RUTHZIL TRATOR COMERCIAL DE PEÇAS LTDA 11 97083-6812 ROLANDO CITRANGULO

VOLVO CONSTRUCTION EQUIPMENT

EC35C

PARTS CATALOG

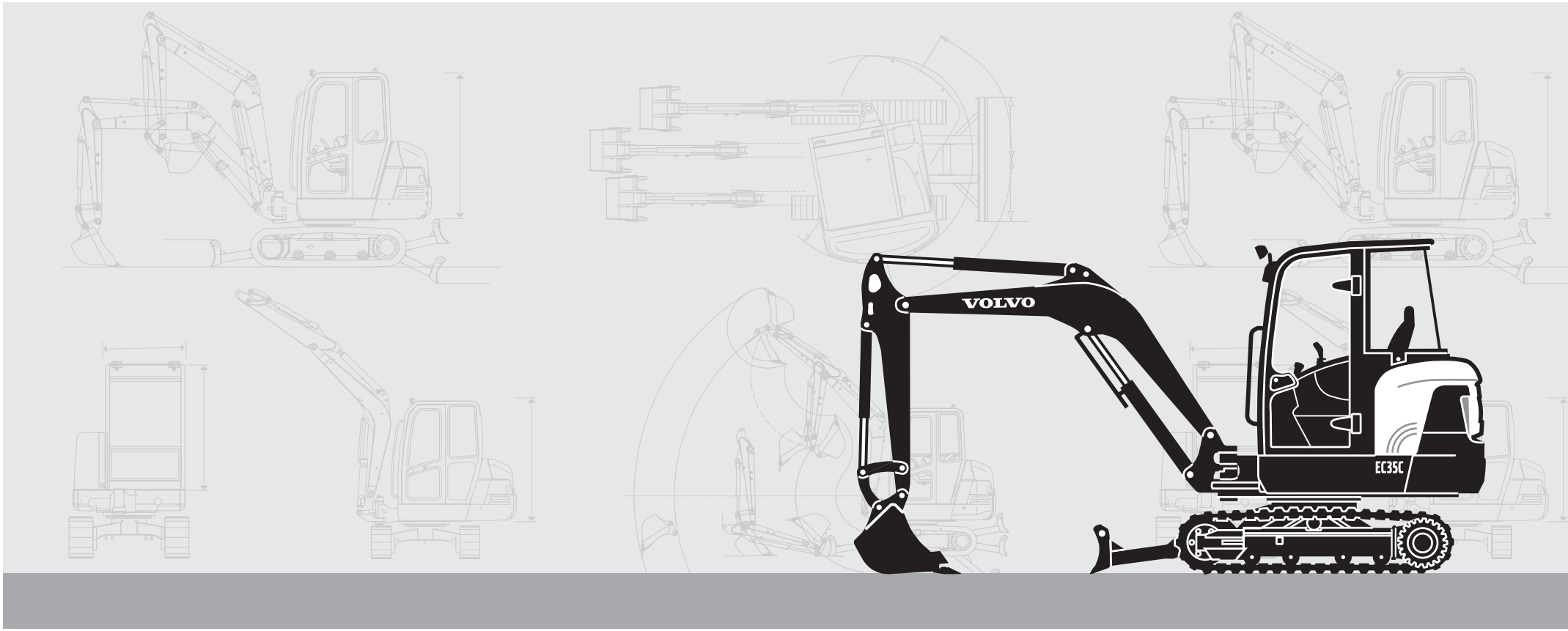

Publ. No. VOE 79A9920133

VOLVO

Construction Equipment

www.volvo.com

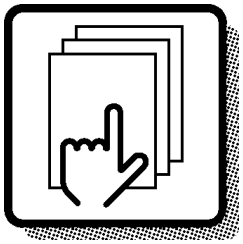

1

Preface and instructions
Préface et instructions
Vorwort und Anweisungen
Prefacio e instrucciones
Förord och anvisningar

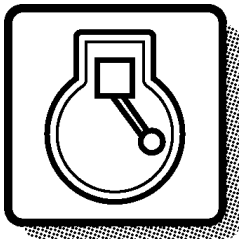

2

Engine
Moteur
Motor
Motor
Motor

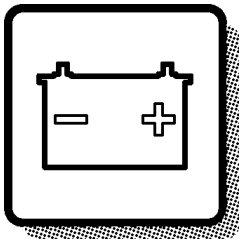

3

Electrical systems and instruments
Système électrique et instruments
Elektrisches System und Instrumente
Sistema eléctrico e instrumentos
Elsystem och instrument

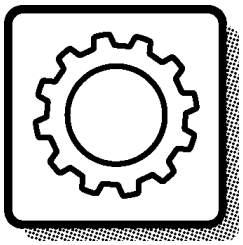

4

Power transmission
Transmission de force
Kraftübertragung
Transmisión de fuerza
Kraftöverföring

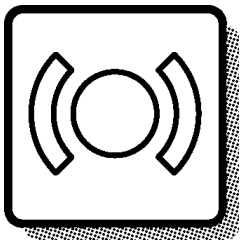

5

Track brake
Frein de déplacement
Fahrbremse
Freno de transporte
Transportbroms

Frame and crawler unit
Bâti et unité des chenilles
Rahmen und Fahrwerk
Bastidor y unidad de orugas
Ram och bandenhet

7

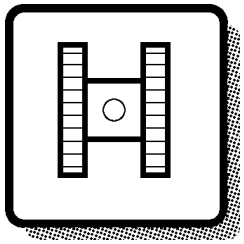

Body with associated parts
Carrosserie avec détails
Aufbau mit Zubehörteilen
Carroceria con detalles
Karosseri

8

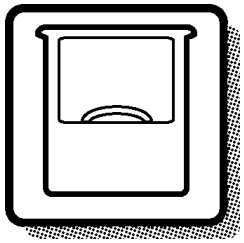

Miscellaneous equipment
Equipments divers
Übrige Ausrüstung
Equipo diverso
Övrig utrustning

9

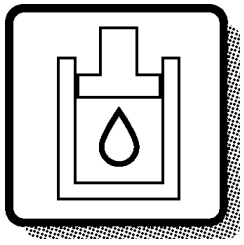

Numerical index
Répertoire numérique
Nummernverzeichnis
Indice numérico
Nummerregister

10

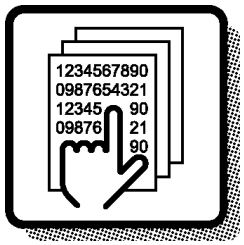

1	2	3	4	5	7	8	9	10	

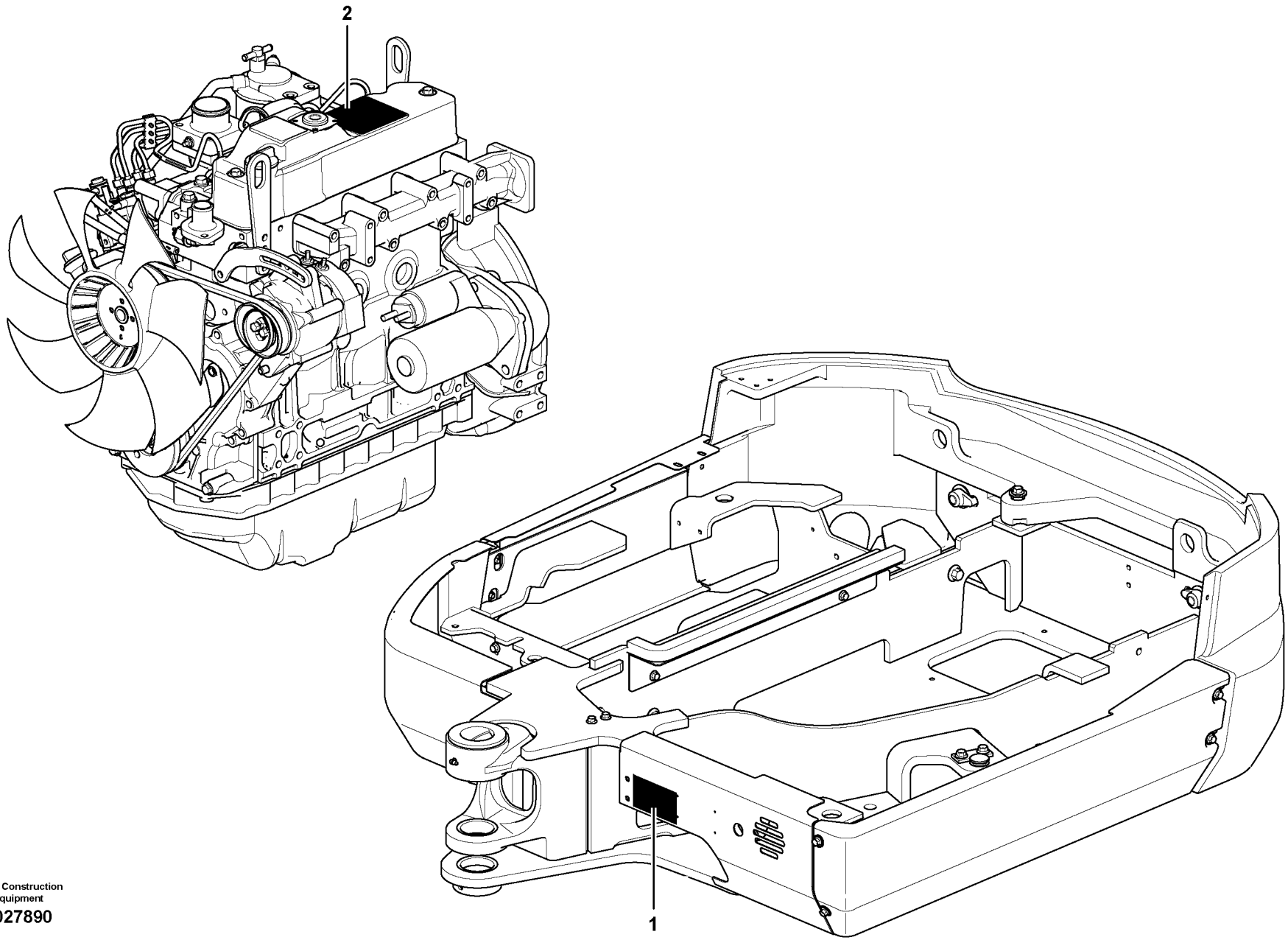

Volvo Construction Equipment

1027890

GBR	FRA	DEU	ESP	SWE
1 Product sign plate	1 Enseigne de produit	1 Produktschild	1 Muestra del producto	1 Produktskylt
2 Engine sign plate	2 Enseigne de moteur	2 Motorschild	2 Muestra de motor	2 Motorskylt

GBR

Only genuine parts are presented in this catalogue. These parts have been subjected to the necessary function and endurance tests, and they comply with the high quality and safety requirements that have been set for Volvo Construction Equipment. You should note that warranties do not cover damages that are caused or aggravated by the fact that a non-genuine part was fitted.

The illustrations shown in the catalogues should not be used as assembly or workshop instructions. Separate literature for the various specific subject areas is available for that purpose.

The owner of the machine or equipment should state the model designation, manufacturing number, part number, quantity, and the name, or description, of the part when ordering parts.

For location of the model and engine designation plates, etc, see page 4-5.

Market-adapted equipment entered in catalogue, can be seen on page 26.

See page 13 for a ”Catalogue Guide” on how to use the parts catalogue.

See page 22 for table of abbreviations.

This catalogue has been produced by Volvo Construction Equipment AB, Customer Support Division.
If you have any point of views regarding the catalogue, or if you detect any errors in the catalogue, please take a copy of the page in question, indicate the error(s), and send it to us at the following adress:

Volvo Construction Equipment AB
Customer Support Division
Catalogue Department
S-631 85 Eskilstuna.....Telefax: +46 16 15 29 15
E-mail: vce.parts.catalog@volvo.com

GBR

EXCAVATOR VOLVO EC35C

BASIC MACHINE
PROD NO 11839908, S/N 3538 -

ENGINE
Part No. 11806938, S/N - 4104
Part No. 11808572, S/N 4105 -

Seules les pièces d'origine sont présentées dans les catalogues des pièces de rechange. Toutes ces pièces ont été soumises à des tests de fonctionnement et de longévité pour être conformes aux exigences sévères de qualité et de sécurité posées par Volvo Construction Equipment. Notez que les garanties ne couvrent pas les dégâts et les dommages causés par le montage de pièces autres que des pièces d'origine.

Les illustrations dans le catalogue ne doivent pas être utilisées comme notice de montage ni comme instructions d'atelier.
Pour ceci, nous vous renvoyons à la documentation spécifiquement éditée dans ce but.

Pour toute commande de pièces de rechange, indiquez la désignation du modèle, le numéro de fabrication, le numéro de référence, la quantité ainsi que la désignation del la pièce.

Le placement des plaques de designation de modèle et de moteur etc. ressort de la figure ci-contre 4-5.

Equipment adapté au marché et indiqué dans la catalogue, priére de voir la liste en page 26.

Guide pour l'utilisation de catalogues de pièces de rechange, voir page 15.
Pour la liste des abréviations employées, prière de voir en page 22.

Ce catalogue est édité par Volvo Construction Equipment AB, Customer Support Division.
Si vous avez des commentaires ou si vous découvrez des erreurs dans ce catalogue, nous vous serions reconnaissants de bien vouloir photocopier cette page, de la remplir et de nous la renvoyer.

Volvo Construction Equipment AB
Customer Support Division
Catalogue Department
S-631 85 Eskilstuna.....Telefax: +46 16 15 29 15
E-mail: vce.parts.catalog@volvo.com

FRA

PELLE HYDRAULIQUE VOLVO EC35C

MACHINE DE BASE
PROD NO 11839908, S/N 3538 -

MOTEUR
Numéro d'article 11806938, S/N - 4104
Numéro d'article 11808572, S/N 4105 -

In den Ersatzteilkatalogen sind nur Originalteile verzeichnet. Diese Teile haben die notwendigen Funktions- und Lebensdauertests durchlaufen und erfüllen die hohen Qualitäts- und Sicherheitsanforderungen von Volvo Construction Equipment. Beachten Sie bitte, dass die Garantien keine Schäden umfassen, die durch die Montage eines fremden Teils verursacht oder verschlimmert wurden.

Die Abbildungen in dem Katalog dürfen nicht als Montageanweisungen oder Werkstattanleitungen verwendet werden. Wir verweisen statt dessen auf die separate Literatur für diesen Zweck.

Der Maschinenbesitzer muss bei der Bestellung von Ersatzteilen die Modellbezeichnung, Fabriksnummer, Artikelnummer sowie Anzahl und Bezeichnung des Teils angeben.

Die Anbringung der Schilder für Modell- und Motorbezeichnung usw. geht aus dem Bild auf Seite 4-5 hervor.

Für den Markt angepasste Ausrüstung wurde in den Katalog aufgenommen, Seite 26.

Die Anweisung auf Seite 17 hilft Ihnen sich im Ersatzteilkatalog zurechtzufinden.

Abkürzungsverzeichnis, siehe Seite 22.

Dieser Katalog wurde von Volvo Construction Equipment AB, Customer Support Division herausgegeben. Wenn Sie Kommentare zu diesem Katalog haben oder Fehler darin finden, kopieren Sie bitte die entsprechende Seite, machen Sie eine Notiz und schicken Sie diese ein an:

Volvo Construction Equipment AB
Customer Support Division
Catalogue Department
S-631 85 Eskilstuna, Schweden....Telefax: +46 16 15 29 15
E-mail: vce.parts.catalog@volvo.com

RAUPENBAGGER VOLVO EC35C

GRUNDMASCHINE
PROD NO 11839908, S/N 3538 -

MOTOR
Bestellnummer 11806938, S/N - 4104
Bestellnummer 11808572, S/N 4105 -

En los catálogos de repuestos se presentan únicamente piezas originales que han sido sometidas a las necesarias pruebas de funcionamiento y duración y que cumplen las elevadas exigencias de seguridad y calidad de Volvo Construction Equipment.
Recuerde que las garantías no cubren los daños ocasionados o agravados por no haber montado una pieza original.

Las ilustraciones del catálogo no deben utilizarse como base para el montaje ni como instrucciones de taller. Para ello recomendamos utilizar los manuales de taller editados a propósito.

Al hacer el pedido de repuestos, el propietario de la máquina debe indicar el modelo de la misma, su número de fabricación, la referencia de la pieza, la cantidad y la denominación.

La ubícación de letreros con las denominaciones de modelo y motor etc., puede verse en la página 4-5.

La lista de equipos de adaptación según mercado, introducidos en el catálogo, puede verse en la página 26.

Guía para el uso del catálogo, puede verse en la página 19.

La tabla de abreviaturas puede verse en la página 22.

Esté catálogo ha sido editado por
Volvo Construction Equipment AB, Customer Support Division.
Si tiene algún comentario que hacer sobre el catálogo, o detecta algún error, le rogamos que haga una copia de la página en cuestión y nos la remita junto con sus comentarios a:

Volvo Construction Equipment AB
Customer Support Division
Catalogue Department
S-631 85 Eskilstuna.....Telefax: +46 16 15 29 15
E-mail: vce.parts.catalog@volvo.com

ESP

EXCAVADORA HIDRAULICA VOLVO EC35C

MÁQUINA BÁSICA
PROD NO 11839908, S/N 3538 -

MOTOR
Número de artículo 11806938, S/N - 4104
Número de artículo 11808572, S/N 4105 -

SWE

I denna reservdelskatalog presenteras endast originaldelar.
De har genomgått nödvändiga funktions- och livslängdsprov samt uppfyller Volvo Construction Equipments höga kvalitets- och säkerhetskrav. Observera att garantin ej täcker skador som orsakats eller förvärrats av att en icke originaldel monterats.

Illustrationerna i katalogen skall ej användas som monteringsanvisningar eller verkstadsinstruktioner. Vi hänvisar istället till separat litteratur för ändamålet.

Maskinägaren ska vid beställning av reservdelar ange, modellbeteckning, tillverkningsnummer, artikelnummer, antal samt delens benämning.

Placering av skyltar för modell- och motorbeteckning etc., framgår av bild på sidan 4-5.

Marknadsanpassade utrustningar som är införda i denna katalog framgår av förteckningen på sidan 26.

Katalogguide för hur man använder reservdelskatalogen; se sidan 21.

Förkortningstabell, se sidan 22.

Denna katalog är producerad av Volvo Construction Equipment AB, Customer Support Division. Om ni har synpunkter eller upptäcker något fel i katalogen, var vänlig tag en kopia på sidan, gör en notering och sänd detta till:

Volvo Construction Equipment AB
Customer Support Division
Catalogue Department
S-631 85 Eskilstuna.....Telefax: +46 16 15 29
E-mail: vce.parts.catalog@volvo.com

SWE

GRÄVMASKIN VOLVO EC35C

BASMASKIN
PROD NO 11839908, S/N 3538 -

MOTOR
Artikelnummer 11806938, S/N - 4104
Artikelnummer 11808572, S/N 4105 -

VOLVO

Construction Equipment

www.volvo.com

Fig.	Part No.	Quantity 1	2	3	PS	KIT	Description	Dénomination	Bezeichnung	Denominatición	Benämning	Notes
	VOE 4833424	1			SS		Hydr.cylinder	Verin Hydrauli.	Druckölzylinder	Cilin Hidraul.	Hydraulcyl	963)
		1					Hydraulic cylinder	Verin Hydraulique	Hydraulzylinder	Cilindro Hidraulico	Hydraulcylinder	L PROD
												See group 94, avsn 250
1	**VOE 4833425**	1					•Cylinder Tube	•Tube Cylindre	•Zylinderrohr	•Tubo Cilindro	•Cylinderrör	
2	**VOE 4741303**	1					•Piston Rod	•Tige Piston	•Kolbenstange	•Varilla Piston	•Kolvstång	
3	**VOE 4833432**	1					•Pstn Rod Guide	•Gui.tige Piston	•Ko-stang Fuhrg	•Guia Var Piston	•Kolvst.styrning	
4	**VOE 4784039**	1				K	•Piston Rod Seal	•Eta.tige Piston	•Ko-stang Dichtg	•Reten Var Pist	•Kolvstångstätn	
5	**VOE 4833433**	1					•Spacer Ring	•Bagu.entretoise	•Abstandring	•Anillo Dist	•Distansring	
6	**VOE 914516**	1					•Snap Ring	•Circlip	•Nutring	•Circlip	•Spårring	
7	**VOE 4784999**	1				K	•Scraper	•Racleur	•Abstreicher	•Rascador	•Avstrykare	
8	**VOE 4741302**	1					•Piston	•Piston	•Kolben	•Piston	•Kolv	
9	**VOE 925067**	2				K	•O-ring	•Joint Torique	•O-ring	•Anillo Torico	•O-ring	
10	**VOE 4881024**	3				K	•Back-up Ring	•Bague Support	•Stutzring	•Anillo Apoyo	•Stödring	
11	**VOE 955898**	1					•Washer	•Rondelle	•Scheibe	•Arandela	•Bricka	
12	**VOE 13955884**	1					•Castle Nut	•Ecrou Crenele	•Kronenmutter	•Tuerca Corona	•Kronmutter	(VOE 955884)
13	**VOE 907847**	1					•Cotter Pin	•Goupille Fendue	•Splint	•Pasador Hendido	•Saxpinne	
14	**VOE 944154**	1					•Snap Ring	•Circlip	•Nutring	•Circlip	•Spårring	
	VOE 11990060	1					Gasket Kit	Kit Joints	Dichtungssatz	Juego Juntas	Packningsats	

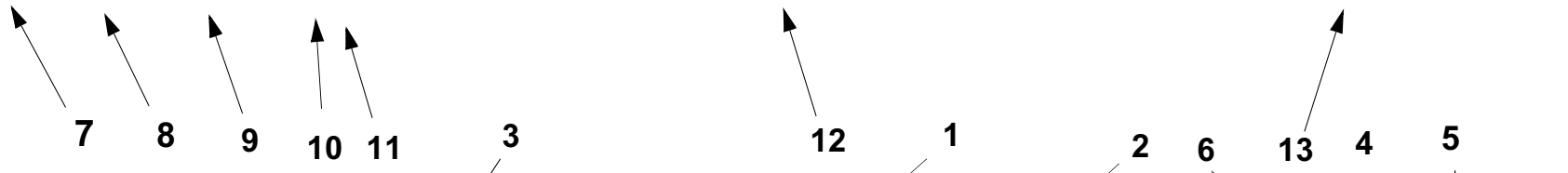

963) **GB**: Cylinder tube is marked ” 424 ”. See illustration fig. A. **FR**: Tube cylindre marquer ”424”. Voir illustration fig. A. **DE**: Das Zylinderrohr ist gekennzeihnet mit ”424”. Siehe Illustration fig. A. **ES:** Tubo cilindro marcado ”424”. Véase ilustración fig. A. **SE**: Cylinderrör är märkt ” 424 ”. Se bild pos. A.

1		**Hydraulcylinder E Prod** **Cilindro hidráulico E Prod** **Druckölzylinder E Prod** **Cylindre hydraulique E Prod** **Hydraulic cylinder E Prod**	Catalogue id **90691** / Group **924**
2			Illustr. No **AC290A** / Section **200**
3			
4			Issue **VOE 63D9990691** / Page **623**
5		**90271, 91357, STD USA**	

In addition to part numbers, the Parts Catalogue also includes a vast amount of essential information which you, the operator, should be acquainted with.
With the ”Catalogue Guide”, we want to show clearly how the catalogues are arranged and what sort of information is presented therein.

Group 1 Preface and Instructions
Here you can find the following information:
- Title page and publication number
- Group index
- Product signs
- Preface
- List of items of equipment adapted to market requirements that have been introduced
- Catalogue Guide
- Table of abbreviations

Group 2 - 9 Text and illustration pages

- The table of contents shows the division of the main groups into sub-groups, with reference to page number and section.
- Illustration page. The position number of the illustration refers to the text page.
- Text page
  1. Heading.
  2. Additional text which limits the validity of the section. An example is information relating to manufacturing numbers and equipment adapted to market requirements.
  3. Designation for quantity columns.
  4. Illustrations.
  5. Group, section, page, which you should use when you search for information in the catalogue.
  6. Catalogue identification and issue designation.
  7. Position number of the part on the associated drawing.
  8. Part number
  9. Quantity. The column designation indicates the version which is shown in each column. The quantity stated refers to the quantity for each machine or, where appropriate, for each complete unit.
     ”REQ” refers to the required amount. See also ”Notes” column.
  10. PS (Parts Status) indicates the status code of the part.
      ”NS” means that the part is not kept in stock.
      ”OP” means that the part is no longer in stock.
      ”SE” means that an alternative part shall be used.
      ”SS” means that the part has been replaced.
      Refer to Group 10 Replaced parts for further information.
  11. KIT. Parts that are marked with a ”K” are included in a kit. The number of the kit is often indicated after other part numbers.
  12. Description. The indentations indicate if one or more parts are included in the assembled unit described above. The parts are included when a complete unit is ordered.
  13. Notes. Other information relating to a particular part is given here.
      - Footnote number (963 for example) is given at the bottom of the page.
      - Replaced parts (955884, for example).
      - Product or manufacturing number.
      - Abbreviations and technical information.
      - Reference to page and group.

Group 10 Replaced parts / Number index

- Replaced parts. The part numbers of parts marked with ”SS” (in the PS column) are indicated here, together with their replacement numbers.
  The replacement parts may in turn be also replaced, and so on.
- Number index. All parts included in the catalogue are indicated here, together with a reference to group, section and page.

Continued improvements and successes in design could result in modifications to your equipment which are not covered by this publication. Each publication is revised when required to include these modifications in later issues.

Any unauthorized reproduction of any part of this document would be in violation of Volvo Construction Equipment AB, Customer Support Division's rights and will be prosecuted to the fullest extent allowed by law. We reserve the right to make changes without prior notice.

Fig.	Part No.	Quantity 1	2	3	PS	KIT	Description	Dénomination	Bezeichnung	Denominatición	Benämning	Notes
	VOE 4833424	1			SS		Hydr.cylinder	Verin Hydrauli.	Druckölzylinder	Cilin Hidraul.	Hydraulcyl	963)
		1					Hydraulic cylinder	Verin Hydraulique	Hydraulzylinder	Cilindro Hidraulico	Hydraulcylinder	L PROD
												See group 94, avsn 250
1	**VOE 4833425**	1					•Cylinder Tube	•Tube Cylindre	•Zylinderrohr	•Tubo Cilindro	•Cylinderrör	
2	**VOE 4741303**	1					•Piston Rod	•Tige Piston	•Kolbenstange	•Varilla Piston	•Kolvstång	
3	**VOE 4833432**	1					•Pstn Rod Guide	•Gui.tige Piston	•Ko-stang Fuhrg	•Guia Var Piston	•Kolvst.styrning	
4	**VOE 4784039**	1				K	•Piston Rod Seal	•Eta.tige Piston	•Ko-stang Dichtg	•Reten Var Pist	•Kolvstångstätn	
5	**VOE 4833433**	1					•Spacer Ring	•Bagu.entretoise	•Abstandring	•Anillo Dist	•Distansring	
6	**VOE 914516**	1					•Snap Ring	•Circlip	•Nutring	•Circlip	•Spårring	
7	**VOE 4784999**	1				K	•Scraper	•Racleur	•Abstreicher	•Rascador	•Avstrykare	
8	**VOE 4741302**	1					•Piston	•Piston	•Kolben	•Piston	•Kolv	
9	**VOE 925067**	2				K	•O-ring	•Joint Torique	•O-ring	•Anillo Torico	•O-ring	
10	**VOE 4881024**	3				K	•Back-up Ring	•Bague Support	•Stutzring	•Anillo Apoyo	•Stödring	
11	**VOE 955898**	1					•Washer	•Rondelle	•Scheibe	•Arandela	•Bricka	
12	**VOE 13955884**	1					•Castle Nut	•Ecrou Crenele	•Kronenmutter	•Tuerca Corona	•Kronmutter	(VOE 955884)
13	**VOE 907847**	1					•Cotter Pin	•Goupille Fendue	•Splint	•Pasador Hendido	•Saxpinne	
14	**VOE 944154**	1					•Snap Ring	•Circlip	•Nutring	•Circlip	•Spårring	
	VOE 11990060	1					Gasket Kit	Kit Joints	Dichtungssatz	Juego Juntas	Packningsats	

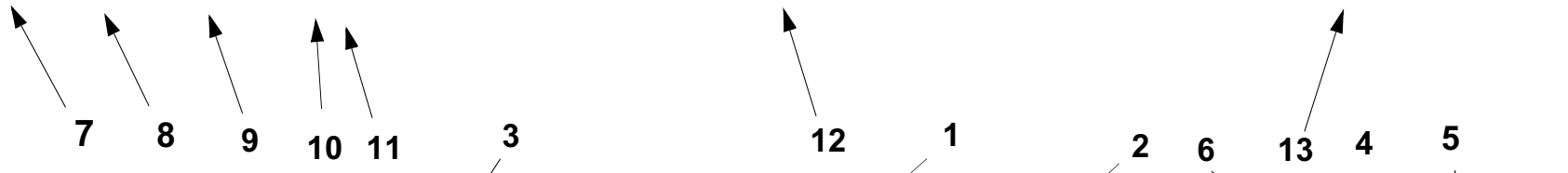

963) **GB**: Cylinder tube is marked ” 424 ”. See illustration fig. A. **FR**: Tube cylindre marquer ”424”. Voir illustration fig. A. **DE**: Das Zylinderrohr ist gekennzeihnet mit ”424”. Siehe Illustration fig. A. **ES:** Tubo cilindro marcado ”424”. Véase ilustración fig. A. **SE**: Cylinderrör är märkt ” 424 ”. Se bild pos. A.

1		**Hydraulcylinder E Prod** **Cilindro hidráulico E Prod** **Druckölzylinder E Prod** **Cylindre hydraulique E Prod** **Hydraulic cylinder E Prod**	Catalogue id **90691** / Group **924**
2			Illustr. No **AC290A** / Section **200**
3			
4			Issue **VOE 63D9990691** / Page **623**
5		**90271, 91357, STD USA**	

FRA

Le catalogue de pièces de rechange présente, non seulement les numéros de référence, mais également d'autres informations qu'un opérateur se doit de connaître. Ce guide de catalogue vous indique, d'une façon générale, comment sont conçus nos catalogues et quelles informations ils vous apportent.

Groupe 1 Avant-propos et instructions
Sous ce groupe, vous trouvez :
- La page de titre avec le numéro de publication
- Le registre des groupes
- Les plaques de produit
- Un avant-propos
- Une liste des équipements introduits suivant les pays
- Un guide de catalogue
- Un tableau des abréviations

Groupes 2 - 9 Pages de texte et d'illustration
- Le sommaire indique la division des groupes principaux en sous-groupes avec des renvois aux pages et aux sections.
- La page d'illustration. L'illustration donne les numéros de position qui renvoient à la page de texte.
- La page de texte
  1. Rubrique
  2. Texte supplémentaire qui limite la validité de la section, par exemple numéro de série et équipements adaptés aux pays
  3. Désignation des modèles pour les différentes colonnes
  4. Illustrations
  5. Groupe, section, page utilisés pour la recherche dans le catalogue
  6. Identification du catalogue et de l'édition
  7. Numéro de position de la pièce sur l'illustration afférente
  8. Numéro de référence
  9. Quantité. La désignation des colonnes indique le modèle qui se réfère à chaque colonne. La quantité indiquée correspond à la quantité par engin ou, suivant les cas, par unité complète. ”REQ” signifie quantité nécessaire, voir la colonne Notes
  10. PS (Parts Status) indique le code d'état de la pièce.
  -”NS” signifie que la pièce n'existe pas en magasin.
  ”OP” signifie que la pièce n¿est plus en magasin.
  ”SE” signifie qu¿une autre pièce devrait être employée. .
  ”SS” signifie que la pièce a été remplacée.
  Voir le groupe 10, pièces remplacées, pour de plus amples informations.
  11. KIT. Les pièces marquées ”K” font partie d'un kit. Le numéro du kit est le plus souvent indiqué après les autres numéros de référence.
  12. Description. Le décalage indique si une ou plusieurs pièces font partie de l'unité complète indiquée au-dessus. Ces pièces sont envoyées pour une commande d'une unité complète.
  13. Notes (Remarques). Diverses informations relatives à une pièce sont notées ici.
  - Un numéro de note de bas de page (par exemple 963) est donné au bas de la page.
  - Pièces remplacées (par exemple 955884).
  - Numéro de produit ou numéro de fabrication.
  - Abréviations et explications techniques.
  - Renvoi aux pages et aux groupes.

Groupe 10 Pièces remplacées/Registre des numéros

- Pièces remplacées. Les numéros de référence marquées ”SS” (dans la colonne PS) sont repris ici avec leur numéro de remplacement. Ces pièces remplacées peuvent, à leur tour, être remplacées par d'autres, etc.
- Registre des numéros. Tous les numéros de référence du catalogue se retrouvent ici avec un renvoi au groupe, à la section et à la page.

Les perfectionnements continus et les progrès réalisés dans la conception peuvent entraîner, sur votre engin, des modifications qui ne sont pas prises en compte dans cette publication. Chaque publication est remise à jour suivant les besoins pour inclure toutes ces modifications dans les dernières éditions.

La reproduction non autorisée de toute partie de ce document constitue une violation des droits d'auteur de Volvo Construction Equipment AB, Customer Support Division et entraînera des poursuites aux termes de la loi. Nous nous réservons le droit d'apporter des modifications sans préavis.

Fig.	Part No.	Quantity 1	2	3	PS	KIT	Description	Dénomination	Bezeichnung	Denominatición	Benämning	Notes
	VOE 4833424	1			SS		Hydr.cylinder	Verin Hydrauli.	Druckölzylinder	Cilin Hidraul.	Hydraulcyl	963)
		1					Hydraulic cylinder	Verin Hydraulique	Hydraulzylinder	Cilindro Hidraulico	Hydraulcylinder	L PROD
												See group 94, avsn 250
1	**VOE 4833425**	1					•Cylinder Tube	•Tube Cylindre	•Zylinderrohr	•Tubo Cilindro	•Cylinderrör	
2	**VOE 4741303**	1					•Piston Rod	•Tige Piston	•Kolbenstange	•Varilla Piston	•Kolvstång	
3	**VOE 4833432**	1					•Pstn Rod Guide	•Gui.tige Piston	•Ko-stang Fuhrg	•Guia Var Piston	•Kolvst.styrning	
4	**VOE 4784039**	1				K	•Piston Rod Seal	•Eta.tige Piston	•Ko-stang Dichtg	•Reten Var Pist	•Kolvstångstätn	
5	**VOE 4833433**	1					•Spacer Ring	•Bagu.entretoise	•Abstandring	•Anillo Dist	•Distansring	
6	**VOE 914516**	1					•Snap Ring	•Circlip	•Nutring	•Circlip	•Spårring	
7	**VOE 4784999**	1				K	•Scraper	•Racleur	•Abstreicher	•Rascador	•Avstrykare	
8	**VOE 4741302**	1					•Piston	•Piston	•Kolben	•Piston	•Kolv	
9	**VOE 925067**	2				K	•O-ring	•Joint Torique	•O-ring	•Anillo Torico	•O-ring	
10	**VOE 4881024**	3				K	•Back-up Ring	•Bague Support	•Stutzring	•Anillo Apoyo	•Stödring	
11	**VOE 955898**	1					•Washer	•Rondelle	•Scheibe	•Arandela	•Bricka	
12	**VOE 13955884**	1					•Castle Nut	•Ecrou Crenele	•Kronenmutter	•Tuerca Corona	•Kronmutter	(VOE 955884)
13	**VOE 907847**	1					•Cotter Pin	•Goupille Fendue	•Splint	•Pasador Hendido	•Saxpinne	
14	**VOE 944154**	1					•Snap Ring	•Circlip	•Nutring	•Circlip	•Spårring	
	VOE 11990060	1					Gasket Kit	Kit Joints	Dichtungssatz	Juego Juntas	Packningsats	

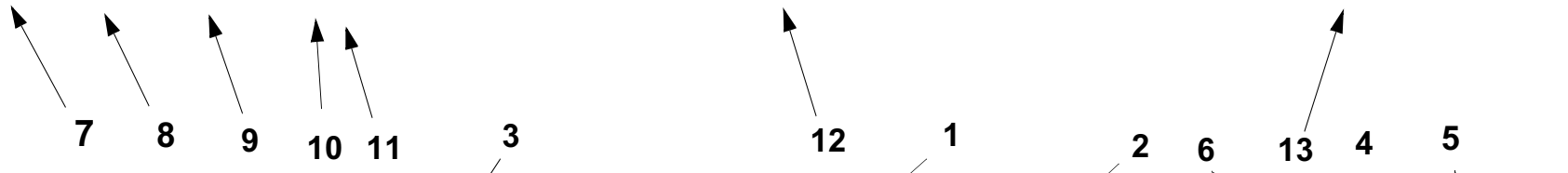

963) **GB**: Cylinder tube is marked ” 424 ”. See illustration fig. A. **FR**: Tube cylindre marquer ”424”. Voir illustration fig. A. **DE**: Das Zylinderrohr ist gekennzeihnet mit ”424”. Siehe Illustration fig. A. **ES:** Tubo cilindro marcado ”424”. Véase ilustración fig. A. **SE**: Cylinderrör är märkt ” 424 ”. Se bild pos. A.

1		**Hydraulcylinder E Prod** **Cilindro hidráulico E Prod** **Druckölzylinder E Prod** **Cylindre hydraulique E Prod** **Hydraulic cylinder E Prod**	Catalogue id **90691** / Group **924**
2			Illustr. No **AC290A** / Section **200**
3			
4			Issue **VOE 63D9990691** / Page **623**
5		**90271, 91357, STD USA**	

DEU

Im Ersatzteilkatalog sind außer den Artikelnummern auch eine Reihe von wesentlichen Informationen aufgeführt, die man unbedingt kennen sollte.
Mit der Kataloganweisung wollen wir auf eine überschaubare Art und Weise zeigen, wie unsere Kataloge aufgebaut und welche Informationen hier enthalten sind.

Gruppe 1 Vorwort und Anweisungen
Hier findet man folgendes:
- Titelseite mit Publikationsnummer
- Gruppenregister
- Produktschilder
- Vorwort
- Verzeichnis über eingeführte marktangepasste Ausrüstungen
- Kataloganweisung
- Abkürzungstabelle

Gruppe 2 - 9 Text- und Bildseiten

- Das Inhaltsverzeichnis zeigt die Einteilung der Hauptgruppe in Untergruppen mit Hinweis auf Seite und Abschnitt.
- Bildseite. Die Positionsnummer der Abbildung weist auf die Textseite hin.
- Textseite.
  1. Überschrift
  2. Zusatztext, der die Gültigkeit des Abschnitts begrenzt, z.B. Information über Herstellungsnummer und marktangepasste Ausrüstungen.
  3. Bezeichnung für die Anzahl-Spalten
  4. Abbildungen
  5. Gruppe, Abschnitt, Seite, die bei der Suche im Katalog verwendet werden.
  6. Katalogkennung und Ausgabebezeichnung
  7. Positionsnummer des Artikels mit dazugehöriger Abbildung.
  8. Artikelnummer
  9. Anzahl. Die Spaltenbezeichnung zeigt, welche Ausführung per Spalte aufgeführt ist. Die angegebene Anzahl betrifft Anzahl pro Maschine oder ggf. pro komplette Einheit. ”REQ” bezeichnet die erforderliche Menge, siehe Anmerkungsspalte.
  10. PS (Parts Status) zeigt den Statuscode des Artikels.
  -”NS” bedeutet, dass der Artikel nicht mehr auf Lager gehalten wird.
  ”OP” bedeutet, dass das Teil nicht mehr geführt wird.
  ”SE” bedeutet, dass ein alternatives Teil zu verwenden ist.
  -”SS” bedeutet, dass der Artikel ersetzt wurde.
  Siehe Gruppe 10, Ersetzte Artikel, für weitere Information.
  11. KIT. Artikel, die mit einem ”K” gekennzeichnet sind, gehören zu einem Satz. Die Nummer des Satzes wird in den meisten Fällen nach den übrigen Artikelnummern angegeben.
  12. Bezeichnung. Die Einrückung zeigt, dass ein oder mehrere Artikel in einer oben aufgeführten zusammengesetzten Einheit enthalten sind. Die Artikel sind in der Bestellung der kompletten Einheit enthalten.
  13. Notes (Anmerkungen). Hier werden übrige Informationen für einen Artikel aufgeführt:
  - Fußnotennummer, (beispielsweise 963), wird ganz unten auf der Seite angegeben.
  - Ersetzte Artikel, (beispielsweise 955884)
  - Produkt- oder Herstellungsnummer
  - Abkürzungen oder technische Informationen
  - Seiten- und Gruppenhinweis

Gruppe 10 Ersetzte Artikel / Nummernregister

- Ersetzte Artikel. Hier sind die mit ”SS” markierten (in der PS-Spalte) Artikelnummern mit ihrem Ersatz aufgeführt. Die ersetzten Artikel können wiederum ersetzt worden sein usw.
- Nummernregister. Hier sind alle im Katalog vorkommenden Artikel aufgeführt, und zwar mit Hinweis auf Gruppe, Abschnitt und Seite.

Fortlaufende Verbesserungen und Fortschritte in der Konstruktion können auch bei Ihrer Maschine zu Änderungen führen, die nicht von dieser Schrift umfasst werden. Jede Ausgabe wird bei Bedarf überarbeitet, um diese Veränderungen bei späteren Ausgaben mit zu berücksichtigen.

Jegliche Reproduktion dieses Dokumentes in Auszügen oder in vollem Umfang stellt eine Verletzung der Rechte von Volvo Construction Equipment AB, Customer Support dar und wird unter voller Ausschöpfung der gesetzlichen Möglichkeiten strafrechtlich verfolgt. Wir behalten uns das Recht auf Änderungen ohne vorherige Ankündigung vor.

Fig.	Part No.	Quantity 1	2	3	PS	KIT	Description	Dénomination	Bezeichnung	Denominatición	Benämning	Notes
	VOE 4833424	1			SS		Hydr.cylinder	Verin Hydrauli.	Druckölzylinder	Cilin Hidraul.	Hydraulcyl	963)
		1					Hydraulic cylinder	Verin Hydraulique	Hydraulzylinder	Cilindro Hidraulico	Hydraulcylinder	L PROD
												See group 94, avsn 250
1	**VOE 4833425**	1					•Cylinder Tube	•Tube Cylindre	•Zylinderrohr	•Tubo Cilindro	•Cylinderrör	
2	**VOE 4741303**	1					•Piston Rod	•Tige Piston	•Kolbenstange	•Varilla Piston	•Kolvstång	
3	**VOE 4833432**	1					•Pstn Rod Guide	•Gui.tige Piston	•Ko-stang Fuhrg	•Guia Var Piston	•Kolvst.styrning	
4	**VOE 4784039**	1				K	•Piston Rod Seal	•Eta.tige Piston	•Ko-stang Dichtg	•Reten Var Pist	•Kolvstångstätn	
5	**VOE 4833433**	1					•Spacer Ring	•Bagu.entretoise	•Abstandring	•Anillo Dist	•Distansring	
6	**VOE 914516**	1					•Snap Ring	•Circlip	•Nutring	•Circlip	•Spårring	
7	**VOE 4784999**	1				K	•Scraper	•Racleur	•Abstreicher	•Rascador	•Avstrykare	
8	**VOE 4741302**	1					•Piston	•Piston	•Kolben	•Piston	•Kolv	
9	**VOE 925067**	2				K	•O-ring	•Joint Torique	•O-ring	•Anillo Torico	•O-ring	
10	**VOE 4881024**	3				K	•Back-up Ring	•Bague Support	•Stutzring	•Anillo Apoyo	•Stödring	
11	**VOE 955898**	1					•Washer	•Rondelle	•Scheibe	•Arandela	•Bricka	
12	**VOE 13955884**	1					•Castle Nut	•Ecrou Crenele	•Kronenmutter	•Tuerca Corona	•Kronmutter	(VOE 955884)
13	**VOE 907847**	1					•Cotter Pin	•Goupille Fendue	•Splint	•Pasador Hendido	•Saxpinne	
14	**VOE 944154**	1					•Snap Ring	•Circlip	•Nutring	•Circlip	•Spårring	
	VOE 11990060	1					Gasket Kit	Kit Joints	Dichtungssatz	Juego Juntas	Packningsats	

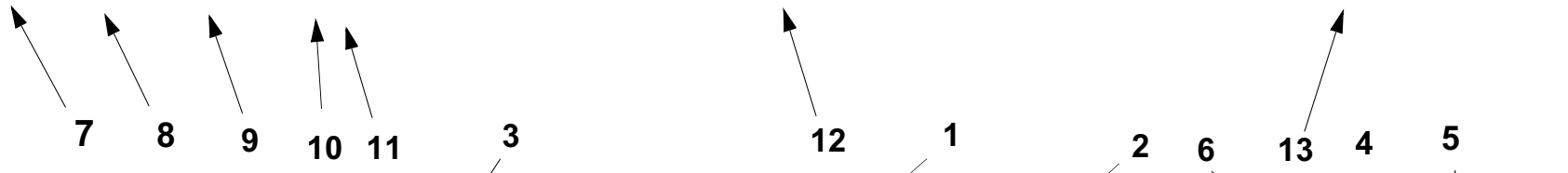

963) **GB**: Cylinder tube is marked ” 424 ”. See illustration fig. A. **FR**: Tube cylindre marquer ”424”. Voir illustration fig. A. **DE**: Das Zylinderrohr ist gekennzeihnet mit ”424”. Siehe Illustration fig. A. **ES:** Tubo cilindro marcado ”424”. Véase ilustración fig. A. **SE**: Cylinderrör är märkt ” 424 ”. Se bild pos. A.

1		**Hydraulcylinder E Prod** **Cilindro hidráulico E Prod** **Druckölzylinder E Prod** **Cylindre hydraulique E Prod** **Hydraulic cylinder E Prod**	Catalogue id **90691** / Group **924**
2			Illustr. No **AC290A** / Section **200**
3			
4			Issue **VOE 63D9990691** / Page **623**
5		**90271, 91357, STD USA**	

En el catálogo de repuestos se incluye, además de los números de artículo, numerosa información muy útil.
El propósito de la guía es explicar la estructura de los catálogos y la información que se ofrece en los mismos.

Grupo 1 Prefacio e instrucciones
Se encontrará aquí:
- El título y el número de publicación
- El índice de grupos
- Los letreros de producto
- El prefacio
- Una lista sobre los equipos adaptados a los mercados
- La guía al catálogo
- Una tabla de abreviaturas

Grupo 2 - 9 páginas con texto e ilustraciones

- El índice muestra la clasificación de los grupos principales en subgrupos con remisiones a páginas y secciones.
- Página de ilustraciones. Los números de posición de las ilustraciones. Remisiones a páginas de texto.
- Páginas de texto
  1. Rúbrica
  2. Texto adicional que delimita la validez de la sección, por ejemplo, información sobre números de fabricación y equipos según mercado.
  3. Designación para columnas de cantidades.
  4. Número de ilustración.
  5. Grupo, sección, página. Se utilizan al manejar el catálogo
  6. Identificación e indicación de la edición del catálogo.
  7. Números de posición en la ilustración correspondiente.
  8. Números de artículo
  9. Cantidad. Se indica en esta columna la ejecución. El número indicado se refiere a la cantidad por máquina o, si procede, por unidad completa. ”REQ” significa la cantidad necesaria, véase la columna de las notas.

  10. PS (Parts Status) indica el código de estado del artículo.
  -”NS” indica que el artículo no se tiene en stock.
”OP” significa que ya no se mantiene la pieza en stock.
”SE” significa que se puede usar una pieza alternativa.
-”SS” indica que el artículo ha sido sustituido.
Para más información, véase el grupo 10, artículos sustituidos.
  11. KIT. Los artículos marcados con una ”K” forman parte de un juego. El número de juego suele indicarse detrás de los demás números de artículo.
  12. Denominación. El desplazamiento indica que en la unidad indicada se incluyen uno o varios artículos. Estos se incluyen en la unidad completa pedida.
  13. Notas. Aparecen aquí diversas informaciones relativas a los artículos:
  - Números de notas de pie de página; ej. 963) aparece al final de la página.
  - Artículos sustituidos. Ej. (955884)
  - Números de producto o fabricación.
  - Abreviaturas e información técnica.
  - Remisiones a páginas y grupos.

Grupo 10 Artículos sustituidos/Índice de números

- Artículos sustituidos. Se marcan aquí con ”SS” (en la columna PS) los números de artículo con sus sustituciones. Los artículos sustituidos, a su vez, pueden haber sido sustituidos, etc.
- Índice de números. Aparecen aquí todos los artículos existentes en el catálogo con remisión a grupo, sección y página.

En su modelo de máquina pueden haberse introducido mejoras que no aparecen en esta publicación. Las publicaciones son revisadas para incluir las mejoras en ediciones posteriores.

Este documento está protegido por los derechos de autor y por lo tanto está prohibida su copia, impresión o cualquier otro tipo de reproducción indebida. La infracción de esta prohibición será penalizada. Reservado el derecho a introducir modificaciones.

Fig.	Part No.	Quantity 1	2	3	PS	KIT	Description	Dénomination	Bezeichnung	Denominatición	Benämning	Notes
	VOE 4833424	1			SS		Hydr.cylinder	Verin Hydrauli.	Druckölzylinder	Cilin Hidraul.	Hydraulcyl	963)
		1					Hydraulic cylinder	Verin Hydraulique	Hydraulzylinder	Cilindro Hidraulico	Hydraulcylinder	L PROD
												See group 94, avsn 250
1	**VOE 4833425**	1					•Cylinder Tube	•Tube Cylindre	•Zylinderrohr	•Tubo Cilindro	•Cylinderrör	
2	**VOE 4741303**	1					•Piston Rod	•Tige Piston	•Kolbenstange	•Varilla Piston	•Kolvstång	
3	**VOE 4833432**	1					•Pstn Rod Guide	•Gui.tige Piston	•Ko-stang Fuhrg	•Guia Var Piston	•Kolvst.styrning	
4	**VOE 4784039**	1				K	•Piston Rod Seal	•Eta.tige Piston	•Ko-stang Dichtg	•Reten Var Pist	•Kolvstångstätn	
5	**VOE 4833433**	1					•Spacer Ring	•Bagu.entretoise	•Abstandring	•Anillo Dist	•Distansring	
6	**VOE 914516**	1					•Snap Ring	•Circlip	•Nutring	•Circlip	•Spårring	
7	**VOE 4784999**	1				K	•Scraper	•Racleur	•Abstreicher	•Rascador	•Avstrykare	
8	**VOE 4741302**	1					•Piston	•Piston	•Kolben	•Piston	•Kolv	
9	**VOE 925067**	2				K	•O-ring	•Joint Torique	•O-ring	•Anillo Torico	•O-ring	
10	**VOE 4881024**	3				K	•Back-up Ring	•Bague Support	•Stutzring	•Anillo Apoyo	•Stödring	
11	**VOE 955898**	1					•Washer	•Rondelle	•Scheibe	•Arandela	•Bricka	
12	**VOE 13955884**	1					•Castle Nut	•Ecrou Crenele	•Kronenmutter	•Tuerca Corona	•Kronmutter	(VOE 955884)
13	**VOE 907847**	1					•Cotter Pin	•Goupille Fendue	•Splint	•Pasador Hendido	•Saxpinne	
14	**VOE 944154**	1					•Snap Ring	•Circlip	•Nutring	•Circlip	•Spårring	
	VOE 11990060	1					Gasket Kit	Kit Joints	Dichtungssatz	Juego Juntas	Packningsats	

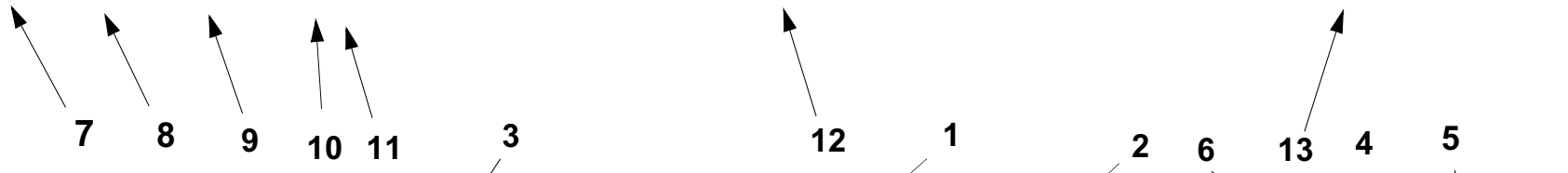

963) **GB**: Cylinder tube is marked ” 424 ”. See illustration fig. A. **FR**: Tube cylindre marquer ”424”. Voir illustration fig. A. **DE**: Das Zylinderrohr ist gekennzeihnet mit ”424”. Siehe Illustration fig. A. **ES:** Tubo cilindro marcado ”424”. Véase ilustración fig. A. **SE**: Cylinderrör är märkt ” 424 ”. Se bild pos. A.

1		**Hydraulcylinder E Prod** **Cilindro hidráulico E Prod** **Druckölzylinder E Prod** **Cylindre hydraulique E Prod** **Hydraulic cylinder E Prod**	Catalogue id **90691** / Group **924**
2			Illustr. No **AC290A** / Section **200**
3			
4			Issue **VOE 63D9990691** / Page **623**
5		**90271, 91357, STD USA**	

SWE

I reservdelskatalogen presenteras förutom artikelnummer också en mängd information som är viktig att känna till.
Med katalogguiden vill vi på ett överskådligt sätt visa hur våra kataloger är uppbyggda och vad det är för information som presenteras.

Grupp 1 Förord och anvisningar
Här finner man följande:
- Titelsida med publikationsnummer
- Gruppregister
- Produktskyltar
- Förord
- Förteckning över införda marknadsanpassade utrustningar
- Katalogguiden
- Förkortningstabell

Grupp 2 - 9 Text- och bildsidor

- Innehållsförteckningen visar huvudgruppens indelning i undergrupper med hänvisning till sida och avsnitt.
- Bildsida. Illustrationens positionsnr. hänvisar till textsidan
- Textsida
  1. Rubrik
  2. Tilläggstext som begränsar avsnittets giltighet t.ex information om tillverkningsnummer och marknadsanpassade utrustningar.
  3. Beteckning för antalskolumner
  4. Illustrationsnr.
  5. Grupp, avsnitt, sida, användes då man söker i katalogen
  6. Katalogid. och utgåvebeteckning
  7. Artikelns positionsnummer på tillhörande illustration
  8. Artikelnummer
  9. Antal. Kolumnbeteckningen visar vilket utförande som redovisas per kolumn. Angivet antal avser, antal per maskin eller i förekommande fall, per komplettenhet. ”REQ” avser erforderlig mängd, se Notes- kolumn.
  10. PS (Parts Status) visar artikelns statuskod.
      -”NS” betyder att artikeln inte lagerföres.
      -”OP” betyder att artikeln har utgått och lagerföres inte längre.
      -”SE” betyder att alternativ artikel ska användas.
      -”SS” Betyder att artikeln är ersatt.
      Se grupp 10, ersatta artiklar för vidare information.
  11. KIT. Artiklar som är markerade med ett ”K” ingår i en sats. Satsens nummer redovisas oftast efter övriga artikelnummer.
  12. Benämning. Stegförskjutning visar om en eller flera artiklar ingår i en ovanför redovisad sammansatt enhet. Artiklarna medföljer vid beställning av den kompletta enheten.
  13. Notes (Anmärkning). Här redovisas övrig information för en artikel;
      - Fotnotsnr, Ex. 963) återges längst ned på sidan.
      - Ersatta artiklar. Ex. (955884)
      - Produkt- eller tillverkningsnummer
      - Förkortningar och tekniska upplysningar
      - Sid- och grupphänvisning.

Grupp 10 Ersatta artiklar / Nummerregister

- Ersatta artiklar. Här återfinns de med ”SS” markerade (i PS -kolumn) artikelnumren med sina ersättningar. De ersättande artiklarna kan i sin tur vara ersatta osv.
- Nummerregister. Här finns alla i katalogen förekommande artiklar med hänvisning till grupp, avsnitt, sida.

Fortsatta förbättringar och framsteg vad det gäller konstruktion kan förorsaka förändringar på din maskin som inte omfattas av denna publikation. Varje publikation revideras vid behov för att inkludera dessa förändringar i senare utgåvor.

Detta dokument är upphovsrättsligt skyddat och åtnjuter därför skydd mot otillbörlig kopiering, eftertryck eller annan avbildning. Överträdelse mot detta förbud är förenat med straffansvar. Rätt till ändringar förbehålles.

TABLE OF ABBREVIATION | **PABLO DE ABREVIATIONS**

POUR LA LISTE DES ABRÉVIATIONS EMPLOYÉES | **FÖRKORTNINGSTABELL**

ABKÜRZUNGSVERZEICHNIS

ABBREVIATION	ENGLISH	FRANÇAIS	DEUTSCH	ESPAÑOL	SVENSKA
A	ampere	ampère	Ampere	amperio	ampere
ALT	alternative	alternative	wahlweise	alternativa	alternativ
AWD	All Wheel Drive	Toutes roues motrices	Allradantrieb	Tracción en las todas las ruedas	Allhjulsdrift
AX ####-	as from axle No.	à partir du N° d'essieu	ab Achsennr.	a partir del eje nro	fr o m axel nr
AX - ####	up to and incl. axle No.	jusqu'au N° d'essieu	bis Achsennr.	hasta el eje nro	t o m axel nr
BL	black	noir	schwarz	negro	svart
BLUE	blue	bleu	blau	azul	blå
BR	brown	brun	braun	marrón	brun
BRA	Brazil	Brésil	Brasilien	Brasil	Brasilien
CAB #### -	as from cab No.	à partir du N° de cabine	ab Kabinen-herstellnr.	a partir de la cabina	fr o m hytt nr
CAB - ####	up to and incl. cab No.	jusqu'au N° de cabine	bis Kabinen-herstellnr.	hasta la cabina nro	t o m hytt nr
CAN	Canada	Canada	Kanada	Canadá	Kanada
CENT	centre	au milieu	Mittere	central	mittre
CHN	China	Chine	China	China	Kina
CIN	component identification number	Numéro de référence de sous-ensemble	Bauteil-Identifizierungsnummer	Número de identificación del componente	komponentidentifikationsnummer
CPL	complete	complet	komplett	completo	komplett
CU M	cubic metre	mètre cube	Kubikmeter	metro cúbico	kubikmeter
DEG	numbers of degrees, C°	nombres de degré de chaleur, C°	Anzahl in Graden C°	numero de grado de calor, C°	antal grader, C°
DELETED	deleted	supprimé	Nicht mehr lieferbar	Retirado	utgått
DEU	Germany	Allemagne	Deutschland	Alemania	Tyskland
DNK	Denmark	Danemark	Dänemark	Dinamarca	Danmark
EEC	European Economic Community (EEC)	pays du marche commun (EEC)	EU-Markt (EEC)	el mercado común (EEC)	EU-marknad (EEC)
ENG	Engine	moteur	Motor	motor	motor
ENG #### -	as from engine No.	à partir du N° de moteur	ab Motornr.	a partir del motor nro	fr o m motor nr
ENG - ####	up to and incl. engine No.	jusqu'au N° de moteur	bis Motornr.	hasta el motor nro	t o m motor nr
E PROD	early production	production antérieure	Frühere Ausführung	producción anterior	tidigare utförande
ESP	Spain	Espagne	Spanien	España	Spanien
EU	European Union	Union Européenne	Europäische Union	Unión Europea	Europeiska unionen
EXC ### -	as from excavator unit No.	à partir du N° d'excavateur	Ab Bagger-Aggregatnr.	a partir de agregado excavador nro	fr o m grävaggregat nr
EXC - ###	up to and incl. excavator unit No.	jusqu'au N° d'excavateur	bis Bagger-Aggregatnr	hasta el agregado excavador nro	t o m grävaggregat nr
EXCL	excluding	exclus	auschliesslich	exclusivo	exklusive
FIN	Finland	Finlande	Finnland	Finlandia	Finland

ABBREVIATION	ENGLISH	FRANÇAIS	DEUTSCH	ESPAÑOL	SVENSKA
FORW	forward	avant	vordere	delante	främre
FRA	France	France	Frankreich	Francia	Frankrike
GBR	Great Britain	Angleterre	England	Inglaterra	Storbritannien
GRAM	gram	gramme	Gramm	gramo	gram
GREEN	green	vert	grün	verde	grön
GREY	grey	gris	grau	gris	grå
HD	Heavy Duty	Heavy Duty	Heavy Duty	Heavy Duty	Heavy Duty
HT #### -	as from hydraulic transmission No.	à partir du transmission hydraulique Nº	ab Hydraulikgetriebe	a partir de transmisión hidráulico nro	fr o m hydraultransmission nr
HT - ####	up to and incl. hydraulic transmission No.	jusqu'au transmission hydraulique Nº	bis Hydraulikgetriebe	hasta el transmisión hidráulico nro	t o m hydraultransmission nr
ID	diameter, inner	diamètre, intérieur	Innendurchmesser	diámetro, interior	diameter, inre
IN	inch(es)	pouce	Zoll	pulgada	tum
INCL	inclusive	inclus	einschliesslich	inclusive	inklusive
INCL IN	included in	inclus dans	gehört zur	forma parte de	ingår i
INLET	inlet	entrée	Einlass	entrada	inlopp
INNER	inner	intérieur	innen	interior	inre
IRN	Iran	Iran	Iran	Iran	Iran
ITA	Italy	Italie	Italien	Italia	Italien
ITEM NO	see item No.	voir position	siehe Position Nr.	véase posición	se positionsnummer
K	included in parts kits	fait partie du jeu complet de réparation	gehört zur Satzverpackung	forma parte del juego por juego	ingår i satsförpackning
KOR	Korea	Corée	Korea	Corea	Korea
L	litre, length	litre, longueur	Liter, Länge	litros, longitud	liter, längd
LH	left	gauche	links	izquierdo	vänster
LOAD #### -	as from loading unit No.	à partir du N° de chargeur	ab Hubaggregatnr.	a partir du unibad carga nro	t o m lastaggregat nr
LOAD - ####	up to and incl. loading unit No.	jusqu'au N° de chargeur	bis Hubaggregatnr.	hasta unidad carga nro	t o m lastaggregat nr
LOW	lower	dessous	unten	inferior	undre
L PROD	late production	production postérieure	jetzige Ausführung	producción posterior	senare utförande
MARKED	marked	marque de	gekennzeichnet mit	marcado	märkt med
MODEL	model designation	Désignation de modèle	Modellbezeichnung	Designación de modelo	modellbeteckning
ML	millilitre	millilitre	Milliliter	milílitro	milliliter
MM	millimetre	millimètre	Millimeter	milimetros	millimeter
NLD	Netherlands	Pays-Bas	Holland	Holanda	Nederländerna
NO	number	numéro	Nummer	número	nummer

TABLE OF ABBREVIATION **PABLO DE ABREVIATIONS**

POUR LA LISTE DES ABRÉVIATIONS EMPLOYÉES **FÖRKORTNINGSTABELL**

ABKÜRZUNGSVERZEICHNIS

ABBREVIATION	ENGLISH	FRANÇAIS	DEUTSCH	ESPAÑOL	SVENSKA
NOR	Norway	Norvège	Norwegen	Noruega	Norge
NS	part not stocked as spare part	n`est pas stocké comme pièce de rechange	nicht als Ersatzteil vorrätig	no disponible como repuesto pieza de repuesto	detaljen lagerföres ej som reservdel
OP	The part is no longer in stock	La pièce n'est plus en stock	Der Artikel wird nicht länger geführt	El artículo no se mantiene ya en stock	Artikeln lagerföres ej längre
O SZ	over size	côte supérieur	Übergrösse	sobredimensión	överdimension
OD	diameter, outer	diamètre extérieur	Aussendurchmesser	diámetro, exterior	diameter, yttre
OR	orange	orange	orange	naranja	orange
ORDER	order	commander	bestellen	hacer un pedido	beställ
OUTER	outer	extérieur	aussen	exterior	yttre
OUTLET	outlet	échappement	Auslass	escape	utlopp
PAGE	see page	voir page	siehe Seite	véase página	se sida
PAIR	pair	paire	Paar	par	par
PCS	piece(s)	pièce	Stück	cada uno	styck
PIN	product identification number	Numéro d'identification de produit	Produktidentifizierungs-Nummer	Número de identificación del producto	produktidentifikationsnummer
PINK	pink	rose	rosa	rosa	rosa
PROD NO	product No.	Nº de produit	Produktnr.	nro de producto	produktnummer
PRT	Portugal	Portugal	Portugal	Portugal	Portugal
Q	Quantity l/min	Quantité l/min	Quantität l/min	Cantidad l/min	Kvantitet l/min
REAR	rear	arrière	hinten	detrás	bakre
RED	red	rouge	rot	rojo	röd
REPL BY -	replaced by	remplacé par	ersetzt durch	substituido por	ersättes av
REQ#	order as required,	quantité nécessaire,	erforderliche Anzahl	cantidad necesaria,	erforderligt antal,
RH	right	droite	rechts	derecha	höger
SE	alternative spare part version exists	une version pièce de rechange existe également	Alternative Ersatzteilausführung lieferbar	Existen otras versiones de las piezas de repuesto	alternativt reservdelsutförande finns
SEE GROUP	see group	voir groupe	siehe Gruppe	véase grupo	se grupp
SEE SB	see Service Bulletin	voir bulletin de service	siehe Kundendienstmitteilung	ver boletin de servicio	se servicemeddelande
SER NO # -	as from serial No.	à partir du N° de fabrication	ab Fabrikationsnr.	a partir de fabric. nro	fr o m tillverkningsnr
SER NO - #	up to and incl.serial No.	jusqu'au N° de fabrication	bis Fabrikationsnr.	hasta el fabric. nro	t o m tillverkningsnr
S/N #### -	as from serial No.	à partir du N° de série	ab Fabrikationsnr.	a partir de fabricación nro.	fr o m tillverkningsnr
S/N - ####	up to and incl. serial No.	jusqu'au N° de série	bis Fabrikationsnr.	hasta el fabricación nro.	t o m tillverkningsnr
SUPPL	supplementary details, no spare part	indication compléter	zuzätliche Angaben	parte completar	kompletterande uppgift, ej reservdel
SPECIAL	special model	construction spéciale	Sonderausführung	modelo especial	specialutförande
SQ MM	square millimeters	millimètre carré	Quadratmillimeter	milimetros cuadrados	kvadratmillimeter

ABBREVIATION	ENGLISH	FRANÇAIS	DEUTSCH	ESPAÑOL	SVENSKA
SS	superseded part	pièce remplacée	ersetztes Teil	pieza substituida	ersatt artikel
STD	standard version	version standard	Standardausführung	versión standard	standardutförande
STD SZ	standard size	dimension standard	Standardabmessung	dimensión standard	standarddimension
SWE	Sweden	Suède	Schweden	Suecia	Sverige
THICK	thickness	épaisseur	Dicke	espesor	tjocklek
TM NO # -	as from transmission No.	à partir du N° de transmission	ab Getriebenr.	a partir de transmisión nro	fr o m transmission nr
TM NO - #	up to and incl. transmission No.	jusqu'au N° de transmission	bis Getriebenr.	hasta el de transmisión nro	t o m transmission nr
UPPER	upper	supérieur	oben	superior	övre
USA	United States of America	États-Unis	Vereinigte Staaten	Estados Unidos	USA
U SZ	under size	côte interieur	Untergrösse	subdimensión	underdimension
V	volt	volt	Volt	voltio	volt
VIOL	violet	violet	violett	violeta	violett
W	Watt	watt	Watt	watio	watt
WHITE	white	blanc	weiss	blanco	vit
WID	width	largeur	Breite	ancho	bredd
YELL	yellow	jaune	gelb	amarillo	gul
ZAF	South Africa	Afrique du Sud	Südafrika	Sudáfrica	Sydafrika

Equipment	Kit No	Description
11800272	VOE 11806916	Bucket with tooth Godet avec dents Löffel mit Zähnen Cazo con dientes Skopa med tand *300MM/11.8110IN*
11800274	VOE 11806917	Bucket with tooth Godet avec dents Löffel mit Zähnen Cazo con dientes Skopa med tand *450MM/17.7165IN*
11800276	VOE 11806918	Bucket with tooth Godet avec dents Löffel mit Zähnen Cazo con dientes Skopa med tand *600MM/23.6220IN*
11800278		Bucket with tooth Godet avec dents Löffel mit Zähnen Cazo con dientes Skopa med tand *750MM/29.5275IN*
11800283	VOE 11806920	Bucket with tooth Godet avec dents Löffel mit Zähnen Cazo con dientes Skopa med tand *350MM/13.7795IN*
11800285	VOE 11806921	Bucket with tooth Godet avec dents Löffel mit Zähnen Cazo con dientes Skopa med tand *450MM/17.7165IN*
11800287	VOE 11806922	Bucket with tooth Godet avec dents Löffel mit Zähnen Cazo con dientes Skopa med tand *600MM/23.6220IN*
11800289	VOE 11806923	Bucket with tooth Godet avec dents Löffel mit Zähnen Cazo con dientes Skopa med tand *750MM/29.5275IN*
11800292	VOE 11806924	Bucket with tooth Godet avec dents Löffel mit Zähnen Cazo con dientes Skopa med tand *300MM/11.8110IN*
11801121		Tool kit Outillage Werkzeugsatz Juego de herramientas Verktygssats

Equipment	Kit No	Description
11801216		Safety filter Filtre de sécurité Sicherheitsfilter Filtro de seguridad Säkerhetsfilter
11806938		Engine Moteur Motor Motor Motor
11808572		Engine Moteur Motor Motor Motor *4TNV88-BSVE*
11839116		Mirror Retroviseur Ruckblickspiegel Retrovisor Backspegel
11839117		Potentiometer Potentiomètre Potentiometer Potenciómetro Potentiometer
11839154	VOE 11713923	Kit coupler Kit raccords Kupplungsstück-Kit Kit de acoplamiento Kopplingssats
11839156	VOE 11713926	Kit coupler Kit raccords Kupplungsstück-Kit Kit de acoplamiento Kopplingssats
11839210	VOE 11807244	Bucket with tooth Godet avec dents Löffel mit Zähnen Cazo con dientes Skopa med tand *300MM/11.8110IN*
11839211	VOE 11807246	Bucket with tooth Godet avec dents Löffel mit Zähnen Cazo con dientes Skopa med tand *600MM/23.6220IN*
11839212	VOE 11807248	Slope bucket Godet curage Böschungslöffel Cuchara articulada Släntskopa *1300MM/51.1810IN*
11839223	VOE 11807305	Attachment bracket mechanical, excavator Porte outil mécanique, excavator Geräteträger,mechaische,baggeraggregat Soporte de implemento, mecànico,excavador Redskapsfäste mekaniskt, grävare

Equipment	Kit No	Description
11839226	VOE 11807250	Attachment bracket hydraulic, excavator Porte outil hydraulique,excavator Geräteträger,hydraulische,baggeraggregat Soporte de implementos hidraulica,excavador Redskapsfäste hydrauliskt, grävare
11839307		Without auto idling Sans ralenti automatique Ohne Leerlaufautomatik Sin ralentí automático Utan automatisk tomgång
11839308		Auto idling Ralenti automatique Leerlaufautomatik Ralentí automático Automatisk tomgång
11839309		Crawler track, rubber Chenilles, caoutchouc Raupenband, Gummi Orugas, goma Band, gummi *TRAK 300MM*
11839310		Crawler track, steel Chenilles, acier Raupenband, Stahl Orugas, metal Band, stål *TRAK 300MM*
11839314		Canopy Cabine ouverte Schutzdach Bastidor de protección con techo Skyddsram med tak *ROPS, TOPS, FOPS 1*
11839315		Cab with heater Cabine avec chauffage Kabine mit Heizung Cabina con calefactor Hytt med värme *ROPS, TOPS, FOPS 1*
11839316		Cab with heating and air cond. Cabine avec chauffage et climatisation Kabine mit Heizung und Klimaanlage Cabina con calefacción y aire acondicionado Hytt med värme och luftkond. *ROPS, TOPS, FOPS 1*
11839317		Drivers seat Siège de conducteur Fahrersitz Asiento del conductor Förarstol *DE LUXE FABRIC SEAT WITH STANDARD SAFETY BELT*
11839318		Drivers seat Siège de conducteur Fahrersitz Asiento del conductor Förarstol *DE LUXE FABRIC SEAT WITH RETRACTAB SAFETY BELT 2”*

Equipment	Kit No	Description
11839319		Drivers seat Siège de conducteur Fahrersitz Asiento del conductor Förarstol *DE LUXE FABRIC SEAT WITH RETRACTAB SAFETY BELT 3”*
11839320		Drivers seat Siège de conducteur Fahrersitz Asiento del conductor Förarstol *DE LUXE VINYLE SEAT WITH STANDARD SAFETY BELTT 3”*
11839321		Drivers seat Siège de conducteur Fahrersitz Asiento del conductor Förarstol *DE LUXE VINYLE SEAT WITH RETRACTAB SAFETY BELT 2”*
11839322		Drivers seat Siège de conducteur Fahrersitz Asiento del conductor Förarstol *DE LUXE VINYLE SEAT WITH RETRACTAB SAFETY BELT 3”*
11839325		Standard Hydraulics Système hydraulique standard Standardhydraulik Hidráulica estándar Standardhydraulik
11839326		Safety valves on boom and arm cylinders Soupapes de sécurité sur vérins de flèche et de bras Sicherheitsventile auf Ausleger- und Stielzylindern Válvulas de seguridad en cilindros de pluma y brazo Säkerhetsventiler på bom- och skaftcylindrar
11839327		Dipper arm Bras Stiel Brazo Skaft *L= 1400MM*
11839328		Dipper arm Bras Stiel Brazo Skaft *L= 1700MM*
11839329		Dipper arm Bras Stiel Brazo Skaft *1400MM WITH THUMB*
11839330		Dipper arm Bras Stiel Brazo Skaft *1700MM*

Equipment	Kit No	Description
11839336		Double-acting accessory ready to boom Accessoire à effet double préparé pour flèche Doppeltwirkendes Zubehör vorbereitet für Ausleger Accesorio de doble acción preparado para pluma Dubbelverkande tillbehör förberett till bom *1400 MM*
11839337		Double-acting accessory ready to boom Accessoire à effet double préparé pour flèche Doppeltwirkendes Zubehör vorbereitet für Ausleger Accesorio de doble acción preparado para pluma Dubbelverkande tillbehör förberett till bom *1700 MM*
11839338		Extension kit for dipper arm Kit d'extension pour bras excavateur Verlängerungssatz für Stiel Juego de prolongación para brazo excavador Förlängningssats för grävarm *1400 MM*
11839339		Extension kit for dipper arm Kit d'extension pour bras excavateur Verlängerungssatz für Stiel Juego de prolongación para brazo excavador Förlängningssats för grävarm *1700 MM*
11839340		Hydraulic circuit for breaker and clamshell Circuit hydraulique pour marteau et benne preneuse Hydraulikkreis für Hammer und Greifer Circuito hidráulico para rompedor y cuchara bivalva Hydraulkrets för asfaltsspett och gripskopa *1400 MM*
11839341		Hydraulic circuit for breaker and clamshell Circuit hydraulique pour marteau et benne preneuse Hydraulikkreis für Hammer und Greifer Circuito hidráulico para rompedor y cuchara bivalva Hydraulkrets för asfaltsspett och gripskopa *1700 MM*
11839342		Hydraulic circuit (low pressure) Circuit hydraulique (basse pression) Hydraulikkreis (niedriger Druck) Circuito hidraulico (baja presión) Hydraulkrets (lågtryck)
11839343		2nd Auxiliary, Short Arm 2e bras auxiliaire court 2. Reservefunktion, kurzer Stiel 2ª función auxiliar, brazo corto 2:a reservfunktion, kort skaft
11839344		2nd Auxiliary, Long Arm 2e bras auxiliaire long 2. Reservefunktion, langer Stiel 2ª función, brazo largo 2:a reservfunktion, långt skaft
11839395		Control selector Sélecteur de commande Wählhebel Selector de mando Manöverväljare *NAFTA*

Equipment	Kit No	Description
11839398		Hydraulic hammer Marteau hydraulique Presshammer Martillo hidráulico Hydraulisk hammare *BREAKER KIT HB200LN, WITH 1 POINT, W/O ATT*
BRACKET		
11839403		Support kit Kit de support Supportsatz Juego de soporte Support kit *HB200LN BREAKER STANDARD MOUNTING*
BRACKET		
11839408		Support kit Kit de support Supportsatz Juego de soporte Support kit *HB200LN BREAKER QUICK RT COUPLING MOUNTING*
BRACKET		
11839413		Support kit Kit de support Supportsatz Juego de soporte Support kit *HB200LN LEHNHOFF COUPLER BREAKER*
MOUNTING BRACKET		
11839423		Dozer blade Lame bulldozer Frontschar Hoja diagonal Schaktblad
11839425		Decals Autocollants Aufkleber Pegatinas Dekaler *CE CAB VOLVO COLOR MARKING*
11839426		Decals Autocollants Aufkleber Pegatinas Dekaler *CE CAB SPECIAL COLOR MARKING*
11839427		Decals Autocollants Aufkleber Pegatinas Dekaler *CE CANOPY VOLVO COLOR MARKING*
11839428		Decals Autocollants Aufkleber Pegatinas Dekaler *CE CANOPY SPECIAL COLOR MARKING*
11839429		Decals Autocollants Aufkleber Pegatinas Dekaler *CAB VOLVO COLOR MARKING NATFA*

Equipment	Kit No	Description
11839430		Decals Autocollants Aufkleber Pegatinas Dekaler *CAB SPECIAL COLOR MARKING NAFTA*
11839431		Decals Autocollants Aufkleber Pegatinas Dekaler *CANOPY VOLVO COLOR MARKING NAFTA*
11839432		Decals Autocollants Aufkleber Pegatinas Dekaler *CANOPY SPECIAL COLOR MARKING NAFTA*
11839433	VOE 15012304	Working lamp on boom Projecteur sur fléche Arbeitsscheinwerfer am Ausleger Faro en el barzo Arbetsbelysning på bom
11839434	VOE 15012291	Rotating beacon and rear light Gyrophare et éclairage arrière Rundumkennleuchte und Rücklicht Lámpara giratoria de advertencia y luz trasera Varningsfyr och bakre belysning
11839445	VOE 15012309	Single acting circuit for arm w/o QC Circuit à effet simple Qc pour bras sans QC Einfachwirkender Kreis für Stiel ohne Schnellkupplung Circuito de simple acción para brazo de sin acopl. rápi Enkelverkande krets för skaft utan snabbkoppling *L = 1400 MM*
11839446		Single acting circuit for 1700 mm arm w/o Qc Circuit à effet simple Qc pour bras 1700 mm sans Qc Einfachwirkender Kreis für 1700-mm-Stiel ohne Schnel Circuito de simple acción para brazo de 1700 mm sin Enkelverkande krets för 1700 mm skaft utan Qc
11839447	VOE 15012311	Double acting circuit for arm w/o QC Circuit à effet double Qc pour bras sans QC Doppeltwirkender Kreis für Stiel ohne Schnellkupplung Circuito de doble acción para brazo de sin acopl. rápid Dubbelverkande krets för skaft utan snabbkoppling *L = 1400 MM*
11839448		Double acting circuit for 1700 mm arm w/o Qc Circuit à effet double Qc pour bras 1700 mm sans Qc Doppeltwirkender Kreis für 1700-mm-Stiel ohne Schne Circuito de doble acción para brazo de 1700 mm sin ac Dubbelverkande krets för 1700 mm skaft utan Qc
11839449		Direct return line to hydraulic tank Conduit de retour direct vers réservoir hydraulique Direkte Rücklaufleitung zum Hydrauliktank Tubería de retorno directo al depósito hidráulico Direkt returledning till hydraultank *1400 MM*

Equipment	Kit No	Description
11839450		Direct return line to hydraulic tank Conduit de retour direct vers réservoir hydraulique Direkte Rücklaufleitung zum Hydrauliktank Tubería de retorno directo al depósito hidráulico Direkt returledning till hydraultank *1700 MM*
11839452		Relay board for AC, Angle blade, Attachm Bracket Panneau de relais pour A/C, lame orientable, porte-outi Relaistafel für Klimaanlage, Scharwinkel, Geräteträger Panel de relés para aire acondicionado, ángulo de hoj Reläpanel för luftkond.,bladvinkel, redskapsfäste
11839453		Electronic option for 2nd auxiliary & Angle Blade Option électronique pour 2e fonction auxiliaire et lame Elektronik für 2. Reservefunktion und Scharwinkel Opción electrónica para 2ª función auxiliar y ángulo de Elektronik för andra reservfunktion & bladvinkling
11839454		Dipper arm Bras Stiel Brazo Skaft *ARM STD EQUIP*
11839457		Anti-theft keypad Clavier antivol Diebstahlschutz Tastatur Teclado antirrobo Knappsats stöldskydd
11839458	VOE 15012305	Travel alarm Alarme de conduite Fahralarm Alarma de traslación Färdvarning
11839459		Attachment bracket hydraulic, excavator Porte outil hydraulique,excavator Geräteträger,hydraulische,baggeraggregat Soporte de implementos hidraulica,excavador Redskapsfäste hydrauliskt, grävare
11839510		Radio With Cd Autoradio-lecteur de CD Radio mit CD Radio With Cd Radio med Cd
11839535		Hydraulic thumb Pouce hydraulique Greifklaue Pulgar hidráulico Hydrauliskt mothåll
11839536		Hydraulic thumb Pouce hydraulique Greifklaue Pulgar hidráulico Hydrauliskt mothåll *QA MILLER*
11839560		Hydraulic Valve for Thumb Kit Soupape hydraulique pour kit benne preneuse Hydraulikventil für Daumenlöffel-Baugruppe Válvula hidráulica para juego de brazo de agarrar Hydraulventil för gripklosats

Equipment	Kit No	Description
11839868		Cab Roof
11839908		Excavator Pelle mecanique Löffelbagger Excavadora Grävmaskin *EC35C*
11845226		Chisel tool Outil burin Meißel Herramienta de cincel Mejsel
11845227		Moil point tool Outil pointé Brechstange Herramienta de punterola Pikmejsel
11845228		Shovel tool parallel Outil pelle parallèle Schaufel, parallel Herramienta de pala paralela Skovel, parallell
11845229		Shovel tool transverse Outil pelle transversal Schaufel, quer Herramienta de pala transversal Skovel, tvärställd
11845230		Compacting tool Outil de compactage Verdichter Herramienta de compactación Kompakteringsverktyg
3810479		Slope bucket Godet curage Böschungslöffel Cuchara articulada Släntskopa *1300MM/51.1810IN*
3810670		Slope bucket Godet curage Böschungslöffel Cuchara articulada Släntskopa *1300MM/51.1810IN*
6933174	VOE 15012308	Attachment bracket mechanical, excavator Porte outil mécanique, excavator Geräteträger,mechaische,baggeraggregat Soporte de implemento, mecànico,excavador Redskapsfäste mekaniskt, grävare

GROUP		Section	Page
210	Repair kits for engine	50	41
210	Engine	100	45
211	Cylinder head	100	47
212	Cylinder block	100	51
214	Valve mechanism	100	55
215	Timing gear casing and gears	100	57
215	Valve mechanism	150	61
216	Crankshaft and related parts	100	63
217	Oil sump	100	65
218	Engine mounting	100	67
220	Lubricating oil system	100	69
221	Lubricating oil system	100	71
223	Oil cooler	100	73
234	Fuel tank with fitting parts	100	75
234	Fuel tank	150	77
235	Fuel pipes	100	79
236	Injection pump	100	81
236	Fuel injection pump with fitting parts	150	83
237	Fuel lines and injectors	100	89
251	Inlet manifold and exhaust manifold	100	93
252	Exhaust system	100	95
256	Air filter with fitting parts	100	97
256	Air filter	150	99
261	Radiator with fitting parts	100	101
261	Radiator (water)	150	103
261	Expansion tank	200	105
261	Cooling circuit 11806938, 11808572	250	107
262	Water pump	100	109
272	Hand throttle 11839307, 11839308	100	113
272	Solenoid 11839308	150	115

TABLE DES MATIÈRES

GROUPE		Section	Page
210	Jeu pour moteur	50	41
210	Moteur	100	45
211	Culasse	100	47
212	Bloc-cylindres	100	51
214	Commande des soupapes	100	55
215	Carter de distribution et engrenage	100	57
215	Commande des soupapes	150	61
216	Axe à vilebreguintas	100	63
217	Carter d'huile	100	65
218	Suspension du moteur	100	67
220	Système de graissage	100	69
221	Système de graissage	100	71
223	Radiateur d 'huile	100	73
234	Réservoir de carburant avec pièces de montage	100	75
234	Réservoir de carburant	150	77
235	Conduits d'alimentation en carburant	100	79
236	Pompe d'injection	100	81
236	Pompe d'injection de combustible avec pièces de montage	150	83
237	Canalisation à combustible, injecteur	100	89
251	Tubulure admission et tubulure echappement	100	93
252	Système d'échappement	100	95
256	Filtre à air avec pièces de montage	100	97
256	Purificateur d'air	150	99
261	Radiateur avec pièces de montage	100	101
261	Radiateur (eau)	150	103
261	Vase expansion	200	105
261	Circuit de refroidissement 11806938, 11808572	250	107
262	Pompe à eau	100	109
272	Accelerateur manual 11839307, 11839308	100	113
272	Électro-aimant 11839308	150	115

GRUPPE		Abschnitt	Seite
210	Motorsätze	50	41
210	Motor	100	45
211	Zylinderkopf	100	47
212	Zylinderblock	100	51
214	Ventilmechanismus	100	55
215	Stirnradgehäuse und Nabenvorgelege	100	57
215	Ventilmechanismus	150	61
216	Kurbelbewegung	100	63
217	Ölwanne	100	65
218	Motorbefestigung	100	67
220	Schmierölsystem	100	69
221	Schmierölsystem	100	71
223	Ölkühler	100	73
234	Kraftstofftank mit Anbauteilen	100	75
234	Kraftstofftank	150	77
235	Kraftstoffleitungen	100	79
236	Einspritzpumpe	100	81
236	Einspritzpumpe mit Anbauteilen	150	83
237	Brennstoffrohre	100	89
251	Ansaugrohr und Auspuffkrümmer	100	93
252	Auspuffanlage	100	95
256	Luftfilter mit Anbauteilen	100	97
256	Luftfilter	150	99
261	Kühler mit Anbauteilen	100	101
261	Kühler (Wasser)	150	103
261	Ausdehnungsgefäss	200	105
261	Kühlkreis 11806938, 11808572	250	107
262	Wasserpumpe	100	109
272	Handgas 11839307, 11839308	100	113
272	Elektromagnet 11839308	150	115

GRUPO		Sección	Página
210	Juegos para el motor	50	41
210	Motor	100	45
211	Culata	100	47
212	Bloque de cilindros	100	51
214	Mecanismo de vávulas	100	55
215	Caja de distribución y engranajes	100	57
215	Mecanismo de vávulas	150	61
216	Cigüeñal	100	63
217	Cárter	100	65
218	Suspensión del motor	100	67
220	Sistema de lubricación	100	69
221	Sistema de lubricación	100	71
223	Enfriador de aceite	100	73
234	Depósito de combustible con accesorios de montaje	100	75
234	Depósito de combustible	150	77
235	Tubos de combustible	100	79
236	Bomba de inyección	100	81
236	Bomba de inyección de accesorisde montaje	150	83
237	Tuberías de combustible, inyector	100	89
251	Tubo admisión y múltiple escape	100	93
252	Sistema de escape	100	95
256	Filtro de aire con accesoris de montaje	100	97
256	Filtro de aire	150	99
261	Radiador con accesorios de montaje	100	101
261	Radiador (agua)	150	103
261	Vaso expansion	200	105
261	Circuito de refrigeración 11806938, 11808572	250	107
262	Bomba de refrigerante	100	109
272	Acelerador manual 11839307, 11839308	100	113
272	Electroimán 11839308	150	115

GRUPP		Avsnitt	Sida
210	Satser för motor	50	41
210	Motor	100	45
211	Cylinderhuvud	100	47
212	Cylinderblock	100	51
214	Ventilmekanism	100	55
215	Transmissionskåpa och drev	100	57
215	Ventilmekanism	150	61
216	Vevrörelse	100	63
217	Oljesump	100	65
218	Motorupphängning	100	67
220	Smörjsystem	100	69
221	Smörjsystem	100	71
223	Oljekylare	100	73
234	Bränsletank med monteringsdetaljer	100	75
234	Bränsletank	150	77
235	Bränsleledningar	100	79
236	Insprutningspump	100	81
236	Insprutningspump med monteringsdetaljer	150	83
237	Bränslerör och insprutare	100	89
251	Insugningsrör och avgasgrenrör	100	93
252	Avgassystem	100	95
256	Luftrenare med monteringsdetaljer	100	97
256	Luftrenare	150	99
261	Kylare med monteringsdetaljer	100	101
261	Kylare (vatten)	150	103
261	Expansionstank	200	105
261	Kylkrets 11806938, 11808572	250	107
262	Kylvätskepump	100	109
272	Handgasreglage 11839307, 11839308	100	113
272	Elektromagnet 11839308	150	115

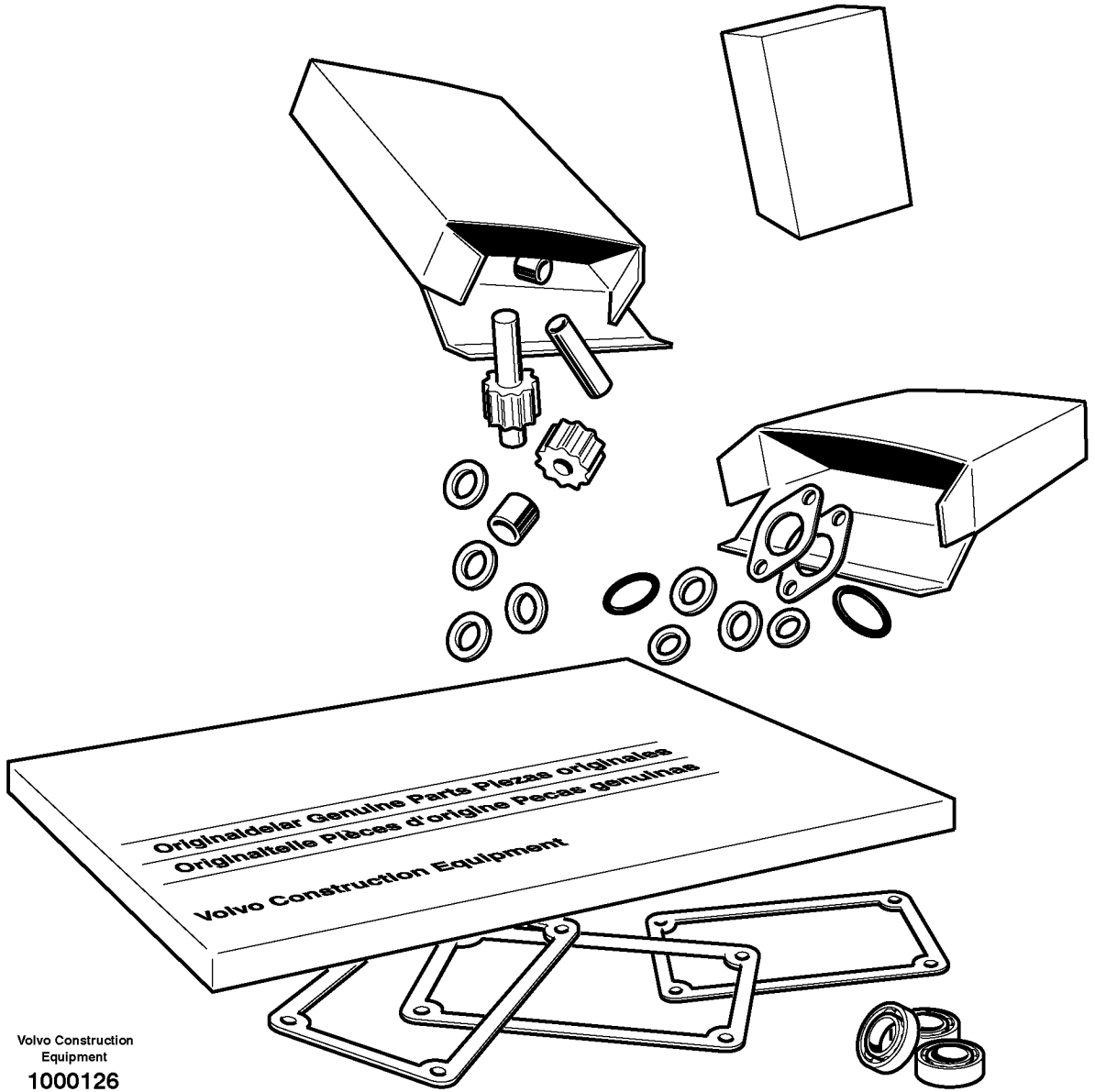

Volvo Construction Equipment

1000126

Fig.	Part No.	Quantity 1	2	3	PS	KIT	Description	Dénomination	Bezeichnung	Denominación	Benämning	Notes
	VOE 11714998	1					Gasket Kit	Kit Joints	Dichtungssatz	Juego Juntas	Packningsats	
	VOE 15084709		1				Gasket Kit	Kit Joints	Dichtungssatz	Juego Juntas	Packningsats	
	VOE 11714611	1					•Cylinder head gaske	•Joint de culasse	•Zylinderkopfdichtung	•Junta de la culata	•Cylinderlockspackni	
	VOE 11713305	1					•O-ring	•Joint Torique	•O-Ring	•Junta torica	•O-ring	
	VOE 11713652	4					•Seal	•Joint	•Dichtring	•Junta	•Tätning	
	VOE 14521532	4					•Protector	•Protection	•Schutz	•Protector	•Skydd	
	VOE 11714381	4					•Seat	•Siege	•Sitz	•Asiento	•Säte	
	VOE 11714612	1					•Valve Cover Gasket	•Joint de cache-soup	•Zylinderkopfdichtung	•Valve Cover Gasket	•Ventilkåpspackning	
	VOE 11713674	1					•Gasket	•Joint	•Dichtung	•Junta	•Packning	
	VOE 11714327	1					•Gasket	•Joint	•Dichtung	•Junta	•Packning	
	VOE 11713651	4					•Seal	•Joint	•Dichtring	•Junta	•Tätning	
	VOE 11714394	1					•Gasket	•Joint	•Dichtung	•Junta	•Packning	
	VOE 11713729	1					•Gasket	•Joint	•Dichtung	•Junta	•Packning	
	VOE 11713744	1					•Gasket	•Joint	•Dichtung	•Junta	•Packning	
	VOE 11713743	1					•Gasket	•Joint	•Dichtung	•Junta	•Packning	
	VOE 11713733	1					•Gasket	•Joint	•Dichtung	•Junta	•Packning	
	VOE 11714476	2					•Seal	•Joint	•Dichtring	•Junta	•Tätning	
	VOE 11714478	2					•Gasket	•Joint	•Dichtung	•Junta	•Packning	
	VOE 11714386	3					•O-ring	•Joint Torique	•O-Ring	•Junta torica	•O-ring	
	VOE 11714371	2					•O-ring	•Joint Torique	•O-Ring	•Junta torica	•O-ring	
	VOE 11713626	1					•O-ring	•Joint Torique	•O-Ring	•Junta torica	•O-ring	
	VOE 11713732	1					•O-ring	•Joint Torique	•O-Ring	•Junta torica	•O-ring	
	VOE 11714613	1					•Gasket	•Joint	•Dichtung	•Junta	•Packning	
	VOE 11713703	1					•Gasket	•Joint	•Dichtung	•Junta	•Packning	
	VOE 11713639	1					•Seal	•Joint	•Dichtring	•Junta	•Tätning	
	VOE 11713621	4					•O-ring	•Joint Torique	•O-Ring	•Junta torica	•O-ring	
	VOE 11713708	2					•Seal	•Joint	•Dichtring	•Junta	•Tätning	
	VOE 11713674	1					•Gasket	•Joint	•Dichtung	•Junta	•Packning	
	VOE 11714477	1					•Gasket	•Joint	•Dichtung	•Junta	•Packning	
	VOE 11714614	1					•Gasket	•Joint	•Dichtung	•Junta	•Packning	

1	**11806938**	**Satser för motor** **Juegos para el motor** **Motorsätze** **Jeu pour moteur** **Repair kits for engine**	Catalogue id **20133**	Group **210**
2	**11808572**		Illustr. No **1000126**	Section **50**
3			Issue **VOE 79A9920133**	Page **41**
4				
5				

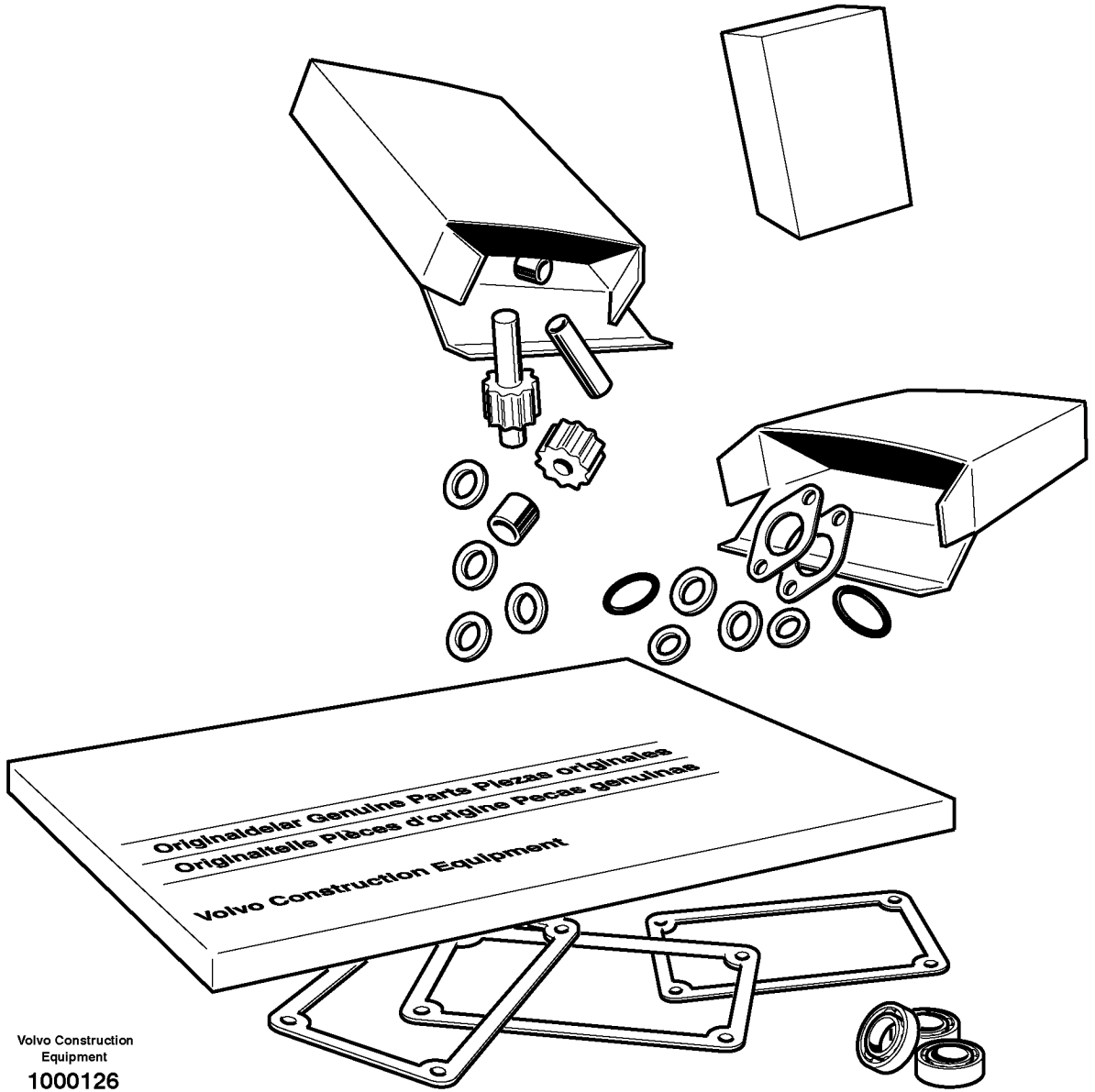

Volvo Construction Equipment

1000126

Fig.	Part No.	Quantity 1	2	3	PS	KIT	Description	Dénomination	Bezeichnung	Denominación	Benämning	Notes
	VOE 11713130	1					•Tool	•Outil	•Gerät	•Aparejo	•Redskap	

1	**11806938**	**Satser för motor** **Juegos para el motor** **Motorsätze** **Jeu pour moteur** **Repair kits for engine**	Catalogue id **20133**	Group **210**
2	**11808572**		Illustr. No **1000126**	Section **50**
3			Issue **VOE 79A9920133**	Page **43**
4				
5				

VOLVO

EC35C



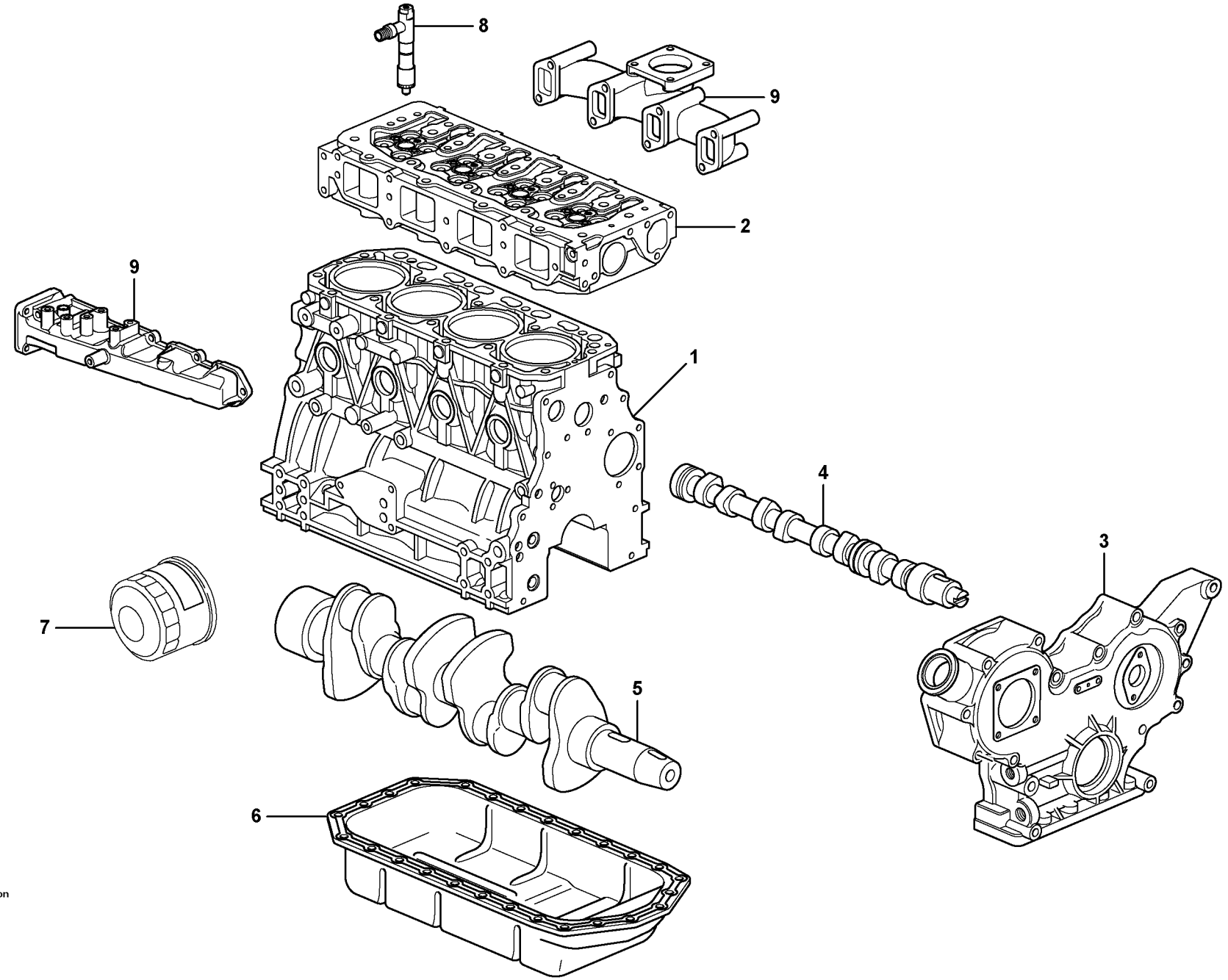

Volvo Construction Equipment

1018256

Fig.	Part No.	Quantity 1	2	3	PS	KIT	Description	Dénomination	Bezeichnung	Denominación	Benämning	Notes
	VOE 11806938	1					Engine	Moteur	Verbrenn Motor	Motor	Motor	
	VOE 11808572	1					Engine	Moteur	Verbrenn Motor	Motor	Motor	
1		1					•Cylinder block	•Bloc-cylindres	•Zylinderblock	•Bloque cilindro	•Cylinderblock	See group 212, Page 51
2		1					•Cylinder head	•Culasse	•Zylinderkopf	•Culata	•Cylinderhuvud	See group 211, Page 47
3		1					•Timing gear casing	•Carter distribution	•Steuergehäuse	•Cubierta distribucion	•Transmissionskåpa	See group 215, Page 57
4		1					•Camshaft	•Arbre cames	•Nockenwelle	•Arbol levas	•Kamaxel	See group 215, Page 61
5		1					•Crankshaft	•Vilebrequin	•Räderkasten Kubelw.	•Cigüeñal	•Vevrörelse	See group 216, Page 63
6		1					•Oil sump	•Carter d'huile	•Ölsumpf	•Carter de aceite	•Oljesump	See group 217, Page 65
7		1					•Oil Filter	•Filtre Huile	•Ölfilter	•Filtro Aceite	•Oljefilter	See group 220, Page 69
8		1					•Injector	•Injecteur	•Einspritzventil	•Inyector	•Insprutare	See group 237, Page 89
9		1					•Inlet, exhaust syst.	•Admiss.&syst.echap	•Ansaug&auspuffan.	•Admis.&sist.escape	•Insug och avgassyst.	See group 251, Page 93

1		**Motor** **Motor** **Motor** **Moteur** **Engine**	Catalogue id **20133**	Group **210**
2			Illustr. No **1018256**	Section **100**
3			Issue **VOE 79A9920133**	Page **45**
4				
5				

VOLVO

EC35C

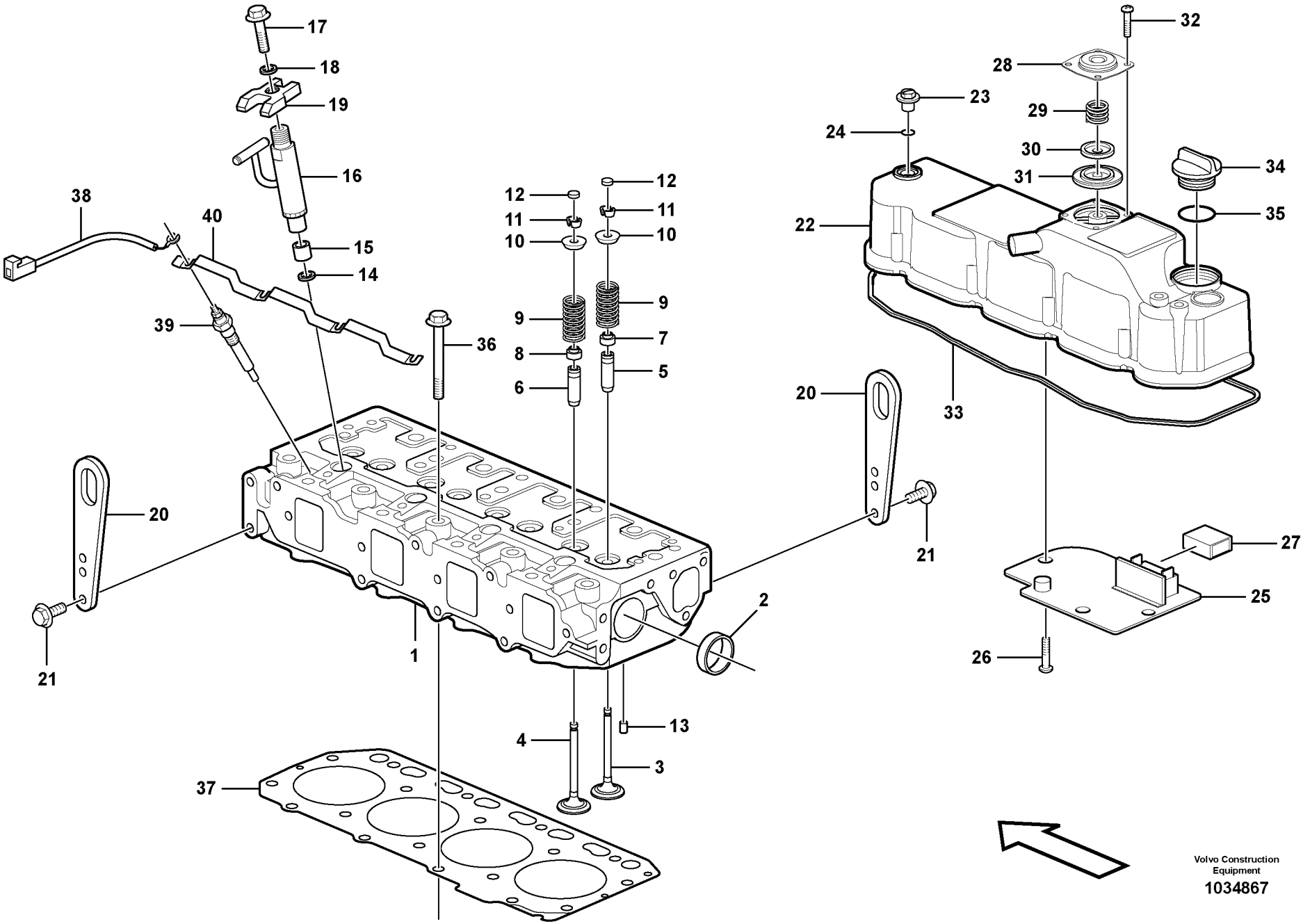

Volvo Construction Equipment

1034867

Fig.	Part No.	Quantity 1	2	3	PS	KIT	Description	Dénomination	Bezeichnung	Denominación	Benämning	Notes
1	**VOE 11715312**	1					Cylinder head	Culasse	Zylinderkopf	Culata	Cylinderhuvud	
1	**VOE 15079814**		1				Cylinder head	Culasse	Zylinderkopf	Culata	Cylinderhuvud	
2	**VOE 11714379**	2	2				•Plug	•Bouchon	•Stopfen	•Tapon	•Plugg	
3	**VOE 11715313**	4					•Inlet valve	•Soupape d'entrée	•Einlassventil	•Valvula de entrada	•Inloppsventil	
3	**VOE 11714709**		4				•Valve	•Soupape	•Ventil	•Valvula	•Ventil	
4	**VOE 11714710**	4					•Valve	•Soupape	•Ventil	•Valvula	•Ventil	
4	**VOE 15079319**		4				•Exhaust Valve	•Soupape Echappem	•Auslassventil	•Valvula Escape	•Avgasventil	
5	**VOE 11714708**	4	4				•Valve Guide	•Guide Soupape	•Ventilführung	•Guia Valvula	•Ventilstyrning	
6	**VOE 11714713**	4	4				•Valve Guide	•Guide Soupape	•Ventilführung	•Guia Valvula	•Ventilstyrning	
7	**VOE 11713652**	4	4				•Seal	•Joint	•Dichtring	•Junta	•Tätning	
8	**VOE 11713651**	4	4				•Seal	•Joint	•Dichtring	•Junta	•Tätning	
9	**VOE 11714711**	8	8				•Valve Spring	•Ressort Soupape	•Ventilfeder	•Resorte Valvula	•Ventilfjäder	
10	**VOE 11714712**	8	8				•Spring Retainer	•Retenue Ressort	•Federlager	•Soporte Resorte	•Fjäderhållare	
11	**VOE 11713654**	8	8				•Valve Collet	•Clavette soupape	•Ventilschloss	•Cierre Valvula	•Ventillås	
12	**VOE 11713647**	8	8				Cap	Chapeau	Kappe	Caperuza	Lock	
13	**VOE 11714387**	2	2				Spring Pin	Axe de ressort	Federstift	Pasador Resorte	Fjäderpinne	
14	**VOE 11714381**	4	4				Seat	Siege	Sitz	Asiento	Säte	
15	**VOE 14521532**	4	4				Protector	Protection	Schutz	Protector	Skydd	
16		4	4				Injector	Injecteur	Einspritzdüse	Inyector	Insprutare	See group 237, Page 89
17	**VOE 11714281**	4	4				Flange screw	Vis à bride	Flanschschraube	Torn embridado	Flänsskruv	
18	**VOE 11713655**	4	4				Washer	Rondelle	Scheibe	Arandela	Bricka	
19	**VOE 11713653**	4	4				Retainer	Retenue	Halter	Soporte	Hållare	
20	**VOE 11714378**	2	2				Lift	Levage	Hebezeug	Elevador	Lyft	
21	**VOE 11714372**	4	4				Screw	Vis	Schraube	Tornillo	Skruv	
22	**VOE 11714660**	1	1				Valve Cover	Cache-soupapes	Zylkopfhaube	Cubier Valvula	Ventilkåpa	
23	**VOE 11714385**	3	3				•Knob	•Bouton	•Knauf	•Boton	•Knopp	
24	**VOE 11714386**	3	3				•O-ring	•Joint Torique	•O-Ring	•Junta torica	•O-ring	
25	**VOE 11713657**	1	1				•Plate	•Plaque	•Platte	•Placa	•Platta	
26	**VOE 11714720**	4	4				•Screw	•Vis	•Schraube	•Tornillo	•Skruv	
27	**VOE 11713658**	1	1				•Baffle	•Paroi Intermed.	•Spritzwand	•Pared Intermed	•Mellanvägg	

1	**11806938**
2	**11808572**
3	
4	
5	

Cylinderhuvud
Culata
Zylinderkopf
Culasse
Cylinder head

Catalogue id	Group
20133	**211**
Illustr. No **1034867**	Section **100**
Issue **VOE 79A9920133**	Page **47**

VOLVO

EC35C

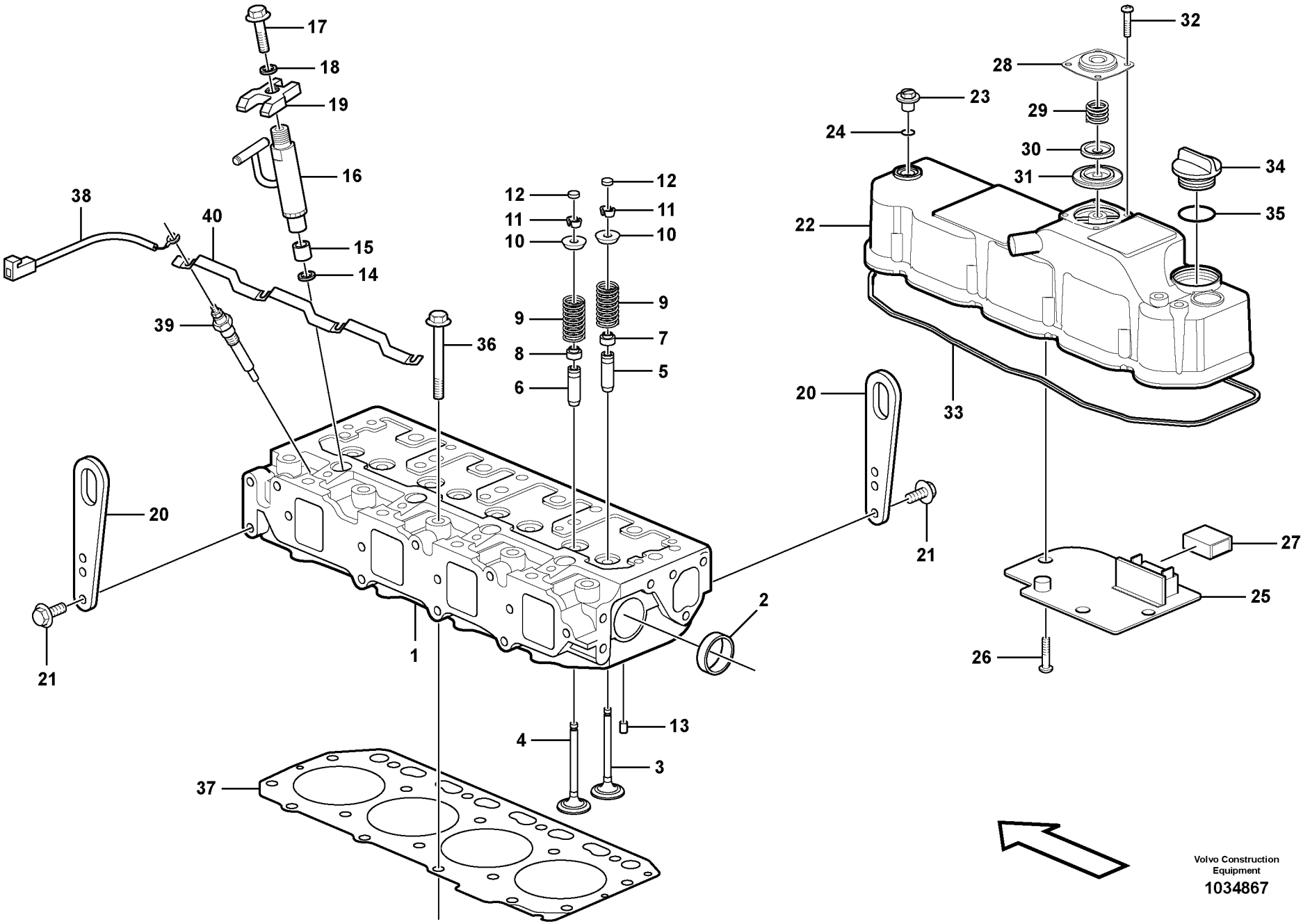

Volvo Construction Equipment

1034867

Fig.	Part No.	Quantity 1	2	3	PS	KIT	Description	Dénomination	Bezeichnung	Denominación	Benämning	Notes
28	**VOE 11714718**	1	1				•Cover	•Capot	•Haube	•Capo	•Lock	
29	**VOE 11714719**	1	1				•Spring	•Ressort	•Feder	•Muelle	•Fjäder	
30	**VOE 11713659**	1	1				•Plate	•Plaque	•Platte	•Placa	•Platta	
31	**VOE 11713661**	1	1				•Diaphragm	•Diaphragme	•Membrane	•Diafragma	•Membran	
32	**VOE 11714720**	4	4				•Screw	•Vis	•Schraube	•Tornillo	•Skruv	
33	**VOE 11714612**	1	1				•Valve Cover Gasket	•Joint de cache-soup	•Zylinderkopfdichtung	•Valve Cover Gasket	•Ventilkåpspackning	
34	**VOE 11714383**	1	1				Cap	Chapeau	Kappe	Caperuza	Lock	
35	**VOE 11714371**	1	1				O-ring	Joint Torique	O-Ring	Junta torica	O-ring	
36	**VOE 11713588**	18	18				Flange screw	Vis à bride	Flanschschraube	Torn embridado	Flänsskruv	
37	**VOE 11714611**	1	1				Cylinder head gasket	Joint de culasse	Zylinderkopfdichtung	Junta de la culata	Cylinderlockspackning	
38	**VOE 15079816**		1				Wire	Fil	Draht	Alambre	Tråd	
39	**VOE 15079818**		4				Glow plug	Bougie de préchauffe	Gluhkerze	Bujia	Glödstift	
40	**VOE 15079820**		1				Connector	Raccord	Anschluss	Union	Anslutning	

1	**11806938**	**Cylinderhuvud** **Culata** **Zylinderkopf** **Culasse** **Cylinder head**	Catalogue id **20133**	Group **211**
2	**11808572**		Illustr. No **1034867**	Section **100**
3			Issue **VOE 79A9920133**	Page **49**
4				
5				

VOLVO

EC35C

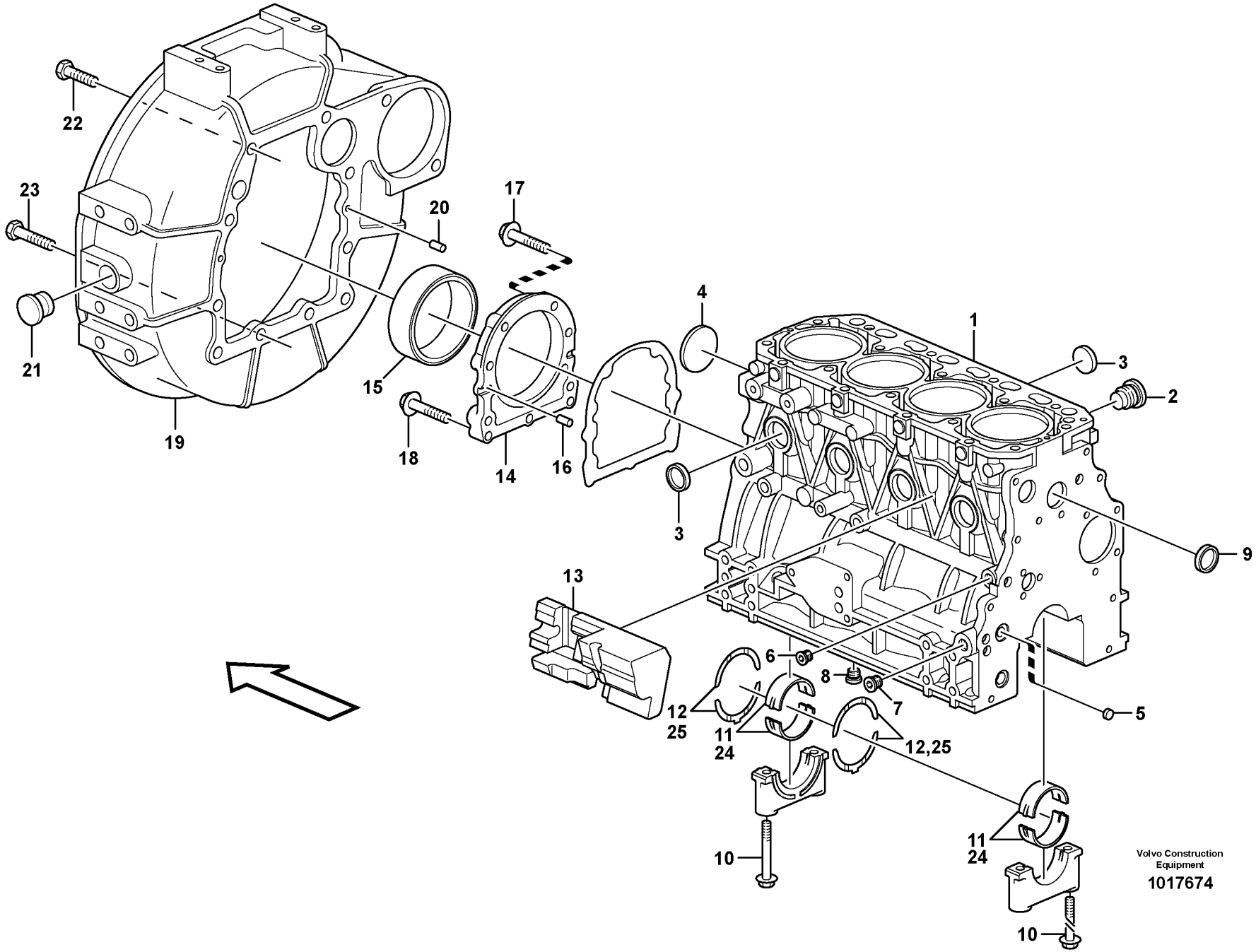
22
23
21
19
20
17
15
18
14
16
4
1
3
2
3
9
13
6
8
7
5
12
25
11
24
12,25
10
11
24
10
Volvo Construction Equipment
1017674

Fig.	Part No.	Quantity 1	2	3	PS	KIT	Description	Dénomination	Bezeichnung	Denominación	Benämning	Notes
1	**VOE 11714616**	1					Cylinder Block	Bloc-cylindres	Zylinderblock	Bloque Cilindro	Cylinderblock	
1	**VOE 15080023**		1				Block	Bloc	Block	Bloque	Block	
2	**VOE 11713560**	1	1				•Plug	•Bouchon	•Stopfen	•Tapon	•Plugg	
3	**VOE 11714369**	8	8				•Plug	•Bouchon	•Stopfen	•Tapon	•Plugg	
4	**VOE 11713559**	1	1				•Plug	•Bouchon	•Stopfen	•Tapon	•Plugg	
5	**VOE 11713329**	2	2				•Plug	•Bouchon	•Stopfen	•Tapon	•Plugg	
6	**VOE 11713317**	1	1				•Plug	•Bouchon	•Stopfen	•Tapon	•Plugg	
7	**VOE 11713320**	2	2				•Plug	•Bouchon	•Stopfen	•Tapon	•Plugg	
8	**VOE 11713320**	1	1				•Plug	•Bouchon	•Stopfen	•Tapon	•Plugg	
9	**VOE 11713562**	1					•Bushing	•Bague	•Buchse	•Casquillo	•Bussning	
9	**VOE 15028444**		1				•Bushing	•Bague	•Buchse	•Casquillo	•Bussning	
10	**VOE 11713561**	10	10				•Bolt	•Boulon	•Bolzen	•Perno	•Bult	
11	**VOE 11713570**	5					•Bearing Bushing	•Coussinet	•Lagerbuchse	•Casq Cojinete	•Lagerbussning	STD SZ
11			5		NS		•Bearing Bushing	•Coussinet	•Lagerbuchse	•Casq Cojinete	•Lagerbussning	STD SZ
11	**VOE 15082457**		5				Bearing Kit	Jeu Paliers	Lagersatz	Juego Cojinetes	Lagersats	REPAIR PART
11	**VOE 15082494**		5				Bearing Arrange	Bague de palier	Lagerung	Cojinete	Lagring	US = 0,25 MM
12	**VOE 11713573**	2					•Thrust Bearing	•Palier Butee	•Drucklager	•Cojinet Presion	•Trycklager	STD SZ
12	**VOE 15082453**		2				•Thrust Washer	•Rondelle Butee	•Druckscheibe	•Arandela Presio	•Tryckbricka	STD SZ
12	**VOE 15082449**		1				Thrust Bearing	Palier Butee	Drucklager	Cojinet Presion	Trycklager	US = 0,25 MM
13	**VOE 11713587**	1	1				Spacer	Partie Intermédiaire	Zwischenstück	Espaciador	Mellandel	
14	**VOE 11714282**	1	1				Cover	Capot	Haube	Capo	Lock	
15	**VOE 11714283**	1	1				•Sealing ring	•Bague d'étanchéité	•Runddichtring	•Anillo reten	•Tätningsring	
16	**VOE 11714376**	2	2				Pin	Goupille	Stift	Pasador	Pinne	
17	**VOE 11713643**	6	6				Bolt	Boulon	Bolzen	Perno	Bult	
18	**VOE 11714281**	3	3				Flange screw	Vis à bride	Flanschschraube	Torn embridado	Flänsskruv	
19	**VOE 11713633**	1	1				Housing	Carter	Gehäuse	Carter	Hus	
20	**VOE 11714376**	2	2				Pin	Goupille	Stift	Pasador	Pinne	
21	**VOE 11713372**	1	1				Cap	Chapeau	Kappe	Caperuza	Lock	
22	**VOE 11713373**	6	6				Bolt	Boulon	Bolzen	Perno	Bult	
23	**VOE 11713634**	4	4				Bolt	Boulon	Bolzen	Perno	Bult	

1	**11806938**
2	**11808572**
3	
4	
5	

Cylinderblock
Bloque de cilindros
Zylinderblock
Bloc-cylindres
Cylinder block

Catalogue id **20133**	Group **212**
Illustr. No **1017674**	Section **100**
Issue **VOE 79A9920133**	Page **51**

VOLVO

EC35C

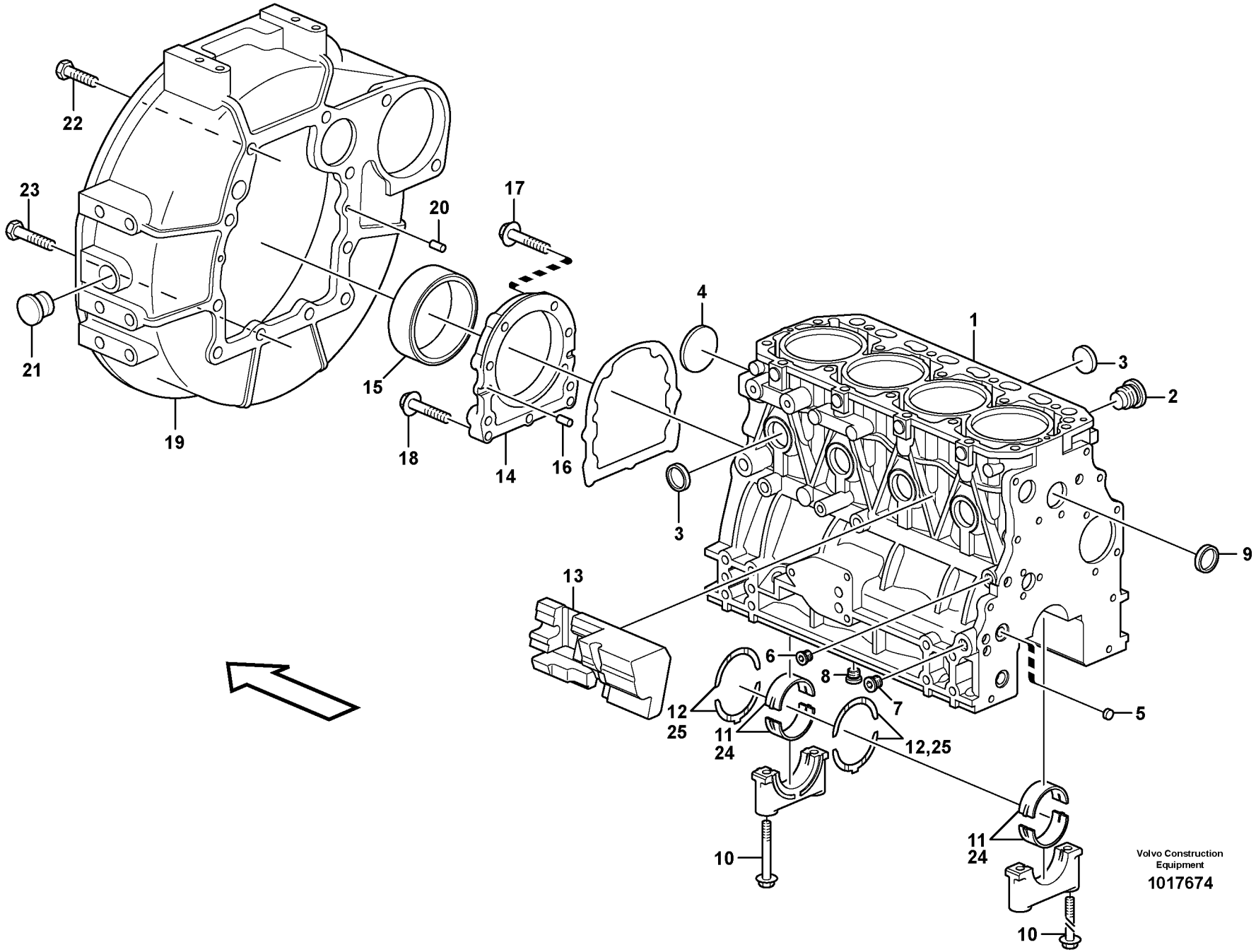
22
23
21
19
20
17
15
18
14
16
4
1
3
2
3
9
13
6
8
7
5
12
25
11
24
12,25
10
11
24
10
Volvo Construction Equipment
1017674

Fig.	Part No.	Quantity 1	2	3	PS	KIT	Description	Dénomination	Bezeichnung	Denominación	Benämning	Notes
24	**VOE 11713590**	5					Bearing Bushing	Coussinet	Lagerbuchse	Casq Cojinete	Lagerbussning	0.25 MM O SZ
25	**VOE 11713591**	2					Thrust Bearing	Palier Butee	Drucklager	Cojinet Presion	Trycklager	0.25 MM O SZ

1	**11806938**	**Cylinderblock** **Bloque de cilindros** **Zylinderblock** **Bloc-cylindres** **Cylinder block**	Catalogue id **20133**	Group **212**
2	**11808572**		Illustr. No **1017674**	Section **100**
3			Issue **VOE 79A9920133**	Page **53**
4				
5				

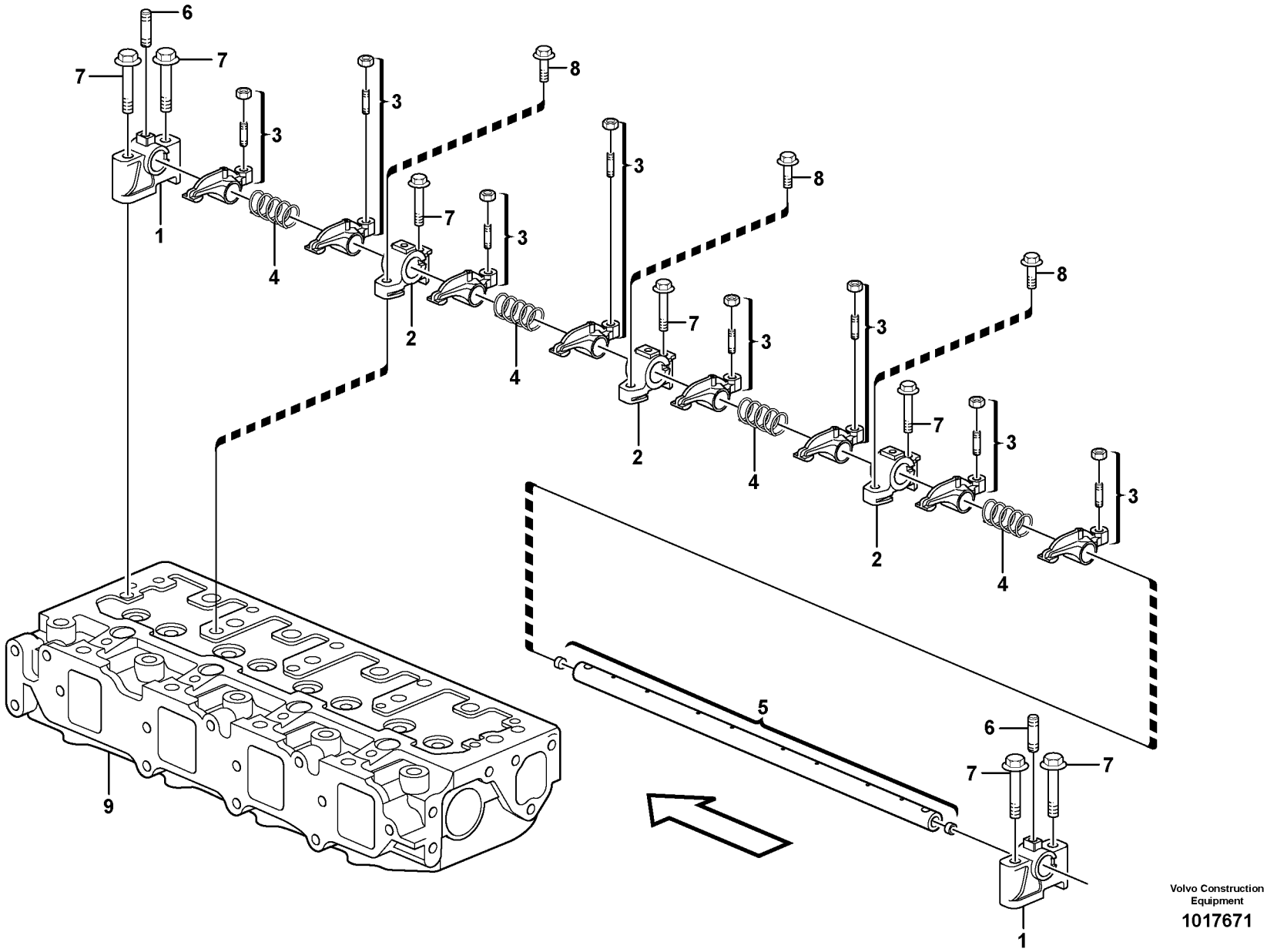

Volvo Construction Equipment

1017671

Fig.	Part No.	Quantity 1	2	3	PS	KIT	Description	Dénomination	Bezeichnung	Denominación	Benämning	Notes
					NS		Rocker Arm	Culbuteur	Kipphebel	Balancin	Vipparm	
1	**VOE 11714714**	2	2				•Support	•Support	•Stütze	•Apoyo	•Stöd	
2	**VOE 11714715**	3	3				•Support	•Support	•Stütze	•Apoyo	•Stöd	
3	**VOE 11713646**	8	8				•Rocker Arm	•Culbuteur	•Kipphebel	•Balancin	•Vipparm	
4	**VOE 11714716**	4	4				•Spring	•Ressort	•Feder	•Muelle	•Fjäder	
5	**VOE 11714717**	1	1				•Shaft	•Arbre	•Welle	•Arbol	•Axel	
6	**VOE 11713645**	3	3				•Stud	•Goujon	•Stiftschraube	•Esparrago	•Pinnskruv	
7	**VOE 11713374**	7	7				Bolt	Boulon	Bolzen	Perno	Bult	
8	**VOE 11713640**	3	3				Bolt	Boulon	Bolzen	Perno	Bult	
9		1	1				Cylinder head	Culasse	Zylinderkopf	Culata	Cylinderhuvud	See group 211, Page 47

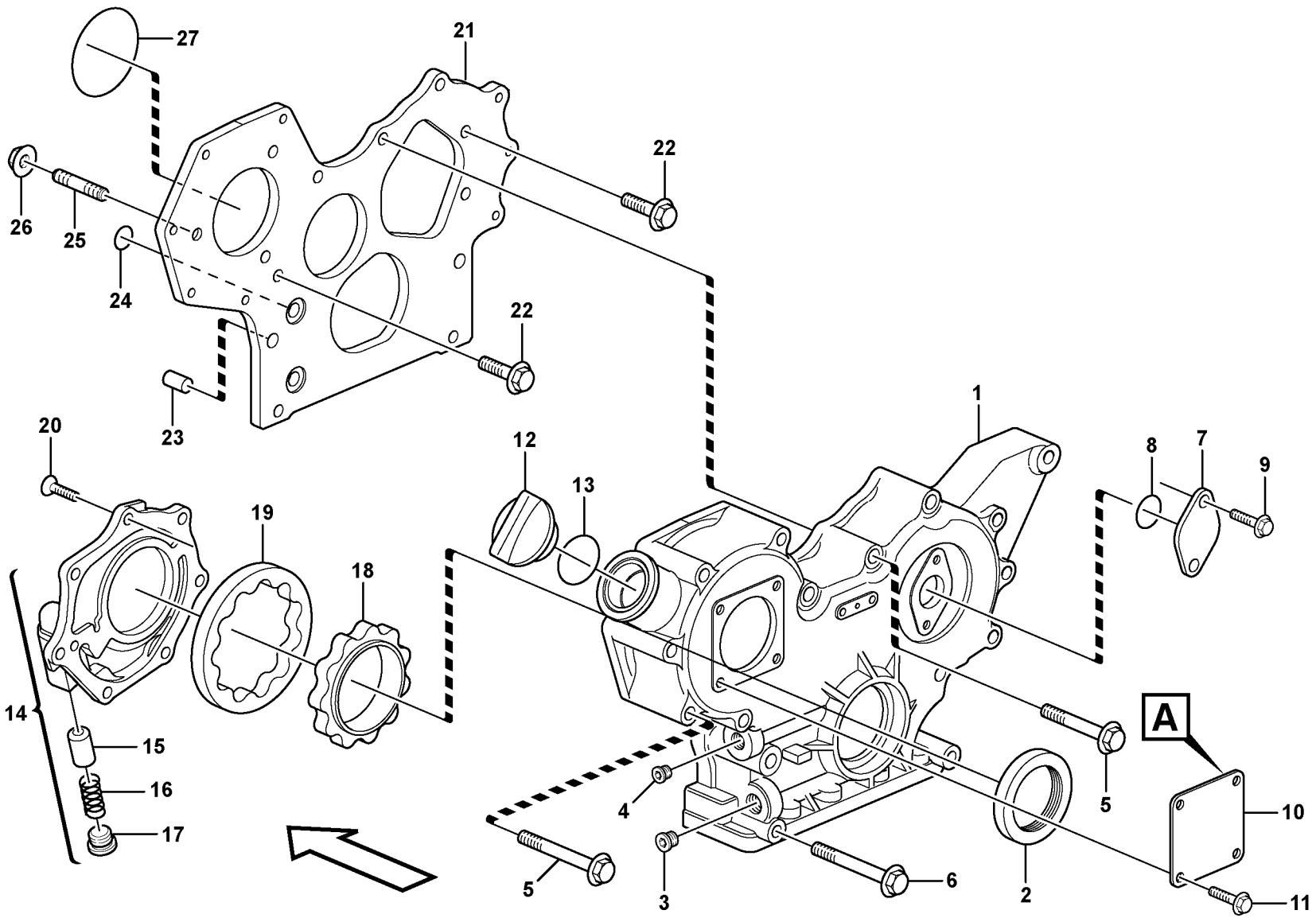

Volvo Construction Equipment

1017692

Fig.	Part No.	Quantity 1	2	3	PS	KIT	Description	Dénomination	Bezeichnung	Denominación	Benämning	Notes
1	**VOE 11713614**	1					Timing gear casing	Carter distribution	Steuergehäuse	Cubierta distribucion	Transmissionskåpa	
1	**VOE 15080007**		1				Case	Etui	Futteral	Funda	Fodral	
2	**VOE 11713616**	1					•Seal	•Joint	•Dichtring	•Junta	•Tätning	
2	**VOE 15082439**		1				•Sealing	•Joint d'étanchéité	•Dichtung	•Junta	•Tätning	
3	**VOE 11713615**	1					•Plug	•Bouchon	•Stopfen	•Tapon	•Plugg	
4	**VOE 14521504**	1					•Plug	•Tampon	•Stopfen	•Tapon	•Plugg	
5	**VOE 11714373**	11					Bolt	Boulon	Bolzen	Perno	Bult	
5	**VOE 11714373**		12				Bolt	Boulon	Bolzen	Perno	Bult	
6	**VOE 11714271**	3	3				Flange screw	Vis à bride	Flanschschraube	Torn embridado	Flänsskruv	
7	**VOE 11713625**	1					Cover	Couvercle	Deckel	Tapa	Lock	
7	**VOE 15080008**		1				Cover	Capot	Haube	Capo	Lock	
8	**VOE 11713626**	1	1				O-ring	Joint Torique	O-Ring	Junta torica	O-ring	
9	**VOE 11714374**	2	2				Bolt	Boulon	Bolzen	Perno	Bult	
10	**VOE 11714370**	1	1				Cover	Capot	Haube	Capo	Lock	
11	**VOE 11714372**	4	4				Screw	Vis	Schraube	Tornillo	Skruv	
12	**VOE 11714383**	1	1				Cap	Chapeau	Kappe	Caperuza	Lock	
13	**VOE 11714371**	1	1				O-ring	Joint Torique	O-Ring	Junta torica	O-ring	
14	**VOE 11713617**	1					Oil Pump	Pompe a huile	Ölpumpe	Bomba de aceite	Oljepump	
15	**VOE 11713349**	1					•Valve	•Soupape	•Ventil	•Valvula	•Ventil	
16	**VOE 11713629**	1					•Spring	•Ressort	•Feder	•Muelle	•Fjäder	
17	**VOE 11713351**	1					•Plug	•Bouchon	•Stopfen	•Tapon	•Plugg	
18	**VOE 11713622**	1					Oil Pump Wheel	Pignon pompe à huil	Ölpumpenrad	Engr Bomb Aceit	Oljepumphjul	
19	**VOE 11713623**	1					Oil Pump Wheel	Pignon pompe à huil	Ölpumpenrad	Engr Bomb Aceit	Oljepumphjul	
20	**VOE 11713356**	7					Screw	Vis	Schraube	Tornillo	Skruv	
21	**VOE 11713618**	1					Timing gear casing	Carter distribution	Steuergehäuse	Cubierta distribucion	Transmissionskåpa	
21			1		NS		Timing gear casing	Carter distribution	Steuergehäuse	Cubierta distribucion	Transmissionskåpa	
22	**VOE 11714372**	3	3				Screw	Vis	Schraube	Tornillo	Skruv	
23	**VOE 11713620**	2	2				Pipe	Canalisation	Rohrleitung	Canalizacion	Rör	
24	**VOE 11713621**	4	2				O-ring	Joint Torique	O-Ring	Junta torica	O-ring	
25	**VOE 11713619**	3					Stud	Goujon	Stiftschraube	Esparrago	Pinnskruv	

1	**11806938**	**Transmissionskåpa och drev** **Caja de distribución y engranajes** **Stirnradgehäuse und Nabenvorgelege** **Carter de distribution et engrenage** **Timing gear casing and gears**	Catalogue id **20133** / Group **215** Illustr. No **1017692** / Section **100** Issue **VOE 79A9920133** / Page **57**
2	**11808572**		
3			
4			
5			

VOLVO

EC35C

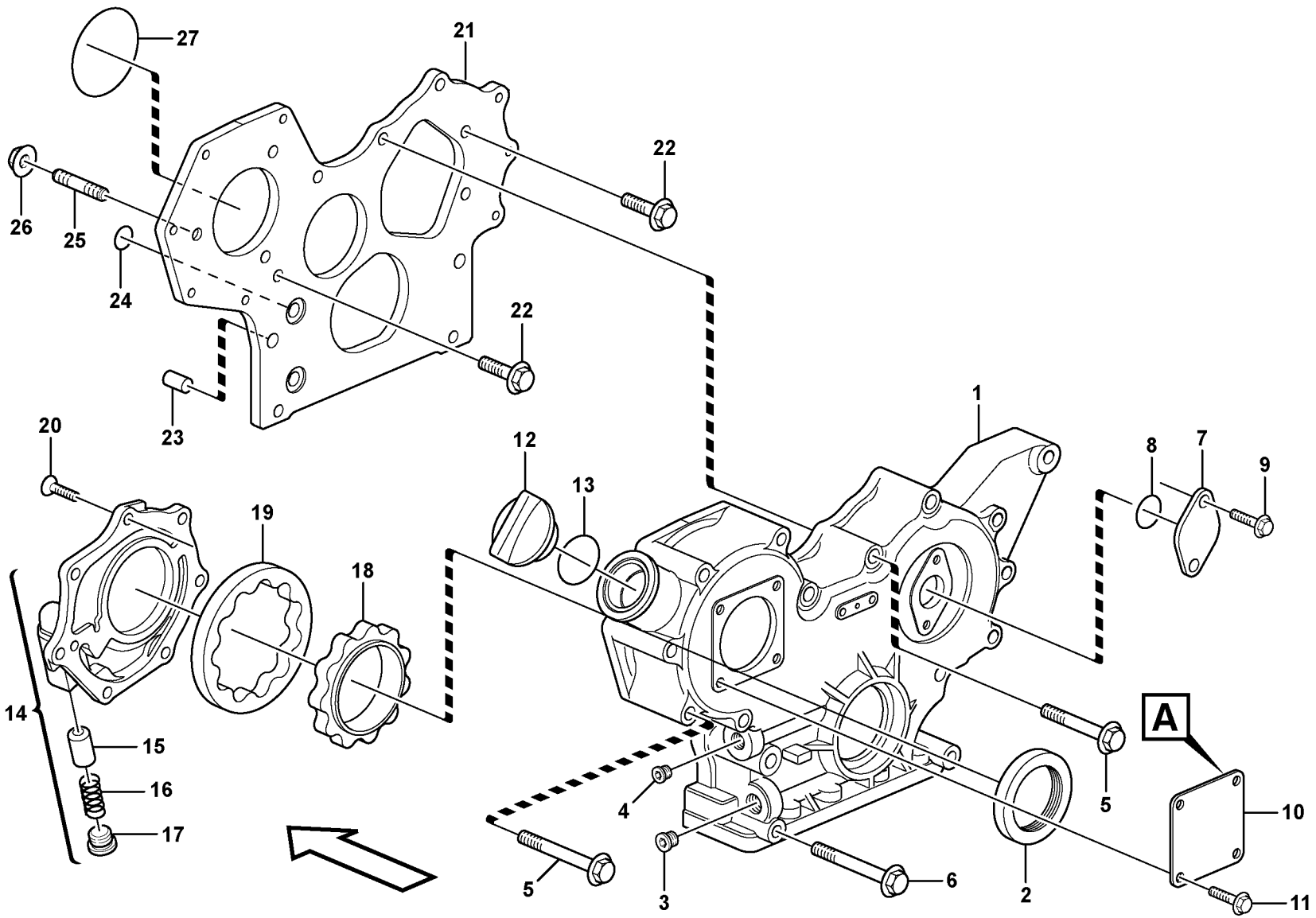

Volvo Construction Equipment

1017692

Fig.	Part No.	Quantity 1	2	3	PS	KIT	Description	Dénomination	Bezeichnung	Denominación	Benämning	Notes
25	**VOE 15079309**		3				Ball pin	Goupille sphérique	Kugelbolzen	Rótula		
26	**VOE 14521543**	3	3				Nut	Ecrou	Mutter	Tuerca	Mutter	
27	**VOE 11713305**	1	1				O-ring	Joint Torique	O-Ring	Junta torica	O-ring	

1	**11806938**	**Transmissionskåpa och drev** **Caja de distribución y engranajes** **Stirnradgehäuse und Nabenvorgelege** **Carter de distribution et engrenage** **Timing gear casing and gears**	Catalogue id **20133**	Group **215**
2	**11808572**		Illustr. No **1017692**	Section **100**
3			Issue **VOE 79A9920133**	Page **59**
4				
5				

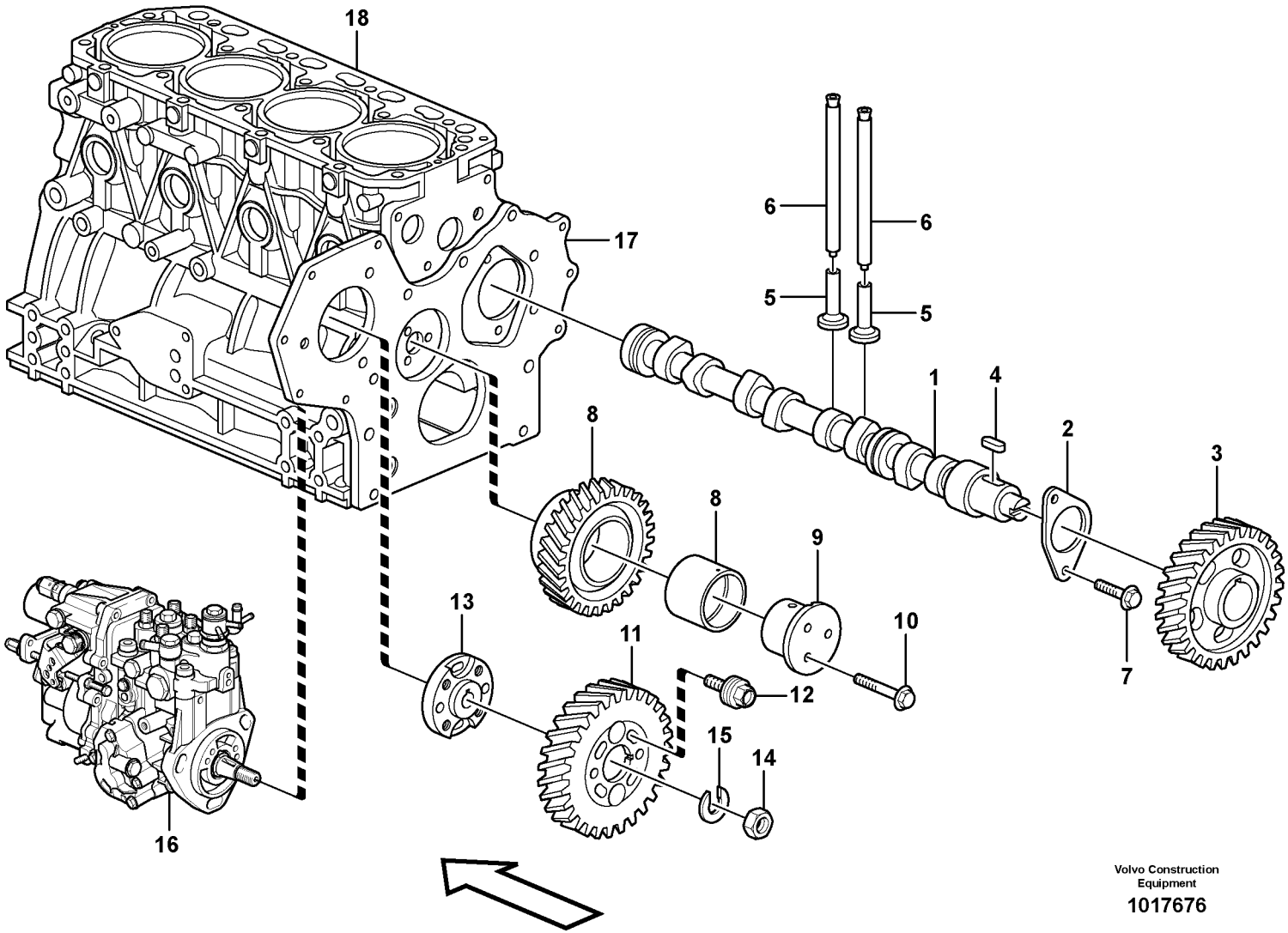
18
17
6
6
5
5
1
4
2
3
8
8
9
10
7
13
11
12
15
14
16
Volvo Construction Equipment
1017676

Fig.	Part No.	Quantity 1	2	3	PS	KIT	Description	Dénomination	Bezeichnung	Denominación	Benämning	Notes
1	**VOE 11714644**	1					Camshaft	Arbre a cames	Nockenwelle	Eje de levas	Kamaxel	
2		1	1		NS		•Thrust Washer	•Rondelle Butee	•Druckscheibe	•Arandela Presio	•Tryckbricka	
3		1	1		NS		•Camshaft Gear	•Pig.arbre Cames	•Nockenwellenrad	•Pinon Arb Leva	•Kamaxeldrev	
4		1	1		NS		•Key	•Clavette	•Keil	•Llave (cuna)	•Kil	
5	**VOE 11714485**	8	8				Tappet	Poussoir Pompe	Pumpdrucker	Balancin	Lyftare	
6	**VOE 11713678**	8	8				Rod	Tringle	Stange	Tirante	Stång	
7	**VOE 14525410**	2	2				Bolt	Boulon	Bolzen	Perno	Bult	
8	**VOE 11713681**	1					Gear	Pignon	Zahnradgetriebe	Engranaje	Kuggdrev	
8	**VOE 15079637**		1				Gear	Pignon	Zahnradgetriebe	Engranaje	Kuggdrev	
9	**VOE 11713680**	1					Shaft	Arbre	Welle	Arbol	Axel	
9	**VOE 15079645**		1				Shaft	Arbre	Welle	Arbol	Axel	
10	**VOE 11714487**	3	3				Bolt	Boulon	Bolzen	Perno	Bult	
11	**VOE 11714338**	1	1				Gear	Pignon	Zahnradgetriebe	Engranaje	Kuggdrev	
12	**VOE 11713415**	4	4				Bolt	Boulon	Bolzen	Perno	Bult	
13	**VOE 11714339**	1	1				Flange	Flasque	Flansch	Brida	Fläns	
14	**VOE 11714345**	1	1				Spring Washer	Rondelle élastique	Federscheibe	Arandela flexible	Fjäderbricka	
15	**VOE 11714347**	1	1				Lock nut	Contre-ecrou	Sicherungsmutter	Contratuerca	Låsmutter	
16		1	1				Injection Pump	Pompe Injection	Einspritzpumpe	Bomba Injeccion	Insprutn.pump	See group 236, Page 81
17		1	1				Timing gear casing	Carter distribution	Steuergehäuse	Cubierta distribucion	Transmissionskåpa	See group 215, Page 57
18		1	1				Cylinder Block	Bloc-cylindres	Zylinderblock	Bloque Cilindro	Cylinderblock	See group 212, Page 51

1	**11806938**	**Ventilmekanism** **Mecanismo de vávulas** **Ventilmechanismus** **Commande des soupapes** **Valve mechanism**	Catalogue id **20133**	Group **215**
2	**11808572**		Illustr. No **1017676**	Section **150**
3			Issue **VOE 79A9920133**	Page **61**
4				
5				

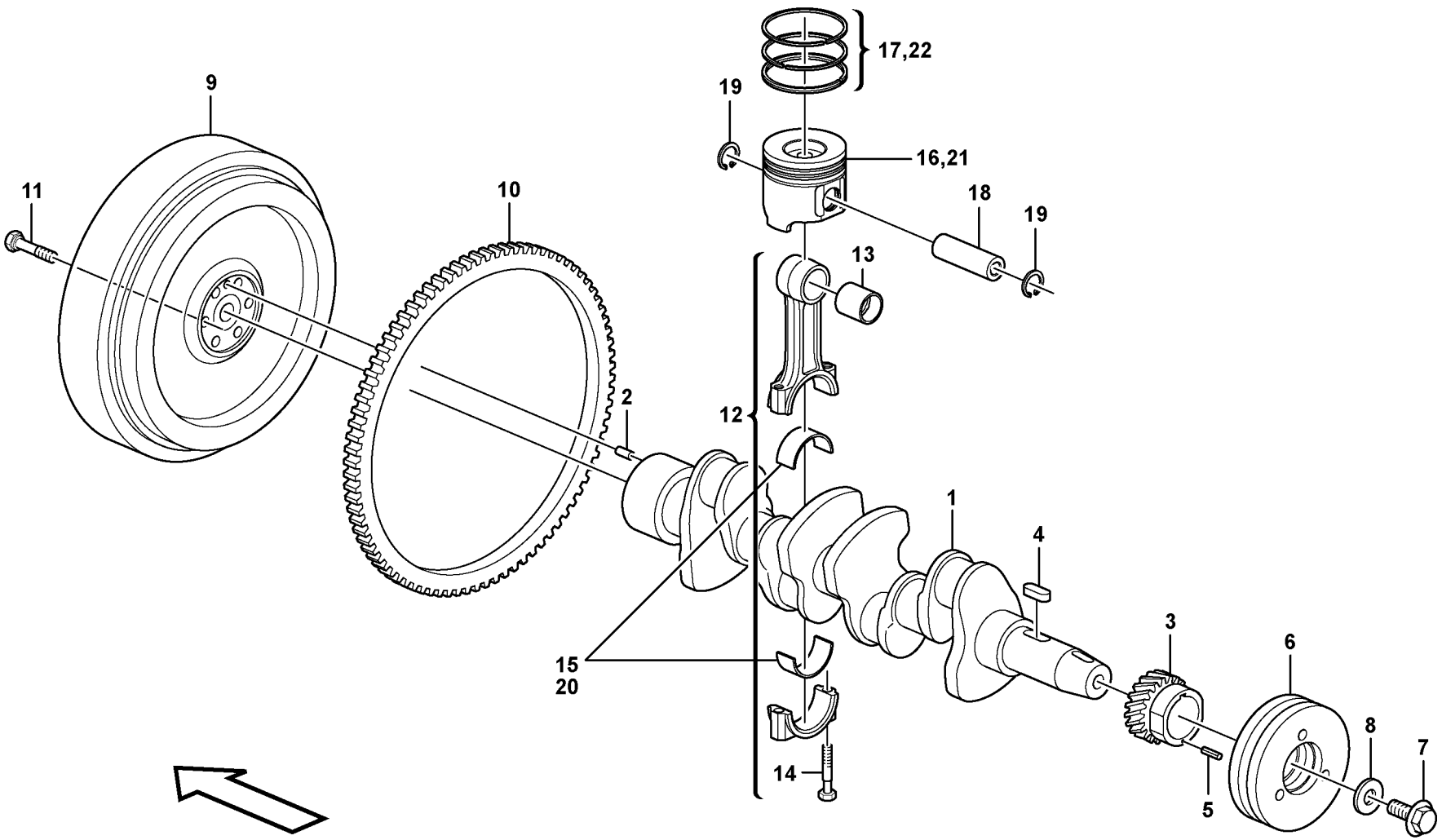

Volvo Construction Equipment

1017695

Fig.	Part No.	Quantity 1	2	3	PS	KIT	Description	Dénomination	Bezeichnung	Denominación	Benämning	Notes
1	**VOE 11714661**	1					Crankshaft	Vilebrequin	Kurbelwelle	Ciguenal	Vevaxel	
1	**VOE 15079830**		1				Crankshaft	Vilebrequin	Kurbelwelle	Ciguenal	Vevaxel	
2	**VOE 11714376**	1	1				•Pin	•Goupille	•Stift	•Pasador	•Pinne	
3	**VOE 11714355**	1					•Gear	•Pignon	•Zahnrad	•Engranaje	•Kugghjul	
3	**VOE 15079971**		1				•Gear	•Pignon	•Zahnradgetriebe	•Engranaje	•Kuggdrev	
4	**VOE 11714468**	1	1				•Key	•Clavette	•Keil	•Llave (cuna)	•Kil	
5	**VOE 11713687**	1	1				Locating pin	Goupille guide	Fuhrungsstift	Pasador guia	Styrpinne	
6	**VOE 11714357**	1	1				Strap	Sangle	Riemen	Cinta	Remskiva	
7	**VOE 11713690**	1	1				Bolt	Boulon	Bolzen	Perno	Bult	
8	**VOE 11713689**	1	1				Washer	Rondelle	Scheibe	Arandela	Bricka	
9	**VOE 11715316**	1	1				Flywheel	Volant	Schwungrad	Volante	Svänghjul	
10	**VOE 11713419**	1	1				•Gear	•Pignon	•Zahnradgetriebe	•Engranaje	•Kuggdrev	
11	**VOE 11713431**	6	6				Bolt	Boulon	Bolzen	Perno	Bult	
12	**VOE 11713696**	4	4				Connecting rod	Barre de connexion	Verbindungsstange	Barra de connexion	Vevstake	
13	**VOE 11714724**	4	4				•Bushing	•Bague	•Buchse	•Casquillo	•Bussning	
14	**VOE 11713697**	8	8				•Bolt	•Boulon	•Bolzen	•Perno	•Bult	
15	**VOE 11713698**	4					•Bearing	•Palier	•Lager	•Cojinete	•Lager	STD SZ
15	**VOE 15079972**		4				•Bearing Bushing	•Coussinet	•Lagerbuchse	•Casq Cojinete	•Lagerbussning	
16	**VOE 11713692**	4	4				Piston	Piston	Kolben	Piston	Kolv	STD SZ
17	**VOE 11713693**	4	4				•Compression ring	•Segment compressi	•Verdichtungsring	•Segmento compresi	•Kompressionsring	STD SZ
18	**VOE 11713694**	4	4				Pin	Goupille	Zapfen	Pasador	Tapp	
19	**VOE 11713695**	8	8				Snap Ring	Circlip	Nutring	Circlip	Spårring	
20	**VOE 11713699**	4					Bearing	Palier	Lager	Cojinete	Lager	0.25 MM O SZ
20	**VOE 15079973**		4				Bearing Bushing	Coussinet	Lagerbuchse	Casq Cojinete	Lagerbussning	0.25 MM O SZ
21	**VOE 11713700**	4	4				Piston	Piston	Kolben	Piston	Kolv	0.25 MM O SZ
22	**VOE 11713701**	4	4				Compression ring	Segment compressio	Verdichtungsring	Segmento compresio	Kompressionsring	0.25 MM O SZ

1	**11806938**	**Vevrörelse** **Cigüeñal** **Kurbelbewegung** **Axe à vilebreguintas** **Crankshaft and related parts**	Catalogue id **20133**	Group **216**
2	**11808572**		Illustr. No **1017695**	Section **100**
3			Issue **VOE 79A9920133**	Page **63**
4				
5				

VOLVO

EC35C

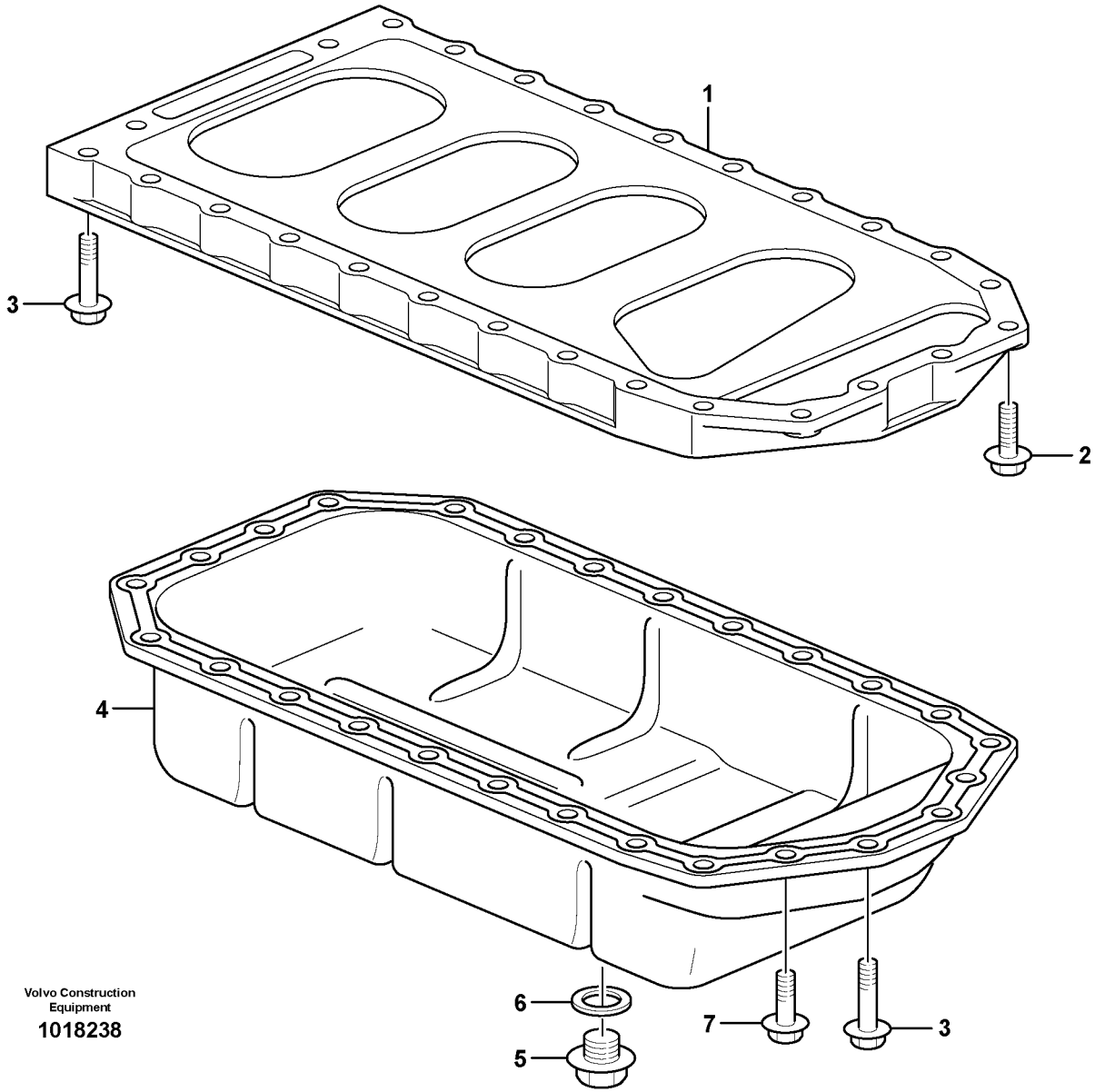

Volvo Construction Equipment

1018238

Fig.	Part No.	Quantity 1	2	3	PS	KIT	Description	Dénomination	Bezeichnung	Denominación	Benämning	Notes
1	**VOE 11714276**	1	1				Spacer	Partie Intermédiaire	Zwischenstück	Espaciador	Mellandel	
2	**VOE 11713640**	2	2				Bolt	Boulon	Bolzen	Perno	Bult	
3	**VOE 11713640**	24					Bolt	Boulon	Bolzen	Perno	Bult	
3	**VOE 11714377**		24				Bolt	Boulon	Bolzen	Perno	Bult	
4	**VOE 11715000**	1	1				Oil Pan	Carter d'huile	Ölwanne	Carter de aceite	Oljesump	
5	**VOE 11713638**	1	1				•Drain Plug	•Bouchon Vidange	•Ablassstopfen	•Tapon Drenaje	•Avtappn. Propp	
6	**VOE 11713639**	1	1				•Seal	•Joint	•Dichtring	•Junta	•Tätning	
7	**VOE 11714372**	4	4				Screw	Vis	Schraube	Tornillo	Skruv	

1	**11806938**	**Oljesump** **Cárter** **Ölwanne** **Carter d'huile** **Oil sump**	Catalogue id **20133**	Group **217**
2	**11808572**		Illustr. No **1018238**	Section **100**
3			Issue **VOE 79A9920133**	Page **65**
4				
5				

VOLVO

EC35C

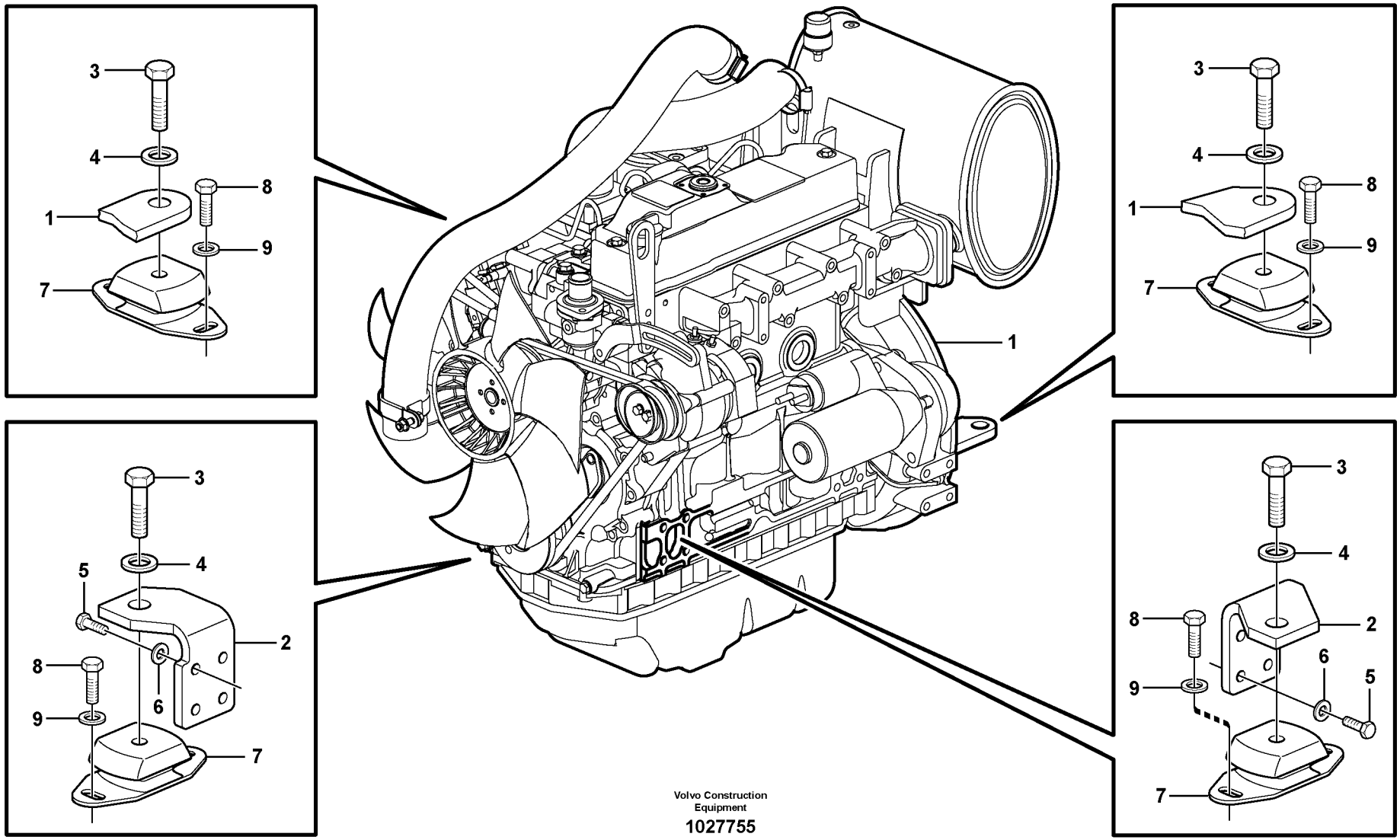

Volvo Construction Equipment

1027755

Fig.	Part No.	Quantity 1	2	3	PS	KIT	Description	Dénomination	Bezeichnung	Denominación	Benämning	Notes
1		1					Engine	Moteur	Verbrenn Motor	Motor	Motor	See group 210, Page 45
2	**VOE 11806777**	1					Engine Bracket	Console Moteur	Motorbock	Soporte Motor	Motorkonsol	RH
	VOE 11807423	1					Engine Bracket	Console Moteur	Motorbock	Soporte Motor	Motorkonsol	LH
3	**VOE 978938**	4					Hexagon screw	Vis tête hexagonale	Sechskantschraube	Tornillo hexago	Sexkantsskruv	
4	**VOE 13955900**	4					Washer	Rondelle	Scheibe	Arandela	Bricka	
5	**VOE 983251**	8					Hexagon screw	Vis tête hexagonale	Sechskantschraube	Tornillo hexago	Sexkantsskruv	
6	**VOE 976945**	8					Washer	Rondelle	Scheibe	Arandela	Bricka	
7	**VOE 11090592**	4					Rubber cushion	Coussin caoutc.	Gummikissen	Cojin goma	Gummikudde	
8	**VOE 978932**	8					Screw	Vis	Schraube	Tornillo	Skruv	
9	**VOE 13955897**	8					Washer	Rondelle	Scheibe	Arandela	Bricka	

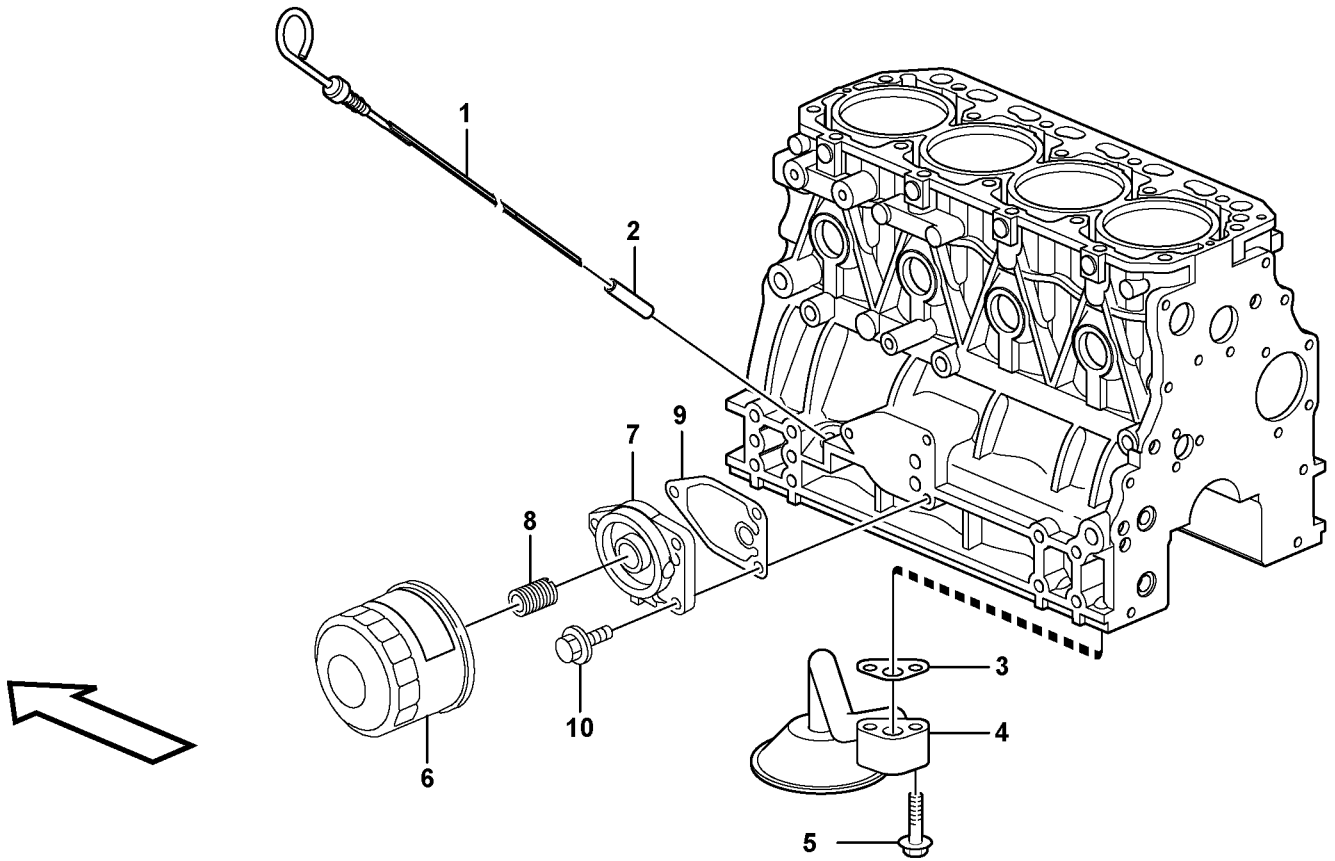
1
2
3
4
5
6
7
8
9
10

Fig.	Part No.	Quantity 1	2	3	P S	K I T	Description	Dénomination	Bezeichnung	Denominación	Benämning	Notes
1	**VOE 11715317**	1	1				Dipstick	Jauge	Messtab	Varill Medic	Mätsticka	
2	**VOE 11715318**	1	1				Dipstick Tube	Tube De Jauge	Messtabrohr	Tubo Medicion	Mätstickerör	
3	**VOE 11714394**	1					Gasket	Joint	Dichtung	Junta	Packning	
3	**VOE 11713704**		1				Gasket	Joint	Dichtung	Junta	Packning	
4	**VOE 11714396**	1	1				Oil Pipe	Conduit Huile	Ölrohr	Tubo Aceite	Oljerör	
5	**VOE 11714281**	2	1				Flange screw	Vis à bride	Flanschschraube	Torn embridado	Flänsskruv	
6	**VOE 11713229**	1	1				Oil Filter	Filtre Huile	Ölfilter	Filtro Aceite	Oljefilter	
7	**VOE 11715319**	1	1				Filter Retainer	Porte-filtre	Filtertopf	Soporte Filtro	Filterhållare	
8	**VOE 11713441**	1	1				•Stud	•Goujon	•Stiftschraube	•Esparrago	•Pinnskruv	
9	**VOE 11713703**	1	1				Gasket	Joint	Dichtung	Junta	Packning	
10	**VOE 11714388**	3	3				Bolt	Boulon	Bolzen	Perno	Bult	

1	**11806938**	**Smörjsystem** **Sistema de lubricación** **Schmierölsystem** **Système de graissage** **Lubricating oil system**	Catalogue id **20133**	Group **220**
2	**11808572**		Illustr. No **1018249**	Section **100**
3			Issue **VOE 79A9920133**	Page **69**
4				
5				

VOLVO

EC35C

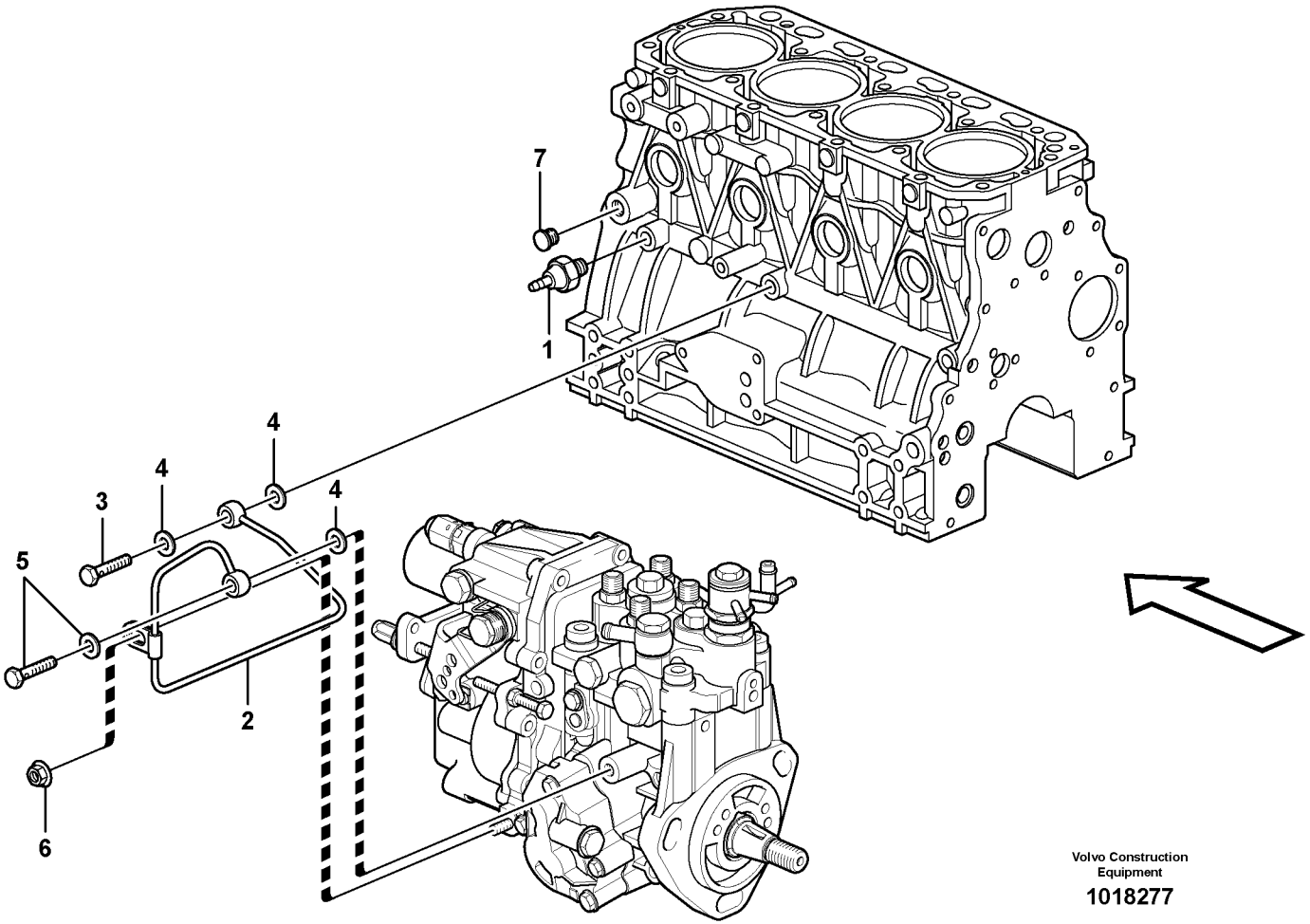

Volvo Construction Equipment

1018277

Fig.	Part No.	Quantity 1	2	3	PS	KIT	Description	Dénomination	Bezeichnung	Denominación	Benämning	Notes
1	**VOE 11713438**	1					Pressure Switch	Mano contact	Druckschalter	Manocontacto	Tryckkontakt	
1	**VOE 15066081**		1				Oil Pressure Se	Manocontact Hui	Öldruckschalter	Emisor PresiÓn	Oljetrycksgivar	
2	**VOE 11713707**	1	1				Pipe	Canalisation	Rohrleitung	Canalizacion	Rör	
3	**VOE 11713706**	1	1				Bolt	Boulon	Bolzen	Perno	Bult	
4	**VOE 11714476**	1	1				Seal	Joint	Dichtring	Junta	Tätning	
	VOE 11713708	2	2				Seal	Joint	Dichtring	Junta	Tätning	
5	**VOE 14521571**	1	1				Hollow Screw	Vis Creuse	Hohlschraube	Tornillo hueco	Hålskruv	
	VOE 11714476	1	1				•Seal	•Joint	•Dichtring	•Junta	•Tätning	
6	**VOE 11713709**	1	1				Nut	Ecrou	Mutter	Tuerca	Mutter	
7	**VOE 11714474**	1					Plug	Bouchon	Stopfen	Tapon	Plugg	

1	**11806938**	**Smörjsystem** **Sistema de lubricación** **Schmierölsystem** **Système de graissage** **Lubricating oil system**	Catalogue id **20133**	Group **221**
2	**11808572**		Illustr. No **1018277**	Section **100**
3			Issue **VOE 79A9920133**	Page **71**
4				
5				

VOLVO

EC35C

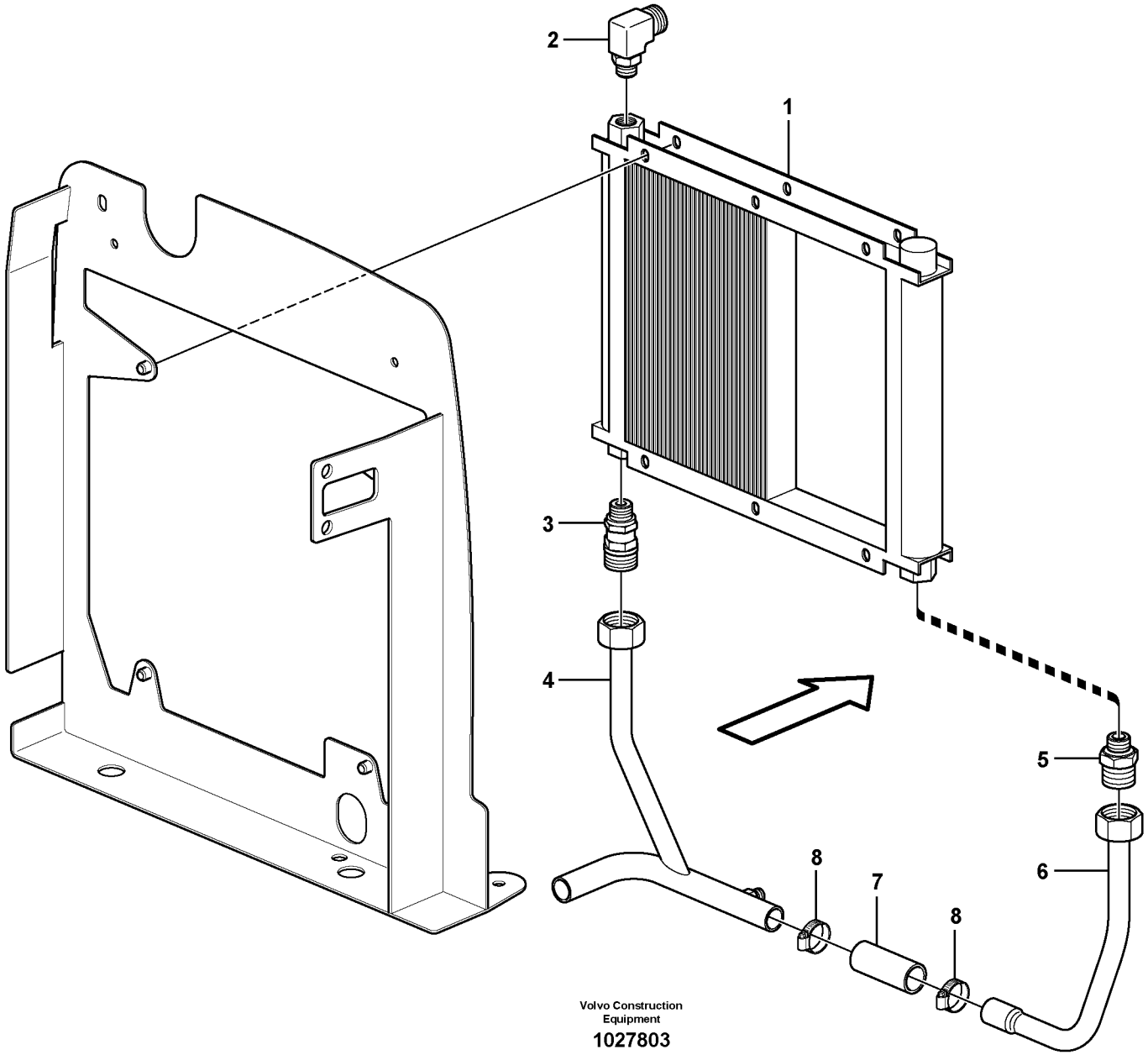

Volvo Construction Equipment

1027803

Fig.	Part No.	Quantity 1	2	3	PS	KIT	Description	Dénomination	Bezeichnung	Denominación	Benämning	Notes
		1			NS		Oil Cooler	Refroidisseur huile	Ölkühler	Enfriadores aceite	Oljekylare	
1	**VOE 11802037**	1					•Oil Cooler	•Refroidisseur huile	•Ölkühler	•Enfriadores aceite	•Oljekylare	
2	**VOE 11802569**	1					•Elbow	•Coude	•Winkelstueck	•Tubo acodado	•Vinkel	
3	**VOE 11803385**	1					•Non-return valve	•Clapet antiretour	•Rückschlagventil	•Válvula de control	•Strypventil	
4	**VOE 11807641**	1					•Tube	•Tube	•Rohr	•Tubo	•Rör	
5	**VOE 11802714**	1					•Union	•Teton Connexion	•Anschlussnippel	•Niple Conexcion	•Anslutn.nippel	
6	**VOE 11807640**	1					•Tube	•Tube	•Rohr	•Tubo	•Rör	
7	**VOE 11802833**	1					•Hose	•Durit	•Schlauch	•Tubo flexible	•Slang	
8	**VOE 943475**	2					•Hose Clamp	•Collier Serrage	•Schlauchschelle	•Abraz Manguera	•Slangklamma	

1		**Oljekylare** **Enfriador de aceite** **Ölkühler** **Radiateur d 'huile** **Oil cooler**	Catalogue id **20133**	Group **223**
2			Illustr. No **1027803**	Section **100**
3			Issue **VOE 79A9920133**	Page **73**
4				
5				

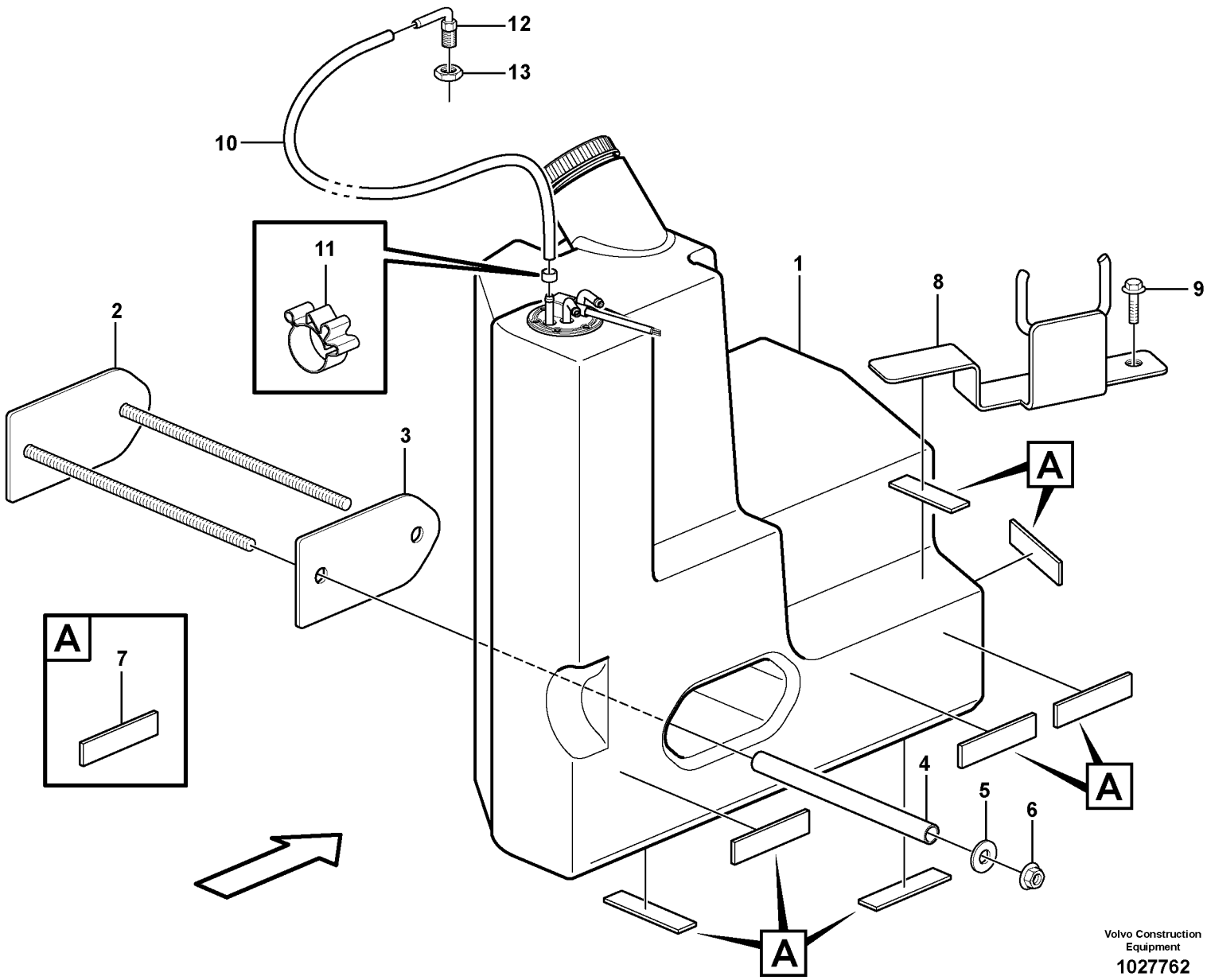

Volvo Construction Equipment

1027762

Fig.	Part No.	Quantity 1	2	3	PS	KIT	Description	Dénomination	Bezeichnung	Denominación	Benämning	Notes
1		1					Fuel tank	Réservoir carburant	Kraftstofftank	Deposit combust	Bränsletank	See group 234, Page 77
2		1			NS		Support	Support	Stütze	Apoyo	Stöd	
3		1			NS		Rubber Spacer	Cale Caoutchouc	Gummieinlage	Suplemento Goma	Gummimellanlägg	
4		2			NS		Spacer	Partie Intermédiaire	Zwischenstück	Espaciador	Mellandel	
5	**VOE 13960145**	2					Washer	Rondelle	Scheibe	Arandela	Bricka	
6	**VOE 971096**	2					Flange nut	Ecrou accouple.	Bundmutter	Tuerca embridad	Flänsmutter	
7	**VOE 11808309**	7					Rubber Strap	Bande caoutchouc	Gummischlinge	Bande caoutchouc	Gummistropp	
8		1			NS		Bracket	Console	Konsole	Ménsula	Konsol	
9	**VOE 946502**	2					Flange screw	Vis à bride	Flanschschraube	Torn embridado	Flänsskruv	
10	**VOE 11807746**	1					Tube	Tube	Rohr	Tubo	Rör	
11	**VOE 11802316**	1					Clamp	Pince Serrage	Klemme	Abrazadera	Klämma	
12	**VOE 11802319**	1					Elbow	Coude	Winkelstueck	Tubo acodado	Vinkel	
13	**VOE 11802318**	1					Nut	Ecrou	Mutter	Tuerca	Mutter	

1		**Bränsletank med monteringsdetaljer** **Depósito de combustible con accesorios de montaje** **Kraftstofftank mit Anbauteilen** **Réservoir de carburant avec pièces de montage** **Fuel tank with fitting parts**	Catalogue id **20133**	Group **234**
2			Illustr. No **1027762**	Section **100**
3			Issue **VOE 79A9920133**	Page **75**
4				
5				

VOLVO

EC35C

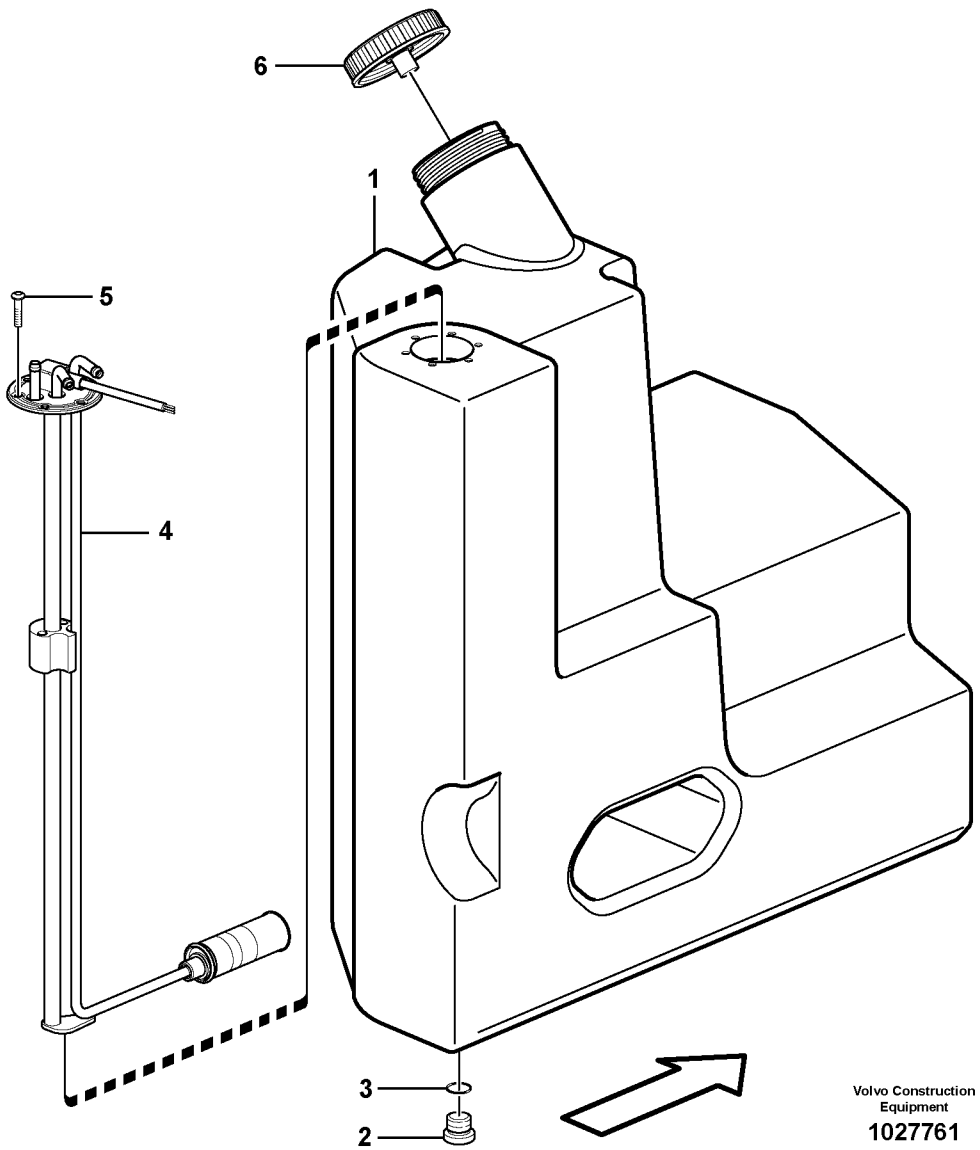
6
1
5
4
3
2
Volvo Construction Equipment
1027761

Fig.	Part No.	Quantity 1	2	3	PS	KIT	Description	Dénomination	Bezeichnung	Denominación	Benämning	Notes
1	**VOE 11807736**	1					Fuel tank	Réservoir carburant	Kraftstofftank	Deposit combust	Bränsletank	
2	**VOE 13966144**	1					•Plug	•Bouchon	•Stopfen	•Tapon	•Plugg	
3	**VOE 11309481**	1					•O-ring	•Joint Torique	•O-Ring	•Junta torica	•O-ring	
4	**VOE 11808110**	1					•Fuel Gauge	•Jauge Carburant	•Kraftst Messer	•Indic Combust	•Bränslemätare	SE3801
5	**VOE 11809030**	6					•Screw	•Vis	•Schraube	•Tornillo	•Skruv	
6	**VOE 11807948**	1					•Cap	•Chapeau	•Kappe	•Caperuza	•Lock	

1		**Bränsletank** **Depósito de combustible** **Kraftstofftank** **Réservoir de carburant** **Fuel tank**	Catalogue id **20133**	Group **234**
2			Illustr. No **1027761**	Section **150**
3			Issue **VOE 79A9920133**	Page **77**
4				
5				

VOLVO

EC35C

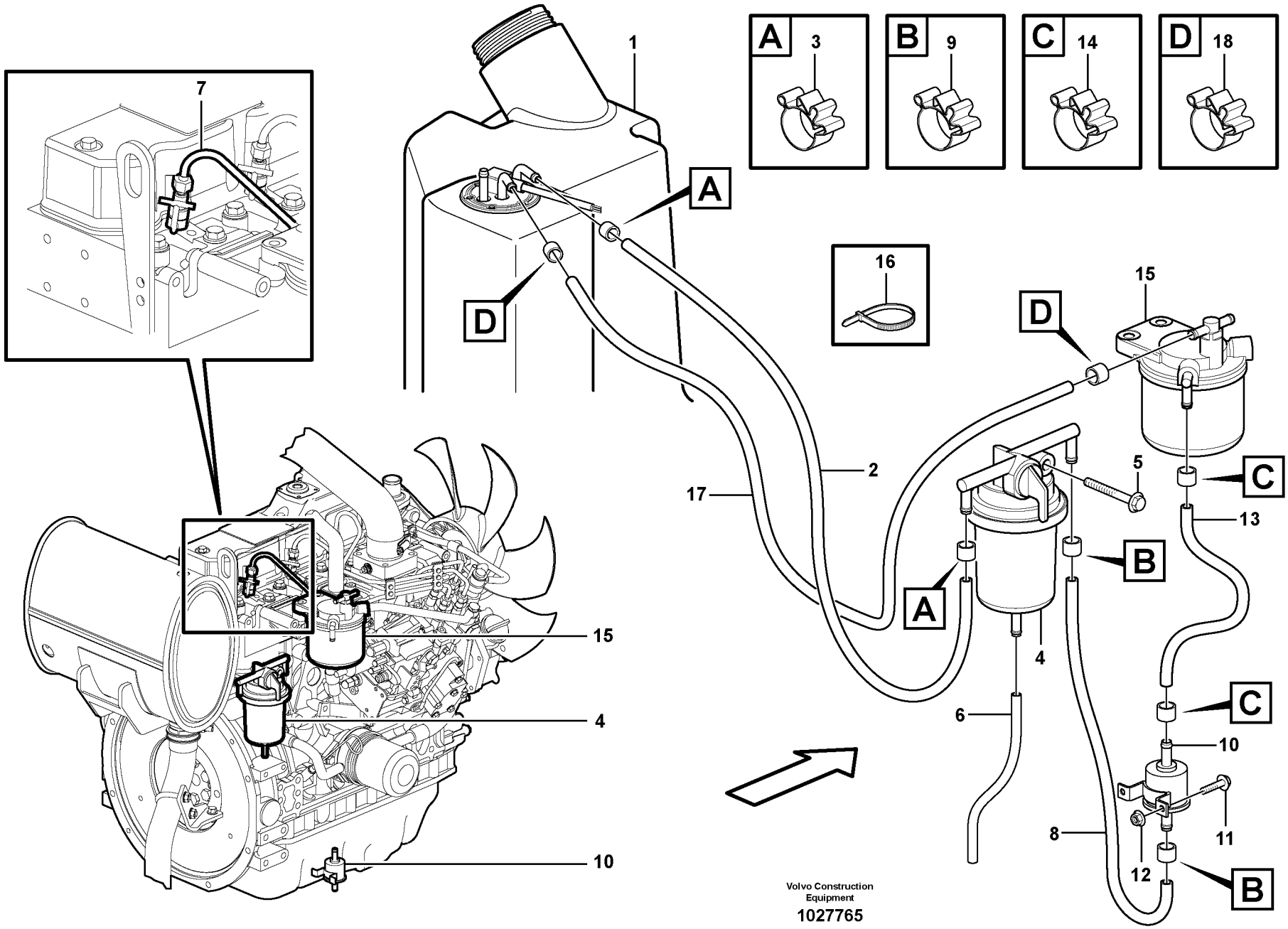

Volvo Construction Equipment

1027765

Fig.	Part No.	Quantity 1	2	3	PS	KIT	Description	Dénomination	Bezeichnung	Denominación	Benämning	Notes
1		1					Fuel tank	Réservoir carburant	Kraftstofftank	Deposit combust	Bränsletank	See group 234, Page 75
2	**VOE 11807744**	1					Tube	Tube	Rohr	Tubo	Rör	L = 2350 MM
3	**VOE 11802316**	2					Clamp	Pince Serrage	Klemme	Abrazadera	Klämma	
4		1					Water Separator	Separateur Eau	Wasserabscheidr	Separador Agua	Vattenavskiljare	See group 237, Page 89
5	**VOE 13965181**	1					Flange screw	Vis à bride	Flanschschraube	Torn embridado	Flänsskruv	
6	**VOE 11807753**	1					Tube	Tube	Rohr	Tubo	Rör	L = 400 MM
7		1					Injector	Injecteur	Einspritzdüse	Inyector	Insprutare	See group 237, Page 89
8	**VOE 11807748**	1					Tube	Tube	Rohr	Tubo	Rör	L = 650 MM
9	**VOE 11802316**	2					Clamp	Pince Serrage	Klemme	Abrazadera	Klämma	
10		1					Feed Pump	Pompe d'alimentatio	Förderpumpe	Bomba Aliment	Matarpump	See group 237, Page 89
11	**VOE 13947542**	2					Screw	Vis	Schraube	Tornillo	Skruv	
12	**VOE 13945407**	2					Nut	Ecrou	Mutter	Tuerca	Mutter	
13	**VOE 11807749**	1					Tube	Tube	Rohr	Tubo	Rör	L = 520 MM
14	**VOE 11802316**	2					Clamp	Pince Serrage	Klemme	Abrazadera	Klämma	
15		1					Fuel filter	Filtre carburant	Kraftstoffilter	Filtro combustible	Bränslefilter	See group 237, Page 89
16	**VOE 4821292**	2					Strip Clamp	Ruban Serrage	Kabelbinder	Abraz Cinta	Bandklamma	
17	**VOE 11807745**	1					Tube	Tube	Rohr	Tubo	Rör	L = 2500 MM
18	**VOE 11802316**	2					Clamp	Pince Serrage	Klemme	Abrazadera	Klämma	

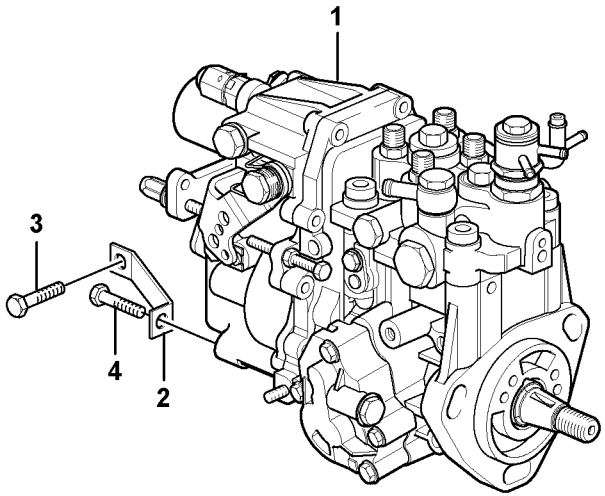



Volvo Construction Equipment

1017705

Fig.	Part No.	Quantity 1	2	3	PS	KIT	Description	Dénomination	Bezeichnung	Denominación	Benämning	Notes
1	**VOE 11715336**	1					Injection Pump	Pompe Injection	Einspritzpumpe	Bomba Injeccion	Insprutn.pump	
1	**VOE 15082771**		1				Injection Pump	Pompe Injection	Einspritzpumpe	Bomba Injeccion	Insprutn.pump	
2	**VOE 11714662**	1	1				Bracket	Console	Konsole	Ménsula	Konsol	
3	**VOE 11714372**	1	1				Screw	Vis	Schraube	Tornillo	Skruv	
4	**VOE 11714388**	1	1				Bolt	Boulon	Bolzen	Perno	Bult	

1	**11806938**	**Insprutningspump** **Bomba de inyección** **Einspritzpumpe** **Pompe d'injection** **Injection pump**	Catalogue id **20133**	Group **236**
2	**11808572**		Illustr. No **1017705**	Section **100**
3			Issue **VOE 79A9920133**	Page **81**
4				
5				

VOLVO

EC35C

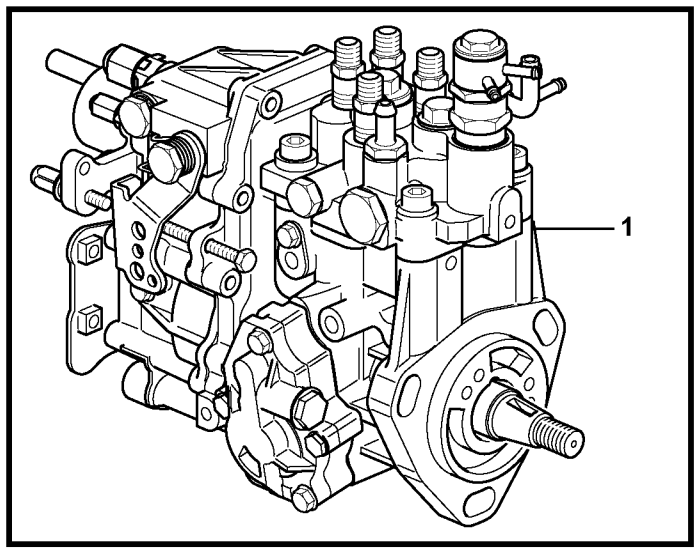

Volvo Construction Equipment

1034933

Fig.	Part No.	Quantity 1	2	3	4	5	PS	KIT	Description	Dénomination	Bezeichnung	Denominación	Benämning	Notes
1		1							Injection Pump	Pompe Injection	Einspritzpumpe	Bomba Injeccion	Insprutn.pump	See group 236, Page 81
2	**VOE 15079666**	1							•Woodruff Key	•Clavet.woodruff	•Schalteisen	•Chaveta Woodruf	•Woodruffkil	
3	**VOE 14543870**	1							•Stopper	•Bouchon	•Anschlag	•Obturador	•Anslag	
4	**VOE 14543871**	2							•O-ring	•Joint Torique	•O-Ring	•Junta torica	•O-ring	
5	**VOE 15082588**	4							•Valve	•Soupape	•Ventil	•Valvula	•Ventil	
6	**VOE 14543873**	4							•Spring	•Ressort	•Feder	•Muelle	•Fjäder	
7	**VOE 15082593**	4							•Delivery Valve	•Soup.refouleme	•Druckventil	•Valvula Presion	•Tryckventil	
8	**VOE 14543879**	4							•Plug	•Bouchon	•Stopfen	•Tapon	•Plugg	
9	**VOE 14543875**	1							•Plug	•Bouchon	•Stopfen	•Tapon	•Plugg	
10	**VOE 15082601**	1							•Plug	•Bouchon	•Stopfen	•Tapon	•Plugg	
11	**VOE 14543880**	1							•Plug	•Bouchon	•Stopfen	•Tapon	•Plugg	
12	**VOE 14543877**	1							•Plug	•Bouchon	•Stopfen	•Tapon	•Plugg	
13	**VOE 14543881**	1							•Lift	•Levage	•Hebezeug	•Elevador	•Lyft	
14	**SA 8210-08860**	1							•O-ring	•Joint Torique	•O-Ring	•Junta torica	•O-ring	
15	**VOE 15080222**	1							•Bolt	•Boulon	•Bolzen	•Perno	•Bult	
16	**VOE 14543883**	1							•Timer	•Chronometre	•Zeitschaltwerk	•Reloj Programad	•Tidur	
17	**VOE 15082603**	1							•Gasket	•Joint	•Dichtung	•Junta	•Packning	
18	**VOE 14543891**	1							•Spring	•Ressort	•Feder	•Muelle	•Fjäder	
19	**VOE 14543892**	1							•Element	•Elément	•Element	•Elemento	•Element	
20	**VOE 14543894**	1							•O-ring	•Joint Torique	•O-Ring	•Junta torica	•O-ring	
21	**VOE 14543895**	1							•Packing	•Joint	•Dichtung	•Empaquetadura	•Packning	
22	**VOE 14543866**	1							•Piston	•Piston	•Kolben	•Piston	•Kolv	
23	**VOE 15066218**	1							•Rubber Damper	•Amortis.caoutc.	•Gummidämpfer	•Amortig Goma	•Gummidämpare	
24	**VOE 14543868**	1							•Plug	•Bouchon	•Stopfen	•Tapon	•Plugg	
25	**VOE 14543869**	1							•Washer	•Rondelle	•Scheibe	•Arandela	•Bricka	
26	**VOE 11713313**	1							•Seal	•Joint	•Dichtring	•Junta	•Tätning	
27	**SA 8210-05660**	1							•Plug	•Bouchon	•Stopfen	•Tapon	•Plugg	
28	**VOE 15082607**	4							•Bolt	•Boulon	•Bolzen	•Perno	•Bult	
29	**VOE 14543898**	1							•O-ring	•Joint Torique	•O-Ring	•Junta torica	•O-ring	
30	**VOE 14543899**	1							•O-ring	•Joint Torique	•O-Ring	•Junta torica	•O-ring	

1	
2	
3	
4	
5	

Insprutningspump med monteringsdetaljer
Bomba de inyección de accesorisde montaje
Einspritzpumpe mit Anbauteilen
Pompe d'injection de combustible avec pièces de montage
Fuel injection pump with fitting parts

Catalogue id	Group
20133	**236**
Illustr. No	Section
1034933	**150**
Issue	Page
VOE 79A9920133	**83**

VOLVO

EC35C

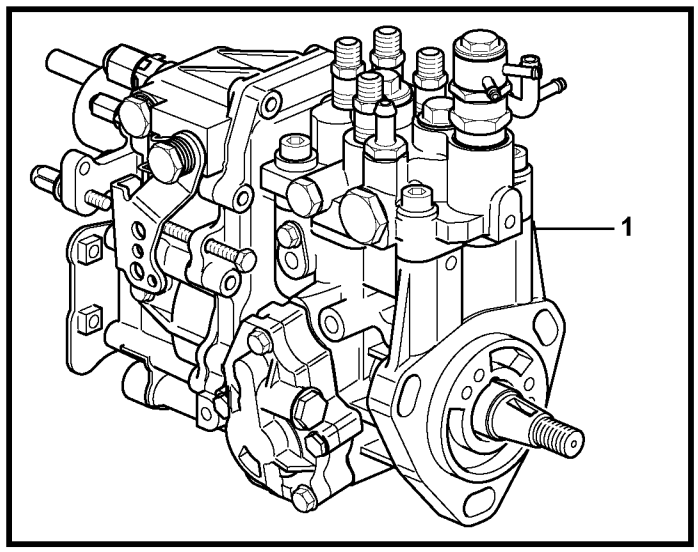

Volvo Construction Equipment

1034933

Fig.	Part No.	Quantity 1	2	3	4	5	PS	KIT	Description	Dénomination	Bezeichnung	Denominación	Benämning	Notes
31	**VOE 14543896**	1							•Feed Pump	•Pompe d'alimentat	•Förderpumpe	•Bomba Aliment	•Matarpump	
32	**VOE 14543897**	1							••O-ring	••Joint Torique	••O-Ring	••Junta torica	••O-ring	
33	**VOE 11713313**	2							•Seal	•Joint	•Dichtring	•Junta	•Tätning	
34	**VOE 14543869**	2							•Washer	•Rondelle	•Scheibe	•Arandela	•Bricka	
35	**VOE 14543876**	1							•Joint	•Cardan	•Gelenk	•Junta	•Knut	
36	**VOE 14543904**	1							•Joint	•Cardan	•Gelenk	•Junta	•Knut	
37	**VOE 14543893**	1							•Joint	•Cardan	•Gelenk	•Junta	•Knut	
38	**VOE 15082622**	1							•O-ring	•Joint Torique	•O-Ring	•Junta torica	•O-ring	
39	**VOE 14543888**	1							•Packing	•Joint	•Dichtung	•Empaquetadura	•Packning	
40	**VOE 15079664**	4							•Bolt	•Boulon	•Bolzen	•Perno	•Bult	
41	**VOE 15066335**	1							•Pipe End	•Embout Tuyau	•Stutzen	•Final Tubo	•Stos	
42	**VOE 11713313**	1							•Seal	•Joint	•Dichtring	•Junta	•Tätning	
43	**VOE 11714345**	1							•Spring Washer	•Rondelle élastiqu	•Federscheibe	•Arandela flexible	•Fjäderbricka	
44	**VOE 11714347**	1							•Lock nut	•Contre-ecrou	•Sicherungsmutter	•Contratuerca	•Låsmutter	
45	**VOE 14543900**	1							•Pin	•Goupille	•Zapfen	•Pasador	•Tapp	
46	**VOE 14543901**	1							•Pin	•Goupille	•Zapfen	•Pasador	•Tapp	
47	**VOE 15082359**	1							•Gasket	•Joint	•Dichtung	•Junta	•Packning	
48	**VOE 15082429**	1							•Gasket	•Joint	•Dichtung	•Junta	•Packning	
49	**VOE 15080003**	1							•Cover	•Capot	•Haube	•Capo	•Lock	
50	**VOE 11713482**	3							•Bolt	•Boulon	•Bolzen	•Perno	•Bult	
51	**VOE 14521915**	1							•Solenoid valve	•Vanne electrom.	•Magnetventil	•Electrovalvula	•Magnetventil	
52	**VOE 14543909**	1							•O-ring	•Joint Torique	•O-Ring	•Junta torica	•O-ring	
53		1					NS		•Lever Steering	•Dir Par Levier	•Hebellenkung	•Direcci Palanca	•Spakstyrning	
54	**VOE 14543910**	1							•Nut	•Ecrou	•Mutter	•Tuerca	•Mutter	
55	**VOE 14543911**	1							•Spring	•Ressort	•Feder	•Muelle	•Fjäder	
56	**VOE 11713437**	1							•Bolt	•Boulon	•Bolzen	•Perno	•Bult	
57	**VOE 14543915**	1							•Retainer	•Retenue	•Halter	•Soporte	•Hållare	
58	**VOE 14521577**	4							•Bolt	•Boulon	•Bolzen	•Perno	•Bult	
59	**VOE 14543913**	1							•Bolt	•Boulon	•Bolzen	•Perno	•Bult	
60	**VOE 14543916**	1							•Nut	•Ecrou	•Mutter	•Tuerca	•Mutter	

1	
2	
3	
4	
5	

Insprutningspump med monteringsdetaljer
Bomba de inyección de accesorisde montaje
Einspritzpumpe mit Anbauteilen
Pompe d'injection de combustible avec pièces de montage
Fuel injection pump with fitting parts

Catalogue id	Group
20133	**236**
Illustr. No **1034933**	Section **150**
Issue **VOE 79A9920133**	Page **85**

VOLVO

EC35C

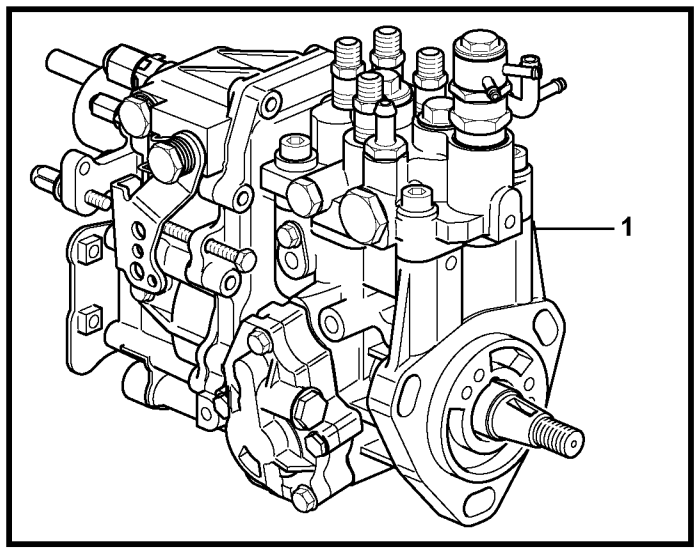

Volvo Construction Equipment

1034933

Fig.	Part No.	Quantity 1	2	3	4	5	PS	KIT	Description	Dénomination	Bezeichnung	Denominación	Benämning	Notes
61	**VOE 15080454**	1							•Washer	•Rondelle	•Scheibe	•Arandela	•Bricka	
62	**SA 8210-05660**	1							•Plug	•Bouchon	•Stopfen	•Tapon	•Plugg	

1		**Insprutningspump med monteringsdetaljer** **Bomba de inyección de accesorisde montaje** **Einspritzpumpe mit Anbauteilen** **Pompe d'injection de combustible avec pièces de montage** **Fuel injection pump with fitting parts**	Catalogue id **20133**	Group **236**
2			Illustr. No **1034933**	Section **150**
3			Issue **VOE 79A9920133**	Page **87**
4				
5				

VOLVO

EC35C

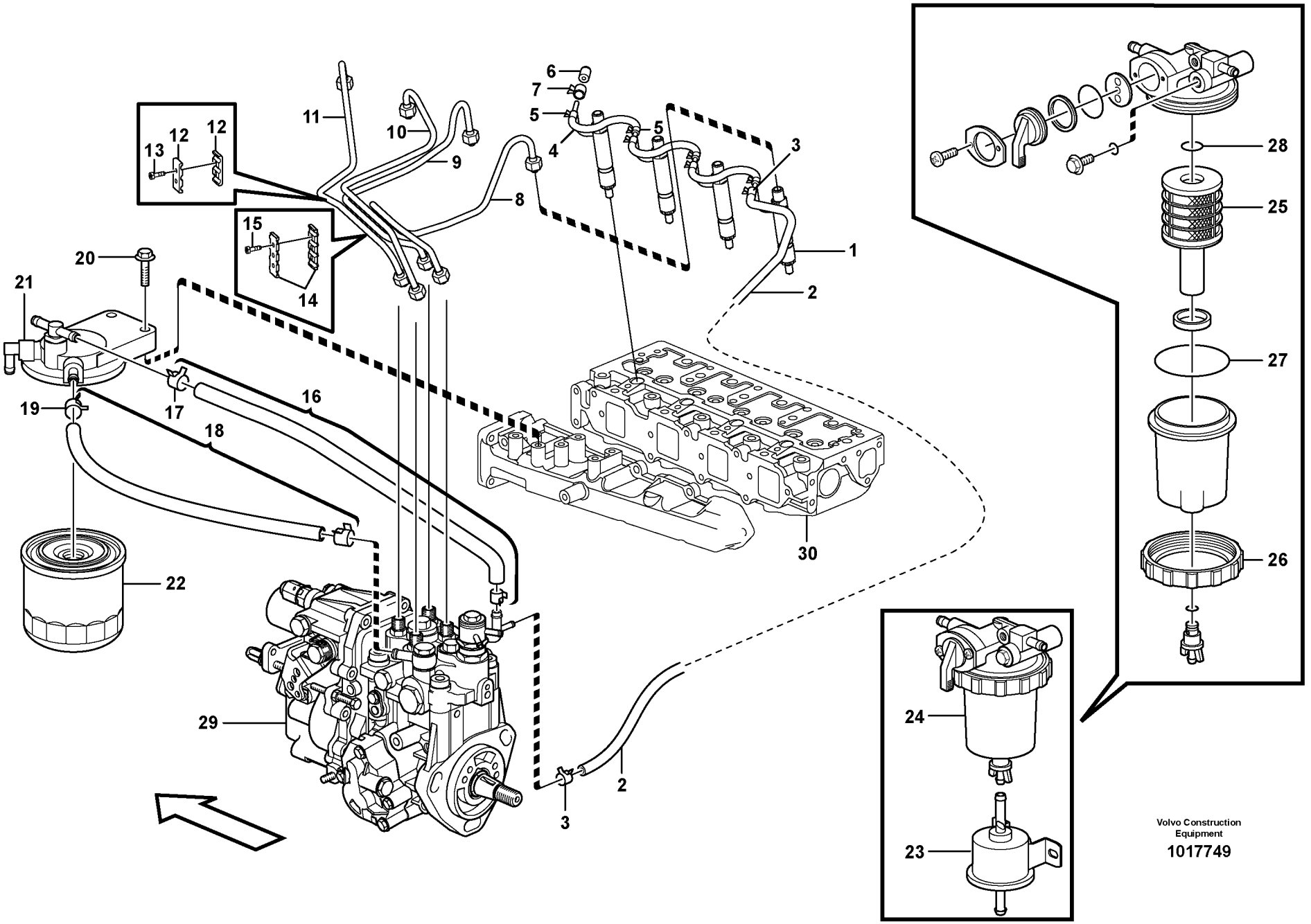
1
2
3
4
5
6
7
8
9
10
11
12
13
14
15
16
17
18
19
20
21
22
23
24
25
26
27
28
29
30
Volvo Construction Equipment
1017749

Fig.	Part No.	Quantity 1	2	3	PS	KIT	Description	Dénomination	Bezeichnung	Denominación	Benämning	Notes
1	**VOE 11715337**	4					Injector	Injecteur	Einspritzdüse	Inyector	Insprutare	
1	**VOE 15079978**		4				Injector	Injecteur	Einspritzdüse	Inyector	Insprutare	
	VOE 15079979		4				•Nozzle	•Nez D'injecteur	•Einspritzduse	•Tobera	•Spridare	
2	**VOE 11713760**	1	1				Hose	Durit	Schlauch	Tubo flexible	Slang	
3	**VOE 14521580**	2	2				•Clamp	•Pince Serrage	•Klemme	•Abrazadera	•Klämma	
4	**VOE 11714642**	3	3				Hose	Durit	Schlauch	Tubo flexible	Slang	
5	**VOE 14521580**	6	6				•Clamp	•Pince Serrage	•Klemme	•Abrazadera	•Klämma	
6	**VOE 11713762**	1					Cap	Chapeau	Kappe	Caperuza	Lock	
6	**VOE 15079992**		1				Cap	Chapeau	Kappe	Caperuza	Lock	
7	**VOE 11714639**	1	1				Clamp	Pince Serrage	Klemme	Abrazadera	Klämma	
8	**VOE 11714638**	1	1				Fuel pipe	Conduit carbura	Kraftstoffleitung	Tubo combustib	Bränslerör	
9	**VOE 11714637**	1	1				Fuel pipe	Conduit carbura	Kraftstoffleitung	Tubo combustib	Bränslerör	
10	**VOE 11714636**	1	1				Fuel pipe	Conduit carbura	Kraftstoffleitung	Tubo combustib	Bränslerör	
11	**VOE 11714635**	1	1				Fuel pipe	Conduit carbura	Kraftstoffleitung	Tubo combustib	Bränslerör	
12	**VOE 11713464**	1	1				Retainer	Retenue	Halter	Soporte	Hållare	
13	**VOE 11714506**	2	2				•Bolt	•Boulon	•Bolzen	•Perno	•Bult	
14	**VOE 11714507**	1	1				Retainer	Retenue	Halter	Soporte	Hållare	
15	**VOE 11714506**	2	2				•Bolt	•Boulon	•Bolzen	•Perno	•Bult	
16	**VOE 11714641**	1	1				Hose assembly	Conduit flexible	Schlauchleitung	Conducto	Slangledning	
17	**VOE 11713474**	2	2				•Clamp	•Pince Serrage	•Klemme	•Abrazadera	•Klämma	
18	**VOE 11714640**	1					Hose assembly	Conduit flexible	Schlauchleitung	Conducto	Slangledning	
18	**VOE 11714457**		1				Hose	Durit	Schlauch	Tubo flexible	Slang	
19	**VOE 11713474**	2	2				•Clamp	•Pince Serrage	•Klemme	•Abrazadera	•Klämma	
20	**VOE 11714508**	2	2				Bolt	Boulon	Bolzen	Perno	Bult	
21	**VOE 11714886**	1					Bracket	Console	Konsole	Ménsula	Konsol	
21	**VOE 15013074**		1				Fuel Filter Hou	Filtre à carburant	Kraftstoff-Filter Schla	Carcasa de filtro de c	Bränslefilter Hou	
22	**VOE 11713231**	1					Filter Cartridge	Element Filtre	Filterpatrone	Patron Filtrant	Filterpatron	
22	**VOE 14559479**		1				Fuel Filter	Filtre carburant	Kraftstoffilter	Filtro Combust	Bränslefilter	
23	**VOE 11713494**	1	1				Feed Pump	Pompe d'alimentatio	Förderpumpe	Bomba Aliment	Matarpump	
24	**VOE 14521186**	1	1				Water Separator	Separateur Eau	Wasserabscheidr	Separador Agua	Vattenavskiljare	

1	**11806938**
2	**11808572**
3	
4	
5	

Bränslerör och insprutare
Tuberías de combustible, inyector
Brennstoffrohre
Canalisation à combustible, injecteur
Fuel lines and injectors

Catalogue id **20133**	Group **237**
Illustr. No **1017749**	Section **100**
Issue **VOE 79A9920133**	Page **89**

VOLVO

EC35C

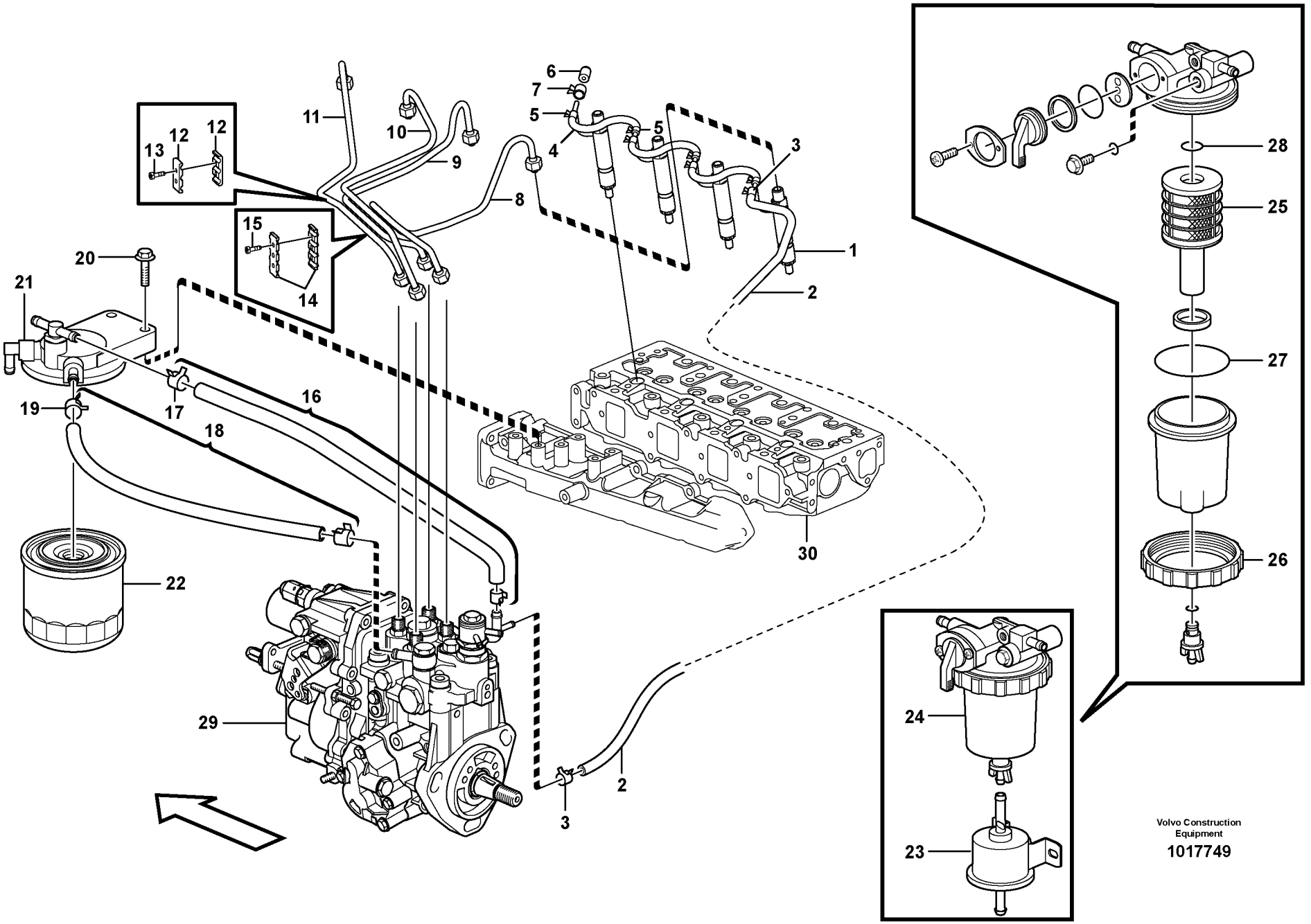
1
2
3
4
5
6
7
8
9
10
11
12
13
14
15
16
17
18
19
20
21
22
23
24
25
26
27
28
29
30
Volvo Construction Equipment
1017749

Fig.	Part No.	Quantity 1	2	3	PS	KIT	Description	Dénomination	Bezeichnung	Denominación	Benämning	Notes
25	**VOE 14521609**	1	1				•Element	•Elément	•Element	•Elemento	•Element	
26	**VOE 14521610**	1	1				•Ring	•Anneau	•Ring	•Anillo	•Ring	
27	**VOE 990589**	1	1				•O-ring	•Joint Torique	•O-Ring	•Junta torica	•O-ring	
28	**VOE 14521612**	1	1				•O-ring	•Joint Torique	•O-Ring	•Junta torica	•O-ring	
29		1	1				Injection pump	Pompe injection	Einspritzpumpe	Bomba injeccion	Insprutn.pump	See group 236, Page 81
30		1	1				Cylinder head	Culasse	Zylinderkopf	Culata	Cylinderhuvud	See group 211, Page 47

1	**11806938**	**Bränslerör och insprutare** **Tuberías de combustible, inyector** **Brennstoffrohre** **Canalisation à combustible, injecteur** **Fuel lines and injectors**	Catalogue id **20133**	Group **237**
2	**11808572**		Illustr. No **1017749**	Section **100**
3			Issue **VOE 79A9920133**	Page **91**
4				
5				

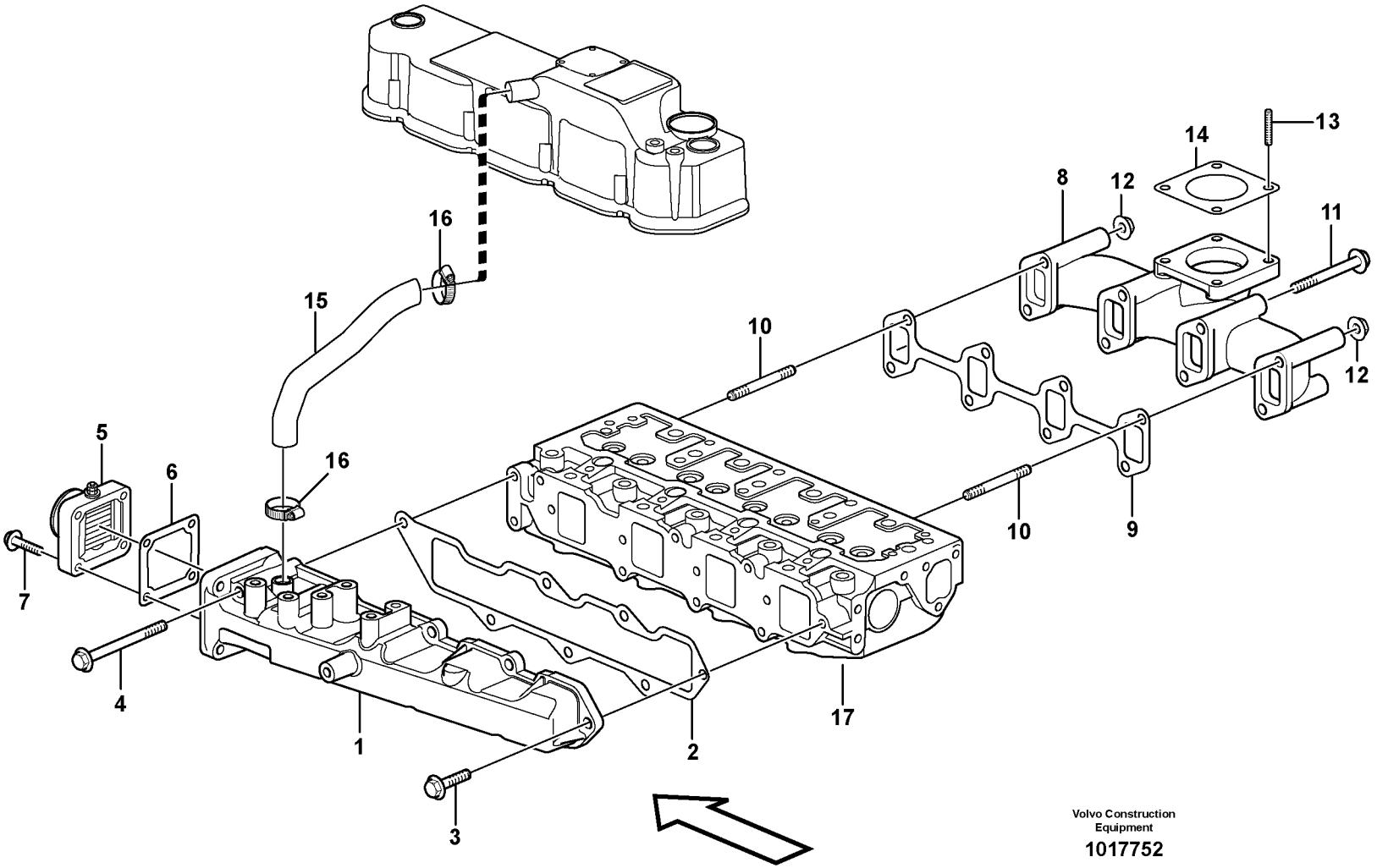

Volvo Construction Equipment

1017752

Fig.	Part No.	Quantity 1	2	3	PS	KIT	Description	Dénomination	Bezeichnung	Denominación	Benämning	Notes
1	**VOE 11715314**	1	1				Inlet Manifold	Tubul.admission	Einlassrohr	Tubo Admision	Inloppsrör	
2	**VOE 11714613**	1	1				Gasket	Joint	Dichtung	Junta	Packning	
3	**VOE 11714388**	6	6				Bolt	Boulon	Bolzen	Perno	Bult	
4	**VOE 11714388**	1					Bolt	Boulon	Bolzen	Perno	Bult	
4	**VOE 11713672**		1				Bolt	Boulon	Bolzen	Perno	Bult	
5	**VOE 11713673**	1					Heater	Elément de chauffag	Heizkörper	Calefaccion	Värmeelement	
5	**VOE 15079370**		1				Joint	Cardan	Gelenk	Junta	Knut	
6	**VOE 11713674**	1	1				Gasket	Joint	Dichtung	Junta	Packning	
7	**VOE 11714281**	4					Flange screw	Vis à bride	Flanschschraube	Torn embridado	Flänsskruv	
8	**VOE 11715315**	1	1				Exhaust manifold	Collecteur échappem	Auspuffkrümmer	Colector escape	Avgasrör	
9	**VOE 11714327**	1	1				Gasket	Joint	Dichtung	Junta	Packning	
10	**VOE 14521556**	2	2				Bolt	Boulon	Bolzen	Perno	Bult	
11	**VOE 11714632**	6	6				Bolt	Boulon	Bolzen	Perno	Bult	
12	**VOE 14521543**	2	2				Nut	Ecrou	Mutter	Tuerca	Mutter	
13	**VOE 14521558**	4	4				Bolt	Boulon	Bolzen	Perno	Bult	
14	**VOE 11714614**	1	1				Gasket	Joint	Dichtung	Junta	Packning	
15	**VOE 11713668**	1	1				Pipe	Canalisation	Rohrleitung	Canalizacion	Rör	
16	**VOE 11713669**	2	2				Clamp	Pince Serrage	Klemme	Abrazadera	Klämma	
17		1	1				Cylinder head	Culasse	Zylinderkopf	Culata	Cylinderhuvud	See group 211, Page 47

1	**11806938**
2	**11808572**
3	
4	
5	

Insugningsrör och avgasgrenrör
Tubo admisión y múltiple escape
Ansaugrohr und Auspuffkrümmer
Tubulure admission et tubulure echappement
Inlet manifold and exhaust manifold

Catalogue id **20133**	Group **251**
Illustr. No **1017752**	Section **100**
Issue **VOE 79A9920133**	Page **93**

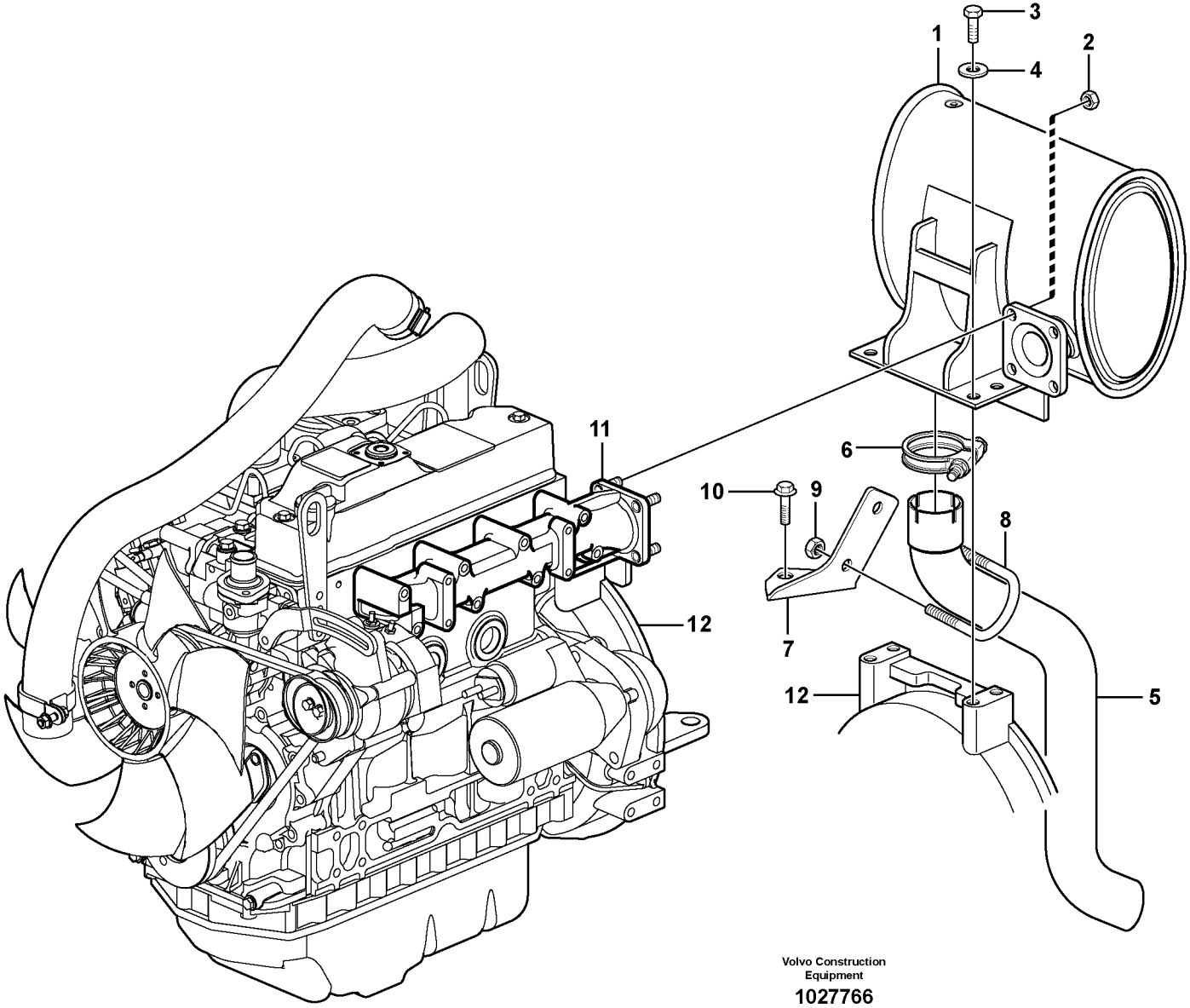

Volvo Construction Equipment

1027766

Fig.	Part No.	Quantity 1	2	3	PS	KIT	Description	Dénomination	Bezeichnung	Denominación	Benämning	Notes
	VOE 11808203	1					Exhaust System	Syst Echappemen	Auspuffanlage	Sistema Escape	Avgassystem	
1	**VOE 11808683**	1					•Muffler	•Silencieux	•Schalldämpfer	•Silencioso	•Ljuddämpare	
2	**VOE 13945408**	4					•Nut	•Ecrou	•Mutter	•Tuerca	•Mutter	
3	**VOE 983251**	4					•Hexagon screw	•Vis tête hexagonale	•Sechskantschraube	•Tornillo hexago	•Sexkantsskruv	
4	**VOE 976945**	4					•Washer	•Rondelle	•Scheibe	•Arandela	•Bricka	
5	**VOE 11807396**	1					•Exhaust Pipe	•Tuyau d'échappeme	•Auspuffrohr	•Tubo Escape	•Avgasrör	
6	**VOE 11801580**	1					•Cable Clamp	•Serre-câble	•Kabelklammer	•Abrazadera de cable	•Ledningsklämma	
7	**VOE 11808636**	1					•Support	•Support	•Stütze	•Apoyo	•Stöd	
8	**VOE 11807332**	1					•Bolt	•Boulon	•Bolzen	•Perno	•Bult	
9	**VOE 13945408**	2					•Nut	•Ecrou	•Mutter	•Tuerca	•Mutter	
10	**VOE 946440**	1					•Flange screw	•Vis à bride	•Flanschschraube	•Torn embridado	•Flänsskruv	
11		1					Exhaust Pipe	Tuyau d'échappemen	Auspuffrohr	Tubo Escape	Avgasrör	See group 251, Page 93
12		1					Flywheel Hsg	Carter Volant	Schwungradgeh	Cubiert Volante	Svänghjulskåpa	See group 212, Page 51

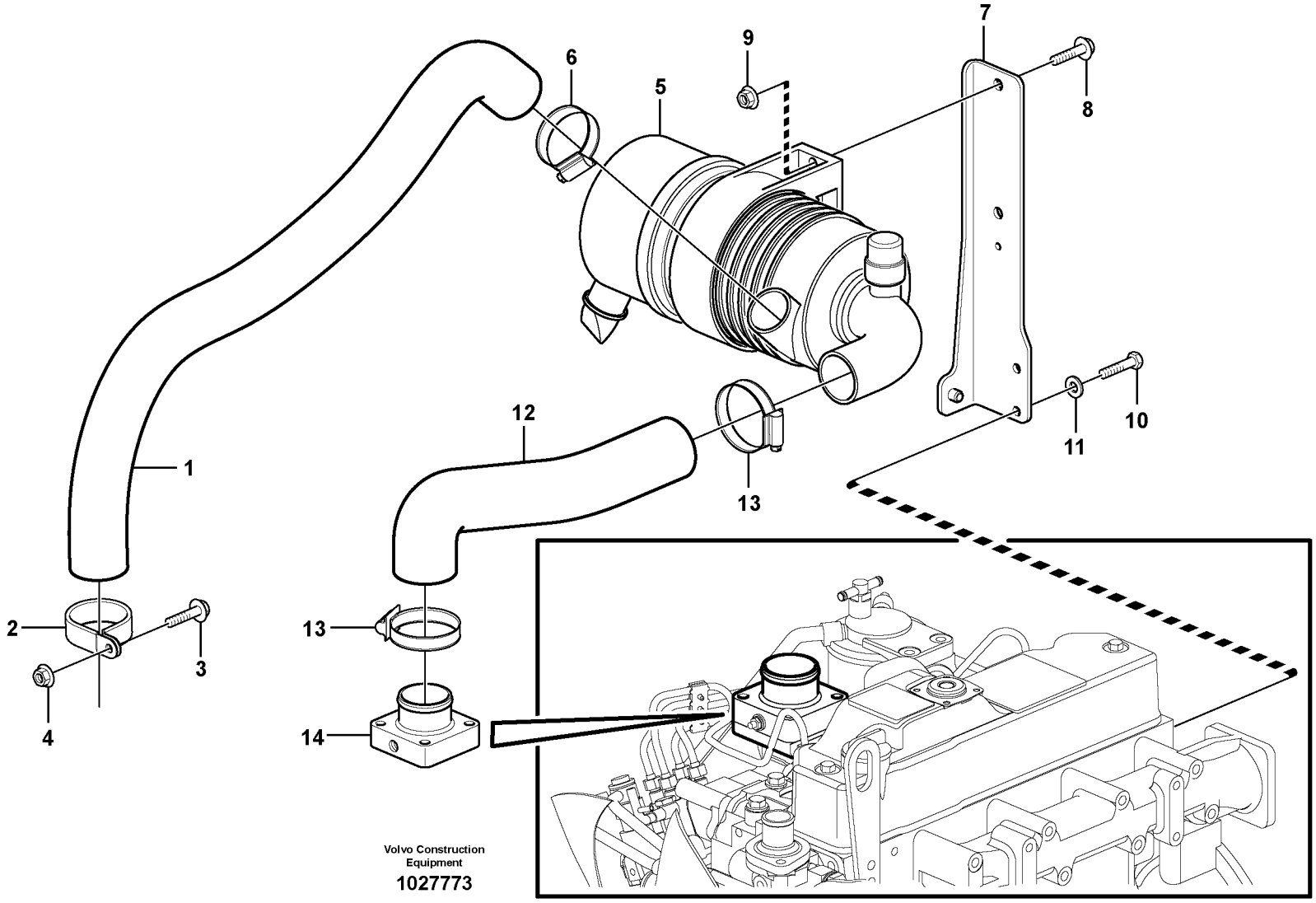
1
2
3
4
5
6
7
8
9
10
11
12
13
13
14
Volvo Construction Equipment
1027773

Fig.	Part No.	Quantity 1	2	3	PS	KIT	Description	Dénomination	Bezeichnung	Denominación	Benämning	Notes
	VOE 11808202	1					Air Cleaner	Filtre Air	Luftfilter	Filtro Aire	Luftrenare	
1	**VOE 11801345**	1					•Suction hose	•Durit aspiration	•Saugschlauch	•Manguer aspirac	•Sugslang	
2	**VOE 11802278**	1					•Clamp attachment	•Collier Fixation	•Klemmhalter	•Suj Abrazadera	•Klämfäste	
3	**VOE 946671**	1					•Flange screw	•Vis à bride	•Flanschschraube	•Torn embridado	•Flänsskruv	
4	**VOE 13945408**	1					•Nut	•Ecrou	•Mutter	•Tuerca	•Mutter	
5		1					•Air filter	•Filtre à air	•Luftfilter	•Filtro de aire	•Luftfilter	See group 256, Page 99
6	**VOE 943478**	1					•Hose Clamp	•Collier Serrage	•Schlauchschelle	•Abraz Manguera	•Slangklamma	
7		1			NS		•Support	•Support	•Stütze	•Apoyo	•Stöd	
8	**VOE 946671**	2					•Flange screw	•Vis à bride	•Flanschschraube	•Torn embridado	•Flänsskruv	
9	**VOE 13945408**	2					•Nut	•Ecrou	•Mutter	•Tuerca	•Mutter	
10	**VOE 983241**	2					•Hexagon screw	•Vis a tête hexagonal	•Sechskantschr.	•Tornillo hexago	•Sexkantsskruv	
11	**VOE 13955894**	2					•Washer	•Rondelle	•Scheibe	•Arandela	•Bricka	
12		1			NS		•Hose	•Durit	•Schlauch	•Tubo flexible	•Slang	
13	**VOE 943478**	2					•Hose Clamp	•Collier Serrage	•Schlauchschelle	•Abraz Manguera	•Slangklamma	
14		1					Inlet manifold	Tubulure admission	Einlassrohr	Tubo admision	Insugningsrör	See group 251, Page 93

1		**Luftrenare med monteringsdetaljer** **Filtro de aire con accesoris de montaje** **Luftfilter mit Anbauteilen** **Filtre à air avec pièces de montage** **Air filter with fitting parts**	Catalogue id **20133**	Group **256**
2			Illustr. No **1027773**	Section **100**
3			Issue **VOE 79A9920133**	Page **97**
4				
5				

VOLVO

EC35C

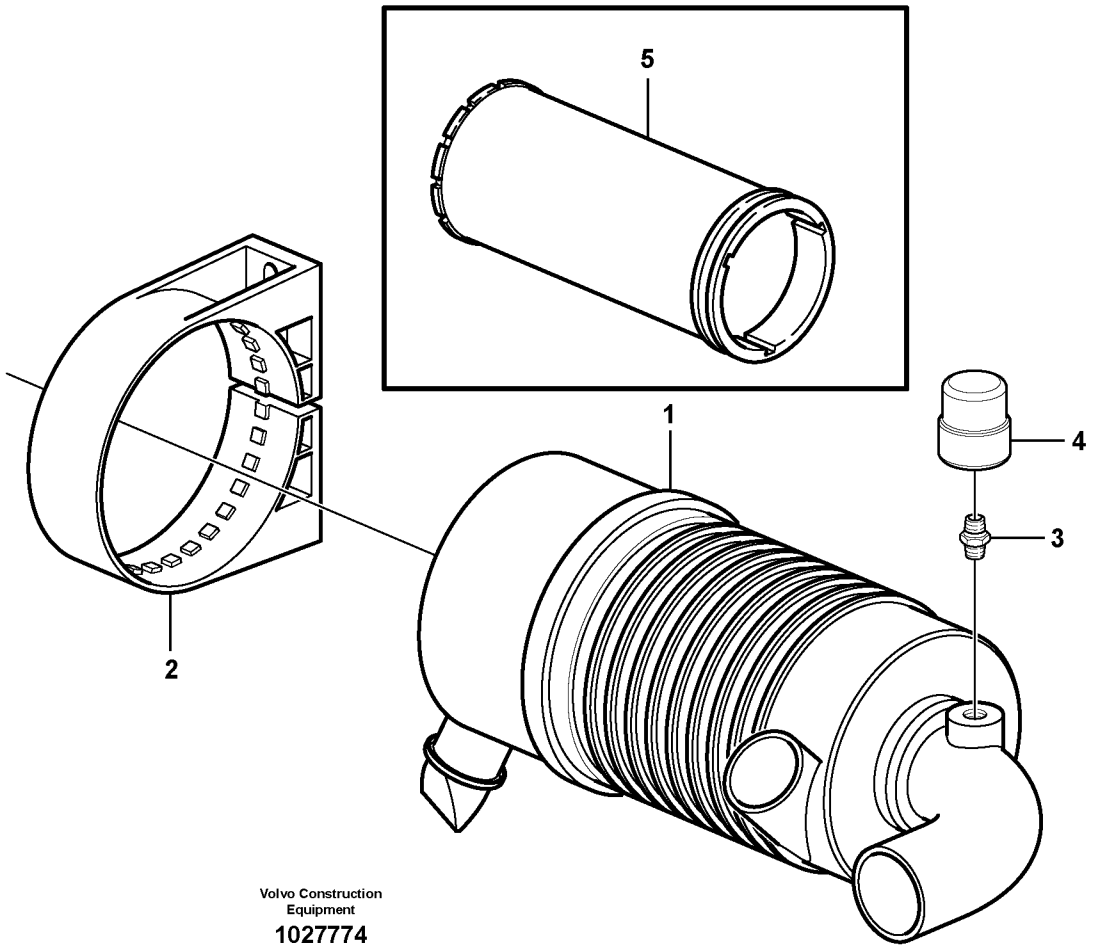

Volvo Construction Equipment

1027774

Fig.	Part No.	Quantity 1	2	3	PS	KIT	Description	Dénomination	Bezeichnung	Denominación	Benämning	Notes
	VOE 11802280	1			SS		Air filter	Filtre à air	Luftfilter	Filtro de aire	Luftfilter	STD
	VOE 11710121		1				Air Cleaner	Filtre Air	Luftfilter	Filtro Aire	Luftrenare	1)
1	**VOE 11802327**	1	1				•Air filter	•Filtre à air	•Luftfilter	•Filtro de aire	•Luftfilter	
2	**VOE 11802326**	1	1				•Collar	•Collier	•Bördel	•Collar	•Krage	
3	**VOE 11802328**	1	1				•Nipple	•Raccord	•Nippel	•Niple	•Nippel	
4	**VOE 11802329**	1	1				•Indicator	•Indicateur	•Indikator	•Indicador	•Indikator	SE2501
5	**VOE 11801160**			1			Cartridge	Cartouche	Patrone	Patron	Patron	

1) **GB:** Replacement version **FR:** Version piéce de rechange. **DE:** Ersatzteil-ausführung. **ES:** Version piezas de repuesto. **SE:** Reservdelsutförande

1	**11802280**
2	**11710121**
3	**11801216**
4	
5	

Luftrenare
Filtro de aire
Luftfilter
Purificateur d'air
Air filter

Catalogue id	Group
20133	**256**
Illustr. No **1027774**	Section **150**
Issue **VOE 79A9920133**	Page **99**

VOLVO

EC35C

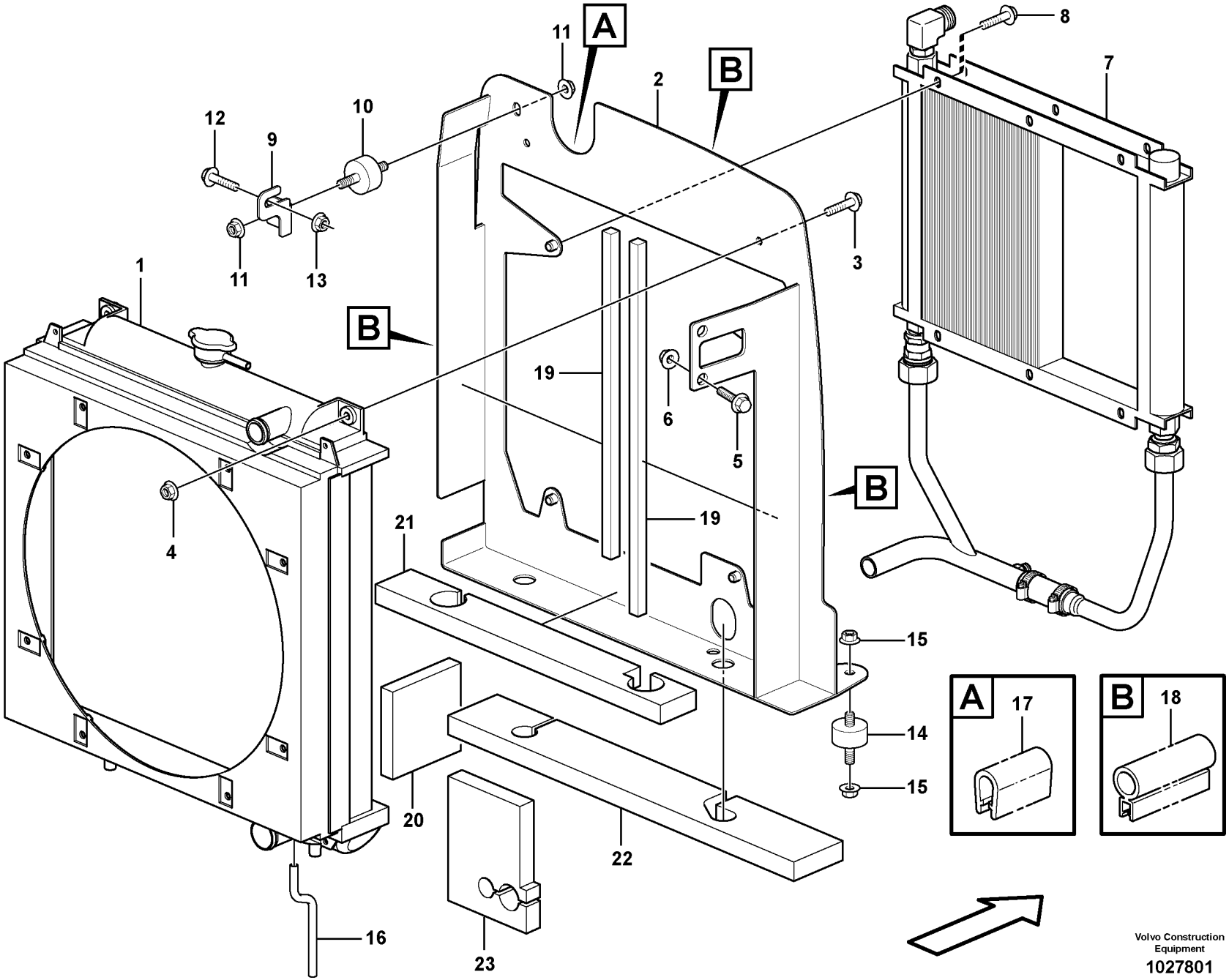
A
B
1
2
3
4
5
6
7
8
9
10
11
12
13
14
15
16
17
18
19
20
21
22
23
Volvo Construction Equipment
1027801

Fig.	Part No.	Quantity 1	2	3	PS	KIT	Description	Dénomination	Bezeichnung	Denominación	Benämning	Notes
1		1					Radiator	Radiateur	Radiator	Radiador	Radiator	See group 261, Page 103
	VOE 11806940	1					Radiator	Radiateur	Radiator	Radiador	Radiator	
2		1			NS		•Support	•Support	•Stütze	•Apoyo	•Stöd	
3	**VOE 946671**	2					•Flange screw	•Vis à bride	•Flanschschraube	•Torn embridado	•Flänsskruv	
4	**VOE 13945408**	2					•Nut	•Ecrou	•Mutter	•Tuerca	•Mutter	
5	**VOE 946671**	2					•Flange screw	•Vis à bride	•Flanschschraube	•Torn embridado	•Flänsskruv	
6	**VOE 13945408**	2					•Nut	•Ecrou	•Mutter	•Tuerca	•Mutter	
7		1					•Oil Cooler	•Refroidisseur huile	•Ölkühler	•Enfriadores aceite	•Oljekylare	See group 223, Page 73
8	**VOE 946440**	4					•Flange screw	•Vis à bride	•Flanschschraube	•Torn embridado	•Flänsskruv	
9		1			NS		•Support	•Support	•Stütze	•Apoyo	•Stöd	
10	**VOE 11806235**	1					•Stop	•Arrêt	•Anschlag	•Parada	•Stopp	
11	**VOE 13971095**	2					•Flange nut	•Ecrou accouple.	•Bundmutter	•Tuerca embridad	•Flänsmutter	
12	**VOE 946329**	1					•Flange screw	•Vis à bride	•Flanschschraube	•Torn embridado	•Flänsskruv	
13	**VOE 13971095**	1					•Flange nut	•Ecrou accouple.	•Bundmutter	•Tuerca embridad	•Flänsmutter	
14	**VOE 11806235**	2					•Stop	•Arrêt	•Anschlag	•Parada	•Stopp	
15	**VOE 13971095**	4					•Flange nut	•Ecrou accouple.	•Bundmutter	•Tuerca embridad	•Flänsmutter	
16	**VOE 11806885**	1					•Tube	•Tube	•Rohr	•Tubo	•Rör	
17	**VOE 11808679**	1					•Rubber Seal	•Lèvre Caoutchouc	•Gummilippe	•Labio Goma	•Gummiläpp	
18	**VOE 11808677**	1					•Seal	•Joint	•Dichtring	•Junta	•Tätning	
19	**VOE 11807022**	2					•Insulation	•Isolant	•Isolierung	•Aislante	•Isolering	
20		1			NS		•Insulation	•Isolant	•Isolierung	•Aislante	•Isolering	
21		1			NS		•Insulation	•Isolant	•Isolierung	•Aislante	•Isolering	
22		1			NS		•Insulation	•Isolant	•Isolierung	•Aislante	•Isolering	
23		1			NS		•Insulation	•Isolant	•Isolierung	•Aislante	•Isolering	

1	
2	
3	
4	
5	

Kylare med monteringsdetaljer
Radiador con accesorios de montaje
Kühler mit Anbauteilen
Radiateur avec pièces de montage
Radiator with fitting parts

Catalogue id	Group
20133	**261**
Illustr. No **1027801**	Section **100**
Issue **VOE 79A9920133**	Page **101**

VOLVO

EC35C

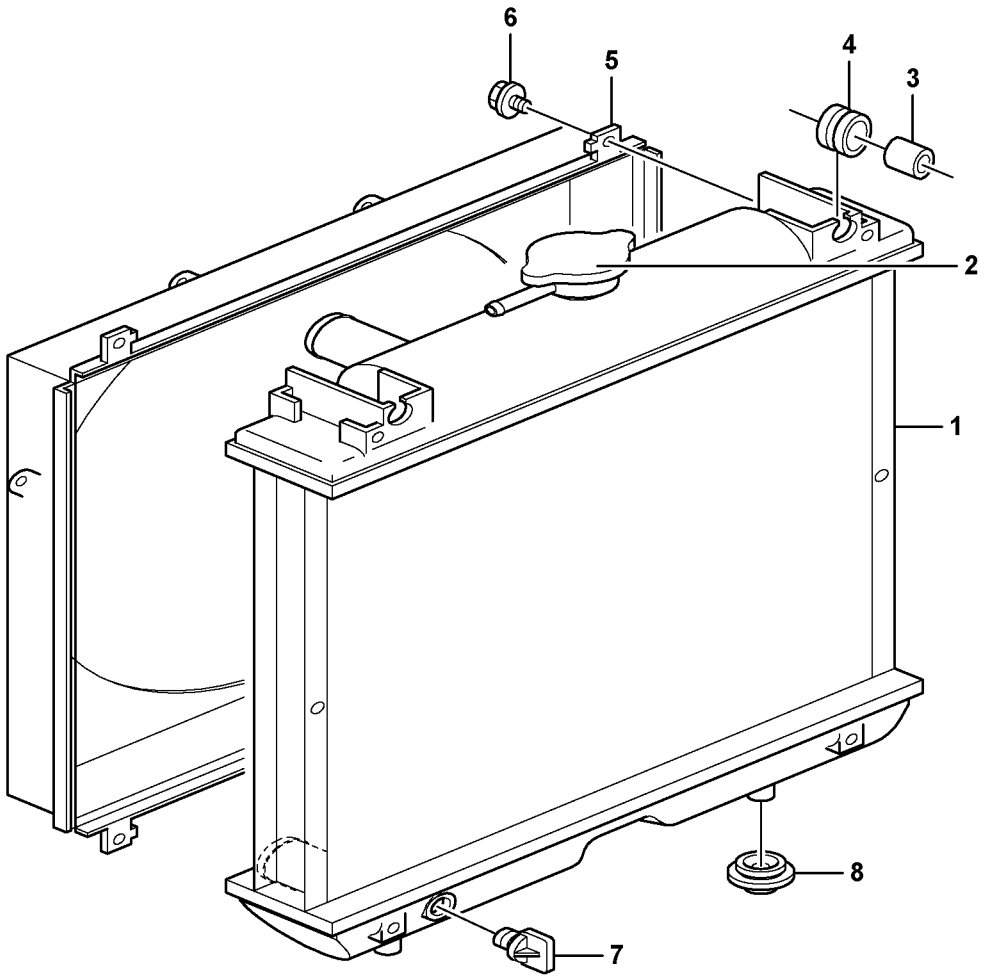
6
5
4
3
2
1
8
7

Fig.	Part No.	Quantity 1	2	3	PS	KIT	Description	Dénomination	Bezeichnung	Denominación	Benämning	Notes
1	**VOE 11716336**	1	1				Radiator	Radiateur	Radiator	Radiador	Radiator	
2	**VOE 11713530**	1	1				•Filler cap	•Bouchon Remplissa	•Tankverschluss	•Tapa Llenado	•Påfyllningslock	
3	**VOE 15082753**	2	2				•Collar	•Collier	•Bördel	•Collar	•Krage	
4	**VOE 15082755**	2	2				•Rubber Bearing	•Palier Caoutcho	•Gummilager	•Cojinete De Gom	•Gummilager	
5	**VOE 11715327**	1	1				•Fan Protector	•Protege-ventilateur	•Lufterverkleidung	•Proteccion Ventilado	•Fläktskydd	
6	**VOE 11713531**	4	4				•Bolt	•Boulon	•Bolzen	•Perno	•Bult	
7	**VOE 11715328**	1	1				•Plug	•Bouchon	•Stopfen	•Tapon	•Plugg	
8	**VOE 11713528**	2	2				Rubber	Caoutchouc	Gummi	Caucho	Gummi	

1	**11806938**	**Kylare (vatten)** **Radiador (agua)** **Kühler (Wasser)** **Radiateur (eau)** **Radiator (water)**	Catalogue id **20133**	Group **261**
2	**11808572**		Illustr. No **1018304**	Section **150**
3			Issue **VOE 79A9920133**	Page **103**
4				
5				

VOLVO

EC35C

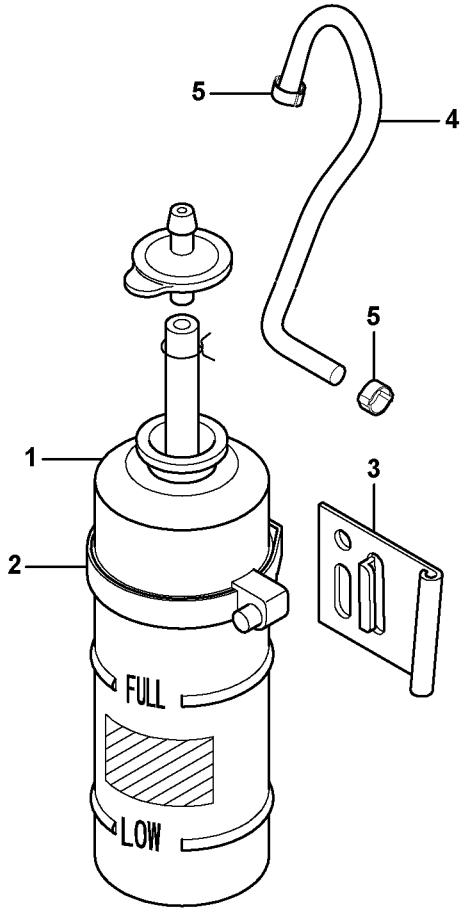
5
4
5
1
3
2
FULL
LOW

Fig.	Part No.	Quantity 1	2	3	PS	KIT	Description	Dénomination	Bezeichnung	Denominación	Benämning	Notes
1	**VOE 11713524**	1					Expansion Tank	Vase Expansion	Dehngefäss	Tanque Expansio	Expansionskärl	
1	**VOE 15082759**		1				Tank	Resérvoir	Behälter	Depósito	Tank	
2	**VOE 11714155**	1	1				Clamp	Pince Serrage	Klemme	Abrazadera	Klämma	
3	**VOE 11713525**	1	1				Support	Support	Stütze	Apoyo	Stöd	
4	**VOE 11715333**	1	1				Hose	Durit	Schlauch	Tubo flexible	Slang	
5	**VOE 11713474**	2	2				•Clamp	•Pince Serrage	•Klemme	•Abrazadera	•Klämma	

1	**11806938**	**Expansionstank** **Vaso expansion** **Ausdehnungsgefäss** **Vase expansion** **Expansion tank**	Catalogue id **20133**	Group **261**
2	**11808572**		Illustr. No **1018268**	Section **200**
3			Issue **VOE 79A9920133**	Page **105**
4				
5				

VOLVO

EC35C

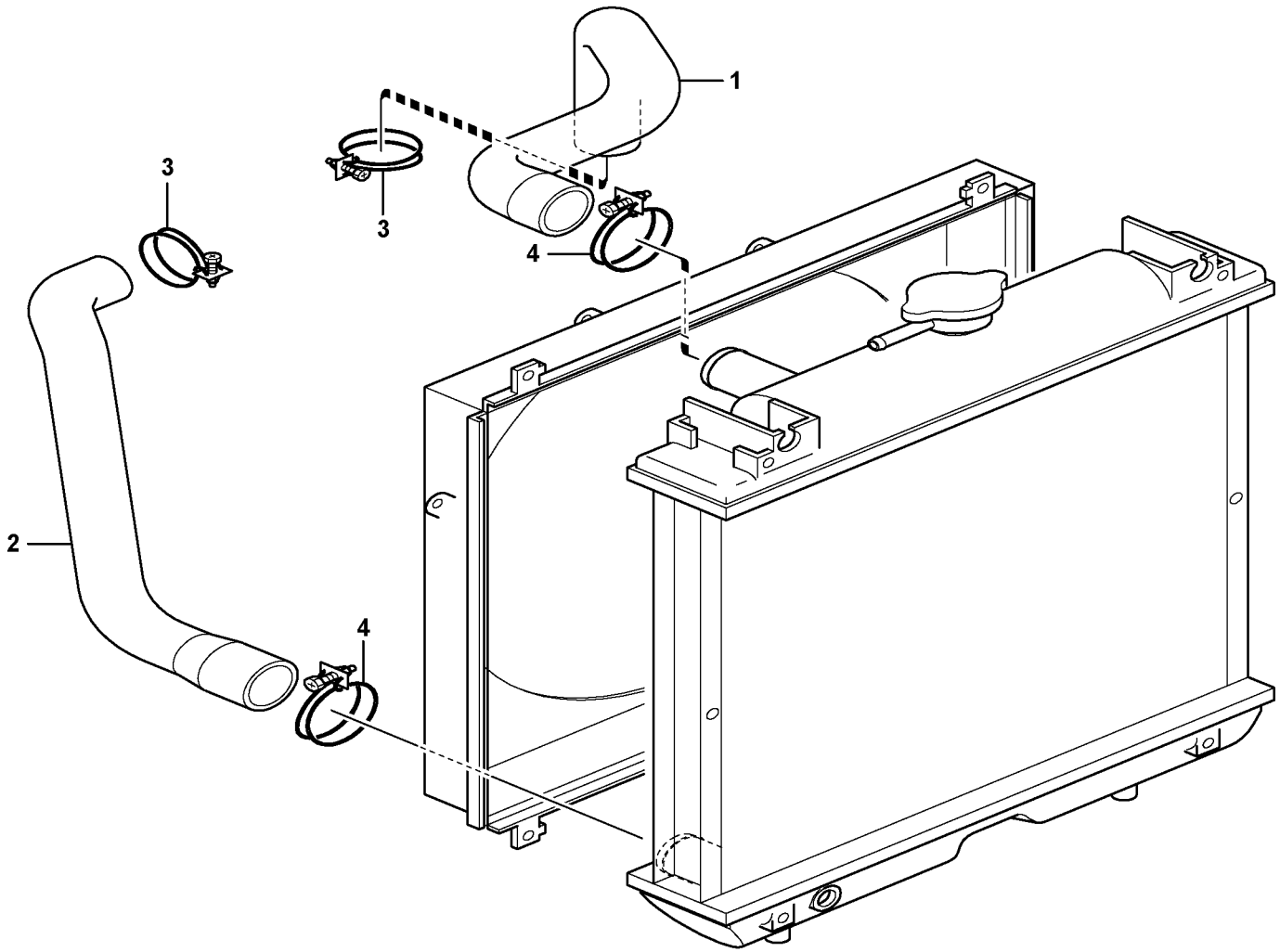
1
3
3
4
2
4

Fig.	Part No.	Quantity 1	2	3	PS	KIT	Description	Dénomination	Bezeichnung	Denominación	Benämning	Notes
1	**VOE 11715331**	1					Hose	Durit	Schlauch	Tubo flexible	Slang	
2	**VOE 11715332**	1					Hose	Durit	Schlauch	Tubo flexible	Slang	
3	**VOE 11713532**	2					Clamp	Pince Serrage	Klemme	Abrazadera	Klämma	
4	**VOE 11715335**	2					Clamp	Pince Serrage	Klemme	Abrazadera	Klämma	

1		**Kylkrets** **Circuito de refrigeración** **Kühlkreis** **Circuit de refroidissement** **Cooling circuit**	Catalogue id **20133**	Group **261**
2			Illustr. No **1018305**	Section **250**
3			Issue **VOE 79A9920133**	Page **107**
4				
5		**11806938, 11808572**		

VOLVO

EC35C

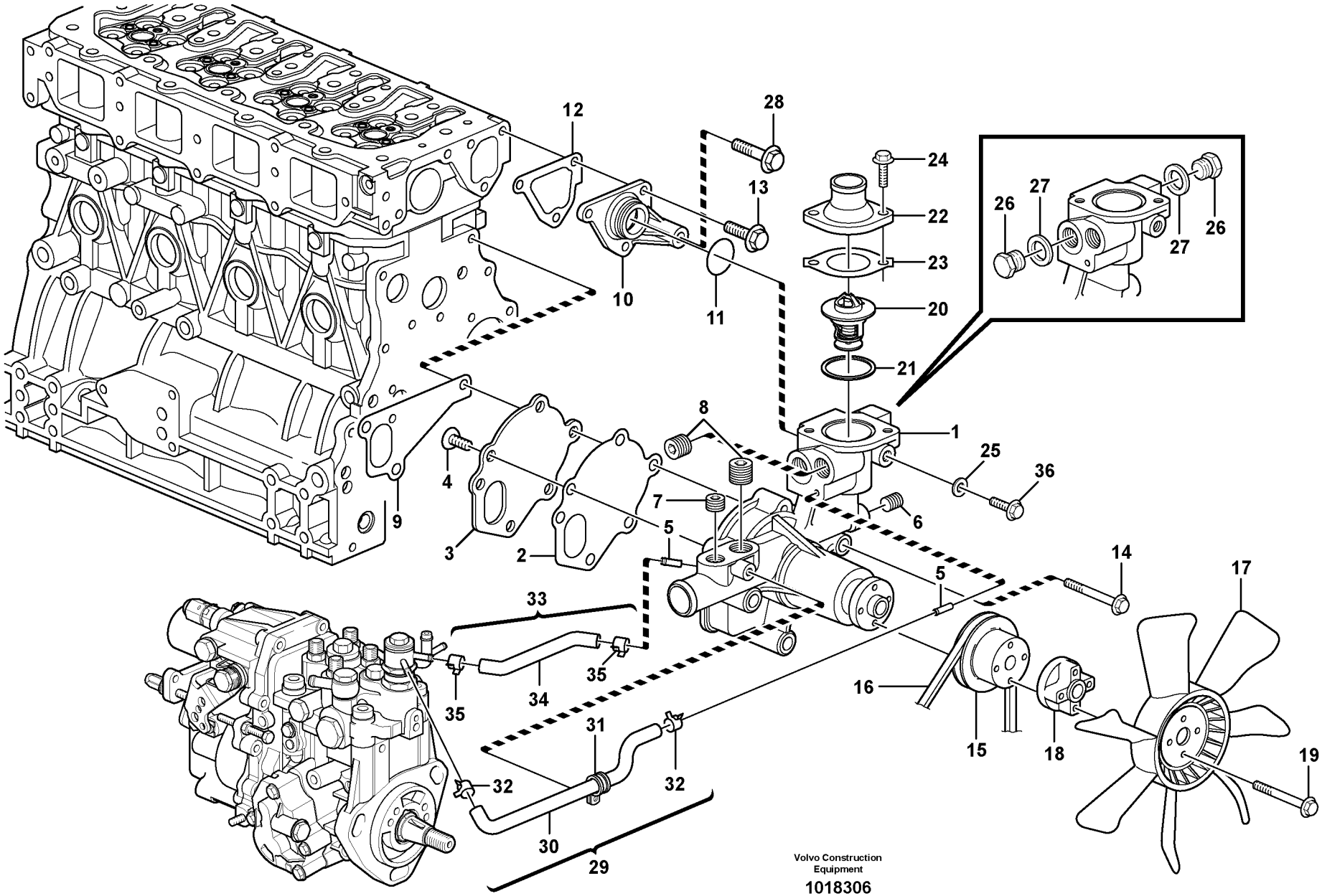

Volvo Construction Equipment

1018306

Fig.	Part No.	Quantity 1	2	3	PS	KIT	Description	Dénomination	Bezeichnung	Denominación	Benämning	Notes
1	**VOE 11713724**	1	1				Coolant Pump	Pompe a eau	Kuhlwasserpumpe	Bomba Ag.refr.	Kylvätskepump	
2	**VOE 11713725**	1	1				•Gasket	•Joint	•Dichtung	•Junta	•Packning	
3	**VOE 11713726**	1	1				•Plate	•Plaque	•Platte	•Placa	•Platta	
4	**VOE 11715320**	3	3				•Screw	•Vis	•Schraube	•Tornillo	•Skruv	
5		2	2		NS		•Joint	•Cardan	•Gelenk	•Junta	•Knut	
6	**VOE 11715321**	1	1				•Plug	•Bouchon	•Stopfen	•Tapon	•Plugg	
7	**VOE 14521522**	1	1				•Plug	•Bouchon	•Stopfen	•Tapon	•Plugg	
8	**VOE 14521576**	2	2				•Plug	•Bouchon	•Stopfen	•Tapon	•Plugg	
9	**VOE 11713729**	1	1				Gasket	Joint	Dichtung	Junta	Packning	
10	**VOE 11713731**	1	1				Joint	Cardan	Gelenk	Junta	Knut	
11	**VOE 11713732**	1	1				O-ring	Joint Torique	O-Ring	Junta torica	O-ring	
12	**VOE 11713733**	1	1				Gasket	Joint	Dichtung	Junta	Packning	
13	**VOE 11714372**	3	3				Screw	Vis	Schraube	Tornillo	Skruv	
14	**VOE 11714494**	3	3				Bolt	Boulon	Bolzen	Perno	Bult	
15	**VOE 11713734**	1	1				Pulley	Poulie	Z-riemenscheibe	Polea Corr Dent	Kuggremhjul	
16	**VOE 11715322**	1					V-belt	Courroie Trape.	Keilriemen	Correa Trapez	Kilrem	
16	**VOE 15079824**		1				V-belt	Courroie Trape.	Keilriemen	Correa Trapez	Kilrem	
17	**VOE 11715323**	1	1				Fan	Ventilateur	Ventilator	Ventilador	Fläkt	
18		1			NS		Fan Hub	Moyeu Ventilat.	Lufternabe	Cubo Ventilador	Fläktnav	
18	**VOE 15079825**		1				Spacer	Partie Intermédiaire	Zwischenstück	Espaciador	Mellandel	
19	**VOE 11713361**	4	4				Bolt	Boulon	Bolzen	Perno	Bult	
20	**VOE 11713741**	1	1				Thermostat	Thermostat	Thermostat	Termostato	Termostat	
21	**VOE 11713743**	1	1				Gasket	Joint	Dichtung	Junta	Packning	
22	**VOE 11713454**	1	1				Flange	Bride	Flansch	Brida	Fläns	
23	**VOE 11713744**	1	1				Gasket	Joint	Dichtung	Junta	Packning	
24	**VOE 14521586**	2	2				Bolt	Boulon	Bolzen	Perno	Bult	
25	**VOE 11714477**	1	1				Gasket	Joint	Dichtung	Junta	Packning	
26	**VOE 11714492**	2	2				Plug	Bouchon	Stopfen	Tapon	Plugg	
27	**VOE 11714478**	2	2				Gasket	Joint	Dichtung	Junta	Packning	
28	**VOE 11714377**	1	1				Bolt	Boulon	Bolzen	Perno	Bult	

1	**11806938**
2	**11808572**
3	
4	
5	

Kylvätskepump
Bomba de refrigerante
Wasserpumpe
Pompe à eau
Water pump

Catalogue id	Group
20133	**262**
Illustr. No **1018306**	Section **100**
Issue **VOE 79A9920133**	Page **109**

VOLVO

EC35C

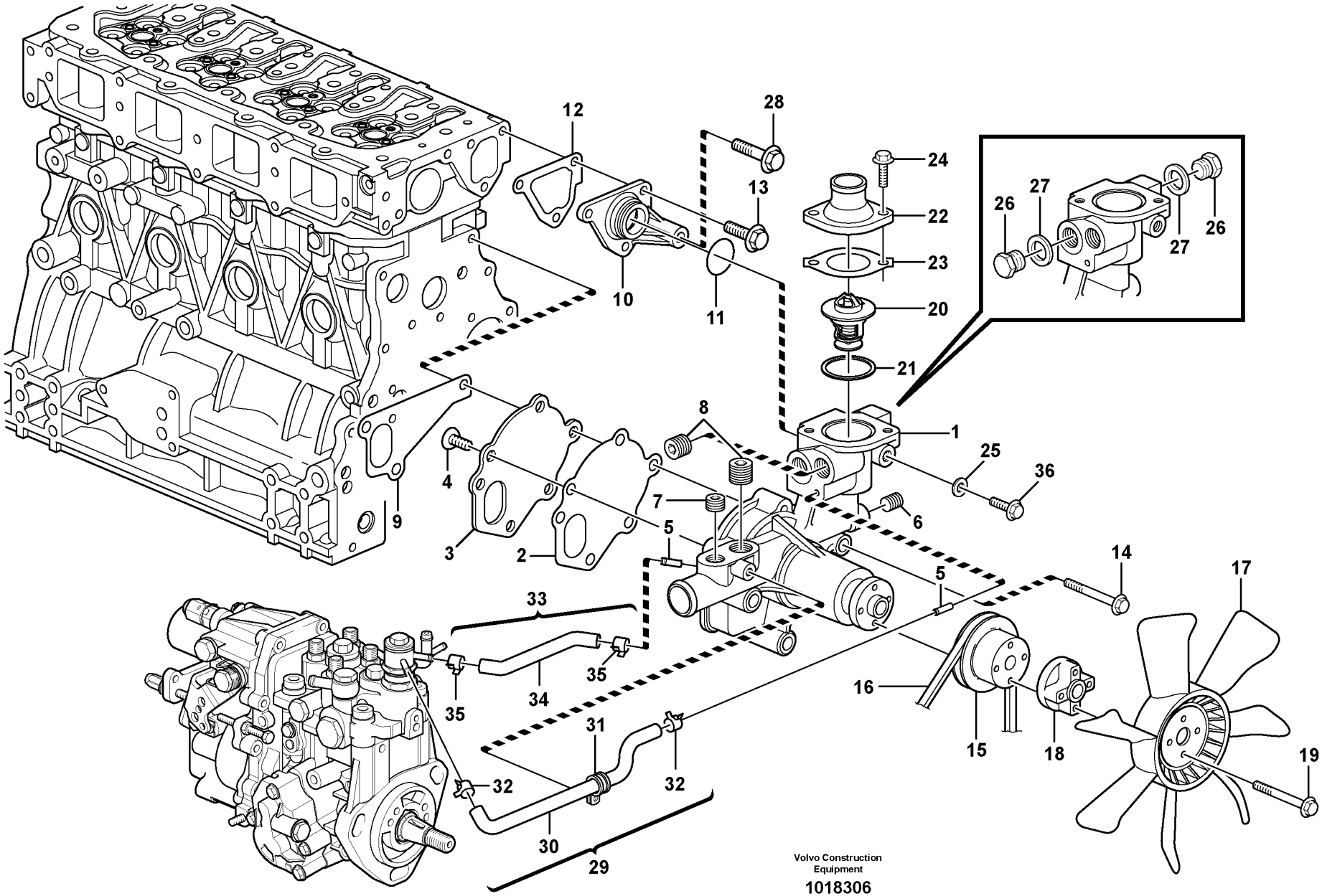

Volvo Construction Equipment

1018306

Fig.	Part No.	Quantity 1	2	3	PS	KIT	Description	Dénomination	Bezeichnung	Denominación	Benämning	Notes
29	**VOE 11713745**	1	1				Pipe	Canalisation	Rohrleitung	Canalizacion	Rör	
30	**VOE 11713746**	1	1				•Pipe	•Canalisation	•Rohrleitung	•Canalizacion	•Rör	
31	**VOE 11713747**	1	1				•Clamp	•Pince Serrage	•Klemme	•Abrazadera	•Klämma	
32	**VOE 14521580**	2	2				•Clamp	•Pince Serrage	•Klemme	•Abrazadera	•Klämma	
33	**VOE 11713748**	1	1				Pipe	Canalisation	Rohrleitung	Canalizacion	Rör	
34	**VOE 11713749**	1	1				•Pipe	•Canalisation	•Rohrleitung	•Canalizacion	•Rör	
35	**VOE 14521580**	2	2				•Clamp	•Pince Serrage	•Klemme	•Abrazadera	•Klämma	
36	**VOE 11714490**	1	1				Screw	Vis	Schraube	Tornillo	Skruv	

1	**11806938**	**Kylvätskepump** **Bomba de refrigerante** **Wasserpumpe** **Pompe à eau** **Water pump**	Catalogue id **20133**	Group **262**
2	**11808572**		Illustr. No **1018306**	Section **100**
3			Issue **VOE 79A9920133**	Page **111**
4				
5				

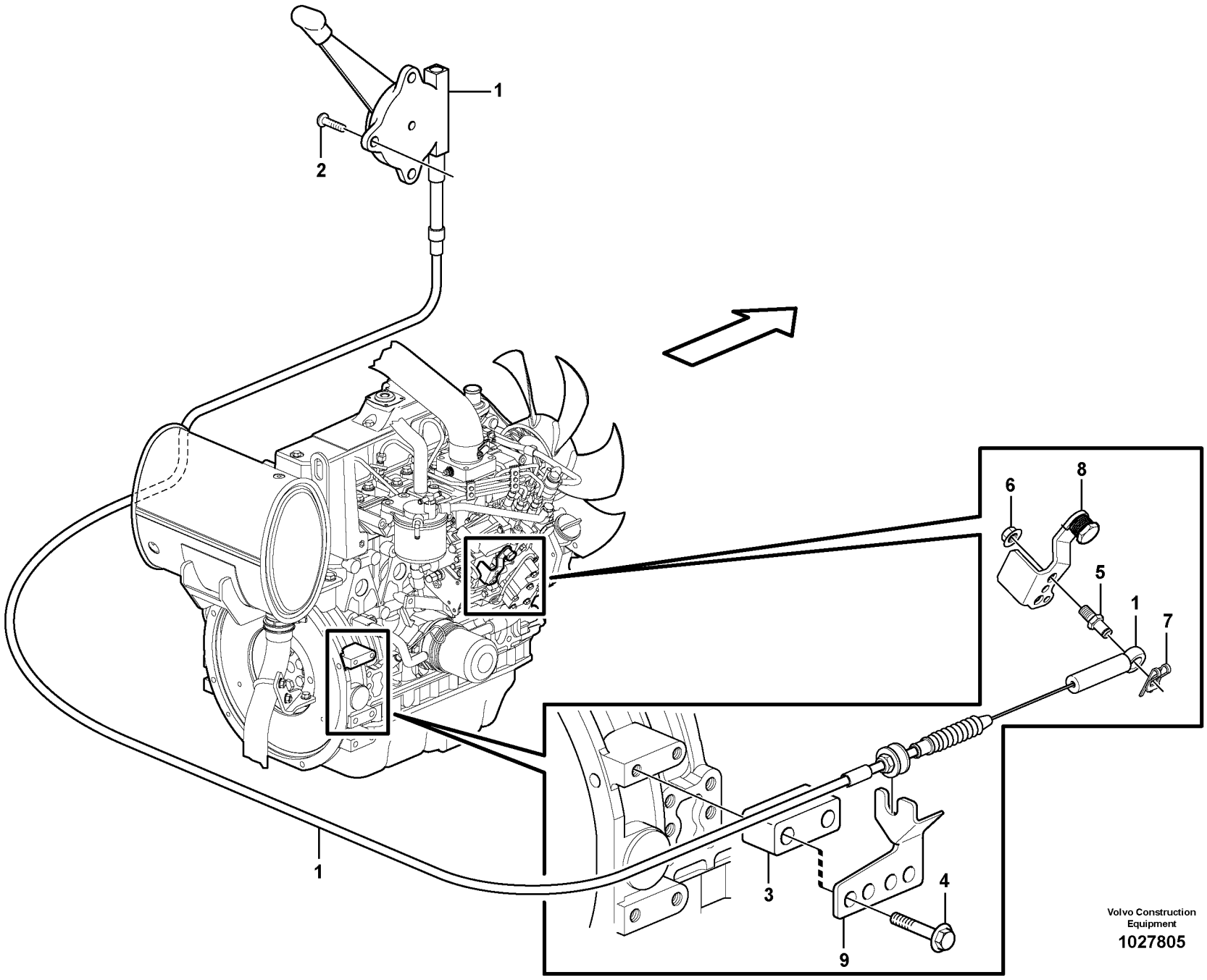
1
2
1
6
8
5
1
7
3
4
9
Volvo Construction Equipment
1027805

Fig.	Part No.	Quantity 1	2	3	PS	KIT	Description	Dénomination	Bezeichnung	Denominación	Benämning	Notes
	VOE 11807925	1					Hand Throttle C	Commande d'accelér	Handgasregler	Acelerador de mano	Handgasreglage	
1	**VOE 11807926**	1					•Cable	•Câble	•Kabel	•Cable	•Kabel	
2	**VOE 969404**	3					•6-pt skt screw	•Vis creuse de 6	•Hohlschraube	•Racor 6-dientes	•Sextandhålskruv	
3	**VOE 11808284**	1					•Spacer	•Partie Intermédiaire	•Zwischenstück	•Espaciador	•Mellandel	
4	**VOE 13947760**	2					•Flange screw	•Vis à bride	•Flanschschraube	•Torn embridado	•Flänsskruv	
5	**VOE 11803426**	1					•Pin	•Goupille	•Zapfen	•Pasador	•Tapp	
6	**VOE 13949278**	1					•Flange Lock Nut	•Contre écrou bride	•Flanschmutter	•Contratuer Embr	•Flänslåsmutter	
7	**VOE 11803585**	1					•Lock brace	•Etrier de verrouillage	•Sperrklinke	•Brazo Seguridad	•Låsbygel	
8		1					Injection Pump	Pompe Injection	Einspritzpumpe	Bomba Injeccion	Insprutn.pump	See group 236, Page 81
9	**VOE 11801606**		1				Support	Support	Stütze	Apoyo	Stöd	

1	**11839308**	**Handgasreglage** **Acelerador manual** **Handgas** **Accelerateur manual** **Hand throttle**	Catalogue id **20133**	Group **272**
2	**11839307**		Illustr. No **1027805**	Section **100**
3			Issue **VOE 79A9920133**	Page **113**
4				
5		**11839307, 11839308**		

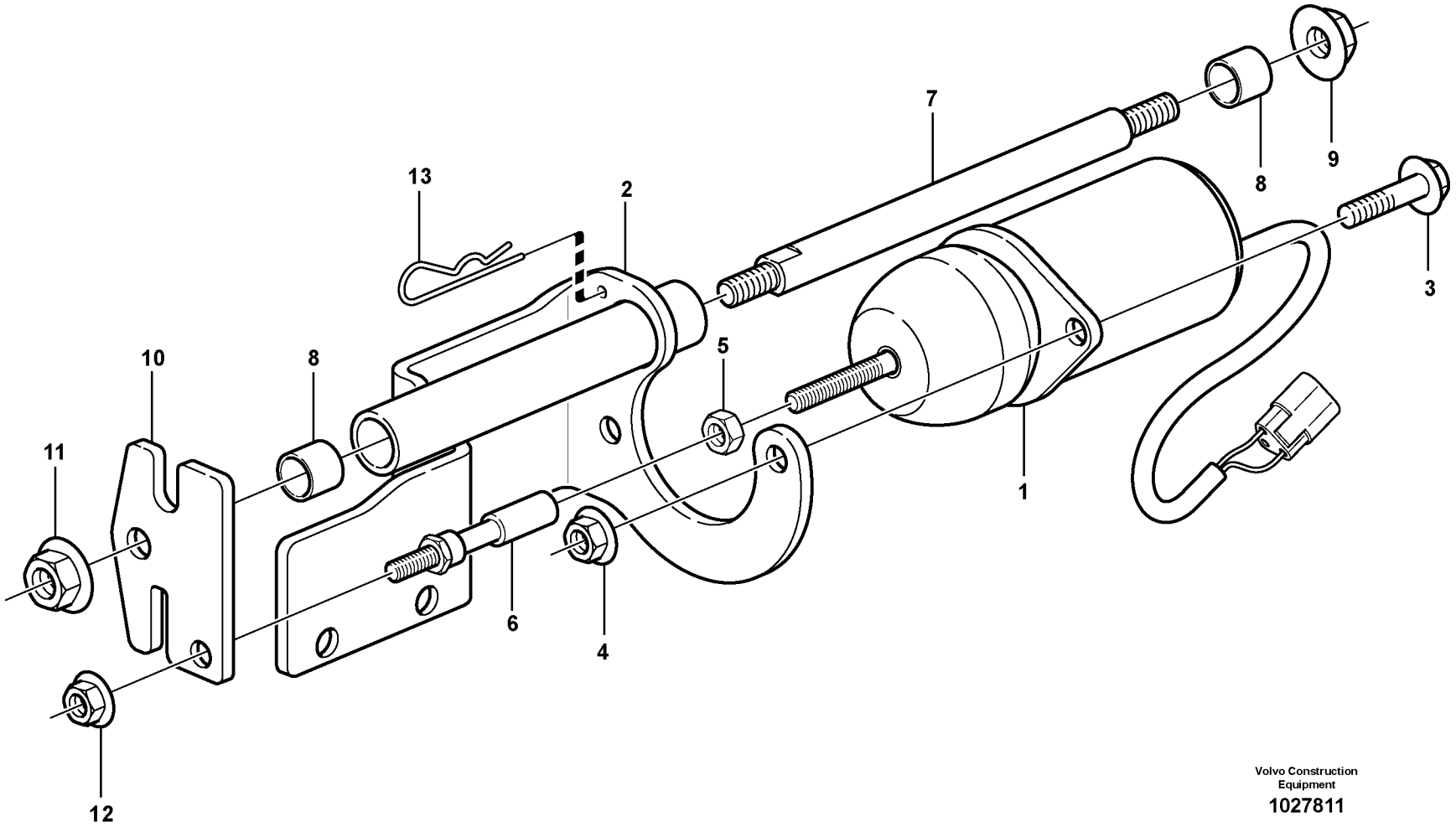

Volvo Construction Equipment

1027811

Fig.	Part No.	Quantity 1	2	3	PS	KIT	Description	Dénomination	Bezeichnung	Denominación	Benämning	Notes
	VOE 11802561	1					Solenoid valve	Vanne electrom.	Magnetventil	Electrovalvula	Magnetventil	
1	**VOE 11801791**	1					•Solenoid	•Solénoide	•Magnet	•Solenoide	•Solenoid	SO2702
2	**VOE 11803449**	1					•Support	•Support	•Stütze	•Apoyo	•Stöd	
3	**VOE 13946544**	2					•Flange screw	•Vis à bride	•Flanschschraube	•Torn embridado	•Flänsskruv	
4	**VOE 13949278**	2					•Flange Lock Nut	•Contre écrou bride	•Flanschmutter	•Contratuer Embr	•Flänslåsmutter	
5	**VOE 13945407**	1					•Nut	•Ecrou	•Mutter	•Tuerca	•Mutter	
6	**VOE 11801793**	1					•Swivel	•Rotule pivot	•Schwingel	•Rotula pivote	•Svivel	
7	**VOE 11803450**	1					•Guide	•Rail	•Führung	•Guia	•Gejd	
8	**VOE 11802463**	2					•Ring	•Anneau	•Ring	•Anillo	•Ring	
9	**VOE 948645**	1					•Flange Lock Nut	•Contre écrou bride	•Flanschmutter	•Contratuer Embr	•Flänslåsmutter	
10	**VOE 11803448**	1					•Cable Stop	•Frein Cable	•Seilbremse	•Freno Cable	•Linbroms	
11	**VOE 948645**	1					•Flange Lock Nut	•Contre écrou bride	•Flanschmutter	•Contratuer Embr	•Flänslåsmutter	
12	**VOE 13949278**	1					•Flange Lock Nut	•Contre écrou bride	•Flanschmutter	•Contratuer Embr	•Flänslåsmutter	
13	**VOE 13978992**	1					•Cotter Pin	•Goupille Fendue	•Splint	•Pasador Hendido	•Saxpinne	

1		**Elektromagnet** **Electroimán** **Elektromagnet** **Électro-aimant** **Solenoid**	Catalogue id **20133**	Group **272**
2			Illustr. No **1027811**	Section **150**
3			Issue **VOE 79A9920133**	Page **115**
4				
5		**11839308**		

VOLVO

EC35C

VOLVO

Construction Equipment

www.volvo.com

GROUP		Section	Page
311	Battery	100	123
321	Alternator with assembling details	100	125
331	Starter motor, mounting	100	127
334	Starting and preheating switch	100	129
334	Coded keypad (anti-start) 11839457	200	131
352	Front headlight on canopy 11839314	100	133
352	Front headlight on cab 11839315, 11839316	200	135
354	Iterior lamp 11839315, 11839316	100	137
356	Work light on boom 11839433	100	139
362	Horn	100	141
362	Flashing light 11839434	400	143
362	Travel alarm, acoustic 11839458	500	145
363	Windscreen wiper, upper 11839315, 11839316	100	147
364	Instrument panel, right	400	149
364	Instrument panel, left	450	151
364	Switch, Auto Idle 11839308	550	153
364	Switches for single-acting circuit without quick-coupler 11839445, 11839446	600	155
364	Switches for double-acting circuit without quick-coupler 11839447, 11839448	650	157
364	Potentiometer 11839117	700	159
364	Switches, windshield wiper and heater 11839315	750	161
364	Switches, windshield wiper, heater and air conditioning 11839316	800	163
364	Switch for overload warning 11839326	850	165
366	Electronic unit	100	167
366	Electronic unit 11839453	300	169
371	Electric installation, cable harnesses	100	171
371	Battery cable and main switch	150	173
371	Cable harness, front	200	175
371	Cable harness, rear	250	177
371	Cable harness, engine	300	179
371	Cable harness, platform	350	181
371	Cable harnesses, cab 11839315, 11839316	400	185
371	Electrical system / Canopy 11839314	450	187
371	Cable harness, air conditioning. 11839316	700	189
371	Cable harness to safety valve on boom 11839326	800	191
372	Electrical distribution box	100	193
372	Relay board for air conditioning, angle blade, attachment bracket 11839452	400	195
386	Sensors, reference list	100	197
386	Solenoid valves, reference list	200	199
387	Display panel	100	201



TABLE DES MATIÈRES

GROUPE		Section	Page
311	Batterie	100	123
321	Alternateur avec pieces de montage	100	125
331	Démarreur, montage	100	127
334	Contacteur de démarrage et de préchauffage	100	129
334	Clavier codé (sécurité antidémarrage) 11839457	200	131
352	Phare AV sur toit de cabine ouverte 11839314	100	133
352	Phare AV sur cabine 11839315, 11839316	200	135
354	Interieure lampe 11839315, 11839316	100	137
356	Projecteur de travail sur flèche 11839433	100	139
362	Avertisseur sonore	100	141
362	Gyrophare 11839434	400	143
362	Alarme de recul 11839458	500	145
363	Essuie-glace supérieur 11839315, 11839316	100	147
364	Panneau d'instruments, à droite	400	149
364	Panneau d'instruments, à gauche	450	151
364	Commutateur, coupure moteur automatique 11839308	550	153
364	Interrupteurs pour circuit à effet simple sans raccord rapide 11839445, 11839446	600	155
364	Interrupteurs pour circuit à effet double sans raccord rapide 11839447, 11839448	650	157
364	Potentiomètre 11839117	700	159
364	Interrupteurs essuie-glace du pare-brise et chauffage 11839315	750	161
364	Interrupteurs essuie-glace du pare-brise, chauffage et climatisation 11839316	800	163
364	Interrupteur pour avertissement de surcharge 11839326	850	165
366	Unité électronique	100	167
366	Unité électronique 11839453	300	169
371	Système électrique, faisceau de câbles	100	171
371	Cable batterie et robinet batterie	150	173
371	Faisceau de câbles, antérieur	200	175
371	Faisceau cables, arriére	250	177
371	Faisceau de câbles, moteur	300	179
371	Faisceau de câbles, plateforme	350	181
371	Faisceaux de câbles, cabine 11839315, 11839316	400	185
371	Système électrique / Cabine ouverte 11839314	450	187
371	Faisceau de câbles, climatisation. 11839316	700	189
371	Faisceau de câbles vers soupape de sécurité sur flèche 11839326	800	191
372	Unité de distribution électrique	100	193
372	Panneau de relais pour climatisation, lame orientable, porte-outil 11839452	400	195
386	Détecteurs, tableau de références	100	197
386	Vanne électromagnetique, tableau références	200	199
387	Panneau information	100	201

GRUPPE		Abschnitt	Seite
311	Batterie	100	123
321	Generator mit Anbauteilen	100	125
331	Anlasser, Befestigung	100	127
334	Anlass- und Vorglühschalter	100	129
334	Codierte Tastatur (Wegfahrsperre) 11839457	200	131
352	Scheinwerfer Überrollbügel vorn 11839314	100	133
352	Scheinwerfer Kabine vorn 11839315, 11839316	200	135
354	Innen lampe 11839315, 11839316	100	137
356	Arbeitsscheinwerfer auf Ausleger 11839433	100	139
362	Signalhorn	100	141
362	Rundumkennleuchte 11839434	400	143
362	Rückfahrwarner 11839458	500	145
363	Scheibenwischer, oben 11839315, 11839316	100	147
364	Armaturenbrett, rechts	400	149
364	Armaturenbrett, links	450	151
364	Schalter, autom. Drehzahlreduzierung 11839308	550	153
364	Schalter für einfachwirkende Funktion ohne Schnellkupplung 11839445, 11839446	600	155
364	Schalter für doppeltwirkende Funktion ohne Schnellkupplung 11839447, 11839448	650	157
364	Potentiometer 11839117	700	159
364	Schalter, Scheibenwischer und Heizung 11839315	750	161
364	Schalter, Scheibenwischer, Heizung und Klimaanlage 11839316	800	163
364	Schalter für Überlastwarnung 11839326	850	165
366	Elektronikeinheit	100	167
366	Elektronikeinheit 11839453	300	169
371	Elektroanlage, Kabelbäume	100	171
371	Batterieleitung und Batterietrennschalter	150	173
371	Kabelbaum, vorne	200	175
371	Kabelbaum, hinter	250	177
371	Kabelbündel, Motor	300	179
371	Kabelbäume, Plattform	350	181
371	Kabelbündel, Kabine 11839315, 11839316	400	185
371	Elektroanlage / Überrollbügel 11839314	450	187
371	Kabelbäume, Klimaanlage. 11839316	700	189
371	Kabel für Sicherheitsventil auf Ausleger 11839326	800	191
372	Elektrozentrale	100	193
372	Relaistafel für Klimaanlage, Scharwinkelverstellung, Geräteträger 11839452	400	195
386	Geber, Bezugstabelle	100	197
386	Magnetventil, Bezugstabelle	200	199
387	Anzeigeeinheit	100	201

INDICE

GRUPO		Sección	Página
311	Batería	100	123
321	Alternador con assesorios de montage	100	125
331	Motor de arranque, montaje	100	127
334	Interruptor de arranque y precalentamiento	100	129
334	Teclado codificado (antiarranque) 11839457	200	131
352	Alumbrado delantero en la protección contra vuelcos 11839314	100	133
352	Alumbrado delantero en la cabina 11839315, 11839316	200	135
354	Interior lampare 11839315, 11839316	100	137
356	Alumbrado de trabajo en pluma 11839433	100	139
362	Bocina	100	141
362	Luz de advertencia intermitente 11839434	400	143
362	Avisador de marcha atrás 11839458	500	145
363	Limpiaparabrisas superior 11839315, 11839316	100	147
364	Cuadro de instrumentos, derecho	400	149
364	Cuadro de instrumentos, izquierdos	450	151
364	Conmutador, ralentí automático 11839308	550	153
364	Interruptor para función de simple acción sin acoplamiento rápido 11839445, 11839446	600	155
364	Interruptor para función de doble acción sin acoplamiento rápido 11839447, 11839448	650	157
364	Potenciometro 11839117	700	159
364	Interruptor, limpiaparabrisas y unidad de calefacción 11839315	750	161
364	Interruptor, limpiaparabrisas, unidad de calefacción y acondicionador de aire 11839316	800	163
364	Interruptor de indicador de sobrecarga 11839326	850	165
366	Unidad electrónica	100	167
366	Unidad electrónica 11839453	300	169
371	Instalación eléctrica, haces de cables	100	171
371	Cable de bateria y desconectador bateria	150	173
371	Manojo de cables, delantero	200	175
371	Manojos cables, trasero	250	177
371	Haz de cables, motor	300	179
371	Haz de cables, plataforma	350	181
371	Haz de cables, cabina 11839315, 11839316	400	185
371	Sistema eléctrico / protección contra vuelcos 11839314	450	187
371	Manojos de cables, aire acondicionado. 11839316	700	189
371	Haz de cables a válvula de seguridad en pluma 11839326	800	191
372	Unidad de distribución eléctrica	100	193
372	Panel de relés para climatizador 11839452	400	195
386	Sensores, table de referencia	100	197
386	Electroválvula, table de referencia	200	199
387	Panel indicador	100	201

GRUPP		Avsnitt	Sida
311	Batteri	100	123
321	Generator med monteringsdetaljer	100	125
331	Startmotor, fäste	100	127
334	Strömställare för start och förvärmare	100	129
334	Kodad knappsats, (startskydd) 11839457	200	131
352	Strålkastare fram på soltak 11839314	100	133
352	Strålkastare fram på hytt 11839315, 11839316	200	135
354	Innerbelysning 11839315, 11839316	100	137
356	Arbetsbelysning på bom 11839433	100	139
362	Signalhorn	100	141
362	Roterande varningsljus 11839434	400	143
362	Körvarning, akustisk 11839458	500	145
363	Vindrutetorkare, övre 11839315, 11839316	100	147
364	Instrumentpanel, höger	400	149
364	Instrumentpanel, vänster	450	151
364	Strömbrytare, automatisk tomgång 11839308	550	153
364	Strömställare för enkelverkande krets utan snabbkoppling 11839445, 11839446	600	155
364	Strömbrytare för dubbelverkande krets utan snabbkoppling 11839447, 11839448	650	157
364	Potentiometer 11839117	700	159
364	Strömbrytare, vindrutetorkare och värmare 11839315	750	161
364	Strömbrytare, vindrutetorkare, värmare och luftkonditionering 11839316	800	163
364	Strömbrytare för överlastvarning 11839326	850	165
366	Elektronikenhet	100	167
366	Elektronikenhet 11839453	300	169
371	Elinstallation, ledningsmattor	100	171
371	Batteriledning och batterifrånskiljare	150	173
371	Ledningsmatta, främre	200	175
371	Ledningsmatta bakre	250	177
371	Ledningsmatta, motor	300	179
371	Ledningsmatta, plattform	350	181
371	Ledningsmatta, hytt 11839315, 11839316	400	185
371	Elsystem / soltak 11839314	450	187
371	Ledningsmatta, luftkonditionering. 11839316	700	189
371	Ledningsmatta till säkerhetsventil på bom 11839326	800	191
372	Elcentral	100	193
372	Reläpanel för luftkonditionering, schaktbladsvinkling, redskapsfäste 11839452	400	195
386	Givare, referenstabell	100	197
386	Magnetventiler, referenstabell	200	199
387	Informationspanel	100	201

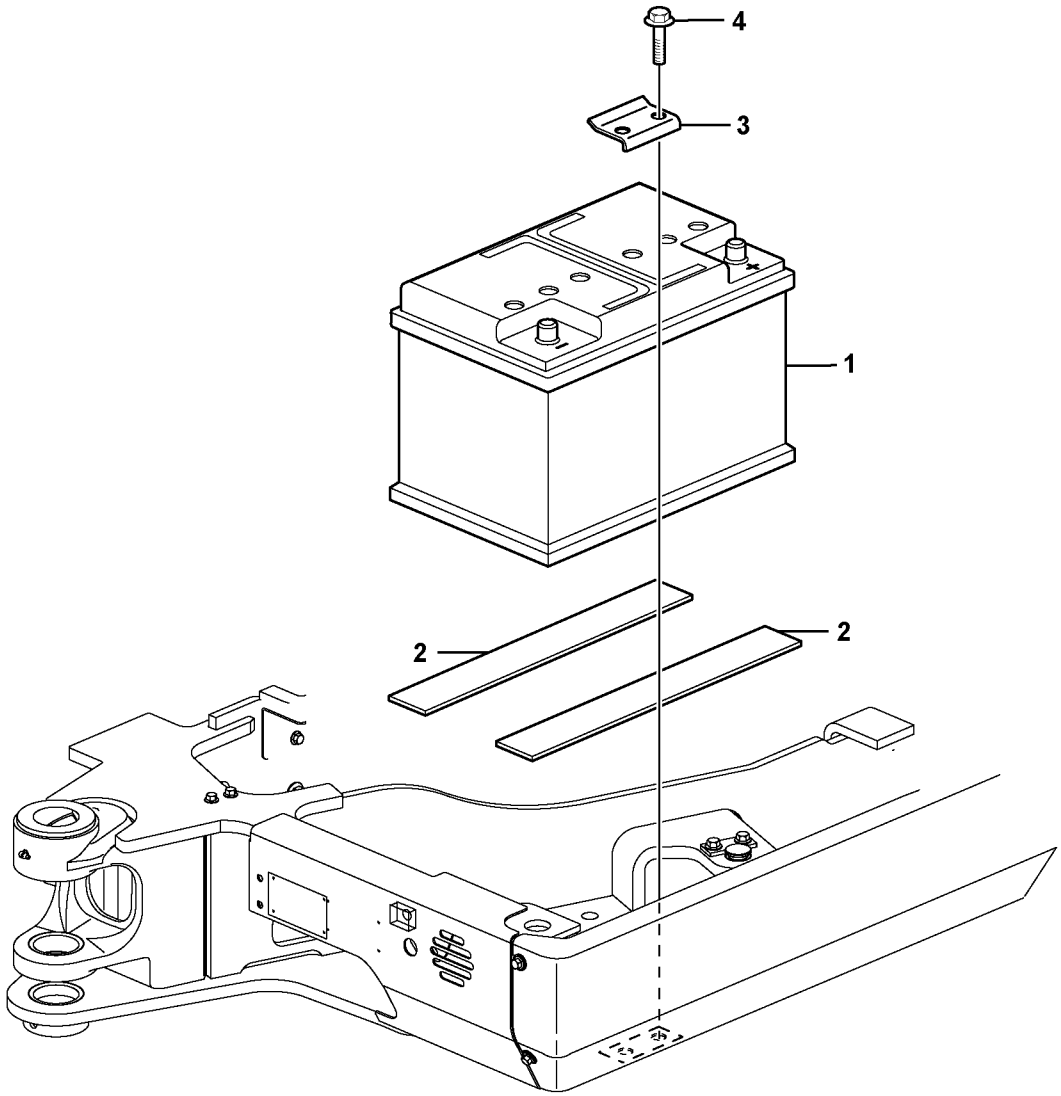
4
3
1
2
2

Fig.	Part No.	Quantity 1	2	3	PS	KIT	Description	Dénomination	Bezeichnung	Denominación	Benämning	Notes
1	**VOE 11306682**	1					Battery	Batterie	Batterie	Bateria	Batteri	12V/74Ah
2	**VOE 11803128**	2					Rubber Plate	Plaque Caoutchouc	Gummiplatte	Placa Goma	Gummiplatta	
3	**VOE 11805475**	1					Stop	Arrêt	Anschlag	Parada	Stopp	
4	**VOE 13946173**	2					Flange screw	Vis à bride	Flanschschraube	Torn embridado	Flänsskruv	

1		**Batteri** **Batería** **Batterie** **Batterie** **Battery**	Catalogue id **20133**	Group **311**
2			Illustr. No **1027833**	Section **100**
3			Issue **VOE 79A9920133**	Page **123**
4				
5				

VOLVO

EC35C

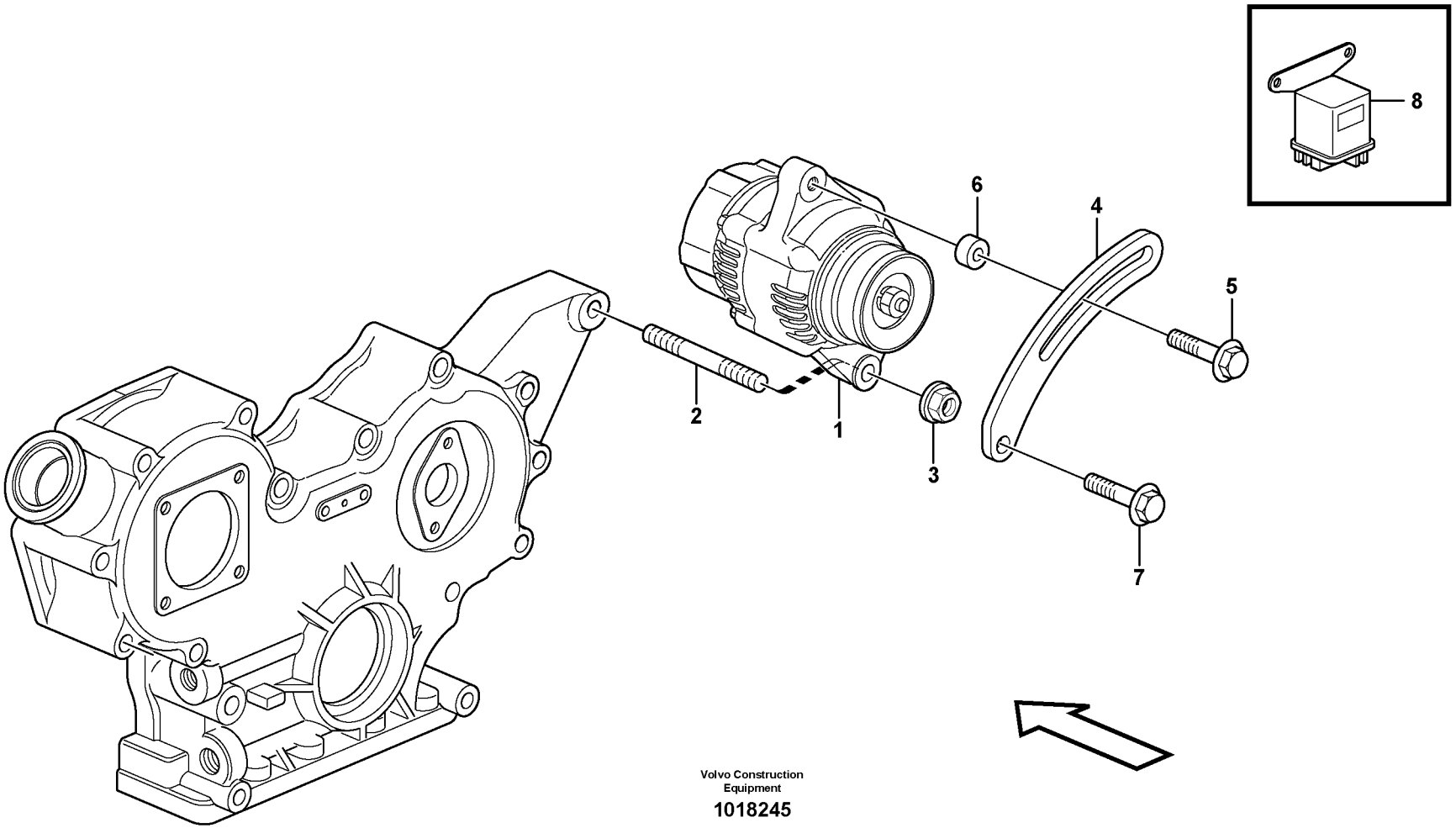

Volvo Construction Equipment

1018245

Fig.	Part No.	Quantity 1	2	3	PS	KIT	Description	Dénomination	Bezeichnung	Denominación	Benämning	Notes
1	**VOE 14520588**	1	1				Alternator	Alternateur	Lichtmaschine	Alternador	Generator	(VOE 11715384)
2	**VOE 14521613**	1	1				Bolt	Boulon	Bolzen	Perno	Bult	
3	**VOE 14521513**	1	1				Nut	Ecrou	Mutter	Tuerca	Mutter	
4	**VOE 11715340**	1	1				Tensioner	Tendeur	Spanner	Tensor	Spännare	
5	**VOE 11714463**	1	1				Flange screw	Vis à bride	Flanschschraube	Torn embridado	Flänsskruv	
6	**VOE 11713778**	1	1				Spacer	Partie Intermédiaire	Zwischenstück	Espaciador	Mellandel	
7	**VOE 11714377**	1	1				Bolt	Boulon	Bolzen	Perno	Bult	
8	**VOE 14524242**	1					Relay	Relais	Relais	Rele	Relä	

1	**11806938**	**Generator med monteringsdetaljer** **Alternador con assesorios de montage** **Generator mit Anbauteilen** **Alternateur avec pieces de montage** **Alternator with assembling details**	Catalogue id **20133**	Group **321**
2	**11808572**			
3			Illustr. No **1018245**	Section **100**
4				
5			Issue **VOE 79A9920133**	Page **125**

VOLVO

EC35C

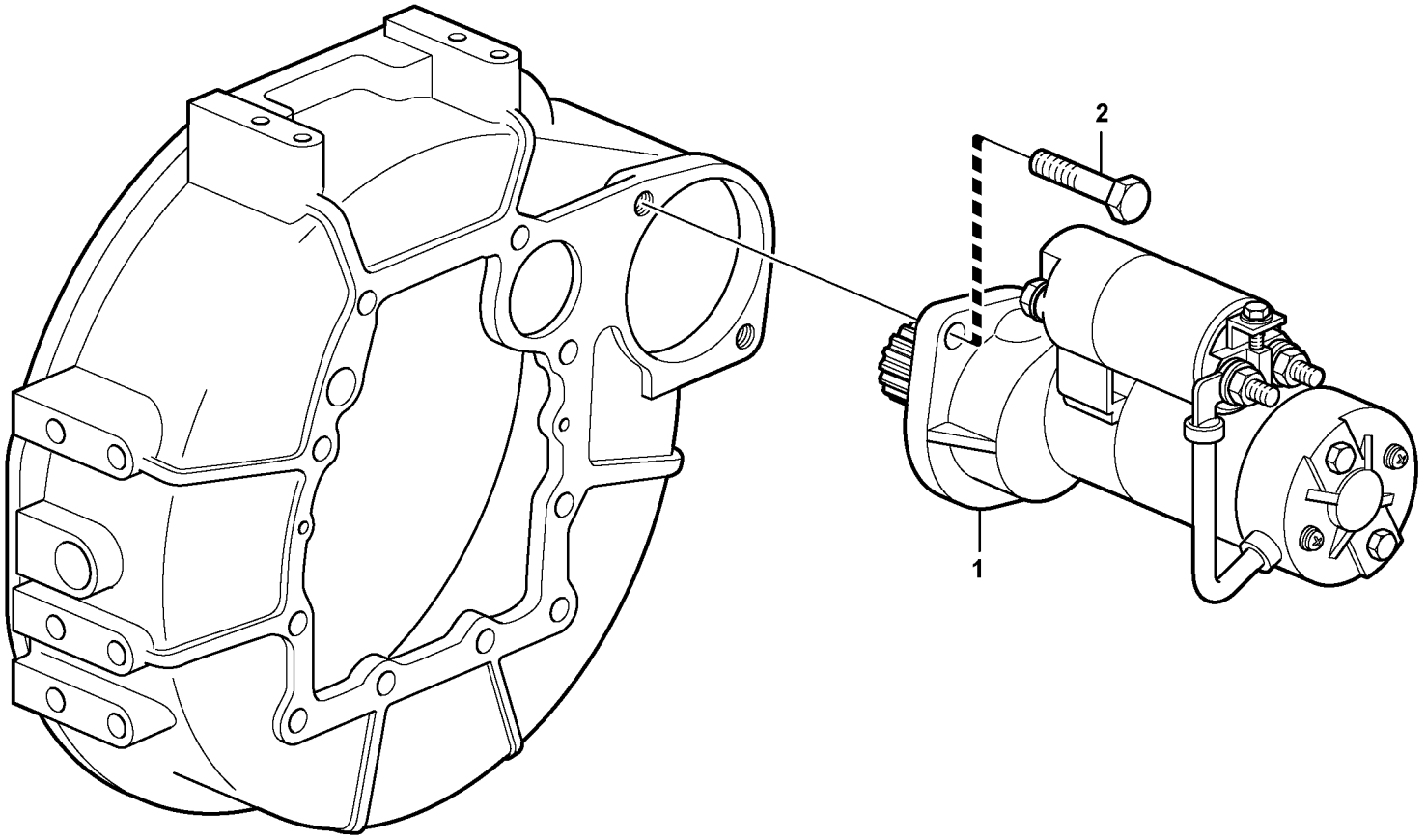

Volvo Construction Equipment

1015773

Fig.	Part No.	Quantity 1	2	3	PS	KIT	Description	Dénomination	Bezeichnung	Denominación	Benämning	Notes
1	**VOE 11714461**	1					Starter Motor	Demarreur	Anlasser	Motor de arranque	Startmotor	
2	**VOE 11714496**	1					Bolt	Boulon	Bolzen	Perno	Bult	

1		**Startmotor, fäste** **Motor de arranque, montaje** **Anlasser, Befestigung** **Démarreur, montage** **Starter motor, mounting**	Catalogue id **20133**	Group **331**
2			Illustr. No **1015773**	Section **100**
3			Issue **VOE 79A9920133**	Page **127**
4				
5				

VOLVO

EC35C



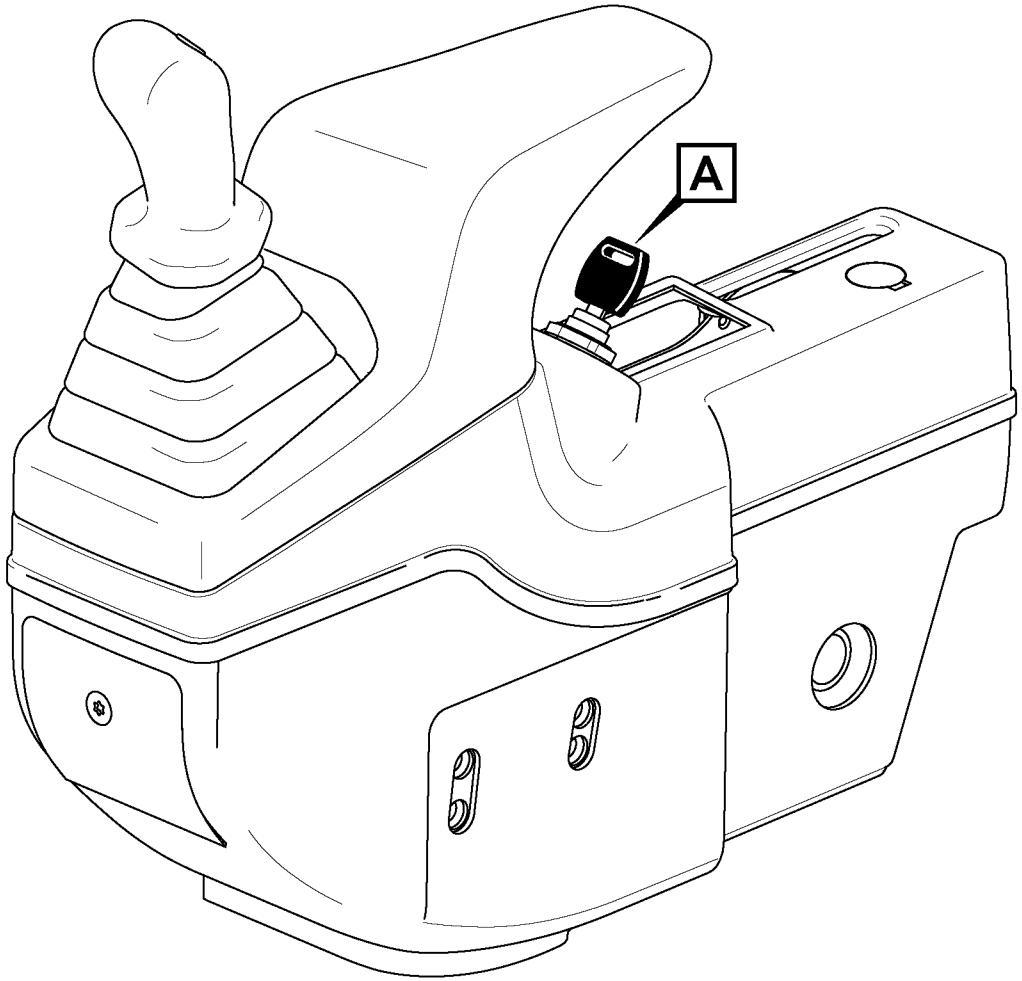

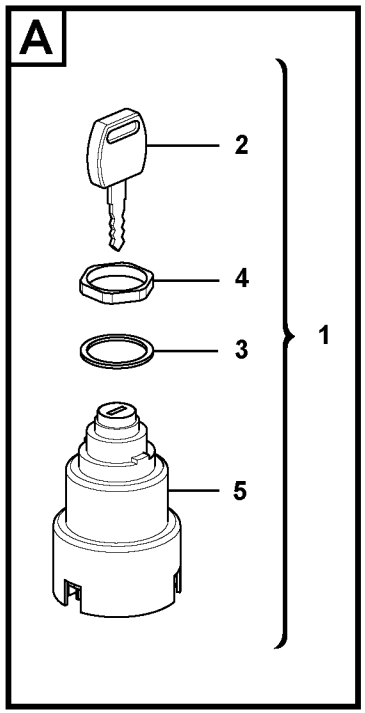

Volvo Construction Equipment

1028035

Fig.	Part No.	Quantity 1	2	3	PS	KIT	Description	Dénomination	Bezeichnung	Denominación	Benämning	Notes
1	**VOE 11809126**	1					Starter key	Cle de contact	Kontaktschlüssel	Llave Arranque	Startnyckel	
2		1			NS		•Key	•Cle	•Schlüssel	•Llave	•Nyckel	
3		1			NS		•Protective cap	•Capuchon de protect	•Schutzkappe	•Cubierta de protecci	•Skyddshatt	
4		1			NS		•Nut	•Ecrou	•Mutter	•Tuerca	•Mutter	
5		1			NS		•Body	•Corps	•Körper	•Cuerpo	•Korg	

1		**Strömställare för start och förvärmare** **Interruptor de arranque y precalentamiento** **Anlass- und Vorglühschalter** **Contacteur de démarrage et de préchauffage** **Starting and preheating switch**	Catalogue id **20133**	Group **334**
2			Illustr. No **1028035**	Section **100**
3			Issue **VOE 79A9920133**	Page **129**
4				
5				

VOLVO

EC35C

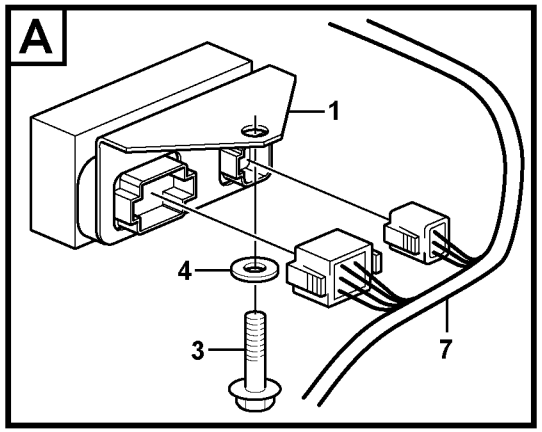

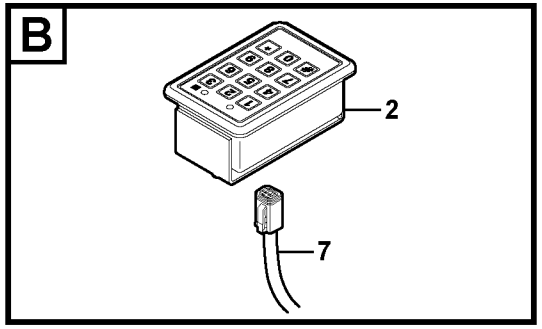

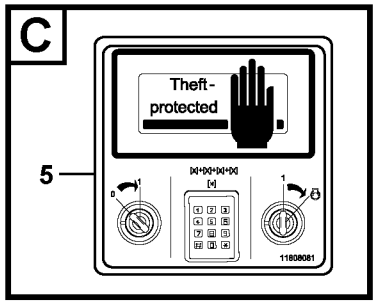

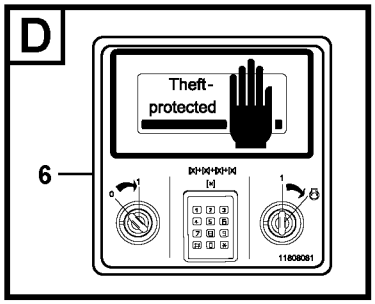

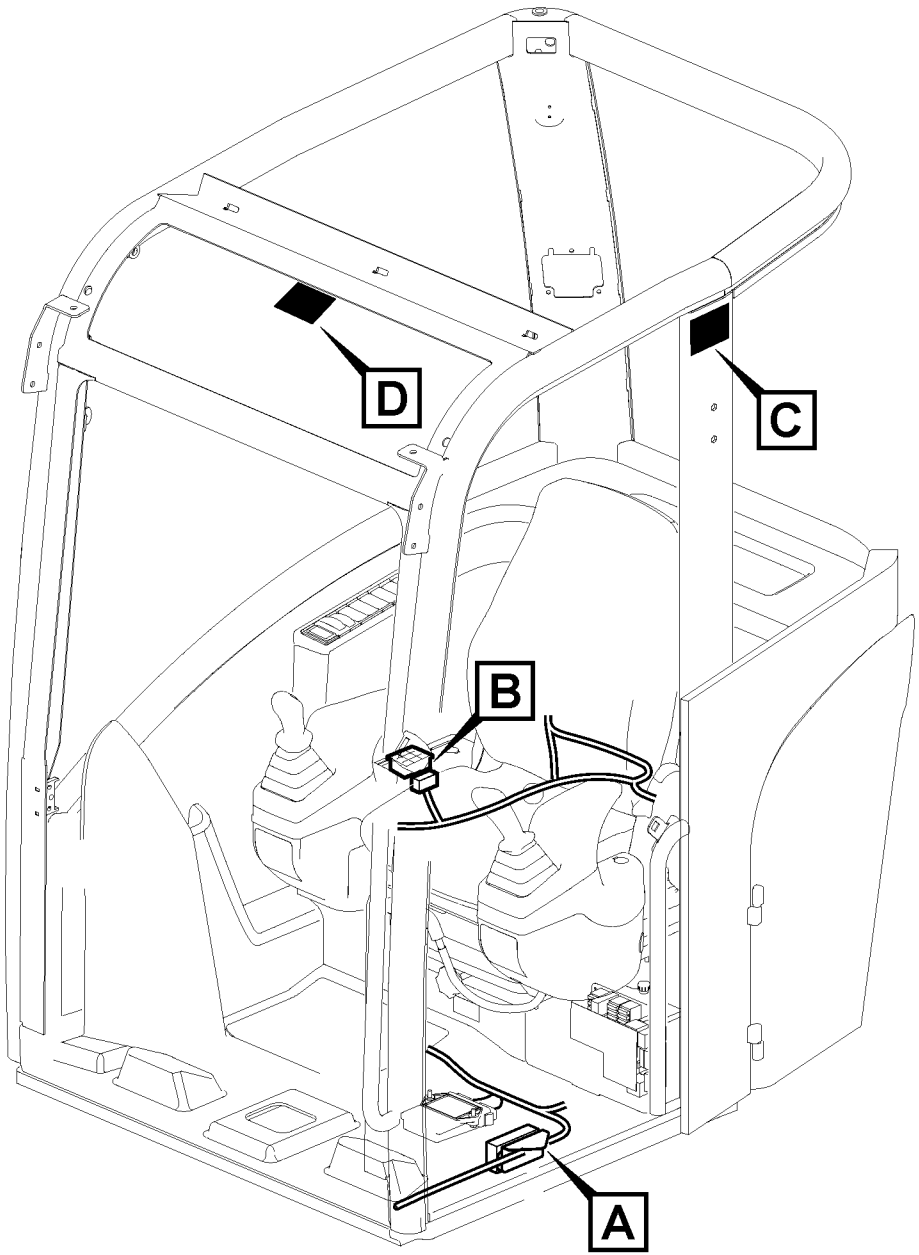

Volvo Construction Equipment

1027959

Fig.	Part No.	Quantity 1	2	3	P S	K I T	Description	Dénomination	Bezeichnung	Denominación	Benämning	Notes
1	**VOE 11801418**	1					Electronic unit	Unité électronique	Elektronikeinheit	Unidad electrón	Elektronikenhet	AECU, AECU2
2	**VOE 11803149**	1					Coded keypad	Clavier codé	Codierte Tastatur	Teclado codificado	Kodad knappsats	AECU3
3	**VOE 947107**	1					Flange screw	Vis à bride	Flanschschraube	Torn embridado	Flänsskruv	(946025) M8x10
4	**VOE 13955894**	2					Washer	Rondelle	Scheibe	Arandela	Bricka	
5	**VOE 11808081**	1					Decal	Decalcomanie	Abziehbild	Decalcomania	Dekal	
6	**VOE 15601962**	1					Decal	Decalcomanie	Abziehbild	Decalcomania	Dekal	CANOPY
7							Wire harness	Faisceau electrique	Kabelbaum	Manojo cables	Ledningsmatta	See group 371, Page 181

1		**Kodad knappsats, (startskydd)** **Teclado codificado (antiarranque)** **Codierte Tastatur (Wegfahrsperre)** **Clavier codé (sécurité antidémarrage)** **Coded keypad (anti-start)**	Catalogue id **20133**	Group **334**
2				
3			Illustr. No **1027959**	Section **200**
4				
5		**11839457**	Issue **VOE 79A9920133**	Page **131**

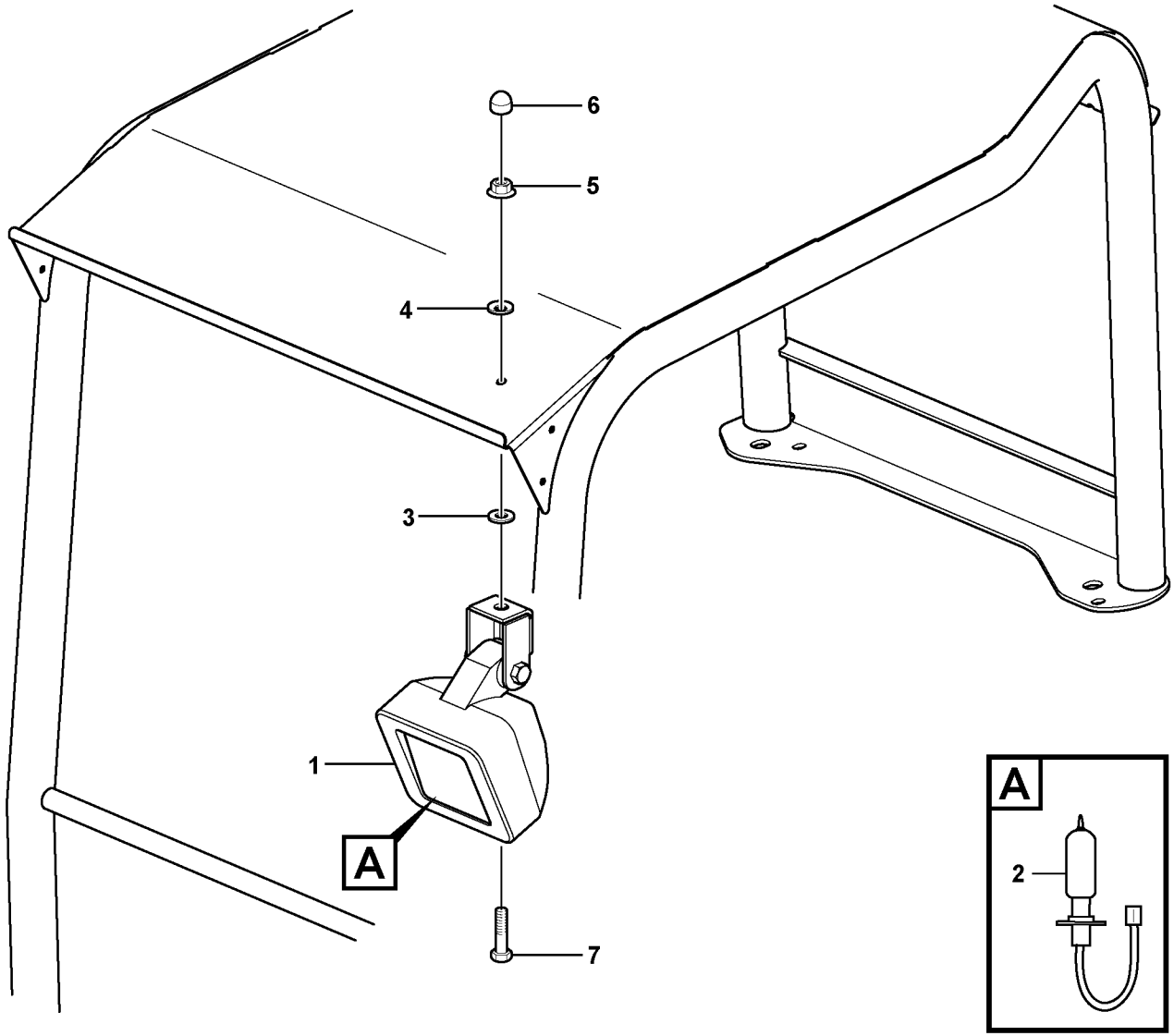
6
5
4
3
1
A
7
A
2

Fig.	Part No.	Quantity 1	2	3	P S	K I T	Description	Dénomination	Bezeichnung	Denominación	Benämning	Notes
1	**VOE 11039856**	1					Work Lamp	Lampe Travail	Arbeitslampe	Lampara Trabajo	Arbetslampa	
2	**VOE 944265**	1					•Bulb	•Ampoule	•Glühlampe	•Bombilla	•Glödlampa	H3 12V/55W
3	**VOE 11715551**	1					Washer	Rondelle	Scheibe	Arandela	Bricka	(PJ 7417422)
4	**VOE 11715552**	1					Tab Washer	Lame Securite	Sicherungsblech	Lamina Segurid	Säkringsbleck	(PJ 7413711)
5	**VOE 948645**	1					Flange Lock Nut	Contre écrou bride	Flanschmutter	Contratuer Embr	Flänslåsmutter	
6	**VOE 11715553**	1					Protecting Cap	Capuchon de protecti	Schutzkappe	Capuchón protector	Skyddshatt	(PJ 7411699)
7	**VOE 11716286**	1					Screw	Vis	Schraube	Tornillo	Skruv	(PJ 7417421)

1		**Strålkastare fram på soltak** **Alumbrado delantero en la protección contra vuelcos** **Scheinwerfer Überrollbügel vorn** **Phare AV sur toit de cabine ouverte** **Front headlight on canopy**	Catalogue id **20133**	Group **352**
2			Illustr. No **1028012**	Section **100**
3				
4			Issue **VOE 79A9920133**	Page **133**
5		**11839314**		

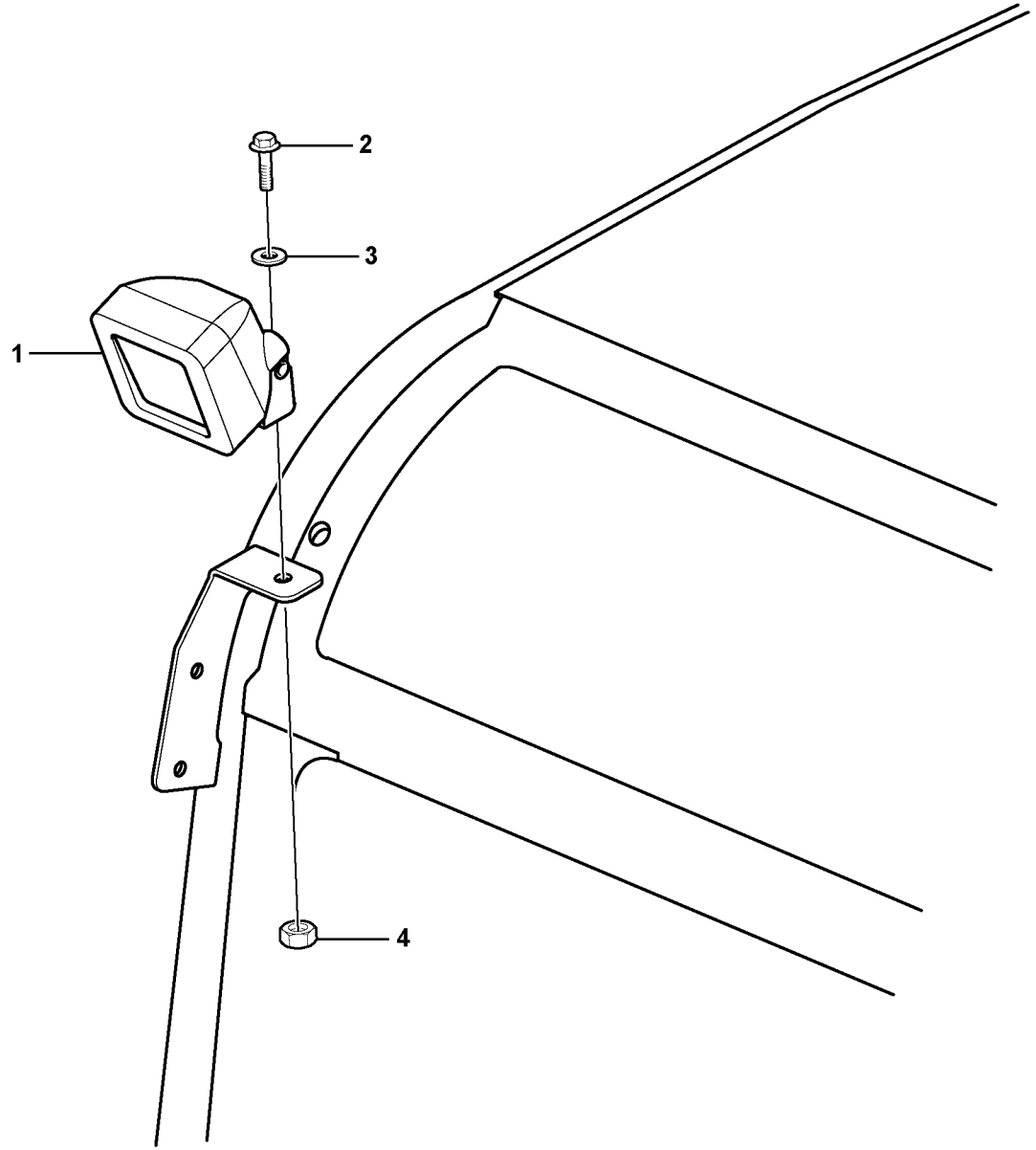
2
3
1
4

Fig.	Part No.	Quantity 1	2	3	PS	KIT	Description	Dénomination	Bezeichnung	Denominación	Benämning	Notes
1	**VOE 15011673**	2					Work Lamp	Lampe Travail	Arbeitslampe	Lampara Trabajo	Arbetslampa	
2	**VOE 13946173**	2					Flange screw	Vis à bride	Flanschschraube	Torn embridado	Flänsskruv	
3	**VOE 13960141**	2					Washer	Rondelle	Scheibe	Arandela	Bricka	
4	**VOE 13945408**	2					Nut	Ecrou	Mutter	Tuerca	Mutter	

1		**Strålkastare fram på hytt** **Alumbrado delantero en la cabina** **Scheinwerfer Kabine vorn** **Phare AV sur cabine** **Front headlight on cab**	Catalogue id **20133**	Group **352**
2			Illustr. No **1027966**	Section **200**
3				
4			Issue **VOE 79A9920133**	Page **135**
5		**11839315, 11839316**		

VOLVO

EC35C

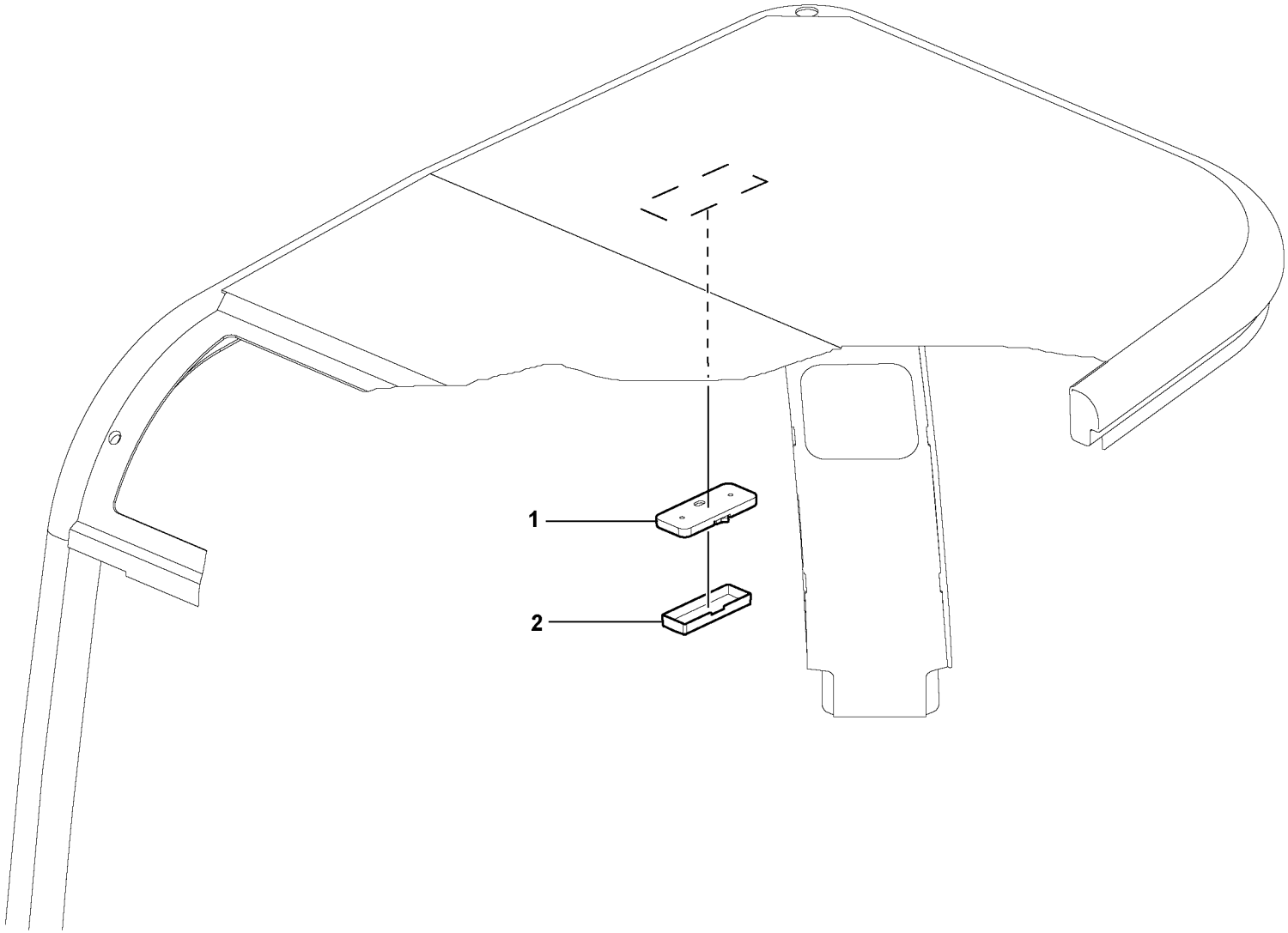

Volvo Construction Equipment

1027967

Fig.	Part No.	Quantity 1	2	3	P S	K I T	Description	Dénomination	Bezeichnung	Denominación	Benämning	Notes
1	**VOE 15011677**						Lamp Cover	Couvre-lampe	Lampenschutz	Prot Lampara	Lampskydd	
2	**VOE 15011675**						Interior Lamp	Lampe Inter.	Innenleuchte	Lamp Interior	Innerlampa	

1		**Innerbelysning** **Interior lampare** **Innen lampe** **Interieure lampe** **Iterior lamp**	Catalogue id **20133**	Group **354**
2			Illustr. No **1027967**	Section **100**
3				
4			Issue **VOE 79A9920133**	Page **137**
5		**11839315, 11839316**		

VOLVO

EC35C

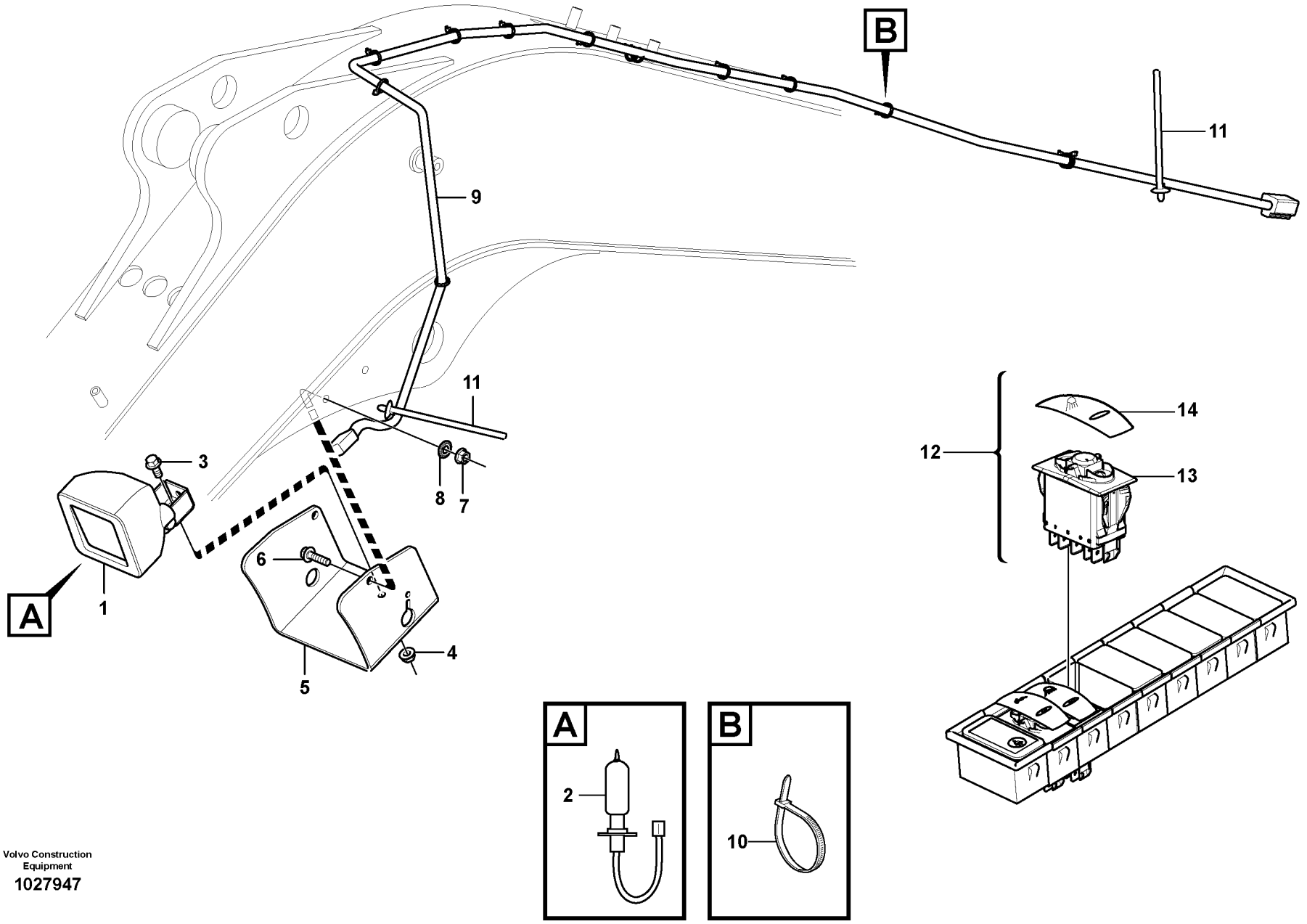

Volvo Construction Equipment

1027947

Fig.	Part No.	Quantity 1	2	3	PS	KIT	Description	Dénomination	Bezeichnung	Denominación	Benämning	Notes
1	**VOE 11039847**	1					Work Lamp	Lampe Travail	Arbeitslampe	Lampara Trabajo	Arbetslampa	
2	**VOE 944265**	1					•Bulb	•Ampoule	•Glühlampe	•Bombilla	•Glödlampa	12V/55W
3	**VOE 946173**	1					Flange screw	Vis à bride	Flanschschraube	Torn embridado	Flänsskruv	
4	**VOE 13945408**	1					Nut	Ecrou	Mutter	Tuerca	Mutter	
5	**VOE 11808133**	1					Plate	Plaque	Platte	Placa	Platta	
6	**VOE 946671**	2					Flange screw	Vis à bride	Flanschschraube	Torn embridado	Flänsskruv	
7	**VOE 13945408**	2					Nut	Ecrou	Mutter	Tuerca	Mutter	
8	**VOE 11804257**	2					Washer	Rondelle	Scheibe	Arandela	Bricka	
9	**VOE 11808243**	1					Wire harness	Faisceau electrique	Kabelbaum	Manojo cables	Ledningsmatta	
							•CONNECTED TO:	•CONNECTÉ A:	•ANGESCHLOSSEN:	•CONECTADO A:	•ANSLUTER TILL:	
							••Wire harness	••Faisceau cables	••Kabelbaum	••Manojo cables	••Ledningsmatta	CN3501
							••Work Lamp	••Lampe Travail	••Arbeitslampe	••Lampara Trabajo	••Arbetslampa	LA3501
10	**VOE 11806170**	15					Cable Clamp	Serre-câble	Kabelklammer	Abrazadera de cables	Ledningsklämma	
11	**VOE 11803840**	3					Strip Clamp	Ruban Serrage	Kabelbinder	Abraz Cinta	Bandklamma	
12		1			NS		Rocker Switch	Commutateur à basc.	Wippschalter	Interruptor oscilante	Vaggomkopplare	
13	**VOE 11809129**	1					•Rocker Switch	•Commutateur à bas	•Wippschalter	•Interruptor oscilante	•Vaggomkopplare	
14	**VOE 11428010**	1					•Rocker Arm	•Culbuteur	•Kipphebel	•Balancin	•Vipparm	

1		**Arbetsbelysning på bom** **Alumbrado de trabajo en pluma** **Arbeitsscheinwerfer auf Ausleger** **Projecteur de travail sur flèche** **Work light on boom**	Catalogue id **20133**	Group **356**
2				
3			Illustr. No **1027947**	Section **100**
4				
5		**11839433**	Issue **VOE 79A9920133**	Page **139**

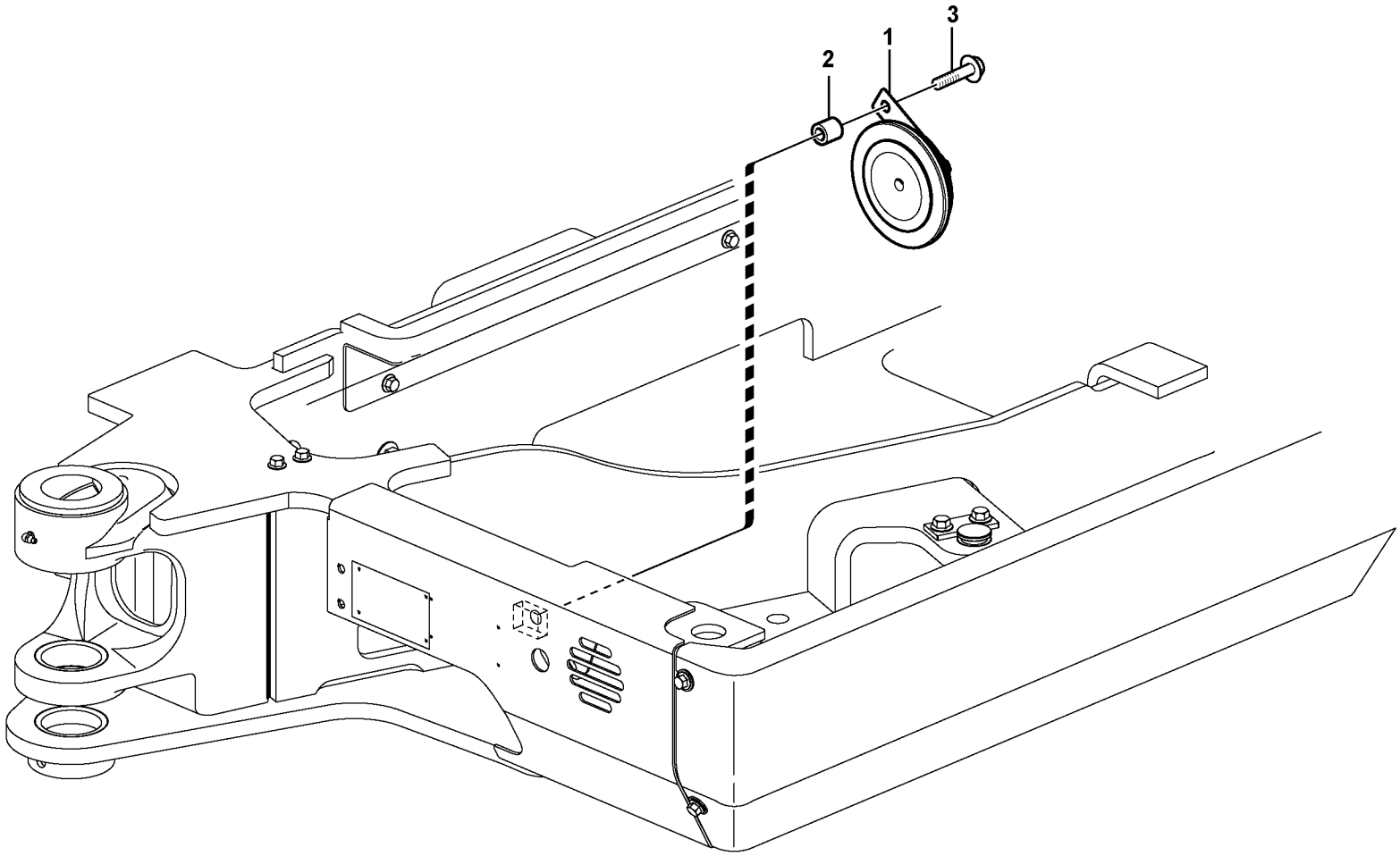

Volvo Construction Equipment

1027847

Fig.	Part No.	Quantity 1	2	3	P S	K I T	Description	Dénomination	Bezeichnung	Denominación	Benämning	Notes
1	**VOE 11802744**	1					Horn	Avertisseur sonore	Signalhorn	Avisador sonoro	Signalhorn	12V
2	**VOE 11805768**	1					Spacer	Partie Intermédiaire	Zwischenstück	Espaciador	Mellandel	ID = 9 mm
3	**VOE 946671**	1					Flange screw	Vis à bride	Flanschschraube	Torn embridado	Flänsskruv	M8 x 30

1		**Signalhorn** **Bocina** **Signalhorn** **Avertisseur sonore** **Horn**	Catalogue id **20133**	Group **362**
2			Illustr. No **1027847**	Section **100**
3			Issue **VOE 79A9920133**	Page **141**
4				
5				

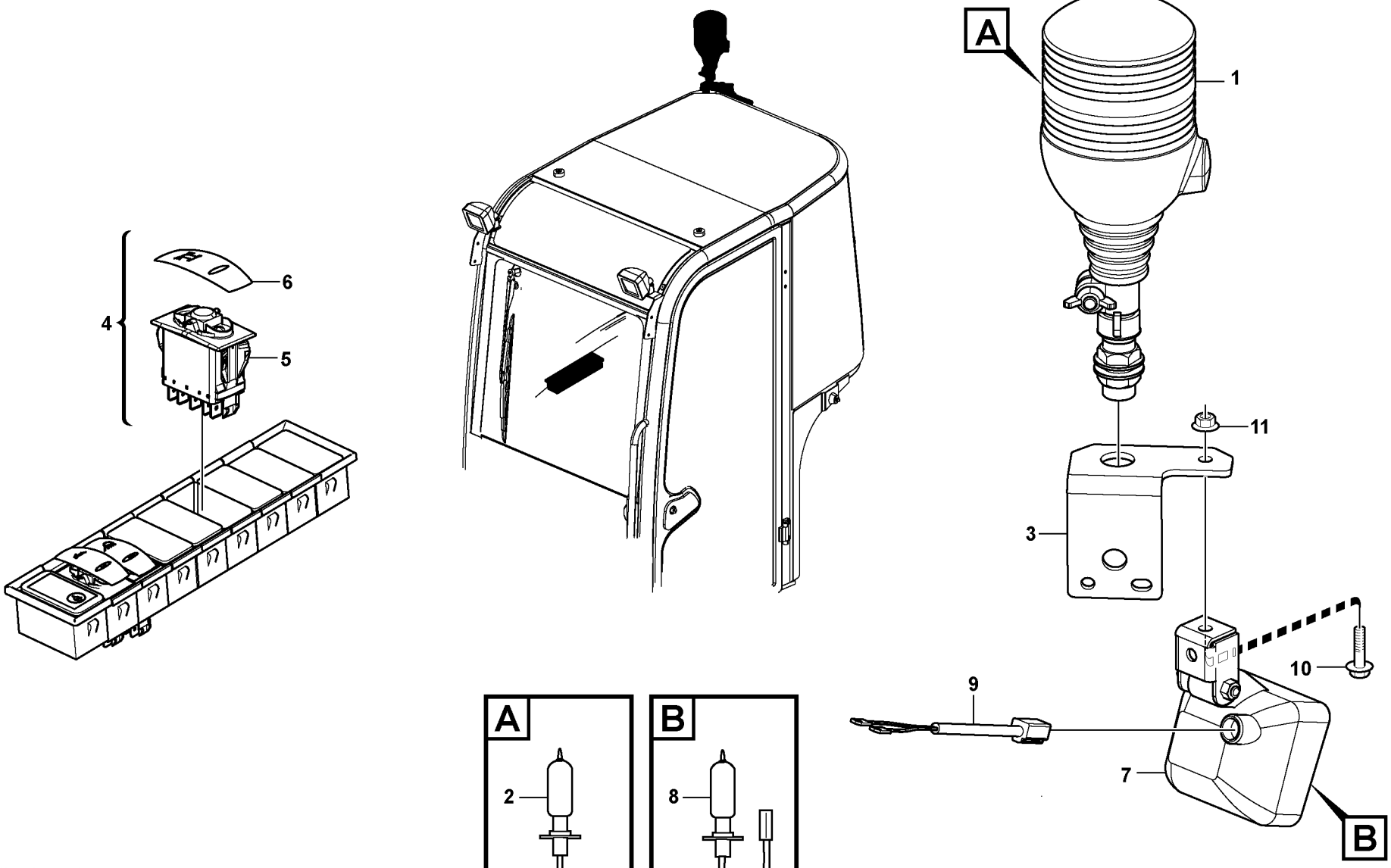

Volvo Construction Equipment

1027941

Fig.	Part No.	Quantity 1	2	3	PS	KIT	Description	Dénomination	Bezeichnung	Denominación	Benämning	Notes
1	**VOE 11803529**	1					Rotating Beacon	Gyrophare	Rundumkennleuchte	Luz Rotativa Emerge	Roterande Varningslj	LA3601
2	**VOE 14524753**	1					•Bulb	•Ampoule	•Glühlampe	•Ampolla	•Glödlampa	(PJ 5050011)
3	**VOE 11809124**	1					Plate	Plaque	Platte	Placa	Platta	
4		1			NS		Switch	Commutateur	Schalter	Contactor	Strömställare	SW3601
5	**VOE 11809129**	1					•Rocker Switch	•Commutateur à bas	•Wippschalter	•Interruptor oscilante	•Vaggomkopplare	
6	**VOE 11428013**	1					•Rocker Arm	•Culbuteur	•Kipphebel	•Balancin	•Vipparm	
7	**VOE 11039856**	1					Work Lamp	Lampe Travail	Arbeitslampe	Lampara Trabajo	Arbetslampa	LA3503
8	**VOE 944265**	1					•Bulb	•Ampoule	•Glühlampe	•Bombilla	•Glödlampa	
9	**VOE 11800254**	1					Wire harness	Faisceau electrique	Kabelbaum	Manojo cables	Ledningsmatta	
10	**VOE 13946173**	1					Flange screw	Vis à bride	Flanschschraube	Torn embridado	Flänsskruv	
11	**VOE 13945408**	1					Nut	Ecrou	Mutter	Tuerca	Mutter	

1		**Roterande varningsljus** **Luz de advertencia intermitente** **Rundumkennleuchte** **Gyrophare** **Flashing light**	Catalogue id **20133**	Group **362**
2			Illustr. No **1027941**	Section **400**
3				
4			Issue **VOE 79A9920133**	Page **143**
5		**11839434**		

VOLVO

EC35C

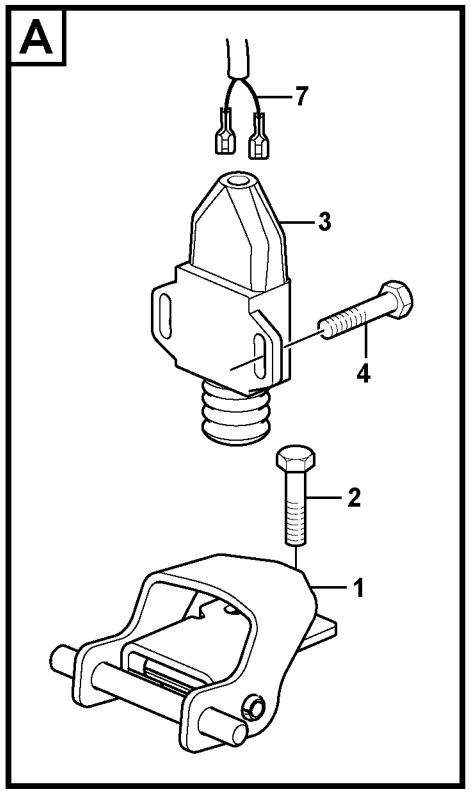

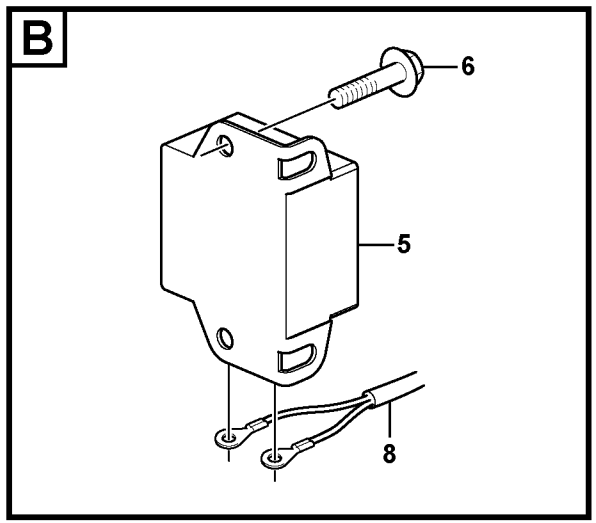

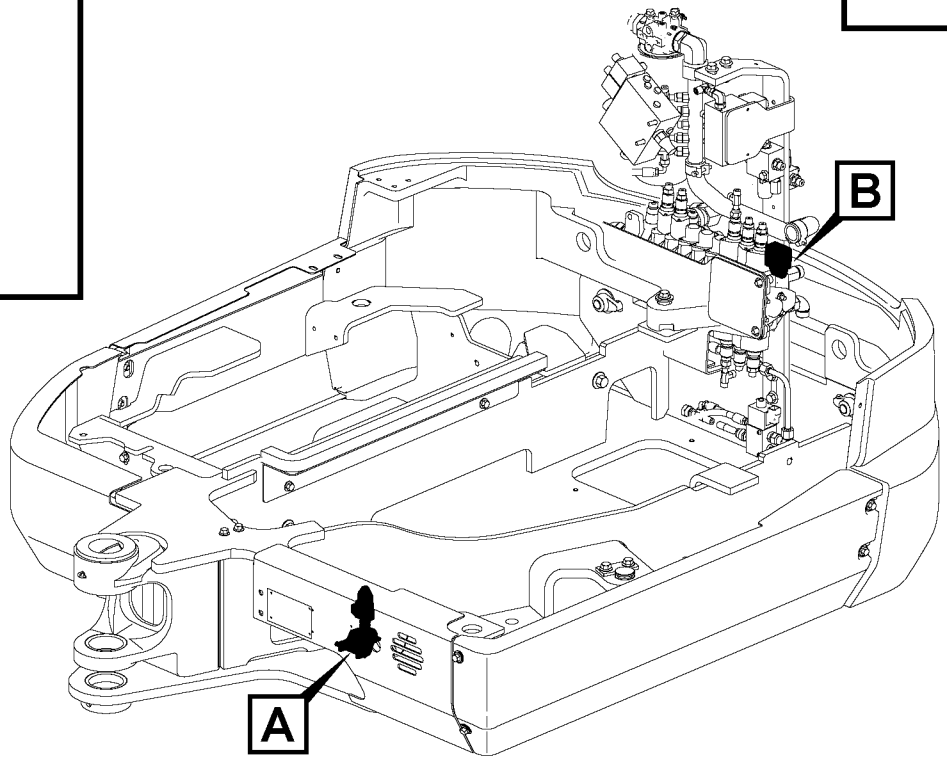

Volvo Construction Equipment

1027961

Fig.	Part No.	Quantity 1	2	3	PS	KIT	Description	Dénomination	Bezeichnung	Denominación	Benämning	Notes
1	**VOE 11808287**	1					Relay	Relais	Relais	Rele	Relä	
2	**VOE 13965175**	2					Screw	Vis	Schraube	Tornillo	Skruv	
3	**VOE 15602544**	1					Sensor	Capteur	Geber	Captador	Givare	SE3605
4	**VOE 13969516**	2					Screw	Vis	Schraube	Tornillo	Skruv	
5	**VOE 11886215**	1					Alarm	Alarme	Alarm Richtung	Alarma	Varnare	SA3605
6	**VOE 13946544**	2					Flange screw	Vis à bride	Flanschschraube	Torn embridado	Flänsskruv	
7		1					Wire harness	Faisceau electrique	Kabelbaum	Manojo cables	Ledningsmatta	See group 371, Page 175
							•Front	•Avant	•Vorne	•Delantero	•Främre	
8		1					Wire harness	Faisceau electrique	Kabelbaum	Manojo cables	Ledningsmatta	See group 371, Page 177
							•Rear	•Arrière	•Hinten	•Trasero	•Bakre	

1		**Körvarning, akustisk** **Avisador de marcha atrás** **Rückfahrwarner** **Alarme de recul** **Travel alarm, acoustic**	Catalogue id **20133**	Group **362**
2			Illustr. No **1027961**	Section **500**
3			Issue **VOE 79A9920133**	Page **145**
4				
5		**11839458**		

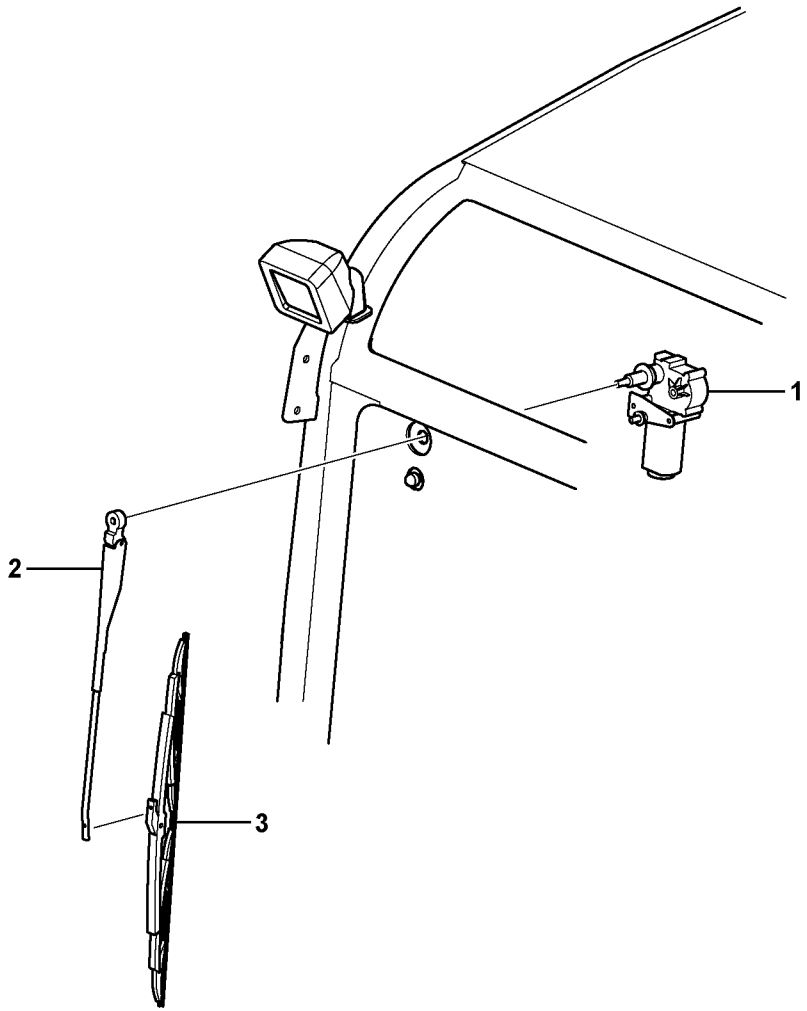
1
2
3

Fig.	Part No.	Quantity 1	2	3	P S	K I T	Description	Dénomination	Bezeichnung	Denominación	Benämning	Notes
1	**VOE 15011893**	1					Wiper Motor	Moteur essuie glace	Wischermotor	Motor l.p.	Torkarmotor	
2	**VOE 15011898**	1					Wiper Arm	Bras Essu.glac.	Wischerarm	Brazo Limpiapar	Torkararm	
3	**VOE 15011902**	1					Wiper blade	Balai essuie glace	Wischerblatt	Escobilla l.p.	Torkarblad	

1		**Vindrutetorkare, övre** **Limpiaparabrisas superior** **Scheibenwischer, oben** **Essuie-glace supérieur** **Windscreen wiper, upper**	Catalogue id **20133**	Group **363**
2			Illustr. No **1027964**	Section **100**
3			Issue **VOE 79A9920133**	Page **147**
4				
5		**11839315, 11839316**		

VOLVO

EC35C

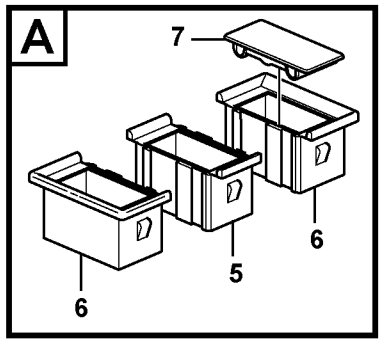

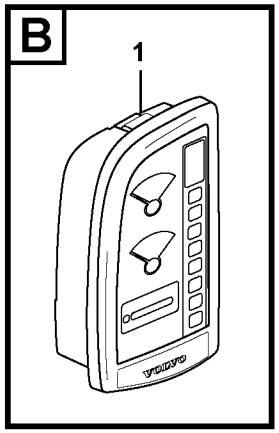

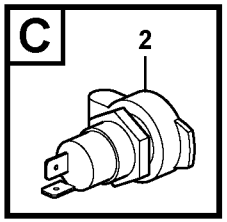

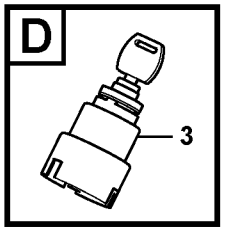

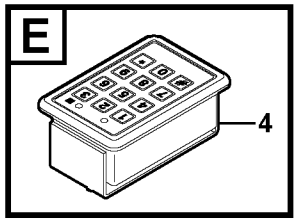

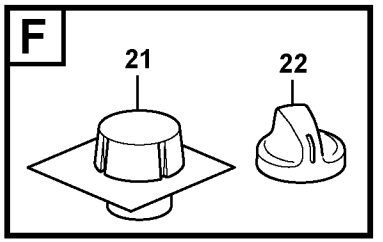

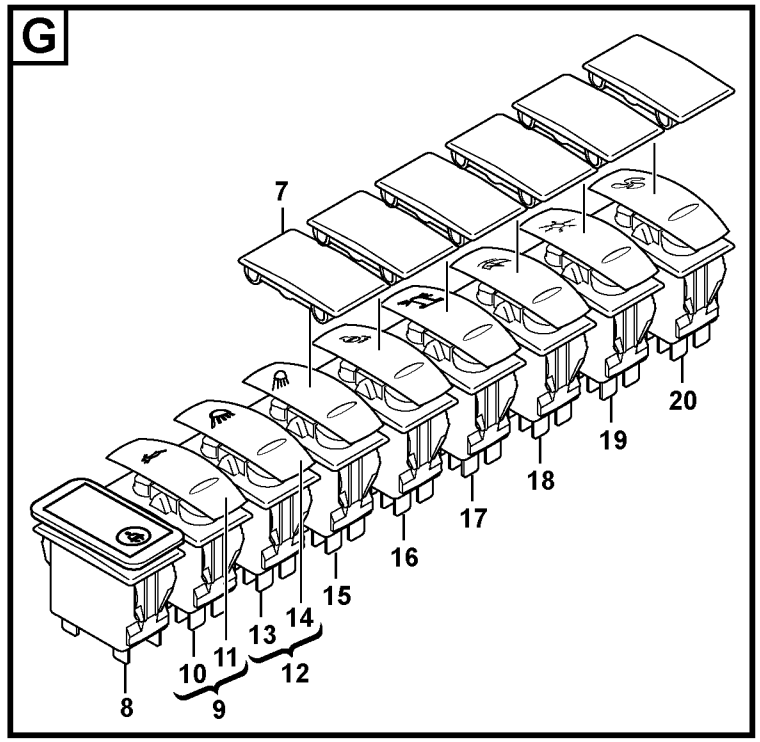

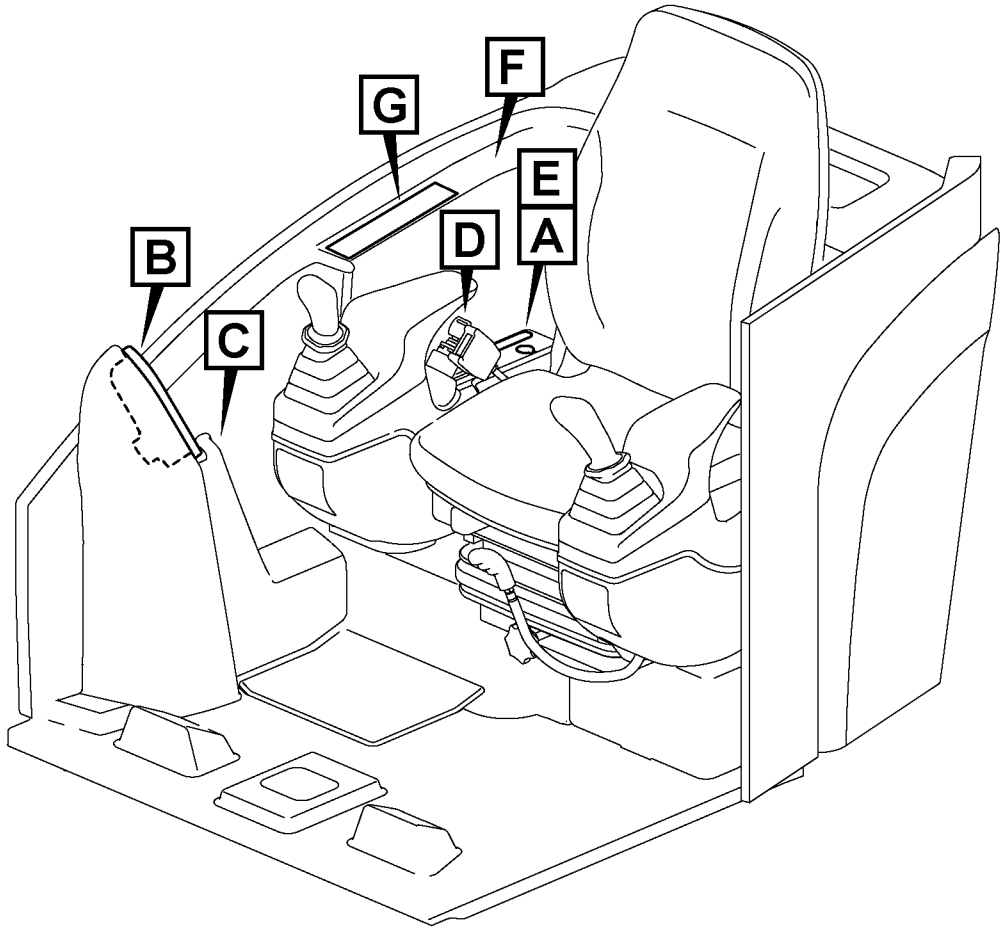

Volvo Construction Equipment

1028062

Fig.	Part No.	Quantity 1	2	3	PS	KIT	Description	Dénomination	Bezeichnung	Denominación	Benämning	Notes
1		1					Dashboard	Planche Bord	Armaturenbrett	Tablero Instrum	Instrumentbräda	IECU See group 387, Page 201
2	**VOE 14371054**	1					Socket	Socle	Steckdose	Toma De Corrien	Stickdosa	
3		1					Starter key	Cle de contact	Kontaktschlüssel	Llave Arranque	Startnyckel	See group 334, Page 129
4		REQ					Coded keypad	Clavier codé	Codierte Tastatur	Teclado codificado	Kodad knappsats	See group 334, Page 131
5		8			NS		Frame	Chassis	Rahmen	Bastidor	Ram	
6		4			NS		Frame	Chassis	Rahmen	Bastidor	Ram	
7	**VOE 70369713**	9					Cover	Capot	Haube	Capo	Lock	
8	**VOE 11809193**	1					Control Lamp	Lampe Temoin	Kontrolleuchte	Testigo	Kontrollampa	
9		1			NS		Switch	Commutateur	Schalter	Contactor	Strömställare	
10	**VOE 11809129**	1					•Rocker Switch	•Commutateur à bas	•Wippschalter	•Interruptor oscilante	•Vaggomkopplare	
11	**VOE 11428138**	1					•Rocker Arm	•Culbuteur	•Kipphebel	•Balancin	•Vipparm	
12		1			NS		Switch	Commutateur	Schalter	Contactor	Strömställare	
13	**VOE 11809139**	1					•Rocker Switch	•Commutateur à bas	•Wippschalter	•Interruptor oscilante	•Vaggomkopplare	
14	**VOE 11428010**	1					•Rocker Arm	•Culbuteur	•Kipphebel	•Balancin	•Vipparm	
15		REQ					Switch	Commutateur	Schalter	Contactor	Strömställare	See group 356, Page 139
16		REQ					Switch	Commutateur	Schalter	Contactor	Strömställare	See group 364, Page 153
17		REQ					Switch	Commutateur	Schalter	Contactor	Strömställare	See group 362, Page 143
18		REQ					Switch	Commutateur	Schalter	Contactor	Strömställare	See group 364, Page 161
19		REQ					Switch	Commutateur	Schalter	Contactor	Strömställare	See group 364, Page 163
20		REQ					Switch	Commutateur	Schalter	Contactor	Strömställare	See group 364, Page 161
21		REQ					Potentiometer	Potentiomètre	Potentiometer	Potenciometro	Potentiometer	See group 364, Page 159
22		REQ					Temperature control	Contrôle de températ	Automatische Tempe	Control de temperatu	Temperaturreglering	See group 873, Page 293

1		**Instrumentpanel, höger** **Cuadro de instrumentos, derecho** **Armaturenbrett, rechts** **Panneau d'instruments, à droite** **Instrument panel, right**	Catalogue id **20133** / Group **364**
2			Illustr. No **1028062** / Section **400**
3			Issue **VOE 79A9920133** / Page **149**
4			
5			

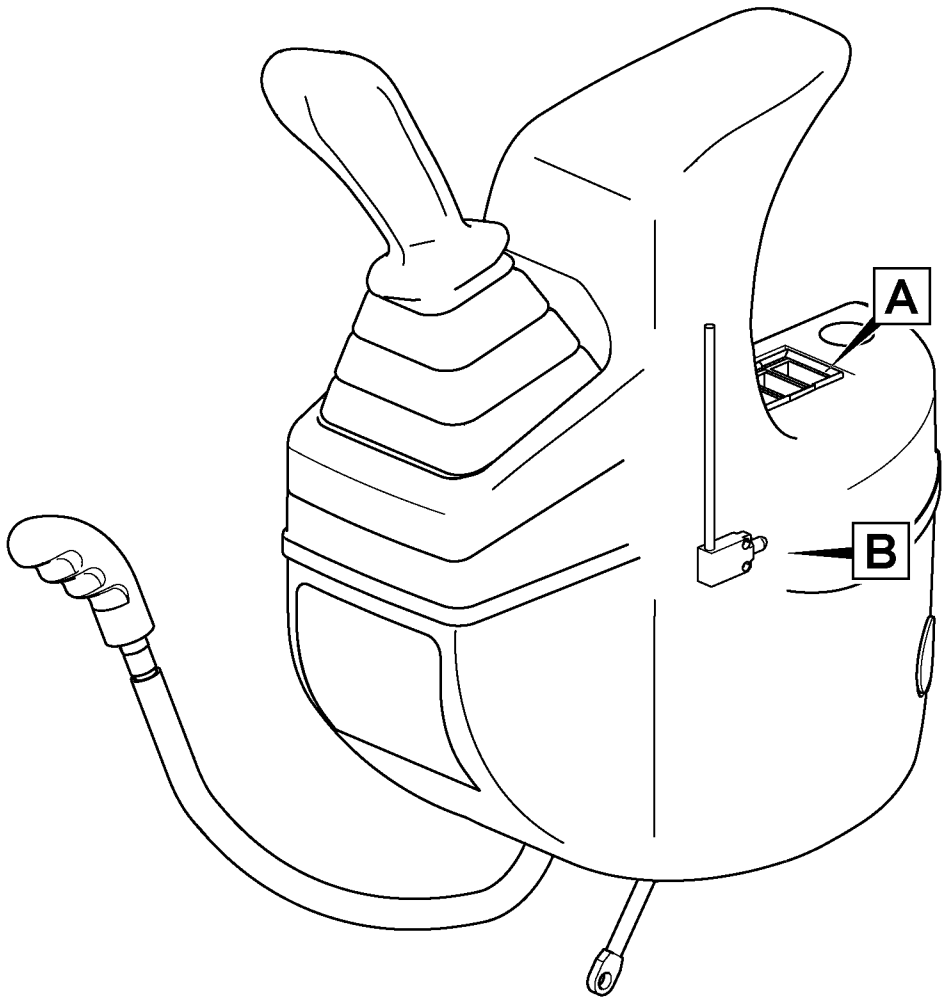

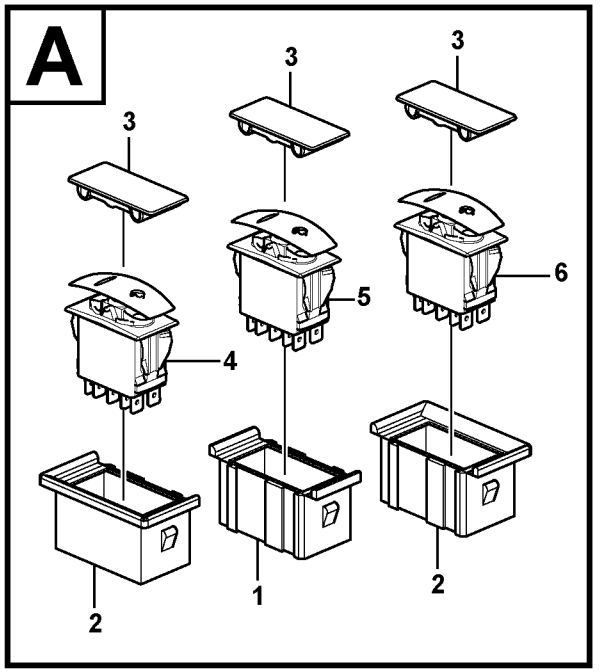

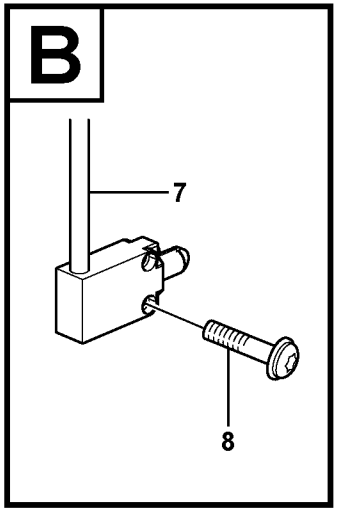

Volvo Construction Equipment

1028063

Fig.	Part No.	Quantity 1	2	3	PS	KIT	Description	Dénomination	Bezeichnung	Denominación	Benämning	Notes
1		1			NS		Frame	Chassis	Rahmen	Bastidor	Ram	
2		2			NS		Frame	Chassis	Rahmen	Bastidor	Ram	
3	**VOE 70369713**	3					Cover	Capot	Haube	Capo	Lock	
4		REQ					Switch	Commutateur	Schalter	Contactor	Strömställare	See group 364, Page 155
4		REQ					Switch	Commutateur	Schalter	Contactor	Strömställare	See group 364, Page 157
5		REQ					Switch	Commutateur	Schalter	Contactor	Strömställare	See group 364, Page 165
6		REQ					Switch	Commutateur	Schalter	Contactor	Strömställare	See group 364, Page 155
6		REQ					Switch	Commutateur	Schalter	Contactor	Strömställare	See group 364, Page 157
7	**VOE 11803207**	1					Switch	Commutateur	Schalter	Contactor	Strömställare	SE9101
8	**VOE 969556**	2					6-pt skt screw	Vis creuse de 6	Hohlschraube	Racor 6-dientes	Sextandhålskruv	

1		**Instrumentpanel, vänster** **Cuadro de instrumentos, izquierdos** **Armaturenbrett, links** **Panneau d'instruments, à gauche** **Instrument panel, left**	Catalogue id **20133**	Group **364**
2			Illustr. No **1028063**	Section **450**
3			Issue **VOE 79A9920133**	Page **151**
4				
5				

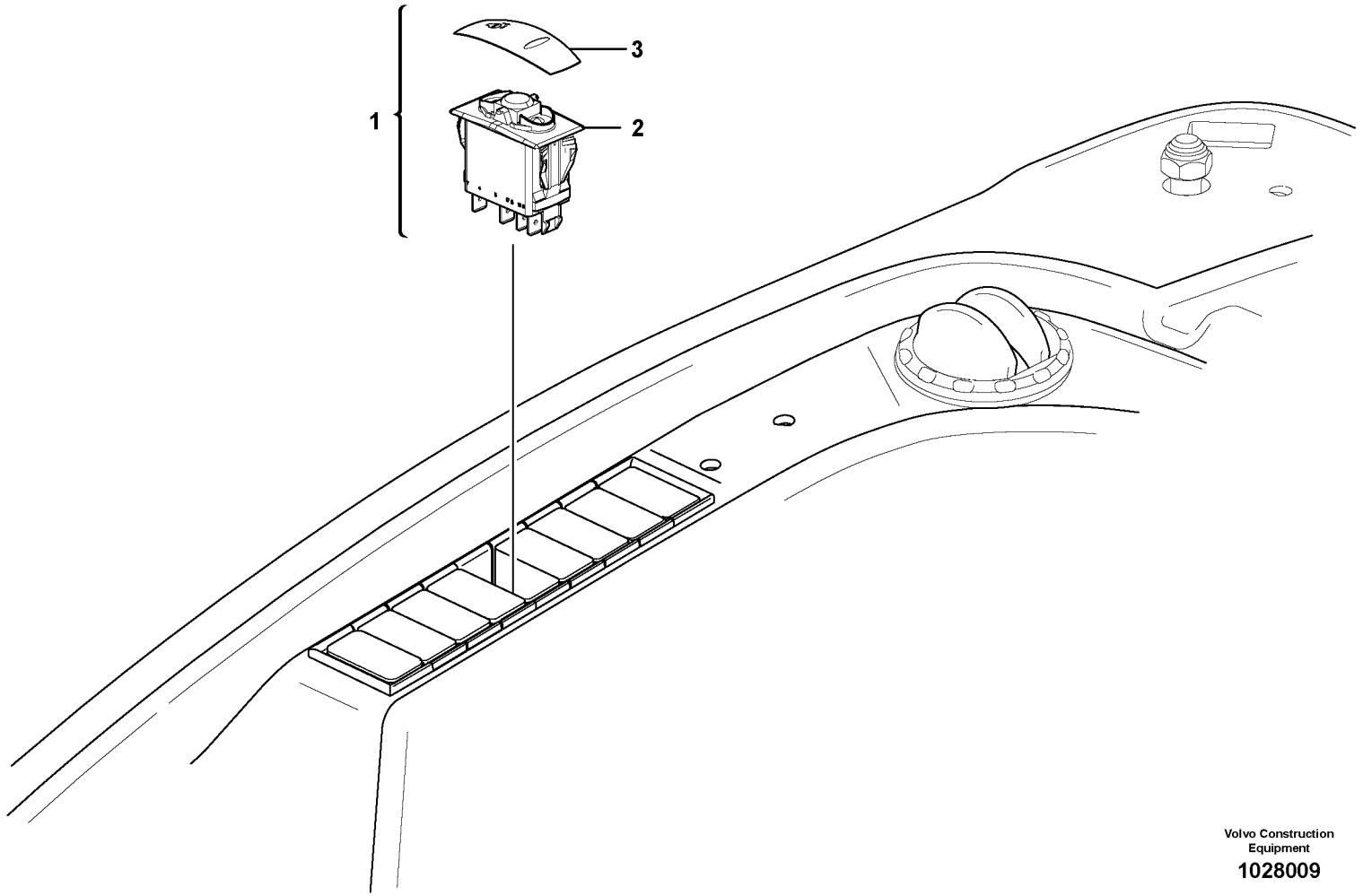

Volvo Construction Equipment

1028009

Fig.	Part No.	Quantity 1	2	3	PS	KIT	Description	Dénomination	Bezeichnung	Denominación	Benämning	Notes
1	**VOE 11809186**	1					Switch	Commutateur	Schalter	Contactor	Strömställare	SW2702
2	**VOE 11809140**	1					•Rocker Switch	•Commutateur à bas	•Wippschalter	•Interruptor oscilante	•Vaggomkopplare	
3	**VOE 11428171**	1					•Actuator	•Actionneur	•Stellglied	•Actuador	•Ställdon	

1		**Strömbrytare, automatisk tomgång** **Conmutador, ralentí automático** **Schalter, autom. Drehzahlreduzierung** **Commutateur, coupure moteur automatique** **Switch, Auto Idle**	Catalogue id **20133**	Group **364**
2			Illustr. No **1028009**	Section **550**
3				
4			Issue **VOE 79A9920133**	Page **153**
5		**11839308**		

VOLVO

EC35C

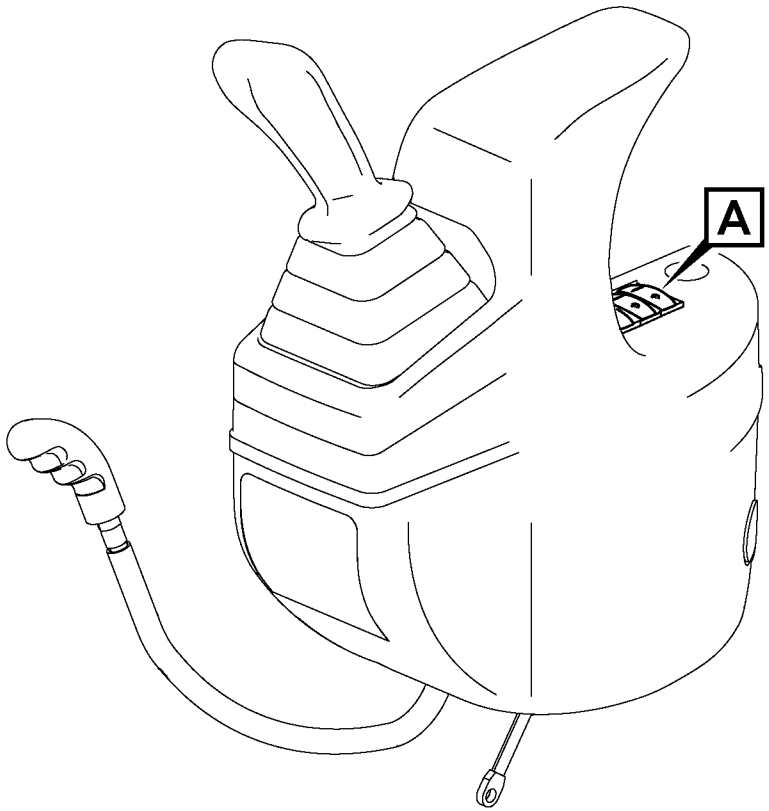
A

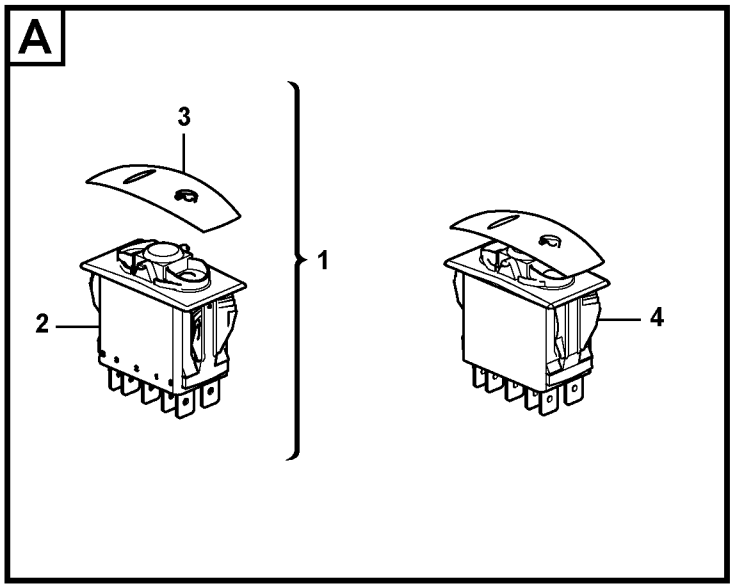
A
3
1
2
4

Fig.	Part No.	Quantity 1	2	3	PS	KIT	Description	Dénomination	Bezeichnung	Denominación	Benämning	Notes
1		1			NS		Switch	Commutateur	Schalter	Contactor	Strömställare	SW9107
2	**VOE 11809144**	1					•Rocker Switch	•Commutateur à bas	•Wippschalter	•Interruptor oscilante	•Vaggomkopplare	
3	**VOE 11428168**	1					•Rocker Arm	•Culbuteur	•Kipphebel	•Balancin	•Vipparm	
4	**VOE 15600946**	1					Switch	Commutateur	Schalter	Contactor	Strömställare	SW9104

1		**Strömställare för enkelverkande krets utan snabbkoppling** **Interruptor para función de simple acción sin acoplamiento rápido** **Schalter für einfachwirkende Funktion ohne Schnellkupplung** **Interrupteurs pour circuit à effet simple sans raccord rapide** **Switches for single-acting circuit without quick-coupler**	Catalogue id **20133**	Group **364**
2			Illustr. No **1027962**	Section **600**
3				
4			Issue **VOE 79A9920133**	Page **155**
5		**11839445, 11839446**		

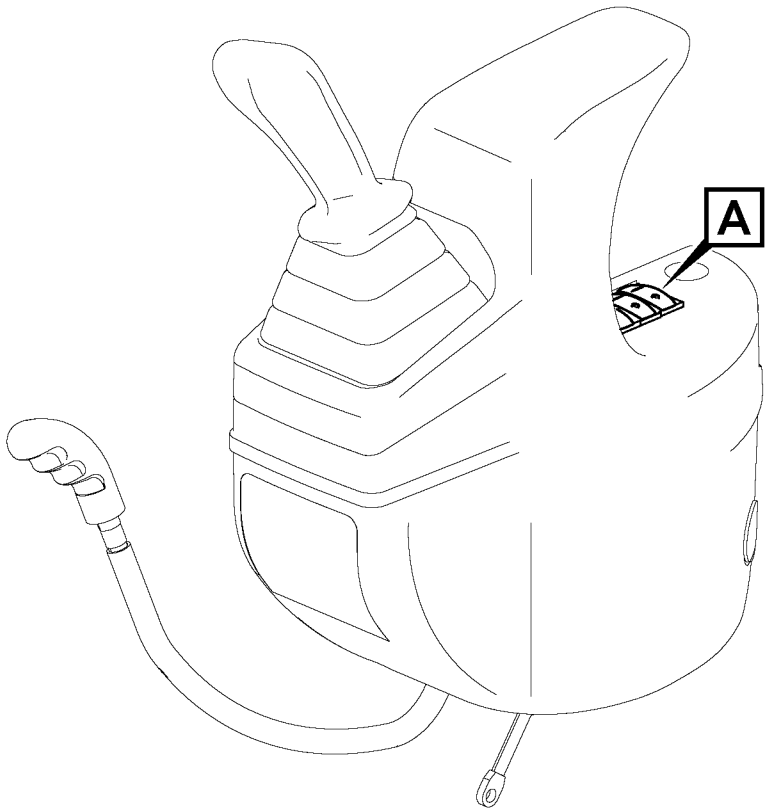
A

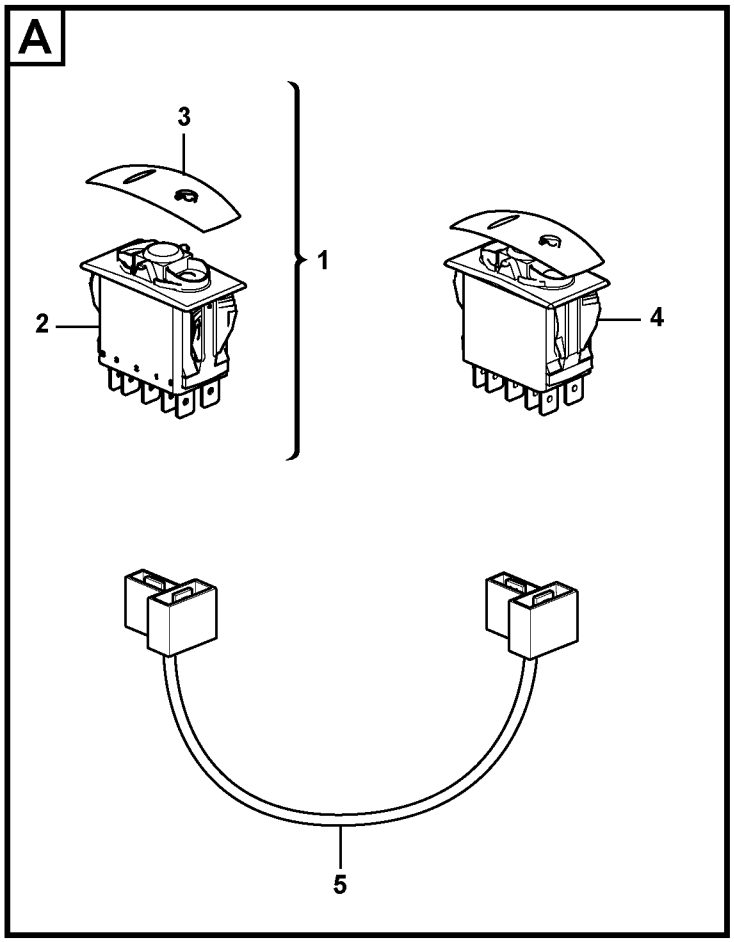
A
3
1
2
4
5

Fig.	Part No.	Quantity 1	2	3	PS	KIT	Description	Dénomination	Bezeichnung	Denominación	Benämning	Notes
1		1			NS		Switch	Commutateur	Schalter	Contactor	Strömställare	SW9107
2	**VOE 11809144**	1					•Rocker Switch	•Commutateur à bas	•Wippschalter	•Interruptor oscilante	•Vaggomkopplare	
3	**VOE 11428168**	1					•Rocker Arm	•Culbuteur	•Kipphebel	•Balancin	•Vipparm	
4	**VOE 15600946**	1					Switch	Commutateur	Schalter	Contactor	Strömställare	SW9104
5	**VOE 11803329**	1					Wire harness	Faisceau electrique	Kabelbaum	Manojo cables	Ledningsmatta	

1		**Strömbrytare för dubbelverkande krets utan snabbkoppling** **Interruptor para función de doble acción sin acoplamiento rápido** **Schalter für doppeltwirkende Funktion ohne Schnellkupplung** **Interrupteurs pour circuit à effet double sans raccord rapide** **Switches for double-acting circuit without quick-coupler**	Catalogue id **20133**	Group **364**
2			Illustr. No **1027963**	Section **650**
3				
4			Issue **VOE 79A9920133**	Page **157**
5		**11839447, 11839448**		

VOLVO

EC35C

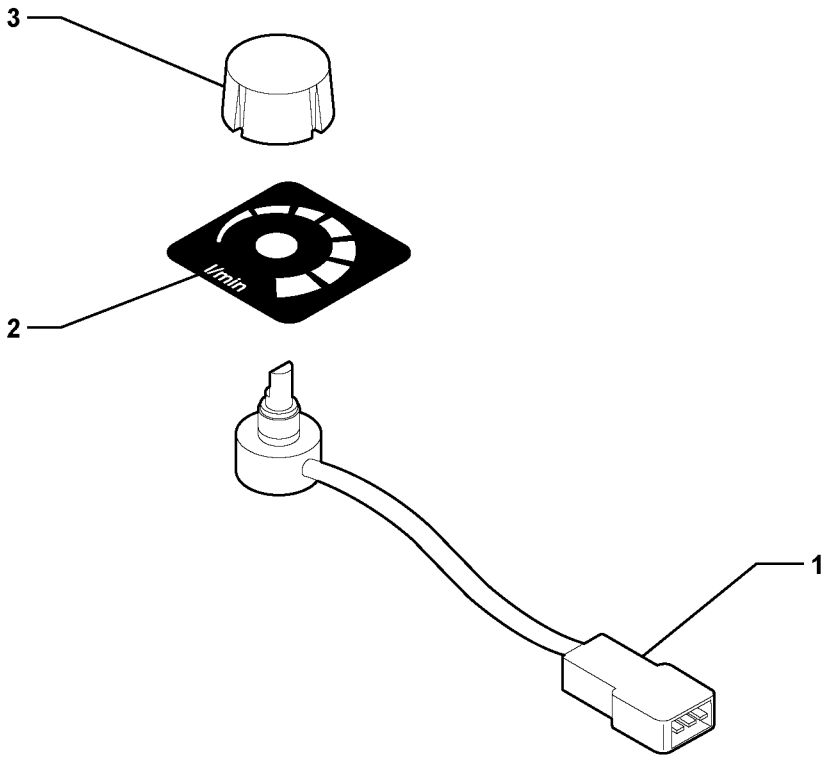

Volvo Construction Equipment

1014316

Fig.	Part No.	Quantity 1	2	3	PS	KIT	Description	Dénomination	Bezeichnung	Denominación	Benämning	Notes
1	**VOE 11716381**	1					Potentiometer	Potentiomètre	Potentiometer	Potenciometro	Potentiometer	(VOE 11803933)
2	**VOE 11804513**	1					Label	Etiquette	Etikett	Etiqueta	Etikett	
3	**VOE 11804125**	1					Knob	Bouton	Knopf	Boton	Knapp	

1		**Potentiometer** **Potenciometro** **Potentiometer** **Potentiomètre** **Potentiometer**	Catalogue id **20133**	Group **364**
2				
3			Illustr. No **1014316**	Section **700**
4				
5		**11839117**	Issue **VOE 79A9920133**	Page **159**

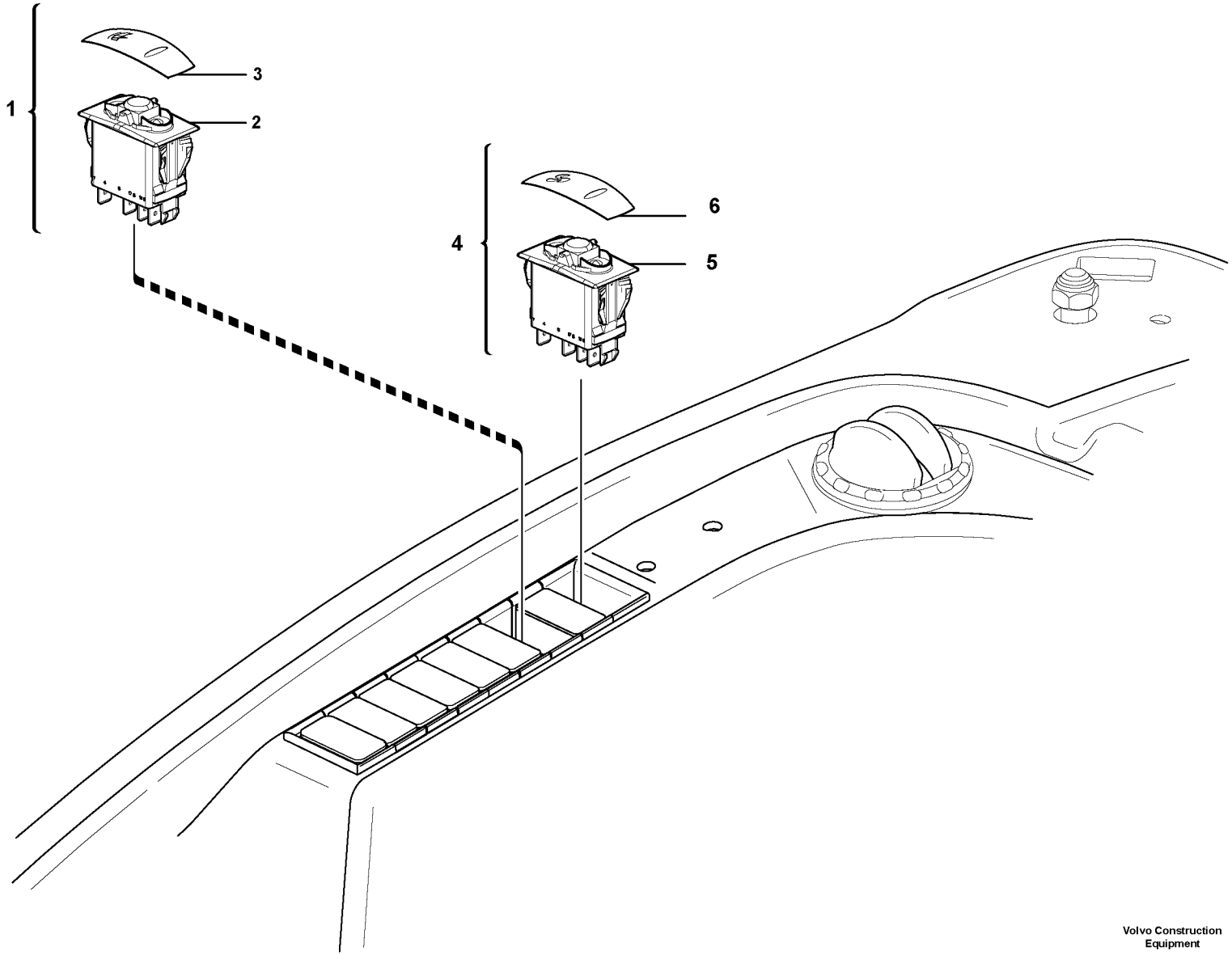

Volvo Construction Equipment
1027969

Fig.	Part No.	Quantity 1	2	3	P S	K I T	Description	Dénomination	Bezeichnung	Denominación	Benämning	Notes
1	**VOE 11809187**	1					Switch	Commutateur	Schalter	Contactor	Strömställare	SW3602
2		1			NS		•Rocker Switch	•Commutateur à bas	•Wippschalter	•Interruptor oscilante	•Vaggomkopplare	
3	**VOE 11428131**	1					•Rocker Arm	•Culbuteur	•Kipphebel	•Balancin	•Vipparm	
4	**VOE 11809188**	1					Switch	Commutateur	Schalter	Contactor	Strömställare	SW8701
5	**VOE 11809139**	1					•Rocker Switch	•Commutateur à bas	•Wippschalter	•Interruptor oscilante	•Vaggomkopplare	
6		1			NS		•Rocker Arm	•Culbuteur	•Kipphebel	•Balancin	•Vipparm	

1		**Strömbrytare, vindrutetorkare och värmare** **Interruptor, limpiaparabrisas y unidad de calefacción** **Schalter, Scheibenwischer und Heizung** **Interrupteurs essuie-glace du pare-brise et chauffage** **Switches, windshield wiper and heater**	Catalogue id **20133**	Group **364**
2			Illustr. No **1027969**	Section **750**
3				
4			Issue **VOE 79A9920133**	Page **161**
5		**11839315**		

VOLVO

EC35C

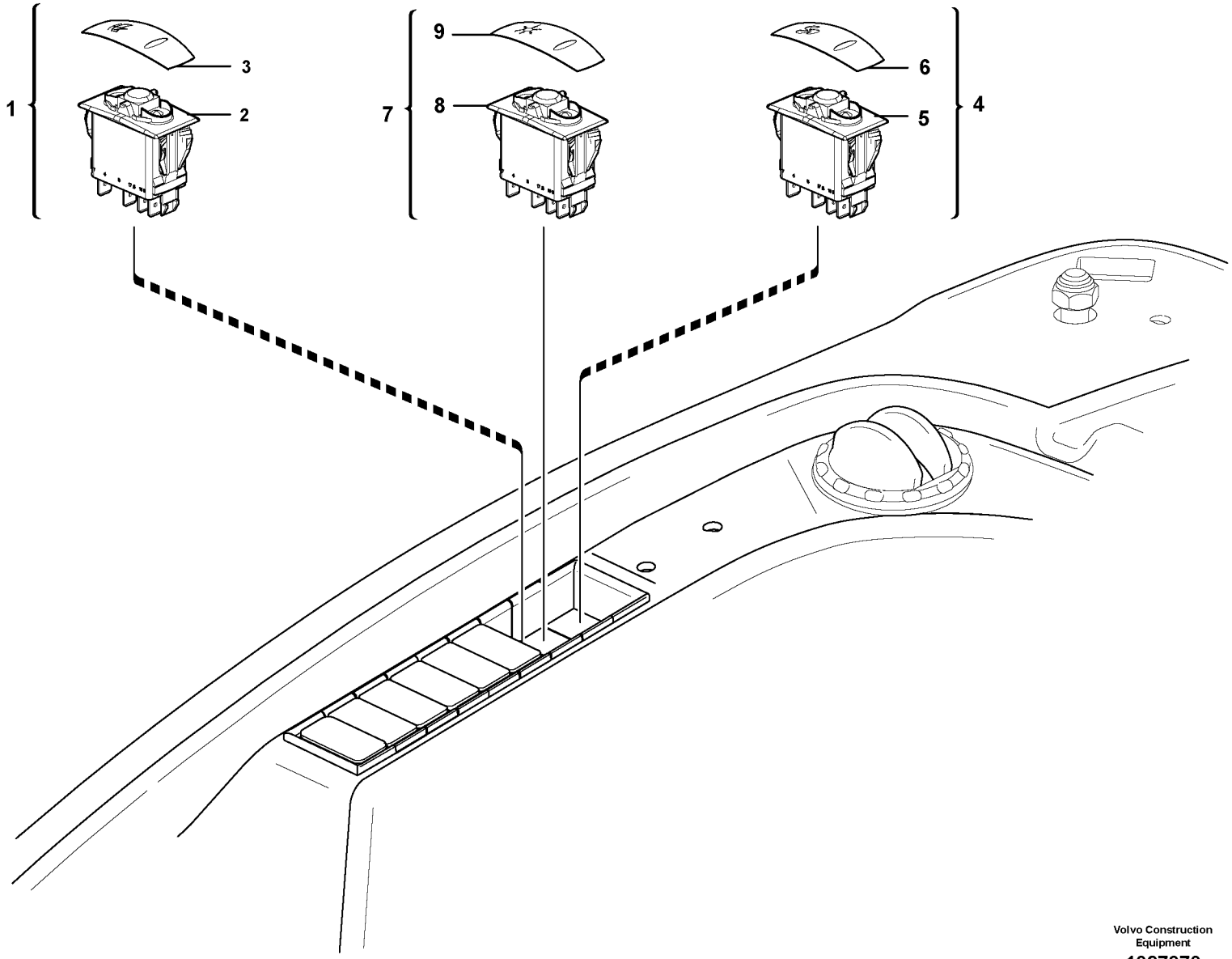

Volvo Construction Equipment

1027970

Fig.	Part No.	Quantity 1	2	3	PS	KIT	Description	Dénomination	Bezeichnung	Denominación	Benämning	Notes
1	**VOE 11809187**	1					Switch	Commutateur	Schalter	Contactor	Strömställare	SW3602
2		1			NS		•Rocker Switch	•Commutateur à bas	•Wippschalter	•Interruptor oscilante	•Vaggomkopplare	
3	**VOE 11428131**	1					•Rocker Arm	•Culbuteur	•Kipphebel	•Balancin	•Vipparm	
4	**VOE 11809188**	1					Switch	Commutateur	Schalter	Contactor	Strömställare	SW8701
5	**VOE 11809139**	1					•Rocker Switch	•Commutateur à bas	•Wippschalter	•Interruptor oscilante	•Vaggomkopplare	
6		1			NS		•Rocker Arm	•Culbuteur	•Kipphebel	•Balancin	•Vipparm	
7	**VOE 11809189**	1					Switch	Commutateur	Schalter	Contactor	Strömställare	SW8702
8	**VOE 11809129**	1					•Rocker Switch	•Commutateur à bas	•Wippschalter	•Interruptor oscilante	•Vaggomkopplare	
9	**VOE 11428001**	1					•Rocker Arm	•Culbuteur	•Kipphebel	•Balancin	•Vipparm	

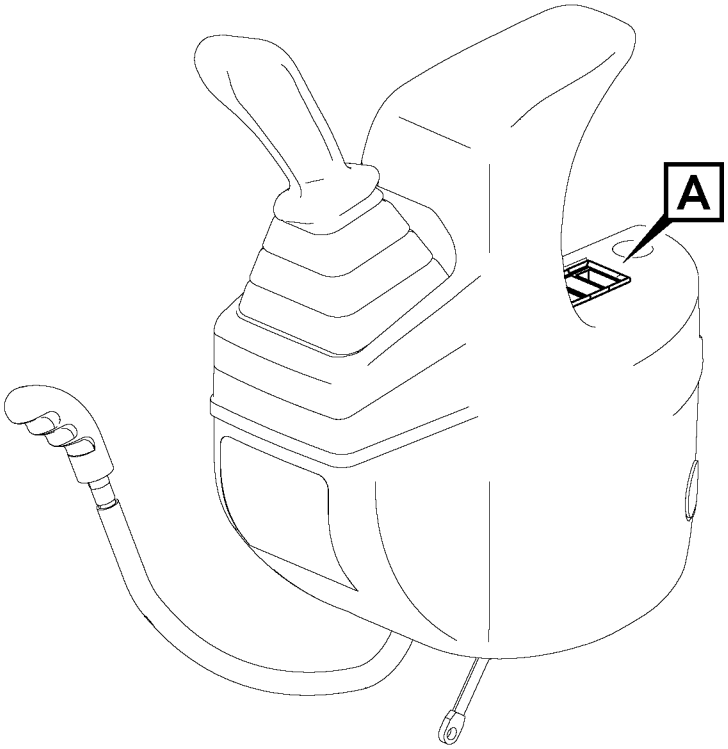
A

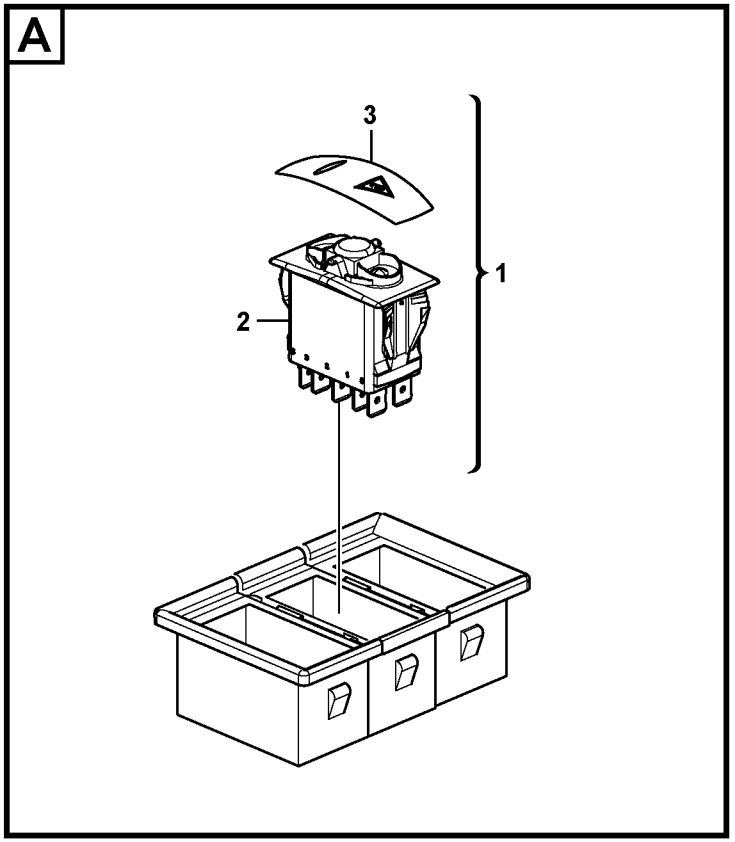
A
3
1
2

Fig.	Part No.	Quantity 1	2	3	PS	KIT	Description	Dénomination	Bezeichnung	Denominación	Benämning	Notes
1		1			NS		Switch	Commutateur	Schalter	Contactor	Strömställare	SW9402
2	**VOE 11809140**	1					•Rocker Switch	•Commutateur à bas	•Wippschalter	•Interruptor oscilante	•Vaggomkopplare	
3	**VOE 11428170**	1					•Rocker Arm	•Culbuteur	•Kipphebel	•Balancin	•Vipparm	

1		**Strömbrytare för överlastvarning** **Interruptor de indicador de sobrecarga** **Schalter für Überlastwarnung** **Interrupteur pour avertissement de surcharge** **Switch for overload warning**	Catalogue id **20133**	Group **364**
2				
3			Illustr. No **1028008**	Section **850**
4				
5		**11839326**	Issue **VOE 79A9920133**	Page **165**

VOLVO

EC35C

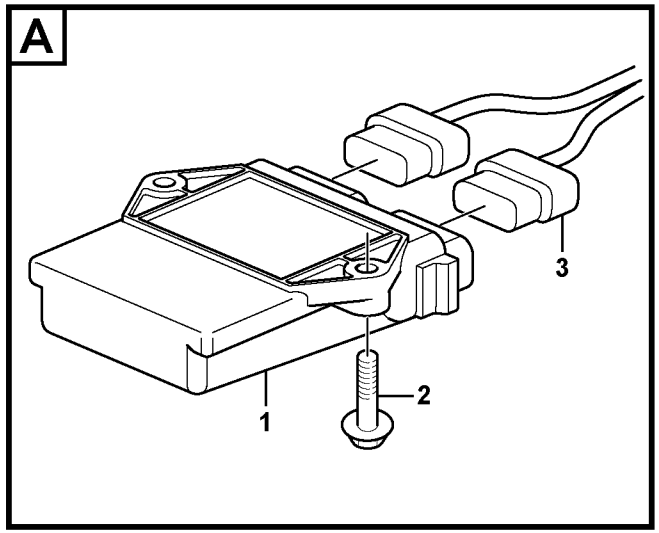
A
1
2
3

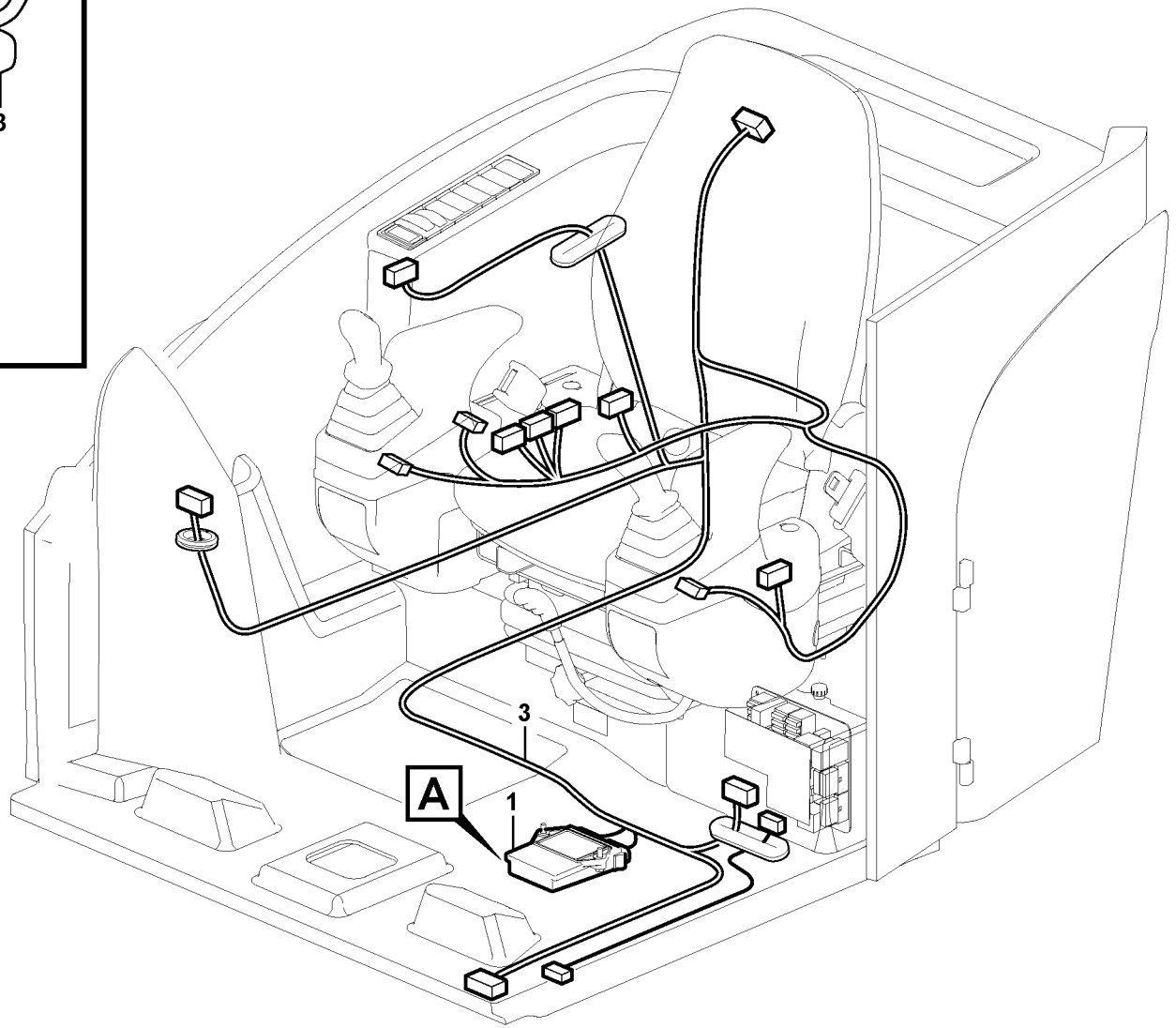
3
A
1

Fig.	Part No.	Quantity 1	2	3	PS	KIT	Description	Dénomination	Bezeichnung	Denominación	Benämning	Notes
1	**VOE 11806925**	1					Unit	Appareil	Aggregat	Equipo	Aggregat	VECU
2	**VOE 13947542**	2					Screw	Vis	Schraube	Tornillo	Skruv	M6 x 25
3							Cable harness	Faisceau cables	Kabelbaum	Manojo cables	Ledningsmatta	VECU-A, VECU-B See group 371, Page 181

1		**Elektronikenhet** **Unidad electrónica** **Elektronikeinheit** **Unité électronique** **Electronic unit**	Catalogue id **20133**	Group **366**
2			Illustr. No **1028043**	Section **100**
3			Issue **VOE 79A9920133**	Page **167**
4				
5				

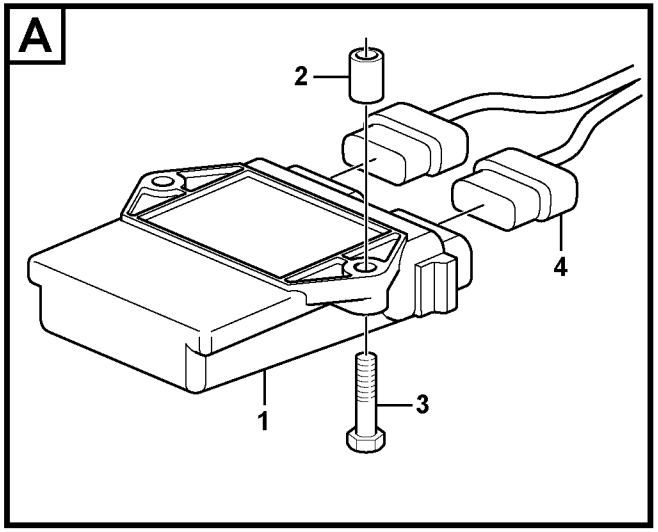

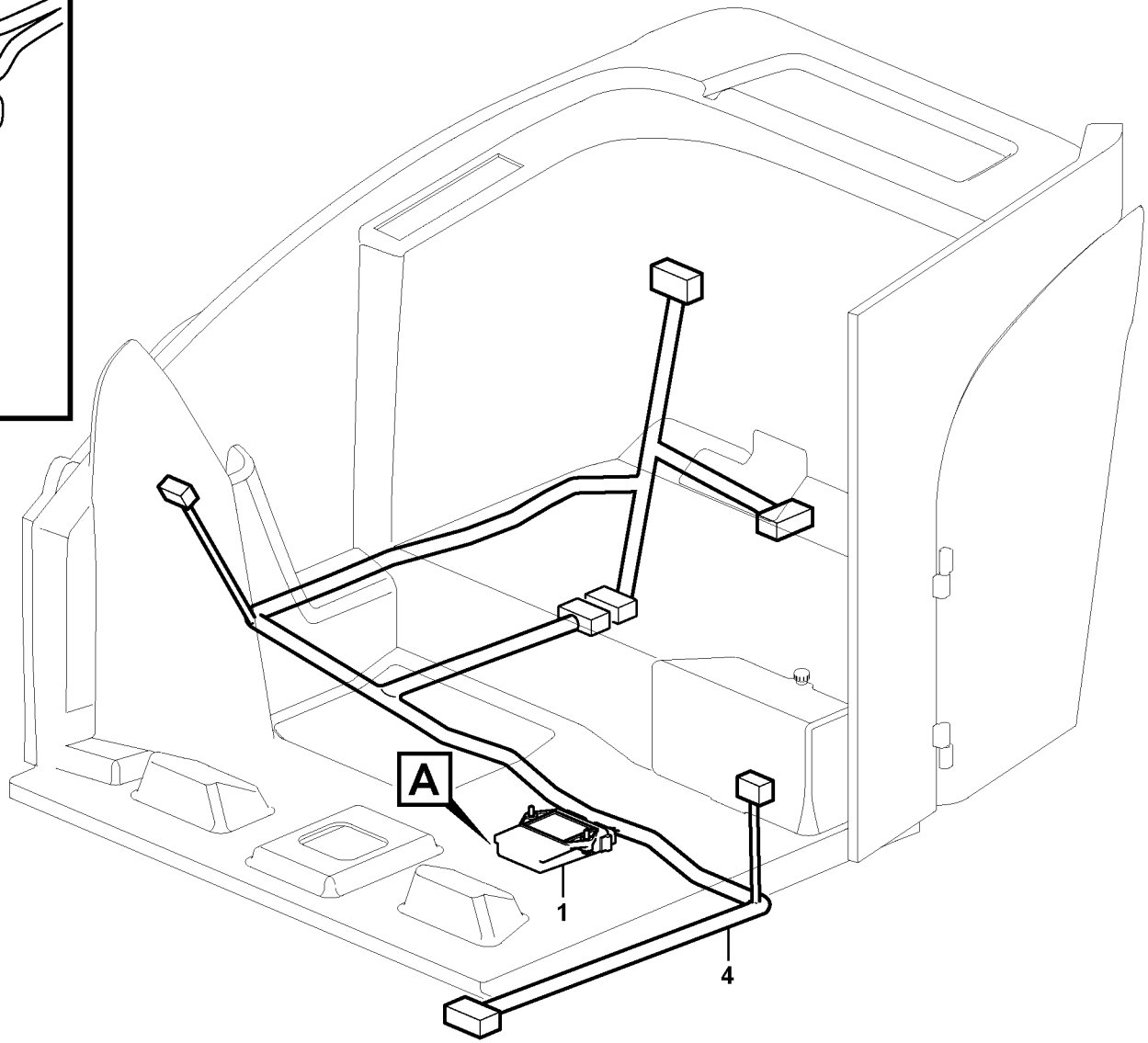

Volvo Construction Equipment

1027946

Fig.	Part No.	Quantity 1	2	3	PS	KIT	Description	Dénomination	Bezeichnung	Denominación	Benämning	Notes
1	**VOE 11808485**	1					Box	Boîte	Kasten	Caja	Låda	HECU
2	**VOE 980777**	2					Spacer	Partie Intermédiaire	Zwischenstück	Espaciador	Mellandel	
3	**VOE 13965178**	2					Screw	Vis	Schraube	Tornillo	Skruv	
4							Cable harness	Faisceau cables	Kabelbaum	Manojo cables	Ledningsmatta	HECU-A, HECU-B See group 371, Page 181

1		**Elektronikenhet** **Unidad electrónica** **Elektronikeinheit** **Unité électronique** **Electronic unit**	Catalogue id **20133**	Group **366**
2			Illustr. No **1027946**	Section **300**
3			Issue **VOE 79A9920133**	Page **169**
4				
5		**11839453**		

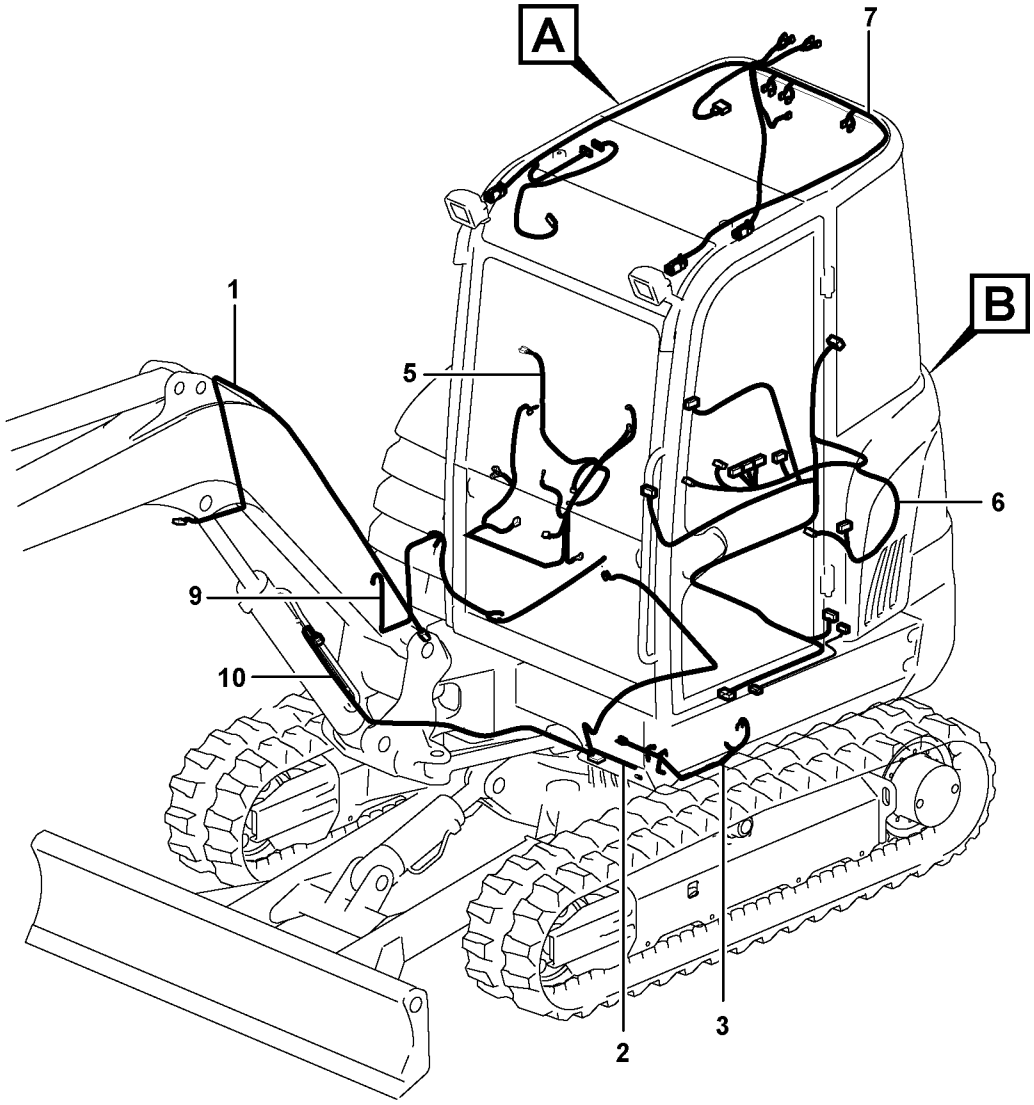

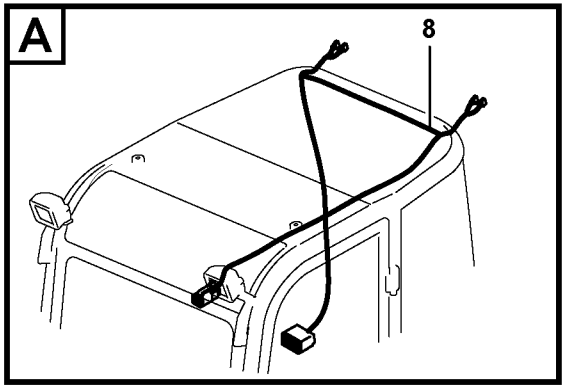

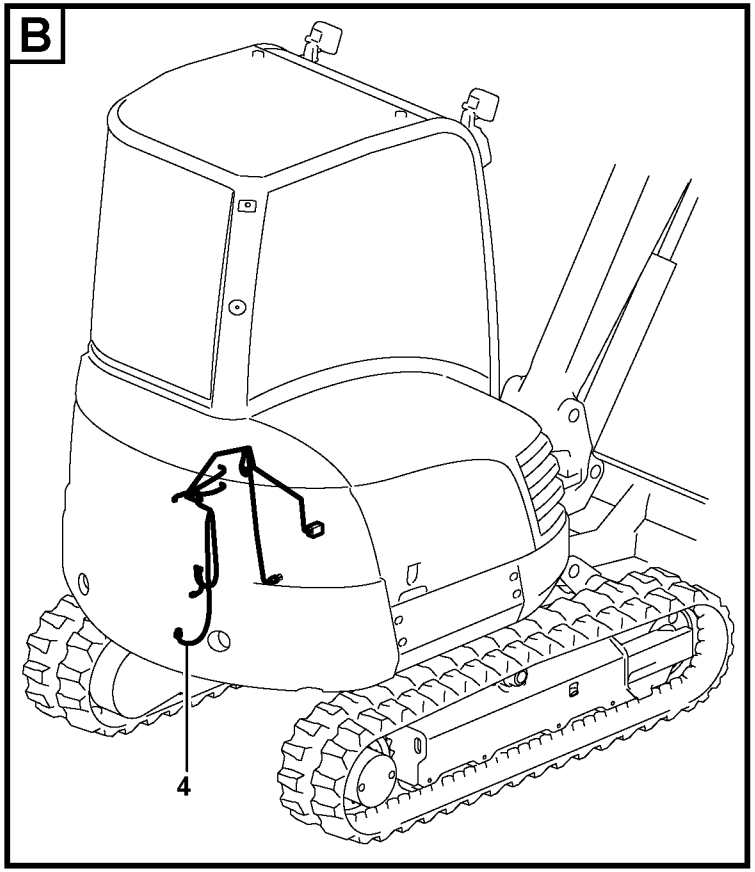

Volvo Construction Equipment

1030094

Fig.	Part No.	Quantity 1	2	3	PS	KIT	Description	Dénomination	Bezeichnung	Denominación	Benämning	Notes
1		1					Wire harness	Faisceau electrique	Kabelbaum	Manojo cables	Ledningsmatta	
							•Work light	•Projecteur de travail	•Arbeitsbeleuchtung	•Lámpara de trabajo	•Arbetsbelysning	See group 356, Page 139
2		1					Battery cable	Câble de batterie	Batteriekabel	Cable de bateria	Batterikabel	
							•Main switch	•Robinet batterie	•Battereitrennschalter	•Desconectador bater	•Batterifrånskiljare	See group 371, Page 173
3		1					Wire harness	Faisceau electrique	Kabelbaum	Manojo cables	Ledningsmatta	
							•Front	•Avant	•Vorne	•Delantero	•Främre	See group 371, Page 175
4		1					Wire harness	Faisceau electrique	Kabelbaum	Manojo cables	Ledningsmatta	
							•Rear	•Arrière	•Hinten	•Trasero	•Bakre	See group 371, Page 177
5		1					Wire harness	Faisceau electrique	Kabelbaum	Manojo cables	Ledningsmatta	
							•Diesel engine	•Moteur diesel	•Dieselmotor	•Motor diesel	•Dieselmotor	See group 371, Page 179
6		1					Wire harness	Faisceau electrique	Kabelbaum	Manojo cables	Ledningsmatta	
							•Platform	•Plate-forme	•Plattform	•Plataforma	•Plattform	See group 371, Page 181
7		1					Wire harness	Faisceau electrique	Kabelbaum	Manojo cables	Ledningsmatta	
							•Cab	•Cabine	•Kabine	•Cabina	•Hytt	See group 371, Page 185
8		1					Wire harness	Faisceau electrique	Kabelbaum	Manojo cables	Ledningsmatta	
							•Canopy	•Canopy	•Canopy	•Canopy	•Canopy	See group 371, Page 187
9		1					Wire harness	Faisceau electrique	Kabelbaum	Manojo cables	Ledningsmatta	
							•Air conditioning	•Climatisation	•Klimaanlage	•Acondicion de aire	•Luftkonditinering	See group 371, Page 189
10		1					Wire harness	Faisceau electrique	Kabelbaum	Manojo cables	Ledningsmatta	
							•Safety Valve	•Valve de securite	•Sicherheitsvent	•Valv Seguridad	•Säkerhetsventil	See group 371, Page 191

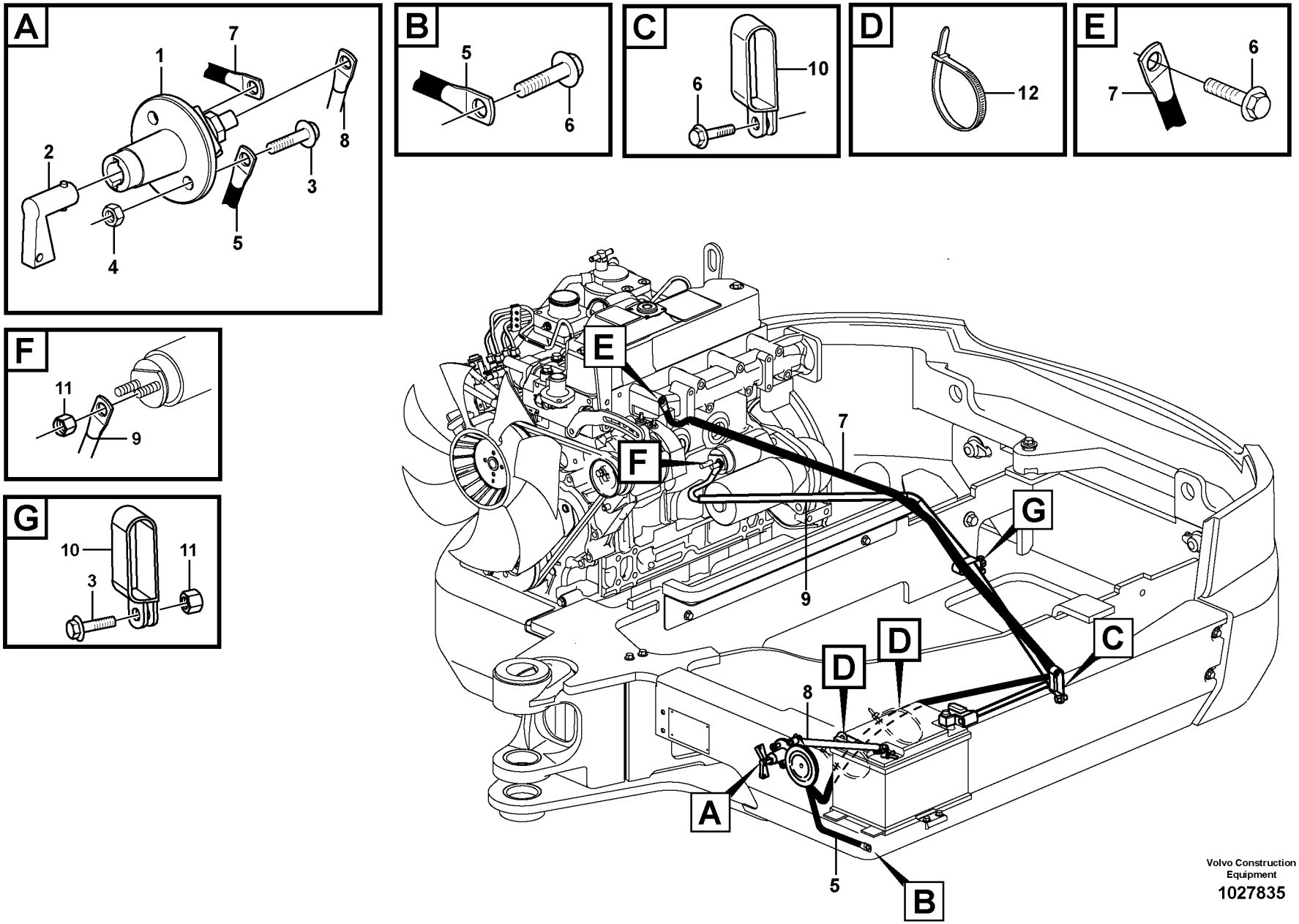

Volvo Construction Equipment

1027835

Fig.	Part No.	Quantity 1	2	3	PS	KIT	Description	Dénomination	Bezeichnung	Denominación	Benämning	Notes
1	**VOE 11802745**	1					Main Switch	Coupe-circuit pri.	Hauptschalter	Interr Maestro	Huvudströmst	SW3101
2	**PJ 7418213**	1					•Wrench	•Cle	•Schraubenschlüssel	•Llave	•Nyckel	
3	**VOE 13946173**	3					Flange screw	Vis à bride	Flanschschraube	Torn embridado	Flänsskruv	
4	**VOE 983303**	2					Nut	Ecrou	Mutter	Tuerca	Mutter	
5	**VOE 11805653**	1					Cable harness	Faisceau cables	Kabelbaum	Manojo cables	Ledningsmatta	
6	**VOE 946471**	3					Flange screw	Vis à bride	Flanschschraube	Torn embridado	Flänsskruv	
7	**VOE 11808305**	1					Battery Cable	Câble batterie	Batterieleitung	Cable Bateria	Batteriledning	
8	**VOE 11808306**	1					Battery Cable	Câble batterie	Batterieleitung	Cable Bateria	Batteriledning	
9	**VOE 11808307**	1					Battery Cable	Câble batterie	Batterieleitung	Cable Bateria	Batteriledning	
10	**VOE 11803842**	2					Strip Clamp	Ruban Serrage	Kabelbinder	Abraz Cinta	Bandklamma	
11	**VOE 13945408**	1					Nut	Ecrou	Mutter	Tuerca	Mutter	
12	**VOE 4881440**	2					Strip Clamp	Ruban Serrage	Kabelbinder	Abraz Cinta	Bandklamma	

1		**Batteriledning och batterifrånskiljare** **Cable de bateria y desconectador bateria** **Batterieleitung und Batterietrennschalter** **Cable batterie et robinet batterie** **Battery cable and main switch**	Catalogue id **20133**	Group **371**
2			Illustr. No **1027835**	Section **150**
3			Issue **VOE 79A9920133**	Page **173**
4				
5				

VOLVO

EC35C

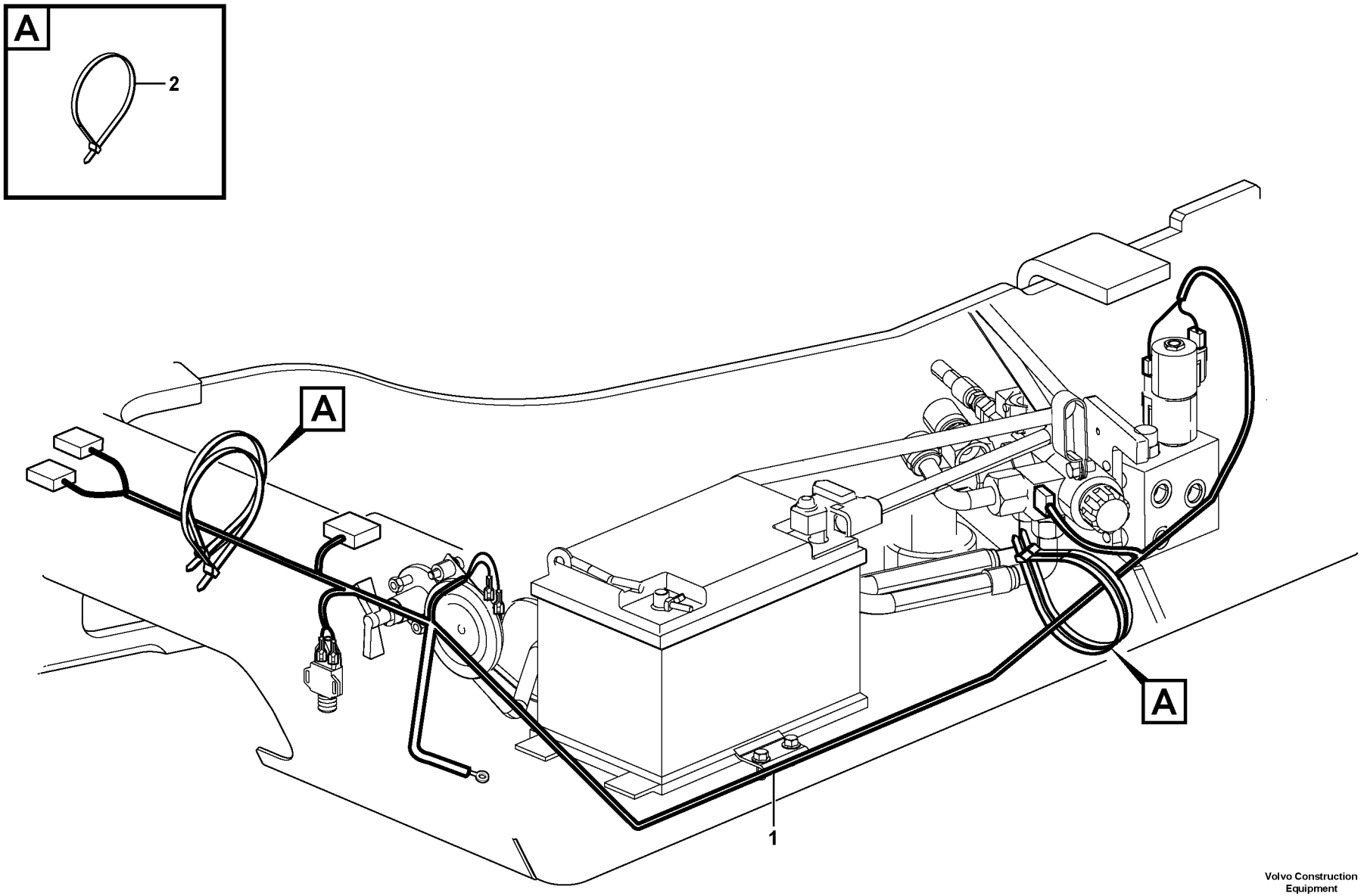

Volvo Construction Equipment

1027872

Fig.	Part No.	Quantity 1	2	3	PS	KIT	Description	Dénomination	Bezeichnung	Denominación	Benämning	Notes
1	**VOE 15602546**	1					Wire	Câble	Leitung	Cable	Ledning	
							•CONNECTED TO:	•CONNECTÉ A:	•ANGESCHLOSSEN:	•CONECTADO A:	•ANSLUTER TILL:	
							••Wire harness	••Faisceau cables	••Kabelbaum	••Manojo cables	••Ledningsmatta	CN3730
							••Ground Conn	••Liaison Masse	••Masseanschluss	••Conexion Tierra	••Jordförbindning	
							••Travel sensor	••Capteur de déplace	••Fahrgeber	••Sensor de traslació	••Körgivare	SE3605
							••Horn	••Avertisseur sonore	••Signalhorn	••Avisador sonoro	••Signalhorn	SA3604
							••Overload Ptct	••Antisurcharge	••Uberlastschutz	••Prot Sobrecarga	••Överbel.skydd	CN9402
							••Work Lamp	••Lampe Travail	••Arbeitslampe	••Lampara Trabajo	••Arbetslampa	CN3501
							••Boom accessory val	••Soupape accessoir	••Zusatzfunktion für A	••Válvula de accesori	••Ventil för bomtillbeh	MA9401
							••Proportional valve	••Soupape proportion	••Proportionalventil	••Valvula proporcional	••Proportinalventil	S1, S2, MA9110, MA9109
2	**VOE 4881440**	4					Strip Clamp	Ruban Serrage	Kabelbinder	Abraz Cinta	Bandklamma	

1		**Ledningsmatta, främre** **Manojo de cables, delantero** **Kabelbaum, vorne** **Faisceau de câbles, antérieur** **Cable harness, front**	Catalogue id **20133**	Group **371**
2			Illustr. No **1027872**	Section **200**
3			Issue **VOE 79A9920133**	Page **175**
4				
5				

VOLVO

EC35C

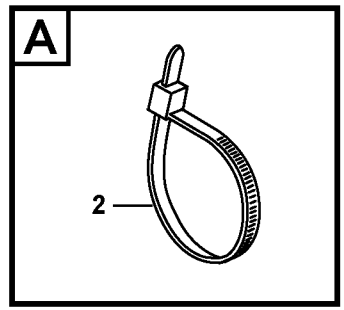
A
2

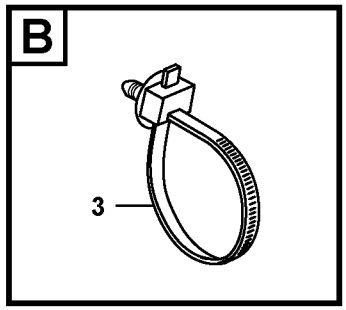
B
3

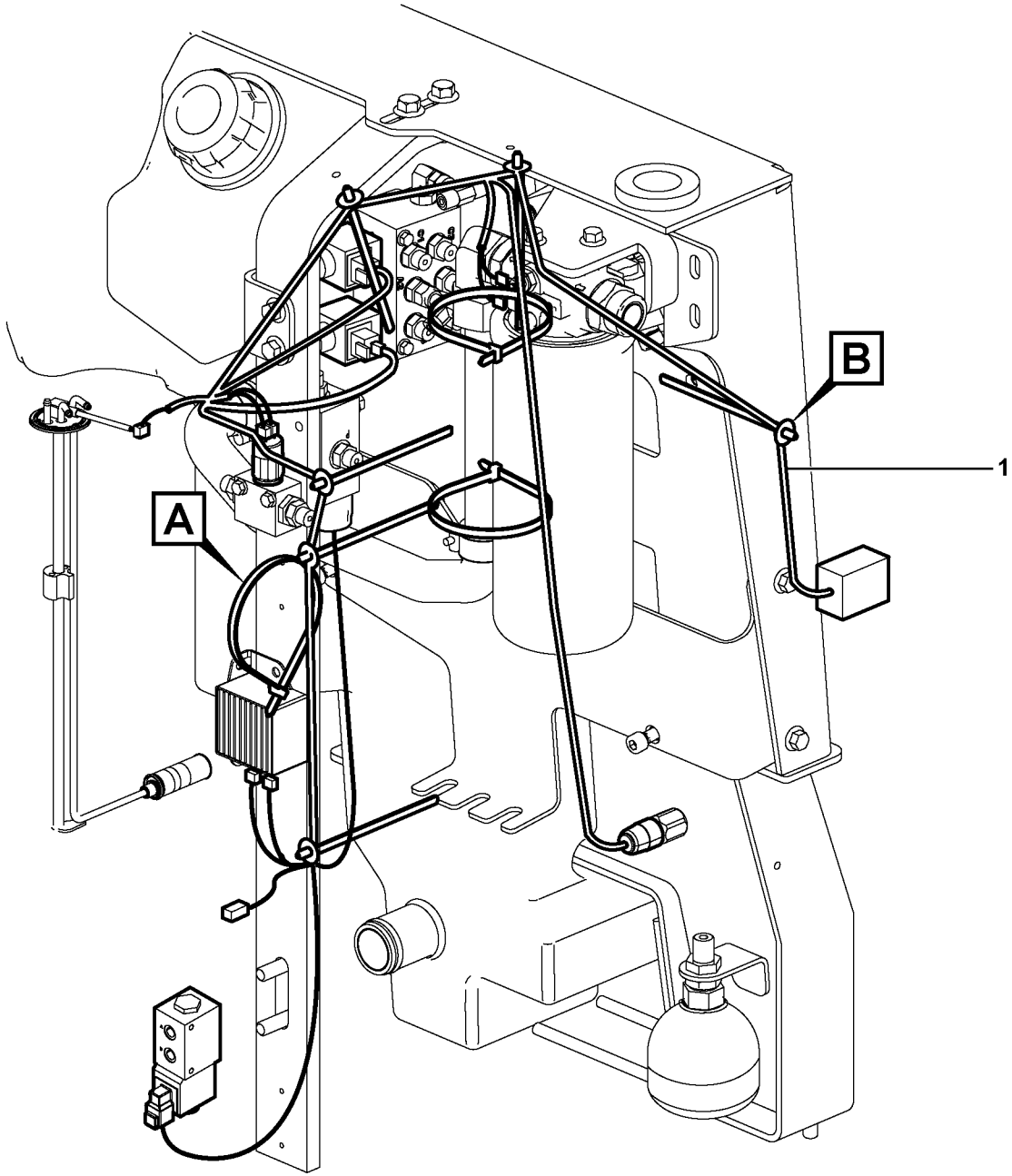
B
1
A

Fig.	Part No.	Quantity 1	2	3	PS	KIT	Description	Dénomination	Bezeichnung	Denominación	Benämning	Notes
1	**VOE 15608617**	1					Cable harness	Faisceau cables	Kabelbaum	Manojo cables	Ledningsmatta	
							•CONNECTED TO:	•CONNECTÉ A:	•ANGESCHLOSSEN:	•CONECTADO A:	•ANSLUTER TILL:	
							••Wire harness	••Faisceau cables	••Kabelbaum	••Manojo cables	••Ledningsmatta	CN9101
							••Auto idling	••Ralenti automatique	••Leerlaufautomatik	••Ralentí automático	••Tomgångsautomati	SE2702
							••Hydraulic oil filter	••Filtre hydraulique	••Filter hydraulik	••Filtro hidraulico	••Hydrauloljefilter	SE9107
							••High speed valve	••Soupape haut-vites	••Eilgangventil	••Válvula de alta veloc	••Högfartsventil	MA9102
							••Safety Valve	••Valve de securite	••Sicherheitsvent	••Valv Seguridad	••Säkerhetsventil	MA9101
							••Proportional valve	••Soupape proportion	••Proportionalventil	••Valvula proporcional	••Proportinalventil	MA9105
							••Swinging Brake	••Frein de rotation	••Schwenkbremse	••Freno de giro	••Svängbroms	SE2703
							••Selector	••Selecteur	••Wähler	••Selector	••Väljare	RH/LH, MA9106
							••Swinging Brake	••Frein de rotation	••Schwenkbremse	••Freno de giro	••Svängbroms	MA9402
							••Travel alarm	••Alarme movement	••Alarminricht.fahren	••Alarma transporte	••Alarm transport	SA3605
							••Adjustable blade	••Lame réglabe	••Blatt, verstellbar	••Hoja ajustable	••Ställbart blad	MA9108
							••quick fit	••Porte-outil à accoup.	••Schnellwechsler	••Enganche rápido	••snabbfäste	MA9104
2	**VOE 4881440**	3					Strip Clamp	Ruban Serrage	Kabelbinder	Abraz Cinta	Bandklamma	
3	**VOE 11803840**	5					Strip Clamp	Ruban Serrage	Kabelbinder	Abraz Cinta	Bandklamma	

1		**Ledningsmatta bakre** **Manojos cables, trasero** **Kabelbaum, hinter** **Faisceau cables, arriére** **Cable harness, rear**	Catalogue id **20133**	Group **371**
2			Illustr. No **1028030**	Section **250**
3			Issue **VOE 79A9920133**	Page **177**
4				
5				

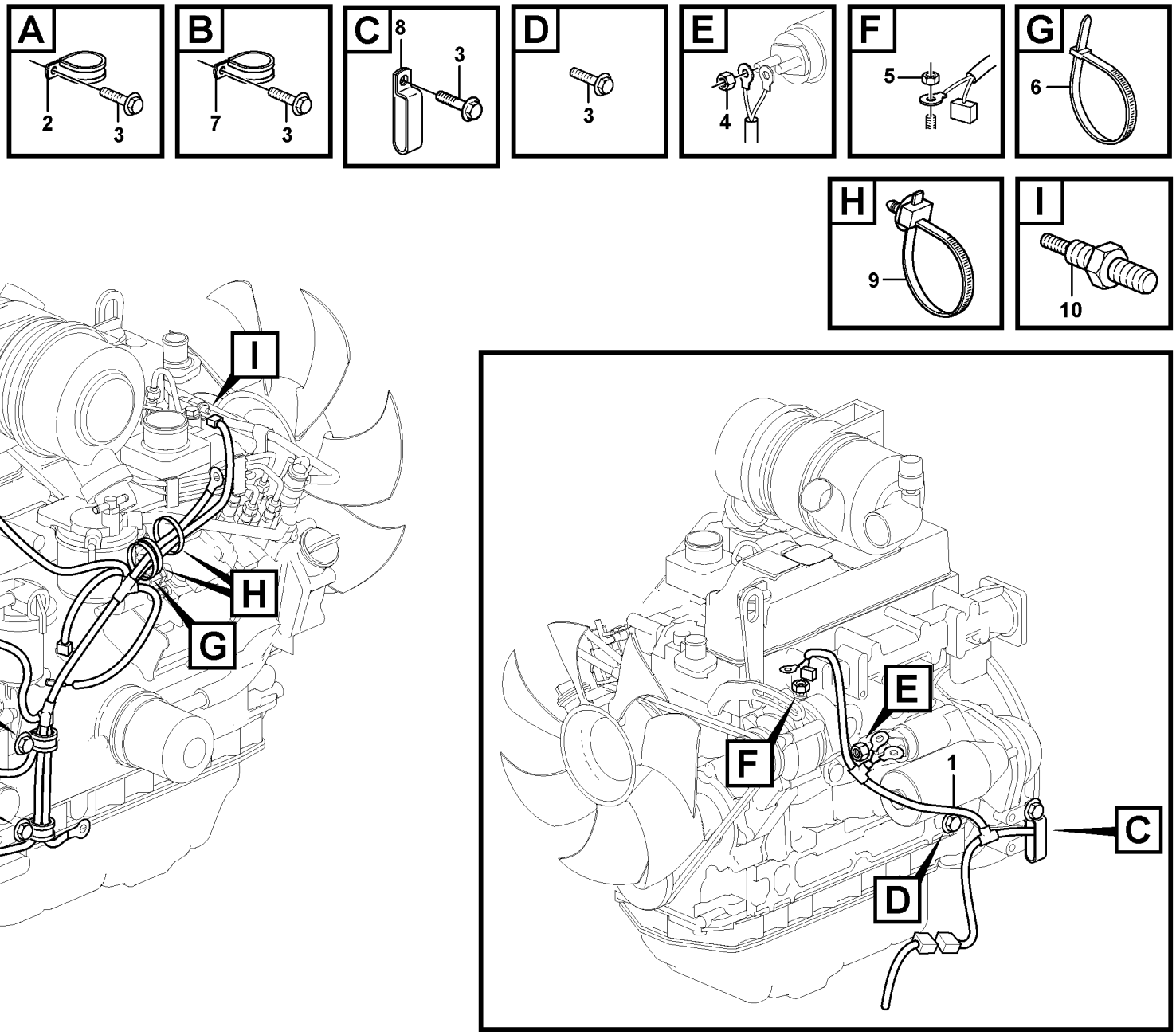

Volvo Construction Equipment

1028033

Fig.	Part No.	Quantity 1	2	3	PS	KIT	Description	Dénomination	Bezeichnung	Denominación	Benämning	Notes
1	**VOE 15603277**	1					Wiring Harness	Faisceau de câbles	Kabelbaum	Cableado	Ledningsmatta	
							•CONNECTED TO:	•CONNECTÉ A:	•ANGESCHLOSSEN:	•CONECTADO A:	•ANSLUTER TILL:	
							••Wire harness	••Faisceau cables	••Kabelbaum	••Manojo cables	••Ledningsmatta	CN2101
							••Starter Motor	••Demarreur	••Anlasser	••Motor de arranque	••Startmotor	(MO3301)
							••Alternator	••Alternateur	••Lichtmaschine	••Alternador	••Generator	(AL3201)
							••Ground Conn	••Liaison Masse	••Masseanschluss	••Conexion Tierra	••Jordförbindning	GND
							••Auto idling	••Ralenti automatique	••Leerlaufautomatik	••Ralentí automático	••Tomgångsautomati	(SO2702)
							••Fuel pump	••Pompe Carburant	••Kraftstoffpumpe	••Bomba Combustib	••Bränslepump	(MO2032)
							••Oil pressure sensor	••Manocontact huile	••Öldruckschalter	••Emisor presion Acei	••Oljetrycksgivare	(SE2201)
							••Stop valve	••Soupape de butee	••Anschlagventil	••Válvula de tope	••Stoppventil	(SO2701)
							••Pre-heating	••Bride chauffage	••Heizflansch	••Brida calefacc.	••Värmefläns	(HE2501)
							••Air filter	••Filtre à air	••Luftfilter	••Filtro de aire	••Luftfilter	(SE2501)
							••Temp sensor,coola	••Detec temp ,liquide	••Tempgeber,kuhlfus	••Sensor temp,antico	••Tempgivare,kylvätsk	(SE3802)
2	**VOE 13949747**	1					Clamp	Pince Serrage	Klemme	Abrazadera	Klämma	
3	**VOE 946471**	4					Flange screw	Vis à bride	Flanschschraube	Torn embridado	Flänsskruv	
4	**VOE 13945408**	1					Nut	Ecrou	Mutter	Tuerca	Mutter	
5	**VOE 13945407**	1					Nut	Ecrou	Mutter	Tuerca	Mutter	
6	**VOE 4881440**	2					Strip Clamp	Ruban Serrage	Kabelbinder	Abraz Cinta	Bandklamma	
7	**VOE 11806217**	2					Clamp	Pince Serrage	Klemme	Abrazadera	Klämma	
8	**VOE 11803842**	1					Strip Clamp	Ruban Serrage	Kabelbinder	Abraz Cinta	Bandklamma	
9	**VOE 11803840**	3					Strip Clamp	Ruban Serrage	Kabelbinder	Abraz Cinta	Bandklamma	
10	**VOE 11802936**	1					Temperature sensor	Detecteur temperatu	Temperaturgeber	Sensor temperatura	Temperaturgivare	SE3802

1		**Ledningsmatta, motor** **Haz de cables, motor** **Kabelbündel, Motor** **Faisceau de câbles, moteur** **Cable harness, engine**	Catalogue id **20133**	Group **371**
2			Illustr. No **1028033**	Section **300**
3			Issue **VOE 79A9920133**	Page **179**
4				
5				

VOLVO

EC35C

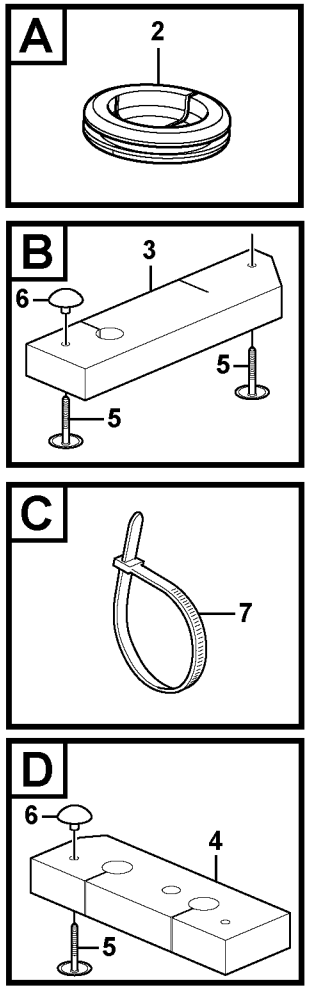

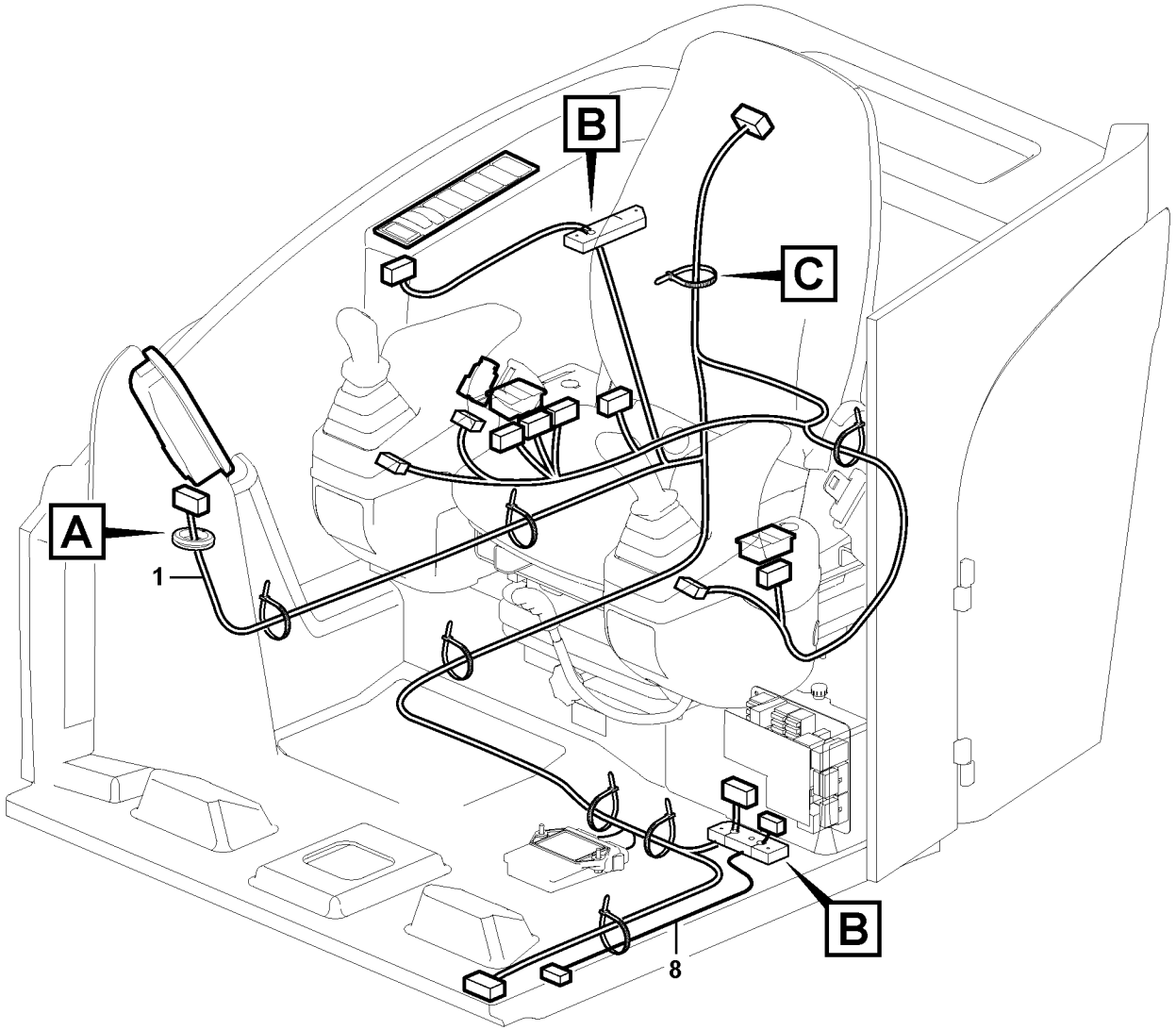

Volvo Construction Equipment

1030686

Fig.	Part No.	Quantity 1	2	3	PS	KIT	Description	Dénomination	Bezeichnung	Denominación	Benämning	Notes
1	**VOE 15603271**	1					Wiring Harness	Faisceau de câbles	Kabelbaum	Cableado	Ledningsmatta	
							•CONNECTED TO:	•CONNECTÉ A:	•ANGESCHLOSSEN:	•CONECTADO A:	•ANSLUTER TILL:	
							•**Arm rest**	•**Accoudoir**	•**Armlehne**	•**Reposabrazos**	•**Armstöd**	RH
							••Seat Belt	••Ceintu.securite	••Sicherheitsgurt	••Cint Seguridad	••Bilbälte	CN8847
							••Starter switch	••Interru. ocontact	••Startschloss	••Cerradur arranq.	••Startlås	SW3301
							••Anti Theft	••Protection antivol	••Diebstahlschutz	••Antirrobo	••Stöldskydd	AECU3
							••High speed valve	••Soupape haut-vites	••Eilgangventil	••Válvula de alta veloc	••Högfartsventil	SW9103
							••Dozer Blade	••Lame Bulldozer	••Frontschar	••Hoja Diagonal	••Schaktblad	SW9108
							••Joy stick Rh	••Levier, droite	••Steuerknüppel re.	••Palanca, derecha	••Styrspak hö	CN9105
							•**Arm rest**	•**Accoudoir**	•**Armlehne**	•**Reposabrazos**	•**Armstöd**	LH
							••Safety Switch	••Rupteur Surete	••Schutzhalter	••Interr Segurid	••Säkerhbrytare	SE9101
							••Joy stick Lh	••Levier, gauche	••Steuerknüppel li.	••Palanca, izquierdo	••Styrspak vä	SW9401, CN9110
							••Hydr. quickfit	••Porteoutils, hydr.	••Hydr. Schnellwechsl	••Porta implementos	••Hydr. snabbfäste	SW9107
							••Overload cancel	••Interruption par surc	••Überlast abbrechen	••Cancelación de sob	••Avbryt överlast	SW9402
							••Quick attachment	••Fixation rapide	••Schnellkupplung	••Acoplamiento rapid	••Snabbfäste	SW9104
							•**Instrument panel,rh**	•**Panel instr,rh**	•**Instr.tafel,rh**	•**Painel instrum,rh**	•**Instrumentpanel,rh** .	
							••Right Instrument Cl	••Ensemble instrume	••Instrumententafel, r	••Grupo de instrumen	••Höger kombiinstru	IECU
							••Electrical plug	••Fiche	••Steckdose	••Toma eléctrica	••Eluttag	12V
							••Quick attachment	••Fixation rapide	••Schnellkupplung	••Acoplamiento rapid	••Snabbfäste	CN9104
							••Potentiometer	••Potentiomètre	••Potentiometer	••Potenciometro	••Potentiometer	RS9106
							••Safety Belt	••Safety Belt	••Sicherheitsgurt	••Safety Belt	••Säkerhetsbälte	LC8847
							••High speed valve	••Soupape haut-vites	••Eilgangventil	••Válvula de alta veloc	••Högfartsventil	SW9102
							••Work lamp front	••Lampe travail front	••Arbeitslampe front	••Lampara trabajo fro	••Arb.belysn front	SW3502
							••Work Lamp	••Lampe Travail	••Arbeitslampe	••Lampara Trabajo	••Arbetslampa	SW3501
							••Auto idling	••Ralenti automatique	••Leerlaufautomatik	••Ralentí automático	••Tomgångsautomati	SW2702
							••Rotating Beacon	••Gyrophare	••Rundumkennleucht	••Luz Rotativa Emerg	••Roterande Varnings	SW3601
							••wiper and washer	••Essuie-glace et lave	••Scheibenwischer u	••Limpiapar. y lavapar	••Torkare och spolare	SW3602
							••Air conditioning	••Climatisation	••Klimaanlage	••Acondicion de aire	••Luftkonditinering	SW8702
							••Heater fan	••Venti.chauffage	••Heizgebläse	••Ventil calefacc	••Värmefläkt	SW8701
							••Cable harnesses, c	••Câble ruban, cabine	••Kabelbäum, fahrerh	••Haz, cabina	••Ledningsmatta, hytt	CN8101

1		**Ledningsmatta, plattform** **Haz de cables, plataforma** **Kabelbäume, Plattform** **Faisceau de câbles, plateforme** **Cable harness, platform**	Catalogue id **20133**	Group **371**
2			Illustr. No **1030686**	Section **350**
3			Issue **VOE 79A9920133**	Page **181**
4				
5				

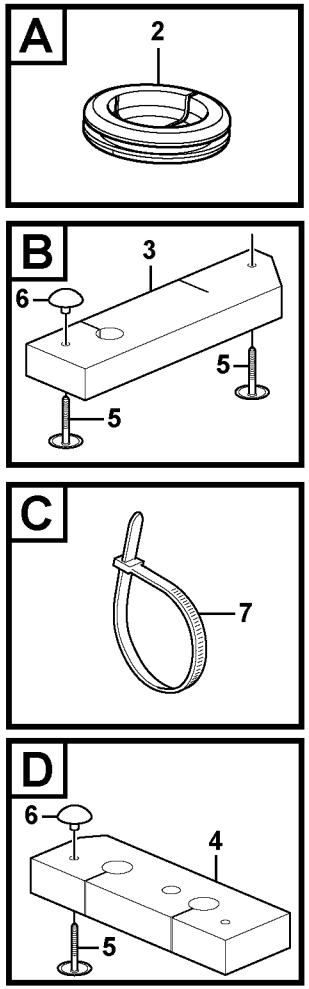

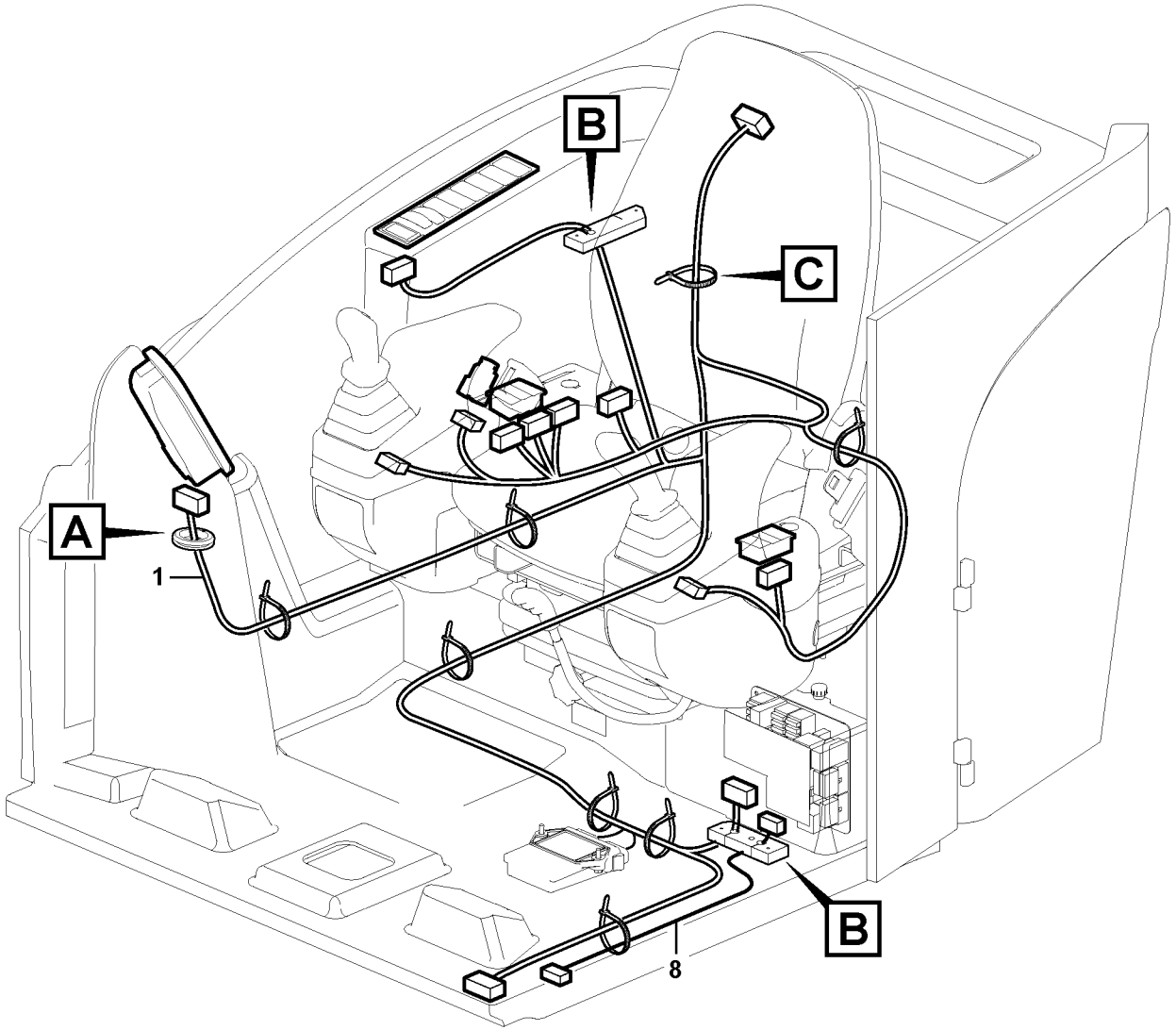

Volvo Construction Equipment

1030686

Fig.	Part No.	Quantity 1	2	3	PS	KIT	Description	Dénomination	Bezeichnung	Denominación	Benämning	Notes
							•**Platform**	•**Plate-forme**	•**Plattform**	•**Plataforma**	•**Plattform**	LOW
							••Cable Harness, En	••Faisceau De Câble	••Kabelbündel, Motor	••Haz De Cables, Mot	••Ledningsmatta, Mot	CN2101
							••Ac Compressor	••Ac Compreseur	••Ac Kompresor	••Ac Compresora	••Ac Kompressor	CN8701
							••Rear cable harness	••Faisceau cables,arr	••Kabelbaum, hinter	••Manojo cables,trase	••Bakre ledningsmatt	CN9101
							••Fan motor	••Motor del ventilador	••Gebläsemotor	••Moteur a ventilateur	••Fläktmotor	MO8701
							••Fan motor	••Motor del ventilador	••Gebläsemotor	••Moteur a ventilateur	••Fläktmotor	MO8702
							••ECU	••ECU	••ECU	••ECU	••ECU	HECU-A, HECU-B
							••ECU	••ECU	••ECU	••ECU	••ECU	VECU-A, VECU-B
							••Circuit Board	••Carte Circuit	••Leiterrbahnpl	••Placa Circuito	••Kretskort	CB3705
							••Distribution box. l	••Centrale electr. gau	••Elektrozentrale. nac	••Centralilla ele. izqu	••El.central, vänster	CB3702, CB3703
							••Preheating Coil	••Bride Chauffage	••Heizflansch	••Brida Calefacc	••Värmefläns	CB3705
							••Circuit Board	••Carte Circuit	••Leiterrbahnpl	••Placa Circuito	••Kretskort	PCB, 202
							••Battery	••Batterie	••Batterie	••Bateria	••Batteri	202
							••Anti Theft	••Protection antivol	••Diebstahlschutz	••Antirrobo	••Stöldskydd	AECU, AECU2
							••Cable harness Cha	••Faisceau de câbles,	••Kabelbaum Fahrge	••Haz de cables, chas	••Ledningsmatta Cha	CN3730
							••Ground Conn	••Liaison Masse	••Masseanschluss	••Conexion Tierra	••Jordförbindning	31C
2	**VOE 11808877**	1					Rubber Bushing	Bagu.caoutchouc	Gummibuchse	Buje Goma	Gummibussning	
3		1			NS		Insulating plate	Plaque isolante	Isolierplatte	Placa aislamiento	Isoleringsplatta	
4		1			NS		Insulating plate	Plaque isolante	Isolierplatte	Placa aislamiento	Isoleringsplatta	
5	**VOE 11807837**	4					Button	Bouton	Knopf	Boton	Knapp	
6	**VOE 11807838**	3					Cap	Chapeau	Kappe	Caperuza	Lock	
7	**VOE 4881440**	8					Strip Clamp	Ruban Serrage	Kabelbinder	Abraz Cinta	Bandklamma	
8	**VOE 11803328**	1					Wire harness	Faisceau electrique	Kabelbaum	Manojo cables	Ledningsmatta	

1		**Ledningsmatta, plattform** **Haz de cables, plataforma** **Kabelbäume, Plattform** **Faisceau de câbles, plateforme** **Cable harness, platform**	Catalogue id **20133**	Group **371**
2			Illustr. No **1030686**	Section **350**
3			Issue **VOE 79A9920133**	Page **183**
4				
5				



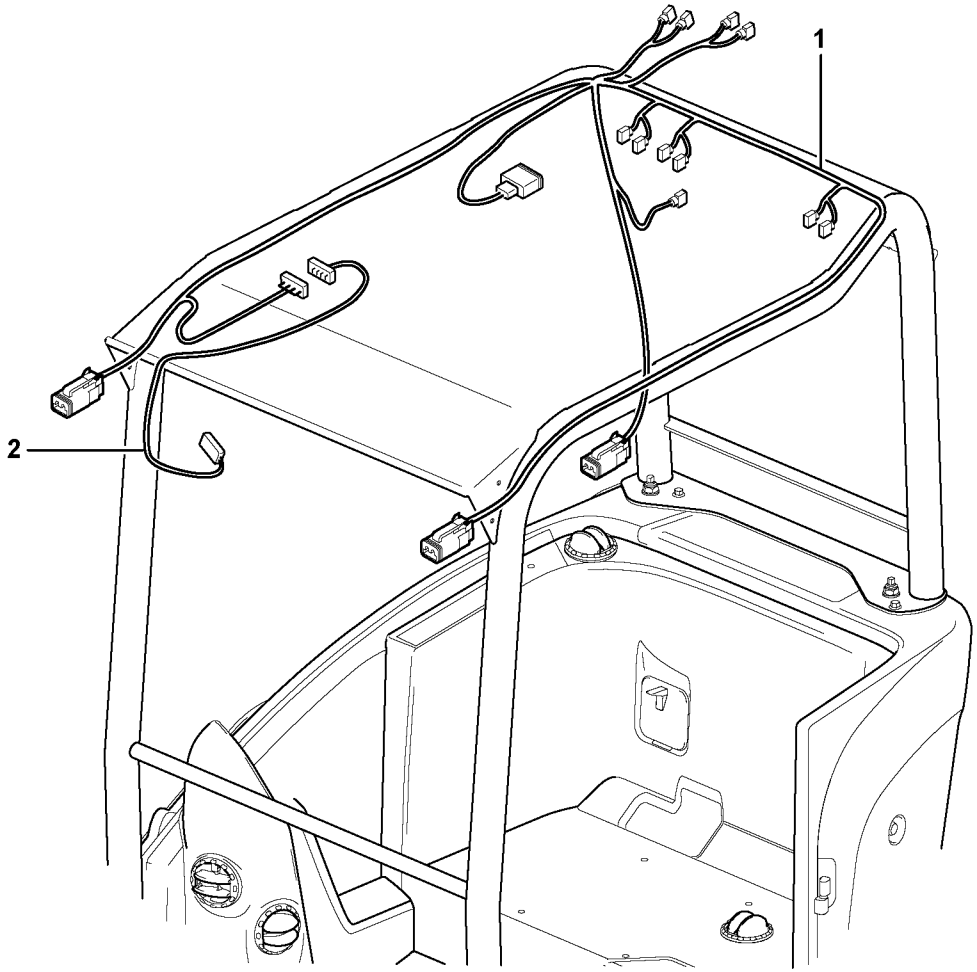
1
2

Fig.	Part No.	Quantity 1	2	3	PS	KIT	Description	Dénomination	Bezeichnung	Denominación	Benämning	Notes
1	**VOE 15029380**	1					Cable harness.....	Faisceau cables	Kabelbaum	Manojo cables	Ledningsmatta.....	
							•CONNECTED TO:	•CONNECTÉ A:	•ANGESCHLOSSEN:	•CONECTADO A:	•ANSLUTER TILL:	
							••Wire harness	••Faisceau electrique	••Kabelbaum	••Manojo cables	••Ledningsmatta	CN8101
							••Rear work lights	••Lampe travail, Ar	••Arbeitslampe,hinter	••Lampara mesa,tras	••Arbetsbelysning,bak	
							••Rotating Beacon	••Gyrophare	••Rundumkennleucht	••Luz Rotativa Emerg	••Roterande Varnings	
							••Interior light	••Lampe interieure	••Innenleuchte	••Lampara interior	••Innerbelysning	
							••Radio	••Radio	••Radio	••Radio	••Radio	
							••Speaker	••Haut-parleur	••Lautsprecher	••Altavoz	••Högtalare	
							••Wire harness	••Faisceau electrique	••Kabelbaum	••Manojo cables	••Ledningsmatta	
							••Headlamp	••Phare	••Scheinwerfer	••Faro	••Strålkastare	
2	**VOE 15029387**	1					Cable harness.....	Faisceau cables	Kabelbaum	Manojo cables	Ledningsmatta.....	
							•CONNECTED TO:	•CONNECTÉ A:	•ANGESCHLOSSEN:	•CONECTADO A:	•ANSLUTER TILL:	
							••Wire harness	••Faisceau electrique	••Kabelbaum	••Manojo cables	••Ledningsmatta	
							••Windshield Wiper	••Lave glace	••Scheibenwischer	••Limpiaparabfisas	••Vindrutetorkare	

1		**Ledningsmatta, hytt** **Haz de cables, cabina** **Kabelbündel, Kabine** **Faisceaux de câbles, cabine** **Cable harnesses, cab**	Catalogue id **20133**	Group **371**
2			Illustr. No **1030103**	Section **400**
3			Issue **VOE 79A9920133**	Page **185**
4				
5		**11839315, 11839316**		

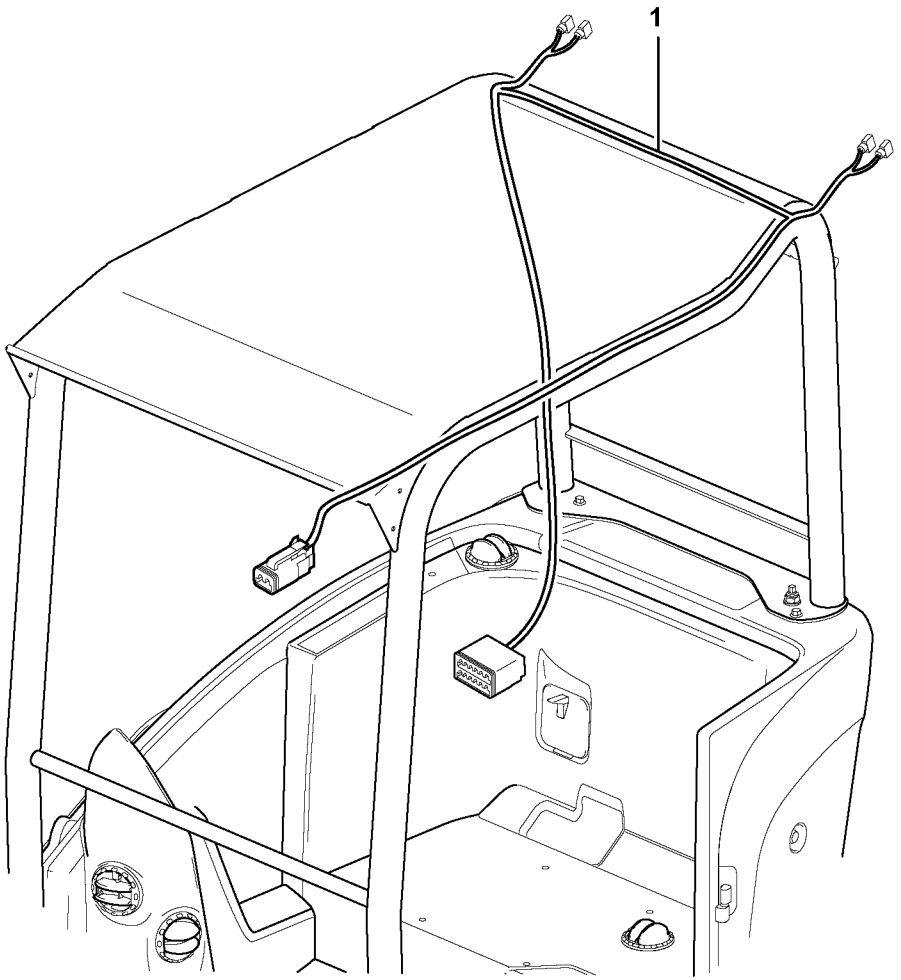
1

Fig.	Part No.	Quantity 1	2	3	PS	KIT	Description	Dénomination	Bezeichnung	Denominación	Benämning	Notes
1	**VOE 11808612**	1					Wire harness.....	Faisceau cables	Kabelbaum	Manojo cables	Ledningsmatta.....	
							•CONNECTED TO:	•CONNECTÉ A:	•ANGESCHLOSSEN:	•CONECTADO A:	•ANSLUTER TILL:	
							••Wire harness	••Faisceau cables	••Kabelbaum	••Manojo cables	••Ledningsmatta	CN8108
							••Front headlight	••Phare avant	••Vorderer Scheinwerf	••Alumbrado delanter	••Främre strålkastare	LA3502
							••Rear work lights	••Lampe travail, Ar	••Arbeitslampe,hinter	••Lampara mesa,tras	••Arbetsbelysning,bak	LA3503
							••Rotating Beacon.....	••Gyrophare.....	••Rundumkennleucht..	••Luz Rotativa Emerg .	••Roterande Varnings.	LA3601

1		**Elsystem / soltak** **Sistema eléctrico / protección contra vuelcos** **Elektroanlage / Überrollbügel** **Système électrique / Cabine ouverte** **Electrical system / Canopy**	Catalogue id **20133**	Group **371**
2				
3			Illustr. No **1028011**	Section **450**
4				
5		**11839314**	Issue **VOE 79A9920133**	Page **187**

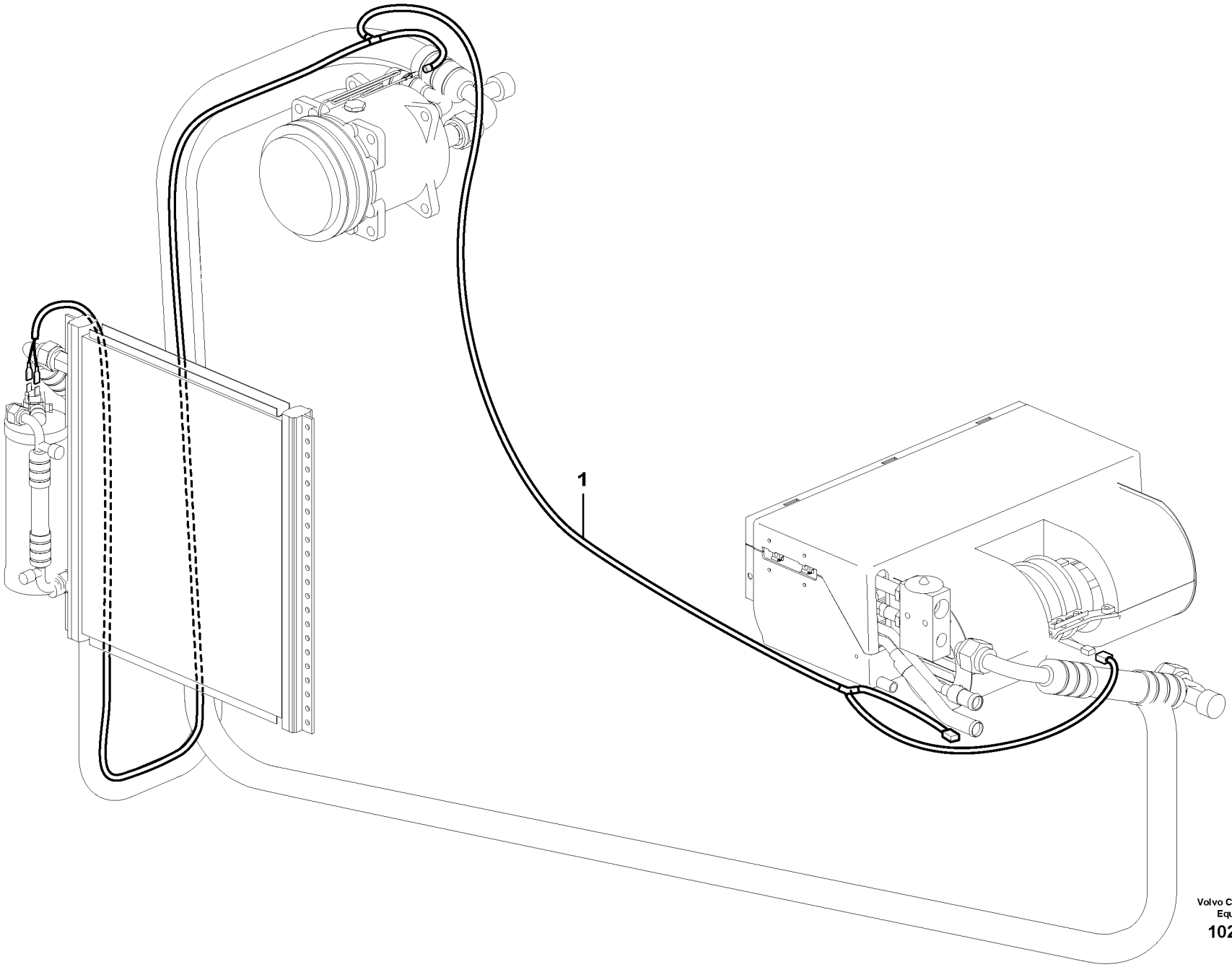

Volvo Construction Equipment

1027971

Fig.	Part No.	Quantity 1	2	3	PS	KIT	Description	Dénomination	Bezeichnung	Denominación	Benämning	Notes
1	**VOE 11808696**	1					Wire harness.....	Faisceau electrique....	Kabelbaum.....	Manojo cables	Ledningsmatta.....	
							•CONNECTED TO:	•CONNECTÉ A:	•ANGESCHLOSSEN:	•CONECTADO A:	•ANSLUTER TILL:	
							••Wire harness	••Faisceau cables	••Kabelbaum	••Manojo cables	••Ledningsmatta	CN8701
							••Fan motor	••Motor del ventilador	••Gebläsemotor	••Moteur a ventilateur	••Fläktmotor	MO8703
							••Headlamp Wiper	••Essuie-phare	••Scheinw Wischer	••Limpiafaros	••Torkare	SE8702
							••Compressor	••Compresseur	••Kompressor	••Compresor	••Kompressor	MA8703

1		**Ledningsmatta, luftkonditionering.** **Manojos de cables, aire acondicionado.** **Kabelbäume, Klimaanlage.** **Faisceau de câbles, climatisation.** **Cable harness, air conditioning.**	Catalogue id **20133**	Group **371**
2			Illustr. No **1027971**	Section **700**
3				
4			Issue **VOE 79A9920133**	Page **189**
5		**11839316**		

VOLVO

EC35C

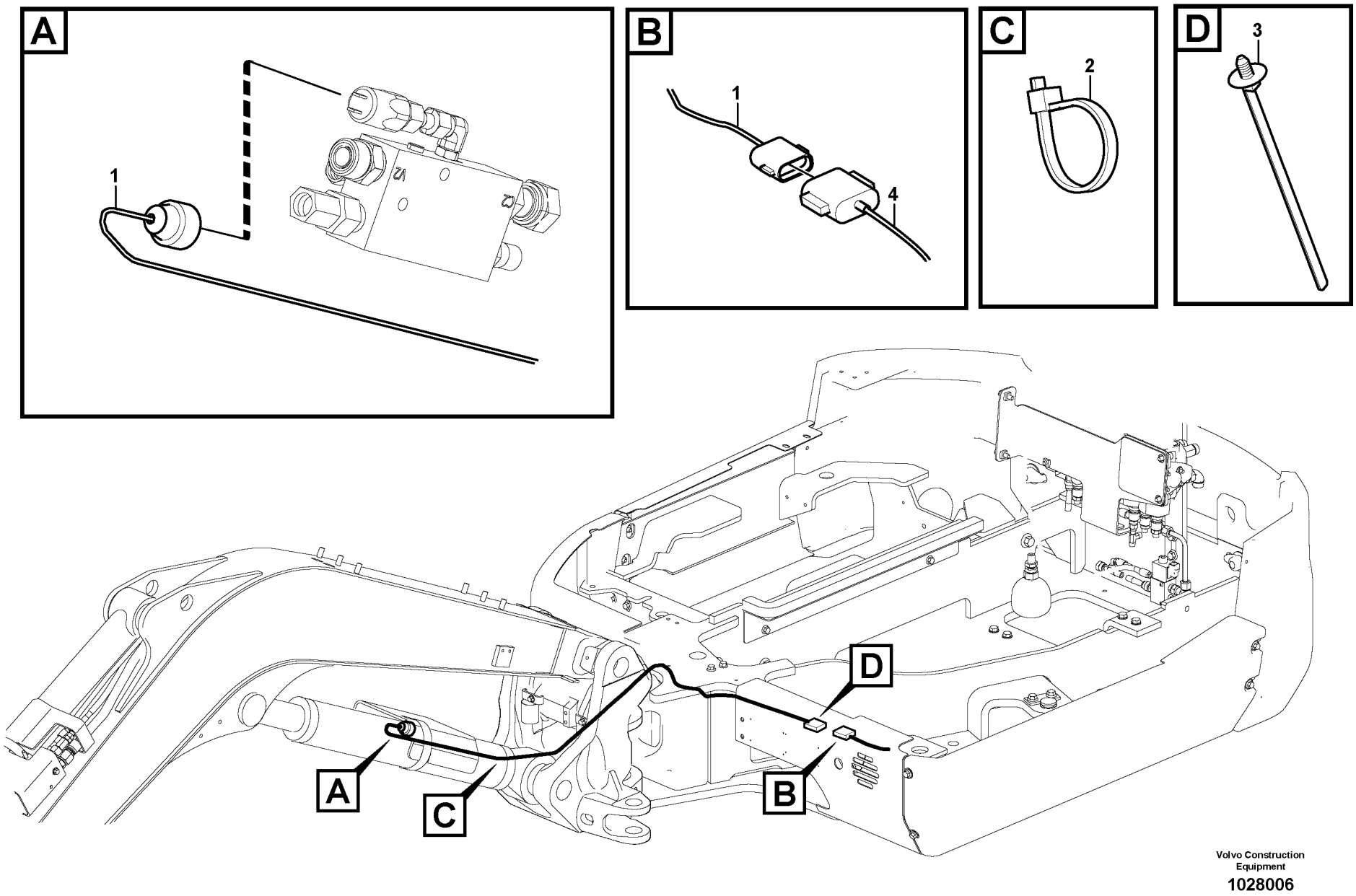

Volvo Construction Equipment

1028006

Fig.	Part No.	Quantity 1	2	3	PS	KIT	Description	Dénomination	Bezeichnung	Denominación	Benämning	Notes
1	**VOE 11808553**	1					Wire harness	Faisceau electrique	Kabelbaum	Manojo cables	Ledningsmatta	
							CONNECTED TO:	CONNECTÉ A:	ANGESCHLOSSEN:	CONECTADO A:	ANSLUTER TILL:	
							Wire harness	Faisceau cables	Kabelbaum	Manojo cables	Ledningsmatta	CN9402
							Sensor	Capteur	Geber	Captador	Givare	SE9402
2	**VOE 11806170**	10					Cable Clamp	Serre-câble	Kabelklammer	Abrazadera de cables	Ledningsklämma	
3	**VOE 11803840**	2					Strip Clamp	Ruban Serrage	Kabelbinder	Abraz Cinta	Bandklamma	
4							Wire harness	Faisceau cables	Kabelbaum	Manojo cables	Ledningsmatta	See group 371, Page 175

1		**Ledningsmatta till säkerhetsventil på bom** **Haz de cables a válvula de seguridad en pluma** **Kabel für Sicherheitsventil auf Ausleger** **Faisceau de câbles vers soupape de sécurité sur flèche** **Cable harness to safety valve on boom**	Catalogue id **20133**	Group **371**
2			Illustr. No **1028006**	Section **800**
3				
4			Issue **VOE 79A9920133**	Page **191**
5		**11839326**		

VOLVO

EC35C

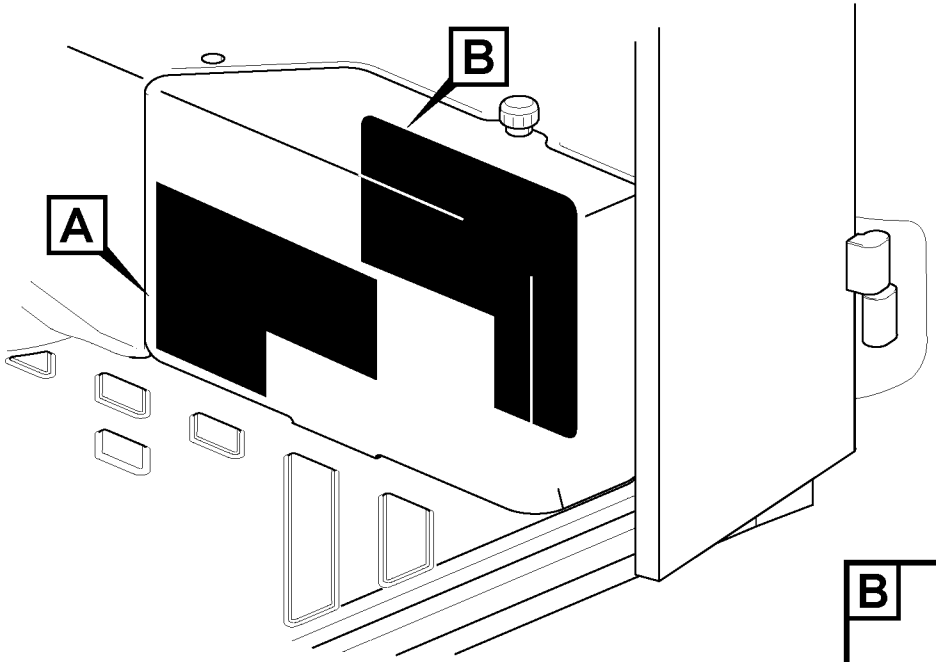

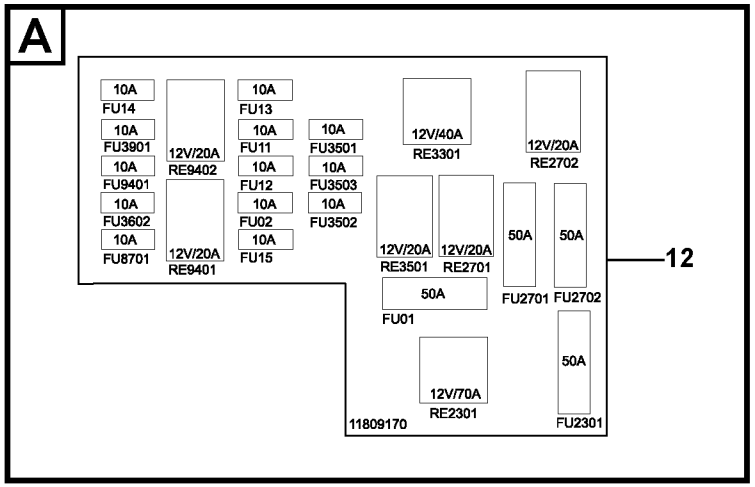

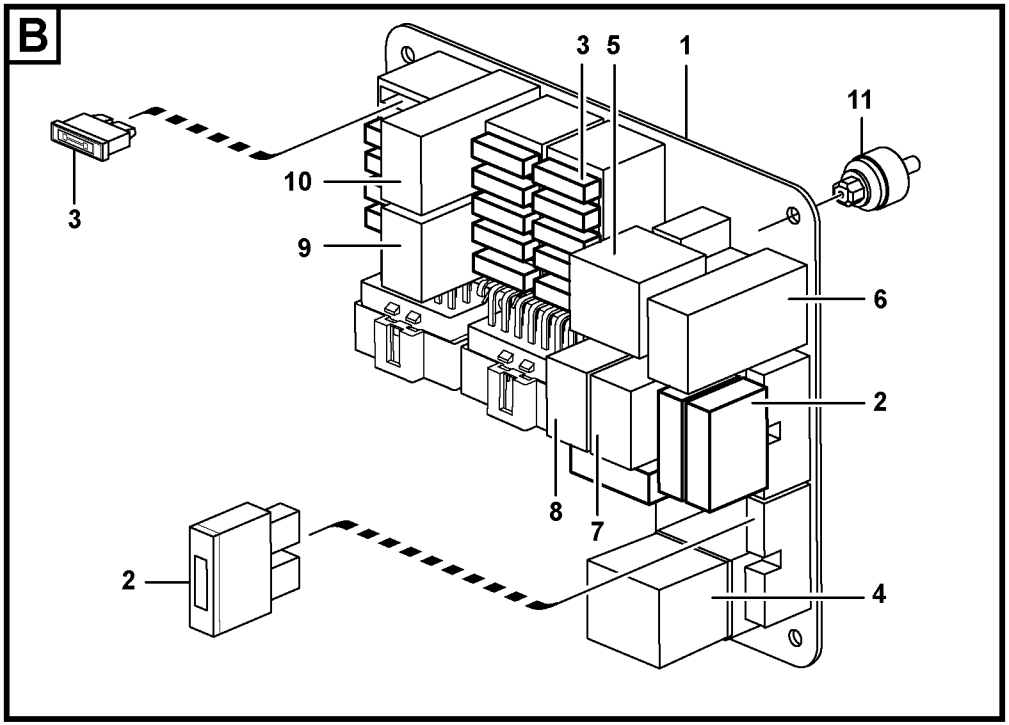

Volvo Construction Equipment

1028041

Fig.	Part No.	Quantity 1	2	3	PS	KIT	Description	Dénomination	Bezeichnung	Denominación	Benämning	Notes
1	**VOE 11808169**	1					Electrical Dist	Centrale Electr	Elektrozentrale	Centralilla Ele	Elcentral	
2	**VOE 979007**	2					•Fuse	•Fusible	•Schmelzsicherung	•Fusible	•Smältsäkring	30A/PINK, FU2701, FU2702
2	**VOE 979009**	2					•Fuse	•Fusible	•Schmelzsicherung	•Fusible	•Smältsäkring	50A/GREEN, FU01, FU2301
3	**VOE 969161**	12					•Fuse	•Fusible	•Schmelzsicherung	•Fusible	•Smältsäkring	10A/RED
3	**VOE 13969162**	1					•Fuse	•Fusible	•Schmelzsicherung	•Fusible	•Smältsäkring	15A/BLUE, FU8701
4	**ZM 2810112**	1					•Relay	•Relais	•Relais	•Rele	•Relä	12V/70A
							••Pre-heating	••Bride chauffage	••Heizflansch	••Brida calefacc.	••Värmefläns	RE2301
5	**VOE 11305263**	1					•Relay	•Relais	•Relais	•Rele	•Relä	12V/40A
							••Starter Motor	••Demarreur	••Anlasser	••Motor de arranque	••Startmotor	RE3301
6	**VOE 11803201**	1					•Relay	•Relais	•Relais	•Rele	•Relä	12V/20A
							••Auto idling	••Ralenti automatique	••Leerlaufautomatik	••Ralentí automático	••Tomgångsautomati	RE2702
7	**VOE 11803201**	1					•Relay	•Relais	•Relais	•Rele	•Relä	12V/20A
							••Stop solenoid	••Aimant d'arret	••Haltemagnet	••Solenoide parad	••Stoppmagnet	RE2701
8	**VOE 11803201**	1					•Relay	•Relais	•Relais	•Rele	•Relä	12V/20A
							••Work Lamp	••Lampe Travail	••Arbeitslampe	••Lampara Trabajo	••Arbetslampa	RE3501
9	**VOE 11803201**	1					•Relay	•Relais	•Relais	•Rele	•Relä	12V/20A
							••Boom accessory val	••Soupape accessoir	••Zusatzfunktion für A	••Válvula de accesori	••Ventil för bomtillbeh	RE9401
10	**VOE 11803201**	1					•Relay	•Relais	•Relais	•Rele	•Relä	12V/20A
							••Overload Ptct	••Antisurcharge	••Uberlastschutz	••Prot Sobrecarga	••Överbel.skydd	RE9402
11	**VOE 11809220**	4					Stud	Goujon	Stiftschraube	Esparrago	Pinnskruv	
12	**VOE 11809170**	1					Decal	Decalcomanie	Abziehbild	Decalcomania	Dekal	

1	
2	
3	
4	
5	

Elcentral
Unidad de distribución eléctrica
Elektrozentrale
Unité de distribution électrique
Electrical distribution box

Catalogue id **20133**	Group **372**
Illustr. No **1028041**	Section **100**
Issue **VOE 79A9920133**	Page **193**



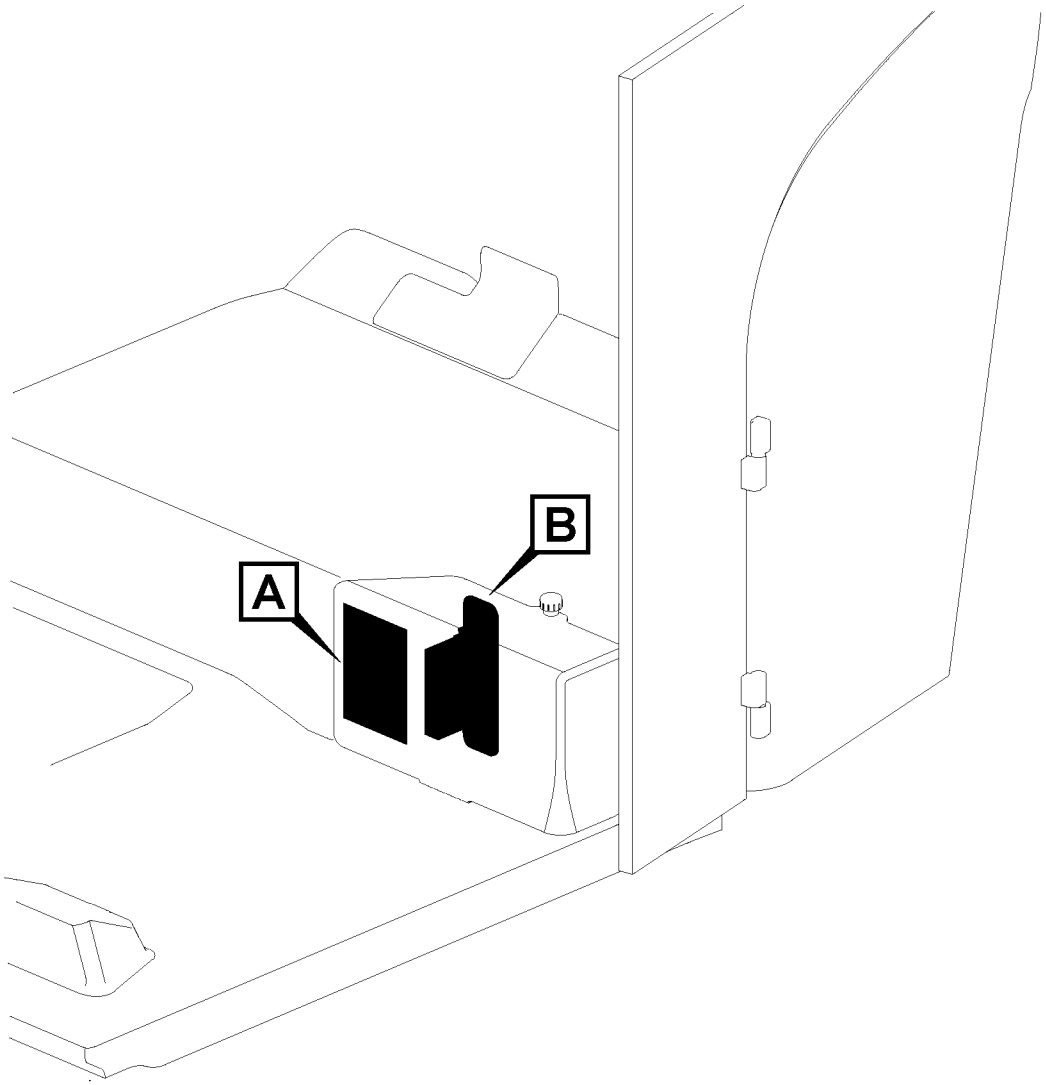

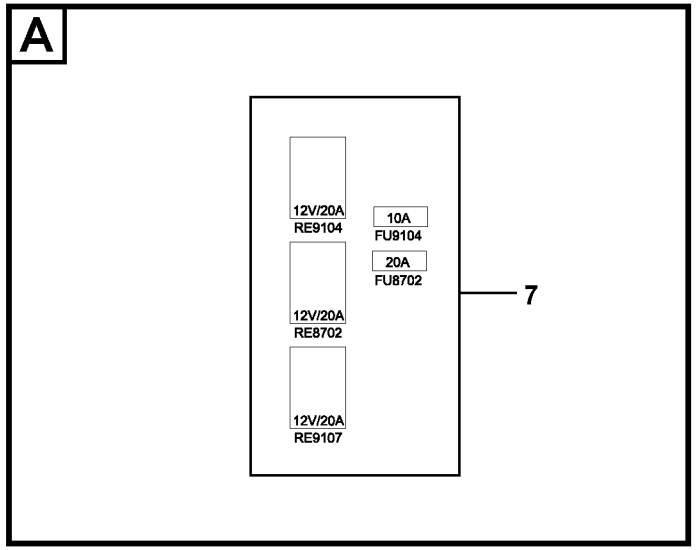

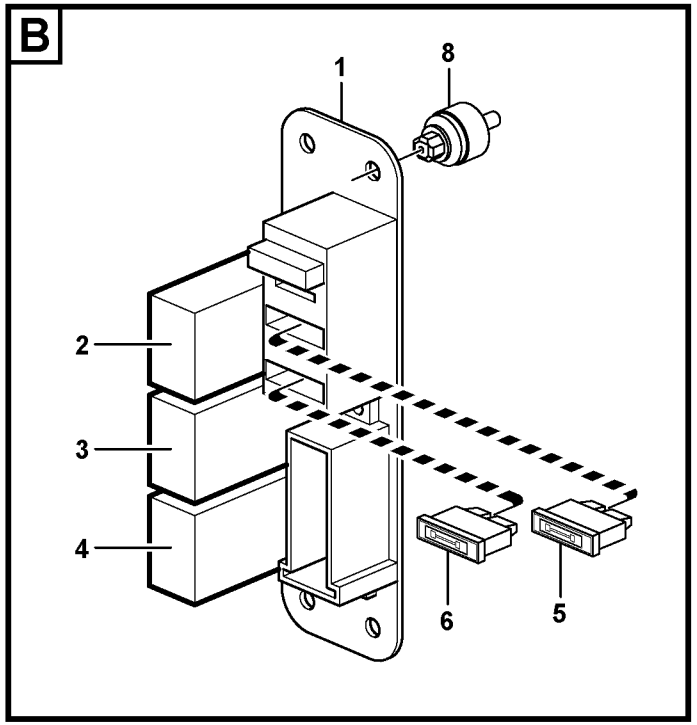

Volvo Construction Equipment

1027944

Fig.	Part No.	Quantity 1	2	3	PS	KIT	Description	Dénomination	Bezeichnung	Denominación	Benämning	Notes
1	**VOE 11808170**	1					El Distr Unit	Centrale Elect	Elektrozentrale	Central Electr	Elcentral	
2		1			NS		•Relay	•Relais	•Relais	•Rele	•Relä	20A, RE9104
							••quick fit	••Porte-outil à accoup	••Schnellwechsler	••Enganche rápido	••snabbfäste	
3		1			NS		•Relay	•Relais	•Relais	•Rele	•Relä	20A, RE8702
							••Air Cond	••Climatisation	••Klimaanlage	••Acondicion Aire	••Luftkond.	
4		1			NS		•Relay	•Relais	•Relais	•Rele	•Relä	20A, RE9107
							••Hydr Equipment	••Equip.hydrauli.	••Hydr Ausrustung	••Equipo Hidraul	••Hydraulutrustn.	
5	**VOE 969161**	1					•Fuse	•Fusible	•Schmelzsicherung	•Fusible	•Smältsäkring	10A/RED, FU9104
6	**VOE 978999**	1					•Fuse	•Fusible	•Schmelzsicherung	•Fusible	•Smältsäkring	20A/YELL, FU8702
7	**VOE 11809171**	1					Decal	Decalcomanie	Abziehbild	Decalcomania	Dekal	
8	**VOE 11809220**	4					Stud	Goujon	Stiftschraube	Esparrago	Pinnskruv	

1		**Reläpanel för luftkonditionering, schaktbladsvinkling, redskapsfäste** **Panel de relés para climatizador** **Relaistafel für Klimaanlage, Scharwinkelverstellung, Geräteträger** **Panneau de relais pour climatisation, lame orientable, porte-outil** **Relay board for air conditioning, angle blade, attachment bracket**	Catalogue id **20133**	Group **372**
2				
3			Illustr. No **1027944**	Section **400**
4				
5		**11839452**	Issue **VOE 79A9920133**	Page **195**

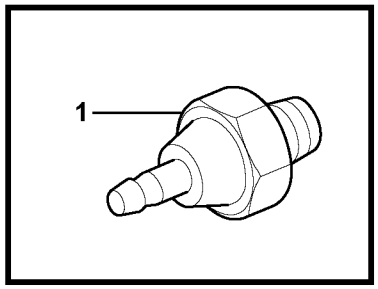
1

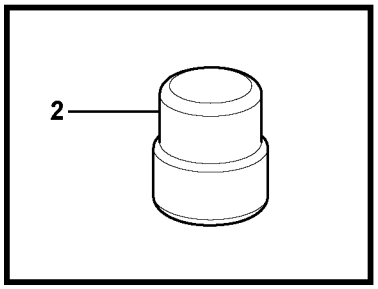
2

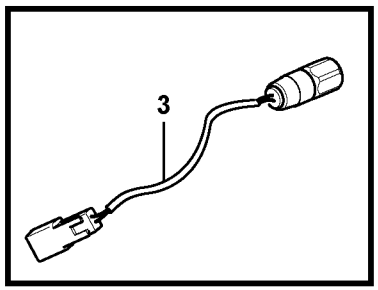
3

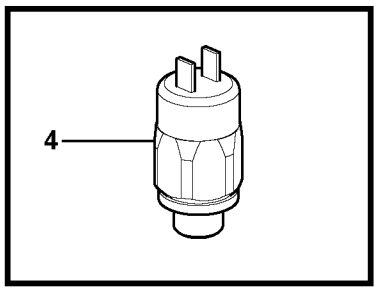
4

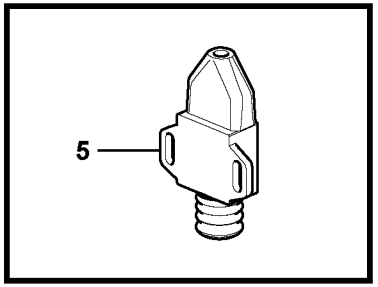
5

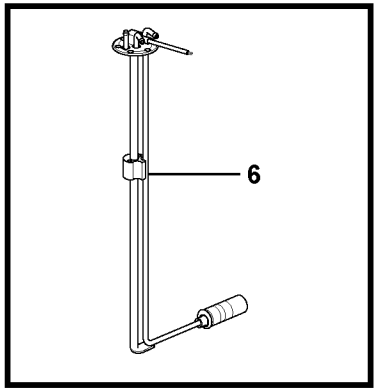
6

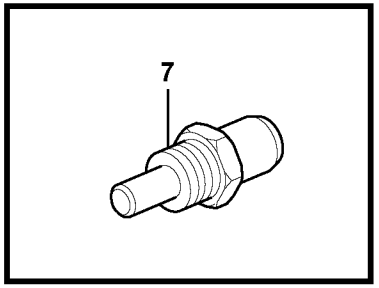
7

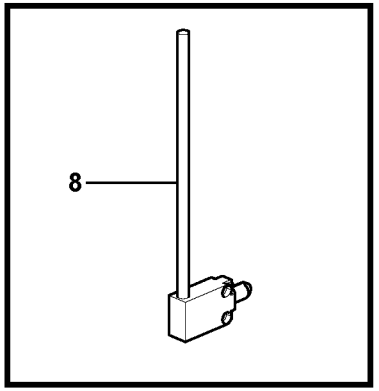
8

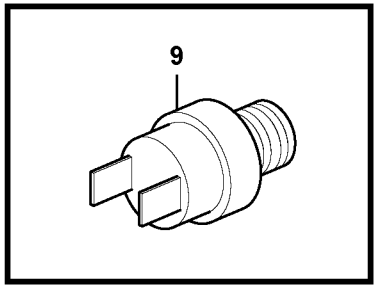
9

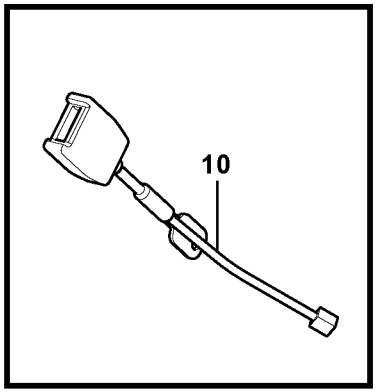
10

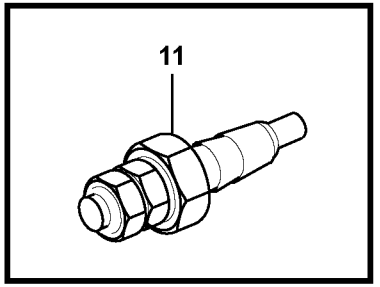
11

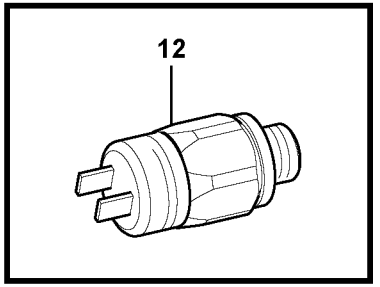
12

Fig.	Part No.	Quantity 1	2	3	PS	KIT	Description	Dénomination	Bezeichnung	Denominación	Benämning	Notes
1	**VOE 11713438**	1					Pressure Switch	Mano contact	Druckschalter	Manocontacto	Tryckkontakt	See group 221, Page 71
							•Engine oil pressure	•Contact huile, moteu	•Motoröldruck	•Presion aceite, moto	•Motoroljetryck	**SE2201**
2	**VOE 11802329**	1					Indicator	Indicateur	Indikator	Indicador	Indikator	See group 256, Page 99
							•Air filter	•Filtre air	•Luftfilter	•Filtro aire	•Luftfilter	**SE2501**
3	**VOE 11806749**	1					Pressure Switch	Mano contact	Druckschalter	Manocontacto	Tryckkontakt	See group 912, Page 337
							•Auto idling	•Ralenti automatique	•Leerlaufautomatik	•Ralentí automático	•Tomgångsautomatik	**SE2702**
4	**VOE 11808242**	1					Pressure Switch	Mano contact	Druckschalter	Manocontacto	Tryckkontakt	See group 911, Page 325
							•Brake pressure swit	•Capteur pres.frein	•Bremse druckwächt	•Avisador pres.freno	•Bromstryckvakt	**SE2703**
5	**VOE 15602544**	1					Sensor	Capteur	Geber	Captador	Givare	See group 362, Page 145
							•Connector to Can	•Connection et Can	•Kontakt zu Can	•Connexion en Can	•Kontakt till Can	**SE3605**
6	**VOE 11808110**	1					Fuel Gauge	Jauge Carburant	Kraftst Messer	Indic Combust	Bränslemätare	See group 234, Page 77
							•Fuel level sensor	•Indic.niveau carbur	•Kraftstoffv.geber	•Sensor nivel combu	•Bränslenivågivare	**SE3801**
7	**VOE 11802936**	1					Temperature sensor	Detecteur temperatu	Temperaturgeber	Sensor temperatura	Temperaturgivare	See group 371, Page 179
							•Engine,cooling liquid	•Moteur,antigel	•Motor,kuhlflussigkeit	•Motor,anticongelante	•Motor,kylvätska	**SE3802**
8	**VOE 11803207**	1					Switch	Commutateur	Schalter	Contactor	Strömställare	See group 364, Page 151
							•Safety Switch	•Rupteur Surete	•Schutzhalter	•Interr Segurid	•Säkerhbrytare	**SE9101**
9	**VOE 11806830**	1					Pressure monitor-AC	Capteur pression-AC	Druckwächter-AC	Avisador presion-AC	Tryckvakt-AC	See group 874, Page 295
							•Air conditioning	•Climatisation	•Klimaanlage	•Acondicion de aire	•Luftkonditinering	**SE8702**
10	**VOE 11809240**	1					Belt	Courroie	Riemen	Correa	Rem	2381) STD
												See group 852, Page 285
10	**VOE 11809241**	1					Belt	Courroie	Riemen	Correa	Rem	2381) 2 IN
												See group 852, Page 285
10	**VOE 11809242**	1					Belt	Courroie	Riemen	Correa	Rem	2381) 3 IN
												See group 852, Page 285
							•Seat Belt	•Ceintu.securite	•Sicherheitsgurt	•Cint Seguridad	•Bilbälte	**SE8847**
11	**VOE 11996359**	1					Sensor	Capteur	Geber	Captador	Givare	See group 911, Page 325
							•Hydraulic filter	•Filtre à huile hydrauli	•Hydraulikfilter	•Filtro hidráulico	•Hydraulfilter	**SE9107**
12	**VOE 11803151**	1					Pressure Switch	Mano contact	Druckschalter	Manocontacto	Tryckkontakt	See group 912, Page 347
							•Swinging Brake	•Frein de rotation	•Schwenkbremse	•Freno de giro	•Svängbroms	**SE9402**

2381) **GB:** Sensor included **FR:** Capteur inclus **DE:** Einschl. Geber **ES:** Sensor incluido **SE:** Givare ingår

1	
2	
3	
4	
5	

Givare, referenstabell
Sensores, table de referencia
Geber, Bezugstabelle
Détecteurs, tableau de références
Sensors, reference list

Catalogue id	Group
20133	**386**
Illustr. No	Section
1028080	**100**
Issue	Page
VOE 79A9920133	**197**

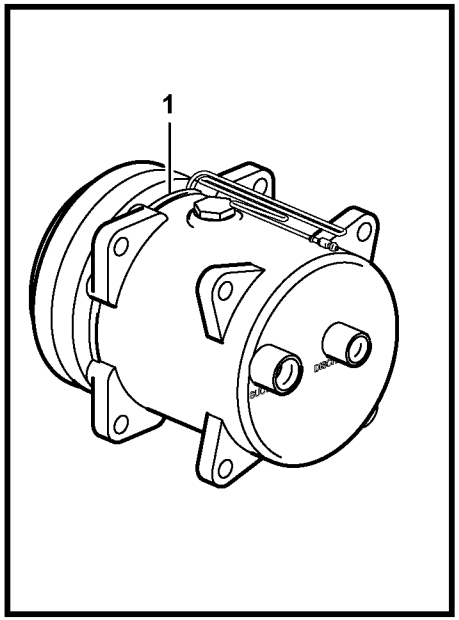

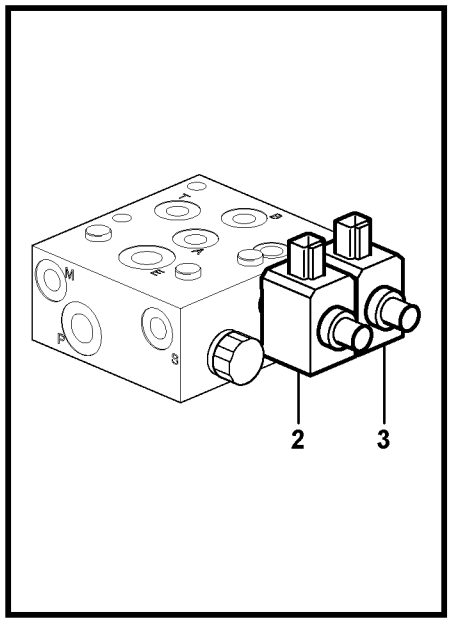

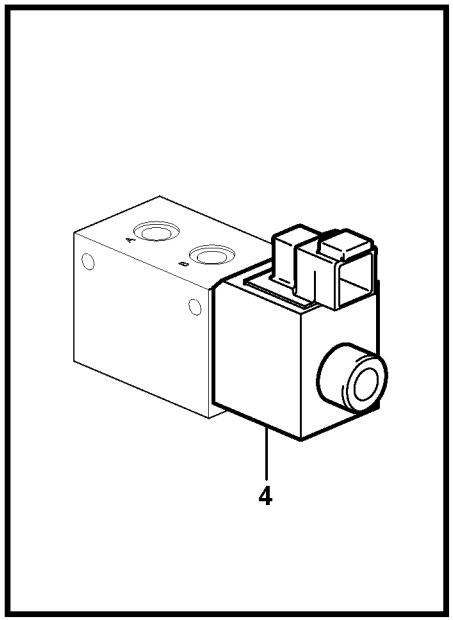

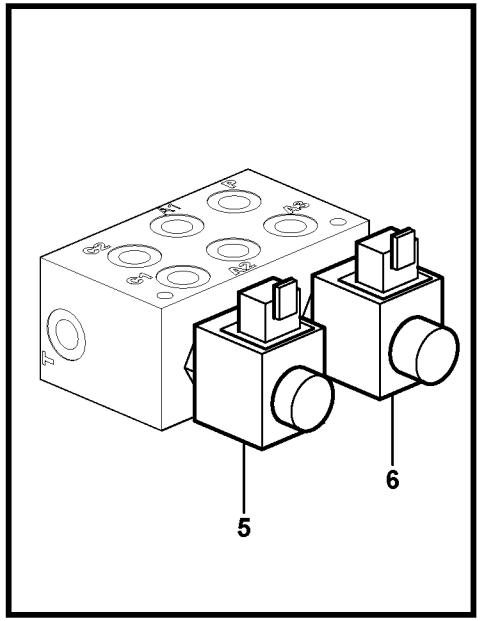

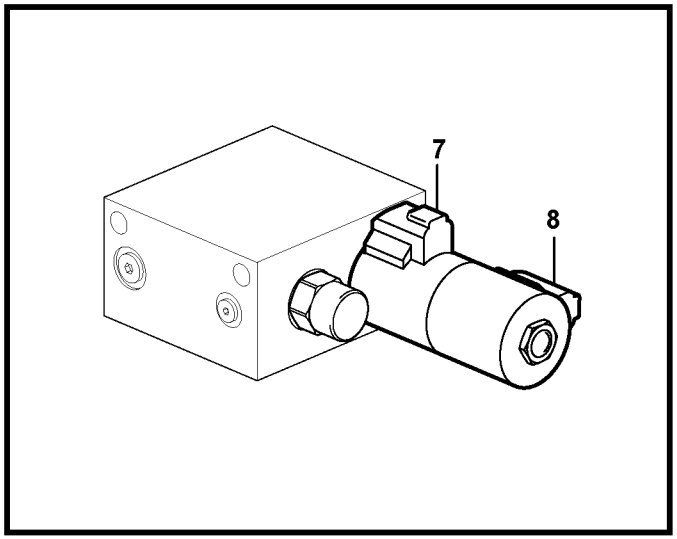

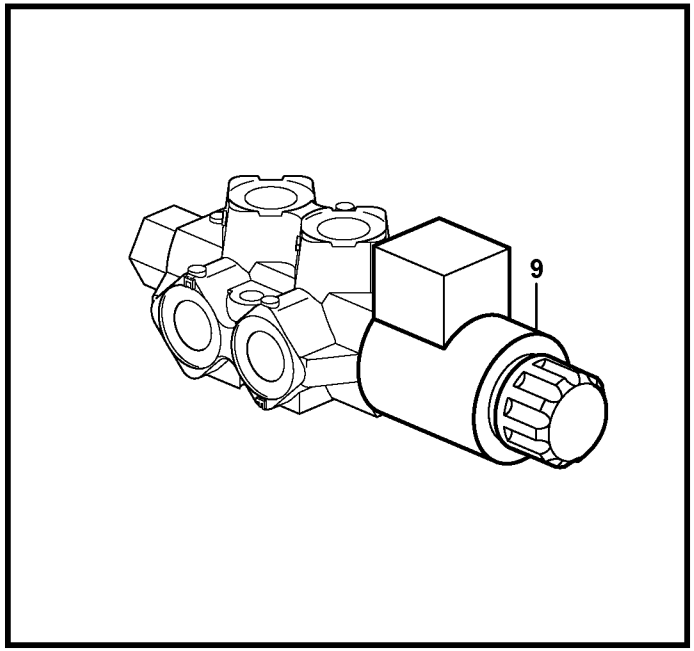

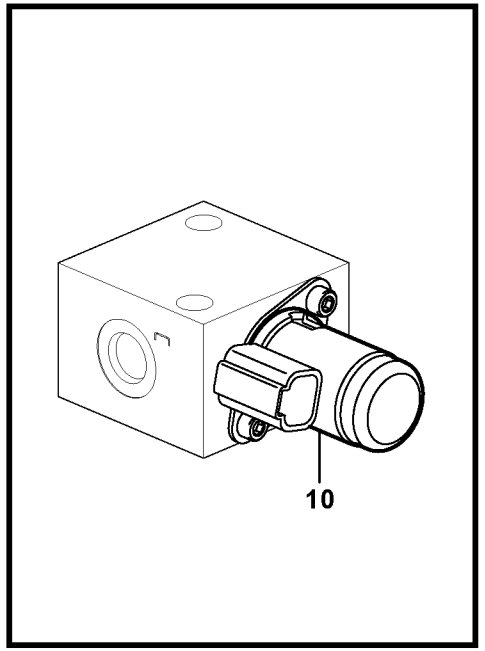

Volvo Construction Equipment

1028081

Fig.	Part No.	Quantity 1	2	3	PS	KIT	Description	Dénomination	Bezeichnung	Denominación	Benämning	Notes
1		1					Solenoid valve.....	Vanne electrom.	Magnetventil.....	Electrovalvula	Magnetventil.....	See group 874, Page 299
							•Variable displ. pump	•Pompe à cylindrée v	•Verstellpumpe, kpl.	•Bomba de ajuste cpl	•Pump	**MA8703**
2		1					Solenoid valve.....	Vanne electrom.	Magnetventil.....	Electrovalvula	Magnetventil.....	See group 911, Page 325
							•Safety Valve	•Valve de securite	•Sicherheitsvent	•Valv Seguridad	•Säkerhetsventil	**MA9101**
3		1					Solenoid valve.....	Vanne electrom.	Magnetventil.....	Electrovalvula	Magnetventil.....	See group 911, Page 325
							•High speed valve	•Soupape haut-vitess	•Eilgangventil	•Válvula de alta veloci	•Högfartsventil	**MA9102**
4		1					Solenoid valve.....	Vanne electrom.	Magnetventil.....	Electrovalvula	Magnetventil.....	See group 924, Page 409
							•quick fit	•Porte-outil à accoupl	•Schnellwechsler	•Enganche rápido	•snabbfäste	**MA9104**
5		1					Solenoid valve.....	Vanne electrom.	Magnetventil.....	Electrovalvula	Magnetventil.....	See group 911, Page 325
							•Joy stick	•Manipulateur	•Lenkhebel	•Manipulador	•Styrspak	**MA9105**
6		1					Solenoid valve.....	Vanne electrom.	Magnetventil.....	Electrovalvula	Magnetventil.....	See group 911, Page 325
							•Proportional valve	•Soupape proportion	•Proportionalventil	•Valvula proporcional	•Proportinalventil	**MA9106**
7		1					Solenoid valve.....	Vanne electrom.	Magnetventil.....	Electrovalvula	Magnetventil.....	See group 916, Page 387
							•Proportional valve	•Soupape proportion	•Proportionalventil	•Valvula proporcional	•Proportinalventil	**MA9108**
		1					Solenoid valve.....	Vanne electrom.	Magnetventil.....	Electrovalvula	Magnetventil.....	
							•Dozer Blade	•Lame Bulldozer	•Frontschar	•Hoja Diagonal	•Schaktblad	**MA9109**
8		1					Solenoid valve.....	Vanne electrom.	Magnetventil.....	Electrovalvula	Magnetventil.....	See group 916, Page 387
							•Proportional valve	•Soupape proportion	•Proportionalventil	•Valvula proporcional	•Proportinalventil	**MA9110**
9		1					Solenoid valve.....	Vanne electrom.	Magnetventil.....	Electrovalvula	Magnetventil.....	See group 912, Page 343
							•Swing accessory val	•Soupape auxiliaire d'	•Extra Schwenkventil	•Válvula de giro adici	•Extra svängventil	**MA9401**
10		1					Solenoid valve.....	Vanne electrom.	Magnetventil.....	Electrovalvula	Magnetventil.....	See group 911, Page 325
							•Swinging Brake	•Frein de rotation	•Schwenkbremse	•Freno de giro	•Svängbroms	**MA9402**

1		**Magnetventiler, referenstabell** **Electroválvula, table de referencia** **Magnetventil, Bezugstabelle** **Vanne électromagnetique, tableau références** **Solenoid valves, reference list**	Catalogue id **20133**	Group **386**
2			Illustr. No **1028081**	Section **200**
3			Issue **VOE 79A9920133**	Page **199**
4				
5				

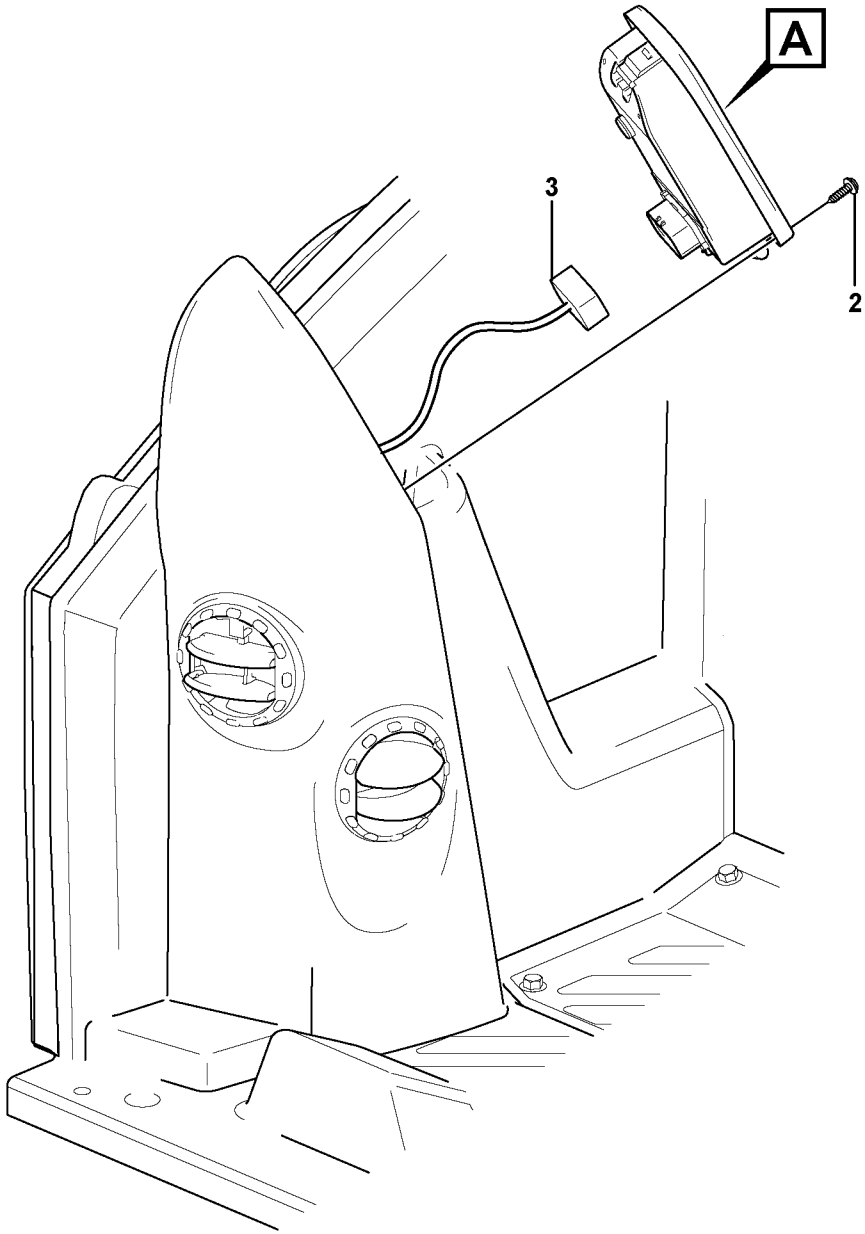

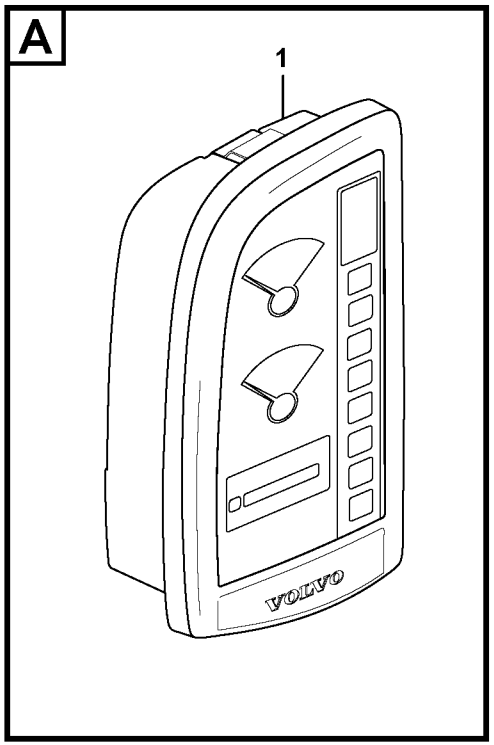

Volvo Construction Equipment

1028036

Fig.	Part No.	Quantity 1	2	3	PS	KIT	Description	Dénomination	Bezeichnung	Denominación	Benämning	Notes
1	**VOE 11808150**	1					Dashboard	Planche Bord	Armaturenbrett	Tablero Instrum	Instrumentbräda	IECU
2	**VOE 969518**	2					6-pt skt screw	Vis creuse de 6	Hohlschraube	Racor 6-dientes	Sextandhålskruv	
3							Cable harness	Faisceau cables	Kabelbaum	Manojo cables	Ledningsmatta	IECU

See group 371, Page 181

1		**Informationspanel** **Panel indicador** **Anzeigeeinheit** **Panneau information** **Display panel**	Catalogue id **20133**	Group **387**
2			Illustr. No **1028036**	Section **100**
3			Issue **VOE 79A9920133**	Page **201**
4				
5				

VOLVO

Construction Equipment

www.volvo.com

GROUP		Section	Page
441	Hydraulic pump with fitting parts	100	209
441	Swing motor with mounting parts	200	211
441	Slewing gear motor	220	213
441	Travel motor with mounting parts	300	215
441	Hydraulic travelling motor	350	217
441	Travelling gear motor assy / with brake	400	221
441	Control valve	450	223
441	Balancing valve (travelling)	500	225
443	Swivel joint equipment	100	227
443	Swivel joint	200	231
492	Slewing ring	100	233



GROUPE		Section	Page
441	Pompe hydraulique avec pièces de montage	100	209
441	Moteur d'orientation avec pièces de montage	200	211
441	Motoréducteur d'orientation	220	213
441	Moteur de conduite avec pièces de montage	300	215
441	Moteur de translation	350	217
441	Motoréducteur de translation / avec frein	400	221
441	Valve de commande	450	223
441	Valve d'équilibrage (translation)	500	225
443	Mise en place du joint tournant	100	227
443	Joint tournant	200	231
492	Couronne d'orientation	100	233

GRUPPE		Abschnitt	Seite
441	Druckölpumpe mit Anbauteilen	100	209
441	Schwenkmotor mit Anbauteilen	200	211
441	Schwenkmotor	220	213
441	Fahrmotor mit Montageteilen	300	215
441	Fahrmotor	350	217
441	Getriebemotor für die Fahrbewegung / mit Bremse	400	221
441	Steuerventil	450	223
441	Ausgleichventil (Fahrbewegung)	500	225
443	Drehverteiler kompl.	100	227
443	Drehverteiler	200	231
492	Drehkranz	100	233

GRUPO		Sección	Página
441	Bomba hidráulica con accesorios de montaje	100	209
441	Motor de giro con piezas de montaje	200	211
441	Motor reductor de giro	220	213
441	Motor de traslación con piezas de montaje	300	215
441	Motor de traslación hidráulico	350	217
441	Motor reductor de traslación / con freno	400	221
441	Válvula de mando	450	223
441	Válvula de equilibrio (traslación)	500	225
443	Equipo de junta de giro	100	227
443	Junta de giro	200	231
492	Corona de giro	100	233

GRUPP		Avsnitt	Sida
441	Hydraulpump med monteringsdetaljer	100	209
441	Svängmotor med monteringsdetaljer	200	211
441	Kuggväxelmotor för svängning	220	213
441	Körmotor med monteringsdetaljer	300	215
441	Hydraulisk körmotor	350	217
441	Körmotorenhet / med broms	400	221
441	Manöverventil	450	223
441	Utjämningsventil (körning)	500	225
443	Svängled utrustning	100	227
443	Svängled	200	231
492	Svängkrans	100	233

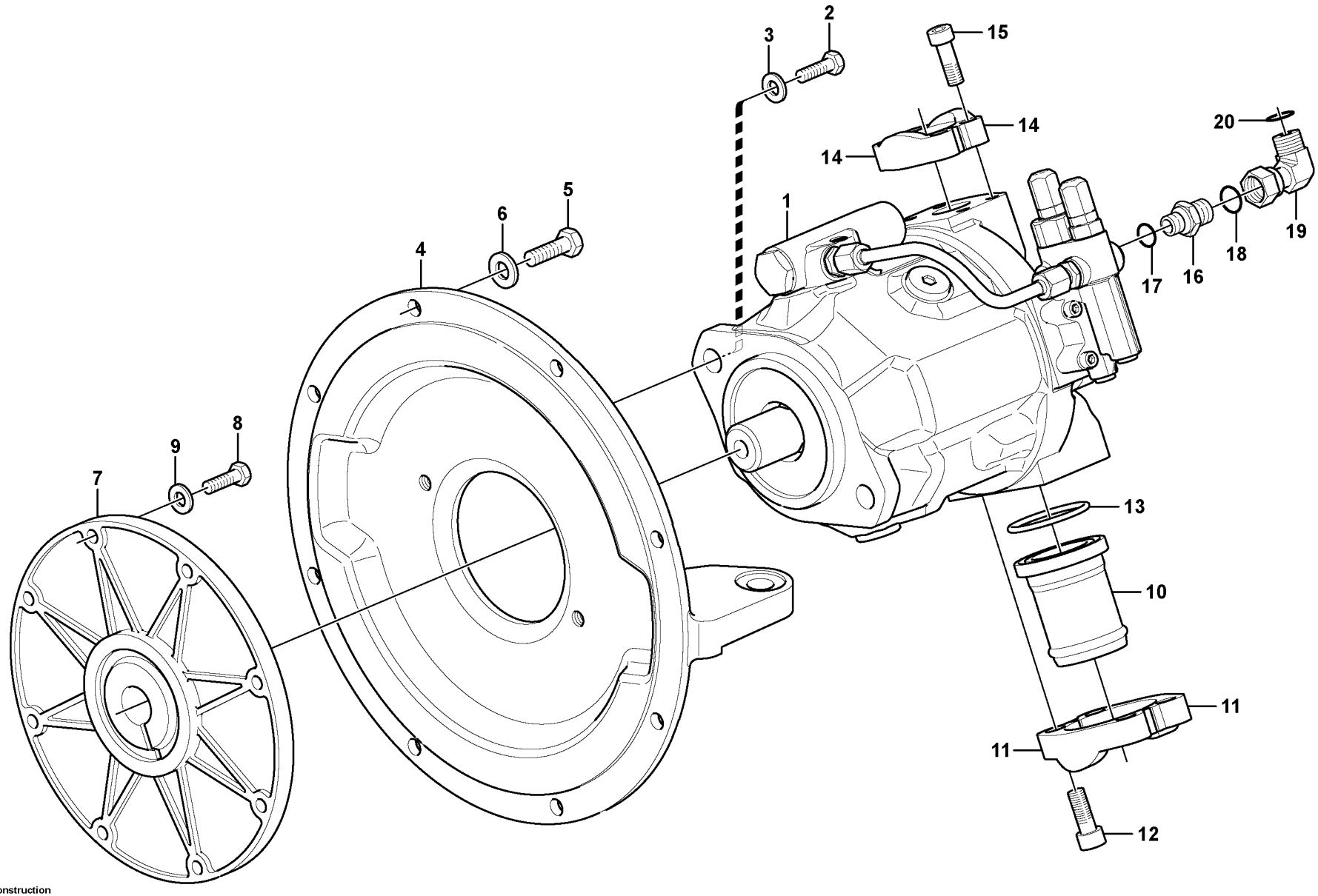

Volvo Construction Equipment

1032728

Fig.	Part No.	Quantity 1	2	3	PS	KIT	Description	Dénomination	Bezeichnung	Denominación	Benämning	Notes
1	**VOE 11806860**	1					Pump	Pompe	Pumpe	Bomba	Pump	S/N - 3705
												See group 913, Page 351
	VOE 15605476	1					Hydraulic Pump	Pompe Hydraulique	Hydraulikpumpe	Bomba Hidraulica	Hydraulpump	S/N 3706 -
												See group 913, Page 351
2	**VOE 978932**	2					Screw	Vis	Schraube	Tornillo	Skruv	
3	**VOE 11804249**	2					Washer	Rondelle	Scheibe	Arandela	Bricka	
4	**VOE 11808846**	1					Bearing Shield	Flasque	Lagerschild	Defensa Cojinet	Lagersköld	
5	**VOE 983251**	8					Hexagon screw	Vis tête hexagonale	Sechskantschraube	Tornillo hexago	Sexkantsskruv	
6	**VOE 976945**	8					Washer	Rondelle	Scheibe	Arandela	Bricka	
7	**VOE 11802341**	1					Pump Companion	Accouplement pomp	Pumpenkupplung	Acomplam Bomba	Pumpkoppling	
8	**VOE 983243**	8					Screw	Vis	Schraube	Tornillo	Skruv	
9	**VOE 13955894**	8					Washer	Rondelle	Scheibe	Arandela	Bricka	
10	**VOE 11802388**	1					Hose Connection	Racco.flexible	Schlauchanschl	Conex Manguera	Slanganslutning	
11	**VOE 11803246**	2					Flange Half	Demi-bride	Flanschhälfte	Media brida	Flänshalva	
12	**VOE 984088**	4					Bolt	Boulon	Bolzen	Perno	Bult	
13	**VOE 944708**	1					O-ring	Joint Torique	O-Ring	Junta torica	O-ring	
14	**VOE 11803245**	2					Flange Half	Demi-bride	Flanschhälfte	Media brida	Flänshalva	
15	**VOE 984080**	4					Allen Hd Screw	Vis A 6 Pans Cr	Inbusschraube	Torn Hex Embut	Insexskruv	
16	**VOE 935084**	1					Nipple	Raccord	Nippel	Niple	Nippel	
17	**VOE 990737**	1					•O-ring	•Joint Torique	•O-Ring	•Junta torica	•O-ring	
18	**VOE 932037**	1					•O-ring	•Joint Torique	•O-Ring	•Junta torica	•O-ring	
19	**VOE 13933900**	1					Elbow nipple	Raccord angulaire	Winkelnippel	Niple angular	Vinkelnippel	
20	**VOE 990737**	1					•O-ring	•Joint Torique	•O-Ring	•Junta torica	•O-ring	

1		**Hydraulpump med monteringsdetaljer** **Bomba hidráulica con accesorios de montaje** **Druckölpumpe mit Anbauteilen** **Pompe hydraulique avec pièces de montage** **Hydraulic pump with fitting parts**	Catalogue id **20133**	Group **441**
2			Illustr. No **1032728**	Section **100**
3			Issue **VOE 79A9920133**	Page **209**
4				
5				

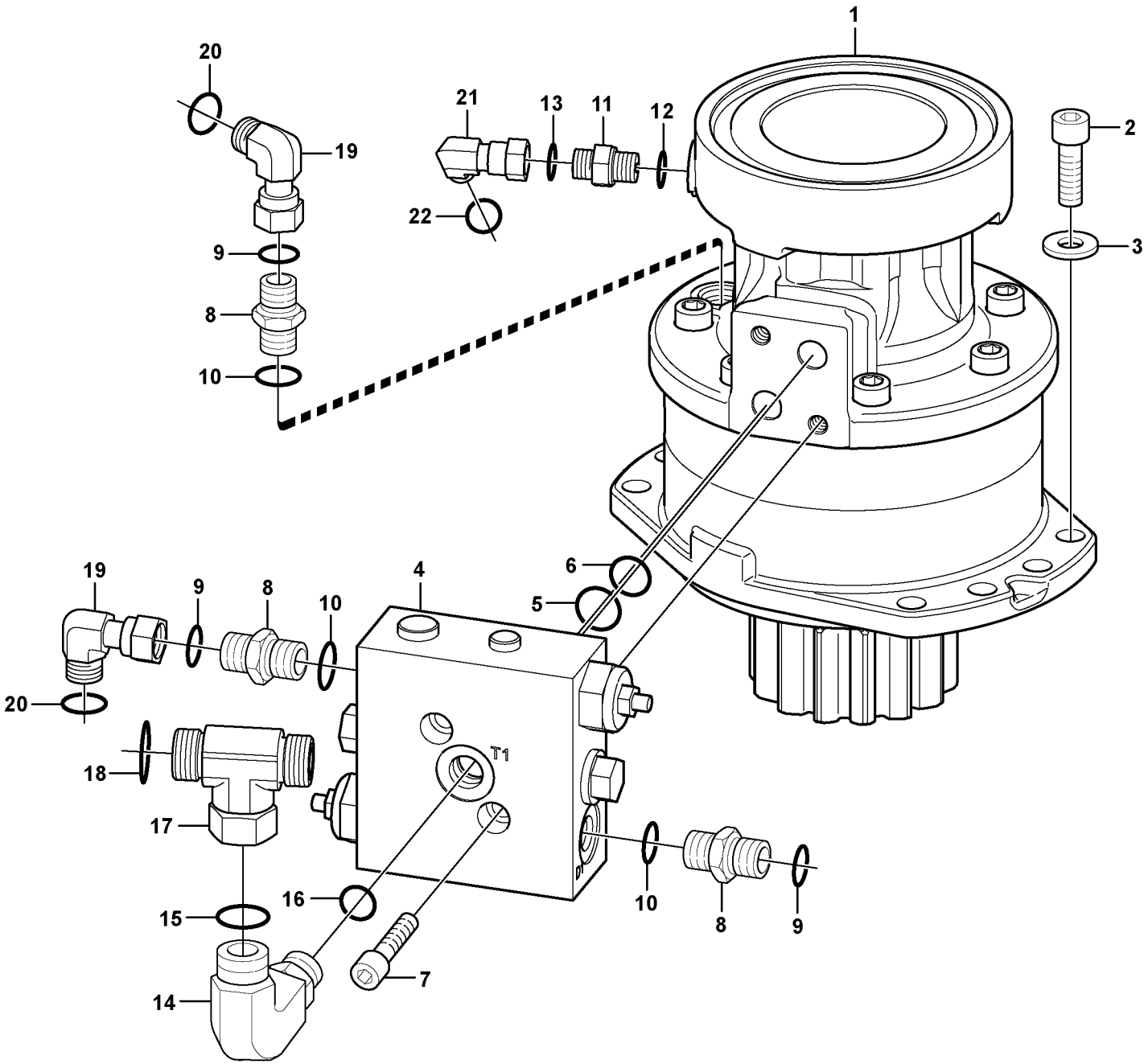

Volvo Construction Equipment

1027994

Fig.	Part No.	Quantity 1	2	3	PS	KIT	Description	Dénomination	Bezeichnung	Denominación	Benämning	Notes
1		1					Hydraulic motor	Moteur hydraulique	Hydraulischer Motor	Motor hidraulic	Hydraulmotor	See group 441, Page 213
2	**VOE 984089**	8					Allen Hd Screw	Vis A 6 Pans Cr	Inbusschraube	Torn Hex Embut	Insexskruv	
3							Washer	Rondelle	Scheibe	Arandela	Bricka	Deleted
4	**VOE 11808379**	1					Valve	Soupape	Ventil	Valvula	Ventil	
5	**VOE 15008005**	1					O-ring	Joint Torique	O-Ring	Junta torica	O-ring	
6	**VOE 15008011**	1					O-ring	Joint Torique	O-Ring	Junta torica	O-ring	
7	**VOE 984084**	2					Allen Hd Screw	Vis A 6 Pans Cr	Inbusschraube	Torn Hex Embut	Insexskruv	
8	**VOE 935089**	3					Nipple	Raccord	Nippel	Niple	Nippel	
9	**VOE 990737**	3					•O-ring	•Joint Torique	•O-Ring	•Junta torica	•O-ring	
10	**VOE 932040**	3					•O-ring	•Joint Torique	•O-Ring	•Junta torica	•O-ring	
11	**VOE 13933858**	1					Nipple	Raccord	Nippel	Niple	Nippel	
12	**VOE 990736**	1					•O-ring	•Joint Torique	•O-Ring	•Junta torica	•O-ring	
13	**VOE 932039**	1					•O-ring	•Joint Torique	•O-Ring	•Junta torica	•O-ring	
14	**VOE 935076**	1					Elbow Nipple	Raccord angulaire	Winkelnippel	Niple Angular	V-nippel	
15	**VOE 990739**	1					•O-ring	•Joint Torique	•O-Ring	•Junta torica	•O-ring	
16	**VOE 932040**	1					•O-ring	•Joint Torique	•O-Ring	•Junta torica	•O-ring	
17	**VOE 935877**	1					Nipple	Raccord	Nippel	Niple	Nippel	
18	**VOE 990739**	1					•O-ring	•Joint Torique	•O-Ring	•Junta torica	•O-ring	
19	**VOE 13933900**	2					Elbow nipple	Raccord angulaire	Winkelnippel	Niple angular	Vinkelnippel	
20	**VOE 990737**	2					•O-ring	•Joint Torique	•O-Ring	•Junta torica	•O-ring	
21	**VOE 13933905**	1					Elbow nipple	Raccord angulaire	Winkelnippel	Niple angular	Vinkelnippel	
22	**VOE 990736**	1					•O-ring	•Joint Torique	•O-Ring	•Junta torica	•O-ring	

1		**Svängmotor med monteringsdetaljer** **Motor de giro con piezas de montaje** **Schwenkmotor mit Anbauteilen** **Moteur d'orientation avec pièces de montage** **Swing motor with mounting parts**	Catalogue id **20133**	Group **441**
2			Illustr. No **1027994**	Section **200**
3			Issue **VOE 79A9920133**	Page **211**
4				
5				

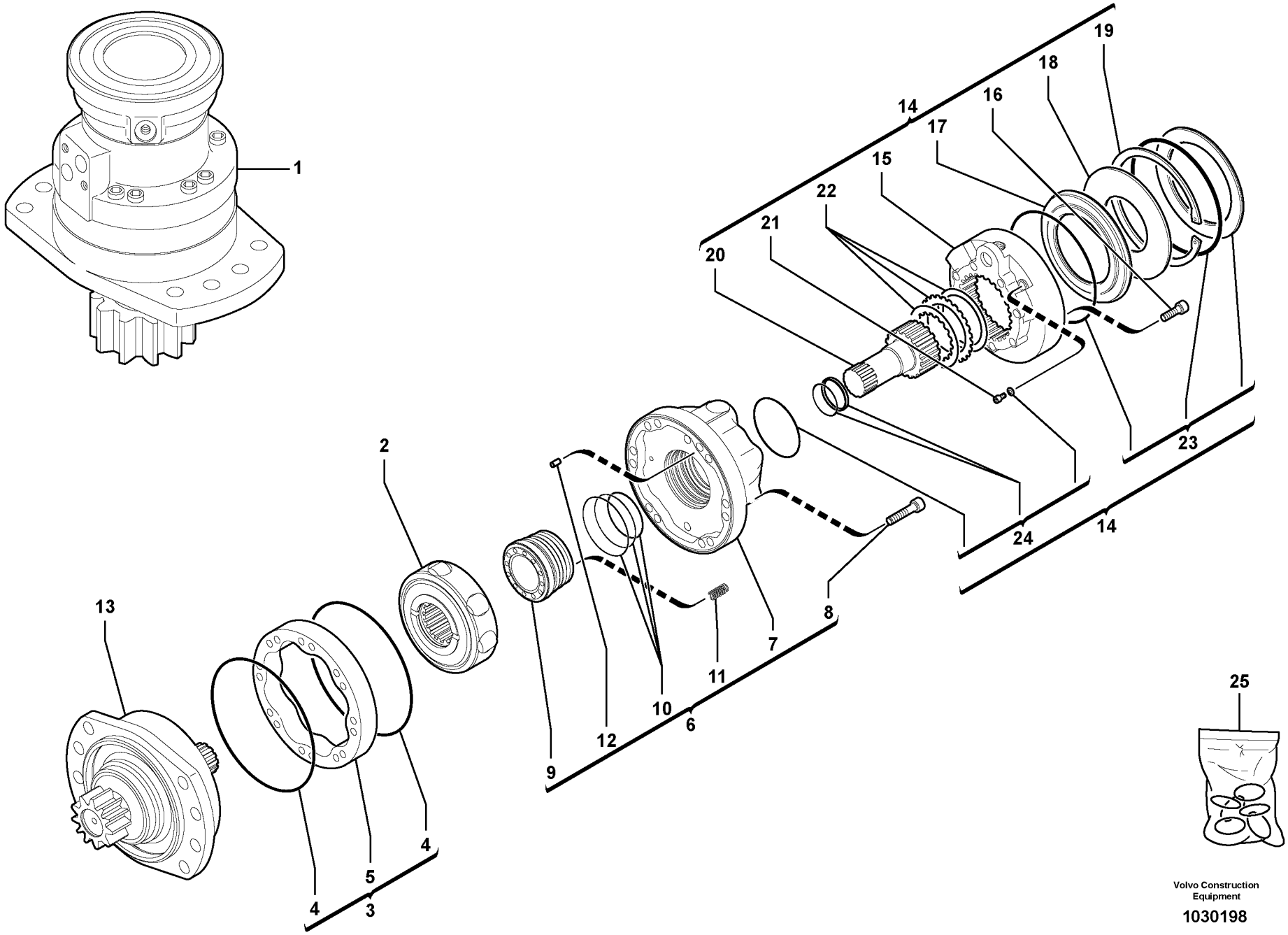

Volvo Construction Equipment

1030198

Fig.	Part No.	Quantity 1	2	3	PS	KIT	Description	Dénomination	Bezeichnung	Denominación	Benämning	Notes
1	**VOE 11808378**	1					Hydraulic motor	Moteur hydraulique	Hydraulischer Motor	Motor hidraulic	Hydraulmotor	
2	**VOE 11712924**	1					•Cylinder Block	•Bloc-cylindres	•Zylinderblock	•Bloque Cilindro	•Cylinderblock	
3	**VOE 11715564**	1					•Cam	•Came	•Nocken	•Leva	•Kam	
4	**VOE 11715565**	2				K	••O-ring	••Joint Torique	••O-Ring	••Junta torica	••O-ring	
5		1			NS		••Cam	••Came	••Nocken	••Leva	••Kam	
6	**VOE 11714961**	1					•Bearing	•Palier	•Lager	•Cojinete	•Lager	
7		1			NS		••Bearing	••Palier	••Lager	••Cojinete	••Lager	
8	**VOE 11714982**	7					••Screw	••Vis	••Schraube	••Tornillo	••Skruv	
9		1			NS		••Distribution block	••Distributeur	••Verteilerblock	••Bloque distribución	••Fördelarblock	
10	**VOE 11714983**	1				K	••Sealing Kit	••Jeu Joints	••Dichtungssatz	••Juego Retenes	••Tätningssats	
11	**VOE 11715566**	4					••Spring	••Ressort	••Feder	••Muelle	••Fjäder	
12	**VOE 11713103**	1					••Spring Pin	••Axe de ressort	••Federstift	••Pasador Resorte	••Fjäderpinne	
13	**VOE 11714981**	1					•Bearing	•Palier	•Lager	•Cojinete	•Lager	
	VOE 11714984	1					••Roller Bearing	••Roulement rouleaux	••Rollenlager	••Cojinet Rodillo	••Rullager	
	VOE 11714985	1					••Roller Bearing	••Roulement rouleaux	••Rollenlager	••Cojinet Rodillo	••Rullager	
14	**VOE 11715643**	1					•Brake (kit)	•Freins (jeu)	•Bremse (Satz)	•Freno (juego)	•Broms (sats)	
15		1			NS		••Body	••Corps	••Körper	••Cuerpo	••Korg	
16	**VOE 11714986**	8					••Screw	••Vis	••Schraube	••Tornillo	••Skruv	
17	**VOE 11715653**	1					••Brake Piston	••Piston Frein	••Bremskolben	••Piston Frenos	••Bromskolv	
18	**VOE 11715654**	1					••Spring Washer	••Rondelle élastique	••Federscheibe	••Arandela flexible	••Fjäderbricka	
19	**VOE 11715652**	1					••Snap Ring	••Circlip	••Nutring	••Circlip	••Spårring	
20		1			NS		••Pinion shaft	••Arbre denté	••Ritzelwelle	••Arbol dentado	••Pinjongaxel	
21	**VOE 11714987**	2					••Screw	••Vis	••Schraube	••Tornillo	••Skruv	
22	**VOE 11715644**	1					••Brake Disc Kit	••Jeu Disque Frein	••Bremsscheibensa	••Juego Disco Fr	••Bromsskivesats	
23	**VOE 11712930**	1				K	••Repair Kit	••Kit Réparation	••Reparatursatz	••Kit Reparacion	••Reparationssats	
24	**VOE 15019874**	1				K	••Kit	••Jeu	••Bausatz	••Juego	••Sats	
25	**VOE 11715608**	1					Sealing Kit	Jeu Joints	Dichtungssatz	Juego Retenes	Tätningssats	KIT

1		**Kuggväxelmotor för svängning** **Motor reductor de giro** **Schwenkmotor** **Motoréducteur d'orientation** **Slewing gear motor**	Catalogue id **20133**	Group **441**
2			Illustr. No **1030198**	Section **220**
3			Issue **VOE 79A9920133**	Page **213**
4				
5				

VOLVO

EC35C

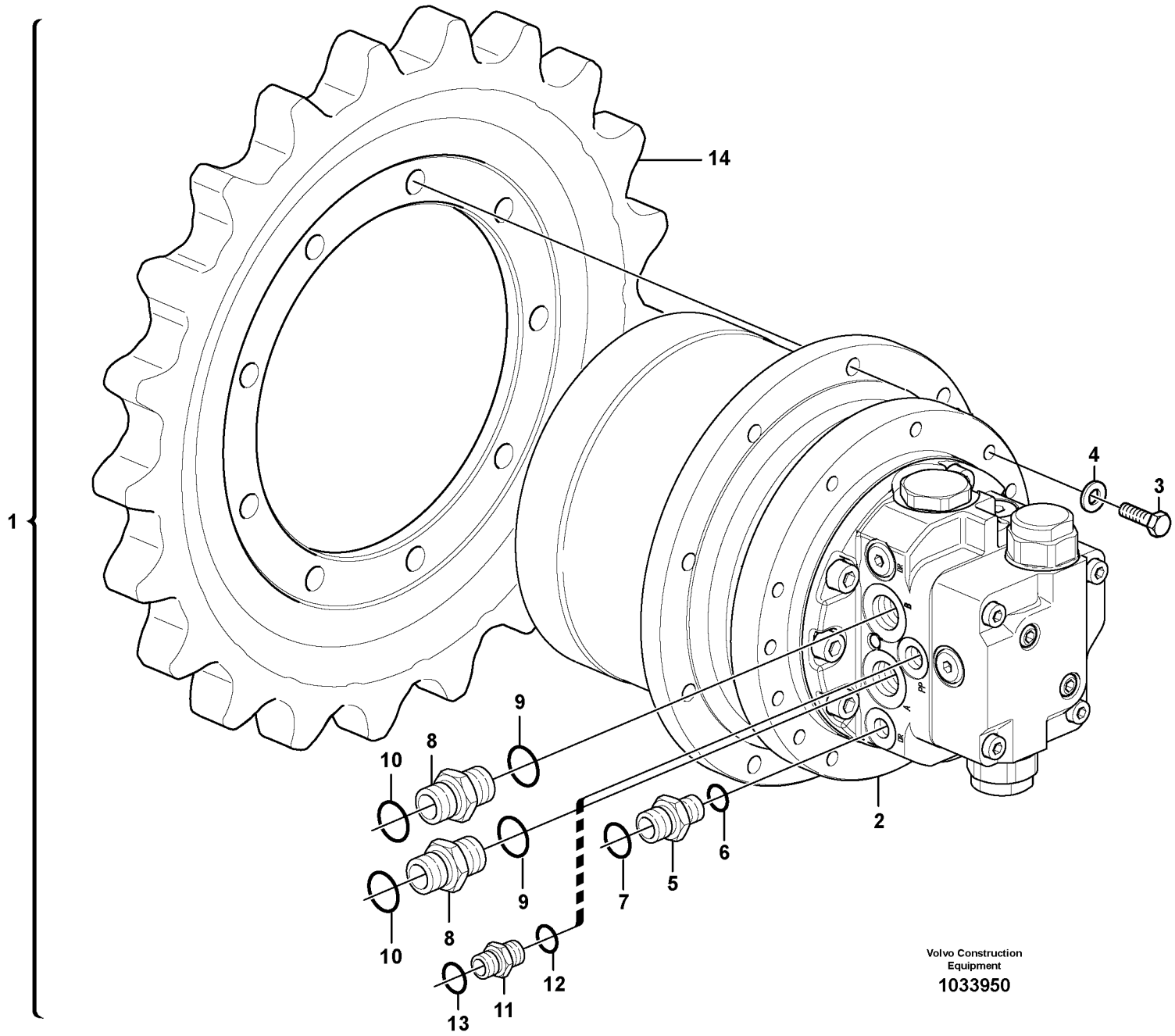
1
14
4
3
9
8
10
2
6
5
7
9
8
10
12
11
13
Volvo Construction Equipment
1033950

Fig.	Part No.	Quantity 1	2	3	PS	KIT	Description	Dénomination	Bezeichnung	Denominación	Benämning	Notes
1		2			NS		Hydraulic motor	Moteur hydraulique	Hydraulischer Motor	Motor hidraulic	Hydraulmotor	
2		2					•Motor	•Moteur	•Motor	•Motor	•Motor	See group 441, Page 217
3	**VOE 978932**	24					•Screw	•Vis	•Schraube	•Tornillo	•Skruv	
4	**VOE 13955897**	24					•Washer	•Rondelle	•Scheibe	•Arandela	•Bricka	
5	**VOE 11802997**	1					•Union	•Teton Connexion	•Anschlussnippel	•Niple Conexcion	•Anslutn.nippel	
6	**VOE 931209**	1					••O-ring	••Joint Torique	••O-Ring	••Junta torica	••O-ring	
7	**VOE 990737**	1					••O-ring	••Joint Torique	••O-Ring	••Junta torica	••O-ring	
8	**VOE 11802995**	2					•Union	•Teton Connexion	•Anschlussnippel	•Niple Conexcion	•Anslutn.nippel	
9	**VOE 931211**	2					••O-ring	••Joint Torique	••O-Ring	••Junta torica	••O-ring	
10	**VOE 990738**	2					••O-ring	••Joint Torique	••O-Ring	••Junta torica	••O-ring	
11	**VOE 11808684**	1					•Union	•Teton Connexion	•Anschlussnippel	•Niple Conexcion	•Anslutn.nippel	
12	**VOE 931209**	1					••O-ring	••Joint Torique	••O-Ring	••Junta torica	••O-ring	
13	**VOE 990736**	1					••O-ring	••Joint Torique	••O-Ring	••Junta torica	••O-ring	
14	**VOE 11802523**	2					•Sprocket	•Barbotin	•Kettenrad	•Rueda de cadena	•Kedjehjul	See group 775, Page 249

1		**Körmotor med monteringsdetaljer** **Motor de traslación con piezas de montaje** **Fahrmotor mit Montageteilen** **Moteur de conduite avec pièces de montage** **Travel motor with mounting parts**	Catalogue id **20133**	Group **441**
2			Illustr. No **1033950**	Section **300**
3			Issue **VOE 79A9920133**	Page **215**
4				
5				

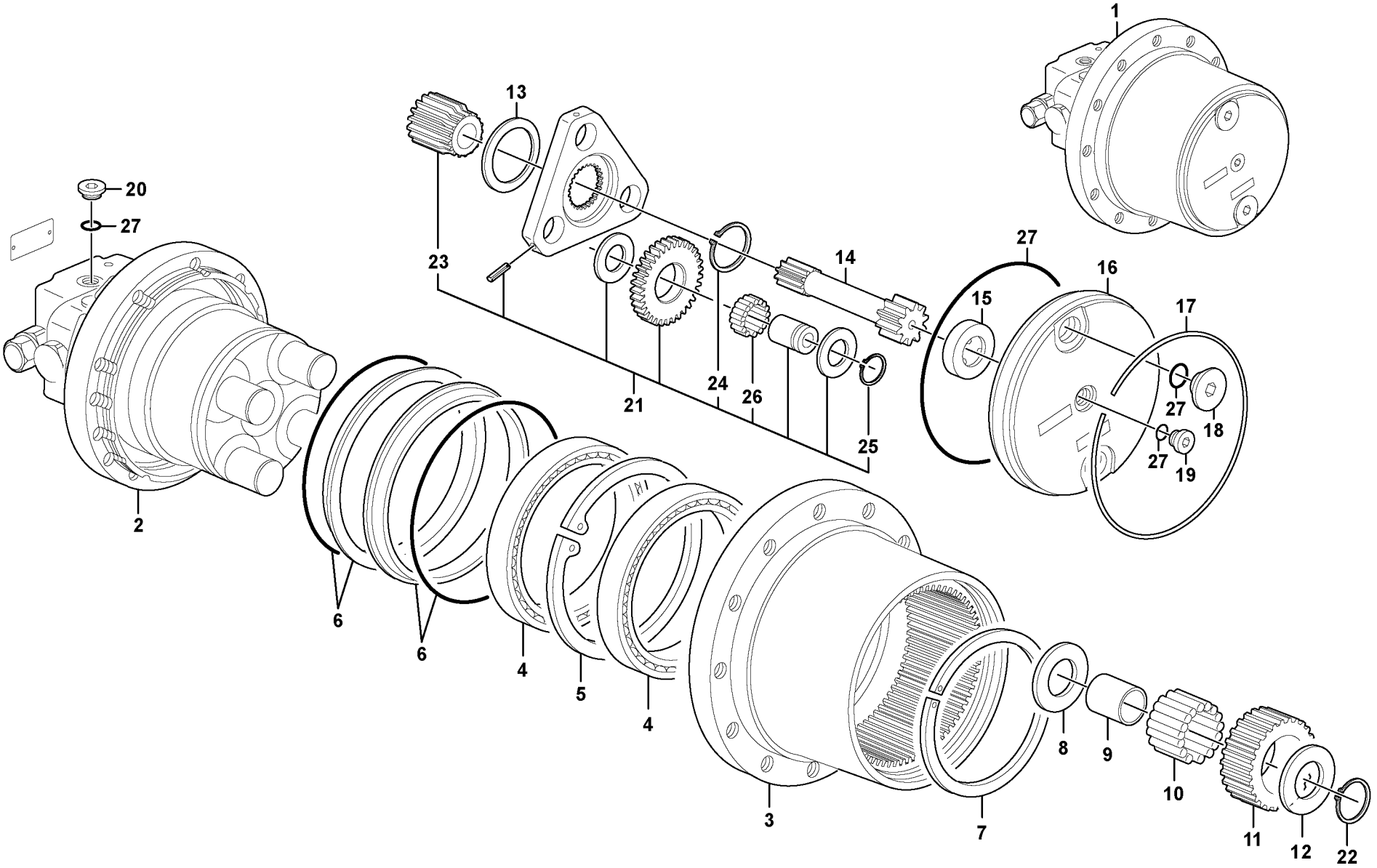

Volvo Construction Equipment

1028042

Fig.	Part No.	Quantity 1	2	3	PS	KIT	Description	Dénomination	Bezeichnung	Denominación	Benämning	Notes
1		1			NS		Hydraulic motor	Moteur hydraulique	Hydraulischer Motor	Motor hidraulic	Hydraulmotor	
2	**VOE 11808037**	1					•Motor	•Moteur	•Motor	•Motor	•Motor	
3	**PJ 7417293**	1					•Body	•Carcasse	•Rumpf	•Cuerpo	•Skrov	
4		2					••Ball bearing	••Roulement billes	••Kugellager	••Rodamiento de bol	••Kullager	
5		1					••Snap Ring	••Circlip	••Nutring	••Circlip	••Spårring	
6	**PJ 7414584**	2					•Seg Retainer	•Retenue Joint	•Dichtringhalter	•Portarreten	•Tätningshållare	
7	**PJ 7417278**	REQ					•Snap Ring	•Circlip	•Nutring	•Circlip	•Spårring	THICK = 3,9mm/0.1535in
7	**PJ 7417279**	REQ					•Snap Ring	•Circlip	•Nutring	•Circlip	•Spårring	THICK = 3,8mm/0.1496in
7	**PJ 7417280**	REQ					•Snap Ring	•Circlip	•Nutring	•Circlip	•Spårring	THICK = 3,7mm/0.1457in
7	**PJ 7417281**	REQ					•Snap Ring	•Circlip	•Nutring	•Circlip	•Spårring	THICK = 3,6mm/0.1417in
8	**PJ 7417288**	4					•Washer	•Rondelle	•Scheibe	•Arandela	•Bricka	
9	**PJ 7417286**	4					•Bushing	•Bague	•Buchse	•Casquillo	•Bussning	
10	**PJ 7417284**	96					•Needle bearing	•Roulement aiguilles	•Nadellager	•Rodamiento agujas	•Nållager	
11	**PJ 7417290**	4					•Pinion	•Pignon	•Ritzel	•Pinon	•Pinjong	
12	**PJ 7417289**	4					•Washer	•Rondelle	•Scheibe	•Arandela	•Bricka	
13	**PJ 7417292**	1					•Washer	•Rondelle	•Scheibe	•Arandela	•Bricka	
14	**PJ 7417370**	1					•Pinion shaft	•Arbre denté	•Ritzelwelle	•Arbol dentado	•Pinjongaxel	
15	**PJ 7417238**	1					•Spacer	•Entretoise	•Abstandstueck	•Casquillo distanciad	•Distans	
16	**PJ 7417285**	1					•Cover	•Couvercle	•Deckel	•Tapa	•Lock	
17	**PJ 7414578**	1					•Fuse Ring	•Circlip	•Sicherungsring	•Anillo Fusible	•Säkringsring	
18	**PJ 7415919**	2					•Plug	•Bouchon	•Stopfen	•Tapon	•Plugg	
19	**PJ 7415927**	1					•Plug	•Bouchon	•Stopfen	•Tapon	•Plugg	
20	**SA 8230-24890**	2					•Plug	•Bouchon	•Stopfen	•Tapon	•Plugg	
21	**PJ 7417294**	1					•Planet Gear	•Planetaire	•Planetenrad	•Planetario	•Planethjul	
22		4					••Snap Ring	••Circlip	••Nutring	••Circlip	••Spårring	
23		1					••Pinion	••Pignon	••Ritzel	••Pinon	••Pinjong	
24		1					••Snap Ring	••Circlip	••Nutring	••Circlip	••Spårring	
25		3					••Snap Ring	••Circlip	••Nutring	••Circlip	••Spårring	
26	**VOE 11713098**	72					••Needle Bearing	••Roule.aiguilles	••Nadellager	••Cojinete Agujas	••Nållager	
27	**PJ 7417295**	1					Sealing Kit	Jeu Joints	Dichtungssatz	Juego Retenes	Tätningssats	KIT

1		**Hydraulisk körmotor** **Motor de traslación hidráulico** **Fahrmotor** **Moteur de translation** **Hydraulic travelling motor**	Catalogue id **20133**	Group **441**
2			Illustr. No **1028042**	Section **350**
3			Issue **VOE 79A9920133**	Page **217**
4				
5				

VOLVO

EC35C

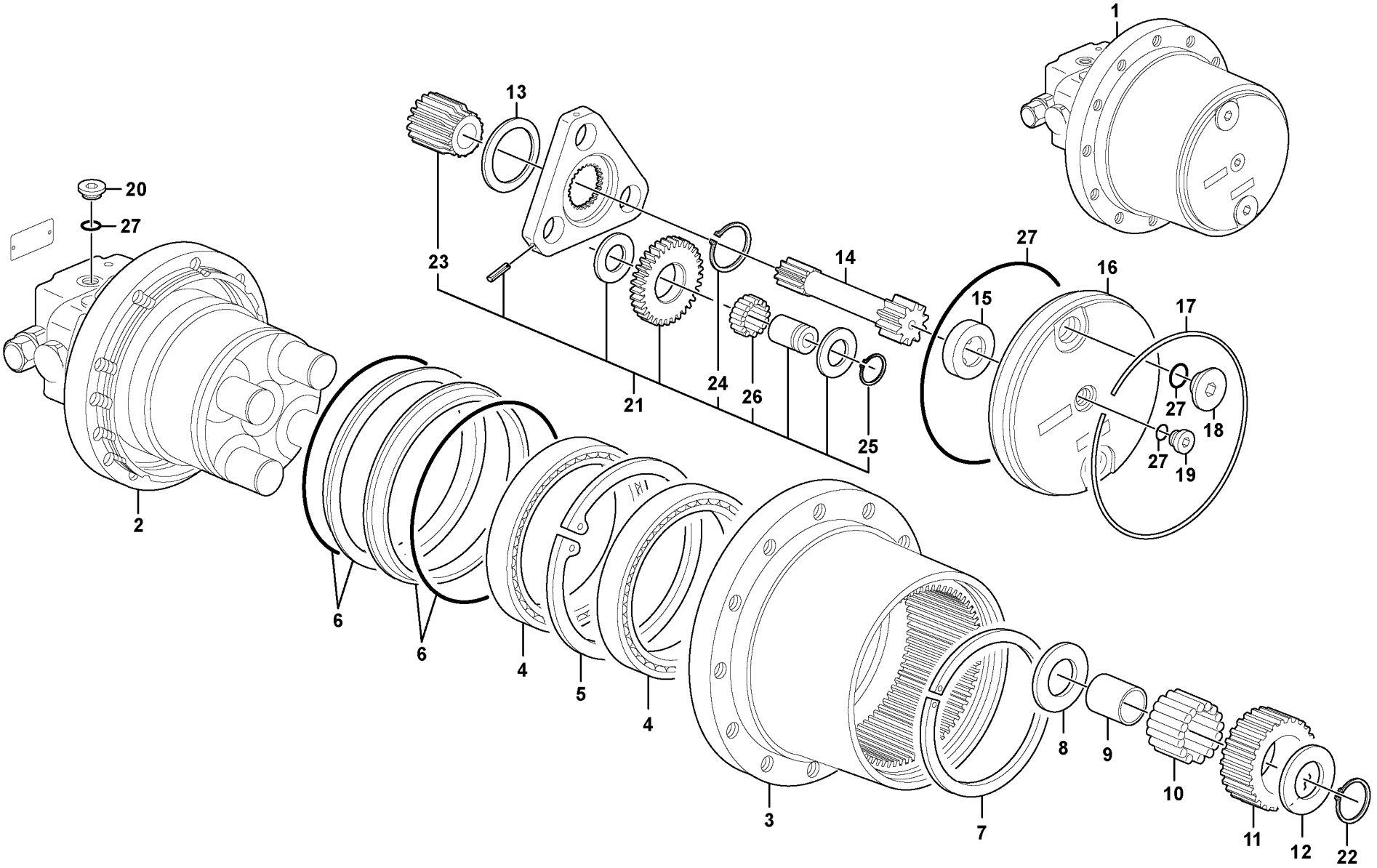

Volvo Construction Equipment

1028042

Fig.	Part No.	Quantity 1	2	3	PS	KIT	Description	Dénomination	Bezeichnung	Denominación	Benämning	Notes
27		1				K	•O-ring	•Joint Torique	•O-Ring	•Junta torica	•O-ring	
27		2				K	•O-ring	•Joint Torique	•O-Ring	•Junta torica	•O-ring	
27		1				K	•O-ring	•Joint Torique	•O-Ring	•Junta torica	•O-ring	
27		2				K	•O-ring	•Joint Torique	•O-Ring	•Junta torica	•O-ring	

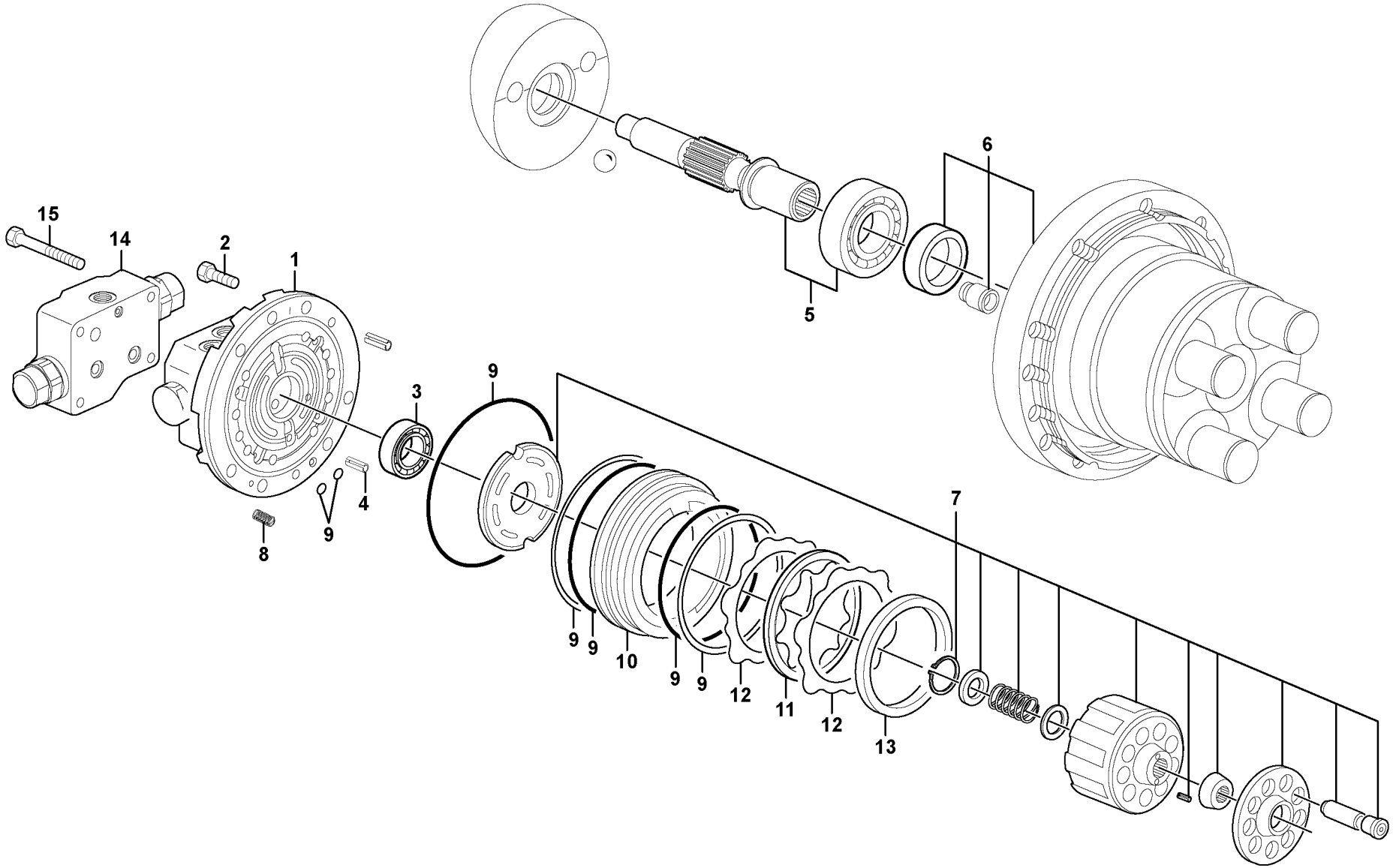

Volvo Construction Equipment

1028051

Fig.	Part No.	Quantity 1	2	3	PS	KIT	Description	Dénomination	Bezeichnung	Denominación	Benämning	Notes
	VOE 15013458	1					Hydraulic motor	Moteur hydraulique	Hydraulischer Motor	Motor hidraulic	Hydraulmotor	
1		1					•Distributor	•Distributeur	•Verteiler	•Distribuidor	•Fördelare	See group 441, Page 223
2	**PJ 7414614**	7					•Screw	•Vis	•Schraube	•Tornillo	•Skruv	
3		1					•Ball bearing	•Roulement billes	•Kugellager	•Rodamiento de bola	•Kullager	See group 441, Page 223
4	**PJ 7414655**	1					•Spring pin	•Goupille roulée	•Spannstift	•Pasador	•Spännstift	
5	**VOE 15013478**	1					•Shaft Set	•Kit D'arbres	•Wellensatz	•Kit De Ejes	•Axelsats	
6	**VOE 15013477**	1					•Housing	•Carter	•Gehäuse	•Carter	•Hus	
7	**PJ 7417304**	1					•Rotary group	•Groupe rotatif	•Triebwerkteil	•Grupo rotativo	•Roterande block	
8	**PJ 7417302**	10					•Spring	•Ressort	•Feder	•Muelle	•Fjäder	
9	**VOE 15013482**	1					•Sealing Kit	•Jeu Joints	•Dichtungssatz	•Juego Retenes	•Tätningssats	
9		2				K	••O-ring	••Joint Torique	••O-Ring	••Junta torica	••O-ring	
9		1				K	••O-ring	••Joint Torique	••O-Ring	••Junta torica	••O-ring	
9		1				K	••Back-up ring	••Rondelle anti-extrus.	••Stützring	••Anillo Apoyo	••Stödring	
9		1				K	••Back-up ring	••Rondelle anti-extrus.	••Stützring	••Anillo Apoyo	••Stödring	
9		1				K	••O-ring	••Joint Torique	••O-Ring	••Junta torica	••O-ring	
10	**PJ 7417301**	1					•Piston	•Piston	•Kolben	•Piston	•Kolv	
11	**PJ 7417299**	1					•Brake disk	•Disque de frein	•Bremsscheibe	•Disco de freno	•Bromslamell	
12	**PJ 7417300**	2					•Disc	•Disque	•Scheibe	•Disco	•Skiva	
13	**PJ 7417298**	1					•Spacer	•Entretoise	•Abstandstueck	•Casquillo distanciad	•Distans	
14		1					•Balancing valve	•Valve d'équilibrage	•Ausgleichventil	•Válvula de equilibrio	•Utjämningsventil	See group 441, Page 225
15	**PJ 7417310**	4					•Screw	•Vis	•Schraube	•Tornillo	•Skruv	

1		**Körmotorenhet / med broms** **Motor reductor de traslación / con freno** **Getriebemotor für die Fahrbewegung / mit Bremse** **Motoréducteur de translation / avec frein** **Travelling gear motor assy / with brake**	Catalogue id **20133**	Group **441**
2			Illustr. No **1028051**	Section **400**
3			Issue **VOE 79A9920133**	Page **221**
4				
5				

VOLVO

EC35C

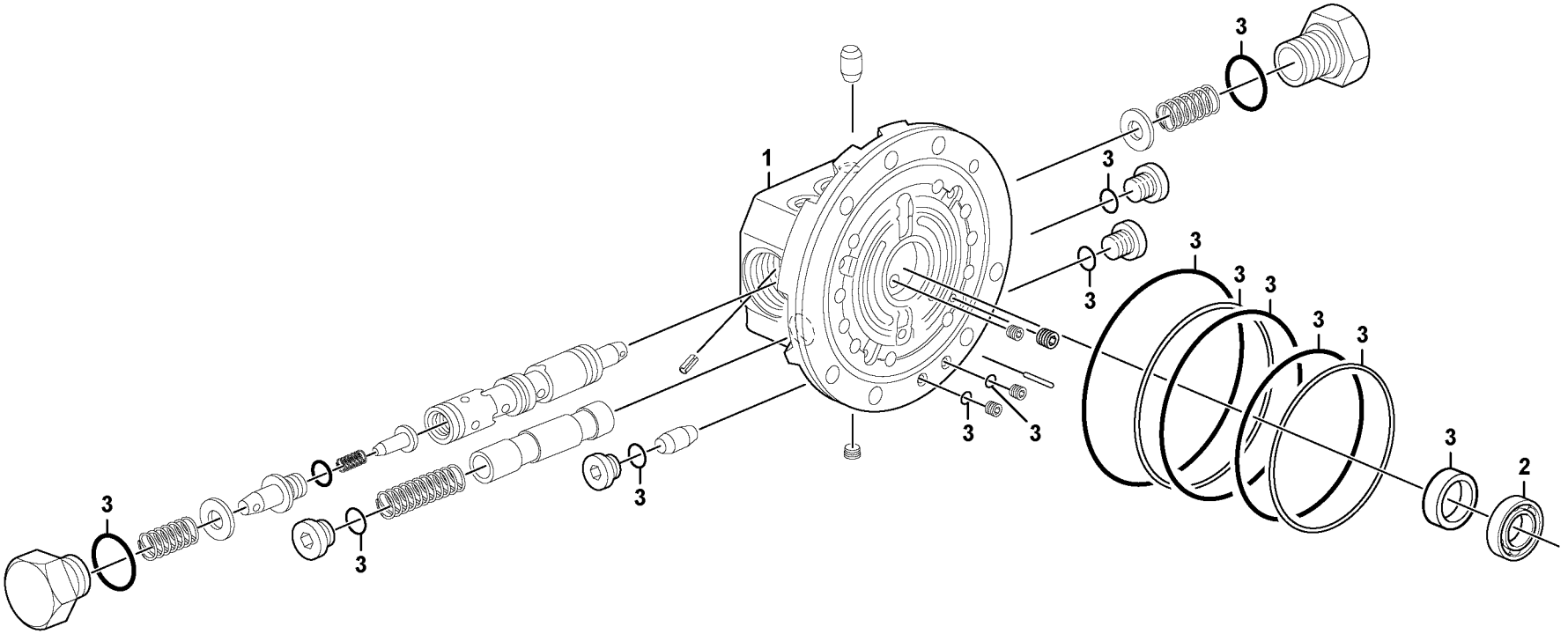

Volvo Construction Equipment

1028054

Fig.	Part No.	Quantity 1	2	3	PS	KIT	Description	Dénomination	Bezeichnung	Denominación	Benämning	Notes
1	**VOE 15013465**	1					Distributor	Allumeur	Verteiler	Distribuidor	Fördelare	
2		1			NS		•Ball bearing	•Roulement billes	•Kugellager	•Rodamiento de bola	•Kullager	
3	**VOE 15013482**	1					Sealing Kit	Jeu Joints	Dichtungssatz	Juego Retenes	Tätningssats	KIT

1		**Manöverventil** **Válvula de mando** **Steuerventil** **Valve de commande** **Control valve**	Catalogue id **20133**	Group **441**
2			Illustr. No **1028054**	Section **450**
3			Issue **VOE 79A9920133**	Page **223**
4				
5				

VOLVO

EC35C

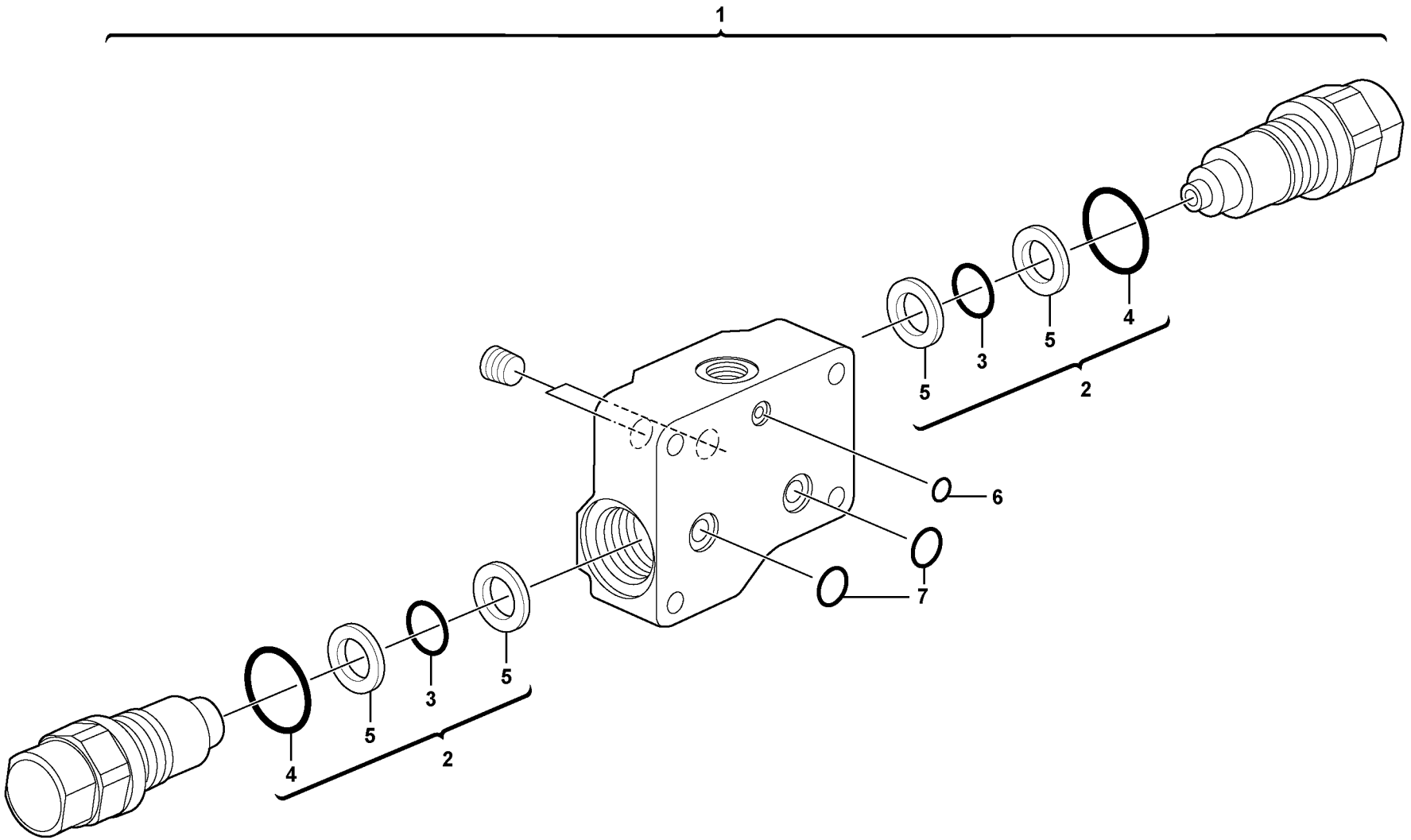

Volvo Construction Equipment
1028056

Fig.	Part No.	Quantity 1	2	3	PS	KIT	Description	Dénomination	Bezeichnung	Denominación	Benämning	Notes
1	**VOE 15013440**	1					Relief valve	Limiteur - pression	Druckbegrenzer	Limitador presion	Avlastningsventil	
2	**PJ 7417318**	1				K	Sealing Kit	Jeu Joints	Dichtungssatz	Juego Retenes	Tätningssats	KIT
3		1				K	•O-ring	•Joint Torique	•O-Ring	•Junta torica	•O-ring	
4		1				K	•O-ring	•Joint Torique	•O-Ring	•Junta torica	•O-ring	
5		4				K	•Back-up ring	•Rondelle anti-extrusi	•Stützring	•Anillo Apoyo	•Stödring	
6		1				K	•O-ring	•Joint Torique	•O-Ring	•Junta torica	•O-ring	
7		2				K	•O-ring	•Joint Torique	•O-Ring	•Junta torica	•O-ring	

1		**Utjämningsventil (körning)** **Válvula de equilibrio (traslación)** **Ausgleichventil (Fahrbewegung)** **Valve d'équilibrage (translation)** **Balancing valve (travelling)**	Catalogue id **20133**	Group **441**
2			Illustr. No **1028056**	Section **500**
3			Issue **VOE 79A9920133**	Page **225**
4				
5				

VOLVO

EC35C

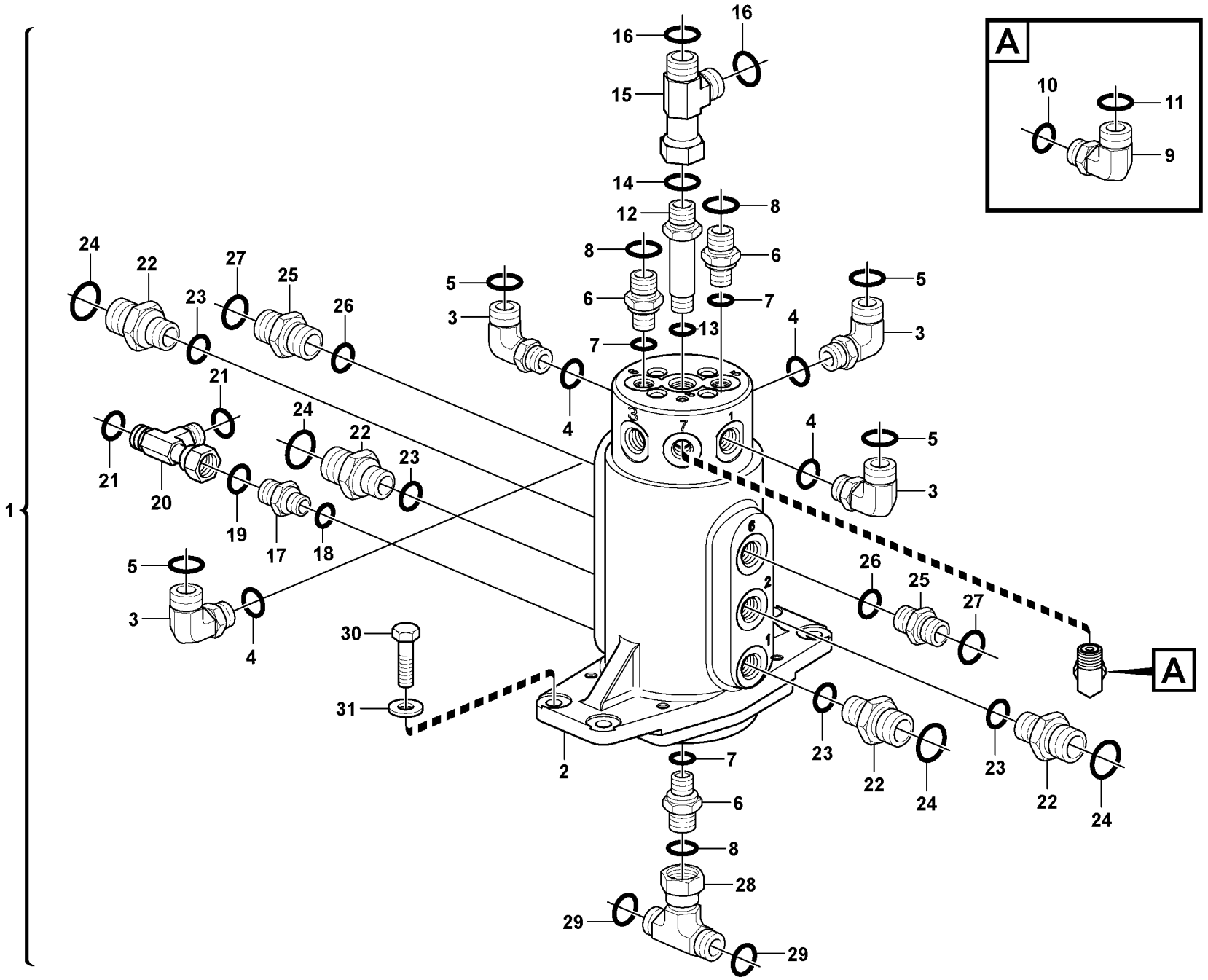

Volvo Construction Equipment

1028014

Fig.	Part No.	Quantity 1	2	3	PS	KIT	Description	Dénomination	Bezeichnung	Denominación	Benämning	Notes
1		1			NS		Swivel	Rotule pivot	Schwingel	Rotula pivote	Svivel	
2		1					•Valve	•Soupape	•Ventil	•Valvula	•Ventil	See group 443, Page 231
3	**VOE 935072**	4					•Elbow nipple	•Raccord angulaire	•Winkelnippel	•Niple angular	•Vinkelnippel	
4	**VOE 990738**	4					••O-ring	••Joint Torique	••O-Ring	••Junta torica	••O-ring	
5	**VOE 990736**	4					••O-ring	••Joint Torique	••O-Ring	••Junta torica	••O-ring	
6	**VOE 935084**	3					•Nipple	•Raccord	•Nippel	•Niple	•Nippel	
7	**VOE 990737**	3					••O-ring	••Joint Torique	••O-Ring	••Junta torica	••O-ring	
8	**VOE 932037**	3					••O-ring	••Joint Torique	••O-Ring	••Junta torica	••O-ring	
9	**VOE 935067**	1					•Elbow nipple	•Raccord angulaire	•Winkelnippel	•Niple angular	•Vinkelnippel	
10	**VOE 932037**	1					••O-ring	••Joint Torique	••O-Ring	••Junta torica	••O-ring	
11	**VOE 990736**	1					••O-ring	••Joint Torique	••O-Ring	••Junta torica	••O-ring	
12	**VOE 11807964**	1					•Union	•Teton Connexion	•Anschlussnippel	•Niple Conexcion	•Anslutn.nippel	
13	**VOE 990737**	1					••O-ring	••Joint Torique	••O-Ring	••Junta torica	••O-ring	
14	**VOE 932037**	1					••O-ring	••Joint Torique	••O-Ring	••Junta torica	••O-ring	
15	**VOE 13933936**	1					•T-nipple	•Raccord-t	•T-Nippel	•Niple T	•T-nippel	(VOE 11802655)
16	**VOE 990737**	2					••O-ring	••Joint Torique	••O-Ring	••Junta torica	••O-ring	
17	**VOE 935082**	1					•Nipple	•Raccord	•Nippel	•Niple	•Nippel	
18	**VOE 932037**	1					••O-ring	••Joint Torique	••O-Ring	••Junta torica	••O-ring	
19	**VOE 990736**	1					••O-ring	••Joint Torique	••O-Ring	••Junta torica	••O-ring	
20	**VOE 13933859**	1					•Nipple	•Raccord	•Nippel	•Niple	•Nippel	
21	**VOE 990736**	1					••O-ring	••Joint Torique	••O-Ring	••Junta torica	••O-ring	
22	**VOE 935091**	4					•Nipple	•Raccord	•Nippel	•Niple	•Nippel	
23	**VOE 932039**	4					••O-ring	••Joint Torique	••O-Ring	••Junta torica	••O-ring	
24	**VOE 990738**	4					••O-ring	••Joint Torique	••O-Ring	••Junta torica	••O-ring	
25	**VOE 935085**	2					•Nipple	•Raccord	•Nippel	•Niple	•Nippel	
26	**VOE 932039**	2					••O-ring	••Joint Torique	••O-Ring	••Junta torica	••O-ring	
27	**VOE 990737**	2					••O-ring	••Joint Torique	••O-Ring	••Junta torica	••O-ring	
28	**VOE 13933912**	1					•T-nipple	•Raccord-t	•T-Nippel	•Niple T	•T-nippel	
29	**VOE 990737**	2					••O-ring	••Joint Torique	••O-Ring	••Junta torica	••O-ring	
30	**VOE 983244**	4					•Hexagon screw	•Vis a tête hexagonal	•Sechskantschr.	•Tornillo hexago	•Sexkantsskruv	

1		**Svängled utrustning** **Equipo de junta de giro** **Drehverteiler kompl.** **Mise en place du joint tournant** **Swivel joint equipment**	Catalogue id **20133**	Group **443**
2			Illustr. No **1028014**	Section **100**
3			Issue **VOE 79A9920133**	Page **227**
4				
5				

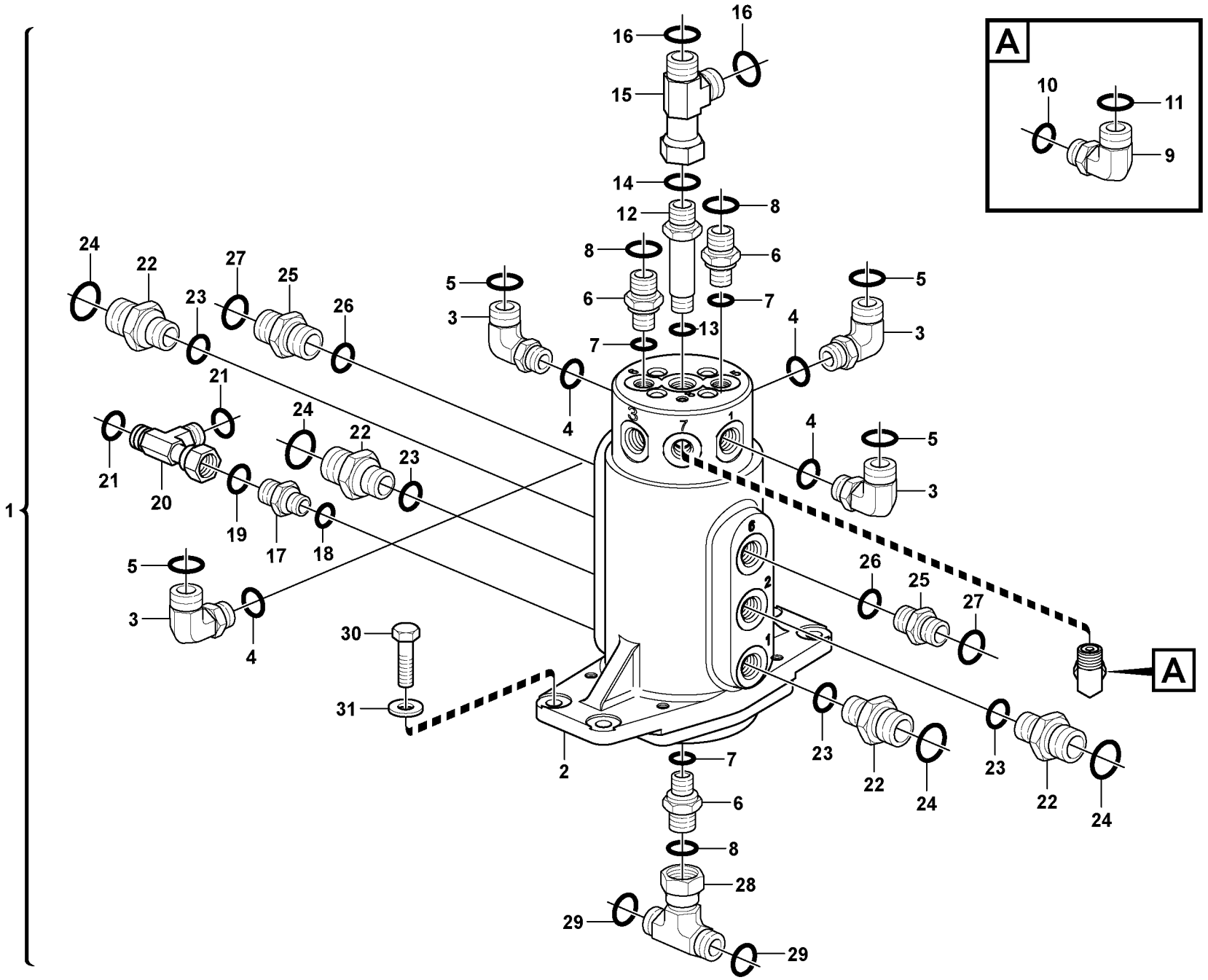

Volvo Construction Equipment

1028014

Fig.	Part No.	Quantity 1	2	3	PS	KIT	Description	Dénomination	Bezeichnung	Denominación	Benämning	Notes
31	**VOE 11804257**	4					•Washer	•Rondelle	•Scheibe	•Arandela	•Bricka	

1		**Svängled utrustning** **Equipo de junta de giro** **Drehverteiler kompl.** **Mise en place du joint tournant** **Swivel joint equipment**	Catalogue id **20133**	Group **443**
2			Illustr. No **1028014**	Section **100**
3			Issue **VOE 79A9920133**	Page **229**
4				
5				

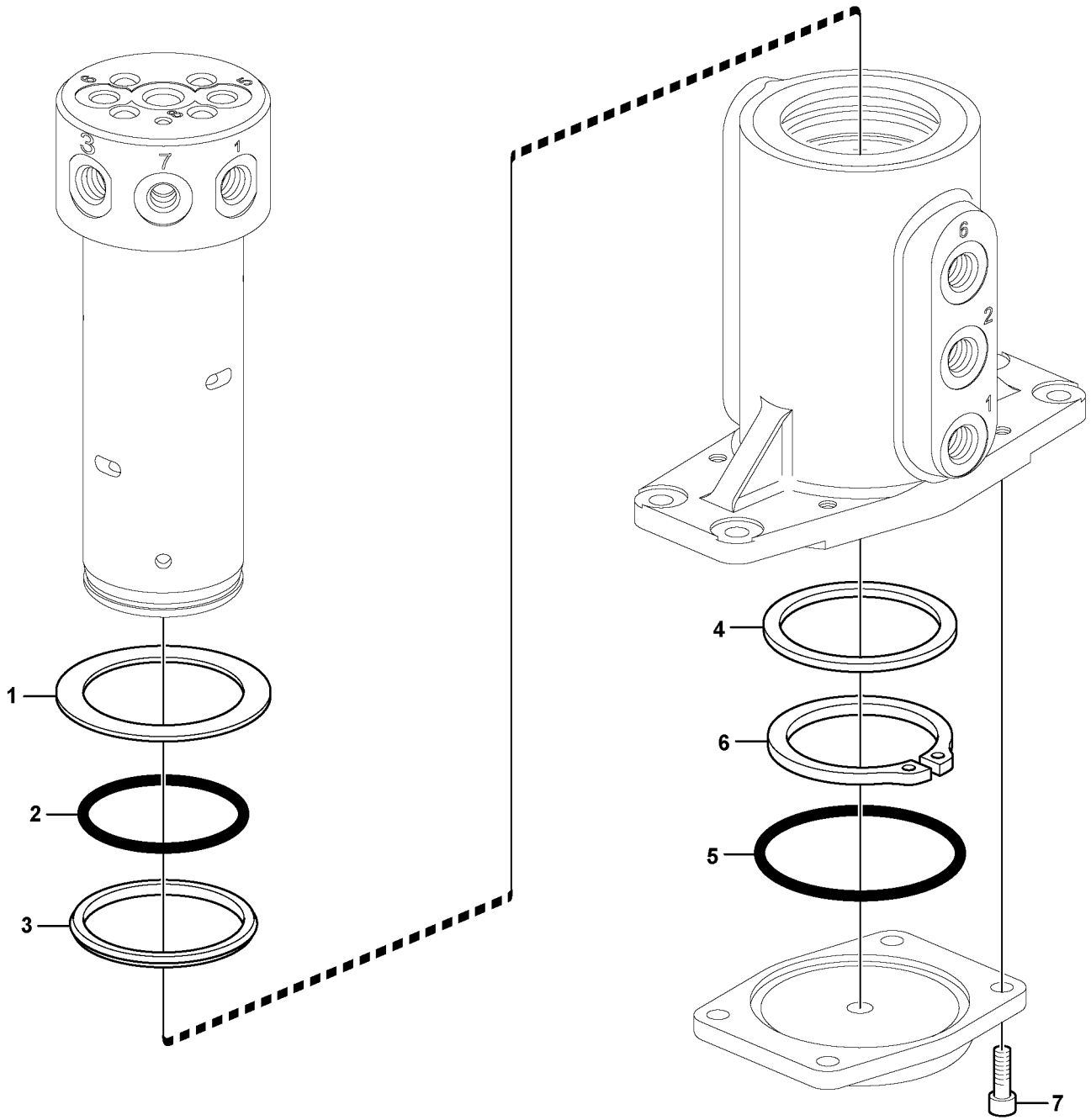

Volvo Construction Equipment

1028027

Fig.	Part No.	Quantity 1	2	3	PS	KIT	Description	Dénomination	Bezeichnung	Denominación	Benämning	Notes
	VOE 11807949	1					Valve	Soupape	Ventil	Valvula	Ventil	
1	**VOE 11714617**	1					•Thrust Washer	•Rondelle Butee	•Druckscheibe	•Arandela Presio	•Tryckbricka	
2	**VOE 15013143**	1					•O-ring	•Joint Torique	•O-Ring	•Junta torica	•O-ring	
3	**VOE 15013161**	8					•Ring	•Anneau	•Ring	•Anillo	•Ring	
4	**VOE 15013190**	1					•Ring	•Anneau	•Ring	•Anillo	•Ring	
5	**VOE 15013187**	1					•O-ring	•Joint Torique	•O-Ring	•Junta torica	•O-ring	
6	**VOE 11714618**	1					•Snap Ring	•Circlip	•Nutring	•Circlip	•Spårring	
7		4					•Allen Hd Screw	•Vis A 6 Pans Cr	•Inbusschraube	•Torn Hex Embut	•Insexskruv	

1		**Svängled** **Junta de giro** **Drehverteiler** **Joint tournant** **Swivel joint**	Catalogue id **20133**	Group **443**
2			Illustr. No **1028027**	Section **200**
3			Issue **VOE 79A9920133**	Page **231**
4				
5				

VOLVO

EC35C

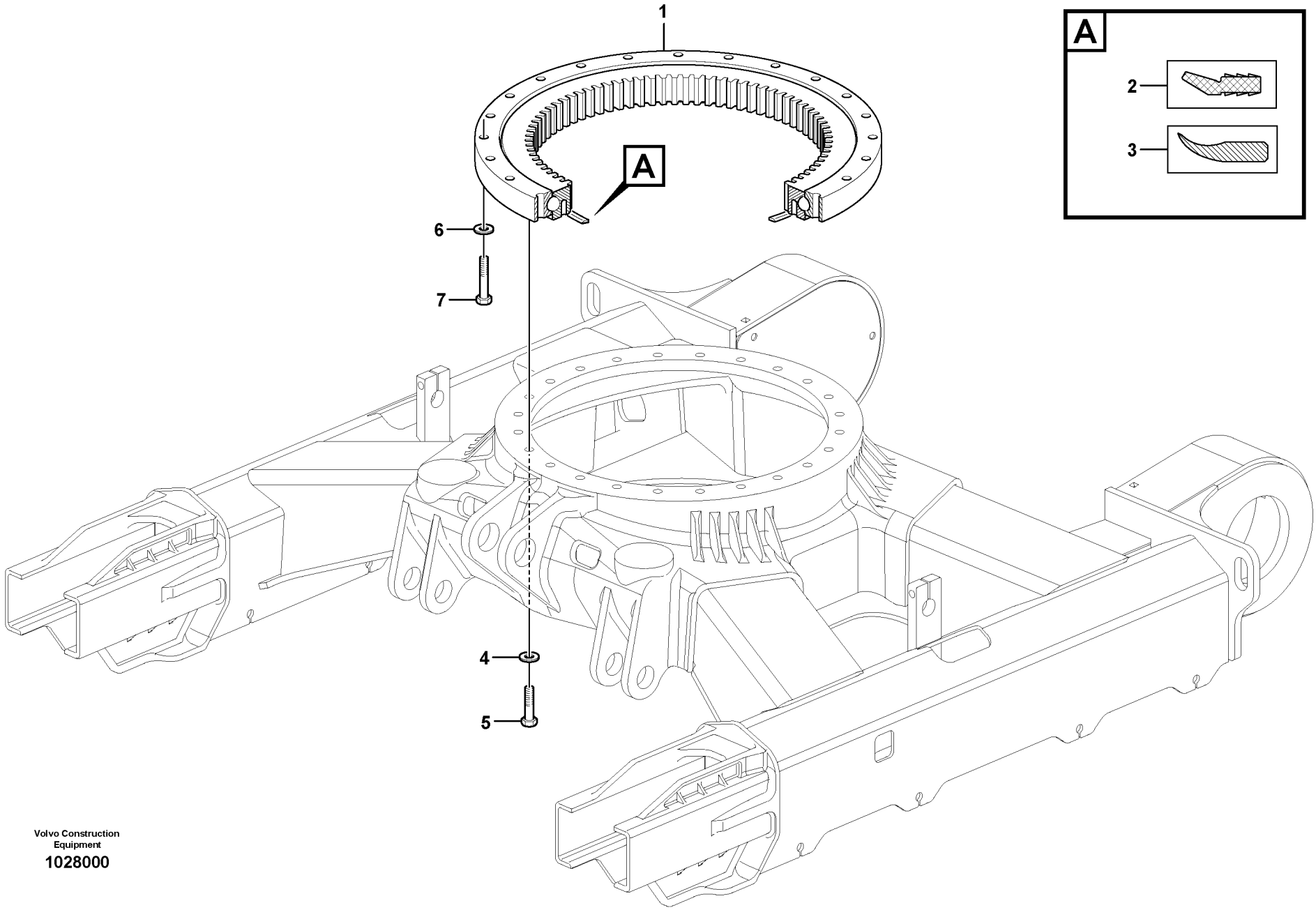

Volvo Construction Equipment

1028000

Fig.	Part No.	Quantity 1	2	3	PS	KIT	Description	Dénomination	Bezeichnung	Denominación	Benämning	Notes
1	**VOE 11802521**	1					Crown Wheel	Couronne	Tellerrad	Corona	Kronhjul	
2	**PJ 5600160**	REQ					•Seal	•Joint	•Dichtring	•Junta	•Tätning	L = 1900mm/74.8030in
3	**VOE 11803033**	REQ					•Seal	•Joint	•Dichtring	•Junta	•Tätning	L = 1900mm/74.8030in
4	**VOE 11803009**	24					Washer	Rondelle	Scheibe	Arandela	Bricka	
5	**VOE 11803163**	24					Hexagon screw	Vis tête hexagonale	Sechskantschraube	Tornillo hexago	Sexkantsskruv	
6	**VOE 11803009**	24					Washer	Rondelle	Scheibe	Arandela	Bricka	
7	**VOE 11802639**	24					Screw	Vis	Schraube	Tornillo	Skruv	

1		**Svängkrans** **Corona de giro** **Drehkranz** **Couronne d'orientation** **Slewing ring**	Catalogue id **20133**	Group **492**
2			Illustr. No **1028000**	Section **100**
3			Issue **VOE 79A9920133**	Page **233**
4				
5				

VOLVO

EC35C

VOLVO

Construction Equipment

www.volvo.com

GROUP		Section	Page
716	Counterweight	100	241
718	Undercarriage	100	243
775	Track tensioning (steel tracks) 11839310	100	245
775	Track tensioning (rubber tracks) 11839309	110	247
775	Sprocket	200	249
775	Steel tracks 11839310	300	251
775	Rubber tracks 11839309	400	253
775	Upper roller (steel and rubber tracks)	500	255
775	Lower roller (steel tracks) 11839310	600	257
775	Lower roller (rubber tracks) 11839309	610	259

TABLE DES MATIÈRES

GROUPE		Section	Page
716	Contrepoids	100	241
718	Chariot inférieur	100	243
775	Tension des chenilles (chenilles acier) 11839310	100	245
775	Tension des chenilles (chenilles caoutchouc) 11839309	110	247
775	Barbotin	200	249
775	Chenilles acier 11839310	300	251
775	Chenilles caoutchouc 11839309	400	253
775	Galet supérieur (chenilles acier et caoutchouc)	500	255
775	Galet inférieur (chenilles en acier) 11839310	600	257
775	Galet inférieur (Chenilles caoutchouc) 11839309	610	259

GRUPPE		Abschnitt	Seite	GRUPPE		Abschnitt	Seite
716	Gegengewicht	100	241				
718	Unterwagen	100	243				
775	Kettenspanngabeln (Stahlraupen) 11839310	100	245				
775	Kettenspanngabeln (Gummiraupen) 11839309	110	247				
775	Kettentrieb	200	249				
775	Stahlraupen 11839310	300	251				
775	Gummiraupen 11839309	400	253				
775	Obere Rolle (Stahl- und Gummiraupen)	500	255				
775	Untere Rolle (Stahlraupen) 11839310	600	257				
775	Untere Rolle (Gummiraupen) 11839309	610	259				

GRUPO		Sección	Página
716	Contrapeso	100	241
718	Carro inferior	100	243
775	Tensado de orugas (orugas de acero) 11839310	100	245
775	Tensado de orugas (orugas de caucho) 11839309	110	247
775	Rueda motriz	200	249
775	Orugas de acero 11839310	300	251
775	Orugas de caucho 11839309	400	253
775	Rodillo superior (orugas de acero y caucho)	500	255
775	Rodillo inferior (orugas de acero) 11839310	600	257
775	Rodillo inferior (orugas de caucho) 11839309	610	259

GRUPP		Avsnitt	Sida
716	Motvikt	100	241
718	Undervagn	100	243
775	Bandspänning (drivband av stål) 11839310	100	245
775	Bandspänning (drivband av gummi) 11839309	110	247
775	Drivhjul	200	249
775	Drivband av stål 11839310	300	251
775	Drivband av gummi 11839309	400	253
775	Övre rulle (drivband av stål och gummi)	500	255
775	Underrulle (stålband) 11839310	600	257
775	Undre rullar (drivband av gummi) 11839309	610	259

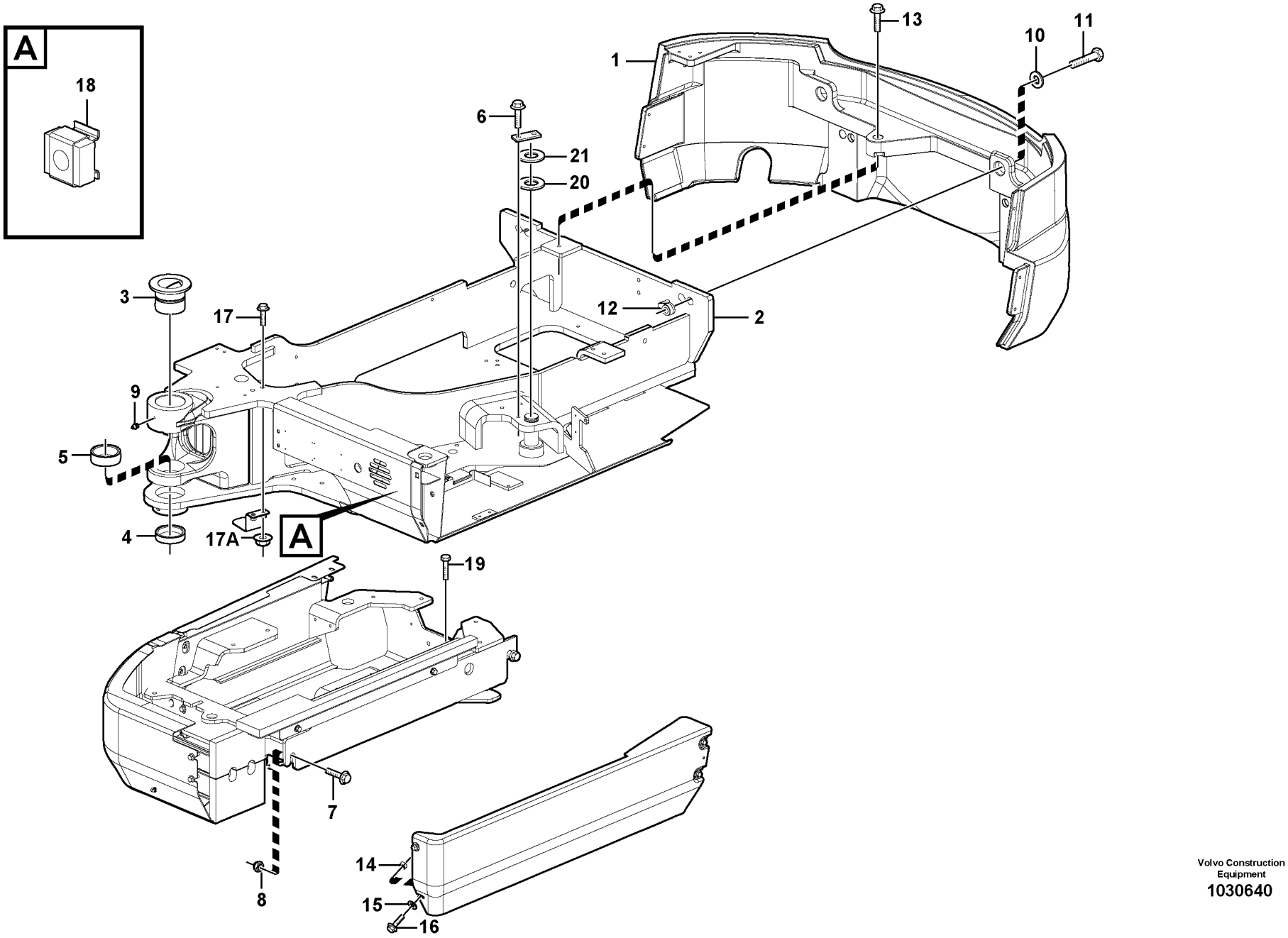

Volvo Construction Equipment
1030640

Fig.	Part No.	Quantity 1	2	3	PS	KIT	Description	Dénomination	Bezeichnung	Denominación	Benämning	Notes
1	**VOE 11807919**	1					Counterweight	Contrepoids	Gegengewicht	Contrapeso	Motvikt	
2		1			NS		Frame	Chassis	Rahmen	Bastidor	Ram	
3	**VOE 11807092**	1					•Bushing	•Bague	•Buchse	•Casquillo	•Bussning	
4	**VOE 11807093**	1					•Bushing	•Bague	•Buchse	•Casquillo	•Bussning	
5	**VOE 11807094**	1					•Bushing	•Bague	•Buchse	•Casquillo	•Bussning	
6	**VOE 13946817**	2					Screw	Vis	Schraube	Tornillo	Skruv	
7	**VOE 13968436**	2					Screw	Vis	Schraube	Tornillo	Skruv	
8	**VOE 11804233**	2					Nut	Ecrou	Mutter	Tuerca	Mutter	
9	**VOE 983719**	1					Lubricating nipple	Graisseur	Schmiernippel	Engrasador	Smörjnippel	
10	**VOE 11808318**	2					Washer	Rondelle	Scheibe	Arandela	Bricka	
11	**VOE 983299**	2					Hexagon screw	Vis a tête hexagonale	Sechskantschr	Tornillo hexago	Sexkantsskruv	
12	**VOE 11807670**	2					Nut	Ecrou	Mutter	Tuerca	Mutter	
13	**VOE 13965196**	1					Screw	Vis	Schraube	Tornillo	Skruv	
14	**VOE 11802303**	2					Nut	Ecrou	Mutter	Tuerca	Mutter	
15	**VOE 13960143**	4					Washer	Rondelle	Scheibe	Arandela	Bricka	
16	**VOE 946329**	6					Flange screw	Vis à bride	Flanschschraube	Torn embridado	Flänsskruv	
17	**VOE 946671**	2					Flange screw	Vis à bride	Flanschschraube	Torn embridado	Flänsskruv	
17A		2			NS		Flange nut	Ecrou accouple.	Bundmutter	Tuerca embridad	Flänsmutter	
18	**VOE 11802283**	2					Nut	Ecrou	Mutter	Tuerca	Mutter	
19	**VOE 978936**	2					Hexagon screw	Vis tête hexagonale	Sechskantschraube	Tornillo hexago	Sexkantsskruv	
20	**VOE 11802089**	1					Washer	Rondelle	Scheibe	Arandela	Bricka	
21	**VOE 11802090**	1					Washer	Rondelle	Scheibe	Arandela	Bricka	

1		**Motvikt** **Contrapeso** **Gegengewicht** **Contrepoids** **Counterweight**	Catalogue id **20133**	Group **716**
2			Illustr. No **1030640**	Section **100**
3			Issue **VOE 79A9920133**	Page **241**
4				
5				

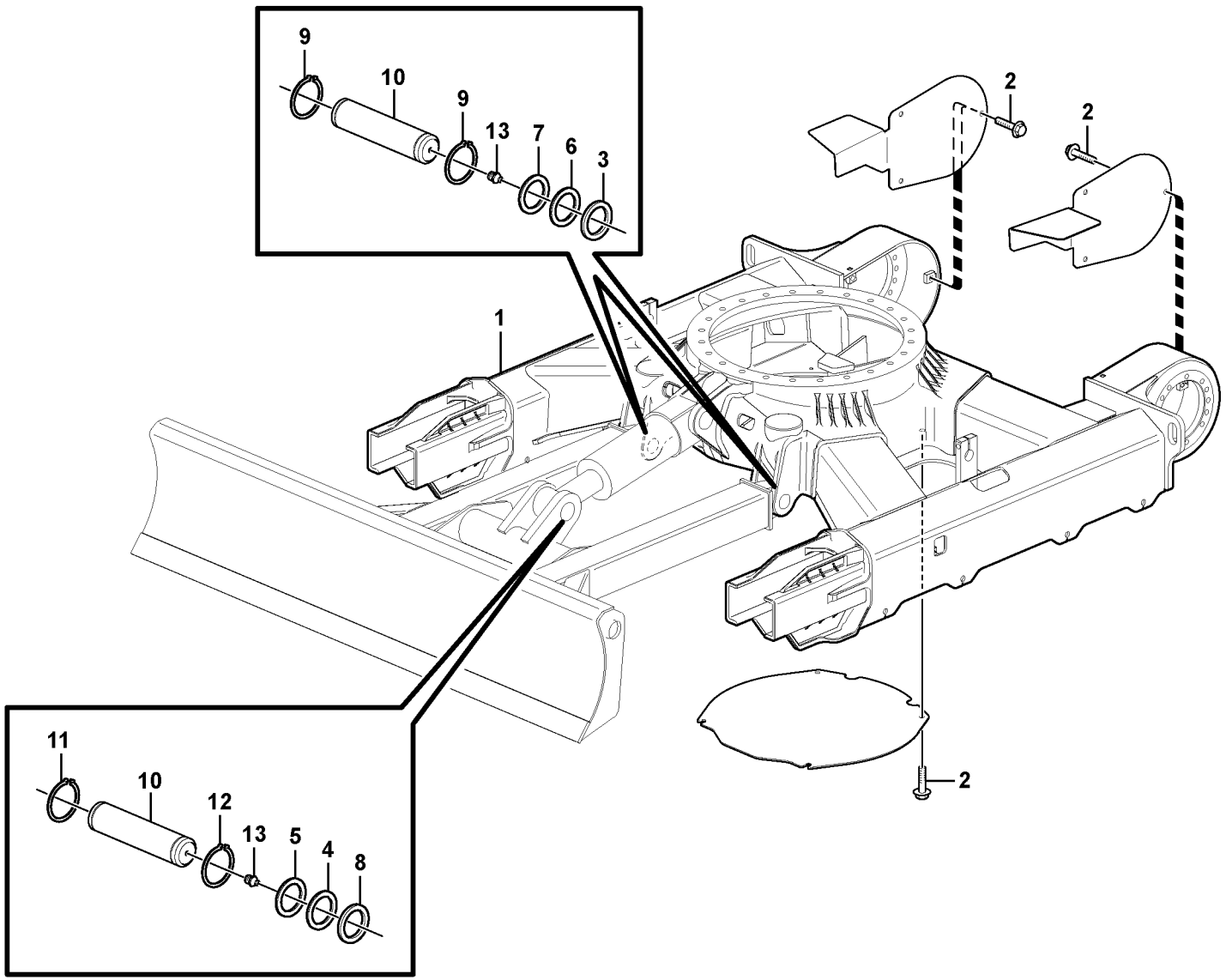

Volvo Construction Equipment

1030234

Fig.	Part No.	Quantity 1	2	3	PS	KIT	Description	Dénomination	Bezeichnung	Denominación	Benämning	Notes
1	**VOE 11807818**	1					Frame	Chassis	Rahmen	Bastidor	Ram	
2	**VOE 11802582**	10					Screw	Vis	Schraube	Tornillo	Skruv	
3	**VOE 11802261**	1					Washer	Rondelle	Scheibe	Arandela	Bricka	
4	**VOE 11802312**	10					Washer	Rondelle	Scheibe	Arandela	Bricka	
5	**VOE 11802529**	1					Washer	Rondelle	Scheibe	Arandela	Bricka	
6	**VOE 11802088**	6					Washer	Rondelle	Scheibe	Arandela	Bricka	
7	**VOE 11802091**	6					Washer	Rondelle	Scheibe	Arandela	Bricka	
8	**VOE 11802528**	8					Washer	Rondelle	Scheibe	Arandela	Bricka	
9	**VOE 13914468**	4					Snap Ring	Circlip	Nutring	Circlip	Spårring	
10	**VOE 11802525**	2					Stub Axle	Axe	Steckachse	Gorron Eje	Axeltapp	
11	**VOE 914472**	4					Snap Ring	Circlip	Nutring	Circlip	Spårring	
12	**VOE 11802526**	2					Stub Axle	Axe	Steckachse	Gorron Eje	Axeltapp	
13	**VOE 983718**	4					Lub Nipple	Graisseur	Schmiernippel	Engrasador	Smörjnippel	

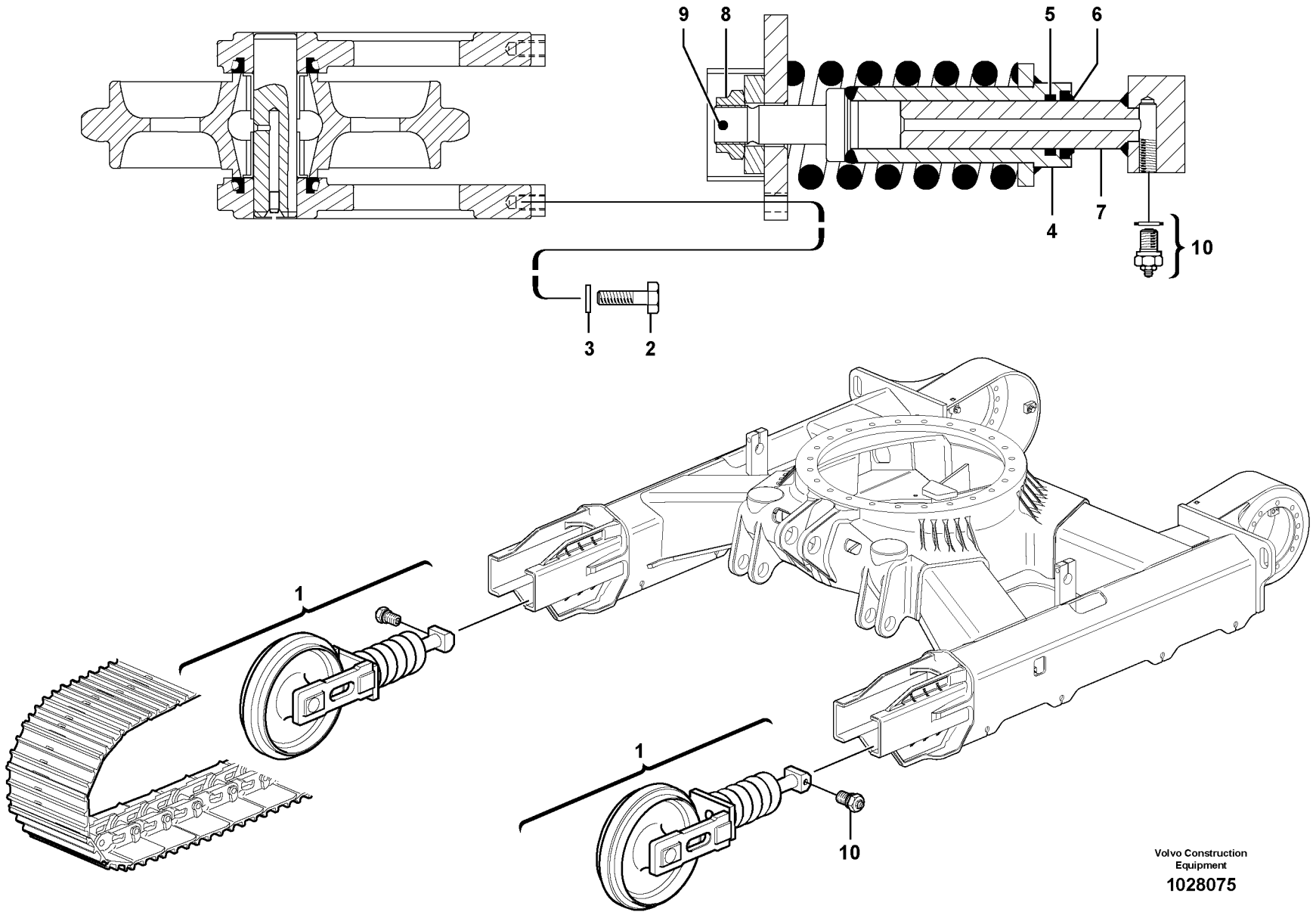
9
8
5
6
4
7
10
3
2
1
1
10
Volvo Construction Equipment
1028075

Fig.	Part No.	Quantity 1	2	3	PS	KIT	Description	Dénomination	Bezeichnung	Denominación	Benämning	Notes
1	**VOE 15602342**	2					Tensioner	Tendeur	Spanner	Tensor	Spännare	
2	**VOE 15015601**	4					•Screw	•Vis	•Schraube	•Tornillo	•Skruv	
3	**VOE 15015600**	4					•Washer	•Rondelle	•Scheibe	•Arandela	•Bricka	
4	**VOE 15015586**	1					•Cylinder	•Verin	•Zylinder	•Cilindro	•Cylinder	
5	**VOE 15015588**	1					•Lip seal	•Joint à lèvre	•Lippendichtung	•Junta de labio	•Läpptätning	
6	**VOE 15015590**	1					•Sealing	•Joint d'étanchéité	•Dichtung	•Junta	•Tätning	
7	**VOE 15015594**	1					•Piston	•Piston	•Kolben	•Piston	•Kolv	
8	**VOE 15015584**	1					•Nut	•Ecrou	•Mutter	•Tuerca	•Mutter	
9	**VOE 15015582**	1					•Split Pin	•Goupille Fendue	•Splint	•Chaveta Hendida	•Saxpinne	
10	**VOE 15603250**	2					Reed Valve	Clapet	Ventillamelle	Valvula Lamina	Bladventil	

1		**Bandspänning (drivband av stål)** **Tensado de orugas (orugas de acero)** **Kettenspanngabeln (Stahlraupen)** **Tension des chenilles (chenilles acier)** **Track tensioning (steel tracks)**	Catalogue id **20133**	Group **775**
2				
3			Illustr. No **1028075**	Section **100**
4				
5		**11839310**	Issue **VOE 79A9920133**	Page **245**

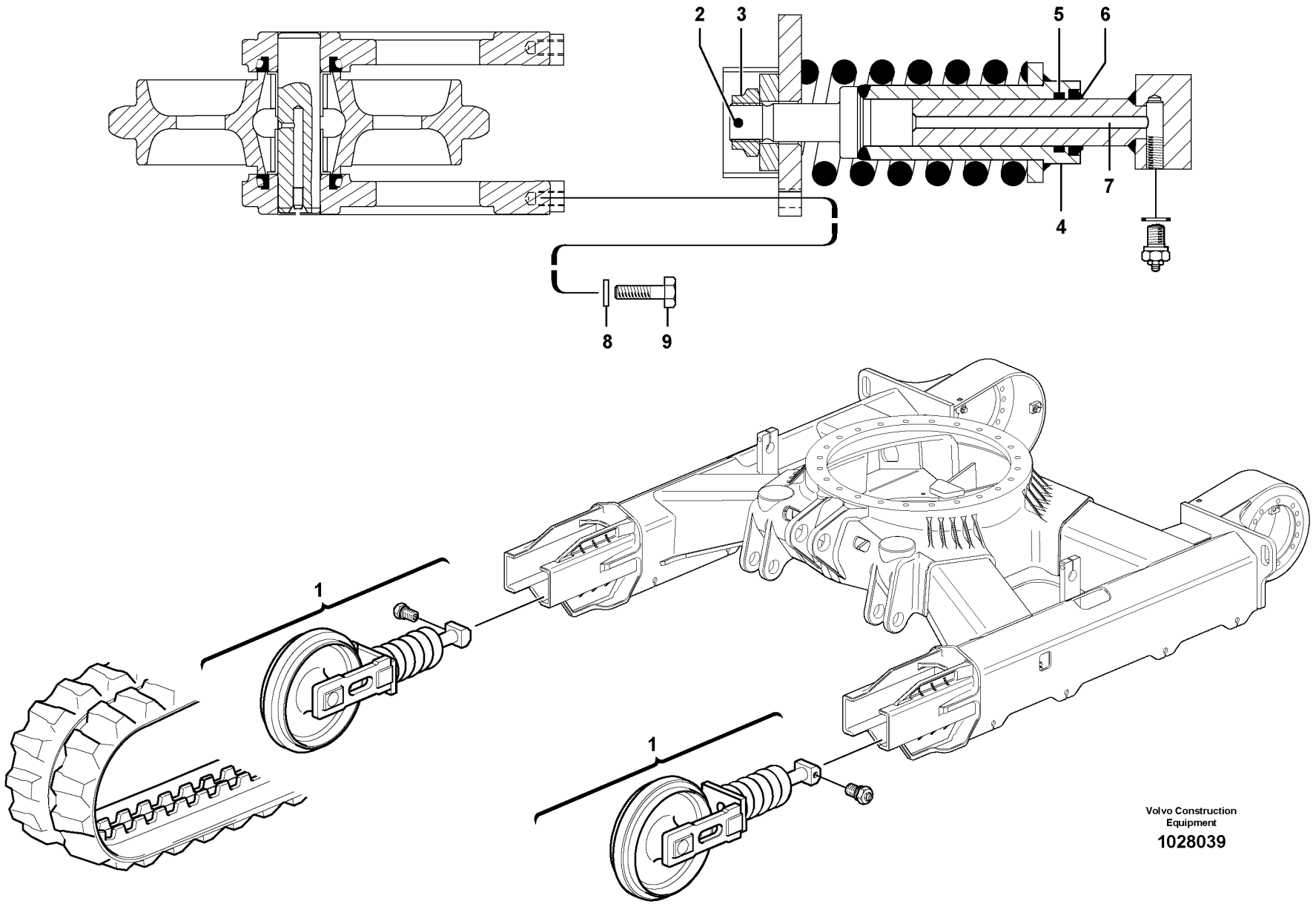

Volvo Construction Equipment

1028039

Fig.	Part No.	Quantity 1	2	3	PS	KIT	Description	Dénomination	Bezeichnung	Denominación	Benämning	Notes
1	**VOE 15600578**	2					Tensioner	Tendeur	Spanner	Tensor	Spännare	
2	**VOE 15015582**	2					•Split Pin	•Goupille Fendue	•Splint	•Chaveta Hendida	•Saxpinne	
3	**VOE 15015584**	2					•Nut	•Ecrou	•Mutter	•Tuerca	•Mutter	
4	**VOE 15015586**	2					•Cylinder	•Verin	•Zylinder	•Cilindro	•Cylinder	
5	**VOE 15015588**	2					•Lip seal	•Joint à lèvre	•Lippendichtung	•Junta de labio	•Läpptätning	
6	**VOE 15015590**	2					•Sealing	•Joint d'étanchéité	•Dichtung	•Junta	•Tätning	
7	**VOE 15015594**	2					•Piston	•Piston	•Kolben	•Piston	•Kolv	
8	**VOE 15015600**	8					•Washer	•Rondelle	•Scheibe	•Arandela	•Bricka	
9	**VOE 15015601**	8					•Screw	•Vis	•Schraube	•Tornillo	•Skruv	
10	**VOE 15603250**	2					Reed Valve	Clapet	Ventillamelle	Valvula Lamina	Bladventil	

1		**Bandspänning (drivband av gummi)** **Tensado de orugas (orugas de caucho)** **Kettenspanngabeln (Gummiraupen)** **Tension des chenilles (chenilles caoutchouc)** **Track tensioning (rubber tracks)**	Catalogue id **20133**	Group **775**
2				
3			Illustr. No **1028039**	Section **110**
4				
5		**11839309**	Issue **VOE 79A9920133**	Page **247**

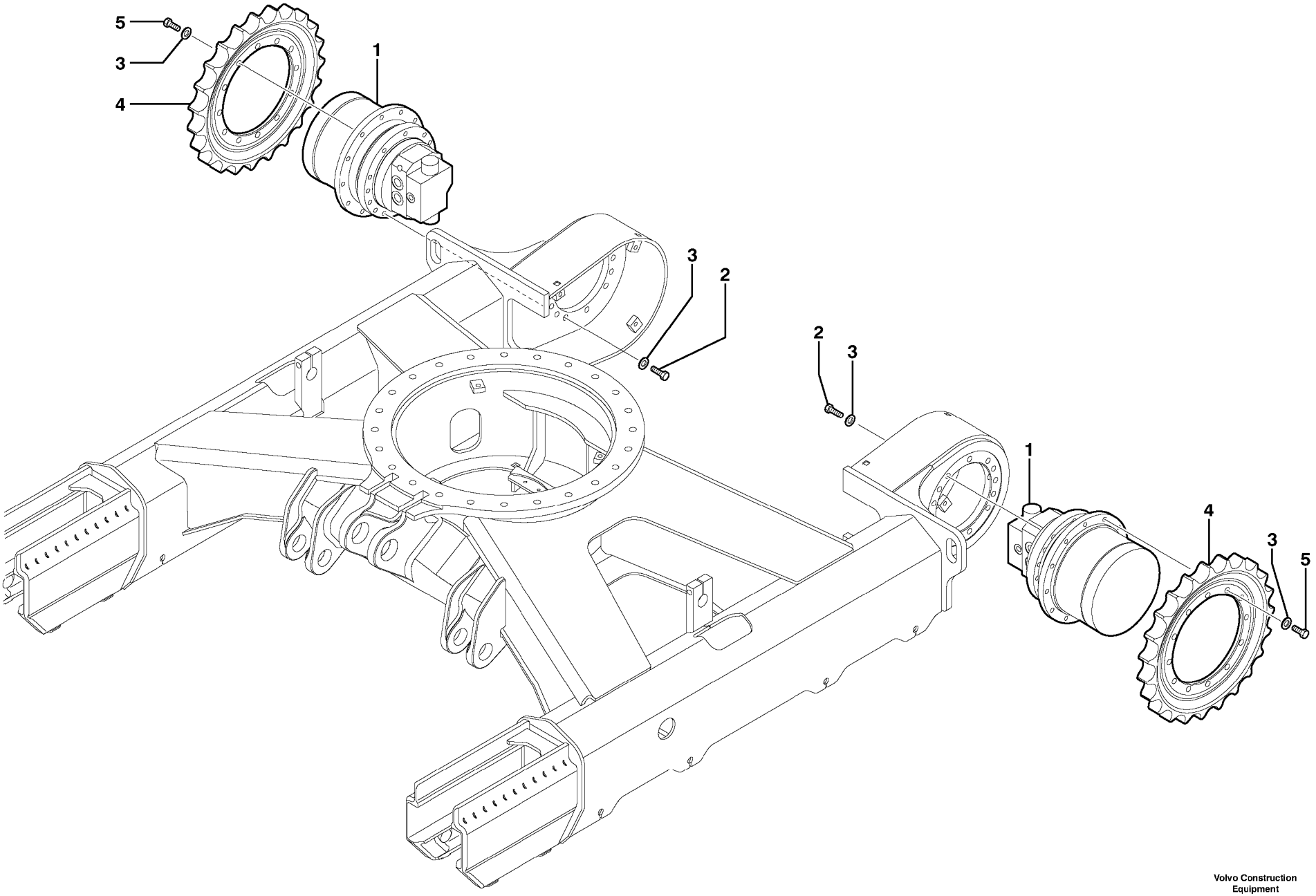

Volvo Construction Equipment

1010520

Fig.	Part No.	Quantity 1	2	3	PS	KIT	Description	Dénomination	Bezeichnung	Denominación	Benämning	Notes
1		2					Gear-motor	Motoréducteur	Getriebemotor	Motor reductor	Motor med reduktion	See group 441, Page 217
2	**VOE 978933**	26					Hexagon screw	Vis a tête hexagonale	Sechskantschr	Tornillo hexago	Sexkantsskruv	
3	**VOE 955897**	50					Washer	Rondelle	Scheibe	Arandela	Bricka	
4		2					Sprocket	Barbotin	Kettenrad	Rueda de cadena	Kedjehjul	See group 441, Page 215
5	**VOE 978932**	24					Screw	Vis	Schraube	Tornillo	Skruv	

1		**Drivhjul** **Rueda motriz** **Kettentrieb** **Barbotin** **Sprocket**	Catalogue id **20133**	Group **775**
2			Illustr. No **1010520**	Section **200**
3			Issue **VOE 79A9920133**	Page **249**
4				
5				

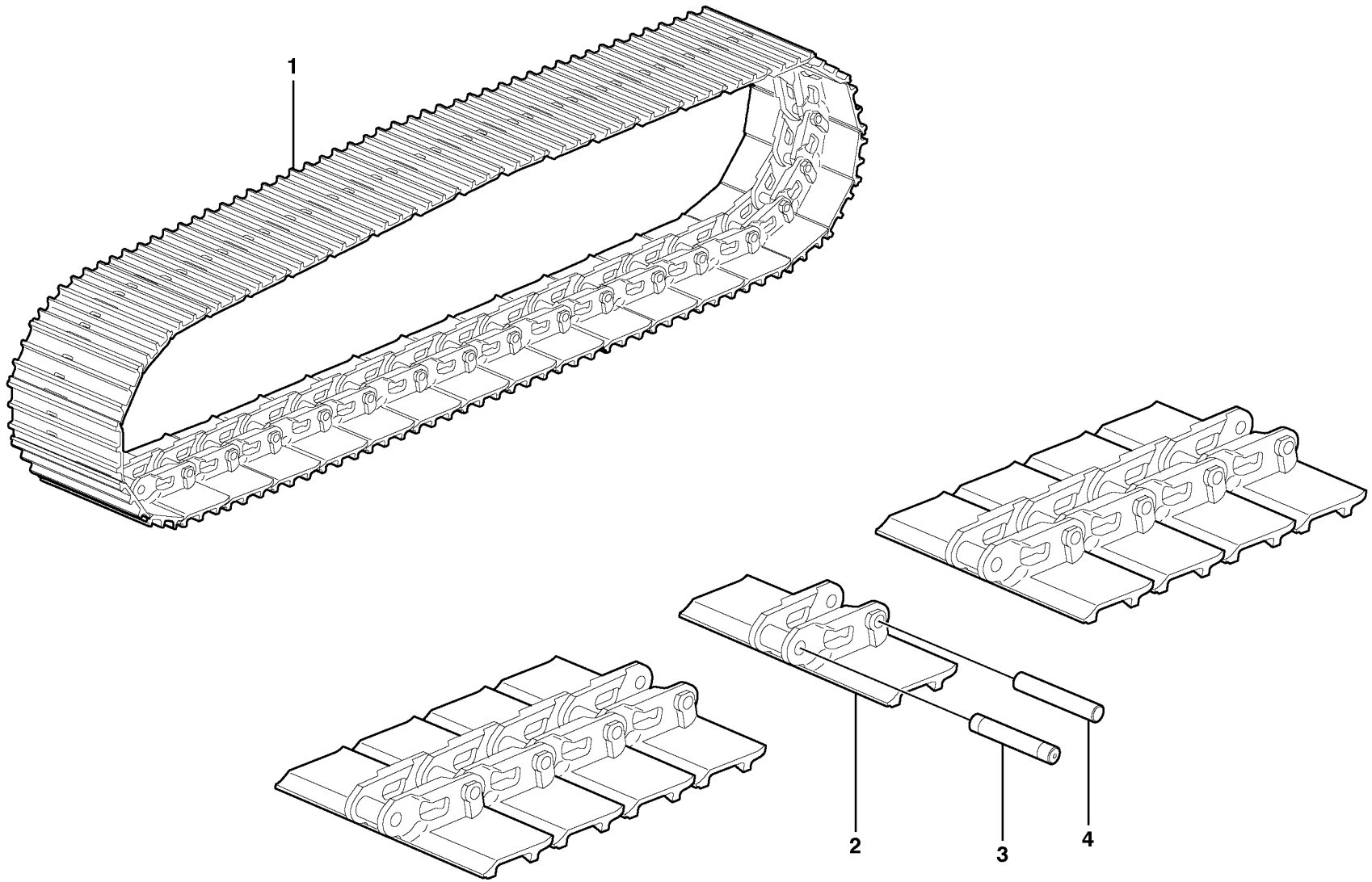

Volvo Construction Equipment

1028069

Fig.	Part No.	Quantity 1	2	3	PS	KIT	Description	Dénomination	Bezeichnung	Denominación	Benämning	Notes
1	**VOE 11802698**	2					Steel track	Chenille acier	Stahlraupen	Orugas de acero	Drivband av stål	
2	**PJ 7416683**	43					•Track Shoe	•Tuile chenilles	•Bodenplatte	•Placa De Orugas	•Bandplatta	
3	**PJ 7416685**	1					•Track Bolt	•Axe de chenille	•Raupenbolzen	•Eje cadena oruga	•Bandplattbult	
4	**PJ 7416684**	42					•Track Bolt	•Axe de chenille	•Raupenbolzen	•Eje cadena oruga	•Bandplattbult	

1		**Drivband av stål** **Orugas de acero** **Stahlraupen** **Chenilles acier** **Steel tracks**	Catalogue id **20133**	Group **775**
2			Illustr. No **1028069**	Section **300**
3			Issue **VOE 79A9920133**	Page **251**
4				
5		**11839310**		

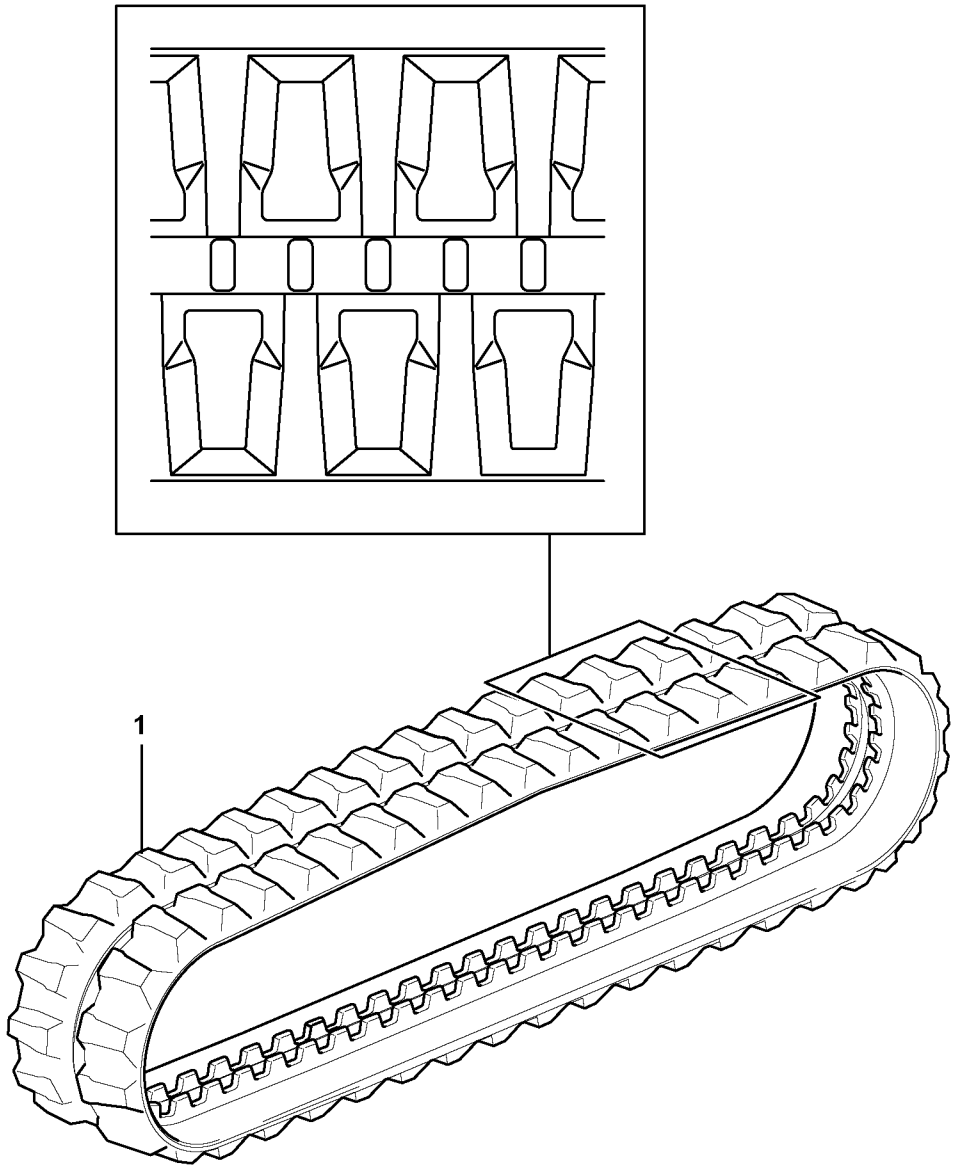

Volvo Construction Equipment

1028071

Fig.	Part No.	Quantity 1	2	3	P S	K I T	Description	Dénomination	Bezeichnung	Denominación	Benämning	Notes
1	**VOE 11808096**	2					Track Band	Ruban Commande	Raupe	Cinta Motriz	Drivband	

1		**Drivband av gummi** **Orugas de caucho** **Gummiraupen** **Chenilles caoutchouc** **Rubber tracks**	Catalogue id **20133**	Group **775**
2				
3			Illustr. No **1028071**	Section **400**
4				
5		**11839309**	Issue **VOE 79A9920133**	Page **253**

VOLVO

EC35C

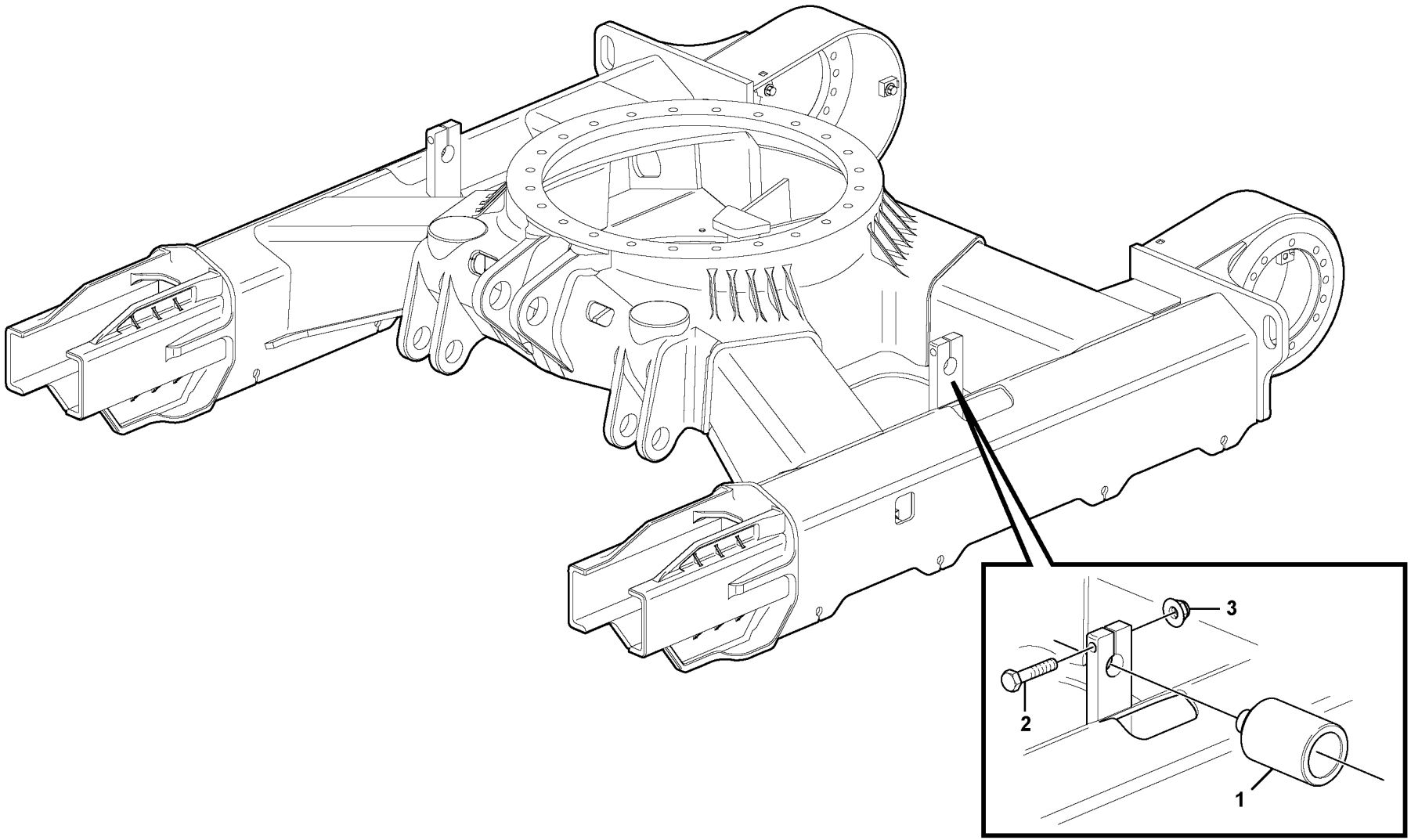

Volvo Construction Equipment

1028040

Fig.	Part No.	Quantity 1	2	3	PS	KIT	Description	Dénomination	Bezeichnung	Denominación	Benämning	Notes
1	**VOE 11809221**	2	2				Roller	Galet	Rolle	Rodillo	Rulle	
2	**VOE 13965196**	2	2				Screw	Vis	Schraube	Tornillo	Skruv	
3	**VOE 971099**	2	2				Flange Lock Nut	Contre écrou bride	Flanschmutter	Contratuer Embr	Flänslåsmutter	

1	**11839309**	**Övre rulle (drivband av stål och gummi)** **Rodillo superior (orugas de acero y caucho)** **Obere Rolle (Stahl- und Gummiraupen)** **Galet supérieur (chenilles acier et caoutchouc)** **Upper roller (steel and rubber tracks)**	Catalogue id **20133**	Group **775**
2	**11839310**		Illustr. No **1028040**	Section **500**
3			Issue **VOE 79A9920133**	Page **255**
4				
5				

VOLVO

EC35C

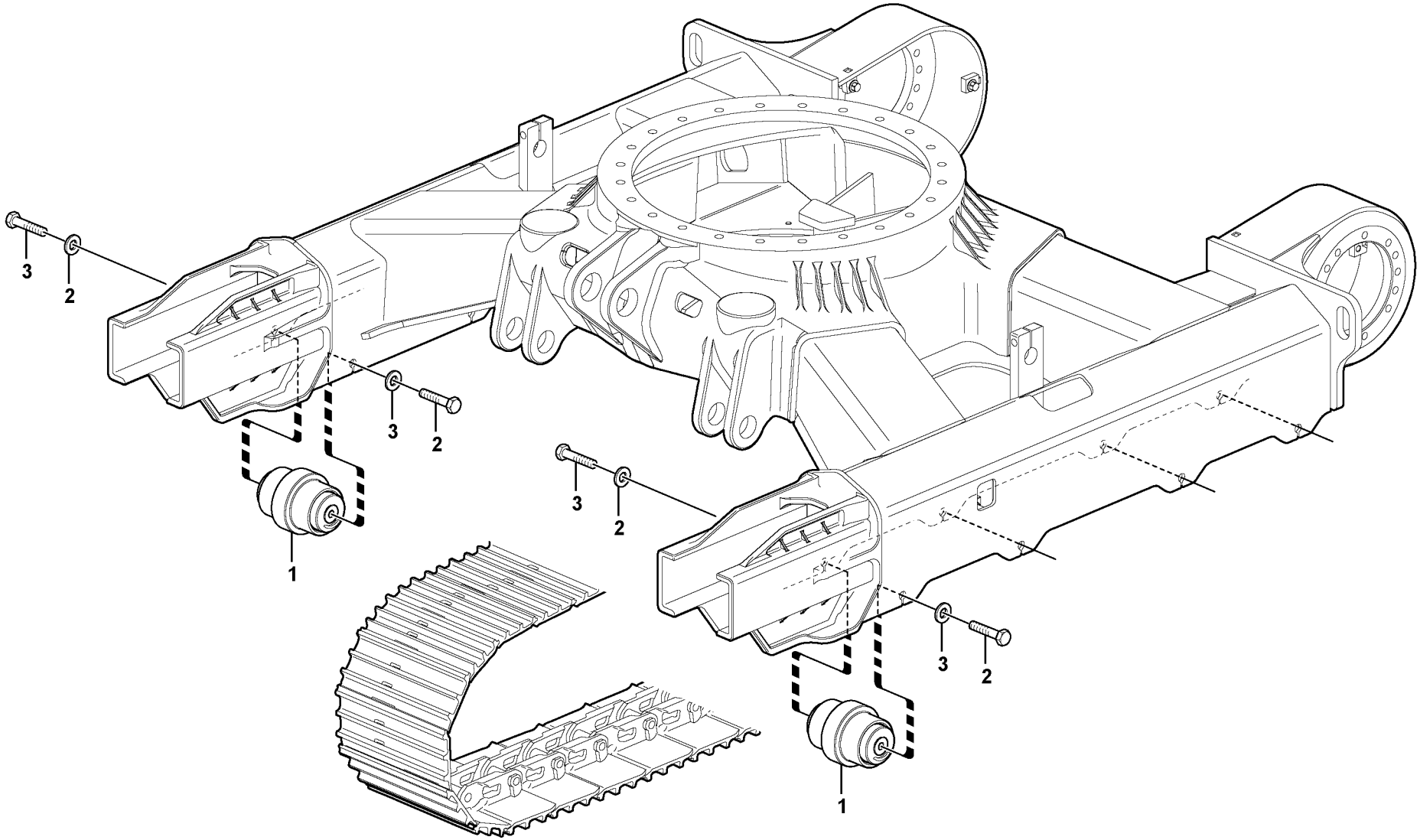

Volvo Construction Equipment

1028073

Fig.	Part No.	Quantity 1	2	3	PS	KIT	Description	Dénomination	Bezeichnung	Denominación	Benämning	Notes
1	**VOE 15601004**	8					Roller	Galet	Rolle	Rodillo	Rulle	
2	**VOE 11806993**	16					Hexagon screw	Vis tête hexagonale	Sechskantschraube	Tornillo hexago	Sexkantsskruv	
3	**VOE 983337**	16					Washer	Rondelle	Scheibe	Arandela	Bricka	

1		**Underrulle (stålband)** **Rodillo inferior (orugas de acero)** **Untere Rolle (Stahlraupen)** **Galet inférieur (chenilles en acier)** **Lower roller (steel tracks)**	Catalogue id **20133**	Group **775**
2				
3			Illustr. No **1028073**	Section **600**
4				
5		**11839310**	Issue **VOE 79A9920133**	Page **257**

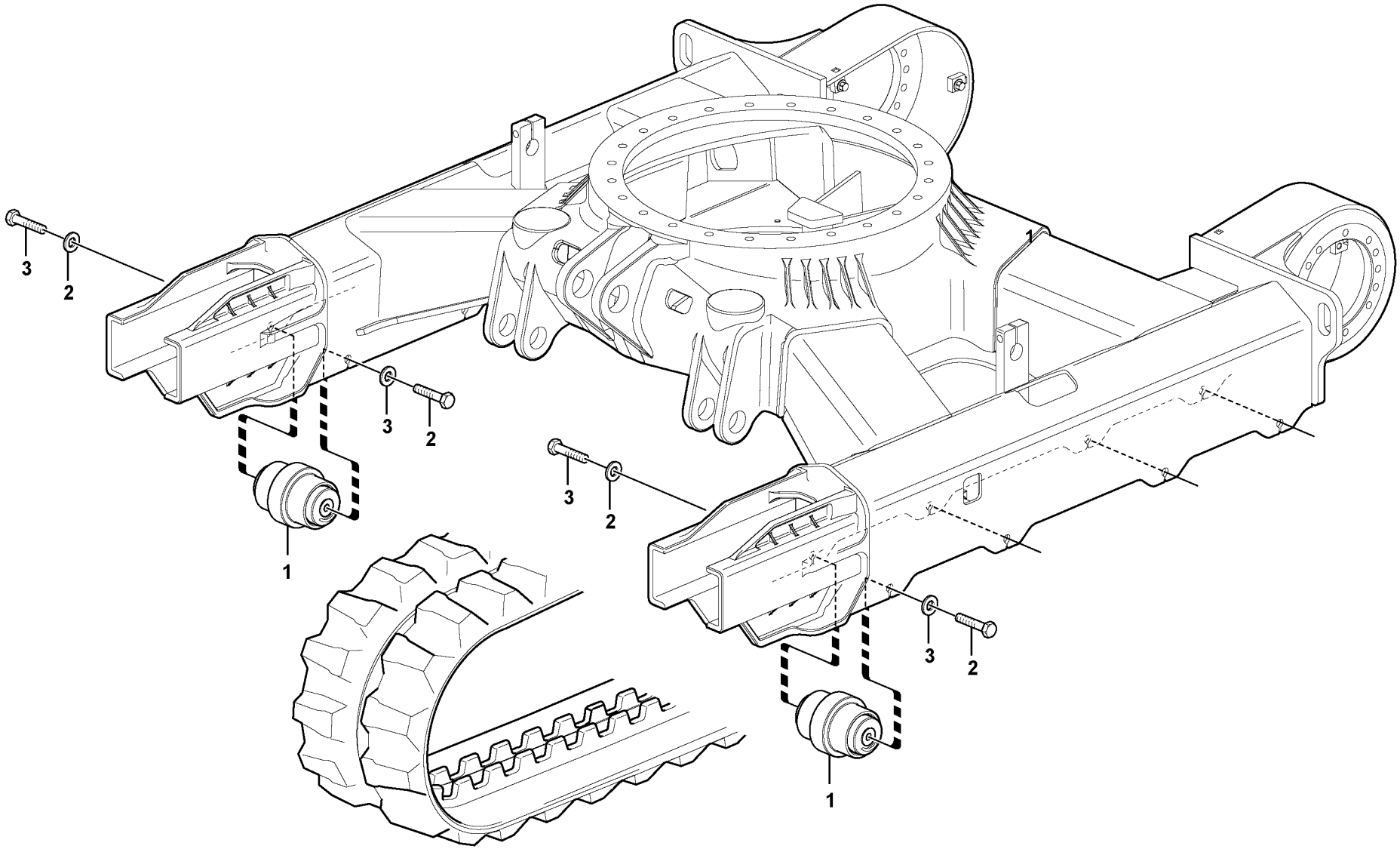

Volvo Construction Equipment

1028074

Fig.	Part No.	Quantity 1	2	3	PS	KIT	Description	Dénomination	Bezeichnung	Denominación	Benämning	Notes
1	**VOE 11809095**	8					Roller	Galet	Rolle	Rodillo	Rulle	
2	**VOE 11806993**	16					Hexagon screw	Vis tête hexagonale	Sechskantschraube	Tornillo hexago	Sexkantsskruv	
3	**VOE 983337**	24					Washer	Rondelle	Scheibe	Arandela	Bricka	

1		**Undre rullar (drivband av gummi)** **Rodillo inferior (orugas de caucho)** **Untere Rolle (Gummiraupen)** **Galet inférieur (Chenilles caoutchouc)** **Lower roller (rubber tracks)**	Catalogue id **20133**	Group **775**
2				
3			Illustr. No **1028074**	Section **610**
4				
5		**11839309**	Issue **VOE 79A9920133**	Page **259**

VOLVO

Construction Equipment

www.volvo.com

GROUP		Section	Page	GROUP		Section	Page
810	Cabin floor	200	267				
810	Operator's cab	300	271				
821	Engine hood 11839908	100	273				
831	Cab : door 11839315	100	277				
841	Rear-view mirrors on cab 11839116	100	279				
843	Cab : glass 11839315	100	281				
843	Cab : windshield 11839315	200	283				
852	Suspended seat	100	285				
852	Suspended seat	150	287				
852	Suspended seat	200	289				
873	Cab heating installation	100	293				
874	Air conditioning, climate unit 11839316	100	295				
874	Air conditioning, climate unit 11839316	200	299				
881	Operator's station : instrument panel (right) 11839317	100	301				
881	Operator's station : instrument panel (left) 11839317	200	303				
881	Radio bracket. 11839510	300	307				
896	Tools 11801121	300	309				
897	Sign plates and decals	100	311				
897	Sign plates and decals	150	313				

TABLE DES MATIÈRES

GROUPE		Section	Page
810	Plancher de cabine	200	267
810	Cabine conducteur	300	271
821	Capot moteur 11839908	100	273
831	Cabine : porte 11839315	100	277
841	Retroviseurs sur la cabine 11839116	100	279
843	Cabine : vitres 11839315	100	281
843	Cabine : pare-brise 11839315	200	283
852	Siège avec suspension	100	285
852	Siège avec suspension	150	287
852	Siège avec suspension	200	289
873	Installation du chauffage cabine	100	293
874	Conditionnement d'air climatiseur 11839316	100	295
874	Conditionnement d'air climatiseur 11839316	200	299
881	Poste de conduite : tableau de bord (côté droit) 11839317	100	301
881	Poste de conduite : tableau de bord (côté gauche) 11839317	200	303
881	Panneau radio. 11839510	300	307
896	Outillage 11801121	300	309
897	Enseignes et décalcomanies	100	311
897	Enseignes et décalcomanies	150	313

GRUPPE		Abschnitt	Seite
810	Kabinenboden	200	267
810	Fahrerkabine	300	271
821	Motorhaube 11839908	100	273
831	Kabine : Tür 11839315	100	277
841	Rückspiegel auf Kabine 11839116	100	279
843	Kabine : Glasscheiben 11839315	100	281
843	Kabine : Windschutzscheibe 11839315	200	283
852	Sitz mit Federung	100	285
852	Sitz mit Federung	150	287
852	Sitz mit Federung	200	289
873	Einbau der Kabinenheizung	100	293
874	Luftkonditionierung klimator 11839316	100	295
874	Luftkonditionierung klimator 11839316	200	299
881	Bedienungsstand : Armaturenbrett (rechts) 11839317	100	301
881	Bedienungsstand : Armaturenbrett (links) 11839317	200	303
881	Radiotafel. 11839510	300	307
896	Werkzeuge 11801121	300	309
897	Schilder und aufklebeschild	100	311
897	Schilder und aufklebeschild	150	313

GRUPO		Sección	Página
810	Suelo de cabina	200	267
810	Cabina del conductor	300	271
821	Capo 11839908	100	273
831	Cabina: puerta 11839315	100	277
841	Retrovisores en la cabina 11839116	100	279
843	Cabina: cristal 11839315	100	281
843	Cabina: parabrisas 11839315	200	283
852	Asiento con suspensión	100	285
852	Asiento con suspensión	150	287
852	Asiento con suspensión	200	289
873	Instalación del calefactor de cabina	100	293
874	Acondicionamiento de aire, unidad climatizadora 11839316	100	295
874	Acondicionamiento de aire, unidad climatizadora 11839316	200	299
881	Puesto de conducción : tablero de instrumentos (derecho) 11839317	100	301
881	Puesto de conducción : tablero de instrumentos (izquierdo) 11839317	200	303
881	Panel radio. 11839510	300	307
896	Herramientas 11801121	300	309
897	Muestras y decalcomanias	100	311
897	Muestras y decalcomanias	150	313

GRUPP		Avsnitt	Sida
810	Hyttgolv	200	267
810	Förarhytt	300	271
821	Motorhuv 11839908	100	273
831	Hytt: dörr 11839315	100	277
841	Backspeglar på hytt 11839116	100	279
843	Hytt: glasskivor 11839315	100	281
843	Hytt: vindruta 11839315	200	283
852	Säte med fjädring	100	285
852	Säte med fjädring	150	287
852	Säte med fjädring	200	289
873	Installation av hyttvärme	100	293
874	Luftkonditionering, klimatenhet 11839316	100	295
874	Luftkonditionering, klimatenhet 11839316	200	299
881	Förarplats: instrumentpanel (höger) 11839317	100	301
881	Förarplats: instrumentpanel (vänster) 11839317	200	303
881	Radiokonsol. 11839510	300	307
896	Verktyg 11801121	300	309
897	Skyltar och dekaler	100	311
897	Skyltar och dekaler	150	313

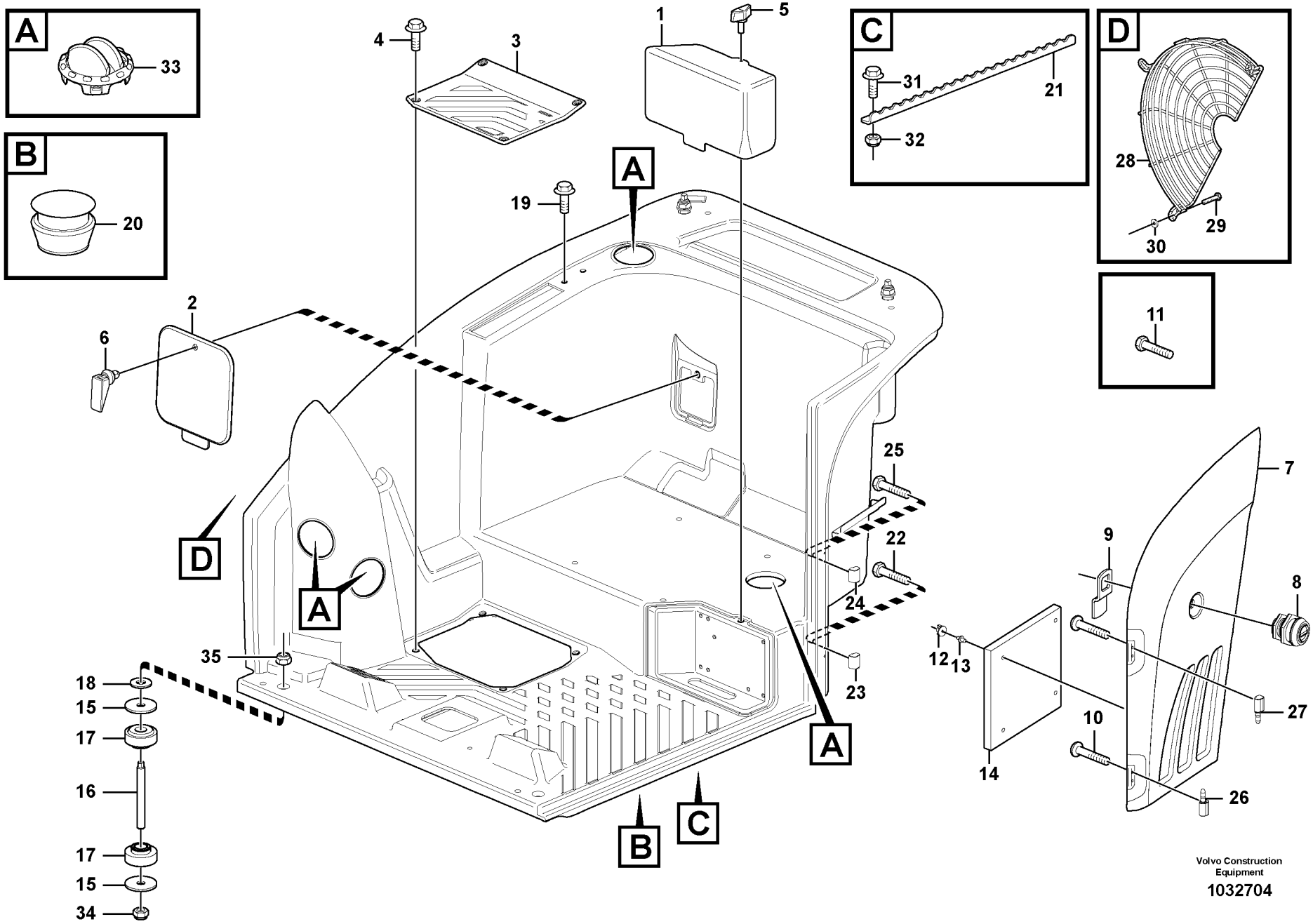
A
33
B
20
C
31
21
32
D
28
29
30
11
1
5
4
3
19
A
2
6
D
A
25
22
24
23
35
18
15
17
16
17
15
34
A
B
C
7
9
8
12
13
27
10
14
26
Volvo Construction Equipment
1032704

Fig.	Part No.	Quantity 1	2	3	PS	KIT	Description	Dénomination	Bezeichnung	Denominación	Benämning	Notes
1	**VOE 11808998**	1	1	1			Cover	Capot	Haube	Capo	Lock	
2	**VOE 11808072**	1	1	1			Door	Porte	Tür	Puerta	Dörr	
3	**VOE 11808163**	1	1	1			Door	Porte	Tür	Puerta	Dörr	
4	**VOE 947107**	4		4			Flange screw	Vis à bride	Flanschschraube	Torn embridado	Flänsskruv	
	VOE 13946173		4				Flange screw	Vis à bride	Flanschschraube	Torn embridado	Flänsskruv	
5	**VOE 11808750**	1	1	1			Screw	Vis	Schraube	Tornillo	Skruv	
6	**VOE 11808875**	1	1	1			Lock	Serrure	Schloß	Cierre	Låselement	
7	**VOE 11809142**	1	1	1			Door	Porte	Tür	Puerta	Dörr	
8	**VOE 11801917**	1	1	1			•Lock	•Serrure	•Schloß	•Cierre	•Låselement	
9	**VOE 11805287**	1	1	1			•Cam	•Came	•Nocken	•Leva	•Kam	
10	**VOE 13972399**	6	6	6			•Screw	•Vis	•Schraube	•Tornillo	•Skruv	
11	**VOE 955228**	2	2	2			•Hexagon screw	•Vis tête hexagonale	•Sechskantschraube	•Tornillo hexago	•Sexkantsskruv	
12	**VOE 15616636**	4	4	4			•Plastic Nut	•Ecrou Plastique	•Plastikmutter	•Tuerca Plastica	•Plastmutter	
13	**VOE 15616643**	4	4	4			•Thread insert	•Fiche filetage	•Einsatzgewinde	•Roscador	•Gänginsats	
14	**VOE 15616703**	1	1	1			•Air Cleaner	•Filtre Air	•Luftfilter	•Filtro Aire	•Luftrenare	
15	**VOE 11802301**	2	2	2			Washer	Rondelle	Scheibe	Arandela	Bricka	
16	**VOE 11808079**	1	1	1			Stub	Tourillon	Lagerhals	Eje Cojinete	Lagertapp	
17	**VOE 11806969**	2	2	2			Cab Suspension	Suspensi.cabine	Fh-aufhg	Suspensi.cabina	Hyttupphängning	
18	**VOE 13955900**	1	1	1			Washer	Rondelle	Scheibe	Arandela	Bricka	
19	**VOE 13946173**			2			Flange screw	Vis à bride	Flanschschraube	Torn embridado	Flänsskruv	
20	**VOE 11806643**	2	2	2			Plug	Bouchon	Stopfen	Tapon	Plugg	
21	**VOE 15604715**			1			Profile	Profile	Profil	Perfil	Profil	
22	**VOE 969405**	2		2			6-pt skt screw	Vis creuse de 6	Hohlschraube	Racor 6-dientes	Sextandhålskruv	
23	**VOE 15607168**	1		1			Hinge	Charniere	Scharnier	Bisagra	Gångjärn	
24	**VOE 15607153**	1		1			Hinge	Charniere	Scharnier	Bisagra	Gångjärn	
25	**VOE 13955247**	2		2			Screw	Vis	Schraube	Tornillo	Skruv	
26	**VOE 15607166**	1		1			Hinge	Charniere	Scharnier	Bisagra	Gångjärn	
27	**VOE 15607150**	1		1			Hinge	Charniere	Scharnier	Bisagra	Gångjärn	
28	**VOE 11808056**	1		1			Grille	Grille	Kühlergrill	Calandra	Grill	
29	**VOE 13948356**	3		3			Flange screw	Vis à bride	Flanschschraube	Torn embridado	Flänsskruv	

1	**11839315**
2	**11839316**
3	**11839314**
4	
5	

Hyttgolv
Suelo de cabina
Kabinenboden
Plancher de cabine
Cabin floor

Catalogue id **20133**	Group **810**
Illustr. No **1032704**	Section **200**
Issue **VOE 79A9920133**	Page **267**

VOLVO

EC35C

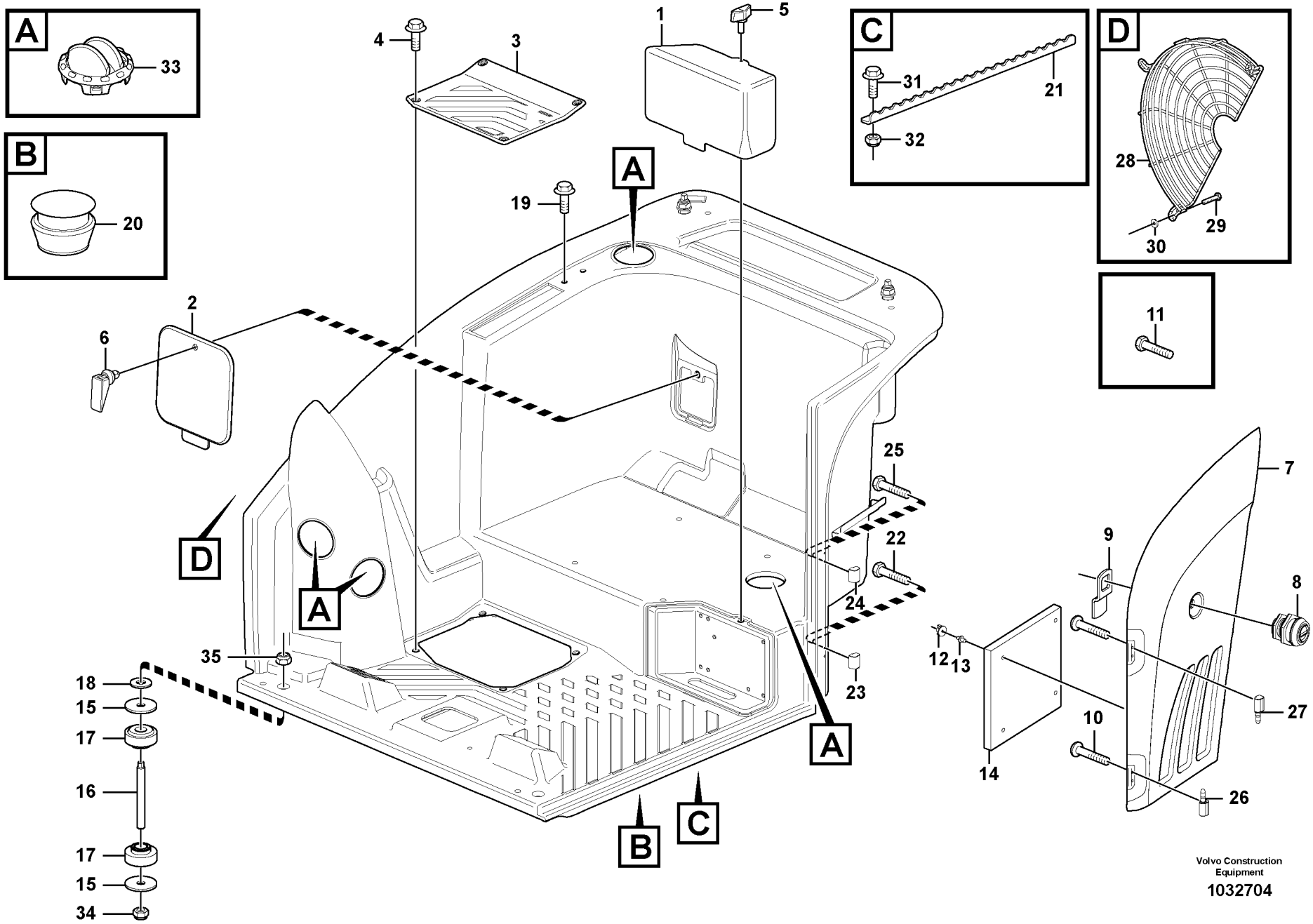
A
33
B
20
C
31
21
32
D
28
29
30
11
1
5
4
3
19
A
2
6
D
A
25
22
24
23
35
18
15
17
16
17
15
34
A
B
C
7
9
8
12
13
27
10
14
26
Volvo Construction Equipment
1032704

Fig.	Part No.	Quantity 1	2	3	PS	KIT	Description	Dénomination	Bezeichnung	Denominación	Benämning	Notes
30	**VOE 960139**	3		3			Washer	Rondelle	Scheibe	Arandela	Bricka	
31	**VOE 13946544**			2			Flange screw	Vis à bride	Flanschschraube	Torn embridado	Flänsskruv	
32	**VOE 13945407**			2			Nut	Ecrou	Mutter	Tuerca	Mutter	
33	**VOE 11412785**	3	5	3			Nozzle	Nez D'injecteur	Einspritzduse	Tobera	Spridare	
34	**VOE 11807671**	1	1	1			Nut	Ecrou	Mutter	Tuerca	Mutter	
35	**VOE 11804233**	2	2	2			Nut	Ecrou	Mutter	Tuerca	Mutter	

1	**11839315**	**Hyttgolv** **Suelo de cabina** **Kabinenboden** **Plancher de cabine** **Cabin floor**	Catalogue id **20133**	Group **810**
2	**11839316**		Illustr. No **1032704**	Section **200**
3	**11839314**		Issue **VOE 79A9920133**	Page **269**
4				
5				



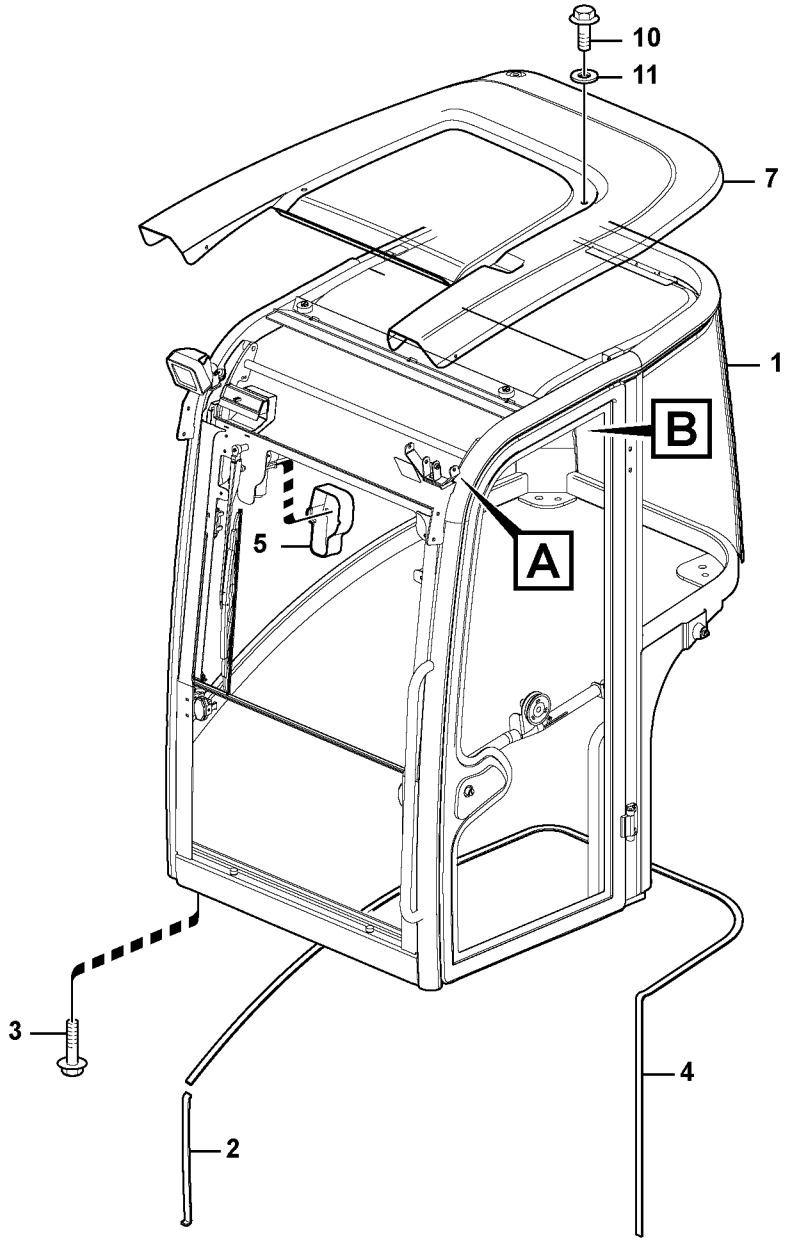

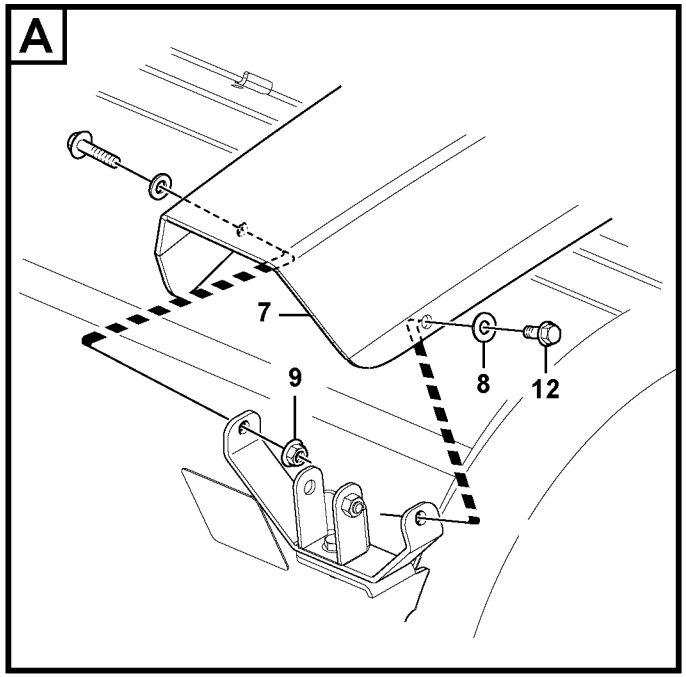

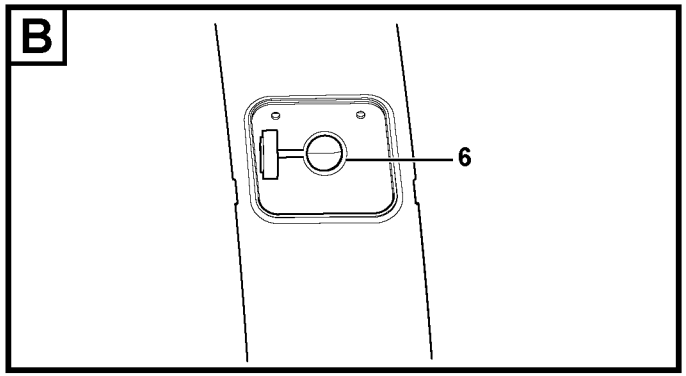

Volvo Construction Equipment

1034713

Fig.	Part No.	Quantity 1	2	3	PS	KIT	Description	Dénomination	Bezeichnung	Denominación	Benämning	Notes
1	**VOE 11809019**	1	1				Cab	Cabine	Kabine	Cabina	Hytt	
2	**VOE 15608318**	1	1				Seal	Joint	Dichtring	Junta	Tätning	
3	**VOE 946472**	4	4				Flange screw	Vis à bride	Flanschschraube	Torn embridado	Flänsskruv	
4	**VOE 11808987**	1	1				Seal	Joint	Dichtring	Junta	Tätning	
5	**VOE 15011896**	1	1				Cover	Capot	Haube	Capo	Lock	
6	**VOE 15059151**	1	1				Washer Fluid Re	RÉservoir De La	WaschflÜssigkei	DepÓsito Deterg	Spolarvätskebeh	
7	**VOE 15611718**		1	1			Roof Panel	Panneau Toit	Dachhimmel	Panel Techo	Takpanel	
8	**VOE 976945**		4	4			•Washer	•Rondelle	•Scheibe	•Arandela	•Bricka	
9	**VOE 13945408**		4	4			•Nut	•Ecrou	•Mutter	•Tuerca	•Mutter	
10	**VOE 955229**		4	4			•Hexagon screw	•Vis tête hexagonale	•Sechskantschraube	•Tornillo hexago	•Sexkantsskruv	
11	**VOE 955899**		4	4			•Washer	•Rondelle	•Scheibe	•Arandela	•Bricka	
12	**VOE 13946173**		1	1			•Flange screw	•Vis à bride	•Flanschschraube	•Torn embridado	•Flänsskruv	

1	**11839315**	**Förarhytt** **Cabina del conductor** **Fahrerkabine** **Cabine conducteur** **Operator's cab**	Catalogue id **20133**	Group **810**
2	**11839316**		Illustr. No **1034713**	Section **300**
3	**11839868**		Issue **VOE 79A9920133**	Page **271**
4				
5				

VOLVO

EC35C

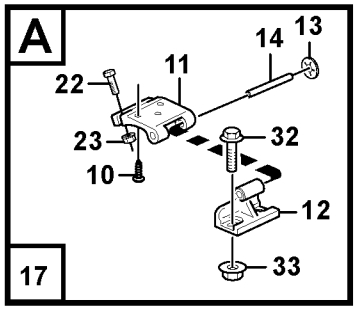
A
22
11
14
13
23
32
10
12
33
17

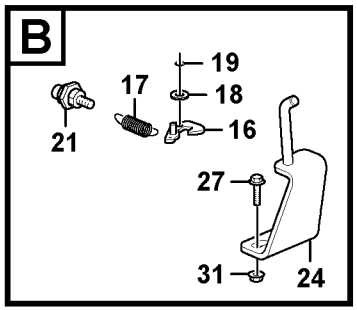
B
19
17
18
21
16
27
31
24

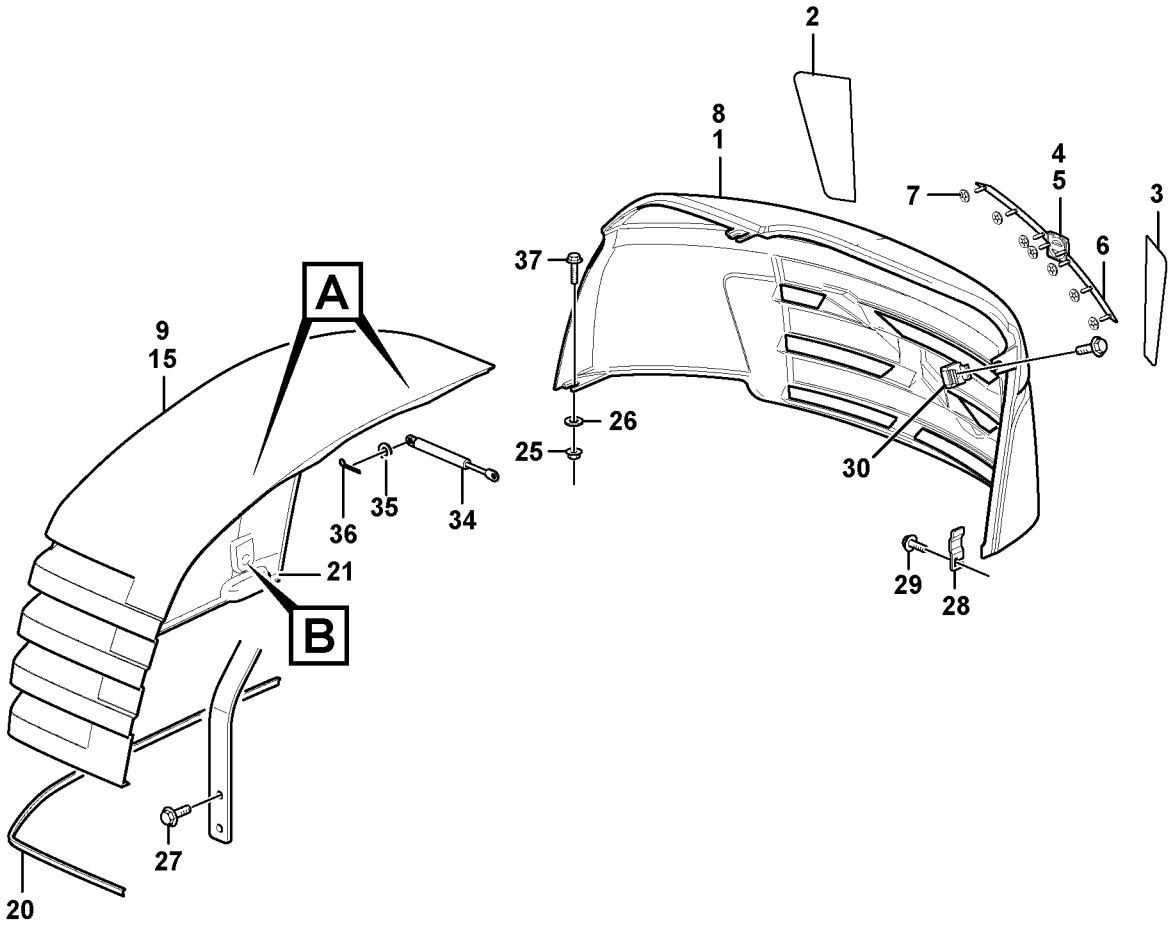
2
8
1
4
5
7
3
6
37
A
9
15
26
25
30
36
35
34
21
B
29
28
27
20

Fig.	Part No.	Quantity 1	2	3	4	5	PS	KIT	Description	Dénomination	Bezeichnung	Denominación	Benämning	Notes
1		1					NS		Hood	Capot Moteur	Motorhaube	Tapa motor	Motorhuv	
1	**VOE 11806802**	1							•Hood	•Capot Moteur	•Motorhaube	•Tapa motor	•Motorhuv	
2	**VOE 11807518**	1							•Reflecting Stic	•Réflecteur	•Reflexband	•Catadióptrico	•Reflexmärke	
3	**VOE 11807519**	1							•Reflecting Stic	•Réflecteur	•Reflexband	•Catadióptrico	•Reflexmärke	
4	**VOE 11203455**	1							•Emblem	•Monogramme	•Emblem	•Emblema	•Emblem	
5	**VOE 11203358**	1							••Emblem	••Monogramme	••Emblem	••Emblema	••Emblem	
6	**VOE 11203455**	2							••Emblem	••Monogramme	••Emblem	••Emblema	••Emblem	
7	**VOE 191695**	8							••Retainer	••Retenue	••Halter	••Soporte	••Hållare	
8	**VOE 11808003**	1							•Insulating Plat	•Plaque isolante	•Isolierplatte	•Placa aislante	•Isoleringsplatta	
9		1					NS		•Hood	•Capot Moteur	•Motorhaube	•Tapa motor	•Motorhuv	
9	**VOE 11806803**	1							••Hood	••Capot Moteur	••Motorhaube	••Tapa motor	••Motorhuv	
10	**VOE 11804631**	6							••Screw	••Vis	••Schraube	••Tornillo	••Skruv	
11	**VOE 11801356**	2							••Hood Hinge	••Charniere Capot	••Haubenscharnier	••Bisagra Capo	••Huvgångjärn	
12	**VOE 11801356**	2							•••Hood Hinge	•••Charniere Capot	•••Haubenscharnie	•••Bisagra Capo	•••Huvgångjärn	
13	**VOE 945718**	2							•••Retainer	•••Retenue	•••Halter	•••Soporte	•••Hållare	
14	**VOE 950585**	1							•••Pin	•••Goupille	•••Zapfen	•••Pasador	•••Tapp	
15	**VOE 11807442**	1							••Plate	••Plaque	••Platte	••Placa	••Platta	
16	**VOE 11802608**	1							•Cam	•Came	•Nocken	•Leva	•Kam	
17	**VOE 11802623**	1							•Spring	•Ressort	•Feder	•Muelle	•Fjäder	
18	**VOE 13955894**	1							•Washer	•Rondelle	•Scheibe	•Arandela	•Bricka	
19	**VOE 955964**	1							•Snap Ring	•Circlip	•Nutring	•Circlip	•Spårring	
20	**VOE 11807999**	1							•Seal	•Joint	•Dichtring	•Junta	•Tätning	
21	**VOE 15011803**	1							•Push Button	•Bouton-poussoir	•Druckknopf	•Boton empujador	•Tryckknapp	
22	**VOE 983243**	4							•Screw	•Vis	•Schraube	•Tornillo	•Skruv	
23	**VOE 13945408**	4							•Nut	•Ecrou	•Mutter	•Tuerca	•Mutter	
24	**VOE 15610500**	1							Lock Hook	Crochet Verrou	Sperrklinke	Gancho Cierre	Spärrkrok	
25	**VOE 11802338**	1							Washer	Rondelle	Scheibe	Arandela	Bricka	
26	**VOE 15610500**	1							Lock Hook	Crochet Verrou	Sperrklinke	Gancho Cierre	Spärrkrok	
27	**VOE 946329**	7							Flange screw	Vis à bride	Flanschschraube	Torn embridado	Flänsskruv	
28	**VOE 11807863**	1							Plate	Plaque	Platte	Placa	Platta	

1		**Motorhuv** **Capo** **Motorhaube** **Capot moteur** **Engine hood**	Catalogue id **20133**	Group **821**
2			Illustr. No **1033792**	Section **100**
3			Issue **VOE 79A9920133**	Page **273**
4				
5		**11839908**		

VOLVO

EC35C

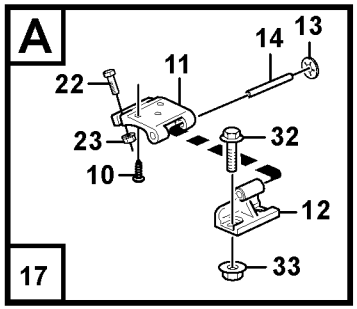
A
22
11
14
13
23
32
10
12
33
17

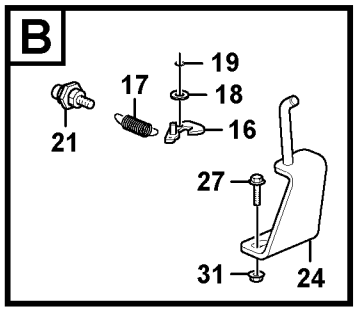
B
19
17
18
21
16
27
31
24

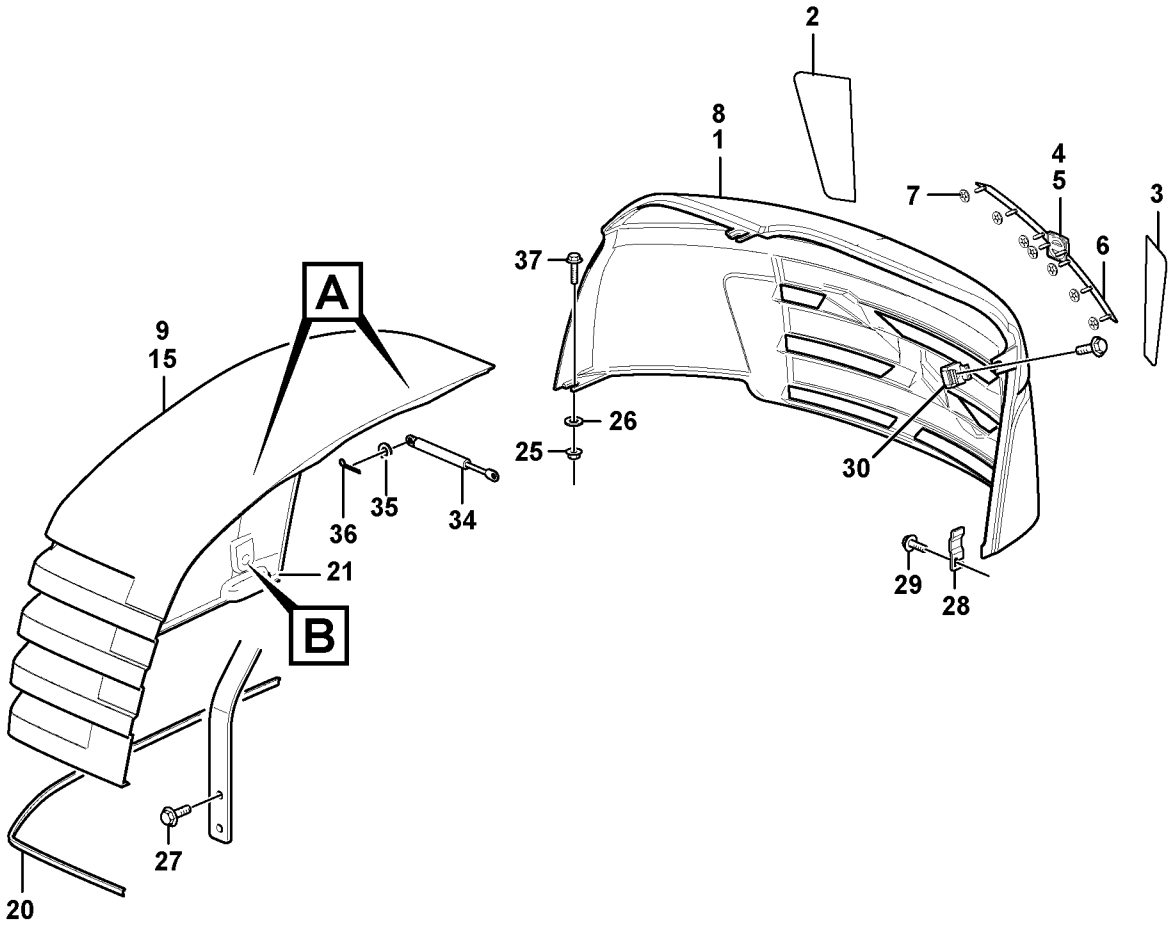
2
8
1
4
5
7
3
6
37
A
9
15
26
25
30
36
35
34
21
B
29
28
27
20

Fig.	Part No.	Quantity 1	2	3	4	5	PS	KIT	Description	Dénomination	Bezeichnung	Denominación	Benämning	Notes
29	**VOE 946471**	1							Flange screw	Vis à bride	Flanschschraube	Torn embridado	Flänsskruv	
30	**VOE 11802485**	1							Nut	Ecrou	Mutter	Tuerca	Mutter	
31	**VOE 13971095**	2							Flange nut	Ecrou accouple.	Bundmutter	Tuerca embridad	Flänsmutter	
32	**VOE 983244**	4							Hexagon screw	Vis a tête hexagona	Sechskantschr.	Tornillo hexago	Sexkantsskruv	
33	**VOE 13945408**	4							Nut	Ecrou	Mutter	Tuerca	Mutter	
34	**VOE 11807954**	1							Gas Spring	Ressort Gaz	Gasfeder	Resorte A Gas	Gasfjäder	
35	**VOE 13955994**	2							Cotter Pin	Goupille Fendue	Splint	Pasador Hendido	Saxpinne	
36	**VOE 907838**	2							Cotter Pin	Goupille Fendue	Splint	Pasador Hendido	Saxpinne	
37	**VOE 946472**	3							Flange screw	Vis à bride	Flanschschraube	Torn embridado	Flänsskruv	

1		**Motorhuv** **Capo** **Motorhaube** **Capot moteur** **Engine hood**	Catalogue id **20133**	Group **821**
2				
3			Illustr. No **1033792**	Section **100**
4				
5		**11839908**	Issue **VOE 79A9920133**	Page **275**

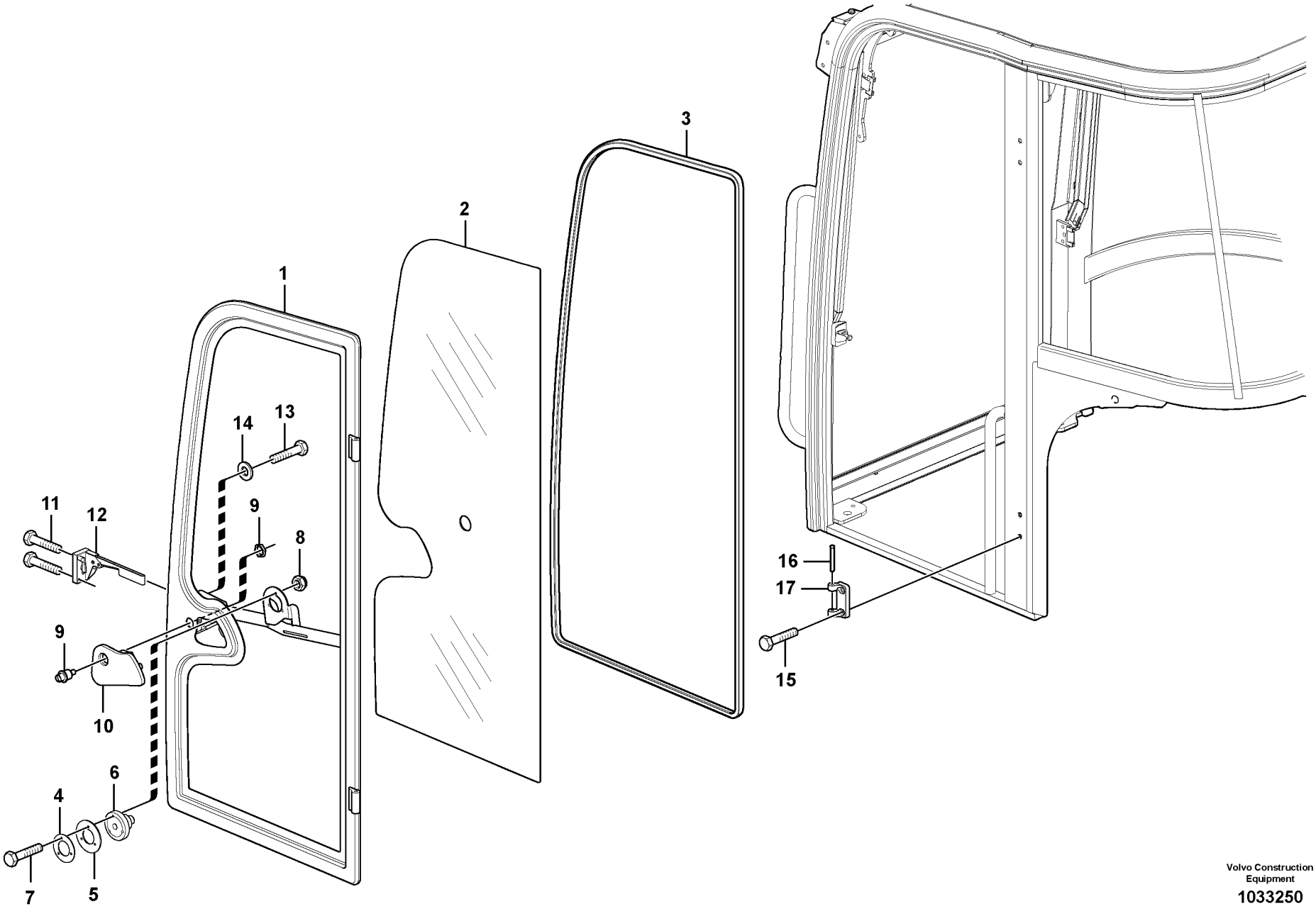

Volvo Construction Equipment

1033250

Fig.	Part No.	Quantity 1	2	3	PS	KIT	Description	Dénomination	Bezeichnung	Denominación	Benämning	Notes
1	**VOE 15048759**	1					Door	Porte	Tür	Puerta	Dörr	
2	**VOE 15018112**	1					Window	Vitre	Fensterscheibe	Ventana	Ruta	
3	**VOE 15011788**	1					Sealing	Joint d'étanchéité	Dichtung	Junta	Tätning	
4	**VOE 15011812**	1					Washer	Rondelle	Scheibe	Arandela	Bricka	
5	**VOE 15011811**	1					Washer	Rondelle	Scheibe	Arandela	Bricka	
6	**VOE 15011807**	1					Door Retainer	Support Porte	Türhalter	Reten Puerta	Dörrhållare	
7	**VOE 13959209**	2					Screw	Vis	Schraube	Tornillo	Skruv	
8	**VOE 946035**	2					Lock nut	Contre-ecrou	Sicherungsmutter	Contratuerca	Låsmutter	
9	**VOE 15011803**	1					Push Button	Bouton-poussoir	Druckknopf	Boton empujador	Tryckknapp	
10	**VOE 15011801**	1					Door Handle	Poignee de porte	Türdrücker	Empunadura de puer	Dörrhandtag	
11	**ZM 4327151**	2					Screw	Vis	Schraube	Tornillo	Skruv	
12	**VOE 15059096**	1					Door Lock	Serrure Porte	Turschloss	Cerradura Puert	Dörrlås	
13	**VOE 14213256**	1					Screw	Vis	Schraube	Tornillo	Skruv	
14	**VOE 24425798**	1					Washer	Rondelle	Scheibe	Arandela	Bricka	
15	**VOE 959222**	2					Allen Hd Screw	Vis A 6 Pans Cr	Inbusschraube	Torn Hex Embut	Insexskruv	
16	**VOE 15059078**	2					Hinge Pin	Axe Charniere	Scharnierstift	Pasador Bisagra	Gångjärnspinne	
17	**VOE 15059066**	2					Hinge Anchorage	Fixat.charniere	Scharnierplatte	Fijac Bisagra	Gångjärnsfäste	

1		**Hytt: dörr** **Cabina: puerta** **Kabine : Tür** **Cabine : porte** **Cab : door**	Catalogue id **20133**	Group **831**
2			Illustr. No **1033250**	Section **100**
3				
4			Issue **VOE 79A9920133**	Page **277**
5		**11839315**		

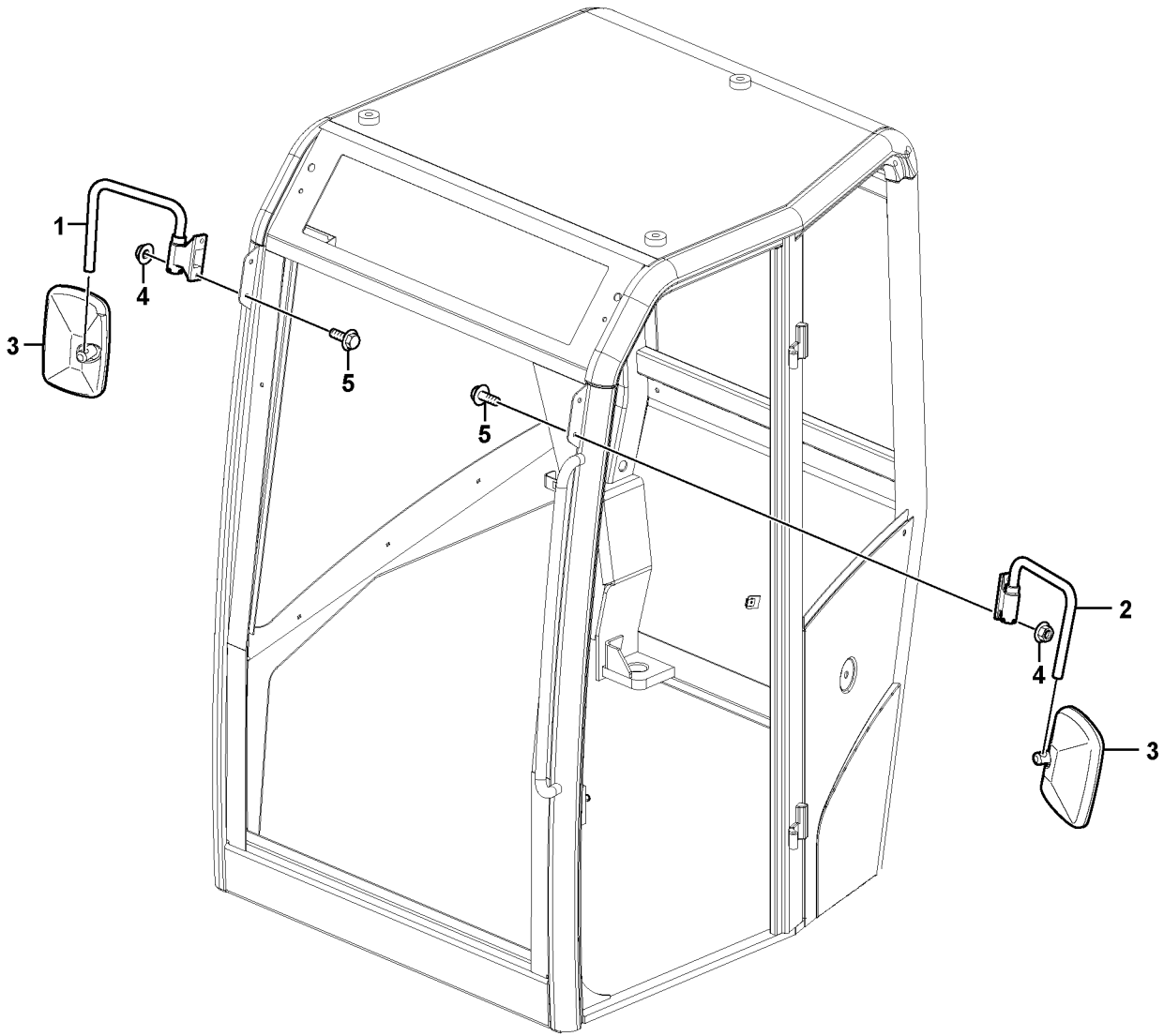

Volvo Construction Equipment

1028077

Fig.	Part No.	Quantity 1	2	3	PS	KIT	Description	Dénomination	Bezeichnung	Denominación	Benämning	Notes
1	**VOE 11803573**	1					Mirror Arm	Bras Miroir	Spiegelträger	Marco Espejo	Spegelarm	
2	**VOE 11803574**	1					Mirror Arm	Bras Miroir	Spiegelträger	Marco Espejo	Spegelarm	
3	**ZM 2907156**	2					Mirror	Miroir	Spiegel	Espejo	Spegel	
4	**VOE 948645**	4					Flange Lock Nut	Contre écrou bride	Flanschmutter	Contratuer Embr	Flänslåsmutter	
5	**VOE 13946173**	4					Flange screw	Vis à bride	Flanschschraube	Torn embridado	Flänsskruv	

1		**Backspeglar på hytt** **Retrovisores en la cabina** **Rückspiegel auf Kabine** **Retroviseurs sur la cabine** **Rear-view mirrors on cab**	Catalogue id **20133**	Group **841**
2			Illustr. No **1028077**	Section **100**
3			Issue **VOE 79A9920133**	Page **279**
4				
5		**11839116**		

VOLVO

EC35C

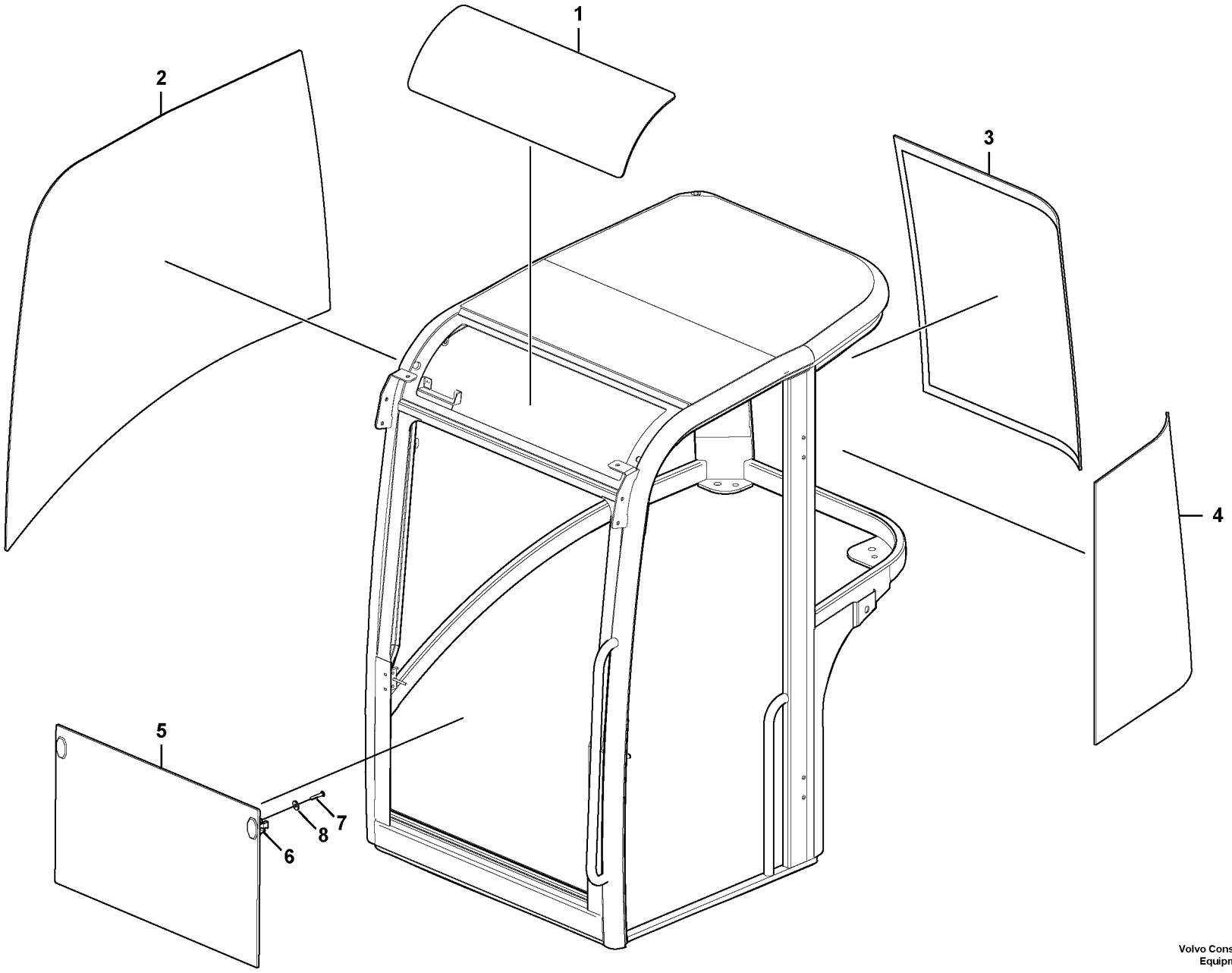

Volvo Construction Equipment

1033800

Fig.	Part No.	Quantity 1	2	3	PS	KIT	Description	Dénomination	Bezeichnung	Denominación	Benämning	Notes
1	**VOE 15018099**	1					Window	Vitre	Fensterscheibe	Ventana	Ruta	
2	**VOE 15018101**	1					Window	Vitre	Fensterscheibe	Ventana	Ruta	
3	**VOE 15018102**	1					Window	Vitre	Fensterscheibe	Ventana	Ruta	
4	**VOE 15018105**	1					Window	Vitre	Fensterscheibe	Ventana	Ruta	
5	**VOE 15018109**	1					Window	Vitre	Fensterscheibe	Ventana	Ruta	
6	**VOE 15068443**	2					Handle	Poignee	Handgriff	Manilla	Handgrepp	
7	**PJ 7411193**	4					Screw	Vis	Schraube	Tornillo	Skruv	
8	**VOE 13940090**	4					Washer	Rondelle	Scheibe	Arandela	Bricka	

1		**Hytt: glasskivor** **Cabina: cristal** **Kabine : Glasscheiben** **Cabine : vitres** **Cab : glass**	Catalogue id **20133**	Group **843**
2			Illustr. No **1033800**	Section **100**
3				
4			Issue **VOE 79A9920133**	Page **281**
5		**11839315**		

VOLVO

EC35C

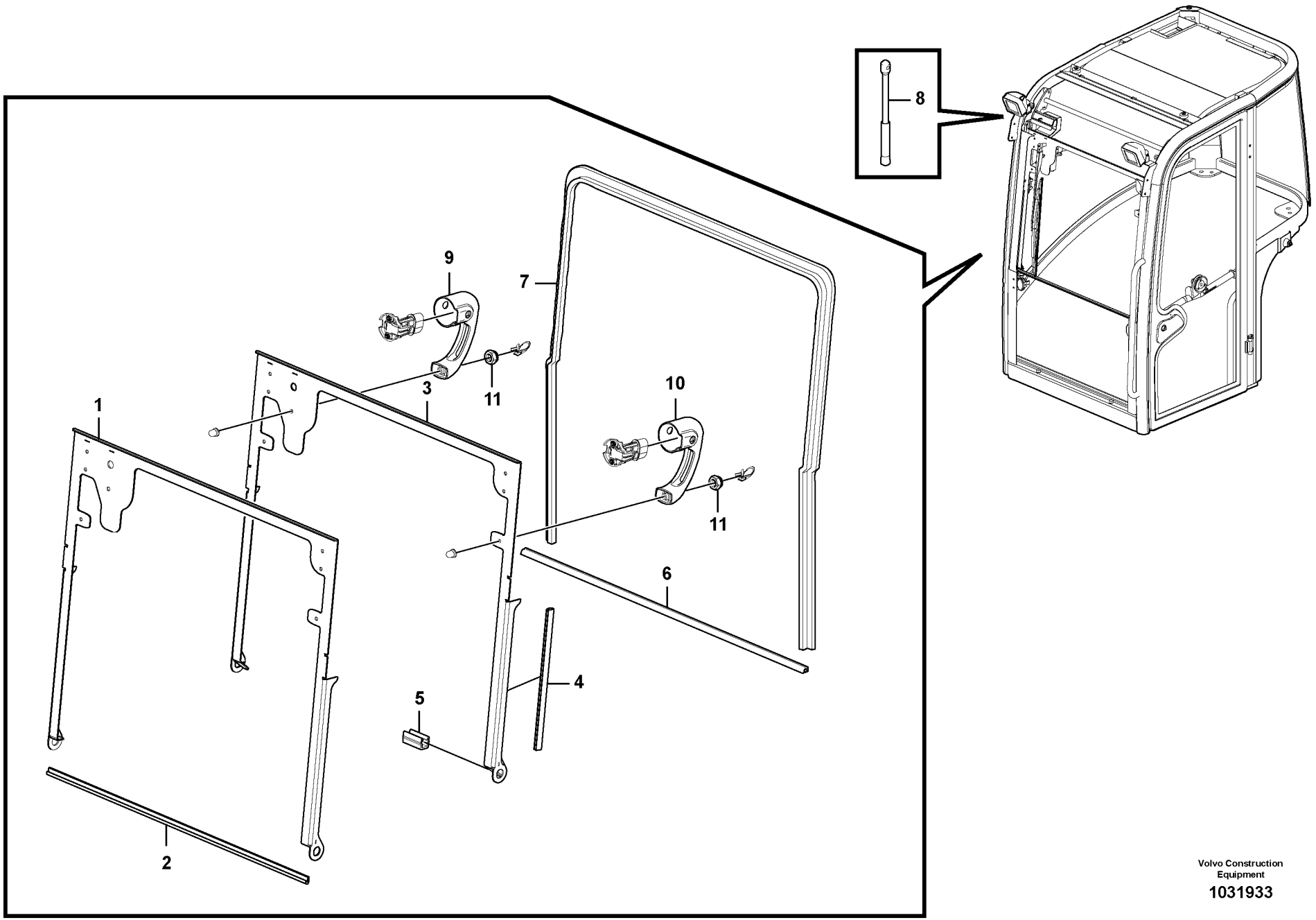

Volvo Construction Equipment

1031933

Fig.	Part No.	Quantity 1	2	3	PS	KIT	Description	Dénomination	Bezeichnung	Denominación	Benämning	Notes
1	**VOE 15018090**	1					Window Pane	Vitre Fenetre	Fensterscheibe	Cristal Ventana	Fönsterruta	
2	**VOE 15011873**	1					Sealing	Joint d'étanchéité	Dichtung	Junta	Tätning	
3	**VOE 15011875**	1					Window Frame	Cadre Fenetre	Fensterrahmen	Marco Ventana	Fönsterram	
4	**VOE 15011877**	1					Sealing	Joint d'étanchéité	Dichtung	Junta	Tätning	
5	**VOE 15011879**	1					Sealing	Joint d'étanchéité	Dichtung	Junta	Tätning	
6	**VOE 15011906**	1					Sealing	Joint d'étanchéité	Dichtung	Junta	Tätning	
7	**VOE 15011908**	1					Sealing	Joint d'étanchéité	Dichtung	Junta	Tätning	
8	**VOE 15011882**	1					Air Spring	Ressort Pneuma.	Luftfeder	Resorte Neumat	Luftfjäder	
9	**VOE 15029360**	1					Window Catch	Verrou Fenetre	Fenst Steller	Fiador Ventana	Fönsterspärr	
10	**VOE 15029369**	1					Window Catch	Verrou Fenetre	Fenst Steller	Fiador Ventana	Fönsterspärr	
11	**VOE 963106**	6					Lock nut	Contre-ecrou	Sicherungsmutter	Contratuerca	Låsmutter	

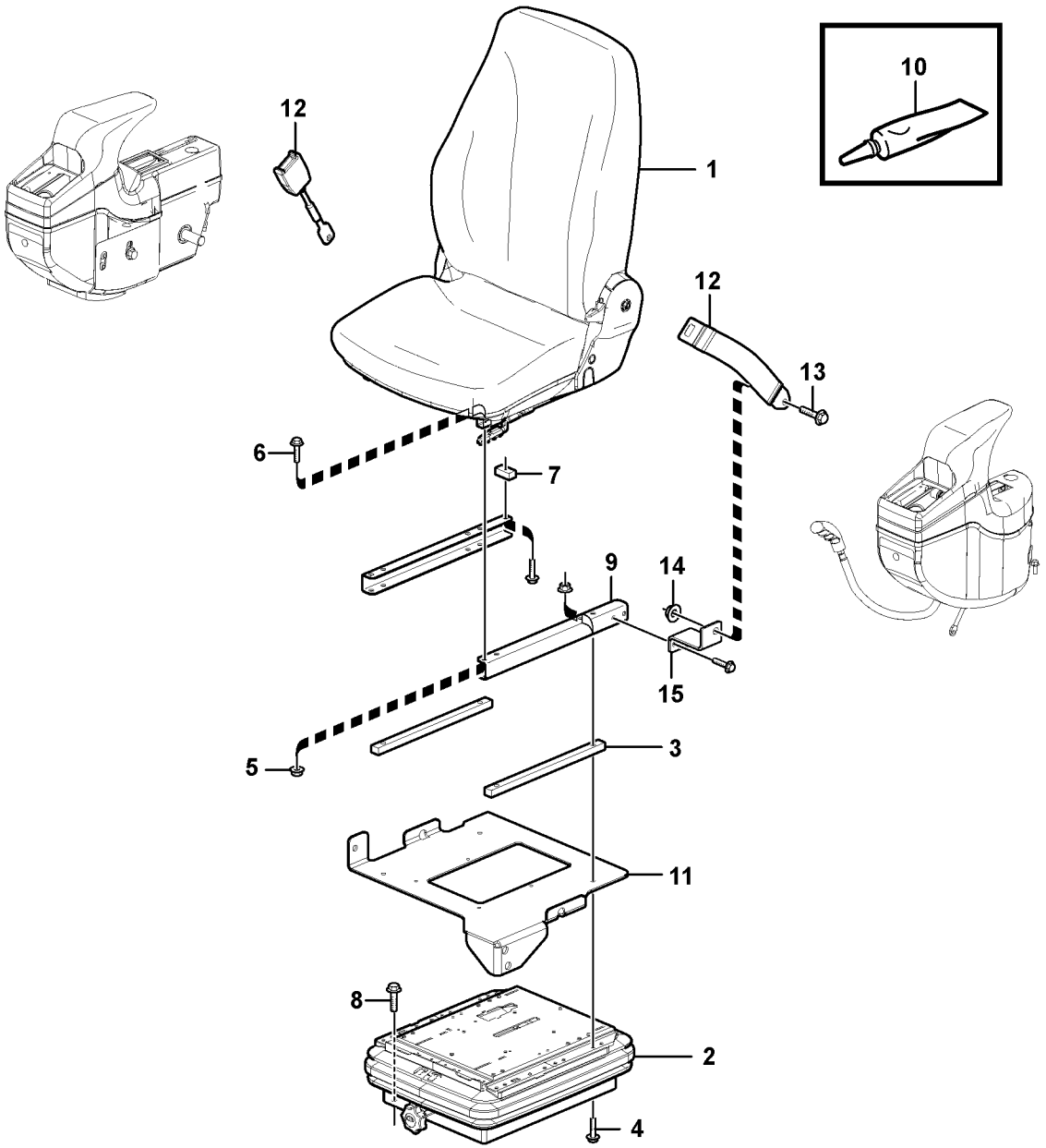

Volvo Construction Equipment

1030350

Fig.	Part No.	Quantity 1	2	3	PS	KIT	Description	Dénomination	Bezeichnung	Denominación	Benämning	Notes
1	**VOE 11803334**	1	1	1			Velvet seat	Siège en velours	Veloursitz	Asiento de terciopelo	Säte i sammet	
2		1	1	1			Seat Spring Suspens	Suspension Siege	Sitzfederung	Resorte Asiento	Sitsfjädring	See group 852, Page 289
3	**VOE 11802538**	2	2	2			Plate	Plaque	Platte	Placa	Platta	
4	**VOE 13947760**	4	4	4			Flange screw	Vis à bride	Flanschschraube	Torn embridado	Flänsskruv	
5	**VOE 13945408**	8	8	8			Nut	Ecrou	Mutter	Tuerca	Mutter	
6	**VOE 983242**	4	4	4			Screw	Vis	Schraube	Tornillo	Skruv	
7	**VOE 11802019**	1	1	1			Plate	Plaque	Platte	Placa	Platta	
8	**VOE 13946173**	5	5	5			Flange screw	Vis à bride	Flanschschraube	Torn embridado	Flänsskruv	
9	**VOE 11802556**	2	2	2			Plate	Plaque	Platte	Placa	Platta	
10	**VOE 11803556**	1	1	1			Adhesive	Adhesif	Klebstoff	Adhesivo	Lim	
11	**VOE 11802010**	1	1	1			Cage	Support	Halter	Soporte	Hållare	
12	**VOE 11809241**		1				Belt	Courroie	Riemen	Correa	Rem	SE8847
12	**VOE 11809242**			1			Belt	Courroie	Riemen	Correa	Rem	SE8847
13	**VOE 13965191**		1	1			Flange screw	Vis à bride	Flanschschraube	Torn embridado	Flänsskruv	
14	**VOE 971096**		1	1			Flange nut	Ecrou accouple.	Bundmutter	Tuerca embridad	Flänsmutter	
15	**VOE 11808273**		1	1			Plate	Plaque	Platte	Placa	Platta	

1	**11839317**	**Säte med fjädring** **Asiento con suspensión** **Sitz mit Federung** **Siège avec suspension** **Suspended seat**	Catalogue id **20133**	Group **852**
2	**11839318**		Illustr. No **1030350**	Section **100**
3	**11839319**		Issue **VOE 79A9920133**	Page **285**
4				
5				

VOLVO

EC35C

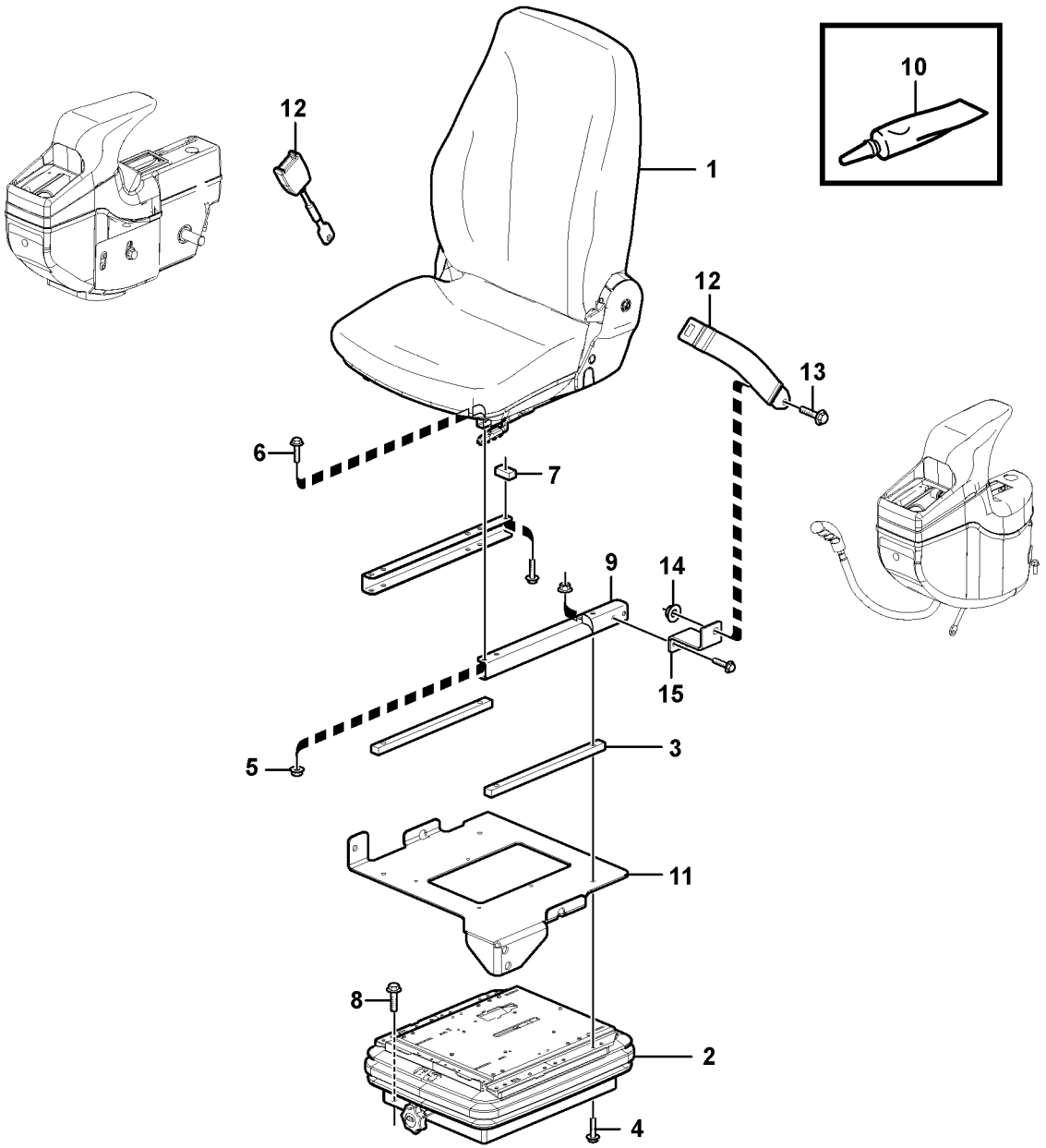

Volvo Construction Equipment

1030350

Fig.	Part No.	Quantity 1	2	3	PS	KIT	Description	Dénomination	Bezeichnung	Denominación	Benämning	Notes
1	**VOE 11803413**	1	1	1			Imitation leather seat..	Siège en similicuir	Kunstledersitz.....	Juego de cuero artific.	Säte av konstläder.....	
2		1	1	1			Seat Spring Suspens .	Suspension Siege	Sitzfederung	Resorte Asiento.....	Sitsfjädring.....	See group 852, Page 289
3	**VOE 11802538**	2	2	2			Plate.....	Plaque.....	Platte	Placa	Platta.....	
4	**VOE 13947760**	4	4	4			Flange screw.....	Vis à bride	Flanschschraube.....	Torn embridado.....	Flänsskruv.....	
5	**VOE 13945408**	8	8	8			Nut	Ecrou.....	Mutter	Tuerca	Mutter.....	
6	**VOE 983242**	4	4	4			Screw	Vis	Schraube.....	Tornillo	Skruv.....	
7	**VOE 11802019**	1	1	1			Plate.....	Plaque.....	Platte	Placa	Platta.....	
8	**VOE 13946173**	5	5	5			Flange screw.....	Vis à bride	Flanschschraube.....	Torn embridado.....	Flänsskruv.....	
9	**VOE 11802556**	2	2	2			Plate.....	Plaque.....	Platte	Placa	Platta.....	
10	**VOE 11803556**	1	1	1			Adhesive	Adhesif	Klebstoff	Adhesivo	Lim.....	
11	**VOE 11802010**	1	1	1			Cage	Support	Halter.....	Soporte.....	Hållare.....	
12	**VOE 11809241**		1				Belt.....	Courroie	Riemen.....	Correa	Rem.....	
12	**VOE 11809242**			1			Belt.....	Courroie	Riemen.....	Correa	Rem.....	
13	**VOE 13965191**		1	1			Flange screw.....	Vis à bride	Flanschschraube.....	Torn embridado.....	Flänsskruv.....	
14	**VOE 971096**		1	1			Flange nut	Ecrou accouple.	Bundmutter.....	Tuerca embridad	Flänsmutter.....	
15	**VOE 11808273**		1	1			Plate.....	Plaque.....	Platte	Placa	Platta.....	

1	**11839320**	**Säte med fjädring** **Asiento con suspensión** **Sitz mit Federung** **Siège avec suspension** **Suspended seat**	Catalogue id **20133**	Group **852**
2	**11839321**		Illustr. No **1030350**	Section **150**
3	**11839322**		Issue **VOE 79A9920133**	Page **287**
4				
5				

VOLVO

EC35C

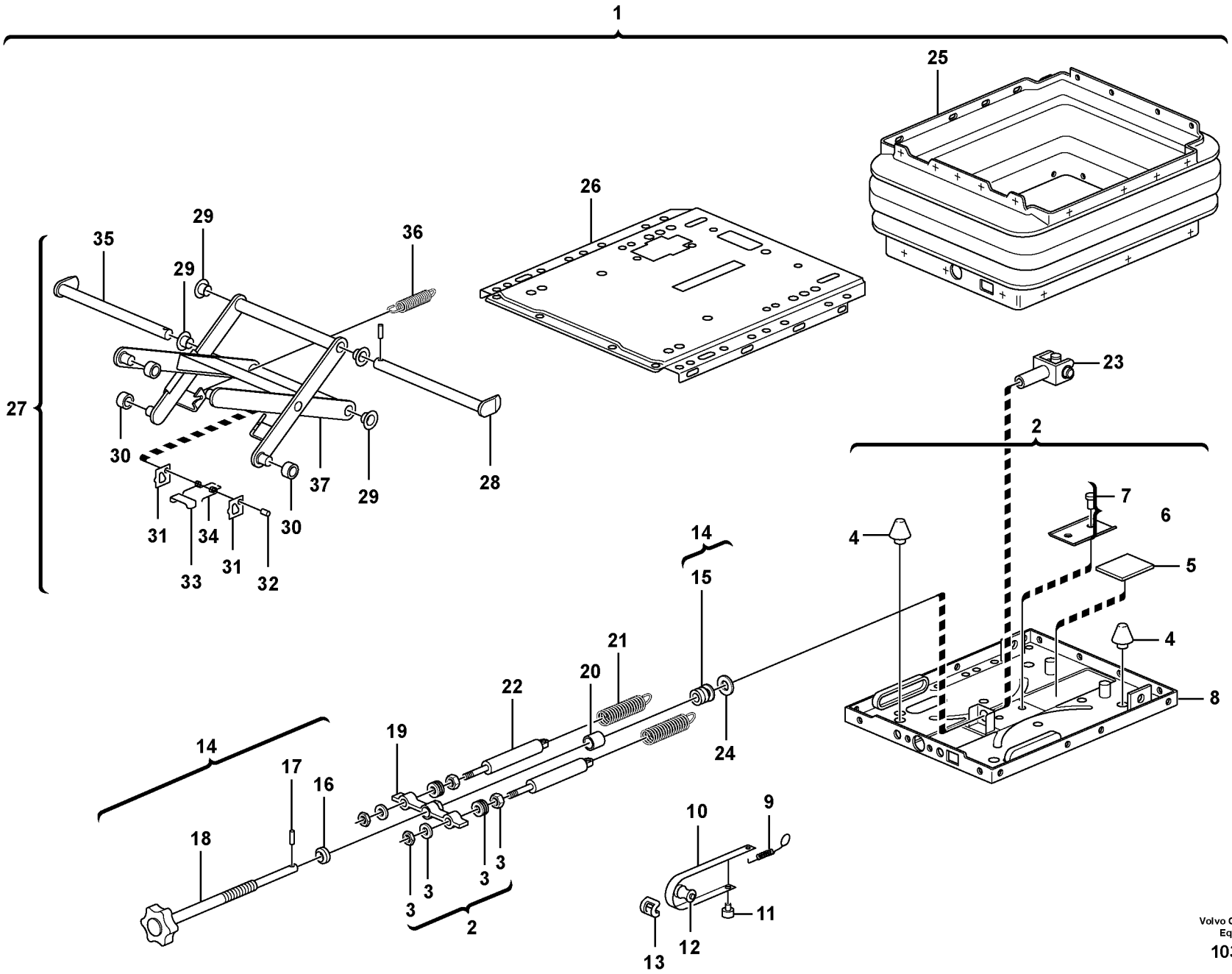

Volvo Construction Equipment

1030107

Fig.	Part No.	Quantity 1	2	3	PS	KIT	Description	Dénomination	Bezeichnung	Denominación	Benämning	Notes
1	**VOE 11802532**	1	1	1			Seat Spring Suspens	Suspension Siege	Sitzfederung	Resorte Asiento	Sitsfjädring	
2	**PJ 7417789**	1	1	1			•Support	•Support	•Stütze	•Apoyo	•Stöd	
3	**PJ 7417787**	2	2	2			••Set of washers	••Jeu de rondelles	••Scheibensatz	••Juego de arandelas	••Bricksats	
4	**PJ 7417783**	3	3	3			••Buffer	••Butoir	••Puffer	••Parachoques	••Buffert	
5	**VOE 11713337**	1	1	1			••Drive Screw	••Vis Commande	••Durchsetzschr	••Tornillo Motriz	••Drivskruv	
6	**VOE 14526268**	1	1	1	OP		••Plate	••Plaque	••Platte	••Placa	••Platta	
7	**VOE 11713338**	2	2	2			•••Rivet	•••Rivet	•••Niet	•••Remache	•••Nit	
8		1	1	1	NS		••Support	••Support	••Stütze	••Apoyo	••Stöd	
9	**ZM 2289763**	1	1	1			Spring	Ressort	Feder	Muelle	Fjäder	
10	**VOE 14526275**	1	1	1			•Tape	•Scotch	•Klebeband	•Cinta	•Tape	
11	**ZM 2289762**	1	1	1			•Plug	•Bouchon	•Stopfen	•Tapon	•Plugg	
12	**PJ 7416002**	1	1	1			•Pulley	•Poulie	•Riemenscheibe	•Polea	•Remskiva	
13	**ZM 2114010**	1	1	1			•Guide	•Rail	•Führung	•Guia	•Gejd	
14	**PJ 7417785**	1	1	1			•Handle	•Poignée	•Drehgriff	•Palanca	•Handtag	
15	**PJ 7416004**	1	1	1			••Stop, Shoulder	••Butee	••Gegenhalter	••Tope	••Anhåll	
16	**ZM 2906158**	1	1	1			••Ring	••Anneau	••Ring	••Anillo	••Ring	
17	**VOE 14526276**	1	1	1	OP		••Sleeve	••Manchon	••Muffe	••Manguito	••Muff	
18		1	1	1	NS		••Handle	••Poignée	••Drehgriff	••Palanca	••Handtag	
19	**VOE 14526274**	1	1	1			•Bracket	•Console	•Konsole	•Ménsula	•Konsol	
20	**VOE 14526887**	1	1	1			•Bushing	•Bague	•Buchse	•Casquillo	•Bussning	
21	**VOE 11713300**	2	2	2			•Spring	•Ressort	•Feder	•Muelle	•Fjäder	
22	**PJ 7417786**	2	2	2			•Absorber	•Amortisseur	•Dämpfer	•Amortiguador	•Dämpare	
23	**PJ 7416006**	1	1	1			•Yoke	•Chape	•Joch	•Horquilla	•Gaffel	
24	**ZM 2289753**	1	1	1			•Washer	•Rondelle	•Scheibe	•Arandela	•Bricka	
25	**PJ 7417788**	1	1	1			•Bellow	•Soufflet	•Faltenbalg	•Fuelle	•Bälg	
26		1	1	1	NS		•Support	•Support	•Stütze	•Apoyo	•Stöd	
27	**VOE 14526283**	1	1	1	OP		•Arm	•Bras	•Arm	•Brazo	•Arm	
28	**ZM 2289751**	1	1	1			••Pin	••Goupille	••Zapfen	••Pasador	••Tapp	
29	**PJ 7411851**	4	4	4			••Bushing	••Bague	••Buchse	••Casquillo	••Bussning	
30	**VOE 14526279**	4	4	4	OP		••Roller	••Galet	••Rolle	••Rodillo	••Rulle	

1	**11839317, 11839318**	**Säte med fjädring** **Asiento con suspensión** **Sitz mit Federung** **Siège avec suspension** **Suspended seat**	Catalogue id **20133** / Group **852**
2	**11839319, 11839320**		Illustr. No **1030107** / Section **200**
3	**11839321, 11839322**		Issue **VOE 79A9920133** / Page **289**
4			
5			

VOLVO

EC35C

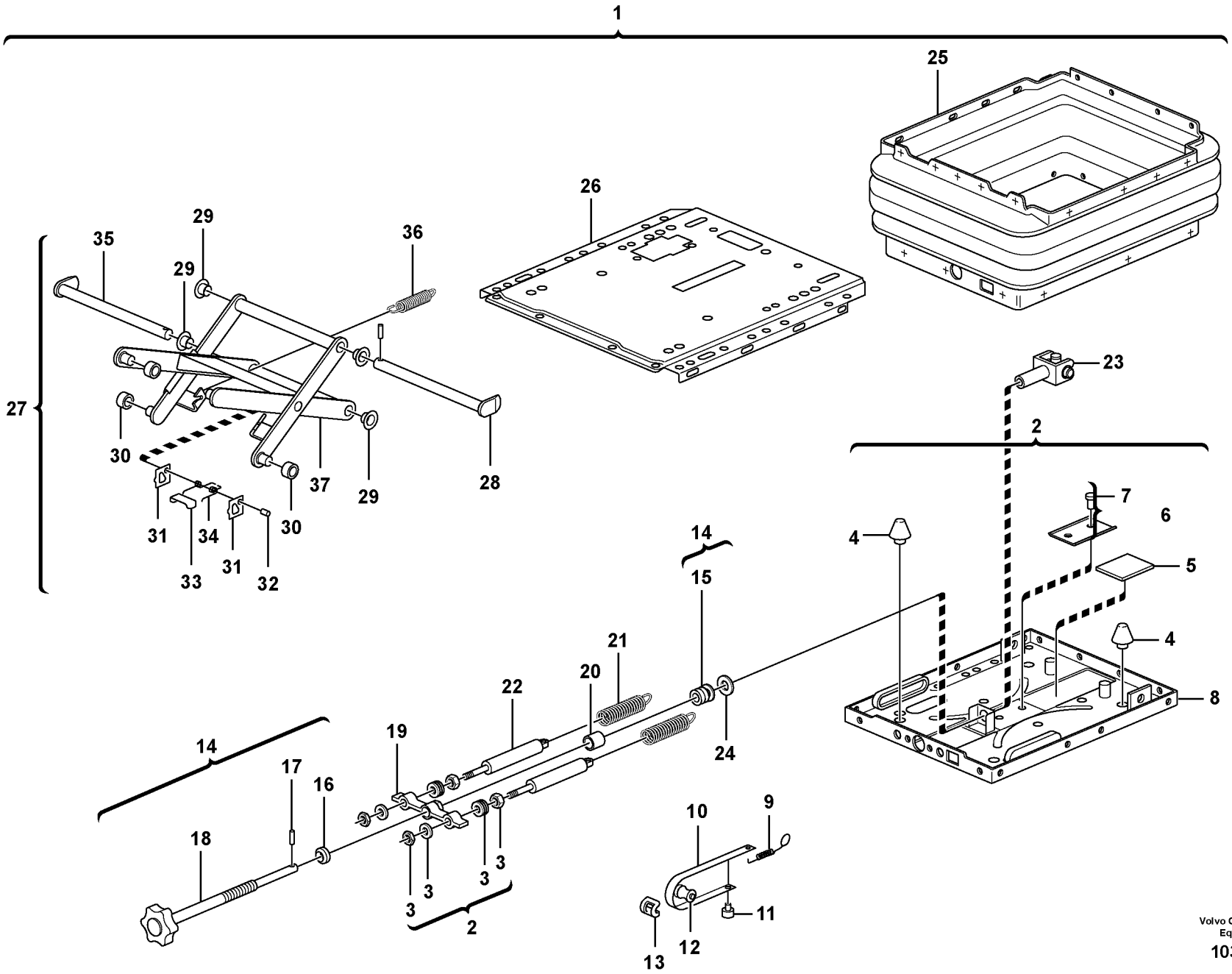

Volvo Construction Equipment

1030107

Fig.	Part No.	Quantity 1	2	3	PS	KIT	Description	Dénomination	Bezeichnung	Denominación	Benämning	Notes
31	**PJ 7416003**	2	2	2			••Apron	••Tole	••Schutzblech	••Chapa protectora	••Skyddsplåt	
32	**VOE 14526280**	1	1	1			••Bolt	••Boulon	••Bolzen	••Perno	••Bult	
33	**PJ 7413454**	1	1	1			••Plate	••Plaque	••Platte	••Placa	••Platta	
34	**PJ 7416008**	2	2	2			••Spring	••Ressort	••Feder	••Muelle	••Fjäder	
35	**VOE 14526281**	1	1	1			••Bolt	••Boulon	••Bolzen	••Perno	••Bult	
36	**VOE 14526282**	1	1	1			••Spring	••Ressort	••Feder	••Muelle	••Fjäder	(PJ 7417784)
37		1	1	1	NS		••Support	••Support	••Stütze	••Apoyo	••Stöd	

1	**11839317, 11839318**	**Säte med fjädring** **Asiento con suspensión** **Sitz mit Federung** **Siège avec suspension** **Suspended seat**	Catalogue id **20133**	Group **852**
2	**11839319, 11839320**		Illustr. No **1030107**	Section **200**
3	**11839321, 11839322**		Issue **VOE 79A9920133**	Page **291**
4				
5				

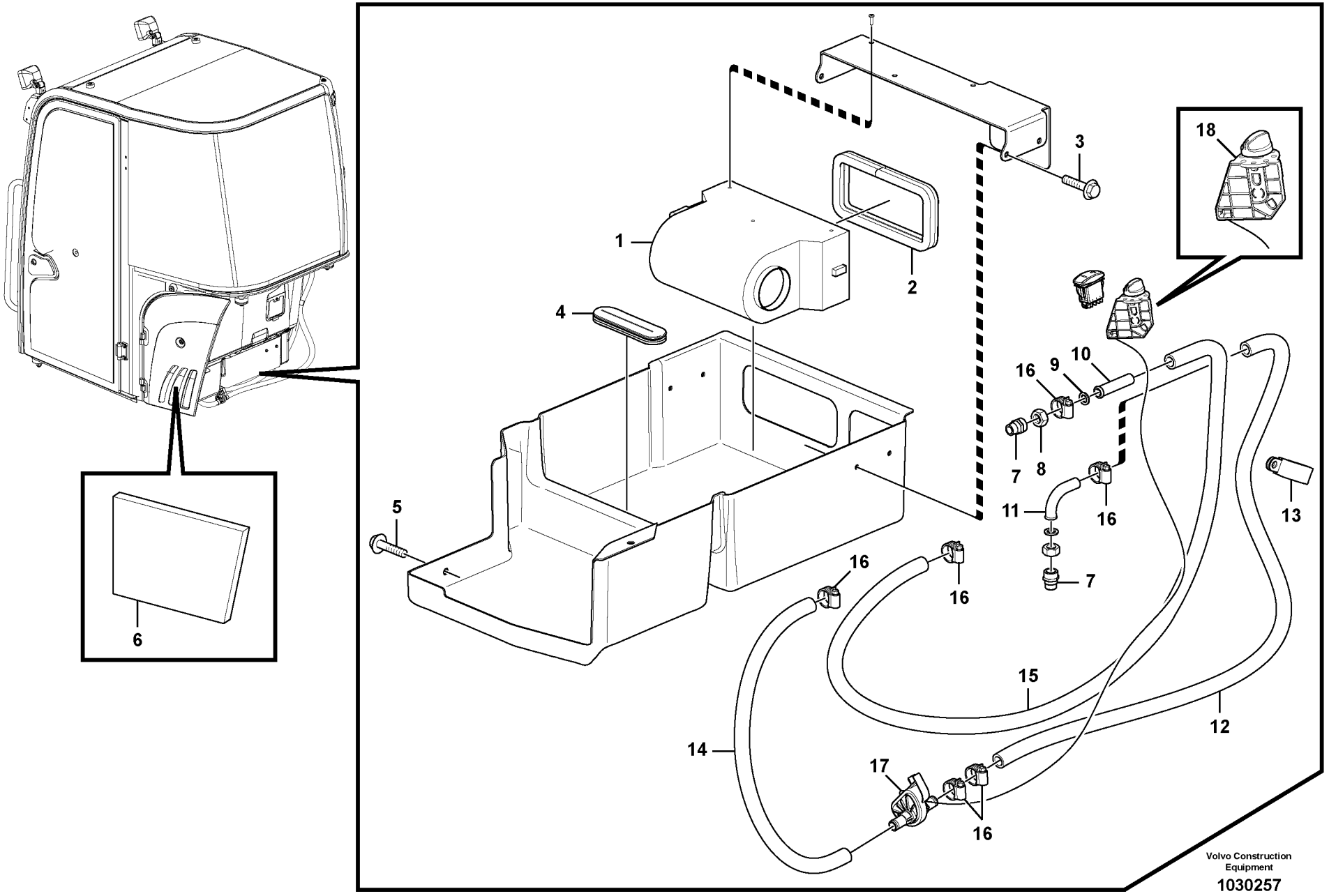
1
2
3
4
5
6
7
8
9
10
11
12
13
14
15
16
17
18
Volvo Construction Equipment
1030257

Fig.	Part No.	Quantity 1	2	3	PS	KIT	Description	Dénomination	Bezeichnung	Denominación	Benämning	Notes
		1			NS		Cab Heater	Chauffage cabine	Kabinenheizung	Calef Cabina	Hyttvärmare	
1	**VOE 11802421**	1					Heater	Chaufferette	Heizgerät	Calefactor	Värmare	
2	**VOE 11807961**	1					Seal	Joint	Dichtring	Junta	Tätning	
3	**VOE 13965175**	4					Screw	Vis	Schraube	Tornillo	Skruv	
4		1					Wire harness	Faisceau electrique	Kabelbaum	Manojo cables	Ledningsmatta	See group 371, Page 189
5	**VOE 13946173**	6					Flange screw	Vis à bride	Flanschschraube	Torn embridado	Flänsskruv	
6	**VOE 11809207**	1					Air Cleaner	Filtre Air	Luftfilter	Filtro Aire	Luftrenare	
7	**VOE 11802429**	2					Valve	Soupape	Ventil	Valvula	Ventil	
8	**VOE 11806480**	2					Nut	Ecrou	Mutter	Tuerca	Mutter	
9	**VOE 11802426**	2					Seal	Joint	Dichtring	Junta	Tätning	
10	**VOE 11802424**	1					Tube	Tube	Rohr	Tubo	Rör	
11	**VOE 11802425**	1					Tube	Tube	Rohr	Tubo	Rör	
12	**VOE 11809204**	1					Hose	Durit	Schlauch	Tubo flexible	Slang	
13	**VOE 11803842**	1					Strip Clamp	Ruban Serrage	Kabelbinder	Abraz Cinta	Bandklamma	
14	**VOE 11809205**	1					Hose	Durit	Schlauch	Tubo flexible	Slang	
15	**VOE 11808973**	1					Pipe	Canalisation	Rohrleitung	Canalizacion	Rör	
16	**VOE 13943472**	6					Hose Clamp	Collier Serrage	Schlauchschelle	Abraz Manguera	Slangklamma	
17	**VOE 11808389**	1					Valve	Soupape	Ventil	Valvula	Ventil	
18	**VOE 11808180**	1					Control valve	Valve controle	Steuerventil	Válvula control	Kontrollventil	

1	**11839315**	**Installation av hyttvärme** **Instalación del calefactor de cabina** **Einbau der Kabinenheizung** **Installation du chauffage cabine** **Cab heating installation**	Catalogue id **20133**	Group **873**
2			Illustr. No **1030257**	Section **100**
3				
4			Issue **VOE 79A9920133**	Page **293**
5				



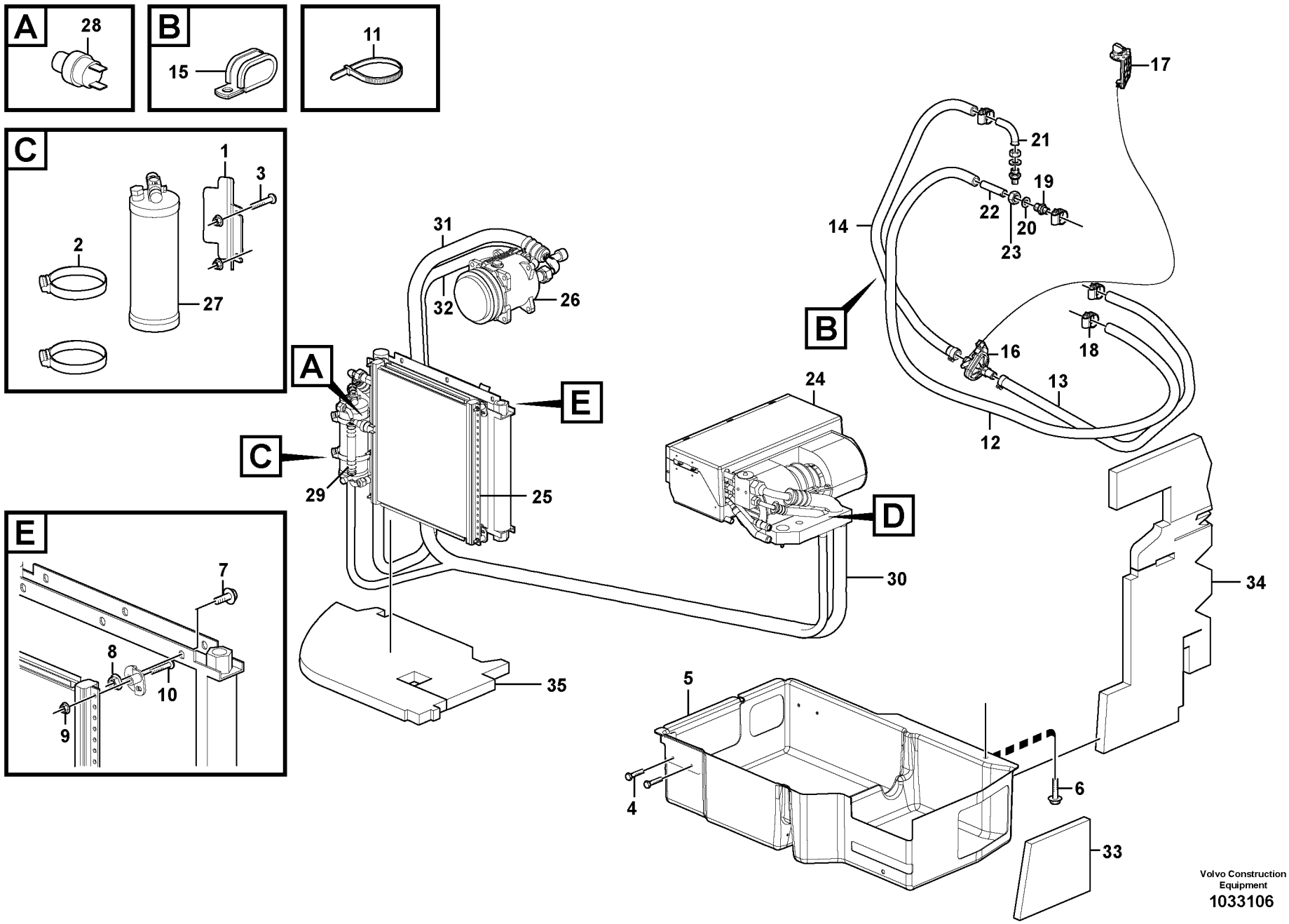

Volvo Construction Equipment
1033106

Fig.	Part No.	Quantity 1	2	3	PS	KIT	Description	Dénomination	Bezeichnung	Denominación	Benämning	Notes
1	**VOE 11806712**	1					Bracket	Console	Konsole	Ménsula	Konsol	
2	**VOE 943480**	2					Hose Clamp	Collier Serrage	Schlauchschelle	Abraz Manguera	Slangklamma	
3	**VOE 969408**	2					6-pt skt screw	Vis creuse de 6	Hohlschraube	Racor 6-dientes	Sextandhålskruv	
4	**VOE 13946934**	4					Screw	Vis	Schraube	Tornillo	Skruv	
5	**VOE 15607998**	1					Sealing	Joint d'étanchéité	Dichtung	Junta	Tätning	
6	**VOE 13946173**	2					Flange screw	Vis à bride	Flanschschraube	Torn embridado	Flänsskruv	
7	**VOE 946440**	4					Flange screw	Vis à bride	Flanschschraube	Torn embridado	Flänsskruv	
8	**VOE 13945408**	4					Nut	Ecrou	Mutter	Tuerca	Mutter	
9	**VOE 13965483**	2					Flange Lock Nut	Contre écrou bride	Flanschmutter	Contratuer Embr	Flänslåsmutter	
10	**VOE 969411**	4					Six Point Socket Scre	Vis à six pans creux	Innensechskantschra	Tornillo de cabeza he	Sexkantsskruv	
11	**VOE 4881440**	3					Strip Clamp	Ruban Serrage	Kabelbinder	Abraz Cinta	Bandklamma	
12	**VOE 11808973**	1					Pipe	Canalisation	Rohrleitung	Canalizacion	Rör	
13	**VOE 11809205**	1					Hose	Durit	Schlauch	Tubo flexible	Slang	
14	**VOE 11809204**	1					Hose	Durit	Schlauch	Tubo flexible	Slang	
15	**VOE 11803842**	1					Strip Clamp	Ruban Serrage	Kabelbinder	Abraz Cinta	Bandklamma	
16	**VOE 11808389**	1					Valve	Soupape	Ventil	Valvula	Ventil	
17	**VOE 11808180**	1					Control valve	Valve controle	Steuerventil	Válvula control	Kontrollventil	
18	**VOE 13943472**	6					Hose Clamp	Collier Serrage	Schlauchschelle	Abraz Manguera	Slangklamma	
19	**VOE 11802429**	2					Valve	Soupape	Ventil	Valvula	Ventil	
20	**VOE 11802426**	2					Seal	Joint	Dichtring	Junta	Tätning	
21	**VOE 11802425**	1					Tube	Tube	Rohr	Tubo	Rör	
22	**VOE 11802424**	2					Tube	Tube	Rohr	Tubo	Rör	
23	**VOE 11806480**	1					Nut	Ecrou	Mutter	Tuerca	Mutter	
24	**VOE 11806814**	1					Climate Unit	Climatiseur	Klimator	Unidad Climatiz	Klimatenhet	
25	**VOE 11804543**	1					Condenser	Condenseur	Kondensator	Condensador	Kondensor	
26	**VOE 11851897**	1					Compressor	Compresseur	Kompressor	Compresor	Kompressor	MA8703
27	**VOE 11806820**	1					Receiver Drier	Deshydrateur	Entfeuchter	Secador	Torkare	
28	**VOE 11806830**	1					Pressure monitor-AC	Capteur pression-AC	Druckwächter-AC	Avisador presion-AC	Tryckvakt-AC	SE8702
29	**VOE 11806819**	1					Hose assembly	Conduit flexible	Schlauchleitung	Conducto	Slangledning	
30	**VOE 11806817**	1					Hose assembly	Conduit flexible	Schlauchleitung	Conducto	Slangledning	

1		**Luftkonditionering, klimatenhet** **Acondicionamiento de aire, unidad climatizadora** **Luftkonditionierung klimator** **Conditionnement d'air climatiseur** **Air conditioning, climate unit**	Catalogue id **20133**	Group **874**
2			Illustr. No **1033106**	Section **100**
3			Issue **VOE 79A9920133**	Page **295**
4				
5		**11839316**		

VOLVO

EC35C

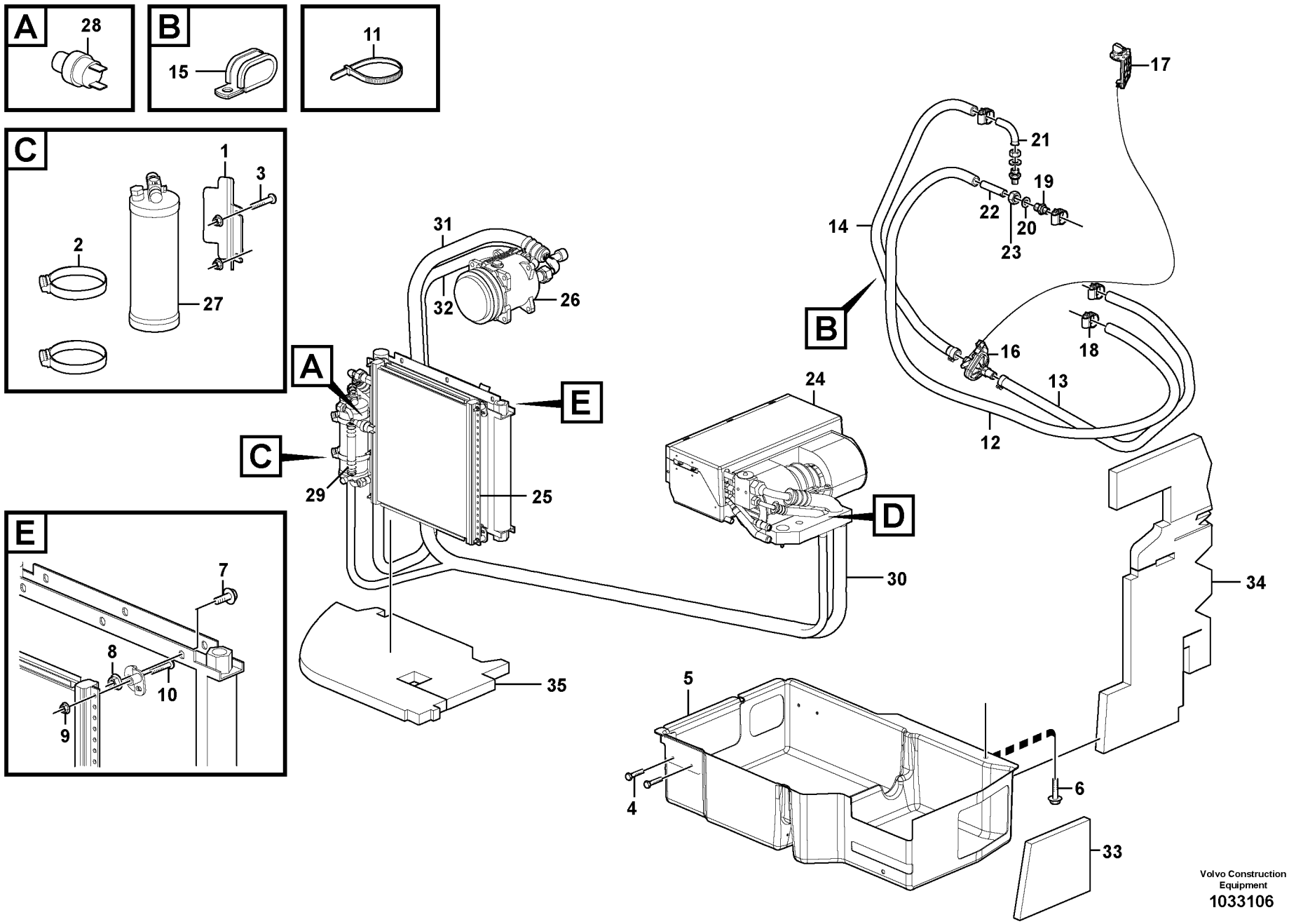

Volvo Construction Equipment
1033106

Fig.	Part No.	Quantity 1	2	3	PS	KIT	Description	Dénomination	Bezeichnung	Denominación	Benämning	Notes
31	**VOE 11806816**	1					Hose assembly	Conduit flexible	Schlauchleitung	Conducto	Slangledning	
32	**VOE 11806818**	1					Hose assembly	Conduit flexible	Schlauchleitung	Conducto	Slangledning	
33	**VOE 11809207**	1					Air Cleaner	Filtre Air	Luftfilter	Filtro Aire	Luftrenare	
34	**VOE 15606947**	1					Insulating Mate	MatÉriau Isolan	Isoliermaterial	Material De Ais	Isoleringsmater	
35	**VOE 15603096**	1					Air Deflector	Deflecteur	Windabweiser	Deflector Aire	Luftavvisare	

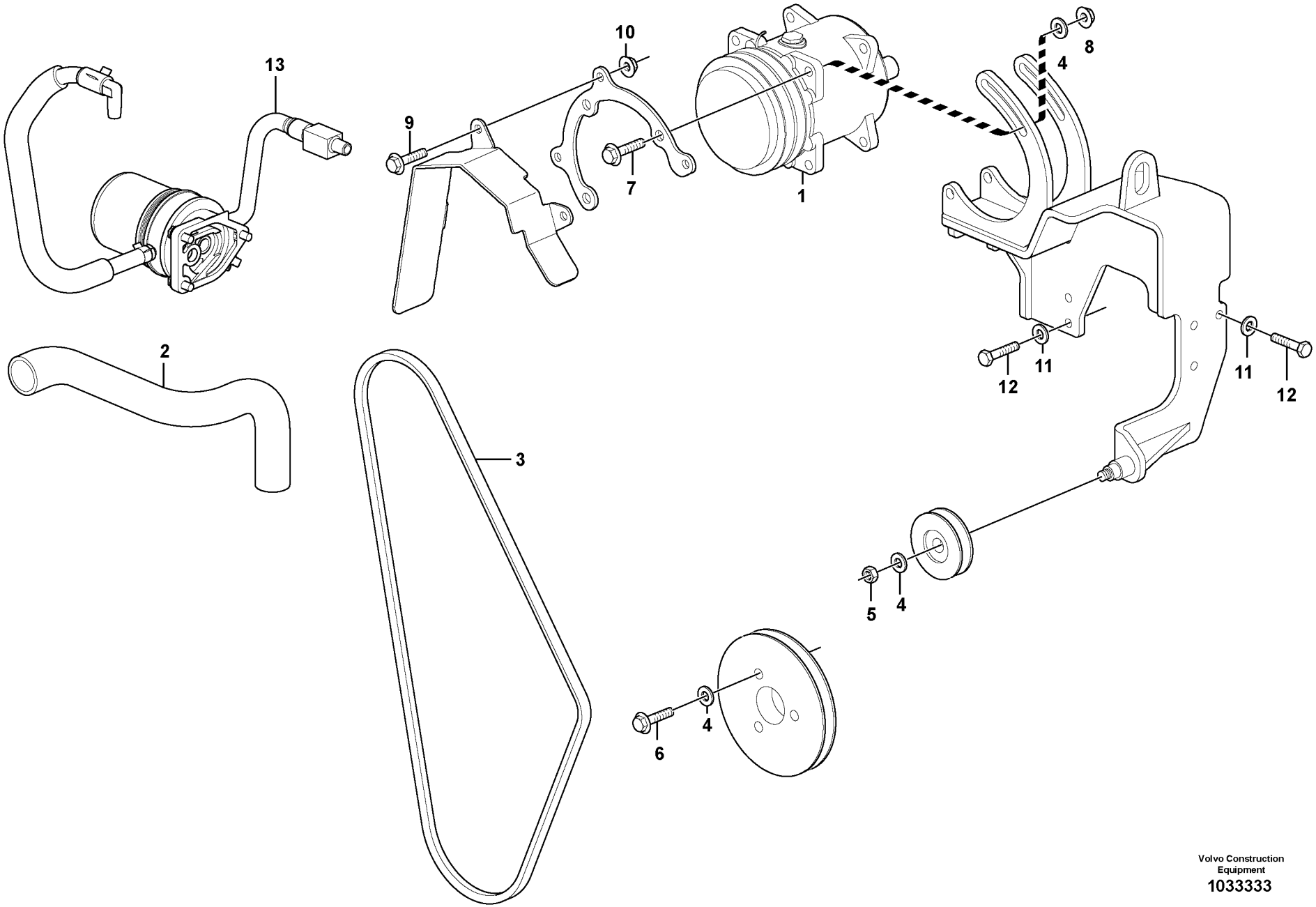

Volvo Construction Equipment
1033333

Fig.	Part No.	Quantity 1	2	3	PS	KIT	Description	Dénomination	Bezeichnung	Denominación	Benämning	Notes
1	**VOE 11851897**	1					Compressor	Compresseur	Kompressor	Compresor	Kompressor	MA8703
2	**VOE 11808199**	1					Radiator Hose	Durit Radiateur	Kuhlerschlauch	Manguera Radiad	Kylarslang	
3	**VOE 11807340**	1					Belt	Courroie	Riemen	Correa	Rem	
4	**VOE 976945**	8					Washer	Rondelle	Scheibe	Arandela	Bricka	
5	**VOE 13971080**	1					Hexagon Nut	Ecrou Hexagonal	Sechskantmutter	Tuerca Hexagon	Sexkantsmutter	
6	**VOE 983252**	3					Hexagon screw	Vis tête hexagonale	Sechskantschraube	Tornillo hexago	Sexkantsskruv	
7	**VOE 13965185**	5					Flange screw	Vis à bride	Flanschschraube	Torn embridado	Flänsskruv	
8	**VOE 13971095**	5					Flange nut	Ecrou accouple.	Bundmutter	Tuerca embridad	Flänsmutter	
9	**VOE 13946173**	3					Flange screw	Vis à bride	Flanschschraube	Torn embridado	Flänsskruv	
10	**VOE 13945408**	3					Nut	Ecrou	Mutter	Tuerca	Mutter	
11	**VOE 13955894**	5					Washer	Rondelle	Scheibe	Arandela	Bricka	
12	**VOE 983242**	5					Screw	Vis	Schraube	Tornillo	Skruv	
13	**VOE 15616637**	1					Oil Cooler Kit	Jeu Rad. Huile	Ölkuhlersatz	Enfriador Aceit	Oljekylarsats	

1		**Luftkonditionering, klimatenhet** **Acondicionamiento de aire, unidad climatizadora** **Luftkonditionierung klimator** **Conditionnement d'air climatiseur** **Air conditioning, climate unit**	Catalogue id **20133**	Group **874**
2				
3			Illustr. No **1033333**	Section **200**
4				
5		**11839316**	Issue **VOE 79A9920133**	Page **299**

VOLVO

EC35C

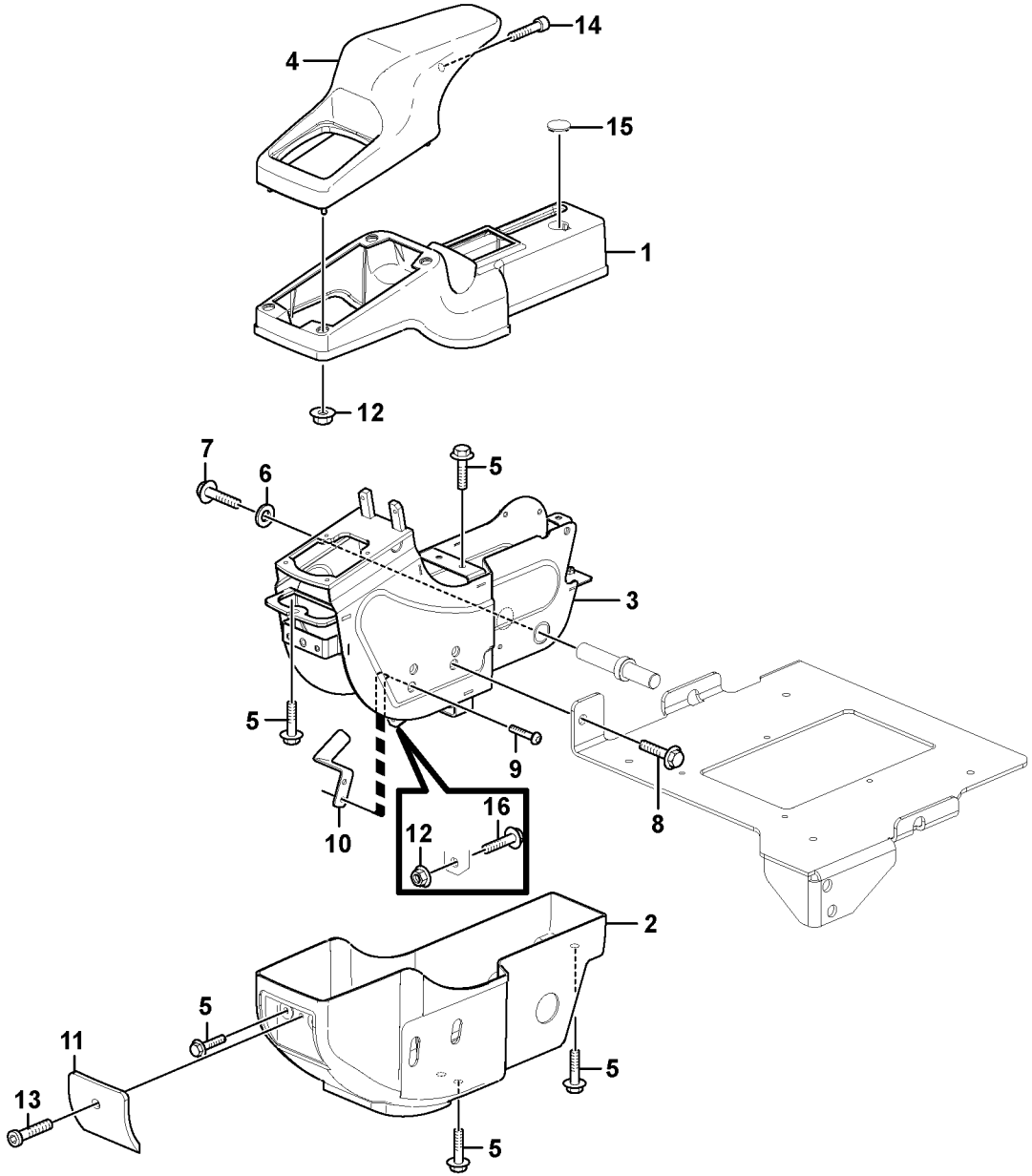

Volvo Construction Equipment

1030354

Fig.	Part No.	Quantity 1	2	3	PS	KIT	Description	Dénomination	Bezeichnung	Denominación	Benämning	Notes
1	**VOE 14554094**	1					Cover	Capot	Haube	Capo	Lock	
2	**VOE 14554093**	1					Cover	Capot	Haube	Capo	Lock	
3	**VOE 14553161**	1					Cover	Capot	Haube	Capo	Lock	
4	**VOE 14519596**	1					Cover	Capot	Haube	Capo	Lock	
5	**VOE 13946544**	8					Flange screw	Vis à bride	Flanschschraube	Torn embridado	Flänsskruv	
6	**VOE 13960143**	2					Washer	Rondelle	Scheibe	Arandela	Bricka	
7	**VOE 946441**	2					Flange screw	Vis à bride	Flanschschraube	Torn embridado	Flänsskruv	
8	**VOE 13965191**	1					Flange screw	Vis à bride	Flanschschraube	Torn embridado	Flänsskruv	
9	**VOE 13969599**	2					Screw	Vis	Schraube	Tornillo	Skruv	
10	**VOE 11803731**	1					Plate	Plaque	Platte	Placa	Platta	
11	**VOE 14554098**	1					Clip	Clip	Klemme	Clip	Clips	
12	**VOE 13945407**	6					Nut	Ecrou	Mutter	Tuerca	Mutter	
13	**VOE 969846**	1					Screw	Vis	Schraube	Tornillo	Skruv	
14	**VOE 967635**	2					Allen Hd Screw	Vis A 6 Pans Cr	Inbusschraube	Torn Hex Embut	Insexskruv	
15	**VOE 14554095**	2					Clip	Clip	Klemme	Clip	Clips	

1		**Förarplats: instrumentpanel (höger)** **Puesto de conducción : tablero de instrumentos (derecho)** **Bedienungsstand : Armaturenbrett (rechts)** **Poste de conduite : tableau de bord (côté droit)** **Operator's station : instrument panel (right)**	Catalogue id **20133**	Group **881**
2				
3			Illustr. No **1030354**	Section **100**
4				
5		**11839317**	Issue **VOE 79A9920133**	Page **301**

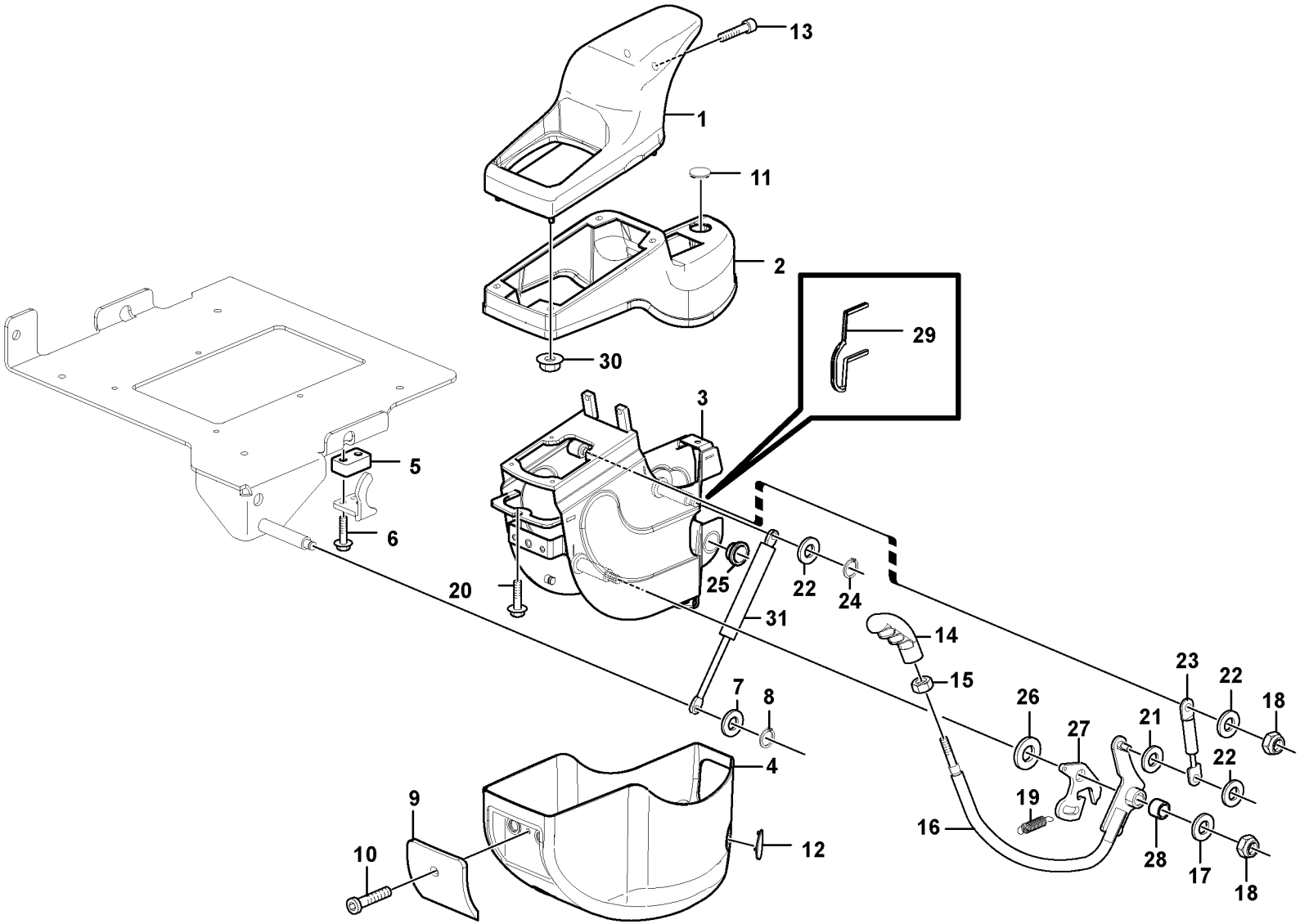

Volvo Construction Equipment

1030355

Fig.	Part No.	Quantity 1	2	3	PS	KIT	Description	Dénomination	Bezeichnung	Denominación	Benämning	Notes
1	**VOE 14519597**	1					Arm rest	Accoudoir	Armlehne	Reposabrazos	Armstöd	
2	**VOE 14554097**	1					Control Box	Boîtier de commande	Steuerbox	Caja de mando	Manöverbox	
3	**VOE 14553162**	1					Control Box	Boîtier de commande	Steuerbox	Caja de mando	Manöverbox	
4	**VOE 14554096**	1					Control Box	Boîtier de commande	Steuerbox	Caja de mando	Manöverbox	
5	**VOE 11803123**	1					Cam	Came	Nocken	Leva	Kam	
6	**VOE 13946544**	2					Flange screw	Vis à bride	Flanschschraube	Torn embridado	Flänsskruv	
7	**VOE 13955894**	1					Washer	Rondelle	Scheibe	Arandela	Bricka	
8	**VOE 955964**	1					Snap Ring	Circlip	Nutring	Circlip	Spårring	
9	**VOE 14554098**	1					Clip	Clip	Klemme	Clip	Clips	
10	**VOE 969846**	1					Screw	Vis	Schraube	Tornillo	Skruv	
11	**VOE 14554095**	1					Clip	Clip	Klemme	Clip	Clips	
12	**VOE 14554099**	1					Clip	Clip	Klemme	Clip	Clips	
13	**VOE 967635**	2					Allen Hd Screw	Vis A 6 Pans Cr	Inbusschraube	Torn Hex Embut	Insexskruv	
14	**VOE 14520086**	1					Knob	Bouton	Knopf	Boton	Knapp	
15	**VOE 13945408**	1					Nut	Ecrou	Mutter	Tuerca	Mutter	
16	**VOE 14520083**	1					Latch	Poignee Blocage	Knebel	Mango Seguridad	Låsvred	
17	**VOE 14880429**	1					Washer	Rondelle	Scheibe	Arandela	Bricka	
18	**VOE 14880450**	3					Lock nut	Contre-ecrou	Sicherungsmutter	Contratuerca	Låsmutter	
19	**VOE 14523097**	1					Spring	Ressort	Feder	Muelle	Fjäder	
20	**VOE 13946544**	6					Flange screw	Vis à bride	Flanschschraube	Torn embridado	Flänsskruv	
21	**VOE 14523099**	1					Bushing	Bague	Buchse	Casquillo	Bussning	
22	**VOE 13955894**	3					Washer	Rondelle	Scheibe	Arandela	Bricka	
23	**VOE 14520133**	1					Spring	Ressort	Feder	Muelle	Fjäder	
24	**VOE 14880452**	1					Split Pin	Goupille Fendue	Splint	Chaveta Hendida	Saxpinne	
25	**VOE 14523095**	2					Bushing	Bague	Buchse	Casquillo	Bussning	
26	**VOE 14523096**	2					Shim	Cale d'épaisseur	Passcheibe	Arandela Ajuste	Passbricka	
27	**VOE 14520174**	1					Latch	Poignee Blocage	Knebel	Mango Seguridad	Låsvred	
28	**VOE 14880458**	1					Bushing	Bague	Buchse	Casquillo	Bussning	
29	**VOE 14880465**	1					Weatherstrip	Leche-vitre	Abstreifleiste	Lamelunas	Skraplist	
30	**VOE 13945407**	4					Nut	Ecrou	Mutter	Tuerca	Mutter	

1		**Förarplats: instrumentpanel (vänster)** **Puesto de conducción : tablero de instrumentos (izquierdo)** **Bedienungsstand : Armaturenbrett (links)** **Poste de conduite : tableau de bord (côté gauche)** **Operator's station : instrument panel (left)**	Catalogue id **20133**	Group **881**
2				
3			Illustr. No **1030355**	Section **200**
4				
5		**11839317**	Issue **VOE 79A9920133**	Page **303**

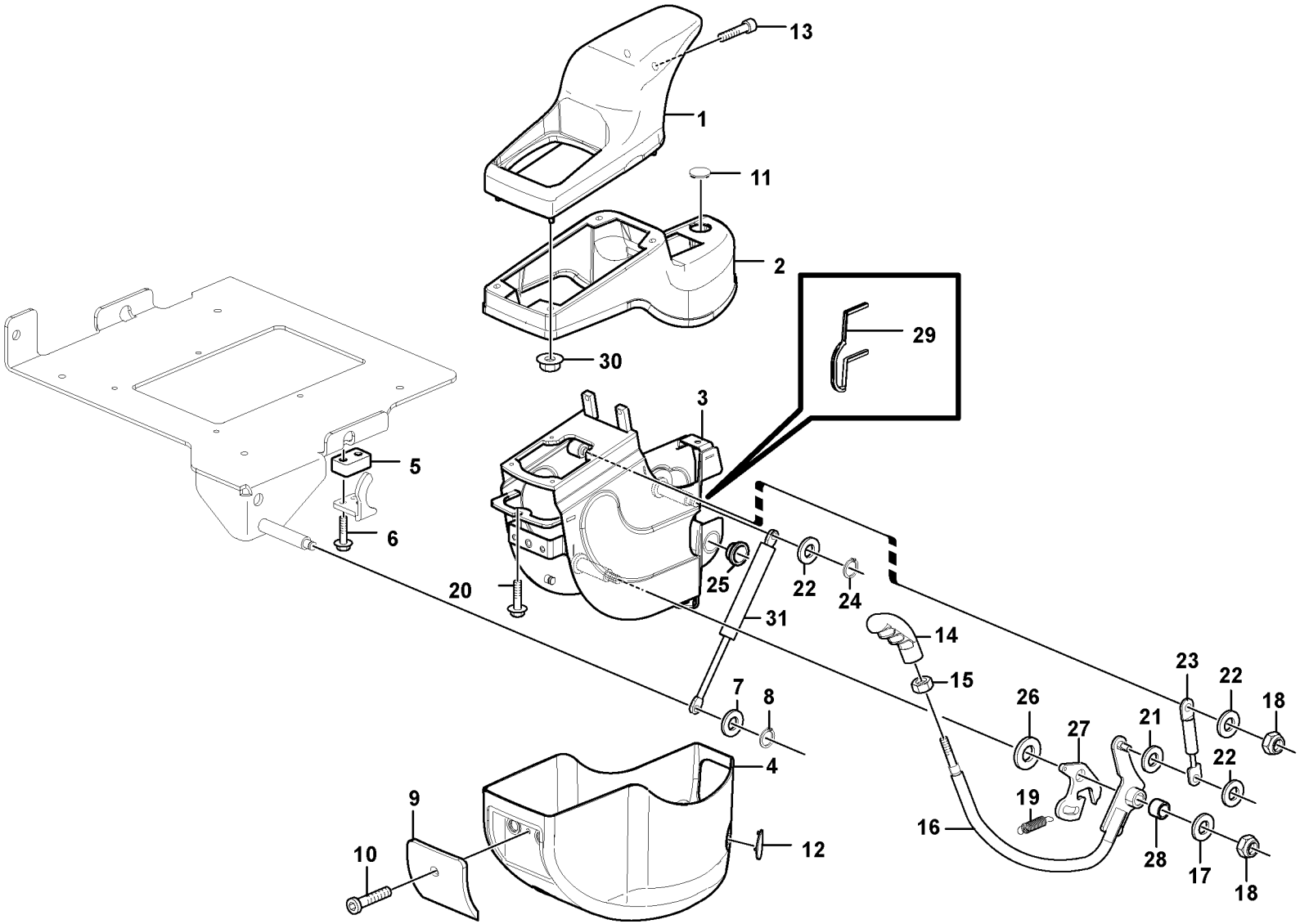

Volvo Construction Equipment

1030355

Fig.	Part No.	Quantity 1	2	3	P S	K I T	Description	Dénomination	Bezeichnung	Denominación	Benämning	Notes
31	**VOE 11800055**	1					Gas Spring	Ressort Gaz	Gasfeder	Resorte A Gas	Gasfjäder	

1		**Förarplats: instrumentpanel (vänster)** **Puesto de conducción : tablero de instrumentos (izquierdo)** **Bedienungsstand : Armaturenbrett (links)** **Poste de conduite : tableau de bord (côté gauche)** **Operator's station : instrument panel (left)**	Catalogue id **20133**	Group **881**
2				
3			Illustr. No **1030355**	Section **200**
4				
5		**11839317**	Issue **VOE 79A9920133**	Page **305**

VOLVO

EC35C

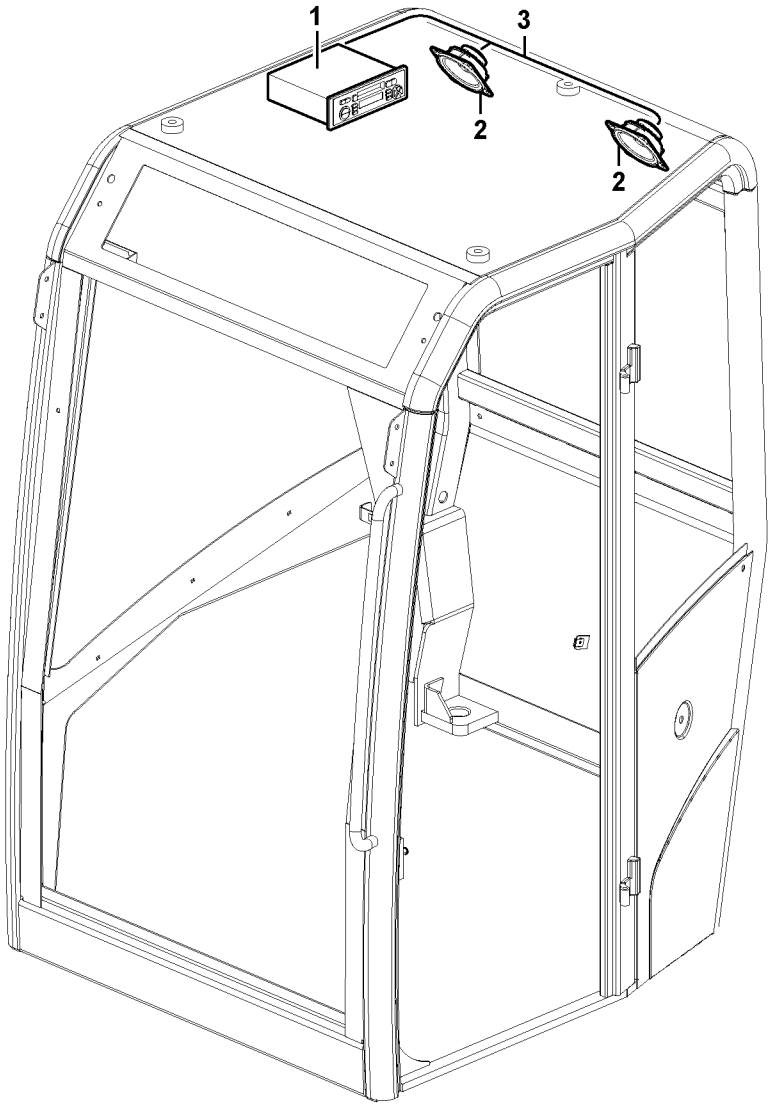

Volvo Construction Equipment

1030384

Fig.	Part No.	Quantity 1	2	3	4	5	PS	KIT	Description	Dénomination	Bezeichnung	Denominación	Benämning	Notes
1	**VOE 11803635**	1							Radio	Auto-radio	Radio	Radio	Radio	
2	**VOE 11201898**	2							Speaker	Haut-parleur	Lautsprecher	Altavoz	Högtalare	
3		1							Wiring Harness	Faisceau de câble	Kabelbaum	Cableado	Ledningsmatta	See group 371, Page 185

1		**Radiokonsol.** **Panel radio.** **Radiotafel.** **Panneau radio.** **Radio bracket.**	Catalogue id **20133**	Group **881**
2			Illustr. No **1030384**	Section **300**
3			Issue **VOE 79A9920133**	Page **307**
4				
5		**11839510**		

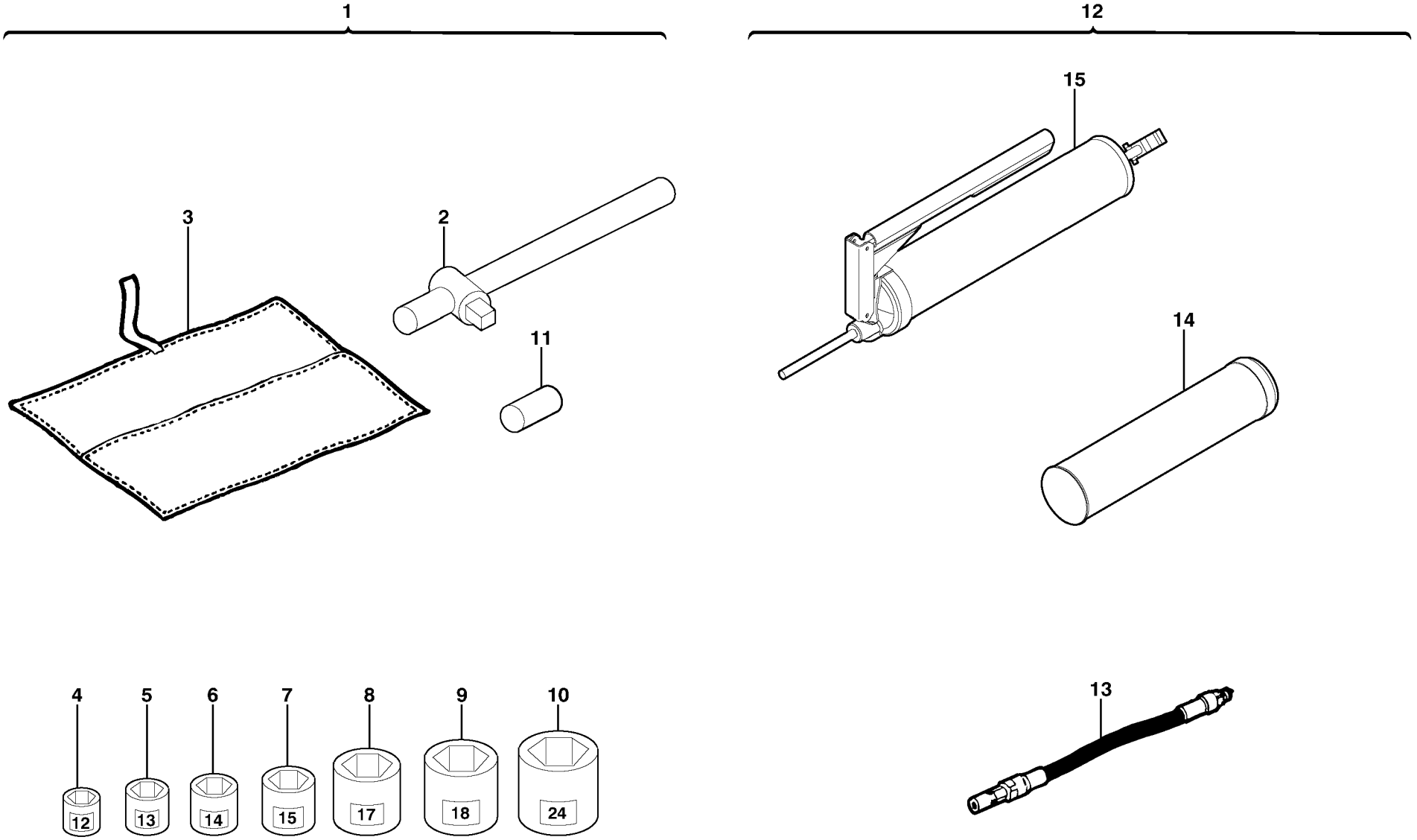
1
12
15
3
2
11
14
4
5
6
7
8
9
10
12
13
14
15
17
18
24
13

Fig.	Part No.	Quantity 1	2	3	PS	KIT	Description	Dénomination	Bezeichnung	Denominación	Benämning	Notes
1	**VOE 11801120**	1					Tool Bag	Trousse outils	Werkzeugtasche	Estuche herramienta	Verktygsfodral	11801121
2		1			NS		•Handle	•Poignee	•Handgriff	•Manilla	•Handgrepp	ORDER ITEM NO 1
3		1			NS		•Tool Bag	•Trousse outils	•Werkzeugtasche	•Estuche herramienta	•Verktygsfodral	ORDER ITEM NO 1
4	**VOE 11801118**	1					•Socket	•Douille	•Buchse	•Hembrilla	•Muff	
5	**VOE 11803937**	1			OP		•Socket	•Douille	•Buchse	•Hembrilla	•Muff	
6	**VOE 11801116**	1					•Socket	•Douille	•Buchse	•Hembrilla	•Muff	
7	**VOE 11801117**	1					•Socket	•Douille	•Buchse	•Hembrilla	•Muff	
8	**VOE 11803938**	1			OP		•Socket	•Douille	•Buchse	•Hembrilla	•Muff	
9	**VOE 11801119**	1					•Socket	•Douille	•Buchse	•Hembrilla	•Muff	
10	**VOE 11803939**	1			OP		•Socket	•Douille	•Buchse	•Hembrilla	•Muff	
11	**VOE 11803941**	1					•Extension Bar	•Rallonge	•Verlängerung	•Alargadera	•Förlängare	
12	**VOE 11803942**	1					Grease Gun	Pompe a graisse	Fettpresse	Bomba de grasa	Fettspruta	
13	**VOE 11803943**	1					•Hose	•Durit	•Schlauch	•Tubo flexible	•Slang	
14	**VOE 11803945**	1					•Cartridge	•Cartouche	•Patrone	•Patron	•Patron	
15	**VOE 11803944**	1					•Grease Gun	•Pompe a graisse	•Fettpresse	•Bomba de grasa	•Fettspruta	

1		**Verktyg** **Herramientas** **Werkzeuge** **Outillage** **Tools**	Catalogue id **20133**	Group **896**
2			Illustr. No **1012479**	Section **300**
3			Issue **VOE 79A9920133**	Page **309**
4				
5		**11801121**		

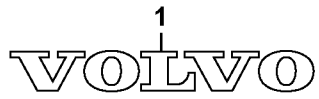

1



2

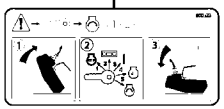

3

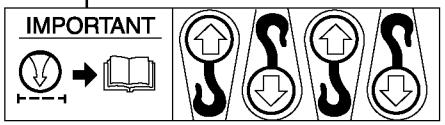

4

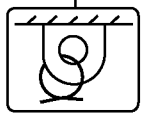

5

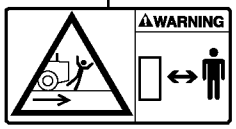

6

20

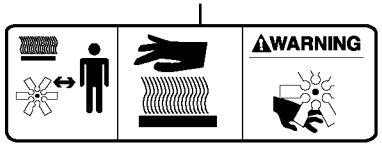

7



9

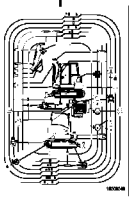

10



11

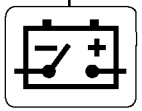

12



13

14

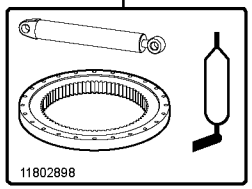

15

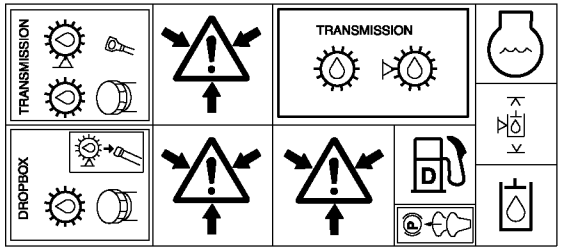

8

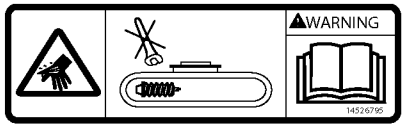

16

17



18



19

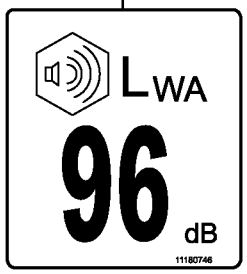

21

Volvo Construction Equipment

1030392

Fig.	Part No.	Quantity 1	2	3	4	5	PS	KIT	Description	Dénomination	Bezeichnung	Denominación	Benämning	Notes
		1					NS		Adhesive Kit	Kit Colle	Leimsatz	Juego Encolado	Limsats	
			1				NS		Adhesive Kit	Kit Colle	Leimsatz	Juego Encolado	Limsats	
				1			NS		Adhesive Kit	Kit Colle	Leimsatz	Juego Encolado	Limsats	
					1		NS		Adhesive Kit	Kit Colle	Leimsatz	Juego Encolado	Limsats	
1	**VOE 11803648**	2	2	2	2				•Decal	•Decalcomanie	•Abziehbild	•Decalcomania	•Dekal	
2	**VOE 13935007**	1	1						•Decal	•Decalcomanie	•Abziehbild	•Decalcomania	•Dekal	
3	**VOE 15600623**	1	1						•Decal	•Decalcomanie	•Abziehbild	•Decalcomania	•Dekal	
3	**VOE 15601176**			1	1				•Decal	•Decalcomanie	•Abziehbild	•Decalcomania	•Dekal	
3	**VOE 15601174**				1				•Decal	•Decalcomanie	•Abziehbild	•Decalcomania	•Dekal	
4	**VOE 11004094**	4	4	4	4				•Decal	•Decalcomanie	•Abziehbild	•Decalcomania	•Dekal	
5	**VOE 11026730**	4	4	4	4				•Decal	•Decalcomanie	•Abziehbild	•Decalcomania	•Dekal	
6	**VOE 11445435**	1	1	1	1				•Warning Decal	•Decal.avertiss.	•Warnaufkleber	•Calcomania Adv	•Varningsdekal	
7	**VOE 14346097**	1	1	1	1				•Sign	•Enseigne	•Schild	•Letrero	•Skylt	
8	**VOE 11003865**	2	2	2	2				•Decal	•Decalcomanie	•Abziehbild	•Decalcomania	•Dekal	
9	**VOE 13935003**	1	1	1	1				•Decal	•Decalcomanie	•Abziehbild	•Decalcomania	•Dekal	
10	**VOE 15600640**	1	1	1	1				•Decal	•Decalcomanie	•Abziehbild	•Decalcomania	•Dekal	
11	**VOE 13935002**	2	2	2	2				•Warning Decal	•Decal.avertiss.	•Warnaufkleber	•Calcomania Adv	•Varningsdekal	
12	**VOE 11026729**	1	1	1	1				•Decal	•Decalcomanie	•Abziehbild	•Decalcomania	•Dekal	
13	**VOE 14526798**	1	1	1	1				•Decal	•Decalcomanie	•Abziehbild	•Decalcomania	•Dekal	
14	**VOE 15600652**	1	1						•Decal	•Decalcomanie	•Abziehbild	•Decalcomania	•Dekal	
14	**VOE 15601176**			1					•Decal	•Decalcomanie	•Abziehbild	•Decalcomania	•Dekal	
15	**VOE 11802898**	1	1	1	1				•Adhesive	•Adhesif	•Klebstoff	•Adhesivo	•Lim	
16	**VOE 14526795**	1	1	1	1				•Decal	•Decalcomanie	•Abziehbild	•Decalcomania	•Dekal	
17	**VOE 14515595**	1	1	1	1				•Decal	•Decalcomanie	•Abziehbild	•Decalcomania	•Dekal	
18	**VOE 12729880**	1	1	1	1				•Decal	•Autocollant	•Aufklebeschild	•Calcomania	•Dekal	
19	**VOE 15600710**		2		2				•Decal	•Decalcomanie	•Abziehbild	•Decalcomania	•Dekal	
20	**VOE 11803649**		2		2				•Decal	•Decalcomanie	•Abziehbild	•Decalcomania	•Dekal	
21	**VOE 11180746**				1				•Decal	•Decalcomanie	•Abziehbild	•Decalcomania	•Dekal	
	VOE 11803698	8	8	8	8				Rivet	Rivet	Niet	Remache	Nit	

1	**11839425**	**Skyltar och dekaler** **Muestras y decalcomanias** **Schilder und aufklebeschild** **Enseignes et décalcomanies** **Sign plates and decals**	Catalogue id **20133**	Group **897**
2	**11839426**		Illustr. No **1030392**	Section **100**
3	**11839427**		Issue **VOE 79A9920133**	Page **311**
4	**11839428**			
5				

VOLVO

EC35C

1

2

3

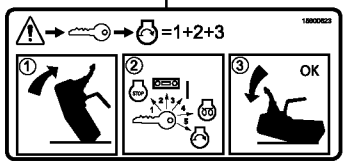

4

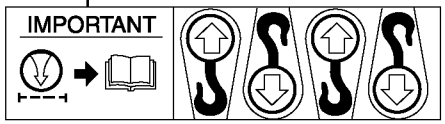

5

6

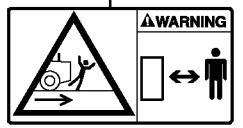

19

7

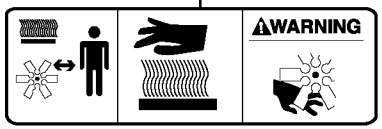

9



10

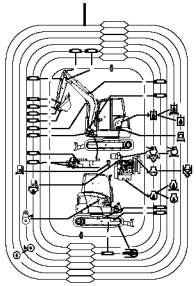

11



12

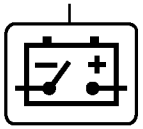

13

14

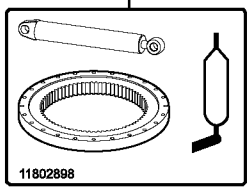

15

16

17

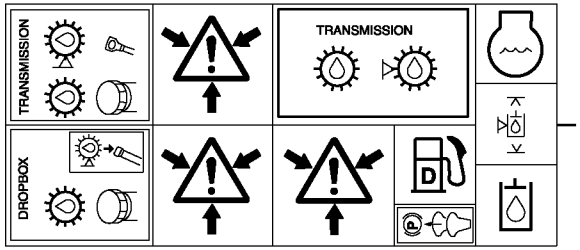

8

18

21
26

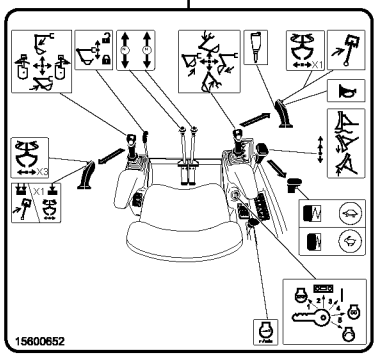

22

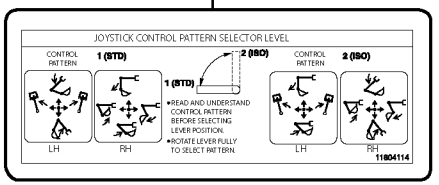

20

23



24

25
27

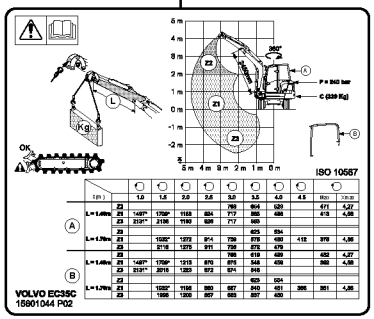

28

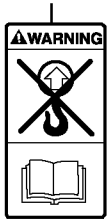

Volvo Construction Equipment

1034680

Fig.	Part No.	Quantity 1	2	3	4	5	PS	KIT	Description	Dénomination	Bezeichnung	Denominación	Benämning	Notes
		1					NS		Adhesive Kit	Kit Colle	Leimsatz	Juego Encolado	Limsats	
			1				NS		Adhesive Kit	Kit Colle	Leimsatz	Juego Encolado	Limsats	
				1			NS		Adhesive Kit	Kit Colle	Leimsatz	Juego Encolado	Limsats	
					1		NS		Adhesive Kit	Kit Colle	Leimsatz	Juego Encolado	Limsats	
1	**VOE 11803648**	2	2	2	2				•Decal	•Decalcomanie	•Abziehbild	•Decalcomania	•Dekal	
2	**VOE 13935007**	1	1						•Decal	•Decalcomanie	•Abziehbild	•Decalcomania	•Dekal	
3	**VOE 15600623**	1	1						•Decal	•Decalcomanie	•Abziehbild	•Decalcomania	•Dekal	
3	**VOE 15601174**			1	1				•Decal	•Decalcomanie	•Abziehbild	•Decalcomania	•Dekal	
4	**VOE 11004094**	4	4	4	4				•Decal	•Decalcomanie	•Abziehbild	•Decalcomania	•Dekal	
5	**VOE 11026730**	4	4	4	4				•Decal	•Decalcomanie	•Abziehbild	•Decalcomania	•Dekal	
6	**VOE 11445435**	1	1	1	1				•Warning Decal	•Decal.avertiss.	•Warnaufkleber	•Calcomania Adv	•Varningsdekal	
7	**VOE 14346097**	1	1	1	1				•Sign	•Enseigne	•Schild	•Letrero	•Skylt	
8	**VOE 11003865**	2	2	2	2				•Decal	•Decalcomanie	•Abziehbild	•Decalcomania	•Dekal	
9	**VOE 13935003**	1	1	1	1				•Decal	•Decalcomanie	•Abziehbild	•Decalcomania	•Dekal	
10	**VOE 15600640**	1	1	1	1				•Decal	•Decalcomanie	•Abziehbild	•Decalcomania	•Dekal	
11	**VOE 13935002**	2	2	2	2				•Warning Decal	•Decal.avertiss.	•Warnaufkleber	•Calcomania Adv	•Varningsdekal	
12	**VOE 11026729**	1	1	1	1				•Decal	•Decalcomanie	•Abziehbild	•Decalcomania	•Dekal	
13	**VOE 14526798**		1	1	1				•Decal	•Decalcomanie	•Abziehbild	•Decalcomania	•Dekal	
14	**VOE 11802898**	1	1	1	1				•Adhesive	•Adhesif	•Klebstoff	•Adhesivo	•Lim	
15	**VOE 14526795**	1	1	1	1				•Decal	•Decalcomanie	•Abziehbild	•Decalcomania	•Dekal	
16	**VOE 14515595**	1	1	1	1				•Decal	•Decalcomanie	•Abziehbild	•Decalcomania	•Dekal	
17	**VOE 12729880**	1	1	1	1				•Decal	•Autocollant	•Aufklebeschild	•Calcomania	•Dekal	
18	**VOE 15600710**		2		2				•Decal	•Decalcomanie	•Abziehbild	•Decalcomania	•Dekal	
19	**VOE 11803649**		2		2				•Decal	•Decalcomanie	•Abziehbild	•Decalcomania	•Dekal	
20	**VOE 14526798**	1							•Decal	•Decalcomanie	•Abziehbild	•Decalcomania	•Dekal	
21	**VOE 15600733**	1	1						•Decal	•Decalcomanie	•Abziehbild	•Decalcomania	•Dekal	
22	**VOE 11804114**	1	1	1	1				•Adhesive	•Adhesif	•Klebstoff	•Adhesivo	•Lim	
23	**VOE 11803690**	1	1	1	1				•Adhesive	•Adhesif	•Klebstoff	•Adhesivo	•Lim	
24	**VOE 11803685**	1	1	1	1				•Adhesive	•Adhesif	•Klebstoff	•Adhesivo	•Lim	
25	**VOE 15600934**	1	1						•Decal	•Decalcomanie	•Abziehbild	•Decalcomania	•Dekal	

1	**11839429**
2	**11839430**
3	**11839431**
4	**11839432**
5	

Skyltar och dekaler
Muestras y decalcomanias
Schilder und aufklebeschild
Enseignes et décalcomanies
Sign plates and decals

Catalogue id **20133**	Group **897**
Illustr. No **1034680**	Section **150**
Issue **VOE 79A9920133**	Page **313**

VOLVO

EC35C

1

2

3

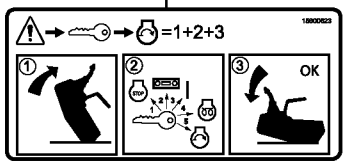

4

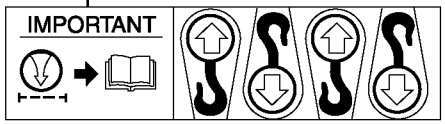

5

6

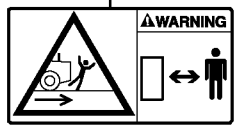

19

7

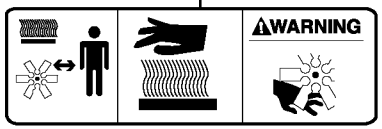

9



10

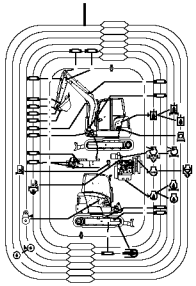

11



12

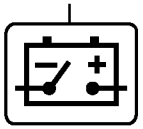

13

14

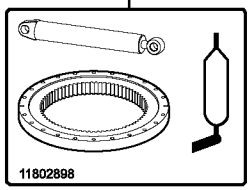

15

16

17

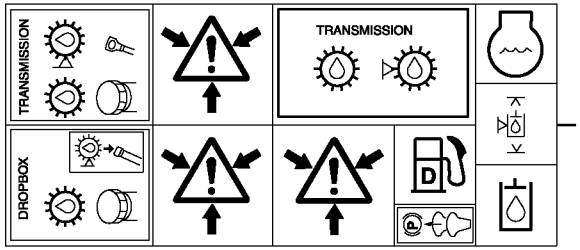

8

18

21
26

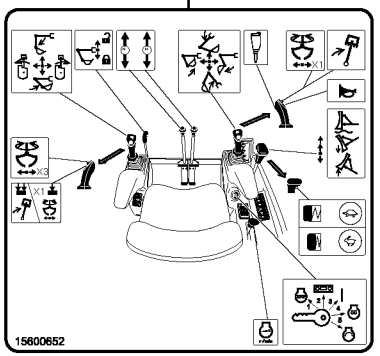

22

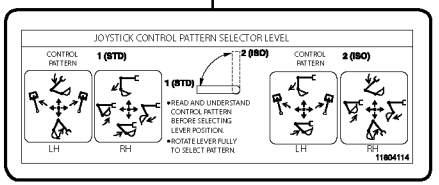

20

23



24

25
27

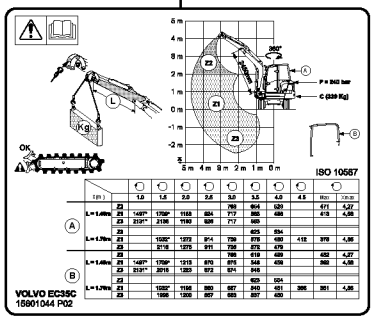

28

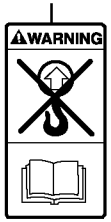

Volvo Construction Equipment

1034680

Fig.	Part No.	Quantity 1	2	3	4	5	PS	KIT	Description	Dénomination	Bezeichnung	Denominación	Benämning	Notes
26	**VOE 15601178**			1	1				•Decal	•Decalcomanie	•Abziehbild	•Decalcomania	•Dekal	
27	**VOE 15601180**			1	1				•Decal	•Decalcomanie	•Abziehbild	•Decalcomania	•Dekal	
	VOE 11803698	8	8	8	8				Rivet	Rivet	Niet	Remache	Nit	
28	**VOE 15615654**	1							Decal	Decalcomanie	Abziehbild	Decalcomania	Dekal	11839329, 11839330

1	**11839429**	**Skyltar och dekaler** **Muestras y decalcomanias** **Schilder und aufklebeschild** **Enseignes et décalcomanies** **Sign plates and decals**	Catalogue id **20133**	Group **897**
2	**11839430**		Illustr. No **1034680**	Section **150**
3	**11839431**		Issue **VOE 79A9920133**	Page **315**
4	**11839432**			
5				

VOLVO

Construction Equipment

www.volvo.com

GROUP		Section	Page
911	Hydraulic oil tank, with fitting parts	100	325
911	Hydraulic oil tank	150	331
911	Hydraulic system, feed and return lines	200	333
912	Control valve with fitting parts.	100	337
912	Control valve	150	341
912	Six-way valve	450	343
912	Balancing valve (offset cylinder)	500	345
912	Safety valve (boom cylinder) 11839326	600	347
912	Safety valve (dipper arm cylinder) 11839326	700	349
913	Hydraulic pump	150	351
914	Hydraulic circuit (low pressure)	500	353
914	Control stick installation RH	550	355
914	Control lever : boom / bucket (right) RH	600	357
914	Control stick installation LH,11839342	650	359
914	Control lever : dipper arm / slewing (left) LH, 11839342	700	361
914	Control selector switch installation 11839395	900	363
915	Control levers : travelling	100	365
915	Control lever : dozer blade	150	367
916	Hydraulic circuit (lower frame)	100	369
916	Hydraulic circuit (platform/balancing valve/offset cylinder)	350	371
916	Hydraulic circuit (platform/balancing valve/offset cylinder)	375	375
916	Hydraulic circuit (boom)	400	377
916	Working hydraulic, dipper arm	450	379
916	Working hydraulic, dipper arm	500	383
916	Working hydraulic, dipper arm	550	385
916	Working hydraulic, dipper arm	600	387
916	Working hydraulic, boom	1000	391
916	Working Hydraulics, Valves 11839326	1300	393
916	Kit coupler (accessories)	4000	395
916	Three-way valve	5000	397
924	Tool holder / mechanical control	100	399
924	Tool holder / mechanical control 6933174	110	401
924	Tool holder / hydraulic control 11839459	210	403
924	Tool holder / hydraulic control 11839226	220	405
924	Lever 6933174	300	407
924	Hyd. circuit (quickfit/double-acting)	400	409
924	Hyd. circuit (quickfit/double-acting)	500	413
925	Bucket	100	417
925	Bucket	200	419
925	Buckets for Quickfit	400	421
925	Buckets for Quickfit	500	423
925	Grading bucket	700	425
925	Grading bucket for Quickfit	900	427
925	Grading bucket for Quickfit	1000	429
926	Hammer	200	431
926	Hammer for Quickfit	220	433
926	Hydraulic system, hammer 11839398	240	435
926	Hammer 11839398	260	437
926	Breaker tools HB200LN	500	441
926	Thumb kit without bucket	1000	443
927	Dozer blade	100	447
927	Dozer blade cylinder	500	449
971	Pivot pin	100	451
971	Boom offset cylinder	600	455
971	Lubrication	700	457
974	Boom	100	459
974	Boom cylinder	300	461
975	Dipper arm	100	463
975	Dipper arm 11839454	200	467
975	Dipper arm cylinder	300	469
975	Bucket cylinder	500	471

TABLE DES MATIÈRES

GROUPE		Section	Page
911	Réservoir á huile avec pièces de montaje	100	325
911	Réservoir d'huile hydraulique	150	331
911	Système hydraulique, conduit alimentation et retour	200	333
912	Valve de commande avec pièces de montage.	100	337
912	Valve de commande	150	341
912	Robinet 6 voies	450	343
912	Valve d'équilibrage (vérin de déport latéral)	500	345
912	Valve de sécurité (vérin de flèche) 11839326	600	347
912	Valve de sécurité (vérin de balancier) 11839326	700	349
913	Pompe hydraulique	150	351
914	Circuit hydraulique (basse pression)	500	353
914	Mise en place du levier de commande RH	550	355
914	Levier de commande : flèche / godet (côté droit) RH	600	357
914	Mise en place du levier de commande LH,11839342	650	359
914	Levier de commande : balancier / orientation (côté gauche) LH, 11839342	700	361
914	Mise en place du sélecteur de commande 11839395	900	363
915	Leviers de commande : translation	100	365
915	Levier de commande : lame niveleuse	150	367
916	Circuit hydraulique (châssis porteur)	100	369
916	Circuit hydraulique (passerelle/valve d'équilibrage/vérin de déport)	350	371
916	Circuit hydraulique (passerelle/valve d'équilibrage/vérin de déport)	375	375
916	Circuit hydraulique (flèche)	400	377
916	Hydraulique de travail, bras	450	379
916	Hydraulique de travail, bras	500	383
916	Hydraulique de travail, bras	550	385
916	Hydraulique de travail, bras	600	387
916	Hydraulique de travail, flèche	1000	391
916	Commande hydraulique d'outil, valves 11839326	1300	393
916	Kit raccords (accessoires)	4000	395
916	Robinet 3 voies	5000	397
924	Porte-outil / commande mécanique	100	399
924	Porte-outil / commande mécanique 6933174	110	401
924	Porte-outil / commande hydraulique 11839459	210	403
924	Porte-outil / commande hydraulique 11839226	220	405
924	Levier 6933174	300	407
924	Circuit hydraulique (outil/accessoire à fixation rapide / double effet)	400	409
924	Circuit hydraulique (outil/accessoire à fixation rapide / double effet)	500	413
925	Godet	100	417
925	Godet	200	419
925	Godet pour Raccords rapides	400	421
925	Godet pour Raccords rapides	500	423
925	Godet niveleur	700	425
925	Godet niveleur pour raccordement rapide	900	427
925	Godet niveleur pour raccordement rapide	1000	429
926	Marteau	200	431
926	Marteau pour raccordement rapide	220	433
926	Système hydraulique, marteau 11839398	240	435
926	Marteau 11839398	260	437
926	Outil marteau HB200LN	500	441
926	Kit pouce sans godet	1000	443
927	Lame bulldozer	100	447
927	Vérin hydraulique, lame bulldozer	500	449
971	Pivot	100	451
971	Vérin de déport latéral de flèche	600	455
971	Graissage	700	457
974	Flèche	100	459
974	Vérin de flèche	300	461
975	Balancier	100	463
975	Balancier 11839454	200	467
975	Vérin de balancier	300	469
975	Vérin de godet	500	471

GRUPPE		Abschnitt	Seite
911	Druckölbehälter mit Anbauteilen	100	325
911	Hydrauliköltank	150	331
911	Druckölsystem, Druck- und Rücklaufleitung	200	333
912	Steuerventil mit Anbauteilen.	100	337
912	Steuerventil	150	341
912	Sechswegventil	450	343
912	Ausgleichventil (Versetzungszylinder)	500	345
912	Sicherheitsventil (Auslegerzylinder) 11839326	600	347
912	Sicherheitsventil (Stielzylinder) 11839326	700	349
913	Hydraulikpumpe	150	351
914	Hydraulikkreis (Niedriger Druck)	500	353
914	Steuerhebel, Einbau RH	550	355
914	Steuerhebel : Ausleger / Löffel (rechts) RH	600	357
914	Steuerhebel, Einbau LH,11839342	650	359
914	Steuerhebel : Löffelstiel / Schwenkung (links) LH, 11839342	700	361
914	Einbau der Gerätesteuerungswahlschalter 11839395	900	363
915	Steuerhebel : Fahrbewegung	100	365
915	Steuerhebel : Planierschild	150	367
916	Hydraulikkreis (Laufwerksrahmen)	100	369
916	Hydraulikkreis (Plattform/Ausgleichventil/Versetzungszylinder)	350	371
916	Hydraulikkreis (Plattform/Ausgleichventil/Versetzungszylinder)	375	375
916	Hydraulikkreis (Ausleger)	400	377
916	Arbeitshydraulik, Stiel	450	379
916	Arbeitshydraulik, Stiel	500	383
916	Arbeitshydraulik, Stiel	550	385
916	Arbeitshydraulik, Stiel	600	387
916	Arbeitshydraulik, Ausleger	1000	391
916	Arbeitshydraulik, Ventile 11839326	1300	393
916	Kupplungsstück-Kit (Zubehör)	4000	395
916	Dreiwegventil	5000	397
924	Geräteträger / mechanische Steuerung	100	399
924	Geräteträger / mechanische Steuerung 6933174	110	401
924	Geräteträger / hydraulische Steuerung 11839459	210	403
924	Geräteträger / hydraulische Steuerung 11839226	220	405
924	Umlenkhebel 6933174	300	407
924	Hydraulikkreis (Schnellwechsler/doppeltwirkend)	400	409
924	Hydraulikkreis (Schnellwechsler/doppeltwirkend)	500	413
925	Schaufel	100	417
925	Schaufel	200	419
925	Schaufeln für Schnellwechsler	400	421
925	Schaufeln für Schnellwechsler	500	423
925	Planierschaufel	700	425
925	Planierschaufel, Schnellkupplung	900	427
925	Planierschaufel, Schnellkupplung	1000	429
926	Hammer	200	431
926	Hammer, Schnellkupplung	220	433
926	Hydraulikanlage, Hammer 11839398	240	435
926	Hammer 11839398	260	437
926	Hammer HB200LN	500	441
926	Greifklaue ohne Löffel	1000	443
927	Frontschar	100	447
927	Frontscharzylinder	500	449
971	Lagerzapfen	100	451
971	Versetzungszylinder	600	455
971	Schmierung	700	457
974	Ausleger	100	459
974	Auslegerzylinder	300	461
975	Löffelstiel	100	463
975	Löffelstiel 11839454	200	467
975	Stielzylinder	300	469
975	Schaufelzylinder	500	471

INHALTSVERZEICHNIS

INDICE

GRUPO		Sección	Página
911	Depósito de aceite hidráulico con accesorios de montaje	100	325
911	Depósito de aceite hidráulico	150	331
911	Sistema hidráulico, conducto de presión y retorno	200	333
912	Válvula de mando con piezas se montaje.	100	337
912	Válvula de mando	150	341
912	Válvula de 6 vías	450	343
912	Válvula de equilibrio (cilindro excéntrico)	500	345
912	Válvula de seguridad (cilindro de pluma) 11839326	600	347
912	Válvula de seguridad (cilindro de brazo) 11839326	700	349
913	Bomba hidráulica	150	351
914	Circuito hidráulico (baja presión)	500	353
914	Montaje de la palanca de mando RH	550	355
914	Palanca de mando : pluma / cuchara (derecha) RH	600	357
914	Montaje de la palanca de mando LH,11839342	650	359
914	Palanca de mando : brazo / giro (izquierda) LH, 11839342	700	361
914	Instalación del selector 11839395	900	363
915	Palancas de mando : traslación	100	365
915	Palanca de mando : hoja topadora	150	367
916	Circuito hidraulico (bastidor inferior)	100	369
916	Circuito hidráulico (plataforma/válvula de equilibrio/cilindro excéntrico)	350	371
916	Circuito hidráulico (plataforma/válvula de equilibrio/cilindro excéntrico)	375	375
916	Circuito hidráulico (pluma)	400	377
916	Hidráulica de trabajo, brazo	450	379
916	Hidráulica de trabajo, brazo	500	383
916	Hidráulica de trabajo, brazo	550	385
916	Hidráulica de trabajo, brazo	600	387
916	Hidráulica de trabajo, pluma	1000	391
916	Working Hydraulics, Valves 11839326	1300	393
916	Kit de acoplamiento (accesorios)	4000	395
916	Valvula 3-vias	5000	397
924	Portaimplemento / control mecánico	100	399
924	Portaimplemento / control mecánico 6933174	110	401
924	Portaimplemento / control hidráulico 11839459	210	403
924	Portaimplemento / control hidráulico 11839226	220	405
924	Palanca 6933174	300	407
924	Circuito hidráulico (enganche rápido/doble efecto)	400	409
924	Circuito hidráulico (enganche rápido/doble efecto)	500	413
925	Cazo	100	417
925	Cazo	200	419
925	Cazos para enganche rápido	400	421
925	Cazos para enganche rápido	500	423
925	Grading bucket	700	425
925	Grading bucket for Quickfit	900	427
925	Grading bucket for Quickfit	1000	429
926	Martillo	200	431
926	Hammer for Quickfit	220	433
926	Sistema hidráulico, martillo 11839398	240	435
926	Martillo 11839398	260	437
926	Herramientas rompedoras HB200LN	500	441
926	Juego de pulgar sin cuchara	1000	443
927	Hoja diagonal	100	447
927	Cilindro hidráulico, hoja diagonal	500	449
971	Pivote	100	451
971	Cilindro excéntrico de la pluma	600	455
971	Lubricación	700	457
974	Pluma	100	459
974	Cilindro de pluma	300	461
975	Brazo	100	463
975	Brazo 11839454	200	467
975	Cilindro del brazo	300	469

GRUPO	Sección	Página	GRUPO	Sección	Página
975 Cilindro de cazo	500	471			

INNEHÅLLSFÖRTECKNING

GRUPP		Avsnitt	Sida
911	Hydrauloljetank med monteringsdetaljer	100	325
911	Hydrauloljetank	150	331
911	Hydraulsystem, tryck- och returledning	200	333
912	Manöverventil med monteringsdetaljer.	100	337
912	Manöverventil	150	341
912	Sexvägsventil	450	343
912	Utjämningsventil (bomsvängcylinder)	500	345
912	Säkerhetsventil (bomcylinder) 11839326	600	347
912	Säkerhetsventil (skaftcylinder) 11839326	700	349
913	Hydraulpump	150	351
914	Hydraulkrets (lågtryck)	500	353
914	Manöverspak, ditsättning RH	550	355
914	Manöverspak: bom / skopa (höger) RH	600	357
914	Manöverspak, ditsättning LH,11839342	650	359
914	Manöverspak: skaft / sväng (vänster) LH, 11839342	700	361
914	Manöverväljarströmställare, ditsättning 11839395	900	363
915	Manöverspakar: körning	100	365
915	Manöverspak: schaktblad	150	367
916	Hydraulkrets (undre ram)	100	369
916	Hydraulkrets (plattform/balanseringsventil/förskjutningscylinder)	350	371
916	Hydraulkrets (plattform/balanseringsventil/förskjutningscylinder)	375	375
916	Hydraulkrets (bom)	400	377
916	Arbetshydraulik, skaft	450	379
916	Arbetshydraulik, skaft	500	383
916	Arbetshydraulik, skaft	550	385
916	Arbetshydraulik, skaft	600	387
916	Arbetshydraulik, bom	1000	391
916	Arbetshydraulik, ventiler 11839326	1300	393
916	Kopplingssats (tillbehör)	4000	395
916	Trevägsventil	5000	397
924	Redskapshållare / mekanisk manövrering	100	399
924	Redskapshållare / mekanisk manövrering 6933174	110	401
924	Redskapshållare / hydraulisk manövrering 11839459	210	403
924	Redskapshållare / hydraulisk manövrering 11839226	220	405
924	Hävarm 6933174	300	407
924	Hydraulkrets (snabbkoppling redskap / dubbelverkande)	400	409
924	Hydraulkrets (snabbkoppling redskap / dubbelverkande)	500	413
925	Skopa	100	417
925	Skopa	200	419
925	Skopor för snabbfäste	400	421
925	Skopor för snabbfäste	500	423
925	Planeringsskopa	700	425
925	Planeringsskopa för snabbkoppling	900	427
925	Planeringsskopa för snabbkoppling	1000	429
926	Hammare	200	431
926	Hammare för snabbkoppling	220	433
926	Hydraulsystem hammare 11839398	240	435
926	Hammare 11839398	260	437
926	Asfaltsspett HB200LN	500	441
926	Tumutrustning, utan skopa	1000	443
927	Schaktblad	100	447
927	Schaktblad cylinder	500	449
971	Lagertapp	100	451
971	Bomsvängcylinder	600	455
971	Smörjning	700	457
974	Bom	100	459
974	Bomcylinder	300	461
975	Skaft	100	463
975	Skaft 11839454	200	467
975	Skaftcylinder	300	469
975	Skopcylinder	500	471

VOLVO

Construction Equipment

www.volvo.com

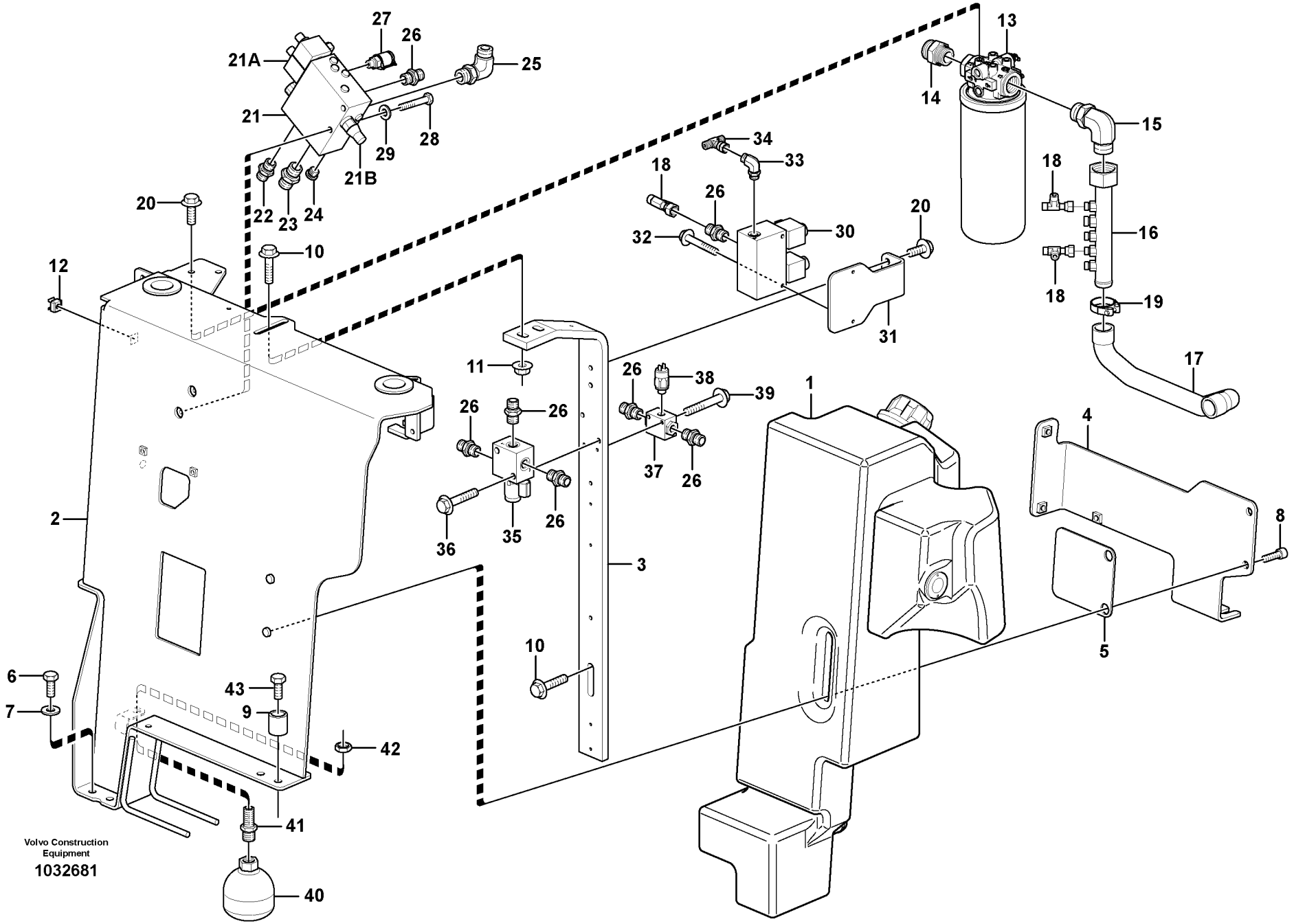
Volvo Construction Equipment
1032681

Fig.	Part No.	Quantity 1	2	3	PS	KIT	Description	Dénomination	Bezeichnung	Denominación	Benämning	Notes
1		1					Hydraulic Fluid	Fluide Hydraul.	Hydrauliköl	Aceite Hidraul	Hydraulolja	See group 911, Page 331
2	**VOE 11807196**	1					Outrigger	Béquille	Pratze	Pata de apoyo	Stödben	
3	**VOE 11807193**	1					Plate	Plaque	Platte	Placa	Platta	
4		1			NS		Support	Support	Stütze	Apoyo	Stöd	
5		1			NS		Rubber Spacer	Cale Caoutchouc	Gummieinlage	Suplemento Goma	Gummimellanlägg	
6	**VOE 978932**	2					Screw	Vis	Schraube	Tornillo	Skruv	
7	**VOE 13955897**	4					Washer	Rondelle	Scheibe	Arandela	Bricka	
8	**VOE 984080**	3					Allen Hd Screw	Vis A 6 Pans Cr	Inbusschraube	Torn Hex Embut	Insexskruv	
9	**VOE 15606654**	2					Spacer	Partie Intermédiaire	Zwischenstück	Espaciador	Mellandel	
10	**VOE 13965192**	4					Flange screw	Vis à bride	Flanschschraube	Torn embridado	Flänsskruv	
11	**VOE 971096**	2					Flange nut	Ecrou accouple.	Bundmutter	Tuerca embridad	Flänsmutter	
12		2			NS		Nut	Ecrou	Mutter	Tuerca	Mutter	
13	**VOE 11807958**	1					Oil Filter	Filtre Huile	Ölfilter	Filtro Aceite	Oljefilter	
	VOE 11809003	1					•Oil Filter	•Filtre Huile	•Ölfilter	•Filtro Aceite	•Oljefilter	
	VOE 11996359	1					•Sensor	•Capteur	•Geber	•Captador	•Givare	SE9107
14	**VOE 935229**	1					Nipple	Raccord	Nippel	Niple	Nippel	
	VOE 981290	1					•O-ring	•Joint Torique	•O-Ring	•Junta torica	•O-ring	
	VOE 932043	1					•O-ring	•Joint Torique	•O-Ring	•Junta torica	•O-ring	
15	**VOE 938149**	1					Elbow nipple	Raccord angulaire	Winkelnippel	Niple angular	Vinkelnippel	
16	**VOE 11808400**	1					Tube	Tube	Rohr	Tubo	Rör	
17	**VOE 11806527**	1					Oil Hose	Durit Huile	Ölschlauch	Manguera Aceite	Oljeslang	
18	**VOE 13933859**	3					Nipple	Raccord	Nippel	Niple	Nippel	
	VOE 990736	6					•O-ring	•Joint Torique	•O-Ring	•Junta torica	•O-ring	
19	**VOE 11802433**	2					Collar	Collier	Bördel	Collar	Krage	
20	**VOE 946441**	6					Flange screw	Vis à bride	Flanschschraube	Torn embridado	Flänsskruv	
21	**VOE 11808030**	1					Valve	Soupape	Ventil	Valvula	Ventil	
21A	**VOE 11715259**	2					•Solenoid	•Solénoide	•Magnet	•Solenoide	•Solenoid	MA9101, MA9102
21B	**VOE 11716870**	1					•Relief valve	•Limiteur - pression	•Druckbegrenzer	•Limitador presion	•Avlastningsventil	
22	**VOE 935085**	1					Nipple	Raccord	Nippel	Niple	Nippel	
	VOE 990737	1					•O-ring	•Joint Torique	•O-Ring	•Junta torica	•O-ring	

1	
2	
3	
4	
5	

Hydrauloljetank med monteringsdetaljer
Depósito de aceite hidráulico con accesorios de montaje
Druckölbehälter mit Anbauteilen
Réservoir á huile avec pièces de montaje
Hydraulic oil tank, with fitting parts

Catalogue id	Group
20133	**911**
Illustr. No **1032681**	Section **100**
Issue **VOE 79A9920133**	Page **325**

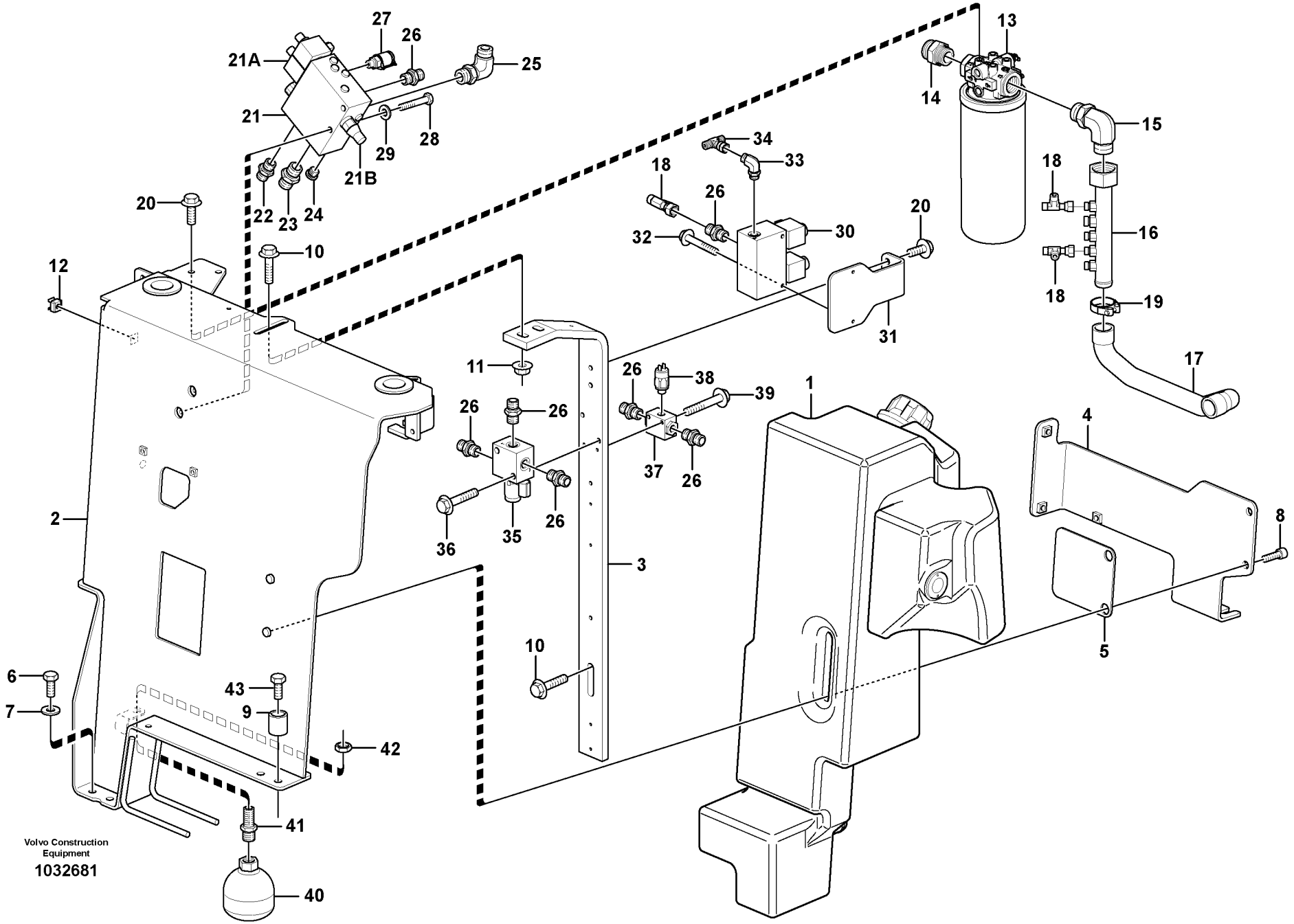
Volvo Construction Equipment
1032681

Fig.	Part No.	Quantity 1	2	3	PS	KIT	Description	Dénomination	Bezeichnung	Denominación	Benämning	Notes
	VOE 932039	1					•O-ring	•Joint Torique	•O-Ring	•Junta torica	•O-ring	
23	**VOE 13933923**	1					Nipple	Raccord	Nippel	Niple	Nippel	
	VOE 990738	1					•O-ring	•Joint Torique	•O-Ring	•Junta torica	•O-ring	
	VOE 932040	1					•O-ring	•Joint Torique	•O-Ring	•Junta torica	•O-ring	
24	**VOE 984654**	1					Plug	Tampon	Stopfen	Tapon	Plugg	
25	**VOE 935076**	1					Elbow Nipple	Raccord angulaire	Winkelnippel	Niple Angular	V-nippel	
	VOE 990739	1					•O-ring	•Joint Torique	•O-Ring	•Junta torica	•O-ring	
	VOE 932040	1					•O-ring	•Joint Torique	•O-Ring	•Junta torica	•O-ring	
26	**VOE 13933858**	14					Nipple	Raccord	Nippel	Niple	Nippel	
	VOE 990736	14					•O-ring	•Joint Torique	•O-Ring	•Junta torica	•O-ring	
	VOE 932039	14					•O-ring	•Joint Torique	•O-Ring	•Junta torica	•O-ring	
27	**VOE 936445**	1					Testing Nipple	Raccord contrôle	Prufnippel	Niple Medicion	Mätnippel	
28	**VOE 983249**	2					Hexagon screw	Vis a tête hexagonale	Sechskantschr	Tornillo hexago	Sexkantsskruv	
29	**VOE 13955894**	2					Washer	Rondelle	Scheibe	Arandela	Bricka	
30	**VOE 11807312**	1					Valve	Soupape	Ventil	Valvula	Ventil	MA9105, MA9106
31	**VOE 11807690**	1					Plate	Plaque	Platte	Placa	Platta	
32	**VOE 13965178**	2					Screw	Vis	Schraube	Tornillo	Skruv	
33	**VOE 13933857**	1					Elbow Nipple	Raccord angulaire	Winkelnippel	Niple Angular	V-nippel	
	VOE 990736	1					•O-ring	•Joint Torique	•O-Ring	•Junta torica	•O-ring	
	VOE 932039	1					•O-ring	•Joint Torique	•O-Ring	•Junta torica	•O-ring	
34	**VOE 13933860**	1					T-nipple	Raccord-t	T-Nippel	Niple T	T-nippel	
	VOE 990736	2					•O-ring	•Joint Torique	•O-Ring	•Junta torica	•O-ring	
35	**VOE 11888701**	1					Valve	Soupape	Ventil	Valvula	Ventil	MA9402
36	**VOE 13965187**	2					Flange screw	Vis à bride	Flanschschraube	Torn embridado	Flänsskruv	
37	**VOE 11882458**	1					Operating Valve	Valve Commutat.	Umschaltventil	Valv Accionam	Omkoppl.ventil	
38	**VOE 11808242**	1					Pressure Switch	Mano contact	Druckschalter	Manocontacto	Tryckkontakt	SE2703
39	**VOE 13965176**	2					Flange screw	Vis à bride	Flanschschraube	Torn embridado	Flänsskruv	
40	**VOE 11802723**	1					Accumulator	Accumulateur	Speicher	Acumulador	Ackumulator	
41	**VOE 11807353**	1					Nipple	Raccord	Nippel	Niple	Nippel	
	VOE 990737	1					•O-ring	•Joint Torique	•O-Ring	•Junta torica	•O-ring	

1		**Hydrauloljetank med monteringsdetaljer** **Depósito de aceite hidráulico con accesorios de montaje** **Druckölbehälter mit Anbauteilen** **Réservoir á huile avec pièces de montaje** **Hydraulic oil tank, with fitting parts**	Catalogue id **20133** / Group **911** Illustr. No **1032681** / Section **100** Issue **VOE 79A9920133** / Page **327**
2			
3			
4			
5			

VOLVO

EC35C

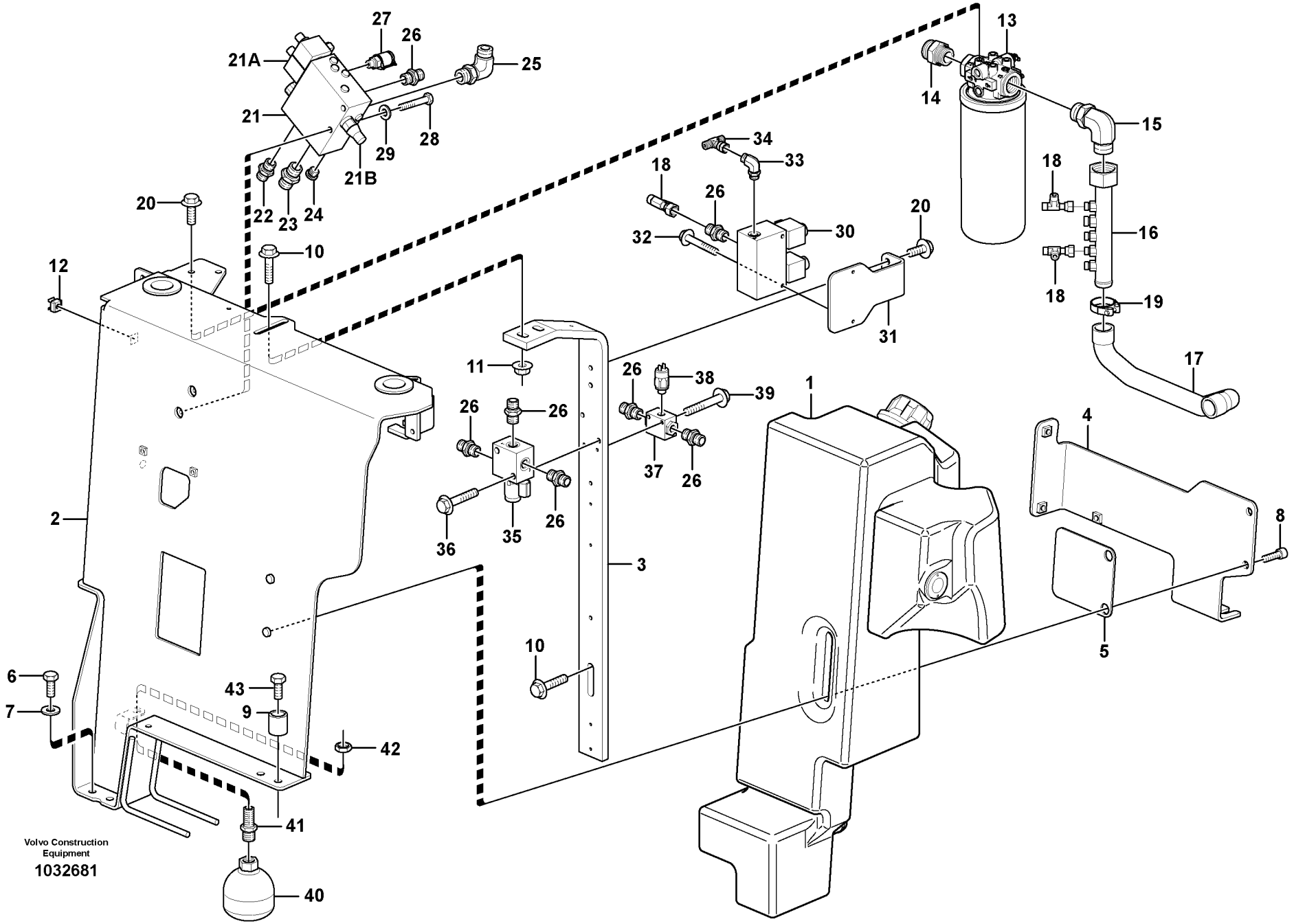
Volvo Construction Equipment
1032681

Fig.	Part No.	Quantity 1	2	3	PS	KIT	Description	Dénomination	Bezeichnung	Denominación	Benämning	Notes
	VOE 931211	1					•O-ring	•Joint Torique	•O-Ring	•Junta torica	•O-ring	
42	**VOE 935429**	1					Lock nut	Contre-ecrou	Sicherungsmutter	Contratuerca	Låsmutter	
43	**VOE 978934**	2					Hexagon screw	Vis tête hexagonale	Sechskantschraube	Tornillo hexago	Sexkantsskruv	

1		**Hydrauloljetank med monteringsdetaljer** **Depósito de aceite hidráulico con accesorios de montaje** **Druckölbehälter mit Anbauteilen** **Réservoir á huile avec pièces de montaje** **Hydraulic oil tank, with fitting parts**	Catalogue id **20133**	Group **911**
2				
3			Illustr. No **1032681**	Section **100**
4				
5			Issue **VOE 79A9920133**	Page **329**

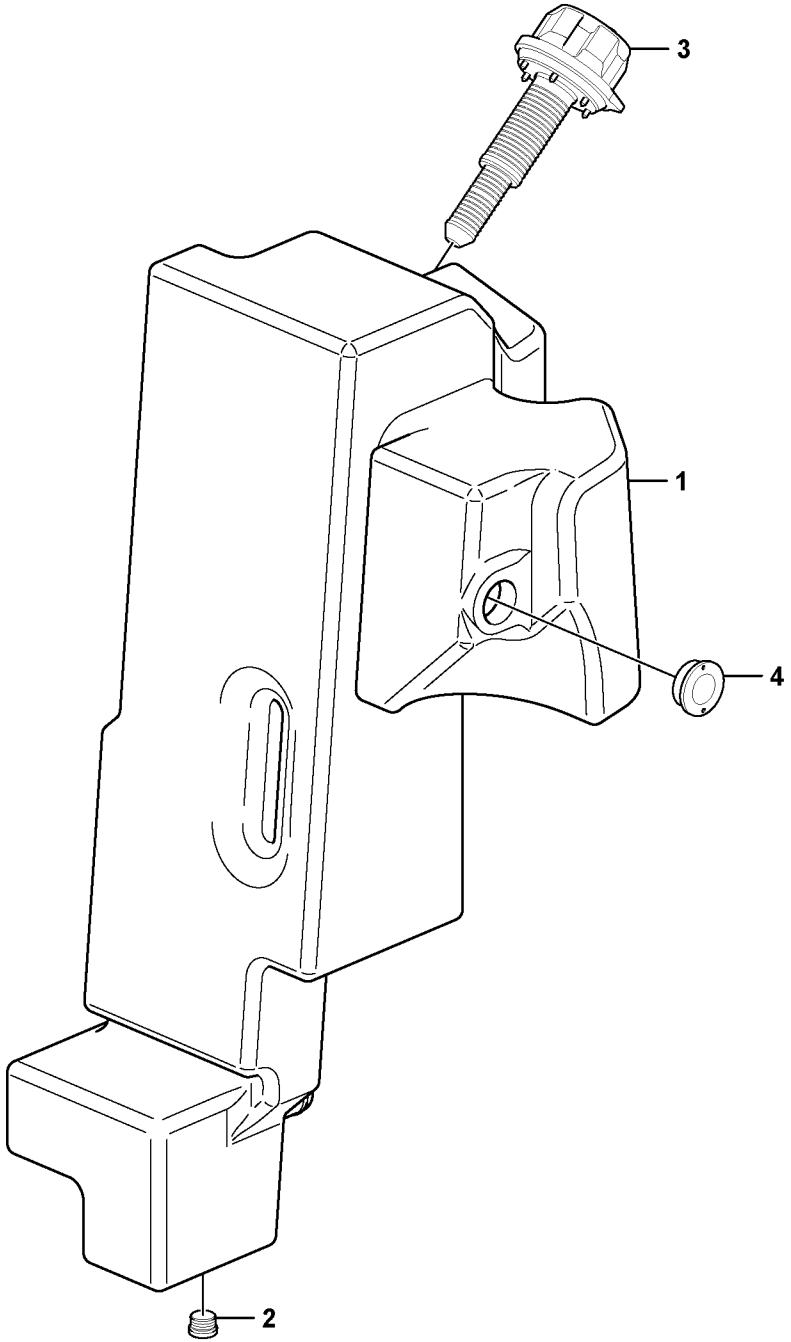

Volvo Construction Equipment

1027741

Fig.	Part No.	Quantity 1	2	3	PS	KIT	Description	Dénomination	Bezeichnung	Denominación	Benämning	Notes
	VOE 11806949	1					Hydraulic Fluid	Fluide Hydraul.	Hydrauliköl	Aceite Hidraul	Hydraulolja	
1		1			NS		•Hydraulic fluid tank	•Reservoir fluide hydr.	•Druckölbehälter	•Deposito aceite hidr	•Hydrauloljetank	
2	**VOE 984656**	1					•Plug	•Bouchon	•Stopfen	•Tapon	•Plugg	
3	**VOE 11807358**	1					•Filler cap	•Bouchon Remplissa	•Tankverschluss	•Tapa Llenado	•Påfyllningslock	
4	**VOE 11802113**	1					•Level Inspection Gla	•Regard Vitre	•Schauglas	•Ventana Nivel	•Nivåglas	

1		**Hydrauloljetank** **Depósito de aceite hidráulico** **Hydrauliköltank** **Réservoir d'huile hydraulique** **Hydraulic oil tank**	Catalogue id **20133**	Group **911**
2			Illustr. No **1027741**	Section **150**
3			Issue **VOE 79A9920133**	Page **331**
4				
5				

VOLVO

EC35C

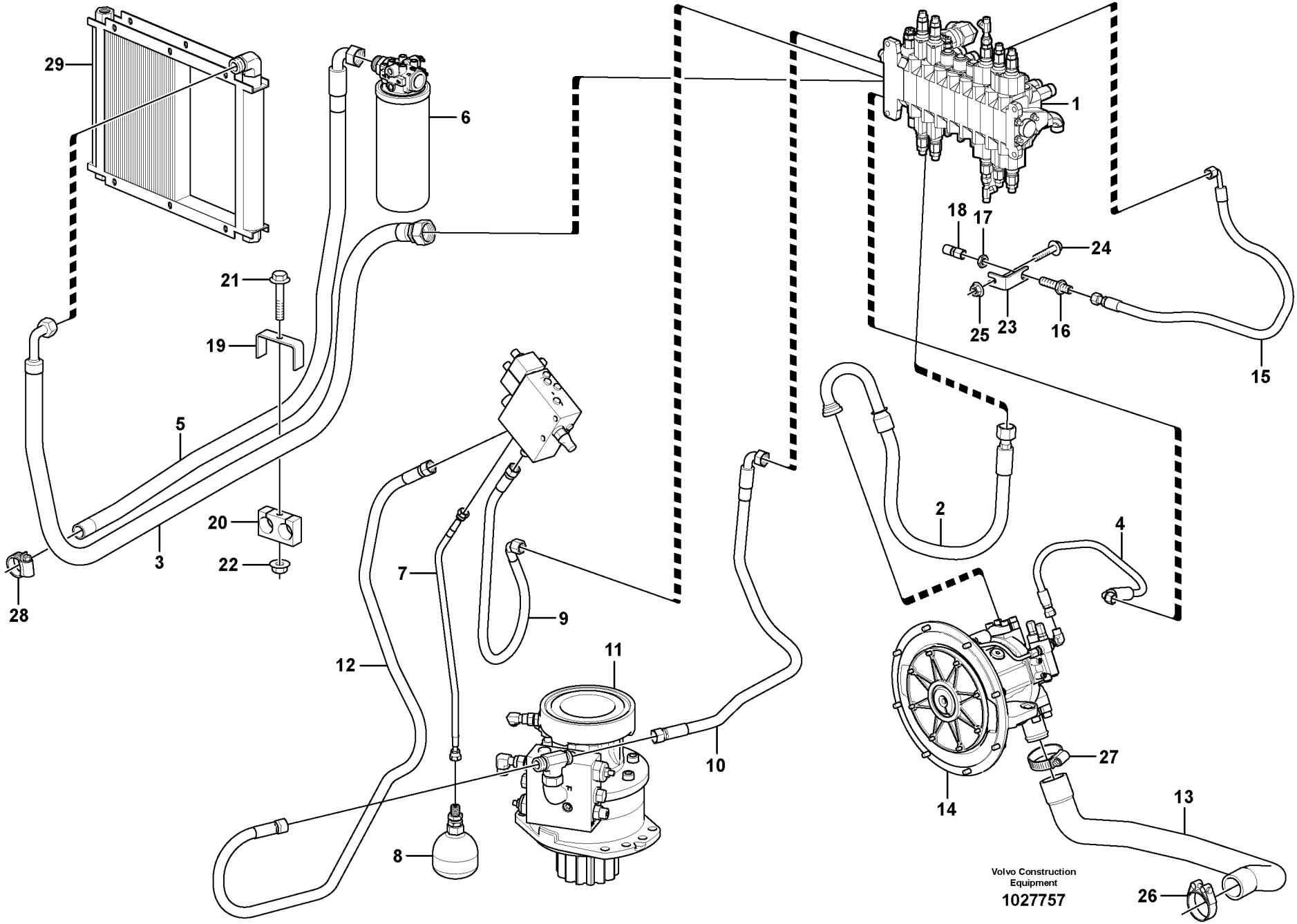
29
6
1
18
17
24
21
19
25
23
16
15
5
2
4
20
22
3
7
9
12
11
28
10
27
14
13
8
26
Volvo Construction Equipment
1027757

Fig.	Part No.	Quantity 1	2	3	PS	KIT	Description	Dénomination	Bezeichnung	Denominación	Benämning	Notes
1		1					Valve	Soupape	Ventil	Valvula	Ventil	See group 912, Page 337
2	**VOE 11807719**	1					Hose	Durit	Schlauch	Tubo flexible	Slang	
3	**VOE 11804717**	1					Hose	Durit	Schlauch	Tubo flexible	Slang	
4	**VOE 937890**	1					Hose assembly	Conduit flexible	Schlauchleitung	Conducto	Slangledning	
5	**VOE 11807161**	1					Hose	Durit	Schlauch	Tubo flexible	Slang	
6		1					Oil Filter	Filtre Huile	Ölfilter	Filtro Aceite	Oljefilter	See group 911, Page 325
7	**VOE 11806525**	1					Hose	Durit	Schlauch	Tubo flexible	Slang	
8		1					Accumulator	Accumulateur	Speicher	Acumulador	Ackumulator	See group 911, Page 325
9	**VOE 936943**	1					Hose assembly	Conduit flexible	Schlauchleitung	Conducto	Slangledning	
10	**VOE 937982**	1					Hose assembly	Conduit flexible	Schlauchleitung	Conducto	Slangledning	
11		1					Hydraulic motor	Moteur hydraulique	Hydraulischer Motor	Motor hidraulic	Hydraulmotor	See group 441, Page 211
12	**VOE 938148**	1					Hose assembly	Conduit flexible	Schlauchleitung	Conducto	Slangledning	
13	**VOE 11807639**	1					Hose	Durit	Schlauch	Tubo flexible	Slang	
14		1					Pump	Pompe	Pumpe	Bomba	Pump	See group 441, Page 209
15	**VOE 11808863**	1					Hose	Durit	Schlauch	Tubo flexible	Slang	
16	**VOE 935425**	1					Nipple	Raccord	Nippel	Niple	Nippel	
	VOE 990737	2					•O-ring	•Joint Torique	•O-Ring	•Junta torica	•O-ring	
17	**VOE 935429**	1					Lock nut	Contre-ecrou	Sicherungsmutter	Contratuerca	Låsmutter	
18	**VOE 11807076**	1					Nipple	Raccord	Nippel	Niple	Nippel	
19		1			NS		Plate	Plaque	Platte	Placa	Platta	
20	**VOE 11807704**	1					Flange	Flasque	Flansch	Brida	Fläns	
21	**VOE 13965189**	1					Flange screw	Vis a bride	Flanschschraube	Torn embridado	Flänsskruv	
22	**VOE 13971095**	1					Flange nut	Ecrou accouple.	Bundmutter	Tuerca embridad	Flänsmutter	
23		1			NS		Support	Support	Stütze	Apoyo	Stöd	
24	**VOE 946671**	1					Flange screw	Vis à bride	Flanschschraube	Torn embridado	Flänsskruv	
25	**VOE 13945408**	1					Nut	Ecrou	Mutter	Tuerca	Mutter	
26	**VOE 11806708**	1					Clamp	Pince Serrage	Klemme	Abrazadera	Klämma	S/N - 3802
	VOE 15613741	1					Clamp	Pince Serrage	Klemme	Abrazadera	Klämma	S/N 3803 -
27	**VOE 943479**	1					Hose Clamp	Collier Serrage	Schlauchschelle	Abraz Manguera	Slangklamma	
28	**VOE 943475**	1					Hose Clamp	Collier Serrage	Schlauchschelle	Abraz Manguera	Slangklamma	

1	
2	
3	
4	
5	

Hydraulsystem, tryck- och returledning
Sistema hidráulico, conducto de presión y retorno
Druckölsystem, Druck- und Rücklaufleitung
Système hydraulique, conduit alimentation et retour
Hydraulic system, feed and return lines

Catalogue id **20133**	Group **911**
Illustr. No **1027757**	Section **200**
Issue **VOE 79A9920133**	Page **333**

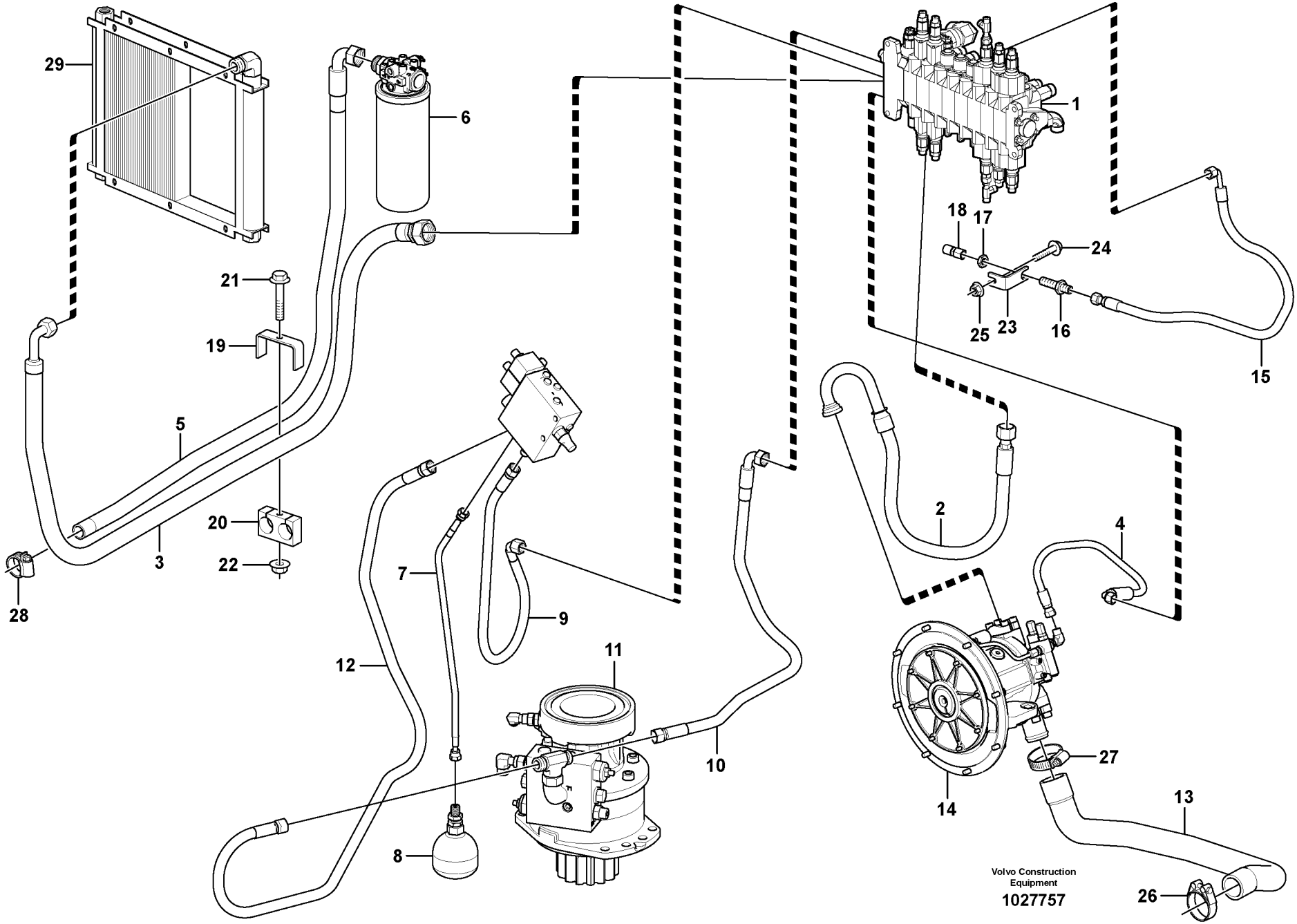
29
6
1
18
17
24
21
19
25
23
16
15
5
2
4
20
22
3
7
9
12
11
28
10
27
14
13
8
26
Volvo Construction Equipment
1027757

Fig.	Part No.	Quantity 1	2	3	PS	KIT	Description	Dénomination	Bezeichnung	Denominación	Benämning	Notes
29		1					Oil Cooler	Refroidisseur huile	Ölkühler	Enfriadores aceite	Oljekylare	See group 261, Page 101

1		**Hydraulsystem, tryck- och returledning** **Sistema hidráulico, conducto de presión y retorno** **Druckölsystem, Druck- und Rücklaufleitung** **Système hydraulique, conduit alimentation et retour** **Hydraulic system, feed and return lines**	Catalogue id **20133**	Group **911**
2			Illustr. No **1027757**	Section **200**
3			Issue **VOE 79A9920133**	Page **335**
4				
5				

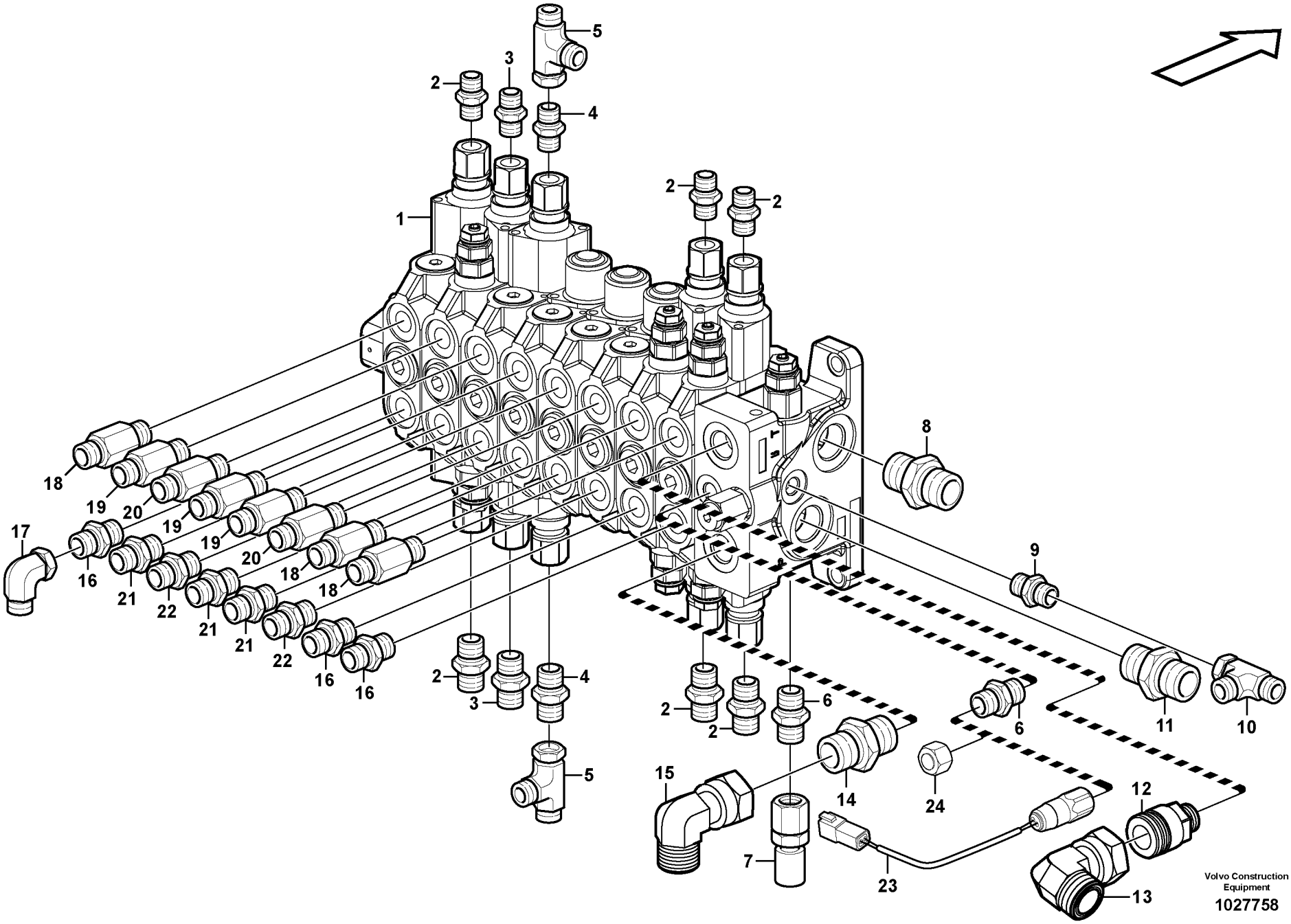
1
2
3
4
5
6
7
8
9
10
11
12
13
14
15
16
17
18
19
20
21
22
23
24
Volvo Construction Equipment
1027758

Fig.	Part No.	Quantity 1	2	3	PS	KIT	Description	Dénomination	Bezeichnung	Denominación	Benämning	Notes
1	**VOE 15604805**	1					Valve	Soupape	Ventil	Valvula	Ventil	See group 912, Page 341
2	**VOE 13933858**	6					Nipple	Raccord	Nippel	Niple	Nippel	
	VOE 990736	6					•O-ring	•Joint Torique	•O-Ring	•Junta torica	•O-ring	
	VOE 932039	6					•O-ring	•Joint Torique	•O-Ring	•Junta torica	•O-ring	
3	**VOE 11806518**	2					Union	Teton Connexion	Anschlussnippel	Niple Conexcion	Anslutn.nippel	
	VOE 932039	2					•O-ring	•Joint Torique	•O-Ring	•Junta torica	•O-ring	
	VOE 990736	2					•O-ring	•Joint Torique	•O-Ring	•Junta torica	•O-ring	
4	**VOE 11808269**	2					Union	Teton Connexion	Anschlussnippel	Niple Conexcion	Anslutn.nippel	s/n -4860
	VOE 13933858	2					Nipple	Raccord	Nippel	Niple	Nippel	s/n 4861-
	VOE 932039	2					•O-ring	•Joint Torique	•O-Ring	•Junta torica	•O-ring	
	VOE 990736	2					•O-ring	•Joint Torique	•O-Ring	•Junta torica	•O-ring	
5	**VOE 13933859**	2					Nipple	Raccord	Nippel	Niple	Nippel	
	VOE 4881722	4					•O-ring	•Joint Torique	•O-Ring	•Junta torica	•O-ring	
6	**VOE 935085**	2					Nipple	Raccord	Nippel	Niple	Nippel	
	VOE 990737	2					•O-ring	•Joint Torique	•O-Ring	•Junta torica	•O-ring	
	VOE 932039	2					•O-ring	•Joint Torique	•O-Ring	•Junta torica	•O-ring	
7	**VOE 11807076**	1					Nipple	Raccord	Nippel	Niple	Nippel	
8	**VOE 935032**	1					Nipple	Raccord	Nippel	Niple	Nippel	
	VOE 990739	1					•O-ring	•Joint Torique	•O-Ring	•Junta torica	•O-ring	
	VOE 932042	1					•O-ring	•Joint Torique	•O-Ring	•Junta torica	•O-ring	
9	**VOE 11808599**	1					Union	Teton Connexion	Anschlussnippel	Niple Conexcion	Anslutn.nippel	
	VOE 990737	1					•O-ring	•Joint Torique	•O-Ring	•Junta torica	•O-ring	
	VOE 932039	1					•O-ring	•Joint Torique	•O-Ring	•Junta torica	•O-ring	
10	**VOE 13933936**	1					T-nipple	Raccord-t	T-Nippel	Niple T	T-nippel	
	VOE 990737	2					•O-ring	•Joint Torique	•O-Ring	•Junta torica	•O-ring	
11	**VOE 935093**	1					Union	Teton Connexion	Anschlussnippel	Niple Conexcion	Anslutn.nippel	
	VOE 990738	1					•O-ring	•Joint Torique	•O-Ring	•Junta torica	•O-ring	
	VOE 932042	1					•O-ring	•Joint Torique	•O-Ring	•Junta torica	•O-ring	
12	**VOE 11804394**	1					Check valve	Valve antiretour	Rückschlagventil	Válvula de retención	Backventil	
	VOE 981291	1					•O-ring	•Joint Torique	•O-Ring	•Junta torica	•O-ring	

1	
2	
3	
4	
5	

Manöverventil med monteringsdetaljer.
Válvula de mando con piezas se montaje.
Steuerventil mit Anbauteilen.
Valve de commande avec pièces de montage.
Control valve with fitting parts.

Catalogue id	Group
20133	**912**
Illustr. No	Section
1027758	**100**
Issue	Page
VOE 79A9920133	**337**

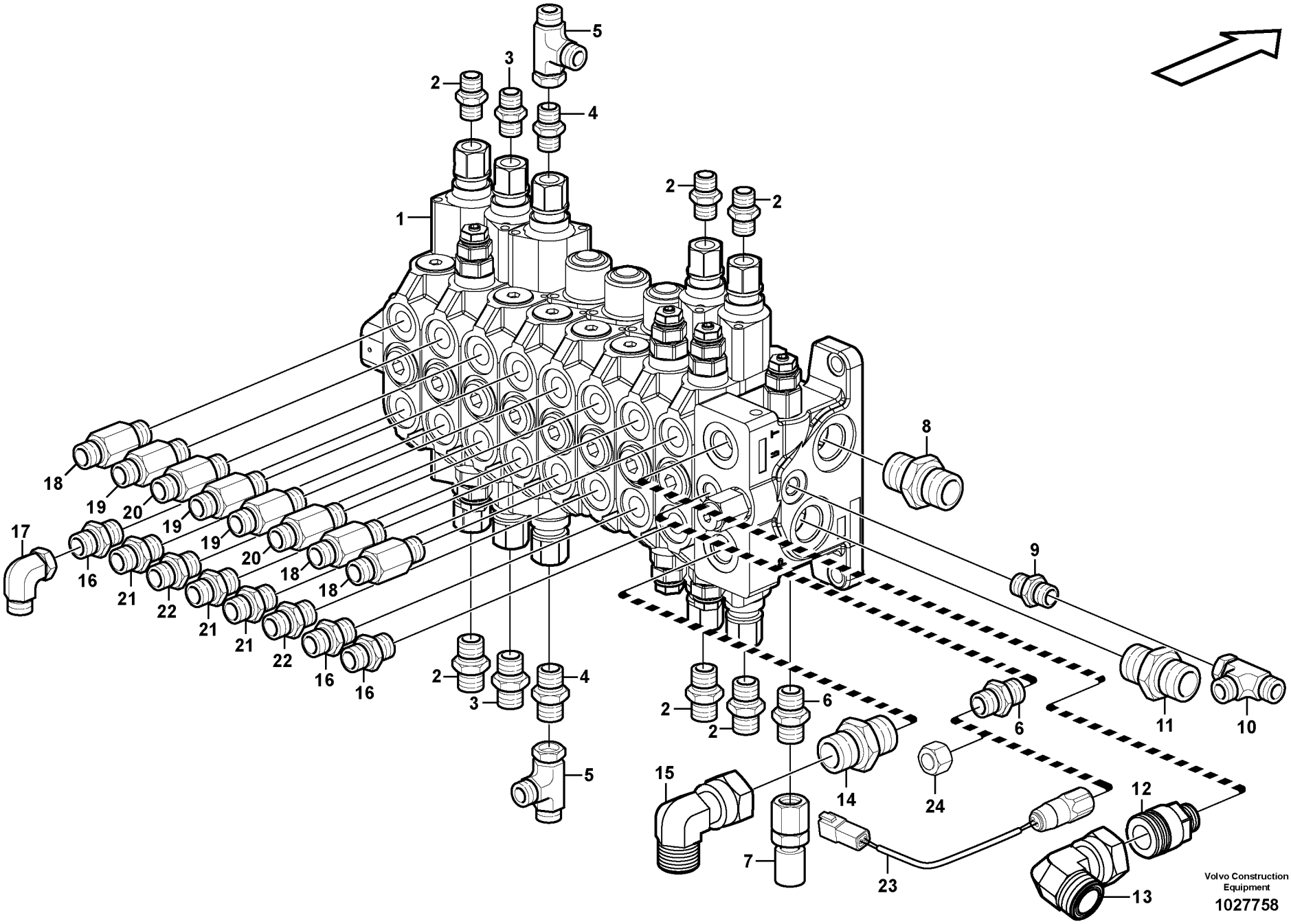
1
2
3
4
5
6
7
8
9
10
11
12
13
14
15
16
17
18
19
20
21
22
23
24
Volvo Construction Equipment
1027758

Fig.	Part No.	Quantity 1	2	3	PS	KIT	Description	Dénomination	Bezeichnung	Denominación	Benämning	Notes
	VOE 932042	1					•O-ring	•Joint Torique	•O-Ring	•Junta torica	•O-ring	
13	**VOE 935451**	1					Elbow	Coude	Winkelstueck	Tubo acodado	Vinkel	
14	**VOE 13933862**	1					Nipple	Raccord	Nippel	Niple	Nippel	
	VOE 990740	1					•O-ring	•Joint Torique	•O-Ring	•Junta torica	•O-ring	
	VOE 932042	1					•O-ring	•Joint Torique	•O-Ring	•Junta torica	•O-ring	
15	**VOE 13933910**	1					Elbow Nipple	Raccord angulaire	Winkelnippel	Niple Angular	V-nippel	
	VOE 990740	1					•O-ring	•Joint Torique	•O-Ring	•Junta torica	•O-ring	
16	**VOE 935095**	3					Nipple	Raccord	Nippel	Niple	Nippel	
	VOE 4880663	3					•O-ring	•Joint Torique	•O-Ring	•Junta torica	•O-ring	
	VOE 932041	3					•O-ring	•Joint Torique	•O-Ring	•Junta torica	•O-ring	
17	**VOE 935423**	1					Elbow nipple	Raccord angulaire	Winkelnippel	Niple angular	Vinkelnippel	
	VOE 990739	1					•O-ring	•Joint Torique	•O-Ring	•Junta torica	•O-ring	
18	**VOE 11801960**	3					Adapter	Raccord Reduct.	Verbind Stutzen	Adaptador	Adapter	
	VOE 990739	3					•O-ring	•Joint Torique	•O-Ring	•Junta torica	•O-ring	
	VOE 932041	3					•O-ring	•Joint Torique	•O-Ring	•Junta torica	•O-ring	
19	**VOE 11801958**	3					Adapter	Raccord Reduct.	Verbind Stutzen	Adaptador	Adapter	
	VOE 990738	3					•O-ring	•Joint Torique	•O-Ring	•Junta torica	•O-ring	
	VOE 932041	3					•O-ring	•Joint Torique	•O-Ring	•Junta torica	•O-ring	
20	**VOE 11801959**	2					Adapter	Raccord Reduct.	Verbind Stutzen	Adaptador	Adapter	
	VOE 990737	2					•O-ring	•Joint Torique	•O-Ring	•Junta torica	•O-ring	
	VOE 932041	2					•O-ring	•Joint Torique	•O-Ring	•Junta torica	•O-ring	
21	**VOE 935092**	3					Nipple	Raccord	Nippel	Niple	Nippel	
	VOE 990738	3					•O-ring	•Joint Torique	•O-Ring	•Junta torica	•O-ring	
	VOE 932041	3					•O-ring	•Joint Torique	•O-Ring	•Junta torica	•O-ring	
22	**VOE 935090**	2					Nipple	Raccord	Nippel	Niple	Nippel	
	VOE 990737	2					•O-ring	•Joint Torique	•O-Ring	•Junta torica	•O-ring	
	VOE 932041	2					•O-ring	•Joint Torique	•O-Ring	•Junta torica	•O-ring	
23	**VOE 11806749**	1					Pressure Switch	Mano contact	Druckschalter	Manocontacto	Tryckkontakt	11839308 SE2702, LS
24	**VOE 935100**	1					Plug	Bouchon	Stopfen	Tapon	Plugg	11839307 LS

1	
2	
3	
4	
5	

Manöverventil med monteringsdetaljer.
Válvula de mando con piezas se montaje.
Steuerventil mit Anbauteilen.
Valve de commande avec pièces de montage.
Control valve with fitting parts.

Catalogue id	Group
20133	**912**
Illustr. No	Section
1027758	**100**
Issue	Page
VOE 79A9920133	**339**



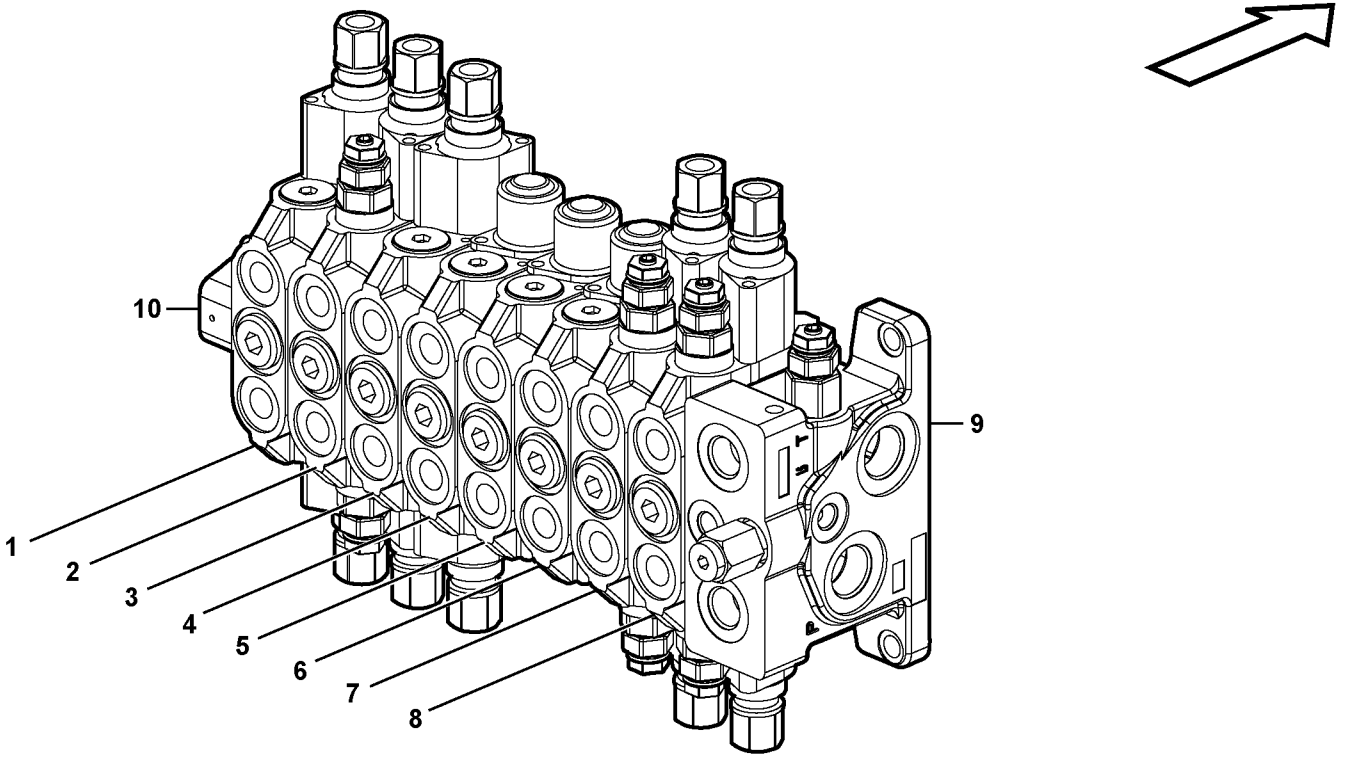
10
9
1
2
3
4
5
6
7
8

Fig.	Part No.	Quantity 1	2	3	PS	KIT	Description	Dénomination	Bezeichnung	Denominación	Benämning	Notes
	VOE 15604805	1					Valve	Soupape	Ventil	Valvula	Ventil	
1	**VOE 15013789**	1					•Direction Valve	•Valve Direction	•Wegeventil	•Valvula Orient	•Riktningsventil	
2	**VOE 15013787**	1					•Direction Valve	•Valve Direction	•Wegeventil	•Valvula Orient	•Riktningsventil	
3	**VOE 15013772**	1					•Direction Valve	•Valve Direction	•Wegeventil	•Valvula Orient	•Riktningsventil	
4	**VOE 15013777**	1					•Direction Valve	•Valve Direction	•Wegeventil	•Valvula Orient	•Riktningsventil	
5	**VOE 15013780**	1					•Direction Valve	•Valve Direction	•Wegeventil	•Valvula Orient	•Riktningsventil	
6	**VOE 15013771**	1					•Direction Valve	•Valve Direction	•Wegeventil	•Valvula Orient	•Riktningsventil	
7	**VOE 15013776**	1					•Direction Valve	•Valve Direction	•Wegeventil	•Valvula Orient	•Riktningsventil	
8	**VOE 15013785**	1					•Direction Valve	•Valve Direction	•Wegeventil	•Valvula Orient	•Riktningsventil	
9	**VOE 15013760**	1					•Direction Valve	•Valve Direction	•Wegeventil	•Valvula Orient	•Riktningsventil	
10	**VOE 11715377**	1					•Element	•Elément	•Element	•Elemento	•Element	

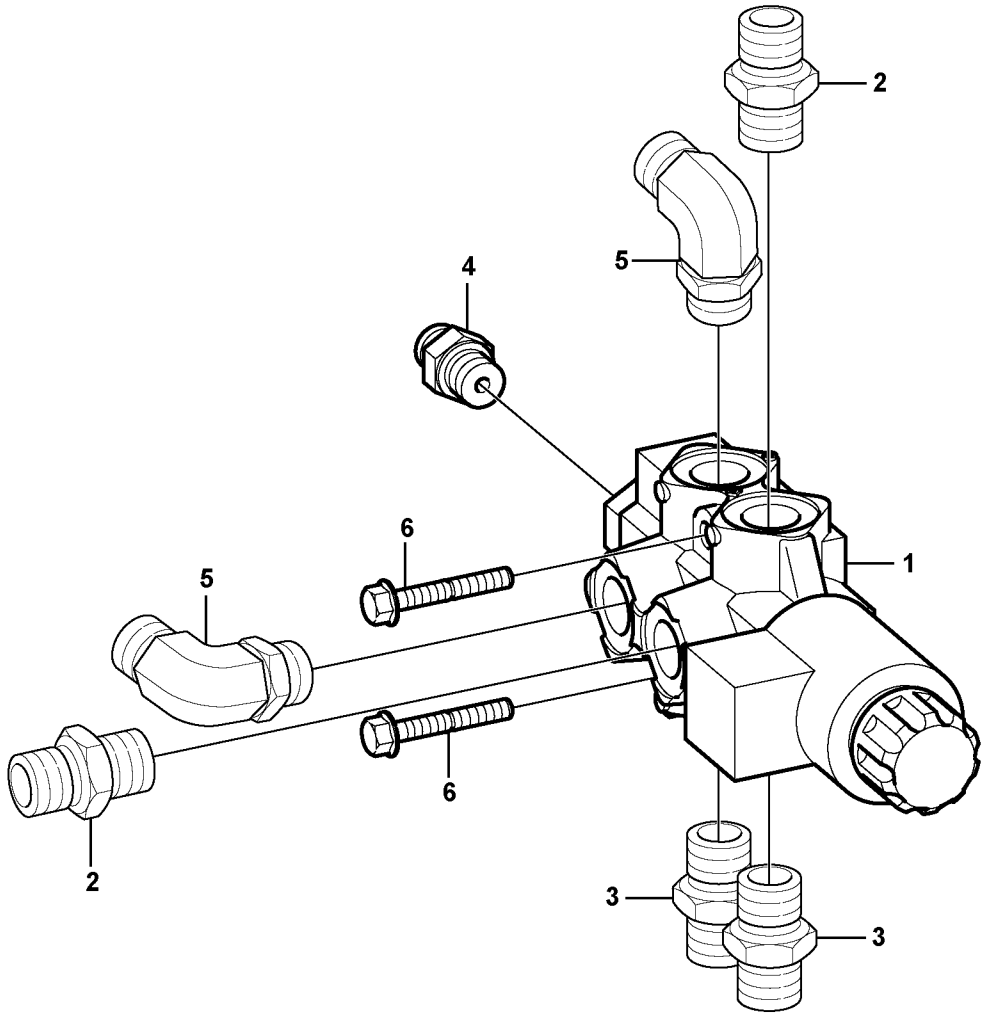
2
5
4
6
5
1
6
2
3
3

Fig.	Part No.	Quantity 1	2	3	PS	KIT	Description	Dénomination	Bezeichnung	Denominación	Benämning	Notes
1	**VOE 15614095**	1					Hydraulic Valve	Valve Hydrauli.	Druckölventil	Valvula Hidr	Hydraulventil	SEE SB 114R
	VOE 15001945	1					•Coupling Kit	•Coupling Kit	•Gelenkkreuz Sat	•Coupling Kit	•Knutkorssats	
	VOE 11713244	1					•Repair Kit	•Kit Réparation	•Reparatursatz	•Kit Reparacion	•Reparationssats	
	VOE 15001976	1					•Coil	•Spirale	•Spirale	•Espiral	•Spiral	MA9401
2	**VOE 935094**	2					Nipple	Raccord	Nippel	Niple	Nippel	
	VOE 4880663	2					•O-ring	•Joint Torique	•O-Ring	•Junta torica	•O-ring	
	VOE 932040	2					•O-ring	•Joint Torique	•O-Ring	•Junta torica	•O-ring	
3	**VOE 935089**	2					Nipple	Raccord	Nippel	Niple	Nippel	
	VOE 4880492	2					•O-ring	•Joint Torique	•O-Ring	•Junta torica	•O-ring	
	VOE 932040	2					•O-ring	•Joint Torique	•O-Ring	•Junta torica	•O-ring	
4	**VOE 13933858**	1					Nipple	Raccord	Nippel	Niple	Nippel	
	VOE 4881722	1					•O-ring	•Joint Torique	•O-Ring	•Junta torica	•O-ring	
	VOE 932039	1					•O-ring	•Joint Torique	•O-Ring	•Junta torica	•O-ring	
5	**VOE 935076**	2					Elbow Nipple	Raccord angulaire	Winkelnippel	Niple Angular	V-nippel	
	VOE 4880663	2					•O-ring	•Joint Torique	•O-Ring	•Junta torica	•O-ring	
	VOE 932040	2					•O-ring	•Joint Torique	•O-Ring	•Junta torica	•O-ring	
6	**VOE 13965176**	2					Flange screw	Vis à bride	Flanschschraube	Torn embridado	Flänsskruv	

1		**Sexvägsventil** **Válvula de 6 vías** **Sechswegventil** **Robinet 6 voies** **Six-way valve**	Catalogue id **20133**	Group **912**
2			Illustr. No **1027795**	Section **450**
3			Issue **VOE 79A9920133**	Page **343**
4				
5				

VOLVO

EC35C

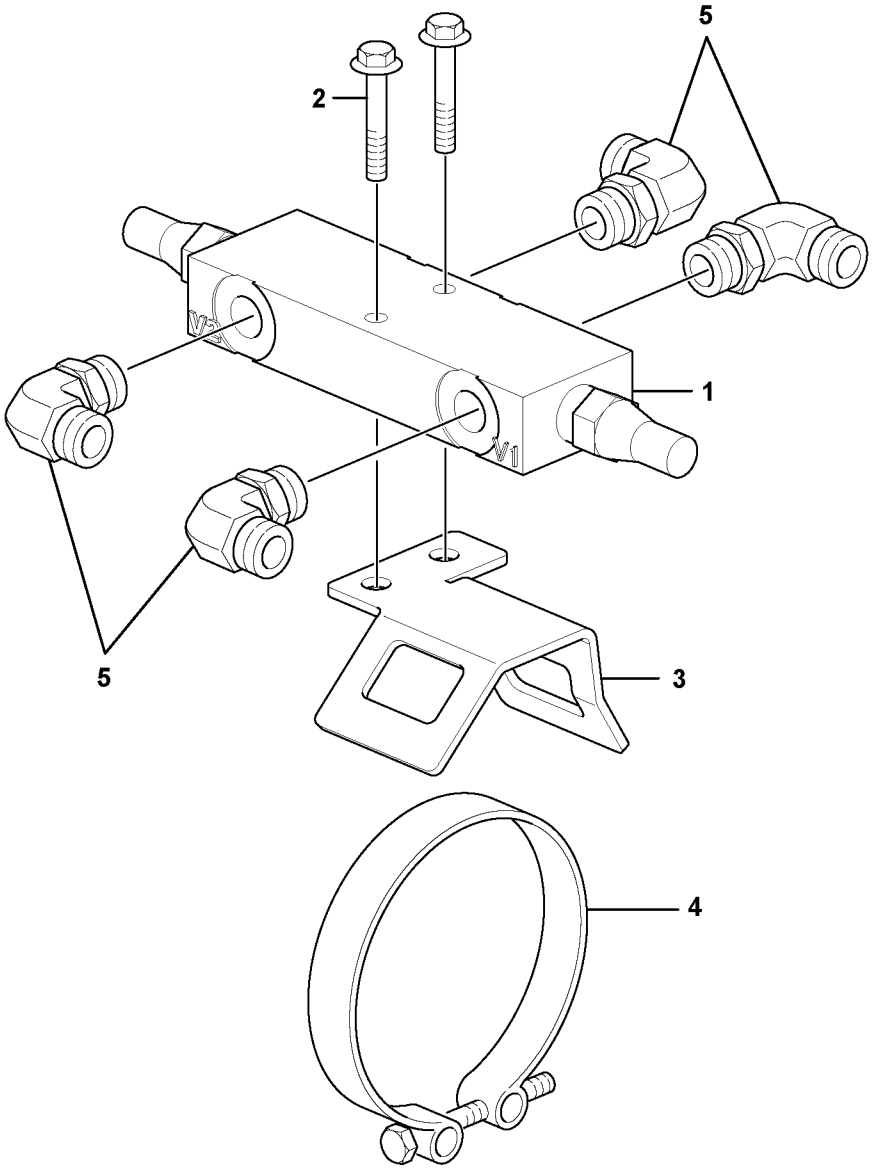

Volvo Construction Equipment

1027760

Fig.	Part No.	Quantity 1	2	3	PS	KIT	Description	Dénomination	Bezeichnung	Denominación	Benämning	Notes
1	**VOE 11802194**	1					Valve	Soupape	Ventil	Valvula	Ventil	
2	**VOE 965212**	2					Screw	Vis	Schraube	Tornillo	Skruv	
3	**VOE 11803034**	1					Valve Support	Support Soupape	Ventilstutze	Apoyo Valvula	Ventilstöd	
4	**VOE 11804502**	1					Clamp	Pince Serrage	Klemme	Abrazadera	Klämma	
5	**VOE 935069**	4					Elbow nipple	Raccord angulaire	Winkelnippel	Niple angular	Vinkelnippel	
	VOE 4881722	4					•O-ring	•Joint Torique	•O-Ring	•Junta torica	•O-ring	
	VOE 4880492	4					•O-ring	•Joint Torique	•O-Ring	•Junta torica	•O-ring	

1		**Utjämningsventil (bomsvängcylinder)** **Válvula de equilibrio (cilindro excéntrico)** **Ausgleichventil (Versetzungszylinder)** **Valve d'équilibrage (vérin de déport latéral)** **Balancing valve (offset cylinder)**	Catalogue id **20133**	Group **912**
2				
3			Illustr. No **1027760**	Section **500**
4				
5			Issue **VOE 79A9920133**	Page **345**

VOLVO

EC35C

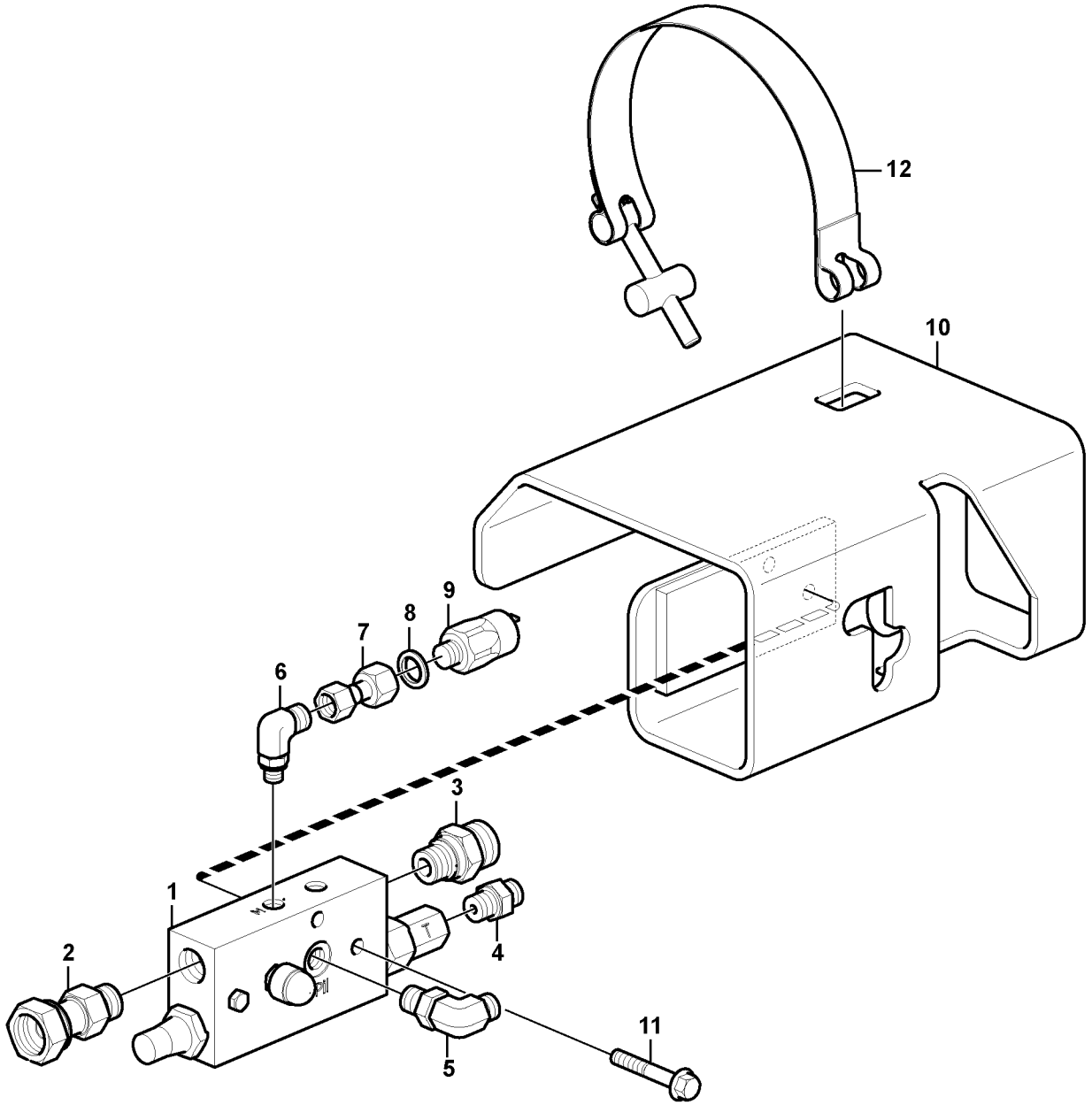

Volvo Construction Equipment

1027862

Fig.	Part No.	Quantity 1	2	3	PS	KIT	Description	Dénomination	Bezeichnung	Denominación	Benämning	Notes
1	**VOE 11802437**	1					Valve	Soupape	Ventil	Valvula	Ventil	
2	**VOE 11807333**	1					Adapter	Raccord Reduct.	Verbind Stutzen	Adaptador	Adapter	
	VOE 932040	1					•O-ring	•Joint Torique	•O-Ring	•Junta torica	•O-ring	
3	**VOE 935094**	1					Nipple	Raccord	Nippel	Niple	Nippel	
	VOE 990739	1					•O-ring	•Joint Torique	•O-Ring	•Junta torica	•O-ring	
	VOE 932040	1					•O-ring	•Joint Torique	•O-Ring	•Junta torica	•O-ring	
4	**VOE 13933858**	1					Nipple	Raccord	Nippel	Niple	Nippel	
	VOE 990736	1					•O-ring	•Joint Torique	•O-Ring	•Junta torica	•O-ring	
	VOE 932039	1					•O-ring	•Joint Torique	•O-Ring	•Junta torica	•O-ring	
5	**VOE 13933857**	1					Elbow Nipple	Raccord angulaire	Winkelnippel	Niple Angular	V-nippel	
	VOE 990736	1					•O-ring	•Joint Torique	•O-Ring	•Junta torica	•O-ring	
	VOE 932039	1					•O-ring	•Joint Torique	•O-Ring	•Junta torica	•O-ring	
6	**VOE 11802908**	1					Elbow	Coude	Winkelstueck	Tubo acodado	Vinkel	
7	**VOE 11802909**	1					Pressure Connection	Raccord de refoulem.	Druckanschluss	Conexión de presión	Tryckuttag	
8	**VOE 14013067**	1					Sealing washer	Rond.etancheite	Dichtscheibe	Arandela reten	Tätningsbricka	
9	**VOE 11803151**	1					Pressure Switch	Mano contact	Druckschalter	Manocontacto	Tryckkontakt	SE9402
10	**VOE 11806882**	1					Valve Cover	Cache-soupapes	Zylkopfhaube	Cubier Valvula	Ventilkåpa	
11	**VOE 13965179**	2					Flange screw	Vis à bride	Flanschschraube	Torn embridado	Flänsskruv	
12	**VOE 11807646**	1					Clamp	Pince Serrage	Klemme	Abrazadera	Klämma	

1		**Säkerhetsventil (bomcylinder)** **Válvula de seguridad (cilindro de pluma)** **Sicherheitsventil (Auslegerzylinder)** **Valve de sécurité (vérin de flèche)** **Safety valve (boom cylinder)**	Catalogue id **20133**	Group **912**
2			Illustr. No **1027862**	Section **600**
3			Issue **VOE 79A9920133**	Page **347**
4				
5		**11839326**		

VOLVO

EC35C

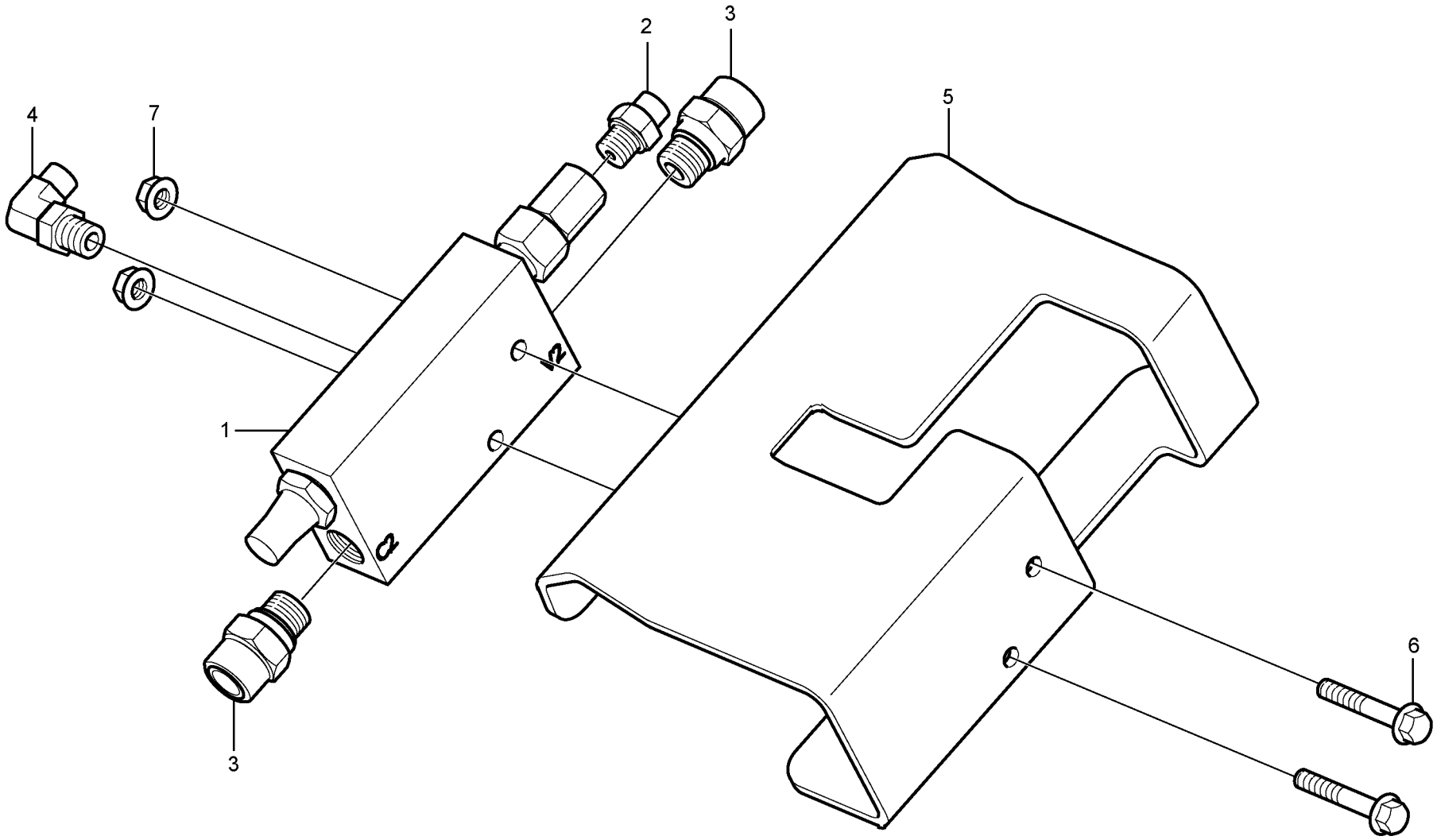

Volvo Construction Equipment

1027863

Fig.	Part No.	Quantity 1	2	3	PS	KIT	Description	Dénomination	Bezeichnung	Denominación	Benämning	Notes
1	**VOE 11802437**	1					Valve	Soupape	Ventil	Valvula	Ventil	
2	**VOE 13933858**	1					Nipple	Raccord	Nippel	Niple	Nippel	
	VOE 990736	1					•O-ring	•Joint Torique	•O-Ring	•Junta torica	•O-ring	
	VOE 932039	1					•O-ring	•Joint Torique	•O-Ring	•Junta torica	•O-ring	
3	**VOE 935094**	2					Nipple	Raccord	Nippel	Niple	Nippel	
	VOE 990739	2					•O-ring	•Joint Torique	•O-Ring	•Junta torica	•O-ring	
	VOE 932040	2					•O-ring	•Joint Torique	•O-Ring	•Junta torica	•O-ring	
4	**VOE 13933857**	1					Elbow Nipple	Raccord angulaire	Winkelnippel	Niple Angular	V-nippel	
	VOE 990736	1					•O-ring	•Joint Torique	•O-Ring	•Junta torica	•O-ring	
	VOE 932039	1					•O-ring	•Joint Torique	•O-Ring	•Junta torica	•O-ring	
5	**VOE 11802855**	1					Valve Support	Support Soupape	Ventilstutze	Apoyo Valvula	Ventilstöd	
6	**VOE 13965179**	2					Flange screw	Vis à bride	Flanschschraube	Torn embridado	Flänsskruv	
7	**VOE 13945408**	2					Nut	Ecrou	Mutter	Tuerca	Mutter	

1		**Säkerhetsventil (skaftcylinder)** **Válvula de seguridad (cilindro de brazo)** **Sicherheitsventil (Stielzylinder)** **Valve de sécurité (vérin de balancier)** **Safety valve (dipper arm cylinder)**	Catalogue id **20133**	Group **912**
2				
3			Illustr. No **1027863**	Section **700**
4				
5		**11839326**	Issue **VOE 79A9920133**	Page **349**

VOLVO

EC35C

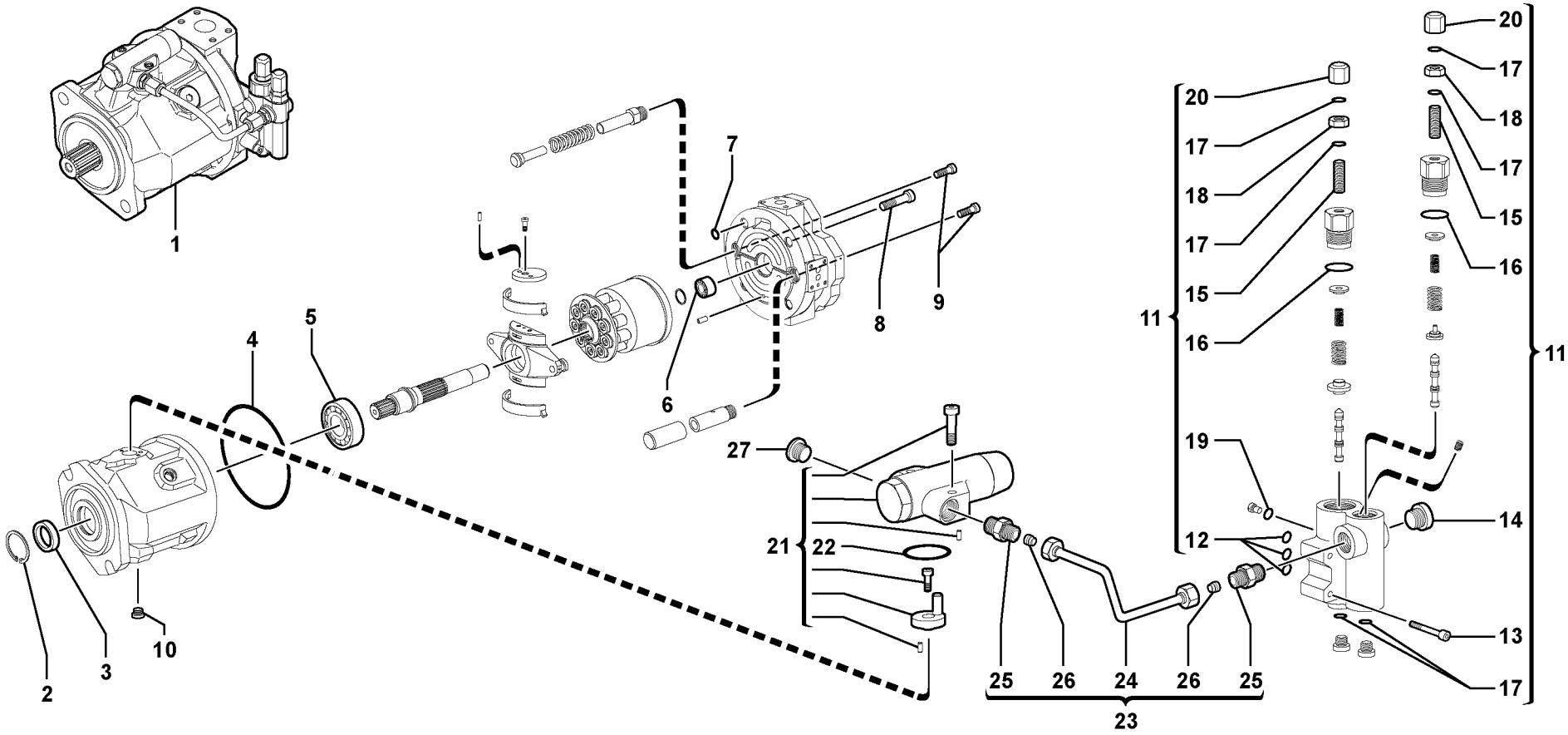

Volvo Construction Equipment

1017297

Fig.	Part No.	Quantity 1	2	3	PS	KIT	Description	Dénomination	Bezeichnung	Denominación	Benämning	Notes
1	**VOE 11806860**	1					Pump	Pompe	Pumpe	Bomba	Pump	
	VOE 15605476		1				Hydraulic Pump	Pompe Hydraulique	Hydraulikpumpe	Bomba Hidraulica	Hydraulpump	
2	**VOE 11988673**	1					•Ring	•Anneau	•Ring	•Anillo	•Ring	
3	**VOE 11712916**	1					•Sealing ring	•Bague d'étanchéité	•Runddichtring	•Anillo reten	•Tätningsring	
4	**VOE 11713278**	1					•O-ring	•Joint Torique	•O-Ring	•Junta torica	•O-ring	
5	**VOE 11709639**	1					•Roller Bearing	•Roulement rouleaux	•Rollenlager	•Cojinet Rodillo	•Rullager	
6	**VOE 11714944**	1					•Bearing, tapered-roll	•Roulement à roulea	•Kegelrollenlager	•Cojinete de rodillos	•Koniskt rullager	
7	**VOE 11713279**	4					•O-ring	•Joint Torique	•O-Ring	•Junta torica	•O-ring	
8	**VOE 11714926**	4					•Screw	•Vis	•Schraube	•Tornillo	•Skruv	
9	**VOE 11714927**	2					•Screw	•Vis	•Schraube	•Tornillo	•Skruv	
10	**VOE 11708233**	1					•Plug	•Bouchon	•Stopfen	•Tapon	•Plugg	
11	**VOE 11714919**	1					•Regulator	•Regulateur	•Regler	•Regulador	•Regulator	
12	**VOE 11708087**	3					••O-ring	••Joint Torique	••O-Ring	••Junta torica	••O-ring	
13	**VOE 13974079**	4					••Allen Hd Screw	••Vis A 6 Pans Cr	••Inbusschraube	••Torn Hex Embut	••Insexskruv	
14	**VOE 11713274**	2					••Plug	••Bouchon	••Stopfen	••Tapon	••Plugg	
15	**VOE 11714929**	2					••Stop Screw	••Vis Butee	••Stoppschraube	••Tornillo Tope	••Anslagsskruv	
16	**VOE 11714930**	2					••O-ring	••Joint Torique	••O-Ring	••Junta torica	••O-ring	
17	**VOE 11714931**	6					••O-ring	••Joint Torique	••O-Ring	••Junta torica	••O-ring	
18	**VOE 11714932**	2					••Nut	••Ecrou	••Mutter	••Tuerca	••Mutter	
19	**VOE 11714933**	1					••O-ring	••Joint Torique	••O-Ring	••Junta torica	••O-ring	
20	**VOE 11714934**	2					••Cap Nut	••Ecrou Capuchon	••Hutmutter	••Tuerca Sombrer	••Hattmutter	
21	**VOE 11709729**	1					•Control Valve	•Valve Commande	•Steuerventil	•Valvula Mando	•Manöverventil	
22	**VOE 11709741**	1					••O-ring	••Joint Torique	••O-Ring	••Junta torica	••O-ring	
23	**VOE 11714921**	1					•Pipe	•Canalisation	•Rohrleitung	•Canalizacion	•Rör	
24	**VOE 11714939**	1					••Pipe	••Canalisation	••Rohrleitung	••Canalizacion	••Rör	
25	**VOE 11714940**	1					••Nipple	••Raccord	••Nippel	••Niple	••Nippel	
26	**VOE 11714941**	2					••Spacer	••Partie Intermédiaire	••Zwischenstück	••Espaciador	••Mellandel	
27	**VOE 11713274**	1					•Plug	•Bouchon	•Stopfen	•Tapon	•Plugg	

1	**S/N - 3705**
2	**S/N 3706 -**
3	
4	
5	

Hydraulpump
Bomba hidráulica
Hydraulikpumpe
Pompe hydraulique
Hydraulic pump

Catalogue id **20133**	Group **913**
Illustr. No **1017297**	Section **150**
Issue **VOE 79A9920133**	Page **351**

VOLVO

EC35C

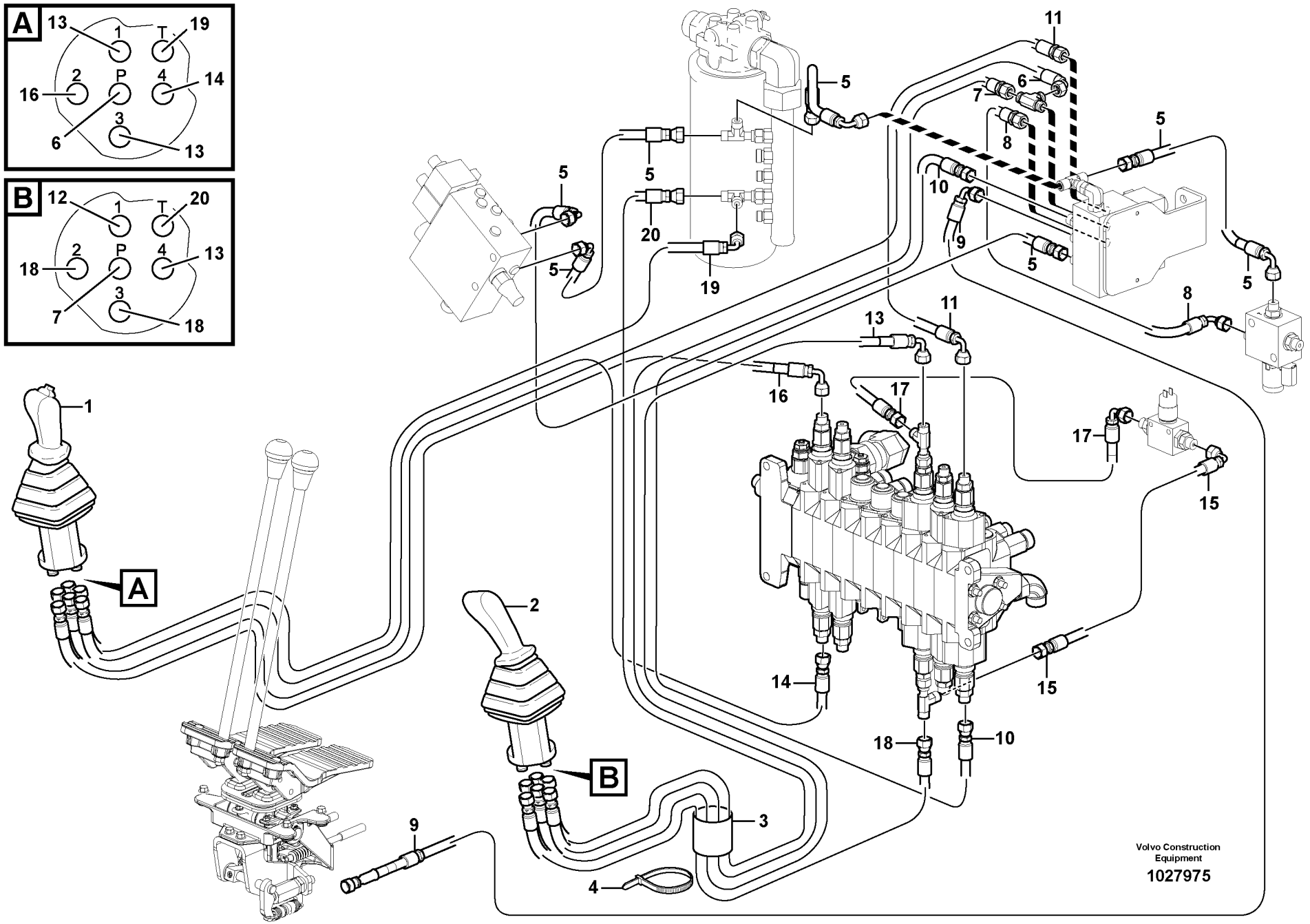
A
13
1
T
19
2
P
4
14
16
3
6
13
B
12
1
T
20
2
P
4
13
18
3
7
18
1
A
2
B
3
4
5
6
7
8
9
10
11
13
14
15
16
17
18
19
20
Volvo Construction Equipment
1027975

Fig.	Part No.	Quantity 1	2	3	PS	KIT	Description	Dénomination	Bezeichnung	Denominación	Benämning	Notes
1		1					Control lever Rh.	Levier commande Rh.	Bedienungshebel Rh.	Palanca mando Rh.	Manöverspak Rh.	See group 914, Page 355
2			1				Control lever Lh.	Levier commande Lh.	Bedienungshebel Lh.	Palanca mando Lh.	Manöverspak Lh.	See group 914, Page 359
3	**VOE 11808372**	2					Protection	Protection	Schutz	Proteccion	Skydd	
4	**VOE 4881440**	4					Strip Clamp	Ruban Serrage	Kabelbinder	Abraz Cinta	Bandklamma	
5	**VOE 936861**	4					Hose assembly	Conduit flexible	Schlauchleitung	Conducto	Slangledning	
6	**VOE 936818**	1					Hose assembly	Conduit flexible	Schlauchleitung	Conducto	Slangledning	L = 1800 MM
7	**VOE 937119**	1					Hose assembly	Conduit flexible	Schlauchleitung	Conducto	Slangledning	L = 2000 MM
8	**VOE 936813**	1					Hose assembly	Conduit flexible	Schlauchleitung	Conducto	Slangledning	
9	**VOE 11802850**	1					Hose assembly	Conduit flexible	Schlauchleitung	Conducto	Slangledning	
10	**VOE 936301**	1					Hose assembly	Conduit flexible	Schlauchleitung	Conducto	Slangledning	L = 1200 MM
11	**VOE 936289**	1					Hose assembly	Conduit flexible	Schlauchleitung	Conducto	Slangledning	L = 600 MM
12	**VOE 936978**	1					Hose assembly	Conduit flexible	Schlauchleitung	Conducto	Slangledning	
13	**VOE 936817**	3					Hose assembly	Conduit flexible	Schlauchleitung	Conducto	Slangledning	
14	**VOE 936863**	1					Hose assembly	Conduit flexible	Schlauchleitung	Conducto	Slangledning	L = 1550 MM
15	**VOE 937104**	1					Hose assembly	Conduit flexible	Schlauchleitung	Conducto	Slangledning	L = 450 MM
16	**VOE 938063**	1					Hose assembly	Conduit flexible	Schlauchleitung	Conducto	Slangledning	L = 1750 MM
17	**VOE 936813**	1					Hose assembly	Conduit flexible	Schlauchleitung	Conducto	Slangledning	
18	**VOE 937440**	2					Hose assembly	Conduit flexible	Schlauchleitung	Conducto	Slangledning	L = 1650 MM
19	**VOE 937120**	1					Hose assembly	Conduit flexible	Schlauchleitung	Conducto	Slangledning	
20	**VOE 936974**	1					Hose assembly	Conduit flexible	Schlauchleitung	Conducto	Slangledning	L = 2100 MM

1	**11839908**
2	**11839342**
3	
4	
5	

Hydraulkrets (lågtryck)
Circuito hidráulico (baja presión)
Hydraulikkreis (Niedriger Druck)
Circuit hydraulique (basse pression)
Hydraulic circuit (low pressure)

Catalogue id **20133**	Group **914**
Illustr. No **1027975**	Section **500**
Issue **VOE 79A9920133**	Page **353**

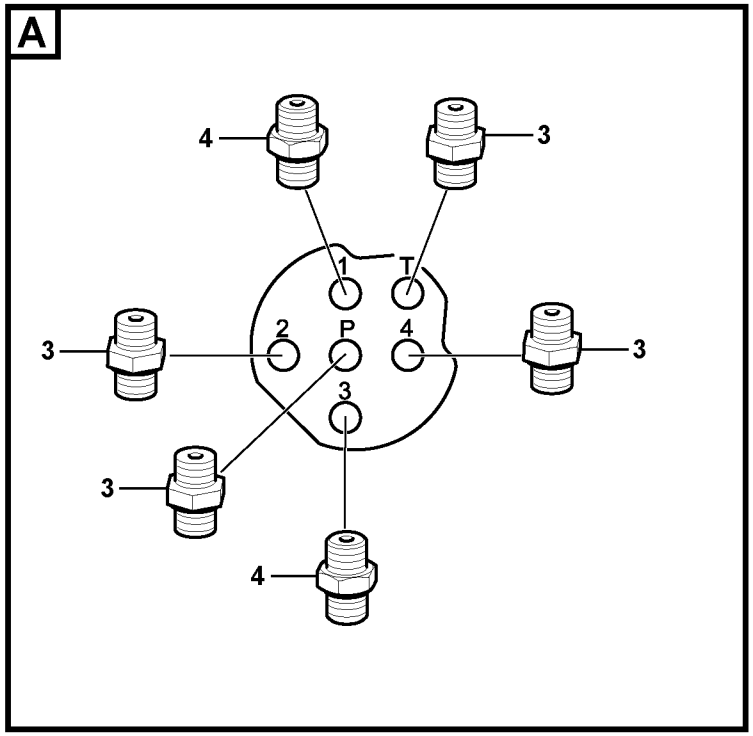
A
4
3
1
T
3
2
P
4
3
3
3
4

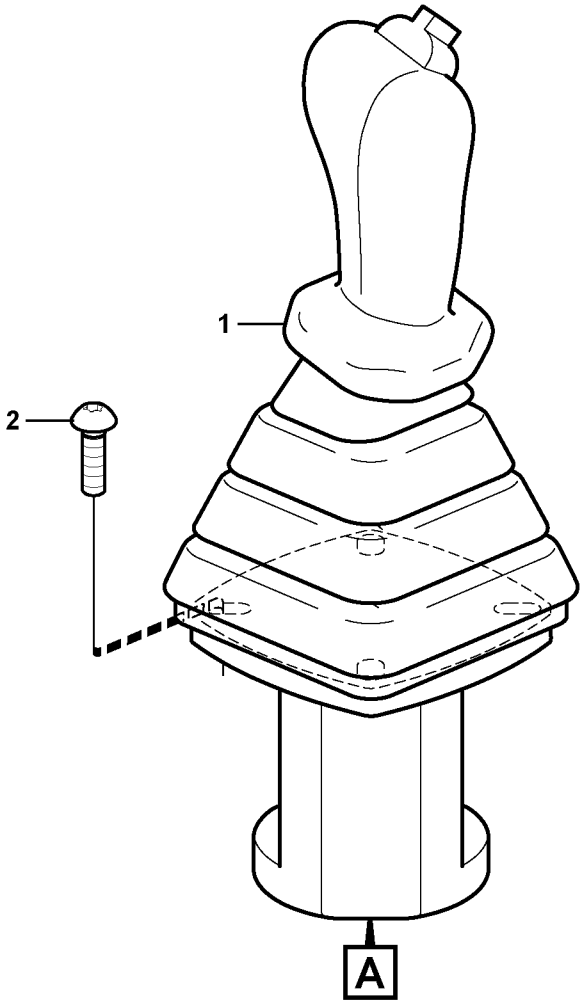
1
2
A

Fig.	Part No.	Quantity 1	2	3	PS	KIT	Description	Dénomination	Bezeichnung	Denominación	Benämning	Notes
1		1					Control lever Rh.	Levier commande Rh	Bedienungshebel Rh	Palanca mando Rh	Manöverspak Rh	See group 914, Page 357
2	**VOE 969147**	4					Screw	Vis	Schraube	Tornillo	Skruv	
3	**VOE 13933858**	4					Nipple	Raccord	Nippel	Niple	Nippel	
	VOE 4881722	4					•O-ring	•Joint Torique	•O-Ring	•Junta torica	•O-ring	
	VOE 932039	4					•O-ring	•Joint Torique	•O-Ring	•Junta torica	•O-ring	
4	**VOE 11802980**	2					Restrictor	Etrangleur	Drosselung	Estrangulacion	Strypning	
	VOE 4881722	2					•O-ring	•Joint Torique	•O-Ring	•Junta torica	•O-ring	
		1			NS		•O-ring	•Joint Torique	•O-Ring	•Junta torica	•O-ring	

1		**Manöverspak, ditsättning** **Montaje de la palanca de mando** **Steuerhebel, Einbau** **Mise en place du levier de commande** **Control stick installation**	Catalogue id **20133**	Group **914**
2			Illustr. No **1027849**	Section **550**
3			Issue **VOE 79A9920133**	Page **355**
4				
5		**RH**		

VOLVO

EC35C

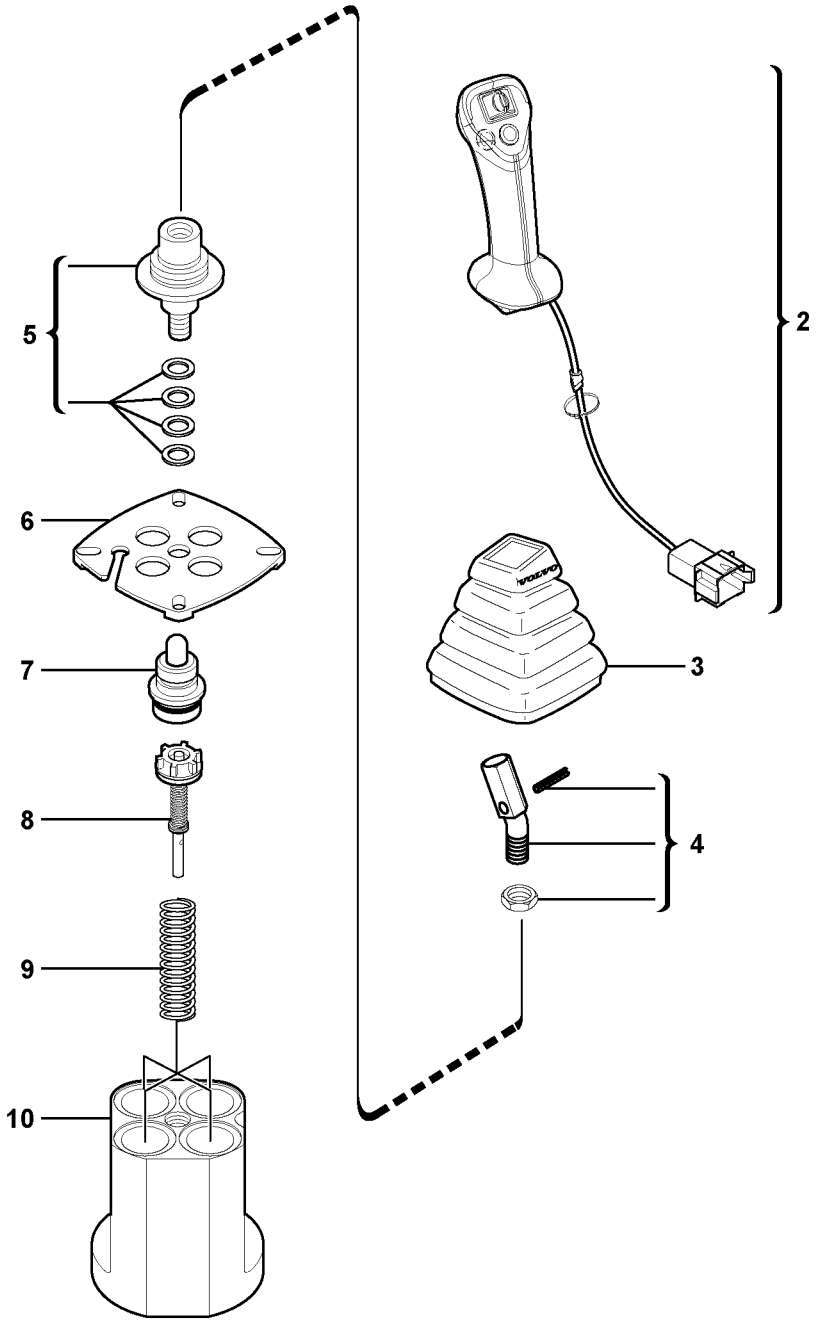

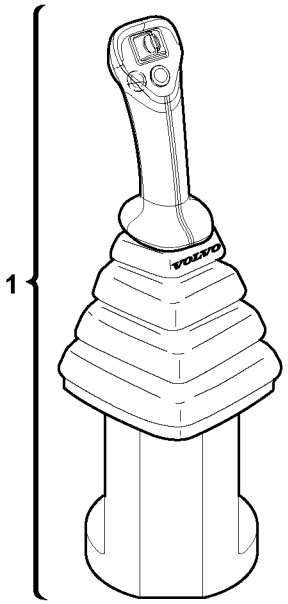

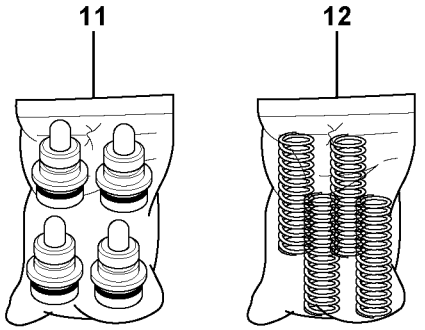

Volvo Construction Equipment

1019044

Fig.	Part No.	Quantity 1	2	3	PS	KIT	Description	Dénomination	Bezeichnung	Denominación	Benämning	Notes
1	**VOE 11807221**	1					Control lever Rh.	Levier commande Rh	Bedienungshebel Rh	Palanca mando Rh.	Manöverspak Rh	
2	**VOE 11713014**	1					•Handle	•Poignee	•Handgriff	•Manilla	•Handgrepp	
3	**VOE 11715619**	1					•Bellow	•Soufflet	•Faltenbalg	•Fuelle	•Bälg	
4	**VOE 11370672**	1					•Adapter	•Adaptateur	•Adapter	•Adaptador	•Adapter	
5	**VOE 11714730**	1					•Joint	•Cardan	•Gelenk	•Junta	•Knut	
6	**VOE 11714731**	1					•Plate	•Plaque	•Platte	•Placa	•Platta	
7		4			NS	K	•Plunger guide	•Guide de piston	•Stößelführung	•Guía de pistón	•Kolvskena	
8	**VOE 11713016**	4					•Regulator	•Regulateur	•Regler	•Regulador	•Regulator	
9		4			NS	K	•Spring	•Ressort	•Feder	•Muelle	•Fjäder	
10		1			NS		•Body	•Corps	•Körper	•Cuerpo	•Korg	
11	**VOE 11712323**	1					Plunger guide (kit)	Guide de piston (jeu .	Kolbenführung (Satz)	Guía de pistón (kit)	Kolvskena (sats)	
12	**VOE 11713017**	1					Springs (kit)	Ressorts (jeu)	Federn (Satz)	Muelles (juego)	Fjädrar (sats)	

1		**Manöverspak: bom / skopa (höger)** **Palanca de mando : pluma / cuchara (derecha)** **Steuerhebel : Ausleger / Löffel (rechts)** **Levier de commande : flèche / godet (côté droit)** **Control lever : boom / bucket (right)**	Catalogue id **20133**	Group **914**
2				
3			Illustr. No **1019044**	Section **600**
4				
5		**RH**	Issue **VOE 79A9920133**	Page **357**

VOLVO

EC35C

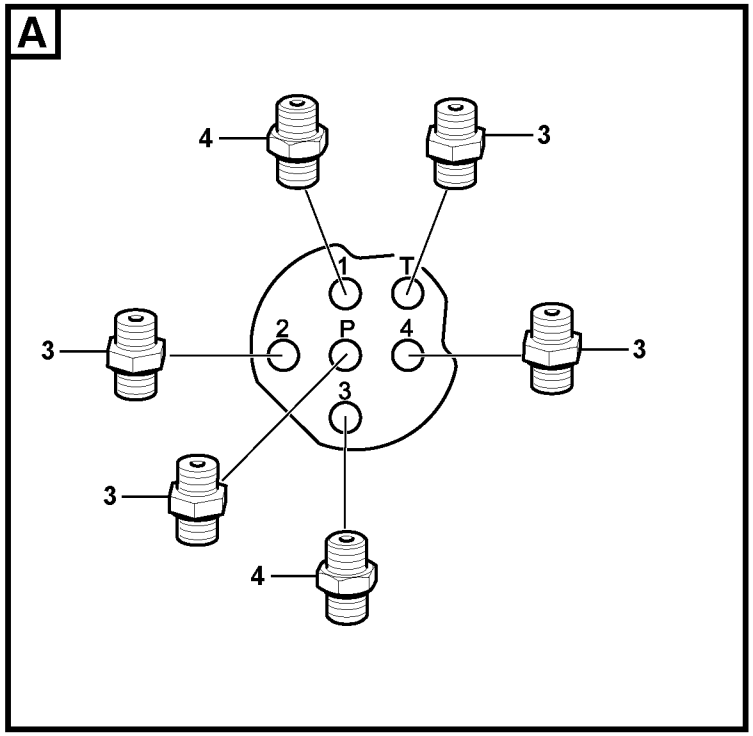
A
4
3
1
T
3
2
P
4
3
3
3
4

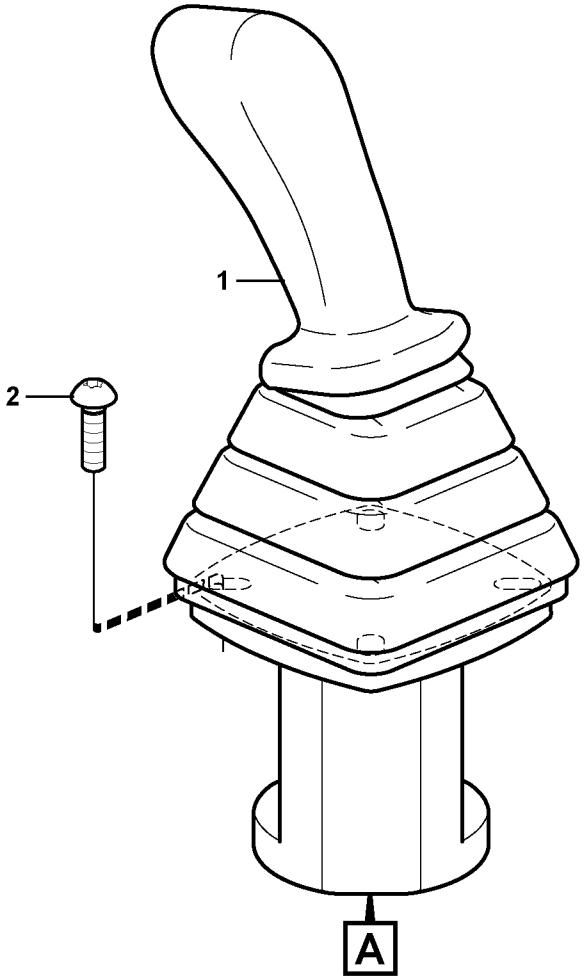
1
2
A

Fig.	Part No.	Quantity 1	2	3	PS	KIT	Description	Dénomination	Bezeichnung	Denominación	Benämning	Notes
1		1					Control lever Lh.	Levier commande Lh.	Bedienungshebel Lh.	Palanca mando Lh.	Manöverspak Lh.	See group 914, Page 361
2	**VOE 969147**	4					Screw	Vis	Schraube	Tornillo	Skruv	
3	**VOE 13933858**	4					Nipple	Raccord	Nippel	Niple	Nippel	
	VOE 4881722	4					•O-ring	•Joint Torique	•O-Ring	•Junta torica	•O-ring	
	VOE 932039	4					•O-ring	•Joint Torique	•O-Ring	•Junta torica	•O-ring	
4	**VOE 11802980**	2					Restrictor	Etrangleur	Drosselung	Estrangulacion	Strypning	
	VOE 4881722	2					•O-ring	•Joint Torique	•O-Ring	•Junta torica	•O-ring	
		2			NS		•O-ring	•Joint Torique	•O-Ring	•Junta torica	•O-ring	

1		**Manöverspak, ditsättning** **Montaje de la palanca de mando** **Steuerhebel, Einbau** **Mise en place du levier de commande** **Control stick installation**	Catalogue id **20133**	Group **914**
2			Illustr. No **1027848**	Section **650**
3			Issue **VOE 79A9920133**	Page **359**
4				
5		**LH,11839342**		

VOLVO

EC35C

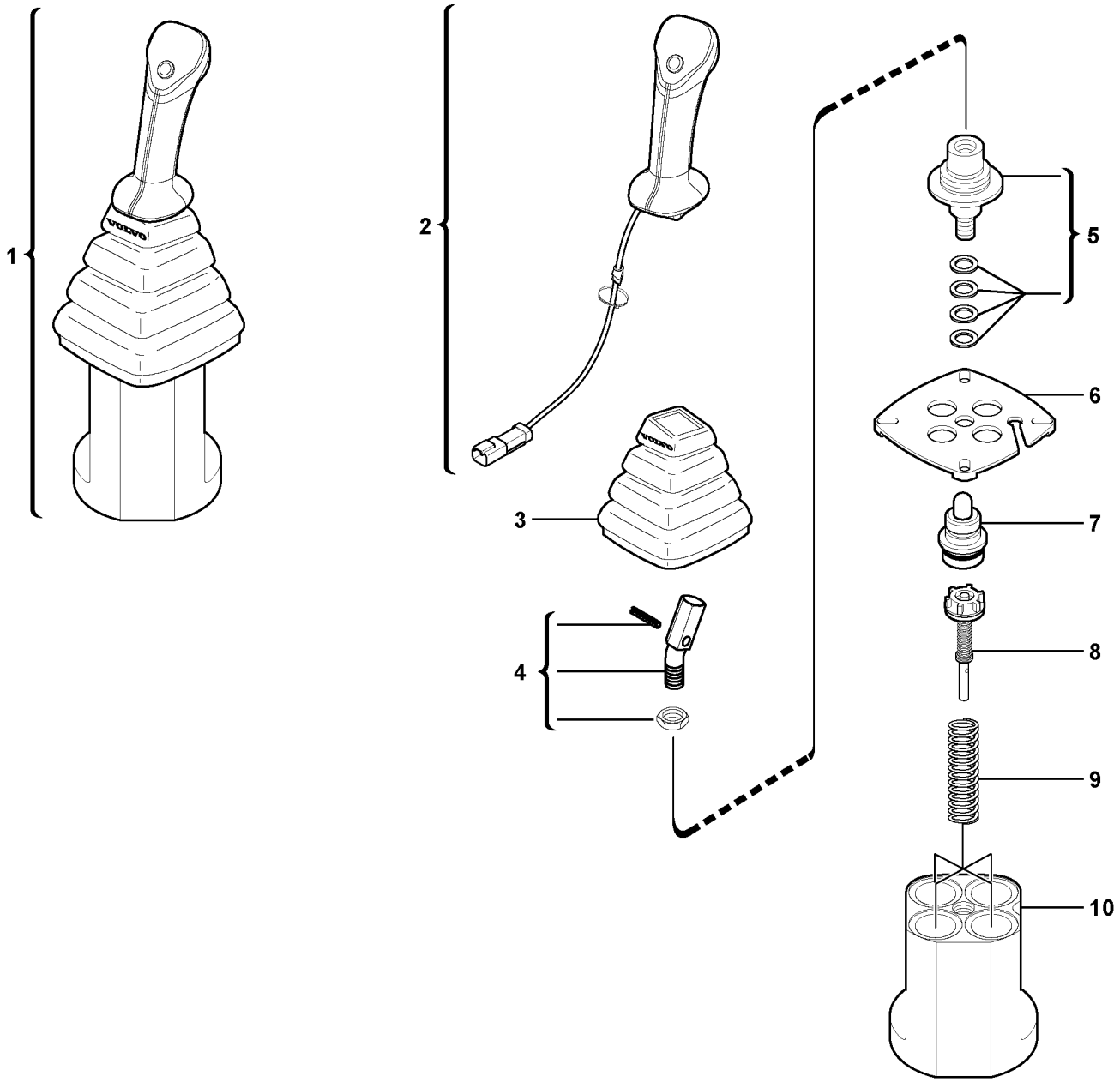

Volvo Construction Equipment

1019041

Fig.	Part No.	Quantity 1	2	3	PS	KIT	Description	Dénomination	Bezeichnung	Denominación	Benämning	Notes
1	**VOE 11807220**	1					Control lever Lh	Levier commande Lh.	Bedienungshebel Lh.	Palanca mando Lh.	Manöverspak Lh	
2	**VOE 11715620**	1					•Handle	•Poignee	•Handgriff	•Manilla	•Handgrepp	
3	**VOE 11715619**	1					•Bellow	•Soufflet	•Faltenbalg	•Fuelle	•Bälg	
4	**VOE 11370672**	1					•Adapter	•Adaptateur	•Adapter	•Adaptador	•Adapter	
5	**VOE 11714730**	1					•Joint	•Cardan	•Gelenk	•Junta	•Knut	
6	**VOE 11714731**	1					•Plate	•Plaque	•Platte	•Placa	•Platta	
7		4			NS	K	•Plunger guide	•Guide de piston	•Stößelführung	•Guía de pistón	•Kolvskena	
8	**VOE 11713016**	4					•Regulator	•Regulateur	•Regler	•Regulador	•Regulator	
9		4			NS	K	•Spring	•Ressort	•Feder	•Muelle	•Fjäder	
10		1			NS		•Body	•Corps	•Körper	•Cuerpo	•Korg	
11	**VOE 11712323**	1					Plunger guide (kit)	Guide de piston (jeu	Kolbenführung (Satz)	Guía de pistón (kit)	Kolvskena (sats)	
12	**VOE 11713017**	1					Springs (kit)	Ressorts (jeu)	Federn (Satz)	Muelles (juego)	Fjädrar (sats)	

1		**Manöverspak: skaft / sväng (vänster)** **Palanca de mando : brazo / giro (izquierda)** **Steuerhebel : Löffelstiel / Schwenkung (links)** **Levier de commande : balancier / orientation (côté gauche)** **Control lever : dipper arm / slewing (left)**	Catalogue id **20133**	Group **914**
2				
3			Illustr. No **1019041**	Section **700**
4				
5		**LH, 11839342**	Issue **VOE 79A9920133**	Page **361**

VOLVO

EC35C

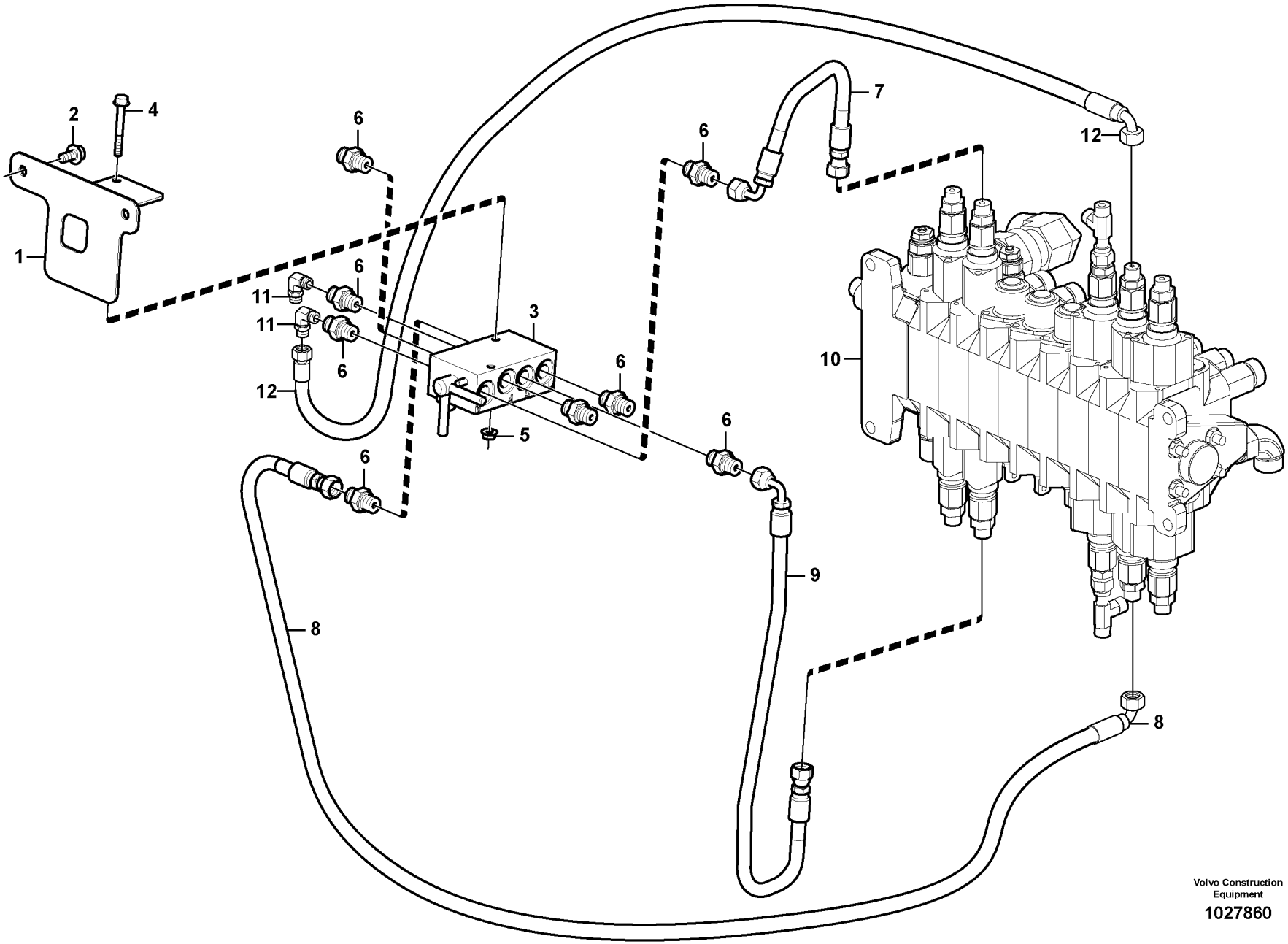

Volvo Construction Equipment

1027860

Fig.	Part No.	Quantity 1	2	3	PS	KIT	Description	Dénomination	Bezeichnung	Denominación	Benämning	Notes
1	**VOE 11807623**	1					Support	Support	Stütze	Apoyo	Stöd	
2	**VOE 946440**	2					Flange screw	Vis à bride	Flanschschraube	Torn embridado	Flänsskruv	
3	**VOE 11806517**	1					Valve	Soupape	Ventil	Valvula	Ventil	
4	**VOE 13965177**	2					Flange screw	Vis à bride	Flanschschraube	Torn embridado	Flänsskruv	
5	**VOE 13945407**	2					Nut	Ecrou	Mutter	Tuerca	Mutter	
6	**VOE 13933858**	8					Nipple	Raccord	Nippel	Niple	Nippel	
	VOE 4881722	8					•O-ring	•Joint Torique	•O-Ring	•Junta torica	•O-ring	
	VOE 932039	8					•O-ring	•Joint Torique	•O-Ring	•Junta torica	•O-ring	
7	**VOE 936813**	1					Hose assembly	Conduit flexible	Schlauchleitung	Conducto	Slangledning	
8	**VOE 936296**	1					Hose assembly	Conduit flexible	Schlauchleitung	Conducto	Slangledning	
9	**VOE 936289**	1					Hose assembly	Conduit flexible	Schlauchleitung	Conducto	Slangledning	
10		1					Valve	Soupape	Ventil	Valvula	Ventil	See group 912, Page 337
11	**VOE 13933905**	2					Elbow nipple	Raccord angulaire	Winkelnippel	Niple angular	Vinkelnippel	
	VOE 990736	2					•O-ring	•Joint Torique	•O-Ring	•Junta torica	•O-ring	
12	**VOE 936291**	1					Hose assembly	Conduit flexible	Schlauchleitung	Conducto	Slangledning	

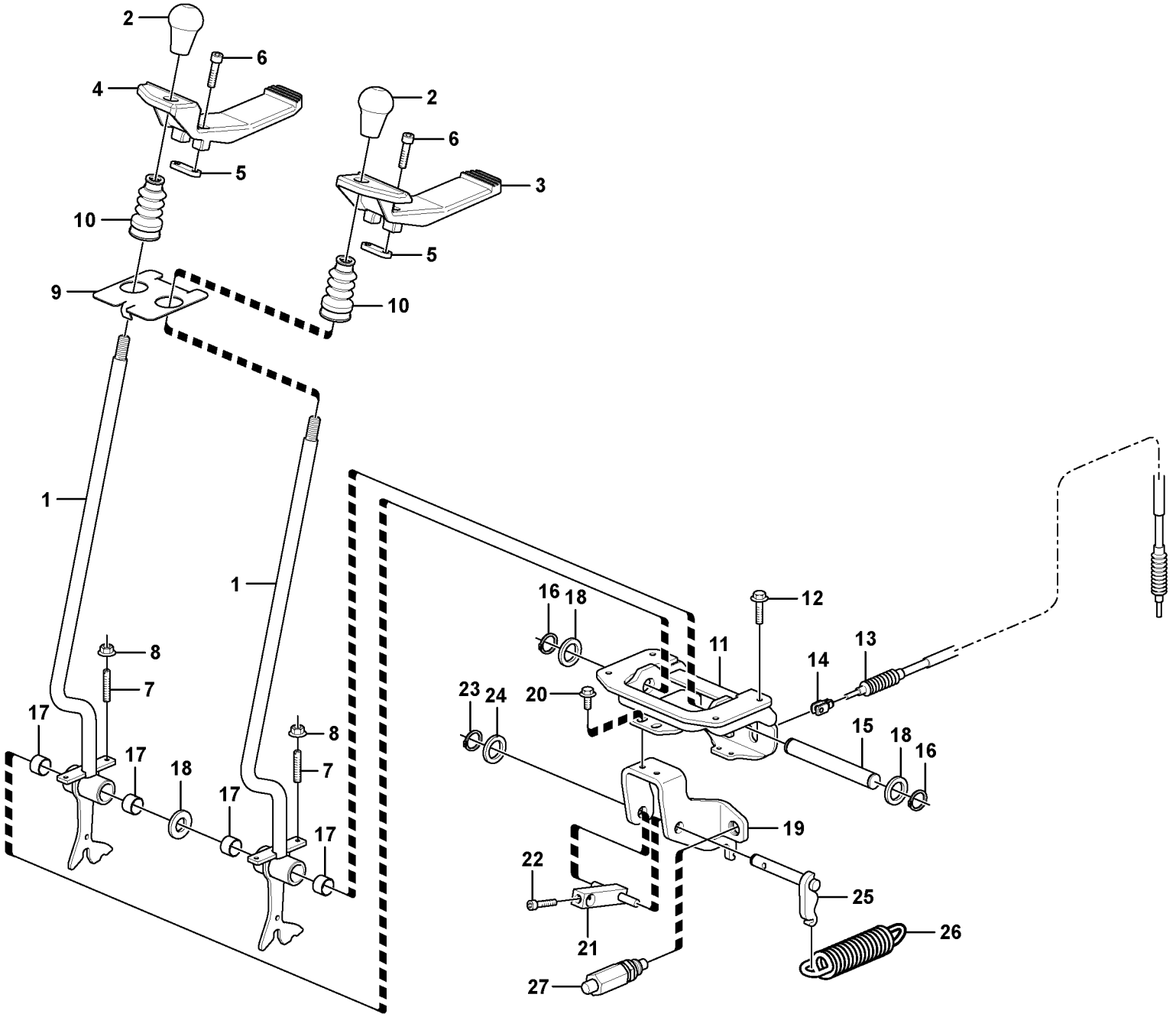

Volvo Construction Equipment

1027792

Fig.	Part No.	Quantity 1	2	3	PS	KIT	Description	Dénomination	Bezeichnung	Denominación	Benämning	Notes
1	**VOE 15602860**	2					Lever Kit	Kit Levier	Hebelsatz	Juego Palanca	Spaksats	
2	**VOE 11803169**	2					Handle	Poignee	Handgriff	Manilla	Handgrepp	
3	**VOE 11802680**	1					Pedal	Pedale	Pedal	Pedal	Pedal	
4	**VOE 11802679**	1					Pedal	Pedale	Pedal	Pedal	Pedal	
5	**VOE 11802684**	2					Flange	Flasque	Flansch	Brida	Fläns	
6	**VOE 984076**	4					Allen Head Screw	Vis à six pans creux	Inbusschraube	Tornillo tipo Allen	Insexskruv	
7	**VOE 963055**	4					Screw	Vis	Schraube	Tornillo	Skruv	
8	**VOE 13945407**	4					Nut	Ecrou	Mutter	Tuerca	Mutter	
9		1			NS		Plate	Plaque	Platte	Placa	Platta	
10	**VOE 11802681**	2					Bellow	Soufflet	Faltenbalg	Fuelle	Bälg	
11		1			NS		Support	Support	Stütze	Apoyo	Stöd	
12	**VOE 13945444**	4					Flange screw	Vis à bride	Flanschschraube	Torn embridado	Flänsskruv	
13	**VOE 11808068**	2					Control Cable	Câble Commande	Regelzug	Alambre Mando	Reglagewire	
14	**VOE 11802559**	2					Yoke	Chape	Joch	Horquilla	Gaffel	
15	**VOE 11802173**	1					Pin	Goupille	Zapfen	Pasador	Tapp	
16	**VOE 914454**	2					Snap Ring	Circlip	Nutring	Circlip	Spårring	
17	**VOE 11802685**	4					Bushing	Bague	Buchse	Casquillo	Bussning	
18	**VOE 11802678**	3					Washer	Rondelle	Scheibe	Arandela	Bricka	
19		1			NS		Support	Support	Stütze	Apoyo	Stöd	
20	**VOE 946440**	2					Flange screw	Vis à bride	Flanschschraube	Torn embridado	Flänsskruv	
21	**VOE 11808327**	1					Lever Stop	Butee Levier	Hebelanschlag	Tope Palanca	Spakstopp	
22	**VOE 942314**	1					Allen Hd Screw	Vis A 6 Pans Cr	Inbusschraube	Torn Hex Embut	Insexskruv	
23	**VOE 914449**	1					Snap Ring	Circlip	Nutring	Circlip	Spårring	
24	**VOE 13955900**	1					Washer	Rondelle	Scheibe	Arandela	Bricka	
25	**VOE 11808291**	1					Relay	Relais	Relais	Rele	Relä	
26	**VOE 15608136**	1					Spring	Ressort	Feder	Muelle	Fjäder	
27	**VOE 14518918**	1					Cylinder	Verin	Zylinder	Cilindro	Cylinder	

1	
2	
3	
4	
5	

Manöverspakar: körning
Palancas de mando : traslación
Steuerhebel : Fahrbewegung
Leviers de commande : translation
Control levers : travelling

Catalogue id **20133**	Group **915**
Illustr. No **1027792**	Section **100**
Issue **VOE 79A9920133**	Page **365**

VOLVO

EC35C

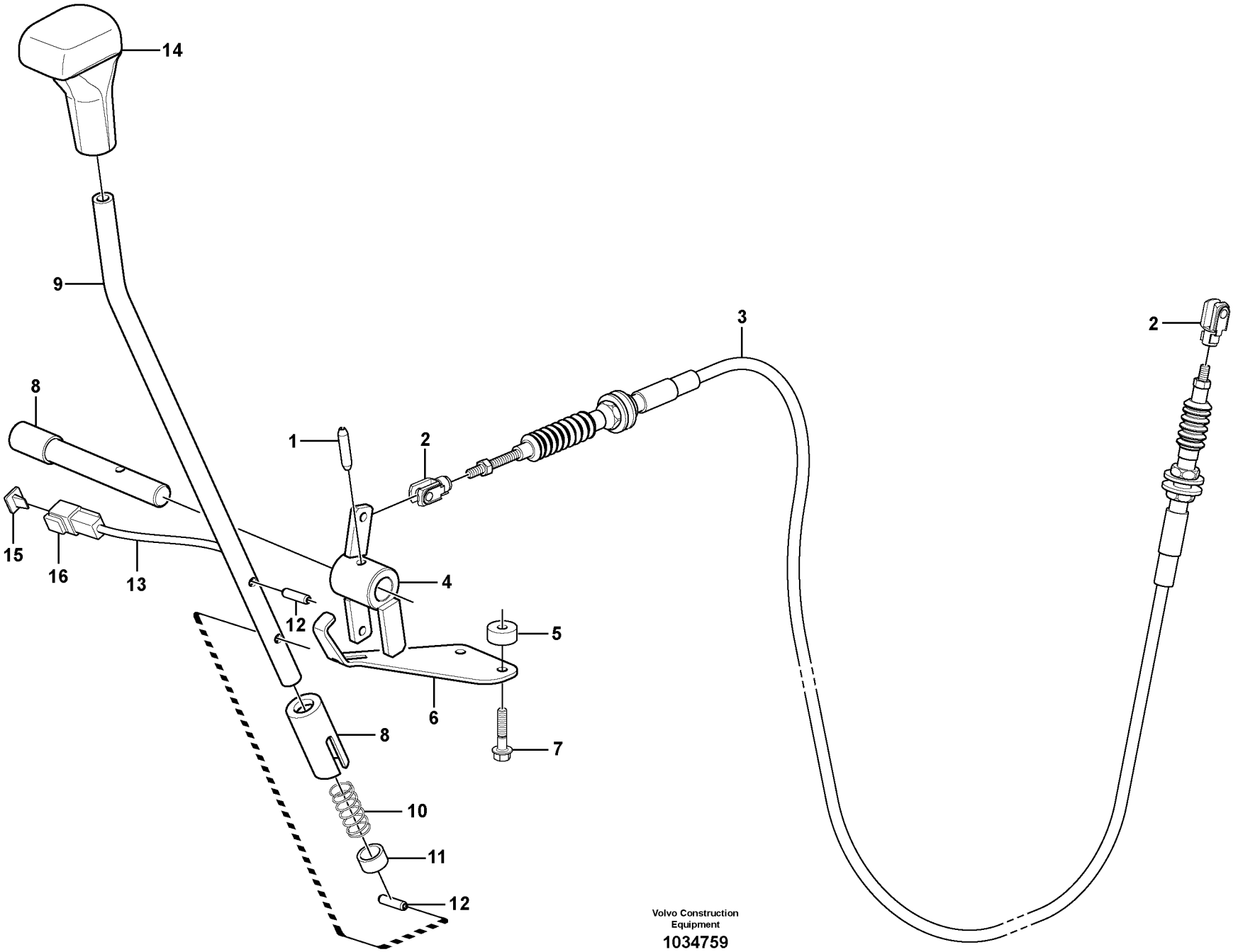
14
9
8
15
16
13
1
2
3
2
4
12
5
6
7
8
10
11
12
Volvo Construction
Equipment
1034759

Fig.	Part No.	Quantity 1	2	3	PS	KIT	Description	Dénomination	Bezeichnung	Denominación	Benämning	Notes
1	**VOE 951979**	1					Spring pin	Goupille roulée	Spannstift	Pasador	Spännstift	
2	**VOE 11802559**	2					Yoke	Chape	Joch	Horquilla	Gaffel	
3	**VOE 11802444**	1					Control Cable	Câble Commande	Regelzug	Alambre Mando	Reglagewire	
4	**VOE 11809145**	1					Bearing Arrange	Bague de palier	Lagerung	Cojinete	Lagring	
5		2			NS		Spacer Washer	Rond.entretoise	Abstandscheibe	Arandela Dist	Distansbricka	
6		1			NS		Plate	Plaque	Platte	Placa	Platta	
7	**VOE 948356**	2					Screw	Vis	Schraube	Tornillo	Skruv	
8		1			NS		Lever mounting	Fixe-levier	Hebelbefestigung	Fij palanca	Spakfäste	
9		1			NS		Lever mounting	Fixe-levier	Hebelbefestigung	Fij palanca	Spakfäste	
10	**VOE 15600533**	1					Cprsn Spring	Ressor.pression	Druckfeder	Resort Presion	Tryckfjäder	
11	**VOE 15600531**	1					Washer	Rondelle	Scheibe	Arandela	Bricka	
12	**VOE 13951977**	2					Spring Pin	Axe de ressort	Federstift	Pasador Resorte	Fjäderpinne	
13	**VOE 11802563**	1					Wire harness	Faisceau electrique	Kabelbaum	Manojo cables	Ledningsmatta	
14	**VOE 11802562**	1					Handle	Poignee	Handgriff	Manilla	Handgrepp	
15	**VOE 11803693**	1					Lock	Serrure	Schloß	Cierre	Låselement	
16	**VOE 11803692**	1					Receptacle	Prise	Anschlussbuchse	Enchufe Hembra	Honuttag	

1	
2	
3	
4	
5	

Manöverspak: schaktblad
Palanca de mando : hoja topadora
Steuerhebel : Planierschild
Levier de commande : lame niveleuse
Control lever : dozer blade

Catalogue id	Group
20133	**915**
Illustr. No **1034759**	Section **150**
Issue **VOE 79A9920133**	Page **367**

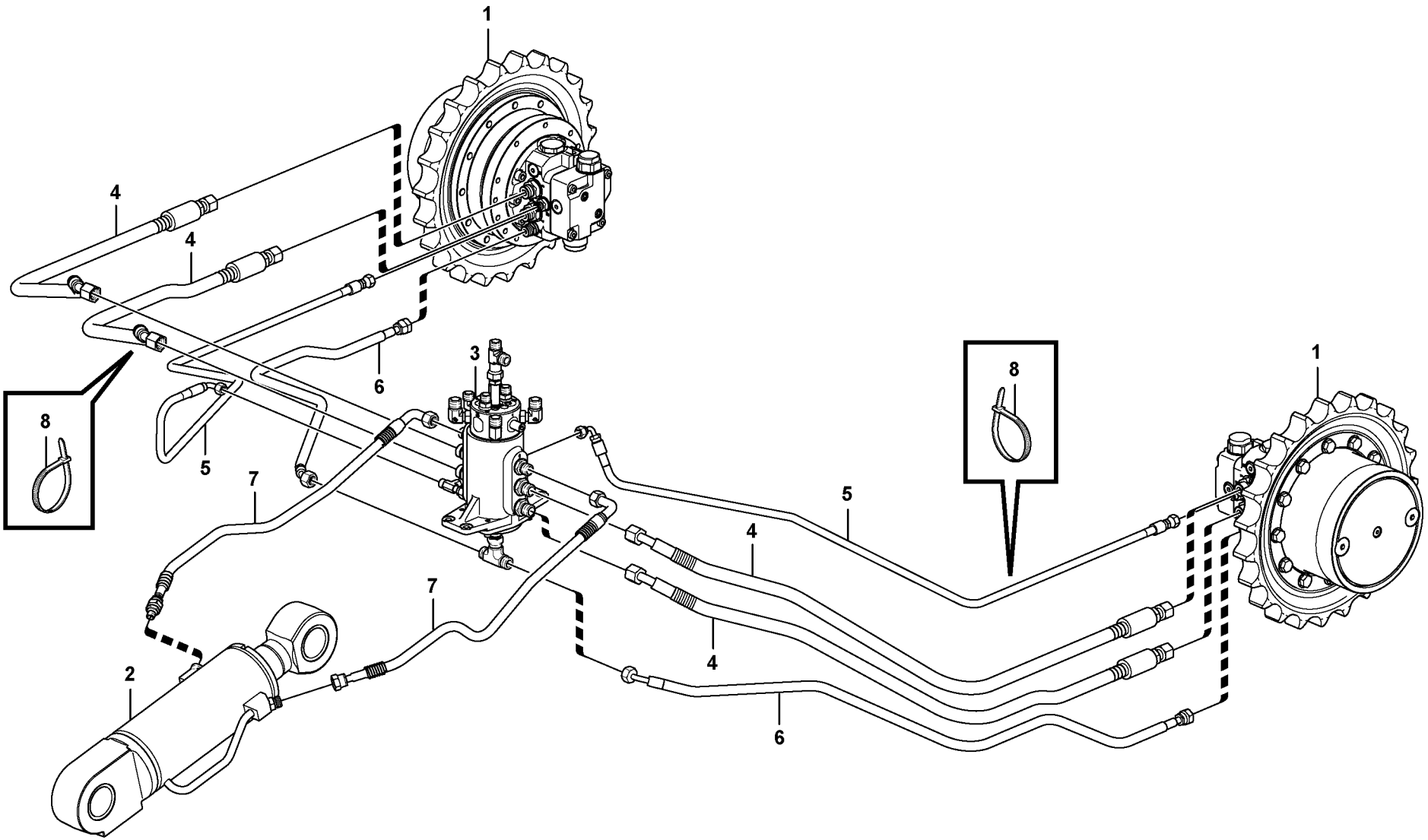

Volvo Construction Equipment

1027771

Fig.	Part No.	Quantity 1	2	3	PS	KIT	Description	Dénomination	Bezeichnung	Denominación	Benämning	Notes
1		2					Hydraulic motor	Moteur hydraulique	Hydraulischer Motor	Motor hidraulic	Hydraulmotor	See group 441, Page 215
2		1					Cylinder	Verin	Zylinder	Cilindro	Cylinder	See group 927, Page 449
3		1					Swivel	Rotule pivot	Schwingel	Rotula pivote	Svivel	See group 443, Page 227
4	**VOE 11808049**	4					Hose	Durit	Schlauch	Tubo flexible	Slang	
5	**VOE 936301**	2					Hose assembly	Conduit flexible	Schlauchleitung	Conducto	Slangledning	L = 1200 MM
6	**VOE 11808953**	2					Hose	Durit	Schlauch	Tubo flexible	Slang	
7	**VOE 11808093**	2					Hose	Durit	Schlauch	Tubo flexible	Slang	
8	**VOE 4881440**	6					Strip Clamp	Ruban Serrage	Kabelbinder	Abraz Cinta	Bandklamma	

1		**Hydraulkrets (undre ram)** **Circuito hidraulico (bastidor inferior)** **Hydraulikkreis (Laufwerksrahmen)** **Circuit hydraulique (châssis porteur)** **Hydraulic circuit (lower frame)**	Catalogue id **20133**	Group **916**
2			Illustr. No **1027771**	Section **100**
3			Issue **VOE 79A9920133**	Page **369**
4				
5				

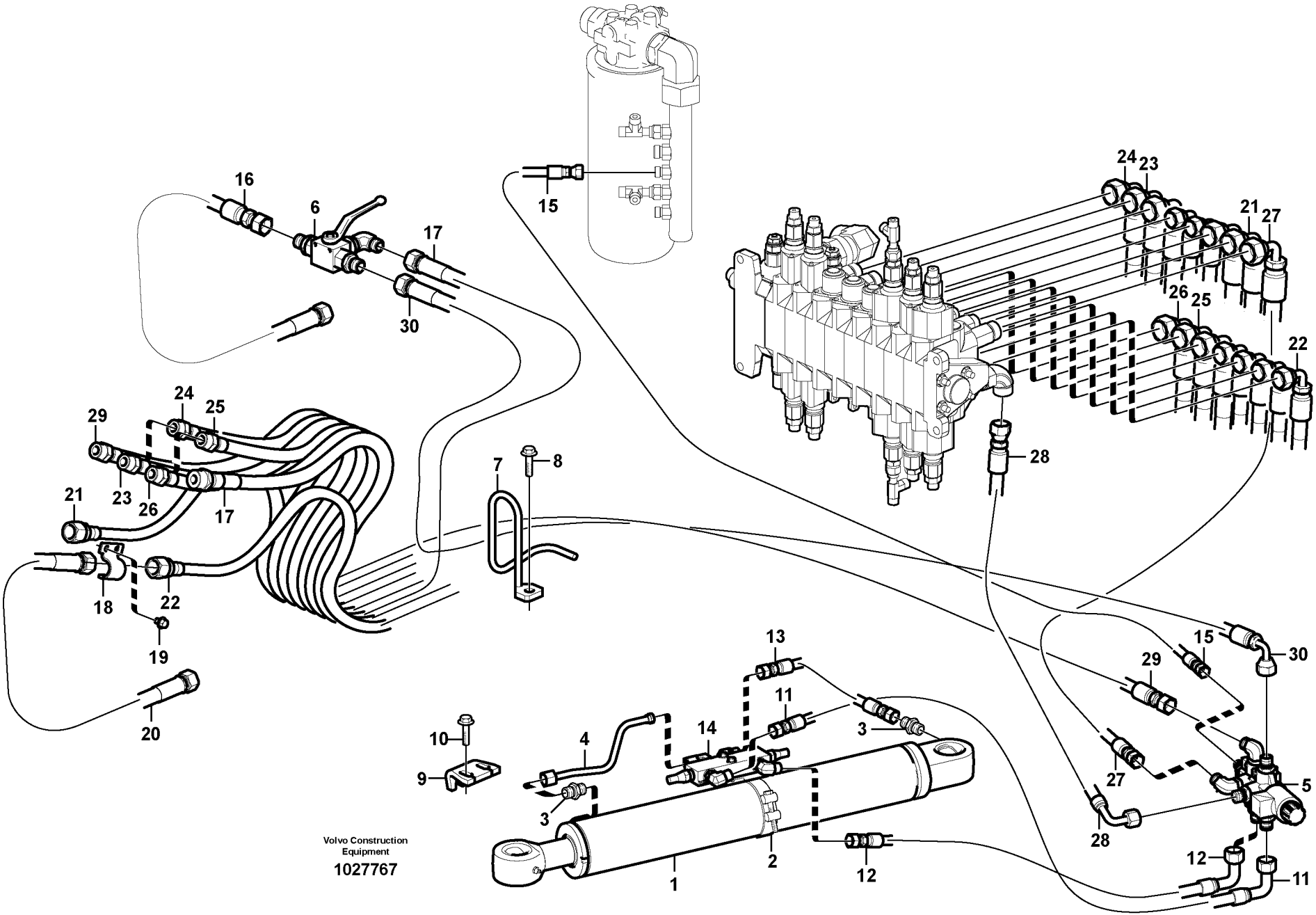
16
6
17
30
15
24
23
21
27
26
25
22
28
29
24
25
23
26
17
21
18
22
19
20
7
8
10
9
13
11
14
4
3
3
1
2
12
15
30
29
27
28
5
12
11
Volvo Construction Equipment
1027767

Fig.	Part No.	Quantity 1	2	3	PS	KIT	Description	Dénomination	Bezeichnung	Denominación	Benämning	Notes
1		1					Cylinder	Verin	Zylinder	Cilindro	Cylinder	See group 971, Page 455
2	**VOE 11803636**	1					Clamp	Pince Serrage	Klemme	Abrazadera	Klämma	
3	**VOE 935085**	2					Nipple	Raccord	Nippel	Niple	Nippel	
	VOE 4880492	2					•O-ring	•Joint Torique	•O-Ring	•Junta torica	•O-ring	
	VOE 932039	2					•O-ring	•Joint Torique	•O-Ring	•Junta torica	•O-ring	
4	**VOE 11802557**	1					Tube	Tube	Rohr	Tubo	Rör	
5		1					Valve	Soupape	Ventil	Valvula	Ventil	See group 912, Page 343
6		1					Valve	Soupape	Ventil	Valvula	Ventil	See group 916, Page 397
7		2			NS		Guide	Rail	Führung	Guia	Gejd	
8	**VOE 13965191**	2					Flange screw	Vis à bride	Flanschschraube	Torn embridado	Flänsskruv	
9		1			NS		Plate	Plaque	Platte	Placa	Platta	
10	**VOE 946472**	2					Flange screw	Vis à bride	Flanschschraube	Torn embridado	Flänsskruv	
11	**VOE 11802820**	1					Hose assembly	Conduit flexible	Schlauchleitung	Conducto	Slangledning	
12	**VOE 11802741**	1					Hose assembly	Conduit flexible	Schlauchleitung	Conducto	Slangledning	
13	**VOE 11807873**	1					Hose	Durit	Schlauch	Tubo flexible	Slang	
14		1					Valve	Soupape	Ventil	Valvula	Ventil	See group 912, Page 345
15	**VOE 936863**	1					Hose assembly	Conduit flexible	Schlauchleitung	Conducto	Slangledning	
16	**VOE 11808066**	1					Hose	Durit	Schlauch	Tubo flexible	Slang	
17	**VOE 11807747**	1					Hose	Durit	Schlauch	Tubo flexible	Slang	
18	**VOE 11806699**	2					Clamp	Pince Serrage	Klemme	Abrazadera	Klämma	
19	**VOE 947107**	4					Flange screw	Vis à bride	Flanschschraube	Torn embridado	Flänsskruv	
20	**VOE 11803210**	2					Hose assembly	Conduit flexible	Schlauchleitung	Conducto	Slangledning	
21	**VOE 15605000**	1					Hose assembly	Conduit flexible	Schlauchleitung	Conducto	Slangledning	
22	**VOE 15604993**	1					Hose assembly	Conduit flexible	Schlauchleitung	Conducto	Slangledning	
23	**VOE 11807726**	1					Hose	Durit	Schlauch	Tubo flexible	Slang	
24	**VOE 11807726**	1					Hose	Durit	Schlauch	Tubo flexible	Slang	
25	**VOE 11808361**	1					Hose	Durit	Schlauch	Tubo flexible	Slang	
26	**VOE 11808361**	1					Hose	Durit	Schlauch	Tubo flexible	Slang	
27	**VOE 11807722**	1					Hose	Durit	Schlauch	Tubo flexible	Slang	
28	**VOE 11807722**	1					Hose	Durit	Schlauch	Tubo flexible	Slang	

1	
2	
3	
4	
5	

Hydraulkrets (plattform/balanseringsventil/förskjutningscylinder)
Circuito hidráulico (plataforma/válvula de equilibrio/cilindro excéntrico)
Hydraulikkreis (Plattform/Ausgleichventil/Versetzungszylinder)
Circuit hydraulique (passerelle/valve d'équilibrage/vérin de déport)
Hydraulic circuit (platform/balancing valve/offset cylinder)

Catalogue id **20133**	Group **916**
Illustr. No **1027767**	Section **350**
Issue **VOE 79A9920133**	Page **371**

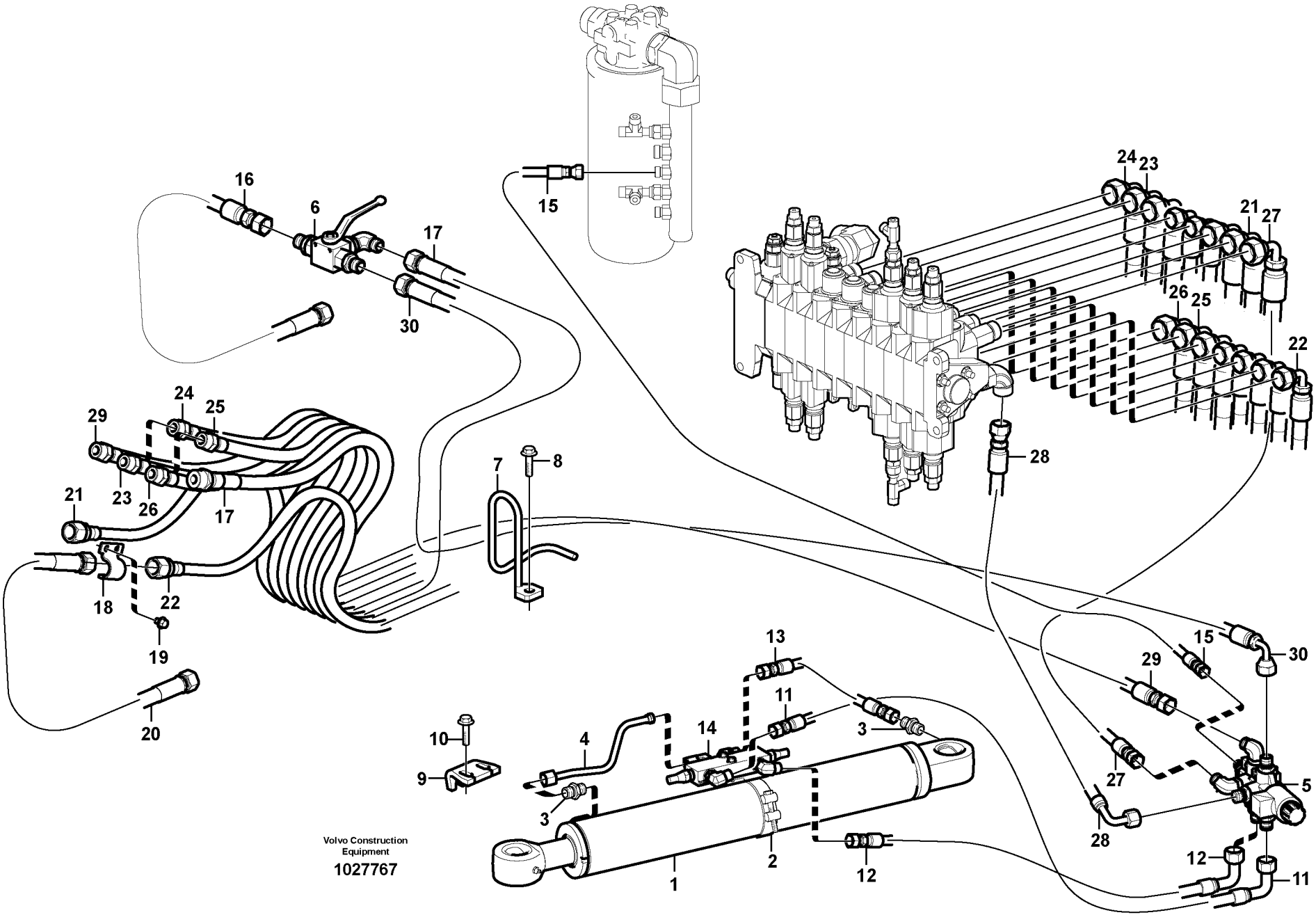
16
6
17
30
15
24
23
21
27
26
25
22
28
29
24
25
23
26
17
21
18
22
19
20
7
8
10
9
13
11
14
4
3
3
1
2
12
15
30
29
27
28
5
12
11
Volvo Construction Equipment
1027767

Fig.	Part No.	Quantity 1	2	3	PS	KIT	Description	Dénomination	Bezeichnung	Denominación	Benämning	Notes
29	**VOE 11808076**	1					Hose	Durit	Schlauch	Tubo flexible	Slang	
30	**VOE 938240**	1					Hose assembly	Conduit flexible	Schlauchleitung	Conducto	Slangledning	

1		**Hydraulkrets (plattform/balanseringsventil/förskjutningscylinder)** **Circuito hidráulico (plataforma/válvula de equilibrio/cilindro excéntrico)** **Hydraulikkreis (Plattform/Ausgleichventil/Versetzungszylinder)** **Circuit hydraulique (passerelle/valve d'équilibrage/vérin de déport)** **Hydraulic circuit (platform/balancing valve/offset cylinder)**	Catalogue id **20133**	Group **916**
2			Illustr. No **1027767**	Section **350**
3			Issue **VOE 79A9920133**	Page **373**
4				
5				

VOLVO

EC35C

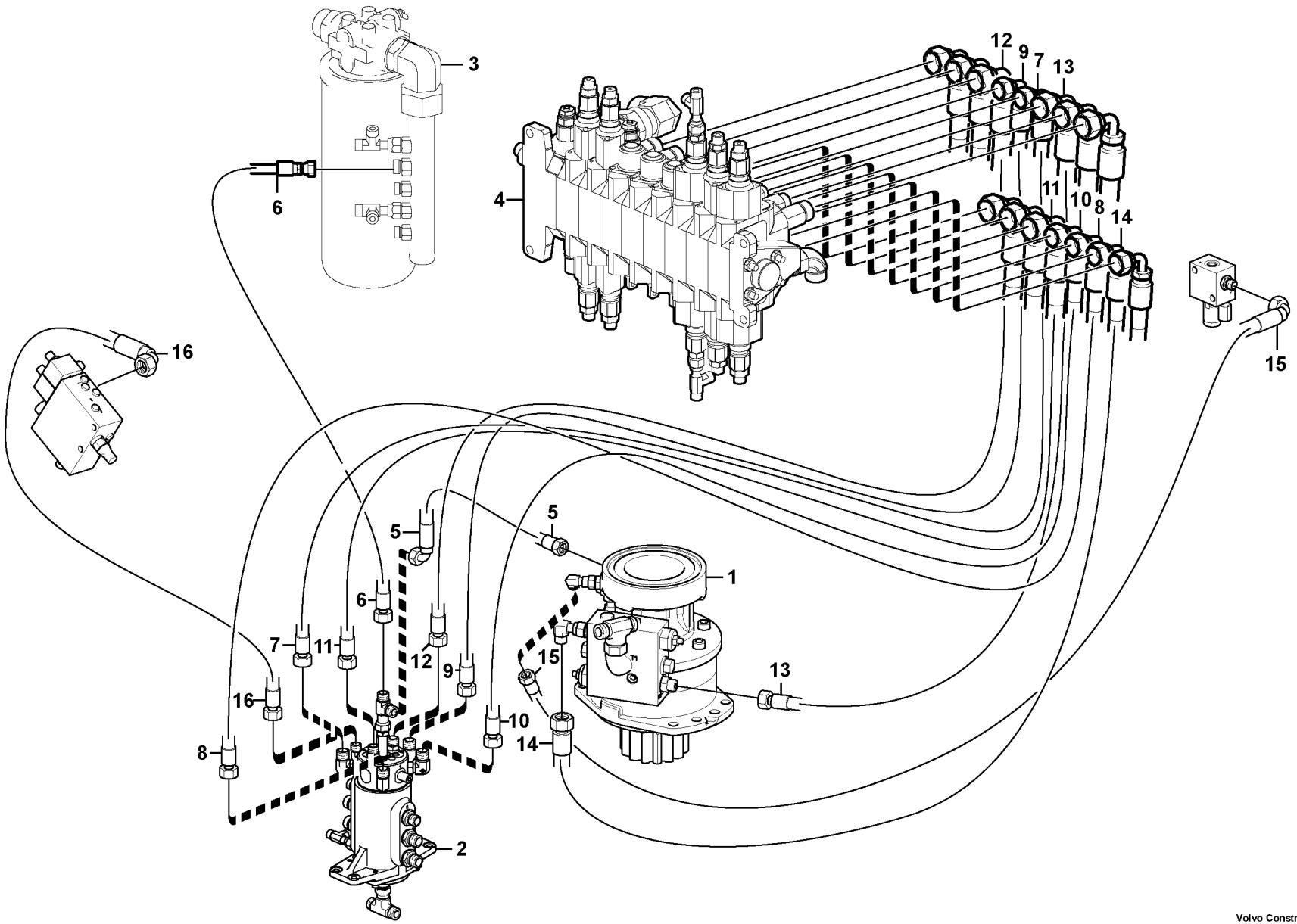

Volvo Construction Equipment

1030678

Fig.	Part No.	Quantity 1	2	3	PS	KIT	Description	Dénomination	Bezeichnung	Denominación	Benämning	Notes
1		1					Hydraulic motor	Moteur hydraulique	Hydraulischer Motor	Motor hidraulic	Hydraulmotor	See group 441, Page 213
2		1					Swivel	Rotule pivot	Schwingel	Rotula pivote	Svivel	See group 443, Page 227
3		1					Oil Filter	Filtre Huile	Ölfilter	Filtro Aceite	Oljefilter	See group 911, Page 325
4		1					Valve	Soupape	Ventil	Valvula	Ventil	See group 912, Page 337
5	**VOE 936751**	1					Hose assembly	Conduit flexible	Schlauchleitung	Conducto	Slangledning	
6	**VOE 937588**	1					Hose assembly	Conduit flexible	Schlauchleitung	Conducto	Slangledning	
7	**VOE 936921**	1					Hose assembly	Conduit flexible	Schlauchleitung	Conducto	Slangledning	
8	**VOE 936921**	1					Hose assembly	Conduit flexible	Schlauchleitung	Conducto	Slangledning	
9	**VOE 936921**	1					Hose assembly	Conduit flexible	Schlauchleitung	Conducto	Slangledning	
10	**VOE 936921**	1					Hose assembly	Conduit flexible	Schlauchleitung	Conducto	Slangledning	
11	**VOE 11808314**	1					Hose	Durit	Schlauch	Tubo flexible	Slang	
12	**VOE 11808314**	1					Hose	Durit	Schlauch	Tubo flexible	Slang	
13	**VOE 11808313**	1					Hose	Durit	Schlauch	Tubo flexible	Slang	
14	**VOE 11803337**	1					Hose assembly	Conduit flexible	Schlauchleitung	Conducto	Slangledning	
15	**VOE 936821**	1					Hose assembly	Conduit flexible	Schlauchleitung	Conducto	Slangledning	
16	**VOE 936821**	1					Hose assembly	Conduit flexible	Schlauchleitung	Conducto	Slangledning	

1		**Hydraulkrets (plattform/balanseringsventil/förskjutningscylinder)** **Circuito hidráulico (plataforma/válvula de equilibrio/cilindro excéntrico)** **Hydraulikkreis (Plattform/Ausgleichventil/Versetzungszylinder)** **Circuit hydraulique (passerelle/valve d'équilibrage/vérin de déport)** **Hydraulic circuit (platform/balancing valve/offset cylinder)**	Catalogue id **20133**	Group **916**
2			Illustr. No **1030678**	Section **375**
3			Issue **VOE 79A9920133**	Page **375**
4				
5				

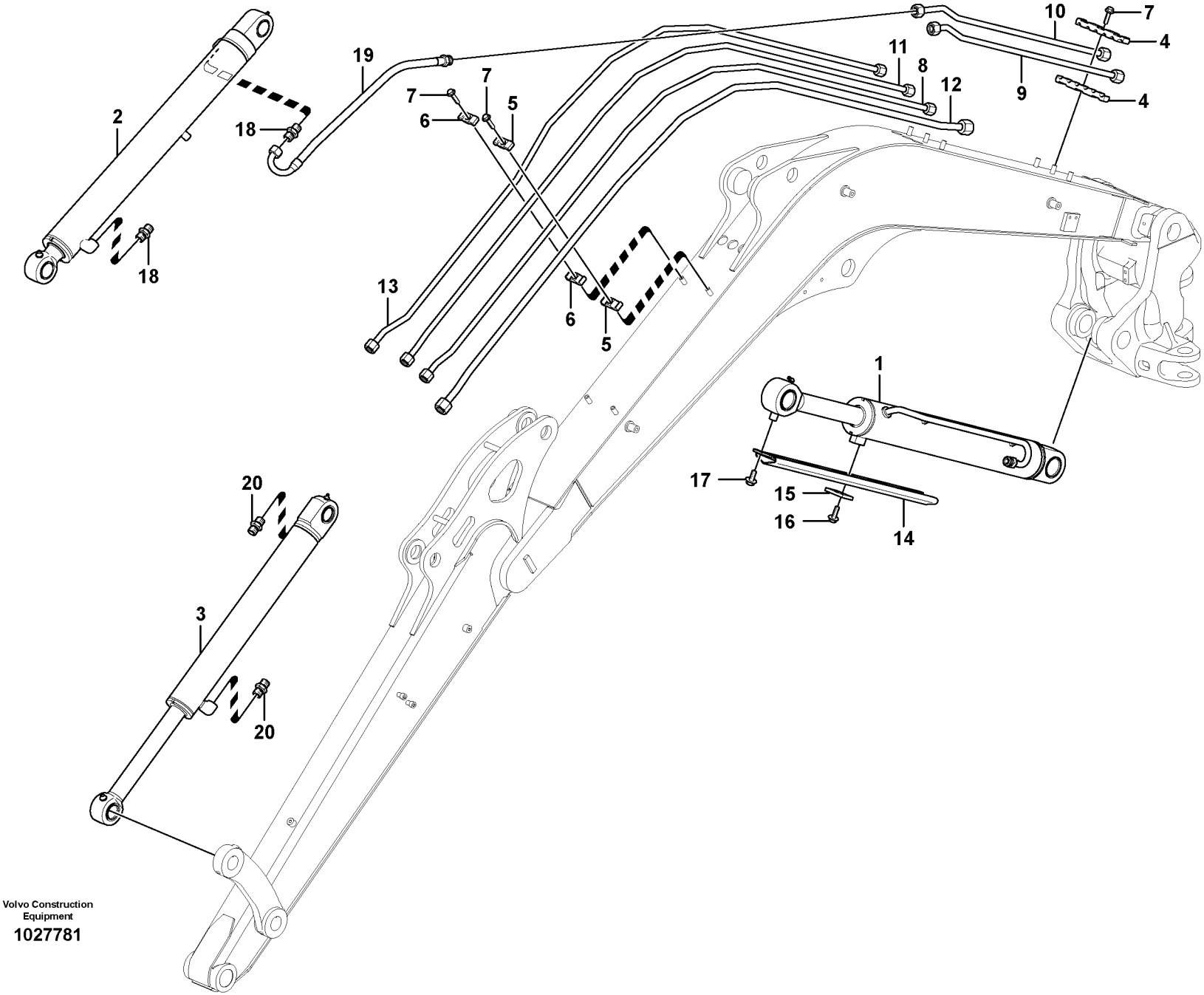

Volvo Construction Equipment

1027781

Fig.	Part No.	Quantity 1	2	3	P S	K I T	Description	Dénomination	Bezeichnung	Denominación	Benämning	Notes
1		1					Cylinder	Verin	Zylinder	Cilindro	Cylinder	See group 974, Page 461
2		1					Cylinder	Verin	Zylinder	Cilindro	Cylinder	See group 975, Page 469
3		1					Cylinder	Verin	Zylinder	Cilindro	Cylinder	See group 975, Page 471
4	**VOE 11801731**	4					Flange	Flasque	Flansch	Brida	Fläns	
5	**VOE 11801732**	4					Flange	Flasque	Flansch	Brida	Fläns	
6	**VOE 11803575**	4					Flange	Flasque	Flansch	Brida	Fläns	
7	**VOE 13945444**	10					Flange screw	Vis à bride	Flanschschraube	Torn embridado	Flänsskruv	
8	**VOE 11807698**	1					Tube	Tube	Rohr	Tubo	Rör	
9	**VOE 11808223**	1					Tube	Tube	Rohr	Tubo	Rör	
10	**VOE 11808222**	1					Tube	Tube	Rohr	Tubo	Rör	
11	**VOE 11807699**	1					Tube	Tube	Rohr	Tubo	Rör	
12	**VOE 11807795**	1					Tube	Tube	Rohr	Tubo	Rör	
13	**VOE 11807796**	1					Tube	Tube	Rohr	Tubo	Rör	
14	**VOE 11807502**	1					Plate	Plaque	Platte	Placa	Platta	
15	**VOE 11802096**	1					Guide	Rail	Führung	Guia	Gejd	
16	**VOE 13946173**	2					Flange screw	Vis à bride	Flanschschraube	Torn embridado	Flänsskruv	
17	**VOE 946471**	1					Flange screw	Vis à bride	Flanschschraube	Torn embridado	Flänsskruv	
18	**VOE 935094**	2					Nipple	Raccord	Nippel	Niple	Nippel	
	VOE 990739	2					•O-ring	•Joint Torique	•O-Ring	•Junta torica	•O-ring	
	VOE 932040	2					•O-ring	•Joint Torique	•O-Ring	•Junta torica	•O-ring	
19	**VOE 11805868**	1					Hose assembly	Conduit flexible	Schlauchleitung	Conducto	Slangledning	
20	**VOE 13933923**	2					Nipple	Raccord	Nippel	Niple	Nippel	
	VOE 990738	2					•O-ring	•Joint Torique	•O-Ring	•Junta torica	•O-ring	
	VOE 932040	2					•O-ring	•Joint Torique	•O-Ring	•Junta torica	•O-ring	

1		**Hydraulkrets (bom)** **Circuito hidráulico (pluma)** **Hydraulikkreis (Ausleger)** **Circuit hydraulique (flèche)** **Hydraulic circuit (boom)**	Catalogue id **20133**	Group **916**
2			Illustr. No **1027781**	Section **400**
3			Issue **VOE 79A9920133**	Page **377**
4				
5				

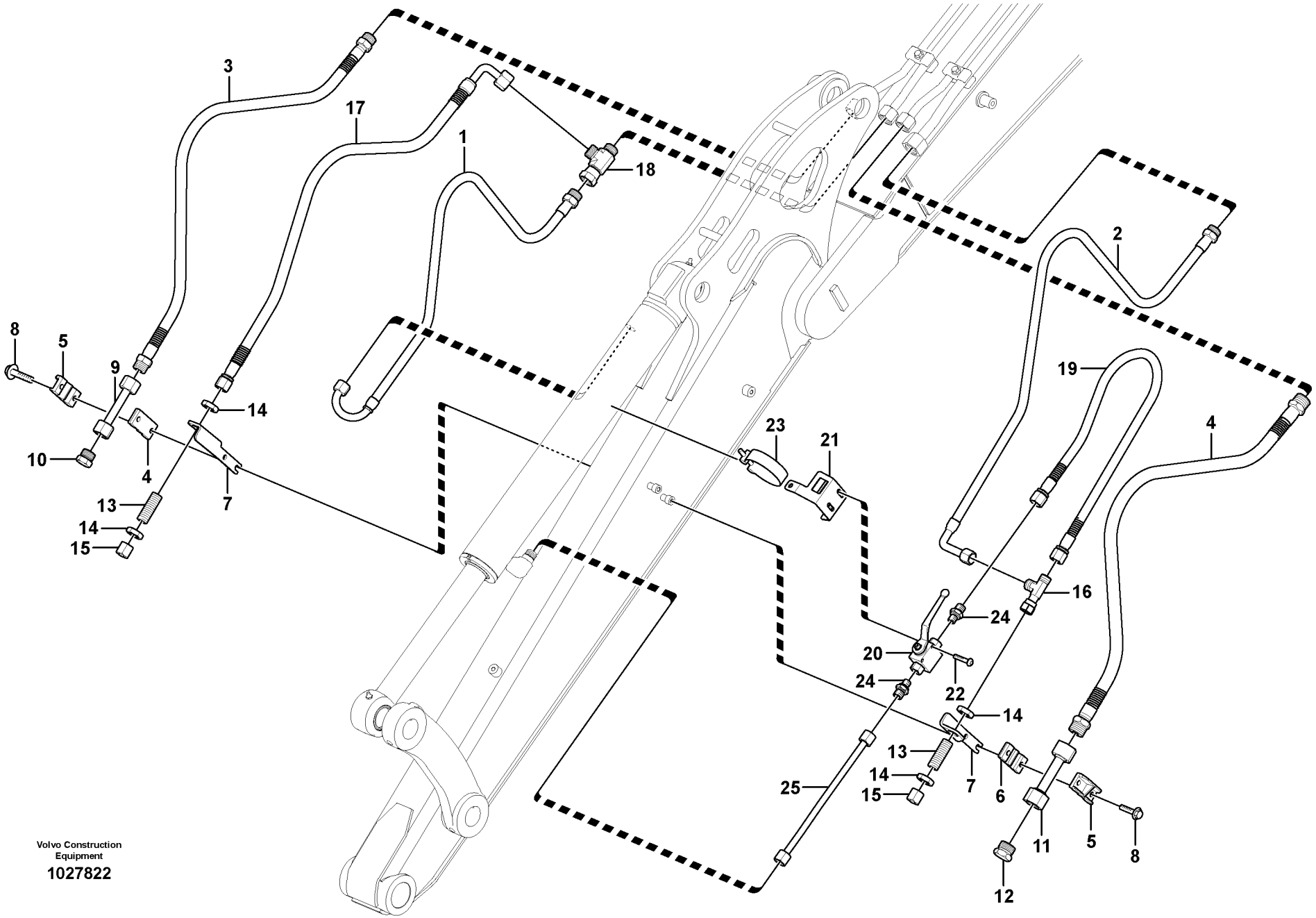

Volvo Construction Equipment

1027822

Fig.	Part No.	Quantity 1	2	3	PS	KIT	Description	Dénomination	Bezeichnung	Denominación	Benämning	Notes
1	**VOE 15605778**	1					Hose assembly	Conduit flexible	Schlauchleitung	Conducto	Slangledning	
	VOE 11807869		1				Hose assembly	Conduit flexible	Schlauchleitung	Conducto	Slangledning	
2	**VOE 11803603**	1					Hose assembly	Conduit flexible	Schlauchleitung	Conducto	Slangledning	
	VOE 11808149		1				Hose	Durit	Schlauch	Tubo flexible	Slang	
3	**VOE 11803597**	1					Hose assembly	Conduit flexible	Schlauchleitung	Conducto	Slangledning	
	VOE 11808145		1				Hose	Durit	Schlauch	Tubo flexible	Slang	
4	**VOE 11803598**	1					Hose assembly	Conduit flexible	Schlauchleitung	Conducto	Slangledning	
	VOE 11808144		1				Hose	Durit	Schlauch	Tubo flexible	Slang	
5	**VOE 11802915**	2	2				Flange	Flasque	Flansch	Brida	Fläns	
6	**VOE 11802916**	2	2				Flange	Flasque	Flansch	Brida	Fläns	
7	**VOE 11803439**	2	2				Plate	Plaque	Platte	Placa	Platta	
8	**VOE 946470**	4	4				Flange screw	Vis à bride	Flanschschraube	Torn embridado	Flänsskruv	
9	**VOE 11803408**	1	1				Tube	Tube	Rohr	Tubo	Rör	
10	**VOE 935644**	1	1				Plug	Bouchon	Stopfen	Tapon	Plugg	
	VOE 990739	1	1				•O-ring	•Joint Torique	•O-Ring	•Junta torica	•O-ring	
11	**VOE 11803583**	1	1				Tube	Tube	Rohr	Tubo	Rör	
12	**VOE 935652**	1	1				Plug	Bouchon	Stopfen	Tapon	Plugg	
	VOE 990740	1	1				•O-ring	•Joint Torique	•O-Ring	•Junta torica	•O-ring	
13	**VOE 13933922**	2	2				Nipple	Raccord	Nippel	Niple	Nippel	
	VOE 990738	4	4				•O-ring	•Joint Torique	•O-Ring	•Junta torica	•O-ring	
14	**VOE 13933867**	2	2				Lock nut	Contre-ecrou	Sicherungsmutter	Contratuerca	Låsmutter	
15	**VOE 935574**	2	2				Plug	Bouchon	Stopfen	Tapon	Plugg	
16	**VOE 13933878**	1	1				Nipple	Raccord	Nippel	Niple	Nippel	
	VOE 990738	2	2				•O-ring	•Joint Torique	•O-Ring	•Junta torica	•O-ring	
17	**VOE 11803604**	1					Hose assembly	Conduit flexible	Schlauchleitung	Conducto	Slangledning	
	VOE 11808147		1				Hose	Durit	Schlauch	Tubo flexible	Slang	
18	**VOE 935028**	1	1				Nipple	Raccord	Nippel	Niple	Nippel	
	VOE 990739	2	2				•O-ring	•Joint Torique	•O-Ring	•Junta torica	•O-ring	
19	**VOE 11803527**	1	1				Hose assembly	Conduit flexible	Schlauchleitung	Conducto	Slangledning	
20	**VOE 11803545**	1	1				two-way valve	Robinet à 2 voies	Zweiwegehahn	Grifo de dos vías	Tvåvägs kran	

1	**11839340**
2	**11839341**
3	
4	
5	

Arbetshydraulik, skaft
Hidráulica de trabajo, brazo
Arbeitshydraulik, Stiel
Hydraulique de travail, bras
Working hydraulic, dipper arm

Catalogue id **20133**	Group **916**
Illustr. No **1027822**	Section **450**
Issue **VOE 79A9920133**	Page **379**



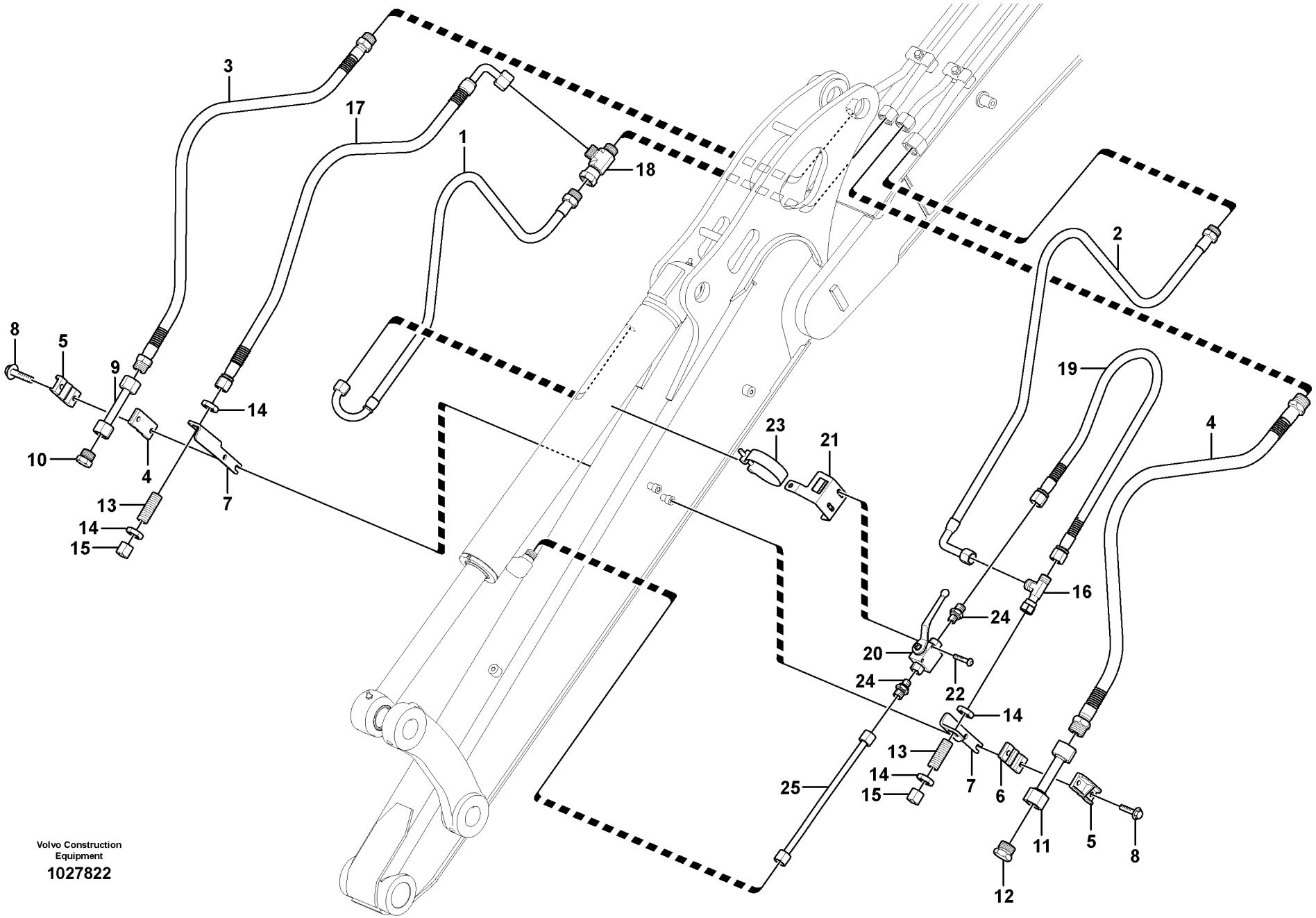

Volvo Construction Equipment

1027822

Fig.	Part No.	Quantity 1	2	3	PS	KIT	Description	Dénomination	Bezeichnung	Denominación	Benämning	Notes
21	**VOE 11803546**	1	1				Support	Support	Stütze	Apoyo	Stöd	
22	**VOE 969439**	1	1				6-pt skt screw	Vis creuse de 6	Hohlschraube	Racor 6-dientes	Sextandhålskruv	
23	**VOE 11804502**	1	1				Clamp	Pince Serrage	Klemme	Abrazadera	Klämma	
24	**VOE 13933880**	2	2				Nipple	Raccord	Nippel	Niple	Nippel	
	VOE 990738	2	2				•O-ring	•Joint Torique	•O-Ring	•Junta torica	•O-ring	
	VOE 14211857	2	2				•Sealing ring	•Bague d'étanchéité	•Runddichtring	•Anillo reten	•Tätningsring	
25	**VOE 11803525**	1	1				Tube	Tube	Rohr	Tubo	Rör	

1	**11839340**	**Arbetshydraulik, skaft** **Hidráulica de trabajo, brazo** **Arbeitshydraulik, Stiel** **Hydraulique de travail, bras** **Working hydraulic, dipper arm**	Catalogue id **20133**	Group **916**
2	**11839341**		Illustr. No **1027822**	Section **450**
3			Issue **VOE 79A9920133**	Page **381**
4				
5				

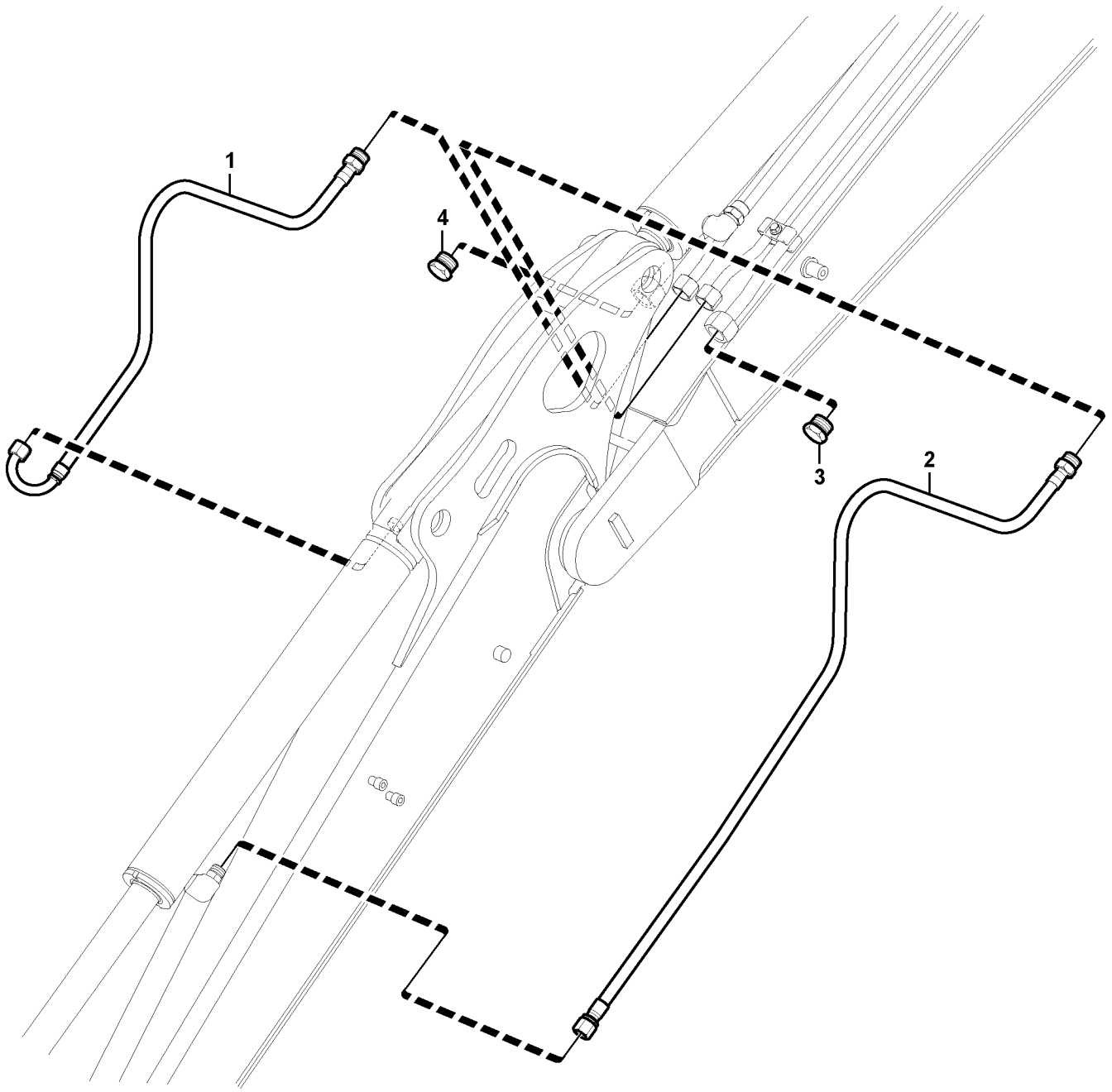

Volvo Construction Equipment

1027823

Fig.	Part No.	Quantity 1	2	3	PS	KIT	Description	Dénomination	Bezeichnung	Denominación	Benämning	Notes
1	**VOE 15605778**	1					Hose assembly	Conduit flexible	Schlauchleitung	Conducto	Slangledning	
	VOE 11807869		1				Hose assembly	Conduit flexible	Schlauchleitung	Conducto	Slangledning	
2	**VOE 11803594**	1					Hose assembly	Conduit flexible	Schlauchleitung	Conducto	Slangledning	
	VOE 11807870		1				Hose assembly	Conduit flexible	Schlauchleitung	Conducto	Slangledning	
3	**VOE 935652**	1	1				Plug	Bouchon	Stopfen	Tapon	Plugg	
	VOE 990740	1	1				•O-ring	•Joint Torique	•O-Ring	•Junta torica	•O-ring	
4	**VOE 935644**	1	1				Plug	Bouchon	Stopfen	Tapon	Plugg	
	VOE 990739	1	1				•O-ring	•Joint Torique	•O-Ring	•Junta torica	•O-ring	

1	**11839336**	**Arbetshydraulik, skaft** **Hidráulica de trabajo, brazo** **Arbeitshydraulik, Stiel** **Hydraulique de travail, bras** **Working hydraulic, dipper arm**	Catalogue id **20133**	Group **916**
2	**11839337**		Illustr. No **1027823**	Section **500**
3			Issue **VOE 79A9920133**	Page **383**
4				
5				

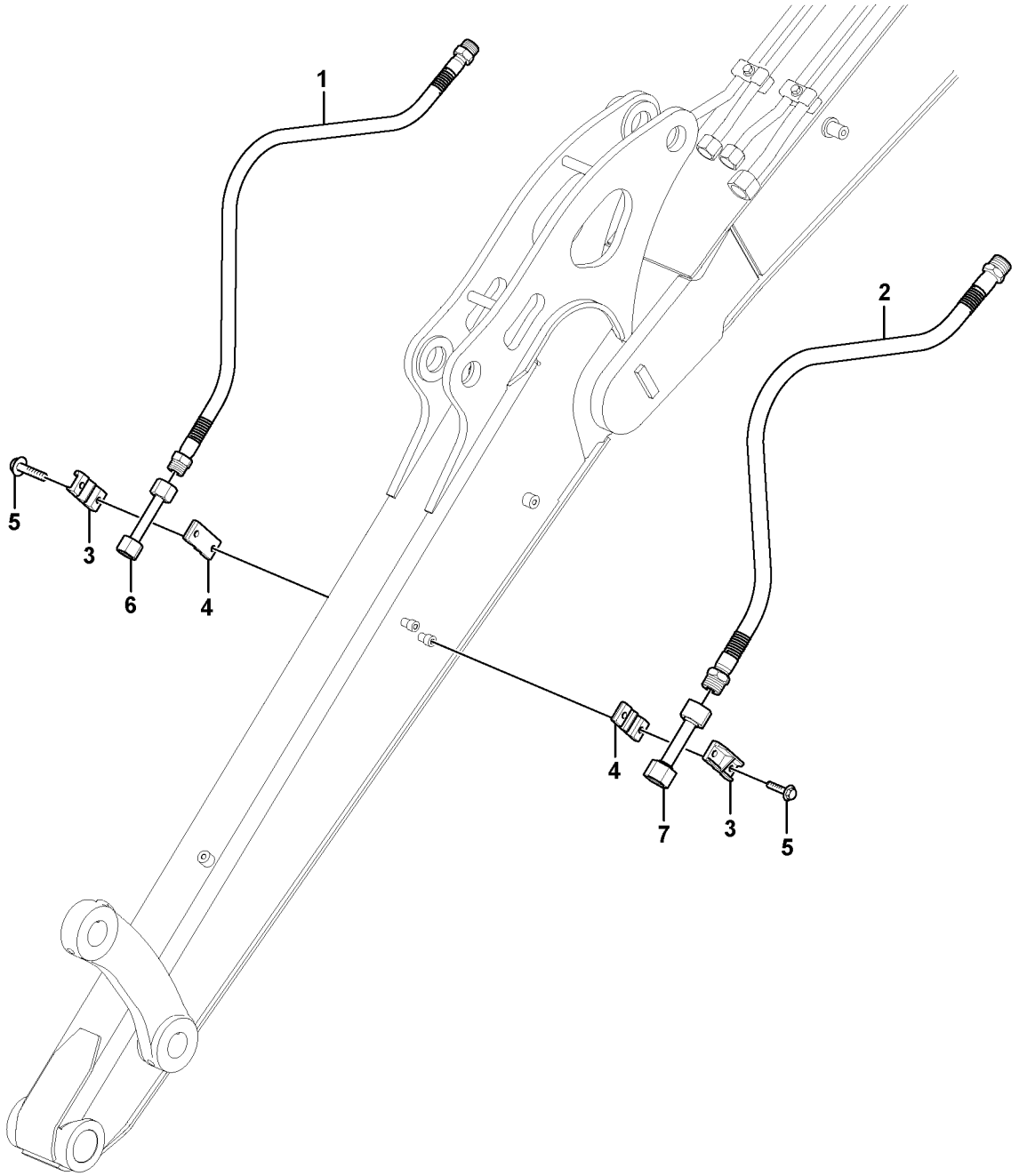

Volvo Construction Equipment

1027824

Fig.	Part No.	Quantity 1	2	3	P S	K I T	Description	Dénomination	Bezeichnung	Denominación	Benämning	Notes
1	**VOE 11803597**	1					Hose assembly	Conduit flexible	Schlauchleitung	Conducto	Slangledning	
	VOE 11808145		1				Hose	Durit	Schlauch	Tubo flexible	Slang	
2	**VOE 11803598**	1					Hose assembly	Conduit flexible	Schlauchleitung	Conducto	Slangledning	
	VOE 11808144		1				Hose	Durit	Schlauch	Tubo flexible	Slang	
3	**VOE 11802915**	2	2				Flange	Flasque	Flansch	Brida	Fläns	
4	**VOE 11802916**	2	2				Flange	Flasque	Flansch	Brida	Fläns	
5	**VOE 946470**	4	4				Flange screw	Vis à bride	Flanschschraube	Torn embridado	Flänsskruv	
6	**VOE 11803408**	1	1				Tube	Tube	Rohr	Tubo	Rör	
7	**VOE 11803583**	1	1				Tube	Tube	Rohr	Tubo	Rör	

1	**11839338**	**Arbetshydraulik, skaft** **Hidráulica de trabajo, brazo** **Arbeitshydraulik, Stiel** **Hydraulique de travail, bras** **Working hydraulic, dipper arm**	Catalogue id **20133**	Group **916**
2	**11839339**		Illustr. No **1027824**	Section **550**
3			Issue **VOE 79A9920133**	Page **385**
4				
5				

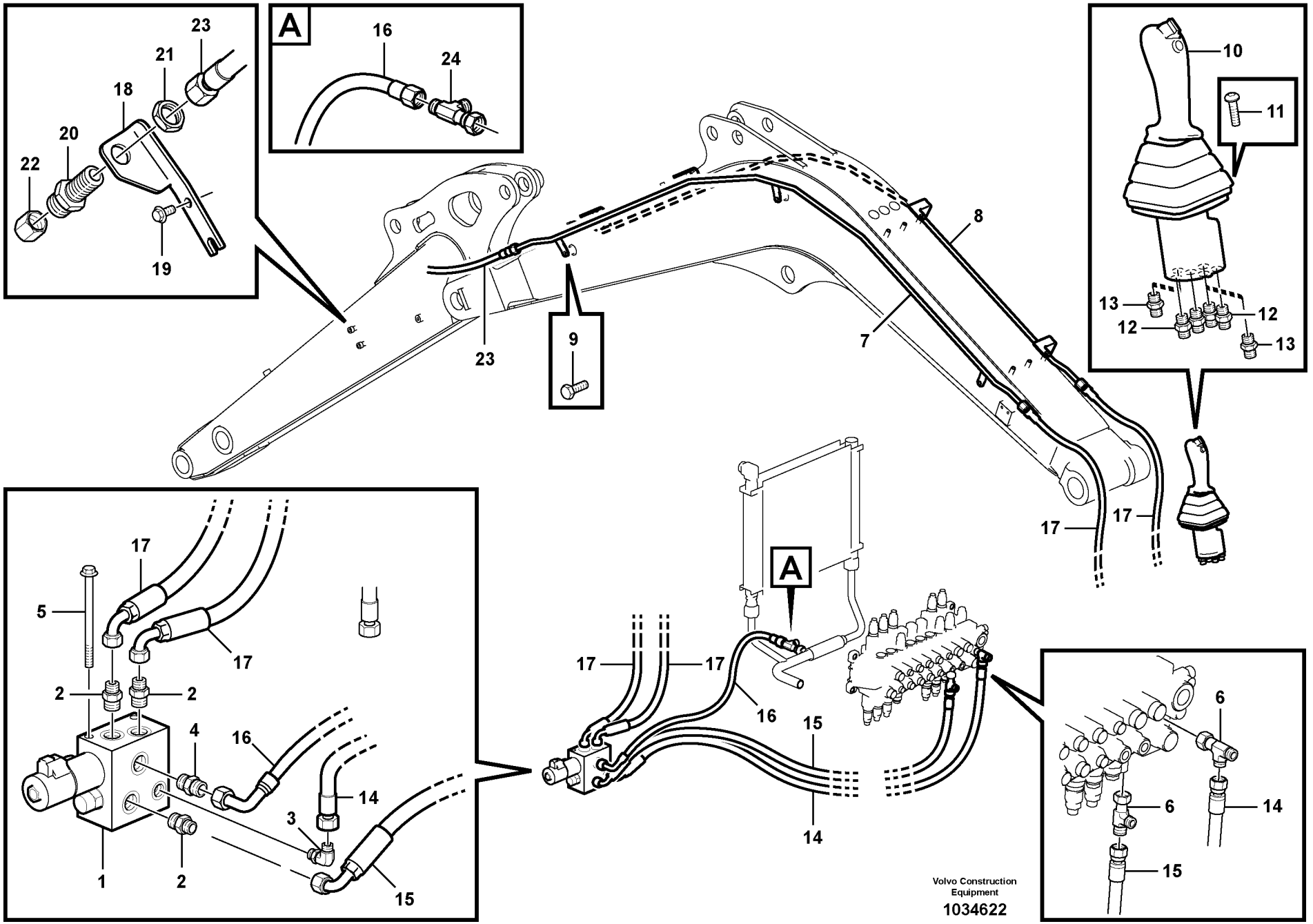

Volvo Construction Equipment

1034622

Fig.	Part No.	Quantity 1	2	3	PS	KIT	Description	Dénomination	Bezeichnung	Denominación	Benämning	Notes
1	**VOE 11807921**	1	1				Valve	Soupape	Ventil	Valvula	Ventil	MA9108, MA9110
	VOE 15049292	1	1				•Coil	•Bobine	•Wickel	•Bobina	•Spole	
2	**VOE 935089**	3	3				•Nipple	•Raccord	•Nippel	•Niple	•Nippel	
	VOE 4880492	3	3				••O-ring	••Joint Torique	••O-Ring	••Junta torica	••O-ring	
	VOE 932040	3	3				••O-ring	••Joint Torique	••O-Ring	••Junta torica	••O-ring	
3	**VOE 935085**	1	1				•Nipple	•Raccord	•Nippel	•Niple	•Nippel	
	VOE 4880492	1	1				••O-ring	••Joint Torique	••O-Ring	••Junta torica	••O-ring	
	VOE 4881722	1	1				••O-ring	••Joint Torique	••O-Ring	••Junta torica	••O-ring	
4	**VOE 13933923**	1	1				•Nipple	•Raccord	•Nippel	•Niple	•Nippel	
	VOE 4880493	1	1				••O-ring	••Joint Torique	••O-Ring	••Junta torica	••O-ring	
	VOE 932040	1	1				••O-ring	••Joint Torique	••O-Ring	••Junta torica	••O-ring	
5	**VOE 973096**	2	2				Flange screw	Vis à bride	Flanschschraube	Torn embridado	Flänsskruv	
6	**VOE 13933936**	2	2				T-nipple	Raccord-t	T-Nippel	Niple T	T-nippel	
	VOE 4880492	4	4				•O-ring	•Joint Torique	•O-Ring	•Junta torica	•O-ring	
7	**VOE 11808288**	1	1				Tube	Tube	Rohr	Tubo	Rör	
8	**VOE 11808289**	1	1				Tube	Tube	Rohr	Tubo	Rör	
9	**VOE 983252**	3	3				Hexagon screw	Vis tête hexagonale	Sechskantschraube	Tornillo hexago	Sexkantsskruv	
10	**VOE 11808328**	1	1				Remote Control	Commande A Dist	Fernbetätigung	Mando a distancia	Fjärrkontroll	
11	**VOE 969147**	4	4				•Screw	•Vis	•Schraube	•Tornillo	•Skruv	
12	**VOE 13933858**	4	4				•Nipple	•Raccord	•Nippel	•Niple	•Nippel	
	VOE 4881722	4	4				••O-ring	••Joint Torique	••O-Ring	••Junta torica	••O-ring	
	VOE 932039	4	4				••O-ring	••Joint Torique	••O-Ring	••Junta torica	••O-ring	
13	**VOE 11802980**	2	2				•Restrictor	•Etrangleur	•Drosselung	•Estrangulacion	•Strypning	
14	**VOE 936493**	1	1				Hose assembly	Conduit flexible	Schlauchleitung	Conducto	Slangledning	L = 1350 MM
15	**VOE 936488**	1	1				Hose assembly	Conduit flexible	Schlauchleitung	Conducto	Slangledning	L = 1200 MM
16	**VOE 11808312**	1	1				Hose	Durit	Schlauch	Tubo flexible	Slang	
17	**VOE 11808315**	2	2				Hose	Durit	Schlauch	Tubo flexible	Slang	
18	**VOE 11803439**	2	2				Plate	Plaque	Platte	Placa	Platta	
19	**VOE 946440**	4	4				Flange screw	Vis à bride	Flanschschraube	Torn embridado	Flänsskruv	
20	**VOE 13933922**	2	2				Nipple	Raccord	Nippel	Niple	Nippel	

1	**11839343**	**Arbetshydraulik, skaft** **Hidráulica de trabajo, brazo** **Arbeitshydraulik, Stiel** **Hydraulique de travail, bras** **Working hydraulic, dipper arm**	Catalogue id **20133** / Group **916**
2	**11839344**		Illustr. No **1034622** / Section **600**
3			Issue **VOE 79A9920133** / Page **387**
4			
5			

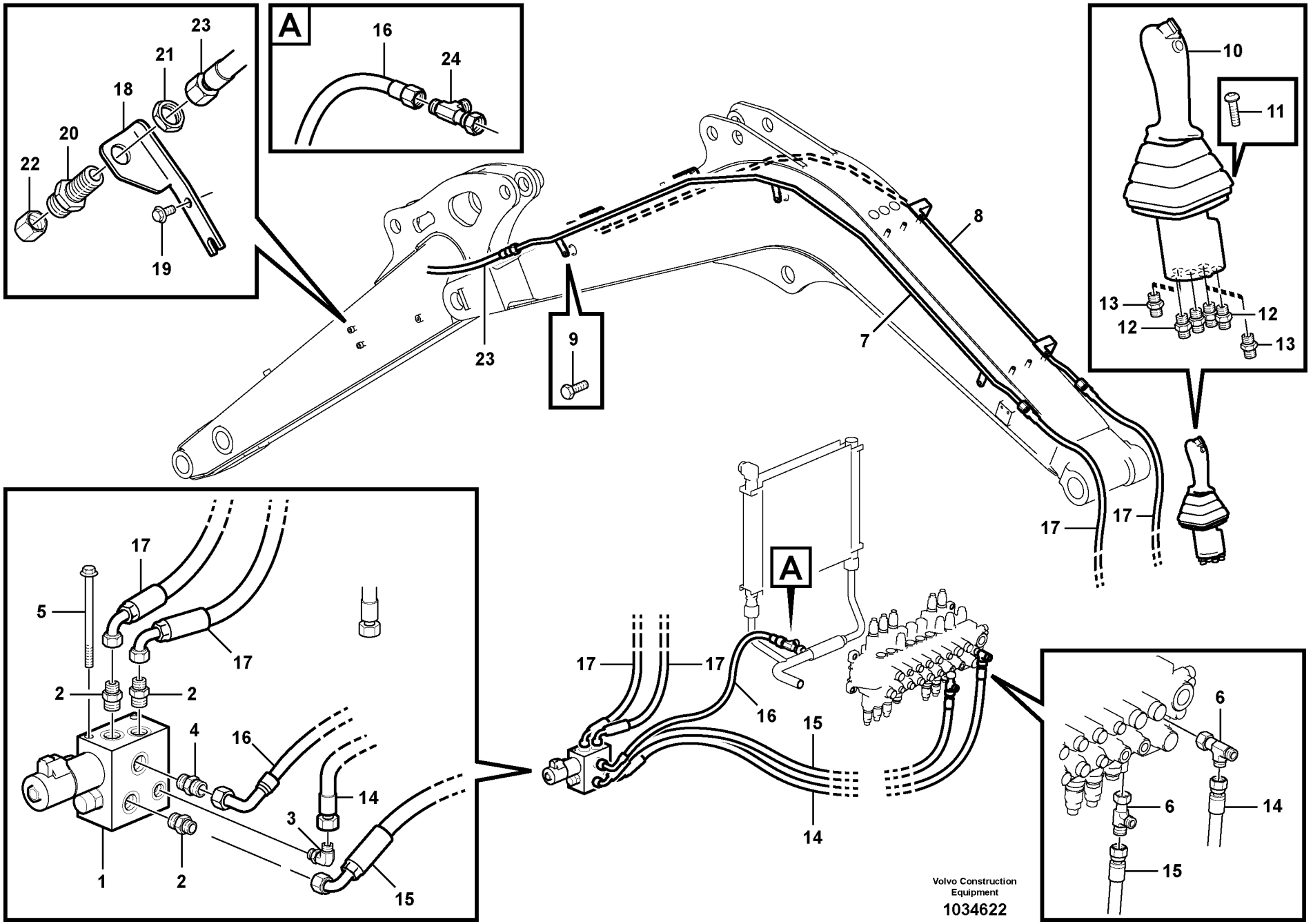

Volvo Construction Equipment

1034622

Fig.	Part No.	Quantity 1	2	3	PS	KIT	Description	Dénomination	Bezeichnung	Denominación	Benämning	Notes
	VOE 4880493	4	4				•O-ring	•Joint Torique	•O-Ring	•Junta torica	•O-ring	
21	**VOE 13933867**	2	2				Lock nut	Contre-ecrou	Sicherungsmutter	Contratuerca	Låsmutter	
22	**VOE 935574**	2	2				Plug	Bouchon	Stopfen	Tapon	Plugg	
23	**VOE 11809097**	2					Hose	Durit	Schlauch	Tubo flexible	Slang	
	VOE 11809098		2				Hose	Durit	Schlauch	Tubo flexible	Slang	
24	**VOE 13933878**	1	1				Nipple	Raccord	Nippel	Niple	Nippel	
	VOE 4880493	2	2				•O-ring	•Joint Torique	•O-Ring	•Junta torica	•O-ring	

1	**11839343**	**Arbetshydraulik, skaft** **Hidráulica de trabajo, brazo** **Arbeitshydraulik, Stiel** **Hydraulique de travail, bras** **Working hydraulic, dipper arm**	Catalogue id **20133**	Group **916**
2	**11839344**		Illustr. No **1034622**	Section **600**
3			Issue **VOE 79A9920133**	Page **389**
4				
5				

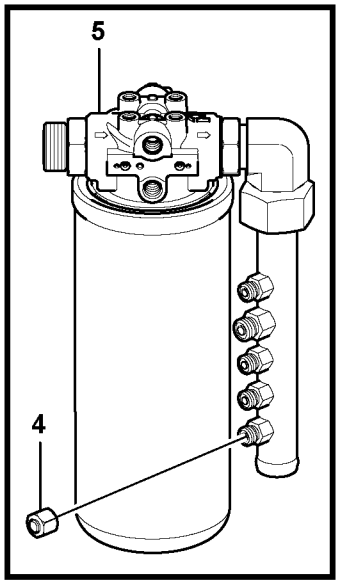

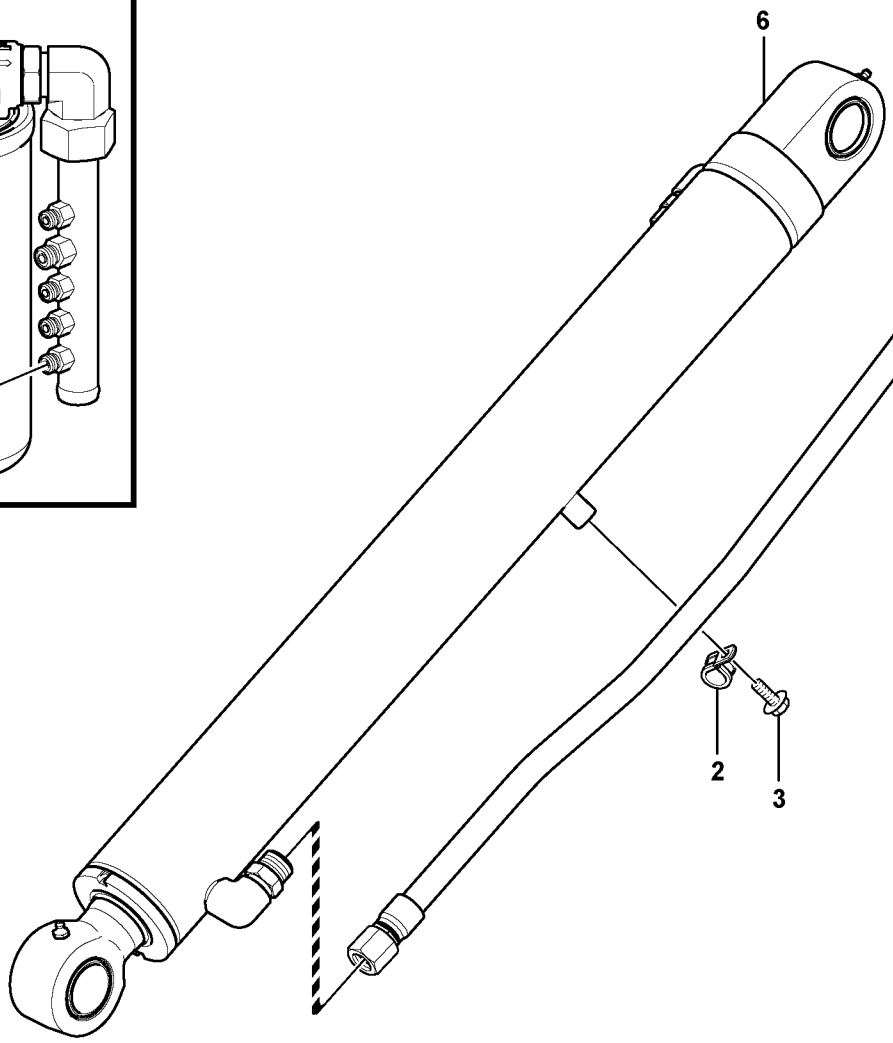

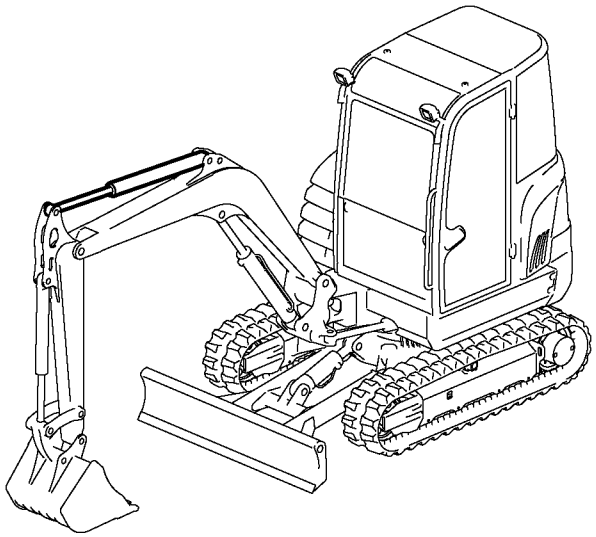

Volvo Construction Equipment

1027826

Fig.	Part No.	Quantity 1	2	3	PS	KIT	Description	Dénomination	Bezeichnung	Denominación	Benämning	Notes
1	**VOE 11803588**	1					Hose assembly	Conduit flexible	Schlauchleitung	Conducto	Slangledning	
2	**VOE 967531**	1					Clamp	Pince Serrage	Klemme	Abrazadera	Klämma	
3	**VOE 946440**	1					Flange screw	Vis à bride	Flanschschraube	Torn embridado	Flänsskruv	
4	**VOE 935756**	1					Plug	Bouchon	Stopfen	Tapon	Plugg	
5		1					Oil Filter	Filtre Huile	Ölfilter	Filtro Aceite	Oljefilter	See group 911, Page 325
6		1					Hydraulic cylinder	Verin hydraulique	Hydraulzylinder	Cilindro hidraulico	Hydraulcylinder	See group 975, Page 469

1	**11839325**	**Arbetshydraulik, bom** **Hidráulica de trabajo, pluma** **Arbeitshydraulik, Ausleger** **Hydraulique de travail, flèche** **Working hydraulic, boom**	Catalogue id **20133**	Group **916**
2			Illustr. No **1027826**	Section **1000**
3			Issue **VOE 79A9920133**	Page **391**
4				
5				

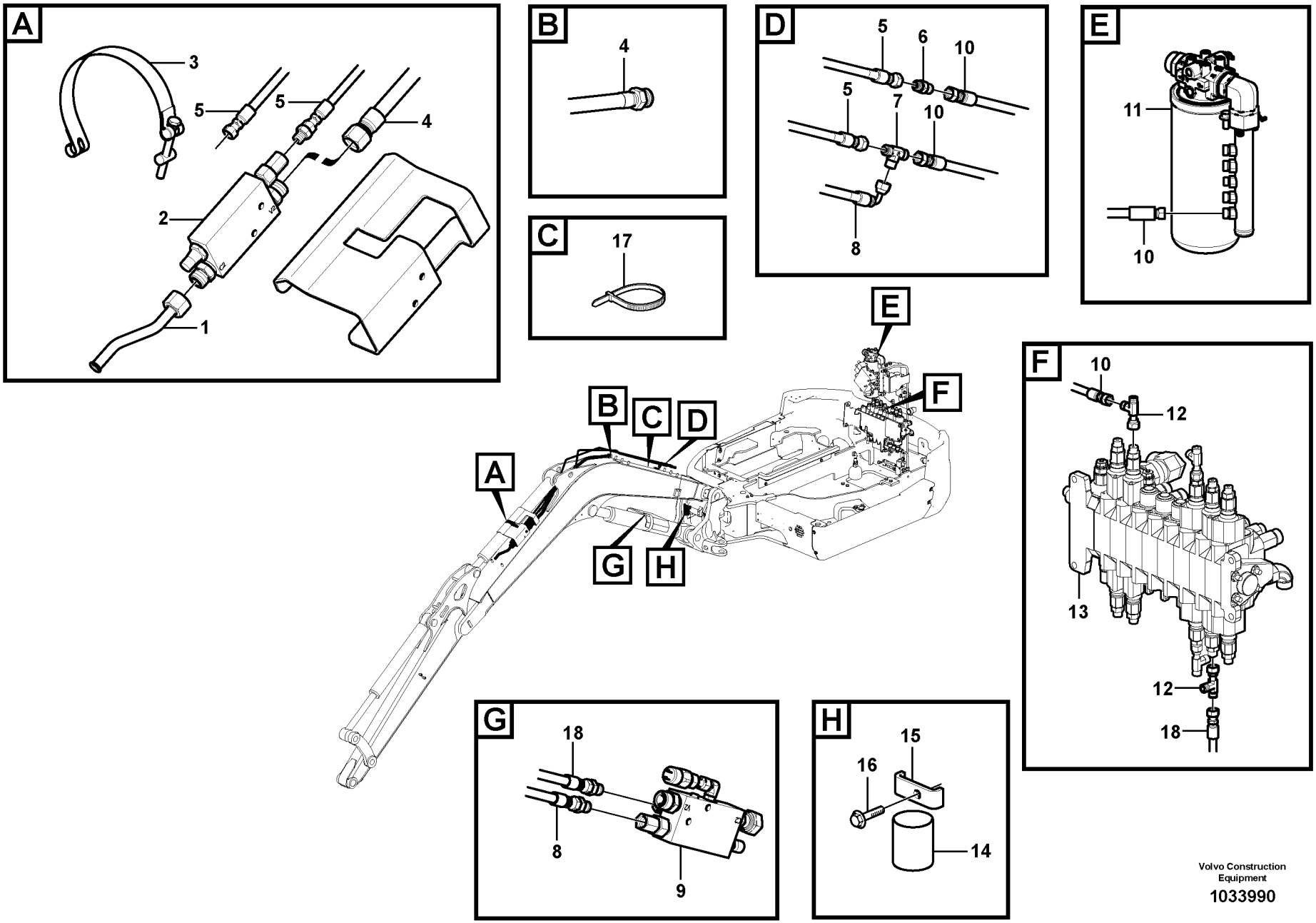

Volvo Construction Equipment

1033990

Fig.	Part No.	Quantity 1	2	3	PS	KIT	Description	Dénomination	Bezeichnung	Denominación	Benämning	Notes
1	**VOE 11803639**	1					Tube	Tube	Rohr	Tubo	Rör	
2		1					Valve	Soupape	Ventil	Valvula	Ventil	See group 912, Page 349
3	**VOE 11800738**	1					Clamp	Collier serrage	Klemme	Abrazadera	Klamma	
4	**VOE 11803563**	1					Hose assembly	Conduit flexible	Schlauchleitung	Conducto	Slangledning	
5	**VOE 11803436**	2					Hose assembly	Conduit flexible	Schlauchleitung	Conducto	Slangledning	
6	**VOE 935436**	1					Nipple	Raccord	Nippel	Niple	Nippel	
	VOE 990736	2					•O-ring	•Joint Torique	•O-Ring	•Junta torica	•O-ring	
7	**VOE 936798**	1					T-nipple	Raccord-t	T-Nippel	Niple T	T-nippel	
	VOE 990736	3					•O-ring	•Joint Torique	•O-Ring	•Junta torica	•O-ring	
8	**VOE 11803432**	1					Hose assembly	Conduit flexible	Schlauchleitung	Conducto	Slangledning	
9		1					Valve	Soupape	Ventil	Valvula	Ventil	See group 912, Page 347
10	**VOE 11809088**	2					Hose	Durit	Schlauch	Tubo flexible	Slang	
11		1					Oil Filter	Filtre Huile	Ölfilter	Filtro Aceite	Oljefilter	See group 911, Page 325
12	**VOE 13933859**	2					Nipple	Raccord	Nippel	Niple	Nippel	
	VOE 990736	4					•O-ring	•Joint Torique	•O-Ring	•Junta torica	•O-ring	
13		1					Valve	Soupape	Ventil	Valvula	Ventil	See group 912, Page 337
14	**VOE 11803569**	1					Hose Protection	Cache-flexible	Schlauchhulle	Prot Manguera	Slangskydd	
15	**VOE 11806392**	1					Flange	Flasque	Flansch	Brida	Fläns	
16	**VOE 947107**	1					Flange screw	Vis à bride	Flanschschraube	Torn embridado	Flänsskruv	
17	**VOE 4881440**	REQ					Strip Clamp	Ruban Serrage	Kabelbinder	Abraz Cinta	Bandklamma	
18	**VOE 15017508**	1					Hose assembly	Conduit flexible	Schlauchleitung	Conducto	Slangledning	

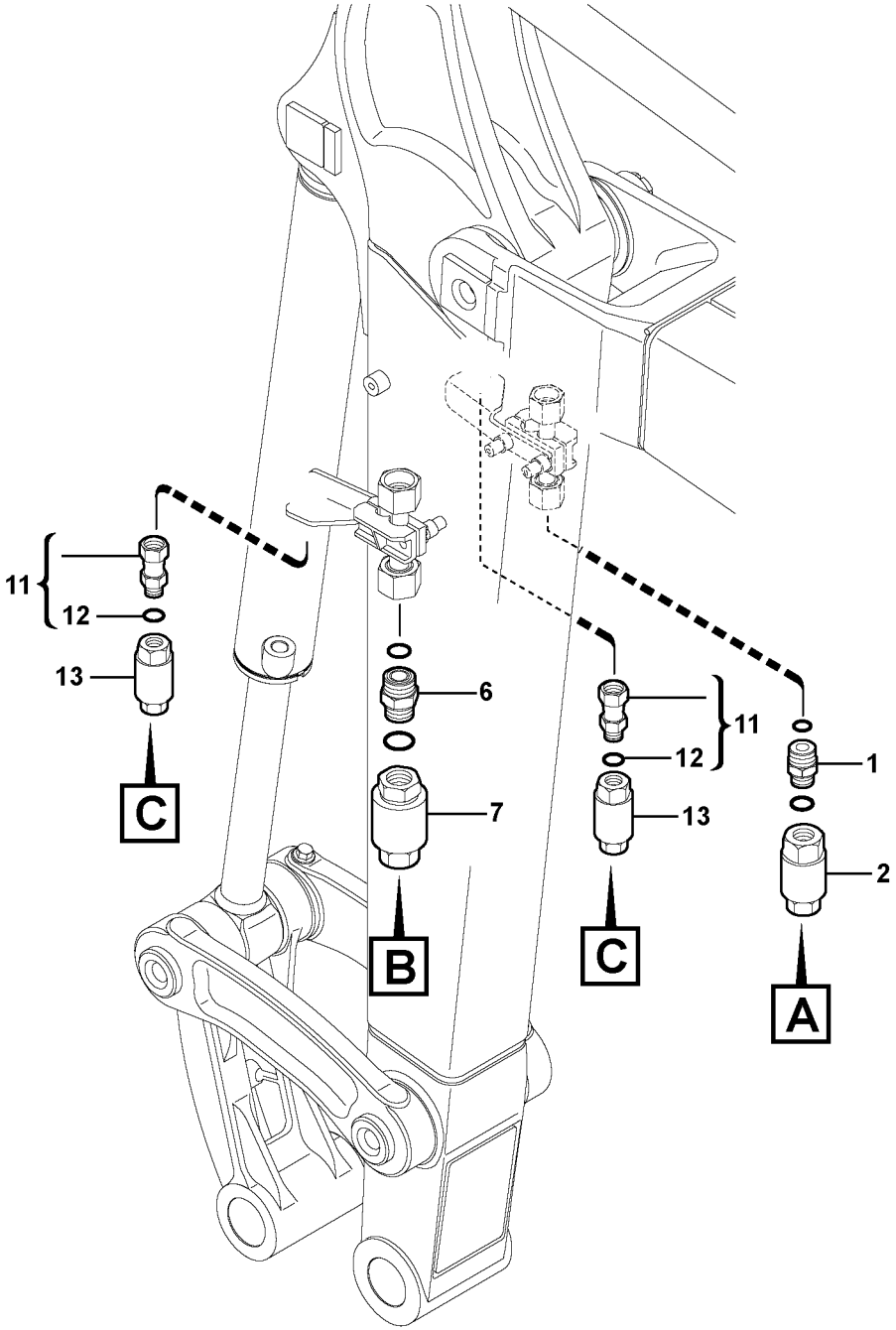
11
12
13
C
6
7
B
11
12
13
C
1
2
A

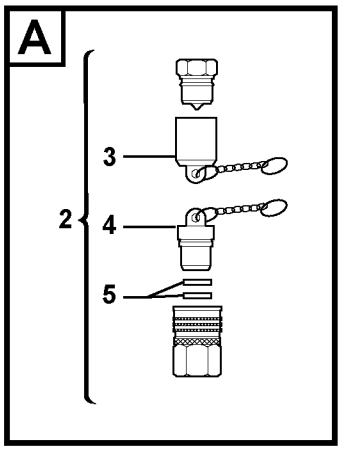
A
2
3
4
5

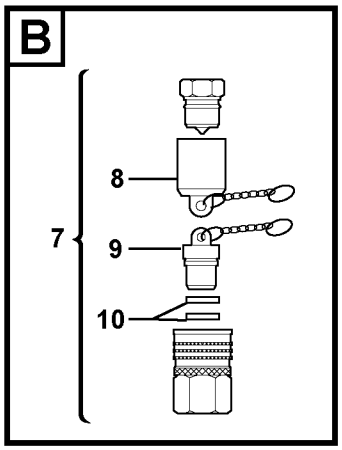
B
7
8
9
10

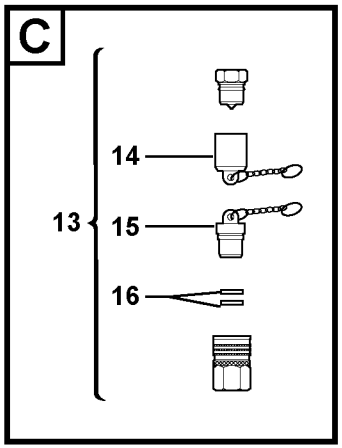
C
13
14
15
16

Fig.	Part No.	Quantity 1	2	3	PS	KIT	Description	Dénomination	Bezeichnung	Denominación	Benämning	Notes
1	**VOE 11802734**	1	1				Nipple	Raccord	Nippel	Niple	Nippel	
2	**VOE 11804074**	1	1				Quick Coupling	Accouple.rapide	Schnellkupplung	Acoplam Rapido	Snabbkoppling	
3	**VOE 11716020**	1	1				•Cowl	•Auvent	•Windlauf	•Torpedo	•Torped	
4	**VOE 11716021**	1	1				•Plug	•Bouchon	•Stopfen	•Tapon	•Plugg	
5	**VOE 11710396**	1	1				•Sealing Kit	•Jeu Joints	•Dichtungssatz	•Juego Retenes	•Tätningssats	
	VOE 11715992	1	1				••O-ring	••Joint Torique	••O-Ring	••Junta torica	••O-ring	
	VOE 11716022	1	1				••O-ring	••Joint Torique	••O-Ring	••Junta torica	••O-ring	
6	**VOE 11802727**	1	1				Union	Teton Connexion	Anschlussnippel	Niple Conexcion	Anslutn.nippel	
7	**VOE 11804110**	1	1				Quick Coupling	Accouple.rapide	Schnellkupplung	Acoplam Rapido	Snabbkoppling	
8	**ZM 2814837**	1	1				•Dust Cover	•Pare-poussiere	•Staubschutz	•Prot Polvo	•Dammskydd	
9	**ZM 2814836**	1	1				•Dust Cover	•Pare-poussiere	•Staubschutz	•Prot Polvo	•Dammskydd	
10	**VOE 11710397**	1	1				•Sealing Kit	•Jeu Joints	•Dichtungssatz	•Juego Retenes	•Tätningssats	
11	**VOE 11804081**		2				Adapter	Raccord Reduct.	Verbind Stutzen	Adaptador	Adapter	
12	**PJ 5600202**		2				•Seal	•Joint	•Dichtring	•Junta	•Tätning	
13	**VOE 11804075**		2				Quick Coupling	Accouple.rapide	Schnellkupplung	Acoplam Rapido	Snabbkoppling	
14	**PJ 7417110**		2				•Cowl	•Auvent	•Windlauf	•Torpedo	•Torped	
15	**PJ 7417109**		2				•Plug	•Bouchon	•Stopfen	•Tapon	•Plugg	
16	**VOE 11710395**		2				•Sealing Kit	•Jeu Joints	•Dichtungssatz	•Juego Retenes	•Tätningssats	
	VOE 942981		2				••O-ring	••Joint Torique	••O-Ring	••Junta torica	••O-ring	
	VOE 11716485		2				••O-ring	••Joint Torique	••O-Ring	••Junta torica	••O-ring	

1	**11839154**	**Kopplingssats (tillbehör)** **Kit de acoplamiento (accesorios)** **Kupplungsstück-Kit (Zubehör)** **Kit raccords (accessoires)** **Kit coupler (accessories)**	Catalogue id **20133**	Group **916**
2	**11839156**		Illustr. No **1027808**	Section **4000**
3			Issue **VOE 79A9920133**	Page **395**
4				
5				

VOLVO

EC35C

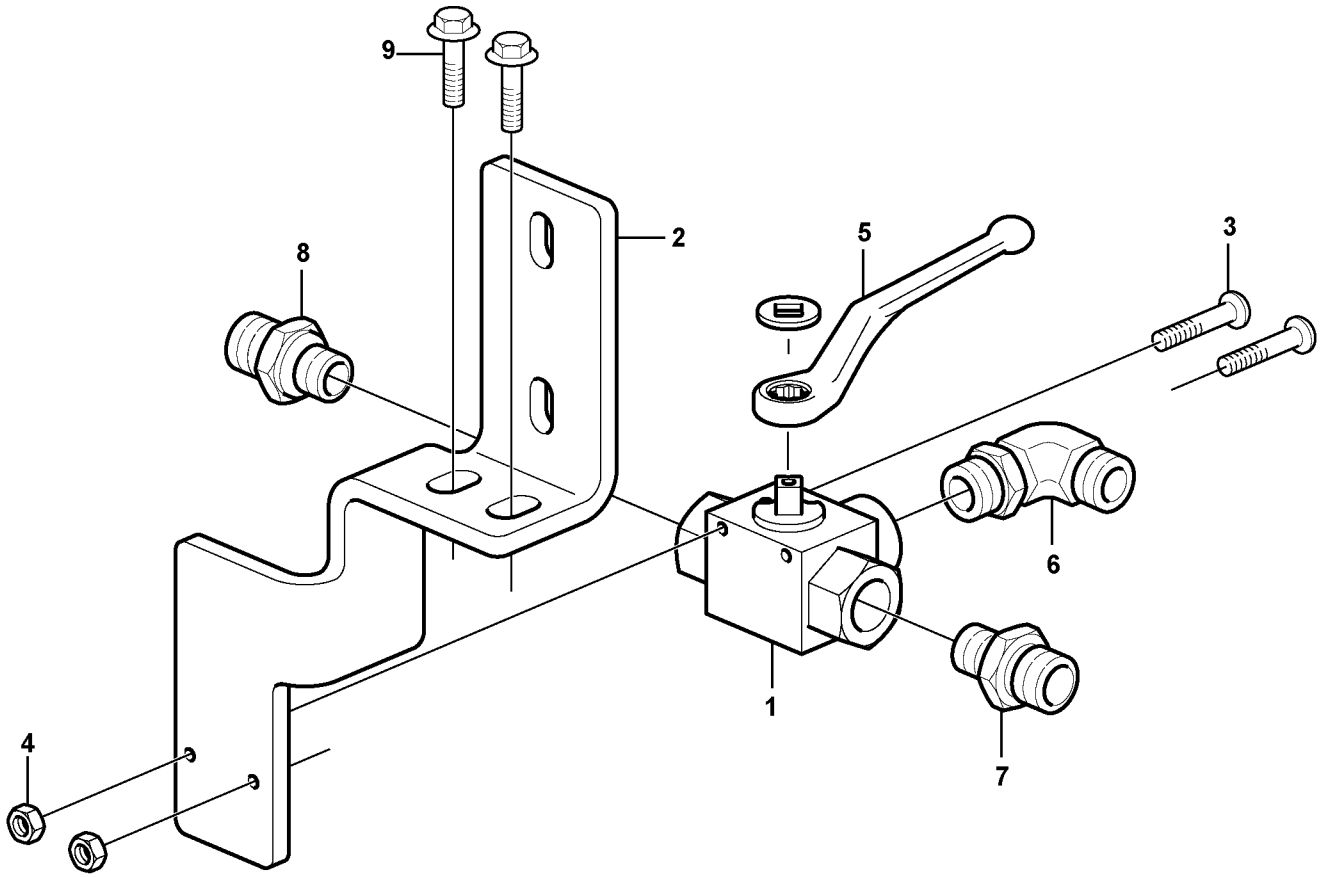
9
2
8
5
3
6
1
7
4

Fig.	Part No.	Quantity 1	2	3	PS	KIT	Description	Dénomination	Bezeichnung	Denominación	Benämning	Notes
1	**VOE 11801995**	1					Three-way Valve	Robinet 3 Voies	Dreiwegeventil	Grifo 3 vias	Trevägsventil	
2	**VOE 11807738**	1					Plate	Plaque	Platte	Placa	Platta	
3	**VOE 969523**	2					Six Point Socket Scre	Vis à six pans creux	Innensechskantschra	Tornillo de cabeza he	Sexkantsskruv	
4	**VOE 955779**	2					Hexagon Nut	Ecrou Hexagonal	Sechskantmutter	Tuerca Hexagon	Sexkantsmutter	
5	**VOE 11802931**	1					Lever	Levier	Hebel	Palanca	Spak	
6	**VOE 11803581**	1					Elbow	Coude	Winkelstueck	Tubo acodado	Vinkel	
7	**VOE 11802734**	1					Nipple	Raccord	Nippel	Niple	Nippel	
	PJ 5600203	1					•Seal	•Joint	•Dichtring	•Junta	•Tätning	
	VOE 4880663	1					•O-ring	•Joint Torique	•O-Ring	•Junta torica	•O-ring	
8	**VOE 13933871**	1					Nipple	Raccord	Nippel	Niple	Nippel	
	PJ 5600203	1					•Seal	•Joint	•Dichtring	•Junta	•Tätning	
	VOE 4880493	1					•O-ring	•Joint Torique	•O-Ring	•Junta torica	•O-ring	
9	**VOE 946329**	2					Flange screw	Vis à bride	Flanschschraube	Torn embridado	Flänsskruv	

1	
2	
3	
4	
5	

Trevägsventil
Valvula 3-vias
Dreiwegventil
Robinet 3 voies
Three-way valve

Catalogue id **20133**	Group **916**
Illustr. No **1027798**	Section **5000**
Issue **VOE 79A9920133**	Page **397**

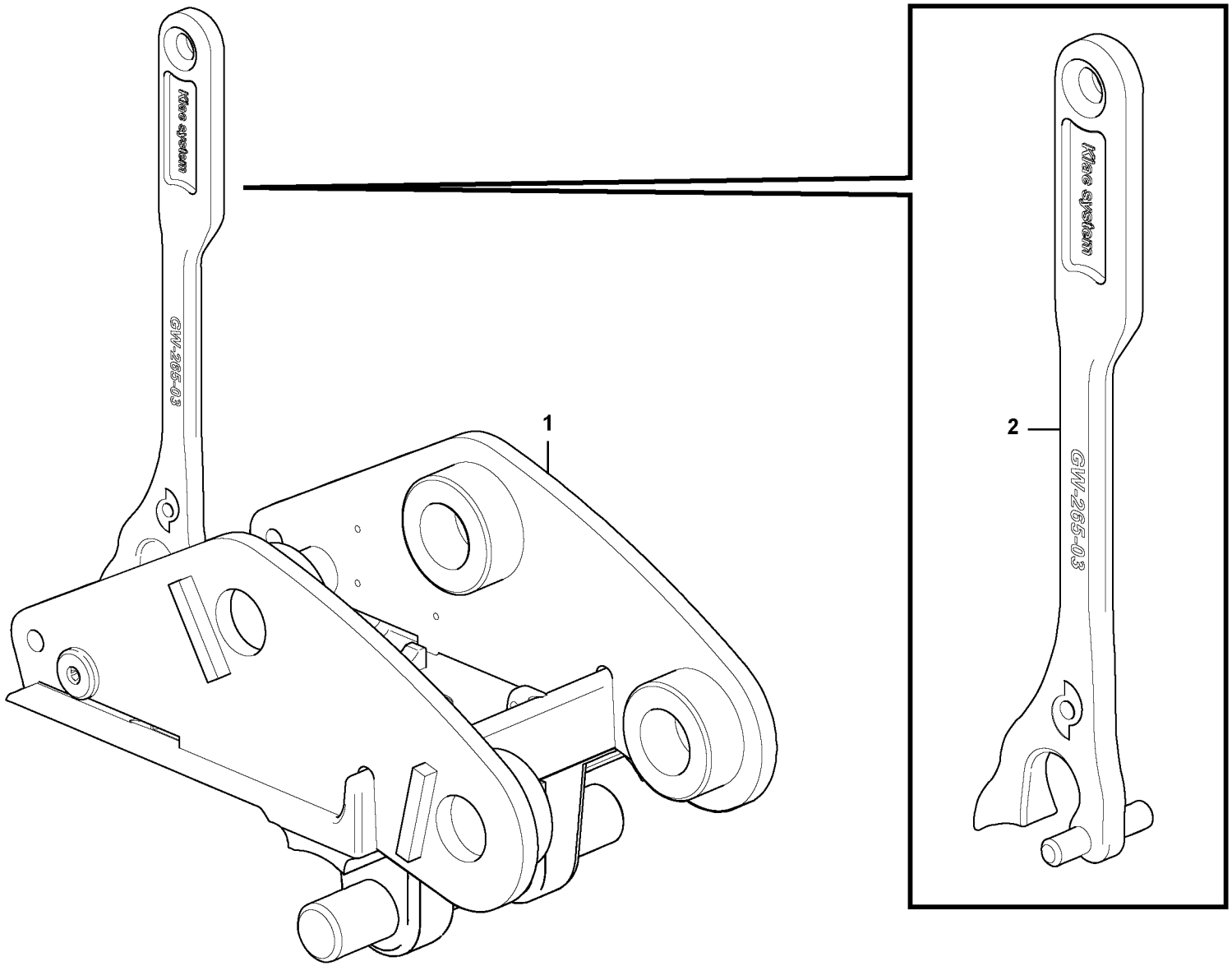
Mäe system
GW-265-03
1
2
Mäe system
GW-265-03

Fig.	Part No.	Quantity 1	2	3	PS	KIT	Description	Dénomination	Bezeichnung	Denominación	Benämning	Notes
1	**VOE 11807305**	1					Attachment bracket	Porte-outil	Geräteträger	Soporte Impleme	Redskapsfäste	
2	**VOE 11807302**	1					•Key	•Clavette	•Keil	•Llave (cuna)	•Kil	

1	**11839223**	**Redskapshållare / mekanisk manövrering** **Portaimplemento / control mecánico** **Geräteträger / mechanische Steuerung** **Porte-outil / commande mécanique** **Tool holder / mechanical control**	Catalogue id **20133**	Group **924**
2			Illustr. No **1030100**	Section **100**
3				
4			Issue **VOE 79A9920133**	Page **399**
5				

VOLVO

EC35C

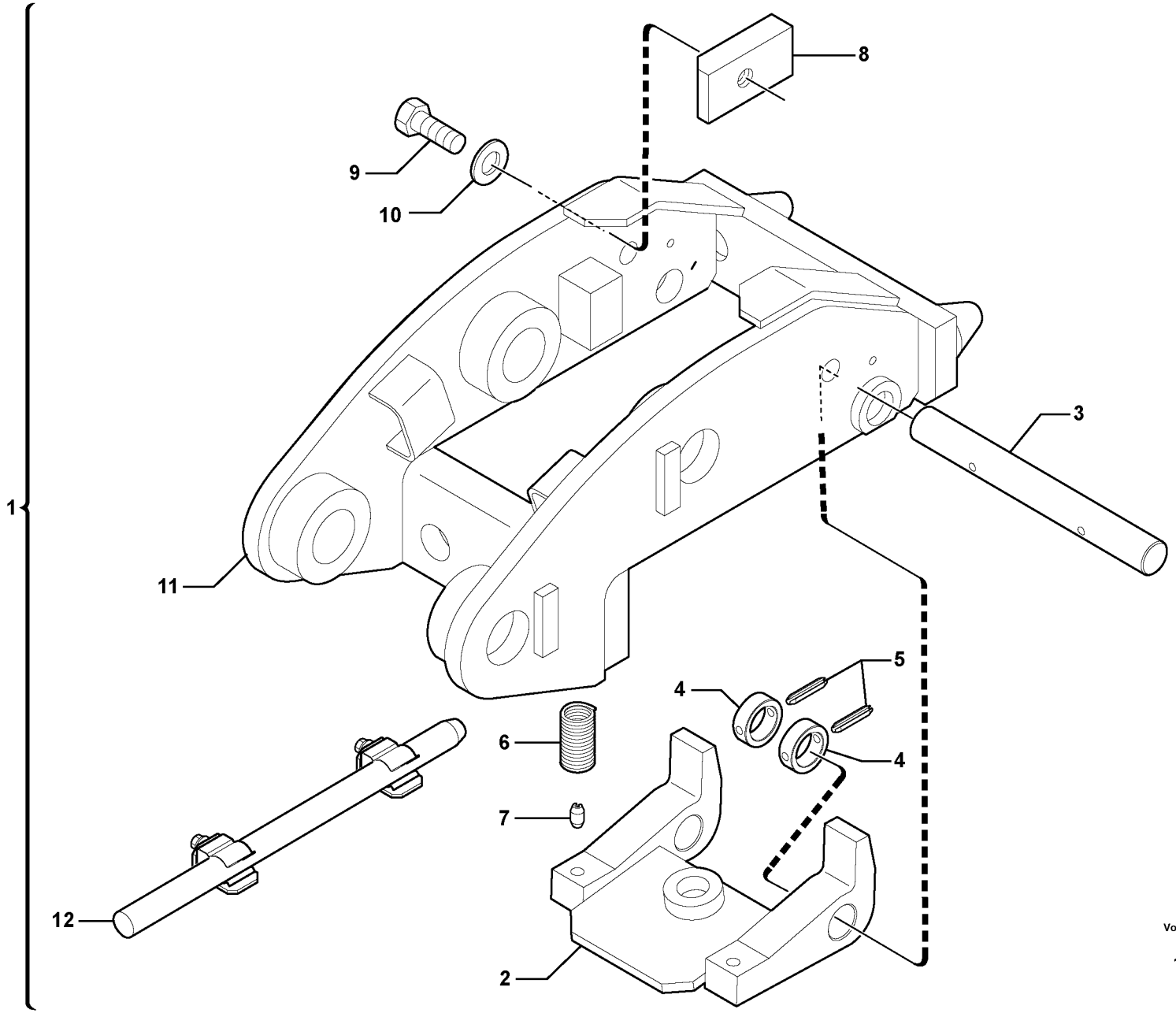

Volvo Construction Equipment

1030386

Fig.	Part No.	Quantity 1	2	3	PS	KIT	Description	Dénomination	Bezeichnung	Denominación	Benämning	Notes
1	**VOE 11801579**	1					Tool Holder	Crochet Outils	Werkzeughaken	Gancho Herram	Verktygskrok	
2	**VOE 11803974**	1					•Detent	•Cliquet	•Ratsche	•Trinquete	•Spärr	
3	**VOE 11803973**	1					•Stub Axle	•Axe	•Steckachse	•Gorron Eje	•Axeltapp	
4	**VOE 11803858**	2					•Stop Plate	•Plaque Butee	•Stopplatte	•Placa Tope	•Anslagsplatta	
5	**VOE 976510**	2					•Spring Pin	•Axe de ressort	•Federstift	•Pasador Resorte	•Fjäderpinne	
6	**VOE 11803859**	2					•Spring	•Ressort	•Feder	•Muelle	•Fjäder	
7	**VOE 11803889**	2					•Spring pin	•Goupille roulée	•Spannstift	•Pasador	•Spännstift	
8	**VOE 11803876**	1					•Stop Plate	•Plaque Butee	•Stopplatte	•Placa Tope	•Anslagsplatta	
9	**VOE 978936**	1					•Hexagon screw	•Vis tête hexagonale	•Sechskantschraube	•Tornillo hexago	•Sexkantsskruv	
10	**VOE 11803888**	1					•Washer	•Rondelle	•Scheibe	•Arandela	•Bricka	
11	**VOE 11803975**	1					•Attachment bracket	•Porte-outil	•Geräteträger	•Soporte Impleme	•Redskapsfäste	
12		1					Lever	Levier	Hebel	Palanca	Spak	See group 924, Page 407

1		**Redskapshållare / mekanisk manövrering** **Portaimplemento / control mecánico** **Geräteträger / mechanische Steuerung** **Porte-outil / commande mécanique** **Tool holder / mechanical control**	Catalogue id **20133**	Group **924**
2				
3			Illustr. No **1030386**	Section **110**
4				
5		**6933174**	Issue **VOE 79A9920133**	Page **401**

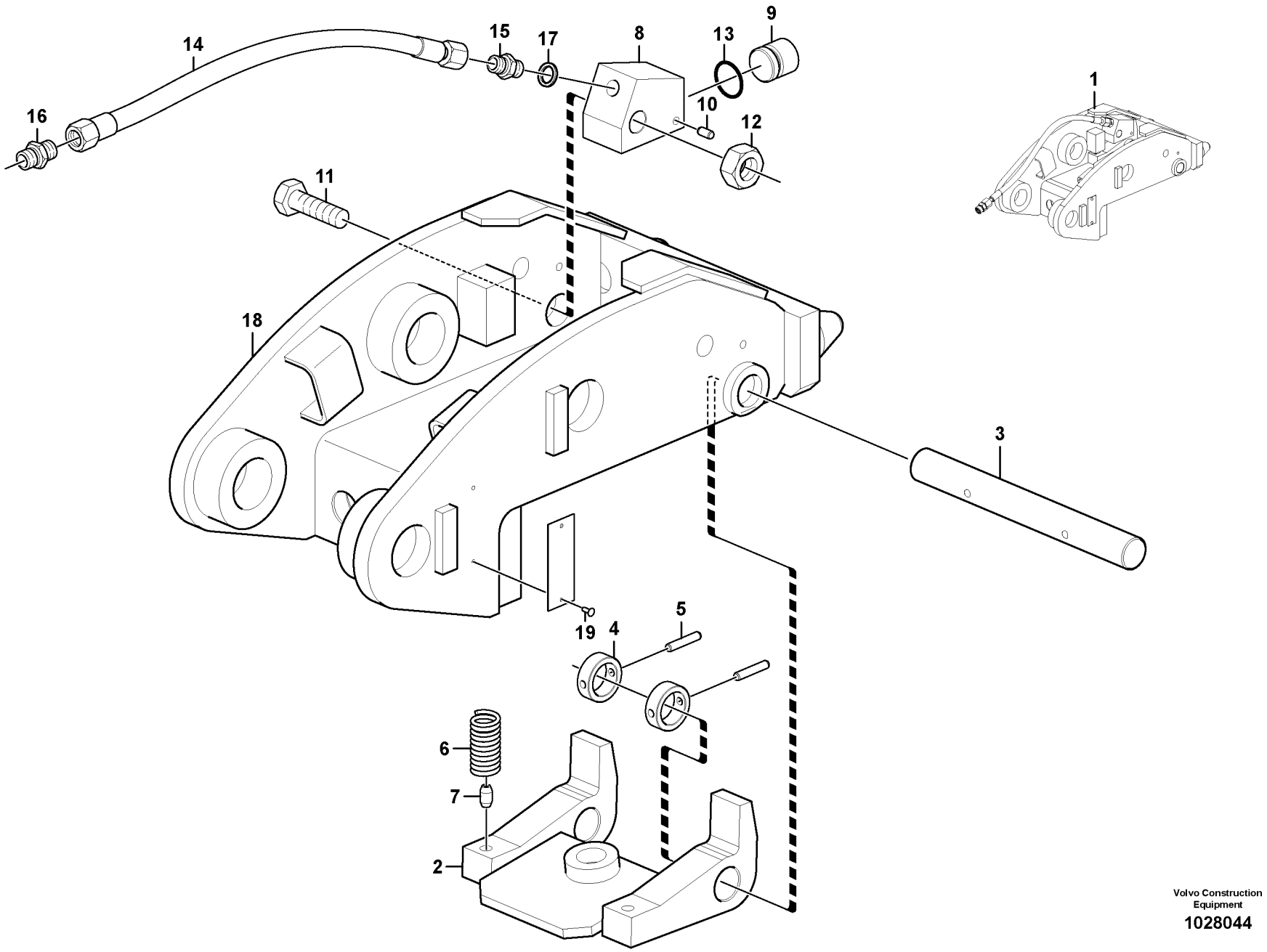

Volvo Construction Equipment

1028044

Fig.	Part No.	Quantity 1	2	3	PS	KIT	Description	Dénomination	Bezeichnung	Denominación	Benämning	Notes
1	**VOE 11801578**	1					Tool Holder	Crochet Outils	Werkzeughaken	Gancho Herram	Verktygskrok	
2	**VOE 11803974**	1					•Detent	•Cliquet	•Ratsche	•Trinquete	•Spärr	
3	**VOE 11803973**	1					•Stub Axle	•Axe	•Steckachse	•Gorron Eje	•Axeltapp	
4	**VOE 11803858**	2					•Stop Plate	•Plaque Butee	•Stopplatte	•Placa Tope	•Anslagsplatta	
5	**VOE 976510**	2					•Spring Pin	•Axe de ressort	•Federstift	•Pasador Resorte	•Fjäderpinne	
6	**VOE 11803859**	2					•Spring	•Ressort	•Feder	•Muelle	•Fjäder	
7	**VOE 11803889**	2					•Spring pin	•Goupille roulée	•Spannstift	•Pasador	•Spännstift	
8	**VOE 11803893**	1					•Cylinder	•Verin	•Zylinder	•Cilindro	•Cylinder	
9	**VOE 11803891**	1					•Piston	•Piston	•Kolben	•Piston	•Kolv	
10	**VOE 11803897**	1					•Spring pin	•Goupille roulée	•Spannstift	•Pasador	•Spännstift	
11	**VOE 968437**	1					•Flange screw	•Vis à bride	•Flanschschraube	•Torn embridado	•Flänsskruv	
12	**VOE 979021**	1					•Hexagon Nut	•Ecrou Hexagonal	•Sechskantmutter	•Tuerca Hexagon	•Sexkantsmutter	
13	**VOE 11803890**	1					•O-ring	•Joint Torique	•O-Ring	•Junta torica	•O-ring	
14	**VOE 11804071**	1					•Hose assembly	•Conduit flexible	•Schlauchleitung	•Conducto	•Slangledning	
15	**VOE 11803894**	1					•Union	•Teton Connexion	•Anschlussnippel	•Niple Conexcion	•Anslutn.nippel	
16	**VOE 11803895**	1					•Union	•Teton Connexion	•Anschlussnippel	•Niple Conexcion	•Anslutn.nippel	
17	**VOE 14013067**	1					•Sealing washer	•Rond.etancheite	•Dichtscheibe	•Arandela reten	•Tätningsbricka	
18	**VOE 11803975**	1					•Attachment bracket	•Porte-outil	•Geräteträger	•Soporte Impleme	•Redskapsfäste	
19	**VOE 11803698**	1					•Rivet	•Rivet	•Niet	•Remache	•Nit	

1		**Redskapshållare / hydraulisk manövrering** **Portaimplemento / control hidráulico** **Geräteträger / hydraulische Steuerung** **Porte-outil / commande hydraulique** **Tool holder / hydraulic control**	Catalogue id **20133**	Group **924**
2			Illustr. No **1028044**	Section **210**
3			Issue **VOE 79A9920133**	Page **403**
4				
5		**11839459**		

VOLVO

EC35C

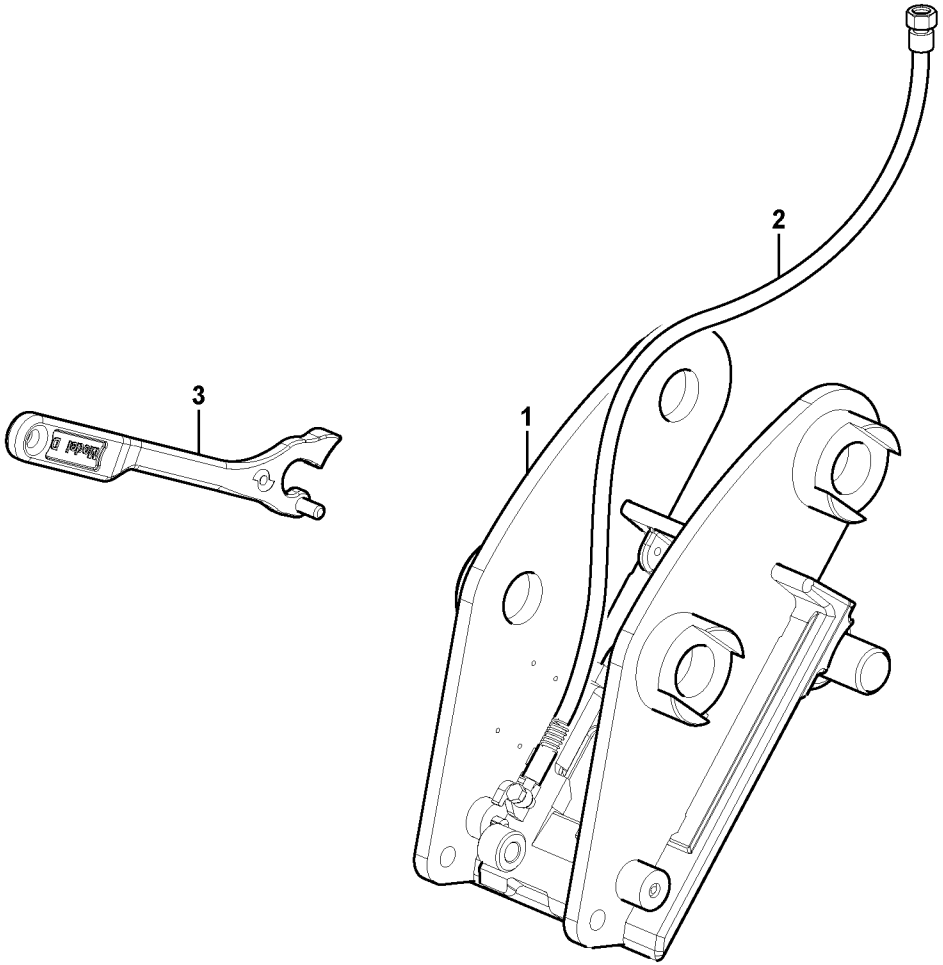
3
2
1

Fig.	Part No.	Quantity 1	2	3	PS	KIT	Description	Dénomination	Bezeichnung	Denominación	Benämning	Notes
1	**VOE 11807250**	1					Quick Coupling	Accouple.rapide	Schnellkupplung	Acoplam Rapido	Snabbkoppling	
2	**VOE 11807662**	1					Hose assembly	Conduit flexible	Schlauchleitung	Conducto	Slangledning	
3	**VOE 11807302**	1					Key	Clavette	Keil	Llave (cuna)	Kil	

1		**Redskapshållare / hydraulisk manövrering** **Portaimplemento / control hidráulico** **Geräteträger / hydraulische Steuerung** **Porte-outil / commande hydraulique** **Tool holder / hydraulic control**	Catalogue id **20133**	Group **924**
2			Illustr. No **1028045**	Section **220**
3				
4			Issue **VOE 79A9920133**	Page **405**
5		**11839226**		

VOLVO

EC35C

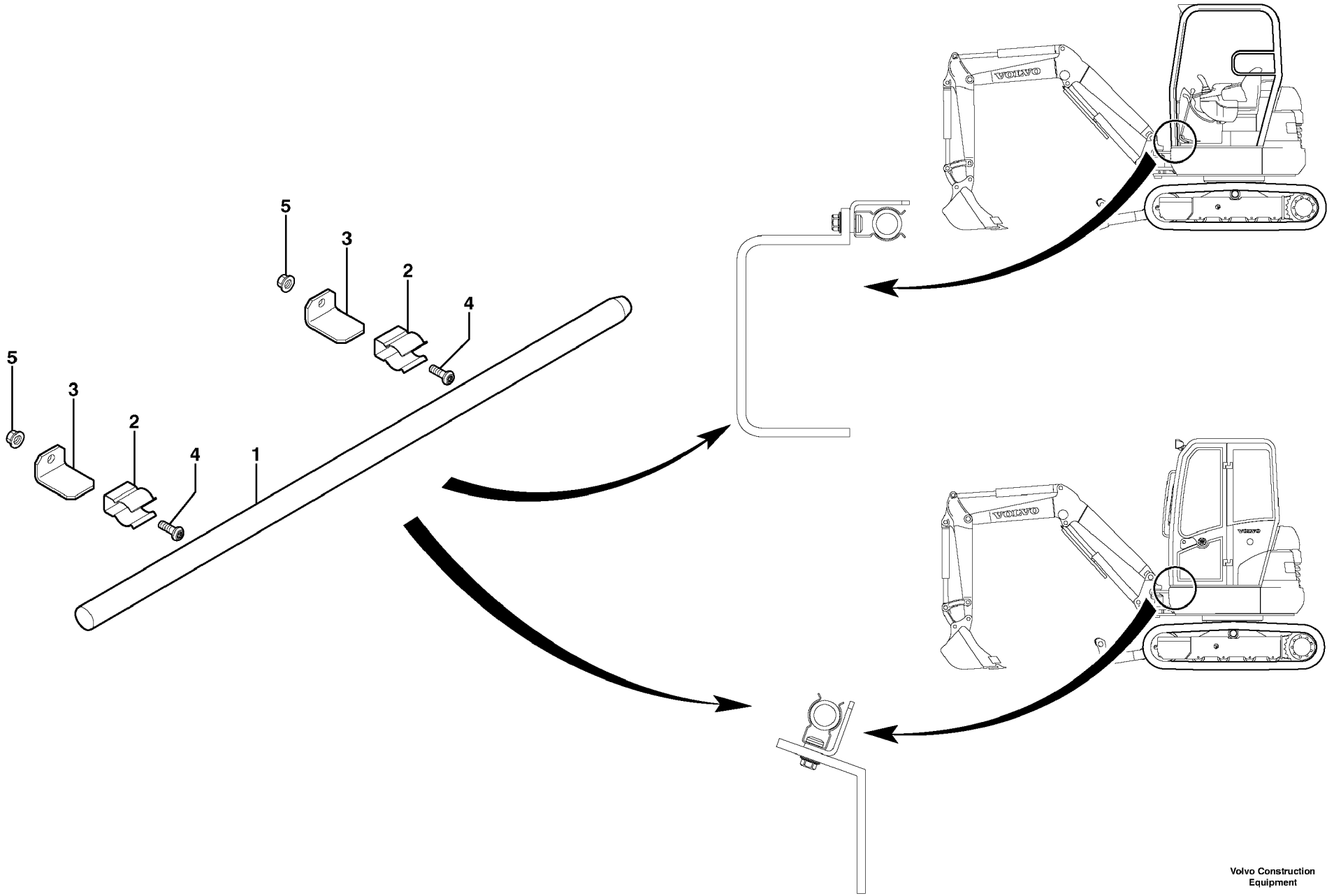

Volvo Construction Equipment

1012831

Fig.	Part No.	Quantity 1	2	3	PS	KIT	Description	Dénomination	Bezeichnung	Denominación	Benämning	Notes
1	**VOE 11803844**	1					Lever	Levier	Hebel	Palanca	Spak	
2	**VOE 11803845**	2					Clamp	Pince Serrage	Klemme	Abrazadera	Klämma	
3	**VOE 11803846**	2					Plate	Plaque	Platte	Placa	Platta	
4	**VOE 969422**	2					6-pt skt screw	Vis creuse de 6	Hohlschraube	Racor 6-dientes	Sextandhålskruv	
5	**VOE 13945407**	2					Nut	Ecrou	Mutter	Tuerca	Mutter	

1		**Hävarm** **Palanca** **Umlenkhebel** **Levier** **Lever**	Catalogue id **20133**	Group **924**
2			Illustr. No **1012831**	Section **300**
3				
4			Issue **VOE 79A9920133**	Page **407**
5		**6933174**		

VOLVO

EC35C

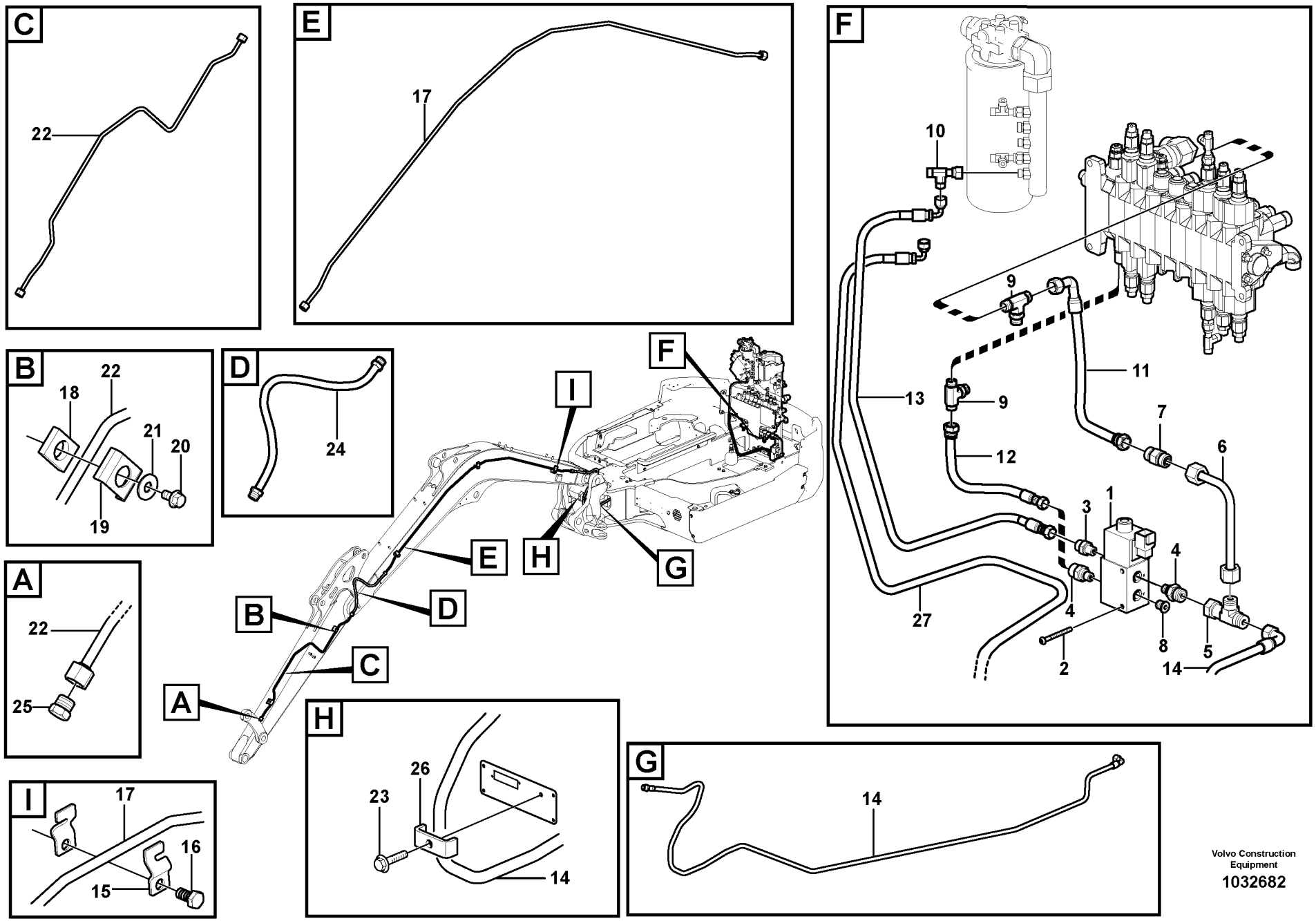

Volvo Construction Equipment

1032682

Fig.	Part No.	Quantity 1	2	3	4	5	PS	KIT	Description	Dénomination	Bezeichnung	Denominación	Benämning	Notes
1	**VOE 11800853**	1	1						Valve	Soupape	Ventil	Valvula	Ventil	MA9104
2	**VOE 969440**	2	2						6-pt skt screw	Vis creuse de 6	Hohlschraube	Racor 6-dientes	Sextandhålskruv	
3	**VOE 935082**	1	1						Nipple	Raccord	Nippel	Niple	Nippel	
	VOE 4881722	1	1						•O-ring	•Joint Torique	•O-Ring	•Junta torica	•O-ring	
	VOE 932037	1	1						•O-ring	•Joint Torique	•O-Ring	•Junta torica	•O-ring	
4	**VOE 935084**	2	2						Nipple	Raccord	Nippel	Niple	Nippel	
	VOE 4880492		2						•O-ring	•Joint Torique	•O-Ring	•Junta torica	•O-ring	
	VOE 991618	2	2						•O-ring	•Joint Torique	•O-Ring	•Junta torica	•O-ring	
5	**VOE 13933936**	1	1						T-nipple	Raccord-t	T-Nippel	Niple T	T-nippel	
	VOE 4880492	2	2						•O-ring	•Joint Torique	•O-Ring	•Junta torica	•O-ring	
6	**VOE 11803651**	1	1						Tube	Tube	Rohr	Tubo	Rör	
7	**VOE 11803652**	1	1						Non-return valve	Clapet antiretour	Rückschlagventil	Válvula de control	Strypventil	
8	**VOE 984653**	1	1						Plug	Bouchon	Stopfen	Tapon	Plugg	A
9	**VOE 13933936**	2	2						T-nipple	Raccord-t	T-Nippel	Niple T	T-nippel	LS, M
	VOE 4880492	4	4						•O-ring	•Joint Torique	•O-Ring	•Junta torica	•O-ring	
10	**VOE 13933859**	1	1	1	1				Nipple	Raccord	Nippel	Niple	Nippel	
	VOE 4881722	2	2	2	2				•O-ring	•Joint Torique	•O-Ring	•Junta torica	•O-ring	
11	**VOE 15609649**	1	1						Hose assembly	Conduit flexible	Schlauchleitung	Conducto	Slangledning	LS
12	**VOE 15609650**	1	1						Hose assembly	Conduit flexible	Schlauchleitung	Conducto	Slangledning	M
13	**VOE 936294**	1	1						Hose assembly	Conduit flexible	Schlauchleitung	Conducto	Slangledning	L = 850 MM, T
14	**VOE 11808304**	1	1						Hose	Durit	Schlauch	Tubo flexible	Slang	B
15	**VOE 11802785**	6	6	6	6				Clamp	Pince Serrage	Klemme	Abrazadera	Klämma	
16	**VOE 983250**	3	3	3	3				Hexagon screw	Vis tête hexagonale	Sechskantschraub	Tornillo hexago	Sexkantsskruv	
17	**VOE 11807833**	1	1	1	1				Tube	Tube	Rohr	Tubo	Rör	
18	**VOE 11803672**	2	3	2	3				Rubber Plate	Plaque Caoutchou	Gummiplatte	Placa Goma	Gummiplatta	
19	**VOE 11806645**	2	3	2	3				Clamp	Pince Serrage	Klemme	Abrazadera	Klämma	
20	**VOE 946440**	2	3	2	3				Flange screw	Vis à bride	Flanschschraube	Torn embridado	Flänsskruv	
21	**VOE 13960143**	2	3	2	3				Washer	Rondelle	Scheibe	Arandela	Bricka	
22	**VOE 11808282**	1		1					Tube	Tube	Rohr	Tubo	Rör	
	VOE 11808301		1		1				Tube	Tube	Rohr	Tubo	Rör	

1	**11839445**
2	**11839446**
3	**11839449**
4	**11839450**
5	

Hydraulkrets (snabbkoppling redskap / dubbelverkande)
Circuito hidráulico (enganche rápido/doble efecto)
Hydraulikkreis (Schnellwechsler/doppeltwirkend)
Circuit hydraulique (outil/accessoire à fixation rapide / double effet)
Hyd. circuit (quickfit/double-acting)

Catalogue id **20133**	Group **924**
Illustr. No **1032682**	Section **400**
Issue **VOE 79A9920133**	Page **409**

VOLVO

EC35C

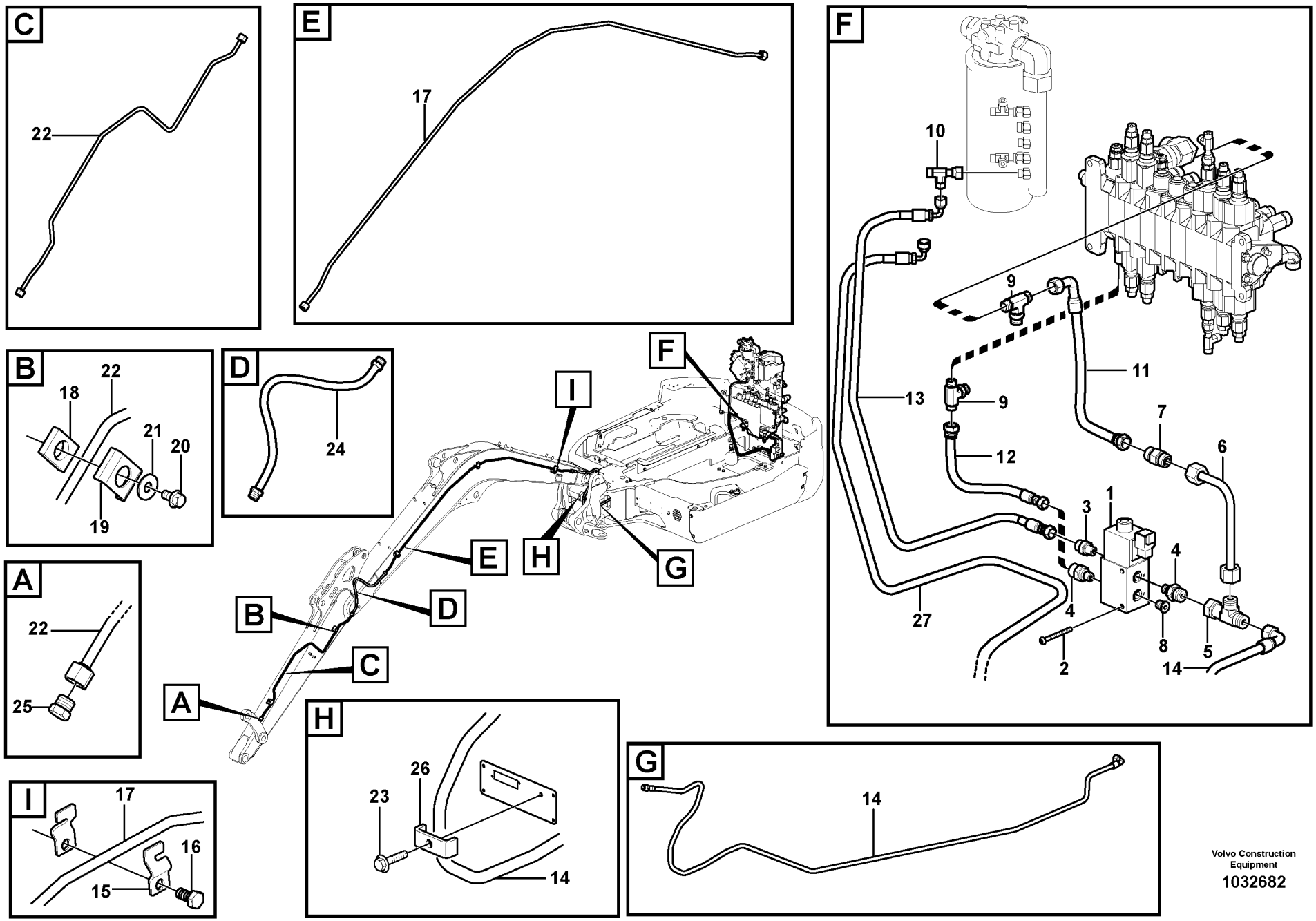

Volvo Construction Equipment

1032682

Fig.	Part No.	Quantity 1	2	3	4	5	PS	KIT	Description	Dénomination	Bezeichnung	Denominación	Benämning	Notes
23	**VOE 946440**	1	1	1	1				Flange screw	Vis à bride	Flanschschraube	Torn embridado	Flänsskruv	
24	**VOE 15610434**	1	1	1	1				Hose assembly	Conduit flexible	Schlauchleitung	Conducto	Slangledning	
25	**VOE 935651**	1	1	1	1				Plug	Bouchon	Stopfen	Tapon	Plugg	
	VOE 4880492	1	1	1	1				•O-ring	•Joint Torique	•O-Ring	•Junta torica	•O-ring	
26	**VOE 11806393**	1	1	1	1				Flange	Flasque	Flansch	Brida	Fläns	
27	**VOE 11809120**			1	1				Hose	Durit	Schlauch	Tubo flexible	Slang	

1	**11839445**
2	**11839446**
3	**11839449**
4	**11839450**
5	

Hydraulkrets (snabbkoppling redskap / dubbelverkande)
Circuito hidráulico (enganche rápido/doble efecto)
Hydraulikkreis (Schnellwechsler/doppeltwirkend)
Circuit hydraulique (outil/accessoire à fixation rapide / double effet)
Hyd. circuit (quickfit/double-acting)

Catalogue id **20133**	Group **924**
Illustr. No **1032682**	Section **400**
Issue **VOE 79A9920133**	Page **411**

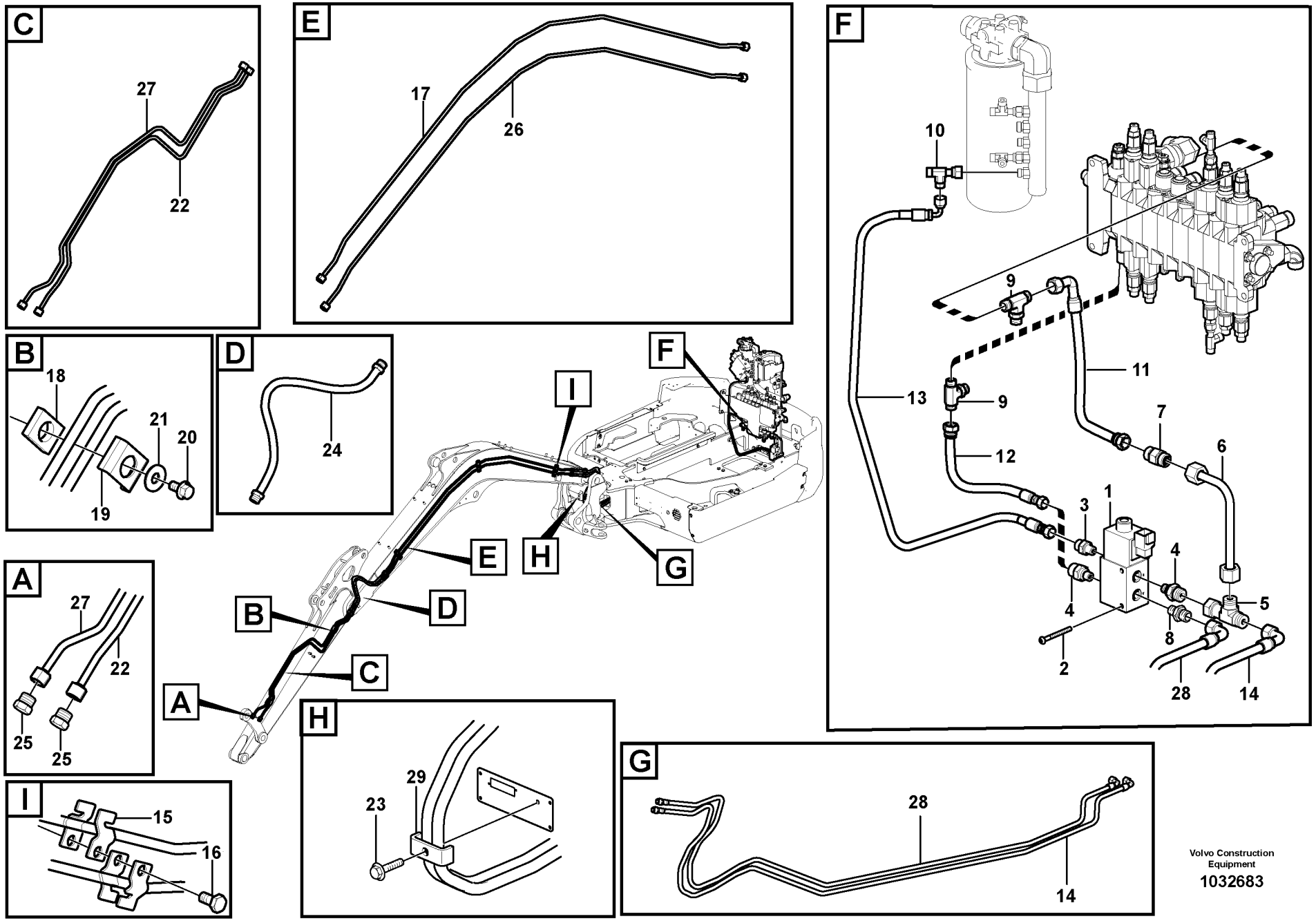

Volvo Construction Equipment

1032683

Fig.	Part No.	Quantity 1	2	3	PS	KIT	Description	Dénomination	Bezeichnung	Denominación	Benämning	Notes
1	**VOE 11800853**	1	1				Valve	Soupape	Ventil	Valvula	Ventil	MA9104
2	**VOE 969440**	2	2				6-pt skt screw	Vis creuse de 6	Hohlschraube	Racor 6-dientes	Sextandhålskruv	
3	**VOE 935082**	1	1				Nipple	Raccord	Nippel	Niple	Nippel	
	VOE 4881722	1	1				•O-ring	•Joint Torique	•O-Ring	•Junta torica	•O-ring	
	VOE 932037	1	1				•O-ring	•Joint Torique	•O-Ring	•Junta torica	•O-ring	
4	**VOE 935084**	2	2				Nipple	Raccord	Nippel	Niple	Nippel	
	VOE 4880492	2	2				•O-ring	•Joint Torique	•O-Ring	•Junta torica	•O-ring	
	VOE 991618	2	2				•O-ring	•Joint Torique	•O-Ring	•Junta torica	•O-ring	
5	**VOE 13933936**	1	1				T-nipple	Raccord-t	T-Nippel	Niple T	T-nippel	
	VOE 4880492	2	2				•O-ring	•Joint Torique	•O-Ring	•Junta torica	•O-ring	
6	**VOE 11803651**	1	1				Tube	Tube	Rohr	Tubo	Rör	
7	**VOE 11803652**	1	1				Non-return valve	Clapet antiretour	Rückschlagventil	Válvula de control	Strypventil	
8	**VOE 935084**	1	1				Nipple	Raccord	Nippel	Niple	Nippel	A
	VOE 4880492	1	1				•O-ring	•Joint Torique	•O-Ring	•Junta torica	•O-ring	
	VOE 991618	1	1				•O-ring	•Joint Torique	•O-Ring	•Junta torica	•O-ring	
9	**VOE 13933936**	2	2				T-nipple	Raccord-t	T-Nippel	Niple T	T-nippel	LS, M
	VOE 4880492	4	4				•O-ring	•Joint Torique	•O-Ring	•Junta torica	•O-ring	
10	**VOE 13933859**	1	1				Nipple	Raccord	Nippel	Niple	Nippel	
	VOE 4881722	2	2				•O-ring	•Joint Torique	•O-Ring	•Junta torica	•O-ring	
11	**VOE 15609649**	1	1				Hose assembly	Conduit flexible	Schlauchleitung	Conducto	Slangledning	LS
12	**VOE 15609650**	1	1				Hose assembly	Conduit flexible	Schlauchleitung	Conducto	Slangledning	M
13	**VOE 936294**	1	1				Hose assembly	Conduit flexible	Schlauchleitung	Conducto	Slangledning	L = 850 MM, T
14	**VOE 11808304**	1	1				Hose	Durit	Schlauch	Tubo flexible	Slang	B
15	**VOE 11802785**	12	12				Clamp	Pince Serrage	Klemme	Abrazadera	Klämma	
16	**VOE 983250**	3	3				Hexagon screw	Vis tête hexagonale	Sechskantschraube	Tornillo hexago	Sexkantsskruv	
17	**VOE 11807833**	1	1				Tube	Tube	Rohr	Tubo	Rör	
18	**VOE 11803672**	2	2				Rubber Plate	Plaque Caoutchouc	Gummiplatte	Placa Goma	Gummiplatta	
19	**VOE 11806645**	2	3				Clamp	Pince Serrage	Klemme	Abrazadera	Klämma	
20	**VOE 946440**	2	3				Flange screw	Vis à bride	Flanschschraube	Torn embridado	Flänsskruv	
21	**VOE 13960143**	2	3				Washer	Rondelle	Scheibe	Arandela	Bricka	

1	**11839447**
2	**11839448**
3	
4	
5	

Hydraulkrets (snabbkoppling redskap / dubbelverkande)
Circuito hidráulico (enganche rápido/doble efecto)
Hydraulikkreis (Schnellwechsler/doppeltwirkend)
Circuit hydraulique (outil/accessoire à fixation rapide / double effet)
Hyd. circuit (quickfit/double-acting)

Catalogue id **20133**	Group **924**
Illustr. No **1032683**	Section **500**
Issue **VOE 79A9920133**	Page **413**

VOLVO

EC35C

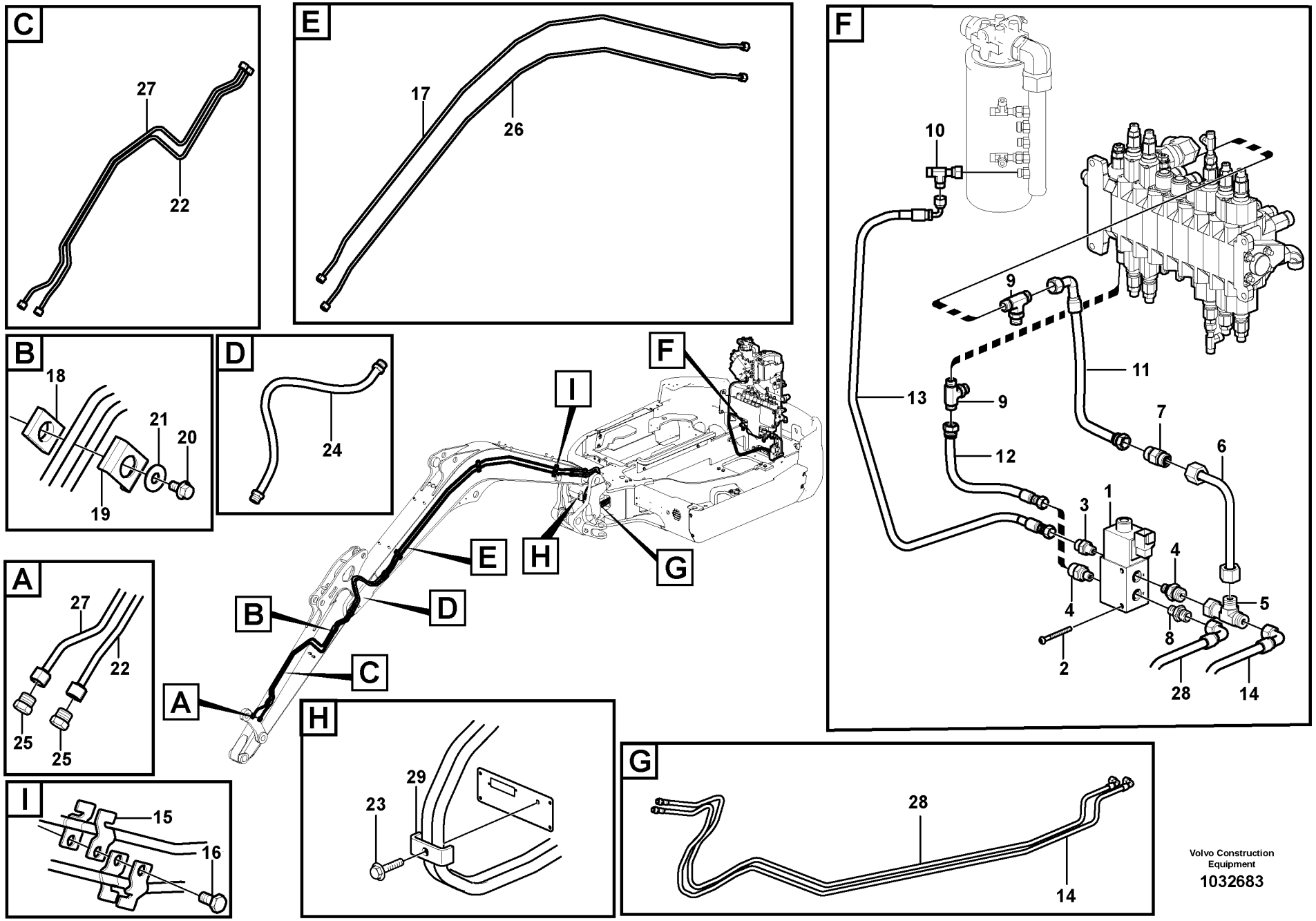

Volvo Construction Equipment

1032683

Fig.	Part No.	Quantity 1	2	3	PS	KIT	Description	Dénomination	Bezeichnung	Denominación	Benämning	Notes
22	**VOE 11808282**	1					Tube	Tube	Rohr	Tubo	Rör	
	VOE 11808301		1				Tube	Tube	Rohr	Tubo	Rör	
23	**VOE 946440**	1	1				Flange screw	Vis à bride	Flanschschraube	Torn embridado	Flänsskruv	
24	**VOE 15610434**	2	2				Hose assembly	Conduit flexible	Schlauchleitung	Conducto	Slangledning	
25	**VOE 935651**	2	2				Plug	Bouchon	Stopfen	Tapon	Plugg	
	VOE 4880492	2	2				•O-ring	•Joint Torique	•O-Ring	•Junta torica	•O-ring	
26	**VOE 11807834**	1	1				Tube	Tube	Rohr	Tubo	Rör	
27	**VOE 11808283**	1					Tube	Tube	Rohr	Tubo	Rör	
	VOE 11808302		1				Tube	Tube	Rohr	Tubo	Rör	
28	**VOE 11808304**	1	1				Hose	Durit	Schlauch	Tubo flexible	Slang	A
29	**VOE 11806393**	1	1				Flange	Flasque	Flansch	Brida	Fläns	

1	**11839447**	**Hydraulkrets (snabbkoppling redskap / dubbelverkande)** **Circuito hidráulico (enganche rápido/doble efecto)** **Hydraulikkreis (Schnellwechsler/doppeltwirkend)** **Circuit hydraulique (outil/accessoire à fixation rapide / double effet)** **Hyd. circuit (quickfit/double-acting)**	Catalogue id **20133**	Group **924**
2	**11839448**		Illustr. No **1032683**	Section **500**
3			Issue **VOE 79A9920133**	Page **415**
4				
5				

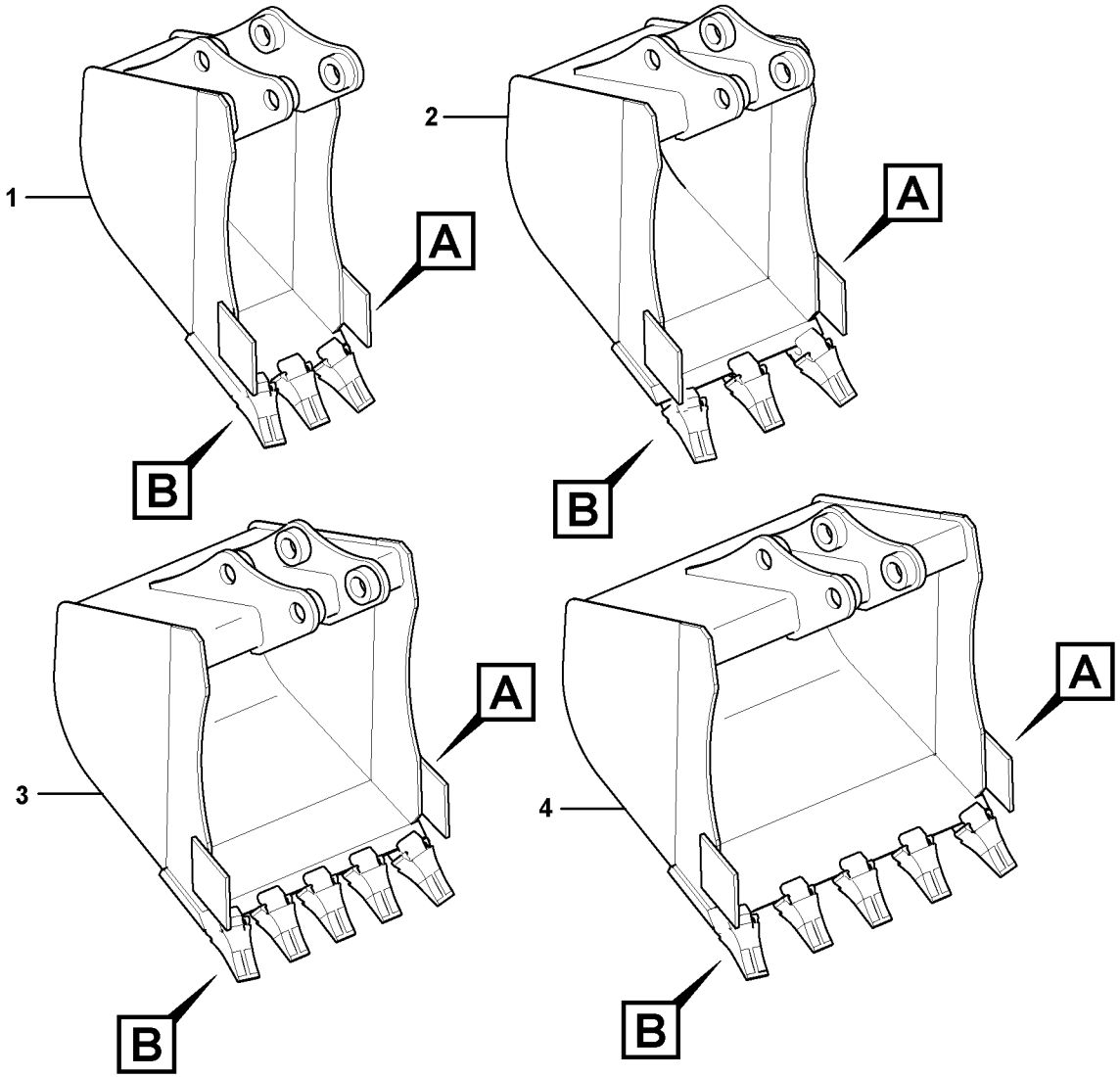

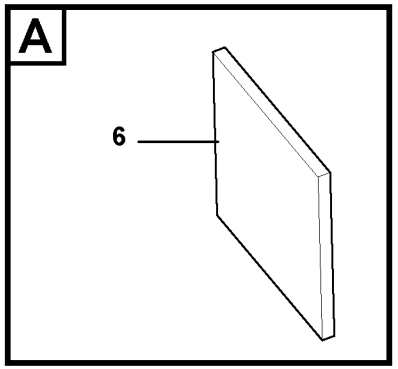

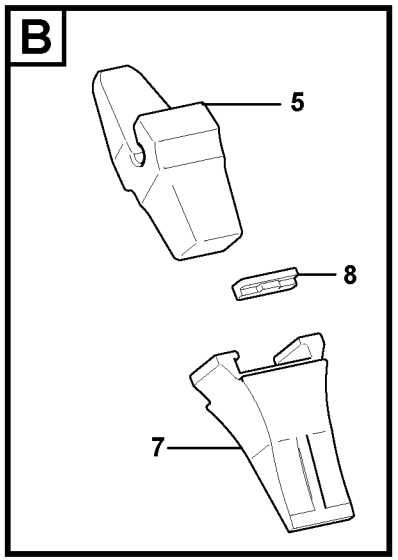

Volvo Construction Equipment

1028082

Fig.	Part No.	Quantity 1	2	3	4	5	PS	KIT	Description	Dénomination	Bezeichnung	Denominación	Benämning	Notes
1	**VOE 11806916**	1							Bucket	Godet	Löffel	Cuchara	Skopa	
2	**VOE 11806917**		1						Bucket	Godet	Löffel	Cuchara	Skopa	
3	**VOE 11806918**			1					Bucket	Godet	Löffel	Cuchara	Skopa	
4	**VOE 11806919**				1		OP		Bucket	Godet	Löffel	Cuchara	Skopa	
5	**VOE 11800639**	3	3	5	5				•Tooth Holder	•Porte dent	•Zahnhalter	•Porta-diente	•Holktand	
6	**VOE 11800672**	2	2	2	2				•Knife	•Couteau	•Messer	•Cuchillo	•Kniv	
7	**VOE 11800638**	3	3	5	5				•Bucket Tooth	•Dent de godet	•Löffelzahn	•Diente Cuchara	•Skoptand	
8	**VOE 11884314**	3	3	5	5				•Key	•Clavette	•Keil	•Llave (cuna)	•Kil	

1	**11800272**
2	**11800274**
3	**11800276**
4	**11800278**
5	

Skopa
Cazo
Schaufel
Godet
Bucket

Catalogue id **20133**	Group **925**
Illustr. No **1028082**	Section **100**
Issue **VOE 79A9920133**	Page **417**

VOLVO

EC35C

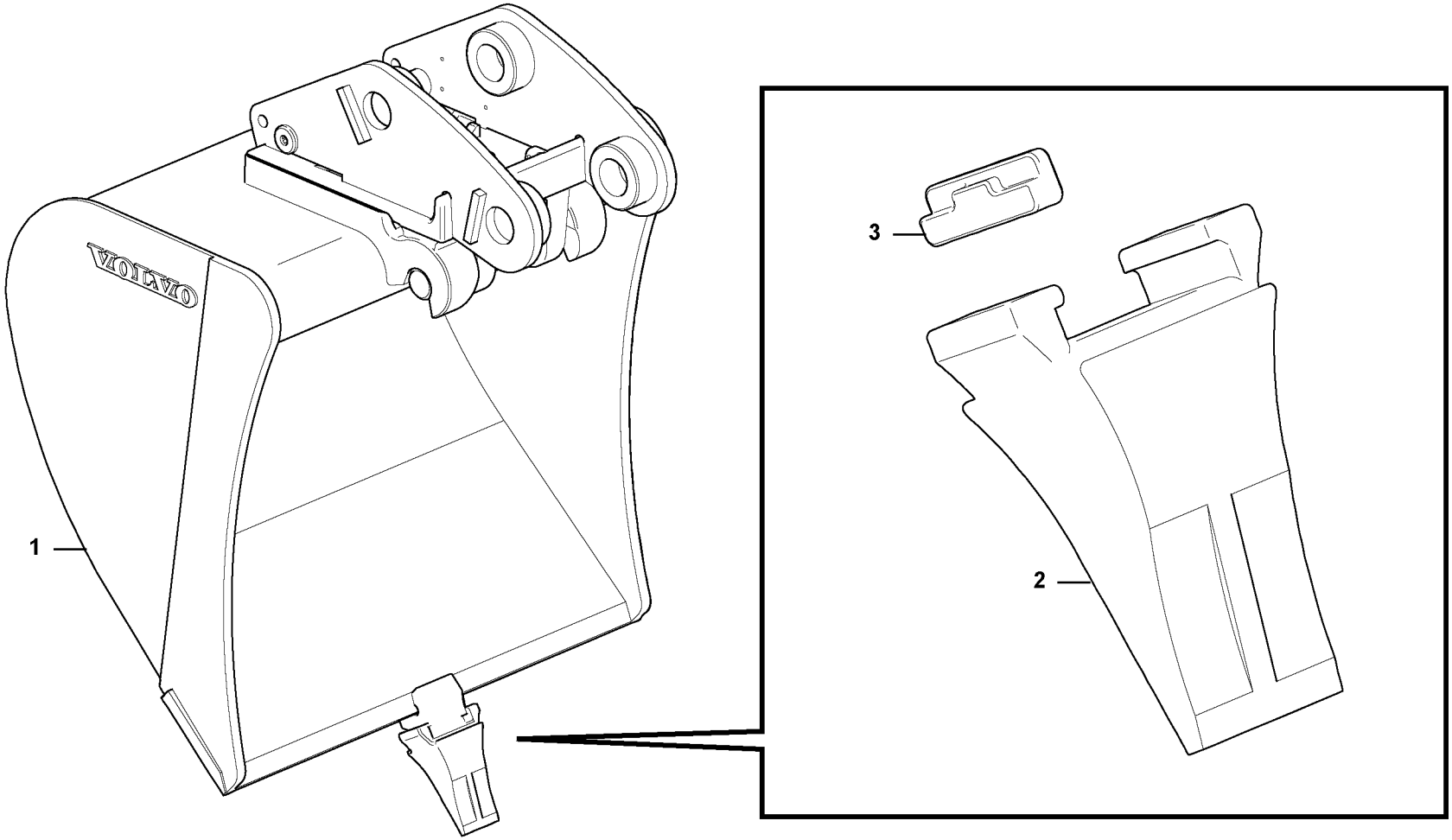

Volvo Construction Equipment

1028083

Fig.	Part No.	Quantity 1	2	3	4	5	PS	KIT	Description	Dénomination	Bezeichnung	Denominación	Benämning	Notes
1	**VOE 11807244**	1					OP		Bucket	Godet	Löffel	Cuchara	Skopa	
	VOE 11807246		1				OP		Bucket	Godet	Löffel	Cuchara	Skopa	
2	**VOE 11800638**	3	5						•Bucket Tooth	•Dent de godet	•Löffelzahn	•Diente Cuchara	•Skoptand	
3	**VOE 11884314**	3	5						•Key	•Clavette	•Keil	•Llave (cuna)	•Kil	

1	**11839210**	**Skopa** **Cazo** **Schaufel** **Godet** **Bucket**	Catalogue id **20133**	Group **925**
2	**11839211**		Illustr. No **1028083**	Section **200**
3			Issue **VOE 79A9920133**	Page **419**
4				
5				

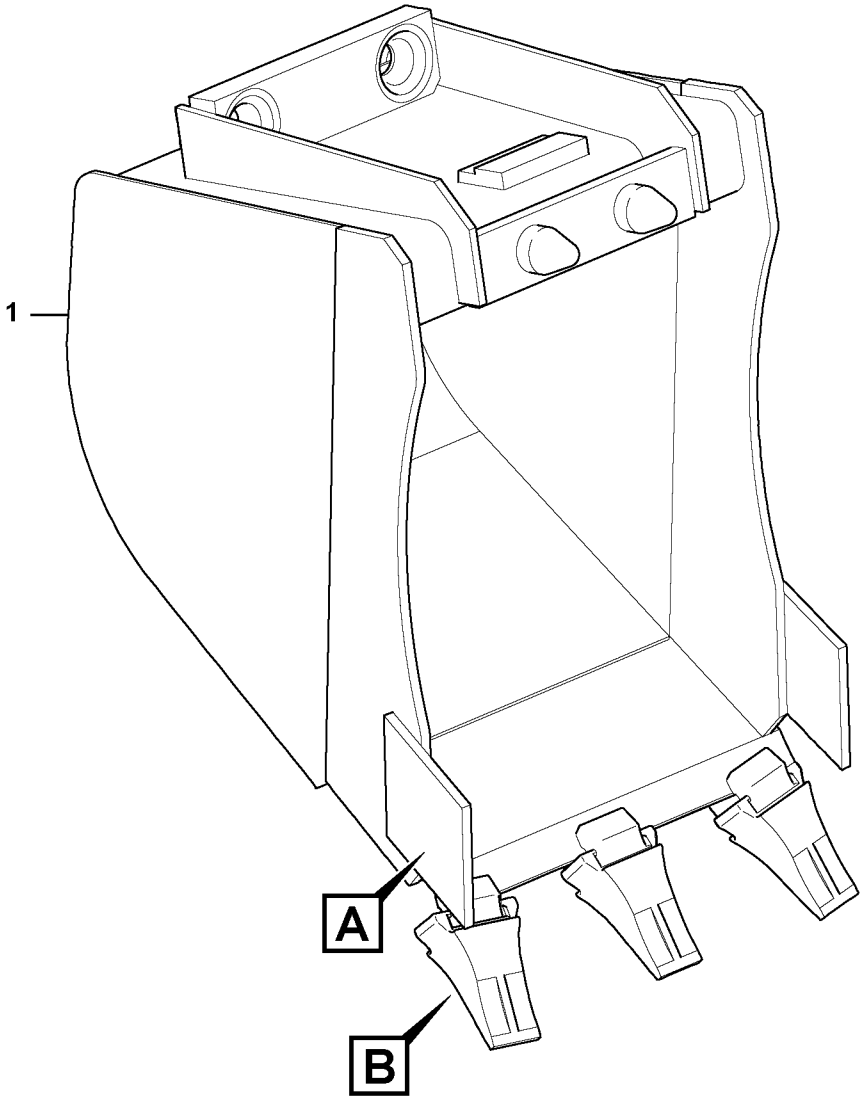

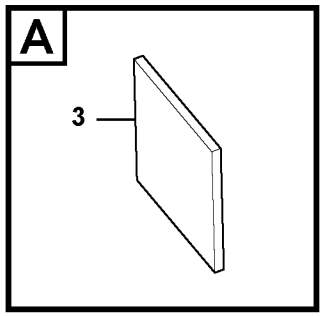

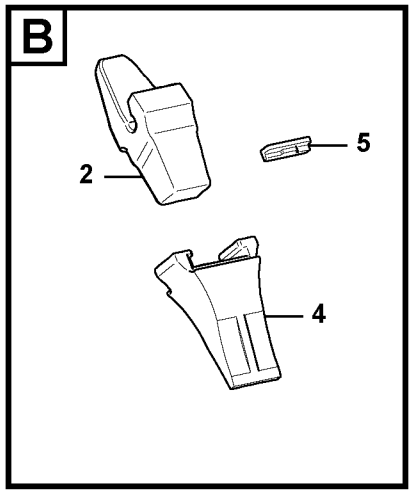

Volvo Construction Equipment

1030091

Fig.	Part No.	Quantity 1	2	3	PS	KIT	Description	Dénomination	Bezeichnung	Denominación	Benämning	Notes
1	**VOE 11806920**	1			OP		Bucket	Godet	Löffel	Cuchara	Skopa	
	VOE 11806921		1				Bucket	Godet	Löffel	Cuchara	Skopa	
2	**VOE 11800639**	3	3				•Tooth Holder	•Porte dent	•Zahnhalter	•Porta-diente	•Holktand	
3	**VOE 11800672**	2	2				•Knife	•Couteau	•Messer	•Cuchillo	•Kniv	
4	**VOE 11800638**	3	3				•Bucket Tooth	•Dent de godet	•Löffelzahn	•Diente Cuchara	•Skoptand	
5	**VOE 11884314**	3	3				•Key	•Clavette	•Keil	•Llave (cuna)	•Kil	

1	**11800283**	**Skopor för snabbfäste** **Cazos para enganche rápido** **Schaufeln für Schnellwechsler** **Godet pour Raccords rapides** **Buckets for Quickfit**	Catalogue id **20133**	Group **925**
2	**11800285**		Illustr. No **1030091**	Section **400**
3			Issue **VOE 79A9920133**	Page **421**
4				
5				

VOLVO

EC35C

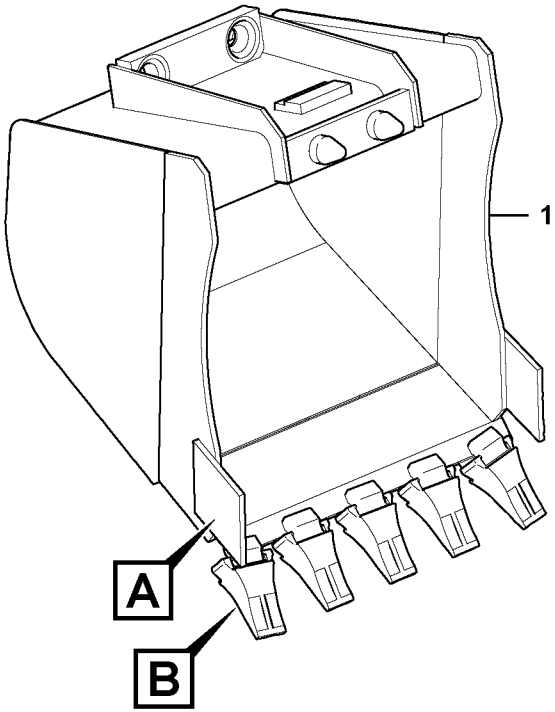

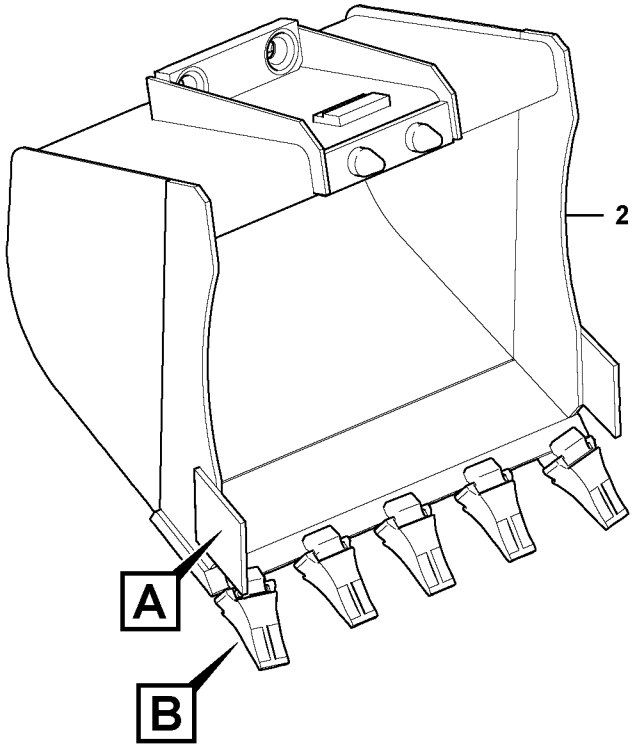

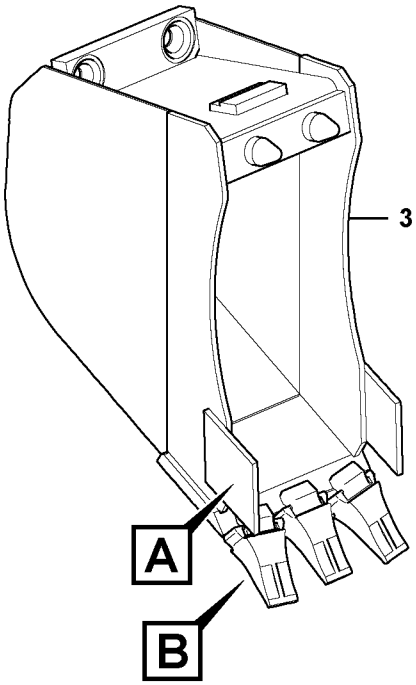

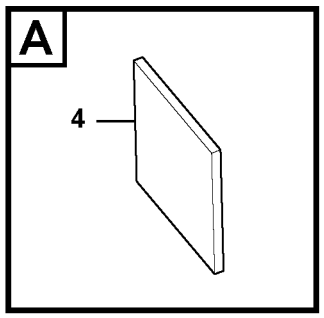

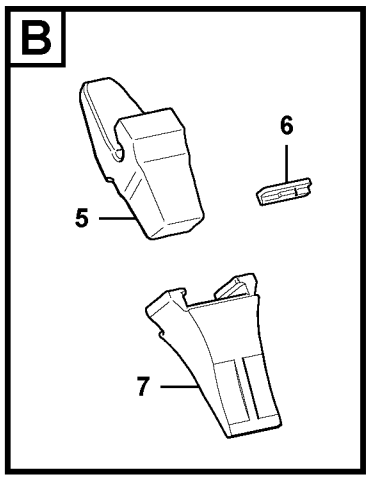

Volvo Construction Equipment

1030092

Fig.	Part No.	Quantity 1	2	3	PS	KIT	Description	Dénomination	Bezeichnung	Denominación	Benämning	Notes
1	**VOE 11806922**	1			OP		Bucket	Godet	Löffel	Cuchara	Skopa	
2	**VOE 11806923**		1				Bucket	Godet	Löffel	Cuchara	Skopa	
3	**VOE 11806924**			1			Bucket	Godet	Löffel	Cuchara	Skopa	
4	**VOE 11800672**	2	2	2			•Knife	•Couteau	•Messer	•Cuchillo	•Kniv	
5	**VOE 11800639**	5	5	3			•Tooth Holder	•Porte dent	•Zahnhalter	•Porta-diente	•Holktand	
6	**VOE 11800638**	5	5	3			•Bucket Tooth	•Dent de godet	•Löffelzahn	•Diente Cuchara	•Skoptand	
7	**VOE 11884314**	5	5	3			•Key	•Clavette	•Keil	•Llave (cuna)	•Kil	

1	**11800287**
2	**11800289**
3	**11800292**
4	
5	

Skopor för snabbfäste
Cazos para enganche rápido
Schaufeln für Schnellwechsler
Godet pour Raccords rapides
Buckets for Quickfit

Catalogue id **20133**	Group **925**
Illustr. No **1030092**	Section **500**
Issue **VOE 79A9920133**	Page **423**

VOLVO

EC35C

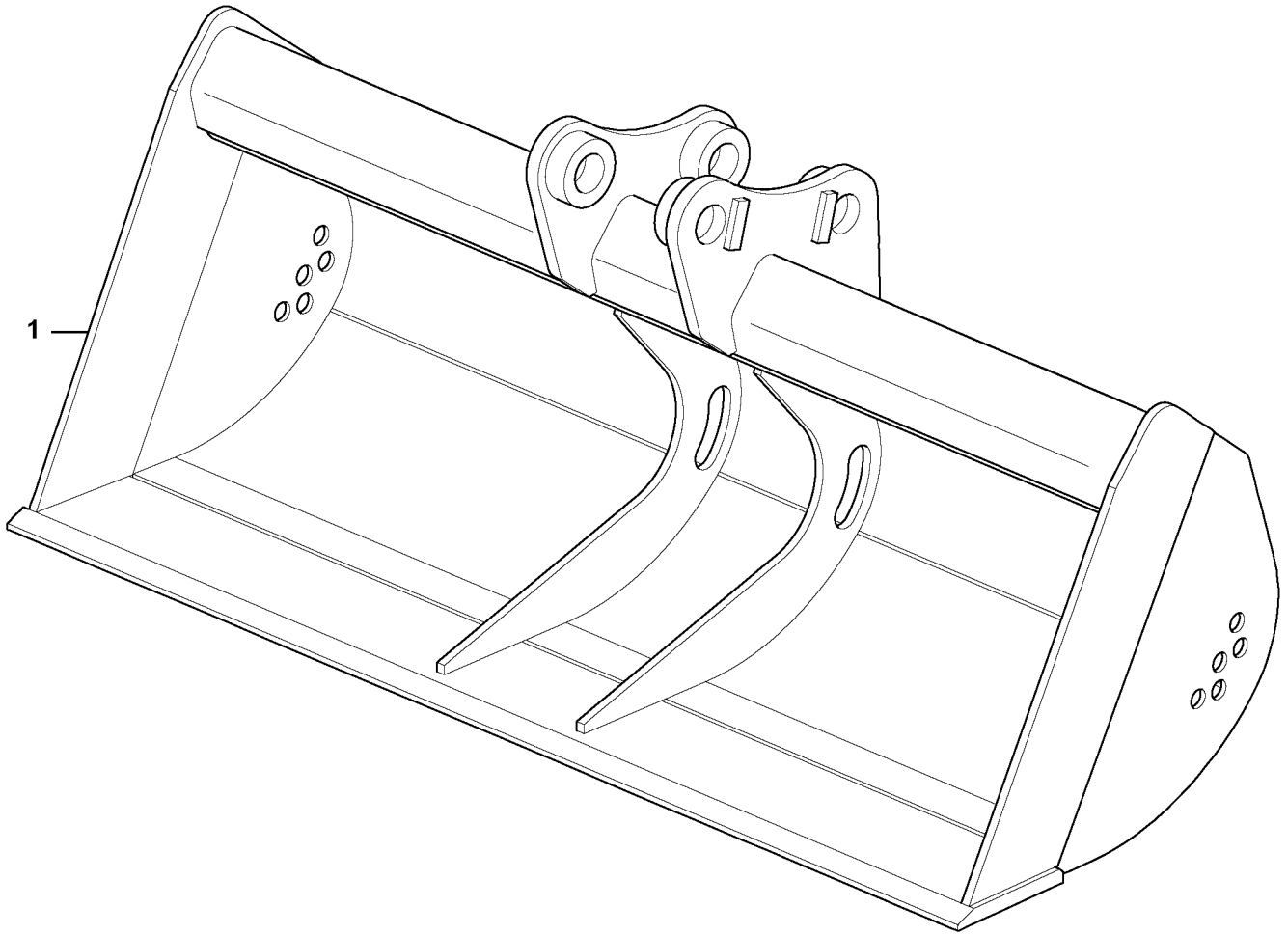
1

Fig.	Part No.	Quantity 1	2	3	PS	KIT	Description	Dénomination	Bezeichnung	Denominación	Benämning	Notes
1	**VOE 11806666**	1					Bucket	Godet	Löffel	Cuchara	Skopa	

1	**3810479**	**Planeringsskopa** **Grading bucket** **Planierschaufel** **Godet niveleur** **Grading bucket**	Catalogue id **20133**	Group **925**
2			Illustr. No **1030093**	Section **700**
3			Issue **VOE 79A9920133**	Page **425**
4				
5				

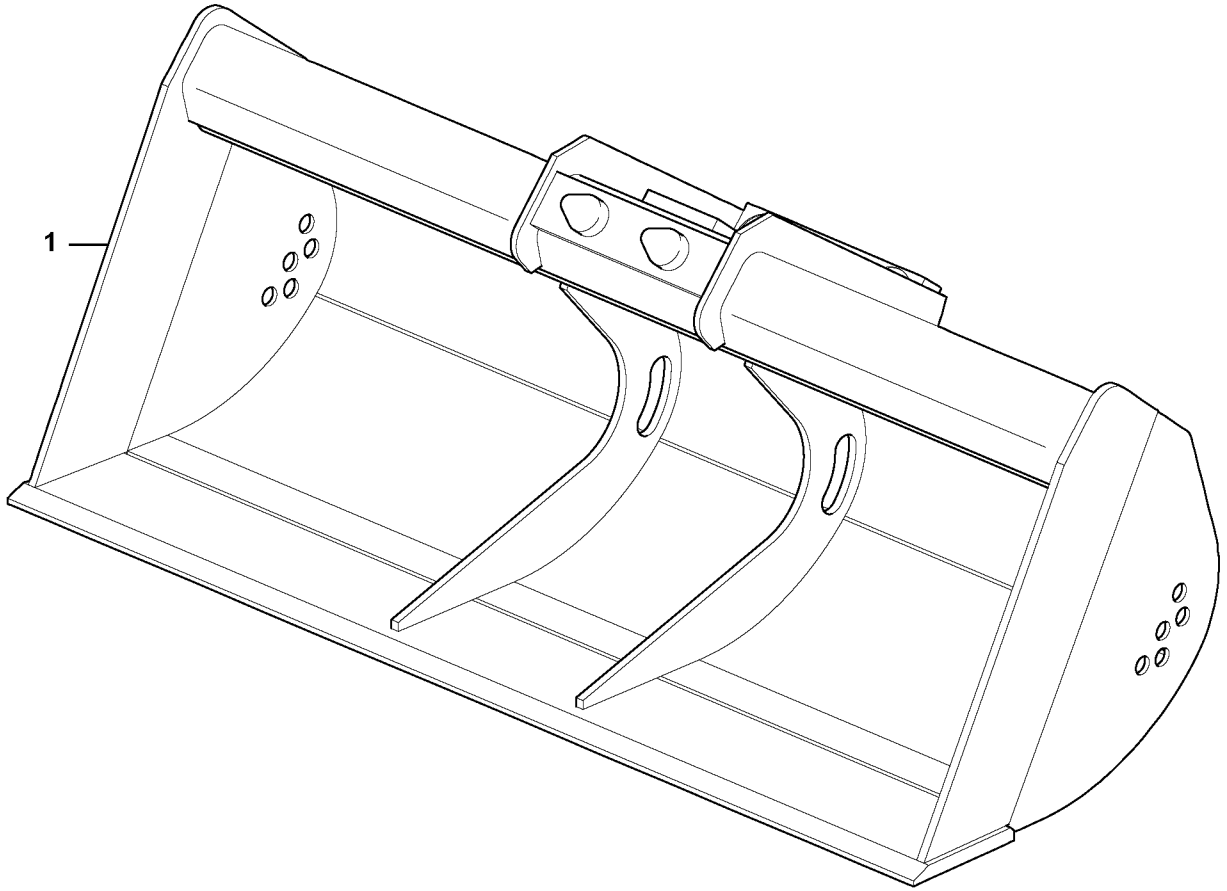
1

Fig.	Part No.	Quantity 1	2	3	PS	KIT	Description	Dénomination	Bezeichnung	Denominación	Benämning	Notes
1	**VOE 11806667**	1					Bucket	Godet	Löffel	Cuchara	Skopa	

1	**3810670**	**Planeringsskopa för snabbkoppling** **Grading bucket for Quickfit** **Planierschaufel, Schnellkupplung** **Godet niveleur pour raccordement rapide** **Grading bucket for Quickfit**	Catalogue id **20133**	Group **925**
2				
3			Illustr. No **1030095**	Section **900**
4				
5			Issue **VOE 79A9920133**	Page **427**

VOLVO

EC35C

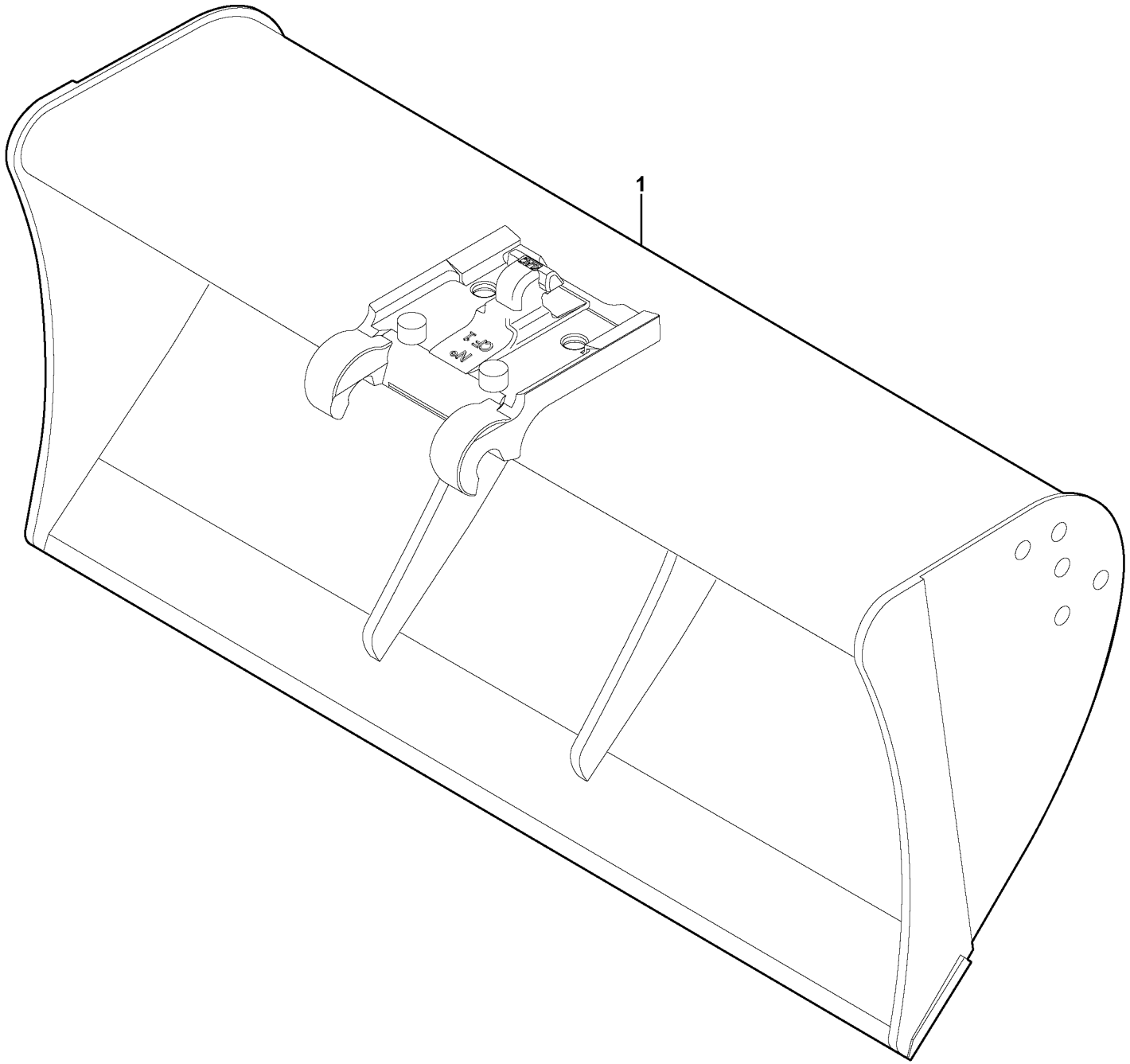

Volvo Construction Equipment

1017309

Fig.	Part No.	Quantity 1	2	3	PS	KIT	Description	Dénomination	Bezeichnung	Denominación	Benämning	Notes
1	**VOE 11807248**	1			OP		Bucket	Godet	Löffel	Cuchara	Skopa	

1	**11839212**	**Planeringsskopa för snabbkoppling** **Grading bucket for Quickfit** **Planierschaufel, Schnellkupplung** **Godet niveleur pour raccordement rapide** **Grading bucket for Quickfit**	Catalogue id **20133**	Group **925**
2			Illustr. No **1017309**	Section **1000**
3			Issue **VOE 79A9920133**	Page **429**
4				
5				

VOLVO

EC35C

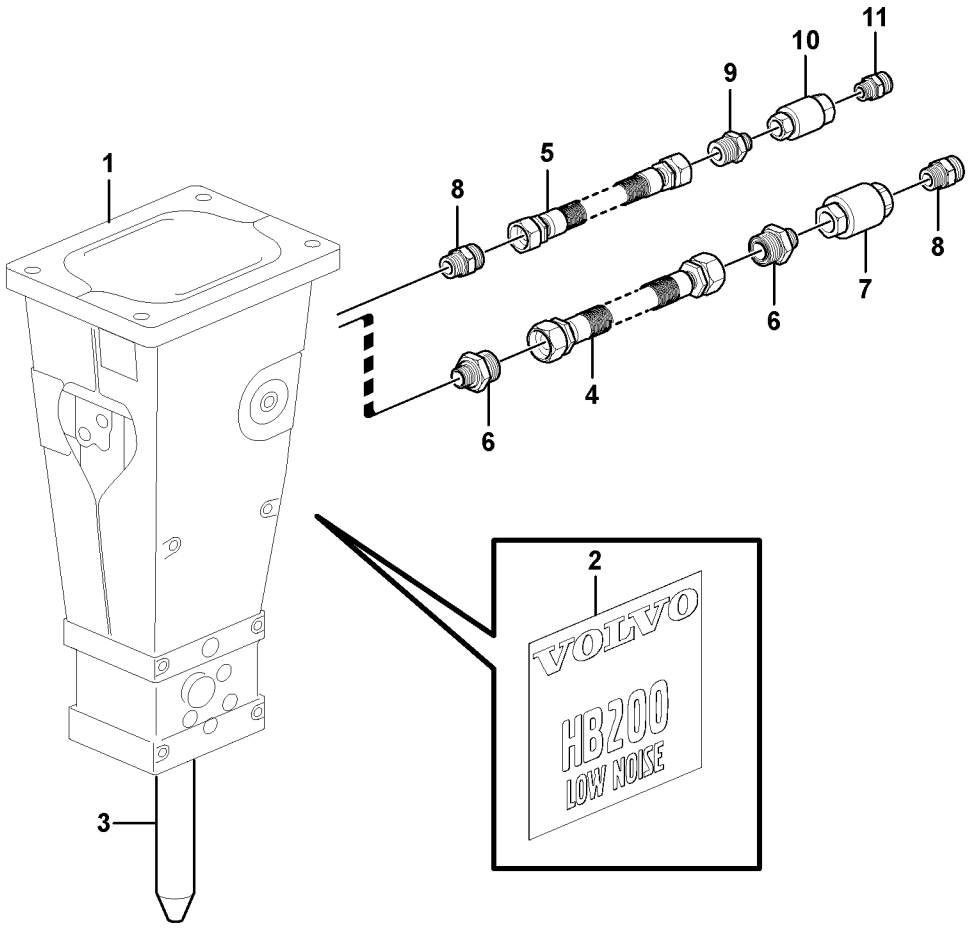
1
2
3
4
5
6
6
7
8
8
9
10
11
VOLVO
HB200
LOW NOISE

Fig.	Part No.	Quantity 1	2	3	PS	KIT	Description	Dénomination	Bezeichnung	Denominación	Benämning	Notes
1		1					Hammer	Marteau	Hammer	Martillo	Hammare	See group 926, Page 437
2	**VOE 11805687**	1					Support	Support	Stütze	Apoyo	Stöd	
3	**VOE 978949**	8					Hexagon screw	Vis a tête hexagonale	Sechskantschr	Tornillo hexago	Sexkantsskruv	
4	**VOE 982489**	8					Lock nut	Contre-ecrou	Sicherungsmutter	Contratuerca	Låsmutter	
5	**VOE 955903**	8					Washer	Rondelle	Scheibe	Arandela	Bricka	
6	**VOE 11803733**	1					Plate	Plaque	Platte	Placa	Platta	
7	**VOE 11803698**	2					Rivet	Rivet	Niet	Remache	Nit	
8	**VOE 11801323**	1					Decal	Decalcomanie	Abziehbild	Decalcomania	Dekal	
9	**VOE 11801327**	1					Decal	Decalcomanie	Abziehbild	Decalcomania	Dekal	

1		**Hammare** **Martillo** **Hammer** **Marteau** **Hammer**	Catalogue id **20133**	Group **926**
2			Illustr. No **1030276**	Section **200**
3			Issue **VOE 79A9920133**	Page **431**
4				
5				

VOLVO

EC35C

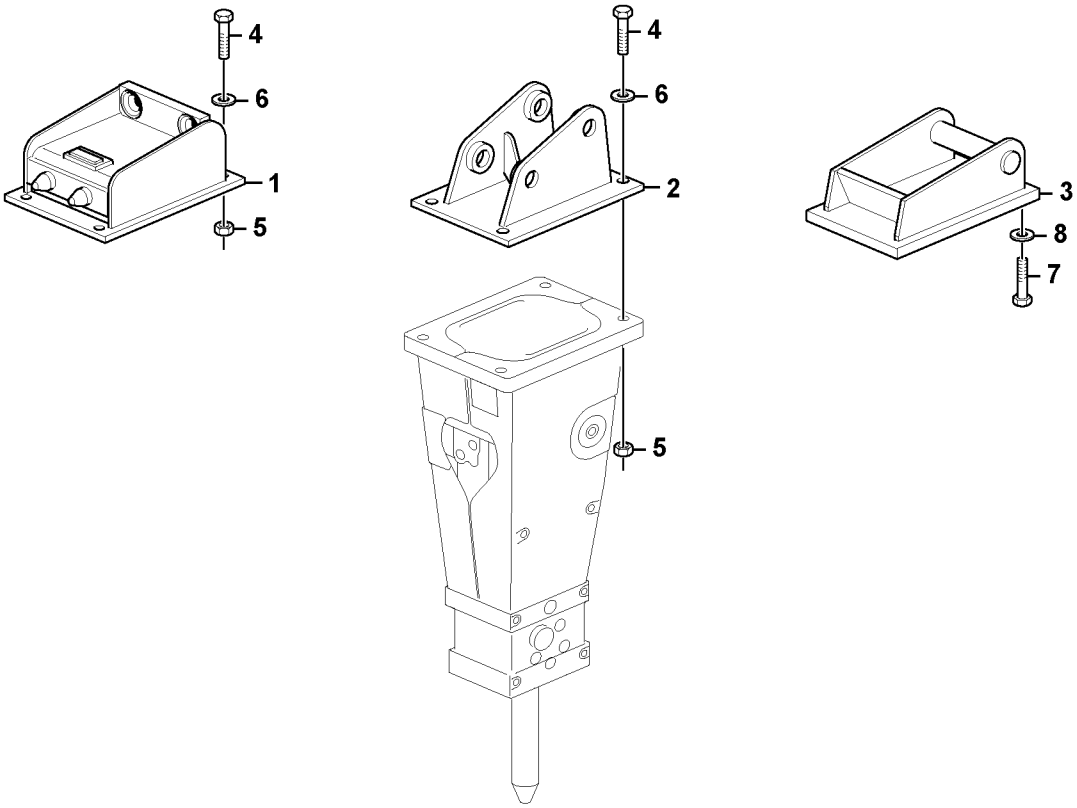
4
6
1
5
4
6
2
5
3
8
7

Fig.	Part No.	Quantity 1	2	3	PS	KIT	Description	Dénomination	Bezeichnung	Denominación	Benämning	Notes
1	**VOE 11808589**	1					Support	Support	Stütze	Apoyo	Stöd	
2	**VOE 11808587**		1				Support	Support	Stütze	Apoyo	Stöd	
3	**VOE 11809266**			1			Support	Support	Stütze	Apoyo	Stöd	
4	**VOE 978949**	4	4				Hexagon screw	Vis a tête hexagonale	Sechskantschr	Tornillo hexago	Sexkantsskruv	
5	**VOE 979022**	4	4				Nut	Ecrou	Mutter	Tuerca	Mutter	
6	**VOE 955903**	4	4				Washer	Rondelle	Scheibe	Arandela	Bricka	
7	**VOE 11804571**			4			Hexagon screw	Vis tête hexagonale	Sechskantschraube	Tornillo hexago	Sexkantsskruv	
8	**VOE 955903**			4			Washer	Rondelle	Scheibe	Arandela	Bricka	

1	**11839408**	**Hammare för snabbkoppling** **Hammer for Quickfit** **Hammer, Schnellkupplung** **Marteau pour raccordement rapide** **Hammer for Quickfit**	Catalogue id **20133**	Group **926**
2	**11839403**		Illustr. No **1030277**	Section **220**
3	**11839413**		Issue **VOE 79A9920133**	Page **433**
4				
5				

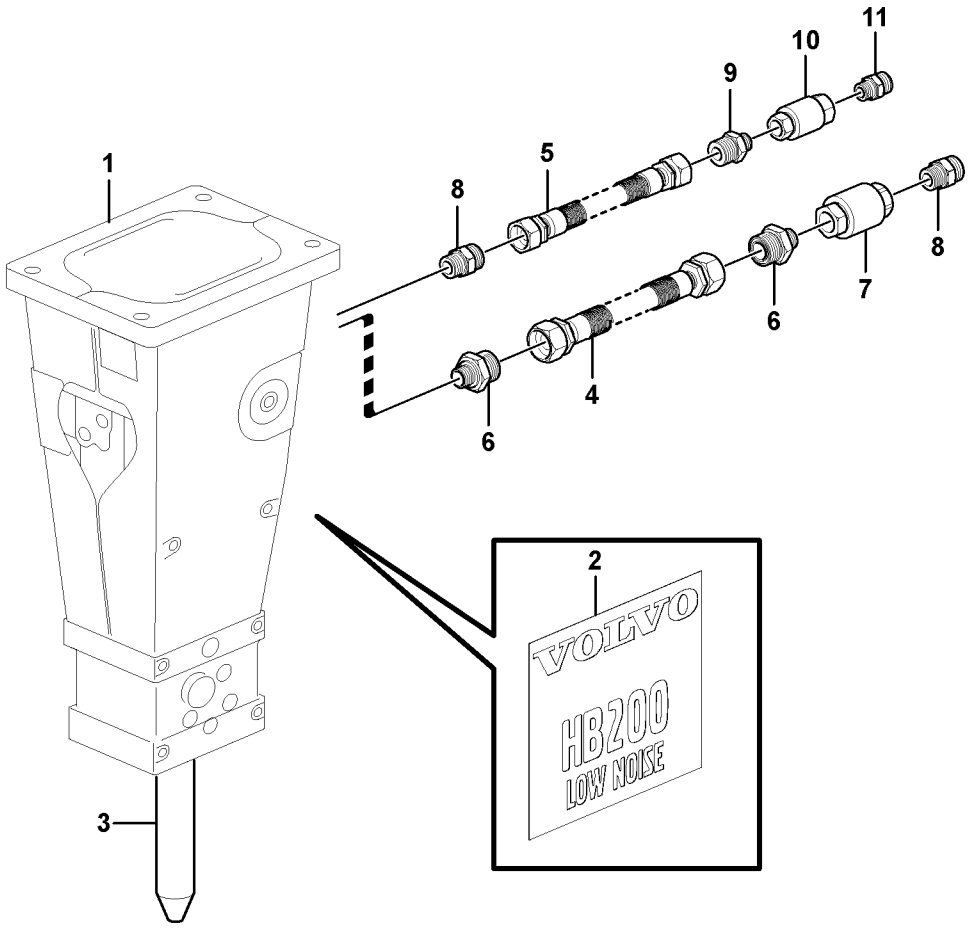
1
2
3
4
5
6
6
7
8
8
9
10
11
VOLVO
HB200
LOW NOISE

Fig.	Part No.	Quantity 1	2	3	PS	KIT	Description	Dénomination	Bezeichnung	Denominación	Benämning	Notes
1		1			NS		Hammer	Marteau	Hammer	Martillo	Hammare	
2	**VOE 15600395**	2					Decal	Decalcomanie	Abziehbild	Decalcomania	Dekal	
3	**VOE 11714664**	1					Point				Tand	
4	**VOE 11806709**	1					Hose assembly	Conduit flexible	Schlauchleitung	Conducto	Slangledning	
5	**VOE 11806724**	1					Hose assembly	Conduit flexible	Schlauchleitung	Conducto	Slangledning	
6	**VOE 11806455**	2					Union	Teton Connexion	Anschlussnippel	Niple Conexcion	Anslutn.nippel	
	PJ 5600204	1					•Seal	•Joint	•Dichtring	•Junta	•Tätning	
	VOE 981290	1					•O-ring	•Joint Torique	•O-Ring	•Junta torica	•O-ring	
7	**VOE 11804110**	1					Quick Coupling	Accouple.rapide	Schnellkupplung	Acoplam Rapido	Snabbkoppling	
	ZM 2814837	1					•Dust Cover	•Pare-poussiere	•Staubschutz	•Prot Polvo	•Dammskydd	
	ZM 2814836	1					•Dust Cover	•Pare-poussiere	•Staubschutz	•Prot Polvo	•Dammskydd	
	VOE 11710397	1					•Sealing Kit	•Jeu Joints	•Dichtungssatz	•Juego Retenes	•Tätningssats	
8	**VOE 11802727**	2					Union	Teton Connexion	Anschlussnippel	Niple Conexcion	Anslutn.nippel	
9	**VOE 11802714**	1					Union	Teton Connexion	Anschlussnippel	Niple Conexcion	Anslutn.nippel	
10	**VOE 11804074**	1					Quick Coupling	Accouple.rapide	Schnellkupplung	Acoplam Rapido	Snabbkoppling	
	VOE 11716020	1					•Cowl	•Auvent	•Windlauf	•Torpedo	•Torped	(PJ 7416963)
	VOE 11716021	1					•Plug	•Bouchon	•Stopfen	•Tapon	•Plugg	
	VOE 11710396	1					•Sealing Kit	•Jeu Joints	•Dichtungssatz	•Juego Retenes	•Tätningssats	
11	**VOE 11802734**	1					Nipple	Raccord	Nippel	Niple	Nippel	

1		**Hydraulsystem hammare** **Sistema hidráulico, martillo** **Hydraulikanlage, Hammer** **Système hydraulique, marteau** **Hydraulic system, hammer**	Catalogue id **20133**	Group **926**
2			Illustr. No **1030276**	Section **240**
3			Issue **VOE 79A9920133**	Page **435**
4				
5		**11839398**		

VOLVO

EC35C

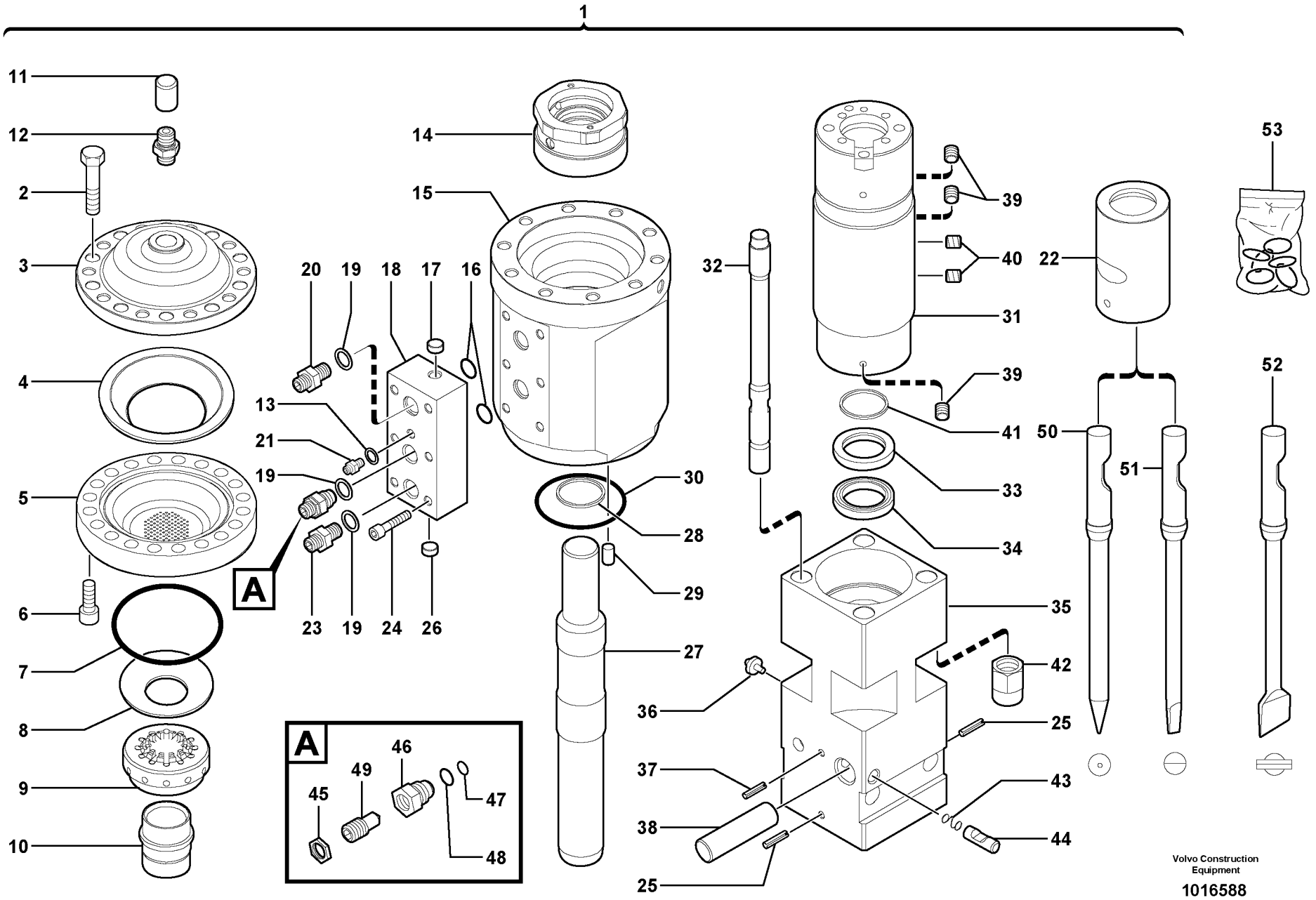
1
11
12
2
3
4
5
6
7
8
9
10
14
15
20
19
18
17
16
13
21
19
23
19
24
26
A
30
28
29
27
32
39
40
31
39
41
33
34
35
42
25
36
37
38
25
43
44
22
53
52
50
51
A
45
49
46
47
48
Volvo Construction Equipment
1016588

Fig.	Part No.	Quantity 1	2	3	PS	KIT	Description	Dénomination	Bezeichnung	Denominación	Benämning	Notes
1		1			NS		Hammer	Marteau	Hammer	Martillo	Hammare	
2	**VOE 11716222**	12					•Screw	•Vis	•Schraube	•Tornillo	•Skruv	
3	**VOE 11715920**	1					•Cover	•Capot	•Haube	•Capo	•Lock	
4	**VOE 11715923**	1					•Diaphragm	•Diaphragme	•Membrane	•Diafragma	•Membran	
5	**VOE 11716224**	1					•Body	•Carcasse	•Rumpf	•Cuerpo	•Skrov	
6	**VOE 11714704**	12					•Screw	•Vis	•Schraube	•Tornillo	•Skruv	
7	**VOE 11713226**	1					•Seal	•Joint	•Dichtring	•Junta	•Tätning	
8	**VOE 11712570**	1					•Washer	•Rondelle	•Scheibe	•Arandela	•Bricka	
9	**VOE 11716225**	1					•Valve Guide	•Guide Soupape	•Ventilführung	•Guia Valvula	•Ventilstyrning	
10	**VOE 11715877**	1					•Valve	•Soupape	•Ventil	•Valvula	•Ventil	
11	**VOE 11716166**	1					•Plug	•Bouchon	•Stopfen	•Tapon	•Plugg	
12	**VOE 11714017**	1					•Valve	•Soupape	•Ventil	•Valvula	•Ventil	
13	**VOE 11716226**	1					•Washer	•Rondelle	•Scheibe	•Arandela	•Bricka	
14	**VOE 11715878**	1					•Body	•Carcasse	•Rumpf	•Cuerpo	•Skrov	
15	**VOE 11716227**	1					•Body	•Carcasse	•Rumpf	•Cuerpo	•Skrov	
16	**VOE 11715013**	2					•Seal	•Joint	•Dichtring	•Junta	•Tätning	
17	**VOE 11716228**	1					•Screw	•Vis	•Schraube	•Tornillo	•Skruv	
18	**VOE 11715570**	1					•Body	•Carcasse	•Rumpf	•Cuerpo	•Skrov	
19	**VOE 11716199**	3					•Washer	•Rondelle	•Scheibe	•Arandela	•Bricka	
20	**VOE 11716229**	1					•Nipple	•Raccord	•Nippel	•Niple	•Nippel	
21	**VOE 11716230**	1					•Pressure Connectio..	•Raccord de refoulem	•Druckanschluss	•Conexión de presión	•Tryckuttag	
22	**VOE 11714222**	1					•Guide	•Rail	•Führung	•Guia	•Gejd	
23	**VOE 11716201**	1					•Nipple	•Raccord	•Nippel	•Niple	•Nippel	
24	**VOE 11714052**	6					•Screw	•Vis	•Schraube	•Tornillo	•Skruv	
25	**VOE 11716236**	2					•Pin	•Goupille	•Zapfen	•Pasador	•Tapp	
26	**VOE 11716237**	1					•Plug	•Bouchon	•Stopfen	•Tapon	•Plugg	
27	**VOE 11714221**	1					•Piston	•Piston	•Kolben	•Piston	•Kolv	
28	**VOE 11712566**	1					•Seal	•Joint	•Dichtring	•Junta	•Tätning	
29	**VOE 11716238**	1					•Pin	•Goupille	•Zapfen	•Pasador	•Tapp	
30	**VOE 11716192**	1					•O-ring	•Joint Torique	•O-Ring	•Junta torica	•O-ring	

1		**Hammare** **Martillo** **Hammer** **Marteau** **Hammer**	Catalogue id **20133**	Group **926**
2			Illustr. No **1016588**	Section **260**
3			Issue **VOE 79A9920133**	Page **437**
4				
5		**11839398**		

VOLVO

EC35C

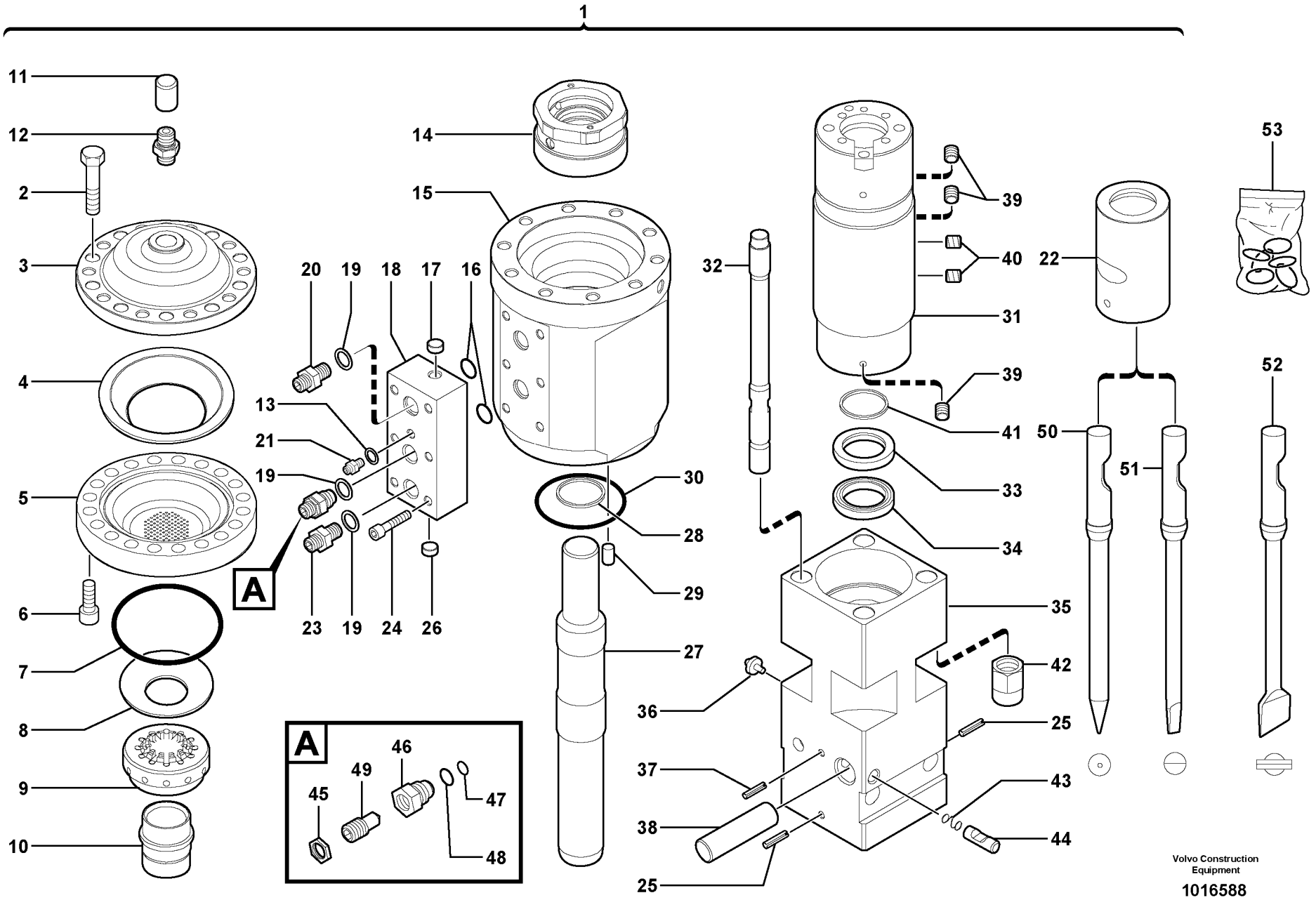
1
11
12
2
3
4
5
6
7
8
9
10
14
15
20
19
18
17
16
13
21
19
23
19
24
26
A
30
28
29
27
32
39
40
31
39
41
33
34
35
42
25
36
37
38
25
43
44
22
53
52
50
51
A
45
49
46
47
48
Volvo Construction Equipment
1016588

Fig.	Part No.	Quantity 1	2	3	PS	KIT	Description	Dénomination	Bezeichnung	Denominación	Benämning	Notes
31	**VOE 11713006**	1					•Cylinder	•Verin	•Zylinder	•Cilindro	•Cylinder	
32	**VOE 11716239**	4					•Stay	•Tirant	•Strebe	•Barra	•Stag	
33	**VOE 11714223**	1					•Spacer	•Partie Intermédiaire	•Zwischenstück	•Espaciador	•Mellandel	
34	**VOE 11712567**	1					•Seal	•Joint	•Dichtring	•Junta	•Tätning	
35	**VOE 11712482**	1					•Body	•Carcasse	•Rumpf	•Cuerpo	•Skrov	
36	**VOE 983718**	1					•Lub Nipple	•Graisseur	•Schmiernippel	•Engrasador	•Smörjnippel	
37	**VOE 11714043**	2					•Clevis Pin	•Vis A Oeuillet	•Zylinderbolzen	•Espiga	•Cyl.bult	
38	**VOE 11713787**	2					•Latch	•Poignee Blocage	•Knebel	•Mango Seguridad	•Låsvred	
39	**VOE 11716211**	4					•Screw	•Vis	•Schraube	•Tornillo	•Skruv	
40	**VOE 11716228**	2					•Screw	•Vis	•Schraube	•Tornillo	•Skruv	
41	**VOE 11716241**	1					•Seal	•Joint	•Dichtring	•Junta	•Tätning	
42	**VOE 11716213**	4					•Blind Nut	•Ecrou Borgne	•Blindmutter	•Tuerca Ciega	•Blindmutter	
43	**VOE 11712568**	2					•Spring	•Ressort	•Feder	•Muelle	•Fjäder	
44	**VOE 11714025**	2					•Pin	•Goupille	•Zapfen	•Pasador	•Tapp	
45	**VOE 11716231**	1					•Nut	•Ecrou	•Mutter	•Tuerca	•Mutter	
46	**VOE 11716232**	1					•Nipple	•Raccord	•Nippel	•Niple	•Nippel	
47	**VOE 11716233**	1					•O-ring	•Joint Torique	•O-Ring	•Junta torica	•O-ring	
48	**VOE 11716234**	1					•O-ring	•Joint Torique	•O-Ring	•Junta torica	•O-ring	
49	**VOE 11716235**	1					•Relief valve	•Limiteur - pression	•Druckbegrenzer	•Limitador presion	•Avlastningsventil	
50	**PJ 5440107**	1					•Standard pick	•Broche pic standard	•Standardstange	•Pico estándar	•Standardspets	
51	**PJ 5440108**	1					•Transverse chisel ro	•Broche burin	•Senkrechte Meißelst	•Barra de cincel trans	•Tvärställd mejselstå	
52	**PJ 5440109**	1					Transverse spade ro	Broche bêche	Senkrechte Spatenst	Barra de pala transve	Tvärställd spadstång	
53	**VOE 11714528**	1					Sealing Kit	Jeu Joints	Dichtungssatz	Juego Retenes	Tätningssats	

1		**Hammare** **Martillo** **Hammer** **Marteau** **Hammer**	Catalogue id **20133**	Group **926**
2				
3			Illustr. No **1016588**	Section **260**
4				
5		**11839398**	Issue **VOE 79A9920133**	Page **439**

VOLVO

EC35C

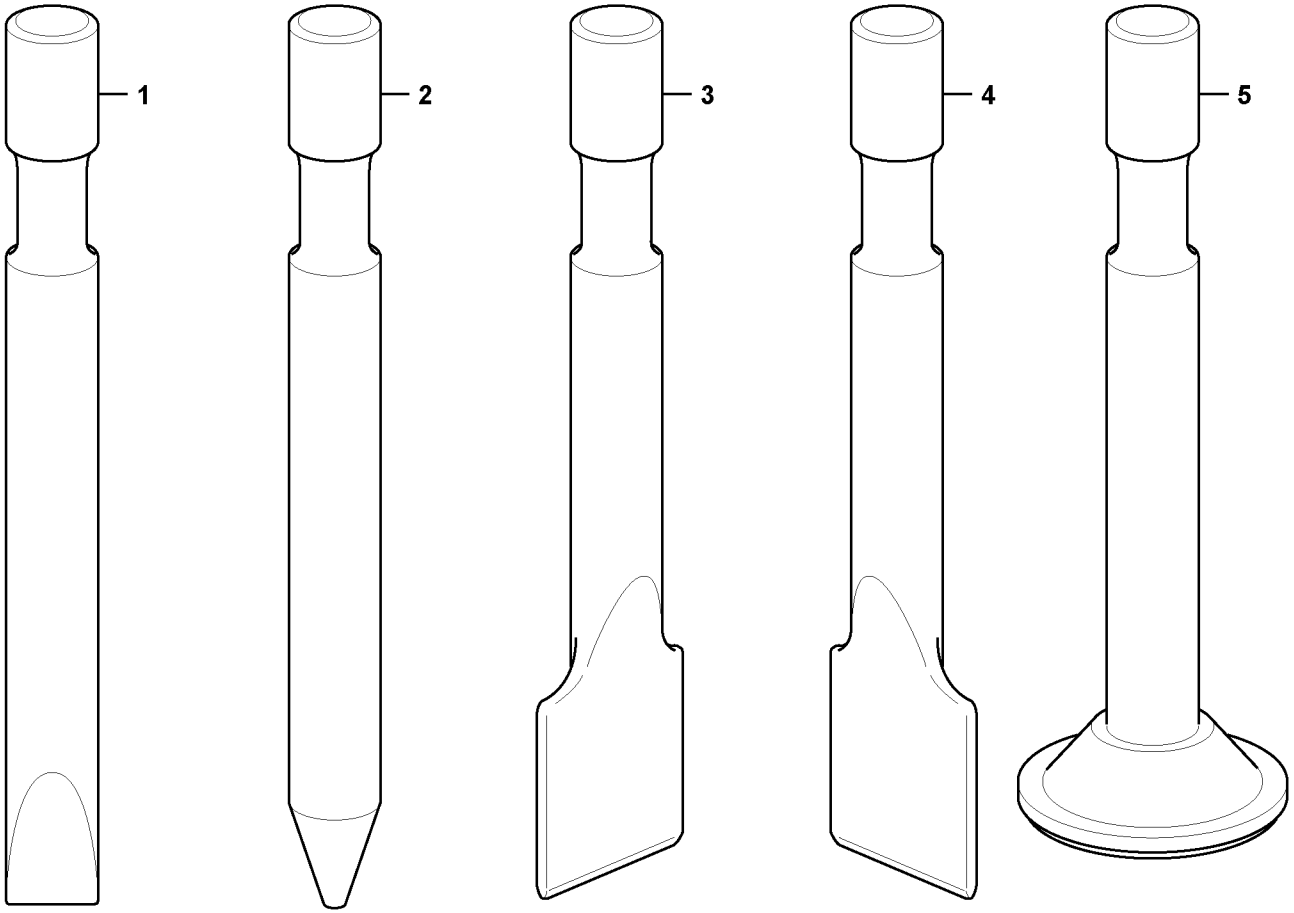

Volvo Construction Equipment

1027809

Fig.	Part No.	Quantity 1	2	3	4	5	PS	KIT	Description	Dénomination	Bezeichnung	Denominación	Benämning	Notes
1	**VOE 11714663**	1							Chisel	Burin	Meissel	Cincel	Mejsel	
2	**VOE 11714664**		1						Point				Tand	
3	**VOE 11714666**			1					Blade	Tôle usure	Verschl Klinge	Hoja	Slitstål	
4	**VOE 11714672**				1				Blade	Tôle usure	Verschl Klinge	Hoja	Slitstål	
5	**VOE 11714665**					1			Tool	Outil	Gerät	Aparejo	Redskap	

1	**11845226**	**Asfaltsspett** **Herramientas rompedoras** **Hammer** **Outil marteau** **Breaker tools**	Catalogue id **20133**	Group **926**
2	**11845227**			
3	**11845228**		Illustr. No **1027809**	Section **500**
4	**11845229**			
5	**11845230**	**HB200LN**	Issue **VOE 79A9920133**	Page **441**

VOLVO

EC35C

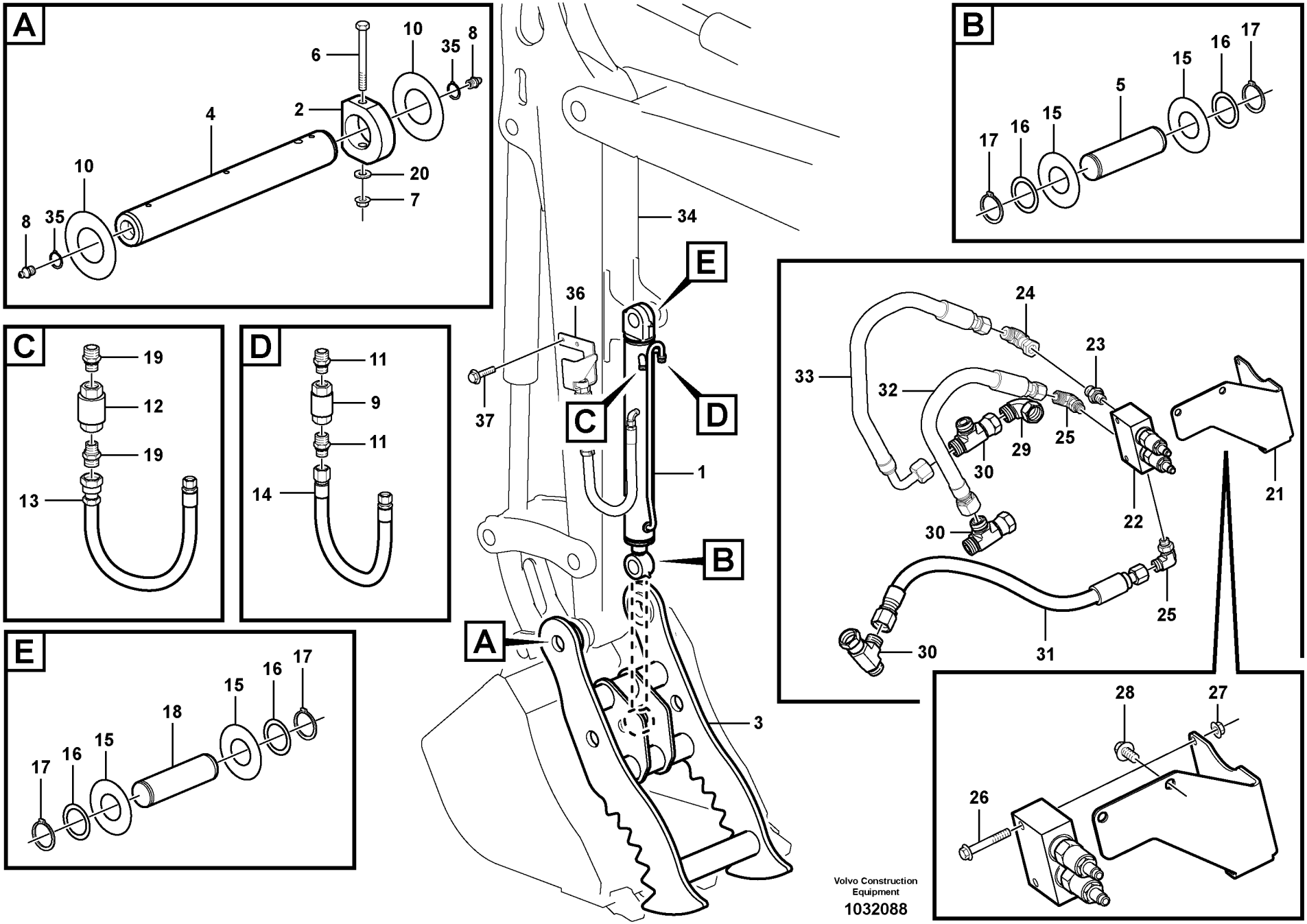
A
6
10
35
8
2
4
20
7
10
8
35
B
17
16
15
5
15
16
17
C
19
12
19
13
D
11
9
11
14
E
17
16
15
18
15
16
17
34
36
37
E
C
D
1
B
A
3
24
23
33
32
29
25
30
22
21
30
25
30
31
28
27
26
Volvo Construction Equipment
1032088

Fig.	Part No.	Quantity 1	2	3	4	5	PS	KIT	Description	Dénomination	Bezeichnung	Denominación	Benämning	Notes
1	**VOE 15606938**	1							Hydr Cylinder	Verin Hydraulique	Hydraulzylinder	Cilindro Hidrau	Hydraulcylinder	
2	**VOE 11808490**	1							Plate	Plaque	Platte	Placa	Platta	
3	**VOE 15608758**	1							Bracket	Console	Konsole	Ménsula	Konsol	11839535
	VOE 15608760	1							Bracket	Console	Konsole	Ménsula	Konsol	11839536
4	**VOE 11808489**	1							Stub Axle	Axe	Steckachse	Gorron Eje	Axeltapp	
5	**VOE 15602361**	1							Axle	Axe Rotatif	Wellenzapfen	Eje	Axeltapp	
6	**VOE 983249**	1							Hexagon screw	Vis a tête hexagona	Sechskantschr.	Tornillo hexago	Sexkantsskruv	
7	**VOE 13945408**	1							Nut	Ecrou	Mutter	Tuerca	Mutter	
8	**VOE 983718**	2							Lub Nipple	Graisseur	Schmiernippel	Engrasador	Smörjnippel	
9	**VOE 11804074**	1							Quick Coupling	Accouple.rapide	Schnellkupplung	Acoplam Rapido	Snabbkoppling	
	VOE 11716020	1							•Cowl	•Auvent	•Windlauf	•Torpedo	•Torped	
	VOE 11716021	1							•Plug	•Bouchon	•Stopfen	•Tapon	•Plugg	
	VOE 11710396	1							•Sealing Kit	•Jeu Joints	•Dichtungssatz	•Juego Retenes	•Tätningssats	
10	**VOE 11802089**	4							Washer	Rondelle	Scheibe	Arandela	Bricka	
11	**VOE 11802734**	2							Nipple	Raccord	Nippel	Niple	Nippel	
12	**VOE 11804110**	1							Quick Coupling	Accouple.rapide	Schnellkupplung	Acoplam Rapido	Snabbkoppling	
13	**VOE 15602365**	1							Hose assembly	Conduit flexible	Schlauchleitung	Conducto	Slangledning	
14	**VOE 15602371**	1							Hose assembly	Conduit flexible	Schlauchleitung	Conducto	Slangledning	
15	**VOE 11805780**	4							Washer	Rondelle	Scheibe	Arandela	Bricka	REQ
16	**VOE 11805801**	4							Washer	Rondelle	Scheibe	Arandela	Bricka	
17	**VOE 914462**	4							Snap Ring	Circlip	Nutring	Circlip	Spårring	
18	**VOE 15602361**	1							Axle	Axe Rotatif	Wellenzapfen	Eje	Axeltapp	
19	**VOE 11802727**	2							Union	Teton Connexion	Anschlussnippel	Niple Conexcion	Anslutn.nippel	
20	**VOE 13955894**	1							Washer	Rondelle	Scheibe	Arandela	Bricka	
21			1				NS		Plate	Plaque	Platte	Placa	Platta	
22	**VOE 15602884**		1						Hydraulic Valve	Valve Hydrauli.	Druckölventil	Valvula Hidr	Hydraulventil	
23	**VOE 935091**		1						Nipple	Raccord	Nippel	Niple	Nippel	
	VOE 990738		1						•O-ring	•Joint Torique	•O-Ring	•Junta torica	•O-ring	
	VOE 932039		1						•O-ring	•Joint Torique	•O-Ring	•Junta torica	•O-ring	
24	**VOE 13933872**		1						Elbow nipple	Raccord angulaire	Winkelnippel	Niple angular	Vinkelnippel	

1	**11839535, 11839536**
2	**11839560**
3	
4	
5	

Tumutrustning, utan skopa
Juego de pulgar sin cuchara
Greifklaue ohne Löffel
Kit pouce sans godet
Thumb kit without bucket

Catalogue id **20133**	Group **926**
Illustr. No **1032088**	Section **1000**
Issue **VOE 79A9920133**	Page **443**

VOLVO

EC35C

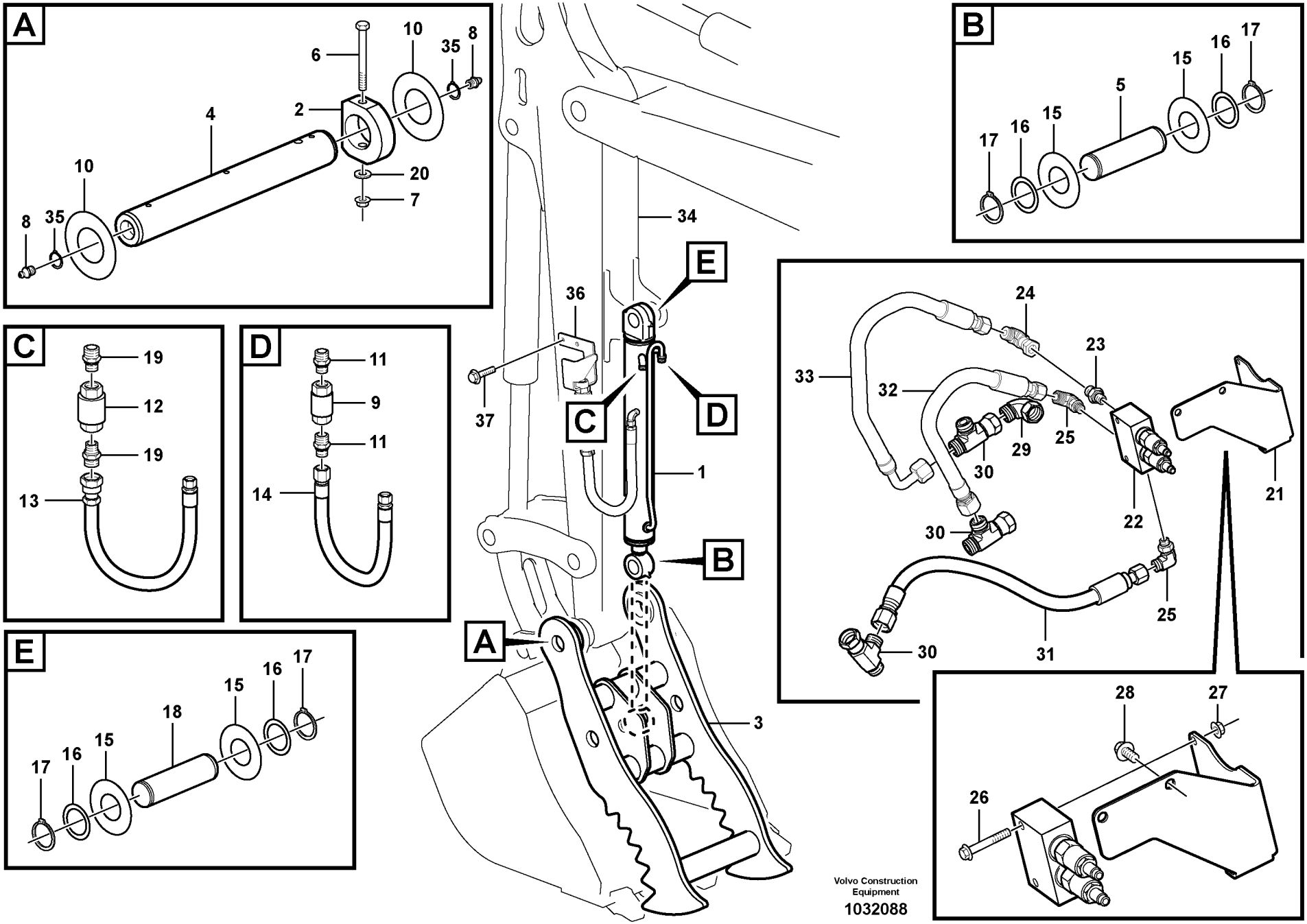
A
6
10
35
8
2
4
20
7
10
8
35
B
17
16
15
5
15
16
17
C
19
12
19
13
D
11
9
11
14
E
17
16
15
18
15
16
17
34
36
37
E
C
D
1
B
A
3
24
23
33
32
29
25
30
22
21
30
25
30
31
28
27
26
Volvo Construction Equipment
1032088

Fig.	Part No.	Quantity 1	2	3	4	5	PS	KIT	Description	Dénomination	Bezeichnung	Denominación	Benämning	Notes
	VOE 990738		1						•O-ring	•Joint Torique	•O-Ring	•Junta torica	•O-ring	
25	**VOE 935072**		2						Elbow nipple	Raccord angulaire	Winkelnippel	Niple angular	Vinkelnippel	
	VOE 990738		2						•O-ring	•Joint Torique	•O-Ring	•Junta torica	•O-ring	
	VOE 990736		2						•O-ring	•Joint Torique	•O-Ring	•Junta torica	•O-ring	
26	**VOE 13965179**		2						Flange screw	Vis à bride	Flanschschraube	Torn embridado	Flänsskruv	
27	**VOE 13945408**		2						Nut	Ecrou	Mutter	Tuerca	Mutter	
28	**VOE 946441**		2						Flange screw	Vis à bride	Flanschschraube	Torn embridado	Flänsskruv	
29	**VOE 935423**		1						Elbow nipple	Raccord angulaire	Winkelnippel	Niple angular	Vinkelnippel	
	VOE 990739		1						•O-ring	•Joint Torique	•O-Ring	•Junta torica	•O-ring	
30	**VOE 935028**		3						Nipple	Raccord	Nippel	Niple	Nippel	
	VOE 990739		6						•O-ring	•Joint Torique	•O-Ring	•Junta torica	•O-ring	
31	**VOE 15601486**		1						Hose assembly	Conduit flexible	Schlauchleitung	Conducto	Slangledning	
32	**VOE 15601626**		1						Hose assembly	Conduit flexible	Schlauchleitung	Conducto	Slangledning	
33	**VOE 15605620**		1						Hose assembly	Conduit flexible	Schlauchleitung	Conducto	Slangledning	
34		1							Arm	Bras	Arm	Brazo	Arm	11839329, 11839330 See group 975, Page 463
35	**VOE 13914468**	2							Snap Ring	Circlip	Nutring	Circlip	Spårring	
36	**VOE 15605292**	1							Support	Support	Stütze	Apoyo	Stöd	LH
	VOE 15605293	1							Support	Support	Stütze	Apoyo	Stöd	RH
37	**VOE 947760**	4							Flange screw	Vis à bride	Flanschschraube	Torn embridado	Flänsskruv	

1	**11839535, 11839536**	**Tumutrustning, utan skopa** **Juego de pulgar sin cuchara** **Greifklaue ohne Löffel** **Kit pouce sans godet** **Thumb kit without bucket**	Catalogue id **20133**	Group **926**
2	**11839560**		Illustr. No **1032088**	Section **1000**
3				
4			Issue **VOE 79A9920133**	Page **445**
5				

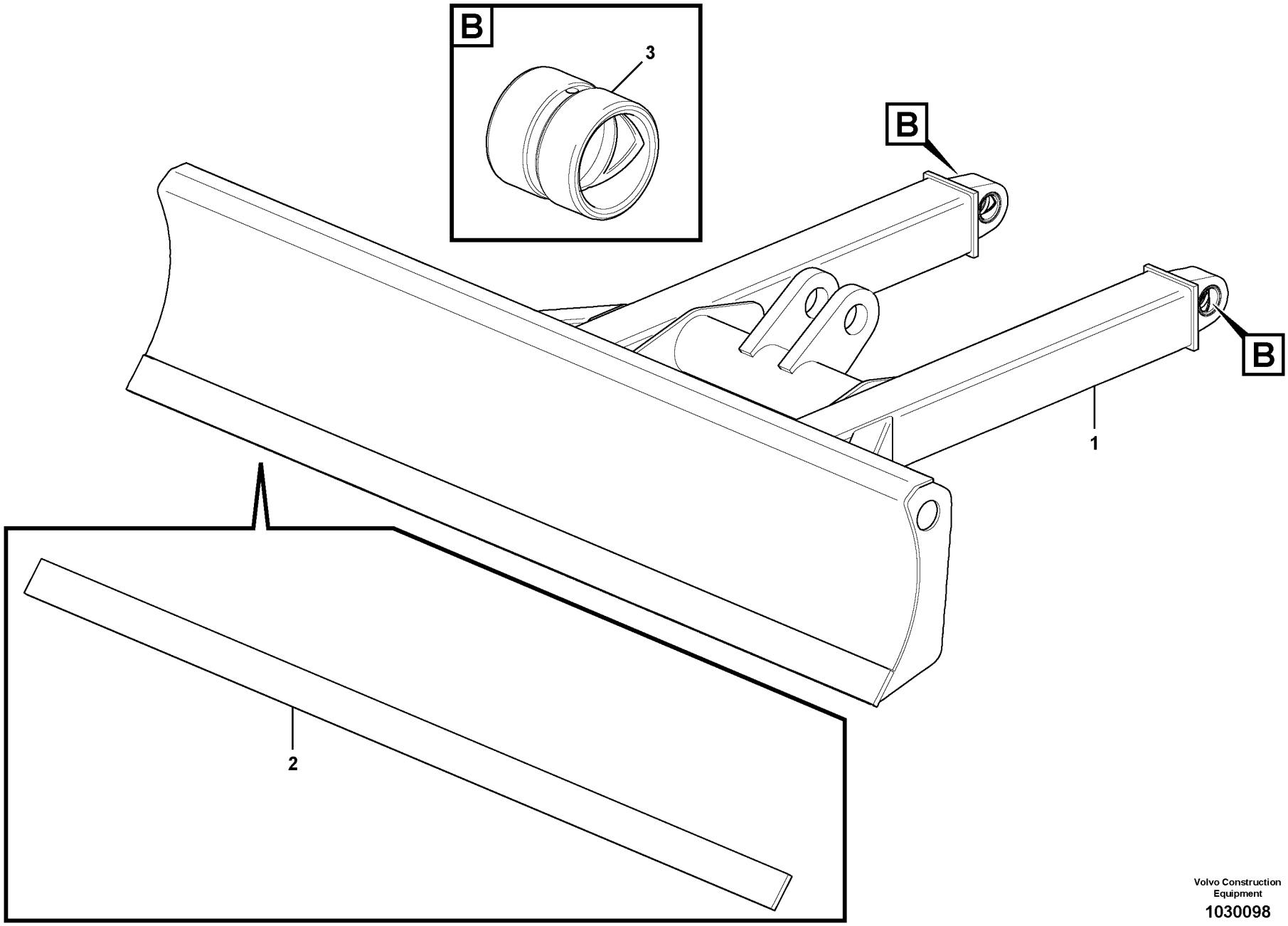

Volvo Construction Equipment
1030098

Fig.	Part No.	Quantity 1	2	3	4	5	PS	KIT	Description	Dénomination	Bezeichnung	Denominación	Benämning	Notes
1	**VOE 11802524**	1							Dozer Blade	Lame Bulldozer	Frontschar	Hoja Diagonal	Schaktblad	
2	**VOE 11802545**	1							•Blade	•Tôle usure	•Verschl Klinge	•Hoja	•Slitstål	
3	**VOE 11802531**	2							•Bushing	•Bague	•Buchse	•Casquillo	•Bussning	

1	**11839423**	**Schaktblad** **Hoja diagonal** **Frontschar** **Lame bulldozer** **Dozer blade**	Catalogue id **20133**	Group **927**
2			Illustr. No **1030098**	Section **100**
3			Issue **VOE 79A9920133**	Page **447**
4				
5				

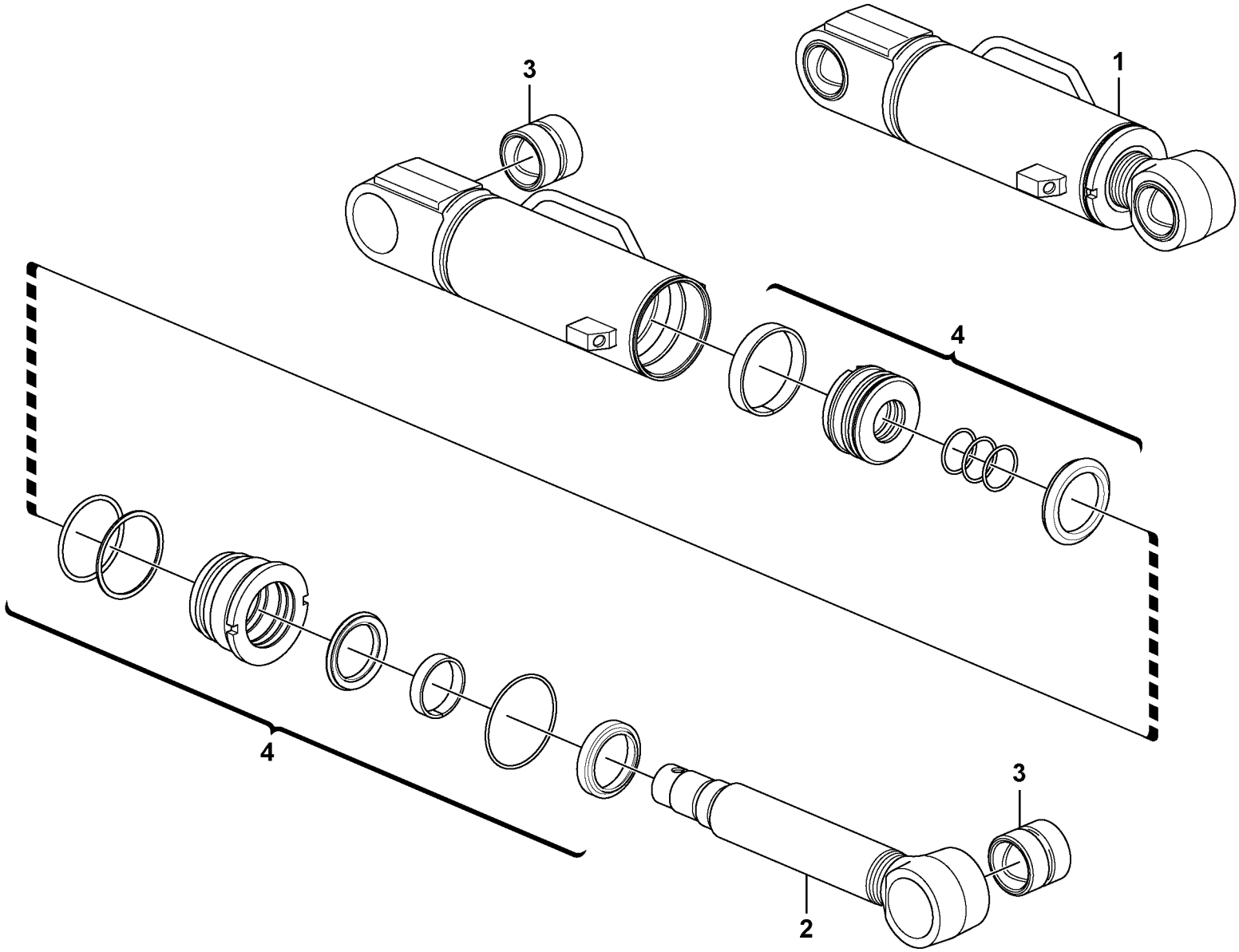

Volvo Construction Equipment

1030344

Fig.	Part No.	Quantity 1	2	3	PS	KIT	Description	Dénomination	Bezeichnung	Denominación	Benämning	Notes
1	**VOE 11807710**	1					Cylinder	Verin	Zylinder	Cilindro	Cylinder	
2	**VOE 15020915**	1					Piston rod	Bielle de piston	Kolbenstange	Biela de piston	Kolvstång	
3	**VOE 11710564**	2					Bushing	Bague	Buchse	Casquillo	Bussning	
4	**VOE 15016786**	1					Sealing Kit	Jeu Joints	Dichtungssatz	Juego Retenes	Tätningssats	

1		**Schaktblad cylinder** **Cilindro hidráulico, hoja diagonal** **Frontscharzylinder** **Vérin hydraulique, lame bulldozer** **Dozer blade cylinder**	Catalogue id **20133**	Group **927**
2			Illustr. No **1030344**	Section **500**
3			Issue **VOE 79A9920133**	Page **449**
4				
5				

VOLVO

EC35C

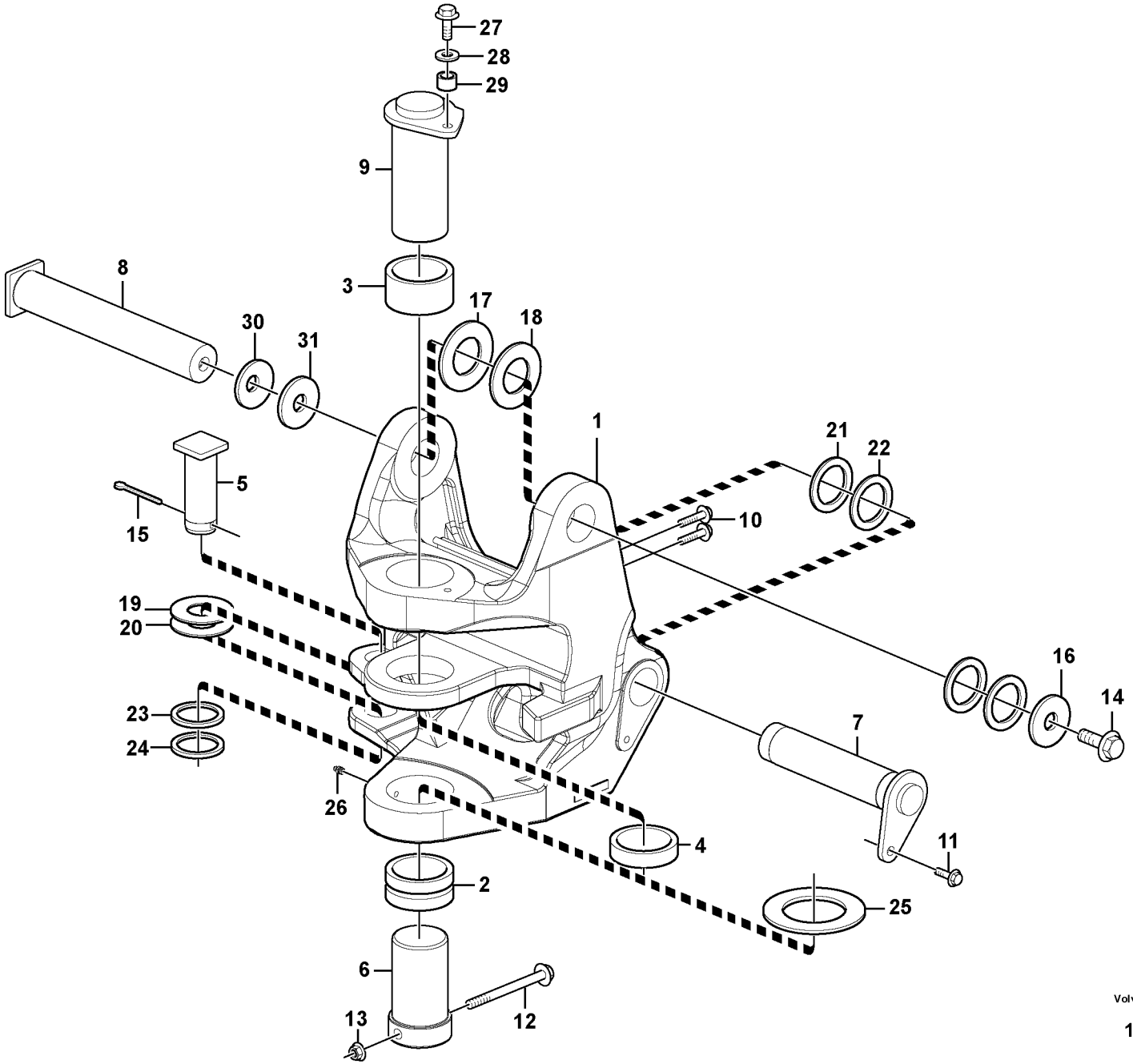

Volvo Construction Equipment
1031538

Fig.	Part No.	Quantity 1	2	3	PS	KIT	Description	Dénomination	Bezeichnung	Denominación	Benämning	Notes
1	**VOE 11808569**	1					Swivel	Rotule pivot	Schwingel	Rotula pivote	Svivel	
2	**VOE 11807472**	1					•Bushing	•Bague	•Buchse	•Casquillo	•Bussning	
3	**VOE 11807473**	1					•Bushing	•Bague	•Buchse	•Casquillo	•Bussning	
4	**VOE 11807471**	1					•Bushing	•Bague	•Buchse	•Casquillo	•Bussning	
5	**VOE 11803772**	1					Stub Axle	Axe	Steckachse	Gorron Eje	Axeltapp	
6	**VOE 11807489**	1					Pin	Goupille	Zapfen	Pasador	Tapp	
7	**VOE 11807491**	1					Pin	Goupille	Zapfen	Pasador	Tapp	S/N - 3854
	VOE 15613239	1					Pin	Goupille	Zapfen	Pasador	Tapp	S/N 3855 -
8	**VOE 11807488**	1					Pin	Goupille	Zapfen	Pasador	Tapp	S/N - 3537
	VOE 15608621	1					Pin	Goupille	Zapfen	Pasador	Tapp	S/N 3538 -
9	**VOE 11808556**	1					Pin	Goupille	Zapfen	Pasador	Tapp	S/N - 3537
	VOE 15608632	1					Pin	Goupille	Zapfen	Pasador	Tapp	S/N 3538 -
10	**VOE 13946752**	2					Screw	Vis	Schraube	Tornillo	Skruv	
11	**VOE 946441**	1					Flange screw	Vis à bride	Flanschschraube	Torn embridado	Flänsskruv	
12	**VOE 13946474**	1					Flange screw	Vis à bride	Flanschschraube	Torn embridado	Flänsskruv	
13	**VOE 971099**	1					Flange Lock Nut	Contre écrou bride	Flanschmutter	Contratuer Embr	Flänslåsmutter	
14	**VOE 968435**	1					Flange screw	Vis à bride	Flanschschraube	Torn embridado	Flänsskruv	S/N - 3537
	VOE 1629544	1					Screw	Vis	Schraube	Tornillo	Skruv	S/N 3538 -
15	**VOE 907899**	1			SS		Cotter Pin	Goupille Fendue	Splint	Pasador Hendido	Saxpinne	
16	**VOE 11802882**	1					Washer	Rondelle	Scheibe	Arandela	Bricka	S/N - 3537
	VOE 15608627	1					Washer	Rondelle	Scheibe	Arandela	Bricka	S/N 3538 -
17	**VOE 11802311**	ERF					Washer	Rondelle	Scheibe	Arandela	Bricka	
18	**VOE 11802310**	ERF					Washer	Rondelle	Scheibe	Arandela	Bricka	
19	**VOE 11802089**	ERF					Washer	Rondelle	Scheibe	Arandela	Bricka	
20	**VOE 11802090**	ERF					Washer	Rondelle	Scheibe	Arandela	Bricka	
21	**VOE 11802312**	ERF					Washer	Rondelle	Scheibe	Arandela	Bricka	
22	**VOE 11802313**	ERF					Washer	Rondelle	Scheibe	Arandela	Bricka	
23	**VOE 11802088**	ERF					Washer	Rondelle	Scheibe	Arandela	Bricka	
24	**VOE 11802091**	ERF					Washer	Rondelle	Scheibe	Arandela	Bricka	
25	**VOE 11807511**	ERF					Washer	Rondelle	Scheibe	Arandela	Bricka	

1	
2	
3	
4	
5	

Lagertapp
Pivote
Lagerzapfen
Pivot
Pivot pin

Catalogue id **20133**	Group **971**
Illustr. No **1031538**	Section **100**
Issue **VOE 79A9920133**	Page **451**



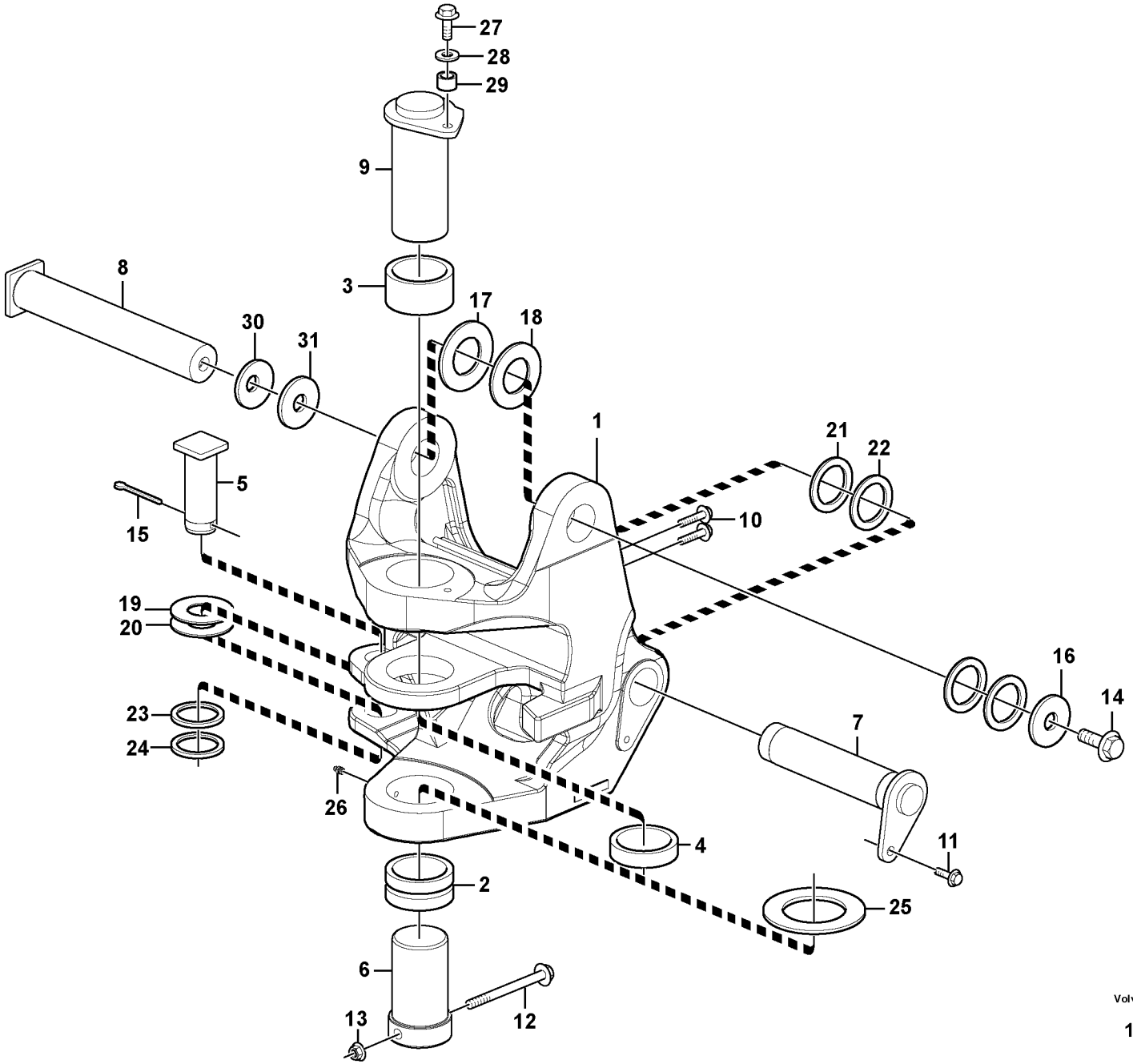

Volvo Construction Equipment
1031538

Fig.	Part No.	Quantity 1	2	3	PS	KIT	Description	Dénomination	Bezeichnung	Denominación	Benämning	Notes
26	**VOE 983718**	1					Lub Nipple	Graisseur	Schmiernippel	Engrasador	Smörjnippel	
27	**VOE 946441**	1					Flange screw	Vis à bride	Flanschschraube	Torn embridado	Flänsskruv	S/N - 3537
	VOE 983251	1					Hexagon screw	Vis tête hexagonale	Sechskantschraube	Tornillo hexago	Sexkantsskruv	S/N 3538 -
28	**VOE 13960143**	1					Washer	Rondelle	Scheibe	Arandela	Bricka	S/N 3538 - 3854
	VOE 15611612	1					Washer	Rondelle	Scheibe	Arandela	Bricka	S/N 3855 -
29	**VOE 930445**	1					Spacer Ring	Bagu.entretoise	Abstandring	Anillo Dist	Distansring	S/N 3538 -
30	**VOE 13955900**	1					Washer	Rondelle	Scheibe	Arandela	Bricka	S/N 3538 -
31	**VOE 15608624**	1					Washer	Rondelle	Scheibe	Arandela	Bricka	S/N 3538 -

1		**Lagertapp** **Pivote** **Lagerzapfen** **Pivot** **Pivot pin**	Catalogue id **20133**	Group **971**
2			Illustr. No **1031538**	Section **100**
3			Issue **VOE 79A9920133**	Page **453**
4				
5				

VOLVO

EC35C

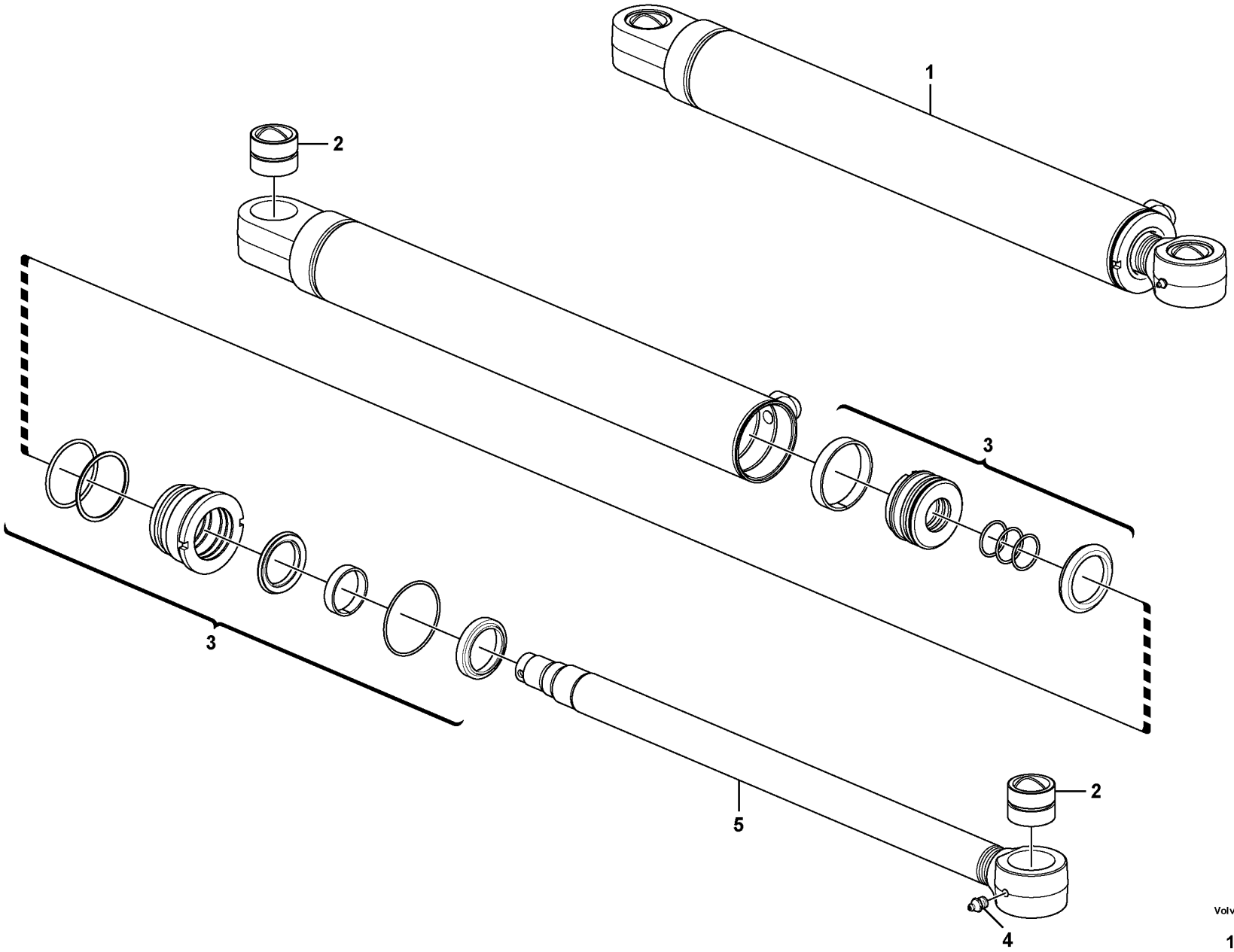

Volvo Construction Equipment

1030343

Fig.	Part No.	Quantity 1	2	3	PS	KIT	Description	Dénomination	Bezeichnung	Denominación	Benämning	Notes
1	**VOE 11806965**	1					Cylinder	Verin	Zylinder	Cilindro	Cylinder	
2	**VOE 11988920**	2					Bushing	Bague	Buchse	Casquillo	Bussning	
3	**VOE 15016631**	1					Sealing Kit	Jeu Joints	Dichtungssatz	Juego Retenes	Tätningssats	
4	**VOE 983718**	1					Lub Nipple	Graisseur	Schmiernippel	Engrasador	Smörjnippel	
5	**VOE 15020901**	1					Piston rod	Bielle de piston	Kolbenstange	Biela de piston	Kolvstång	

1		**Bomsvängcylinder** **Cilindro excéntrico de la pluma** **Versetzungszylinder** **Vérin de déport latéral de flèche** **Boom offset cylinder**	Catalogue id **20133**	Group **971**
2			Illustr. No **1030343**	Section **600**
3			Issue **VOE 79A9920133**	Page **455**
4				
5				

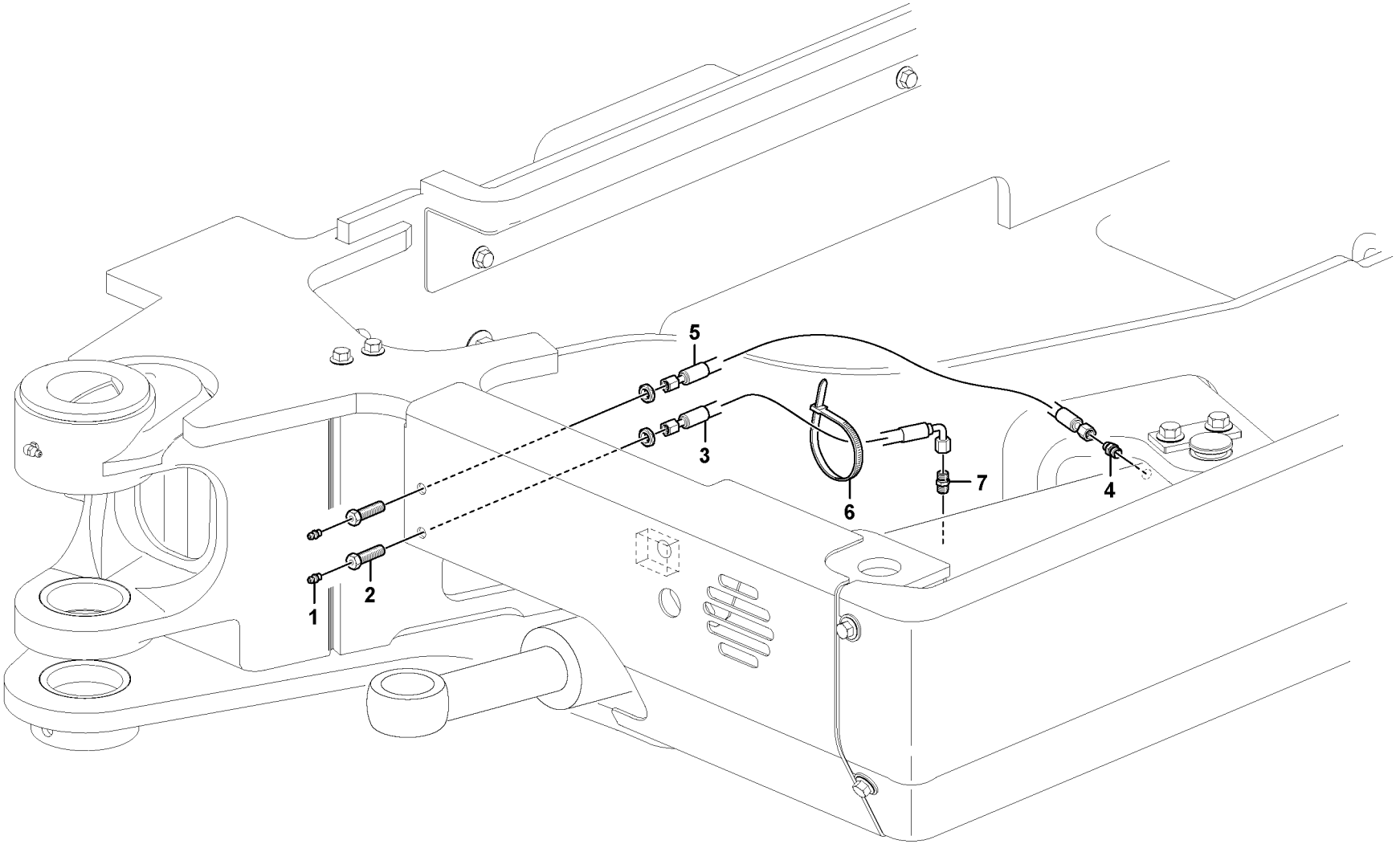

Volvo Construction Equipment

1028002

Fig.	Part No.	Quantity 1	2	3	PS	KIT	Description	Dénomination	Bezeichnung	Denominación	Benämning	Notes
1	**VOE 966786**	1					Lub Nipple	Graisseur	Schmiernippel	Engrasador	Smörjnippel	
2	**VOE 11802456**	1					Nipple	Raccord	Nippel	Niple	Nippel	
3	**VOE 11805936**	1					Hose	Durit	Schlauch	Tubo flexible	Slang	
4	**VOE 11802392**	1					Union	Teton Connexion	Anschlussnippel	Niple Conexcion	Anslutn.nippel	
5	**VOE 11809114**	1					Hose	Durit	Schlauch	Tubo flexible	Slang	
6	**VOE 4881440**	1					Strip Clamp	Ruban Serrage	Kabelbinder	Abraz Cinta	Bandklamma	
7	**VOE 11802457**	1					Union	Teton Connexion	Anschlussnippel	Niple Conexcion	Anslutn.nippel	

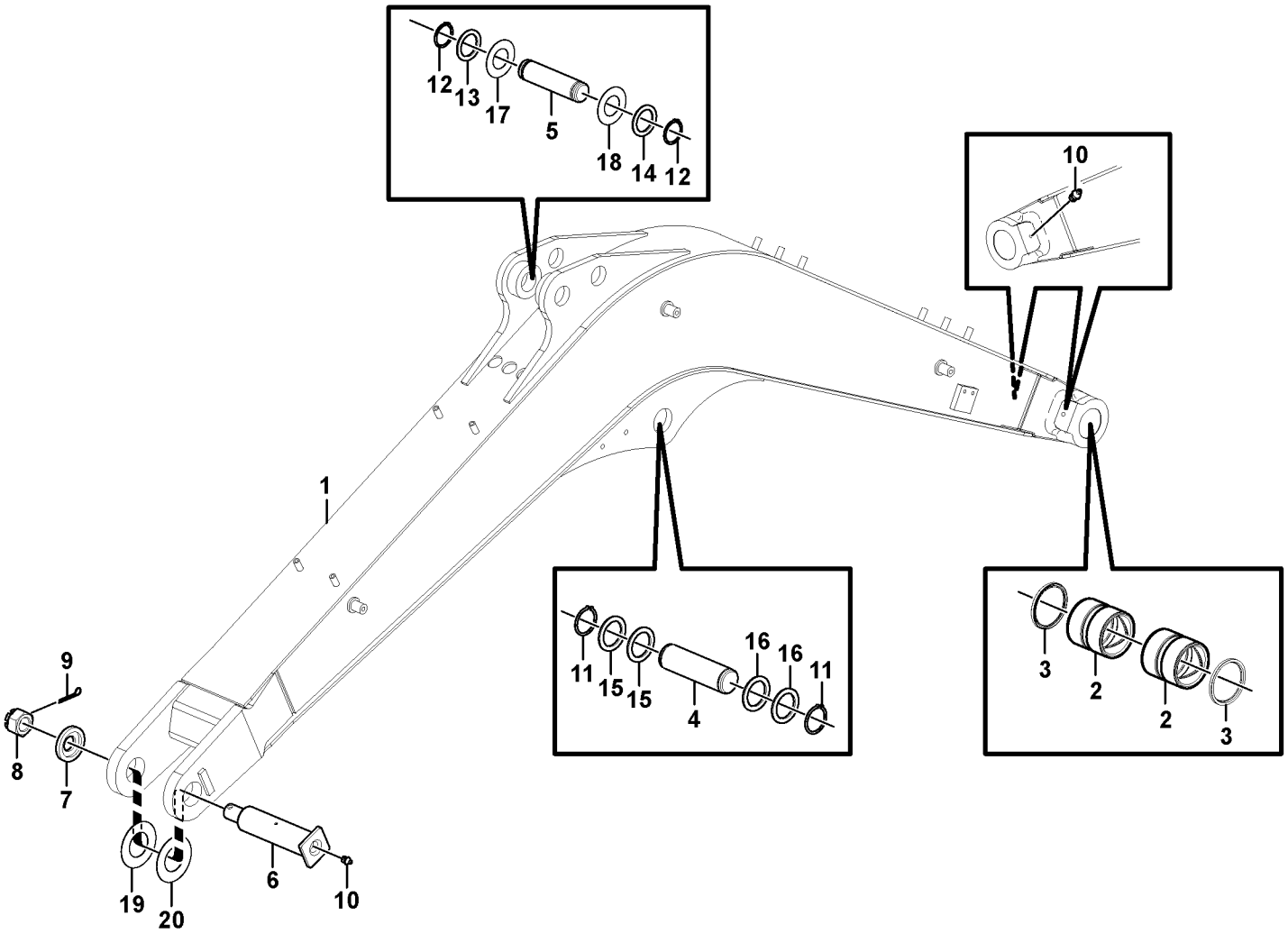

Volvo Construction Equipment

1027998

Fig.	Part No.	Quantity 1	2	3	P S	K I T	Description	Dénomination	Bezeichnung	Denominación	Benämning	Notes
1	**VOE 11807460**	1					Boom	Fleche	Ausleger	Pluma	Bom	
2	**VOE 11802100**	2					•Bushing	•Bague	•Buchse	•Casquillo	•Bussning	
3	**VOE 11802099**	2					•Seal	•Joint	•Dichtring	•Junta	•Tätning	
4	**VOE 11807872**	1					Pin	Goupille	Zapfen	Pasador	Tapp	
5	**VOE 11802087**	1					Stub Axle	Axe	Steckachse	Gorron Eje	Axeltapp	
6	**VOE 11802308**	1					Stub Axle	Axe	Steckachse	Gorron Eje	Axeltapp	
7	**VOE 11802309**	1					Washer	Rondelle	Scheibe	Arandela	Bricka	
8	**VOE 11802093**	1					Nut	Ecrou	Mutter	Tuerca	Mutter	
9	**VOE 907889**	1					Cotter Pin	Goupille Fendue	Splint	Pasador Hendido	Saxpinne	
10	**VOE 983718**	3					Lub Nipple	Graisseur	Schmiernippel	Engrasador	Smörjnippel	
11	**VOE 914472**	2					Snap Ring	Circlip	Nutring	Circlip	Spårring	
12	**VOE 13914468**	2					Snap Ring	Circlip	Nutring	Circlip	Spårring	
13	**VOE 11802088**	REQ					Washer	Rondelle	Scheibe	Arandela	Bricka	
14	**VOE 11802091**	REQ					Washer	Rondelle	Scheibe	Arandela	Bricka	
15	**VOE 11802312**	REQ					Washer	Rondelle	Scheibe	Arandela	Bricka	
16	**VOE 11802313**	REQ					Washer	Rondelle	Scheibe	Arandela	Bricka	
17	**VOE 11802090**	REQ					Washer	Rondelle	Scheibe	Arandela	Bricka	
18	**VOE 11802089**	REQ					Washer	Rondelle	Scheibe	Arandela	Bricka	
19	**VOE 11802311**	REQ					Washer	Rondelle	Scheibe	Arandela	Bricka	
20	**VOE 11802310**	REQ					Washer	Rondelle	Scheibe	Arandela	Bricka	

1	
2	
3	
4	
5	

Bom
Pluma
Ausleger
Flèche
Boom

Catalogue id	Group
20133	**974**
Illustr. No **1027998**	Section **100**
Issue **VOE 79A9920133**	Page **459**

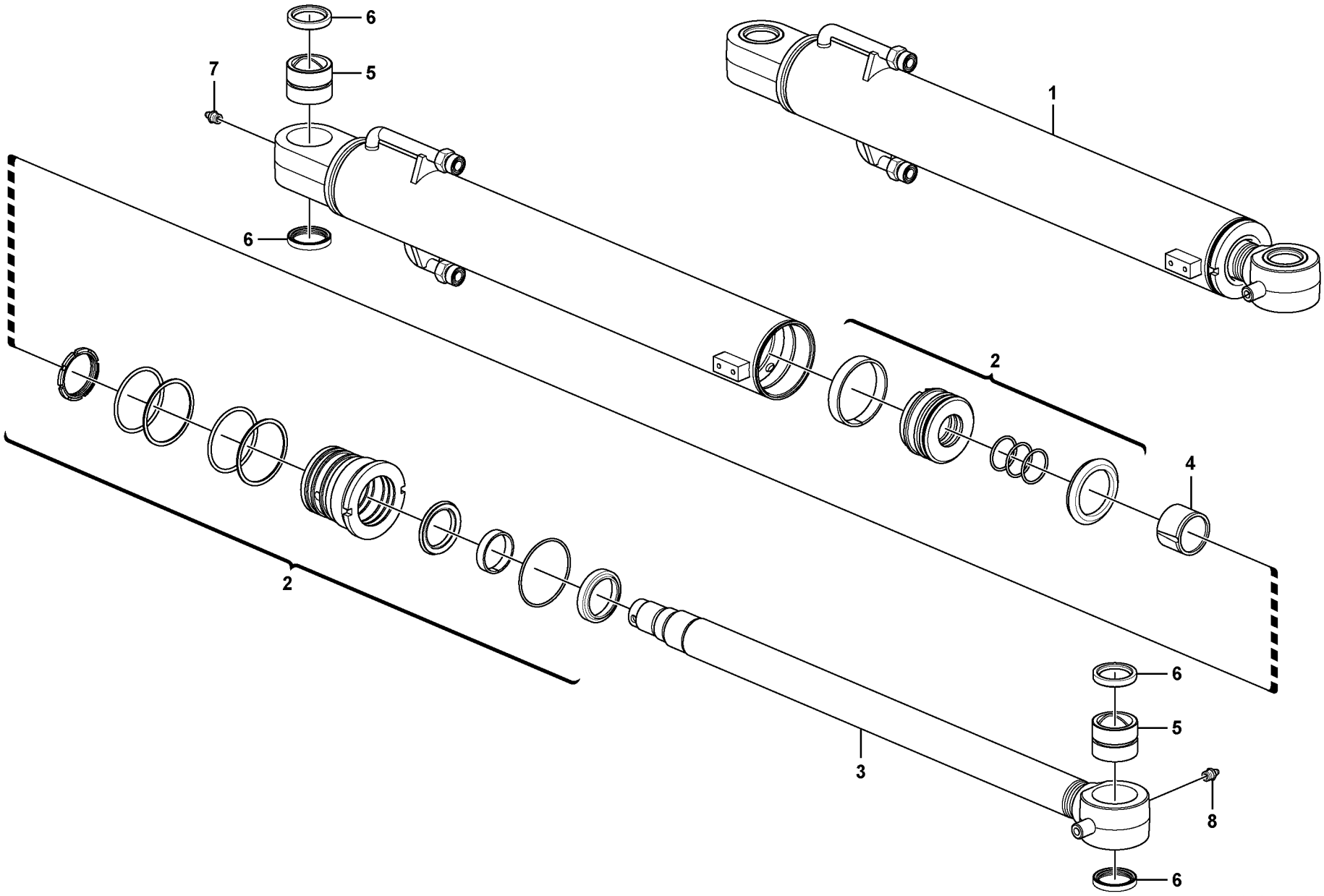

Volvo Construction Equipment

1030332

Fig.	Part No.	Quantity 1	2	3	PS	KIT	Description	Dénomination	Bezeichnung	Denominación	Benämning	Notes
1	**VOE 11806832**	1					Cylinder	Verin	Zylinder	Cilindro	Cylinder	
2	**VOE 15016598**	1					•Sealing Kit	•Jeu Joints	•Dichtungssatz	•Juego Retenes	•Tätningssats	
3	**VOE 15020883**	1					•Piston rod	•Bielle de piston	•Kolbenstange	•Biela de piston	•Kolvstång	
4	**VOE 11988988**	1					•Spacer	•Entretoise	•Abstandstueck	•Casquillo distanciad	•Distans	
5	**VOE 11988989**	2					•Bushing	•Bague	•Buchse	•Casquillo	•Bussning	
6	**VOE 11988990**	4					•Seal	•Joint	•Dichtring	•Junta	•Tätning	
7	**VOE 983718**	2					•Lub Nipple	•Graisseur	•Schmiernippel	•Engrasador	•Smörjnippel	
8	**VOE 11988877**	1					•Lub Nipple	•Graisseur	•Schmiernippel	•Engrasador	•Smörjnippel	

1		**Bomcylinder** **Cilindro de pluma** **Auslegerzylinder** **Vérin de flèche** **Boom cylinder**	Catalogue id **20133**	Group **974**
2			Illustr. No **1030332**	Section **300**
3			Issue **VOE 79A9920133**	Page **461**
4				
5				

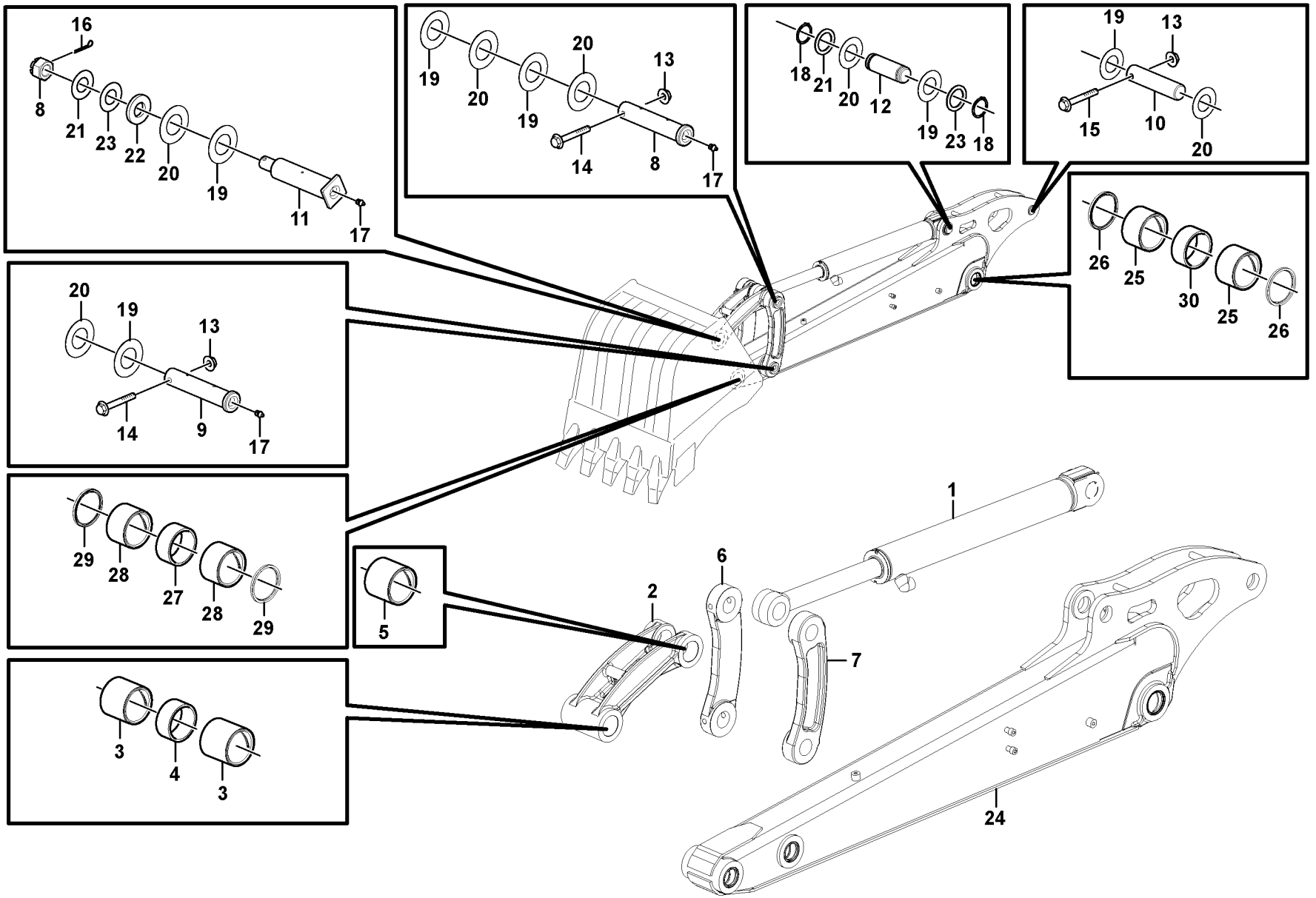

Volvo Construction Equipment

1027996

Fig.	Part No.	Quantity 1	2	3	4	5	PS	KIT	Description	Dénomination	Bezeichnung	Denominación	Benämning	Notes
1	**VOE 11807570**	1							Cylinder	Verin	Zylinder	Cilindro	Cylinder	
2	**VOE 11802262**	1							Connecting Link	Articulation intermé.	Zwischenglied	Articul Acopl	Mellanlänk	
3	**VOE 11802249**	2							•Bushing	•Bague	•Buchse	•Casquillo	•Bussning	
4	**VOE 11802272**	1							•Spacer	•Partie Intermédiair.	•Zwischenstück	•Espaciador	•Mellandel	
5	**VOE 11802255**	2							•Bushing	•Bague	•Buchse	•Casquillo	•Bussning	
6	**VOE 11802263**	1							Lever	Levier	Hebel	Palanca	Spak	
7	**VOE 11802264**	1							Lever	Levier	Hebel	Palanca	Spak	
8	**VOE 11802266**	1							Stub Axle	Axe	Steckachse	Gorron Eje	Axeltapp	
9	**VOE 11802265**	1							Stub Axle	Axe	Steckachse	Gorron Eje	Axeltapp	
10	**VOE 11802267**	1							Stub Axle	Axe	Steckachse	Gorron Eje	Axeltapp	
11	**VOE 11802260**	1							Stub Axle	Axe	Steckachse	Gorron Eje	Axeltapp	
12	**VOE 11807871**	1							Pin	Goupille	Zapfen	Pasador	Tapp	
13	**VOE 13971098**	3							Flange nut	Ecrou accouple.	Bundmutter	Tuerca embridad	Flänsmutter	
14	**VOE 969313**	2							Flange screw	Vis à bride	Flanschschraube	Torn embridado	Flänsskruv	
15	**VOE 13965188**	1							Flange screw	Vis à bride	Flanschschraube	Torn embridado	Flänsskruv	
16	**VOE 907899**	1					SS		Cotter Pin	Goupille Fendue	Splint	Pasador Hendido	Saxpinne	
17	**VOE 983718**	3							Lub Nipple	Graisseur	Schmiernippel	Engrasador	Smörjnippel	
18	**VOE 13914468**	2							Snap Ring	Circlip	Nutring	Circlip	Spårring	
19	**VOE 11802089**	REQ							Washer	Rondelle	Scheibe	Arandela	Bricka	
20	**VOE 11802090**	REQ							Washer	Rondelle	Scheibe	Arandela	Bricka	
21	**VOE 11802091**	REQ							Washer	Rondelle	Scheibe	Arandela	Bricka	
22	**VOE 11802261**	REQ							Washer	Rondelle	Scheibe	Arandela	Bricka	
23	**VOE 11802088**	REQ							Washer	Rondelle	Scheibe	Arandela	Bricka	
24	**VOE 11804495**		1						Dipper Arm	Balancier	Stiel	Brazo Cuchara	Skaft	
24	**VOE 11804270**			1					Dipper Arm	Balancier	Stiel	Brazo Cuchara	Skaft	
24	**VOE 15600803**				1				Arm	Bras	Arm	Brazo	Arm	
24	**VOE 15600804**					1			Arm	Bras	Arm	Brazo	Arm	
25	**VOE 11802269**		2	2	2	2			•Bushing	•Bague	•Buchse	•Casquillo	•Bussning	
26	**VOE 11802099**		2	2	2	2			•Seal	•Joint	•Dichtring	•Junta	•Tätning	
27	**VOE 11802268**		2	2	2	2			•Spacer	•Partie Intermédiair.	•Zwischenstück	•Espaciador	•Mellandel	

1	**11839908**
2	**11839327**
3	**11839328**
4	**11839329**
5	**11839330**

Skaft
Brazo
Löffelstiel
Balancier
Dipper arm

Catalogue id **20133**	Group **975**
Illustr. No **1027996**	Section **100**
Issue **VOE 79A9920133**	Page **463**

VOLVO

EC35C

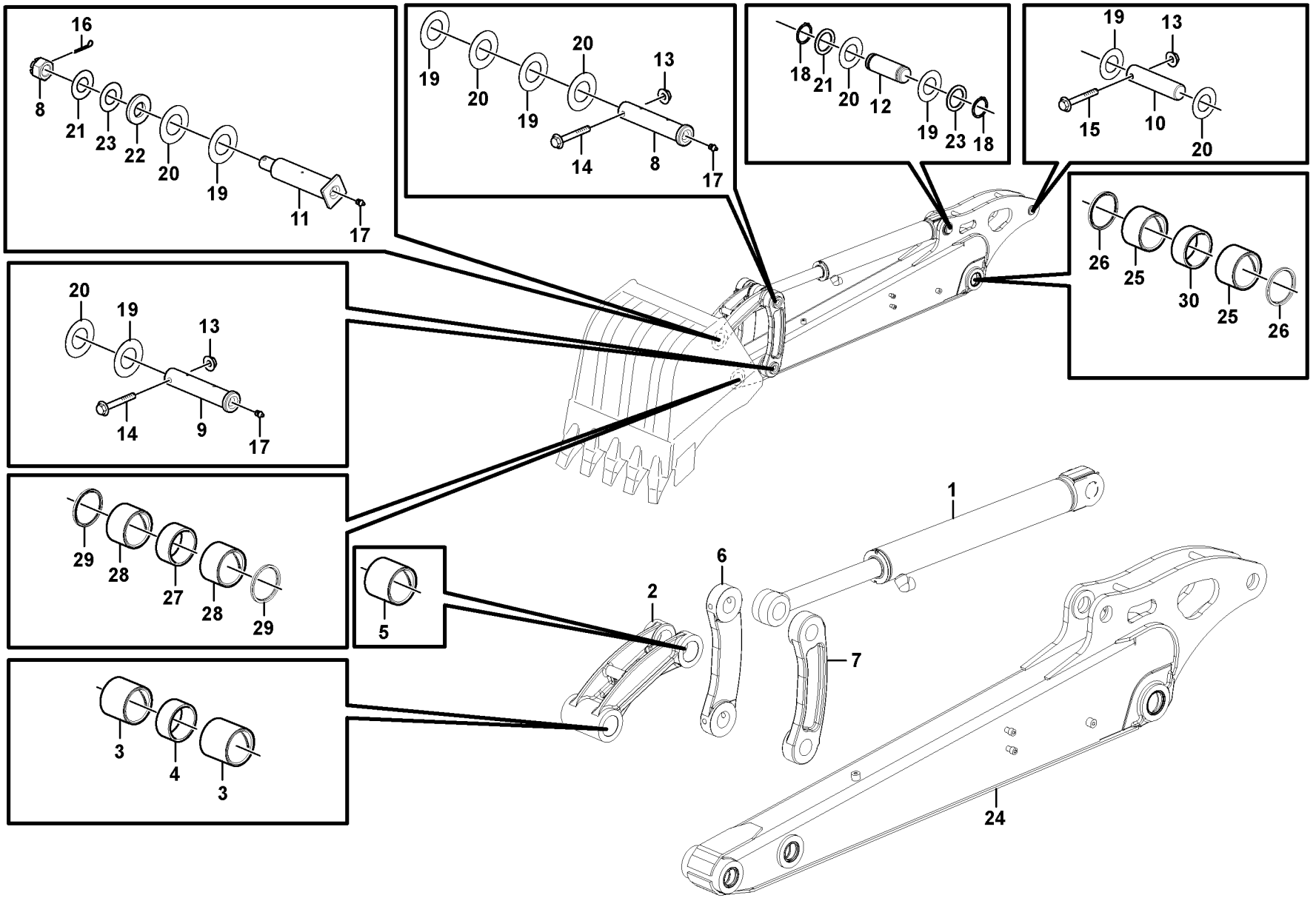

Volvo Construction Equipment

1027996

Fig.	Part No.	Quantity 1	2	3	4	5	PS	KIT	Description	Dénomination	Bezeichnung	Denominación	Benämning	Notes
28	**VOE 11802249**		4	4	4	4			•Bushing	•Bague	•Buchse	•Casquillo	•Bussning	
29	**VOE 11802250**		4	4	4	4			•Seal	•Joint	•Dichtring	•Junta	•Tätning	
30	**VOE 11802270**		1	1	1	1			•Spacer	•Partie Intermédiair.	•Zwischenstück	•Espaciador	•Mellandel	

1	**11839908**	**Skaft** **Brazo** **Löffelstiel** **Balancier** **Dipper arm**	Catalogue id **20133**	Group **975**
2	**11839327**			
3	**11839328**		Illustr. No **1027996**	Section **100**
4	**11839329**			
5	**11839330**		Issue **VOE 79A9920133**	Page **465**

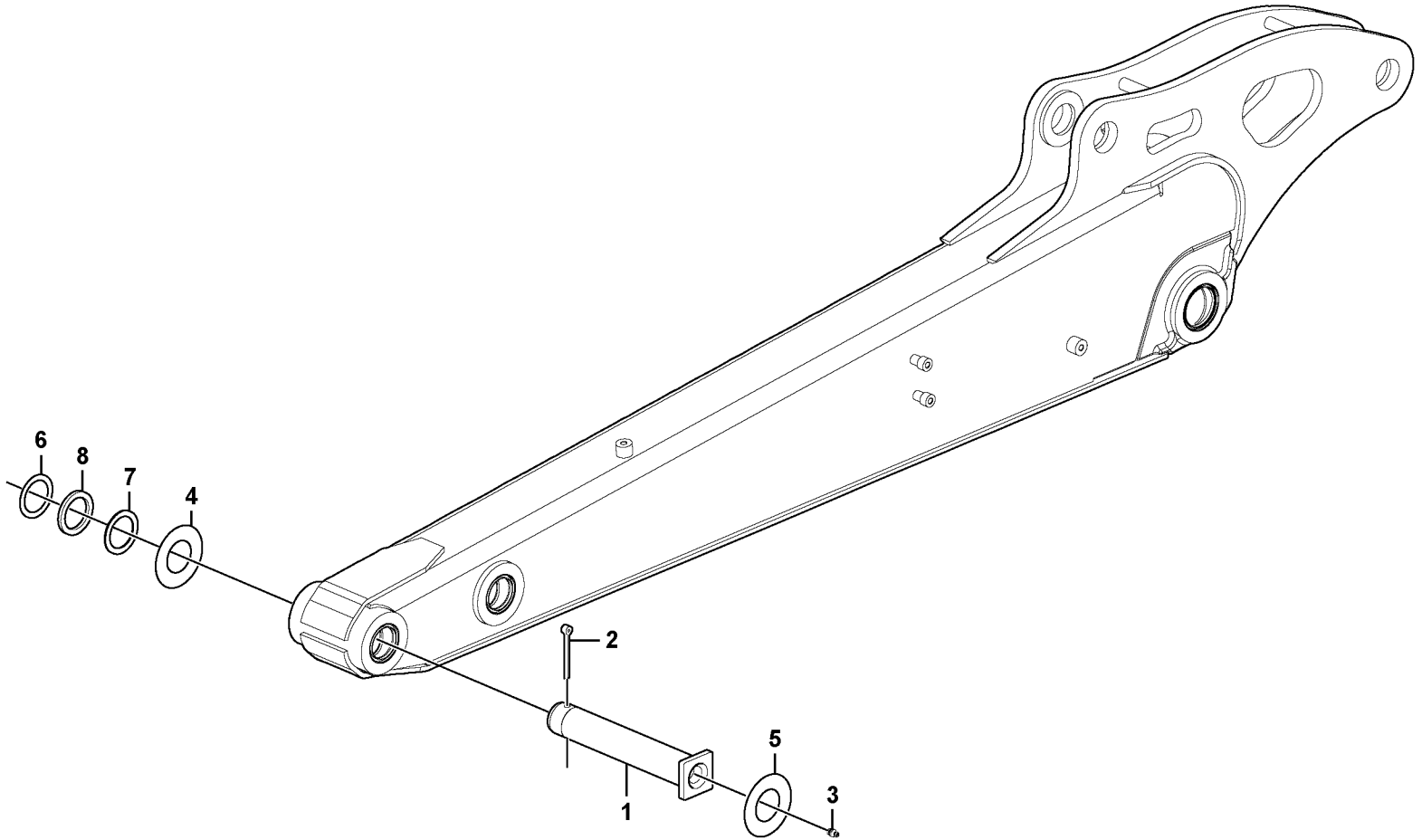

Volvo Construction Equipment

1030275

Fig.	Part No.	Quantity 1	2	3	PS	KIT	Description	Dénomination	Bezeichnung	Denominación	Benämning	Notes
1	**VOE 11802260**	1					Stub Axle	Axe	Steckachse	Gorron Eje	Axeltapp	
2	**VOE 907899**	1			SS		Cotter Pin	Goupille Fendue	Splint	Pasador Hendido	Saxpinne	
3	**VOE 983718**	1					Lub Nipple	Graisseur	Schmiernippel	Engrasador	Smörjnippel	
4	**VOE 11802089**	1					Washer	Rondelle	Scheibe	Arandela	Bricka	
5	**VOE 11802090**	1					Washer	Rondelle	Scheibe	Arandela	Bricka	
6	**VOE 11802091**	1					Washer	Rondelle	Scheibe	Arandela	Bricka	
7	**VOE 11802261**	1					Washer	Rondelle	Scheibe	Arandela	Bricka	
8	**VOE 11802088**	1					Washer	Rondelle	Scheibe	Arandela	Bricka	

1		**Skaft** **Brazo** **Löffelstiel** **Balancier** **Dipper arm**	Catalogue id **20133**	Group **975**
2			Illustr. No **1030275**	Section **200**
3				
4			Issue **VOE 79A9920133**	Page **467**
5		**11839454**		

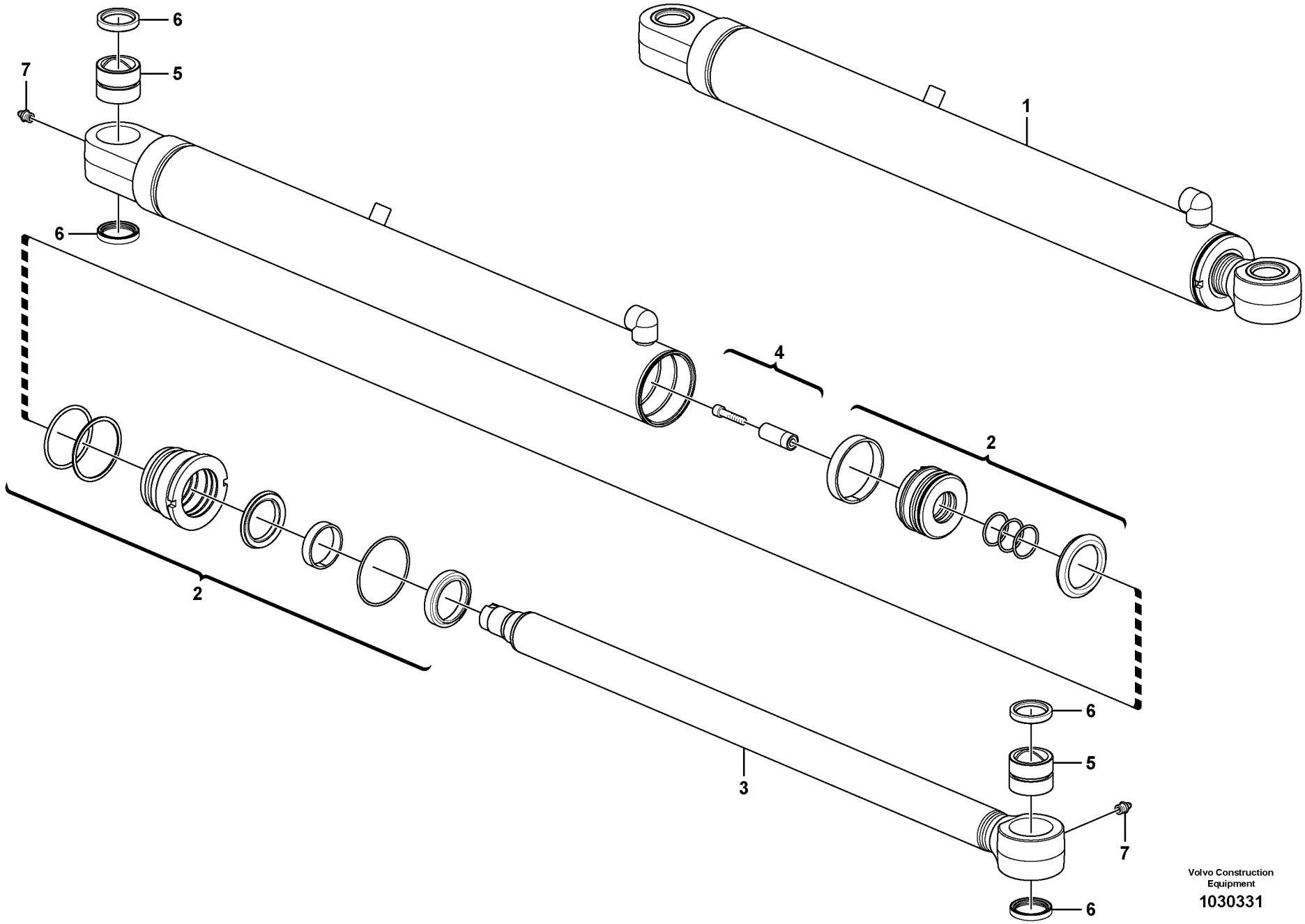

Volvo Construction Equipment

1030331

Fig.	Part No.	Quantity 1	2	3	PS	KIT	Description	Dénomination	Bezeichnung	Denominación	Benämning	Notes
1	**VOE 11807709**	1					Cylinder	Verin	Zylinder	Cilindro	Cylinder	
2	**VOE 15016784**	1					Sealing Kit	Jeu Joints	Dichtungssatz	Juego Retenes	Tätningssats	
3	**VOE 15020912**	1					Piston rod	Bielle de piston	Kolbenstange	Biela de piston	Kolvstång	
4	**VOE 11988968**	1					Kit	Jeu	Bausatz	Juego	Sats	
5	**VOE 11988934**	2					Bushing	Bague	Buchse	Casquillo	Bussning	
6	**VOE 11988937**	4					Seal	Joint	Dichtring	Junta	Tätning	
7	**VOE 983718**	2					Lub Nipple	Graisseur	Schmiernippel	Engrasador	Smörjnippel	

1		**Skaftcylinder** **Cilindro del brazo** **Stielzylinder** **Vérin de balancier** **Dipper arm cylinder**	Catalogue id **20133**	Group **975**
2			Illustr. No **1030331**	Section **300**
3			Issue **VOE 79A9920133**	Page **469**
4				
5				

VOLVO

EC35C

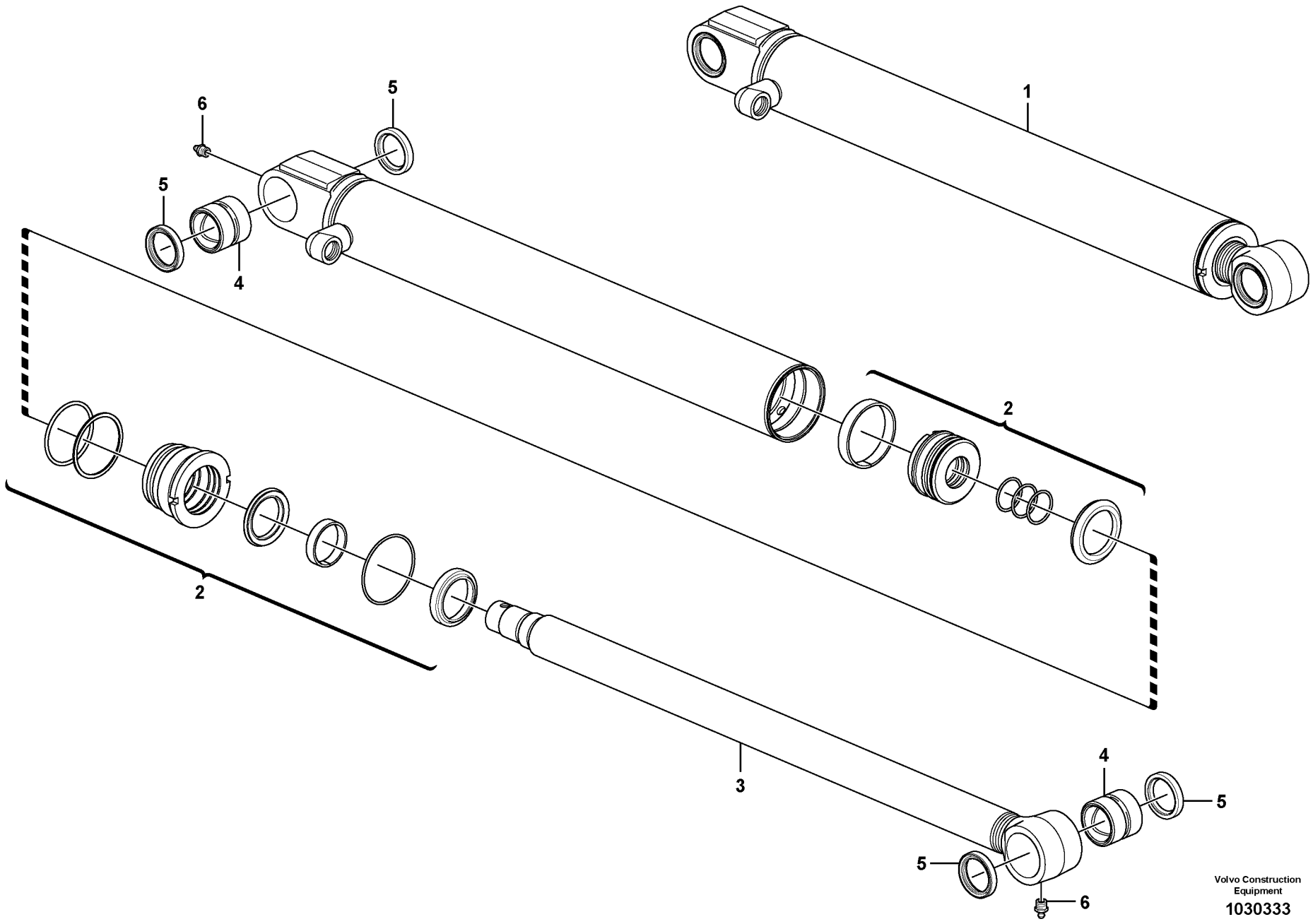

Volvo Construction Equipment

1030333

Fig.	Part No.	Quantity 1	2	3	PS	KIT	Description	Dénomination	Bezeichnung	Denominación	Benämning	Notes
1	**VOE 11807570**	1					Cylinder	Verin	Zylinder	Cilindro	Cylinder	
2	**VOE 15016641**	1					Sealing Kit	Jeu Joints	Dichtungssatz	Juego Retenes	Tätningssats	
3	**VOE 15020909**	1					Piston rod	Bielle de piston	Kolbenstange	Biela de piston	Kolvstång	
4	**VOE 11988934**	2					Bushing	Bague	Buchse	Casquillo	Bussning	
5	**VOE 11988937**	4					Seal	Joint	Dichtring	Junta	Tätning	
6	**VOE 983718**	2					Lub Nipple	Graisseur	Schmiernippel	Engrasador	Smörjnippel	

1		**Skopcylinder** **Cilindro de cazo** **Schaufelzylinder** **Vérin de godet** **Bucket cylinder**	Catalogue id **20133**	Group **975**
2			Illustr. No **1030333**	Section **500**
3			Issue **VOE 79A9920133**	Page **471**
4				
5				

VOLVO

EC35C

REPLACED PARTS

PIÉCES PÉRIMÉES ET REMPLACÉES

ERSETZTE ARTIKEL

PIEZAS SUBSTITUDAS

ERSATTA ARTIKLAR

Catalogue id	Group
20133	**1000**
Issue	Page
VOE 79A9920133	**1**

Part No	Replaced by	Quantity
VOE 11802280	* * * USE	
	VOE 11710121	SS
VOE 907899	OLD.THAN 3 YEAR	

Part No	Replaced by	Quantity

Part No	Replaced by	Quantity

Part No	Replaced by	Quantity

Part No	Group	Sect	Page
PJ 3810479	925	700	425
PJ 3810670	925	900	427
PJ 5440107	926	260	439
PJ 5440108	926	260	439
PJ 5440109	926	260	439
PJ 5600160	492	100	233
PJ 5600202	916	4000	395
PJ 5600203	916	5000	397
PJ 5600204	926	240	435
PJ 6933174	924	110	401
PJ 6933174	924	300	407
PJ 7411193	843	100	281
PJ 7411851	852	200	289
PJ 7413454	852	200	291
PJ 7414578	441	350	217
PJ 7414584	441	350	217
PJ 7414614	441	400	221
PJ 7414655	441	400	221
PJ 7415919	441	350	217
PJ 7415927	441	350	217
PJ 7416002	852	200	289
PJ 7416003	852	200	291
PJ 7416004	852	200	289
PJ 7416006	852	200	289
PJ 7416008	852	200	291
PJ 7416683	775	300	251
PJ 7416684	775	300	251
PJ 7416685	775	300	251
PJ 7417109	916	4000	395
PJ 7417110	916	4000	395
PJ 7417238	441	350	217
PJ 7417278	441	350	217
PJ 7417279	441	350	217
PJ 7417280	441	350	217
PJ 7417281	441	350	217
PJ 7417284	441	350	217
PJ 7417285	441	350	217
PJ 7417286	441	350	217
PJ 7417288	441	350	217
PJ 7417289	441	350	217
PJ 7417290	441	350	217
PJ 7417292	441	350	217
PJ 7417293	441	350	217
PJ 7417294	441	350	217
PJ 7417295	441	350	217
PJ 7417298	441	400	221
PJ 7417299	441	400	221
PJ 7417300	441	400	221
PJ 7417301	441	400	221
PJ 7417302	441	400	221
PJ 7417304	441	400	221
PJ 7417310	441	400	221
PJ 7417318	441	500	225
PJ 7417370	441	350	217
PJ 7417783	852	200	289
PJ 7417785	852	200	289
PJ 7417786	852	200	289
PJ 7417787	852	200	289
PJ 7417788	852	200	289
PJ 7417789	852	200	289
PJ 7418213	371	150	173
SA 8210-05660	236	150	83
SA 8210-05660	236	150	87
SA 8210-08860	236	150	83
SA 8230-24890	441	350	217
VOE 11003865	897	100	311
VOE 11003865	897	150	313
VOE 11004094	897	100	311
VOE 11004094	897	150	313
VOE 11026729	897	100	311
VOE 11026729	897	150	313
VOE 11026730	897	100	311
VOE 11026730	897	150	313
VOE 11039847	356	100	139
VOE 11039856	352	100	133
VOE 11039856	362	400	143
VOE 11090592	218	100	67
VOE 11180746	897	100	311
VOE 11201898	881	300	307
VOE 11203358	821	100	273
VOE 11203455	821	100	273
VOE 11305263	372	100	193
VOE 11306682	311	100	123
VOE 11309481	234	150	77
VOE 11370672	914	600	357
VOE 11370672	914	700	361
VOE 11412785	810	200	269
VOE 11428001	364	800	163
VOE 11428010	356	100	139
VOE 11428010	364	400	149
VOE 11428013	362	400	143
VOE 11428131	364	750	161
VOE 11428131	364	800	163
VOE 11428138	364	400	149
VOE 11428168	364	600	155
VOE 11428168	364	650	157
VOE 11428170	364	850	165
VOE 11428171	364	550	153
VOE 11445435	897	100	311
VOE 11445435	897	150	313
VOE 11708087	913	150	351
VOE 11708233	913	150	351
VOE 11709639	913	150	351
VOE 11709729	913	150	351
VOE 11709741	913	150	351
VOE 11710121	256	150	99
VOE 11710395	916	4000	395
VOE 11710396	916	4000	395
VOE 11710396	926	240	435
VOE 11710396	926	1000	443
VOE 11710397	916	4000	395
VOE 11710397	926	240	435
VOE 11710564	927	500	449
VOE 11712323	914	600	357
VOE 11712323	914	700	361
VOE 11712482	926	260	439
VOE 11712566	926	260	437
VOE 11712567	926	260	439
VOE 11712568	926	260	439
VOE 11712570	926	260	437
VOE 11712916	913	150	351
VOE 11712924	441	220	213
VOE 11712930	441	220	213
VOE 11713006	926	260	439
VOE 11713014	914	600	357
VOE 11713016	914	600	357
VOE 11713016	914	700	361
VOE 11713017	914	600	357
VOE 11713017	914	700	361
VOE 11713098	441	350	217
VOE 11713103	441	220	213
VOE 11713130	210	50	43
VOE 11713226	926	260	437
VOE 11713229	220	100	69
VOE 11713231	237	100	89
VOE 11713244	912	450	343
VOE 11713274	913	150	351
VOE 11713278	913	150	351
VOE 11713279	913	150	351
VOE 11713300	852	200	289
VOE 11713305	210	50	41
VOE 11713305	215	100	59
VOE 11713313	236	150	83
VOE 11713313	236	150	85
VOE 11713317	212	100	51
VOE 11713320	212	100	51
VOE 11713329	212	100	51
VOE 11713337	852	200	289
VOE 11713338	852	200	289
VOE 11713349	215	100	57
VOE 11713351	215	100	57
VOE 11713356	215	100	57
VOE 11713361	262	100	109
VOE 11713372	212	100	51
VOE 11713373	212	100	51
VOE 11713374	214	100	55
VOE 11713415	215	150	61
VOE 11713419	216	100	63
VOE 11713431	216	100	63
VOE 11713437	236	150	85
VOE 11713438	221	100	71
VOE 11713438	386	100	197
VOE 11713441	220	100	69
VOE 11713454	262	100	109
VOE 11713464	237	100	89
VOE 11713474	237	100	89
VOE 11713474	261	200	105
VOE 11713482	236	150	85
VOE 11713494	237	100	89
VOE 11713524	261	200	105
VOE 11713525	261	200	105
VOE 11713528	261	150	103
VOE 11713530	261	150	103
VOE 11713531	261	150	103
VOE 11713532	261	250	107

NUMERICAL INDEX

RÉPERTOIRE DE NUMÉROS

NUMMERNREGISTER

INDICE DE NÚMERO

NUMMERREGISTER

Catalogue id	Group
20133	**1000**
Issue	Page
VOE 79A9920133	**1**

VOLVO

EC35C

Part No	Group	Sect	Page
VOE 11713559	212	100	51
VOE 11713560	212	100	51
VOE 11713561	212	100	51
VOE 11713562	212	100	51
VOE 11713570	212	100	51
VOE 11713573	212	100	51
VOE 11713587	212	100	51
VOE 11713588	211	100	49
VOE 11713590	212	100	53
VOE 11713591	212	100	53
VOE 11713614	215	100	57
VOE 11713615	215	100	57
VOE 11713616	215	100	57
VOE 11713617	215	100	57
VOE 11713618	215	100	57
VOE 11713619	215	100	57
VOE 11713620	215	100	57
VOE 11713621	210	50	41
VOE 11713621	215	100	57
VOE 11713622	215	100	57
VOE 11713623	215	100	57
VOE 11713625	215	100	57
VOE 11713626	210	50	41
VOE 11713626	215	100	57
VOE 11713629	215	100	57
VOE 11713633	212	100	51
VOE 11713634	212	100	51
VOE 11713638	217	100	65
VOE 11713639	210	50	41
VOE 11713639	217	100	65
VOE 11713640	214	100	55
VOE 11713640	217	100	65
VOE 11713643	212	100	51
VOE 11713645	214	100	55
VOE 11713646	214	100	55
VOE 11713647	211	100	47
VOE 11713651	210	50	41
VOE 11713651	211	100	47
VOE 11713652	210	50	41
VOE 11713652	211	100	47
VOE 11713653	211	100	47
VOE 11713654	211	100	47
VOE 11713655	211	100	47
VOE 11713657	211	100	47
VOE 11713658	211	100	47
VOE 11713659	211	100	49
VOE 11713661	211	100	49
VOE 11713668	251	100	93
VOE 11713669	251	100	93
VOE 11713672	251	100	93
VOE 11713673	251	100	93
VOE 11713674	210	50	41
VOE 11713674	251	100	93
VOE 11713678	215	150	61
VOE 11713680	215	150	61
VOE 11713681	215	150	61
VOE 11713687	216	100	63
VOE 11713689	216	100	63
VOE 11713690	216	100	63
VOE 11713692	216	100	63
VOE 11713693	216	100	63
VOE 11713694	216	100	63
VOE 11713695	216	100	63
VOE 11713696	216	100	63
VOE 11713697	216	100	63
VOE 11713698	216	100	63
VOE 11713699	216	100	63
VOE 11713700	216	100	63
VOE 11713701	216	100	63
VOE 11713703	210	50	41
VOE 11713703	220	100	69
VOE 11713704	220	100	69
VOE 11713706	221	100	71
VOE 11713707	221	100	71
VOE 11713708	210	50	41
VOE 11713708	221	100	71
VOE 11713709	221	100	71
VOE 11713724	262	100	109
VOE 11713725	262	100	109
VOE 11713726	262	100	109
VOE 11713729	210	50	41
VOE 11713729	262	100	109
VOE 11713731	262	100	109
VOE 11713732	210	50	41
VOE 11713732	262	100	109
VOE 11713733	210	50	41
VOE 11713733	262	100	109
VOE 11713734	262	100	109
VOE 11713741	262	100	109
VOE 11713743	210	50	41
VOE 11713743	262	100	109
VOE 11713744	210	50	41
VOE 11713744	262	100	109
VOE 11713745	262	100	111
VOE 11713746	262	100	111
VOE 11713747	262	100	111
VOE 11713748	262	100	111
VOE 11713749	262	100	111
VOE 11713760	237	100	89
VOE 11713762	237	100	89
VOE 11713778	321	100	125
VOE 11713787	926	260	439
VOE 11714017	926	260	437
VOE 11714025	926	260	439
VOE 11714043	926	260	439
VOE 11714052	926	260	437
VOE 11714155	261	200	105
VOE 11714221	926	260	437
VOE 11714222	926	260	437
VOE 11714223	926	260	439
VOE 11714271	215	100	57
VOE 11714276	217	100	65
VOE 11714281	211	100	47
VOE 11714281	212	100	51
VOE 11714281	220	100	69
VOE 11714281	251	100	93
VOE 11714282	212	100	51
VOE 11714283	212	100	51
VOE 11714327	210	50	41
VOE 11714327	251	100	93
VOE 11714338	215	150	61
VOE 11714339	215	150	61
VOE 11714345	215	150	61
VOE 11714345	236	150	85
VOE 11714347	215	150	61
VOE 11714347	236	150	85
VOE 11714355	216	100	63
VOE 11714357	216	100	63
VOE 11714369	212	100	51
VOE 11714370	215	100	57
VOE 11714371	210	50	41
VOE 11714371	211	100	49
VOE 11714371	215	100	57
VOE 11714372	211	100	47
VOE 11714372	215	100	57
VOE 11714372	217	100	65
VOE 11714372	236	100	81
VOE 11714372	262	100	109
VOE 11714373	215	100	57
VOE 11714374	215	100	57
VOE 11714376	212	100	51
VOE 11714376	216	100	63
VOE 11714377	217	100	65
VOE 11714377	262	100	109
VOE 11714377	321	100	125
VOE 11714378	211	100	47
VOE 11714379	211	100	47
VOE 11714381	210	50	41
VOE 11714381	211	100	47
VOE 11714383	211	100	49
VOE 11714383	215	100	57
VOE 11714385	211	100	47
VOE 11714386	210	50	41
VOE 11714386	211	100	47
VOE 11714387	211	100	47
VOE 11714388	220	100	69
VOE 11714388	236	100	81
VOE 11714388	251	100	93
VOE 11714394	210	50	41
VOE 11714394	220	100	69
VOE 11714396	220	100	69
VOE 11714457	237	100	89
VOE 11714461	331	100	127
VOE 11714463	321	100	125
VOE 11714468	216	100	63
VOE 11714474	221	100	71
VOE 11714476	210	50	41
VOE 11714476	221	100	71
VOE 11714477	210	50	41
VOE 11714477	262	100	109
VOE 11714478	210	50	41
VOE 11714478	262	100	109
VOE 11714485	215	150	61
VOE 11714487	215	150	61
VOE 11714490	262	100	111

Part No	Group	Sect	Page
VOE 11714492	262	100	109
VOE 11714494	262	100	109
VOE 11714496	331	100	127
VOE 11714506	237	100	89
VOE 11714507	237	100	89
VOE 11714508	237	100	89
VOE 11714528	926	260	439
VOE 11714611	210	50	41
VOE 11714611	211	100	49
VOE 11714612	210	50	41
VOE 11714612	211	100	49
VOE 11714613	210	50	41
VOE 11714613	251	100	93
VOE 11714614	210	50	41
VOE 11714614	251	100	93
VOE 11714616	212	100	51
VOE 11714617	443	200	231
VOE 11714618	443	200	231
VOE 11714632	251	100	93
VOE 11714635	237	100	89
VOE 11714636	237	100	89
VOE 11714637	237	100	89
VOE 11714638	237	100	89
VOE 11714639	237	100	89
VOE 11714640	237	100	89
VOE 11714641	237	100	89
VOE 11714642	237	100	89
VOE 11714644	215	150	61
VOE 11714660	211	100	47
VOE 11714661	216	100	63
VOE 11714662	236	100	81
VOE 11714663	926	500	441
VOE 11714664	926	240	435
VOE 11714664	926	500	441
VOE 11714665	926	500	441
VOE 11714666	926	500	441
VOE 11714672	926	500	441
VOE 11714704	926	260	437
VOE 11714708	211	100	47
VOE 11714709	211	100	47
VOE 11714710	211	100	47
VOE 11714711	211	100	47
VOE 11714712	211	100	47
VOE 11714713	211	100	47
VOE 11714714	214	100	55
VOE 11714715	214	100	55
VOE 11714716	214	100	55
VOE 11714717	214	100	55
VOE 11714718	211	100	49
VOE 11714719	211	100	49
VOE 11714720	211	100	47
VOE 11714720	211	100	49
VOE 11714724	216	100	63
VOE 11714730	914	600	357
VOE 11714730	914	700	361
VOE 11714731	914	600	357
VOE 11714731	914	700	361
VOE 11714886	237	100	89
VOE 11714919	913	150	351
VOE 11714921	913	150	351
VOE 11714926	913	150	351
VOE 11714927	913	150	351
VOE 11714929	913	150	351
VOE 11714930	913	150	351
VOE 11714931	913	150	351
VOE 11714932	913	150	351
VOE 11714933	913	150	351
VOE 11714934	913	150	351
VOE 11714939	913	150	351
VOE 11714940	913	150	351
VOE 11714941	913	150	351
VOE 11714944	913	150	351
VOE 11714961	441	220	213
VOE 11714981	441	220	213
VOE 11714982	441	220	213
VOE 11714983	441	220	213
VOE 11714984	441	220	213
VOE 11714985	441	220	213
VOE 11714986	441	220	213
VOE 11714987	441	220	213
VOE 11714998	210	50	41
VOE 11715000	217	100	65
VOE 11715013	926	260	437
VOE 11715259	911	100	325
VOE 11715312	211	100	47
VOE 11715313	211	100	47
VOE 11715314	251	100	93
VOE 11715315	251	100	93
VOE 11715316	216	100	63
VOE 11715317	220	100	69
VOE 11715318	220	100	69
VOE 11715319	220	100	69
VOE 11715320	262	100	109
VOE 11715321	262	100	109
VOE 11715322	262	100	109
VOE 11715323	262	100	109
VOE 11715327	261	150	103
VOE 11715328	261	150	103
VOE 11715331	261	250	107
VOE 11715332	261	250	107
VOE 11715333	261	200	105
VOE 11715335	261	250	107
VOE 11715336	236	100	81
VOE 11715337	237	100	89
VOE 11715340	321	100	125
VOE 11715377	912	150	341
VOE 11715551	352	100	133
VOE 11715552	352	100	133
VOE 11715553	352	100	133
VOE 11715564	441	220	213
VOE 11715565	441	220	213
VOE 11715566	441	220	213
VOE 11715570	926	260	437
VOE 11715608	441	220	213
VOE 11715619	914	600	357
VOE 11715619	914	700	361
VOE 11715620	914	700	361
VOE 11715643	441	220	213
VOE 11715644	441	220	213
VOE 11715652	441	220	213
VOE 11715653	441	220	213
VOE 11715654	441	220	213
VOE 11715877	926	260	437
VOE 11715878	926	260	437
VOE 11715920	926	260	437
VOE 11715923	926	260	437
VOE 11715992	916	4000	395
VOE 11716020	916	4000	395
VOE 11716020	926	240	435
VOE 11716020	926	1000	443
VOE 11716021	916	4000	395
VOE 11716021	926	240	435
VOE 11716021	926	1000	443
VOE 11716022	916	4000	395
VOE 11716166	926	260	437
VOE 11716192	926	260	437
VOE 11716199	926	260	437
VOE 11716201	926	260	437
VOE 11716211	926	260	439
VOE 11716213	926	260	439
VOE 11716222	926	260	437
VOE 11716224	926	260	437
VOE 11716225	926	260	437
VOE 11716226	926	260	437
VOE 11716227	926	260	437
VOE 11716228	926	260	437
VOE 11716228	926	260	439
VOE 11716229	926	260	437
VOE 11716230	926	260	437
VOE 11716231	926	260	439
VOE 11716232	926	260	439
VOE 11716233	926	260	439
VOE 11716234	926	260	439
VOE 11716235	926	260	439
VOE 11716236	926	260	437
VOE 11716237	926	260	437
VOE 11716238	926	260	437
VOE 11716239	926	260	439
VOE 11716241	926	260	439
VOE 11716286	352	100	133
VOE 11716336	261	150	103
VOE 11716381	364	700	159
VOE 11716485	916	4000	395
VOE 11716870	911	100	325
VOE 11800055	881	200	305
VOE 11800254	362	400	143
VOE 11800272	925	100	417
VOE 11800274	925	100	417
VOE 11800276	925	100	417
VOE 11800278	925	100	417
VOE 11800283	925	400	421
VOE 11800285	925	400	421
VOE 11800287	925	500	423
VOE 11800289	925	500	423
VOE 11800292	925	500	423

NUMERICAL INDEX

RÉPERTOIRE DE NUMÉROS

NUMMERNREGISTER

INDICE DE NÚMERO

NUMMERREGISTER

Part No	Group	Sect	Page
VOE 11800638	925	100	417
VOE 11800638	925	200	419
VOE 11800638	925	400	421
VOE 11800638	925	500	423
VOE 11800639	925	100	417
VOE 11800639	925	400	421
VOE 11800639	925	500	423
VOE 11800672	925	100	417
VOE 11800672	925	400	421
VOE 11800672	925	500	423
VOE 11800738	916	1300	393
VOE 11800853	924	400	409
VOE 11800853	924	500	413
VOE 11801116	896	300	309
VOE 11801117	896	300	309
VOE 11801118	896	300	309
VOE 11801119	896	300	309
VOE 11801120	896	300	309
VOE 11801121	896	300	309
VOE 11801160	256	150	99
VOE 11801216	256	150	99
VOE 11801323	926	200	431
VOE 11801327	926	200	431
VOE 11801345	256	100	97
VOE 11801356	821	100	273
VOE 11801418	334	200	131
VOE 11801578	924	210	403
VOE 11801579	924	110	401
VOE 11801580	252	100	95
VOE 11801606	272	100	113
VOE 11801731	916	400	377
VOE 11801732	916	400	377
VOE 11801791	272	150	115
VOE 11801793	272	150	115
VOE 11801917	810	200	267
VOE 11801958	912	100	339
VOE 11801959	912	100	339
VOE 11801960	912	100	339
VOE 11801995	916	5000	397
VOE 11802010	852	100	285
VOE 11802010	852	150	287
VOE 11802019	852	100	285
VOE 11802019	852	150	287
VOE 11802037	223	100	73
VOE 11802087	974	100	459
VOE 11802088	718	100	243
VOE 11802088	971	100	451
VOE 11802088	974	100	459
VOE 11802088	975	100	463
VOE 11802088	975	200	467
VOE 11802089	716	100	241
VOE 11802089	926	1000	443
VOE 11802089	971	100	451
VOE 11802089	974	100	459
VOE 11802089	975	100	463
VOE 11802089	975	200	467
VOE 11802090	716	100	241
VOE 11802090	971	100	451
VOE 11802090	974	100	459
VOE 11802090	975	100	463
VOE 11802090	975	200	467
VOE 11802091	718	100	243
VOE 11802091	971	100	451
VOE 11802091	974	100	459
VOE 11802091	975	100	463
VOE 11802091	975	200	467
VOE 11802093	974	100	459
VOE 11802096	916	400	377
VOE 11802099	974	100	459
VOE 11802099	975	100	463
VOE 11802100	974	100	459
VOE 11802113	911	150	331
VOE 11802173	915	100	365
VOE 11802194	912	500	345
VOE 11802249	975	100	463
VOE 11802249	975	100	465
VOE 11802250	975	100	465
VOE 11802255	975	100	463
VOE 11802260	975	100	463
VOE 11802260	975	200	467
VOE 11802261	718	100	243
VOE 11802261	975	100	463
VOE 11802261	975	200	467
VOE 11802262	975	100	463
VOE 11802263	975	100	463
VOE 11802264	975	100	463
VOE 11802265	975	100	463
VOE 11802266	975	100	463
VOE 11802267	975	100	463
VOE 11802268	975	100	463
VOE 11802269	975	100	463
VOE 11802270	975	100	465
VOE 11802272	975	100	463
VOE 11802278	256	100	97
VOE 11802280	256	150	99
VOE 11802283	716	100	241
VOE 11802301	810	200	267
VOE 11802303	716	100	241
VOE 11802308	974	100	459
VOE 11802309	974	100	459
VOE 11802310	971	100	451
VOE 11802310	974	100	459
VOE 11802311	971	100	451
VOE 11802311	974	100	459
VOE 11802312	718	100	243
VOE 11802312	971	100	451
VOE 11802312	974	100	459
VOE 11802313	971	100	451
VOE 11802313	974	100	459
VOE 11802316	234	100	75
VOE 11802316	235	100	79
VOE 11802318	234	100	75
VOE 11802319	234	100	75
VOE 11802326	256	150	99
VOE 11802327	256	150	99
VOE 11802328	256	150	99
VOE 11802329	256	150	99
VOE 11802329	386	100	197
VOE 11802338	821	100	273
VOE 11802341	441	100	209
VOE 11802388	441	100	209
VOE 11802392	971	700	457
VOE 11802421	873	100	293
VOE 11802424	873	100	293
VOE 11802424	874	100	295
VOE 11802425	873	100	293
VOE 11802425	874	100	295
VOE 11802426	873	100	293
VOE 11802426	874	100	295
VOE 11802429	873	100	293
VOE 11802429	874	100	295
VOE 11802433	911	100	325
VOE 11802437	912	600	347
VOE 11802437	912	700	349
VOE 11802444	915	150	367
VOE 11802456	971	700	457
VOE 11802457	971	700	457
VOE 11802463	272	150	115
VOE 11802485	821	100	275
VOE 11802521	492	100	233
VOE 11802523	441	300	215
VOE 11802524	927	100	447
VOE 11802525	718	100	243
VOE 11802526	718	100	243
VOE 11802528	718	100	243
VOE 11802529	718	100	243
VOE 11802531	927	100	447
VOE 11802532	852	200	289
VOE 11802538	852	100	285
VOE 11802538	852	150	287
VOE 11802545	927	100	447
VOE 11802556	852	100	285
VOE 11802556	852	150	287
VOE 11802557	916	350	371
VOE 11802559	915	100	365
VOE 11802559	915	150	367
VOE 11802561	272	150	115
VOE 11802562	915	150	367
VOE 11802563	915	150	367
VOE 11802569	223	100	73
VOE 11802582	718	100	243
VOE 11802608	821	100	273
VOE 11802623	821	100	273
VOE 11802639	492	100	233
VOE 11802678	915	100	365
VOE 11802679	915	100	365
VOE 11802680	915	100	365
VOE 11802681	915	100	365
VOE 11802684	915	100	365
VOE 11802685	915	100	365
VOE 11802698	775	300	251
VOE 11802714	223	100	73
VOE 11802714	926	240	435
VOE 11802723	911	100	327
VOE 11802727	916	4000	395

Part No	Group	Sect	Page
VOE 11802727	926	240	435
VOE 11802727	926	1000	443
VOE 11802734	916	4000	395
VOE 11802734	916	5000	397
VOE 11802734	926	240	435
VOE 11802734	926	1000	443
VOE 11802741	916	350	371
VOE 11802744	362	100	141
VOE 11802745	371	150	173
VOE 11802785	924	400	409
VOE 11802785	924	500	413
VOE 11802820	916	350	371
VOE 11802833	223	100	73
VOE 11802850	914	500	353
VOE 11802855	912	700	349
VOE 11802882	971	100	451
VOE 11802898	897	100	311
VOE 11802898	897	150	313
VOE 11802908	912	600	347
VOE 11802909	912	600	347
VOE 11802915	916	450	379
VOE 11802915	916	550	385
VOE 11802916	916	450	379
VOE 11802916	916	550	385
VOE 11802931	916	5000	397
VOE 11802936	371	300	179
VOE 11802936	386	100	197
VOE 11802980	914	550	355
VOE 11802980	914	650	359
VOE 11802980	916	600	387
VOE 11802995	441	300	215
VOE 11802997	441	300	215
VOE 11803009	492	100	233
VOE 11803033	492	100	233
VOE 11803034	912	500	345
VOE 11803123	881	200	303
VOE 11803128	311	100	123
VOE 11803149	334	200	131
VOE 11803151	386	100	197
VOE 11803151	912	600	347
VOE 11803163	492	100	233
VOE 11803169	915	100	365
VOE 11803201	372	100	193
VOE 11803207	364	450	151
VOE 11803207	386	100	197
VOE 11803210	916	350	371
VOE 11803245	441	100	209
VOE 11803246	441	100	209
VOE 11803328	371	350	183
VOE 11803329	364	650	157
VOE 11803334	852	100	285
VOE 11803337	916	375	375
VOE 11803385	223	100	73
VOE 11803408	916	450	379
VOE 11803408	916	550	385
VOE 11803413	852	150	287
VOE 11803426	272	100	113
VOE 11803432	916	1300	393
VOE 11803436	916	1300	393
VOE 11803439	916	450	379
VOE 11803439	916	600	387
VOE 11803448	272	150	115
VOE 11803449	272	150	115
VOE 11803450	272	150	115
VOE 11803525	916	450	381
VOE 11803527	916	450	379
VOE 11803529	362	400	143
VOE 11803545	916	450	379
VOE 11803546	916	450	381
VOE 11803556	852	100	285
VOE 11803556	852	150	287
VOE 11803563	916	1300	393
VOE 11803569	916	1300	393
VOE 11803573	841	100	279
VOE 11803574	841	100	279
VOE 11803575	916	400	377
VOE 11803581	916	5000	397
VOE 11803583	916	450	379
VOE 11803583	916	550	385
VOE 11803585	272	100	113
VOE 11803588	916	1000	391
VOE 11803594	916	500	383
VOE 11803597	916	450	379
VOE 11803597	916	550	385
VOE 11803598	916	450	379
VOE 11803598	916	550	385
VOE 11803603	916	450	379
VOE 11803604	916	450	379
VOE 11803635	881	300	307
VOE 11803636	916	350	371
VOE 11803639	916	1300	393
VOE 11803648	897	100	311
VOE 11803648	897	150	313
VOE 11803649	897	100	311
VOE 11803649	897	150	313
VOE 11803651	924	400	409
VOE 11803651	924	500	413
VOE 11803652	924	400	409
VOE 11803652	924	500	413
VOE 11803672	924	400	409
VOE 11803672	924	500	413
VOE 11803685	897	150	313
VOE 11803690	897	150	313
VOE 11803692	915	150	367
VOE 11803693	915	150	367
VOE 11803698	897	100	311
VOE 11803698	897	150	315
VOE 11803698	924	210	403
VOE 11803698	926	200	431
VOE 11803731	881	100	301
VOE 11803733	926	200	431
VOE 11803772	971	100	451
VOE 11803840	356	100	139
VOE 11803840	371	250	177
VOE 11803840	371	300	179
VOE 11803840	371	800	191
VOE 11803842	371	150	173
VOE 11803842	371	300	179
VOE 11803842	873	100	293
VOE 11803842	874	100	295
VOE 11803844	924	300	407
VOE 11803845	924	300	407
VOE 11803846	924	300	407
VOE 11803858	924	110	401
VOE 11803858	924	210	403
VOE 11803859	924	110	401
VOE 11803859	924	210	403
VOE 11803876	924	110	401
VOE 11803888	924	110	401
VOE 11803889	924	110	401
VOE 11803889	924	210	403
VOE 11803890	924	210	403
VOE 11803891	924	210	403
VOE 11803893	924	210	403
VOE 11803894	924	210	403
VOE 11803895	924	210	403
VOE 11803897	924	210	403
VOE 11803937	896	300	309
VOE 11803938	896	300	309
VOE 11803939	896	300	309
VOE 11803941	896	300	309
VOE 11803942	896	300	309
VOE 11803943	896	300	309
VOE 11803944	896	300	309
VOE 11803945	896	300	309
VOE 11803973	924	110	401
VOE 11803973	924	210	403
VOE 11803974	924	110	401
VOE 11803974	924	210	403
VOE 11803975	924	110	401
VOE 11803975	924	210	403
VOE 11804071	924	210	403
VOE 11804074	916	4000	395
VOE 11804074	926	240	435
VOE 11804074	926	1000	443
VOE 11804075	916	4000	395
VOE 11804081	916	4000	395
VOE 11804110	916	4000	395
VOE 11804110	926	240	435
VOE 11804110	926	1000	443
VOE 11804114	897	150	313
VOE 11804125	364	700	159
VOE 11804233	716	100	241
VOE 11804233	810	200	269
VOE 11804249	441	100	209
VOE 11804257	356	100	139
VOE 11804257	443	100	229
VOE 11804270	975	100	463
VOE 11804394	912	100	337
VOE 11804495	975	100	463
VOE 11804502	912	500	345
VOE 11804502	916	450	381
VOE 11804513	364	700	159
VOE 11804543	874	100	295
VOE 11804571	926	220	433

NUMERICAL INDEX

RÉPERTOIRE DE NUMÉROS

NUMMERNREGISTER

INDICE DE NÚMERO

NUMMERREGISTER

Part No	Group	Sect	Page
VOE 11804631	821	100	273
VOE 11804717	911	200	333
VOE 11805287	810	200	267
VOE 11805475	311	100	123
VOE 11805653	371	150	173
VOE 11805687	926	200	431
VOE 11805768	362	100	141
VOE 11805780	926	1000	443
VOE 11805801	926	1000	443
VOE 11805868	916	400	377
VOE 11805936	971	700	457
VOE 11806170	356	100	139
VOE 11806170	371	800	191
VOE 11806217	371	300	179
VOE 11806235	261	100	101
VOE 11806392	916	1300	393
VOE 11806393	924	400	411
VOE 11806393	924	500	415
VOE 11806455	926	240	435
VOE 11806480	873	100	293
VOE 11806480	874	100	295
VOE 11806517	914	900	363
VOE 11806518	912	100	337
VOE 11806525	911	200	333
VOE 11806527	911	100	325
VOE 11806643	810	200	267
VOE 11806645	924	400	409
VOE 11806645	924	500	413
VOE 11806666	925	700	425
VOE 11806667	925	900	427
VOE 11806699	916	350	371
VOE 11806708	911	200	333
VOE 11806709	926	240	435
VOE 11806712	874	100	295
VOE 11806724	926	240	435
VOE 11806749	386	100	197
VOE 11806749	912	100	339
VOE 11806777	218	100	67
VOE 11806802	821	100	273
VOE 11806803	821	100	273
VOE 11806814	874	100	295
VOE 11806816	874	100	297
VOE 11806817	874	100	295
VOE 11806818	874	100	297
VOE 11806819	874	100	295
VOE 11806820	874	100	295
VOE 11806830	386	100	197
VOE 11806830	874	100	295
VOE 11806832	974	300	461
VOE 11806860	441	100	209
VOE 11806860	913	150	351
VOE 11806882	912	600	347
VOE 11806885	261	100	101
VOE 11806916	925	100	417
VOE 11806917	925	100	417
VOE 11806918	925	100	417
VOE 11806919	925	100	417
VOE 11806920	925	400	421
VOE 11806921	925	400	421
VOE 11806922	925	500	423
VOE 11806923	925	500	423
VOE 11806924	925	500	423
VOE 11806925	366	100	167
VOE 11806938	210	50	41
VOE 11806938	210	100	45
VOE 11806938	211	100	47
VOE 11806938	212	100	51
VOE 11806938	214	100	55
VOE 11806938	215	100	57
VOE 11806938	215	150	61
VOE 11806938	216	100	63
VOE 11806938	217	100	65
VOE 11806938	220	100	69
VOE 11806938	221	100	71
VOE 11806938	236	100	81
VOE 11806938	237	100	89
VOE 11806938	251	100	93
VOE 11806938	261	150	103
VOE 11806938	261	200	105
VOE 11806938	261	250	107
VOE 11806938	262	100	109
VOE 11806938	321	100	125
VOE 11806938	331	100	127
VOE 11806940	261	100	101
VOE 11806949	911	150	331
VOE 11806965	971	600	455
VOE 11806969	810	200	267
VOE 11806993	775	600	257
VOE 11806993	775	610	259
VOE 11807022	261	100	101
VOE 11807076	911	200	333
VOE 11807076	912	100	337
VOE 11807092	716	100	241
VOE 11807093	716	100	241
VOE 11807094	716	100	241
VOE 11807161	911	200	333
VOE 11807193	911	100	325
VOE 11807196	911	100	325
VOE 11807220	914	700	361
VOE 11807221	914	600	357
VOE 11807244	925	200	419
VOE 11807246	925	200	419
VOE 11807248	925	1000	429
VOE 11807250	924	220	405
VOE 11807302	924	100	399
VOE 11807302	924	220	405
VOE 11807305	924	100	399
VOE 11807312	911	100	327
VOE 11807332	252	100	95
VOE 11807333	912	600	347
VOE 11807340	874	200	299
VOE 11807353	911	100	327
VOE 11807358	911	150	331
VOE 11807396	252	100	95
VOE 11807423	218	100	67
VOE 11807442	821	100	273
VOE 11807460	974	100	459
VOE 11807471	971	100	451
VOE 11807472	971	100	451
VOE 11807473	971	100	451
VOE 11807488	971	100	451
VOE 11807489	971	100	451
VOE 11807491	971	100	451
VOE 11807502	916	400	377
VOE 11807511	971	100	451
VOE 11807518	821	100	273
VOE 11807519	821	100	273
VOE 11807570	975	100	463
VOE 11807570	975	500	471
VOE 11807623	914	900	363
VOE 11807639	911	200	333
VOE 11807640	223	100	73
VOE 11807641	223	100	73
VOE 11807646	912	600	347
VOE 11807662	924	220	405
VOE 11807670	716	100	241
VOE 11807671	810	200	269
VOE 11807690	911	100	327
VOE 11807698	916	400	377
VOE 11807699	916	400	377
VOE 11807704	911	200	333
VOE 11807709	975	300	469
VOE 11807710	927	500	449
VOE 11807719	911	200	333
VOE 11807722	916	350	371
VOE 11807726	916	350	371
VOE 11807736	234	150	77
VOE 11807738	916	5000	397
VOE 11807744	235	100	79
VOE 11807745	235	100	79
VOE 11807746	234	100	75
VOE 11807747	916	350	371
VOE 11807748	235	100	79
VOE 11807749	235	100	79
VOE 11807753	235	100	79
VOE 11807795	916	400	377
VOE 11807796	916	400	377
VOE 11807818	718	100	243
VOE 11807833	924	400	409
VOE 11807833	924	500	413
VOE 11807834	924	500	415
VOE 11807837	371	350	183
VOE 11807838	371	350	183
VOE 11807863	821	100	273
VOE 11807869	916	450	379
VOE 11807869	916	500	383
VOE 11807870	916	500	383
VOE 11807871	975	100	463
VOE 11807872	974	100	459
VOE 11807873	916	350	371
VOE 11807919	716	100	241
VOE 11807921	916	600	387
VOE 11807925	272	100	113
VOE 11807926	272	100	113
VOE 11807948	234	150	77

Part No	Group	Sect	Page
VOE 11807949	443	200	231
VOE 11807954	821	100	275
VOE 11807958	911	100	325
VOE 11807961	873	100	293
VOE 11807964	443	100	227
VOE 11807999	821	100	273
VOE 11808003	821	100	273
VOE 11808030	911	100	325
VOE 11808037	441	350	217
VOE 11808049	916	100	369
VOE 11808056	810	200	267
VOE 11808066	916	350	371
VOE 11808068	915	100	365
VOE 11808072	810	200	267
VOE 11808076	916	350	373
VOE 11808079	810	200	267
VOE 11808081	334	200	131
VOE 11808093	916	100	369
VOE 11808096	775	400	253
VOE 11808110	234	150	77
VOE 11808110	386	100	197
VOE 11808133	356	100	139
VOE 11808144	916	450	379
VOE 11808144	916	550	385
VOE 11808145	916	450	379
VOE 11808145	916	550	385
VOE 11808147	916	450	379
VOE 11808149	916	450	379
VOE 11808150	387	100	201
VOE 11808163	810	200	267
VOE 11808169	372	100	193
VOE 11808170	372	400	195
VOE 11808180	873	100	293
VOE 11808180	874	100	295
VOE 11808199	874	200	299
VOE 11808202	256	100	97
VOE 11808203	252	100	95
VOE 11808222	916	400	377
VOE 11808223	916	400	377
VOE 11808242	386	100	197
VOE 11808242	911	100	327
VOE 11808243	356	100	139
VOE 11808269	912	100	337
VOE 11808273	852	100	285
VOE 11808273	852	150	287
VOE 11808282	924	400	409
VOE 11808282	924	500	415
VOE 11808283	924	500	415
VOE 11808284	272	100	113
VOE 11808287	362	500	145
VOE 11808288	916	600	387
VOE 11808289	916	600	387
VOE 11808291	915	100	365
VOE 11808301	924	400	409
VOE 11808301	924	500	415
VOE 11808302	924	500	415
VOE 11808304	924	400	409
VOE 11808304	924	500	413
VOE 11808304	924	500	415
VOE 11808305	371	150	173
VOE 11808306	371	150	173
VOE 11808307	371	150	173
VOE 11808309	234	100	75
VOE 11808312	916	600	387
VOE 11808313	916	375	375
VOE 11808314	916	375	375
VOE 11808315	916	600	387
VOE 11808318	716	100	241
VOE 11808327	915	100	365
VOE 11808328	916	600	387
VOE 11808361	916	350	371
VOE 11808372	914	500	353
VOE 11808378	441	220	213
VOE 11808379	441	200	211
VOE 11808389	873	100	293
VOE 11808389	874	100	295
VOE 11808400	911	100	325
VOE 11808485	366	300	169
VOE 11808489	926	1000	443
VOE 11808490	926	1000	443
VOE 11808553	371	800	191
VOE 11808556	971	100	451
VOE 11808569	971	100	451
VOE 11808572	210	50	41
VOE 11808572	210	100	45
VOE 11808572	211	100	47
VOE 11808572	212	100	51
VOE 11808572	214	100	55
VOE 11808572	215	100	57
VOE 11808572	215	150	61
VOE 11808572	216	100	63
VOE 11808572	217	100	65
VOE 11808572	220	100	69
VOE 11808572	221	100	71
VOE 11808572	236	100	81
VOE 11808572	236	150	83
VOE 11808572	237	100	89
VOE 11808572	251	100	93
VOE 11808572	261	150	103
VOE 11808572	261	200	105
VOE 11808572	261	250	107
VOE 11808572	262	100	109
VOE 11808572	321	100	125
VOE 11808572	331	100	127
VOE 11808587	926	220	433
VOE 11808589	926	220	433
VOE 11808599	912	100	337
VOE 11808612	371	450	187
VOE 11808636	252	100	95
VOE 11808677	261	100	101
VOE 11808679	261	100	101
VOE 11808683	252	100	95
VOE 11808684	441	300	215
VOE 11808696	371	700	189
VOE 11808750	810	200	267
VOE 11808846	441	100	209
VOE 11808863	911	200	333
VOE 11808875	810	200	267
VOE 11808877	371	350	183
VOE 11808953	916	100	369
VOE 11808973	873	100	293
VOE 11808973	874	100	295
VOE 11808987	810	300	271
VOE 11808998	810	200	267
VOE 11809003	911	100	325
VOE 11809019	810	300	271
VOE 11809030	234	150	77
VOE 11809088	916	1300	393
VOE 11809095	775	610	259
VOE 11809097	916	600	389
VOE 11809098	916	600	389
VOE 11809114	971	700	457
VOE 11809120	924	400	411
VOE 11809124	362	400	143
VOE 11809126	334	100	129
VOE 11809129	356	100	139
VOE 11809129	362	400	143
VOE 11809129	364	400	149
VOE 11809129	364	800	163
VOE 11809139	364	400	149
VOE 11809139	364	750	161
VOE 11809139	364	800	163
VOE 11809140	364	550	153
VOE 11809140	364	850	165
VOE 11809142	810	200	267
VOE 11809144	364	600	155
VOE 11809144	364	650	157
VOE 11809145	915	150	367
VOE 11809170	372	100	193
VOE 11809171	372	400	195
VOE 11809186	364	550	153
VOE 11809187	364	750	161
VOE 11809187	364	800	163
VOE 11809188	364	750	161
VOE 11809188	364	800	163
VOE 11809189	364	800	163
VOE 11809193	364	400	149
VOE 11809204	873	100	293
VOE 11809204	874	100	295
VOE 11809205	873	100	293
VOE 11809205	874	100	295
VOE 11809207	873	100	293
VOE 11809207	874	100	297
VOE 11809220	372	100	193
VOE 11809220	372	400	195
VOE 11809221	775	500	255
VOE 11809240	386	100	197
VOE 11809241	386	100	197
VOE 11809241	852	100	285
VOE 11809241	852	150	287
VOE 11809242	386	100	197
VOE 11809242	852	100	285
VOE 11809242	852	150	287
VOE 11809266	926	220	433
VOE 11839116	841	100	279

NUMERICAL INDEX

RÉPERTOIRE DE NUMÉROS

NUMMERNREGISTER

INDICE DE NÚMERO

NUMMERREGISTER

NUMERICAL INDEX

INDICE DE NÚMERO

RÉPERTOIRE DE NUMÉROS

NUMMERREGISTER

NUMMERNREGISTER

Catalogue id **20133** | Group **1000**

Issue **VOE 79A9920133** | Page **8**

Part No	Group	Sect	Page
VOE 11839117	364	700	159
VOE 11839154	916	4000	395
VOE 11839156	916	4000	395
VOE 11839210	925	200	419
VOE 11839211	925	200	419
VOE 11839212	925	1000	429
VOE 11839223	924	100	399
VOE 11839226	924	220	405
VOE 11839307	272	100	113
VOE 11839307	912	100	339
VOE 11839308	272	100	113
VOE 11839308	272	150	115
VOE 11839308	364	550	153
VOE 11839308	912	100	339
VOE 11839309	775	110	247
VOE 11839309	775	400	253
VOE 11839309	775	500	255
VOE 11839309	775	610	259
VOE 11839310	775	100	245
VOE 11839310	775	300	251
VOE 11839310	775	500	255
VOE 11839310	775	600	257
VOE 11839314	352	100	133
VOE 11839314	371	450	187
VOE 11839314	810	200	267
VOE 11839315	352	200	135
VOE 11839315	354	100	137
VOE 11839315	363	100	147
VOE 11839315	364	750	161
VOE 11839315	371	400	185
VOE 11839315	810	200	267
VOE 11839315	810	300	271
VOE 11839315	831	100	277
VOE 11839315	843	100	281
VOE 11839315	843	200	283
VOE 11839315	873	100	293
VOE 11839316	352	200	135
VOE 11839316	354	100	137
VOE 11839316	363	100	147
VOE 11839316	364	800	163
VOE 11839316	371	400	185
VOE 11839316	371	700	189
VOE 11839316	810	200	267
VOE 11839316	810	300	271
VOE 11839316	874	100	295
VOE 11839316	874	200	299
VOE 11839317	852	100	285
VOE 11839317	852	200	289
VOE 11839317	881	100	301
VOE 11839317	881	200	303
VOE 11839318	852	100	285
VOE 11839318	852	200	289
VOE 11839319	852	100	285
VOE 11839319	852	200	289
VOE 11839320	852	150	287
VOE 11839320	852	200	289
VOE 11839321	852	150	287
VOE 11839321	852	200	289
VOE 11839322	852	150	287
VOE 11839322	852	200	289
VOE 11839325	916	1000	391
VOE 11839326	364	850	165
VOE 11839326	371	800	191
VOE 11839326	912	600	347
VOE 11839326	912	700	349
VOE 11839326	916	1300	393
VOE 11839327	975	100	463
VOE 11839328	975	100	463
VOE 11839329	897	150	315
VOE 11839329	926	1000	445
VOE 11839329	975	100	463
VOE 11839330	897	150	315
VOE 11839330	926	1000	445
VOE 11839330	975	100	463
VOE 11839336	916	500	383
VOE 11839337	916	500	383
VOE 11839338	916	550	385
VOE 11839339	916	550	385
VOE 11839340	916	450	379
VOE 11839341	916	450	379
VOE 11839342	914	500	353
VOE 11839342	914	650	359
VOE 11839342	914	700	361
VOE 11839343	916	600	387
VOE 11839344	916	600	387
VOE 11839395	914	900	363
VOE 11839398	926	240	435
VOE 11839398	926	260	437
VOE 11839403	926	220	433
VOE 11839408	926	220	433
VOE 11839413	926	220	433
VOE 11839423	927	100	447
VOE 11839425	897	100	311
VOE 11839426	897	100	311
VOE 11839427	897	100	311
VOE 11839428	897	100	311
VOE 11839429	897	150	313
VOE 11839430	897	150	313
VOE 11839431	897	150	313
VOE 11839432	897	150	313
VOE 11839433	356	100	139
VOE 11839434	362	400	143
VOE 11839445	364	600	155
VOE 11839445	924	400	409
VOE 11839446	364	600	155
VOE 11839446	924	400	409
VOE 11839447	364	650	157
VOE 11839447	924	500	413
VOE 11839448	364	650	157
VOE 11839448	924	500	413
VOE 11839449	924	400	409
VOE 11839450	924	400	409
VOE 11839452	372	400	195
VOE 11839453	366	300	169
VOE 11839454	975	200	467
VOE 11839457	334	200	131
VOE 11839458	362	500	145
VOE 11839459	924	210	403
VOE 11839510	881	300	307
VOE 11839535	926	1000	443
VOE 11839536	926	1000	443
VOE 11839560	926	1000	443
VOE 11839868	810	300	271
VOE 11839908	218	100	67
VOE 11839908	223	100	73
VOE 11839908	234	100	75
VOE 11839908	234	150	77
VOE 11839908	235	100	79
VOE 11839908	252	100	95
VOE 11839908	256	100	97
VOE 11839908	256	150	99
VOE 11839908	261	100	101
VOE 11839908	716	100	241
VOE 11839908	718	100	243
VOE 11839908	914	500	353
VOE 11839908	971	100	451
VOE 11839908	971	700	457
VOE 11839908	975	100	463
VOE 11839908	975	300	469
VOE 11839908	975	500	471
VOE 11845226	926	500	441
VOE 11845227	926	500	441
VOE 11845228	926	500	441
VOE 11845229	926	500	441
VOE 11845230	926	500	441
VOE 11851897	874	100	295
VOE 11851897	874	200	299
VOE 11882458	911	100	327
VOE 11884314	925	100	417
VOE 11884314	925	200	419
VOE 11884314	925	400	421
VOE 11884314	925	500	423
VOE 11886215	362	500	145
VOE 11888701	911	100	327
VOE 11988673	913	150	351
VOE 11988877	974	300	461
VOE 11988920	971	600	455
VOE 11988934	975	300	469
VOE 11988934	975	500	471
VOE 11988937	975	300	469
VOE 11988937	975	500	471
VOE 11988968	975	300	469
VOE 11988988	974	300	461
VOE 11988989	974	300	461
VOE 11988990	974	300	461
VOE 11996359	386	100	197
VOE 11996359	911	100	325
VOE 12729880	897	100	311
VOE 12729880	897	150	313
VOE 13914468	718	100	243
VOE 13914468	926	1000	445
VOE 13914468	974	100	459
VOE 13914468	975	100	463
VOE 13933857	911	100	327
VOE 13933857	912	600	347

Part No	Group	Sect	Page
VOE 13933857	912	700	349
VOE 13933858	441	200	211
VOE 13933858	911	100	327
VOE 13933858	912	100	337
VOE 13933858	912	450	343
VOE 13933858	912	600	347
VOE 13933858	912	700	349
VOE 13933858	914	550	355
VOE 13933858	914	650	359
VOE 13933858	914	900	363
VOE 13933858	916	600	387
VOE 13933859	443	100	227
VOE 13933859	911	100	325
VOE 13933859	912	100	337
VOE 13933859	916	1300	393
VOE 13933859	924	400	409
VOE 13933859	924	500	413
VOE 13933860	911	100	327
VOE 13933862	912	100	339
VOE 13933867	916	450	379
VOE 13933867	916	600	389
VOE 13933871	916	5000	397
VOE 13933872	926	1000	443
VOE 13933878	916	450	379
VOE 13933878	916	600	389
VOE 13933880	916	450	381
VOE 13933900	441	100	209
VOE 13933900	441	200	211
VOE 13933905	441	200	211
VOE 13933905	914	900	363
VOE 13933910	912	100	339
VOE 13933912	443	100	227
VOE 13933922	916	450	379
VOE 13933922	916	600	387
VOE 13933923	911	100	327
VOE 13933923	916	400	377
VOE 13933923	916	600	387
VOE 13933936	443	100	227
VOE 13933936	912	100	337
VOE 13933936	916	600	387
VOE 13933936	924	400	409
VOE 13933936	924	500	413
VOE 13935002	897	100	311
VOE 13935002	897	150	313
VOE 13935003	897	100	311
VOE 13935003	897	150	313
VOE 13935007	897	100	311
VOE 13935007	897	150	313
VOE 13940090	843	100	281
VOE 13943472	873	100	293
VOE 13943472	874	100	295
VOE 13945407	235	100	79
VOE 13945407	272	150	115
VOE 13945407	371	300	179
VOE 13945407	810	200	269
VOE 13945407	881	100	301
VOE 13945407	881	200	303
VOE 13945407	914	900	363
VOE 13945407	915	100	365
VOE 13945407	924	300	407
VOE 13945408	252	100	95
VOE 13945408	256	100	97
VOE 13945408	261	100	101
VOE 13945408	352	200	135
VOE 13945408	356	100	139
VOE 13945408	362	400	143
VOE 13945408	371	150	173
VOE 13945408	371	300	179
VOE 13945408	810	300	271
VOE 13945408	821	100	273
VOE 13945408	821	100	275
VOE 13945408	852	100	285
VOE 13945408	852	150	287
VOE 13945408	874	100	295
VOE 13945408	874	200	299
VOE 13945408	881	200	303
VOE 13945408	911	200	333
VOE 13945408	912	700	349
VOE 13945408	926	1000	443
VOE 13945408	926	1000	445
VOE 13945444	915	100	365
VOE 13945444	916	400	377
VOE 13946173	311	100	123
VOE 13946173	352	200	135
VOE 13946173	362	400	143
VOE 13946173	371	150	173
VOE 13946173	810	200	267
VOE 13946173	810	300	271
VOE 13946173	841	100	279
VOE 13946173	852	100	285
VOE 13946173	852	150	287
VOE 13946173	873	100	293
VOE 13946173	874	100	295
VOE 13946173	874	200	299
VOE 13946173	916	400	377
VOE 13946474	971	100	451
VOE 13946544	272	150	115
VOE 13946544	362	500	145
VOE 13946544	810	200	269
VOE 13946544	881	100	301
VOE 13946544	881	200	303
VOE 13946752	971	100	451
VOE 13946817	716	100	241
VOE 13946934	874	100	295
VOE 13947542	235	100	79
VOE 13947542	366	100	167
VOE 13947760	272	100	113
VOE 13947760	852	100	285
VOE 13947760	852	150	287
VOE 13948356	810	200	267
VOE 13949278	272	100	113
VOE 13949278	272	150	115
VOE 13949747	371	300	179
VOE 13951977	915	150	367
VOE 13955247	810	200	267
VOE 13955894	256	100	97
VOE 13955894	334	200	131
VOE 13955894	441	100	209
VOE 13955894	821	100	273
VOE 13955894	874	200	299
VOE 13955894	881	200	303
VOE 13955894	911	100	327
VOE 13955894	926	1000	443
VOE 13955897	218	100	67
VOE 13955897	441	300	215
VOE 13955897	911	100	325
VOE 13955900	218	100	67
VOE 13955900	810	200	267
VOE 13955900	915	100	365
VOE 13955900	971	100	453
VOE 13955994	821	100	275
VOE 13959209	831	100	277
VOE 13960141	352	200	135
VOE 13960143	716	100	241
VOE 13960143	881	100	301
VOE 13960143	924	400	409
VOE 13960143	924	500	413
VOE 13960143	971	100	453
VOE 13960145	234	100	75
VOE 13965175	362	500	145
VOE 13965175	873	100	293
VOE 13965176	911	100	327
VOE 13965176	912	450	343
VOE 13965177	914	900	363
VOE 13965178	366	300	169
VOE 13965178	911	100	327
VOE 13965179	912	600	347
VOE 13965179	912	700	349
VOE 13965179	926	1000	445
VOE 13965181	235	100	79
VOE 13965185	874	200	299
VOE 13965187	911	100	327
VOE 13965188	975	100	463
VOE 13965189	911	200	333
VOE 13965191	852	100	285
VOE 13965191	852	150	287
VOE 13965191	881	100	301
VOE 13965191	916	350	371
VOE 13965192	911	100	325
VOE 13965196	716	100	241
VOE 13965196	775	500	255
VOE 13965483	874	100	295
VOE 13966144	234	150	77
VOE 13968436	716	100	241
VOE 13969162	372	100	193
VOE 13969516	362	500	145
VOE 13969599	881	100	301
VOE 13971080	874	200	299
VOE 13971095	261	100	101
VOE 13971095	821	100	275
VOE 13971095	874	200	299
VOE 13971095	911	200	333
VOE 13971098	975	100	463
VOE 13972399	810	200	267
VOE 13974079	913	150	351

NUMERICAL INDEX

RÉPERTOIRE DE NUMÉROS

NUMMERNREGISTER

INDICE DE NÚMERO

NUMMERREGISTER

Catalogue id	Group
20133	**1000**
Issue	Page
VOE 79A9920133	**9**

VOLVO

EC35C

NUMERICAL INDEX

INDICE DE NÚMERO

RÉPERTOIRE DE NUMÉROS

NUMMERREGISTER

NUMMERNREGISTER

Catalogue id **20133** | Group **1000**

Issue **VOE 79A9920133** | Page **10**

Part No	Group	Sect	Page
VOE 13978992	272	150	115
VOE 14013067	912	600	347
VOE 14013067	924	210	403
VOE 14211857	916	450	381
VOE 14213256	831	100	277
VOE 14346097	897	100	311
VOE 14346097	897	150	313
VOE 14371054	364	400	149
VOE 14515595	897	100	311
VOE 14515595	897	150	313
VOE 14518918	915	100	365
VOE 14519596	881	100	301
VOE 14519597	881	200	303
VOE 14520083	881	200	303
VOE 14520086	881	200	303
VOE 14520133	881	200	303
VOE 14520174	881	200	303
VOE 14520588	321	100	125
VOE 14521186	237	100	89
VOE 14521504	215	100	57
VOE 14521513	321	100	125
VOE 14521522	262	100	109
VOE 14521532	210	50	41
VOE 14521532	211	100	47
VOE 14521543	215	100	59
VOE 14521543	251	100	93
VOE 14521556	251	100	93
VOE 14521558	251	100	93
VOE 14521571	221	100	71
VOE 14521576	262	100	109
VOE 14521577	236	150	85
VOE 14521580	237	100	89
VOE 14521580	262	100	111
VOE 14521586	262	100	109
VOE 14521609	237	100	91
VOE 14521610	237	100	91
VOE 14521612	237	100	91
VOE 14521613	321	100	125
VOE 14521915	236	150	85
VOE 14523095	881	200	303
VOE 14523096	881	200	303
VOE 14523097	881	200	303
VOE 14523099	881	200	303
VOE 14524242	321	100	125
VOE 14524753	362	400	143
VOE 14525410	215	150	61
VOE 14526268	852	200	289
VOE 14526274	852	200	289
VOE 14526275	852	200	289
VOE 14526276	852	200	289
VOE 14526279	852	200	289
VOE 14526280	852	200	291
VOE 14526281	852	200	291
VOE 14526282	852	200	291
VOE 14526283	852	200	289
VOE 14526795	897	100	311
VOE 14526795	897	150	313
VOE 14526798	897	100	311
VOE 14526798	897	150	313
VOE 14526887	852	200	289
VOE 14543866	236	150	83
VOE 14543868	236	150	83
VOE 14543869	236	150	83
VOE 14543869	236	150	85
VOE 14543870	236	150	83
VOE 14543871	236	150	83
VOE 14543873	236	150	83
VOE 14543875	236	150	83
VOE 14543876	236	150	85
VOE 14543877	236	150	83
VOE 14543879	236	150	83
VOE 14543880	236	150	83
VOE 14543881	236	150	83
VOE 14543883	236	150	83
VOE 14543888	236	150	85
VOE 14543891	236	150	83
VOE 14543892	236	150	83
VOE 14543893	236	150	85
VOE 14543894	236	150	83
VOE 14543895	236	150	83
VOE 14543896	236	150	85
VOE 14543897	236	150	85
VOE 14543898	236	150	83
VOE 14543899	236	150	83
VOE 14543900	236	150	85
VOE 14543901	236	150	85
VOE 14543904	236	150	85
VOE 14543909	236	150	85
VOE 14543910	236	150	85
VOE 14543911	236	150	85
VOE 14543913	236	150	85
VOE 14543915	236	150	85
VOE 14543916	236	150	85
VOE 14553161	881	100	301
VOE 14553162	881	200	303
VOE 14554093	881	100	301
VOE 14554094	881	100	301
VOE 14554095	881	100	301
VOE 14554095	881	200	303
VOE 14554096	881	200	303
VOE 14554097	881	200	303
VOE 14554098	881	100	301
VOE 14554098	881	200	303
VOE 14554099	881	200	303
VOE 14559479	237	100	89
VOE 14880429	881	200	303
VOE 14880450	881	200	303
VOE 14880452	881	200	303
VOE 14880458	881	200	303
VOE 14880465	881	200	303
VOE 15001945	912	450	343
VOE 15001976	912	450	343
VOE 15008005	441	200	211
VOE 15008011	441	200	211
VOE 15011673	352	200	135
VOE 15011675	354	100	137
VOE 15011677	354	100	137
VOE 15011788	831	100	277
VOE 15011801	831	100	277
VOE 15011803	821	100	273
VOE 15011803	831	100	277
VOE 15011807	831	100	277
VOE 15011811	831	100	277
VOE 15011812	831	100	277
VOE 15011873	843	200	283
VOE 15011875	843	200	283
VOE 15011877	843	200	283
VOE 15011879	843	200	283
VOE 15011882	843	200	283
VOE 15011893	363	100	147
VOE 15011896	810	300	271
VOE 15011898	363	100	147
VOE 15011902	363	100	147
VOE 15011906	843	200	283
VOE 15011908	843	200	283
VOE 15013074	237	100	89
VOE 15013143	443	200	231
VOE 15013161	443	200	231
VOE 15013187	443	200	231
VOE 15013190	443	200	231
VOE 15013440	441	500	225
VOE 15013458	441	400	221
VOE 15013465	441	450	223
VOE 15013477	441	400	221
VOE 15013478	441	400	221
VOE 15013482	441	400	221
VOE 15013482	441	450	223
VOE 15013760	912	150	341
VOE 15013771	912	150	341
VOE 15013772	912	150	341
VOE 15013776	912	150	341
VOE 15013777	912	150	341
VOE 15013780	912	150	341
VOE 15013785	912	150	341
VOE 15013787	912	150	341
VOE 15013789	912	150	341
VOE 15015582	775	100	245
VOE 15015582	775	110	247
VOE 15015584	775	100	245
VOE 15015584	775	110	247
VOE 15015586	775	100	245
VOE 15015586	775	110	247
VOE 15015588	775	100	245
VOE 15015588	775	110	247
VOE 15015590	775	100	245
VOE 15015590	775	110	247
VOE 15015594	775	100	245
VOE 15015594	775	110	247
VOE 15015600	775	100	245
VOE 15015600	775	110	247
VOE 15015601	775	100	245
VOE 15015601	775	110	247
VOE 15016598	974	300	461
VOE 15016631	971	600	455
VOE 15016641	975	500	471

Part No	Group	Sect	Page
VOE 15016784	975	300	469
VOE 15016786	927	500	449
VOE 15017508	916	1300	393
VOE 15018090	843	200	283
VOE 15018099	843	100	281
VOE 15018101	843	100	281
VOE 15018102	843	100	281
VOE 15018105	843	100	281
VOE 15018109	843	100	281
VOE 15018112	831	100	277
VOE 15019874	441	220	213
VOE 15020883	974	300	461
VOE 15020901	971	600	455
VOE 15020909	975	500	471
VOE 15020912	975	300	469
VOE 15020915	927	500	449
VOE 15028444	212	100	51
VOE 15029360	843	200	283
VOE 15029369	843	200	283
VOE 15029380	371	400	185
VOE 15029387	371	400	185
VOE 15048759	831	100	277
VOE 15049292	916	600	387
VOE 15059066	831	100	277
VOE 15059078	831	100	277
VOE 15059096	831	100	277
VOE 15059151	810	300	271
VOE 15066081	221	100	71
VOE 15066218	236	150	83
VOE 15066335	236	150	85
VOE 15068443	843	100	281
VOE 15079309	215	100	59
VOE 15079319	211	100	47
VOE 15079370	251	100	93
VOE 15079637	215	150	61
VOE 15079645	215	150	61
VOE 15079664	236	150	85
VOE 15079666	236	150	83
VOE 15079814	211	100	47
VOE 15079816	211	100	49
VOE 15079818	211	100	49
VOE 15079820	211	100	49
VOE 15079824	262	100	109
VOE 15079825	262	100	109
VOE 15079830	216	100	63
VOE 15079971	216	100	63
VOE 15079972	216	100	63
VOE 15079973	216	100	63
VOE 15079978	237	100	89
VOE 15079979	237	100	89
VOE 15079992	237	100	89
VOE 15080003	236	150	85
VOE 15080007	215	100	57
VOE 15080008	215	100	57
VOE 15080023	212	100	51
VOE 15080222	236	150	83
VOE 15080454	236	150	87
VOE 15082359	236	150	85
VOE 15082429	236	150	85
VOE 15082439	215	100	57
VOE 15082449	212	100	51
VOE 15082453	212	100	51
VOE 15082457	212	100	51
VOE 15082494	212	100	51
VOE 15082588	236	150	83
VOE 15082593	236	150	83
VOE 15082601	236	150	83
VOE 15082603	236	150	83
VOE 15082607	236	150	83
VOE 15082622	236	150	85
VOE 15082753	261	150	103
VOE 15082755	261	150	103
VOE 15082759	261	200	105
VOE 15082771	236	100	81
VOE 15084709	210	50	41
VOE 15600395	926	240	435
VOE 15600531	915	150	367
VOE 15600533	915	150	367
VOE 15600578	775	110	247
VOE 15600623	897	100	311
VOE 15600623	897	150	313
VOE 15600640	897	100	311
VOE 15600640	897	150	313
VOE 15600652	897	100	311
VOE 15600710	897	100	311
VOE 15600710	897	150	313
VOE 15600733	897	150	313
VOE 15600803	975	100	463
VOE 15600804	975	100	463
VOE 15600934	897	150	313
VOE 15600946	364	600	155
VOE 15600946	364	650	157
VOE 15601004	775	600	257
VOE 15601174	897	100	311
VOE 15601174	897	150	313
VOE 15601176	897	100	311
VOE 15601178	897	150	315
VOE 15601180	897	150	315
VOE 15601486	926	1000	445
VOE 15601626	926	1000	445
VOE 15601962	334	200	131
VOE 15602342	775	100	245
VOE 15602361	926	1000	443
VOE 15602365	926	1000	443
VOE 15602371	926	1000	443
VOE 15602544	362	500	145
VOE 15602544	386	100	197
VOE 15602546	371	200	175
VOE 15602860	915	100	365
VOE 15602884	926	1000	443
VOE 15603096	874	100	297
VOE 15603250	775	100	245
VOE 15603250	775	110	247
VOE 15603271	371	350	181
VOE 15603277	371	300	179
VOE 15604715	810	200	267
VOE 15604805	912	100	337
VOE 15604805	912	150	341
VOE 15604993	916	350	371
VOE 15605000	916	350	371
VOE 15605292	926	1000	445
VOE 15605293	926	1000	445
VOE 15605476	441	100	209
VOE 15605476	913	150	351
VOE 15605620	926	1000	445
VOE 15605778	916	450	379
VOE 15605778	916	500	383
VOE 15606654	911	100	325
VOE 15606938	926	1000	443
VOE 15606947	874	100	297
VOE 15607150	810	200	267
VOE 15607153	810	200	267
VOE 15607166	810	200	267
VOE 15607168	810	200	267
VOE 15607998	874	100	295
VOE 15608136	915	100	365
VOE 15608318	810	300	271
VOE 15608617	371	250	177
VOE 15608621	971	100	451
VOE 15608624	971	100	453
VOE 15608627	971	100	451
VOE 15608632	971	100	451
VOE 15608758	926	1000	443
VOE 15608760	926	1000	443
VOE 15609649	924	400	409
VOE 15609649	924	500	413
VOE 15609650	924	400	409
VOE 15609650	924	500	413
VOE 15610434	924	400	411
VOE 15610434	924	500	415
VOE 15610500	821	100	273
VOE 15611612	971	100	453
VOE 15611718	810	300	271
VOE 15613239	971	100	451
VOE 15613741	911	200	333
VOE 15614095	912	450	343
VOE 15615654	897	150	315
VOE 15616636	810	200	267
VOE 15616637	874	200	299
VOE 15616643	810	200	267
VOE 15616703	810	200	267
VOE 1629544	971	100	451
VOE 191695	821	100	273
VOE 24425798	831	100	277
VOE 4821292	235	100	79
VOE 4880492	912	450	343
VOE 4880492	912	500	345
VOE 4880492	916	350	371
VOE 4880492	916	600	387
VOE 4880492	924	400	409
VOE 4880492	924	400	411
VOE 4880492	924	500	413
VOE 4880492	924	500	415
VOE 4880493	916	600	387
VOE 4880493	916	600	389

NUMERICAL INDEX

RÉPERTOIRE DE NUMÉROS

NUMMERNREGISTER

INDICE DE NÚMERO

NUMMERREGISTER

Catalogue id	Group
20133	**1000**
Issue	Page
VOE 79A9920133	**11**

VOLVO

EC35C

NUMERICAL INDEX

INDICE DE NÚMERO

RÉPERTOIRE DE NUMÉROS

NUMMERREGISTER

NUMMERNREGISTER

Part No	Group	Sect	Page
VOE 4880493	916	5000	397
VOE 4880663	912	100	339
VOE 4880663	912	450	343
VOE 4880663	916	5000	397
VOE 4881440	371	150	173
VOE 4881440	371	200	175
VOE 4881440	371	250	177
VOE 4881440	371	300	179
VOE 4881440	371	350	183
VOE 4881440	874	100	295
VOE 4881440	914	500	353
VOE 4881440	916	100	369
VOE 4881440	916	1300	393
VOE 4881440	971	700	457
VOE 4881722	912	100	337
VOE 4881722	912	450	343
VOE 4881722	912	500	345
VOE 4881722	914	550	355
VOE 4881722	914	650	359
VOE 4881722	914	900	363
VOE 4881722	916	600	387
VOE 4881722	924	400	409
VOE 4881722	924	500	413
VOE 70369713	364	400	149
VOE 70369713	364	450	151
VOE 907838	821	100	275
VOE 907889	974	100	459
VOE 907899	971	100	451
VOE 907899	975	100	463
VOE 907899	975	200	467
VOE 914449	915	100	365
VOE 914454	915	100	365
VOE 914462	926	1000	443
VOE 914472	718	100	243
VOE 914472	974	100	459
VOE 930445	971	100	453
VOE 931209	441	300	215
VOE 931211	441	300	215
VOE 931211	911	100	329
VOE 932037	441	100	209
VOE 932037	443	100	227
VOE 932037	924	400	409
VOE 932037	924	500	413
VOE 932039	441	200	211
VOE 932039	443	100	227
VOE 932039	911	100	327
VOE 932039	912	100	337
VOE 932039	912	450	343
VOE 932039	912	600	347
VOE 932039	912	700	349
VOE 932039	914	550	355
VOE 932039	914	650	359
VOE 932039	914	900	363
VOE 932039	916	350	371
VOE 932039	916	600	387
VOE 932039	926	1000	443
VOE 932040	441	200	211
VOE 932040	911	100	327
VOE 932040	912	450	343
VOE 932040	912	600	347
VOE 932040	912	700	349
VOE 932040	916	400	377
VOE 932040	916	600	387
VOE 932041	912	100	339
VOE 932042	912	100	337
VOE 932042	912	100	339
VOE 932043	911	100	325
VOE 935028	916	450	379
VOE 935028	926	1000	445
VOE 935032	912	100	337
VOE 935067	443	100	227
VOE 935069	912	500	345
VOE 935072	443	100	227
VOE 935072	926	1000	445
VOE 935076	441	200	211
VOE 935076	911	100	327
VOE 935076	912	450	343
VOE 935082	443	100	227
VOE 935082	924	400	409
VOE 935082	924	500	413
VOE 935084	441	100	209
VOE 935084	443	100	227
VOE 935084	924	400	409
VOE 935084	924	500	413
VOE 935085	443	100	227
VOE 935085	911	100	325
VOE 935085	912	100	337
VOE 935085	916	350	371
VOE 935085	916	600	387
VOE 935089	441	200	211
VOE 935089	912	450	343
VOE 935089	916	600	387
VOE 935090	912	100	339
VOE 935091	443	100	227
VOE 935091	926	1000	443
VOE 935092	912	100	339
VOE 935093	912	100	337
VOE 935094	912	450	343
VOE 935094	912	600	347
VOE 935094	912	700	349
VOE 935094	916	400	377
VOE 935095	912	100	339
VOE 935100	912	100	339
VOE 935229	911	100	325
VOE 935423	912	100	339
VOE 935423	926	1000	445
VOE 935425	911	200	333
VOE 935429	911	100	329
VOE 935429	911	200	333
VOE 935436	916	1300	393
VOE 935451	912	100	339
VOE 935574	916	450	379
VOE 935574	916	600	389
VOE 935644	916	450	379
VOE 935644	916	500	383
VOE 935651	924	400	411
VOE 935651	924	500	415
VOE 935652	916	450	379
VOE 935652	916	500	383
VOE 935756	916	1000	391
VOE 935877	441	200	211
VOE 936289	914	500	353
VOE 936289	914	900	363
VOE 936291	914	900	363
VOE 936294	924	400	409
VOE 936294	924	500	413
VOE 936296	914	900	363
VOE 936301	914	500	353
VOE 936301	916	100	369
VOE 936445	911	100	327
VOE 936488	916	600	387
VOE 936493	916	600	387
VOE 936751	916	375	375
VOE 936798	916	1300	393
VOE 936813	914	500	353
VOE 936813	914	900	363
VOE 936817	914	500	353
VOE 936818	914	500	353
VOE 936821	916	375	375
VOE 936861	914	500	353
VOE 936863	914	500	353
VOE 936863	916	350	371
VOE 936921	916	375	375
VOE 936943	911	200	333
VOE 936974	914	500	353
VOE 936978	914	500	353
VOE 937104	914	500	353
VOE 937119	914	500	353
VOE 937120	914	500	353
VOE 937440	914	500	353
VOE 937588	916	375	375
VOE 937890	911	200	333
VOE 937982	911	200	333
VOE 938063	914	500	353
VOE 938148	911	200	333
VOE 938149	911	100	325
VOE 938240	916	350	373
VOE 942314	915	100	365
VOE 942981	916	4000	395
VOE 943475	223	100	73
VOE 943475	911	200	333
VOE 943478	256	100	97
VOE 943479	911	200	333
VOE 943480	874	100	295
VOE 944265	352	100	133
VOE 944265	356	100	139
VOE 944265	362	400	143
VOE 944708	441	100	209
VOE 945718	821	100	273
VOE 946035	831	100	277
VOE 946173	356	100	139
VOE 946329	261	100	101
VOE 946329	716	100	241
VOE 946329	821	100	273
VOE 946329	916	5000	397

Part No	Group	Sect	Page
VOE 946440	252	100	95
VOE 946440	261	100	101
VOE 946440	874	100	295
VOE 946440	914	900	363
VOE 946440	915	100	365
VOE 946440	916	600	387
VOE 946440	916	1000	391
VOE 946440	924	400	409
VOE 946440	924	400	411
VOE 946440	924	500	413
VOE 946440	924	500	415
VOE 946441	881	100	301
VOE 946441	911	100	325
VOE 946441	926	1000	445
VOE 946441	971	100	451
VOE 946441	971	100	453
VOE 946470	916	450	379
VOE 946470	916	550	385
VOE 946471	371	150	173
VOE 946471	371	300	179
VOE 946471	821	100	275
VOE 946471	916	400	377
VOE 946472	810	300	271
VOE 946472	821	100	275
VOE 946472	916	350	371
VOE 946502	234	100	75
VOE 946671	256	100	97
VOE 946671	261	100	101
VOE 946671	356	100	139
VOE 946671	362	100	141
VOE 946671	716	100	241
VOE 946671	911	200	333
VOE 947107	334	200	131
VOE 947107	810	200	267
VOE 947107	916	350	371
VOE 947107	916	1300	393
VOE 947760	926	1000	445
VOE 948356	915	150	367
VOE 948645	272	150	115
VOE 948645	352	100	133
VOE 948645	841	100	279
VOE 950585	821	100	273
VOE 951979	915	150	367
VOE 955228	810	200	267
VOE 955229	810	300	271
VOE 955779	916	5000	397
VOE 955897	775	200	249
VOE 955899	810	300	271
VOE 955903	926	200	431
VOE 955903	926	220	433
VOE 955964	821	100	273
VOE 955964	881	200	303
VOE 959222	831	100	277
VOE 960139	810	200	269
VOE 963055	915	100	365
VOE 963106	843	200	283
VOE 965212	912	500	345
VOE 966786	971	700	457
VOE 967531	916	1000	391
VOE 967635	881	100	301
VOE 967635	881	200	303
VOE 968435	971	100	451
VOE 968437	924	210	403
VOE 969147	914	550	355
VOE 969147	914	650	359
VOE 969147	916	600	387
VOE 969161	372	100	193
VOE 969161	372	400	195
VOE 969313	975	100	463
VOE 969404	272	100	113
VOE 969405	810	200	267
VOE 969408	874	100	295
VOE 969411	874	100	295
VOE 969422	924	300	407
VOE 969439	916	450	381
VOE 969440	924	400	409
VOE 969440	924	500	413
VOE 969518	387	100	201
VOE 969523	916	5000	397
VOE 969556	364	450	151
VOE 969846	881	100	301
VOE 969846	881	200	303
VOE 971096	234	100	75
VOE 971096	852	100	285
VOE 971096	852	150	287
VOE 971096	911	100	325
VOE 971099	775	500	255
VOE 971099	971	100	451
VOE 973096	916	600	387
VOE 976510	924	110	401
VOE 976510	924	210	403
VOE 976945	218	100	67
VOE 976945	252	100	95
VOE 976945	441	100	209
VOE 976945	810	300	271
VOE 976945	874	200	299
VOE 978932	218	100	67
VOE 978932	441	100	209
VOE 978932	441	300	215
VOE 978932	775	200	249
VOE 978932	911	100	325
VOE 978933	775	200	249
VOE 978934	911	100	329
VOE 978936	716	100	241
VOE 978936	924	110	401
VOE 978938	218	100	67
VOE 978949	926	200	431
VOE 978949	926	220	433
VOE 978999	372	400	195
VOE 979007	372	100	193
VOE 979009	372	100	193
VOE 979021	924	210	403
VOE 979022	926	220	433
VOE 980777	366	300	169
VOE 981290	911	100	325
VOE 981290	926	240	435
VOE 981291	912	100	337
VOE 982489	926	200	431
VOE 983241	256	100	97
VOE 983242	852	100	285
VOE 983242	852	150	287
VOE 983242	874	200	299
VOE 983243	441	100	209
VOE 983243	821	100	273
VOE 983244	443	100	227
VOE 983244	821	100	275
VOE 983249	911	100	327
VOE 983249	926	1000	443
VOE 983250	924	400	409
VOE 983250	924	500	413
VOE 983251	218	100	67
VOE 983251	252	100	95
VOE 983251	441	100	209
VOE 983251	971	100	453
VOE 983252	874	200	299
VOE 983252	916	600	387
VOE 983299	716	100	241
VOE 983303	371	150	173
VOE 983337	775	600	257
VOE 983337	775	610	259
VOE 983718	718	100	243
VOE 983718	926	260	439
VOE 983718	926	1000	443
VOE 983718	971	100	453
VOE 983718	971	600	455
VOE 983718	974	100	459
VOE 983718	974	300	461
VOE 983718	975	100	463
VOE 983718	975	200	467
VOE 983718	975	300	469
VOE 983718	975	500	471
VOE 983719	716	100	241
VOE 984076	915	100	365
VOE 984080	441	100	209
VOE 984080	911	100	325
VOE 984084	441	200	211
VOE 984088	441	100	209
VOE 984089	441	200	211
VOE 984653	924	400	409
VOE 984654	911	100	327
VOE 984656	911	150	331
VOE 990589	237	100	91
VOE 990736	441	200	211
VOE 990736	441	300	215
VOE 990736	443	100	227
VOE 990736	911	100	325
VOE 990736	911	100	327
VOE 990736	912	100	337
VOE 990736	912	600	347
VOE 990736	912	700	349
VOE 990736	914	900	363
VOE 990736	916	1300	393
VOE 990736	926	1000	445
VOE 990737	441	100	209
VOE 990737	441	200	211

NUMERICAL INDEX

RÉPERTOIRE DE NUMÉROS

NUMMERNREGISTER

INDICE DE NÚMERO

NUMMERREGISTER

Catalogue id	Group
20133	**1000**
Issue	Page
VOE 79A9920133	**13**

VOLVO

EC35C

Part No	Group	Sect	Page
VOE 990737	441	300	215
VOE 990737	443	100	227
VOE 990737	911	100	325
VOE 990737	911	100	327
VOE 990737	911	200	333
VOE 990737	912	100	337
VOE 990737	912	100	339
VOE 990738	441	300	215
VOE 990738	443	100	227
VOE 990738	911	100	327
VOE 990738	912	100	337
VOE 990738	912	100	339
VOE 990738	916	400	377
VOE 990738	916	450	379
VOE 990738	916	450	381
VOE 990738	926	1000	443
VOE 990738	926	1000	445
VOE 990739	441	200	211
VOE 990739	911	100	327
VOE 990739	912	100	337
VOE 990739	912	100	339
VOE 990739	912	600	347
VOE 990739	912	700	349
VOE 990739	916	400	377
VOE 990739	916	450	379
VOE 990739	916	500	383
VOE 990739	926	1000	445
VOE 990740	912	100	339
VOE 990740	916	450	379
VOE 990740	916	500	383
VOE 991618	924	400	409
VOE 991618	924	500	413
ZM 2114010	852	200	289
ZM 2289751	852	200	289
ZM 2289753	852	200	289
ZM 2289762	852	200	289
ZM 2289763	852	200	289
ZM 2810112	372	100	193
ZM 2814836	916	4000	395
ZM 2814836	926	240	435
ZM 2814837	916	4000	395
ZM 2814837	926	240	435
ZM 2906158	852	200	289
ZM 2907156	841	100	279
ZM 4327151	831	100	277