RUTHZIL TRATOR COMERCIAL DE PEÇAS LTDA 11 97083-6812 ROLANDO CITRANGULO

EC380D

JULHO 2017

Volvo Construction Equipment
www.volvoce.com

VOLVO

Ref. No. 20023976-I
2017-07
Volvo, Eskilstuna
gb/fr/de/es/se

VOLVO EC380D Parts catalog

Volvo Construction Equipment

VOLVO EC380D

Parts catalog
S/N 21/23/231/26
270001-, 280001-
Part 1 Group 1-8

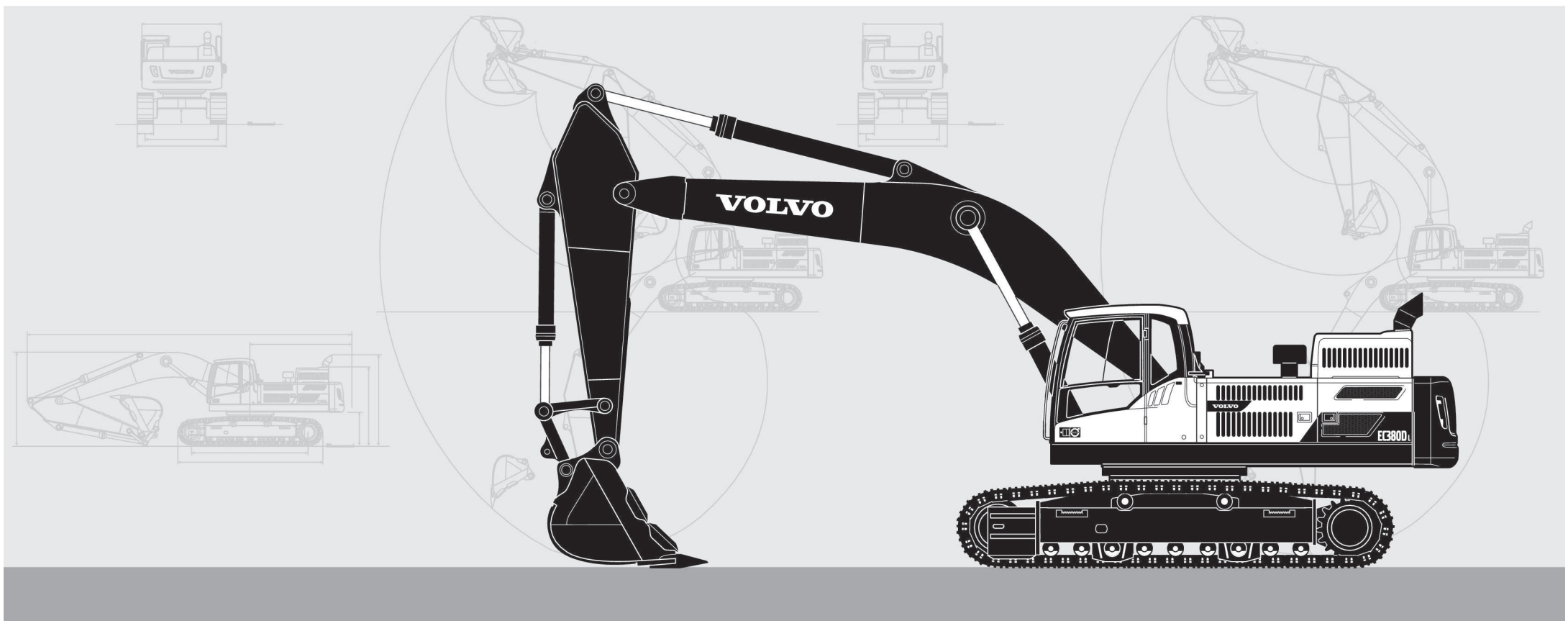

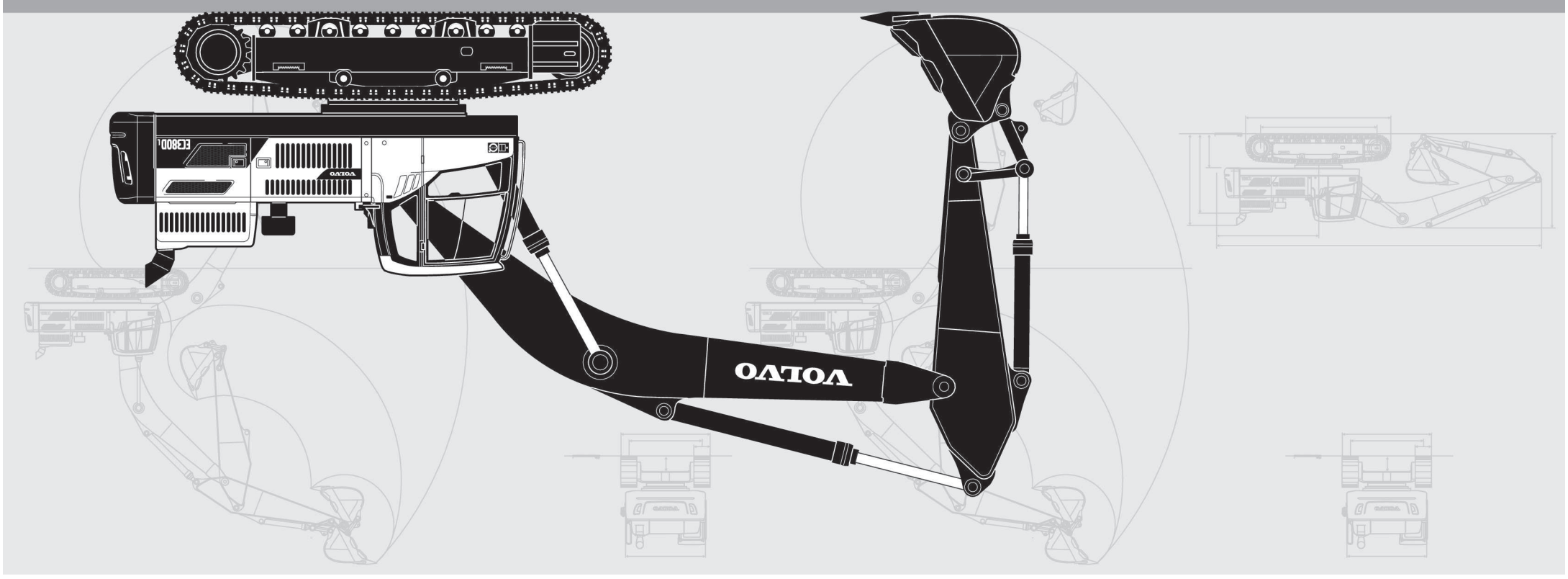

Parts catalog
S/N 21/23/231/26
270001-, 280001-
Part 2 Group 9

VOLVO EC380D

Volvo Construction Equipment

VOLVO EC380D Parts catalog

2

Ref. No. 20023976-I gb/fr/de/es/se
2017-07
Volvo, Eskilstuna

Volvo Construction Equipment
www.volvoce.com

VOLVO EC380D

Parts catalog
S/N 21/23/231/26
270001-, 280001-
Part 1 Group 1-8

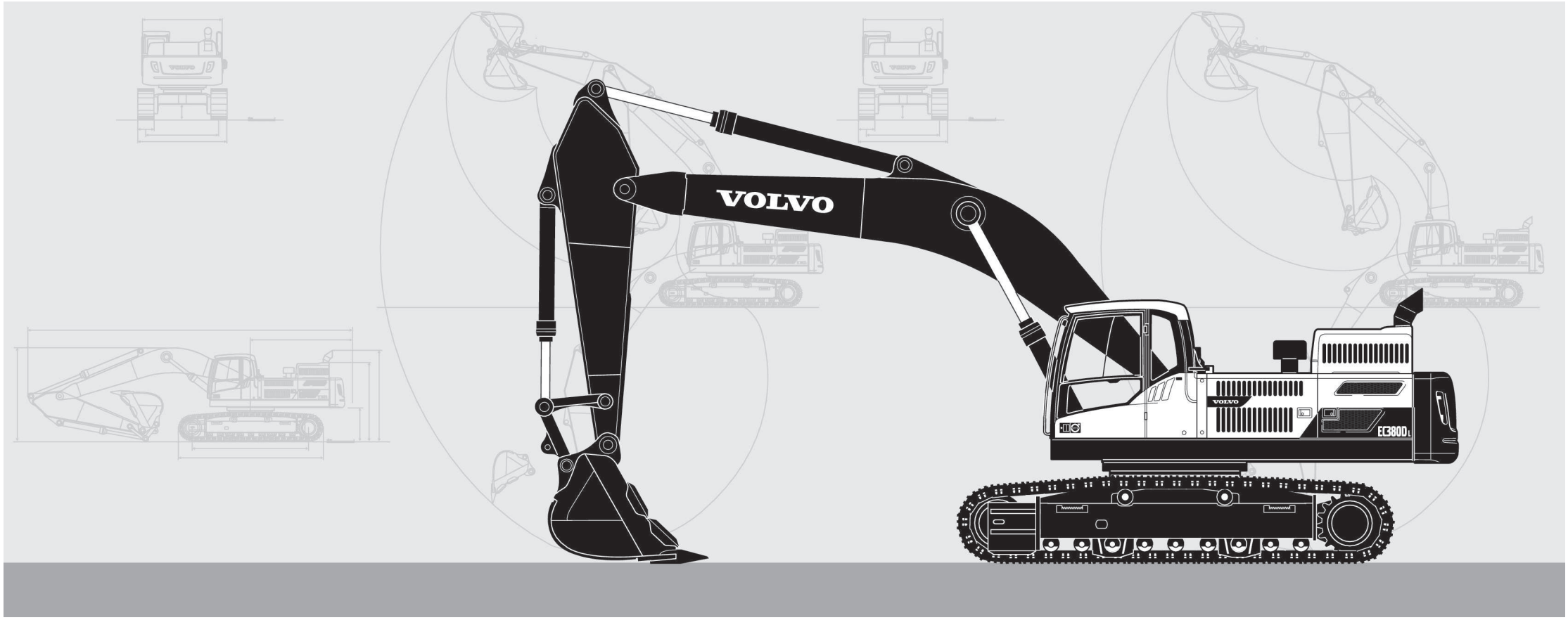

Publ. No. 20023976-I

VOLVO

Volvo Construction Equipment
www.volvoce.com

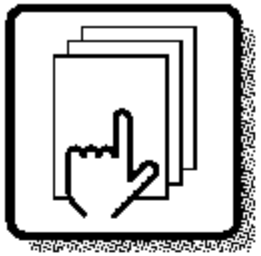

1

Preface and instructions
Préface et instructions
Vorwort und Anweisungen
Prefacio e instrucciones
Förord och anvisningar



2

Engine
Moteur
Motor
Motor
Motor

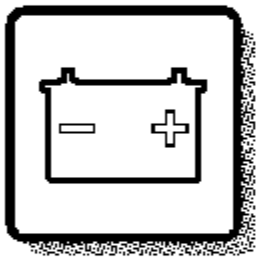

3

Electrical systems and instruments
Système électrique et instruments
Elektrisches System und Instrumente
Sistema eléctrico e instrumentos
Elsystem och instrument

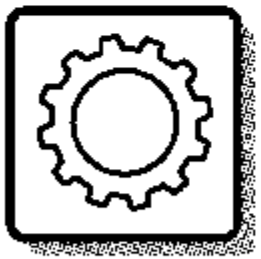

4

Power transmission
Transmission de force
Kraftübertragung
Transmisión de fuerza
Kraftöverföring



5

Brakes
Freins
Bremsen
Frenos
Bromsar

Steering system
Système de direction
Lenksystem
Sistema de dirección
Styrsystem

6



Frame and crawler unit
Bâti et unité des chenilles
Rahmen und Fahrwerk
Bastidor y unidad de orugas
Ram och bandenhet

7

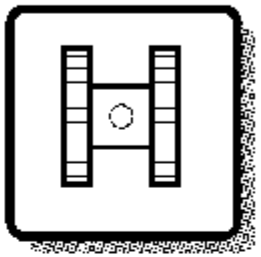

Body with associated parts
Carrosserie avec détails
Aufbau mit Zubehörteilen
Carroceria con detalles
Karosseri

8

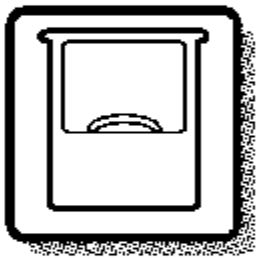

Miscellaneous equipment
Equipments divers
Übrige Ausrüstung
Equipo diverso
Övrig utrustning

9



Numerical index
Répertoire numérique
Nummernverzeichnis
Indice numérico
Nummerregister

10

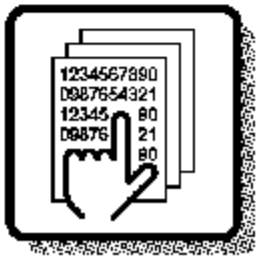

FOREWORD

GBR

Only genuine parts are presented in this catalogue. These parts have been subjected to the necessary function and endurance tests, and they comply with the high quality and safety requirements that have been set for Volvo Construction Equipment. You should note that warranties do not cover damages that are caused or aggravated by the fact that a non-genuine part was fitted.

The illustrations shown in the catalogues should not be used as assembly or workshop instructions. Separate literature for the various specific subject areas is available for that purpose.

The owner of the machine or equipment should state the model designation, manufacturing number, part number, quantity, and the name, or description, of the part when ordering parts.

For location of the model and engine designation plates, etc, see page 4-5.

Market-adapted equipment entered in catalogue, can be seen on page 26.

See page 13 for a "Catalogue Guide" on how to use the parts catalogue.

See page 22 for table of abbreviations.

This catalogue has been produced by Volvo Construction Equipment. If you have any point of views regarding the catalogue, or if you detect any errors in the catalogue, please send a mail to:
E-mail: vce.parts.catalog@volvo.com

GBR

EXCAVATOR VOLVO EC380D

BASIC MACHINE
Product number 8289022, Serial number 210001-210684, 230001-230821, 231001-, 260001-260037, 270001-, 280001-

SUB BASIC MACHINE
Product number 8291893, Serial number 210112-
Product number 8291894, Serial number 230001-, 231001-, 260001-, 270001-, 280001-
Product number 8291539, Demolition, Serial number 210112-

CAB
PART NO. 11294089, 11294090

ENGINE
PART NO. 15117871, 13L, EU, 8289023
(part not stocked as spare part)
PART NO. 15049436, 13L, US, 8289891
(part not stocked as spare part)
PART NO. 15173113, (replacement version)

PART NO. 15049434, 13L, 8290569
(part not stocked as spare part)
PART NO. 17216261, (replacement version)

PART NO. 15049435, 13L, 8290568
(part not stocked as spare part)
PART NO. 17216264, (replacement version)

Seules les pièces d'origine sont présentées dans les catalogues des pièces de rechange. Toutes ces pièces ont été soumises à des tests de fonctionnement et de longévité pour être conformes aux exigences sévères de qualité et de sécurité posées par Volvo Construction Equipment. Notez que les garanties ne couvrent pas les dégâts et les dommages causés par le montage de pièces autres que des pièces d'origine.

Les illustrations dans le catalogue ne doivent pas être utilisées comme notice de montage ni comme instructions d'atelier. Pour ceci, nous vous renvoyons à la documentation spécifiquement éditée dans ce but.

Pour toute commande de pièces de rechange, indiquez la désignation du modèle, le numéro de fabrication, le numéro de référence, la quantité ainsi que la désignation de la pièce.

Le placement des plaques de désignation de modèle et de moteur etc. ressort de la figure ci-contre 4-5.

Equipment adapté au marché et indiqué dans la catalogue, prière de voir la liste en page 26.

Guide pour l'utilisation de catalogues de pièces de rechange, voir page 13.
Pour la liste des abréviations employées, prière de

voir en page 22.

Ce catalogue est édité par Volvo Construction Equipment. Si vous avez des commentaires ou si vous découvrez des erreurs dans ce catalogue, nous vous serions reconnaissants de bien vouloir nous envoyer un courriel à :
E-mail: vce.parts.catalog@volvo.com

FRA

PELLE HYDRAULIQUE VOLVO EC380D

MACHINE DE BASE
Numéro de produit 8289022, Numéro de série 210001-210684, 230001-230821, 231001-, 260001-260037, 270001-, 280001-

PARTIE DE LA MACHINE DE BASE
Numéro de produit 8291893, Numéro de série 210112-
Numéro de produit 8291894, Numéro de série 230001-, 231001-, 260001-, 270001-, 280001-
Numéro de produit 8291539, Demolition, Numéro de série 210112-

CABINE
N° de réf. 11294089, 11294090

MOTEUR
N° de réf. 15117871, 13L, EU, 8289023
(pièce non stockée comme pièce de rechange)
N° de réf. 15049436, 13L, US, 8289891
(pièce non stockée comme pièce de rechange)
N° de réf. 15173113, (version rechange)

N° de réf. 15049434, 13L, 8290569
(pièce non stockée comme pièce de rechange)
N° de réf. 17216261, (version rechange)

N° de réf. 15049435, 13L, 8290568
(pièce non stockée comme pièce de rechange)
N° de réf. 17216264, (version rechange)

VORWORT

DEU

In den Ersatzteilkatalogen sind nur Originalteile verzeichnet. Diese Teile haben die notwendigen Funktions- und Lebensdauertests durchlaufen und erfüllen die hohen Qualitäts- und Sicherheitsanforderungen von Volvo Construction Equipment. Beachten Sie bitte, dass die Garantien keine Schäden umfassen, die durch die Montage eines fremden Teils verursacht oder verschlimmert wurden.

Die Abbildungen in dem Katalog dürfen nicht als Montageanweisungen oder Werkstattanleitungen verwendet werden. Wir verweisen statt dessen auf die separate Literatur für diesen Zweck.

Der Maschinenbesitzer muss bei der Bestellung von Ersatzteilen die Modellbezeichnung, Fabriksnummer, Artikelnummer sowie Anzahl und Bezeichnung des Teils angeben.

Die Anbringung der Schilder für Modell- und Motorbezeichnung usw. geht aus dem Bild auf Seite 4-5 hervor.

Für den Markt angepasste Ausrüstung wurde in den Katalog aufgenommen, Seite 26.

Die Anweisung auf Seite 17 hilft Ihnen sich im Ersatzteilkatalog zurechtzufinden.

Abkürzungsverzeichnis, siehe Seite 22.

Dieser Katalog wurde von Volvo Construction Equipment herausgegeben. Wenn Sie Kommentare zu diesem Katalog haben oder Fehler darin finden, schreiben Sie bitte an: E-Mail: vce.parts.catalog@volvo.com

DEU

RAUPENBAGGER VOLVO EC380D

GRUNDMASCHINE
Fertigungsnummer 8289022, Seriennummer 210001-210684, 230001-230821, 231001-, 260001-260037, 270001-, 280001-

TEIL DER GRUNDMASCHINE
Fertigungsnummer 8291893, Seriennummer 210112-
Fertigungsnummer 8291894, Seriennummer 230001-, 231001-, 260001-, 270001-, 280001-
Fertigungsnummer 8291539, Demolition, Seriennummer 210112-

KABINE
Bestellnummer 11294089, 11294090

MOTOR
Bestellnummer, 15117871, 13L, EU, 8289023
(nicht als Ersatzteil vorrätig)
Bestellnummer, 15049436, 13L, US, 8289891
(nicht als Ersatzteil vorrätig)
Bestellnummer, 15173113, (Ersatzteilausführung)

Bestellnummer, 15049434, 13L, 8290569
(nicht als Ersatzteil vorrätig)
Bestellnummer, 17216261, (Ersatzteilausführung)

Bestellnummer, 15049435, 13L, 8290568
(nicht als Ersatzteil vorrätig)
Bestellnummer, 17216264, (Ersatzteilausführung)

ESP

En los catálogos de repuestos se presentan únicamente piezas originales que han sido sometidas a las necesarias pruebas de funcionamiento y duración y que cumplen las elevadas exigencias de seguridad y calidad de Volvo Construction Equipment. Recuerde que las garantías no cubren los daños ocasionados o agravados por no haber montado una pieza original.

Las ilustraciones del catálogo no deben utilizarse como base para el montaje ni como instrucciones de taller. Para ello recomendamos utilizar los manuales de taller editados a propósito.

Al hacer el pedido de repuestos, el propietario de la máquina debe indicar el modelo de la misma, su número de fabricación, la referencia de la pieza, la cantidad y la denominación.

La ubicación de letreros con las denominaciones de modelo y motor,
etc., puede verse en la página 4-5.

La lista de equipos de adaptación según mercado, introducidos en el catálogo, puede verse en la página 26.

Guía para el uso del catálogo, puede verse en la página 13.

La tabla de abreviaturas puede verse en la página 22.

Este catálogo ha sido producido por Volvo Construction Equipment. Si tiene algún comentario que hacer sobre el catálogo, o detecta algún error, le rogamos que haga una copia de la página en cuestión y nos la remita junto con sus comentarios a:
E-mail: vce.parts.catalog@volvo.com

EXCAVADORA VOLVO EC380D

MÁQUINA BÁSICA
Número de producto 8289022, Número de fabricatión 210001-210684, 230001-230821, 231001-, 260001-260037, 270001-, 280001-

MÁQUINA SUB-BÁSICA
Número de producto 8291893, Número de fabricatión 210112-
Número de producto 8291894, Número de fabricatión 230001-, 231001-, 260001-, 270001-, 280001-
Número de producto 8291539, Demolition, Número de fabricatión 210112-

CABINA
N° de pieza 11294089, 11294090

MOTOR
N° de pieza 15117871, 13L, EU, 8289023
(no disponible como repuesto)
N° de pieza 15049436, 13L, US, 8289891
(no disponible como repuesto)
N° de pieza 15173113, (versión piezas de repuesto)

N° de pieza 15049434, 13L, 8290569
(no disponible como repuesto)
N° de pieza 17216261, (versión piezas de repuesto)

N° de pieza 15049435, 13L, 8290568
(no disponible como repuesto)
N° de pieza 17216264, (versión piezas de repuesto)

FÖRORD

SWE

I denna reservdelskatalog presenteras endast originaldelar. De har genomgått nödvändiga funktions- och livslängdsprov samt uppfyller Volvo Construction Equipments höga kvalitets- och säkerhetskrav. Observera att garantin ej täcker skador som orsakats eller förvärrats av att en icke originaldel monterats.

Illustrationerna i katalogen skall ej användas som monteringsanvisningar eller verkstadsinstruktioner. Vi hänvisar istället till separat litteratur för ändamålet.

Maskinägaren ska vid beställning av reservdelar ange, modellbeteckning, tillverkningsnummer, artikelnummer, antal samt delens benämning.

Placering av skyltar för modell- och motorbeteckning etc., framgår av bild på sidan 4-5.

Marknadsanpassade utrustningar som är införda i denna katalog framgår av förteckningen på sidan 26.

Katalogguide för hur man använder reservdelskatalogen; se sidan 21.

Förkortningstabell, se sidan 22.

Denna katalog är producerad av Volvo Construction Equipment. Om ni har synpunkter eller upptäcker något fel i katalogen, var vänlig och skriv till:
E-mail: vce.parts.catalog@volvo.com

SWE

GRÄVMASKIN VOLVO EC380D

BASMASKIN
Produktnummer 8289022, Serienummer 210001-210684, 230001-230821, 231001-, 260001-260037, 270001-, 280001-

DELBASMASKIN
Produktnummer 8291893, Serienummer 210112-
Produktnummer 8291894, Serienummer 230001-, 231001-, 260001-, 270001-, 280001-
Produktnummer 8291539, Demolition, Serienummer 210112-

HYTT
Artikelnummer 11294089, 11294090

MOTOR
Artikelnummer, 15117871, 13L, EU, 8289023
(detaljen lagerföres ej som reservdel)
Artikelnummer, 15049436, 13L, US, 8289891
(detaljen lagerföres ej som reservdel)
Artikelnummer, 15173113, (reservdelsutförande)

Artikelnummer, 15049434, 13L, 8290569
(detaljen lagerföres ej som reservdel)
Artikelnummer, 17216261, (reservdelsutförande)

Artikelnummer, 15049435, 13L, 8290568
(detaljen lagerföres ej som reservdel)
Artikelnummer, 17216264, (reservdelsutförande)

VOLVO

Volvo Construction Equipment
www.volvoce.com

Fig.	Part No.	Quantity 1	2	3	PS	KIT	Description	Dénomination	Bezeichnung	품명	说明	Notes
	VOE 14570757	1					Bucket cylinder	Vérin godet	Löffelzylinder	버킷 실린더	铲斗汽缸	STD See group 924-600 page 723
1	**VOE 14530666**	1					•Washer	•Rondelle	•Scheibe	•워셔	•垫圈	
2	**VOE 14524063**	1					•Cushion	•Coussin	•Sitzkissen	•쿠션	•坐垫	
3	**VOE 14524049**	1					•Lock nut	•Contre-écrou	•Sicherungsmutter	•잠금장치 너트	•锁紧螺母	
4	**VOE 14641451**	1					•Head	•Tete	•Kopf	•헤드	•活塞盖	
5	**SA 9567-21100**	1				K	•Ring	•Anneau	•Ring	•링	•密封环	
6	**SA 1146-08140**	1				K	•Buffer Ring	•Butee	•Puffer Ring	•버퍼 링	•减震器环	
7		1			NS		•Tube	•Tube	•Rohr	•튜브	•缸筒	
8	**VOE 14560208**	2					••Seal	••Joint	••Dichtring	••시일	••密封	
9	**VOE 14517186**	1					••Bushing	••Bague	••Buchse	••부싱	••轴衬	
10	**VOE 14571039**	1					•Rod	•Monture	•Fühler	•로드	•棒	
11	**VOE 14560211**	2					••Seal	••Joint	••Dichtring	••시일	••密封	
12	**VOE 914167**	1					••Lubricating nipple	••Graisseur	••Schmiernippel	••윤활 니플	••润滑管嘴	
13	**VOE 14515349**	1					••Bushing	••Bague	••Buchse	••부싱	••轴衬	
14	**SA 9612-11050**	1					•Bushing	•Bague	•Buchse	•부싱	•轴衬	(VOE 14517946)
15	**VOE 14512072**	1				K	•Seal	•Joint	•Dichtring	•시일	•密封	
16	**VOE 14570905**	2				K	•Wear ring	•Bague d'usure	•Verschleißring	•마모 링	•磨损环	
17	**SA 9568-01650**	2				K	•Seal	•Joint	•Dichtring	•시일	•密封	
18		1			NS		•Piston	•Piston	•Kolben	•피스톤	•活塞	
19	**VOE 13947695**	13					•Screw	•Vis	•Schraube	•나사	•螺丝	
20	**VOE 14535763**	1					•Set Screw	•Vis Butee	•Anschlagschraub	•세트 스크류	•紧固螺钉	
21	**SA 1046-05730**	1				K	•O-ring	•Joint torique	•O-Ring	•O 링	•0型圈	
22	**VOE 990640**	1				K	•O-ring	•Joint torique	•O-Ring	•O 링	•0型圈	
	VOE 14589145	1					Sealing kit	Kit plombage	Plombiersatz	씰링 키트	密封套件	1)

7 **8** **9** **10** **11** **12** **13**

3 **1** **2** **6** **4** **5**

1) GB: Replacement version FR: Version piéce de rechange. DE: Ersatzteil-ausführung. KR: 대체 부품 CH: 更换版本

1	**8277540**	**Cylinder head** **Culasse** **Zylinderkopf** 실린더 헤드 气缸	Catalogue id **56142**	Group **975**
2			Illustr. No **1009392**	Section **1000**
3				
4				
5		**8277540, S/N 13489-**	Issue **20027087-B**	Page **727**

VOLVO

GBR

In addition to part numbers, the Parts Catalogue also includes a vast amount of essential information which you, the operator, should be acquainted with.
With the "Catalogue Guide", we want to show clearly how the catalogues are arranged and what sort of information is presented therein.

Group 1 Preface and Instructions
Here you can find the following information:
- Title page and publication number
- Group index
- Product signs
- Preface
- List of items of equipment adapted to market requirements that have been introduced
- Catalogue Guide
- Table of abbreviations

Group 2 - 9 Text and illustration pages

- The table of contents shows the division of the main groups into sub-groups, with reference to page number and section.
- Illustration page. The position number of the illustration refers to the text page.
- Text page
  1. Heading.
  2. Additional text which limits the validity of the section. An example is information relating to manufacturing numbers and equipment adapted to market requirements.
  3. Designation for quantity columns.
  4. Illustrations.
  5. Group, section, page, which you should use when you search for information in the catalogue.
  6. Catalogue identification and issue designation.
  7. Position number of the part on the associated drawing.
  8. Part number
  9. Quantity. The column designation indicates the version which is shown in each column. The quantity stated refers to the quantity for each machine or, where appropriate, for each complete unit.
     "REQ" refers to the required amount. See also "Notes" column.
  10. PS (Parts Status) indicates the status code of the part.
      "NS" means that the part is not kept in stock.
      "OP" means that the part is no longer in stock.
      "SE" means that an alternative part shall be used.
      "SS" means that the part has been replaced.
      Refer to Group 10 Replaced parts for further information.
  11. KIT. Parts that are marked with a "K" are included in a kit. The number of the kit is often indicated after other part numbers.
  12. Description. The indentations indicate if one or more parts are included in the assembled unit described above. The parts are included when a complete unit is ordered.
  13. Notes. Other information relating to a particular part is given here.
      - Footnote number (3001 for example) is given at the bottom of the page.
      - Replaced parts (1146-00530, for example).
      - Product or manufacturing number.
      - Abbreviations and technical information.
      - Reference to page and group.

Group 10 Replaced parts / Number index

- Replaced parts. The part numbers of parts marked with "SS" (in the PS column) are indicated here, together with their replacement numbers.
  The replacement parts may in turn be also replaced, and so on.
- Number index. All parts included in the catalogue are indicated here, together with a reference to group, section and page.

Continued improvements and successes in design could result in modifications to your equipment which are not covered by this publication. Each publication is revised when required to include these modifications in later issues. For additional information, you should contact Volvo Construction Equipment.

Any unauthorized reproduction of any part of this document would be in violation of Volvo Construction Equipment Korea, rights and will be prosecuted to the fullest extent allowed by law. We reserve the right to make changes without prior notice.
Volvo Construction Equipment

Fig.	Part No.	Quantity 1	2	3	PS	KIT	Description	Dénomination	Bezeichnung	품명	说明	Notes
	VOE 14570757	1					Bucket cylinder	Vérin godet	Löffelzylinder	버킷 실린더	铲斗汽缸	STD See group 924-600 page 723
1	**VOE 14530666**	1					•Washer	•Rondelle	•Scheibe	•워셔	•垫圈	
2	**VOE 14524063**	1					•Cushion	•Coussin	•Sitzkissen	•쿠션	•坐垫	
3	**VOE 14524049**	1					•Lock nut	•Contre-écrou	•Sicherungsmutter	•잠금장치 너트	•锁紧螺母	
4	**VOE 14641451**	1					•Head	•Tete	•Kopf	•헤드	•活塞盖	
5	**SA 9567-21100**	1				K	•Ring	•Anneau	•Ring	•링	•密封环	
6	**SA 1146-08140**	1				K	•Buffer Ring	•Butee	•Puffer Ring	•버퍼 링	•减震器环	
7		1			NS		•Tube	•Tube	•Rohr	•튜브	•缸筒	
8	**VOE 14560208**	2					••Seal	••Joint	••Dichtring	••시일	••密封	
9	**VOE 14517186**	1					••Bushing	••Bague	••Buchse	••부싱	••轴衬	
10	**VOE 14571039**	1					•Rod	•Monture	•Fühler	•로드	•棒	
11	**VOE 14560211**	2					••Seal	••Joint	••Dichtring	••시일	••密封	
12	**VOE 914167**	1					••Lubricating nipple	••Graisseur	••Schmiernippel	••윤활 니플	••润滑管嘴	
13	**VOE 14515349**	1					••Bushing	••Bague	••Buchse	••부싱	••轴衬	
14	**SA 9612-11050**	1					•Bushing	•Bague	•Buchse	•부싱	•轴衬	(VOE 14517946)
15	**VOE 14512072**	1				K	•Seal	•Joint	•Dichtring	•시일	•密封	
16	**VOE 14570905**	2				K	•Wear ring	•Bague d'usure	•Verschleißring	•마모 링	•磨损环	
17	**SA 9568-01650**	2				K	•Seal	•Joint	•Dichtring	•시일	•密封	
18		1			NS		•Piston	•Piston	•Kolben	•피스톤	•活塞	
19	**VOE 13947695**	13					•Screw	•Vis	•Schraube	•나사	•螺丝	
20	**VOE 14535763**	1					•Set Screw	•Vis Butee	•Anschlagschraub	•세트 스크류	•紧固螺钉	
21	**SA 1046-05730**	1				K	•O-ring	•Joint torique	•O-Ring	•O 링	•0型圈	
22	**VOE 990640**	1				K	•O-ring	•Joint torique	•O-Ring	•O 링	•0型圈	
	VOE 14589145	1					Sealing kit	Kit plombage	Plombiersatz	씰링 키트	密封套件	1)

7 **8** **9** **10** **11** **12** **13**

3 **1** **2** **6** **4** **5**

1) GB: Replacement version FR: Version piéce de rechange. DE: Ersatzteil-ausführung. KR: 대체 부품 CH: 更换版本

1	**8277540**	**Cylinder head** **Culasse** **Zylinderkopf** 실린더 헤드 气缸	Catalogue id **56142**	Group **975**
2			Illustr. No **1009392**	Section **1000**
3				
4				
5		**8277540, S/N 13489-**	Issue **20027087-B**	Page **727**

VOLVO

FRA

Le catalogue de pièces de rechange présente, non seulement les numéros de référence, mais également d'autres informations qu'un opérateur se doit de connaître. Ce guide de catalogue vous indique, d'une façon générale, comment sont conçus nos catalogues et quelles informations ils vous apportent.

Groupe 1 Avant-propos et instructions

Sous ce groupe, vous trouvez :
- La page de titre avec le numéro de publication
- Le registre des groupes
- Les plaques de produit
- Un avant-propos
- Une liste des équipements introduits suivant les pays
- Un guide de catalogue
- Un tableau des abréviations

Groupes 2 - 9 Pages de texte et d'illustration

- Le sommaire indique la division des groupes principaux en sous-groupes avec des renvois aux pages et aux sections.
- La page d'illustration. L'illustration donne les numéros de position qui renvoient à la page de texte.
- La page de texte

1. Rubrique
2. Texte supplémentaire qui limite la validité de la section, par exemple numéro de série et équipements adaptés aux pays
3. Désignation des modèles pour les différentes colonnes
4. Illustrations
5. Groupe, section, page utilisés pour la recherche dans le catalogue
6. Identification du catalogue et de l'édition
7. Numéro de position de la pièce sur l'illustration afférente
8. Numéro de référence
9. Quantité. La désignation des colonnes indique le modèle qui se réfère à chaque colonne. La quantité indiquée correspond à la quantité par engin ou, suivant les cas, par unité complète. "REQ" signifie quantité nécessaire, voir la colonne Notes
10. PS (Parts Status) indique le code d'état de la pièce.
    -"NS" signifie que la pièce n'existe pas en magasin.
    "OP" signifie que la pièce n¿est plus en magasin.
    "SE" signifie qu¿une autre pièce devrait être employée. .
    "SS" signifie que la pièce a été remplacée.
    Voir le groupe 10, pièces remplacées, pour de plus amples informations.
11. KIT. Les pièces marquées "K" font partie d'un kit. Le numéro du kit est le plus souvent indiqué après les autres numéros de référence.
12. Description. Le décalage indique si une ou plusieurs pièces font partie de l'unité complète indiquée au-dessus. Ces pièces sont envoyées pour une commande d'une unité complète.
13. Notes (Remarques). Diverses informations relatives à une pièce sont notées ici.
    - Un numéro de note de bas de page (par exemple 3001) est donné au bas de la page.
    - Pièces remplacées (par exemple 1146-00530).
    - Numéro de produit ou numéro de fabrication.
    - Abréviations et explications techniques.
    - Renvoi aux pages et aux groupes.

Groupe 10 Pièces remplacées/Registre des numéros

- Pièces remplacées. Les numéros de référence marquées "SS" (dans la colonne PS) sont repris ici avec leur numéro de remplacement. Ces pièces remplacées peuvent, à leur tour, être remplacées par d'autres, etc.
- Registre des numéros. Tous les numéros de référence du catalogue se retrouvent ici avec un renvoi au groupe, à la section et à la page.

Les perfectionnements continus et les progrès réalisés dans la conception peuvent entraîner, sur votre engin, des modifications qui ne sont pas prises en compte dans cette publication. Chaque publication est remise à jour suivant les besoins pour inclure toutes ces modifications dans les dernières éditions. Pour plus d¿informations, veuillez contacter Volvo Construction Equipment.

La reproduction non autorisée de toute partie de ce document constitue une violation des droits d'auteur de Volvo Construction Equipment et entraînera des poursuites aux termes de la loi. Nous nous réservons le droit d'apporter des modifications sans préavis.
Volvo Construction Equipment

Fig.	Part No.	Quantity 1	2	3	PS	KIT	Description	Dénomination	Bezeichnung	품명	说明	Notes
	VOE 14570757	1					Bucket cylinder	Vérin godet	Löffelzylinder	버킷 실린더	铲斗汽缸	STD See group 924-600 page 723
1	**VOE 14530666**	1					•Washer	•Rondelle	•Scheibe	•워셔	•垫圈	
2	**VOE 14524063**	1					•Cushion	•Coussin	•Sitzkissen	•쿠션	•坐垫	
3	**VOE 14524049**	1					•Lock nut	•Contre-écrou	•Sicherungsmutter	•잠금장치 너트	•锁紧螺母	
4	**VOE 14641451**	1					•Head	•Tete	•Kopf	•헤드	•活塞盖	
5	**SA 9567-21100**	1				K	•Ring	•Anneau	•Ring	•링	•密封环	
6	**SA 1146-08140**	1				K	•Buffer Ring	•Butee	•Puffer Ring	•버퍼 링	•减震器环	
7		1			NS		•Tube	•Tube	•Rohr	•튜브	•缸筒	
8	**VOE 14560208**	2					••Seal	••Joint	••Dichtring	••시일	••密封	
9	**VOE 14517186**	1					••Bushing	••Bague	••Buchse	••부싱	••轴衬	
10	**VOE 14571039**	1					•Rod	•Monture	•Fühler	•로드	•棒	
11	**VOE 14560211**	2					••Seal	••Joint	••Dichtring	••시일	••密封	
12	**VOE 914167**	1					••Lubricating nipple	••Graisseur	••Schmiernippel	••윤활 니플	••润滑管嘴	
13	**VOE 14515349**	1					••Bushing	••Bague	••Buchse	••부싱	••轴衬	
14	**SA 9612-11050**	1					•Bushing	•Bague	•Buchse	•부싱	•轴衬	(VOE 14517946)
15	**VOE 14512072**	1				K	•Seal	•Joint	•Dichtring	•시일	•密封	
16	**VOE 14570905**	2				K	•Wear ring	•Bague d'usure	•Verschleißring	•마모 링	•磨损环	
17	**SA 9568-01650**	2				K	•Seal	•Joint	•Dichtring	•시일	•密封	
18		1			NS		•Piston	•Piston	•Kolben	•피스톤	•活塞	
19	**VOE 13947695**	13					•Screw	•Vis	•Schraube	•나사	•螺丝	
20	**VOE 14535763**	1					•Set Screw	•Vis Butee	•Anschlagschraub	•세트 스크류	•紧固螺钉	
21	**SA 1046-05730**	1				K	•O-ring	•Joint torique	•O-Ring	•O 링	•0型圈	
22	**VOE 990640**	1				K	•O-ring	•Joint torique	•O-Ring	•O 링	•0型圈	
	VOE 14589145	1					Sealing kit	Kit plombage	Plombiersatz	씰링 키트	密封套件	1)

7 **8** **9** **10** **11** **12** **13**

3 **1** **2** **6** **4** **5**

1) GB: Replacement version FR: Version piéce de rechange. DE: Ersatzteil-ausführung. KR: 대체 부품 CH: 更换版本

1	**8277540**	**Cylinder head** **Culasse** **Zylinderkopf** 실린더 헤드 气缸	Catalogue id **56142**	Group **975**
2			Illustr. No **1009392**	Section **1000**
3				
4				
5		**8277540, S/N 13489-**	Issue **20027087-B**	Page **727**

VOLVO

DEU

Im Ersatzteilkatalog sind außer den Artikelnummern auch eine Reihe von wichtigen Informationen aufgeführt, die man unbedingt kennen sollte.
Mit der Kataloganweisung wollen wir auf eine überschaubare Art und Weise zeigen, wie unsere Kataloge aufgebaut und welche Informationen hier enthalten sind.

Gruppe 1 Vorwort und Anweisungen
Hier findet man folgendes:
- Titelseite mit Publikationsnummer
- Gruppenregister
- Produktschilder
- Vorwort
- Verzeichnis über eingeführte marktangepasste Ausrüstungen
- Kataloganweisung
- Abkürzungstabelle

Gruppe 2 - 9 Text- und Bildseiten

- Das Inhaltsverzeichnis zeigt die Einteilung der Hauptgruppe in Untergruppen mit Hinweis auf Seite und Abschnitt.
- Bildseite. Die Positionsnummer der Abbildung weist auf die Textseite hin.
- Textseite.
  1. Überschrift
  2. Zusatztext, der die Gültigkeit des Abschnitts begrenzt, z.B. Information über Herstellungsnummer und marktangepasste Ausrüstungen.
  3. Bezeichnung für die Anzahl-Spalten
  4. Abbildungen
  5. Gruppe, Abschnitt, Seite, die bei der Suche im Katalog verwendet werden.
  6. Katalogkennung und Ausgabebezeichnung
  7. Positionsnummer des Artikels mit dazugehöriger Abbildung.
  8. Artikelnummer
  9. Anzahl. Die Spaltenbezeichnung zeigt, welche Ausführung per Spalte aufgeführt ist. Die angegebene Anzahl betrifft Anzahl pro Maschine oder ggf. pro komplette Einheit. "REQ" bezeichnet die erforderliche Menge, siehe Anmerkungsspalte.
  10. PS (Parts Status) zeigt den Statuscode des Artikels.
  -"NS" bedeutet, dass der Artikel nicht mehr auf Lager gehalten wird.
  "OP" bedeutet, dass das Teil nicht mehr geführt wird.
  "SE" bedeutet, dass ein alternatives Teil zu verwenden ist.
  -"SS" bedeutet, dass der Artikel ersetzt wurde.
  Siehe Gruppe 10, Ersetzte Artikel, für weitere Information.
  11. KIT. Artikel, die mit einem "K" gekennzeichnet sind, gehören zu einem Satz. Die Nummer des Satzes wird in den meisten Fällen nach den übrigen Artikelnummern angegeben.
  12. Bezeichnung. Die Einrückung zeigt, dass ein oder mehrere Artikel in einer oben aufgeführten zusammengesetzten Einheit enthalten sind. Die Artikel sind in der Bestellung der kompletten Einheit enthalten.
  13. Notes (Anmerkungen). Hier werden übrige Informationen für einen Artikel aufgeführt:
  - Fußnotennummer, (beispielsweise 3001), wird ganz unten auf der Seite angegeben.
  - Ersetzte Artikel, (beispielsweise 1146-00530)
  - Produkt- oder Herstellungsnummer
  - Abkürzungen oder technische Informationen
  - Seiten- und Gruppenhinweis

Gruppe 10 Ersetzte Artikel / Nummernregister

- Ersetzte Artikel. Hier sind die mit "SS" markierten (in der PS-Spalte) Artikelnummern mit ihrem Ersatz aufgeführt. Die ersetzten Artikel können wiederum ersetzt worden sein usw.
- Nummernregister. Hier sind alle im Katalog vorkommenden Artikel aufgeführt, und zwar mit Hinweis auf Gruppe, Abschnitt und Seite.

Fortlaufende Verbesserungen und Fortschritte in der Konstruktion können auch bei Ihrer Maschine zu Änderungen führen, die nicht von dieser Schrift umfasst werden. Jede Ausgabe wird bei Bedarf überarbeitet, um diese Veränderungen bei späteren Ausgaben mit zu berücksichtigen.
Weitere Informationen erhalten Sie von Volvo Construction Equipment.

Jegliche Reproduktion dieses Dokumentes in Auszügen oder in vollem Umfang stellt eine Verletzung der Rechte von Volvo Construction Equipment dar und wird unter voller Ausschöpfung der gesetzlichen Möglichkeiten strafrechtlich verfolgt. Wir behalten uns das Recht auf Änderungen ohne vorherige Ankündigung vor.
Volvo Construction Equipment

Fig.	Part No.	Quantity 1	2	3	PS	KIT	Description	Dénomination	Bezeichnung	품명	说明	Notes
	VOE 14570757	1					Bucket cylinder	Vérin godet	Löffelzylinder	버킷 실린더	铲斗汽缸	STD See group 924-600 page 723
1	**VOE 14530666**	1					•Washer	•Rondelle	•Scheibe	•워셔	•垫圈	
2	**VOE 14524063**	1					•Cushion	•Coussin	•Sitzkissen	•쿠션	•坐垫	
3	**VOE 14524049**	1					•Lock nut	•Contre-écrou	•Sicherungsmutter	•잠금장치 너트	•锁紧螺母	
4	**VOE 14641451**	1					•Head	•Tete	•Kopf	•헤드	•活塞盖	
5	**SA 9567-21100**	1				K	•Ring	•Anneau	•Ring	•링	•密封环	
6	**SA 1146-08140**	1				K	•Buffer Ring	•Butee	•Puffer Ring	•버퍼 링	•减震器环	
7		1			NS		•Tube	•Tube	•Rohr	•튜브	•缸筒	
8	**VOE 14560208**	2					••Seal	••Joint	••Dichtring	••시일	••密封	
9	**VOE 14517186**	1					••Bushing	••Bague	••Buchse	••부싱	••轴衬	
10	**VOE 14571039**	1					•Rod	•Monture	•Fühler	•로드	•棒	
11	**VOE 14560211**	2					••Seal	••Joint	••Dichtring	••시일	••密封	
12	**VOE 914167**	1					••Lubricating nipple	••Graisseur	••Schmiernippel	••윤활 니플	••润滑管嘴	
13	**VOE 14515349**	1					••Bushing	••Bague	••Buchse	••부싱	••轴衬	
14	**SA 9612-11050**	1					•Bushing	•Bague	•Buchse	•부싱	•轴衬	(VOE 14517946)
15	**VOE 14512072**	1				K	•Seal	•Joint	•Dichtring	•시일	•密封	
16	**VOE 14570905**	2				K	•Wear ring	•Bague d'usure	•Verschleißring	•마모 링	•磨损环	
17	**SA 9568-01650**	2				K	•Seal	•Joint	•Dichtring	•시일	•密封	
18		1			NS		•Piston	•Piston	•Kolben	•피스톤	•活塞	
19	**VOE 13947695**	13					•Screw	•Vis	•Schraube	•나사	•螺丝	
20	**VOE 14535763**	1					•Set Screw	•Vis Butee	•Anschlagschraub	•세트 스크류	•紧固螺钉	
21	**SA 1046-05730**	1				K	•O-ring	•Joint torique	•O-Ring	•O 링	•0型圈	
22	**VOE 990640**	1				K	•O-ring	•Joint torique	•O-Ring	•O 링	•0型圈	
	VOE 14589145	1					Sealing kit	Kit plombage	Plombiersatz	씰링 키트	密封套件	1)

7 **8** **9** **10** **11** **12** **13**

3 **1** **2** **6** **4** **5**

1) GB: Replacement version FR: Version piéce de rechange. DE: Ersatzteil-ausführung. KR: 대체 부품 CH: 更换版本

1	**8277540**	**Cylinder head** **Culasse** **Zylinderkopf** 실린더 헤드 气缸	Catalogue id **56142**	Group **975**
2			Illustr. No **1009392**	Section **1000**
3				
4				
5		**8277540, S/N 13489-**	Issue **20027087-B**	Page **727**

VOLVO

ESP

En el catálogo de repuestos se incluye, además de los números de artículo, numerosa información muy útil.
El propósito de la guía es explicar la estructura de los catálogos y la información que se ofrece en los mismos.

Grupo 1 Prefacio e instrucciones
Se encontrará aquí:
- El título y el número de publicación
- El índice de grupos
- Los letreros de producto
- El prefacio
- Una lista sobre los equipos adaptados a los mercados
- La guía al catálogo
- Una tabla de abreviaturas

Grupo 2 - 9 páginas con texto e ilustraciones

- El índice muestra la clasificación de los grupos principales en subgrupos con remisiones a páginas y secciones.
- Página de ilustraciones. Los números de posición de las ilustraciones. Remisiones a páginas de texto.
- Páginas de texto
  1. Rúbrica
  2. Texto adicional que delimita la validez de la sección, por ejemplo, información sobre números de fabricación y equipos según mercado.
  3. Designación para columnas de cantidades.
  4. Número de ilustración.
  5. Grupo, sección, página. Se utilizan al manejar el catálogo
  6. Identificación e indicación de la edición del catálogo.
  7. Números de posición en la ilustración correspondiente.
  8. Números de artículo
  9. Cantidad. Se indica en esta columna la ejecución. El número indicado se refiere a la cantidad por máquina o, si procede, por unidad completa. "REQ" significa la cantidad necesaria, véase la columna de las notas.

  10. PS (Parts Status) indica el código de estado del artículo.
  -"NS" indica que el artículo no se tiene en stock.
"OP" significa que ya no se mantiene la pieza en stock.
"SE" significa que se puede usar una pieza alternativa.
  -"SS" indica que el artículo ha sido sustituido.
  Para más información, véase el grupo 10, artículos sustituidos.
  11. KIT. Los artículos marcados con una "K" forman parte de un juego. El número de juego suele indicarse detrás de los demás números de artículo.
  12. Denominación. El desplazamiento indica que en la unidad indicada se incluyen uno o varios artículos. Estos se incluyen en la unidad completa pedida.
  13. Notas. Aparecen aquí diversas informaciones relativas a los artículos:
  - Números de notas de pie de página; ej. 3001) aparece al final de la página.
  - Artículos sustituidos. Ej. (1146-00530)
  - Números de producto o fabricación.
  - Abreviaturas e información técnica.
  - Remisiones a páginas y grupos.

Grupo 10 Artículos sustituidos/Índice de números

- Artículos sustituidos. Se marcan aquí con "SS" (en la columna PS) los números de artículo con sus sustituciones. Los artículos sustituidos, a su vez, pueden haber sido sustituidos, etc.
- Índice de números. Aparecen aquí todos los artículos existentes en el catálogo con remisión a grupo, sección y página.

En su modelo de máquina pueden haberse introducido mejoras que no aparecen en esta publicación. Las publicaciones son revisadas para incluir las mejoras en ediciones posteriores. Para más información, diríjase a Volvo Construction Equipment.

Este documento está protegido por los derechos de autor y por lo tanto está prohibida su copia, impresión o cualquier otro tipo de reproducción indebida. La infracción de esta prohibición será penalizada. Reservado el derecho a introducir modificaciones.
Volvo Construction Equipment

Fig.	Part No.	Quantity 1	2	3	PS	KIT	Description	Dénomination	Bezeichnung	품명	说明	Notes
	VOE 14570757	1					Bucket cylinder	Vérin godet	Löffelzylinder	버킷 실린더	铲斗汽缸	STD See group 924-600 page 723
1	**VOE 14530666**	1					•Washer	•Rondelle	•Scheibe	•워셔	•垫圈	
2	**VOE 14524063**	1					•Cushion	•Coussin	•Sitzkissen	•쿠션	•坐垫	
3	**VOE 14524049**	1					•Lock nut	•Contre-écrou	•Sicherungsmutter	•잠금장치 너트	•锁紧螺母	
4	**VOE 14641451**	1					•Head	•Tete	•Kopf	•헤드	•活塞盖	
5	**SA 9567-21100**	1				K	•Ring	•Anneau	•Ring	•링	•密封环	
6	**SA 1146-08140**	1				K	•Buffer Ring	•Butee	•Puffer Ring	•버퍼 링	•减震器环	
7		1			NS		•Tube	•Tube	•Rohr	•튜브	•缸筒	
8	**VOE 14560208**	2					••Seal	••Joint	••Dichtring	••시일	••密封	
9	**VOE 14517186**	1					••Bushing	••Bague	••Buchse	••부싱	••轴衬	
10	**VOE 14571039**	1					•Rod	•Monture	•Fühler	•로드	•棒	
11	**VOE 14560211**	2					••Seal	••Joint	••Dichtring	••시일	••密封	
12	**VOE 914167**	1					••Lubricating nipple	••Graisseur	••Schmiernippel	••윤활 니플	••润滑管嘴	
13	**VOE 14515349**	1					••Bushing	••Bague	••Buchse	••부싱	••轴衬	
14	**SA 9612-11050**	1					•Bushing	•Bague	•Buchse	•부싱	•轴衬	(VOE 14517946)
15	**VOE 14512072**	1				K	•Seal	•Joint	•Dichtring	•시일	•密封	
16	**VOE 14570905**	2				K	•Wear ring	•Bague d'usure	•Verschleißring	•마모 링	•磨损环	
17	**SA 9568-01650**	2				K	•Seal	•Joint	•Dichtring	•시일	•密封	
18		1			NS		•Piston	•Piston	•Kolben	•피스톤	•活塞	
19	**VOE 13947695**	13					•Screw	•Vis	•Schraube	•나사	•螺丝	
20	**VOE 14535763**	1					•Set Screw	•Vis Butee	•Anschlagschraub	•세트 스크류	•紧固螺钉	
21	**SA 1046-05730**	1				K	•O-ring	•Joint torique	•O-Ring	•O 링	•0型圈	
22	**VOE 990640**	1				K	•O-ring	•Joint torique	•O-Ring	•O 링	•0型圈	
	VOE 14589145	1					Sealing kit	Kit plombage	Plombiersatz	씰링 키트	密封套件	1)

7 **8** **9** **10** **11** **12** **13**

3 **1** **2** **6** **4** **5**

1) GB: Replacement version FR: Version piéce de rechange. DE: Ersatzteil-ausführung. KR: 대체 부품 CH: 更换版本

1	**8277540**	**Cylinder head** **Culasse** **Zylinderkopf** 실린더 헤드 气缸	Catalogue id **56142**	Group **975**
2			Illustr. No **1009392**	Section **1000**
3				
4				
5		**8277540, S/N 13489-**	Issue **20027087-B**	Page **727**

VOLVO

SWE

I reservdelskatalogen presenteras förutom artikelnummer också en mängd information som är viktig att känna till.
Med katalogguiden vill vi på ett överskådligt sätt visa hur våra kataloger är uppbyggda och vad det är för information som presenteras.

Grupp 1 Förord och anvisningar
Här finner man följande:
- Titelsida med publikationsnummer
- Gruppregister
- Produktskyltar
- Förord
- Förteckning över införda marknadsanpassade utrustningar
- Katalogguiden
- Förkortningstabell

Grupp 2 - 9 Text- och bildsidor

- Innehållsförteckningen visar huvudgruppens indelning i undergrupper med hänvisning till sida och avsnitt.
- Bildsida. Illustrationens positionsnr. hänvisar till textsidan
- Textsida
  1. Rubrik
  2. Tilläggstext som begränsar avsnittets giltighet t.ex information om tillverkningsnummer och marknadsanpassade utrustningar.
  3. Beteckning för antalskolumner
  4. Illustrationsnr.
  5. Grupp, avsnitt, sida, användes då man söker i katalogen
  6. Katalogid. och utgåvebeteckning
  7. Artikelns positionsnummer på tillhörande illustration
  8. Artikelnummer
  9. Antal. Kolumnbeteckningen visar vilket utförande som redovisas per kolumn. Angivet antal avser, antal per maskin eller i förekommande fall, per komplettenhet. "REQ" avser erforderlig mängd, se Notes- kolumn.
  10. PS (Parts Status) visar artikelns statuskod.
      -"NS" betyder att artikeln inte lagerföres.
      -"OP" betyder att artikeln har utgått och lagerföres inte längre.
      -"SE" betyder att alternativ artikel ska användas.
      -"SS" Betyder att artikeln är ersatt.
      Se grupp 10, ersatta artiklar för vidare information.
  11. KIT. Artiklar som är markerade med ett "K" ingår i en sats. Satsens nummer redovisas oftast efter övriga artikelnummer.
  12. Benämning. Stegförskjutning visar om en eller flera artiklar ingår i en ovanför redovisad sammansatt enhet. Artiklarna medföljer vid beställning av den kompletta enheten.
  13. Notes (Anmärkning). Här redovisas övrig information för en artikel;
      - Fotnotsnr, Ex. 3001) återges längst ned på sidan.
      - Ersatta artiklar. Ex. (1146-00530)
      - Produkt- eller tillverkningsnummer
      - Förkortningar och tekniska upplysningar
      - Sid- och grupphänvisning.

Grupp 10 Ersatta artiklar / Nummerregister

- Ersatta artiklar. Här återfinns de med "SS" markerade (i PS -kolumn) artikelnumren med sina ersättningar. De ersättande artiklarna kan i sin tur vara ersatta osv.
- Nummerregister. Här finns alla i katalogen förekommande artiklar med hänvisning till grupp, avsnitt, sida.

Fortsatta förbättringar och framsteg vad det gäller konstruktion kan förorsaka förändringar på din maskin som inte omfattas av denna publikation. Varje publikation revideras vid behov för att inkludera dessa förändringar i senare utgåvor.
För vidare information kontakta Volvo Construction Equipment.

Detta dokument är upphovsrättsligt skyddat och åtnjuter därför skydd mot otillbörlig kopiering, eftertryck eller annan avbildning. Överträdelse mot detta förbud är förenat med straffansvar. Rätt till ändringar förbehålles.
Volvo Construction Equipment

TABLE OF ABBREVIATION
POUR LA LISTE DES ABRÉVIATIONS EMPLOYÉES
ABKÜRZUNGSVERZEICHNIS
PABLO DE ABREVIATIONS
FÖRKORTNINGSTABELL

ABBREVIATION	ENGLISH	FRANÇAIS	DEUTSCH	ESPAÑOL	SVENSKA
A	ampere	Ampères	Ampere	amperio	ampere
AC	Alternating Current	Courant alternatif	Wechselstrom	Corriente alterna	Växelström
ALT	alternative	alternative	wahlweise	alternativa	alternativ
AWD	All Wheel Drive	Toutes roues motrices	Allradantrieb	Tracción en las todas las ruedas	Allhjulsdrift
AX - ####	up to and incl. axle No.	jusqu'au N° d'essieu	bis Achsennr.	hasta el eje nro	t o m axel nr
AX ####-	as from axle No.	à partir du N° d'essieu	ab Achsennr.	a partir del eje nro	fr o m axel nr
BL	black	noir	schwarz	negro	svart
BLUE	blue	bleu	blau	azul	blå
BR	brown	brun	braun	marrón	brun
BRA	Brazil	Brésil	Brasilien	Brasil	Brasilien
CAB - ####	up to and incl. cab No.	jusqu'au N° de cabine	bis Kabinen-herstellnr.	hasta la cabina nro	t o m hytt nr
CAB #### -	as from cab No.	à partir du N° de cabine	ab Kabinen-herstellnr.	a partir de la cabina	fr o m hytt nr
CAN	Canada	Canada	Kanada	Canadá	Kanada
CENT	centre	au milieu	Mittere	central	mittre
CHN	China	Chine	China	China	Kina
CIN	component identification number	Numéro de référence de sous-ensemble	Bauteil-Identifizierungsnummer	Número de identificación del componente	komponentidentifikationsnummer
CPL	complete	complet	komplett	completo	komplett
Cu Yd	Cubic Yard	Yard cube	Kubikyard	Yarda cúbica	Kubikyard
DC	Direct Current	Courant continu	Gleichstrom	Corriente continua	Likström
DEG	numbers of degrees, C°	nombres de degré de chaleur, C°	Anzahl in Graden C°	numero de grado de calor, C°	antal grader, C°
DELETED	deleted	supprimé	Nicht mehr lieferbar	Retirado	utgått
DEU	Germany	Allemagne	Deutschland	Alemania	Tyskland
DNK	Denmark	Danemark	Dänemark	Dinamarca	Danmark
E PROD	early production	production antérieure	Frühere Ausführung	producción anterior	tidigare utförande
EEC	European Economic Community (EEC)	pays du marche commun (EEC)	EU-Markt (EEC)	el mercado común (EEC)	EU-marknad (EEC)
ENG	Engine	moteur	Motor	motor	motor
ENG - ####	up to and incl. engine No.	jusqu'au N° de moteur	bis Motornr.	hasta el motor nro	t o m motor nr
ENG #### -	as from engine No.	à partir du N° de moteur	ab Motornr.	a partir del motor nro	fr o m motor nr
ESP	Spain	Espagne	Spanien	España	Spanien
EU	European Union	Union Européenne	Europäische Union	Unión Europea	Europeiska unionen
EXC - ###	up to and incl. excavator unit No.	jusqu'au N° d'excavateur	bis Bagger-Aggregatnr	hasta el agregado excavador nro	t o m grävaggregat nr
EXC ### -	as from excavator unit No.	à partir du N° d'excavateur	Ab Bagger-Aggregatnr.	a partir de agregado excavador nro	fr o m grävaggregat nr
EXCL	excluding	exclus	auschliesslich	exclusivo	exklusive

ABBREVIATION	ENGLISH	FRANÇAIS	DEUTSCH	ESPAÑOL	SVENSKA
FIN	Finland	Finlande	Finnland	Finlandia	Finland
F-N-R	Forward-Neutral-Reverse	Marche avant-Point mort-Marche arrière	Vorwärts-Neutral-Rückwärts	Adelante - Punto muerto - Atrás	Fram-Neutral-Back
FOPS	Falling Object Protection System	Système de protection contre la chute d'objets	FOPS (Schutz vor herabfallenden Gegenständen)	Sistema de protección contra caída de objetos	Skydd mot fallande föremål
FORW	forward	avant	vordere	delante	främre
FRA	France	France	Frankreich	Francia	Frankrike
g (GRAM)	gram	gramme	Gramm	gramo	gram
GBR	Great Britain	Angleterre	England	Inglaterra	Storbritannien
GREEN	green	vert	grün	verde	grön
GREY	grey	gris	grau	gris	grå
HD	Heavy Duty	Heavy Duty	Heavy Duty	Heavy Duty	Heavy Duty
HT - ####	up to and incl. hydraulic transmission No.	jusqu'au transmission hydraulique N°	bis Hydraulikgetriebe	hasta el transmisión hidráulico nro	t o m hydraultransmission nr
HT #### -	as from hydraulic transmission No.	à partir du transmission hydraulique N°	ab Hydraulikgetriebe	a partir de transmisión hidráulico nro	fr o m hydraultransmission nr
ID	diameter, inner	diamètre, intérieur	Innendurchmesser	diámetro, interior	diameter, inre
IN	inch(es)	pouce	Zoll	pulgada	tum
INCL	inclusive	inclus	einschliesslich	inclusive	inklusive
INCL IN	included in	inclus dans	gehört zur	forma parte de	ingår i
INLET	inlet	entrée	Einlass	entrada	inlopp
INNER	inner	intérieur	innen	interior	inre
IRN	Iran	Iran	Iran	Iran	Iran
ITA	Italy	Italie	Italien	Italia	Italien
ITEM NO	see item No.	voir position	siehe Position Nr.	véase posición	se positionsnummer
K	included in parts kits	fait partie du jeu complet de réparation	gehört zur Satzverpackung	forma parte del juego por juego	ingår i satsförpackning
KOR	Korea	Corée	Korea	Corea	Korea
L	litre, length	litre, longueur	Liter, Länge	litros, longitud	liter, längd
L PROD	late production	production postérieure	jetzige Ausführung	producción posterior	senare utförande
LH	left	gauche	links	izquierdo	vänster
LOAD - ####	up to and incl. loading unit No.	jusqu'au N° de chargeur	bis Hubaggregatnr.	hasta unidad carga nro	t o m lastaggregat nr
LOAD #### -	as from loading unit No.	à partir du N° de chargeur	ab Hubaggregatnr.	a partir du unibad carga nro	t o m lastaggregat nr
LOW	lower	dessous	unten	inferior	undre
m (M)	metric	mètre	Meter	métrico	meter
m3 (CU M)	cubic metre	mètre cube	Kubikmeter	metro cúbico	kubikmeter

TABLE OF ABBREVIATION
POUR LA LISTE DES ABRÉVIATIONS EMPLOYÉES
ABKÜRZUNGSVERZEICHNIS
PABLO DE ABREVIATIONS
FÖRKORTNINGSTABELL

ABBREVIATION	ENGLISH	FRANÇAIS	DEUTSCH	ESPAÑOL	SVENSKA
MARKED	marked	marque de	gekennzeichnet mit	marcado	märkt med
MEX	Mexico	Mexique	Mexiko	México	Mexiko
ml (ML)	millilitre	millilitre	Milliliter	mililitro	milliliter
mm (MM)	millimetre	millimètre	Millimeter	milimetros	millimeter
mm2 (SQ MM)	square millimeters	millimètre carré	Quadratmillimeter	milimetros cuadrados	kvadratmillimeter
MODEL	model designation	Désignation de modèle	Modellbezeichnung	Designación de modelo	modellbeteckning
NLD	Netherlands	Pays-Bas	Holland	Holanda	Nederländerna
NO	number	numéro	Nummer	número	nummer
NOR	Norway	Norvège	Norwegen	Noruega	Norge
NS	part not stocked as spare part	n`est pas stocké comme pièce de rechange	nicht als Ersatzteil vorrätig	no disponible como repuesto pieza de repuesto	detaljen lagerföres ej som reservdel
O SZ	over size	côte supérieur	Übergrösse	sobredimensión	överdimension
OD	diameter, outer	diamètre extérieur	Aussendurchmesser	diámetro, exterior	diameter, yttre
OP	The part is no longer in stock	La pièce n'est plus en stock	Der Artikel wird nicht länger geführt	El artículo no se mantiene ya en stock	Artikeln lagerföres ej längre
OR	orange	orange	orange	naranja	orange
ORDER	order	commander	bestellen	hacer un pedido	beställ
OUTER	outer	extérieur	aussen	exterior	yttre
OUTLET	outlet	échappement	Auslass	escape	utlopp
PAGE	see page	voir page	siehe Seite	véase página	se sida
PAIR	pair	paire	Paar	par	par
PCS	piece(s)	pièce	Stück	cada uno	styck
PIN	product identification number	Numéro d'identification de produit	Produktidentifizierungs-Nummer	Número de identificación del producto	produktidentifikationsnummer
PINK	pink	rose	rosa	rosa	rosa
POL	Poland	Pologne	Polen	Polonia	Polen
PROD NO	product No.	N° de produit	Produktnr.	nro de producto	produktnummer
PRT	Portugal	Portugal	Portugal	Portugal	Portugal
Q	Quantity l/min	Quantité l/min	Quantität l/min	Cantidad l/min	Kvantitet l/min
REAR	rear	arrière	hinten	detrás	bakre
RED	red	rouge	rot	rojo	röd
REMAN	Remanufactured component	Composant remis à neuf	Generalüberholtes Bauteil	Componente remanufacturado	Renoverad komponent
REPL BY -	replaced by	remplacé par	ersetzt durch	substituido por	ersättes av
REQ	order as required	quantité nécessaire	erforderliche Anzahl	cantidad necesaria	erforderligt antal
RH	right	droite	rechts	derecha	höger
ROPS	Roll-Over Protection System	Système de protection en cas de retournement	ROPS (Überrollschutz)	Sistema de protección antivuelco	Störtbågar
RPM	revolutions per minute	tours par minute	Umdrehungen je Minute	revoluciones por minuto	varv per minut
S/N - ####	up to and incl. serial No.	jusqu'au N° de série	bis Fabrikationsnr.	hasta el fabricación nro.	t o m tillverkningsnr

ABBREVIATION	ENGLISH	FRANÇAIS	DEUTSCH	ESPAÑOL	SVENSKA
S/N #### -	as from serial No.	à partir du N° de série	ab Fabrikationsnr.	a partir de fabricación nro.	fr o m tillverkningsnr
SE	alternative spare part version exists	une version pièce de rechange existe également	Alternative Ersatzteilausführung lieferbar	Existen otras versiones de las piezas de repuesto	alternativt reservdelsutförande finns
SEE GROUP	see group	voir groupe	siehe Gruppe	véase grupo	se grupp
SEE SB	see Service Bulletin	voir bulletin de service	siehe Kundendienstmitteilung	ver boletin de servicio	se servicemeddelande
SER NO - #	up to and incl.serial No.	jusqu'au N° de fabrication	bis Fabrikationsnr.	hasta el fabric. nro	t o m tillverkningsnr
SER NO # -	as from serial No.	à partir du N° de fabrication	ab Fabrikationsnr.	a partir de fabric. nro	fr o m tillverkningsnr
SMV	slow-moving vehicle	véhicule lent	Langsames Fahrzeug	Vehículo lento	långsamtgående fordon
SPECIAL	special model	construction spéciale	Sonderausführung	modelo especial	specialutförande
SS	superseded part	pièce remplacée	ersetztes Teil	pieza substituida	ersatt artikel
STD	standard version	version standard	Standardausführung	versión standard	standardutförande
STD SZ	standard size	dimension standard	Standardabmessung	dimensión standard	standarddimension
SUPPL	supplementary details, no spare part	indication compléter	zuzätliche Angaben	parte completar	kompletterande uppgift, ej reservdel
SWE	Sweden	Suède	Schweden	Suecia	Sverige
THICK	thickness	épaisseur	Dicke	espesor	tjocklek
TM NO - #	up to and incl. transmission No.	jusqu'au N° de transmission	bis Getriebenr.	hasta el de transmisión nro	t o m transmission nr
TM NO # -	as from transmission No.	à partir du N° de transmission	ab Getriebenr.	a partir de transmisión nro	fr o m transmission nr
U SZ	under size	côte interieur	Untergrösse	subdimensión	underdimension
UPPER	upper	supérieur	oben	superior	övre
USA	United States of America	États-Unis	Vereinigte Staaten	Estados Unidos	USA
V	volt	volt	Volt	voltio	volt
VIOL	violet	violet	violett	violeta	violett
VPM	vibrations per minute	vibrations par minute	Vibrationen je Minute	Vibraciones por minuto	vibrationer per minut
W	Watt	watt	Watt	watio	watt
WHITE	white	blanc	weiss	blanco	vit
WID	width	largeur	Breite	ancho	bredd
YELL	yellow	jaune	gelb	amarillo	gul
ZAF	South Africa	Afrique du Sud	Südafrika	Sudáfrica	Sydafrika

PRODUCT AND EQUIPMENT VARIANTS
VARIANTES DE PRODUCTOS Y EQUIPAMIENTOS
VARIANTES DE PRODUITS ET D'EQUIPMENTS
PRODUKT- OCH UTRUSTNINGSVARIANTER
PRODUKT- UND AUSRÜSTUNGVARIANTEN

Equipment	Kit No	Description
8300321		Rotating beacon
		Phare rotatif
		Rotierende Warnleuchte
		Lámpara rotatoria de advertencia
		Roterande varningsfyr
8300053		Dipper arm
		Bras
		Stiel
		Brazo
		Skaft
		ME2,6M S_NO SEAT
8300052		Dipper arm
		Bras
		Stiel
		Brazo
		Skaft
		ME2,6M S_X1
8300051		Dipper arm
		Bras
		Stiel
		Brazo
		Skaft
		XD3,2M S_NO SEAT
8300050		Dipper arm
		Bras
		Stiel
		Brazo
		Skaft
		XD3,2M S_X1
8300049		Dipper arm
		Bras
		Stiel
		Brazo
		Skaft
		HD3,2M S_NO SEAT
8300048		Dipper arm
		Bras
		Stiel
		Brazo
		Skaft
		HD3,2M S_X1
8299635		Rear-view mirror
		Rétroviseur
		Rückspiegel
		Retrovisor
		Backspegel
8299463		Machine control keypad with P-mode
8299363		Machine control keypad without P-mode
8299166		Safety net for front window
		Filet de sécurité pour pare-brise
		Sicherheitsnetz für Windschutzscheibe
		Red de seguridad para ventana frontal
		Skyddsnät för främre vindrutan
8298874		Internal Battery, Wecu3
		Batterie interne, Wecu3
		Interne Batterie, WECU3
		Batería interna, WECU3
		Internt batteri, Wecu3
8298802	VOE 14626162	Engine heater, Diesel
		Chauffe-moteur, Diesel
		Motorwärmer, Diesel
		Calefactor Motor, Diesel
		Motorvärmare, Diesel
		10KW
8298168		Quick fit
		Raccord rapide
		Schnellwechsler
		Enganche ráp.
		Redskapsfäste
		EQD 38T C

Equipment	Kit No	Description
8297321		Caretrack
		Caretrack
		Caretrack
		CareTrack
		Caretrack
		CARETRACK 3G GSM,GPS,SAT OPT
8297320		Caretrack
		Caretrack
		Caretrack
		CareTrack
		Caretrack
		CARETRACK 3G GSM,GPS,SAT
8297319		Caretrack
		Caretrack
		Caretrack
		CareTrack
		Caretrack
		CARETRACK 3G GSM,GPS OPT
8297318		Caretrack
		Caretrack
		Caretrack
		CareTrack
		Caretrack
		CARETRACK 3G GSM,GPS
8296852		Quick fit
		Raccord rapide
		Schnellwechsler
		Enganche ráp.
		Redskapsfäste
		VQC-HU,DR38
8296832		Swing drive
		Commande d'oscillation
		Schwenkantrieb
		Accionamiento de giro
		Svängdrivning

Equipment	Kit No	Description
8294821		Forestry kit
		Kit forestier
		Forstgerätekit
		Juego forestal
		Sats för skogsarbete
8294538		Headlight
		Eclairage de route
		Fahrscheinwerfer
		Faros de circulación
		Färdbelysning
		HALOGEN
8294520		Extra lamp
		Lampe supplémentaire
		Zusatzscheinwerfer
		Lámpara extra
		Extra lampa
		LED
8294409	VOE 14681351	Fall protection
		Protection anti-chute
		Fallschutz
		Protección contra caídas
		Fallskydd
8293832		GP Bucket for quickfit, with teeth
		Godet universel avec dents, pour montage sur porte-outil
		GP Löffel für Schnellwechsler, mit Zähnen
		Cuchara GP de enganche rápido con dientes
		GP-skopa för snabbfäste, med tänder
		V4HD_S70_1200_1.14_A5_N_NS_N
8293500		Caretrack
		Caretrack
		Caretrack
		CareTrack
		Caretrack
		SATELLITE, BRAZIL

PRODUCT AND EQUIPMENT VARIANTS
VARIANTES DE PRODUITS ET D'EQUIPMENTS
PRODUKT- UND AUSRÜSTUNGVARIANTEN

VARIANTES DE PRODUCTOS Y EQUIPAMIENTOS
PRODUKT- OCH UTRUSTNINGSVARIANTER

Equipment	Kit No	Description
8293499		Caretrack
		Caretrack
		Caretrack
		CareTrack
		Caretrack
		SATELLITE
8293146		Caretrack
		Caretrack
		Caretrack
		CareTrack
		Caretrack
		GSM/GPS, CHINA
8293145		Caretrack
		Caretrack
		Caretrack
		CareTrack
		Caretrack
		GSM/GPS
8292973		Boom with leak seat
		Flèche avec siège de fuite
		Ausleger mit leckeinsitz
		Pluma con asiento de fuga
		Bom med läcksäte
		8,5M NORMAL BUSH
8292972		Heavy duty boom with leak seat
		Flèche avec lourd avec siège de fuite
		Hd-ausleger mit leckeinsitz
		Pluma de servicio pesado con asiento de fuga
		Heavy duty bom med läcksäte
		6,45M XD BOOM NORMAL BUSH
8292971		Heavy duty boom with leak seat
		Flèche avec lourd avec siège de fuite
		Hd-ausleger mit leckeinsitz
		Pluma de servicio pesado con asiento de fuga
		Heavy duty bom med läcksäte
		6,45M NORMAL BUSH

Equipment	Kit No	Description
8292949		Siberian option package
		Ensemble option Sibérie
		Optionales Sibirienpaket
		Paquete de opciones para Siberia
		Sibirien tillvalspaket
8292948		Siberian option package
		Ensemble option Sibérie
		Optionales Sibirienpaket
		Paquete de opciones para Siberia
		Sibirien tillvalspaket
		6,45M BOOM+3,2M ARM
8292938		Boom leak without Hose rupture
		Conduit fuite sur flèche sans rupture flexible
		Leckölrohr auf Ausleger ohne Schlauchbruchventil
		Tubo retorno en pluma sin rotura manguera
		Läckoljerör på bom utan slangbrottsventil
		6,45M
8292937		Hose rupture v. for dip arm, leak-off line on boom
		Rupture flexible pour fuite de bras sur flèche
		Schlauchbruchv. für Stielzyl.leckrohr. auf Ausle
		Rotura manguera para fuga de brazo en pluma
		Slangbrottsvent. för skaft, läckoljeledn. på bom
		6,45M
8292867		Quick fit
		Raccord rapide
		Schnellwechsler
		Enganche ráp.
		Redskapsfäste
		EQX 38T C
8292839		Interior lamp
		Lampe intérieure
		Innenbeleuchtung
		Lámpara interior
		Innerbelysning
		NON ROPS

Equipment	Kit No	Description
8292838		Interior lamp
		Lampe intérieure
		Innenbeleuchtung
		Lámpara interior
		Innerbelysning
		ROPS
8292757		Fall protection
		Protection anti-chute
		Fallschutz
		Protección contra caídas
		Fallskydd
		FOG(FALLING OBJECT GUARD), FRAME MOUNTED, HINGE TYPE
8292655		Bucket cylinder
		Vérin de godet
		Löffelzylinder
		Cilindro de cazo
		Skopcylinder
		BUCKET CYLINDER, N-BUSH
8292654		Dipper arm cylinder, std seal
		Vérin de bras
		Stielzylinder
		Cilindro de brazo
		Skaftcylinder (std tätning)
8292551		Bucket cylinder protection
		Protection pour cylindre de godet
		Schutz f~r schaufelzylinder
		Pretecciòn para cilindro de pala
		Skopcylinderskydd
8292507		Linkage
		Articulation
		Gestänge
		Varillaje
		Länkage
8292465		
		LESS LOWER STRUCTURE

Equipment	Kit No	Description
8292432		Lifting capacity decal
		Autocollant de capacité de levage
		Hubleistungsaufkleber
		Pegatina de capacidad de elevación
		Lyftkapacitet, dekal
8292427		Lifting capacity decal
		Autocollant de capacité de levage
		Hubleistungsaufkleber
		Pegatina de capacidad de elevación
		Lyftkapacitet, dekal
8292426		Battery
		Bateria
		Batterie
		Batterie
		Batteri
8292425		Battery
		Bateria
		Batterie
		Batterie
		Batteri
8292424		Battery
		Bateria
		Batterie
		Batterie
		Batteri
8292394		Information unit without cam mode
		Unité d'information sans mode caméra
		Informationseinheit ohne Kameramodus
		Unidad de información sin modo de leva
		Informationsenhet utan kameraläge
8292393		Information unit with cam mode
		Unité d'information avec mode caméra
		Informationseinheit mit Kameramodus
		Unidad de información con modo de leva
		Informationsenhet med kameraläge

PRODUCT AND EQUIPMENT VARIANTS
VARIANTES DE PRODUITS ET D'EQUIPMENTS
PRODUKT- UND AUSRÜSTUNGVARIANTEN

VARIANTES DE PRODUCTOS Y EQUIPAMIENTOS
PRODUKT- OCH UTRUSTNINGSVARIANTER

Equipment	Kit No	Description
8292223	VOE 14642421	Rear-view mirror Rétroviseur Rückspiegel Retrovisor Backspegel
8291968		Quick fit Raccord rapide Schnellwechsler Enganche ráp. Redskapsfäste
8291945		Linkage for bucket Articulation de godet Löffelgelenk Varillaje de cuchara Länksystem för skopa *GP*
8291909		Swing drive Commande d'oscillation Schwenkantrieb Accionamiento de giro Svängdrivning
8291905		Counterweight - fabrication Construction du contrepoids Gegengewicht - Herstellung Contrapeso - fabricación Motvikt - tillverkning *8500KG*
8291902		Boom with leak seat Flèche avec siège de fuite Ausleger mit leckeinsitz Pluma con asiento de fuga Bom med läcksäte *6,2M NORMAL BUSH,ME*
8291901		Air conditioning Climatisation Klimaanalage Acondicionador de aire Luftkonditionering *MANUAL*
8291899		Gps with anti-theft GPS avec antivol GPS mit Diebstahlsicherung GPS con antirrobo GPS med stöldskydd *CHINA GPS WITH ANTI-THEFT*
8291898		Water separator without heater Séparateur eau sans chauffage Wasserabscheider ohne Heizung Separador de agua sin calefactor Vattenavskiljare utan värme
8291897		Water separator with heater Séparat. eau avec chauffage Wasserabscheider mit Heizung Separador de agua con calefactor Vattenavskiljare med värme
8291896		Fuel filling pump Pompe carburant Tankpumpe Bomba de combuastible Pompe carburant
8291895		Fuel filling pump Pompe carburant Tankpumpe Bomba de combuastible Pompe carburant

Equipment	Kit No	Description
8291894		Excavator
		Pelle mecanique
		Löffelbagger
		Excavadora
		Grävmaskin
		SUB BASIC MACHINE
8291893		Basic Machine
		Machine de base
		Grundmaschine
		Máquina básica
		Basmaskin
		SUB BASIC MACHINE FOR D
8291892		Decals
		Autocollants
		Aufkleber
		Pegatinas
		Dekaler
8291891		Decals
		Autocollants
		Aufkleber
		Pegatinas
		Dekaler
8291890		Decals
		Autocollants
		Aufkleber
		Pegatinas
		Dekaler
8291889		Decals
		Autocollants
		Aufkleber
		Pegatinas
		Dekaler

Equipment	Kit No	Description
8291566		Cooling system
		Système de refroidissement
		Kühlanlage
		Sistema de refrigeración
		Kylsystem
		STANDARD FAN DRIVE
8291552		Boom cylinder protection
		Protection de vérin de flèche
		Auslegerzylinderschutz
		Protección del cilindro de la pluma
		Bomcylinderskydd
8291551		Side door and hood screen
		Portière latérale et écran de capot
		Seitentür und Motorhaube mit Gitternetz
		Puerta lateral y rejilla del capó
		Sidolucka och motorhuv med nätgaller
8291544		Under cover for superstructure
		Capot inférieur 8t pour tourelle
		Unterbodenschutz für Oberwagen
		Tapa inferior para superestructura
		Skyddsplåt för överdel
		XD
8291539		Basic Machine
		Machine de base
		Grundmaschine
		Máquina básica
		Basmaskin
		SUB BASIC MACHINE FOR DEMO
8291525		Operator seat
		Siege conduteur
		Fahrersitz
		Asiento conductor
		Förarstol
		AIR SUSP, HEATED, X-ISOLATOR

PRODUCT AND EQUIPMENT VARIANTS
VARIANTES DE PRODUCTOS Y EQUIPAMIENTOS
VARIANTES DE PRODUITS ET D'EQUIPMENTS
PRODUKT- OCH UTRUSTNINGSVARIANTER
PRODUKT- UND AUSRÜSTUNGVARIANTEN

Catalogue id	Group
20592	1
Issue	Page
20023976-I	30

Equipment	Kit No	Description
8291524		Operator seat Siege conduteur Fahrersitz Asiento conductor Förarstol *MECH.SUSP, HEATED*
8291494		Operator seat Siege conduteur Fahrersitz Asiento conductor Förarstol *AIR SUSPENSION WITH HEAT AND SEATBELT*
8291493		Operator seat Siege conduteur Fahrersitz Asiento conductor Förarstol *MECHANICAL SUSPENSION WITH HEAT AND SEATBELT*
8291492		Cab Cabine Fahrerhaus Cabina Hytt *WITH FIXED HATCH AND VANDAL*
8291491		Cab Cabine Fahrerhaus Cabina Hytt *WITH HATCH AND VANDAL*
8291490		Cab Cabine Fahrerhaus Cabina Hytt *WITH FIXED HATCH*
8291246		Dipper arm with leak seat Bras avec siège de fuite Stiel mit leckeinsitz Brazo con asiento de fuga Skaft med läcksäte *5,0M LR*
8291233		Boom with leak seat Flèche avec siège de fuite Ausleger mit leckeinsitz Pluma con asiento de fuga Bom med läcksäte *8,5M LONG REACH*
8290867		Side door Porte latérale Seitenklappe Puerta lateral Sidodörr *WITHOUT SCREEN*
8290738		Ashtray and cigarette lighter Cendrier et allume-cigares Aschenbecher und Zigarettenanzünder Cenicero y encendedor Askkopp och cigarettändare *NOT EQUIPPED*
8290711		Leak-off line for slope-rotator on basic machine Fuite hydr descentes-rotator sur machine de base Leckrohr für Bösch.-rotator auf Grundmaschine Fuga hidr. para taludes-rotador en maquina basica Läckoljel. för slänt-rotator på maskin i basutf. *X3 BASE ON-OFF KIT TO PROPORTIONAL KIT*
8290710		Leak-off line for slope-rotator on basic machine Fuite hydr descentes-rotator sur machine de base Leckrohr für Bösch.-rotator auf Grundmaschine Fuga hidr. para taludes-rotador en maquina basica Läckoljel. för slänt-rotator på maskin i basutf. *X3 BASE PROPORTIONAL TO ON-OFF KIT*

Equipment	Kit No	Description
8290705		Hydr. Quick fit equipment on basic machine
		Equip. hydr. fixation rapide sur machine de base
		Hydr. Schnellwechsler auf Grundmaschine
		Equipo hidr. enganche ràp. en máquina básica
		Hydr. redskapsfäste på maskin i basutförande
		UQF36
8290701		Leak-off line for hammer-shear. Add return filter
		Fuite hydr. mart.-ciseaux. Filtre de retour suppl.
		Leckrohr für Hammer-schere. Rückölfilter
		Fuga hidr. para mart.-cizalla. añadir filtro ret
		Läckoljeledn. för hammare-sax. Tillägg retur filt.
		X1 PRE-PRESSURE SETTING W/O RETURN FILTER
8290700		Leak-off line for hammer-shear. Add return filter
		Fuite hydr. mart.-ciseaux. Filtre de retour suppl.
		Leckrohr für Hammer-schere. Rückölfilter
		Fuga hidr. para mart.-cizalla. añadir filtro ret
		Läckoljeledn. för hammare-sax. Tillägg retur filt.
8290579		Under cover for superstructure
		Capot inférieur 8t pour tourelle
		Unterbodenschutz für Oberwagen
		Tapa inferior para superestructura
		Skyddsplåt för överdel
		HD
8290578		Swing drive
		Commande d'oscillation
		Schwenkantrieb
		Accionamiento de giro
		Svängdrivning
8290577		Main control valve
		Valve de commande principale
		Steuerventilblock
		Válvula de control principal
		Manöverventil
8290576		Main control valve
		Valve de commande principale
		Steuerventilblock
		Válvula de control principal
		Manöverventil
8290575		Hd Dipper arm with leak seat
		Bras Hd avec siège de fuite
		Hd-stiel mit leckeinsitz
		Brazo Hd con asiento de fuga
		Hd Skaft med läcksäte
		3,2M
8290574		Heavy duty boom with leak seat
		Flèche avec lourd avec siège de fuite
		Hd-ausleger mit leckeinsitz
		Pluma de servicio pesado con asiento de fuga
		Heavy duty bom med läcksäte
		6,45M NORMAL BUSHING
8290573		Air conditioning
		Climatisation
		Klimaanalage
		Acondicionador de aire
		Luftkonditionering
8290571		Extra oil-bath air cleaner
		Extra filtre aire
		Extra luftfilter
		Extra filtro aire
		Extra luftrenare av oljebadstyp
8290570		Cooling system
		Système de refroidissement
		Kühlanlage
		Sistema de refrigeración
		Kylsystem
		STANDARD FAN DRIVE

PRODUCT AND EQUIPMENT VARIANTS
VARIANTES DE PRODUITS ET D'EQUIPMENTS
PRODUKT- UND AUSRÜSTUNGVARIANTEN

VARIANTES DE PRODUCTOS Y EQUIPAMIENTOS
PRODUKT- OCH UTRUSTNINGSVARIANTER

Equipment	Kit No	Description
8290569		Engine Installation
		Installation moteur
		Motor, Einbau
		Montaje del motor
		Motorinstallation
		D13 F-B
8290568		Engine Installation
		Installation moteur
		Motor, Einbau
		Montaje del motor
		Motorinstallation
		D13 F-D
8290428		Lifting capacity decal
		Autocollant de capacité de levage
		Hubleistungsaufkleber
		Pegatina de capacidad de elevación
		Lyftkapacitet, dekal
8290427		Lifting capacity decal
		Autocollant de capacité de levage
		Hubleistungsaufkleber
		Pegatina de capacidad de elevación
		Lyftkapacitet, dekal
8290426		Lifting capacity decal
		Autocollant de capacité de levage
		Hubleistungsaufkleber
		Pegatina de capacidad de elevación
		Lyftkapacitet, dekal
8290425		Lifting capacity decal
		Autocollant de capacité de levage
		Hubleistungsaufkleber
		Pegatina de capacidad de elevación
		Lyftkapacitet, dekal
8290424		Lifting capacity decal
		Autocollant de capacité de levage
		Hubleistungsaufkleber
		Pegatina de capacidad de elevación
		Lyftkapacitet, dekal
8290423		Lifting capacity decal
		Autocollant de capacité de levage
		Hubleistungsaufkleber
		Pegatina de capacidad de elevación
		Lyftkapacitet, dekal
8290422		Lifting capacity decal
		Autocollant de capacité de levage
		Hubleistungsaufkleber
		Pegatina de capacidad de elevación
		Lyftkapacitet, dekal
8290405		Cab
		Cabine
		Fahrerhaus
		Cabina
		Hytt
		W/FIXED HATCH & REINF WITH VANDAL BRACKETS
8290404		Cab
		Cabine
		Fahrerhaus
		Cabina
		Hytt
		W/HATCH & REINF WITH VANDAL BRACKETS
8290403		Cab
		Cabine
		Fahrerhaus
		Cabina
		Hytt
		W/FIXED HATCH & REINFORCEMENT

Equipment	Kit No	Description
8290402		Cab
		Cabine
		Fahrerhaus
		Cabina
		Hytt
		W/HATCH & REINFORCEMENT
8290381		Decals
		Autocollants
		Aufkleber
		Pegatinas
		Dekaler
8290380		Decals
		Autocollants
		Aufkleber
		Pegatinas
		Dekaler
8290379		Decals
		Autocollants
		Aufkleber
		Pegatinas
		Dekaler
8290352		Decal kit
		Kit autocollant
		Aufklebersatz
		Juego de pegatinas
		Dekalsats
		DECAL KIT FOR CAB,SYMBOL
8290351		Decal kit
		Kit autocollant
		Aufklebersatz
		Juego de pegatinas
		Dekalsats
		DECAL KIT FOR CAB,ENGLISH

Equipment	Kit No	Description
8290274		Hammer/shear Piping (x1)
		Tuyauterie marteau/cisaille (X1)
		Rohrleitungen für Hammer bzw. Schere (X1)
		Tubería de martillo/cizalla (X1)
		Hammare/sax rördragning (x1)
8290273		Under cover for superstructure
		Capot inférieur 8t pour tourelle
		Unterbodenschutz für Oberwagen
		Tapa inferior para superestructura
		Skyddsplåt för överdel
		GP
8290262		Cassette radio
		Radio-cassette
		Kassettenrecorder
		Radiocasete
		Kassettradio
		RADIO WITH CD PLAYER & MP3 PLAYER AND USB
8290261		Operator seat
		Siege conduteur
		Fahrersitz
		Asiento conductor
		Förarstol
		AIR SUSPENSION WITH HEAT AND SEATBELT
8290260		Operator seat
		Siege conduteur
		Fahrersitz
		Asiento conductor
		Förarstol
		MECHANICAL SUSPENSION W/O HEATER AND SEATBELT
8290259		Cab
		Cabine
		Fahrerhaus
		Cabina
		Hytt
		WITH HATCH

PRODUCT AND EQUIPMENT VARIANTS
VARIANTES DE PRODUCTOS Y EQUIPAMIENTOS
VARIANTES DE PRODUITS ET D'EQUIPMENTS
PRODUKT- OCH UTRUSTNINGSVARIANTER
PRODUKT- UND AUSRÜSTUNGVARIANTEN

Equipment	Kit No	Description
8289909		Hose rupture v. for dip arm, leak-off line on boom Rupture flexible pour fuite de bras sur flèche Schlauchbruchv. für Stielzyl.leckrohr. auf Ausle Rotura manguera para fuga de brazo en pluma Slangbrottsvent. för skaft, läckoljeledn. på bom *6,2M BM*
8289908		Hose rupture v. for dip arm, leak-off line on boom Rupture flexible pour fuite de bras sur flèche Schlauchbruchv. für Stielzyl.leckrohr. auf Ausle Rotura manguera para fuga de brazo en pluma Slangbrottsvent. för skaft, läckoljeledn. på bom *6,45M BM*
8289900		Straight travel pedal Pédale de translation en ligne droite Pedal für Geradeausfahrt Pedal de traslación en línea recta Färdpedal *WITHOUT*
8289899		Straight travel pedal Pédale de translation en ligne droite Pedal für Geradeausfahrt Pedal de traslación en línea recta Färdpedal
8289898		Hydraulic fluid Fluide hydraulique Hydrauliköl Aceite hidraulico Hydraulolja *LONGLIFE MINERAL OIL 68*
8289897		Hydraulic fluid Fluide hydraulique Hydrauliköl Aceite hidraulico Hydraulolja *LONGLIFE MINERAL OIL 46*
8289896		Hydraulic fluid Fluide hydraulique Hydrauliköl Aceite hidraulico Hydraulolja *LONGLIFE MINERAL OIL 32*
8289895		Hydraulic fluid Fluide hydraulique Hydrauliköl Aceite hidraulico Hydraulolja *LONGLIFE BIO 46*
8289894		Hydraulic fluid Fluide hydraulique Hydrauliköl Aceite hidraulico Hydraulolja *LONGLIFE BIO 32*
8289893		Hydr. leak-off line on basic machine Ligne de fuite d'huile hydr. dans machine de base Hydr. Leckrohr auf Grundmaschine Tub. de fuga de aceite hidr. en máquina básica Hydr. läckoljeledning, maskin i basutförande
8289892		Crawler track Chenilles Raupen Orugas Larvbandssats *TRK-600MM SHOE X 52 TRIPLE GRUOSER*
8289891		Engine Installation Installation moteur Motor, Einbau Montaje del motor Motorinstallation *D13H-C*

Equipment	Kit No	Description
8289763		Ashtray and cigarette lighter Cendrier et allume-cigares Aschenbecher und Zigarettenanzünder Cenicero y encendedor Askkopp och cigarettändare
8289625		Switch-controlled function no. 1 for hammer-shear Fonction No 1 commandée par commutateur, marteau/cisaille 1. schaltergesteuerte Funktion für Hammer/Schere Función núm. 1 controlada por interruptor para martillo-cizalla Strömställarstyrd funktion nr 1 för hammare-sax *PLUS PARTS, 1SW, SINGLE ACTING*
8289624		Switch-controlled function no. 2 for hammer-shear Fonction No 2 commandée par commutateur, marteau/cisaille 2. schaltergesteuerte Funktion für Hammer/Schere Función núm. 2 controlada por interruptor para martillo-cizalla Strömställarstyrd funktion nr 2 för hammare-sax *PLUS PARTS,(2 OR PROP. S/W) + PEDAL*
8289623		Switch-controlled function no. 1 for hammer-shear Fonction No 1 commandée par commutateur, marteau/cisaille 1. schaltergesteuerte Funktion für Hammer/Schere Función núm. 1 controlada por interruptor para martillo-cizalla Strömställarstyrd funktion nr 1 för hammare-sax *PLUS PARTS, 1-S/W + PEDAL*
8289622		Switch-controlled function no. 2 for hammer-shear Fonction No 2 commandée par commutateur, marteau/cisaille 2. schaltergesteuerte Funktion für Hammer/Schere Función núm. 2 controlada por interruptor para martillo-cizalla Strömställarstyrd funktion nr 2 för hammare-sax *PLUS PARTS,(2 OR PROP. S/W) OR PEDAL*
8289308		Boom cylinder leak without Hose rupture Fuite vérin de flèche sans rupture Flexible Auslegerzylinder Leckrohr ohne Schlauchbruchventil Fuga cilindro de pluma sin rotura de manguera Bomcylinder läckoljeledn. utan slangbrottsvent.
8289185		Counterweight - fabrication Construction du contrepoids Gegengewicht - Herstellung Contrapeso - fabricación Motvikt - tillverkning *7550KG*
8289184		Counterweight - fabrication Construction du contrepoids Gegengewicht - Herstellung Contrapeso - fabricación Motvikt - tillverkning *7000KG*
8289183		Counterweight - fabrication Construction du contrepoids Gegengewicht - Herstellung Contrapeso - fabricación Motvikt - tillverkning *6500KG*
8289182	VOE 14626179	Hose rupture v. for dip arm, leak-off line on boom Rupture flexible pour fuite de bras sur flèche Schlauchbruchv. für Stielzyl.leckrohr. auf Ausle Rotura manguera para fuga de brazo en pluma Slangbrottsvent. för skaft, läckoljeledn. på bom *6,2M*
8289181	VOE 14626178	Hose rupture v. for dip arm, leak-off line on boom Rupture flexible pour fuite de bras sur flèche Schlauchbruchv. für Stielzyl.leckrohr. auf Ausle Rotura manguera para fuga de brazo en pluma Slangbrottsvent. för skaft, läckoljeledn. på bom *6,45M BM*
8289180	VOE 14602736	Hose rupture valve for boom cylinder leak-off Rupture flexible pour fuite de vérin de flèche Schlauchbruchvent. für Auslegerzylinder Leckrohr Rotura manguera para fuga de cilindro de pluma Slangbrottsventil för bomcylinder, läckoljeledn. *OVER LOAD SIGN*

PRODUCT AND EQUIPMENT VARIANTS
VARIANTES DE PRODUCTOS Y EQUIPAMIENTOS
VARIANTES DE PRODUITS ET D'EQUIPMENTS
PRODUKT- OCH UTRUSTNINGSVARIANTER
PRODUKT- UND AUSRÜSTUNGVARIANTEN

Equipment	Kit No	Description
8289179	VOE 14626176	Hydr. Quick fit equipment on basic machine Equip. hydr. fixation rapide sur machine de base Hydr. Schnellwechsler auf Grundmaschine Equipo hidr. enganche ràp. en máquina básica Hydr. redskapsfäste på maskin i basutförande *UQF*
8289178	VOE 14626175	Hydr. Quick fit equipment on basic machine Equip. hydr. fixation rapide sur machine de base Hydr. Schnellwechsler auf Grundmaschine Equipo hidr. enganche ràp. en máquina básica Hydr. redskapsfäste på maskin i basutförande
8289177	VOE 14626174	Leak-off line for slope-rotator on basic machine Fuite hydr descentes-rotator sur machine de base Leckrohr für Bösch.-rotator auf Grundmaschine Fuga hidr. para taludes-rotador en maquina basica Läckoljel. för slänt-rotator på maskin i basutf. *PROPORTIONAL CONTROL*
8289176	VOE 14626173	Leak-off line for slope-rotator on basic machine Fuite hydr descentes-rotator sur machine de base Leckrohr für Bösch.-rotator auf Grundmaschine Fuga hidr. para taludes-rotador en maquina basica Läckoljel. för slänt-rotator på maskin i basutf. *BASIC PIPING ON/OFF*
8289175		Leak-off line for slope-rotator on basic machine Fuite hydr descentes-rotator sur machine de base Leckrohr für Bösch.-rotator auf Grundmaschine Fuga hidr. para taludes-rotador en maquina basica Läckoljel. för slänt-rotator på maskin i basutf. *WITHOUT SLOPE/ROTATOR PIPING*
8289174		Hydr. leak-off line for hammer-shear. Fuite hydraulique marteau-ciseaux. Leckrohr für Hammer-schere. Fuga hidr. para martillo-cizalla. Hydr. läckoljeledn. för hammare-sax. *1 SWITCH FOR WITHOUT PEDAL*
8289173		Hydr. leak-off line for hammer-shear. Fuite hydraulique marteau-ciseaux. Leckrohr für Hammer-schere. Fuga hidr. para martillo-cizalla. Hydr. läckoljeledn. för hammare-sax. *PEDAL,SINGLE ACTING*
8289172	VOE 14626172	Hydr. leak-off line for hammer-shear. Fuite hydraulique marteau-ciseaux. Leckrohr für Hammer-schere. Fuga hidr. para martillo-cizalla. Hydr. läckoljeledn. för hammare-sax. *ROLL SWITCH FOR PROPORTIONAL CONTROL*
8289171	VOE 14626171	Pedal-controlled function for hammer-shear Fonction de commande par pédale, marteau/cisaille Pedalgesteuerte Funktion für Hammer/Schere Función controlada por pedal para martillo-cizalla Pedalstyrd funktion för hammare-sax *PROPORTIONAL 2WAY*
8289170	VOE 14626170	Switch-controlled function no. 2 for hammer-shear Fonction No 2 commandée par commutateur, marteau/cisaille 2. schaltergesteuerte Funktion für Hammer/Schere Función núm. 2 controlada por interruptor para martillo-cizalla Strömställarstyrd funktion nr 2 för hammare-sax *ON/OFF 2WAY*
8289169	VOE 14626169	Switch-controlled function no. 1 for hammer-shear Fonction No 1 commandée par commutateur, marteau/cisaille 1. schaltergesteuerte Funktion für Hammer/Schere Función núm. 1 controlada por interruptor para martillo-cizalla Strömställarstyrd funktion nr 1 för hammare-sax *ON/OFF 1WAY*
8289168		Leak-off line for hammer-shear. Add return filter Fuite hydr. mart.-ciseaux. Filtre de retour suppl. Leckrohr für Hammer-schere. Rückölfilter Fuga hidr. para mart.-cizalla. añadir filtro ret Läckoljeledn. för hammare-sax. Tillägg retur filt. *W/O RETURN FILTER FOR HAMMER WITH PRESET*

Equipment	Kit No	Description
8289167		Leak-off line for hammer-shear. Add return filter Fuite hydr. mart.-ciseaux. Filtre de retour suppl. Leckrohr für Hammer-schere. Rückölfilter Fuga hidr. para mart.-cizalla. añadir filtro ret Läckoljeledn. för hammare-sax. Tillägg retur filt. *W/O RETURN FILTER FOR HAMMER*
8289166	VOE 14626168	Leak-off line for hammer-shear. Add return filter Fuite hydr. mart.-ciseaux. Filtre de retour suppl. Leckrohr für Hammer-schere. Rückölfilter Fuga hidr. para mart.-cizalla. añadir filtro ret Läckoljeledn. för hammare-sax. Tillägg retur filt. *WITH PRESET*
8289165	VOE 14626167	Leak-off line for hammer-shear. Add return filter Fuite hydr. mart.-ciseaux. Filtre de retour suppl. Leckrohr für Hammer-schere. Rückölfilter Fuga hidr. para mart.-cizalla. añadir filtro ret Läckoljeledn. för hammare-sax. Tillägg retur filt.
8289164	VOE 14626166	Hydr. leak-off line for hammer-shear. 2 pump Fuite hydraulique marteau-ciseaux. 2 pompe Leckrohr für Hammer-schere. 2 Pumpe Fuga hidr. para martillo-cizalla. 2 bomba Hydr. läckoljeledn. för hammare-sax. 2 pump *DOUBLE ACTING FOR PRESET*
8289163	VOE 14626165	Hydr. leak-off line for hammer-shear. 2 pump Fuite hydraulique marteau-ciseaux. 2 pompe Leckrohr für Hammer-schere. 2 Pumpe Fuga hidr. para martillo-cizalla. 2 bomba Hydr. läckoljeledn. för hammare-sax. 2 pump *DOUBLE ACTING*
8289162	VOE 14626180	Hydr. leak-off line for hammer-shear. 1 pump Fuite hydraulique marteau-ciseaux. 1 pompe Leckrohr für Hammer-schere. 1. Pumpe Fuga hidr. para martillo-cizalla. 1 bomba Hydr. läckoljeledn. för hammare-sax. 1 pump *SINGLE ACTING*
8289161	VOE 14626164	Hydr. leak-off line for hammer-shear. 1 pump Fuite hydraulique marteau-ciseaux. 1 pompe Leckrohr für Hammer-schere. 1. Pumpe Fuga hidr. para martillo-cizalla. 1 bomba Hydr. läckoljeledn. för hammare-sax. 1 pump *DOUBLE ACTING FOR PRESET*
8289160	VOE 14626163	Hydr. leak-off line for hammer-shear. 1 pump Fuite hydraulique marteau-ciseaux. 1 pompe Leckrohr für Hammer-schere. 1. Pumpe Fuga hidr. para martillo-cizalla. 1 bomba Hydr. läckoljeledn. för hammare-sax. 1 pump *DOUBLE ACTING*
8289159		Hydr. leak-off line for hammer-shear. Fuite hydraulique marteau-ciseaux. Leckrohr für Hammer-schere. Fuga hidr. para martillo-cizalla. Hydr. läckoljeledn. för hammare-sax. *WITHOUT X1*
8289158		Float position for boom Position d'èquilibre de la flèche d'excavation Schwimmlage f~r Baggerausleger Posicion flotante para pluma de excavacion Flytläge för bom vid arbete med kabelplog *WITHOUT BOOM FLOAT FUNCTION*
8289157		Float position for boom Position d'èquilibre de la flèche d'excavation Schwimmlage f~r Baggerausleger Posicion flotante para pluma de excavacion Flytläge för bom vid arbete med kabelplog *BOOM FLOAT FUNCTION W/O ADV*
8289156		Float position for boom Position d'èquilibre de la flèche d'excavation Schwimmlage f~r Baggerausleger Posicion flotante para pluma de excavacion Flytläge för bom vid arbete med kabelplog *BOOM FLOAT FUCTION WITH ADV*

PRODUCT AND EQUIPMENT VARIANTS
VARIANTES DE PRODUCTOS Y EQUIPAMIENTOS
VARIANTES DE PRODUITS ET D'EQUIPMENTS
PRODUKT- OCH UTRUSTNINGSVARIANTER
PRODUKT- UND AUSRÜSTUNGVARIANTEN

Equipment	Kit No	Description
8289155		Servo control pattern change for lever control Échange fonction servo, levier de commande Austausch, Servofunktion für Hebelbedienung Cambio de patrón de servomando para control de la palanca Byte, servofunktion för spakmanövrering *WTHOUT PILOT PATTERN CHANGE*
8289154		Servo control pattern change for lever control Échange fonction servo, levier de commande Austausch, Servofunktion für Hebelbedienung Cambio de patrón de servomando para control de la palanca Byte, servofunktion för spakmanövrering
8289149		Undercarriage Châssis Unterwagen Carro inferior Undervagn
8289148		Lower Frame, Foldable Steps Châssis porteur, marchepied repliable Unterrahmen, einklappbare Leiter Bastidor inferior, peldaños plegables Undervagn, fällbara steg *NLC FRAME*
8289147		Lower Frame, Foldable Steps Châssis porteur, marchepied repliable Unterrahmen, einklappbare Leiter Bastidor inferior, peldaños plegables Undervagn, fällbara steg
8289146		Lower frame, welded step Cadre inf, marche soudée Unterwagen, geschweisste Trittleiter Bastidor inf., escalón soldado Undervagn, svetsat steg
8289145		Roller guard Protège-rouleau Rollenschutz Guarda de rodillo Skydd för rullar *FULL*
8289144		Roller guard Protège-rouleau Rollenschutz Guarda de rodillo Skydd för rullar *STD*
8289143		Under cover for superstructure Capot inférieur 8t pour tourelle Unterbodenschutz für Oberwagen Tapa inferior para superestructura Skyddsplåt för överdel *HD*
8289142		Under cover for superstructure Capot inférieur 8t pour tourelle Unterbodenschutz für Oberwagen Tapa inferior para superestructura Skyddsplåt för överdel *GP*
8289141		Air conditioning Climatisation Klimaanalage Acondicionador de aire Luftkonditionering
8289140		Air conditioning Climatisation Klimaanalage Acondicionador de aire Luftkonditionering

Equipment	Kit No	Description
8289138		Upper frame
		Partie supérieure du châssis
		Obenliegender Rahmen
		Bastidor superior
		Övre ram
		ROPS WITH FIXED COUNTERWEIGHT
8289137		Rear view camera
		Caméra de recul
		Rückfahrkamera
		Cámara retrovisora
		Backkamera
8289136	VOE 14626162	Engine heater, Diesel
		Chauffe-moteur, Diesel
		Motorwärmer, Diesel
		Calefactor Motor, Diesel
		Motorvärmare, Diesel
		10KW
8289134	VOE 14626161	Extra oil-bath air cleaner
		Extra filtre aire
		Extra luftfilter
		Extra filtro aire
		Extra luftrenare av oljebadstyp
8289133		Pre-cleaner
		Préfiltre
		Vorreiniger
		Prefiltro
		Förrenare
		CYCLONE
8289132		Fuel filling pump
		Pompe de remplissage de carburant
		Kraftstoffpumpe
		Bomba de repostaje
		Tankningspump
		50LPM,AUTO STOP

Equipment	Kit No	Description
8289109		Fuel filling pump
		Pompe de remplissage de carburant
		Kraftstoffpumpe
		Bomba de repostaje
		Tankningspump
		35LPM
8289025		Cooling system
		Système de refroidissement
		Kühlanlage
		Sistema de refrigeración
		Kylsystem
		REVERSIBLE FAN DRIVE
8289024		Cooling system
		Système de refroidissement
		Kühlanlage
		Sistema de refrigeración
		Kylsystem
		STANDARD FAN DRIVE
8289023		Engine Installation
		Installation moteur
		Motor, Einbau
		Montaje del motor
		Motorinstallation
		D13H-D
8289022		Excavator
		Pelle mecanique
		Löffelbagger
		Excavadora
		Grävmaskin
		EC380D
8288883		Windscreen wiper
		Essuie-glace supèrier
		Schebenwischer
		Limpiaparabrisas superior
		Vindrutetorkare
		LOWER WIPER

PRODUCT AND EQUIPMENT VARIANTS
VARIANTES DE PRODUITS ET D'EQUIPMENTS
PRODUKT- UND AUSRÜSTUNGVARIANTEN

VARIANTES DE PRODUCTOS Y EQUIPAMIENTOS
PRODUKT- OCH UTRUSTNINGSVARIANTER

Equipment	Kit No	Description
8288882		Windscreen wiper
		Essuie-glace supèrier
		Schebenwischer
		Limpiaparabrisas superior
		Vindrutetorkare
		NON LOWER WIPER
8288871	VOE 14626141	Travel alarm
		Alarme de conduite
		Fahralarm
		Alarma de traslación
		Färdvarning
8288870	VOE 14644531	Extra lamp
		Lampe supplémentaire
		Zusatzscheinwerfer
		Lámpara extra
		Extra lampa
8288865	VOE 14626138	Engine block heater
		Chauffe-moteur
		Motorwärmer
		Calentador del motor
		Motorvärmare
		240V
8288864	VOE 14626137	Engine block heater
		Chauffe-moteur
		Motorwärmer
		Calentador del motor
		Motorvärmare
		120V
8288808		Boom cylinder pipe and hose
		Tuyau et flexible de vérin de flèche
		Auslegerzylinder, Rohr und Schlauch
		Cilindro, tubería y manguera de la pluma
		Bomcylinder, rör och slang

Equipment	Kit No	Description
8288751		Decal
		Autocollant
		Aufkleber
		Pegatina
		Dekal
		WARNING FOR COUNTERWEIGHT
8288440		Operator seat
		Siege conduteur
		Fahrersitz
		Asiento conductor
		Förarstol
		AIR SUSPENSION KIT
8288439		Operator seat
		Siege conduteur
		Fahrersitz
		Asiento conductor
		Förarstol
		MECHANICAL SUSPENSION KIT
8288271		Operator's seat, with suspension
		Siège conducteur, avec suspension
		Fahrersitz, Sitzfederung
		Asiento del conductor, suspensión
		Förarstol, fjädrad
		AIR SUSP, HEATED
8287351		Boom - None
		Sans flèche
		Ohne Ausleger
		No pluma
		Utan bom
8287318	VOE 14602726	Hydr. Quick fit equipment on dipper arm
		Equip. hydr. fixation rapide sur bras
		Hydr. Schnellwechsler auf Stiel
		Equipo hidr. enganche ràp. en brazo
		Hydr. redskapsfäste på skaft
		3,9M UQF

Equipment	Kit No	Description
8287317	VOE 14602725	Hydr. Quick fit equipment on dipper arm Equip. hydr. fixation rapide sur bras Hydr. Schnellwechsler auf Stiel Equipo hidr. enganche ràp. en brazo Hydr. redskapsfäste på skaft *3,2M UQF*
8287316	VOE 14602724	Hydr. Quick fit equipment on dipper arm Equip. hydr. fixation rapide sur bras Hydr. Schnellwechsler auf Stiel Equipo hidr. enganche ràp. en brazo Hydr. redskapsfäste på skaft *2,6M UQF*
8287315	VOE 14602723	Hydr. Quick fit equipment on dipper arm Equip. hydr. fixation rapide sur bras Hydr. Schnellwechsler auf Stiel Equipo hidr. enganche ràp. en brazo Hydr. redskapsfäste på skaft *3,9M*
8287314	VOE 14602722	Hydr. Quick fit equipment on dipper arm Equip. hydr. fixation rapide sur bras Hydr. Schnellwechsler auf Stiel Equipo hidr. enganche ràp. en brazo Hydr. redskapsfäste på skaft *3,2M*
8287313	VOE 14602721	Hydr. Quick fit equipment on dipper arm Equip. hydr. fixation rapide sur bras Hydr. Schnellwechsler auf Stiel Equipo hidr. enganche ràp. en brazo Hydr. redskapsfäste på skaft *2,6M*
8287308	VOE 14602733	Leak-off line for slope-rotator on dipper arm Fuite hydr descentes-rotator sur bras Leckrohr für Bösch.-rotator auf Stiel Fuga hidr. para taludes-rotador en brazo Läckoljel. för slänt-rotator på skaft *3,9M*
8287307	VOE 14602732	Leak-off line for slope-rotator on dipper arm Fuite hydr descentes-rotator sur bras Leckrohr für Bösch.-rotator auf Stiel Fuga hidr. para taludes-rotador en brazo Läckoljel. för slänt-rotator på skaft *3,2M*
8287306	VOE 14602731	Leak-off line for slope-rotator on dipper arm Fuite hydr descentes-rotator sur bras Leckrohr für Bösch.-rotator auf Stiel Fuga hidr. para taludes-rotador en brazo Läckoljel. för slänt-rotator på skaft *2,6M*
8287289		Dipper arm with leak seat Bras avec siège de fuite Stiel mit leckeinsitz Brazo con asiento de fuga Skaft med läcksäte *3,9M WITH STRIP*
8287286		Hd Dipper arm with leak seat Bras Hd avec siège de fuite Hd-stiel mit leckeinsitz Brazo Hd con asiento de fuga Hd Skaft med läcksäte *3,2M*
8286887		Side Protection Protection latérale Seitenverkleidung Protección lateral Sidoskydd *STD DEMOLITION*
8286842		Decals, Enseigne et décalcomanies, Schilder und abziehbilder, Muestras y decalcomanías, Dekal, *BOOM FLOAT FUNCTION,ENGLISH*

PRODUCT AND EQUIPMENT VARIANTS
VARIANTES DE PRODUCTOS Y EQUIPAMIENTOS
VARIANTES DE PRODUITS ET D'EQUIPMENTS
PRODUKT- OCH UTRUSTNINGSVARIANTER
PRODUKT- UND AUSRÜSTUNGVARIANTEN

Equipment	Kit No	Description
8286841		Decals, Enseigne et décalcomanies, Schilder und abziehbilder, Muestras y decalcomanías, Dekal, *BOOM FLOAT FUNCTION,SYMBOL*
8286821		Decals, Enseigne et décalcomanies, Schilder und abziehbilder, Muestras y decalcomanías, Dekal, *ENGINE BLOCK HEATER,240V,ENGLISH*
8286820		Decals, Enseigne et décalcomanies, Schilder und abziehbilder, Muestras y decalcomanías, Dekal, *ENGINE BLOCK HEATER,120V,ENGLISH*
8286819		Decals Autocollants Aufkleber Pegatinas Dekaler *ENGINE BLOCK HEATER,240V,SYMBOL*
8286818		Decals Autocollants Aufkleber Pegatinas Dekaler *ENGINE BLOCK HEATER,120V,SYMBOL*
8286683		Hydr. leak-off line for hammer-shear. Fuite hydraulique marteau-ciseaux. Leckrohr für Hammer-schere. Fuga hidr. para martillo-cizalla. Hydr. läckoljeledn. för hammare-sax. *PEDAL,DOUBLE ACTING*
8286628		Power max. mode Mode puissance maxi Kraft max. mode Modo de potencia máxima Powermax-läge *WITH P MODE*
8286513		Boom cable Câble de flèche Auslegerkabel Cable de pluma Bomkabel *WITH EXTRA LAMP*
8286512		Boom cable Câble de flèche Auslegerkabel Cable de pluma Bomkabel *WITHOUT EXTRA LAMP*
8286482		Control joystick - semi long Levier de commande-semi-long Steuerhebel, halblang Palanca universal de mando-semilarga Manöverspak-halvlång *FOR TROPICAL*
8286178		Pre-cleaner Préfiltre Vorreiniger Prefiltro Förrenare *RAIN CAP*
8286166		Boom cylinder pipe and hose Tuyau et flexible de vérin de flèche Auslegerzylinder, Rohr und Schlauch Cilindro, tubería y manguera de la pluma Bomcylinder, rör och slang

Equipment	Kit No	Description
8285976		Linkage for standard Articulation standard Gelenk für Standardausleger Articulación para pluma estándar Länkage till standard *AUTO LUBLICATION, WITH LIFTING EYE*
8285975		Linkage for standard Articulation standard Gelenk für Standardausleger Articulación para pluma estándar Länkage till standard *AUTO LUBLICATION*
8285972		Dipper arm with leak seat Bras avec siège de fuite Stiel mit leckeinsitz Brazo con asiento de fuga Skaft med läcksäte *2,6M AUTO LUBRICATION ME*
8285968		Hd Dipper arm with leak seat Bras Hd avec siège de fuite Hd-stiel mit leckeinsitz Brazo Hd con asiento de fuga Hd Skaft med läcksäte *3,2M AUTO LUBRICATION*
8285962		Dipper arm with leak seat Bras avec siège de fuite Stiel mit leckeinsitz Brazo con asiento de fuga Skaft med läcksäte *3,9M AUTO LUBRICATION*
8285952		Boom with leak seat Flèche avec siège de fuite Ausleger mit leckeinsitz Pluma con asiento de fuga Bom med läcksäte *6,2M AUTO LUBRICATION,ME*
8285948		Heavy duty boom with leak seat Flèche avec lourd avec siège de fuite Hd-ausleger mit leckeinsitz Pluma de servicio pesado con asiento de fuga Heavy duty bom med läcksäte *6,45M AUTO LUBRICATION*
8285943		Automatic lubrication Systéme de graissage automatique Schmierausr~stung Sistema de lubricación automatica Automatsmörjning
8285941		Ashtray and cigarette lighter Cendrier et allume-cigares Aschenbecher und Zigarettenanzünder Cenicero y encendedor Askkopp och cigarettändare
8285855		Dipper arm with leak seat Bras avec siège de fuite Stiel mit leckeinsitz Brazo con asiento de fuga Skaft med läcksäte *3,9M*
8285854		Dipper arm with leak seat Bras avec siège de fuite Stiel mit leckeinsitz Brazo con asiento de fuga Skaft med läcksäte *2,6M ME*
8285853		Boom with leak seat Flèche avec siège de fuite Ausleger mit leckeinsitz Pluma con asiento de fuga Bom med läcksäte *6,2M NORMAL BUSH,ME*

PRODUCT AND EQUIPMENT VARIANTS
VARIANTES DE PRODUCTOS Y EQUIPAMIENTOS
VARIANTES DE PRODUITS ET D'EQUIPMENTS
PRODUKT- OCH UTRUSTNINGSVARIANTER
PRODUKT- UND AUSRÜSTUNGVARIANTEN

Equipment	Kit No	Description
8285483		Straight travel pedal
		Pédale de translation en ligne droite
		Pedal für Geradeausfahrt
		Pedal de traslación en línea recta
		Färdpedal
		WITHOUT STRAIGHT TRAVEL PEDAL-CP
8285482		Straight travel pedal
		Pédale de translation en ligne droite
		Pedal für Geradeausfahrt
		Pedal de traslación en línea recta
		Färdpedal
		CP
8285473		Hd Dipper arm with leak seat
		Bras Hd avec siège de fuite
		Hd-stiel mit leckeinsitz
		Brazo Hd con asiento de fuga
		Hd Skaft med läcksäte
		3,2M WITH STRIP
8285472		Heavy duty boom with leak seat
		Flèche avec lourd avec siège de fuite
		Hd-ausleger mit leckeinsitz
		Pluma de servicio pesado con asiento de fuga
		Heavy duty bom med läcksäte
		6,45M NORMAL BUSHING
8285121		Radio
		Radio
		Radiogerät
		Radio
		Radio
8284982		Bucket cylinder
		Vérin de godet
		Löffelzylinder
		Cilindro de cazo
		Skopcylinder
		NORMAL BUSHING
8284409	VOE 14579677	Leak-off line for hammer-shear on dipper arm
		Fuite hydr. mart.-ciseaux sur bras
		Leckrohr für Hammer-schere auf Stiel
		Fuga hidr. para mart.-cizalla en brazo
		Läckoljeledn. för hammare-sax på skaft
		4,2M
8283998		Quick fit
		Raccord rapide
		Schnellwechsler
		Enganche ráp.
		Redskapsfäste
		WITHOUT QUICK FIT-UQF
8283913	VOE 15001023	Caretrack
		Caretrack
		Caretrack
		CareTrack
		Caretrack
		SATELLITE, OPT CAB,FOG,FOPS, ANTIVANDAL
		KIT NO 15044482+11198403+15001023
8283912	VOE 14694915	Caretrack
		Caretrack
		Caretrack
		CareTrack
		Caretrack
		SATELLITE,STD CAB, FOG FRAME
		KIT NO 15044482+11198403+15001010
8283911	VOE 15001023	Caretrack
		Caretrack
		Caretrack
		CareTrack
		Caretrack
		GSM/GPS,OPT CAB,FOG, FOPS, ANTIVANDAL
		KIT NO 15044482+11198403+15001023

Equipment	Kit No	Description
8283910	VOE 14694915	Caretrack
		Caretrack
		Caretrack
		CareTrack
		Caretrack
		CARETRACK GSM/GPS FOR CRAWLER
8283909		Bucket - None
		Sans godet
		Ohne Löffel
		No cazo
		Utan skopa
8283546		Quick fit
		Raccord rapide
		Schnellwechsler
		Enganche ráp.
		Redskapsfäste
		SQF, S3 WITHOUT HOOK
8283543		Linkage for bucket
		Articulation de godet
		Löffelgelenk
		Varillaje de cuchara
		Länksystem för skopa
		GP WITH LIFTING EYE
8283453		Bucket cylinder protection
		Protection pour cylindre de godet
		Schutz f~r schaufelzylinder
		Pretecciòn para cilindro de pala
		Skopcylinderskydd
		STD DEMOLITION
8283345		Decals
		Autocollants
		Aufkleber
		Pegatinas
		Dekaler
		WARNING DECAL CWT ENG

Equipment	Kit No	Description
8283140		Pilot block piping
		Bloc-distributeurs servo et conduits
		Pilotblock und Leitungen
		Tuberías bloque piloto
		Servoblock och ledningar
8283137	VOE 14611847	Quick fit
		Raccord rapide
		Schnellwechsler
		Enganche ráp.
		Redskapsfäste
		UQF36
8282898		Water separator without heater
		Séparateur eau sans chauffage
		Wasserabscheider ohne Heizung
		Separador de agua sin calefactor
		Vattenavskiljare utan värme
8282743	VOE 14630967	Seat belt
		Ceinture à la hanche
		H~ftengurt
		Cinturòn de cadera
		Höftbälte
		2P-3 INCH RETRACTABLE TYPE
8282562	VOE 14611835	Swing bearing cover
		Carter de palier d'orientation
		Schwenklagerdeckel
		Tapa del cojinete de giro
		Svänglagring lucka
		STD DEMOLITION
8282395		Fall protection
		Protection anti-chute
		Fallschutz
		Protección contra caídas
		Fallskydd
		FOG(FALLING OBJECT GUARD), FRAME MOUNTED

PRODUCT AND EQUIPMENT VARIANTS
VARIANTES DE PRODUCTOS Y EQUIPAMIENTOS
VARIANTES DE PRODUITS ET D'EQUIPMENTS
PRODUKT- OCH UTRUSTNINGSVARIANTER
PRODUKT- UND AUSRÜSTUNGVARIANTEN

Equipment	Kit No	Description
8282023		Hydr. equipment on boom, X1
		Equipement hydraulique de flèche, X1
		Hydraulikausrüstung auf Ausleger, X1
		Equipo hidráulico en pluma, X1
		Hydr. utrustning på bom, X1
		ADVANCED A2 FOR ADJUSTABLE BOOM
8281913		Bucket - None
		Sans godet
		Ohne Löffel
		No cazo
		Utan skopa
		WITH QUICKFIT PINS
8281910		Bucket cylinder
		Vérin de godet
		Löffelzylinder
		Cilindro de cazo
		Skopcylinder
		ME
8281909		Bucket cylinder
		Vérin de godet
		Löffelzylinder
		Cilindro de cazo
		Skopcylinder
8281908		Dipper arm cylinder, std seal
		Vérin de bras
		Stielzylinder
		Cilindro de brazo
		Skaftcylinder (std tätning)
8281907		Boom cylinder, std seal
		Vérin de flèche
		Auslegerzylinder
		Cilindro de pluma
		Bomcylinder (std tätning)
8281901		Dipper arm - None
		Balancier, sans
		Stiel, ohne
		Brazo: desmontado
		Utan skaft
8281803		Decals
		Autocollants
		Aufkleber
		Pegatinas
		Dekaler
		WARNING, QUICK FIT
8281389		Water separator with heater
		Séparat. eau avec chauffage
		Wasserabscheider mit Heizung
		Separador de agua con calefactor
		Vattenavskiljare med värme
8281281		Floor mat For Pilot Controls
		Tapis de sol pour commandes pilotes
		Bodenmatte für Pilotsteuerungen
		Alfombrilla para mandos piloto
		Golvmatta för pilotreglage
		WITHOUT X1
8281276		Linkage for bucket
		Articulation de godet
		Löffelgelenk
		Varillaje de cuchara
		Länksystem för skopa
		M-BUCKET
8281270		Linkage for bucket
		Articulation de godet
		Löffelgelenk
		Varillaje de cuchara
		Länksystem för skopa
		A-BUCKET

Equipment	Kit No	Description
8281269		Linkage for bucket Articulation de godet Löffelgelenk Varillaje de cuchara Länksystem för skopa *A-BUCKET*
8280931		Decals Autocollants Aufkleber Pegatinas Dekaler *WARNING DECAL CWT SYMBOL*
8280912		Pilot block piping Bloc-distributeurs servo et conduits Pilotblock und Leitungen Tuberías bloque piloto Servoblock och ledningar *BOOM, X3, QUICKFIT AND HOSE RUPTURE*
8280911		Pilot block piping Bloc-distributeurs servo et conduits Pilotblock und Leitungen Tuberías bloque piloto Servoblock och ledningar *UPPER, X3, QUICKFIT AND HOSE RUPTURE*
8280909	VOE 14611846	Quick fit Raccord rapide Schnellwechsler Enganche ráp. Redskapsfäste *SQF, S3*
8280899	VOE 14564615	Leak-off line for Quick fit equipment on boom Fuite pour raccord rapide sur flèche Leckrohr für Schnellwechsler auf Ausleger Fuga para enganche ràp. en pluma Läckoljel. till hydr. redskapsfäste på bom *6,2M*
8280898	VOE 14579997	Leak-off line for Quick fit equipment on boom Fuite pour raccord rapide sur flèche Leckrohr für Schnellwechsler auf Ausleger Fuga para enganche ràp. en pluma Läckoljel. till hydr. redskapsfäste på bom *6,45M*
8280897	VOE 14564613	Hydr. Quick fit equipment on basic machine Equip. hydr. fixation rapide sur machine de base Hydr. Schnellwechsler auf Grundmaschine Equipo hidr. enganche ràp. en máquina básica Hydr. redskapsfäste på maskin i basutförande
8280893	VOE 14602728	Leak-off line for slope-rotator on boom Fuite hydr descentes-rotator sur flèche Leckrohr für Bösch.-rotator auf Ausleger Fuga hidr. para taludes-rotador en pluma Läckoljel. för slänt-rotator på bom *6,2M*
8280892	VOE 14564605	Leak-off line for slope-rotator on boom Fuite hydr descentes-rotator sur flèche Leckrohr für Bösch.-rotator auf Ausleger Fuga hidr. para taludes-rotador en pluma Läckoljel. för slänt-rotator på bom *6,45M*
8280878	VOE 14564591	Extra leak-off line for rotator on hammer-shear Fuite hydr suppl., rotator sur marteau-ciseaux Extra Leckrohr für Drehvorr. auf Hammer-schere Fuga hidr. extra para rotador en martillo-cizalla Extra läckoljeledn. för rotator på hammare-sax
8280877	VOE 14564589	Leak-off line for hammer-shear on dipper arm Fuite hydr. mart.-ciseaux sur bras Leckrohr für Hammer-schere auf Stiel Fuga hidr. para mart.-cizalla en brazo Läckoljeledn. för hammare-sax på skaft *3,9M*

PRODUCT AND EQUIPMENT VARIANTS
VARIANTES DE PRODUITS ET D'EQUIPMENTS
PRODUKT- UND AUSRÜSTUNGVARIANTEN

VARIANTES DE PRODUCTOS Y EQUIPAMIENTOS
PRODUKT- OCH UTRUSTNINGSVARIANTER

Equipment	Kit No	Description
8280876	VOE 14564587	Leak-off line for hammer-shear on dipper arm Fuite hydr. mart.-ciseaux sur bras Leckrohr für Hammer-schere auf Stiel Fuga hidr. para mart.-cizalla en brazo Läckoljeledn. för hammare-sax på skaft *3,2M*
8280875	VOE 14564585	Leak-off line for hammer-shear on dipper arm Fuite hydr. mart.-ciseaux sur bras Leckrohr für Hammer-schere auf Stiel Fuga hidr. para mart.-cizalla en brazo Läckoljeledn. för hammare-sax på skaft *2,6M*
8280874	VOE 14602711	Leak-off line for hammer-shear on boom Fuite hydr. mart.-ciseaux sur flèche Leckrohr für Hammer-schere auf Ausleger Fuga hidr. para mart.-cizalla en pluma Läckoljeledn. för hammare-sax på bom *6,2M*
8280873	VOE 14567949	Leak-off line for hammer-shear on boom Fuite hydr. mart.-ciseaux sur flèche Leckrohr für Hammer-schere auf Ausleger Fuga hidr. para mart.-cizalla en pluma Läckoljeledn. för hammare-sax på bom *6,45M*
8280861		Grapple manoeuvre. Leak-off line on dip. arm Commande de grappin, fuite hydr. sur le bras Leckrohr für Greiferfunktion auf Stiel Fuga de aceite hidr. accion. garras en brazo Gripmanövrering. Hydr.läckoljeledning på skaft *3,9M WITHOUT GRAPPLE*
8280860		Grapple manoeuvre. Leak-off line on dip. arm Commande de grappin, fuite hydr. sur le bras Leckrohr für Greiferfunktion auf Stiel Fuga de aceite hidr. accion. garras en brazo Gripmanövrering. Hydr.läckoljeledning på skaft *3,2M WITHOUT GRAPPLE*
8280859		Grapple manoeuvre. Leak-off line on dip. arm Commande de grappin, fuite hydr. sur le bras Leckrohr für Greiferfunktion auf Stiel Fuga de aceite hidr. accion. garras en brazo Gripmanövrering. Hydr.läckoljeledning på skaft *2,6M ME WITHOUT GRAPPLE*
8280858		Grapple manoeuvre. Leak-off line on dip. arm Commande de grappin, fuite hydr. sur le bras Leckrohr für Greiferfunktion auf Stiel Fuga de aceite hidr. accion. garras en brazo Gripmanövrering. Hydr.läckoljeledning på skaft *2,6M WITHOUT GRAPPLE*
8280857		Grapple manoeuvre. Leak-off line on dip. arm Commande de grappin, fuite hydr. sur le bras Leckrohr für Greiferfunktion auf Stiel Fuga de aceite hidr. accion. garras en brazo Gripmanövrering. Hydr.läckoljeledning på skaft *3,9M*
8280856		Grapple manoeuvre. Leak-off line on dip. arm Commande de grappin, fuite hydr. sur le bras Leckrohr für Greiferfunktion auf Stiel Fuga de aceite hidr. accion. garras en brazo Gripmanövrering. Hydr.läckoljeledning på skaft *3,2M*
8280855		Grapple manoeuvre. Leak-off line on dip. arm Commande de grappin, fuite hydr. sur le bras Leckrohr für Greiferfunktion auf Stiel Fuga de aceite hidr. accion. garras en brazo Gripmanövrering. Hydr.läckoljeledning på skaft *2,6M*
8280850		Leak-off line on boom. Ligne de fuite sur flèche. Leckrohr auf Ausleger. Tubería de fuga en pluma. Läckoljeledning på bom. *6,2M*

Equipment	Kit No	Description
8280849		Leak-off line on boom. Ligne de fuite sur flèche. Leckrohr auf Ausleger. Tubería de fuga en pluma. Läckoljeledning på bom. *6,45M*
8280843		Walk Way Passerelle Laufsteg Pasarela Gångbrygga
8280366		Control joystick - Wrist control, 3 switch. Levier de commande-commande par poignet Steuerhebel, kurz Palanca universal de mando-mando de muñeca Manöverspak-handledsmanövrering (3 knappar) *WITH PROPORTIONAL SWITCH*
8280365		Control joystick - Wrist control, 4 switch Levier de commande type 'joystick', 4 commutateurs Steuerhebel kurz, 4 Schalter Mando de joystick - Mando de muñeca, 4 interruptores Manöverspak - handledsmanövrering (4 knappar)
8280290		Hydr. Quick fit equipment on dipper arm Equip. hydr. fixation rapide sur bras Hydr. Schnellwechsler auf Stiel Equipo hidr. enganche ràp. en brazo Hydr. redskapsfäste på skaft *WITHOUT QUICKFIT*
8280261		Hydr. leak-off line for hammer-shear. Fuite hydraulique marteau-ciseaux. Leckrohr für Hammer-schere. Fuga hidr. para martillo-cizalla. Hydr. läckoljeledn. för hammare-sax. *PLUS PARTS FOR SINGLE ACTING*

Equipment	Kit No	Description
8280034	VOE 14558191	Rotating beacon Phare rotatif Rotierende Warnleuchte Lámpara rotatoria de advertencia Roterande varningsfyr
8280027		Fuel filling pump, not equipped with Sans Pompe de remplissage de carburant Ohne Kraftstoffpumpe Sin Bomba de repostaje Ej utrustad med tankningspump
8279917		Tool kit Outillage Werkzeugsatz Juego de herramientas Verktygssats *DAILY MAINTENANCE*
8279817	VOE 14564068	Safety net for front window Filet de sécurité pour pare-brise Sicherheitsnetz für Windschutzscheibe Red de seguridad para ventana frontal Skyddsnät för främre vindrutan
8279816	VOE 14564067	Anti-vandalism kit Kit de protection antivandalisme Vandalisierungschutz Protección contra vandalismo Vandalskydd *FOR ANTI VANDAL PREPARED CAB ONLY*
8279815	VOE 14564066	Fops Fops Fops Fops Fops *FOPS = FALLING OBJECT PROTECTION STRUCTURE*

PRODUCT AND EQUIPMENT VARIANTS
VARIANTES DE PRODUCTOS Y EQUIPAMIENTOS
VARIANTES DE PRODUITS ET D'EQUIPMENTS
PRODUKT- OCH UTRUSTNINGSVARIANTER
PRODUKT- UND AUSRÜSTUNGVARIANTEN

Equipment	Kit No	Description
8279813	VOE 14564065	Fall protection Protection anti-chute Fallschutz Protección contra caídas Fallskydd *FOG(FALLING OBJECT GUARD), CABIN MOUNTED*
8279811		Sun visor, internal Pare-soleil,interiur Sonnenblende,innen Visera,interior Solskydd, inre *SUN SCREEN, FRONT/ROOF/REAR*
8279810	VOE 14695747	Front rain shield Para-pluie avant Vordere Windschutzscheibe Visera antilluvia frontal Främre regnskydd
8279809	VOE 1455130	Cassette radio Radio-cassette Kassettenrecorder Radiocasete Kassettradio *RADIO WITH CD PLAYER & MP3 PLAYER*
8279807		Without Cassette radio Sans radio-cassette Ohne Kassettenrecorder Sin radiocasete Utan kassettradio *PROVISION ONLY*
8279801		Control joystick - semi long Levier de commande-semi-long Steuerhebel, halblang Palanca universal de mando-semilarga Manöverspak-halvlång

Equipment	Kit No	Description
8279800		Seat belt Ceinture à la hanche H~ftengurt Cinturòn de cadera Höftbälte *2P-2 INCH RETRACTABLE TYPE*
8279799		Seat belt Ceinture à la hanche H~ftengurt Cinturòn de cadera Höftbälte *2P-3 INCH STRAP LAP TYPE*
8279798		Seat belt Ceinture à la hanche H~ftengurt Cinturòn de cadera Höftbälte *2P-2 INCH STRAP LAP TYPE*
8279796	VOE 14630968	Operator seat, heated, air suspended Siege conduteur, chauffe, suspension air Fahrersitzbeheizung, luftgefedert Asiento conductor, termico, suspension aire Förarstol, eluppvärmd, luftfjädrad *AIR SUSP, HEATED, X-ISOLATOR*
8279795		Operator seat, heated Siege conduteur, chauffe Fahrersitzbeheizung Asiento conductor, termico Förarstol, eluppvärmd *MECH SUSP, HEATED*
8279794		Operator seat Siege conduteur Fahrersitz Asiento conductor Förarstol *MECH SUSP*

Equipment	Kit No	Description
8279792	VOE 14632618	Sun visor, external Pare-soleir,externe Sonnenblende,ausser Visera,exterior Solskydd, yttre *ROOF HATCH*
8279781	VOE 14558127	Extra lamp Lampe supplémentaire Zusatzscheinwerfer Lámpara extra Extra lampa *WORK LIGHT, CAB FRONT ONLY*
8279692		Walk Way Passerelle Laufsteg Pasarela Gångbrygga *STEPS FOR CABIN ENTRANCE*
8277585		Step Marche escalier Treppenstufe Escalon Fotsteg *FOOT STEPS FOR 900,910MM SHOE*
8277584		Step Marche escalier Treppenstufe Escalon Fotsteg *FOOT STEPS FOR 800MM SHOE*
8277583		Step Marche escalier Treppenstufe Escalon Fotsteg *FOOT STEPS FOR 600,700MM SHOE*

Equipment	Kit No	Description
8277350		Linkage for bucket Articulation de godet Löffelgelenk Varillaje de cuchara Länksystem för skopa *GP*
8277341		Crawler track Chenilles Raupen Orugas Larvbandssats *TRK-600mm shoe x 50 Double grouser*
8277340		Crawler track Chenilles Raupen Orugas Larvbandssats *TRK-900mm shoe x 50 Triple grouser*
8277339		Crawler track Chenilles Raupen Orugas Larvbandssats *TRK-800mm shoe x 50 Triple grouser*
8277338		Crawler track Chenilles Raupen Orugas Larvbandssats *TRK-700mm shoe x 50 Triple grouser*
8277337		Crawler track Chenilles Raupen Orugas Larvbandssats *TRK-600mm shoe x 50 Triple grouser*

PRODUCT AND EQUIPMENT VARIANTS
VARIANTES DE PRODUITS ET D'EQUIPMENTS
PRODUKT- UND AUSRÜSTUNGVARIANTEN

VARIANTES DE PRODUCTOS Y EQUIPAMIENTOS
PRODUKT- OCH UTRUSTNINGSVARIANTER

Equipment	Kit No	Description
8277332		Under cover 10t for lower frame
		Couvercle inférieur 10t pour cadre inférieur
		Untere Haube 10 t für Unterwagen
		Cubierta inf. 10 t para bastidor inferior
		Underredsskydd 10t för underdel av ramen
		BELLY COVER HD 10T
8277331		Under cover for lower frame
		Couvercle inférieur pour cadre inférieur
		Untere Haube für Unterwagen
		Cubierta inf. para bastidor inferior
		Underredsskydd för underdel av ramen
		BELLY COVER STD 4,5T
8277321		Hydraulic fluid
		Fluide hydraulique
		Hydrauliköl
		Aceite hidraulico
		Hydraulolja
		MINERAL 68
8277320		Hydraulic fluid
		Fluide hydraulique
		Hydrauliköl
		Aceite hidraulico
		Hydraulolja
		MINERAL 46
8277319		Hydraulic fluid
		Fluide hydraulique
		Hydrauliköl
		Aceite hidraulico
		Hydraulolja
		MINERAL 32
8277258	VOE 14505360	Tool kit
		Outillage
		Werkzeugsatz
		Juego de herramientas
		Verktygssats
		FULL SCALE
8277156		Cassette radio
		Radio-cassette
		Kassettenrecorder
		Radiocasete
		Kassettradio
		Korea
8277154		Master Key
		Clé Principale
		Haupttaste
		Llave maestra
		Huvudnyckel
8277153		Specific Key. Combination
		Clé Spécifique
		Einzeltaste
		Llave específica
		Specifik Nyckel (kombination)
8277122	VOE 14515491	Alternator
		Alternateur
		Drehstromlichtmaschine
		Alternador
		Växelströmsgenerator
		80A
15173113		Engine
		Moteur
		Motor
		Motor
		Motor
		D13H, EU/US
15117871		Engine
		Moteur
		Motor
		Motor
		Motor
		D13H-D, EU

Equipment	Kit No	Description
15049436		Engine
		Moteur
		Motor
		Motor
		Motor
		D13H-C, US
15049435		Engine
		Moteur
		Motor
		Motor
		Motor
		D13 F-D
15049434		Engine
		Moteur
		Motor
		Motor
		Motor
		D13 F-B
11294090		Cab
		Cabine
		Fahrerhaus
		Cabina
		Hytt
		VANDAL GUARD OPTIONS, OPENABLE ROOF HATCH
11294089		Cab
		Cabine
		Fahrerhaus
		Cabina
		Hytt
		VANDAL GUARD PROTECTION, FIXED ROOF HATCH
11294088		Cab
		Cabine
		Fahrerhaus
		Cabina
		Hytt
11294087		Cab
		Cabine
		Fahrerhaus
		Cabina
		Hytt
11294086		Cab
		Cabine
		Fahrerhaus
		Cabina
		Hytt
		VANDAL GUARD PROTECTION, FIXED ROOF HATCH
11294085		Cab
		Cabine
		Fahrerhaus
		Cabina
		Hytt
		VANDAL GUARD OPTIONS, OPENABLE ROOF HATCH

VOLVO

Volvo Construction Equipment
www.volvoce.com

GROUP		Section	Page
210	Repair kits for engine	100	67
210	Engine	200	69
211	Cylinder head with fitting parts 8289023, 8289891	100	73
211	Cylinder head with fitting parts 8290568, 8290569	125	75
211	Cylinder head 8289023, 8289891	200	77
211	Cylinder head 8290568, 8290569, ENG -429449	225	81
211	Cylinder head 8290568, 8290569, ENG 429450-	235	85
212	Cylinder block 8289023, 8289891, 8290568, 8290569	100	89
212	Cover 8289023, 8289891	200	91
212	Cover 8290568, 8290569	225	93
212	Crankcase ventilation 8289023, 8289891	300	95
212	Crankcase ventilation 8290568, 8290569	325	97
212	Crankcase ventilation 8290568, 8290569	350	99
213	Cylinder liner and piston 8289023, 8289891	100	101
213	Cylinder liner and piston 8289023, 8289891	125	103
214	Valve mechanism 8289023, 8289891	100	105
214	Valve mechanism 8290568, 8290569	125	111
214	Intermediate housing VCB	200	117
215	Timing gear	100	119
215	Camshaft	200	121
216	Crankshaft and related parts 8289023, 8289891, 8290568, 8290569	100	123
216	Flywheel housing 8289023, 8289891	200	127
216	Flywheel housing 8290568, 8290569	225	129
216	Flywheel housing 8289023, 8289891, 8290568, 8290569	300	131
217	Oil sump with mounting parts 8289023, 8289891, 8290568, 8290569	100	133
217	Oil sump with mounting parts 8290569 ENG 581208 -	110	137
217	Oil sump 8289023, 8289891, 8290568, 8290569	200	141
218	Engine mounting	100	143
218	Engine mounting 8289023, 8289891, 8290568, 8290569	200	145
221	Lubricating oil system 8289023, 8289891, 8290568, 8290569	100	147
221	Lubricating oil system 15049434, 15049435 ENG-528294	110	149
221	Lubricating oil system 15049434, 15049435 ENG 528295-	120	151
221	Oil pump 8289023, 82898913, 8290568, 8290569	200	153
221	Lubrication system, EGR-valve 8289023, 8289891	300	155
221	Lubricating system, compressor 8289023, 8289891	400	157
221	Lubrication system, Oil cooler	500	159
222	Oil filter with fitting parts 8289023, 8289891, 8290568, 8290569	100	161
222	Oil filter housing 8289023, 8289891, 8290568, 8290569	200	165
222	Oil filter housing 8289023, 8289891, 8290568, 8290569	300	167
222	Oil filter housing 15049434, 15049435 ENG - 616478	310	169
222	Oil filter with fitting parts	400	171
223	Oil cooler	100	173
233	Fuel pump 8289023, 8289891, 8290568, 8290569	100	175
234	Fuel tank with fitting parts	100	177
234	Fuel filling pump with assembling details	200	181
234	Fuel filling pump with assembling details	250	183
234	Fuel filling pump with assembling details	300	185
234	Fuel filling pump with assembling details S/N : -271328/-280353	350	187
234	Fuel filling pump with assembling details S/N : 271329-/280354-	360	189
235	Fuel pipe - Fuel tank 8289022 S/N -210111, 8291893, 8291539 S/N 210112-	100	191
235	Fuel pipe - Fuel tank	150	195
235	Fuel pipe - Fuel tank	160	199
235	Fuel pipes, fuel pump 8289023, 8289891, 8290568, 8290569	200	203
235	Water separator	300	207
235	Water separator	400	209
237	Injector 8289023, 8289891	100	211
237	Injector 8290568, 8290569	200	213
251	Inlet manifold and exhaust manifold 8289023, 8289891	100	215

INDEX OF CONTENTS

INDEX OF CONTENTS

Catalogue id 20592 | Group 2 | Issue 20023976-I | Page 56

GROUP		Section	Page
251	Inlet manifold and exhaust manifold 8290568, 8290569	125	217
252	Exhaust system	100	219
254	Exhaust system 8291893,8291539	200	221
254	Inlet system, pre-cleaner 8289002 S/N -210111, 8291893, 8291539 S/N 210112-	210	223
254	Burner 8289023, 8289891	250	225
254	Ecu	300	227
254	Aftertreatment Support Unit 8289023, 8289891, 8291893, 8291539	350	229
254	Compressed air system 8289022 S/N -210111, 8291893, 8291539 S/N 210112-	400	233
254	Compressed-air reservoir with fitting parts 8291539,8291893	410	235
254	Receiver drier	420	237
254	Receiver drier	430	239
254	Air-compressor with fitting parts 8289023, 8289891	440	241
255	Turbocharger with fitting parts 8289023, 8289891	100	243
255	Turbocharger with fitting parts 8290568, 8290569	200	245
255	Turbocharger with coolant pipe 8289023, 8289891	300	247
255	Turbocharger with coolant pipe 8290568, 8290569	400	249
256	Inlet system 8289022 S/N - 210111, 8291893, 8291539 S/N 210112-	100	251
256	Inlet system	200	253
258	Intercooler 8289023, 8289891	100	257
258	Intercooler 8290568, 8290569	125	259
258	Charge air cooler, plumbing 8289022 S/N -210111, 8291893, 8291539 S/N 210112-	200	261
258	Charge air cooler, plumbing	250	263
261	Cooling system	100	265
261	Cooling system	125	269
261	Radiator	200	273
261	Radiator	210	277
262	Cooling system 8289023, 8289891	100	279
262	Cooling system 8290568, 8290569	125	283
262	Water pump 8289023, 8289891, 8290568, 8290569	200	287
262	Coolant system, Kompressor 8289023, 8289891	400	289
262	Water pipe 8289023, 8289891	500	291
263	Belt transmission	100	293
263	Bearing mounting 8289023, 8289891, 8290568, 8290569	200	295
263	Belt transmission 8290569;S/N -271348/-280355 (ENG -581207)	300	297
263	Belt transmission S/N 271349-/280356- (ENG 581208-)	310	299
263	Cooling fan mounting	400	301
269	Engine block heater 8288864, 120V	100	303
269	Engine block heater 8288865, 8292948	150	305
284	Engine ECU	100	307
286	Cable harness, engine, Ecu 8289023, 8289891	100	309
286	Cable harness, engine, Ecu 8290568, 8290569	125	315
286	Ground cable 8289023, 8289891, 8290568, 8290569	200	319
286	Cable harness, engine 8289022 S/N -210111, 8291893, 8291539 S/N 210112-	300	321
286	Cable harness, engine	400	325
293	EGR - warm side 8289023, 8289891	100	329
293	EGR - cold side 8289023, 8289891	200	331
293	Egr - Radiator with fitting parts 8289023, 8289891	300	333
293	Venturi 8289023, 8289891	400	335

GROUPE		Section	Page
210	Jeu pour moteur	100	67
210	Moteur	200	69
211	Culasse du cylindre avec pièces de montage 8289023, 8289891	100	73
211	Culasse du cylindre avec pièces de montage 8290568, 8290569	125	75
211	Culasse 8289023, 8289891	200	77
211	Culasse 8290568, 8290569, ENG -429449	225	81
211	Culasse 8290568, 8290569, ENG 429450-	235	85
212	Bloc-cylindres 8289023, 8289891, 8290568, 8290569	100	89
212	Couvercle 8289023, 8289891	200	91
212	Couvercle 8290568, 8290569	225	93
212	Ventilation de carter 8289023, 8289891	300	95
212	Ventilation de carter 8290568, 8290569	325	97
212	Ventilation de carter 8290568, 8290569	350	99
213	Chemise cylindre et piston 8289023, 8289891	100	101
213	Chemise cylindre et piston 8289023, 8289891	125	103
214	Commande des soupapes 8289023, 8289891	100	105
214	Commande des soupapes 8290568, 8290569	125	111
214	Boîtier intermédiaire VCB	200	117
215	Transmission à roues	100	119
215	Arbre à cames	200	121
216	Axe à vilebreguintas 8289023, 8289891, 8290568, 8290569	100	123
216	Carter de volant 8289023, 8289891	200	127
216	Carter de volant 8290568, 8290569	225	129
216	Carter de volant 8289023, 8289891, 8290568, 8290569	300	131
217	Carter d'huile avec fixations 8289023, 8289891, 8290568, 8290569	100	133
217	Carter d'huile avec fixations 8290569 ENG 581208 -	110	137
217	Carter d'huile 8289023, 8289891, 8290568, 8290569	200	141
218	Suspension du moteur	100	143
218	Suspension du moteur 8289023, 8289891, 8290568, 8290569	200	145
221	Système de graissage 8289023, 8289891, 8290568, 8290569	100	147
221	Système de graissage 15049434, 15049435 ENG-528294	110	149
221	Système de graissage 15049434, 15049435 ENG 528295-	120	151
221	Pompe à huile 8289023, 82898913, 8290568, 8290569	200	153
221	Système de graissage, valve EGR 8289023, 8289891	300	155
221	Système de graissage, compresseur 8289023, 8289891	400	157
221	Système de graissage, refroidisseur d'huile	500	159
222	Filtre à huile avec pièces de montage 8289023, 8289891, 8290568, 8290569	100	161
222	Filtre à huile 8289023, 8289891, 8290568, 8290569	200	165
222	Filtre à huile 8289023, 8289891, 8290568, 8290569	300	167
222	Filtre à huile 15049434, 15049435 ENG - 616478	310	169
222	Filtre à huile avec pièces de montage	400	171
223	Radiateur d 'huile	100	173
233	Pompe carburant 8289023, 8289891, 8290568, 8290569	100	175
234	Réservoir de carburant avec pièces de montage	100	177
234	Pompe rempl carburant avec pièces de montage.	200	181
234	Pompe rempl carburant avec pièces de montage.	250	183
234	Pompe rempl carburant avec pièces de montage.	300	185
234	Pompe rempl carburant avec pièces de montage. S/N : -271328/-280353	350	187
234	Pompe rempl carburant avec pièces de montage. S/N : 271329-/280354-	360	189
235	Conduit de carburant - Réservoir de carburant 8289022 S/N - 210111, 8291893, 8291539 S/N 210112-	100	191
235	Conduit de carburant - Réservoir de carburant	150	195
235	Conduit de carburant - Réservoir de carburant	160	199
235	Canalisations à combus, pompe carburant 8289023, 8289891, 8290568, 8290569	200	203
235	Separateur d'eau	300	207
235	Separateur d'eau	400	209
237	Injecteur complet 8289023, 8289891	100	211

TABLE DES MATIÈRES

TABLE DES MATIÈRES

GROUPE		Section	Page
237	Injecteur complet 8290568, 8290569	200	213
251	Tubulure admission et tubulure echappement 8289023, 8289891	100	215
251	Tubulure admission et tubulure echappement 8290568, 8290569	125	217
252	Système d'échappement	100	219
254	Système d'échappement 8291893,8291539	200	221
254	Système d'admission, pré-filtre 8289002 S/N -210111, 8291893, 8291539 S/N 210112-	210	223
254	Brûleur 8289023, 8289891	250	225
254	Ecu	300	227
254	Unité de support post-traitement 8289023, 8289891, 8291893, 8291539	350	229
254	Système pneumatique 8289022 S/N -210111, 8291893, 8291539 S/N 210112-	400	233
254	Reservoir d'air comprime avec suspension 8291539,8291893	410	235
254	Deshydrateur	420	237
254	Deshydrateur	430	239
254	Compresseur d'air avec pièces de montage 8289023, 8289891	440	241
255	Turbocompresseur avec pièces de montage 8289023, 8289891	100	243
255	Turbocompresseur avec pièces de montage 8290568, 8290569	200	245
255	Turbocompresseur avec tuyau de liquide de refroidissement 8289023, 8289891	300	247
255	Turbocompresseur avec tuyau de liquide de refroidissement 8290568, 8290569	400	249
256	Système d'aspiration 8289022 S/N - 210111, 8291893, 8291539 S/N 210112-	100	251
256	Système d'aspiration	200	253
258	Refroidisseur intermédiaire 8289023, 8289891	100	257
258	Refroidisseur intermédiaire 8290568, 8290569	125	259
258	Echangeur intermédiaire, plombage 8289022 S/N -210111, 8291893, 8291539 S/N 210112-	200	261
258	Echangeur intermédiaire, plombage	250	263
261	Système de refroidissement	100	265
261	Système de refroidissement	125	269
261	Radiateur	200	273
261	Radiateur	210	277
262	Système de refroidissement 8289023, 8289891	100	279
262	Système de refroidissement 8290568, 8290569	125	283
262	Pompe à eau 8289023, 8289891, 8290568, 8290569	200	287
262	Système de refroidissement, compresseur 8289023, 8289891	400	289
262	Conduit eau 8289023, 8289891	500	291
263	Transmission courrouie	100	293
263	Support de palier 8289023, 8289891, 8290568, 8290569	200	295
263	Transmission courrouie 8290569;S/N -271348/-280355 (ENG -581207)	300	297
263	Transmission courrouie S/N 271349-/280356- (ENG 581208-)	310	299
263	Ventilateur, montage	400	301
269	Chauffe-moteur 8288864, 120V	100	303
269	Chauffe-moteur 8288865, 8292948	150	305
284	Unité de commande moteur (E-ECU)	100	307
286	Faisceau câbles, moteur, Ecu 8289023, 8289891	100	309
286	Faisceau câbles, moteur, Ecu 8290568, 8290569	125	315
286	Câble de masse 8289023, 8289891, 8290568, 8290569	200	319
286	Faisceau de câbles, moteur 8289022 S/N -210111, 8291893, 8291539 S/N 210112-	300	321
286	Faisceau de câbles, moteur	400	325
293	EGR - côté chaud 8289023, 8289891	100	329
293	EGR - côté froid 8289023, 8289891	200	331
293	EGR - Radiateur avec pièces de montage 8289023, 8289891	300	333
293	Venturi 8289023, 8289891	400	335

GRUPPE		Abschnitt	Seite
210	Motorsätze	100	67
210	Motor	200	69
211	Zylinderkopf mit Anbauteilen 8289023, 8289891	100	73
211	Zylinderkopf mit Anbauteilen 8290568, 8290569	125	75
211	Zylinderkopf 8289023, 8289891	200	77
211	Zylinderkopf 8290568, 8290569, ENG -429449	225	81
211	Zylinderkopf 8290568, 8290569, ENG 429450-	235	85
212	Zylinderblock 8289023, 8289891, 8290568, 8290569	100	89
212	Deckel 8289023, 8289891	200	91
212	Deckel 8290568, 8290569	225	93
212	Kurbelgehäusebelüftung 8289023, 8289891	300	95
212	Kurbelgehäusebelüftung 8290568, 8290569	325	97
212	Kurbelgehäusebelüftung 8290568, 8290569	350	99
213	Zylinderlaufbuchse und Kolben 8289023, 8289891	100	101
213	Zylinderlaufbuchse und Kolben 8289023, 8289891	125	103
214	Ventilmechanismus 8289023, 8289891	100	105
214	Ventilmechanismus 8290568, 8290569	125	111
214	Zwischengehäuse VCB	200	117
215	Rädergetriebe	100	119
215	Nockenwelle	200	121
216	Kurbelbewegung 8289023, 8289891, 8290568, 8290569	100	123
216	Schwungradgehäuse 8289023, 8289891	200	127
216	Schwungradgehäuse 8290568, 8290569	225	129
216	Schwungradgehäuse 8289023, 8289891, 8290568, 8290569	300	131
217	Ölwanne mit Montageteilen 8289023, 8289891, 8290568, 8290569	100	133
217	Ölwanne mit Montageteilen 8290569 ENG 581208 -	110	137
217	Ölwanne 8289023, 8289891, 8290568, 8290569	200	141
218	Motorbefestigung	100	143
218	Motorbefestigung 8289023, 8289891, 8290568, 8290569	200	145
221	Schmierölsystem 8289023, 8289891, 8290568, 8290569	100	147
221	Schmierölsystem 15049434, 15049435 ENG-528294	110	149
221	Schmierölsystem 15049434, 15049435 ENG 528295-	120	151
221	Ölpumpe 8289023, 82898913, 8290568, 8290569	200	153
221	Schmieranlage, EGR-Ventil 8289023, 8289891	300	155
221	Schmieranlage, Kompressor 8289023, 8289891	400	157
221	Schmieranlage, Ölkühler	500	159
222	Ölfilter mit Anbauteilen 8289023, 8289891, 8290568, 8290569	100	161
222	Ölfiltergehäuse 8289023, 8289891, 8290568, 8290569	200	165
222	Ölfiltergehäuse 8289023, 8289891, 8290568, 8290569	300	167
222	Ölfiltergehäuse 15049434, 15049435 ENG - 616478	310	169
222	Ölfilter mit Anbauteilen	400	171
223	Ölkühler	100	173
233	Kraftstoffpumpe 8289023, 8289891, 8290568, 8290569	100	175
234	Kraftstofftank mit Anbauteilen	100	177
234	Tankpumpe mit Anbauteilen.	200	181
234	Tankpumpe mit Anbauteilen.	250	183
234	Tankpumpe mit Anbauteilen.	300	185
234	Tankpumpe mit Anbauteilen. S/N : -271328/-280353	350	187
234	Tankpumpe mit Anbauteilen. S/N : 271329-/280354-	360	189
235	Kraftstoffrohr - Kraftstofftank 8289022 S/N -210111, 8291893, 8291539 S/N 210112-	100	191
235	Kraftstoffrohr - Kraftstofftank	150	195
235	Kraftstoffrohr - Kraftstofftank	160	199
235	Brennstoffrohre, Kraftstoffpumpe 8289023, 8289891, 8290568, 8290569	200	203
235	Wasserabscheider	300	207
235	Wasserabscheider	400	209
237	Einspritzdüse 8289023, 8289891	100	211
237	Einspritzdüse 8290568, 8290569	200	213
251	Ansaugrohr und Auspuffkrümmer 8289023, 8289891	100	215

INHALTSVERZEICHNIS

INHALTSVERZEICHNIS

GRUPPE		Abschnitt	Seite
251	Ansaugrohr und Auspuffkrümmer 8290568, 8290569	125	217
252	Auspuffanlage	100	219
254	Auspuffanlage 8291893,8291539	200	221
254	Einlasssystem, Vorfilter 8289002 S/N -210111, 8291893, 8291539 S/N 210112-	210	223
254	Brenner 8289023, 8289891	250	225
254	ECU	300	227
254	Nachbehandlungshilfsaggregat 8289023, 8289891, 8291893, 8291539	350	229
254	Druckluftanlage 8289022 S/N -210111, 8291893, 8291539 S/N 210112-	400	233
254	Drucklufttank mit Anbauteilen 8291539,8291893	410	235
254	Entfeuchter	420	237
254	Entfeuchter	430	239
254	Kompressor mit Anbauteilen 8289023, 8289891	440	241
255	Torbolader mit Anbauteilen 8289023, 8289891	100	243
255	Torbolader mit Anbauteilen 8290568, 8290569	200	245
255	Turbolader mit Kühlflüssigkeitsrohr 8289023, 8289891	300	247
255	Turbolader mit Kühlflüssigkeitsrohr 8290568, 8290569	400	249
256	Ansaugsystem 8289022 S/N - 210111, 8291893, 8291539 S/N 210112-	100	251
256	Ansaugsystem	200	253
258	Intercooler 8289023, 8289891	100	257
258	Intercooler 8290568, 8290569	125	259
258	Ladeluftkühler, Rohre 8289022 S/N -210111, 8291893, 8291539 S/N 210112-	200	261
258	Ladeluftkühler, Rohre	250	263
261	Kühlanlage	100	265
261	Kühlanlage	125	269
261	Kühler	200	273
261	Kühler	210	277
262	Kühlanlage 8289023, 8289891	100	279
262	Kühlanlage 8290568, 8290569	125	283
262	Wasserpumpe 8289023, 8289891, 8290568, 8290569	200	287
262	Kühlanlage, Kompressor 8289023, 8289891	400	289
262	Wasserrohr 8289023, 8289891	500	291
263	Riemenantrieb	100	293
263	Lageraufhängung 8289023, 8289891, 8290568, 8290569	200	295
263	Riemenantrieb 8290569;S/N -271348/-280355 (ENG -581207)	300	297
263	Riemenantrieb S/N 271349-/280356- (ENG 581208-)	310	299
263	Sauglüfter, Montage	400	301
269	Motorwärmer 8288864, 120V	100	303
269	Motorwärmer 8288865, 8292948	150	305
284	Motor ECU	100	307
286	Kabelbaum, Motor, Ecu 8289023, 8289891	100	309
286	Kabelbaum, Motor, Ecu 8290568, 8290569	125	315
286	Massekabel 8289023, 8289891, 8290568, 8290569	200	319
286	Kabelbündel, Motor 8289022 S/N -210111, 8291893, 8291539 S/N 210112-	300	321
286	Kabelbündel, Motor	400	325
293	EGR - warme Seite 8289023, 8289891	100	329
293	EGR - kalte Seite 8289023, 8289891	200	331
293	EGR-Kühler mit Anbauteilen 8289023, 8289891	300	333
293	Venturikanal 8289023, 8289891	400	335

GRUPO		Sección	Página
210	Juegos para el motor	100	67
210	Motor	200	69
211	Culata de cilindros con accesorios de montaje 8289023, 8289891	100	73
211	Culata de cilindros con accesorios de montaje 8290568, 8290569	125	75
211	Culata 8289023, 8289891	200	77
211	Culata 8290568, 8290569, ENG -429449	225	81
211	Culata 8290568, 8290569, ENG 429450-	235	85
212	Bloque de cilindros 8289023, 8289891, 8290568, 8290569	100	89
212	Tapa 8289023, 8289891	200	91
212	Tapa 8290568, 8290569	225	93
212	Ventilación del cárter 8289023, 8289891	300	95
212	Ventilación del cárter 8290568, 8290569	325	97
212	Ventilación del cárter 8290568, 8290569	350	99
213	Camisa y piston 8289023, 8289891	100	101
213	Camisa y piston 8289023, 8289891	125	103
214	Mecanismo de vávulas 8289023, 8289891	100	105
214	Mecanismo de vávulas 8290568, 8290569	125	111
214	Caja intermediaria VCB	200	117
215	Engranaje de distribución	100	119
215	Eje de levas	200	121
216	Cigüeñal 8289023, 8289891, 8290568, 8290569	100	123
216	Carcasa del volante 8289023, 8289891	200	127
216	Carcasa del volante 8290568, 8290569	225	129
216	Carcasa del volante 8289023, 8289891, 8290568, 8290569	300	131
217	Cárter de aceite con elementos de montaje 8289023, 8289891, 8290568, 8290569	100	133
217	Cárter de aceite con elementos de montaje 8290569 ENG 581208 -	110	137
217	Cárter 8289023, 8289891, 8290568, 8290569	200	141
218	Suspensión del motor	100	143
218	Suspensión del motor 8289023, 8289891, 8290568, 8290569	200	145
221	Sistema de lubricación 8289023, 8289891, 8290568, 8290569	100	147
221	Sistema de lubricación 15049434, 15049435 ENG-528294	110	149
221	Sistema de lubricación 15049434, 15049435 ENG 528295-	120	151
221	Bomba de aceite 8289023, 82898913, 8290568, 8290569	200	153
221	Sistema de lubricación, válvula EGR 8289023, 8289891	300	155
221	Sistema de lubricación, compresor 8289023, 8289891	400	157
221	Sistema de lubricación, enfriador de aceite	500	159
222	Filtro de aceite con accesorios de montaje 8289023, 8289891, 8290568, 8290569	100	161
222	Caja de filtro de aceite 8289023, 8289891, 8290568, 8290569	200	165
222	Caja de filtro de aceite 8289023, 8289891, 8290568, 8290569	300	167
222	Caja de filtro de aceite 15049434, 15049435 ENG - 616478	310	169
222	Filtro de aceite con accesorios de montaje	400	171
223	Enfriador de aceite	100	173
233	Bomba de combustible 8289023, 8289891, 8290568, 8290569	100	175
234	Depósito de combustible con accesorios de montaje	100	177
234	Bomba de llenado con accesorios de montaje	200	181
234	Bomba de llenado con accesorios de montaje	250	183
234	Bomba de llenado con accesorios de montaje	300	185
234	Bomba de llenado con accesorios de montaje S/N : -271328/-280353	350	187
234	Bomba de llenado con accesorios de montaje S/N : 271329-/280354-	360	189
235	Tubo de combustible - Depósito de combustible 8289022 S/N - 210111, 8291893, 8291539 S/N 210112-	100	191
235	Tubo de combustible - Depósito de combustible	150	195
235	Tubo de combustible - Depósito de combustible	160	199

INDICE

INDICE

GRUPO		Sección	Página
235	Tuberias de combustible, bomba de combustible 8289023, 8289891, 8290568, 8290569	200	203
235	Separador de agua	300	207
235	Separador de agua	400	209
237	Inyector 8289023, 8289891	100	211
237	Inyector 8290568, 8290569	200	213
251	Tubo admisión y múltiple escape 8289023, 8289891	100	215
251	Tubo admisión y múltiple escape 8290568, 8290569	125	217
252	Sistema de escape	100	219
254	Sistema de escape 8291893,8291539	200	221
254	Sistema de admisión, prefiltro 8289002 S/N -210111, 8291893, 8291539 S/N 210112-	210	223
254	Quemador 8289023, 8289891	250	225
254	ECU	300	227
254	Unidad de soporte de postratamiento 8289023, 8289891, 8291893, 8291539	350	229
254	Sistema de aire comprimido 8289022 S/N -210111, 8291893, 8291539 S/N 210112-	400	233
254	Tanques de aire comprimido con suspensión 8291539,8291893	410	235
254	Secador	420	237
254	Secador	430	239
254	Compresor de aire con accesorios de montaje 8289023, 8289891	440	241
255	Turboalimentador con accesorios de montaje 8289023, 8289891	100	243
255	Turboalimentador con accesorios de montaje 8290568, 8290569	200	245
255	Turbocompresor con tubo de refrigeración 8289023, 8289891	300	247
255	Turbocompresor con tubo de refrigeración 8290568, 8290569	400	249
256	Sistema de aspiración 8289022 S/N - 210111, 8291893, 8291539 S/N 210112-	100	251
256	Sistema de aspiración	200	253
258	Intercooler 8289023, 8289891	100	257
258	Intercooler 8290568, 8290569	125	259
258	Enfriador del aire de admisión, tuberías 8289022 S/N -210111, 8291893, 8291539 S/N 210112-	200	261
258	Enfriador del aire de admisión, tuberías	250	263
261	Sistema de refrigeración	100	265
261	Sistema de refrigeración	125	269
261	Radiador	200	273
261	Radiador	210	277
262	Sistema de refrigeración 8289023, 8289891	100	279
262	Sistema de refrigeración 8290568, 8290569	125	283
262	Bomba de agua 8289023, 8289891, 8290568, 8290569	200	287
262	Sistema de refrigerante, compresor 8289023, 8289891	400	289
262	Conducto agua 8289023, 8289891	500	291
263	Correa distribución	100	293
263	Montaje del cojinete 8289023, 8289891, 8290568, 8290569	200	295
263	Correa distribución 8290569;S/N -271348/-280355 (ENG -581207)	300	297
263	Correa distribución S/N 271349-/280356- (ENG 581208-)	310	299
263	Ventilador, montaje	400	301
269	Calefactor 8288864, 120V	100	303
269	Calefactor 8288865, 8292948	150	305
284	ECU de motor	100	307
286	Manojo cables, motor, Ecu 8289023, 8289891	100	309
286	Manojo cables, motor, Ecu 8290568, 8290569	125	315
286	Cable de masa 8289023, 8289891, 8290568, 8290569	200	319
286	Haz de cables, motor 8289022 S/N -210111, 8291893, 8291539 S/N 210112-	300	321
286	Haz de cables, motor	400	325
293	EGR - Lado caliente 8289023, 8289891	100	329
293	EGR - lado frio 8289023, 8289891	200	331
293	EGR - Radiador con accesorios de montaje 8289023, 8289891	300	333
293	Venturi 8289023, 8289891	400	335

GRUPP		Avsnitt	Sida
210	Satser för motor	100	67
210	Motor	200	69
211	Cylinderhuvud med monteringsdetaljer 8289023, 8289891	100	73
211	Cylinderhuvud med monteringsdetaljer 8290568, 8290569	125	75
211	Cylinderhuvud 8289023, 8289891	200	77
211	Cylinderhuvud 8290568, 8290569, ENG -429449	225	81
211	Cylinderhuvud 8290568, 8290569, ENG 429450-	235	85
212	Cylinderblock 8289023, 8289891, 8290568, 8290569	100	89
212	Lock 8289023, 8289891	200	91
212	Lock 8290568, 8290569	225	93
212	Vevhusventilation 8289023, 8289891	300	95
212	Vevhusventilation 8290568, 8290569	325	97
212	Vevhusventilation 8290568, 8290569	350	99
213	Cylinderfoder och kolv 8289023, 8289891	100	101
213	Cylinderfoder och kolv 8289023, 8289891	125	103
214	Ventilmekanism 8289023, 8289891	100	105
214	Ventilmekanism 8290568, 8290569	125	111
214	Mellanhus VCB	200	117
215	Transmissionsdrev	100	119
215	Kamaxel	200	121
216	Vevrörelse 8289023, 8289891, 8290568, 8290569	100	123
216	Svänghjulskåpa 8289023, 8289891	200	127
216	Svänghjulskåpa 8290568, 8290569	225	129
216	Svänghjulskåpa 8289023, 8289891, 8290568, 8290569	300	131
217	Oljesump med monteringsdetaljer 8289023, 8289891, 8290568, 8290569	100	133
217	Oljesump med monteringsdetaljer 8290569 ENG 581208 -	110	137
217	Oljesump 8289023, 8289891, 8290568, 8290569	200	141
218	Motorupphängning	100	143
218	Motorupphängning 8289023, 8289891, 8290568, 8290569	200	145
221	Smörjsystem 8289023, 8289891, 8290568, 8290569	100	147
221	Smörjsystem 15049434, 15049435 ENG-528294	110	149
221	Smörjsystem 15049434, 15049435 ENG 528295-	120	151
221	Oljepump 8289023, 82898913, 8290568, 8290569	200	153
221	Smörjsystem, EGR-ventil 8289023, 8289891	300	155
221	Smörjsystem, kompressor 8289023, 8289891	400	157
221	Smörjsystem, Oljekylare	500	159
222	Oljefilter med monteringsdetaljer 8289023, 8289891, 8290568, 8290569	100	161
222	Oljefilterhus 8289023, 8289891, 8290568, 8290569	200	165
222	Oljefilterhus 8289023, 8289891, 8290568, 8290569	300	167
222	Oljefilterhus 15049434, 15049435 ENG - 616478	310	169
222	Oljefilter med monteringsdetaljer	400	171
223	Oljekylare	100	173
233	Bränslepump 8289023, 8289891, 8290568, 8290569	100	175
234	Bränsletank med monteringsdetaljer	100	177
234	Tankningspump med monteringsdetaljer.	200	181
234	Tankningspump med monteringsdetaljer.	250	183
234	Tankningspump med monteringsdetaljer.	300	185
234	Tankningspump med monteringsdetaljer. S/N : -271328/-280353	350	187
234	Tankningspump med monteringsdetaljer. S/N : 271329-/280354-	360	189
235	Bränslerör - Bränsletank 8289022 S/N -210111, 8291893, 8291539 S/N 210112-	100	191
235	Bränslerör - Bränsletank	150	195
235	Bränslerör - Bränsletank	160	199
235	Bränslerör, bränslepump 8289023, 8289891, 8290568, 8290569	200	203
235	Vattenavskiljare	300	207
235	Vattenavskiljare	400	209
237	Insprutare 8289023, 8289891	100	211
237	Insprutare 8290568, 8290569	200	213
251	Insugningsrör och avgasgrenrör 8289023, 8289891	100	215

INNEHÅLLSFÖRTECKNING

INNEHÅLLSFÖRTECKNING

Catalogue id 20592 | Group 2 | Issue 20023976-I | Page 64

GRUPP		Avsnitt	Sida
251	Insugningsrör och avgasgrenrör 8290568, 8290569	125	217
252	Avgassystem	100	219
254	Avgassystem 8291893,8291539	200	221
254	Insugssystem, förrenare 8289002 S/N -210111, 8291893, 8291539 S/N 210112-	210	223
254	Brännare 8289023, 8289891	250	225
254	Ecu	300	227
254	Efterbehandlingsenhet (ASU Aftertreatment Support Unit) 8289023, 8289891, 8291893, 8291539	350	229
254	Tryckluftssystem 8289022 S/N -210111, 8291893, 8291539 S/N 210112-	400	233
254	Tryckluftstank med monteringsdetaljer 8291539,8291893	410	235
254	Torkare	420	237
254	Torkare	430	239
254	Kompressor med monteringsdetaljer 8289023, 8289891	440	241
255	Turbokompressor med monteringsdetaljer 8289023, 8289891	100	243
255	Turbokompressor med monteringsdetaljer 8290568, 8290569	200	245
255	Turboaggregat med kylvätskerör 8289023, 8289891	300	247
255	Turboaggregat med kylvätskerör 8290568, 8290569	400	249
256	Insugningssystem 8289022 S/N - 210111, 8291893, 8291539 S/N 210112-	100	251
256	Insugningssystem	200	253
258	Laddluftkylare 8289023, 8289891	100	257
258	Laddluftkylare 8290568, 8290569	125	259
258	Laddluftkylare, rörledningar 8289022 S/N -210111, 8291893, 8291539 S/N 210112-	200	261
258	Laddluftkylare, rörledningar	250	263
261	Kylsystem	100	265
261	Kylsystem	125	269
261	Kylare	200	273
261	Kylare	210	277
262	Kylsystem 8289023, 8289891	100	279
262	Kylsystem 8290568, 8290569	125	283
262	Vattenpump 8289023, 8289891, 8290568, 8290569	200	287
262	Kylsystem, Kompressor 8289023, 8289891	400	289
262	Vattenrör 8289023, 8289891	500	291
263	Remtransmission	100	293
263	Lagerupphängning 8289023, 8289891, 8290568, 8290569	200	295
263	Remtransmission 8290569;S/N -271348/-280355 (ENG -581207)	300	297
263	Remtransmission S/N 271349-/280356- (ENG 581208-)	310	299
263	Kylarfläkt, montering	400	301
269	Motorvärmare 8288864, 120V	100	303
269	Motorvärmare 8288865, 8292948	150	305
284	Motor ECU	100	307
286	Ledningsmatta, motor, Ecu 8289023, 8289891	100	309
286	Ledningsmatta, motor, Ecu 8290568, 8290569	125	315
286	Jordledning 8289023, 8289891, 8290568, 8290569	200	319
286	Ledningsmatta, motor 8289022 S/N -210111, 8291893, 8291539 S/N 210112-	300	321
286	Ledningsmatta, motor	400	325
293	EGR - varm sida 8289023, 8289891	100	329
293	EGR - kall sida 8289023, 8289891	200	331
293	Egr - Kylare med monteringsdetaljer 8289023, 8289891	300	333
293	Venturi 8289023, 8289891	400	335

VOLVO

Volvo Construction Equipment
www.volvoce.com

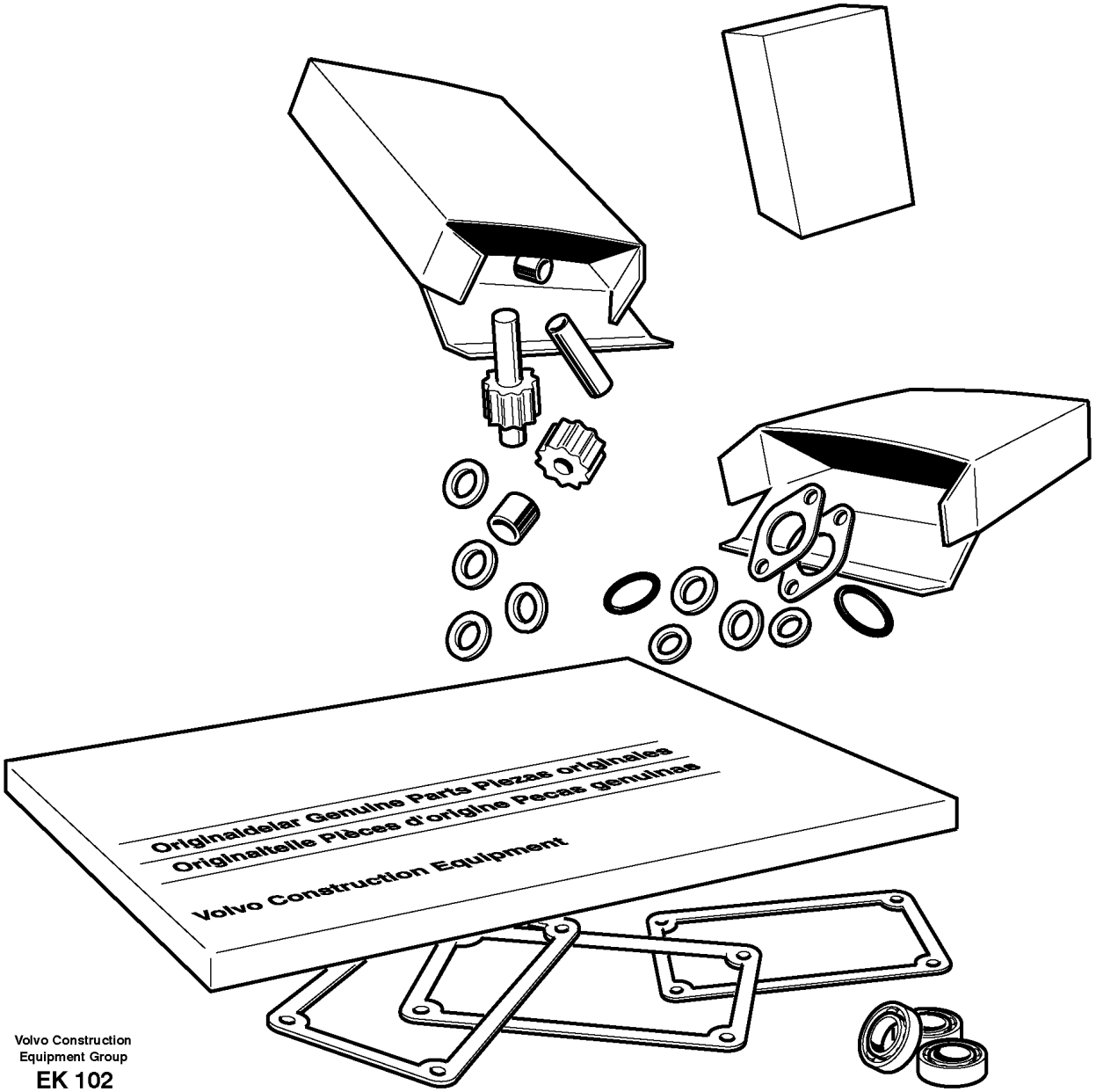

Volvo Construction
Equipment Group
EK 102

Fig.	Part No.	Quantity 1	2	3	PS	KIT	Description	Dénomination	Bezeichnung	Denominación	Benämning	Notes
	VOE 21330684	6					Cylinder liner kit	Jeu chemises de cylindres	Zylinderlaufbuchsensatz	Juego de camisa cilindro	Cylinderfodersats	See group 213-100 page 101
	VOE 21209650		6				Cylinder liner kit	Jeu chemises de cylindres	Zylinderlaufbuchsensatz	Juego de camisa cilindro	Cylinderfodersats	See group 213-125 page 103
	VOE 270950	6	6				•Sealing kit	•Kit plombage	•Plombiersatz	•Kit de precinto	•Plomberingssats	
	VOE 21253763	6	6				•Piston ring kit	•Jeu segments piston	•Kolbenringsatz	•Juego aro de pistón	•Kolvringsats	
		6	6				Big-end Bearing	Coussinet de tête de bielle	Pleuellager	Cojinete de cabeza de biela	Lager, storände	See group 216-100 page 123
		4	4				Thrust Washer	Rondelle Butee	Druckscheibe	Arandela Presio	Tryckbricka	See group 216-100 page 123
		7	7				Mn Bearing Kit	Kit Pal.vilebr.	Hauptlagersatz	Jgo Coj Bancada	Ramlagersats	See group 216-100 page 123
		1			NS		Kit	Lot	Einbausatz	Juego	Sats	3922)
	VOE 17225229	1					Overhaul kit	Kit rénovation	Überholungssatz	Juego de reacondicionamiento	Renoveringssats	
	VOE 17225228		1				Overhaul kit	Kit rénovation	Überholungssatz	Juego de reacondicionamiento	Renoveringssats	

3922) **GB**: Engine installation kit **FR**: Kit d'installation du moteur **DE**: Motor, Einbausatz **ES**: Juego de montaje del motor **SE**: Motor, monteringssats

1	8289023, 8289891
2	8290568, 8290569
3	
4	
5	

Repair kits for engine
Jeu pour moteur
Motorsätze
Juegos para el motor
Satser för motor

Catalogue id	Group
20592	210
Illustr. No	Section
EK102	100
Issue	Page
20023976-I	67

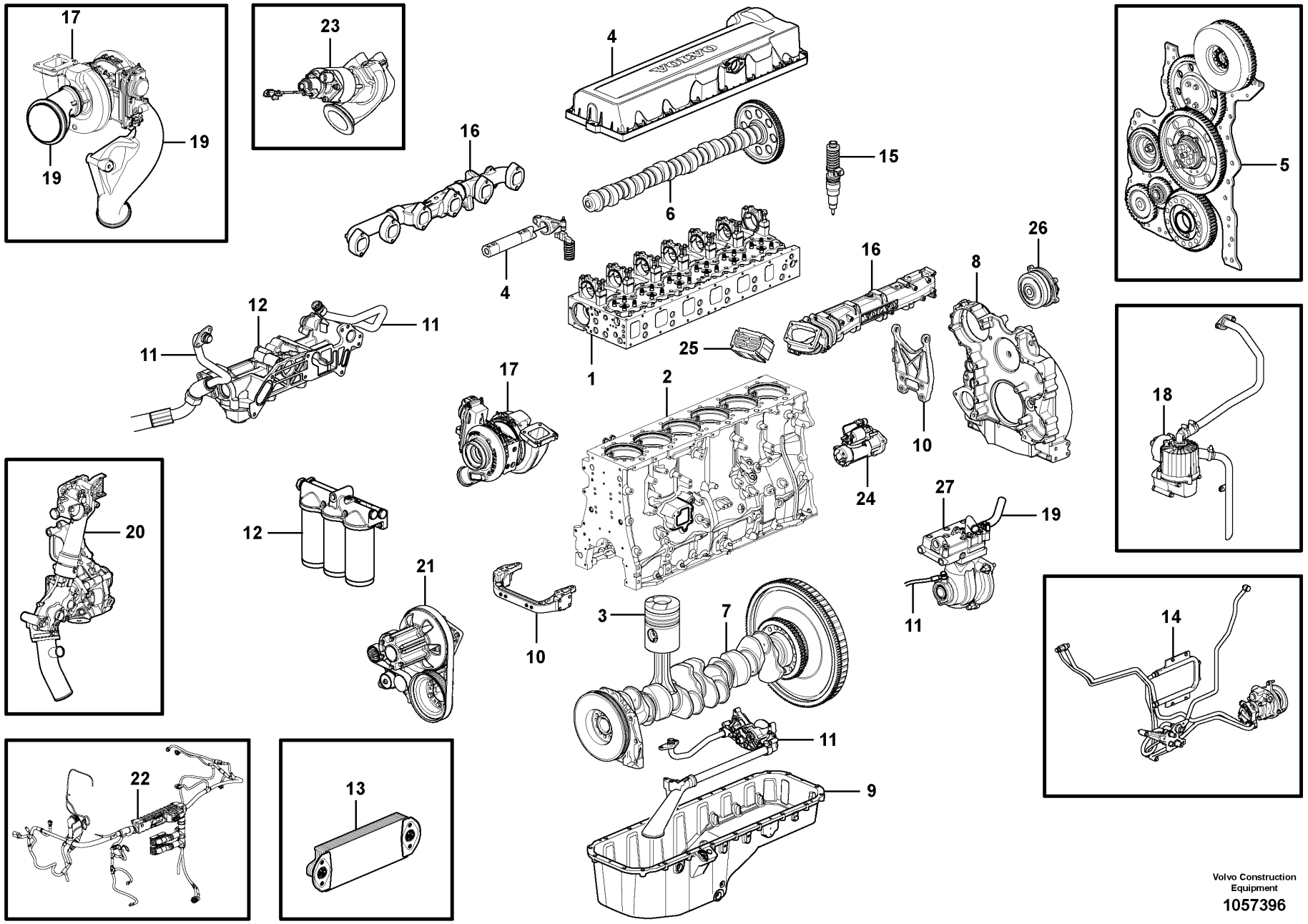

Volvo Construction Equipment

1057396

Fig.	Part No.	Quantity 1	2	3	PS	KIT	Description	Dénomination	Bezeichnung	Denominación	Benämning	Notes
	VOE 15173113	1					Engine	Moteur	Motor	Motor	Motor	1) D13H
	VOE 17216264		1				Engine	Moteur	Motor	Motor	Motor	1) D13F ENG -521111
	VOE 17441803		1				Engine	Moteur	Motor	Motor	Motor	1) D13F ENG 521112-
1		1					Cylinder head	Culasse	Zylinderkopf	Culata	Cylinderhuvud	See group 211-100 page 73
1			1				Cylinder head	Culasse	Zylinderkopf	Culata	Cylinderhuvud	See group 211-125 page 75
2		1	1				Cylinder block	Bloc-cylindres	Zylinderblock	Bloque cilindro	Cylinderblock	See group 212-100 page 89
3		6					Cylinder liner,piston	Chemise cyl.piston	Zyl buchse,kolben	Camisa,piston	Cylinderfoder, kolv	See group 213-100 page 101
3			6				Cylinder liner,piston	Chemise cyl.piston	Zyl buchse,kolben	Camisa,piston	Cylinderfoder, kolv	See group 213-125 page 103
4		1					Valve mechanism	Commande des soupapes	Ventilmechanismus	Mecanismo de valvulas	Ventilmekanism	See group 214-100 page 105
4			1				Valve mechanism	Commande des soupapes	Ventilmechanismus	Mecanismo de valvulas	Ventilmekanism	See group 214-125 page 111
5		1	1				Timing gear casing	Carter distribution	Steuergehäuse	Cubierta distribucion	Transmissionskåpa	See group 215-100 page 119
6		1	1				Camshaft	Arbre cames	Nockenwelle	Arbol levas	Kamaxel	See group 215-200 page 121
7		1	1				Crankshaft	Vilebrequin	Räderkasten Kubelw	Cigüeñal	Vevrörelse	See group 216-100 page 123
8		1					Flywheel Hsg	Carter Volant	Schwungradgeh	Cubiert Volante	Svänghjulskåpa	See group 216-200 page 127
8			1				Flywheel Hsg	Carter Volant	Schwungradgeh	Cubiert Volante	Svänghjulskåpa	See group 216-225 page 129
9		1	1				Oil sump	Carter d'huile	Ölsumpf	Carter de aceite	Oljesump	See group 217-100 page 133
10		1	1				Engine mounting	Silentbloc moteur	Motorbefestigung	Fijacion motor	Motorfäste	See group 218-200 page 145
11		1	1				Lubricating system	Syst.de graissage	Schmierölsystem	Sist.lubrificante	Smörjsystem	See group 221-100 page 147
12		1	1				Oil filter	Filtre huile	Ölfilter	Filtro aceite	Oljefilter	See group 222-100 page 161
13		1	1				Oil cooler	Radiateur huile	Ölkühler	Enfriador aceite	Oljekylare	See group 223-100 page 173
14		1	1				Fuel system	Système dalimentati	Kraftstoffsystem	Sistema de combusti	Bränslesystem	See group 235-200 page 203
15		1					Injector	Injecteur	Einspritzventil	Inyector	Insprutare	See group 237-100 page 211
15			1				Injector	Injecteur	Einspritzventil	Inyector	Insprutare	See group 237-200 page 213
16		1					Inlet, exhaust syst.	Admiss.&syst.echapp.	Ansaug&auspuffan.	Admis.&sist.escape	Insug och avgassystem	See group 251-100 page 215

1) **GB**: Replacement version **FR**: Version piéce de rechange. **DE**: Ersatzteil-ausführung. **ES**: Version piezas de repuesto. **SE**: Reservdelsutförande

1	**8289023, 8289891**
2	**8290568, 8290569**
3	
4	
5	

Engine
Moteur
Motor
Motor
Motor

Catalogue id **20592**	Group **210**
Illustr. No **1057396**	Section **200**
Issue **20023976-I**	Page **69**

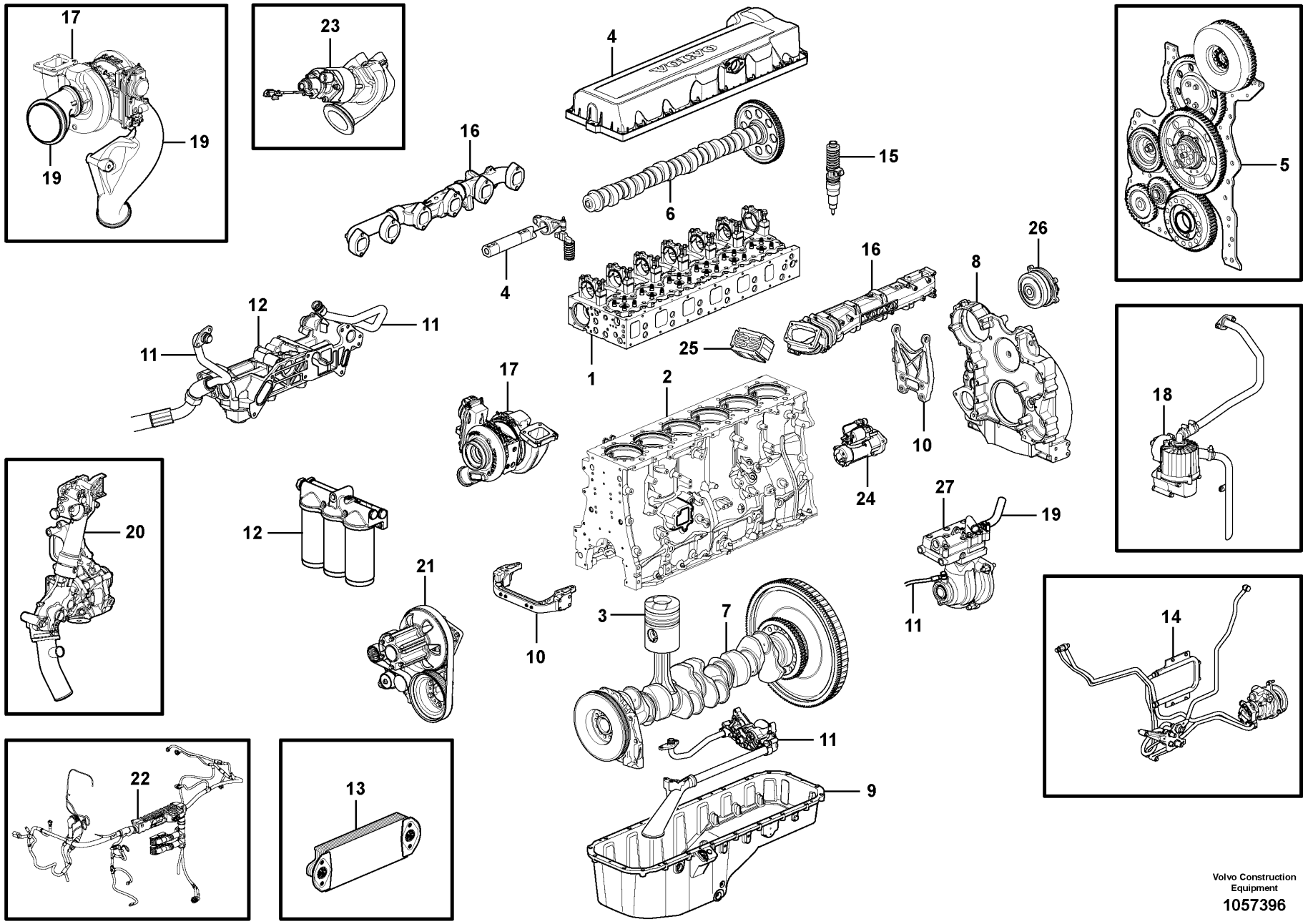

Volvo Construction Equipment

1057396

Fig.	Part No.	Quantity 1	2	3	PS	KIT	Description	Dénomination	Bezeichnung	Denominación	Benämning	Notes
16			1				Inlet, exhaust syst.	Admiss.&syst.echapp.	Ansaug&auspuffan.	Admis.&sist.escape	Insug och avgassystem	See group 251-125 page 217
17		1					Turbocharger	Turbocompresse.	Turbolader	Turbocompresor	Turbokompressor	See group 255-100 page 243
17			1				Turbocharger	Turbocompresse.	Turbolader	Turbocompresor	Turbokompressor	See group 255-200 page 245
18		1					Crankcase Venti	Ventilation carter de vilebrequin	Kurbelgehäuseentlüftung	Ventilación del cárter	Vevhusventilation	See group 257-100 page ####
18			1				Crankcase Venti	Ventilation carter de vilebrequin	Kurbelgehäuseentlüftung	Ventilación del cárter	Vevhusventilation	See group 257-125 page ####
19		1					Chg Air Cooler	Refoi.air Sural	Ladeluftkuhler	Enfriad Air Car	Laddluftkylare	See group 258-100 page 257
20		1					Cooling System	Sys Refroidisse	Kühlanlage	Sist Refrigerac	Kylsystem	See group 262-100 page 279
20			1				Cooling System	Sys Refroidisse	Kühlanlage	Sist Refrigerac	Kylsystem	See group 262-125 page 283
21		1	1				Belt transmission	Transm. courrouie	Riemenantrieb	Correa distribución	Remtransmission	See group 263-100 page 293
22		1					Cable harness	Faisceau cables	Kabelbaum	Manojo cables	Ledningsmatta	See group 371-300 page 417
22			1				Cable harness	Faisceau cables	Kabelbaum	Manojo cables	Ledningsmatta	See group 286-125 page 315
23		1					EGR valve	Soupape EGR	Abgasrückführungsventil	Válvula EGR	EGR-ventil	See group 293-100 page 329
24		1	1				Starter Motor	Demarreur	Anlasser	Motor de arranque	Startmotor	See group 331-100 page 357
25		1	1				Starter Element	Eleme.demarrage	Kaltstartelemt	Calentador Arr.	Startelement	See group 333-100 page 359
26		1	1				Bearing Housing	Carter Palier	Lagergehäuse	Caja Cojinete	Lagerhus	See group 482-100 page 547
27		1					Compressor	Compresseur	Kompressor	Compresor	Kompressor	See group 254-440 page 241

1	**8289023, 8289891**
2	**8290568, 8290569**
3	
4	
5	

Engine
Moteur
Motor
Motor
Motor

Catalogue id	Group
20592	**210**
Illustr. No	Section
1057396	**200**
Issue	Page
20023976-I	**71**

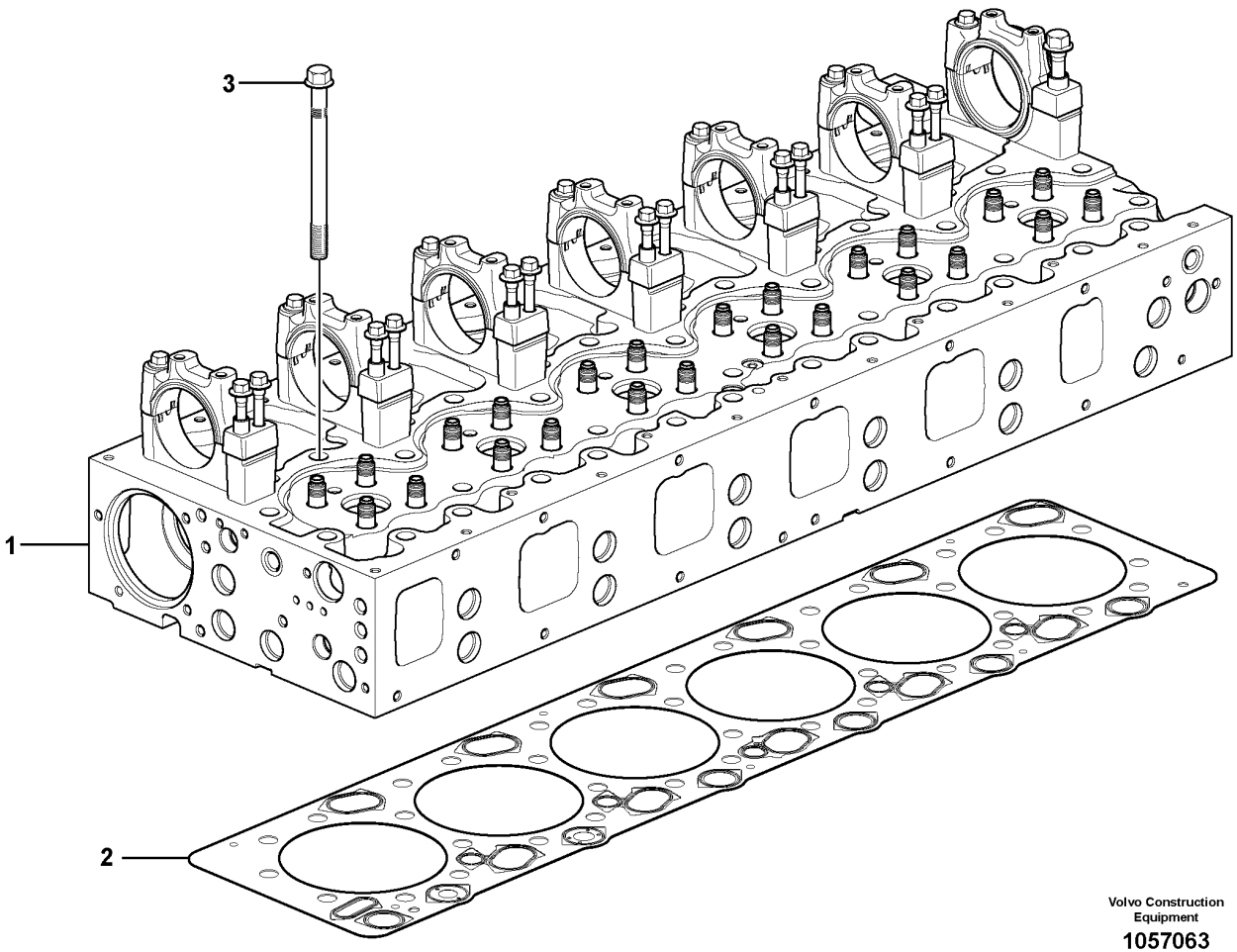

Volvo Construction Equipment

1057063

Fig.	Part No.	Quantity 1	2	3	PS	KIT	Description	Dénomination	Bezeichnung	Denominación	Benämning	Notes
1		1					Cylinder head	Culasse	Zylinderkopf	Culata	Cylinderhuvud	See group 211-200 page 77
2	VOE 21510072	1					Cylinder head gasket	Joint de culasse	Zylinderkopfdichtung	Junta de culata	Cylinderhuvudpackning	(VOE 21313537)
3	VOE 21345131	38					Flange screw	Vis à embase	Flanschschraube	Tornillo embridado	Flänsskruv	

1		**Cylinder head with fitting parts** **Culasse du cylindre avec pièces de montage** **Zylinderkopf mit Anbauteilen** **Culata de cilindros con accesorios de montaje** **Cylinderhuvud med monteringsdetaljer**	Catalogue id **20592**	Group **211**
2				
3			Illustr. No **1057063**	Section **100**
4				
5		**8289023, 8289891**	Issue **20023976-I**	Page **73**

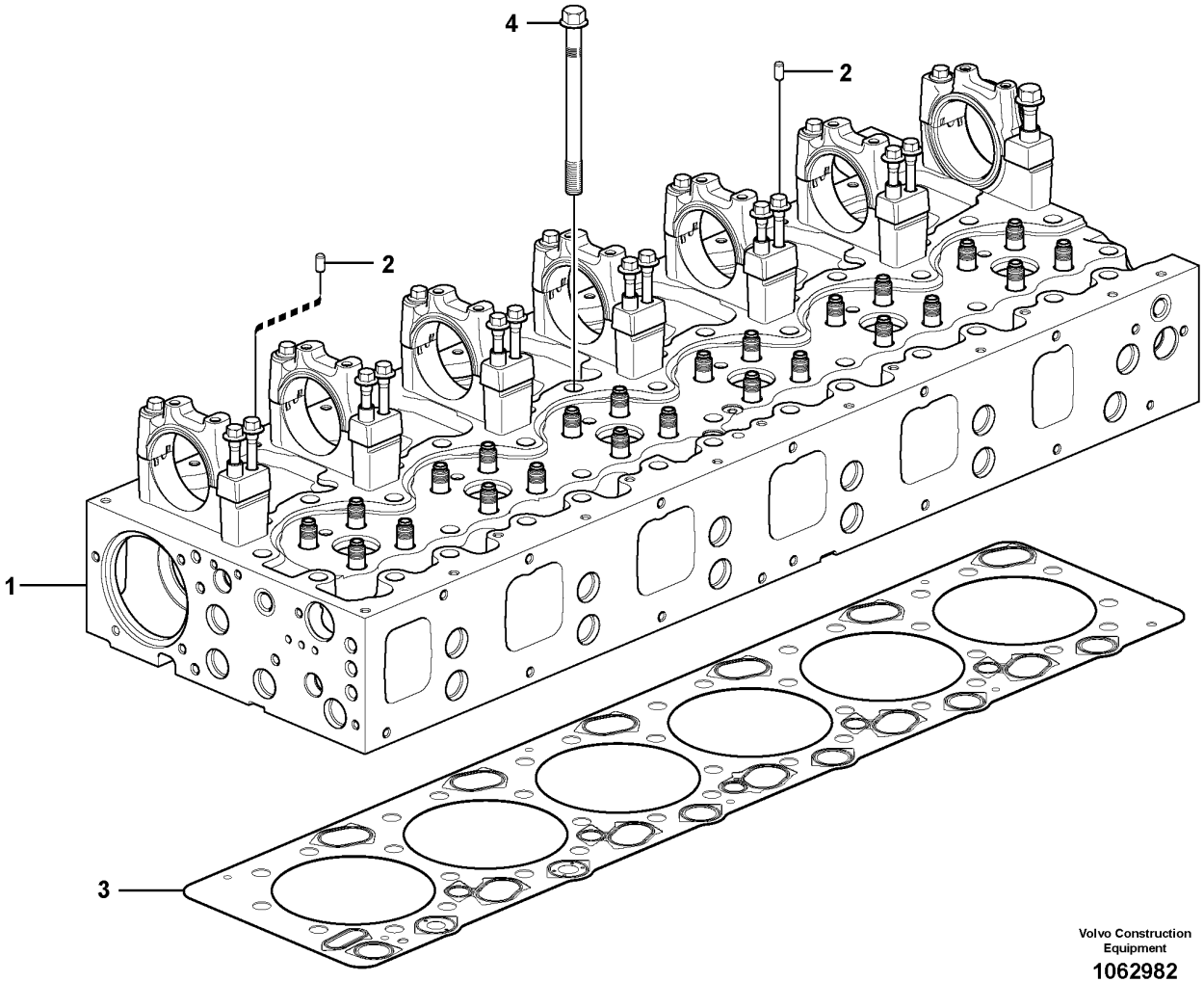

Volvo Construction Equipment

1062982

Fig.	Part No.	Quantity 1	2	3	PS	KIT	Description	Dénomination	Bezeichnung	Denominación	Benämning	Notes
1		1					Cylinder head	Culasse	Zylinderkopf	Culata	Cylinderhuvud	See group 211-225 page 81
2	VOE 20908338	2					Guide	Guide	Führung	Guía	Styrning	
3	VOE 21510072	1					Cylinder head gasket	Joint de culasse	Zylinderkopfdichtung	Junta de culata	Cylinderhuvudpackning	(VOE 21313537)
4	VOE 21345131	38					Flange screw	Vis à embase	Flanschschraube	Tornillo embridado	Flänsskruv	

1		**Cylinder head with fitting parts** **Culasse du cylindre avec pièces de montage** **Zylinderkopf mit Anbauteilen** **Culata de cilindros con accesorios de montaje** **Cylinderhuvud med monteringsdetaljer**	Catalogue id **20592**	Group **211**
2				
3			Illustr. No **1062982**	Section **125**
4				
5		**8290568, 8290569**	Issue **20023976-I**	Page **75**

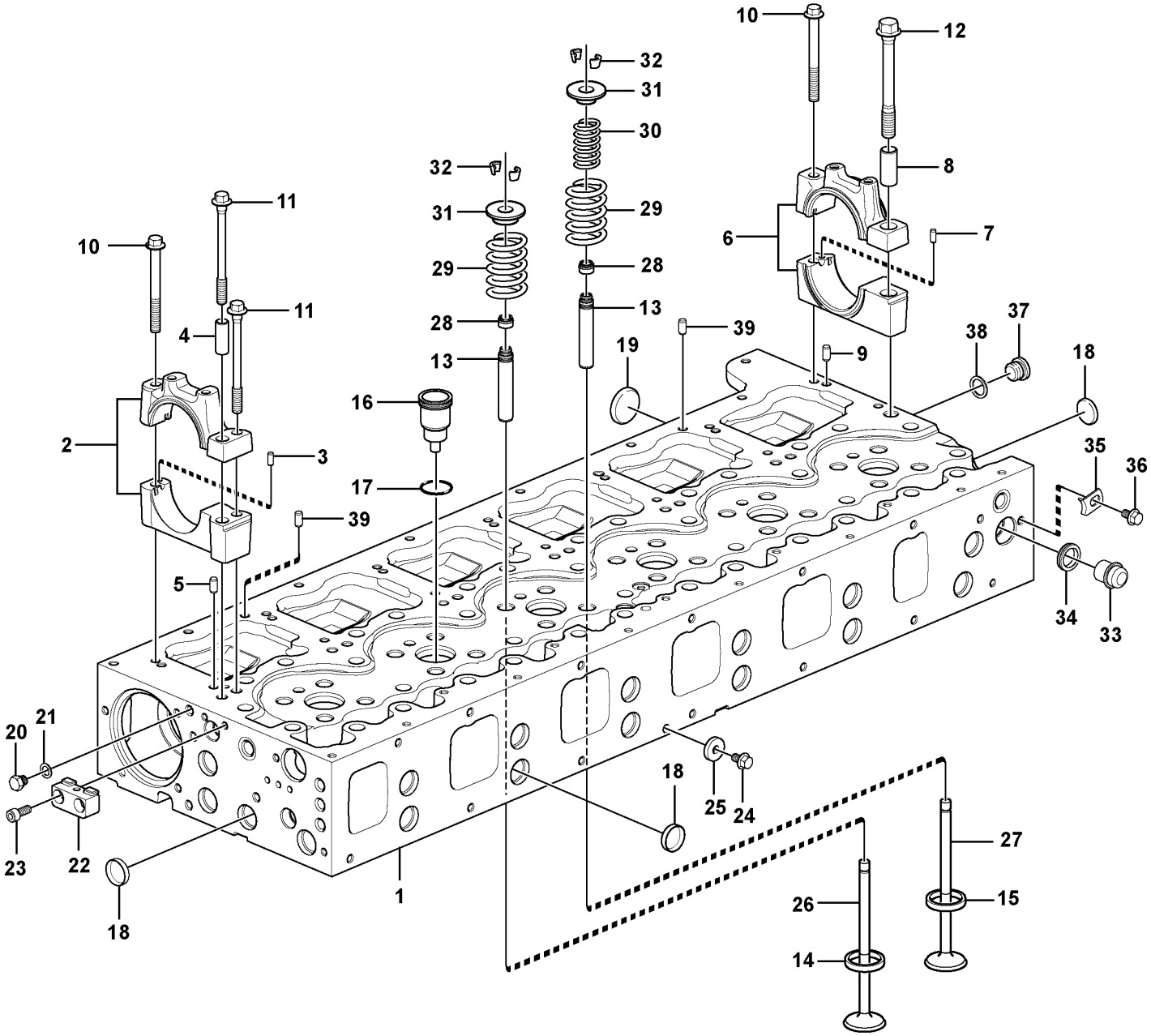

Volvo Construction Equipment

1057077

Fig.	Part No.	Quantity 1	2	3	PS	KIT	Description	Dénomination	Bezeichnung	Denominación	Benämning	Notes
1	VOE 21460896	1			SS		Cylinder head	Culasse	Zylinderkopf	Culata	Cylinderhuvud	1)
1		1			NS		•Cylinder head	•Culasse	•Zylinderkopf	•Culata	•Cylinderhuvud	
1		1			NS		••Cylinder head	••Culasse	••Zylinderkopf	••Culata	••Cylinderhuvud	
2		6			NS		••Bearing housing	••Ensemble tournant	••Lagergehäuse	••Caja de cojinete	••Lagerhus	1 - 6
3	VOE 950542	6					•••Pin	•••Clavette	•••Splint	•••Pasador	•••Sprint	
4		6			NS		•••Pin	•••Goupille cylindrique	•••Stift	•••Espiga	•••Rundstift	
5	VOE 950562	12					•••Pin	•••Goupille	•••Stift	•••Pasador	•••Pinne	
6		1			NS		••Bearing housing	••Ensemble tournant	••Lagergehäuse	••Caja de cojinete	••Lagerhus	
7	VOE 950542	1					•••Pin	•••Clavette	•••Splint	•••Pasador	•••Sprint	
8		1			NS		•••Pin	•••Goupille cylindrique	•••Stift	•••Espiga	•••Rundstift	
9	VOE 950562	2					•••Pin	•••Goupille	•••Stift	•••Pasador	•••Pinne	
10	VOE 13975105	7					••Flange screw	••Vis à embase	••Flanschschraube	••Tornillo embridado	••Flänsskruv	
11	VOE 21344778	12					••Flange screw	••Vis à embase	••Flanschschraube	••Tornillo embridado	••Flänsskruv	
12	VOE 20412482	1					••Flange screw	••Vis à embase	••Flanschschraube	••Tornillo embridado	••Flänsskruv	
13	VOE 20919484	24					••Valve guide	••Guide soupape	••Ventilführung	••Guía de válvula	••Ventilstyrning	(VOE 20904074)
14	VOE 20740804	12					••Valve seat	••Siège de soupape	••Ventilsitz	••Asiento de válvula	••Ventilsäte	INLET
15	VOE 20530103	12					••Valve seat	••Siège de soupape	••Ventilsitz	••Asiento de válvula	••Ventilsäte	EXHAUST
16	VOE 21515329	6					••Injector sleeve	••Douille d'injecteur	••Einheitsdüsenhalter-Muffe	••Manguito de inyector	••Insprutarhylsa	See group 237-100 page 211
17	VOE 20536487	6					•••O-ring	•••Joint torique	•••O-Ring	•••Anillo tórico	•••O-ring	
18	VOE 24426721	21					••Expansion plug	••Tampon d'expansion	••Dehnstopfen	••Tapón expansor	••Expansionsplugg	OD = 29 mm
19	VOE 24426722	5					••Expansion plug	••Tampon d'expansion	••Dehnstopfen	••Tapón expansor	••Expansionsplugg	OD = 40 mm
	VOE 22618324	REQ					••Adhesive	••Colle	••Leim	••Cola	••Lim	(VOE 1161370) 50 ml
	VOE 1161059	REQ			SS		••Sealant	••Produit étanchéité	••Dichtmittel	••Producto de estanqueidad	••Tätningsmedel	LOCTIT 510
20	VOE 960628	1					•Plug	•Tampon	•Stopfen	•Tapón	•Plugg	
21	VOE 13947281	1					•Gasket	•Joint	•Dichtung	•Junta	•Packning	
22		1			NS		•Bracket	•Console	•Konsole	•Consola	•Konsol	
23	VOE 959220	2					•Hex. socket screw	•Vis à six pans creux	•Innensechskantschraube	•Tornillo de hexágono embutido	•Insexskruv	
24	VOE 13944926	1					•Screw	•Vis	•Schraube	•Tornillo	•Skruv	

1) **GB**: Replacement version **FR**: Version piéce de rechange. **DE**: Ersatzteil-ausführung. **ES**: Version piezas de repuesto. **SE**: Reservdelsutförande

1		**Cylinder head** **Culasse** **Zylinderkopf** **Culata** **Cylinderhuvud**	Catalogue id **20592**	Group **211**
2				
3			Illustr. No **1057077**	Section **200**
4				
5		**8289023, 8289891**	Issue **20023976-I**	Page **77**

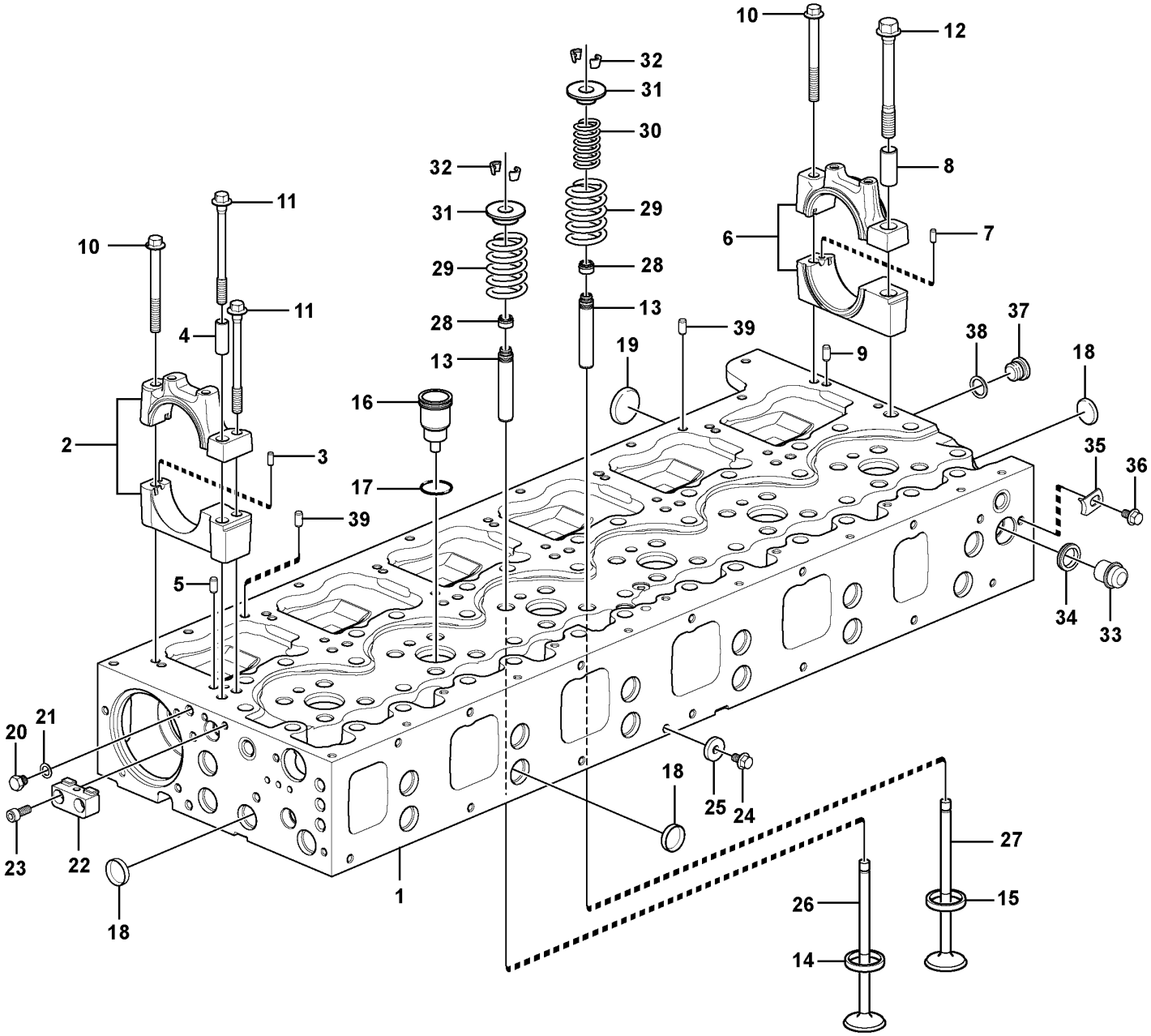

Volvo Construction Equipment

1057077

Fig.	Part No.	Quantity 1	2	3	PS	KIT	Description	Dénomination	Bezeichnung	Denominación	Benämning	Notes
25	**VOE 60111976**	1					•Washer	•Rondelle	•Scheibe	•Arandela	•Bricka	(VOE 945583)
26	**VOE 20740798**	12					•Inlet valve	•Soupape admission	•Einlassventil	•Válvula de admisión	•Inloppsventil	
27	**VOE 20768519**	12			SS		•Exhaust valve	•Soupape d'échappement	•Auslassventil	•Válvua de escape	•Avgasventil	
28	**VOE 21990221**	24					•Valve stem seal	•Joint de tige de soupape	•Ventilschaftdichtung	•Junta de vástago de válvula	•Ventilskaftstätning	(VOE 20864662)
29	**VOE 21310068**	24					•Valve spring	•Ressort soupape	•Ventilfeder	•Resorte de válvula	•Ventilfjäder	OUTER
30	**VOE 3183211**	12					•Valve spring	•Ressort soupape	•Ventilfeder	•Resorte de válvula	•Ventilfjäder	EXHAUST, INNER
31	**VOE 20510743**	24					•Valve spring washer	•Coupelle de ressort soupape	•Ventilfederteller	•Arandela resorte de válvula	•Ventilfjäderbricka	
32	**VOE 20510747**	48					•Valve cotter	•Clavette soupape	•Ventilschloss	•Cierre válvula	•Ventillås	
33	**VOE 1546528**	1					•Plug	•Bouchon	•Stöpsel	•Tapón	•Propp	
34	**VOE 1547252**	1					•Sealing ring	•Bague étanchéité	•Dichtring	•Anillo retén	•Tätningsring	
35	**VOE 1546531**	1					•Lock brace	•Étrier verrouillage	•Sperrklinke	•Brazo de seguridad	•Låsbygel	
36	**VOE 947107**	1					•Flange screw	•Vis à embase	•Flanschschraube	•Tornillo embridado	•Flänsskruv	
37	**VOE 13966143**	1					•Plug	•Tampon	•Stopfen	•Tapón	•Plugg	
38	**VOE 13947622**	1					•Plane gasket	•Joint plan	•Plandichtung	•Junta plana	•Planpackning	
39	**VOE 20908338**	2					•Guide	•Guide	•Führung	•Guía	•Styrning	

1		**Cylinder head** **Culasse** **Zylinderkopf** **Culata** **Cylinderhuvud**	Catalogue id **20592**	Group **211**
2				
3			Illustr. No **1057077**	Section **200**
4				
5		**8289023, 8289891**	Issue **20023976-I**	Page **79**

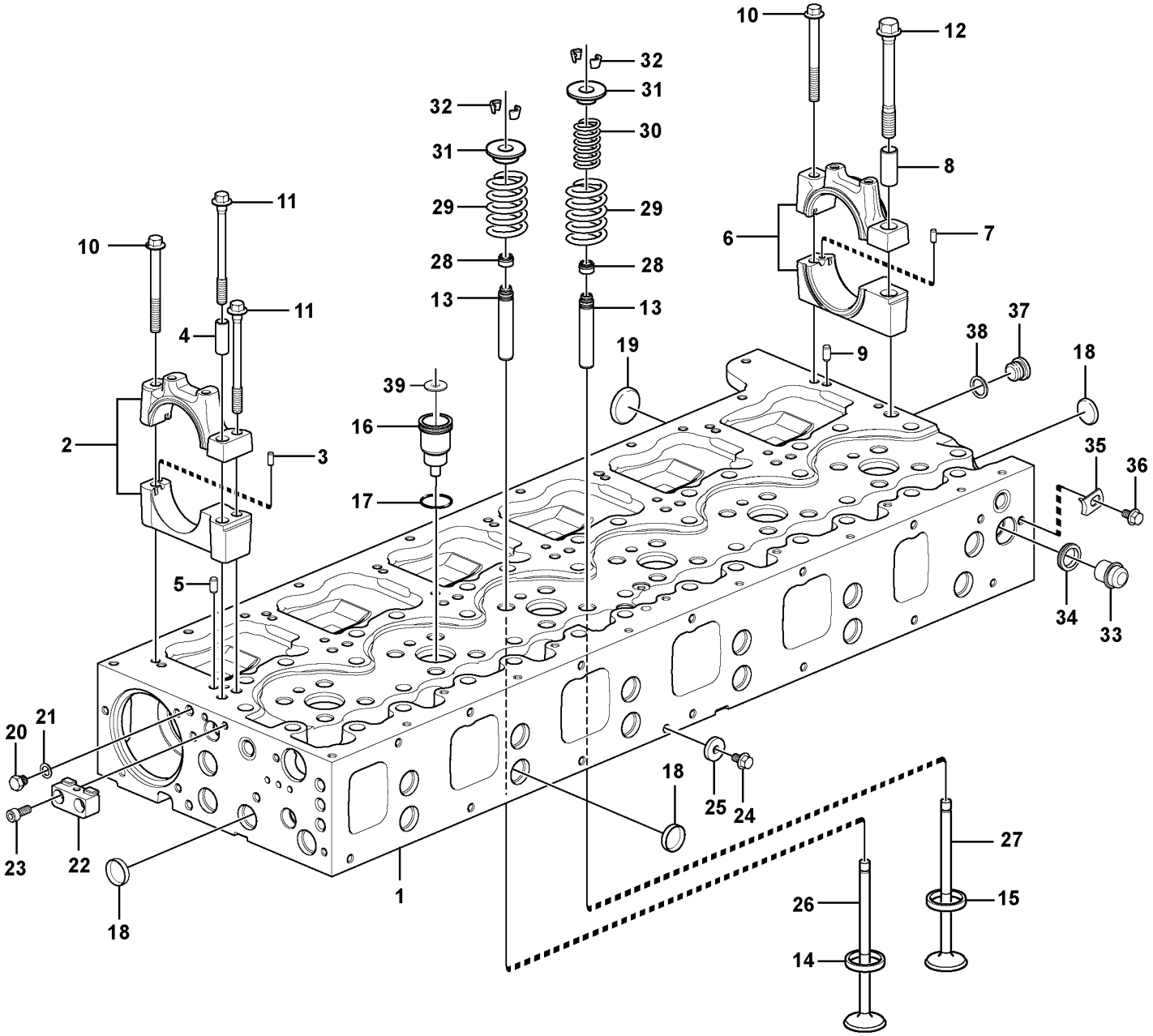

Volvo Construction Equipment

1058398

Fig.	Part No.	Quantity 1	2	3	PS	KIT	Description	Dénomination	Bezeichnung	Denominación	Benämning	Notes
1	**VOE 21297143**	1			SS		Cylinder head	Culasse	Zylinderkopf	Culata	Cylinderhuvud	
1		1			NS		•Cylinder head	•Culasse	•Zylinderkopf	•Culata	•Cylinderhuvud	
1		1			NS		••Cylinder head	••Culasse	••Zylinderkopf	••Culata	••Cylinderhuvud	
2		6			NS		••Bearing housing	••Ensemble tournant	••Lagergehäuse	••Caja de cojinete	••Lagerhus	NO 1 - 6
2		6			NS		•••Bearing housing	•••Ensemble tournant	•••Lagergehäuse	•••Caja de cojinete	•••Lagerhus	
3	**VOE 950542**	6					•••Pin	•••Clavette	•••Splint	•••Pasador	•••Sprint	
4		6			NS		•••Pin	•••Goupille cylindrique	•••Stift	•••Espiga	•••Rundstift	
5	**VOE 950562**	12					•••Pin	•••Goupille	•••Stift	•••Pasador	•••Pinne	
6		1			NS		••Bearing housing	••Ensemble tournant	••Lagergehäuse	••Caja de cojinete	••Lagerhus	REAR
6		1			NS		•••Bearing housing	•••Ensemble tournant	•••Lagergehäuse	•••Caja de cojinete	•••Lagerhus	
7	**VOE 950542**	1					•••Pin	•••Clavette	•••Splint	•••Pasador	•••Sprint	
8		1			NS		•••Pin	•••Goupille cylindrique	•••Stift	•••Espiga	•••Rundstift	
9	**VOE 950562**	2					•••Pin	•••Goupille	•••Stift	•••Pasador	•••Pinne	
10	**VOE 13975105**	7					••Flange screw	••Vis à embase	••Flanschschraube	••Tornillo embridado	••Flänsskruv	
11	**VOE 21344778**	12					••Flange screw	••Vis à embase	••Flanschschraube	••Tornillo embridado	••Flänsskruv	
12	**VOE 20412482**	1					••Flange screw	••Vis à embase	••Flanschschraube	••Tornillo embridado	••Flänsskruv	
13	**VOE 20919484**	24					••Valve guide	••Guide soupape	••Ventilführung	••Guía de válvula	••Ventilstyrning	(VOE 20904074)
14	**VOE 20561997**	12					••Valve seat	••Siège de soupape	••Ventilsitz	••Asiento de válvula	••Ventilsäte	INLET
15	**VOE 20530103**	12					••Valve seat	••Siège de soupape	••Ventilsitz	••Asiento de válvula	••Ventilsäte	EXHAUST
16	**VOE 20981856**	6					••Sleeve	••Douille	••Hülse	••Manguito	••Hylsa	
17	**VOE 20536487**	6					••O-ring	••Joint torique	••O-Ring	••Anillo tórico	••O-ring	
18	**VOE 24426721**	21					••Expansion plug	••Tampon d'expansion	••Dehnstopfen	••Tapón expansor	••Expansionsplugg	OD = 29 mm
19	**VOE 24426722**	5					••Expansion plug	••Tampon d'expansion	••Dehnstopfen	••Tapón expansor	••Expansionsplugg	OD = 40 mm
20	**VOE 960628**	1					•Plug	•Tampon	•Stopfen	•Tapón	•Plugg	
21	**VOE 13947281**	1					•Gasket	•Joint	•Dichtung	•Junta	•Packning	
22		1			NS		•Bracket	•Console	•Konsole	•Consola	•Konsol	
23	**VOE 959220**	2					•Hex. socket screw	•Vis à six pans creux	•Innensechskantschraube	•Tornillo de hexágono embutido	•Insexskruv	
24	**VOE 13944926**	1					•Screw	•Vis	•Schraube	•Tornillo	•Skruv	
25	**VOE 60111976**	1					•Washer	•Rondelle	•Scheibe	•Arandela	•Bricka	(VOE 945583)
26	**VOE 20740798**	12					•Inlet valve	•Soupape admission	•Einlassventil	•Válvula de admisión	•Inloppsventil	

1		**Cylinder head** **Culasse** **Zylinderkopf** **Culata** **Cylinderhuvud**	Catalogue id **20592**	Group **211**
2				
3			Illustr. No **1058398**	Section **225**
4				
5		**8290568, 8290569, ENG -429449**	Issue **20023976-I**	Page **81**

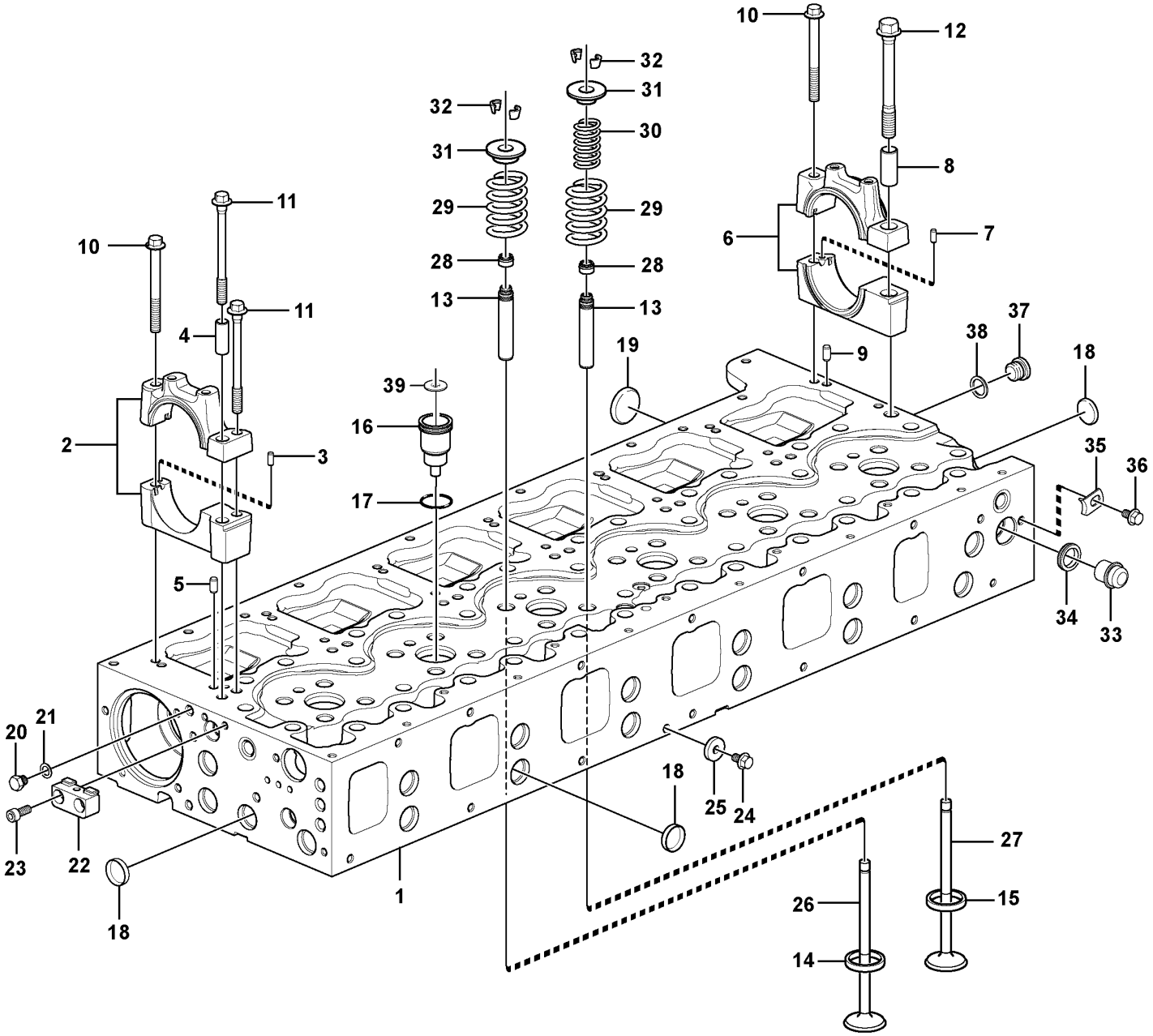

Volvo Construction Equipment

1058398

Fig.	Part No.	Quantity 1	2	3	PS	KIT	Description	Dénomination	Bezeichnung	Denominación	Benämning	Notes
27	VOE 21016539	12					•Exhaust valve	•Soupape d'échappement	•Auslassventil	•Válvua de escape	•Avgasventil	
28	VOE 21990221	24					•Valve stem seal	•Joint de tige de soupape	•Ventilschaftdichtung	•Junta de vástago de válvula	•Ventilskaftstätning	(VOE 20864662)
29	VOE 21310068	24					•Valve spring	•Ressort soupape	•Ventilfeder	•Resorte de válvula	•Ventilfjäder	OUTER
30	VOE 3183211	12					•Valve spring	•Ressort soupape	•Ventilfeder	•Resorte de válvula	•Ventilfjäder	INNER
31	VOE 20510743	24					•Valve spring washer	•Coupelle de ressort soupape	•Ventilfederteller	•Arandela resorte de válvula	•Ventilfjäderbricka	
32	VOE 20510747	48					•Valve cotter	•Clavette soupape	•Ventilschloss	•Cierre válvula	•Ventillås	
33	VOE 1546528	1					•Plug	•Bouchon	•Stöpsel	•Tapón	•Propp	
34	VOE 1547252	1					•Sealing ring	•Bague étanchéité	•Dichtring	•Anillo retén	•Tätningsring	
35	VOE 1546531	1					•Lock brace	•Étrier verrouillage	•Sperrklinke	•Brazo de seguridad	•Låsbygel	
36	VOE 947107	1					•Flange screw	•Vis à embase	•Flanschschraube	•Tornillo embridado	•Flänsskruv	
37	VOE 13966143	1					•Plug	•Tampon	•Stopfen	•Tapón	•Plugg	
38	VOE 13947622	1					•Plane gasket	•Joint plan	•Plandichtung	•Junta plana	•Planpackning	
39	VOE 21261987	6					•Washer	•Rondelle	•Scheibe	•Arandela	•Bricka	

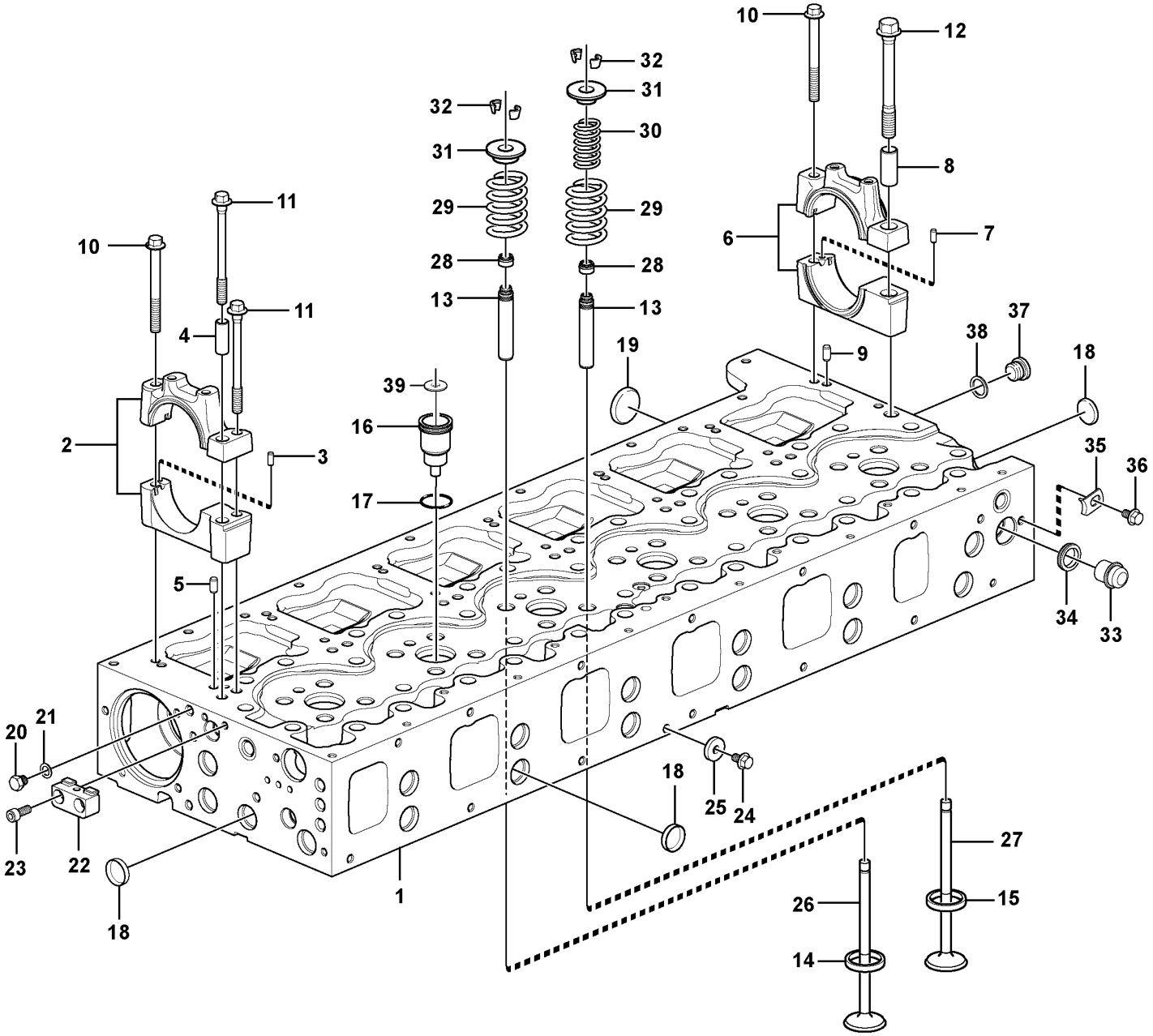

Volvo Construction Equipment

1058398

Fig.	Part No.	Quantity 1	2	3	PS	KIT	Description	Dénomination	Bezeichnung	Denominación	Benämning	Notes
1	**VOE 22250859**	1			SS		Cylinder head	Culasse	Zylinderkopf	Culata	Cylinderhuvud	
1		1			NS		•Cylinder head	•Culasse	•Zylinderkopf	•Culata	•Cylinderhuvud	
2		6			NS		•Bearing housing	•Ensemble tournant	•Lagergehäuse	•Caja de cojinete	•Lagerhus	NO 1 - 6
2		6			NS		••Bearing housing	••Ensemble tournant	••Lagergehäuse	••Caja de cojinete	••Lagerhus	
3	**VOE 950542**	6					••Pin	••Clavette	••Splint	••Pasador	••Sprint	
4		6			NS		••Pin	••Goupille cylindrique	••Stift	••Espiga	••Rundstift	
5	**VOE 950562**	12					••Pin	••Goupille	••Stift	••Pasador	••Pinne	
6		1			NS		•Bearing housing	•Ensemble tournant	•Lagergehäuse	•Caja de cojinete	•Lagerhus	REAR
6		1			NS		••Bearing housing	••Ensemble tournant	••Lagergehäuse	••Caja de cojinete	••Lagerhus	
7	**VOE 950542**	1					••Pin	••Clavette	••Splint	••Pasador	••Sprint	
8		1			NS		••Pin	••Goupille cylindrique	••Stift	••Espiga	••Rundstift	
9	**VOE 950562**	2					••Pin	••Goupille	••Stift	••Pasador	••Pinne	
10	**VOE 13975105**	7					•Flange screw	•Vis à embase	•Flanschschraube	•Tornillo embridado	•Flänsskruv	
11	**VOE 21344778**	12					•Flange screw	•Vis à embase	•Flanschschraube	•Tornillo embridado	•Flänsskruv	
12	**VOE 20412482**	1					•Flange screw	•Vis à embase	•Flanschschraube	•Tornillo embridado	•Flänsskruv	
13	**VOE 20919484**	24					•Valve guide	•Guide soupape	•Ventilführung	•Guía de válvula	•Ventilstyrning	(VOE 20904074)
14	**VOE 20900327**	12					•Valve seat	•Siège de soupape	•Ventilsitz	•Asiento de válvula	•Ventilsäte	INLET
15	**VOE 20900319**	12					•Valve seat	•Siège de soupape	•Ventilsitz	•Asiento de válvula	•Ventilsäte	EXHAUST
16	**VOE 20981856**	6					•Sleeve	•Douille	•Hülse	•Manguito	•Hylsa	
17	**VOE 20536487**	6					•O-ring	•Joint torique	•O-Ring	•Anillo tórico	•O-ring	
18	**VOE 24426721**	16					•Expansion plug	•Tampon d'expansion	•Dehnstopfen	•Tapón expansor	•Expansionsplugg	OD = 29 mm
19	**VOE 24426722**	6					•Expansion plug	•Tampon d'expansion	•Dehnstopfen	•Tapón expansor	•Expansionsplugg	OD = 40 mm
20	**VOE 960628**	1					Plug	Tampon	Stopfen	Tapón	Plugg	
21	**VOE 13947281**	1					Gasket	Joint	Dichtung	Junta	Packning	
22		1			NS		Bracket	Console	Konsole	Consola	Konsol	
23	**VOE 959220**	2					Hex. socket screw	Vis à six pans creux	Innensechskantschraube	Tornillo de hexágono embutido	Insexskruv	
24	**VOE 13944926**	1					Screw	Vis	Schraube	Tornillo	Skruv	
25	**VOE 60111976**	1					Washer	Rondelle	Scheibe	Arandela	Bricka	(VOE 945583)
26	**VOE 20740798**	12					Inlet valve	Soupape admission	Einlassventil	Válvula de admisión	Inloppsventil	
27	**VOE 20768519**	12			SS		Exhaust valve	Soupape d'échappement	Auslassventil	Válvua de escape	Avgasventil	

1		**Cylinder head** **Culasse** **Zylinderkopf** **Culata** **Cylinderhuvud**	Catalogue id **20592**	Group **211**
2				
3			Illustr. No **1058398**	Section **235**
4				
5		**8290568, 8290569, ENG 429450-**	Issue **20023976-I**	Page **85**

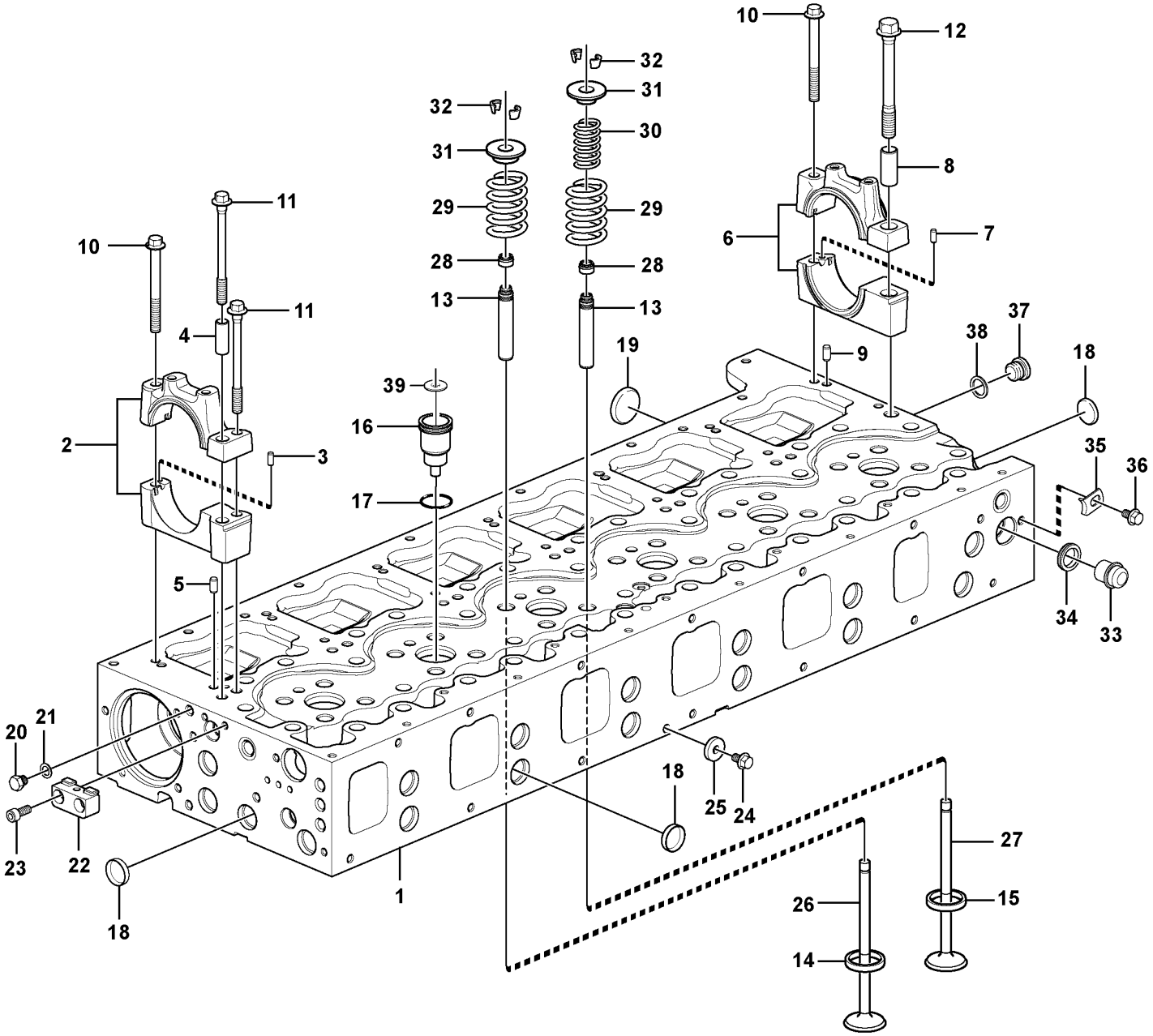

Volvo Construction Equipment

1058398

Fig.	Part No.	Quantity 1	2	3	PS	KIT	Description	Dénomination	Bezeichnung	Denominación	Benämning	Notes
28	**VOE 21990221**	24					Valve stem seal	Joint de tige de soupape	Ventilschaftdichtung	Junta de vástago de válvula	Ventilskaftstätning	(VOE 20864662)
29	**VOE 21310068**	24					Valve spring	Ressort soupape	Ventilfeder	Resorte de válvula	Ventilfjäder	OUTER
30	**VOE 3183211**	12					Valve spring	Ressort soupape	Ventilfeder	Resorte de válvula	Ventilfjäder	INNER
31	**VOE 20510743**	24					Valve spring washer	Coupelle de ressort soupape	Ventilfederteller	Arandela resorte de válvula	Ventilfjäderbricka	
32	**VOE 20510747**	48					Valve cotter	Clavette soupape	Ventilschloss	Cierre válvula	Ventillås	
33	**VOE 1546528**	1					Plug	Bouchon	Stöpsel	Tapón	Propp	
34	**VOE 1547252**	1					Sealing ring	Bague étanchéité	Dichtring	Anillo retén	Tätningsring	
35	**VOE 1546531**	1					Lock brace	Étrier verrouillage	Sperrklinke	Brazo de seguridad	Låsbygel	
36	**VOE 984732**	1					Flange screw	Vis à embase	Flanschschraube	Tornillo embridado	Flänsskruv	
37	**VOE 13966143**	1					Plug	Tampon	Stopfen	Tapón	Plugg	
38	**VOE 13947622**	1					Plane gasket	Joint plan	Plandichtung	Junta plana	Planpackning	
39	**VOE 21261987**	6					Washer	Rondelle	Scheibe	Arandela	Bricka	

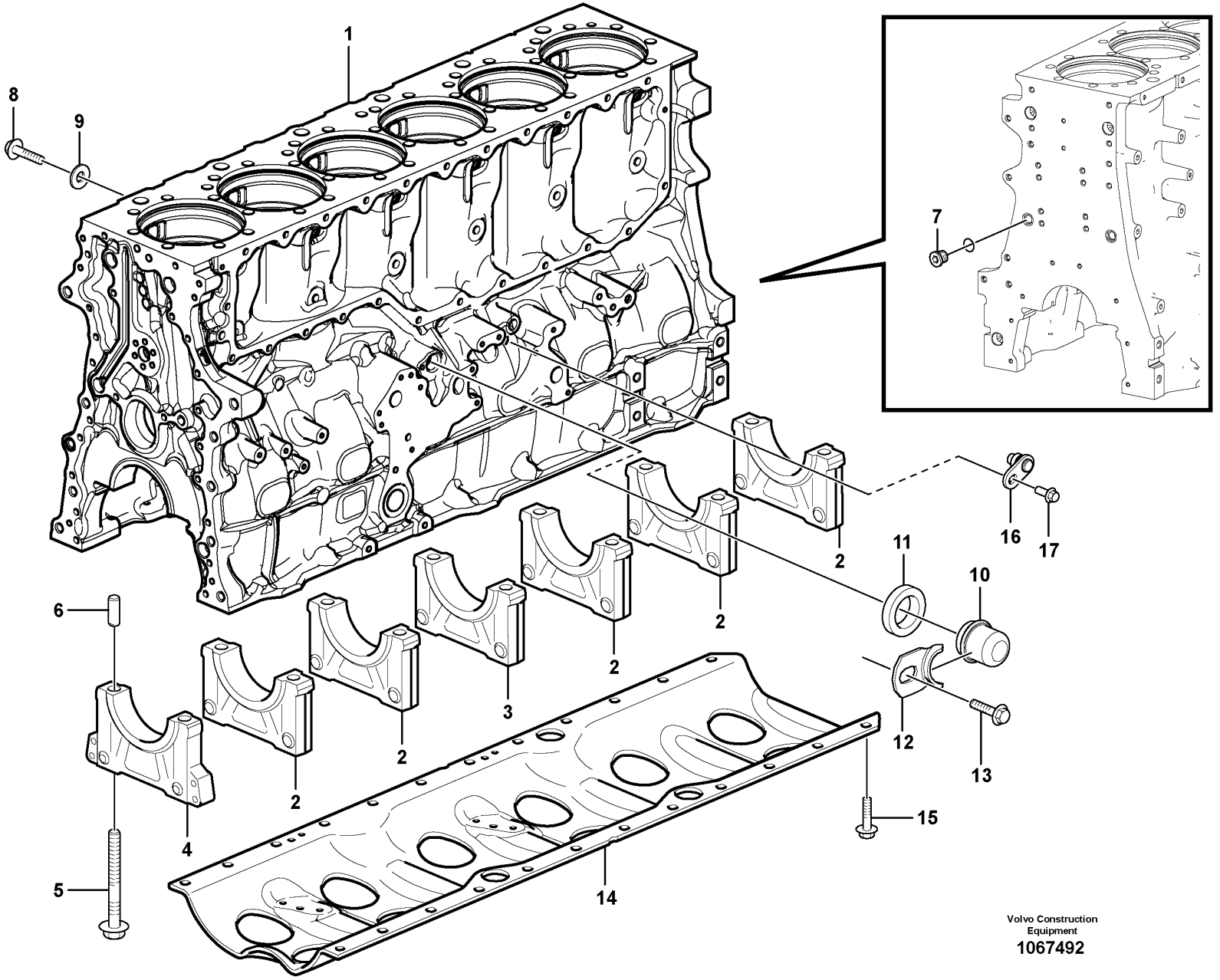

Volvo Construction Equipment
1067492

Fig.	Part No.	Quantity 1	2	3	PS	KIT	Description	Dénomination	Bezeichnung	Denominación	Benämning	Notes
	VOE 21048297	1			SS		Cylinder block	Unite cylindre	Zylinderblock	Bloque de cilindro	Cylinderblock	
1		1			NS		•Cylinder Block	•Bloc-cylindres	•Zylinderblock	•Bloque Cilindro	•Cylinderblock	
2		5			NS		•Main bearing cap	•Chapeau de palier de vilebrequin	•Hauptlagerdeckel	•Sombrete cojinete de bancada	•Ramlageröverfall	1, 2, 3, 5, 6
3		1			NS		•Main bearing cap	•Chapeau de palier de vilebrequin	•Hauptlagerdeckel	•Sombrete cojinete de bancada	•Ramlageröverfall	4
4		1			NS		•Main bearing cap	•Chapeau de palier de vilebrequin	•Hauptlagerdeckel	•Sombrete cojinete de bancada	•Ramlageröverfall	7
5	**VOE 21345129**	14					•Flange screw	•Vis à embase	•Flanschschraube	•Tornillo embridado	•Flänsskruv	
6	**VOE 422426**	1					•Pin	•Clavette	•Splint	•Pasador	•Sprint	
7	**VOE 984793**	3					Plug	Bouchon	Stöpsel	Tapón	Propp	
8	**VOE 946441**	2					Flange screw	Vis à embase	Flanschschraube	Tornillo embridado	Flänsskruv	
9	**VOE 947541**	2					Washer	Rondelle	Scheibe	Arandela	Bricka	
10	**VOE 20567779**	1					Plug	Bouchon	Stöpsel	Tapón	Propp	
11	**VOE 21940615**	1					Sealing ring	Bague étanchéité	Dichtring	Anillo retén	Tätningsring	(VOE 1547255)
12	**VOE 1546531**	1					Lock brace	Étrier verrouillage	Sperrklinke	Brazo de seguridad	Låsbygel	(VOE 20844430)
13	**VOE 946440**	1					Flange screw	Vis à embase	Flanschschraube	Tornillo embridado	Flänsskruv	
14	**VOE 21644620**	1					Frame reinforcement	Renfort châssis	Rahmenverstärkung	Refuerzo bastidor	Ramförstärkning	(VOE 20499612)
15	**VOE 946472**	24					Flange screw	Vis à embase	Flanschschraube	Tornillo embridado	Flänsskruv	
16	**VOE 21129485**	1					Plug	Tampon	Stopfen	Tapón	Plugg	ENG 382424 -
	VOE 1636309	1					•Sealing ring	•Bague étanchéité	•Dichtring	•Anillo retén	•Tätningsring	
17	**VOE 994446**	1					Flange screw	Vis à embase	Flanschschraube	Tornillo embridado	Flänsskruv	ENG 382424 -

1		**Cylinder block** **Bloc-cylindres** **Zylinderblock** **Bloque de cilindros** **Cylinderblock**	Catalogue id **20592**	Group **212**
2				
3			Illustr. No **1067492**	Section **100**
4				
5		**8289023, 8289891, 8290568, 8290569**	Issue **20023976-I**	Page **89**

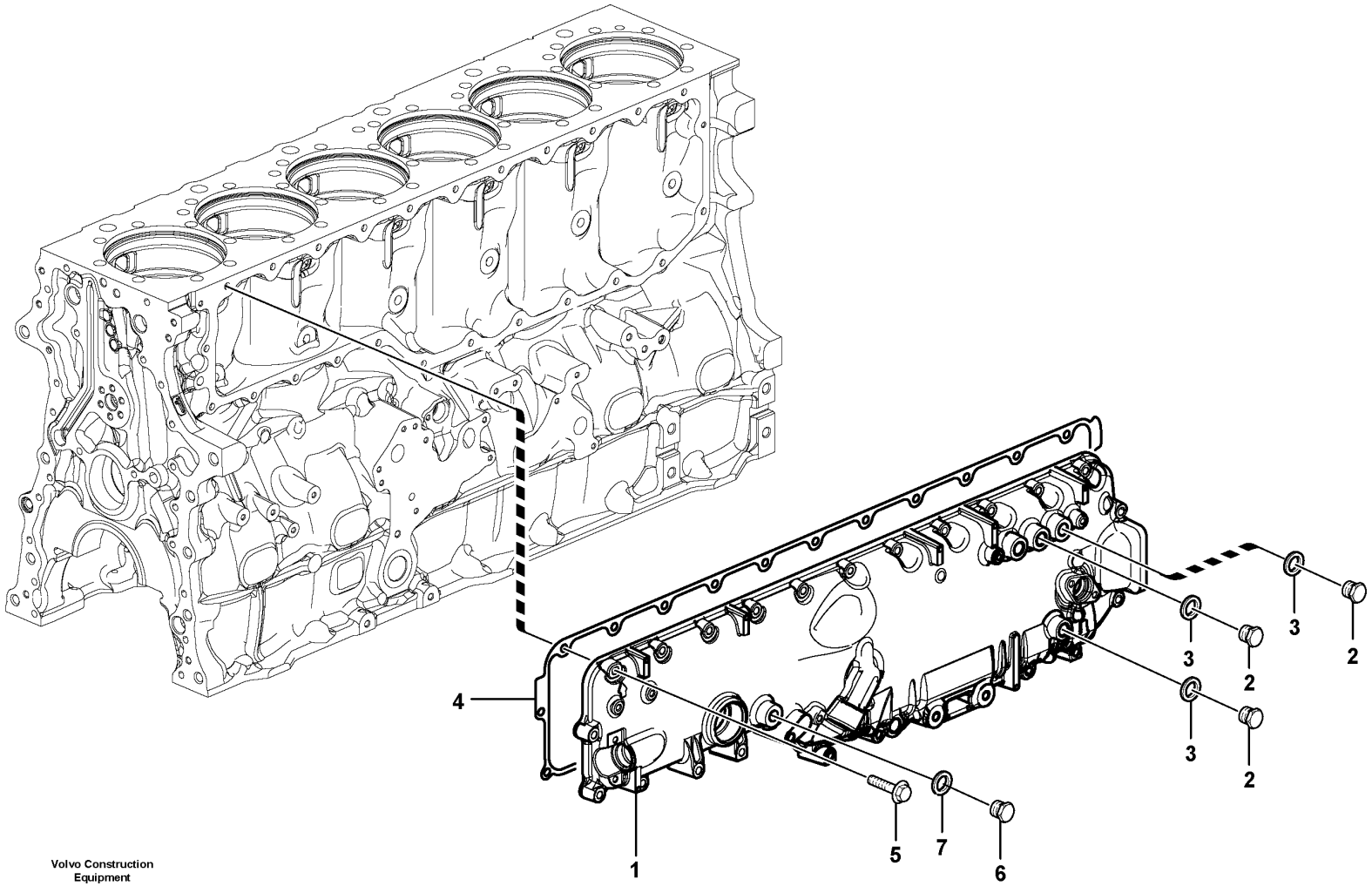

Volvo Construction Equipment

1057070

Fig.	Part No.	Quantity 1	2	3	PS	KIT	Description	Dénomination	Bezeichnung	Denominación	Benämning	Notes
1	**VOE 21121486**	1			SS		Cover	Capot recouvrement	Abdeckhaube	Cubierta	Täckkåpa	ENG - 268278
1	**VOE 21420523**	1			SS		Cover	Couvercle	Deckel	Tapa	Lock	ENG 268279 - 304955
1	**VOE 21677248**	1					Cover	Capot	Abdeckung	Capó	Kåpa	ENG 304956 -
2	**VOE 21666520**	3					•Plug	•Bouchon	•Stöpsel	•Tapón	•Propp	
3	**VOE 21024032**	3					•Sealing ring	•Bague étanchéité	•Dichtring	•Anillo retén	•Tätningsring	
4	**VOE 20979871**	1			SS		Seal	Étanchéité	dichtung	Junta	Tätning	ENG - 268278
4	**VOE 21294062**	1					Gasket	Joint	Dichtung	Junta	Packning	ENG 268279 -
5	**VOE 13948217**	14					Screw	Vis	Schraube	Tornillo	Skruv	L = 45 mm
5	**VOE 13965181**	8					Screw	Vis	Schraube	Tornillo	Skruv	L = 70 mm
6	**VOE 960631**	1					Plug	Tampon	Stopfen	Tapón	Plugg	
7	**VOE 982724**	1					Gasket	Joint	Dichtung	Junta	Packning	

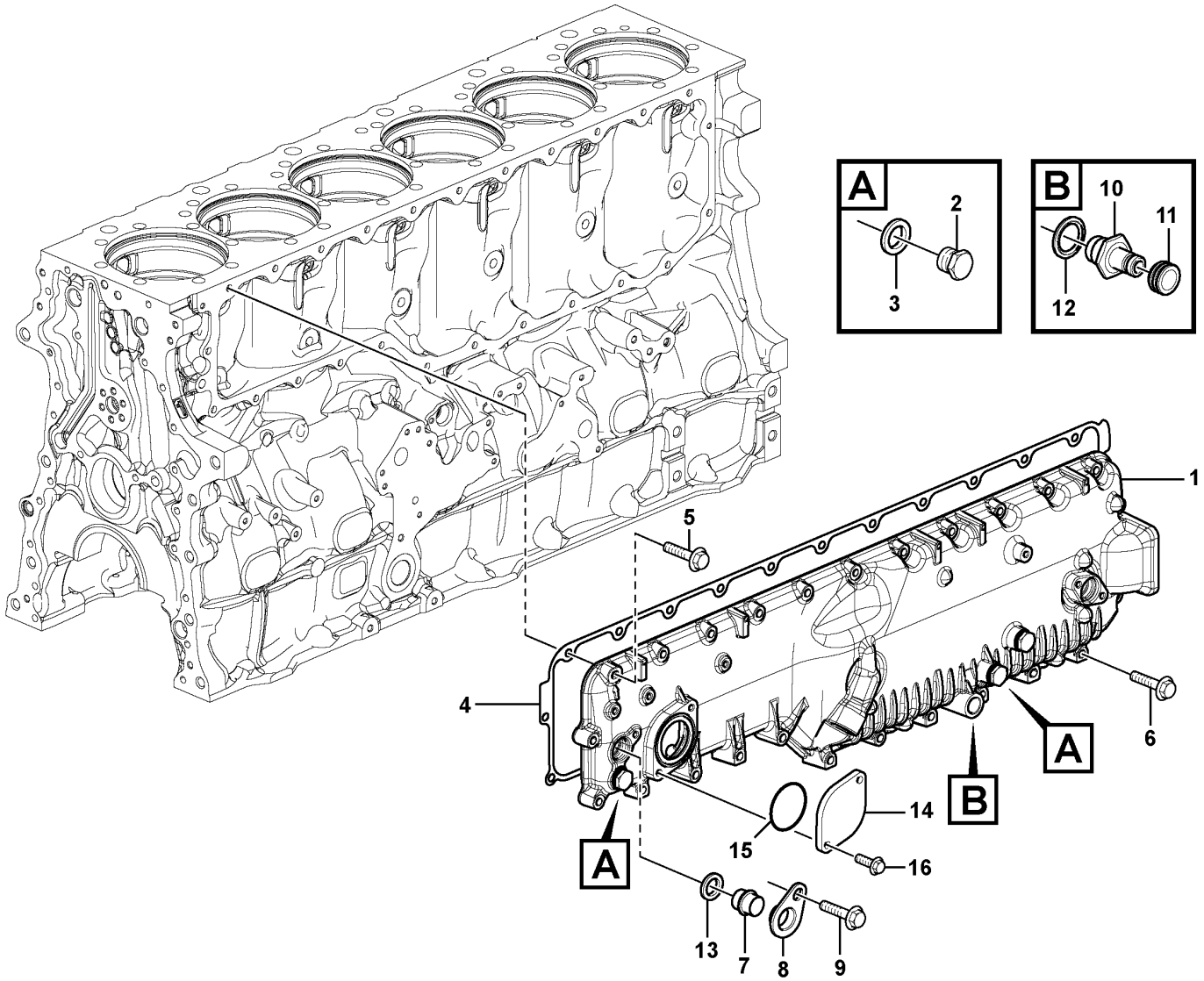

Volvo Construction Equipment
1063254

Fig.	Part No.	Quantity 1	2	3	PS	KIT	Description	Dénomination	Bezeichnung	Denominación	Benämning	Notes
1	**VOE 21121525**	1			SS		Cover	Couvercle	Deckel	Tapa	Lock	ENG - 268672
1	**VOE 21423742**	1			SS		Cover	Couvercle	Deckel	Tapa	Lock	ENG 268673 - 305645
1	**VOE 21677250**	1					Cover	Capot	Abdeckung	Capó	Kåpa	ENG 305646 -
2	**VOE 21666520**	3					•Plug	•Bouchon	•Stöpsel	•Tapón	•Propp	
3	**VOE 21024032**	3					•Sealing ring	•Bague étanchéité	•Dichtring	•Anillo retén	•Tätningsring	
4	**VOE 20979871**	1			SS		Seal	Étanchéité	dichtung	Junta	Tätning	ENG - 268672
4	**VOE 21294062**	1					Gasket	Joint	Dichtung	Junta	Packning	ENG 268673 -
5	**VOE 13948217**	16					Screw	Vis	Schraube	Tornillo	Skruv	M8X45
6	**VOE 13965180**	9					Screw	Vis	Schraube	Tornillo	Skruv	M8X60
7	**VOE 20845995**	1					Plug	Tampon	Stopfen	Tapón	Plugg	
8	**VOE 20718731**	1					Yoke	Chape	Joch	Mordaza	Ok	
9	**VOE 946440**	1					Flange screw	Vis à embase	Flanschschraube	Tornillo embridado	Flänsskruv	
10	**VOE 1676622**	1					Nipple	Raccord	Nippel	Niple	Nippel	
11	**VOE 476279**	1					Protecting cap	Capot de protection	Schutzhaube	Cabezal protección	Skyddshuv	
12	**VOE 979099**	1					Gasket	Joint	Dichtung	Junta	Packning	
13	**VOE 1547252**	1					Sealing ring	Bague étanchéité	Dichtring	Anillo retén	Tätningsring	
14	**VOE 3177470**	1			OP		Flange	Bride	Flansch	Brida	Fläns	
15	**VOE 13975675**	1					O-ring	Joint torique	O-Ring	Anillo tórico	O-ring	
16	**VOE 946173**	2			SS		Flange screw	Vis à embase	Flanschschraube	Tornillo embridado	Flänsskruv	

1		**Cover** **Couvercle** **Deckel** **Tapa** **Lock**	Catalogue id **20592**	Group **212**
2				
3			Illustr. No **1063254**	Section **225**
4				
5		**8290568, 8290569**	Issue **20023976-I**	Page **93**

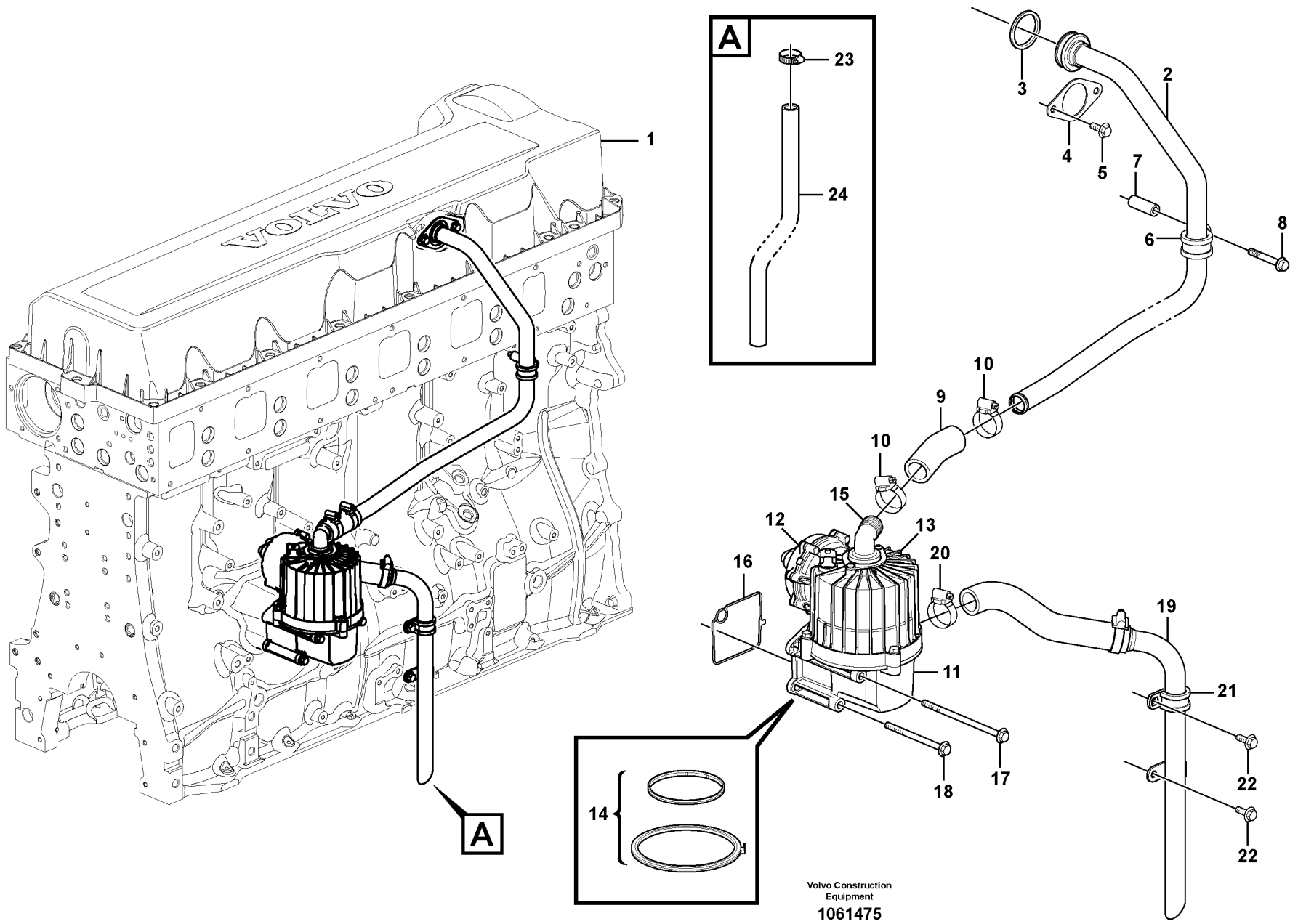

Volvo Construction Equipment

1061475

Fig.	Part No.	Quantity 1	2	3	PS	KIT	Description	Dénomination	Bezeichnung	Denominación	Benämning	Notes
1		1					Valve Cover	Cache-soupapes	Zylkopfhaube	Cubier Valvula	Ventilkåpa	See group 214-100 page 105
2	VOE 3595090	1					Breather pipe	Reniflard	Lüftungsrohr	Conducto de ventilación	Ventilationsrör	
3	VOE 21532258	1					Sealing ring	Bague étanchéité	Dichtring	Anillo retén	Tätningsring	(VOE 20493974)
4	VOE 3849250	1					Flange	Bride	Flansch	Brida	Fläns	
5	VOE 946440	2					Flange screw	Vis à embase	Flanschschraube	Tornillo embridado	Flänsskruv	
6	VOE 13977600	1					Clamp	Collier serrage	Schelle	Abrazadera	Klamma	
7	VOE 807257	1					Spacer sleeve	Douille entretoise	Abstandhülse	Manguito distanciador	Distanshylsa	
8	VOE 13965216	1					Screw	Vis	Schraube	Tornillo	Skruv	
9	VOE 20580933	1					Hose	Flexible	Schlauch	Manguera	Slang	L = 80 mm
10	VOE 994560	2					Hose clamp	Collier durite	Schlauchschelle	Abrazadera de manguera	Slangklamma	
11	VOE 21122541	1					Oil separator	Déflecteur d'huile	Ölabscheider	Separador de aceite	Oljeavskiljare	
12	VOE 20586427	1					•Valve	•Valve	•Ventil	•Válvula	•Ventil	
13	VOE 21475228	1					•Spare parts kit	•Kit pièce de réchange	•Ersatzteilsatz	•Kit de recambios	•Reservdelssats	
14	VOE 21475236	1					•Spare parts kit	•Kit pièce de réchange	•Ersatzteilsatz	•Kit de recambios	•Reservdelssats	
15	VOE 20586428	1					•Nipple	•Raccord	•Nippel	•Niple	•Nippel	
16	VOE 20532891	1					Gasket	Joint	Dichtung	Junta	Packning	
17	VOE 968892	2					Flange screw	Vis à embase	Flanschschraube	Tornillo embridado	Flänsskruv	
18	VOE 13965184	2					Flange screw	Vis à embase	Flanschschraube	Tornillo embridado	Flänsskruv	
19	VOE 21196220	1					Pipe	Tuyau	Rohrleitung	Tubo	Rör	
20	VOE 994560	1					Hose clamp	Collier durite	Schlauchschelle	Abrazadera de manguera	Slangklamma	
21	VOE 13977600	1					Clamp	Collier serrage	Schelle	Abrazadera	Klamma	
22	VOE 946440	2					Flange screw	Vis à embase	Flanschschraube	Tornillo embridado	Flänsskruv	
23	SA 9312-10175	1			SS		Hose clamp	Collier durite	Schlauchschelle	Abrazadera de manguera	Slangklamma	
24	VOE 14881962	1					Hose	Flexible	Schlauch	Manguera	Slang	

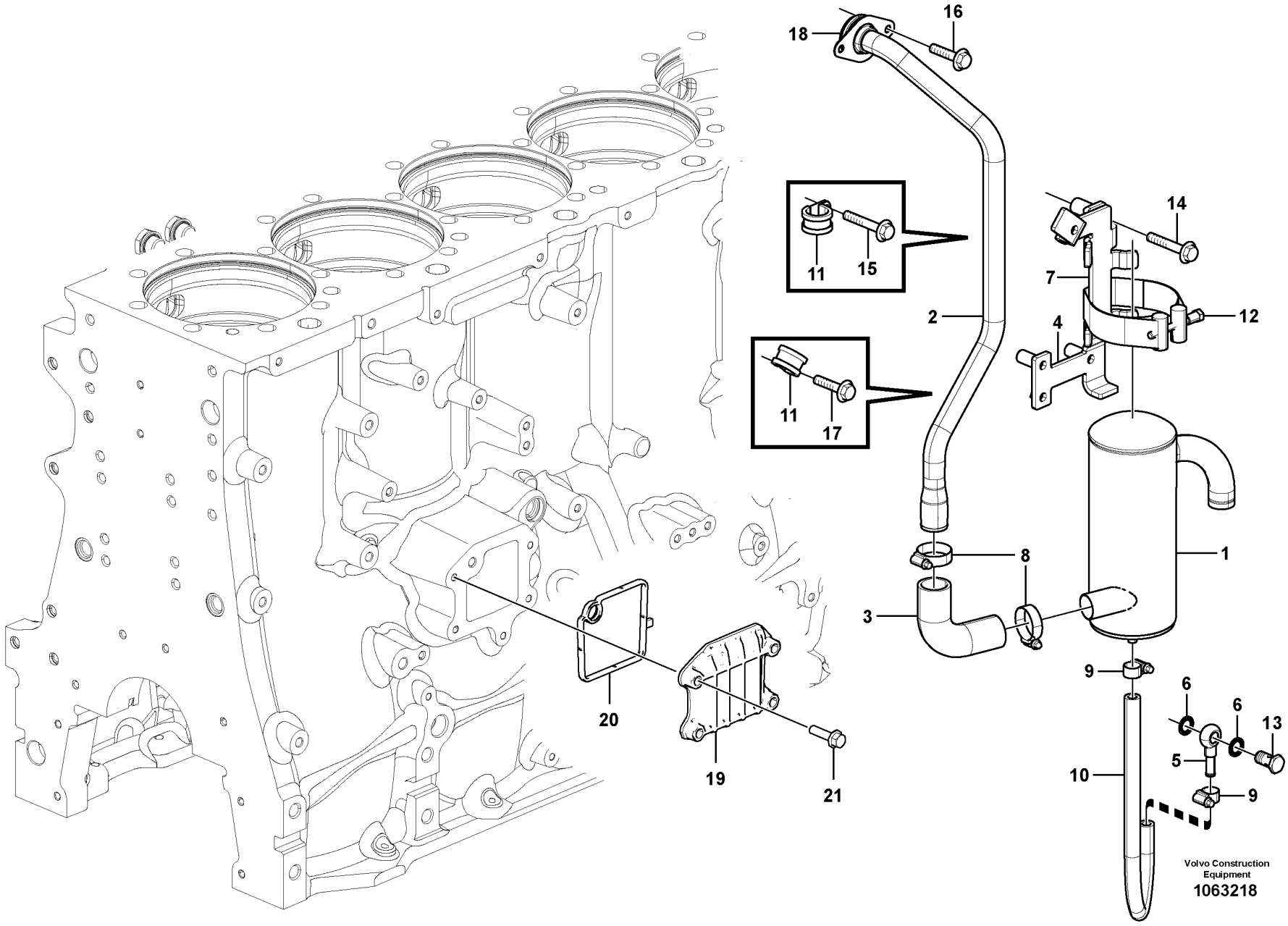
16
18
11
15
2
14
7
12
4
11
17
8
1
3
9
6
6
13
5
10
9
20
19
21
Volvo Construction Equipment
1063218

Fig.	Part No.	Quantity 1	2	3	PS	KIT	Description	Dénomination	Bezeichnung	Denominación	Benämning	Notes
1	VOE 11033878	1					Oil trap	Capteur d'huile	Ölfalle	Captador de aceite	Oljefälla	
2	VOE 15122541	1					Breather pipe	Reniflard	Lüftungsrohr	Conducto de ventilación	Ventilationsrör	
3	VOE 11128756	1					Hose	Flexible	Schlauch	Manguera	Slang	
4	VOE 1545256	1					Tensioning band	Ruban de serrage	Spannband	Cinta tensora	Spännband	
5	VOE 11423224	1					Tube	Tube	Rohr	Tubo	Rör	
6	VOE 20852764	2					Sealing ring	Bague étanchéité	Dichtring	Anillo retén	Tätningsring	
7	VOE 17200460	1					Bracket	Console	Konsole	Consola	Konsol	
8	VOE 994560	2					Hose clamp	Collier durite	Schlauchschelle	Abrazadera de manguera	Slangklamma	
9	VOE 994556	2					Hose clamp	Collier durite	Schlauchschelle	Abrazadera de manguera	Slangklamma	
10	VOE 983342	REQ					Hose	Flexible	Schlauch	Manguera	Slang	L = 465 mm
11	VOE 13977600	2					Clamp	Collier serrage	Schelle	Abrazadera	Klamma	(VOE 947827)
12	VOE 1545257	1					Screw	Vis	Schraube	Tornillo	Skruv	
13	VOE 991048	1					Hollow screw	Vis creuse	Hohlschraube	Tornillo perforado	Hålskruv	
14	VOE 13965179	3					Screw	Vis	Schraube	Tornillo	Skruv	
15	VOE 13965216	1					Screw	Vis	Schraube	Tornillo	Skruv	
16	VOE 946440	2					Flange screw	Vis à embase	Flanschschraube	Tornillo embridado	Flänsskruv	
17	VOE 13946173	1					Screw	Vis	Schraube	Tornillo	Skruv	
18	VOE 21532258	1					Sealing ring	Bague étanchéité	Dichtring	Anillo retén	Tätningsring	
19	VOE 20533497	1					Cap	Capot	Kappe	Tapa	Lock	
20	VOE 20532891	1					Gasket	Joint	Dichtung	Junta	Packning	
21	VOE 946671	4					Flange screw	Vis à embase	Flanschschraube	Tornillo embridado	Flänsskruv	

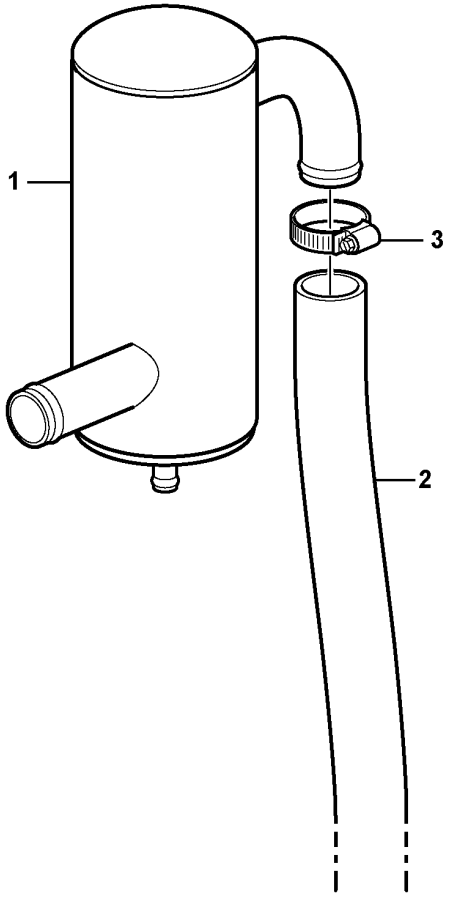

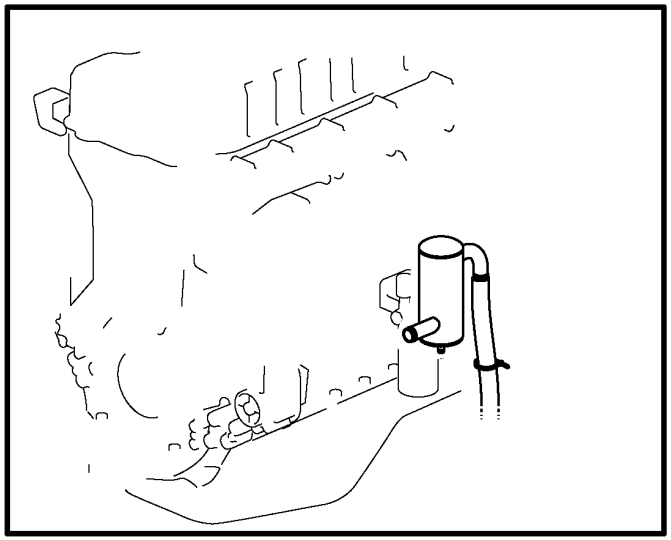

Volvo Construction Equipment

1063305

Fig.	Part No.	Quantity 1	2	3	PS	KIT	Description	Dénomination	Bezeichnung	Denominación	Benämning	Notes
1		1					Oil Trap	Capteur Huile	Ölfalle	Captador Aceite	Oljefälla	
2	**VOE 14882646**	REQ					Hose	Flexible	Schlauch	Manguera	Slang	
3	**VOE 943475**	1					Hose clamp	Collier durite	Schlauchschelle	Abrazadera de manguera	Slangklamma	

1		**Crankcase ventilation** **Ventilation de carter** **Kurbelgehäusebelüftung** **Ventilación del cárter** **Vevhusventilation**	Catalogue id **20592**	Group **212**
2				
3			Illustr. No **1063305**	Section **350**
4				
5		**8290568, 8290569**	Issue **20023976-I**	Page **99**

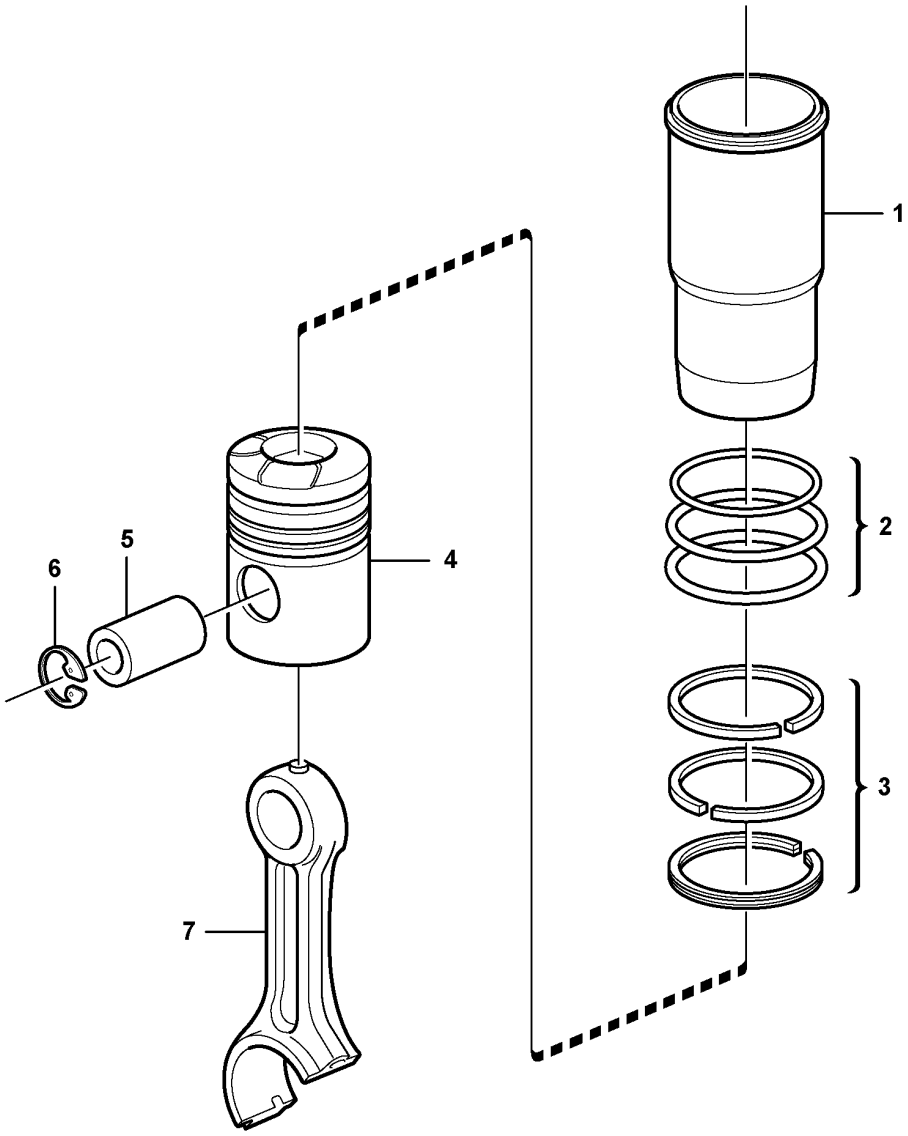

Volvo Construction Equipment

1056412

Fig.	Part No.	Quantity 1	2	3	PS	KIT	Description	Dénomination	Bezeichnung	Denominación	Benämning	Notes
	VOE 21330684	6					Cylinder liner kit	Jeu chemises de cylindres	Zylinderlaufbuchsensatz	Juego de camisa cilindro	Cylinderfodersats	
1	**VOE 21330684**	6					•Cylinder liner kit	•Jeu chemises de cylindres	•Zylinderlaufbuchsensatz	•Juego de camisa cilindro	•Cylinderfodersats	
2	**VOE 270950**	6					•Sealing kit	•Kit plombage	•Plombiersatz	•Kit de precinto	•Plomberingssats	
	VOE 470922	6			OP		••Sealing ring	••Bague étanchéité	••Dichtring	••Anillo retén	••Tätningsring	UPPER
		12			NS		••Sealing ring	••Bague d'étanchéité	••Runddichtring	••Anillo reten	••Tätningsring	CENTRE
	VOE 270950	6					••Sealing kit	••Kit plombage	••Plombiersatz	••Kit de precinto	••Plomberingssats	LOWER
3	**VOE 21253763**	6					•Piston ring kit	•Jeu segments piston	•Kolbenringsatz	•Juego aro de pistón	•Kolvringsats	
		6			NS		••Compression ring	••Segment compression	••Verdichtungsring	••Aro de compresión	••Kompressionsring	UPPER
		6			NS		••Compression ring	••Segment compression	••Verdichtungsring	••Aro de compresión	••Kompressionsring	LOWER
	VOE 20568155	6					••Oil scraper ring	••Racleur huile	••Ölabstreifring	••Raspador aceite	••Oljeskrapring	
4	**VOE 21330684**	6					•Cylinder liner kit	•Jeu chemises de cylindres	•Zylinderlaufbuchsensatz	•Juego de camisa cilindro	•Cylinderfodersats	
5		6			NS		•Piston Pin	•Axe Piston	•Kolbenbolzen	•Bulon	•Kolvtapp	
6	**VOE 914531**	12					•Snap ring	•Circlip	•Nutring	•Circlip	•Spårring	
7		6					Connecting rod	Barre de connexion	Verbindungsstange	Barra de connexion	Vevstake	See group 216-100 page 123

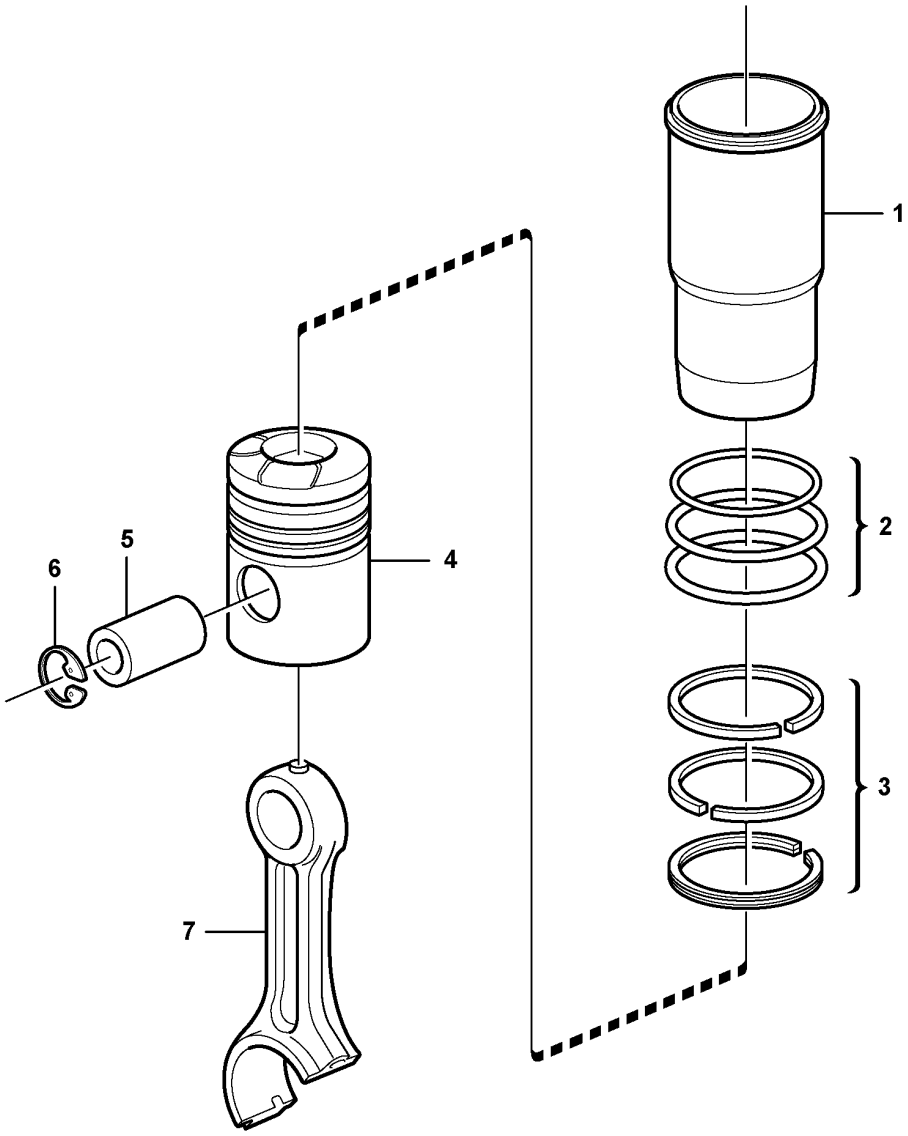

Volvo Construction Equipment

1056412

Fig.	Part No.	Quantity 1	2	3	PS	KIT	Description	Dénomination	Bezeichnung	Denominación	Benämning	Notes
1	VOE 21209650	6					Cylinder liner kit	Jeu chemises de cylindres	Zylinderlaufbuchsensatz	Juego de camisa cilindro	Cylinderfodersats	KIT
2	VOE 270950	6					•Sealing kit	•Kit plombage	•Plombiersatz	•Kit de precinto	•Plomberingssats	
	VOE 470922	6			OP		••Sealing ring	••Bague étanchéité	••Dichtring	••Anillo retén	••Tätningsring	UPPER
		12			NS		••Sealing ring	••Bague d'étanchéité	••Runddichtring	••Anillo reten	••Tätningsring	CENTRE
	VOE 270950	6					••Sealing kit	••Kit plombage	••Plombiersatz	••Kit de precinto	••Plomberingssats	LOWER
3	VOE 21253763	6					•Piston ring kit	•Jeu segments piston	•Kolbenringsatz	•Juego aro de pistón	•Kolvringsats	
		6			NS		••Compression ring	••Segment compression	••Verdichtungsring	••Aro de compresión	••Kompressionsring	UPPER
		6			NS		••Compression ring	••Segment compression	••Verdichtungsring	••Aro de compresión	••Kompressionsring	LOWER
	VOE 20568155	6					••Oil scraper ring	••Racleur huile	••Ölabstreifring	••Raspador aceite	••Oljeskrapring	
4	VOE 21330684						•Cylinder liner kit	•Jeu chemises de cylindres	•Zylinderlaufbuchsensatz	•Juego de camisa cilindro	•Cylinderfodersats	
4		6			NS		•Piston	•Piston	•Kolben	•Piston	•Kolv	
5	VOE 21330684	6					•Cylinder liner kit	•Jeu chemises de cylindres	•Zylinderlaufbuchsensatz	•Juego de camisa cilindro	•Cylinderfodersats	
6	VOE 914531	12					•Snap ring	•Circlip	•Nutring	•Circlip	•Spårring	
7		6					Connecting rod	Barre de connexion	Verbindungsstange	Barra de connexion	Vevstake	See group 216-100 page 123

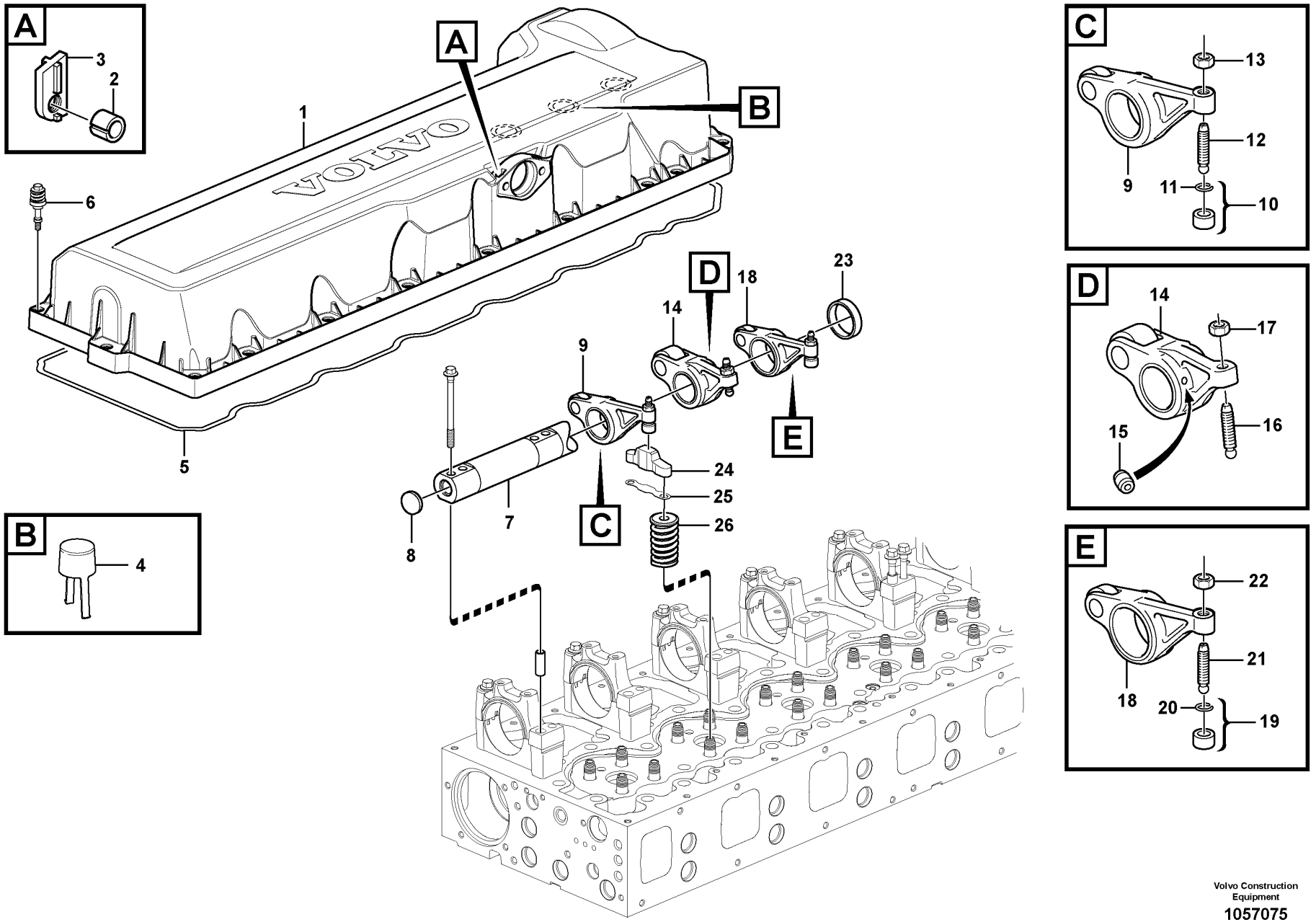

Volvo Construction Equipment

1057075

Fig.	Part No.	Quantity 1	2	3	PS	KIT	Description	Dénomination	Bezeichnung	Denominación	Benämning	Notes
1	VOE 20740683	1					Valve cover	Couvre culasse	Zylinderkopfhaube	Cubierta válvula	Ventilkåpa	
1		1			NS		•Valve cover	•Couvre culasse	•Zylinderkopfhaube	•Cubierta válvula	•Ventilkåpa	
2	VOE 20450320	4					•Spacer sleeve	•Douille entretoise	•Abstandhülse	•Manguito distanciador	•Distanshylsa	
3	VOE 24427518	4					•Nut washer	•Plaque filetée	•Mutterscheibe	•Arandela de tuerca	•Mutterbricka	
4	VOE 8131751	3					•Draining bowl	•Bol de drainage	•Abflusswanne	•Recipiente de drenaje	•Dräneringsskål	
5	VOE 20538793	1					Sealing strip	Bande d'étanchéité	Dichtleiste	Moldura retén	Tätningslist	
6	VOE 20739547	20					Flange screw	Vis à embase	Flanschschraube	Tornillo embridado	Flänsskruv	
7	VOE 21534995	1			SS		Rocker arm shaft	Axe de culbuteurs	Kipphebelachse	Eje de balnacines	Vipparmsaxel	(VOE 20510623) EPG
8	VOE 980176	2					•Expansion plug	•Tampon d'expansion	•Dehnstopfen	•Tapón expansor	•Expansionsplugg	
9	VOE 21260905	6			SS		Rocker arm	Culbuteur	Kipphebel	Balancín	Vipparm	INLET
10	VOE 21054149	6					•Ball socket	•Cuvette bille	•Kugelschale	•Asiento de bolas	•Kulskål	
11	VOE 944364	6					••O-ring	••Joint torique	••O-Ring	••Anillo tórico	••O-ring	
12	VOE 1546458	6					•Ball stud	•Boulon articulation	•Kugelzapfen	•Perno bola	•Kultapp	
13	VOE 13946911	6					•Nut	•Écrou	•Mutter	•Tuerca	•Mutter	
14	VOE 21266310	6			SS		Rocker arm	Culbuteur	Kipphebel	Balancín	Vipparm	INJECTOR
15	VOE 3964817	12					•Jet	•Gicleur	•Düse	•Difusor	•Strålmunstycke	
16	VOE 1546775	6					•Ball stud	•Boulon articulation	•Kugelzapfen	•Perno bola	•Kultapp	
17	VOE 1677396	6					•Hexagon nut	•Écrou hexagonal	•Sechskantmutter	•Tuerca hexagonal	•Sexkantsmutter	
18	VOE 21024789	6			SS		Rocker arm	Culbuteur	Kipphebel	Balancín	Vipparm	EPG
19	VOE 21054149	6					•Ball socket	•Cuvette bille	•Kugelschale	•Asiento de bolas	•Kulskål	
20	VOE 944364	6					••O-ring	••Joint torique	••O-Ring	••Anillo tórico	••O-ring	
21	VOE 1546458	6					•Ball stud	•Boulon articulation	•Kugelzapfen	•Perno bola	•Kultapp	
22	VOE 13946911	6					•Nut	•Écrou	•Mutter	•Tuerca	•Mutter	
23	VOE 21628455	6					Spacer sleeve	Douille entretoise	Abstandhülse	Manguito distanciador	Distanshylsa	(VOE 20514249)
24	VOE 3183207	12					Valve cap	Chapeau de soupape	Ventilkappe	Sombrerete de válvula	Ventilhatt	
	VOE 11712372	1					Shim kit	Kit cales	Passscheibensatz	Kit de laminilla ajuste	Mellanläggssats	5 pcs of each
25	VOE 1547967	REQ					•Shim	•Cale de réglage	•Ausgleichblech	•Laminilla de ajuste	•Justermellanlägg	THICK = 2,00 mm
25	VOE 1547968	REQ					•Shim	•Cale de réglage	•Ausgleichblech	•Laminilla de ajuste	•Justermellanlägg	THICK = 2,05 mm
25	VOE 1547969	REQ					•Shim	•Cale de réglage	•Ausgleichblech	•Laminilla de ajuste	•Justermellanlägg	THICK = 2,10 mm
25	VOE 1547970	REQ					•Shim	•Cale de réglage	•Ausgleichblech	•Laminilla de ajuste	•Justermellanlägg	THICK = 2,15 mm

1		**Valve mechanism** **Commande des soupapes** **Ventilmechanismus** **Mecanismo de válvulas** **Ventilmekanism**	Catalogue id **20592**	Group **214**
2				
3			Illustr. No **1057075**	Section **100**
4				
5		**8289023, 8289891**	Issue **20023976-I**	Page **105**

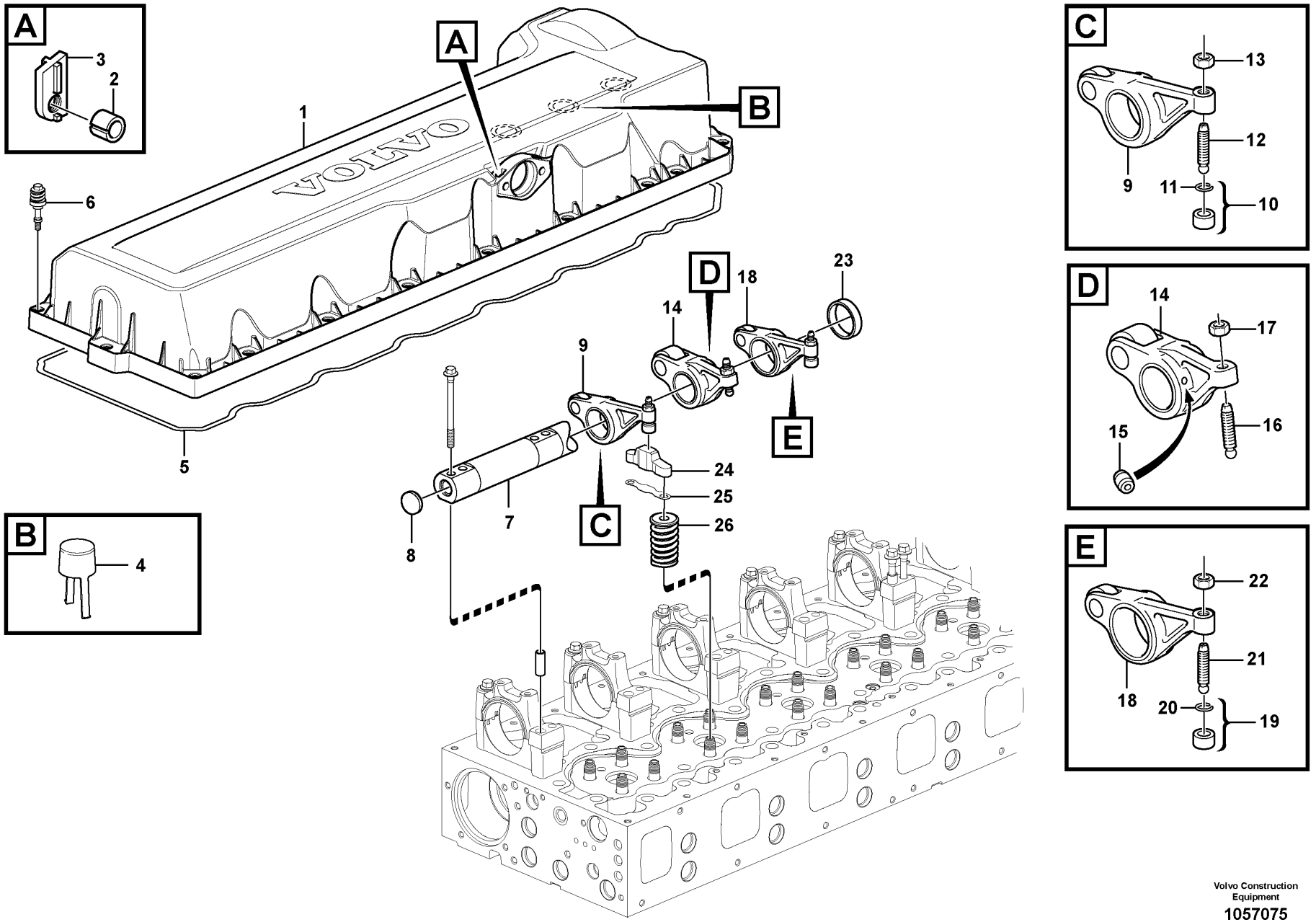

Volvo Construction Equipment

1057075

Fig.	Part No.	Quantity 1	2	3	PS	KIT	Description	Dénomination	Bezeichnung	Denominación	Benämning	Notes
25	VOE 1547971	REQ					•Shim	•Cale de réglage	•Ausgleichblech	•Laminilla de ajuste	•Justermellanlägg	THICK = 2,20 mm
25	VOE 1547972	REQ					•Shim	•Cale de réglage	•Ausgleichblech	•Laminilla de ajuste	•Justermellanlägg	THICK = 2,25 mm
25	VOE 1547973	REQ					•Shim	•Cale de réglage	•Ausgleichblech	•Laminilla de ajuste	•Justermellanlägg	THICK = 2,30 mm
25	VOE 1547974	REQ					•Shim	•Cale de réglage	•Ausgleichblech	•Laminilla de ajuste	•Justermellanlägg	THICK = 2,35 mm
25	VOE 1547975	REQ					•Shim	•Cale de réglage	•Ausgleichblech	•Laminilla de ajuste	•Justermellanlägg	THICK = 2,40 mm
25	VOE 1547976	REQ					•Shim	•Cale de réglage	•Ausgleichblech	•Laminilla de ajuste	•Justermellanlägg	THICK = 2,45 mm
25	VOE 1547977	REQ					•Shim	•Cale de réglage	•Ausgleichblech	•Laminilla de ajuste	•Justermellanlägg	THICK = 2,50 mm
25	VOE 1547978	REQ					•Shim	•Cale de réglage	•Ausgleichblech	•Laminilla de ajuste	•Justermellanlägg	THICK = 2,55 mm
25	VOE 1547979	REQ					•Shim	•Cale de réglage	•Ausgleichblech	•Laminilla de ajuste	•Justermellanlägg	THICK = 2,60 mm
25	VOE 1547980	REQ					•Shim	•Cale de réglage	•Ausgleichblech	•Laminilla de ajuste	•Justermellanlägg	THICK = 2,65 mm
25	VOE 1547981	REQ					•Shim	•Cale de réglage	•Ausgleichblech	•Laminilla de ajuste	•Justermellanlägg	THICK = 2,70 mm
25	VOE 1547982	REQ					•Shim	•Cale de réglage	•Ausgleichblech	•Laminilla de ajuste	•Justermellanlägg	THICK = 2,75 mm
25	VOE 1547983	REQ					•Shim	•Cale de réglage	•Ausgleichblech	•Laminilla de ajuste	•Justermellanlägg	THICK = 2,80 mm
25	VOE 1547984	REQ					•Shim	•Cale de réglage	•Ausgleichblech	•Laminilla de ajuste	•Justermellanlägg	THICK = 2,85 mm
25	VOE 1677347	REQ					•Shim	•Cale de réglage	•Ausgleichblech	•Laminilla de ajuste	•Justermellanlägg	THICK = 2,90 mm
25	VOE 1677348	REQ					•Shim	•Cale de réglage	•Ausgleichblech	•Laminilla de ajuste	•Justermellanlägg	THICK = 2,95 mm
25	VOE 1677349	REQ					•Shim	•Cale de réglage	•Ausgleichblech	•Laminilla de ajuste	•Justermellanlägg	THICK = 3,00 mm
25	VOE 1677350	REQ					•Shim	•Cale de réglage	•Ausgleichblech	•Laminilla de ajuste	•Justermellanlägg	THICK = 3,05 mm
25	VOE 1677351	REQ					•Shim	•Cale de réglage	•Ausgleichblech	•Laminilla de ajuste	•Justermellanlägg	THICK = 3,10 mm
25	VOE 1677352	REQ					•Shim	•Cale de réglage	•Ausgleichblech	•Laminilla de ajuste	•Justermellanlägg	THICK = 3,15 mm
25	VOE 1677353	REQ					•Shim	•Cale de réglage	•Ausgleichblech	•Laminilla de ajuste	•Justermellanlägg	THICK = 3,20 mm
25	VOE 1677354	REQ					•Shim	•Cale de réglage	•Ausgleichblech	•Laminilla de ajuste	•Justermellanlägg	THICK = 3,25 mm
25	VOE 1677355	REQ					•Shim	•Cale de réglage	•Ausgleichblech	•Laminilla de ajuste	•Justermellanlägg	THICK = 3,30 mm
25	VOE 1677356	REQ					•Shim	•Cale de réglage	•Ausgleichblech	•Laminilla de ajuste	•Justermellanlägg	THICK = 3,35 mm
25	VOE 1677357	REQ					•Shim	•Cale de réglage	•Ausgleichblech	•Laminilla de ajuste	•Justermellanlägg	THICK = 3,40 mm
25	VOE 1677358	REQ					•Shim	•Cale de réglage	•Ausgleichblech	•Laminilla de ajuste	•Justermellanlägg	THICK = 3,45 mm
25	VOE 1677359	REQ					•Shim	•Cale de réglage	•Ausgleichblech	•Laminilla de ajuste	•Justermellanlägg	THICK = 3,50 mm
25	VOE 1677360	REQ					•Shim	•Cale de réglage	•Ausgleichblech	•Laminilla de ajuste	•Justermellanlägg	THICK = 3,55 mm
25	VOE 1677361	REQ					•Shim	•Cale de réglage	•Ausgleichblech	•Laminilla de ajuste	•Justermellanlägg	THICK = 3,60 mm
25	VOE 1677362	REQ					•Shim	•Cale de réglage	•Ausgleichblech	•Laminilla de ajuste	•Justermellanlägg	THICK = 3,65 mm
25	VOE 1677363	REQ					•Shim	•Cale de réglage	•Ausgleichblech	•Laminilla de ajuste	•Justermellanlägg	THICK = 3,70 mm

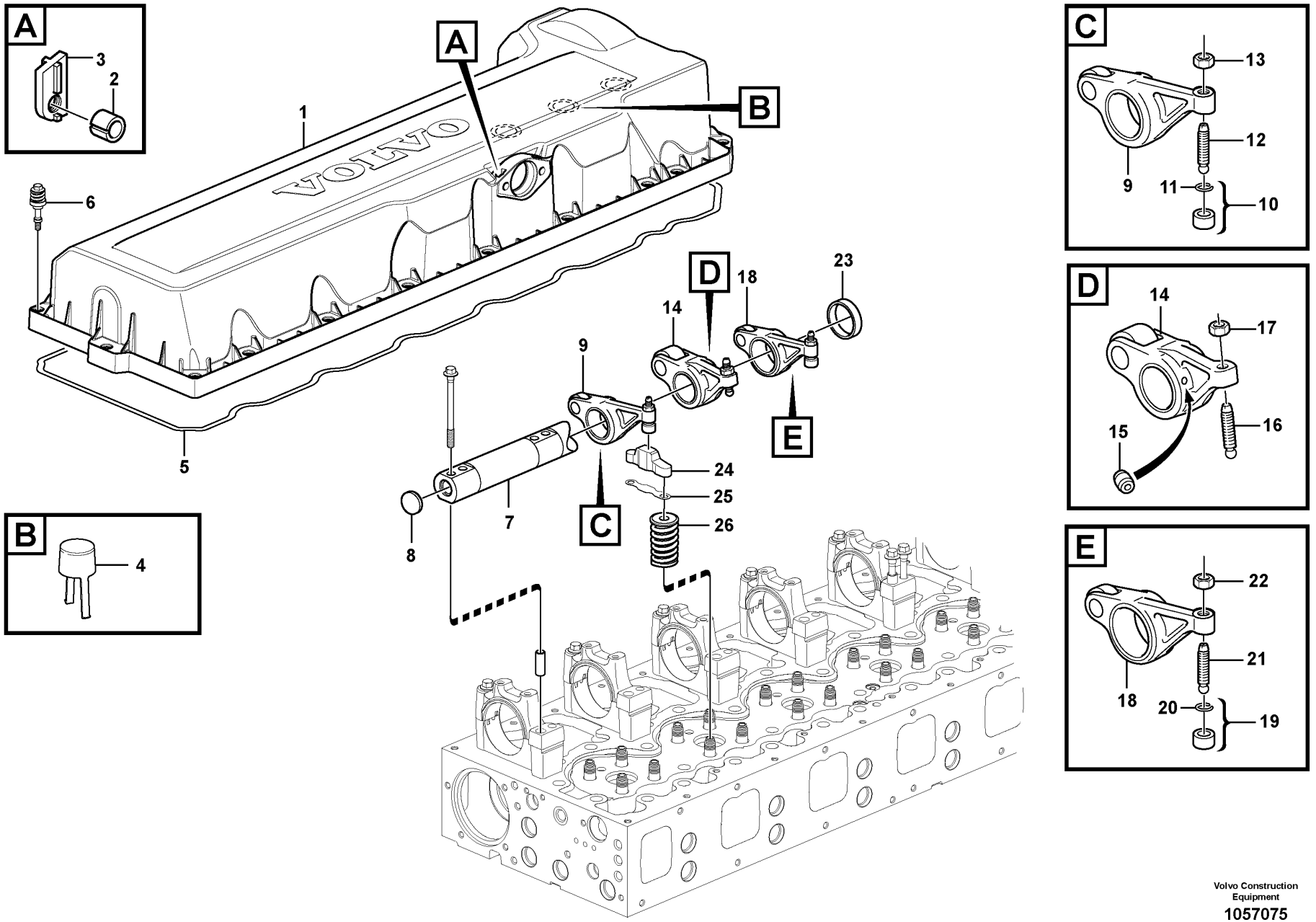

Volvo Construction Equipment

1057075

Fig.	Part No.	Quantity 1	2	3	PS	KIT	Description	Dénomination	Bezeichnung	Denominación	Benämning	Notes
25	**VOE 1677364**	REQ					•Shim	•Cale de réglage	•Ausgleichblech	•Laminilla de ajuste	•Justermellanlägg	THICK = 3,75 mm
25	**VOE 1677365**	REQ					•Shim	•Cale de réglage	•Ausgleichblech	•Laminilla de ajuste	•Justermellanlägg	THICK = 3,80 mm
25	**VOE 1677366**	REQ					•Shim	•Cale de réglage	•Ausgleichblech	•Laminilla de ajuste	•Justermellanlägg	THICK = 3,85 mm
25	**VOE 1677367**	REQ					•Shim	•Cale de réglage	•Ausgleichblech	•Laminilla de ajuste	•Justermellanlägg	THICK = 3,90 mm
25	**VOE 1677368**	REQ					•Shim	•Cale de réglage	•Ausgleichblech	•Laminilla de ajuste	•Justermellanlägg	THICK = 3,95 mm
26		12					Valve Spring	Ressort Soupape	Ventilfeder	Resorte Valvula	Ventilfjäder	See group 211-200 page 77

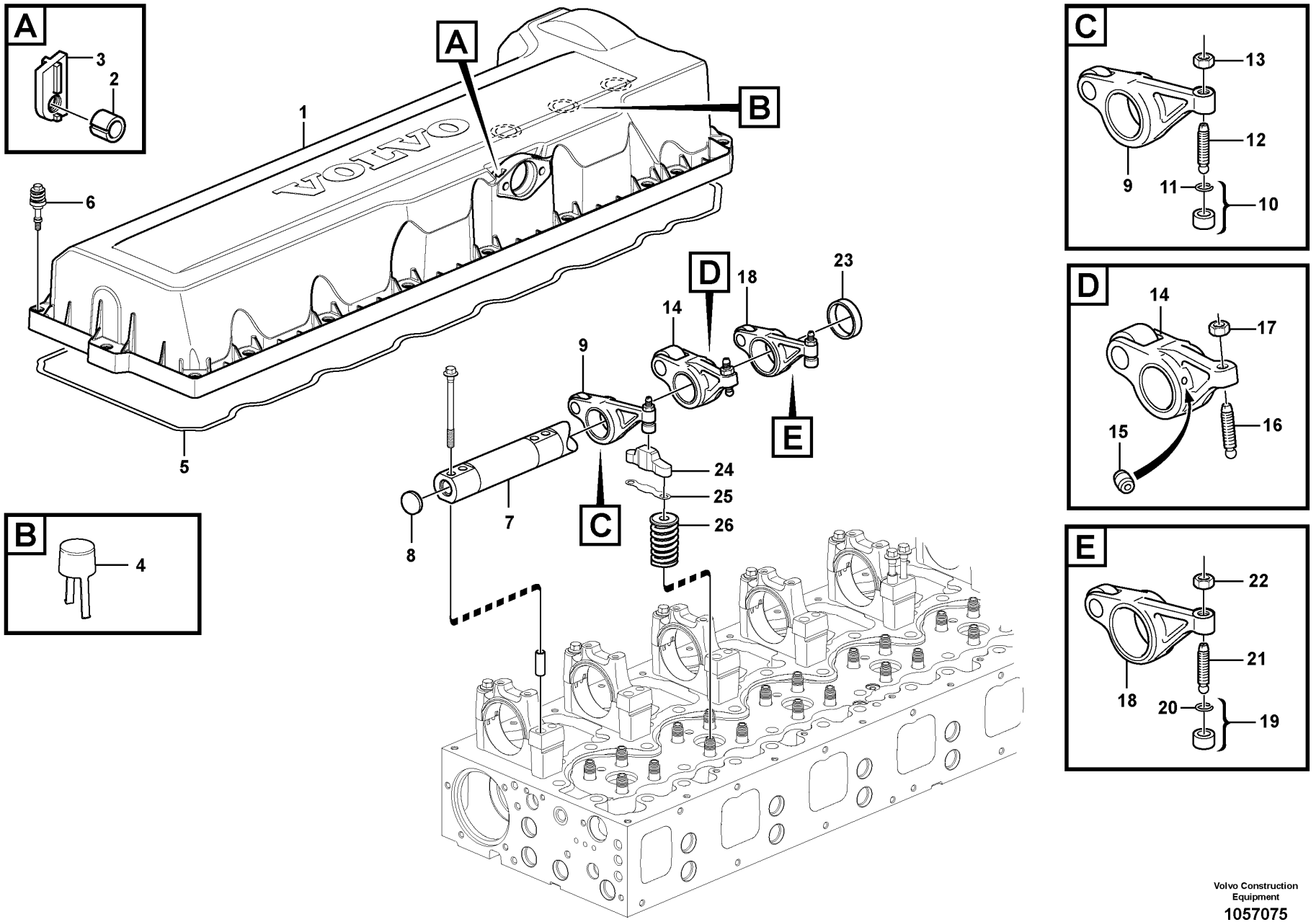

Volvo Construction Equipment

1057075

Fig.	Part No.	Quantity 1	2	3	PS	KIT	Description	Dénomination	Bezeichnung	Denominación	Benämning	Notes
1	**VOE 20740683**	1					Valve cover	Couvre culasse	Zylinderkopfhaube	Cubierta válvula	Ventilkåpa	
1		1			NS		•Valve cover	•Couvre culasse	•Zylinderkopfhaube	•Cubierta válvula	•Ventilkåpa	
2	**VOE 20450320**	4					•Spacer sleeve	•Douille entretoise	•Abstandhülse	•Manguito distanciador	•Distanshylsa	
3	**VOE 24427518**	4					•Nut washer	•Plaque filetée	•Mutterscheibe	•Arandela de tuerca	•Mutterbricka	
4	**VOE 8131751**	3					•Draining bowl	•Bol de drainage	•Abflusswanne	•Recipiente de drenaje	•Dräneringsskål	
5	**VOE 20538793**	1					Sealing strip	Bande d'étanchéité	Dichtleiste	Moldura retén	Tätningslist	
6	**VOE 20739547**	20					Flange screw	Vis à embase	Flanschschraube	Tornillo embridado	Flänsskruv	
7	**VOE 21534995**	1			SS		Rocker arm shaft	Axe de culbuteurs	Kipphebelachse	Eje de balnacines	Vipparmsaxel	(VOE 20510623) EPG
8	**VOE 980176**	2					•Expansion plug	•Tampon d'expansion	•Dehnstopfen	•Tapón expansor	•Expansionsplugg	
9	**VOE 21637266**	6					Rocker arm	Culbuteur	Kipphebel	Balancín	Vipparm	INLET ENG - 590553
9	**VOE 22277031**	6					Rocker arm	Culbuteur	Kipphebel	Balancín	Vipparm	INLET ENG 590554 -
10	**VOE 21054149**	6					•Ball socket	•Cuvette bille	•Kugelschale	•Asiento de bolas	•Kulskål	
11	**VOE 944364**	6					••O-ring	••Joint torique	••O-Ring	••Anillo tórico	••O-ring	
12	**VOE 1546458**	6					•Ball stud	•Boulon articulation	•Kugelzapfen	•Perno bola	•Kultapp	
13	**VOE 13946911**	6					•Nut	•Écrou	•Mutter	•Tuerca	•Mutter	
14	**VOE 21881195**	6					Rocker arm	Culbuteur	Kipphebel	Balancín	Vipparm	(VOE 21089229) INJECTOR
15	**VOE 3964817**	12					•Jet	•Gicleur	•Düse	•Difusor	•Strålmunstycke	
16	**VOE 1546775**	6					•Ball stud	•Boulon articulation	•Kugelzapfen	•Perno bola	•Kultapp	
17	**VOE 1677396**	6					•Hexagon nut	•Écrou hexagonal	•Sechskantmutter	•Tuerca hexagonal	•Sexkantsmutter	
18	**VOE 21024789**	6			SS		Rocker arm	Culbuteur	Kipphebel	Balancín	Vipparm	EPG
19	**VOE 21054149**	6					•Ball socket	•Cuvette bille	•Kugelschale	•Asiento de bolas	•Kulskål	
20	**VOE 944364**	6					••O-ring	••Joint torique	••O-Ring	••Anillo tórico	••O-ring	
21	**VOE 1546458**	6					•Ball stud	•Boulon articulation	•Kugelzapfen	•Perno bola	•Kultapp	
22	**VOE 13946911**	6					•Nut	•Écrou	•Mutter	•Tuerca	•Mutter	
23	**VOE 21628455**	6					Spacer sleeve	Douille entretoise	Abstandhülse	Manguito distanciador	Distanshylsa	
24	**VOE 3183207**	12					Valve cap	Chapeau de soupape	Ventilkappe	Sombrerete de válvula	Ventilhatt	
25	**VOE 1547967**	REQ					Shim	Cale de réglage	Ausgleichblech	Laminilla de ajuste	Justermellanlägg	THICK = 2,00 mm
25	**VOE 1547968**	REQ					Shim	Cale de réglage	Ausgleichblech	Laminilla de ajuste	Justermellanlägg	THICK = 2,05 mm

1		**Valve mechanism** **Commande des soupapes** **Ventilmechanismus** **Mecanismo de válvulas** **Ventilmekanism**	Catalogue id **20592**	Group **214**
2				
3			Illustr. No **1057075**	Section **125**
4				
5		**8290568, 8290569**	Issue **20023976-I**	Page **111**

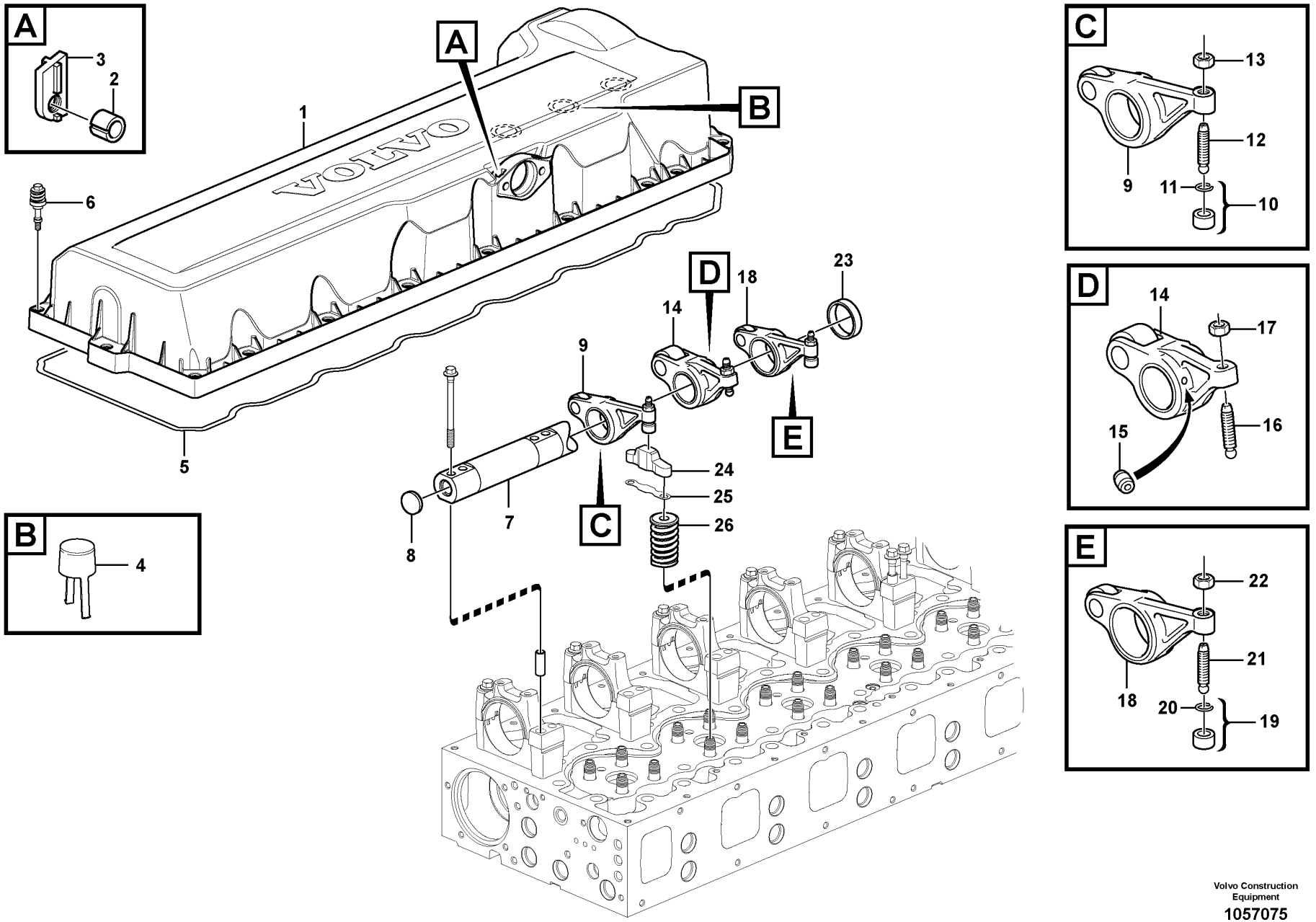

Volvo Construction Equipment

1057075

Fig.	Part No.	Quantity 1	2	3	PS	KIT	Description	Dénomination	Bezeichnung	Denominación	Benämning	Notes
25	VOE 1547969	REQ					Shim	Cale de réglage	Ausgleichblech	Laminilla de ajuste	Justermellanlägg	THICK = 2,10 mm
25	VOE 1547970	REQ					Shim	Cale de réglage	Ausgleichblech	Laminilla de ajuste	Justermellanlägg	THICK = 2,15 mm
25	VOE 1547971	REQ					Shim	Cale de réglage	Ausgleichblech	Laminilla de ajuste	Justermellanlägg	THICK = 2,20 mm
25	VOE 1547972	REQ					Shim	Cale de réglage	Ausgleichblech	Laminilla de ajuste	Justermellanlägg	THICK = 2,25 mm
25	VOE 1547973	REQ					Shim	Cale de réglage	Ausgleichblech	Laminilla de ajuste	Justermellanlägg	THICK = 2,30 mm
25	VOE 1547974	REQ					Shim	Cale de réglage	Ausgleichblech	Laminilla de ajuste	Justermellanlägg	THICK = 2,35 mm
25	VOE 1547975	REQ					Shim	Cale de réglage	Ausgleichblech	Laminilla de ajuste	Justermellanlägg	THICK = 2,40 mm
25	VOE 1547976	REQ					Shim	Cale de réglage	Ausgleichblech	Laminilla de ajuste	Justermellanlägg	THICK = 2,45 mm
25	VOE 1547977	REQ					Shim	Cale de réglage	Ausgleichblech	Laminilla de ajuste	Justermellanlägg	THICK = 2,50 mm
25	VOE 1547978	REQ					Shim	Cale de réglage	Ausgleichblech	Laminilla de ajuste	Justermellanlägg	THICK = 2,55 mm
25	VOE 1547979	REQ					Shim	Cale de réglage	Ausgleichblech	Laminilla de ajuste	Justermellanlägg	THICK = 2,60 mm
25	VOE 1547980	REQ					Shim	Cale de réglage	Ausgleichblech	Laminilla de ajuste	Justermellanlägg	THICK = 2,65 mm
25	VOE 1547981	REQ					Shim	Cale de réglage	Ausgleichblech	Laminilla de ajuste	Justermellanlägg	THICK = 2,70 mm
25	VOE 1547982	REQ					Shim	Cale de réglage	Ausgleichblech	Laminilla de ajuste	Justermellanlägg	THICK = 2,75 mm
25	VOE 1547983	REQ					Shim	Cale de réglage	Ausgleichblech	Laminilla de ajuste	Justermellanlägg	THICK = 2,80 mm
25	VOE 1547984	REQ					Shim	Cale de réglage	Ausgleichblech	Laminilla de ajuste	Justermellanlägg	THICK = 2,85 mm
25	VOE 1677347	REQ					Shim	Cale de réglage	Ausgleichblech	Laminilla de ajuste	Justermellanlägg	THICK = 2,90 mm
25	VOE 1677348	REQ					Shim	Cale de réglage	Ausgleichblech	Laminilla de ajuste	Justermellanlägg	THICK = 2,95 mm
25	VOE 1677349	REQ					Shim	Cale de réglage	Ausgleichblech	Laminilla de ajuste	Justermellanlägg	THICK = 3,00 mm
25	VOE 1677350	REQ					Shim	Cale de réglage	Ausgleichblech	Laminilla de ajuste	Justermellanlägg	THICK = 3,05 mm
25	VOE 1677351	REQ					Shim	Cale de réglage	Ausgleichblech	Laminilla de ajuste	Justermellanlägg	THICK = 3,10 mm
25	VOE 1677352	REQ					Shim	Cale de réglage	Ausgleichblech	Laminilla de ajuste	Justermellanlägg	THICK = 3,15 mm
25	VOE 1677353	REQ					Shim	Cale de réglage	Ausgleichblech	Laminilla de ajuste	Justermellanlägg	THICK = 3,20 mm
25	VOE 1677354	REQ					Shim	Cale de réglage	Ausgleichblech	Laminilla de ajuste	Justermellanlägg	THICK = 3,25 mm
25	VOE 1677355	REQ					Shim	Cale de réglage	Ausgleichblech	Laminilla de ajuste	Justermellanlägg	THICK = 3,30 mm
25	VOE 1677356	REQ					Shim	Cale de réglage	Ausgleichblech	Laminilla de ajuste	Justermellanlägg	THICK = 3,35 mm
25	VOE 1677357	REQ					Shim	Cale de réglage	Ausgleichblech	Laminilla de ajuste	Justermellanlägg	THICK = 3,40 mm
25	VOE 1677358	REQ					Shim	Cale de réglage	Ausgleichblech	Laminilla de ajuste	Justermellanlägg	THICK = 3,45 mm
25	VOE 1677359	REQ					Shim	Cale de réglage	Ausgleichblech	Laminilla de ajuste	Justermellanlägg	THICK = 3,50 mm
25	VOE 1677360	REQ					Shim	Cale de réglage	Ausgleichblech	Laminilla de ajuste	Justermellanlägg	THICK = 3,55 mm
25	VOE 1677361	REQ					Shim	Cale de réglage	Ausgleichblech	Laminilla de ajuste	Justermellanlägg	THICK = 3,60 mm

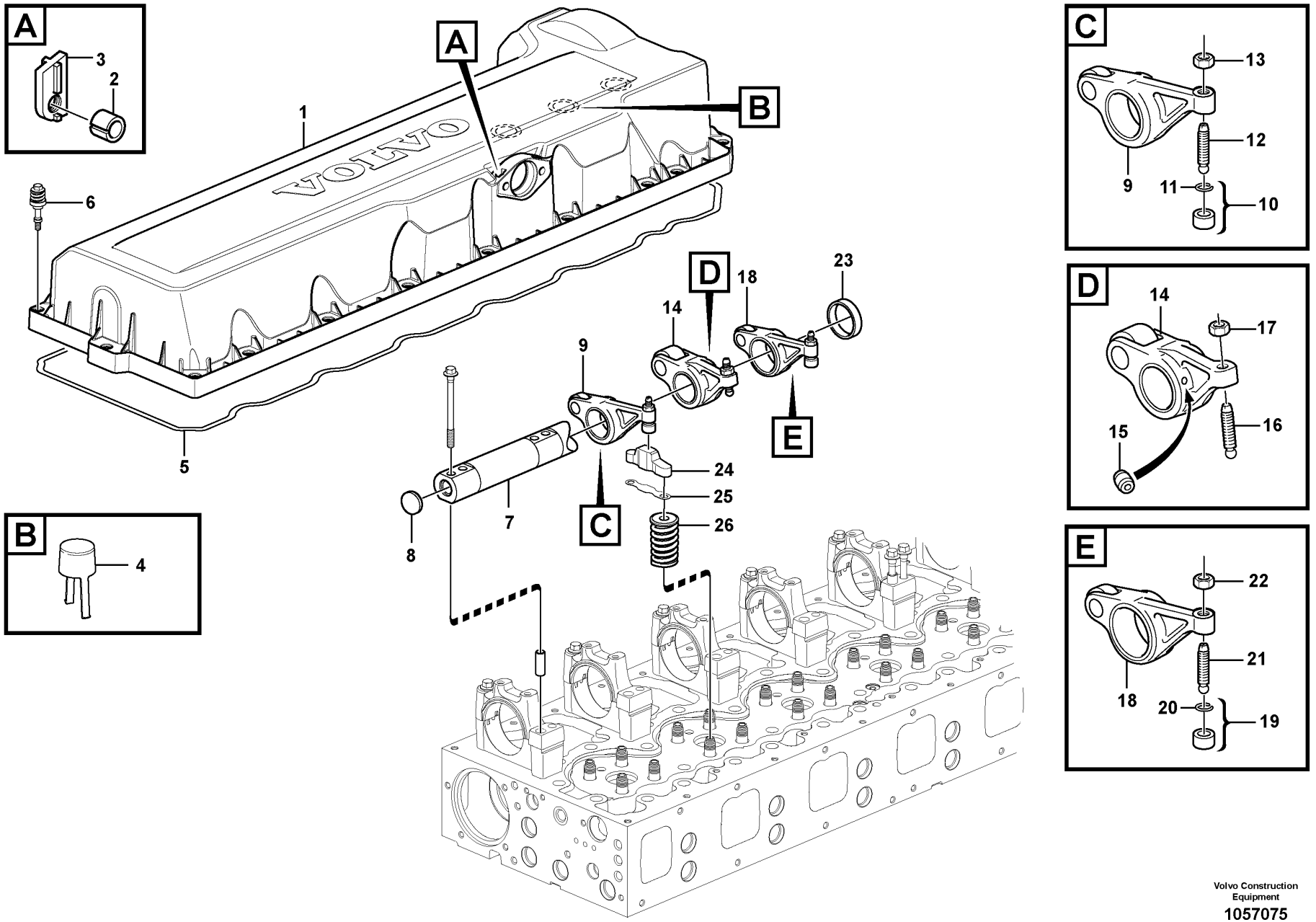

Volvo Construction Equipment

1057075

Fig.	Part No.	Quantity 1	2	3	PS	KIT	Description	Dénomination	Bezeichnung	Denominación	Benämning	Notes
25	**VOE 1677362**	REQ					Shim	Cale de réglage	Ausgleichblech	Laminilla de ajuste	Justermellanlägg	THICK = 3,65 mm
25	**VOE 1677363**	REQ					Shim	Cale de réglage	Ausgleichblech	Laminilla de ajuste	Justermellanlägg	THICK = 3,70 mm
25	**VOE 1677364**	REQ					Shim	Cale de réglage	Ausgleichblech	Laminilla de ajuste	Justermellanlägg	THICK = 3,75 mm
25	**VOE 1677365**	REQ					Shim	Cale de réglage	Ausgleichblech	Laminilla de ajuste	Justermellanlägg	THICK = 3,80 mm
25	**VOE 1677366**	REQ					Shim	Cale de réglage	Ausgleichblech	Laminilla de ajuste	Justermellanlägg	THICK = 3,85 mm
25	**VOE 1677367**	REQ					Shim	Cale de réglage	Ausgleichblech	Laminilla de ajuste	Justermellanlägg	THICK = 3,90 mm
25	**VOE 1677368**	REQ					Shim	Cale de réglage	Ausgleichblech	Laminilla de ajuste	Justermellanlägg	THICK = 3,95 mm
26		12					Valve Spring	Ressort Soupape	Ventilfeder	Resorte Valvula	Ventilfjäder	See group 211-225 page 81

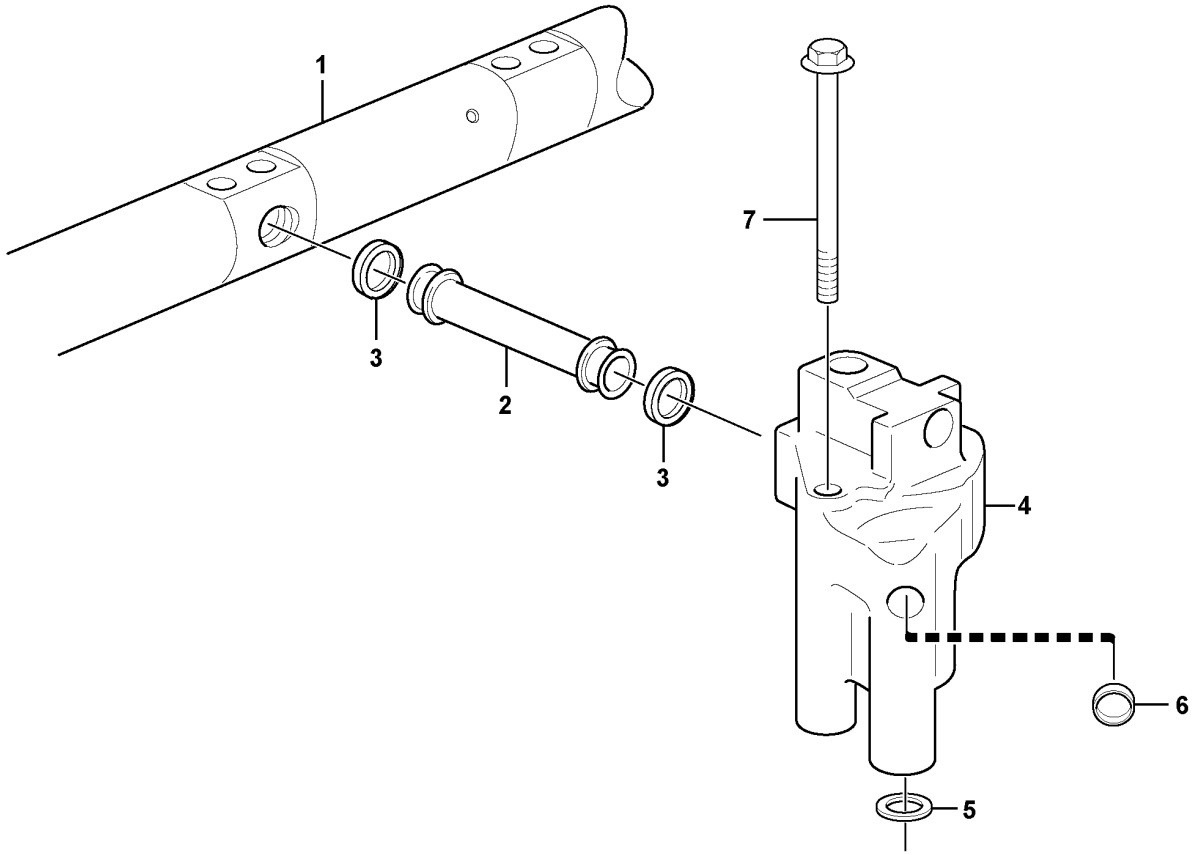

Volvo Construction Equipment
1057172

Fig.	Part No.	Quantity 1	2	3	PS	KIT	Description	Dénomination	Bezeichnung	Denominación	Benämning	Notes
1		1					Rkr Arm Shaft	Axe Culbuteurs	Kipphebelachse	Eje Balancin	Vipparmsaxel	See group 214-100 page 105
1			1				Rkr Arm Shaft	Axe Culbuteurs	Kipphebelachse	Eje Balancin	Vipparmsaxel	See group 214-125 page 111
2	VOE 21590460	1	1				Outlet pipe	Tube de sortie	Auslaufrohr	Tubo de salida	Utloppsrör	(VOE 20591851)
3	VOE 1677370	2	2				Sealing ring	Bague étanchéité	Dichtring	Anillo retén	Tätningsring	
4	VOE 21105100	1	1		OP		Intermediate housing	Boîtier intermédiaire	Zwischengehäuse	Caja intermediaria	Mellanhus	
4		1	1		NS		•Housing	•Carter	•Gehäuse	•Carter	•Hus	
5	VOE 20526428	1	1				•Sealing ring	•Bague étanchéité	•Dichtring	•Anillo retén	•Tätningsring	
6	VOE 955082	1	1				•Cap plug	•Bouchon capuchon	•Bundschraube	•Tapón de sombrerete	•Hattplugg	
7	VOE 969225	2	2				Flange screw	Vis à embase	Flanschschraube	Tornillo embridado	Flänsskruv	

1	8289023, 8289891
2	8290568, 8290569
3	
4	
5	

Intermediate housing
Boîtier intermédiaire
Zwischengehäuse
Caja intermediaria
Mellanhus

VCB

Catalogue id **20592**	Group **214**
Illustr. No **1057172**	Section **200**
Issue **20023976-I**	Page **117**

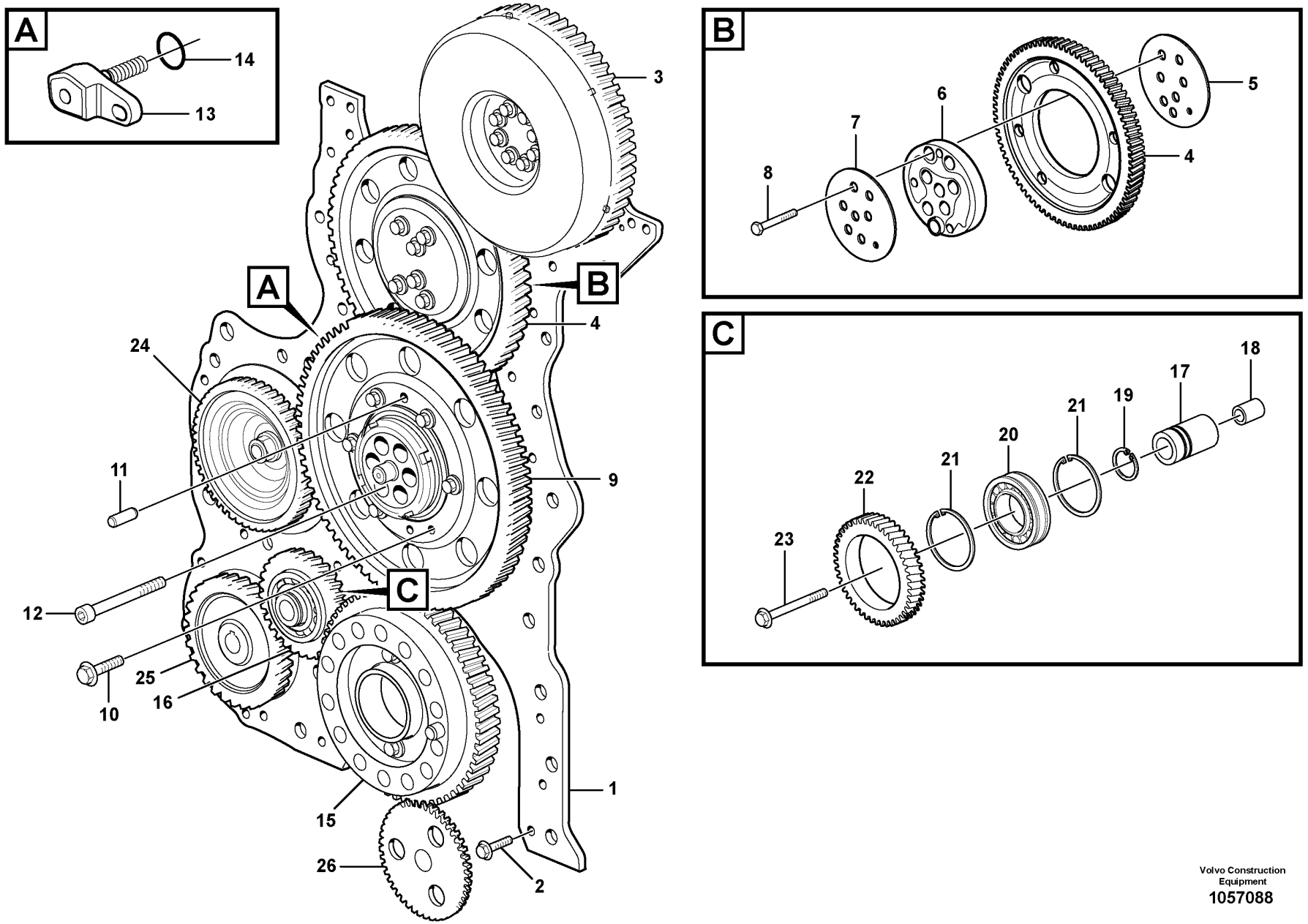

Volvo Construction Equipment
1057088

Fig.	Part No.	Quantity 1	2	3	PS	KIT	Description	Dénomination	Bezeichnung	Denominación	Benämning	Notes
1	VOE 21381337	1					Timing gear plate	Plaque distribution	Steuergehäuseplatte	Chapa de distribución	Transmissionsplåt	
1	VOE 21892734		1				Timing gear plate	Plaque distribution	Steuergehäuseplatte	Chapa de distribución	Transmissionsplåt	(VOE 21241959)
2	VOE 13945444	29	29				Screw	Vis	Schraube	Tornillo	Skruv	
3		1	1				Gear	Pignon	Zahnradgetriebe	Engranaje	Kuggdrev	CAMSHAFT See group 215-200 page 121
4	VOE 20850724	1	1				Idler gear	Pignon fou	Vorgelegerad	Engranaje intermediario	Mellanhjul	
5	VOE 20487667	1	1				Thrust washer	Rondelle butée	Druckscheibe	Arandela de presión	Tryckbricka	
6	VOE 20531647	1	1				Hub	Moyeu	Nabe	Cubo	Nav	
7	VOE 20487676	1	1				Bearing shield	Flasque	Lagerschild	Defensa de cojinete	Lagersköld	
8	VOE 974615	6	6				Flange screw	Vis à embase	Flanschschraube	Tornillo embridado	Flänsskruv	
9	VOE 21057051	1	1		SS		Idler gear	Pignon fou	Vorgelegerad	Engranaje intermediario	Mellanhjul	
10	VOE 471586	6	6				•Screw	•Vis	•Schraube	•Tornillo	•Skruv	
11	VOE 950564	2	2				•Pin	•Goupille	•Stift	•Pasador	•Pinne	
12	VOE 20483919	6	6				Hex. socket screw	Vis à six pans creux	Innensechskantschraube	Tornillo de hexágono embutido	Insexskruv	
13	VOE 20531962	1	1				Nut	Écrou	Mutter	Tuerca	Mutter	
14	VOE 943177	1	1				O-ring	Joint torique	O-Ring	Anillo tórico	O-ring	
15		1	1				Gear	Pignon	Zahnradgetriebe	Engranaje	Kuggdrev	CRANKSHAFT See group 216-100 page 123
16	VOE 21284769	1	1		SS		Idler gear	Pignon fou	Vorgelegerad	Engranaje intermediario	Mellanhjul	
17		1	1		NS		•Shaft	•Arbre	•Welle	•Eje	•Axel	
18		1	1		NS		•Guide sleeve	•Douille guide	•Führungshülse	•Manguito de guía	•Styrhylsa	
19	VOE 914465	1	1				•Snap ring	•Circlip	•Nutring	•Circlip	•Spårring	
20		1	1		NS		•Roller Bearing	•Roulement rouleaux	•Rollenlager	•Cojinet Rodillo	•Rullager	
21		2	2		NS		•Snap ring	•Circlip	•Nutring	•Circlip	•Spårring	
22		1	1		NS		•Idler gear	•Pignon fou	•Vorgelegerad	•Engranaje intermediario	•Mellanhjul	
23	VOE 21050240	1	1				Flange screw	Vis à embase	Flanschschraube	Tornillo embridado	Flänsskruv	
24	VOE 8131848	1					Gear	Pignon	Zahnrad	Engranaje	Kugghjul	COMPRESSOR
25		1	1				Gear	Pignon	Zahnradgetriebe	Engranaje	Kuggdrev	FUEL PUMP See group 235-200 page 203
26		1	1				Oil Pump	Pompe a huile	Ölpumpe	Bomba de aceite	Oljepump	See group 221-200 page 153

1	8289023, 8289891
2	8290568, 8290569
3	
4	
5	

Timing gear
Transmission à roues
Rädergetriebe
Engranaje de distribución
Transmissionsdrev

Catalogue id **20592**	Group **215**
Illustr. No **1057088**	Section **100**
Issue **20023976-I**	Page **119**

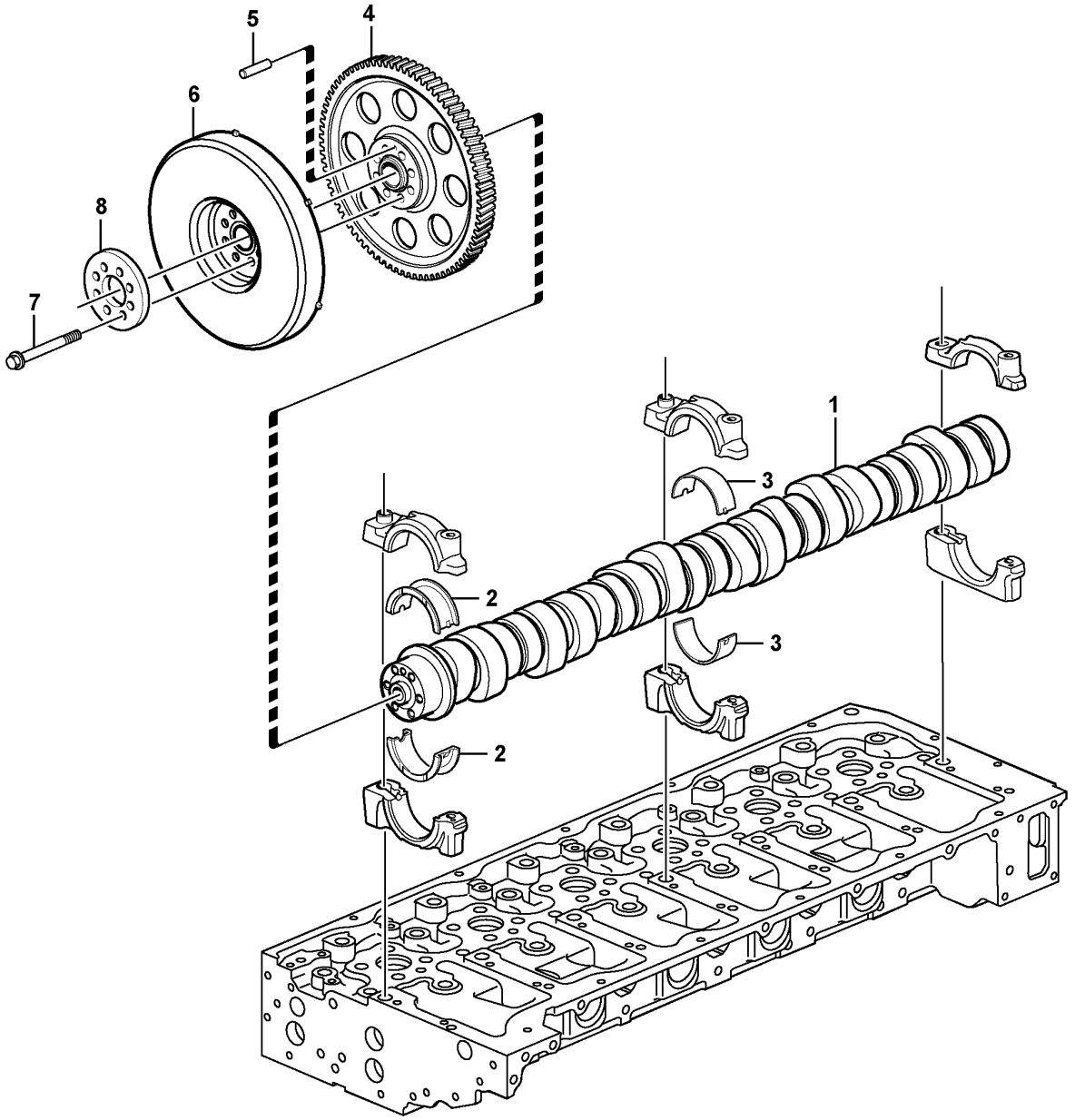

Volvo Construction Equipment

1019613

Fig.	Part No.	Quantity 1	2	3	4	5	PS	KIT	Description	Dénomination	Bezeichnung	Denominación	Benämning	Notes
1	**VOE 21219818**	1							Camshaft	Arbre cames	Nockenwelle	Árbol de levas	Kamaxel	
1	**VOE 21154172**		1						Camshaft	Arbre cames	Nockenwelle	Árbol de levas	Kamaxel	
2	**VOE 21006109**	1	1						Camshaft bearing kit	Kit palier d'arbre à cames	Nockenwellenlag.Satz	Kit de apoyo de árbol de levas	Kamaxellagersats	(VOE 20756108) REAR
3	**VOE 20999623**	6	6						Camshaft bearing kit	Kit palier d'arbre à cames	Nockenwellenlag.Satz	Kit de apoyo de árbol de levas	Kamaxellagersats	No 1 - 6
4	**VOE 20891469**	1	1				SS		Gear	Pignon	Zahnrad	Engranaje	Kugghjul	
5	**VOE 950553**	1	1						•Pin	•Goupille	•Stift	•Pasador	•Pinne	
6	**VOE 21473105**	1	1						Vibration damper	Amortisseur de vibrations	Schwingungsdämpfer	Amortiguador vibraciones	Vibrationsdämpare	
7	**VOE 8192804**	8	8						Flange screw	Vis à embase	Flanschschraube	Tornillo embridado	Flänsskruv	
8	**VOE 21294882**	1	1						Spacer	Entretoise	Abstandkörper	Distanciador	Distans	

1	**8289023, 8289891**	**Camshaft** **Arbre à cames** **Nockenwelle** **Eje de levas** **Kamaxel**	Catalogue id **20592**	Group **215**
2	**8290568, 8290569**		Illustr. No **1019613**	Section **200**
3				
4			Issue **20023976-I**	Page **121**
5				

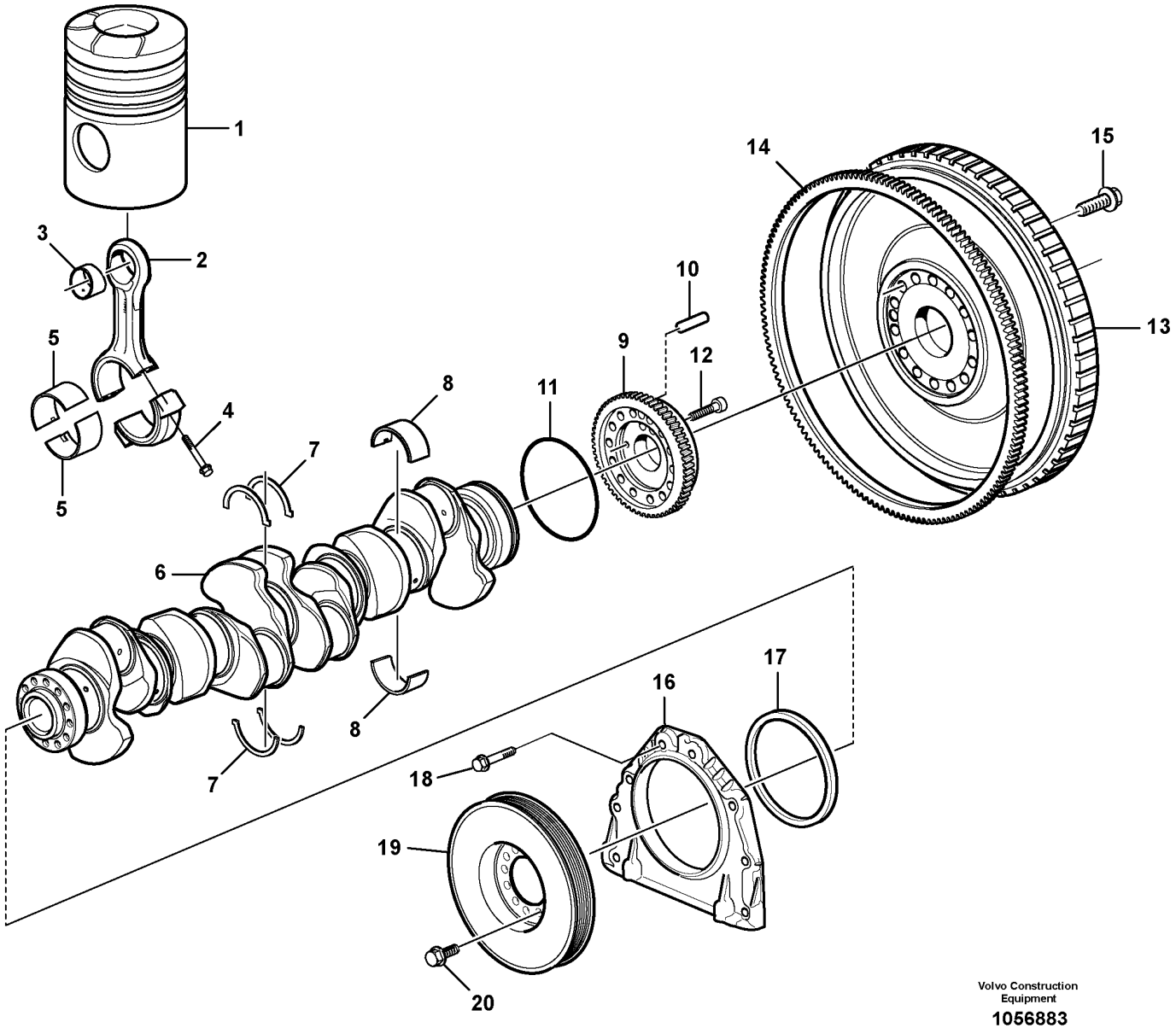

Volvo Construction Equipment

1056883

Fig.	Part No.	Quantity 1	2	3	PS	KIT	Description	Dénomination	Bezeichnung	Denominación	Benämning	Notes
1		6			SE		Piston	Piston	Kolben	Piston	Kolv	See group 213-100 page 101
2	VOE 20876840	6					Connecting rod	Bielle	Pleuel	Biela	Vevstake	
2		6			NS		•Connecting rod	•Bielle	•Pleuel	•Biela	•Vevstake	
3	VOE 20730398	6					•Bushing	•Bague	•Buchse	•Casquillo	•Bussning	
4	VOE 20486228	24					•Screw	•Vis	•Schraube	•Tornillo	•Skruv	
5	VOE 20580558	6					Big-end bearing kit	Jeu coussinets bielles	Pleuellagersatz	Juego cojinete biela	Vevstakslagersats	STD
5	VOE 20711963	6					Big-end bearing kit	Jeu coussinets bielles	Pleuellagersatz	Juego cojinete biela	Vevstakslagersats	THICK = 0,25 U SZ
5	VOE 20711964	6					Big-end bearing kit	Jeu coussinets bielles	Pleuellagersatz	Juego cojinete biela	Vevstakslagersats	THICK = 0,50 U SZ
5		6			NS		Big-end bearing kit	Jeu coussinets bielles	Pleuellagersatz	Juego cojinete biela	Vevstakslagersats	THICK = 0,75 U SZ
5	VOE 20711966	6					Big-end bearing kit	Jeu coussinets bielles	Pleuellagersatz	Juego cojinete biela	Vevstakslagersats	THICK = 1,00 U SZ
5		6			NS		Big-end bearing kit	Jeu coussinets bielles	Pleuellagersatz	Juego cojinete biela	Vevstakslagersats	THICK = 1,25 U SZ
6	VOE 22235114	1					Crankshaft	Vilebrequin	Kurbelwelle	Ciguenal	Vevaxel	(VOE 20486222)
7	VOE 21948261	1					Thrust washer kit	Kit rondelles butée	Druckscheibensatz	Juego arandela	Tryckbricksats	(VOE 21267844) STD
7	VOE 21267847	1					Thrust washer kit	Kit rondelles butée	Druckscheibensatz	Juego arandela	Tryckbricksats	THICK = 0,1 O SZ
8	VOE 20530916	7					Main bearing	Palier de vilebrequin	Hauptlager	Cojinete de bancada	Ramlager	STD
8	VOE 20578624	7					Main bearing kit	Kit de palier vilebrequin	Hauptlagersatz	Juego cojinete de bancada	Ramlagersats	THICK = 0,25 U SZ
8	VOE 20578625	7					Main bearing kit	Kit de palier vilebrequin	Hauptlagersatz	Juego cojinete de bancada	Ramlagersats	THICK = 0,50 U SZ
8	VOE 20578626	7			OP		Main bearing kit	Kit de palier vilebrequin	Hauptlagersatz	Juego cojinete de bancada	Ramlagersats	THICK = 0,75 U SZ
8	VOE 20578627	7					Main bearing kit	Kit de palier vilebrequin	Hauptlagersatz	Juego cojinete de bancada	Ramlagersats	THICK = 1,00 U SZ
8	VOE 20578628	7			OP		Main bearing kit	Kit de palier vilebrequin	Hauptlagersatz	Juego cojinete de bancada	Ramlagersats	THICK = 1,25 U SZ
9	VOE 20801971	1					Gear	Pignon	Zahnrad	Engranaje	Kugghjul	
9		1			NS		•Gear	•Pignon	•Zahnrad	•Engranaje	•Kugghjul	
10		1			NS		•Pin	•Goupille	•Stift	•Pasador	•Pinne	
11	VOE 995658	1					O-ring	Joint torique	O-Ring	Anillo tórico	O-ring	(VOE 948977)
12	VOE 13947760	2					Screw	Vis	Schraube	Tornillo	Skruv	
13	VOE 15180087	1					Flywheel	Volant moteur	Schwungrad	Volante	Svänghjul	(VOE 15032862)
13		1			NS		•Flywheel	•Volant	•Schwungrad	•Volante	•Svänghjul	

1	
2	
3	
4	
5	

Crankshaft and related parts
Axe à vilebreguintas
Kurbelbewegung
Cigüeñal
Vevrörelse

8289023, 8289891, 8290568, 8290569

Catalogue id	Group
20592	**216**
Illustr. No	Section
1056883	**100**
Issue	Page
20023976-I	**123**

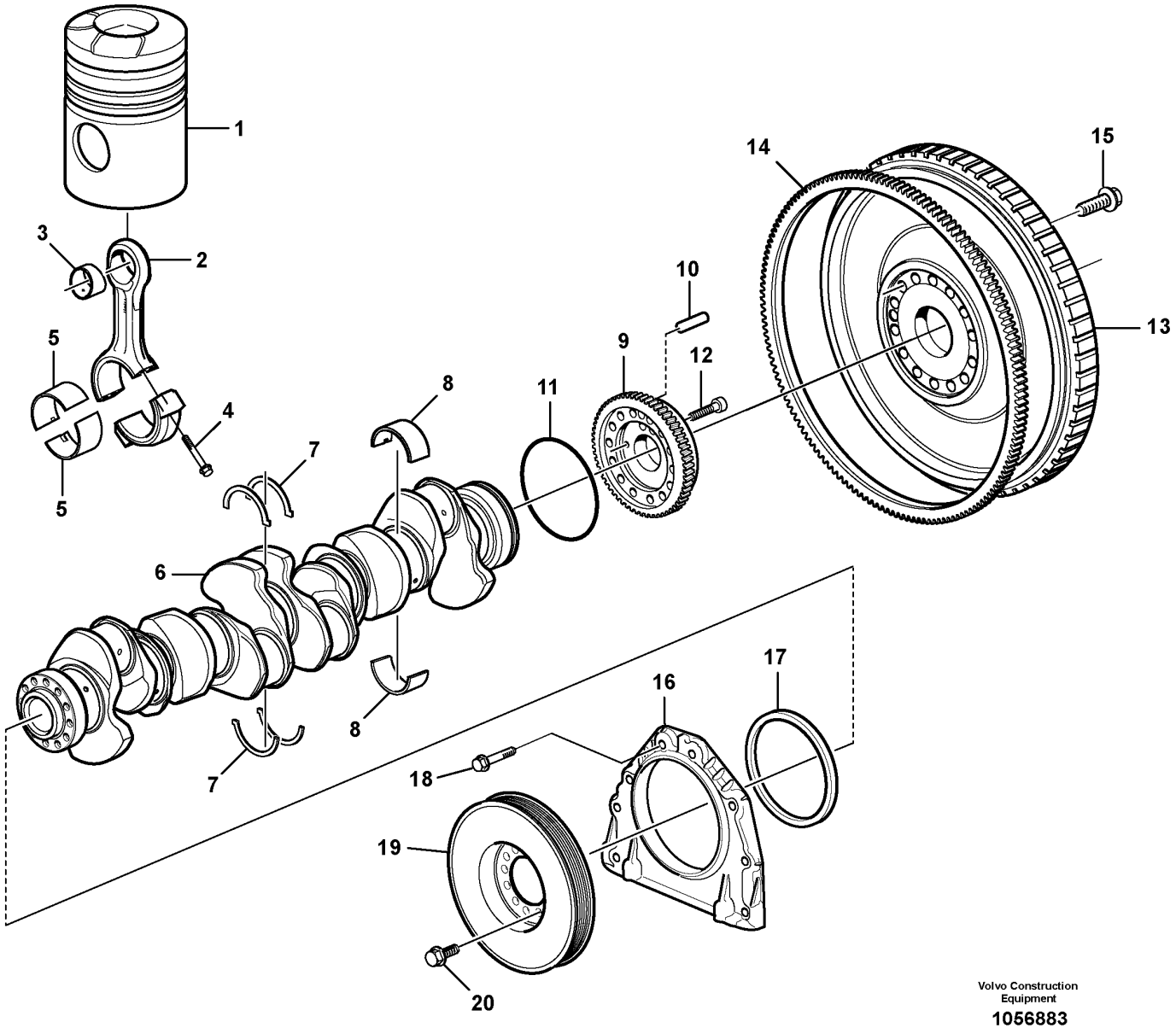

Volvo Construction Equipment

1056883

Fig.	Part No.	Quantity 1	2	3	PS	KIT	Description	Dénomination	Bezeichnung	Denominación	Benämning	Notes
14	VOE 20711957	1					•Ring gear	•Couronne	•Hohlrad	•Corona	•Ringhjul	
15	VOE 21344746	14					Flange screw	Vis à embase	Flanschschraube	Tornillo embridado	Flänsskruv	
16	VOE 21054681	1					Cover	Capot	Haube	Cubierta	Kåpa	ENG - 614979
16	VOE 20777236	1					•Cover	•Couvercle	•Deckel	•Tapa	•Lock	ENG - 614979
16	VOE 20777236	1					Cover	Couvercle	Deckel	Tapa	Lock	ENG 614980 -
17	VOE 21347087	1					•Crankshaft seal	•Joint de vilebrequin	•Kurbelwellendichtung	•Retén cigüeñal	•Vevaxeltätning	ENG - 614979
17	VOE 21779548	1					Crankshaft Seal	Joint Vilebreq.	Kurbelw Dichtg	Reten Ciguenal	Vevaxeltätning	ENG 614980 -
18	VOE 946671	8					Flange screw	Vis à embase	Flanschschraube	Tornillo embridado	Flänsskruv	
19	VOE 20792248	1					Vibration damper	Amortisseur de vibrations	Schwingungsdämpfer	Amortiguador vibraciones	Vibrationsdämpare	
20	VOE 13965191	6					Screw	Vis	Schraube	Tornillo	Skruv	

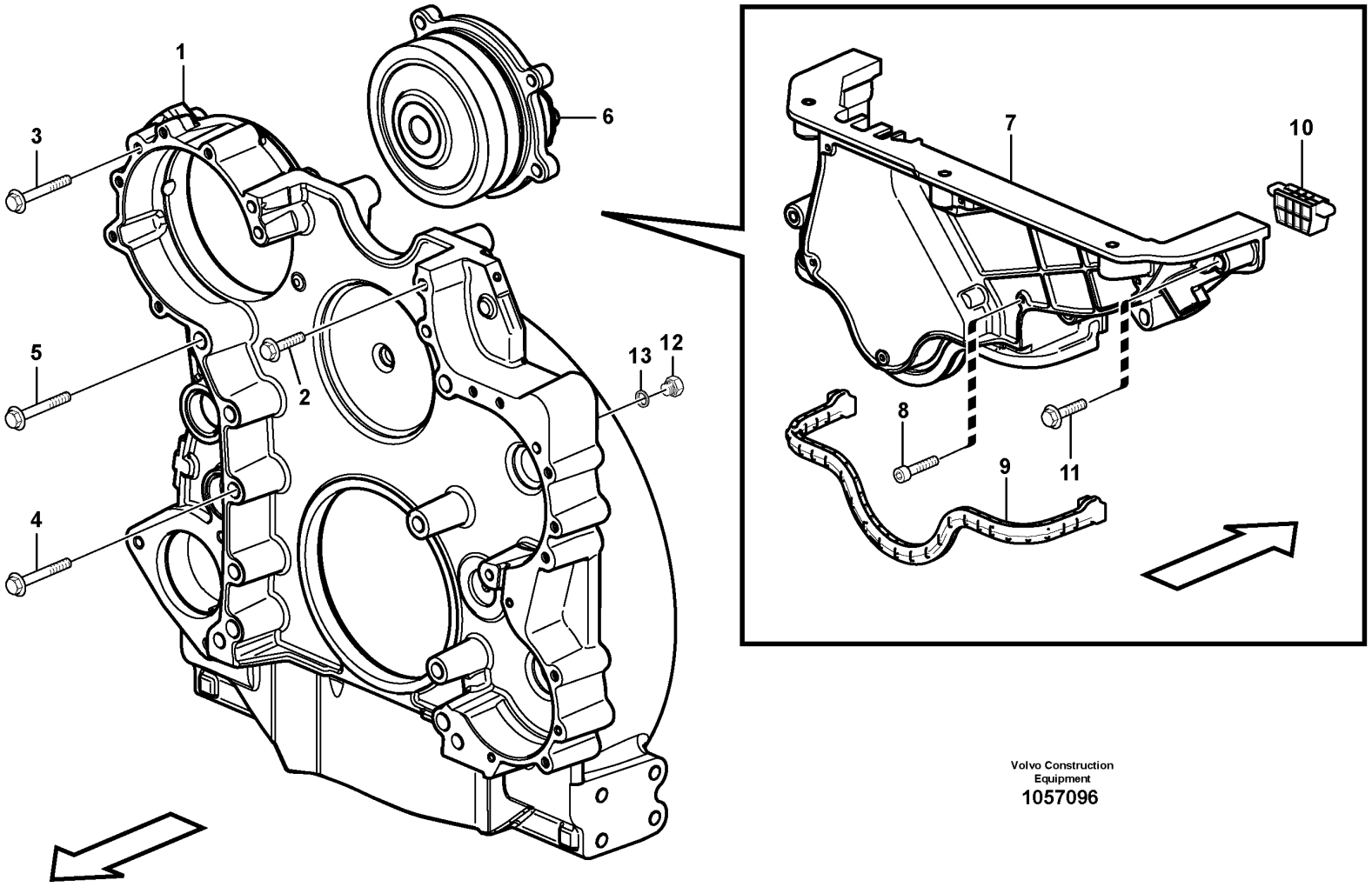

Volvo Construction Equipment
1057096

Fig.	Part No.	Quantity 1	2	3	PS	KIT	Description	Dénomination	Bezeichnung	Denominación	Benämning	Notes
1		1					Flywheel Hsg	Carter Volant	Schwungradgeh	Cubiert Volante	Svänghjulskåpa	See group 216-300 page 131
2	VOE 946671	13					Flange screw	Vis à embase	Flanschschraube	Tornillo embridado	Flänsskruv	M8 x 30 mm
3	VOE 969313	3					Flange screw	Vis à embase	Flanschschraube	Tornillo embridado	Flänsskruv	M10 x 110 mm
4	VOE 13966367	7					Flange screw	Vis à embase	Flanschschraube	Tornillo embridado	Flänsskruv	M14 x 100 mm
5	VOE 968592	2					Flange screw	Vis à embase	Flanschschraube	Tornillo embridado	Flänsskruv	M16 x 110 mm
6		1					Bearing Housing	Carter Palier	Lagergehäuse	Caja Cojinete	Lagerhus	See group 482-100 page 547
7	VOE 21102692	1			SS		Timing gear cover	Couvercle distribution	Steuergehäusedeckel	Tapa distribución	Transmissionslock	
8	VOE 940326	4					•Hex. socket screw	•Vis à six pans creux	•Innensechskantschraube	•Tornillo de hexágono embutido	•Insexskruv	
	VOE 1161277	REQ					•Sealant	•Produit étanchéité	•Dichtmittel	•Producto de estanqueidad	•Tätningsmedel	10 ml
9	VOE 20817742	1					Gasket	Joint	Dichtung	Junta	Packning	
10	VOE 21185132	2					Seal	Étanchéité	dichtung	Junta	Tätning	
11	VOE 13973924	5			SS		Flange screw	Vis à embase	Flanschschraube	Tornillo embridado	Flänsskruv	
12	VOE 960630	1					Plug	Tampon	Stopfen	Tapón	Plugg	
13	VOE 20852764	1					Sealing ring	Bague étanchéité	Dichtring	Anillo retén	Tätningsring	ENG - 322531
13	VOE 993685	1					Gasket	Joint	Dichtung	Junta	Packning	ENG 322532 -

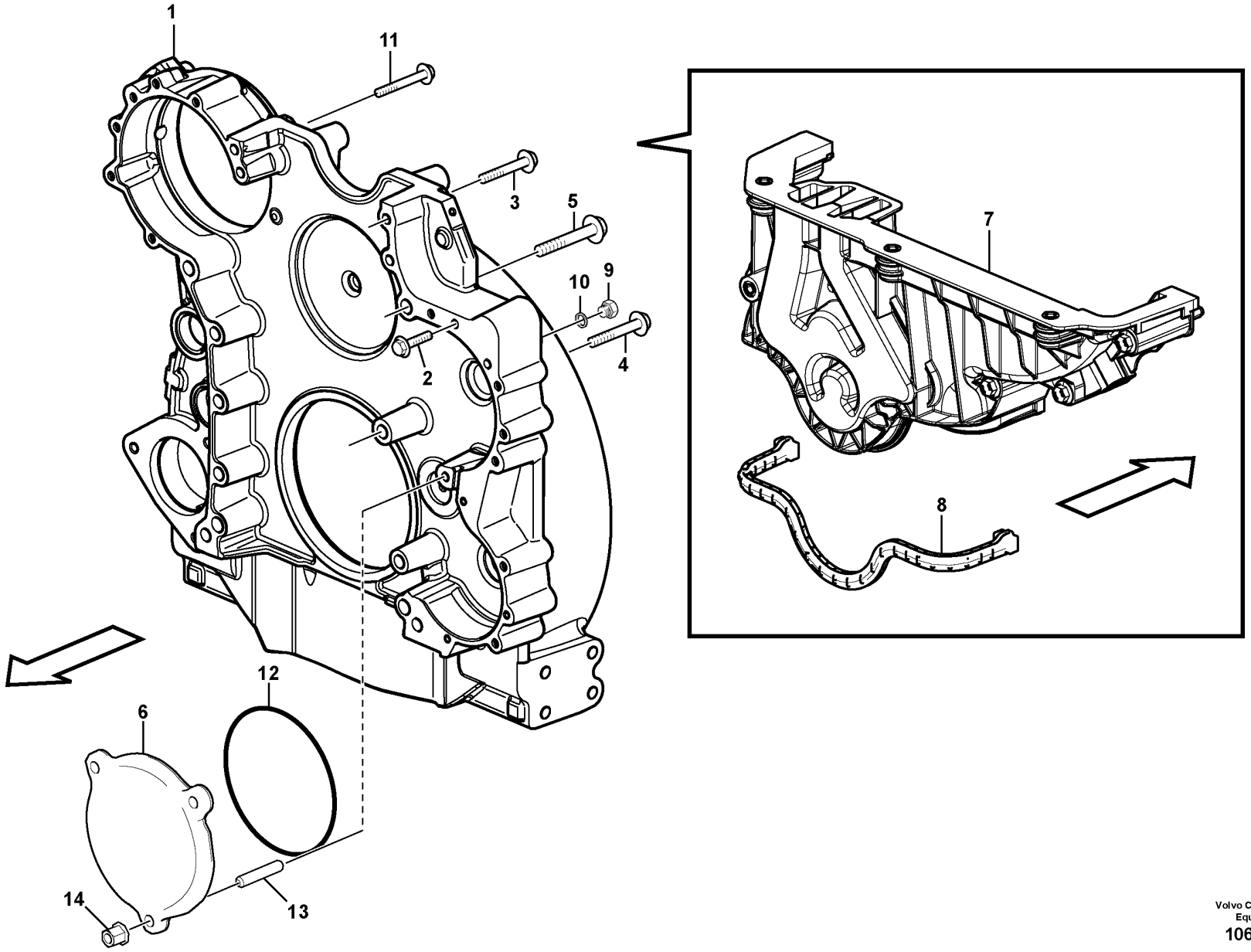

Volvo Construction Equipment
1063065

Fig.	Part No.	Quantity 1	2	3	PS	KIT	Description	Dénomination	Bezeichnung	Denominación	Benämning	Notes
1		1					Flywheel Hsg	Carter Volant	Schwungradgeh	Cubiert Volante	Svänghjulskåpa	See group 216-300 page 131
2	VOE 946671	13					Flange screw	Vis à embase	Flanschschraube	Tornillo embridado	Flänsskruv	M8 x 30 mm
3	VOE 969313	3					Flange screw	Vis à embase	Flanschschraube	Tornillo embridado	Flänsskruv	M10 x 110 mm
4	VOE 13966367	7					Flange screw	Vis à embase	Flanschschraube	Tornillo embridado	Flänsskruv	M14 x 100 mm
5	VOE 968592	2					Flange screw	Vis à embase	Flanschschraube	Tornillo embridado	Flänsskruv	M16 x 110 mm
6	VOE 21226107	1					Cover	Couvercle	Deckel	Tapa	Lock	
7	VOE 21383316	1			SS		Timing gear cover	Couvercle distribution	Steuergehäusedeckel	Tapa distribución	Transmissionslock	
8	VOE 21383310	1					•Gasket	•Joint	•Dichtung	•Junta	•Packning	
9	VOE 960630	1					Plug	Tampon	Stopfen	Tapón	Plugg	
10	VOE 20852764	1					Sealing ring	Bague étanchéité	Dichtring	Anillo retén	Tätningsring	ENG - 322531
10	VOE 993685	1					Gasket	Joint	Dichtung	Junta	Packning	ENG 322532 -
11	VOE 973096	1					Flange screw	Vis à embase	Flanschschraube	Tornillo embridado	Flänsskruv	M10 x 130 mm
12	VOE 992065	1					O-ring	Joint torique	O-Ring	Anillo tórico	O-ring	
13	VOE 953102	1					Stud	Goujon	Stiftschraube	Espárrago	Pinnskruv	
14	VOE 979230	1					Flange nut	Écrou à embase	Flanschmutter	Tuerca embridada	Flänsmutter	

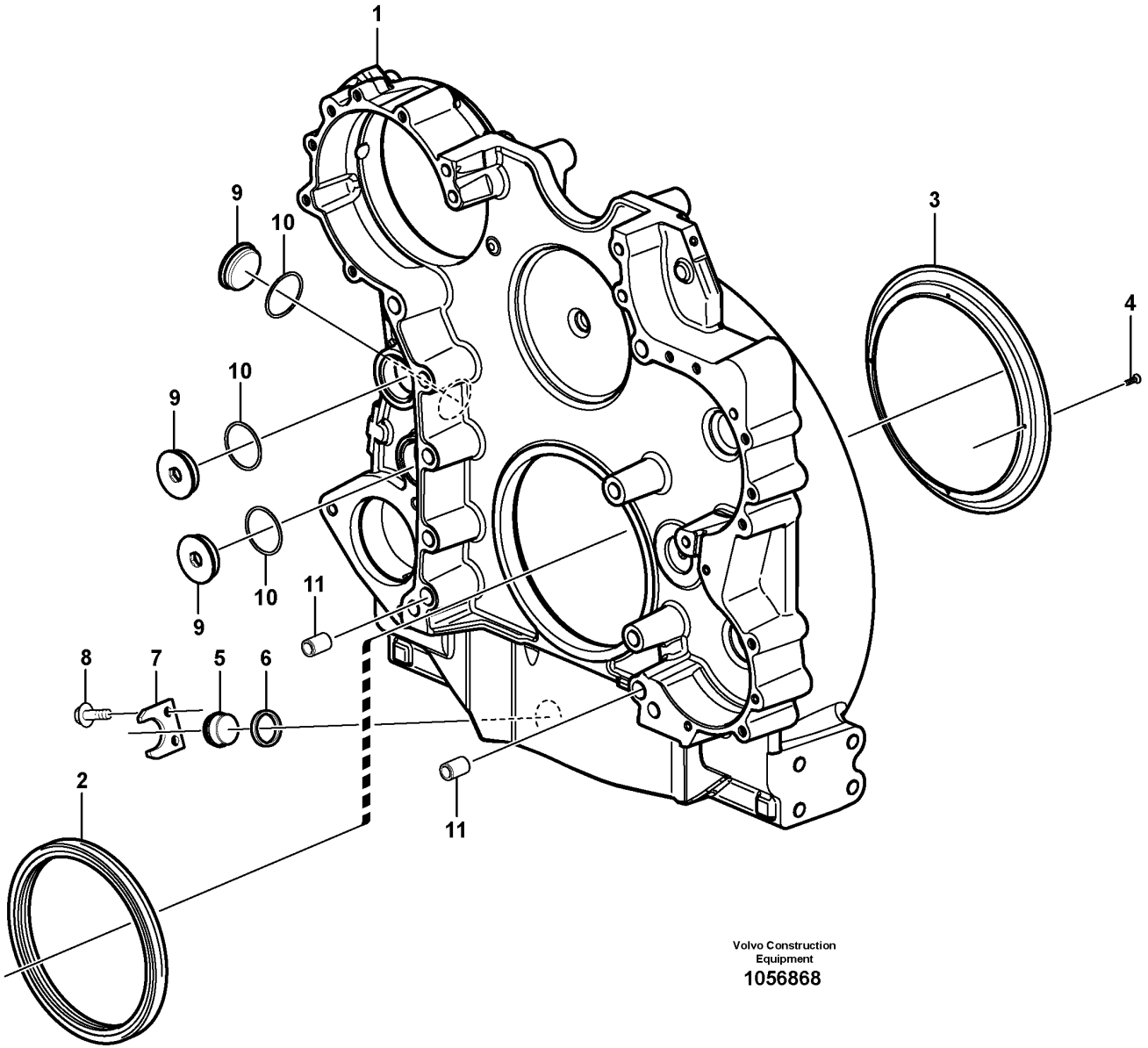

Volvo Construction Equipment

1056868

Fig.	Part No.	Quantity 1	2	3	PS	KIT	Description	Dénomination	Bezeichnung	Denominación	Benämning	Notes
	VOE 15106970	1					Flywheel housing	Carter de volant	Schwungradgehäuse	Cubierta de volante	Svänghjulskåpa	
1		1			NS		•Flywheel Hsg	•Carter Volant	•Schwungradgeh	•Cubiert Volante	•Svänghjulskåpa	
2	VOE 1543896	1			SS		•Sealing ring	•Bague étanchéité	•Dichtring	•Anillo retén	•Tätningsring	
3	VOE 15004855	1					•Oil deflector ring	•Plaque retour huile	•Ölschleuderring	•Aro deflector de aceite	•Oljeavkastarring	
4	VOE 13905650	4					•Drive screw	•Vis de commande	•Durchsetzschraube	•Tornillo motriz	•Drivskruv	
5	VOE 11031785	1					•Plug	•Tampon	•Stopfen	•Tapón	•Plugg	
6	VOE 421158	1					•Sealing ring	•Bague étanchéité	•Dichtring	•Anillo retén	•Tätningsring	
7	VOE 11031769	1					•Lock washer	•Rondelle verrouillage	•Sicherungsscheibe	•Arandela seguridad	•Låsbricka	
8	VOE 946440	2					•Flange screw	•Vis à embase	•Flanschschraube	•Tornillo embridado	•Flänsskruv	
9	VOE 15134976	3					•Plug	•Bouchon	•Stöpsel	•Tapón	•Propp	
10	VOE 1556907	3					•Gasket	•Joint	•Dichtung	•Junta	•Packning	
11	VOE 1547940	2					•Pin	•Clavette	•Splint	•Pasador	•Sprint	
		1			NS		•Sign	•Enseigne	•Schild	•Letrero	•Skylt	
	VOE 950891	4					•Drive screw	•Vis de commande	•Durchsetzschraube	•Tornillo motriz	•Drivskruv	

1		**Flywheel housing** **Carter de volant** **Schwungradgehäuse** **Carcasa del volante** **Svänghjulskåpa**	Catalogue id **20592**	Group **216**
2				
3			Illustr. No **1056868**	Section **300**
4				
5		**8289023, 8289891, 8290568, 8290569**	Issue **20023976-I**	Page **131**

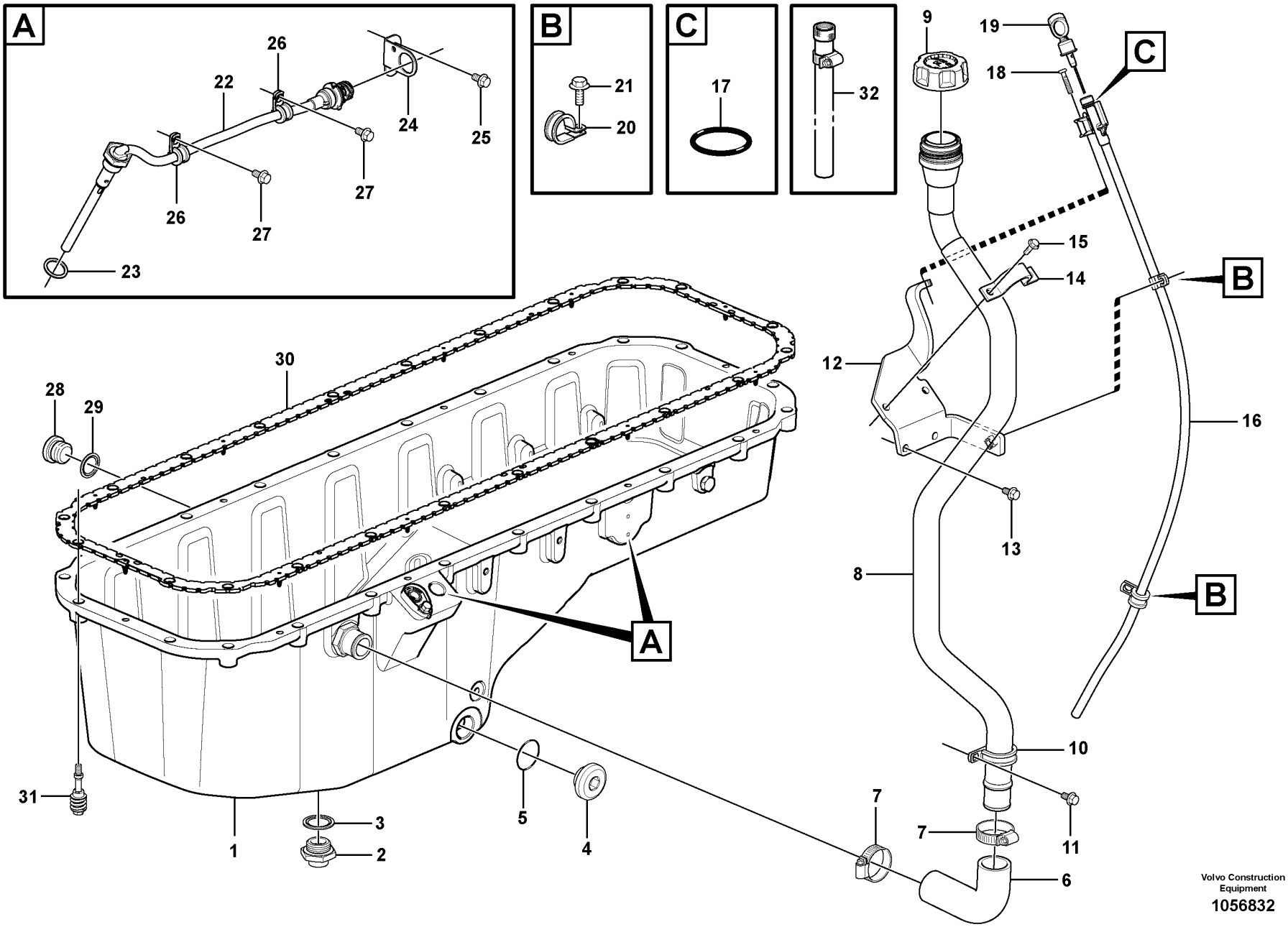

Volvo Construction Equipment

1056832

Fig.	Part No.	Quantity 1	2	3	PS	KIT	Description	Dénomination	Bezeichnung	Denominación	Benämning	Notes
1		1	1				Oil Pan	Carter d'huile	Ölwanne	Carter de aceite	Oljesump	See group 217-200 page 141
2	VOE 15128018	1	1				Valve	Valve	Ventil	Válvula	Ventil	
3	VOE 982509	1	1				•Gasket	•Joint	•Dichtung	•Junta	•Packning	
4	VOE 11127354	1	1				Plug	Tampon	Stopfen	Tapón	Plugg	
5	VOE 13948610	1	1				O-ring	Joint torique	O-Ring	Anillo tórico	O-ring	
6	VOE 17233199	1	1				Hose	Flexible	Schlauch	Manguera	Slang	(VOE 15105168)
7	VOE 994561	2	2				Hose clamp	Collier durite	Schlauchschelle	Abrazadera de manguera	Slangklamma	
8	VOE 15124511	1	1				Oil filler pipe	Tube remplissage huile	Öleinfullstützen	Tubo de llenado de aceite	Oljepåfyllningsrör	
9	VOE 20807510	1	1				Oil filler cap	Bouchon de remplissage d'huile	Öleinfülldeckel	Tapa de llenado de aceite	Oljepåfyllningslock	
10	VOE 949850	1	1				Clamp	Collier serrage	Schelle	Abrazadera	Klamma	
11	VOE 946440	1	1				Flange screw	Vis à embase	Flanschschraube	Tornillo embridado	Flänsskruv	
12	VOE 15124487	1	1				Bracket	Console	Konsole	Consola	Konsol	
13	VOE 13946173	2	2				Screw	Vis	Schraube	Tornillo	Skruv	
14	VOE 15148247	1	1				Clamp	Collier serrage	Schelle	Abrazadera	Klamma	
15	VOE 13945444	2	2				Screw	Vis	Schraube	Tornillo	Skruv	
16	VOE 15124561	1	1				Pipe	Tuyau	Rohrleitung	Tubo	Rör	
17	VOE 944124	1	1				•O-ring	•Joint torique	•O-Ring	•Anillo tórico	•O-ring	
18	VOE 975371	1	1				Six point socket screw	Vis à 6 pans creux	Sechszahn-Hohlschraube	Racor de seis dientes	Sextandhålskruv	
19	VOE 15124551	1	1				Oil dipstick	Jauge d'huile	Ölmessstab	Varilla medidora de aceite	Oljemätsticka	
20	VOE 13949746	2	2				Clamp	Collier serrage	Schelle	Abrazadera	Klamma	
21	VOE 946440	1	1				Flange screw	Vis à embase	Flanschschraube	Tornillo embridado	Flänsskruv	L = 16 mm
21	VOE 13946173	1	1				Screw	Vis	Schraube	Tornillo	Skruv	L = 20 mm
22	VOE 11423761	1	1				Oil level sensor	Capteur de niveau d'huile	Ölstandgeber	Sensor nivel aceite	Oljenivåsensor	
23	VOE 949329	1	1				Gasket	Joint	Dichtung	Junta	Packning	
24	VOE 3988328	1	1				Bracket	Console	Konsole	Consola	Konsol	
25	VOE 946440	1	1				Flange screw	Vis à embase	Flanschschraube	Tornillo embridado	Flänsskruv	
26	VOE 13949746	2	2				Clamp	Collier serrage	Schelle	Abrazadera	Klamma	

1	8290569 ENG - 581207
2	8289023, 8289891, 8290568
3	
4	
5	

Oil sump with mounting parts
Carter d'huile avec fixations
Ölwanne mit Montageteilen
Cárter de aceite con elementos de montaje
Oljesump med monteringsdetaljer

8289023, 8289891, 8290568, 8290569

Catalogue id	Group
20592	217
Illustr. No	Section
1056832	100
Issue	Page
20023976-I	133

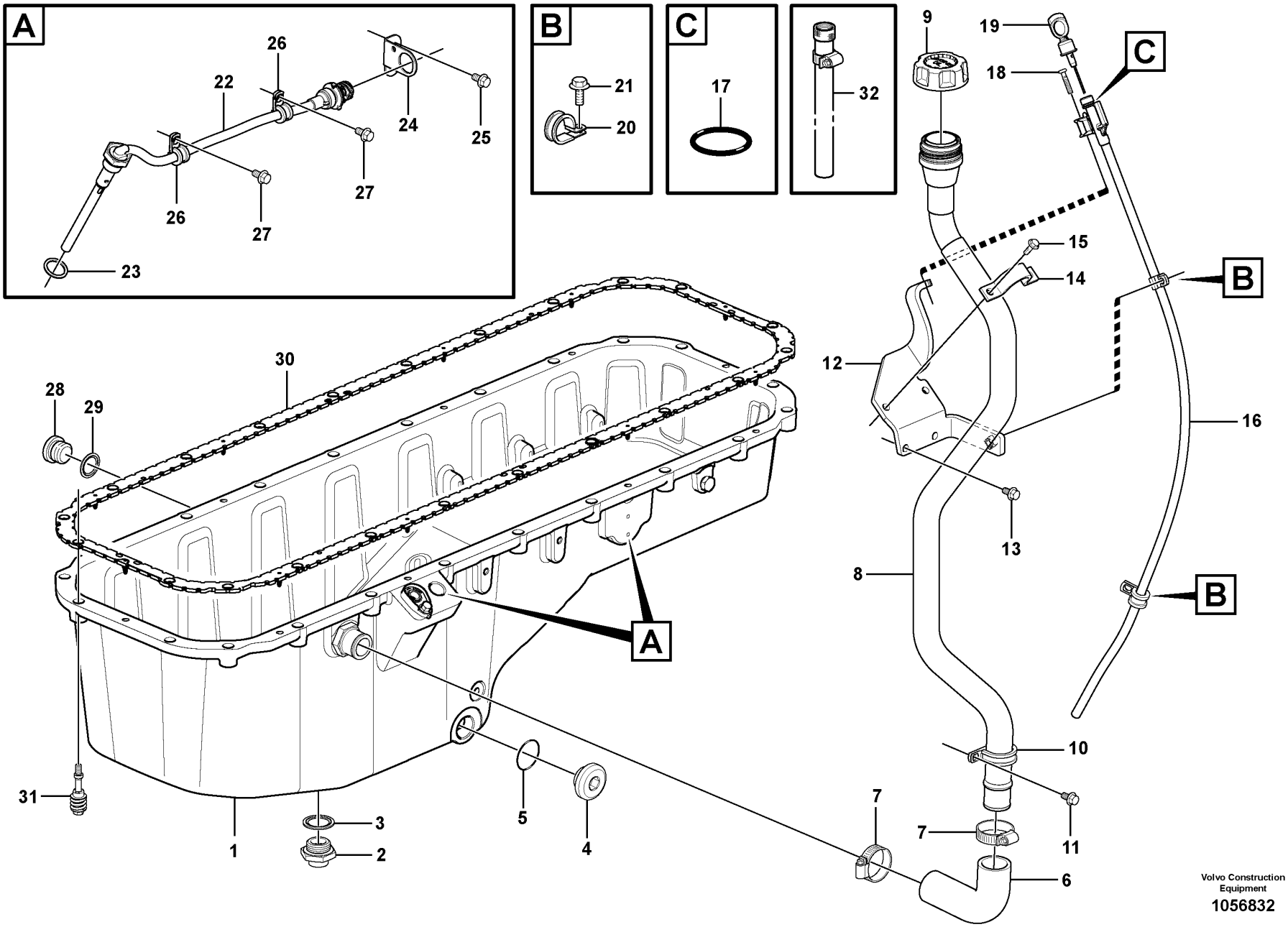

Volvo Construction Equipment

1056832

Fig.	Part No.	Quantity 1	2	3	PS	KIT	Description	Dénomination	Bezeichnung	Denominación	Benämning	Notes
27	VOE 946440	2	2				Flange screw	Vis à embase	Flanschschraube	Tornillo embridado	Flänsskruv	
28	VOE 960630	1	1				Plug	Tampon	Stopfen	Tapón	Plugg	
29	VOE 20852764	1	1				Sealing ring	Bague étanchéité	Dichtring	Anillo retén	Tätningsring	
30	VOE 21293367	1	1				Sealing strip	Bande d'étanchéité	Dichtleiste	Moldura retén	Tätningslist	
31	VOE 20739547	22	22				Flange screw	Vis à embase	Flanschschraube	Tornillo embridado	Flänsskruv	
32	VOE 11127320	1	1				Hose	Flexible	Schlauch	Manguera	Slang	

1	8290569 ENG - 581207
2	8289023, 8289891, 8290568
3	
4	
5	

Oil sump with mounting parts
Carter d'huile avec fixations
Ölwanne mit Montageteilen
Cárter de aceite con elementos de montaje
Oljesump med monteringsdetaljer

8289023, 8289891, 8290568, 8290569

Catalogue id **20592**	Group **217**
Illustr. No **1056832**	Section **100**
Issue **20023976-I**	Page **135**

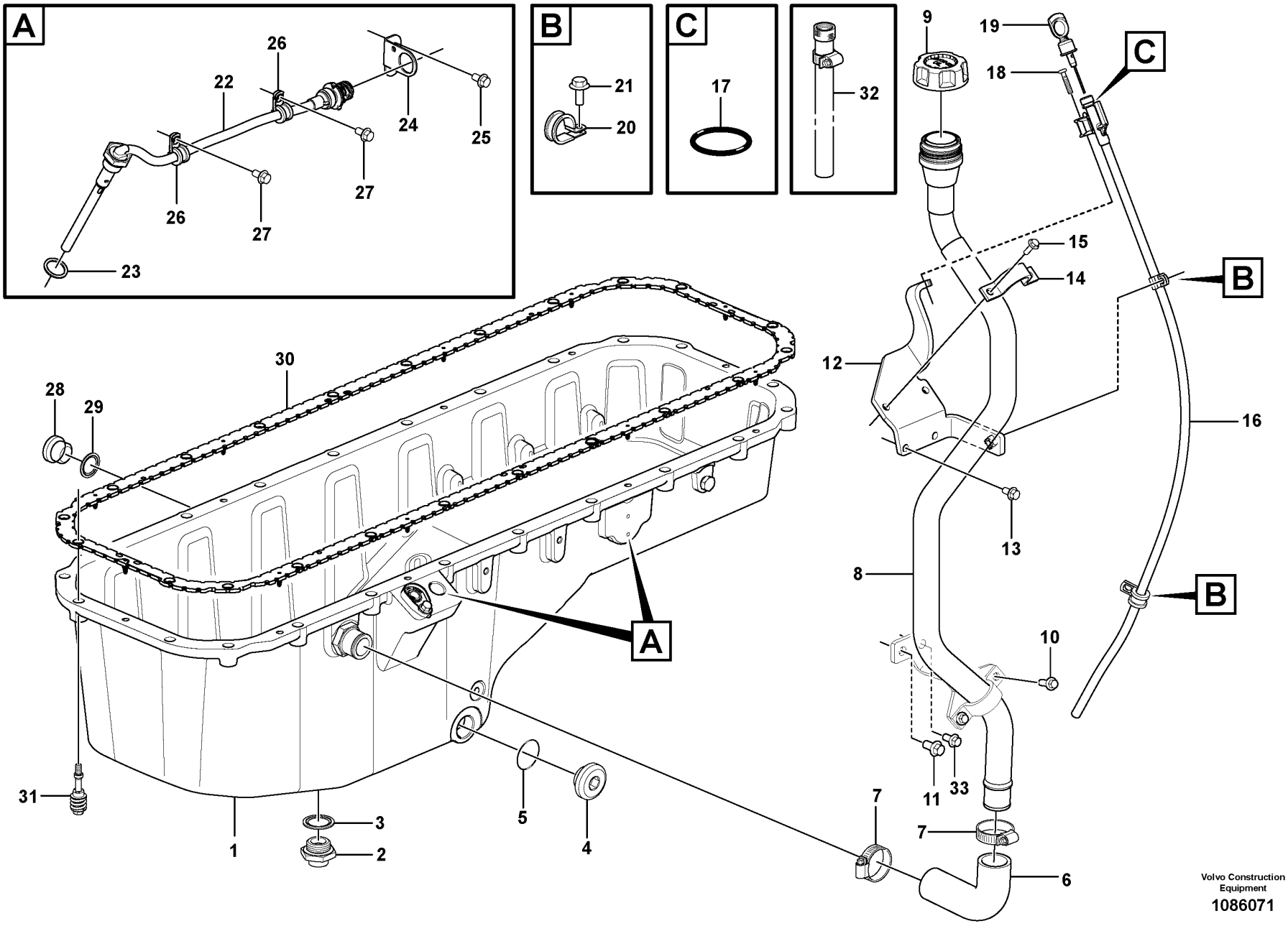
A
B
C
26
22
24
25
27
26
27
23
21
20
17
32
9
19
18
C
15
14
B
12
16
13
8
B
10
11
33
7
7
6
30
28
29
A
31
1
3
2
5
4
Volvo Construction Equipment
1086071

Fig.	Part No.	Quantity 1	2	3	PS	KIT	Description	Dénomination	Bezeichnung	Denominación	Benämning	Notes
1		1					Oil Pan	Carter d'huile	Ölwanne	Carter de aceite	Oljesump	See group 217-200 page 141
2	VOE 15128018	1					Valve	Valve	Ventil	Válvula	Ventil	
3	VOE 982509	1					•Gasket	•Joint	•Dichtung	•Junta	•Packning	
4	VOE 11127354	1					Plug	Tampon	Stopfen	Tapón	Plugg	
5	VOE 13948610	1					O-ring	Joint torique	O-Ring	Anillo tórico	O-ring	
6	VOE 17233199	1					Hose	Flexible	Schlauch	Manguera	Slang	(VOE 15105168)
7	VOE 994561	2					Hose clamp	Collier durite	Schlauchschelle	Abrazadera de manguera	Slangklamma	
8	VOE 15124511	1					Oil filler pipe	Tube remplissage huile	Öleinfullstützen	Tubo de llenado de aceite	Oljepåfyllningsrör	
9	VOE 20807510	1					Oil filler cap	Bouchon de remplissage d'huile	Öleinfülldeckel	Tapa de llenado de aceite	Oljepåfyllningslock	
10	VOE 984735	2					Flange screw	Vis à embase	Flanschschraube	Tornillo embridado	Flänsskruv	
11	VOE 984752	1					Flange screw	Vis à embase	Flanschschraube	Tornillo embridado	Flänsskruv	
12	VOE 15124487	1					Bracket	Console	Konsole	Consola	Konsol	
13	VOE 13946173	2					Screw	Vis	Schraube	Tornillo	Skruv	
14	VOE 15148247	1					Clamp	Collier serrage	Schelle	Abrazadera	Klamma	
15	VOE 13945444	2					Screw	Vis	Schraube	Tornillo	Skruv	
16	VOE 15124561	1					Pipe	Tuyau	Rohrleitung	Tubo	Rör	
17	VOE 944124	1					•O-ring	•Joint torique	•O-Ring	•Anillo tórico	•O-ring	
18	VOE 975371	1					Six point socket screw	Vis à 6 pans creux	Sechszahn-Hohlschraube	Racor de seis dientes	Sextandhålskruv	
19	VOE 15124551	1					Oil dipstick	Jauge d'huile	Ölmessstab	Varilla medidora de aceite	Oljemätsticka	
20	VOE 13949746	2					Clamp	Collier serrage	Schelle	Abrazadera	Klamma	
21	VOE 946440	1					Flange screw	Vis à embase	Flanschschraube	Tornillo embridado	Flänsskruv	L = 16 mm
21	VOE 13946173	1					Screw	Vis	Schraube	Tornillo	Skruv	L = 20 mm
22	VOE 11423761	1					Oil level sensor	Capteur de niveau d'huile	Ölstandgeber	Sensor nivel aceite	Oljenivåsensor	
23	VOE 949329	1					Gasket	Joint	Dichtung	Junta	Packning	
24	VOE 3988328	1					Bracket	Console	Konsole	Consola	Konsol	
25	VOE 946440	1					Flange screw	Vis à embase	Flanschschraube	Tornillo embridado	Flänsskruv	
26	VOE 13949746	2					Clamp	Collier serrage	Schelle	Abrazadera	Klamma	

1		**Oil sump with mounting parts** **Carter d'huile avec fixations** **Ölwanne mit Montageteilen** **Cárter de aceite con elementos de montaje** **Oljesump med monteringsdetaljer**	Catalogue id **20592**	Group **217**
2				
3			Illustr. No **1086071**	Section **110**
4				
5		**8290569 ENG 581208 -**	Issue **20023976-I**	Page **137**

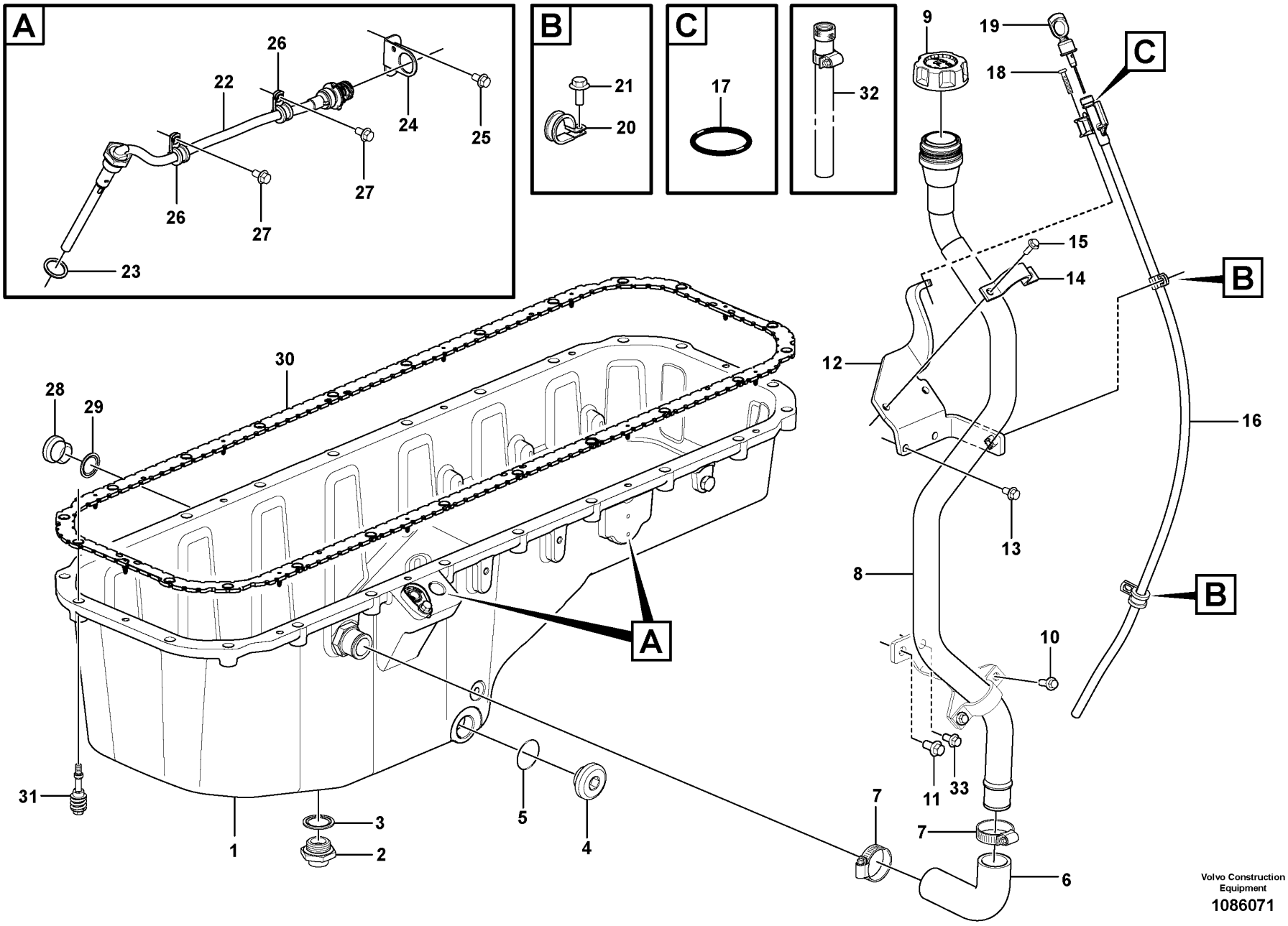
A
B
C
26
22
24
25
27
26
27
23
21
20
17
32
9
19
18
C
15
14
B
12
16
13
8
B
10
11
33
7
7
6
30
28
29
A
31
1
3
2
5
4
Volvo Construction Equipment
1086071

Fig.	Part No.	Quantity 1	2	3	PS	KIT	Description	Dénomination	Bezeichnung	Denominación	Benämning	Notes
27	VOE 946440	2					Flange screw	Vis à embase	Flanschschraube	Tornillo embridado	Flänsskruv	
28	VOE 960630	1					Plug	Tampon	Stopfen	Tapón	Plugg	
29	VOE 20852764	1					Sealing ring	Bague étanchéité	Dichtring	Anillo retén	Tätningsring	
30	VOE 21293367	1					Sealing strip	Bande d'étanchéité	Dichtleiste	Moldura retén	Tätningslist	
31	VOE 20739547	22					Flange screw	Vis à embase	Flanschschraube	Tornillo embridado	Flänsskruv	
32	VOE 11127320	1					Hose	Flexible	Schlauch	Manguera	Slang	
33	VOE 984734	1					Flange screw	Vis à embase	Flanschschraube	Tornillo embridado	Flänsskruv	

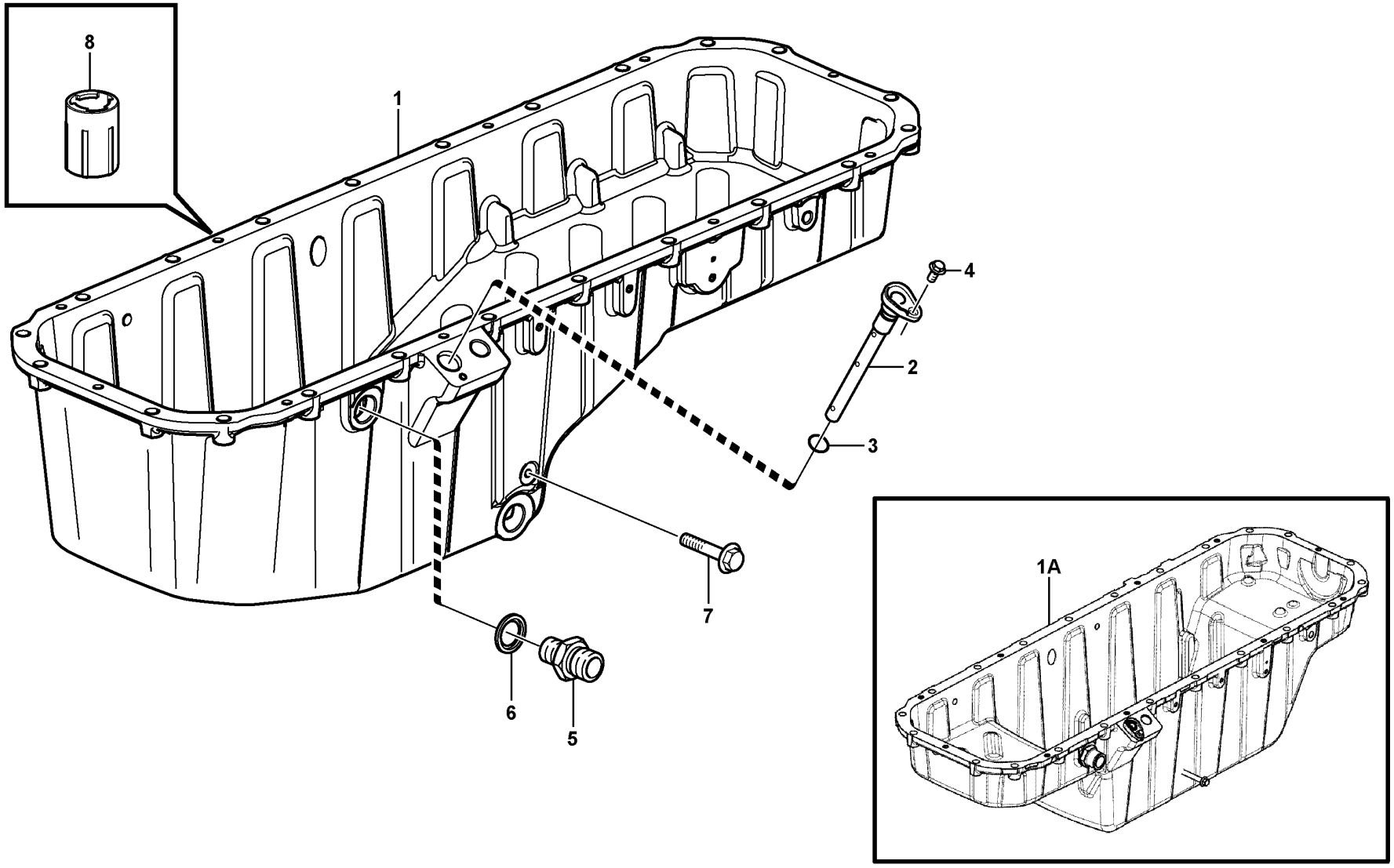

Volvo Construction Equipment

1091377

Fig.	Part No.	Quantity 1	2	3	4	5	PS	KIT	Description	Dénomination	Bezeichnung	Denominación	Benämning	Notes
1	**VOE 15188833**	1					SS		Oil pan	Carter d'huile	Ölwanne	Cárter de aceite	Oljetråg	
1	**VOE 17227297**		1				SS		Oil pan	Carter d'huile	Ölwanne	Cárter de aceite	Oljetråg	
1	**VOE 17219254**			1					Oil pan	Carter d'huile	Ölwanne	Cárter de aceite	Oljetråg	
1A	**VOE 17430646**				1				Oil Pan	Carter d'huile	Ölwanne	Carter de aceite	Oljesump	
2	**VOE 21523327**	1	1	1	1				•Pipe	•Tuyau	•Rohrleitung	•Tubo	•Rör	
3		1	1	1	1		NS		••O-ring	••Joint Torique	••O-Ring	••Junta torica	••O-ring	
4	**VOE 946440**	1							•Flange screw	•Vis à embase	•Flanschschraube	•Tornillo embridado	•Flänsskruv	
4	**VOE 13946173**		1						•Screw	•Vis	•Schraube	•Tornillo	•Skruv	
4	**VOE 984734**			1	1				•Flange screw	•Vis à embase	•Flanschschraube	•Tornillo embridado	•Flänsskruv	
5	**VOE 11162582**	1	1	1	1				•Nipple	•Raccord	•Nippel	•Niple	•Nippel	
6	**VOE 982509**	1	1	1	1				•Gasket	•Joint	•Dichtung	•Junta	•Packning	
7	**VOE 965221**	2	2						•Flange screw	•Vis à embase	•Flanschschraube	•Tornillo embridado	•Flänsskruv	
7	**VOE 994208**			2					•Flange screw	•Vis à embase	•Flanschschraube	•Tornillo embridado	•Flänsskruv	
7	**VOE 984734**				2				•Flange screw	•Vis à embase	•Flanschschraube	•Tornillo embridado	•Flänsskruv	
8	**VOE 15127201**	10	10	10	10				•Retainer	•Retenue	•Halter	•Soporte	•Hållare	

1	**ENG - 341637**
2	**ENG 341638 - 403267**
3	**ENG 403268 - 521111**
4	**ENG 521112 -**
5	

Oil sump
Carter d'huile
Ölwanne
Cárter
Oljesump

8289023, 8289891, 8290568, 8290569

Catalogue id **20592**	Group **217**
Illustr. No **1091377**	Section **200**
Issue **20023976-I**	Page **141**

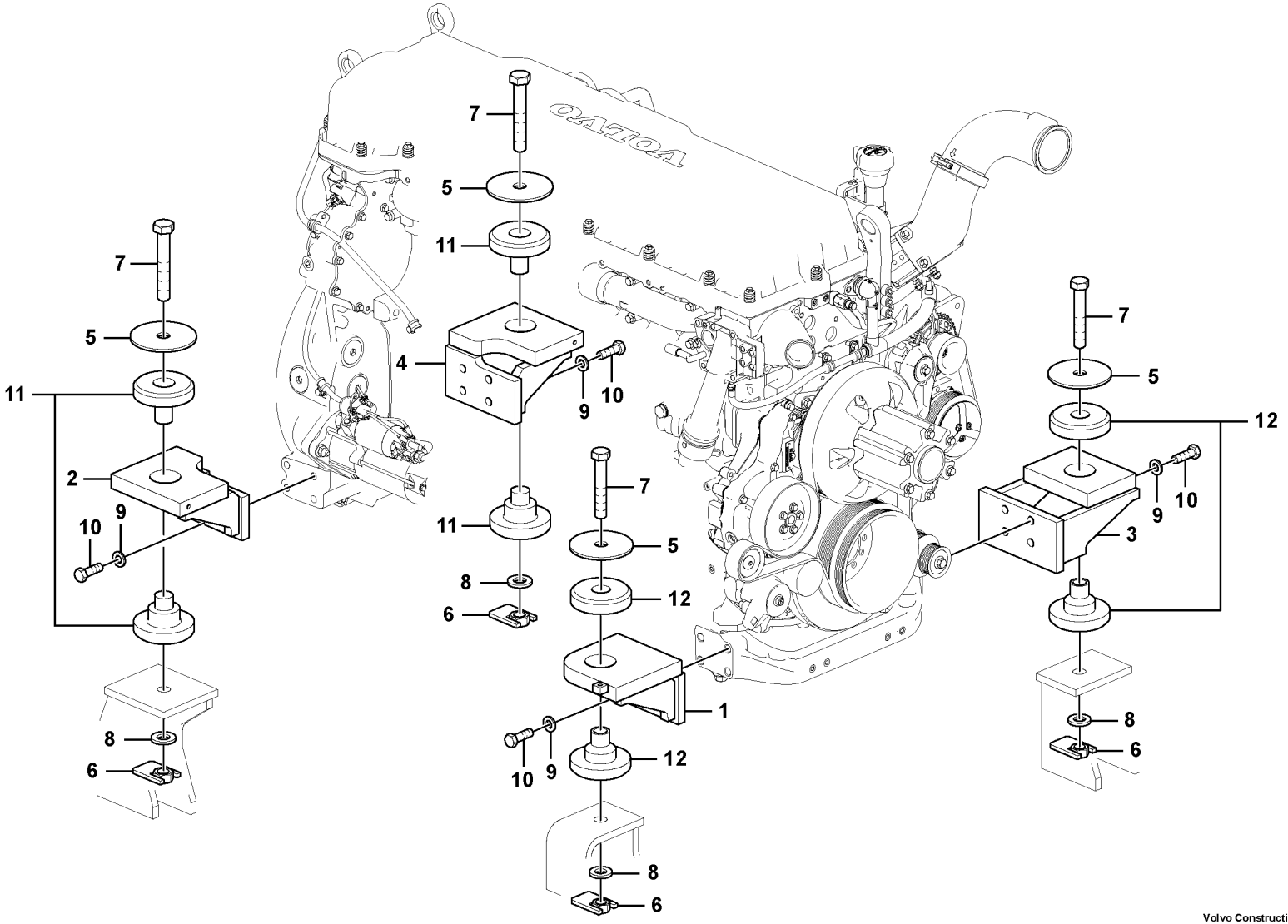

Volvo Construction Equipment
1057830

Fig.	Part No.	Quantity 1	2	3	PS	KIT	Description	Dénomination	Bezeichnung	Denominación	Benämning	Notes
1	VOE 14590628	1					Bracket	Console	Konsole	Consola	Konsol	
2	VOE 14590633	1					Bracket	Console	Konsole	Consola	Konsol	
3	VOE 14590634	1					Bracket	Console	Konsole	Consola	Konsol	
4	VOE 14590635	1					Bracket	Console	Konsole	Consola	Konsol	
5	VOE 14532475	4					Washer	Rondelle	Scheibe	Arandela	Bricka	
6	VOE 14512934	4					Nut	Écrou	Mutter	Tuerca	Mutter	
7	VOE 993005	4					Hexagon screw	Vis à tête hexagonale	Sechskantschraube	Tornillo hexagonal	Sexkantsskruv	
8	VOE 992049	4					Plain washer	Rondelle plane	Flachscheibe	Arandela plana	Planbricka	
9	VOE 992045	16					Plain washer	Rondelle plane	Flachscheibe	Arandela plana	Planbricka	
10	VOE 978938	16					Hexagon screw	Vis à tête hexagonale	Sechskantschraube	Tornillo hexagonal	Sexkantsskruv	
11	VOE 14500336	2					Cushion	Coussin	Sitzkissen	Cojín	Dyna	
12	SA 2012-00931	2					Cushion	Coussin	Sitzkissen	Cojín	Dyna	

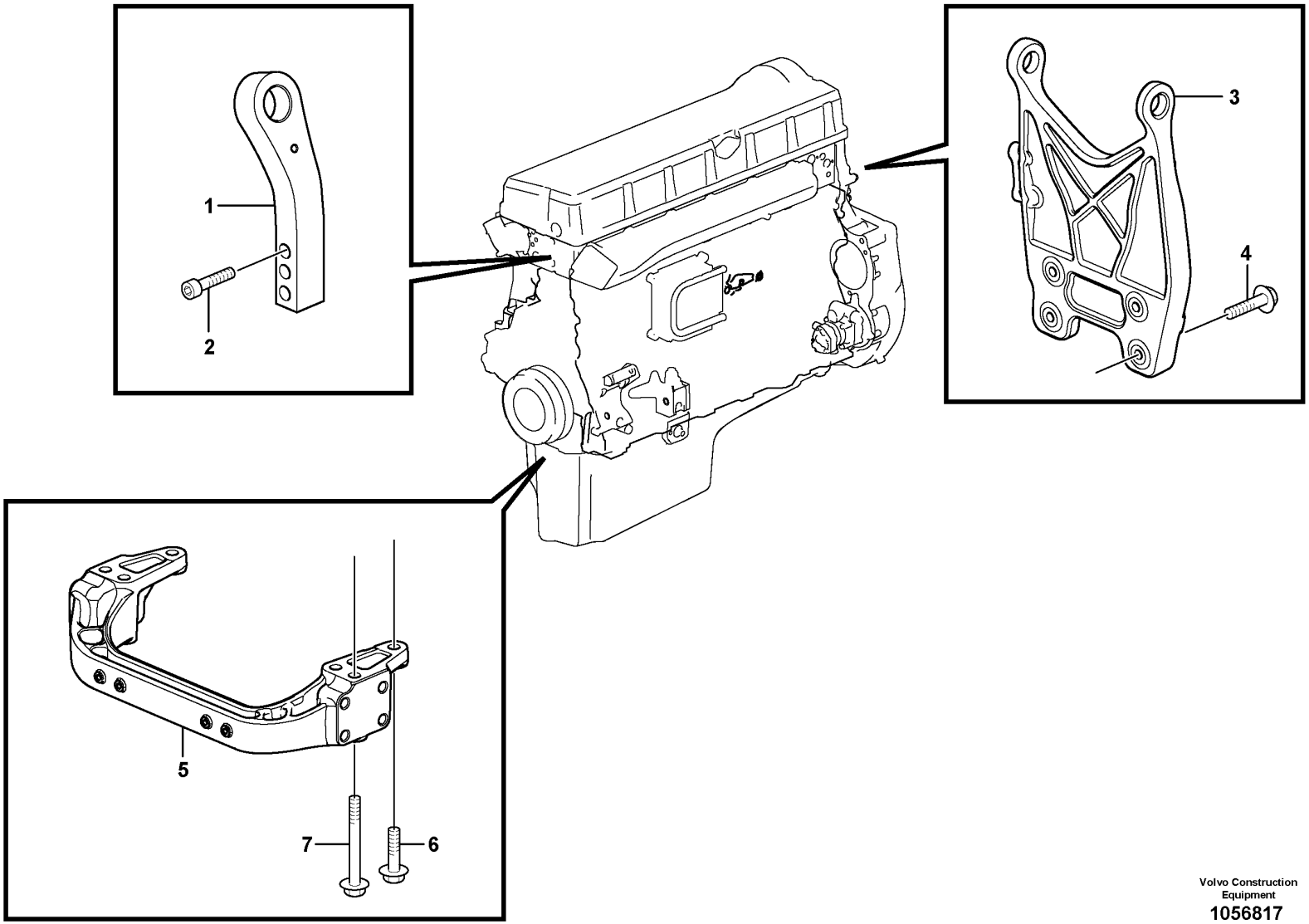

Volvo Construction Equipment
1056817

Fig.	Part No.	Quantity 1	2	3	PS	KIT	Description	Dénomination	Bezeichnung	Denominación	Benämning	Notes
1	VOE 21732324	1					Lifting eye	Oeillet levage	Hebeöse	Argolla de elevación	Lyftögla	FRONT
2	VOE 977282	3					Hex. socket screw	Vis à six pans creux	Innensechskantschraube	Tornillo de hexágono embutido	Insexskruv	
3		1			NS		Lifting eye	Oeillet levage	Hebeöse	Argoll elev	Lyftögla	REAR
4	VOE 975112	4					Flange screw	Vis à embase	Flanschschraube	Tornillo embridado	Flänsskruv	
5	VOE 22159034	1					Engine anchorage	Silent-bloc moteur	Motorbefestigung	Fijación de motor	Motorfäste	(VOE 3886317)
6	VOE 975126	2					Flange screw	Vis à embase	Flanschschraube	Tornillo embridado	Flänsskruv	L = 50 mm
7	VOE 975130	4					Flange screw	Vis à embase	Flanschschraube	Tornillo embridado	Flänsskruv	L = 120 mm

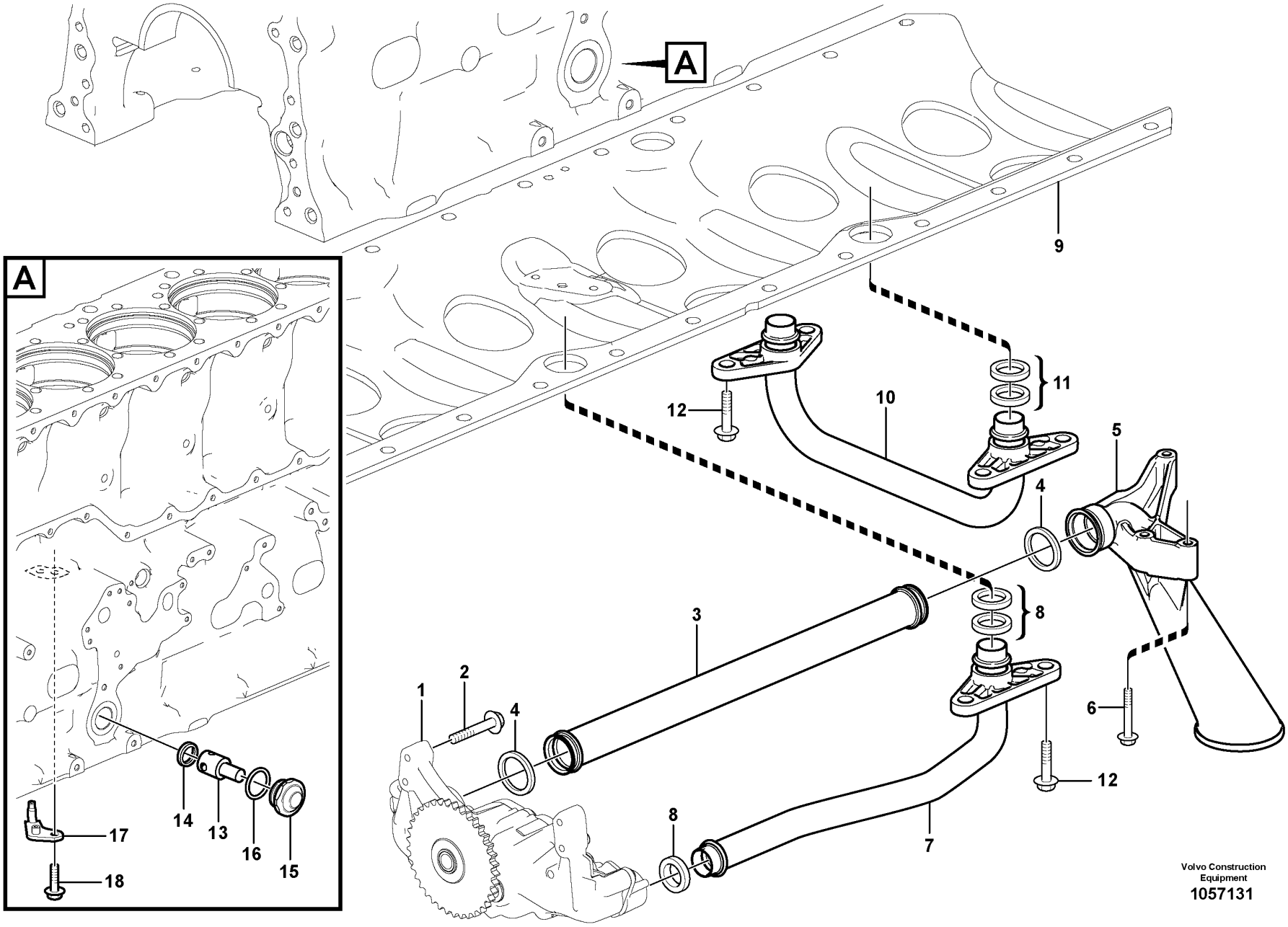

Volvo Construction Equipment
1057131

Fig.	Part No.	Quantity 1	2	3	PS	KIT	Description	Dénomination	Bezeichnung	Denominación	Benämning	Notes
1		1					Oil Pump	Pompe a huile	Ölpumpe	Bomba de aceite	Oljepump	See group 221-200 page 153
2	VOE 13965180	4					Screw	Vis	Schraube	Tornillo	Skruv	
3	VOE 20509415	1					Suction pipe	Tuyau aspiration	Saugrohr	Tubo de aspiración	Sugrör	
4	VOE 20451487	2					Sealing ring	Bague étanchéité	Dichtring	Anillo retén	Tätningsring	
5	VOE 15032706	1					Oil strainer	Crépine d'huile	Ölsieb	Colador	Oljesil	
6	VOE 977275	3					Flange screw	Vis à embase	Flanschschraube	Tornillo embridado	Flänsskruv	
7	VOE 21524766	1					Pressure pipe	Conduit pression	Druckrohr	Tubo de presión	Tryckrör	
8	VOE 21092243	3					Sealing ring	Bague étanchéité	Dichtring	Anillo retén	Tätningsring	
9		1					Frame	Chassis	Rahmen	Bastidor	Ram	See group 212-100 page 89
10	VOE 20498189	1					Pressure pipe	Conduit pression	Druckrohr	Tubo de presión	Tryckrör	
11	VOE 21092243	4					Sealing ring	Bague étanchéité	Dichtring	Anillo retén	Tätningsring	
12		6					Screw	Vis	Schraube	Tornillo	Skruv	See group 212-100 page 89
13	VOE 3826265	1					Reducing Valve	Soupape Reduc.	Reduzierventil	Valv Reductora	Reducerventil	LILAC
14	VOE 469846	1					Sealing ring	Bague étanchéité	Dichtring	Anillo retén	Tätningsring	
15	VOE 1547934	1					Cover	Capot	Abdeckung	Capó	Kåpa	
16	VOE 13948610	1					O-ring	Joint torique	O-Ring	Anillo tórico	O-ring	
17	VOE 3155151	6					Piston cooling jet	Buse refroidissement de piston	Kolbenkühldüse	Boquilla refrigeración pistón	Kolvkylningsmunstycke	
18	VOE 13966378	6					Flange screw	Vis à embase	Flanschschraube	Tornillo embridado	Flänsskruv	

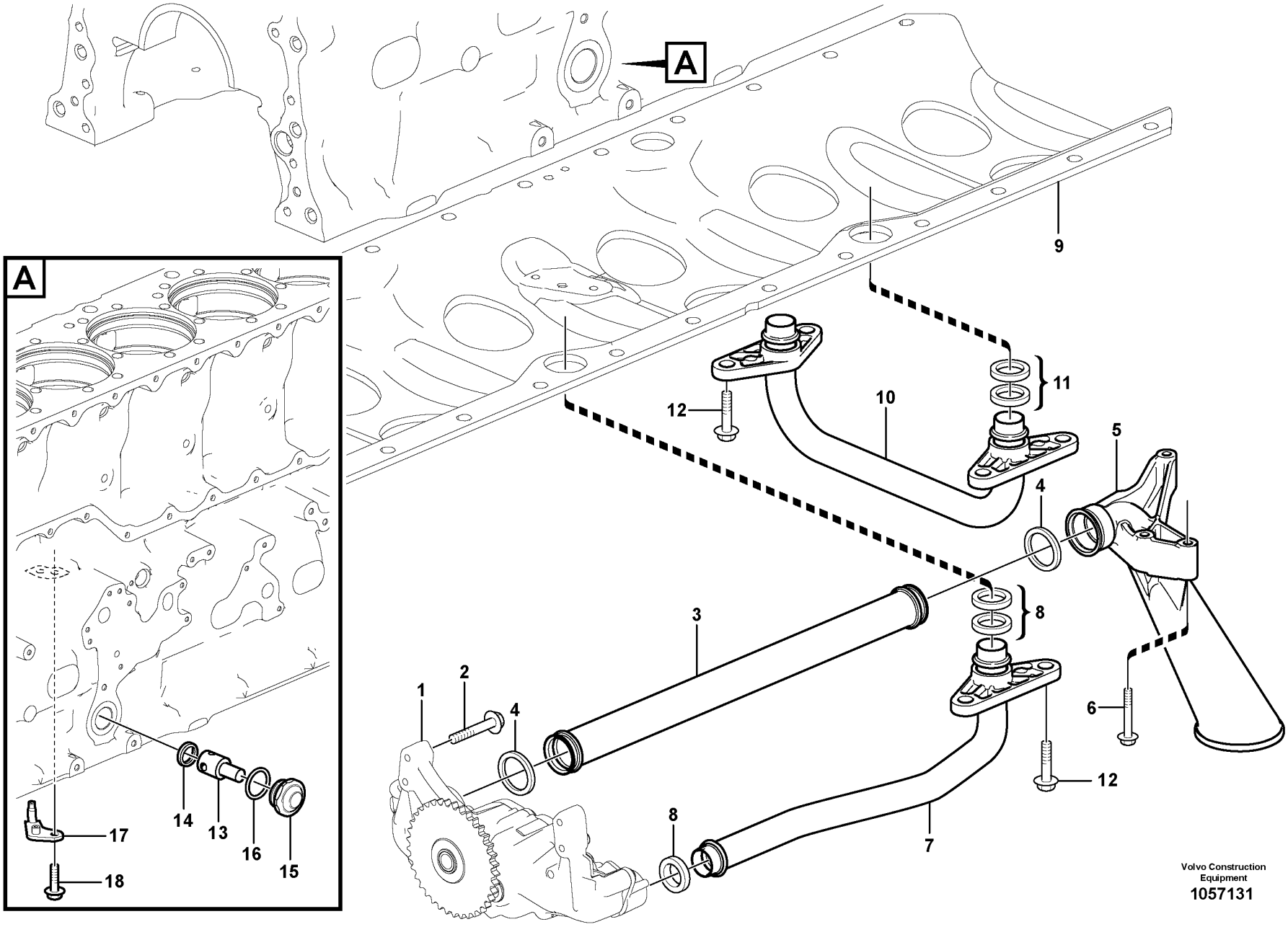

Volvo Construction Equipment
1057131

Fig.	Part No.	Quantity 1	2	3	PS	KIT	Description	Dénomination	Bezeichnung	Denominación	Benämning	Notes
1		1					Oil Pump	Pompe a huile	Ölpumpe	Bomba de aceite	Oljepump	See group 221-200 page 153
2	VOE 13965180	4					Screw	Vis	Schraube	Tornillo	Skruv	
3	VOE 20509415	1					Suction pipe	Tuyau aspiration	Saugrohr	Tubo de aspiración	Sugrör	ENG - 521111
3	VOE 21599159	1					Suction pipe	Tuyau aspiration	Saugrohr	Tubo de aspiración	Sugrör	ENG 521112 -
4	VOE 20451487	2					Sealing ring	Bague étanchéité	Dichtring	Anillo retén	Tätningsring	
5	VOE 15032706	1					Oil strainer	Crépine d'huile	Ölsieb	Colador	Oljesil	ENG - 521111
5	VOE 17212224	1					Oil strainer	Crépine d'huile	Ölsieb	Colador	Oljesil	ENG 521112 -
6	VOE 977275	3					Flange screw	Vis à embase	Flanschschraube	Tornillo embridado	Flänsskruv	
7	VOE 21524766	1					Pressure pipe	Conduit pression	Druckrohr	Tubo de presión	Tryckrör	
8	VOE 21092243	3					Sealing ring	Bague étanchéité	Dichtring	Anillo retén	Tätningsring	
9		1					Frame	Chassis	Rahmen	Bastidor	Ram	See group 212-100 page 89
10	VOE 20498189	1					Pressure pipe	Conduit pression	Druckrohr	Tubo de presión	Tryckrör	
11	VOE 21092243	4					Sealing ring	Bague étanchéité	Dichtring	Anillo retén	Tätningsring	
12		6					Screw	Vis	Schraube	Tornillo	Skruv	See group 212-100 page 89
13	VOE 3826265	1					Reducing Valve	Soupape Reduc.	Reduzierventil	Valv Reductora	Reducerventil	LILAC
14	VOE 469846	1					Sealing ring	Bague étanchéité	Dichtring	Anillo retén	Tätningsring	
15	VOE 1547934	1					Cover	Capot	Abdeckung	Capó	Kåpa	
16	VOE 13948610	1					O-ring	Joint torique	O-Ring	Anillo tórico	O-ring	
17	VOE 3155151	6					Piston cooling jet	Buse refroidissement de piston	Kolbenkühldüse	Boquilla refrigeración pistón	Kolvkylningsmunstycke	
18	VOE 13966378	6					Flange screw	Vis à embase	Flanschschraube	Tornillo embridado	Flänsskruv	

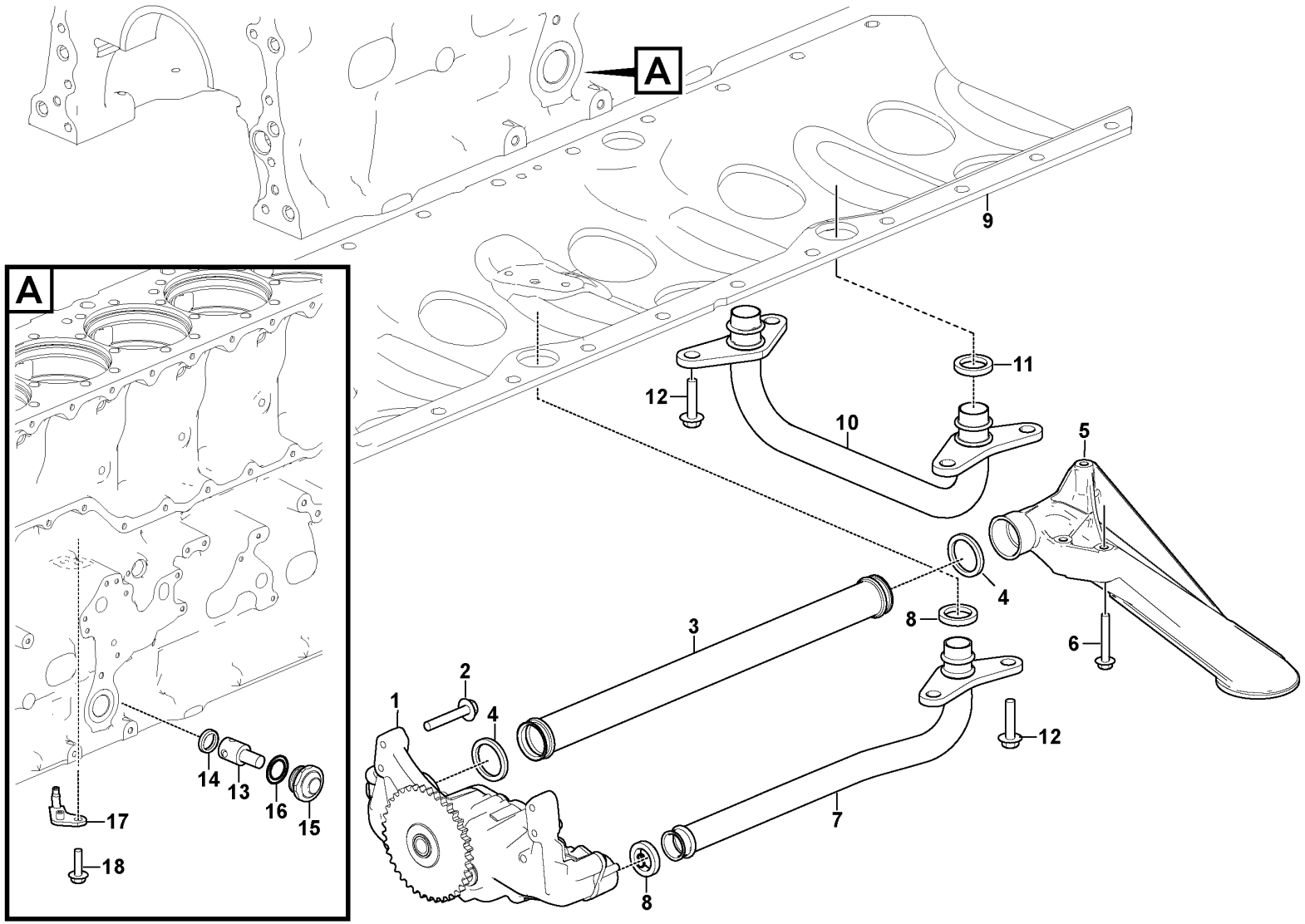

Volvo Construction Equipment

1081455

Fig.	Part No.	Quantity 1	2	3	PS	KIT	Description	Dénomination	Bezeichnung	Denominación	Benämning	Notes
1		1					Oil Pump	Pompe a huile	Ölpumpe	Bomba de aceite	Oljepump	See group 221-100 page 147
2	VOE 13965180	4					Screw	Vis	Schraube	Tornillo	Skruv	
3	VOE 21599159	1					Suction pipe	Tuyau aspiration	Saugrohr	Tubo de aspiración	Sugrör	
4	VOE 20451487	2					Sealing ring	Bague étanchéité	Dichtring	Anillo retén	Tätningsring	
5	VOE 17212224	1					Oil strainer	Crépine d'huile	Ölsieb	Colador	Oljesil	
6	VOE 977275	3					Flange screw	Vis à embase	Flanschschraube	Tornillo embridado	Flänsskruv	
7	VOE 21874957	1					Pressure pipe	Conduit pression	Druckrohr	Tubo de presión	Tryckrör	
8	VOE 21092243	2					Sealing ring	Bague étanchéité	Dichtring	Anillo retén	Tätningsring	
9		1					Frame	Chassis	Rahmen	Bastidor	Ram	See group 212-100 page 89
10	VOE 21876770	1					Pressure pipe	Conduit pression	Druckrohr	Tubo de presión	Tryckrör	
11	VOE 21092243	2					Sealing ring	Bague étanchéité	Dichtring	Anillo retén	Tätningsring	
12		6					Screw	Vis	Schraube	Tornillo	Skruv	See group 212-100 page 89
13	VOE 3826265	1					Reducing Valve	Soupape Reduc.	Reduzierventil	Valv Reductora	Reducerventil	LILAC
14	VOE 469846	1					Sealing ring	Bague étanchéité	Dichtring	Anillo retén	Tätningsring	
15	VOE 1547934	1					Cover	Capot	Abdeckung	Capó	Kåpa	
16	VOE 13948610	1					O-ring	Joint torique	O-Ring	Anillo tórico	O-ring	
17	VOE 3155151	6					Piston cooling jet	Buse refroidissement de piston	Kolbenkühldüse	Boquilla refrigeración pistón	Kolvkylningsmunstycke	
18	VOE 13966378	6					Flange screw	Vis à embase	Flanschschraube	Tornillo embridado	Flänsskruv	

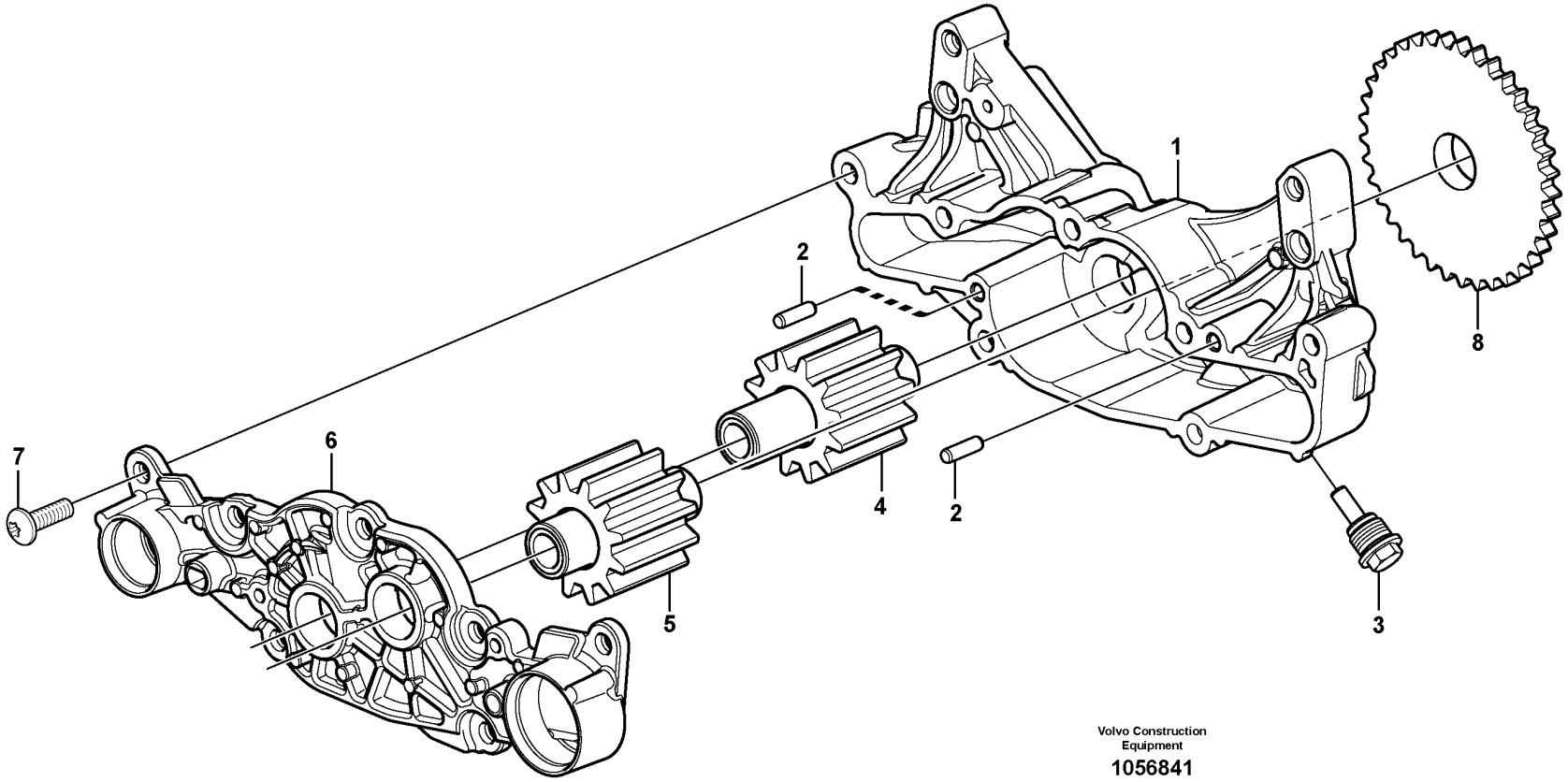

Volvo Construction Equipment

1056841

Fig.	Part No.	Quantity 1	2	3	PS	KIT	Description	Dénomination	Bezeichnung	Denominación	Benämning	Notes
	VOE 20824906	1					Oil pump	Pompe à huile	Ölpumpe	Bomba de aceite	Oljepump	
1		1			NS		•Oil pump housing	•Carter pompe huile	•Ölpumpengehäuse	•Caja de bomba de aceite	•Oljepumphus	
2	**VOE 950545**	2					•Pin	•Goupille	•Stift	•Pasador	•Pinne	
3	**VOE 20731590**	1					•Plug	•Tampon	•Stopfen	•Tapón	•Plugg	
4		1			NS		•Gear	•Pignon	•Zahnrad	•Engranaje	•Kugghjul	
5		1			NS		•Gear	•Pignon	•Zahnrad	•Engranaje	•Kugghjul	
6		1			NS		•Cover	•Couvercle	•Deckel	•Tapa	•Lock	
7	**VOE 969600**	7					•Six point socket screw	•Vis à 6 pans creux	•Sechszahn-Hohlschraube	•Racor de seis dientes	•Sextandhålskruv	
8		1			NS		•Gear	•Pignon	•Zahnrad	•Engranaje	•Kugghjul	

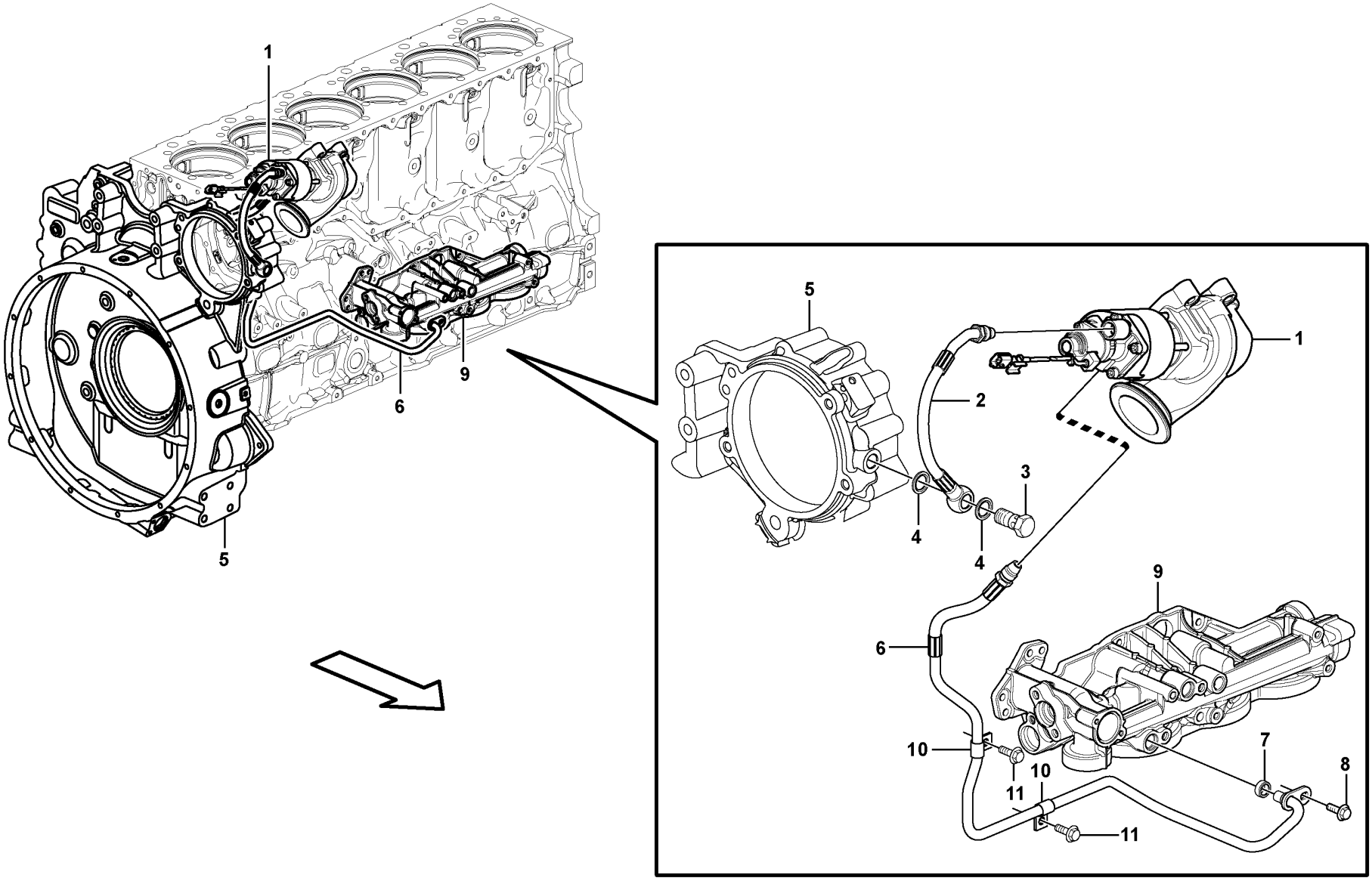

Volvo Construction Equipment

1057369

Fig.	Part No.	Quantity 1	2	3	PS	KIT	Description	Dénomination	Bezeichnung	Denominación	Benämning	Notes
1		1					EGR valve	Soupape EGR	Abgasrückführungsventil	Válvula EGR	EGR-ventil	See group 293-100 page 329
2	VOE 15094158	1					Oil hose	Durit d'huile	Ölschlauch	Manguera de aceite	Oljeslang	
3	VOE 992061	1					•Hollow screw	•Vis creuse	•Hohlschraube	•Tornillo perforado	•Hålskruv	
4	VOE 977935	2					•Gasket	•Joint	•Dichtung	•Junta	•Packning	
5		1					Bearing Housing	Carter Palier	Lagergehäuse	Caja Cojinete	Lagerhus	See group 482-100 page 547
6	VOE 21303063	1					Hose	Flexible	Schlauch	Manguera	Slang	
7	VOE 1636309	1					Sealing ring	Bague étanchéité	Dichtring	Anillo retén	Tätningsring	
8	VOE 13949853	1					Flange screw	Vis à embase	Flanschschraube	Tornillo embridado	Flänsskruv	
9		1					Oil Filter Hous	Carter de filtre à huile	Ölfiltergehäuse	Caja del filtro de aceite	Oljefilterhus	See group 222-100 page 161
10	VOE 18387	2					Clamp	Pince Serrage	Klemme	Abrazadera	Klämma	
11	VOE 946440	2					Flange screw	Vis à embase	Flanschschraube	Tornillo embridado	Flänsskruv	

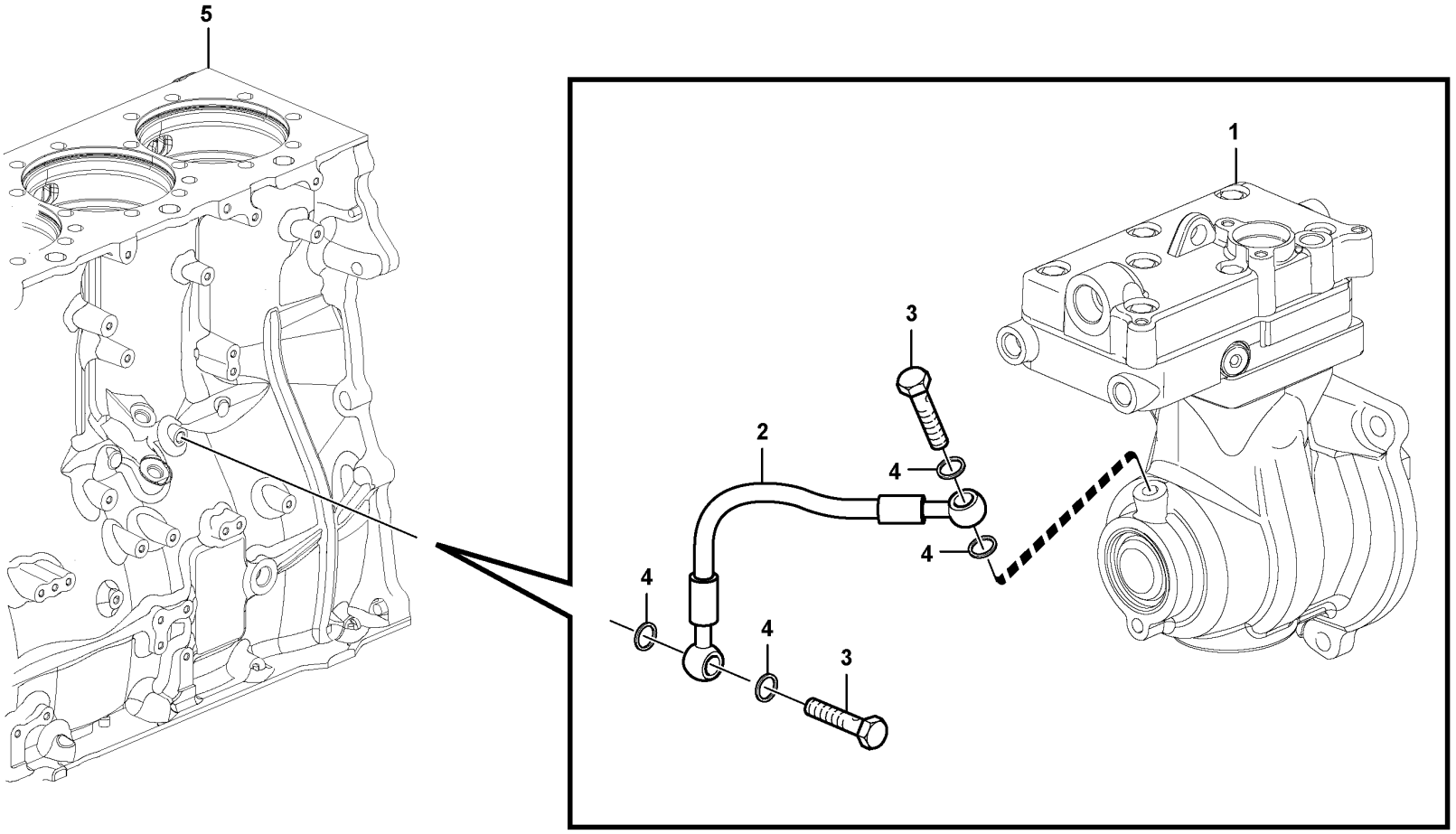

Volvo Construction Equipment
1057372

Fig.	Part No.	Quantity 1	2	3	PS	KIT	Description	Dénomination	Bezeichnung	Denominación	Benämning	Notes
1		1					Compressor	Compresseur	Kompressor	Compresor	Kompressor	See group 561-100 page ####
2	VOE 15032763	1			SS		Pressure hose	Durit refoulement	Druckschlauch	Manguera de presión	Tryckslang	L = 220 mm
3	VOE 968178	2					Hollow screw	Vis creuse	Hohlschraube	Tornillo perforado	Hålskruv	
4	VOE 20852763	4					Sealing ring	Bague étanchéité	Dichtring	Anillo retén	Tätningsring	
5		1					Cylinder Block	Bloc-cylindres	Zylinderblock	Bloque Cilindro	Cylinderblock	See group 212-100 page 89

1		**Lubricating system, compressor** **Système de graissage, compresseur** **Schmieranlage, Kompressor** **Sistema de lubricación, compresor** **Smörjsystem, kompressor**	Catalogue id **20592**	Group **221**
2				
3			Illustr. No **1057372**	Section **400**
4				
5		**8289023, 8289891**	Issue **20023976-I**	Page **157**

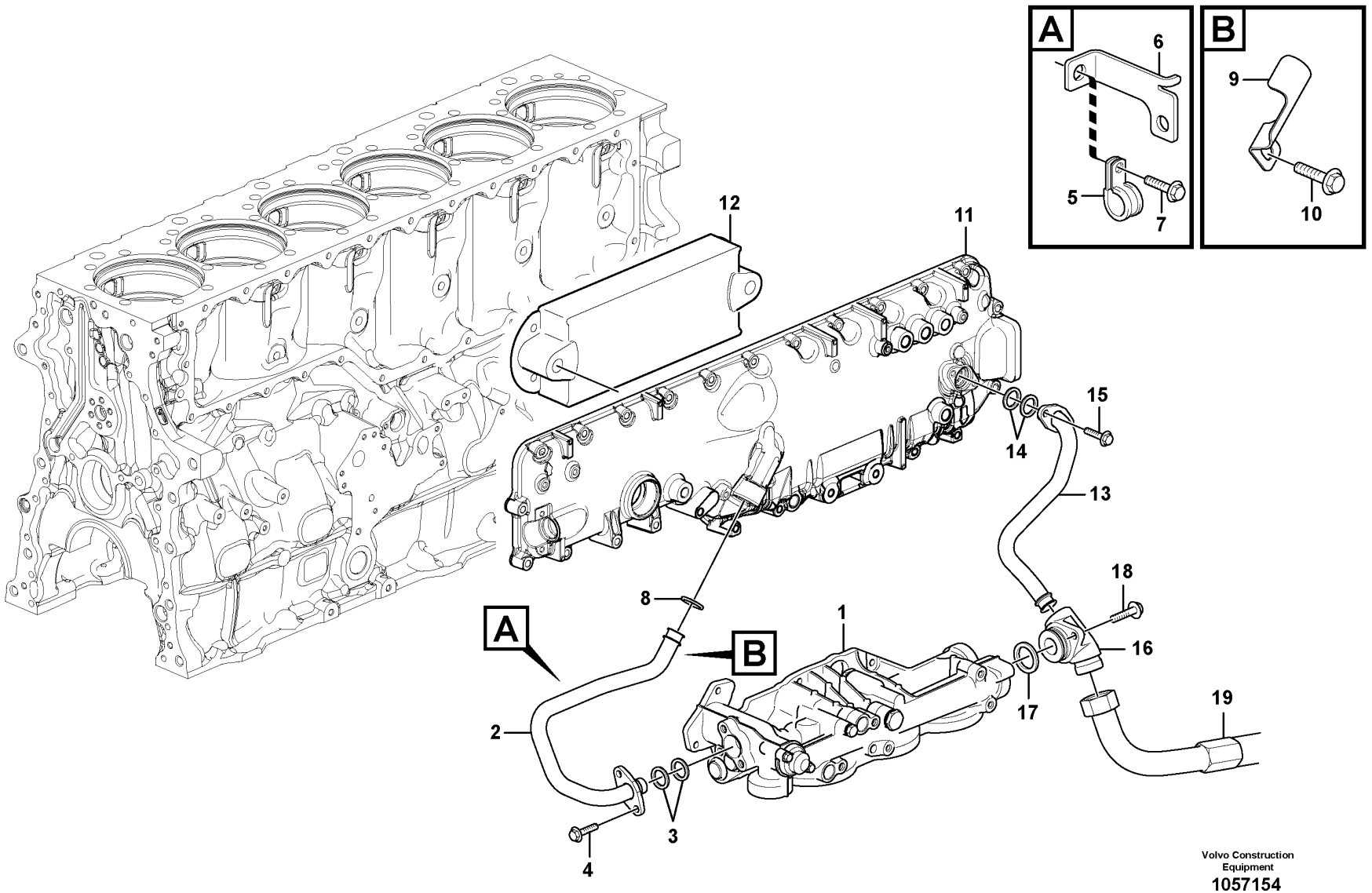

Volvo Construction Equipment

1057154

Fig.	Part No.	Quantity 1	2	3	PS	KIT	Description	Dénomination	Bezeichnung	Denominación	Benämning	Notes
1		1	1				Oil Filter Hous	Carter de filtre à huile	Ölfiltergehäuse	Caja del filtro de aceite	Oljefilterhus	See group 222-100 page 161
2	**VOE 21599161**	1					Pipe	Tuyau	Rohrleitung	Tubo	Rör	(VOE 20729314)
2	**VOE 21262063**		1				Pipe	Tuyau	Rohrleitung	Tubo	Rör	
3	**VOE 471626**	2	2				Sealing ring	Bague étanchéité	Dichtring	Anillo retén	Tätningsring	
4	**VOE 13949853**	2	2				Flange screw	Vis à embase	Flanschschraube	Tornillo embridado	Flänsskruv	
5	**VOE 11000239**	1					Clamp	Collier serrage	Schelle	Abrazadera	Klamma	
6	**VOE 20909752**	1					Bracket	Console	Konsole	Consola	Konsol	
7	**VOE 13946173**	1					Screw	Vis	Schraube	Tornillo	Skruv	
8	**VOE 471626**	1	1				Sealing ring	Bague étanchéité	Dichtring	Anillo retén	Tätningsring	
9	**VOE 21230284**	1	1				Bracket	Console	Konsole	Consola	Konsol	
10	**VOE 946440**	1					Flange screw	Vis à embase	Flanschschraube	Tornillo embridado	Flänsskruv	
11		1					Cover	Capot	Haube	Capo	Lock	See group 212-200 page 91
11			1				Cover	Capot	Haube	Capo	Lock	See group 212-225 page 93
12		1	1				Oil Cooler	Refroidisseur huile	Ölkühler	Enfriadores aceite	Oljekylare	See group 223-100 page 173
13	**VOE 21599162**	1					Pipe	Tuyau	Rohrleitung	Tubo	Rör	(VOE 20741262)
13	**VOE 21081799**		1				Pipe	Tuyau	Rohrleitung	Tubo	Rör	
14	**VOE 471626**	2	2				Sealing ring	Bague étanchéité	Dichtring	Anillo retén	Tätningsring	
15	**VOE 13949853**	2	2				Flange screw	Vis à embase	Flanschschraube	Tornillo embridado	Flänsskruv	
16		1	1				Connector	Raccord	Anschluss	Union	Anslutning	See group 222-100 page 161
17		1	1				Sealing ring	Bague d'étanchéité	Runddichtring	Anillo reten	Tätningsring	See group 222-100 page 161
18		2	2				Flange screw	Vis à bride	Flanschschraube	Torn embridado	Flänsskruv	See group 222-100 page 161
19		1	1				Oil Hose	Durit Huile	Ölschlauch	Manguera Aceite	Oljeslang	See group 222-100 page 161

1	**8289023, 8289891**	**Lubrication system, Oil cooler** **Système de graissage, refroidisseur d'huile** **Schmieranlage, Ölkühler** **Sistema de lubricación, enfriador de aceite** **Smörjsystem, Oljekylare**	Catalogue id **20592**	Group **221**
2	**8290568, 8290569**		Illustr. No **1057154**	Section **500**
3			Issue **20023976-I**	Page **159**
4				
5				

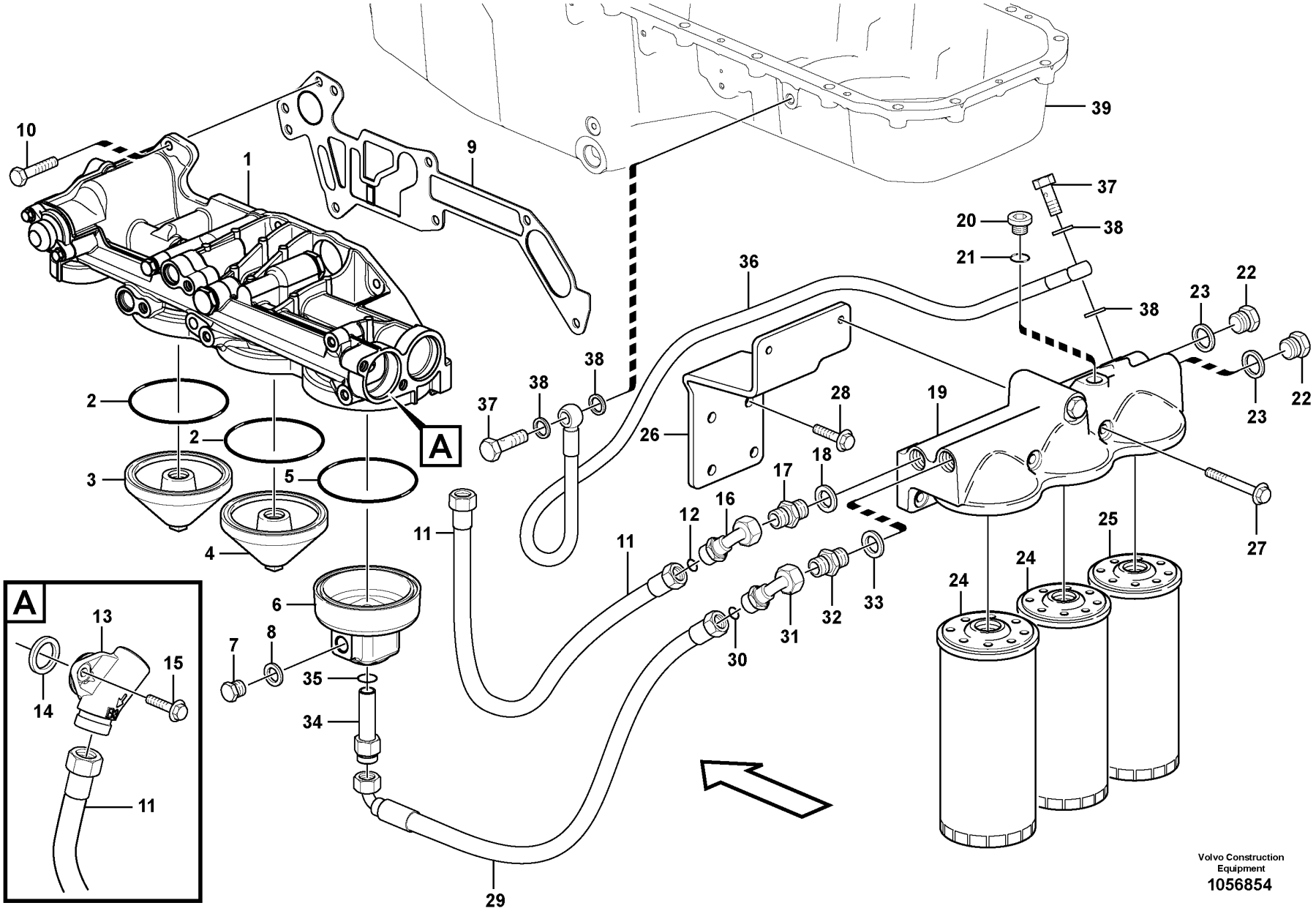
A
A
Volvo Construction Equipment
1056854

Fig.	Part No.	Quantity 1	2	3	PS	KIT	Description	Dénomination	Bezeichnung	Denominación	Benämning	Notes
1		1					Oil filter housing	Boitier de filtre à huile	Ölfiltergehäuse	Caja del filtro de aceite	Oljefilterhus	See group 222-200 page 165
2	VOE 993235	2					X-ring	Bague en x	X-Ring	Anillo x	X-ring	
3	VOE 21145971	1					Cover	Couvercle	Deckel	Tapa	Lock	
4	VOE 21145970	1					Cover	Couvercle	Deckel	Tapa	Lock	
5	VOE 993235	1					X-ring	Bague en x	X-Ring	Anillo x	X-ring	
6	VOE 17417260	1					Cover	Capot	Haube	Cubierta	Kåpa	(VOE 15148125)
7	VOE 960632	1			SS		Plug	Tampon	Stopfen	Tapón	Plugg	
8	VOE 13947624	1					Plane gasket	Joint plan	Plandichtung	Junta plana	Planpackning	
9	VOE 20787167	1					Gasket	Joint	Dichtung	Junta	Packning	
10	VOE 13945444	6					Screw	Vis	Schraube	Tornillo	Skruv	L = 25 mm
10	VOE 968893	1					Flange screw	Vis à embase	Flanschschraube	Tornillo embridado	Flänsskruv	L = 150 mm
11	VOE 17437068	1					Oil hose	Durit d'huile	Ölschlauch	Manguera de aceite	Oljeslang	(VOE 15169815) L = 1200 mm
12	VOE 968471	1					•O-ring	•Joint torique	•O-Ring	•Anillo tórico	•O-ring	
13	VOE 15148944	1			SS		Connector	Pièce connexion	Verbindungsstück	Pieza de conexión	Förbindningsstycke	
14	VOE 22194880	1					Sealing ring	Bague étanchéité	Dichtring	Anillo retén	Tätningsring	(VOE 21780371)
15	VOE 13945444	2					Screw	Vis	Schraube	Tornillo	Skruv	
16	VOE 11423673	1					Pipe elbow	Tuyau coude	Rohrbiegung	Acodadura tubo	Rörkrök	
17	VOE 15137899	1			SS		Nipple	Raccord	Nippel	Niple	Nippel	
18	VOE 982509	1					Gasket	Joint	Dichtung	Junta	Packning	
19		1					Oil Filter Hous	Carter de filtre à huile	Ölfiltergehäuse	Caja del filtro de aceite	Oljefilterhus	See group 222-300 page 167
20	VOE 984793	2					Plug	Bouchon	Stöpsel	Tapón	Propp	
21	VOE 983333	2					•O-ring	•Joint torique	•O-Ring	•Anillo tórico	•O-ring	
22	VOE 13966147	2					Plug	Tampon	Stopfen	Tapón	Plugg	
23	VOE 982509	2					Gasket	Joint	Dichtung	Junta	Packning	
24	VOE 21707133	2					Oil filter	Filtre à huile	Ölfilter	Filtro de aceite	Oljefilter	(VOE 478736) LONG LIFE
25	VOE 21707132	1					Oil filter	Filtre à huile	Ölfilter	Filtro de aceite	Oljefilter	(VOE 477556) BY PASS
26		1			NS		Bracket	Console	Konsole	Ménsula	Konsol	
27	VOE 969313	2					Flange screw	Vis à embase	Flanschschraube	Tornillo embridado	Flänsskruv	
28	VOE 946472	4					Flange screw	Vis à embase	Flanschschraube	Tornillo embridado	Flänsskruv	

1		**Oil filter with fitting parts** **Filtre à huile avec pièces de montage** **Ölfilter mit Anbauteilen** **Filtro de aceite con accesorios de montaje** **Oljefilter med monteringsdetaljer**	Catalogue id **20592**	Group **222**
2			Illustr. No **1056854**	Section **100**
3				
4			Issue **20023976-I**	Page **161**
5		**8289023, 8289891, 8290568, 8290569**		

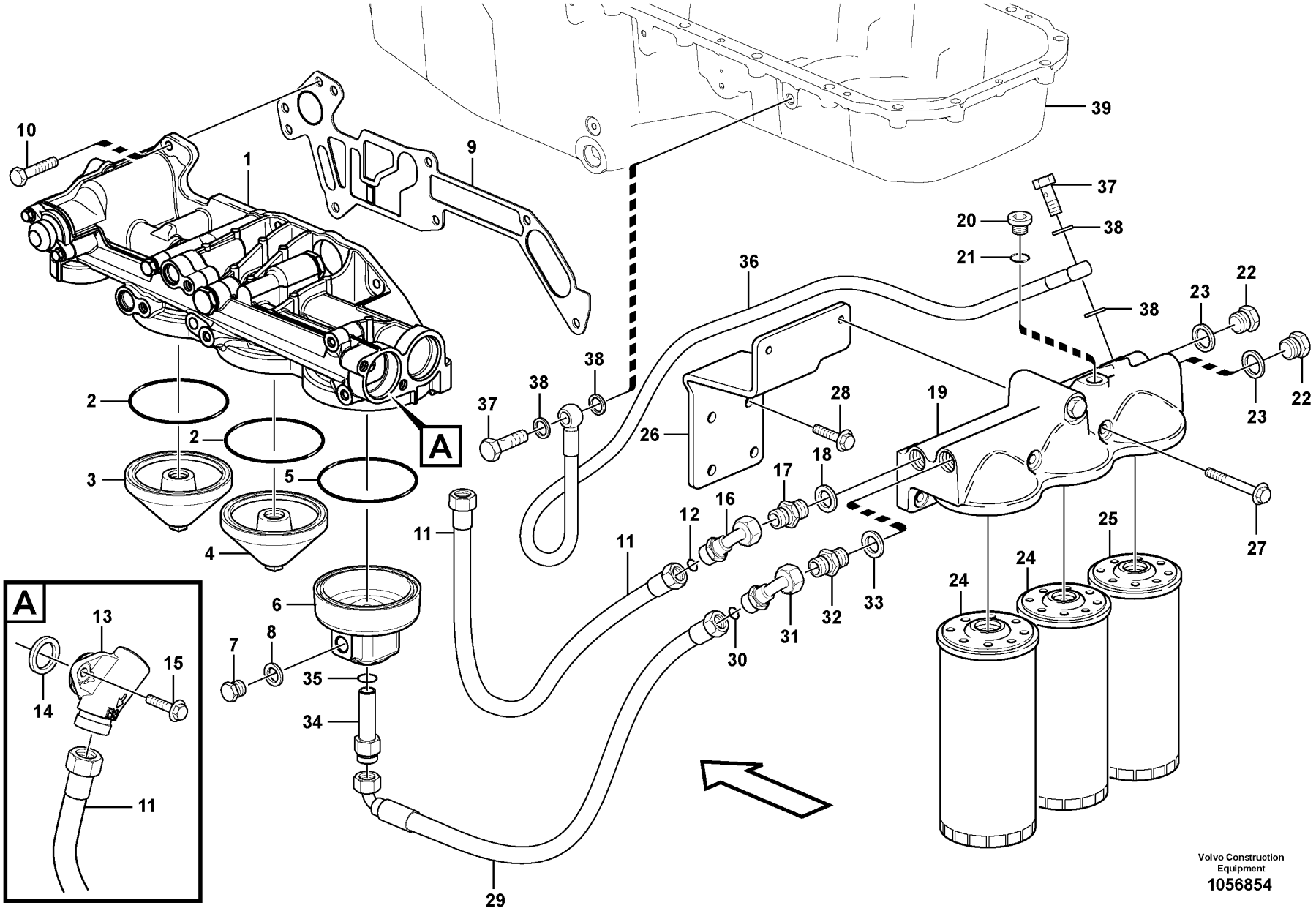
A
A
Volvo Construction Equipment
1056854

Fig.	Part No.	Quantity 1	2	3	PS	KIT	Description	Dénomination	Bezeichnung	Denominación	Benämning	Notes
29	**VOE 17437085**	1					Oil hose	Durit d'huile	Ölschlauch	Manguera de aceite	Oljeslang	(VOE 15148504) L = 1420 mm
30	**VOE 968471**	1					•O-ring	•Joint torique	•O-Ring	•Anillo tórico	•O-ring	
31	**VOE 11423673**	1					Pipe elbow	Tuyau coude	Rohrbiegung	Acodadura tubo	Rörkrök	
32	**VOE 15137899**	1			SS		Nipple	Raccord	Nippel	Niple	Nippel	
33	**VOE 982509**	1					Gasket	Joint	Dichtung	Junta	Packning	
34	**VOE 15148155**	1			SS		Nipple	Raccord	Nippel	Niple	Nippel	
35	**VOE 944126**	1					O-ring	Joint torique	O-Ring	Anillo tórico	O-ring	
36	**VOE 15171673**	1					Oil hose	Durit d'huile	Ölschlauch	Manguera de aceite	Oljeslang	L = 2087 mm
37	**VOE 991048**	2					Hollow screw	Vis creuse	Hohlschraube	Tornillo perforado	Hålskruv	
38	**VOE 993685**	4					Gasket	Joint	Dichtung	Junta	Packning	
39		1					Oil Pan	Carter d'huile	Ölwanne	Carter de aceite	Oljesump	See group 217-100 page 133

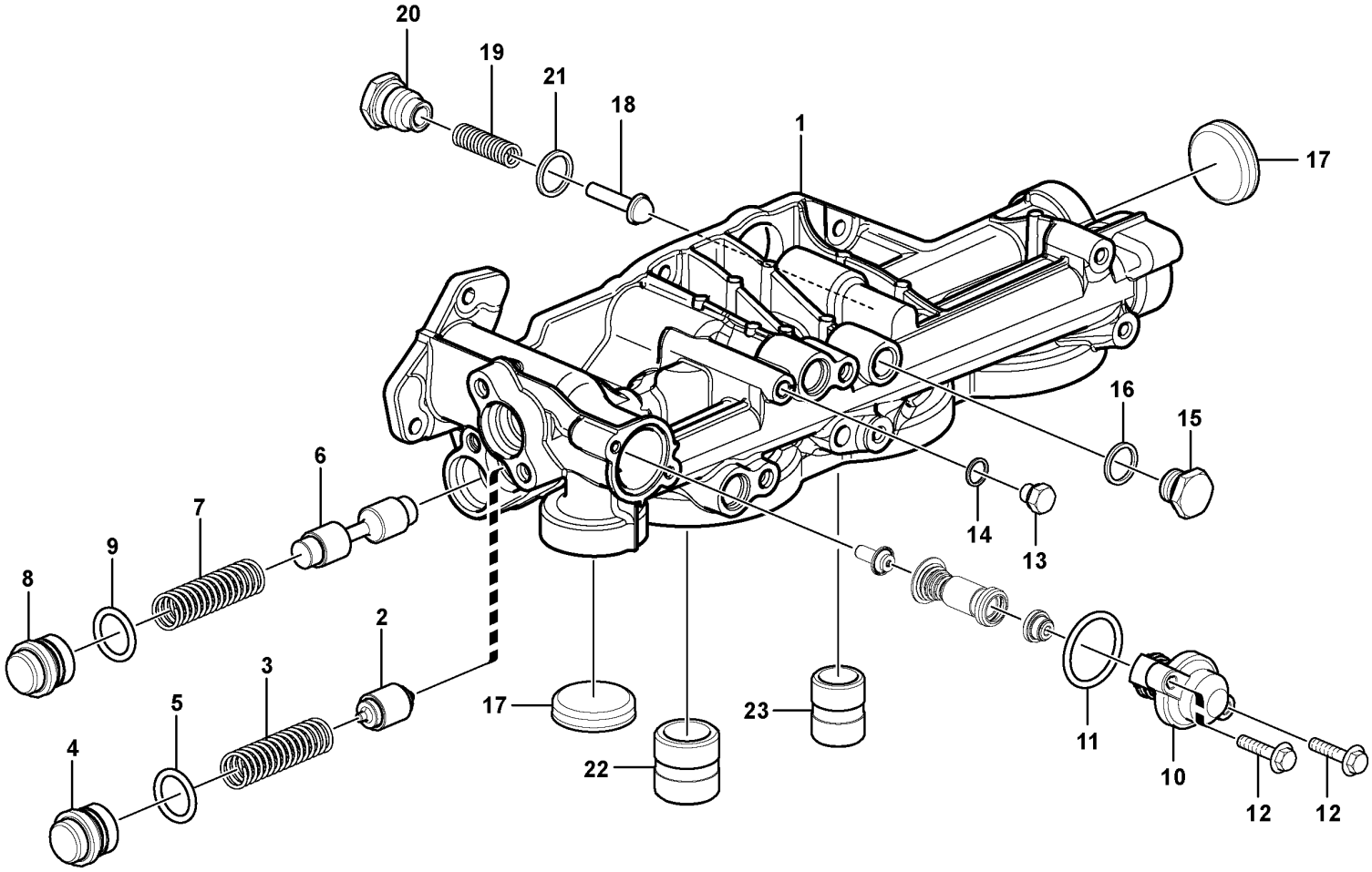

Volvo Construction Equipment
1056849

Fig.	Part No.	Quantity 1	2	3	PS	KIT	Description	Dénomination	Bezeichnung	Denominación	Benämning	Notes
	VOE 17360123	1					Oil filter housing	Boîtier filtre à huile	Ölfiltergehäuse	Caja de filtro de aceite	Oljefilterhus	
1		1			NS		•Oil filter housing	•Boitier filtre a huil	•Ölfiltergehäuse	•Caja filtro aceite	•Oljefilterhus	
2	**VOE 20440779**	1					•Valve cone	•Taquet	•Ventilkegelstück	•Crujido	•Knaster	
3	**VOE 20464676**	1					•Spring	•Ressort	•Feder	•Resorte	•Fjäder	
4	**VOE 20580032**	1					•Plug	•Tampon	•Stopfen	•Tapón	•Plugg	
5	**VOE 977004**	1					•O-ring	•Joint torique	•O-Ring	•Anillo tórico	•O-ring	
6	**VOE 20440781**	1					•Piston	•Piston	•Kolben	•Piston	•Kolv	
7	**VOE 20464676**	1					•Spring	•Ressort	•Feder	•Resorte	•Fjäder	
8	**VOE 20580032**	1					•Plug	•Tampon	•Stopfen	•Tapón	•Plugg	
9	**VOE 977004**	1					•O-ring	•Joint torique	•O-Ring	•Anillo tórico	•O-ring	
10	**VOE 20903074**	1					•Thermostat	•Thermostat	•Thermostat	•Termóstato	•Termostat	
11	**VOE 949659**	1					•O-ring	•Joint torique	•O-Ring	•Anillo tórico	•O-ring	
12	**VOE 984727**	2					•Flange screw	•Vis à bride	•Flanschschraube	•Torn embridado	•Flänsskruv	
13	**VOE 960628**	1					•Plug	•Tampon	•Stopfen	•Tapón	•Plugg	
14	**VOE 13947281**	1					•Gasket	•Joint	•Dichtung	•Junta	•Packning	
15	**VOE 960632**	1			SS		•Plug	•Tampon	•Stopfen	•Tapón	•Plugg	
16	**VOE 13947624**	1					•Plane gasket	•Joint plan	•Plandichtung	•Junta plana	•Planpackning	
17	**VOE 20478143**	2					•Expansion plug	•Tampon d'expansion	•Dehnstopfen	•Tapón expansor	•Expansionsplugg	
18	**VOE 471085**	1					•Valve cone	•Taquet	•Ventilkegelstück	•Crujido	•Knaster	
19	**VOE 3830138**	1					•Compression spring	•Ressort pression	•Druckfeder	•Resorte de presión	•Tryckfjäder	
20	**VOE 471598**	1					•Plug	•Bouchon	•Stöpsel	•Tapón	•Propp	
21	**VOE 947627**	1			SS		•Gasket	•Joint	•Dichtung	•Junta	•Packning	
22	**VOE 20542058**	1					•Nipple	•Raccord	•Nippel	•Niple	•Nippel	
23	**VOE 20542060**	1					•Nipple	•Raccord	•Nippel	•Niple	•Nippel	

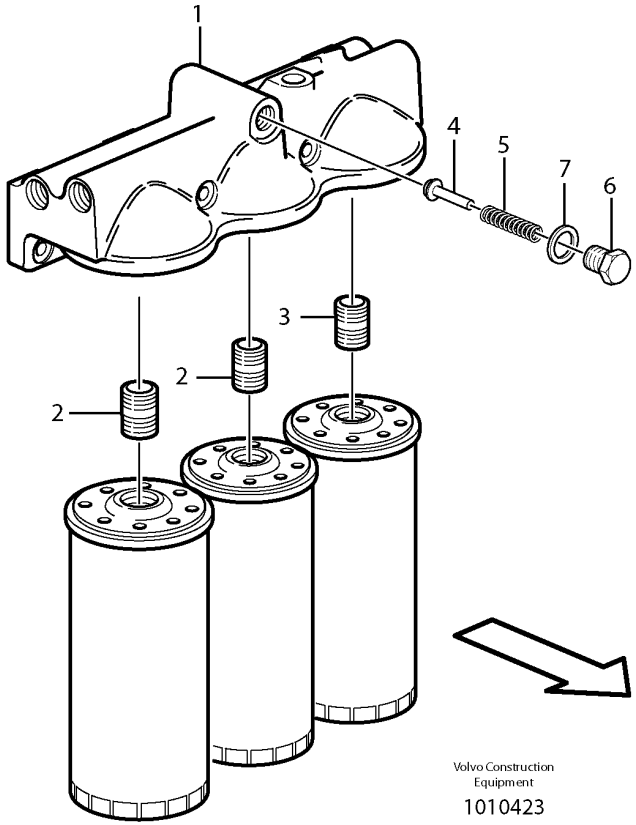
1
4
5
7
6
3
2
2
Volvo Construction
Equipment
1010423

Fig.	Part No.	Quantity 1	2	3	PS	KIT	Description	Dénomination	Bezeichnung	Denominación	Benämning	Notes
	VOE 15138785	1					Oil filter housing	Boîtier filtre à huile	Ölfiltergehäuse	Caja de filtro de aceite	Oljefilterhus	
1	**VOE 15138786**	1					•Oil filter housing	•Boîtier filtre à huile	•Ölfiltergehäuse	•Caja de filtro de aceite	•Oljefilterhus	
2	**VOE 466623**	2					•Nipple	•Raccord	•Nippel	•Niple	•Nippel	
3	**VOE 469904**	1					•Nipple	•Raccord	•Nippel	•Niple	•Nippel	
4	**VOE 471085**	1					•Valve cone	•Taquet	•Ventilkegelstück	•Crujido	•Knaster	
5	**VOE 466653**	1					•Compression spring	•Ressort pression	•Druckfeder	•Resorte de presión	•Tryckfjäder	
6	**VOE 471598**	1					•Plug	•Bouchon	•Stöpsel	•Tapón	•Propp	
7	**VOE 976932**	1					•Gasket	•Joint	•Dichtung	•Junta	•Packning	

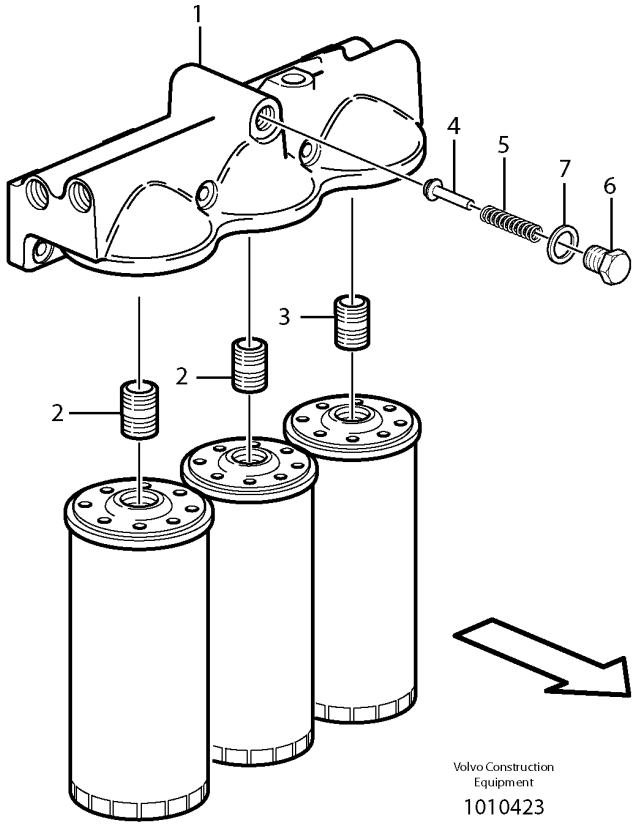
1
4
5
7
6
3
2
2
Volvo Construction
Equipment
1010423

Fig.	Part No.	Quantity 1	2	3	PS	KIT	Description	Dénomination	Bezeichnung	Denominación	Benämning	Notes
	VOE 15138785	1					Oil filter housing	Boîtier filtre à huile	Ölfiltergehäuse	Caja de filtro de aceite	Oljefilterhus	
1	**VOE 15138786**	1					•Oil filter housing	•Boîtier filtre à huile	•Ölfiltergehäuse	•Caja de filtro de aceite	•Oljefilterhus	
2	**VOE 466623**	2					•Nipple	•Raccord	•Nippel	•Niple	•Nippel	
3	**VOE 469904**	1					•Nipple	•Raccord	•Nippel	•Niple	•Nippel	
4	**VOE 471085**	1					•Valve cone	•Taquet	•Ventilkegelstück	•Crujido	•Knaster	
5	**VOE 466653**	1					•Compression spring	•Ressort pression	•Druckfeder	•Resorte de presión	•Tryckfjäder	
6	**VOE 471598**	1					•Plug	•Bouchon	•Stöpsel	•Tapón	•Propp	
7	**VOE 976932**	1					•Gasket	•Joint	•Dichtung	•Junta	•Packning	

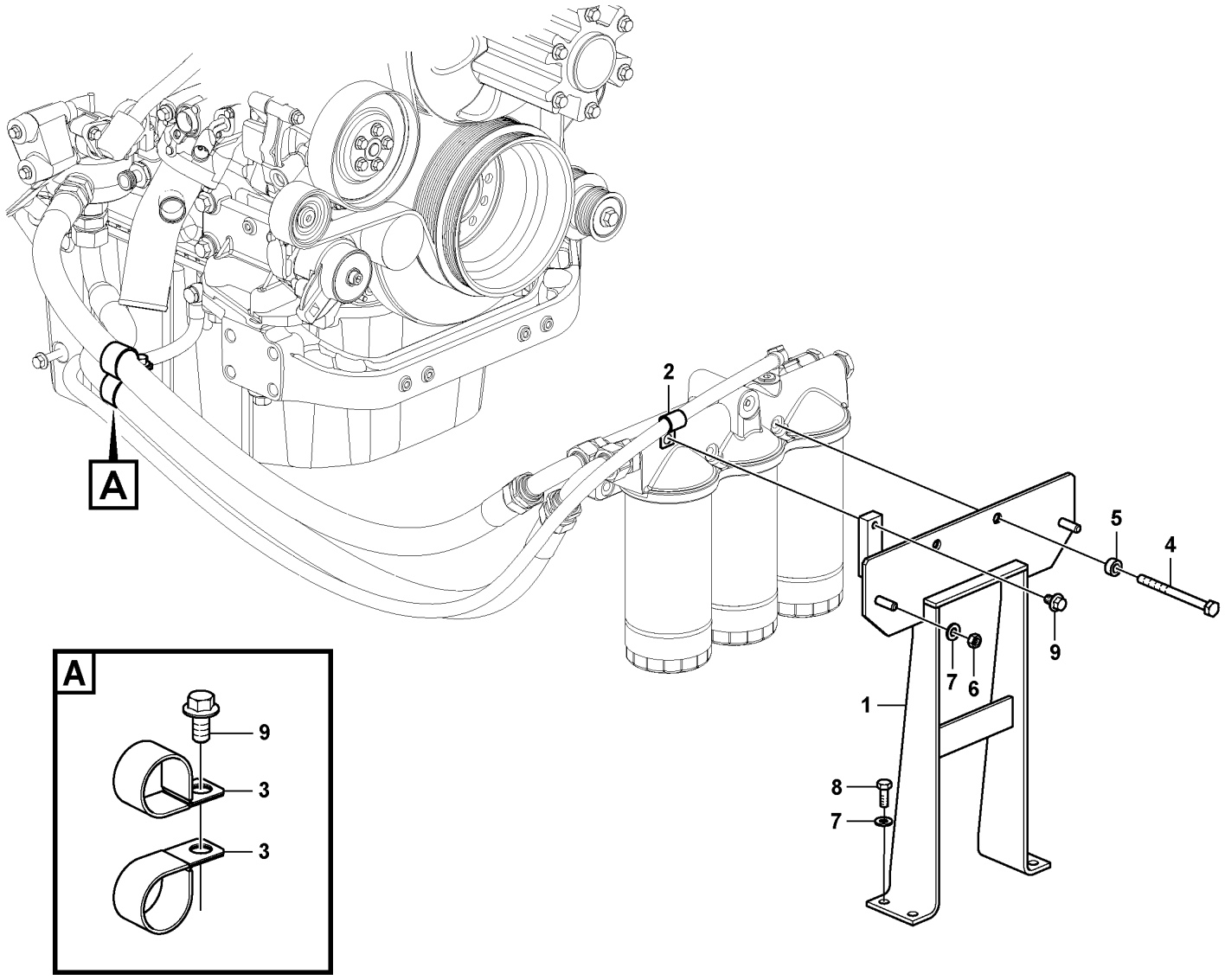

Volvo Construction Equipment
1057910

Fig.	Part No.	Quantity 1	2	3	PS	KIT	Description	Dénomination	Bezeichnung	Denominación	Benämning	Notes
1		1	1	1	NS		Bracket	Console	Konsole	Consola	Konsol	
2	VOE 942810	1	1	1			Clamp	Collier serrage	Schelle	Abrazadera	Klamma	
3	SA 9315-03601	2	1	1			Clip	Clip	Klemme	Clip	Clips	
	SA 9315-15501		1	1			Clip	Clip	Klemme	Clip	Clips	
4	VOE 993168	2					Hexagon screw	Vis à tête hexagonale	Sechskantschraube	Tornillo hexagonal	Sexkantsskruv	
	VOE 993149		2	2			Hex. socket screw	Vis à six pans creux	Innensechskantschraube	Tornillo de hexágono embutido	Insexskruv	
5	VOE 14624111	2					Washer	Rondelle	Scheibe	Arandela	Bricka	
6	VOE 983304	2	2	2			Hexagon nut	Écrou hexagonal	Sechskantmutter	Tuerca hexagonal	Sexkantsmutter	
7	VOE 992040	6	6	6			Plain washer	Rondelle plane	Flachscheibe	Arandela plana	Planbricka	
8	VOE 983251	4	4	4			Hexagon screw	Vis à tête hexagonale	Sechskantschraube	Tornillo hexagonal	Sexkantsskruv	
9	VOE 946471	2	2	2			Flange screw	Vis à embase	Flanschschraube	Tornillo embridado	Flänsskruv	

1	8289022
2	8291894
3	8291539, 8291893
4	
5	

Oil filter with fitting parts
Filtre à huile avec pièces de montage
Ölfilter mit Anbauteilen
Filtro de aceite con accesorios de montaje
Oljefilter med monteringsdetaljer

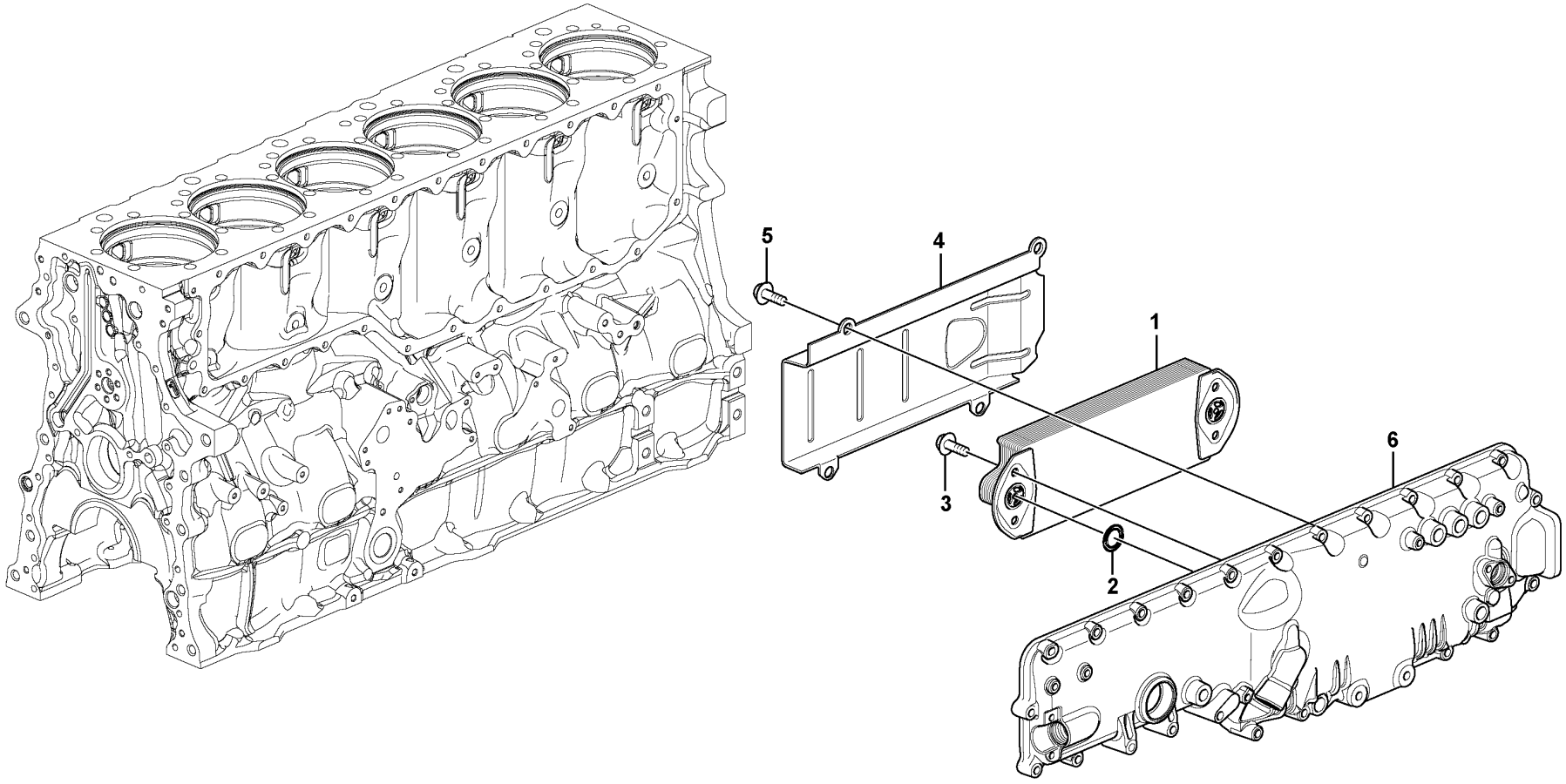

Volvo Construction Equipment

1057171

Fig.	Part No.	Quantity 1	2	3	PS	KIT	Description	Dénomination	Bezeichnung	Denominación	Benämning	Notes
1	VOE 20742946	1					Oil cooler	Radiateur huile	Ölkühler	Enfriador de aceite	Oljekylare	
1	VOE 20505537		1				Oil cooler	Radiateur huile	Ölkühler	Enfriador de aceite	Oljekylare	
2	VOE 20551483	2	2				Sealing ring	Bague étanchéité	Dichtring	Anillo retén	Tätningsring	
3	VOE 983585	4	4				Flange screw	Vis à embase	Flanschschraube	Tornillo embridado	Flänsskruv	
4	VOE 20523738	1	1				Cover	Couvercle	Deckel	Tapa	Lock	
5	VOE 983585	4	4				Flange screw	Vis à embase	Flanschschraube	Tornillo embridado	Flänsskruv	
6		1					Cover	Capot	Haube	Capo	Lock	See group 212-200 page 91
6			1				Cover	Capot	Haube	Capo	Lock	See group 212-225 page 93

1	8289023, 8289891
2	8290568, 8290569
3	
4	
5	

Oil cooler
Radiateur d 'huile
Ölkühler
Enfriador de aceite
Oljekylare

Catalogue id **20592**	Group **223**
Illustr. No **1057171**	Section **100**
Issue **20023976-I**	Page **173**

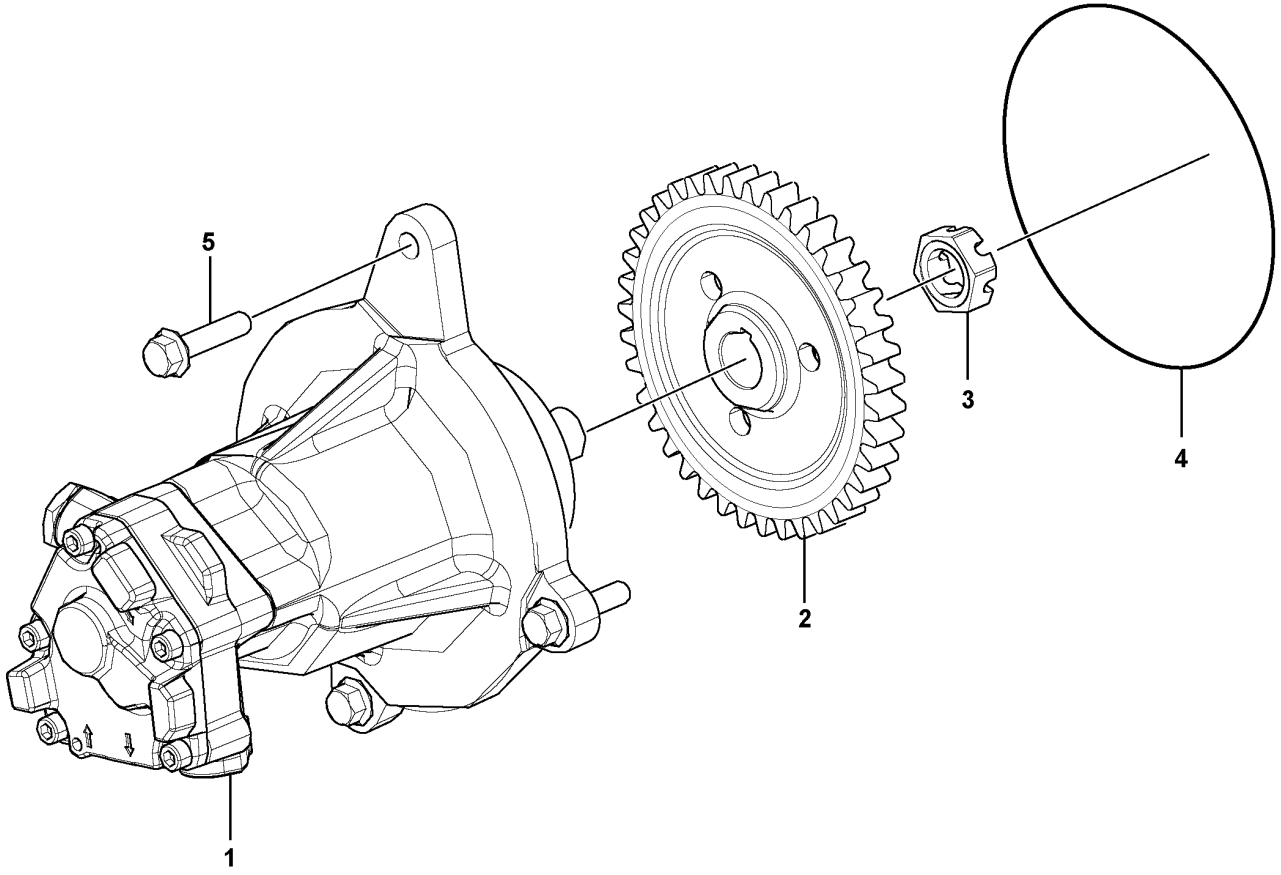

Volvo Construction Equipment
1063284

Fig.	Part No.	Quantity 1	2	3	PS	KIT	Description	Dénomination	Bezeichnung	Denominación	Benämning	Notes
1	**VOE 21635801**	1					Fuel pump	Pompe à carburant	Kraftstoffpumpe	Bomba de combustible	Bränslepump	
1		1			NS		•Bearing housing	•Ensemble tournant	•Lagergehäuse	•Caja de cojinete	•Lagerhus	
2	**VOE 8131292**	1					•Gear	•Pignon	•Zahnrad	•Engranaje	•Kugghjul	
3	**VOE 20367040**	1					•Castle nut	•Écrou crénelé	•Kronenmutter	•Tuerca almenada	•Kronmutter	
4	**VOE 977030**	1					O-ring	Joint torique	O-Ring	Anillo tórico	O-ring	
5	**VOE 946470**	3					Flange screw	Vis à embase	Flanschschraube	Tornillo embridado	Flänsskruv	

1		**Fuel pump** **Pompe carburant** **Kraftstoffpumpe** **Bomba de combustible** **Bränslepump**	Catalogue id **20592**	Group **233**
2				
3			Illustr. No **1063284**	Section **100**
4				
5		**8289023, 8289891, 8290568, 8290569**	Issue **20023976-I**	Page **175**

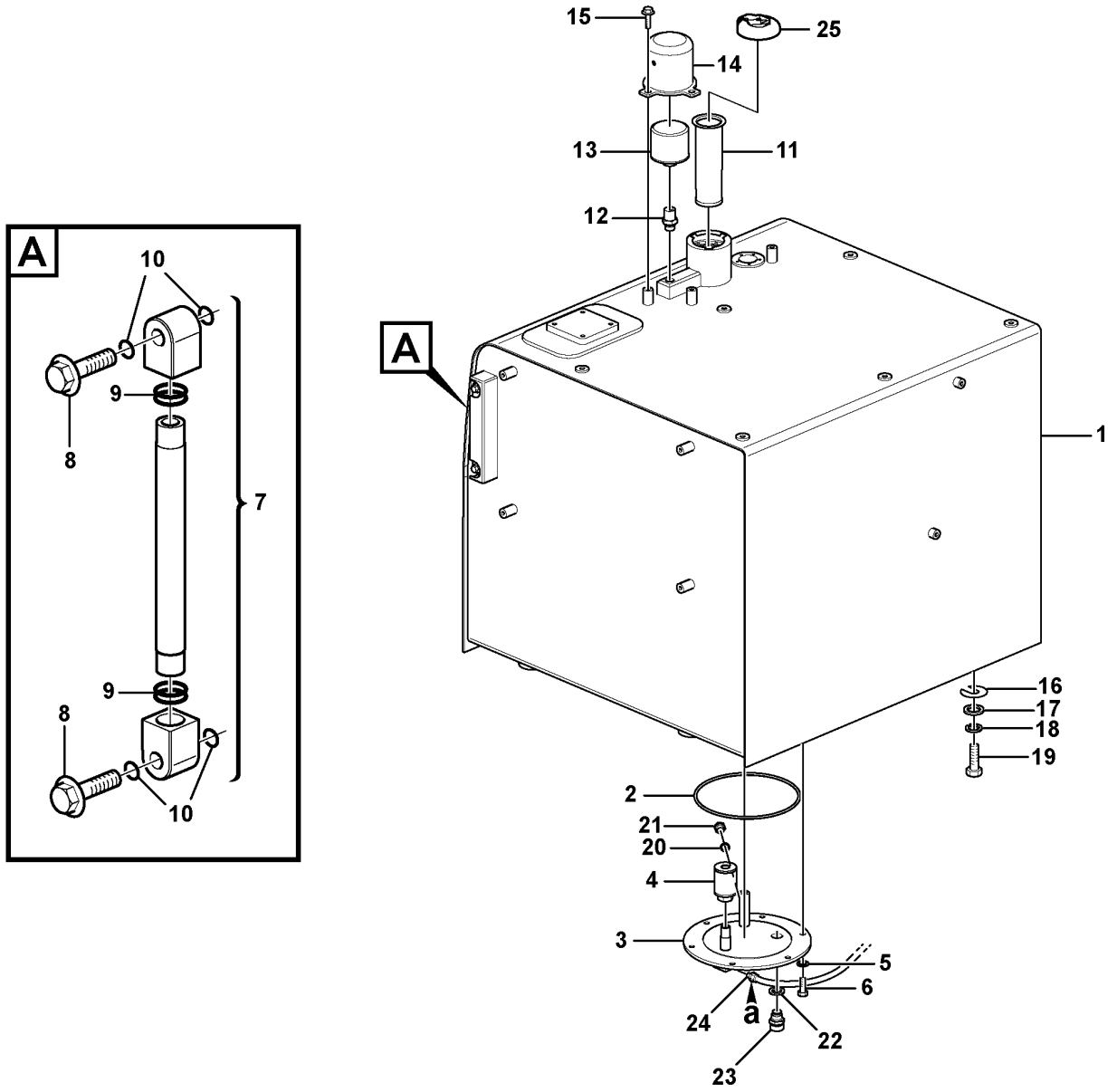

Volvo Construction Equipment
1067965

Fig.	Part No.	Quantity 1	2	3	4	5	PS	KIT	Description	Dénomination	Bezeichnung	Denominación	Benämning	Notes
	VOE 14650640	1							Fuel tank	Réservoir de carburant	Kraftstofftank	Depósito de combustible	Bränsletank	
	VOE 14671094		1				SS		Fuel tank	Réservoir de carburant	Kraftstofftank	Depósito de combustible	Bränsletank	
	VOE 14671090					1			Fuel tank	Réservoir de carburant	Kraftstofftank	Depósito de combustible	Bränsletank	
1	VOE 14607006	1					OP		•Fuel tank	•Réservoir de carburant	•Kraftstofftank	•Depósito de combustible	•Bränsletank	
						1	NS		•Fuel tank	•Réservoir de carburant	•Kraftstofftank	•Depósito de combustible	•Bränsletank	
2	VOE 960259	1	1			1			•O-ring	•Joint torique	•O-Ring	•Anillo tórico	•O-ring	
3	VOE 14617368	1							•Cover	•Capot	•Abdeckung	•Capó	•Kåpa	(VOE 14539711) S/N - 210140
3	VOE 14617368	1							•Cover	•Capot	•Abdeckung	•Capó	•Kåpa	S/N 210141 -
3	VOE 14617368		1						•Cover	•Capot	•Abdeckung	•Capó	•Kåpa	(VOE 14539711)
3	VOE 14674460					1			•Cover	•Capot	•Abdeckung	•Capó	•Kåpa	
4	VOE 14532260	1	1			1			•Strainer	•Crépine	•Sieb	•Colador	•Sil	
5	VOE 992040	6	6			4			•Plain washer	•Rondelle plane	•Flachscheibe	•Arandela plana	•Planbricka	
6	VOE 983251	6	6						•Hexagon screw	•Vis à tête hexagonale	•Sechskantschraube	•Tornillo hexagonal	•Sexkantsskruv	S/N -210684/-230834 S/N -271054/-280285
	VOE 983250	6	6			4			•Hexagon screw	•Vis à tête hexagonale	•Sechskantschraube	•Tornillo hexagonal	•Sexkantsskruv	S/N 210685-/230835- S/N 271055-/280286-
7	VOE 14539978	1							Gauge	Calibre	Messlehre	Galga	Tolk	S/N -210431/-270131 S/N -280068
8	VOE 14517557	2							•Bolt	•Boulon	•Bolzen	•Perno	•Bult	
9	VOE 983497	4							•O-ring	•Joint torique	•O-Ring	•Anillo tórico	•O-ring	
10	VOE 990557	4							•O-ring	•Joint torique	•O-Ring	•Anillo tórico	•O-ring	
11	VOE 14537348	1	1			1			Strainer	Crépine	Sieb	Colador	Sil	
12	VOE 14537347	1					SS		Connector	Raccord	Anschluss	Union	Anslutning	
	VOE 14639732		1			1			Connector	Connexion	Anschluss	Unión	Anslutning	
13	VOE 11172907	1	1			1			Air filter	Filtre à air	Luftfilter	Filtro de aire	Luftfilter	
14	VOE 14529947	1	1			1			Cover	Capot	Haube	Capo	Lock	
15	VOE 946441	2	2			2			Flange screw	Vis à embase	Flanschschraube	Tornillo embridado	Flänsskruv	
16	VOE 14881065	5	5			5			Shim	Cale de réglage	Ausgleichblech	Laminilla de ajuste	Justermellanlägg	

1	8289022 S/N -210111
2	8291894
3	8277154
4	8277153
5	8291893, 8291539

Fuel tank with fitting parts
Réservoir de carburant avec pièces de montage
Kraftstofftank mit Anbauteilen
Depósito de combustible con accesorios de montaje
Bränsletank med monteringsdetaljer

Catalogue id	Group
20592	234
Illustr. No	Section
1067965	100
Issue	Page
20023976-I	177

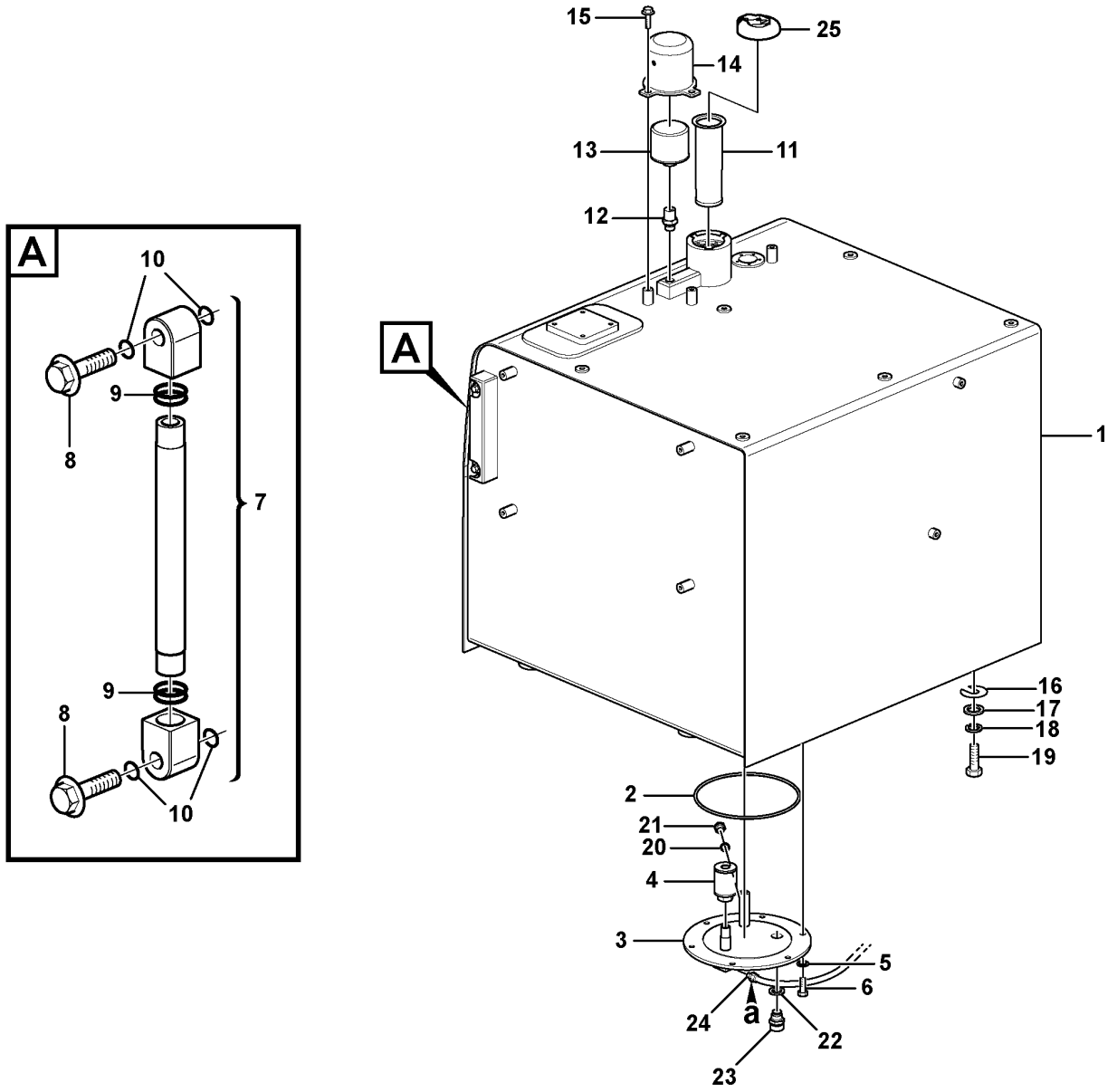

Volvo Construction Equipment
1067965

Fig.	Part No.	Quantity 1	2	3	4	5	PS	KIT	Description	Dénomination	Bezeichnung	Denominación	Benämning	Notes
17	VOE 992047	4	4			4			Plain washer	Rondelle plane	Flachscheibe	Arandela plana	Planbricka	
18	SA 9213-20000	4	4			4			Spring washer	Rondelle élastique	Federscheibe	Arandela elástica	Fjäderbricka	
19	VOE 991647	4	4			4			Hexagon screw	Vis à tête hexagonale	Sechskantschraube	Tornillo hexagonal	Sexkantsskruv	
20	VOE 947622	1	1			1	SS		Gasket	Joint	Dichtung	Junta	Packning	
21	VOE 960631	1	1			1			Plug	Tampon	Stopfen	Tapón	Plugg	
22	VOE 949329	1	1			1			Gasket	Joint	Dichtung	Junta	Packning	
23	VOE 14521728	1	1			1			Valve	Valve	Ventil	Válvula	Ventil	
24		1							Hose	Durit	Schlauch	Tubo flexible	Slang	See group 235-100 page 191
25	VOE 14639653			1					Cap	Capot	Kappe	Capuchón	Hatt	
25	VOE 14641479				1				Cap	Capot	Kappe	Capuchón	Hatt	

1	8289022 S/N -210111
2	8291894
3	8277154
4	8277153
5	8291893, 8291539

Fuel tank with fitting parts
Réservoir de carburant avec pièces de montage
Kraftstofftank mit Anbauteilen
Depósito de combustible con accesorios de montaje
Bränsletank med monteringsdetaljer

Catalogue id **20592**	Group **234**
Illustr. No **1067965**	Section **100**
Issue **20023976-I**	Page **179**

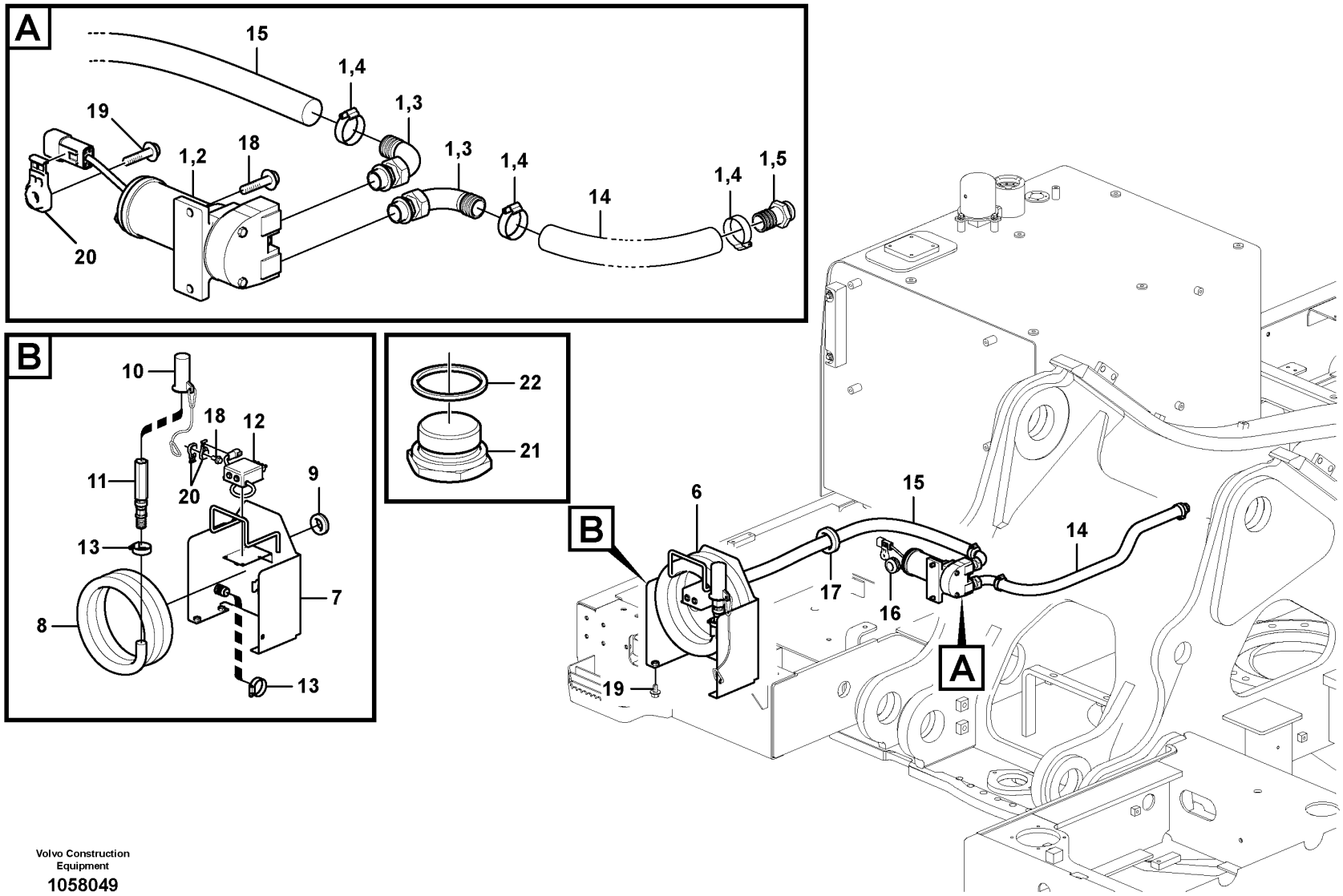

Volvo Construction Equipment

1058049

Fig.	Part No.	Quantity 1	2	3	PS	KIT	Description	Dénomination	Bezeichnung	Denominación	Benämning	Notes
	VOE 14572797	1					Fuel filling pump	Pompe de remplissage de carburant	Tankpumpe	Bomba de llenado	Tankningspump	(VOE 14515086)
1	**VOE 14529320**	1			SS		•Fuel filling pump	•Pompe de remplissage de carburant	•Tankpumpe	•Bomba de llenado	•Tankningspump	
2	**VOE 14529320**	1			SS		••Fuel filling pump	••Pompe de remplissage de carburant	••Tankpumpe	••Bomba de llenado	••Tankningspump	
3	**VOE 14529318**	2					••Adapter	••Adaptateur	••Adapter	••Adaptador	••Adapter	
4	**VOE 14517655**	3					••Clip	••Clip	••Klemme	••Clip	••Clips	
5	**VOE 14529317**	1					••Adapter	••Adaptateur	••Adapter	••Adaptador	••Adapter	
6	**VOE 14592044**	1			OP		Hose	Flexible	Schlauch	Manguera	Slang	
7	**VOE 14529121**	1					•Bracket	•Console	•Konsole	•Consola	•Konsol	
8	**VOE 14536920**	1					•Hose	•Flexible	•Schlauch	•Manguera	•Slang	
9	**VOE 14529352**	1					•Grommet	•Passe fil	•Durchführung	•Pasaje	•Genomföring	
10	**VOE 14539459**	1					•Cover	•Capot	•Haube	•Capo	•Lock	
	VOE 14592045	1					•Valve	•Valve	•Ventil	•Válvula	•Ventil	
11	**VOE 11710987**	1					••Valve	••Valve	••Ventil	••Válvula	••Ventil	(VOE 14529319)
12	**VOE 14592046**	1					••Switch	••Rupteur	••Ausschalter	••Interruptor	••Brytkontakt	
13	**VOE 14517655**	2					••Clip	••Clip	••Klemme	••Clip	••Clips	
14	**VOE 14606668**	1					Hose	Flexible	Schlauch	Manguera	Slang	
15	**VOE 14557008**	1					Hose	Flexible	Schlauch	Manguera	Slang	
16	**VOE 14529351**	1					Grommet	Passe fil	Durchführung	Pasaje	Genomföring	
17	**SA 9751-15016**	1					Grommet	Passe fil	Durchführung	Pasaje	Genomföring	
18	**VOE 946329**	3					Flange screw	Vis à embase	Flanschschraube	Tornillo embridado	Flänsskruv	
19	**VOE 946471**	5					Flange screw	Vis à embase	Flanschschraube	Tornillo embridado	Flänsskruv	
20	**VOE 14587635**	2					Clip	Clip	Clip	Clip	Clips	
21	**VOE 914394**		1				Plug	Tampon	Stopfen	Tapón	Plugg	
22	**VOE 13947629**		1				Plane gasket	Joint plan	Plandichtung	Junta plana	Planpackning	

1	**8289132**	**Fuel filling pump with assembling details** **Pompe rempl carburant avec pièces de montage.** **Tankpumpe mit Anbauteilen.** **Bomba de llenado con accesorios de montaje** **Tankningspump med monteringsdetaljer.**
2	**8280027**	
3		
4		
5		

Catalogue id **20592**	Group **234**
Illustr. No **1058049**	Section **200**
Issue **20023976-I**	Page **181**

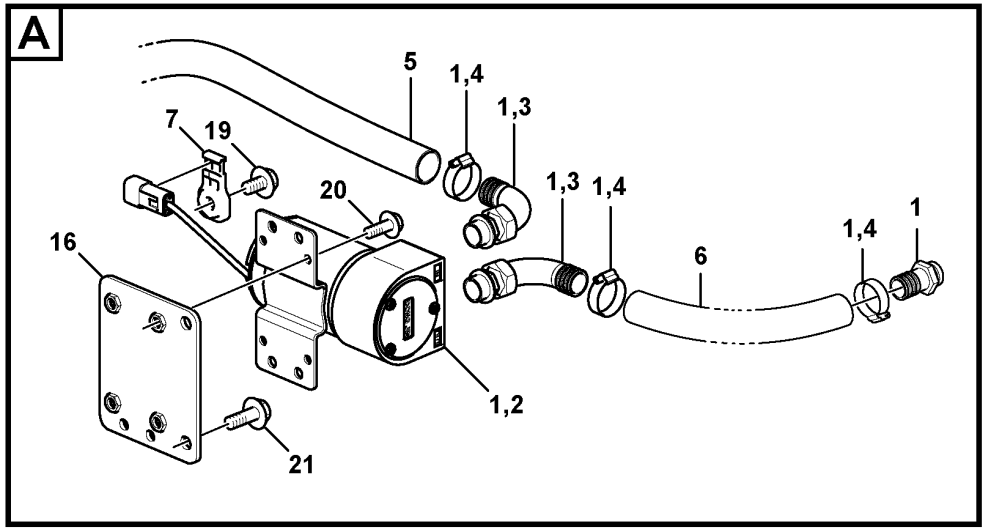

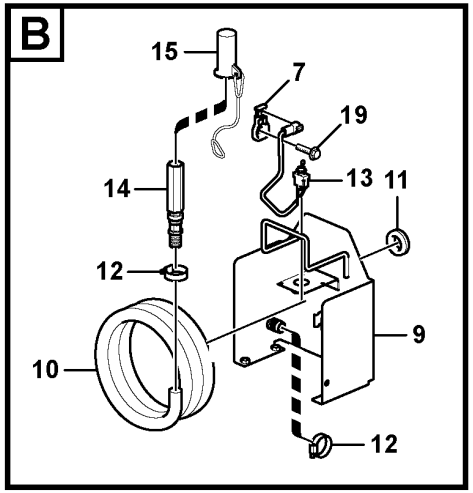

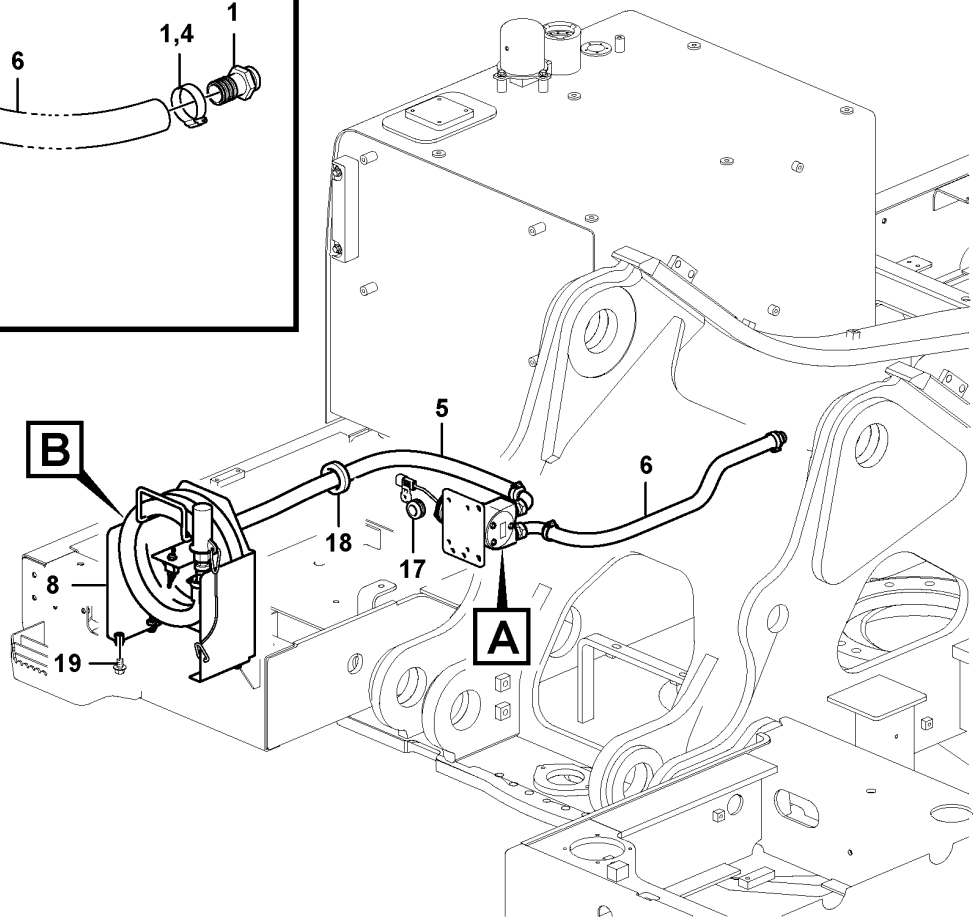

Volvo Construction Equipment

1058052

Fig.	Part No.	Quantity 1	2	3	PS	KIT	Description	Dénomination	Bezeichnung	Denominación	Benämning	Notes
1	VOE 14539462	1			SS	K	Fuel filling pump	Pompe de remplissage de carburant	Tankpumpe	Bomba de llenado	Tankningspump	
2	VOE 14591830	1					•Fuel filling pump	•Pompe de remplissage de carburant	•Tankpumpe	•Bomba de llenado	•Tankningspump	
3	VOE 14517748	2					•Adapter	•Adaptateur	•Adapter	•Adaptador	•Adapter	
4	VOE 14517754	3					•Clip	•Clip	•Klemme	•Clip	•Clips	
5	VOE 14557007	1					Hose	Flexible	Schlauch	Manguera	Slang	
6	VOE 14606669	1					Hose	Flexible	Schlauch	Manguera	Slang	
7	VOE 14587635	2					Clip	Clip	Clip	Clip	Clips	
8	VOE 14539458	1			SS		Hose	Flexible	Schlauch	Manguera	Slang	
9	VOE 14539457	1					•Bracket	•Console	•Konsole	•Consola	•Konsol	
10	VOE 14539109	1			SS		•Hose	•Flexible	•Schlauch	•Manguera	•Slang	
11	VOE 14529352	1					•Grommet	•Passe fil	•Durchführung	•Pasaje	•Genomföring	
12	VOE 14517754	2					•Clip	•Clip	•Klemme	•Clip	•Clips	
13	VOE 14539456	1					•Toggle switch	•Interrupteur à bascule	•Wippschalter	•Interruptor basculante	•Vippströmställare	
14	VOE 14517753	1					•Valve	•Valve	•Ventil	•Válvula	•Ventil	
15	VOE 14539459	1					Cover	Capot	Haube	Capo	Lock	
16	VOE 14539108	1					Bracket	Console	Konsole	Consola	Konsol	
17	VOE 14529351	1					Grommet	Passe fil	Durchführung	Pasaje	Genomföring	
18	SA 9751-15016	1					Grommet	Passe fil	Durchführung	Pasaje	Genomföring	
19	VOE 946471	6					Flange screw	Vis à embase	Flanschschraube	Tornillo embridado	Flänsskruv	
20	VOE 946544	4			SS		Flange screw	Vis à embase	Flanschschraube	Tornillo embridado	Flänsskruv	
21	VOE 946441	2					Flange screw	Vis à embase	Flanschschraube	Tornillo embridado	Flänsskruv	

1		**Fuel filling pump with assembling details** **Pompe rempl carburant avec pièces de montage.** **Tankpumpe mit Anbauteilen.** **Bomba de llenado con accesorios de montaje** **Tankningspump med monteringsdetaljer.**
2		
3		
4		
5		

Catalogue id **20592**	Group **234**
Illustr. No **1058052**	Section **250**
Issue **20023976-I**	Page **183**

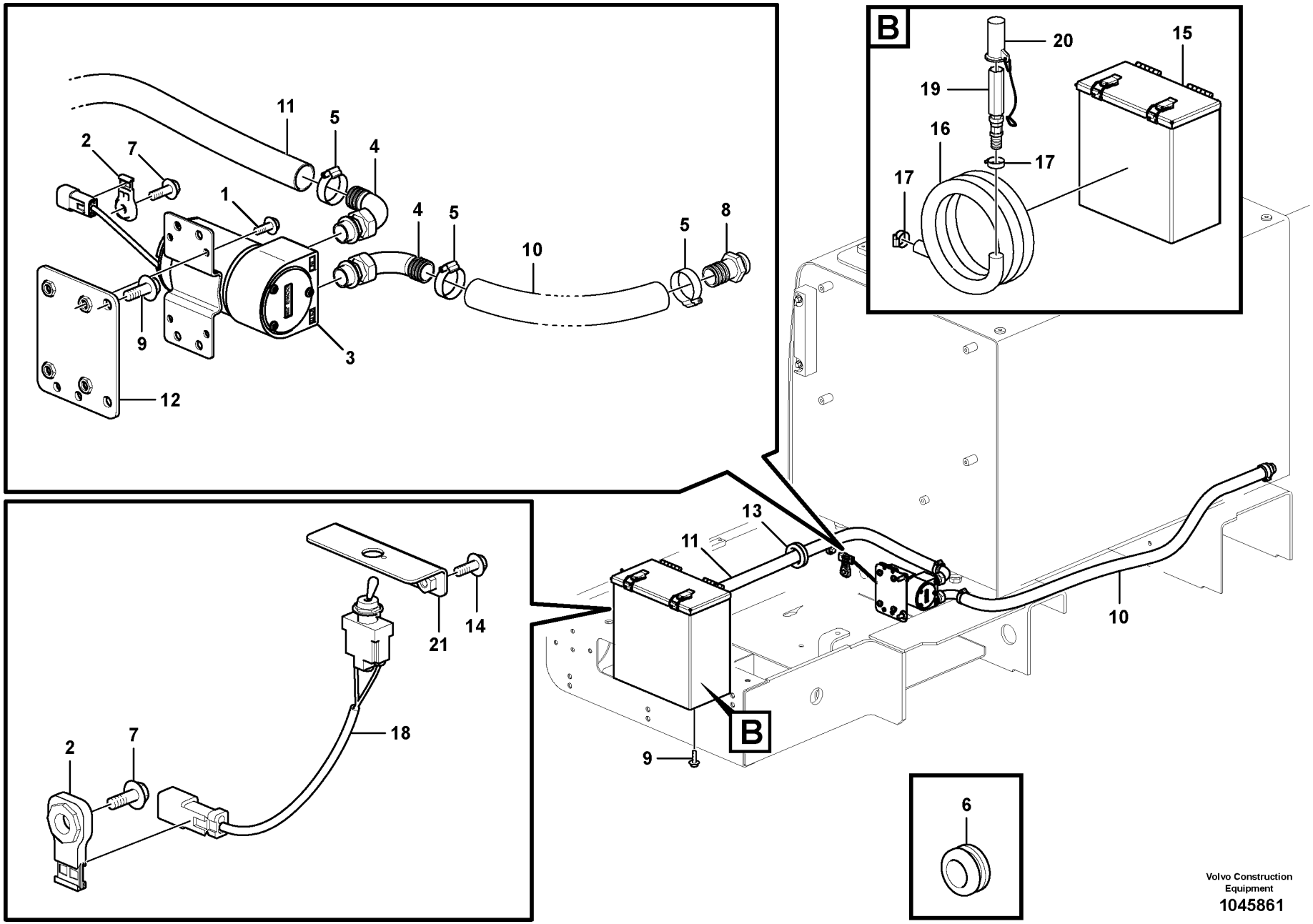

Volvo Construction Equipment

1045861

Fig.	Part No.	Quantity 1	2	3	PS	KIT	Description	Dénomination	Bezeichnung	Denominación	Benämning	Notes
1	VOE 13946544	4					Screw	Vis	Schraube	Tornillo	Skruv	
2	VOE 14587635	2					Clip	Clip	Clip	Clip	Clips	
3	VOE 14591830	1					Fuel filling pump	Pompe de remplissage de carburant	Tankpumpe	Bomba de llenado	Tankningspump	
4	VOE 14517748	2					Adapter	Adaptateur	Adapter	Adaptador	Adapter	
5	VOE 14517754	3					Clip	Clip	Klemme	Clip	Clips	
6	VOE 14529351	1					Grommet	Passe fil	Durchführung	Pasaje	Genomföring	
7	VOE 946471	2					Flange screw	Vis à embase	Flanschschraube	Tornillo embridado	Flänsskruv	
8	VOE 14517747	1					Adapter	Adaptateur	Adapter	Adaptador	Adapter	
9	VOE 946441	6					Flange screw	Vis à embase	Flanschschraube	Tornillo embridado	Flänsskruv	
10	VOE 14606669	1					Hose	Flexible	Schlauch	Manguera	Slang	
11	VOE 14557007	1					Hose	Flexible	Schlauch	Manguera	Slang	
12	VOE 14539108	1					Bracket	Console	Konsole	Consola	Konsol	
13	SA 9751-15016	1					Grommet	Passe fil	Durchführung	Pasaje	Genomföring	
14	VOE 969404	2					Six point socket screw	Vis à 6 pans creux	Sechszahn-Hohlschraube	Racor de seis dientes	Sextandhålskruv	
		1			NS		Hose	Flexible	Schlauch	Manguera	Slang	
15	VOE 14641028	1					•Bracket	•Console	•Konsole	•Consola	•Konsol	
16	VOE 14539109	1			SS		•Hose	•Flexible	•Schlauch	•Manguera	•Slang	
17	VOE 14517754	2					•Clip	•Clip	•Klemme	•Clip	•Clips	
18	VOE 14539456	1					•Toggle switch	•Interrupteur à bascule	•Wippschalter	•Interruptor basculante	•Vippströmställare	
19	VOE 14517753	1					•Valve	•Valve	•Ventil	•Válvula	•Ventil	
20	VOE 14539459	1					•Cover	•Capot	•Haube	•Capo	•Lock	
21		1			NS		•Bracket	•Console	•Konsole	•Ménsula	•Konsol	

1	8291895	**Fuel filling pump with assembling details** **Pompe rempl carburant avec pièces de montage.** **Tankpumpe mit Anbauteilen.** **Bomba de llenado con accesorios de montaje** **Tankningspump med monteringsdetaljer.**	Catalogue id **20592**	Group **234**
2			Illustr. No **1045861**	Section **300**
3			Issue **20023976-I**	Page **185**
4				
5				

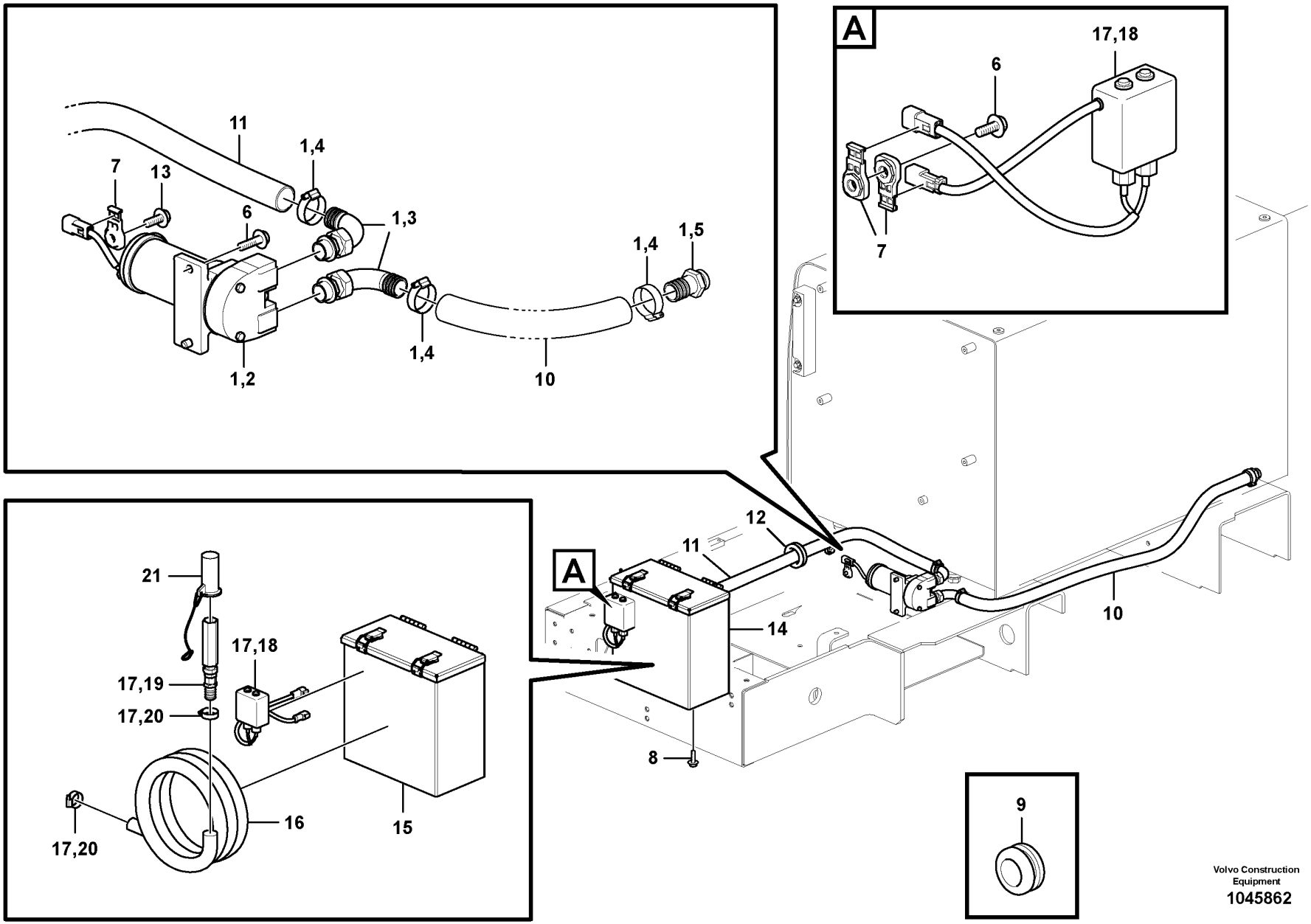

Volvo Construction Equipment
1045862

Fig.	Part No.	Quantity 1	2	3	PS	KIT	Description	Dénomination	Bezeichnung	Denominación	Benämning	Notes
1	VOE 14572797						Fuel filling pump	Pompe de remplissage de carburant	Tankpumpe	Bomba de llenado	Tankningspump	
2	VOE 14388551	1					•Fuel filling pump	•Pompe de remplissage de carburant	•Tankpumpe	•Bomba de llenado	•Tankningspump	
3	VOE 14529318	2					•Adapter	•Adaptateur	•Adapter	•Adaptador	•Adapter	
4	VOE 14517655	3					•Clip	•Clip	•Klemme	•Clip	•Clips	
5	VOE 14529317	1					•Adapter	•Adaptateur	•Adapter	•Adaptador	•Adapter	
6	VOE 946329	3					Flange screw	Vis à embase	Flanschschraube	Tornillo embridado	Flänsskruv	
7	VOE 14587635	3					Clip	Clip	Clip	Clip	Clips	
8	VOE 946441	4					Flange screw	Vis à embase	Flanschschraube	Tornillo embridado	Flänsskruv	
9	VOE 14529351	1					Grommet	Passe fil	Durchführung	Pasaje	Genomföring	
10	VOE 14606668	1					Hose	Flexible	Schlauch	Manguera	Slang	
11	VOE 14557008	1					Hose	Flexible	Schlauch	Manguera	Slang	
12	SA 9751-15016	1					Grommet	Passe fil	Durchführung	Pasaje	Genomföring	
13	VOE 946471	5					Flange screw	Vis à embase	Flanschschraube	Tornillo embridado	Flänsskruv	
14		1			NS		Hose	Durit	Schlauch	Tubo flexible	Slang	
15	VOE 14641026	1					•Bracket	•Console	•Konsole	•Consola	•Konsol	
16	VOE 14536920	1					•Hose	•Flexible	•Schlauch	•Manguera	•Slang	
17	VOE 14592045	1					•Valve	•Valve	•Ventil	•Válvula	•Ventil	
18	VOE 14592046	1					••Switch	••Rupteur	••Ausschalter	••Interruptor	••Brytkontakt	
19	VOE 11710987	1					••Valve	••Valve	••Ventil	••Válvula	••Ventil	(VOE 14543261)
20	VOE 14517655	2					••Clip	••Clip	••Klemme	••Clip	••Clips	
21	VOE 14539459	1					•Cover	•Capot	•Haube	•Capo	•Lock	

1	8291896	**Fuel filling pump with assembling details** **Pompe rempl carburant avec pièces de montage.** **Tankpumpe mit Anbauteilen.** **Bomba de llenado con accesorios de montaje** **Tankningspump med monteringsdetaljer.**	Catalogue id **20592**	Group **234**
2			Illustr. No **1045862**	Section **350**
3				
4			Issue **20023976-I**	Page **187**
5		**S/N : -271328/-280353**		

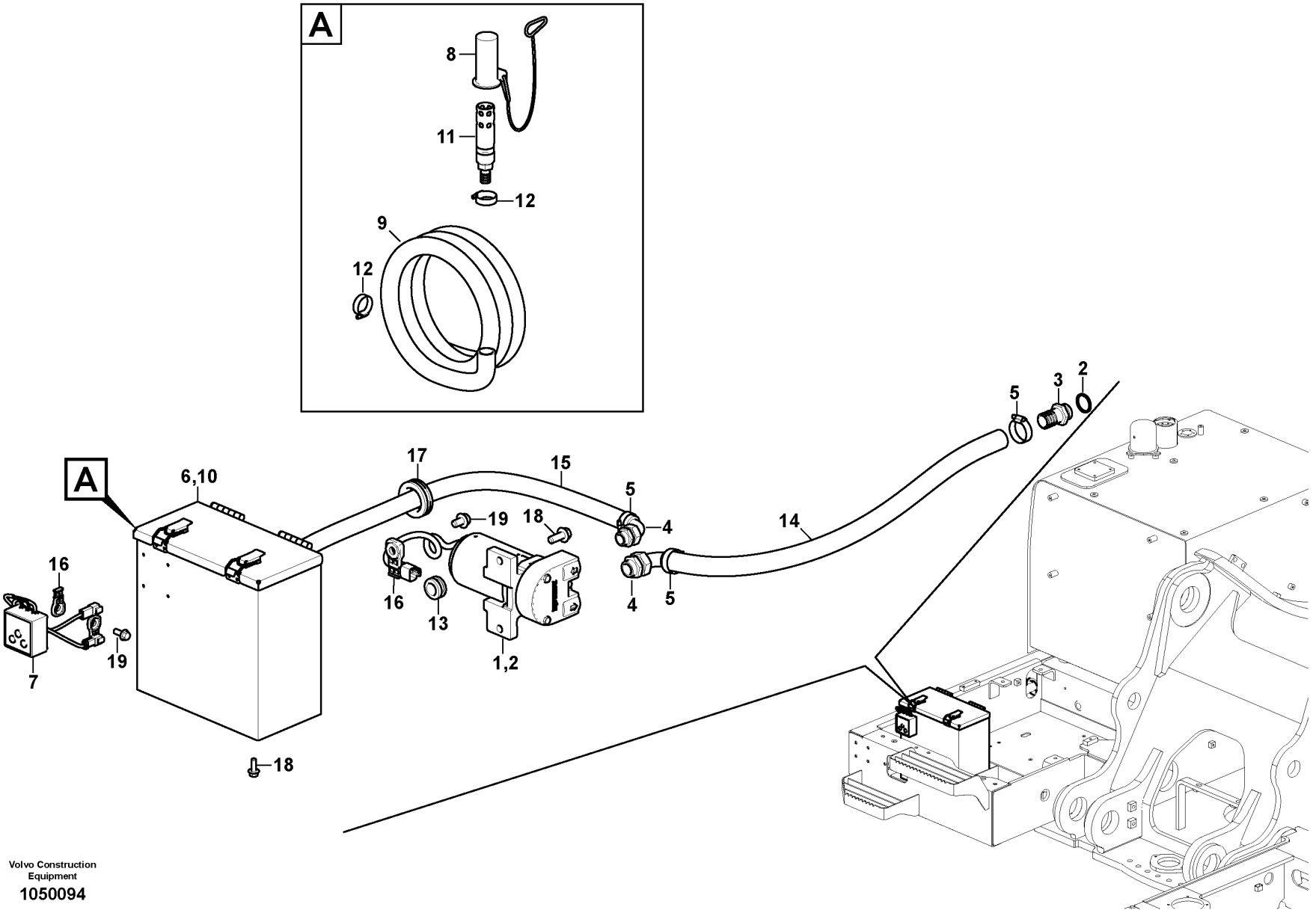

Volvo Construction Equipment

1050094

Fig.	Part No.	Quantity 1	2	3	PS	KIT	Description	Dénomination	Bezeichnung	Denominación	Benämning	Notes
1	VOE 14646038	1					Fuel filling pump	Pompe de remplissage de carburant	Tankpumpe	Bomba de llenado	Tankningspump	
2	VOE 14649171	1					•Fuel filling pump	•Pompe de remplissage de carburant	•Tankpumpe	•Bomba de llenado	•Tankningspump	
3	VOE 14529317	1					••Adapter	••Adaptateur	••Adapter	••Adaptador	••Adapter	
4	VOE 14649170	2					•Adapter	•Adaptateur	•Adapter	•Adaptador	•Adapter	
5	VOE 14668074	3					•Clip	•Clip	•Clip	•Clip	•Clips	
6	VOE 14668073	1					Hose	Flexible	Schlauch	Manguera	Slang	
7	VOE 14649173	1			SS		•Switch	•Rupteur	•Ausschalter	•Interruptor	•Brytkontakt	
8	VOE 14539459	1					•Cover	•Capot	•Haube	•Capo	•Lock	
9	VOE 14536920	1					•Hose	•Flexible	•Schlauch	•Manguera	•Slang	
10		1			NS		•Bracket	•Console	•Konsole	•Consola	•Konsol	
11	VOE 14649168	1					•Valve	•Valve	•Ventil	•Válvula	•Ventil	
12	VOE 14668074	2					•Clip	•Clip	•Clip	•Clip	•Clips	
13	VOE 14529351	1					Grommet	Passe fil	Durchführung	Pasaje	Genomföring	
14	VOE 14606668	1					Hose	Flexible	Schlauch	Manguera	Slang	
15	VOE 14557008	1					Hose	Flexible	Schlauch	Manguera	Slang	
16	VOE 14587635	3					Clip	Clip	Clip	Clip	Clips	
17	SA 9751-15016	1					Grommet	Passe fil	Durchführung	Pasaje	Genomföring	
18	VOE 946329	7					Flange screw	Vis à embase	Flanschschraube	Tornillo embridado	Flänsskruv	
19	VOE 946441	1					Flange screw	Vis à embase	Flanschschraube	Tornillo embridado	Flänsskruv	

1	8291896	**Fuel filling pump with assembling details** **Pompe rempl carburant avec pièces de montage.** **Tankpumpe mit Anbauteilen.** **Bomba de llenado con accesorios de montaje** **Tankningspump med monteringsdetaljer.**	Catalogue id **20592**	Group **234**
2			Illustr. No **1050094**	Section **360**
3				
4			Issue **20023976-I**	Page **189**
5		**S/N : 271329-/280354-**		

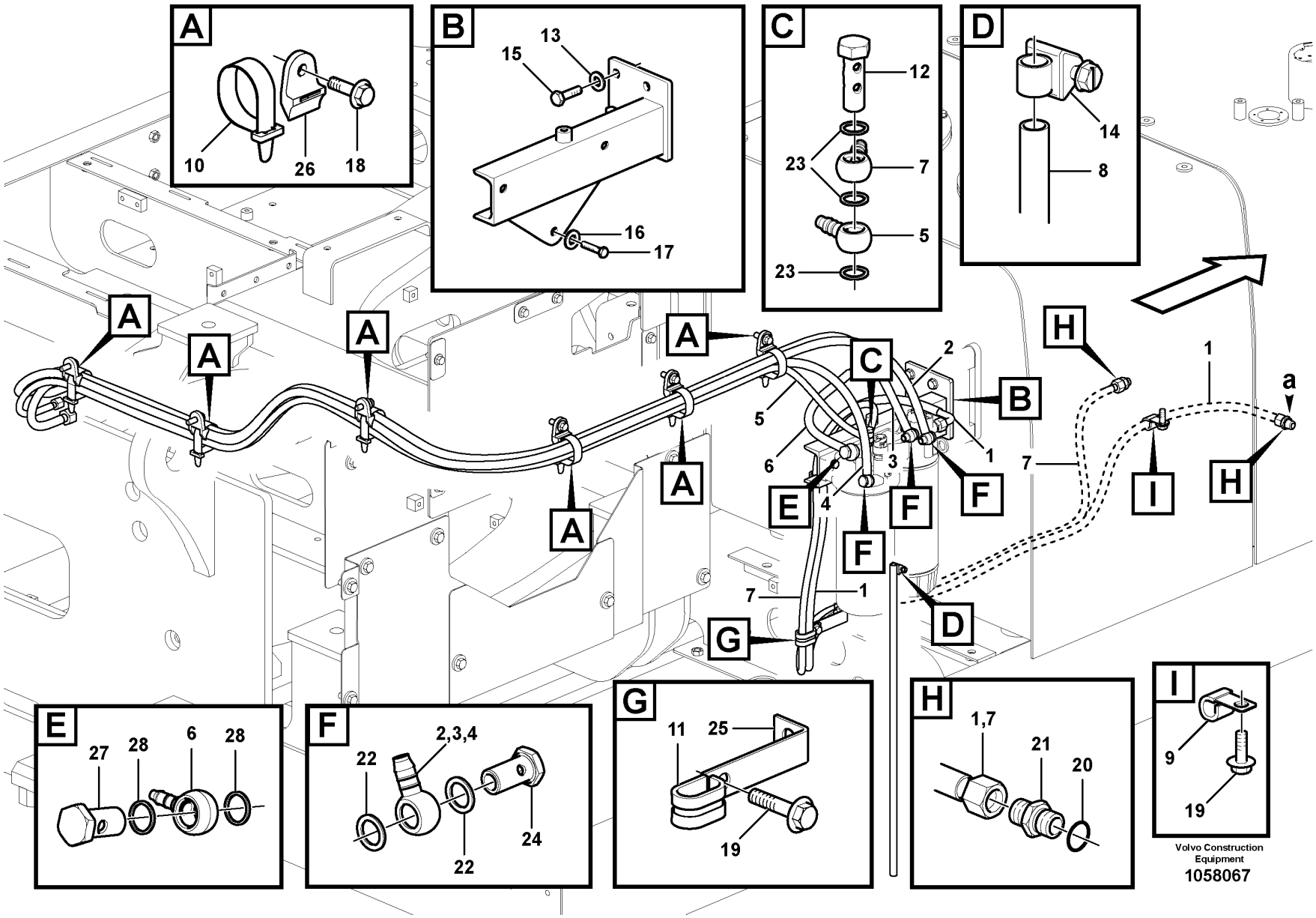

Volvo Construction Equipment

1058067

Fig.	Part No.	Quantity 1	2	3	PS	KIT	Description	Dénomination	Bezeichnung	Denominación	Benämning	Notes
1	VOE 14608940	1					Hose	Flexible	Schlauch	Manguera	Slang	See group 234-100 page 177
	VOE 14622036		1				Fuel hose	Flexible de carburant	Kraftstoffschlauch	Manguera de combustible	Bränsleslang	
2	VOE 14626200	1					Hose	Flexible	Schlauch	Manguera	Slang	
	VOE 14622037		1				Fuel hose	Flexible de carburant	Kraftstoffschlauch	Manguera de combustible	Bränsleslang	
3	VOE 14626201	1					Hose	Flexible	Schlauch	Manguera	Slang	
	VOE 14622038		1				Fuel hose	Flexible de carburant	Kraftstoffschlauch	Manguera de combustible	Bränsleslang	
4	VOE 14626202	1					Hose	Flexible	Schlauch	Manguera	Slang	
	VOE 14622039		1				Fuel hose	Flexible de carburant	Kraftstoffschlauch	Manguera de combustible	Bränsleslang	
5	VOE 14626203	1					Hose	Flexible	Schlauch	Manguera	Slang	
	VOE 14622040		1				Fuel hose	Flexible de carburant	Kraftstoffschlauch	Manguera de combustible	Bränsleslang	
6	VOE 14592823	1					Hose	Flexible	Schlauch	Manguera	Slang	
7	VOE 14608941	1					Hose	Flexible	Schlauch	Manguera	Slang	
	VOE 14622041		1				Fuel hose	Flexible de carburant	Kraftstoffschlauch	Manguera de combustible	Bränsleslang	
8	VOE 14882439	1					Hose	Flexible	Schlauch	Manguera	Slang	
	VOE 14880595		1				Hose	Flexible	Schlauch	Manguera	Slang	
9	VOE 14547764	1					Clip	Clip	Clip	Clip	Clips	
	VOE 14558809		1				Strip clamp	Serrage de ruban	Bandklemme	Abrazadera de cinta	Bandklamma	
10	VOE 14558809	6	8				Strip clamp	Serrage de ruban	Bandklemme	Abrazadera de cinta	Bandklamma	
11	VOE 14532534	2	2				Clip	Clip	Clip	Clip	Clips	
12	VOE 11194257	1	1				Hollow screw	Vis creuse	Hohlschraube	Tornillo perforado	Hålskruv	
13	VOE 992040	3	3				Plain washer	Rondelle plane	Flachscheibe	Arandela plana	Planbricka	
14	VOE 943469	1	1				Hose clamp	Collier durite	Schlauchschelle	Abrazadera de manguera	Slangklamma	(SA 9312-00004)
15	VOE 983252	3	3				Hexagon screw	Vis à tête hexagonale	Sechskantschraube	Tornillo hexagonal	Sexkantsskruv	
16	VOE 993835	3	3				Plain washer	Rondelle plane	Flachscheibe	Arandela plana	Planbricka	
17	VOE 983245	3	3				Hexagon screw	Vis à tête hexagonale	Sechskantschraube	Tornillo hexagonal	Sexkantsskruv	
18	VOE 946472	6	6				Flange screw	Vis à embase	Flanschschraube	Tornillo embridado	Flänsskruv	

1	8289022 S/N -210111
2	8291898
3	8291893, 8291539
4	
5	

Fuel pipe - Fuel tank
Conduit de carburant - Réservoir de carburant
Kraftstoffrohr - Kraftstofftank
Tubo de combustible - Depósito de combustible
Bränslerör - Bränsletank

8289022 S/N -210111, 8291893, 8291539 S/N 210112-

Catalogue id	Group
20592	235
Illustr. No	Section
1058067	100
Issue	Page
20023976-I	191

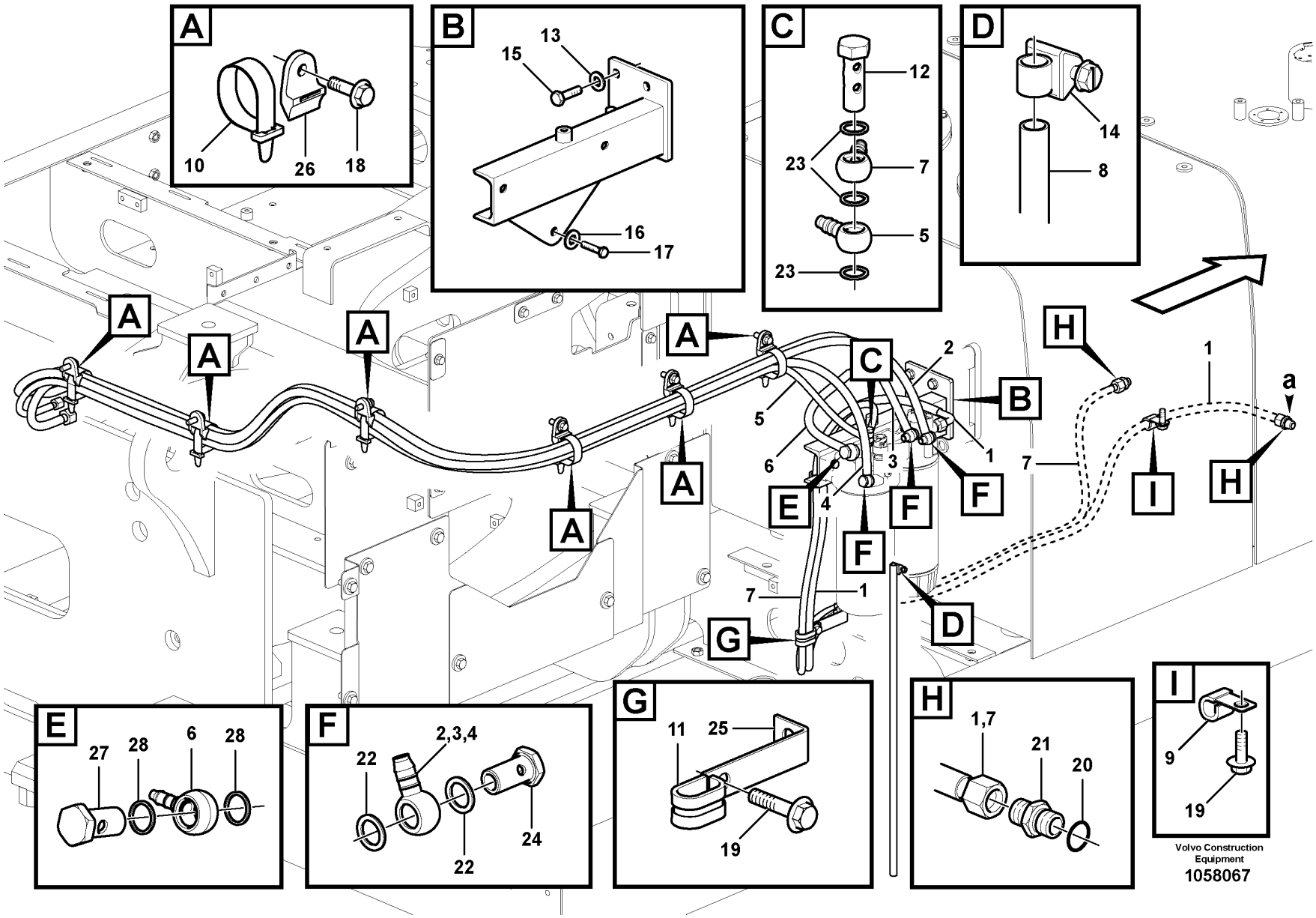

Volvo Construction Equipment

1058067

Fig.	Part No.	Quantity 1	2	3	PS	KIT	Description	Dénomination	Bezeichnung	Denominación	Benämning	Notes
19	VOE 946471	5					Flange screw	Vis à embase	Flanschschraube	Tornillo embridado	Flänsskruv	
	VOE 946441		3				Flange screw	Vis à embase	Flanschschraube	Tornillo embridado	Flänsskruv	
20	VOE 13947622	2	2				Plane gasket	Joint plan	Plandichtung	Junta plana	Planpackning	(SA 9426-20050)
21	VOE 14213266	2	2				Fitting	Écrou raccord	Verschraubung	Racor	Förskruvning	
22	VOE 13969011	6	6				Gasket	Joint	Dichtung	Junta	Packning	
23	VOE 947281	3	3		SS		Gasket	Joint	Dichtung	Junta	Packning	
24	VOE 7025167	3	3				Hollow screw	Vis creuse	Hohlschraube	Tornillo perforado	Hålskruv	
25	VOE 14529258	2					Bracket	Console	Konsole	Consola	Konsol	
26	VOE 14558808	6	8				Strip clamp	Serrage de ruban	Bandklemme	Abrazadera de cinta	Bandklamma	
27	VOE 26013	1					Hollow screw	Vis creuse	Hohlschraube	Tornillo perforado	Hålskruv	
28	VOE 13947624	2					Plane gasket	Joint plan	Plandichtung	Junta plana	Planpackning	(SA 9426-20060)

1	8289022 S/N -210111
2	8291898
3	8291893, 8291539
4	
5	

Fuel pipe - Fuel tank
Conduit de carburant - Réservoir de carburant
Kraftstoffrohr - Kraftstofftank
Tubo de combustible - Depósito de combustible
Bränslerör - Bränsletank

8289022 S/N -210111, 8291893, 8291539 S/N 210112-

Catalogue id	Group
20592	235
Illustr. No	Section
1058067	100
Issue	Page
20023976-I	193

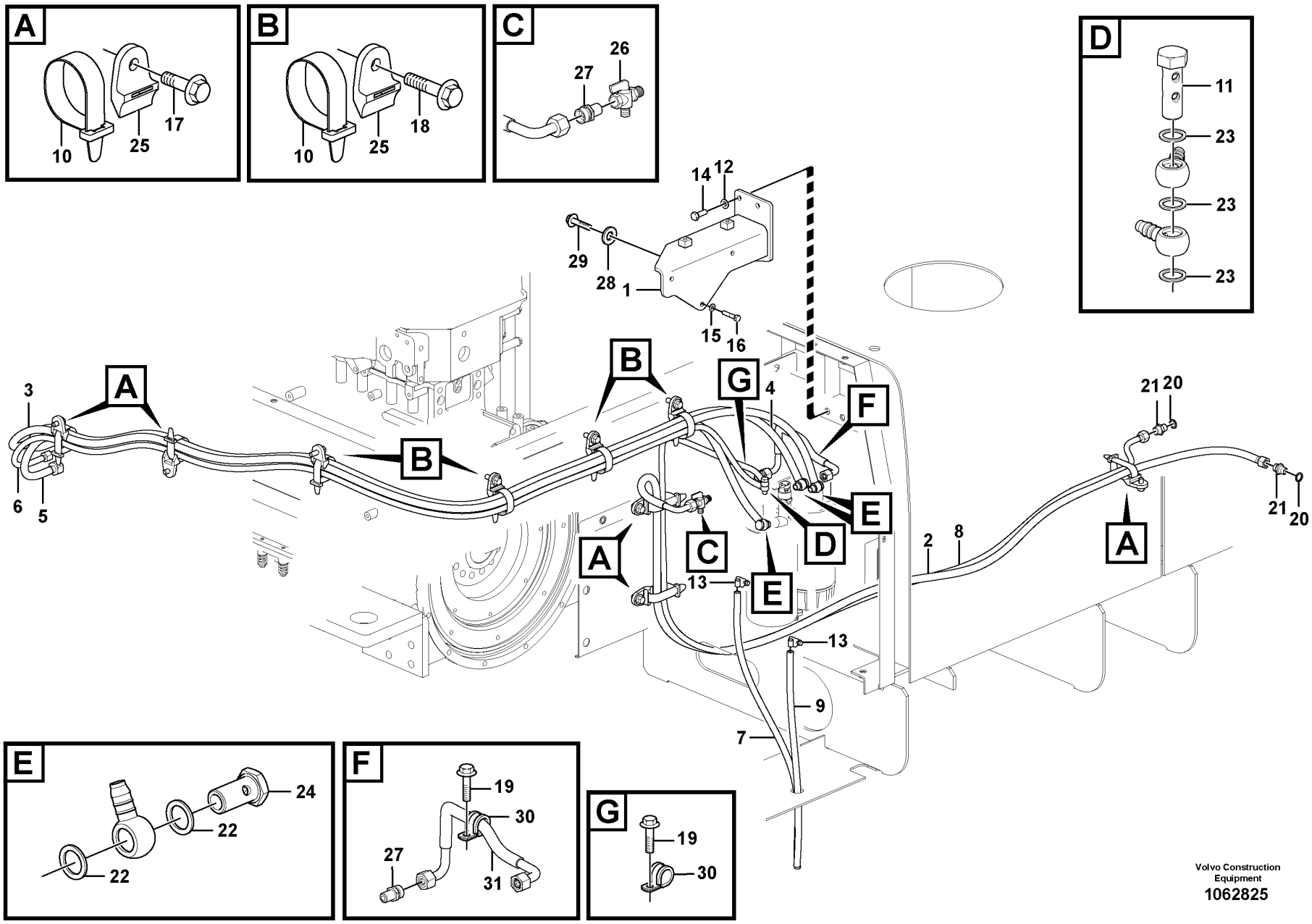

Volvo Construction Equipment
1062825

Fig.	Part No.	Quantity 1	2	3	PS	KIT	Description	Dénomination	Bezeichnung	Denominación	Benämning	Notes
1		1			NS		Bracket	Console	Konsole	Consola	Konsol	
2	VOE 14632742	1					Fuel hose	Flexible de carburant	Kraftstoffschlauch	Manguera de combustible	Bränsleslang	
3	VOE 14622037	1					Fuel hose	Flexible de carburant	Kraftstoffschlauch	Manguera de combustible	Bränsleslang	
4	VOE 14622038	1					Fuel hose	Flexible de carburant	Kraftstoffschlauch	Manguera de combustible	Bränsleslang	
5	VOE 14622039	1					Fuel hose	Flexible de carburant	Kraftstoffschlauch	Manguera de combustible	Bränsleslang	
6	VOE 14622040	1					Fuel hose	Flexible de carburant	Kraftstoffschlauch	Manguera de combustible	Bränsleslang	
7	VOE 14881123	1					Hose	Flexible	Schlauch	Manguera	Slang	
8	VOE 14622041	1					Fuel hose	Flexible de carburant	Kraftstoffschlauch	Manguera de combustible	Bränsleslang	
9	VOE 14880595	1					Hose	Flexible	Schlauch	Manguera	Slang	
10	VOE 14558809	9					Strip clamp	Serrage de ruban	Bandklemme	Abrazadera de cinta	Bandklamma	
11	VOE 11194257	1					Hollow screw	Vis creuse	Hohlschraube	Tornillo perforado	Hålskruv	
12	VOE 992040	3					Plain washer	Rondelle plane	Flachscheibe	Arandela plana	Planbricka	
13	VOE 943469	2					Hose clamp	Collier durite	Schlauchschelle	Abrazadera de manguera	Slangklamma	
14	VOE 983252	3					Hexagon screw	Vis à tête hexagonale	Sechskantschraube	Tornillo hexagonal	Sexkantsskruv	
15	VOE 993835	3					Plain washer	Rondelle plane	Flachscheibe	Arandela plana	Planbricka	
16	VOE 983245	3					Hexagon screw	Vis à tête hexagonale	Sechskantschraube	Tornillo hexagonal	Sexkantsskruv	
17	VOE 946441	3					Flange screw	Vis à embase	Flanschschraube	Tornillo embridado	Flänsskruv	
18	VOE 946472	4					Flange screw	Vis à embase	Flanschschraube	Tornillo embridado	Flänsskruv	
19	VOE 946471	2					Flange screw	Vis à embase	Flanschschraube	Tornillo embridado	Flänsskruv	
20	VOE 13947622	2					Plane gasket	Joint plan	Plandichtung	Junta plana	Planpackning	
21	VOE 14213266	2					Fitting	Écrou raccord	Verschraubung	Racor	Förskruvning	
22	VOE 13969011	6					Gasket	Joint	Dichtung	Junta	Packning	
23	VOE 13947281	3					Gasket	Joint	Dichtung	Junta	Packning	
24	VOE 7025167	3					Hollow screw	Vis creuse	Hohlschraube	Tornillo perforado	Hålskruv	
25	VOE 14558808	9					Strip clamp	Serrage de ruban	Bandklemme	Abrazadera de cinta	Bandklamma	
26	VOE 14622353	1					Non-return valve	Clapet antiretour	Rückschlagventil	Válvula antirretorno	Backventil	

1	8291897	**Fuel pipe - Fuel tank** **Conduit de carburant - Réservoir de carburant** **Kraftstoffrohr - Kraftstofftank** **Tubo de combustible - Depósito de combustible** **Bränslerör - Bränsletank**	Catalogue id **20592**	Group **235**
2			Illustr. No **1062825**	Section **150**
3			Issue **20023976-I**	Page **195**
4				
5				

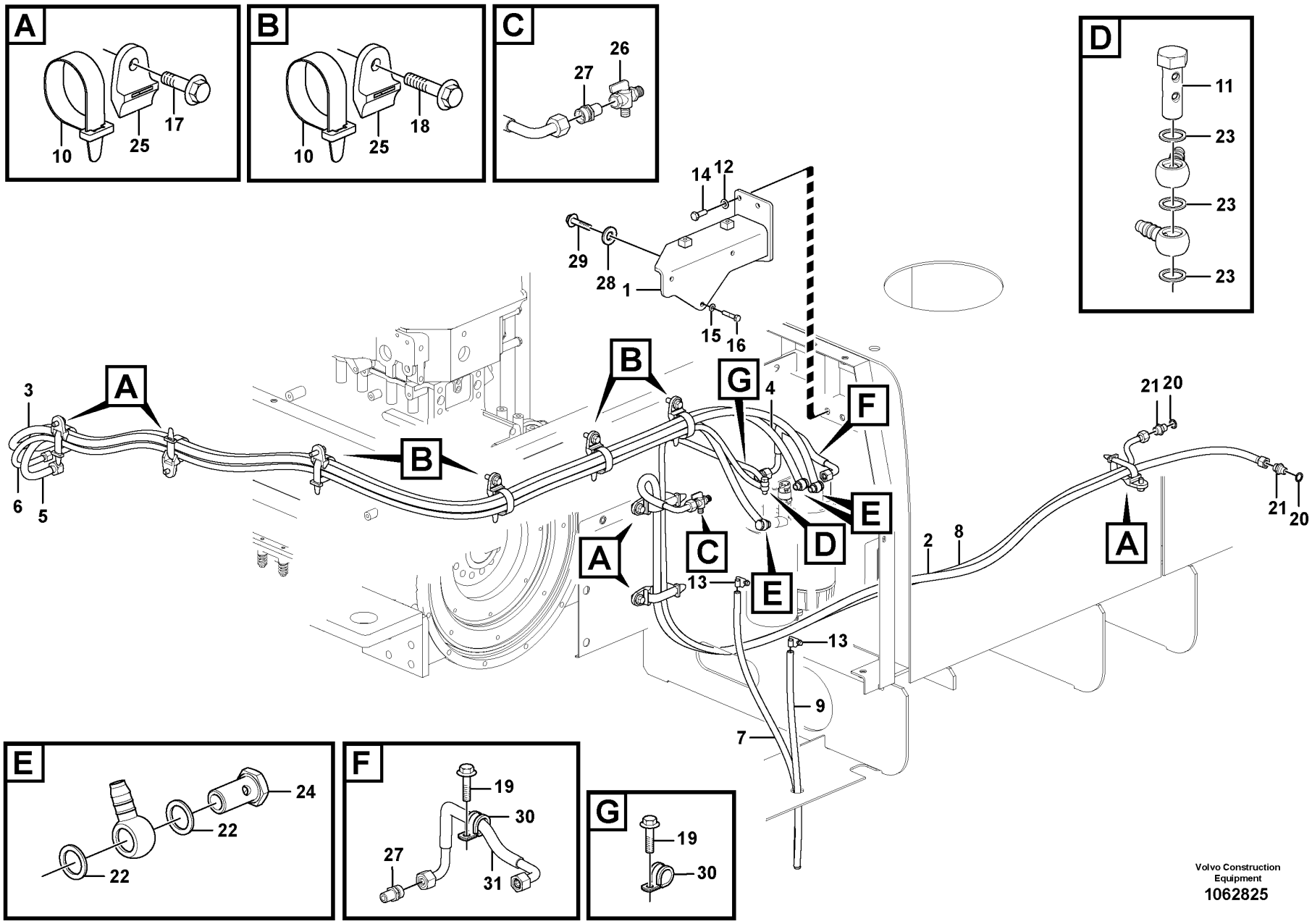

Volvo Construction Equipment
1062825

Fig.	Part No.	Quantity 1	2	3	PS	KIT	Description	Dénomination	Bezeichnung	Denominación	Benämning	Notes
27	VOE 943299	2					Nipple	Raccord	Nippel	Niple	Nippel	
28	VOE 11117464	2					Plain washer	Rondelle plane	Flachscheibe	Arandela plana	Planbricka	
29	VOE 13945444	2					Screw	Vis	Schraube	Tornillo	Skruv	
30	SA 9315-01602	2					Insulating clip	Circlip isolant	Isolierklemme	Clip de aislamiento	Isolerclips	
31	VOE 14632739	1					Fuel hose	Flexible de carburant	Kraftstoffschlauch	Manguera de combustible	Bränsleslang	

1	8291897	**Fuel pipe - Fuel tank** **Conduit de carburant - Réservoir de carburant** **Kraftstoffrohr - Kraftstofftank** **Tubo de combustible - Depósito de combustible** **Bränslerör - Bränsletank**	Catalogue id **20592**	Group **235**
2			Illustr. No **1062825**	Section **150**
3			Issue **20023976-I**	Page **197**
4				
5				

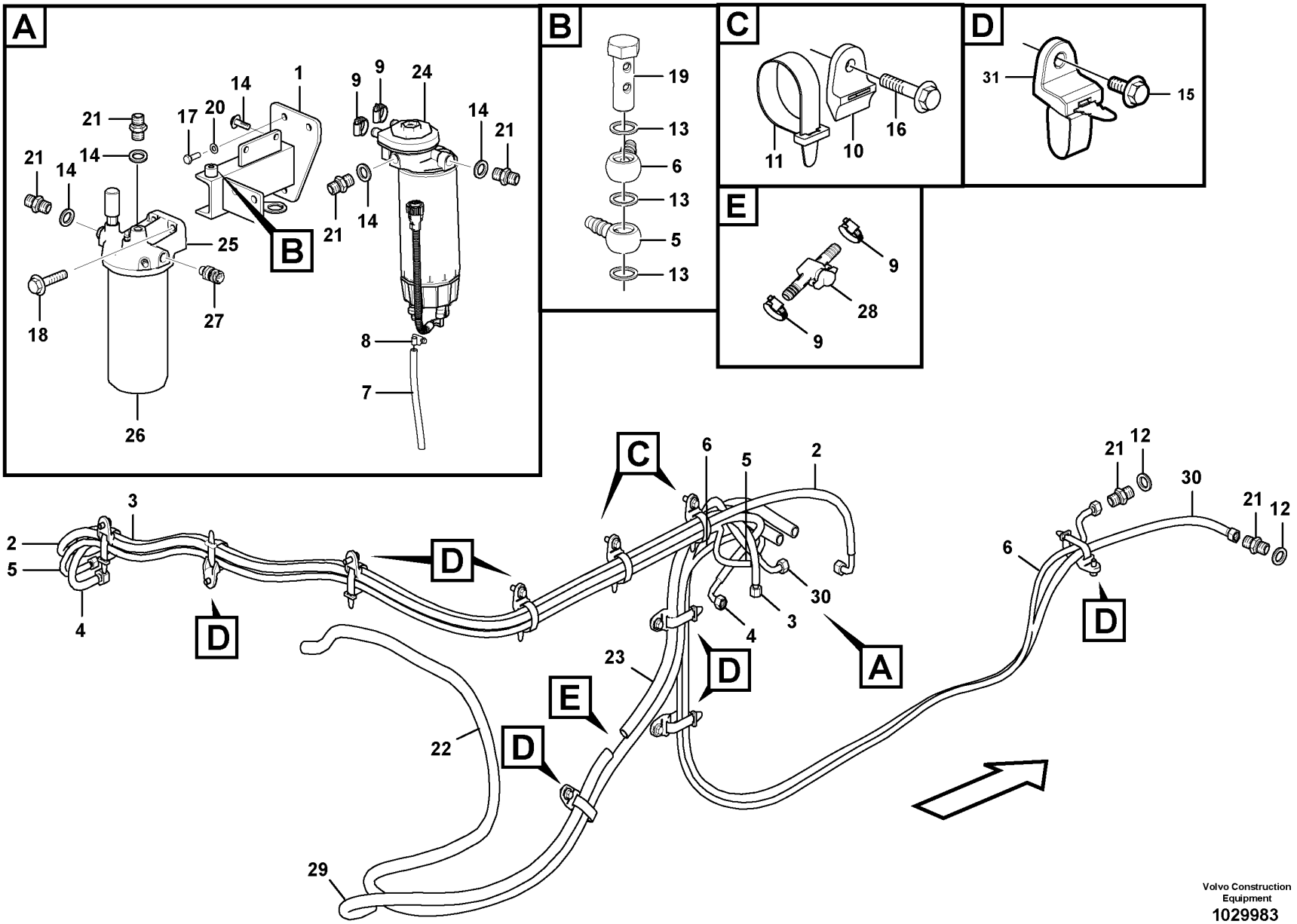

Volvo Construction Equipment
1029983

Fig.	Part No.	Quantity 1	2	3	PS	KIT	Description	Dénomination	Bezeichnung	Denominación	Benämning	Notes
1		1			NS		Bracket	Console	Konsole	Consola	Konsol	
2	VOE 14641654	1					Fuel hose	Flexible de carburant	Kraftstoffschlauch	Manguera de combustible	Bränsleslang	
3	VOE 14639038	1					Fuel hose	Flexible de carburant	Kraftstoffschlauch	Manguera de combustible	Bränsleslang	
4	VOE 14639039	1					Fuel hose	Flexible de carburant	Kraftstoffschlauch	Manguera de combustible	Bränsleslang	
5	VOE 14626203	1					Hose	Flexible	Schlauch	Manguera	Slang	
6	VOE 14622041	1					Fuel hose	Flexible de carburant	Kraftstoffschlauch	Manguera de combustible	Bränsleslang	
7	VOE 14882439	1					Hose	Flexible	Schlauch	Manguera	Slang	
8	VOE 943469	1					Hose clamp	Collier durite	Schlauchschelle	Abrazadera de manguera	Slangklamma	(SA 9312-00004)
9	VOE 14509272	4					Clip	Clip	Clip	Clip	Clips	
10	VOE 14558808	9					Strip clamp	Serrage de ruban	Bandklemme	Abrazadera de cinta	Bandklamma	
11	VOE 14558809	9					Strip clamp	Serrage de ruban	Bandklemme	Abrazadera de cinta	Bandklamma	
12	VOE 13947622	2					Plane gasket	Joint plan	Plandichtung	Junta plana	Planpackning	(SA 9426-20050)
13	VOE 947281	3			SS		Gasket	Joint	Dichtung	Junta	Packning	
14	VOE 947622	4			SS		Gasket	Joint	Dichtung	Junta	Packning	
15	VOE 946441	8					Flange screw	Vis à embase	Flanschschraube	Tornillo embridado	Flänsskruv	
16	VOE 946472	4					Flange screw	Vis à embase	Flanschschraube	Tornillo embridado	Flänsskruv	
17	VOE 983252	3					Hexagon screw	Vis à tête hexagonale	Sechskantschraube	Tornillo hexagonal	Sexkantsskruv	
18	VOE 13946752	2					Screw	Vis	Schraube	Tornillo	Skruv	(VOE 946752)
19	VOE 11194257	1					Hollow screw	Vis creuse	Hohlschraube	Tornillo perforado	Hålskruv	
20	VOE 992040	3					Plain washer	Rondelle plane	Flachscheibe	Arandela plana	Planbricka	
21	VOE 963948	6			SS		Nipple	Raccord	Nippel	Niple	Nippel	
22	VOE 14882730	1					Hose	Flexible	Schlauch	Manguera	Slang	
23	VOE 14882524	1					Hose	Flexible	Schlauch	Manguera	Slang	
24	VOE 11110740	1					Water separator	Séparateur d'eau	Wasserabscheider	Separador de agua	Vattenavskiljare	
25	VOE 11128033	1					Filter housing	Cloche de filtre	Filtergehäuse	Caja del filtro	Filterhus	
26	VOE 15126069	1					Fuel filter	Filtre a combustible	Kraftstofffilter	Filtro de combustible	Bränslefilter	
27	VOE 21634021	1					Pressure sensor	Capteur de pression	Drucksensor	Sensor de presión	Trycksensor	
28	VOE 11708679	1					Shut-off cock	Robinet de fermeture	Absperrhahn	Grifo cierre	Avstängningskran	

1	8292948
2	
3	
4	
5	

Fuel pipe - Fuel tank
Conduit de carburant - Réservoir de carburant
Kraftstoffrohr - Kraftstofftank
Tubo de combustible - Depósito de combustible
Bränslerör - Bränsletank

Catalogue id **20592**	Group **235**
Illustr. No **1029983**	Section **160**
Issue **20023976-I**	Page **199**

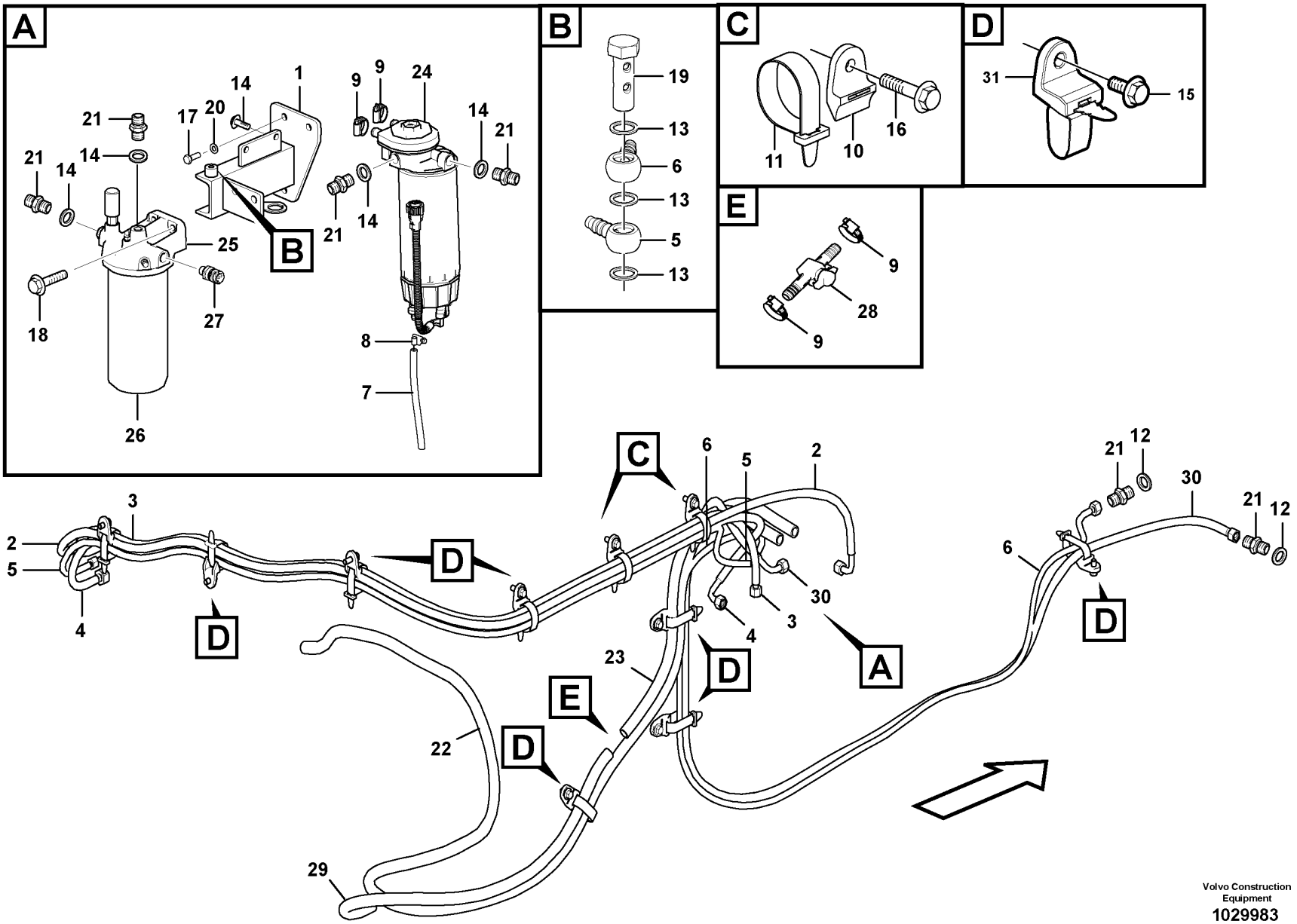

Volvo Construction Equipment
1029983

Fig.	Part No.	Quantity 1	2	3	PS	KIT	Description	Dénomination	Bezeichnung	Denominación	Benämning	Notes
29	VOE 14882721	1					Hose	Flexible	Schlauch	Manguera	Slang	S/N -230887/-271327 S/N -280353
	VOE 14881980	1					Hose	Flexible	Schlauch	Manguera	Slang	S/N 230888-/271328- S/N 280354-
30	VOE 14622036	1					Fuel hose	Flexible de carburant	Kraftstoffschlauch	Manguera de combustible	Bränsleslang	
31	VOE 14558810	1					Strip clamp	Serrage de ruban	Bandklemme	Abrazadera de cinta	Bandklamma	

1	8292948	**Fuel pipe - Fuel tank** **Conduit de carburant - Réservoir de carburant** **Kraftstoffrohr - Kraftstofftank** **Tubo de combustible - Depósito de combustible** **Bränslerör - Bränsletank**	Catalogue id **20592**	Group **235**
2				
3			Illustr. No **1029983**	Section **160**
4				
5			Issue **20023976-I**	Page **201**

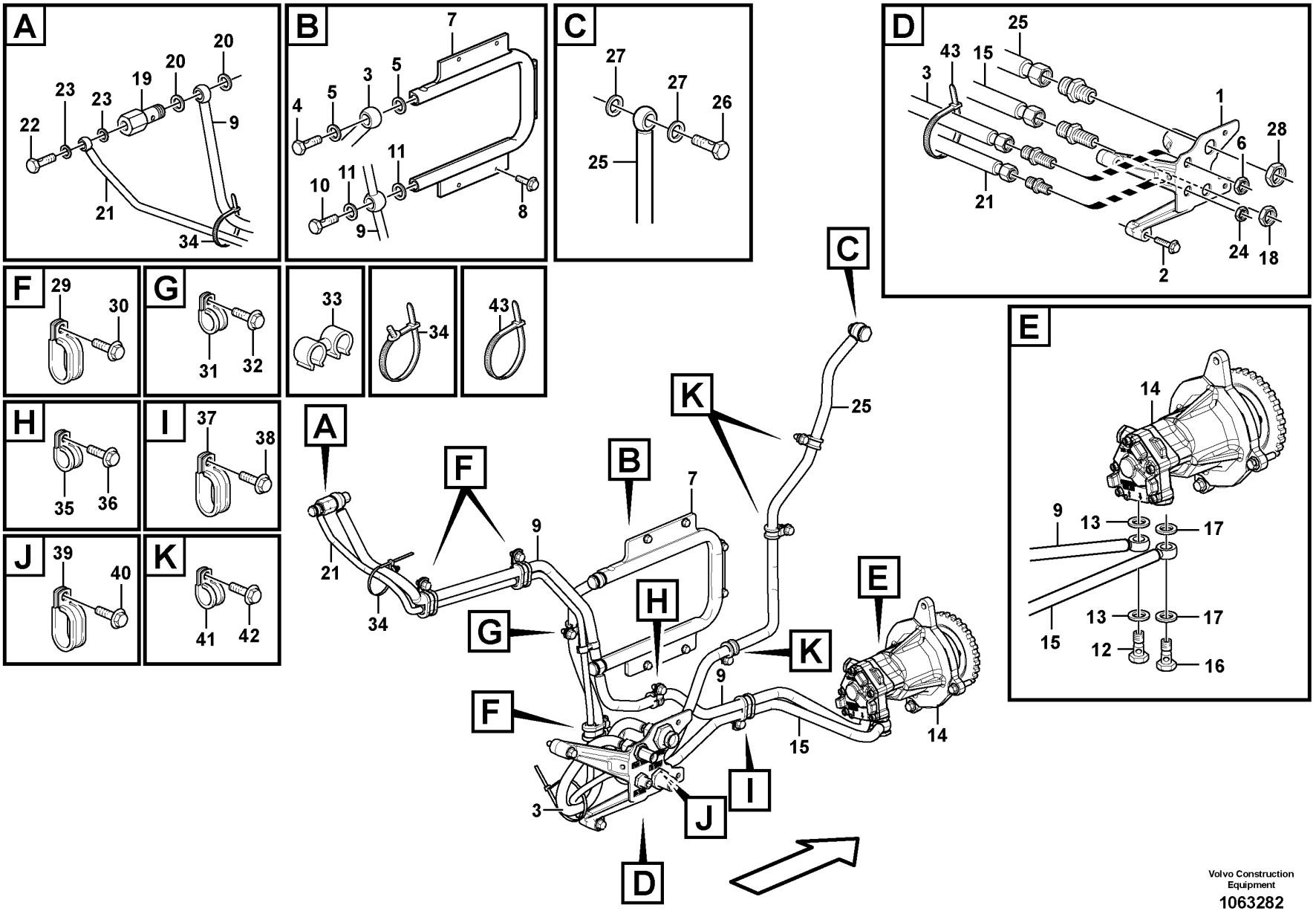

Volvo Construction Equipment

1063282

Fig.	Part No.	Quantity 1	2	3	PS	KIT	Description	Dénomination	Bezeichnung	Denominación	Benämning	Notes
1		1			NS		Bracket	Console	Konsole	Consola	Konsol	
2	VOE 13965179	3					Screw	Vis	Schraube	Tornillo	Skruv	
3	VOE 15186198	1					Fuel pipe	Tuyau de carburant	Kraftstoffrohr	Tubo de combustible	Bränslerör	(VOE 15033997) L = 657 mm
4	VOE 991048	1					•Hollow screw	•Vis creuse	•Hohlschraube	•Tornillo perforado	•Hålskruv	
5	VOE 20852764	2					•Sealing ring	•Bague étanchéité	•Dichtring	•Anillo retén	•Tätningsring	
6	VOE 957019	1					Hexagon nut	Écrou hexagonal	Sechskantmutter	Tuerca hexagonal	Sexkantsmutter	
7	VOE 20562394	1			SS		Radiator	Radiateur	Kühler	Radiador	Kylare	
8	VOE 13946501	6					Screw	Vis	Schraube	Tornillo	Skruv	
9	VOE 15186702	1					Fuel pipe	Tuyau de carburant	Kraftstoffrohr	Tubo de combustible	Bränslerör	L = 1395 mm
10	VOE 991048	1					•Hollow screw	•Vis creuse	•Hohlschraube	•Tornillo perforado	•Hålskruv	
11	VOE 20852764	2					•Sealing ring	•Bague étanchéité	•Dichtring	•Anillo retén	•Tätningsring	
12	VOE 991046	1					•Hollow screw	•Vis creuse	•Hohlschraube	•Tornillo perforado	•Hålskruv	
13	VOE 20852765	2					•Sealing ring	•Bague étanchéité	•Dichtring	•Anillo retén	•Tätningsring	
14		1					Fuel pump	Pompe Carburant	Kraftstoffpumpe	Bomba Combustib	Bränslepump	See group 233-100 page 175
15	VOE 15186703	1					Fuel pipe	Tuyau de carburant	Kraftstoffrohr	Tubo de combustible	Bränslerör	L = 675 mm
16	VOE 991046	1					•Hollow screw	•Vis creuse	•Hohlschraube	•Tornillo perforado	•Hålskruv	
17	VOE 20852765	2					•Sealing ring	•Bague étanchéité	•Dichtring	•Anillo retén	•Tätningsring	
18	VOE 957020	1					Hexagon nut	Écrou hexagonal	Sechskantmutter	Tuerca hexagonal	Sexkantsmutter	
19	VOE 20754813	1					Overflow valve	Valve de barrage	Überstromventil	Válvula de rebose	Överströmningsventil	
20	VOE 20852765	2					Sealing ring	Bague étanchéité	Dichtring	Anillo retén	Tätningsring	
21	VOE 15034002	1					Fuel pipe	Tuyau de carburant	Kraftstoffrohr	Tubo de combustible	Bränslerör	L = 1144 mm
22	VOE 991047	1					•Hollow screw	•Vis creuse	•Hohlschraube	•Tornillo perforado	•Hålskruv	
23	VOE 20852762	2					•Sealing ring	•Bague étanchéité	•Dichtring	•Anillo retén	•Tätningsring	
24	VOE 957018	1					Hexagon nut	Écrou hexagonal	Sechskantmutter	Tuerca hexagonal	Sexkantsmutter	
25	VOE 15186201	1			SS		Fuel pipe	Tuyau de carburant	Kraftstoffrohr	Tubo de combustible	Bränslerör	L = 1082 mm
26	VOE 991046	1					•Hollow screw	•Vis creuse	•Hohlschraube	•Tornillo perforado	•Hålskruv	
27	VOE 20852765	2					•Sealing ring	•Bague étanchéité	•Dichtring	•Anillo retén	•Tätningsring	
28	VOE 957021	1					Hexagon nut	Écrou hexagonal	Sechskantmutter	Tuerca hexagonal	Sexkantsmutter	
29	VOE 981664	3					Clamp	Collier serrage	Schelle	Abrazadera	Klamma	
30	VOE 946440	3					Flange screw	Vis à embase	Flanschschraube	Tornillo embridado	Flänsskruv	

1		**Fuel pipes, fuel pump** **Canalisations à combus, pompe carburant** **Brennstoffrohre, Kraftstoffpumpe** **Tuberias de combustible, bomba de combustible** **Bränslerör, bränslepump**	Catalogue id **20592**	Group **235**
2				
3			Illustr. No **1063282**	Section **200**
4				
5		**8289023, 8289891, 8290568, 8290569**	Issue **20023976-I**	Page **203**

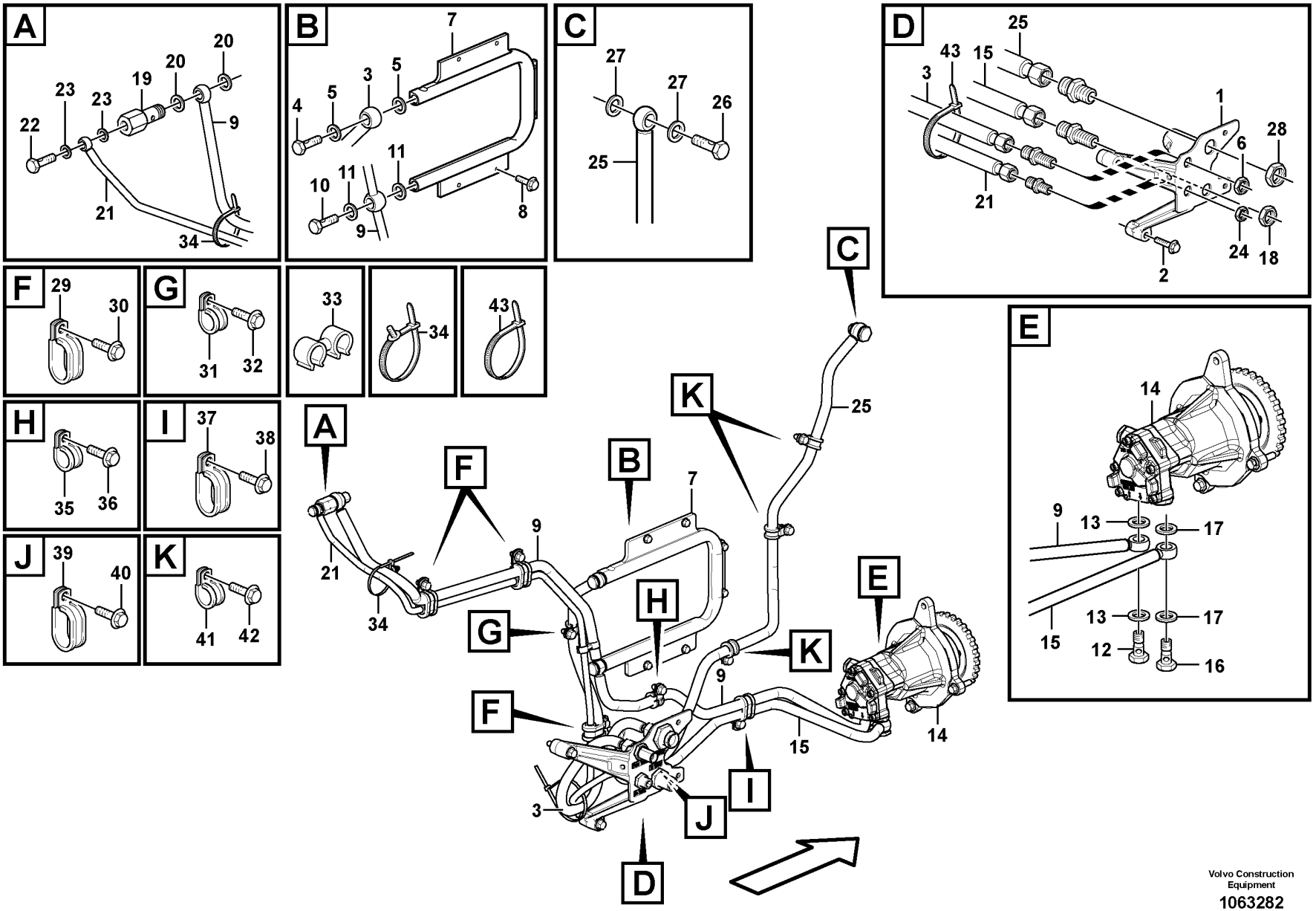

Volvo Construction Equipment

1063282

Fig.	Part No.	Quantity 1	2	3	PS	KIT	Description	Dénomination	Bezeichnung	Denominación	Benämning	Notes
31	VOE 13949747	1					Clamp	Collier serrage	Schelle	Abrazadera	Klamma	
32	VOE 946440	1					Flange screw	Vis à embase	Flanschschraube	Tornillo embridado	Flänsskruv	
33	VOE 9194404	1					Retainer	Retenue	Halter	Soporte	Hållare	
34	VOE 980881	1					Cable tie	Serre-câble	Kabelbinder	Abrazadera de cinta	Buntband	
35	VOE 13949747	1					Clamp	Collier serrage	Schelle	Abrazadera	Klamma	
36	VOE 946440	1					Flange screw	Vis à embase	Flanschschraube	Tornillo embridado	Flänsskruv	
37	VOE 981664	1					Clamp	Collier serrage	Schelle	Abrazadera	Klamma	
38	VOE 946440	1					Flange screw	Vis à embase	Flanschschraube	Tornillo embridado	Flänsskruv	
39	VOE 981664	1					Clamp	Collier serrage	Schelle	Abrazadera	Klamma	
40	VOE 946440	1					Flange screw	Vis à embase	Flanschschraube	Tornillo embridado	Flänsskruv	
41	VOE 13949747	3					Clamp	Collier serrage	Schelle	Abrazadera	Klamma	
42	VOE 946440	3					Flange screw	Vis à embase	Flanschschraube	Tornillo embridado	Flänsskruv	
43	VOE 4881440	3					Cable tie	Serre-câble	Kabelbinder	Abrazadera de cinta	Buntband	

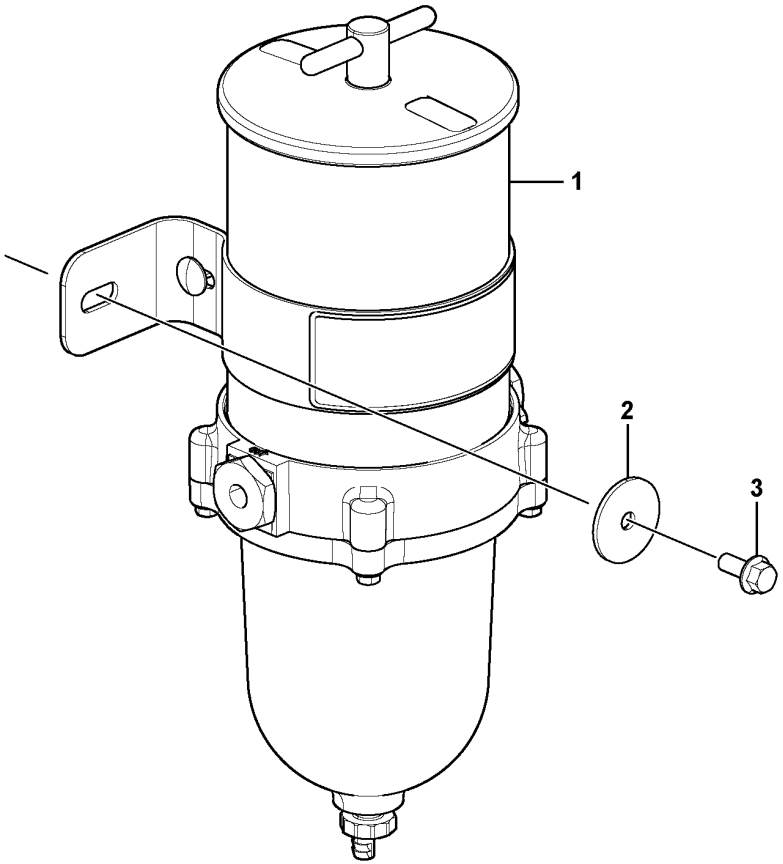
1
2
3

Fig.	Part No.	Quantity 1	2	3	PS	KIT	Description	Dénomination	Bezeichnung	Denominación	Benämning	Notes
1	**VOE 14621335**	1					Water separator	Séparateur d'eau	Wasserabscheider	Separador de agua	Vattenavskiljare	
	VOE 14622355	1					•Filter element	•Elément de filtre	•Filterelement	•Cartucho de filtro	•Filterelement	
2	**VOE 14638994**	1					Plain washer	Rondelle plane	Flachscheibe	Arandela plana	Planbricka	
3	**VOE 13946173**	2					Screw	Vis	Schraube	Tornillo	Skruv	

1	**8291897**	**Water separator** **Separateur d'eau** **Wasserabscheider** **Separador de agua** **Vattenavskiljare**	Catalogue id **20592**	Group **235**
2			Illustr. No **1062920**	Section **300**
3				
4			Issue **20023976-I**	Page **207**
5				

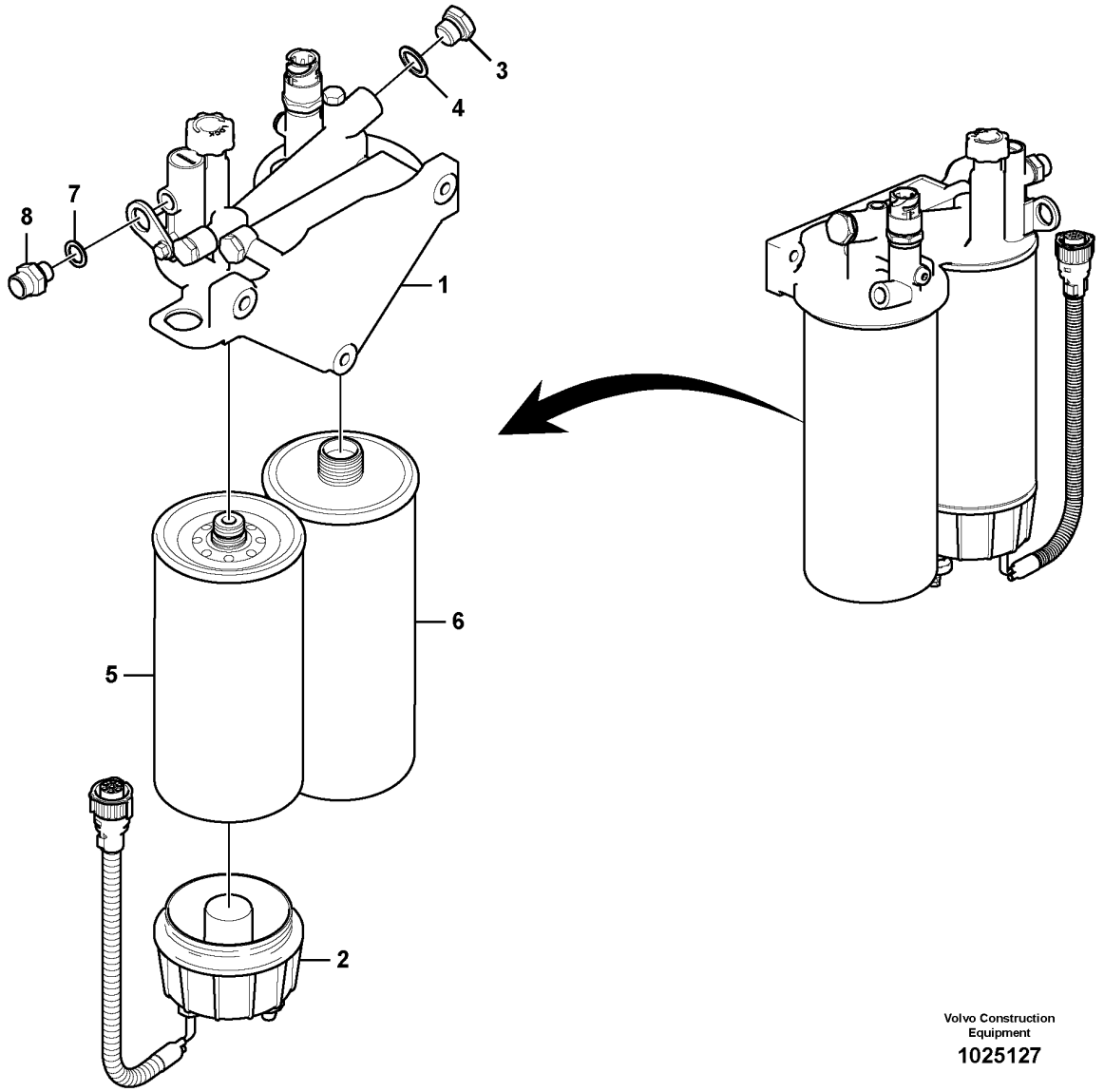

Volvo Construction Equipment

1025127

Fig.	Part No.	Quantity 1	2	3	PS	KIT	Description	Dénomination	Bezeichnung	Denominación	Benämning	Notes
		1			NS		Fuel filter housing	Boîtier de filtre	Kraftstofffiltergehäuse	Cuerpo de filtro de combustible	Bränslefilterhus	
			1		NS		Fuel filter housing	Boîtier de filtre	Kraftstofffiltergehäuse	Cuerpo de filtro de combustible	Bränslefilterhus	
1	**VOE 21900852**	1	1				•Fuel filter housing	•Boîtier de filtre	•Kraftstofffiltergehäuse	•Cuerpo de filtro de combustible	•Bränslefilterhus	
2	**VOE 11110738**	1					•Bowl	•Bol	•Schale	•Taza	•Skål	
2	**VOE 11110737**		1				•Bowl	•Bol	•Schale	•Taza	•Skål	
	VOE 15195930	1	1				••Kit	••Lot	••Einbausatz	••Juego	••Sats	2624)
	VOE 15195958	1	1				••Gasket kit	••Kit joints	••Dichtungssatz	••Juego de juntas	••Packningsats	2624)
3	**VOE 960632**	1	1		SS		•Plug	•Tampon	•Stopfen	•Tapón	•Plugg	
4	**VOE 948884**	1	1				•Gasket	•Joint	•Dichtung	•Junta	•Packning	
5	**VOE 11110683**	1	1				•Primary filter	•Préfiltre	•Vorfilter	•Prefiltro	•Förfilter	
6	**VOE 15126069**	1	1				•Fuel filter	•Filtre a combustible	•Kraftstofffilter	•Filtro de combustible	•Bränslefilter	
7	**VOE 13969011**	1	1				•Gasket	•Joint	•Dichtung	•Junta	•Packning	
8	**VOE 13946602**	1	1				•Nipple	•Raccord	•Nippel	•Niple	•Nippel	

2624) **GB**: Not Shown **FR**: Non représenté **DE**: Nicht abgebildet **ES**: No ilustrado **SE**: Ej avbildad

1	**8281389**	**Water separator** **Separateur d'eau** **Wasserabscheider** **Separador de agua** **Vattenavskiljare**
2	**8282898**	
3		
4		
5		

Catalogue id **20592**	Group **235**
Illustr. No **1025127**	Section **400**
Issue **20023976-I**	Page **209**

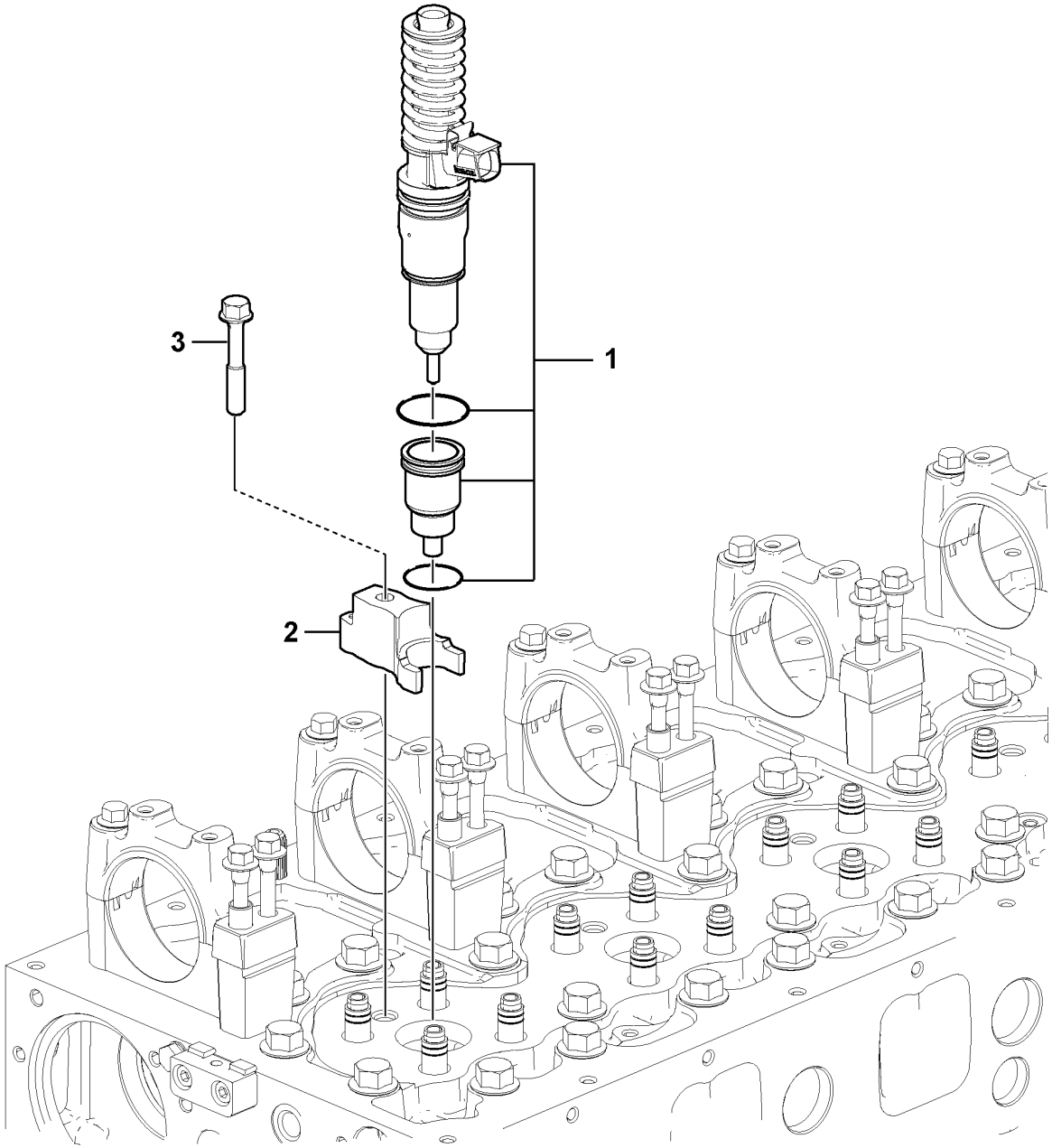

Volvo Construction Equipment
1072567

Fig.	Part No.	Quantity 1	2	3	PS	KIT	Description	Dénomination	Bezeichnung	Denominación	Benämning	Notes
1	VOE 22340639	6					Injector	Injecteur	Einspritzventil	Inyector	Insprutare	SEE SB 237/30
		6			NS		•Injector	•Injecteur	•Einspritzdüse	•Inyector	•Insprutare	
	VOE 21515329	6					•Injector sleeve	•Douille d'injecteur	•Einheitsdüsenhalter-Muffe	•Manguito de inyector	•Insprutarhylsa	
	VOE 20536487	6					••O-ring	••Joint torique	••O-Ring	••Anillo tórico	••O-ring	
	VOE 21344774	6					•Flange screw	•Vis à embase	•Flanschschraube	•Tornillo embridado	•Flänsskruv	
1	VOE 22340652	6					Injector	Injecteur	Einspritzventil	Inyector	Insprutare	SEE SB 237/30
		6			NS		•Injector	•Injecteur	•Einspritzdüse	•Inyector	•Insprutare	
	VOE 21515329	6					•Injector sleeve	•Douille d'injecteur	•Einheitsdüsenhalter-Muffe	•Manguito de inyector	•Insprutarhylsa	
	VOE 20536487	6					••O-ring	••Joint torique	••O-Ring	••Anillo tórico	••O-ring	
	VOE 21344774	6					•Flange screw	•Vis à embase	•Flanschschraube	•Tornillo embridado	•Flänsskruv	
2	VOE 21509801	6					Yoke	Chape	Joch	Mordaza	Ok	
3	VOE 8192804	6					•Flange screw	•Vis à embase	•Flanschschraube	•Tornillo embridado	•Flänsskruv	
	VOE 20520310	1					Decal	Autocollant	Aufklebeschild	Calcomanía	Dekal	

1		**Injector** **Injecteur complet** **Einspritzdüse** **Inyector** **Insprutare**	Catalogue id **20592**	Group **237**
2				
3			Illustr. No **1072567**	Section **100**
4				
5		**8289023, 8289891**	Issue **20023976-I**	Page **211**

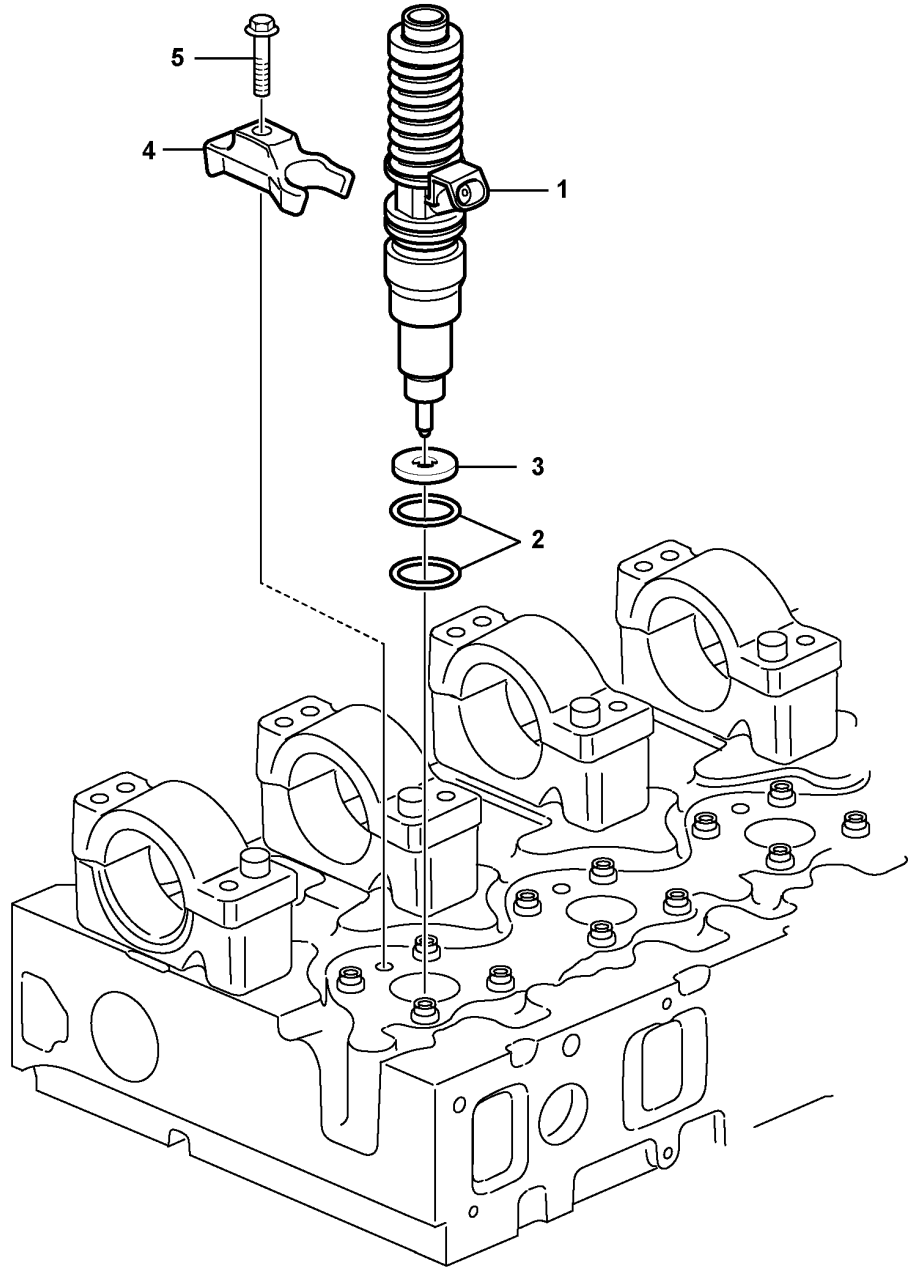

Volvo Construction Equipment
1070924

Fig.	Part No.	Quantity 1	2	3	PS	KIT	Description	Dénomination	Bezeichnung	Denominación	Benämning	Notes
1	VOE 21371673	6					Unit injector	Injecteur pompe	Einheitsdüsenhalter	Inyector-bomba	Enhetsinsprutare	
2	VOE 276935	6					•Sealing ring kit	•Kit joints étanchéité	•Dichtringsatz	•Juego anillo de retén	•Tätningsringsats	
3	VOE 21261987	6					Washer	Rondelle	Scheibe	Arandela	Bricka	
4	VOE 21509801	6					Yoke	Chape	Joch	Mordaza	Ok	
5	VOE 8192804	6					•Flange screw	•Vis à embase	•Flanschschraube	•Tornillo embridado	•Flänsskruv	
	VOE 20520310	1					Decal	Autocollant	Aufklebeschild	Calcomanía	Dekal	

1		**Injector** **Injecteur complet** **Einspritzdüse** **Inyector** **Insprutare**	Catalogue id **20592**	Group **237**
2				
3			Illustr. No **1070924**	Section **200**
4				
5		**8290568, 8290569**	Issue **20023976-I**	Page **213**

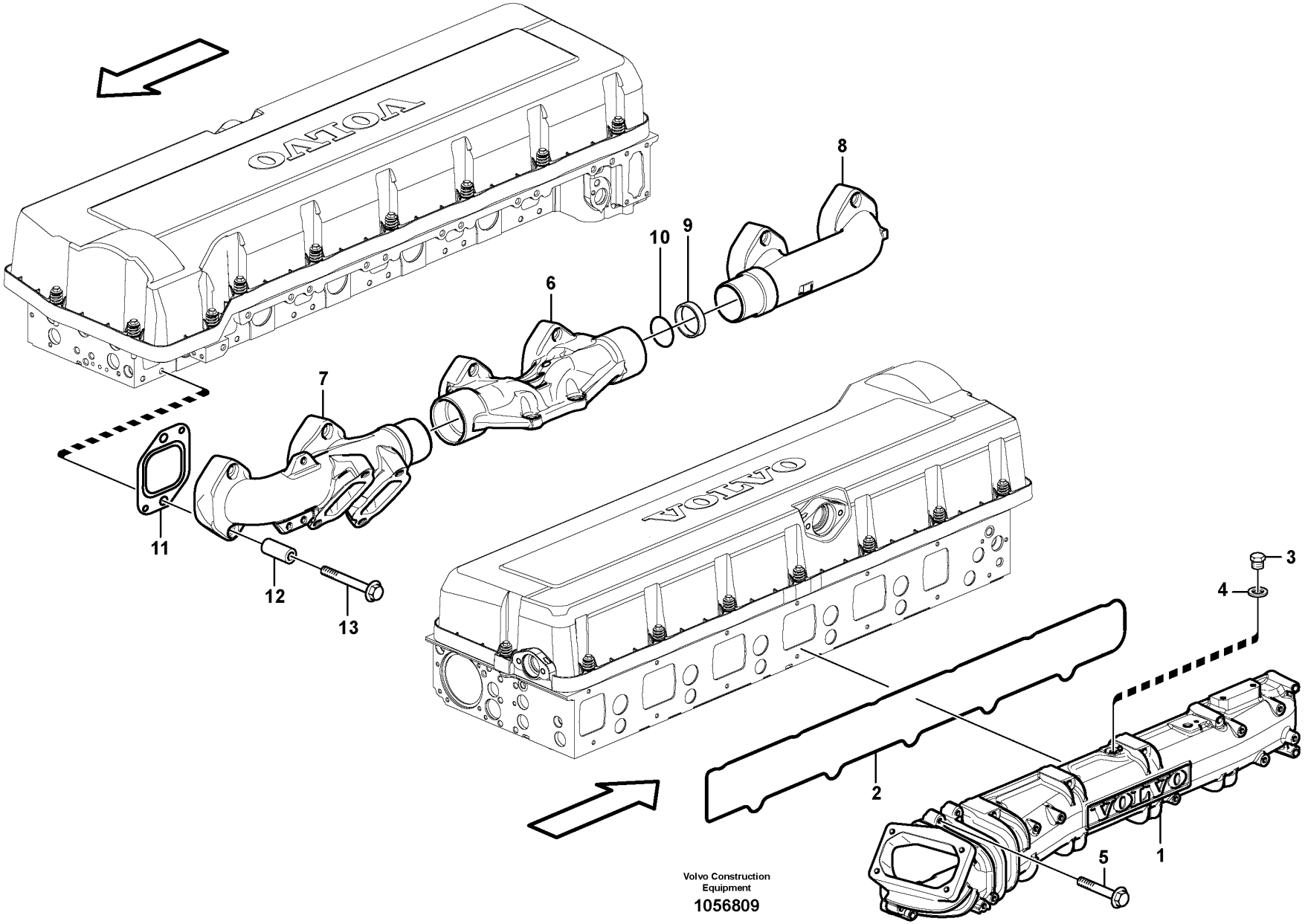

Volvo Construction Equipment

1056809

Fig.	Part No.	Quantity 1	2	3	PS	KIT	Description	Dénomination	Bezeichnung	Denominación	Benämning	Notes
1	VOE 22099008	1					Inlet Manifold	Tubul.admission	Einlassrohr	Tubo Admision	Inloppsrör	(VOE 21512859)
1		1			NS		•Inlet manifold	•Tubulure admission	•Einlassrohr	•Tubo admision	•Insugningsrör	
2	VOE 20805850	1					•Seal	•Étanchéité	•dichtung	•Junta	•Tätning	
3	VOE 960628	1					Plug	Tampon	Stopfen	Tapón	Plugg	
4	VOE 13947281	1					Gasket	Joint	Dichtung	Junta	Packning	
5	VOE 996457	12					Flange screw	Vis à embase	Flanschschraube	Tornillo embridado	Flänsskruv	(VOE 20976035)
6	VOE 21528908	1			SS		Exhaust manifold	Collecteur d'échappement	Auspuffkrümmer	Múltiple escape	Avgasgrenrör	(VOE 20911049)
6	VOE 20738332	1					•Exhaust manifold	•Collecteur d'échappement	•Auspuffkrümmer	•Múltiple escape	•Avgasgrenrör	
7	VOE 20863692	1					•Exhaust manifold	•Collecteur d'échappement	•Auspuffkrümmer	•Múltiple escape	•Avgasgrenrör	
8		1			NS		•Exhaust manifold	•Collecteur d'échappement	•Auspuffkrümmer	•Múltiple escape	•Avgasgrenrör	
9	VOE 20883450	2					•Sealing ring	•Bague étanchéité	•Dichtring	•Anillo retén	•Tätningsring	
10	VOE 20742560	2					•O-ring	•Joint torique	•O-Ring	•Anillo tórico	•O-ring	
11	VOE 20855371	6					Gasket	Joint	Dichtung	Junta	Packning	
12	VOE 993167	12					Spacer sleeve	Douille entretoise	Abstandhülse	Manguito distanciador	Distanshylsa	
13	VOE 21344787	12					Flange screw	Vis à embase	Flanschschraube	Tornillo embridado	Flänsskruv	

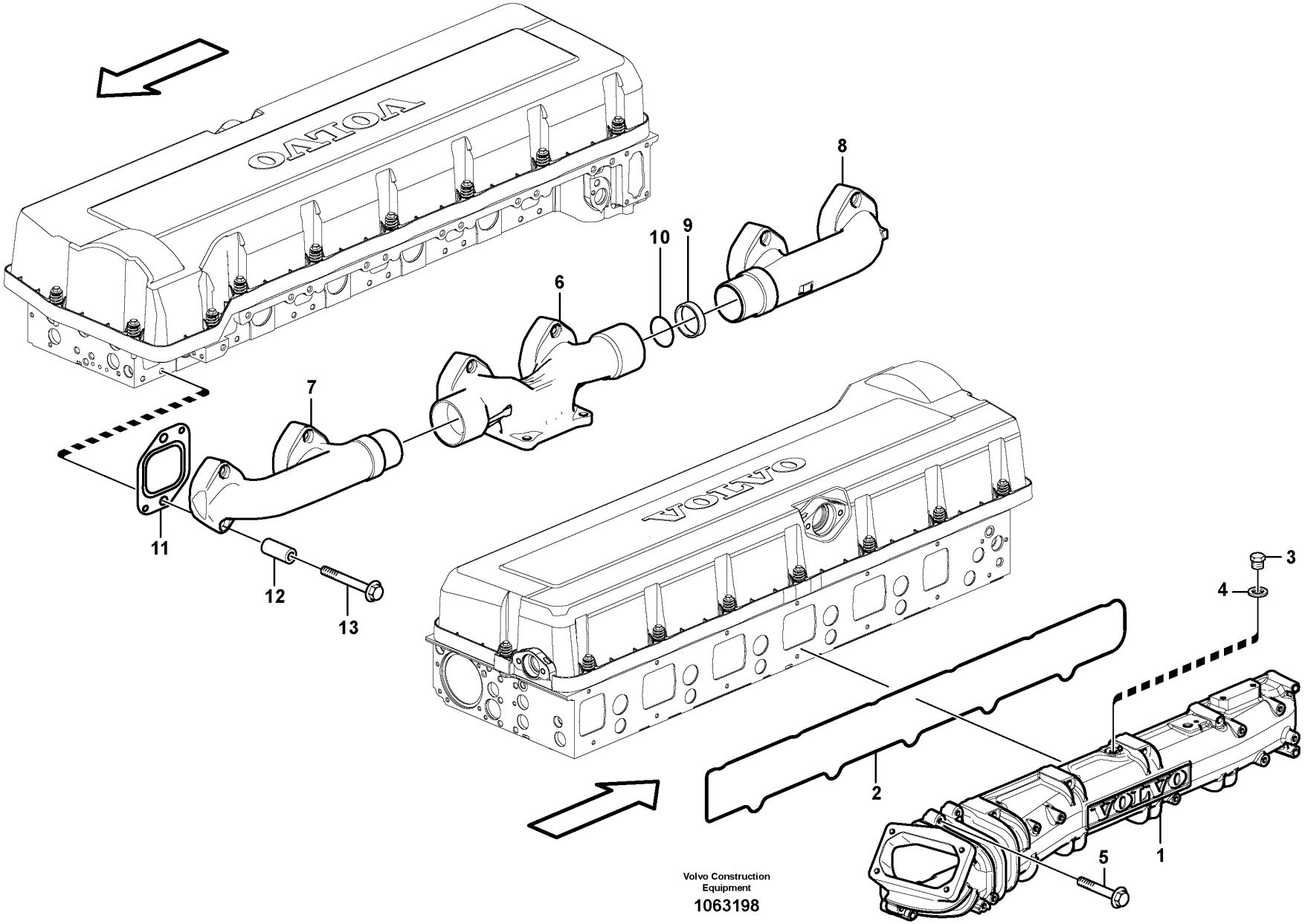

Volvo Construction Equipment

1063198

Fig.	Part No.	Quantity 1	2	3	PS	KIT	Description	Dénomination	Bezeichnung	Denominación	Benämning	Notes
1	VOE 22099008	1					Inlet Manifold	Tubul.admission	Einlassrohr	Tubo Admision	Inloppsrör	(VOE 21512859)
1		1			NS		•Inlet manifold	•Tubulure admission	•Einlassrohr	•Tubo admision	•Insugningsrör	
2	VOE 20805850	1					•Seal	•Étanchéité	•dichtung	•Junta	•Tätning	
3	VOE 960628	1					Plug	Tampon	Stopfen	Tapón	Plugg	
4	VOE 13947281	1					Gasket	Joint	Dichtung	Junta	Packning	
5	VOE 996457	12					Flange screw	Vis à embase	Flanschschraube	Tornillo embridado	Flänsskruv	(VOE 20976035)
6	VOE 21528906	1					Exhaust manifold	Collecteur d'échappement	Auspuffkrümmer	Múltiple escape	Avgasgrenrör	
6		1			NS		•Exhaust manifold	•Collecteur d'échappement	•Auspuffkrümmer	•Múltiple escape	•Avgasgrenrör	
7		1			NS		•Exhaust manifold	•Collecteur d'échappement	•Auspuffkrümmer	•Múltiple escape	•Avgasgrenrör	
8		1			NS		•Exhaust manifold	•Collecteur d'échappement	•Auspuffkrümmer	•Múltiple escape	•Avgasgrenrör	
9	VOE 20883450	2					•Sealing ring	•Bague étanchéité	•Dichtring	•Anillo retén	•Tätningsring	
10	VOE 21433769	2					•Sealing ring	•Bague étanchéité	•Dichtring	•Anillo retén	•Tätningsring	
11	VOE 20855371	6					Gasket	Joint	Dichtung	Junta	Packning	
12	VOE 993167	12					Spacer sleeve	Douille entretoise	Abstandhülse	Manguito distanciador	Distanshylsa	
13	VOE 21344787	12					Flange screw	Vis à embase	Flanschschraube	Tornillo embridado	Flänsskruv	

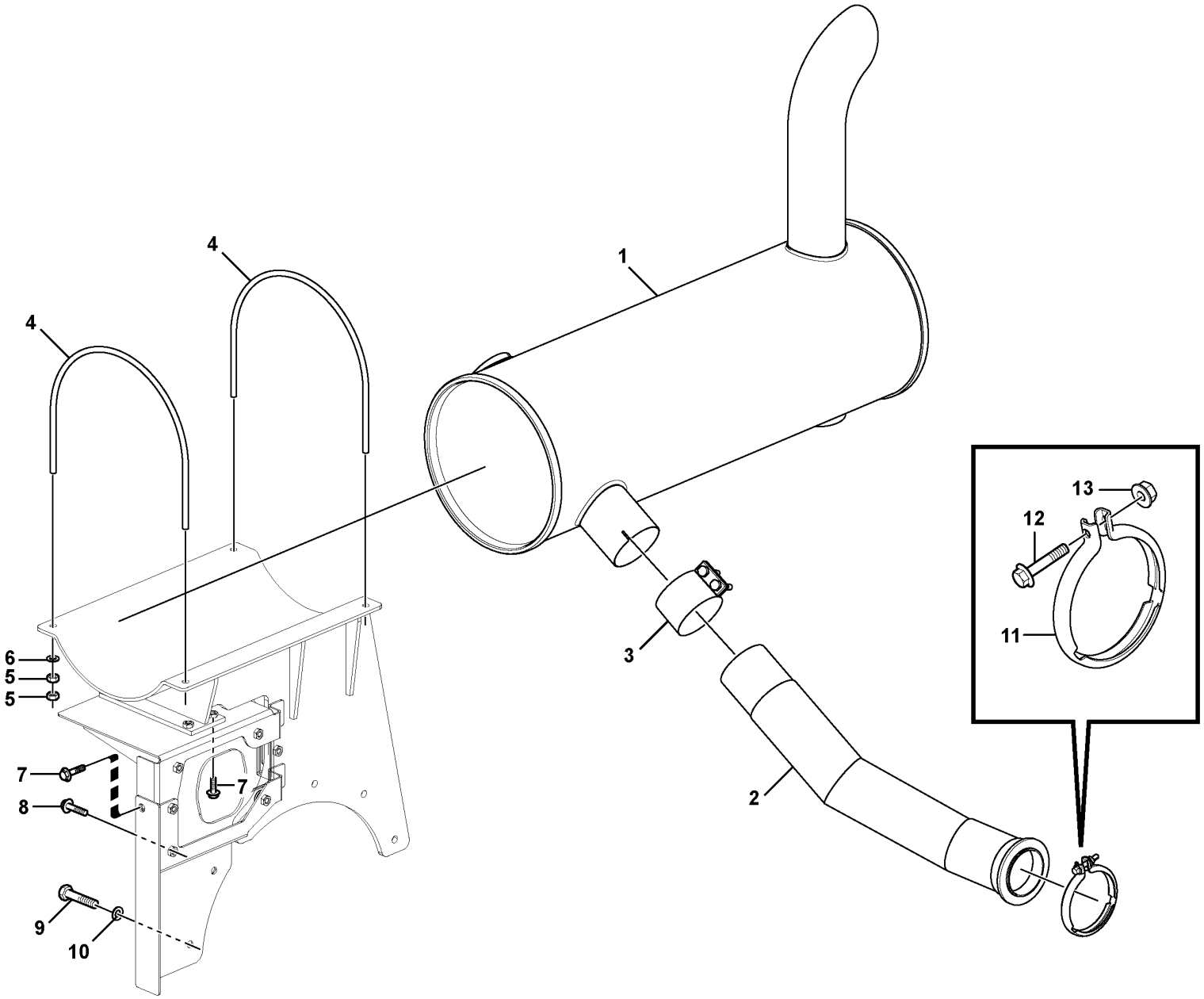

Volvo Construction Equipment
1063166

Fig.	Part No.	Quantity 1	2	3	PS	KIT	Description	Dénomination	Bezeichnung	Denominación	Benämning	Notes
1	**VOE 14617237**	1					Silencer	Silencieux	Schalldämpfer	Silenciador	Ljuddämpare	
2	**VOE 14619065**	1					Pipe	Tuyau	Rohrleitung	Tubo	Rör	
3	**VOE 14528383**	1					Clamp	Collier serrage	Schelle	Abrazadera	Klamma	
4	**VOE 14528385**	2					U-bolt	Étrier de ressort	Bügelschraube	Abrazadera-u	Fjäderkrampa	
5	**VOE 983304**	8					Hexagon nut	Écrou hexagonal	Sechskantmutter	Tuerca hexagonal	Sexkantsmutter	
6	**VOE 992040**	4					Plain washer	Rondelle plane	Flachscheibe	Arandela plana	Planbricka	
7	**VOE 946441**	5					Flange screw	Vis à embase	Flanschschraube	Tornillo embridado	Flänsskruv	
8	**VOE 946329**	8					Flange screw	Vis à embase	Flanschschraube	Tornillo embridado	Flänsskruv	
9	**VOE 984969**	6					Hexagon screw	Vis à tête hexagonale	Sechskantschraube	Tornillo hexagonal	Sexkantsskruv	
10	**VOE 992041**	6					Plain washer	Rondelle plane	Flachscheibe	Arandela plana	Planbricka	
11	**VOE 21211715**	1					V-clamp	Collier en v	V-Profilschelle	Abrazadera v	V-klämma	
12	**VOE 13965179**	1					Screw	Vis	Schraube	Tornillo	Skruv	
13	**VOE 948645**	1					Flange lock nut	Contre-écrou à embase	Flanschverschlussmutter	Contratuerca embridada	Flänslåsmutter	

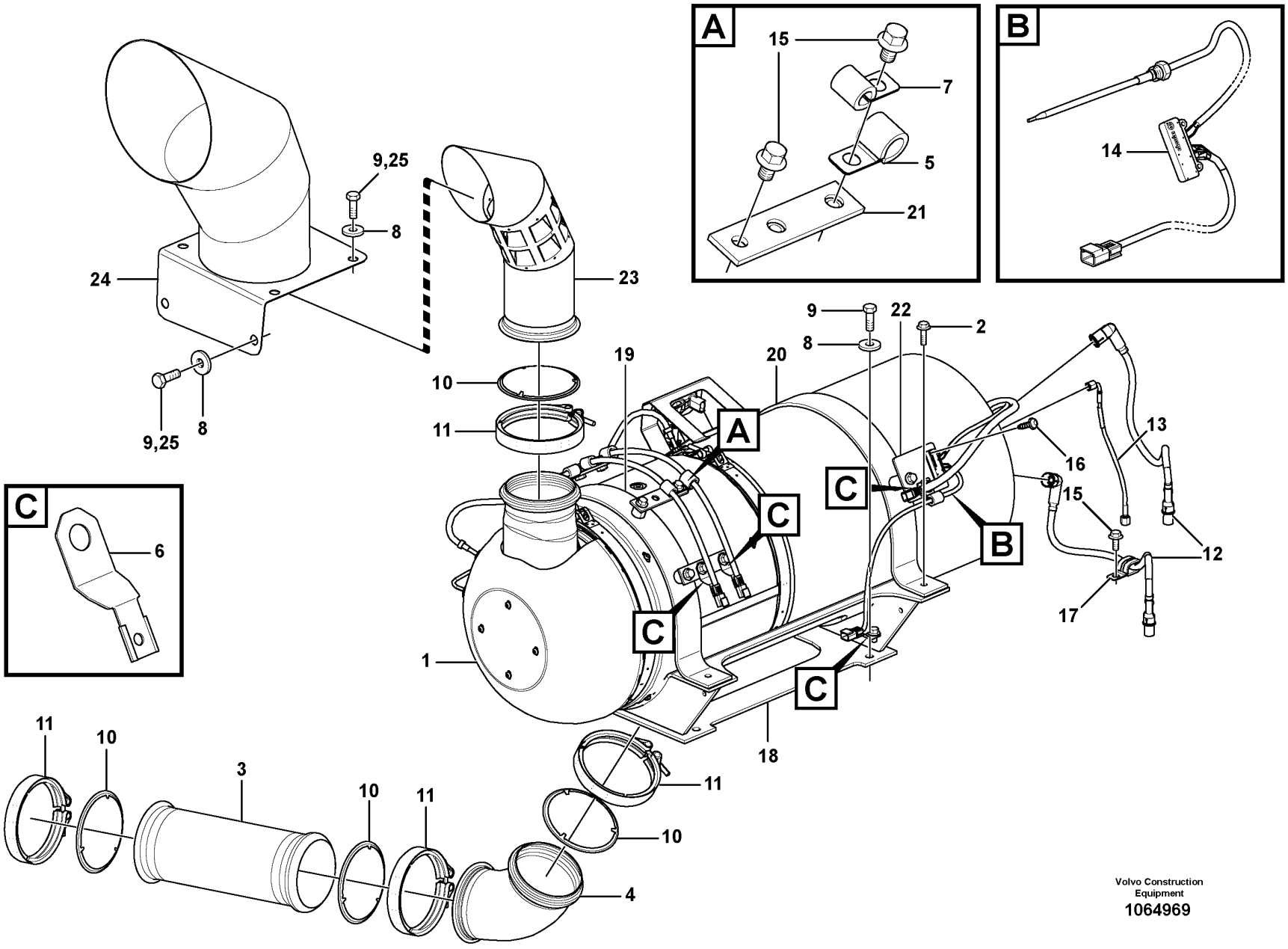

Volvo Construction Equipment

1064969

Fig.	Part No.	Quantity 1	2	3	PS	KIT	Description	Dénomination	Bezeichnung	Denominación	Benämning	Notes
1		1			SE		Burner Unit	Unite Bruleur	Brenneraggregat	Quemador	Brännarenhet	See group 254-250 page 225
2	VOE 946472	4					Flange screw	Vis à embase	Flanschschraube	Tornillo embridado	Flänsskruv	
3	VOE 15080985	1					Exhaust hose	Flexible d'échappement	Auspuffschlauch	Manguera de escape	Avgasslang	
4	VOE 15081392	1					Exhaust pipe	Tube d'échappement	Auspuffrohr	Tubo de escape	Avgasrör	
5	VOE 14547764	2					Clip	Clip	Clip	Clip	Clips	
6	VOE 14522575	3					Clip	Clip	Clip	Clip	Clips	
7	VOE 14500292	5					Clip	Clip	Clip	Clip	Clips	
8	VOE 14522862	10					Washer	Rondelle	Scheibe	Arandela	Bricka	
9	VOE 978932	10					Hexagon screw	Vis à tête hexagonale	Sechskantschraube	Tornillo hexagonal	Sexkantsskruv	S/N - 210075
9	VOE 978932	4					Hexagon screw	Vis à tête hexagonale	Sechskantschraube	Tornillo hexagonal	Sexkantsskruv	S/N 210076 -
10	VOE 21119083	4					Gasket	Joint	Dichtung	Junta	Packning	
11	VOE 15113226	4					V-clamp	Collier en v	V-Profilschelle	Abrazadera v	V-klämma	
12	VOE 17215799	2					Ignition cable	Fil de bougie	Zündkabel	Cable de encendido	Tändledning	(VOE 15199423) S/N - 210285
12	VOE 17215799	2					Ignition cable	Fil de bougie	Zündkabel	Cable de encendido	Tändledning	S/N 210286 -
13	VOE 15128026	1					Fuel hose	Flexible de carburant	Kraftstoffschlauch	Manguera de combustible	Bränsleslang	
14	VOE 21943398	1					Plug	Tampon	Stopfen	Tapón	Plugg	
15	VOE 946471	12					Flange screw	Vis à embase	Flanschschraube	Tornillo embridado	Flänsskruv	
16	VOE 969515	2					Six point socket screw	Vis à 6 pans creux	Sechszahn-Hohlschraube	Racor de seis dientes	Sextandhålskruv	
17	VOE 14512153	1					Clip	Clip	Clip	Clip	Clips	
18		1			NS		Bracket	Console	Konsole	Consola	Konsol	
19		1			NS		Plate	Tôle	Blech	Chapa	Plåt	
20	VOE 14607309	1					Plate	Tôle	Blech	Chapa	Plåt	
21		3			NS		Plate	Plaque	Platte	Placa	Platta	
22		1			NS		Plate	Plaque	Platte	Placa	Platta	
23	VOE 14621974	1					Pipe	Tuyau	Rohrleitung	Tubo	Rör	
24	VOE 14607453	1					Pipe	Tuyau	Rohrleitung	Tubo	Rör	S/N -210684
	VOE 14686011	1										S/N 210685-
25	VOE 978933	6					Hexagon screw	Vis à tête hexagonale	Sechskantschraube	Tornillo hexagonal	Sexkantsskruv	S/N 210076 -

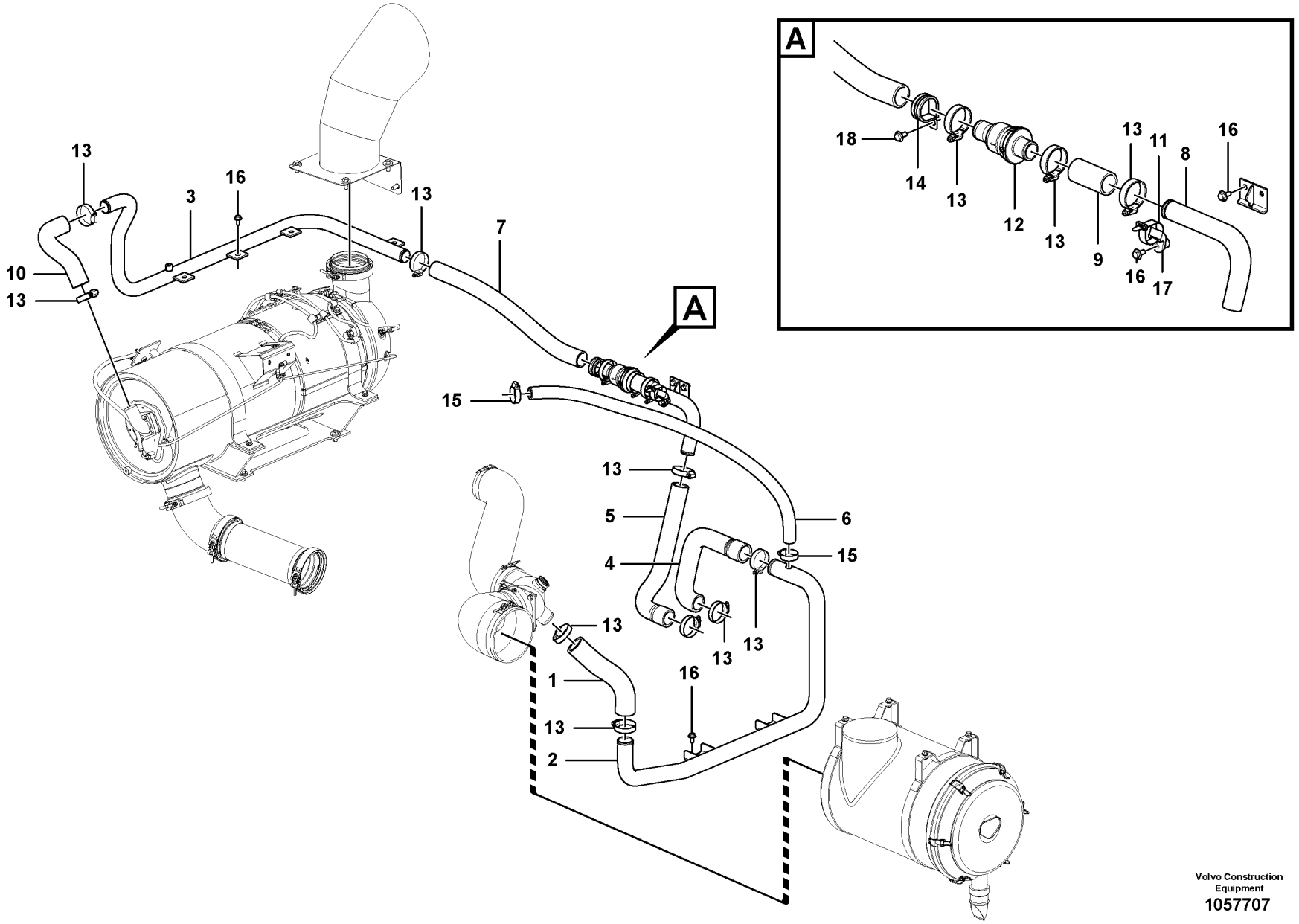

Volvo Construction Equipment
1057707

Fig.	Part No.	Quantity 1	2	3	PS	KIT	Description	Dénomination	Bezeichnung	Denominación	Benämning	Notes
1	VOE 14607609	1					Hose	Flexible	Schlauch	Manguera	Slang	
2	VOE 14607610	1					Pipe	Tuyau	Rohrleitung	Tubo	Rör	
3	VOE 14607617	1			OP		Pipe	Tuyau	Rohrleitung	Tubo	Rör	
4	VOE 14607734	1					Hose	Flexible	Schlauch	Manguera	Slang	
5	VOE 14607735	1					Hose	Flexible	Schlauch	Manguera	Slang	
6	VOE 14607736	1					Hose	Flexible	Schlauch	Manguera	Slang	
7	VOE 14607799	1					Hose	Flexible	Schlauch	Manguera	Slang	
8	VOE 14607800	1					Pipe	Tuyau	Rohrleitung	Tubo	Rör	
9	VOE 14607804	1					Hose	Flexible	Schlauch	Manguera	Slang	
10	VOE 14607805	1			OP		Hose	Flexible	Schlauch	Manguera	Slang	
11	VOE 14558809	1					Strip clamp	Serrage de ruban	Bandklemme	Abrazadera de cinta	Bandklamma	
12	VOE 21327626	1					Non-return valve	Clapet antiretour	Rückschlagventil	Válvula antirretorno	Backventil	
13	VOE 11109241	12					Clamp	Collier serrage	Schelle	Abrazadera	Klamma	(SA 9312-10250)
14	VOE 14515521	1					Insulating clip	Circlip isolant	Isolierklemme	Clip de aislamiento	Isolerclips	
15	SA 931210200	2					Vacuum Switch	Contact Depres.	Vakuumschalter	Contacto Vacio	Vakuumkontakt	
16	VOE 946441	11					Flange screw	Vis à embase	Flanschschraube	Tornillo embridado	Flänsskruv	
17	VOE 14558808	1					Strip clamp	Serrage de ruban	Bandklemme	Abrazadera de cinta	Bandklamma	
18	VOE 946471	1					Flange screw	Vis à embase	Flanschschraube	Tornillo embridado	Flänsskruv	

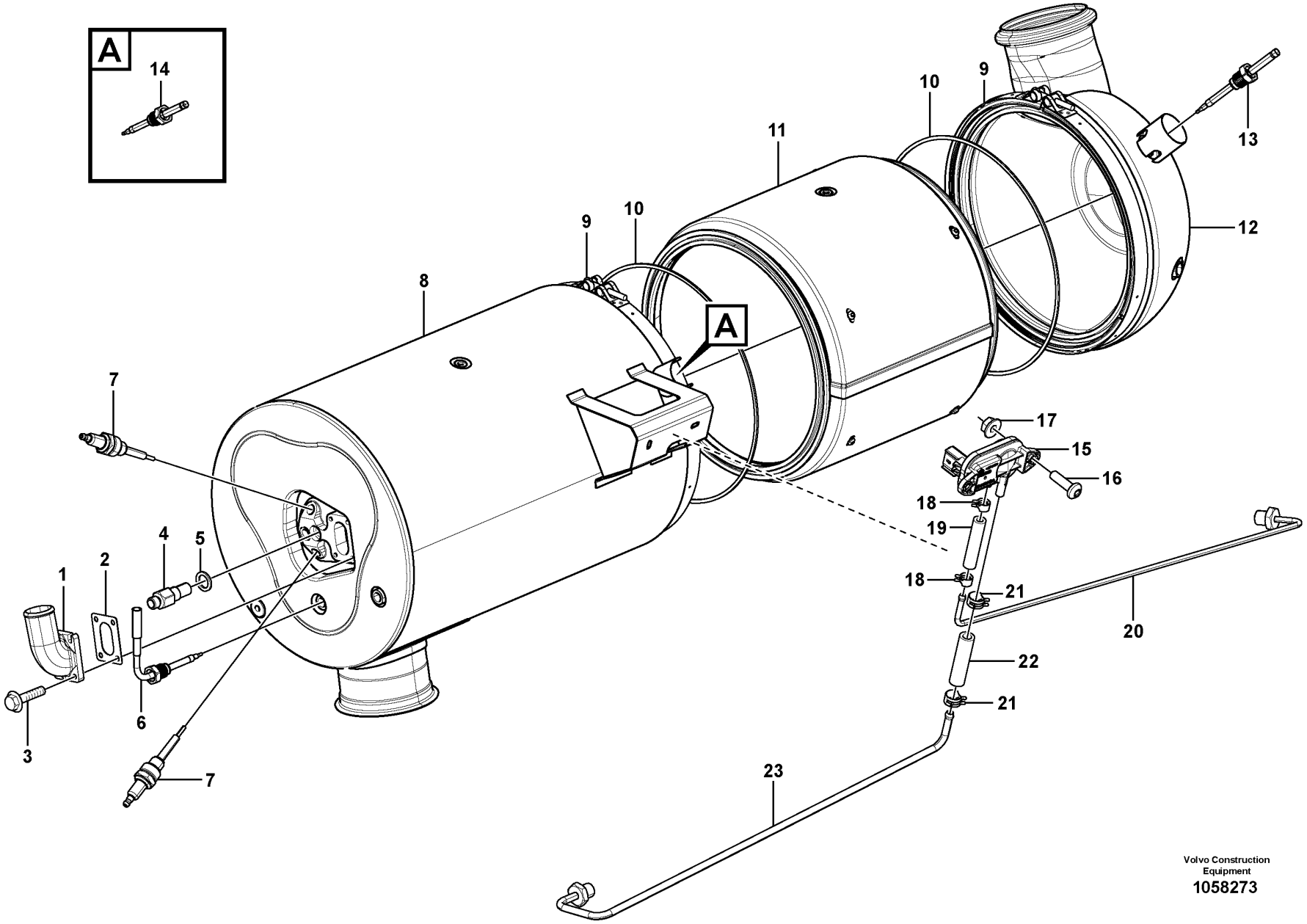

Volvo Construction Equipment
1058273

Fig.	Part No.	Quantity 1	2	3	PS	KIT	Description	Dénomination	Bezeichnung	Denominación	Benämning	Notes
		1			NS		Burner unit	Unité de brûleur	Brenneraggregat	Quemador	Brännarenhet	
1	VOE 21447786	1					•Elbow	•Coude	•Winkel	•Ángulo	•Vinkel	
2	VOE 21447795	1					•Gasket	•Joint	•Dichtung	•Junta	•Packning	
3	VOE 13946934	4					•Screw	•Vis	•Schraube	•Tornillo	•Skruv	
4	VOE 21411110	1					•Nozzle	•Gicleur	•Düse	•Difusor	•Munstycke	
5	VOE 21411115	1					•Gasket	•Joint	•Dichtung	•Junta	•Packning	
6	VOE 21542714	1					•Temperature sensor	•Sonde de température	•Temperaturgeber	•Sensor de temperatura	•Temperatursensor	
7	VOE 21424454	2					•Spark plug	•Bougie d'allumage	•Zündkerze	•Bujías	•Tändstift	
8	VOE 21954268	1					•Burner	•Brûleur	•Brenner	•Quemador	•Brännare	(VOE 21596492)
9	VOE 21574697	2					•V-clamp	•Collier en v	•V-Profilschelle	•Abrazadera v	•V-klämma	
10	VOE 21255709	2					•Gasket	•Joint	•Dichtung	•Junta	•Packning	
11		1			NS		•Particulate filter	•Filtre à suie	•Partikelfilter	•Filtro de partículas	•Partikelfilter	
11	VOE 21353482	1					••Particulate filter	••Filtre à suie	••Partikelfilter	••Filtro de partículas	••Partikelfilter	
12	VOE 21353483	1					•Silencer	•Silencieux	•Schalldämpfer	•Silenciador	•Ljuddämpare	
13	VOE 21412472	1					•Temperature sensor	•Sonde de température	•Temperaturgeber	•Sensor de temperatura	•Temperatursensor	
14	VOE 21673931	1					•Temperature sensor	•Sonde de température	•Temperaturgeber	•Sensor de temperatura	•Temperatursensor	
15	VOE 20451992	1					•Sensor	•Capteur	•Geber	•Sensor	•Sensor	
16	VOE 969407	2					•Six point socket screw	•Vis à 6 pans creux	•Sechszahn-Hohlschraube	•Racor de seis dientes	•Sextandhålskruv	
17	VOE 13965483	2					•Nut	•Écrou	•Mutter	•Tuerca	•Mutter	
18	VOE 21617713	2					•Hose connection	•Raccord flexible	•Schlauchanschluss	•Conexión de manguera	•Slanganslutning	
19	VOE 21372101	1					•Hose	•Flexible	•Schlauch	•Manguera	•Slang	
20	VOE 21255711	1					•Pipe	•Tuyau	•Rohrleitung	•Tubo	•Rör	
21	VOE 21617712	2					•Hose connection	•Raccord flexible	•Schlauchanschluss	•Conexión de manguera	•Slanganslutning	
22	VOE 21372100	1					•Hose	•Flexible	•Schlauch	•Manguera	•Slang	
23	VOE 21255710	1					•Pipe	•Tuyau	•Rohrleitung	•Tubo	•Rör	

1		**Burner** **Brûleur** **Brenner** **Quemador** **Brännare**	Catalogue id **20592**	Group **254**
2				
3			Illustr. No **1058273**	Section **250**
4				
5		**8289023, 8289891**	Issue **20023976-I**	Page **225**

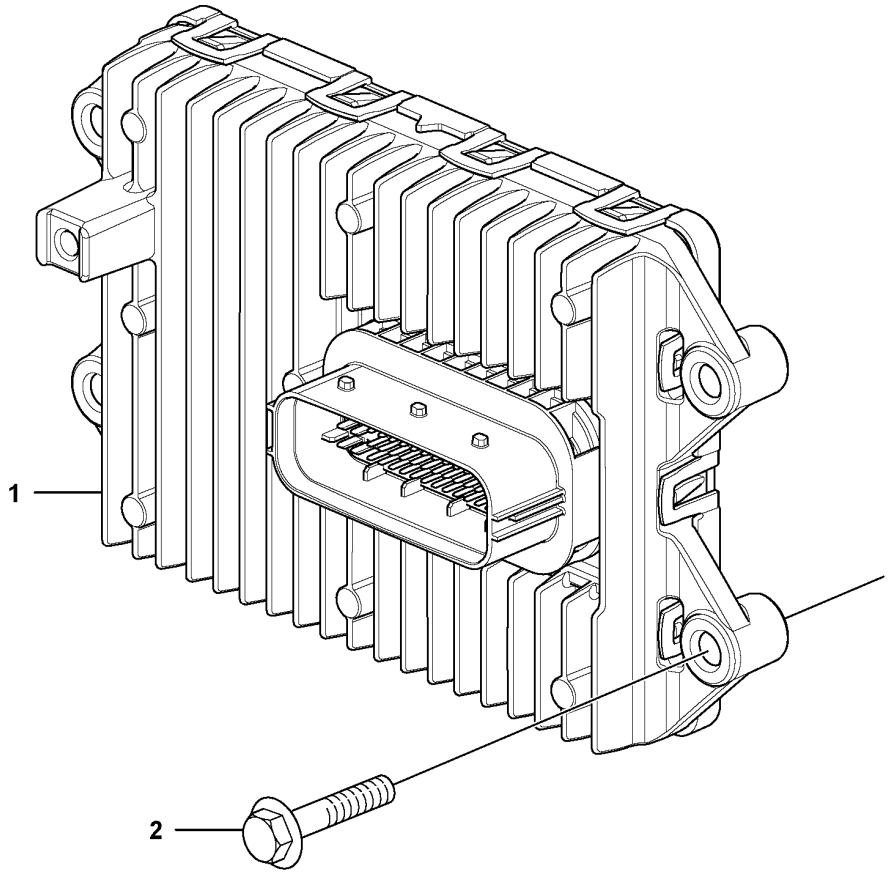
1
2

Fig.	Part No.	Quantity 1	2	3	PS	KIT	Description	Dénomination	Bezeichnung	Denominación	Benämning	Notes
1	**VOE 21063598**	1	1				ECU	ECU	ECU	ECU	ECU	
2	**VOE 13947760**	4	4				Screw	Vis	Schraube	Tornillo	Skruv	

1	**8289023**	**Ecu**	Catalogue id **20592**	Group **254**
2	**8289891**	**Ecu**		
3		**ECU**	Illustr. No **1058439**	Section **300**
4		**ECU**		
5		**Ecu**	Issue **20023976-I**	Page **227**

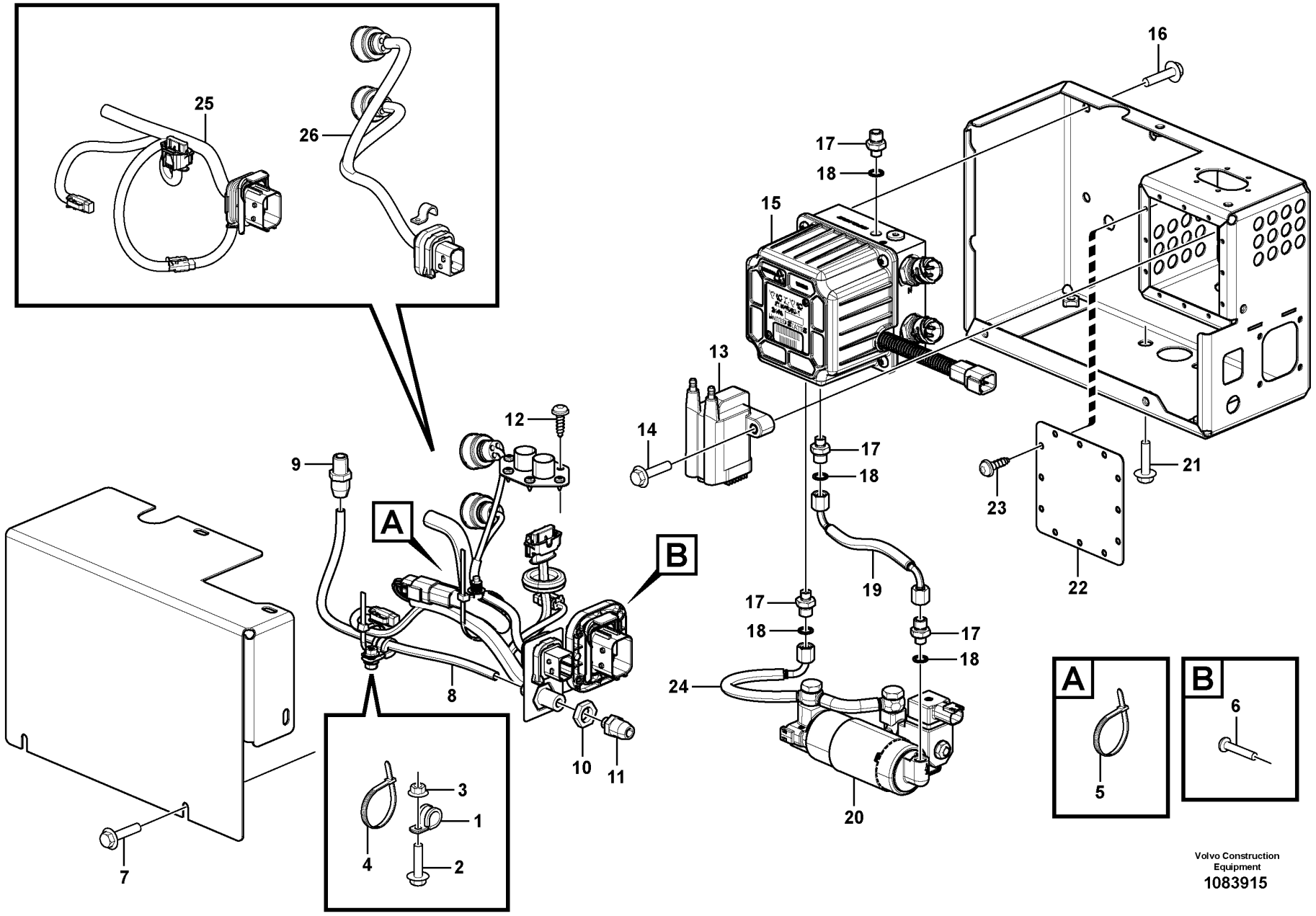

Volvo Construction Equipment
1083915

Fig.	Part No.	Quantity 1	2	3	PS	KIT	Description	Dénomination	Bezeichnung	Denominación	Benämning	Notes
	VOE 17233602	1					Unit	Appareil	Aggregat	Equipo	Aggregat	
	VOE 17412575		1				Unit	Appareil	Aggregat	Equipo	Aggregat	
1	**VOE 952624**	1	1				•Clamp	•Collier serrage	•Schelle	•Abrazadera	•Klamma	
2	**VOE 13965175**	1	1				•Screw	•Vis	•Schraube	•Tornillo	•Skruv	
3	**VOE 13945407**	1	1				•Nut	•Écrou	•Mutter	•Tuerca	•Mutter	
4	**VOE 14016673**	1	1				•Strip clamp	•Serrage de ruban	•Bandklemme	•Abrazadera de cinta	•Bandklamma	
5	**VOE 980881**	1	1				•Cable tie	•Serre-câble	•Kabelbinder	•Abrazadera de cinta	•Buntband	
6	**VOE 975367**	4	4				•Six point socket screw	•Vis à 6 pans creux	•Sechszahn-Hohlschraube	•Racor de seis dientes	•Sextandhålskruv	
7	**VOE 13965175**	5	5				•Screw	•Vis	•Schraube	•Tornillo	•Skruv	
8	**VOE 980832**	REQ	REQ				•Tube	•Tube	•Rohr	•Tubo	•Rör	L = 370 mm
9		1	1		NS		•Snap-on coupling	•Accouplement rapide	•Schnellkupplung	•Acoplamiento rápido	•Snabbkoppling	
10	**VOE 957018**	1	1				•Hexagon nut	•Écrou hexagonal	•Sechskantmutter	•Tuerca hexagonal	•Sexkantsmutter	
11	**VOE 982651**	1	1				•Nipple	•Raccord	•Nippel	•Niple	•Nippel	
12	**VOE 969473**	6	6				•Six point socket screw	•Vis à 6 pans creux	•Sechszahn-Hohlschraube	•Racor de seis dientes	•Sextandhålskruv	
13	**VOE 21518949**	1	1				•Ignition coil	•Bobine allumage	•Zündspule	•Bobina	•Tändspole	
14	**VOE 13948356**	2	2				•Flange screw	•Vis à embase	•Flanschschraube	•Tornillo embridado	•Flänsskruv	
15	**VOE 22332078**	1	1				•Block	•Bloc	•Block	•Bloque	•Block	(VOE 21576090)
	VOE 17407089	1	1				••Injector	••Injecteur	••Einspritzventil	••Inyector	••Insprutare	
	VOE 21634021	2	2				••Pressure sensor	••Capteur de pression	••Drucksensor	••Sensor de presión	••Trycksensor	
16	**VOE 13966378**	4	4				•Flange screw	•Vis à embase	•Flanschschraube	•Tornillo embridado	•Flänsskruv	
17	**VOE 963947**	4	4				•Nipple	•Raccord	•Nippel	•Niple	•Nippel	
18	**VOE 957173**	4	4				•Gasket	•Joint	•Dichtung	•Junta	•Packning	
19	**VOE 15151696**	1	1				•Fuel hose	•Flexible de carburant	•Kraftstoffschlauch	•Manguera de combustible	•Bränsleslang	
20	**VOE 17436673**	1	1				•Fuel pump	•Pompe Carburant	•Kraftstoffpumpe	•Bomba Combustib	•Bränslepump	(VOE 17236884)
	VOE 963947	1	1				••Nipple	••Raccord	••Nippel	••Niple	••Nippel	
	VOE 957173	1	1				••Gasket	••Joint	••Dichtung	••Junta	••Packning	
	VOE 17225958	1	1				••Connector kit	••Kit de connexion	••Anschlusssatz	••Juego terminal	••Anslutningssats	2624)
21	**VOE 13966378**	2	2				•Flange screw	•Vis à embase	•Flanschschraube	•Tornillo embridado	•Flänsskruv	

2624) **GB**: Not Shown **FR**: Non représenté **DE**: Nicht abgebildet **ES**: No ilustrado **SE**: Ej avbildad

1	**17233602**
2	**17412575**
3	
4	
5	

Aftertreatment Support Unit
Unité de support post-traitement
Nachbehandlungshilfsaggregat
Unidad de soporte de postratamiento
Efterbehandlingsenhet (ASU Aftertreatment Support Unit)

8289023, 8289891, 8291893, 8291539

Catalogue id **20592**	Group **254**
Illustr. No **1083915**	Section **350**
Issue **20023976-I**	Page **229**

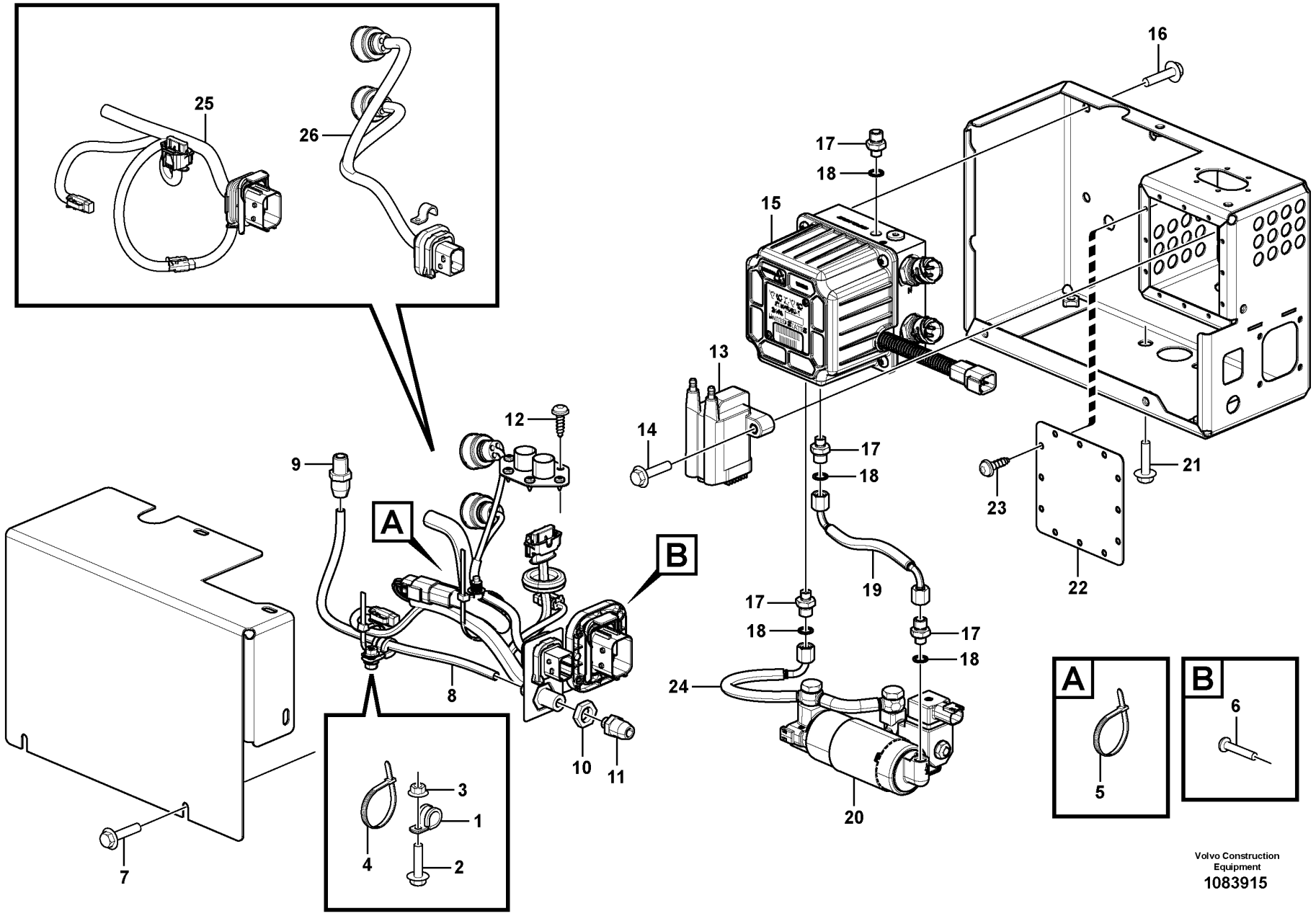

Volvo Construction Equipment
1083915

Fig.	Part No.	Quantity 1	2	3	PS	KIT	Description	Dénomination	Bezeichnung	Denominación	Benämning	Notes
22		1	1		NS		•Cover	•Capot	•Abdeckung	•Capó	•Kåpa	
23	VOE 969473	12	12				•Six point socket screw	•Vis à 6 pans creux	•Sechszahn-Hohlschraube	•Racor de seis dientes	•Sextandhålskruv	
24	VOE 17220015	1					•Fuel hose	•Flexible de carburant	•Kraftstoffschlauch	•Manguera de combustible	•Bränsleslang	
25	VOE 15088790	1	1				•Wiring harness	•Faisceau de câbles	•Kabelbaum	•Manojo cables	•Ledningsmatta	
26	VOE 15088792	1					•Wiring harness	•Faisceau de câbles	•Kabelbaum	•Manojo cables	•Ledningsmatta	

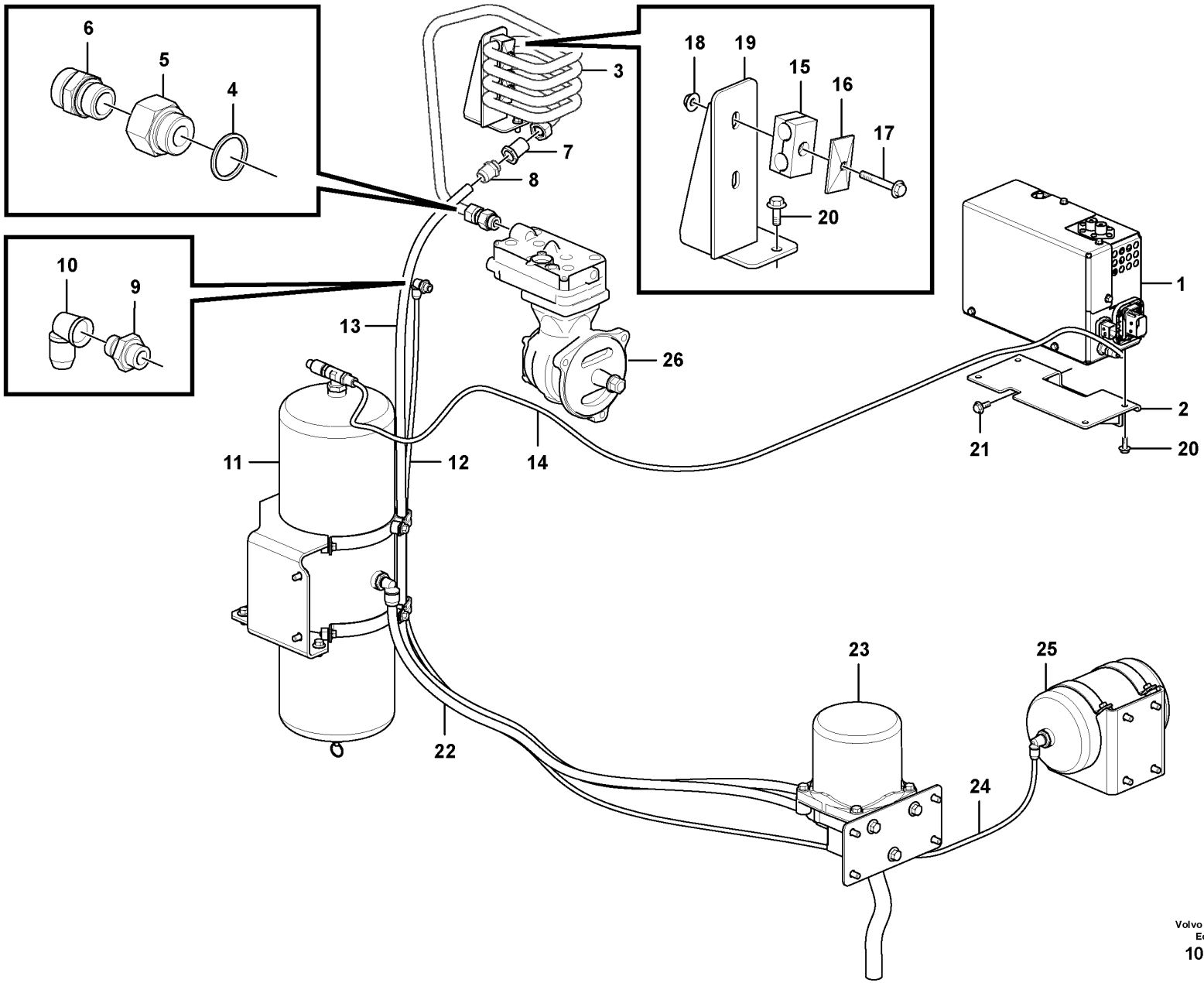

Volvo Construction Equipment
1057996

Fig.	Part No.	Quantity 1	2	3	PS	KIT	Description	Dénomination	Bezeichnung	Denominación	Benämning	Notes
1		1					Control Unit	Unité de commande	Steuereinheit	Unidad de mando	Reglerenhet	See group 254-350 page 229
2	VOE 14620877	1					Bracket	Console	Konsole	Consola	Konsol	
3	VOE 14620841	1					Coil	Bobine	Wickel	Bobina	Spole	
4	VOE 947628	1			SS		Gasket	Joint	Dichtung	Junta	Packning	
5	VOE 978381	1					Reduction nipple	Raccord réducteur	Reduziernippel	Niple reductor	Reducernippel	
6	VOE 994509	1					Nipple	Raccord	Nippel	Niple	Nippel	
7	VOE 15183609	1					Nipple	Raccord	Nippel	Niple	Nippel	
8	VOE 11196166	1					Nipple	Raccord	Nippel	Niple	Nippel	
9	VOE 11196161	1					Nipple	Raccord	Nippel	Niple	Nippel	
10	VOE 11196162	1					Elbow nipple	Raccord coudé	Winkelnippel	Niple angular	V-nippel	
11		1					Tank	Resérvoir	Behälter	Depósito	Tank	See group 254-410 page 235
12	VOE 14607819	1					Tube	Tube	Rohr	Tubo	Rör	
13	VOE 14607820	1					Tube	Tube	Rohr	Tubo	Rör	
14	VOE 14607822	1					Tube	Tube	Rohr	Tubo	Rör	
15	VOE 14620843	4					Clamp	Collier serrage	Schelle	Abrazadera	Klamma	
16	VOE 14614448	2					Plate	Tôle	Blech	Chapa	Plåt	
17	VOE 13965179	2					Screw	Vis	Schraube	Tornillo	Skruv	
18	VOE 948645	2					Flange lock nut	Contre-écrou à embase	Flanschverschlussmutter	Contratuerca embridada	Flänslåsmutter	
19		1			NS		Bracket	Console	Konsole	Ménsula	Konsol	
20	VOE 946173	6			SS		Flange screw	Vis à embase	Flanschschraube	Tornillo embridado	Flänsskruv	
21	VOE 946441	3					Flange screw	Vis à embase	Flanschschraube	Tornillo embridado	Flänsskruv	
22	VOE 14607821	1					Tube	Tube	Rohr	Tubo	Rör	
23		1					Receiver Drier	Deshydrateur	Entfeuchter	Secador	Torkare	See group 254-420 page 237
24	VOE 14607823	1					Tube	Tube	Rohr	Tubo	Rör	
25		1					Tank	Resérvoir	Behälter	Depósito	Tank	See group 254-410 page 235
26		1					Compressor	Compresseur	Kompressor	Compresor	Kompressor	See group 254-440 page 241

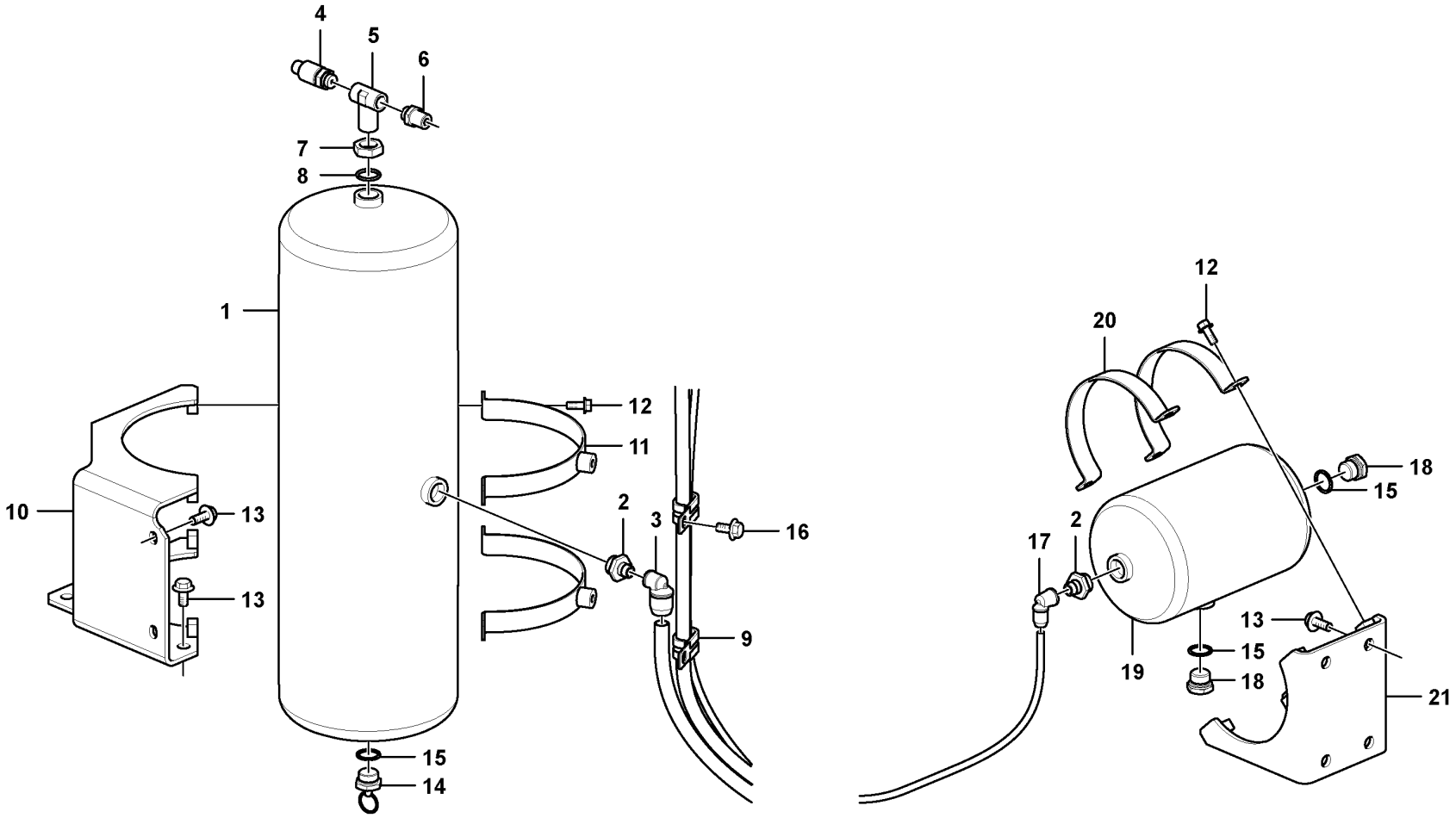

Volvo Construction Equipment
1058057

Fig.	Part No.	Quantity 1	2	3	PS	KIT	Description	Dénomination	Bezeichnung	Denominación	Benämning	Notes
1	VOE 11194246	1					Tank	Réservoir	Tank	Depósito	Tank	
2	VOE 11196164	2					Nipple	Raccord	Nippel	Niple	Nippel	
3	VOE 15024614	1					Elbow nipple	Raccord coudé	Winkelnippel	Niple angular	V-nippel	
4	VOE 3173104	1					Safety valve	Soupape sûreté	Sicherheitsventil	Válvula de seguridad	Säkerhetsventil	
5	VOE 966441	1					T-nipple	Raccord-t	T-Nippel	Niple t	T-nippel	
6	VOE 977789	1					Nipple	Raccord	Nippel	Niple	Nippel	
7	VOE 945895	1					Hexagon nut	Écrou hexagonal	Sechskantmutter	Tuerca hexagonal	Sexkantsmutter	
8	VOE 13949657	1					O-ring	Joint torique	O-Ring	Anillo tórico	O-ring	
9	VOE 14512153	2					Clip	Clip	Clip	Clip	Clips	
10		1			NS		Bracket	Console	Konsole	Ménsula	Konsol	
11		2			NS		Plate	Plaque	Platte	Placa	Platta	
12	VOE 946173	8			SS		Flange screw	Vis à embase	Flanschschraube	Tornillo embridado	Flänsskruv	
13	VOE 946441	8					Flange screw	Vis à embase	Flanschschraube	Tornillo embridado	Flänsskruv	
14	VOE 1581425	1					Draining valve	Robinet de drainage	Ablassventil	Válvula de drenaje	Dräneringsventil	S/N -210301
	VOE 11197144	1					Draining valve	Robinet de drainage	Ablassventil	Válvula de drenaje	Dräneringsventil	S/N 210302-
15	VOE 947627	3			SS		Gasket	Joint	Dichtung	Junta	Packning	
16	VOE 946471	2					Flange screw	Vis à embase	Flanschschraube	Tornillo embridado	Flänsskruv	
17	VOE 11196162	1					Elbow nipple	Raccord coudé	Winkelnippel	Niple angular	V-nippel	
18	VOE 960634	2			SS		Plug	Tampon	Stopfen	Tapón	Plugg	
19	VOE 11194245	1					Tank	Réservoir	Tank	Depósito	Tank	
20	VOE 14591373	2					Plate	Tôle	Blech	Chapa	Plåt	
21		1			NS		Bracket	Console	Konsole	Ménsula	Konsol	

1		**Compressed-air reservoir with fitting parts** **Reservoir d'air comprime avec suspension** **Drucklufttank mit Anbauteilen** **Tanques de aire comprimido con suspensión** **Tryckluftstank med monteringsdetaljer**	Catalogue id **20592**	Group **254**
2				
3			Illustr. No **1058057**	Section **410**
4				
5		**8291539,8291893**	Issue **20023976-I**	Page **235**

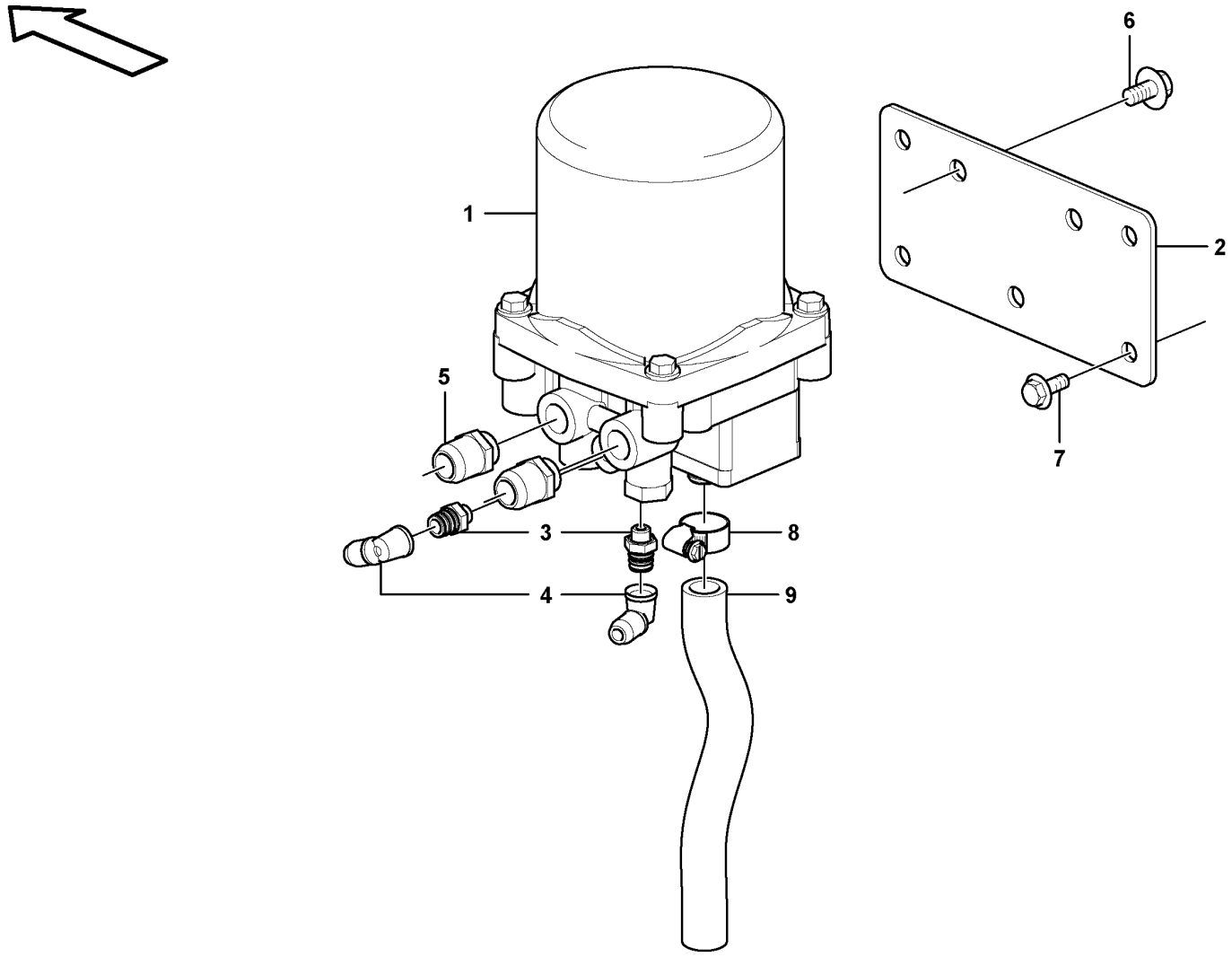
1
2
3
4
5
6
7
8
9

Fig.	Part No.	Quantity 1	2	3	PS	KIT	Description	Dénomination	Bezeichnung	Denominación	Benämning	Notes
1		1					Receiver Drier	Deshydrateur	Entfeuchter	Secador	Torkare	See group 254-430 page 239
2		1			NS		Plate	Plaque	Platte	Placa	Platta	
3	VOE 11196159	2					Nipple	Raccord	Nippel	Niple	Nippel	
4	VOE 11196162	2					Elbow nipple	Raccord coudé	Winkelnippel	Niple angular	V-nippel	
5	VOE 11196166	3					Nipple	Raccord	Nippel	Niple	Nippel	
6	VOE 946502	3					Flange screw	Vis à embase	Flanschschraube	Tornillo embridado	Flänsskruv	
7	VOE 946441	4					Flange screw	Vis à embase	Flanschschraube	Tornillo embridado	Flänsskruv	
8	VOE 943473	1					Hose clamp	Collier durite	Schlauchschelle	Abrazadera de manguera	Slangklamma	(SA 9312-00008)
9	VOE 14882621	1					Cooling hose	Flexible de refroidissement	Kühlschlauch	Manguera de refigeración	Kylslang	

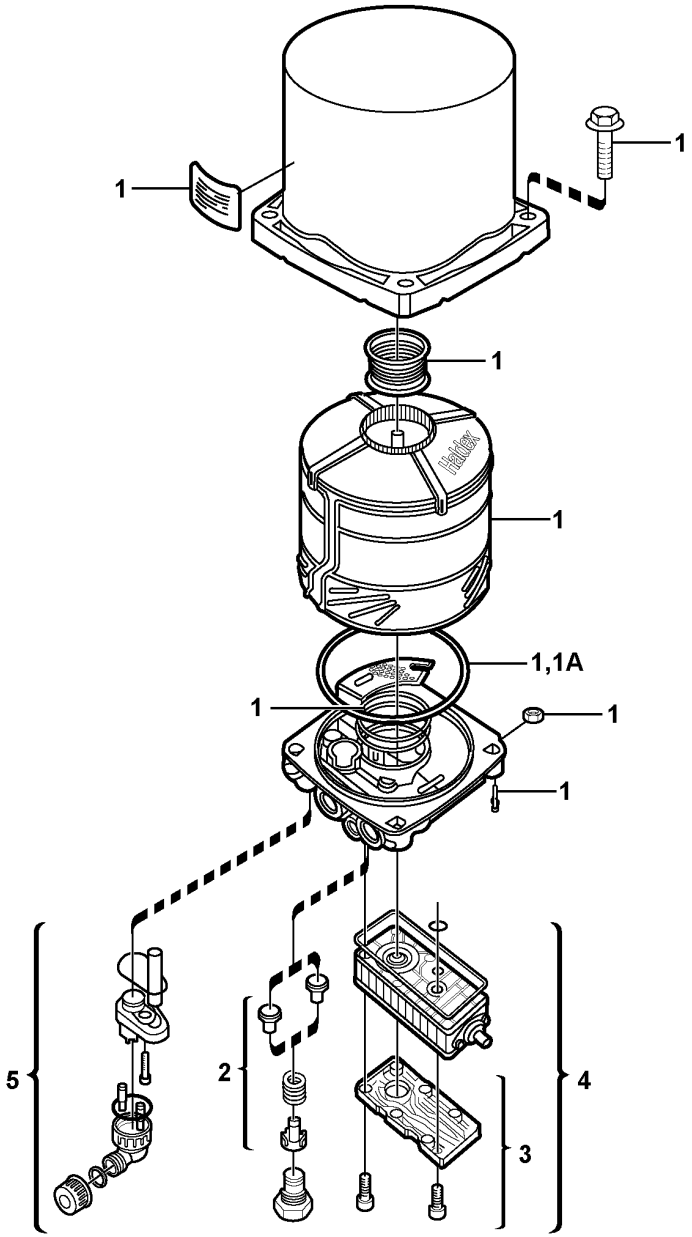

Volvo Construction Equipment

1054847

Fig.	Part No.	Quantity 1	2	3	PS	KIT	Description	Dénomination	Bezeichnung	Denominación	Benämning	Notes
	VOE 11117870	1					Air drier	Dessiccateur d'air	Luftentfeuchter	Secador de aire	Lufttork	
1	**VOE 20424148**	1					•Filter kit	•Jeu de filtre	•Filtersatz	•Juego filtro	•Filtersats	
1A	**VOE 15168073**	1					•O-ring	•Joint torique	•O-Ring	•Anillo tórico	•O-ring	
2	**VOE 3097527**	1					•Non-return valve kit	•Kit clapet antiretour	•Rückschlagventilsatz	•Juego de válvula antirretorno	•Backventilsats	
3		1			NS		•Muffler	•Silencieux	•Schalldämpfer	•Silencioso	•Ljuddämpare	
4	**VOE 11117870**	1					•Air drier	•Dessiccateur d'air	•Luftentfeuchter	•Secador de aire	•Lufttork	
5		1			NS		•Socket	•Connexio.elect.	•Elansschluss	•Conex electricia	•Hylskontakt	

1		**Receiver drier** **Deshydrateur** **Entfeuchter** **Secador** **Torkare**	Catalogue id **20592**	Group **254**
2				
3			Illustr. No **1054847**	Section **430**
4				
5			Issue **20023976-I**	Page **239**

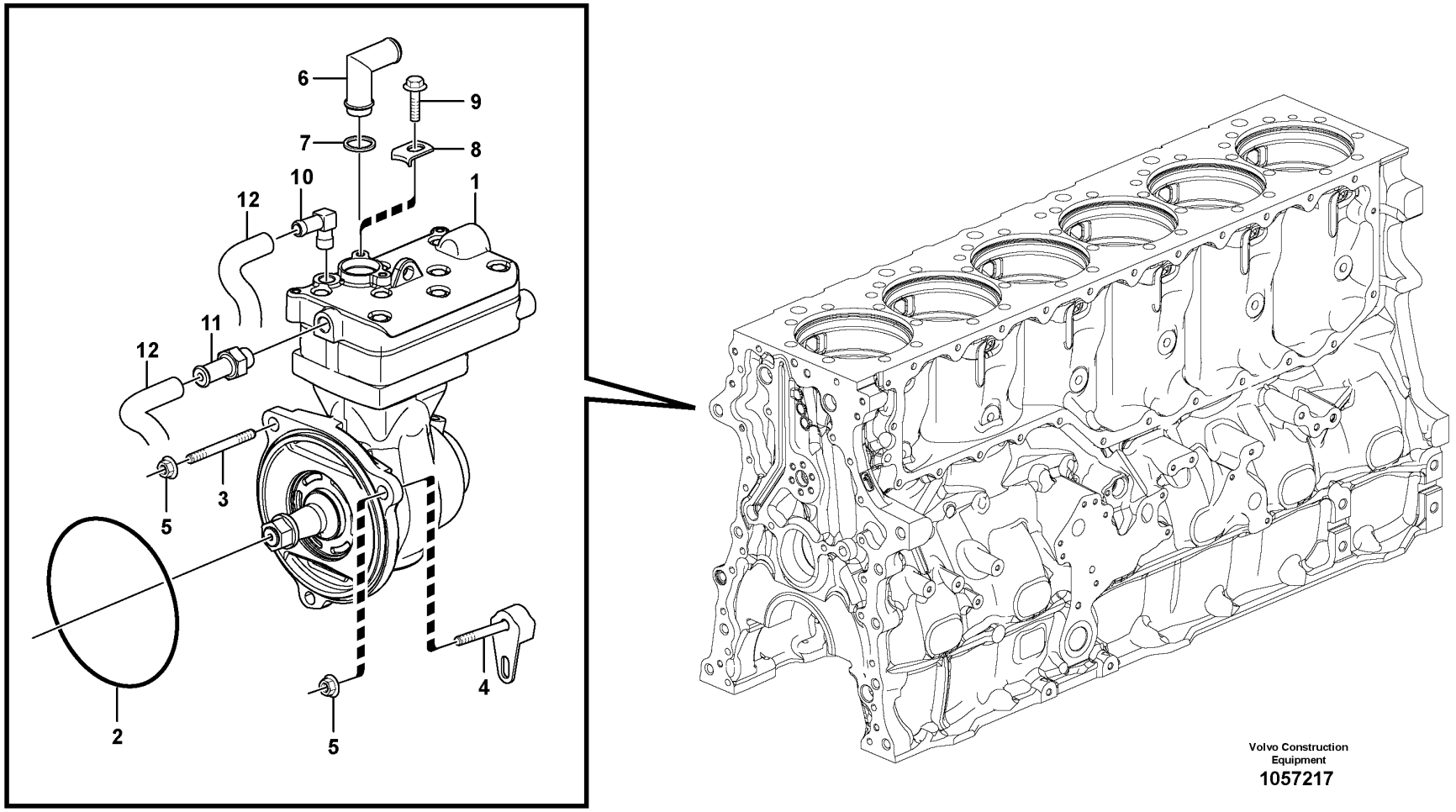
6
9
7
8
10
1
12
12
11
3
5
5
2
5
4
Volvo Construction
Equipment
1057217

Fig.	Part No.	Quantity 1	2	3	PS	KIT	Description	Dénomination	Bezeichnung	Denominación	Benämning	Notes
1	**VOE 22040500**	1					Air compressor	Compresseur d'air	Luftpresseraggregat	Unidad compresor de aire	Luftkompressoraggregat	(VOE 21353433)
	VOE 85104248	1					•Cylinder head	•Culasse	•Zylinderkopf	•Culata	•Cylinderhuvud	
2	**VOE 992065**	1					O-ring	Joint torique	O-Ring	Anillo tórico	O-ring	
3	**VOE 953102**	2					Stud	Goujon	Stiftschraube	Espárrago	Pinnskruv	
4		1					Screw	Vis	Schraube	Tornillo	Skruv	See group 215-100 page 119
5	**VOE 979230**	3					Flange nut	Écrou à embase	Flanschmutter	Tuerca embridada	Flänsmutter	
6	**VOE 17422812**	1					Inlet pipe	Tubulure admission	Einlassrohr	Tubo de admisión	Inloppsrör	(VOE 11196693)
7	**VOE 471708**	1					Sealing ring	Bague étanchéité	Dichtring	Anillo retén	Tätningsring	
8	**VOE 1546531**	1					Lock brace	Étrier verrouillage	Sperrklinke	Brazo de seguridad	Låsbygel	
9	**VOE 946440**	1					Flange screw	Vis à embase	Flanschschraube	Tornillo embridado	Flänsskruv	
10	**VOE 979270**	1					Hose nipple	Raccord flexible	Schlauchnippel	Niple de manguera	Slangnippel	
11	**VOE 20819607**	1					Hose nipple	Raccord flexible	Schlauchnippel	Niple de manguera	Slangnippel	
12		2					Hose	Durit	Schlauch	Tubo flexible	Slang	See group 262-400 page 289
	VOE 85103938	1					Gasket kit	Kit joints	Dichtungssatz	Juego de juntas	Packningsats	1197)

1197) **GB**: Set of gasket for cylinder head. **FR**: Jue des joints pour culasse du cylinder. **DE**: Packungsats für Zylinderkopf. **ES**: Juego de juntas para culata de motor. **SE**: Packningssats för cylinderlock.

1		**Air-compressor with fitting parts** **Compresseur d'air avec pièces de montage** **Kompressor mit Anbauteilen** **Compresor de aire con accesorios de montaje** **Kompressor med monteringsdetaljer**
2		
3		
4		
5		**8289023, 8289891**

Catalogue id	Group
20592	**254**
Illustr. No	Section
1057217	**440**
Issue	Page
20023976-I	**241**

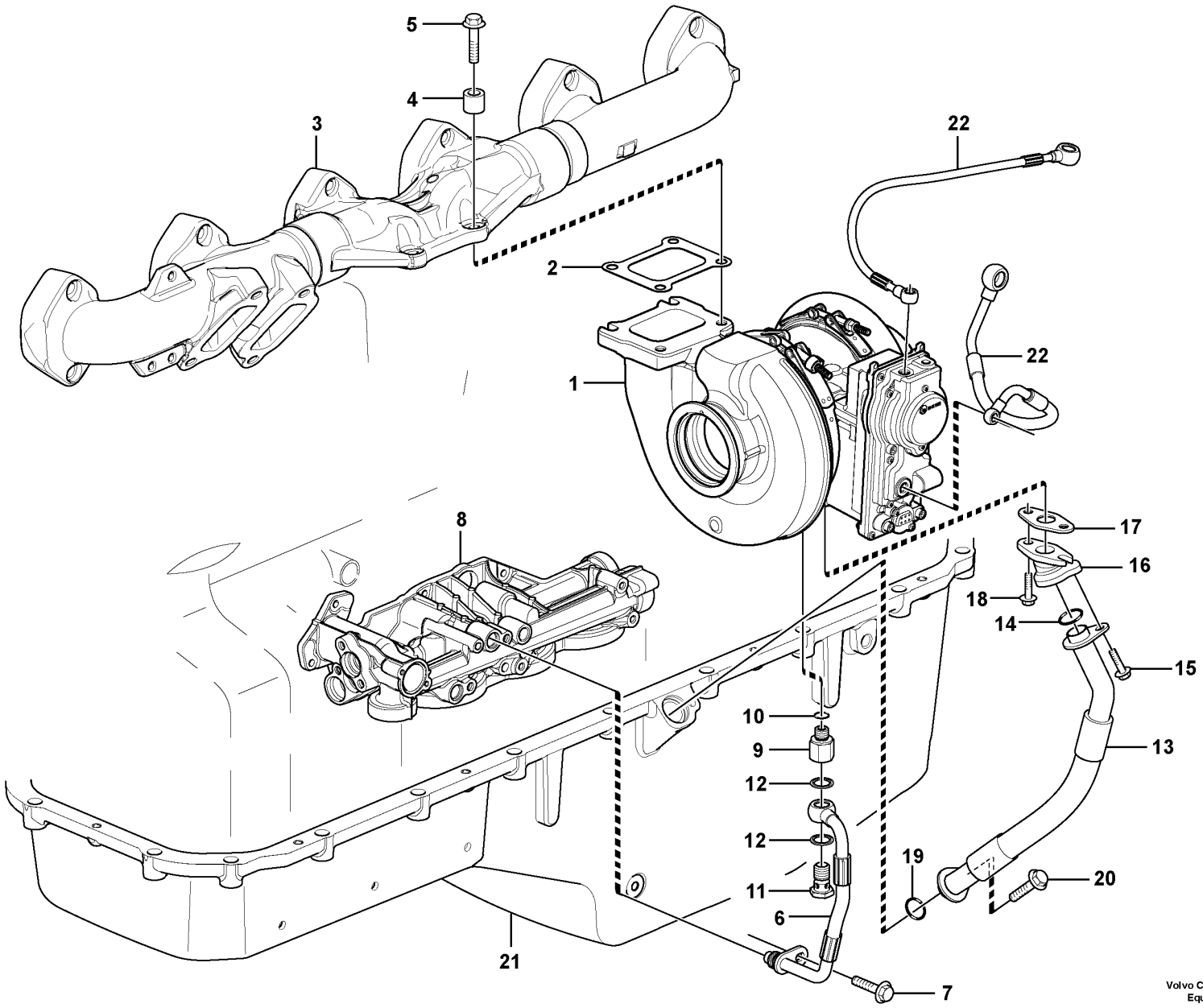

Volvo Construction Equipment
1057029

Fig.	Part No.	Quantity 1	2	3	PS	KIT	Description	Dénomination	Bezeichnung	Denominación	Benämning	Notes
1	VOE 21488860	1			SS		Turbocharger	Turbocompresseur	Abgasturbolader	Turbocompresor	Turbokompressor	
2	VOE 20781146	1					Gasket	Joint	Dichtung	Junta	Packning	
3		1					Exh Manifold	Tub.echappement	Auspuffkrummer	Multiple Escape	Avgasgrenrör	See group 251-100 page 215
4	VOE 20573472	4					Spacer sleeve	Douille entretoise	Abstandhülse	Manguito distanciador	Distanshylsa	
5	VOE 993811	4					Flange screw	Vis à embase	Flanschschraube	Tornillo embridado	Flänsskruv	
6	VOE 15050575	1					Pressure hose	Durit refoulement	Druckschlauch	Manguera de presión	Tryckslang	
7	VOE 13949853	1					Flange screw	Vis à embase	Flanschschraube	Tornillo embridado	Flänsskruv	(VOE 949853)
8		1					Oil Filter Hous	Carter de filtre à huile	Ölfiltergehäuse	Caja del filtro de aceite	Oljefilterhus	See group 222-100 page 161
9	VOE 15148031	1					Nipple	Raccord	Nippel	Niple	Nippel	
10	VOE 984890	1					•O-ring	•Joint torique	•O-Ring	•Anillo tórico	•O-ring	
11	VOE 941686	1					Hollow screw	Vis creuse	Hohlschraube	Tornillo perforado	Hålskruv	
12	VOE 13947622	2					Plane gasket	Joint plan	Plandichtung	Junta plana	Planpackning	
13	VOE 15185477	1			SS		Oil hose	Durit d'huile	Ölschlauch	Manguera de aceite	Oljeslang	(VOE 15048391)
14	VOE 21092243	1					Sealing ring	Bague étanchéité	Dichtring	Anillo retén	Tätningsring	
15	VOE 13965175	1					Screw	Vis	Schraube	Tornillo	Skruv	
16	VOE 15185344	1					Connector	Connexion	Anschluss	Unión	Anslutning	
17	VOE 470993	1					Gasket	Joint	Dichtung	Junta	Packning	
18	VOE 13949853	2					Flange screw	Vis à embase	Flanschschraube	Tornillo embridado	Flänsskruv	(VOE 949853)
19	VOE 21092243	1					Sealing ring	Bague étanchéité	Dichtring	Anillo retén	Tätningsring	
20	VOE 946440	1					Flange screw	Vis à embase	Flanschschraube	Tornillo embridado	Flänsskruv	
21		1					Oil Pan	Carter d'huile	Ölwanne	Carter de aceite	Oljesump	See group 217-100 page 133
22		2					Hose	Durit	Schlauch	Tubo flexible	Slang	See group 262-300 page ####
	VOE 21343037	1					Actuator service kit	Actionneur kit de service	Servicesatz Stellorgan	Kit de servicio de actuador	Aktuatorservicesats	W/ ACTUATOR, 24V
	VOE 20837312	1					Actuator service kit	Actionneur kit de service	Servicesatz Stellorgan	Kit de servicio de actuador	Aktuatorservicesats	W/O ACTUATOR
	VOE 21508269	1					Sensor	Capteur	Geber	Captador	Givare	(VOE 20837313) KIT W/ SENSOR
	VOE 20837315	1					Tachometer sensor	Capteur de tachymètre	Drehzahlschalter	Sensor tacómetro	Varvtalssensor	KIT W/O SENSOR

1		**Turbocharger with fitting parts** **Turbocompresseur avec pièces de montage** **Torbolader mit Anbauteilen** **Turboalimentador con accesorios de montaje** **Turbokompressor med monteringsdetaljer**	Catalogue id **20592**	Group **255**
2			Illustr. No **1057029**	Section **100**
3			Issue **20023976-I**	Page **243**
4				
5		**8289023, 8289891**		

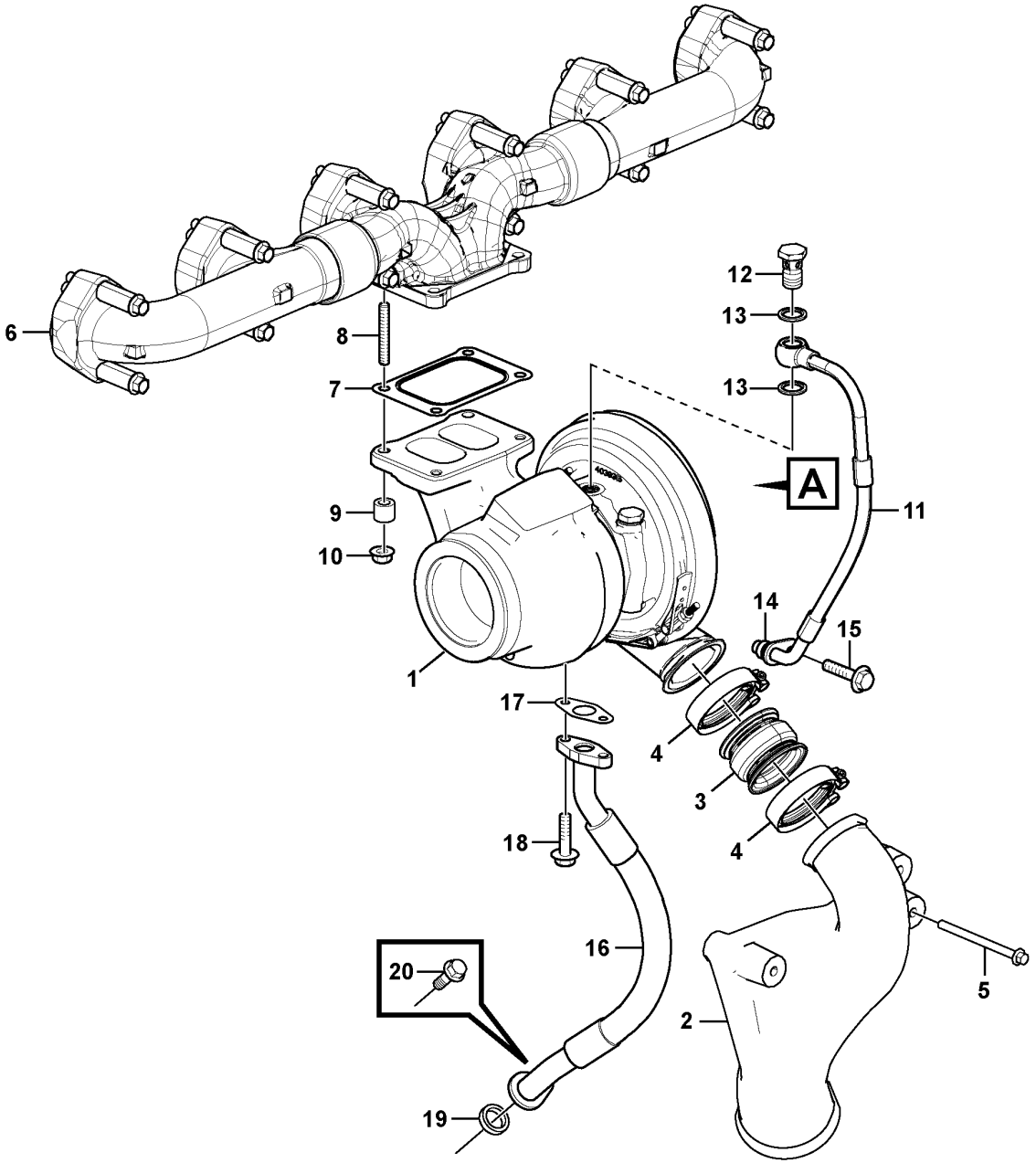

Volvo Construction Equipment
1063096

Fig.	Part No.	Quantity 1	2	3	PS	KIT	Description	Dénomination	Bezeichnung	Denominación	Benämning	Notes
1	VOE 15176696	1					Turbocharger	Turbocompresseur	Abgasturbolader	Turbocompresor	Turbokompressor	
2	VOE 15176701	1					Charge air pipe	Tuyau suralimentation	Ladeluftrohr	Tubo admisión aire	Laddluftrör	
3	VOE 17247801	1					Charge air hose	Flexible suralimentation	Ladeluftschlauch	Manguera carga aire	Laddluftslang	
4	VOE 20592787	2					Hose clamp	Collier durite	Schlauchschelle	Abrazadera de manguera	Slangklamma	
5	VOE 993471	3					Flange screw	Vis à embase	Flanschschraube	Tornillo embridado	Flänsskruv	M8x105mm
6		1					Exh Manifold	Tub.echappement	Auspuffkrummer	Multiple Escape	Avgasgrenrör	See group 251-125 page 217
7	VOE 20784537	1					Gasket	Joint	Dichtung	Junta	Packning	
8	VOE 21345127	4					Stud	Goujon	Stiftschraube	Espárrago	Pinnskruv	
9	VOE 20573472	4					Spacer sleeve	Douille entretoise	Abstandhülse	Manguito distanciador	Distanshylsa	
10	VOE 1543499	4					Flange nut	Écrou à embase	Flanschmutter	Tuerca embridada	Flänsmutter	
11	VOE 15194680	1					Pressure hose	Durit refoulement	Druckschlauch	Manguera de presión	Tryckslang	
12	VOE 190714	1					•Hollow screw	•Vis creuse	•Hohlschraube	•Tornillo perforado	•Hålskruv	
13	VOE 977935	2					•Gasket	•Joint	•Dichtung	•Junta	•Packning	
14	VOE 1636309	1					•Sealing ring	•Bague étanchéité	•Dichtring	•Anillo retén	•Tätningsring	
15	VOE 13949853	1					Flange screw	Vis à embase	Flanschschraube	Tornillo embridado	Flänsskruv	
16	VOE 17204704	1					Oil hose	Durit d'huile	Ölschlauch	Manguera de aceite	Oljeslang	
17	VOE 470993	1					Gasket	Joint	Dichtung	Junta	Packning	
18	VOE 13949853	2					Flange screw	Vis à embase	Flanschschraube	Tornillo embridado	Flänsskruv	
19	VOE 21092243	1					Sealing ring	Bague étanchéité	Dichtring	Anillo retén	Tätningsring	
20	VOE 945444	1			SS		Flange screw	Vis à embase	Flanschschraube	Tornillo embridado	Flänsskruv	

1		**Turbocharger with fitting parts** **Turbocompresseur avec pièces de montage** **Torbolader mit Anbauteilen** **Turboalimentador con accesorios de montaje** **Turbokompressor med monteringsdetaljer**	Catalogue id **20592**	Group **255**
2			Illustr. No **1063096**	Section **200**
3				
4			Issue **20023976-I**	Page **245**
5		**8290568, 8290569**		

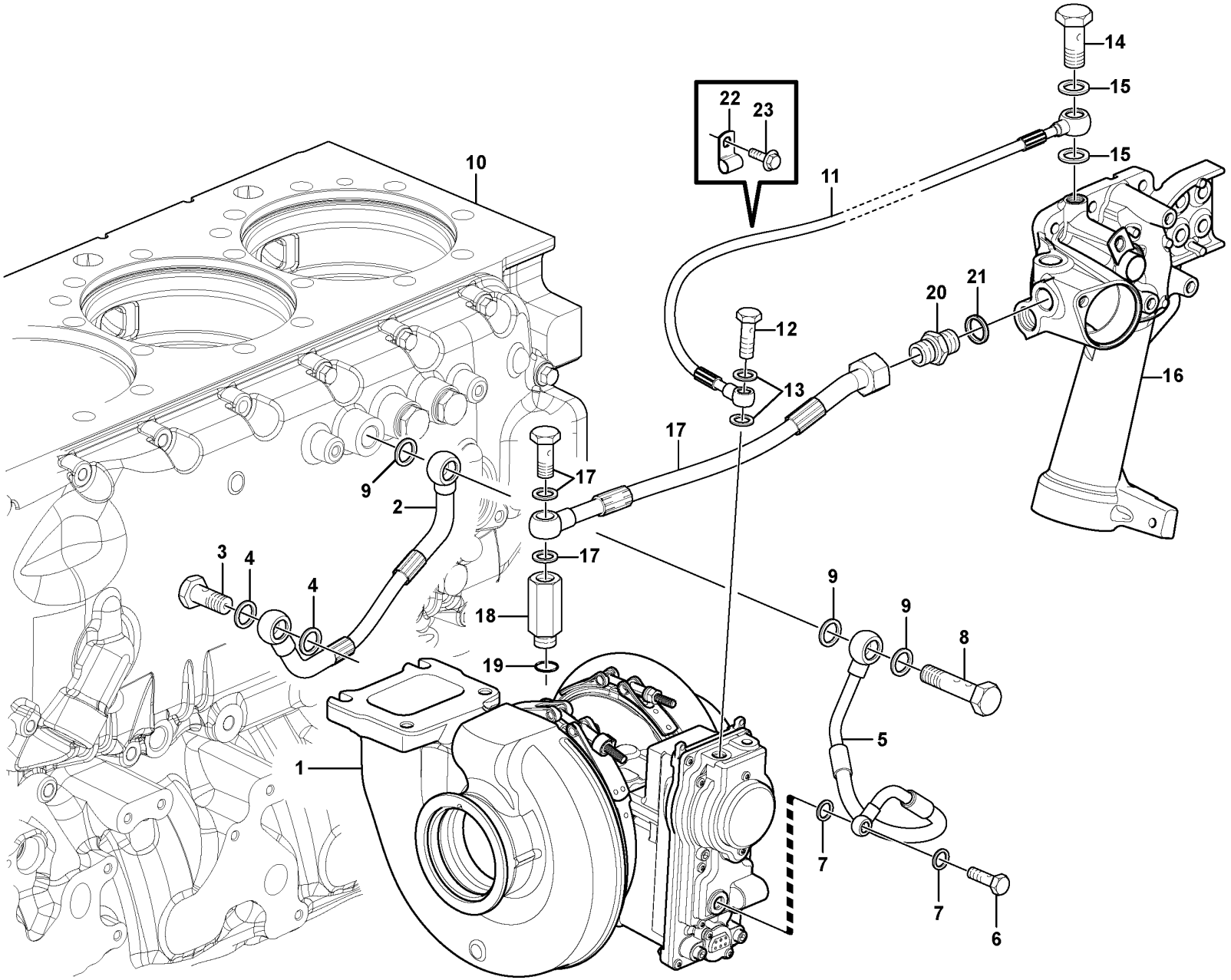

Volvo Construction Equipment
1057218

Fig.	Part No.	Quantity 1	2	3	PS	KIT	Description	Dénomination	Bezeichnung	Denominación	Benämning	Notes
1		1					Turbocharger	Turbocompresse.	Abgasturbolader	Turbocompresor	Turbokompressor	
2	VOE 21045507	1			SS		Hose	Flexible	Schlauch	Manguera	Slang	L = 265 mm, SUPPLY
3	VOE 992061	1					•Hollow screw	•Vis creuse	•Hohlschraube	•Tornillo perforado	•Hålskruv	
4	VOE 977935	2					•Gasket	•Joint	•Dichtung	•Junta	•Packning	
5	VOE 21361764	1					Hose	Flexible	Schlauch	Manguera	Slang	L = ca 444 mm, ACTUATOR
6	VOE 980973	1					•Hollow screw	•Vis creuse	•Hohlschraube	•Tornillo perforado	•Hålskruv	
7	VOE 947281	2			SS		•Gasket	•Joint	•Dichtung	•Junta	•Packning	
8	VOE 16221	1					Hollow screw	Vis creuse	Hohlschraube	Tornillo perforado	Hålskruv	
9	VOE 977935	3					Gasket	Joint	Dichtung	Junta	Packning	
10		1					Cylinder Block	Bloc-cylindres	Zylinderblock	Bloque Cilindro	Cylinderblock	See group 212-100 page 89
11	VOE 21045505	1			SS		Hose	Flexible	Schlauch	Manguera	Slang	L = 551 mm, ACTUATOR
12	VOE 980973	1					•Hollow screw	•Vis creuse	•Hohlschraube	•Tornillo perforado	•Hålskruv	
13	VOE 13947281	2					•Gasket	•Joint	•Dichtung	•Junta	•Packning	
14	VOE 941686	1					Hollow screw	Vis creuse	Hohlschraube	Tornillo perforado	Hålskruv	
15	VOE 982724	2					Gasket	Joint	Dichtung	Junta	Packning	
16		1					Connecting Pipe	Tuyau Connexion	Verbindungsrohr	Tubo Conexion	Förbindningsrör	See group 262-100 page 279
17	VOE 21166609	1			SS		Hose	Flexible	Schlauch	Manguera	Slang	
	VOE 941686	1					•Hollow screw	•Vis creuse	•Hohlschraube	•Tornillo perforado	•Hålskruv	
	VOE 982724	2					•Gasket	•Joint	•Dichtung	•Junta	•Packning	
18	VOE 20794396	1					Nipple	Raccord	Nippel	Niple	Nippel	
19	VOE 984797	1					•O-ring	•Joint torique	•O-Ring	•Anillo tórico	•O-ring	
20	VOE 192639	1					Nipple	Raccord	Nippel	Niple	Nippel	
21	VOE 977935	1					Gasket	Joint	Dichtung	Junta	Packning	
22	VOE 18387	1					Clamp	Pince Serrage	Klemme	Abrazadera	Klämma	
23	VOE 946440	1					Flange screw	Vis à embase	Flanschschraube	Tornillo embridado	Flänsskruv	

1		**Turbocharger with coolant pipe** **Turbocompresseur avec tuyau de liquide de refroidissement** **Turbolader mit Kühlflüssigkeitsrohr** **Turbocompresor con tubo de refrigeración** **Turboaggregat med kylvätskerör**	Catalogue id **20592**	Group **255**
2				
3			Illustr. No **1057218**	Section **300**
4				
5		**8289023, 8289891**	Issue **20023976-I**	Page **247**

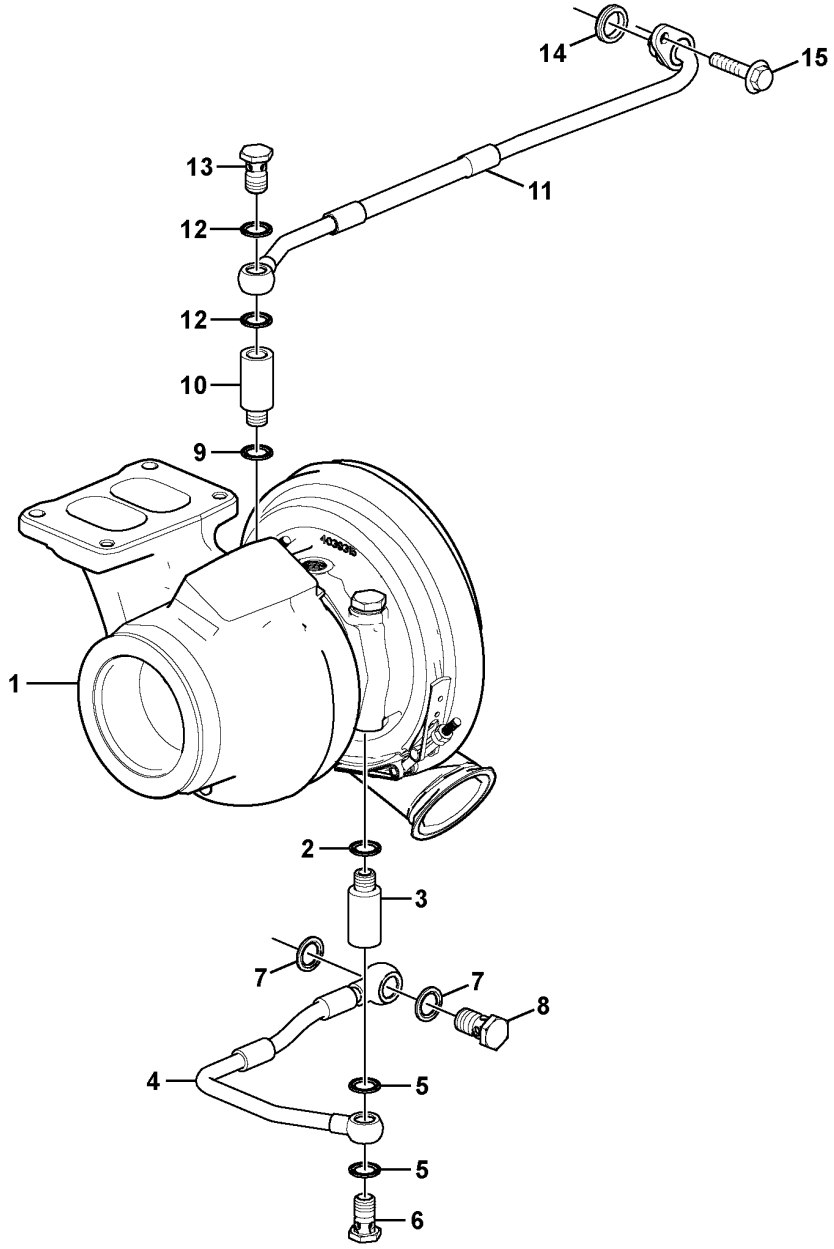

Volvo Construction Equipment
1063107

Fig.	Part No.	Quantity 1	2	3	PS	KIT	Description	Dénomination	Bezeichnung	Denominación	Benämning	Notes
1		1					Turbocharger	Turbocompresse.	Abgasturbolader	Turbocompresor	Turbokompressor	See group 255-200 page 245
2	VOE 20852765	1					Sealing ring	Bague étanchéité	Dichtring	Anillo retén	Tätningsring	
3	VOE 15134276	1					Nipple	Raccord	Nippel	Niple	Nippel	
4	VOE 15108329	1					Hose	Flexible	Schlauch	Manguera	Slang	
5	VOE 20852765	2					•Sealing ring	•Bague étanchéité	•Dichtring	•Anillo retén	•Tätningsring	
6	VOE 991046	1					•Hollow screw	•Vis creuse	•Hohlschraube	•Tornillo perforado	•Hålskruv	
7	VOE 977935	2					•Gasket	•Joint	•Dichtung	•Junta	•Packning	
8	VOE 190714	1					•Hollow screw	•Vis creuse	•Hohlschraube	•Tornillo perforado	•Hålskruv	
9	VOE 20852765	1					Sealing ring	Bague étanchéité	Dichtring	Anillo retén	Tätningsring	
10	VOE 15134276	1					Nipple	Raccord	Nippel	Niple	Nippel	
11	VOE 15103798	1					Hose	Flexible	Schlauch	Manguera	Slang	
12	VOE 20852765	2					•Sealing ring	•Bague étanchéité	•Dichtring	•Anillo retén	•Tätningsring	
13	VOE 991046	1					•Hollow screw	•Vis creuse	•Hohlschraube	•Tornillo perforado	•Hålskruv	
14	VOE 1547252	1					Sealing ring	Bague étanchéité	Dichtring	Anillo retén	Tätningsring	
15	VOE 946440	1					Flange screw	Vis à embase	Flanschschraube	Tornillo embridado	Flänsskruv	

1		**Turbocharger with coolant pipe** **Turbocompresseur avec tuyau de liquide de refroidissement** **Turbolader mit Kühlflüssigkeitsrohr** **Turbocompresor con tubo de refrigeración** **Turboaggregat med kylvätskerör**	Catalogue id **20592**	Group **255**
2				
3			Illustr. No **1063107**	Section **400**
4				
5		**8290568, 8290569**	Issue **20023976-I**	Page **249**

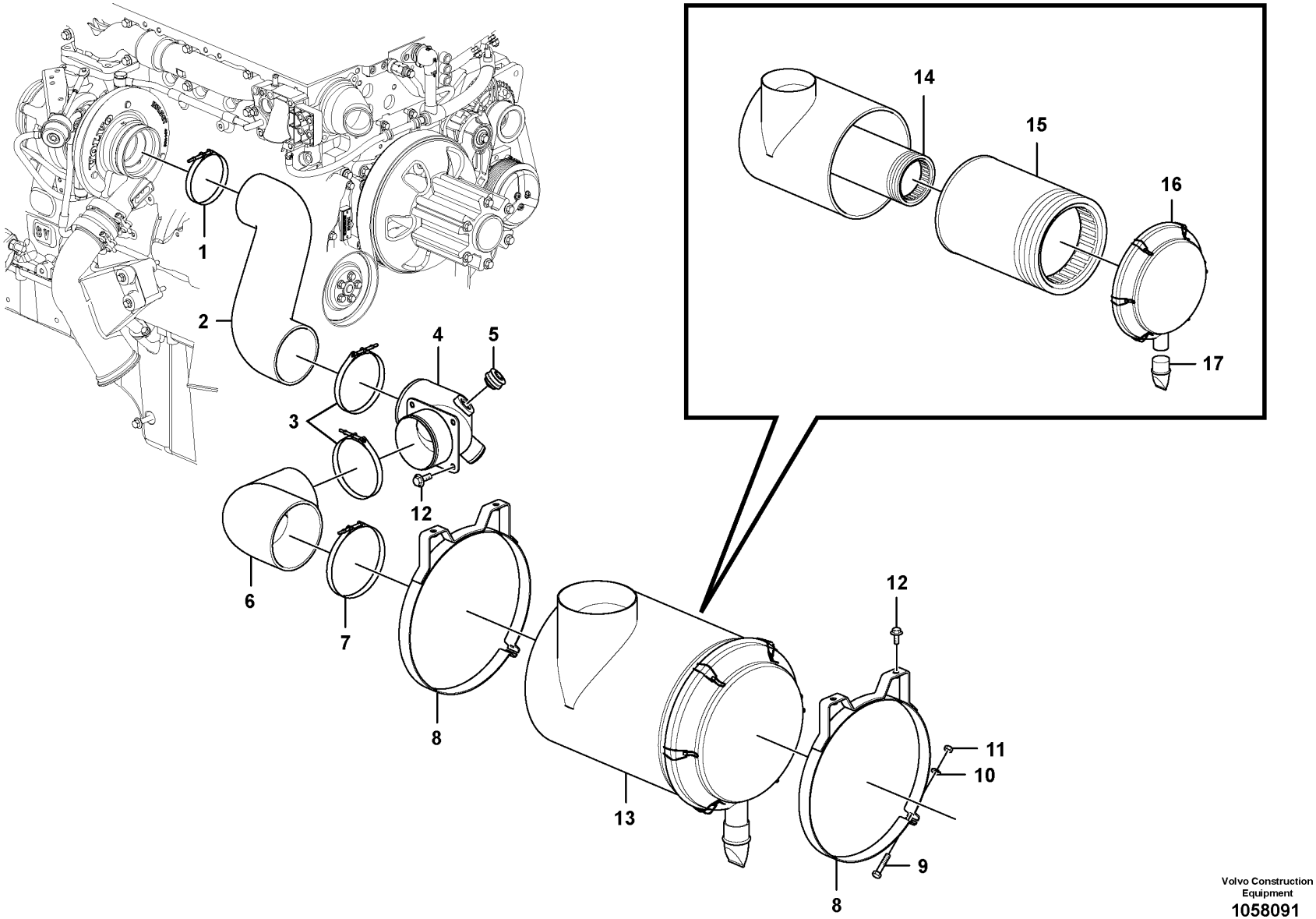

Volvo Construction Equipment
1058091

Fig.	Part No.	Quantity 1	2	3	PS	KIT	Description	Dénomination	Bezeichnung	Denominación	Benämning	Notes
1	SA 9313-10425	1	1	1			Hose clamp	Collier durite	Schlauchschelle	Abrazadera de manguera	Slangklamma	
2	VOE 14607314	1		1			Hose	Flexible	Schlauch	Manguera	Slang	
	VOE 14623462		1				Hose	Flexible	Schlauch	Manguera	Slang	
3	SA 9313-10525	2	2	2			Hose clamp	Collier durite	Schlauchschelle	Abrazadera de manguera	Slangklamma	
4	VOE 14607310	1	1	1			Connector	Connexion	Anschluss	Unión	Anslutning	S/N -210684/-230881 S/N -271175/-280308
	VOE 14687922	1		1			Pipe	Tuyau	Rohrleitung	Tubo	Rör	S/N 210685-/230882- S/N 271176-/280309-
	VOE 14634310		1				Pipe	Tuyau	Rohrleitung	Tubo	Rör	S/N -210684/-230881 S/N -271175/-280308
	VOE 14688072		1				Pipe	Tuyau	Rohrleitung	Tubo	Rör	S/N 210685-/230882- S/N 271176-/280309-
5	VOE 14506431	1	1	1			Connector	Pièce connexion	Verbindungsstück	Pieza de conexión	Förbindningsstycke	
6	VOE 14608796	1	1	1			Hose	Flexible	Schlauch	Manguera	Slang	
7	SA 9313-10625	1	1	1			Hose clamp	Collier durite	Schlauchschelle	Abrazadera de manguera	Slangklamma	
8	VOE 14607316	2	2	2			Clamp	Collier serrage	Schelle	Abrazadera	Klamma	
9	VOE 991123	1	1	1			•Hexagon screw	•Vis à tête hexagonale	•Sechskantschraube	•Tornillo hexagonal	•Sexkantsskruv	
10	VOE 955921	1	1	1			•Spring washer	•Rondelle élastique	•Federscheibe	•Arandela elástica	•Fjäderbricka	
11	VOE 983303	1	1	1			•Hexagon nut	•Écrou hexagonal	•Sechskantmutter	•Tuerca hexagonal	•Sexkantsmutter	
12	VOE 946441	8	8	8			Flange screw	Vis à embase	Flanschschraube	Tornillo embridado	Flänsskruv	
13	VOE 14509226	1	1	1			Air cleaner	Filtre air	Luftfilter	Filtro de aire	Luftrenare	
14	VOE 15193228	1	1	1	SS		•Filter kit	•Jeu de filtre	•Filtersatz	•Juego filtro	•Filtersats	
15	VOE 11033996	1	1	1			••Air filter	••Filtre à air	••Luftfilter	••Filtro de aire	••Luftfilter	
16	VOE 11701954	1	1	1			•End cover	•Couvercle extrémité	•Stirndeckel	•Tapa final	•Gavellock	
17	VOE 11701952	1	1	1			•Valve	•Valve	•Ventil	•Válvula	•Ventil	

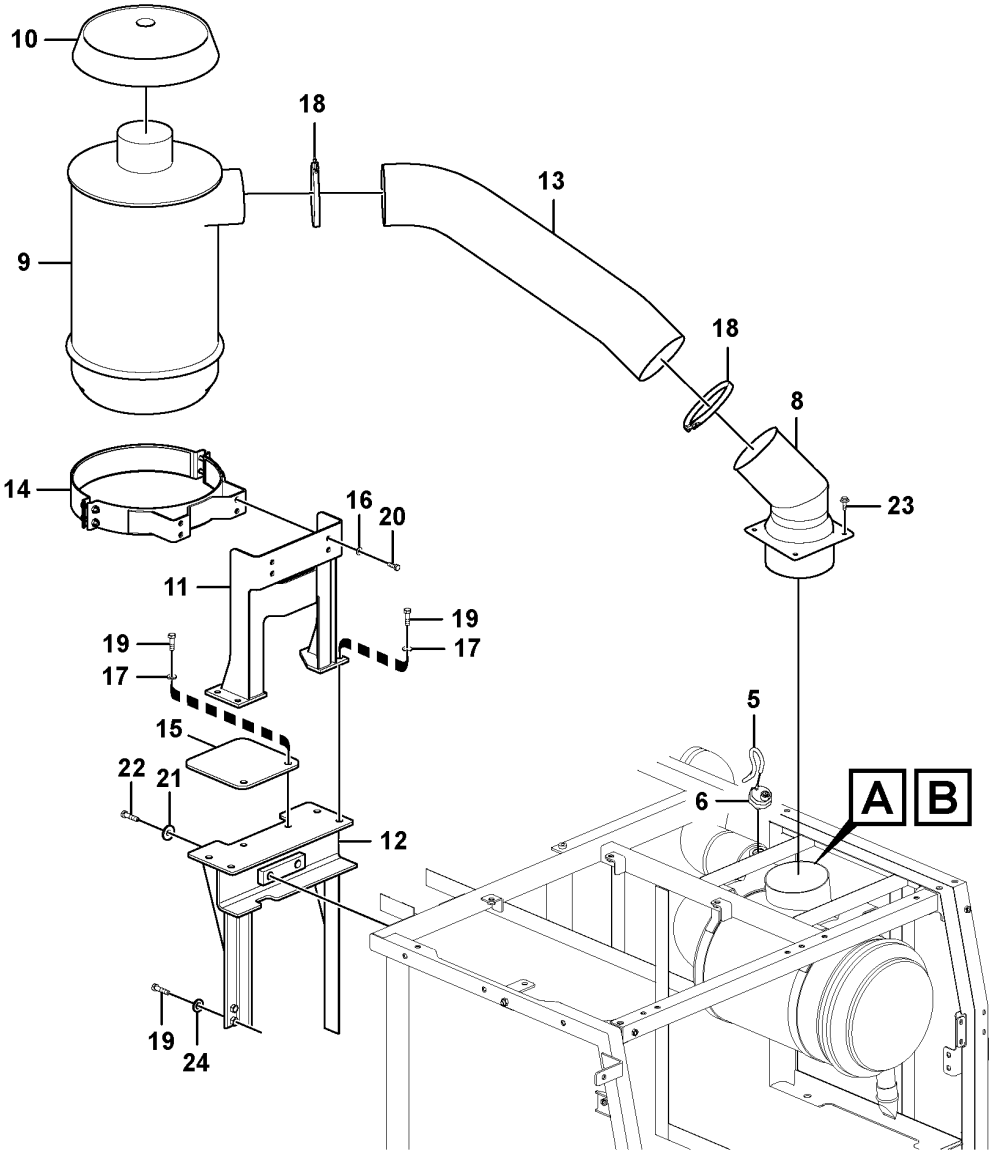

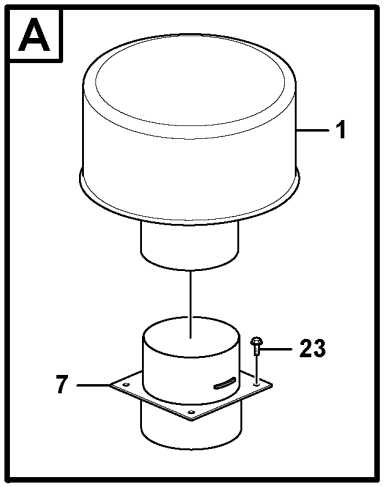

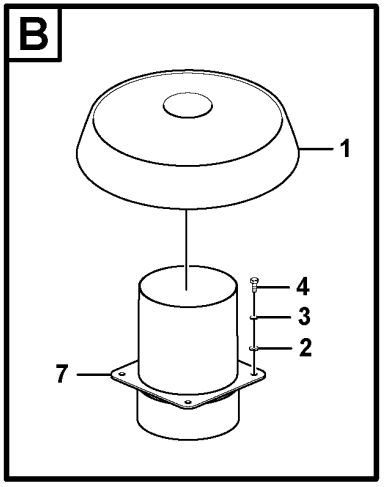

Volvo Construction Equipment
1058114

Fig.	Part No.	Quantity 1	2	3	4	5	PS	KIT	Description	Dénomination	Bezeichnung	Denominación	Benämning	Notes
1	VOE 14527658	1					SS		Connector	Connexion	Anschluss	Unión	Anslutning	
1	VOE 11110259			1					Cover	Capot	Abdeckung	Capó	Kåpa	
2	VOE 993835			4					Plain washer	Rondelle plane	Flachscheibe	Arandela plana	Planbricka	
3	VOE 955921			4					Spring washer	Rondelle élastique	Federscheibe	Arandela elástica	Fjäderbricka	
4	VOE 983242			4					Hexagon screw	Vis à tête hexagonale	Sechskantschraube	Tornillo hexagonal	Sexkantsskruv	
5	VOE 949800	1	1	1	1				Hose	Flexible	Schlauch	Manguera	Slang	
6	VOE 20560843	1		1					Vacuum switch	Contact à dépression	Vakuumschalter	Contacto de vacío	Vakuumkontakt	
6	VOE 20565673		1		1				Vacuum switch	Contact à dépression	Vakuumschalter	Contacto de vacío	Vakuumkontakt	
7	VOE 14509229	1							Connector	Connexion	Anschluss	Unión	Anslutning	
	VOE 14884662	1							•Hose clamp	•Collier durite	•Schlauchschelle	•Abrazadera de manguera	•Slangklamma	(VOE 17476015)
7	VOE 14562271			1					Connector	Connexion	Anschluss	Unión	Anslutning	
8	VOE 14532128		1		1				Tube	Tube	Rohr	Tubo	Rör	
9	VOE 11110614		1		1				Oil bath air cleaner	Filtre à air bain d'huile	Ölbadluftfilter	Filtro de aire en baño de aceite	Oljebadsluftrenare	
10	VOE 11110260		1		1				Cover	Capot	Abdeckung	Capó	Kåpa	
11	VOE 14506522		1		1				Bracket	Console	Konsole	Ménsula	Konsol	
12	VOE 14612563		1						Bracket	Console	Konsole	Consola	Konsol	S/N -210301/-270010 S/N -280011
12	VOE 14622035		1		1				Bracket	Console	Konsole	Consola	Konsol	
13	VOE 14608546		1		1				Hose	Flexible	Schlauch	Manguera	Slang	
14	VOE 14512890		1		1				Clamp	Pince Serrage	Klemme	Abrazadera	Klämma	
15	VOE 14512892		1		1				Plate	Plaque	Platte	Placa	Platta	
16	VOE 992040		4		4				Plain washer	Rondelle plane	Flachscheibe	Arandela plana	Planbricka	
17	VOE 992042		6		6				Plain washer	Rondelle plane	Flachscheibe	Arandela plana	Planbricka	
18	SA 9313-10625		2		2				Hose clamp	Collier durite	Schlauchschelle	Abrazadera de manguera	Slangklamma	
19	VOE 978933		10		10				Hexagon screw	Vis à tête hexagonale	Sechskantschraube	Tornillo hexagonal	Sexkantsskruv	
20	VOE 983252		4		4				Hexagon screw	Vis à tête hexagonale	Sechskantschraube	Tornillo hexagonal	Sexkantsskruv	

1	8289133
2	8289134
3	8286178
4	8290571
5	

Inlet system
Système d'aspiration
Ansaugsystem
Sistema de aspiración
Insugningssystem

Catalogue id **20592**	Group **256**
Illustr. No **1058114**	Section **200**
Issue **20023976-I**	Page **253**

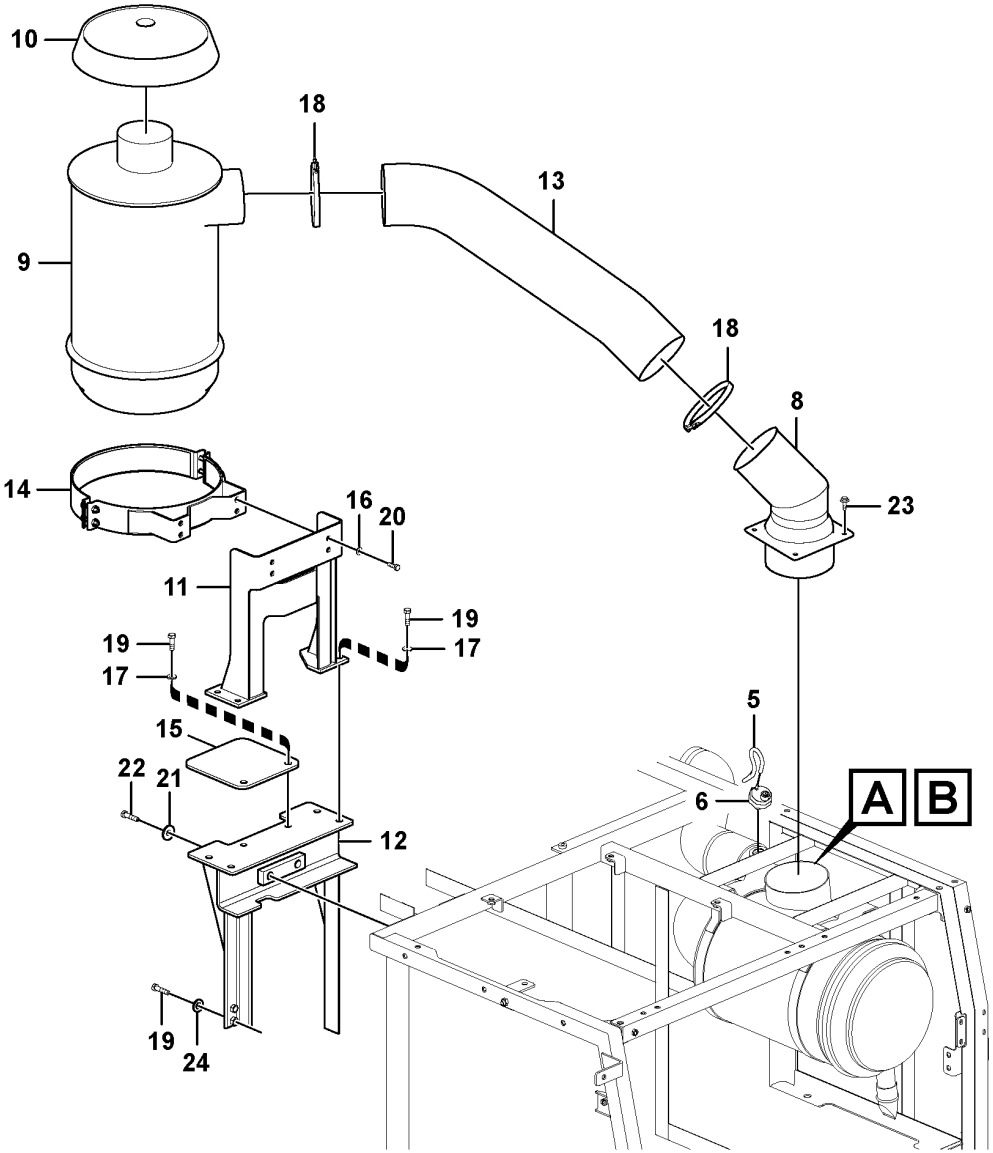

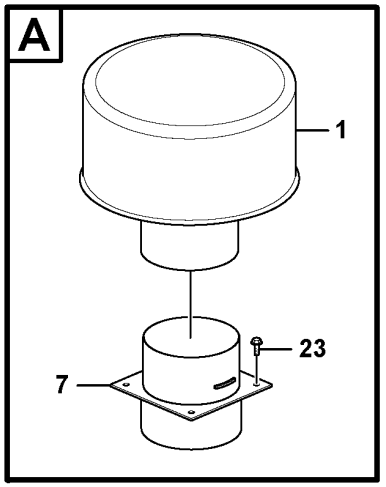

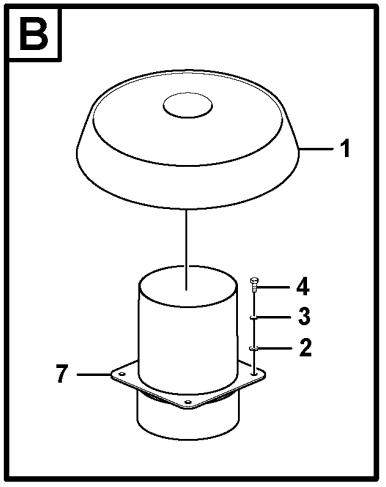

Volvo Construction Equipment
1058114

Fig.	Part No.	Quantity 1	2	3	4	5	PS	KIT	Description	Dénomination	Bezeichnung	Denominación	Benämning	Notes
21	**VOE 14532477**		2		2				Washer	Rondelle	Scheibe	Arandela	Bricka	
22	**VOE 990392**		2		2				Hexagon screw	Vis à tête hexagonale	Sechskantschraube	Tornillo hexagonal	Sexkantsskruv	
23	**VOE 946173**	4	4		4		SS		Flange screw	Vis à embase	Flanschschraube	Tornillo embridado	Flänsskruv	
24	**VOE 14522862**		4		4				Washer	Rondelle	Scheibe	Arandela	Bricka	

1	**8289133**	**Inlet system** **Système d'aspiration** **Ansaugsystem** **Sistema de aspiración** **Insugningssystem**	Catalogue id **20592**	Group **256**
2	**8289134**			
3	**8286178**		Illustr. No **1058114**	Section **200**
4	**8290571**			
5			Issue **20023976-I**	Page **255**

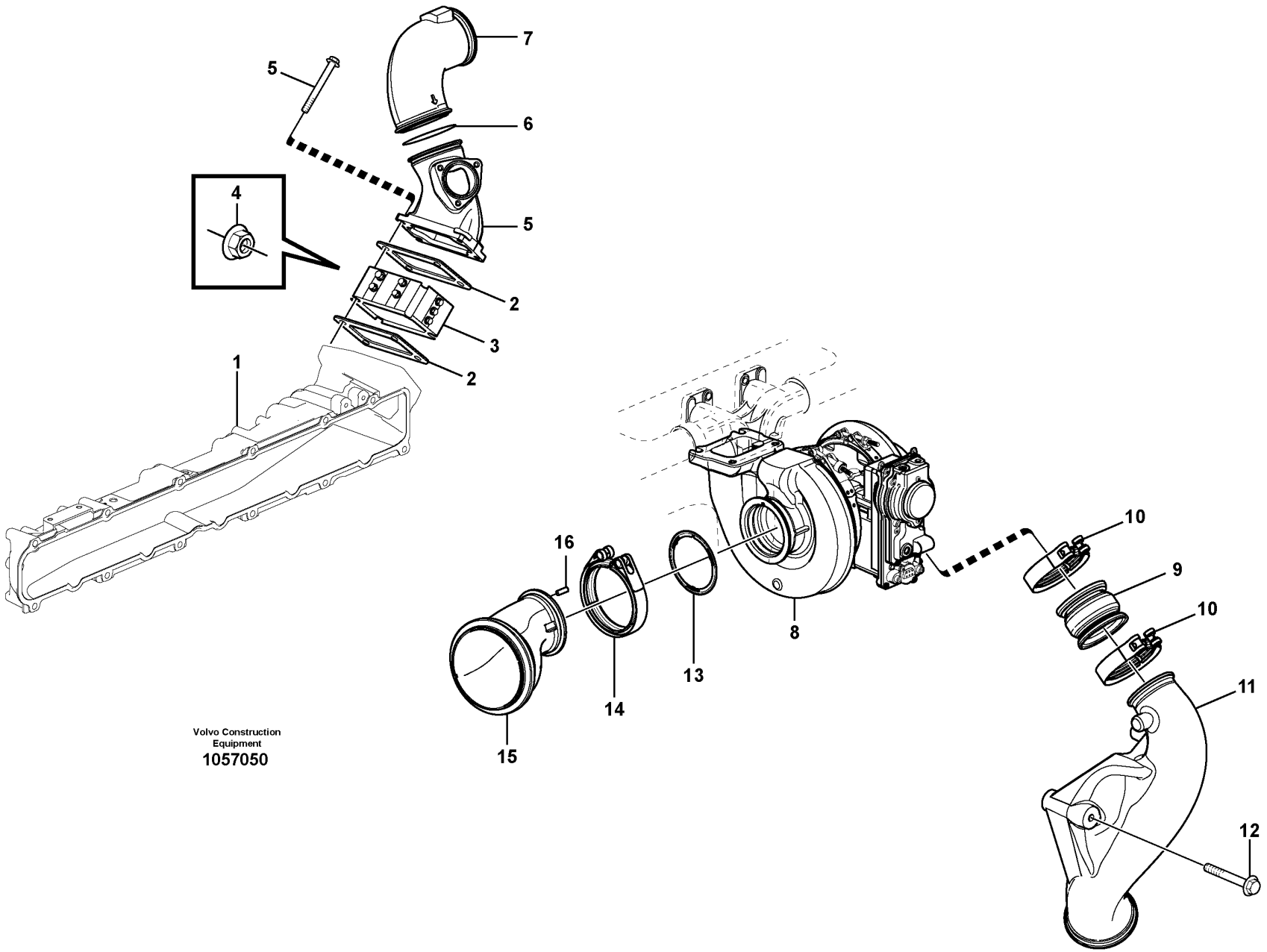

Volvo Construction Equipment

1057050

Fig.	Part No.	Quantity 1	2	3	PS	KIT	Description	Dénomination	Bezeichnung	Denominación	Benämning	Notes
1		1					Inlet pipe	Tubulure	Einlassrohr	Tubo admision	Inloppsrör	See group 251-100 page 215
2	VOE 3979639	2					Gasket	Joint	Dichtung	Junta	Packning	
3		1					Starter Element	Eleme.demarrage	Kaltstartelemt	Calentador Arr.	Startelement	See group 333-100 page 359
4	VOE 983715	2					Sems nut	Écrou à tête bombée	Semsmutter	Tuerca sems	Semsmutter	
5		1					Mixing Chamber	Chambre de mélange	Mischkammer	Cámara de mezcla	Blandningskammare	See group 293-200 page 331
6	VOE 1675066	1					Sealing ring	Bague étanchéité	Dichtring	Anillo retén	Tätningsring	
7	VOE 15082048	1					Charge air pipe	Tuyau suralimentation	Ladeluftrohr	Tubo admisión aire	Laddluftrör	
8		1					Turbocharger	Turbocompresse.	Abgasturbolader	Turbocompresor	Turbokompressor	See group 255-100 page 243
9	VOE 17247801	1					Charge air hose	Flexible suralimentation	Ladeluftschlauch	Manguera carga aire	Laddluftslang	(VOE 15144490)
10	VOE 20592787	2					Hose clamp	Collier durite	Schlauchschelle	Abrazadera de manguera	Slangklamma	
11	VOE 15120593	1					Charge air pipe	Tuyau suralimentation	Ladeluftrohr	Tubo admisión aire	Laddluftrör	
12	VOE 13965184	3					Flange screw	Vis à embase	Flanschschraube	Tornillo embridado	Flänsskruv	
13	VOE 21007187	1					Gasket	Joint	Dichtung	Junta	Packning	
14	VOE 21545619	1					V-clamp	Collier en v	V-Profilschelle	Abrazadera v	V-klämma	(VOE 20955220)
15	VOE 15081084	1					Diffuser	Diffuseur	Diffusor	Difusor	Diffusor	
16	VOE 951940	1					•Spring pin	•Goupille tubulaire	•Federstift	•Pasador tubular	•Fjädrande pinne	

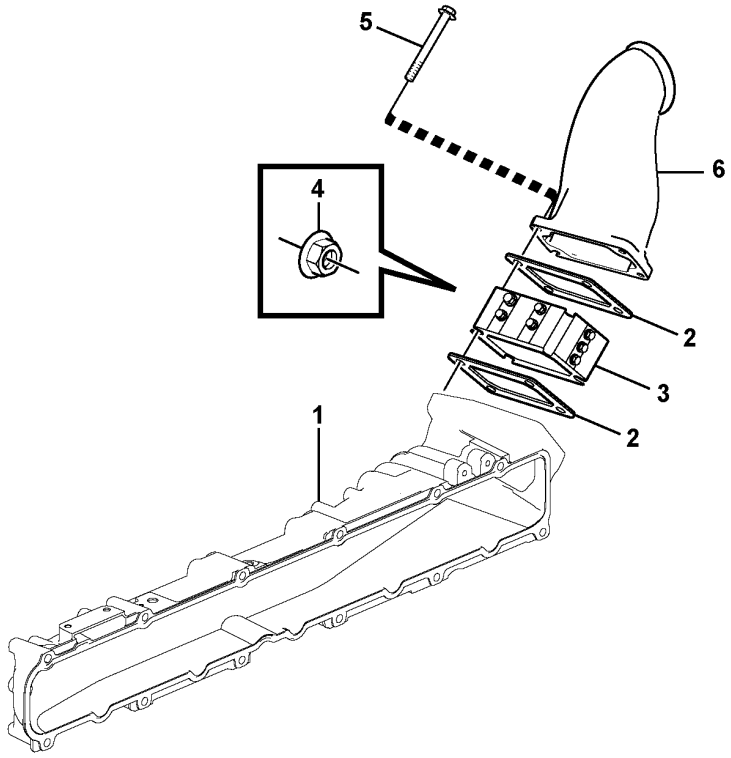
5
6
4
2
3
2
1

Fig.	Part No.	Quantity 1	2	3	PS	KIT	Description	Dénomination	Bezeichnung	Denominación	Benämning	Notes
1		1					Inlet pipe	Tubulure	Einlassrohr	Tubo admision	Inloppsrör	See group 251-125 page 217
2	VOE 3979639	2					Gasket	Joint	Dichtung	Junta	Packning	
3		1					Starter Element	Eleme.demarrage	Kaltstartelemt	Calentador Arr.	Startelement	See group 333-100 page 359
4	VOE 983715	2					Sems nut	Écrou à tête bombée	Semsmutter	Tuerca sems	Semsmutter	
5	VOE 965184	4			SS		Flange screw	Vis à embase	Flanschschraube	Tornillo embridado	Flänsskruv	
6	VOE 15179640	1					Charge air pipe	Tuyau suralimentation	Ladeluftrohr	Tubo admisión aire	Laddluftrör	

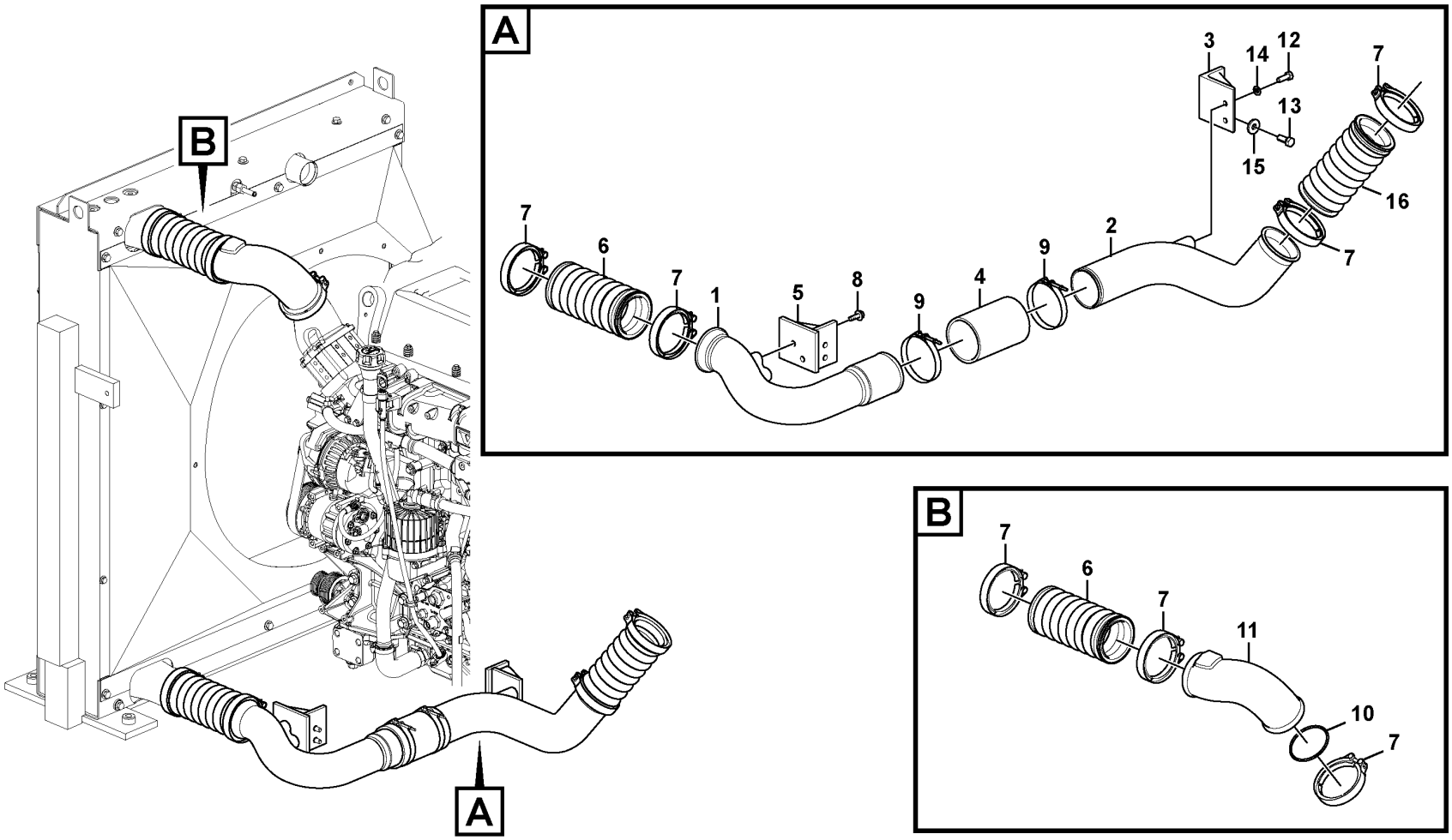

Volvo Construction Equipment
1057792

Fig.	Part No.	Quantity 1	2	3	PS	KIT	Description	Dénomination	Bezeichnung	Denominación	Benämning	Notes
1	VOE 14607458	1	1				Tube	Tube	Rohr	Tubo	Rör	(VOE 11110191)
2	VOE 14607459	1	1				Tube	Tube	Rohr	Tubo	Rör	
3		1	1		NS		Bracket	Console	Konsole	Ménsula	Konsol	
4	VOE 14607831	1	1				Hose	Flexible	Schlauch	Manguera	Slang	
5		1	1		NS		Bracket	Console	Konsole	Ménsula	Konsol	
6	VOE 15119849	3	3		SS		Charge air hose	Flexible suralimentation	Ladeluftschlauch	Manguera carga aire	Laddluftslang	S/N -210684/-230767 S/N -270972/-280268
	VOE 17247668	2	2				Charge air hose	Flexible suralimentation	Ladeluftschlauch	Manguera carga aire	Laddluftslang	FOR COLD SIDE USE S/N 210685-/230768- S/N 270973-/280269-
	VOE 17247561	2	2				Charge air hose	Flexible suralimentation	Ladeluftschlauch	Manguera carga aire	Laddluftslang	FOR HOT SIDE USE S/N 210685-/230768- S/N 270973-/280269-
7	VOE 20592783	7	7				V-clamp	Collier en v	V-Profilschelle	Abrazadera v	V-klämma	
8	VOE 946329	8	8				Flange screw	Vis à embase	Flanschschraube	Tornillo embridado	Flänsskruv	
9	SA 9313-10375	2	2				Hose clamp	Collier durite	Schlauchschelle	Abrazadera de manguera	Slangklamma	
10	VOE 1675066	1	1				Sealing ring	Bague étanchéité	Dichtring	Anillo retén	Tätningsring	
11	VOE 15082048	1	1				Charge air pipe	Tuyau suralimentation	Ladeluftrohr	Tubo admisión aire	Laddluftrör	
12	VOE 983252	2	2				Hexagon screw	Vis à tête hexagonale	Sechskantschraube	Tornillo hexagonal	Sexkantsskruv	
13	VOE 978932	2	2				Hexagon screw	Vis à tête hexagonale	Sechskantschraube	Tornillo hexagonal	Sexkantsskruv	
14	VOE 992040	2	2				Plain washer	Rondelle plane	Flachscheibe	Arandela plana	Planbricka	
15	VOE 14522862	2	2				Washer	Rondelle	Scheibe	Arandela	Bricka	
16	VOE 17247668	1	1				Charge air hose	Flexible suralimentation	Ladeluftschlauch	Manguera carga aire	Laddluftslang	S/N 210685-/230768- S/N 270973-/280269-

1	8289022
2	8291893, 8291539
3	
4	
5	

Charge air cooler, plumbing
Echangeur intermédiaire, plombage
Ladeluftkühler, Rohre
Enfriador del aire de admisión, tuberías
Laddluftkylare, rörledningar

8289022 S/N -210111, 8291893, 8291539 S/N 210112-

Catalogue id **20592**	Group **258**
Illustr. No **1057792**	Section **200**
Issue **20023976-I**	Page **261**

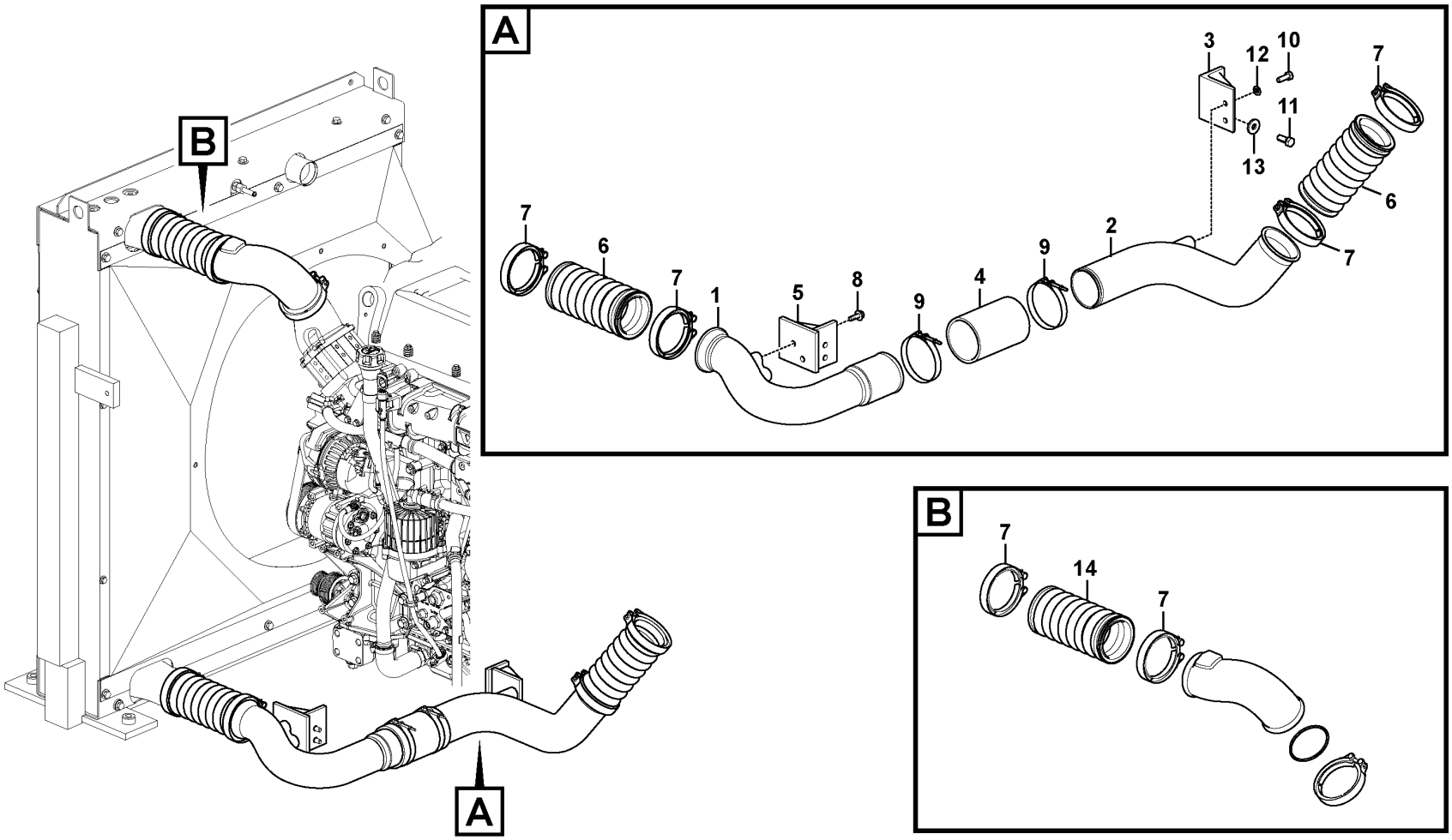
A
3
12
10
7
11
13
6
7
2
9
4
9
8
5
1
7
6
7
B
7
14
7
B
A

Fig.	Part No.	Quantity 1	2	3	PS	KIT	Description	Dénomination	Bezeichnung	Denominación	Benämning	Notes
1	VOE 14622487	1					Pipe	Tuyau	Rohrleitung	Tubo	Rör	S/N -230887/-271327 S/N -280353
		1			NS		Charge air pipe	Tuyau suralimentation	Ladeluftrohr	Tubo admisión aire	Laddluftrör	S/N 230888-/271328- S/N 280354-
2	VOE 14607459	1					Tube	Tube	Rohr	Tubo	Rör	S/N -230887/-271327 S/N -280353
		1			NS		Charge air pipe	Tuyau suralimentation	Ladeluftrohr	Tubo admisión aire	Laddluftrör	S/N 230888-/271328- S/N 280354-
3		1			NS		Bracket	Console	Konsole	Consola	Konsol	
4	VOE 14607831	1					Hose	Flexible	Schlauch	Manguera	Slang	
5		1			NS		Bracket	Console	Konsole	Ménsula	Konsol	
6	VOE 15119849	3			SS		Charge air hose	Flexible suralimentation	Ladeluftschlauch	Manguera carga aire	Laddluftslang	S/N -210684/-230767 S/N -270972/-280268
	VOE 17247561	2					Charge air hose	Flexible suralimentation	Ladeluftschlauch	Manguera carga aire	Laddluftslang	FOR HOT SIDE USE S/N 210685-/230768- S/N 270973-/280269-
7	VOE 20592783	6					V-clamp	Collier en v	V-Profilschelle	Abrazadera v	V-klämma	
8	VOE 946329	4					Flange screw	Vis à embase	Flanschschraube	Tornillo embridado	Flänsskruv	
9	SA 9313-10375	2					Hose clamp	Collier durite	Schlauchschelle	Abrazadera de manguera	Slangklamma	
10	VOE 983252	2					Hexagon screw	Vis à tête hexagonale	Sechskantschraube	Tornillo hexagonal	Sexkantsskruv	
11	VOE 978932	2					Hexagon screw	Vis à tête hexagonale	Sechskantschraube	Tornillo hexagonal	Sexkantsskruv	
12	VOE 992040	2					Plain washer	Rondelle plane	Flachscheibe	Arandela plana	Planbricka	
13	VOE 14522862	2					Washer	Rondelle	Scheibe	Arandela	Bricka	
14	VOE 17247668	1					Charge air hose	Flexible suralimentation	Ladeluftschlauch	Manguera carga aire	Laddluftslang	S/N 210685-/230768- S/N 270973-/280269-

1	8291894	**Charge air cooler, plumbing** **Echangeur intermédiaire, plombage** **Ladeluftkühler, Rohre** **Enfriador del aire de admisión, tuberías** **Laddluftkylare, rörledningar**	Catalogue id **20592**	Group **258**
2			Illustr. No **1050015**	Section **250**
3				
4			Issue **20023976-I**	Page **263**
5				

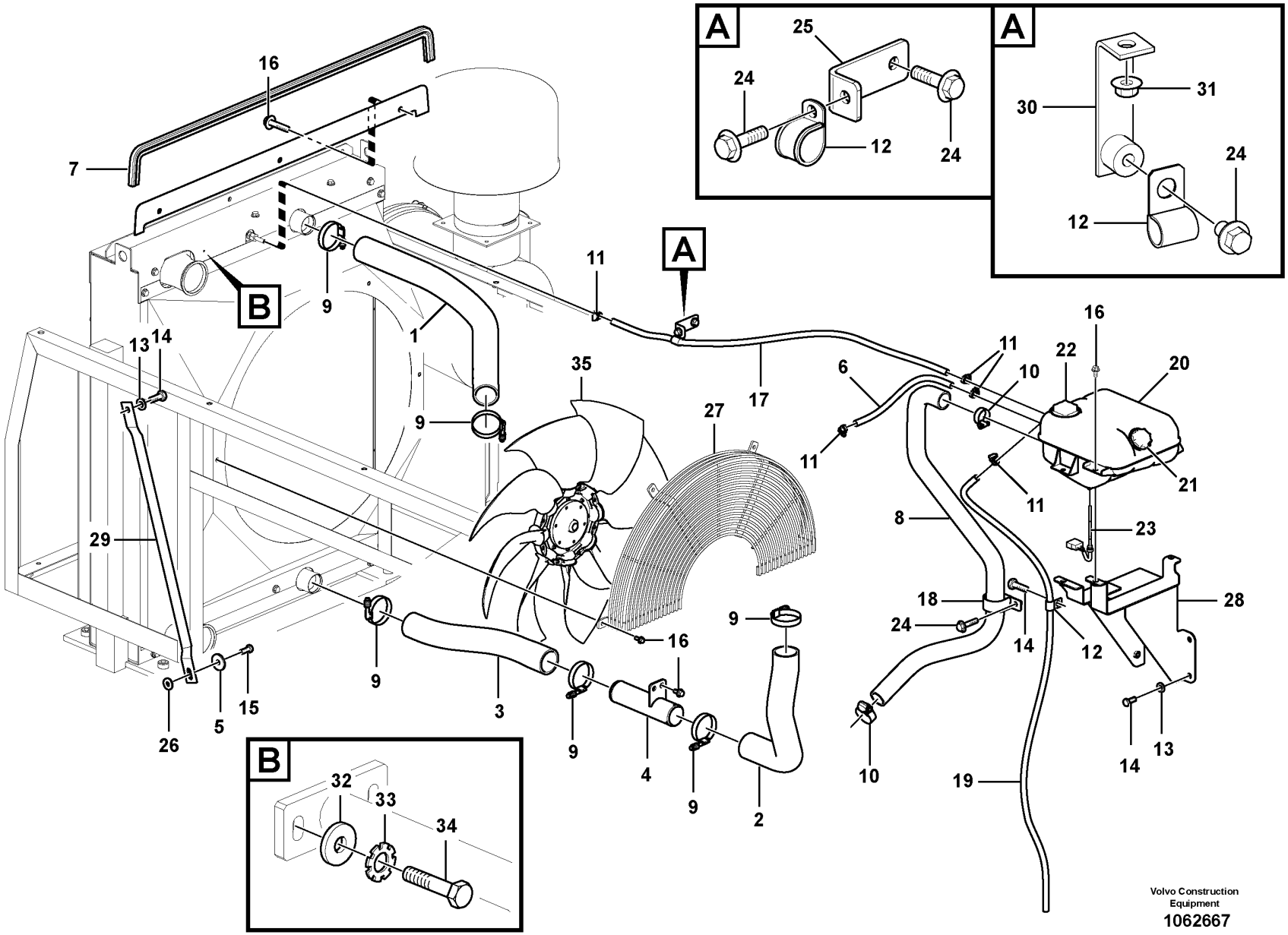
A
25
24
12
24
A
30
31
24
12
16
7
B
9
1
11
A
17
13
14
35
27
6
11
10
22
20
16
21
11
8
23
29
18
24
14
12
28
9
16
9
3
9
4
9
2
10
19
14
13
26
5
15
B
32
33
34
Volvo Construction Equipment
1062667

Fig.	Part No.	Quantity 1	2	3	PS	KIT	Description	Dénomination	Bezeichnung	Denominación	Benämning	Notes
1	VOE 14591309	1	1				Hose	Flexible	Schlauch	Manguera	Slang	
2	VOE 14591321	1	1				Hose	Flexible	Schlauch	Manguera	Slang	
3	VOE 14607810	1	1				Hose	Flexible	Schlauch	Manguera	Slang	
4	VOE 14506517	1	1				Pipe	Canalisation	Rohrleitung	Canalizacion	Rör	
5	VOE 14532476	2	2				Washer	Rondelle	Scheibe	Arandela	Bricka	
6	VOE 14881155	1	1				Cooling hose	Flexible de refroidissement	Kühlschlauch	Manguera de refigeración	Kylslang	
7	VOE 14880924	1					Weatherstrip	Caoutchouc d etancheite	Abstreifleiste	Lamelunas	Skraplist	
	VOE 14880924		1				Weatherstrip	Caoutchouc d etancheite	Abstreifleiste	Lamelunas	Skraplist	S/N -210245
8	VOE 14618424	1					Hose	Flexible	Schlauch	Manguera	Slang	
8	VOE 14882438		1				Hose	Flexible	Schlauch	Manguera	Slang	S/N -210245
	VOE 14618424		1				Hose	Flexible	Schlauch	Manguera	Slang	S/N 210246-
9	VOE 14881507	6	6				Hose clamp	Collier durite	Schlauchschelle	Abrazadera de manguera	Slangklamma	
10	SA 9312-10175	2	2		SS		Hose clamp	Collier durite	Schlauchschelle	Abrazadera de manguera	Slangklamma	
11	VOE 943470	5	5				Hose clamp	Collier durite	Schlauchschelle	Abrazadera de manguera	Slangklamma	
12	SA 9315-01602	2	2				Insulating clip	Circlip isolant	Isolierklemme	Clip de aislamiento	Isolerclips	
13	VOE 992042	6	6				Plain washer	Rondelle plane	Flachscheibe	Arandela plana	Planbricka	
14	VOE 978932	6	6				Hexagon screw	Vis à tête hexagonale	Sechskantschraube	Tornillo hexagonal	Sexkantsskruv	
15	VOE 978934	2	2				Hexagon screw	Vis à tête hexagonale	Sechskantschraube	Tornillo hexagonal	Sexkantsskruv	
16	VOE 946441	16	16				Flange screw	Vis à embase	Flanschschraube	Tornillo embridado	Flänsskruv	
17	VOE 14881447	1					Cooling hose	Flexible de refroidissement	Kühlschlauch	Manguera de refigeración	Kylslang	
	VOE 14882497		1				Cooling hose	Flexible de refroidissement	Kühlschlauch	Manguera de refigeración	Kylslang	S/N -210245
	VOE 14881447		1				Cooling hose	Flexible de refroidissement	Kühlschlauch	Manguera de refigeración	Kylslang	S/N 210246-
18	SA 9315-14801	1	1				Clip	Clip	Klemme	Clip	Clips	
19	VOE 14881174	1	1				Cooling hose	Flexible de refroidissement	Kühlschlauch	Manguera de refigeración	Kylslang	

1	8291566
2	8289025
3	
4	
5	

Cooling system
Système de refroidissement
Kühlanlage
Sistema de refrigeración
Kylsystem

Catalogue id	Group
20592	261
Illustr. No	Section
1062667	100
Issue	Page
20023976-I	265

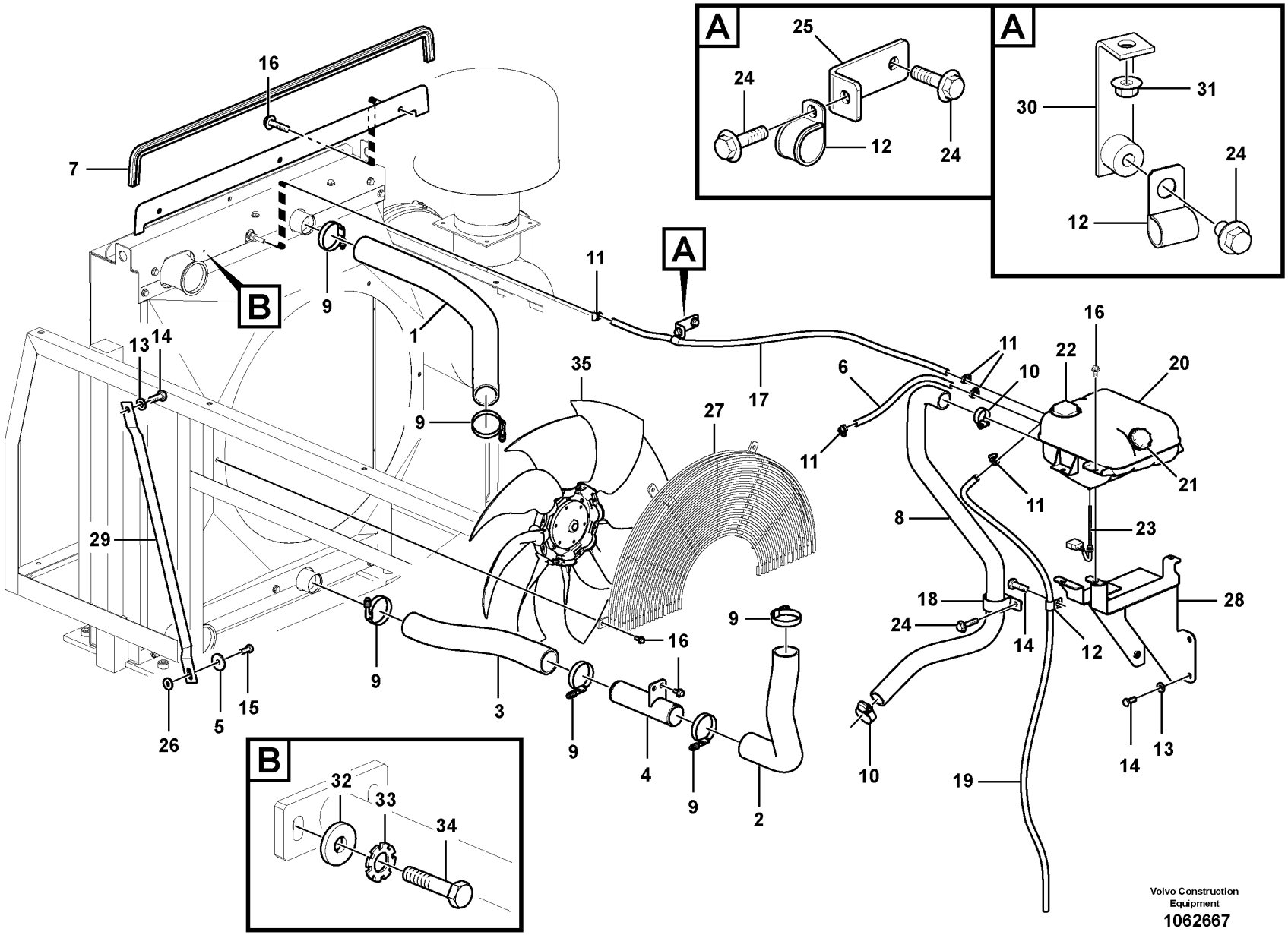
A
25
24
12
24
A
30
31
24
12
16
7
B
9
1
11
A
17
13
14
35
27
6
11
10
22
20
16
21
11
8
23
29
18
24
14
12
28
9
16
9
3
9
4
9
2
10
19
14
13
26
5
15
B
32
33
34
Volvo Construction Equipment
1062667

Fig.	Part No.	Quantity 1	2	3	PS	KIT	Description	Dénomination	Bezeichnung	Denominación	Benämning	Notes
20	**VOE 20880612**	1	1				Expansion tank	Vase d'expansion	Ausgleichbehälter	Vaso de expansión	Expansionstank	S/N -210684/-230765 S/N -271010/-280270
	VOE 17336824	1	1				Expansion tank	Vase d'expansion	Ausgleichbehälter	Vaso de expansión	Expansionstank	S/N 210685-/230766- S/N 271011-/280271-
21	**VOE 3979593**	1	1				•Filler cap	•Bouchon remplissage	•Tankverschluss	•Tapa de llenado	•Påfyllningslock	
22	**VOE 1674083**	1	1				•Cap	•Capot	•Kappe	•Capuchón	•Hatt	
23	**VOE 8140024**	1	1		SS		•Sensor	•Capteur	•Geber	•Sensor	•Sensor	
24	**VOE 946471**	3	3				Flange screw	Vis à embase	Flanschschraube	Tornillo embridado	Flänsskruv	
25	**VOE 14526770**	1					Bracket	Console	Konsole	Consola	Konsol	
26	**VOE 14614446**	2	2				Washer	Rondelle	Scheibe	Arandela	Bricka	
27	**VOE 14625770**		1				Guard	Protection	Schutz	Proteccion	Skydd	(VOE 14620879)
28	**VOE 14607807**		1				Bracket	Console	Konsole	Consola	Konsol	
29	**VOE 14607830**		1				Stay	Tirant	Strebe	Barra	Stag	
30	**VOE 14529343**		1				Bracket	Console	Konsole	Consola	Konsol	S/N -210245
	VOE 14526770		1				Bracket	Console	Konsole	Consola	Konsol	S/N 210246-
31	**VOE 13945408**		1				Nut	Écrou	Mutter	Tuerca	Mutter	S/N -210245
32	**VOE 992040**		8				Plain washer	Rondelle plane	Flachscheibe	Arandela plana	Planbricka	
33	**VOE 955922**		8				Spring washer	Rondelle élastique	Federscheibe	Arandela elástica	Fjäderbricka	
34	**VOE 993025**		8				Hexagon screw	Vis à tête hexagonale	Sechskantschraube	Tornillo hexagonal	Sexkantsskruv	
35	**VOE 14607676**		1				Engine cooling fan	Ventilateur électrique	Elektr. Kühllüfter	Ventilador de refrigeración de motor	Elkylfläkt	See group 263-400 page 301

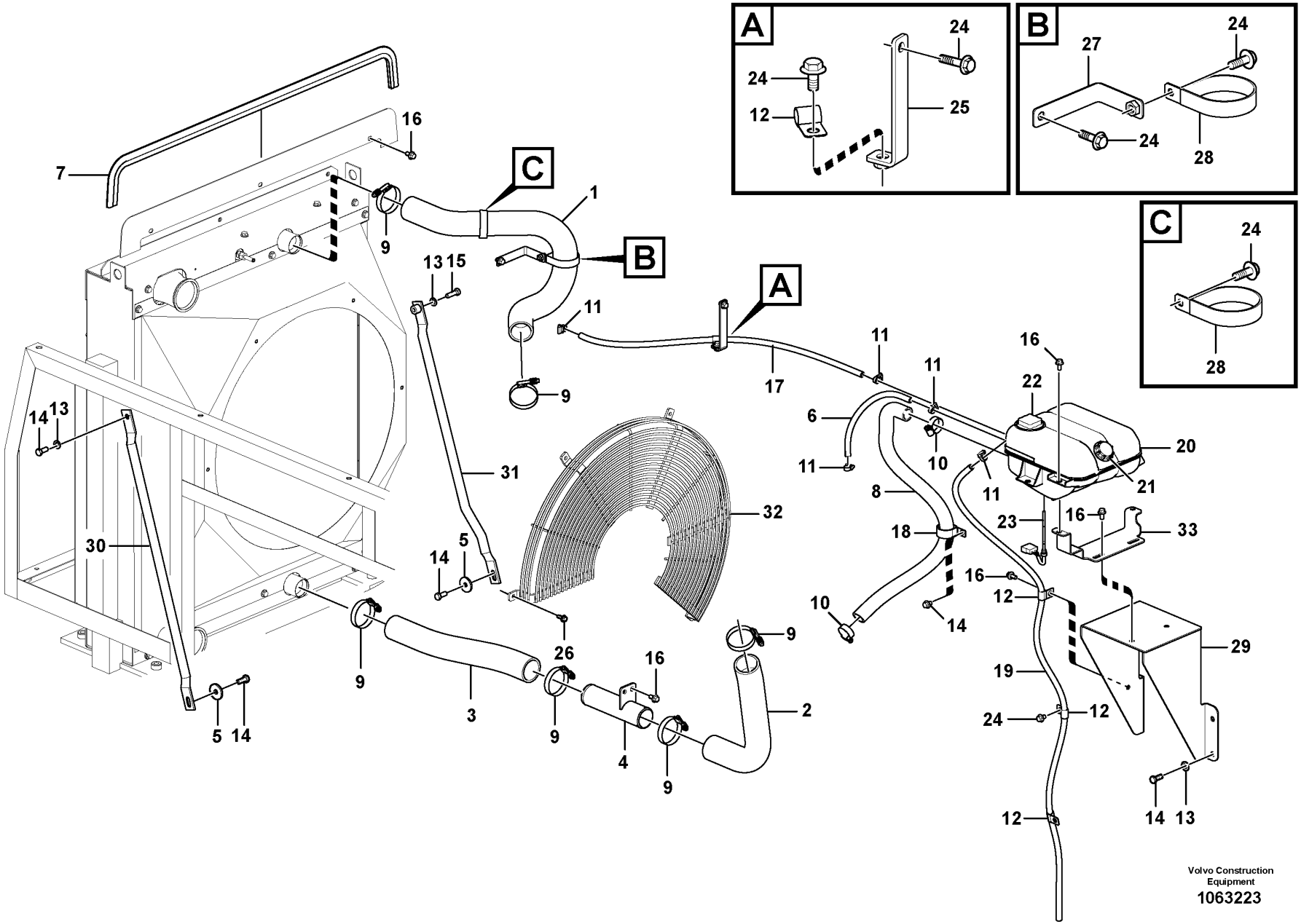
A
B
C
7
16
9
1
13
15
11
17
6
22
20
21
10
8
18
23
33
12
29
19
24
14
13
30
31
32
5
26
3
4
2
Volvo Construction Equipment
1063223

Fig.	Part No.	Quantity 1	2	3	PS	KIT	Description	Dénomination	Bezeichnung	Denominación	Benämning	Notes
1	VOE 14643302	1					Hose	Flexible	Schlauch	Manguera	Slang	(VOE 14634317)
2	VOE 14591321	1					Hose	Flexible	Schlauch	Manguera	Slang	S/N -230887/-271327 S/N -280353
	VOE 14690483	1					Radiator hose	Durit de radiateur	Kühlerschlauch	Manguera radiador	Kylarslang	S/N 230888-/271328- S/N 280354-
3	VOE 14643303	1					Hose	Flexible	Schlauch	Manguera	Slang	S/N -230887/-271327 S/N -280353
	VOE 14690487	1					Radiator hose	Durit de radiateur	Kühlerschlauch	Manguera radiador	Kylarslang	S/N 230888-/271328- S/N 280354-
4	VOE 14506517	1					Pipe	Canalisation	Rohrleitung	Canalizacion	Rör	S/N -230887/-271327 S/N -280353
		1			NS		Pipe	Tuyau	Rohrleitung	Tubo	Rör	S/N 230888-/271328- S/N 280354-
5	VOE 14532476	2					Washer	Rondelle	Scheibe	Arandela	Bricka	
6	VOE 14882378	1					Cooling hose	Flexible de refroidissement	Kühlschlauch	Manguera de refigeración	Kylslang	
7	VOE 14882546	1					Weatherstrip	Caoutchouc d etancheite	Abstreifleiste	Lamelunas	Skraplist	
8	VOE 14882691	1					Hose	Flexible	Schlauch	Manguera	Slang	
9	VOE 14881507	6					Hose clamp	Collier durite	Schlauchschelle	Abrazadera de manguera	Slangklamma	
10	SA 9312-10175	2			SS		Hose clamp	Collier durite	Schlauchschelle	Abrazadera de manguera	Slangklamma	
11	VOE 943470	5					Hose clamp	Collier durite	Schlauchschelle	Abrazadera de manguera	Slangklamma	
12	SA 9315-01602	4					Insulating clip	Circlip isolant	Isolierklemme	Clip de aislamiento	Isolerclips	
13	VOE 992042	6					Plain washer	Rondelle plane	Flachscheibe	Arandela plana	Planbricka	
14	VOE 978932	7					Hexagon screw	Vis à tête hexagonale	Sechskantschraube	Tornillo hexagonal	Sexkantsskruv	
15	VOE 978933	1					Hexagon screw	Vis à tête hexagonale	Sechskantschraube	Tornillo hexagonal	Sexkantsskruv	
16	VOE 946441	12					Flange screw	Vis à embase	Flanschschraube	Tornillo embridado	Flänsskruv	
17	VOE 14882542	1					Cooling hose	Flexible de refroidissement	Kühlschlauch	Manguera de refigeración	Kylslang	
18	VOE 14508690	1					Clip	Clip	Clip	Clip	Clips	
19	VOE 14881174	1					Cooling hose	Flexible de refroidissement	Kühlschlauch	Manguera de refigeración	Kylslang	

1	8290570	**Cooling system** **Système de refroidissement** **Kühlanlage** **Sistema de refrigeración** **Kylsystem**	Catalogue id **20592**	Group **261**
2			Illustr. No **1063223**	Section **125**
3				
4			Issue **20023976-I**	Page **269**
5				

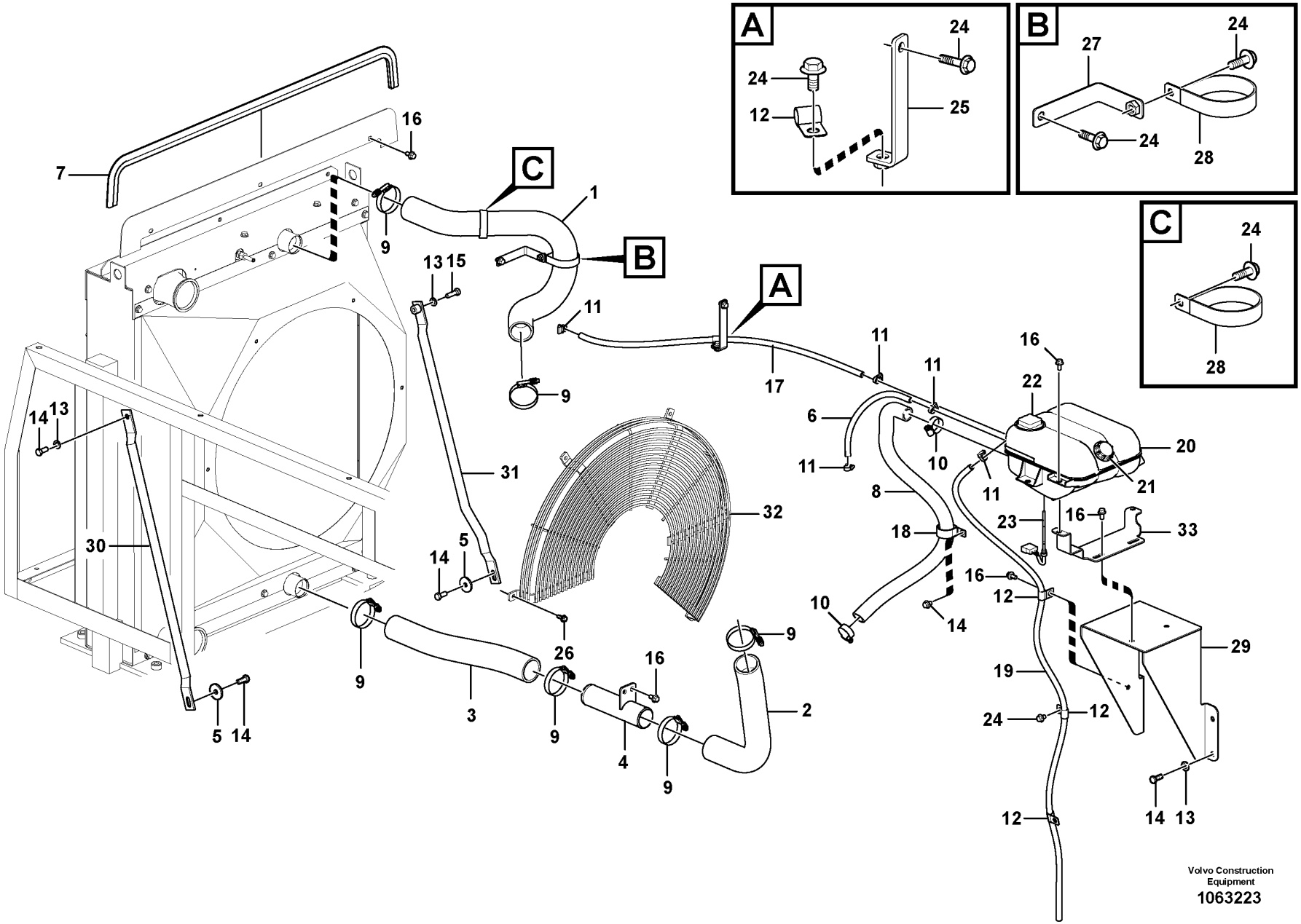
A
B
C
7
16
9
1
13
15
11
17
6
22
20
21
10
8
18
23
33
12
29
19
24
14
13
30
31
32
5
26
3
4
2
Volvo Construction Equipment
1063223

Fig.	Part No.	Quantity 1	2	3	PS	KIT	Description	Dénomination	Bezeichnung	Denominación	Benämning	Notes
20	VOE 20880612	1					Expansion tank	Vase d'expansion	Ausgleichbehälter	Vaso de expansión	Expansionstank	S/N -210684/-230765 S/N -271010/-280270
	VOE 17336824	1					Expansion tank	Vase d'expansion	Ausgleichbehälter	Vaso de expansión	Expansionstank	S/N 210685-/230766- S/N 271011-/280271-
21	VOE 3979593	1					•Filler cap	•Bouchon remplissage	•Tankverschluss	•Tapa de llenado	•Påfyllningslock	
22	VOE 1674083	1					•Cap	•Capot	•Kappe	•Capuchón	•Hatt	
23	VOE 8140024	1			SS		•Sensor	•Capteur	•Geber	•Sensor	•Sensor	
24	VOE 946471	6					Flange screw	Vis à embase	Flanschschraube	Tornillo embridado	Flänsskruv	
25		1			NS		Bracket	Console	Konsole	Consola	Konsol	
26	VOE 946173	5			SS		Flange screw	Vis à embase	Flanschschraube	Tornillo embridado	Flänsskruv	
24		1			NS		Bracket	Console	Konsole	Consola	Konsol	
28	SA 9315-17401	2					Clip	Clip	Clip	Clip	Clips	
29	VOE 14607807	1					Bracket	Console	Konsole	Consola	Konsol	
30		1			NS		Stay	Tirant	Strebe	Barra	Stag	
31		1			NS		Stay	Tirant	Strebe	Barra	Stag	
32	VOE 14707167	1					Guard	Protection	Schutz	Proteccion	Skydd	(VOE 14631044) S/N -271350/-280355
	VOE 14707167	1					Guard	Protection	Schutz	Proteccion	Skydd	S/N 271351-/280356-
33		1			NS		Bracket	Console	Konsole	Consola	Konsol	

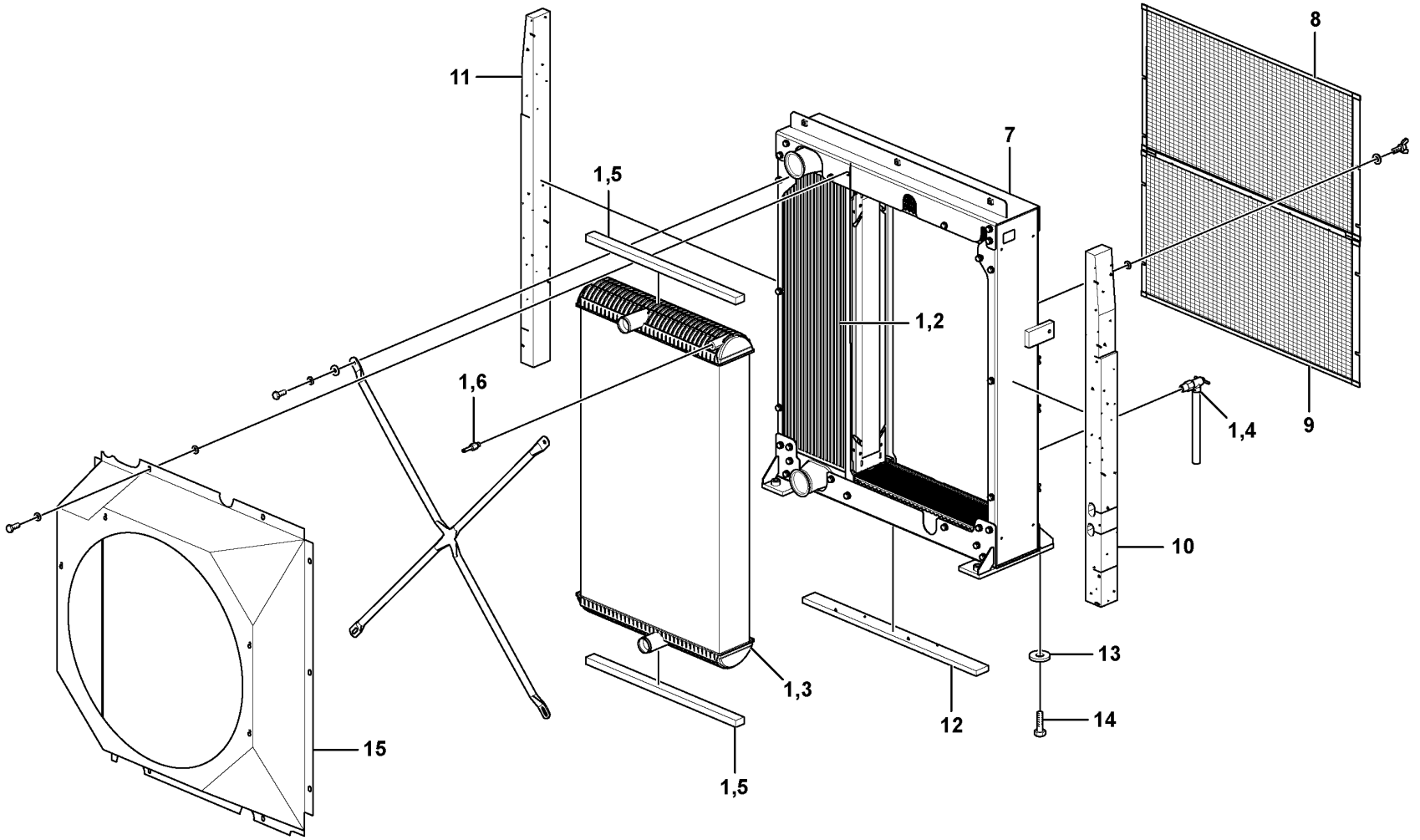

Volvo Construction Equipment
1089561

Fig.	Part No.	Quantity 1	2	3	PS	KIT	Description	Dénomination	Bezeichnung	Denominación	Benämning	Notes
		1			NS		Radiator	Radiateur	Radiator	Radiador	Radiator	
			1		NS		Radiator	Radiateur	Radiator	Radiador	Radiator	
				1	NS		Radiator	Radiateur	Kühler	Radiador	Kylare	
1		1	1	1	NS		•Cooling unit	•Ensemble radiateur	•Kühlerpaket	•Paquete refrigeración	•Kylarpaket	
2	VOE 15137763	1	1				••Charge air cooler	••Refroidissement d'air de suralimentaion	••Ladeluftkühler	••Enfriador aire carga	••Laddluftkylare	
	VOE 11110753			1			••Charge air cooler	••Refroidissement d'air de suralimentaion	••Ladeluftkühler	••Enfriador aire carga	••Laddluftkylare	
3	VOE 15137759	1	1				••Radiator	••Radiateur	••Kühler	••Radiador	••Kylare	
	VOE 11110696			1			••Radiator	••Radiateur	••Kühler	••Radiador	••Kylare	
4	VOE 11110623	1	1				••Draining nipple	••Raccord de drainage	••Abflussnippel	••Niple de drenaje	••Dräneringsnippel	
	VOE 11110712			1			••Draining nipple	••Raccord de drainage	••Abflussnippel	••Niple de drenaje	••Dräneringsnippel	
5	VOE 11110641	4	4				••Rubber damper	••Amortisseur caoutchouc	••Gummidämpfer	••Amortiguador de goma	••Gummidämpare	
	VOE 11110646			6			••Rubber damper	••Amortisseur caoutchouc	••Gummidämpfer	••Amortiguador de goma	••Gummidämpare	
6	VOE 11110624	1	1	1			••Bleeder nipple	••Purgeur	••Entlüftungsnippel	••Niple de purga	••Avluftningsnippel	
7	VOE 15137778	1	1	1			••Radiator frame	••Bâti de radiateur	••Kühlerrahmen	••	••Kylarram	
8	VOE 14614052	1	1				•Net	•Filet	•Netz	•Red	•Nät	
	VOE 14533832			1			•Net	•Filet	•Netz	•Red	•Nät	
9	VOE 14614053	1	1				•Net	•Filet	•Netz	•Red	•Nät	
	VOE 14541915			1			•Net	•Filet	•Netz	•Red	•Nät	
10	VOE 14614054	1	1				•Sponge	•Éponge	•Schwamm	•Esponja	•Svamp	RH
	VOE 14634318			1			•Sponge	•Éponge	•Schwamm	•Esponja	•Svamp	
11	VOE 14614055	1	1				•Sponge	•Éponge	•Schwamm	•Esponja	•Svamp	LH
	VOE 14634319			1			•Sponge	•Éponge	•Schwamm	•Esponja	•Svamp	
12	VOE 14614056	1	1				•Sponge	•Éponge	•Schwamm	•Esponja	•Svamp	
	VOE 14533837			1			•Sponge	•Éponge	•Schwamm	•Esponja	•Svamp	
13	VOE 14533881	4	4	4			Washer	Rondelle	Scheibe	Arandela	Bricka	
14	VOE 978938	4	4	4			Hexagon screw	Vis à tête hexagonale	Sechskantschraube	Tornillo hexagonal	Sexkantsskruv	
15	VOE 14619773	1					•Fan shroud	•Buse de ventilateur	•Lüfterhaube	•Cubierta ventilador	•Fläktkåpa	
	VOE 14624857		1				•Fan shroud	•Buse de ventilateur	•Lüfterhaube	•Cubierta ventilador	•Fläktkåpa	

1	8291566
2	8289025
3	8290570
4	
5	

Radiator
Radiateur
Kühler
Radiador
Kylare

Catalogue id **20592**	Group **261**
Illustr. No **1089561**	Section **200**
Issue **20023976-I**	Page **273**

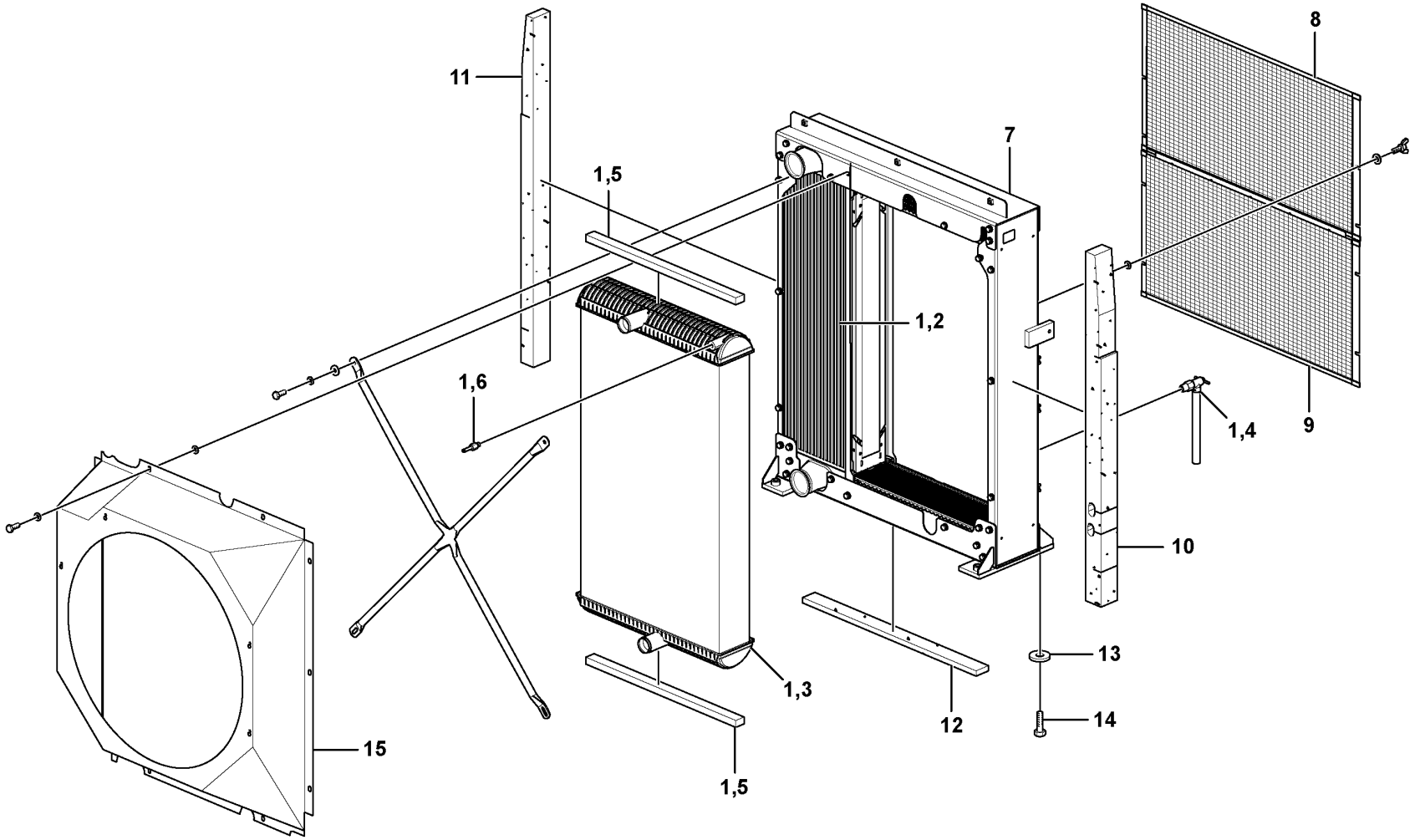

Volvo Construction Equipment
1089561

Fig.	Part No.	Quantity 1	2	3	PS	KIT	Description	Dénomination	Bezeichnung	Denominación	Benämning	Notes
	VOE 14632741			1			•Fan shroud	•Buse de ventilateur	•Lüfterhaube	•Cubierta ventilador	•Fläktkåpa	

1	8291566	**Radiator** **Radiateur** **Kühler** **Radiador** **Kylare**	Catalogue id **20592**	Group **261**
2	8289025			
3	8290570		Illustr. No **1089561**	Section **200**
4				
5			Issue **20023976-I**	Page **275**

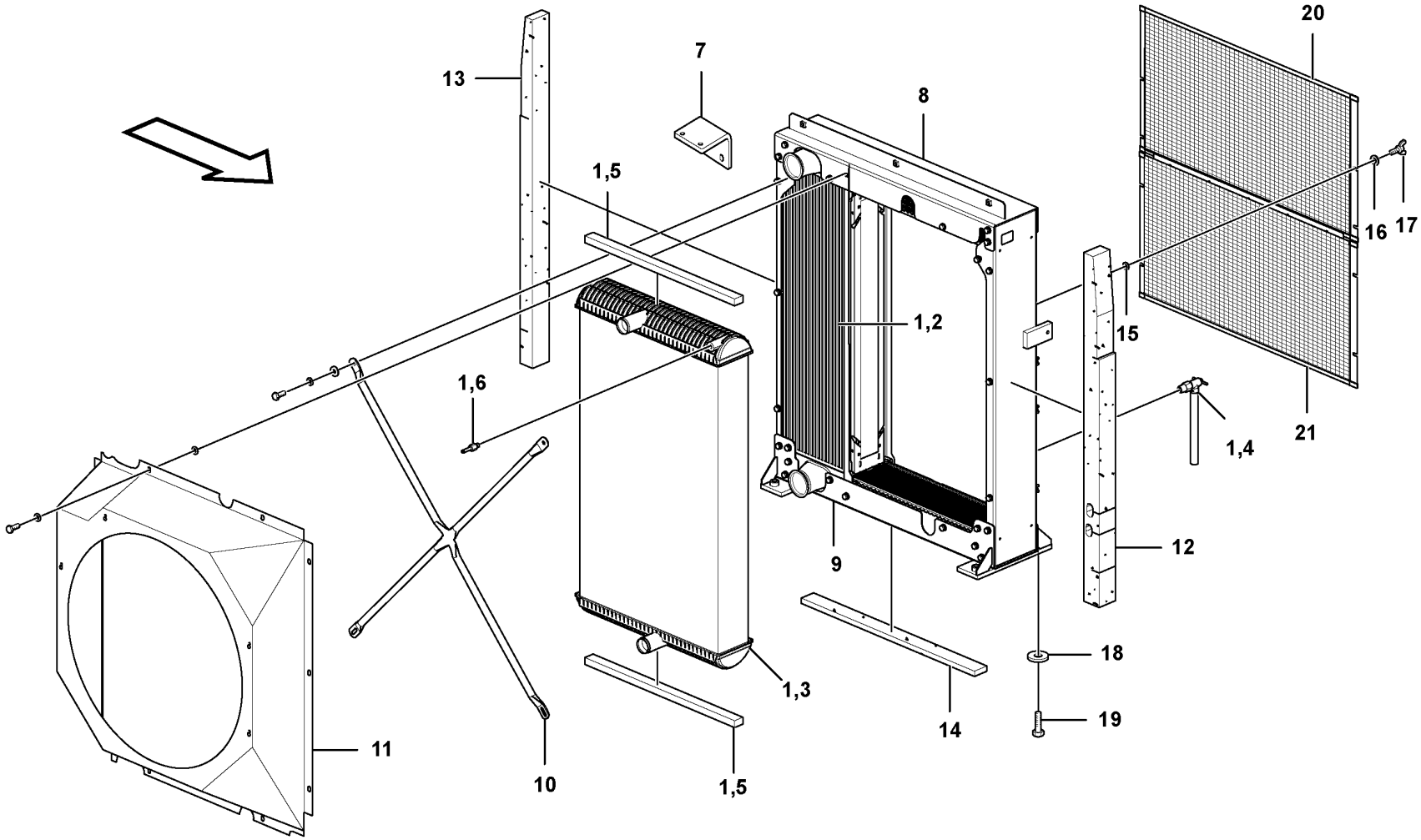

Volvo Construction Equipment

1029984

Fig.	Part No.	Quantity 1	2	3	PS	KIT	Description	Dénomination	Bezeichnung	Denominación	Benämning	Notes
		1			NS		Radiator	Radiateur	Kühler	Radiador	Kylare	
1		1			NS		•Radiator	•Radiateur	•Radiator	•Radiador	•Radiator	
2	VOE 11110753	1					••Charge air cooler	••Refroidissement d'air de suralimentaion	••Ladeluftkühler	••Enfriador aire carga	••Laddluftkylare	
3	VOE 11110696	1					••Radiator	••Radiateur	••Kühler	••Radiador	••Kylare	
4	VOE 11110712	1					••Draining nipple	••Raccord de drainage	••Abflussnippel	••Niple de drenaje	••Dräneringsnippel	
5	VOE 11110646	6					••Rubber damper	••Amortisseur caoutchouc	••Gummidämpfer	••Amortiguador de goma	••Gummidämpare	
6	VOE 11110624	1					••Bleeder nipple	••Purgeur	••Entlüftungsnippel	••Niple de purga	••Avluftningsnippel	
7	VOE 11110755	1					••Plate	••Tôle	••Blech	••Chapa	••Plåt	
8	VOE 14549415	1					••Channel	••Canal	••Kanal	••Canal	••Kanal	
9	VOE 14549416	1					••Channel	••Canal	••Kanal	••Canal	••Kanal	
10	VOE 14549420	1					••Bar	••Barre	••Stab	••Barra	••Stång	
11	VOE 14624894	1					•Fan shroud	•Buse de ventilateur	•Lüfterhaube	•Cubierta ventilador	•Fläktkåpa	
12	VOE 14634319	1					•Sponge	•Éponge	•Schwamm	•Esponja	•Svamp	
13	VOE 14634318	1					•Sponge	•Éponge	•Schwamm	•Esponja	•Svamp	
14	VOE 14533837	1					•Sponge	•Éponge	•Schwamm	•Esponja	•Svamp	
15	VOE 993835	8					•Plain washer	•Rondelle plane	•Flachscheibe	•Arandela plana	•Planbricka	
16	VOE 955921	8					•Spring washer	•Rondelle élastique	•Federscheibe	•Arandela elástica	•Fjäderbricka	
17	SA 9035-10804	8					•Wing screw	•Vis à oreilles	•Flügelschraube	•Tornillo aletas	•Vingskruv	
18	VOE 14533881	4					Washer	Rondelle	Scheibe	Arandela	Bricka	
19	VOE 978938	4					Hexagon screw	Vis à tête hexagonale	Sechskantschraube	Tornillo hexagonal	Sexkantsskruv	
20	VOE 14639918	1					Net	Filet	Netz	Red	Nät	
21	VOE 14639919	1					Net	Filet	Netz	Red	Nät	

1	8292949	**Radiator** **Radiateur** **Kühler** **Radiador** **Kylare**	Catalogue id **20592**	Group **261**
2			Illustr. No **1029984**	Section **210**
3				
4			Issue **20023976-I**	Page **277**
5				

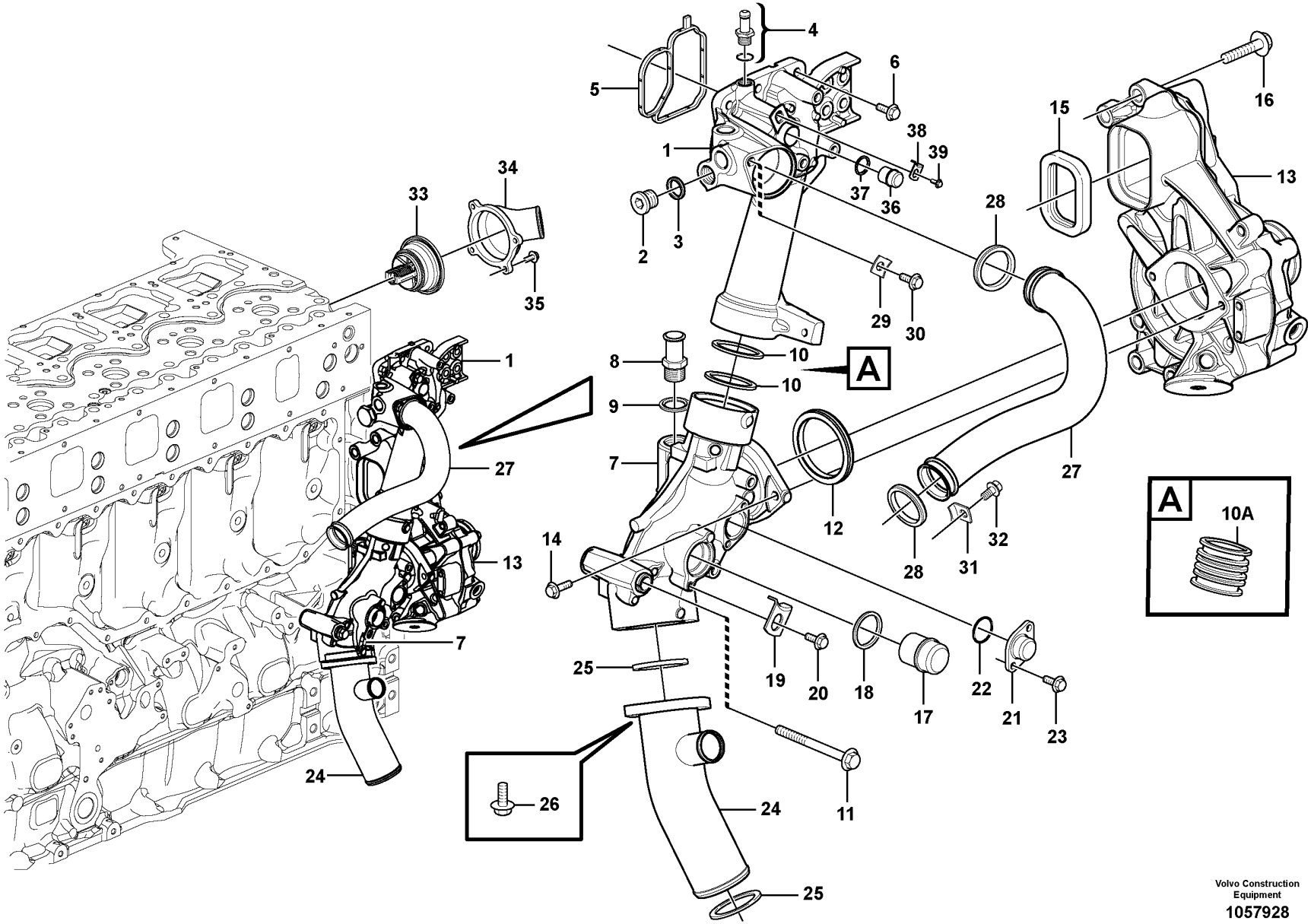

Volvo Construction Equipment

1057928

Fig.	Part No.	Quantity 1	2	3	PS	KIT	Description	Dénomination	Bezeichnung	Denominación	Benämning	Notes
1	**VOE 21394446**	1					Connection pipe	Tube de connexion	Anschlussrohr	Tubo de conexión	Anslutningsrör	BY PASS
1		1			NS		•Connection pipe	•Tube de connexion	•Anschlussrohr	•Tubo de conexión	•Anslutningsrör	
2	**VOE 13966144**	1					•Plug	•Tampon	•Stopfen	•Tapón	•Plugg	
3	**VOE 13947624**	1					•Plane gasket	•Joint plan	•Plandichtung	•Junta plana	•Planpackning	
4	**VOE 20715491**	1					Hose nipple	Raccord flexible	Schlauchnippel	Niple de manguera	Slangnippel	
4	**VOE 984795**	1					•O-ring	•Joint torique	•O-Ring	•Anillo tórico	•O-ring	
5	**VOE 21298915**	1					Sealing strip	Bande d'étanchéité	Dichtleiste	Moldura retén	Tätningslist	
6	**VOE 13945444**	5					Screw	Vis	Schraube	Tornillo	Skruv	
7	**VOE 22531007**	1					Coolant Pipe	Conduit.refroi.	Kuhlmittelrohr	Tubo Refrig	Kylvattenrör	(VOE 20726992)
7		1			NS		•Coolant Pipe	•Conduit.refroi.	•Kuhlmittelrohr	•Tubo Refrig	•Kylvattenrör	
8	**VOE 948931**	1					•Nipple	•Raccord	•Nippel	•Niple	•Nippel	
9	**VOE 976932**	1					•Gasket	•Joint	•Dichtung	•Junta	•Packning	
10	**VOE 1547254**	2					Sealing ring	Bague étanchéité	Dichtring	Anillo retén	Tätningsring	
10A	**VOE 21021925**	1					Connection pipe	Tube de connexion	Anschlussrohr	Tubo de conexión	Anslutningsrör	
11	**VOE 13965190**	1					Screw	Vis	Schraube	Tornillo	Skruv	
12	**VOE 975697**	1					O-ring	Joint torique	O-Ring	Anillo tórico	O-ring	
13		1					Water Pump	Pompe a eau	Wasserpumpe	Bomba de agua	Vattenpump	See group 262-200 page 287
14	**VOE 946671**	2					Flange screw	Vis à embase	Flanschschraube	Tornillo embridado	Flänsskruv	
15	**VOE 20430678**	1					Sealing ring	Bague étanchéité	Dichtring	Anillo retén	Tätningsring	
16	**VOE 13965185**	6					Screw	Vis	Schraube	Tornillo	Skruv	
17	**VOE 20381177**	1					Plug	Bouchon	Stöpsel	Tapón	Propp	
18	**VOE 1547252**	1					Sealing ring	Bague étanchéité	Dichtring	Anillo retén	Tätningsring	
19	**VOE 1546531**	1					Lock brace	Étrier verrouillage	Sperrklinke	Brazo de seguridad	Låsbygel	(VOE 20844430)
20	**VOE 946440**	1					Flange screw	Vis à embase	Flanschschraube	Tornillo embridado	Flänsskruv	
21	**VOE 471752**	1					Cover	Couvercle	Deckel	Tapa	Lock	
22	**VOE 975664**	1					O-ring	Joint torique	O-Ring	Anillo tórico	O-ring	
23	**VOE 13946544**	2					Screw	Vis	Schraube	Tornillo	Skruv	
24	**VOE 15084739**	1			SS		Coolant pipe	Tube de refroidissement	Kühlmittelrohr	Tubo de refrigeración	Kylvätskerör	
25	**VOE 1547253**	2					Sealing ring	Bague étanchéité	Dichtring	Anillo retén	Tätningsring	
26	**VOE 946440**	2					Flange screw	Vis à embase	Flanschschraube	Tornillo embridado	Flänsskruv	

1		**Cooling system** **Système de refroidissement** **Kühlanlage** **Sistema de refrigeración** **Kylsystem**	Catalogue id **20592**	Group **262**
2				
3			Illustr. No **1057928**	Section **100**
4				
5		**8289023, 8289891**	Issue **20023976-I**	Page **279**

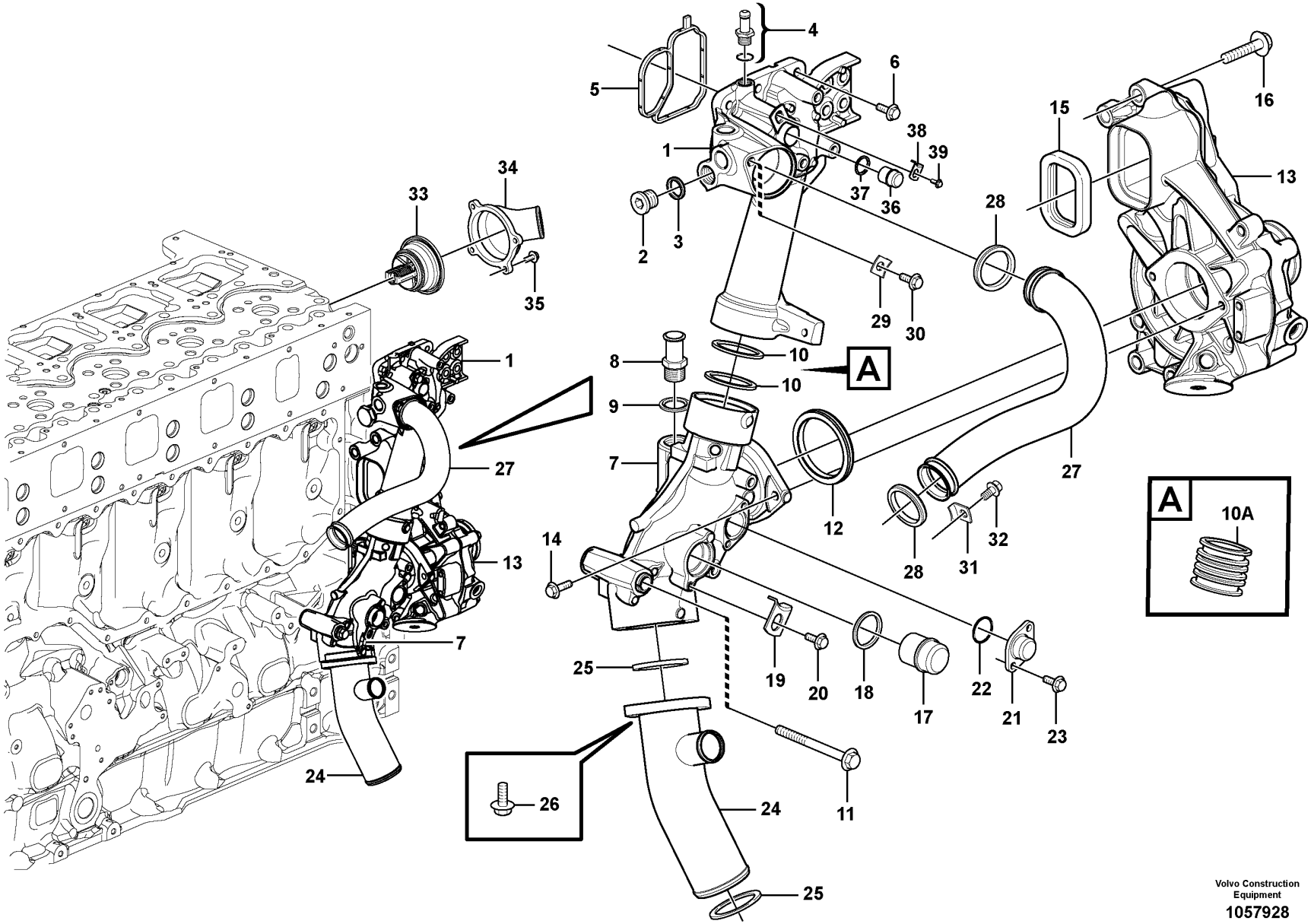

Volvo Construction Equipment

1057928

Fig.	Part No.	Quantity 1	2	3	PS	KIT	Description	Dénomination	Bezeichnung	Denominación	Benämning	Notes
27	VOE 20879372	1			SS		Pipe	Tuyau	Rohrleitung	Tubo	Rör	
28	VOE 1547253	2					Sealing ring	Bague étanchéité	Dichtring	Anillo retén	Tätningsring	
29	VOE 1546532	1					Lock	Serrure	Schloss	Cierre	Lås	
30	VOE 946440	1					Flange screw	Vis à embase	Flanschschraube	Tornillo embridado	Flänsskruv	
31	VOE 1546532	1					Lock	Serrure	Schloss	Cierre	Lås	
32	VOE 946440	1					Flange screw	Vis à embase	Flanschschraube	Tornillo embridado	Flänsskruv	
33	VOE 21412639	1					Thermostat	Thermostat	Thermostat	Termóstato	Termostat	
34	VOE 11127845	1					Water pipe	Conduite d'eau	Wasserrohr	Conducto de agua	Vattenrör	
35	VOE 13946173	4					Screw	Vis	Schraube	Tornillo	Skruv	
36	VOE 20845995	1					Plug	Tampon	Stopfen	Tapón	Plugg	
37	VOE 471708	1					Sealing ring	Bague étanchéité	Dichtring	Anillo retén	Tätningsring	
38	VOE 1546531	1					Lock brace	Étrier verrouillage	Sperrklinke	Brazo de seguridad	Låsbygel	(VOE 20844430)
39	VOE 946173	1			SS		Flange screw	Vis à embase	Flanschschraube	Tornillo embridado	Flänsskruv	
	VOE 20777630	1					Decal	Autocollant	Aufklebeschild	Calcomanía	Dekal	VOLVO COOLANT VCS

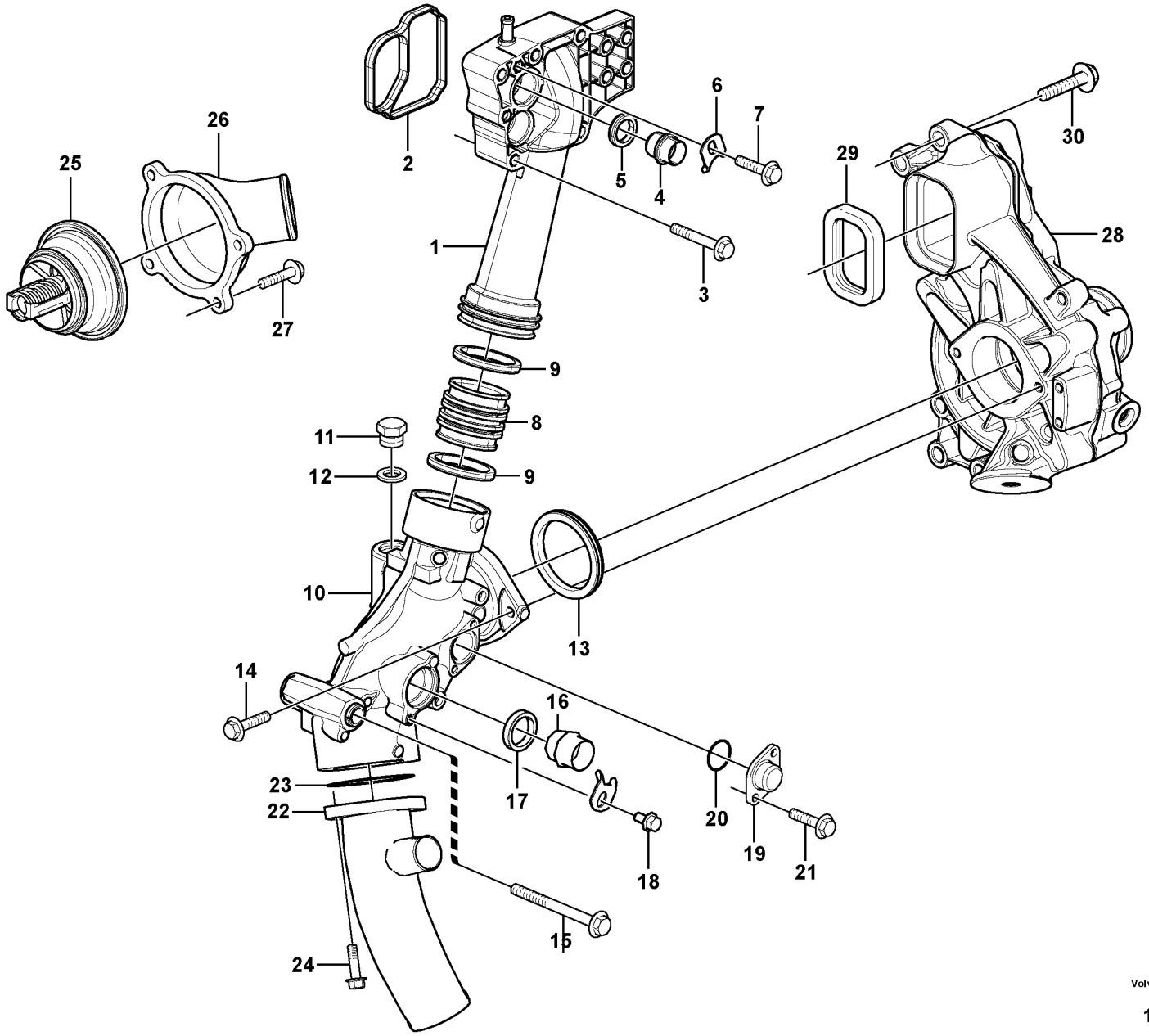

Volvo Construction Equipment

1063248

Fig.	Part No.	Quantity 1	2	3	PS	KIT	Description	Dénomination	Bezeichnung	Denominación	Benämning	Notes
1	VOE 20542128	1					Connection pipe	Tube de connexion	Anschlussrohr	Tubo de conexión	Anslutningsrör	BY PASS
2	VOE 20479636	1					Sealing strip	Bande d'étanchéité	Dichtleiste	Moldura retén	Tätningslist	
3	VOE 13973924	5			SS		Flange screw	Vis à embase	Flanschschraube	Tornillo embridado	Flänsskruv	
4	VOE 20845995	1					Plug	Tampon	Stopfen	Tapón	Plugg	
5	VOE 1547252	1					Sealing ring	Bague étanchéité	Dichtring	Anillo retén	Tätningsring	
6	VOE 1546531	1					Lock brace	Étrier verrouillage	Sperrklinke	Brazo de seguridad	Låsbygel	(VOE 20844430)
7	VOE 947107	1					Flange screw	Vis à embase	Flanschschraube	Tornillo embridado	Flänsskruv	
8	VOE 21021925	1					Connection pipe	Tube de connexion	Anschlussrohr	Tubo de conexión	Anslutningsrör	
9	VOE 1547254	2					Sealing ring	Bague étanchéité	Dichtring	Anillo retén	Tätningsring	
10	VOE 21158384	1					Coolant pipe	Tube de refroidissement	Kühlmittelrohr	Tubo de refrigeración	Kylvätskerör	
11	VOE 13960634	1					•Plug	•Tampon	•Stopfen	•Tapón	•Plugg	
12	VOE 976932	1					•Gasket	•Joint	•Dichtung	•Junta	•Packning	
13	VOE 975697	1					O-ring	Joint torique	O-Ring	Anillo tórico	O-ring	
14	VOE 946671	2					Flange screw	Vis à embase	Flanschschraube	Tornillo embridado	Flänsskruv	
15	VOE 13965190	1					Screw	Vis	Schraube	Tornillo	Skruv	
16	VOE 20381177	1					Plug	Bouchon	Stöpsel	Tapón	Propp	
17	VOE 471708	1					Sealing ring	Bague étanchéité	Dichtring	Anillo retén	Tätningsring	
18	VOE 946440	1					Flange screw	Vis à embase	Flanschschraube	Tornillo embridado	Flänsskruv	
19	VOE 471752	1					Cover	Couvercle	Deckel	Tapa	Lock	
20	VOE 975664	1					O-ring	Joint torique	O-Ring	Anillo tórico	O-ring	
21	VOE 946544	2			SS		Flange screw	Vis à embase	Flanschschraube	Tornillo embridado	Flänsskruv	
22	VOE 15084739	1			SS		Coolant pipe	Tube de refroidissement	Kühlmittelrohr	Tubo de refrigeración	Kylvätskerör	
23	VOE 13975675	1					O-ring	Joint torique	O-Ring	Anillo tórico	O-ring	
24	VOE 946671	2					Flange screw	Vis à embase	Flanschschraube	Tornillo embridado	Flänsskruv	
25	VOE 21412639	1					Thermostat	Thermostat	Thermostat	Termóstato	Termostat	
26	VOE 11127845	1					Water pipe	Conduite d'eau	Wasserrohr	Conducto de agua	Vattenrör	
27	VOE 946173	4			SS		Flange screw	Vis à embase	Flanschschraube	Tornillo embridado	Flänsskruv	
28		1					Coolant Pump	Pompe a eau	Kuhlwasserpumpe	Bomba Ag.refr.	Kylvätskepump	See group 262-200 page 287
29	VOE 20430678	1					Sealing ring	Bague étanchéité	Dichtring	Anillo retén	Tätningsring	
30	VOE 13965185	6					Screw	Vis	Schraube	Tornillo	Skruv	

1		**Cooling system** **Système de refroidissement** **Kühlanlage** **Sistema de refrigeración** **Kylsystem**	Catalogue id **20592**	Group **262**
2				
3			Illustr. No **1063248**	Section **125**
4				
5		**8290568, 8290569**	Issue **20023976-I**	Page **283**

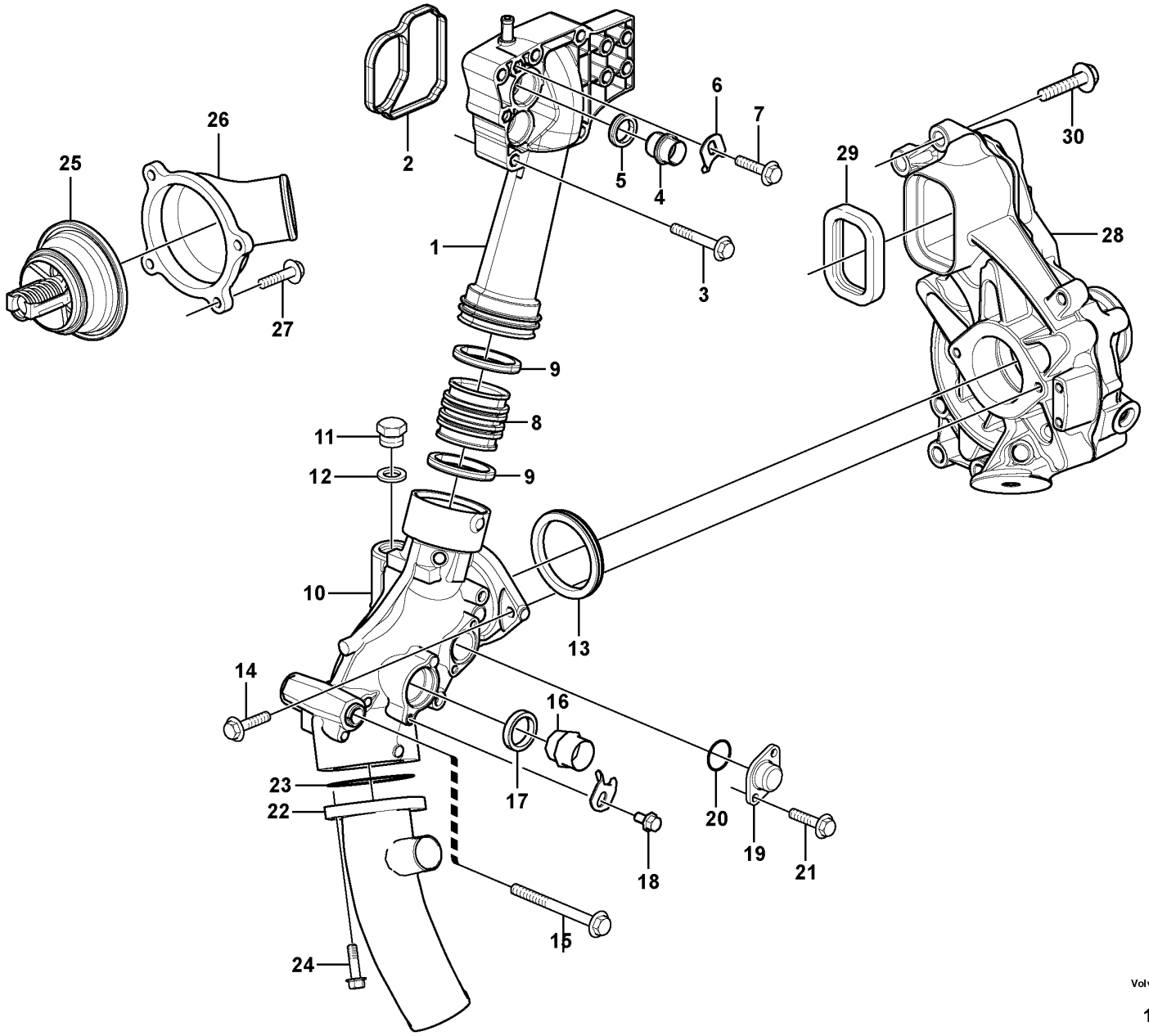

Volvo Construction Equipment

1063248

Fig.	Part No.	Quantity 1	2	3	PS	KIT	Description	Dénomination	Bezeichnung	Denominación	Benämning	Notes
31	VOE 1546531	1					Lock brace	Étrier verrouillage	Sperrklinke	Brazo de seguridad	Låsbygel	(VOE 20844430)

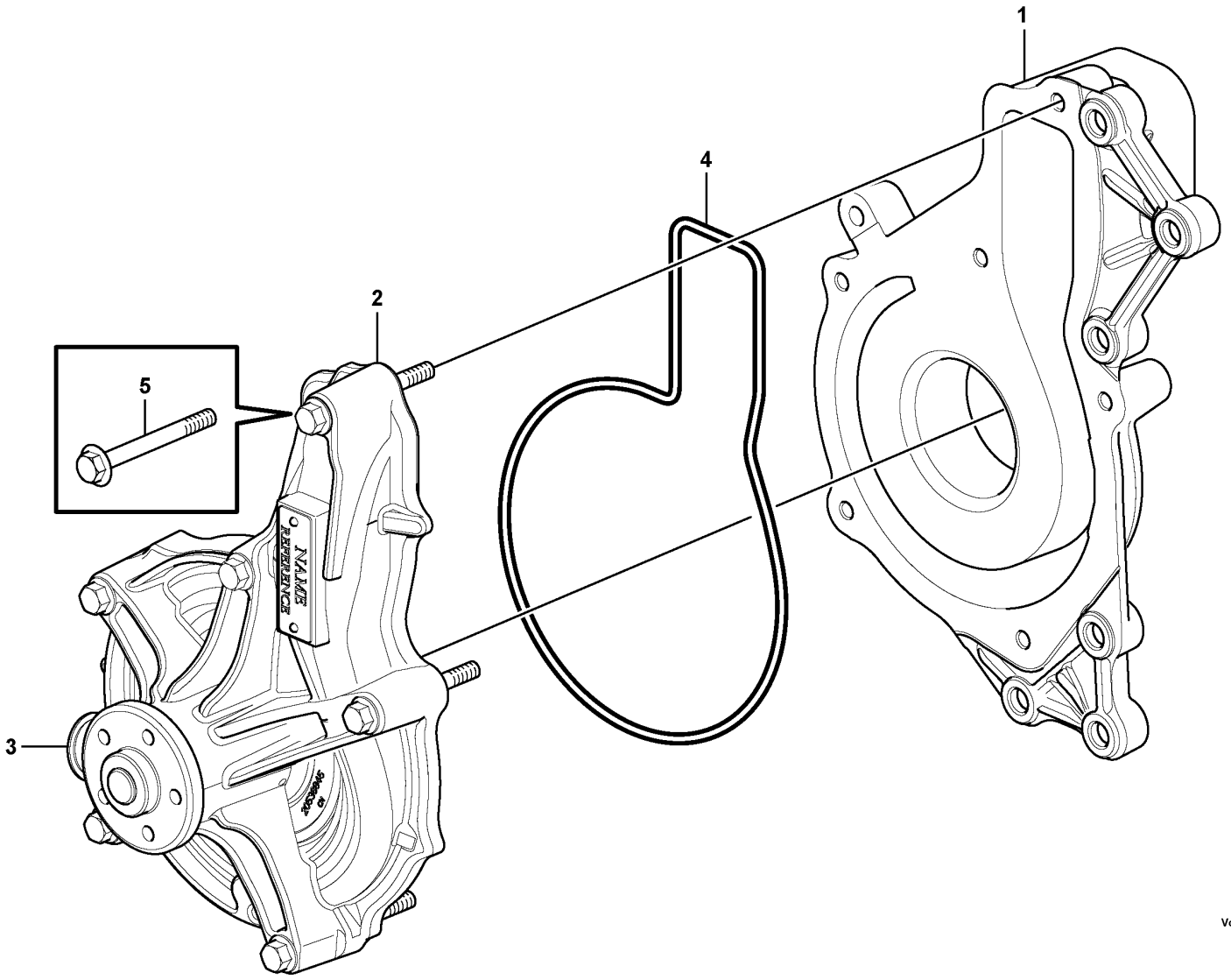

Volvo Construction Equipment

1058341

Fig.	Part No.	Quantity 1	2	3	PS	KIT	Description	Dénomination	Bezeichnung	Denominación	Benämning	Notes
1	VOE 20505543	1			SS		Coolant pump	Pompe de refroidissement	Kühlmittelpumpe	Bomba de agua refrigeración	Kylvätskepump	REAR SIDE COVER
2	VOE 21468471	1			SS		Pump unit	Unité de pompe	Pumpenaggregat	Unidad bomba	Pumpenhet	
3		1			NS		•Plug	•Bouchon	•Stopfen	•Tapon	•Plugg	
4	VOE 21415427	1					Rubber moulding	Joint caoutchouc	Gummileiste	Listón de goma	Gummilist	
5	VOE 13965180	6					Screw	Vis	Schraube	Tornillo	Skruv	

1		**Water pump** **Pompe à eau** **Wasserpumpe** **Bomba de agua** **Vattenpump**	Catalogue id **20592**	Group **262**
2				
3			Illustr. No **1058341**	Section **200**
4				
5		**8289023, 8289891, 8290568, 8290569**	Issue **20023976-I**	Page **287**

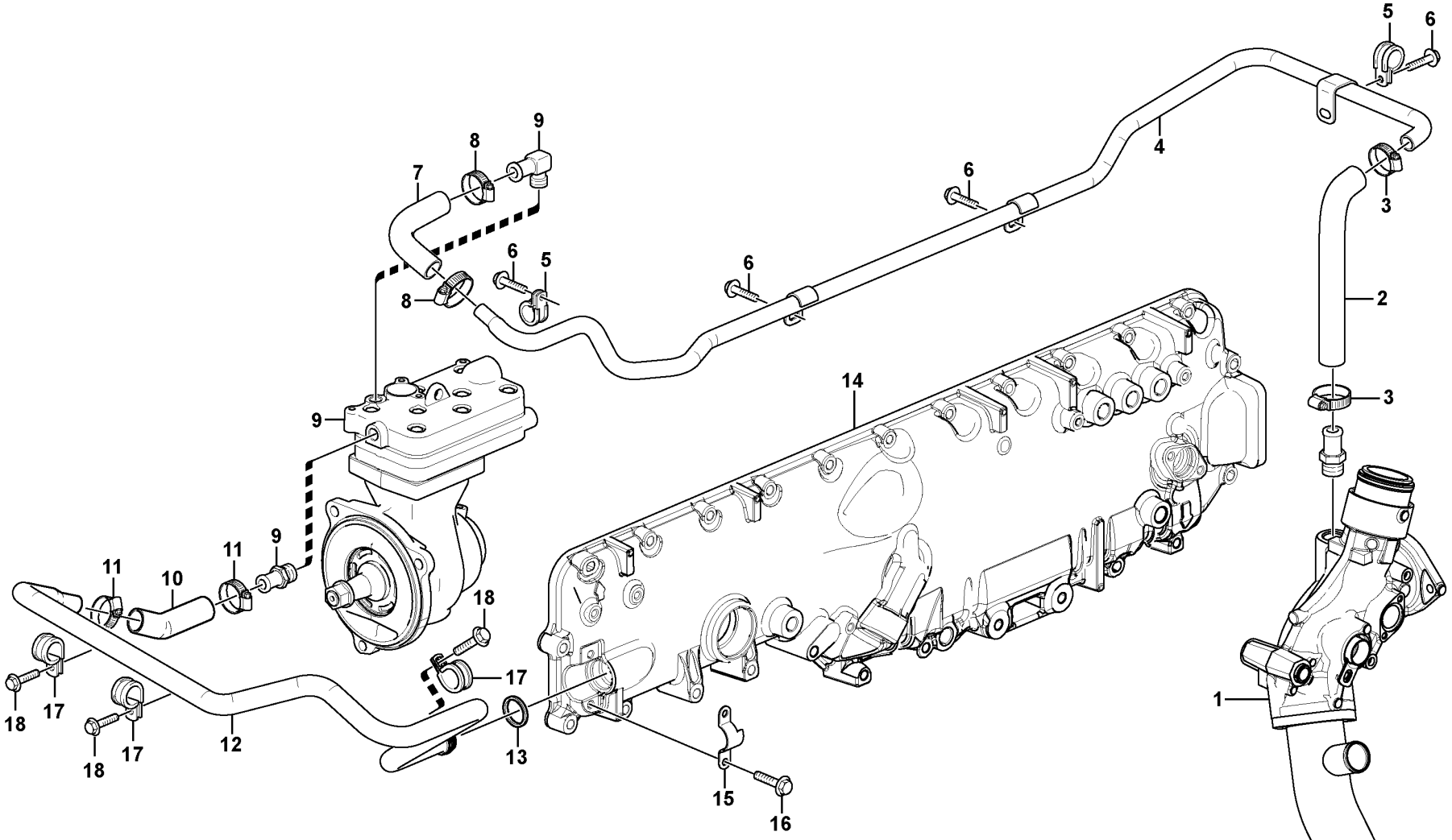

Volvo Construction Equipment

1057216

Fig.	Part No.	Quantity 1	2	3	PS	KIT	Description	Dénomination	Bezeichnung	Denominación	Benämning	Notes
1		1			NS		Coolant Pipe	Conduit.refroi.	Kuhlmittelrohr	Tubo Refrig	Kylvattenrör	See group 262-100 page 279
2	VOE 21987759	1					Hose	Flexible	Schlauch	Manguera	Slang	(VOE 21324284)
3	VOE 994557	2					Hose clamp	Collier durite	Schlauchschelle	Abrazadera de manguera	Slangklamma	
4	VOE 15085780	1			SS		Coolant pipe	Tube de refroidissement	Kühlmittelrohr	Tubo de refrigeración	Kylvätskerör	
5	VOE 20731581	2					Clamp	Collier serrage	Schelle	Abrazadera	Klamma	
6	VOE 946440	4					Flange screw	Vis à embase	Flanschschraube	Tornillo embridado	Flänsskruv	
7	VOE 13946652	REQ					Hose	Flexible	Schlauch	Manguera	Slang	
8	VOE 13943474	2					Hose clamp	Collier durite	Schlauchschelle	Abrazadera de manguera	Slangklamma	(VOE 943473)
9		1					Compressor	Compresseur	Kompressor	Compresor	Kompressor	See group 561-100 page ####
10	VOE 13946652	REQ					Hose	Flexible	Schlauch	Manguera	Slang	
11	VOE 13943474	2					Hose clamp	Collier durite	Schlauchschelle	Abrazadera de manguera	Slangklamma	(VOE 943473)
12	VOE 15109059	1					Coolant pipe	Tube de refroidissement	Kühlmittelrohr	Tubo de refrigeración	Kylvätskerör	
13	VOE 1547252	1					Sealing ring	Bague étanchéité	Dichtring	Anillo retén	Tätningsring	
14		1			NS		Cover	Capot	Haube	Capo	Lock	See group 212-200 page 91
15	VOE 21046528	1					Attaching clamp	Collier de fixation	Befestigungsklemme	Abrazadera de fijación	Fästklamma	
16	VOE 946440	2					Flange screw	Vis à embase	Flanschschraube	Tornillo embridado	Flänsskruv	
17	VOE 20731581	3					Clamp	Collier serrage	Schelle	Abrazadera	Klamma	
18	VOE 946440	3					Flange screw	Vis à embase	Flanschschraube	Tornillo embridado	Flänsskruv	

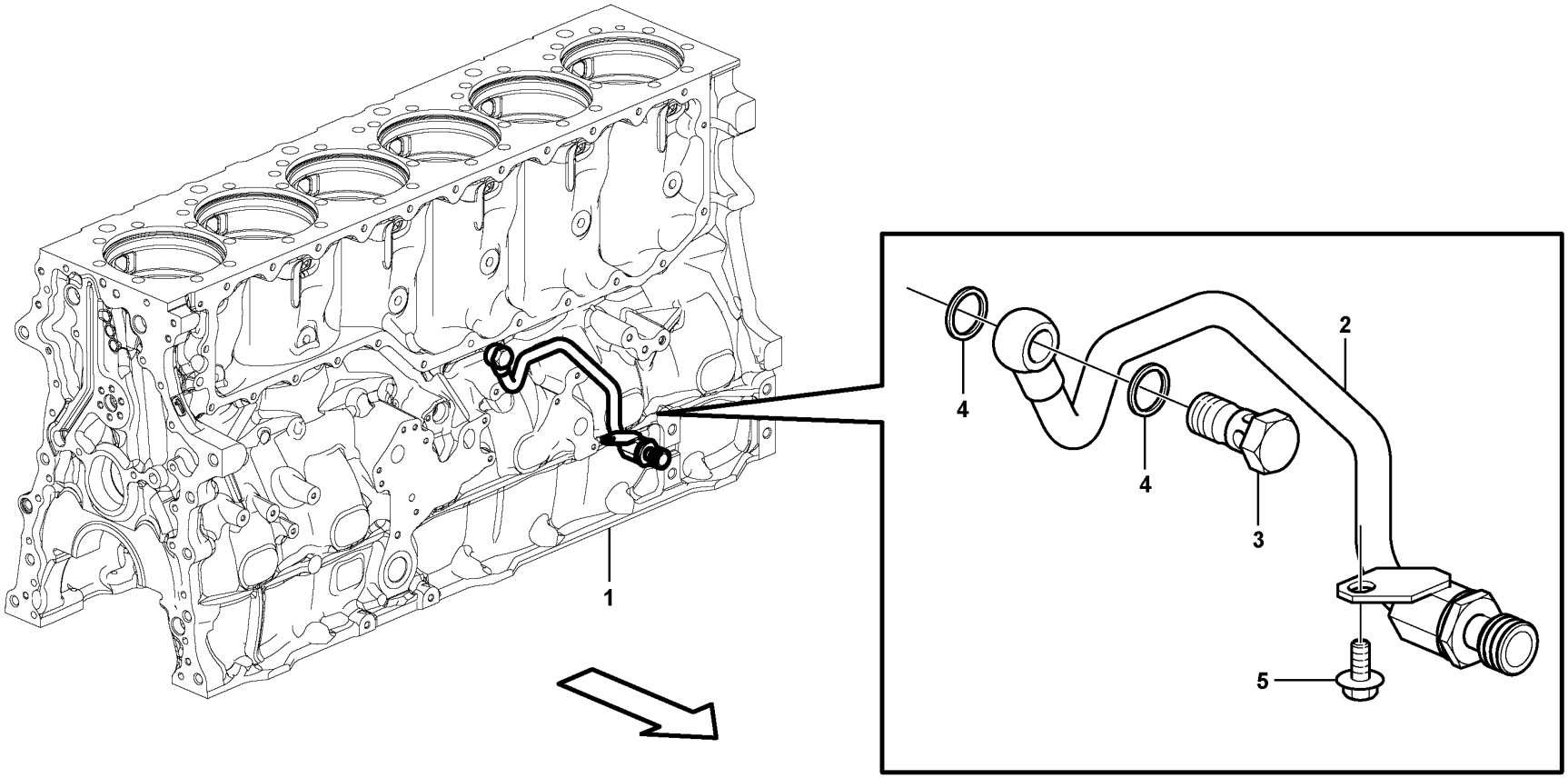

Volvo Construction Equipment

1057386

Fig.	Part No.	Quantity 1	2	3	PS	KIT	Description	Dénomination	Bezeichnung	Denominación	Benämning	Notes
1		1					Cylinder Block	Bloc-cylindres	Zylinderblock	Bloque Cilindro	Cylinderblock	See group 212-100 page 89
2	VOE 21816700	1					Pipe	Tuyau	Rohrleitung	Tubo	Rör	
3	VOE 992061	1					•Hollow screw	•Vis creuse	•Hohlschraube	•Tornillo perforado	•Hålskruv	
4	VOE 977935	2					•Gasket	•Joint	•Dichtung	•Junta	•Packning	
5	VOE 946440	1					Flange screw	Vis à embase	Flanschschraube	Tornillo embridado	Flänsskruv	

1		**Water pipe** **Conduit eau** **Wasserrohr** **Conducto agua** **Vattenrör**	Catalogue id **20592**	Group **262**
2				
3			Illustr. No **1057386**	Section **500**
4				
5		**8289023, 8289891**	Issue **20023976-I**	Page **291**

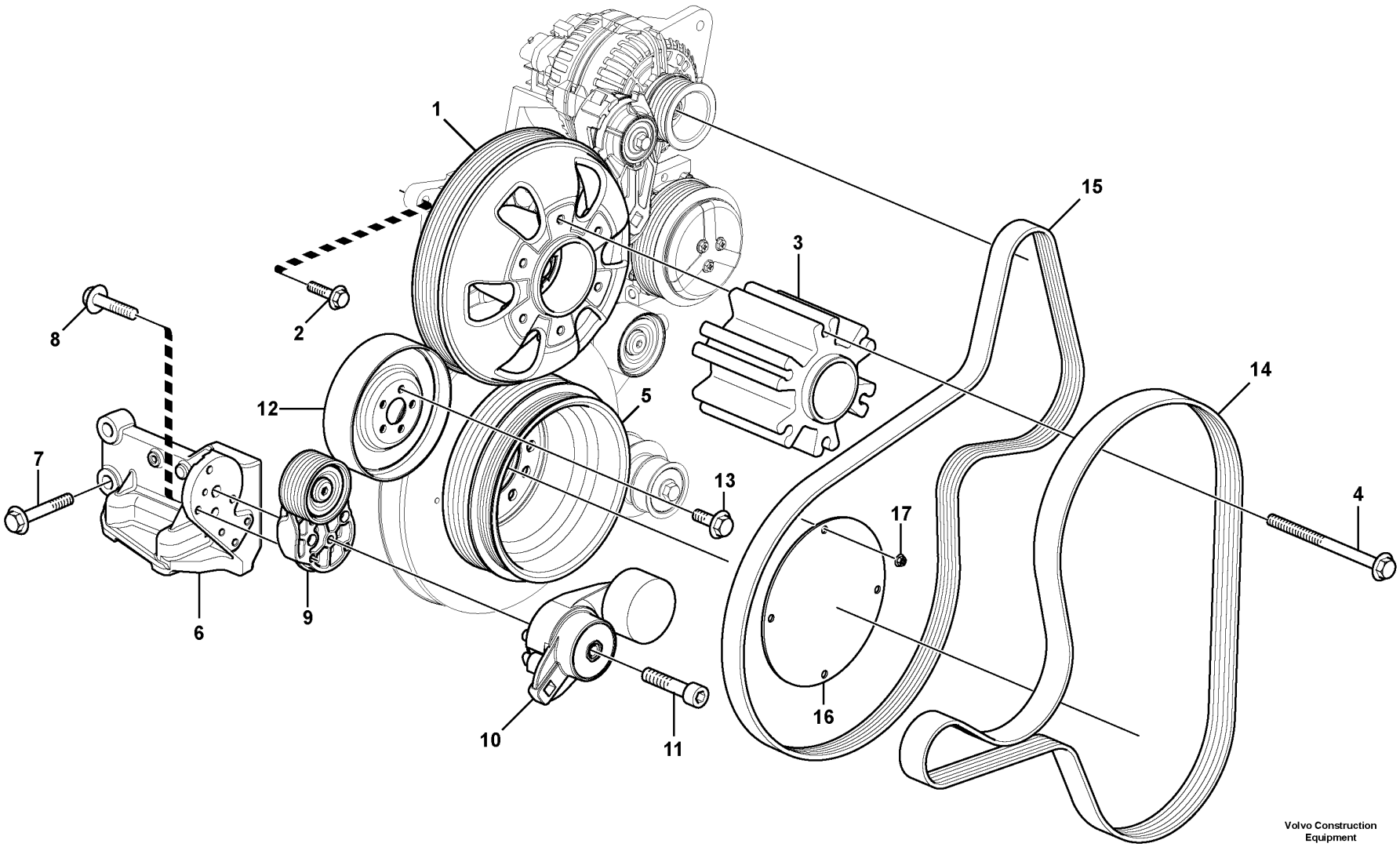

Volvo Construction Equipment
1065729

Fig.	Part No.	Quantity 1	2	3	PS	KIT	Description	Dénomination	Bezeichnung	Denominación	Benämning	Notes
1		1	1	1	NS		Bearing mounting	Suspension palier	Lageraufhängung	Suspension cojinete	Lagerupphängning	See group 263-200 page 295
2	VOE 13946752	4	4	4			Screw	Vis	Schraube	Tornillo	Skruv	
3	VOE 11447066	1	1	1			Hub	Moyeu	Nabe	Cubo	Nav	
4	VOE 980475	6	6	6			Flange screw	Vis à embase	Flanschschraube	Tornillo embridado	Flänsskruv	
5	VOE 20799474	1					Pulley	Poulie	Riemenscheibe	Polea	Remskiva	
5	VOE 21469531		1	1			Pulley	Poulie	Riemenscheibe	Polea	Remskiva	
6		1	1	1	NS		Bracket	Console	Konsole	Consola	Konsol	
7	VOE 975121	4	4				Flange screw	Vis à embase	Flanschschraube	Tornillo embridado	Flänsskruv	
7	VOE 975121			4			Flange screw	Vis à embase	Flanschschraube	Tornillo embridado	Flänsskruv	ENG - 581207
8	VOE 13945444	3	3	3			Screw	Vis	Schraube	Tornillo	Skruv	
9	VOE 21766717	1	1	1			Idler pulley	Galet-tendeur	Umlenkrad	Polea de ruptura	Brythjul	
10	VOE 21479276	1	1	1			Belt tensioner	Tendeur de courroie	Riemenspanner	Tensor de correa	Remspännare	(VOE 21479274)
11	VOE 959249	1	1	1			Hex. socket screw	Vis à six pans creux	Innensechskantschraube	Tornillo de hexágono embutido	Insexskruv	
12	VOE 20524754	1	1	1			Pulley	Poulie	Riemenscheibe	Polea	Remskiva	
13	VOE 947107	5	5	5			Flange screw	Vis à embase	Flanschschraube	Tornillo embridado	Flänsskruv	
14	VOE 20459311	1	1	1			V-ribbed belt	Courroie striée	Mehrspurriemen	Correa en v	Flerspårsrem	L = 1735 mm
15	VOE 17418270	1					V-ribbed Belt	Courroie trapezoidale	Keilriemen	Correa trapezoidal	Flerspårsrem	(VOE 15142467) L = 1790 mm
15	VOE 17418268		1				V-ribbed Belt	Courroie trapezoidale	Keilriemen	Correa trapezoidal	Flerspårsrem	(VOE 21080993) S/N - 280355
15	VOE 22281893		1				V-ribbed belt	Courroie striée	Mehrspurriemen	Correa en v	Flerspårsrem	S/N 280356 -
15	VOE 17418268			1			V-ribbed Belt	Courroie trapezoidale	Keilriemen	Correa trapezoidal	Flerspårsrem	S/N - 271348
15	VOE 22281893			1			V-ribbed belt	Courroie striée	Mehrspurriemen	Correa en v	Flerspårsrem	S/N 271349 -
16			1	1	NS		Noise shield	Panneau insonorisant	Lärmschutz	Panel insonorizante	Ljudpanel	ENG 311679 -
17	VOE 13949278		1	1			Flange lock nut	Contre-écrou à embase	Flanschverschlussmutter	Contratuerca embridada	Flänslåsmutter	ENG 311679 -

1	8289023, 8289891
2	8290568
3	8290569
4	
5	

Belt transmission
Transmission courrouie
Riemenantrieb
Correa distribución
Remtransmission

Catalogue id **20592**	Group **263**
Illustr. No **1065729**	Section **100**
Issue **20023976-I**	Page **293**

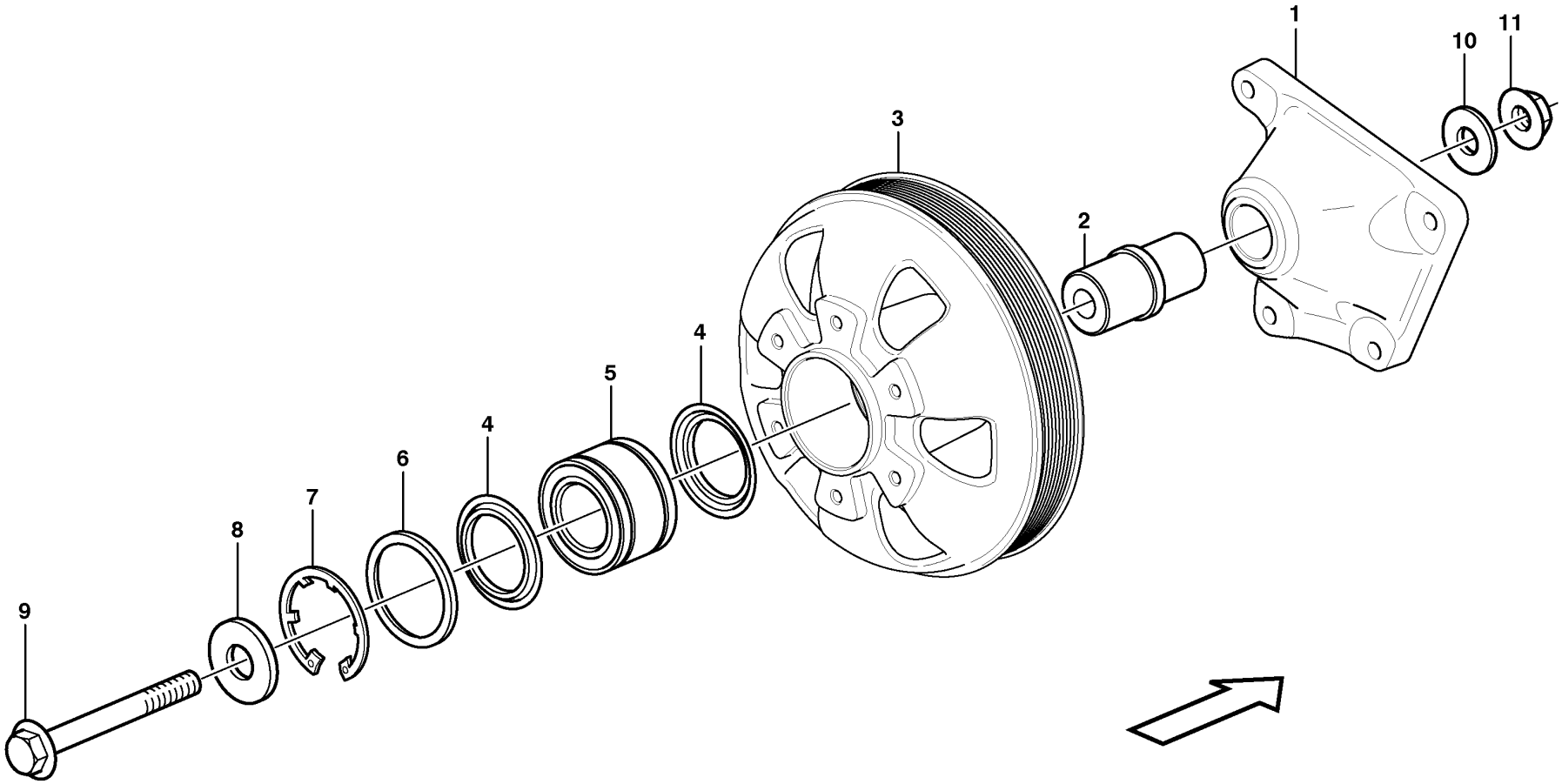

Volvo Construction Equipment
1057224

Fig.	Part No.	Quantity 1	2	3	PS	KIT	Description	Dénomination	Bezeichnung	Denominación	Benämning	Notes
	VOE 17259749	1					Bearing mounting	Suspension palier	Lageraufhängung	Suspensión de cojinete	Lagerupphängning	
1		1			NS		•Bearing Bracket	•Porte-palier	•Lagerbock	•Soporte Cojin	•Lagerbock	
2	**VOE 11031185**	1					•Shaft	•Arbre	•Welle	•Eje	•Axel	
3	**VOE 15063026**	1					•Pulley	•Poulie	•Zahnriemenscheibe	•Polea correa dentada	•Kuggremhjul	
4	**VOE 11031188**	2					•Sealing ring	•Bague étanchéité	•Dichtring	•Anillo retén	•Tätningsring	
5	**VOE 17248194**	1					•Ball bearing	•Roulement billes	•Kugellager	•Cojinete de bolas	•Kullager	(VOE 21760184)
6	**VOE 11031189**	1					•Spacer ring	•Bague entretoise	•Abstandring	•Anillo distanciador	•Distansring	
7	**VOE 11031190**	1					•Lock ring	•Anneau verrouillage	•Sicherungsring	•Anillo de seguridad	•Låsring	
8	**VOE 11031187**	1					•Washer	•Rondelle	•Scheibe	•Arandela	•Bricka	
9	**VOE 968593**	1					•Flange screw	•Vis à embase	•Flanschschraube	•Tornillo embridado	•Flänsskruv	
10	**VOE 11031186**	1					•Washer	•Rondelle	•Scheibe	•Arandela	•Bricka	
11	**VOE 13968904**	1					•Flange nut	•Écrou à embase	•Flanschmutter	•Tuerca embridada	•Flänsmutter	

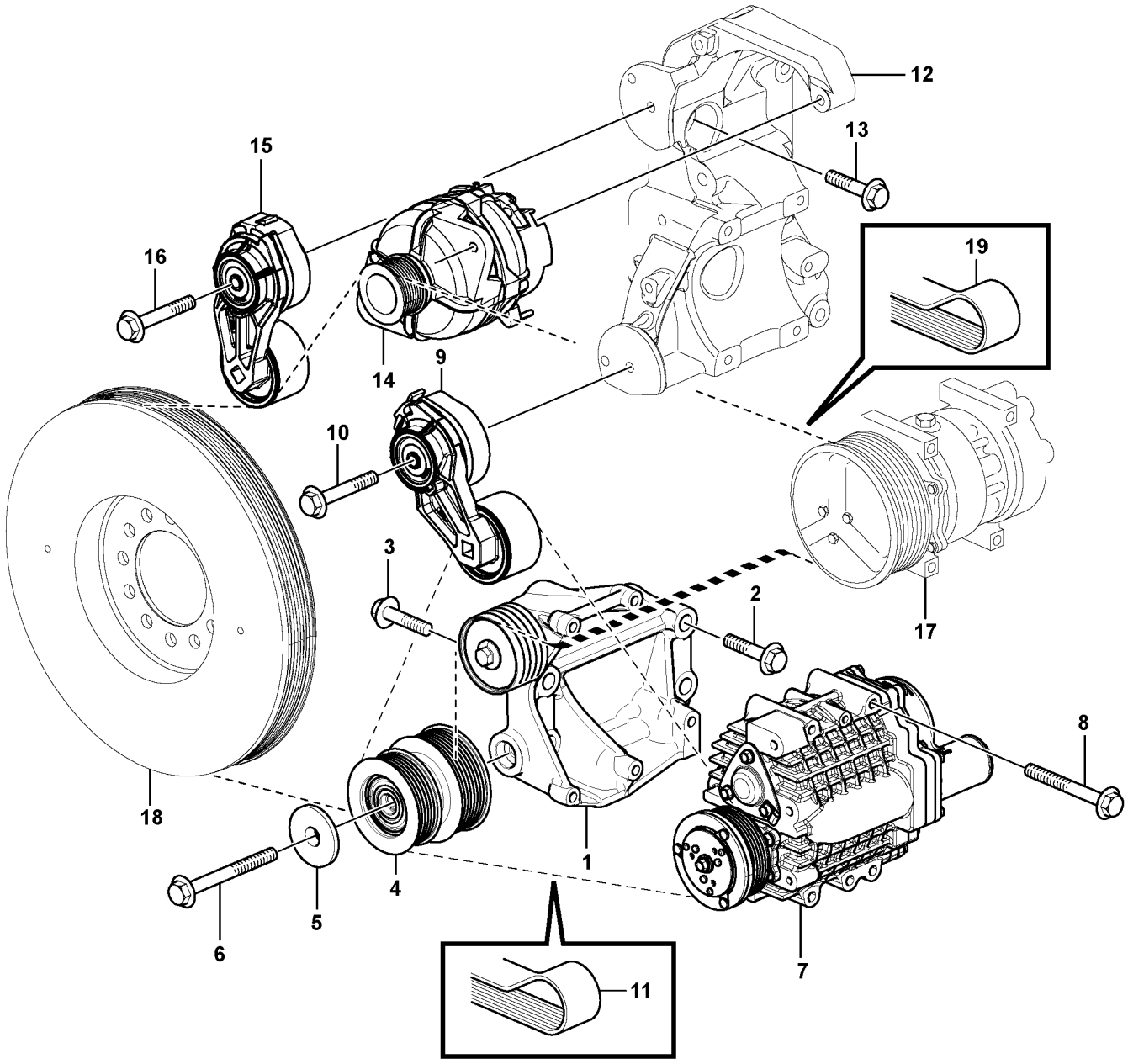

Volvo Construction Equipment
1057246

Fig.	Part No.	Quantity 1	2	3	4	5	PS	KIT	Description	Dénomination	Bezeichnung	Denominación	Benämning	Notes
1	VOE 15145329	1		1					Bracket	Console	Konsole	Consola	Konsol	
1	VOE 15125350	1		1					•Idler pulley	•Galet-tendeur	•Umlenkrad	•Polea de ruptura	•Brythjul	
2	VOE 975121	4		4					Flange screw	Vis à embase	Flanschschraube	Tornillo embridado	Flänsskruv	
3	VOE 13965185	1		1					Screw	Vis	Schraube	Tornillo	Skruv	
4	VOE 15194757	1							Idler pulley	Galet-tendeur	Umlenkrad	Polea de ruptura	Brythjul	(VOE 15142472)
5	VOE 15182497	1							Dust cover	Pare-poussière	Staubschutz	Protección de polvo	Dammskydd	(VOE 15093579)
6	VOE 965197	1							Flange screw	Vis à embase	Flanschschraube	Tornillo embridado	Flänsskruv	
7	VOE 21348136	1					SS		Supercharger	Compresseur	Kompressor	Compresor	Kompressor	
8	VOE 13965183	4							Flange screw	Vis à embase	Flanschschraube	Tornillo embridado	Flänsskruv	
9	VOE 21422765	1							Belt tensioner	Tendeur de courroie	Riemenspanner	Tensor de correa	Remspännare	(VOE 20935521)
10	VOE 984758	1							Flange screw	Vis à embase	Flanschschraube	Tornillo embridado	Flänsskruv	(VOE 13965188)
11	VOE 15083190	1							V-ribbed belt	Courroie striée	Mehrspurriemen	Correa en v	Flerspårsrem	L = 600 mm
12	VOE 15142475	1		1					Bracket	Console	Konsole	Consola	Konsol	
13	VOE 13965185	5		5					Screw	Vis	Schraube	Tornillo	Skruv	
14		1		1					Alternator	Alternateur	Lichtmaschine	Alternador	Generator	See group 321-100 page 351
15	VOE 21549016	1		1					Belt tensioner	Tendeur de courroie	Riemenspanner	Tensor de correa	Remspännare	(VOE 20924200)
16	VOE 984758	1		1					Flange screw	Vis à embase	Flanschschraube	Tornillo embridado	Flänsskruv	(VOE 13965188)
17		1	1	1	1				Compressor	Compresseur	Kompressor	Compresor	Kompressor	See group 870-100 page 781
18		1		1					Vibration Dampe	Amortisseur Vib	Schwingungsdämpfer	Amortiguador de vibraciones	Vibrationsdämp	See group 216-100 page 123
19	VOE 17418270	1	1						V-ribbed Belt	Courroie trapezoidale	Keilriemen	Correa trapezoidal	Flerspårsrem	(VOE 15142467) L = 1790 mm
19	VOE 17418268			1	1				V-ribbed Belt	Courroie trapezoidale	Keilriemen	Correa trapezoidal	Flerspårsrem	(VOE 21080993) L = 1675 mm

1	8289023, 8289891	**Belt transmission** **Transmission courrouie** **Riemenantrieb** **Correa distribución** **Remtransmission**	Catalogue id **20592**	Group **263**
2	8289140, 8289141			
3	8290568, 8290569		Illustr. No **1057246**	Section **300**
4	8290573, 8291901			
5		**8290569;S/N -271348/-280355 (ENG -581207)**	Issue **20023976-I**	Page **297**

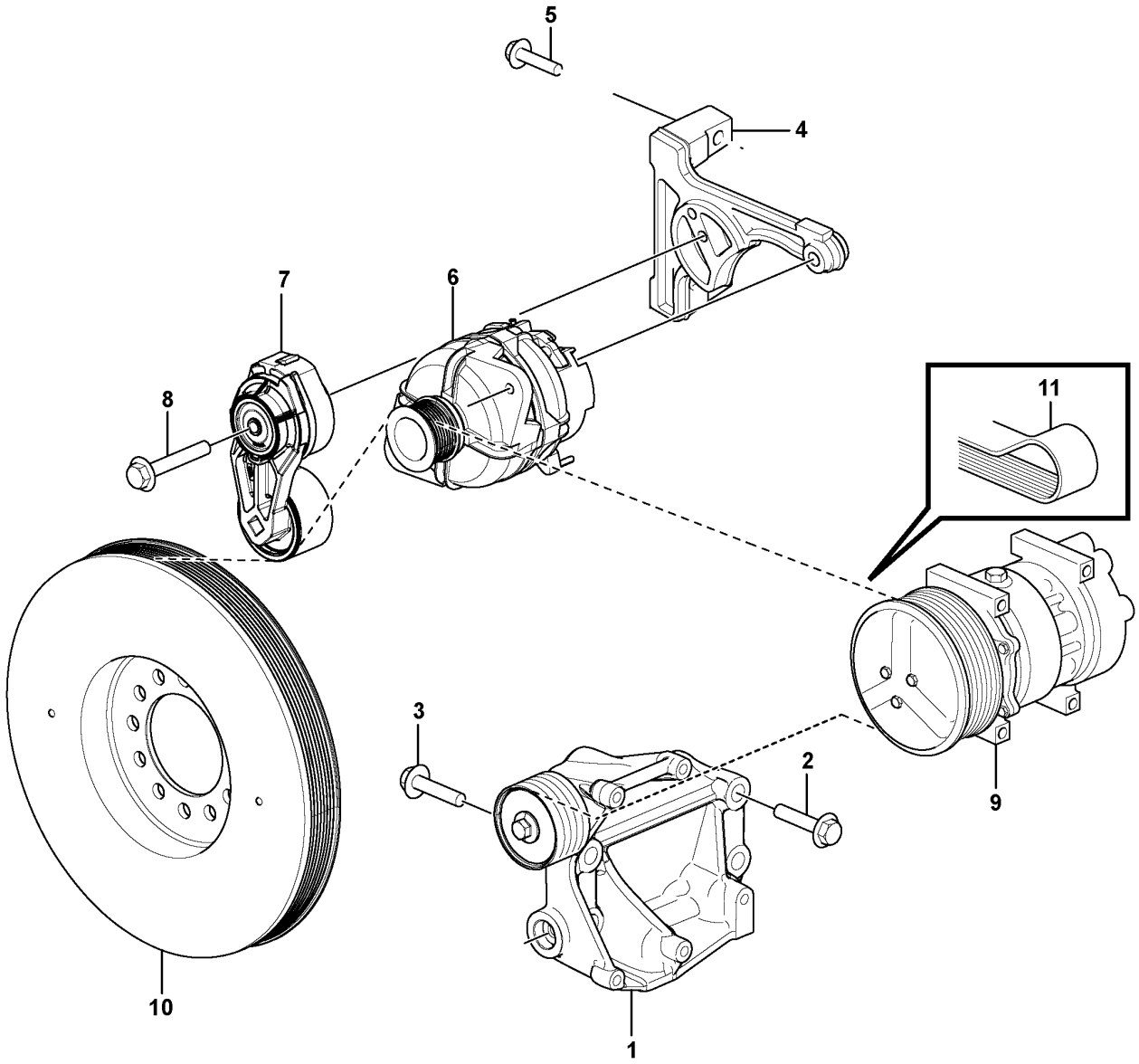

Volvo Construction Equipment
1086073

Fig.	Part No.	Quantity 1	2	3	4	5	PS	KIT	Description	Dénomination	Bezeichnung	Denominación	Benämning	Notes
1	VOE 15145329	1							Bracket	Console	Konsole	Consola	Konsol	
1	VOE 15125350	1							•Idler pulley	•Galet-tendeur	•Umlenkrad	•Polea de ruptura	•Brythjul	
2	VOE 975121	4							Flange screw	Vis à embase	Flanschschraube	Tornillo embridado	Flänsskruv	
3	VOE 13965185	1							Screw	Vis	Schraube	Tornillo	Skruv	
4	VOE 17422375	1							Bracket	Console	Konsole	Consola	Konsol	
5	VOE 984755	2							Flange screw	Vis à embase	Flanschschraube	Tornillo embridado	Flänsskruv	
6		1							Alternator	Alternateur	Lichtmaschine	Alternador	Generator	See group 321-100 page 351
7	VOE 21549016	1							Belt tensioner	Tendeur de courroie	Riemenspanner	Tensor de correa	Remspännare	(VOE 20924200)
8	VOE 975103	1							Flange screw	Vis à embase	Flanschschraube	Tornillo embridado	Flänsskruv	(VOE 13965188)
9		1							Compressor	Compresseur	Kompressor	Compresor	Kompressor	
10		1							Vibration Dampe	Amortisseur Vib	Schwingungsdämpfer	Amortiguador de vibraciones	Vibrationsdämp	See group 216-100 page 123
11	VOE 17418268	1							V-ribbed Belt	Courroie trapezoidale	Keilriemen	Correa trapezoidal	Flerspårsrem	(VOE 21080993) L = 1675 mm See group 870-100 page 781

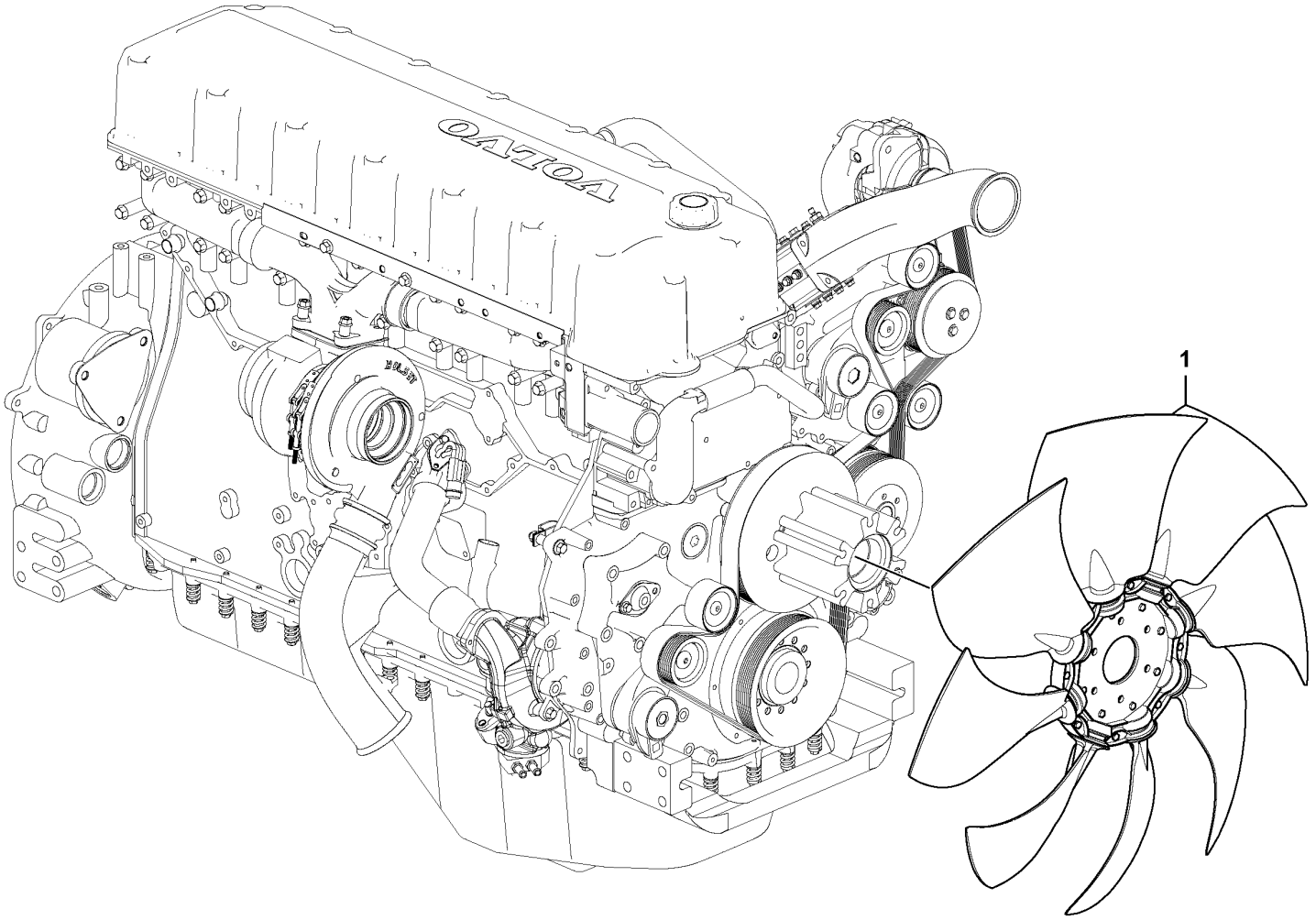

Volvo Construction Equipment

1058645

Fig.	Part No.	Quantity 1	2	3	P S	K I T	Description	Dénomination	Bezeichnung	Denominación	Benämning	Notes
1	**VOE 14616607**	1					Engine cooling fan	Ventilateur électrique	Elektr. Kühllüfter	Ventilador de refrigeración de motor	Elkylfläkt	
	VOE 11110731		1				Fan	Ventilateur	Gebläse	Ventilador	Fläkt	

1	**8289024**	**Cooling fan mounting** **Ventilateur, montage** **Sauglüfter, Montage** **Ventilador, montaje** **Kylarfläkt, montering**	Catalogue id **20592**	Group **263**
2	**8290570**		Illustr. No **1058645**	Section **400**
3			Issue **20023976-I**	Page **301**
4				
5				

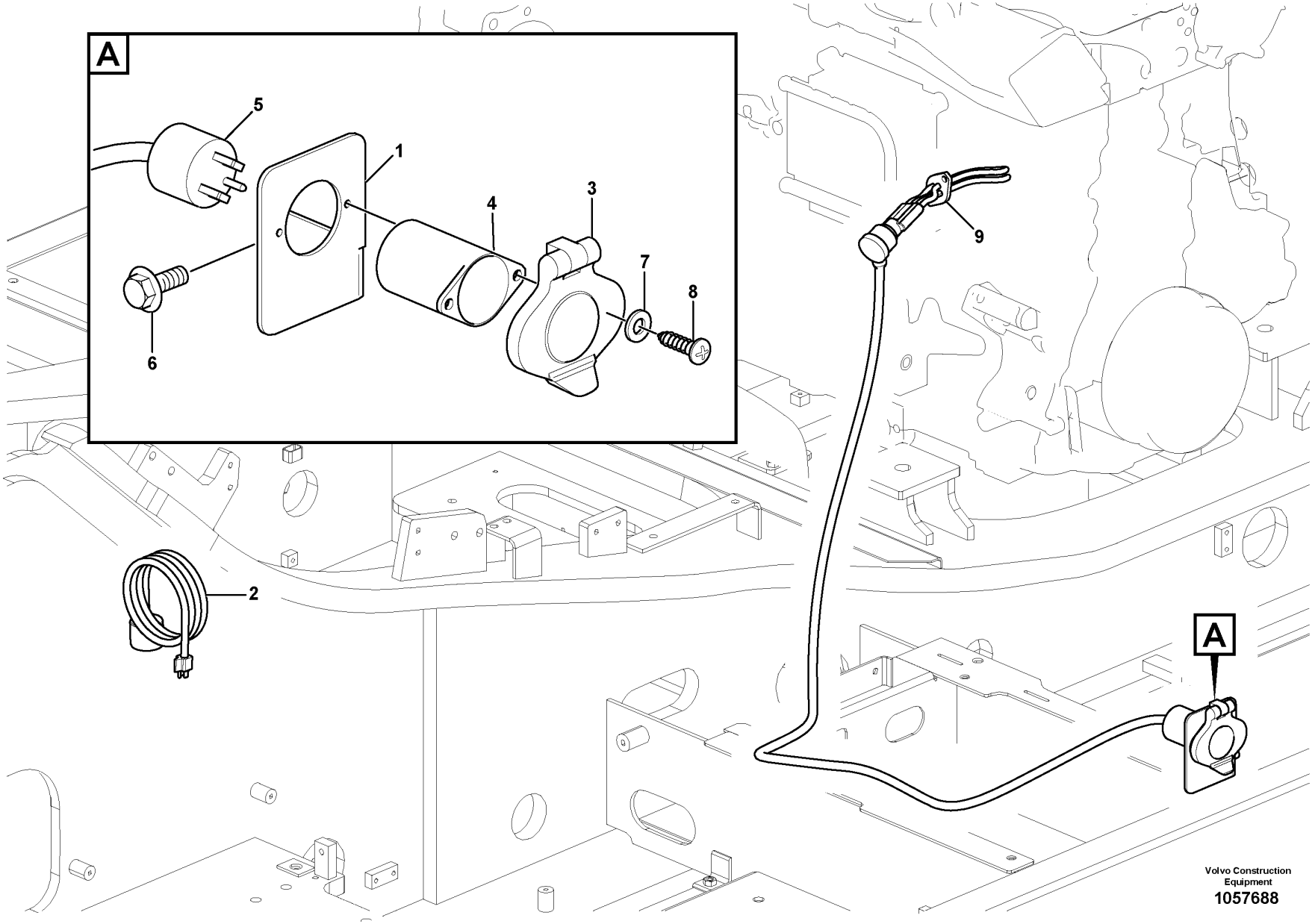

Volvo Construction Equipment

1057688

Fig.	Part No.	Quantity 1	2	3	PS	KIT	Description	Dénomination	Bezeichnung	Denominación	Benämning	Notes
1	VOE 14509071	1					Bracket	Console	Konsole	Ménsula	Konsol	
2	VOE 14510560	1					Cable	Câble	Kabel	Cable	Kabel	
3	VOE 14510562	1					Cover	Capot	Haube	Capo	Lock	
4	VOE 14510563	1					Plug	Bouchon	Stopfen	Tapon	Plugg	
5	VOE 14511418	1					Cable	Câble	Kabel	Cable	Kabel	
6	VOE 946441	2					Flange screw	Vis à embase	Flanschschraube	Tornillo embridado	Flänsskruv	
7	VOE 992037	2					Plain washer	Rondelle plane	Flachscheibe	Arandela plana	Planbricka	
8	SA 9021-10504	2			SS		Cross recessed screw	Vis empreinte cruciforme	Kreuzschlitzschraube	Tornillo cruz	Krysskruv	
9	VOE 21546591	1					Engine heater	Réchauffeur de moteur	Motorwärmer	Calefactor motor	Motorvärmare	

1		**Engine block heater** **Chauffe-moteur** **Motorwärmer** **Calefactor** **Motorvärmare**	Catalogue id **20592**	Group **269**
2				
3			Illustr. No **1057688**	Section **100**
4				
5		**8288864, 120V**	Issue **20023976-I**	Page **303**

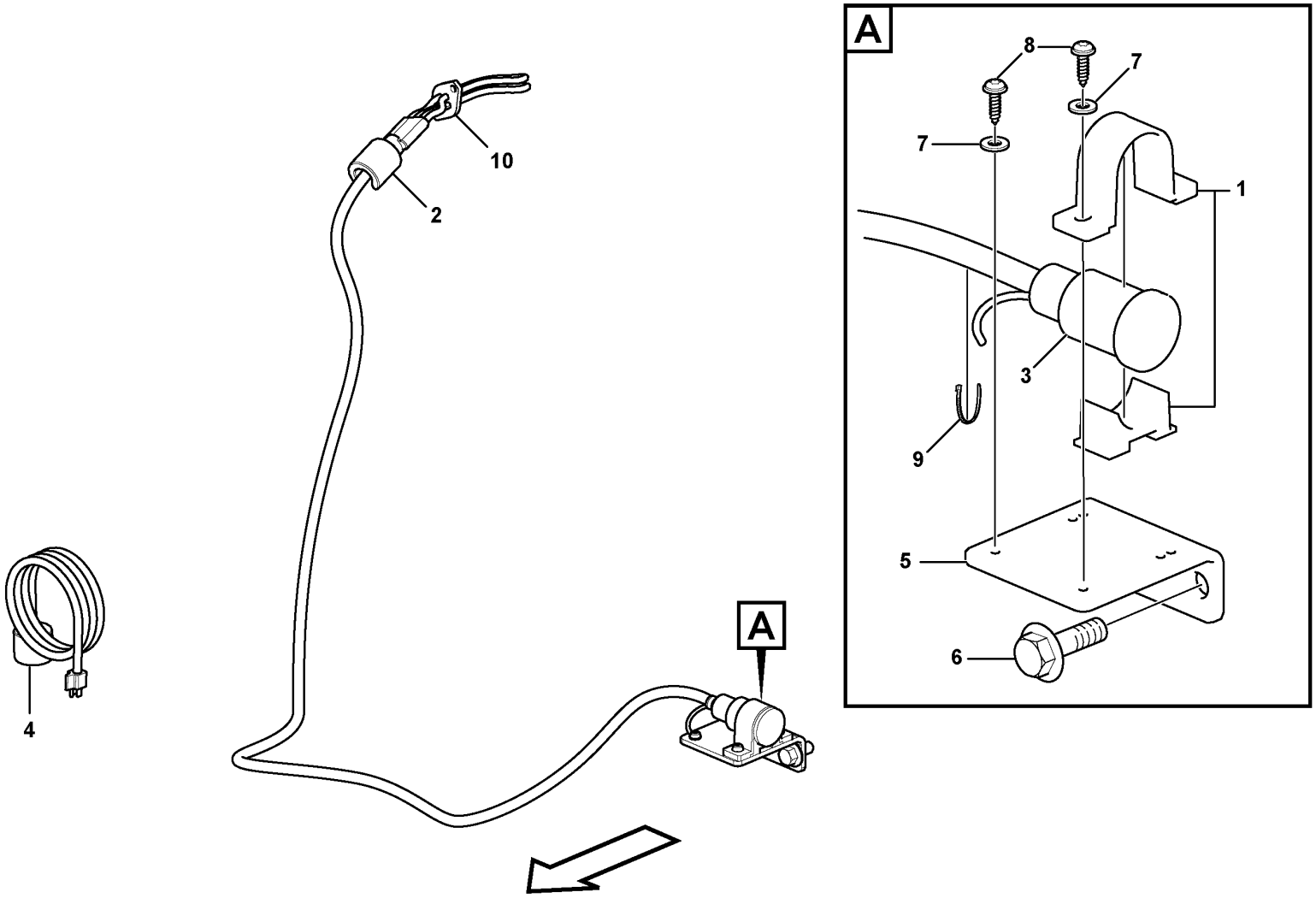

Volvo Construction Equipment
1057693

Fig.	Part No.	Quantity 1	2	3	PS	KIT	Description	Dénomination	Bezeichnung	Denominación	Benämning	Notes
1	VOE 1079218	1					Retainer	Retenue	Halter	Soporte	Hållare	
2	VOE 11004943	1					Locking device	Dispositif de verrouillage	Verriegelung	Dispositivo cierre	Låsanordning	
3	VOE 11152167	1					Cable	Câble	Kabel	Cable	Kabel	
4	VOE 3986351	1					Cable	Câble	Kabel	Cable	Kabel	
5	VOE 14615386	1					Bracket	Console	Konsole	Consola	Konsol	
6	VOE 946441	2					Flange screw	Vis à embase	Flanschschraube	Tornillo embridado	Flänsskruv	
7	VOE 14880426	3					Washer	Rondelle	Scheibe	Arandela	Bricka	(VOE 993793)
8	VOE 969513	3					Six point socket screw	Vis à 6 pans creux	Sechszahn-Hohlschraube	Racor de seis dientes	Sextandhålskruv	
9	SA 9314-02100	2					Cable tie	Serre-câble	Kabelbinder	Abrazadera de cinta	Buntband	
10	VOE 21546591	1					Engine heater	Réchauffeur de moteur	Motorwärmer	Calefactor motor	Motorvärmare	240V,1500W

1		**Engine block heater** **Chauffe-moteur** **Motorwärmer** **Calefactor** **Motorvärmare**	Catalogue id **20592**	Group **269**
2				
3			Illustr. No **1057693**	Section **150**
4				
5		**8288865, 8292948**	Issue **20023976-I**	Page **305**

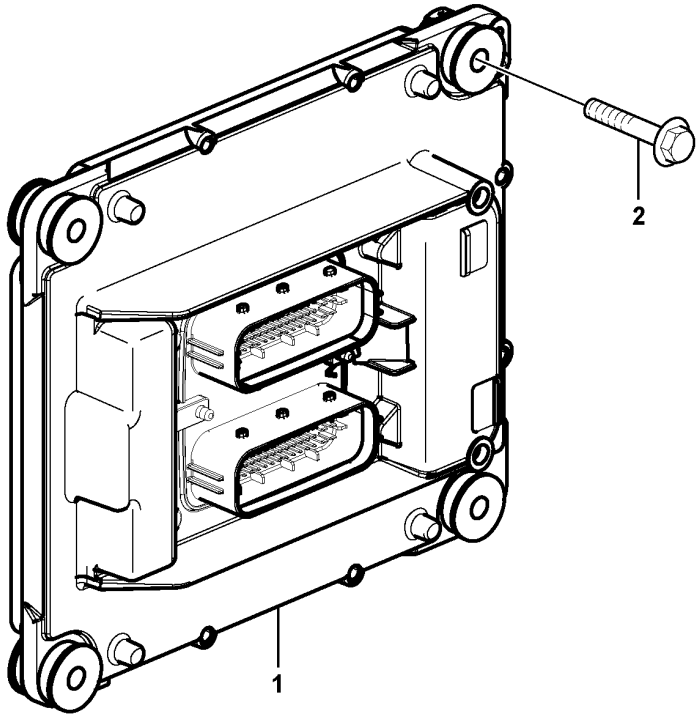
2
1

Fig.	Part No.	Quantity 1	2	3	PS	KIT	Description	Dénomination	Bezeichnung	Denominación	Benämning	Notes
1	VOE 21300060	1			SS		Control Unit	Unité de commande	Steuereinheit	Unidad de mando	Reglerenhet	
1	VOE 21300122		1		SS		ECU	ECU	ECU	ECU	ECU	
2	VOE 13947760	4	4				Screw	Vis	Schraube	Tornillo	Skruv	

1	8289023, 8289891
2	8290568, 8290569
3	
4	
5	

Engine ECU
Unité de commande moteur (E-ECU)
Motor ECU
ECU de motor
Motor ECU

Catalogue id **20592**	Group **284**
Illustr. No **1058233**	Section **100**
Issue **20023976-I**	Page **307**

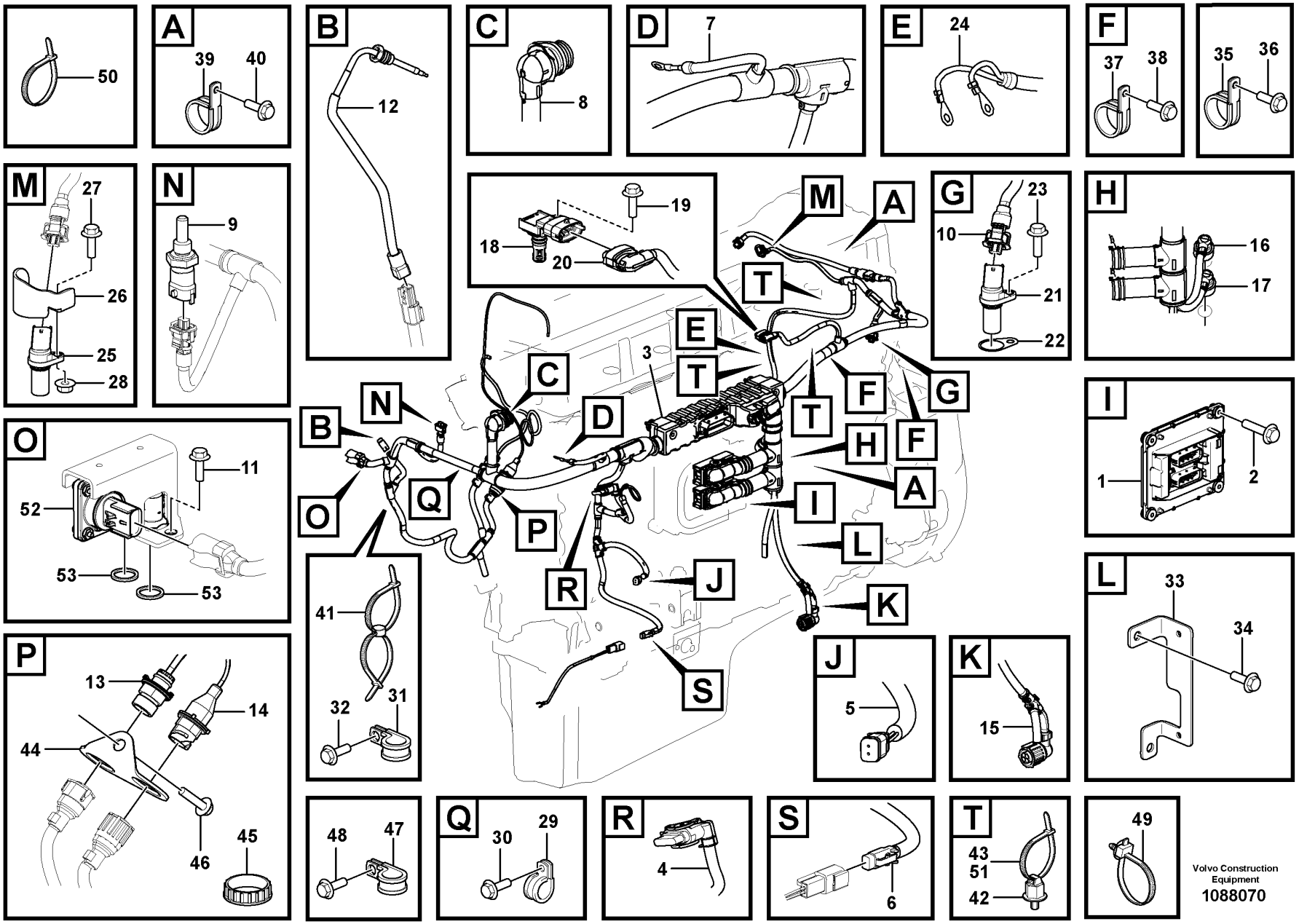

Volvo Construction Equipment

1088070

Fig.	Part No.	Quantity 1	2	3	PS	KIT	Description	Dénomination	Bezeichnung	Denominación	Benämning	Notes
1	VOE 21358126	1					ECU	ECU	ECU	ECU	ECU	
2	VOE 13947760	4					Screw	Vis	Schraube	Tornillo	Skruv	
3	VOE 17441794	1					Wiring Harness	Faisceau de câbles	Kabelbaum	Cableado	Ledningsmatta	(VOE 15165053)
4		1			NS		Contact	Contact	Kontakt	Contacto	Kontakt	AL3201, ALTERNATOR
5		1			NS		Contact	Contact	Kontakt	Contacto	Kontakt	MA8701, AC COMPRESSOR
6		1			NS		Contact	Contact	Kontakt	Contacto	Kontakt	MA2506, AIR PUMP CLUTCH
7		1			NS		Contact	Contact	Kontakt	Contacto	Kontakt	HE2501, PREHEATER
8		1			NS		Contact	Contact	Kontakt	Contacto	Kontakt	MA2301, MA2302, MA2303, MA2503 MA2304, MA2305, MA2306 INJECTOR
9	VOE 21531072	1					Temperature sensor	Sonde de température	Temperaturgeber	Sensor de temperatura	Temperatursensor	SE2606, COOLANT TEMP
10	VOE 990053	1					Housing	Carter	Gehäuse	Cuerpo	Hus	
11	VOE 13945444	2					Screw	Vis	Schraube	Tornillo	Skruv	
12	VOE 21285163	1					Temperature sensor	Sonde de température	Temperaturgeber	Sensor de temperatura	Temperatursensor	SE2516, EGR TEMP
13		1			NS		Contact	Contact	Kontakt	Contacto	Kontakt	SE2514, TURBO SPEED
14		1			NS		Contact	Contact	Kontakt	Contacto	Kontakt	MO2501, VGT
15	VOE 11423761	1					Oil level sensor	Capteur de niveau d'huile	Ölstandgeber	Sensor nivel aceite	Oljenivåsensor	FX1006, OIL LEVEL/TEMP
16	VOE 21634021	1					Pressure sensor	Capteur de pression	Drucksensor	Sensor de presión	Trycksensor	SE2503 OIL PRESSURE
	VOE 968559	1					•O-ring	•Joint torique	•O-Ring	•Anillo tórico	•O-ring	
17	VOE 21634017	1					Pressure sensor	Capteur de pression	Drucksensor	Sensor de presión	Trycksensor	SE2509, PRESSURE CRANKH:
	VOE 968559	1					•O-ring	•Joint torique	•O-Ring	•Anillo tórico	•O-ring	
18	VOE 21097978	1					Sensor	Capteur	Geber	Sensor	Sensor	FX1007, BOOST PRESS/TEMP
19	VOE 13946544	1					Screw	Vis	Schraube	Tornillo	Skruv	PWM2503, EGR SOLENOID V
20		1			NS		Contact	Contact	Kontakt	Contacto	Kontakt	PWM2503, EGR SOLENOID V.
21	VOE 21426987	1					Speed monitor	Contrôleur de régime	Drehzahlwächter	Detector revoluciones	Varvtalsvakt	SE2701, ENGINE SPEED CRANKSHAFT
22	VOE 20556179	1					Shim	Cale de réglage	Ausgleichblech	Laminilla de ajuste	Justermellanlägg	THICK = 0.6 MM
23	VOE 13946544	1					Screw	Vis	Schraube	Tornillo	Skruv	
24		1			NS		Contact	Contact	Kontakt	Contacto	Kontakt	MO3301, STARTER MOTOR
25	VOE 21426987	1					Speed monitor	Contrôleur de régime	Drehzahlwächter	Detector revoluciones	Varvtalsvakt	SE2703, ENGINE SPEED CAMSHAFT

1		**Cable harness, engine, Ecu** **Faisceau câbles, moteur, Ecu** **Kabelbaum, Motor, Ecu** **Manojo cables, motor, Ecu** **Ledningsmatta, motor, Ecu**	Catalogue id **20592**	Group **286**
2				
3			Illustr. No **1088070**	Section **100**
4				
5		**8289023, 8289891**	Issue **20023976-I**	Page **309**

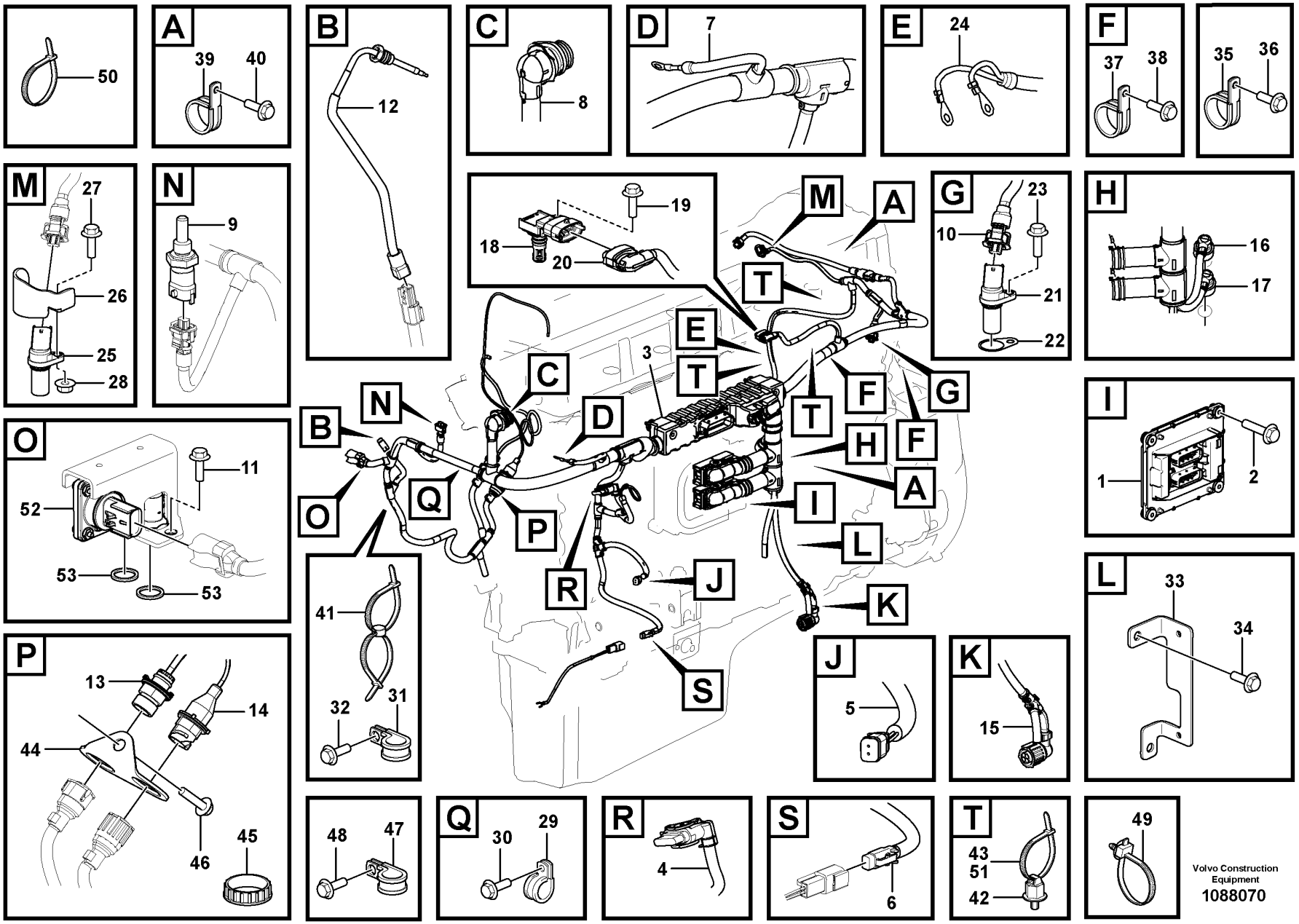

Volvo Construction Equipment

1088070

Fig.	Part No.	Quantity 1	2	3	PS	KIT	Description	Dénomination	Bezeichnung	Denominación	Benämning	Notes
26	VOE 20749801	1					Heat shield	Écran thermique	Wärmeschild	Defensa térmica	Värmesköld	
27	VOE 13946544	1					Screw	Vis	Schraube	Tornillo	Skruv	
28	VOE 983714	1					Hexagon nut	Écrou hexagonal	Sechskantmutter	Tuerca hexagonal	Sexkantsmutter	
29	VOE 13949747	2					Clamp	Collier serrage	Schelle	Abrazadera	Klamma	
30	VOE 60113079	1					Flange screw	Vis à embase	Flanschschraube	Tornillo embridado	Flänsskruv	
31	VOE 13949746	1					Clamp	Collier serrage	Schelle	Abrazadera	Klamma	
32	VOE 60113079	1					Flange screw	Vis à embase	Flanschschraube	Tornillo embridado	Flänsskruv	
33		1			NS		Bracket	Console	Konsole	Ménsula	Konsol	
34	VOE 60113079	2					Flange screw	Vis à embase	Flanschschraube	Tornillo embridado	Flänsskruv	
35	VOE 977599	1					Clamp	Collier serrage	Schelle	Abrazadera	Klamma	
36	VOE 60113079	1					Flange screw	Vis à embase	Flanschschraube	Tornillo embridado	Flänsskruv	
37	VOE 13949747	2					Clamp	Collier serrage	Schelle	Abrazadera	Klamma	
38	VOE 60113079	2					Flange screw	Vis à embase	Flanschschraube	Tornillo embridado	Flänsskruv	
39	VOE 990732	2					Clamp	Collier serrage	Schelle	Abrazadera	Klamma	
40	VOE 60113079	2					Flange screw	Vis à embase	Flanschschraube	Tornillo embridado	Flänsskruv	
41		1			NS		Cable Tie	Serre-cable	Kabelbinder	Abrazadera	Bandklämma	
42	VOE 8131393	4					Cage	Support	Halter	Soporte	Lagerhållare	
43	VOE 983472	4					Cable tie	Serre-câble	Kabelbinder	Abrazadera de cinta	Buntband	
44	VOE 17210493	1					Bracket	Console	Konsole	Consola	Konsol	
45	VOE 3963413	2					Ring	Bague	Ring	Anillo	Ring	
46	VOE 60113079	1					Flange screw	Vis à embase	Flanschschraube	Tornillo embridado	Flänsskruv	
47	VOE 13977600	1					Clamp	Collier serrage	Schelle	Abrazadera	Klamma	
47	VOE 13949997	2					Clamp	Collier serrage	Schelle	Abrazadera	Klamma	
48	VOE 60113079	2					Flange screw	Vis à embase	Flanschschraube	Tornillo embridado	Flänsskruv	M8 x 16 mm
48	VOE 13946173	2					Screw	Vis	Schraube	Tornillo	Skruv	M8 x 20 mm
49	VOE 980881	4					Cable tie	Serre-câble	Kabelbinder	Abrazadera de cinta	Buntband	
50	VOE 4881440	9					Cable tie	Serre-câble	Kabelbinder	Abrazadera de cinta	Buntband	L = 365 mm
51	VOE 983472	3					Cable tie	Serre-câble	Kabelbinder	Abrazadera de cinta	Buntband	L = 135 mm
52	VOE 21442662	1			SS		Pressure sensor	Capteur de pression	Drucksensor	Sensor de presión	Trycksensor	3375) SE2515, EGR DIFF PRESSURE

3375) **GB**: With cable **FR**: **DE**: **ES**: **SE**: Med adapterkabel

1		**Cable harness, engine, Ecu** **Faisceau câbles, moteur, Ecu** **Kabelbaum, Motor, Ecu** **Manojo cables, motor, Ecu** **Ledningsmatta, motor, Ecu**	Catalogue id **20592**	Group **286**
2			Illustr. No **1088070**	Section **100**
3				
4			Issue **20023976-I**	Page **311**
5		**8289023, 8289891**		

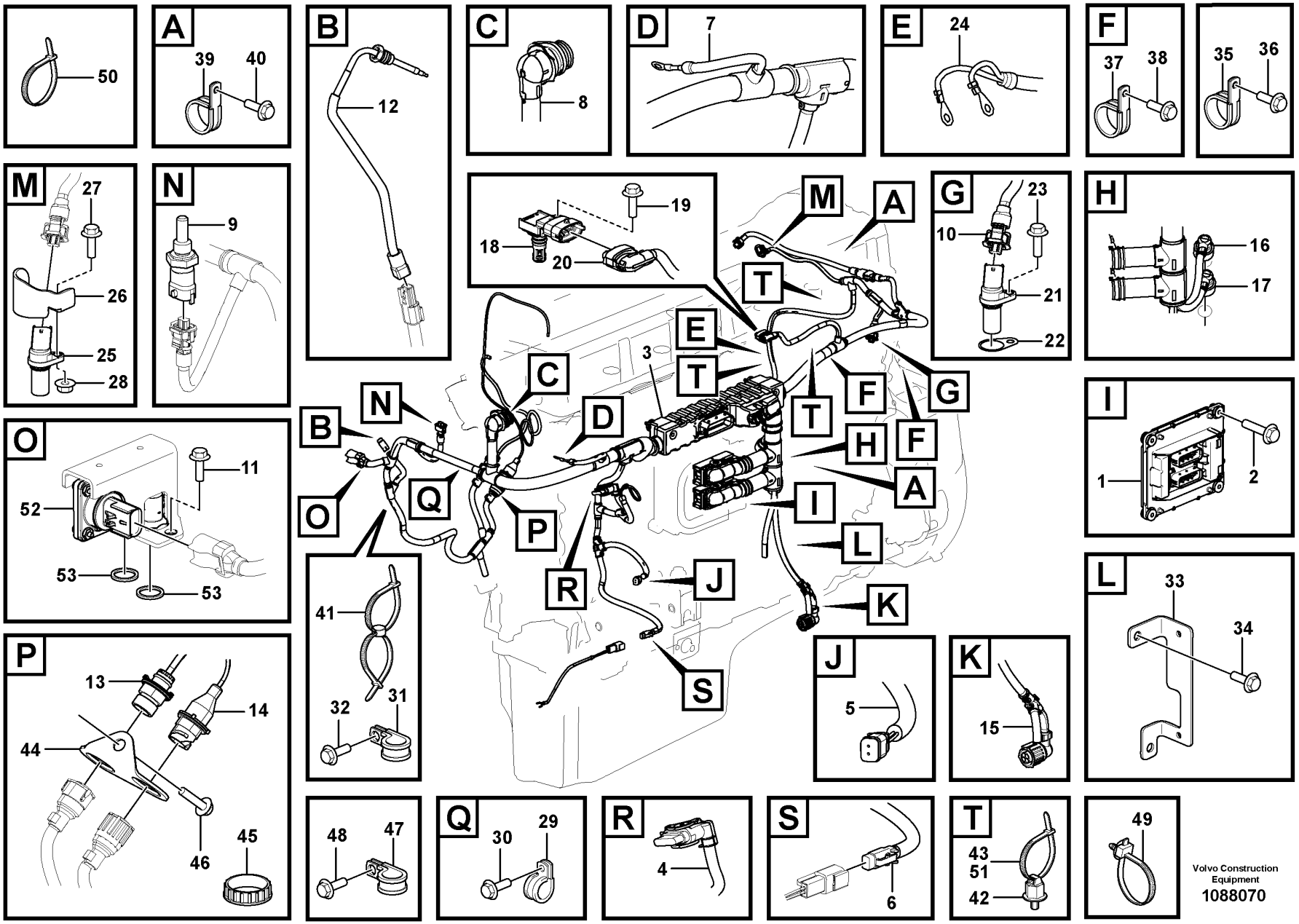

Volvo Construction Equipment

1088070

Fig.	Part No.	Quantity 1	2	3	PS	KIT	Description	Dénomination	Bezeichnung	Denominación	Benämning	Notes
53	VOE 17231835	2					•O-ring	•Joint torique	•O-Ring	•Anillo tórico	•O-ring	

1		**Cable harness, engine, Ecu** **Faisceau câbles, moteur, Ecu** **Kabelbaum, Motor, Ecu** **Manojo cables, motor, Ecu** **Ledningsmatta, motor, Ecu**	Catalogue id **20592**	Group **286**
2				
3			Illustr. No **1088070**	Section **100**
4				
5		**8289023, 8289891**	Issue **20023976-I**	Page **313**

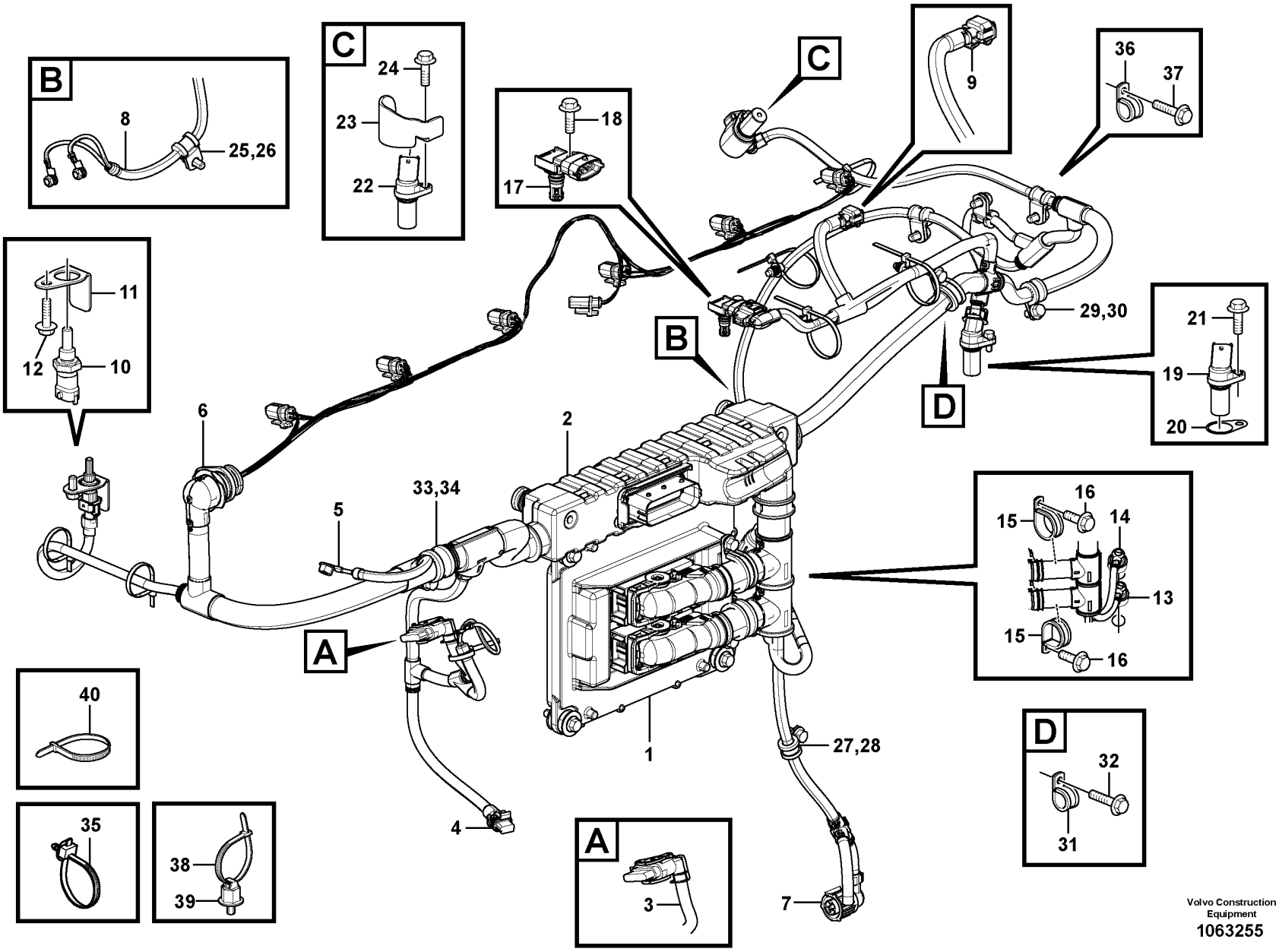

Volvo Construction Equipment
1063255

Fig.	Part No.	Quantity 1	2	3	PS	KIT	Description	Dénomination	Bezeichnung	Denominación	Benämning	Notes
1		1					Control Unit	Unité de commande	Steuereinheit	Unidad de mando	Reglerenhet	See group 284-100 page 307
2	VOE 15187835	1			SS		Wiring harness	Faisceau de câbles	Kabelbaum	Manojo cables	Ledningsmatta	
3		1			NS		Contact	Contact	Kontakt	Contacto	Kontakt	AL3201, ALTERNATOR
4		1			NS		Contact	Contact	Kontakt	Contacto	Kontakt	MA8701, AC COMPRESSOR
5		1			NS		Contact	Contact	Kontakt	Contacto	Kontakt	HE2501, PREHEATER
6		1			NS		Contact	Contact	Kontakt	Contacto	Kontakt	MA2301, MA2302, MA2303, MA2503, MA2304, MA2305, MA2306 INJECTOR, VEB
7		1			NS		Contact	Contact	Kontakt	Contacto	Kontakt	FX1006, OIL LVL/TEMP
8		1			NS		Contact	Contact	Kontakt	Contacto	Kontakt	MO3301, STARTER MOTOR
9		1			NS		Contact	Contact	Kontakt	Contacto	Kontakt	PWM2502, WASTEGATE
10	VOE 21531072	1					Temperature sensor	Sonde de température	Temperaturgeber	Sensor de temperatura	Temperatursensor	(VOE 20513340) SE2606, COOLANT TEMP
11	VOE 20771140	1			SS		Heat shield	Écran thermique	Wärmeschild	Defensa térmica	Värmesköld	
12	VOE 946440	1					Flange screw	Vis à embase	Flanschschraube	Tornillo embridado	Flänsskruv	
13	VOE 20796744	1			SS		Pressure sensor	Capteur de pression	Drucksensor	Sensor de presión	Trycksensor	SE2509, CRANKCASE
	VOE 968559	1					•O-ring	•Joint torique	•O-Ring	•Anillo tórico	•O-ring	
14	VOE 21634021	1					Pressure sensor	Capteur de pression	Drucksensor	Sensor de presión	Trycksensor	(VOE 21302639) SE2203, OIL
	VOE 968559	1					•O-ring	•Joint torique	•O-Ring	•Anillo tórico	•O-ring	
15	VOE 13949997	2					Clamp	Collier serrage	Schelle	Abrazadera	Klamma	
16	VOE 13946173	2					Screw	Vis	Schraube	Tornillo	Skruv	M8 x 20 mm
17	VOE 21097978	1					Sensor	Capteur	Geber	Sensor	Sensor	FX1007, BOOST PRES/TEMP
18	VOE 13946544	1					Screw	Vis	Schraube	Tornillo	Skruv	PWM2503, EGR SOLENOID V
19	VOE 21426987	1					Speed monitor	Contrôleur de régime	Drehzahlwächter	Detector revoluciones	Varvtalsvakt	(VOE 20513343) SE2701, ENGINE SPEED CRANKSHAFT
20	VOE 20556179	1					Shim	Cale de réglage	Ausgleichblech	Laminilla de ajuste	Justermellanlägg	
21	VOE 13946544	1					Screw	Vis	Schraube	Tornillo	Skruv	
22	VOE 21426987	1					Speed monitor	Contrôleur de régime	Drehzahlwächter	Detector revoluciones	Varvtalsvakt	(VOE 20513343) SE2703, ENGINE SPEED CAMSHAFT
23	VOE 20749801	1					Heat shield	Écran thermique	Wärmeschild	Defensa térmica	Värmesköld	

1		**Cable harness, engine, Ecu** **Faisceau câbles, moteur, Ecu** **Kabelbaum, Motor, Ecu** **Manojo cables, motor, Ecu** **Ledningsmatta, motor, Ecu**	Catalogue id **20592**	Group **286**
2				
3			Illustr. No **1063255**	Section **125**
4				
5		**8290568, 8290569**	Issue **20023976-I**	Page **315**

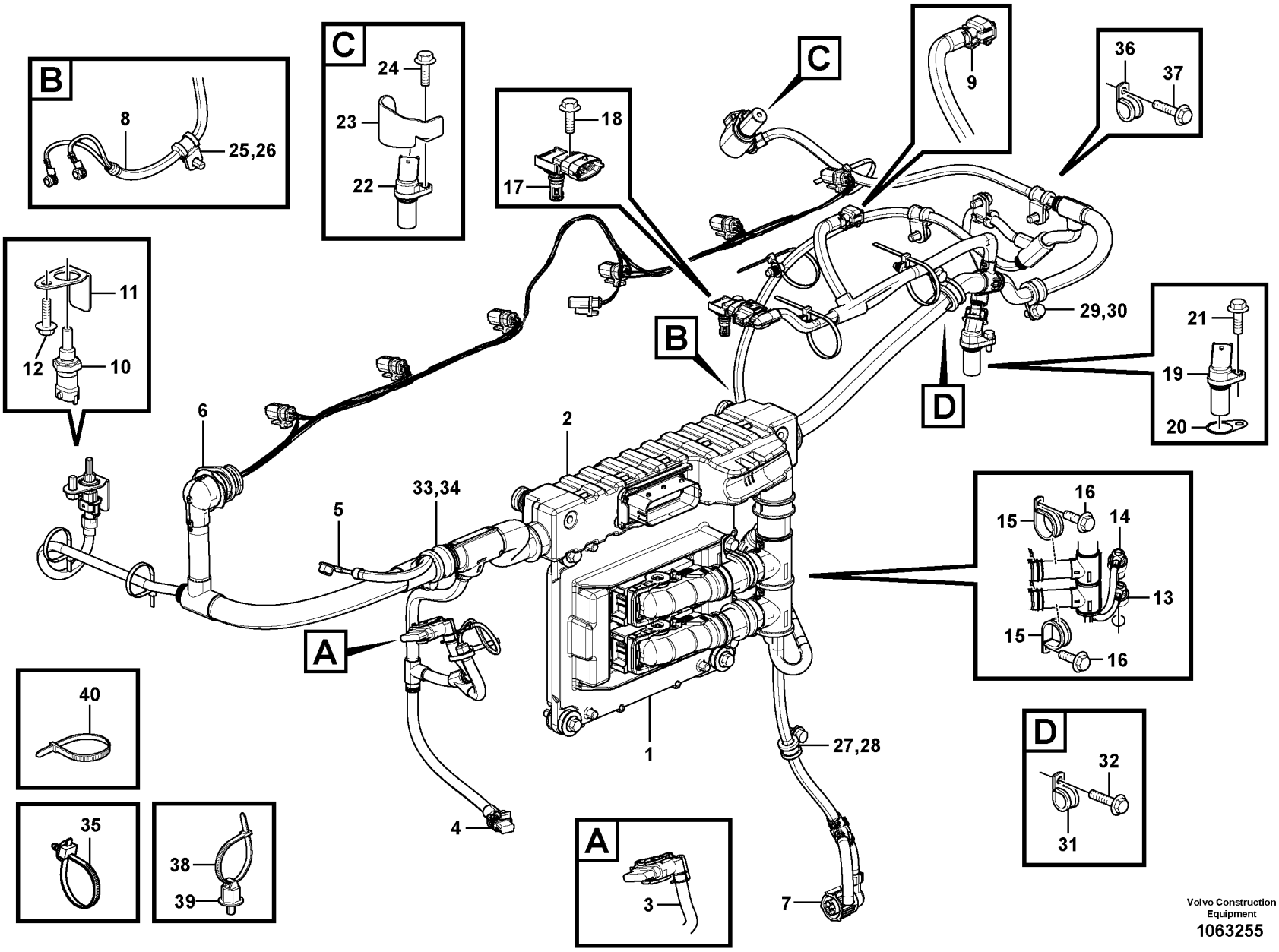

Volvo Construction Equipment
1063255

Fig.	Part No.	Quantity 1	2	3	PS	KIT	Description	Dénomination	Bezeichnung	Denominación	Benämning	Notes
24	VOE 13946544	1					Screw	Vis	Schraube	Tornillo	Skruv	
25	VOE 990732	1					Clamp	Collier serrage	Schelle	Abrazadera	Klamma	
26	VOE 946440	1					Flange screw	Vis à embase	Flanschschraube	Tornillo embridado	Flänsskruv	
27	VOE 13949746	1					Clamp	Collier serrage	Schelle	Abrazadera	Klamma	
28	VOE 946440	1					Flange screw	Vis à embase	Flanschschraube	Tornillo embridado	Flänsskruv	
29	VOE 13949747	1					Clamp	Collier serrage	Schelle	Abrazadera	Klamma	
30	VOE 946440	1					Flange screw	Vis à embase	Flanschschraube	Tornillo embridado	Flänsskruv	
31	VOE 977599	1					Clamp	Collier serrage	Schelle	Abrazadera	Klamma	
32	VOE 946440	3					Flange screw	Vis à embase	Flanschschraube	Tornillo embridado	Flänsskruv	
33	VOE 13977600	1					Clamp	Collier serrage	Schelle	Abrazadera	Klamma	(VOE 947827)
34	VOE 946440	1					Flange screw	Vis à embase	Flanschschraube	Tornillo embridado	Flänsskruv	
35	VOE 980881	3					Cable tie	Serre-câble	Kabelbinder	Abrazadera de cinta	Buntband	
36	VOE 990732	3					Clamp	Collier serrage	Schelle	Abrazadera	Klamma	
37	VOE 946440	3					Flange screw	Vis à embase	Flanschschraube	Tornillo embridado	Flänsskruv	
38	VOE 983472	5					Cable tie	Serre-câble	Kabelbinder	Abrazadera de cinta	Buntband	RANGE = 35 mm
39	VOE 8131393	4					Cage	Support	Halter	Soporte	Lagerhållare	
40	VOE 4881440	3					Cable tie	Serre-câble	Kabelbinder	Abrazadera de cinta	Buntband	

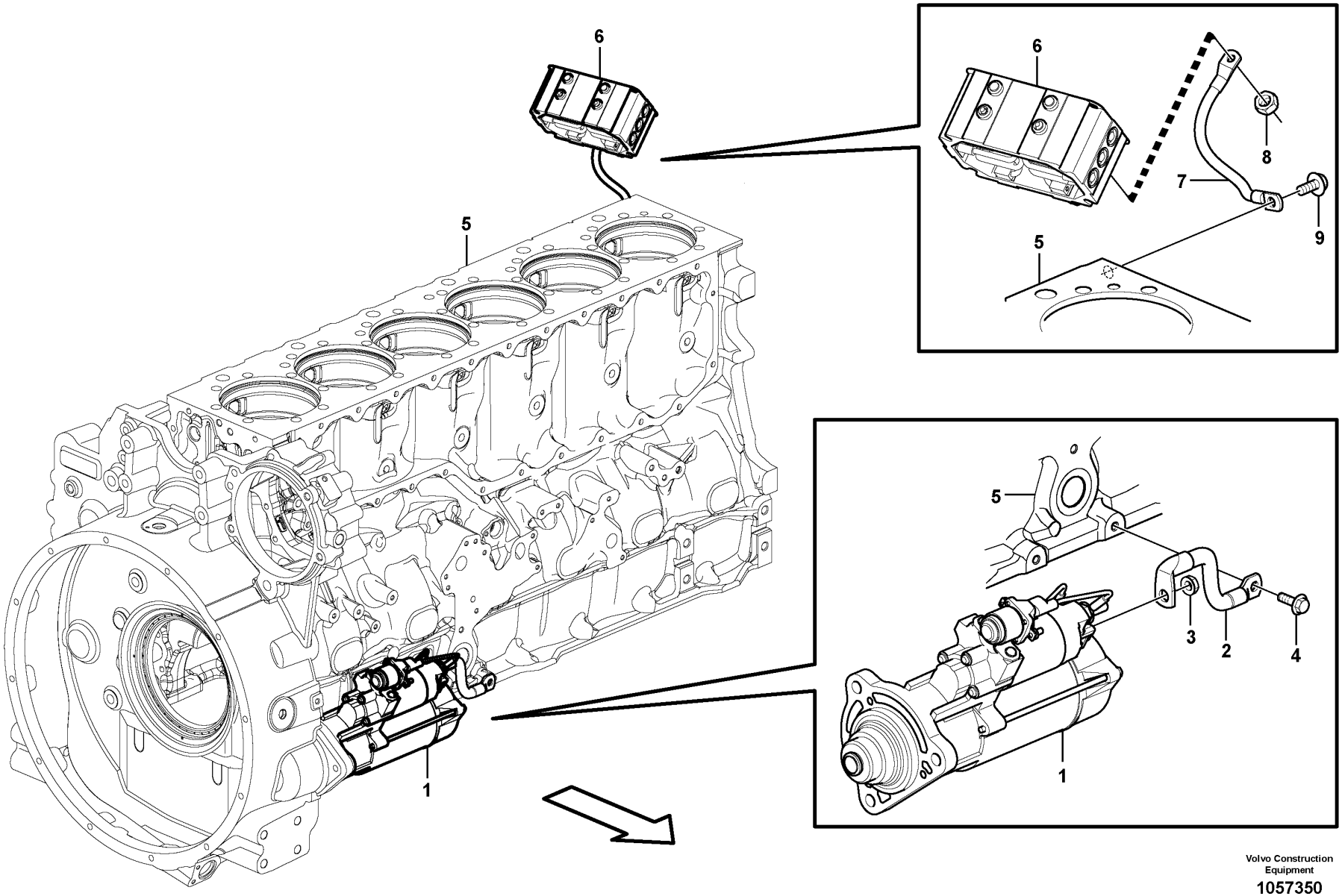

Volvo Construction Equipment

1057350

Fig.	Part No.	Quantity 1	2	3	PS	KIT	Description	Dénomination	Bezeichnung	Denominación	Benämning	Notes
1		1					Starter Motor	Demarreur	Anlasser	Motor de arranque	Startmotor	See group 331-100 page 357
2	VOE 15182813	1					Ground cable	Câble mise à terre	Massekabel	Cable de masa	Jordledning	
3	VOE 983717	1					Sems nut	Écrou à tête bombée	Semsmutter	Tuerca sems	Semsmutter	
4	VOE 946441	1					Flange screw	Vis à embase	Flanschschraube	Tornillo embridado	Flänsskruv	
5		1					Cylinder Block	Bloc-cylindres	Zylinderblock	Bloque Cilindro	Cylinderblock	See group 212-100 page 89
6		1					Starter Element	Eleme.demarrage	Kaltstartelemt	Calentador Arr.	Startelement	See group 333-100 page 359
7	VOE 20999727	1					Power cable	Câble d'alimentation	Stromkabel	Cable de fuerza	Kraftkabel	
8	VOE 983715	1					Sems nut	Écrou à tête bombée	Semsmutter	Tuerca sems	Semsmutter	
9	VOE 946441	1					Flange screw	Vis à embase	Flanschschraube	Tornillo embridado	Flänsskruv	

1		**Ground cable** **Câble de masse** **Massekabel** **Cable de masa** **Jordledning**	Catalogue id **20592**	Group **286**
2				
3			Illustr. No **1057350**	Section **200**
4				
5		**8289023, 8289891, 8290568, 8290569**	Issue **20023976-I**	Page **319**

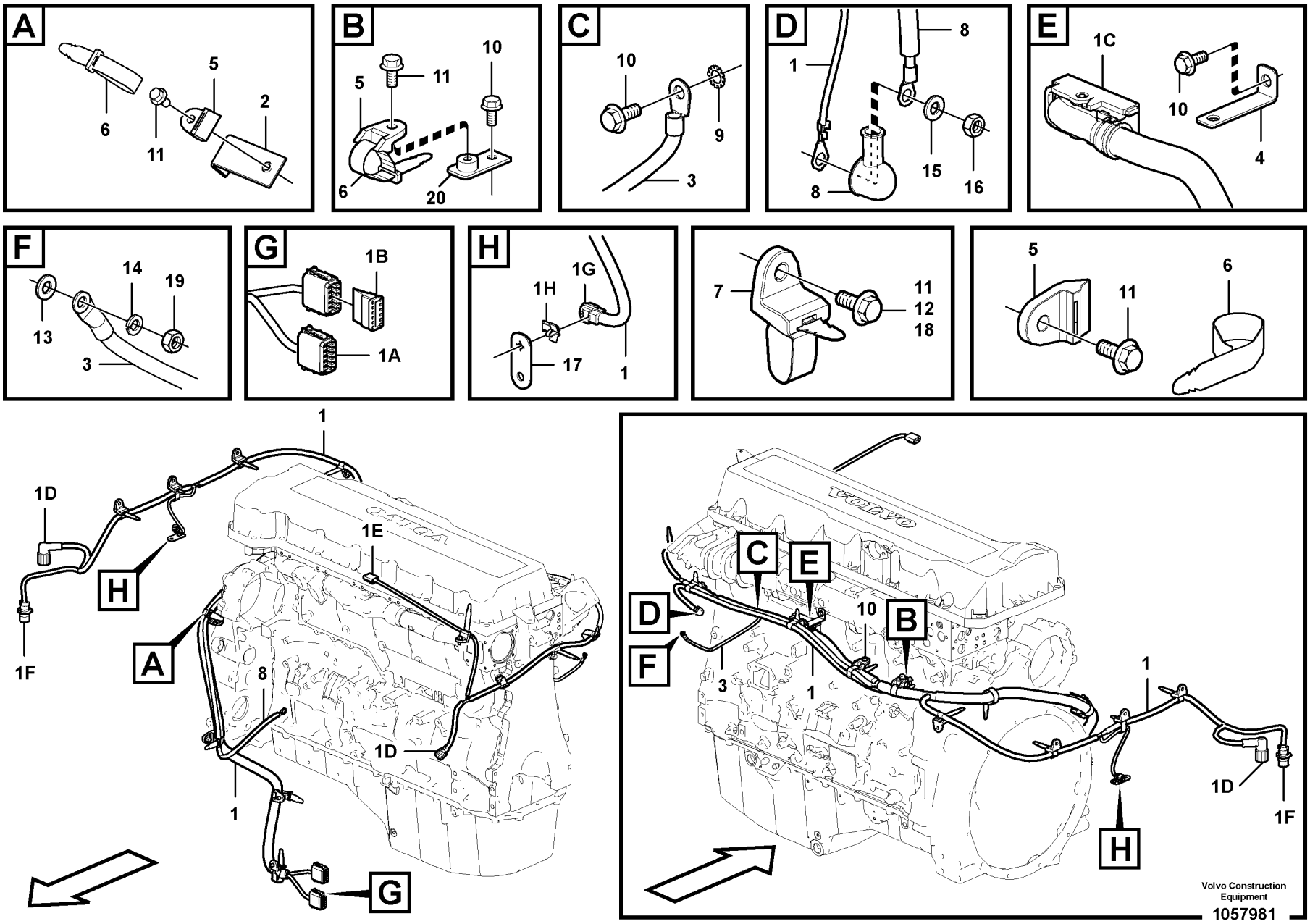
A
6
11
5
2
B
5
11
10
6
20
C
10
9
3
D
1
8
8
15
16
E
1C
10
4
F
14
19
13
3
G
1B
1A
H
1H
1G
17
1
7
11
12
18
5
11
6
1
1D
H
A
1E
8
1D
1
G
C
E
D
F
10
B
3
1
1
1D
1F
H
VOLVO
Volvo Construction Equipment
1057981

Fig.	Part No.	Quantity 1	2	3	PS	KIT	Description	Dénomination	Bezeichnung	Denominación	Benämning	Notes
1	**VOE 14626191**	1					Wiring harness	Faisceau de câbles	Kabelbaum	Manojo cables	Ledningsmatta	
							•CONNECTED TO:	•CONNECTÉ A:	•ANGESCHLOSSEN:	•CONECTADO A:	•ANSLUTER TILL:	
							••Air filter sensor	••Detecteur filtre air	••Luftfiltergeber	••Sensor de filtro aire	••Luftfiltergivare	FX1008
							••Coolant level	••Liquid.refroid.niveau	••Kühlfussigk. Niveau	••Anticongel. nivel	••Kylvätskenivå	SE2603
							••Alternator	••Alternateur	••Lichtmaschine	••Alternador	••Generator	AL3201
							••E-ECU	••Unité E-ECU	••E-ECU	••E-ECU	••E-ECU	(CNEI)
							••Fuel pressure	••Pression de carburant	••Kraftstoffdruck	••Presión de combustible	••Bränsletryck	SE2301
							••Fuel Filter	••Filtre carburant	••Kraftstoffilter	••Filtro Combust	••Bränslefilter	FX1005
							••Solenoid valve	••Vanne electrom.	••Magnetventil	••Electrovalvula	••Magnetventil	PWM9141
1A	**VOE 874966**	2					•Housing	•Carter	•Gehäuse	•Cuerpo	•Hus	(CNEN1, CNEN2)
1B	**VOE 874967**	2					•Wedge	•Cale	•Keil	•Chaveta	•Kil	
1C	**VOE 20567733**	1					•Housing	•Carter	•Gehäuse	•Cuerpo	•Hus	(CNEI)
1D	**VOE 8159013**	2					•Housing	•Carter	•Gehäuse	•Cuerpo	•Hus	(FX1008, SE2301)
1E	**VOE 1307048**	1					•Housing	•Carter	•Gehäuse	•Cuerpo	•Hus	(SE2603)
1F	**VOE 984944**	1					•Housing	•Carter	•Gehäuse	•Cuerpo	•Hus	(FX1005)
1G	**VOE 11428051**	1					•Housing	•Carter	•Gehäuse	•Cuerpo	•Hus	(PWM9141)
1H	**VOE 14569500**	1			OP		•Clip	•Clip	•Clip	•Clip	•Clips	
2	**VOE 14523253**	1					Bracket	Console	Konsole	Consola	Konsol	
3	**VOE 14552493**	1					Cable	Câble	Kabel	Cable	Kabel	
4	**VOE 14557006**	1					Bracket	Console	Konsole	Consola	Konsol	
5	**VOE 14558808**	6					Strip clamp	Serrage de ruban	Bandklemme	Abrazadera de cinta	Bandklamma	
6	**VOE 14558809**	9					Strip clamp	Serrage de ruban	Bandklemme	Abrazadera de cinta	Bandklamma	
7	**VOE 14558810**	8					Strip clamp	Serrage de ruban	Bandklemme	Abrazadera de cinta	Bandklamma	
8	**VOE 14590072**	1					Cable	Câble	Kabel	Cable	Kabel	
							•CONNECTED TO:	•CONNECTÉ A:	•ANGESCHLOSSEN:	•CONECTADO A:	•ANSLUTER TILL:	
							••Starter Motor	••Demarreur	••Anlasser	••Motor de arranque	••Startmotor	
							••Alternator	••Alternateur	••Lichtmaschine	••Alternador	••Generator	
9	**VOE 942767**	1					Toothed washer	Rondelle dentée	Zahnscheibe	Arandela dentada	Tandbricka	
10	**VOE 946440**	4					Flange screw	Vis à embase	Flanschschraube	Tornillo embridado	Flänsskruv	M8x16
11	**VOE 946441**	7					Flange screw	Vis à embase	Flanschschraube	Tornillo embridado	Flänsskruv	M10x20

1		**Cable harness, engine** **Faisceau de câbles, moteur** **Kabelbündel, Motor** **Haz de cables, motor** **Ledningsmatta, motor**	Catalogue id **20592**	Group **286**
2				
3			Illustr. No **1057981**	Section **300**
4				
5		**8289022 S/N -210111, 8291893, 8291539 S/N 210112-**	Issue **20023976-I**	Page **321**

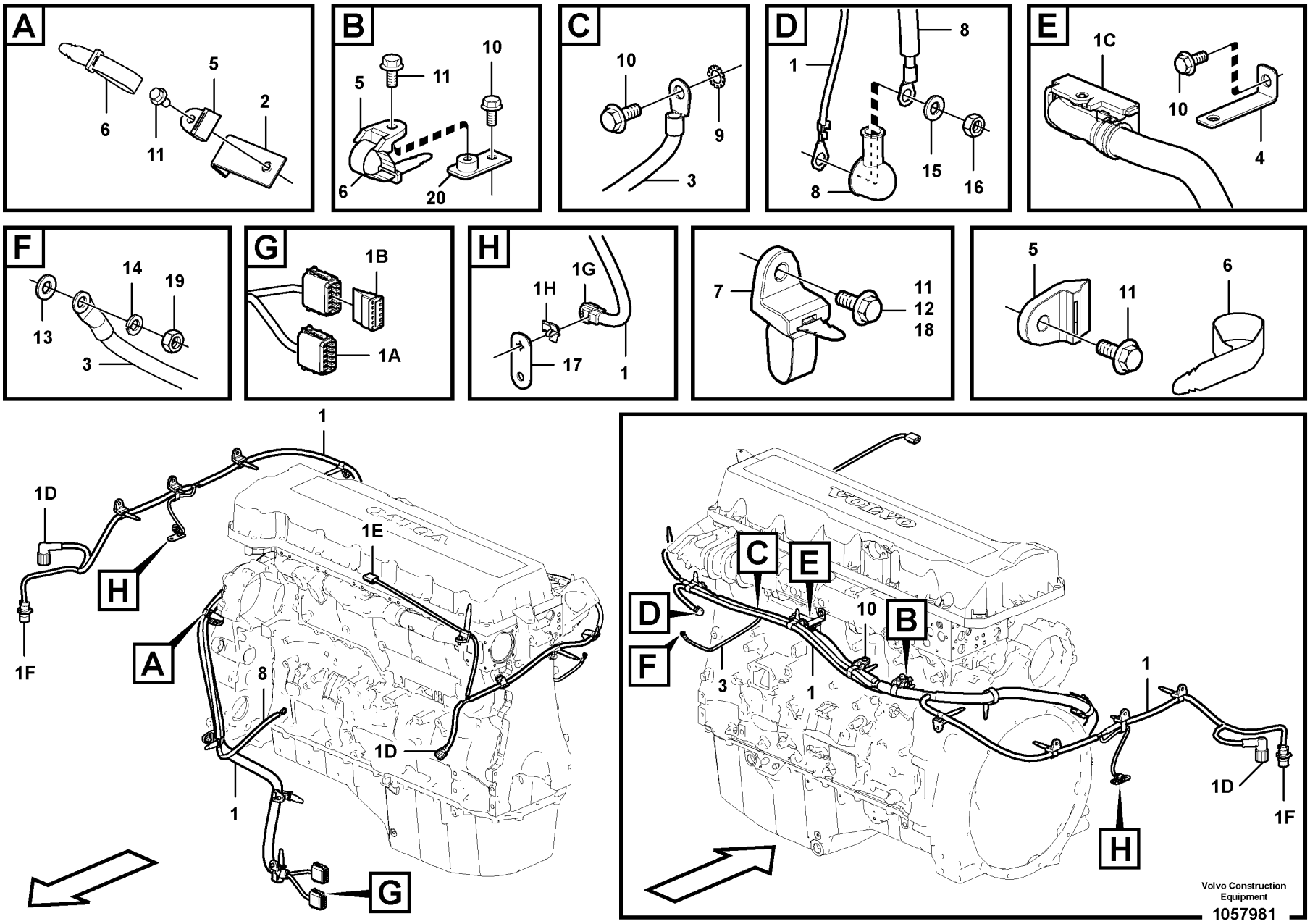
A
6
11
5
2
B
5
11
10
6
20
C
10
9
3
D
1
8
8
15
16
E
1C
10
4
F
14
19
13
3
G
1B
1A
H
1H
1G
17
1
7
11
12
18
5
11
6
1
1D
H
A
1E
8
1D
1
G
C
E
D
F
10
B
3
1
1
1D
1F
H
VOLVO
Volvo Construction Equipment
1057981

Fig.	Part No.	Quantity 1	2	3	PS	KIT	Description	Dénomination	Bezeichnung	Denominación	Benämning	Notes
12	VOE 946329	1					Flange screw	Vis à embase	Flanschschraube	Tornillo embridado	Flänsskruv	M10x30
13	VOE 955892	1					Plain washer	Rondelle plane	Flachscheibe	Arandela plana	Planbricka	
14	VOE 955919	1					Spring washer	Rondelle élastique	Federscheibe	Arandela elástica	Fjäderbricka	
15	VOE 13955894	1					Washer	Rondelle	Scheibe	Arandela	Bricka	
16	VOE 983303	1					Hexagon nut	Écrou hexagonal	Sechskantmutter	Tuerca hexagonal	Sexkantsmutter	
17		1			NS		Bracket	Console	Konsole	Ménsula	Konsol	
18	VOE 13946173	1					Screw	Vis	Schraube	Tornillo	Skruv	M8x20
19	VOE 993868	1					Hexagon nut	Écrou hexagonal	Sechskantmutter	Tuerca hexagonal	Sexkantsmutter	
20	VOE 14529334	1					Bracket	Console	Konsole	Consola	Konsol	

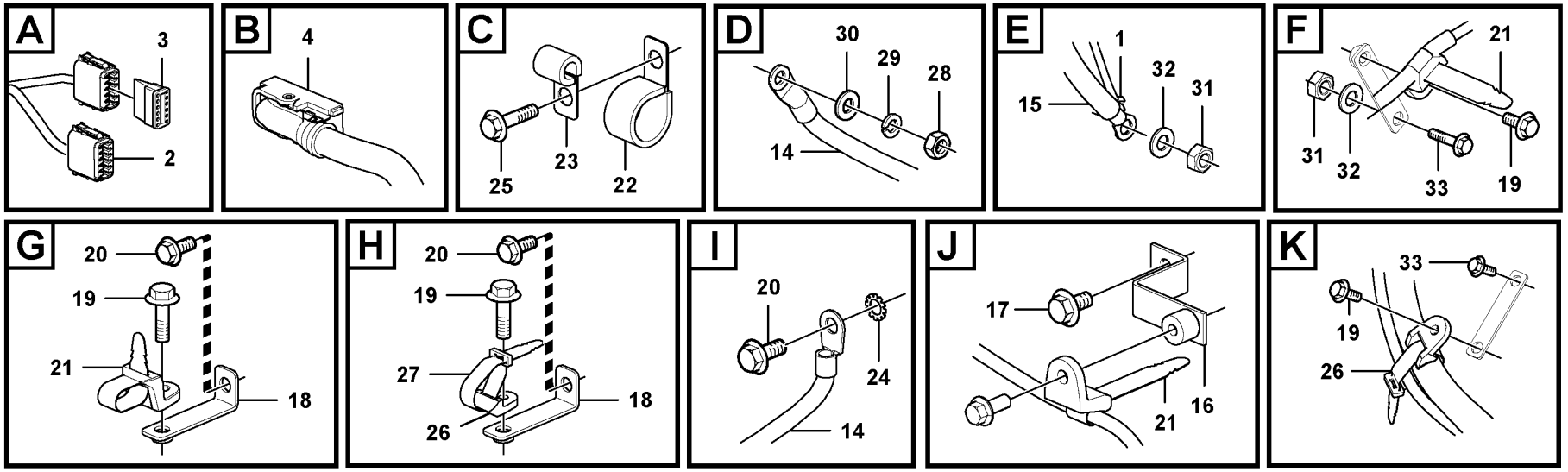
A
3
2
B
4
C
25
23
22
D
30
29
28
14
E
1
32
31
15
F
21
31
32
33
19
G
20
19
21
18
H
20
19
27
18
26
I
20
24
14
J
17
16
21
K
33
19
26

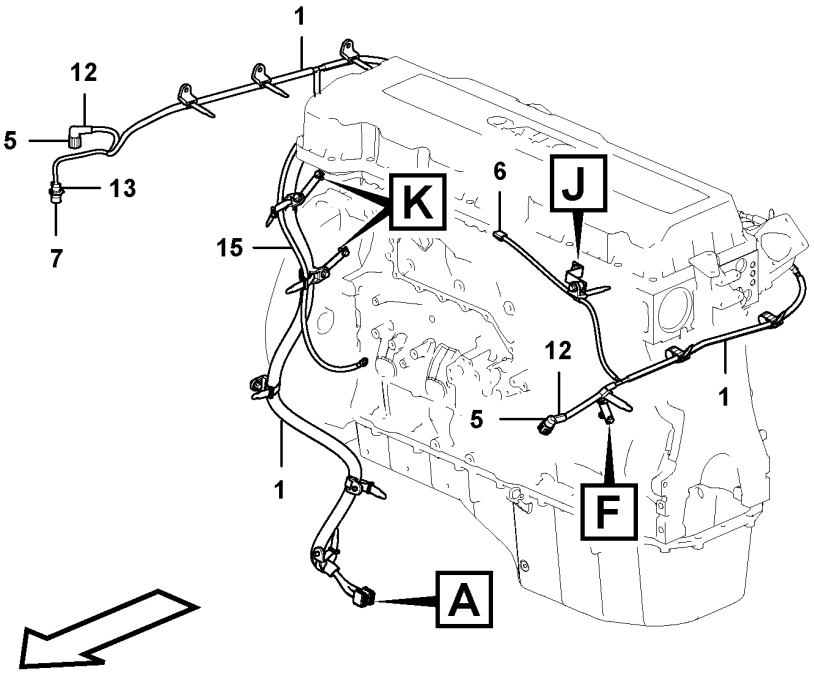
1
12
5
13
7
15
K
6
J
12
5
1
1
F
A

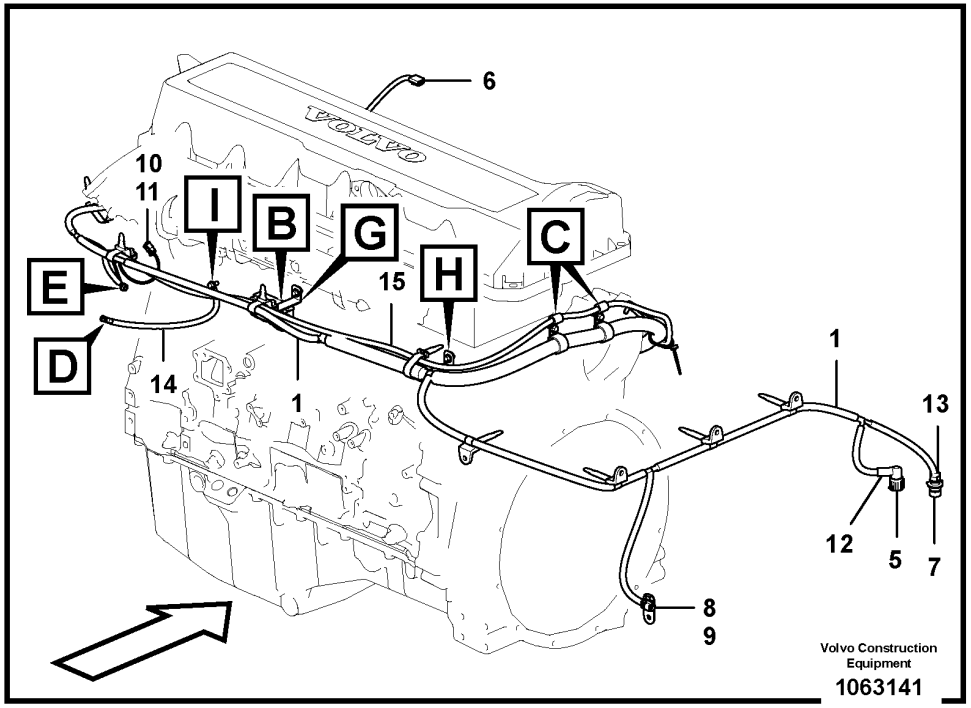
6
10
11
I
B
G
C
E
H
15
D
14
1
1
13
12
5
7
8
9
Volvo Construction Equipment
1063141

Fig.	Part No.	Quantity 1	2	3	PS	KIT	Description	Dénomination	Bezeichnung	Denominación	Benämning	Notes
1	VOE 14622656	1			SS		Wiring harness	Faisceau de câbles	Kabelbaum	Manojo cables	Ledningsmatta	
2	VOE 874966	2					•Housing	•Carter	•Gehäuse	•Cuerpo	•Hus	(CNEN1, CNEN2)
3	VOE 874967	2					•Wedge	•Cale	•Keil	•Chaveta	•Kil	
4	VOE 20567733	1					•Housing	•Carter	•Gehäuse	•Cuerpo	•Hus	(CNE1)
5	VOE 8159013	2					•Housing	•Carter	•Gehäuse	•Cuerpo	•Hus	(FX1008, SE2301)
6	VOE 1307048	1					•Housing	•Carter	•Gehäuse	•Cuerpo	•Hus	(SE2603)
7	VOE 984944	1					•Housing	•Carter	•Gehäuse	•Cuerpo	•Hus	(FX1005)
8	VOE 11428051	1					•Housing	•Carter	•Gehäuse	•Cuerpo	•Hus	(PWM9141)
9	VOE 11428052	1					•Lock plate	•Plaque verrouillage	•Verschlussplatte	•Placa de seguridad	•Låsplatta	
10	VOE 874955	1					•Housing	•Carter	•Gehäuse	•Cuerpo	•Hus	(CN2501)
11	VOE 11806306	1					•Stop	•Arrêt	•Anschlag	•Parada	•Stopp	
12	VOE 3987768	2					•Adapter	•Adaptateur	•Adapter	•Adaptador	•Adapter	
13	VOE 3985597	1					•Adapter	•Adaptateur	•Adapter	•Adaptador	•Adapter	
14	VOE 14552493	1					Cable	Câble	Kabel	Cable	Kabel	
15	VOE 14590072	1					Cable	Câble	Kabel	Cable	Kabel	
16	VOE 14523613	1					Bracket	Console	Konsole	Consola	Konsol	
17	VOE 946471	1					Flange screw	Vis à embase	Flanschschraube	Tornillo embridado	Flänsskruv	
18	VOE 14557006	2					Bracket	Console	Konsole	Consola	Konsol	
19	VOE 946441	10					Flange screw	Vis à embase	Flanschschraube	Tornillo embridado	Flänsskruv	
20	VOE 946440	3					Flange screw	Vis à embase	Flanschschraube	Tornillo embridado	Flänsskruv	
21	VOE 14558810	8					Strip clamp	Serrage de ruban	Bandklemme	Abrazadera de cinta	Bandklamma	
22	VOE 14500297	2					Clip	Clip	Clip	Clip	Clips	
23	VOE 14500292	2					Clip	Clip	Clip	Clip	Clips	
24	VOE 942767	1					Toothed washer	Rondelle dentée	Zahnscheibe	Arandela dentada	Tandbricka	
25	VOE 13945444	2					Screw	Vis	Schraube	Tornillo	Skruv	
26	VOE 14558808	6					Strip clamp	Serrage de ruban	Bandklemme	Abrazadera de cinta	Bandklamma	
27	VOE 14558809	8					Strip clamp	Serrage de ruban	Bandklemme	Abrazadera de cinta	Bandklamma	
28	VOE 993868	1					Hexagon nut	Écrou hexagonal	Sechskantmutter	Tuerca hexagonal	Sexkantsmutter	
29	VOE 955919	1					Spring washer	Rondelle élastique	Federscheibe	Arandela elástica	Fjäderbricka	
30	VOE 955892	1					Plain washer	Rondelle plane	Flachscheibe	Arandela plana	Planbricka	
31	VOE 983303	2					Hexagon nut	Écrou hexagonal	Sechskantmutter	Tuerca hexagonal	Sexkantsmutter	

1	8291894	**Cable harness, engine** **Faisceau de câbles, moteur** **Kabelbündel, Motor** **Haz de cables, motor** **Ledningsmatta, motor**	Catalogue id **20592**	Group **286**
2			Illustr. No **1063141**	Section **400**
3				
4			Issue **20023976-I**	Page **325**
5				

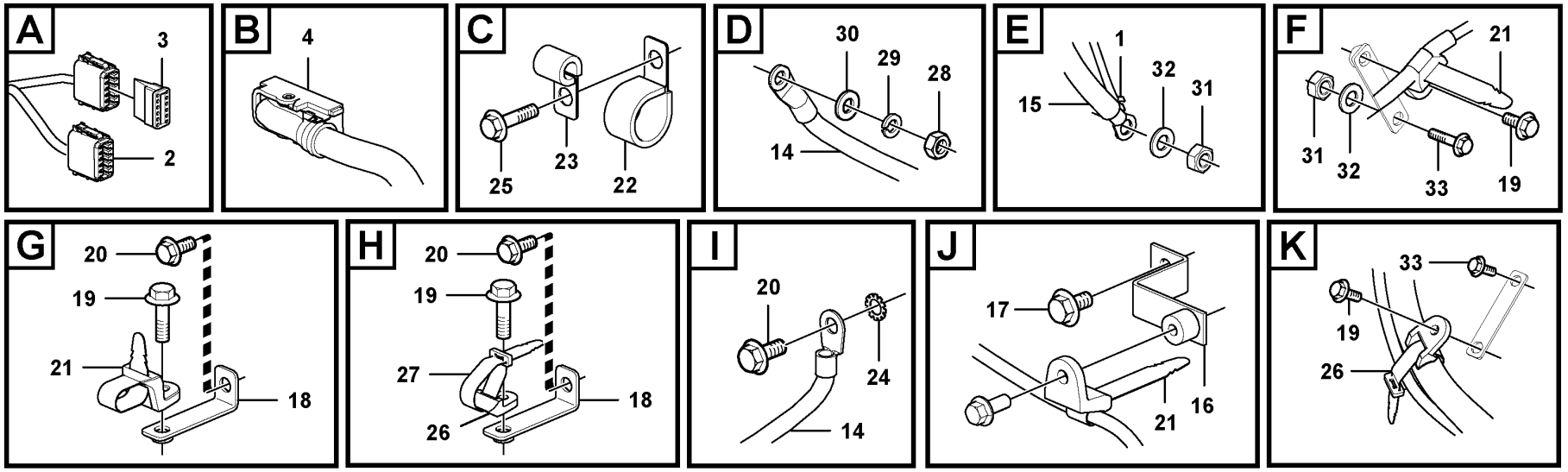
A
3
2
B
4
C
25
23
22
D
30
29
28
14
E
1
32
31
15
F
21
31
32
33
19
G
20
19
21
18
H
20
19
27
18
26
I
20
24
14
J
17
16
21
K
33
19
26

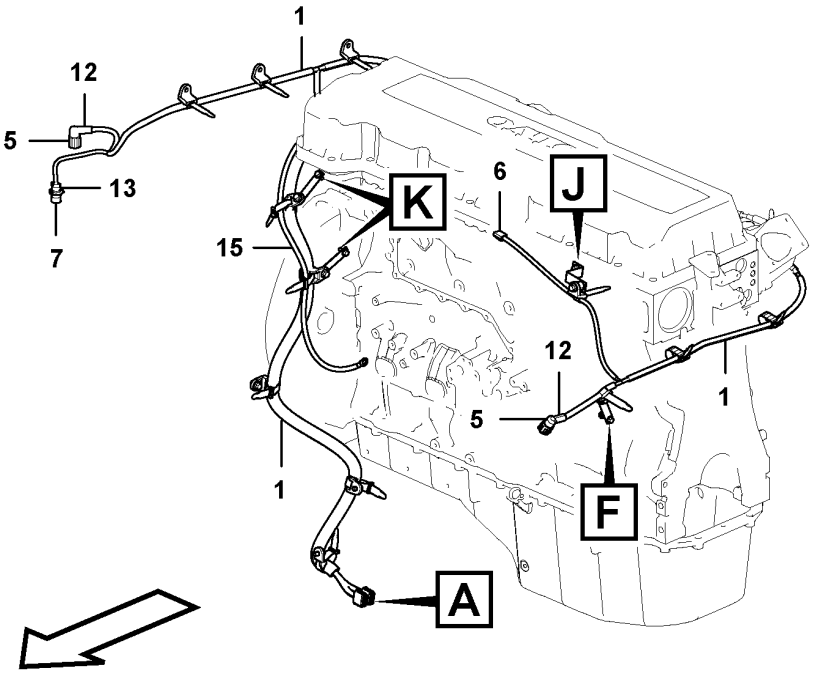
1
12
5
13
7
15
K
6
J
12
5
1
1
F
A

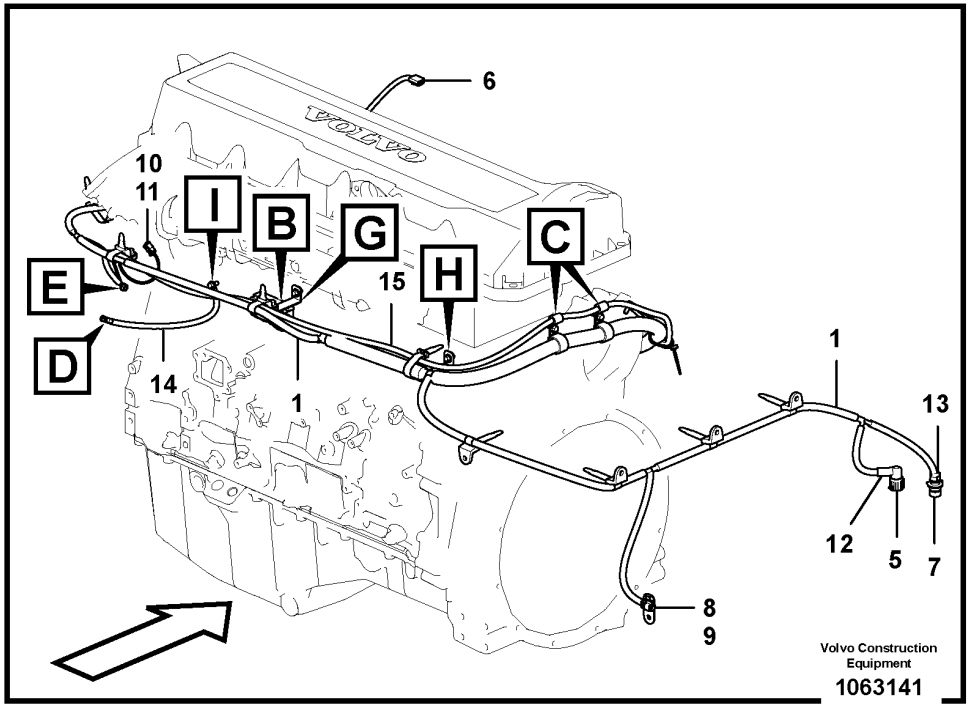
6
10
11
I
B
G
C
E
H
15
D
14
1
1
13
12
5
7
8
9
Volvo Construction Equipment
1063141

Fig.	Part No.	Quantity 1	2	3	PS	KIT	Description	Dénomination	Bezeichnung	Denominación	Benämning	Notes
32	VOE 13955894	2					Washer	Rondelle	Scheibe	Arandela	Bricka	
33	VOE 946470	1					Flange screw	Vis à embase	Flanschschraube	Tornillo embridado	Flänsskruv	
34	VOE 13946173	2					Screw	Vis	Schraube	Tornillo	Skruv	

1	8291894	**Cable harness, engine** **Faisceau de câbles, moteur** **Kabelbündel, Motor** **Haz de cables, motor** **Ledningsmatta, motor**	Catalogue id **20592**	Group **286**
2			Illustr. No **1063141**	Section **400**
3			Issue **20023976-I**	Page **327**
4				
5				

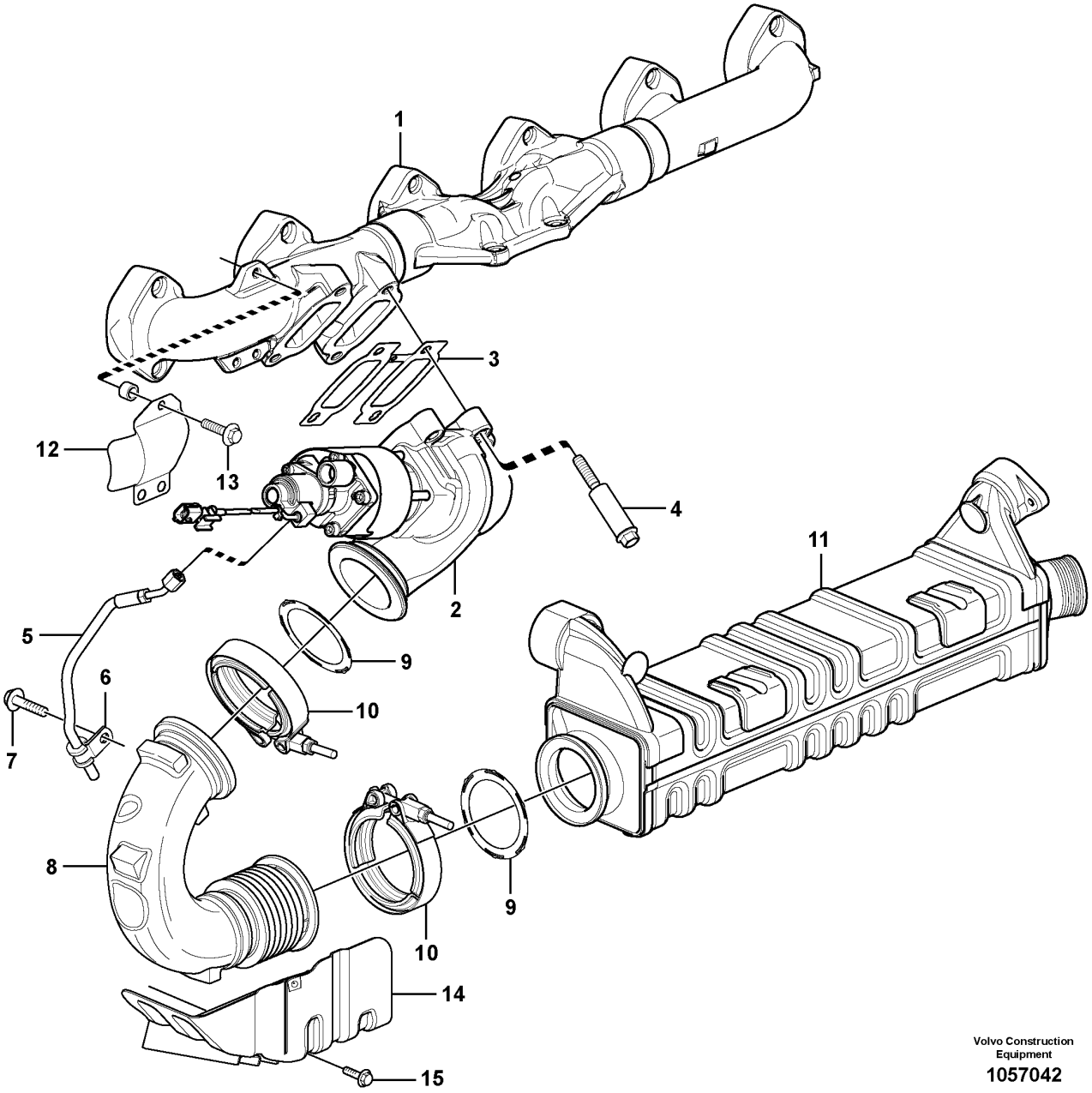

Volvo Construction Equipment

1057042

Fig.	Part No.	Quantity 1	2	3	PS	KIT	Description	Dénomination	Bezeichnung	Denominación	Benämning	Notes
1		1					Exh Manifold	Tub.echappement	Auspuffkrummer	Multiple Escape	Avgasgrenrör	See group 251-100 page 215
2	VOE 21407015	1			SS		Egr valve	Soupape egr	EGR-Ventil	Válvula-egr	Egr-ventil	ENG - 348268
2	VOE 22542642	1					Egr valve	Soupape egr	EGR-Ventil	Válvula-egr	Egr-ventil	(VOE 22026655) ENG 348269 -
3	VOE 20850815	1					Gasket	Joint	Dichtung	Junta	Packning	
4	VOE 21345128	4			SS		Flange screw	Vis à embase	Flanschschraube	Tornillo embridado	Flänsskruv	
5	VOE 21197089	1					Drain pipe	Tube d'épuisement	Lenzrohr	Tubo de vaciado	Länsrör	ENG - 348268
	VOE 956981	1					•Fitting nut	•Écrou accouplement	•Überwurfmutter	•Tuerca de acoplamiento	•Kopplingsmutter	
6	VOE 20960416	1					Attaching clamp	Collier de fixation	Befestigungsklemme	Abrazadera de fijación	Fästklamma	ENG - 348268
7		1					Flange screw	Vis à bride	Flanschschraube	Torn embridado	Flänsskruv	See group 212-200 page 91
8	VOE 21119814	1					Tube	Tube	Rohr	Tubo	Rör	
9	VOE 20841816	2					Gasket	Joint	Dichtung	Junta	Packning	
10	VOE 20755169	2					V-clamp	Collier en v	V-Profilschelle	Abrazadera v	V-klämma	
11		1					Egr Cooler	Radiateur EGR	AGR-Kühler	Enfriador EGR	EGR-kylare	See group 293-300 page 333
12	VOE 20848230	1					Heat shield	Écran thermique	Wärmeschild	Defensa térmica	Värmesköld	
13	VOE 977400	3					Flange screw	Vis à embase	Flanschschraube	Tornillo embridado	Flänsskruv	(VOE 980999)
14	VOE 22101375	1					Heat Shield	Pare-chaleur	Wärmeschild	Defensa Termica	Värmesköld	(VOE 20997626)
15	VOE 13946173	3					Screw	Vis	Schraube	Tornillo	Skruv	

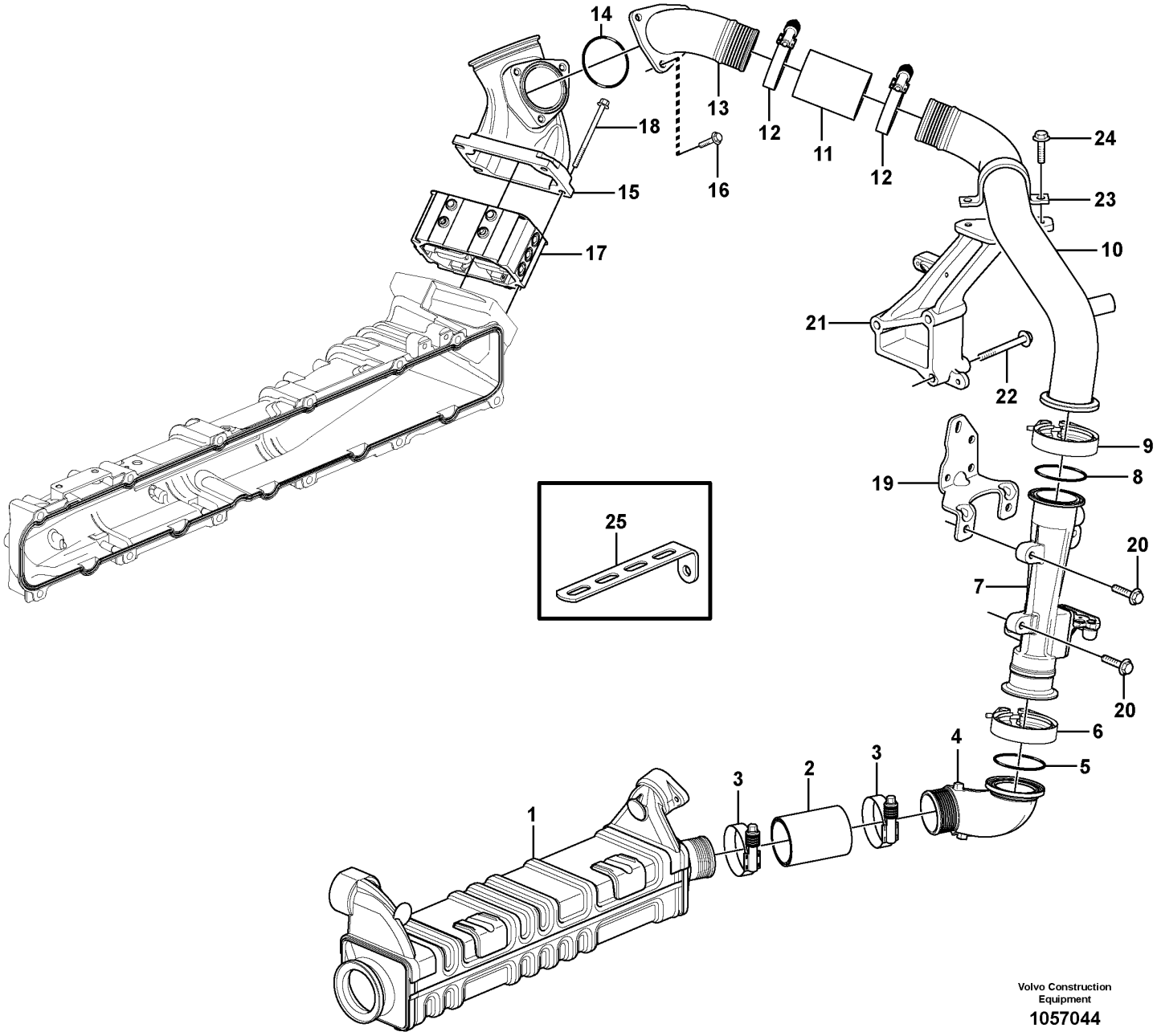

Volvo Construction Equipment

1057044

Fig.	Part No.	Quantity 1	2	3	PS	KIT	Description	Dénomination	Bezeichnung	Denominación	Benämning	Notes
1		1					Egr Cooler	Radiateur EGR	AGR-Kühler	Enfriador EGR	EGR-kylare	See group 293-300 page 333
2	VOE 21431012	1					Hose	Flexible	Schlauch	Manguera	Slang	L = 87 mm
3	VOE 20920723	2					Hose clamp	Collier durite	Schlauchschelle	Abrazadera de manguera	Slangklamma	
4	VOE 21504235	1			OP		Pipe	Tuyau	Rohrleitung	Tubo	Rör	
5	VOE 967343	1					O-ring	Joint torique	O-Ring	Anillo tórico	O-ring	
6	VOE 20504408	1					V-clamp	Collier en v	V-Profilschelle	Abrazadera v	V-klämma	
7		1					Venturi	Venturi	Venturikanal	Venturi	Venturi	See group 293-400 page 335
8	VOE 967343	1					O-ring	Joint torique	O-Ring	Anillo tórico	O-ring	
9	VOE 20504408	1					V-clamp	Collier en v	V-Profilschelle	Abrazadera v	V-klämma	
10	VOE 21348121	1			SS		Pipe	Tuyau	Rohrleitung	Tubo	Rör	
11	VOE 21431012	1					Hose	Flexible	Schlauch	Manguera	Slang	
12	VOE 20920723	2					Hose clamp	Collier durite	Schlauchschelle	Abrazadera de manguera	Slangklamma	
13	VOE 21126549	1					Pipe	Tuyau	Rohrleitung	Tubo	Rör	
14	VOE 967343	1					O-ring	Joint torique	O-Ring	Anillo tórico	O-ring	
15	VOE 21196530	1					Mixing chamber	Cylindre de mélange	Mischkammer	Cámara de mezcla	Blandningskammare	
16	VOE 13945444	3					Screw	Vis	Schraube	Tornillo	Skruv	
17		1					Starter Element	Eleme.demarrage	Kaltstartelemt	Calentador Arr.	Startelement	See group 333-100 page 359
18	VOE 13965184	4					Flange screw	Vis à embase	Flanschschraube	Tornillo embridado	Flänsskruv	
19		1			NS		Bracket	Console	Konsole	Consola	Konsol	
20	VOE 13945444	3					Screw	Vis	Schraube	Tornillo	Skruv	L = 25 mm
20	VOE 946671	3					Flange screw	Vis à embase	Flanschschraube	Tornillo embridado	Flänsskruv	L = 30 mm
21	VOE 15119567	1			SS		Bracket	Console	Konsole	Consola	Konsol	
22	VOE 984758	3					Flange screw	Vis à embase	Flanschschraube	Tornillo embridado	Flänsskruv	(VOE 13965188) M10 x 70 mm
23	VOE 20756062	1					Attaching clamp	Collier de fixation	Befestigungsklemme	Abrazadera de fijación	Fästklamma	
24	VOE 13946173	2					Screw	Vis	Schraube	Tornillo	Skruv	
25		1			NS		Bracket	Console	Konsole	Consola	Konsol	

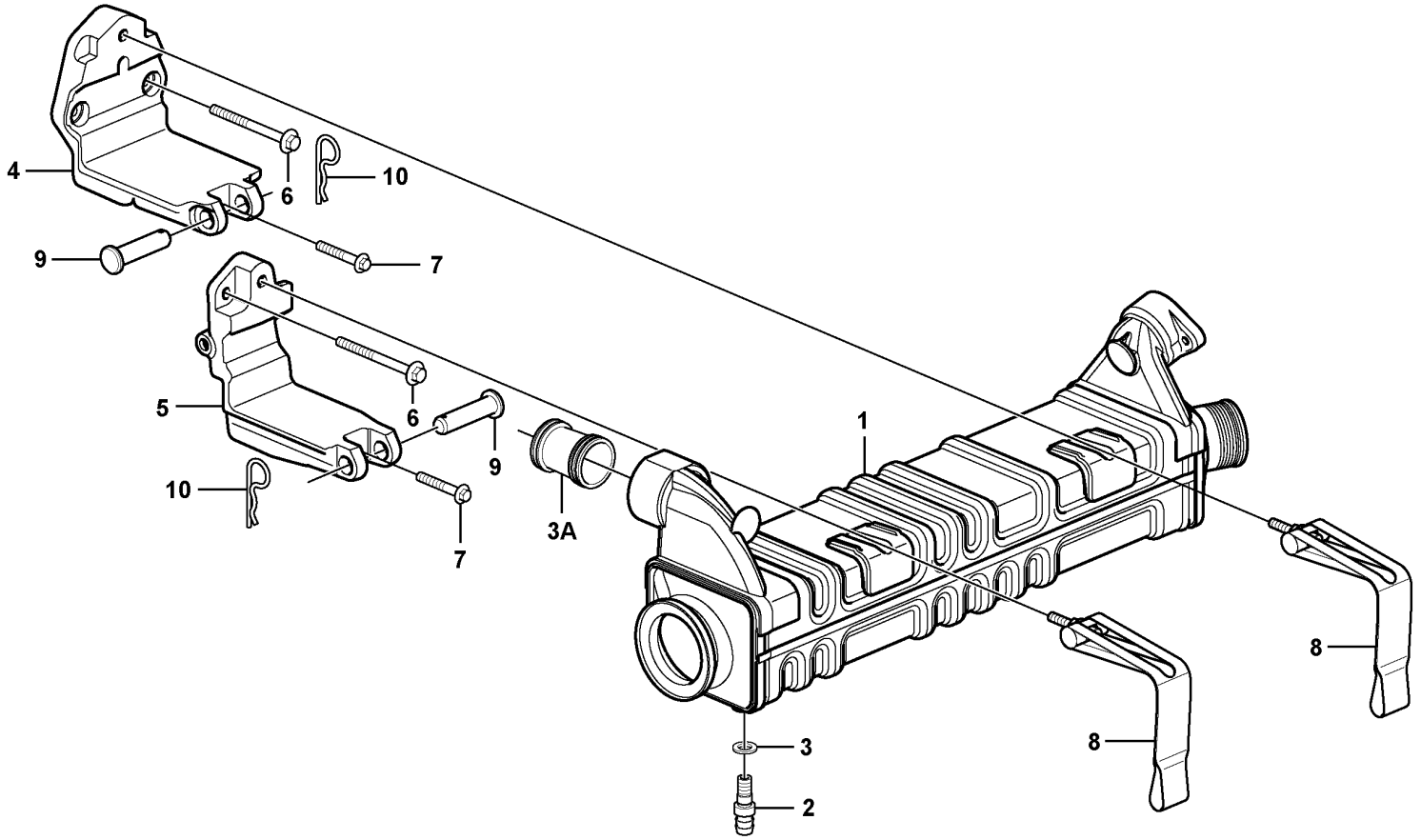

Volvo Construction Equipment

1057932

Fig.	Part No.	Quantity 1	2	3	PS	KIT	Description	Dénomination	Bezeichnung	Denominación	Benämning	Notes
1	VOE 22134241	1					Egr cooler	Refroidisseur egr	EGR-Kühler	Enfriador egr	Egr-kylare	
2	VOE 960629	1					Plug	Tampon	Stopfen	Tapón	Plugg	
3	VOE 13947282	1					Gasket	Joint	Dichtung	Junta	Packning	
3A	VOE 21434720	1					Connection pipe	Tube de connexion	Anschlussrohr	Tubo de conexión	Anslutningsrör	
4		1			NS		Bracket	Console	Konsole	Consola	Konsol	FRONT
5		1			NS		Bracket	Console	Konsole	Consola	Konsol	REAR
6	VOE 996066	3					Flange screw	Vis à embase	Flanschschraube	Tornillo embridado	Flänsskruv	(VOE 990402)
7	VOE 13973924	2			SS		Flange screw	Vis à embase	Flanschschraube	Tornillo embridado	Flänsskruv	
8	VOE 20996835	2					Strap	Sangle	Stropp	Cable	Stropp	
9	VOE 13964907	2					Clevis pin	Boulon à trou goupille	Splintbolzen	Perno pasador hendido	Sprintbult	
10		2			NS		Locking pin	Goupille verrouillage	Sicherungsstift	Pasador de seguridad	Låspinne	

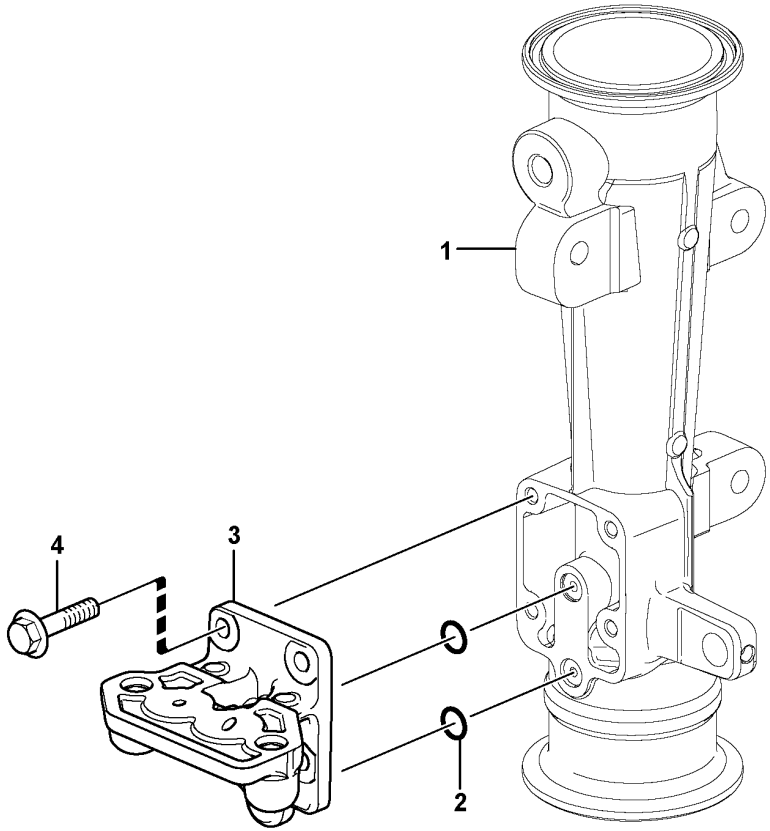

Volvo Construction Equipment
1065778

Fig.	Part No.	Quantity 1	2	3	PS	KIT	Description	Dénomination	Bezeichnung	Denominación	Benämning	Notes
	VOE 21751413	1			SS		Venturi	Venturi	Venturikanal	Venturi	Venturi	
1		1			NS		•Venturi	•Venturi	•Venturikanal	•Venturi	•Venturi	
2	**VOE 968617**	2					•O-ring	•Joint torique	•O-Ring	•Anillo tórico	•O-ring	
3	**VOE 21800139**	1			SS		•Bracket	•Console	•Konsole	•Consola	•Konsol	
4	**VOE 995451**	4					•Flange screw	•Vis à embase	•Flanschschraube	•Tornillo embridado	•Flänsskruv	

1		**Venturi**	Catalogue id **20592**	Group **293**
2		**Venturi**		
3		**Venturikanal**	Illustr. No **1065778**	Section **400**
4		**Venturi**		
5		**8289023, 8289891**	Issue **20023976-I**	Page **335**

VOLVO

Volvo Construction Equipment
www.volvoce.com

GROUP		Section	Page
310	Battery with assembling details	100	349
321	Alternator with assembling details	100	351
321	Alternator-attachment 8290569:S/N 271349-/280356-	200	353
330	Key system	100	355
331	Starter motor with assembling details 8289023, 8289891, 8290568, 8290569	100	357
333	Pre-heater 8289023, 8289891, 8290568, 829056	100	359
350	Lighting, front	100	361
350	Working lamp on boom	200	363
354	Interior lamp	100	365
354	Interior lamp 8290259, 8291490, 8291491, 8291492	200	367
356	Work lights, extra	100	369
360	Electric pedal, hammer/shear piping	100	371
362	Horn	100	375
362	Back-up warning unit	200	377
362	Rotating beacon	300	379
362	Rotating beacon 8300321	500	381
363	Windscreen wiper, upper 11294089,11294090,8290259,8291490,8291491,8290492	100	383
363	Windshield washer	200	385
363	Lower wiper	300	387
363	Lower wiper	350	389
364	Switch	100	391
364	Switch 8291894	150	395
364	Switch 8286628:S/N -271364/-280360	200	399
367	Electronic unit 8299363,8299463:S/N -271365-/280361-	100	401
367	Electronic unit	300	403
367	Hammer/shear piping (x1)	400	405
367	Electronic unit	500	407
367	Electronic unit 8289140, 8289141, 8290573, 8291901	600	409
371	Cable harness, work lights, extra 8288870	100	411
371	Work lights, extra	150	413
371	Cable harness, hammer/shear piping (x1)	200	415
371	Cables, battery	300	417
371	Cable and wire harness, main 8291899 : S/N -230801/-271256/-280321	400	421
371	Cable and wire harness, main	500	425
371	Cable and wire harness, instrument panel	700	429
371	Wire harness, ACM 8291893,8291539	800	435
371	Cable harness	900	437
371	Cable harness, cab 8290259, 8291490, 8291491, 8291492	1100	439
371	Aerial wires for telematics 8290259, 8291490, 8291491, 8291492	1175	441
371	Rotating beacon 8279816, 8282395	1250	443
371	Cable and wire harness, Removal counterweight.	1350	445
371	Cables, cold starter	1500	447
372	Electrical distribution box	100	449
372	Electrical distribution box 8291539, 8291893 S/N 210112-	150	451
372	Voltage converter	200	453
372	Electrical relay	300	455
372	Pre-heating relay S/N 271349-/280356-/231048-	310	457
380	Hour counter	100	459
380	Hour counter 11294089,11294090,8290259,8291490,8291491,8291492	200	463
386	Electrical sensor	100	465
386	Electrical sensor	200	467
387	Instrument panel, warning unit and information unit	100	469
387	Instrument panel, warning unit and information unit	150	471
387	Rear view camera	350	473
393	Cassette radio recorder with mounting details	100	475
393	Radio equipment 11294089,11294090,8290259,8291490,8291491,8291492	200	477
393	Cigarette lighter	300	479

INDEX OF CONTENTS

GROUP		Section	Page
397	GPS Control unit 8291899 : S/N -230801/-271256/-280321	100	481
398	System for wireless electronic controlled communication (telematics) S/N -271368, -280360	100	483
398	System for wireless electronic controlled communication (telematics) 8283912:S/N -271368/-280360	150	485
398	System for wireless electronic controlled communication (telematics) S/N -271368, -280360	160	487
398	System for wireless electronic controlled communication (telematics) 8283913:S/N -271368/-280360	170	489
398	System for wireless electronic controlled communication (telematics)	200	491
398	Cable harnesses, telematics 8293146	300	493
398	System for wireless electronic controlled communication (telematics) 8293499	400	495
398	System for wireless electronic controlled communication (telematics) 8293500	500	497
398	System for wireless electronic controlled communication (telematics) S/N 210685-, 271369-, 280361-	600	499
398	System for wireless electronic controlled communication (telematics) S/N 210685-, 271369-, 280361-	700	501
398	System for wireless electronic controlled communication (telematics) S/N 210856-, 271369-. 280361-	800	503
398	System for wireless electronic controlled communication (telematics) S/N 210856-, 271369-. 280361-	900	505
398	System for wireless electronic controlled communication (telematics) S/N 271369-, 280361-	1000	507

GROUPE		Section	Page
310	Batterie avec pièces d'assemblage	100	349
321	Alternateur avec pieces de montage	100	351
321	Fixation de générateur 8290569:S/N 271349-/280356-	200	353
330	Système de clé	100	355
331	Démarreur avec pieces de montage 8289023, 8289891, 8290568, 8290569	100	357
333	Préchauffeur 8289023, 8289891, 8290568, 829056	100	359
350	Eclairage, avant	100	361
350	Projecteur de travail sur la flèche	200	363
354	Interieure lampe	100	365
354	Interieure lampe 8290259, 8291490, 8291491, 8291492	200	367
356	Projecteurs de travail, supplémentaires	100	369
360	Pédale de commande électrique, circuits marteau/cisaille	100	371
362	Avertisseur sonore	100	375
362	Unité d'alerte de secours	200	377
362	Détecteur rotatif	300	379
362	Détecteur rotatif 8300321	500	381
363	Essuie-glace supérieur 11294089,11294090,8290259,8291490,8291491,8290492	100	383
363	Lave - glace	200	385
363	Essuie-glace inférieur	300	387
363	Essuie-glace inférieur	350	389
364	Interrupteur	100	391
364	Interrupteur 8291894	150	395
364	Interrupteur 8286628:S/N -271364/-280360	200	399
367	Unité électronique 8299363,8299463:S/N -271365-/280361-	100	401
367	Unité électronique	300	403
367	Circuit marteau/cisaille (X1)	400	405
367	Unité électronique	500	407
367	Unité électronique 8289140, 8289141, 8290573, 8291901	600	409
371	Faisceau de câbles, éclairage de travail supplémentaire 8288870	100	411
371	Projecteurs de travail, supplémentaires	150	413
371	Faisceau de câbles, circuit marteau/cisaille (X1)	200	415
371	Câbles, batterie	300	417
371	Câble et faisceau de câbles, principal 8291899 : S/N -230801/-271256/-280321	400	421
371	Câble et faisceau de câbles, principal	500	425
371	Câble et faisceau de câbles, tableau de bord	700	429
371	Faisceau de câbles, ACM 8291893,8291539	800	435
371	Faisceau cables	900	437
371	Faisceau de câbles, cabine. 8290259, 8291490, 8291491, 8291492	1100	439
371	Descente d'antenne, système télématique 8290259, 8291490, 8291491, 8291492	1175	441
371	Détecteur rotatif 8279816, 8282395	1250	443
371	Faisceau cables à dispositif hydraulique pour contrepoids pliable.	1350	445
371	Cables, deåart a froid	1500	447
372	Unité de distribution électrique	100	449
372	Unité de distribution électrique 8291539, 8291893 S/N 210112-	150	451
372	Transformateur	200	453
372	Relais électrique	300	455
372	Relais prechauffage S/N 271349-/280356-/231048-	310	457
380	Horomètre	100	459
380	Horomètre 11294089,11294090,8290259,8291490,8291491,8291492	200	463
386	Capteur électrique	100	465
386	Capteur électrique	200	467
387	Tableau de bord, unités d'alerte et d'information	100	469
387	Tableau de bord, unités d'alerte et d'information	150	471
387	Caméra de recul	350	473
393	Lecteur de cassettes auto-radio avec pièces de montage	100	475

TABLE DES MATIÈRES

TABLE DES MATIÈRES

GROUPE		Section	Page
393	Equipement autoradio 11294089,11294090,8290259,8291490,8291491,8291492	200	477
393	Allume-cigares	300	479
397	Boîtier de commande GPS 8291899 : S/N -230801/-271256/-280321	100	481
398	Système de communication électronique sans fil (télématique) S/N -271368, -280360	100	483
398	Système de communication électronique sans fil (télématique) 8283912:S/N -271368/-280360	150	485
398	Système de communication électronique sans fil (télématique) S/N -271368, -280360	160	487
398	Système de communication électronique sans fil (télématique) 8283913:S/N -271368/-280360	170	489
398	Système de communication électronique sans fil (télématique)	200	491
398	Faisceau de câbles, système télématique 8293146	300	493
398	Système de communication électronique sans fil (télématique) 8293499	400	495
398	Système de communication électronique sans fil (télématique) 8293500	500	497
398	Système de communication électronique sans fil (télématique) S/N 210685-, 271369-, 280361-	600	499
398	Système de communication électronique sans fil (télématique) S/N 210685-, 271369-, 280361-	700	501
398	Système de communication électronique sans fil (télématique) S/N 210856-, 271369-. 280361-	800	503
398	Système de communication électronique sans fil (télématique) S/N 210856-, 271369-. 280361-	900	505
398	Système de communication électronique sans fil (télématique) S/N 271369-, 280361-	1000	507

GRUPPE		Abschnitt	Seite
310	Batterie mit Anbauteilen	100	349
321	Generator mit Anbauteilen	100	351
321	Generator, Befestigung 8290569:S/N 271349-/280356-	200	353
330	Schlüsselsystem	100	355
331	Anlasser mit Anbauteilen 8289023, 8289891, 8290568, 8290569	100	357
333	Vorwärmer 8289023, 8289891, 8290568, 829056	100	359
350	Beleuchtung, vorne	100	361
350	Arbeitsscheinwerfer auf Ausleger	200	363
354	Innen lampe	100	365
354	Innen lampe 8290259, 8291490, 8291491, 8291492	200	367
356	Arbeitsbeleuchtung, extra	100	369
360	Elektrisches Pedal, Rohrleitungen Hammer/Schere	100	371
362	Signalhorn	100	375
362	Reserve-warneinheit	200	377
362	Rotierende Warnleuchte	300	379
362	Rotierende Warnleuchte 8300321	500	381
363	Scheibenwischer, oben 11294089,11294090,8290259,8291490,8291491,8290492	100	383
363	Scheibenwaschanlage	200	385
363	Wischer, unten	300	387
363	Wischer, unten	350	389
364	Schalter	100	391
364	Schalter 8291894	150	395
364	Schalter 8286628:S/N -271364/-280360	200	399
367	Elektronische Einheit 8299363,8299463:S/N -271365-/280361-	100	401
367	Elektronische Einheit	300	403
367	Hammer/Schere, Rohrleitungen (x1)	400	405
367	Elektronische Einheit	500	407
367	Elektronische Einheit 8289140, 8289141, 8290573, 8291901	600	409
371	Kabelbaum, zusätzliche Arbeitsbeleuchtung 8288870	100	411
371	Arbeitsbeleuchtung, extra	150	413
371	Kabelbaum, Hammer/Schere, Rohrleitungen (x1)	200	415
371	Batteriekabel	300	417
371	Hauptkabel und -leitungen 8291899 : S/N -230801/-271256/-280321	400	421
371	Hauptkabel und -leitungen	500	425
371	Kabel und Leitungen, Armaturenbrett	700	429
371	Kabelbaum, Nachbehandlungssteuergerät (ACM) 8291893,8291539	800	435
371	Kabelbaum	900	437
371	Kabelbäume, Fahrerhaus. 8290259, 8291490, 8291491, 8291492	1100	439
371	Antennenkabel für Telematik 8290259, 8291490, 8291491, 8291492	1175	441
371	Rotierende Warnleuchte 8279816, 8282395	1250	443
371	Kabelbaum, Hydraulische hebevorrichtung für Gegengewicht.	1350	445
371	Leitungen, Kaltstart	1500	447
372	Elektrozentrale	100	449
372	Elektrozentrale 8291539, 8291893 S/N 210112-	150	451
372	Transformator	200	453
372	Elektrisches Relais	300	455
372	Vorwärmrelais S/N 271349-/280356-/231048-	310	457
380	Betriebsstundenzähler	100	459
380	Betriebsstundenzähler 11294089,11294090,8290259,8291490,8291491,8291492	200	463
386	Elektr. Sensor	100	465
386	Elektr. Sensor	200	467
387	Armaturenbrett, Warneinheit und Informations	100	469
387	Armaturenbrett, Warneinheit und Informations	150	471
387	Rückfahrkamera	350	473
393	Kassettenrecorder mit Montageteilen	100	475

INHALTSVERZEICHNIS

GRUPPE		Abschnitt	Seite
393	Radioausrüstung 11294089,11294090,8290259,8291490,8291491,8291492	200	477
393	Zigarettenanzünder	300	479
397	GPS-Steuergerät 8291899 : S/N -230801/-271256/-280321	100	481
398	System für drahtlose elektronische Kommunikation (Telematik) S/N -271368, -280360	100	483
398	System für drahtlose elektronische Kommunikation (Telematik) 8283912:S/N -271368/-280360	150	485
398	System für drahtlose elektronische Kommunikation (Telematik) S/N -271368, -280360	160	487
398	System für drahtlose elektronische Kommunikation (Telematik) 8283913:S/N -271368/-280360	170	489
398	System für drahtlose elektronische Kommunikation (Telematik)	200	491
398	Kabel (Telematik) 8293146	300	493
398	System für drahtlose elektronische Kommunikation (Telematik) 8293499	400	495
398	System für drahtlose elektronische Kommunikation (Telematik) 8293500	500	497
398	System für drahtlose elektronische Kommunikation (Telematik) S/N 210685-, 271369-, 280361-	600	499
398	System für drahtlose elektronische Kommunikation (Telematik) S/N 210685-, 271369-, 280361-	700	501
398	System für drahtlose elektronische Kommunikation (Telematik) S/N 210856-, 271369-. 280361-	800	503
398	System für drahtlose elektronische Kommunikation (Telematik) S/N 210856-, 271369-. 280361-	900	505
398	System für drahtlose elektronische Kommunikation (Telematik) S/N 271369-, 280361-	1000	507

GRUPO	Sección	Página
310 Batería con accesorios de montaje	100	349
321 Alternador con assesorios de montage	100	351
321 Accesorio de alternador 8290569:S/N 271349-/280356-	200	353
330 Sistema de llave	100	355
331 Motor de arranque con assesorios de montaje 8289023, 8289891, 8290568, 8290569	100	357
333 Precalentador 8289023, 8289891, 8290568, 829056	100	359
350 Alumbrado, frontal	100	361
350 Lámpara de trabajo en pluma	200	363
354 Interior lampare	100	365
354 Interior lampare 8290259, 8291490, 8291491, 8291492	200	367
356 Luces de trabajo, extra	100	369
360 Pedal eléctrico, tubería de martillo/cizalla	100	371
362 Bocina	100	375
362 Unidad de advertencia de reserva	200	377
362 Luz giratoria de advertencia	300	379
362 Luz giratoria de advertencia 8300321	500	381
363 Limpiaparabrisas superior 11294089,11294090,8290259,8291490,8291491,8290492	100	383
363 Lavaparabrisas	200	385
363 Limpiaparabrisas inferior	300	387
363 Limpiaparabrisas inferior	350	389
364 Interruptor	100	391
364 Interruptor 8291894	150	395
364 Interruptor 8286628:S/N -271364/-280360	200	399
367 Unidad electrónica 8299363,8299463:S/N -271365-/280361-	100	401
367 Unidad electrónica	300	403
367 Tuberías de martillo/cuchilla (x1)	400	405
367 Unidad electrónica	500	407
367 Unidad electrónica 8289140, 8289141, 8290573, 8291901	600	409
371 Mazo de cables, luces de trabajo, extra 8288870	100	411
371 Luces de trabajo, extra	150	413
371 Mazo de cables, tuberías de martillo/cuchilla (x1)	200	415
371 Cables, batería	300	417
371 Haz de cables, principal 8291899 : S/N -230801/-271256/-280321	400	421
371 Haz de cables, principal	500	425
371 Haz de cables, panel de instrumentos	700	429
371 Mazo de cables, Acm 8291893,8291539	800	435
371 Manojo cables	900	437
371 Manojo de cables, cabina. 8290259, 8291490, 8291491, 8291492	1100	439
371 Cable de antena telemática 8290259, 8291490, 8291491, 8291492	1175	441
371 Luz giratoria de advertencia 8279816, 8282395	1250	443
371 Manojo cables a dispositivo hidraráulico para contrapeso de plegable.	1350	445
371 Cables, arranque frio	1500	447
372 Unidad de distribución eléctrica	100	449
372 Unidad de distribución eléctrica 8291539, 8291893 S/N 210112-	150	451
372 Transformador	200	453
372 Relé eléctrico	300	455
372 Rele precalentamiento S/N 271349-/280356-/231048-	310	457
380 Contador horario	100	459
380 Contador horario 11294089,11294090,8290259,8291490,8291491,8291492	200	463
386 Sensor eléctrico	100	465
386 Sensor eléctrico	200	467
387 Panel de instrumentos, unidad de advertencia y unidad de informa	100	469
387 Panel de instrumentos, unidad de advertencia y unidad de informa	150	471
387 Cámara retrovisora	350	473
393 Radiocasete con accesorios de montaje	100	475

INDICE

INDICE

GRUPO		Sección	Página
393	Equipo de radio 11294089,11294090,8290259,8291490,8291491,8291492	200	477
393	Encendedor	300	479
397	Unidad de mando de GPS 8291899 : S/N -230801/-271256/-280321	100	481
398	Sistema de comunicación electrónica inalámbrica (telemática) S/N -271368, -280360	100	483
398	Sistema de comunicación electrónica inalámbrica (telemática) 8283912:S/N -271368/-280360	150	485
398	Sistema de comunicación electrónica inalámbrica (telemática) S/N -271368, -280360	160	487
398	Sistema de comunicación electrónica inalámbrica (telemática) 8283913:S/N -271368/-280360	170	489
398	Sistema de comunicación electrónica inalámbrica (telemática)	200	491
398	Haces de cables (telemática) 8293146	300	493
398	Sistema de comunicación electrónica inalámbrica (telemática) 8293499	400	495
398	Sistema de comunicación electrónica inalámbrica (telemática) 8293500	500	497
398	Sistema de comunicación electrónica inalámbrica (telemática) S/N 210685-, 271369-, 280361-	600	499
398	Sistema de comunicación electrónica inalámbrica (telemática) S/N 210685-, 271369-, 280361-	700	501
398	Sistema de comunicación electrónica inalámbrica (telemática) S/N 210856-, 271369-. 280361-	800	503
398	Sistema de comunicación electrónica inalámbrica (telemática) S/N 210856-, 271369-. 280361-	900	505
398	Sistema de comunicación electrónica inalámbrica (telemática) S/N 271369-, 280361-	1000	507

GRUPP		Avsnitt	Sida
310	Batteri med monteringsdetaljer	100	349
321	Generator med monteringsdetaljer	100	351
321	Generatorfäste 8290569:S/N 271349-/280356-	200	353
330	Nyckelsystem	100	355
331	Startmotor med monteringsdetaljer 8289023, 8289891, 8290568, 8290569	100	357
333	Startelement 8289023, 8289891, 8290568, 829056	100	359
350	Belysning, fram	100	361
350	Arbetsbelysning på bom	200	363
354	Innerbelysning	100	365
354	Innerbelysning 8290259, 8291490, 8291491, 8291492	200	367
356	Arbetsbelysning, extra	100	369
360	Elpedal, hammare/sax rörledningar	100	371
362	Signalhorn	100	375
362	Backning av maskin, varningsenhet	200	377
362	Blinkande varningsfyr	300	379
362	Blinkande varningsfyr 8300321	500	381
363	Vindrutetorkare, övre 11294089,11294090,8290259,8291490,8291491,8290492	100	383
363	Vindrutespolare	200	385
363	Torkare nedre	300	387
363	Torkare nedre	350	389
364	Brytare	100	391
364	Brytare 8291894	150	395
364	Brytare 8286628:S/N -271364/-280360	200	399
367	Elektronikenhet 8299363,8299463:S/N -271365-/280361-	100	401
367	Elektronikenhet	300	403
367	Hammare/sax rörledningar (x1)	400	405
367	Elektronikenhet	500	407
367	Elektronikenhet 8289140, 8289141, 8290573, 8291901	600	409
371	Kablage, arbetsbelysning, extra 8288870	100	411
371	Arbetsbelysning, extra	150	413
371	Kablage, hammare/sax rörledningar (x1)	200	415
371	Kablar, batteri	300	417
371	Kabel och ledningsmatta, huvudsaklig 8291899 : S/N -230801/-271256/-280321	400	421
371	Kabel och ledningsmatta, huvudsaklig	500	425
371	Kabel och ledningsmatta, instrumentpanel	700	429
371	Kablage, Acm 8291893,8291539	800	435
371	Ledningsmatta	900	437
371	Ledningsmatta, hytt. 8290259, 8291490, 8291491, 8291492	1100	439
371	Antennledning för telematik 8290259, 8291490, 8291491, 8291492	1175	441
371	Blinkande varningsfyr 8279816, 8282395	1250	443
371	Ledningsmatta till hydraulisk anordning för borttagande av motvikt.	1350	445
371	Ledningar, kallstart	1500	447
372	Elcentral	100	449
372	Elcentral 8291539, 8291893 S/N 210112-	150	451
372	Transformator	200	453
372	Elektriskt relä	300	455
372	Förvärmningsrelä S/N 271349-/280356-/231048-	310	457
380	Timräknare	100	459
380	Timräknare 11294089,11294090,8290259,8291490,8291491,8291492	200	463
386	Elektrisk sensor	100	465
386	Elektrisk sensor	200	467
387	Instrumentpanel, varnings- och informationsenhet	100	469
387	Instrumentpanel, varnings- och informationsenhet	150	471
387	Backkamera	350	473
393	Kassett-radio med monteringsdetaljer	100	475
393	Radioutrustning 11294089,11294090,8290259,8291490,8291491,8291492	200	477
393	Cigarettändare	300	479

INNEHÅLLSFÖRTECKNING

INNEHÅLLSFÖRTECKNING

Catalogue id 20592 | Group 3 | Issue 20023976-I | Page 346

GRUPP		Avsnitt	Sida
397	GPS styrenhet 8291899 : S/N -230801/-271256/-280321	100	481
398	System för trådlös elektronisk kommunikation (telematik) S/N - 271368, -280360	100	483
398	System för trådlös elektronisk kommunikation (telematik) 8283912:S/N -271368/-280360	150	485
398	System för trådlös elektronisk kommunikation (telematik) S/N - 271368, -280360	160	487
398	System för trådlös elektronisk kommunikation (telematik) 8283913:S/N -271368/-280360	170	489
398	System för trådlös elektronisk kommunikation (telematik)	200	491
398	Ledningsmattor, (telematik) 8293146	300	493
398	System för trådlös elektronisk kommunikation (telematik) 8293499	400	495
398	System för trådlös elektronisk kommunikation (telematik) 8293500	500	497
398	System för trådlös elektronisk kommunikation (telematik) S/N 210685-, 271369-, 280361-	600	499
398	System för trådlös elektronisk kommunikation (telematik) S/N 210685-, 271369-, 280361-	700	501
398	System för trådlös elektronisk kommunikation (telematik) S/N 210856-, 271369-. 280361-	800	503
398	System för trådlös elektronisk kommunikation (telematik) S/N 210856-, 271369-. 280361-	900	505
398	System för trådlös elektronisk kommunikation (telematik) S/N 271369-, 280361-	1000	507

VOLVO

Volvo Construction Equipment
www.volvoce.com

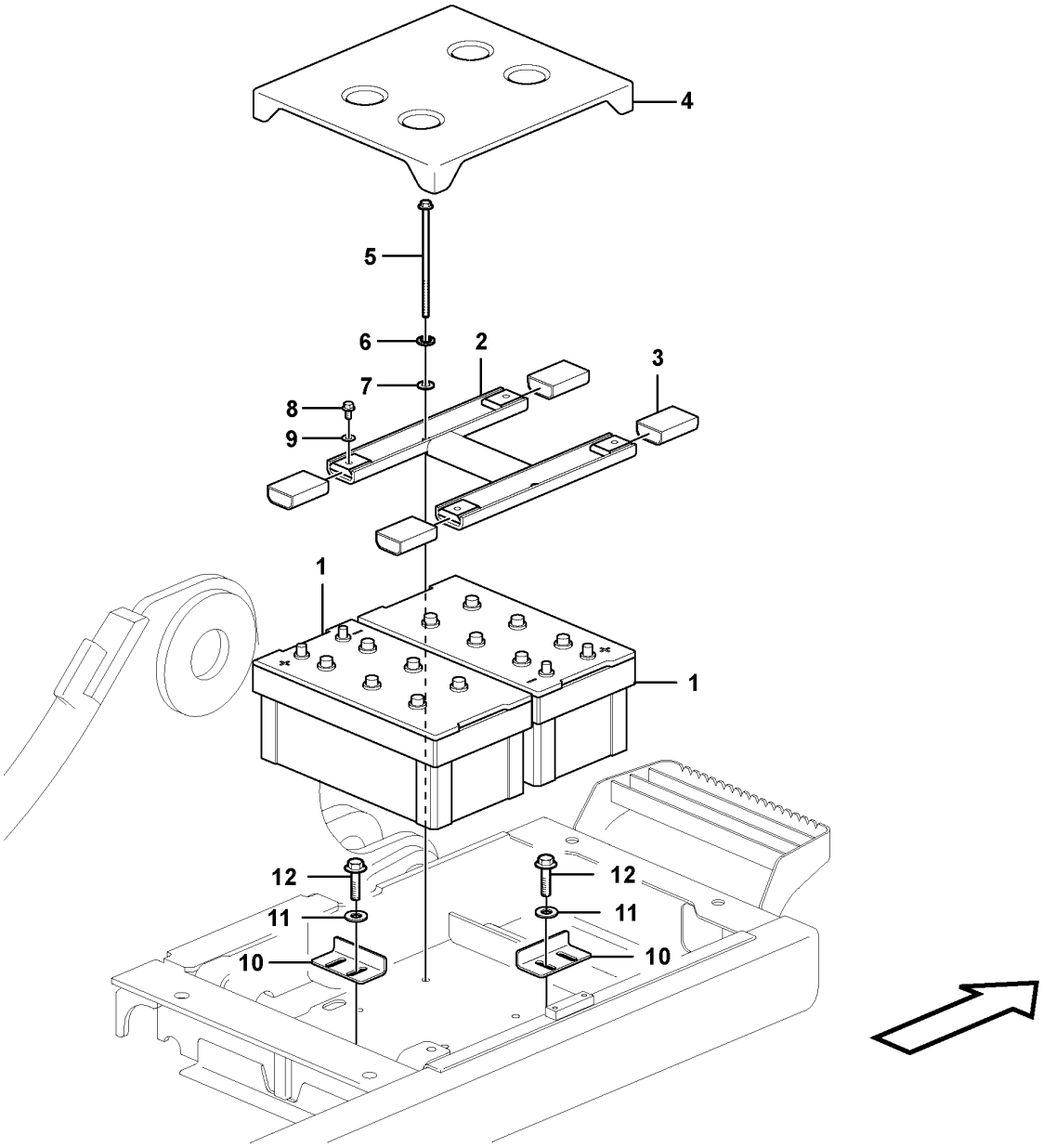

Volvo Construction Equipment

1063114

Fig.	Part No.	Quantity 1	2	3	4	5	PS	KIT	Description	Dénomination	Bezeichnung	Denominación	Benämning	Notes
1	VOE 14882679	2	2			2			Battery	Batterie	Batterie	Batería	Batteri	
	VOE 14640051			2					Battery	Batterie	Batterie	Batería	Batteri	
	VOE 14882681				2				Battery	Batterie	Batterie	Batería	Batteri	
2	VOE 14558289	1				1	SS		Bracket	Console	Konsole	Consola	Konsol	
	VOE 14661027		1	1	1				Bracket	Console	Konsole	Consola	Konsol	(VOE 14633573)
3	VOE 14555878	4	4	4	4	4			Cover	Capot	Haube	Capo	Lock	
4	VOE 14558283	1	1	1	1	1			Cover	Capot	Abdeckung	Capó	Kåpa	
5	VOE 14554928	2	2	2	2	2			Bolt	Boulon	Bolzen	Perno	Bult	
6	VOE 955923	2	2	2	2	2			Spring washer	Rondelle élastique	Federscheibe	Arandela elástica	Fjäderbricka	
7	VOE 13955897	2	2	2	2	2			Washer	Rondelle	Scheibe	Arandela	Bricka	
8	VOE 946471	4	4	4	4	4			Flange screw	Vis à embase	Flanschschraube	Tornillo embridado	Flänsskruv	
9	VOE 13960143	4	4	4	4	4			Washer	Rondelle	Scheibe	Arandela	Bricka	
10	VOE 14614687		2	2	2				Bracket	Console	Konsole	Consola	Konsol	
11	VOE 976945		4	4	4				Washer	Rondelle	Scheibe	Arandela	Bricka	
12	VOE 983250		4	4	4				Hexagon screw	Vis à tête hexagonale	Sechskantschraube	Tornillo hexagonal	Sexkantsskruv	

1	8291893 S/N -210234
2	8292425
3	8292426
4	8292948
5	8292424 S/N 210235-

Battery with assembling details
Batterie avec pièces d'assemblage
Batterie mit Anbauteilen
Batería con accesorios de montaje
Batteri med monteringsdetaljer

Catalogue id **20592**	Group **310**
Illustr. No **1063114**	Section **100**
Issue **20023976-I**	Page **349**

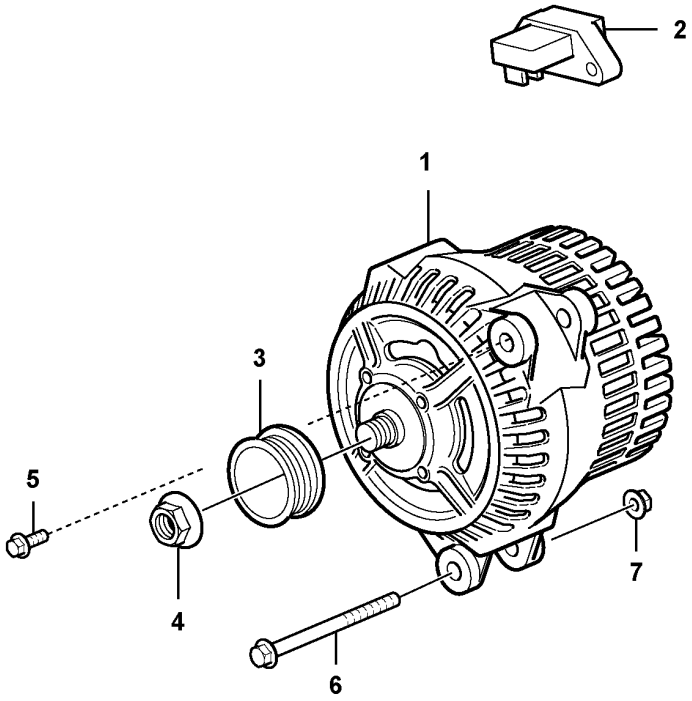
2
1
3
5
4
7
6

Fig.	Part No.	Quantity 1	2	3	PS	KIT	Description	Dénomination	Bezeichnung	Denominación	Benämning	Notes
1	VOE 11170321	1			SS		Alternator	Alternateur	Generator	Alternador	Generator	80A
2	VOE 20523391	1					•Charge regulator	•Régulateur charge	•Reglerschalter	•Regulador carga	•Laddningsregulator	
3	VOE 11716772	1					Pulley	Poulie	Z-riemenscheibe	Polea Corr Dent	Kuggremhjul	
4	VOE 11712384	1					Flange nut	Écrou à embase	Flanschmutter	Tuerca embridada	Flänsmutter	
5	VOE 946472	1					Flange screw	Vis à embase	Flanschschraube	Tornillo embridado	Flänsskruv	(VOE 13971099)
6	VOE 979935	1					Flange screw	Vis à embase	Flanschschraube	Tornillo embridado	Flänsskruv	
7	VOE 971099	1					Flange lock nut	Contre-écrou à embase	Flanschverschlussmutter	Contratuerca embridada	Flänslåsmutter	

1	8277122	**Alternator with assembling details** **Alternateur avec pieces de montage** **Generator mit Anbauteilen** **Alternador con assesorios de montage** **Generator med monteringsdetaljer**	Catalogue id **20592**	Group **321**
2			Illustr. No **1029990**	Section **100**
3				
4			Issue **20023976-I**	Page **351**
5				

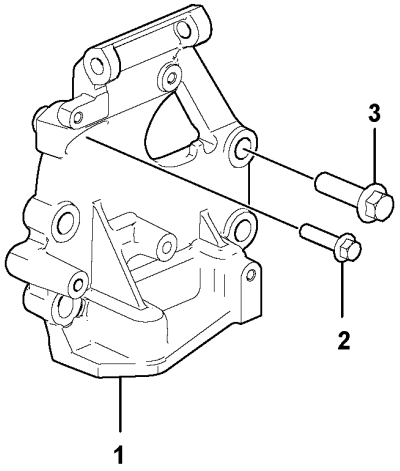
3
2
1

Fig.	Part No.	Quantity 1	2	3	PS	KIT	Description	Dénomination	Bezeichnung	Denominación	Benämning	Notes
1	**VOE 22026927**	1	1	1			Bracket	Console	Konsole	Consola	Konsol	
2	**VOE 984755**	1	1	1			Flange screw	Vis à embase	Flanschschraube	Tornillo embridado	Flänsskruv	
3	**VOE 975121**	4	4	4			Flange screw	Vis à embase	Flanschschraube	Tornillo embridado	Flänsskruv	

1	**15049434**
2	**15049435**
3	**8290569**
4	
5	

Alternator-attachment
Fixation de générateur
Generator, Befestigung
Accesorio de alternador
Generatorfäste

8290569:S/N 271349-/280356-

Catalogue id **20592**	Group **321**
Illustr. No **1086074**	Section **200**
Issue **20023976-I**	Page **353**

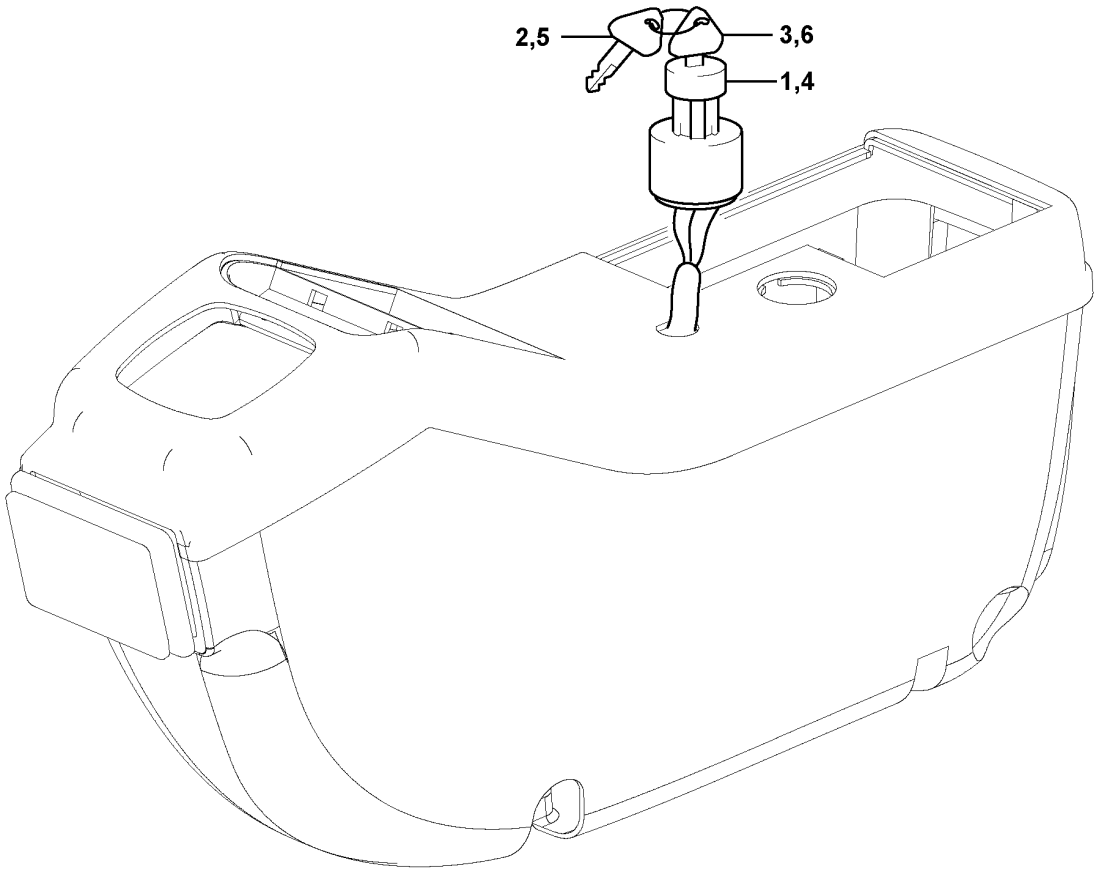

Volvo Construction Equipment

1022127

Fig.	Part No.	Quantity 1	2	3	PS	KIT	Description	Dénomination	Bezeichnung	Denominación	Benämning	Notes
1	**VOE 14529152**	1					Starter switch	Verrouillage de démarrage	Startschloss	Cerradura de arranque	Startlås	Specific
2		2			NS		•Key	•Clavette	•Keil	•Llave (cuna)	•Kil	
3		1			NS		•Key	•Clavette	•Keil	•Llave (cuna)	•Kil	
4	**VOE 14526158**		1				Starter switch	Verrouillage de démarrage	Startschloss	Cerradura de arranque	Startlås	Master
5	**VOE 14529178**		2				•Key	•Clé	•Schlüssel	•Llave	•Nyckel	(SA 1123-02950)
6	**VOE 14529180**		1		OP		•Key	•Cle	•Schlüssel	•Llave	•Nyckel	(SA 1123-02970)

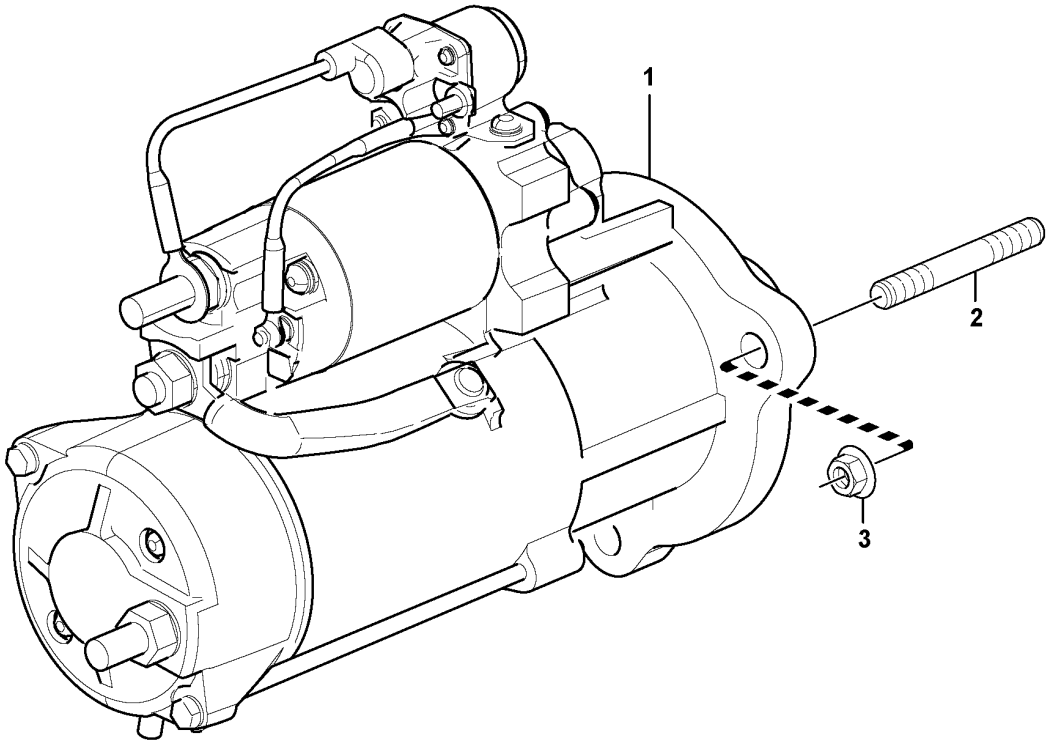
1
2
3

Fig.	Part No.	Quantity 1	2	3	PS	KIT	Description	Dénomination	Bezeichnung	Denominación	Benämning	Notes
1	**VOE 17233221**	1					Starter motor	Démarreur	Anlasser	Motor de arranque	Startmotor	(VOE 11129448)
	VOE 21019175	1					•Relay	•Relais	•Relais	•Relé	•Relä	
2	**VOE 953098**	3					Stud	Goujon	Stiftschraube	Espárrago	Pinnskruv	
3	**VOE 971096**	3					Flange nut	Écrou à embase	Flanschmutter	Tuerca embridada	Flänsmutter	

1		**Starter motor with assembling details** **Démarreur avec pieces de montage** **Anlasser mit Anbauteilen** **Motor de arranque con assesorios de montaje** **Startmotor med monteringsdetaljer**	Catalogue id **20592**	Group **331**
2				
3			Illustr. No **1056890**	Section **100**
4				
5		**8289023, 8289891, 8290568, 8290569**	Issue **20023976-I**	Page **357**

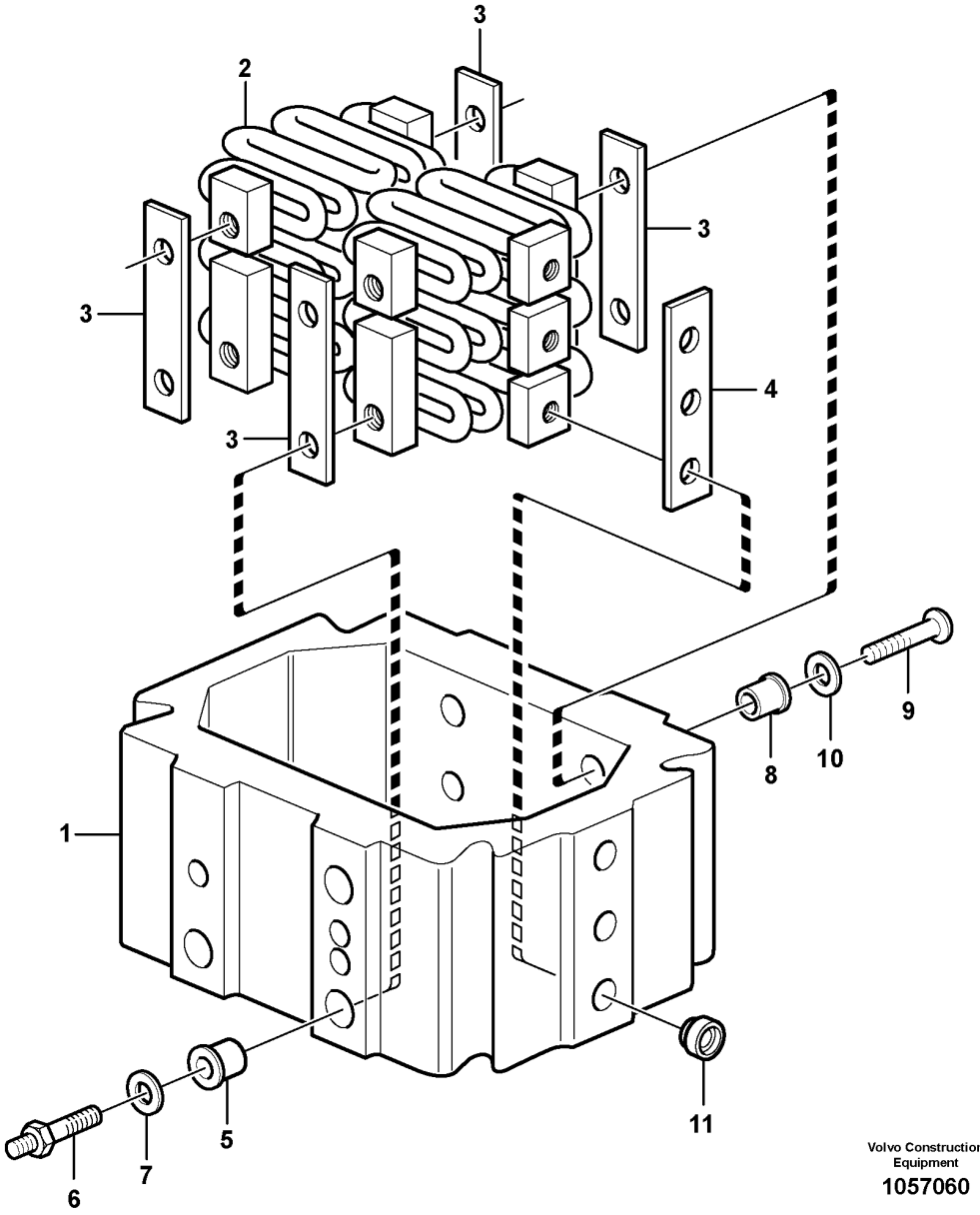

Volvo Construction Equipment

1057060

Fig.	Part No.	Quantity 1	2	3	PS	KIT	Description	Dénomination	Bezeichnung	Denominación	Benämning	Notes
	VOE 20940350	1			SS		Starter element	Élément de démarrage	Kaltstartelement	Calentador de arranque	Startelement	
1		1			NS		•Intermediate section	•Piece intermediaire	•Einsatzstuck	•Pieza distanciadora	•Mellanstycke	
2	**VOE 477276**	2			OP		•Heater	•Chauffage	•Heizkörper	•Unidad calentadora	•Värmeelement	
3	**VOE 477268**	4			OP		•Insulating plate	•Plaque isolante	•Isolierplatte	•Placa de aislamiento	•Isoleringsplatta	
4	**VOE 477113**	2			OP		•Insulating plate	•Plaque isolante	•Isolierplatte	•Placa de aislamiento	•Isoleringsplatta	
5	**VOE 468511**	2					•Bushing	•Bague	•Buchse	•Casquillo	•Bussning	
6	**VOE 20707039**	2					•Terminal screw	•Vis polaire	•Polschraube	•Tornillo terminal	•Polskruv	
7	**VOE 192288**	2					•Washer	•Rondelle	•Scheibe	•Arandela	•Bricka	
8	**VOE 468468**	6					•Sleeve	•Manchon	•Muffe	•Manguito	•Muff	
9	**VOE 969409**	12					•Six point socket screw	•Vis à 6 pans creux	•Sechszahn-Hohlschraube	•Racor de seis dientes	•Sextandhålskruv	
10	**VOE 191156**	12					•Washer	•Rondelle	•Scheibe	•Arandela	•Bricka	
11	**VOE 20942283**	6					•Sleeve	•Douille	•Hülse	•Manguito	•Hylsa	

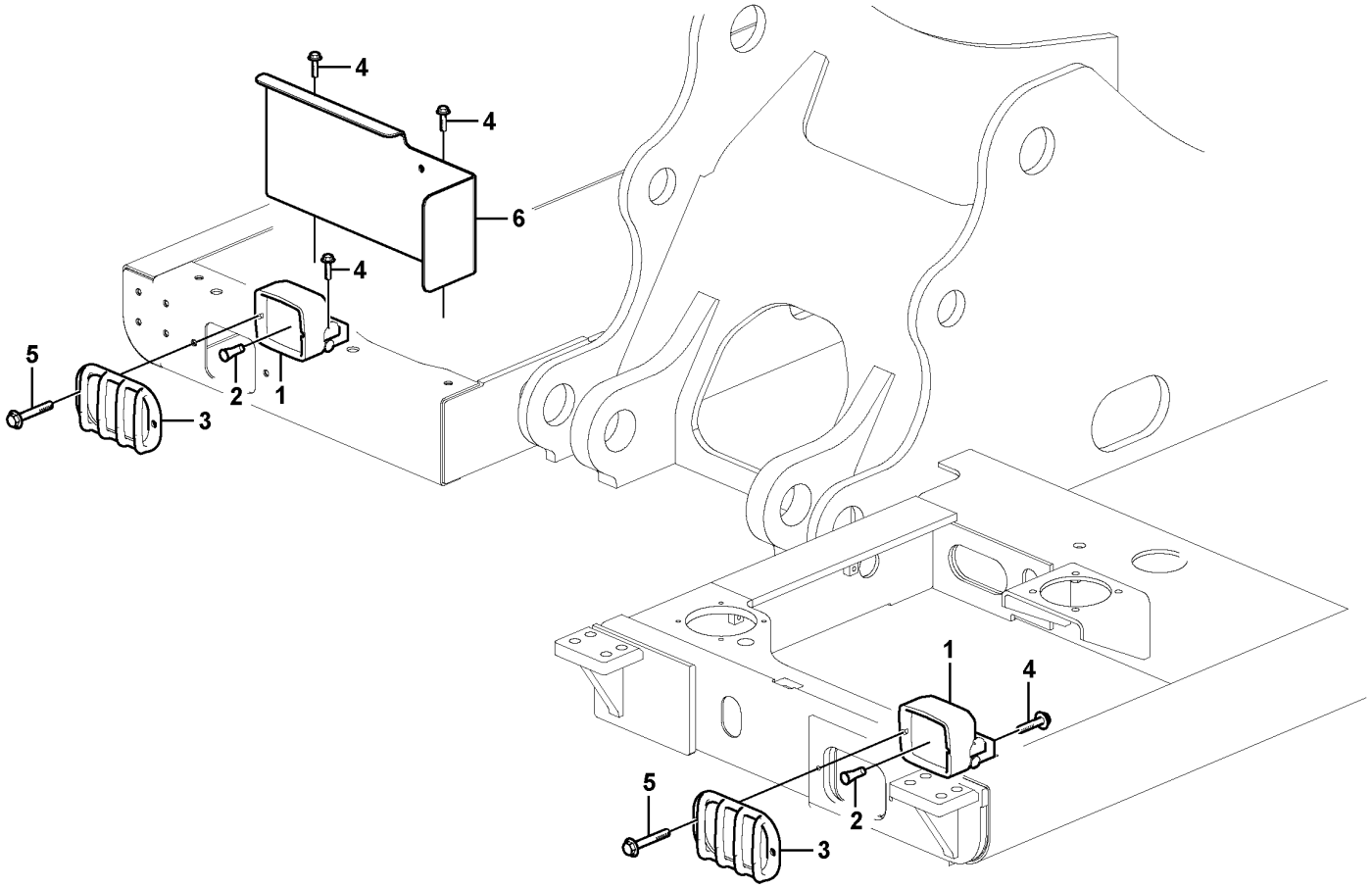

Volvo Construction Equipment

1057657

Fig.	Part No.	Quantity 1	2	3	4	5	PS	KIT	Description	Dénomination	Bezeichnung	Denominación	Benämning	Notes
1	**VOE 11039846**	2	2	2					Work lamp	Projecteur de travail	Arbeitsscheinwerfer	Faro de trabajo	Arbetsstrålkastare	
	VOE 15677680				2				Work lamp	Projecteur de travail	Arbeitsscheinwerfer	Faro de trabajo	Arbetsstrålkastare	22W, LED, S/N -210684
	VOE 14675697				2				Work lamp	Projecteur de travail	Arbeitsscheinwerfer	Faro de trabajo	Arbetsstrålkastare	S/N 210685-
2	**VOE 992517**	1	1	1					•Bulb	•Ampoule	•Glühlampe	•Bombilla	•Glödlampa	(VOE 943903) 24V,70W
3	**VOE 14559104**	2	2	2	2				Guard	Protection	Schutz	Proteccion	Skydd	
4	**VOE 946471**	4	4	4	4				Flange screw	Vis à embase	Flanschschraube	Tornillo embridado	Flänsskruv	
5	**VOE 946441**	4	4	4	1				Flange screw	Vis à embase	Flanschschraube	Tornillo embridado	Flänsskruv	
6	**VOE 14619343**	1	1		1				Cover	Capot	Abdeckung	Capó	Kåpa	
	VOE 14633052			1					Cover	Capot	Abdeckung	Capó	Kåpa	

1	**8291893,8291539**
2	**8294538**
3	**8291894**
4	**8294520**
5	

Lighting, front
Eclairage, avant
Beleuchtung, vorne
Alumbrado, frontal
Belysning, fram

Catalogue id **20592**	Group **350**
Illustr. No **1057657**	Section **100**
Issue **20023976-I**	Page **361**

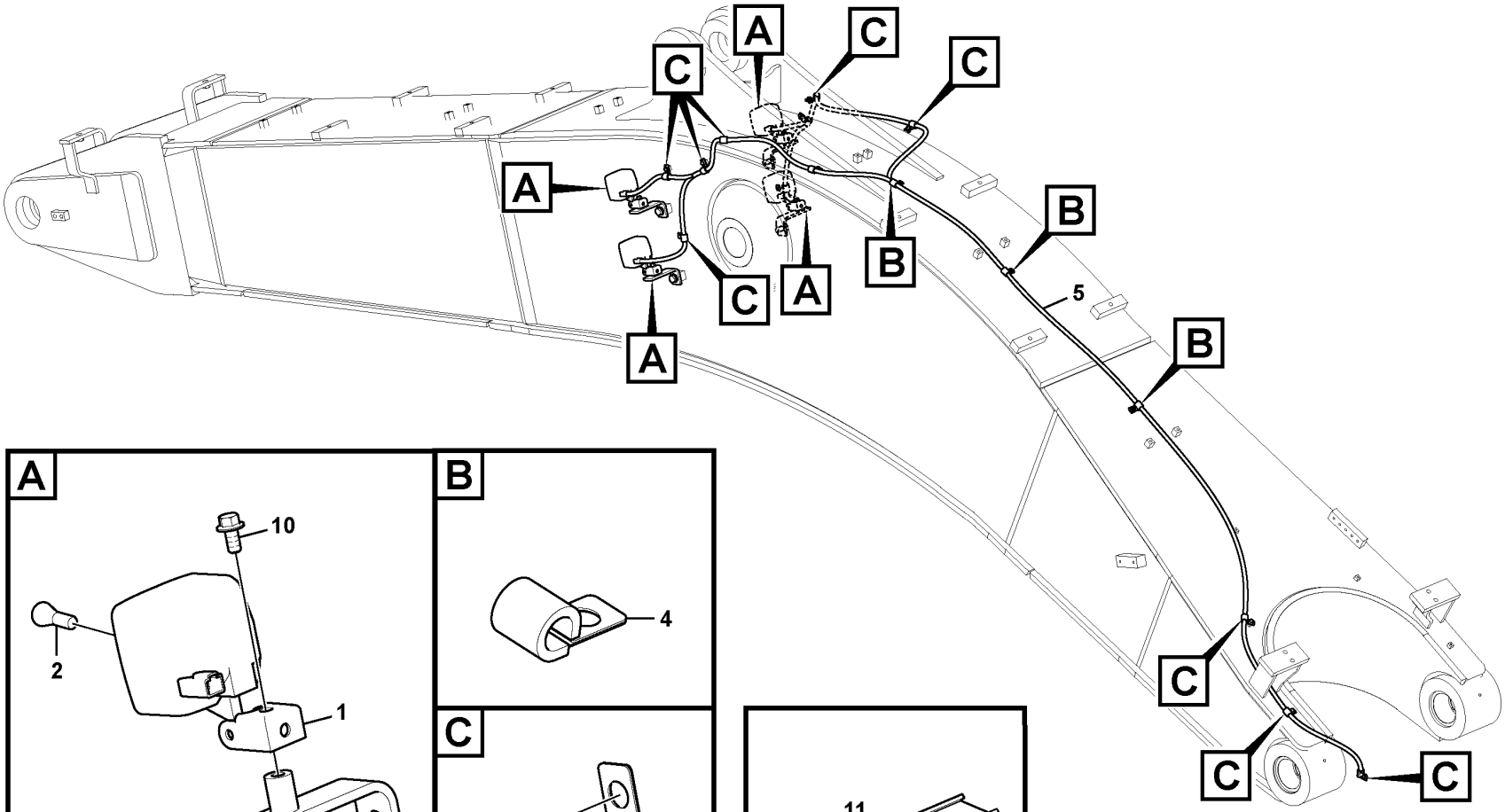

Volvo Construction Equipment

1058023

Fig.	Part No.	Quantity 1	2	3	PS	KIT	Description	Dénomination	Bezeichnung	Denominación	Benämning	Notes
1	VOE 11039846	2	4				Work lamp	Projecteur de travail	Arbeitsscheinwerfer	Faro de trabajo	Arbetsstrålkastare	
	VOE 15677680			4			Work lamp	Projecteur de travail	Arbeitsscheinwerfer	Faro de trabajo	Arbetsstrålkastare	22W, LED
2	VOE 992517	1	1				•Bulb	•Ampoule	•Glühlampe	•Bombilla	•Glödlampa	(VOE 943903) 24V,70W
3	VOE 14514339	2	4	4			Bracket	Console	Konsole	Consola	Konsol	
4	VOE 14500293	10	12	12			Clip	Clip	Clip	Clip	Clips	
5	VOE 14587227	1					Wiring harness	Faisceau de câbles	Kabelbaum	Manojo cables	Ledningsmatta	
	VOE 14563596		1	1			Wiring harness	Faisceau de câbles	Kabelbaum	Manojo cables	Ledningsmatta	
6	VOE 947107	6	8	8			Flange screw	Vis à embase	Flanschschraube	Tornillo embridado	Flänsskruv	
7	VOE 978936	2	4	4			Hexagon screw	Vis à tête hexagonale	Sechskantschraube	Tornillo hexagonal	Sexkantsskruv	
8	VOE 955900	2	4	4	SS		Plain washer	Rondelle plane	Flachscheibe	Arandela plana	Planbricka	
9	VOE 955926	2	4	4			Spring washer	Rondelle élastique	Federscheibe	Arandela elástica	Fjäderbricka	
10	VOE 946471	2	4	4			Flange screw	Vis à embase	Flanschschraube	Tornillo embridado	Flänsskruv	
11	VOE 14522575	1	1	1			Clip	Clip	Clip	Clip	Clips	

1	8286512
2	8286513
3	8294520
4	
5	

Working lamp on boom
Projecteur de travail sur la flèche
Arbeitsscheinwerfer auf Ausleger
Lámpara de trabajo en pluma
Arbetsbelysning på bom

Catalogue id **20592**	Group **350**
Illustr. No **1058023**	Section **200**
Issue **20023976-I**	Page **363**

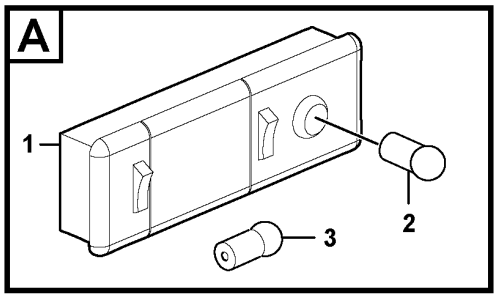

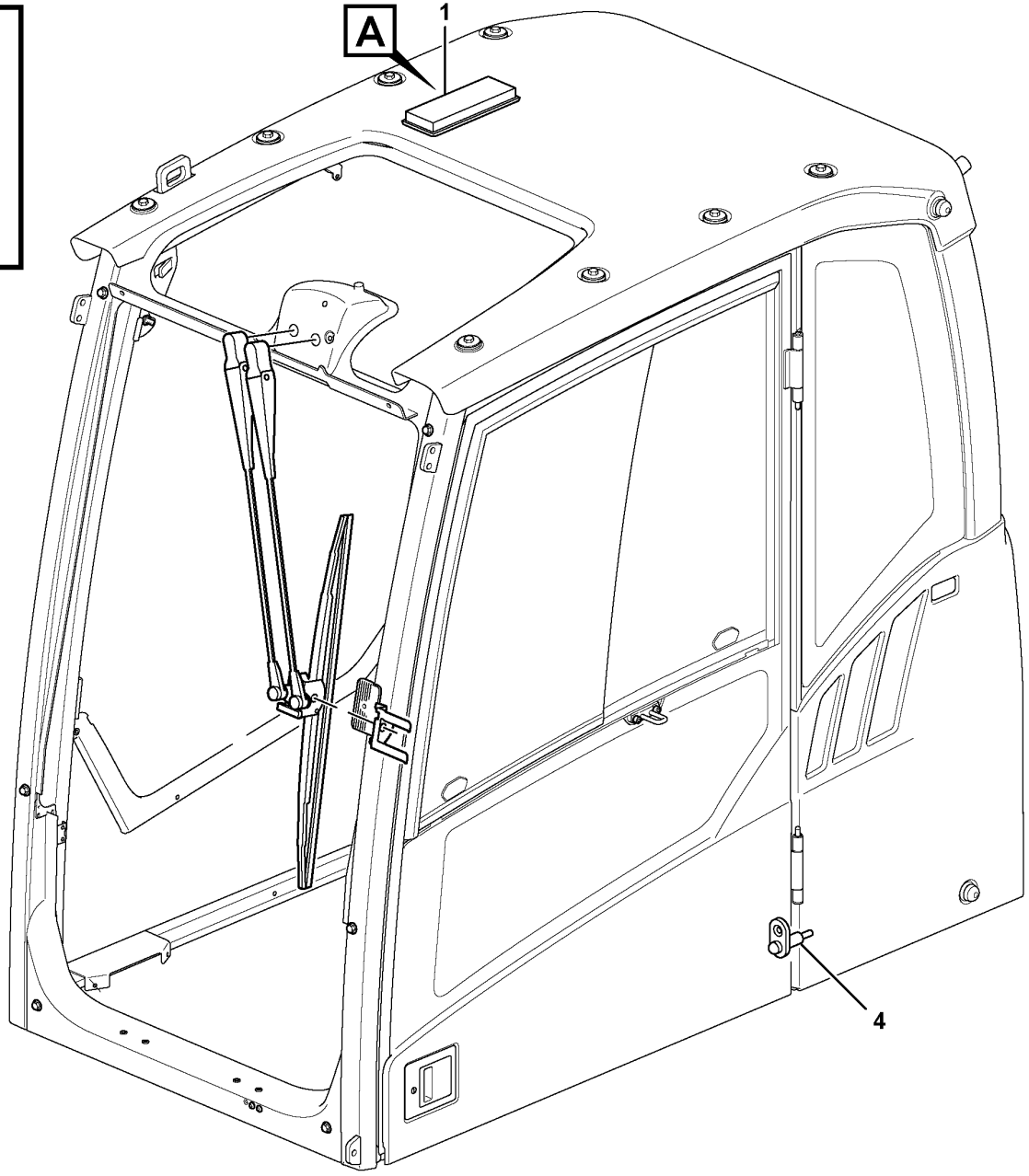

Volvo Construction Equipment

1034748

Fig.	Part No.	Quantity 1	2	3	PS	KIT	Description	Dénomination	Bezeichnung	Denominación	Benämning	Notes
1	**VOE 15021591**	1	1				Interior lamp	Lampe intérieure	Innenleuchte	Lámpara interior	Innerlampa	
2	**VOE 992520**	1	1				Bulb	Ampoule	Glühlampe	Bombilla	Glödlampa	(VOE 967710)
3	**VOE 992519**	1	1				Bulb	Ampoule	Glühlampe	Bombilla	Glödlampa	(VOE 967709)
4	**VOE 3987417**	1	1				Switch	Contacteur	Schalter	Interruptor	Strömställare	

1	**11294089**	**Interior lamp** **Interieure lampe** **Innen lampe** **Interior lampare** **Innerbelysning**	Catalogue id **20592**	Group **354**
2	**11294090**		Illustr. No **1034748**	Section **100**
3			Issue **20023976-I**	Page **365**
4				
5				

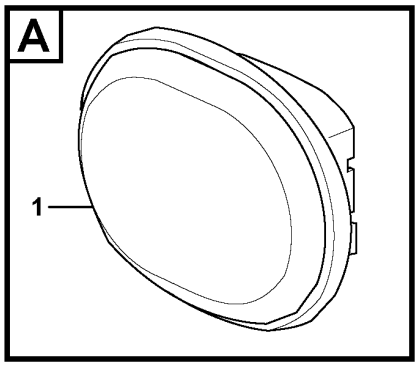

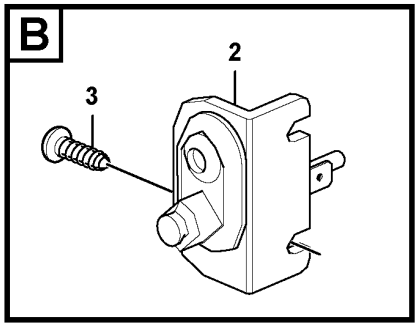

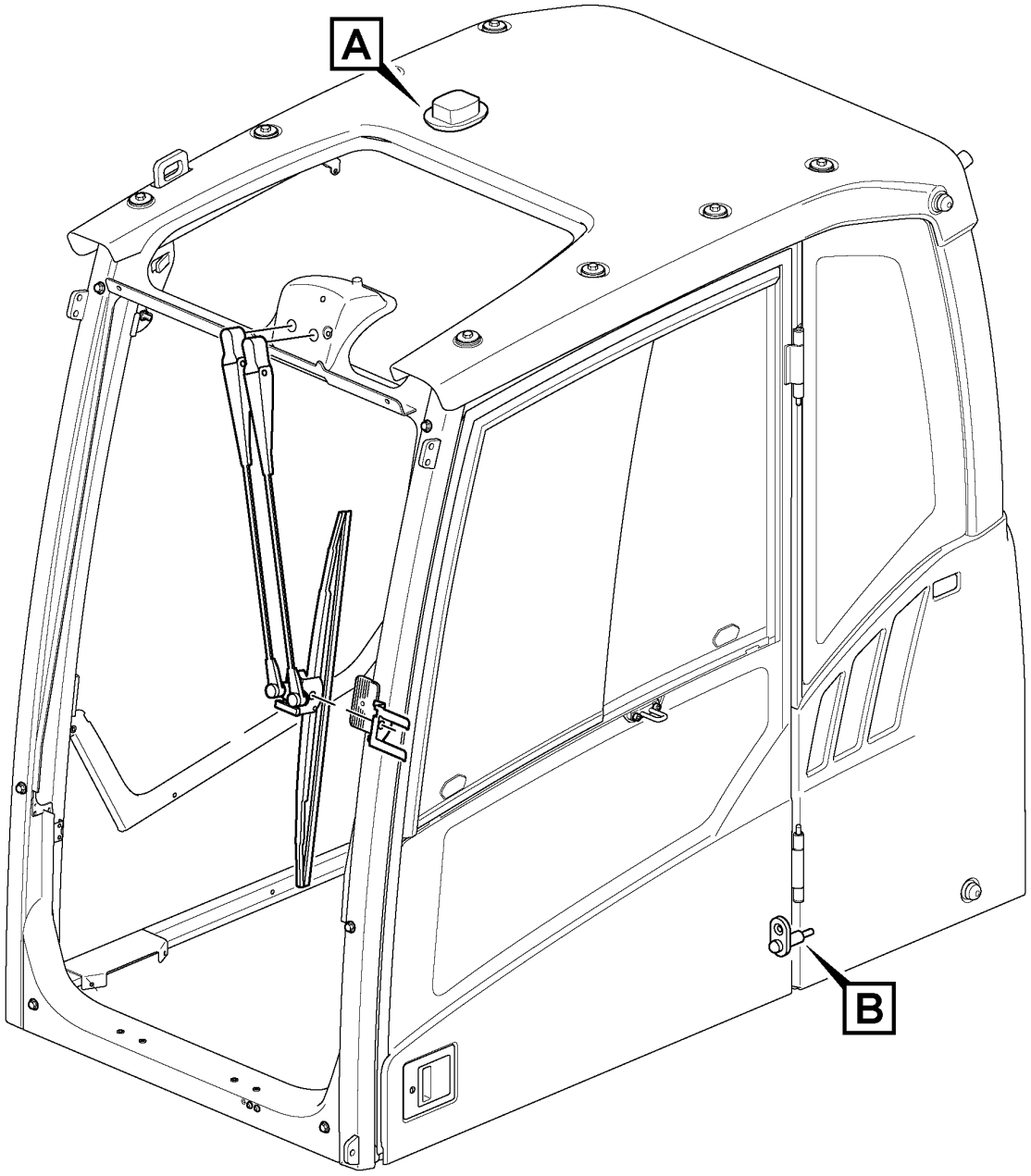

Volvo Construction Equipment

1064589

Fig.	Part No.	Quantity 1	2	3	PS	KIT	Description	Dénomination	Bezeichnung	Denominación	Benämning	Notes
1	**VOE 14635864**	1					Lamp	Lampe	Lampe	Lámpara	Lampa	
2	**VOE 3987417**	1					Switch	Contacteur	Schalter	Interruptor	Strömställare	
3	**VOE 969278**	2					Six point socket screw	Vis à 6 pans creux	Sechszahn-Hohlschraube	Racor de seis dientes	Sextandhålskruv	

1		**Interior lamp** **Interieure lampe** **Innen lampe** **Interior lampare** **Innerbelysning**	Catalogue id **20592**	Group **354**
2				
3			Illustr. No **1064589**	Section **200**
4				
5		**8290259, 8291490, 8291491, 8291492**	Issue **20023976-I**	Page **367**

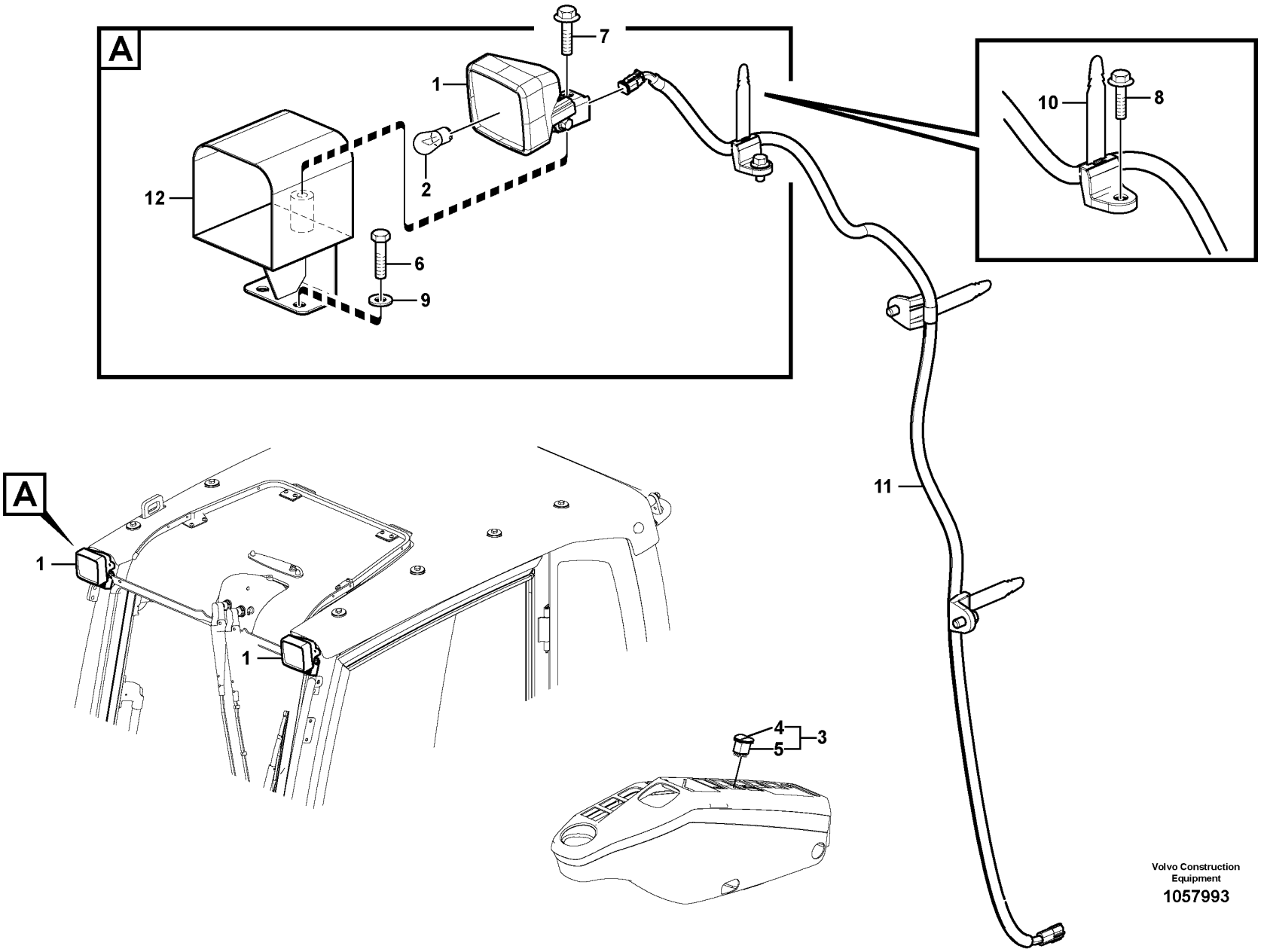

Volvo Construction Equipment

1057993

Fig.	Part No.	Quantity 1	2	3	PS	KIT	Description	Dénomination	Bezeichnung	Denominación	Benämning	Notes
1	VOE 11039846	2	3				Work lamp	Projecteur de travail	Arbeitsscheinwerfer	Faro de trabajo	Arbetsstrålkastare	
	VOE 15677680			3			Work lamp	Projecteur de travail	Arbeitsscheinwerfer	Faro de trabajo	Arbetsstrålkastare	22W, LED
2	VOE 992517	1	1				•Bulb	•Ampoule	•Glühlampe	•Bombilla	•Glödlampa	(VOE 943903)
3		1	1	1	NS		Switch	Commutateur	Schalter	Contactor	Strömställare	
4	VOE 70369702	1	1	1			•Switch	•Contacteur	•Schalter	•Interruptor	•Strömställare	
5	VOE 11428011	1	1	1			•Rocker arm	•Culbuteur	•Kipphebel	•Balancín	•Vipparm	
6	VOE 978932		2	2			Hexagon screw	Vis à tête hexagonale	Sechskantschraube	Tornillo hexagonal	Sexkantsskruv	
7	VOE 946471		1	4			Flange screw	Vis à embase	Flanschschraube	Tornillo embridado	Flänsskruv	
8	VOE 946441		3				Flange screw	Vis à embase	Flanschschraube	Tornillo embridado	Flänsskruv	
9	VOE 14522862		2	2			Washer	Rondelle	Scheibe	Arandela	Bricka	
10	VOE 14558810		3				Strip clamp	Serrage de ruban	Bandklemme	Abrazadera de cinta	Bandklamma	
	VOE 14500291			3			Clip	Clip	Clip	Clip	Clips	
11	VOE 14624748		1	1			Wiring harness	Faisceau de câbles	Kabelbaum	Manojo cables	Ledningsmatta	
12	VOE 14560829		1				Bracket	Console	Konsole	Consola	Konsol	
	VOE 14657270			1			Bracket	Console	Konsole	Consola	Konsol	

1	8279781
2	8288870
3	8294520
4	
5	

Work lights, extra
Projecteurs de travail, supplémentaires
Arbeitsbeleuchtung, extra
Luces de trabajo, extra
Arbetsbelysning, extra

Catalogue id **20592**	Group **356**
Illustr. No **1057993**	Section **100**
Issue **20023976-I**	Page **369**

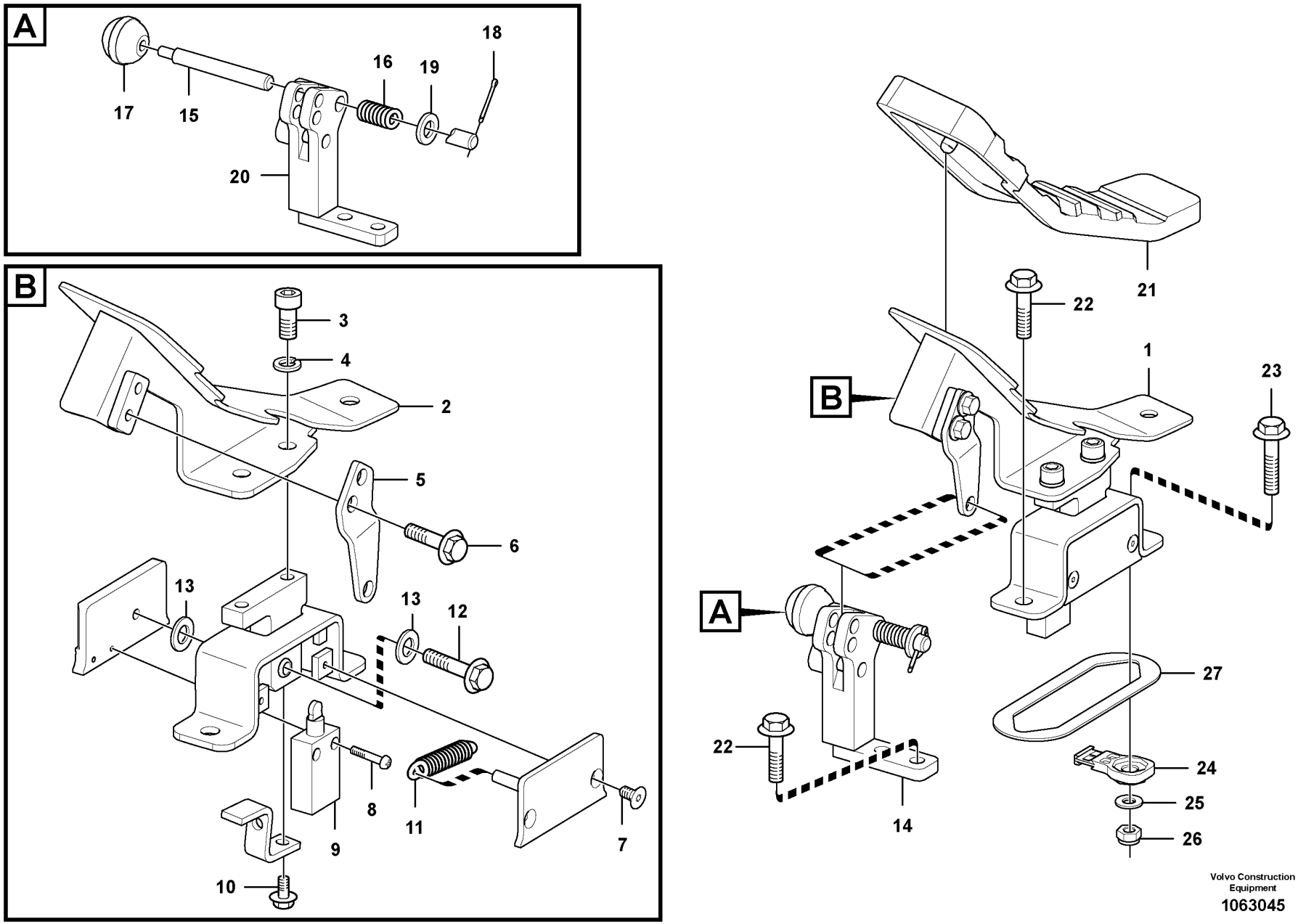

Volvo Construction Equipment

1063045

Fig.	Part No.	Quantity 1	2	3	PS	KIT	Description	Dénomination	Bezeichnung	Denominación	Benämning	Notes
1	VOE 14623927	1					Pedal	Pédale	Pedal	Pedal	Pedal	S/N -270861/-280233 S/N -230233
	VOE 14651236	1					Pedal	Pédale	Pedal	Pedal	Pedal	S/N 270862-271371 S/N 280234-280360 S/N 230234-230999
	VOE 14713000	1										S/N 271372- S/N 280361- S/N 231001-
2	VOE 14534438	1					•Bracket	•Console	•Konsole	•Consola	•Konsol	
3	VOE 984078	2					•Hex. socket screw	•Vis à six pans creux	•Innensechskantschraube	•Tornillo de hexágono embutido	•Insexskruv	
4	VOE 955922	2					•Spring washer	•Rondelle élastique	•Federscheibe	•Arandela elástica	•Fjäderbricka	
5		1			NS		•Plate	•Plaque	•Platte	•Placa	•Platta	
6	VOE 13946173	2					•Screw	•Vis	•Schraube	•Tornillo	•Skruv	
7	VOE 13969737	2					•Six point socket screw	•Vis à 6 pans creux	•Sechszahn-Hohlschraube	•Racor de seis dientes	•Sextandhålskruv	
8	SA 9021-10404	2					•Cross recessed screw	•Vis empreinte cruciforme	•Kreuzschlitzschraube	•Tornillo cruz	•Krysskruv	
9	VOE 15075486	1					•Switch	•Contacteur	•Schalter	•Interruptor	•Strömställare	S/N -270861/-280233 S/N -230233
	VOE 14643925	1					•Switch	•Rupteur	•Ausschalter	•Interruptor	•Brytkontakt	S/N 270862-/280234- S/N 230234-
10	VOE 13965175	2					•Screw	•Vis	•Schraube	•Tornillo	•Skruv	
11	VOE 14523097	1					•Spring	•Ressort	•Feder	•Resorte	•Fjäder	
12	VOE 946671	1					•Flange screw	•Vis à embase	•Flanschschraube	•Tornillo embridado	•Flänsskruv	
13	VOE 955896	2					•Plain washer	•Rondelle plane	•Flachscheibe	•Arandela plana	•Planbricka	
14	VOE 14515388	1					Stopping device	Dispositif d'arrêt	Anhaltevorrichtung	Mecanismo de parada	Stoppdon	
15	VOE 14531101	1					•Pin	•Goupille	•Stift	•Pasador	•Pinne	
16	VOE 14531102	1					•Spring	•Ressort	•Feder	•Resorte	•Fjäder	
17	VOE 14881067	1					•Knob	•Bouton	•Knauf	•Botón	•Knopp	
18	VOE 907848	1					•Split pin	•Goupille fendue	•Splint	•Pasador hendido	•Saxpinne	
19	VOE 992042	1					•Plain washer	•Rondelle plane	•Flachscheibe	•Arandela plana	•Planbricka	
20		1			NS		•Bracket	•Console	•Konsole	•Consola	•Konsol	
21	VOE 14534436	1					Cover	Capot	Haube	Capo	Lock	

1	8290274	**Electric pedal, hammer/shear piping** **Pédale de commande électrique, circuits marteau/cisaille** **Elektrisches Pedal, Rohrleitungen Hammer/Schere** **Pedal eléctrico, tubería de martillo/cizalla** **Elpedal, hammare/sax rörledningar**	Catalogue id **20592**	Group **360**
2			Illustr. No **1063045**	Section **100**
3			Issue **20023976-I**	Page **371**
4				
5				

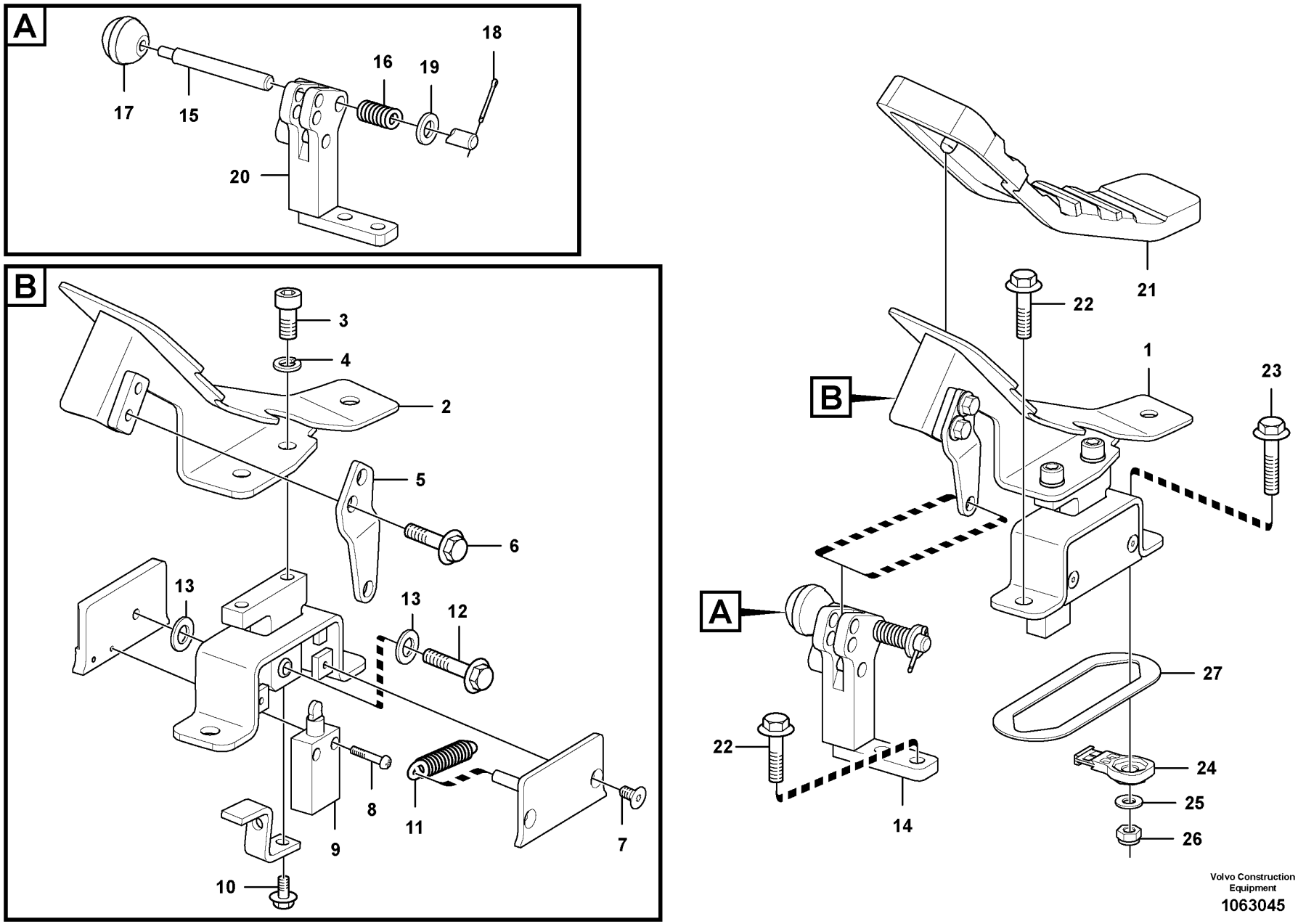

Volvo Construction Equipment

1063045

Fig.	Part No.	Quantity 1	2	3	PS	KIT	Description	Dénomination	Bezeichnung	Denominación	Benämning	Notes
22	VOE 946472	3					Flange screw	Vis à embase	Flanschschraube	Tornillo embridado	Flänsskruv	
23	VOE 13965185	1					Screw	Vis	Schraube	Tornillo	Skruv	
24	VOE 14587635	1					Clip	Clip	Clip	Clip	Clips	
25	VOE 976945	1					Washer	Rondelle	Scheibe	Arandela	Bricka	
26	SA 9131-11000	1					Lock nut	Contre-ecrou	Sicherungsmutter	Contratuerca	Låsmutter	
27	VOE 14515386	1					Plate	Tôle	Blech	Chapa	Plåt	

1	8290274	**Electric pedal, hammer/shear piping** **Pédale de commande électrique, circuits marteau/cisaille** **Elektrisches Pedal, Rohrleitungen Hammer/Schere** **Pedal eléctrico, tubería de martillo/cizalla** **Elpedal, hammare/sax rörledningar**	Catalogue id **20592**	Group **360**
2			Illustr. No **1063045**	Section **100**
3				
4			Issue **20023976-I**	Page **373**
5				

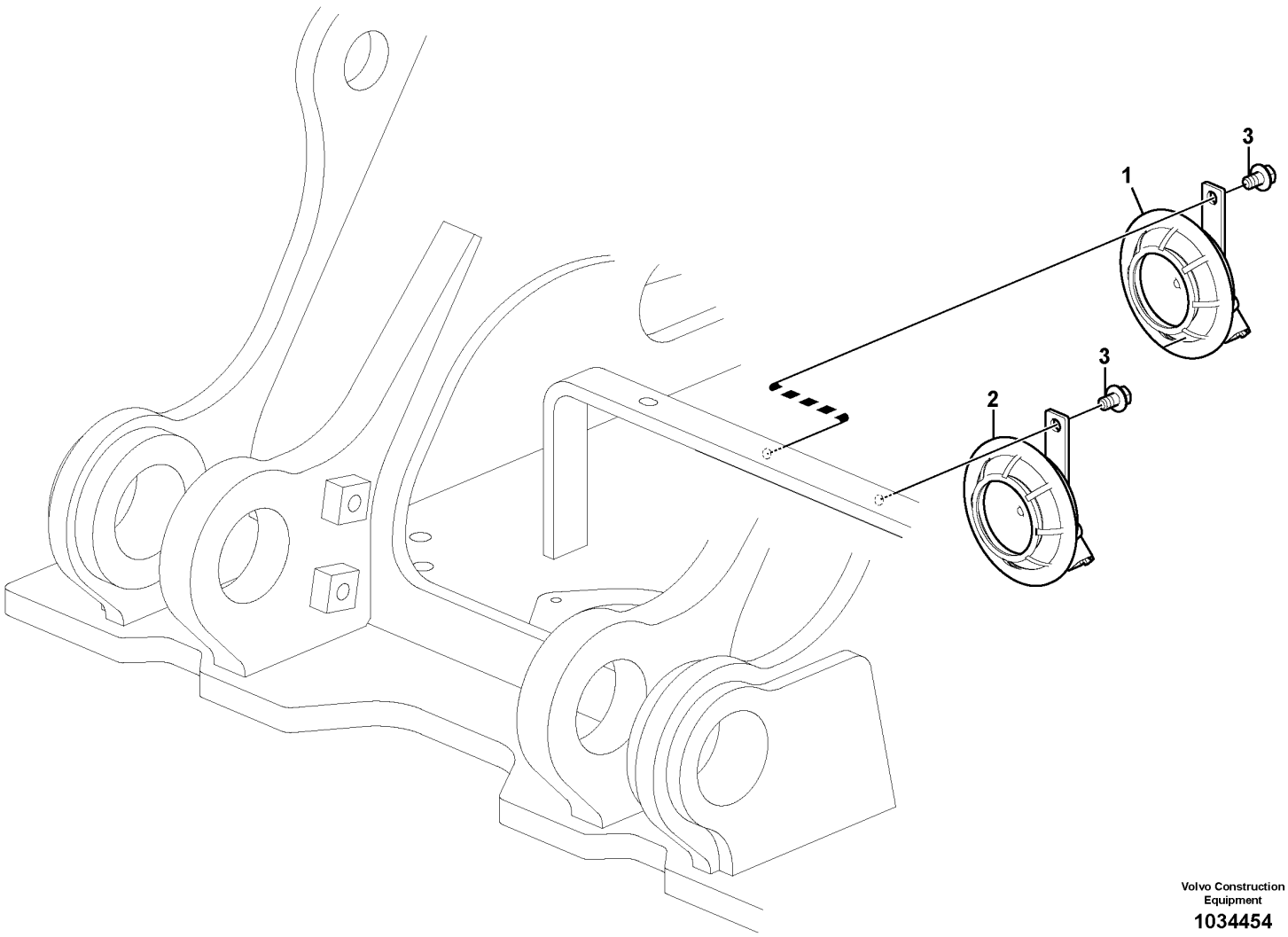

Volvo Construction Equipment

1034454

Fig.	Part No.	Quantity 1	2	3	PS	KIT	Description	Dénomination	Bezeichnung	Denominación	Benämning	Notes
1	VOE 14654752	1					Horn	Avertisseur	Signalhorn	Bocina	Signalhorn	375HZ
2	VOE 14654753	1					Horn	Avertisseur	Signalhorn	Bocina	Signalhorn	500HZ
3	VOE 946471	2					Flange screw	Vis à embase	Flanschschraube	Tornillo embridado	Flänsskruv	

1	8289022	**Horn** **Avertisseur sonore** **Signalhorn** **Bocina** **Signalhorn**	Catalogue id **20592**	Group **362**
2			Illustr. No **1034454**	Section **100**
3			Issue **20023976-I**	Page **375**
4				
5				

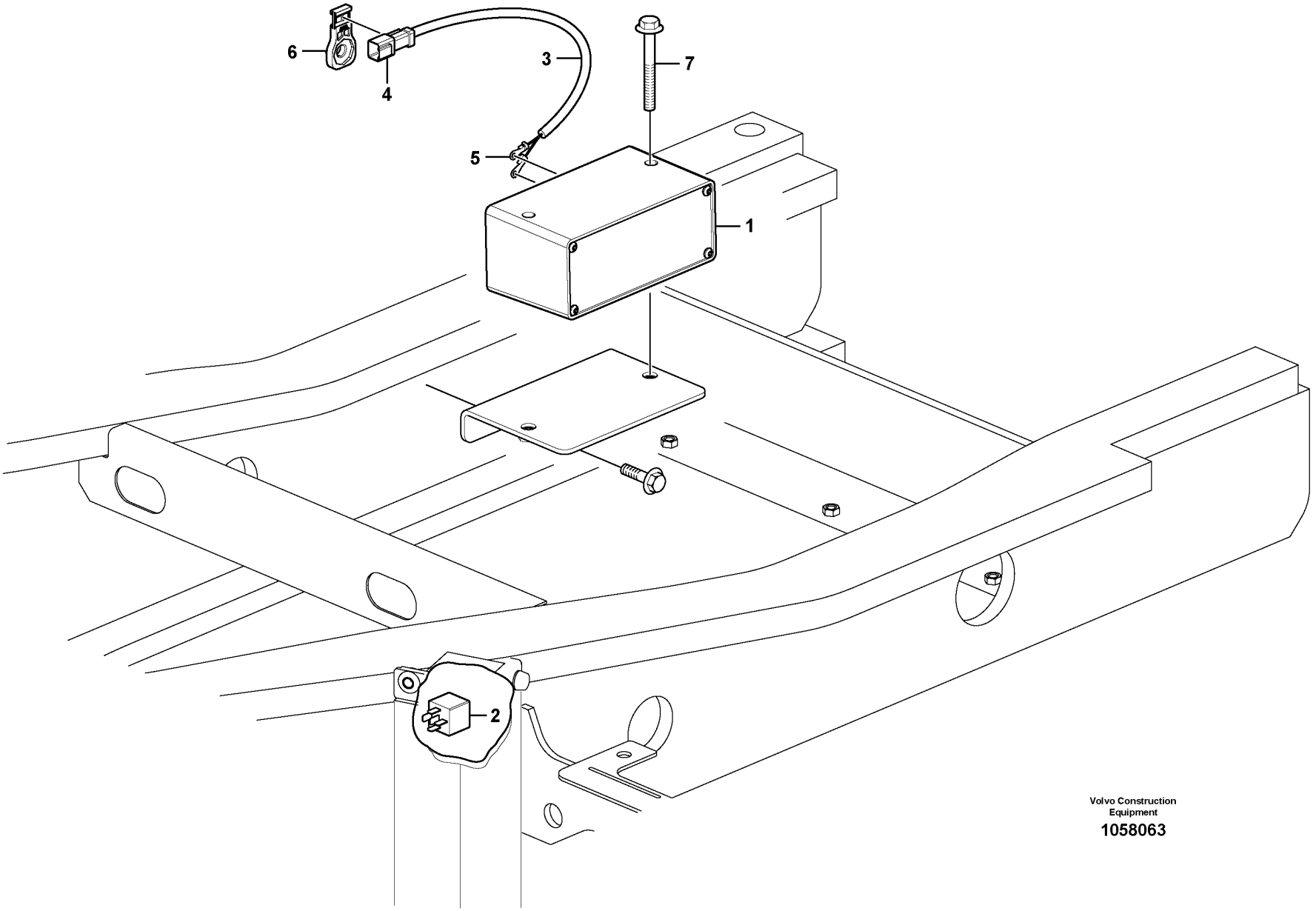

Volvo Construction Equipment

1058063

Fig.	Part No.	Quantity 1	2	3	PS	KIT	Description	Dénomination	Bezeichnung	Denominación	Benämning	Notes
1	VOE 11039563	1					Reversing warning unit	Avertisseur de recul	Rückfahrwarner	Avisador de retroceso	Backvarnare	
2	VOE 14594545	1			SS		Relay	Relais	Relais	Relé	Relä	
3	VOE 14555877	1					Wiring harness	Faisceau de câbles	Kabelbaum	Manojo cables	Ledningsmatta	
4	VOE 874954	1					•Housing	•Carter	•Gehäuse	•Cuerpo	•Hus	
5	VOE 970787	2					•Cable terminal	•Cosse câble	•Kabelschuh	•Terminal de cable	•Ledningssko	
6	VOE 14587635	1					Clip	Clip	Clip	Clip	Clips	
7	VOE 13965189	2					Screw	Vis	Schraube	Tornillo	Skruv	

1	8288871	**Back-up warning unit** **Unité d'alerte de secours** **Reserve-warneinheit** **Unidad de advertencia de reserva** **Backning av maskin, varningsenhet**	Catalogue id **20592**	Group **362**
2			Illustr. No **1058063**	Section **200**
3			Issue **20023976-I**	Page **377**
4				
5				

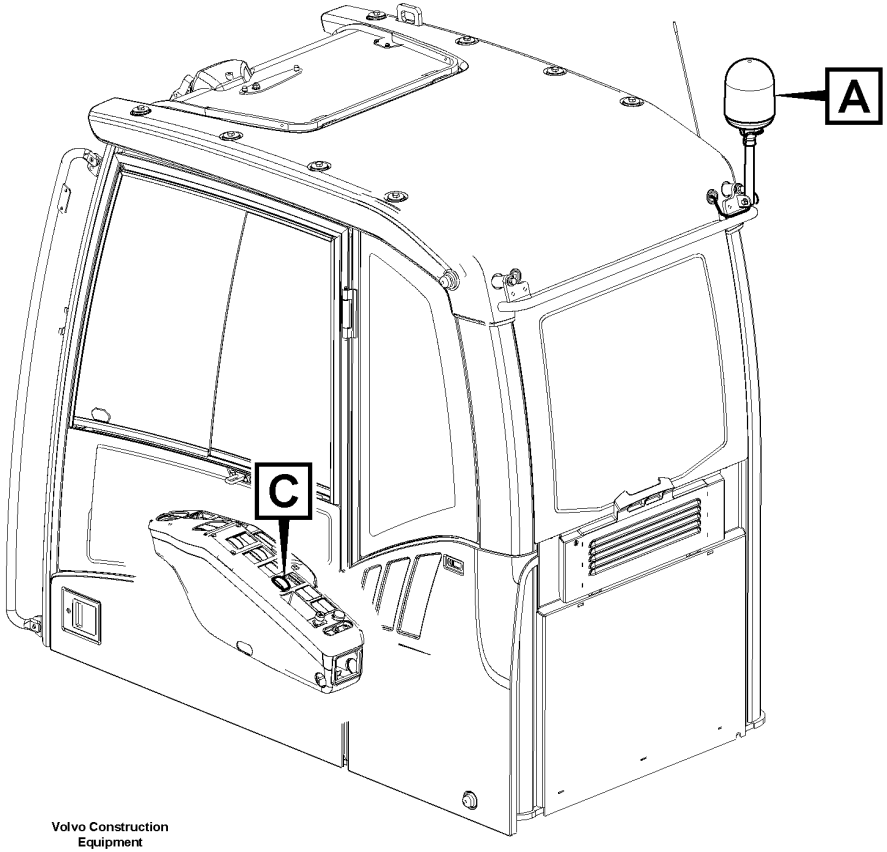

Volvo Construction Equipment

1025096

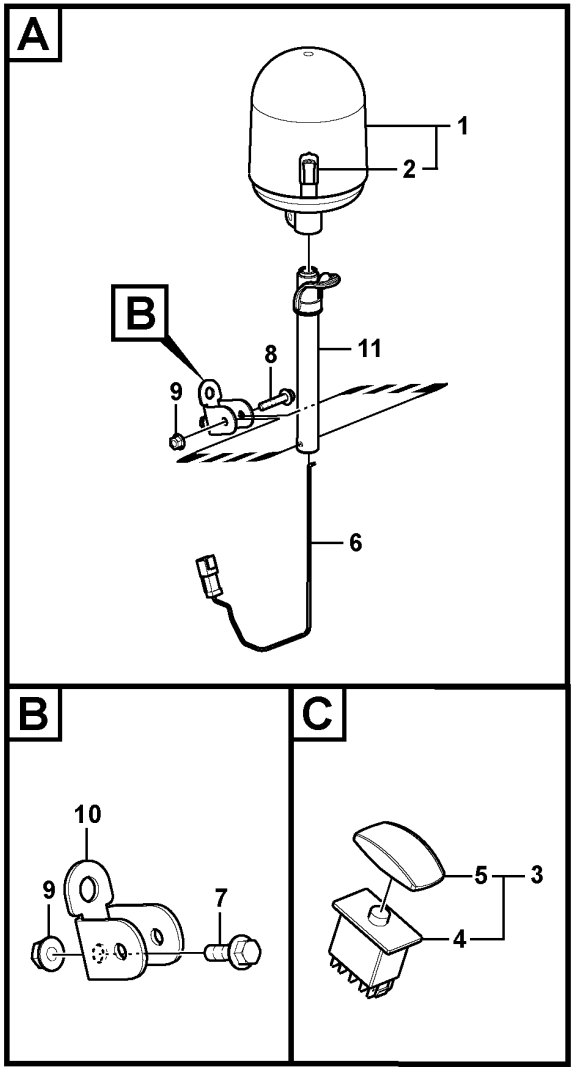

Fig.	Part No.	Quantity 1	2	3	PS	KIT	Description	Dénomination	Bezeichnung	Denominación	Benämning	Notes
1	VOE 11170101	1					Rotating beacon	Gyrophare	Rundumleuchte	Alumbrado rotativo	Roterande varningsljus	S/N -210127
	VOE 14620906	1					Rotating beacon	Gyrophare	Rundumleuchte	Alumbrado rotativo	Roterande varningsljus	S/N 210128-
2	VOE 992516	1					•Bulb	•Ampoule	•Glühlampe	•Bombilla	•Glödlampa	(VOE 943904)
3	VOE 14531811	1			SS		Switch	Commutateur	Schalter	Contactor	Strömställare	
4	VOE 70369706	1					•Switch	•Contacteur	•Schalter	•Interruptor	•Strömställare	
5	VOE 11428013	1					•Rocker arm	•Culbuteur	•Kipphebel	•Balancín	•Vipparm	
6	VOE 14577458	1					Wiring harness	Faisceau de câbles	Kabelbaum	Manojo cables	Ledningsmatta	(VOE 14560657) S/N -210127
	VOE 14623352	1					Wiring harness	Faisceau de câbles	Kabelbaum	Manojo cables	Ledningsmatta	S/N 210128-
	VOE 14522575	1					Clip	Clip	Clip	Clip	Clips	S/N 210128-
7	VOE 945444	1			SS		Flange screw	Vis à embase	Flanschschraube	Tornillo embridado	Flänsskruv	S/N -210127
8	VOE 947760	1			SS		Flange screw	Vis à embase	Flanschschraube	Tornillo embridado	Flänsskruv	S/N -210127
	VOE 946671	2					Flange screw	Vis à embase	Flanschschraube	Tornillo embridado	Flänsskruv	S/N 210128-
9	VOE 948645	2					Flange lock nut	Contre-écrou à embase	Flanschverschlussmutter	Contratuerca embridada	Flänslåsmutter	
10	VOE 14554689	1					Attaching bracket	Équerre de fixation	Befestigungswinkel	Fijación angular	Fästvinkel	S/N -210127
	VOE 14621169	1					Bracket	Console	Konsole	Consola	Konsol	S/N 210128-
11	VOE 14554694	1					Bracket	Console	Konsole	Consola	Konsol	S/N -210127
11	VOE 14679667	1					Bracket	Console	Konsole	Consola	Konsol	S/N 210128-
	VOE 14880426	3					Washer	Rondelle	Scheibe	Arandela	Bricka	S/N 210128-
	VOE 969472	3					Six point socket screw	Vis à 6 pans creux	Sechszahn-Hohlschraube	Racor de seis dientes	Sextandhålskruv	S/N 210128-

1	8280034	**Rotating beacon** **Détecteur rotatif** **Rotierende Warnleuchte** **Luz giratoria de advertencia** **Blinkande varningsfyr**	Catalogue id **20592**	Group **362**
2			Illustr. No **1025096**	Section **300**
3			Issue **20023976-I**	Page **379**
4				
5				

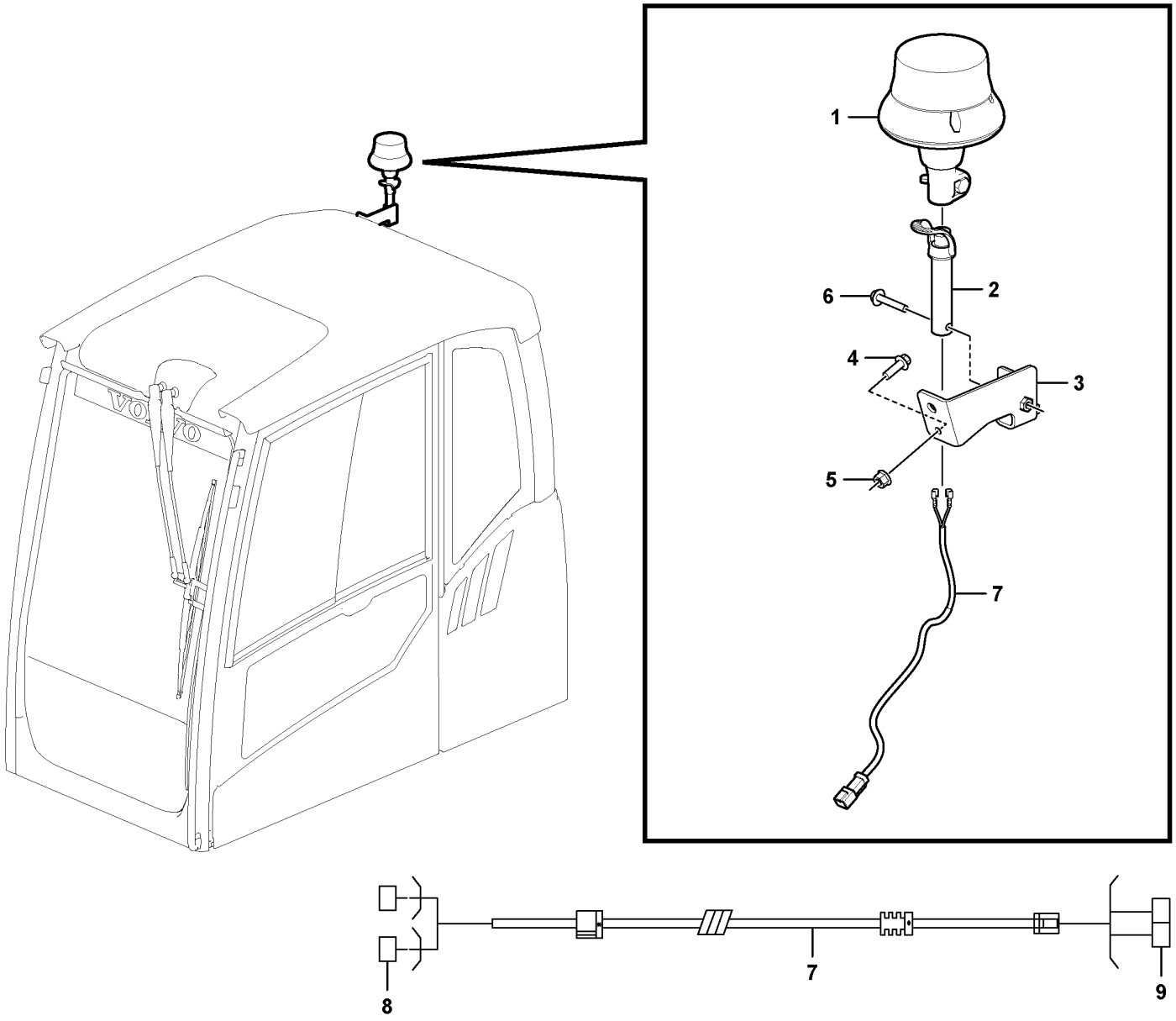

Volvo Construction Equipment

1088993

Fig.	Part No.	Quantity 1	2	3	PS	KIT	Description	Dénomination	Bezeichnung	Denominación	Benämning	Notes
1	VOE 14685140	1					Rotating beacon	Gyrophare	Rundumleuchte	Alumbrado rotativo	Roterande varningsljus	
2	VOE 14687776	1					Bracket	Console	Konsole	Consola	Konsol	
3	VOE 14685759	1					Bracket	Console	Konsole	Consola	Konsol	
4	VOE 60113081	1					Flange screw	Vis à embase	Flanschschraube	Tornillo embridado	Flänsskruv	
5	VOE 60113167	1					Flange lock nut	Contre-écrou à embase	Flanschverschlussmutter	Contratuerca embridada	Flänslåsmutter	
6	VOE 60113085	1					Flange screw	Vis à embase	Flanschschraube	Tornillo embridado	Flänsskruv	
7	VOE 14686498	1					Wiring harness	Faisceau de câbles	Kabelbaum	Manojo cables	Ledningsmatta	
8	VOE 14569882	2					•Terminal	•Contact électrique	•Anschlussstift	•Espiga terminal	•Anslutningsstift	Beacon lamp
9	VOE 20846136	1					•Housing	•Carter	•Gehäuse	•Cuerpo	•Hus	CAB

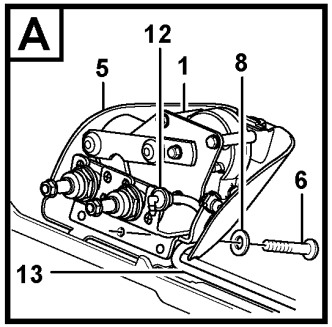

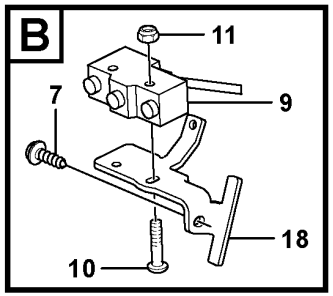

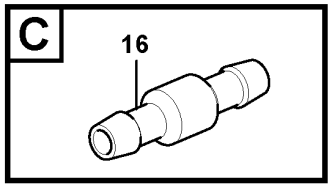

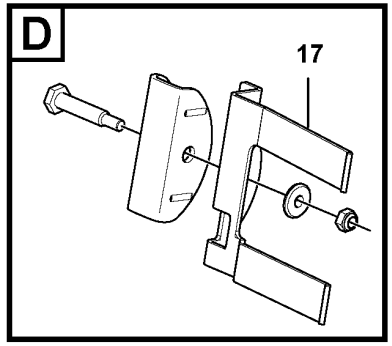

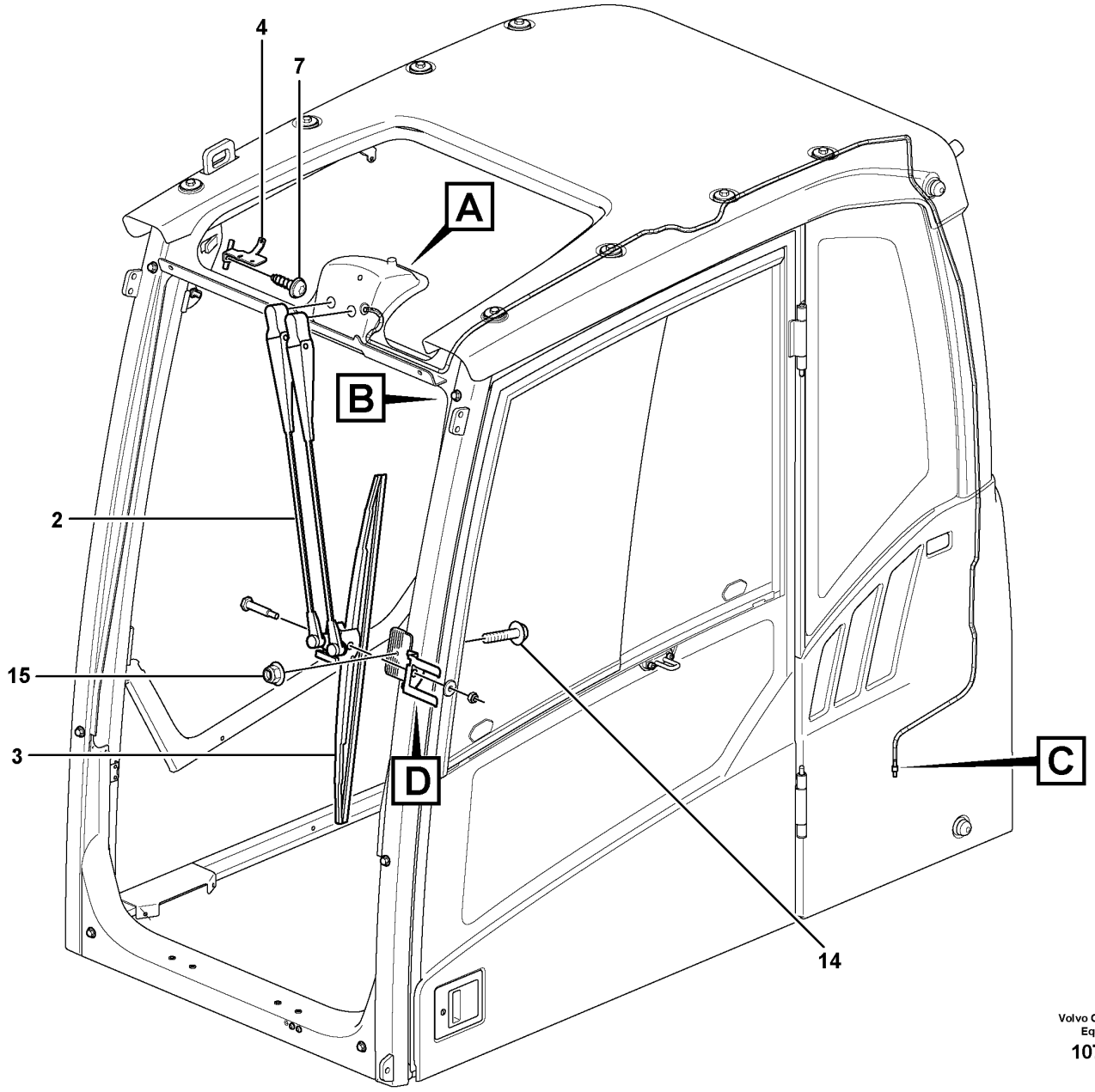

Volvo Construction Equipment

1070480

Fig.	Part No.	Quantity 1	2	3	PS	KIT	Description	Dénomination	Bezeichnung	Denominación	Benämning	Notes
1	VOE 11205840	1			SS		Engine	Moteur	Motor	Motor	Motor	
2	VOE 11205832	1					Wiper arm	Bras d'essuie-glace	Wischerarm	Brazo limpiaparabrisas	Torkararm	
3	VOE 11205856	1					Wiper blade	Balai d'essuie-glace	Wischerblatt	Hoja limpiafaros	Torkarblad	
4	VOE 11205925	1					Bracket	Console	Konsole	Consola	Konsol	
5	VOE 17204833	1					Panel	Panneau	Paneel	Panel	Panel	(VOE 11205849)
6	VOE 969147	4					Six point socket screw	Vis à 6 pans creux	Sechszahn-Hohlschraube	Racor de seis dientes	Sextandhålskruv	
7	VOE 969478	2					Six point socket screw	Vis à 6 pans creux	Sechszahn-Hohlschraube	Racor de seis dientes	Sextandhålskruv	
8	VOE 955892	4					Plain washer	Rondelle plane	Flachscheibe	Arandela plana	Planbricka	
9	VOE 14634673	1					Switch	Rupteur	Ausschalter	Interruptor	Brytkontakt	
10	VOE 969518	2					Six point socket screw	Vis à 6 pans creux	Sechszahn-Hohlschraube	Racor de seis dientes	Sextandhålskruv	
11	VOE 975237	2					Lock nut	Contre-écrou	Sicherungsmutter	Contratuerca	Låsmutter	
12	VOE 14508639	1					Elbow	Coude	Winkel	Ángulo	Vinkel	
13	VOE 1304841	REQ					Hose	Flexible	Schlauch	Manguera	Slang	3350 mm
14	VOE 13965175	1					Screw	Vis	Schraube	Tornillo	Skruv	
15	VOE 13949278	1					Flange lock nut	Contre-écrou à embase	Flanschverschlussmutter	Contratuerca embridada	Flänslåsmutter	
16	VOE 14529354	1					Connector	Connexion	Anschluss	Unión	Anslutning	
17	VOE 15007014	1					Mounting kit	Kit montage	Befestigungssatz	Juego de montaje	Monteringssats	
		1			NS		•Screw	•Vis	•Schraube	•Tornillo	•Skruv	
		1			NS		•Washer	•Rondelle	•Scheibe	•Arandela	•Bricka	
		1			NS		•Nut	•Ecrou	•Mutter	•Tuerca	•Mutter	
		1			NS		•Wiper bearing	•Palier essuie-glace	•Wischerlager	•Cojinete limpiaparabrisas	•Torkarlager	
18	VOE 11205924	1					Bracket	Console	Konsole	Consola	Konsol	

1		**Windscreen wiper, upper** **Essuie-glace supérieur** **Scheibenwischer, oben** **Limpiaparabrisas superior** **Vindrutetorkare, övre**	Catalogue id **20592**	Group **363**
2				
3			Illustr. No **1070480**	Section **100**
4				
5		**11294089,11294090,8290259,8291490,8291491,8290492**	Issue **20023976-I**	Page **383**

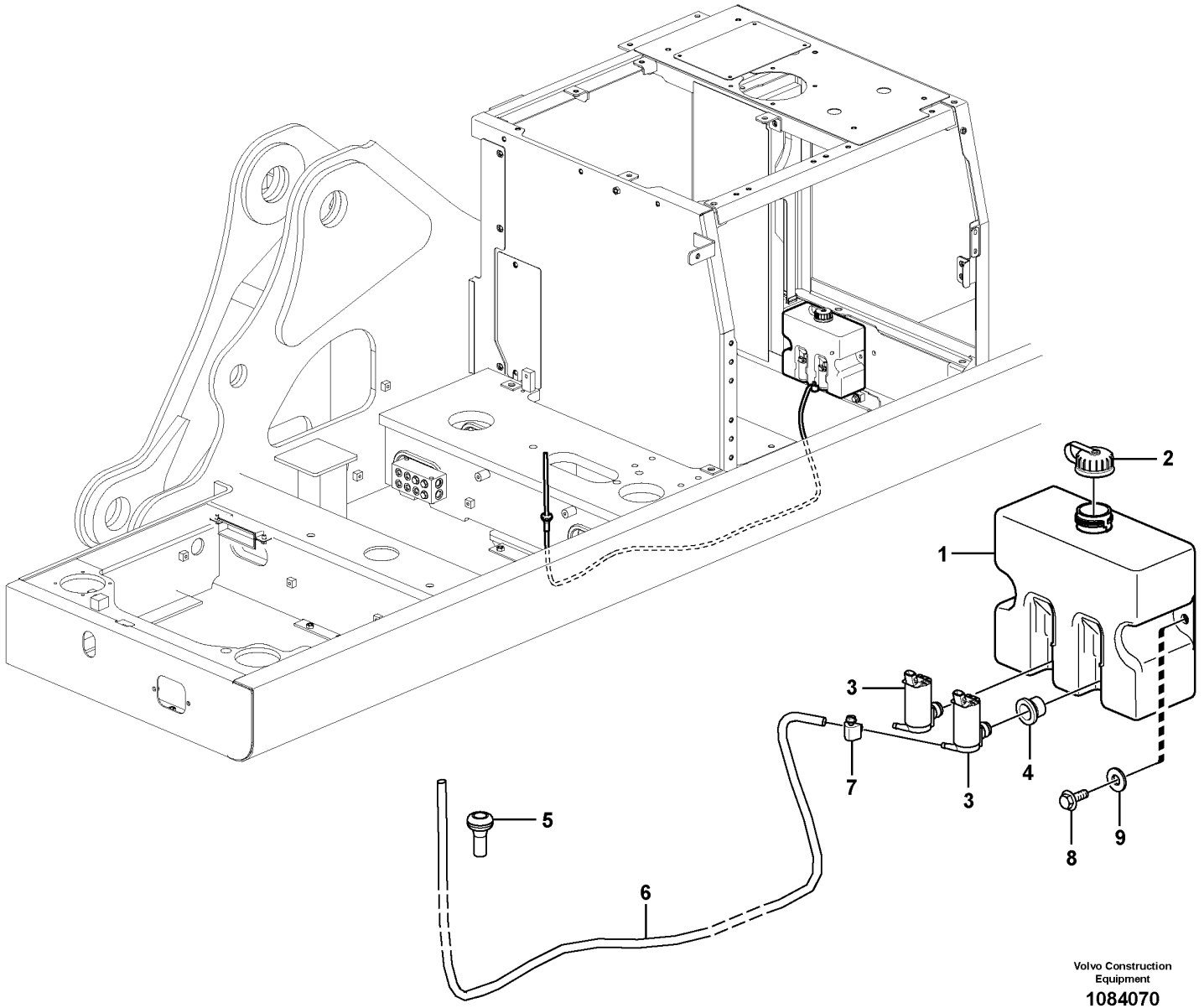

Volvo Construction Equipment

1084070

Fig.	Part No.	Quantity 1	2	3	PS	KIT	Description	Dénomination	Bezeichnung	Denominación	Benämning	Notes
1	VOE 14612958	1					Washer pump	Pompe lave-glace	Spülpumpe	Bomba rociador	Spolarpump	
1	VOE 14612959		1				Washer pump	Pompe lave-glace	Spülpumpe	Bomba rociador	Spolarpump	
2	VOE 14614041	1	1				•Filler cap	•Bouchon remplissage	•Tankverschluss	•Tapa de llenado	•Påfyllningslock	
3	VOE 14614042	1	2				•Washer pump	•Pompe lave-glace	•Spülpumpe	•Bomba rociador	•Spolarpump	
4	VOE 14614044	1	2				•Washer pump	•Pompe lave-glace	•Spülpumpe	•Bomba rociador	•Spolarpump	Seal
5	VOE 14529350	1	1				Grommet	Passe fil	Durchführung	Pasaje	Genomföring	
6	VOE 14881147	1	1				Cooling hose	Flexible de refroidissement	Kühlschlauch	Manguera de refigeración	Kylslang	
7	VOE 943469	1	1				Hose clamp	Collier durite	Schlauchschelle	Abrazadera de manguera	Slangklamma	
8	VOE 946441	2	2				Flange screw	Vis à embase	Flanschschraube	Tornillo embridado	Flänsskruv	
9	VOE 13960143	2	2				Washer	Rondelle	Scheibe	Arandela	Bricka	

1	8288882	**Windshield washer** **Lave - glace** **Scheibenwaschanlage** **Lavaparabrisas** **Vindrutespolare**	Catalogue id **20592**	Group **363**
2	8288883		Illustr. No **1084070**	Section **200**
3				
4			Issue **20023976-I**	Page **385**
5				

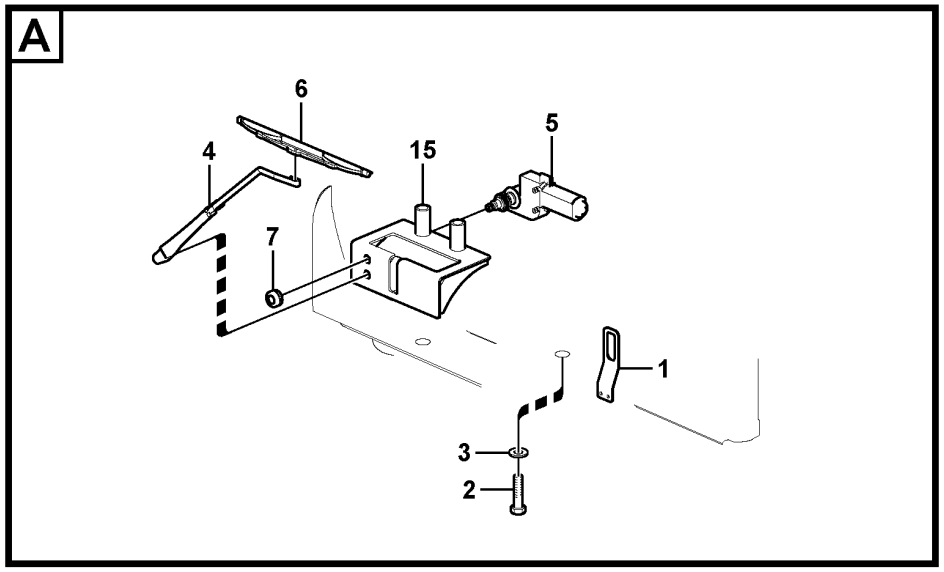

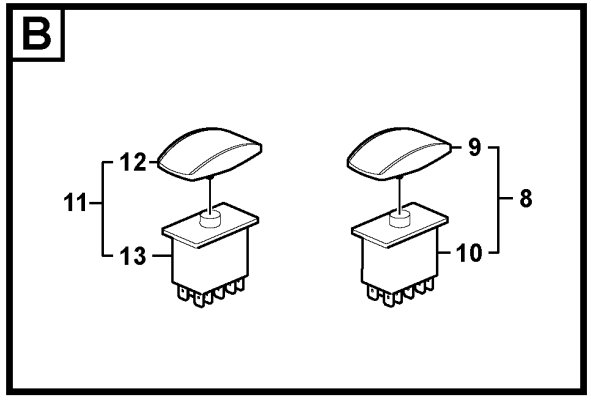

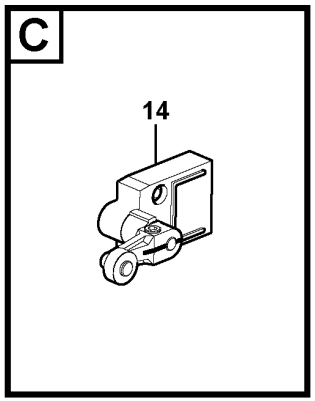

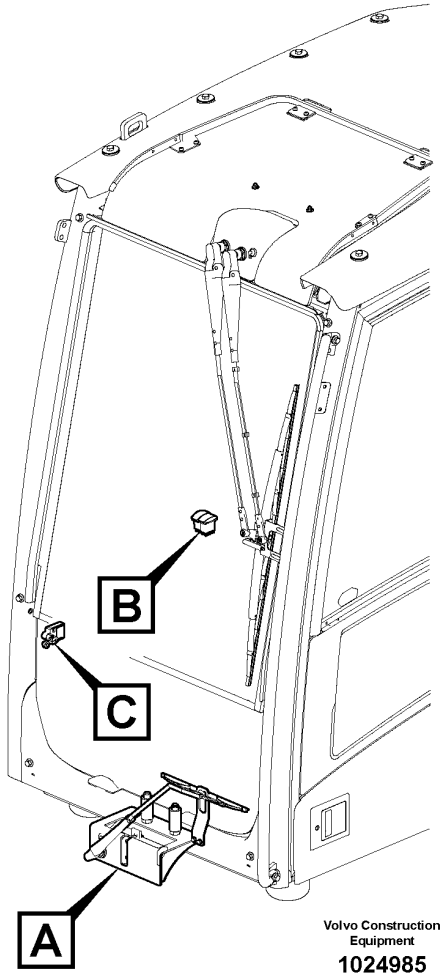

Volvo Construction Equipment

1024985

Fig.	Part No.	Quantity 1	2	3	PS	KIT	Description	Dénomination	Bezeichnung	Denominación	Benämning	Notes
1	VOE 14545450	1					Bracket	Console	Konsole	Consola	Konsol	
2	VOE 978940	2					Hexagon screw	Vis à tête hexagonale	Sechskantschraube	Tornillo hexagonal	Sexkantsskruv	
3	VOE 13955900	2					Washer	Rondelle	Scheibe	Arandela	Bricka	
4	VOE 14540705	1					Wiper arm	Bras d'essuie-glace	Wischerarm	Brazo limpiaparabrisas	Torkararm	
5	VOE 14508630	1					Wiper motor	Moteur essuie-glace	Wischermotor	Motor limpiaparabrisas	Torkarmotor	S/N -210610/-270614 S/N -280173
	VOE 14657676	1					Wiper motor	Moteur essuie-glace	Wischermotor	Motor limpiaparabrisas	Torkarmotor	S/N 210611-/270615- S/N 280174-
6	VOE 14508632	1					Wiper blade	Balai d'essuie-glace	Wischerblatt	Hoja limpiafaros	Torkarblad	
7	VOE 14508638	1					Grommet	Passe fil	Durchführung	Pasaje	Genomföring	
8	VOE 14531848	1			SS		Switch	Commutateur	Schalter	Contactor	Strömställare	
9	VOE 11428016	1					•Rocker arm	•Culbuteur	•Kipphebel	•Balancín	•Vipparm	
10	VOE 70369702	1					•Switch	•Contacteur	•Schalter	•Interruptor	•Strömställare	
11	VOE 14531840	1			SS		Switch	Commutateur	Schalter	Contactor	Strömställare	
	VOE 14538730		1		SS		Switch	Commutateur	Schalter	Contactor	Strömställare	
12	VOE 11428160	1					•Rocker arm	•Culbuteur	•Kipphebel	•Balancín	•Vipparm	
	VOE 11428015		1				•Rocker arm	•Culbuteur	•Kipphebel	•Balancín	•Vipparm	
13	VOE 20838727	1					•Switch	•Rupteur	•Ausschalter	•Interruptor	•Brytkontakt	
	VOE 70369707		1				•Switch	•Contacteur	•Schalter	•Interruptor	•Strömställare	
14	VOE 14518743	1					Switch	Contacteur	Schalter	Interruptor	Strömställare	
15	VOE 14540710	1					Bracket	Console	Konsole	Consola	Konsol	S/N -210610/-270614 S/N -280173
	VOE 14643916	1					Bracket	Console	Konsole	Consola	Konsol	S/N 210611-/270615- S/N 280174-

1	8288883
2	8288882
3	
4	
5	

Lower wiper
Essuie-glace inférieur
Wischer, unten
Limpiaparabrisas inferior
Torkare nedre

Catalogue id **20592**	Group **363**
Illustr. No **1024985**	Section **300**
Issue **20023976-I**	Page **387**

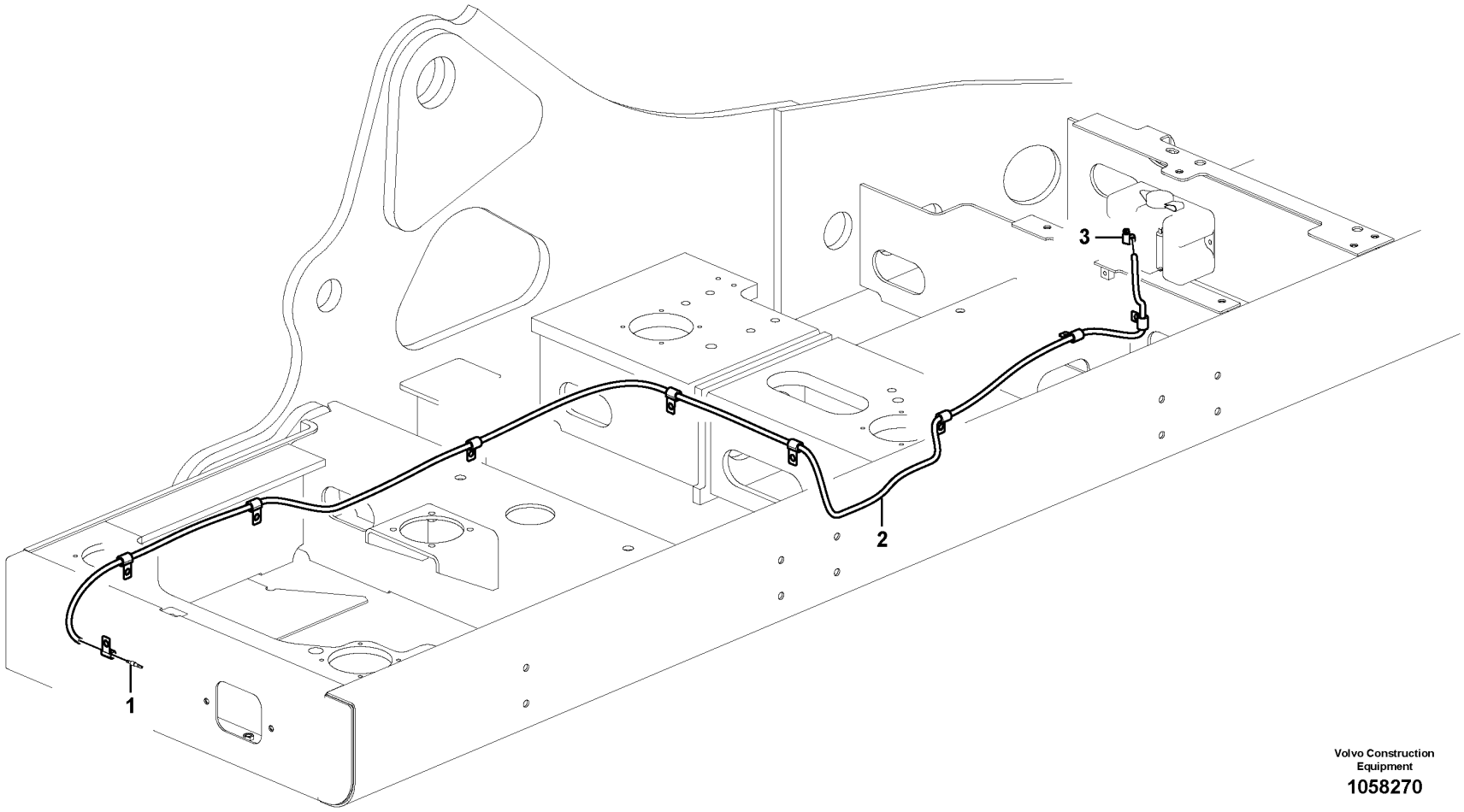

Volvo Construction Equipment

1058270

Fig.	Part No.	Quantity 1	2	3	PS	KIT	Description	Dénomination	Bezeichnung	Denominación	Benämning	Notes
1	VOE 14508637	1			SS		Non-return valve	Clapet antiretour	Rückschlagventil	Válvula antirretorno	Backventil	
2	VOE 14881551	1					Cooling hose	Flexible de refroidissement	Kühlschlauch	Manguera de refigeración	Kylslang	
3	VOE 943469	1					Hose clamp	Collier durite	Schlauchschelle	Abrazadera de manguera	Slangklamma	(SA 9312-00004)

1	8288883	**Lower wiper** **Essuie-glace inférieur** **Wischer, unten** **Limpiaparabrisas inferior** **Torkare nedre**	Catalogue id **20592**	Group **363**
2				
3			Illustr. No **1058270**	Section **350**
4				
5			Issue **20023976-I**	Page **389**

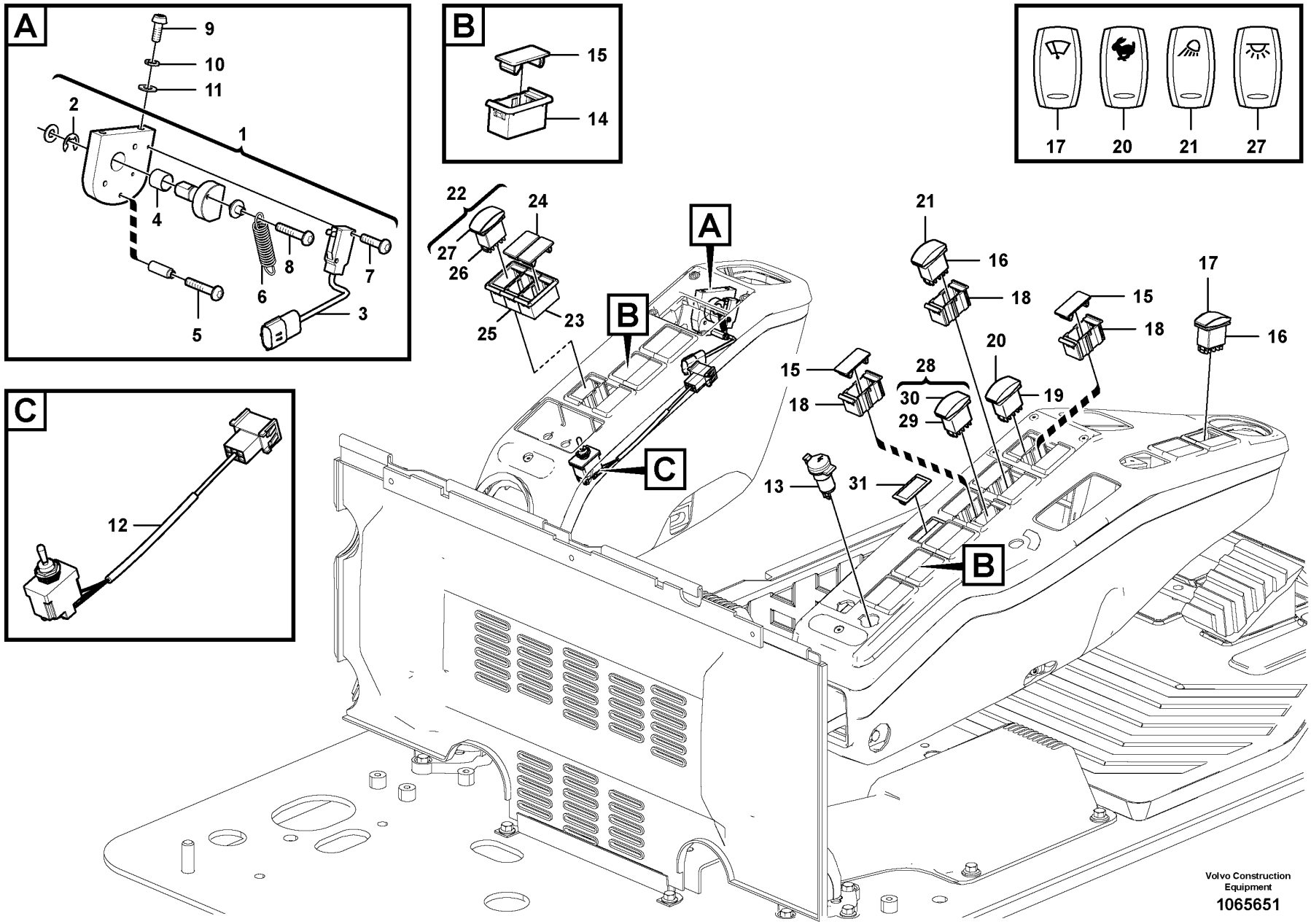
A
9
10
11
2
1
4
8
7
6
5
3
B
15
14
17
20
21
27
22
24
27
26
25
23
A
B
C
21
16
18
15
18
17
16
20
19
28
30
29
15
18
13
31
B
C
12
Volvo Construction Equipment
1065651

Fig.	Part No.	Quantity 1	2	3	PS	KIT	Description	Dénomination	Bezeichnung	Denominación	Benämning	Notes
1	VOE 14662510	1					Control lockout lever	Levier de verrouillage des commandes	Steuerungssperrhebel	Palanca de bloqueo de control	Säkerhetsspak	
2	SA 9531-00080	1					•Retaining ring	•Bague retenue	•Haltering	•Anillo retén	•Hållarring	
3	VOE 14661022	1					•Switch	•Rupteur	•Ausschalter	•Interruptor	•Brytkontakt	(VOE 14502722)
4	VOE 14503053	1					•Bushing	•Bague	•Buchse	•Casquillo	•Bussning	
5	SA 9021-10303	1					•Cross recessed screw	•Vis empreinte cruciforme	•Kreuzschlitzschraube	•Tornillo cruz	•Krysskruv	
6	VOE 14502721	1					•Spring	•Ressort	•Feder	•Resorte	•Fjäder	
7	SA 9021-10303	2					•Cross recessed screw	•Vis empreinte cruciforme	•Kreuzschlitzschraube	•Tornillo cruz	•Krysskruv	
8	SA 9021-10404	1					•Cross recessed screw	•Vis empreinte cruciforme	•Kreuzschlitzschraube	•Tornillo cruz	•Krysskruv	
9	VOE 969422	2					Six point socket screw	Vis à 6 pans creux	Sechszahn-Hohlschraube	Racor de seis dientes	Sextandhålskruv	
10	VOE 955919	2					Spring washer	Rondelle élastique	Federscheibe	Arandela elástica	Fjäderbricka	
11	SA 9285-11000	2					Plain washer	Rondelle plane	Flachscheibe	Arandela plana	Planbricka	
12	VOE 14671313	1					Switch	Rupteur	Ausschalter	Interruptor	Brytkontakt	SW2713
13	VOE 14531688	1					Socket	Socle	Steckdose	Toma de corriente	Stickdosa	
14	VOE 14587613	REQ					Cover	Capot recouvrement	Abdeckhaube	Cubierta	Täckkåpa	
15	VOE 14587612	REQ					Cover	Couvercle	Deckel	Tapa	Lock	
16	VOE 70369702	2					Switch	Contacteur	Schalter	Interruptor	Strömställare	
17	VOE 11428014	1					Rocker arm	Culbuteur	Kipphebel	Balancín	Vipparm	
18	VOE 14587614	REQ					Fitting	Écrou raccord	Verschraubung	Racor	Förskruvning	
19	VOE 70369706	1					Switch	Contacteur	Schalter	Interruptor	Strömställare	
20	VOE 11428138	1					Rocker arm	Culbuteur	Kipphebel	Balancín	Vipparm	
21	VOE 11428010	1					Rocker arm	Culbuteur	Kipphebel	Balancín	Vipparm	
22	VOE 14561417	1	1				Switch	Rupteur	Ausschalter	Interruptor	Brytkontakt	
				1	NS		Switch	Rupteur	Ausschalter	Interruptor	Brytkontakt	S/N -271354/-280354
				1	NS		Switch	Rupteur	Ausschalter	Interruptor	Brytkontakt	S/N 271355-/280356-
23	VOE 14587613	2	2	2			•Cover	•Capot recouvrement	•Abdeckhaube	•Cubierta	•Täckkåpa	
24	VOE 14587612	2	2	2			•Cover	•Couvercle	•Deckel	•Tapa	•Lock	
25	VOE 14587614	1	1	1			•Fitting	•Écrou raccord	•Verschraubung	•Racor	•Förskruvning	
26	VOE 70369706	1	1				•Switch	•Contacteur	•Schalter	•Interruptor	•Strömställare	

1	8291893,8291894
2	8292838
3	8292839
4	
5	

Switch
Interrupteur
Schalter
Interruptor
Brytare

Catalogue id **20592**	Group **364**
Illustr. No **1065651**	Section **100**
Issue **20023976-I**	Page **391**

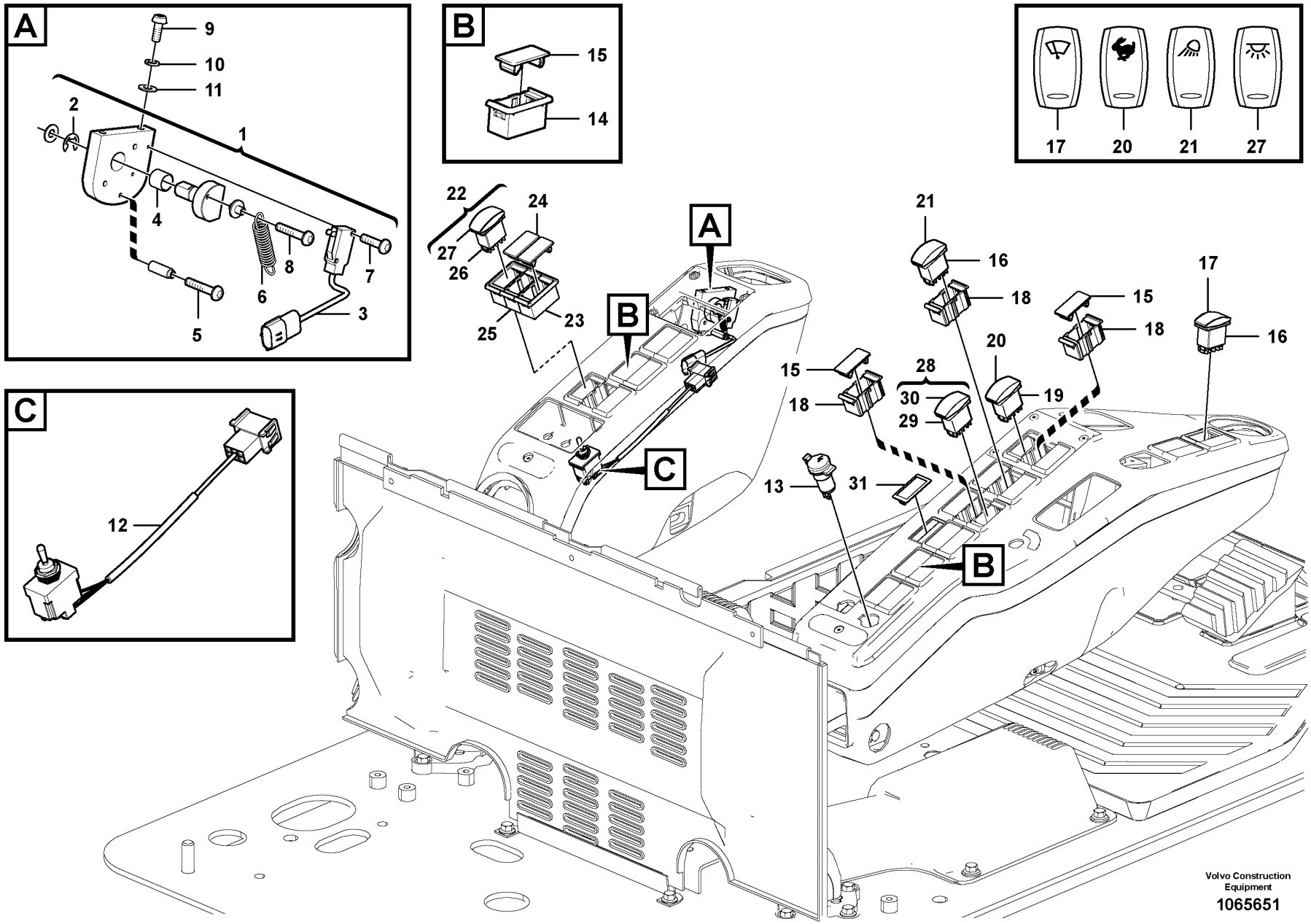
A
9
10
11
2
1
4
8
7
6
5
3
B
15
14
17
20
21
27
22
24
27
26
25
23
A
B
C
21
16
18
15
18
17
16
20
19
28
30
29
15
18
13
31
B
C
12
Volvo Construction Equipment
1065651

Fig.	Part No.	Quantity 1	2	3	PS	KIT	Description	Dénomination	Bezeichnung	Denominación	Benämning	Notes
	VOE 70369705			1			•Switch	•Commutateur	•Schalter	•Contactor	•Strömställare	
	VOE 17222768			1			•Rocker arm	•Culbuteur	•Kipphebel	•Balancín	•Vipparm	
27	**VOE 11428128**	1	1				•Rocker arm	•Culbuteur	•Kipphebel	•Balancín	•Vipparm	
28	**VOE 14607135**	1					Switch	Rupteur	Ausschalter	Interruptor	Brytkontakt	
29	**VOE 20838727**	1					•Switch	•Rupteur	•Ausschalter	•Interruptor	•Brytkontakt	
30	**VOE 15120621**	1					•Rocker arm	•Culbuteur	•Kipphebel	•Balancín	•Vipparm	
31	**VOE 14529148**	1					Cover	Capot	Abdeckung	Capó	Kåpa	

1	**8291893,8291894**	**Switch** **Interrupteur** **Schalter** **Interruptor** **Brytare**	Catalogue id **20592**	Group **364**
2	**8292838**		Illustr. No **1065651**	Section **100**
3	**8292839**		Issue **20023976-I**	Page **393**
4				
5				

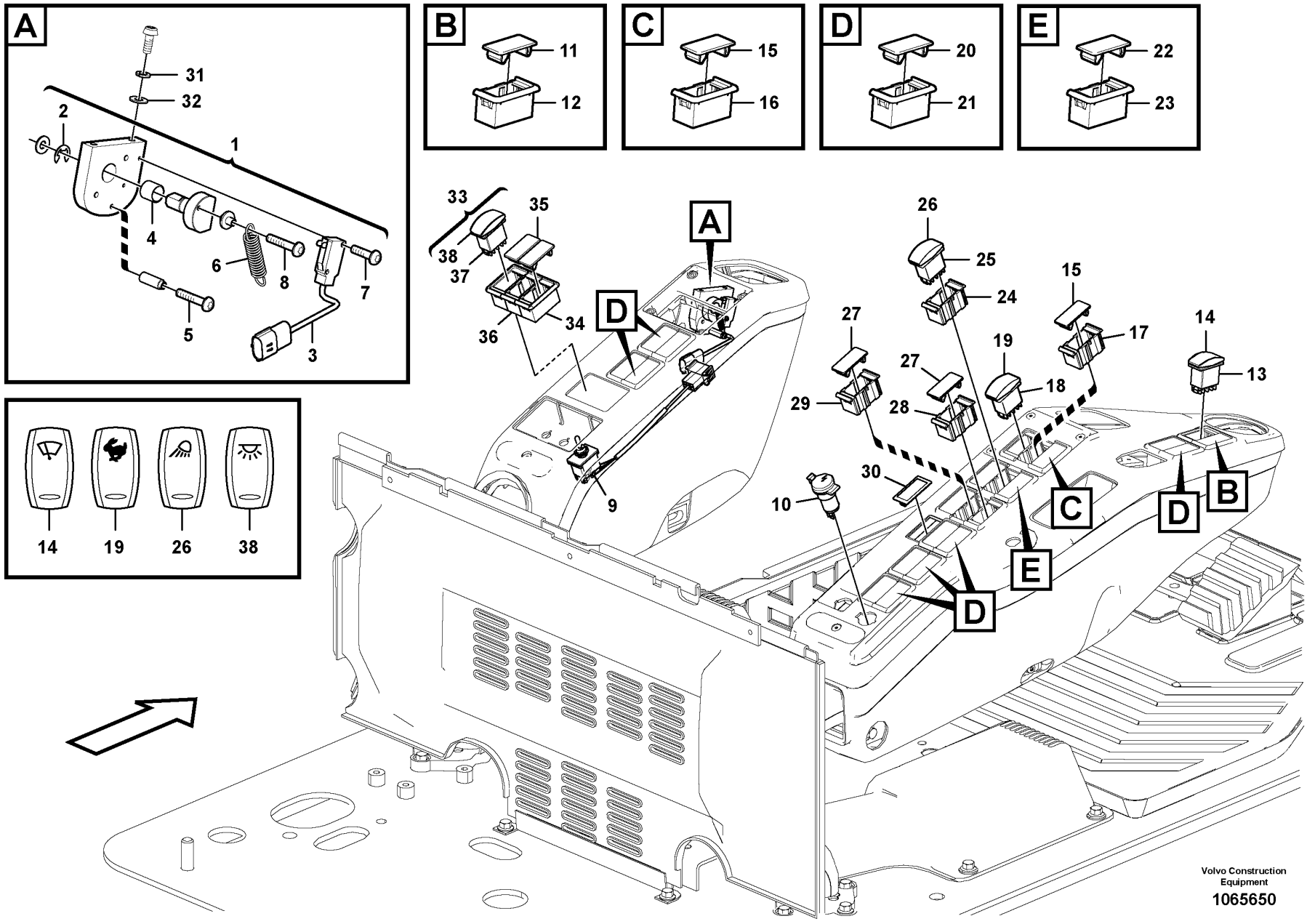

Volvo Construction Equipment

1065650

Fig.	Part No.	Quantity 1	2	3	PS	KIT	Description	Dénomination	Bezeichnung	Denominación	Benämning	Notes
1	VOE 14531685	1			SS		Lever	Levier	Hebel	Palanca	Spak	
2	SA 9531-00080	1					•Retaining ring	•Bague retenue	•Haltering	•Anillo retén	•Hållarring	
3	VOE 14661022	1					•Switch	•Rupteur	•Ausschalter	•Interruptor	•Brytkontakt	(VOE 14502722)
4	VOE 14503053	1					•Bushing	•Bague	•Buchse	•Casquillo	•Bussning	
5	SA 9021-10406	1					•Cross recessed screw	•Vis empreinte cruciforme	•Kreuzschlitzschraube	•Tornillo cruz	•Krysskruv	
6	VOE 14502721	1					•Spring	•Ressort	•Feder	•Resorte	•Fjäder	
7	SA 9021-10303	2					•Cross recessed screw	•Vis empreinte cruciforme	•Kreuzschlitzschraube	•Tornillo cruz	•Krysskruv	
8	SA 9021-10404	1					•Cross recessed screw	•Vis empreinte cruciforme	•Kreuzschlitzschraube	•Tornillo cruz	•Krysskruv	
9	VOE 14626841	1			SS		Switch	Rupteur	Ausschalter	Interruptor	Brytkontakt	(VOE 14578492) SW2713
10	VOE 14531688	1					Socket	Socle	Steckdose	Toma de corriente	Stickdosa	
	VOE 14561413	1					Switch	Rupteur	Ausschalter	Interruptor	Brytkontakt	
11	VOE 14587612	1					•Cover	•Couvercle	•Deckel	•Tapa	•Lock	
12	VOE 14587613	2					•Cover	•Capot recouvrement	•Abdeckhaube	•Cubierta	•Täckkåpa	
13	VOE 70369702	1					•Switch	•Contacteur	•Schalter	•Interruptor	•Strömställare	
14	VOE 11428014	1					•Rocker arm	•Culbuteur	•Kipphebel	•Balancín	•Vipparm	
	VOE 14561414	1					Switch	Rupteur	Ausschalter	Interruptor	Brytkontakt	
15	VOE 14587612	2					•Cover	•Couvercle	•Deckel	•Tapa	•Lock	
16	VOE 14587613	2					•Cover	•Capot recouvrement	•Abdeckhaube	•Cubierta	•Täckkåpa	
17	VOE 14587614	1					•Fitting	•Écrou raccord	•Verschraubung	•Racor	•Förskruvning	
18	VOE 70369706	1					•Switch	•Contacteur	•Schalter	•Interruptor	•Strömställare	
19	VOE 11428138	1					•Rocker arm	•Culbuteur	•Kipphebel	•Balancín	•Vipparm	
	VOE 14561412	6					Switch	Rupteur	Ausschalter	Interruptor	Brytkontakt	
20	VOE 14587612	2					•Cover	•Couvercle	•Deckel	•Tapa	•Lock	
21	VOE 14587613	2					•Cover	•Capot recouvrement	•Abdeckhaube	•Cubierta	•Täckkåpa	
	VOE 14561415	1					Switch	Rupteur	Ausschalter	Interruptor	Brytkontakt	
22	VOE 14587612	2					•Cover	•Couvercle	•Deckel	•Tapa	•Lock	
23	VOE 14587613	2					•Cover	•Capot recouvrement	•Abdeckhaube	•Cubierta	•Täckkåpa	
24	VOE 14587614	1					•Fitting	•Écrou raccord	•Verschraubung	•Racor	•Förskruvning	

1		**Switch** **Interrupteur** **Schalter** **Interruptor** **Brytare**	Catalogue id **20592**	Group **364**
2				
3			Illustr. No **1065650**	Section **150**
4				
5		**8291894**	Issue **20023976-I**	Page **395**

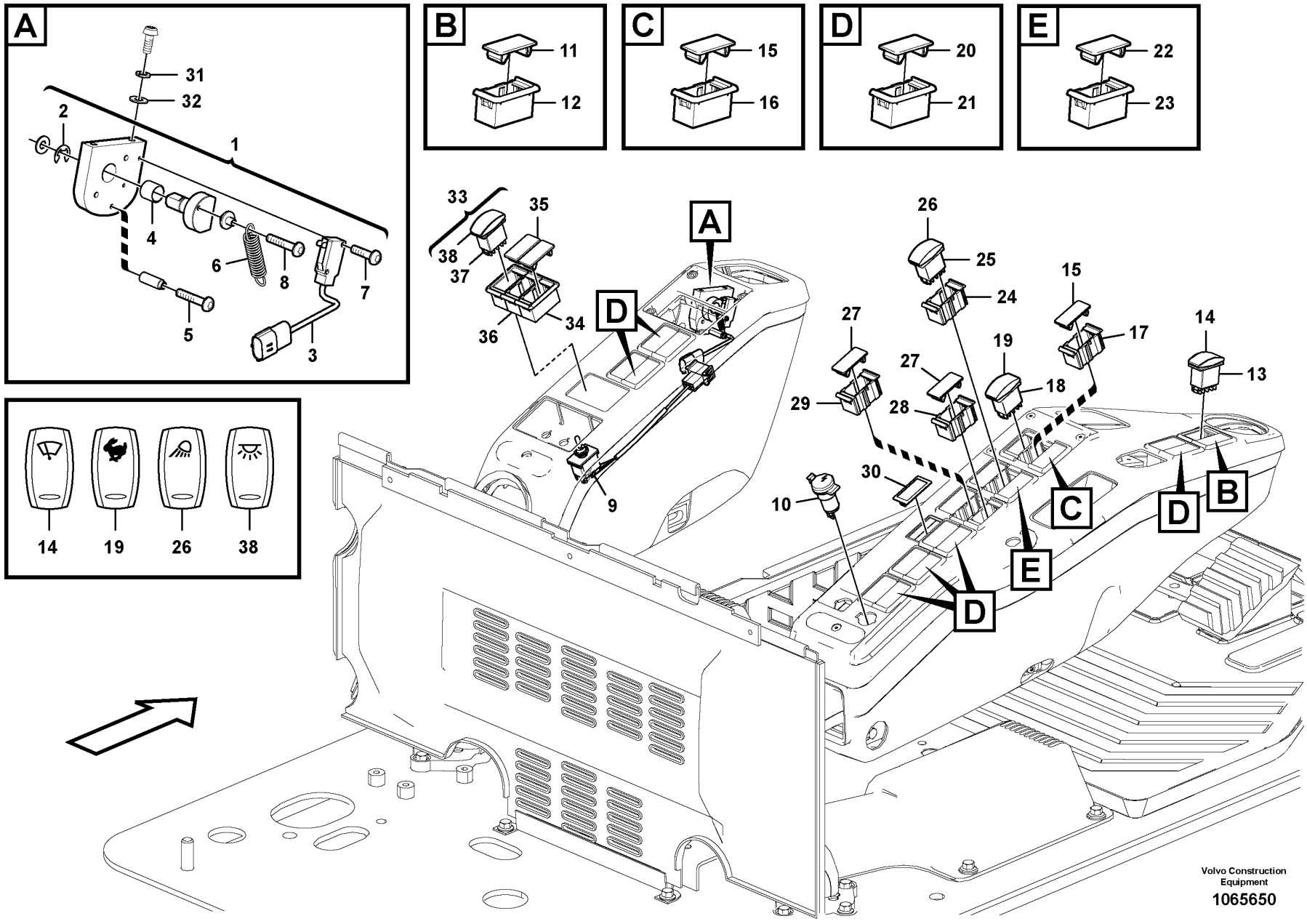

Volvo Construction Equipment

1065650

Fig.	Part No.	Quantity 1	2	3	PS	KIT	Description	Dénomination	Bezeichnung	Denominación	Benämning	Notes
25	VOE 70369702	1					•Switch	•Contacteur	•Schalter	•Interruptor	•Strömställare	
26	VOE 11428010	1					•Rocker arm	•Culbuteur	•Kipphebel	•Balancín	•Vipparm	
27	VOE 14587612	3					Cover	Couvercle	Deckel	Tapa	Lock	
28	VOE 14587613	2					Cover	Capot recouvrement	Abdeckhaube	Cubierta	Täckkåpa	
29	VOE 14587614	1					Fitting	Écrou raccord	Verschraubung	Racor	Förskruvning	
30	VOE 14529148	1					Cover	Capot	Abdeckung	Capó	Kåpa	
31	VOE 955919	2					Spring washer	Rondelle élastique	Federscheibe	Arandela elástica	Fjäderbricka	
32	VOE 955892	2					Plain washer	Rondelle plane	Flachscheibe	Arandela plana	Planbricka	
33	VOE 14561417	1					Switch	Rupteur	Ausschalter	Interruptor	Brytkontakt	
34	VOE 14587613	2					•Cover	•Capot recouvrement	•Abdeckhaube	•Cubierta	•Täckkåpa	
35	VOE 14587612	2					•Cover	•Couvercle	•Deckel	•Tapa	•Lock	
36	VOE 14587614	1					•Fitting	•Écrou raccord	•Verschraubung	•Racor	•Förskruvning	
37	VOE 70369706	1					•Switch	•Contacteur	•Schalter	•Interruptor	•Strömställare	
38	VOE 11428128	1					•Rocker arm	•Culbuteur	•Kipphebel	•Balancín	•Vipparm	

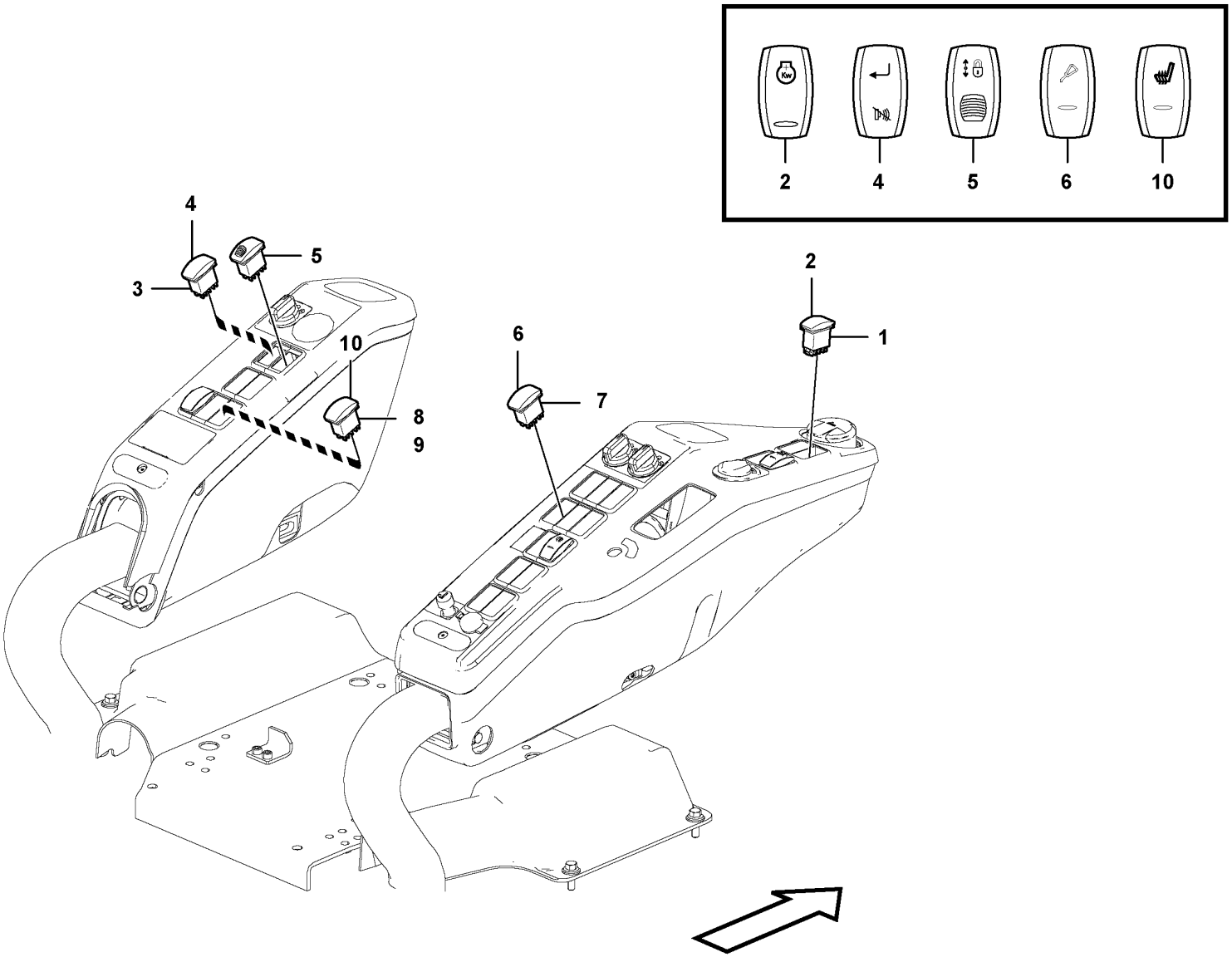

Volvo Construction Equipment

1063202

Fig.	Part No.	Quantity 1	2	3	4	5	PS	KIT	Description	Dénomination	Bezeichnung	Denominación	Benämning	Notes
1	**VOE 70369707**	1							Switch	Contacteur	Schalter	Interruptor	Strömställare	
2	**VOE 11428159**	1							Rocker arm	Culbuteur	Kipphebel	Balancín	Vipparm	
3	**VOE 20838727**		1						Switch	Rupteur	Ausschalter	Interruptor	Brytkontakt	
4	**VOE 11428148**		1						Rocker arm	Culbuteur	Kipphebel	Balancín	Vipparm	
5	**VOE 15021454**		1						Contact button	Bouton contact	Kontaktknopf	Botón de contacto	Kontaktknapp	(VOE 15000520) S/N -210684/-230806 S/N -271156/-280301
	VOE 14665323		1						Switch	Rupteur	Ausschalter	Interruptor	Brytkontakt	S/N 210685-/230807- S/N 271157-/280302-
6	**VOE 11428166**			1					Rocker arm	Culbuteur	Kipphebel	Balancín	Vipparm	
7	**VOE 70369707**			1					Switch	Contacteur	Schalter	Interruptor	Strömställare	
8	**VOE 14627741**				1	1	OP		Switch	Rupteur	Ausschalter	Interruptor	Brytkontakt	
9	**VOE 70369706**				1	1			•Switch	•Contacteur	•Schalter	•Interruptor	•Strömställare	
10	**VOE 15100945**				1	1			•Rocker arm	•Culbuteur	•Kipphebel	•Balancín	•Vipparm	

1	8286628	**Switch** **Interrupteur** **Schalter** **Interruptor** **Brytare**	Catalogue id **20592**	Group **364**
2	8289178, 8289179		Illustr. No **1063202**	Section **200**
3	8281389			
4	8290261, 8291493		Issue **20023976-I**	Page **399**
5	8291494	**8286628:S/N -271364/-280360**		

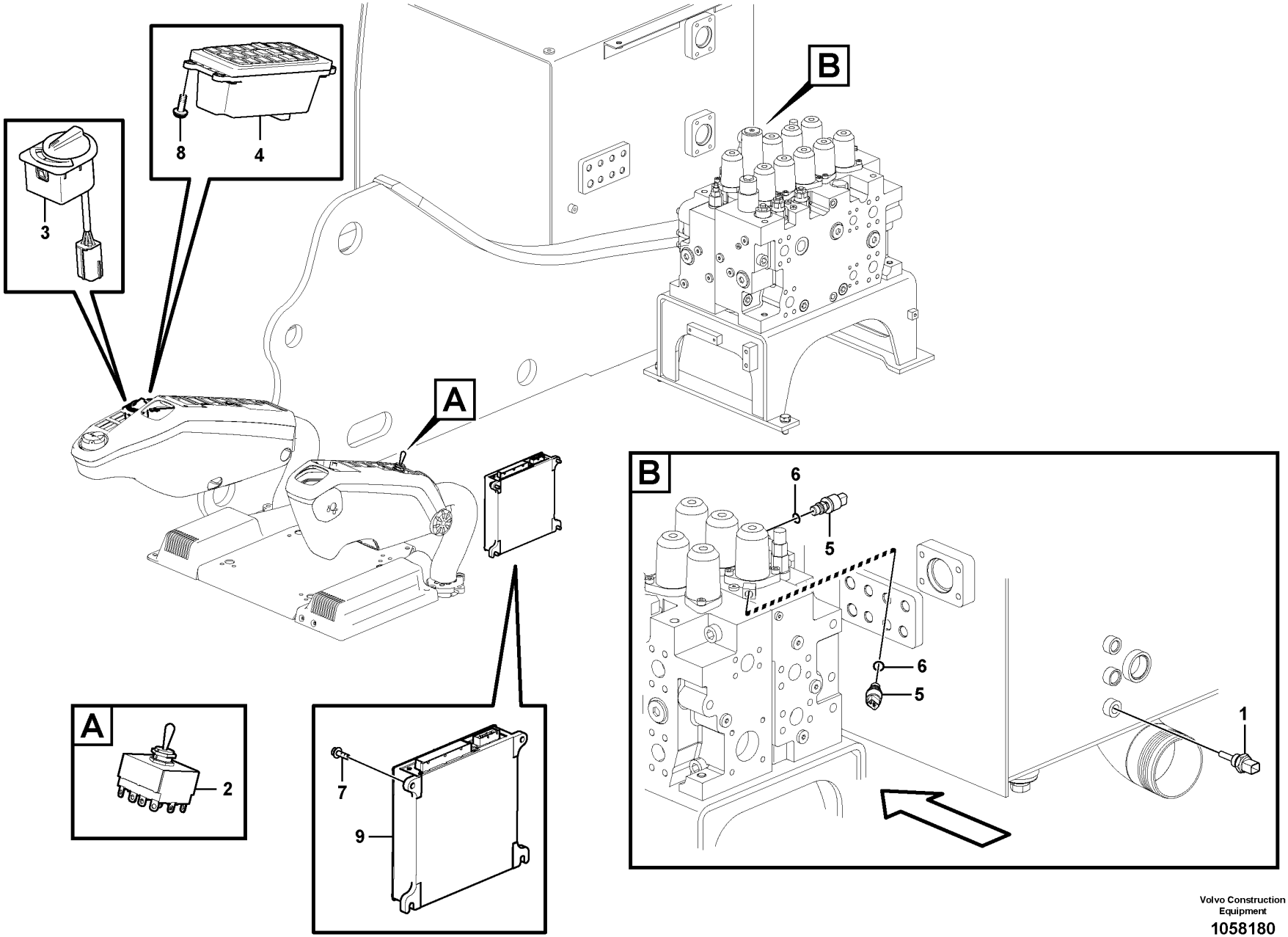

Volvo Construction Equipment

1058180

Fig.	Part No.	Quantity 1	2	3	4	5	PS	KIT	Description	Dénomination	Bezeichnung	Denominación	Benämning	Notes
1	VOE 11419486	1							Temperature sensor	Sonde de température	Temperaturgeber	Sensor de temperatura	Temperatursensor	SE9105
2	VOE 14577310	1							Switch	Rupteur	Ausschalter	Interruptor	Brytkontakt	S/N -210301 SW9103
	VOE 14577310		1						Switch	Rupteur	Ausschalter	Interruptor	Brytkontakt	S/N 210302-
	VOE 14577310			1					Switch	Rupteur	Ausschalter	Interruptor	Brytkontakt	
3	VOE 14659775	1							Selector unit	Dispositif de sélection	Schaltvorrichtung	Dispositivo de cambio	Skiftanordning	(VOE 14543372) S/N -210301
	VOE 14659775		1						Selector unit	Dispositif de sélection	Schaltvorrichtung	Dispositivo de cambio	Skiftanordning	(VOE 14543372) S/N 210302-
	VOE 14659778			1					Selector unit	Dispositif de sélection	Schaltvorrichtung	Dispositivo de cambio	Skiftanordning	(VOE 14630800) S/N -271392 S/N -280365 S/N -231045
	VOE 14708419			1					Selector unit	Dispositif de sélection	Schaltvorrichtung	Dispositivo de cambio	Skiftanordning	S/N 271393- S/N 280366- S/N 231046-
4	VOE 14568905	1							Switch	Rupteur	Ausschalter	Interruptor	Brytkontakt	S/N -210301
	VOE 14568905		1						Switch	Rupteur	Ausschalter	Interruptor	Brytkontakt	
	VOE 14594714			1	1				Switch	Rupteur	Ausschalter	Interruptor	Brytkontakt	
	VOE 14701419					1			Switch	Rupteur	Ausschalter	Interruptor	Brytkontakt	
5	VOE 14562193	2							Switch	Rupteur	Ausschalter	Interruptor	Brytkontakt	SE9106
6	VOE 983502	2							O-ring	Joint torique	O-Ring	Anillo tórico	O-ring	
7	VOE 1394544	4							Flange screw	Vis à bride	Flanschschraube	Torn embridado	Flänsskruv	
8	VOE 969404	4	4	4	4	4			Six point socket screw	Vis à 6 pans creux	Sechszahn-Hohlschraube	Racor de seis dientes	Sextandhålskruv	S/N -210301
9	VOE 14594707	1							Control unit	Unite de controle	Steuereinheit	Unidad de mando	Reglerenhet	

1	8289022
2	8291539,8291893
3	8291894
4	8299363
5	8299463

Electronic unit
Unité électronique
Elektronische Einheit
Unidad electrónica
Elektronikenhet

8299363,8299463:S/N -271365-/280361-

Catalogue id **20592**	Group **367**
Illustr. No **1058180**	Section **100**
Issue **20023976-I**	Page **401**

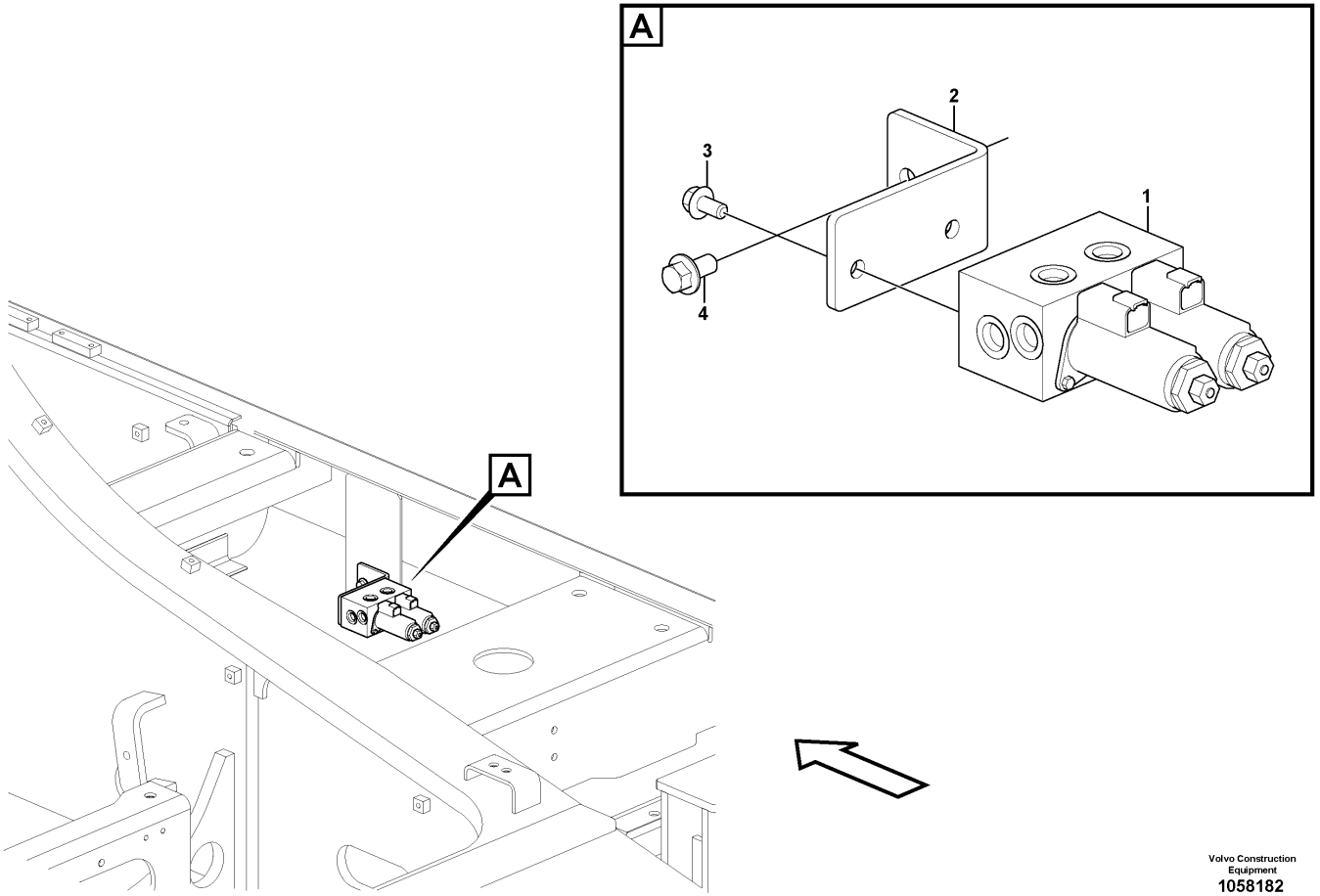
A
2
3
1
4
A

Fig.	Part No.	Quantity 1	2	3	PS	KIT	Description	Dénomination	Bezeichnung	Denominación	Benämning	Notes
1	**VOE 14552608**	1					Valve	Valve	Ventil	Válvula	Ventil	
1	**VOE 14609389**	2					•Valve	•Valve	•Ventil	•Válvula	•Ventil	
2	**VOE 14549713**	1					Bracket	Console	Konsole	Consola	Konsol	
3	**VOE 946440**	2					Flange screw	Vis à embase	Flanschschraube	Tornillo embridado	Flänsskruv	
4	**VOE 946441**	2					Flange screw	Vis à embase	Flanschschraube	Tornillo embridado	Flänsskruv	

1	**8289177**	**Electronic unit** **Unité électronique** **Elektronische Einheit** **Unidad electrónica** **Elektronikenhet**	Catalogue id **20592**	Group **367**
2			Illustr. No **1058182**	Section **300**
3				
4			Issue **20023976-I**	Page **403**
5				

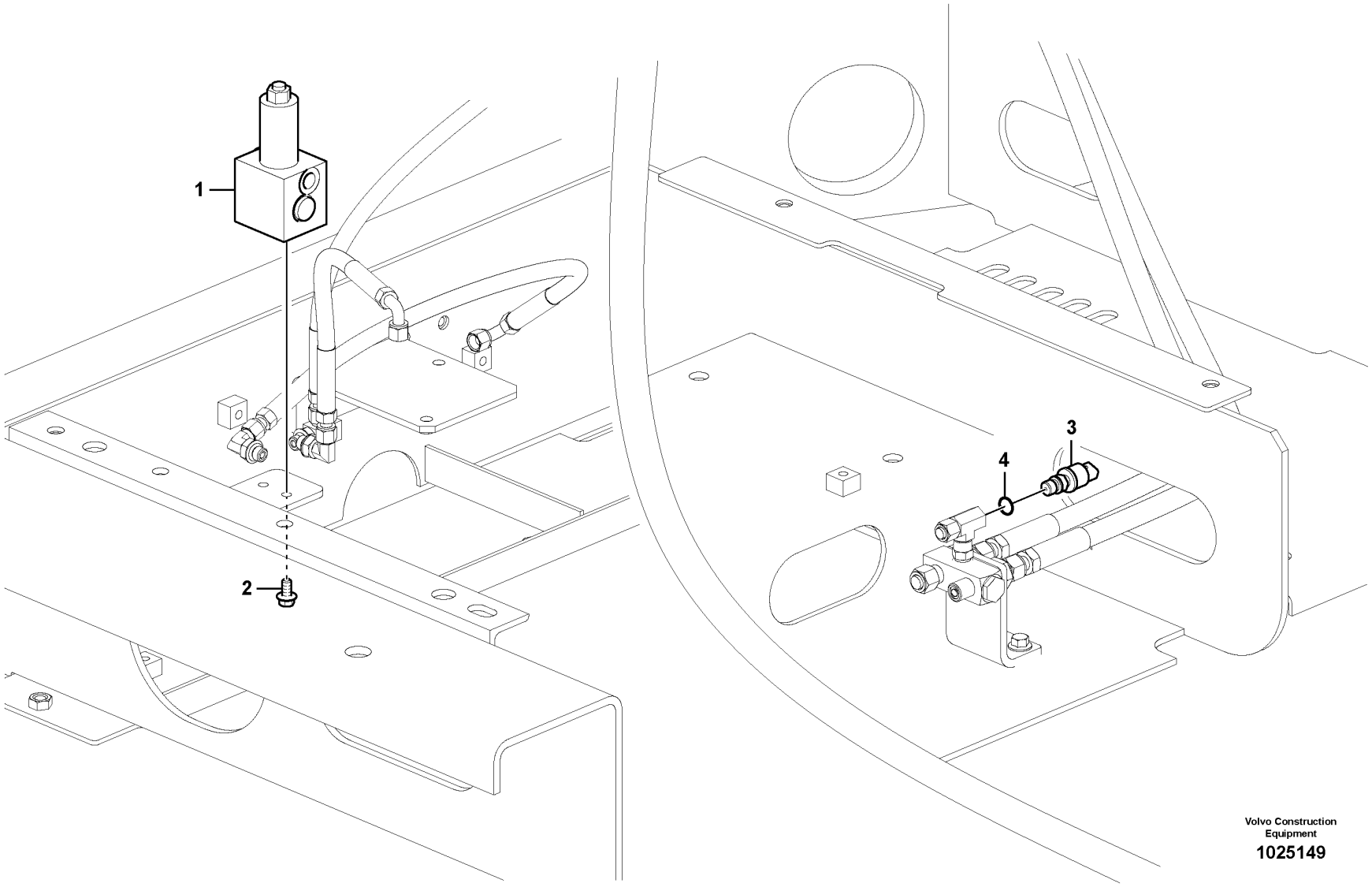

Volvo Construction Equipment

1025149

Fig.	Part No.	Quantity 1	2	3	4	5	PS	KIT	Description	Dénomination	Bezeichnung	Denominación	Benämning	Notes
1	**VOE 14570938**	1	1	1	1	1			Valve	Valve	Ventil	Válvula	Ventil	
2	**VOE 946440**	2	2	2	2	2			Flange screw	Vis à embase	Flanschschraube	Tornillo embridado	Flänsskruv	
3	**VOE 14529295**	1	1	1	1	1			Switch	Rupteur	Ausschalter	Interruptor	Brytkontakt	
4	**VOE 983502**	1	1	1	1	1			O-ring	Joint torique	O-Ring	Anillo tórico	O-ring	

1	**8289160**	**Hammer/shear piping (x1)** **Circuit marteau/cisaille (X1)** **Hammer/Schere, Rohrleitungen (x1)** **Tuberías de martillo/cuchilla (x1)** **Hammare/sax rörledningar (x1)**	Catalogue id **20592**	Group **367**
2	**8289161**			
3	**8289162**		Illustr. No **1025149**	Section **400**
4	**8289163**			
5	**8289164**		Issue **20023976-I**	Page **405**

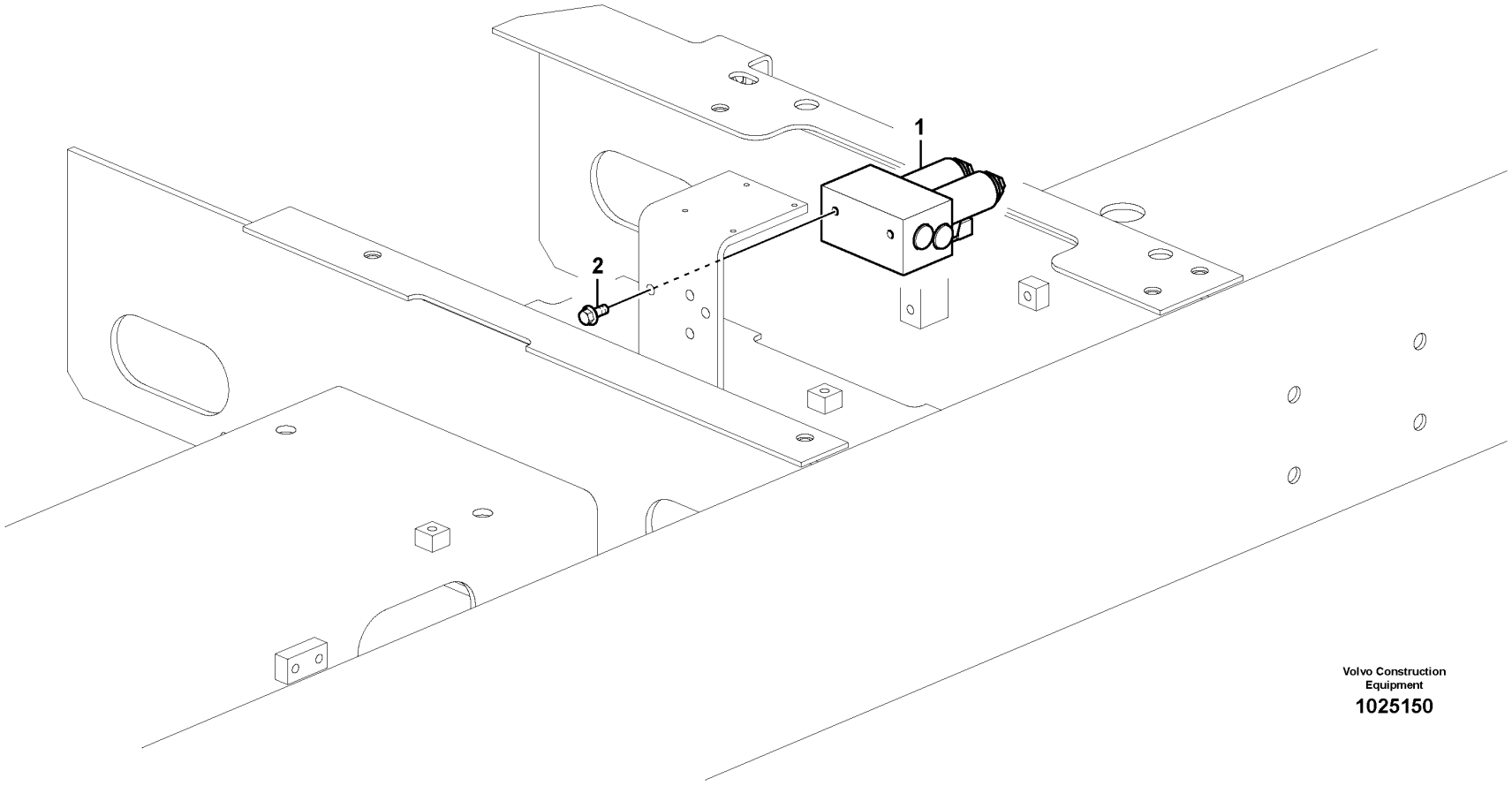

Volvo Construction Equipment

1025150

Fig.	Part No.	Quantity 1	2	3	PS	KIT	Description	Dénomination	Bezeichnung	Denominación	Benämning	Notes
1	VOE 14552608	1					Valve	Valve	Ventil	Válvula	Ventil	
	VOE 14609389	2					•Valve	•Valve	•Ventil	•Válvula	•Ventil	
2	VOE 946173	2			SS		Flange screw	Vis à embase	Flanschschraube	Tornillo embridado	Flänsskruv	

1	8289172	**Electronic unit** **Unité électronique** **Elektronische Einheit** **Unidad electrónica** **Elektronikenhet**	Catalogue id **20592**	Group **367**
2			Illustr. No **1025150**	Section **500**
3				
4			Issue **20023976-I**	Page **407**
5				

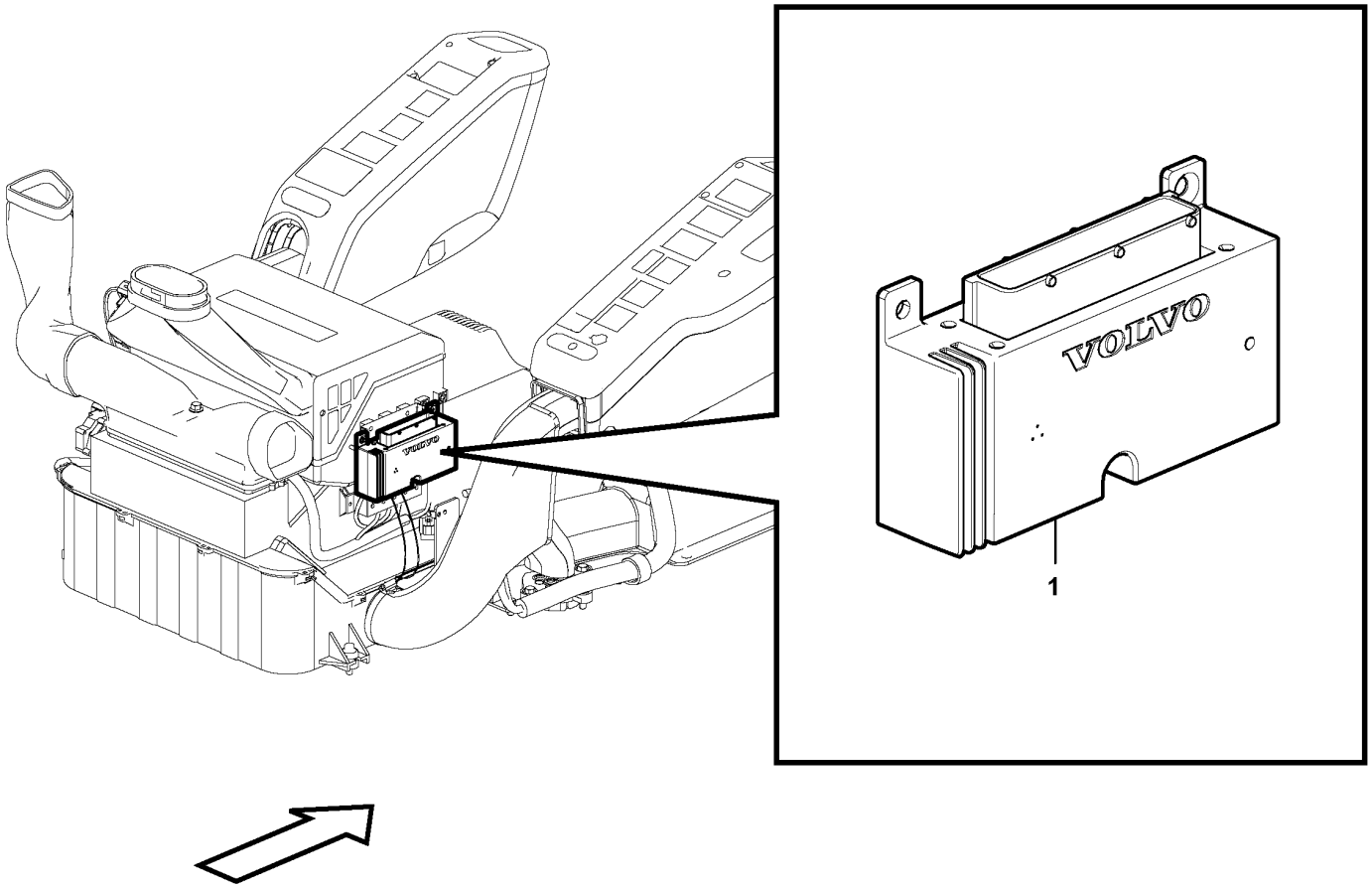
VOLVO
1

Fig.	Part No.	Quantity 1	2	3	PS	KIT	Description	Dénomination	Bezeichnung	Denominación	Benämning	Notes
1	VOE 11443400	1					Electronic unit	Unité électronique	Elektronikeinheit	Unidad electrónica	Elektronikenhet	

1		**Electronic unit** **Unité électronique** **Elektronische Einheit** **Unidad electrónica** **Elektronikenhet**	Catalogue id **20592**	Group **367**
2				
3			Illustr. No **1058237**	Section **600**
4				
5		**8289140, 8289141, 8290573, 8291901**	Issue **20023976-I**	Page **409**

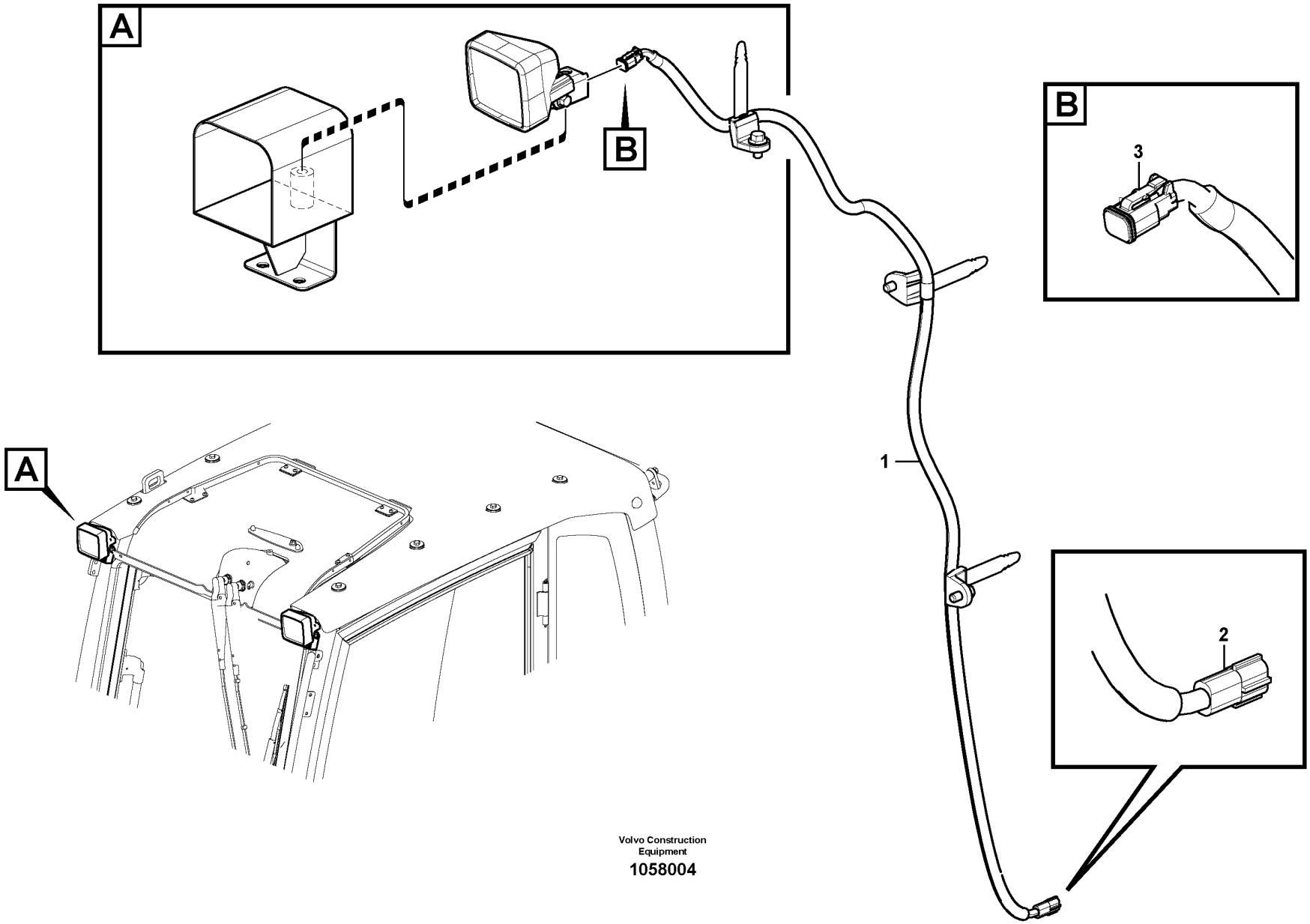

Volvo Construction Equipment

1058004

Fig.	Part No.	Quantity 1	2	3	PS	KIT	Description	Dénomination	Bezeichnung	Denominación	Benämning	Notes
1	VOE 14624748	1					Wiring harness	Faisceau de câbles	Kabelbaum	Manojo cables	Ledningsmatta	
2	VOE 11428053	1					•Housing	•Carter	•Gehäuse	•Cuerpo	•Hus	
3	VOE 874955	1					•Housing	•Carter	•Gehäuse	•Cuerpo	•Hus	

1		**Cable harness, work lights, extra** **Faisceau de câbles, éclairage de travail supplémentaire** **Kabelbaum, zusätzliche Arbeitsbeleuchtung** **Mazo de cables, luces de trabajo, extra** **Kablage, arbetsbelysning, extra**	Catalogue id **20592**	Group **371**
2				
3			Illustr. No **1058004**	Section **100**
4				
5		**8288870**	Issue **20023976-I**	Page **411**

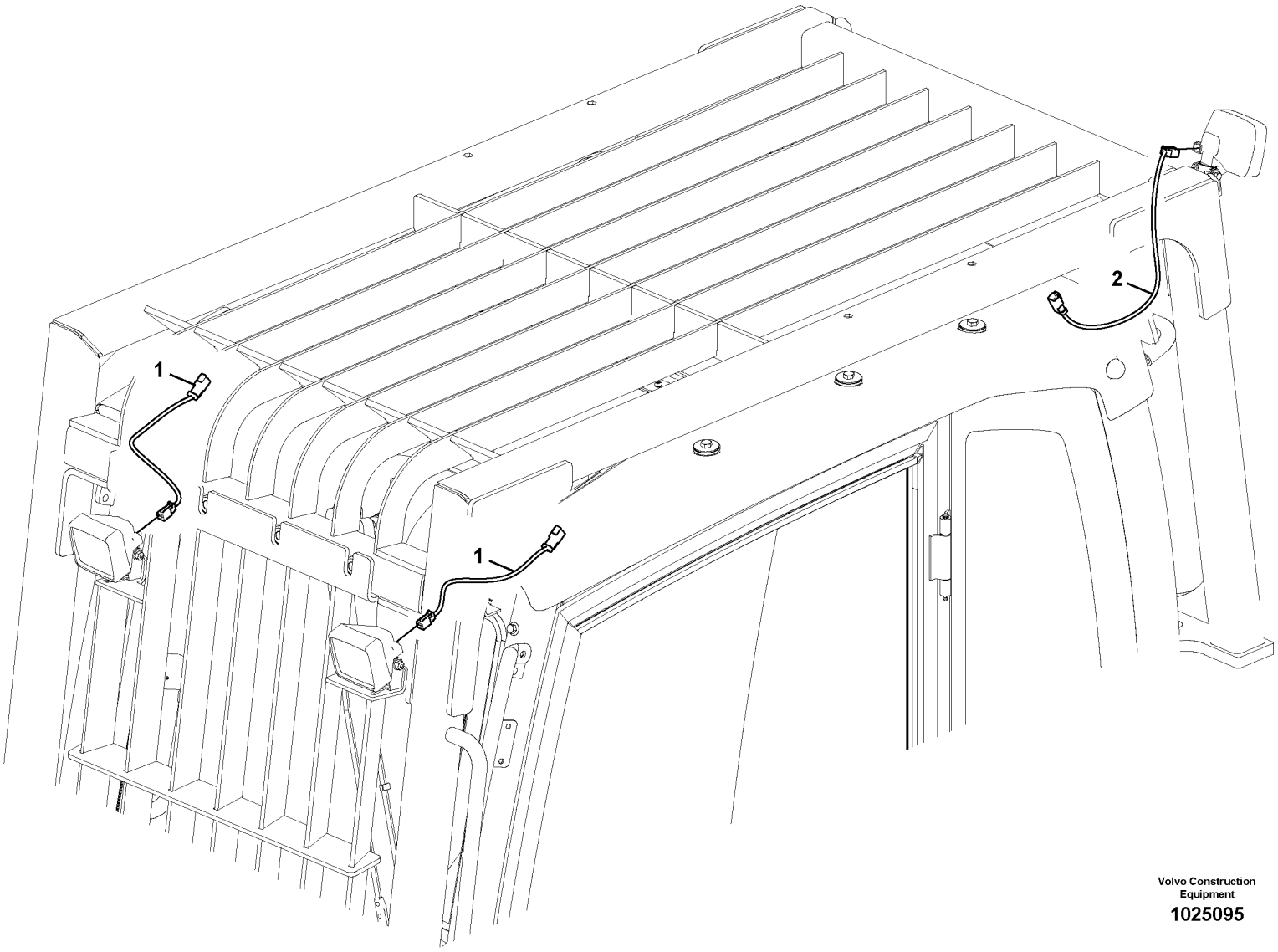

Volvo Construction Equipment

1025095

Fig.	Part No.	Quantity 1	2	3	PS	KIT	Description	Dénomination	Bezeichnung	Denominación	Benämning	Notes
1	VOE 14554692	2	2				Wiring harness	Faisceau de câbles	Kabelbaum	Manojo cables	Ledningsmatta	
2	VOE 14554691		1				Wiring harness	Faisceau de câbles	Kabelbaum	Manojo cables	Ledningsmatta	

1	8279813,8294409	**Work lights, extra** **Projecteurs de travail, supplémentaires** **Arbeitsbeleuchtung, extra** **Luces de trabajo, extra** **Arbetsbelysning, extra**	Catalogue id **20592**	Group **371**
2	8282395,8292757		Illustr. No **1025095**	Section **150**
3			Issue **20023976-I**	Page **413**
4				
5				

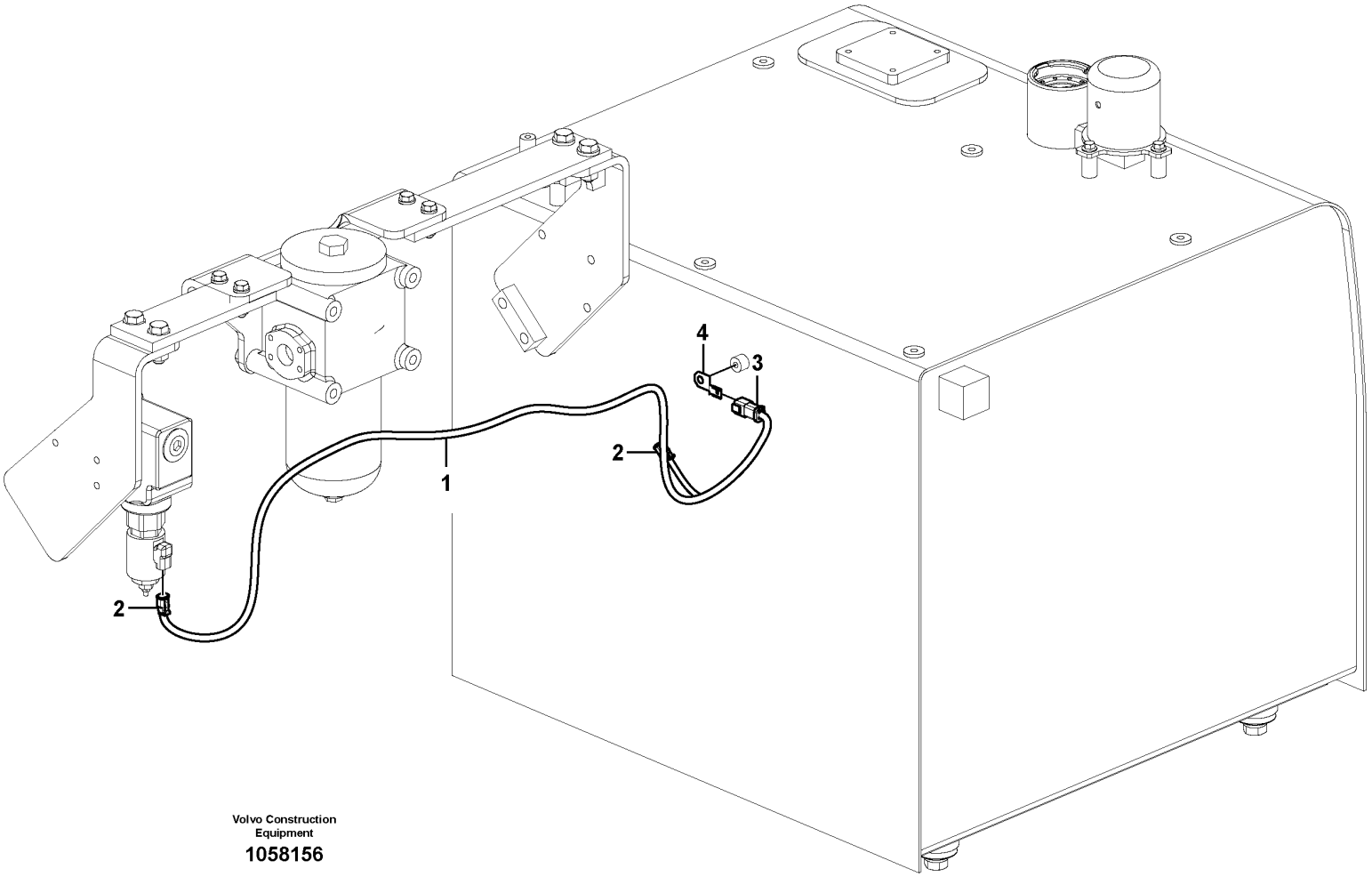

Volvo Construction Equipment

1058156

Fig.	Part No.	Quantity 1	2	3	PS	KIT	Description	Dénomination	Bezeichnung	Denominación	Benämning	Notes
1	VOE 14598049	1	1				Wiring harness	Faisceau de câbles	Kabelbaum	Manojo cables	Ledningsmatta	
2	VOE 874955	2	2				•Housing	•Carter	•Gehäuse	•Cuerpo	•Hus	
3	VOE 874802	1	1				•Housing	•Carter	•Gehäuse	•Cuerpo	•Hus	
4	VOE 14587635	1	1				Clip	Clip	Clip	Clip	Clips	

1	8289161	**Cable harness, hammer/shear piping (x1)** **Faisceau de câbles, circuit marteau/cisaille (X1)** **Kabelbaum, Hammer/Schere, Rohrleitungen (x1)** **Mazo de cables, tuberías de martillo/cuchilla (x1)** **Kablage, hammare/sax rörledningar (x1)**	Catalogue id **20592**	Group **371**
2	8289164		Illustr. No **1058156**	Section **200**
3			Issue **20023976-I**	Page **415**
4				
5				

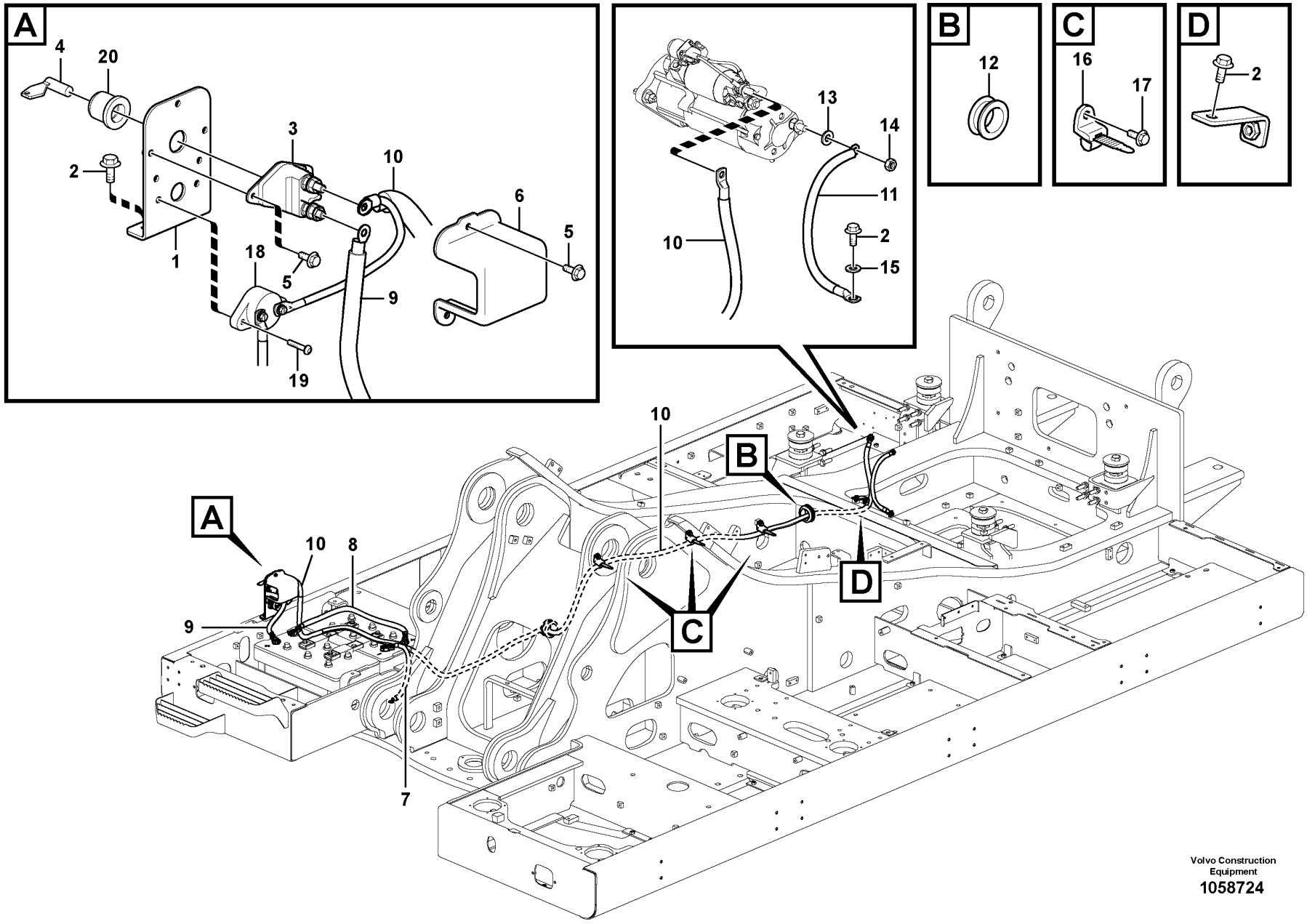

Volvo Construction Equipment
1058724

Fig.	Part No.	Quantity 1	2	3	PS	KIT	Description	Dénomination	Bezeichnung	Denominación	Benämning	Notes
1	VOE 14665431	1	1	1			Bracket	Console	Konsole	Consola	Konsol	(VOE 14634298)
2	VOE 946471	4	4	7			Flange screw	Vis à embase	Flanschschraube	Tornillo embridado	Flänsskruv	
3	VOE 3987034	1	1	1			Main switch	Coupe-circuit principal	Hauptschalter	Interruptor maestro	Huvudströmställare	
4	VOE 8157766	1	1	1			•Knob	•Bouton	•Bedienungsknopf	•Volante	•Ratt	
5	VOE 946544	5	5	5	SS		Flange screw	Vis à embase	Flanschschraube	Tornillo embridado	Flänsskruv	
6	VOE 14557503	1	1	1			Cover	Capot	Abdeckung	Capó	Kåpa	
7	VOE 14588052	1	1	1			Battery cable	Câble de batterie	Batterieleitung	Cable de batería	Batteriledning	S/N -210684/-230861 S/N -271160/-280303
	VOE 14661146	1	1	1			Battery cable	Câble de batterie	Batterieleitung	Cable de batería	Batteriledning	S/N 210685-/230862- S/N 271161-/280304-
8	VOE 14588053	1	1	1			Battery cable	Câble de batterie	Batterieleitung	Cable de batería	Batteriledning	S/N -210684/-230861 S/N -271160/-280303
	VOE 14680614	1	1	1			Battery cable	Câble de batterie	Batterieleitung	Cable de batería	Batteriledning	S/N 210685-/230862- S/N 271161-/280304-
9	VOE 14588055	1	1	1			Battery cable	Câble de batterie	Batterieleitung	Cable de batería	Batteriledning	S/N -210684/-230861 S/N -271160/-280303
	VOE 14680615	1	1	1			Battery cable	Câble de batterie	Batterieleitung	Cable de batería	Batteriledning	S/N 210685-/230862- S/N 271161-/280304-
10	VOE 14639165	1	1	1			Battery cable	Câble de batterie	Batterieleitung	Cable de batería	Batteriledning	S/N -210684 S/N -230861 S/N -271160 S/N -280303
	VOE 14682412	1	1	1			Battery cable	Câble de batterie	Batterieleitung	Cable de batería	Batteriledning	S/N 210685-, S/N 231041-230145 S/N 271161-271327 S/N 280304-280353
	VOE 14696076		1	1			Battery cable	Câble de batterie	Batterieleitung	Cable de batería	Batteriledning	S/N 231046-, S/N 271328-, S/N 280354-
11	VOE 14606654	1	1	1			Battery cable	Câble de batterie	Batterieleitung	Cable de batería	Batteriledning	S/N -231045, S/N -271327, S/N -280353, S/N -210684
	VOE 14683225		1	1			Battery cable	Câble de batterie	Batterieleitung	Cable de batería	Batteriledning	S/N 231046-, S/N 271328-, S/N 280354-,
12	VOE 14623867	1	1	1			Grommet	Passe fil	Durchführung	Pasaje	Genomföring	

1	8291893,8292424
2	8292425,8292426
3	8292948
4	
5	

Cables, battery
Câbles, batterie
Batteriekabel
Cables, batería
Kablar, batteri

Catalogue id **20592**	Group **371**
Illustr. No **1058724**	Section **300**
Issue **20023976-I**	Page **417**

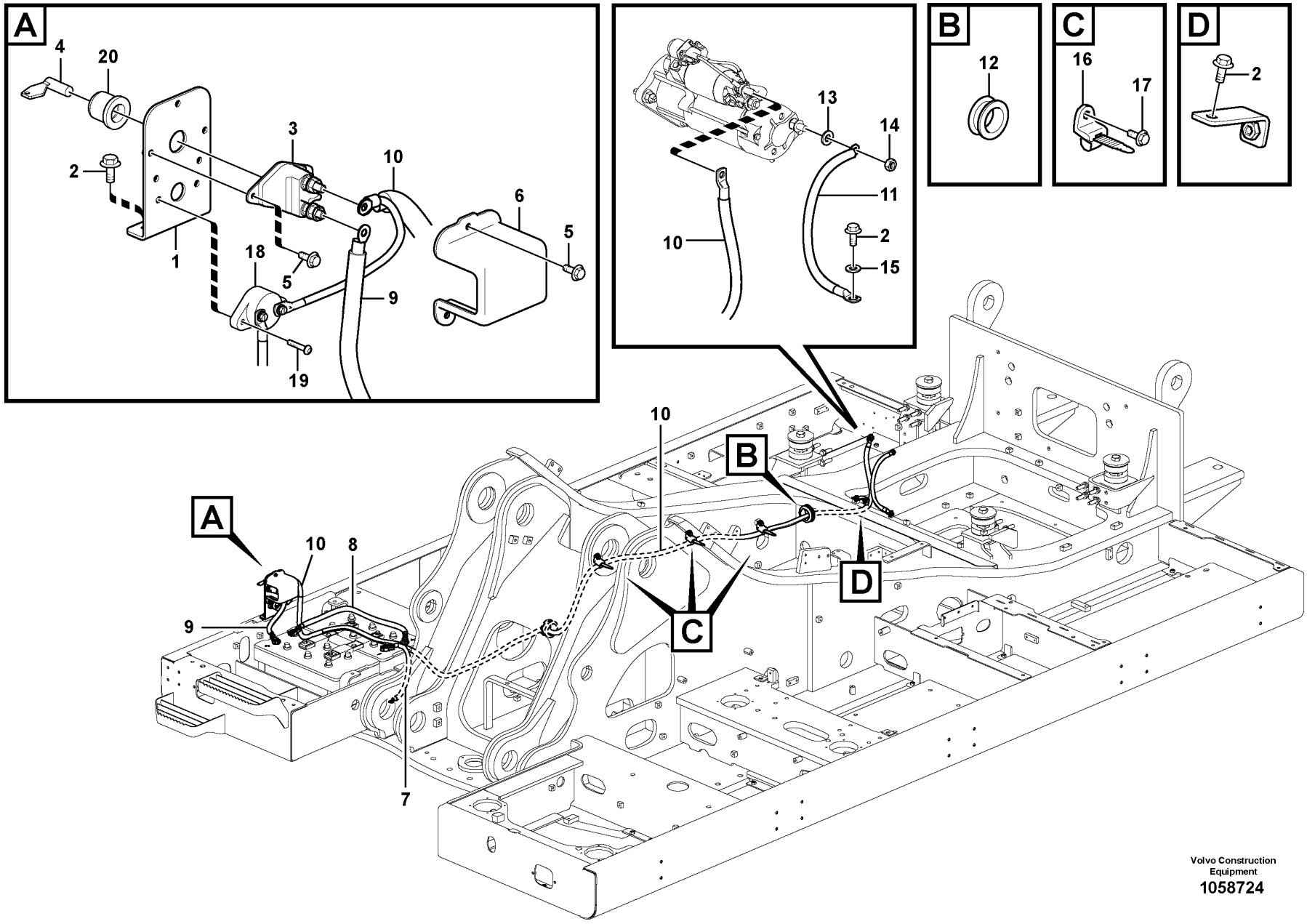

Volvo Construction Equipment
1058724

Fig.	Part No.	Quantity 1	2	3	PS	KIT	Description	Dénomination	Bezeichnung	Denominación	Benämning	Notes
13	VOE 955897	2	1	1	SS		Plain washer	Rondelle plane	Flachscheibe	Arandela plana	Planbricka	
14	VOE 979019	2	1	1			Hexagon nut	Écrou hexagonal	Sechskantmutter	Tuerca hexagonal	Sexkantsmutter	
15	VOE 960148	1	2	2	SS		Plain washer	Rondelle plane	Flachscheibe	Arandela plana	Planbricka	
16	VOE 14558810	3	5	2			Strip clamp	Serrage de ruban	Bandklemme	Abrazadera de cinta	Bandklamma	
17	VOE 946441	3	5	5			Flange screw	Vis à embase	Flanschschraube	Tornillo embridado	Flänsskruv	
18	VOE 14524455	1	1	1			Fuse	Fusible	Sicherung	Fusible	Säkring	FC02 80A S/N -210684, S/N -230821, S/N -271160, S/N -280303
18							Fuse	Fusible	Sicherung	Fusible	Säkring	FC02 80A S/N 210685-,S/N 230822-, S/N 271161-,S/N 280304- See group 371-400 page 421
19	VOE 969408	2	2	2			Six point socket screw	Vis à 6 pans creux	Sechszahn-Hohlschraube	Racor de seis dientes	Sextandhålskruv	
20	VOE 14543100		1	1			Cover	Capot	Abdeckung	Capó	Kåpa	

1	8291893,8292424	**Cables, battery** **Câbles, batterie** **Batteriekabel** **Cables, batería** **Kablar, batteri**	Catalogue id **20592**	Group **371**
2	8292425,8292426		Illustr. No **1058724**	Section **300**
3	8292948		Issue **20023976-I**	Page **419**
4				
5				

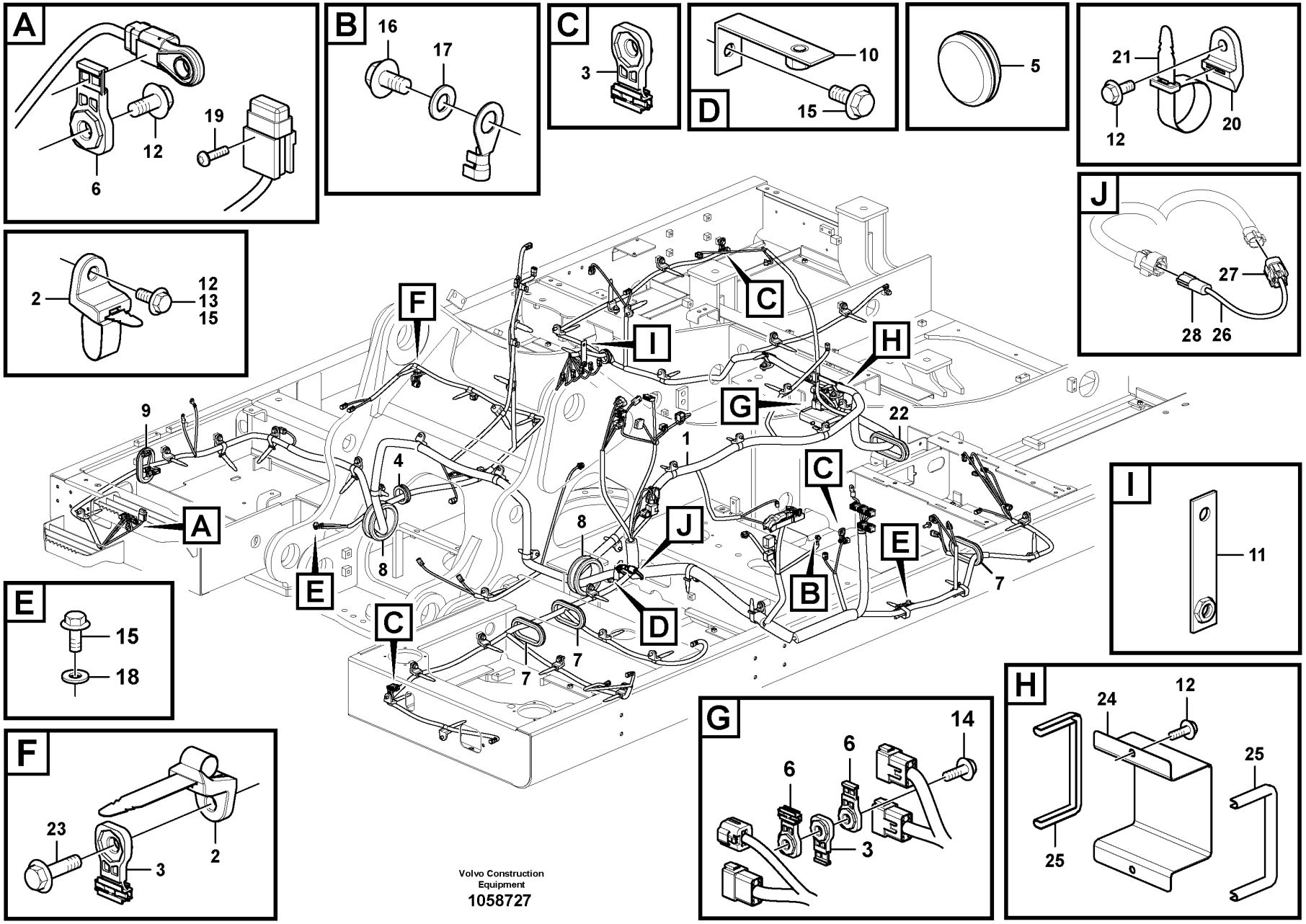
A
6
12
19
B
16
17
C
3
D
10
15
5
21
12
20
J
27
28
26
2
12
13
15
F
C
I
H
G
22
1
9
4
A
8
E
8
J
C
E
B
7
D
7
7
I
11
E
15
18
F
23
3
2
Volvo Construction
Equipment
1058727
G
14
6
6
3
H
24
12
25
25

Fig.	Part No.	Quantity 1	2	3	PS	KIT	Description	Dénomination	Bezeichnung	Denominación	Benämning	Notes
1	VOE 14624786	1					Cable harness	Faisceau cables	Kabelbaum	Manojo cables	Ledningsmatta	S/N -210502 See group 371-500 page 425
	VOE 14649159	1					Wiring harness	Faisceau de câbles	Kabelbaum	Manojo cables	Ledningsmatta	S/N 210503-210684 S/N -230861/-271160 S/N -280303
	VOE 14679274	1					Wiring harness	Faisceau de câbles	Kabelbaum	Manojo cables	Ledningsmatta	S/N 210865-/230862- S/N 271161-/280304-
	VOE 14671836	1					•Fuse	•Fusible	•Sicherung	•Fusible	•Säkring	FC02
	VOE 14639166		1				Cable harness	Faisceau cables	Kabelbaum	Manojo cables	Ledningsmatta	S/N -270341/-280107
	VOE 14649160		1				Wiring harness	Faisceau de câbles	Kabelbaum	Manojo cables	Ledningsmatta	S/N 270342-271160 S/N 280108-280303
	VOE 14679301		1				Wiring harness	Faisceau de câbles	Kabelbaum	Manojo cables	Ledningsmatta	S/N 271161-2713274- S/N 280304-280353 S/N -230887
	VOE 14671836		1				•Fuse	•Fusible	•Sicherung	•Fusible	•Säkring	FC02
	VOE 14693374		1				Wiring harness	Faisceau de câbles	Kabelbaum	Manojo cables	Ledningsmatta	S/N 271328-271354 S/N 280354-280355 S/N 230888-
	VOE 14671836		1				•Fuse	•Fusible	•Sicherung	•Fusible	•Säkring	FC02
	VOE 14703406		1				Wiring harness	Faisceau de câbles	Kabelbaum	Manojo cables	Ledningsmatta	S/N 271355- S/N 280356-
	VOE 14671836		1				•Fuse	•Fusible	•Sicherung	•Fusible	•Säkring	FC02
2	VOE 14558810	40	17				Strip clamp	Serrage de ruban	Bandklemme	Abrazadera de cinta	Bandklamma	
3	VOE 14617937	5	5				Clip	Clip	Clip	Clip	Clips	
4	SA 9751-15016	1	1				Grommet	Passe fil	Durchführung	Pasaje	Genomföring	
5	VOE 14529396	1	1				Grommet	Passe fil	Durchführung	Pasaje	Genomföring	
6	VOE 14587635	3	1				Clip	Clip	Clip	Clip	Clips	
7	VOE 14529064	3	3				Grommet	Passe fil	Durchführung	Pasaje	Genomföring	
8	VOE 14529066	2	2				Grommet	Passe fil	Durchführung	Pasaje	Genomföring	
9	VOE 14529122	1	1				Grommet	Passe fil	Durchführung	Pasaje	Genomföring	
10	VOE 14523253	1	1				Bracket	Console	Konsole	Consola	Konsol	
11	VOE 14531306	1	1				Bracket	Console	Konsole	Ménsula	Konsol	
12	VOE 946441	37	14				Flange screw	Vis à embase	Flanschschraube	Tornillo embridado	Flänsskruv	M10x20
13	VOE 946329	13	6				Flange screw	Vis à embase	Flanschschraube	Tornillo embridado	Flänsskruv	M10x25

1	8291893,8291539
2	8291894
3	8291899
4	
5	

Cable and wire harness, main
Câble et faisceau de câbles, principal
Hauptkabel und -leitungen
Haz de cables, principal
Kabel och ledningsmatta, huvudsaklig

8291899 : S/N -230801/-271256/-280321

Catalogue id	Group
20592	371
Illustr. No	Section
1058727	400
Issue	Page
20023976-I	421

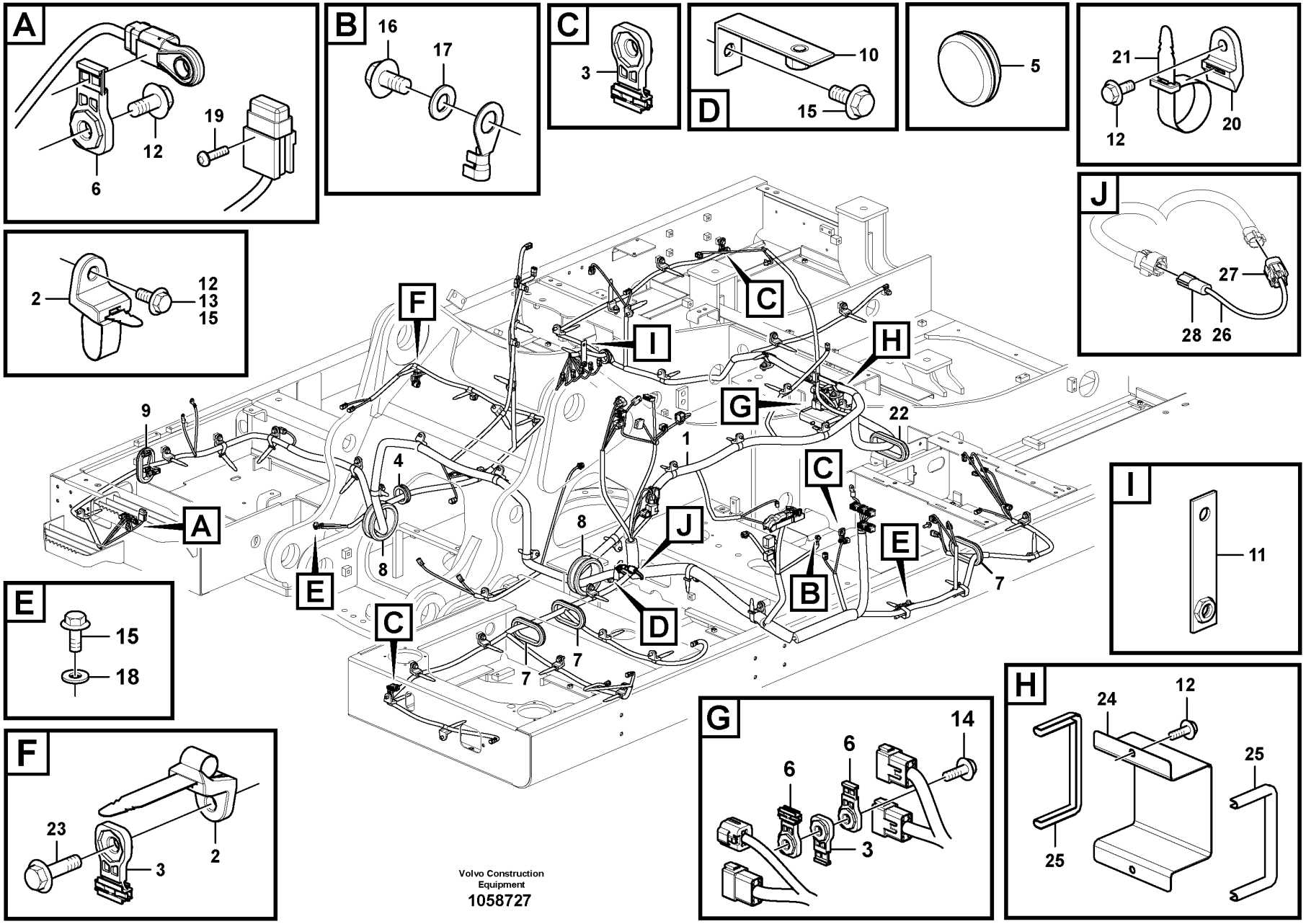
A
6
12
19
B
16
17
C
3
D
10
15
5
21
12
20
J
27
28
26
2
12
13
15
F
C
I
H
G
22
1
9
4
A
8
E
8
J
C
E
B
7
D
7
7
I
11
E
15
18
F
23
3
2
Volvo Construction
Equipment
1058727
G
14
6
6
3
H
24
12
25
25

Fig.	Part No.	Quantity 1	2	3	PS	KIT	Description	Dénomination	Bezeichnung	Denominación	Benämning	Notes
14	VOE 946472	1	1				Flange screw	Vis à embase	Flanschschraube	Tornillo embridado	Flänsskruv	M10x30
15	VOE 946471	7	8				Flange screw	Vis à embase	Flanschschraube	Tornillo embridado	Flänsskruv	M10x16
16	VOE 947107	1	1				Flange screw	Vis à embase	Flanschschraube	Tornillo embridado	Flänsskruv	M8x12
17	VOE 13955894	1	1				Washer	Rondelle	Scheibe	Arandela	Bricka	
18	VOE 960148	1	1		SS		Plain washer	Rondelle plane	Flachscheibe	Arandela plana	Planbricka	
19	VOE 969407	1	1				Six point socket screw	Vis à 6 pans creux	Sechszahn-Hohlschraube	Racor de seis dientes	Sextandhålskruv	M5x16
20	VOE 14558808	10	5				Strip clamp	Serrage de ruban	Bandklemme	Abrazadera de cinta	Bandklamma	
21	VOE 14558809	10	33				Strip clamp	Serrage de ruban	Bandklemme	Abrazadera de cinta	Bandklamma	
22		1	1		NS		Grommet	Passe fil	Durchführung	Aislador pasapanel	Genomföring	
23	VOE 13946752	1	1				Screw	Vis	Schraube	Tornillo	Skruv	(VOE 946752) M10x35
24		1	1		NS		Cover	Capot	Haube	Capo	Lock	
25	VOE 14880936	2	2				•Weatherstrip	•Caoutchouc d etancheite	•Abstreifleiste	•Lamelunas	•Skraplist	
26	VOE 14630818			1			Wiring harness	Faisceau de câbles	Kabelbaum	Manojo cables	Ledningsmatta	
27	VOE 11428051			1			Housing	Carter	Gehäuse	Cuerpo	Hus	
28	VOE 11428053			1			Housing	Carter	Gehäuse	Cuerpo	Hus	

1	8291893,8291539	**Cable and wire harness, main** **Câble et faisceau de câbles, principal** **Hauptkabel und -leitungen** **Haz de cables, principal** **Kabel och ledningsmatta, huvudsaklig**	Catalogue id **20592**	Group **371**
2	8291894		Illustr. No **1058727**	Section **400**
3	8291899		Issue **20023976-I**	Page **423**
4				
5		**8291899 : S/N -230801/-271256/-280321**		

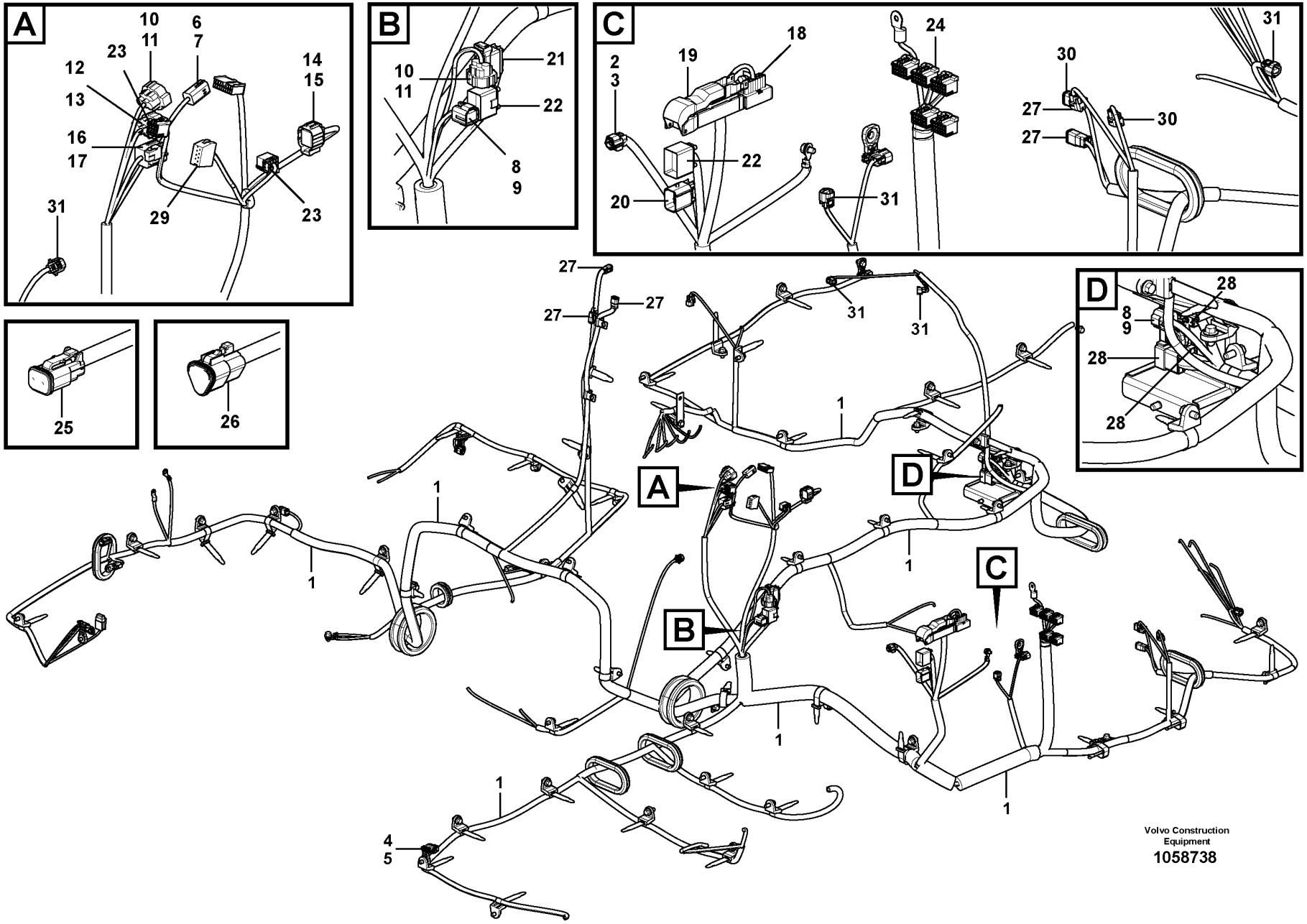
A
10
11
6
7
23
12
13
14
15
16
17
31
29
23
B
10
11
21
22
8
9
C
2
3
19
18
24
31
30
27
27
22
20
31
30
27
27
31
31
1
1
1
1
1
1
1
4
5
D
28
8
9
28
28
25
26
A
B
C
D
Volvo Construction
Equipment
1058738

Fig.	Part No.	Quantity 1	2	3	PS	KIT	Description	Dénomination	Bezeichnung	Denominación	Benämning	Notes
1	VOE 14624786	1					Cable harness	Faisceau cables	Kabelbaum	Manojo cables	Ledningsmatta	S/N -210502
	VOE 14649159	1					Wiring harness	Faisceau de câbles	Kabelbaum	Manojo cables	Ledningsmatta	S/N 210503-
	VOE 14639166		1				Cable harness	Faisceau cables	Kabelbaum	Manojo cables	Ledningsmatta	S/N -270341/-280107
	VOE 14649160		1				Wiring harness	Faisceau de câbles	Kabelbaum	Manojo cables	Ledningsmatta	S/N 270342-/280108-
2	VOE 11428051	5	8				•Housing	•Carter	•Gehäuse	•Cuerpo	•Hus	
3	VOE 11428052	5	8				•Lock plate	•Plaque verrouillage	•Verschlussplatte	•Placa de seguridad	•Låsplatta	
4	VOE 11428059	1	1				•Housing	•Carter	•Gehäuse	•Cuerpo	•Hus	
5	VOE 11428060	1	1				•Wedge	•Cale	•Keil	•Chaveta	•Kil	
6	VOE 11428065	1	1				•Housing	•Carter	•Gehäuse	•Cuerpo	•Hus	
7	VOE 11428066	1	1				•Lock plate	•Plaque verrouillage	•Verschlussplatte	•Placa de seguridad	•Låsplatta	
8	VOE 11428067	2	2				•Housing	•Carter	•Gehäuse	•Cuerpo	•Hus	
9	VOE 11428068	2	2				•Lock plate	•Plaque verrouillage	•Verschlussplatte	•Placa de seguridad	•Låsplatta	
10	VOE 11428079	2	2				•Housing	•Carter	•Gehäuse	•Cuerpo	•Hus	
11	VOE 11428080	2	2				•Lock plate	•Plaque verrouillage	•Verschlussplatte	•Placa de seguridad	•Låsplatta	
12	VOE 11428081	1	1				•Housing	•Carter	•Gehäuse	•Cuerpo	•Hus	
13	VOE 11428082	1	1				•Lock plate	•Plaque verrouillage	•Verschlussplatte	•Placa de seguridad	•Låsplatta	
14	VOE 11428083	1	1				•Housing	•Carter	•Gehäuse	•Cuerpo	•Hus	
15	VOE 11428084	1	1				•Lock plate	•Plaque verrouillage	•Verschlussplatte	•Placa de seguridad	•Låsplatta	
16	VOE 11428085	1	1				•Housing	•Carter	•Gehäuse	•Cuerpo	•Hus	
17	VOE 11428086	1	1				•Lock plate	•Plaque verrouillage	•Verschlussplatte	•Placa de seguridad	•Låsplatta	
18	VOE 3962774	1	1				•Housing	•Carter	•Gehäuse	•Cuerpo	•Hus	
19	VOE 14569516	1	1				•Housing	•Carter	•Gehäuse	•Cuerpo	•Hus	
20	VOE 14549838	1	1				•Connector	•Connecteur	•Stecker	•Contactor	•Kontaktstycke	
21	VOE 14549839	1	1				•Connector	•Connexion	•Anschluss	•Unión	•Anslutning	
22	VOE 14549840	2	2				•Connector	•Connexion	•Anschluss	•Unión	•Anslutning	
23	VOE 3944415	2	2				•Housing	•Carter	•Gehäuse	•Cuerpo	•Hus	
24	VOE 3944413	5	5				•Housing	•Carter	•Gehäuse	•Cuerpo	•Hus	
25	VOE 874955	27	28				•Housing	•Carter	•Gehäuse	•Cuerpo	•Hus	
26	VOE 874654	1	1				•Housing	•Carter	•Gehäuse	•Cuerpo	•Hus	
27	VOE 874957	8	8				•Housing	•Carter	•Gehäuse	•Cuerpo	•Hus	
28	VOE 874965	3	3				•Housing	•Carter	•Gehäuse	•Cuerpo	•Hus	

1	8291893,8291539
2	8291894
3	
4	
5	

Cable and wire harness, main
Câble et faisceau de câbles, principal
Hauptkabel und -leitungen
Haz de cables, principal
Kabel och ledningsmatta, huvudsaklig

Catalogue id **20592**	Group **371**
Illustr. No **1058738**	Section **500**
Issue **20023976-I**	Page **425**

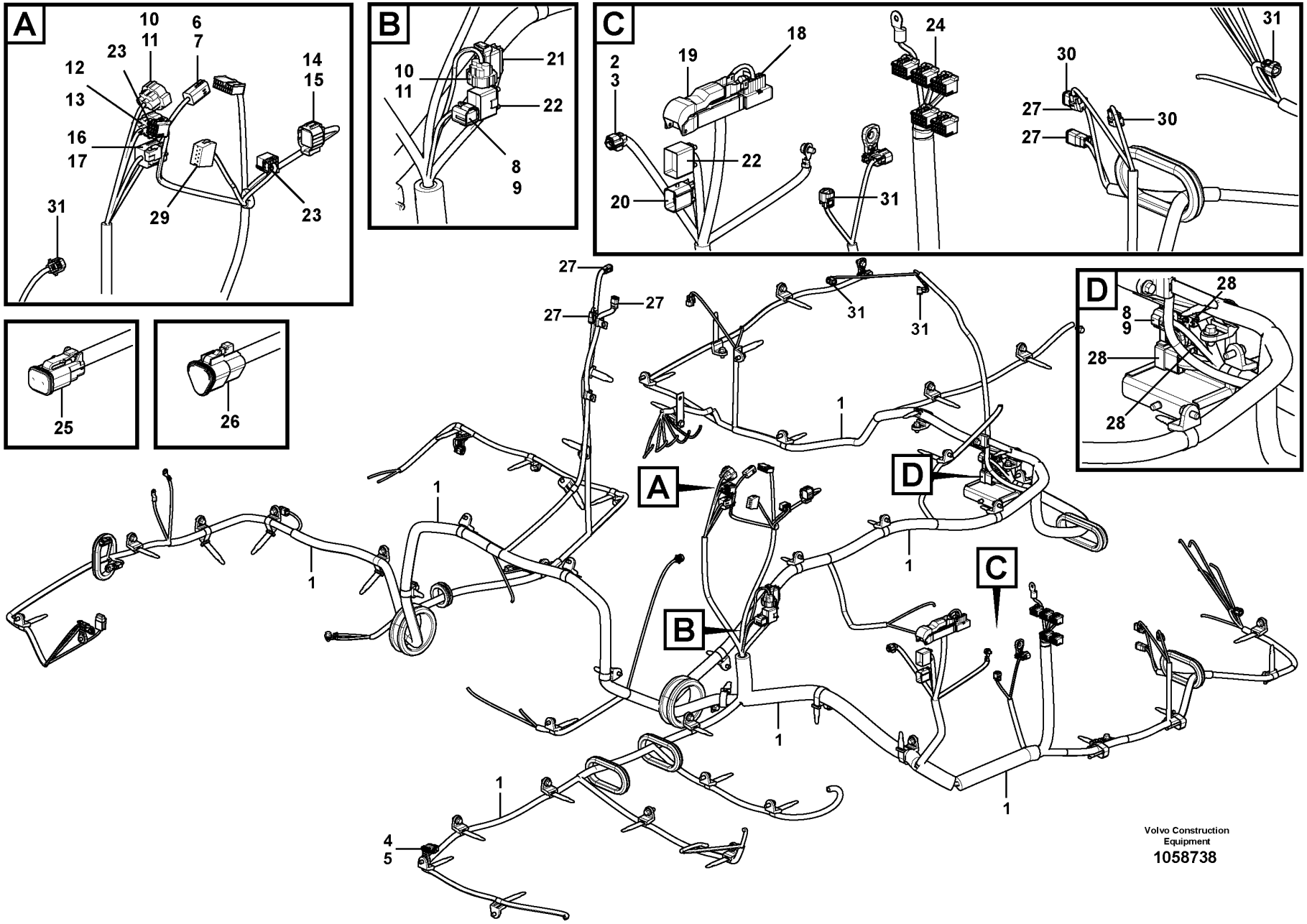
A
10
11
6
7
23
12
13
14
15
16
17
31
29
23
B
10
11
21
22
8
9
C
2
3
19
18
24
31
30
27
27
22
20
31
30
27
27
31
31
1
1
1
1
1
1
1
4
5
D
28
8
9
28
28
25
26
A
B
C
D
Volvo Construction
Equipment
1058738

Fig.	Part No.	Quantity 1	2	3	PS	KIT	Description	Dénomination	Bezeichnung	Denominación	Benämning	Notes
29	VOE 1096614	1	1				•Housing	•Carter	•Gehäuse	•Cuerpo	•Hus	
30	VOE 14606667	2	2				•Housing	•Carter	•Gehäuse	•Cuerpo	•Hus	
31	VOE 14569623	5	5				•Housing	•Carter	•Gehäuse	•Cuerpo	•Hus	

1	8291893,8291539	**Cable and wire harness, main** **Câble et faisceau de câbles, principal** **Hauptkabel und -leitungen** **Haz de cables, principal** **Kabel och ledningsmatta, huvudsaklig**	Catalogue id **20592**	Group **371**
2	8291894		Illustr. No **1058738**	Section **500**
3			Issue **20023976-I**	Page **427**
4				
5				

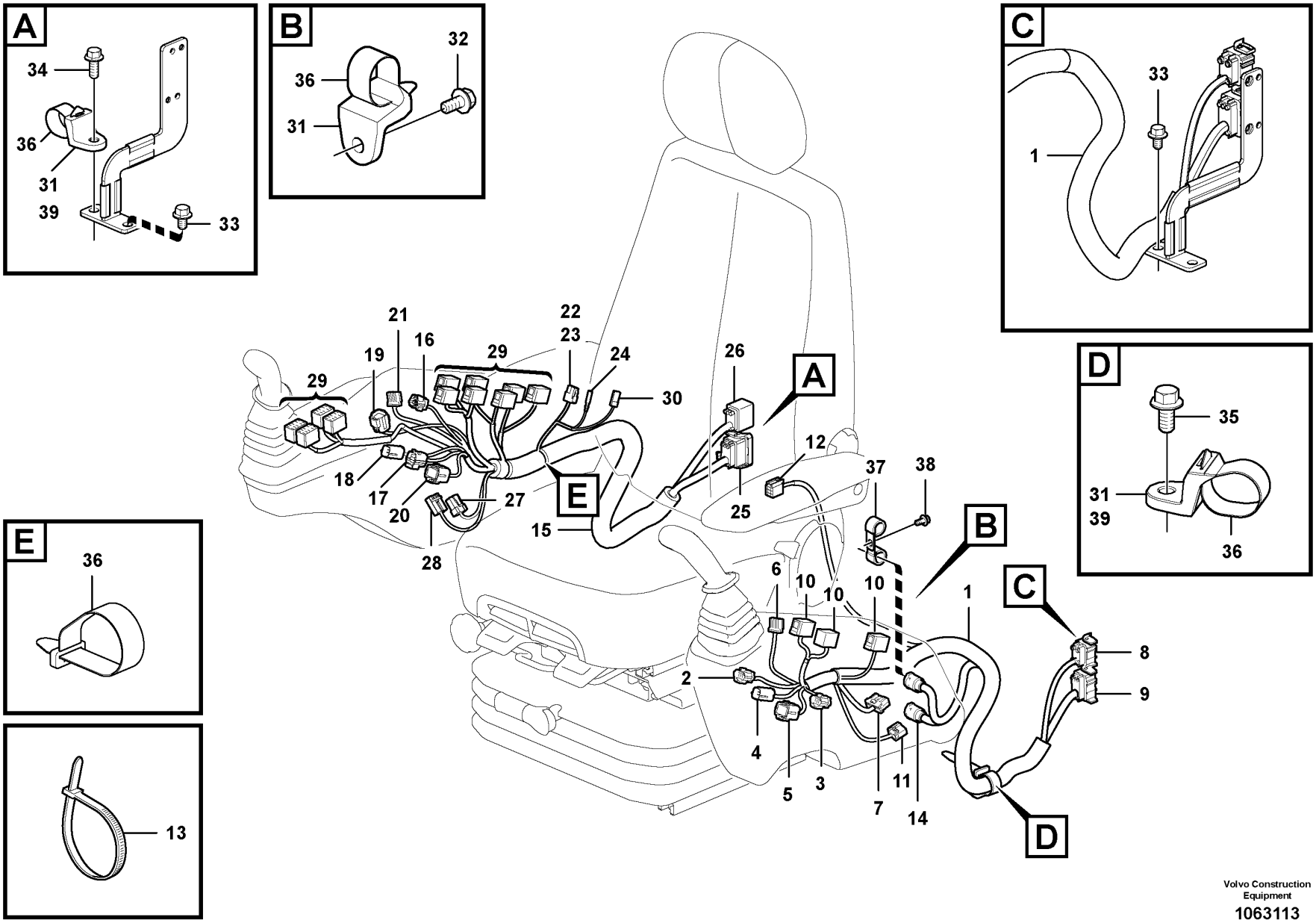

Volvo Construction Equipment

1063113

Fig.	Part No.	Quantity 1	2	3	4	5	PS	KIT	Description	Dénomination	Bezeichnung	Denominación	Benämning	Notes
1	VOE 14686135	1		1					Wiring harness	Faisceau de câbles	Kabelbaum	Manojo cables	Ledningsmatta	LH S/N -271256/-280321 S/N -230820
	VOE 14693351			1					Wiring harness	Faisceau de câbles	Kabelbaum	Manojo cables	Ledningsmatta	S/N 271257-271354 S/N 280322-280355 S/N 230821-
	VOE 14701435			1					Wiring harness	Faisceau de câbles	Kabelbaum	Manojo cables	Ledningsmatta	S/N 271355-271382 S/N 280356-280365
	VOE 14712461			1					Wiring harness	Faisceau de câbles	Kabelbaum	Manojo cables	Ledningsmatta	S/N 271383- S/N 280366-
	VOE 14638897		1		1				Wiring harness	Faisceau de câbles	Kabelbaum	Manojo cables	Ledningsmatta	S/N -271256/-280321 S/N -230820
	VOE 14691034				1				Wiring harness	Faisceau de câbles	Kabelbaum	Manojo cables	Ledningsmatta	S/N 271257-271354 S/N 280322-280355 S/N 230821-
	VOE 14695506				1				Wiring harness	Faisceau de câbles	Kabelbaum	Manojo cables	Ledningsmatta	S/N 271355- S/N 280356-
		1							•CONNECTED TO:	•CONNECTÉ A:	•ANGESCHLOSSEN:	•CONECTADO A:	•ANSLUTER TILL:	
		1							••Switch	••Commutateur	••Schalter	••Commutador	••Omkopplare	SWJS4BL.A, SWJS4BL.B, SWJSPBL.A, SW9118.A, SW3902.A, SW9104.A,
		1							••Switch	••Commutateur	••Schalter	••Commutador	••Omkopplare	SW9160.A, SW3503.A, SW2704.A, SW9103.A
		1							••Connector	••Raccord	••Anschluss	••Union	••Anslutning	CNLH1_0_1, CNLH2_0_1, MO850
2	VOE 11428051	1	1	1	1				•Housing	•Carter	•Gehäuse	•Cuerpo	•Hus	
	VOE 11428052		1		1				•Lock plate	•Plaque verrouillage	•Verschlussplatte	•Placa de seguridad	•Låsplatta	
3	VOE 11428055	1	1	1	1				•Housing	•Carter	•Gehäuse	•Cuerpo	•Hus	
	VOE 11428056		1		1				•Wedge	•Cale	•Keil	•Chaveta	•Kil	
4	VOE 11428061	1	1	1	1				•Housing	•Carter	•Gehäuse	•Cuerpo	•Hus	
	VOE 11428062		1		1				•Lock plate	•Plaque verrouillage	•Verschlussplatte	•Placa de seguridad	•Låsplatta	
5	VOE 11428067	1	1	1	1				•Housing	•Carter	•Gehäuse	•Cuerpo	•Hus	
	VOE 11428068		1		1				•Lock plate	•Plaque verrouillage	•Verschlussplatte	•Placa de seguridad	•Låsplatta	
6	VOE 14569889	1	1	1	1				•Housing	•Carter	•Gehäuse	•Cuerpo	•Hus	

1	8289022	**Cable and wire harness, instrument panel** **Câble et faisceau de câbles, tableau de bord** **Kabel und Leitungen, Armaturenbrett** **Haz de cables, panel de instrumentos** **Kabel och ledningsmatta, instrumentpanel**
2	8291894	
3	8292838	
4	8292839	
5		

Catalogue id **20592**	Group **371**
Illustr. No **1063113**	Section **700**
Issue **20023976-I**	Page **429**

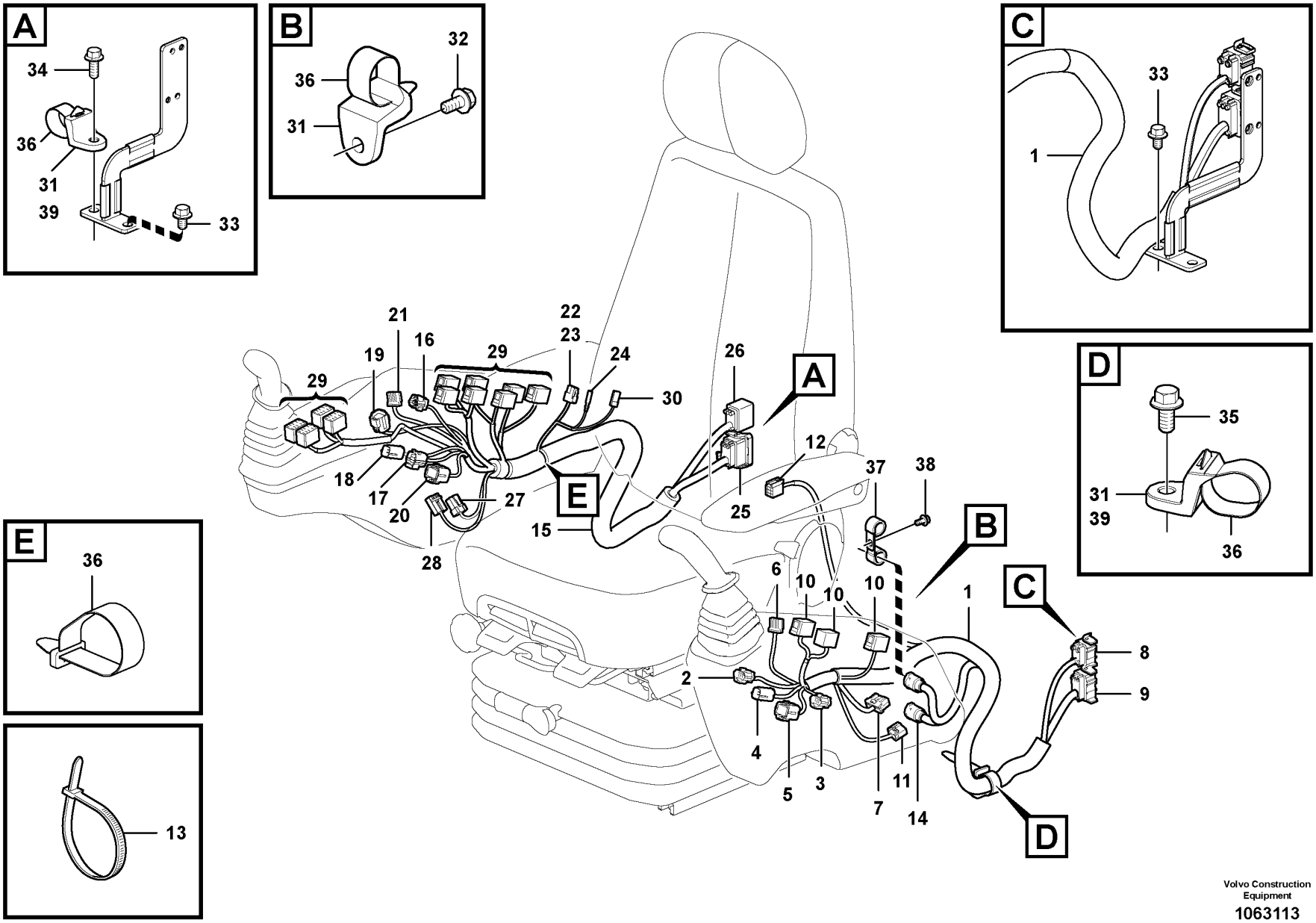

Volvo Construction Equipment

1063113

Fig.	Part No.	Quantity 1	2	3	4	5	PS	KIT	Description	Dénomination	Bezeichnung	Denominación	Benämning	Notes
7	VOE 14569509	1	1	1	1				•Housing	•Carter	•Gehäuse	•Cuerpo	•Hus	
8	VOE 14549837	1	1	1	1				•Connector	•Connexion	•Anschluss	•Unión	•Anslutning	
9	VOE 14549839	1	1	1	1				•Connector	•Connexion	•Anschluss	•Unión	•Anslutning	
10	VOE 70369714	3	3	3	3				•Housing	•Carter	•Gehäuse	•Cuerpo	•Hus	
11	VOE 3944417	1	1	1	1				•Housing	•Carter	•Gehäuse	•Cuerpo	•Hus	
12	VOE 3944416	1	1	1	1				•Housing	•Carter	•Gehäuse	•Cuerpo	•Hus	
13	VOE 14016673	REQ		REQ					•Strip clamp	•Serrage de ruban	•Bandklemme	•Abrazadera de cinta	•Bandklamma	
14	VOE 14569860		2		2				•Housing	•Carter	•Gehäuse	•Cuerpo	•Hus	
15	VOE 14624788	1							Wiring harness	Faisceau de câbles	Kabelbaum	Manojo cables	Ledningsmatta	
	VOE 14587644		1	1	1				Wiring harness	Faisceau de câbles	Kabelbaum	Manojo cables	Ledningsmatta	S/N -271354/-280355
	VOE 14702367		1	1	1				Wiring harness	Faisceau de câbles	Kabelbaum	Manojo cables	Ledningsmatta	S/N 271355-/280356-
									•CONNECTED TO:	•CONNECTÉ A:	•ANGESCHLOSSEN:	•CONECTADO A:	•ANSLUTER TILL:	
									••Switch	••Commutateur	••Schalter	••Commutador	••Omkopplare	SW3603.A, SW3613.A, SW3608.A, SW9110.A, SW3602.A, SWJSPBR.A
									••Switch	••Commutateur	••Schalter	••Commutador	••Omkopplare	SWJS4BR.A, SWJS4BR.B, SWJS4BR.C, SW4202.A, SW3801.A, SW2701.A, SW3301.B
									••Switch	••Commutateur	••Schalter	••Commutador	••Omkopplare	SW3504.A, SW3505.A, SW2506.A, SW9900.A, SW3607.A, SW2301.A
									••Connector	••Raccord	••Anschluss	••Union	••Anslutning	HE3801.A, HE3801.B, PO3902.A, CNRH1_0_1, CNRH2_0_1
16	VOE 11428051	1	1	1	1				•Housing	•Carter	•Gehäuse	•Cuerpo	•Hus	
17	VOE 11428059	1	1	1	1				•Housing	•Carter	•Gehäuse	•Cuerpo	•Hus	
18	VOE 11428061	1	1	1	1				•Housing	•Carter	•Gehäuse	•Cuerpo	•Hus	
19	VOE 11428063	1	1	1	1				•Housing	•Carter	•Gehäuse	•Cuerpo	•Hus	
20	VOE 11428067	1	1	1	1				•Housing	•Carter	•Gehäuse	•Cuerpo	•Hus	
21	VOE 14569889	1	1	1	1				•Housing	•Carter	•Gehäuse	•Cuerpo	•Hus	
22	VOE 14569871	1		1					•Housing	•Carter	•Gehäuse	•Cuerpo	•Hus	
23	VOE 14609989		1	1	1				•Housing	•Carter	•Gehäuse	•Cuerpo	•Hus	

1	8289022
2	8291894
3	8292838
4	8292839
5	

Cable and wire harness, instrument panel
Câble et faisceau de câbles, tableau de bord
Kabel und Leitungen, Armaturenbrett
Haz de cables, panel de instrumentos
Kabel och ledningsmatta, instrumentpanel

Catalogue id	Group
20592	371
Illustr. No	Section
1063113	700
Issue	Page
20023976-I	431

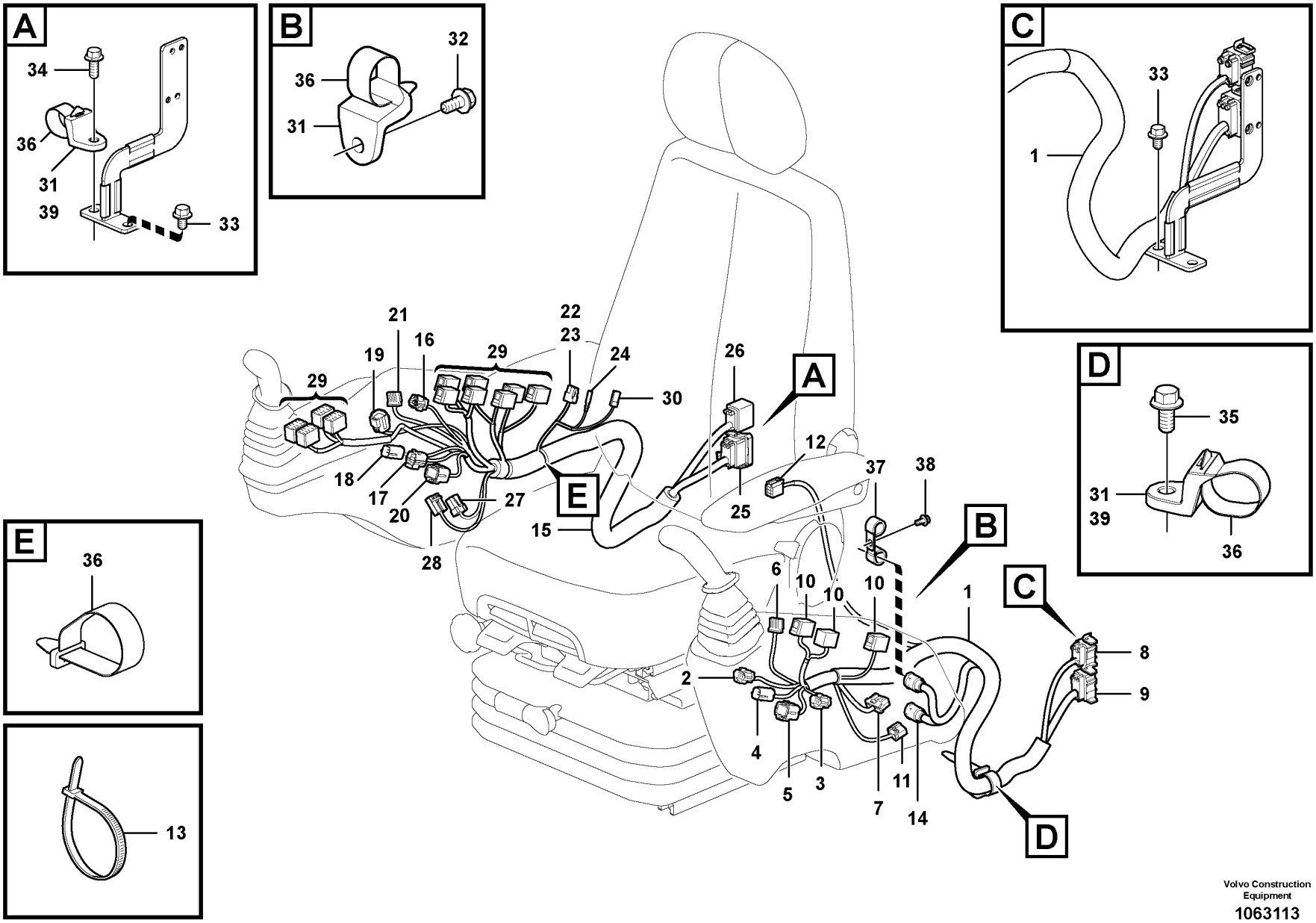

Volvo Construction Equipment

1063113

Fig.	Part No.	Quantity 1	2	3	4	5	PS	KIT	Description	Dénomination	Bezeichnung	Denominación	Benämning	Notes
24	VOE 14589776	1	1	1	1				•Terminal	•Contact électrique	•Anschlussstift	•Espiga terminal	•Anslutningsstift	
25	VOE 14549839	1	1	1	1				•Connector	•Connexion	•Anschluss	•Unión	•Anslutning	
26	VOE 14549840	1	1	1	1				•Connector	•Connexion	•Anschluss	•Unión	•Anslutning	
27	VOE 14569591	1	1	1	1				•Housing	•Carter	•Gehäuse	•Cuerpo	•Hus	
28	VOE 14569597	1	1	1	1				•Housing	•Carter	•Gehäuse	•Cuerpo	•Hus	
29	VOE 70369714	11	11	11	11				•Housing	•Carter	•Gehäuse	•Cuerpo	•Hus	
30	VOE 14596476	1	1	1	1				•Housing	•Carter	•Gehäuse	•Cuerpo	•Hus	
31	VOE 14558810	3		3					Strip clamp	Serrage de ruban	Bandklemme	Abrazadera de cinta	Bandklamma	
32	VOE 946173	1	1	1	1		SS		Flange screw	Vis à embase	Flanschschraube	Tornillo embridado	Flänsskruv	
33	VOE 946471	3	3	3	3				Flange screw	Vis à embase	Flanschschraube	Tornillo embridado	Flänsskruv	
34	VOE 946329	1	1	1	1				Flange screw	Vis à embase	Flanschschraube	Tornillo embridado	Flänsskruv	
35	VOE 946441	1	1	1	1				Flange screw	Vis à embase	Flanschschraube	Tornillo embridado	Flänsskruv	
36	VOE 14558809	1	2	1	2				Strip clamp	Serrage de ruban	Bandklemme	Abrazadera de cinta	Bandklamma	
37	VOE 14529345		2						Clip	Clip	Clip	Clip	Clips	
38	VOE 946440		1						Flange screw	Vis à embase	Flanschschraube	Tornillo embridado	Flänsskruv	
39	VOE 14558808		2	2	2				Strip clamp	Serrage de ruban	Bandklemme	Abrazadera de cinta	Bandklamma	
40	VOE 14641930			1					Wiring harness	Faisceau de câbles	Kabelbaum	Manojo cables	Ledningsmatta	S/N -271354/-280355
	VOE 11428063			1					•Housing	•Carter	•Gehäuse	•Cuerpo	•Hus	
	VOE 11428064			1					•Wedge	•Cale	•Keil	•Chaveta	•Kil	
	VOE 11428065			1					•Housing	•Carter	•Gehäuse	•Cuerpo	•Hus	
	VOE 11428066			1					•Lock plate	•Plaque verrouillage	•Verschlussplatte	•Placa de seguridad	•Låsplatta	
	VOE 11428087			1					•Terminal	•Contact électrique	•Anschlussstift	•Espiga terminal	•Anslutningsstift	
	VOE 11428088			1					•Cable terminal	•Cosse câble	•Kabelschuh	•Terminal de cable	•Ledningssko	
	VOE 11428093			1					•Seal	•Étanchéité	•dichtung	•Junta	•Tätning	
	VOE 11428143			1					•Cable seal	•Joint sur fil	•Leitungsdichtung	•Sellador de cable	•Ledningstätning	
	VOE 4803746			1					•Hose	•Flexible	•Schlauch	•Manguera	•Slang	

1	8289022	**Cable and wire harness, instrument panel** **Câble et faisceau de câbles, tableau de bord** **Kabel und Leitungen, Armaturenbrett** **Haz de cables, panel de instrumentos** **Kabel och ledningsmatta, instrumentpanel**
2	8291894	
3	8292838	
4	8292839	
5		

Catalogue id **20592**	Group **371**
Illustr. No **1063113**	Section **700**
Issue **20023976-I**	Page **433**

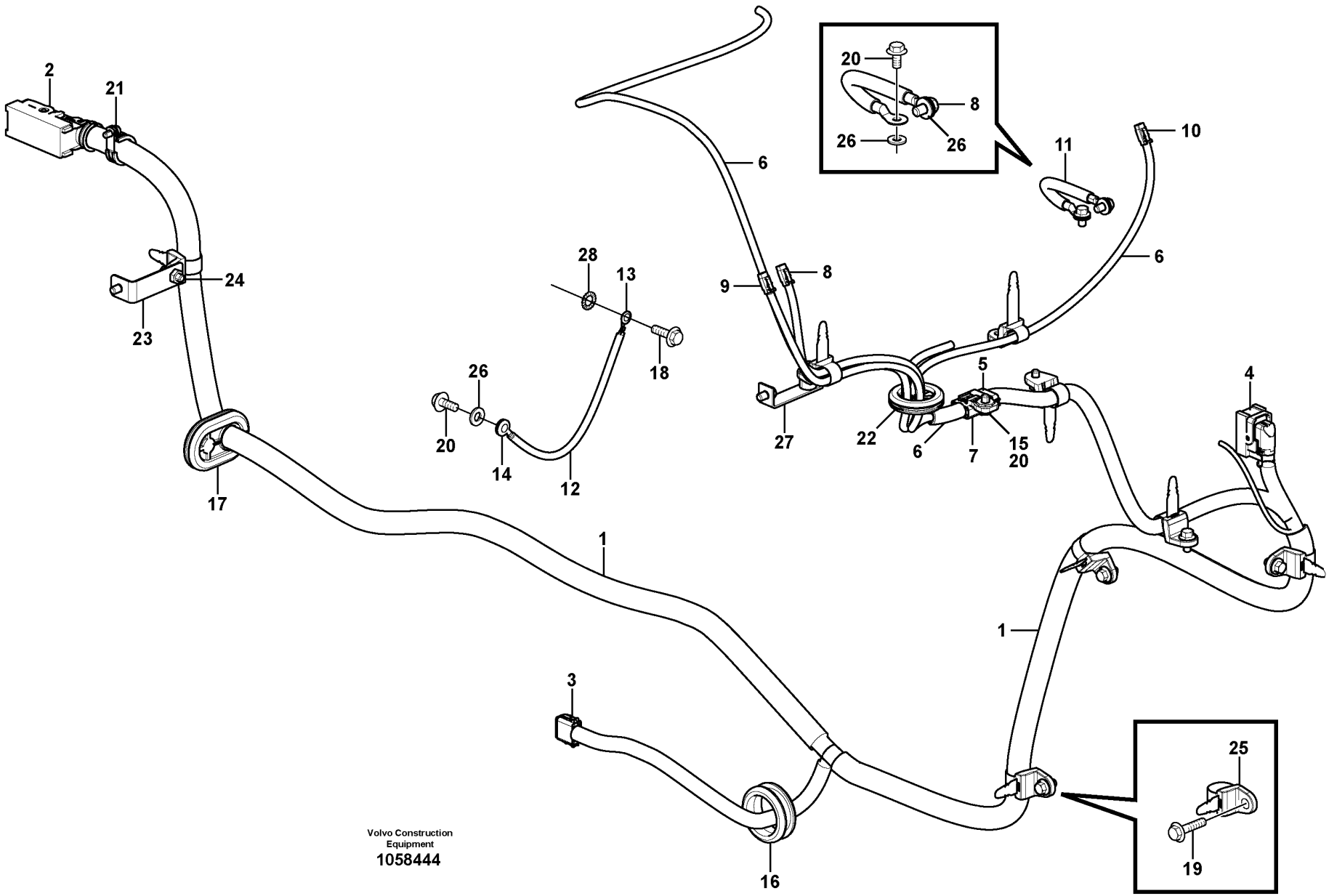
2
21
24
23
17
6
20
8
26
26
11
10
6
28
13
18
26
20
14
12
9
8
27
22
6
5
7
15
20
4
1
1
3
16
25
19
Volvo Construction Equipment
1058444

Fig.	Part No.	Quantity 1	2	3	PS	KIT	Description	Dénomination	Bezeichnung	Denominación	Benämning	Notes
1	VOE 14626192	1					Wiring harness	Faisceau de câbles	Kabelbaum	Manojo cables	Ledningsmatta	
2	VOE 20429842	1					•Housing	•Carter	•Gehäuse	•Cuerpo	•Hus	
3	VOE 874966	1					•Housing	•Carter	•Gehäuse	•Cuerpo	•Hus	
4	VOE 21082469	1					•Housing	•Carter	•Gehäuse	•Cuerpo	•Hus	
5	VOE 874966	1					•Housing	•Carter	•Gehäuse	•Cuerpo	•Hus	
6	VOE 14626193	1					Wiring harness	Faisceau de câbles	Kabelbaum	Manojo cables	Ledningsmatta	S/N -210548
	VOE 14649155	1					Wiring harness	Faisceau de câbles	Kabelbaum	Manojo cables	Ledningsmatta	S/N 210549-
7	VOE 874965	1					•Housing	•Carter	•Gehäuse	•Cuerpo	•Hus	
8	VOE 993665	1					•Housing	•Carter	•Gehäuse	•Cuerpo	•Hus	CNDPF 0 1
9	VOE 993666	1					•Housing	•Carter	•Gehäuse	•Cuerpo	•Hus	SE2522.A Exhaust gas temperature after oxy cat
10	VOE 993667	1					•Housing	•Carter	•Gehäuse	•Cuerpo	•Hus	SE2521.A Sensor filter inlet temp
11	VOE 14529026	1					Strap	Sangle	Stropp	Cable	Stropp	
12	VOE 14623140	1					Ground cable	Câble mise à terre	Massekabel	Cable de masa	Jordledning	
13	VOE 970795	1					•Cable terminal	•Cosse câble	•Kabelschuh	•Terminal de cable	•Ledningssko	
14	VOE 943311	1					•Cable terminal	•Cosse câble	•Kabelschuh	•Terminal de cable	•Ledningssko	
15	VOE 14587635	1					Clip	Clip	Clip	Clip	Clips	
16	VOE 14623867	1					Grommet	Passe fil	Durchführung	Pasaje	Genomföring	
17	VOE 14598805	1					Grommet	Passe fil	Durchführung	Pasaje	Genomföring	
18	VOE 946440	2					Flange screw	Vis à embase	Flanschschraube	Tornillo embridado	Flänsskruv	
19	VOE 946441	5					Flange screw	Vis à embase	Flanschschraube	Tornillo embridado	Flänsskruv	
20	VOE 946471	7					Flange screw	Vis à embase	Flanschschraube	Tornillo embridado	Flänsskruv	
21	VOE 949997	1			SS		Clamp	Collier serrage	Schelle	Abrazadera	Klamma	
22	VOE 14614039	1					Grommet	Passe fil	Durchführung	Pasaje	Genomföring	
23	VOE 14554703	1					Bracket	Console	Konsole	Consola	Konsol	
24	VOE 946329	1					Flange screw	Vis à embase	Flanschschraube	Tornillo embridado	Flänsskruv	
25	VOE 14558810	8					Strip clamp	Serrage de ruban	Bandklemme	Abrazadera de cinta	Bandklamma	
26	VOE 960148	3			SS		Plain washer	Rondelle plane	Flachscheibe	Arandela plana	Planbricka	
27	VOE 14529343	1					Bracket	Console	Konsole	Consola	Konsol	
28	VOE 942767	1					Toothed washer	Rondelle dentée	Zahnscheibe	Arandela dentada	Tandbricka	

1		**Wire harness, ACM** **Faisceau de câbles, ACM** **Kabelbaum, Nachbehandlungssteuergerät (ACM)** **Mazo de cables, Acm** **Kablage, Acm**	Catalogue id **20592**	Group **371**
2				
3			Illustr. No **1058444**	Section **800**
4				
5		**8291893,8291539**	Issue **20023976-I**	Page **435**

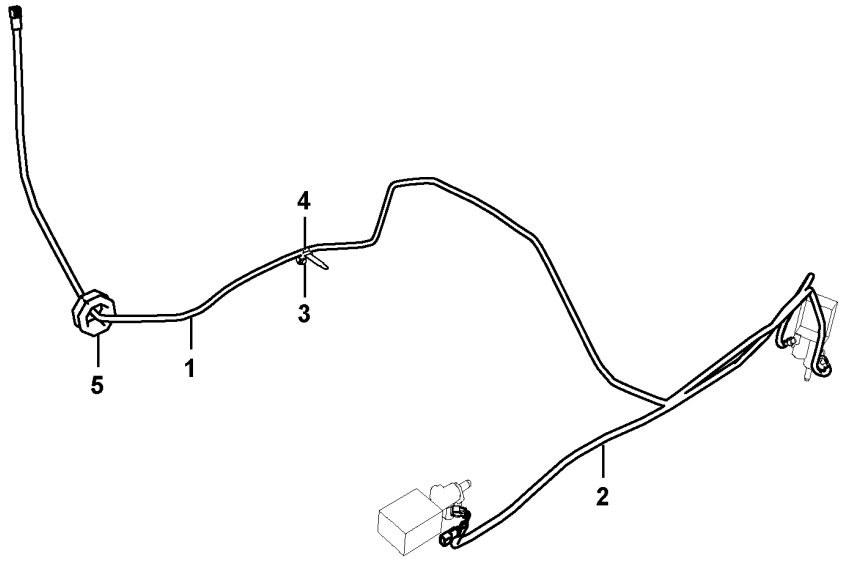
4
3
5
1
2

Fig.	Part No.	Quantity 1	2	3	PS	KIT	Description	Dénomination	Bezeichnung	Denominación	Benämning	Notes
1	VOE 14626316	1					Wiring harness	Faisceau de câbles	Kabelbaum	Manojo cables	Ledningsmatta	
2	VOE 14626317	1					Wiring harness	Faisceau de câbles	Kabelbaum	Manojo cables	Ledningsmatta	
3	VOE 946441	1					Flange screw	Vis à embase	Flanschschraube	Tornillo embridado	Flänsskruv	
4	VOE 14558810	1					Strip clamp	Serrage de ruban	Bandklemme	Abrazadera de cinta	Bandklamma	
5	SA 9751-16427	1					Grommet	Passe fil	Durchführung	Pasaje	Genomföring	

1	8289025	**Cable harness** **Faisceau cables** **Kabelbaum** **Manojo cables** **Ledningsmatta**	Catalogue id **20592**	Group **371**
2			Illustr. No **1029948**	Section **900**
3			Issue **20023976-I**	Page **437**
4				
5				

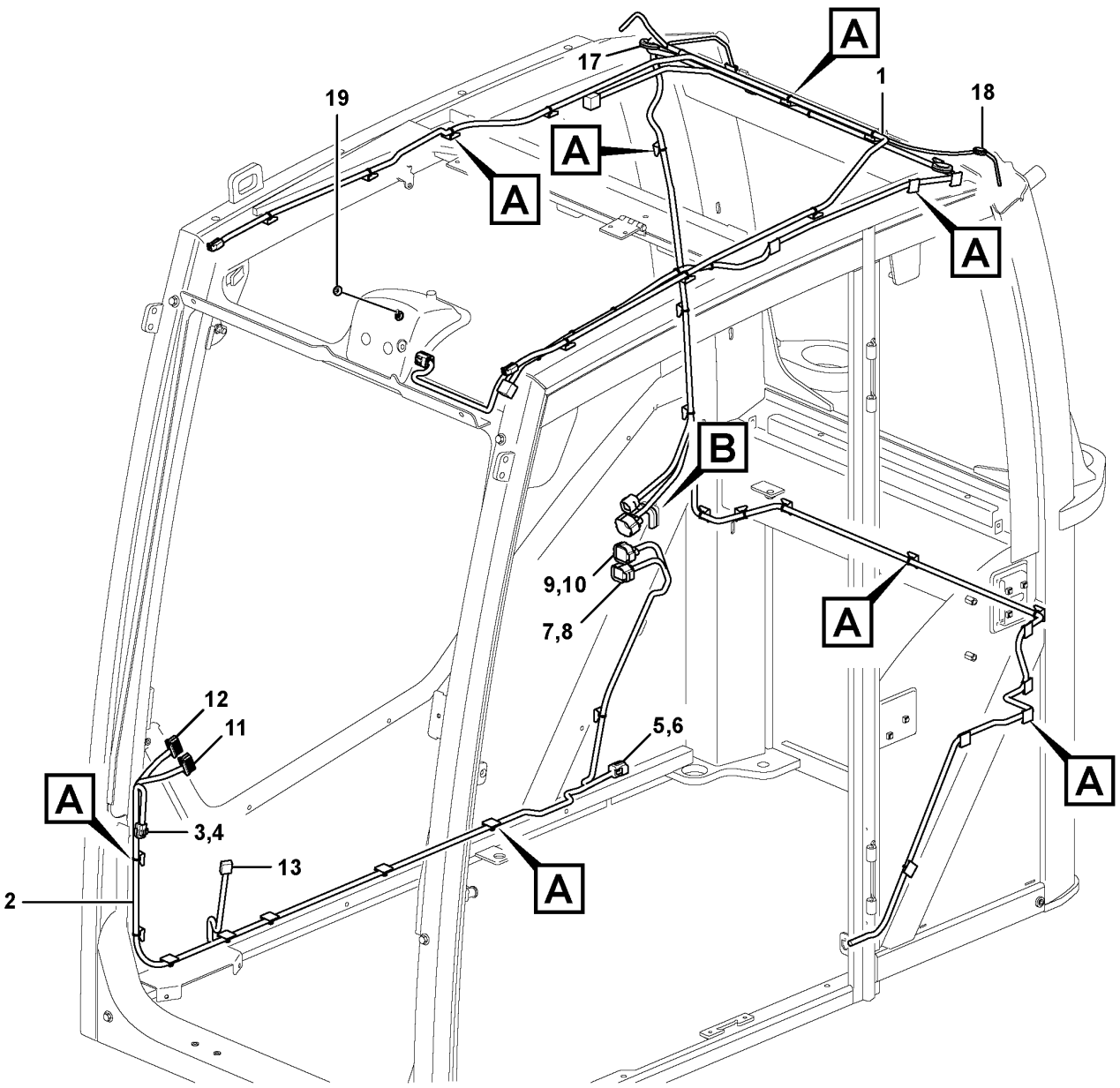

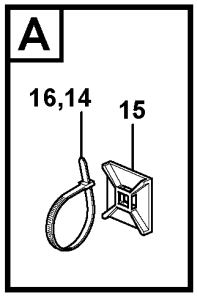

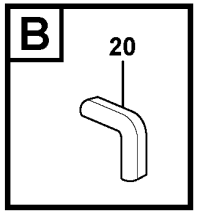

Volvo Construction Equipment
1064683

Fig.	Part No.	Quantity 1	2	3	PS	KIT	Description	Dénomination	Bezeichnung	Denominación	Benämning	Notes
1	VOE 14643517	1					Wiring harness	Faisceau de câbles	Kabelbaum	Manojo cables	Ledningsmatta	(VOE 14638636)
2	VOE 14643539	1					Wiring harness	Faisceau de câbles	Kabelbaum	Manojo cables	Ledningsmatta	(VOE 14638637)
3	VOE 11428055	1					•Housing	•Carter	•Gehäuse	•Cuerpo	•Hus	(SE3603)
4	VOE 11428056	1					•Wedge	•Cale	•Keil	•Chaveta	•Kil	
5	VOE 11428063	1					•Housing	•Carter	•Gehäuse	•Cuerpo	•Hus	(CNIC3)
6	VOE 11428064	1					•Wedge	•Cale	•Keil	•Chaveta	•Kil	
7	VOE 11428081	1					•Housing	•Carter	•Gehäuse	•Cuerpo	•Hus	(CNIC1)
8	VOE 11428082	1					•Lock plate	•Plaque verrouillage	•Verschlussplatte	•Placa de seguridad	•Låsplatta	
9	VOE 11428085	1					•Housing	•Carter	•Gehäuse	•Cuerpo	•Hus	(CNIC2)
10	VOE 11428086	1					•Lock plate	•Plaque verrouillage	•Verschlussplatte	•Placa de seguridad	•Låsplatta	
11	VOE 14569512	1					•Housing	•Carter	•Gehäuse	•Cuerpo	•Hus	(IECU-A)
12	VOE 9521501	1					•Housing	•Carter	•Gehäuse	•Cuerpo	•Hus	(IECU-B)
13	VOE 14596476	2					•Housing	•Carter	•Gehäuse	•Cuerpo	•Hus	(IM3812)
14	VOE 4821292	4					•Cable tie	•Serre-câble	•Kabelbinder	•Abrazadera de cinta	•Buntband	
15	VOE 14213026	47					Tie plate	Tôle jointure	Knotenblech	Placa unión	Knutplåt	
16	VOE 4881440	39					Cable tie	Serre-câble	Kabelbinder	Abrazadera de cinta	Buntband	
17	VOE 961970	1					Plug	Tampon	Stopfen	Tapón	Plugg	
18	VOE 13961965	1					Protecting plug	Tampon de protection	Sicherungsstöpsel	Tapón de protección	Skyddspropp	
19	VOE 13974682	1					Plug	Tampon	Stopfen	Tapón	Plugg	
20	VOE 4786031	REQ					Framework moulding	Baguette claire-voie	Rahmenleiste	Moldura armadura	Skelettlist	

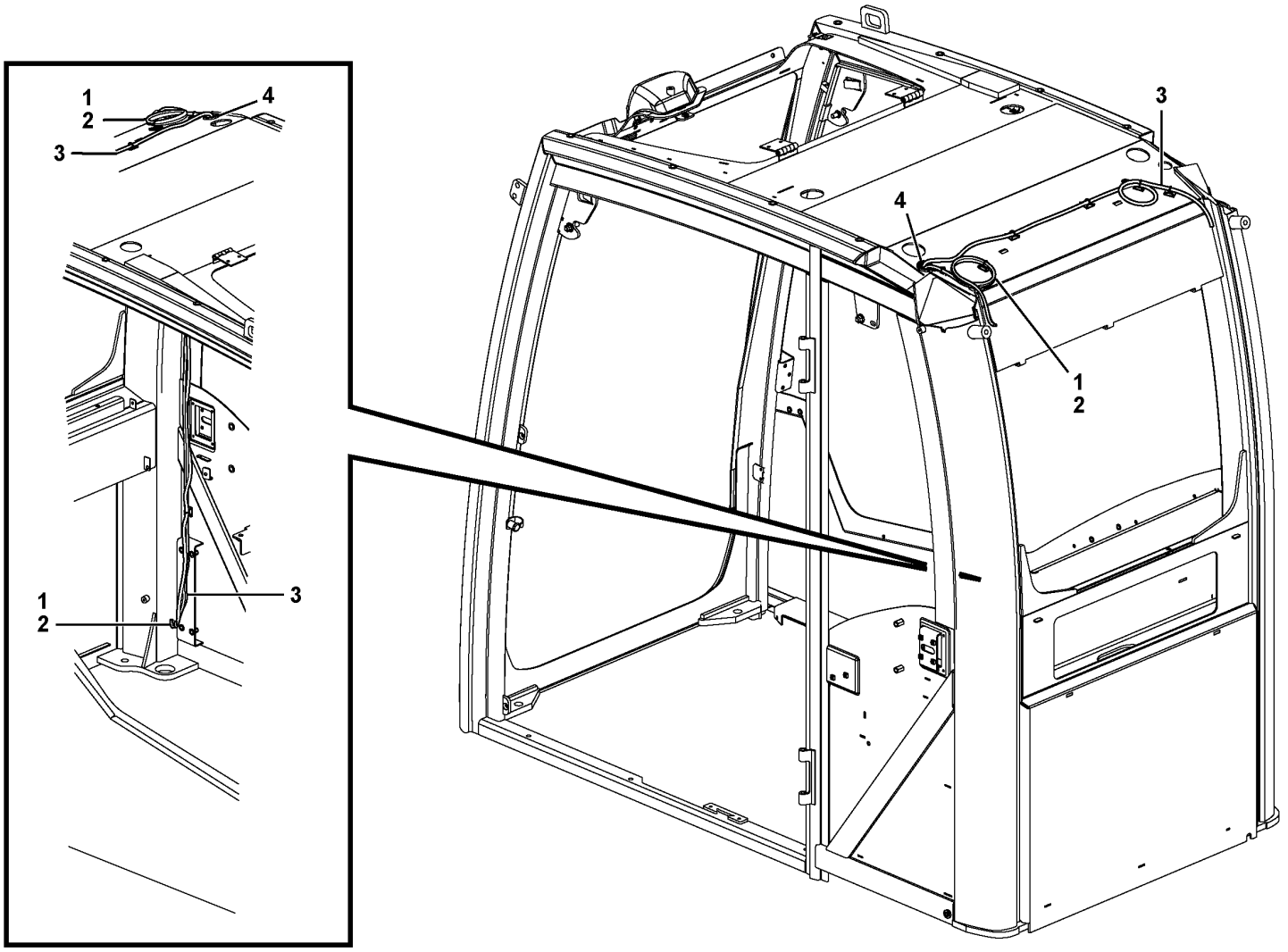

Volvo Construction Equipment

1058236

Fig.	Part No.	Quantity 1	2	3	PS	KIT	Description	Dénomination	Bezeichnung	Denominación	Benämning	Notes
	VOE 14562905	1					Cable	Câble	Kabel	Cable	Kabel	
1	VOE 12749482	1					•Cable	•Câble	•Kabel	•Cable	•Kabel	
2	VOE 12749483	1					•Cable	•Câble	•Kabel	•Cable	•Kabel	
3	VOE 14561618	1					•Cable	•Câble	•Kabel	•Cable	•Kabel	
4	VOE 961970	1					Plug	Tampon	Stopfen	Tapón	Plugg	

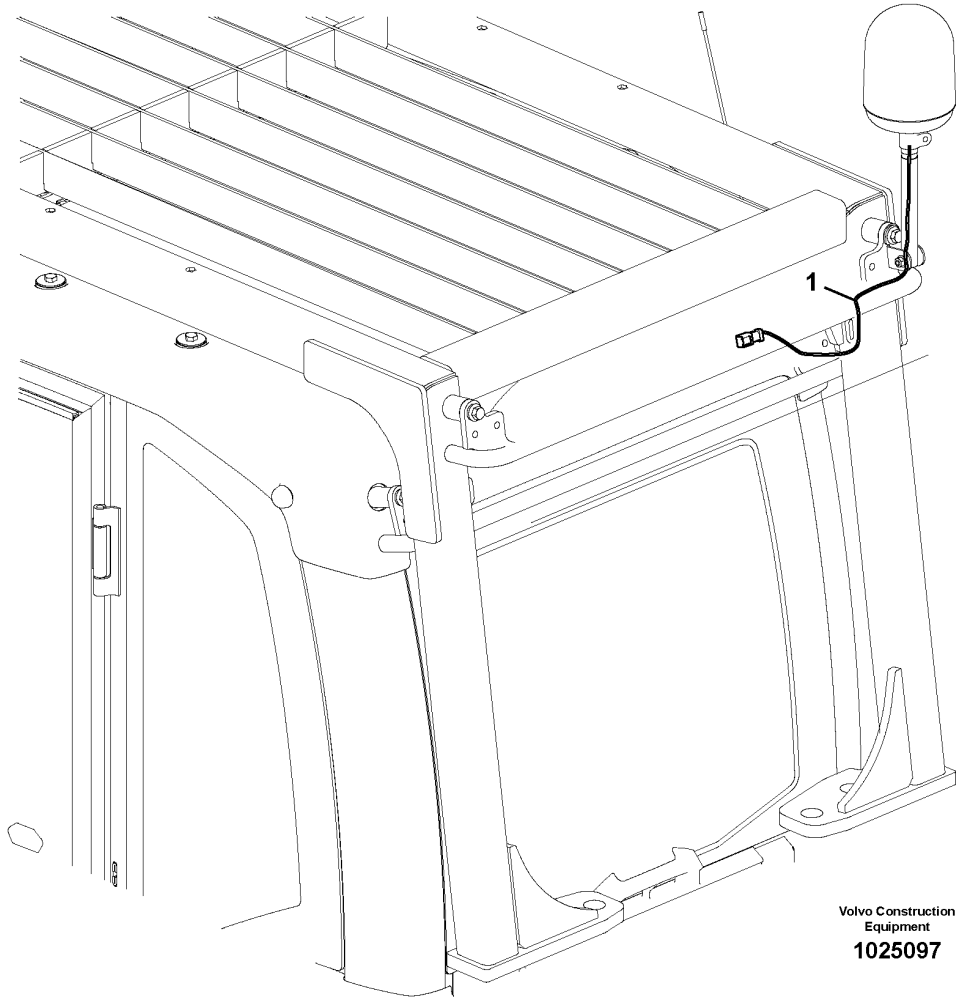
1
Volvo Construction Equipment
1025097

Fig.	Part No.	Quantity 1	2	3	PS	KIT	Description	Dénomination	Bezeichnung	Denominación	Benämning	Notes
1	VOE 14560656	1					Cable	Câble	Kabel	Cable	Kabel	

1		**Rotating beacon** **Détecteur rotatif** **Rotierende Warnleuchte** **Luz giratoria de advertencia** **Blinkande varningsfyr**	Catalogue id **20592**	Group **371**
2				
3			Illustr. No **1025097**	Section **1250**
4				
5		**8279816, 8282395**	Issue **20023976-I**	Page **443**

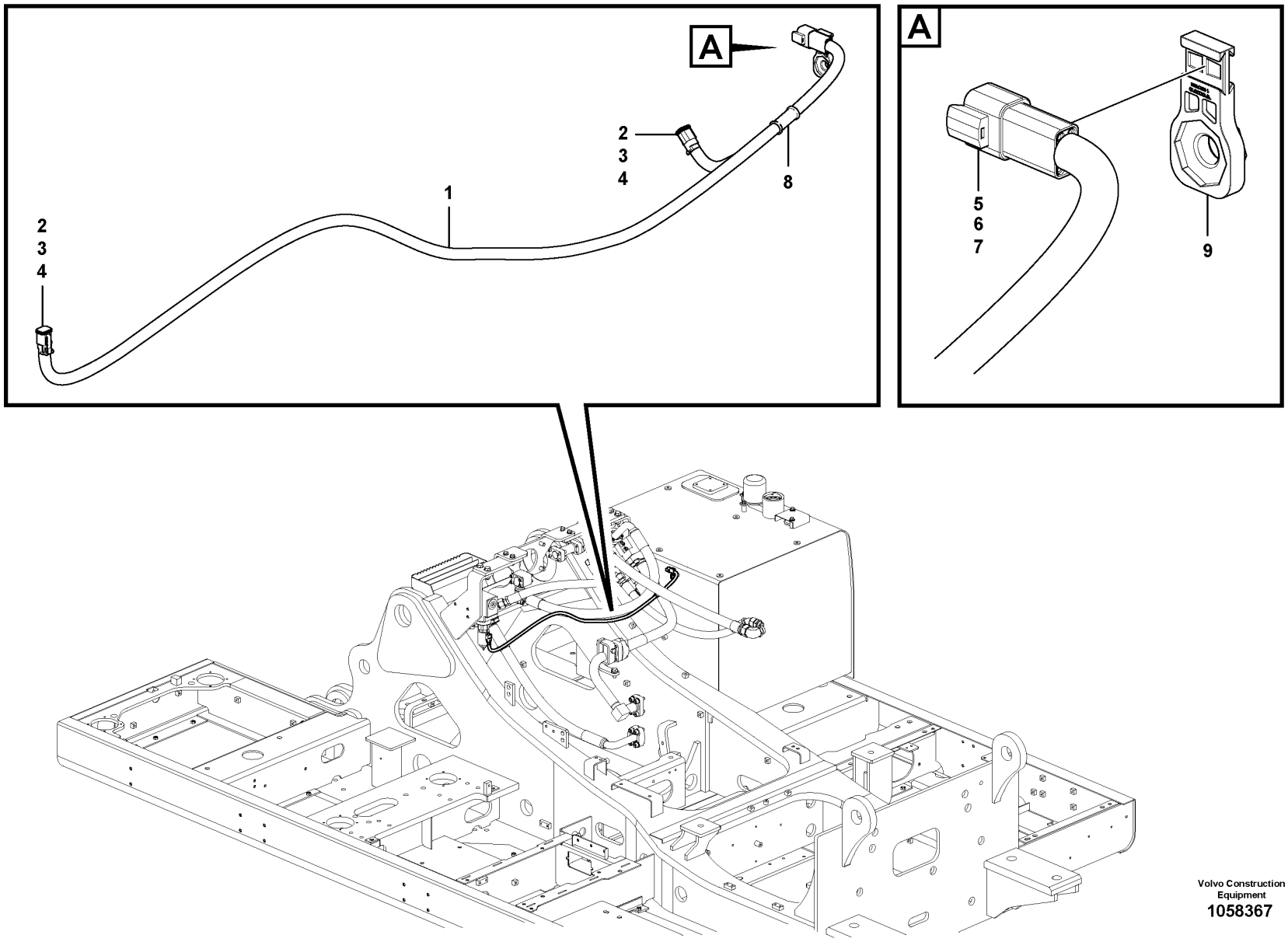

Volvo Construction Equipment
1058367

Fig.	Part No.	Quantity 1	2	3	PS	KIT	Description	Dénomination	Bezeichnung	Denominación	Benämning	Notes
1	VOE 14598049	1					Wiring harness	Faisceau de câbles	Kabelbaum	Manojo cables	Ledningsmatta	
							•CONNECTED TO:	•CONNECTÉ A:	•ANGESCHLOSSEN:	•CONECTADO A:	•ANSLUTER TILL:	
2	VOE 874955	2					••Housing	••Carter	••Gehäuse	••Cuerpo	••Hus	PWM9129, PWM9130
3	VOE 11806306	2					••Stop	••Arrêt	••Anschlag	••Parada	••Stopp	
4	VOE 3963173	4					••Cable terminal	••Cosse câble	••Kabelschuh	••Terminal de cable	••Ledningssko	
5	VOE 874802	1					••Housing	••Carter	••Gehäuse	••Cuerpo	••Hus	CNPS
6	VOE 14370883	1					••Spacer	••Entretoise	••Abstandkörper	••Distanciador	••Distans	
7	VOE 874033	4					••Cable terminal	••Cosse câble	••Kabelschuh	••Terminal de cable	••Ledningssko	
8	VOE 11039709	1					••Manifold	••Tubulure	••Verzweigung	••Bifurcación	••Förgrening	
9	VOE 14587635	1					Clip	Clip	Clip	Clip	Clips	

1	8289161	**Cable and wire harness, Removal counterweight.** **Faisceau cables à dispositif hydraulique pour contrepoids pliable.** **Kabelbaum, Hydraulische hebevorrichtung für Gegengewicht.** **Manojo cables a dispositivo hidraráulico para contrapeso de plegable.** **Ledningsmatta till hydraulisk anordning för borttagande av motvikt.**	Catalogue id **20592**	Group **371**
2	8289164		Illustr. No **1058367**	Section **1350**
3				
4			Issue **20023976-I**	Page **445**
5				

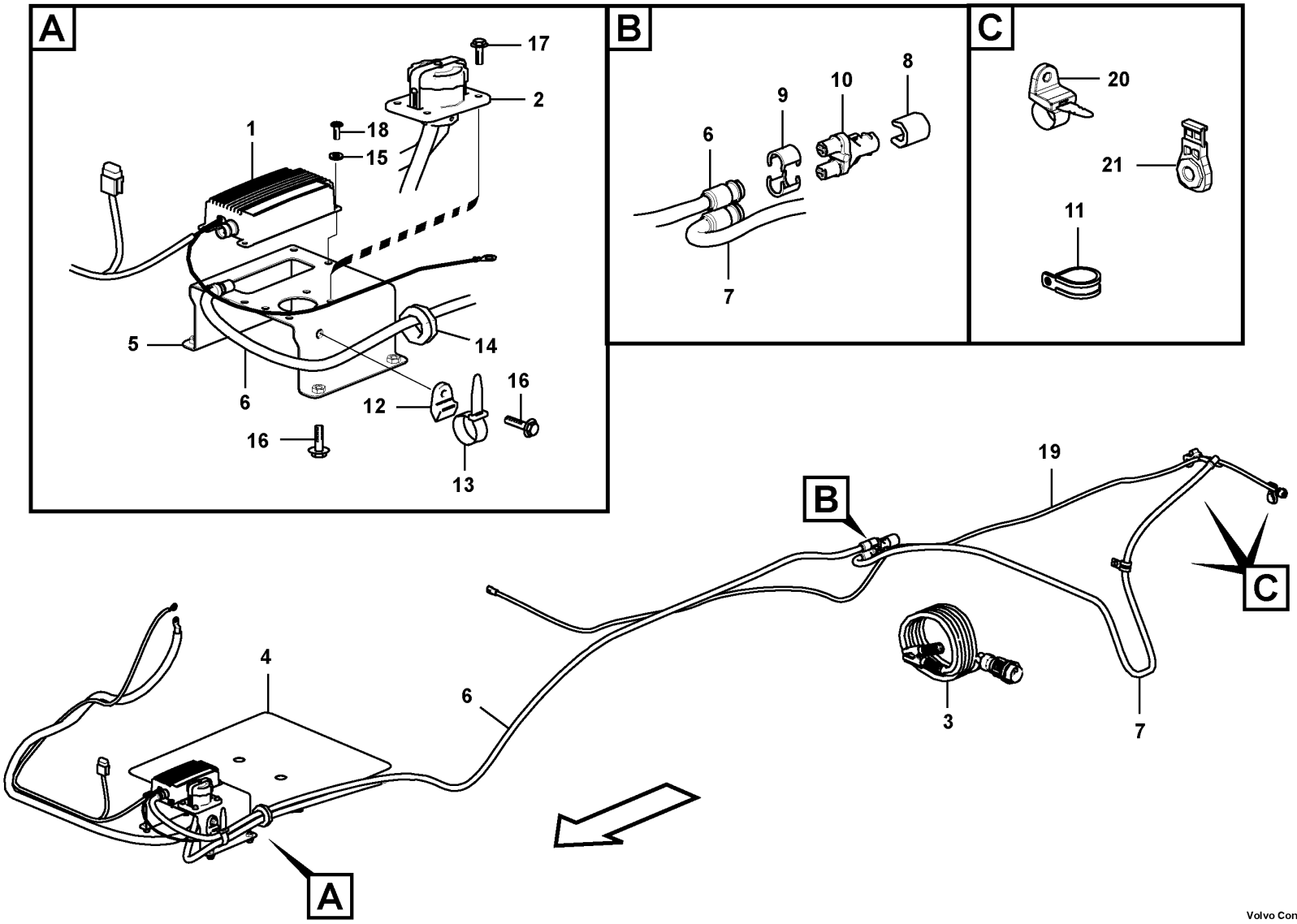

Volvo Construction Equipment
1029978

Fig.	Part No.	Quantity 1	2	3	PS	KIT	Description	Dénomination	Bezeichnung	Denominación	Benämning	Notes
1	VOE 14639154	1					Cable	Câble	Kabel	Cable	Kabel	
2	VOE 14639155	1					Cold start device	Départ à froid	Kaltstartvorrichtung	Dispositivo de arranque en frío	Kallstartanordning	
	VOE 4803751	1					•Hose	•Flexible	•Schlauch	•Manguera	•Slang	
3	VOE 14639156	1					Cold start device	Départ à froid	Kaltstartvorrichtung	Dispositivo de arranque en frío	Kallstartanordning	
4		1			NS		Rubber plate	Plaque caoutchouc	Gummiplatte	Placa de goma	Gummiplatta	
5		1			NS		Bracket	Console	Konsole	Consola	Konsol	
6	VOE 8153710	1					Extension cable	Câble allonge	Verlängerungskabel	Cable de prolongación	Förlängningsledning	
7	VOE 20519313	1					Extension cable	Câble allonge	Verlängerungskabel	Cable de prolongación	Förlängningsledning	
8	VOE 11004943	1					Locking device	Dispositif de verrouillage	Verriegelung	Dispositivo cierre	Låsanordning	
9	VOE 11192686	2					Locking device	Dispositif de verrouillage	Verriegelung	Dispositivo cierre	Låsanordning	
10	VOE 11710753	1					Branch contact	Contact multiple	Abzweigschalter	Contacto de múltiple	Grenkontakt	
11	VOE 14500294	1					Clip	Clip	Clip	Clip	Clips	
12	VOE 14558808	1					Strip clamp	Serrage de ruban	Bandklemme	Abrazadera de cinta	Bandklamma	
13	VOE 14558809	1					Strip clamp	Serrage de ruban	Bandklemme	Abrazadera de cinta	Bandklamma	
14	SA 9751-13612	1					Grommet	Passe fil	Durchführung	Pasaje	Genomföring	
15	VOE 13940090	4					Washer	Rondelle	Scheibe	Arandela	Bricka	
16	VOE 946441	5					Flange screw	Vis à embase	Flanschschraube	Tornillo embridado	Flänsskruv	
17	VOE 946934	4			SS		Flange screw	Vis à embase	Flanschschraube	Tornillo embridado	Flänsskruv	
18	VOE 969407	4					Six point socket screw	Vis à 6 pans creux	Sechszahn-Hohlschraube	Racor de seis dientes	Sextandhålskruv	
19	VOE 14640045	1					Wiring harness	Faisceau de câbles	Kabelbaum	Manojo cables	Ledningsmatta	
20	VOE 14558810	1					Strip clamp	Serrage de ruban	Bandklemme	Abrazadera de cinta	Bandklamma	
21	VOE 14617937	1					Clip	Clip	Clip	Clip	Clips	

1	8292948	**Cables, cold starter** **Cables, deåart a froid** **Leitungen, Kaltstart** **Cables, arranque frio** **Ledningar, kallstart**	Catalogue id **20592**	Group **371**
2			Illustr. No **1029978**	Section **1500**
3				
4			Issue **20023976-I**	Page **447**
5				

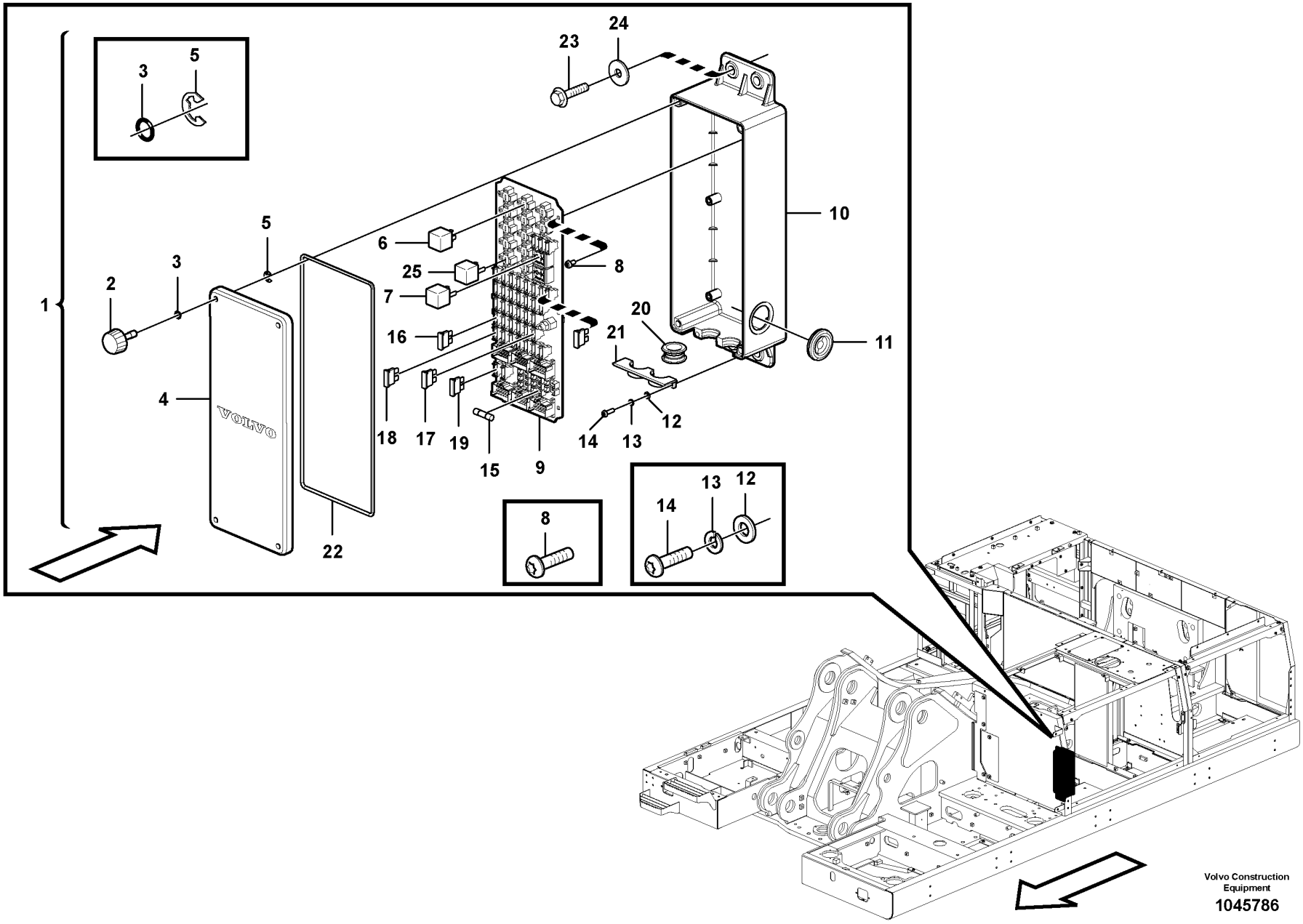

Volvo Construction Equipment

1045786

Fig.	Part No.	Quantity 1	2	3	PS	KIT	Description	Dénomination	Bezeichnung	Denominación	Benämning	Notes
1	VOE 14683175	1					Fuse box	Boîtier fusible	Sicherungsdose	Caja de fusibles	Säkringsdosa	(VOE 14604584)
	VOE 14683174		1				Fuse box	Boîtier fusible	Sicherungsdose	Caja de fusibles	Säkringsdosa	
2	VOE 14553990	4	4				•Bolt	•Boulon	•Bolzen	•Perno	•Bult	
3	VOE 983494	4	4				•O-ring	•Joint torique	•O-Ring	•Anillo tórico	•O-ring	
4	VOE 14602995	1	1				•Cover	•Capot	•Abdeckung	•Capó	•Kåpa	
5	SA 9531-00070	4	4				•Retaining ring	•Bague retenue	•Haltering	•Anillo retén	•Hållarring	
6	VOE 14630764	6					•Relay	•Relais	•Relais	•Relé	•Relä	RE3301, RE3302, RE3611, RE3701, RE3702, RE8701
	VOE 14630764		6				•Relay	•Relais	•Relais	•Relé	•Relä	
7	VOE 14591812	2	2				•Relay	•Relais	•Relais	•Relé	•Relä	RE3101, RE3102
8	VOE 969420	6	6				•Six point socket screw	•Vis à 6 pans creux	•Sechszahn-Hohlschraube	•Racor de seis dientes	•Sextandhålskruv	
9	VOE 14604587	1	1				•Printed circuit board	•Carte imprimée	•Platine	•Placa impresa	•Mönsterkort	
10	VOE 14602994	1	1				•Fuse box	•Boîtier fusible	•Sicherungsdose	•Caja de fusibles	•Säkringsdosa	
11	VOE 943920	1	1				•Plug	•Tampon	•Stopfen	•Tapón	•Plugg	
12	VOE 13940090	2	2				•Washer	•Rondelle	•Scheibe	•Arandela	•Bricka	
13	VOE 955918	2	2				•Spring washer	•Rondelle élastique	•Federscheibe	•Arandela elástica	•Fjäderbricka	
14	VOE 969407	2	2				•Six point socket screw	•Vis à 6 pans creux	•Sechszahn-Hohlschraube	•Racor de seis dientes	•Sextandhålskruv	
15	VOE 14536585	8	8				•Diode	•Diode	•Diode	•Diodo	•Diod	
16	VOE 969161	20	19				•Fuse	•Fusible	•Sicherung	•Fusible	•Säkring	10A
17	VOE 13969162	11	11				•Fuse	•Fusible	•Sicherung	•Fusible	•Säkring	15A
18	VOE 978999	1	1				•Fuse	•Fusible	•Sicherung	•Fusible	•Säkring	20A
19	VOE 969164	1					•Fuse	•Fusible	•Sicherung	•Fusible	•Säkring	30A
20	VOE 14604589	1	1				•Grommet	•Passe fil	•Durchführung	•Pasaje	•Genomföring	
21	VOE 14683132	1	1				•Fuse box	•Boîtier fusible	•Sicherungsdose	•Caja de fusibles	•Säkringsdosa	(VOE 14602996)
22		1	1		NS		•Seal	•Étanchéité	•dichtung	•Junta	•Tätning	
23	VOE 946472	4	4				Flange screw	Vis à embase	Flanschschraube	Tornillo embridado	Flänsskruv	
24	VOE 13960143	4	4				Washer	Rondelle	Scheibe	Arandela	Bricka	
25	VOE 20374662			1			Relay	Relais	Relais	Relé	Relä	

1	8289022 S/N -210111	**Electrical distribution box** **Unité de distribution électrique** **Elektrozentrale** **Unidad de distribución eléctrica** **Elcentral**	Catalogue id **20592**	Group **372**
2	8291894		Illustr. No **1045786**	Section **100**
3	8289025		Issue **20023976-I**	Page **449**
4				
5				

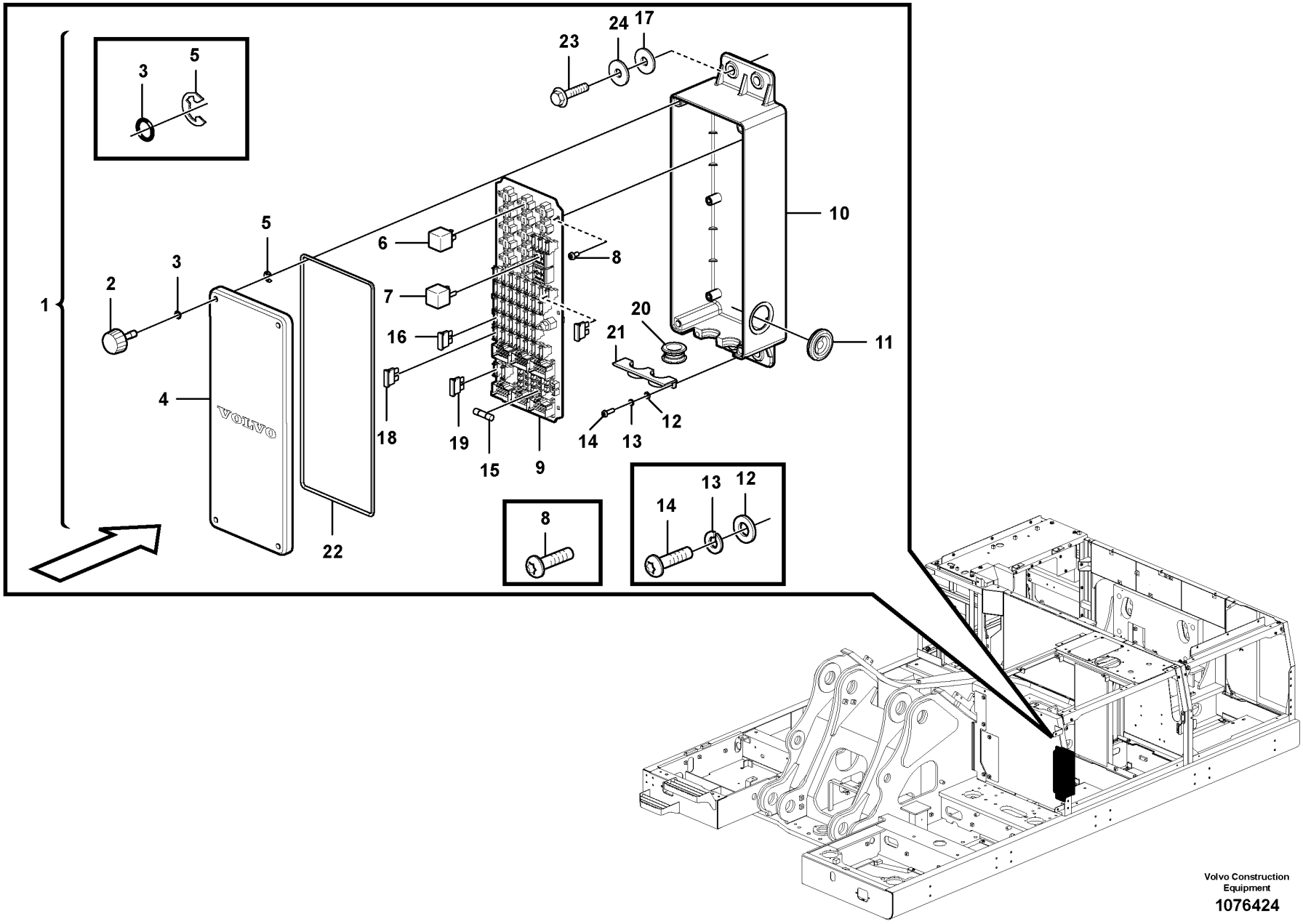

Volvo Construction Equipment

1076424

Fig.	Part No.	Quantity 1	2	3	PS	KIT	Description	Dénomination	Bezeichnung	Denominación	Benämning	Notes
1	VOE 14683175	1					Fuse box	Boîtier fusible	Sicherungsdose	Caja de fusibles	Säkringsdosa	(VOE 14604584)
2	VOE 14553990	4					•Bolt	•Boulon	•Bolzen	•Perno	•Bult	
3	VOE 983494	4					•O-ring	•Joint torique	•O-Ring	•Anillo tórico	•O-ring	
4	VOE 14683131	1					•Cover	•Capot	•Abdeckung	•Capó	•Kåpa	
5	SA 9531-00070	4					•Retaining ring	•Bague retenue	•Haltering	•Anillo retén	•Hållarring	
6	VOE 14630764	6					•Relay	•Relais	•Relais	•Relé	•Relä	
7	VOE 21244698	2					•Relay	•Relais	•Relais	•Relé	•Relä	RE3101, RE3102
8	VOE 969420	6					•Six point socket screw	•Vis à 6 pans creux	•Sechszahn-Hohlschraube	•Racor de seis dientes	•Sextandhålskruv	
9	VOE 14683240	1					•Printed Circuit	•Carte Circuit	•Leiterbahnplatt	•Placa Circuito	•Kretskort	
10	VOE 14683130	1					•Fuse box	•Boîtier fusible	•Sicherungsdose	•Caja de fusibles	•Säkringsdosa	
11	VOE 943920	1					•Plug	•Tampon	•Stopfen	•Tapón	•Plugg	
12	VOE 13940090	2					•Washer	•Rondelle	•Scheibe	•Arandela	•Bricka	
13	VOE 955918	2					•Spring washer	•Rondelle élastique	•Federscheibe	•Arandela elástica	•Fjäderbricka	
14	VOE 969407	2					•Six point socket screw	•Vis à 6 pans creux	•Sechszahn-Hohlschraube	•Racor de seis dientes	•Sextandhålskruv	
15	VOE 14536585	3					•Diode	•Diode	•Diode	•Diodo	•Diod	
16	VOE 969161	19					•Fuse	•Fusible	•Sicherung	•Fusible	•Säkring	10A
17	VOE 14537180	4					•Grommet	•Passe fil	•Durchführung	•Pasaje	•Genomföring	15A
18	VOE 978999	1					•Fuse	•Fusible	•Sicherung	•Fusible	•Säkring	20A
19	VOE 969164	1					•Fuse	•Fusible	•Sicherung	•Fusible	•Säkring	30A
20	VOE 14604589	1					•Grommet	•Passe fil	•Durchführung	•Pasaje	•Genomföring	
21	VOE 14683132	1					•Fuse box	•Boîtier fusible	•Sicherungsdose	•Caja de fusibles	•Säkringsdosa	
22		1			NS		•Seal	•Étanchéité	•dichtung	•Junta	•Tätning	
23	VOE 946472	4					Flange screw	Vis à embase	Flanschschraube	Tornillo embridado	Flänsskruv	
24	VOE 13960143	4					Washer	Rondelle	Scheibe	Arandela	Bricka	

1		**Electrical distribution box** **Unité de distribution électrique** **Elektrozentrale** **Unidad de distribución eléctrica** **Elcentral**	Catalogue id **20592**	Group **372**
2				
3			Illustr. No **1076424**	Section **150**
4				
5		**8291539, 8291893 S/N 210112-**	Issue **20023976-I**	Page **451**

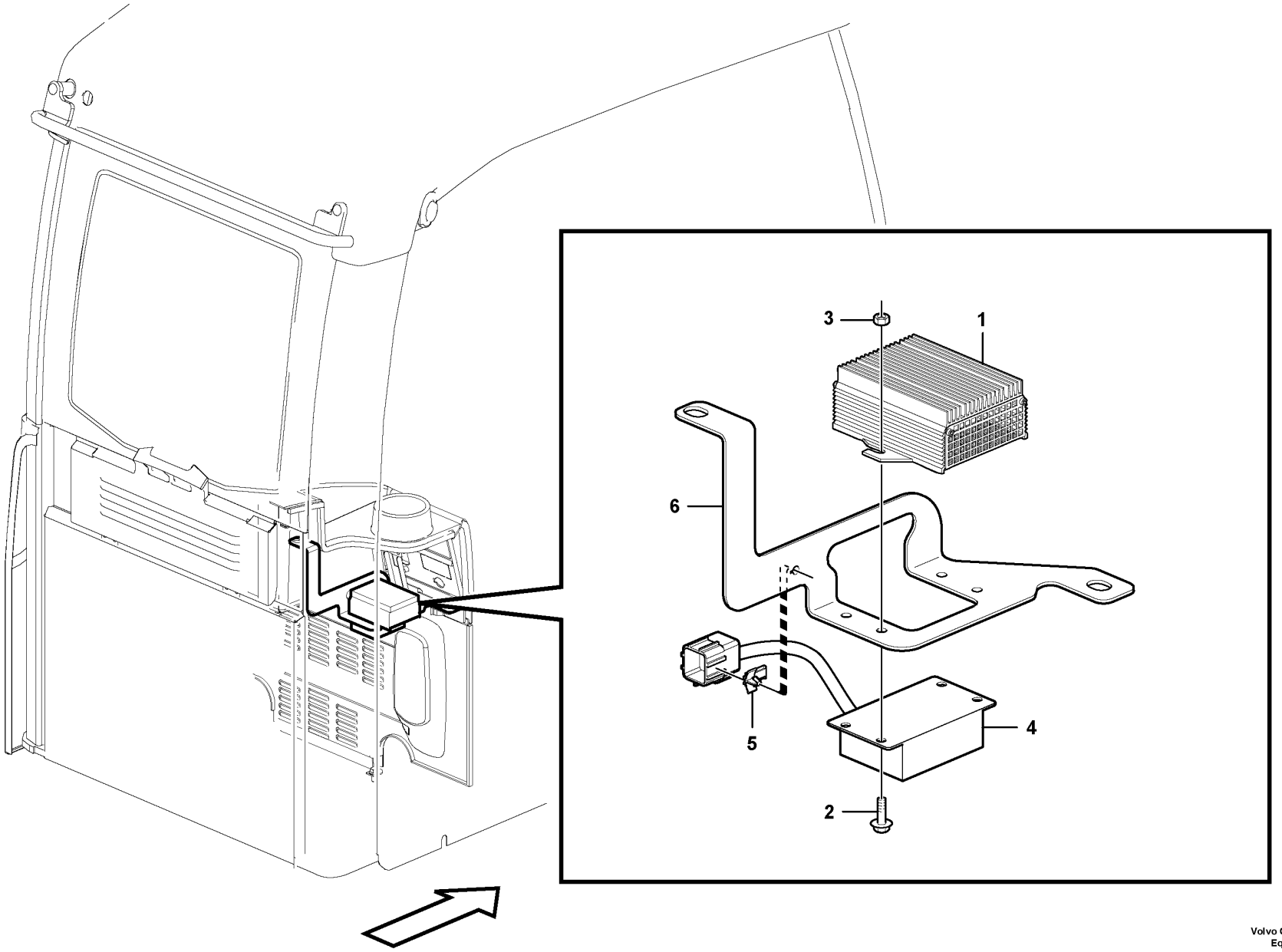

Volvo Construction Equipment
1058146

Fig.	Part No.	Quantity 1	2	3	PS	KIT	Description	Dénomination	Bezeichnung	Denominación	Benämning	Notes
1	**VOE 20724975**	1					Voltage converter	Transformateur	Transformator	Rectificador de tensión	Spänningsomvandlare	S/N -271354/-280355
	VOE 20752237	1					Converter	Convertisseur		Convertidor	Converter	S/N 271355-271441 S/N 280356-280406
	VOE 20724977	1					Converter	Convertisseur		Convertidor	Converter	S/N 271442- S?N 280407-
2	**VOE 13946544**	4					Screw	Vis	Schraube	Tornillo	Skruv	
3	**VOE 13945407**	4					Nut	Écrou	Mutter	Tuerca	Mutter	
4	**VOE 14533748**	1					Control unit	Calculateur	Steuergerät	Unidad de mando	Styrenhet	
5	**VOE 14569500**	1			OP		Clip	Clip	Clip	Clip	Clips	
6		1			NS		Bracket	Console	Konsole	Ménsula	Konsol	

1	**8289022**	**Voltage converter** **Transformateur** **Transformator** **Transformador** **Transformator**	Catalogue id **20592**	Group **372**
2			Illustr. No **1058146**	Section **200**
3			Issue **20023976-I**	Page **453**
4				
5				

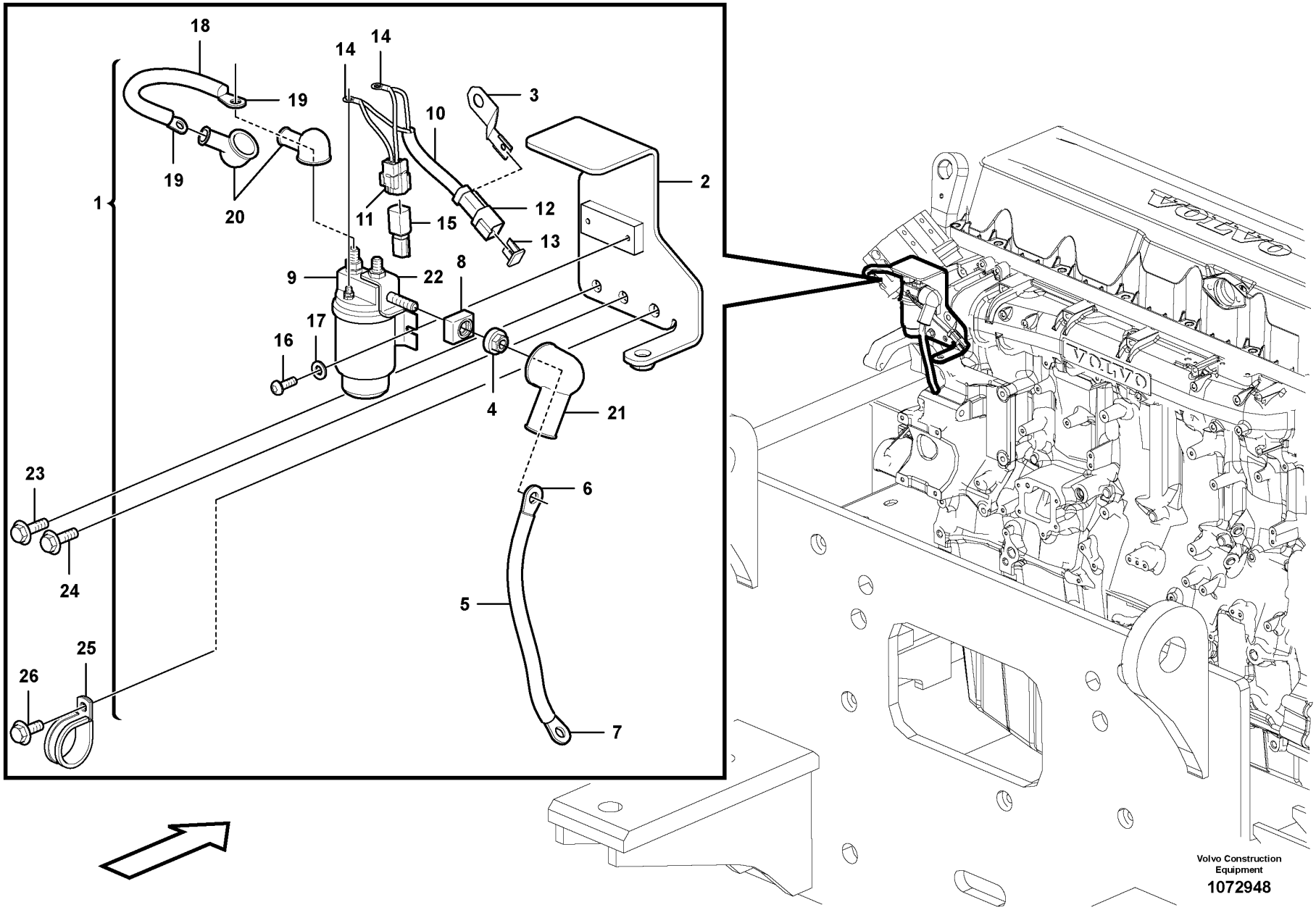

Volvo Construction Equipment

1072948

Fig.	Part No.	Quantity 1	2	3	PS	KIT	Description	Dénomination	Bezeichnung	Denominación	Benämning	Notes
1	VOE 14630762	1					Relay	Relais	Relais	Relé	Relä	(VOE 14601831) S/N -231015/-271321 S/N -280351
		1			NS		Relay	Relais	Relais	Relé	Relä	S/N 231016-/271322- S/N 280352-
2	VOE 14630761	1					•Bracket	•Console	•Konsole	•Consola	•Konsol	(VOE 14601832)
3	VOE 14522575	1					••Clip	••Clip	••Clip	••Clip	••Clips	
4	VOE 14601150	1					•Nut	•Écrou	•Mutter	•Tuerca	•Mutter	
5	VOE 14601151	1					•Cable	•Câble	•Kabel	•Cable	•Kabel	
6	VOE 881503	1					••Cable terminal	••Cosse câble	••Kabelschuh	••Terminal de cable	••Ledningssko	M8
7	VOE 965793	1					••Cable terminal	••Cosse câble	••Kabelschuh	••Terminal de cable	••Ledningssko	M12
8	VOE 14601149	1					•Fuse	•Fusible	•Sicherung	•Fusible	•Säkring	150A
9	VOE 20367490	1					•Relay	•Relais	•Relais	•Relé	•Relä	
10	VOE 14604586	1					•Wiring harness	•Faisceau de câbles	•Kabelbaum	•Manojo cables	•Ledningsmatta	
11	VOE 11428051	1					••Housing	••Carter	••Gehäuse	••Cuerpo	••Hus	
12	VOE 874954	1					••Housing	••Carter	••Gehäuse	••Cuerpo	••Hus	
13	VOE 14370881	1					••Spacer	••Entretoise	••Abstandkörper	••Distanciador	••Distans	
14	VOE 970788	2					••Cable terminal	••Cosse câble	••Kabelschuh	••Terminal de cable	••Ledningssko	
15	VOE 14529132	1					•Diode	•Diode	•Diode	•Diodo	•Diod	
16	VOE 969405	2					•Six point socket screw	•Vis à 6 pans creux	•Sechszahn-Hohlschraube	•Racor de seis dientes	•Sextandhålskruv	
17	VOE 13940090	2					•Washer	•Rondelle	•Scheibe	•Arandela	•Bricka	
18	VOE 14604585	1					•Cable	•Câble	•Kabel	•Cable	•Kabel	
19	VOE 881503	2					••Cable terminal	••Cosse câble	••Kabelschuh	••Terminal de cable	••Ledningssko	
20	VOE 14569789	2					•Cap	•Capot	•Kappe	•Capuchón	•Hatt	
21	VOE 14566947	1					•Cap	•Capot	•Kappe	•Capuchón	•Hatt	
22	VOE 14596252	1					•Terminal	•Contact électrique	•Anschlussstift	•Espiga terminal	•Anslutningsstift	
23	VOE 946173	1			SS		Flange screw	Vis à embase	Flanschschraube	Tornillo embridado	Flänsskruv	
24	VOE 945444	1			SS		Flange screw	Vis à embase	Flanschschraube	Tornillo embridado	Flänsskruv	
25	VOE 13949997	1					Clamp	Collier serrage	Schelle	Abrazadera	Klamma	
26	VOE 946440	1					Flange screw	Vis à embase	Flanschschraube	Tornillo embridado	Flänsskruv	

1	8289022	**Electrical relay** **Relais électrique** **Elektrisches Relais** **Relé eléctrico** **Elektriskt relä**	Catalogue id **20592**	Group **372**
2			Illustr. No **1072948**	Section **300**
3				
4			Issue **20023976-I**	Page **455**
5				

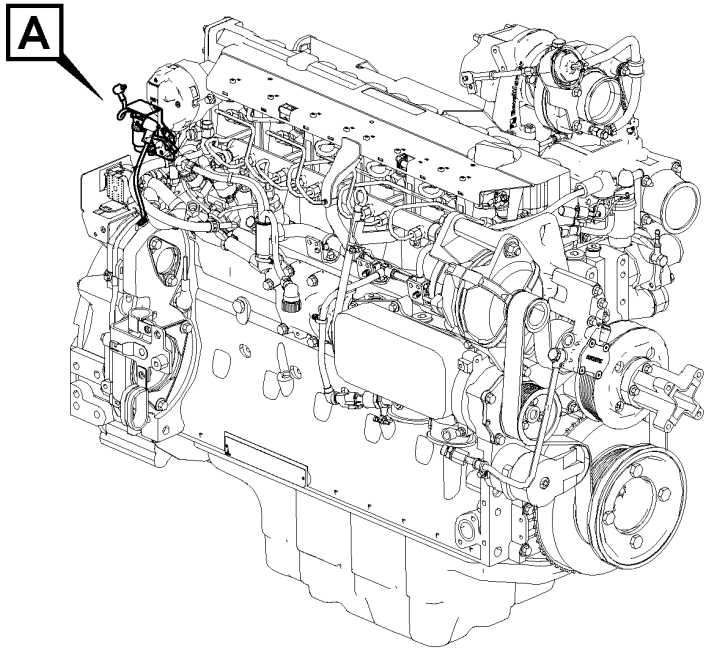

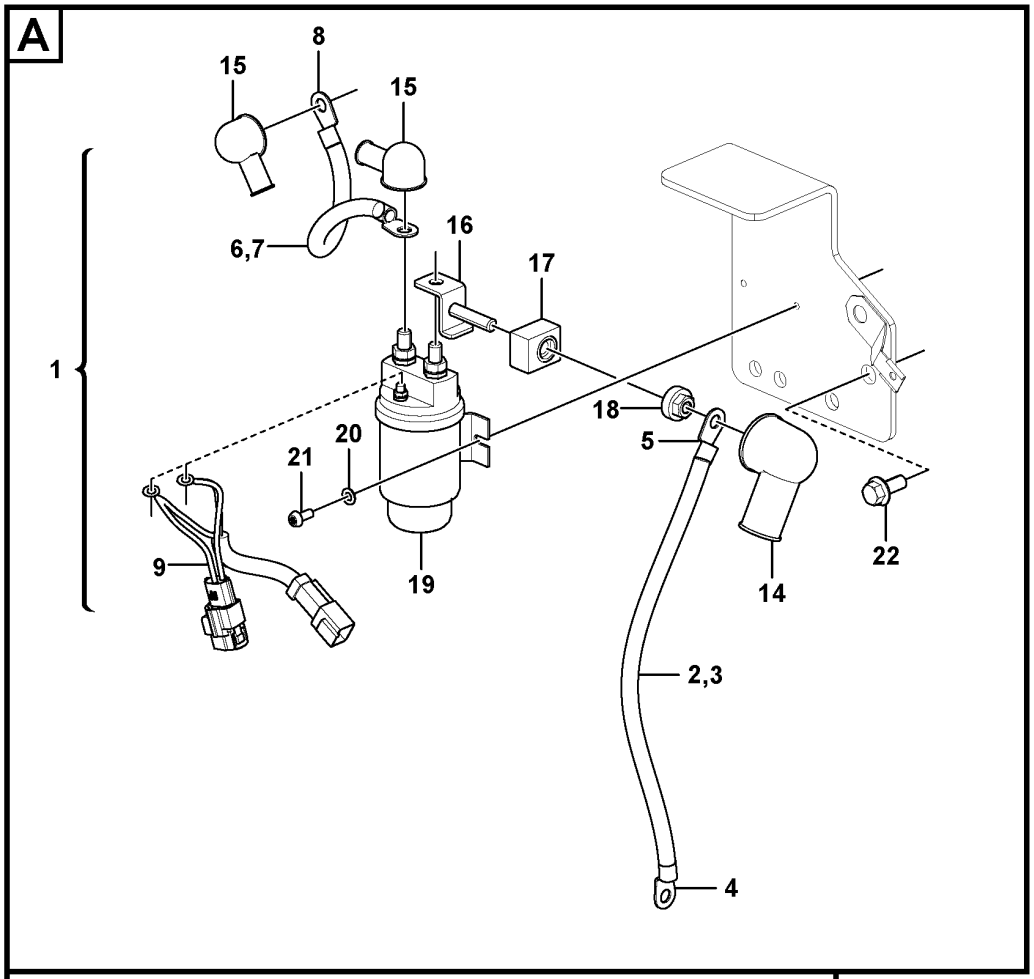

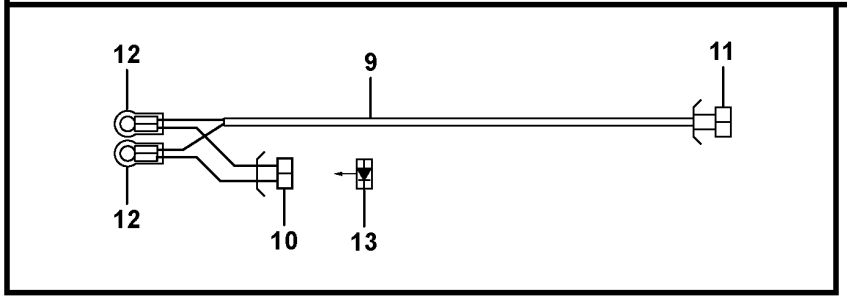

Volvo Construction Equipment
1081239

Fig.	Part No.	Quantity 1	2	3	PS	KIT	Description	Dénomination	Bezeichnung	Denominación	Benämning	Notes
1		1			NS		Relay	Relais	Relais	Relé	Relä	
2	VOE 14679307	1					•Cable	•Câble	•Kabel	•Cable	•Kabel	
3	VOE 4803748	1					••Hose	••Flexible	••Schlauch	••Manguera	••Slang	
4	VOE 881503	1					••Cable terminal	••Cosse câble	••Kabelschuh	••Terminal de cable	••Ledningssko	
5	VOE 965793	1					••Cable terminal	••Cosse câble	••Kabelschuh	••Terminal de cable	••Ledningssko	
6	VOE 14604585	1					•Cable	•Câble	•Kabel	•Cable	•Kabel	
7	VOE 4803746	1					••Hose	••Flexible	••Schlauch	••Manguera	••Slang	
8	VOE 881503	2					••Cable terminal	••Cosse câble	••Kabelschuh	••Terminal de cable	••Ledningssko	
9	VOE 14604586	1					•Wiring harness	•Faisceau de câbles	•Kabelbaum	•Manojo cables	•Ledningsmatta	
10	VOE 11428051	1					••Housing	••Carter	••Gehäuse	••Cuerpo	••Hus	
10	VOE 11428052	1					••Lock plate	••Plaque verrouillage	••Verschlussplatte	••Placa de seguridad	••Låsplatta	
10	VOE 11428087	2					••Terminal	••Contact électrique	••Anschlussstift	••Espiga terminal	••Anslutningsstift	
10	VOE 11428093	2					••Seal	••Étanchéité	••dichtung	••Junta	••Tätning	
11	VOE 874954	1					••Housing	••Carter	••Gehäuse	••Cuerpo	••Hus	
11	VOE 11803693	1					••Lock	••Serrure	••Schloss	••Cierre	••Lås	
11	VOE 874848	2					••Pin	••Goupille	••Stift	••Pasador	••Pinne	
12	VOE 970788	2					••Cable terminal	••Cosse câble	••Kabelschuh	••Terminal de cable	••Ledningssko	
13	VOE 14529132	1					••Diode	••Diode	••Diode	••Diodo	••Diod	
14	VOE 14566947	1					•Cap	•Capot	•Kappe	•Capuchón	•Hatt	
15	VOE 14569789	3					•Cap	•Capot	•Kappe	•Capuchón	•Hatt	
16	VOE 14596252	1					•Terminal	•Contact électrique	•Anschlussstift	•Espiga terminal	•Anslutningsstift	
17	VOE 14601149	1					•Fuse	•Fusible	•Sicherung	•Fusible	•Säkring	150A
18	VOE 14601150	1					•Nut	•Écrou	•Mutter	•Tuerca	•Mutter	
19	VOE 20367490	1					•Relay	•Relais	•Relais	•Relé	•Relä	RE2501
20	VOE 13940090	2					•Washer	•Rondelle	•Scheibe	•Arandela	•Bricka	
21	VOE 969407	2					•Six point socket screw	•Vis à 6 pans creux	•Sechszahn-Hohlschraube	•Racor de seis dientes	•Sextandhålskruv	
22	VOE 13946173	1					Screw	Vis	Schraube	Tornillo	Skruv	
23	VOE 60113079	1					Flange screw	Vis à embase	Flanschschraube	Tornillo embridado	Flänsskruv	2624)
24	VOE 13949997	1					Clamp	Collier serrage	Schelle	Abrazadera	Klamma	2624)

2624) **GB**: Not Shown **FR**: Non représenté **DE**: Nicht abgebildet **ES**: No ilustrado **SE**: Ej avbildad

1	8290569	**Pre-heating relay** **Relais prechauffage** **Vorwärmrelais** **Rele precalentamiento** **Förvärmningsrelä**	Catalogue id **20592**	Group **372**
2				
3			Illustr. No **1081239**	Section **310**
4				
5		**S/N 271349-/280356-/231048-**	Issue **20023976-I**	Page **457**

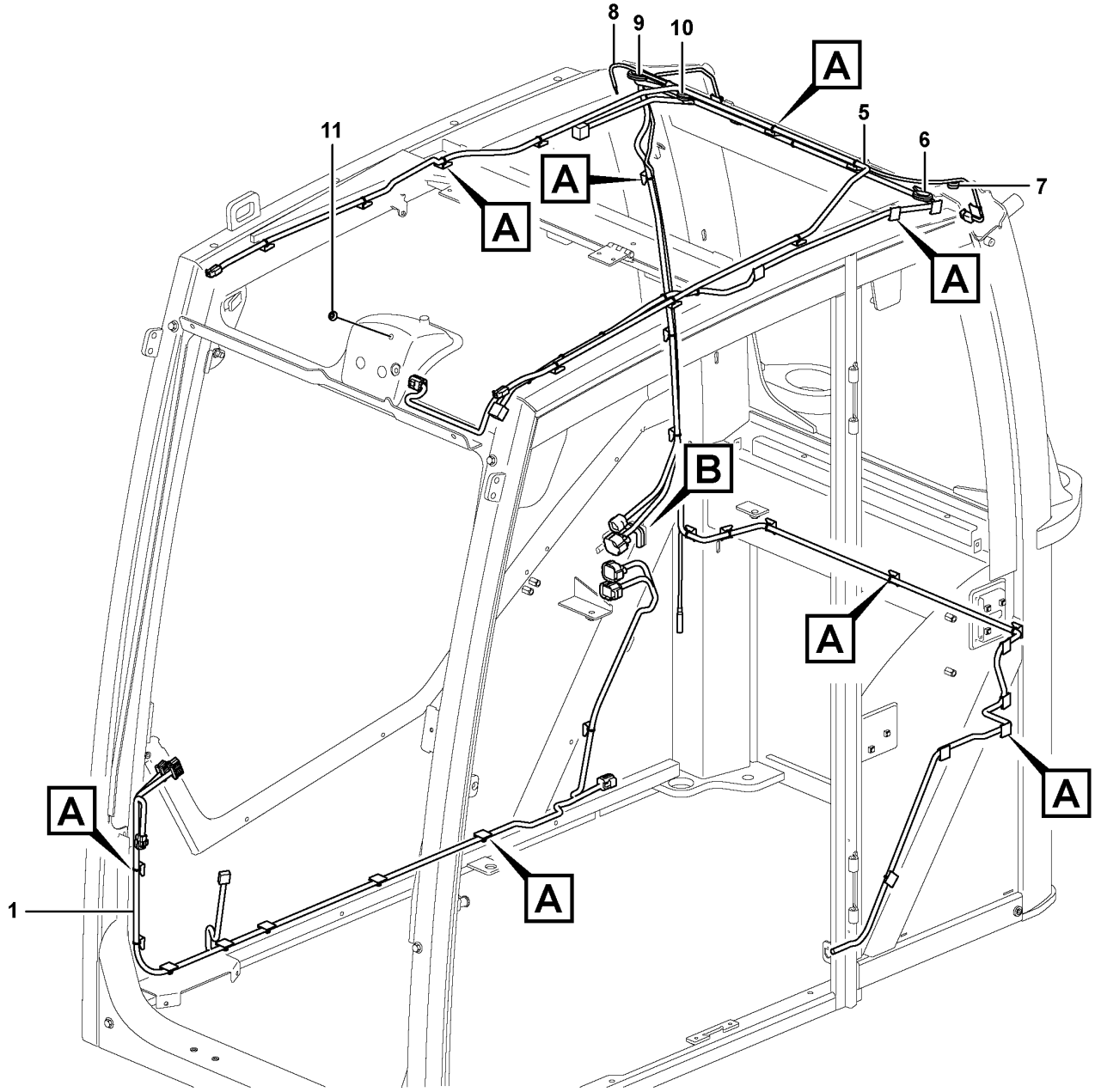

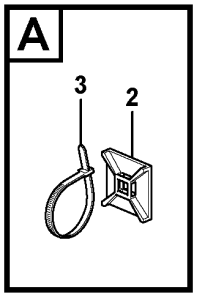

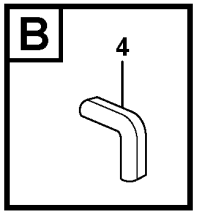

Volvo Construction Equipment

1026022

Fig.	Part No.	Quantity 1	2	3	4	5	PS	KIT	Description	Dénomination	Bezeichnung	Denominación	Benämning	Notes
1	VOE 15023541	1	1	1	1				Wiring harness	Faisceau de câbles	Kabelbaum	Manojo cables	Ledningsmatta	CAB - 2994
1	VOE 15023541	1	1	1	1				Wiring harness	Faisceau de câbles	Kabelbaum	Manojo cables	Ledningsmatta	CAB 2995 -
									•CONNECTED TO:	•CONNECTÉ A:	•ANGESCHLOSSEN:	•CONECTADO A:	•ANSLUTER TILL:	
									•Instr panel	•Planche bord	•Instr tafel	•Panel instrum	•Instrumentpanel	IECU-A, IECU-B
									•Sensor	•Capteur	•Geber	•Captador	•Givare	SE3603
									•Hour counter	•Compteur horaire	•Stundenzähler	•Contador horario	•Timräknare	IM3812
									•Connections	•Raccords	•Anschlussen	•Unions	•Anslutningar	CNIC1, CNCI2, CNIC3
2	VOE 14213026	39	39	39	39				Tie plate	Tôle jointure	Knotenblech	Placa unión	Knutplåt	
3	VOE 4881440	46	46	46	46				Cable tie	Serre-câble	Kabelbinder	Abrazadera de cinta	Buntband	
4	VOE 4786031	REQ	REQ	REQ	REQ				Framework moulding	Baguette claire-voie	Rahmenleiste	Moldura armadura	Skelettlist	L = 25 MM
5	VOE 15023607	1	1	1	1				Wiring harness	Faisceau de câbles	Kabelbaum	Manojo cables	Ledningsmatta	
									•CONNECTED TO:	•CONNECTÉ A:	•ANGESCHLOSSEN:	•CONECTADO A:	•ANSLUTER TILL:	
									•Lighting, front	•Eclairage,anterieur	•Beleuchtung,vorder	•Alumbrado,delantero	•Belysning, främre	LA3521, LA3522
									•Lighting, rear	•Eclairage,arriére	•Beleuchtung,hinten	•Alumbrado,trasero	•Belysning, bak	LA3514
									•Rotating Beacon	•Gyrophare	•Rotierende Warnleuchte	•Rotativo	•Roterande varningsljus	LA3601
									•Antenna Cable	•Câble antenne	•Antennenkabel	•Cable Antena	•Antennkabel	ANT3901
									•Sensor	•Capteur	•Geber	•Captador	•Givare	SE8301
									•Connections	•Raccords	•Anschlussen	•Unions	•Anslutningar	CNCA1, CNCA2
									•Lighting,cab	•Eclairage,cabine	•Beleuchtung,fahrerh.	•Alumbrado,cabina	•Belysning,hytt	LA3501
									•Speaker	•Haut-parleur	•Lautsprecher	•Altavoz	•Högtalare	SA3901, SA3902
									•Windscreen wiper,upp.	•Essui glace superieur	•Scheibenwisher,oberer	•Limpiaparabrisas sup.	•Vindrutetorkare,övre	MO3602
									•Sensor	•Capteur	•Geber	•Captador	•Givare	SE3602
6	VOE 961970	1	1	1	1				Plug	Tampon	Stopfen	Tapón	Plugg	
7	VOE 13961965	1	1	1	1				Protecting plug	Tampon de protection	Sicherungsstöpsel	Tapón de protección	Skyddspropp	
8	VOE 15116333	1	1	1	1				Antenna cable	Câble d'antenne	Antennenkabel	Cable de antena	Antennledning	
8	VOE 14515593	1	1	1	1				•Cable	•Câble	•Kabel	•Cable	•Kabel	

1	11294087	**Hour counter** **Horomètre** **Betriebsstundenzähler** **Contador horario** **Timräknare**
2	11294088	
3	11294089	
4	11294090	
5		

Catalogue id **20592**	Group **380**
Illustr. No **1026022**	Section **100**
Issue **20023976-I**	Page **459**

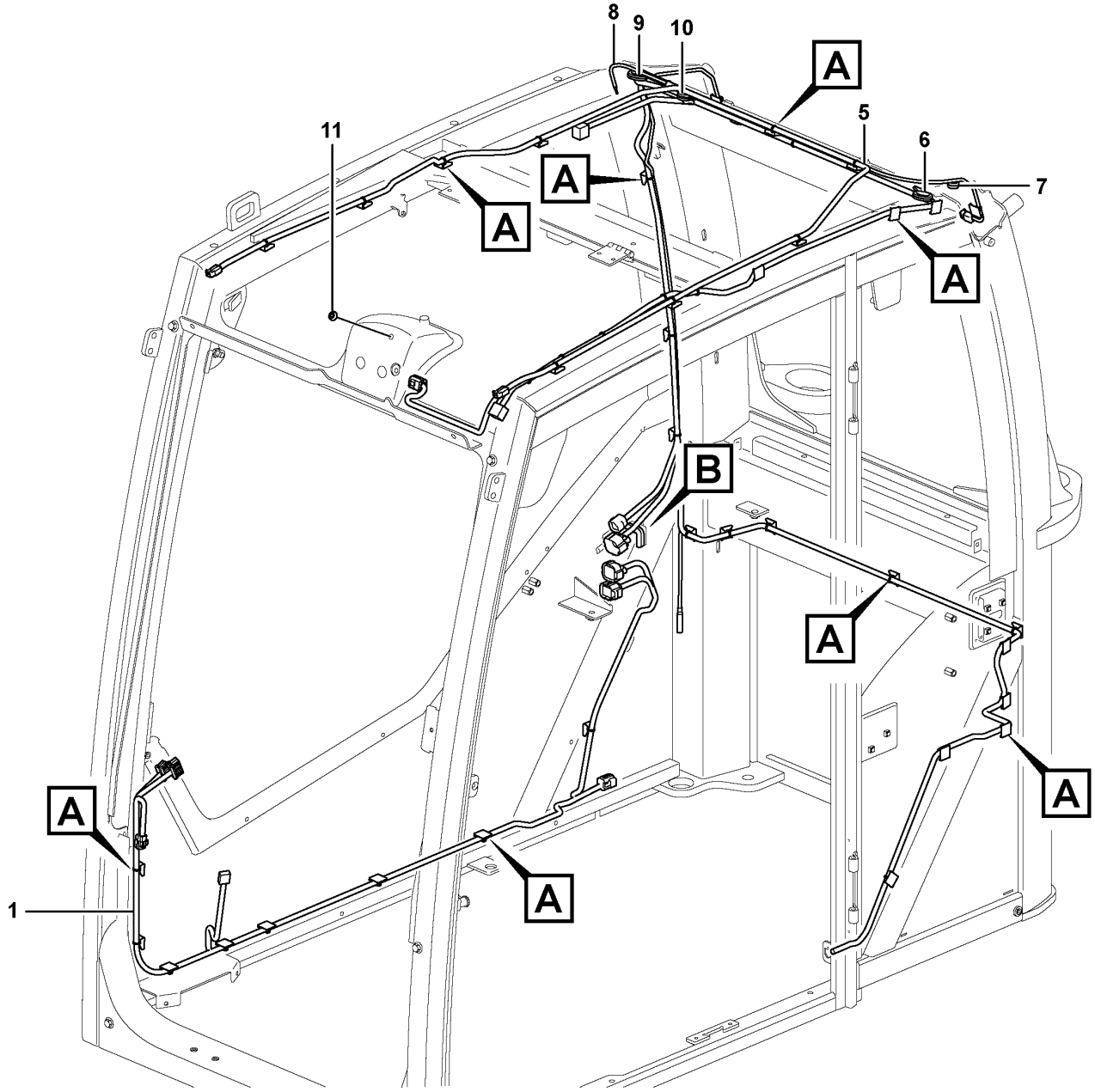

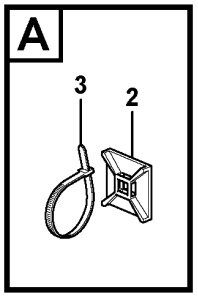

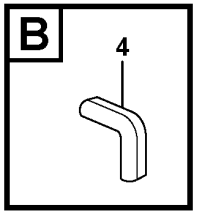

Volvo Construction Equipment

1026022

Fig.	Part No.	Quantity 1	2	3	4	5	PS	KIT	Description	Dénomination	Bezeichnung	Denominación	Benämning	Notes
9	**VOE 961955**	1	1	1	1				•Grommet	•Passe fil	•Durchführung	•Pasaje	•Genomföring	
10	**VOE 961970**	1	1	1	1				Plug	Tampon	Stopfen	Tapón	Plugg	
11	**VOE 13974682**	1	1	1	1				Plug	Tampon	Stopfen	Tapón	Plugg	

1	**11294087**	**Hour counter** **Horomètre** **Betriebsstundenzähler** **Contador horario** **Timräknare**	Catalogue id **20592**	Group **380**
2	**11294088**			
3	**11294089**		Illustr. No **1026022**	Section **100**
4	**11294090**			
5			Issue **20023976-I**	Page **461**

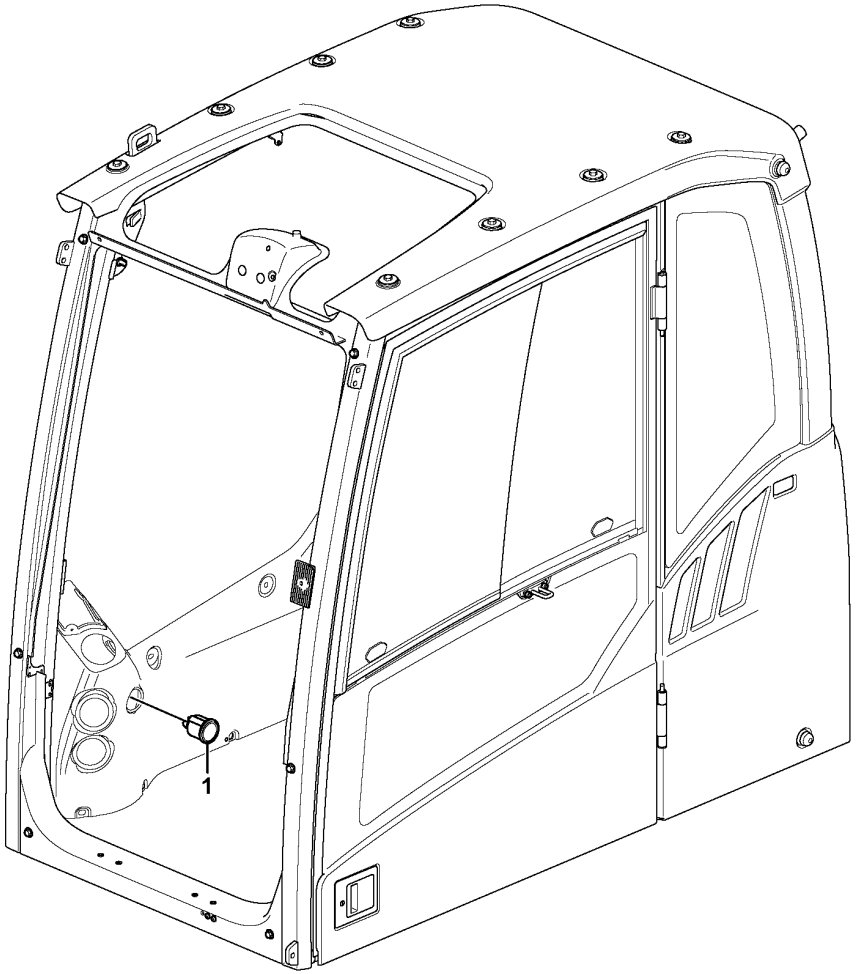

Volvo Construction Equipment

1057054

Fig.	Part No.	Quantity 1	2	3	PS	KIT	Description	Dénomination	Bezeichnung	Denominación	Benämning	Notes
1	VOE 14626783	1					Odometer	Compteur kilomètrique	Kilometerzähler	Cuentakilómetros	Vägmätare	

1		**Hour counter** **Horomètre** **Betriebsstundenzähler** **Contador horario** **Timräknare**	Catalogue id **20592**	Group **380**
2				
3			Illustr. No **1057054**	Section **200**
4				
5		**11294089,11294090,8290259,8291490,8291491,8291492**	Issue **20023976-I**	Page **463**

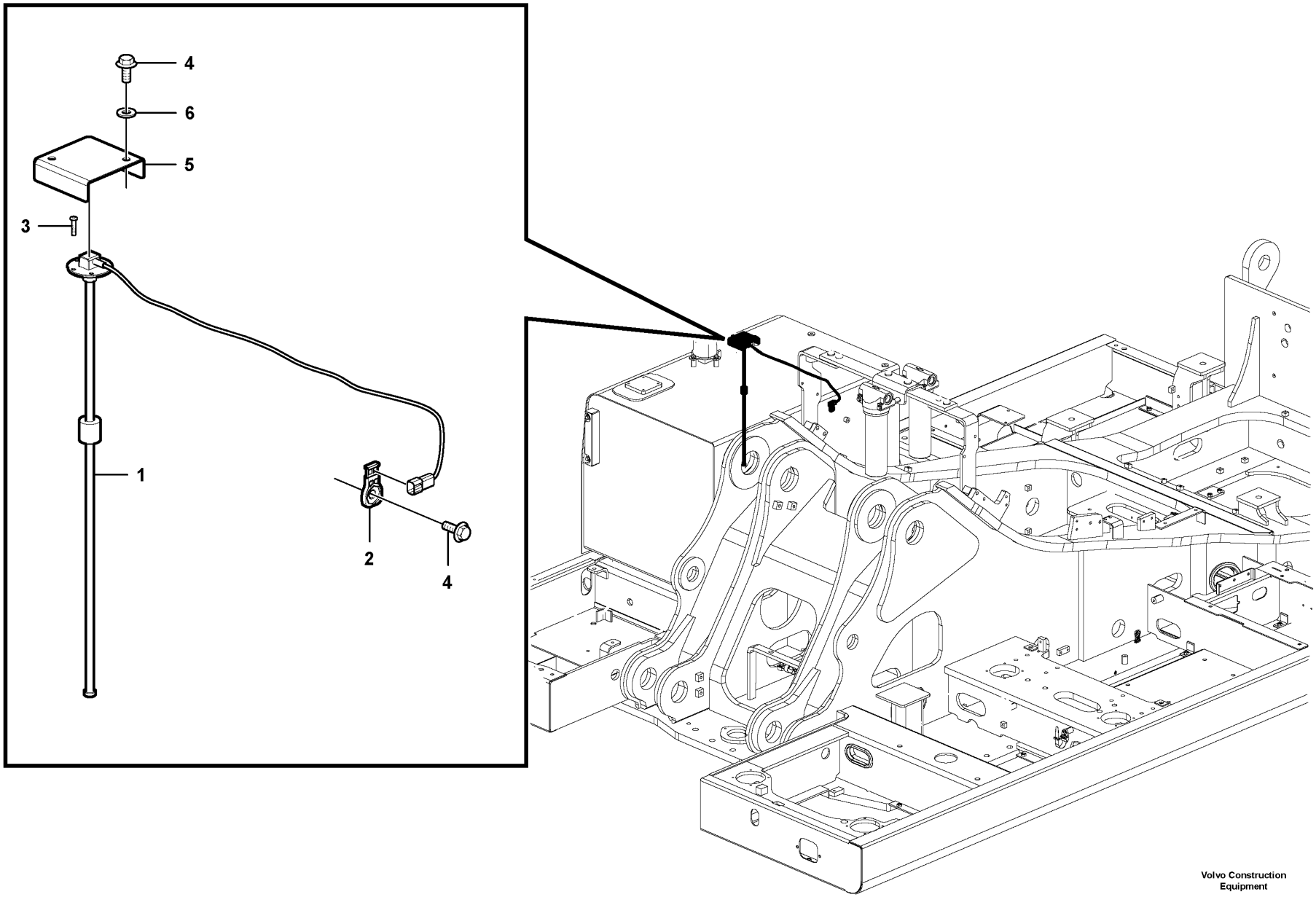

Volvo Construction Equipment

1058015

Fig.	Part No.	Quantity 1	2	3	PS	KIT	Description	Dénomination	Bezeichnung	Denominación	Benämning	Notes
1	VOE 14601315	1					Sensor	Capteur	Geber	Sensor	Sensor	
2	VOE 14587635	1					Clip	Clip	Clip	Clip	Clips	
3	VOE 969405	5					Six point socket screw	Vis à 6 pans creux	Sechszahn-Hohlschraube	Racor de seis dientes	Sextandhålskruv	
4	VOE 946471	3					Flange screw	Vis à embase	Flanschschraube	Tornillo embridado	Flänsskruv	
5	VOE 14611697	1					Cover	Capot	Abdeckung	Capó	Kåpa	
6	VOE 13960143	2					Washer	Rondelle	Scheibe	Arandela	Bricka	

1		**Electrical sensor** **Capteur électrique** **Elektr. Sensor** **Sensor eléctrico** **Elektrisk sensor**	Catalogue id **20592**	Group **386**
2				
3			Illustr. No **1058015**	Section **100**
4				
5			Issue **20023976-I**	Page **465**

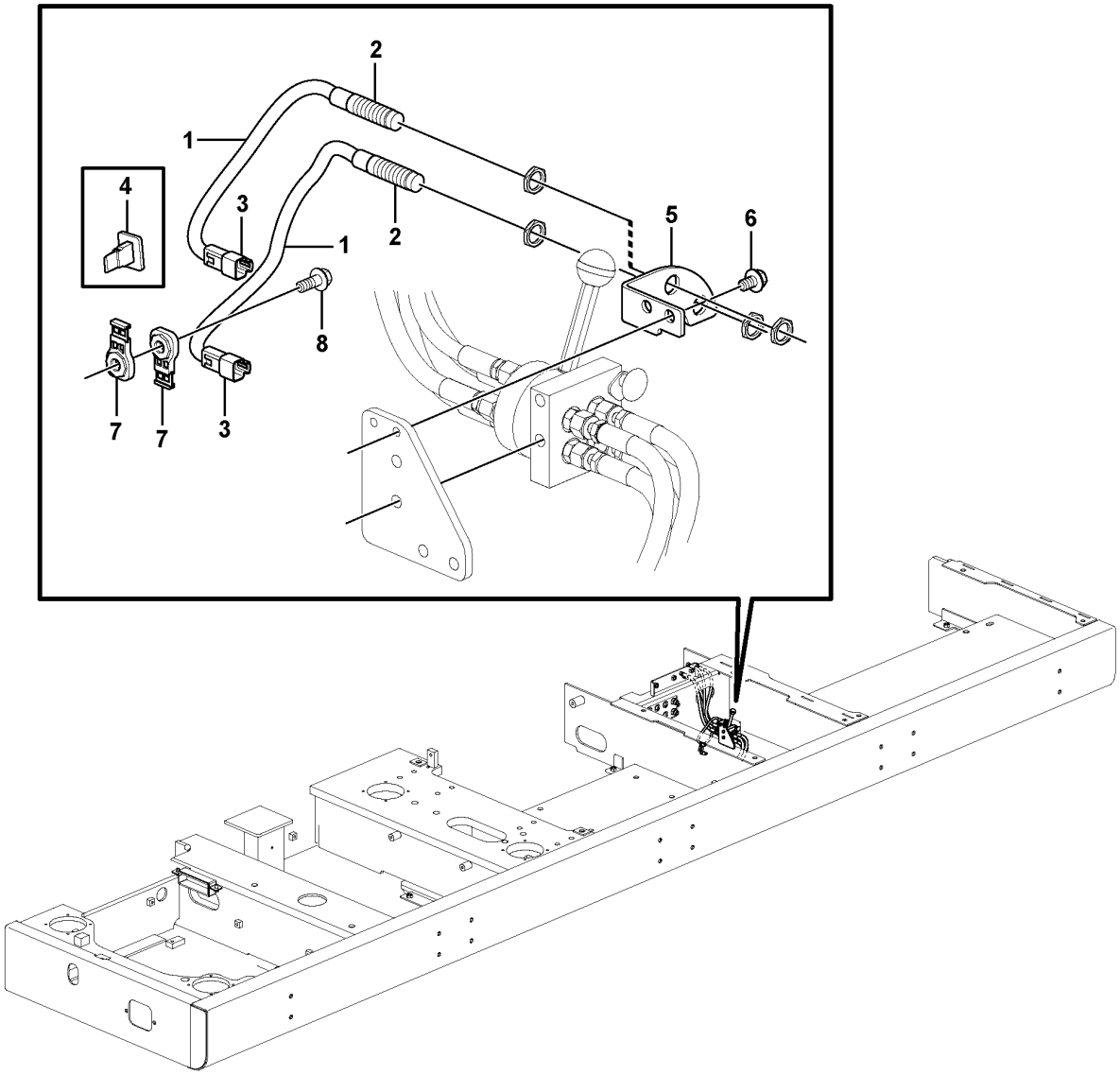

Volvo Construction Equipment

1058141

Fig.	Part No.	Quantity 1	2	3	PS	KIT	Description	Dénomination	Bezeichnung	Denominación	Benämning	Notes
1	VOE 14648810	2					Sensor	Capteur	Geber	Sensor	Sensor	(VOE 14612682)
2	VOE 14613293	2			SS		•Sensor	•Capteur	•Geber	•Sensor	•Sensor	
3	VOE 874802	2					•Housing	•Carter	•Gehäuse	•Cuerpo	•Hus	
4	VOE 14370883	2					•Spacer	•Entretoise	•Abstandkörper	•Distanciador	•Distans	
5	VOE 14533554	1					Bracket	Console	Konsole	Consola	Konsol	
6	VOE 946471	2					Flange screw	Vis à embase	Flanschschraube	Tornillo embridado	Flänsskruv	
7	VOE 14587635	2					Clip	Clip	Clip	Clip	Clips	
8	VOE 946329	1					Flange screw	Vis à embase	Flanschschraube	Tornillo embridado	Flänsskruv	

1	8289154	**Electrical sensor** **Capteur électrique** **Elektr. Sensor** **Sensor eléctrico** **Elektrisk sensor**	Catalogue id **20592**	Group **386**
2			Illustr. No **1058141**	Section **200**
3				
4			Issue **20023976-I**	Page **467**
5				

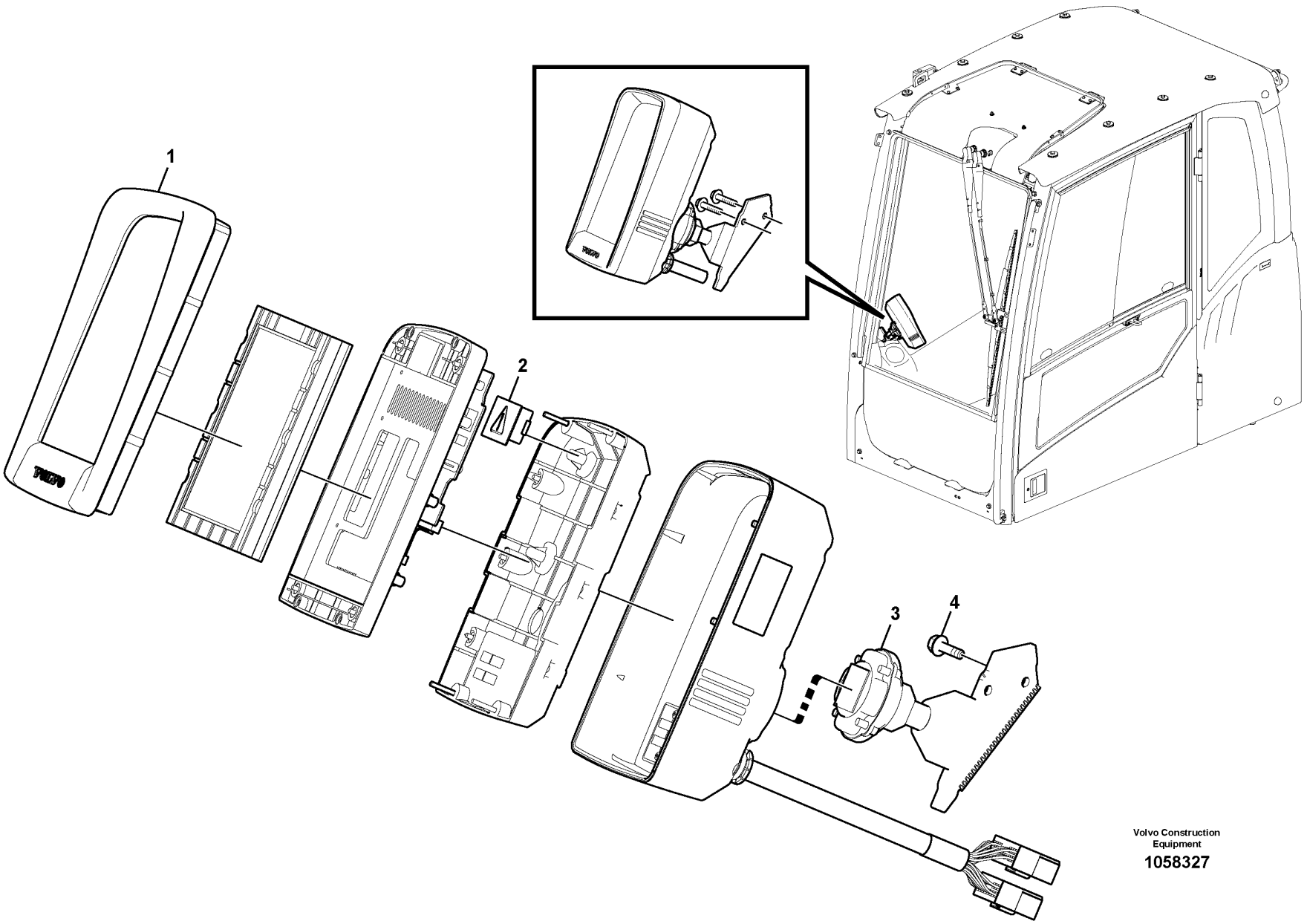

Volvo Construction Equipment

1058327

Fig.	Part No.	Quantity 1	2	3	PS	KIT	Description	Dénomination	Bezeichnung	Denominación	Benämning	Notes
1	**VOE 14585030**	1			SS		ECU	ECU	ECU	ECU	ECU	
1	**VOE 14609502**		1				ECU	ECU	ECU	ECU	ECU	
2	**VOE 14552707**	1	1				•Plate	•Tôle	•Blech	•Chapa	•Plåt	
3	**VOE 14552712**	1	1				•Bracket	•Console	•Konsole	•Consola	•Konsol	
4	**VOE 946934**	2	2		SS		Flange screw	Vis à embase	Flanschschraube	Tornillo embridado	Flänsskruv	

1	8289022	**Instrument panel, warning unit and information unit** **Tableau de bord, unités d'alerte et d'information** **Armaturenbrett, Warneinheit und Informations** **Panel de instrumentos, unidad de advertencia y unidad de informa** **Instrumentpanel, varnings- och informationsenhet**	Catalogue id **20592**	Group **387**
2	8291893, 8291539		Illustr. No **1058327**	Section **100**
3				
4			Issue **20023976-I**	Page **469**
5				

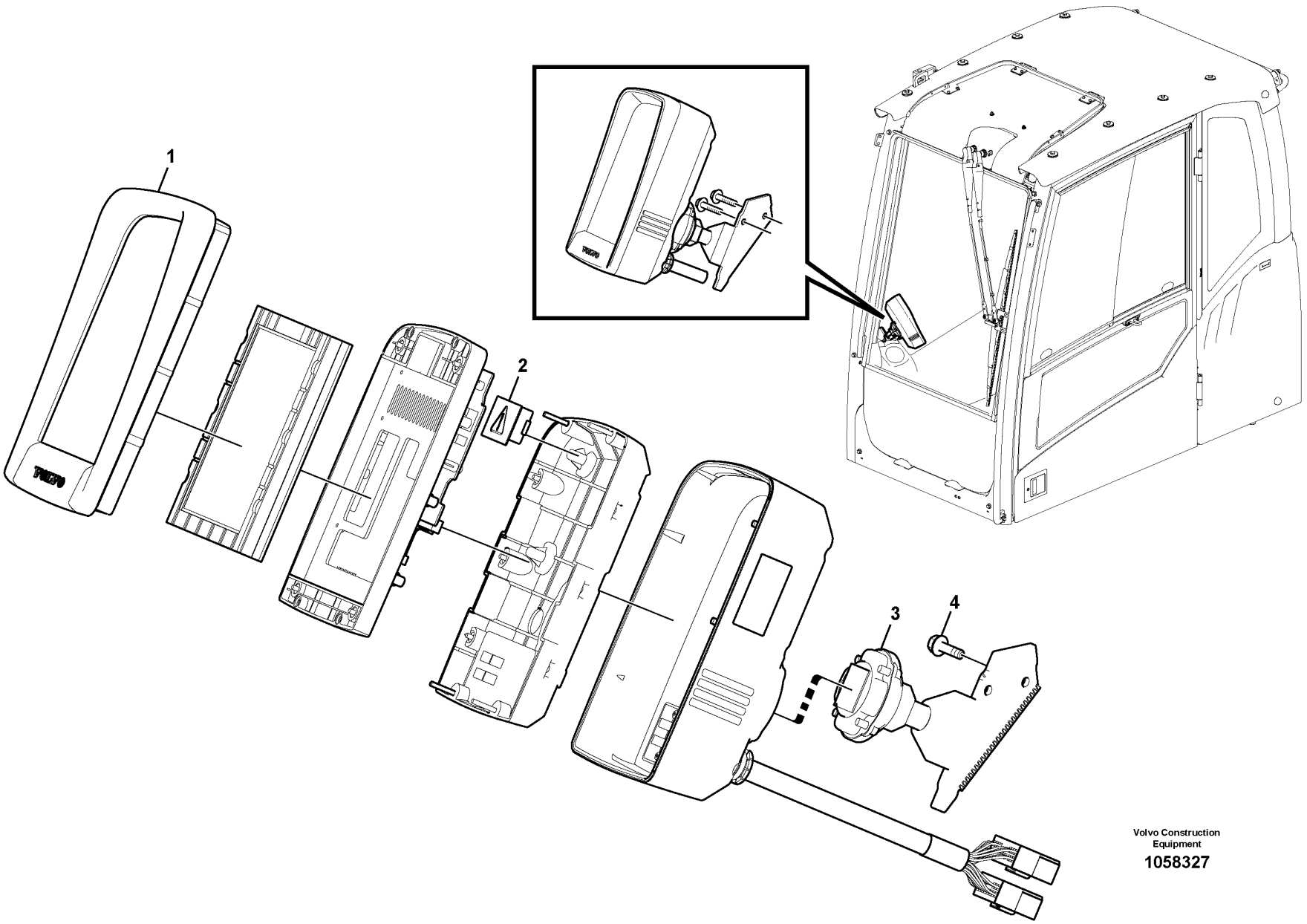

Volvo Construction Equipment

1058327

Fig.	Part No.	Quantity 1	2	3	PS	KIT	Description	Dénomination	Bezeichnung	Denominación	Benämning	Notes
1	VOE 14630801	1					ECU	ECU	ECU	ECU	ECU	WITH CAM MODE S/N -210502/-270341 S/N -280107/-230108
	VOE 14640101	1					ECU	ECU	ECU	ECU	ECU	WITH CAM MODE S/N 210503-/270342- S/N 280108-/230109-
	VOE 14609611		1				ECU	ECU	ECU	ECU	ECU	WITHOUT CAM MODE S/N -210502/-270341 S/N -280107/-230108
	VOE 14640102		1				ECU	ECU	ECU	ECU	ECU	WITHOUT CAM MODE S/N 210503-/270342- S/N 280108-/230109-
2	VOE 14552707	1	1				•Plate	•Tôle	•Blech	•Chapa	•Plåt	
3	VOE 14552712	1	1				•Bracket	•Console	•Konsole	•Consola	•Konsol	
4	VOE 13946934	2	2				Screw	Vis	Schraube	Tornillo	Skruv	

1	8292393	**Instrument panel, warning unit and information unit** **Tableau de bord, unités d'alerte et d'information** **Armaturenbrett, Warneinheit und Informations** **Panel de instrumentos, unidad de advertencia y unidad de informa** **Instrumentpanel, varnings- och informationsenhet**	Catalogue id **20592**	Group **387**
2	8292394		Illustr. No **1058327**	Section **150**
3			Issue **20023976-I**	Page **471**
4				
5				

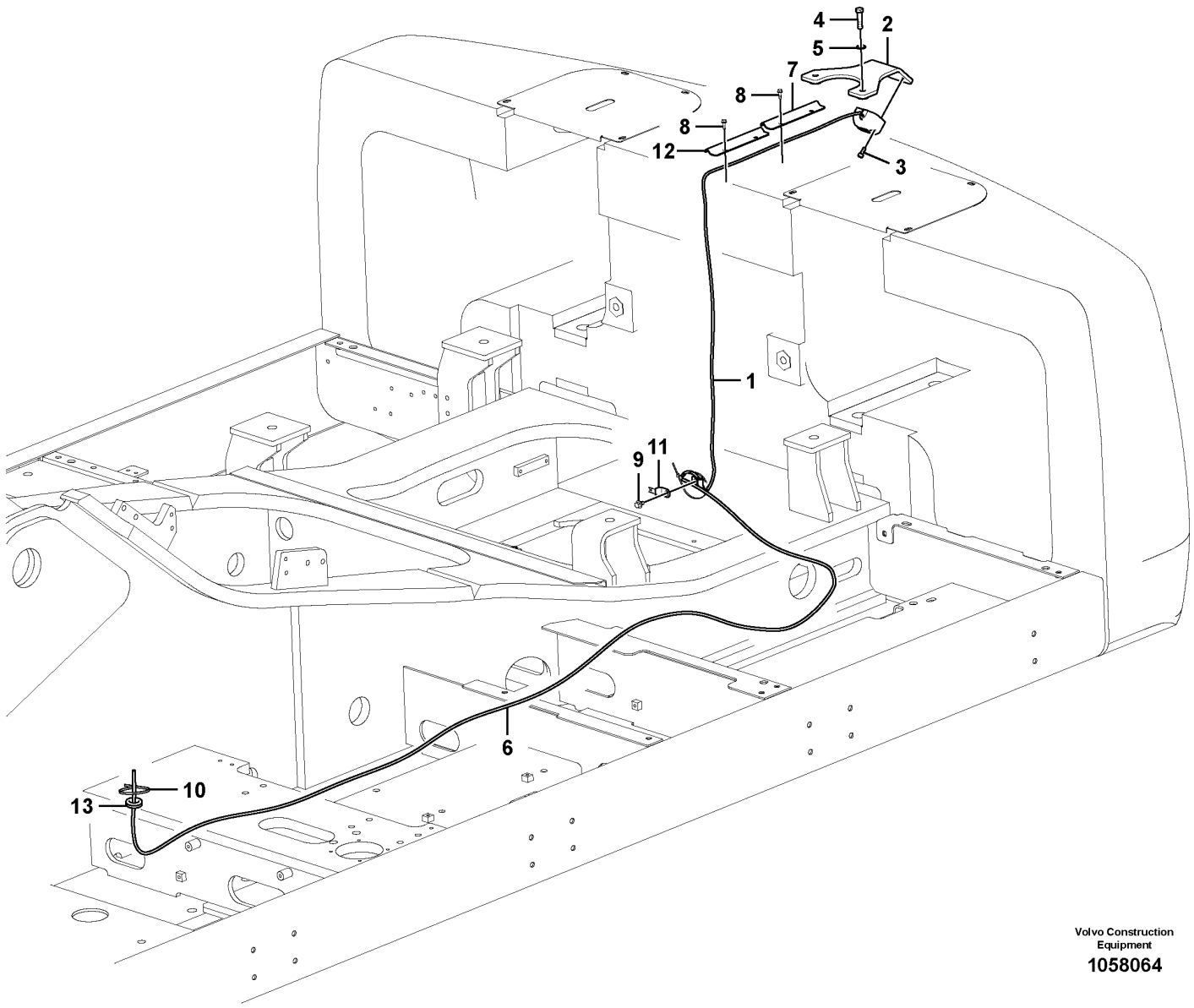

Volvo Construction Equipment

1058064

Fig.	Part No.	Quantity 1	2	3	PS	KIT	Description	Dénomination	Bezeichnung	Denominación	Benämning	Notes
1	VOE 14663358	1					Camera	Caméra	Kamera	Cámara	Kamera	
	VOE 14681311	1					Wiring harness	Faisceau de câbles	Kabelbaum	Manojo cables	Ledningsmatta	
2	VOE 14593042	1					Bracket	Console	Konsole	Consola	Konsol	
3	VOE 984064	2			SS		Hex. socket screw	Vis à six pans creux	Innensechskantschraube	Tornillo de hexágono embutido	Insexskruv	
4	VOE 13965193	2					Screw	Vis	Schraube	Tornillo	Skruv	
5	VOE 14531016	2					Washer	Rondelle	Scheibe	Arandela	Bricka	
6	VOE 14603149	1					Wiring harness	Faisceau de câbles	Kabelbaum	Manojo cables	Ledningsmatta	
7	VOE 14558972	1					Cover	Capot	Abdeckung	Capó	Kåpa	
8	VOE 13946544	4					Screw	Vis	Schraube	Tornillo	Skruv	
9	VOE 946471	1					Flange screw	Vis à embase	Flanschschraube	Tornillo embridado	Flänsskruv	
10	VOE 4881440	9					Cable tie	Serre-câble	Kabelbinder	Abrazadera de cinta	Buntband	
11	VOE 14522575	1					Clip	Clip	Clip	Clip	Clips	
12	VOE 14558972	1					Cover	Capot	Abdeckung	Capó	Kåpa	
13	VOE 14529352	1					Grommet	Passe fil	Durchführung	Pasaje	Genomföring	

1	8289137	**Rear view camera** **Caméra de recul** **Rückfahrkamera** **Cámara retrovisora** **Backkamera**	Catalogue id **20592**	Group **387**
2			Illustr. No **1058064**	Section **350**
3			Issue **20023976-I**	Page **473**
4				
5				

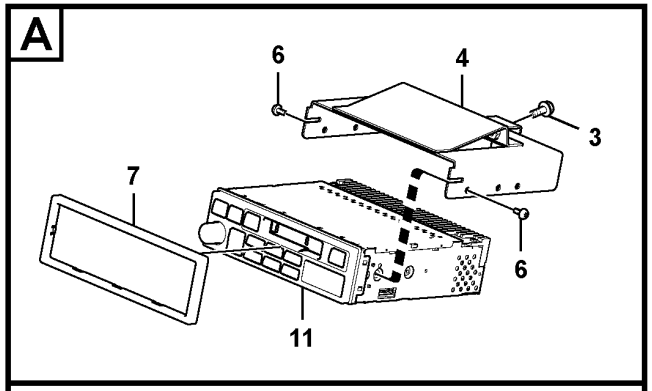

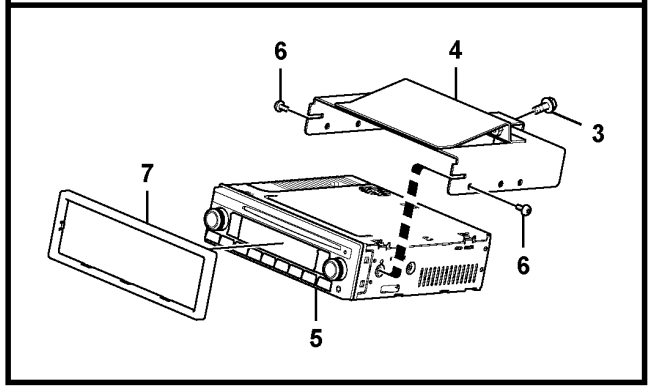

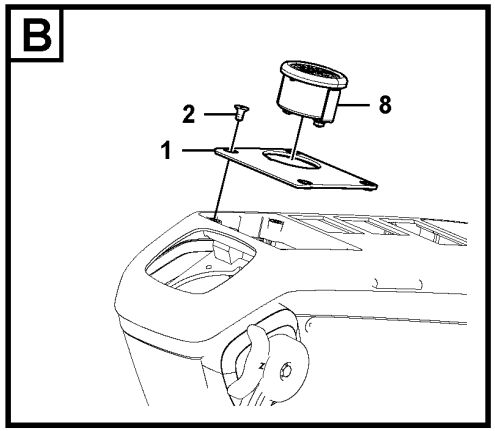

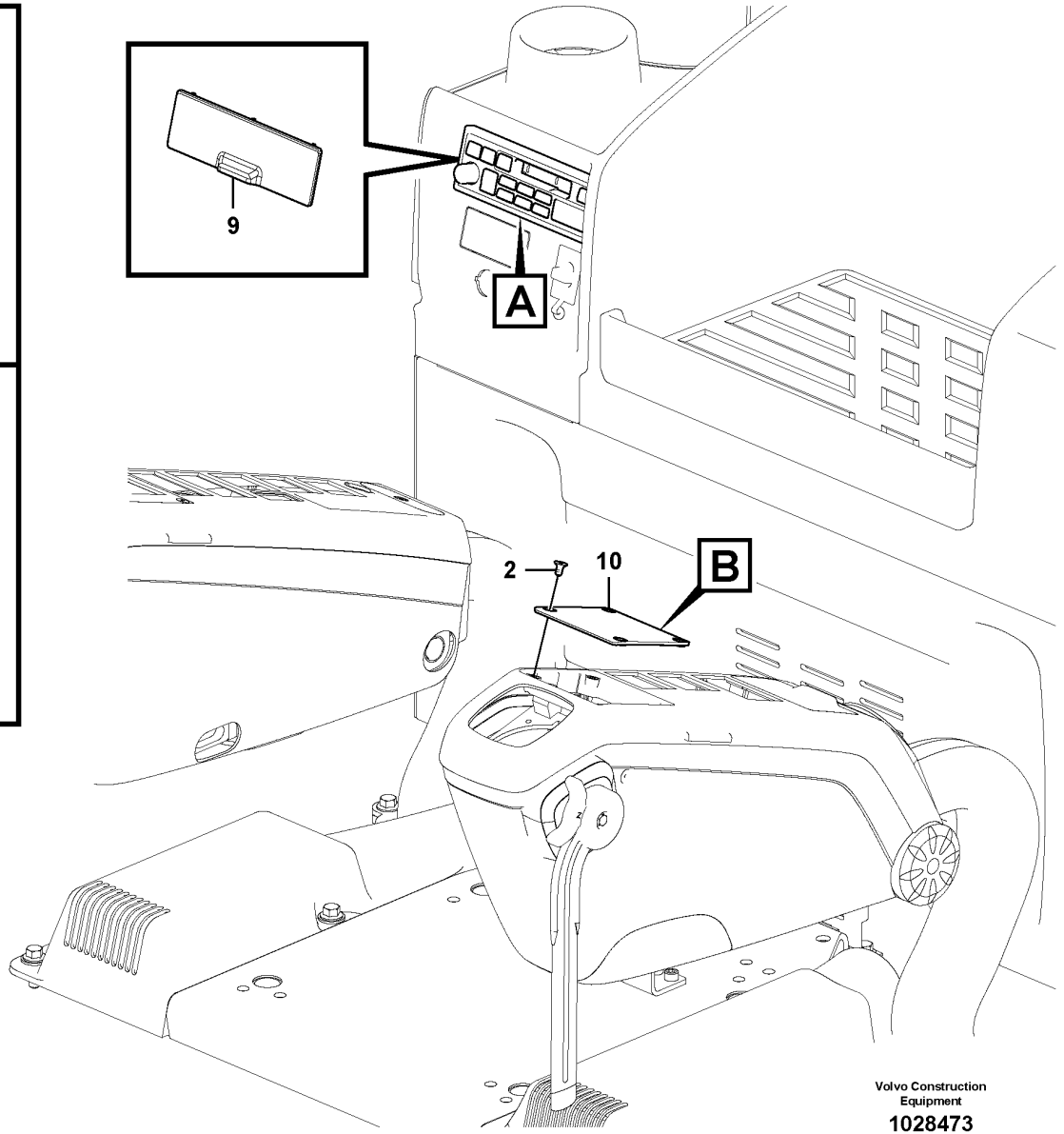

Volvo Construction Equipment

1028473

Fig.	Part No.	Quantity 1	2	3	4	5	PS	KIT	Description	Dénomination	Bezeichnung	Denominación	Benämning	Notes
1	VOE 14535875		1	1	1				Cover	Capot	Abdeckung	Capó	Kåpa	
2	VOE 969737	4	4	4	4				Six point socket screw	Vis à 6 pans creux	Sechszahn-Hohlschraube	Racor de seis dientes	Sextandhålskruv	
3	VOE 13946544		2	2	2				Screw	Vis	Schraube	Tornillo	Skruv	
4	VOE 14561517		1	1	1				Support	Bâti	Stativ	Base	Stativ	
5	VOE 14561400		1				SS		Radio	Radio	Radio	Radio	Radio	
	VOE 14641503				1				Radio	Radio	Radio	Radio	Radio	(VOE 14623862)
6	VOE 969513		4	4	4				Six point socket screw	Vis à 6 pans creux	Sechszahn-Hohlschraube	Racor de seis dientes	Sextandhålskruv	
7	VOE 14561516		1	1	1				Cover	Couvercle	Deckel	Tapa	Lock	
8	VOE 14561390		1	1	1				Switch	Rupteur	Ausschalter	Interruptor	Brytkontakt	
9	VOE 14557253								Cover	Capot	Haube	Capo	Lock	
	VOE 14570285	1							Cover	Capot	Abdeckung	Capó	Kåpa	
10	VOE 14534418	1							Cover	Capot	Abdeckung	Capó	Kåpa	
11	VOE 14561391			1					Radio	Radio	Radio	Radio	Radio	

1	8279807
2	8279809
3	8285121
4	8290262
5	

Cassette radio recorder with mounting details
Lecteur de cassettes auto-radio avec pièces de montage
Kassettenrecorder mit Montageteilen
Radiocasete con accesorios de montaje
Kassett-radio med monteringsdetaljer

Catalogue id **20592**	Group **393**
Illustr. No **1028473**	Section **100**
Issue **20023976-I**	Page **475**

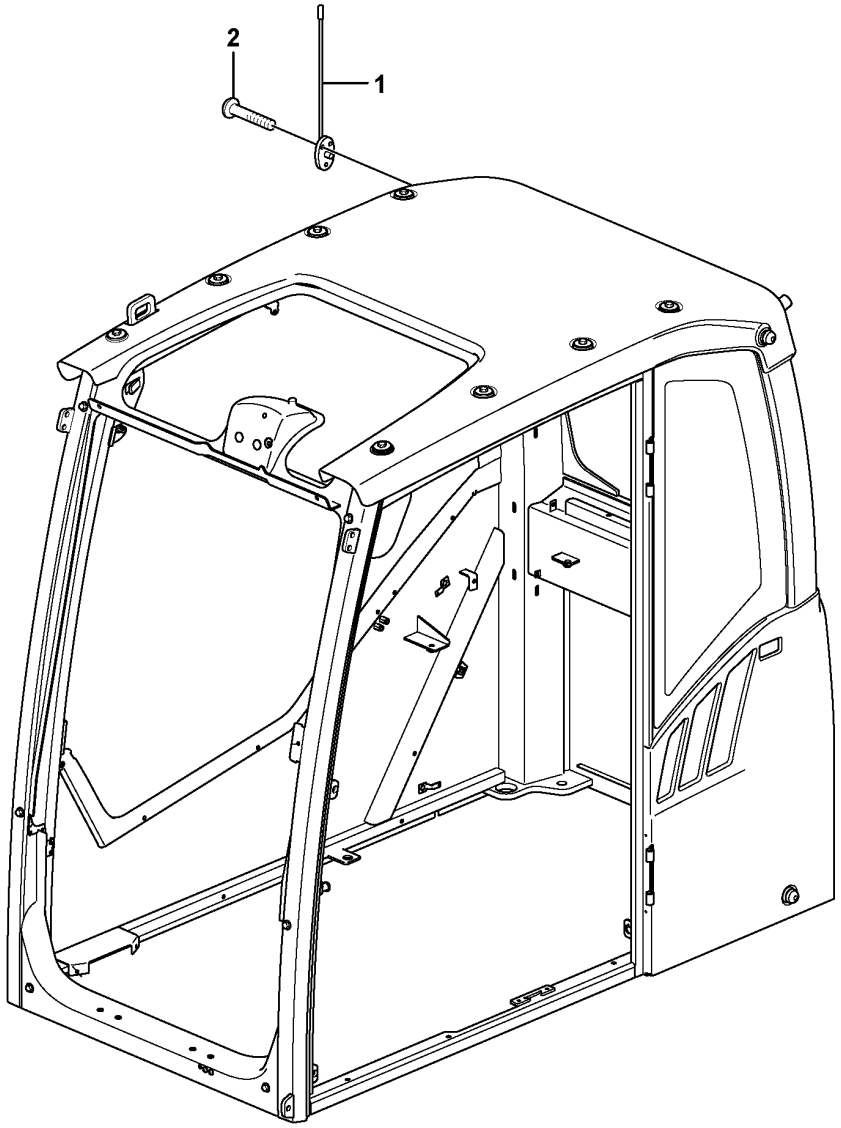

Volvo Construction Equipment
1058321

Fig.	Part No.	Quantity 1	2	3	PS	KIT	Description	Dénomination	Bezeichnung	Denominación	Benämning	Notes
1	VOE 14535346	1					Antenna	Antenne	Antenne	Antena	Antenn	
2	VOE 969456	3					Six point socket screw	Vis à 6 pans creux	Sechszahn-Hohlschraube	Racor de seis dientes	Sextandhålskruv	

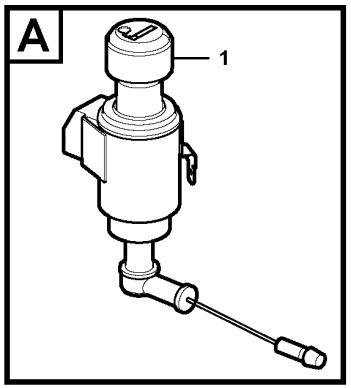

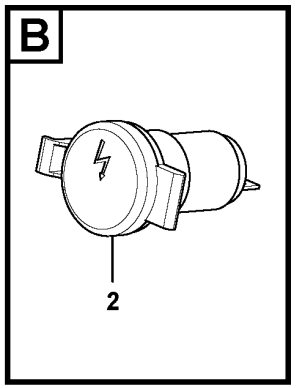

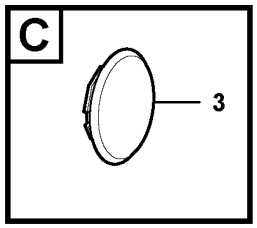

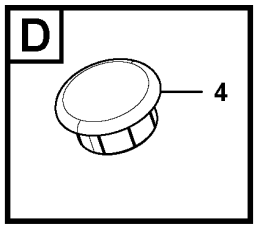

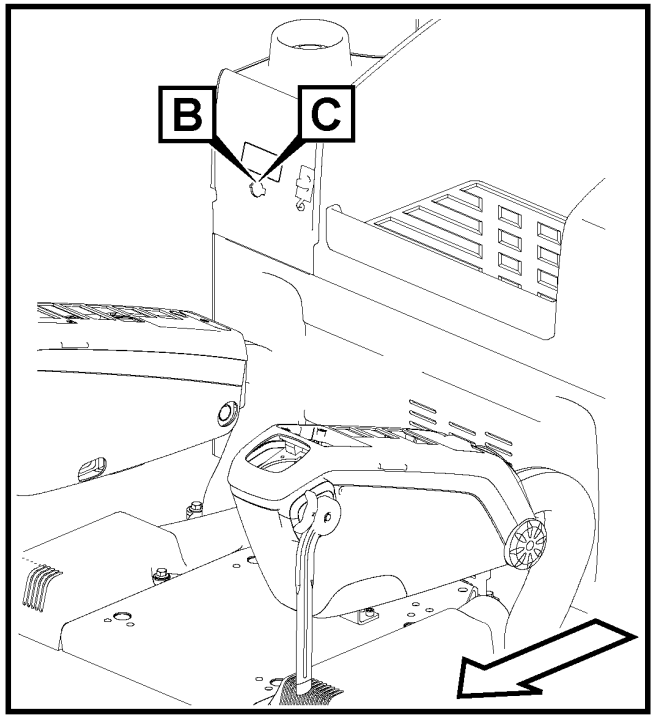

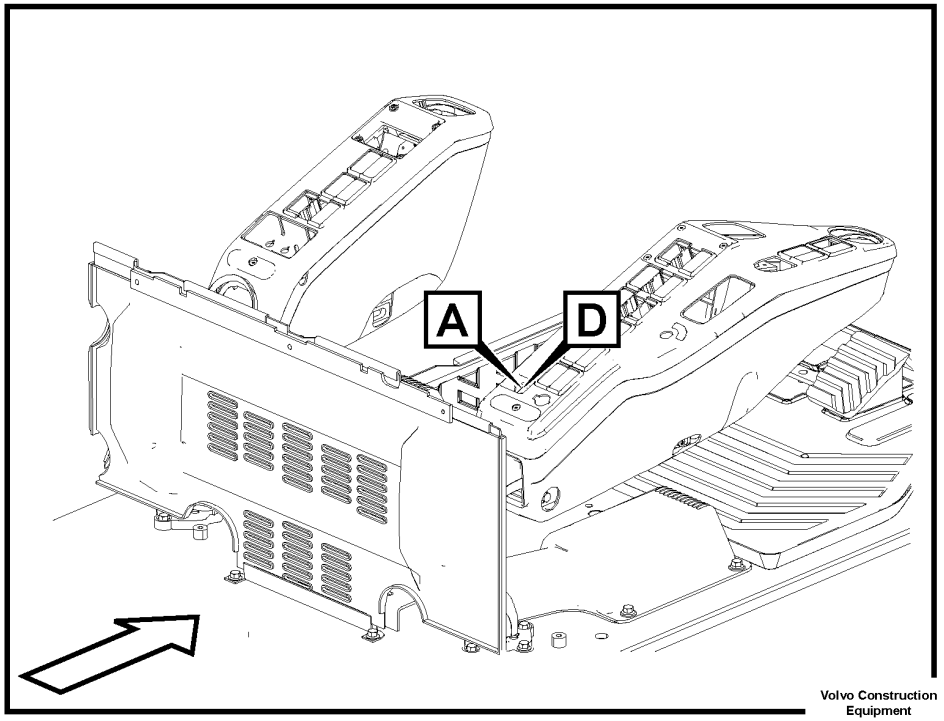

Volvo Construction Equipment

1059260

Fig.	Part No.	Quantity 1	2	3	PS	KIT	Description	Dénomination	Bezeichnung	Denominación	Benämning	Notes
1	**VOE 14621274**	1					Cigarette lighter	Allume-cigares	Zigarrenanzünder	Encendedor	Cigarettändare	S/N -210462/-270163 S/N -280093
	VOE 14641505	1					Cigarette lighter	Allume-cigares	Zigarrenanzünder	Encendedor	Cigarettändare	S/N 210463-/270164- S/N 280094-
2	**VOE 14623357**		1				Socket	Socle	Steckdose	Toma de corriente	Stickdosa	
3	**VOE 14576417**	1					Grommet	Passe fil	Durchführung	Pasaje	Genomföring	
4	**VOE 14571630**		1				Cap	Capot	Kappe	Capuchón	Hatt	

1	**8289763**	**Cigarette lighter** **Allume-cigares** **Zigarettenanzünder** **Encendedor** **Cigarettändare**	Catalogue id **20592**	Group **393**
2	**8290738**		Illustr. No **1059260**	Section **300**
3			Issue **20023976-I**	Page **479**
4				
5				

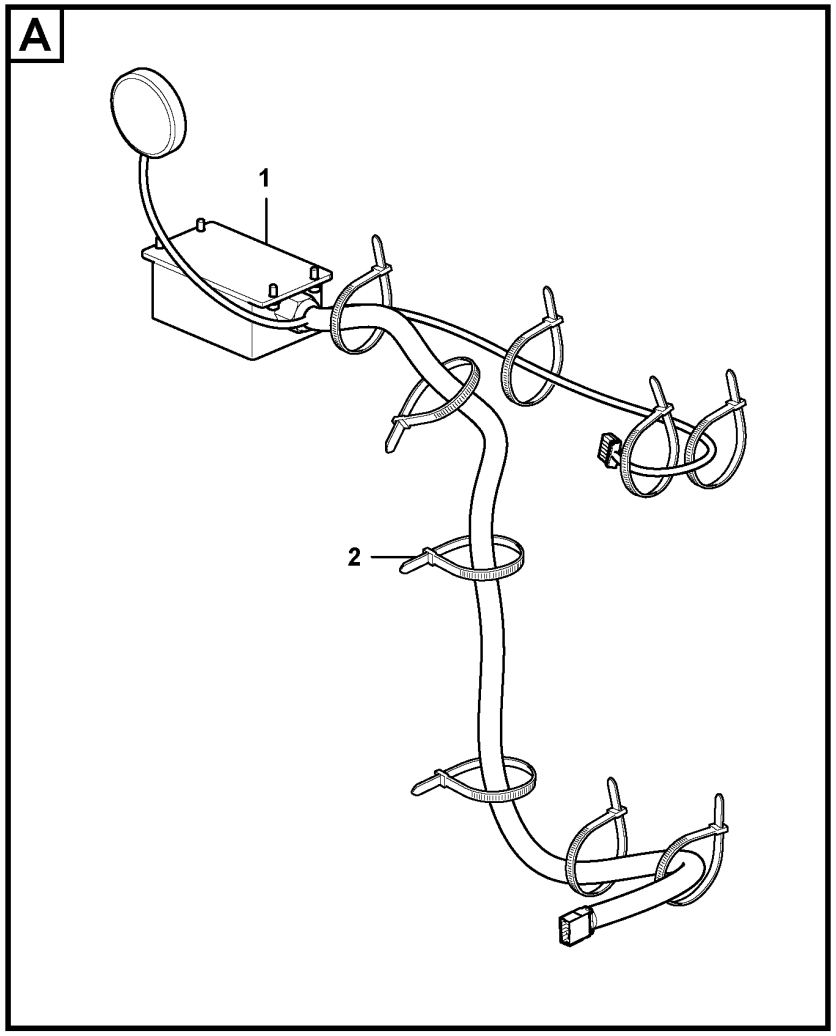

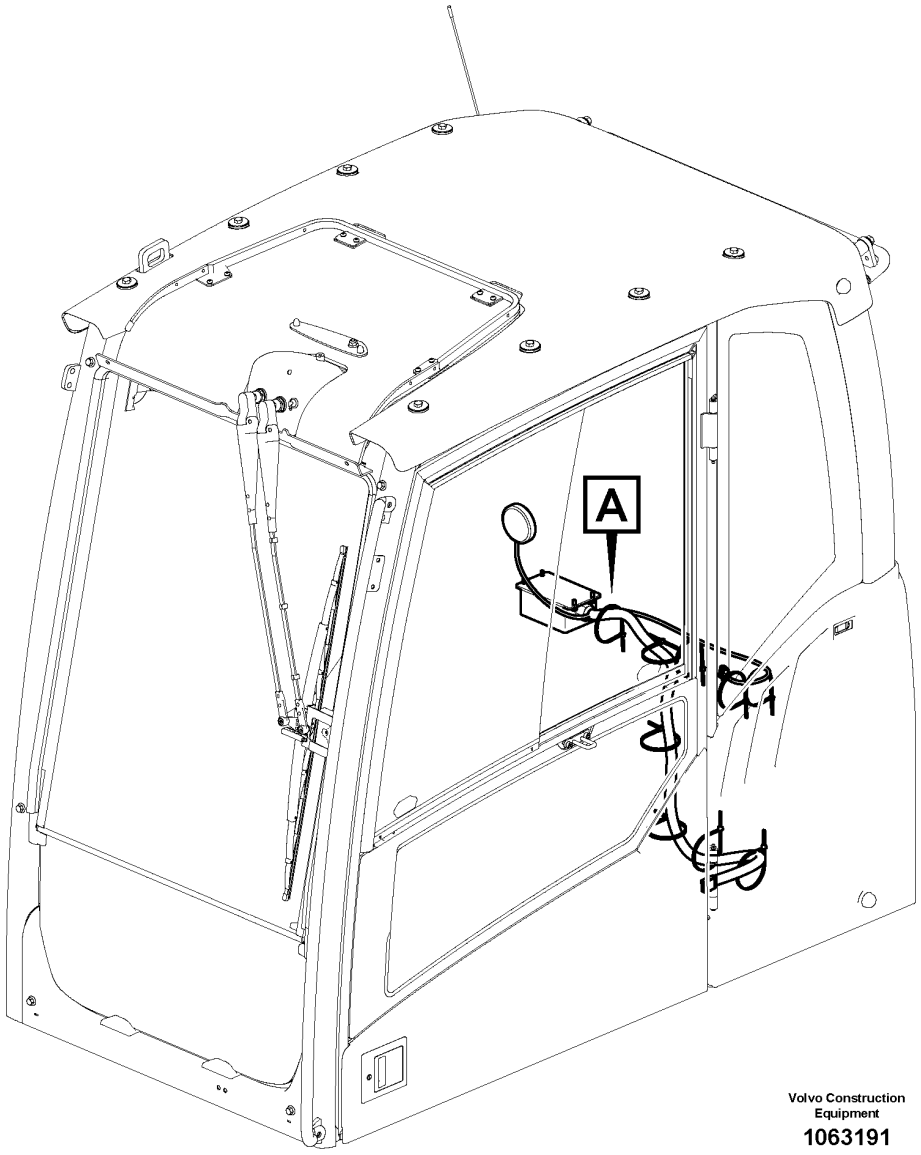

Volvo Construction Equipment

1063191

Fig.	Part No.	Quantity 1	2	3	PS	KIT	Description	Dénomination	Bezeichnung	Denominación	Benämning	Notes
1	**VOE 14635546**	1					Control unit	Unité de commande	Automatikeinheit	Unidad automática	Automatikenhet	
2	**VOE 4881440**	9					Cable tie	Serre-câble	Kabelbinder	Abrazadera de cinta	Buntband	

1	**8291899**	**GPS Control unit** **Boîtier de commande GPS** **GPS-Steuergerät** **Unidad de mando de GPS** **GPS styrenhet**	Catalogue id **20592**	Group **397**
2			Illustr. No **1063191**	Section **100**
3				
4			Issue **20023976-I**	Page **481**
5		**8291899 : S/N -230801/-271256/-280321**		

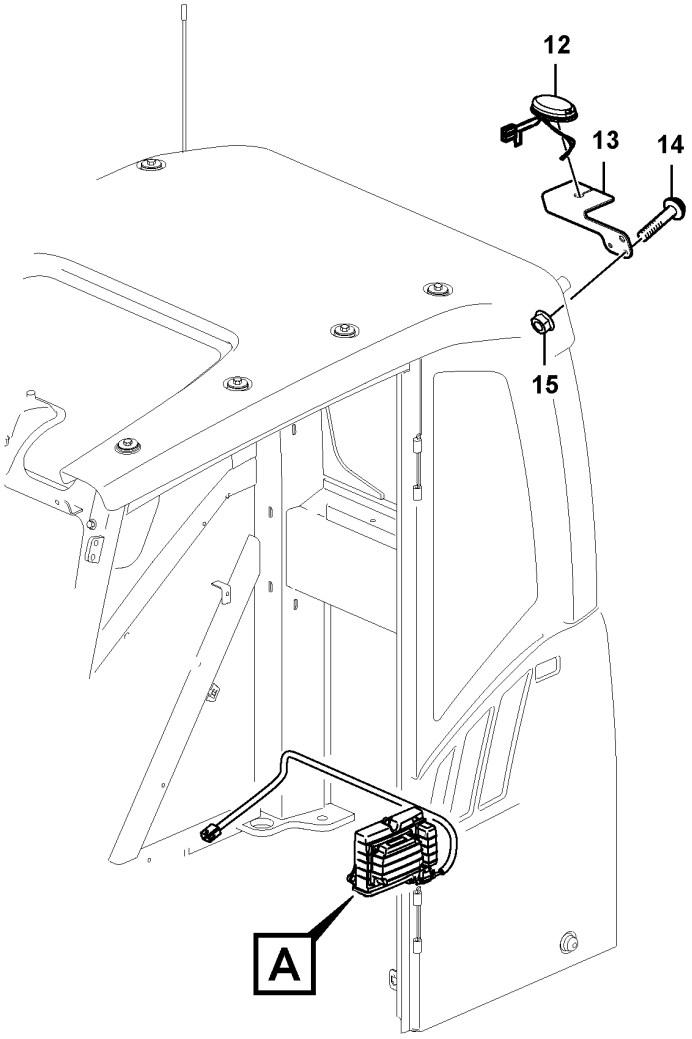

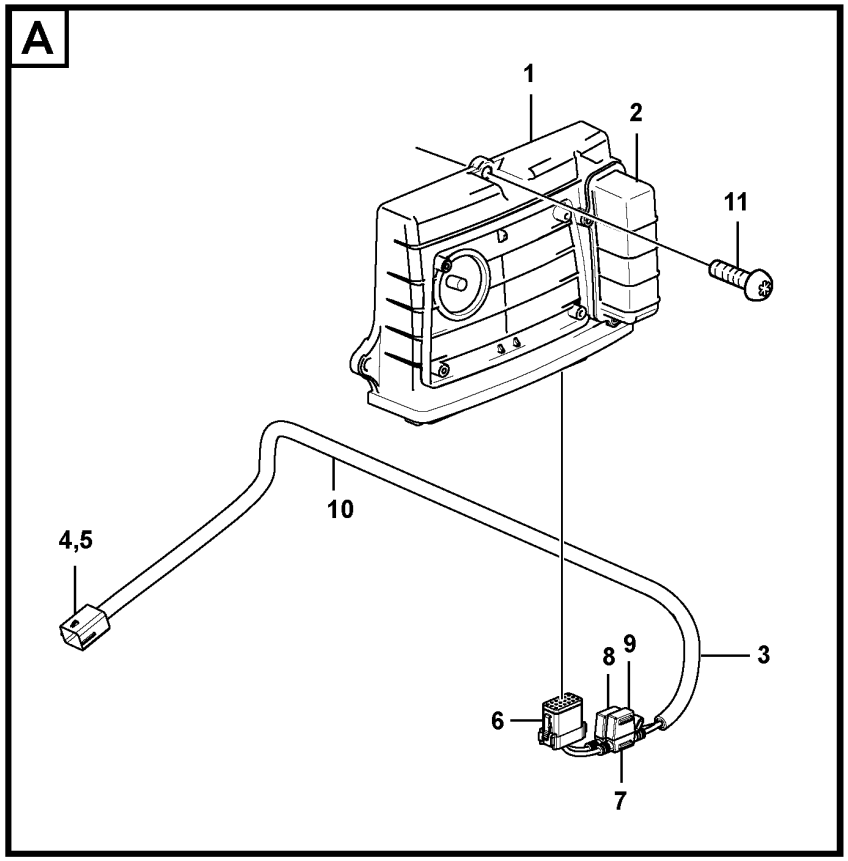

Volvo Construction Equipment

1072270

Fig.	Part No.	Quantity 1	2	3	PS	KIT	Description	Dénomination	Bezeichnung	Denominación	Benämning	Notes
1	VOE 11381209	1					Electronic unit	Unité électronique	Elektronikeinheit	Unidad electrónica	Elektronikenhet	WECU2
2	VOE 15180716	1					•Battery	•Batterie	•Batterie	•Batería	•Batteri	
3	VOE 14638178	1					Wiring harness	Faisceau de câbles	Kabelbaum	Manojo cables	Ledningsmatta	
4	VOE 11428069	1					•Housing	•Carter	•Gehäuse	•Cuerpo	•Hus	
5	VOE 11428070	1					•Lock plate	•Plaque verrouillage	•Verschlussplatte	•Placa de seguridad	•Låsplatta	
6	VOE 14606664	1					•Housing	•Carter	•Gehäuse	•Cuerpo	•Hus	PO3904
7	VOE 14638181	2					•Fuse holder	•Porte-fusible	•Sicherungshalter	•Portafusibles	•Säkringshållare	
8	VOE 969161	1					•Fuse	•Fusible	•Sicherung	•Fusible	•Säkring	10A
9	VOE 13969160	1					•Fuse	•Fusible	•Sicherung	•Fusible	•Säkring	5A
10	VOE 4803746	1					•Hose	•Flexible	•Schlauch	•Manguera	•Slang	
11	VOE 969278	3					Six point socket screw	Vis à 6 pans creux	Sechszahn-Hohlschraube	Racor de seis dientes	Sextandhålskruv	
12	VOE 14667834	1					Antenna	Antenne	Antenne	Antena	Antenn	
13	VOE 14653920	1					Bracket	Console	Konsole	Consola	Konsol	
14	VOE 13945444	1					Screw	Vis	Schraube	Tornillo	Skruv	
15	VOE 948645	1					Flange lock nut	Contre-écrou à embase	Flanschverschlussmutter	Contratuerca embridada	Flänslåsmutter	

1	8283910	**System for wireless electronic controlled communication (telematics)** **Système de communication électronique sans fil (télématique)** **System für drahtlose elektronische Kommunikation (Telematik)** **Sistema de comunicación electrónica inalámbrica (telemática)** **System för trådlös elektronisk kommunikation (telematik)**	Catalogue id **20592**	Group **398**
2			Illustr. No **1072270**	Section **100**
3				
4			Issue **20023976-I**	Page **483**
5		**S/N -271368, -280360**		

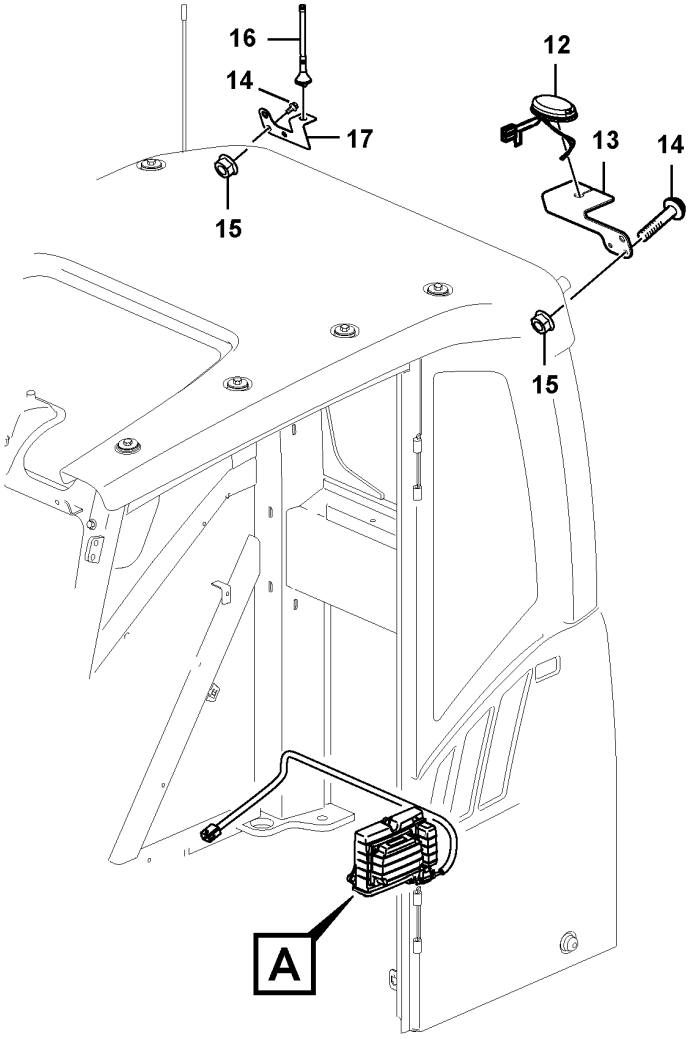

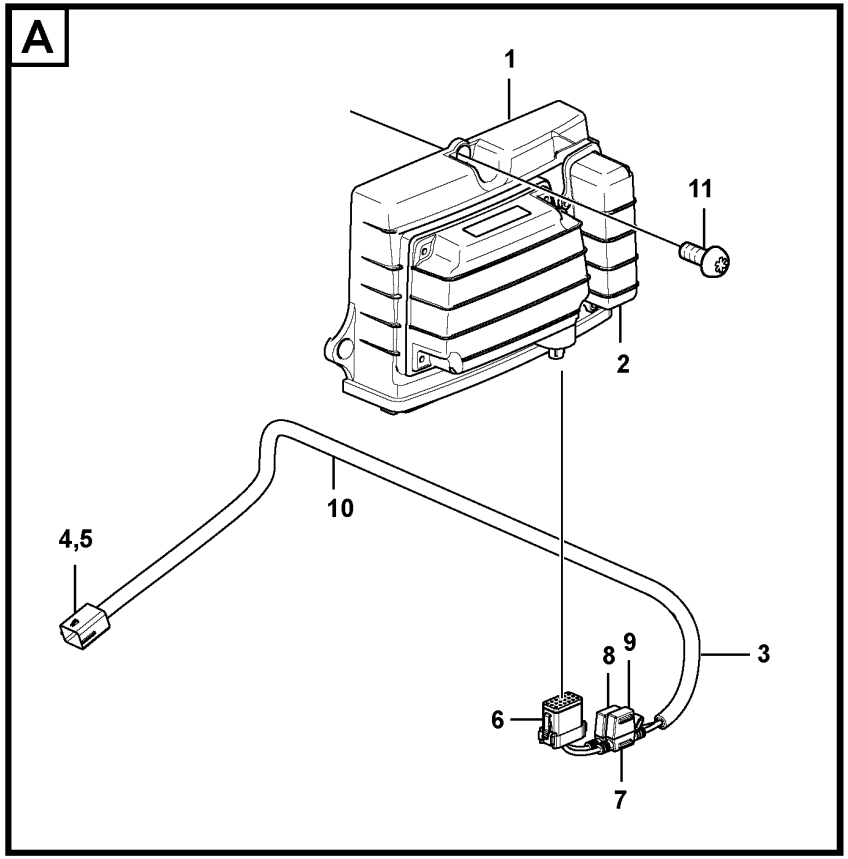

Volvo Construction Equipment

1072273

Fig.	Part No.	Quantity 1	2	3	PS	KIT	Description	Dénomination	Bezeichnung	Denominación	Benämning	Notes
1	VOE 11381207	1					Electronic unit	Unité électronique	Elektronikeinheit	Unidad electrónica	Elektronikenhet	WECU2
2	VOE 15180716	1					•Battery	•Batterie	•Batterie	•Batería	•Batteri	
3	VOE 14638178	1					Wiring harness	Faisceau de câbles	Kabelbaum	Manojo cables	Ledningsmatta	
4	VOE 11428069	1					•Housing	•Carter	•Gehäuse	•Cuerpo	•Hus	
5	VOE 11428070	1					•Lock plate	•Plaque verrouillage	•Verschlussplatte	•Placa de seguridad	•Låsplatta	
6	VOE 14606664	1					•Housing	•Carter	•Gehäuse	•Cuerpo	•Hus	PO3904
7	VOE 14638181	2					•Fuse holder	•Porte-fusible	•Sicherungshalter	•Portafusibles	•Säkringshållare	
8	VOE 969161	1					•Fuse	•Fusible	•Sicherung	•Fusible	•Säkring	10A
9	VOE 13969160	1					•Fuse	•Fusible	•Sicherung	•Fusible	•Säkring	5A
10	VOE 4803746	1					•Hose	•Flexible	•Schlauch	•Manguera	•Slang	
11	VOE 969278	3					Six point socket screw	Vis à 6 pans creux	Sechszahn-Hohlschraube	Racor de seis dientes	Sextandhålskruv	
12	VOE 14667834	1					Antenna	Antenne	Antenne	Antena	Antenn	
13	VOE 14653920	1					Bracket	Console	Konsole	Consola	Konsol	
14	VOE 13945444	2					Screw	Vis	Schraube	Tornillo	Skruv	
15	VOE 948645	2					Flange lock nut	Contre-écrou à embase	Flanschverschlussmutter	Contratuerca embridada	Flänslåsmutter	
16	VOE 14634545	1					Antenna	Antenne	Antenne	Antena	Antenn	
17	VOE 14632240	1					Bracket	Console	Konsole	Consola	Konsol	

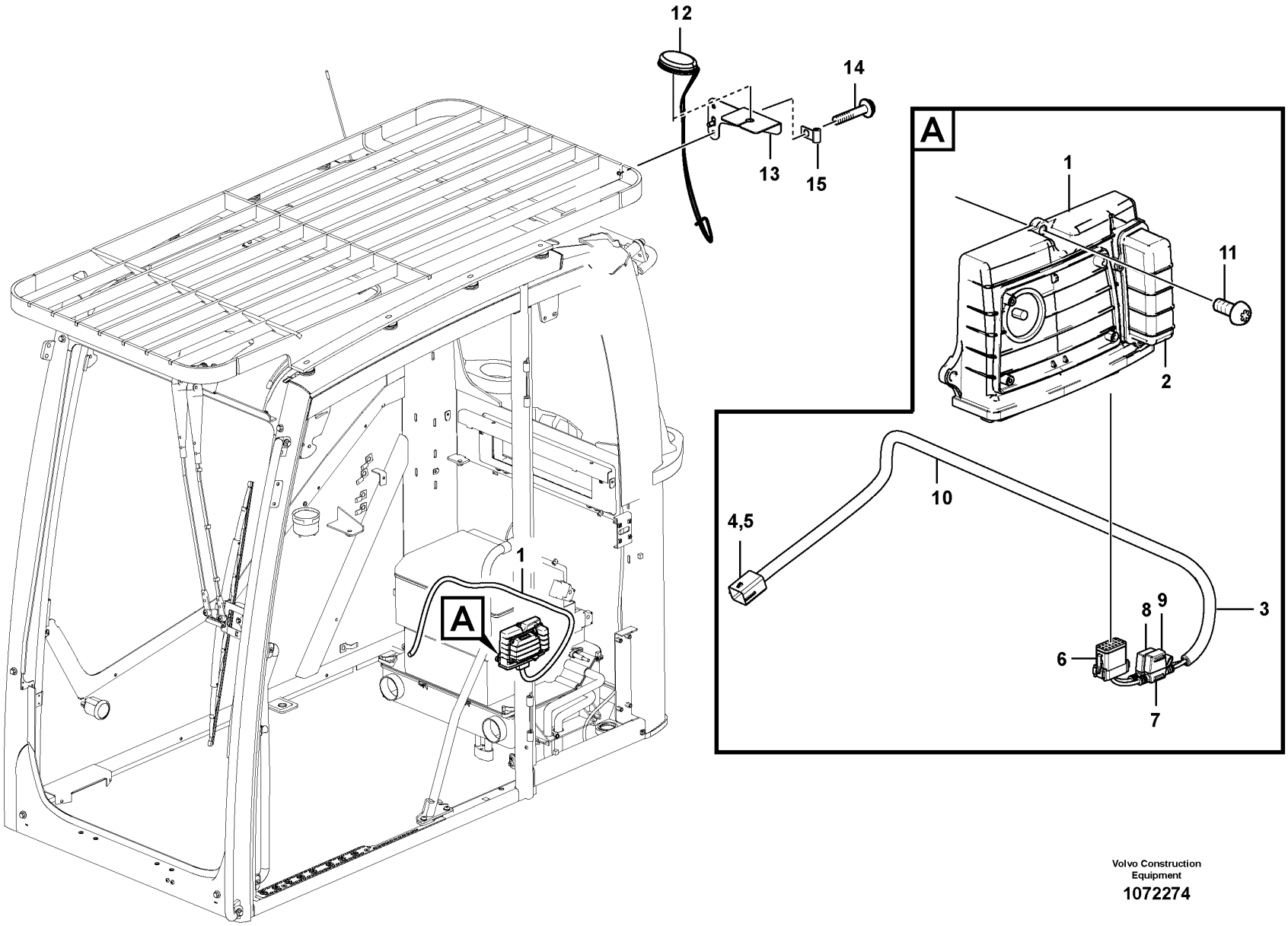

Volvo Construction Equipment

1072274

Fig.	Part No.	Quantity 1	2	3	PS	KIT	Description	Dénomination	Bezeichnung	Denominación	Benämning	Notes
1	VOE 11381209	1					Electronic unit	Unité électronique	Elektronikeinheit	Unidad electrónica	Elektronikenhet	WECU2
2	VOE 15180716	1					•Battery	•Batterie	•Batterie	•Batería	•Batteri	
3	VOE 14638178	1					Wiring harness	Faisceau de câbles	Kabelbaum	Manojo cables	Ledningsmatta	
4	VOE 11428069	1					•Housing	•Carter	•Gehäuse	•Cuerpo	•Hus	
5	VOE 11428070	1					•Lock plate	•Plaque verrouillage	•Verschlussplatte	•Placa de seguridad	•Låsplatta	
6	VOE 14606664	1					•Housing	•Carter	•Gehäuse	•Cuerpo	•Hus	PO3904
7	VOE 14638181	2					•Fuse holder	•Porte-fusible	•Sicherungshalter	•Portafusibles	•Säkringshållare	
8	VOE 969161	1					•Fuse	•Fusible	•Sicherung	•Fusible	•Säkring	10A
9	VOE 13969160	1					•Fuse	•Fusible	•Sicherung	•Fusible	•Säkring	5A
10	VOE 4803746	1					•Hose	•Flexible	•Schlauch	•Manguera	•Slang	
11	VOE 969278	3					Six point socket screw	Vis à 6 pans creux	Sechszahn-Hohlschraube	Racor de seis dientes	Sextandhålskruv	
12	VOE 14667834	1					Antenna	Antenne	Antenne	Antena	Antenn	
13	VOE 14653920	1					Bracket	Console	Konsole	Consola	Konsol	
14	VOE 946441	2					Flange screw	Vis à embase	Flanschschraube	Tornillo embridado	Flänsskruv	
15	VOE 14508060	1					Clip	Clip	Clip	Clip	Clips	

1	8283911	**System for wireless electronic controlled communication (telematics)** **Système de communication électronique sans fil (télématique)** **System für drahtlose elektronische Kommunikation (Telematik)** **Sistema de comunicación electrónica inalámbrica (telemática)** **System för trådlös elektronisk kommunikation (telematik)**	Catalogue id **20592**	Group **398**
2			Illustr. No **1072274**	Section **160**
3				
4			Issue **20023976-I**	Page **487**
5		**S/N -271368, -280360**		

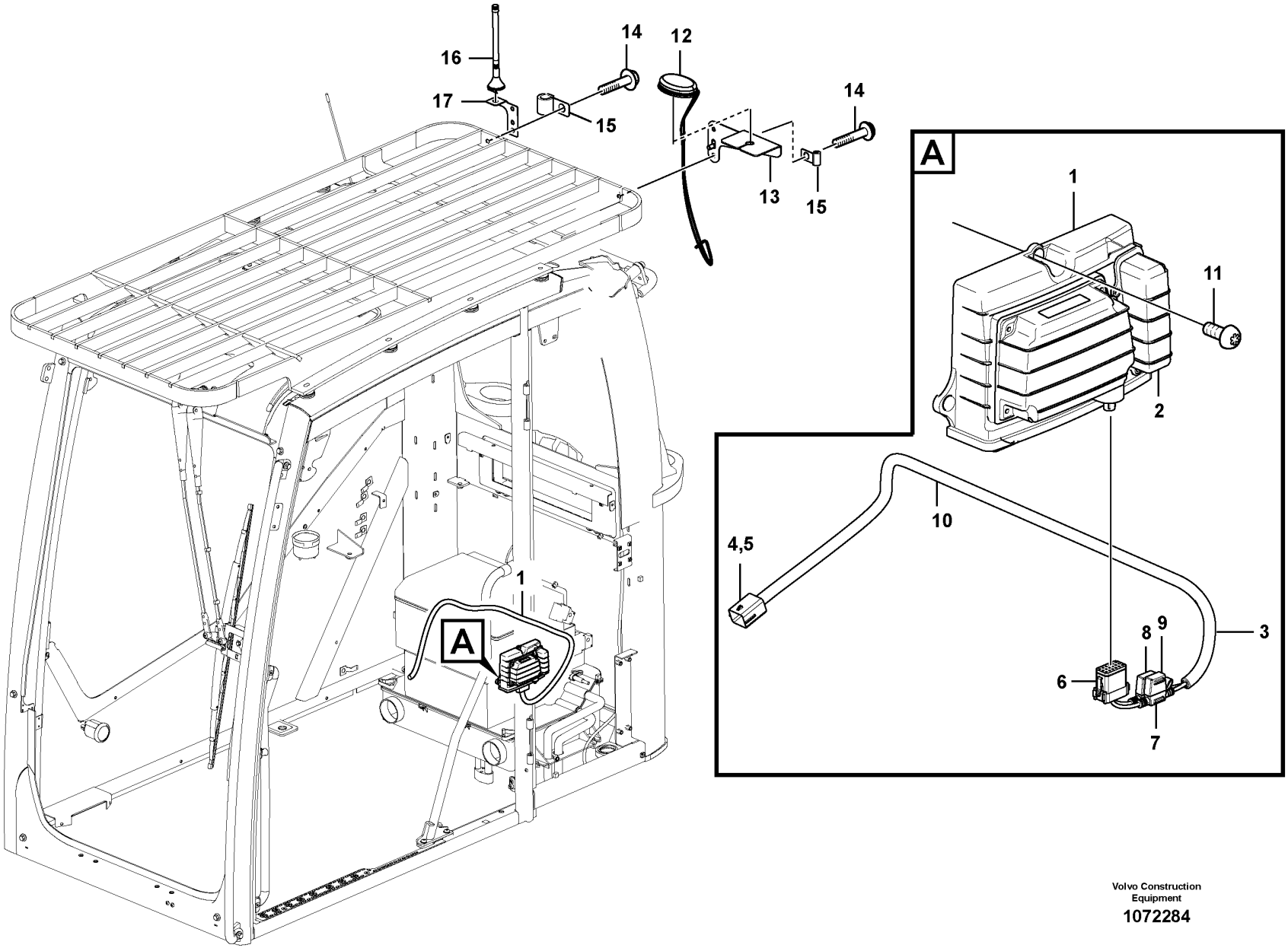

Volvo Construction Equipment

1072284

Fig.	Part No.	Quantity 1	2	3	PS	KIT	Description	Dénomination	Bezeichnung	Denominación	Benämning	Notes
1	VOE 11381207	1					Electronic unit	Unité électronique	Elektronikeinheit	Unidad electrónica	Elektronikenhet	WECU2
2	VOE 15180716	1					•Battery	•Batterie	•Batterie	•Batería	•Batteri	
3	VOE 14638178	1					Wiring harness	Faisceau de câbles	Kabelbaum	Manojo cables	Ledningsmatta	
4	VOE 11428069	1					•Housing	•Carter	•Gehäuse	•Cuerpo	•Hus	
5	VOE 11428070	1					•Lock plate	•Plaque verrouillage	•Verschlussplatte	•Placa de seguridad	•Låsplatta	
6	VOE 14606664	1					•Housing	•Carter	•Gehäuse	•Cuerpo	•Hus	PO3904
7	VOE 14638181	2					•Fuse holder	•Porte-fusible	•Sicherungshalter	•Portafusibles	•Säkringshållare	
8	VOE 969161	1					•Fuse	•Fusible	•Sicherung	•Fusible	•Säkring	10A
9	VOE 13969160	1					•Fuse	•Fusible	•Sicherung	•Fusible	•Säkring	5A
10	VOE 4803746	1					•Hose	•Flexible	•Schlauch	•Manguera	•Slang	
11	VOE 969278	3					Six point socket screw	Vis à 6 pans creux	Sechszahn-Hohlschraube	Racor de seis dientes	Sextandhålskruv	
12	VOE 14634545	1					Antenna	Antenne	Antenne	Antena	Antenn	
13	VOE 14653920	1					Bracket	Console	Konsole	Consola	Konsol	
14	VOE 946441	4					Flange screw	Vis à embase	Flanschschraube	Tornillo embridado	Flänsskruv	
15	VOE 14508060	2					Clip	Clip	Clip	Clip	Clips	
16	VOE 14634545	1					Antenna	Antenne	Antenne	Antena	Antenn	
17	VOE 14632240	1					Bracket	Console	Konsole	Consola	Konsol	

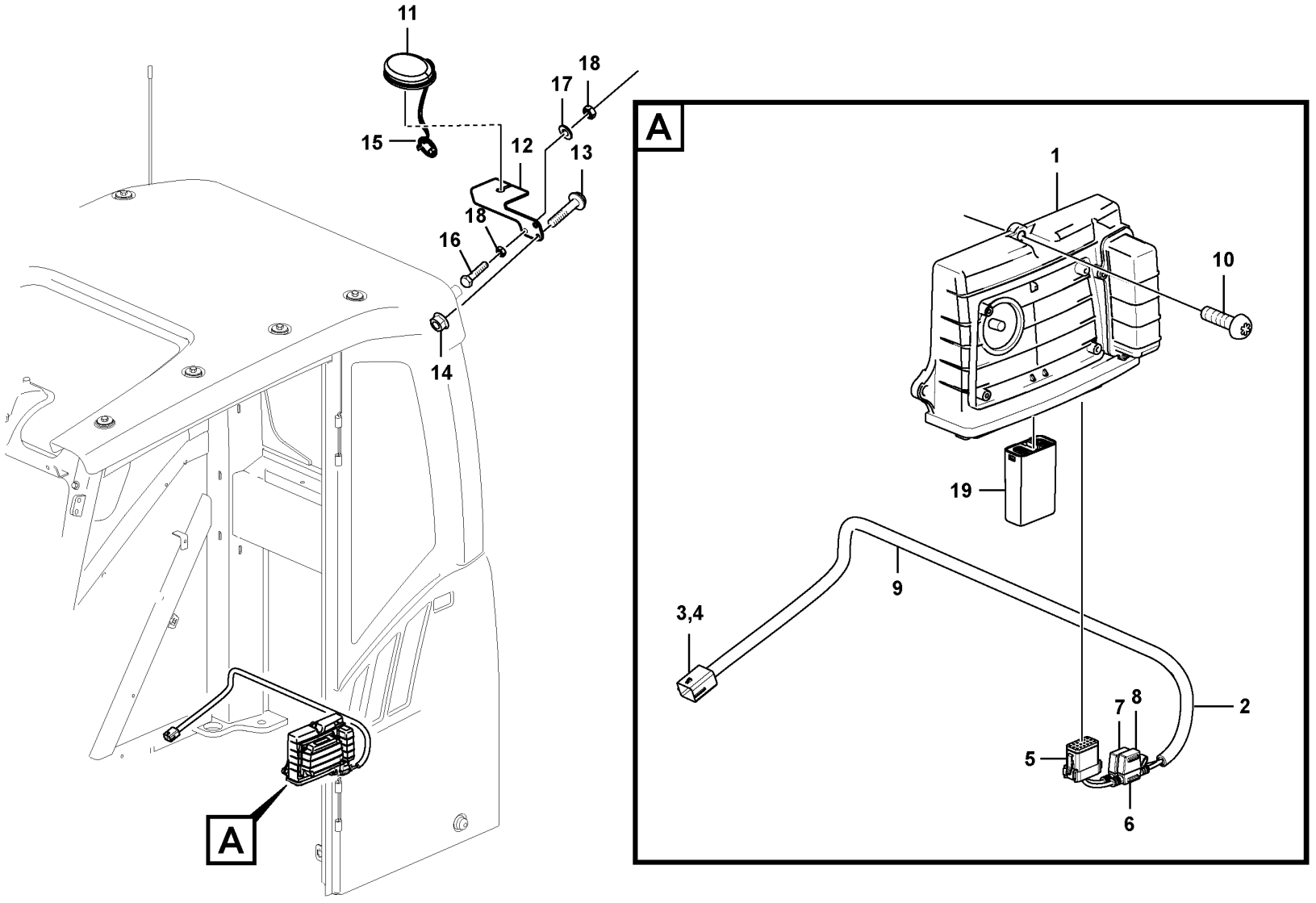

Volvo Construction Equipment

1072289

Fig.	Part No.	Quantity 1	2	3	PS	KIT	Description	Dénomination	Bezeichnung	Denominación	Benämning	Notes
1	VOE 11381465	1					Electronic unit	Unité électronique	Elektronikeinheit	Unidad electrónica	Elektronikenhet	WECU2
2	VOE 14638178	1					Wiring harness	Faisceau de câbles	Kabelbaum	Manojo cables	Ledningsmatta	
3	VOE 11428069	1					•Housing	•Carter	•Gehäuse	•Cuerpo	•Hus	
4	VOE 11428070	1					•Lock plate	•Plaque verrouillage	•Verschlussplatte	•Placa de seguridad	•Låsplatta	
5	VOE 14606664	1					•Housing	•Carter	•Gehäuse	•Cuerpo	•Hus	PO3904
6	VOE 14638181	2					•Fuse holder	•Porte-fusible	•Sicherungshalter	•Portafusibles	•Säkringshållare	
7	VOE 969161	1					•Fuse	•Fusible	•Sicherung	•Fusible	•Säkring	10A
8	VOE 13969160	1					•Fuse	•Fusible	•Sicherung	•Fusible	•Säkring	5A
9	VOE 4803746	1					•Hose	•Flexible	•Schlauch	•Manguera	•Slang	
10	VOE 969278	3					Six point socket screw	Vis à 6 pans creux	Sechszahn-Hohlschraube	Racor de seis dientes	Sextandhålskruv	
11	VOE 14667834	1					Antenna	Antenne	Antenne	Antena	Antenn	
12	VOE 14653920	1					Bracket	Console	Konsole	Consola	Konsol	
13	VOE 945444	1			SS		Flange screw	Vis à embase	Flanschschraube	Tornillo embridado	Flänsskruv	
14	VOE 948645	1					Flange lock nut	Contre-écrou à embase	Flanschverschlussmutter	Contratuerca embridada	Flänslåsmutter	
15	VOE 14658894	1					Cap	Capot	Kappe	Capuchón	Hatt	
16	VOE 983245	1					Hexagon screw	Vis à tête hexagonale	Sechskantschraube	Tornillo hexagonal	Sexkantsskruv	
17	VOE 976945	1					Washer	Rondelle	Scheibe	Arandela	Bricka	
18	VOE 983303	2					Hexagon nut	Écrou hexagonal	Sechskantmutter	Tuerca hexagonal	Sexkantsmutter	
19	VOE 17265186	1					Cable protection	Protège-câble	Kabelschutz	Protección de cable	Kabelskydd	

1	8293145	**System for wireless electronic controlled communication (telematics)** **Système de communication électronique sans fil (télématique)** **System für drahtlose elektronische Kommunikation (Telematik)** **Sistema de comunicación electrónica inalámbrica (telemática)** **System för trådlös elektronisk kommunikation (telematik)**	Catalogue id **20592**	Group **398**
2			Illustr. No **1072289**	Section **200**
3				
4			Issue **20023976-I**	Page **491**
5				

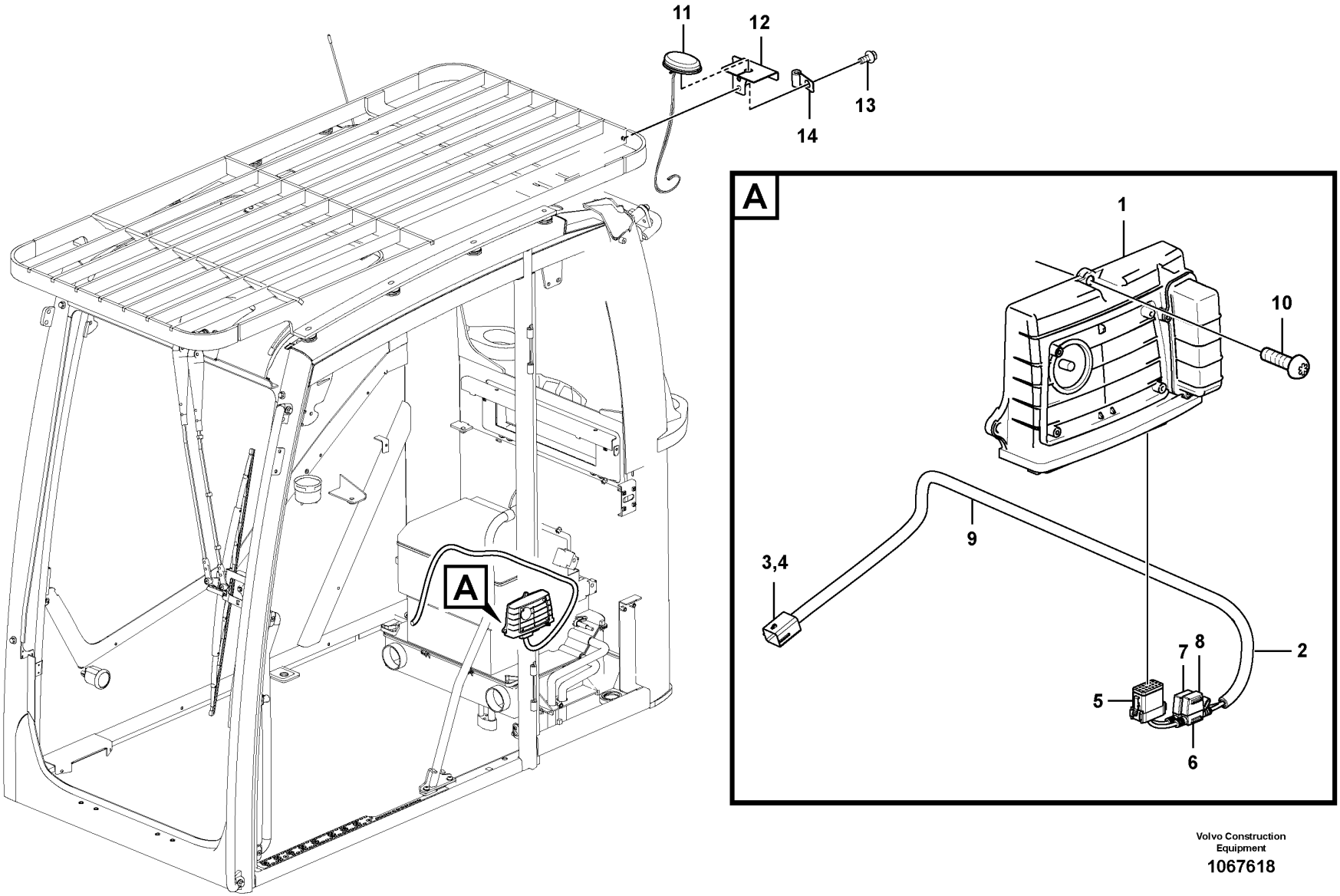

Volvo Construction Equipment

1067618

Fig.	Part No.	Quantity 1	2	3	PS	KIT	Description	Dénomination	Bezeichnung	Denominación	Benämning	Notes
1	**VOE 11381465**	1					Electronic unit	Unité électronique	Elektronikeinheit	Unidad electrónica	Elektronikenhet	WECU2
2	**VOE 14638178**	1					Wiring harness	Faisceau de câbles	Kabelbaum	Manojo cables	Ledningsmatta	
3	**VOE 11428069**	1					•Housing	•Carter	•Gehäuse	•Cuerpo	•Hus	
4	**VOE 11428070**	1					•Lock plate	•Plaque verrouillage	•Verschlussplatte	•Placa de seguridad	•Låsplatta	
5	**VOE 14606664**	1					•Housing	•Carter	•Gehäuse	•Cuerpo	•Hus	PO3904
6	**VOE 14638181**	2					•Fuse holder	•Porte-fusible	•Sicherungshalter	•Portafusibles	•Säkringshållare	
7	**VOE 969161**	1					•Fuse	•Fusible	•Sicherung	•Fusible	•Säkring	10A
8	**VOE 13969160**	1					•Fuse	•Fusible	•Sicherung	•Fusible	•Säkring	5A
9	**VOE 4803746**	1					•Hose	•Flexible	•Schlauch	•Manguera	•Slang	
10	**VOE 969476**	3					Six point socket screw	Vis à 6 pans creux	Sechszahn-Hohlschraube	Racor de seis dientes	Sextandhålskruv	
11	**VOE 14561616**	1					Antenna	Antenne	Antenne	Antena	Antenn	
12	**VOE 14653920**	1					Bracket	Console	Konsole	Consola	Konsol	
13	**VOE 946441**	2					Flange screw	Vis à embase	Flanschschraube	Tornillo embridado	Flänsskruv	
14	**VOE 14508060**	1					Clip	Clip	Clip	Clip	Clips	

1		**Cable harnesses, telematics** **Faisceau de câbles, système télématique** **Kabel (Telematik)** **Haces de cables (telemática)** **Ledningsmattor, (telematik)**	Catalogue id **20592**	Group **398**
2				
3			Illustr. No **1067618**	Section **300**
4				
5		**8293146**	Issue **20023976-I**	Page **493**

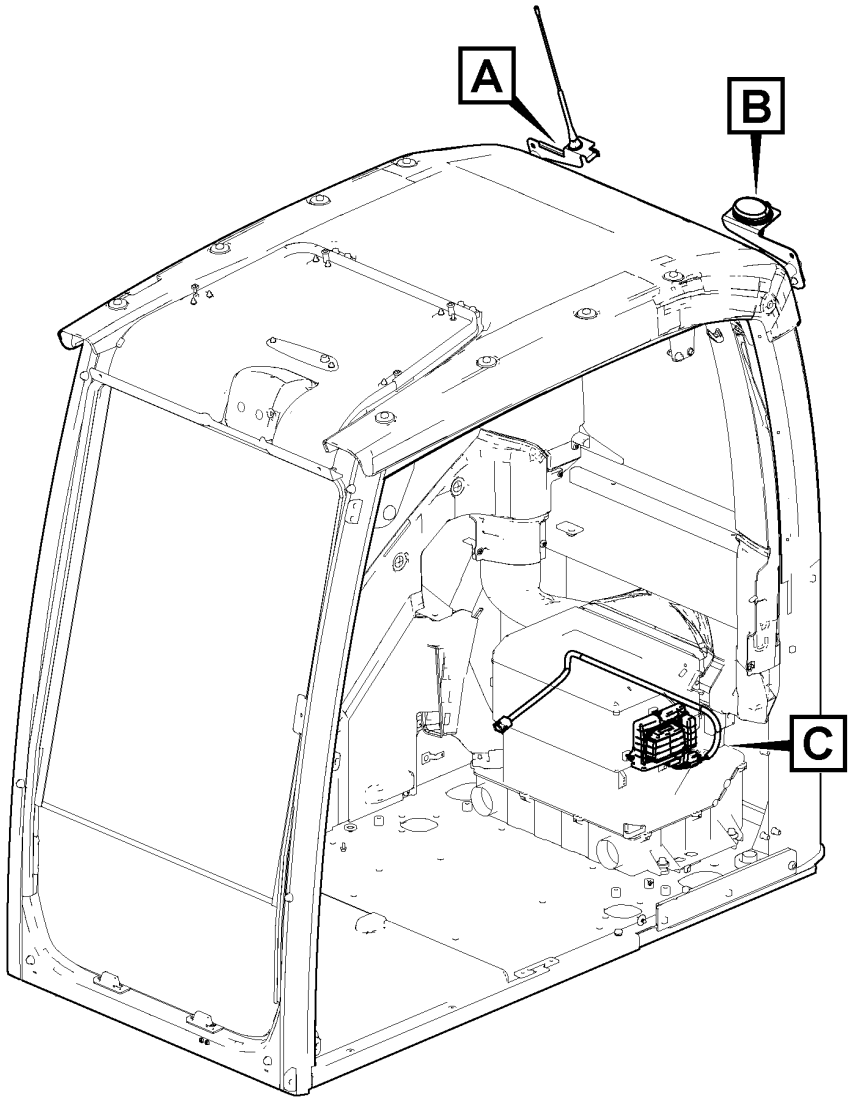

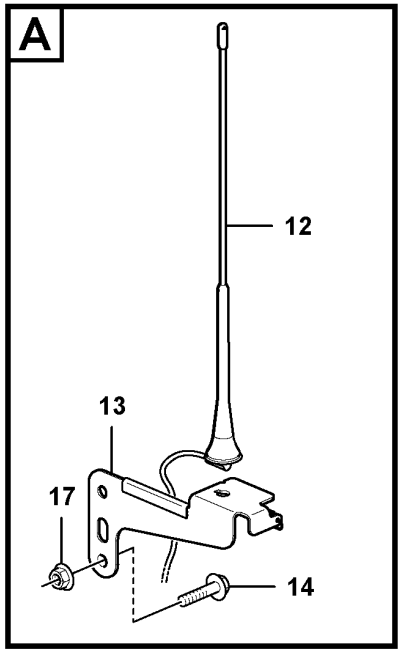

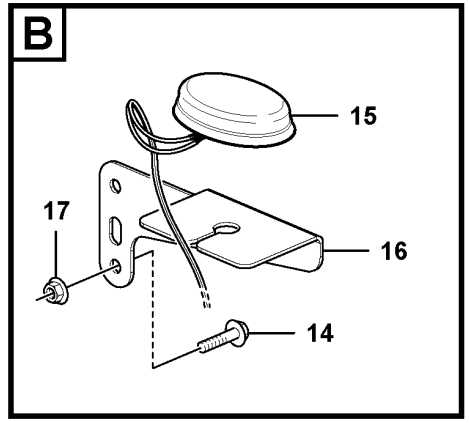

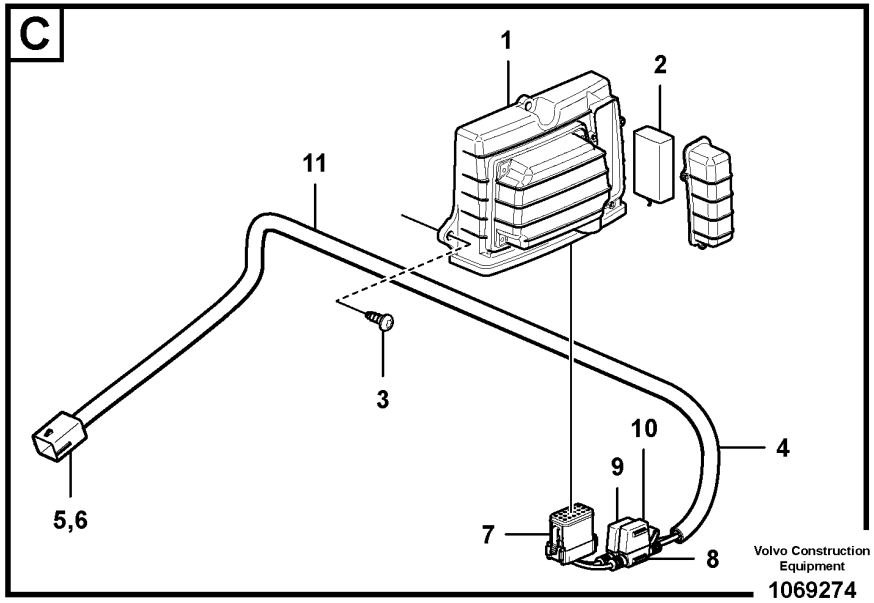

Volvo Construction Equipment

1069274

Fig.	Part No.	Quantity 1	2	3	PS	KIT	Description	Dénomination	Bezeichnung	Denominación	Benämning	Notes
1	VOE 11381460	1					Electronic unit	Unité électronique	Elektronikeinheit	Unidad electrónica	Elektronikenhet	
2	VOE 15180716	1					•Battery	•Batterie	•Batterie	•Batería	•Batteri	
3	VOE 969476	3					Six point socket screw	Vis à 6 pans creux	Sechszahn-Hohlschraube	Racor de seis dientes	Sextandhålskruv	
4	VOE 14638178	1					Wiring harness	Faisceau de câbles	Kabelbaum	Manojo cables	Ledningsmatta	
5	VOE 11428069	1					•Housing	•Carter	•Gehäuse	•Cuerpo	•Hus	
6	VOE 11428070	1					•Lock plate	•Plaque verrouillage	•Verschlussplatte	•Placa de seguridad	•Låsplatta	
7	VOE 14606664	1					•Housing	•Carter	•Gehäuse	•Cuerpo	•Hus	
8	VOE 14638181	2					•Fuse holder	•Porte-fusible	•Sicherungshalter	•Portafusibles	•Säkringshållare	
9	VOE 969161	1					•Fuse	•Fusible	•Sicherung	•Fusible	•Säkring	
10	VOE 13969160	1					•Fuse	•Fusible	•Sicherung	•Fusible	•Säkring	
11	VOE 4803746	REQ					•Hose	•Flexible	•Schlauch	•Manguera	•Slang	
12	VOE 14634545	1					Antenna	Antenne	Antenne	Antena	Antenn	
13	VOE 14632240	1					Bracket	Console	Konsole	Consola	Konsol	
14	VOE 13945444	2					Screw	Vis	Schraube	Tornillo	Skruv	
15	VOE 14667834	1					Antenna	Antenne	Antenne	Antena	Antenn	
16	VOE 14653920	1					Bracket	Console	Konsole	Consola	Konsol	
17	VOE 948645	2					Flange lock nut	Contre-écrou à embase	Flanschverschlussmutter	Contratuerca embridada	Flänslåsmutter	

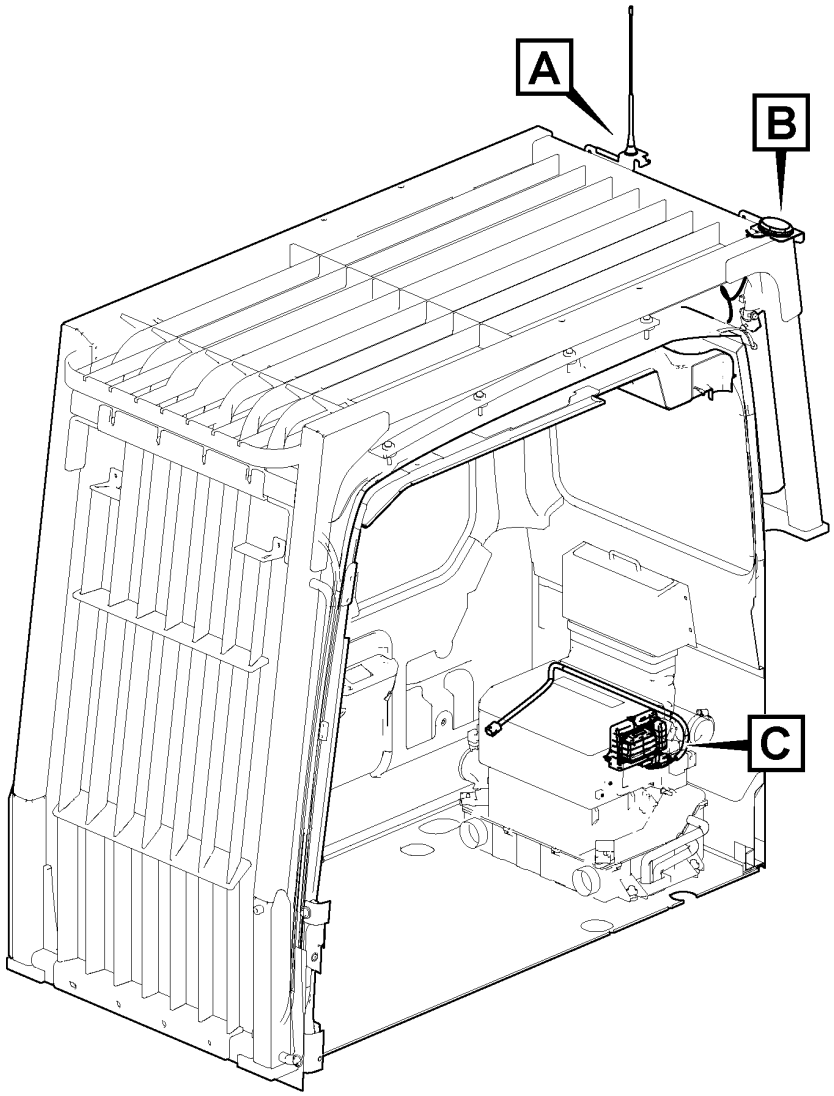

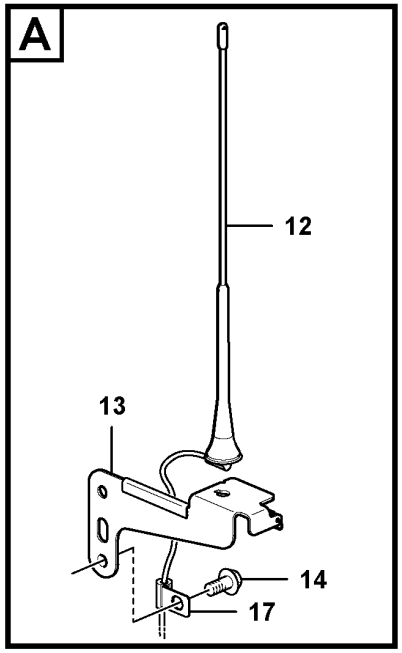

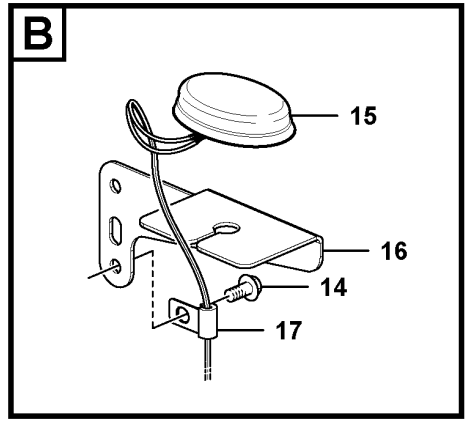

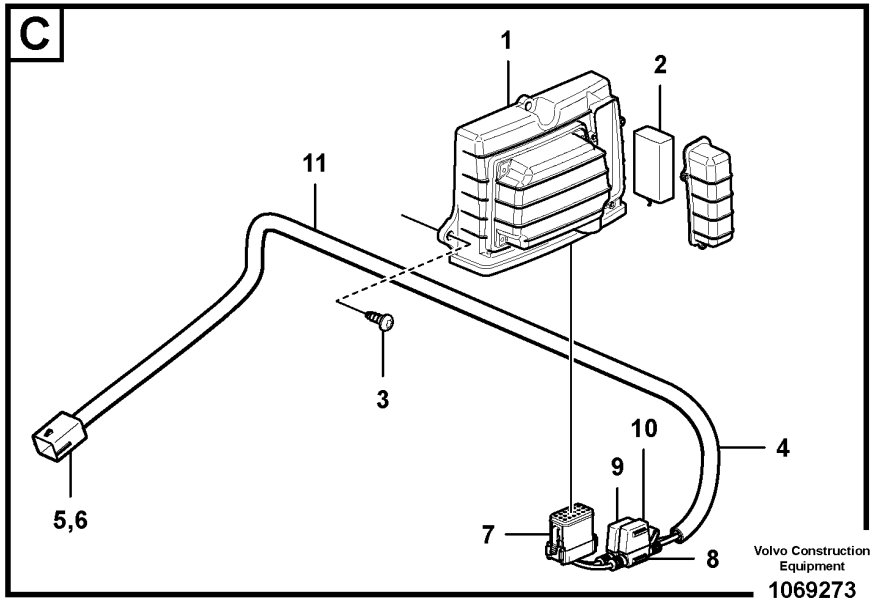

Volvo Construction Equipment

1069273

Fig.	Part No.	Quantity 1	2	3	PS	KIT	Description	Dénomination	Bezeichnung	Denominación	Benämning	Notes
1	VOE 11381460	1					Electronic unit	Unité électronique	Elektronikeinheit	Unidad electrónica	Elektronikenhet	
2	VOE 15180716	1					•Battery	•Batterie	•Batterie	•Batería	•Batteri	
3	VOE 969476	3					Six point socket screw	Vis à 6 pans creux	Sechszahn-Hohlschraube	Racor de seis dientes	Sextandhålskruv	
4	VOE 14638178	1					Wiring harness	Faisceau de câbles	Kabelbaum	Manojo cables	Ledningsmatta	
5	VOE 11428069	1					•Housing	•Carter	•Gehäuse	•Cuerpo	•Hus	
6	VOE 11428070	1					•Lock plate	•Plaque verrouillage	•Verschlussplatte	•Placa de seguridad	•Låsplatta	
7	VOE 14606664	1					•Housing	•Carter	•Gehäuse	•Cuerpo	•Hus	
8	VOE 14638181	2					•Fuse holder	•Porte-fusible	•Sicherungshalter	•Portafusibles	•Säkringshållare	
9	VOE 969161	1					•Fuse	•Fusible	•Sicherung	•Fusible	•Säkring	
10	VOE 13969160	1					•Fuse	•Fusible	•Sicherung	•Fusible	•Säkring	
11	VOE 4803746	REQ					•Hose	•Flexible	•Schlauch	•Manguera	•Slang	
12	VOE 14634545	1					Antenna	Antenne	Antenne	Antena	Antenn	
13	VOE 14632240	1					Bracket	Console	Konsole	Consola	Konsol	
14	VOE 946441	4					Flange screw	Vis à embase	Flanschschraube	Tornillo embridado	Flänsskruv	
15	VOE 14561616	1					Antenna	Antenne	Antenne	Antena	Antenn	
16	VOE 14653920	1					Bracket	Console	Konsole	Consola	Konsol	
17	VOE 14508060	2					Clip	Clip	Clip	Clip	Clips	

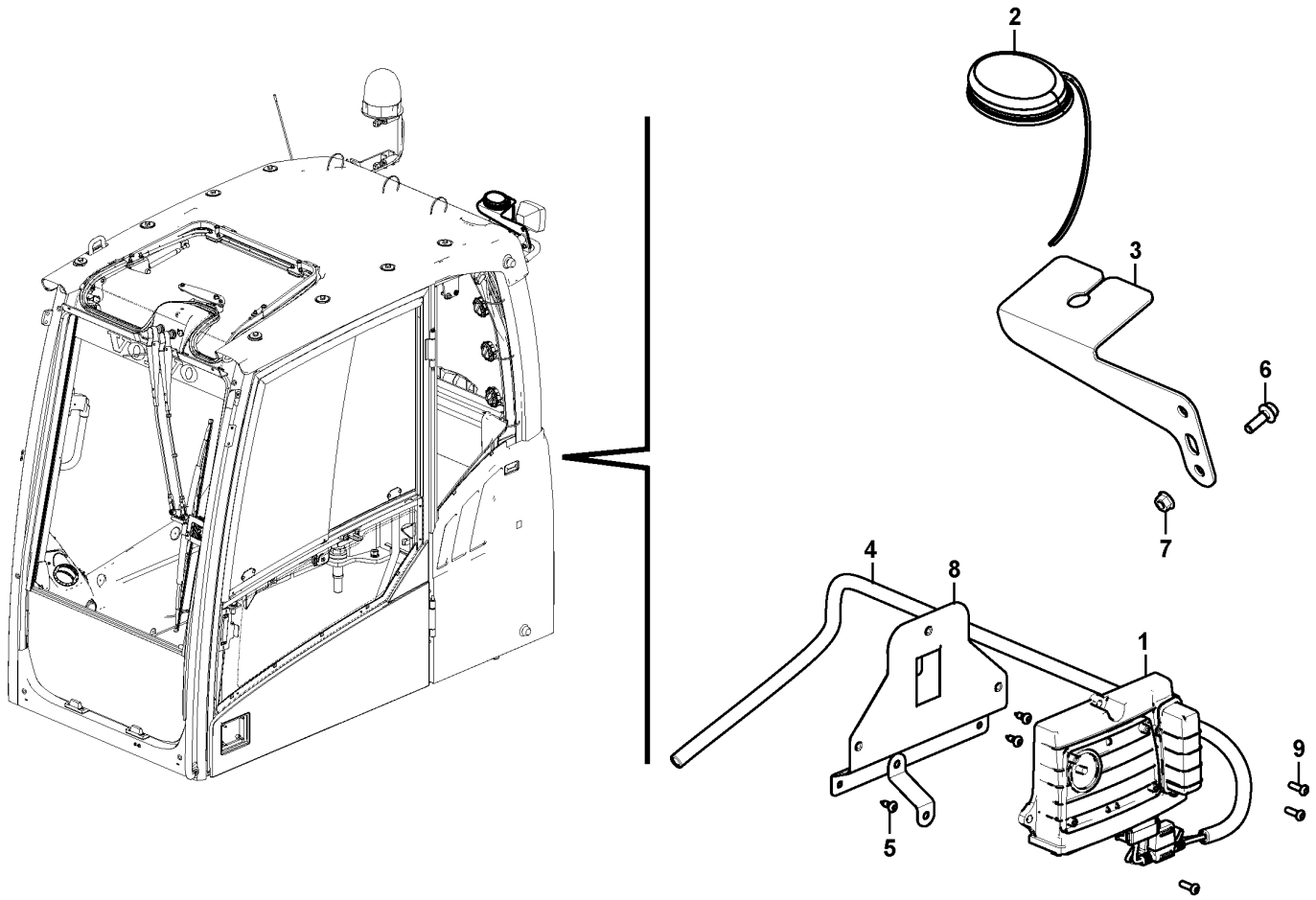
2
3
6
7
4
8
1
9
5

Fig.	Part No.	Quantity 1	2	3	PS	KIT	Description	Dénomination	Bezeichnung	Denominación	Benämning	Notes
1	VOE 11443993	1					Control unit	Unite de controle	Steuereinheit	Unidad de mando	Reglerenhet	(VOE 11384310)
2	VOE 14667834	1					Antenna	Antenne	Antenne	Antena	Antenn	
3	VOE 14653920	1					Bracket	Console	Konsole	Consola	Konsol	
4	VOE 14638178	1					Wiring harness	Faisceau de câbles	Kabelbaum	Manojo cables	Ledningsmatta	
	VOE 11428069	1					•Housing	•Carter	•Gehäuse	•Cuerpo	•Hus	
	VOE 11428070	1					•Lock plate	•Plaque verrouillage	•Verschlussplatte	•Placa de seguridad	•Låsplatta	
	VOE 11428088	5					•Cable terminal	•Cosse câble	•Kabelschuh	•Terminal de cable	•Ledningssko	
	VOE 11428093	5					•Seal	•Étanchéité	•dichtung	•Junta	•Tätning	
	VOE 11428143	3					•Cable seal	•Joint sur fil	•Leitungsdichtung	•Sellador de cable	•Ledningstätning	
	VOE 14346322	13					•Cable seal	•Joint sur fil	•Leitungsdichtung	•Sellador de cable	•Ledningstätning	
	VOE 3963173	5					•Cable terminal	•Cosse câble	•Kabelschuh	•Terminal de cable	•Ledningssko	
	VOE 14606664	1					•Housing	•Carter	•Gehäuse	•Cuerpo	•Hus	
	VOE 4803746	1					•Hose	•Flexible	•Schlauch	•Manguera	•Slang	
	VOE 13969160	1					•Fuse	•Fusible	•Sicherung	•Fusible	•Säkring	
	VOE 969161	1					•Fuse	•Fusible	•Sicherung	•Fusible	•Säkring	
	VOE 14638181	2					•Fuse holder	•Porte-fusible	•Sicherungshalter	•Portafusibles	•Säkringshållare	
5	VOE 969278	3					Six point socket screw	Vis à 6 pans creux	Sechszahn-Hohlschraube	Racor de seis dientes	Sextandhålskruv	
6	VOE 945444	1			SS		Flange screw	Vis à embase	Flanschschraube	Tornillo embridado	Flänsskruv	
7	VOE 948645	1					Flange lock nut	Contre-écrou à embase	Flanschverschlussmutter	Contratuerca embridada	Flänslåsmutter	
8	VOE 14634009	1					Bracket	Console	Konsole	Consola	Konsol	
9	VOE 969407	3					Six point socket screw	Vis à 6 pans creux	Sechszahn-Hohlschraube	Racor de seis dientes	Sextandhålskruv	

1	8297318	**System for wireless electronic controlled communication (telematics)** **Système de communication électronique sans fil (télématique)** **System für drahtlose elektronische Kommunikation (Telematik)** **Sistema de comunicación electrónica inalámbrica (telemática)** **System för trådlös elektronisk kommunikation (telematik)**	Catalogue id **20592**	Group **398**
2			Illustr. No **1049845**	Section **600**
3				
4			Issue **20023976-I**	Page **499**
5		**S/N 210685-, 271369-, 280361-**		

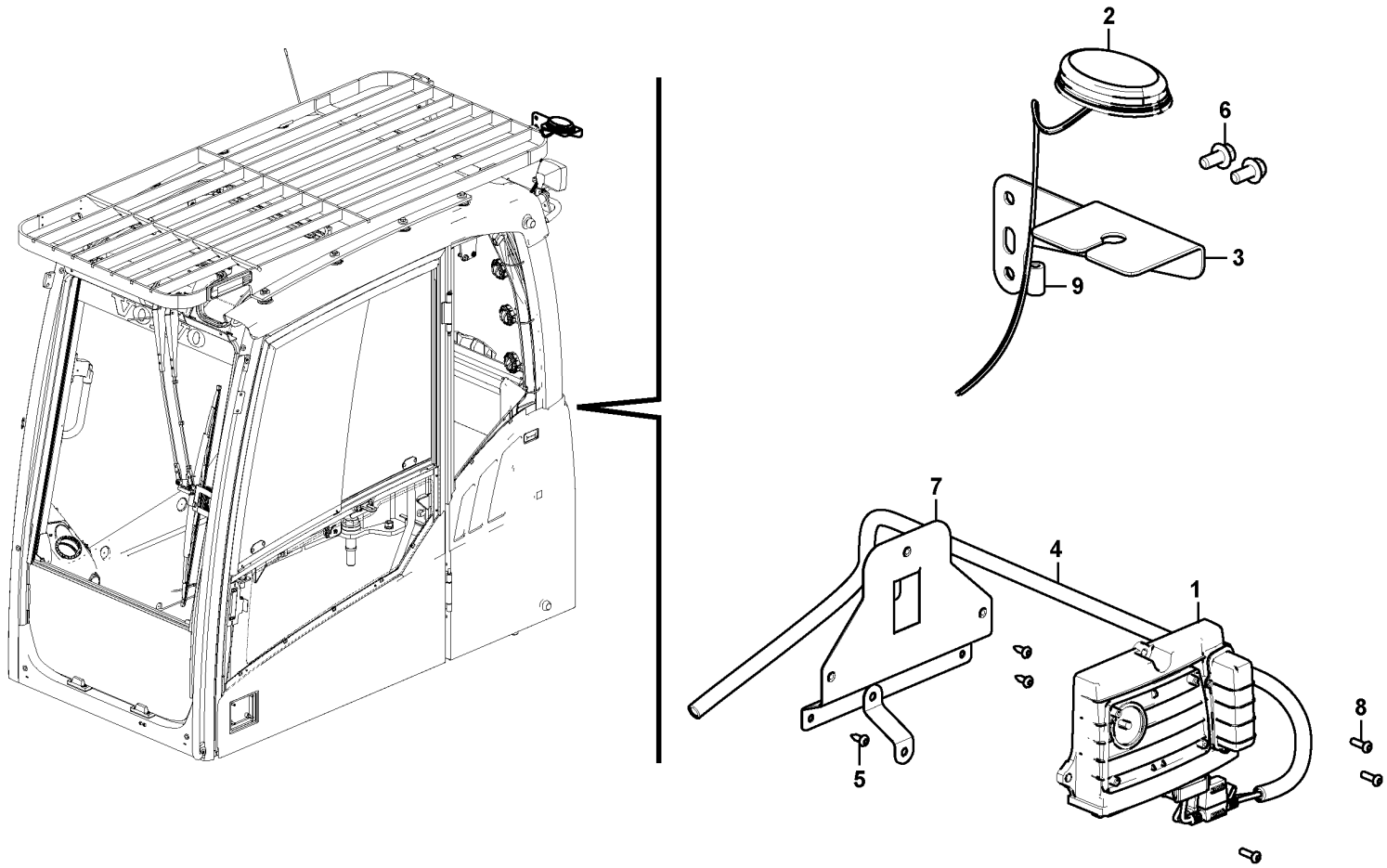

Volvo Construction Equipment

1049846

Fig.	Part No.	Quantity 1	2	3	PS	KIT	Description	Dénomination	Bezeichnung	Denominación	Benämning	Notes
1	VOE 11443993	1					Control unit	Unite de controle	Steuereinheit	Unidad de mando	Reglerenhet	(VOE 11384310)
2	VOE 14667834	1					Antenna	Antenne	Antenne	Antena	Antenn	
3	VOE 14653920	1					Bracket	Console	Konsole	Consola	Konsol	
4	VOE 14638178	1					Wiring harness	Faisceau de câbles	Kabelbaum	Manojo cables	Ledningsmatta	
	VOE 11428069	1					•Housing	•Carter	•Gehäuse	•Cuerpo	•Hus	
	VOE 11428070	1					•Lock plate	•Plaque verrouillage	•Verschlussplatte	•Placa de seguridad	•Låsplatta	
	VOE 11428088	5					•Cable terminal	•Cosse câble	•Kabelschuh	•Terminal de cable	•Ledningssko	
	VOE 11428093	5					•Seal	•Étanchéité	•dichtung	•Junta	•Tätning	
	VOE 11428143	3					•Cable seal	•Joint sur fil	•Leitungsdichtung	•Sellador de cable	•Ledningstätning	
	VOE 14346322	13					•Cable seal	•Joint sur fil	•Leitungsdichtung	•Sellador de cable	•Ledningstätning	
	VOE 3963173	5					•Cable terminal	•Cosse câble	•Kabelschuh	•Terminal de cable	•Ledningssko	
	VOE 14606664	1					•Housing	•Carter	•Gehäuse	•Cuerpo	•Hus	
	VOE 4803746	1					•Hose	•Flexible	•Schlauch	•Manguera	•Slang	
	VOE 13969160	1					•Fuse	•Fusible	•Sicherung	•Fusible	•Säkring	
	VOE 969161	1					•Fuse	•Fusible	•Sicherung	•Fusible	•Säkring	
	VOE 14638181	2					•Fuse holder	•Porte-fusible	•Sicherungshalter	•Portafusibles	•Säkringshållare	
5	VOE 969278	3					Six point socket screw	Vis à 6 pans creux	Sechszahn-Hohlschraube	Racor de seis dientes	Sextandhålskruv	
6	VOE 946441	2					Flange screw	Vis à embase	Flanschschraube	Tornillo embridado	Flänsskruv	
7	VOE 14634009	1					Bracket	Console	Konsole	Consola	Konsol	
8	VOE 969407	3					Six point socket screw	Vis à 6 pans creux	Sechszahn-Hohlschraube	Racor de seis dientes	Sextandhålskruv	

1	8297319	**System for wireless electronic controlled communication (telematics)** **Système de communication électronique sans fil (télématique)** **System für drahtlose elektronische Kommunikation (Telematik)** **Sistema de comunicación electrónica inalámbrica (telemática)** **System för trådlös elektronisk kommunikation (telematik)**	Catalogue id **20592**	Group **398**
2			Illustr. No **1049846**	Section **700**
3				
4			Issue **20023976-I**	Page **501**
5		**S/N 210685-, 271369-, 280361-**		

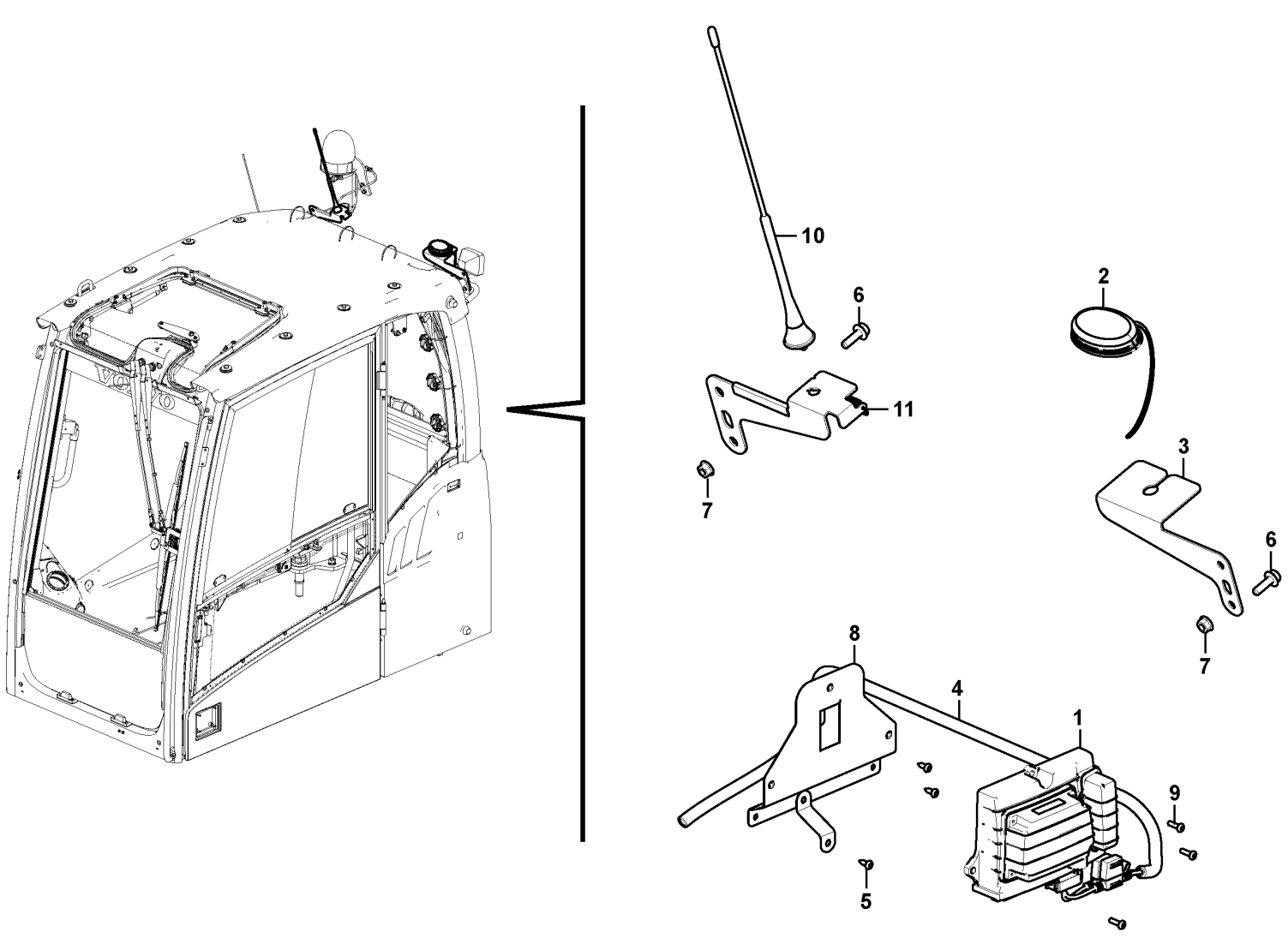

Volvo Construction Equipment

1049847

Fig.	Part No.	Quantity 1	2	3	PS	KIT	Description	Dénomination	Bezeichnung	Denominación	Benämning	Notes
1	VOE 11443993	1					Control unit	Unite de controle	Steuereinheit	Unidad de mando	Reglerenhet	(VOE 11384310)
2	VOE 14667834	1					Antenna	Antenne	Antenne	Antena	Antenn	
3	VOE 14653920	1					Bracket	Console	Konsole	Consola	Konsol	
4	VOE 14638178	1					Wiring harness	Faisceau de câbles	Kabelbaum	Manojo cables	Ledningsmatta	
	VOE 11428069	1					•Housing	•Carter	•Gehäuse	•Cuerpo	•Hus	
	VOE 11428070	1					•Lock plate	•Plaque verrouillage	•Verschlussplatte	•Placa de seguridad	•Låsplatta	
	VOE 11428088	5					•Cable terminal	•Cosse câble	•Kabelschuh	•Terminal de cable	•Ledningssko	
	VOE 11428093	5					•Seal	•Étanchéité	•dichtung	•Junta	•Tätning	
	VOE 11428143	3					•Cable seal	•Joint sur fil	•Leitungsdichtung	•Sellador de cable	•Ledningstätning	
	VOE 14346322	13					•Cable seal	•Joint sur fil	•Leitungsdichtung	•Sellador de cable	•Ledningstätning	
	VOE 3963173	5					•Cable terminal	•Cosse câble	•Kabelschuh	•Terminal de cable	•Ledningssko	
	VOE 14606664	1					•Housing	•Carter	•Gehäuse	•Cuerpo	•Hus	
	VOE 4803746	1					•Hose	•Flexible	•Schlauch	•Manguera	•Slang	
	VOE 13969160	1					•Fuse	•Fusible	•Sicherung	•Fusible	•Säkring	
	VOE 969161	1					•Fuse	•Fusible	•Sicherung	•Fusible	•Säkring	
	VOE 14638181	2					•Fuse holder	•Porte-fusible	•Sicherungshalter	•Portafusibles	•Säkringshållare	
5	VOE 969278	3					Six point socket screw	Vis à 6 pans creux	Sechszahn-Hohlschraube	Racor de seis dientes	Sextandhålskruv	
6	VOE 13945444	2					Screw	Vis	Schraube	Tornillo	Skruv	
7	VOE 948645	2					Flange lock nut	Contre-écrou à embase	Flanschverschlussmutter	Contratuerca embridada	Flänslåsmutter	
8	VOE 14634009	1					Bracket	Console	Konsole	Consola	Konsol	
9	VOE 969407	3					Six point socket screw	Vis à 6 pans creux	Sechszahn-Hohlschraube	Racor de seis dientes	Sextandhålskruv	
10	VOE 14634545	1					Antenna	Antenne	Antenne	Antena	Antenn	
11	VOE 14632240	1					Bracket	Console	Konsole	Consola	Konsol	

1	8297320	**System for wireless electronic controlled communication (telematics)** **Système de communication électronique sans fil (télématique)** **System für drahtlose elektronische Kommunikation (Telematik)** **Sistema de comunicación electrónica inalámbrica (telemática)** **System för trådlös elektronisk kommunikation (telematik)**	Catalogue id **20592**	Group **398**
2			Illustr. No **1049847**	Section **800**
3				
4			Issue **20023976-I**	Page **503**
5		**S/N 210856-, 271369-. 280361-**		

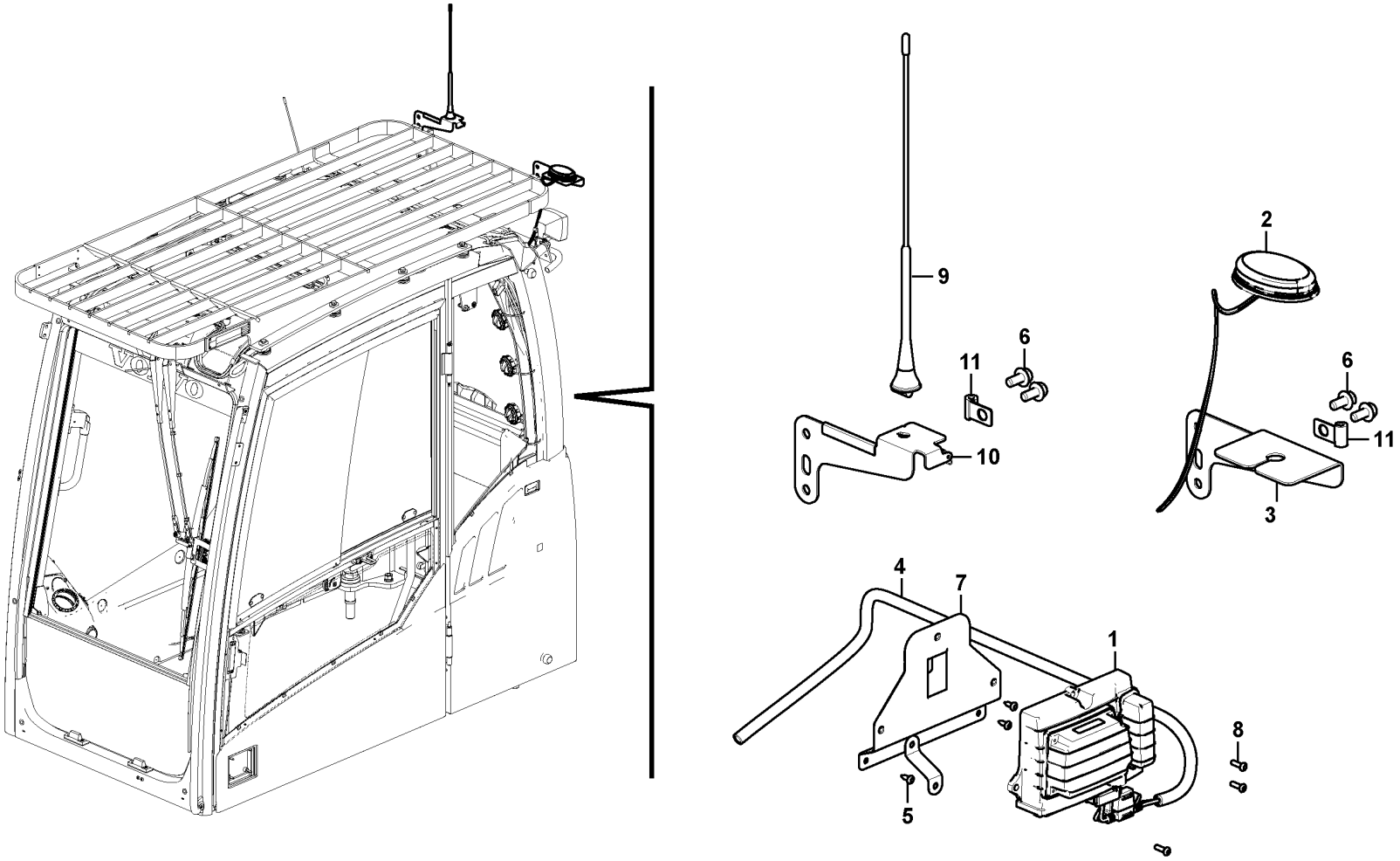

Volvo Construction Equipment

1049848

Fig.	Part No.	Quantity 1	2	3	PS	KIT	Description	Dénomination	Bezeichnung	Denominación	Benämning	Notes
1	VOE 11443993	1					Control unit	Unite de controle	Steuereinheit	Unidad de mando	Reglerenhet	(VOE 11384310)
2	VOE 14667834	1					Antenna	Antenne	Antenne	Antena	Antenn	
3	VOE 14653920	1					Bracket	Console	Konsole	Consola	Konsol	
4	VOE 14638178	1					Wiring harness	Faisceau de câbles	Kabelbaum	Manojo cables	Ledningsmatta	
	VOE 11428069	1					•Housing	•Carter	•Gehäuse	•Cuerpo	•Hus	
	VOE 11428070	1					•Lock plate	•Plaque verrouillage	•Verschlussplatte	•Placa de seguridad	•Låsplatta	
	VOE 11428088	5					•Cable terminal	•Cosse câble	•Kabelschuh	•Terminal de cable	•Ledningssko	
	VOE 11428093	5					•Seal	•Étanchéité	•dichtung	•Junta	•Tätning	
	VOE 11428143	3					•Cable seal	•Joint sur fil	•Leitungsdichtung	•Sellador de cable	•Ledningstätning	
	VOE 14346322	13					•Cable seal	•Joint sur fil	•Leitungsdichtung	•Sellador de cable	•Ledningstätning	
	VOE 3963173	5					•Cable terminal	•Cosse câble	•Kabelschuh	•Terminal de cable	•Ledningssko	
	VOE 14606664	1					•Housing	•Carter	•Gehäuse	•Cuerpo	•Hus	
	VOE 4803746	1					•Hose	•Flexible	•Schlauch	•Manguera	•Slang	
	VOE 13969160	1					•Fuse	•Fusible	•Sicherung	•Fusible	•Säkring	
	VOE 969161	1					•Fuse	•Fusible	•Sicherung	•Fusible	•Säkring	
	VOE 14638181	2					•Fuse holder	•Porte-fusible	•Sicherungshalter	•Portafusibles	•Säkringshållare	
5	VOE 969278	3					Six point socket screw	Vis à 6 pans creux	Sechszahn-Hohlschraube	Racor de seis dientes	Sextandhålskruv	
6	VOE 946441	4					Flange screw	Vis à embase	Flanschschraube	Tornillo embridado	Flänsskruv	
7	VOE 14634009	1					Bracket	Console	Konsole	Consola	Konsol	
8	VOE 969407	3					Six point socket screw	Vis à 6 pans creux	Sechszahn-Hohlschraube	Racor de seis dientes	Sextandhålskruv	
9	VOE 14634545	1					Antenna	Antenne	Antenne	Antena	Antenn	
10	VOE 14632240	1					Bracket	Console	Konsole	Consola	Konsol	
11	VOE 14508060	2					Clip	Clip	Clip	Clip	Clips	

1	8297321	**System for wireless electronic controlled communication (telematics)** **Système de communication électronique sans fil (télématique)** **System für drahtlose elektronische Kommunikation (Telematik)** **Sistema de comunicación electrónica inalámbrica (telemática)** **System för trådlös elektronisk kommunikation (telematik)**	Catalogue id **20592**	Group **398**
2			Illustr. No **1049848**	Section **900**
3				
4			Issue **20023976-I**	Page **505**
5		**S/N 210856-, 271369-. 280361-**		

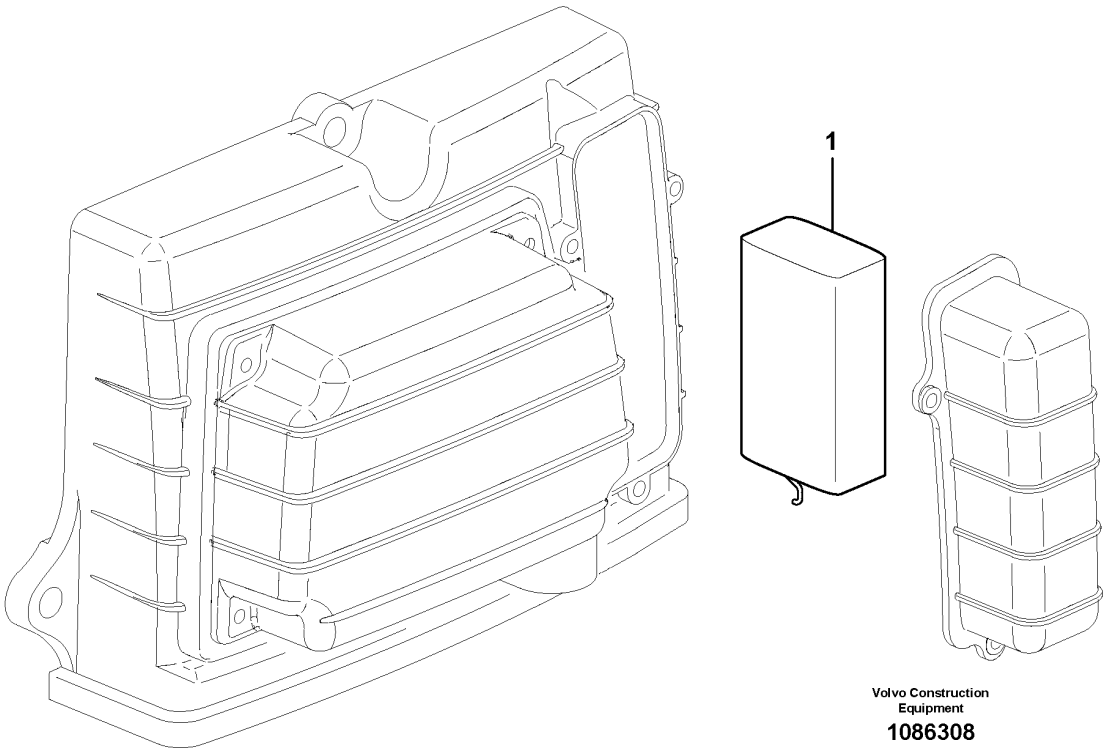

Volvo Construction Equipment

1086308

Fig.	Part No.	Quantity 1	2	3	PS	KIT	Description	Dénomination	Bezeichnung	Denominación	Benämning	Notes
1	VOE 15180716	1					Battery	Batterie	Batterie	Batería	Batteri	

1	8298874	**System for wireless electronic controlled communication (telematics)** **Système de communication électronique sans fil (télématique)** **System für drahtlose elektronische Kommunikation (Telematik)** **Sistema de comunicación electrónica inalámbrica (telemática)** **System för trådlös elektronisk kommunikation (telematik)**	Catalogue id **20592**	Group **398**
2			Illustr. No **1086308**	Section **1000**
3				
4			Issue **20023976-I**	Page **507**
5		**S/N 271369-, 280361-**		

VOLVO

Volvo Construction Equipment
www.volvoce.com

GROUP		Section	Page
431	Travel gearbox 8289146, 8289148, 8289147	100	515
431	Swing gearbox 8291893	300	519
431	Swing gearbox	350	521
431	Pump gearbox with assembling parts 8289022, 8291894, 8291893, 8291539	400	525
441	Travel motor with mounting parts 8289146, 8289148, 8289147	100	527
441	Travel motor 8289146, 8289148, 8289147	200	529
441	Swing motor with mounting parts	500	535
441	Swing motor	600	537
441	Swing motor	610	543
443	Turning joint	100	545
482	Power take-off with installation parts 8289023, 8289891, 8290568, 8290569	100	547
482	Power take-off 8289023, 8289891, 8290568, 8290569	200	549
492	Swing system 8289022,8290578,8291893,8291909	100	551
492	Swing system	110	555
492	Cover, Swing gear	200	557

TABLE DES MATIÈRES

GROUPE		Section	Page
431	Boîte de vitesses de conduite 8289146, 8289148, 8289147	100	515
431	Boîte de vitesses de pivotement 8291893	300	519
431	Boîte de vitesses de pivotement	350	521
431	Boîte de vitesses de la pompe avec pièces d'assemblage 8289022, 8291894, 8291893, 8291539	400	525
441	Moteur de conduite avec pièces de montage 8289146, 8289148, 8289147	100	527
441	Moteur de conduite 8289146, 8289148, 8289147	200	529
441	Moteur d'orientation avec pièces de montage	500	535
441	Moteur d'orientation	600	537
441	Moteur d'orientation	610	543
443	Articulation de rotation	100	545
482	Prise de force avec pièces de montage 8289023, 8289891, 8290568, 8290569	100	547
482	Prise de force 8289023, 8289891, 8290568, 8290569	200	549
492	Système de pivotement 8289022,8290578,8291893,8291909	100	551
492	Système de pivotement	110	555
492	Capot, réducteur de pivotement	200	557

GRUPPE		Abschnitt	Seite
431	Fahrgetriebe 8289146, 8289148, 8289147	100	515
431	Schwenkgetriebe 8291893	300	519
431	Schwenkgetriebe	350	521
431	Pumpengetriebe mit Anbauteilen 8289022, 8291894, 8291893, 8291539	400	525
441	Fahrmotor mit Montageteilen 8289146, 8289148, 8289147	100	527
441	Fahrmotor 8289146, 8289148, 8289147	200	529
441	Schwenkmotor mit Anbauteilen	500	535
441	Schwenkmotor	600	537
441	Schwenkmotor	610	543
443	Drehgelenk	100	545
482	Nebenantrieb mit Einbauteilen 8289023, 8289891, 8290568, 8290569	100	547
482	Nebenantrieb 8289023, 8289891, 8290568, 8290569	200	549
492	Schwenksystem 8289022,8290578,8291893,8291909	100	551
492	Schwenksystem	110	555
492	Haube, Schwenkgetriebe	200	557

INDICE

Catalogue id 20592 | Group 4
Issue 20023976-I | Page 512

GRUPO		Sección	Página
431	Caja de cambios de traslación 8289146, 8289148, 8289147	100	515
431	Caja de engranaje de giro 8291893	300	519
431	Caja de engranaje de giro	350	521
431	Caja de engranaje de bomba con piezas de montaje 8289022, 8291894, 8291893, 8291539	400	525
441	Motor de traslación con piezas de montaje 8289146, 8289148, 8289147	100	527
441	Motor de traslación 8289146, 8289148, 8289147	200	529
441	Motor de giro con piezas de montaje	500	535
441	Motor de giro	600	537
441	Motor de giro	610	543
443	Articulación de giro	100	545
482	Toma de fuerza con piezas de instalación 8289023, 8289891, 8290568, 8290569	100	547
482	Toma de fuerza 8289023, 8289891, 8290568, 8290569	200	549
492	Sistema de oscilación 8289022,8290578,8291893,8291909	100	551
492	Sistema de oscilación	110	555
492	Capo, cambio de giratorio	200	557

GRUPP		Avsnitt	Sida
431	Körväxellåda 8289146, 8289148, 8289147	100	515
431	Svängväxellåda 8291893	300	519
431	Svängväxellåda	350	521
431	Pumpväxellåda med hopsättningsdetaljer 8289022, 8291894, 8291893, 8291539	400	525
441	Körmotor med monteringsdetaljer 8289146, 8289148, 8289147	100	527
441	Körmotor 8289146, 8289148, 8289147	200	529
441	Svängmotor med monteringsdetaljer	500	535
441	Svängmotor	600	537
441	Svängmotor	610	543
443	Centrumgenomgång	100	545
482	Kraftuttag med monteringsdetaljer 8289023, 8289891, 8290568, 8290569	100	547
482	Kraftuttag 8289023, 8289891, 8290568, 8290569	200	549
492	Svängsystem 8289022,8290578,8291893,8291909	100	551
492	Svängsystem	110	555
492	Huv, svängväxel	200	557

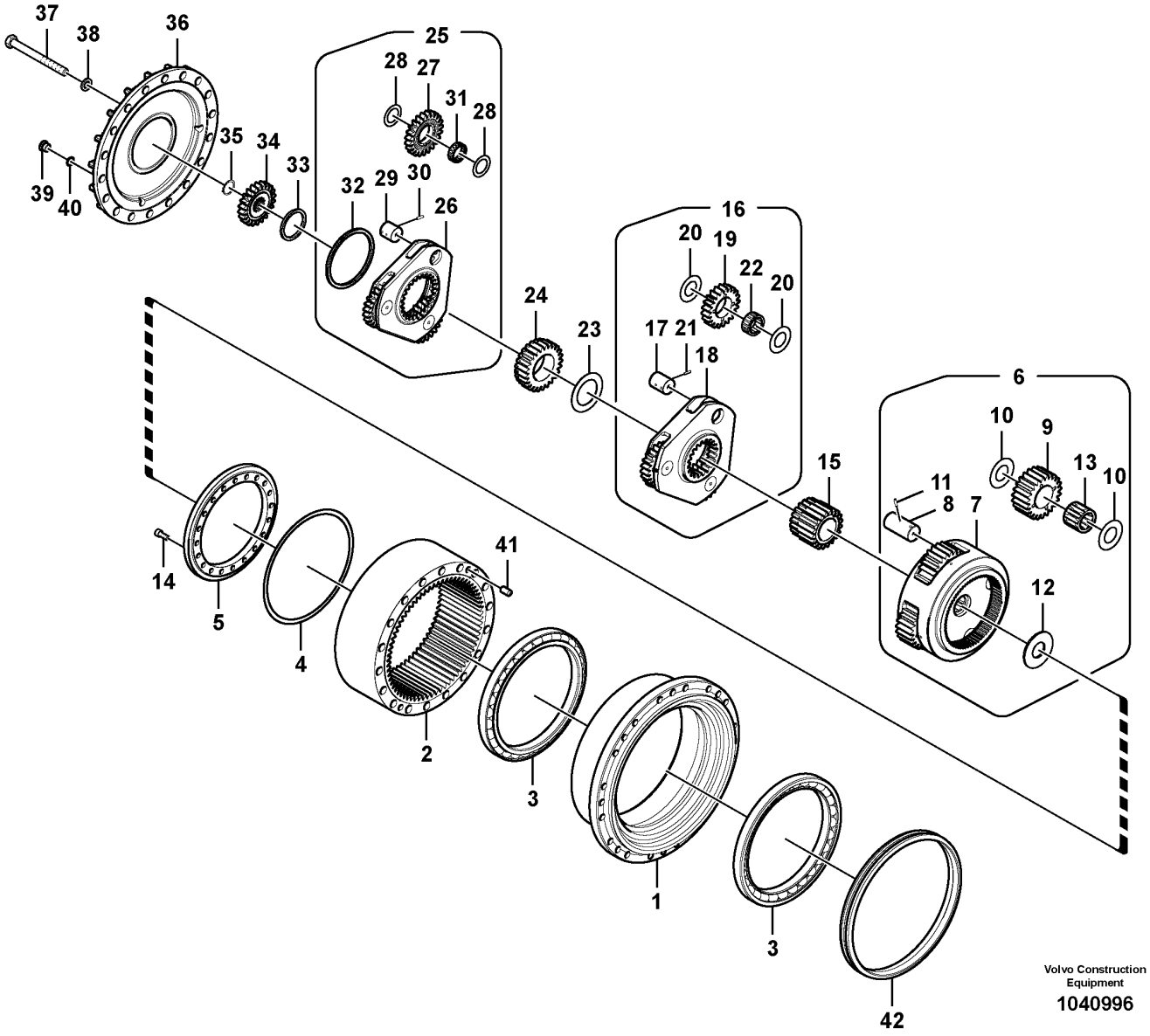
37
38
36
25
28
27
31
28
35
34
33
39
40
32
29
30
26
16
20
19
22
20
24
23
17
21
18
6
10
9
13
10
11
8
7
15
14
5
4
41
12
2
3
1
3
42
Volvo Construction Equipment
1040996

Fig.	Part No.	Quantity 1	2	3	PS	KIT	Description	Dénomination	Bezeichnung	Denominación	Benämning	Notes
	VOE 14566401	1			OP		Transfer gearbox	Boîte de transfert	Verteilergetriebegehäuse	Caja de reenvío	Fördelningsväxellåda	
1	VOE 14566402	1					•Housing	•Carter	•Gehäuse	•Cuerpo	•Hus	
2	VOE 14566409	1					•Gear	•Pignon	•Zahnrad	•Engranaje	•Kugghjul	
3	SA 7117-38230	2					•Bearing	•Palier	•Lager	•Cojinete	•Lager	
4	VOE 14566404	1					•Shim	•Cale de réglage	•Ausgleichblech	•Laminilla de ajuste	•Justermellanlägg	
4	VOE 14566405	1					•Shim	•Cale de réglage	•Ausgleichblech	•Laminilla de ajuste	•Justermellanlägg	
4	VOE 14566406	1					•Shim	•Cale de réglage	•Ausgleichblech	•Laminilla de ajuste	•Justermellanlägg	
4	VOE 14566407	1					•Shim	•Cale de réglage	•Ausgleichblech	•Laminilla de ajuste	•Justermellanlägg	
4	VOE 14566408	1					•Shim	•Cale de réglage	•Ausgleichblech	•Laminilla de ajuste	•Justermellanlägg	
5	VOE 14566403	1					•Retainer	•Retenue	•Halter	•Soporte	•Hållare	
6	VOE 14566410	1					•Planet carrier	•Porte-satellite	•Planetenträger	•Portasatélites	•Planethållare	
7		1			NS		••Carrier	••Support	••Träger	••Soporte	••Hållare	
8	VOE 14566415	4					••Pin	••Goupille	••Stift	••Pasador	••Pinne	
9	VOE 14566413	4					••Planetary gear	••Train planétaire	••Planetengetriebe	••Planetario	••Planetväxel	
10	VOE 14566414	8					••Washer	••Rondelle	••Scheibe	••Arandela	••Bricka	
11	SA 9325-06012	4					••Spring pin	••Goupille tubulaire	••Federstift	••Pasador tubular	••Fjädrande pinne	
12	SA 8230-21020	1					••Thrust ring	••Bague butée	••Druckring	••Anillo de presión	••Tryckring	
13	VOE 14566412	4					••Needle bearing	••Roulement à aiguilles	••Nadellager	••Cojinete de agujas	••Nållager	
14	VOE 983919	20					•Hex. socket screw	•Vis à six pans creux	•Innensechskantschraube	•Tornillo de hexágono embutido	•Insexskruv	
15	VOE 14566416	1					•Gear	•Pignon	•Zahnrad	•Engranaje	•Kugghjul	
16	VOE 14566418	1					•Planet carrier	•Porte-satellite	•Planetenträger	•Portasatélites	•Planethållare	
17	VOE 14566423	3					••Pin	••Goupille	••Stift	••Pasador	••Pinne	
18		1			NS		••Carrier	••Support	••Träger	••Soporte	••Hållare	
19	VOE 14566421	3					••Planetary gear	••Train planétaire	••Planetengetriebe	••Planetario	••Planetväxel	
20	VOE 14566422	6					••Washer	••Rondelle	••Scheibe	••Arandela	••Bricka	
21	SA 9325-06012	3					••Spring pin	••Goupille tubulaire	••Federstift	••Pasador tubular	••Fjädrande pinne	
22	VOE 14566420	3					••Needle bearing	••Roulement à aiguilles	••Nadellager	••Cojinete de agujas	••Nållager	
23	VOE 14566433	1					•Thrust washer	•Disque de butée	•Axialscheibe	•Arandela axial	•Axialbricka	
24	VOE 14566424	1					•Gear	•Pignon	•Zahnrad	•Engranaje	•Kugghjul	
25	VOE 14566425	1					•Planet carrier	•Porte-satellite	•Planetenträger	•Portasatélites	•Planethållare	

1		**Travel gearbox** **Boîte de vitesses de conduite** **Fahrgetriebe** **Caja de cambios de traslación** **Körväxellåda**	Catalogue id **20592**	Group **431**
2				
3			Illustr. No **1040996**	Section **100**
4				
5		**8289146, 8289148, 8289147**	Issue **20023976-I**	Page **515**

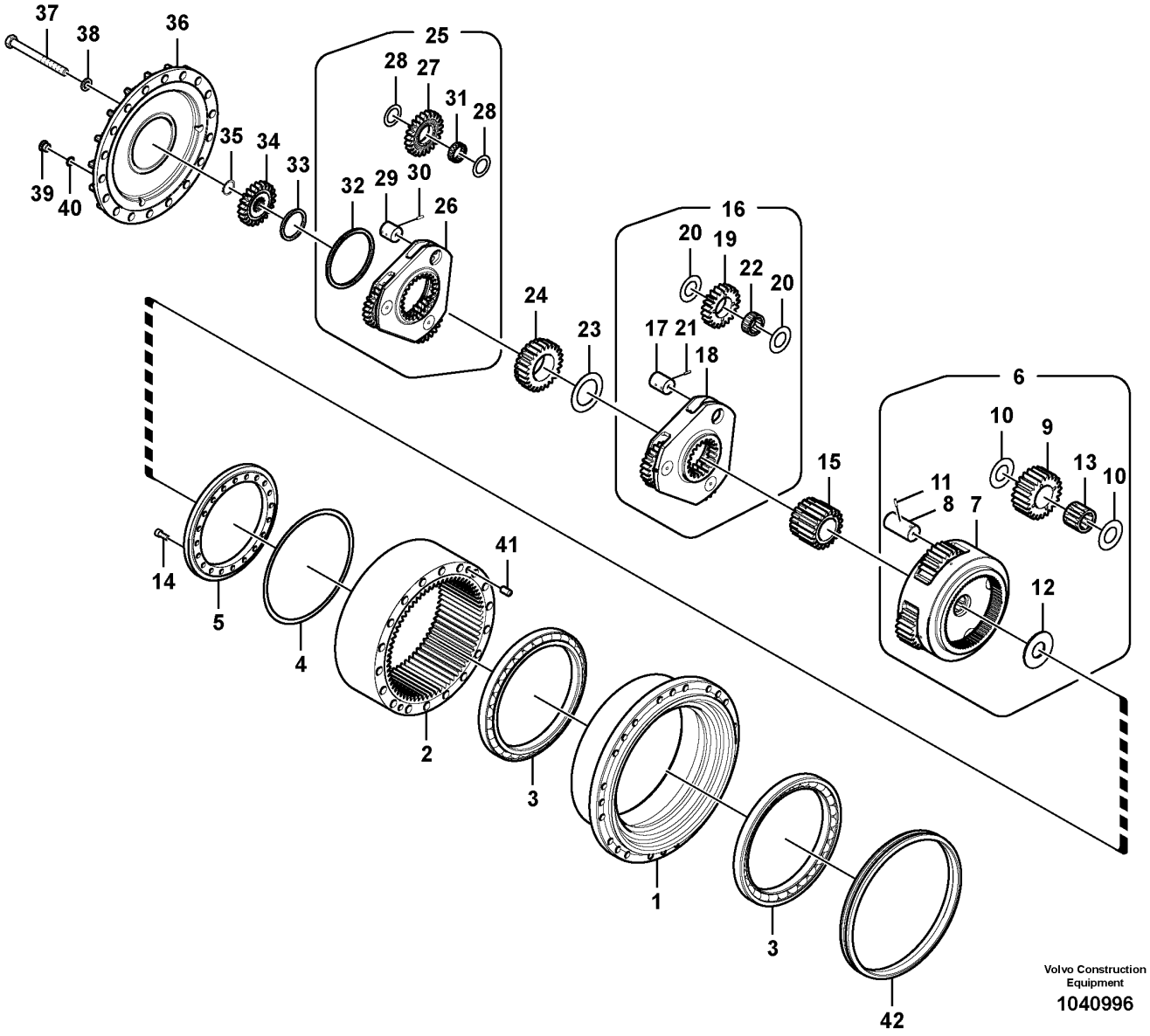
37
38
36
25
28
27
31
28
35
34
33
39
40
32
29
30
26
16
20
19
22
20
24
23
17
21
18
6
10
9
13
10
11
8
7
15
14
5
4
41
12
2
3
1
3
42
Volvo Construction Equipment
1040996

Fig.	Part No.	Quantity 1	2	3	PS	KIT	Description	Dénomination	Bezeichnung	Denominación	Benämning	Notes
26		1			NS		••Carrier	••Support	••Träger	••Soporte	••Hållare	
27	VOE 14566428	3					••Planetary gear	••Train planétaire	••Planetengetriebe	••Planetario	••Planetväxel	
28	VOE 14566429	6					••Washer	••Rondelle	••Scheibe	••Arandela	••Bricka	
29	VOE 14566430	3					••Pin	••Goupille	••Stift	••Pasador	••Pinne	
30	SA 9325-06012	3					••Spring pin	••Goupille tubulaire	••Federstift	••Pasador tubular	••Fjädrande pinne	
31	VOE 14566427	3					••Needle bearing	••Roulement à aiguilles	••Nadellager	••Cojinete de agujas	••Nållager	
32	VOE 14569232	1					••Ring	••Bague	••Ring	••Anillo	••Ring	
33	VOE 14566417	1					•Ring	•Bague	•Ring	•Anillo	•Ring	
34	VOE 14566431	1					•Gear	•Pignon	•Zahnrad	•Engranaje	•Kugghjul	
35	VOE 914467	1					•Retaining ring	•Bague retenue	•Haltering	•Anillo retén	•Hållarring	
36	VOE 14566432	1					•Cover	•Capot	•Abdeckung	•Capó	•Kåpa	
37	VOE 992961	18					•Hexagon screw	•Vis à tête hexagonale	•Sechskantschraube	•Tornillo hexagonal	•Sexkantsskruv	
38	SA 9213-20000	18					•Spring washer	•Rondelle élastique	•Federscheibe	•Arandela elástica	•Fjäderbricka	
39	SA 9415-11042	2					•Plug	•Tampon	•Stopfen	•Tapón	•Plugg	
40	VOE 990557	2					•O-ring	•Joint torique	•O-Ring	•Anillo tórico	•O-ring	
41	VOE 9324-21617	4					•Pin	•Goupille	•Stift	•Pasador	•Pinne	
42	VOE 14667679	1					•Seal	•Étanchéité	•dichtung	•Junta	•Tätning	(VOE 14579901)

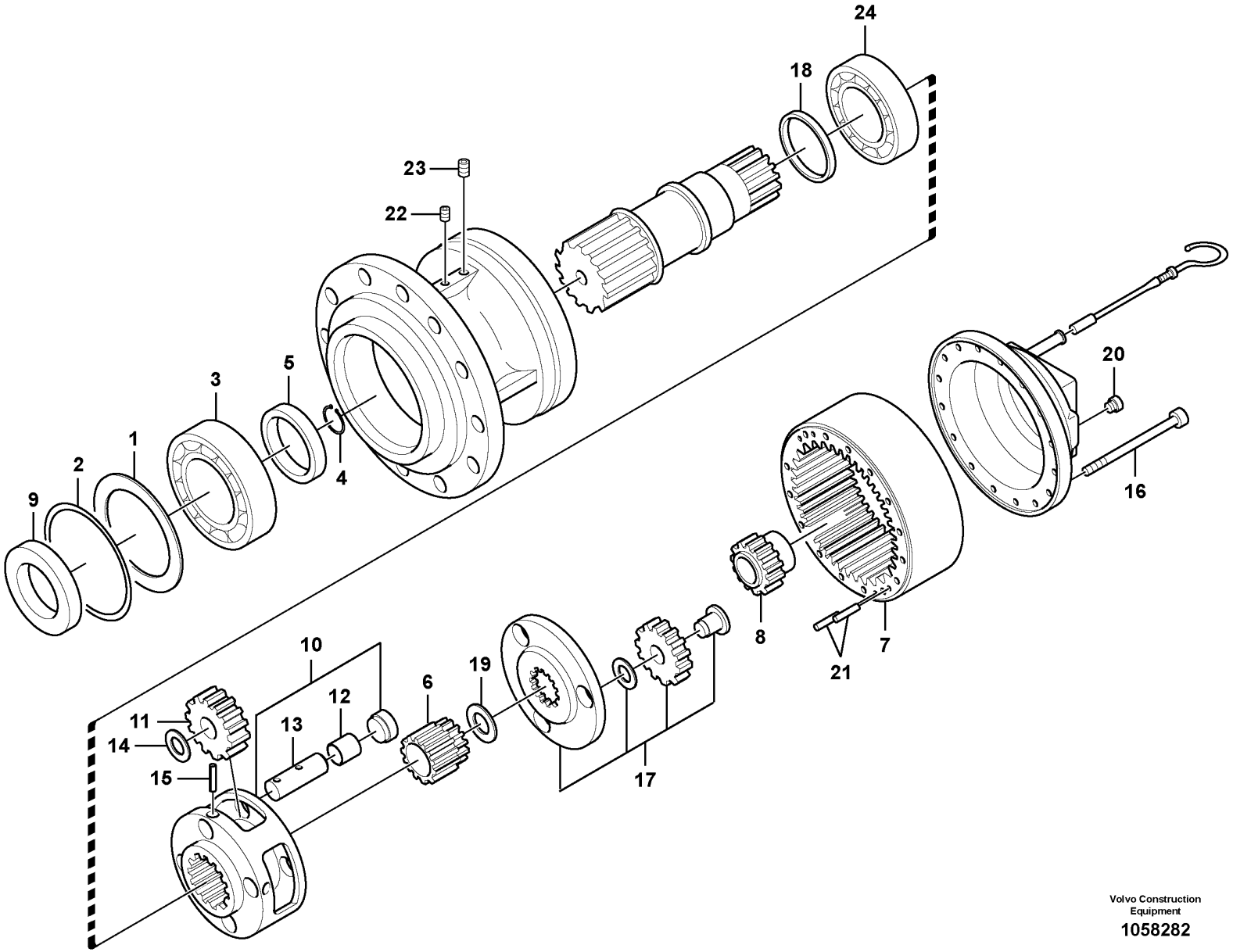

Volvo Construction Equipment

1058282

Fig.	Part No.	Quantity 1	2	3	PS	KIT	Description	Dénomination	Bezeichnung	Denominación	Benämning	Notes
	VOE 14643287	1					Reduction gear	Pignon réducteur	Langsamgang	Reducción	Reduktionsväxel	
1	**VOE 14602295**	1					•Plate	•Tôle	•Blech	•Chapa	•Plåt	
2	**VOE 14602296**	1					•Ring	•Bague	•Ring	•Anillo	•Ring	
3	**VOE 14602297**	1					•Roller bearing	•Roulement à rouleaux	•Rollenlager	•Cojinete rodillo	•Rullager	
4	**VOE 14602298**	1					•Ring	•Bague	•Ring	•Anillo	•Ring	
5	**VOE 14602299**	1					•Collar	•Collerette	•Bördelung	•Collar	•Krage	
6	**VOE 14602300**	1					•Gear	•Pignon	•Zahnrad	•Engranaje	•Kugghjul	
7	**VOE 14602301**	1					•Gear	•Pignon	•Zahnrad	•Engranaje	•Kugghjul	
8	**VOE 14602302**	1					•Gear	•Pignon	•Zahnrad	•Engranaje	•Kugghjul	
9	**VOE 14602305**	1					•Collar	•Collerette	•Bördelung	•Collar	•Krage	
10	**VOE 14602308**	1					•Gear	•Pignon	•Zahnrad	•Engranaje	•Kugghjul	
11	**VOE 14602304**	4					••Gear	••Pignon	••Zahnrad	••Engranaje	••Kugghjul	
12	**VOE 14602306**	4					••Bushing	••Bague	••Buchse	••Casquillo	••Bussning	
13	**VOE 14602307**	4					••Shaft	••Arbre	••Welle	••Eje	••Axel	
14	**VOE 14596618**	4					••Washer	••Rondelle	••Scheibe	••Arandela	••Bricka	(SA 8230-22830)
15	**VOE 952004**	4					••Spring pin	••Goupille tubulaire	••Federstift	••Pasador tubular	••Fjädrande pinne	(SA 8230-22980)
16	**VOE 14602312**	16					•Screw	•Vis	•Schraube	•Tornillo	•Skruv	
17	**VOE 14623904**	1					•Planet carrier	•Porte-satellite	•Planetenträger	•Portasatélites	•Planethållare	
18	**VOE 14596611**	1					•Seal	•Étanchéité	•dichtung	•Junta	•Tätning	(SA 8230-00931)
19	**VOE 14596621**	1					•Thrust washer	•Disque de butée	•Axialscheibe	•Arandela axial	•Axialbricka	(VOE 14535298)
20	**SA 9415-43052**	2					•Plug	•Bouchon	•Stopfen	•Tapon	•Plugg	(SA 8230-23360)
21	**SA 9324-21317**	4					•Pin	•Fiche	•Stift	•Clavija	•Stift	(VOE 14602303)
22	**SA 9415-43012**	2					•Plug	•Tampon	•Stopfen	•Tapón	•Plugg	
23	**SA 9415-43042**	1					•Plug	•Tampon	•Stopfen	•Tapón	•Plugg	
24	**VOE 14640028**	1					•Bearing	•Roulement	•Lager	•Cojinete	•Lager	(SA 1036-00720)

1		**Swing gearbox** **Boîte de vitesses de pivotement** **Schwenkgetriebe** **Caja de engranaje de giro** **Svängväxellåda**	Catalogue id **20592**	Group **431**
2				
3			Illustr. No **1058282**	Section **300**
4				
5		**8291893**	Issue **20023976-I**	Page **519**

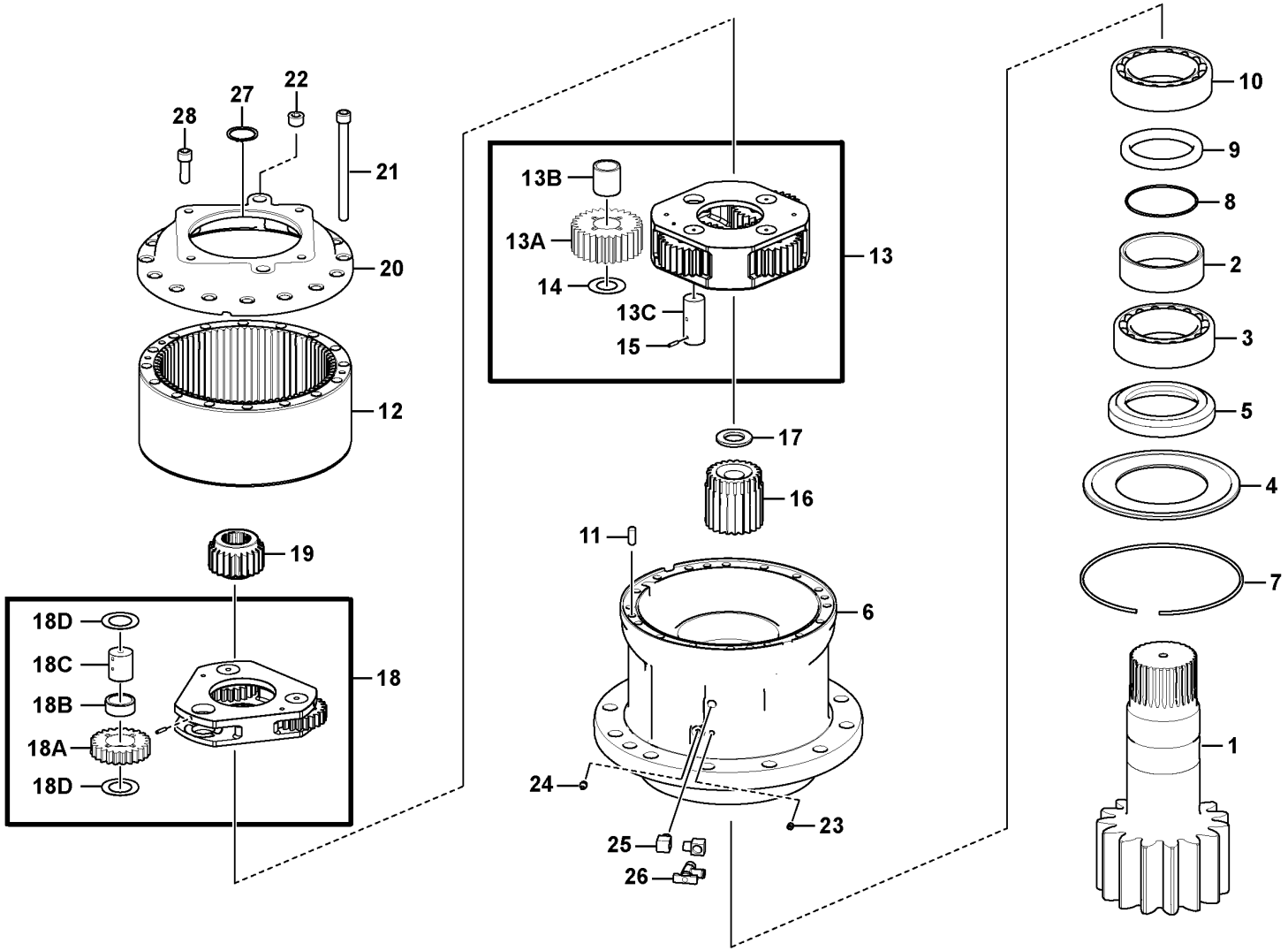
28
27
22
21
20
12
19
18D
18C
18B
18A
18D
18
13B
13A
14
13C
15
13
17
16
11
6
24
25
26
23
10
9
8
2
3
5
4
7
1

Fig.	Part No.	Quantity 1	2	3	PS	KIT	Description	Dénomination	Bezeichnung	Denominación	Benämning	Notes
	VOE 14622901	1					Swing gearbox	Reducteur d'orientation	Drehwerksgetriebekasten Drehgetriebekasten	Reductor de giro	Svängväxellåda	
	VOE 14712696		1				Swing gearbox	Réducteur d'orientation	Schwenkgetriebe	Caja del engranaje de giro		(VOE 14680015)
1	VOE 14622865	1	1				•Shaft	•Arbre	•Welle	•Eje	•Axel	
2	VOE 14622869	1	1				•Collar	•Collerette	•Bördelung	•Collar	•Krage	
3	VOE 14622894	1	1				•Bearing	•Roulement	•Lager	•Cojinete	•Lager	
4	VOE 14622895	1	1				•Plate	•Tôle	•Blech	•Chapa	•Plåt	
5	VOE 14622896	1	1				•Collar	•Collerette	•Bördelung	•Collar	•Krage	
6		1	1		NS		•Case	•Caisson	•Etui	•Funda	•Fodral	
7	VOE 14622898	1	1				•Retaining ring	•Bague retenue	•Haltering	•Anillo retén	•Hållarring	
8	VOE 14622899	1	1				•Retaining ring	•Bague retenue	•Haltering	•Anillo retén	•Hållarring	
9	VOE 14596611	1	1				•Seal	•Étanchéité	•dichtung	•Junta	•Tätning	
10	VOE 14640028	1	1				•Bearing	•Roulement	•Lager	•Cojinete	•Lager	(SA 1036-00720)
11	SA 9324-21317	4	4				•Pin	•Fiche	•Stift	•Clavija	•Stift	
12	VOE 14622914	1	1				•Gear	•Pignon	•Zahnrad	•Engranaje	•Kugghjul	
13	VOE 14622908	1	1				•Planet carrier	•Porte-satellite	•Planetenträger	•Portasatélites	•Planethållare	
14	VOE 14596618	4	4				••Washer	••Rondelle	••Scheibe	••Arandela	••Bricka	
14A	VOE 14622910	4	4				••Gear	••Pignon	••Zahnrad	••Engranaje	••Kugghjul	
14B	VOE 14622911	4	4				••Bushing	••Bague	••Buchse	••Casquillo	••Bussning	
14C	VOE 14622912	4	4				••Pin	••Goupille	••Stift	••Pasador	••Pinne	
15	VOE 952004	4	4				••Spring pin	••Goupille tubulaire	••Federstift	••Pasador tubular	••Fjädrande pinne	
16	VOE 14622913	1	1				•Gear	•Pignon	•Zahnrad	•Engranaje	•Kugghjul	
17	VOE 14596621	1	1				•Thrust washer	•Disque de butée	•Axialscheibe	•Arandela axial	•Axialbricka	
18	VOE 14622902	1	1				•Planet carrier	•Porte-satellite	•Planetenträger	•Portasatélites	•Planethållare	
18A	VOE 14622904	3	3				•Gear	•Pignon	•Zahnrad	•Engranaje	•Kugghjul	
18B	VOE 14622905	3	3				•Bushing	•Bague	•Buchse	•Casquillo	•Bussning	
18C	VOE 14622906	3	3				•Pin	•Goupille	•Stift	•Pasador	•Pinne	
18D	VOE 14596625	6	6				•Washer	•Rondelle	•Scheibe	•Arandela	•Bricka	
19	VOE 14622907	1					•Gear	•Pignon	•Zahnrad	•Engranaje	•Kugghjul	
	VOE 14680062		1				•Gear	•Pignon	•Zahnrad	•Engranaje	•Kugghjul	
20	VOE 14596630	1					•Cover	•Capot	•Abdeckung	•Capó	•Kåpa	

1	8290578	**Swing gearbox** **Boîte de vitesses de pivotement** **Schwenkgetriebe** **Caja de engranaje de giro** **Svängväxellåda**	Catalogue id **20592**	Group **431**
2	8296832		Illustr. No **1089690**	Section **350**
3				
4			Issue **20023976-I**	Page **521**
5				

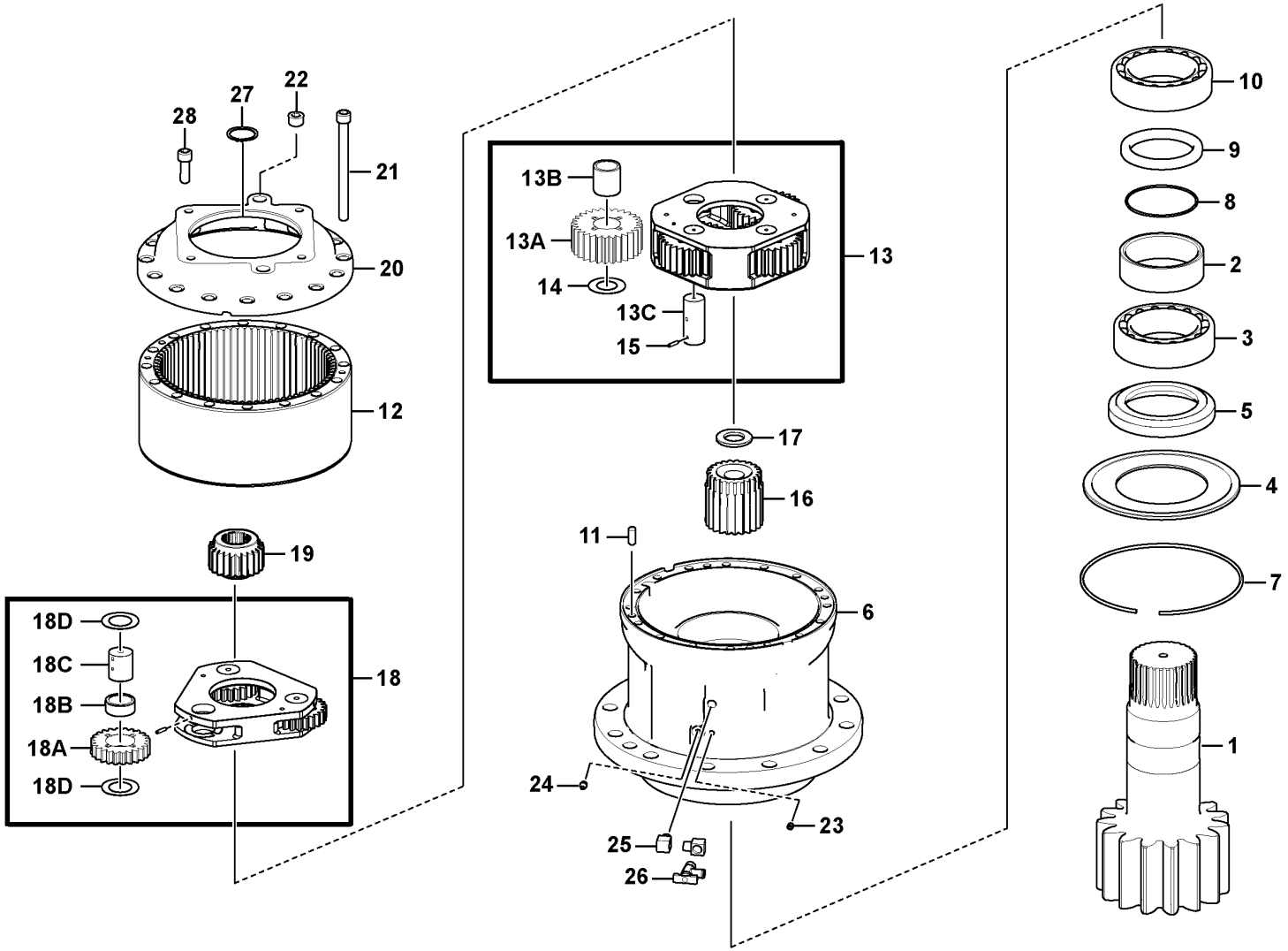
28
27
22
21
20
12
19
18D
18C
18B
18A
18D
18
13B
13A
14
13C
15
13
17
16
11
6
24
25
26
23
10
9
8
2
3
5
4
7
1

Fig.	Part No.	Quantity 1	2	3	PS	KIT	Description	Dénomination	Bezeichnung	Denominación	Benämning	Notes
	VOE 14633289		1				Cover	Capot	Abdeckung	Capó	Kåpa	
21	VOE 995261	16	16				•Hex. socket screw	•Vis à six pans creux	•Innensechskantschraube	•Tornillo de hexágono embutido	•Insexskruv	
22	SA 9415-43052	2	2				•Plug	•Bouchon	•Stopfen	•Tapon	•Plugg	
23	SA 9415-43012	1	1				•Plug	•Tampon	•Stopfen	•Tapón	•Plugg	
24	VOE 914167	1	1				•Lubricating nipple	•Graisseur	•Schmiernippel	•Niple lubricador	•Smörjnippel	
25	SA 9411-92830	2	2				•Elbow nipple	•Raccord coudé	•Winkelnippel	•Niple angular	•V-nippel	
26	VOE 14529015	1	1				•Valve	•Valve	•Ventil	•Válvula	•Ventil	
27	VOE 914472		1				Snap ring	Circlip	Nutring	Circlip	Spårring	
28	VOE 984138	4					Hex. socket screw	Vis à six pans creux	Innensechskantschraube	Tornillo de hexágono embutido	Insexskruv	
	VOE 984139		4				Hex. socket screw	Vis à six pans creux	Innensechskantschraube	Tornillo de hexágono embutido	Insexskruv	

1	8290578	**Swing gearbox** **Boîte de vitesses de pivotement** **Schwenkgetriebe** **Caja de engranaje de giro** **Svängväxellåda**	Catalogue id **20592**	Group **431**
2	8296832		Illustr. No **1089690**	Section **350**
3				
4			Issue **20023976-I**	Page **523**
5				

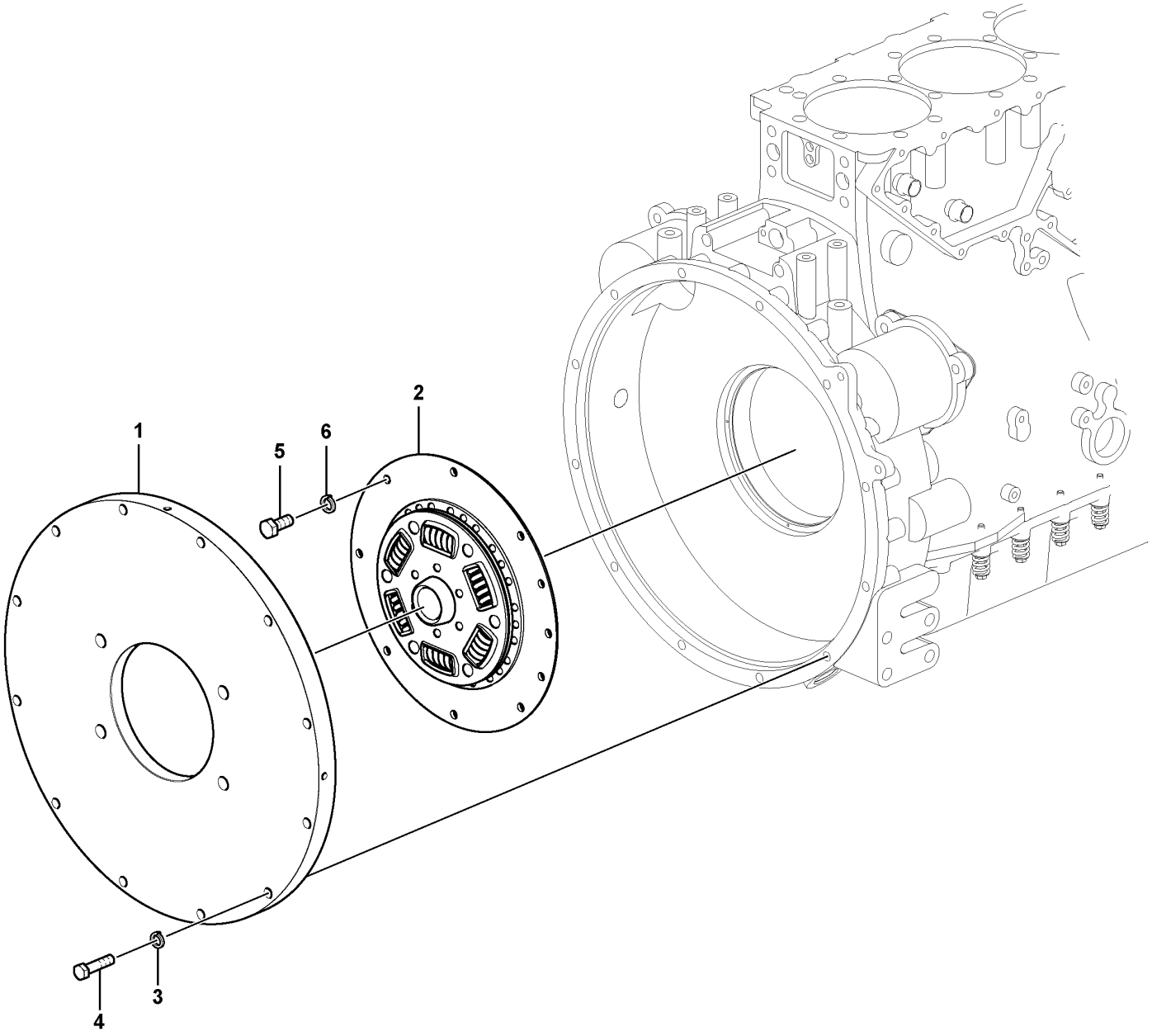

Volvo Construction Equipment
1066100

Fig.	Part No.	Quantity 1	2	3	PS	KIT	Description	Dénomination	Bezeichnung	Denominación	Benämning	Notes
1	VOE 14591192	1					Flange	Bride	Flansch	Brida	Fläns	
2	VOE 14528378	1					Vibration damper	Amortisseur de vibrations	Schwingungsdämpfer	Amortiguador vibraciones	Vibrationsdämpare	
3	VOE 992041	12					Plain washer	Rondelle plane	Flachscheibe	Arandela plana	Planbricka	
4	VOE 978934	12					Hexagon screw	Vis à tête hexagonale	Sechskantschraube	Tornillo hexagonal	Sexkantsskruv	
5	VOE 983251	8					Hexagon screw	Vis à tête hexagonale	Sechskantschraube	Tornillo hexagonal	Sexkantsskruv	
6	VOE 992040	8					Plain washer	Rondelle plane	Flachscheibe	Arandela plana	Planbricka	

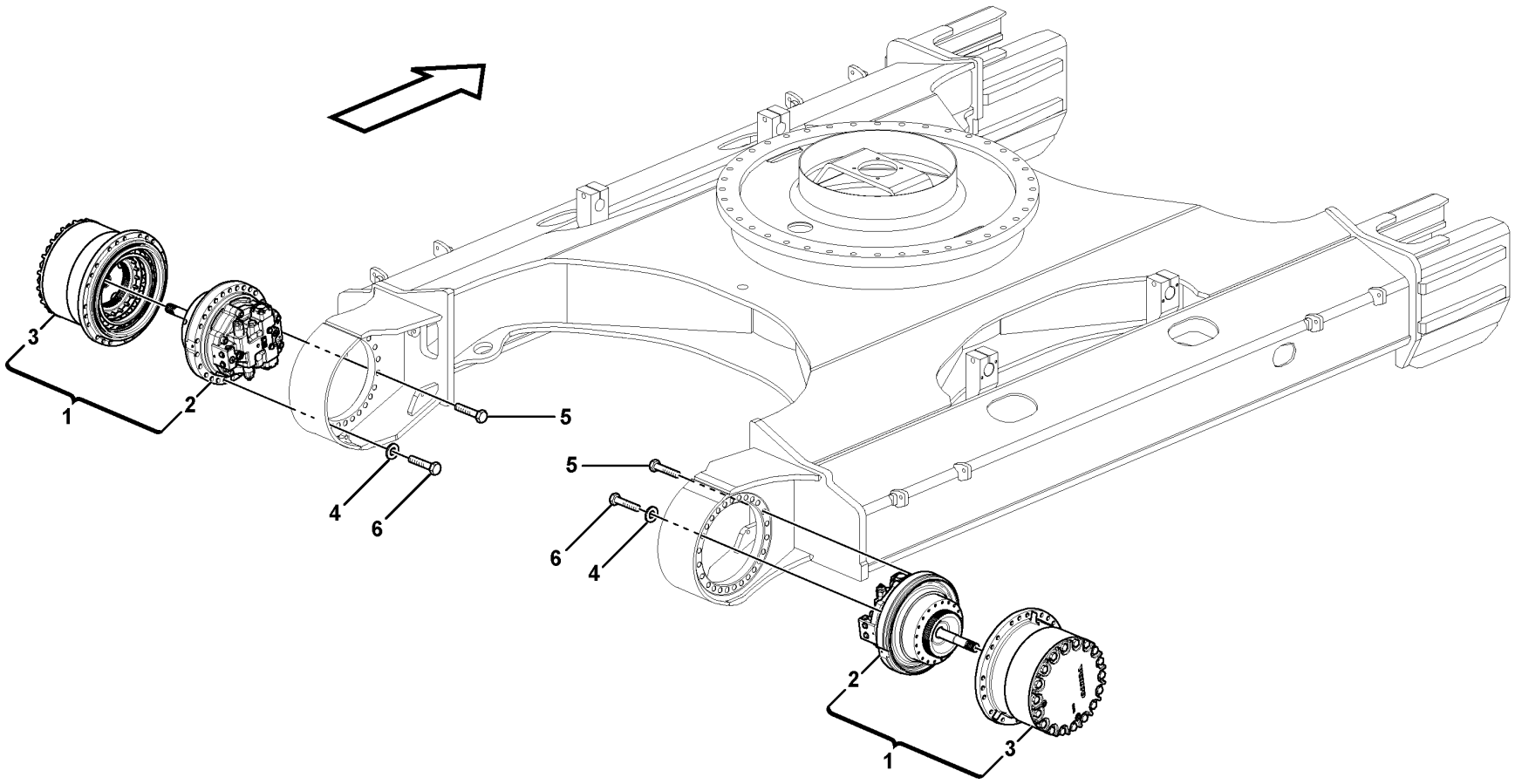

Volvo Construction Equipment
1057997

Fig.	Part No.	Quantity 1	2	3	PS	KIT	Description	Dénomination	Bezeichnung	Denominación	Benämning	Notes
1	VOE 14603461	2			SS		Drive unit	Unité de commande	Antriebsaggregat	Unidad propulsora	Drivenhet	
2		2					•Travel motor	•Moteur conduite	•Fahrmotor	•Motor traslation	•Körmotor	See group 441-200 page 529
3		2					•Gearbox	•Boite vitesses	•Schaltgetriebe	•Caja velocidades	•Växellåda	See group 431-100 page 515
4	VOE 992047	44					Plain washer	Rondelle plane	Flachscheibe	Arandela plana	Planbricka	
5	VOE 978949	8					Hexagon screw	Vis à tête hexagonale	Sechskantschraube	Tornillo hexagonal	Sexkantsskruv	
6	VOE 978950	44					Hexagon screw	Vis à tête hexagonale	Sechskantschraube	Tornillo hexagonal	Sexkantsskruv	

1		**Travel motor with mounting parts** **Moteur de conduite avec pièces de montage** **Fahrmotor mit Montageteilen** **Motor de traslación con piezas de montaje** **Körmotor med monteringsdetaljer**	Catalogue id **20592**	Group **441**
2				
3			Illustr. No **1057997**	Section **100**
4				
5		**8289146, 8289148, 8289147**	Issue **20023976-I**	Page **527**

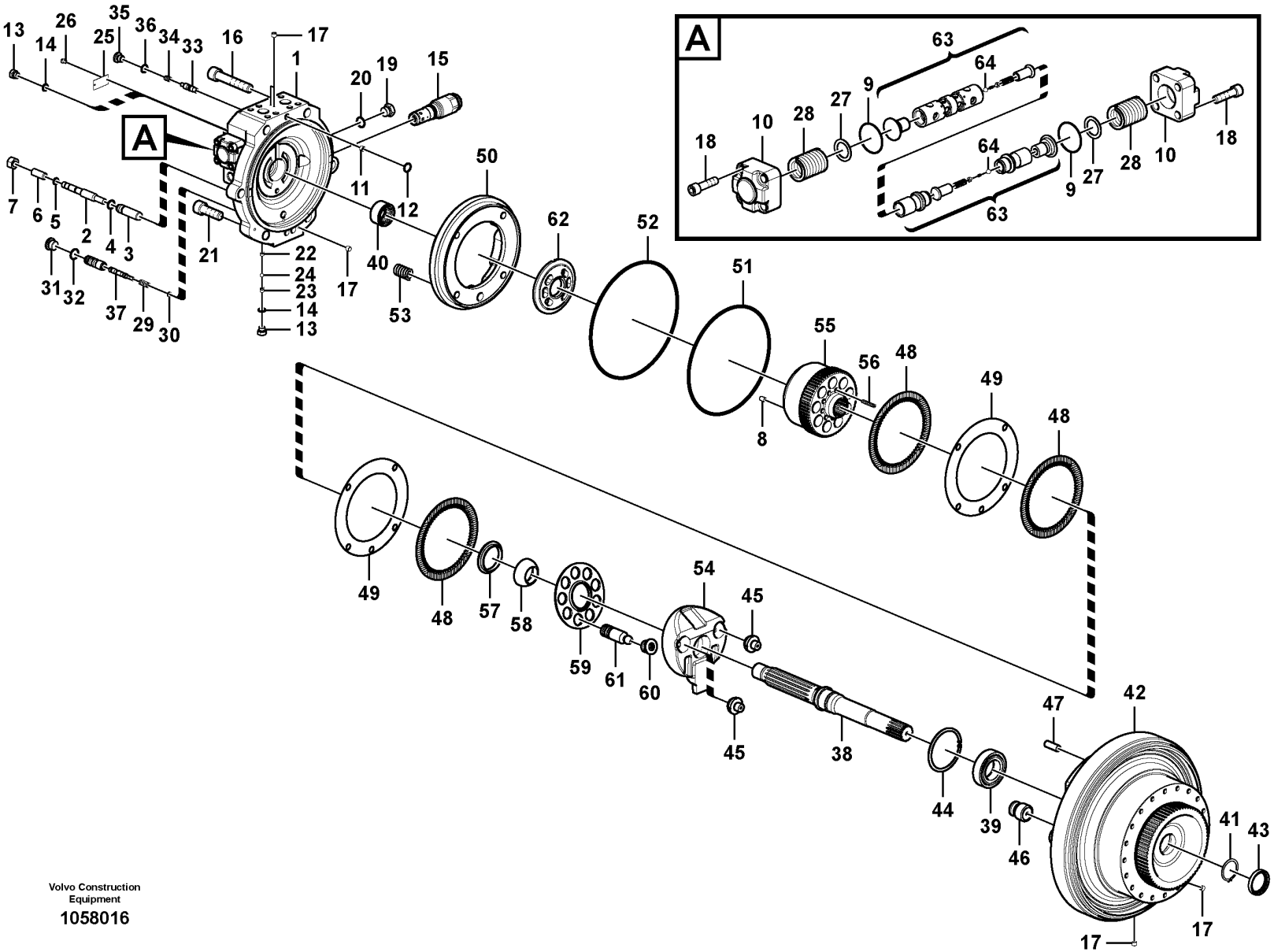

Volvo Construction Equipment

1058016

Fig.	Part No.	Quantity 1	2	3	PS	KIT	Description	Dénomination	Bezeichnung	Denominación	Benämning	Notes
	VOE 14606699	1					Travel motor	Moteur de translation	Fahrmotor		Körmotor	
1		1			NS		•Casing	•Boitier	•Gehäuse	•Cubierta	•Kåpa	
2	**VOE 14565337**	1					•Rod	•Monture	•Fühler	•Varilla	•Spröt	
3	**VOE 14565336**	1					•Pin	•Goupille	•Stift	•Pasador	•Pinne	
4	**VOE 983507**	1					•O-ring	•Joint torique	•O-Ring	•Anillo tórico	•O-ring	
5	**VOE 983501**	1					•O-ring	•Joint torique	•O-Ring	•Anillo tórico	•O-ring	
6	**VOE 14528296**	1					•Screw	•Vis	•Schraube	•Tornillo	•Skruv	
7	**VOE 979021**	1					•Hexagon nut	•Écrou hexagonal	•Sechskantmutter	•Tuerca hexagonal	•Sexkantsmutter	
8	**VOE 14551525**	1					•Pin	•Fiche	•Stift	•Clavija	•Stift	
9	**VOE 990585**	2					•O-ring	•Joint torique	•O-Ring	•Anillo tórico	•O-ring	
10	**SA 7242-10540**	2					•Cover	•Capot	•Abdeckung	•Capó	•Kåpa	
11	**SA 7242-10750**	1					•Screw	•Vis	•Schraube	•Tornillo	•Skruv	
12	**VOE 983497**	1					•O-ring	•Joint torique	•O-Ring	•Anillo tórico	•O-ring	
13	**SA 9415-31021**	7					•Plug	•Bouchon	•Stopfen	•Tapon	•Plugg	
14	**VOE 993320**	7					•O-ring	•Joint torique	•O-Ring	•Anillo tórico	•O-ring	(VOE 932039)
15	**VOE 14568912**	2					•Relief valve	•Valve décharge	•Entlastungsventil	•Válvula de descarga	•Avlastningsventil	
16	**SA 9016-22019**	2					•Hex. socket screw	•Vis à six pans creux	•Innensechskantschraube	•Tornillo de hexágono embutido	•Insexskruv	
17	**VOE 14560637**	9					•Plug	•Tampon	•Stopfen	•Tapón	•Plugg	
18	**SA 9016-11209**	8					•Hex. socket screw	•Vis à six pans creux	•Innensechskantschraube	•Tornillo de hexágono embutido	•Insexskruv	
19		2			NS		•Plug	•Bouchon	•Stopfen	•Tapon	•Plugg	
20	**VOE 993322**	2					•O-ring	•Joint torique	•O-Ring	•Anillo tórico	•O-ring	(VOE 932041)
21	**VOE 984229**	4					•Hex. socket screw	•Vis à six pans creux	•Innensechskantschraube	•Tornillo de hexágono embutido	•Insexskruv	
22	**SA 7242-10710**	2					•Clamping plate	•Plaque serrage	•Klemmplatte	•Placa de apriete	•Klämplatta	
23	**SA 7242-10720**	2					•Guard	•Protection	•Schutz	•Proteccion	•Skydd	
24	**VOE 14880998**	2					•Ball	•Bille	•Kugel	•Bola	•Kula	
25	**VOE 14880006**	1			OP		•Name plate	•Plaque d'identification	•Namensschild	•Letrero	•Namnskylt	
26	**SA 1010-11360**	2					•Screw	•Vis	•Schraube	•Tornillo	•Skruv	
27	**SA 7242-10520**	2					•Washer	•Rondelle	•Scheibe	•Arandela	•Bricka	
28	**SA 7242-10530**	2					•Spring	•Ressort	•Feder	•Muelle	•Fjäder	

1		**Travel motor** **Moteur de conduite** **Fahrmotor** **Motor de traslación** **Körmotor**	Catalogue id **20592**	Group **441**
2				
3			Illustr. No **1058016**	Section **200**
4				
5		**8289146, 8289148, 8289147**	Issue **20023976-I**	Page **529**

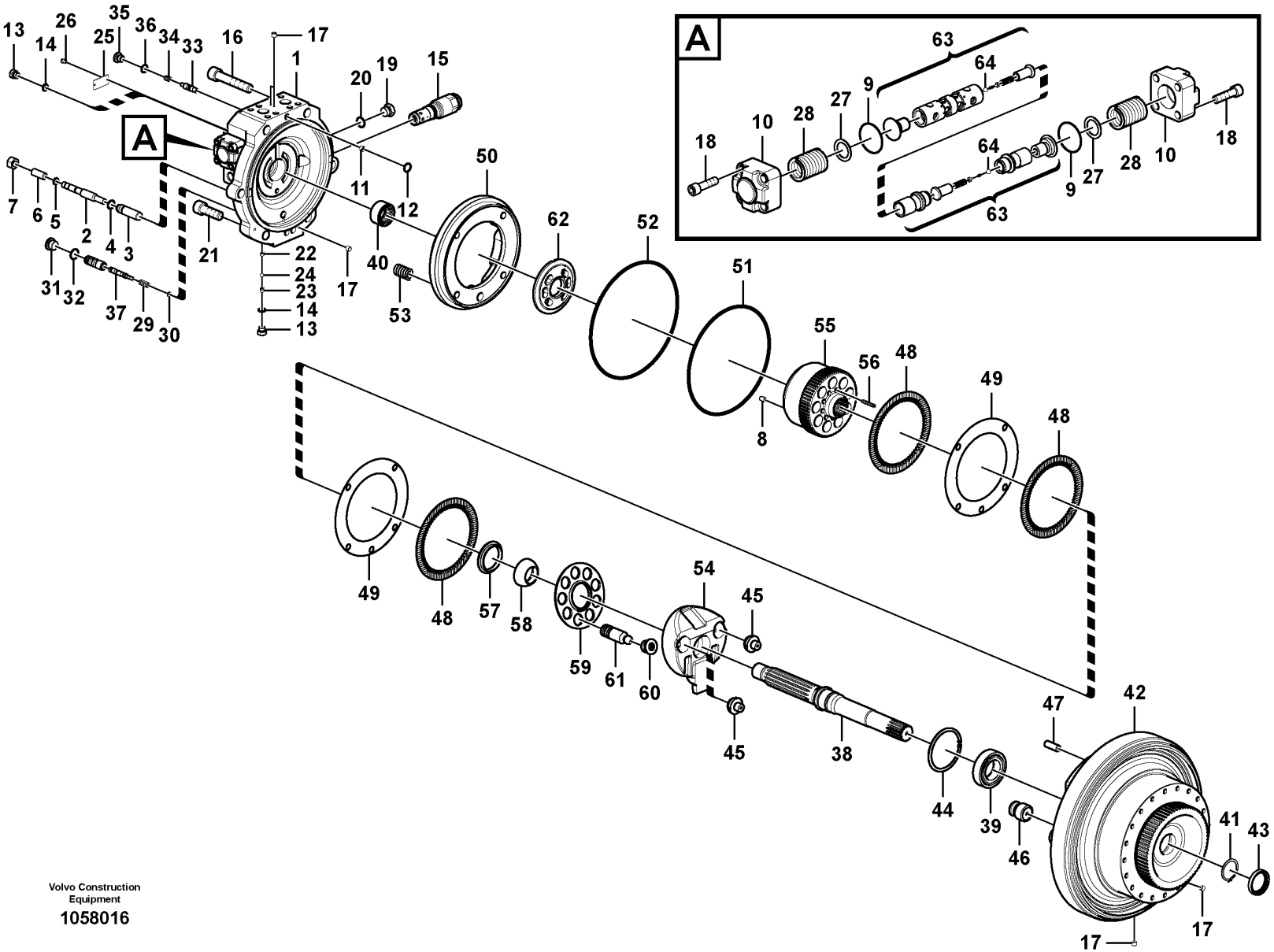

Volvo Construction Equipment

1058016

Fig.	Part No.	Quantity 1	2	3	PS	KIT	Description	Dénomination	Bezeichnung	Denominación	Benämning	Notes
29	SA 7242-11560	1					•Spring	•Ressort	•Feder	•Muelle	•Fjäder	
30	VOE 14507000	1					•Spacer	•Entretoise	•Abstandkörper	•Distanciador	•Distans	
31	SA 7242-11290	1					•Plug	•Bouchon	•Stopfen	•Tapon	•Plugg	
32	VOE 983509	1					•O-ring	•Joint torique	•O-Ring	•Anillo tórico	•O-ring	
33	VOE 14509997	1					•Spool	•Bobine	•Schieber	•Bobina	•Slid	
34	VOE 14506994	1					•Spring	•Ressort	•Feder	•Muelle	•Fjäder	
35	VOE 14506995	1					•Plug	•Bouchon	•Stopfen	•Tapon	•Plugg	
36	VOE 983505	1					•O-ring	•Joint torique	•O-Ring	•Anillo tórico	•O-ring	
37	VOE 14579610	1					•Control plunger	•Piston de contrôle	•Stößel	•Pasador de accionamiento	•Manöverpinne	
38	VOE 14565331	1					•Shaft	•Arbre	•Welle	•Eje	•Axel	
39	VOE 14640025	1					•Roller bearing	•Roulement à rouleaux	•Rollenlager	•Cojínete rodillo	•Rullager	(SA 7242-10100)
40	VOE 14506955	1					•Bearing	•Palier	•Lager	•Cojinete	•Lager	
41	VOE 914472	1					•Snap ring	•Circlip	•Nutring	•Circlip	•Spårring	(SA 9541-01050)
42		1			NS		•Casing	•Boitier	•Gehäuse	•Cubierta	•Kåpa	
43	SA 7242-10590	1					•Seal	•Étanchéité	•dichtung	•Junta	•Tätning	
44	SA 8320-01810	1					•Retaining ring	•Bague retenue	•Haltering	•Anillo retén	•Hållarring	
45	VOE 14506958	2					•Pivot	•Pivot	•Drehzapfen	•Pivote	•Pivot	
46	VOE 14506959	1					•Piston	•Piston	•Kolben	•Piston	•Kolv	
47	VOE 14551526	5					•Pin	•Goupille	•Zapfen	•Pasador	•Tapp	
48	VOE 14506982	3					•Plate	•Tôle	•Blech	•Chapa	•Plåt	
49	VOE 14506984	2					•Plate	•Tôle	•Blech	•Chapa	•Plåt	
50	VOE 14565332	1					•Piston	•Piston	•Kolben	•Pistón	•Kolv	
51	VOE 960262	1					•O-ring	•Joint torique	•O-Ring	•Anillo tórico	•O-ring	
52	VOE 990849	2					•O-ring	•Joint torique	•O-Ring	•Anillo tórico	•O-ring	
53	VOE 14568004	10					•Spring	•Ressort	•Feder	•Resorte	•Fjäder	
54	VOE 14604842	1					•Plate	•Tôle	•Blech	•Chapa	•Plåt	
55		1			NS		•Cylinder Block	•Bloc-cylindres	•Zylinderblock	•Bloque Cilindro	•Cylinderblock	
56	VOE 14506967	9					•Spring	•Ressort	•Feder	•Muelle	•Fjäder	
57	VOE 14506968	1					•Spacer	•Entretoise	•Abstandstueck	•Casquillo distanciad	•Distans	
58	VOE 14506970	1					•Guide	•Rail	•Führung	•Guia	•Gejd	

1		**Travel motor** **Moteur de conduite** **Fahrmotor** **Motor de traslación** **Körmotor**	Catalogue id **20592**	Group **441**
2				
3			Illustr. No **1058016**	Section **200**
4				
5		**8289146, 8289148, 8289147**	Issue **20023976-I**	Page **531**

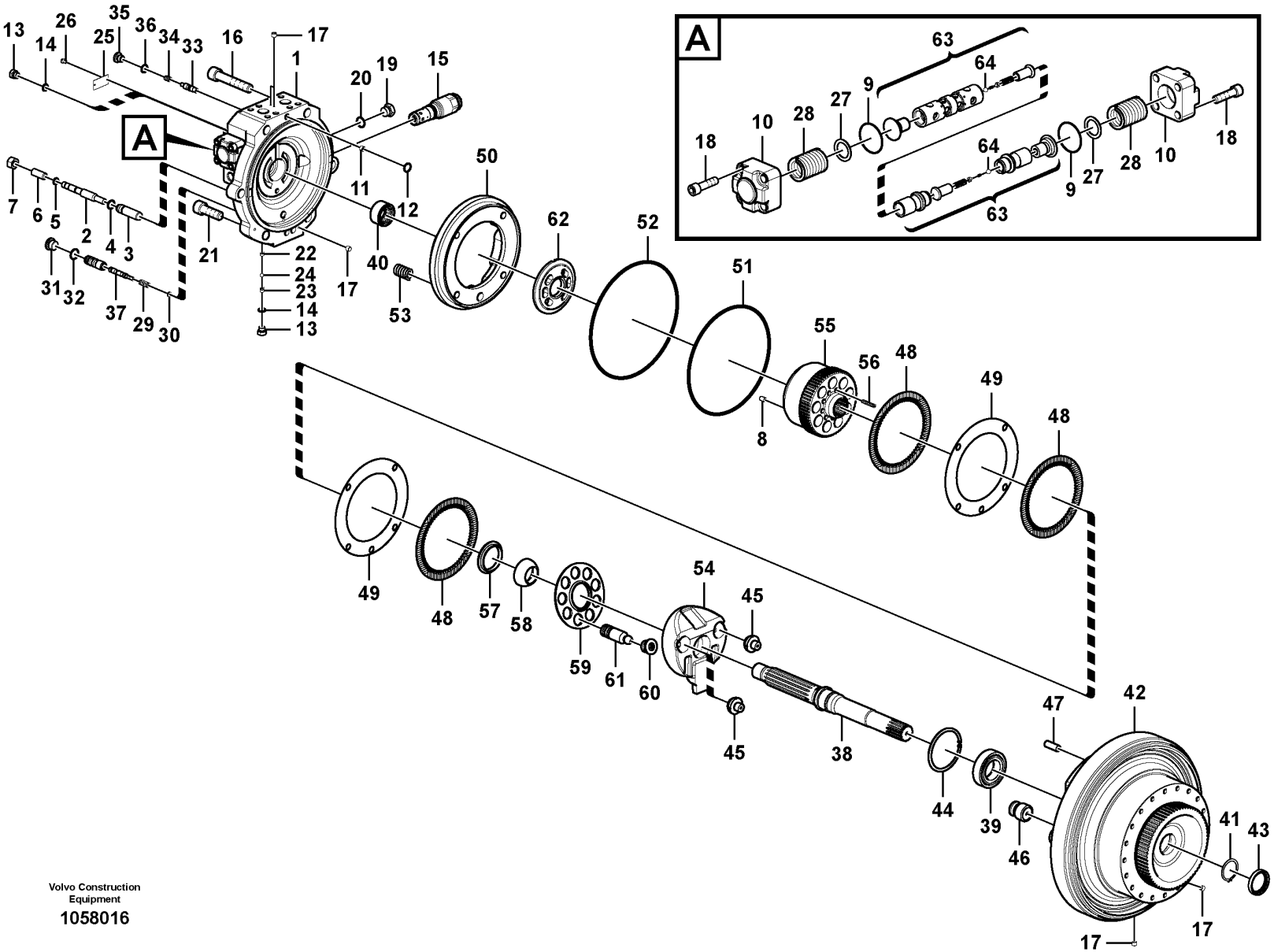

Volvo Construction Equipment

1058016

Fig.	Part No.	Quantity 1	2	3	PS	KIT	Description	Dénomination	Bezeichnung	Denominación	Benämning	Notes
59	VOE 14506972	1					•Plate	•Plaque	•Platte	•Placa	•Platta	
60		9			NS		•Pad	•Patin	•Belag	•Pastilla	•Pad	
61	VOE 14551797	9					•Piston	•Piston	•Kolben	•Pistón	•Kolv	
62	VOE 14506978	1					•Plate	•Tôle	•Blech	•Chapa	•Plåt	
63	VOE 14506950	1					•Spool	•Bobine	•Schieber	•Bobina	•Slid	
64	VOE 14880996	2					••Ball	••Bille	••Kugel	••Bola	••Kula	
100	VOE 14596398	1					Seal	Étanchéité	dichtung	Junta	Tätning	

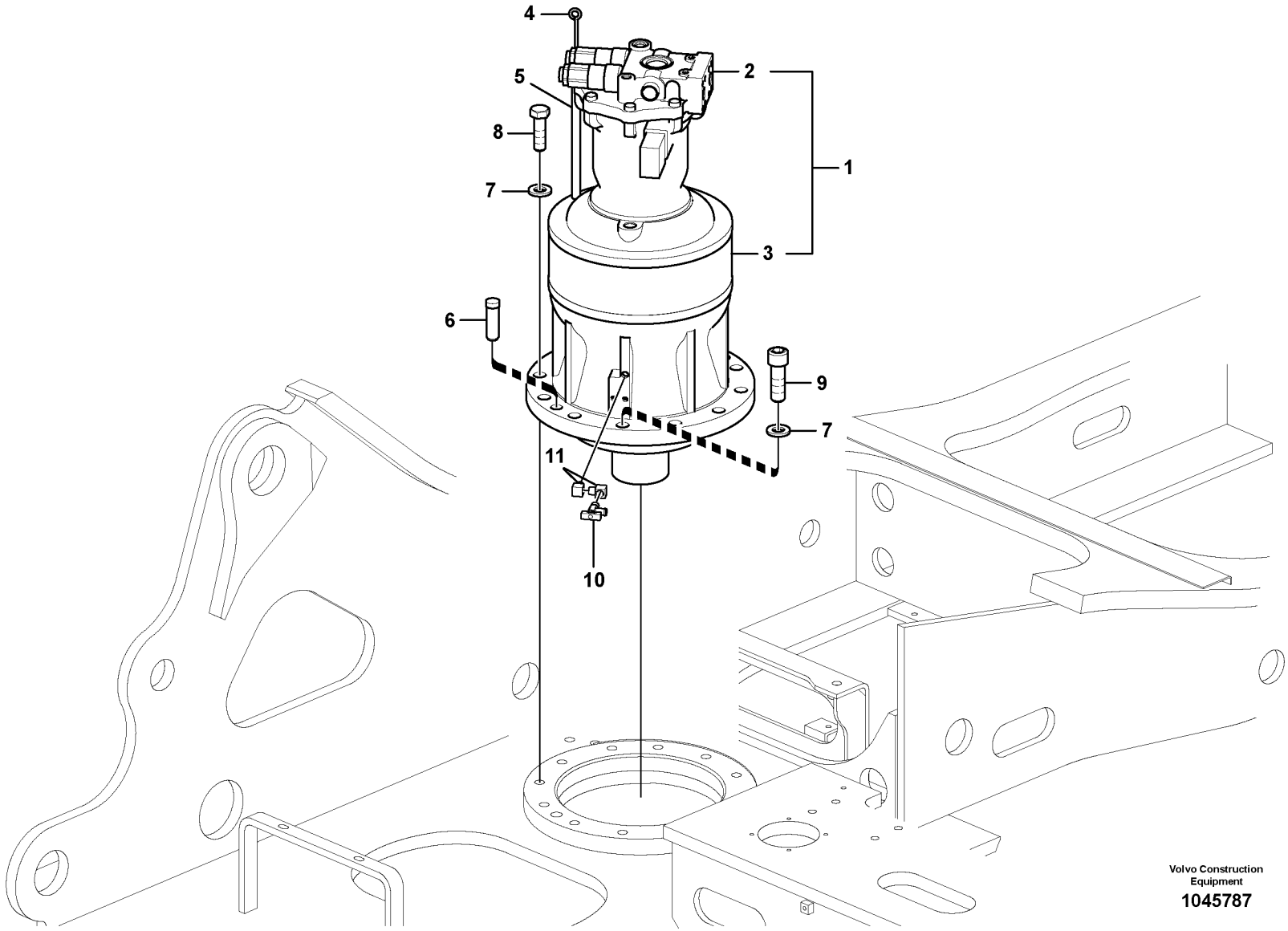
4
5
2
8
1
7
3
6
9
7
11
10
Volvo Construction Equipment
1045787

Fig.	Part No.	Quantity 1	2	3	4	5	PS	KIT	Description	Dénomination	Bezeichnung	Denominación	Benämning	Notes
1		1					NS		Drive unit	Unité de commande	Antriebsaggregat	Unidad propulsora	Drivenhet	
			1				NS		Drive unit	Unité de commande	Antriebsaggregat	Unidad propulsora	Drivenhet	
				1			NS		Drive unit	Unité de commande	Antriebsaggregat	Unidad propulsora	Drivenhet	
					1		NS		Drive unit	Unité de commande	Antriebsaggregat	Unidad propulsora	Drivenhet	
2	VOE 14664496	1	1						•Swing motor	•Moteur d'orientation	•Schwenkmotor	•	•Svängmotor	See group 441-600 page 537
	VOE 14645001			1					•Swing motor	•Moteur d'orientation	•Schwenkmotor	•	•Svängmotor	See group 441-600 page 537
	VOE 14653149				1				•Swing motor	•Moteur d'orientation	•Schwenkmotor	•	•Svängmotor	See group 441-610 page 543
3	VOE 14622901	1							•Swing gearbox	•Reducteur d'orientation	•Drehwerksgetriebekasten Drehgetriebekasten	•Reductor de giro	•Svängväxellåda	See group 431-350 page 521
	VOE 14643287		1	1					•Reduction gear	•Pignon réducteur	•Langsamgang	•Reducción	•Reduktionsväxel	See group 431-300 page 519
	VOE 14712696				1				•Swing gearbox	•Réducteur d'orientation	•Schwenkgetriebe	•Caja del engranaje de giro	•	(VOE 14680015) See group 431-350 page 521
4	VOE 14596633	1			1				•Gauge	•Calibre	•Messlehre	•Galga	•Tolk	
5	VOE 14596632	1			1				•Pipe	•Tuyau	•Rohrleitung	•Tubo	•Rör	
6	VOE 14531024	1	1	1	1				Pin	Goupille	Zapfen	Pasador	Tapp	
7	VOE 992049	12	12	12	12				Plain washer	Rondelle plane	Flachscheibe	Arandela plana	Planbricka	
8	VOE 983373	11	11	11	11				Hexagon screw	Vis à tête hexagonale	Sechskantschraube	Tornillo hexagonal	Sexkantsskruv	
9	VOE 984365	1	1	1	1				Hex. socket screw	Vis à six pans creux	Innensechskantschraube	Tornillo de hexágono embutido	Insexskruv	
10	VOE 14529015	1	1	1					Valve	Valve	Ventil	Válvula	Ventil	
11	SA 9411-92830	2	2	2					Elbow nipple	Raccord coudé	Winkelnippel	Niple angular	V-nippel	

1	8290578
2	8291909
3	8291893, 8291539
4	8293832
5	

Swing motor with mounting parts
Moteur d'orientation avec pièces de montage
Schwenkmotor mit Anbauteilen
Motor de giro con piezas de montaje
Svängmotor med monteringsdetaljer

Catalogue id	Group
20592	441
Illustr. No	Section
1045787	500
Issue	Page
20023976-I	535

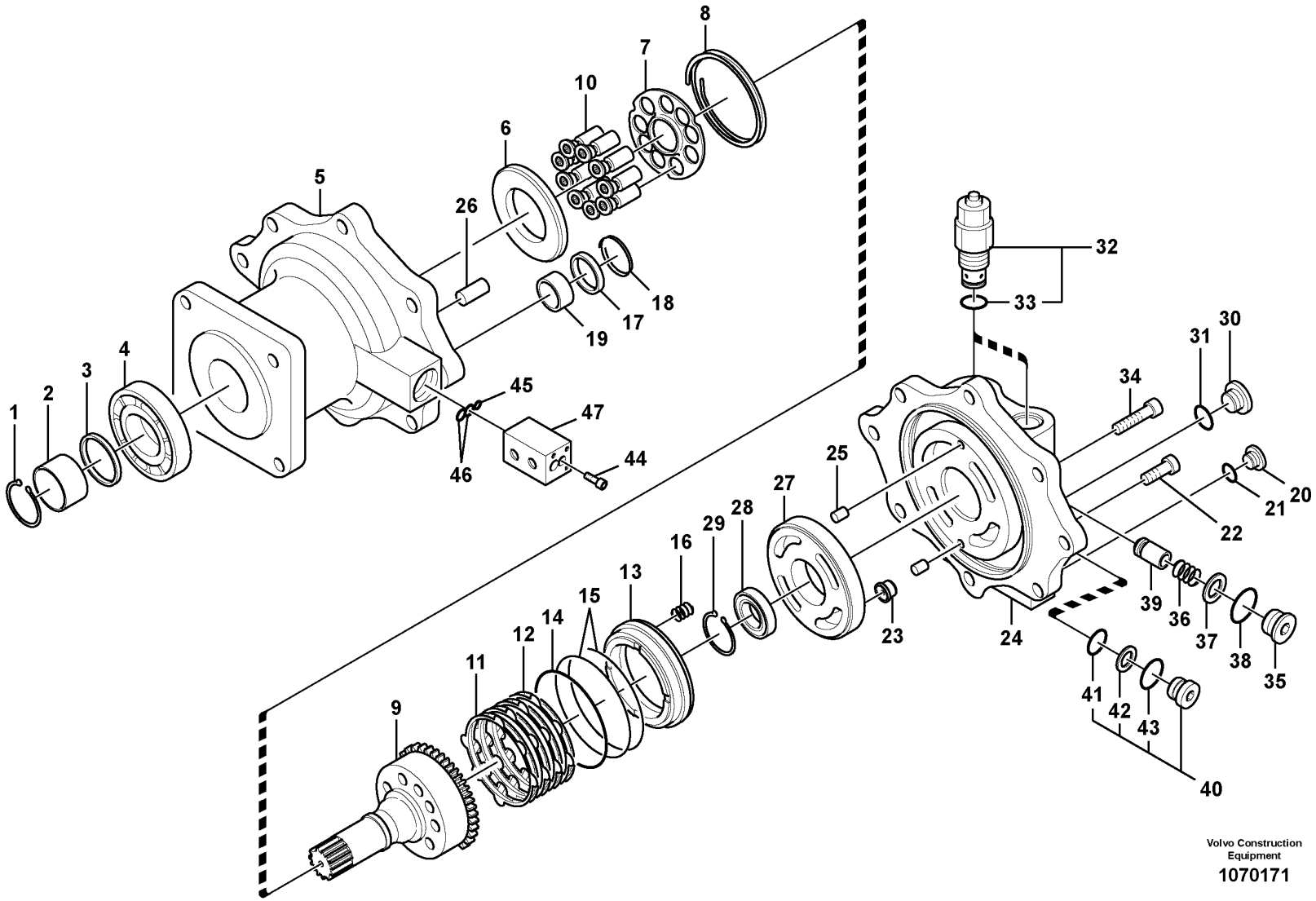

Volvo Construction Equipment

1070171

Fig.	Part No.	Quantity 1	2	3	PS	KIT	Description	Dénomination	Bezeichnung	Denominación	Benämning	Notes
	VOE 14645001	1					Swing motor	Moteur d'orientation	Schwenkmotor		Svängmotor	
	VOE 14664496		1	1			Swing motor	Moteur d'orientation	Schwenkmotor		Svängmotor	
1	SA 8230-01090	1	1	1			•Snap ring	•Circlip	•Nutring	•Circlip	•Spårring	
2	SA 8230-04460	1	1	1			•Ring	•Bague	•Ring	•Anillo	•Ring	
3	SA 8230-00910	1				K	•Sealing ring	•Bague étanchéité	•Dichtring	•Anillo retén	•Tätningsring	
3			1	1	NS		•Seal	•Joint	•Dichtring	•Junta	•Tätning	
4	SA 7177-03140	1			SS		•Roller bearing	•Roulement à rouleaux	•Rollenlager	•Cojínete rodillo	•Rullager	S/N -210565/-270500 S/N -280149/-230290
4	VOE 14626954	1	1	1			•Roller bearing	•Roulement à rouleaux	•Rollenlager	•Cojínete rodillo	•Rullager	S/N 210566-/270501- S/N 280150-/230291-
5		1	1	1	NS		•Housing	•Carter	•Gehäuse	•Carter	•Hus	
6	SA 8230-04390	1					•Plate	•Plaque	•Platte	•Placa	•Platta	
6			1	1	NS		•Plate	•Plaque	•Platte	•Placa	•Platta	
7	SA 8230-04400	1	1	1			•Plate	•Tôle	•Blech	•Chapa	•Plåt	
8	SA 8230-04300	1	1	1			•Spring	•Ressort	•Feder	•Resorte	•Fjäder	
9	SA 8230-04060	1	1	1			•Cylinder	•Cylindre	•Zylinder	•Cilindro	•Cylinder	
10	VOE 14512780	9	9	9			•Piston	•Piston	•Kolben	•Piston	•Kolv	
11	SA 8230-22940	4	4	4			•Friction plate	•Plaque de friction	•Reibschlussplatte	•Plato de fricción	•Friktionsplatta	
12	SA 8230-22950	4	4	4			•Plate	•Tôle	•Blech	•Chapa	•Plåt	
13	SA 8230-04090	1	1	1			•Piston	•Piston	•Kolben	•Piston	•Kolv	
14	SA 8230-00260	1				K	•O-ring	•Joint torique	•O-Ring	•Anillo tórico	•O-ring	
14			1	1	NS		•O-ring	•Joint Torique	•O-Ring	•Junta torica	•O-ring	
15	SA 8230-00270	2				K	•O-ring	•Joint torique	•O-Ring	•Anillo tórico	•O-ring	
15			2	2	NS		•O-ring	•Joint Torique	•O-Ring	•Junta torica	•O-ring	
16	SA 8230-04270	19	19	19			•Spring	•Ressort	•Feder	•Resorte	•Fjäder	
17	VOE 14650657	4				K	•Seal	•Étanchéité	•dichtung	•Junta	•Tätning	(SA 8230-00901)
17			4		NS		•Seal ring	•Bague etancheite	•Dichring	•Anillo reten	•Glidringstätning	
17	VOE 14650657			4			•Seal	•Étanchéité	•dichtung	•Junta	•Tätning	
18	SA 8230-04310	4	4	4			•Spring	•Ressort	•Feder	•Resorte	•Fjäder	
19	SA 8230-04350	4	4	4			•Bushing	•Bague	•Buchse	•Casquillo	•Bussning	
20	VOE 14552099	2					•Cap	•Chapeau	•Kappe	•Caperuza	•Lock	
20	SA 7273-10751		2	2			•Cap	•Capot	•Kappe	•Capuchón	•Hatt	

1	8291893	**Swing motor** **Moteur d'orientation** **Schwenkmotor** **Motor de giro** **Svängmotor**	Catalogue id **20592**	Group **441**
2	8290578		Illustr. No **1070171**	Section **600**
3	8291909		Issue **20023976-I**	Page **537**
4				
5				

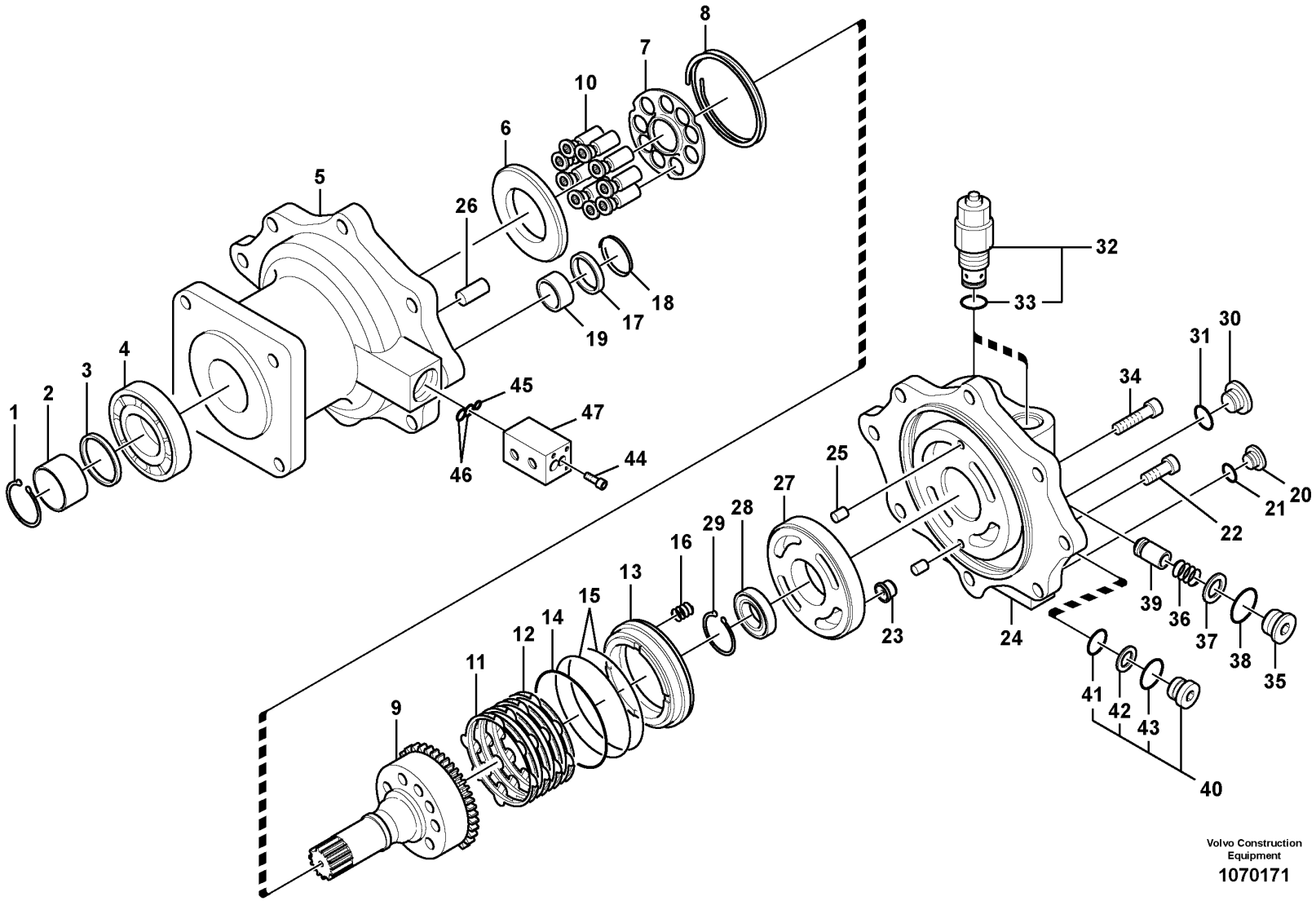

Volvo Construction Equipment

1070171

Fig.	Part No.	Quantity 1	2	3	PS	KIT	Description	Dénomination	Bezeichnung	Denominación	Benämning	Notes
21	VOE 993320	2				K	•O-ring	•Joint torique	•O-Ring	•Anillo tórico	•O-ring	(VOE 932039) S/N -210565/-270500 S/N -280149/-230290
21	VOE 983502	2				K	•O-ring	•Joint torique	•O-Ring	•Anillo tórico	•O-ring	S/N 210566-/270501- S/N 280150-/230291-
21			2	2	NS		•O-ring	•Joint Torique	•O-Ring	•Junta torica	•O-ring	
22	SA 8230-00630	1	1	1			•Bolt	•Boulon	•Bolzen	•Perno	•Bult	
23	SA 8230-04120	2	2	2			•Piston	•Piston	•Kolben	•Pistón	•Kolv	
24		1	1	1	NS		•Cover	•Capot	•Haube	•Capo	•Lock	
25	SA 8230-00560	2	2	2			•Pin	•Goupille	•Zapfen	•Pasador	•Tapp	
26	SA 9324-21317	1					•Pin	•Fiche	•Stift	•Clavija	•Stift	
26			1	1	NS		•Pin	•Goupille	•Zapfen	•Pasador	•Tapp	
27	VOE 14602310	1	1	1			•Plate	•Tôle	•Blech	•Chapa	•Plåt	
28	SA 8230-00840	1	1	1			•Needle bearing	•Roulement à aiguilles	•Nadellager	•Cojinete de agujas	•Nållager	
29	SA 8230-01100	1	1	1			•Snap ring	•Circlip	•Nutring	•Circlip	•Spårring	
30	VOE 14552450	1					•Cap	•Chapeau	•Kappe	•Caperuza	•Lock	
30	SA 7273-10760		1	1			•Plug	•Bouchon	•Stöpsel	•Tapón	•Propp	
31	VOE 993322	1				K	•O-ring	•Joint torique	•O-Ring	•Anillo tórico	•O-ring	(VOE 932041) S/N -210565/-270500 S/N -280149/-230290
31	VOE 990557	1				K	•O-ring	•Joint torique	•O-Ring	•Anillo tórico	•O-ring	S/N 210566-/270501- S/N 280150-/230291-
31	VOE 14533609		1	1			•O-ring	•Joint torique	•O-Ring	•Anillo tórico	•O-ring	
32	VOE 14602309	2					•Relief valve	•Valve décharge	•Entlastungsventil	•Válvula de descarga	•Avlastningsventil	
32			2	2	NS		•Relief valve	•Limiteur - pression	•Druckbegrenzer	•Limitador presion	•Avlastningsventil	
33	VOE 983529	2				K	••O-ring	••Joint torique	••O-Ring	••Anillo tórico	••O-ring	
33			2	2	NS		•O-ring	•Joint Torique	•O-Ring	•Junta torica	•O-ring	
34	VOE 984135	7	7	7			•Hex. socket screw	•Vis à six pans creux	•Innensechskantschraube	•Tornillo de hexágono embutido	•Insexskruv	
35	SA 8230-11610	2	2	2			•Cap	•Capot	•Kappe	•Tapa	•Lock	
36	VOE 14596241	2	2	2			•Spring	•Ressort	•Feder	•Resorte	•Fjäder	
37	VOE 14880821	2				K	•Back-up ring	•Bague support	•Stützring	•Anillo de apoyo	•Stödring	
37			2	2	NS		•Ring	•Anneau	•Ring	•Anillo	•Ring	

1	8291893
2	8290578
3	8291909
4	
5	

Swing motor
Moteur d'orientation
Schwenkmotor
Motor de giro
Svängmotor

Catalogue id	Group
20592	441
Illustr. No	Section
1070171	600
Issue	Page
20023976-I	539

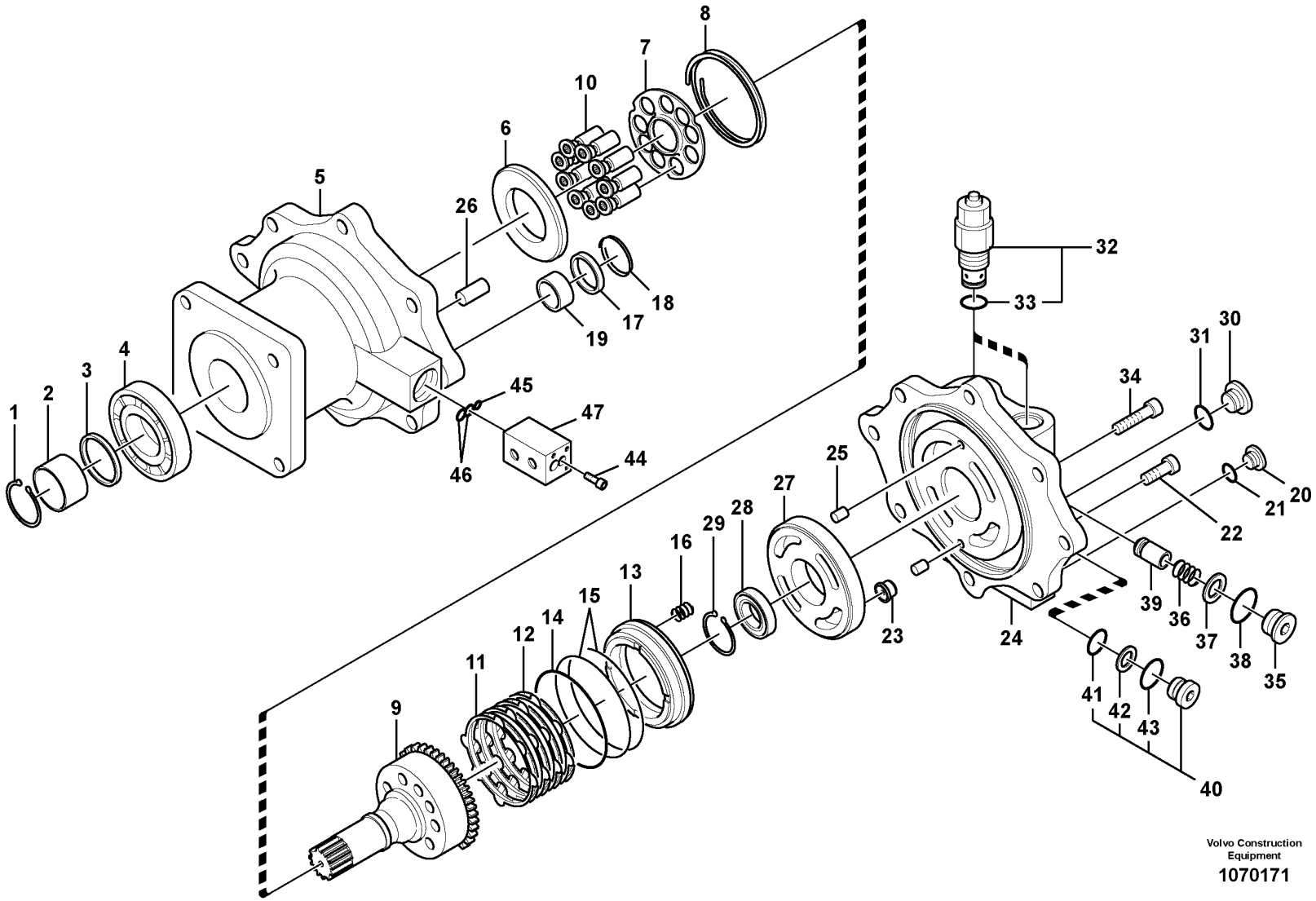

Volvo Construction Equipment

1070171

Fig.	Part No.	Quantity 1	2	3	PS	KIT	Description	Dénomination	Bezeichnung	Denominación	Benämning	Notes
38	VOE 983525	2				K	•O-ring	•Joint torique	•O-Ring	•Anillo tórico	•O-ring	
38			2	2	NS		•O-ring	•Joint Torique	•O-Ring	•Junta torica	•O-ring	
39	SA 8230-11110	2	2	2			•Non-return valve	•Clapet antiretour	•Rückschlagventil	•Válvula antirretorno	•Backventil	
40			2	2	NS		•Valve	•Soupape	•Ventil	•Valvula	•Ventil	
40	VOE 14508590	2					•Valve	•Valve	•Ventil	•Válvula	•Ventil	
41	VOE 983503	1	1	1		K	••O-ring	••Joint torique	••O-Ring	••Anillo tórico	••O-ring	
42	VOE 14625246	1	2	2		K	••Ring	••Bague	••Ring	••Anillo	••Ring	(SA 9566-10180)
43	VOE 990557	1	2	2		K	••O-ring	••Joint torique	••O-Ring	••Anillo tórico	••O-ring	
44	SA 8230-00610	3			OP		•Bolt	•Boulon	•Bolzen	•Perno	•Bult	
44			3	3	NS		•Bolt	•Boulon	•Bolzen	•Perno	•Bult	
45	SA 8230-00160	1	1	1		K	•O-ring	•Joint torique	•O-Ring	•Anillo tórico	•O-ring	
46	SA 8230-00190	2	2	2		K	•O-ring	•Joint torique	•O-Ring	•Anillo tórico	•O-ring	
47	SA 8230-04180	1		1	SS		•Valve	•Valve	•Ventil	•Válvula	•Ventil	
47			1		NS		•Valve	•Soupape	•Ventil	•Valvula	•Ventil	
100	VOE 14602311	1					Seal	Étanchéité	dichtung	Junta	Tätning	S/N -210565/-270500 S/N -280149/-230290
200	VOE 14512788	1					Sealing kit	Kit plombage	Plombiersatz	Kit de precinto	Plomberingssats	S/N 210566-/270501- S/N 280150-/230291-

1	8291893	**Swing motor** **Moteur d'orientation** **Schwenkmotor** **Motor de giro** **Svängmotor**
2	8290578	
3	8291909	
4		
5		

Catalogue id **20592**	Group **441**
Illustr. No **1070171**	Section **600**
Issue **20023976-I**	Page **541**

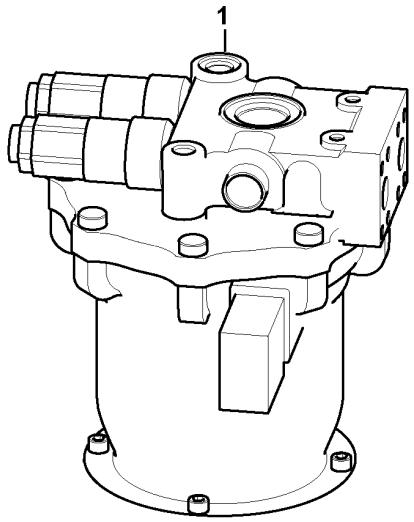
1

Fig.	Part No.	Quantity 1	2	3	PS	KIT	Description	Dénomination	Bezeichnung	Denominación	Benämning	Notes
1	VOE 14653149	1					Swing motor	Moteur d'orientation	Schwenkmotor		Svängmotor	
	VOE 14535194	2					•Bolt	•Boulon	•Bolzen	•Perno	•Bult	
	VOE 14558298	2					•Valve	•Valve	•Ventil	•Válvula	•Ventil	
	VOE 14625240	2					••Ring	••Bague	••Ring	••Anillo	••Ring	
	VOE 983509	2					••O-ring	••Joint torique	••O-Ring	••Anillo tórico	••O-ring	
	VOE 14596309	16					•Spring	•Ressort	•Feder	•Resorte	•Fjäder	
	VOE 14684117	2					•Relief valve	•Valve décharge	•Entlastungsventil	•Válvula de descarga	•Avlastningsventil	
	VOE 990582	2					••O-ring	••Joint torique	••O-Ring	••Anillo tórico	••O-ring	
	VOE 14684118	1					•Valve	•Valve	•Ventil	•Válvula	•Ventil	
	VOE 14594353	2					••Plug	••Tampon	••Stopfen	••Tapón	••Plugg	
	VOE 14684119	4					•Plate	•Tôle	•Blech	•Chapa	•Plåt	
	VOE 14684120	3					•Plate	•Tôle	•Blech	•Chapa	•Plåt	
	VOE 14684121	1					•Piston	•Piston	•Kolben	•Pistón	•Kolv	
	VOE 14684122	1					•Roller bearing	•Roulement à rouleaux	•Rollenlager	•Cojinete rodillo	•Rullager	
	VOE 14684123	1					•Roller bearing	•Roulement à rouleaux	•Rollenlager	•Cojinete rodillo	•Rullager	
	VOE 14684124	1					•Snap ring	•Circlip	•Nutring	•Circlip	•Spårring	
	VOE 14684125	1					•Snap ring	•Circlip	•Nutring	•Circlip	•Spårring	
	VOE 14684126	2					•Spring	•Ressort	•Feder	•Resorte	•Fjäder	
	VOE 14684127	1					•Piston	•Piston	•Kolben	•Pistón	•Kolv	
100	VOE 14684116	1					Sealing kit	Jeu joints	Dichtungssatz	Juego de reténes	Tätningssats	

1	8296832	**Swing motor** **Moteur d'orientation** **Schwenkmotor** **Motor de giro** **Svängmotor**	Catalogue id **20592**	Group **441**
2			Illustr. No **1049737**	Section **610**
3				
4			Issue **20023976-I**	Page **543**
5				

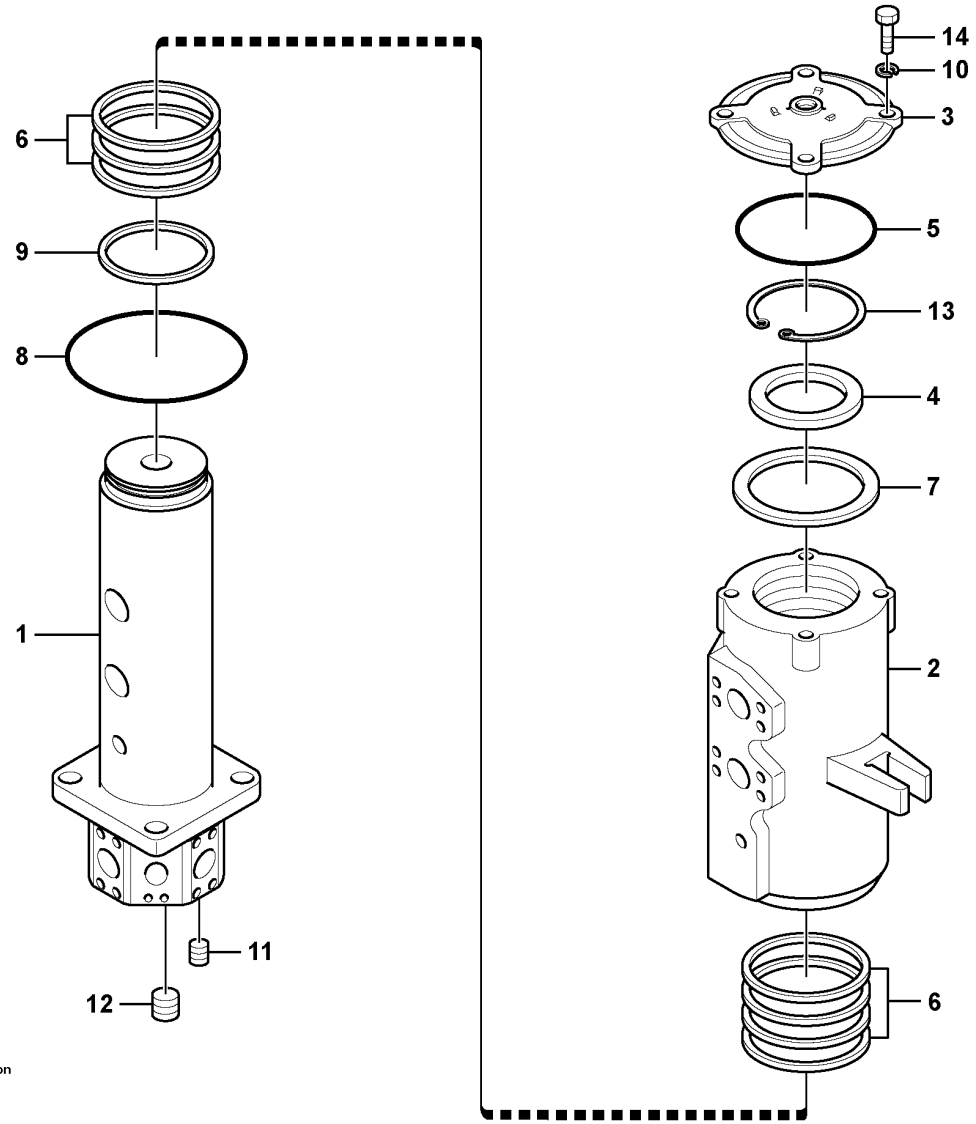

Volvo Construction Equipment

1025070

Fig.	Part No.	Quantity 1	2	3	PS	KIT	Description	Dénomination	Bezeichnung	Denominación	Benämning	Notes
	VOE 14570053	1					Turning joint	Joint tournant	Drehgelenk	Articulación de giro	Centrumgenomgång	
1		1			NS		•Shaft	•Arbre	•Welle	•Eje	•Axel	
2		1			NS		•Hub	•Moyeu	•Nabe	•Cubo	•Nav	
3	**VOE 14570531**	1					•Cover	•Capot	•Abdeckung	•Capó	•Kåpa	
4	**SA 1046-02450**	1					•Shim	•Cale de réglage	•Ausgleichblech	•Laminilla de ajuste	•Justermellanlägg	
5	**VOE 990604**	1				K	•O-ring	•Joint torique	•O-Ring	•Anillo tórico	•O-ring	
6	**SA 1046-02600**	7				K	•Seal	•Étanchéité	•dichtung	•Junta	•Tätning	
7	**SA 1046-02440**	1					•Spacer	•Entretoise	•Abstandkörper	•Distanciador	•Distans	
8		1			NS	K	•O-ring	•Joint torique	•O-Ring	•Anillo tórico	•O-ring	
9	**VOE 990647**	1				K	•O-ring	•Joint torique	•O-Ring	•Anillo tórico	•O-ring	
10	**VOE 955925**	1					•Spring washer	•Rondelle élastique	•Federscheibe	•Arandela elástica	•Fjäderbricka	(SA 9213-14000)
11	**SA 9415-43022**	1					•Plug	•Bouchon	•Stopfen	•Tapon	•Plugg	
12	**SA 9415-43062**	4					•Plug	•Bouchon	•Stopfen	•Tapon	•Plugg	
13	**SA 9541-01110**	1					•Retaining ring	•Bague retenue	•Haltering	•Anillo retén	•Hållarring	
14	**VOE 990522**	1					•Hexagon screw	•Vis à tête hexagonale	•Sechskantschraube	•Tornillo hexagonal	•Sexkantsskruv	(SA 9011-11406)
	VOE 14502645	1					Sealing kit	Kit plombage	Plombiersatz	Kit de precinto	Plomberingssats	

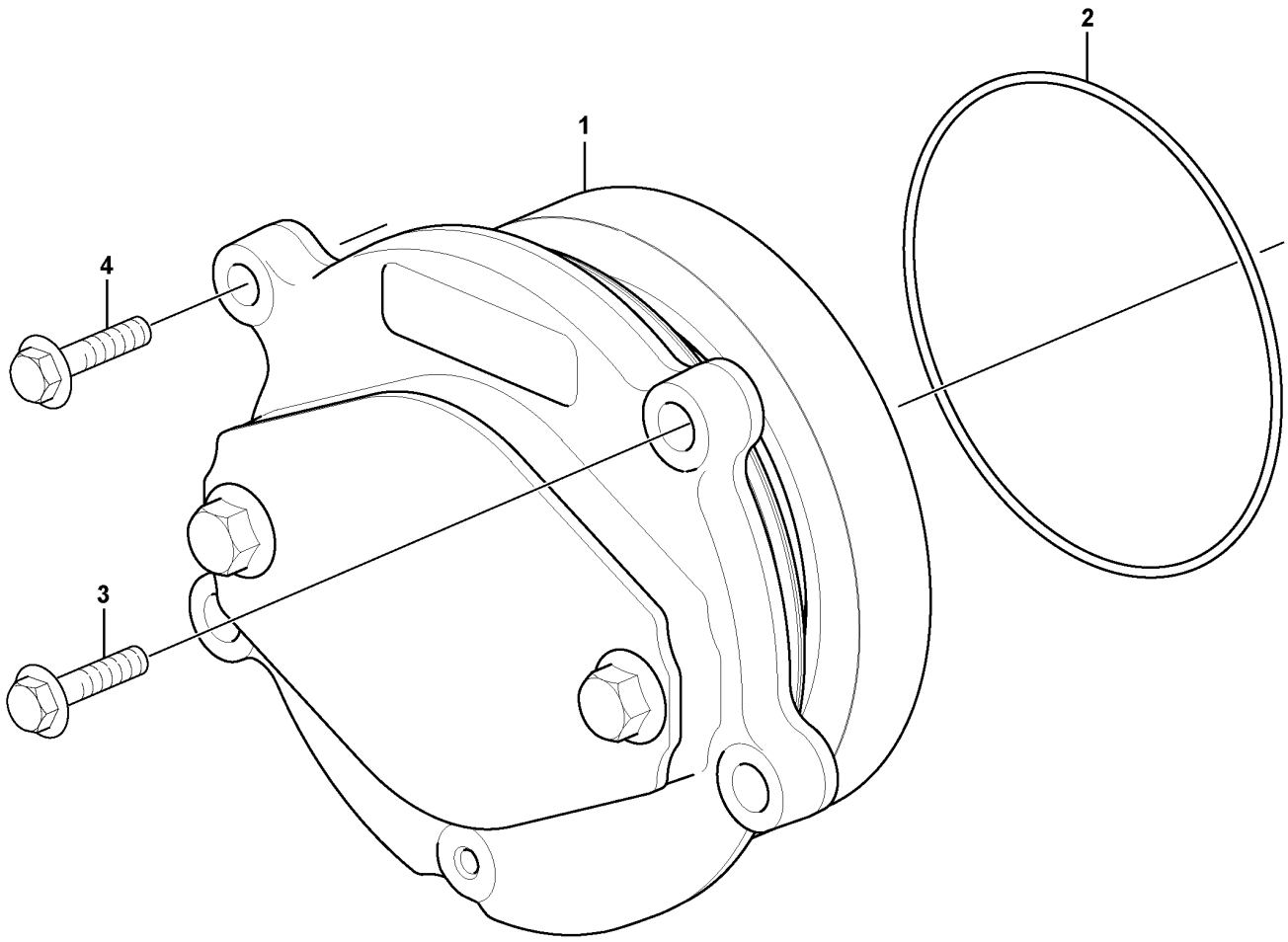

Volvo Construction Equipment
1057002

Fig.	Part No.	Quantity 1	2	3	PS	KIT	Description	Dénomination	Bezeichnung	Denominación	Benämning	Notes
1		1					Bearing Housing	Carter Palier	Lagergehäuse	Caja Cojinete	Lagerhus	See group 482-200 page 549
2	VOE 976068	1					O-ring	Joint torique	O-Ring	Anillo tórico	O-ring	
3	VOE 13965192	3					Screw	Vis	Schraube	Tornillo	Skruv	L = 40 mm
4	VOE 973096	1					Flange screw	Vis à embase	Flanschschraube	Tornillo embridado	Flänsskruv	L = 130 mm

1		**Power take-off with installation parts** **Prise de force avec pièces de montage** **Nebenantrieb mit Einbauteilen** **Toma de fuerza con piezas de instalación** **Kraftuttag med monteringsdetaljer**	Catalogue id **20592**	Group **482**
2				
3			Illustr. No **1057002**	Section **100**
4				
5		**8289023, 8289891, 8290568, 8290569**	Issue **20023976-I**	Page **547**

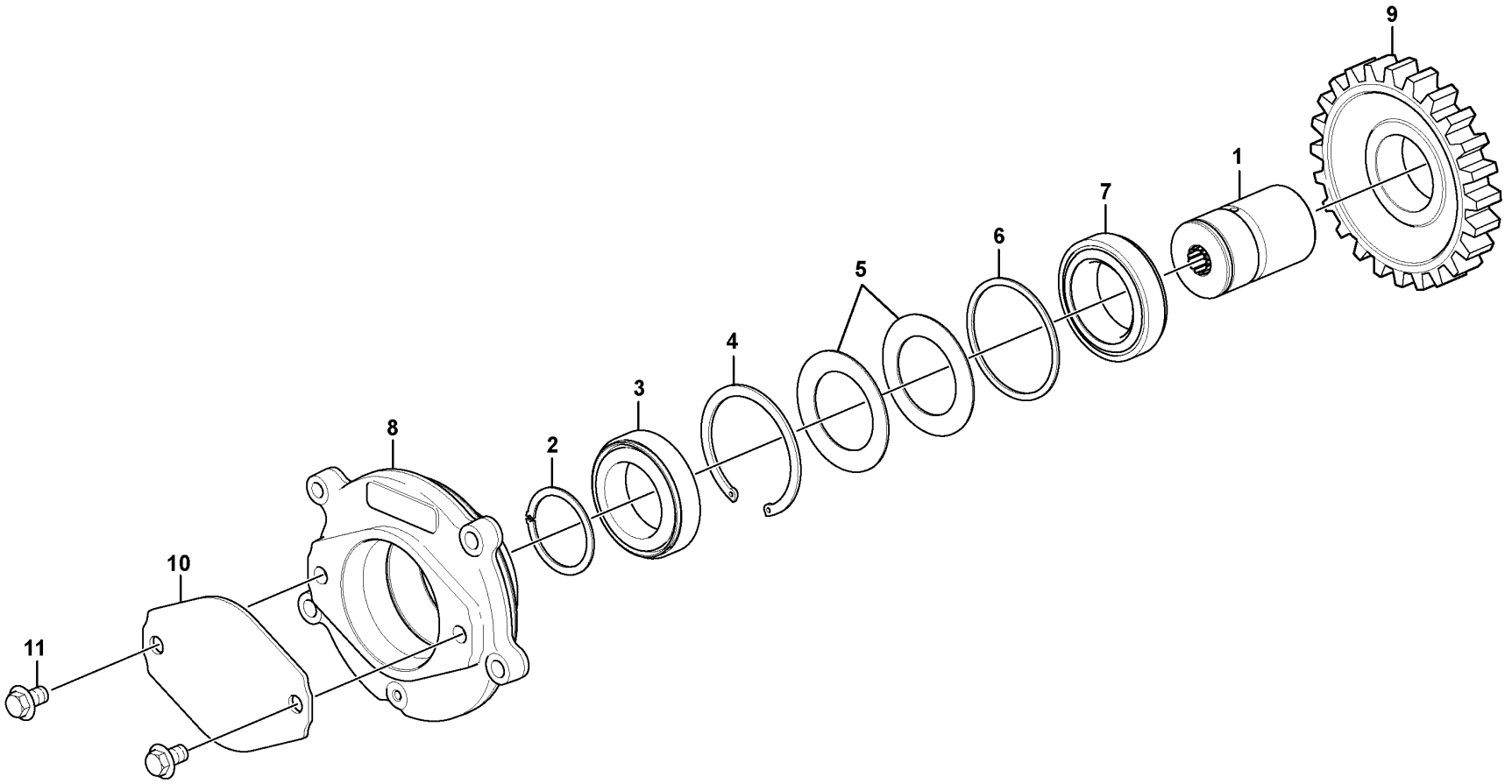

Volvo Construction Equipment
1057003

Fig.	Part No.	Quantity 1	2	3	PS	KIT	Description	Dénomination	Bezeichnung	Denominación	Benämning	Notes
	VOE 17428870	1					Bearing Housing	Carter Palier	Lagergehäuse	Caja Cojinete	Lagerhus	(VOE 15054375)
1	**VOE 15070876**	1					•Shaft	•Arbre	•Welle	•Eje	•Axel	
2	**VOE 914476**	1					•Snap ring	•Circlip	•Nutring	•Circlip	•Spårring	
3	**VOE 21909759**	1					•Roller bearing	•Roulement à rouleaux	•Rollenlager	•Cojinete rodillo	•Rullager	
4	**VOE 951089**	1					•Retaining ring	•Bague retenue	•Haltering	•Anillo retén	•Hållarring	
5		2			NS		•Disc spring	•Ressort diaphragme	•Tellerfeder	•Resorte de disco	•Tallriksfjäder	
6		1			NS		•Spacer	•Entretoise	•Abstandkörper	•Distanciador	•Distans	
7	**VOE 21909759**	1					•Roller bearing	•Roulement à rouleaux	•Rollenlager	•Cojinete rodillo	•Rullager	
8		1			NS		•Bearing Housing	•Carter Palier	•Lagergehäuse	•Caja Cojinete	•Lagerhus	
9	**VOE 20775695**	1					•Gear	•Pignon	•Zahnrad	•Engranaje	•Kugghjul	
10		1			NS		•Protecting plate	•Plaque Protect	•Schutzplatte	•Placa Protecc	•Skyddsplatta	
11	**VOE 965191**	2			SS		•Flange screw	•Vis à embase	•Flanschschraube	•Tornillo embridado	•Flänsskruv	

1		**Power take-off** **Prise de force** **Nebenantrieb** **Toma de fuerza** **Kraftuttag**	Catalogue id **20592**	Group **482**
2				
3			Illustr. No **1057003**	Section **200**
4				
5		**8289023, 8289891, 8290568, 8290569**	Issue **20023976-I**	Page **549**

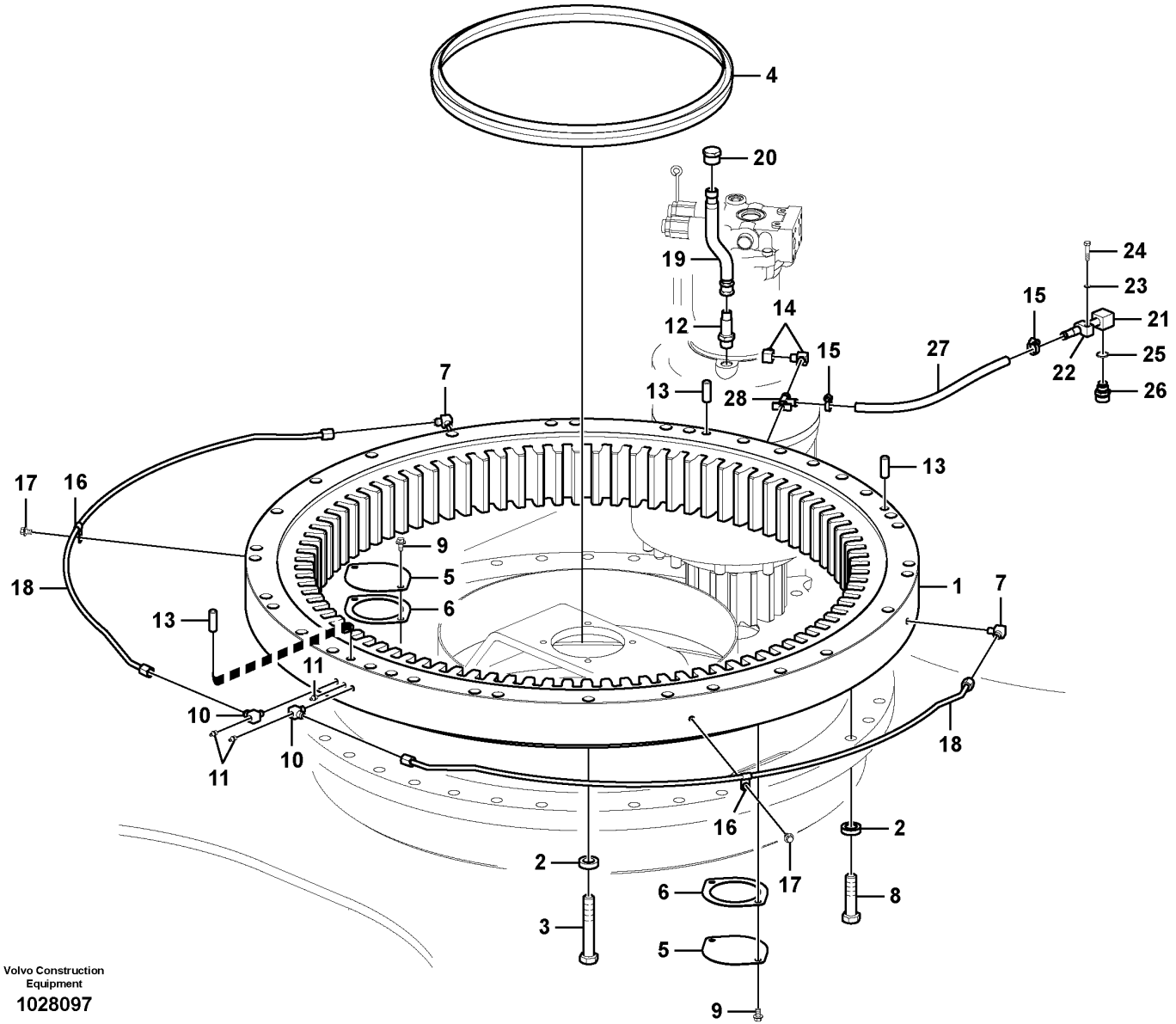
4
20
19
12
14
15
27
24
23
21
25
26
22
28
7
13
17
16
9
5
6
18
1
11
10
2
3
8
Volvo Construction Equipment
1028097

Fig.	Part No.	Quantity 1	2	3	PS	KIT	Description	Dénomination	Bezeichnung	Denominación	Benämning	Notes
1	VOE 14647527	1					Swing gear	Réducteur d'orientation	Drehwerksgetriebe Drehgetriebe	Cambio giratorio	Svängväxel	
	VOE 14618789	2					•Seal	•Étanchéité	•dichtung	•Junta	•Tätning	(VOE 14565610)
2	VOE 14531025	74					Washer	Rondelle	Scheibe	Arandela	Bricka	
3	VOE 993005	34					Hexagon screw	Vis à tête hexagonale	Sechskantschraube	Tornillo hexagonal	Sexkantsskruv	(SA 9011-22423)
4	VOE 14531012	1					Seal	Étanchéité	dichtung	Junta	Tätning	
5	VOE 14531013	2					Cover	Couvercle	Deckel	Tapa	Lock	
6	VOE 14531014	2					Gasket	Joint	Dichtung	Junta	Packning	
7	VOE 14555861	2					Elbow	Coude	Winkel	Ángulo	Vinkel	
8	VOE 992996	40					Hexagon screw	Vis à tête hexagonale	Sechskantschraube	Tornillo hexagonal	Sexkantsskruv	(SA 9011-22418)
9	VOE 946441	4					Flange screw	Vis à embase	Flanschschraube	Tornillo embridado	Flänsskruv	
10	VOE 14555862	2					Elbow	Coude	Winkel	Ángulo	Vinkel	
11	VOE 914167	3					Lubricating nipple	Graisseur	Schmiernippel	Niple lubricador	Smörjnippel	
12	VOE 14601283	1					Pipe	Tuyau	Rohrleitung	Tubo	Rör	
	VOE 14601288	1					Connector	Connexion	Anschluss	Unión	Anslutning	
13	VOE 14531010	3					Pin	Goupille	Stift	Pasador	Pinne	
14	SA 9411-92830	2					Elbow nipple	Raccord coudé	Winkelnippel	Niple angular	V-nippel	
15	VOE 14511415	2					Clamp	Collier serrage	Schelle	Abrazadera	Klamma	
16	SA 9315-01002	2					Insulating clip	Circlip isolant	Isolierklemme	Clip de aislamiento	Isolerclips	
17	VOE 946471	2					Flange screw	Vis à embase	Flanschschraube	Tornillo embridado	Flänsskruv	
18	SA 1055-00520	2					Pipe	Canalisation	Rohrleitung	Canalizacion	Rör	S/N -115142
	VOE 14613284	2					Pipe	Tuyau	Rohrleitung	Tubo	Rör	S/N 115243-
19	VOE 14601283	1					Pipe	Tuyau	Rohrleitung	Tubo	Rör	
	VOE 14601288	1					Connector	Connexion	Anschluss	Unión	Anslutning	
20	SA 9411-92530	1					Plug	Tampon	Stopfen	Tapón	Plugg	
21	VOE 14514121	1					Pipe line	Conduite tubulaire	Rohrleitung	Tuberia	Rörledning	
22	VOE 14881231	1					Clamp	Collier serrage	Schelle	Abrazadera	Klamma	
23	VOE 955921	1					Spring washer	Rondelle élastique	Federscheibe	Arandela elástica	Fjäderbricka	
24	VOE 983245	1					Hexagon screw	Vis à tête hexagonale	Sechskantschraube	Tornillo hexagonal	Sexkantsskruv	
25	VOE 949329	1					Gasket	Joint	Dichtung	Junta	Packning	(SA 9426-20090)
26	VOE 14521728	1					Valve	Valve	Ventil	Válvula	Ventil	

1		**Swing system** **Système de pivotement** **Schwenksystem** **Sistema de oscilación** **Svängsystem**	Catalogue id **20592**	Group **492**
2				
3			Illustr. No **1028097**	Section **100**
4				
5		**8289022,8290578,8291893,8291909**	Issue **20023976-I**	Page **551**

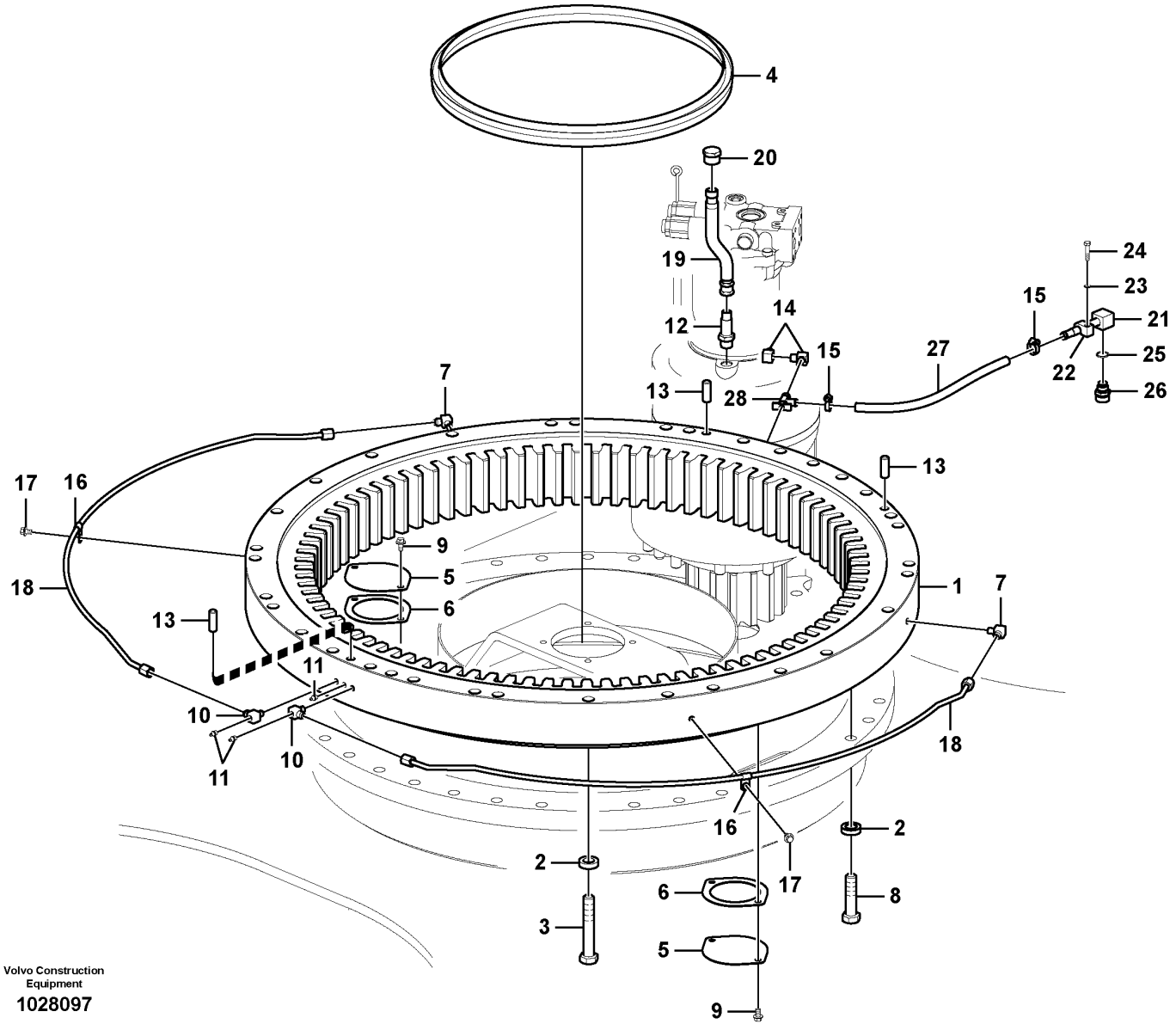
4
20
19
12
14
15
27
24
23
21
25
26
22
28
7
13
17
16
9
5
6
18
1
11
10
2
3
8
Volvo Construction Equipment
1028097

Fig.	Part No.	Quantity 1	2	3	PS	KIT	Description	Dénomination	Bezeichnung	Denominación	Benämning	Notes
27	VOE 14881114	1					Fuel hose	Flexible de carburant	Kraftstoffschlauch	Manguera de combustible	Bränsleslang	
28	VOE 14529015	1					Valve	Valve	Ventil	Válvula	Ventil	

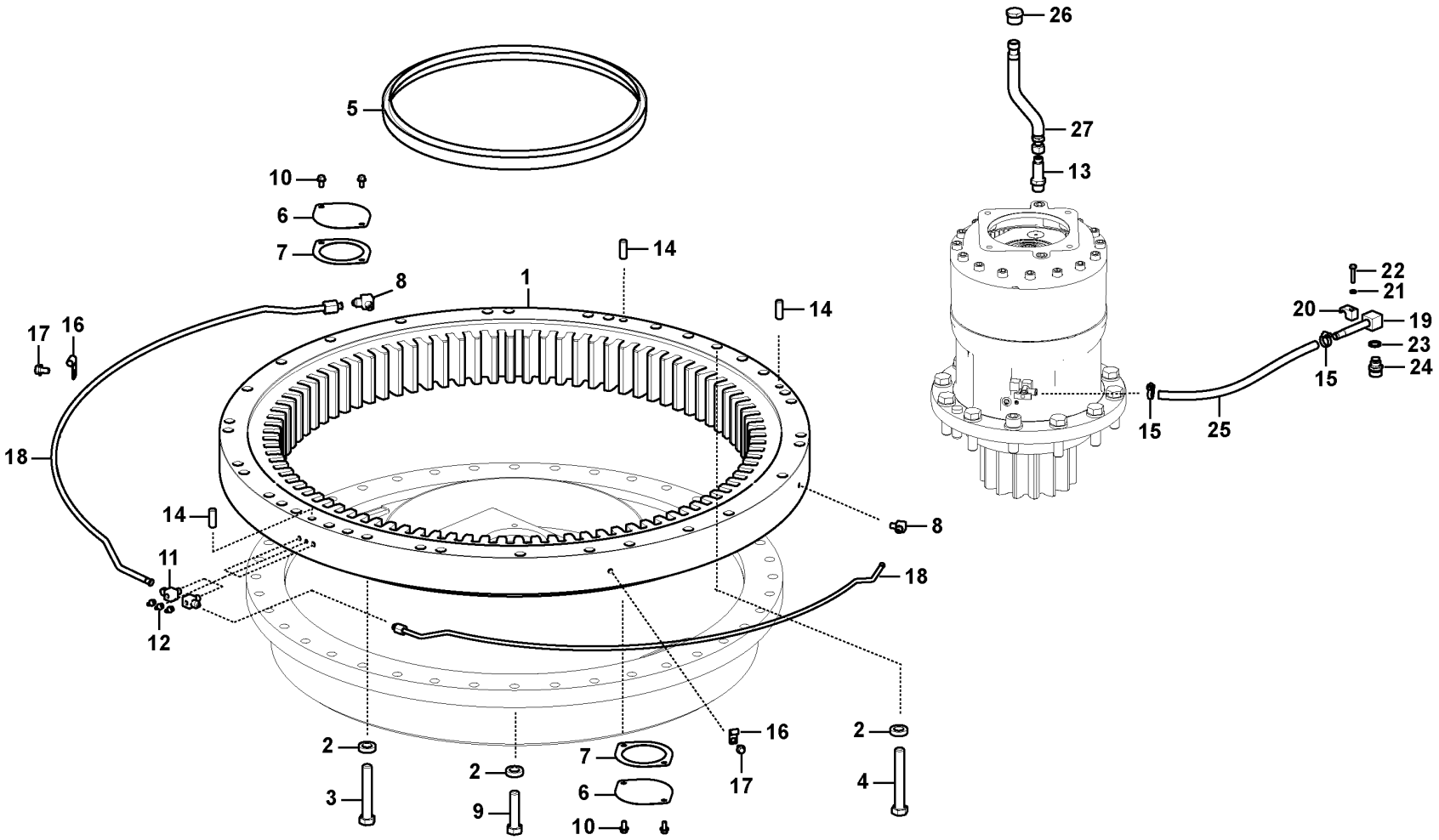

Volvo Construction Equipment

1049738

Fig.	Part No.	Quantity 1	2	3	PS	KIT	Description	Dénomination	Bezeichnung	Denominación	Benämning	Notes
1	VOE 14647527	1					Swing gear	Réducteur d'orientation	Drehwerksgetriebe Drehgetriebe	Cambio giratorio	Svängväxel	
	VOE 14618789	2					•Seal	•Étanchéité	•dichtung	•Junta	•Tätning	
2	VOE 14531025	74					Washer	Rondelle	Scheibe	Arandela	Bricka	
3	VOE 993005	30					Hexagon screw	Vis à tête hexagonale	Sechskantschraube	Tornillo hexagonal	Sexkantsskruv	
4	VOE 990420	4					Hexagon screw	Vis à tête hexagonale	Sechskantschraube	Tornillo hexagonal	Sexkantsskruv	
5	VOE 14531012	1					Seal	Étanchéité	dichtung	Junta	Tätning	
6	VOE 14531013	2					Cover	Couvercle	Deckel	Tapa	Lock	
7	VOE 14531014	2					Gasket	Joint	Dichtung	Junta	Packning	
8	VOE 14555861	2					Elbow	Coude	Winkel	Ángulo	Vinkel	
9	VOE 992996	40					Hexagon screw	Vis à tête hexagonale	Sechskantschraube	Tornillo hexagonal	Sexkantsskruv	
10	VOE 946441	4					Flange screw	Vis à embase	Flanschschraube	Tornillo embridado	Flänsskruv	
11	VOE 14555862	2					Elbow	Coude	Winkel	Ángulo	Vinkel	
12	VOE 914167	3					Lubricating nipple	Graisseur	Schmiernippel	Niple lubricador	Smörjnippel	
13	VOE 14601288	1					Connector	Connexion	Anschluss	Unión	Anslutning	
14	VOE 14531010	3					Pin	Goupille	Stift	Pasador	Pinne	
15	VOE 14511415	2					Clamp	Collier serrage	Schelle	Abrazadera	Klamma	
16	SA 9315-01002	2					Insulating clip	Circlip isolant	Isolierklemme	Clip de aislamiento	Isolerclips	
17	VOE 946471	2					Flange screw	Vis à embase	Flanschschraube	Tornillo embridado	Flänsskruv	
18	VOE 14613284	2					Pipe	Tuyau	Rohrleitung	Tubo	Rör	
19	VOE 14675523	1					Pipe	Tuyau	Rohrleitung	Tubo	Rör	
20	VOE 14881231	1					Clamp	Collier serrage	Schelle	Abrazadera	Klamma	
21	VOE 955921	1					Spring washer	Rondelle élastique	Federscheibe	Arandela elástica	Fjäderbricka	
22	VOE 983245	1					Hexagon screw	Vis à tête hexagonale	Sechskantschraube	Tornillo hexagonal	Sexkantsskruv	
23	VOE 949329	1					Gasket	Joint	Dichtung	Junta	Packning	(SA 9426-20090)
24	VOE 14521728	1					Valve	Valve	Ventil	Válvula	Ventil	
25	VOE 14881114	1					Fuel hose	Flexible de carburant	Kraftstoffschlauch	Manguera de combustible	Bränsleslang	
26	SA 9411-92530	1					Plug	Tampon	Stopfen	Tapón	Plugg	
27	VOE 14601283	1					Pipe	Tuyau	Rohrleitung	Tubo	Rör	

1	8296832	**Swing system** **Système de pivotement** **Schwenksystem** **Sistema de oscilación** **Svängsystem**	Catalogue id **20592**	Group **492**
2			Illustr. No **1049738**	Section **110**
3				
4			Issue **20023976-I**	Page **555**
5				

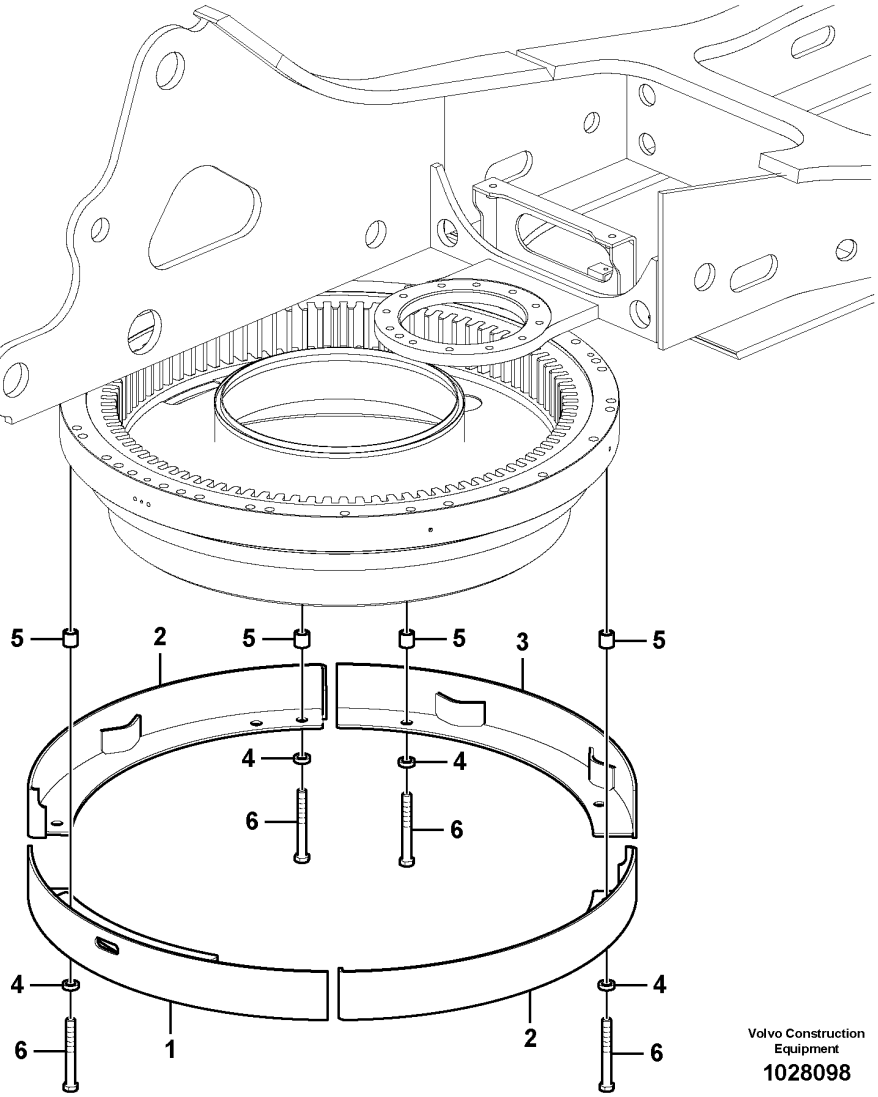

Volvo Construction Equipment

1028098

Fig.	Part No.	Quantity 1	2	3	PS	KIT	Description	Dénomination	Bezeichnung	Denominación	Benämning	Notes
1	VOE 14614795	1					Cover	Capot	Abdeckung	Capó	Kåpa	
	VOE 14664279		1				Cover	Capot	Abdeckung	Capó	Kåpa	
2	VOE 14614796	2	2				Cover	Capot	Abdeckung	Capó	Kåpa	
3	VOE 14614797	1	1				Cover	Capot	Abdeckung	Capó	Kåpa	
4	VOE 14531025	8	8				Washer	Rondelle	Scheibe	Arandela	Bricka	
5	VOE 14614801	8	8				Spacer	Entretoise	Abstandkörper	Distanciador	Distans	
6	VOE 990486	8	8				Hexagon screw	Vis à tête hexagonale	Sechskantschraube	Tornillo hexagonal	Sexkantsskruv	

1	8282562	**Cover, Swing gear** **Capot, réducteur de pivotement** **Haube, Schwenkgetriebe** **Capo, cambio de giratorio** **Huv, svängväxel**	Catalogue id **20592**	Group **492**
2	8294821		Illustr. No **1028098**	Section **200**
3				
4			Issue **20023976-I**	Page **557**
5				

VOLVO

Volvo Construction Equipment
www.volvoce.com

GROUP		Section	Page
715	Protecting plate	100	565
715	Protective plate for travel motor 8289146,8289147,8289148	200	567
715	Protecting plate 8291552,8294821	7500	569
715	Protecting plate	7600	571
715	Protecting plate	7610	573
715	Side impact protection	7700	575
716	Counterweights	100	577
775	Track chain S/N -271401/-280376	100	579
775	Track chain S/N 271402-/280377-	110	581
775	Track chain	150	583
775	Undercarriage, track guards	200	585
775	Undercarriage, spring package 8289149	300	587
775	Front idler 8289149	400	589
775	Top roller 8289149	500	591
775	Bottom roller 8289149	600	593
775	Sprocket 8289149	700	595

GROUP		Section	Page

TABLE DES MATIÈRES

GROUPE		Section	Page
715	Plaque de protection	100	565
715	Tôle de protection pour moteur de translation 8289146,8289147,8289148	200	567
715	Plaque de protection 8291552,8294821	7500	569
715	Plaque de protection	7600	571
715	Plaque de protection	7610	573
715	Protection contre les collisions latérales	7700	575
716	Contrepoids	100	577
775	Chaîne de chenille S/N -271401/-280376	100	579
775	Chaîne de chenille S/N 271402-/280377-	110	581
775	Chaîne de chenille	150	583
775	Châssis porteur, protection de chenilles	200	585
775	Châssis porteur, jeu de ressorts 8289149	300	587
775	Roue AV 8289149	400	589
775	Rouleau supérieur 8289149	500	591
775	Rouleau inférieur 8289149	600	593
775	Barbotin 8289149	700	595

GRUPPE		Abschnitt	Seite
715	Schutzblech	100	565
715	Schutzblech für Fahrmotor 8289146,8289147,8289148	200	567
715	Schutzblech 8291552,8294821	7500	569
715	Schutzblech	7600	571
715	Schutzblech	7610	573
715	Seitenaufprallschutz	7700	575
716	Gegengewicht	100	577
775	Raupenkette S/N -271401/-280376	100	579
775	Raupenkette S/N 271402-/280377-	110	581
775	Raupenkette	150	583
775	Unterwagen, Raupenschutz	200	585
775	Unterwagen, Federpaket 8289149	300	587
775	Vorderrad 8289149	400	589
775	Tragrolle 8289149	500	591
775	Laufrolle 8289149	600	593
775	Kettentrieb 8289149	700	595

INDICE

Catalogue id 20592 | Group 7
Issue 20023976-I | Page 562

GRUPO		Sección	Página
715	Placa de protección	100	565
715	Placa de protección para el motor de transporte 8289146,8289147,8289148	200	567
715	Placa de protección 8291552,8294821	7500	569
715	Placa de protección	7600	571
715	Placa de protección	7610	573
715	Protección contra impactos laterales	7700	575
716	Contrapesos	100	577
775	Cadena de oruga S/N -271401/-280376	100	579
775	Cadena de oruga S/N 271402-/280377-	110	581
775	Cadena de oruga	150	583
775	Carro inferior, protección de orugas	200	585
775	Carro inferior, paquete de muelles 8289149	300	587
775	Ruedas de guía delanteras 8289149	400	589
775	Rodillo superior 8289149	500	591
775	Rodillo inferior 8289149	600	593
775	Rueda motriz 8289149	700	595

GRUPP	Avsnitt	Sida
715 Skyddsplåt	100	565
715 Skyddsplåt för körmotor 8289146,8289147,8289148	200	567
715 Skyddsplåt 8291552,8294821	7500	569
715 Skyddsplåt	7600	571
715 Skyddsplåt	7610	573
715 Sidokrockskydd	7700	575
716 Motvikter	100	577
775 Bandkedja S/N -271401/-280376	100	579
775 Bandkedja S/N 271402-/280377-	110	581
775 Bandkedja	150	583
775 Undervagn, bandskydd	200	585
775 Undervagn, fjäderpaket 8289149	300	587
775 Löphjul fram 8289149	400	589
775 Överrulle 8289149	500	591
775 Underrulle 8289149	600	593
775 Drivhjul 8289149	700	595

GRUPP	Avsnitt	Sida

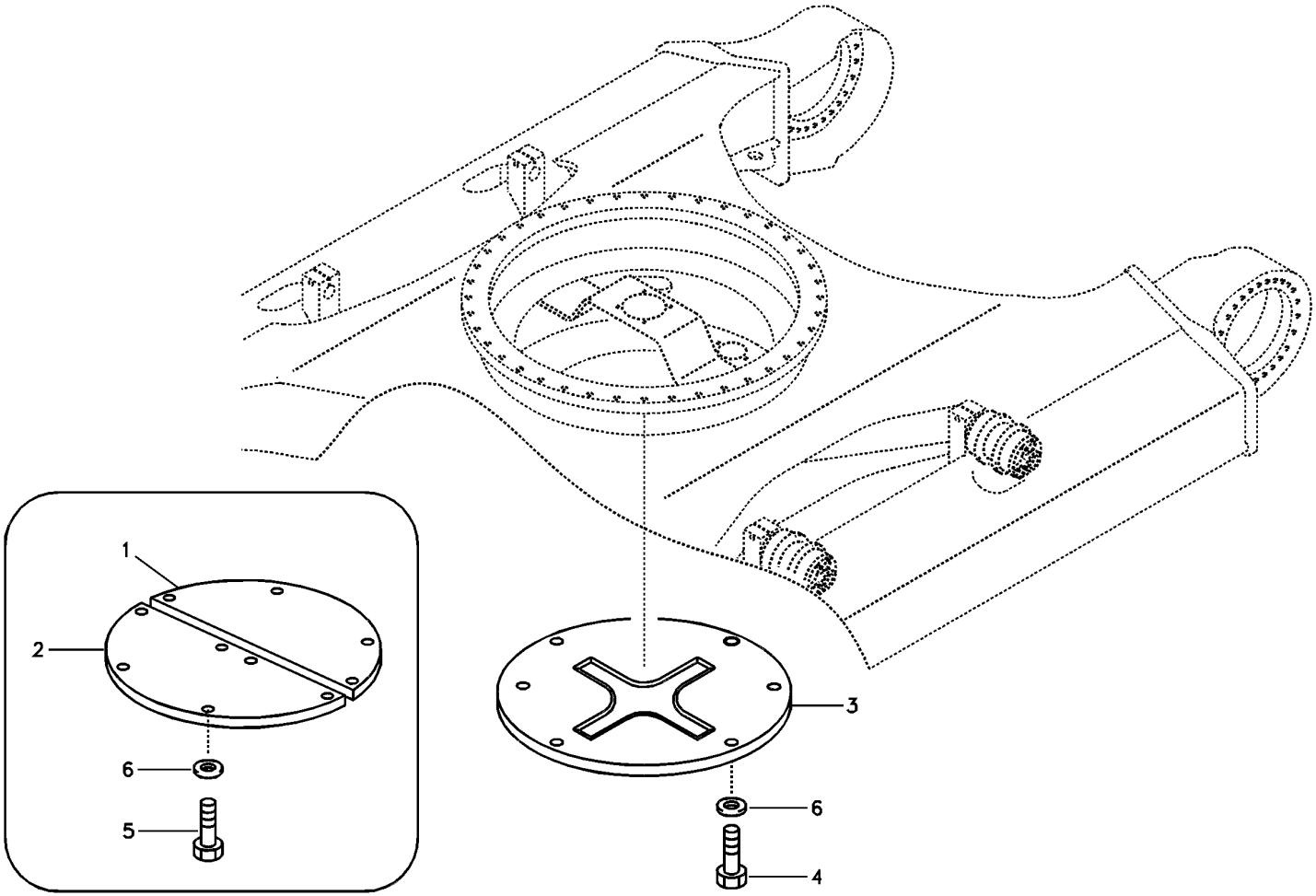
1
2
6
5
3
6
4

Fig.	Part No.	Quantity 1	2	3	PS	KIT	Description	Dénomination	Bezeichnung	Denominación	Benämning	Notes
1	**VOE 14514024**		1				Cover	Capot	Haube	Capo	Lock	
2	**VOE 14514025**		1				Cover	Capot	Haube	Capo	Lock	
3	**VOE 14514023**	1					Cover	Capot	Haube	Capo	Lock	
4	**VOE 978936**	6					Hexagon screw	Vis à tête hexagonale	Sechskantschraube	Tornillo hexagonal	Sexkantsskruv	
5	**VOE 978938**		10				Hexagon screw	Vis à tête hexagonale	Sechskantschraube	Tornillo hexagonal	Sexkantsskruv	
6	**VOE 992045**	6	10				Plain washer	Rondelle plane	Flachscheibe	Arandela plana	Planbricka	

1	**8277331**	**Protecting plate** **Plaque de protection** **Schutzblech** **Placa de protección** **Skyddsplåt**	Catalogue id **20592**	Group **715**
2	**8277332**		Illustr. No **1011937**	Section **100**
3			Issue **20023976-I**	Page **565**
4				
5				

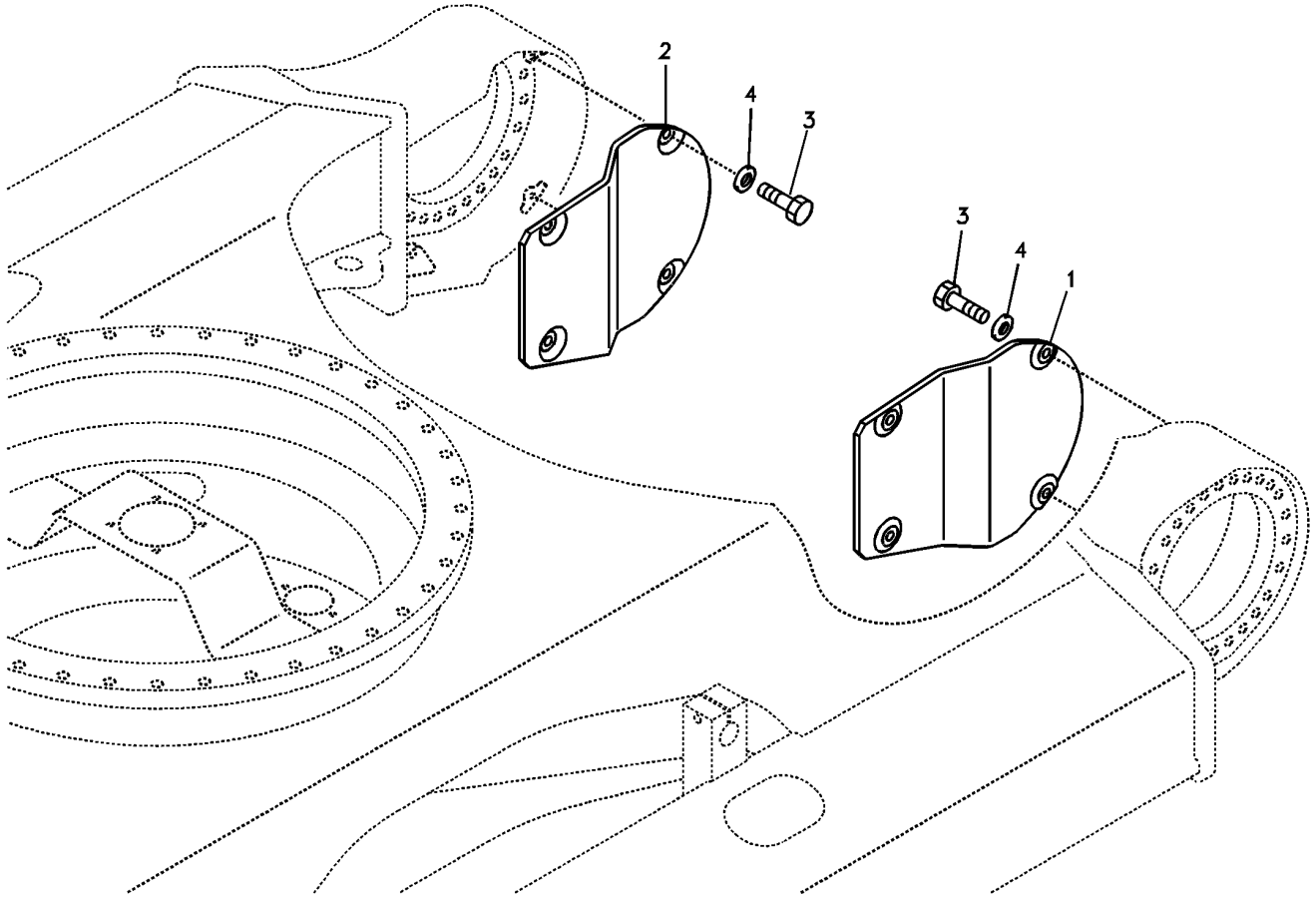
2
4
3
3
4
1

Fig.	Part No.	Quantity 1	2	3	PS	KIT	Description	Dénomination	Bezeichnung	Denominación	Benämning	Notes
1	VOE 14514564	1					Cover	Capot	Haube	Capo	Lock	
2	VOE 14514565	1					Cover	Capot	Haube	Capo	Lock	
3	VOE 978936	8					Hexagon screw	Vis à tête hexagonale	Sechskantschraube	Tornillo hexagonal	Sexkantsskruv	
4	VOE 992045	8					Plain washer	Rondelle plane	Flachscheibe	Arandela plana	Planbricka	(VOE 14880474)

1		**Protective plate for travel motor** **Tôle de protection pour moteur de translation** **Schutzblech für Fahrmotor** **Placa de protección para el motor de transporte** **Skyddsplåt för körmotor**	Catalogue id **20592**	Group **715**
2				
3			Illustr. No **1011938**	Section **200**
4				
5		**8289146,8289147,8289148**	Issue **20023976-I**	Page **567**

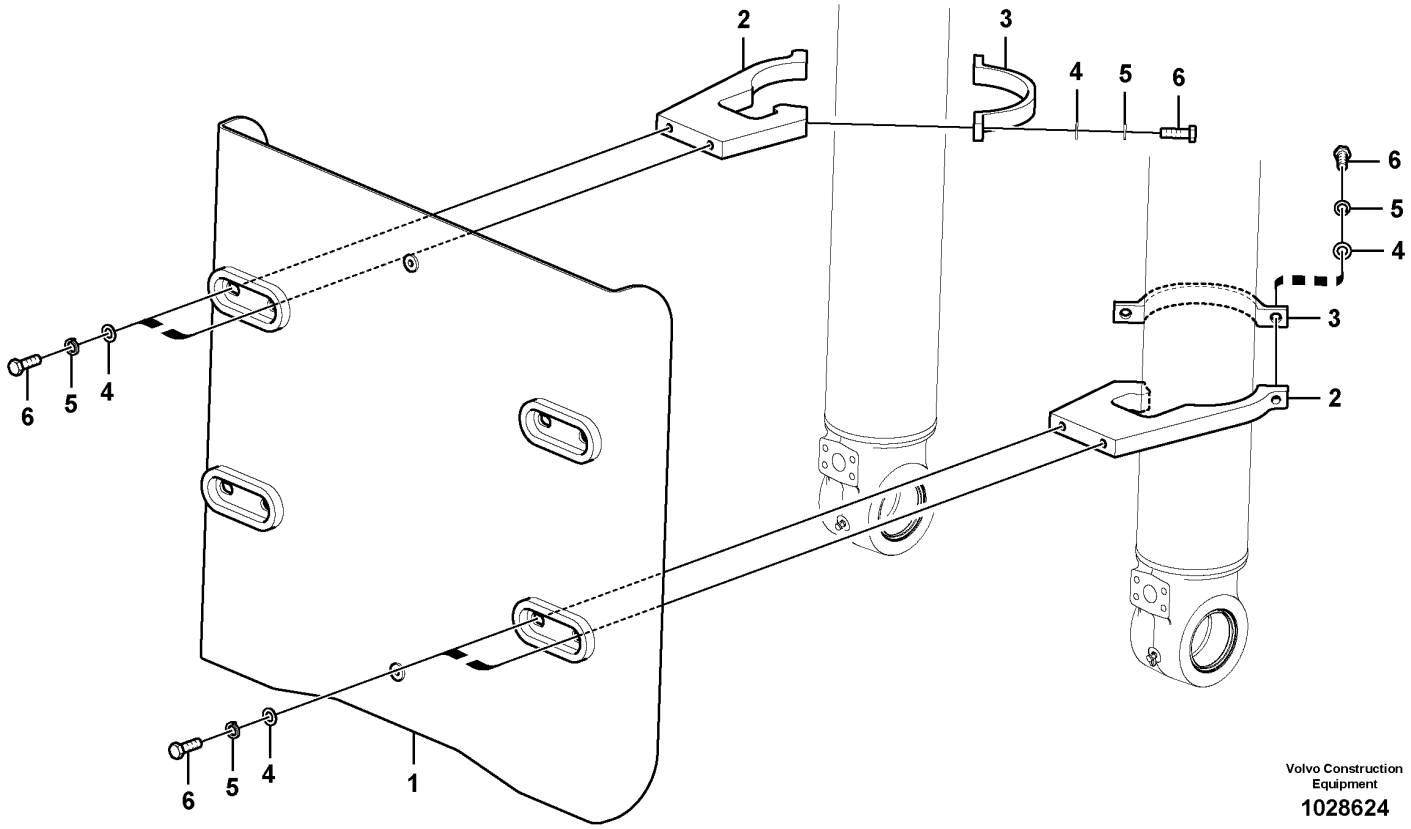

Volvo Construction Equipment

1028624

Fig.	Part No.	Quantity 1	2	3	PS	KIT	Description	Dénomination	Bezeichnung	Denominación	Benämning	Notes
1	VOE 14634533	1					Guard	Protection	Schutz	Proteccion	Skydd	
2	VOE 14559533	4					Clamp	Collier serrage	Schelle	Abrazadera	Klamma	
3	VOE 14543459	4					Clamp	Collier serrage	Schelle	Abrazadera	Klamma	
4	VOE 955900	16			SS		Plain washer	Rondelle plane	Flachscheibe	Arandela plana	Planbricka	
5	VOE 955926	16					Spring washer	Rondelle élastique	Federscheibe	Arandela elástica	Fjäderbricka	
6	VOE 978938	16					Hexagon screw	Vis à tête hexagonale	Sechskantschraube	Tornillo hexagonal	Sexkantsskruv	

1		**Protecting plate** **Plaque de protection** **Schutzblech** **Placa de protección** **Skyddsplåt**	Catalogue id **20592**	Group **715**
2				
3			Illustr. No **1028624**	Section **7500**
4				
5		**8291552,8294821**	Issue **20023976-I**	Page **569**

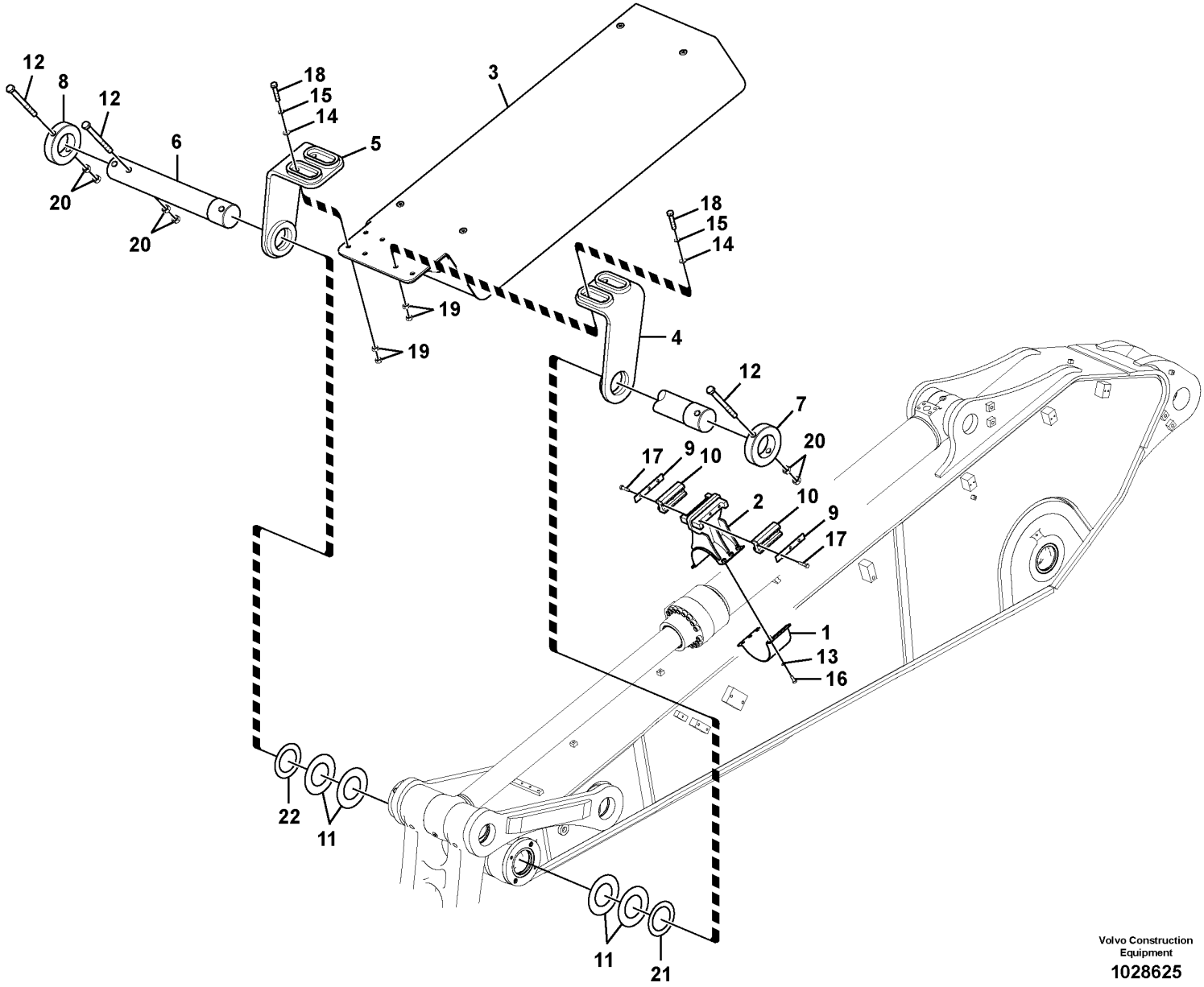

Volvo Construction Equipment

1028625

Fig.	Part No.	Quantity 1	2	3	PS	KIT	Description	Dénomination	Bezeichnung	Denominación	Benämning	Notes
1	VOE 14569324	1					Clamp	Collier serrage	Schelle	Abrazadera	Klamma	
2	VOE 14569325	1					Clamp	Collier serrage	Schelle	Abrazadera	Klamma	
3	VOE 14559588	1					Guard	Protection	Schutz	Proteccion	Skydd	
4	VOE 14606085	1					Link	Articulation	Gelenk	Articulación	Länk	
5	VOE 14606087	1					Link	Articulation	Gelenk	Articulación	Länk	
6	VOE 14601381	1					Pin	Goupille	Stift	Pasador	Pinne	
7	VOE 14559602	1					Lock	Serrure	Schloss	Cierre	Lås	
8	VOE 14559603	1					Lock	Serrure	Schloss	Cierre	Lås	
9	VOE 14588749	2					Plate	Tôle	Blech	Chapa	Plåt	
10	VOE 14588748	2					Pad	Support inférieur	Unterlegring	Suplemento	Underlägg	
11	VOE 14549084	4					Shim	Cale de réglage	Ausgleichblech	Laminilla de ajuste	Justermellanlägg	
12	VOE 992962	3					Hexagon screw	Vis à tête hexagonale	Sechskantschraube	Tornillo hexagonal	Sexkantsskruv	
13	VOE 992042	6					Plain washer	Rondelle plane	Flachscheibe	Arandela plana	Planbricka	
14	VOE 955900	8			SS		Plain washer	Rondelle plane	Flachscheibe	Arandela plana	Planbricka	
15	VOE 955926	8					Spring washer	Rondelle élastique	Federscheibe	Arandela elástica	Fjäderbricka	
16	VOE 978932	6					Hexagon screw	Vis à tête hexagonale	Sechskantschraube	Tornillo hexagonal	Sexkantsskruv	
17	VOE 978934	6					Hexagon screw	Vis à tête hexagonale	Sechskantschraube	Tornillo hexagonal	Sexkantsskruv	
18	VOE 978940	8					Hexagon screw	Vis à tête hexagonale	Sechskantschraube	Tornillo hexagonal	Sexkantsskruv	
19	VOE 979021	16					Hexagon nut	Écrou hexagonal	Sechskantmutter	Tuerca hexagonal	Sexkantsmutter	
20	VOE 979022	6					Hexagon nut	Écrou hexagonal	Sechskantmutter	Tuerca hexagonal	Sexkantsmutter	
21	VOE 14563169	1					Shim	Cale de réglage	Ausgleichblech	Laminilla de ajuste	Justermellanlägg	
22	VOE 14563171	1					Shim	Cale de réglage	Ausgleichblech	Laminilla de ajuste	Justermellanlägg	

1	8283453,8292551	**Protecting plate** **Plaque de protection** **Schutzblech** **Placa de protección** **Skyddsplåt**	Catalogue id **20592**	Group **715**
2			Illustr. No **1028625**	Section **7600**
3			Issue **20023976-I**	Page **571**
4				
5				

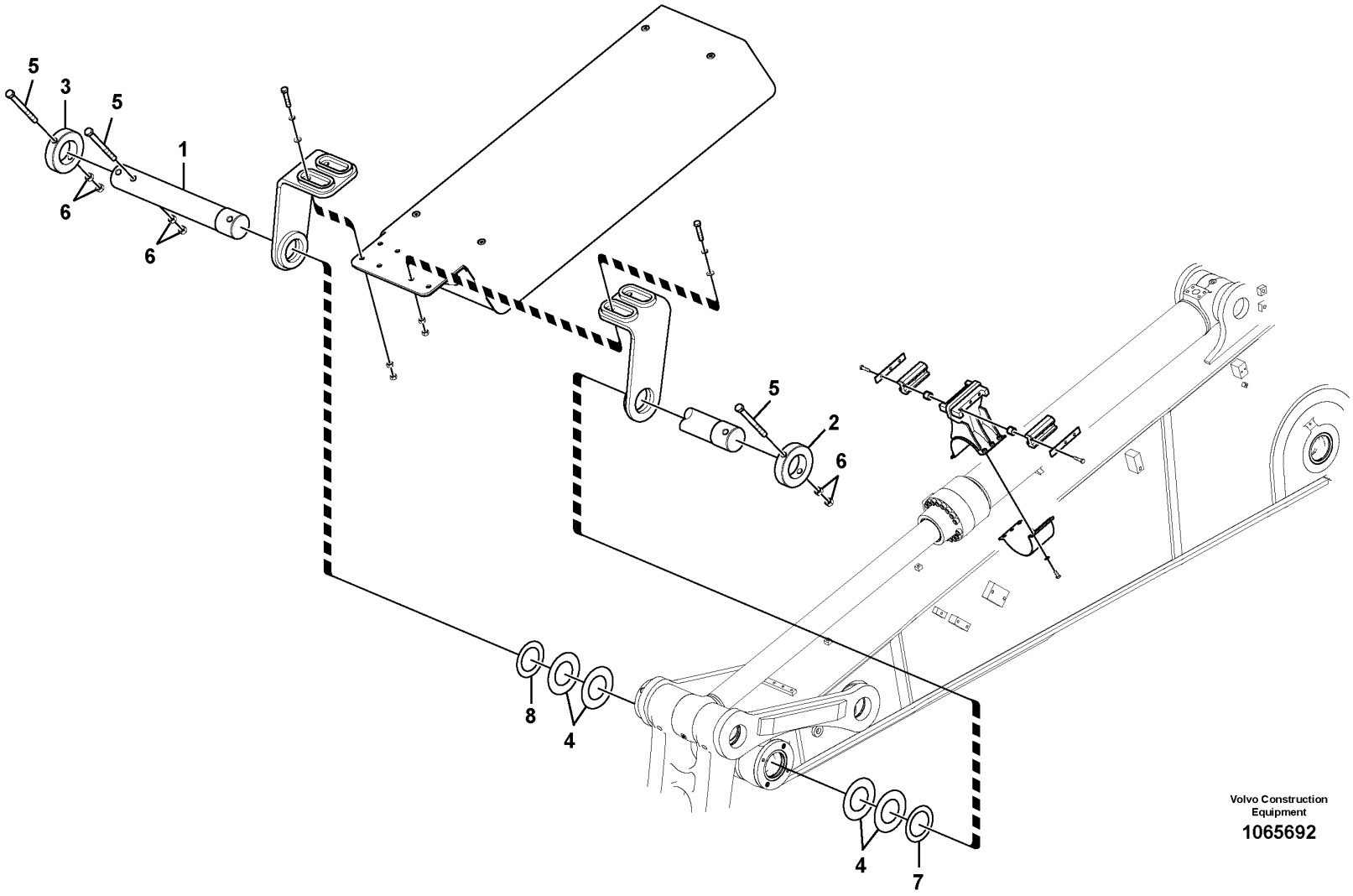

Volvo Construction Equipment

1065692

Fig.	Part No.	Quantity 1	2	3	PS	KIT	Description	Dénomination	Bezeichnung	Denominación	Benämning	Notes
1	VOE 14601381	1					Pin	Goupille	Stift	Pasador	Pinne	
2	VOE 14559602	1					Lock	Serrure	Schloss	Cierre	Lås	
3	VOE 14559603	1					Lock	Serrure	Schloss	Cierre	Lås	
4	VOE 14549084	4					Shim	Cale de réglage	Ausgleichblech	Laminilla de ajuste	Justermellanlägg	
5	VOE 992962	3					Hexagon screw	Vis à tête hexagonale	Sechskantschraube	Tornillo hexagonal	Sexkantsskruv	
6	VOE 979022	6					Hexagon nut	Écrou hexagonal	Sechskantmutter	Tuerca hexagonal	Sexkantsmutter	
7	VOE 14563169	1					Shim	Cale de réglage	Ausgleichblech	Laminilla de ajuste	Justermellanlägg	
8	VOE 14563171	1					Shim	Cale de réglage	Ausgleichblech	Laminilla de ajuste	Justermellanlägg	

1	8292507	**Protecting plate** **Plaque de protection** **Schutzblech** **Placa de protección** **Skyddsplåt**	Catalogue id **20592**	Group **715**
2			Illustr. No **1065692**	Section **7610**
3			Issue **20023976-I**	Page **573**
4				
5				

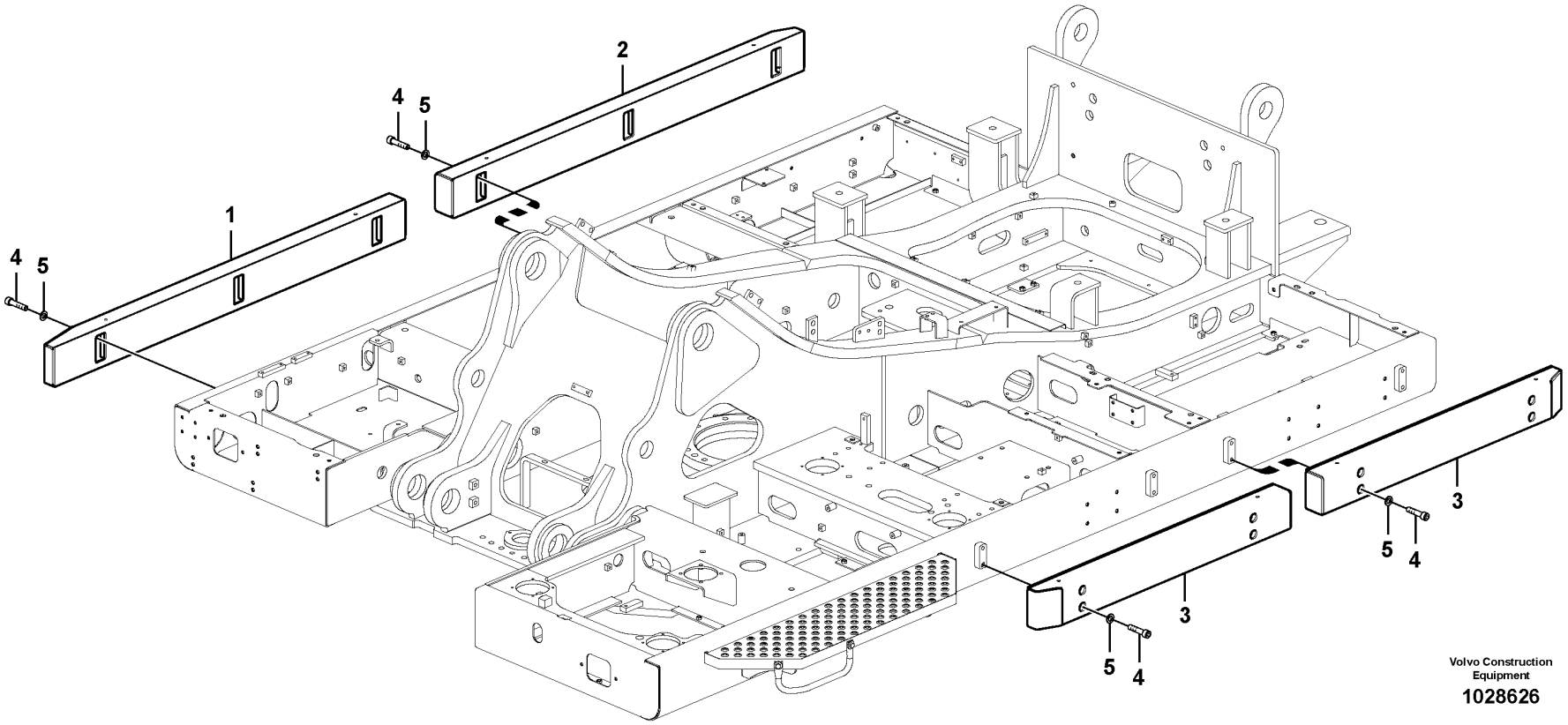
1
2
3
4
5
4
5
4
5
3
3
5
4
Volvo Construction Equipment
1028626

Fig.	Part No.	Quantity 1	2	3	PS	KIT	Description	Dénomination	Bezeichnung	Denominación	Benämning	Notes
1	VOE 14559578	1					Support	Support	Stütze	Apoyo	Stöd	
2	VOE 14559582	1					Support	Support	Stütze	Apoyo	Stöd	
3	VOE 14559580	2					Support	Béquille	Stützbein	Pata de apoyo	Stödben	
4	VOE 13948937	20					Screw	Vis	Schraube	Tornillo	Skruv	
5	VOE 955900	20			SS		Plain washer	Rondelle plane	Flachscheibe	Arandela plana	Planbricka	

1	8286887	**Side impact protection** **Protection contre les collisions latérales** **Seitenaufprallschutz** **Protección contra impactos laterales** **Sidokrockskydd**	Catalogue id **20592**	Group **715**
2			Illustr. No **1028626**	Section **7700**
3			Issue **20023976-I**	Page **575**
4				
5				

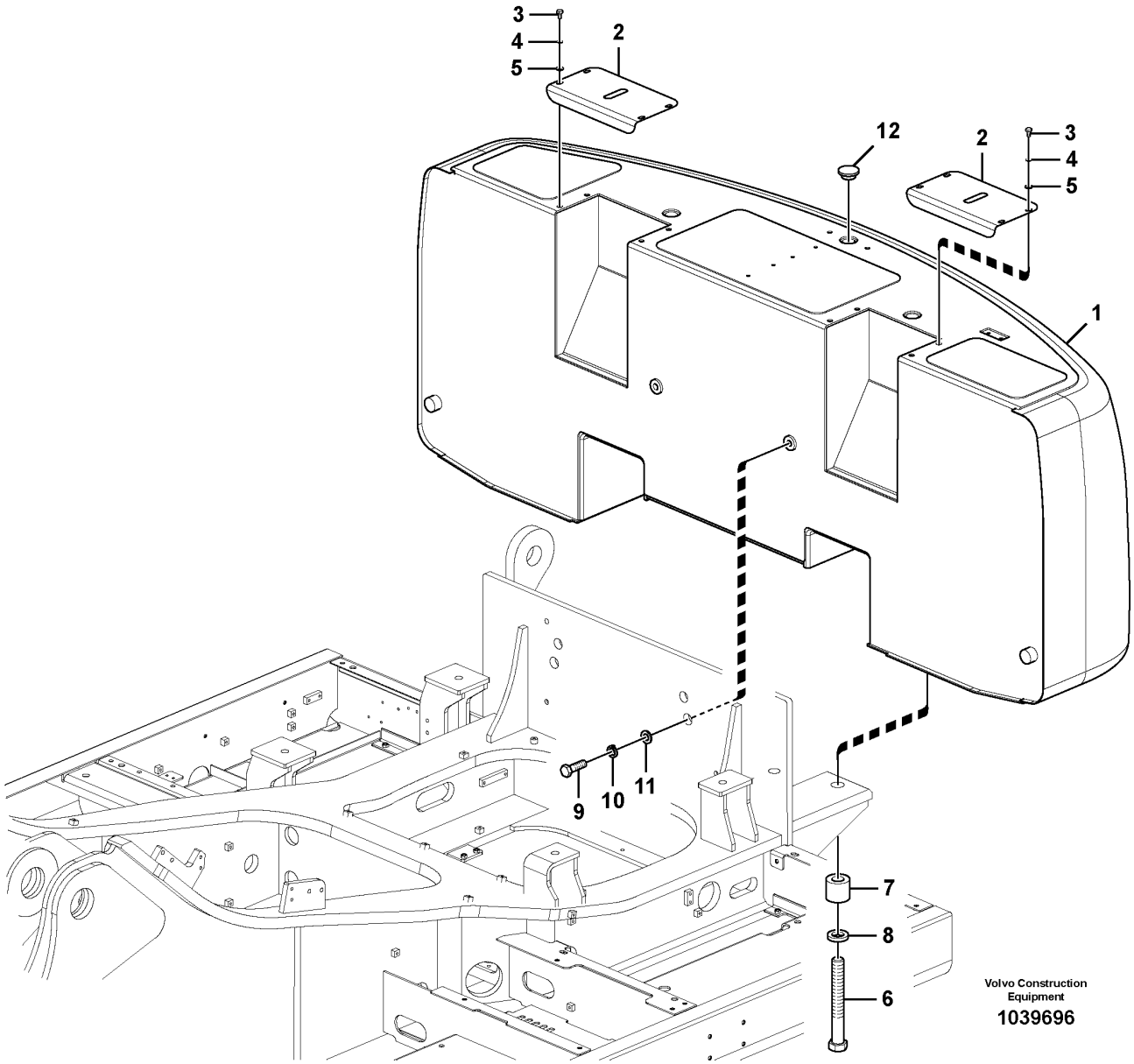
3
4
5
2
12
2
3
4
5
1
9
10
11
7
8
6
Volvo Construction Equipment
1039696

Fig.	Part No.	Quantity 1	2	3	4	5	PS	KIT	Description	Dénomination	Bezeichnung	Denominación	Benämning	Notes
1	VOE 14665274	1					SS		Counterweight	Masse d'équilibrage	Gegengewicht	Contrapeso	Motvikt	6500kg
	VOE 14696704		1						Counterweight	Contrepoids	Gegengewicht	Contrapeso	Motvikt	(VOE 14665275) 7050kg
	VOE 14665276			1			SS		Counterweight	Masse d'équilibrage	Gegengewicht	Contrapeso	Motvikt	7550kg
	VOE 14665277				1		SS		Counterweight	Masse d'équilibrage	Gegengewicht	Contrapeso	Motvikt	8500kg
2	VOE 14601386	2	2	2	2				Cover	Capot	Abdeckung	Capó	Kåpa	
3	VOE 991637	8	8	8					Hexagon screw	Vis à tête hexagonale	Sechskantschraube	Tornillo hexagonal	Sexkantsskruv	S/N -210204
	VOE 991625	8	8	8					Hexagon screw	Vis à tête hexagonale	Sechskantschraube	Tornillo hexagonal	Sexkantsskruv	S/N 210205-
	VOE 991625				8				Hexagon screw	Vis à tête hexagonale	Sechskantschraube	Tornillo hexagonal	Sexkantsskruv	
4	VOE 955923	8	8	8					Spring washer	Rondelle élastique	Federscheibe	Arandela elástica	Fjäderbricka	
5	VOE 992042	8	8	8	8				Plain washer	Rondelle plane	Flachscheibe	Arandela plana	Planbricka	
6	SA 1153-00470	4	4	4	4		SS		Bolt	Boulon	Bolzen	Perno	Bult	
7	VOE 14601838	4	4	4	4				Spacer	Entretoise	Abstandkörper	Distanciador	Distans	
8	SA 1053-00800	4	4	4	4		SS		Spacer	Partie Intermédiaire	Zwischenstück	Espaciador	Mellandel	
9	VOE 991649	2	2	2	2				Hexagon screw	Vis à tête hexagonale	Sechskantschraube	Tornillo hexagonal	Sexkantsskruv	S/N -210684/-230530 S/N -271005/-280270
10	SA 9213-24000	2	2	2	2				Spring washer	Rondelle élastique	Federscheibe	Arandela elástica	Fjäderbricka	S/N -210684/-230530 S/N -271005/-280270
11	VOE 992049	2	2	2	2				Plain washer	Rondelle plane	Flachscheibe	Arandela plana	Planbricka	S/N -210684/-230530 S/N -271005/-280270
12	SA 1153-00300	3	3	3	3				Plug	Bouchon	Stopfen	Tapon	Plugg	

1	8289183	**Counterweights** **Contrepoids** **Gegengewicht** **Contrapesos** **Motvikter**	Catalogue id **20592**	Group **716**
2	8289184			
3	8289185		Illustr. No **1039696**	Section **100**
4	8291905			
5			Issue **20023976-I**	Page **577**

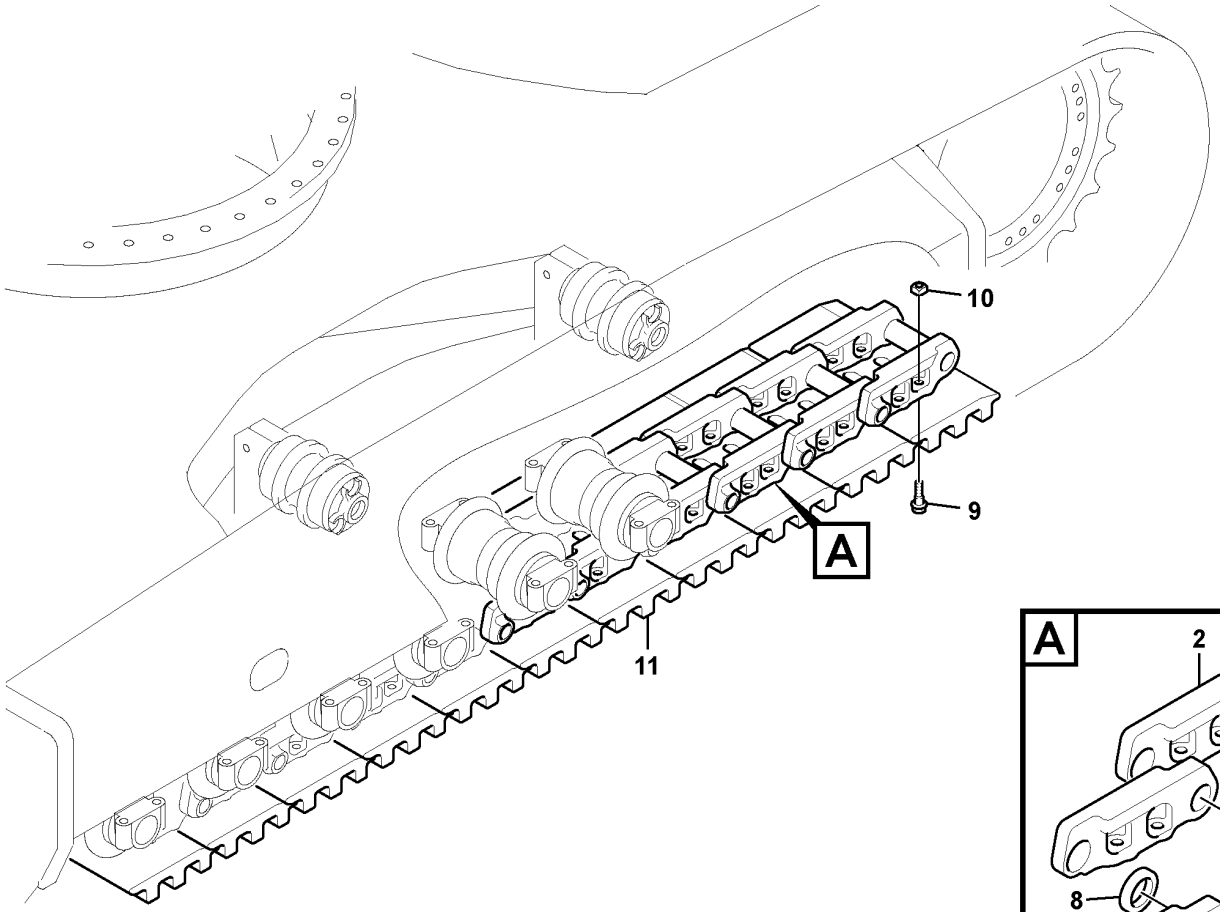

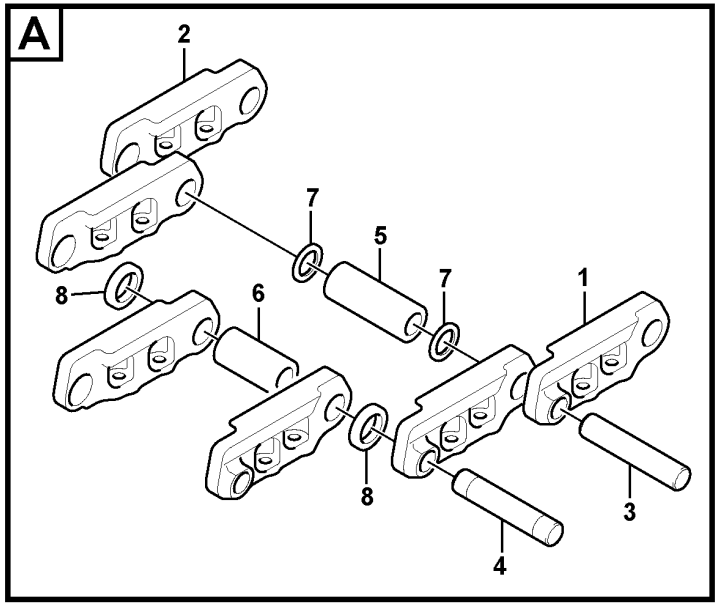

Volvo Construction Equipment

1022327

Fig.	Part No.	Quantity 1	2	3	4	5	PS	KIT	Description	Dénomination	Bezeichnung	Denominación	Benämning	Notes
		2					NS		Track chain	Chaîne de chenille	Raupenkette	Cadena orugas	Bandkedja	
			2				NS		Track chain	Chaîne de chenille	Raupenkette	Cadena orugas	Bandkedja	
				2			NS		Track chain	Chaîne de chenille	Raupenkette	Cadena orugas	Bandkedja	
					2		NS		Track chain	Chaîne de chenille	Raupenkette	Cadena orugas	Bandkedja	
	VOE 14690479					2			Track chain	Chaîne de chenille	Raupenkette	Cadena orugas	Bandkedja	
	VOE 14602812	1	1	1	1	1			•Link	•Articulation	•Gelenk	•Articulación	•Länk	
1	VOE 14602814	50	50	50	50	50			••Link	••Articulation	••Gelenk	••Articulación	••Länk	
2	VOE 14602813	50	50	50	50	50			••Link	••Articulation	••Gelenk	••Articulación	••Länk	
3	VOE 14530370	49	49	49	49	49			••Pin	••Goupille	••Stift	••Pasador	••Pinne	Regular
4	VOE 14530371	1	1	1	1	1			••Pin	••Goupille	••Stift	••Pasador	••Pinne	Master
5	VOE 14530372	49	49	49	49	49			••Bushing	••Bague	••Buchse	••Casquillo	••Bussning	Regular
6	VOE 14530373	1	1	1	1	1			••Bushing	••Bague	••Buchse	••Casquillo	••Bussning	Master
7	VOE 14532519	98	98	98	98	98			••Spacer	••Entretoise	••Abstandkörper	••Distanciador	••Distans	
8	VOE 14530385	2	2	2	2	2			••Seal	••Étanchéité	••dichtung	••Junta	••Tätning	
9	VOE 14603275	200	200	200	200	200			•Bolt	•Boulon	•Bolzen	•Perno	•Bult	
10	VOE 14532469	200	200	200	200	200			•Nut	•Écrou	•Mutter	•Tuerca	•Mutter	
11	VOE 14532383	50							•Track shoe	•Tuile de chenille	•Raupenplatte	•Placa de orugas	•Bandplatta	
	VOE 14532504		50						•Track shoe	•Tuile de chenille	•Raupenplatte	•Placa de orugas	•Bandplatta	
	VOE 14532505			50					•Track shoe	•Tuile de chenille	•Raupenplatte	•Placa de orugas	•Bandplatta	
	VOE 14532506				50				•Track shoe	•Tuile de chenille	•Raupenplatte	•Placa de orugas	•Bandplatta	
	VOE 14615120					50			•Track shoe	•Tuile de chenille	•Raupenplatte	•Placa de orugas	•Bandplatta	

1	8277337	**Track chain** **Chaîne de chenille** **Raupenkette** **Cadena de oruga** **Bandkedja**	Catalogue id **20592**	Group **775**
2	8277338			
3	8277339		Illustr. No **1022327**	Section **100**
4	8277340			
5	8277341	**S/N -271401/-280376**	Issue **20023976-I**	Page **579**

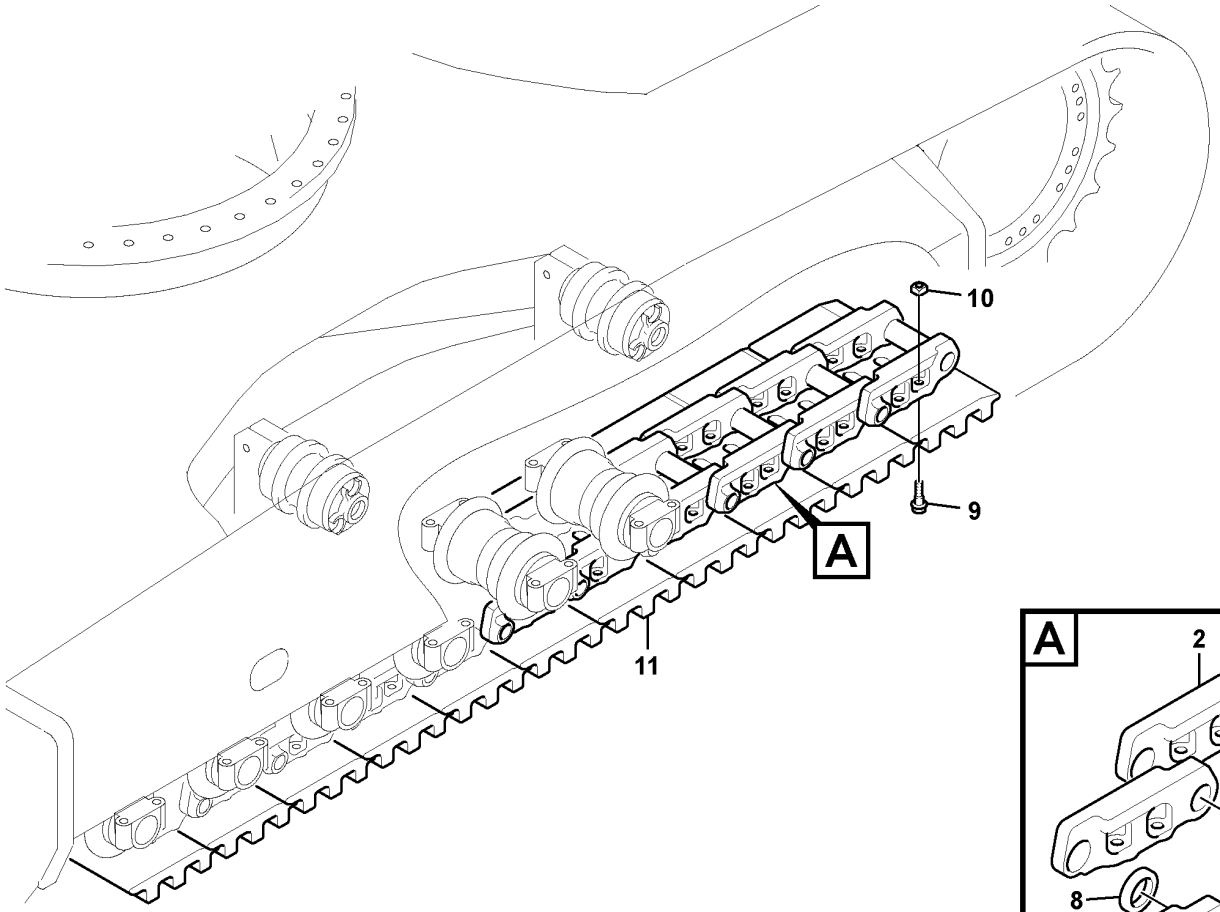

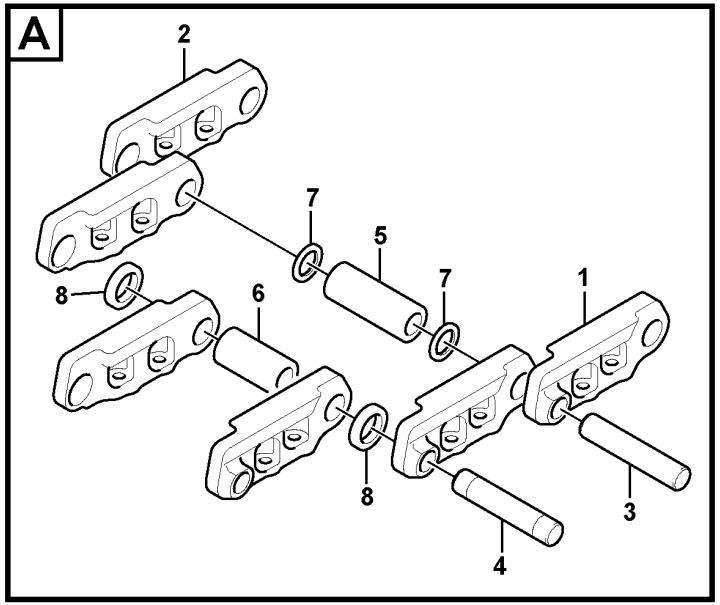

Volvo Construction Equipment

1022327

Fig.	Part No.	Quantity 1	2	3	4	5	PS	KIT	Description	Dénomination	Bezeichnung	Denominación	Benämning	Notes
		2					NS		Track chain	Chaîne de chenille	Raupenkette	Cadena orugas	Bandkedja	
			2				NS		Track chain	Chaîne de chenille	Raupenkette	Cadena orugas	Bandkedja	
				2			NS		Track chain	Chaîne de chenille	Raupenkette	Cadena orugas	Bandkedja	
					2		NS		Track chain	Chaîne de chenille	Raupenkette	Cadena orugas	Bandkedja	
	VOE 14690480					2	SS		Track chain	Chaîne de chenille	Raupenkette	Cadena orugas	Bandkedja	
	VOE 14648460	1	1	1	1	1			•Link	•Articulation	•Gelenk	•Articulación	•Länk	
1	VOE 14648461	50	50	50	50	50			••Link	••Articulation	••Gelenk	••Articulación	••Länk	
2	VOE 14648462	50	50	50	50	50			••Link	••Articulation	••Gelenk	••Articulación	••Länk	
3	VOE 14648463	49	49	49	49	49			••Pin	••Goupille	••Stift	••Pasador	••Pinne	Regular
4	VOE 14648464	1	1	1	1	1			••Pin	••Goupille	••Stift	••Pasador	••Pinne	Master
5	VOE 14648465	49	49	49	49	49			••Bushing	••Bague	••Buchse	••Casquillo	••Bussning	Regular
6	VOE 14648466	1	1	1	1	1			••Bushing	••Bague	••Buchse	••Casquillo	••Bussning	Master
7	VOE 14648467	98	98	98	98	98			••Seal	••Étanchéité	••dichtung	••Junta	••Tätning	
8	VOE 14648468	2	2	2	2	2			••Spacer	••Entretoise	••Abstandkörper	••Distanciador	••Distans	
9	VOE 14603275	200	200	200	200	200			•Bolt	•Boulon	•Bolzen	•Perno	•Bult	
10	VOE 14532469	200	200	200	200	200			•Nut	•Écrou	•Mutter	•Tuerca	•Mutter	
11	VOE 14532383	50							•Track shoe	•Tuile de chenille	•Raupenplatte	•Placa de orugas	•Bandplatta	
	VOE 14532504		50						•Track shoe	•Tuile de chenille	•Raupenplatte	•Placa de orugas	•Bandplatta	
	VOE 14532505			50					•Track shoe	•Tuile de chenille	•Raupenplatte	•Placa de orugas	•Bandplatta	
	VOE 14532506				50				•Track shoe	•Tuile de chenille	•Raupenplatte	•Placa de orugas	•Bandplatta	
	VOE 14615120					50			•Track shoe	•Tuile de chenille	•Raupenplatte	•Placa de orugas	•Bandplatta	

1	8277337	**Track chain** **Chaîne de chenille** **Raupenkette** **Cadena de oruga** **Bandkedja**	Catalogue id **20592**	Group **775**
2	8277338			
3	8277339		Illustr. No **1022327**	Section **110**
4	8277340			
5	8277341	**S/N 271402-/280377-**	Issue **20023976-I**	Page **581**

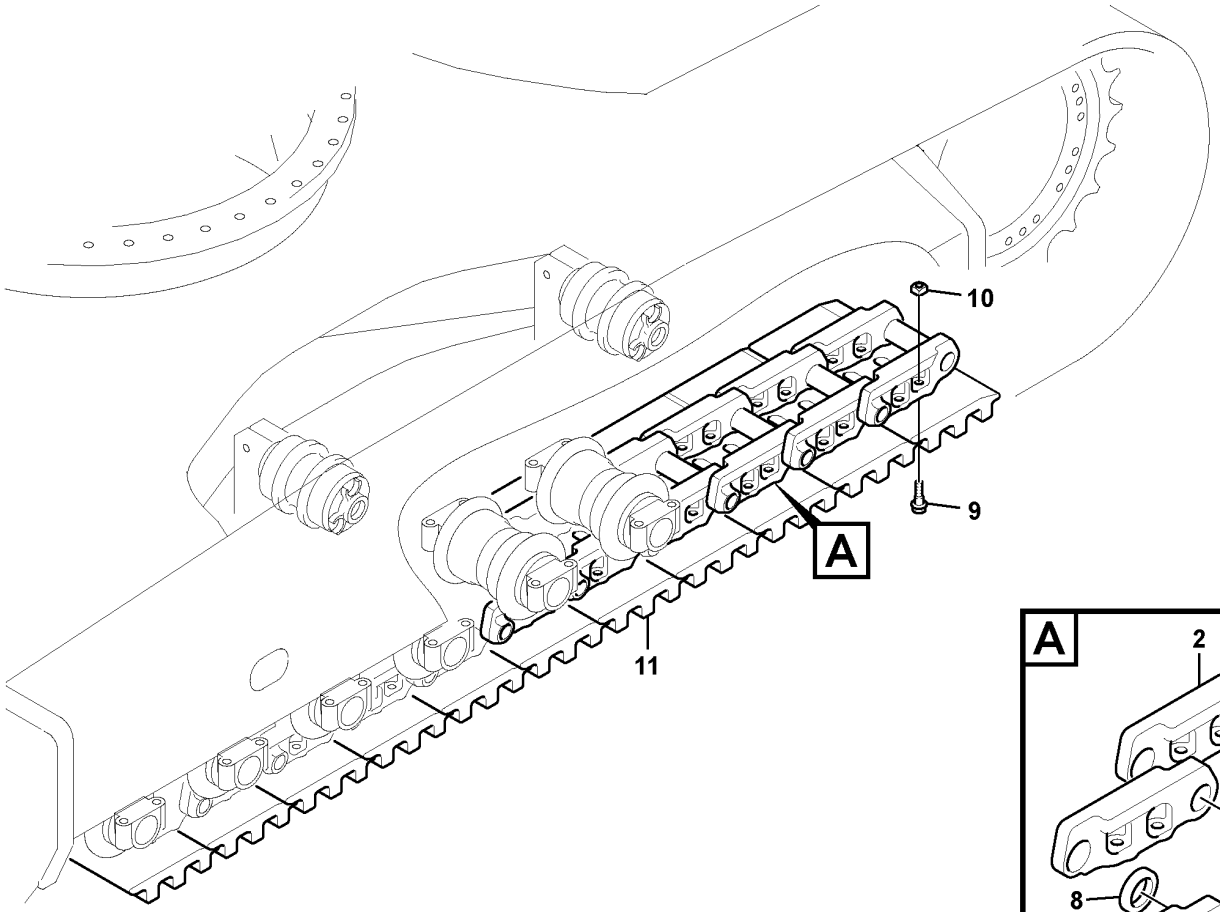

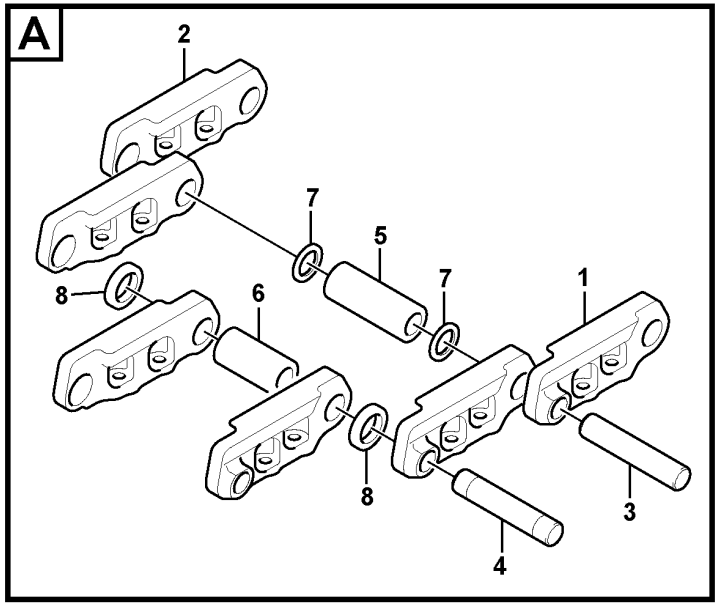

Volvo Construction Equipment

1022327

Fig.	Part No.	Quantity 1	2	3	PS	KIT	Description	Dénomination	Bezeichnung	Denominación	Benämning	Notes
	VOE 14635545	2					Chain	Chaîne	Kette	Cadena	Kätting	
	VOE 14616030	1					•Link	•Articulation	•Gelenk	•Articulación	•Länk	
1	**VOE 14570114**	50					••Link	••Articulation	••Gelenk	••Articulación	••Länk	LH
2	**VOE 14570115**	50					••Link	••Articulation	••Gelenk	••Articulación	••Länk	RH
3	**VOE 14570116**	49					••Pin	••Goupille	••Stift	••Pasador	••Pinne	
4	**VOE 14570117**	1			SS		••Pin	••Goupille	••Stift	••Pasador	••Pinne	
5	**VOE 14570590**	49					••Bushing	••Bague	••Buchse	••Casquillo	••Bussning	
6	**VOE 14570591**	1					••Bushing	••Bague	••Buchse	••Casquillo	••Bussning	
7	**VOE 14530385**	49					••Seal	••Étanchéité	••dichtung	••Junta	••Tätning	
8	**VOE 14532473**	2					••Spacer	••Entretoise	••Abstandkörper	••Distanciador	••Distans	
9	**VOE 14603276**	200					•Bolt	•Boulon	•Bolzen	•Perno	•Bult	
10	**VOE 14663703**	200					•Nut	•Écrou	•Mutter	•Tuerca	•Mutter	(VOE 14880576)
11	**VOE 14532342**	50					•Track shoe	•Tuile de chenille	•Raupenplatte	•Placa de orugas	•Bandplatta	

1	**8289892**	**Track chain** **Chaîne de chenille** **Raupenkette** **Cadena de oruga** **Bandkedja**	Catalogue id **20592**	Group **775**
2			Illustr. No **1022327**	Section **150**
3				
4			Issue **20023976-I**	Page **583**
5				

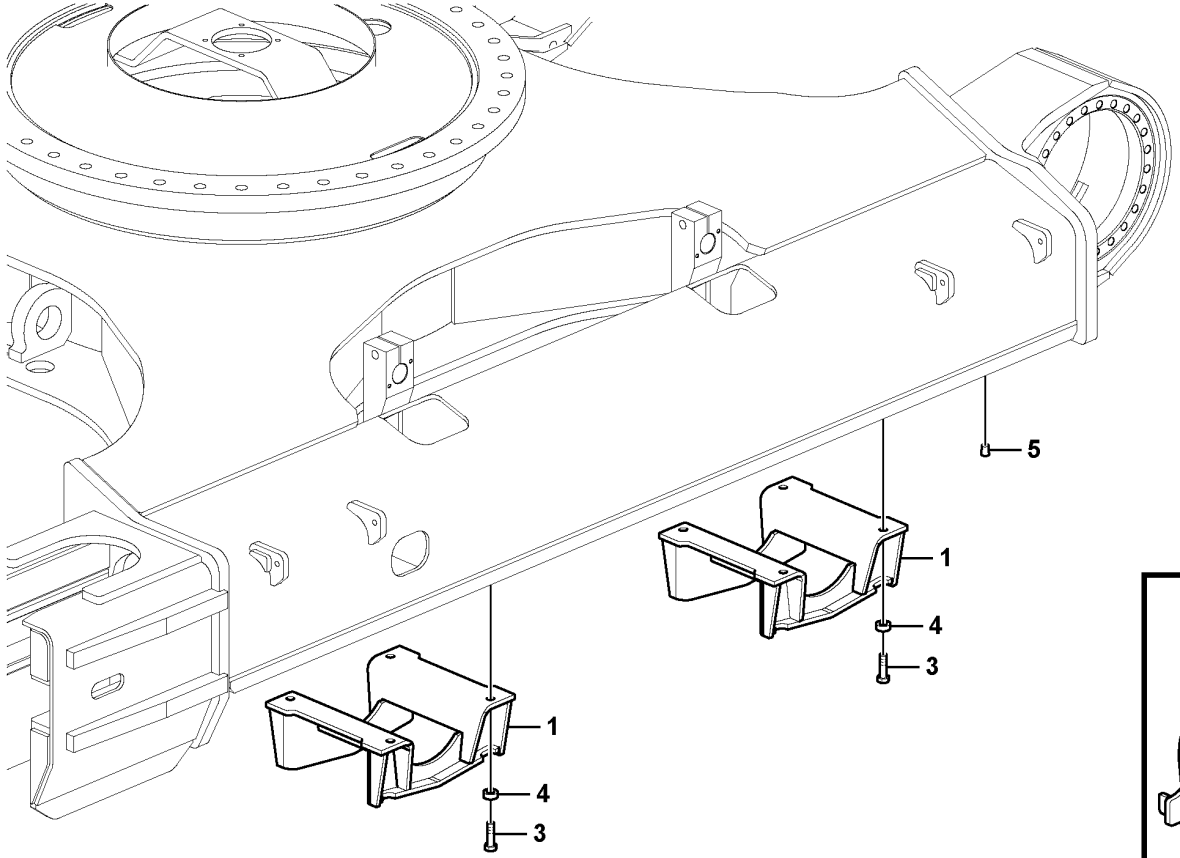

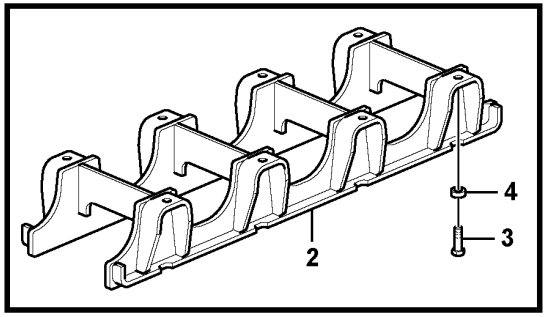

Volvo Construction Equipment

1022349

Fig.	Part No.	Quantity 1	2	3	PS	KIT	Description	Dénomination	Bezeichnung	Denominación	Benämning	Notes
1	VOE 14637410	4					Guard	Protection	Schutz	Proteccion	Skydd	(VOE 14608660) Standard
2	VOE 14608150		4		SS		Guard	Protection	Schutz	Proteccion	Skydd	HD full guard
3	VOE 990519	16	32				Hexagon screw	Vis à tête hexagonale	Sechskantschraube	Tornillo hexagonal	Sexkantsskruv	
4	VOE 14532264	16	32				Washer	Rondelle	Scheibe	Arandela	Bricka	
5	SA 9447-02025	16			OP		Rubber plug	Bouchon caoutchouc	Gummistöpsel	Tapón de goma	Gummipropp	

1	8289144	**Undercarriage, track guards** **Châssis porteur, protection de chenilles** **Unterwagen, Raupenschutz** **Carro inferior, protección de orugas** **Undervagn, bandskydd**	Catalogue id **20592**	Group **775**
2	8289145		Illustr. No **1022349**	Section **200**
3				
4			Issue **20023976-I**	Page **585**
5				

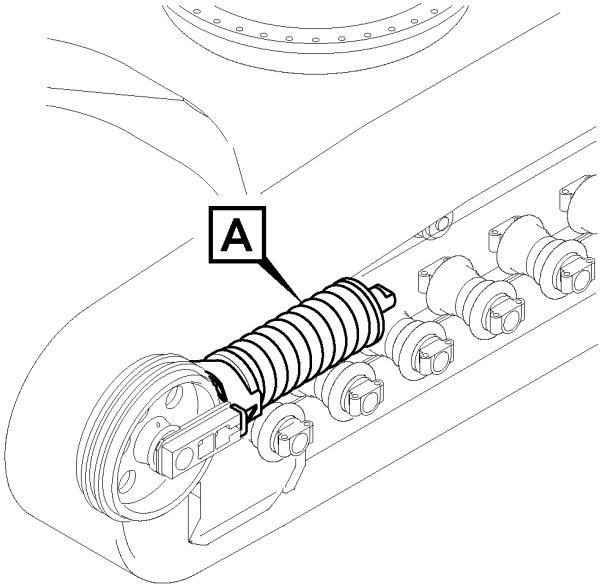

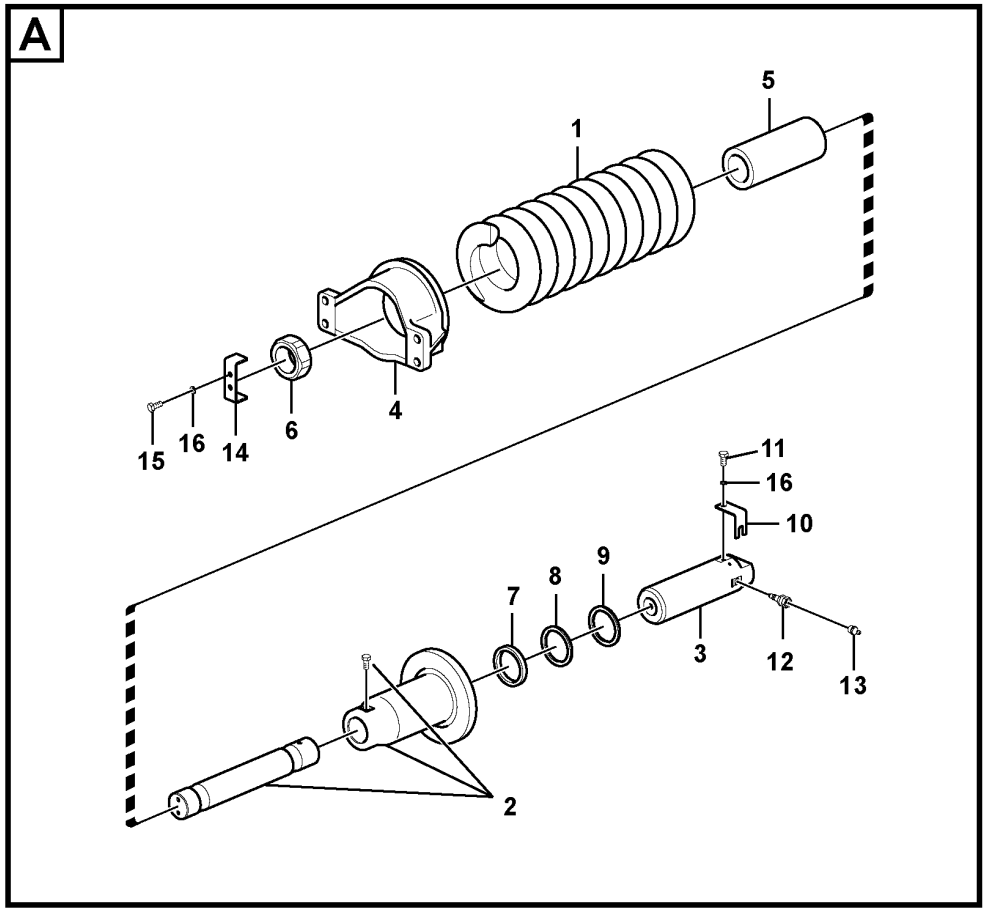

Volvo Construction Equipment

1058173

Fig.	Part No.	Quantity 1	2	3	PS	KIT	Description	Dénomination	Bezeichnung	Denominación	Benämning	Notes
	VOE 14669589	1					Recoil spring	Ressort rappel	Dämpfungsfeder	Muelle retroc	Dämpningsfjäder	(VOE 14615150)
1		1			NS		•Tension spring	•Ressort de traction	•Zugfeder	•Resorte tensión	•Dragfjäder	
2	**VOE 14615152**	1			OP		•Body	•Corps	•Karosserie	•Carrocería	•Kaross	
3	**VOE 14615154**	1					•Piston	•Piston	•Kolben	•Pistón	•Kolv	
4		1			NS		•Yoke	•Chape	•Joch	•Horquilla	•Gaffel	
5		1			NS		•Stopping device	•Dispositif d'arrêt	•Anhaltevorrichtung	•Mecanismo de parada	•Stoppdon	
6	**VOE 14572145**	1					•Nut	•Écrou	•Mutter	•Tuerca	•Mutter	
7	**SA 8230-24620**	1				K	•Packing	•Joint	•Dichtung	•Empaquetadura	•Packning	
8	**VOE 14684237**	1				K	•Ring	•Bague	•Ring	•Anillo	•Ring	(SA 8230-24840)
9	**SA 9564-30900**	1				K	•Seal	•Étanchéité	•dichtung	•Junta	•Tätning	
10	**VOE 14530804**	1					•Plate	•Tôle	•Blech	•Chapa	•Plåt	
11	**VOE 983250**	1					•Hexagon screw	•Vis à tête hexagonale	•Sechskantschraube	•Tornillo hexagonal	•Sexkantsskruv	
12	**VOE 14562315**	1			SS		•Valve	•Valve	•Ventil	•Válvula	•Ventil	
13	**VOE 914167**	1					•Lubricating nipple	•Graisseur	•Schmiernippel	•Niple lubricador	•Smörjnippel	
14		1			NS		•Plate	•Plaque	•Platte	•Placa	•Platta	
15	**VOE 983252**	2					•Hexagon screw	•Vis à tête hexagonale	•Sechskantschraube	•Tornillo hexagonal	•Sexkantsskruv	
16	**VOE 955922**	3					•Spring washer	•Rondelle élastique	•Federscheibe	•Arandela elástica	•Fjäderbricka	
100	**SA 8148-16050**	1			SS		Sealing Kit	Jeu Joints	Dichtungssatz	Juego Retenes	Tätningssats	

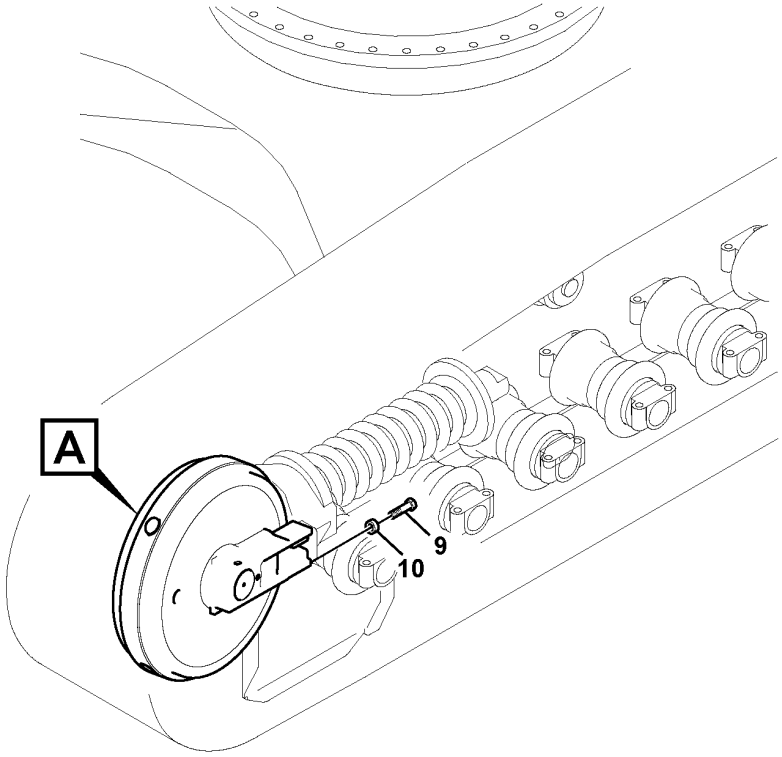

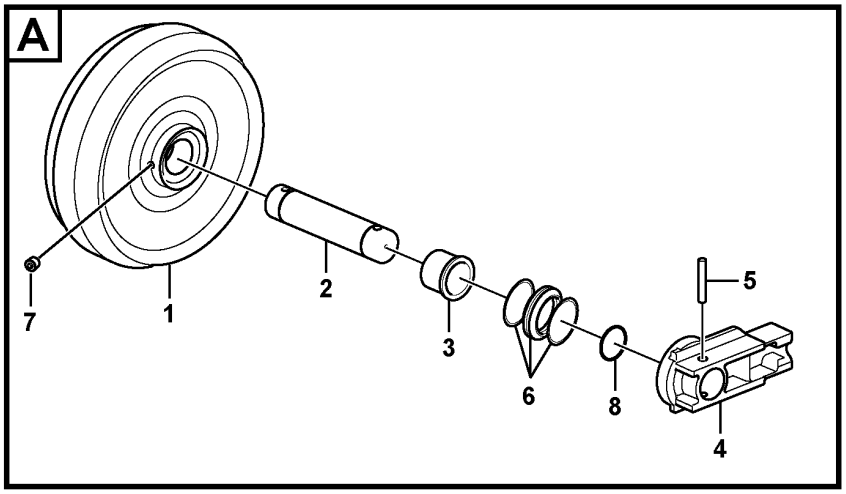

Volvo Construction Equipment

1058172

Fig.	Part No.	Quantity 1	2	3	PS	KIT	Description	Dénomination	Bezeichnung	Denominación	Benämning	Notes
	VOE 14695220	1					Idler	Roue av	Leitrad	Pinon guia	Framhjul	
1		1			NS		•Idler shell	•Enveloppe de galet tendeur	•Leerlaufhülse	•Armazón de rueda loca	•Löphjulhölje	
2	**VOE 14695221**	1					•Shaft	•Arbre	•Welle	•Eje	•Axel	
3	**VOE 14666040**	2					•Bushing	•Bague	•Buchse	•Casquillo	•Bussning	
4	**VOE 14620837**	2					•Support	•Bâti	•Stativ	•Base	•Stativ	
5	**VOE 14571725**	2					•Pin	•Goupille	•Stift	•Pasador	•Pinne	
6	**VOE 14666041**	2					•Seal	•Étanchéité	•dichtung	•Junta	•Tätning	
7	**VOE 14532276**	1					•Plug	•Bouchon	•Stopfen	•Tapon	•Plugg	
8	**VOE 990678**	2					•O-ring	•Joint torique	•O-Ring	•Anillo tórico	•O-ring	
9	**VOE 992954**	8					Hexagon screw	Vis à tête hexagonale	Sechskantschraube	Tornillo hexagonal	Sexkantsskruv	
10	**VOE 955926**	8					Spring washer	Rondelle élastique	Federscheibe	Arandela elástica	Fjäderbricka	

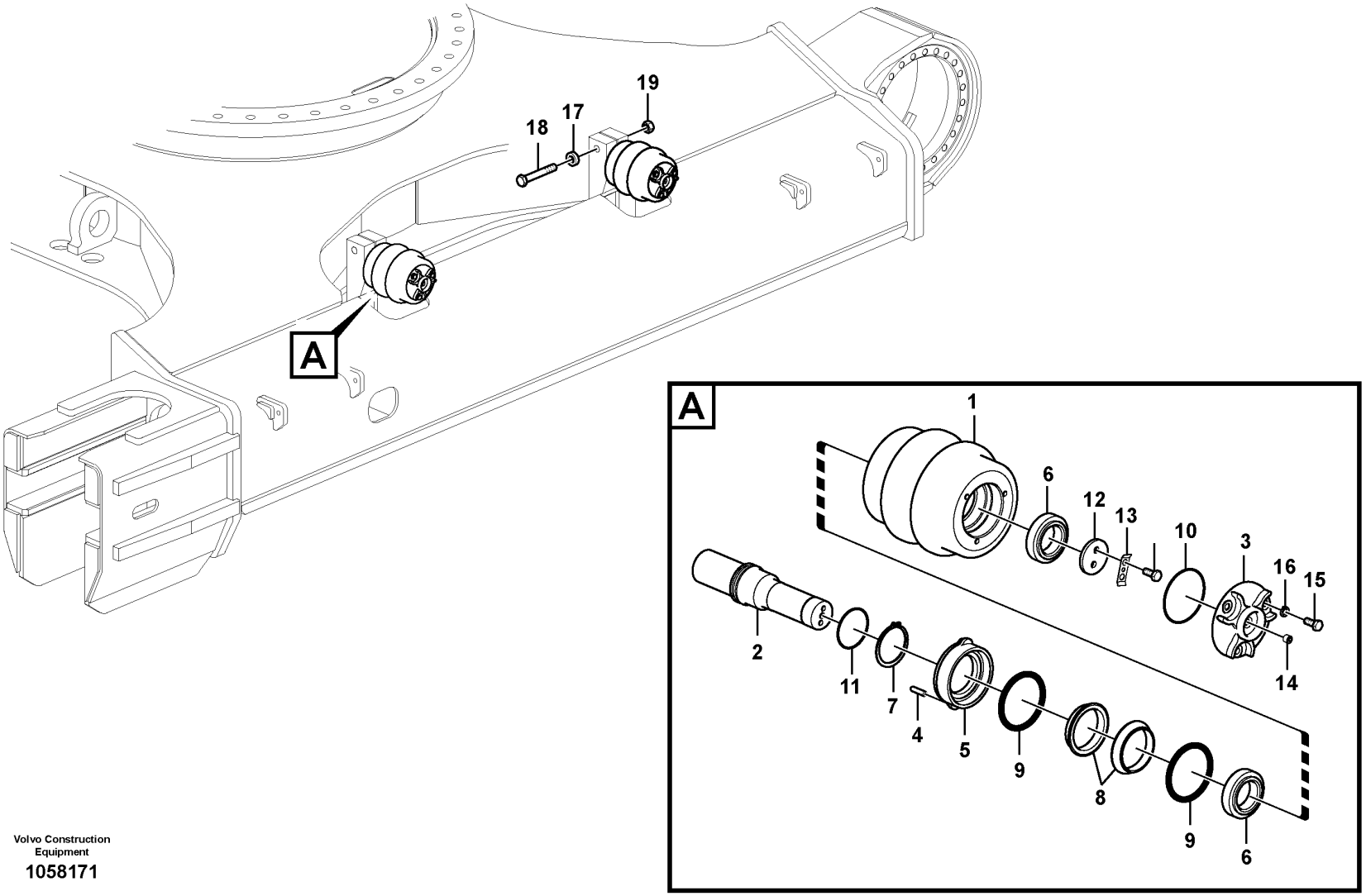

Volvo Construction Equipment

1058171

Fig.	Part No.	Quantity 1	2	3	PS	KIT	Description	Dénomination	Bezeichnung	Denominación	Benämning	Notes
	VOE 14693120	4					Top roller	Galet superieur	Stützrolle	Rodillo superior	Överrulle	
1		1			NS		•Roller body	•Galet	•Rollenkörper	•	•Rullkropp	
2	**VOE 14532316**	1					•Shaft	•Arbre	•Welle	•Eje	•Axel	
3	**SA 1081-00250**	1					•Cover	•Capot	•Abdeckung	•Capó	•Kåpa	
4	**VOE 14532279**	2					•Pin	•Goupille	•Zapfen	•Pasador	•Tapp	
5	**VOE 14532270**	1					•Collar	•Collerette	•Bördelung	•Collar	•Krage	
6	**VOE 14532274**	2					•Bearing	•Palier	•Lager	•Cojinete	•Lager	
7	**VOE 14532277**	1					•Ring	•Bague	•Ring	•Anillo	•Ring	
8	**SA 8038-00060**	2				K	•Seal	•Étanchéité	•dichtung	•Junta	•Tätning	
9		2			NS	K	•O-ring	•Joint torique	•O-Ring	•Anillo tórico	•O-ring	
10	**VOE 14532272**	1					•O-ring	•Joint torique	•O-Ring	•Anillo tórico	•O-ring	
11	**VOE 14532273**	1					•O-ring	•Joint torique	•O-Ring	•Anillo tórico	•O-ring	
12	**VOE 14532275**	1					•Plate	•Tôle	•Blech	•Chapa	•Plåt	
13	**VOE 14532278**	1					•Button	•Bouton	•Knopf	•Boton	•Knapp	
14	**VOE 14532276**	1					•Plug	•Bouchon	•Stopfen	•Tapon	•Plugg	
15	**VOE 983251**	5					•Hexagon screw	•Vis à tête hexagonale	•Sechskantschraube	•Tornillo hexagonal	•Sexkantsskruv	
16	**VOE 955922**	3					•Spring washer	•Rondelle élastique	•Federscheibe	•Arandela elástica	•Fjäderbricka	
17	**VOE 992047**	8					Plain washer	Rondelle plane	Flachscheibe	Arandela plana	Planbricka	
18	**VOE 990521**	4					Hexagon screw	Vis à tête hexagonale	Sechskantschraube	Tornillo hexagonal	Sexkantsskruv	
19	**VOE 979022**	4					Hexagon nut	Écrou hexagonal	Sechskantmutter	Tuerca hexagonal	Sexkantsmutter	
100	**SA 8038-00040**	1					Seal	Étanchéité	dichtung	Junta	Tätning	

1		**Top roller** **Rouleau supérieur** **Tragrolle** **Rodillo superior** **Överrulle**	Catalogue id **20592**	Group **775**
2				
3			Illustr. No **1058171**	Section **500**
4				
5		**8289149**	Issue **20023976-I**	Page **591**

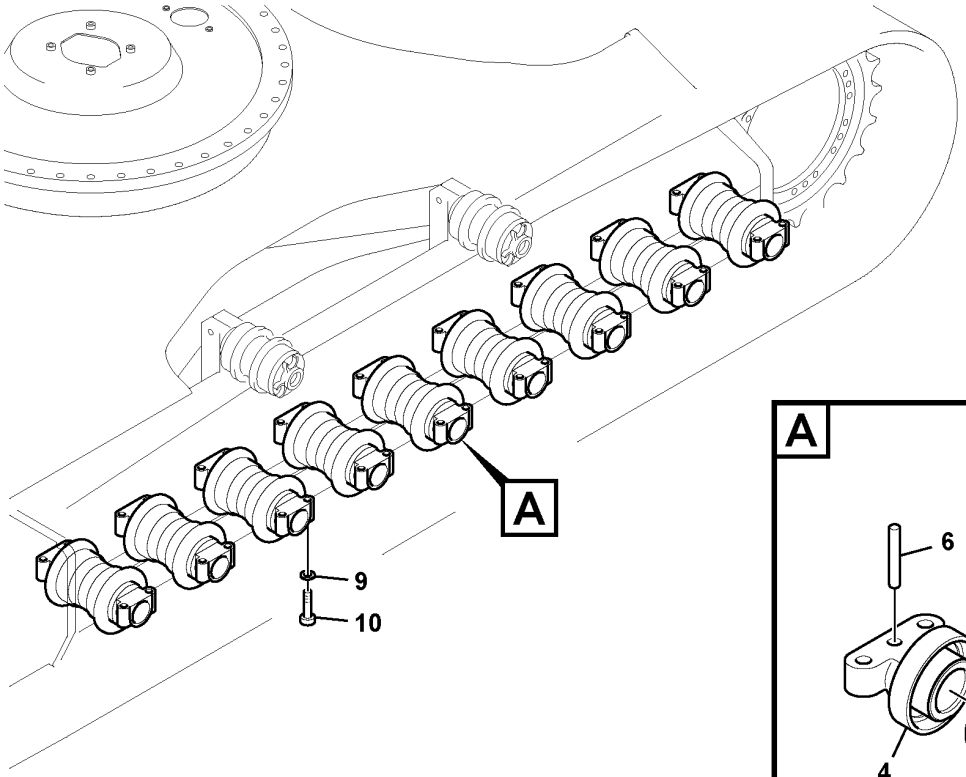

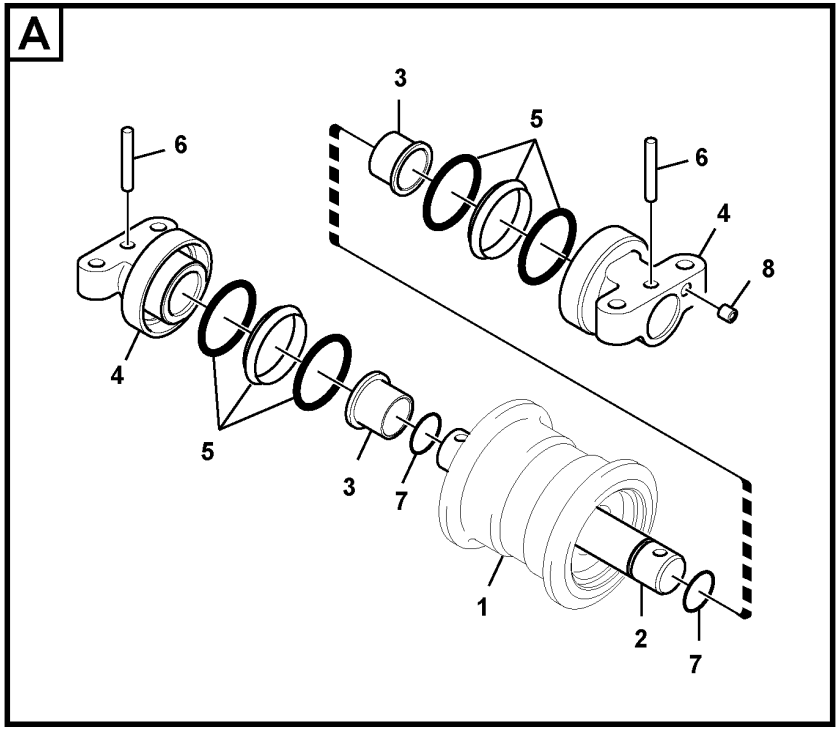

Volvo Construction Equipment

1058174

Fig.	Part No.	Quantity 1	2	3	PS	KIT	Description	Dénomination	Bezeichnung	Denominación	Benämning	Notes
	VOE 14606490	18					Roller	Galet	Rolle	Rodillo	Rulle	
1	**VOE 14606491**	1			OP		•Roller body	•Galet	•Rollenkörper	•	•Rullkropp	
2	**VOE 14575055**	1					•Shaft	•Arbre	•Welle	•Eje	•Axel	
3	**VOE 14606492**	2					•Bushing	•Bague	•Buchse	•Casquillo	•Bussning	
4	**VOE 14606493**	2					•Support	•Bâti	•Stativ	•Base	•Stativ	
5	**VOE 14501646**	2					•Seal	•Étanchéité	•dichtung	•Junta	•Tätning	
6	**VOE 14606494**	2					•Pin	•Goupille	•Stift	•Pasador	•Pinne	
7	**VOE 995022**	2					•O-ring	•Joint torique	•O-Ring	•Anillo tórico	•O-ring	
8	**VOE 14532276**	2					•Plug	•Bouchon	•Stopfen	•Tapon	•Plugg	
9	**VOE 14532264**	72					Washer	Rondelle	Scheibe	Arandela	Bricka	
10	**VOE 978953**	72					Hexagon screw	Vis à tête hexagonale	Sechskantschraube	Tornillo hexagonal	Sexkantsskruv	

1		**Bottom roller** **Rouleau inférieur** **Laufrolle** **Rodillo inferior** **Underrulle**	Catalogue id **20592**	Group **775**
2				
3			Illustr. No **1058174**	Section **600**
4				
5		**8289149**	Issue **20023976-I**	Page **593**

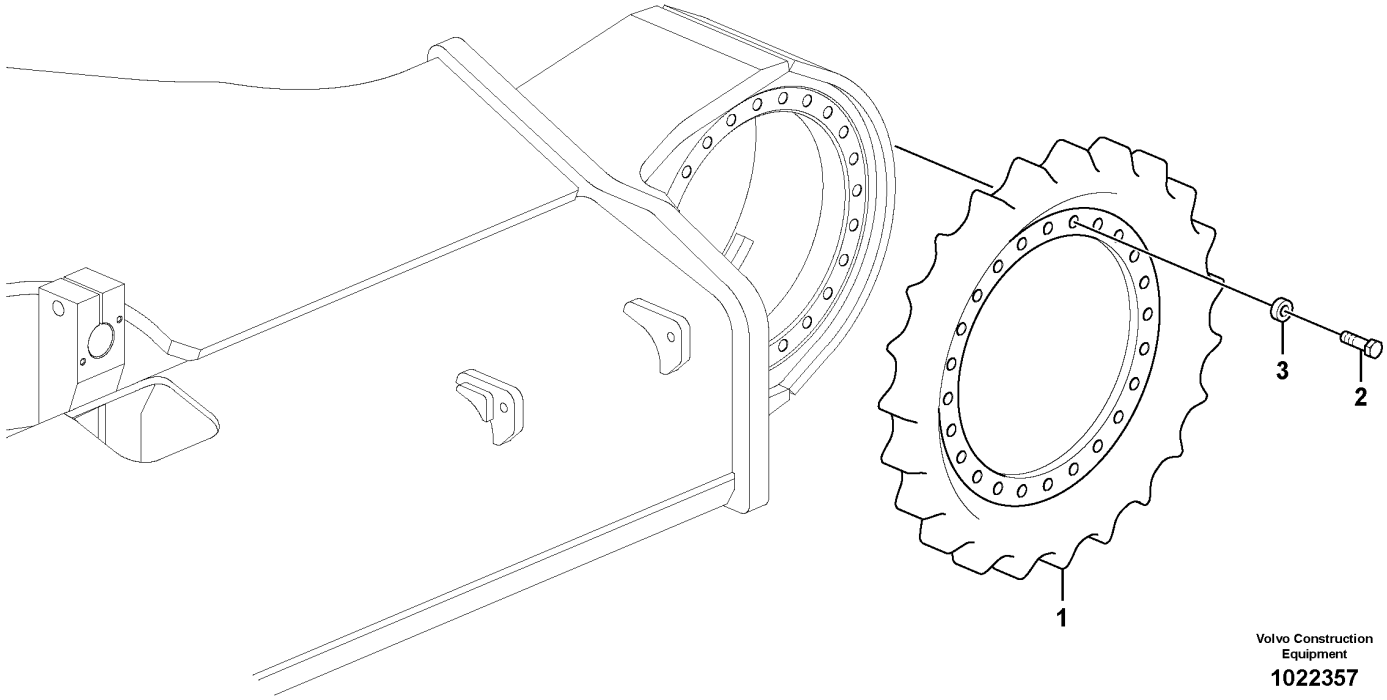

Volvo Construction Equipment

1022357

Fig.	Part No.	Quantity 1	2	3	PS	KIT	Description	Dénomination	Bezeichnung	Denominación	Benämning	Notes
1	**VOE 14604301**	2					Sprocket	Pignon chaîne	Kettenrad	Engranaje de cadena	Kedjedrev	S/N -230839/-271257 S/N -280324
	VOE 14689663	2					Sprocket	Pignon chaîne	Kettenrad	Engranaje de cadena	Kedjedrev	S/N 230840-/271258- S/N 280325-
2	**VOE 990519**	48					Hexagon screw	Vis à tête hexagonale	Sechskantschraube	Tornillo hexagonal	Sexkantsskruv	S/N -230839/-271257 S/N -280324
	VOE 60111622	48					Hexagon screw	Vis à tête hexagonale	Sechskantschraube	Tornillo hexagonal	Sexkantsskruv	S/N 230840-/271258- S/N 280325-
3	**VOE 992047**	48					Plain washer	Rondelle plane	Flachscheibe	Arandela plana	Planbricka	S/N -230839/-271257 S/N -280324
	VOE 992059	48					Plain washer	Rondelle plane	Flachscheibe	Arandela plana	Planbricka	S/N 230840-/271258- S/N 280325-

VOLVO

Volvo Construction Equipment
www.volvoce.com

GROUP		Section	Page
810	Cab body	100	609
810	Cab body	125	611
810	Cab : framework / roof	150	613
810	Operator's cab	200	615
818	Cab mount	100	617
818	Cab mount	200	619
818	Cab mount	300	621
818	Cab mount	400	623
818	Cab mount	600	625
818	Cab mount	700	627
818	Cab mount	800	629
818	Cab mount	900	631
821	Cowl frame	100	633
821	Engine hood 8291894:S/N 230001- /270001- /280001-	150	637
821	Door, side	300	641
821	Door, side	350	643
821	Door, side	7300	645
821	Door, side	7310	649
821	Door, side	7400	651
827	Handrail	100	653
827	Foot step	200	655
827	Foot Steps, Engine Room	300	657
827	Foot step 8289138	400	659
831	Door with fitting parts	100	661
831	Door with fitting parts 8290259, 8291490, 8291491, 8291492	150	663
831	Door, operator's cab 11294089, 11294090	200	665
831	Door, operator's cab	250	667
831	Door, operator's cab 8290402, 8290403	275	671
831	Door, operator's cab 8290404, 8290405	280	675
831	Sliding window, door 11294089-90, 8290259, 8291490-92, 8290402-05	300	679
836	Roof hatch 11294089	100	681
836	Roof hatch 8290259, 8291491	125	683
836	Roof hatch 11294090	150	687
836	Roof hatch 8291490, 8291492	175	691
837	Cabin floor	100	693
837	Hatches under engine, hydr.pumps, cooler, m.valve and fuel tank.	200	695
837	Hatches under engine, hydr.pumps, cooler, m.valve and fuel tank.	210	697
837	Hatches under engine, hydr.pumps, cooler, m.valve and fuel tank.	300	699
837	Hatches under engine, hydr.pumps, cooler, m.valve and fuel tank.	310	701
841	Rear view mirror	100	705
841	Rear view mirror	150	707
841	Rear view mirror 8291894	160	709
841	Rear view mirror 8291893	170	711
841	Rear view mirror 8291894	180	713
841	Rear view mirror 8291539, 8291893	190	715
841	Rear view mirror 8292223:S/N-271392/-280365,8299635:S/N271393-/280366-	200	717
841	Rear view mirror S/N 271393-/280366-	210	719
843	Glass panes 11294089, 11294090	100	721
843	Glass panes 8290259, 8291490, 8291491, 8291492	150	723
843	Front window 11294089, 11294090	200	725
843	Front window 8290259, 8291490, 8291491, 8291492	250	729
852	Operator seat with fitting parts	100	733
852	Operator's seat	150	735
852	Seatbelt Installation	200	739
852	Operator's seat	300	741
852	Operator seat with fitting parts	350	745
852	Operator seat with fitting parts	400	749
860	Cover, control valve	100	753
860	Cover, main pump	150	755
860	Rain visor, exterior equipment 8279810	200	757

INDEX OF CONTENTS

INDEX OF CONTENTS

Catalogue id 20592 | Group 8
Issue 20023976-I | Page 598

GROUP		Section	Page
860	Sun visor interior 8279811, 8289022	250	759
860	Sun visor 8279792	300	761
860	Falling object guards 8279813	350	763
860	Falling object guards	360	765
860	Falling object guards 8282395	400	769
860	Falling object guards	410	771
860	Fops, protecting equipment 8279813, 8279815,8294409	450	773
860	Falling object guards	500	775
860	Windshield protection 8279817	550	777
860	Windshield protection S/N 271365-/280361-	560	779
870	Air conditioning line, cooling and heater	100	781
870	Air duct in cabin and cabin floor	200	785
870	Air conditioning unit, cooling and heater	300	787
872	Fresh air inlet, air filter and fan housing.	100	791
872	Fresh air inlet, air filter and fan housing. 8290259, 8291490, 8291491, 8292492	200	793
875	Auxiliary Heater 8289136	100	795
875	Auxiliary Heater 8298802	200	799
875	Auxiliary Heater	300	803
880	Interior components 11294089, 11294090	100	807
880	Interior components 8290259, 8291490, 8291491, 8291492	150	809
880	Interior components 11294089, 11294090	200	811
880	Interior components 8290259, 8291490, 8291491, 8291492	250	813
880	Interior components 11294090, 11294089	300	815
880	Interior components 8290259, 8291490, 8291491, 8291492	350	817
880	Interior components	400	819
881	Instrument panel, control panel	100	821
881	Instrument panel, radio panel	200	825
891	Anti slip 8289022 S/N -210301/-270010/-280011, 8291894	100	827
891	Foot step 8279692,8286887	150	829
891	Walk Way 8280843	200	831
891	Handrail 8280843	300	833
896	Tool box, cowl	100	835
896	Tool kit	200	839
897	Sign plates and decals	100	841
897	Sign plates and decals	200	847

GROUPE		Section	Page
810	Corps de cabine	100	609
810	Corps de cabine	125	611
810	Cabine : structure / toit	150	613
810	Cabine conducteur	200	615
818	Fixation de cabine	100	617
818	Fixation de cabine	200	619
818	Fixation de cabine	300	621
818	Fixation de cabine	400	623
818	Fixation de cabine	600	625
818	Fixation de cabine	700	627
818	Fixation de cabine	800	629
818	Fixation de cabine	900	631
821	Bâti	100	633
821	Capot moteur 8291894:S/N 230001- /270001- /280001-	150	637
821	Porte, latérale	300	641
821	Porte, latérale	350	643
821	Porte, latérale	7300	645
821	Porte, latérale	7310	649
821	Porte, latérale	7400	651
827	Main courante	100	653
827	Marche-pied	200	655
827	Marchepied, compartiment moteur	300	657
827	Marche-pied 8289138	400	659
831	Porte avec pièces de montage	100	661
831	Porte avec pièces de montage 8290259, 8291490, 8291491, 8291492	150	663
831	Porte, cabine conducteur 11294089, 11294090	200	665
831	Porte, cabine conducteur	250	667
831	Porte, cabine conducteur 8290402, 8290403	275	671
831	Porte, cabine conducteur 8290404, 8290405	280	675
831	Vitre coulissante, porte 11294089-90, 8290259, 8291490-92, 8290402-05	300	679
836	Toit ouvrant 11294089	100	681
836	Toit ouvrant 8290259, 8291491	125	683
836	Toit ouvrant 11294090	150	687
836	Toit ouvrant 8291490, 8291492	175	691
837	Plancher de cabine	100	693
837	Trappes sous moteur, pompes hydr., radiateur, valves et réservoir carbura	200	695
837	Trappes sous moteur, pompes hydr., radiateur, valves et réservoir carbura	210	697
837	Trappes sous moteur, pompes hydr., radiateur, valves et réservoir carbura	300	699
837	Trappes sous moteur, pompes hydr., radiateur, valves et réservoir carbura	310	701
841	Rétroviseur	100	705
841	Rétroviseur	150	707
841	Rétroviseur 8291894	160	709
841	Rétroviseur 8291893	170	711
841	Rétroviseur 8291894	180	713
841	Rétroviseur 8291539, 8291893	190	715
841	Rétroviseur 8292223:S/N-271392/-280365,8299635:S/N271393-/280366-	200	717
841	Rétroviseur S/N 271393-/280366-	210	719
843	Vitres 11294089, 11294090	100	721
843	Vitres 8290259, 8291490, 8291491, 8291492	150	723
843	Pare-brises 11294089, 11294090	200	725
843	Pare-brises 8290259, 8291490, 8291491, 8291492	250	729
852	Siège conducteur avec pièces de montage	100	733
852	Siège du conucteur	150	735
852	Installation de la ceinture de sécurité	200	739
852	Siège du conucteur	300	741

TABLE DES MATIÈRES

TABLE DES MATIÈRES

GROUPE		Section	Page
852	Siège conducteur avec pièces de montage	350	745
852	Siège conducteur avec pièces de montage	400	749
860	Capotage, distributeur principal	100	753
860	Capotage, pompe principale	150	755
860	Para-pluie, équipement extérieur 8279810	200	757
860	Pare-soleil intérieur 8279811, 8289022	250	759
860	Pare-soleil 8279792	300	761
860	Equipement anti-chute 8279813	350	763
860	Equipement anti-chute	360	765
860	Equipement anti-chute 8282395	400	769
860	Equipement anti-chute	410	771
860	Fops, équipement de protection 8279813, 8279815,8294409	450	773
860	Equipement anti-chute	500	775
860	Protection pare-brise 8279817	550	777
860	Protection pare-brise S/N 271365-/280361-	560	779
870	Conduite de conditionnement d'air, refroidissement et chauffage	100	781
870	Conduit d'air dans la cabine et dans le plancher de cabine	200	785
870	Unité de conditionnement d'air, refroidissement et chauffage	300	787
872	Entrée air frais, filtre a air et boîtier ventilateur.	100	791
872	Entrée air frais, filtre a air et boîtier ventilateur. 8290259, 8291490, 8291491, 8292492	200	793
875	Chauffage d'appoint 8289136	100	795
875	Chauffage d'appoint 8298802	200	799
875	Chauffage d'appoint	300	803
880	Pieces d'amenagement 11294089, 11294090	100	807
880	Pieces d'amenagement 8290259, 8291490, 8291491, 8291492	150	809
880	Pieces d'amenagement 11294089, 11294090	200	811
880	Pieces d'amenagement 8290259, 8291490, 8291491, 8291492	250	813
880	Pieces d'amenagement 11294090, 11294089	300	815
880	Pieces d'amenagement 8290259, 8291490, 8291491, 8291492	350	817
880	Pieces d'amenagement	400	819
881	Panneau d'instruments, panneau de commande	100	821
881	Panneau d'instruments, radio	200	825
891	Anti glissement 8289022 S/N -210301/-270010/-280011, 8291894	100	827
891	Marche-pied 8279692,8286887	150	829
891	Passerelle 8280843	200	831
891	Main courante 8280843	300	833
896	Boîte à outils, auvent	100	835
896	Outils	200	839
897	Enseignes et décalcomanies	100	841
897	Enseignes et décalcomanies	200	847

GRUPPE	Abschnitt	Seite
810 Fahrerhausgerippe	100	609
810 Fahrerhausgerippe	125	611
810 Kabine : Rahmen / Dach	150	613
810 Fahrerkabine	200	615
818 Kabinenausstattung	100	617
818 Kabinenausstattung	200	619
818 Kabinenausstattung	300	621
818 Kabinenausstattung	400	623
818 Kabinenausstattung	600	625
818 Kabinenausstattung	700	627
818 Kabinenausstattung	800	629
818 Kabinenausstattung	900	631
821 Stativ	100	633
821 Motorhaube 8291894:S/N 230001- /270001- /280001-	150	637
821 Tür, Seite	300	641
821 Tür, Seite	350	643
821 Tür, Seite	7300	645
821 Tür, Seite	7310	649
821 Tür, Seite	7400	651
827 Handgriff	100	653
827 Trittleiter	200	655
827 Trittblech, Motorraum	300	657
827 Trittleiter 8289138	400	659
831 Tür mit Anbauteilen	100	661
831 Tür mit Anbauteilen 8290259, 8291490, 8291491, 8291492	150	663
831 Tür, Fahrerkabine 11294089, 11294090	200	665
831 Tür, Fahrerkabine	250	667
831 Tür, Fahrerkabine 8290402, 8290403	275	671
831 Tür, Fahrerkabine 8290404, 8290405	280	675
831 Schiebefenster, Tür 11294089-90, 8290259, 8291490-92, 8290402-05	300	679
836 Dachluke 11294089	100	681
836 Dachluke 8290259, 8291491	125	683
836 Dachluke 11294090	150	687
836 Dachluke 8291490, 8291492	175	691
837 Kabinenboden	100	693
837 Luken unter Motor, Hyd.pumpen, Kühler, M.ventil und Tank	200	695
837 Luken unter Motor, Hyd.pumpen, Kühler, M.ventil und Tank	210	697
837 Luken unter Motor, Hyd.pumpen, Kühler, M.ventil und Tank	300	699
837 Luken unter Motor, Hyd.pumpen, Kühler, M.ventil und Tank	310	701
841 Rückspiegel	100	705
841 Rückspiegel	150	707
841 Rückspiegel 8291894	160	709
841 Rückspiegel 8291893	170	711
841 Rückspiegel 8291894	180	713
841 Rückspiegel 8291539, 8291893	190	715
841 Rückspiegel 8292223:S/N-271392/-280365,8299635:S/N271393-/280366-	200	717
841 Rückspiegel S/N 271393-/280366-	210	719
843 Fensterscheibe 11294089, 11294090	100	721
843 Fensterscheibe 8290259, 8291490, 8291491, 8291492	150	723
843 Frontscheibe 11294089, 11294090	200	725
843 Frontscheibe 8290259, 8291490, 8291491, 8291492	250	729
852 Fahrersitz mit Anbauteilen	100	733
852 Fahrersitz	150	735
852 Sicherheitsgurt, Einbau	200	739
852 Fahrersitz	300	741
852 Fahrersitz mit Anbauteilen	350	745
852 Fahrersitz mit Anbauteilen	400	749
860 Haube, Steuerventilblock	100	753
860 Haube, Hauptpumpe	150	755
860 Regenschutz, aussen 8279810	200	757

INHALTSVERZEICHNIS

INHALTSVERZEICHNIS

Catalogue id 20592 | Group 8
Issue 20023976-I | Page 602

GRUPPE		Abschnitt	Seite
860	Sonnenblende, innen 8279811, 8289022	250	759
860	Sonnenblende 8279792	300	761
860	Fallschutzausrüstung 8279813	350	763
860	Fallschutzausrüstung	360	765
860	Fallschutzausrüstung 8282395	400	769
860	Fallschutzausrüstung	410	771
860	Fops, Schutzausrüstung 8279813, 8279815,8294409	450	773
860	Fallschutzausrüstung	500	775
860	Frontscheibenschutz 8279817	550	777
860	Frontscheibenschutz S/N 271365-/280361-	560	779
870	Leitungsrohr für Klimaanlage, Kühler und Heizung	100	781
870	Luftkanal in Kabine und Kabinenboden	200	785
870	Klimaanlage, Kühler und Heizung	300	787
872	Frischlufteinlass, Luftfilter und Gebläseschacht.	100	791
872	Frischlufteinlass, Luftfilter und Gebläseschacht. 8290259, 8291490, 8291491, 8292492	200	793
875	Zusatzheizung 8289136	100	795
875	Zusatzheizung 8298802	200	799
875	Zusatzheizung	300	803
880	Innenausstattung 11294089, 11294090	100	807
880	Innenausstattung 8290259, 8291490, 8291491, 8291492	150	809
880	Innenausstattung 11294089, 11294090	200	811
880	Innenausstattung 8290259, 8291490, 8291491, 8291492	250	813
880	Innenausstattung 11294090, 11294089	300	815
880	Innenausstattung 8290259, 8291490, 8291491, 8291492	350	817
880	Innenausstattung	400	819
881	Armaturenbrett, Bedientafel	100	821
881	Armaturenbrett, Radio	200	825
891	Antirutschmatte 8289022 S/N -210301/-270010/-280011, 8291894	100	827
891	Trittleiter 8279692,8286887	150	829
891	Laufsteg 8280843	200	831
891	Handgriff 8280843	300	833
896	Werkzeugkasten, Haube	100	835
896	Werkzeuge	200	839
897	Schilder und aufklebeschild	100	841
897	Schilder und aufklebeschild	200	847

GRUPO	Sección	Página
810 Cuerpo de cabina	100	609
810 Cuerpo de cabina	125	611
810 Cabina: puerta / estructura / techo	150	613
810 Cabina del conductor	200	615
818 Accesorio de cabina	100	617
818 Accesorio de cabina	200	619
818 Accesorio de cabina	300	621
818 Accesorio de cabina	400	623
818 Accesorio de cabina	600	625
818 Accesorio de cabina	700	627
818 Accesorio de cabina	800	629
818 Accesorio de cabina	900	631
821 Bastidor	100	633
821 Capo 8291894:S/N 230001- /270001- /280001-	150	637
821 Puerta, lado	300	641
821 Puerta, lado	350	643
821 Puerta, lado	7300	645
821 Puerta, lado	7310	649
821 Puerta, lado	7400	651
827 Barandilla	100	653
827 Escalón de acceso	200	655
827 Estribo, compartimento motor	300	657
827 Escalón de acceso 8289138	400	659
831 Puerta con accesorios de montaje	100	661
831 Puerta con accesorios de montaje 8290259, 8291490, 8291491, 8291492	150	663
831 Puerta, cabina 11294089, 11294090	200	665
831 Puerta, cabina	250	667
831 Puerta, cabina 8290402, 8290403	275	671
831 Puerta, cabina 8290404, 8290405	280	675
831 Ventanilla deslizante, puerta 11294089-90, 8290259, 8291490-92, 8290402-05	300	679
836 Escotilla de techo 11294089	100	681
836 Escotilla de techo 8290259, 8291491	125	683
836 Escotilla de techo 11294090	150	687
836 Escotilla de techo 8291490, 8291492	175	691
837 Suelo de cabina	100	693
837 Tapas bajo el motor, bombas hidr., enfriador, válvula p. y dep	200	695
837 Tapas bajo el motor, bombas hidr., enfriador, válvula p. y dep	210	697
837 Tapas bajo el motor, bombas hidr., enfriador, válvula p. y dep	300	699
837 Tapas bajo el motor, bombas hidr., enfriador, válvula p. y dep	310	701
841 Espejo retrovisor	100	705
841 Espejo retrovisor	150	707
841 Espejo retrovisor 8291894	160	709
841 Espejo retrovisor 8291893	170	711
841 Espejo retrovisor 8291894	180	713
841 Espejo retrovisor 8291539, 8291893	190	715
841 Espejo retrovisor 8292223:S/N-271392/-280365,8299635:S/N271393-/280366-	200	717
841 Espejo retrovisor S/N 271393-/280366-	210	719
843 Ventanillas 11294089, 11294090	100	721
843 Ventanillas 8290259, 8291490, 8291491, 8291492	150	723
843 Parabrisas delantero 11294089, 11294090	200	725
843 Parabrisas delantero 8290259, 8291490, 8291491, 8291492	250	729
852 Asiento del conductor con piezas de montaje	100	733
852 Asiento del conductor	150	735
852 Instalación de cinturón de seguridad	200	739
852 Asiento del conductor	300	741
852 Asiento del conductor con piezas de montaje	350	745
852 Asiento del conductor con piezas de montaje	400	749
860 Capó, válvula de control principal	100	753

INDICE

INDICE

Catalogue id 20592 | Group 8
Issue 20023976-I | Page 604

GRUPO		Sección	Página
860	Capó, bomba principal	150	755
860	Visera para lluvia, equipo exterior 8279810	200	757
860	Parasol interior 8279811, 8289022	250	759
860	Visera 8279792	300	761
860	Equipo de protección contra caídas 8279813	350	763
860	Equipo de protección contra caídas	360	765
860	Equipo de protección contra caídas 8282395	400	769
860	Equipo de protección contra caídas	410	771
860	Fops, equipo de protección 8279813, 8279815,8294409	450	773
860	Equipo de protección contra caídas	500	775
860	Protecciìn del parabrisas 8279817	550	777
860	Protecciìn del parabrisas S/N 271365-/280361-	560	779
870	Tubería de aire acondicionado, refrigeración y calefacción	100	781
870	Conducto de aire en cabina y suelo de cabina	200	785
870	Unidad de aire acondicionado, refrigeración y calefacción	300	787
872	Toma aire fresco, filtro de aire y caja ventilador	100	791
872	Toma aire fresco, filtro de aire y caja ventilador 8290259, 8291490, 8291491, 8292492	200	793
875	Calefactor adicional 8289136	100	795
875	Calefactor adicional 8298802	200	799
875	Calefactor adicional	300	803
880	Detalles interiores 11294089, 11294090	100	807
880	Detalles interiores 8290259, 8291490, 8291491, 8291492	150	809
880	Detalles interiores 11294089, 11294090	200	811
880	Detalles interiores 8290259, 8291490, 8291491, 8291492	250	813
880	Detalles interiores 11294090, 11294089	300	815
880	Detalles interiores 8290259, 8291490, 8291491, 8291492	350	817
880	Detalles interiores	400	819
881	Panel de instrumentos, panel de mandos	100	821
881	Panel de instrumentos, panel de radio	200	825
891	Antideslizante 8289022 S/N -210301/-270010/-280011, 8291894	100	827
891	Escalón de acceso 8279692,8286887	150	829
891	Pasarela 8280843	200	831
891	Barandilla 8280843	300	833
896	Caja de herramientas, capó	100	835
896	Herramientas	200	839
897	Muestras y decalcomanias	100	841
897	Muestras y decalcomanias	200	847

GRUPP		Avsnitt	Sida
810	Hyttstomme	100	609
810	Hyttstomme	125	611
810	Hytt: stomme / tak	150	613
810	Förarhytt	200	615
818	Hytt med monteringsdetaljer	100	617
818	Hytt med monteringsdetaljer	200	619
818	Hytt med monteringsdetaljer	300	621
818	Hytt med monteringsdetaljer	400	623
818	Hytt med monteringsdetaljer	600	625
818	Hytt med monteringsdetaljer	700	627
818	Hytt med monteringsdetaljer	800	629
818	Hytt med monteringsdetaljer	900	631
821	Stativ	100	633
821	Motorhuv 8291894:S/N 230001- /270001- /280001-	150	637
821	Dörr, sida	300	641
821	Dörr, sida	350	643
821	Dörr, sida	7300	645
821	Dörr, sida	7310	649
821	Dörr, sida	7400	651
827	Räcke	100	653
827	Fotsteg	200	655
827	Fotsteg, motorrum	300	657
827	Fotsteg 8289138	400	659
831	Dörr med monteringsdetaljer	100	661
831	Dörr med monteringsdetaljer 8290259, 8291490, 8291491, 8291492	150	663
831	Dörr, förarhytt 11294089, 11294090	200	665
831	Dörr, förarhytt	250	667
831	Dörr, förarhytt 8290402, 8290403	275	671
831	Dörr, förarhytt 8290404, 8290405	280	675
831	Skjutfönster för dörr 11294089-90, 8290259, 8291490-92, 8290402-05	300	679
836	Taklucka 11294089	100	681
836	Taklucka 8290259, 8291491	125	683
836	Taklucka 11294090	150	687
836	Taklucka 8291490, 8291492	175	691
837	Hyttgolv	100	693
837	Luckor under motor, hydr. pumpar, kylare, huvudventil och bränsletank	200	695
837	Luckor under motor, hydr. pumpar, kylare, huvudventil och bränsletank	210	697
837	Luckor under motor, hydr. pumpar, kylare, huvudventil och bränsletank	300	699
837	Luckor under motor, hydr. pumpar, kylare, huvudventil och bränsletank	310	701
841	Backspegel	100	705
841	Backspegel	150	707
841	Backspegel 8291894	160	709
841	Backspegel 8291893	170	711
841	Backspegel 8291894	180	713
841	Backspegel 8291539, 8291893	190	715
841	Backspegel 8292223:S/N-271392/-280365,8299635:S/N271393-/280366-	200	717
841	Backspegel S/N 271393-/280366-	210	719
843	Rutor 11294089, 11294090	100	721
843	Rutor 8290259, 8291490, 8291491, 8291492	150	723
843	Framruta 11294089, 11294090	200	725
843	Framruta 8290259, 8291490, 8291491, 8291492	250	729
852	Förarstol med monteringsdetaljer	100	733
852	Förarstol	150	735
852	Säkerhetsbälte, ditsättning	200	739
852	Förarstol	300	741

INNEHÅLLSFÖRTECKNING

INNEHÅLLSFÖRTECKNING

Catalogue id 20592 | Group 8 | Issue 20023976-I | Page 606

GRUPP		Avsnitt	Sida
852	Förarstol med monteringsdetaljer	350	745
852	Förarstol med monteringsdetaljer	400	749
860	Kåpa, riktningsventil	100	753
860	Kåpa, huvudpump	150	755
860	Regnvisir, yttre utrustning 8279810	200	757
860	Solvisir, insida 8279811, 8289022	250	759
860	Solskydd 8279792	300	761
860	Skyddsutrustning mot fallande föremål 8279813	350	763
860	Skyddsutrustning mot fallande föremål	360	765
860	Skyddsutrustning mot fallande föremål 8282395	400	769
860	Skyddsutrustning mot fallande föremål	410	771
860	Fops, skyddsutrustning 8279813, 8279815,8294409	450	773
860	Skyddsutrustning mot fallande föremål	500	775
860	Vindruteskydd 8279817	550	777
860	Vindruteskydd S/N 271365-/280361-	560	779
870	Rörledningar för luftkonditioneringsenhet, kyla och värme	100	781
870	Luftrör i hytt och hyttgolv	200	785
870	Luftkonditioneringsenhet, kyla och värme	300	787
872	Friskluftintag, luftfilter och fläkthus.	100	791
872	Friskluftintag, luftfilter och fläkthus. 8290259, 8291490, 8291491, 8292492	200	793
875	Tillsatsvärmare 8289136	100	795
875	Tillsatsvärmare 8298802	200	799
875	Tillsatsvärmare	300	803
880	Inredningsdetaljer 11294089, 11294090	100	807
880	Inredningsdetaljer 8290259, 8291490, 8291491, 8291492	150	809
880	Inredningsdetaljer 11294089, 11294090	200	811
880	Inredningsdetaljer 8290259, 8291490, 8291491, 8291492	250	813
880	Inredningsdetaljer 11294090, 11294089	300	815
880	Inredningsdetaljer 8290259, 8291490, 8291491, 8291492	350	817
880	Inredningsdetaljer	400	819
881	Instrumentpanel, manöverpanel	100	821
881	Instrumentpanel, radiopanel	200	825
891	Halkförebyggande 8289022 S/N -210301/-270010/-280011, 8291894	100	827
891	Fotsteg 8279692,8286887	150	829
891	Gångbord 8280843	200	831
891	Räcke 8280843	300	833
896	Verktygslåda, kåpa	100	835
896	Verktygssats	200	839
897	Skyltar och dekaler	100	841
897	Skyltar och dekaler	200	847

VOLVO

Volvo Construction Equipment
www.volvoce.com

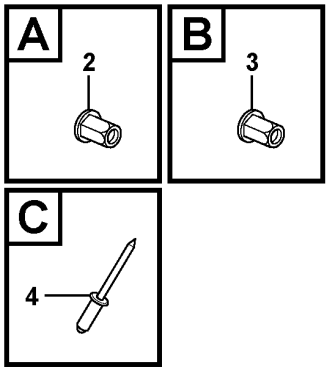

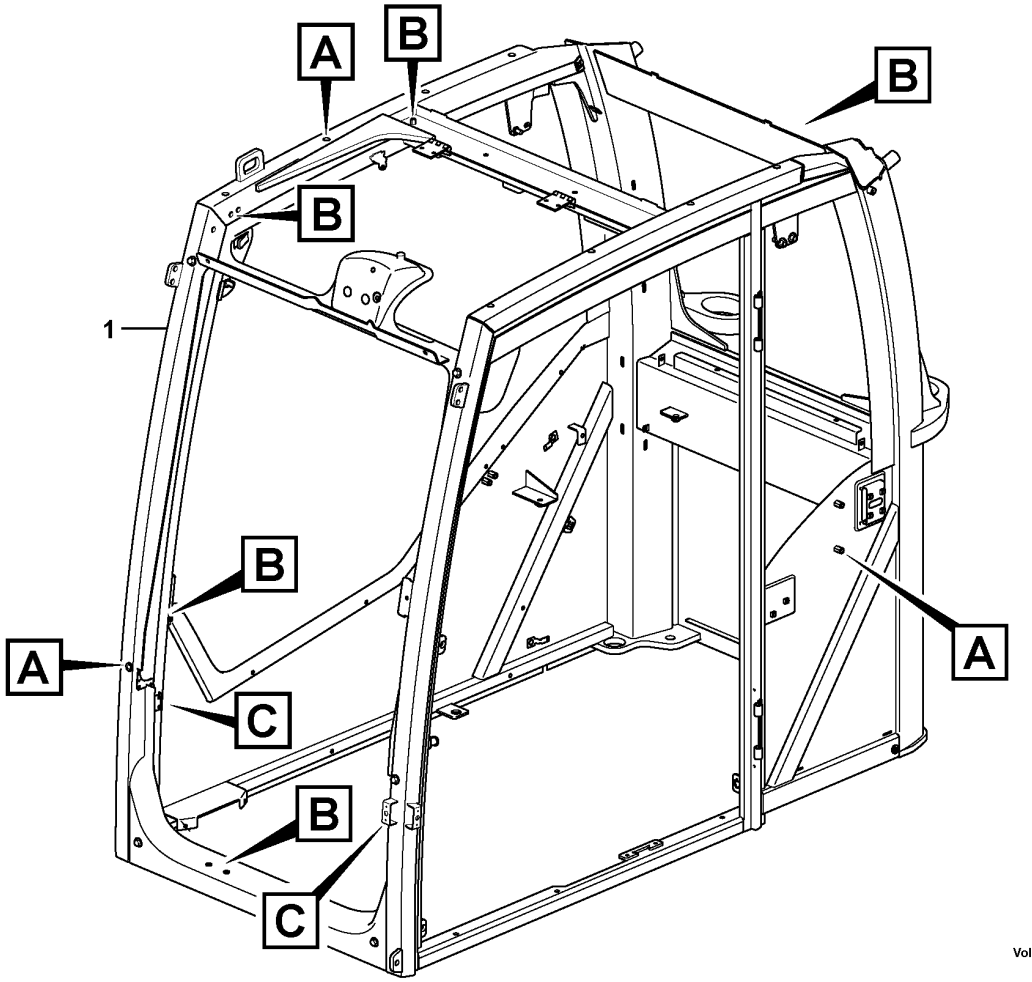

Volvo Construction Equipment

1056711

Fig.	Part No.	Quantity 1	2	3	PS	KIT	Description	Dénomination	Bezeichnung	Denominación	Benämning	Notes
1		1	1		NS		Cab	Cabine	Fahrerhaus	Cabina	Hytt	
2	VOE 11205867	16	16				Rivet nut	Écrou rivet	Nietmutter	Tuerca de remache	Nitmutter	
3	VOE 981269	17	17				Rivet nut	Écrou rivet	Nietmutter	Tuerca de remache	Nitmutter	
4	VOE 13942668	6	6				Blind rivet	Rivet borgne	Blindniet	Remache ciego	Blindnit	

1	11294090	**Cab body** **Corps de cabine** **Fahrerhausgerippe** **Cuerpo de cabina** **Hyttstomme**	Catalogue id **20592**	Group **810**
2	11294089		Illustr. No **1056711**	Section **100**
3				
4			Issue **20023976-I**	Page **609**
5				

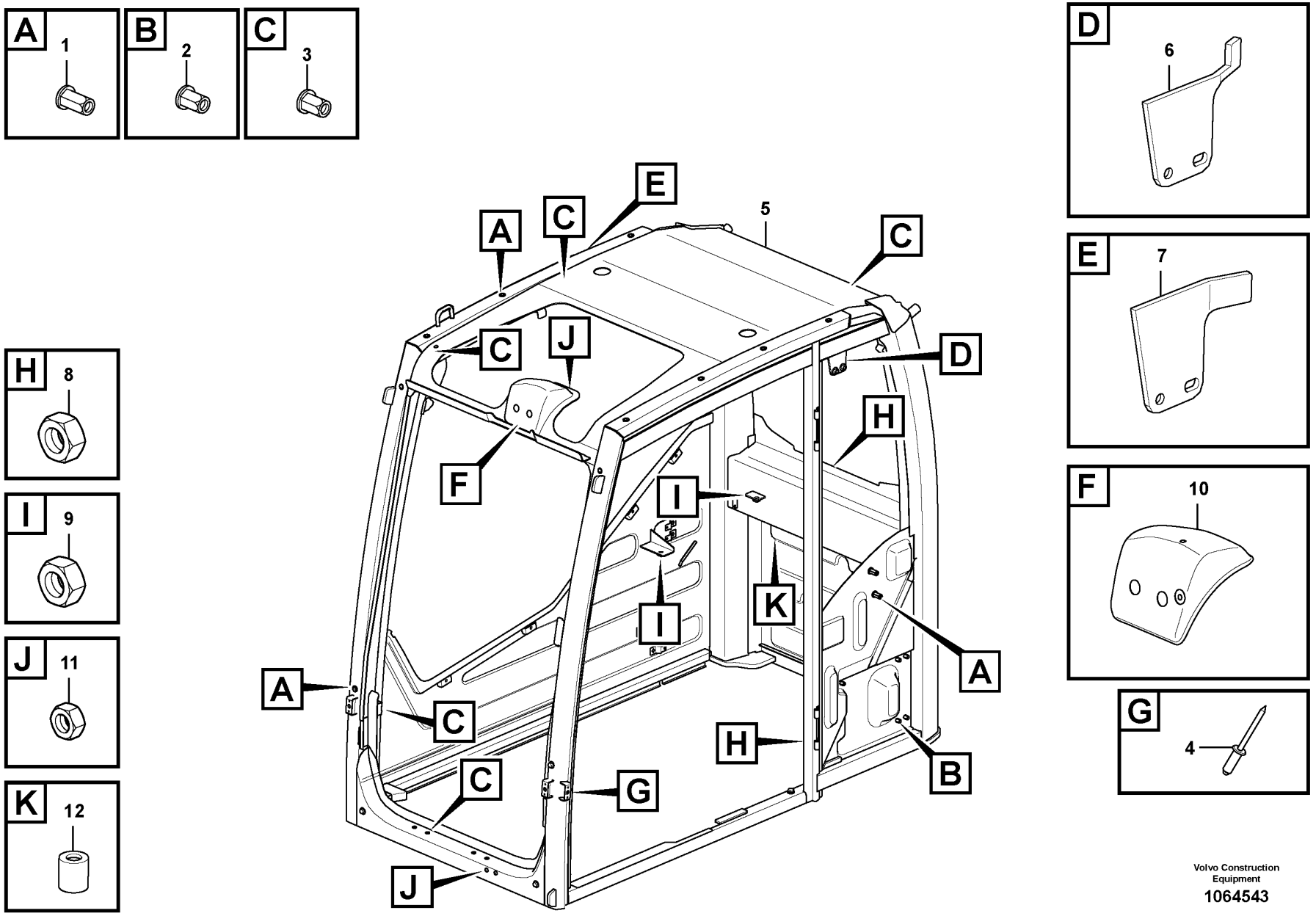

Volvo Construction Equipment

1064543

Fig.	Part No.	Quantity 1	2	3	PS	KIT	Description	Dénomination	Bezeichnung	Denominación	Benämning	Notes
1	VOE 979152	16	16				Rivet nut	Écrou rivet	Nietmutter	Tuerca de remache	Nitmutter	
2	VOE 979151	5	5				Rivet nut	Écrou rivet	Nietmutter	Tuerca de remache	Nitmutter	
3	VOE 981269	17	17				Rivet nut	Écrou rivet	Nietmutter	Tuerca de remache	Nitmutter	
4	VOE 13942668		6				Blind rivet	Rivet borgne	Blindniet	Remache ciego	Blindnit	
5			1		NS		Cab	Cabine	Fahrerhaus	Cabina	Hytt	
6	VOE 11205580		1				Plate	Tôle	Blech	Chapa	Plåt	
7	VOE 11205581		1				Plate	Plaque	Platte	Placa	Platta	
8	VOE 961614		5				Weld nut	Ecrou à souder	Schweißmutter	Tuerca soldada	Svetsmutter	
9	VOE 961615		3				Weld nut	Ecrou à souder	Schweißmutter	Tuerca soldada	Svetsmutter	
10	VOE 15030670		1				Cover	Capot	Abdeckung	Capó	Kåpa	
11	VOE 962689		3				Weld nut	Ecrou à souder	Schweißmutter	Tuerca soldada	Svetsmutter	
12	VOE 11113262		4				Set ring	Butée	Halbscheibe	Anillo montaje	Kuts	

1	8290259, 8291490	**Cab body** **Corps de cabine** **Fahrerhausgerippe** **Cuerpo de cabina** **Hyttstomme**	Catalogue id **20592**	Group **810**
2	8291491, 8291492		Illustr. No **1064543**	Section **125**
3			Issue **20023976-I**	Page **611**
4				
5				

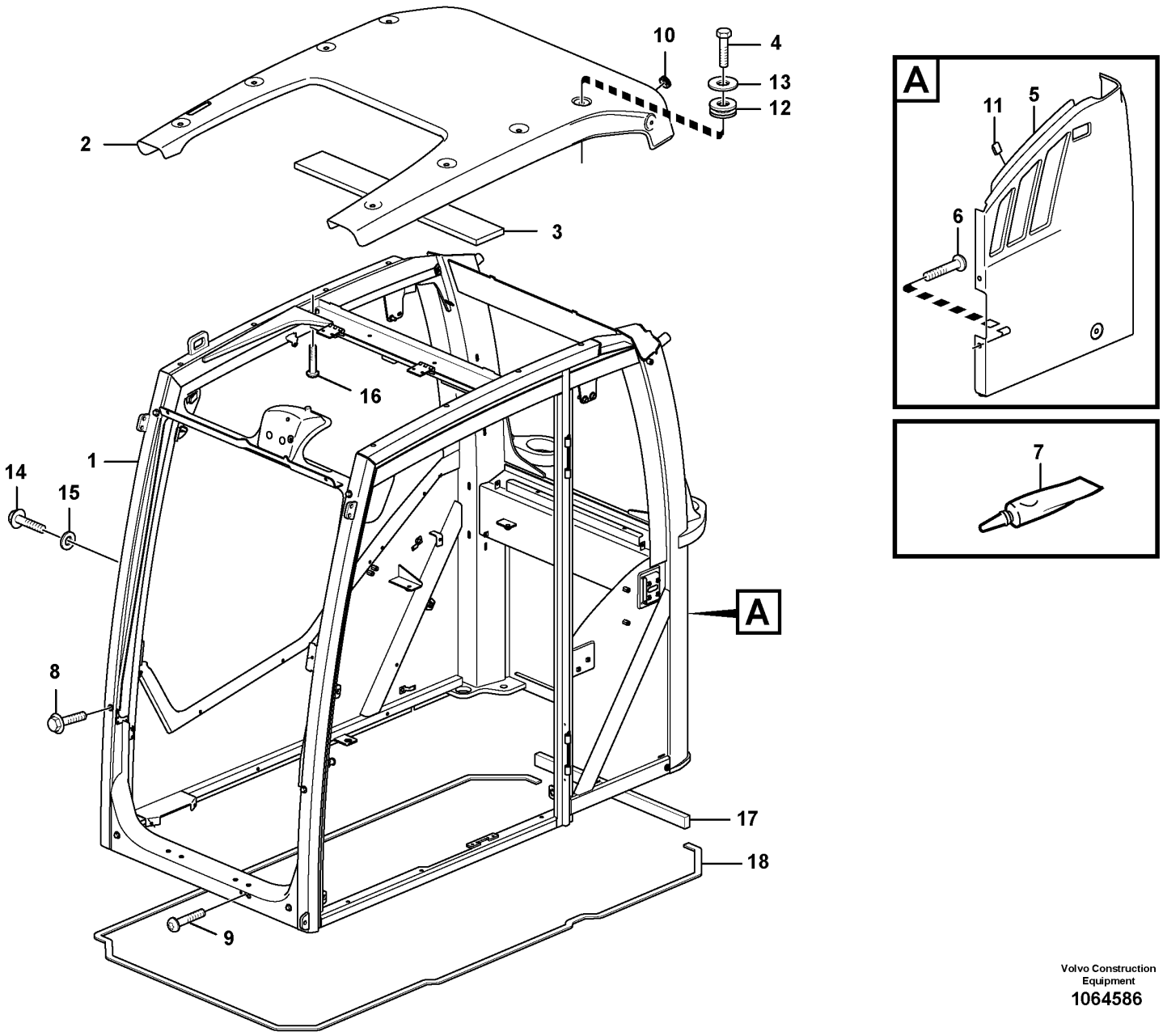

Volvo Construction Equipment
1064586

Fig.	Part No.	Quantity 1	2	3	PS	KIT	Description	Dénomination	Bezeichnung	Denominación	Benämning	Notes
1		1	1	1	NS		Cab	Cabine	Fahrerhaus	Cabina	Hytt	
2	VOE 17207377	1	1	1			Roof panel	Element pavillon	Dachhimmel	Panel de techo	Takpanel	
3		1	1	1	NS		•Insulation	•Isolant	•Isolierung	•Aislante	•Isolering	
4	VOE 983253	8	8	8			Hexagon screw	Vis à tête hexagonale	Sechskantschraube	Tornillo hexagonal	Sexkantsskruv	
5	VOE 15012754	1	1	1			Panel	Panneau	Paneel	Panel	Panel	
6	VOE 969473	2	2	2			Six point socket screw	Vis à 6 pans creux	Sechszahn-Hohlschraube	Racor de seis dientes	Sextandhålskruv	
7	VOE 11704359	REQ					Sealant	Produit étanchéité	Dichtmittel	Producto de estanqueidad	Tätningsmedel	(VOE 11708567)
8	VOE 946329	6	6	6			Flange screw	Vis à embase	Flanschschraube	Tornillo embridado	Flänsskruv	
9	VOE 969422	2	2	2			Six point socket screw	Vis à 6 pans creux	Sechszahn-Hohlschraube	Racor de seis dientes	Sextandhålskruv	
10	VOE 961970	2	2	2			Plug	Tampon	Stopfen	Tapón	Plugg	
11	VOE 11006983	2	2	2			Clip	Clip	Clip	Clip	Clips	
12	VOE 11204855	8	8	8			Grommet	Passe fil	Durchführung	Pasaje	Genomföring	
13	VOE 11204975	8	8	8			Washer	Rondelle	Scheibe	Arandela	Bricka	
14	VOE 13965175	2	2	2			Screw	Vis	Schraube	Tornillo	Skruv	
15	VOE 960139	2	2	2			Plain washer	Rondelle plane	Flachscheibe	Arandela plana	Planbricka	
16	VOE 969423		2	2			Six point socket screw	Vis à 6 pans creux	Sechszahn-Hohlschraube	Racor de seis dientes	Sextandhålskruv	
17	VOE 17205498		1	1			Seal	Étanchéité	dichtung	Junta	Tätning	
18	VOE 17206548		1	1			Sealing strip	Bande d'étanchéité	Dichtleiste	Moldura retén	Tätningslist	

1	11294089,11294090
2	8290259,8291490
3	8291491,8291492
4	
5	

Cab : framework / roof
Cabine : structure / toit
Kabine : Rahmen / Dach
Cabina: puerta / estructura / techo
Hytt: stomme / tak

Catalogue id	Group
20592	810
Illustr. No	Section
1064586	150
Issue	Page
20023976-I	613

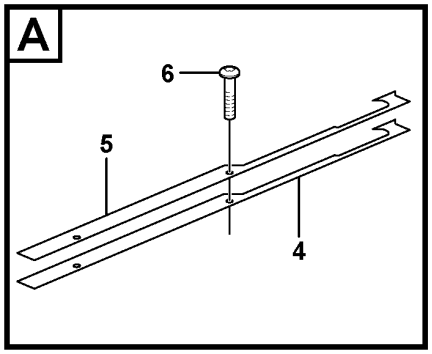

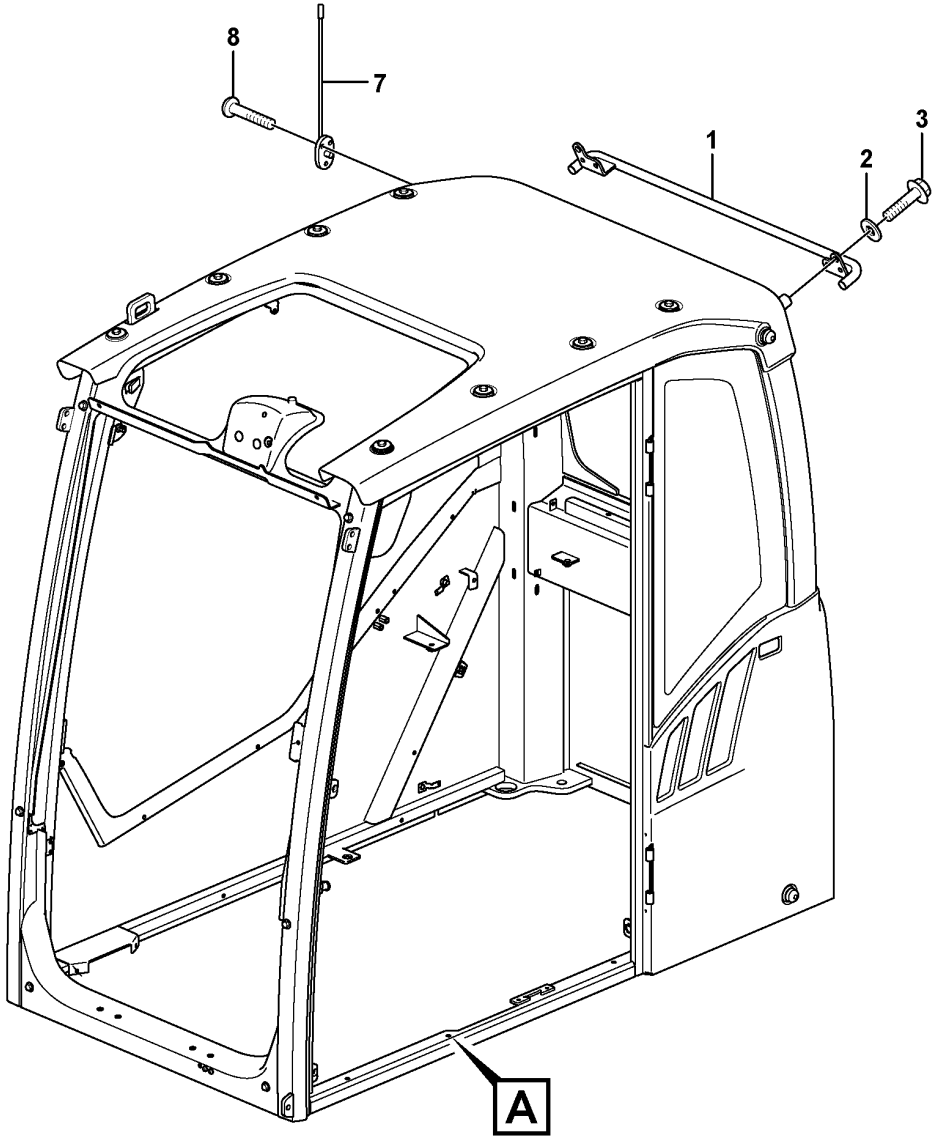

Volvo Construction Equipment
1034810

Fig.	Part No.	Quantity 1	2	3	PS	KIT	Description	Dénomination	Bezeichnung	Denominación	Benämning	Notes
1	**VOE 11205904**	1					Handle	Poignée	Griff	Mango	Handtag	
2	**VOE 13930908**	2					Washer	Rondelle	Scheibe	Arandela	Bricka	
3	**VOE 13965192**	2					Screw	Vis	Schraube	Tornillo	Skruv	
4	**VOE 11205768**	1					Gasket	Joint	Dichtung	Junta	Packning	
5	**VOE 14627774**	1					Plate	Tôle	Blech	Chapa	Plåt	(VOE 15105274)
6	**VOE 969841**	2					Six point socket screw	Vis à 6 pans creux	Sechszahn-Hohlschraube	Racor de seis dientes	Sextandhålskruv	
7	**VOE 14535346**	1	1	1			Antenna	Antenne	Antenne	Antena	Antenn	
8	**VOE 969456**	3	3	3			Six point socket screw	Vis à 6 pans creux	Sechszahn-Hohlschraube	Racor de seis dientes	Sextandhålskruv	

1	**11294089,11294090**
2	**8290259,8291490**
3	**8291491,8291492**
4	
5	

Operator's cab
Cabine conducteur
Fahrerkabine
Cabina del conductor
Förarhytt

Catalogue id **20592**	Group **810**
Illustr. No **1034810**	Section **200**
Issue **20023976-I**	Page **615**

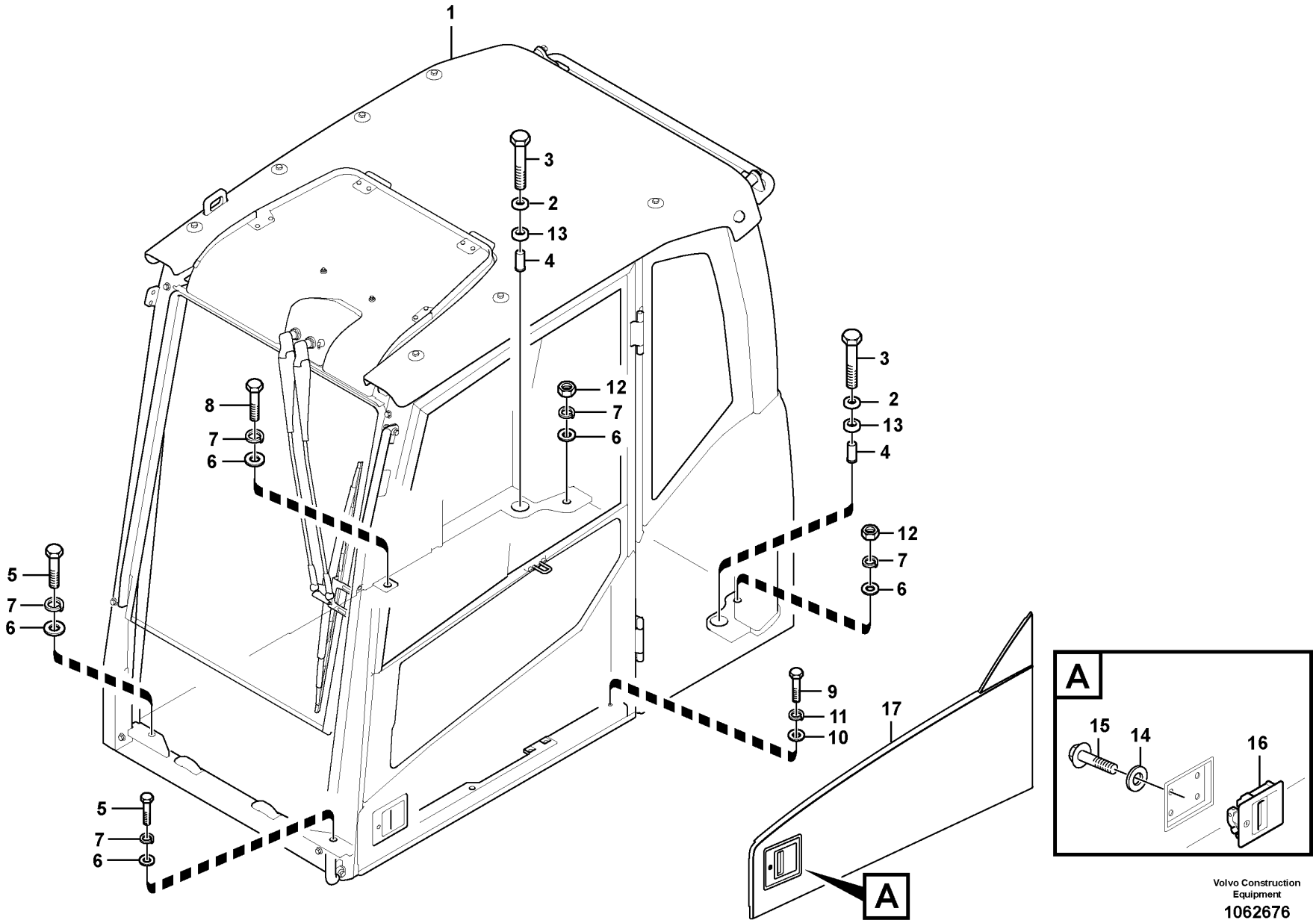

Volvo Construction Equipment

1062676

Fig.	Part No.	Quantity 1	2	3	PS	KIT	Description	Dénomination	Bezeichnung	Denominación	Benämning	Notes
1	VOE 14686231	1					Cab	Cabine	Fahrerhaus	Cabina	Hytt	S/N -210684/-230880 S/N -271156/-280301
	VOE 14688017	1			SS		Cab	Cabine	Fahrerhaus	Cabina	Hytt	S/N 210685-/230881- S/N 271157-/280302-
2	VOE 11203992	2					Washer	Rondelle	Scheibe	Arandela	Bricka	
3	VOE 983375	2					Hexagon screw	Vis à tête hexagonale	Sechskantschraube	Tornillo hexagonal	Sexkantsskruv	
4	VOE 11204081	2					Spacer	Entretoise	Abstandkörper	Distanciador	Distans	
5	VOE 1629544	2					Hexagon screw	Vis à tête hexagonale	Sechskantschraube	Tornillo hexagonal	Sexkantsskruv	
6	VOE 13955900	5					Washer	Rondelle	Scheibe	Arandela	Bricka	
7	VOE 955926	5					Spring washer	Rondelle élastique	Federscheibe	Arandela elástica	Fjäderbricka	
8	VOE 990709	1					Hexagon screw	Vis à tête hexagonale	Sechskantschraube	Tornillo hexagonal	Sexkantsskruv	
9	VOE 983253	1					Hexagon screw	Vis à tête hexagonale	Sechskantschraube	Tornillo hexagonal	Sexkantsskruv	
10	VOE 976945	1					Washer	Rondelle	Scheibe	Arandela	Bricka	
11	VOE 955922	1					Spring washer	Rondelle élastique	Federscheibe	Arandela elástica	Fjäderbricka	
12	VOE 979021	2					Hexagon nut	Écrou hexagonal	Sechskantmutter	Tuerca hexagonal	Sexkantsmutter	
13	VOE 11204294	2					Seal	Étanchéité	dichtung	Junta	Tätning	
14	VOE 955892	4					Plain washer	Rondelle plane	Flachscheibe	Arandela plana	Planbricka	
15	VOE 969423	4					Six point socket screw	Vis à 6 pans creux	Sechszahn-Hohlschraube	Racor de seis dientes	Sextandhålskruv	
16	VOE 14524738	1					Handle	Poignée	Griff	Mango	Handtag	8277153
16	VOE 14652324	1					Handle	Poignée	Griff	Mango	Handtag	(VOE 14627764) 8277154
17	VOE 14623929	1					Panel	Panneau	Paneel	Panel	Panel	

1	8290402	**Cab mount** **Fixation de cabine** **Kabinenausstattung** **Accesorio de cabina** **Hytt med monteringsdetaljer**	Catalogue id **20592**	Group **818**
2			Illustr. No **1062676**	Section **100**
3			Issue **20023976-I**	Page **617**
4				
5				

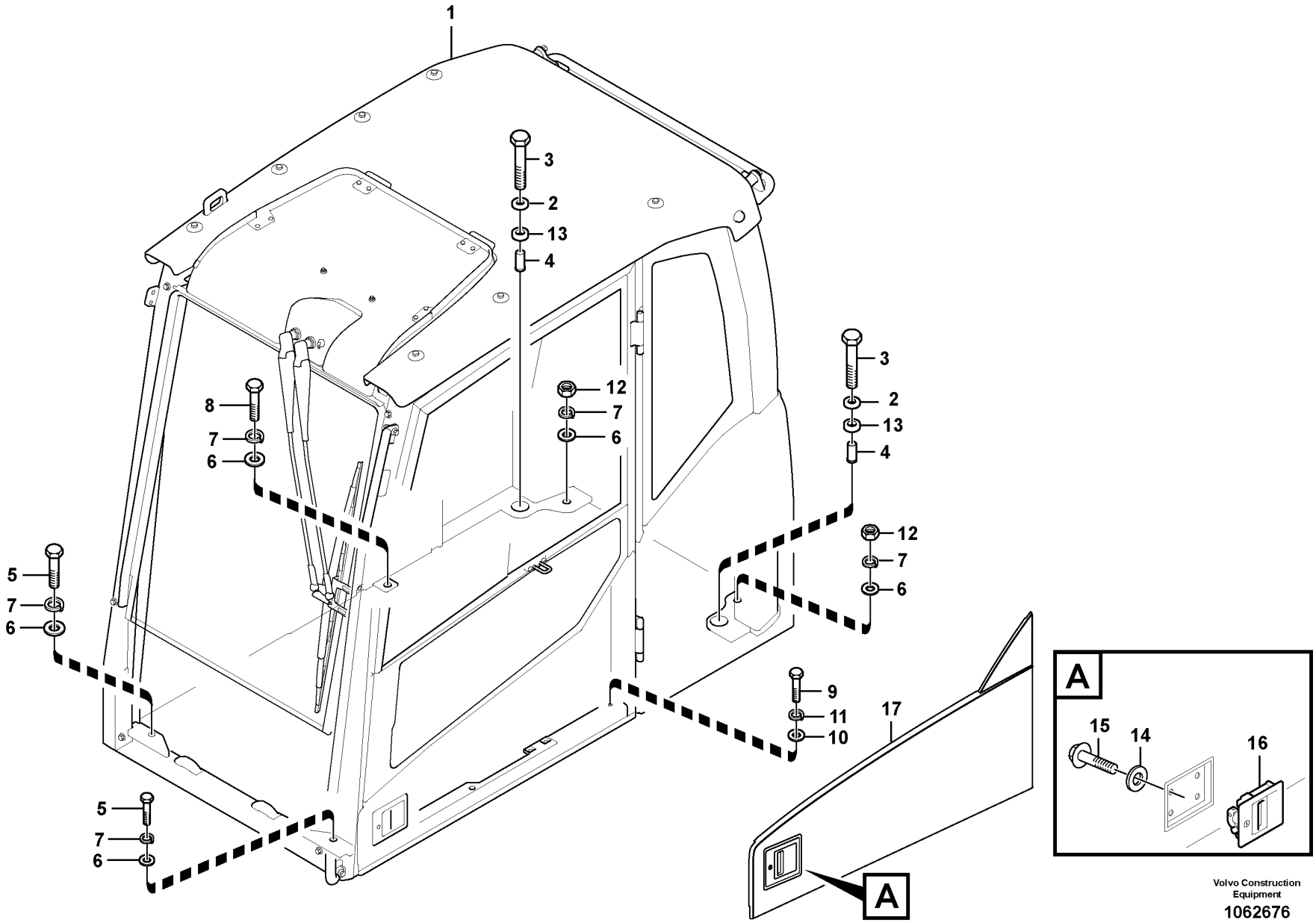

Volvo Construction Equipment

1062676

Fig.	Part No.	Quantity 1	2	3	PS	KIT	Description	Dénomination	Bezeichnung	Denominación	Benämning	Notes
1	VOE 14688018	1			SS		Cab	Cabine	Fahrerhaus	Cabina	Hytt	
2	VOE 11203992	2					Washer	Rondelle	Scheibe	Arandela	Bricka	
3	VOE 983375	2					Hexagon screw	Vis à tête hexagonale	Sechskantschraube	Tornillo hexagonal	Sexkantsskruv	
4	VOE 11204081	2					Spacer	Entretoise	Abstandkörper	Distanciador	Distans	
5	VOE 1629544	2					Hexagon screw	Vis à tête hexagonale	Sechskantschraube	Tornillo hexagonal	Sexkantsskruv	
6	VOE 13955900	5					Washer	Rondelle	Scheibe	Arandela	Bricka	
7	VOE 955926	5					Spring washer	Rondelle élastique	Federscheibe	Arandela elástica	Fjäderbricka	
8	VOE 990709	1					Hexagon screw	Vis à tête hexagonale	Sechskantschraube	Tornillo hexagonal	Sexkantsskruv	
9	VOE 983253	1					Hexagon screw	Vis à tête hexagonale	Sechskantschraube	Tornillo hexagonal	Sexkantsskruv	
10	VOE 976945	1					Washer	Rondelle	Scheibe	Arandela	Bricka	
11	VOE 955922	1					Spring washer	Rondelle élastique	Federscheibe	Arandela elástica	Fjäderbricka	
12	VOE 979021	2					Hexagon nut	Écrou hexagonal	Sechskantmutter	Tuerca hexagonal	Sexkantsmutter	
13	VOE 11204294	2					Seal	Étanchéité	dichtung	Junta	Tätning	
14	VOE 955892	4					Plain washer	Rondelle plane	Flachscheibe	Arandela plana	Planbricka	
15	VOE 969423	4					Six point socket screw	Vis à 6 pans creux	Sechszahn-Hohlschraube	Racor de seis dientes	Sextandhålskruv	
16	VOE 14524738	1					Handle	Poignée	Griff	Mango	Handtag	8277153
16	VOE 14652324	1					Handle	Poignée	Griff	Mango	Handtag	(VOE 14627764) 8277154
17	VOE 14623929	1					Panel	Panneau	Paneel	Panel	Panel	

1	8290403	**Cab mount** **Fixation de cabine** **Kabinenausstattung** **Accesorio de cabina** **Hytt med monteringsdetaljer**	Catalogue id **20592**	Group **818**
2			Illustr. No **1062676**	Section **200**
3			Issue **20023976-I**	Page **619**
4				
5				

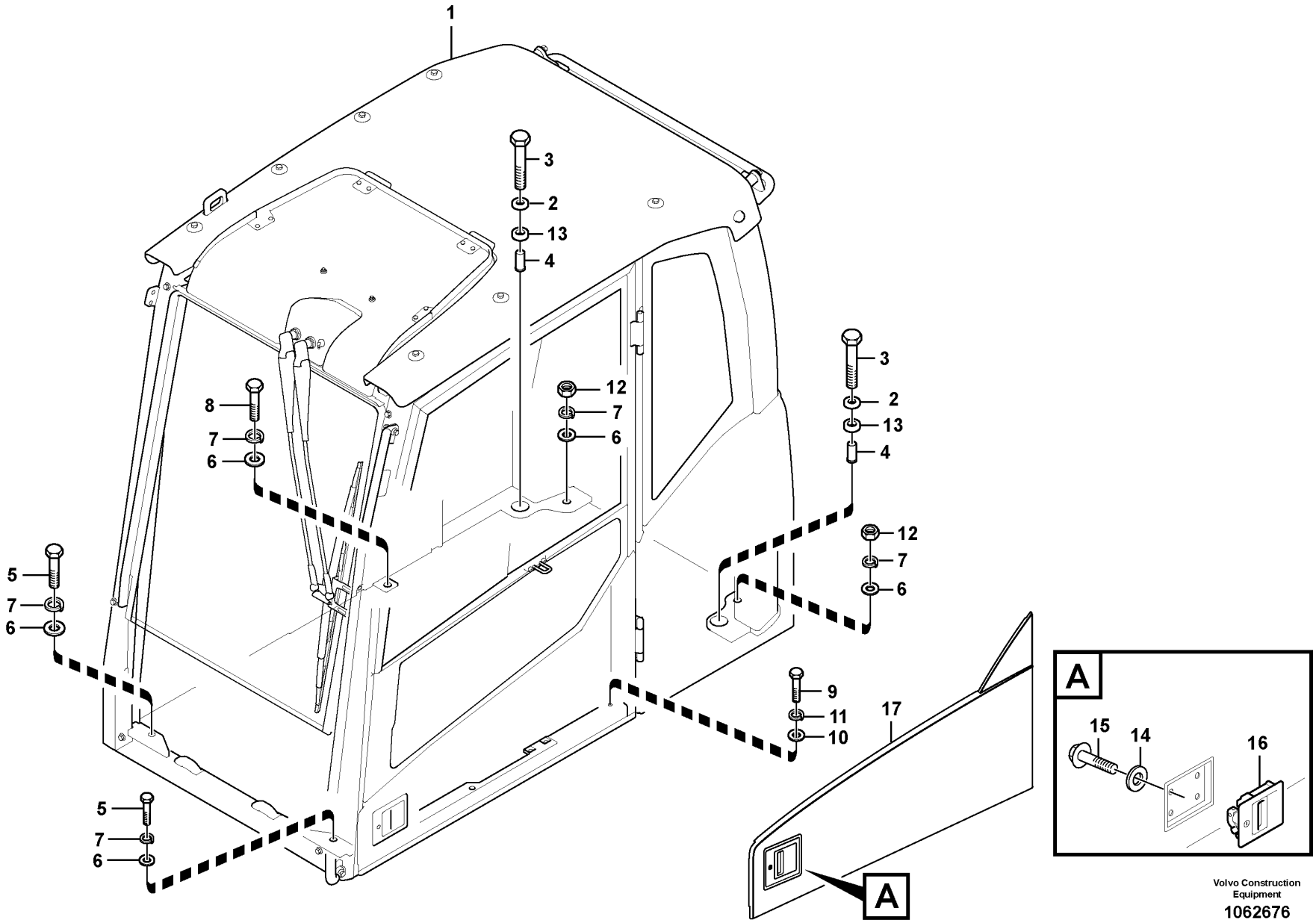

Volvo Construction Equipment

1062676

Fig.	Part No.	Quantity 1	2	3	PS	KIT	Description	Dénomination	Bezeichnung	Denominación	Benämning	Notes
1	VOE 14686232	1					Cab	Cabine	Fahrerhaus	Cabina	Hytt	S/N -210684/-230880 S/N -271156/-280301
	VOE 14688024	1			SS		Cab	Cabine	Fahrerhaus	Cabina	Hytt	S/N 210685-/230881- S/N 271157-/280302-
2	VOE 11203992	2					Washer	Rondelle	Scheibe	Arandela	Bricka	
3	VOE 983375	2					Hexagon screw	Vis à tête hexagonale	Sechskantschraube	Tornillo hexagonal	Sexkantsskruv	
4	VOE 11204081	2					Spacer	Entretoise	Abstandkörper	Distanciador	Distans	
5	VOE 1629544	2					Hexagon screw	Vis à tête hexagonale	Sechskantschraube	Tornillo hexagonal	Sexkantsskruv	
6	VOE 13955900	5					Washer	Rondelle	Scheibe	Arandela	Bricka	
7	VOE 955926	5					Spring washer	Rondelle élastique	Federscheibe	Arandela elástica	Fjäderbricka	
8	VOE 990709	1					Hexagon screw	Vis à tête hexagonale	Sechskantschraube	Tornillo hexagonal	Sexkantsskruv	
9	VOE 983253	1					Hexagon screw	Vis à tête hexagonale	Sechskantschraube	Tornillo hexagonal	Sexkantsskruv	
10	VOE 976945	1					Washer	Rondelle	Scheibe	Arandela	Bricka	
11	VOE 955922	1					Spring washer	Rondelle élastique	Federscheibe	Arandela elástica	Fjäderbricka	
12	VOE 979021	2					Hexagon nut	Écrou hexagonal	Sechskantmutter	Tuerca hexagonal	Sexkantsmutter	
13	VOE 11204294	2					Seal	Étanchéité	dichtung	Junta	Tätning	
14	VOE 955892	4					Plain washer	Rondelle plane	Flachscheibe	Arandela plana	Planbricka	
15	VOE 969423	4					Six point socket screw	Vis à 6 pans creux	Sechszahn-Hohlschraube	Racor de seis dientes	Sextandhålskruv	
16	VOE 14524738	1					Handle	Poignée	Griff	Mango	Handtag	8277153
16	VOE 14652324	1					Handle	Poignée	Griff	Mango	Handtag	(VOE 14627764) 8277154
17	VOE 14623929	1					Panel	Panneau	Paneel	Panel	Panel	

1	8290404	**Cab mount** **Fixation de cabine** **Kabinenausstattung** **Accesorio de cabina** **Hytt med monteringsdetaljer**	Catalogue id **20592**	Group **818**
2			Illustr. No **1062676**	Section **300**
3				
4			Issue **20023976-I**	Page **621**
5				

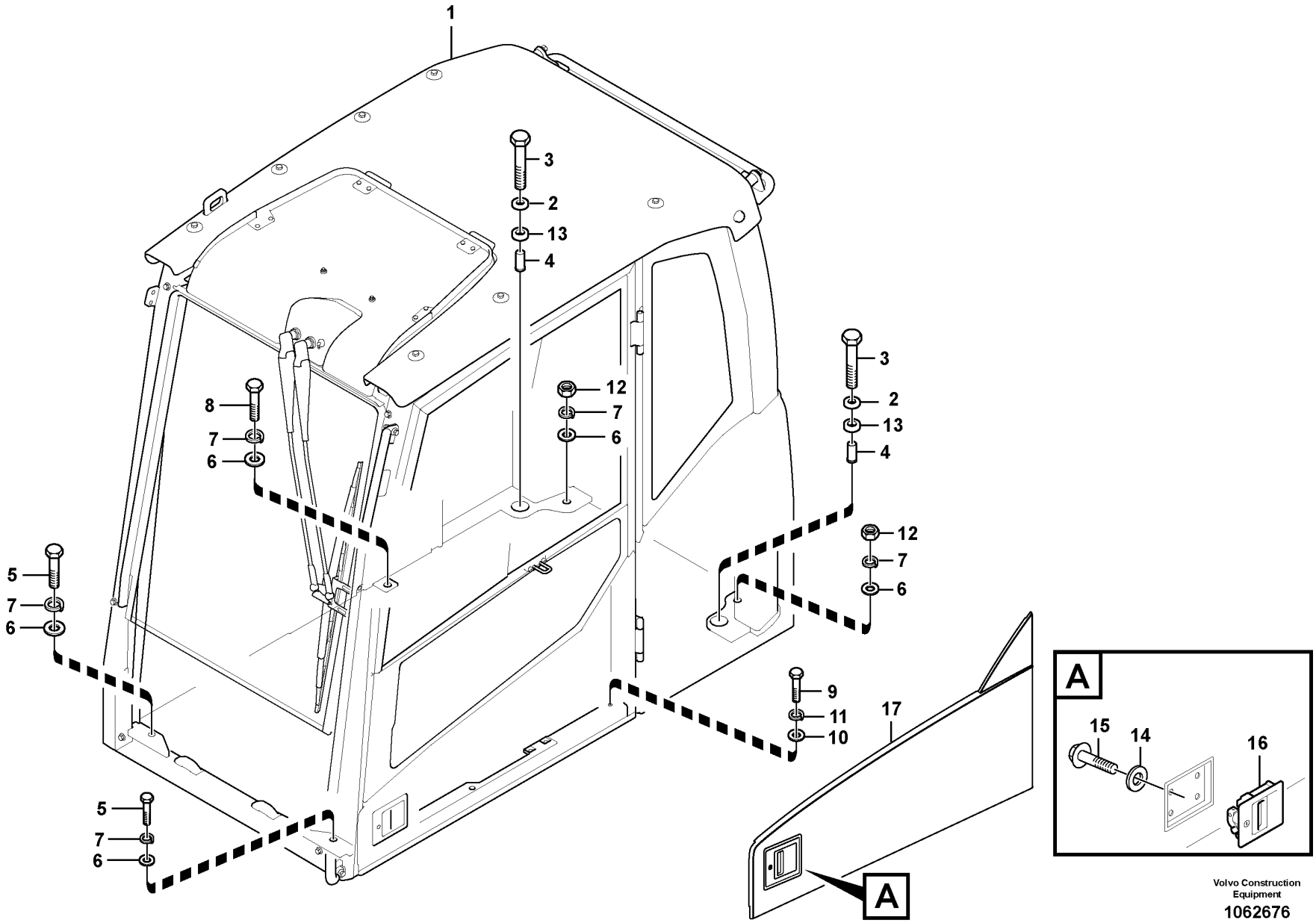

Volvo Construction Equipment

1062676

Fig.	Part No.	Quantity 1	2	3	PS	KIT	Description	Dénomination	Bezeichnung	Denominación	Benämning	Notes
1	VOE 14686281	1					Cab	Cabine	Fahrerhaus	Cabina	Hytt	S/N -210684/-230880 S/N -271156/-280301
	VOE 14688025	1			SS		Cab	Cabine	Fahrerhaus	Cabina	Hytt	S/N 210685-/230881- S/N 271157-/280302-
2	VOE 11203992	2					Washer	Rondelle	Scheibe	Arandela	Bricka	
3	VOE 983375	2					Hexagon screw	Vis à tête hexagonale	Sechskantschraube	Tornillo hexagonal	Sexkantsskruv	
4	VOE 11204081	2					Spacer	Entretoise	Abstandkörper	Distanciador	Distans	
5	VOE 1629544	2					Hexagon screw	Vis à tête hexagonale	Sechskantschraube	Tornillo hexagonal	Sexkantsskruv	
6	VOE 13955900	5					Washer	Rondelle	Scheibe	Arandela	Bricka	
7	VOE 955926	5					Spring washer	Rondelle élastique	Federscheibe	Arandela elástica	Fjäderbricka	
8	VOE 990709	1					Hexagon screw	Vis à tête hexagonale	Sechskantschraube	Tornillo hexagonal	Sexkantsskruv	
9	VOE 983253	1					Hexagon screw	Vis à tête hexagonale	Sechskantschraube	Tornillo hexagonal	Sexkantsskruv	
10	VOE 976945	1					Washer	Rondelle	Scheibe	Arandela	Bricka	
11	VOE 955922	1					Spring washer	Rondelle élastique	Federscheibe	Arandela elástica	Fjäderbricka	
12	VOE 979021	2					Hexagon nut	Écrou hexagonal	Sechskantmutter	Tuerca hexagonal	Sexkantsmutter	
13	VOE 11204294	2					Seal	Étanchéité	dichtung	Junta	Tätning	
14	VOE 955892	4					Plain washer	Rondelle plane	Flachscheibe	Arandela plana	Planbricka	
15	VOE 969423	4					Six point socket screw	Vis à 6 pans creux	Sechszahn-Hohlschraube	Racor de seis dientes	Sextandhålskruv	
16	VOE 14524738	1					Handle	Poignée	Griff	Mango	Handtag	8277153
16	VOE 14652324	1					Handle	Poignée	Griff	Mango	Handtag	(VOE 14627764) 8277154
17	VOE 14623929	1					Panel	Panneau	Paneel	Panel	Panel	

1	8290405	**Cab mount** **Fixation de cabine** **Kabinenausstattung** **Accesorio de cabina** **Hytt med monteringsdetaljer**	Catalogue id **20592**	Group **818**
2			Illustr. No **1062676**	Section **400**
3				
4			Issue **20023976-I**	Page **623**
5				

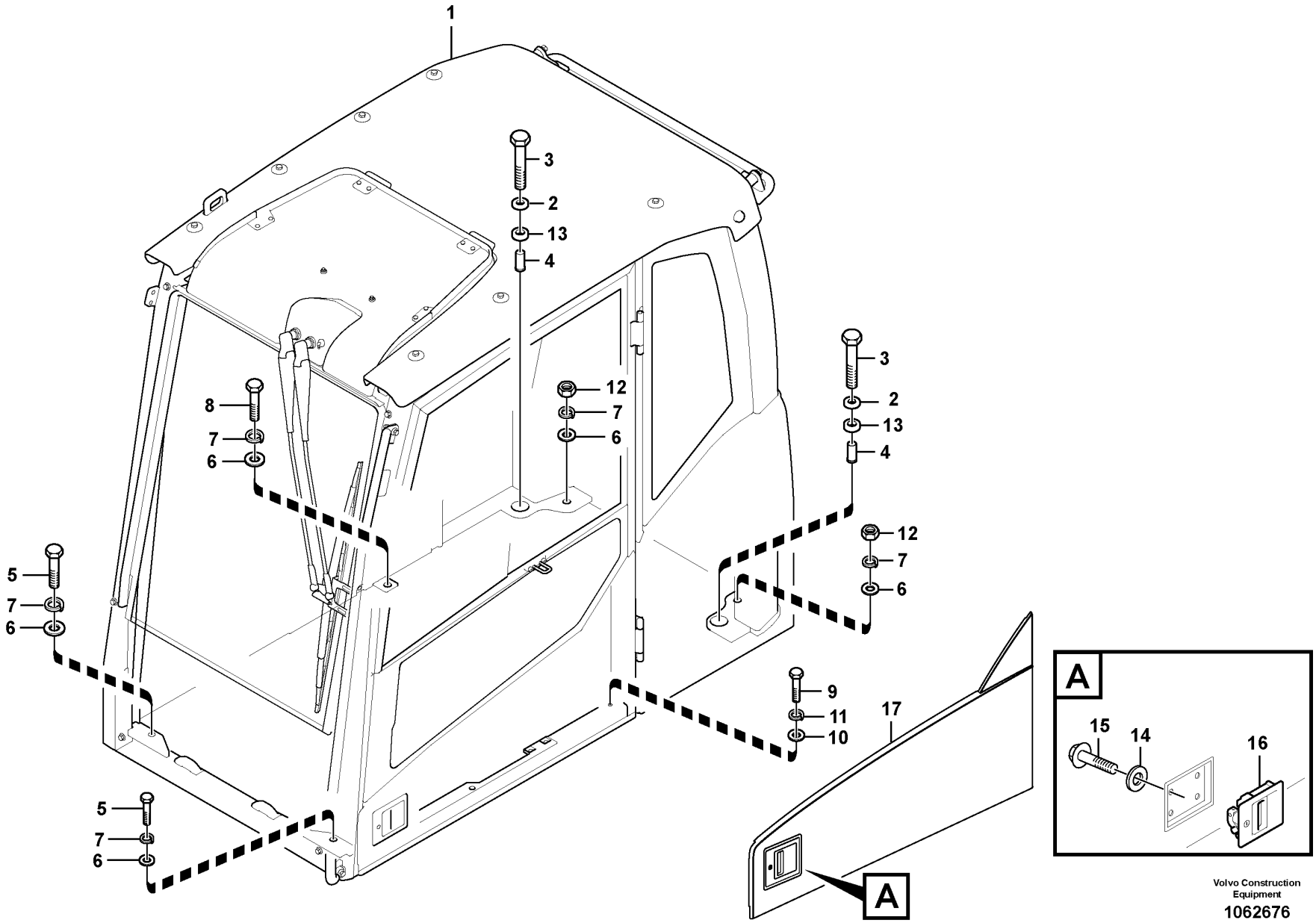

Volvo Construction Equipment

1062676

Fig.	Part No.	Quantity 1	2	3	PS	KIT	Description	Dénomination	Bezeichnung	Denominación	Benämning	Notes
1	**VOE 14696356**	1			SS		Cab	Cabine	Fahrerhaus	Cabina	Hytt	
2	**VOE 11203992**	2					Washer	Rondelle	Scheibe	Arandela	Bricka	
3	**VOE 983375**	2					Hexagon screw	Vis à tête hexagonale	Sechskantschraube	Tornillo hexagonal	Sexkantsskruv	
4	**VOE 11204081**	2					Spacer	Entretoise	Abstandkörper	Distanciador	Distans	
5	**VOE 1629544**	2					Hexagon screw	Vis à tête hexagonale	Sechskantschraube	Tornillo hexagonal	Sexkantsskruv	
6	**VOE 13955900**	5					Washer	Rondelle	Scheibe	Arandela	Bricka	
7	**VOE 955926**	5					Spring washer	Rondelle élastique	Federscheibe	Arandela elástica	Fjäderbricka	
8	**VOE 990709**	1					Hexagon screw	Vis à tête hexagonale	Sechskantschraube	Tornillo hexagonal	Sexkantsskruv	
9	**VOE 983253**	1					Hexagon screw	Vis à tête hexagonale	Sechskantschraube	Tornillo hexagonal	Sexkantsskruv	
10	**VOE 976945**	1					Washer	Rondelle	Scheibe	Arandela	Bricka	
11	**VOE 955922**	1					Spring washer	Rondelle élastique	Federscheibe	Arandela elástica	Fjäderbricka	
12	**VOE 979021**	2					Hexagon nut	Écrou hexagonal	Sechskantmutter	Tuerca hexagonal	Sexkantsmutter	
13	**VOE 11204294**	2					Seal	Étanchéité	dichtung	Junta	Tätning	
14	**VOE 955892**	4					Plain washer	Rondelle plane	Flachscheibe	Arandela plana	Planbricka	
15	**VOE 969423**	4					Six point socket screw	Vis à 6 pans creux	Sechszahn-Hohlschraube	Racor de seis dientes	Sextandhålskruv	
16	**VOE 14524738**	1					Handle	Poignée	Griff	Mango	Handtag	8277153
16	**VOE 14652324**	1					Handle	Poignée	Griff	Mango	Handtag	(VOE 14627764) 8277154
17	**VOE 14623929**	1					Panel	Panneau	Paneel	Panel	Panel	

1	**8290259**	**Cab mount** **Fixation de cabine** **Kabinenausstattung** **Accesorio de cabina** **Hytt med monteringsdetaljer**	Catalogue id **20592**	Group **818**
2			Illustr. No **1062676**	Section **600**
3			Issue **20023976-I**	Page **625**
4				
5				

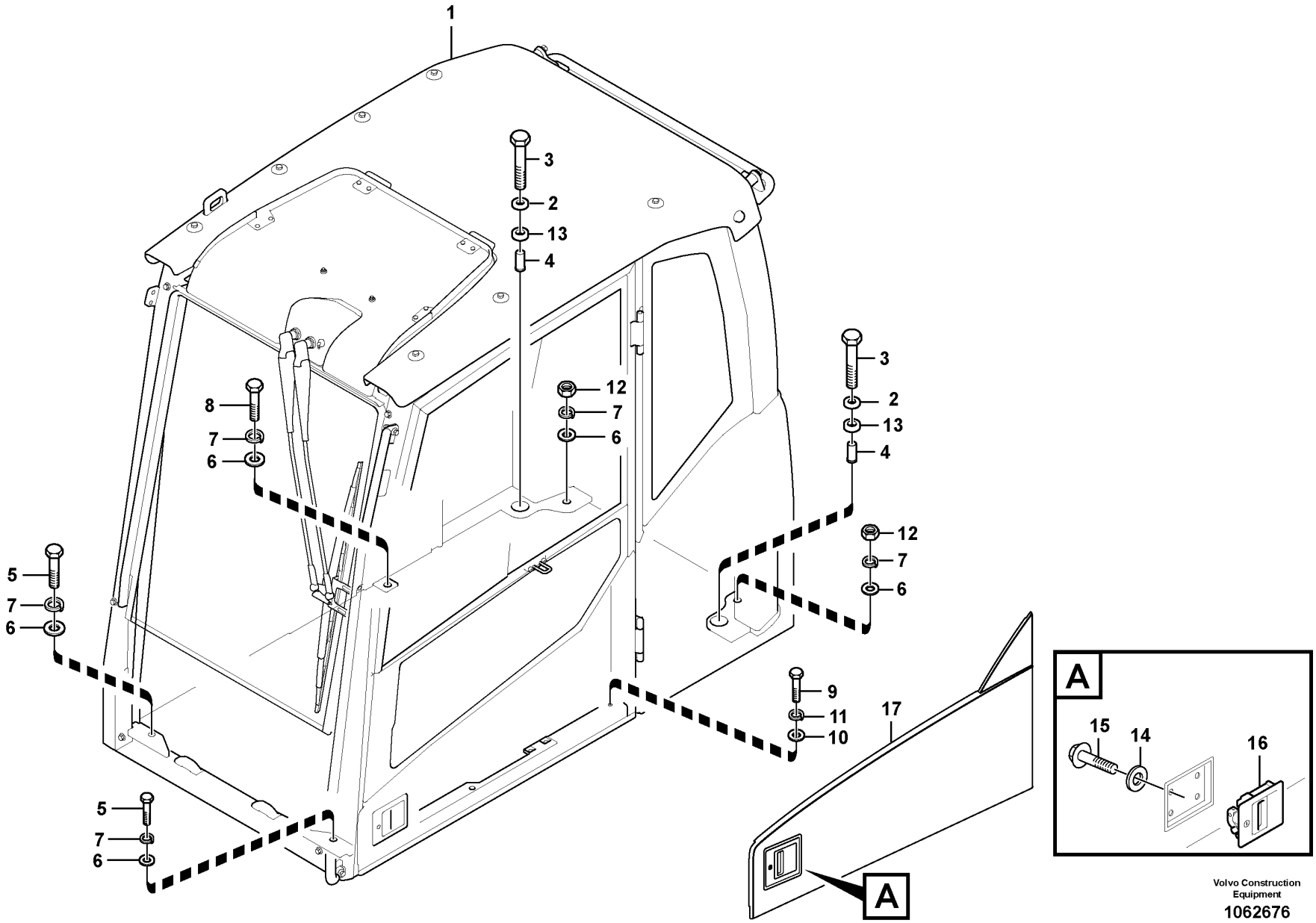

Volvo Construction Equipment

1062676

Fig.	Part No.	Quantity 1	2	3	PS	KIT	Description	Dénomination	Bezeichnung	Denominación	Benämning	Notes
1	VOE 14688702	1			SS		Cab	Cabine	Fahrerhaus	Cabina	Hytt	
2	VOE 11203992	2					Washer	Rondelle	Scheibe	Arandela	Bricka	
3	VOE 983375	2					Hexagon screw	Vis à tête hexagonale	Sechskantschraube	Tornillo hexagonal	Sexkantsskruv	
4	VOE 11204081	2					Spacer	Entretoise	Abstandkörper	Distanciador	Distans	
5	VOE 1629544	2					Hexagon screw	Vis à tête hexagonale	Sechskantschraube	Tornillo hexagonal	Sexkantsskruv	
6	VOE 13955900	5					Washer	Rondelle	Scheibe	Arandela	Bricka	
7	VOE 955926	5					Spring washer	Rondelle élastique	Federscheibe	Arandela elástica	Fjäderbricka	
8	VOE 990709	1					Hexagon screw	Vis à tête hexagonale	Sechskantschraube	Tornillo hexagonal	Sexkantsskruv	
9	VOE 983253	1					Hexagon screw	Vis à tête hexagonale	Sechskantschraube	Tornillo hexagonal	Sexkantsskruv	
10	VOE 976945	1					Washer	Rondelle	Scheibe	Arandela	Bricka	
11	VOE 955922	1					Spring washer	Rondelle élastique	Federscheibe	Arandela elástica	Fjäderbricka	
12	VOE 979021	2					Hexagon nut	Écrou hexagonal	Sechskantmutter	Tuerca hexagonal	Sexkantsmutter	
13	VOE 11204294	2					Seal	Étanchéité	dichtung	Junta	Tätning	
14	VOE 955892	4					Plain washer	Rondelle plane	Flachscheibe	Arandela plana	Planbricka	
15	VOE 969423	4					Six point socket screw	Vis à 6 pans creux	Sechszahn-Hohlschraube	Racor de seis dientes	Sextandhålskruv	
16	VOE 14524738	1					Handle	Poignée	Griff	Mango	Handtag	8277153
16	VOE 14652324	1					Handle	Poignée	Griff	Mango	Handtag	(VOE 14627764) 8277154
17	VOE 14623929	1					Panel	Panneau	Paneel	Panel	Panel	

1	8291490	**Cab mount** **Fixation de cabine** **Kabinenausstattung** **Accesorio de cabina** **Hytt med monteringsdetaljer**	Catalogue id **20592**	Group **818**
2			Illustr. No **1062676**	Section **700**
3			Issue **20023976-I**	Page **627**
4				
5				

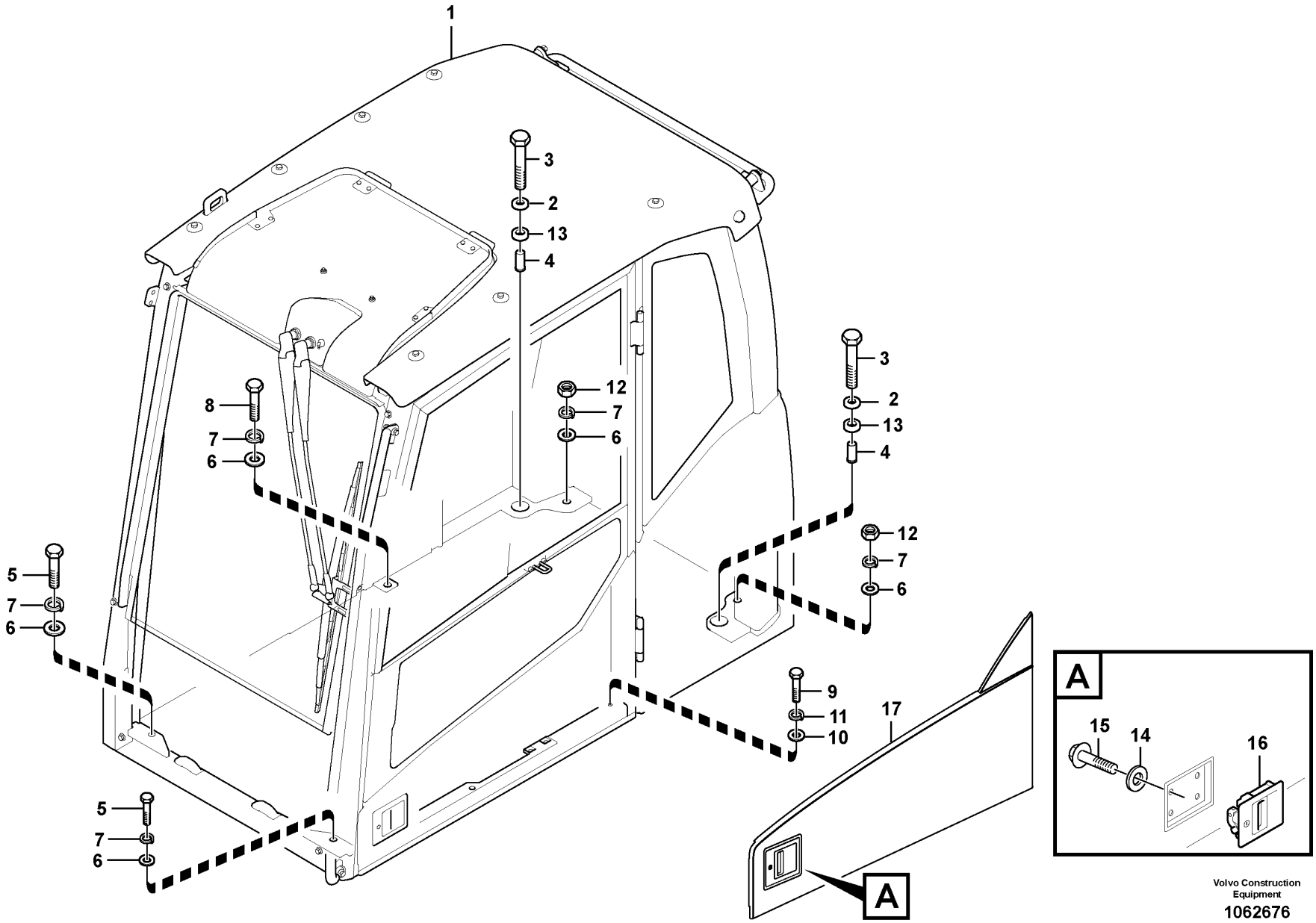

Volvo Construction Equipment

1062676

Fig.	Part No.	Quantity 1	2	3	PS	KIT	Description	Dénomination	Bezeichnung	Denominación	Benämning	Notes
1		1			NS		Cab	Cabine	Kabine	Cabina	Hytt	
2	VOE 11203992	2					Washer	Rondelle	Scheibe	Arandela	Bricka	
3	VOE 983375	2					Hexagon screw	Vis à tête hexagonale	Sechskantschraube	Tornillo hexagonal	Sexkantsskruv	
4	VOE 11204081	2					Spacer	Entretoise	Abstandkörper	Distanciador	Distans	
5	VOE 1629544	2					Hexagon screw	Vis à tête hexagonale	Sechskantschraube	Tornillo hexagonal	Sexkantsskruv	
6	VOE 13955900	5					Washer	Rondelle	Scheibe	Arandela	Bricka	
7	VOE 955926	5					Spring washer	Rondelle élastique	Federscheibe	Arandela elástica	Fjäderbricka	
8	VOE 990709	1					Hexagon screw	Vis à tête hexagonale	Sechskantschraube	Tornillo hexagonal	Sexkantsskruv	
9	VOE 983253	1					Hexagon screw	Vis à tête hexagonale	Sechskantschraube	Tornillo hexagonal	Sexkantsskruv	
10	VOE 976945	1					Washer	Rondelle	Scheibe	Arandela	Bricka	
11	VOE 955922	1					Spring washer	Rondelle élastique	Federscheibe	Arandela elástica	Fjäderbricka	
12	VOE 979021	2					Hexagon nut	Écrou hexagonal	Sechskantmutter	Tuerca hexagonal	Sexkantsmutter	
13	VOE 11204294	2					Seal	Étanchéité	dichtung	Junta	Tätning	
14	VOE 955892	4					Plain washer	Rondelle plane	Flachscheibe	Arandela plana	Planbricka	
15	VOE 969423	4					Six point socket screw	Vis à 6 pans creux	Sechszahn-Hohlschraube	Racor de seis dientes	Sextandhålskruv	
16	VOE 14524738	1					Handle	Poignée	Griff	Mango	Handtag	8277153
16	VOE 14652324	1					Handle	Poignée	Griff	Mango	Handtag	(VOE 14627764) 8277154
17	VOE 14623929	1					Panel	Panneau	Paneel	Panel	Panel	

1	8291491	**Cab mount** **Fixation de cabine** **Kabinenausstattung** **Accesorio de cabina** **Hytt med monteringsdetaljer**	Catalogue id **20592**	Group **818**
2			Illustr. No **1062676**	Section **800**
3			Issue **20023976-I**	Page **629**
4				
5				

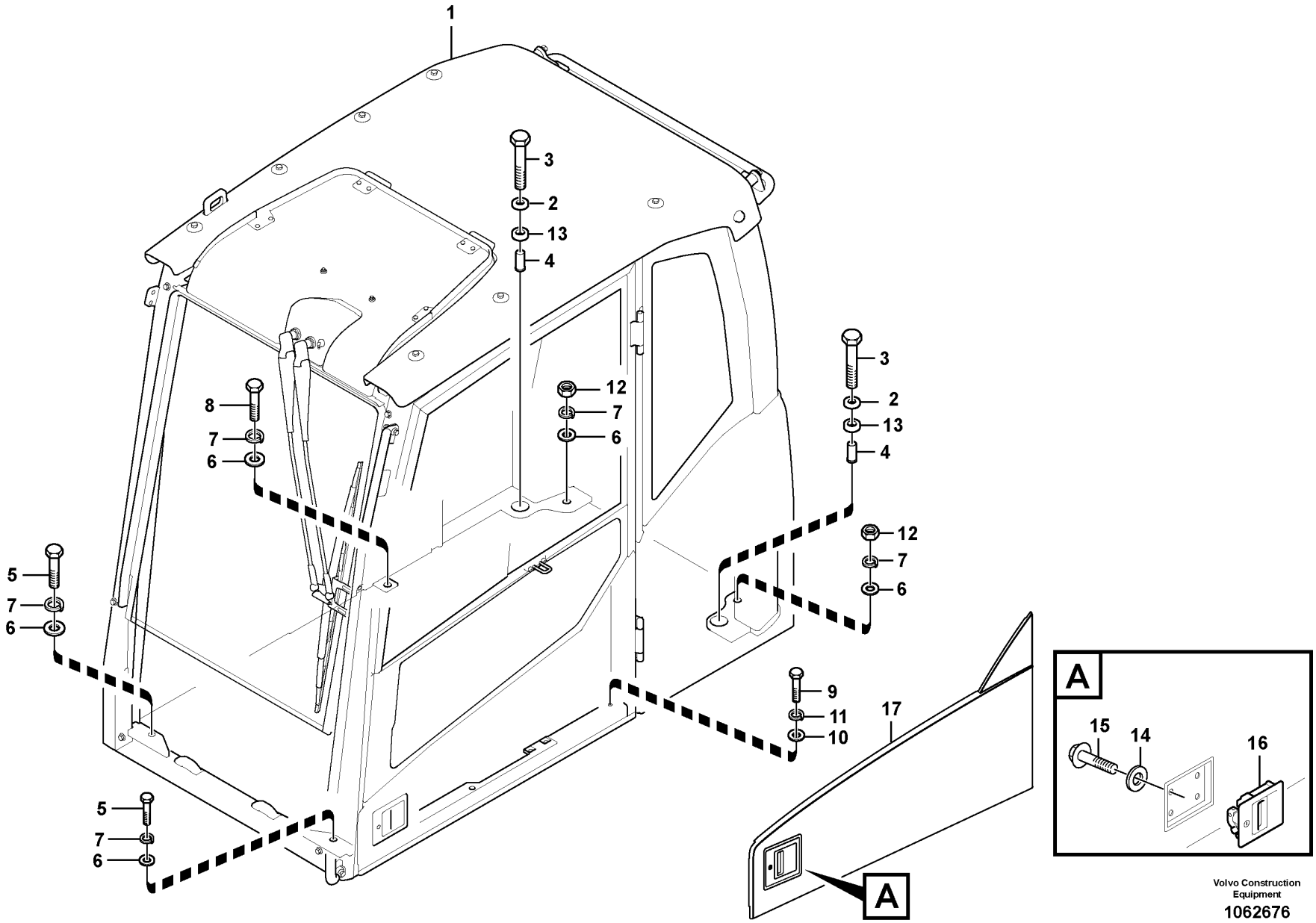

Volvo Construction Equipment

1062676

Fig.	Part No.	Quantity 1	2	3	PS	KIT	Description	Dénomination	Bezeichnung	Denominación	Benämning	Notes
1	VOE 14688706	1			SS		Cab	Cabine	Fahrerhaus	Cabina	Hytt	
2	VOE 11203992	2					Washer	Rondelle	Scheibe	Arandela	Bricka	
3	VOE 983375	2					Hexagon screw	Vis à tête hexagonale	Sechskantschraube	Tornillo hexagonal	Sexkantsskruv	
4	VOE 11204081	2					Spacer	Entretoise	Abstandkörper	Distanciador	Distans	
5	VOE 1629544	2					Hexagon screw	Vis à tête hexagonale	Sechskantschraube	Tornillo hexagonal	Sexkantsskruv	
6	VOE 13955900	5					Washer	Rondelle	Scheibe	Arandela	Bricka	
7	VOE 955926	5					Spring washer	Rondelle élastique	Federscheibe	Arandela elástica	Fjäderbricka	
8	VOE 990709	1					Hexagon screw	Vis à tête hexagonale	Sechskantschraube	Tornillo hexagonal	Sexkantsskruv	
9	VOE 983253	1					Hexagon screw	Vis à tête hexagonale	Sechskantschraube	Tornillo hexagonal	Sexkantsskruv	
10	VOE 976945	1					Washer	Rondelle	Scheibe	Arandela	Bricka	
11	VOE 955922	1					Spring washer	Rondelle élastique	Federscheibe	Arandela elástica	Fjäderbricka	
12	VOE 979021	2					Hexagon nut	Écrou hexagonal	Sechskantmutter	Tuerca hexagonal	Sexkantsmutter	
13	VOE 11204294	2					Seal	Étanchéité	dichtung	Junta	Tätning	
14	VOE 955892	4					Plain washer	Rondelle plane	Flachscheibe	Arandela plana	Planbricka	
15	VOE 969423	4					Six point socket screw	Vis à 6 pans creux	Sechszahn-Hohlschraube	Racor de seis dientes	Sextandhålskruv	
16	VOE 14524738	1					Handle	Poignée	Griff	Mango	Handtag	8277153
16	VOE 14652324	1					Handle	Poignée	Griff	Mango	Handtag	(VOE 14627764) 8277154
17	VOE 14623929	1					Panel	Panneau	Paneel	Panel	Panel	

1	8291492	**Cab mount** **Fixation de cabine** **Kabinenausstattung** **Accesorio de cabina** **Hytt med monteringsdetaljer**	Catalogue id **20592**	Group **818**
2			Illustr. No **1062676**	Section **900**
3			Issue **20023976-I**	Page **631**
4				
5				

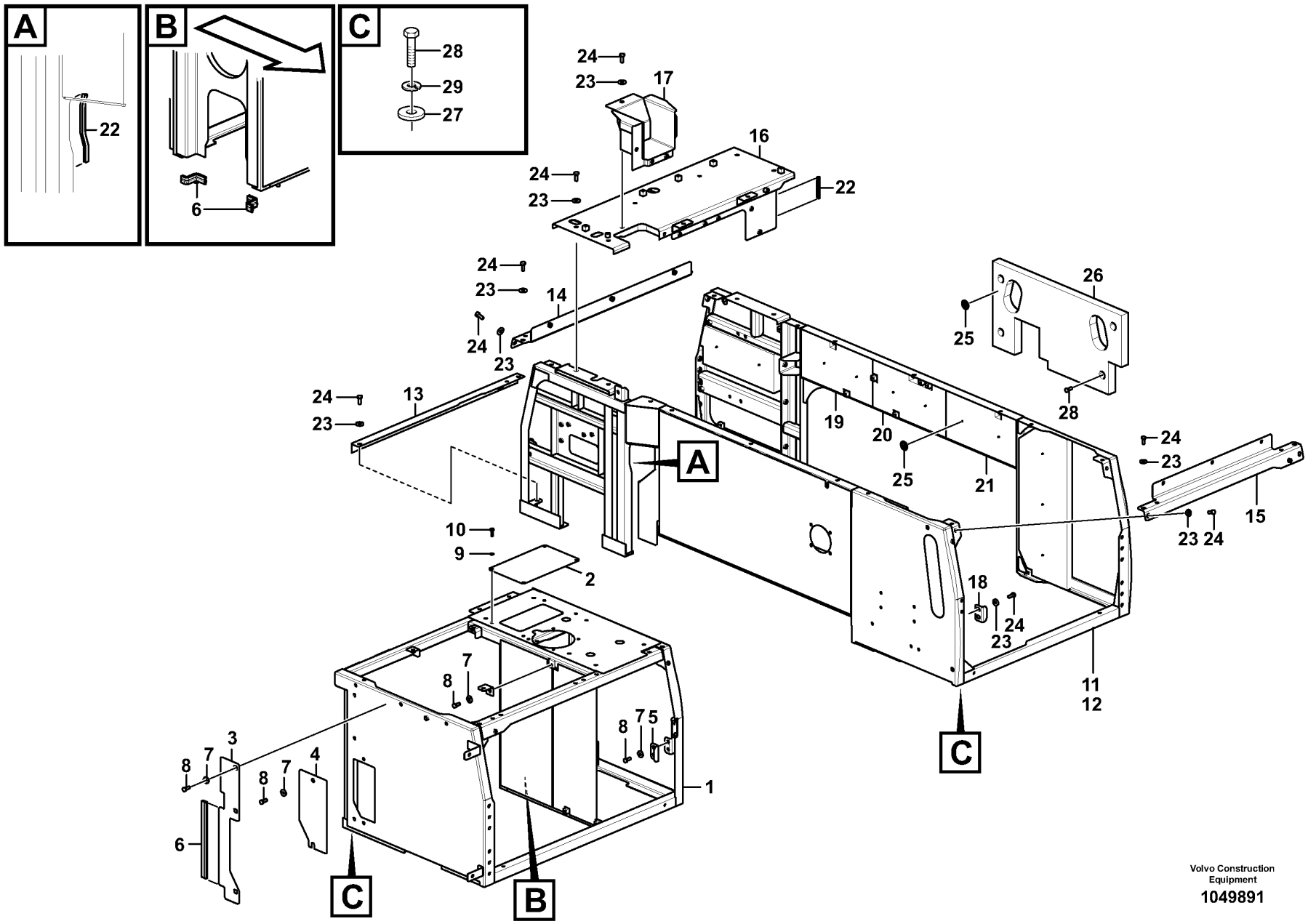
A
B
C
22
6
28
29
27
24
23
17
16
22
14
13
26
25
28
19
20
21
15
10
9
2
18
11
12
7
8
5
3
4
1
Volvo Construction Equipment
1049891

Fig.	Part No.	Quantity 1	2	3	PS	KIT	Description	Dénomination	Bezeichnung	Denominación	Benämning	Notes
1	**VOE 14607943**	1					Frame	Cadre châssis	Rahmen	Bastidor	Ram	
	VOE 14687859		1		OP		Frame	Cadre châssis	Rahmen	Bastidor	Ram	
2	**VOE 14608741**	1	1				•Cover	•Capot	•Abdeckung	•Capó	•Kåpa	
3	**VOE 14705579**	1	1				•Plate	•Tôle	•Blech	•Chapa	•Plåt	(VOE 14607948)
4	**VOE 14705578**	1	1				•Cover	•Capot	•Haube	•Capó	•Huv	(VOE 14607949)
5	**VOE 14517770**	1	1				•Plate	•Tôle	•Blech	•Chapa	•Plåt	
6	**VOE 14880919**	3	3				•Weatherstrip	•Caoutchouc d etancheite	•Abstreifleiste	•Lamelunas	•Skraplist	
7	**VOE 14522862**	9	9				•Washer	•Rondelle	•Scheibe	•Arandela	•Bricka	
8	**VOE 978932**	9	9				•Hexagon screw	•Vis à tête hexagonale	•Sechskantschraube	•Tornillo hexagonal	•Sexkantsskruv	
9	**VOE 993835**	4	4				•Plain washer	•Rondelle plane	•Flachscheibe	•Arandela plana	•Planbricka	
10	**VOE 983241**	4	4				•Hexagon screw	•Vis à tête hexagonale	•Sechskantschraube	•Tornillo hexagonal	•Sexkantsskruv	
11	**VOE 14688096**	1					Frame	Cadre châssis	Rahmen	Bastidor	Ram	
	VOE 14624137		1				Frame	Cadre châssis	Rahmen	Bastidor	Ram	
12		1			NS		•Frame	•Cadre châssis	•Rahmen	•Bastidor	•Ram	
			1		NS		•Frame	•Chassis	•Rahmen	•Bastidor	•Ram	
13	**VOE 14608715**	1					•Plate	•Tôle	•Blech	•Chapa	•Plåt	
	VOE 14623113		1				•Plate	•Tôle	•Blech	•Chapa	•Plåt	
14	**VOE 14608750**	1					•Plate	•Tôle	•Blech	•Chapa	•Plåt	
	VOE 14705585		1				•Plate	•Tôle	•Blech	•Chapa	•Plåt	(VOE 14623111)
15	**VOE 14608944**	1					•Plate	•Tôle	•Blech	•Chapa	•Plåt	
	VOE 14705586		1				•Plate	•Tôle	•Blech	•Chapa	•Plåt	(VOE 14623112)
16	**VOE 14604624**	1					•Cover	•Capot	•Abdeckung	•Capó	•Kåpa	
17	**VOE 14612330**	1					•Plate	•Tôle	•Blech	•Chapa	•Plåt	
18	**VOE 14517770**	2	2				•Plate	•Tôle	•Blech	•Chapa	•Plåt	
19	**VOE 14608716**	1	1				•Sponge	•Éponge	•Schwamm	•Esponja	•Svamp	
20	**VOE 14608717**	1					•Sponge	•Éponge	•Schwamm	•Esponja	•Svamp	
21	**VOE 14608839**	1	1				•Sponge	•Éponge	•Schwamm	•Esponja	•Svamp	
22	**VOE 14880937**	2	1				•Weatherstrip	•Caoutchouc d etancheite	•Abstreifleiste	•Lamelunas	•Skraplist	
23	**VOE 14522862**	22	15				•Washer	•Rondelle	•Scheibe	•Arandela	•Bricka	
24	**VOE 978932**	22	15				•Hexagon screw	•Vis à tête hexagonale	•Sechskantschraube	•Tornillo hexagonal	•Sexkantsskruv	

1	**8291893, 8291539**	**Cowl frame** **Bâti** **Stativ** **Bastidor** **Stativ**	Catalogue id **20592**	Group **821**
2	**8291894**		Illustr. No **1049891**	Section **100**
3				
4			Issue **20023976-I**	Page **633**
5				

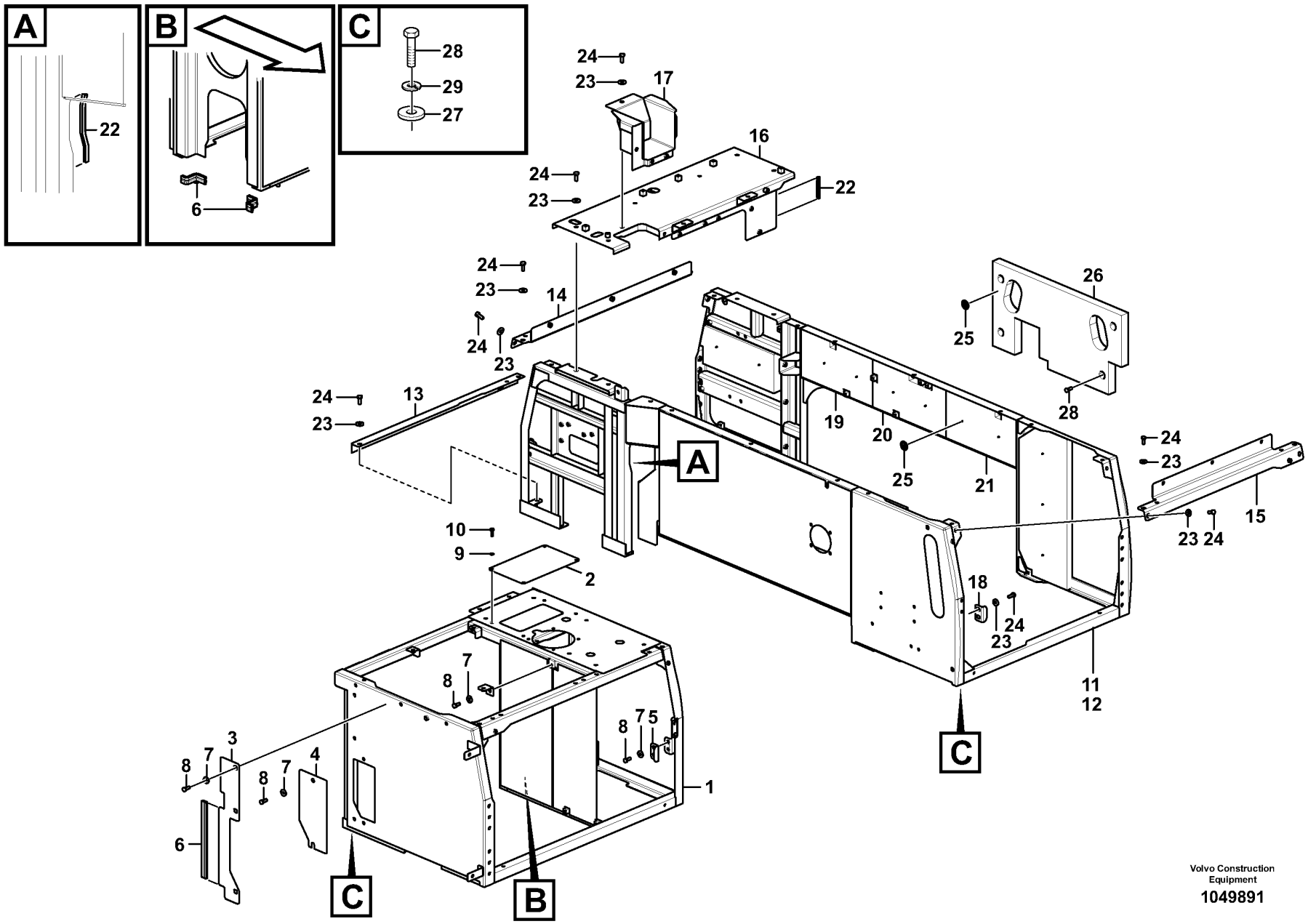
A
B
C
22
6
28
29
27
24
23
17
16
22
14
13
26
25
28
19
20
21
15
10
9
2
18
11
12
7
8
5
3
4
1
Volvo Construction Equipment
1049891

Fig.	Part No.	Quantity 1	2	3	PS	KIT	Description	Dénomination	Bezeichnung	Denominación	Benämning	Notes
25	**VOE 14881066**	29	29				•Retaining clip	•Retenue	•Halteklammer	•Retenedor	•Fästklammer	
26	**VOE 14633678**	1	1		SS		Cover	Capot	Abdeckung	Capó	Kåpa	
27	**VOE 14522862**	22	22				Washer	Rondelle	Scheibe	Arandela	Bricka	
28	**VOE 978933**	17	17				Hexagon screw	Vis à tête hexagonale	Sechskantschraube	Tornillo hexagonal	Sexkantsskruv	
29	**VOE 955923**	17	17				Spring washer	Rondelle élastique	Federscheibe	Arandela elástica	Fjäderbricka	

1	**8291893, 8291539**	**Cowl frame** **Bâti** **Stativ** **Bastidor** **Stativ**	Catalogue id **20592**	Group **821**
2	**8291894**		Illustr. No **1049891**	Section **100**
3				
4			Issue **20023976-I**	Page **635**
5				

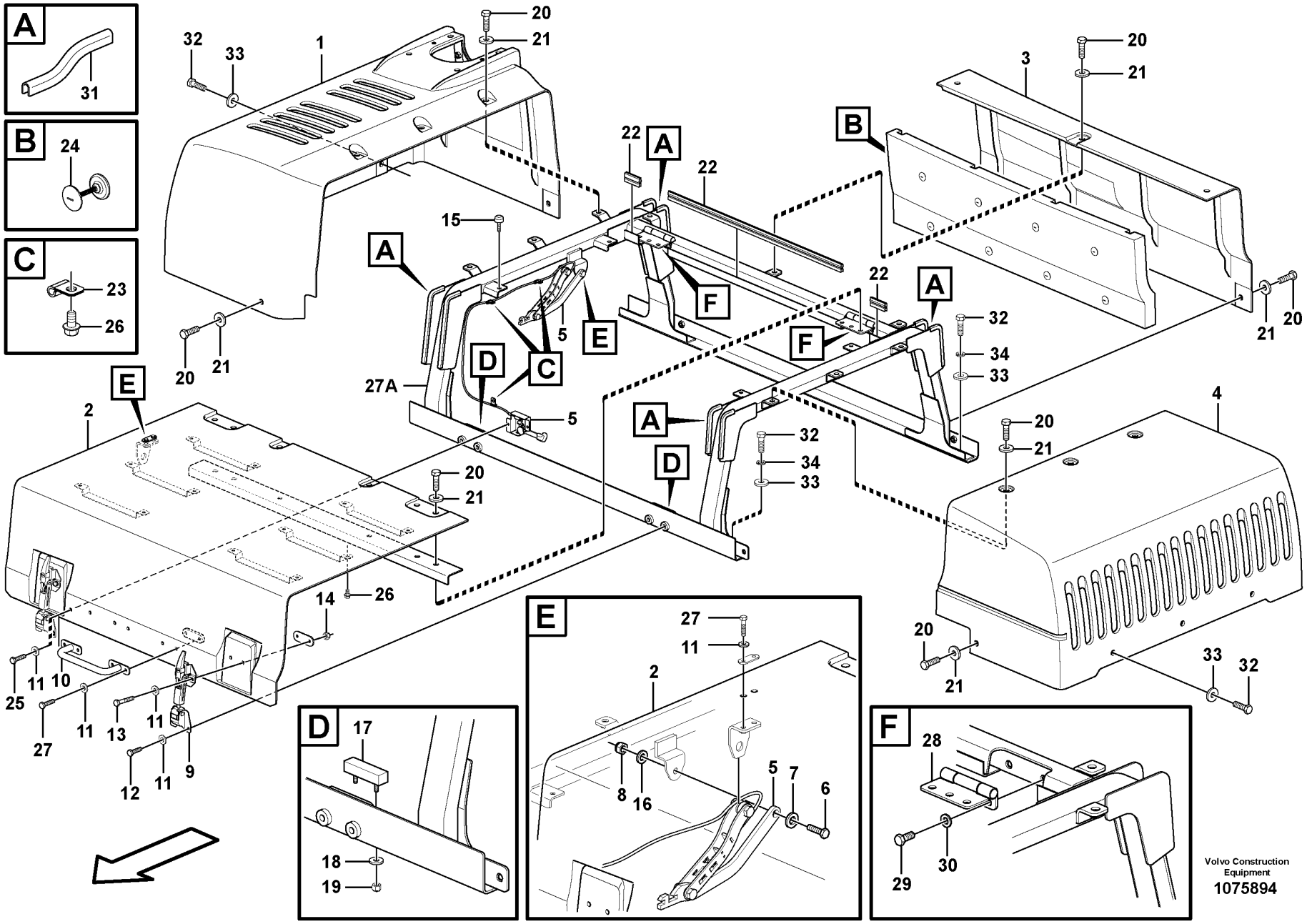
A
31
B
24
C
23
26
1
2
3
4
5
9
10
11
12
13
14
15
16
17
18
19
20
21
22
25
26
27
27A
28
29
30
32
33
34
D
E
F
Volvo Construction Equipment
1075894

Fig.	Part No.	Quantity 1	2	3	4	5	PS	KIT	Description	Dénomination	Bezeichnung	Denominación	Benämning	Notes
1	VOE 14603811	1	1	1		1			Cover	Capot	Abdeckung	Capó	Kåpa	
	VOE 14622661				1				Cover	Capot	Abdeckung	Capó	Kåpa	
2	VOE 14607619	1	1	1		1			Door	Porte	Tür	Puerta	Dörr	
	VOE 14622662				1				Door	Porte	Tür	Puerta	Dörr	
3	VOE 14607623	1	1	1		1			Cover	Capot	Abdeckung	Capó	Kåpa	
	VOE 14622663				1				Cover	Capot	Abdeckung	Capó	Kåpa	
4	VOE 14607624	1	1	1		1			Cover	Capot	Abdeckung	Capó	Kåpa	
	VOE 14622664				1				Cover	Capot	Abdeckung	Capó	Kåpa	
5	VOE 14533337	1	1	1					Stay	Tirant	Strebe	Barra	Stag	
	VOE 14552379	1	1	1					•Cable	•Câble	•Seil	•Cable	•Lina	
	VOE 14625962				1				Stay	Tirant	Strebe	Barra	Stag	
	VOE 14625949					1	SS		Stay	Tirant	Strebe	Barra	Stag	
6	VOE 983253	1	1	1					Hexagon screw	Vis à tête hexagonale	Sechskantschraube	Tornillo hexagonal	Sexkantsskruv	
7	VOE 992055	1	1	1	1	1			Plain washer	Rondelle plane	Flachscheibe	Arandela plana	Planbricka	
8	SA 9131-11200	1	1	1	1	1			Lock nut	Contre-ecrou	Sicherungsmutter	Contratuerca	Låsmutter	
9	VOE 14532180	2	2	2	2	2			Catch	Cliquet	Haken	Fiador	Hake	
10	VOE 14508836	1	1	1	1	1			Hand-hold	Poignée soutien	Einstieggriff	Asa de acceso	Instegshandtag	
11	VOE 993835	16	16	16	16	16			Plain washer	Rondelle plane	Flachscheibe	Arandela plana	Planbricka	
12	VOE 983244	4	4	4	4	4			Hexagon screw	Vis à tête hexagonale	Sechskantschraube	Tornillo hexagonal	Sexkantsskruv	
13	VOE 983246	4	4	4	4	4			Hexagon screw	Vis à tête hexagonale	Sechskantschraube	Tornillo hexagonal	Sexkantsskruv	
14	VOE 14880450	4	4	4					Nut	Écrou	Mutter	Tuerca	Mutter	
	VOE 983303				4	4			Hexagon nut	Écrou hexagonal	Sechskantmutter	Tuerca hexagonal	Sexkantsmutter	
15	VOE 14508848	4	4	4	4	4			Bumper	Pare-chocs	Stoßfänger	Parachoques	Stötfångare	
16	VOE 992042	1	1	1	1	1			Plain washer	Rondelle plane	Flachscheibe	Arandela plana	Planbricka	
17	VOE 14527467	2	2	2	2	2			Cushion	Coussin	Sitzkissen	Cojín	Dyna	
18	VOE 992037	4	4	4	4	4			Plain washer	Rondelle plane	Flachscheibe	Arandela plana	Planbricka	
19	SA 9131-10500	4	4	4	4	4			Jam nut	Contre-écrou	Kontermutter	Contratuerca	Kontramutter	
20	VOE 978933	22	22	22	21	21			Hexagon screw	Vis à tête hexagonale	Sechskantschraube	Tornillo hexagonal	Sexkantsskruv	

1	8289022 S/N -210111
2	8290867 S/N 210112-
3	8291551 S/N 210112-
4	8291894
5	8291893 S/N 210112-

Engine hood
Capot moteur
Motorhaube
Capo
Motorhuv

8291894:S/N 230001- /270001- /280001-

Catalogue id	Group
20592	821
Illustr. No	Section
1075894	150
Issue	Page
20023976-I	637

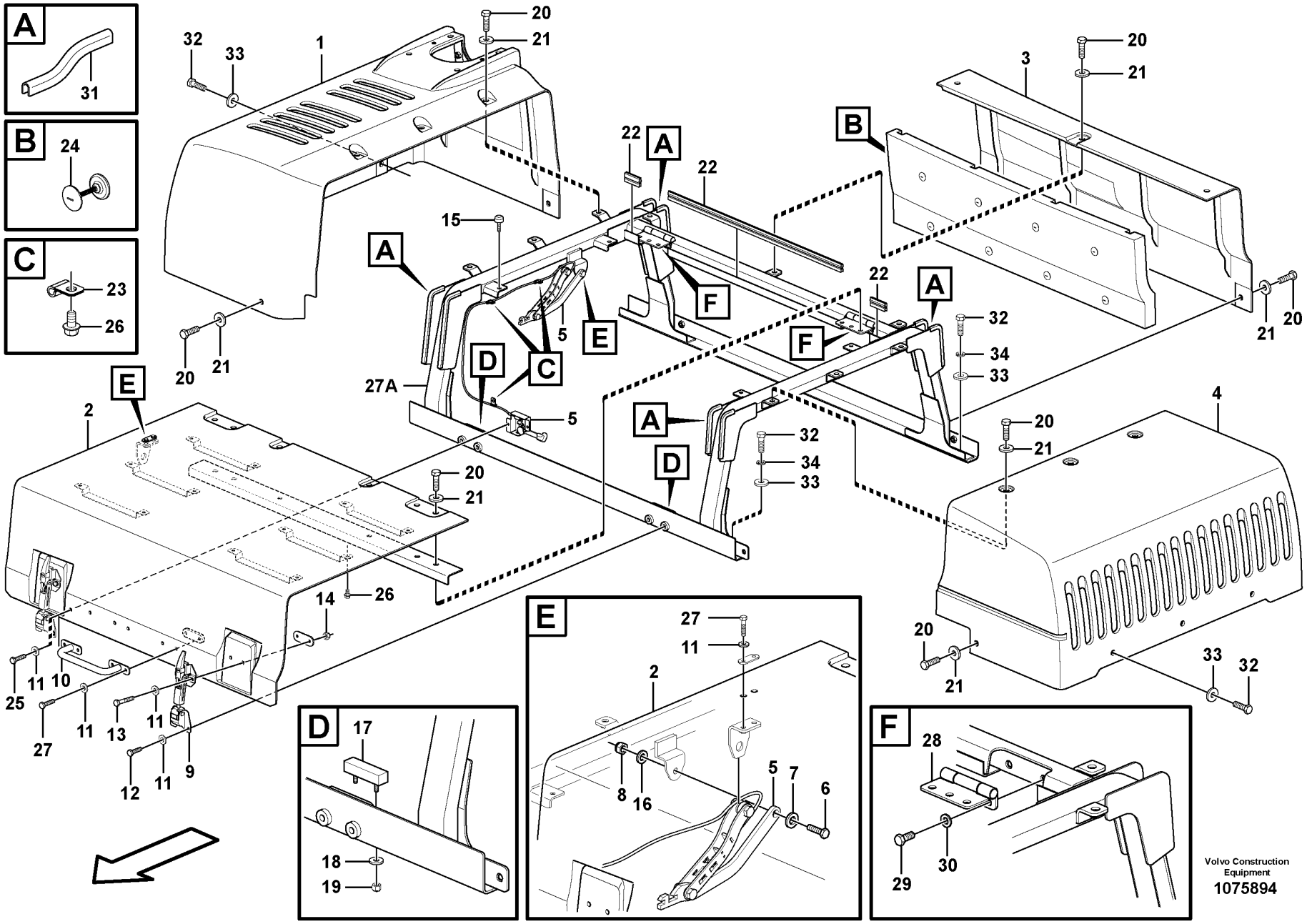
A
31
B
24
C
23
26
1
2
3
4
5
9
10
11
12
13
14
15
16
17
18
19
20
21
22
25
26
27
27A
28
29
30
32
33
34
D
E
F
Volvo Construction Equipment
1075894

Fig.	Part No.	Quantity 1	2	3	4	5	PS	KIT	Description	Dénomination	Bezeichnung	Denominación	Benämning	Notes
21	VOE 14522862	22	22	22	21	21			Washer	Rondelle	Scheibe	Arandela	Bricka	
22	VOE 14880920	3	3	3	3	3			Weatherstrip	Caoutchouc d etancheite	Abstreifleiste	Lamelunas	Skraplist	
23	SA 9315-00603	3	3	3	3	3			Clip	Clip	Klemme	Clip	Clips	
24	VOE 14531438	8	8	8	8	8			Cap	Capot	Kappe	Capuchón	Hatt	
25	VOE 983245	2	2	2	2	2			Hexagon screw	Vis à tête hexagonale	Sechskantschraube	Tornillo hexagonal	Sexkantsskruv	
26	VOE 946440	13	13	13	13	13			Flange screw	Vis à embase	Flanschschraube	Tornillo embridado	Flänsskruv	
27	VOE 993023	6	6	6	6	6			Hexagon screw	Vis à tête hexagonale	Sechskantschraube	Tornillo hexagonal	Sexkantsskruv	
27A	VOE 14607622	1	1	1		1			Bonnet	Capot	Motorhaube	Capó	Motorhuv	
27A	VOE 14622665				1				Bonnet	Capot	Motorhaube	Capó	Motorhuv	
28	VOE 14533798	2	2	2	2	2			•Hinge	•Charnière	•Scharnier	•Bisagra	•Gångjärn	
29	VOE 978932	4	4	4	4	4			•Hexagon screw	•Vis à tête hexagonale	•Sechskantschraube	•Tornillo hexagonal	•Sexkantsskruv	
30	VOE 992042	4	4	4	4	4			•Plain washer	•Rondelle plane	•Flachscheibe	•Arandela plana	•Planbricka	
31	VOE 14880937	8	8	8	8	8			•Weatherstrip	•Caoutchouc d etancheite	•Abstreifleiste	•Lamelunas	•Skraplist	
32	VOE 978933	17	17	17	17	17			Hexagon screw	Vis à tête hexagonale	Sechskantschraube	Tornillo hexagonal	Sexkantsskruv	
33	VOE 14522862	17	17	17	17	17			Washer	Rondelle	Scheibe	Arandela	Bricka	
34	VOE 955923	10	10	10	10	10			Spring washer	Rondelle élastique	Federscheibe	Arandela elástica	Fjäderbricka	

1	8289022 S/N -210111
2	8290867 S/N 210112-
3	8291551 S/N 210112-
4	8291894
5	8291893 S/N 210112-

Engine hood
Capot moteur
Motorhaube
Capo
Motorhuv

8291894:S/N 230001- /270001- /280001-

Catalogue id	Group
20592	821
Illustr. No	Section
1075894	150
Issue	Page
20023976-I	639

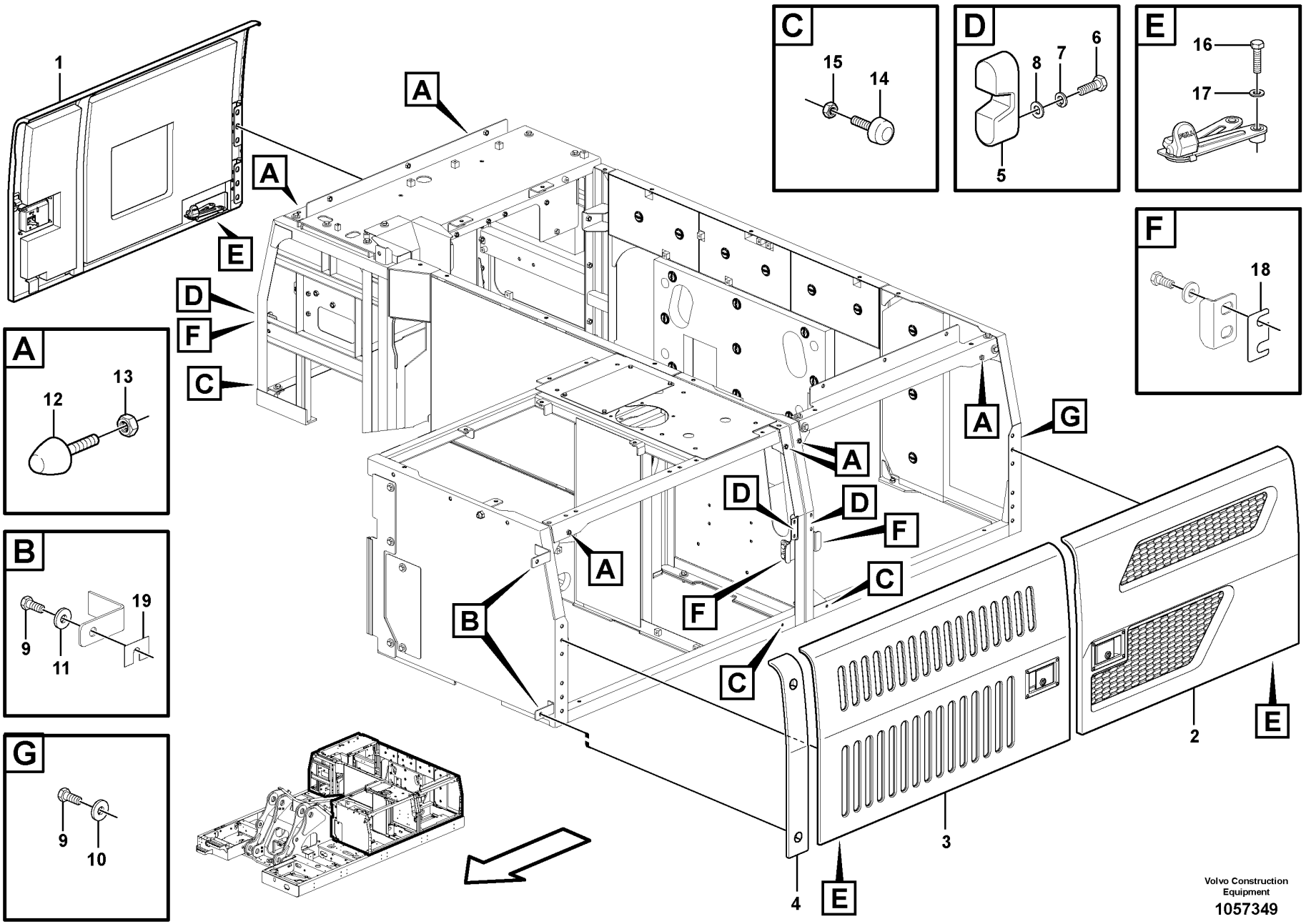

Volvo Construction Equipment

1057349

Fig.	Part No.	Quantity 1	2	3	PS	KIT	Description	Dénomination	Bezeichnung	Denominación	Benämning	Notes
1		1					Door	Porte	Tür	Puerta	Dörr	See group 821-350 page 643
2		1					Door	Porte	Tür	Puerta	Dörr	See group 821-350 page 643
3		1					Door	Porte	Tür	Puerta	Dörr	See group 821-350 page 643
4	VOE 14526422	1					Door	Porte	Tür	Puerta	Dörr	
5	VOE 14607228	3					Stopping device	Dispositif d'arrêt	Anhaltevorrichtung	Mecanismo de parada	Stoppdon	
6	VOE 983243	6					Hexagon screw	Vis à tête hexagonale	Sechskantschraube	Tornillo hexagonal	Sexkantsskruv	
7	VOE 955921	6					Spring washer	Rondelle élastique	Federscheibe	Arandela elástica	Fjäderbricka	
8	VOE 993835	6					Plain washer	Rondelle plane	Flachscheibe	Arandela plana	Planbricka	
9	VOE 978932	20					Hexagon screw	Vis à tête hexagonale	Sechskantschraube	Tornillo hexagonal	Sexkantsskruv	
10	VOE 14527678	18					Washer	Rondelle	Scheibe	Arandela	Bricka	
11	VOE 14522862	2					Washer	Rondelle	Scheibe	Arandela	Bricka	
12	VOE 14527458	6					Bolt	Boulon	Bolzen	Perno	Bult	
13	VOE 983304	6					Hexagon nut	Écrou hexagonal	Sechskantmutter	Tuerca hexagonal	Sexkantsmutter	
14	VOE 14508848	3					Bumper	Pare-chocs	Stoßfänger	Parachoques	Stötfångare	
15	VOE 983303	3					Hexagon nut	Écrou hexagonal	Sechskantmutter	Tuerca hexagonal	Sexkantsmutter	
16	VOE 983253	3					Hexagon screw	Vis à tête hexagonale	Sechskantschraube	Tornillo hexagonal	Sexkantsskruv	
17	VOE 992040	3					Plain washer	Rondelle plane	Flachscheibe	Arandela plana	Planbricka	
18	VOE 14514515	15					Plate	Tôle	Blech	Chapa	Plåt	
19	VOE 14881064	2					Shim	Cale de réglage	Ausgleichblech	Laminilla de ajuste	Justermellanlägg	

1	8289022 S/N -210111
2	8291893 S/N 210112-
3	8291894, 8290867
4	
5	

Door, side
Porte, latérale
Tür, Seite
Puerta, lado
Dörr, sida

Catalogue id **20592**	Group **821**
Illustr. No **1057349**	Section **300**
Issue **20023976-I**	Page **641**

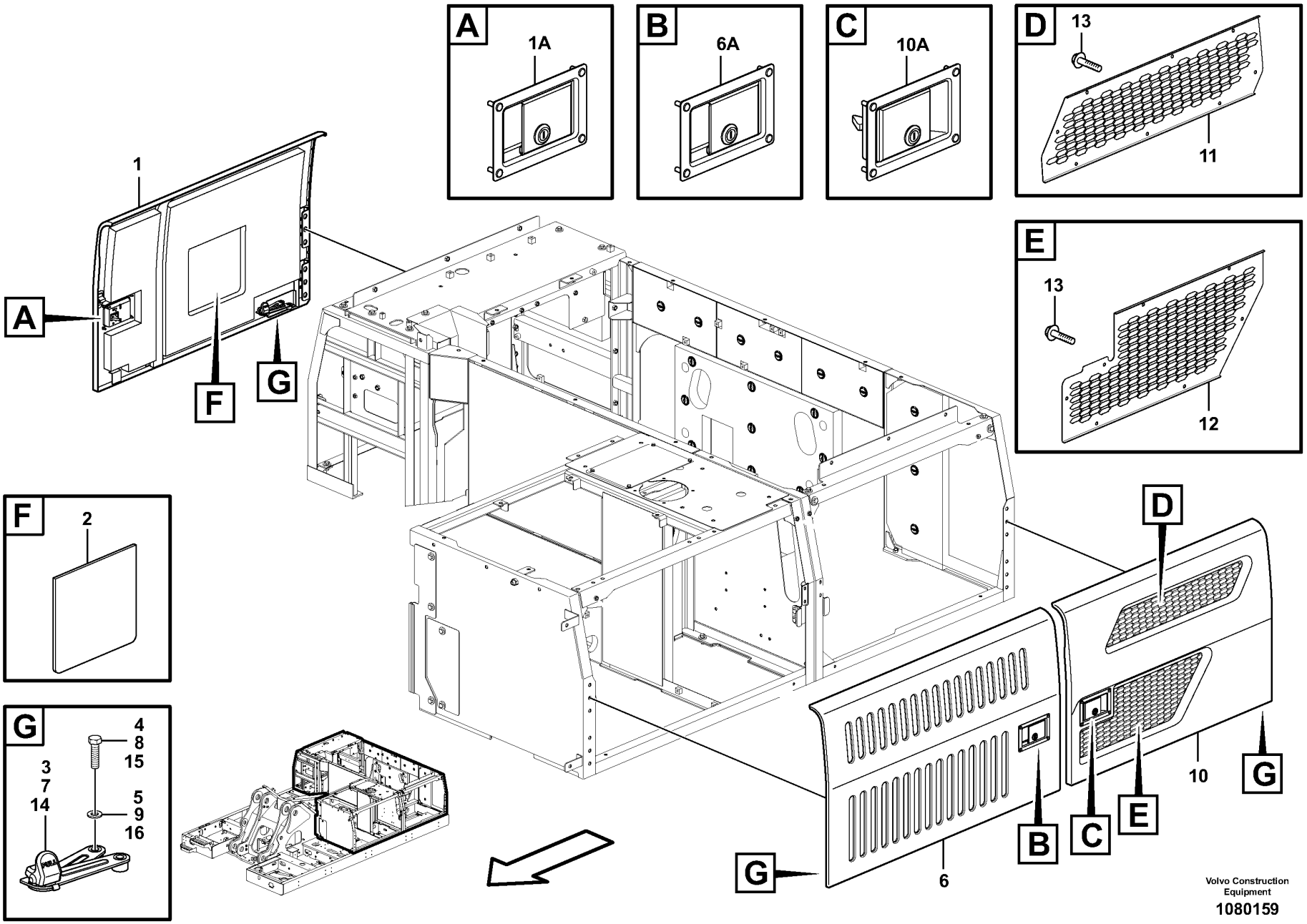

Volvo Construction Equipment

1080159

Fig.	Part No.	Quantity 1	2	3	P S	K I T	Description	Dénomination	Bezeichnung	Denominación	Benämning	Notes
1	**VOE 14604428**						Door	Porte	Tür	Puerta	Dörr	
1A	**VOE 14612332**	1	1	1			•Latch	•Loquet	•Riegel	•Pestillo	•Regel	
2	**VOE 14564776**	1	1	1			•Sponge	•Éponge	•Schwamm	•Esponja	•Svamp	
3	**VOE 14598793**	1	1	1			•Stay	•Tirant	•Strebe	•Barra	•Stag	
4	**VOE 983253**	1	1	1			•Hexagon screw	•Vis à tête hexagonale	•Sechskantschraube	•Tornillo hexagonal	•Sexkantsskruv	
5	**VOE 992040**	1	1	1			•Plain washer	•Rondelle plane	•Flachscheibe	•Arandela plana	•Planbricka	
6	**VOE 14608952**	1	1	1			Door	Porte	Tür	Puerta	Dörr	
6A	**VOE 14612331**	1	1	1			•Latch	•Loquet	•Riegel	•Pestillo	•Regel	
7	**VOE 14598793**	1	1	1			•Stay	•Tirant	•Strebe	•Barra	•Stag	
8	**VOE 983253**	1	1	1			•Hexagon screw	•Vis à tête hexagonale	•Sechskantschraube	•Tornillo hexagonal	•Sexkantsskruv	
9	**VOE 992040**	1	1	1			•Plain washer	•Rondelle plane	•Flachscheibe	•Arandela plana	•Planbricka	
10	**VOE 14604463**						Door	Porte	Tür	Puerta	Dörr	
10A	**VOE 14612334**	1	1	1			•Latch	•Loquet	•Riegel	•Pestillo	•Regel	
11	**VOE 14610373**	1	1	1			•Grating	•Grille	•Gitter	•Rejilla	•Galler	
12	**VOE 14610372**	1	1	1			•Grating	•Grille	•Gitter	•Rejilla	•Galler	
13	**VOE 947107**	15	15	15			•Flange screw	•Vis à embase	•Flanschschraube	•Tornillo embridado	•Flänsskruv	
14	**VOE 14598793**	1	1	1			•Stay	•Tirant	•Strebe	•Barra	•Stag	
15	**VOE 983253**	1	1	1			•Hexagon screw	•Vis à tête hexagonale	•Sechskantschraube	•Tornillo hexagonal	•Sexkantsskruv	
16	**VOE 992040**	1	1	1			•Plain washer	•Rondelle plane	•Flachscheibe	•Arandela plana	•Planbricka	

1	**8289022 S/N -210111**
2	**8291893 S/N 210112-**
3	**8291894, 8290867**
4	
5	

Door, side
Porte, latérale
Tür, Seite
Puerta, lado
Dörr, sida

Catalogue id **20592**	Group **821**
Illustr. No **1080159**	Section **350**
Issue **20023976-I**	Page **643**

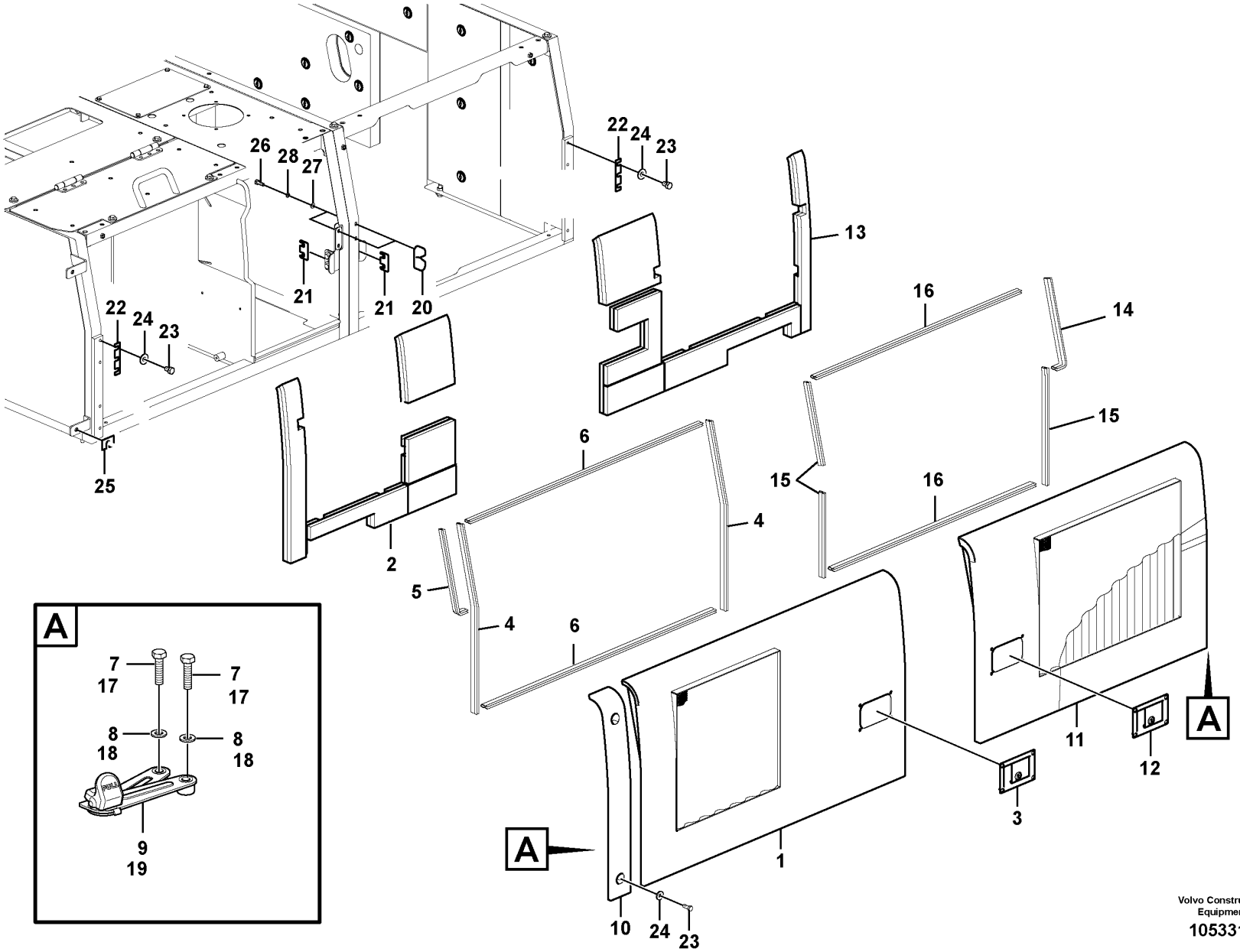

Volvo Construction Equipment

1053314

Fig.	Part No.	Quantity 1	2	3	PS	KIT	Description	Dénomination	Bezeichnung	Denominación	Benämning	Notes
1	VOE 14635374	1					Door	Porte	Tür	Puerta	Dörr	
2		1			NS		•Sponge	•Eponge	•Schwamm	•Esponja	•Svamp	
3	VOE 14612331	1					•Latch	•Loquet	•Riegel	•Pestillo	•Regel	
4	VOE 14880505	2					•Weatherstrip	•Caoutchouc d etancheite	•Abstreifleiste	•Lamelunas	•Skraplist	
5	VOE 14882488	1					•Weatherstrip	•Caoutchouc d etancheite	•Abstreifleiste	•Lamelunas	•Skraplist	
6	VOE 14881488	2					•Weatherstrip	•Caoutchouc d etancheite	•Abstreifleiste	•Lamelunas	•Skraplist	
7	VOE 983253	2					•Hexagon screw	•Vis à tête hexagonale	•Sechskantschraube	•Tornillo hexagonal	•Sexkantsskruv	
8	VOE 992040	2					•Plain washer	•Rondelle plane	•Flachscheibe	•Arandela plana	•Planbricka	
9	VOE 14598793	1					•Stay	•Tirant	•Strebe	•Barra	•Stag	
10	VOE 14526422	1					Door	Porte	Tür	Puerta	Dörr	
11	VOE 14630984	1					Door	Porte	Tür	Puerta	Dörr	
12	VOE 14612334	1					•Latch	•Loquet	•Riegel	•Pestillo	•Regel	
13		1			NS		•Sponge	•Eponge	•Schwamm	•Esponja	•Svamp	
14	VOE 14882488	3					•Weatherstrip	•Caoutchouc d etancheite	•Abstreifleiste	•Lamelunas	•Skraplist	
15	VOE 14880505	1					•Weatherstrip	•Caoutchouc d etancheite	•Abstreifleiste	•Lamelunas	•Skraplist	
16	VOE 14880923	2					•Weatherstrip	•Caoutchouc d etancheite	•Abstreifleiste	•Lamelunas	•Skraplist	
17	VOE 983253	2					•Hexagon screw	•Vis à tête hexagonale	•Sechskantschraube	•Tornillo hexagonal	•Sexkantsskruv	
18	VOE 992040	2					•Plain washer	•Rondelle plane	•Flachscheibe	•Arandela plana	•Planbricka	
19	VOE 14598793	1					•Stay	•Tirant	•Strebe	•Barra	•Stag	
20	VOE 14607228	2					Stopping device	Dispositif d'arrêt	Anhaltevorrichtung	Mecanismo de parada	Stoppdon	
21	VOE 14514515	2					Plate	Tôle	Blech	Chapa	Plåt	
22	VOE 14578515	4					Shim	Cale de réglage	Ausgleichblech	Laminilla de ajuste	Justermellanlägg	
23	VOE 978932	14					Hexagon screw	Vis à tête hexagonale	Sechskantschraube	Tornillo hexagonal	Sexkantsskruv	
24	VOE 14527678	14					Washer	Rondelle	Scheibe	Arandela	Bricka	
25	VOE 14881064	2					Shim	Cale de réglage	Ausgleichblech	Laminilla de ajuste	Justermellanlägg	
26	VOE 983243	4					Hexagon screw	Vis à tête hexagonale	Sechskantschraube	Tornillo hexagonal	Sexkantsskruv	
27	VOE 955921	4					Spring washer	Rondelle élastique	Federscheibe	Arandela elástica	Fjäderbricka	

1	8291551	**Door, side** **Porte, latérale** **Tür, Seite** **Puerta, lado** **Dörr, sida**	Catalogue id **20592**	Group **821**
2			Illustr. No **1053314**	Section **7300**
3			Issue **20023976-I**	Page **645**
4				
5				

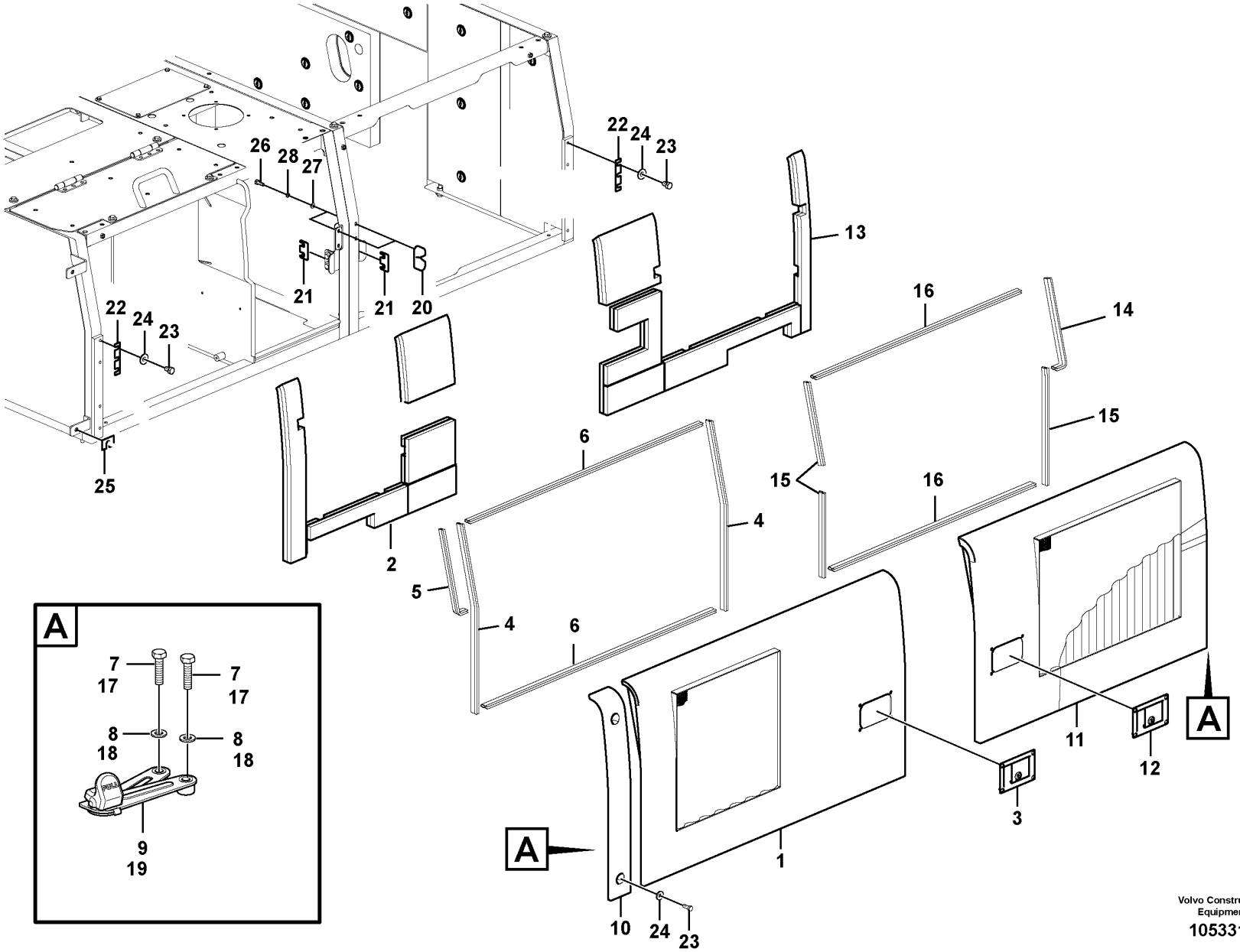

Volvo Construction Equipment

1053314

Fig.	Part No.	Quantity 1	2	3	PS	KIT	Description	Dénomination	Bezeichnung	Denominación	Benämning	Notes
28	**VOE 993835**	4					Plain washer	Rondelle plane	Flachscheibe	Arandela plana	Planbricka	

1	**8291551**	**Door, side** **Porte, latérale** **Tür, Seite** **Puerta, lado** **Dörr, sida**	Catalogue id **20592**	Group **821**
2			Illustr. No **1053314**	Section **7300**
3			Issue **20023976-I**	Page **647**
4				
5				

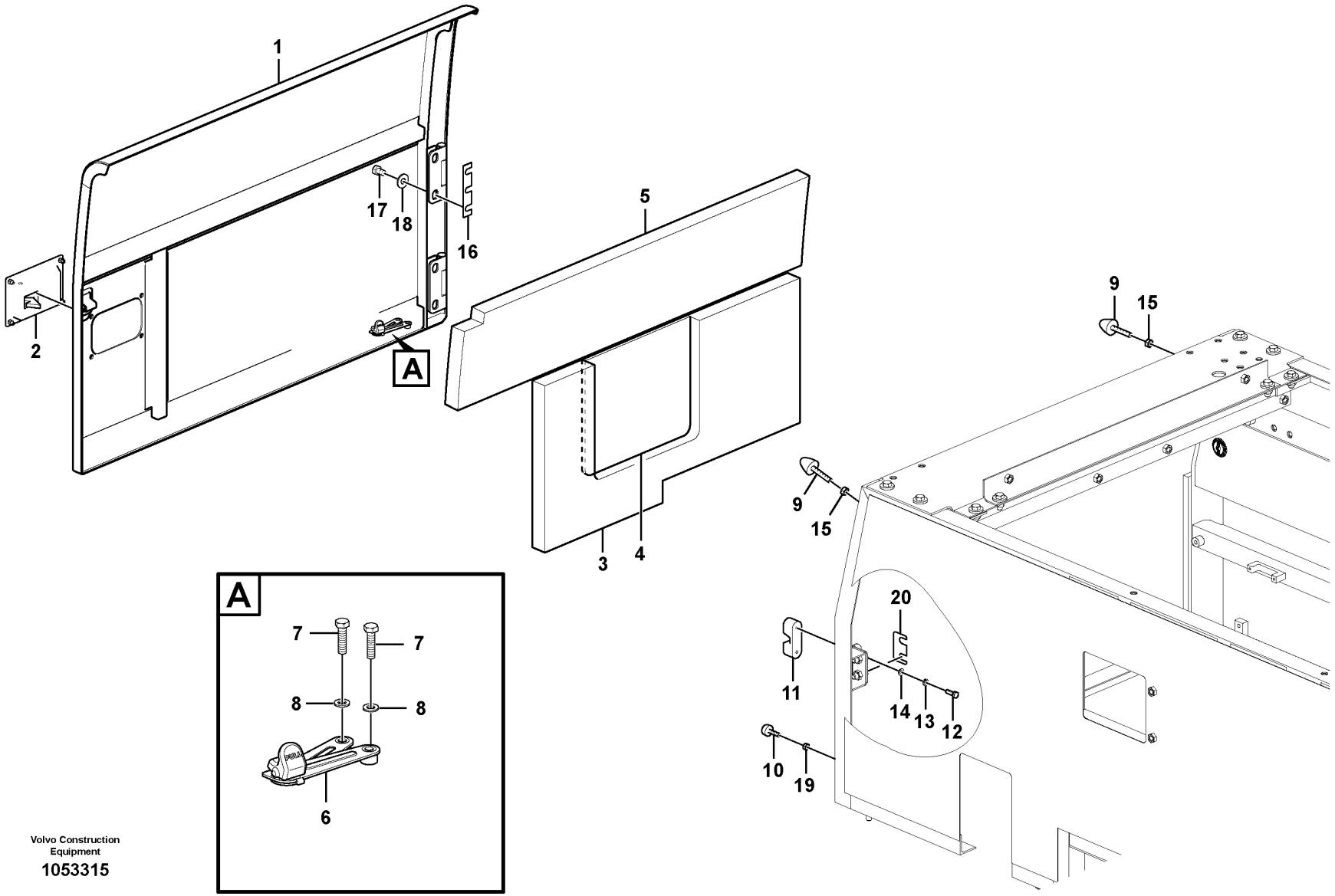

Volvo Construction Equipment

1053315

Fig.	Part No.	Quantity 1	2	3	PS	KIT	Description	Dénomination	Bezeichnung	Denominación	Benämning	Notes
1	VOE 14635377	1					Door	Porte	Tür	Puerta	Dörr	
2	VOE 14612332	1					•Latch	•Loquet	•Riegel	•Pestillo	•Regel	
3		1			NS		•Sponge	•Eponge	•Schwamm	•Esponja	•Svamp	
4	VOE 14519854	1					•Sponge	•Éponge	•Schwamm	•Esponja	•Svamp	
5		1			NS		•Sponge	•Eponge	•Schwamm	•Esponja	•Svamp	
6	VOE 14598793	1					•Stay	•Tirant	•Strebe	•Barra	•Stag	
7	VOE 983253	2					•Hexagon screw	•Vis à tête hexagonale	•Sechskantschraube	•Tornillo hexagonal	•Sexkantsskruv	
8	VOE 992040	2					•Plain washer	•Rondelle plane	•Flachscheibe	•Arandela plana	•Planbricka	
9	VOE 14527458	2					Bolt	Boulon	Bolzen	Perno	Bult	
10	VOE 14508848	1					Bumper	Pare-chocs	Stoßfänger	Parachoques	Stötfångare	
11	VOE 14607228	1					Stopping device	Dispositif d'arrêt	Anhaltevorrichtung	Mecanismo de parada	Stoppdon	
12	VOE 983243	2					Hexagon screw	Vis à tête hexagonale	Sechskantschraube	Tornillo hexagonal	Sexkantsskruv	
13	VOE 955921	2					Spring washer	Rondelle élastique	Federscheibe	Arandela elástica	Fjäderbricka	
14	VOE 993835	2					Plain washer	Rondelle plane	Flachscheibe	Arandela plana	Planbricka	
15	VOE 983304	2					Hexagon nut	Écrou hexagonal	Sechskantmutter	Tuerca hexagonal	Sexkantsmutter	
16	VOE 14578515	2					Shim	Cale de réglage	Ausgleichblech	Laminilla de ajuste	Justermellanlägg	
17	VOE 978932	6					Hexagon screw	Vis à tête hexagonale	Sechskantschraube	Tornillo hexagonal	Sexkantsskruv	
18	VOE 14527678	6					Washer	Rondelle	Scheibe	Arandela	Bricka	
19	VOE 983303	2					Hexagon nut	Écrou hexagonal	Sechskantmutter	Tuerca hexagonal	Sexkantsmutter	
20	VOE 14514515	1					Plate	Tôle	Blech	Chapa	Plåt	

1	8291551	**Door, side** **Porte, latérale** **Tür, Seite** **Puerta, lado** **Dörr, sida**	Catalogue id **20592**	Group **821**
2			Illustr. No **1053315**	Section **7310**
3				
4			Issue **20023976-I**	Page **649**
5				

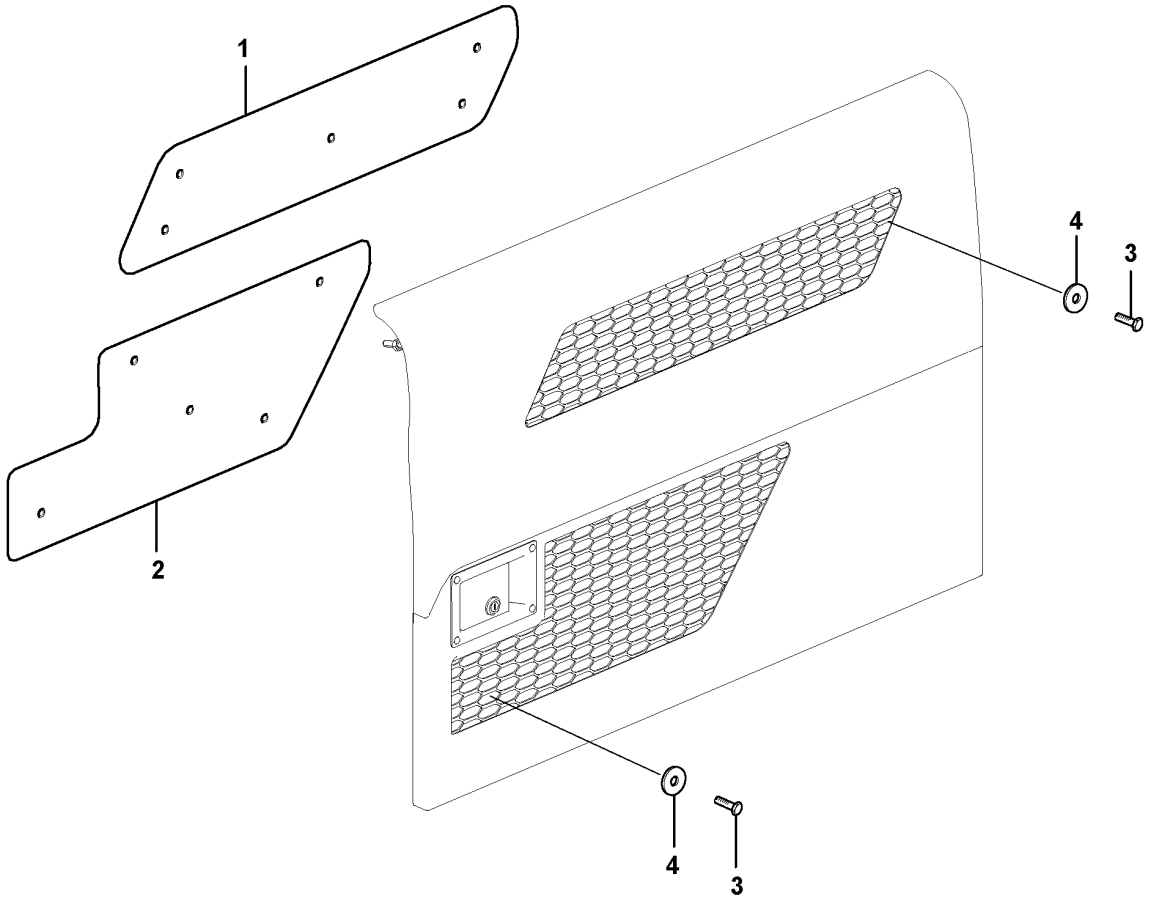
1
2
4
3
4
3

Fig.	Part No.	Quantity 1	2	3	PS	KIT	Description	Dénomination	Bezeichnung	Denominación	Benämning	Notes
1		1					Cover	Capot	Haube	Capo	Lock	
2		1					Cover	Capot	Haube	Capo	Lock	
3	VOE 992504	10					Hexagon screw	Vis à tête hexagonale	Sechskantschraube	Tornillo hexagonal	Sexkantsskruv	
4	VOE 14522862	10					Washer	Rondelle	Scheibe	Arandela	Bricka	

1	8292949	**Door, side** **Porte, latérale** **Tür, Seite** **Puerta, lado** **Dörr, sida**	Catalogue id **20592**	Group **821**
2			Illustr. No **1029979**	Section **7400**
3			Issue **20023976-I**	Page **651**
4				
5				

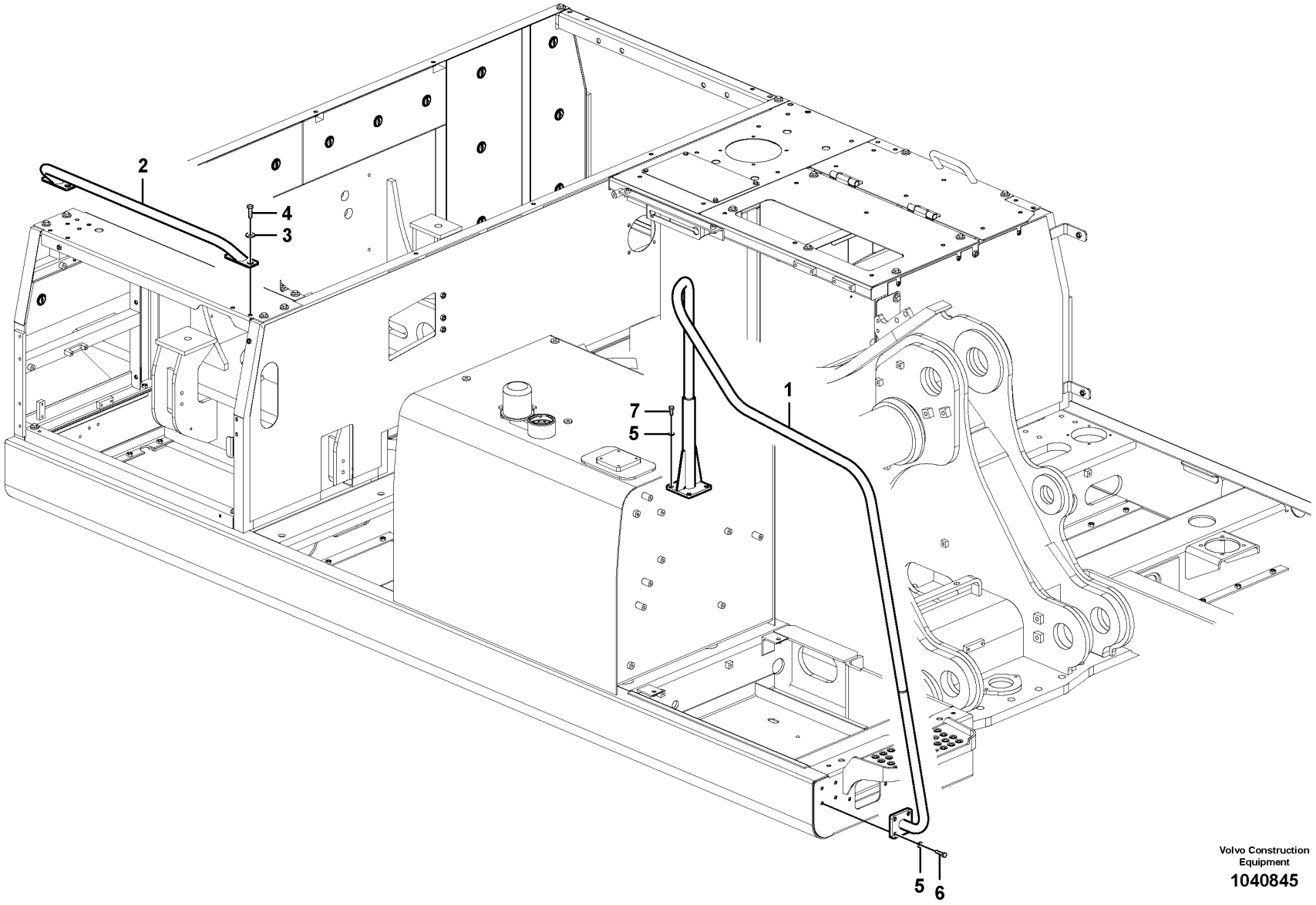

Volvo Construction Equipment

1040845

Fig.	Part No.	Quantity 1	2	3	PS	KIT	Description	Dénomination	Bezeichnung	Denominación	Benämning	Notes
1	VOE 14562045	1			SS		Hand rail	Tige articulée	Handlauf	Pasamanos	Ledstång	
2	VOE 14508818	1					Rail	Rail	Schiene	Rail	Skena	
3	VOE 14522862	4					Washer	Rondelle	Scheibe	Arandela	Bricka	
4	VOE 978933	4					Hexagon screw	Vis à tête hexagonale	Sechskantschraube	Tornillo hexagonal	Sexkantsskruv	
5	VOE 992040	6					Plain washer	Rondelle plane	Flachscheibe	Arandela plana	Planbricka	
6	VOE 983253	4					Hexagon screw	Vis à tête hexagonale	Sechskantschraube	Tornillo hexagonal	Sexkantsskruv	
7	VOE 983251	2					Hexagon screw	Vis à tête hexagonale	Sechskantschraube	Tornillo hexagonal	Sexkantsskruv	

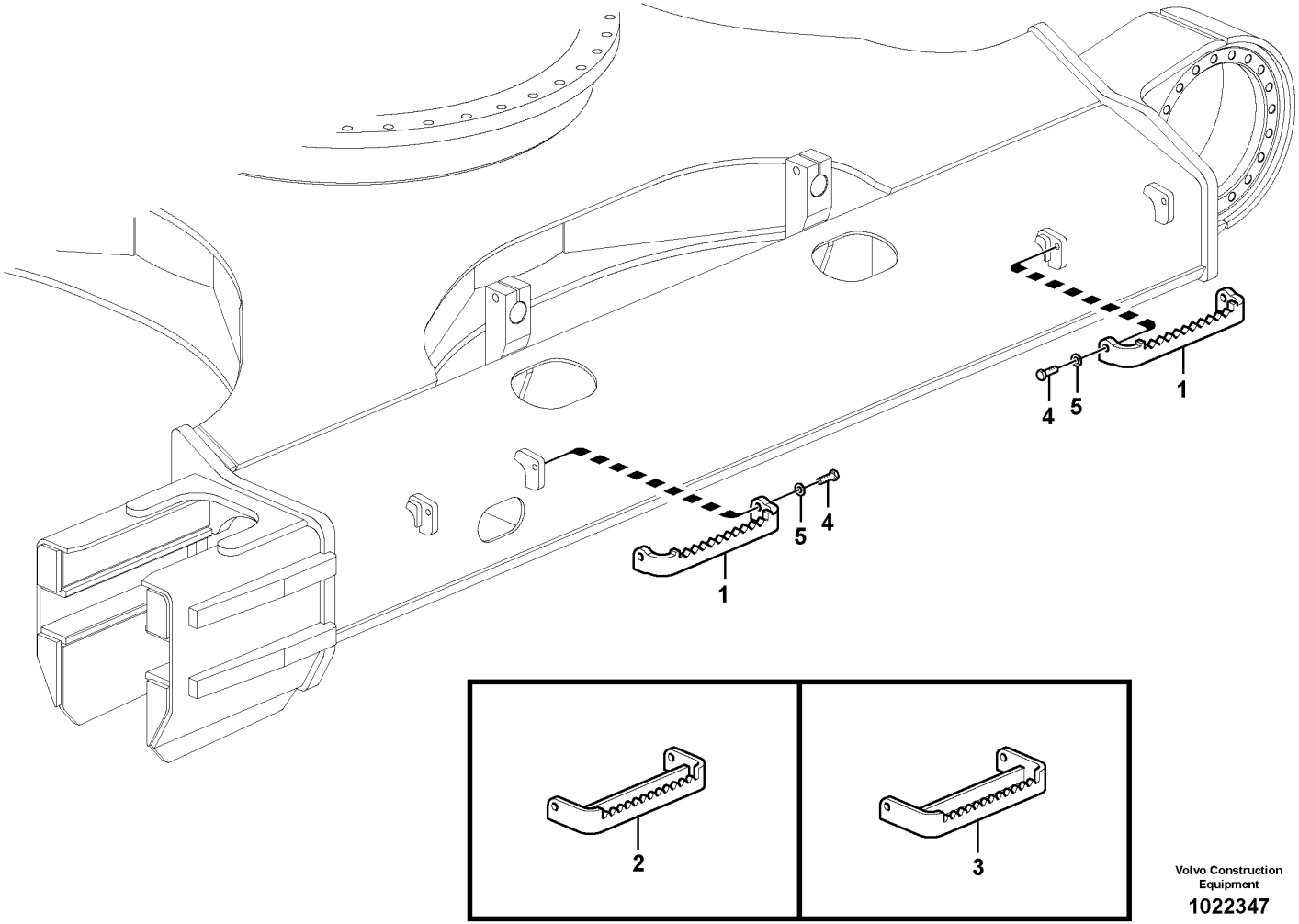

Volvo Construction Equipment

1022347

Fig.	Part No.	Quantity 1	2	3	PS	KIT	Description	Dénomination	Bezeichnung	Denominación	Benämning	Notes
1	**VOE 14515579**	4					Step	Marche escalier	Treppenstufe	Escalón	Trappsteg	600,700mm Shoe S/N -210684/-230842 S/N -271145/-280301
	VOE 14661961	4					Step	Marche escalier	Treppenstufe	Escalón	Trappsteg	600,700mm Shoe S/N 210685-/230843- S/N 271146-/280302-
2	**SA 1165-00381**		4				Step	Marche escalier	Treppenstufe	Escalón	Trappsteg	800mm Shoe S/N -210685/-230842 S/N -271145/-280301
	VOE 14666977		4				Step	Marche escalier	Treppenstufe	Escalón	Trappsteg	800mm Shoe S/N 210685-/230843- S/N 271146-/280302-
3	**SA 1165-00391**			4			Step	Marche escalier	Treppenstufe	Escalón	Trappsteg	900mm Shoe S/N -210684/-230842 S/N -271145/-280301
	VOE 14666979			4			Step	Marche escalier	Treppenstufe	Escalón	Trappsteg	900mm Shoe S/N 210685-/230843- S/N 271146-/280302-
4	**VOE 978938**	8	8	8			Hexagon screw	Vis à tête hexagonale	Sechskantschraube	Tornillo hexagonal	Sexkantsskruv	
5	**VOE 992045**	8	8	8			Plain washer	Rondelle plane	Flachscheibe	Arandela plana	Planbricka	

1	**8277583**	**Foot step** **Marche-pied** **Trittleiter** **Escalón de acceso** **Fotsteg**	Catalogue id **20592**	Group **827**
2	**8277584**		Illustr. No **1022347**	Section **200**
3	**8277585**		Issue **20023976-I**	Page **655**
4				
5				

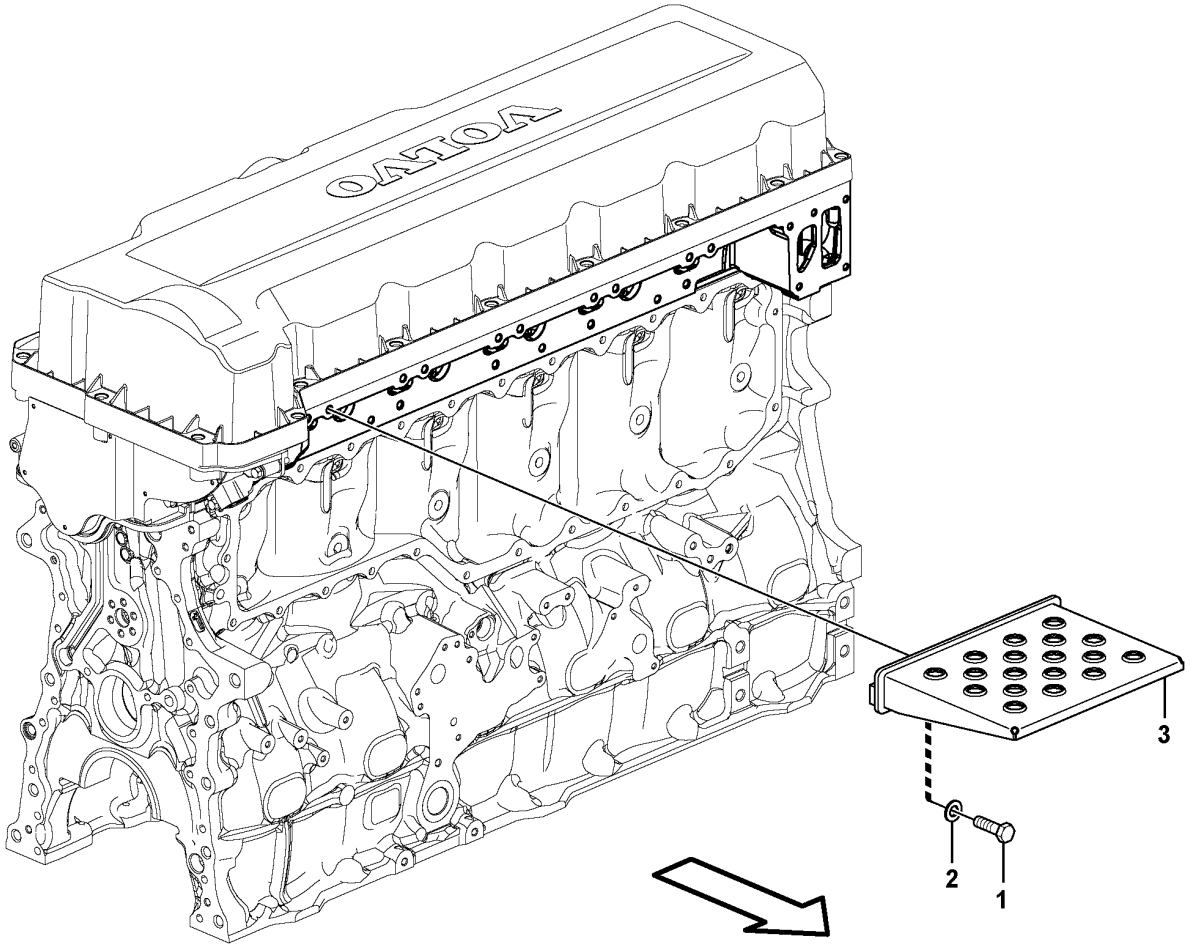

Volvo Construction Equipment

1076564

Fig.	Part No.	Quantity 1	2	3	P S	K I T	Description	Dénomination	Bezeichnung	Denominación	Benämning	Notes
1	VOE 993025	4					Hexagon screw	Vis à tête hexagonale	Sechskantschraube	Tornillo hexagonal	Sexkantsskruv	
2	VOE 992040	4					Plain washer	Rondelle plane	Flachscheibe	Arandela plana	Planbricka	
3	VOE 14614104	1					Step	Marche escalier	Treppenstufe	Escalón	Trappsteg	

1		**Foot Steps, Engine Room** **Marchepied, compartiment moteur** **Trittblech, Motorraum** **Estribo, compartimento motor** **Fotsteg, motorrum**	Catalogue id **20592**	Group **827**
2			Illustr. No **1076564**	Section **300**
3			Issue **20023976-I**	Page **657**
4				
5				

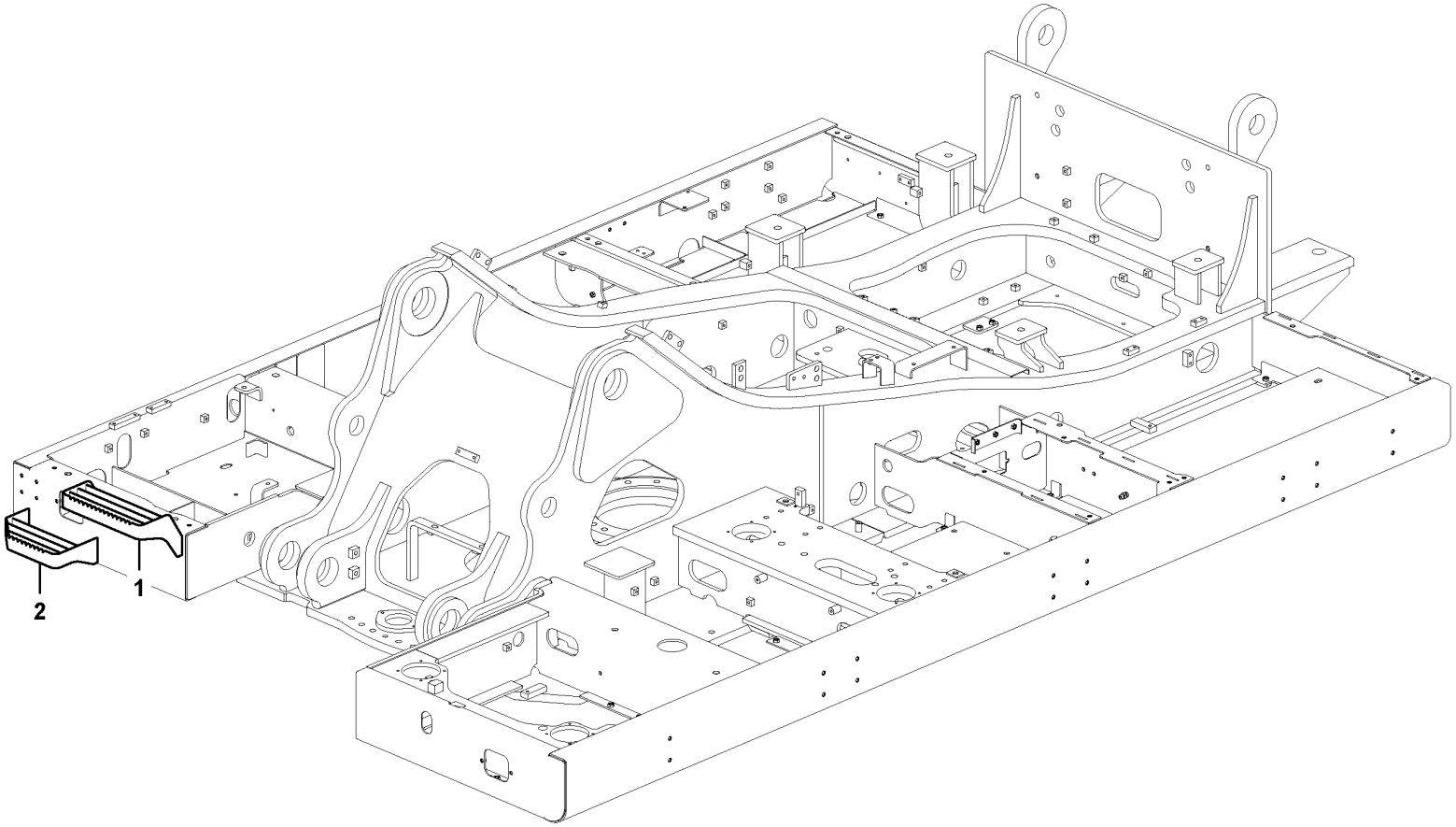

Volvo Construction Equipment
1058386

Fig.	Part No.	Quantity 1	2	3	PS	KIT	Description	Dénomination	Bezeichnung	Denominación	Benämning	Notes
1	**VOE 14561552**	1					Step	Marche escalier	Treppenstufe	Escalón	Trappsteg	
2	**VOE 14561553**	1					Step	Marche escalier	Treppenstufe	Escalón	Trappsteg	

1		**Foot step** **Marche-pied** **Trittleiter** **Escalón de acceso** **Fotsteg**	Catalogue id **20592**	Group **827**
2			Illustr. No **1058386**	Section **400**
3				
4			Issue **20023976-I**	Page **659**
5		**8289138**		

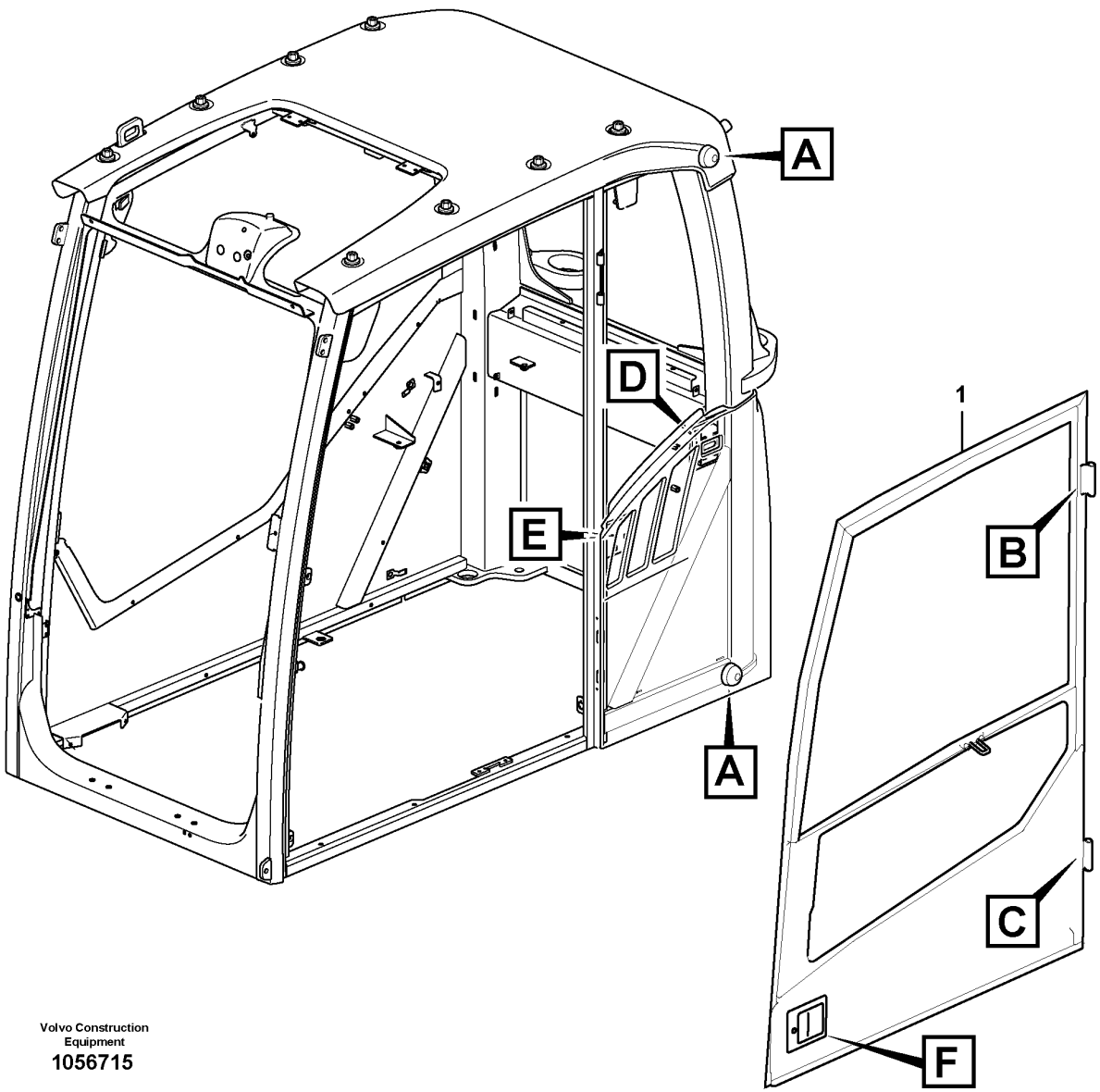

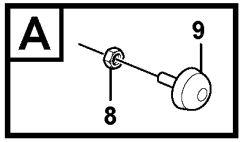

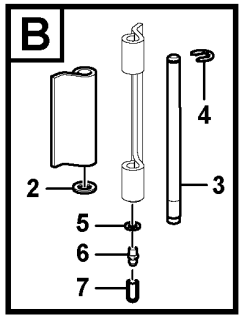

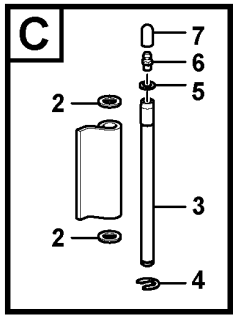

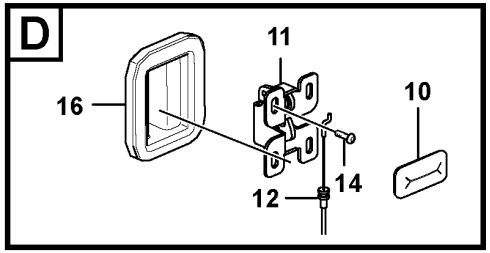

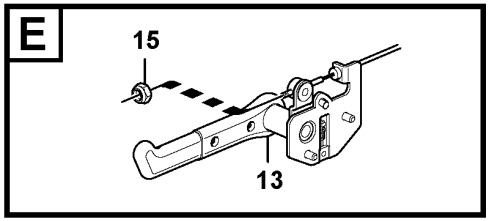

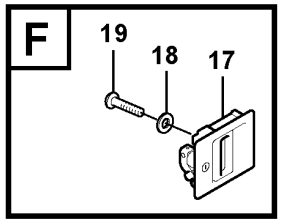

Volvo Construction Equipment
1056715

Fig.	Part No.	Quantity 1	2	3	PS	KIT	Description	Dénomination	Bezeichnung	Denominación	Benämning	Notes
1	VOE 15130052	1					Door	Porte	Tür	Puerta	Dörr	See group 831-200 page 665
1	VOE 14718062		1				Door	Porte	Tür	Puerta	Dörr	See group 831-275 page 671
1	VOE 14718058			1			Door	Porte	Tür	Puerta	Dörr	See group 831-280 page 675
2	VOE 13940097	3	3	3			Washer	Rondelle	Scheibe	Arandela	Bricka	
3	VOE 11205676	2	2	2			Hinge pin	Axe charnière	Scharnierstift	Pasador bisagra	Gångjärnspinne	
4	VOE 15118206	2	2	2			Clip	Clip	Clip	Clip	Clips	
5	VOE 955892	2	2	2			Plain washer	Rondelle plane	Flachscheibe	Arandela plana	Planbricka	
6	VOE 966786	2	2	2			Lubricating nipple	Graisseur	Schmiernippel	Niple lubricador	Smörjnippel	
7	VOE 11104749	2	2	2			Protecting cover	Couvercle protection	Schutzdeckel	Tapa de protección	Skyddslock	
8	VOE 983303	2	2	2			Hexagon nut	Écrou hexagonal	Sechskantmutter	Tuerca hexagonal	Sexkantsmutter	
9	VOE 14508024	2	2	2			Bumper	Pare-chocs	Stoßfänger	Parachoques	Stötfångare	
10	VOE 11203865	1	1	1			Grommet	Passe fil	Durchführung	Pasaje	Genomföring	
11	VOE 11203848	1	1	1			Lock	Serrure	Schloss	Cierre	Lås	
12	VOE 11204214	1	1	1			Cable	Câble	Kabel	Cable	Kabel	S/N -210462/-270163 S/N -280093
12	VOE 14635474	1	1	1			Wire	Fil	Draht	Alambre	Tråd	S/N 210463-/270164- S/N 280094-/230072-
13	VOE 11205934	1	1	1			Lock handle	Poignée verrouillage	Schließgriff	Manilla	Låshandtag	S/N -210462/-270163 S/N -280093
	VOE 14636279	1	1	1			Door catch	Verrou de porte	Türverriegelung	Bloqueo de puerta	Dörrspärr	S/N 210463-/270164- S/N 280094-/230072-
14	VOE 969420	6	6	6			Six point socket screw	Vis à 6 pans creux	Sechszahn-Hohlschraube	Racor de seis dientes	Sextandhålskruv	
15	VOE 975237	1	1	1			Lock nut	Contre-écrou	Sicherungsmutter	Contratuerca	Låsmutter	
16	VOE 17204871	1	1	1			Sealing cover	Capot plombage	Verschlusskappe	Tapa de precinto	Plomberingskåpa	
17	VOE 14524738	1	1	1			Handle	Poignée	Griff	Mango	Handtag	8277156
	VOE 14652324	1	1	1			Handle	Poignée	Griff	Mango	Handtag	(VOE 14627764) 8277154
18	VOE 955892	4	4	4			Plain washer	Rondelle plane	Flachscheibe	Arandela plana	Planbricka	
19	VOE 969423	4	4	4			Six point socket screw	Vis à 6 pans creux	Sechszahn-Hohlschraube	Racor de seis dientes	Sextandhålskruv	

1	11294089, 11294090
2	8290402, 8290403
3	8292404, 8290405
4	
5	

Door with fitting parts
Porte avec pièces de montage
Tür mit Anbauteilen
Puerta con accesorios de montaje
Dörr med monteringsdetaljer

Catalogue id	Group
20592	831
Illustr. No	Section
1056715	100
Issue	Page
20023976-I	661

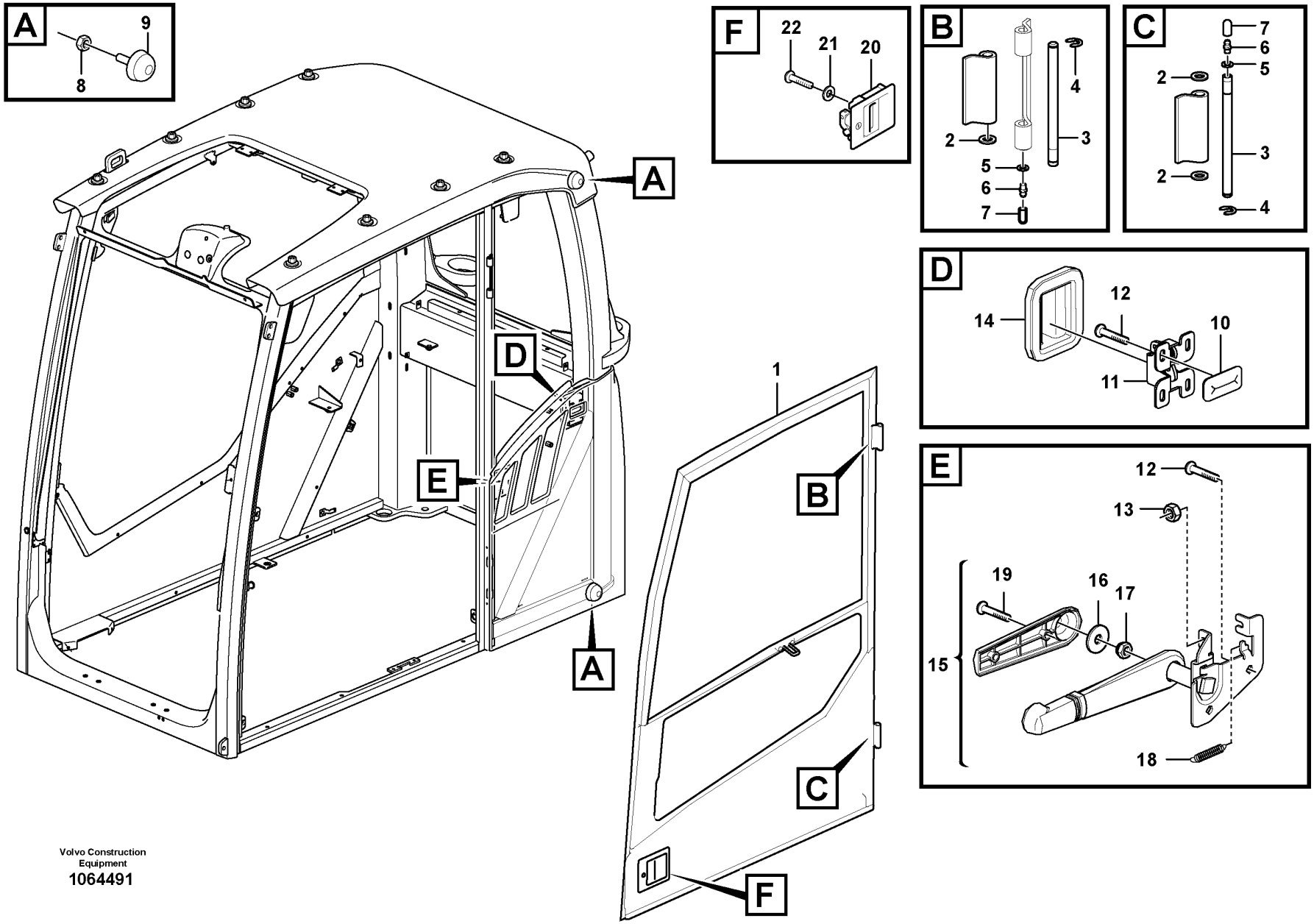

Volvo Construction Equipment
1064491

Fig.	Part No.	Quantity 1	2	3	PS	KIT	Description	Dénomination	Bezeichnung	Denominación	Benämning	Notes
1		1					Door	Porte	Tür	Puerta	Dörr	See group 831-250 page 667
2	VOE 13940097	3					Washer	Rondelle	Scheibe	Arandela	Bricka	
3	VOE 11205676	2					Hinge pin	Axe charnière	Scharnierstift	Pasador bisagra	Gångjärnspinne	
4	VOE 951671	2					E-circlip	Jonc d'arrêt	Nutenläufer	Cursor	Spårryttare	
5	VOE 955892	2					Plain washer	Rondelle plane	Flachscheibe	Arandela plana	Planbricka	
6	VOE 966786	2					Lubricating nipple	Graisseur	Schmiernippel	Niple lubricador	Smörjnippel	
7	VOE 11104749	2					Protecting cover	Couvercle protection	Schutzdeckel	Tapa de protección	Skyddslock	
8	VOE 983303	2					Hexagon nut	Écrou hexagonal	Sechskantmutter	Tuerca hexagonal	Sexkantsmutter	
9	VOE 14508024	2					Bumper	Pare-chocs	Stoßfänger	Parachoques	Stötfångare	
10	VOE 11203865	1					Grommet	Passe fil	Durchführung	Pasaje	Genomföring	
11	VOE 11203848	1					Lock	Serrure	Schloss	Cierre	Lås	
12	VOE 969420	6					Six point socket screw	Vis à 6 pans creux	Sechszahn-Hohlschraube	Racor de seis dientes	Sextandhålskruv	
13	VOE 975237	1					Lock nut	Contre-écrou	Sicherungsmutter	Contratuerca	Låsmutter	
14	VOE 17204871	1					Sealing cover	Capot plombage	Verschlusskappe	Tapa de precinto	Plomberingskåpa	
15	VOE 14636279	1					Door catch	Verrou de porte	Türverriegelung	Bloqueo de puerta	Dörrspärr	
16	VOE 976943	1					•Washer	•Rondelle	•Scheibe	•Arandela	•Bricka	
17	VOE 14880449	1					•Lock nut	•Contre-ecrou	•Sicherungsmutter	•Contratuerca	•Låsmutter	
18	VOE 14502721	1					•Spring	•Ressort	•Feder	•Resorte	•Fjäder	
19	VOE 14880446	2					•Cross recessed screw	•Vis empreinte cruciforme	•Kreuzschlitzschraube	•Tornillo cruz	•Krysskruv	
20	VOE 14524738	1					Handle	Poignée	Griff	Mango	Handtag	8277153
	VOE 14652324	1					Handle	Poignée	Griff	Mango	Handtag	(VOE 14627764) 8277154
21	VOE 955892	4					Plain washer	Rondelle plane	Flachscheibe	Arandela plana	Planbricka	
22	VOE 969423	4					Six point socket screw	Vis à 6 pans creux	Sechszahn-Hohlschraube	Racor de seis dientes	Sextandhålskruv	

1		**Door with fitting parts** **Porte avec pièces de montage** **Tür mit Anbauteilen** **Puerta con accesorios de montaje** **Dörr med monteringsdetaljer**	Catalogue id **20592**	Group **831**
2				
3			Illustr. No **1064491**	Section **150**
4				
5		**8290259, 8291490, 8291491, 8291492**	Issue **20023976-I**	Page **663**

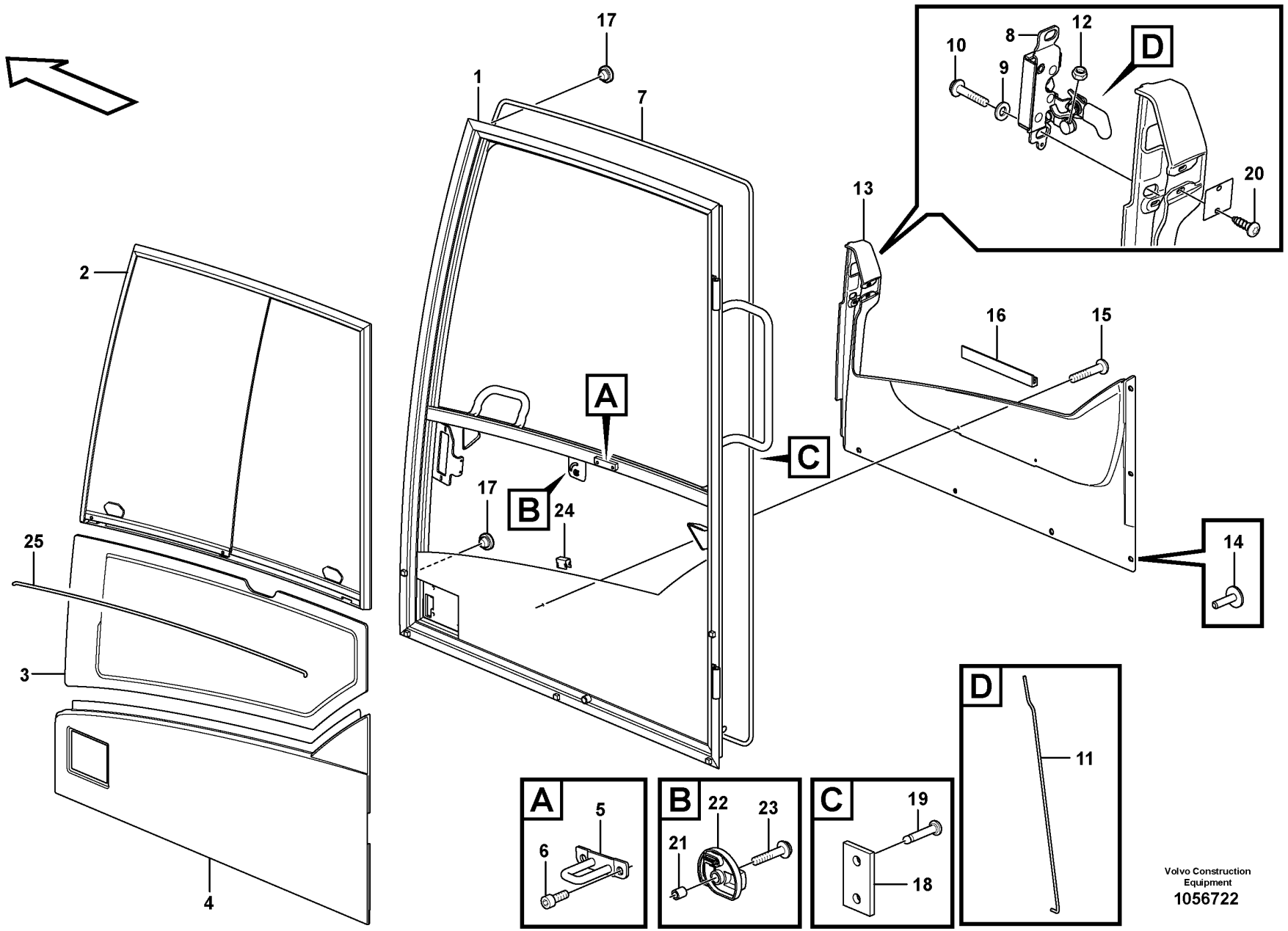

Volvo Construction Equipment
1056722

Fig.	Part No.	Quantity 1	2	3	4	5	PS	KIT	Description	Dénomination	Bezeichnung	Denominación	Benämning	Notes
	VOE 15130052	1							Door	Porte	Tür	Puerta	Dörr	
1		1					NS		•Door Framework	•Ossature Porte	•Turgerippe	•Armazon Puerta	•Dörrstomme	
2	VOE 11205376	1							•Sliding window	•Vitre coulissante	•Schiebefenster	•Ventana deslizante	•Skjutfönster	See group 831-300 page 679
3	VOE 15045742	1							•Door window pane	•Vitre de porte	•Türscheibe	•Cristal puerta	•Dörrfönsterglas	
4	VOE 11204663	1							•Door panel	•Panneau de porte	•Türverkleidung	•Panel de puerta	•Dörrpanel	
5	VOE 11205910	1							•Lock brace	•Étrier verrouillage	•Sperrklinke	•Brazo de seguridad	•Låsbygel	
6	VOE 984064	2					SS		•Hex. socket screw	•Vis à six pans creux	•Innensechskantschraube	•Tornillo de hexágono embutido	•Insexskruv	
7	VOE 15027819	1					SS		•Strip	•Ruban	•Band	•Cinta	•Band	
8	VOE 14698838	1							•Lock	•Serrure	•Schloss	•Cierre	•Lås	(VOE 15069006)
9	VOE 15130055	2							•Washer	•Rondelle	•Scheibe	•Arandela	•Bricka	
10	VOE 13969599	2							•Six point socket screw	•Vis à 6 pans creux	•Sechszahn-Hohlschraube	•Racor de seis dientes	•Sextandhålskruv	
11	VOE 15045675	1							•Pull rod	•Barre de traction	•Zugstange	•Varilla tracción	•Manöverstång	
12	VOE 975237	2							•Lock nut	•Contre-écrou	•Sicherungsmutter	•Contratuerca	•Låsmutter	
13	VOE 15120685	1							•Panel	•Panneau	•Paneel	•Panel	•Panel	
14	VOE 1613068	6							•Plug	•Bouchon	•Stopfen	•Tapon	•Plugg	
15	VOE 971304	2							•Six point socket screw	•Vis à 6 pans creux	•Sechszahn-Hohlschraube	•Racor de seis dientes	•Sextandhålskruv	
16	VOE 15017900	1							•Attaching strip	•Lisse de fixation	•Befestigungsleiste	•Moldura de fijación	•Fästlist	
17	VOE 13974682	2							•Plug	•Tampon	•Stopfen	•Tapón	•Plugg	
18		1					NS		•Spacer	•Partie Intermédiaire	•Zwischenstück	•Espaciador	•Mellandel	
19	VOE 941671	2							•Blind rivet	•Rivet borgne	•Blindniet	•Remache ciego	•Blindnit	
20	VOE 969278	2							•Six point socket screw	•Vis à 6 pans creux	•Sechszahn-Hohlschraube	•Racor de seis dientes	•Sextandhålskruv	
21	VOE 11412566	1							•Spacer ring	•Bague entretoise	•Abstandring	•Anillo distanciador	•Distansring	
22	VOE 11205821	1							•Knob	•Bouton	•Knauf	•Botón	•Knopp	
23	VOE 971368	1							•Six point socket screw	•Vis à 6 pans creux	•Sechszahn-Hohlschraube	•Racor de seis dientes	•Sextandhålskruv	
24	VOE 11006983	5							•Clip	•Clip	•Clip	•Clip	•Clips	
25	VOE 11104040	REQ							•Butyl tape	•Ruban adhésif butyle	•Butyl-Kleber	•Cinta de butilo	•Butyltejp	L = 995 MM

1		**Door, operator's cab** **Porte, cabine conducteur** **Tür, Fahrerkabine** **Puerta, cabina** **Dörr, förarhytt**	Catalogue id **20592**	Group **831**
2				
3			Illustr. No **1056722**	Section **200**
4				
5		**11294089, 11294090**	Issue **20023976-I**	Page **665**

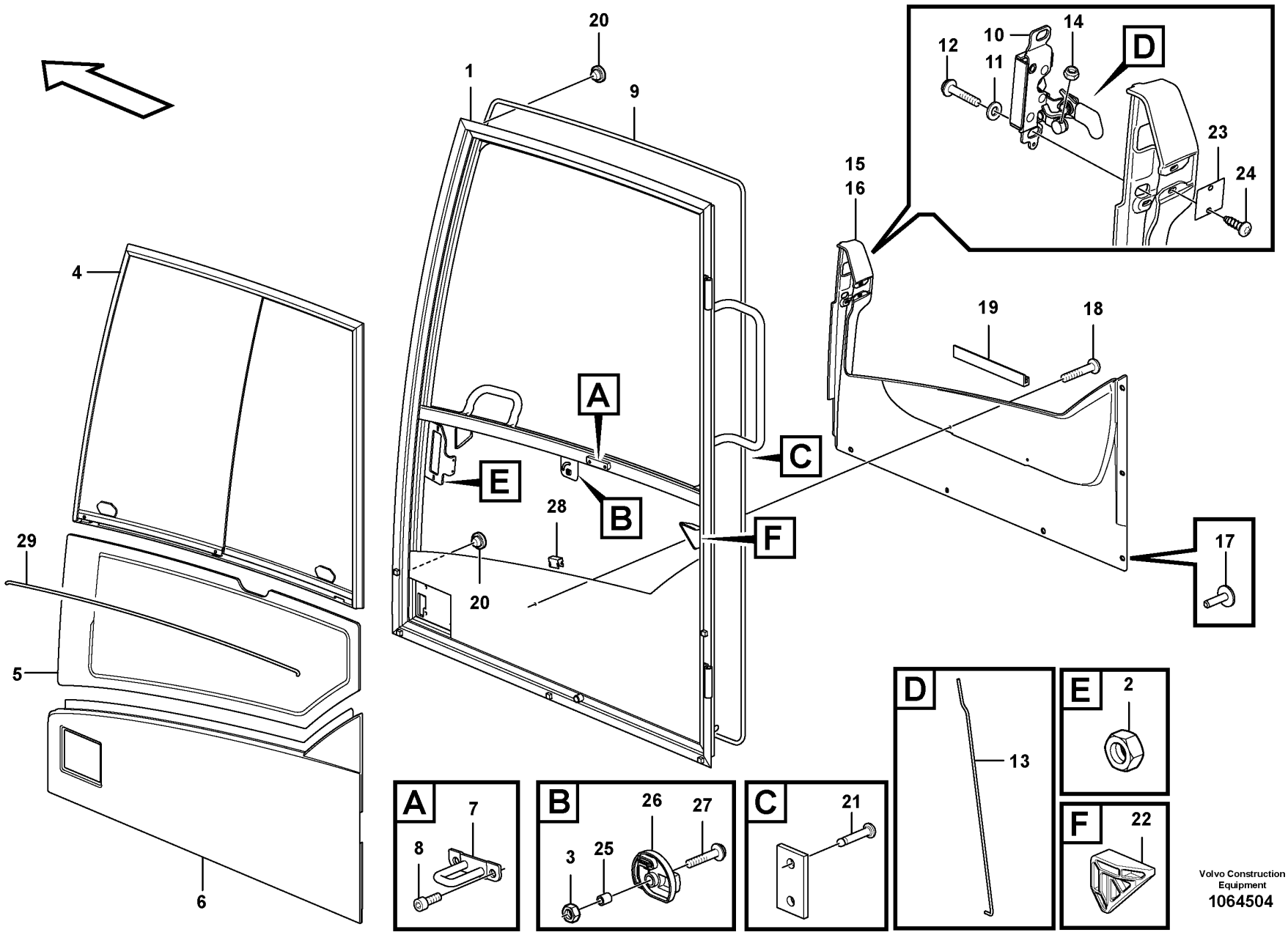

Volvo Construction Equipment
1064504

Fig.	Part No.	Quantity 1	2	3	PS	KIT	Description	Dénomination	Bezeichnung	Denominación	Benämning	Notes
	VOE 14651245	1					Door	Porte	Tür	Puerta	Dörr	(VOE 14635481)
	VOE 14641388		1				Door	Porte	Tür	Puerta	Dörr	
1		1			NS		•Frame	•Chassis	•Rahmen	•Bastidor	•Ram	
1	**VOE 14641387**		1				•Frame	•Cadre châssis	•Rahmen	•Bastidor	•Ram	
2	**VOE 963093**	2	2				••Weld nut	••Ecrou à souder	••Schweißmutter	••Tuerca soldada	••Svetsmutter	
3	**VOE 962689**	1	1				••Weld nut	••Ecrou à souder	••Schweißmutter	••Tuerca soldada	••Svetsmutter	
4	**VOE 11205376**	1	1				•Sliding window	•Vitre coulissante	•Schiebefenster	•Ventana deslizante	•Skjutfönster	See group 831-300 page 679
5	**VOE 15045742**	1					•Door window pane	•Vitre de porte	•Türscheibe	•Cristal puerta	•Dörrfönsterglas	
6	**VOE 14623929**	1					•Panel	•Panneau	•Paneel	•Panel	•Panel	
7	**VOE 11205910**	1					•Lock brace	•Étrier verrouillage	•Sperrklinke	•Brazo de seguridad	•Låsbygel	
8	**VOE 984064**	2			SS		•Hex. socket screw	•Vis à six pans creux	•Innensechskantschraube	•Tornillo de hexágono embutido	•Insexskruv	
9	**VOE 15027819**	1			SS		•Strip	•Ruban	•Band	•Cinta	•Band	
10	**VOE 14698838**	1	1				•Lock	•Serrure	•Schloss	•Cierre	•Lås	(VOE 15069006)
11	**VOE 15130055**	2	2				•Washer	•Rondelle	•Scheibe	•Arandela	•Bricka	
12	**VOE 13969599**	2	2				•Six point socket screw	•Vis à 6 pans creux	•Sechszahn-Hohlschraube	•Racor de seis dientes	•Sextandhålskruv	
13	**VOE 15045675**	1	1				•Pull rod	•Barre de traction	•Zugstange	•Varilla tracción	•Manöverstång	
14	**VOE 13963103**	2	2				•Lock nut	•Contre-écrou	•Sicherungsmutter	•Contratuerca	•Låsmutter	
15	**VOE 15120685**	1	1				•Panel	•Panneau	•Paneel	•Panel	•Panel	
16	**VOE 15118346**	1	1				••Panel	••Panneau	••Paneel	••Panel	••Panel	
17	**VOE 1613068**	6	6				•Plug	•Bouchon	•Stopfen	•Tapon	•Plugg	
18	**VOE 971304**	2	2				•Six point socket screw	•Vis à 6 pans creux	•Sechszahn-Hohlschraube	•Racor de seis dientes	•Sextandhålskruv	
19	**VOE 15017900**	1	1				•Attaching strip	•Lisse de fixation	•Befestigungsleiste	•Moldura de fijación	•Fästlist	
20	**VOE 13974682**	2	2				•Plug	•Tampon	•Stopfen	•Tapón	•Plugg	
21	**VOE 941671**	2	2				•Blind rivet	•Rivet borgne	•Blindniet	•Remache ciego	•Blindnit	
22	**VOE 11205822**	2	2				•Rubber stop	•Butée caoutchouc	•Gummipuffer	•Tope de goma	•Gummistopp	
23	**VOE 11205402**	1	1				•Plate	•Tôle	•Blech	•Chapa	•Plåt	
24	**VOE 969278**	2	2				•Six point socket screw	•Vis à 6 pans creux	•Sechszahn-Hohlschraube	•Racor de seis dientes	•Sextandhålskruv	
25	**VOE 11412566**	1	1				•Spacer ring	•Bague entretoise	•Abstandring	•Anillo distanciador	•Distansring	

1	**8290259, 8291490**
2	**8291491, 8291492**
3	
4	
5	

Door, operator's cab
Porte, cabine conducteur
Tür, Fahrerkabine
Puerta, cabina
Dörr, förarhytt

Catalogue id	Group
20592	**831**
Illustr. No	Section
1064504	**250**
Issue	Page
20023976-I	**667**

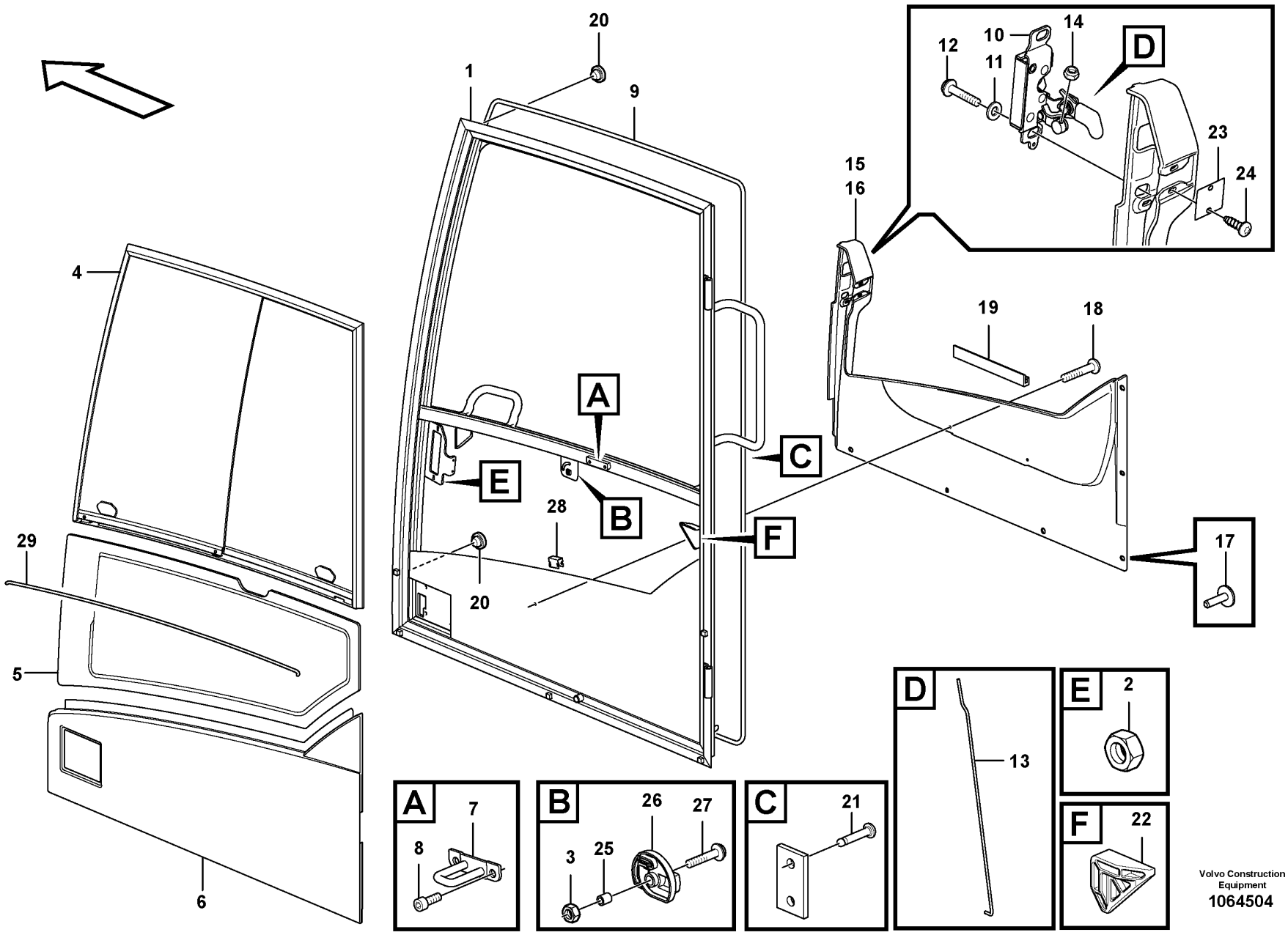

Volvo Construction Equipment
1064504

Fig.	Part No.	Quantity 1	2	3	PS	KIT	Description	Dénomination	Bezeichnung	Denominación	Benämning	Notes
26	VOE 11205821	1	1				•Knob	•Bouton	•Knauf	•Botón	•Knopp	
27	VOE 971368	1	1				•Six point socket screw	•Vis à 6 pans creux	•Sechszahn-Hohlschraube	•Racor de seis dientes	•Sextandhålskruv	
28	VOE 11006983	5	5				•Clip	•Clip	•Clip	•Clip	•Clips	
29	VOE 11104040	REQ	REQ				•Butyl tape	•Ruban adhésif butyle	•Butyl-Kleber	•Cinta de butilo	•Butyltejp	

1	8290259, 8291490	**Door, operator's cab** **Porte, cabine conducteur** **Tür, Fahrerkabine** **Puerta, cabina** **Dörr, förarhytt**	Catalogue id **20592**	Group **831**
2	8291491, 8291492		Illustr. No **1064504**	Section **250**
3				
4			Issue **20023976-I**	Page **669**
5				

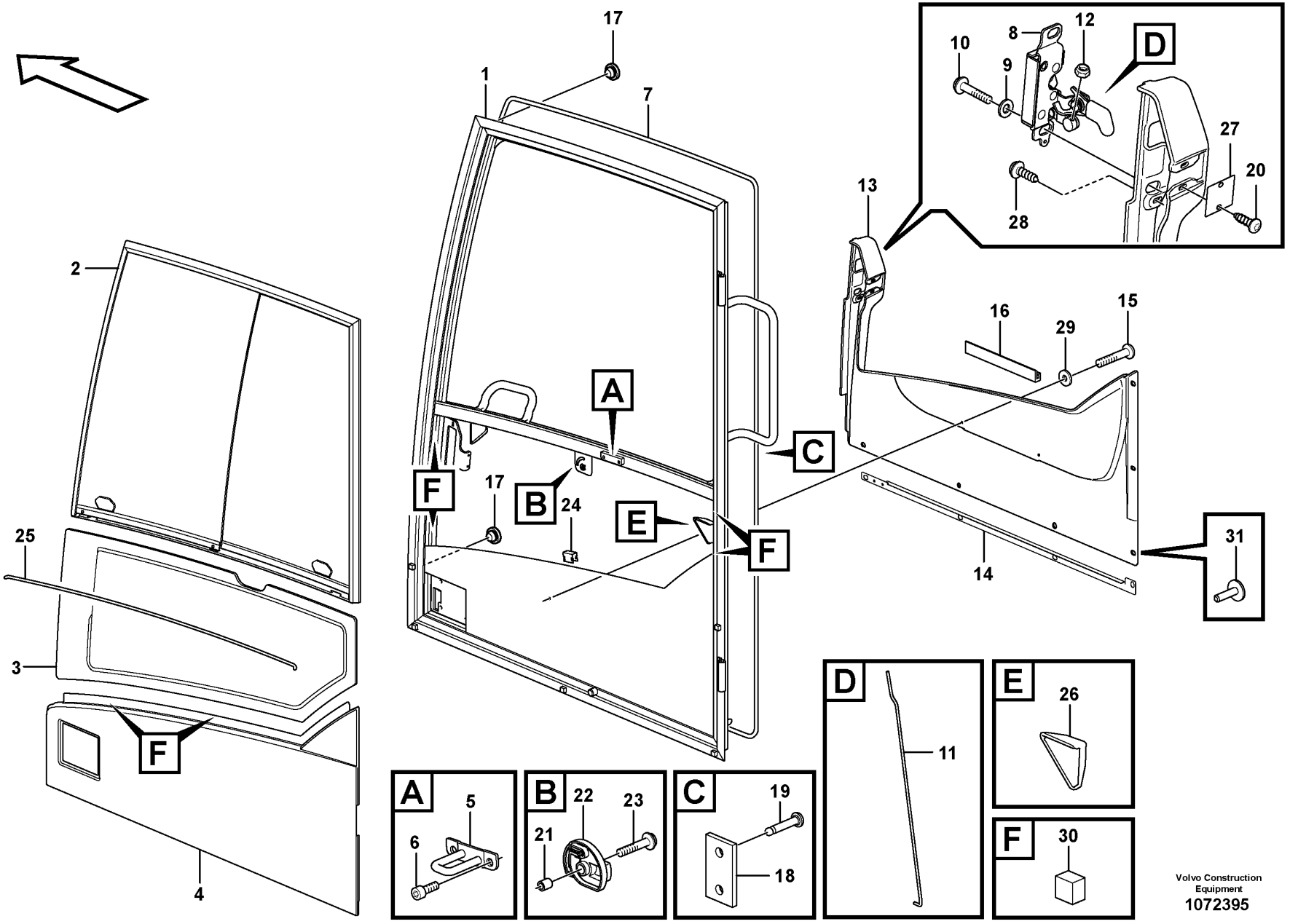

Volvo Construction Equipment
1072395

Fig.	Part No.	Quantity 1	2	3	PS	KIT	Description	Dénomination	Bezeichnung	Denominación	Benämning	Notes
	VOE 14718062	1					Door	Porte	Tür	Puerta	Dörr	
1		1			NS		•Frame	•Cadre châssis	•Rahmen	•Bastidor	•Ram	
2	VOE 11205376	1					•Sliding window	•Vitre coulissante	•Schiebefenster	•Ventana deslizante	•Skjutfönster	See group 831-300 page 679
3	VOE 15045742	1					•Door window pane	•Vitre de porte	•Türscheibe	•Cristal puerta	•Dörrfönsterglas	
4	VOE 14623929	1					•Panel	•Panneau	•Paneel	•Panel	•Panel	
5	VOE 11205910	1					•Lock brace	•Étrier verrouillage	•Sperrklinke	•Brazo de seguridad	•Låsbygel	
6	VOE 984064	2			SS		•Hex. socket screw	•Vis à six pans creux	•Innensechskantschraube	•Tornillo de hexágono embutido	•Insexskruv	
7	VOE 14646851	1					•Strip	•Ruban	•Band	•Cinta	•Band	
8	VOE 14698838	1					•Lock	•Serrure	•Schloss	•Cierre	•Lås	
9	VOE 15130055	2					•Washer	•Rondelle	•Scheibe	•Arandela	•Bricka	
10	VOE 13969599	2					•Six point socket screw	•Vis à 6 pans creux	•Sechszahn-Hohlschraube	•Racor de seis dientes	•Sextandhålskruv	
11	VOE 15045675	1					•Pull rod	•Barre de traction	•Zugstange	•Varilla tracción	•Manöverstång	
12	VOE 13963103	2					•Lock nut	•Contre-écrou	•Sicherungsmutter	•Contratuerca	•Låsmutter	
13	VOE 15120685	1					•Panel	•Panneau	•Paneel	•Panel	•Panel	
14	VOE 1613068	6					•Plug	•Bouchon	•Stopfen	•Tapon	•Plugg	
15	VOE 969407	2					•Six point socket screw	•Vis à 6 pans creux	•Sechszahn-Hohlschraube	•Racor de seis dientes	•Sextandhålskruv	
16	VOE 15017900	1					•Attaching strip	•Lisse de fixation	•Befestigungsleiste	•Moldura de fijación	•Fästlist	
17	VOE 13974682	2					•Plug	•Tampon	•Stopfen	•Tapón	•Plugg	
18		1			NS		•Spacer	•Partie Intermédiaire	•Zwischenstück	•Espaciador	•Mellandel	
19	VOE 941671	2					•Blind rivet	•Rivet borgne	•Blindniet	•Remache ciego	•Blindnit	
20	VOE 969278	2					•Six point socket screw	•Vis à 6 pans creux	•Sechszahn-Hohlschraube	•Racor de seis dientes	•Sextandhålskruv	
21	VOE 11412566	1					•Spacer ring	•Bague entretoise	•Abstandring	•Anillo distanciador	•Distansring	
22	VOE 11205821	1					•Knob	•Bouton	•Knauf	•Botón	•Knopp	
23	VOE 971368	1					•Six point socket screw	•Vis à 6 pans creux	•Sechszahn-Hohlschraube	•Racor de seis dientes	•Sextandhålskruv	
24	VOE 11006983	5					•Clip	•Clip	•Clip	•Clip	•Clips	
25	VOE 11104040	1					•Butyl tape	•Ruban adhésif butyle	•Butyl-Kleber	•Cinta de butilo	•Butyltejp	
26	VOE 11205822	2					•Rubber stop	•Butée caoutchouc	•Gummipuffer	•Tope de goma	•Gummistopp	
27	VOE 11205402	1					•Plate	•Tôle	•Blech	•Chapa	•Plåt	

1		**Door, operator's cab** **Porte, cabine conducteur** **Tür, Fahrerkabine** **Puerta, cabina** **Dörr, förarhytt**	Catalogue id **20592**	Group **831**
2				
3			Illustr. No **1072395**	Section **275**
4				
5		**8290402, 8290403**	Issue **20023976-I**	Page **671**

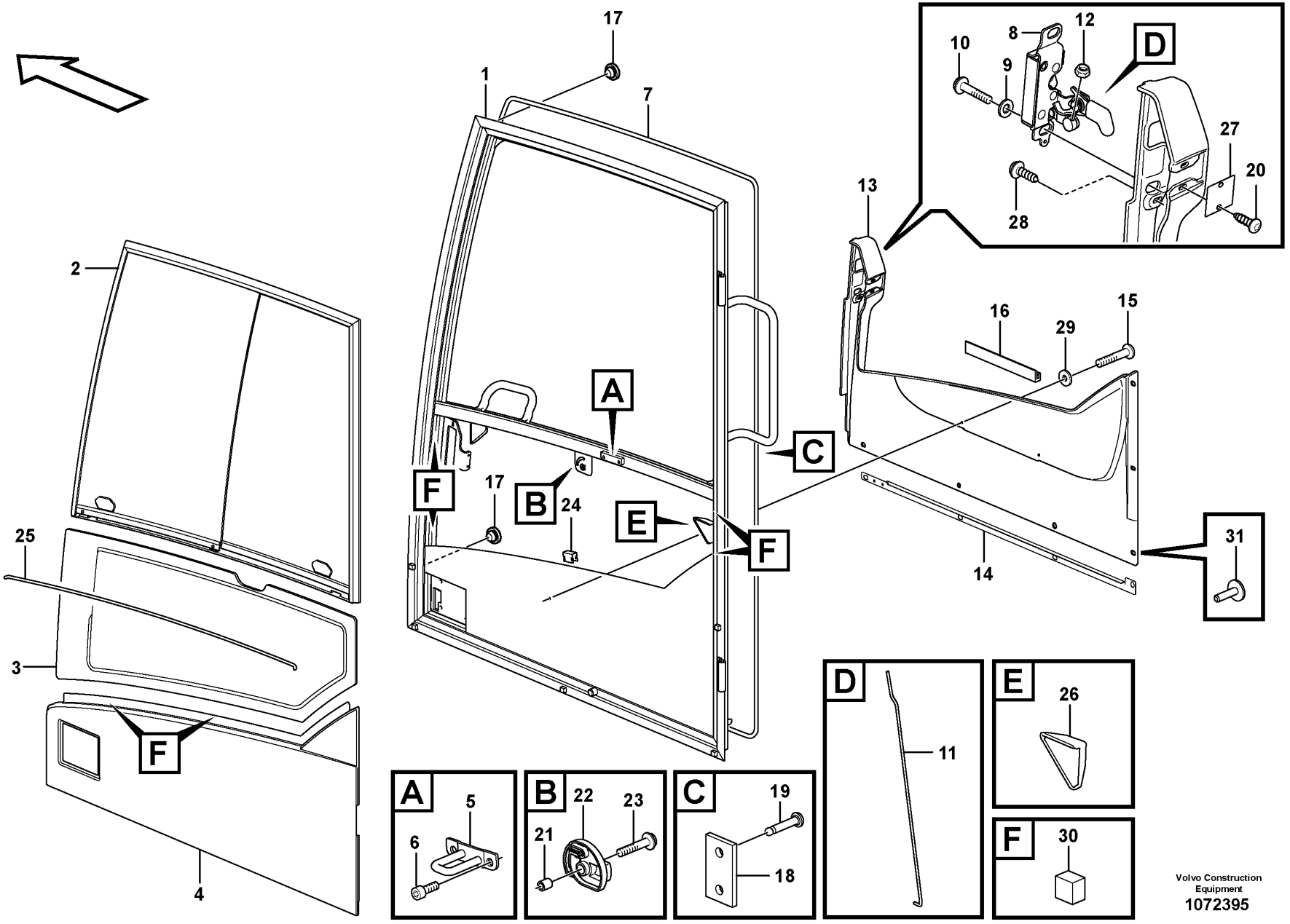

Volvo Construction Equipment
1072395

Fig.	Part No.	Quantity 1	2	3	PS	KIT	Description	Dénomination	Bezeichnung	Denominación	Benämning	Notes
28	VOE 972079	1					•Six point socket screw	•Vis à 6 pans creux	•Sechszahn-Hohlschraube	•Racor de seis dientes	•Sextandhålskruv	
29	VOE 13960138	2					•Washer	•Rondelle	•Scheibe	•Arandela	•Bricka	
30	VOE 14641090	6					•Spacer	•Entretoise	•Abstandkörper	•Distanciador	•Distans	

1		**Door, operator's cab** **Porte, cabine conducteur** **Tür, Fahrerkabine** **Puerta, cabina** **Dörr, förarhytt**	Catalogue id **20592**	Group **831**
2				
3			Illustr. No **1072395**	Section **275**
4				
5		**8290402, 8290403**	Issue **20023976-I**	Page **673**

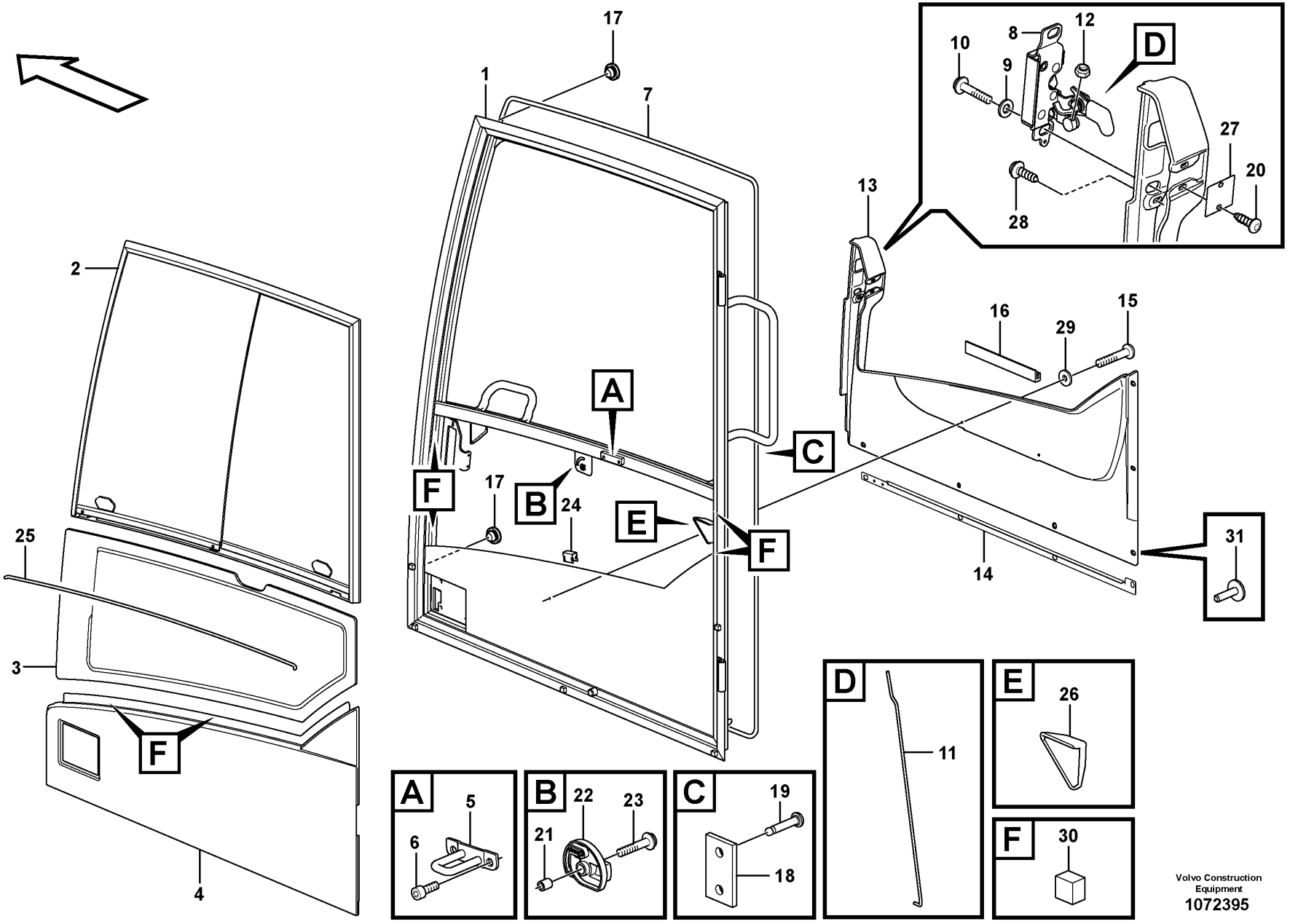

Volvo Construction Equipment
1072395

Fig.	Part No.	Quantity 1	2	3	PS	KIT	Description	Dénomination	Bezeichnung	Denominación	Benämning	Notes
	VOE 14718058	1					Door	Porte	Tür	Puerta	Dörr	
1	VOE 14641387	1					•Frame	•Cadre châssis	•Rahmen	•Bastidor	•Ram	
2	VOE 11205376	1					•Sliding window	•Vitre coulissante	•Schiebefenster	•Ventana deslizante	•Skjutfönster	See group 831-300 page 679
3	VOE 15045742	1					•Door window pane	•Vitre de porte	•Türscheibe	•Cristal puerta	•Dörrfönsterglas	
4	VOE 14623929	1					•Panel	•Panneau	•Paneel	•Panel	•Panel	
5	VOE 11205910	1					•Lock brace	•Étrier verrouillage	•Sperrklinke	•Brazo de seguridad	•Låsbygel	
6	VOE 984064	2			SS		•Hex. socket screw	•Vis à six pans creux	•Innensechskantschraube	•Tornillo de hexágono embutido	•Insexskruv	
7	VOE 14646851	1					•Strip	•Ruban	•Band	•Cinta	•Band	
8	VOE 14698838	1					•Lock	•Serrure	•Schloss	•Cierre	•Lås	
9	VOE 15130055	2					•Washer	•Rondelle	•Scheibe	•Arandela	•Bricka	
10	VOE 13969599	2					•Six point socket screw	•Vis à 6 pans creux	•Sechszahn-Hohlschraube	•Racor de seis dientes	•Sextandhålskruv	
11	VOE 15045675	1					•Pull rod	•Barre de traction	•Zugstange	•Varilla tracción	•Manöverstång	
12	VOE 13963103	2					•Lock nut	•Contre-écrou	•Sicherungsmutter	•Contratuerca	•Låsmutter	
13	VOE 15120685	1					•Panel	•Panneau	•Paneel	•Panel	•Panel	
14	VOE 1613068	6					•Plug	•Bouchon	•Stopfen	•Tapon	•Plugg	
15	VOE 969407	2					•Six point socket screw	•Vis à 6 pans creux	•Sechszahn-Hohlschraube	•Racor de seis dientes	•Sextandhålskruv	
16	VOE 15017900	1					•Attaching strip	•Lisse de fixation	•Befestigungsleiste	•Moldura de fijación	•Fästlist	
17	VOE 13974682	2					•Plug	•Tampon	•Stopfen	•Tapón	•Plugg	
18		1			NS		•Spacer	•Partie Intermédiaire	•Zwischenstück	•Espaciador	•Mellandel	
19	VOE 941671	2					•Blind rivet	•Rivet borgne	•Blindniet	•Remache ciego	•Blindnit	
20	VOE 969278	2					•Six point socket screw	•Vis à 6 pans creux	•Sechszahn-Hohlschraube	•Racor de seis dientes	•Sextandhålskruv	
21	VOE 11412566	1					•Spacer ring	•Bague entretoise	•Abstandring	•Anillo distanciador	•Distansring	
22	VOE 11205821	1					•Knob	•Bouton	•Knauf	•Botón	•Knopp	
23	VOE 971368	1					•Six point socket screw	•Vis à 6 pans creux	•Sechszahn-Hohlschraube	•Racor de seis dientes	•Sextandhålskruv	
24	VOE 11006983	5					•Clip	•Clip	•Clip	•Clip	•Clips	
25	VOE 11104040	1					•Butyl tape	•Ruban adhésif butyle	•Butyl-Kleber	•Cinta de butilo	•Butyltejp	
26	VOE 11205822	2					•Rubber stop	•Butée caoutchouc	•Gummipuffer	•Tope de goma	•Gummistopp	
27	VOE 11205402	1					•Plate	•Tôle	•Blech	•Chapa	•Plåt	

1		**Door, operator's cab** **Porte, cabine conducteur** **Tür, Fahrerkabine** **Puerta, cabina** **Dörr, förarhytt**	Catalogue id **20592**	Group **831**
2				
3			Illustr. No **1072395**	Section **280**
4				
5		**8290404, 8290405**	Issue **20023976-I**	Page **675**

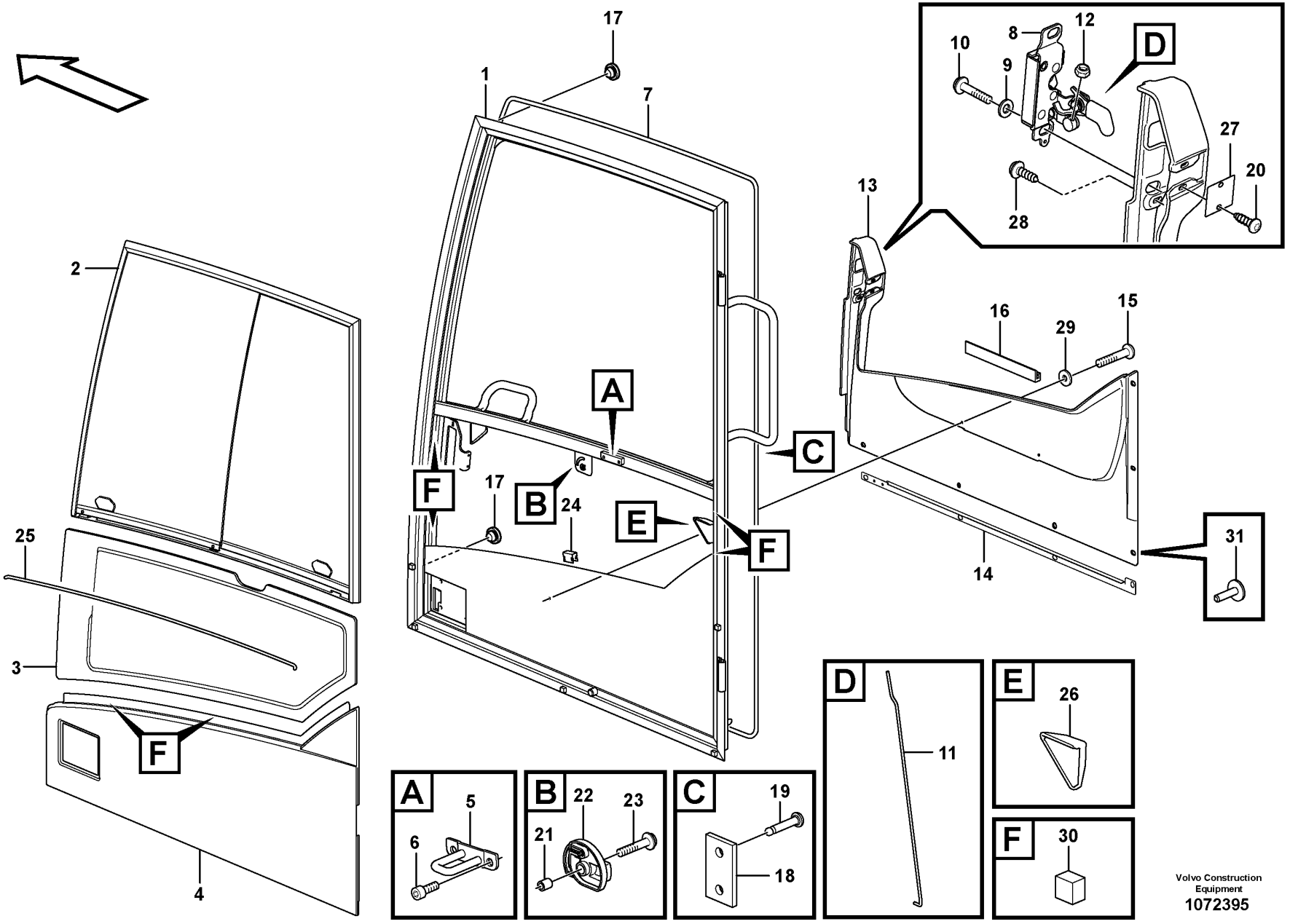

Volvo Construction Equipment
1072395

Fig.	Part No.	Quantity 1	2	3	PS	KIT	Description	Dénomination	Bezeichnung	Denominación	Benämning	Notes
28	VOE 972079	1					•Six point socket screw	•Vis à 6 pans creux	•Sechszahn-Hohlschraube	•Racor de seis dientes	•Sextandhålskruv	
29	VOE 13960138	2					•Washer	•Rondelle	•Scheibe	•Arandela	•Bricka	
30	VOE 14641090	6					•Spacer	•Entretoise	•Abstandkörper	•Distanciador	•Distans	

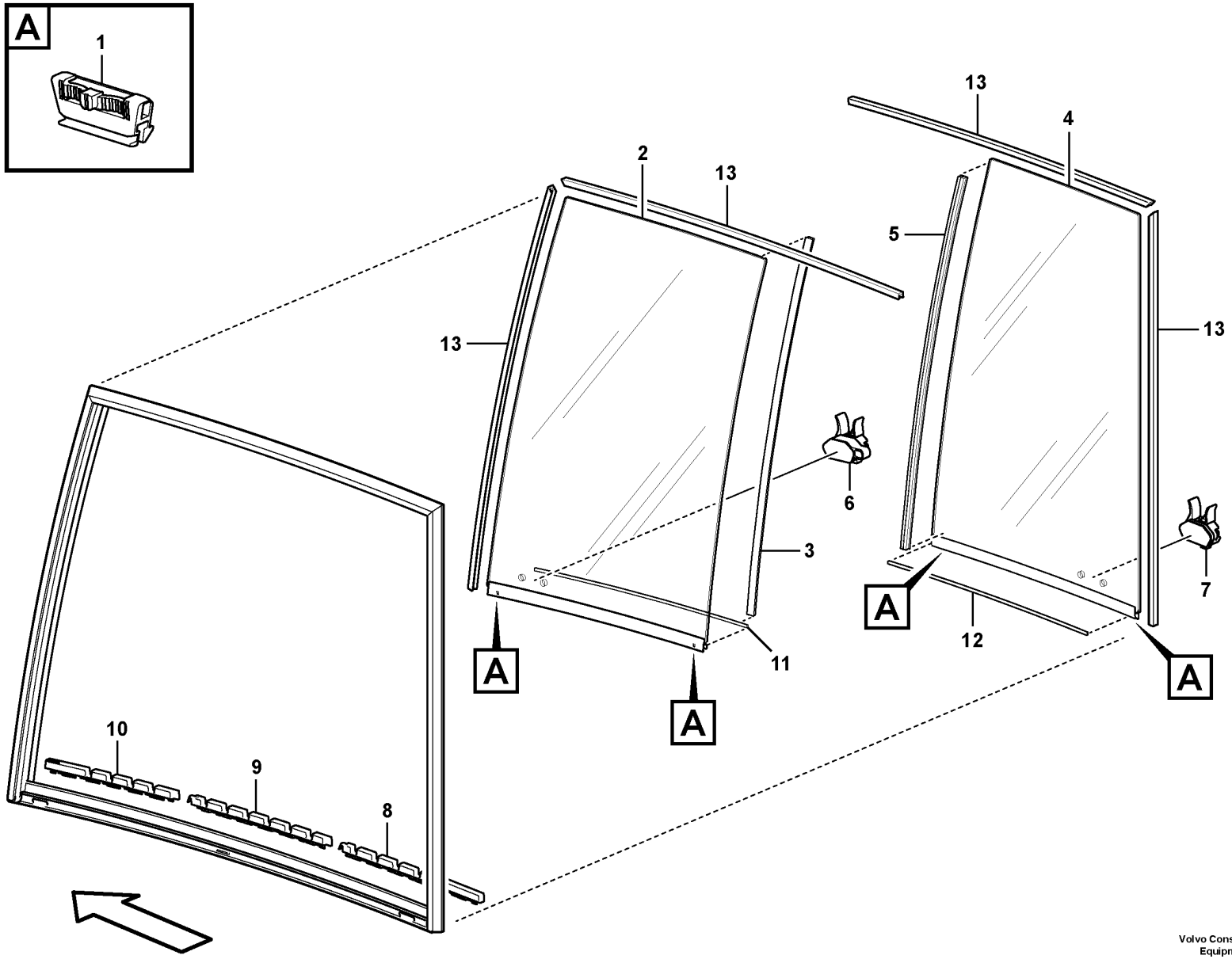

Volvo Construction Equipment

1076192

Fig.	Part No.	Quantity 1	2	3	PS	KIT	Description	Dénomination	Bezeichnung	Denominación	Benämning	Notes
	VOE 11205376	1					Sliding window	Vitre coulissante	Schiebefenster	Ventana deslizante	Skjutfönster	
1	**VOE 15150577**	4					•Retainer	•Retenue	•Halter	•Soporte	•Hållare	
2	**VOE 15116623**	1					•Glass	•Vitre	•Glas	•Cristal	•Glas	
3	**VOE 17285663**	1					••Weatherstrip	••Caoutchouc d etancheite	••Abstreifleiste	••Lamelunas	••Skraplist	
4	**VOE 15116641**	1					•Glass	•Vitre	•Glas	•Cristal	•Glas	
5	**VOE 17285663**	1					••Weatherstrip	••Caoutchouc d etancheite	••Abstreifleiste	••Lamelunas	••Skraplist	
6	**VOE 15116581**	1					•Handle	•Poignée	•Griff	•Mango	•Handtag	
7	**VOE 15116615**	1					•Handle	•Poignée	•Griff	•Mango	•Handtag	
8	**VOE 15173029**	1					•Locking device	•Dispositif de verrouillage	•Verriegelung	•Dispositivo cierre	•Låsanordning	
9	**VOE 15173038**	1					•Locking device	•Dispositif de verrouillage	•Verriegelung	•Dispositivo cierre	•Låsanordning	
10	**VOE 15173041**	1					•Locking device	•Dispositif de verrouillage	•Verriegelung	•Dispositivo cierre	•Låsanordning	
11	**VOE 15173024**	REQ					•Weatherstrip	•Caoutchouc d etancheite	•Abstreifleiste	•Lamelunas	•Skraplist	
12	**VOE 15173024**	REQ					•Weatherstrip	•Caoutchouc d etancheite	•Abstreifleiste	•Lamelunas	•Skraplist	
13	**VOE 15150508**	REQ					•Weatherstrip	•Caoutchouc d etancheite	•Abstreifleiste	•Lamelunas	•Skraplist	

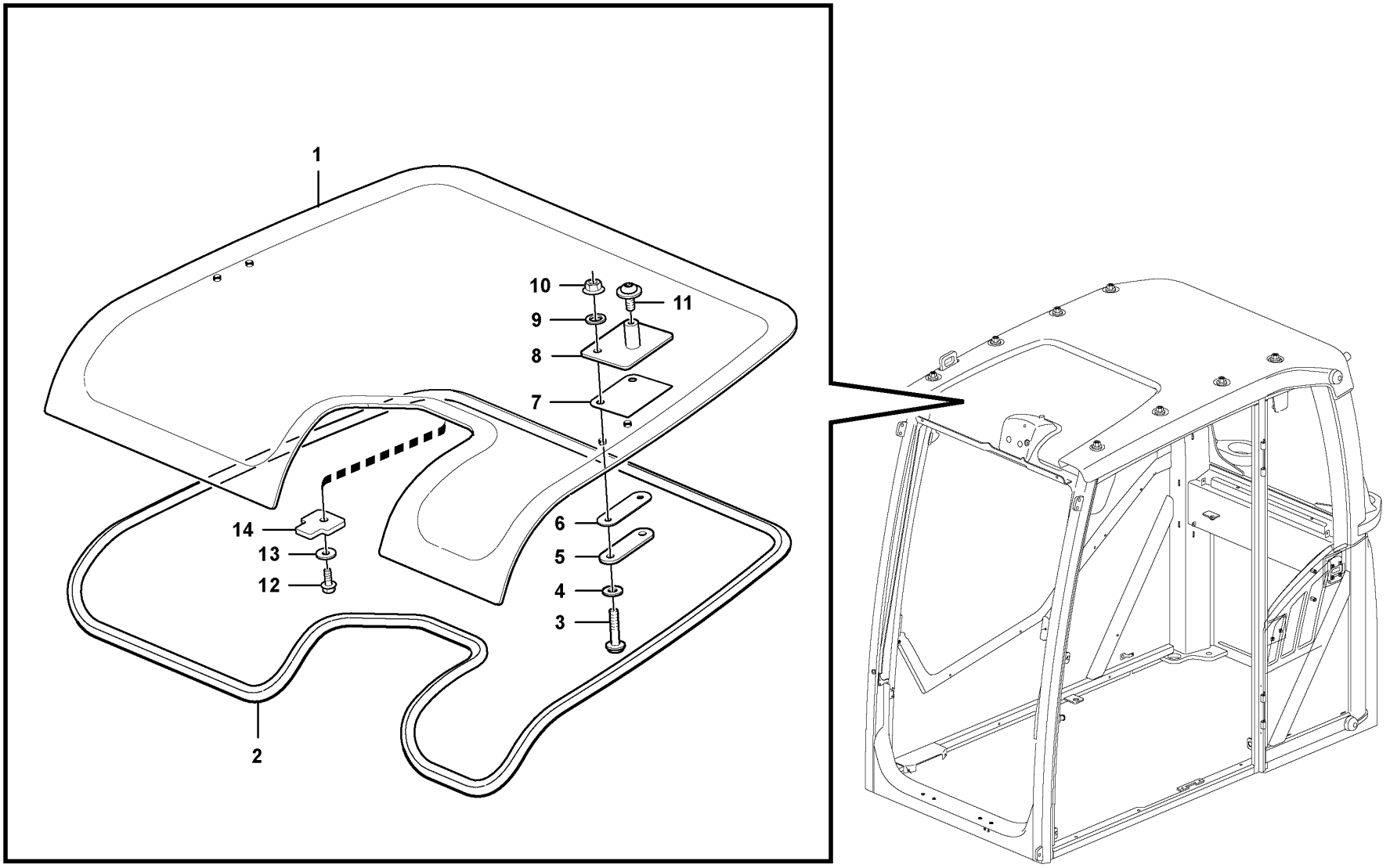

Volvo Construction Equipment

1056727

Fig.	Part No.	Quantity 1	2	3	PS	KIT	Description	Dénomination	Bezeichnung	Denominación	Benämning	Notes
1	VOE 15106212	1					Roof hatch	Toit ouvrant	Dachluke	Escotilla techo	Taklucka	
2	VOE 15106214	1					Sealing strip	Bande d'étanchéité	Dichtleiste	Moldura retén	Tätningslist	
3	VOE 969423	4					Six point socket screw	Vis à 6 pans creux	Sechszahn-Hohlschraube	Racor de seis dientes	Sextandhålskruv	
4	VOE 955892	4					Plain washer	Rondelle plane	Flachscheibe	Arandela plana	Planbricka	
5	VOE 14554758	2					Block	Bloc	Block	Bloque	Block	
6	VOE 15042858	2					Gasket	Joint	Dichtung	Junta	Packning	
7	VOE 15042863	2					Gasket	Joint	Dichtung	Junta	Packning	
8		2			NS		Bracket	Console	Konsole	Ménsula	Konsol	
9	VOE 15038201	4					Gasket	Joint	Dichtung	Junta	Packning	
10	VOE 949278	4			SS		Flange lock nut	Contre-écrou à embase	Flanschverschlussmutter	Contratuerca embridada	Flänslåsmutter	
11	VOE 971321	2					Six point socket screw	Vis à 6 pans creux	Sechszahn-Hohlschraube	Racor de seis dientes	Sextandhålskruv	
12	VOE 946544	1			SS		Flange screw	Vis à embase	Flanschschraube	Tornillo embridado	Flänsskruv	
13	VOE 960139	1					Plain washer	Rondelle plane	Flachscheibe	Arandela plana	Planbricka	
14		1			NS		Plate	Plaque	Platte	Placa	Platta	

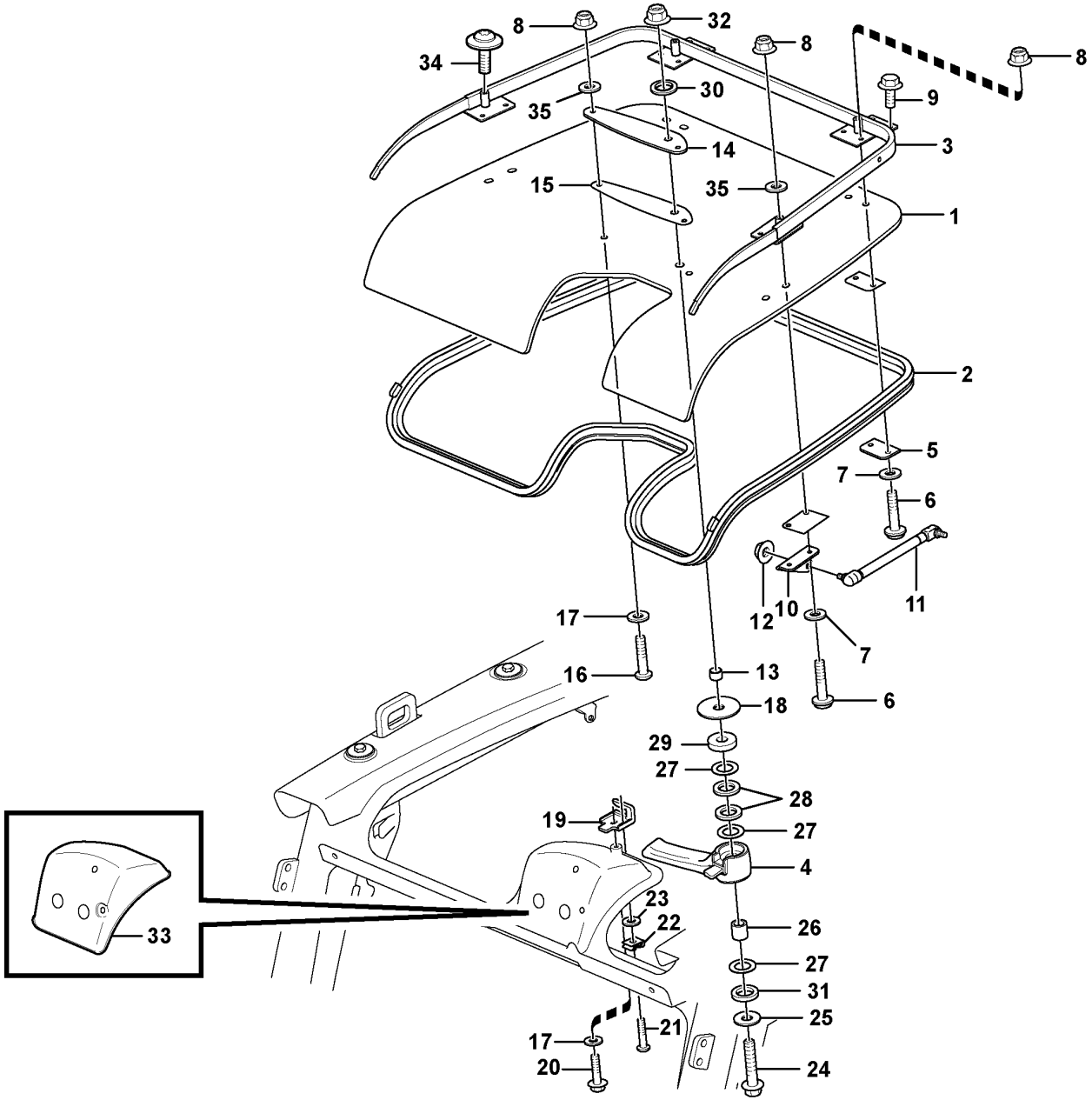

Volvo Construction Equipment

1064690

Fig.	Part No.	Quantity 1	2	3	PS	KIT	Description	Dénomination	Bezeichnung	Denominación	Benämning	Notes
1	VOE 15070313	1			SS		Roof hatch	Toit ouvrant	Dachluke	Escotilla techo	Taklucka	
2	VOE 17207386	1					Sealing moulding	Joint étanchéité	Dichtprofil	Listón retén	Tätningsprofil	
3		1					Hatch Frame	Encadreme.porte	Haubengerust	Marco Tapa	Luckram	
4	VOE 15091245	1					Lock handle	Poignée verrouillage	Schließgriff	Manilla	Låshandtag	
5	VOE 15121478	2					Washer	Rondelle	Scheibe	Arandela	Bricka	
6	VOE 969587	8					Six point socket screw	Vis à 6 pans creux	Sechszahn-Hohlschraube	Racor de seis dientes	Sextandhålskruv	
7	VOE 955892	8					Plain washer	Rondelle plane	Flachscheibe	Arandela plana	Planbricka	
8	VOE 949278	10			SS		Flange lock nut	Contre-écrou à embase	Flanschverschlussmutter	Contratuerca embridada	Flänslåsmutter	
9	VOE 947107	4					Flange screw	Vis à embase	Flanschschraube	Tornillo embridado	Flänsskruv	
10	VOE 15040956	1					Attaching brace	Fixation en u	Befestigungsbügel	Brida de fijación	Fästbygel	LH
10	VOE 15041005	1					Plate	Tôle	Blech	Chapa	Plåt	RH
11	VOE 15044300	2					Gas spring	Ressort gaz	Gasfeder	Resorte a gas	Gasfjäder	
12	VOE 983303	2					Hexagon nut	Écrou hexagonal	Sechskantmutter	Tuerca hexagonal	Sexkantsmutter	
13	VOE 11205958	1					Protecting sleeve	Manchon protection	Schutzhülle	Manguito de protección	Skyddshylsa	
14	VOE 11205959	1					Plate	Tôle	Blech	Chapa	Plåt	
15	VOE 15008606	1					Gasket	Joint	Dichtung	Junta	Packning	
16	VOE 969423	2					Six point socket screw	Vis à 6 pans creux	Sechszahn-Hohlschraube	Racor de seis dientes	Sextandhålskruv	
17	VOE 960139	3					Plain washer	Rondelle plane	Flachscheibe	Arandela plana	Planbricka	
18	VOE 11204975	1					Washer	Rondelle	Scheibe	Arandela	Bricka	
19	VOE 15042855	1					Lock brace	Étrier verrouillage	Sperrklinke	Brazo de seguridad	Låsbygel	
20	VOE 946544	1			SS		Flange screw	Vis à embase	Flanschschraube	Tornillo embridado	Flänsskruv	
21	VOE 969405	1					Six point socket screw	Vis à 6 pans creux	Sechszahn-Hohlschraube	Racor de seis dientes	Sextandhålskruv	
22	VOE 955918	1					Spring washer	Rondelle élastique	Federscheibe	Arandela elástica	Fjäderbricka	
23	VOE 13940090	1					Washer	Rondelle	Scheibe	Arandela	Bricka	
24	VOE 965186	1			SS		Flange screw	Vis à embase	Flanschschraube	Tornillo embridado	Flänsskruv	
25	VOE 960143	1			SS		Plain washer	Rondelle plane	Flachscheibe	Arandela plana	Planbricka	
26	VOE 930432	1					Spacer ring	Bague entretoise	Abstandring	Anillo distanciador	Distansring	
27	VOE 949128	3					Washer	Rondelle	Scheibe	Arandela	Bricka	

1	
2	
3	
4	
5	

Roof hatch
Toit ouvrant
Dachluke
Escotilla de techo
Taklucka

8290259, 8291491

Catalogue id **20592**	Group **836**
Illustr. No **1064690**	Section **125**
Issue **20023976-I**	Page **683**

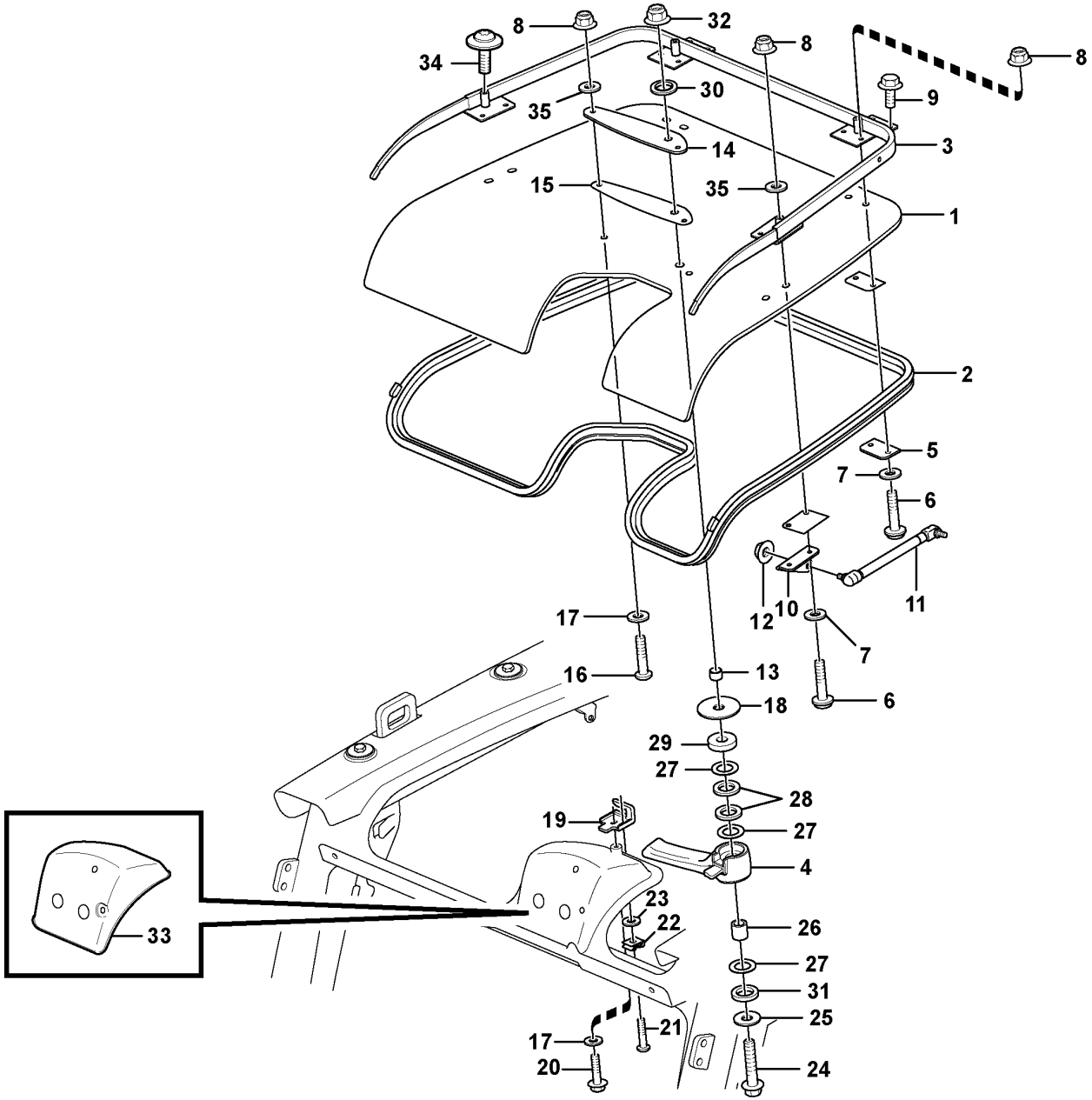

Volvo Construction Equipment

1064690

Fig.	Part No.	Quantity 1	2	3	PS	KIT	Description	Dénomination	Bezeichnung	Denominación	Benämning	Notes
28	VOE 11205962	2					Gasket	Joint	Dichtung	Junta	Packning	
29	VOE 11055613	1					Plain washer	Rondelle plane	Flachscheibe	Arandela plana	Planbricka	
30	VOE 947083	1					Gasket	Joint	Dichtung	Junta	Packning	
31	VOE 930845	1					Plain washer	Rondelle plane	Flachscheibe	Arandela plana	Planbricka	
32	VOE 13971098	1					Flange nut	Écrou à embase	Flanschmutter	Tuerca embridada	Flänsmutter	
33		1			NS		Cover	Capot	Haube	Capo	Lock	
34	VOE 971321	4					Six point socket screw	Vis à 6 pans creux	Sechszahn-Hohlschraube	Racor de seis dientes	Sextandhålskruv	
35	VOE 15038201	10					Gasket	Joint	Dichtung	Junta	Packning	

1		**Roof hatch** **Toit ouvrant** **Dachluke** **Escotilla de techo** **Taklucka**	Catalogue id **20592**	Group **836**
2				
3			Illustr. No **1064690**	Section **125**
4				
5		**8290259, 8291491**	Issue **20023976-I**	Page **685**

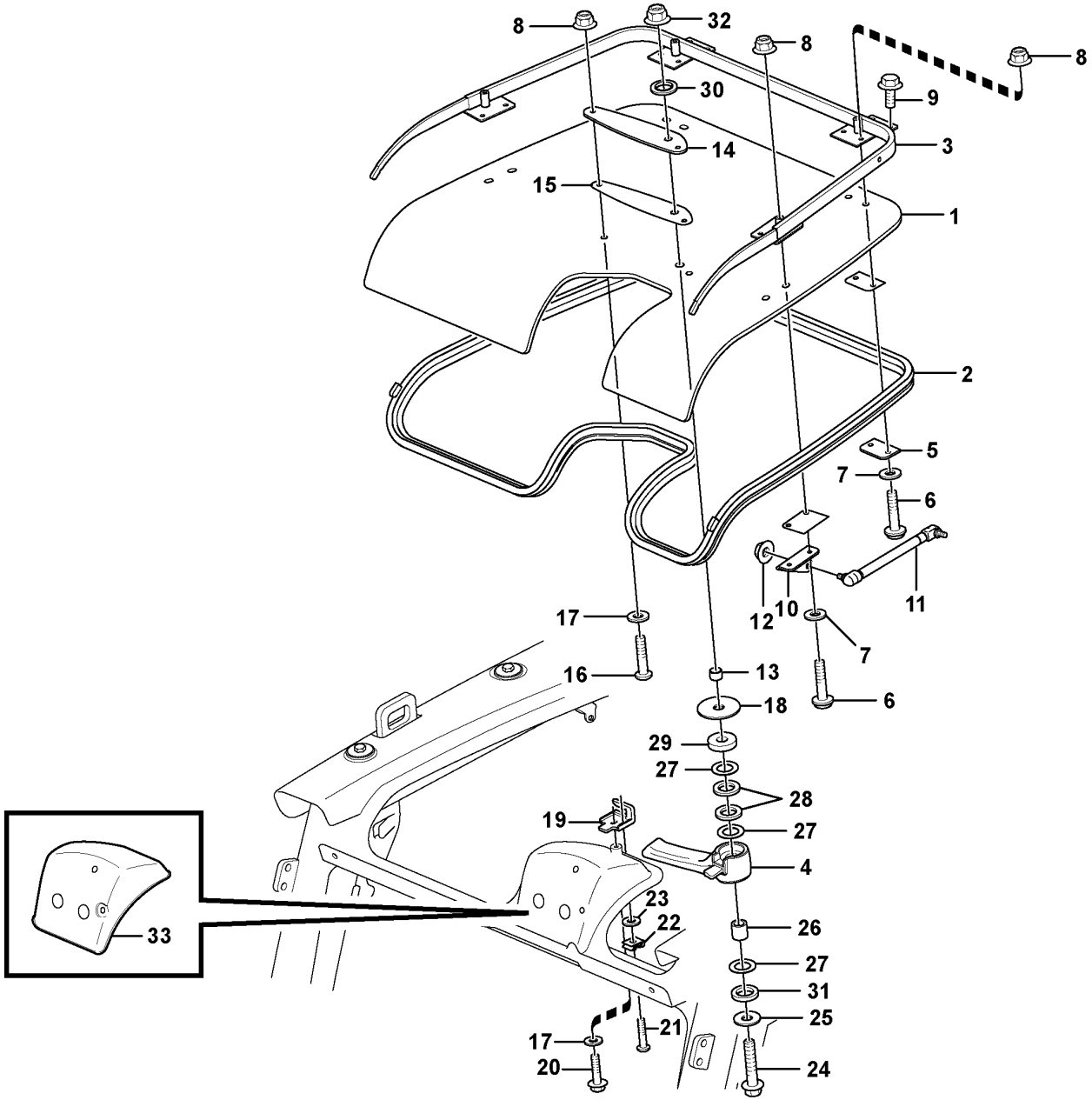

Volvo Construction Equipment

1056724

Fig.	Part No.	Quantity 1	2	3	PS	KIT	Description	Dénomination	Bezeichnung	Denominación	Benämning	Notes
1	VOE 15070313	1			SS		Roof hatch	Toit ouvrant	Dachluke	Escotilla techo	Taklucka	
2	VOE 17207386	1					Sealing moulding	Joint étanchéité	Dichtprofil	Listón retén	Tätningsprofil	
3	VOE 17204951	1					Hatch frame	Encadrement porte	Haubengerüst	Marco tapa	Luckram	
4	VOE 15091245	1					Lock handle	Poignée verrouillage	Schließgriff	Manilla	Låshandtag	
5	VOE 15121478	2					Washer	Rondelle	Scheibe	Arandela	Bricka	
6	VOE 969587	8					Six point socket screw	Vis à 6 pans creux	Sechszahn-Hohlschraube	Racor de seis dientes	Sextandhålskruv	
7	VOE 955892	8					Plain washer	Rondelle plane	Flachscheibe	Arandela plana	Planbricka	
8	VOE 949278	10			SS		Flange lock nut	Contre-écrou à embase	Flanschverschlussmutter	Contratuerca embridada	Flänslåsmutter	
9	VOE 947107	4					Flange screw	Vis à embase	Flanschschraube	Tornillo embridado	Flänsskruv	
10	VOE 15040956	1					Attaching brace	Fixation en u	Befestigungsbügel	Brida de fijación	Fästbygel	LH
10	VOE 15041005	1					Plate	Tôle	Blech	Chapa	Plåt	RH
11	VOE 15044300	2					Gas spring	Ressort gaz	Gasfeder	Resorte a gas	Gasfjäder	
12	VOE 983303	2					Hexagon nut	Écrou hexagonal	Sechskantmutter	Tuerca hexagonal	Sexkantsmutter	
13	VOE 11205958	1					Protecting sleeve	Manchon protection	Schutzhülle	Manguito de protección	Skyddshylsa	
14	VOE 11205959	1					Plate	Tôle	Blech	Chapa	Plåt	
15	VOE 15008606	1					Gasket	Joint	Dichtung	Junta	Packning	
16	VOE 969423	2					Six point socket screw	Vis à 6 pans creux	Sechszahn-Hohlschraube	Racor de seis dientes	Sextandhålskruv	
17	VOE 960139	3					Plain washer	Rondelle plane	Flachscheibe	Arandela plana	Planbricka	
18	VOE 11204975	1					Washer	Rondelle	Scheibe	Arandela	Bricka	
19	VOE 15042855	1					Lock brace	Étrier verrouillage	Sperrklinke	Brazo de seguridad	Låsbygel	
20	VOE 946544	1			SS		Flange screw	Vis à embase	Flanschschraube	Tornillo embridado	Flänsskruv	
21	VOE 969405	1					Six point socket screw	Vis à 6 pans creux	Sechszahn-Hohlschraube	Racor de seis dientes	Sextandhålskruv	
22	VOE 955918	1					Spring washer	Rondelle élastique	Federscheibe	Arandela elástica	Fjäderbricka	
23	VOE 13940090	1					Washer	Rondelle	Scheibe	Arandela	Bricka	
24	VOE 965186	1			SS		Flange screw	Vis à embase	Flanschschraube	Tornillo embridado	Flänsskruv	
25	VOE 960143	1			SS		Plain washer	Rondelle plane	Flachscheibe	Arandela plana	Planbricka	
26	VOE 930432	1					Spacer ring	Bague entretoise	Abstandring	Anillo distanciador	Distansring	
27	VOE 949128	3					Washer	Rondelle	Scheibe	Arandela	Bricka	

1	
2	
3	
4	
5	

Roof hatch
Toit ouvrant
Dachluke
Escotilla de techo
Taklucka

11294090

Catalogue id	Group
20592	**836**
Illustr. No	Section
1056724	**150**
Issue	Page
20023976-I	**687**

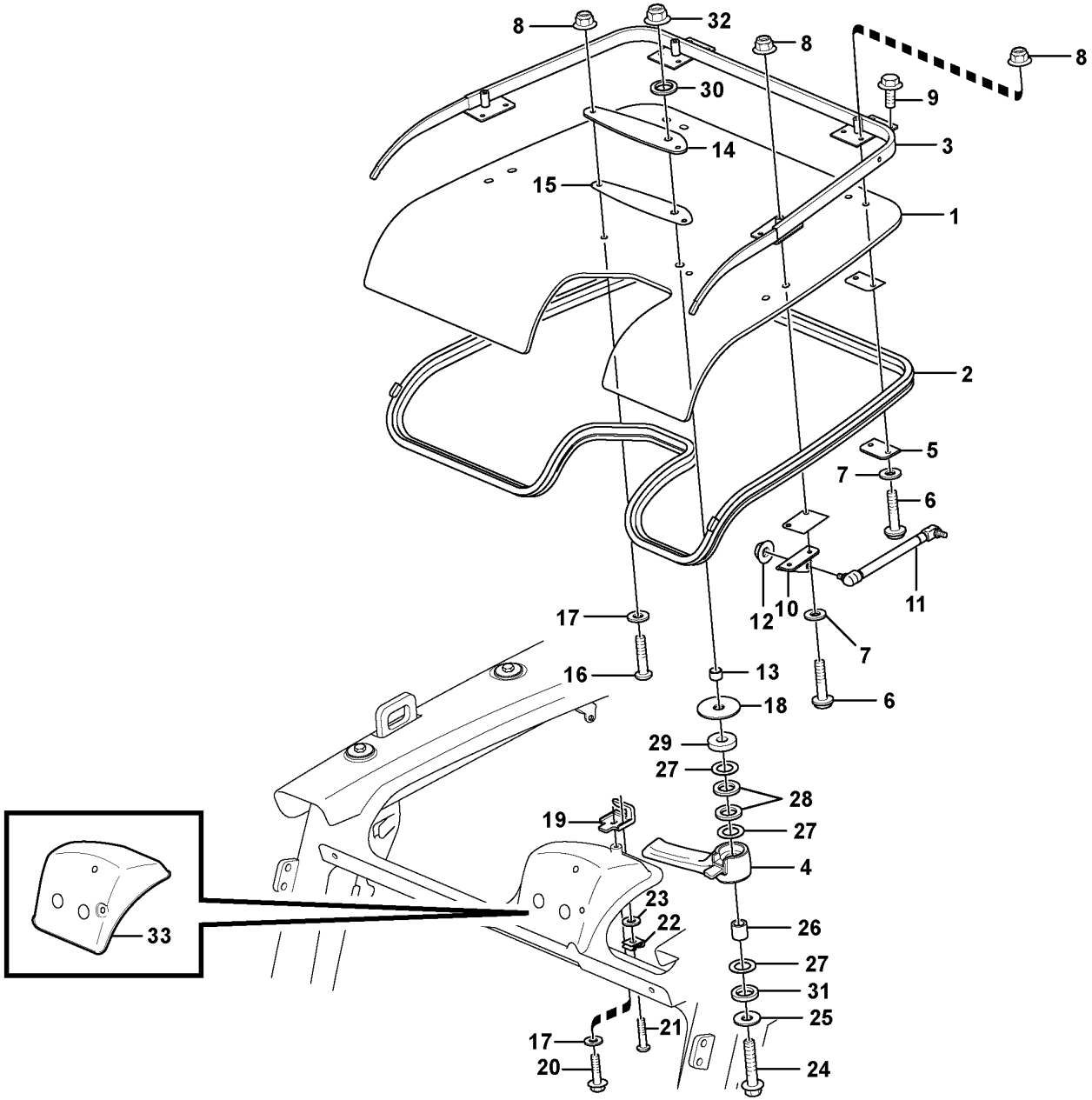

Volvo Construction Equipment

1056724

Fig.	Part No.	Quantity 1	2	3	PS	KIT	Description	Dénomination	Bezeichnung	Denominación	Benämning	Notes
28	VOE 11205962	2					Gasket	Joint	Dichtung	Junta	Packning	
29	VOE 11055613	1					Plain washer	Rondelle plane	Flachscheibe	Arandela plana	Planbricka	
30	VOE 947083	1					Gasket	Joint	Dichtung	Junta	Packning	
31	VOE 930845	1					Plain washer	Rondelle plane	Flachscheibe	Arandela plana	Planbricka	
32	VOE 13971098	1					Flange nut	Écrou à embase	Flanschmutter	Tuerca embridada	Flänsmutter	
33		1			NS		Cover	Capot	Haube	Capo	Lock	

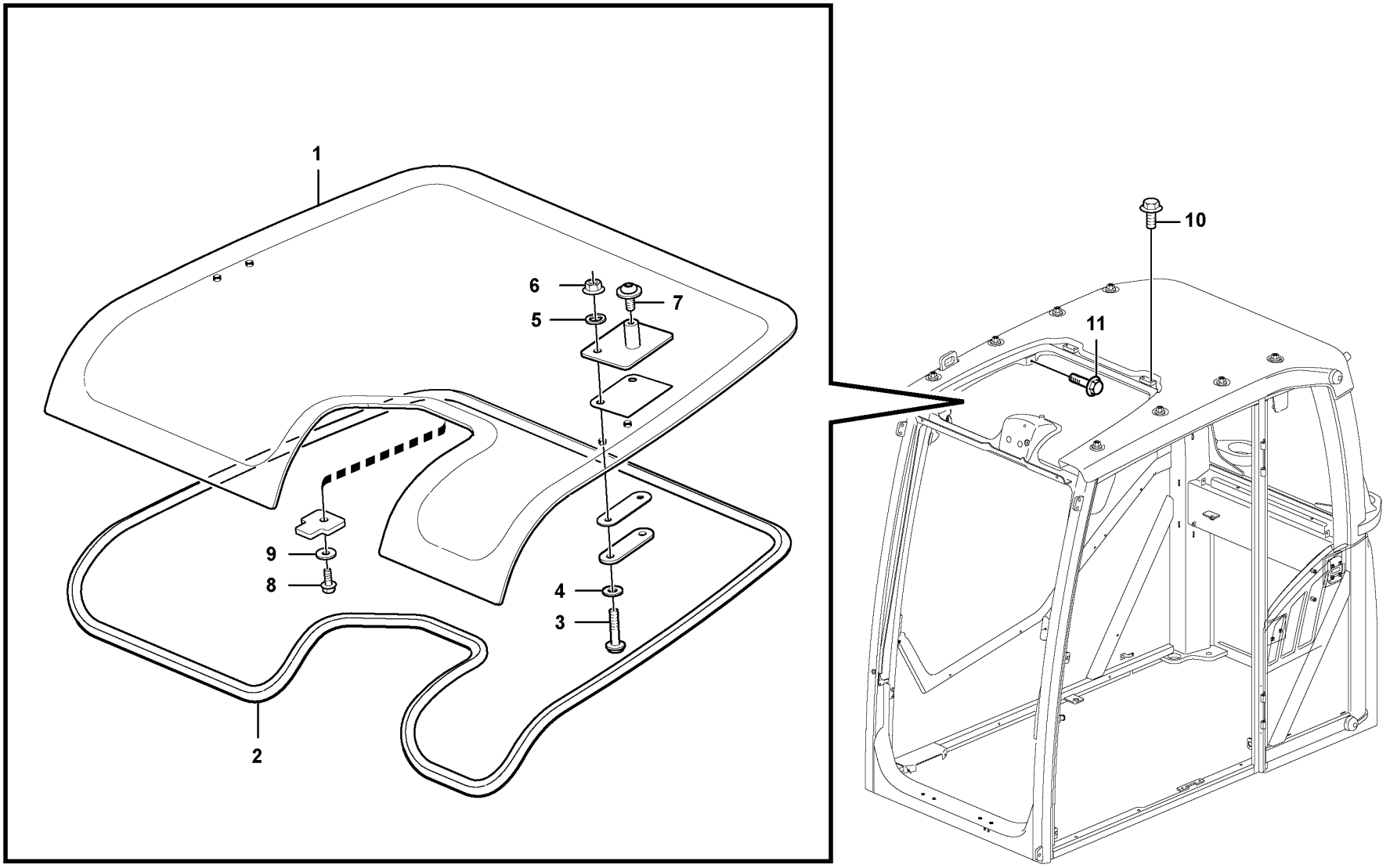

Volvo Construction Equipment

1064694

Fig.	Part No.	Quantity 1	2	3	PS	KIT	Description	Dénomination	Bezeichnung	Denominación	Benämning	Notes
1	VOE 17207355	1			SS		Roof hatch	Toit ouvrant	Dachluke	Escotilla techo	Taklucka	
2	VOE 17207392	1					Sealing strip	Bande d'étanchéité	Dichtleiste	Moldura retén	Tätningslist	
3	VOE 969423	4					Six point socket screw	Vis à 6 pans creux	Sechszahn-Hohlschraube	Racor de seis dientes	Sextandhålskruv	
4	VOE 955892	4					Plain washer	Rondelle plane	Flachscheibe	Arandela plana	Planbricka	
5	VOE 15038201	4					Gasket	Joint	Dichtung	Junta	Packning	
6	VOE 13949278	4					Flange lock nut	Contre-écrou à embase	Flanschverschlussmutter	Contratuerca embridada	Flänslåsmutter	
7	VOE 971321	2					Six point socket screw	Vis à 6 pans creux	Sechszahn-Hohlschraube	Racor de seis dientes	Sextandhålskruv	
8	VOE 13946544	1					Screw	Vis	Schraube	Tornillo	Skruv	
9	VOE 960139	1					Plain washer	Rondelle plane	Flachscheibe	Arandela plana	Planbricka	
10	VOE 947107	4					Flange screw	Vis à embase	Flanschschraube	Tornillo embridado	Flänsskruv	
11	VOE 946440	2					Flange screw	Vis à embase	Flanschschraube	Tornillo embridado	Flänsskruv	

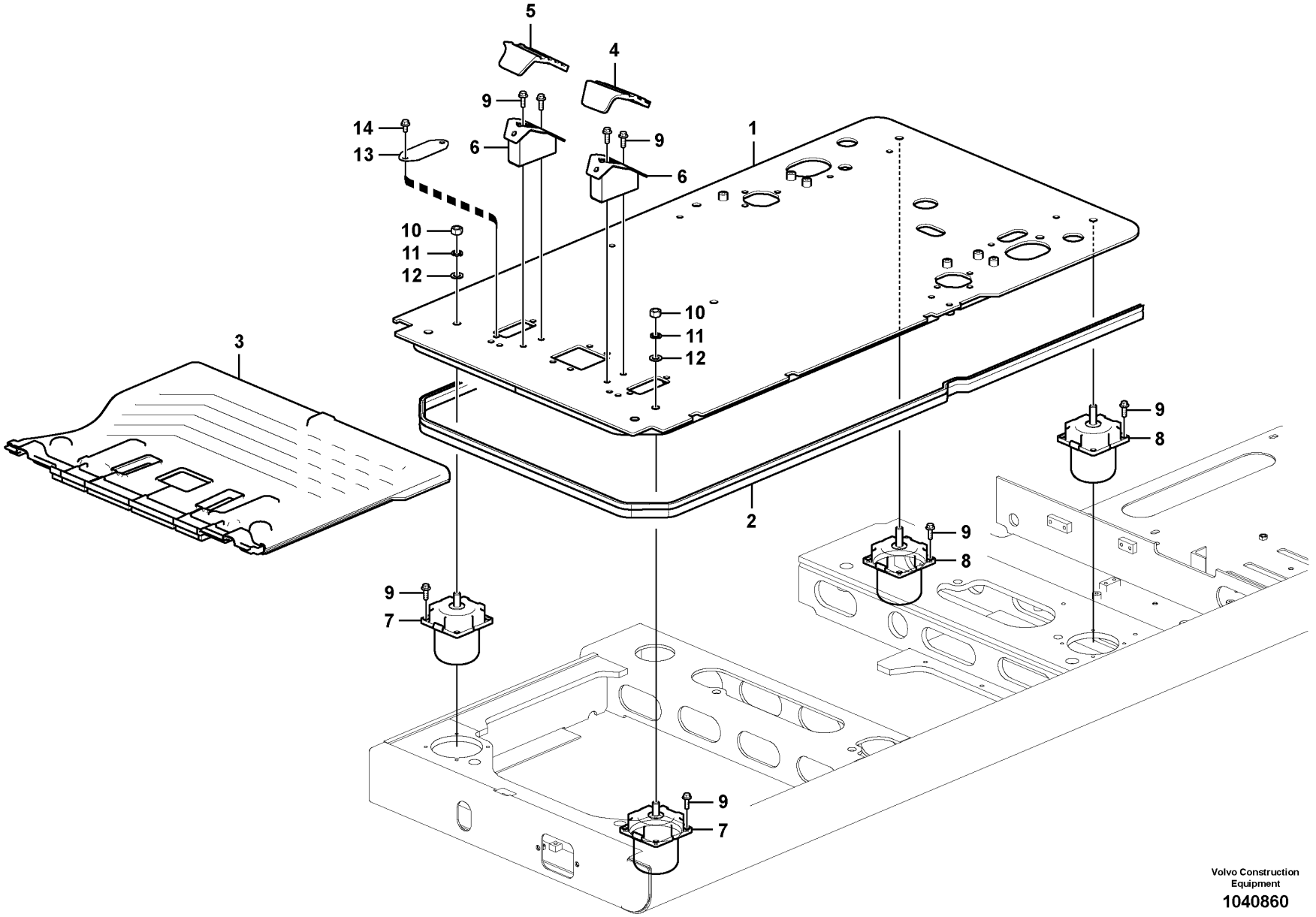

Volvo Construction Equipment

1040860

Fig.	Part No.	Quantity 1	2	3	4	5	PS	KIT	Description	Dénomination	Bezeichnung	Denominación	Benämning	Notes
1	VOE 14557478	1	1						Plate	Tôle	Blech	Chapa	Plåt	
				1	1		NS		Plate	Plaque	Platte	Placa	Platta	
2	VOE 14538767	1	1	1	1				•Seal	•Étanchéité	•dichtung	•Junta	•Tätning	
3	VOE 14568567	1	1	1	1		SS		Floor	Plancher	Boden	Piso	Golv	
4	VOE 14534431	1	1	1	1				Cover	Capot	Abdeckung	Capó	Kåpa	
5	VOE 14534432	1	1	1	1				Cover	Capot	Abdeckung	Capó	Kåpa	
6	VOE 14534434	2	2	2	2				Bracket	Console	Konsole	Consola	Konsol	
7	VOE 14568568	2	2						Rubber cushion	Coussin caoutchouc	Gummikissen	Cojín de goma	Gummikudde	
	VOE 14619889			2	2				Rubber cushion	Coussin caoutchouc	Gummikissen	Cojín de goma	Gummikudde	
8	VOE 14568569	2	2						Rubber cushion	Coussin caoutchouc	Gummikissen	Cojín de goma	Gummikudde	
	VOE 14628077			2	2				Rubber cushion	Coussin caoutchouc	Gummikissen	Cojín de goma	Gummikudde	
9	VOE 946472	20	20	20	20				Flange screw	Vis à embase	Flanschschraube	Tornillo embridado	Flänsskruv	
10	VOE 979021	2	2	2	2				Hexagon nut	Écrou hexagonal	Sechskantmutter	Tuerca hexagonal	Sexkantsmutter	
11	VOE 955926	2	2	2	2				Spring washer	Rondelle élastique	Federscheibe	Arandela elástica	Fjäderbricka	
12	VOE 13955900	2	2	2	2				Washer	Rondelle	Scheibe	Arandela	Bricka	
13	VOE 14545093					1			Plate	Tôle	Blech	Chapa	Plåt	
14	VOE 946441					2			Flange screw	Vis à embase	Flanschschraube	Tornillo embridado	Flänsskruv	

1	8290402,8290403
2	8290404,8290405
3	8290259,8291490
4	8291491,8291492
5	8281281

Cabin floor
Plancher de cabine
Kabinenboden
Suelo de cabina
Hyttgolv

Catalogue id **20592**	Group **837**
Illustr. No **1040860**	Section **100**
Issue **20023976-I**	Page **693**

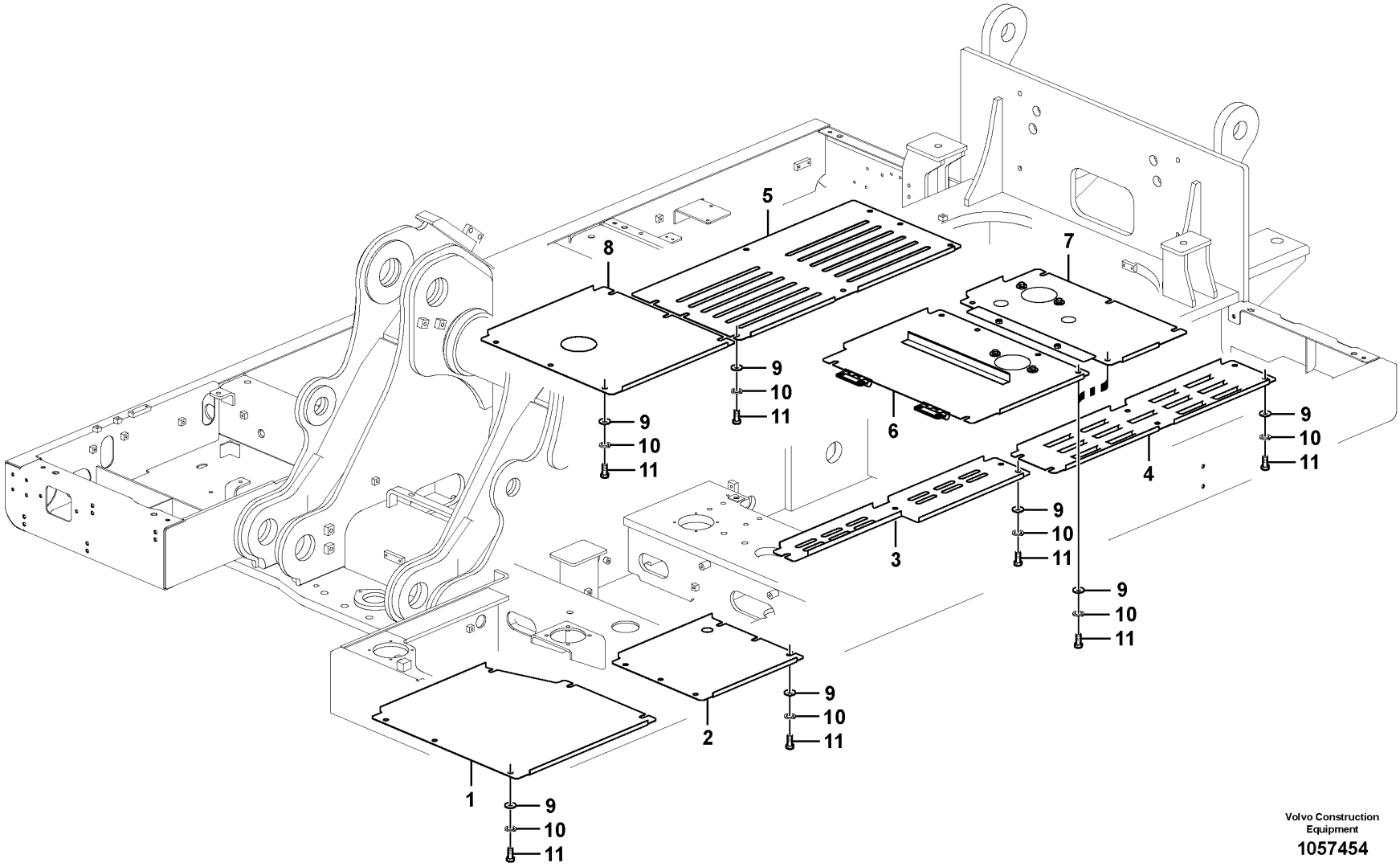

Volvo Construction Equipment

1057454

Fig.	Part No.	Quantity 1	2	3	PS	KIT	Description	Dénomination	Bezeichnung	Denominación	Benämning	Notes
1	VOE 14558719	1					Cover	Capot	Haube	Capo	Lock	
2	VOE 14547558	1					Cover	Capot	Haube	Capo	Lock	
3	VOE 14608897	1					Cover	Capot	Abdeckung	Capó	Kåpa	
4	VOE 14616654	1					Cover	Capot	Abdeckung	Capó	Kåpa	
5	VOE 14608902	1					Cover	Capot	Abdeckung	Capó	Kåpa	
6	VOE 14608898	1					Cover	Capot	Abdeckung	Capó	Kåpa	
7	VOE 14608900	1					Cover	Capot	Abdeckung	Capó	Kåpa	
8	VOE 14608903	1					Cover	Capot	Abdeckung	Capó	Kåpa	
9	VOE 14532477	51					Washer	Rondelle	Scheibe	Arandela	Bricka	
10	VOE 955923	51					Spring washer	Rondelle élastique	Federscheibe	Arandela elástica	Fjäderbricka	
11	VOE 978932	51					Hexagon screw	Vis à tête hexagonale	Sechskantschraube	Tornillo hexagonal	Sexkantsskruv	

1	8289142	**Hatches under engine, hydr.pumps, cooler, m.valve and fuel tank.** **Trappes sous moteur, pompes hydr., radiateur, valves et réservoir carbura** **Luken unter Motor, Hyd.pumpen, Kühler, M.ventil und Tank** **Tapas bajo el motor, bombas hidr., enfriador, válvula p. y dep** **Luckor under motor, hydr. pumpar, kylare, huvudventil och bränsletank**
2		
3		
4		
5		

Catalogue id **20592**	Group **837**
Illustr. No **1057454**	Section **200**
Issue **20023976-I**	Page **695**

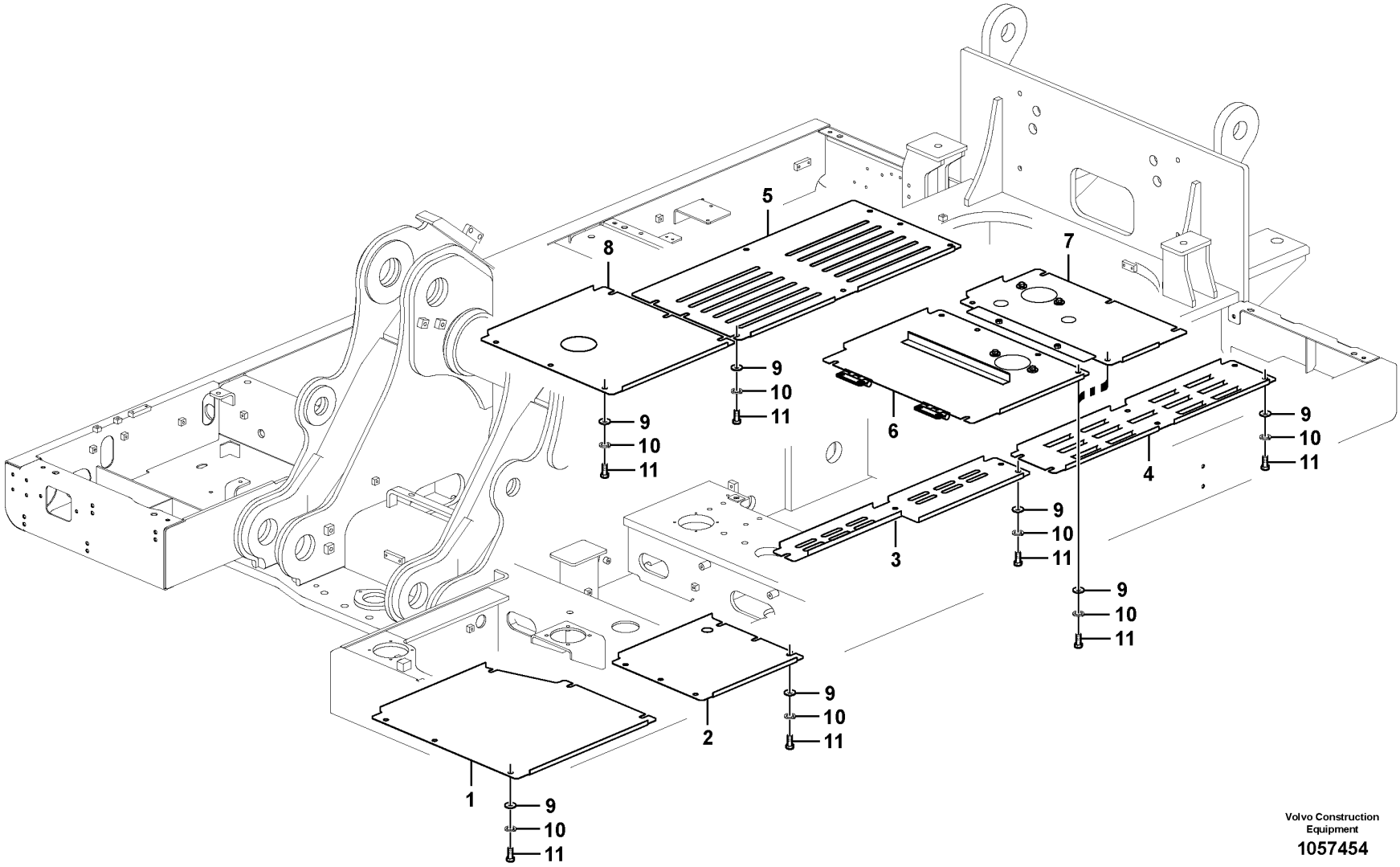

Volvo Construction Equipment

1057454

Fig.	Part No.	Quantity 1	2	3	PS	KIT	Description	Dénomination	Bezeichnung	Denominación	Benämning	Notes
1	VOE 14558719	1					Cover	Capot	Haube	Capo	Lock	
2	VOE 14547558	1					Cover	Capot	Haube	Capo	Lock	
3	VOE 14608897	1					Cover	Capot	Abdeckung	Capó	Kåpa	S/N -230887/-271327 S/N -280353
	VOE 14697090	1					Cover	Capot	Abdeckung	Capó	Kåpa	S/N 230888-/271328- S/N 280354-
4	VOE 14616654	1					Cover	Capot	Abdeckung	Capó	Kåpa	S/N -230887/-271327 S/N -280353
	VOE 14697091	1					Cover	Capot	Abdeckung	Capó	Kåpa	S/N 230888-/271328- S/N 280354-
5	VOE 14634060	1					Cover	Capot	Abdeckung	Capó	Kåpa	
6	VOE 14608898	1					Cover	Capot	Abdeckung	Capó	Kåpa	S/N -230887/-271327 S/N -280353
	VOE 14697092	1					Cover	Capot	Abdeckung	Capó	Kåpa	S/N 230888-/271328- S/N 280354-
7	VOE 14624387	1					Cover	Capot	Abdeckung	Capó	Kåpa	S/N -230887/-271327 S/N -280353
	VOE 14697094	1					Cover	Capot	Abdeckung	Capó	Kåpa	S/N 230888-/271328- S/N 280354-
8	VOE 14608903	1					Cover	Capot	Abdeckung	Capó	Kåpa	
9	VOE 14532477	51					Washer	Rondelle	Scheibe	Arandela	Bricka	
10	VOE 955923	51					Spring washer	Rondelle élastique	Federscheibe	Arandela elástica	Fjäderbricka	
11	VOE 978932	51					Hexagon screw	Vis à tête hexagonale	Sechskantschraube	Tornillo hexagonal	Sexkantsskruv	

1	8290273	**Hatches under engine, hydr.pumps, cooler, m.valve and fuel tank.** **Trappes sous moteur, pompes hydr., radiateur, valves et réservoir carbura** **Luken unter Motor, Hyd.pumpen, Kühler, M.ventil und Tank** **Tapas bajo el motor, bombas hidr., enfriador, válvula p. y dep** **Luckor under motor, hydr. pumpar, kylare, huvudventil och bränsletank**	Catalogue id **20592**	Group **837**
2			Illustr. No **1057454**	Section **210**
3			Issue **20023976-I**	Page **697**
4				
5				

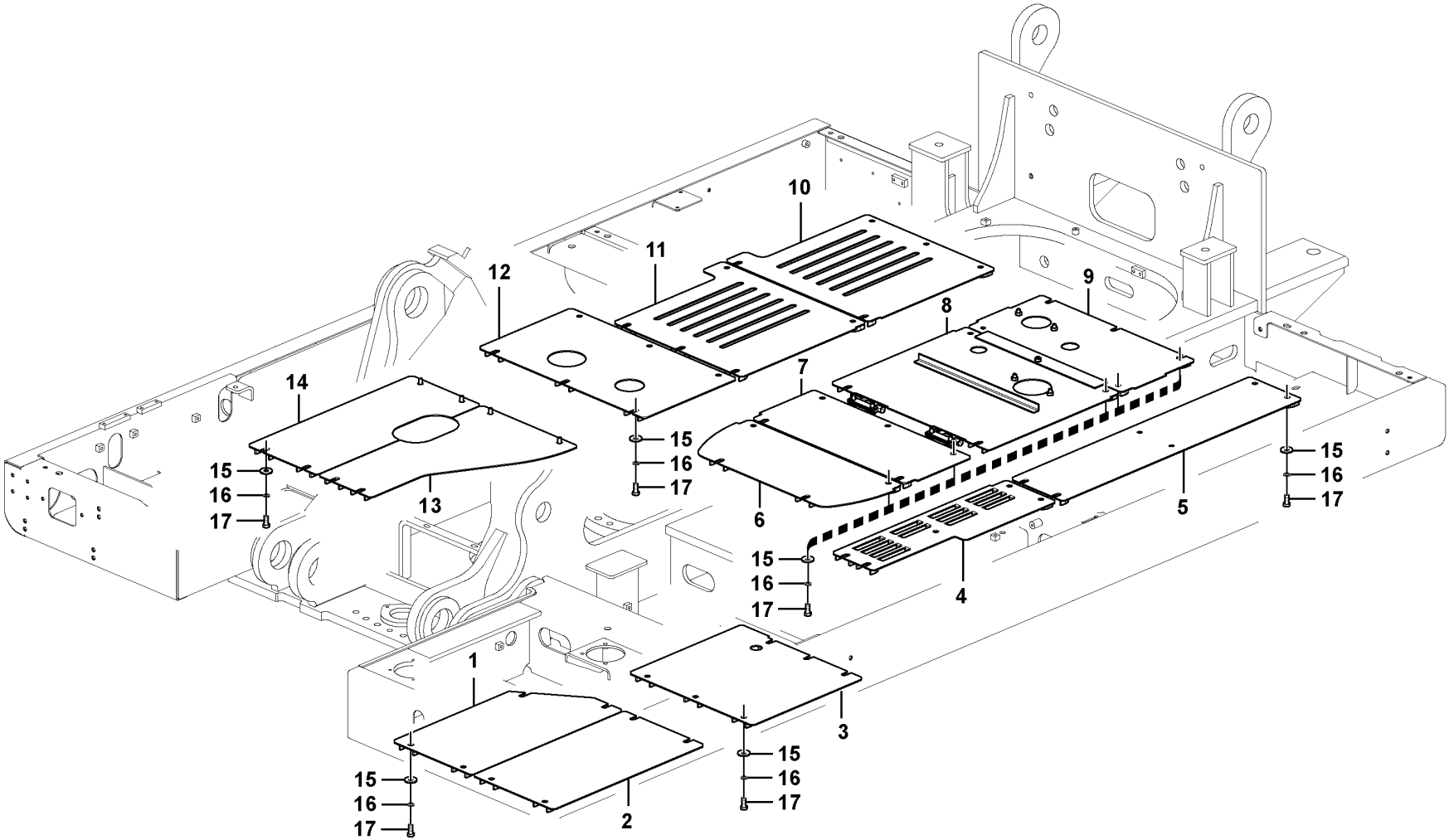

Volvo Construction Equipment

1057717

Fig.	Part No.	Quantity 1	2	3	PS	KIT	Description	Dénomination	Bezeichnung	Denominación	Benämning	Notes
1	VOE 14558727	1					Cover	Capot	Haube	Capo	Lock	
2	VOE 14541013	1					Cover	Capot	Haube	Capo	Lock	
3	VOE 14547556	1					Cover	Capot	Haube	Capo	Lock	
4	VOE 14608906	1					Cover	Capot	Abdeckung	Capó	Kåpa	
5	VOE 14558716	1					Cover	Capot	Haube	Capo	Lock	
6	VOE 14558723	1					Cover	Capot	Haube	Capo	Lock	
7	VOE 14558725	1					Cover	Capot	Haube	Capo	Lock	
8	VOE 14608908	1					Cover	Capot	Abdeckung	Capó	Kåpa	
9	VOE 14608910	1					Cover	Capot	Abdeckung	Capó	Kåpa	
10	VOE 14538670	1					Cover	Capot	Haube	Capo	Lock	
11	VOE 14608912	1					Cover	Capot	Abdeckung	Capó	Kåpa	
12	VOE 14608914	1					Cover	Capot	Abdeckung	Capó	Kåpa	
13	VOE 14545124	1					Cover	Capot	Haube	Capo	Lock	
14	VOE 14545126	1					Cover	Capot	Haube	Capo	Lock	
15	VOE 14532477	72					Washer	Rondelle	Scheibe	Arandela	Bricka	
16	VOE 955923	72					Spring washer	Rondelle élastique	Federscheibe	Arandela elástica	Fjäderbricka	
17	VOE 978932	72					Hexagon screw	Vis à tête hexagonale	Sechskantschraube	Tornillo hexagonal	Sexkantsskruv	

1	8289143	**Hatches under engine, hydr.pumps, cooler, m.valve and fuel tank.** **Trappes sous moteur, pompes hydr., radiateur, valves et réservoir carbura** **Luken unter Motor, Hyd.pumpen, Kühler, M.ventil und Tank** **Tapas bajo el motor, bombas hidr., enfriador, válvula p. y dep** **Luckor under motor, hydr. pumpar, kylare, huvudventil och bränsletank**	Catalogue id **20592**	Group **837**
2			Illustr. No **1057717**	Section **300**
3			Issue **20023976-I**	Page **699**
4				
5				

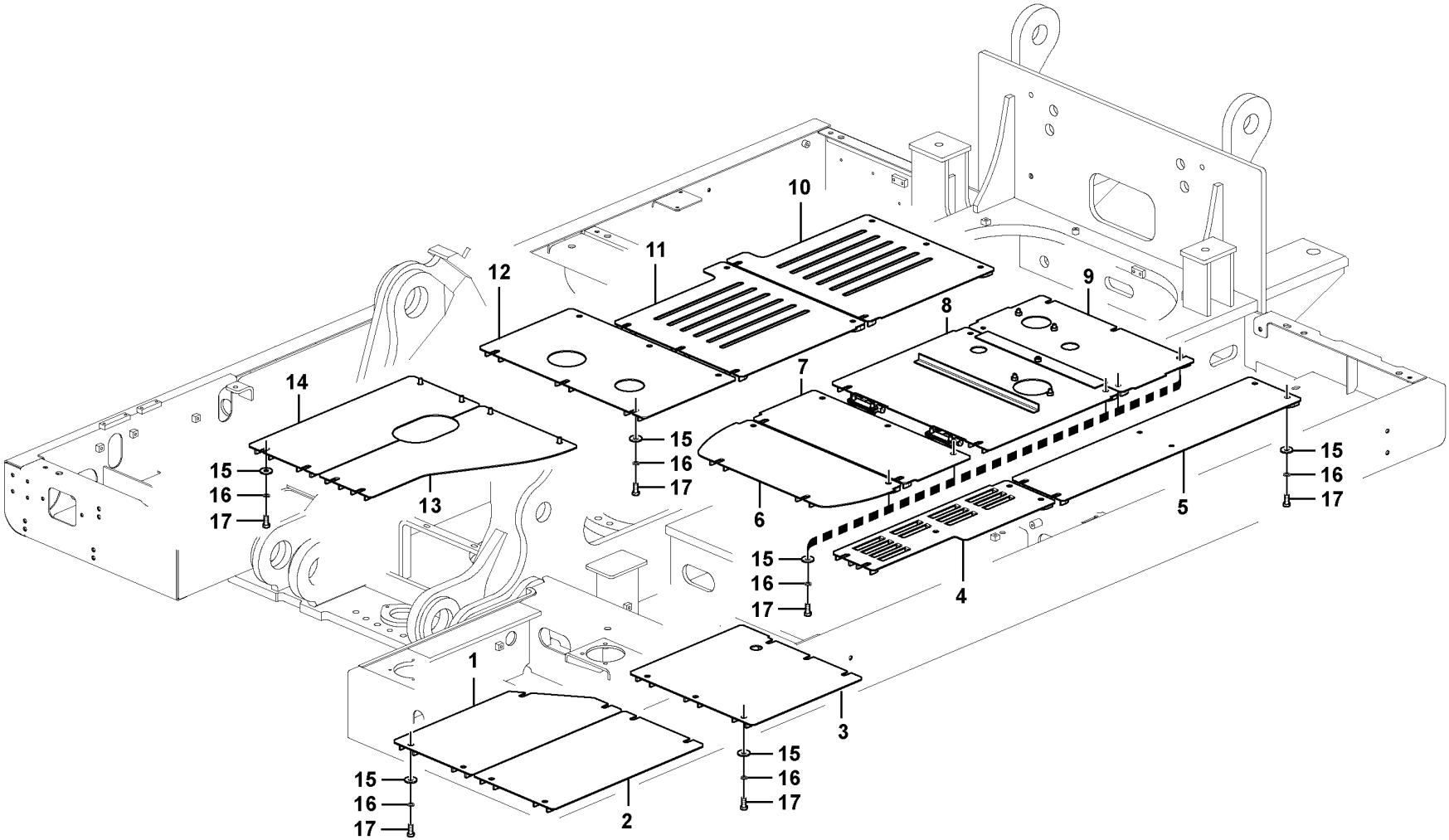

Volvo Construction Equipment

1057717

Fig.	Part No.	Quantity 1	2	3	PS	KIT	Description	Dénomination	Bezeichnung	Denominación	Benämning	Notes
1	VOE 14558727	1					Cover	Capot	Haube	Capo	Lock	
	VOE 14545555		1				Cover	Capot	Haube	Capo	Lock	
2	VOE 14541013	1					Cover	Capot	Haube	Capo	Lock	
	VOE 14545554		1				Cover	Capot	Haube	Capo	Lock	
3	VOE 14547556	1					Cover	Capot	Haube	Capo	Lock	
	VOE 14557966		1				Cover	Capot	Haube	Capo	Lock	
4	VOE 14608906	1					Cover	Capot	Abdeckung	Capó	Kåpa	S/N -230887/-271327 S/N -280353
	VOE 14697096	1					Cover	Capot	Abdeckung	Capó	Kåpa	S/N 230888-/271328- S/N 280354-
			1		NS		Cover	Capot	Haube	Capo	Lock	
5	VOE 14558716	1					Cover	Capot	Haube	Capo	Lock	S/N -230887/-271327 S/N -280353
	VOE 14697098	1					Cover	Capot	Abdeckung	Capó	Kåpa	S/N 230888-/271328- S/N 280354-
			1		NS		Cover	Capot	Haube	Capo	Lock	
6	VOE 14558723	1					Cover	Capot	Haube	Capo	Lock	S/N -230887/-271327 S/N -280353
	VOE 14697032	1					Cover	Capot	Abdeckung	Capó	Kåpa	S/N 230888-/271328- S/N 280354-
	VOE 14559165		1				Cover	Capot	Haube	Capo	Lock	
7	VOE 14558725	1					Cover	Capot	Haube	Capo	Lock	S/N -230887/-271327 S/N -280353
	VOE 14697034	1					Cover	Capot	Abdeckung	Capó	Kåpa	S/N 230888-/271328- S/N 280354-
	VOE 14559167		1				Cover	Capot	Haube	Capo	Lock	
8	VOE 14608908	1					Cover	Capot	Abdeckung	Capó	Kåpa	S/N -230887/-271327 S/N -280353
	VOE 14705352	1					Cover	Capot	Haube	Capo	Lock	(VOE 14697036) S/N 230888-/271328- S/N 280354-
			1		NS		Cover	Capot	Haube	Capo	Lock	
9	VOE 14622203	1					Cover	Capot	Abdeckung	Capó	Kåpa	S/N -230887/-271327 S/N -280353

1	8290579
2	8291544,8294821
3	
4	
5	

Hatches under engine, hydr.pumps, cooler, m.valve and fuel tank.
Trappes sous moteur, pompes hydr., radiateur, valves et réservoir carbura
Luken unter Motor, Hyd.pumpen, Kühler, M.ventil und Tank
Tapas bajo el motor, bombas hidr., enfriador, válvula p. y dep
Luckor under motor, hydr. pumpar, kylare, huvudventil och bränsletank

Catalogue id **20592**	Group **837**
Illustr. No **1057717**	Section **310**
Issue **20023976-I**	Page **701**

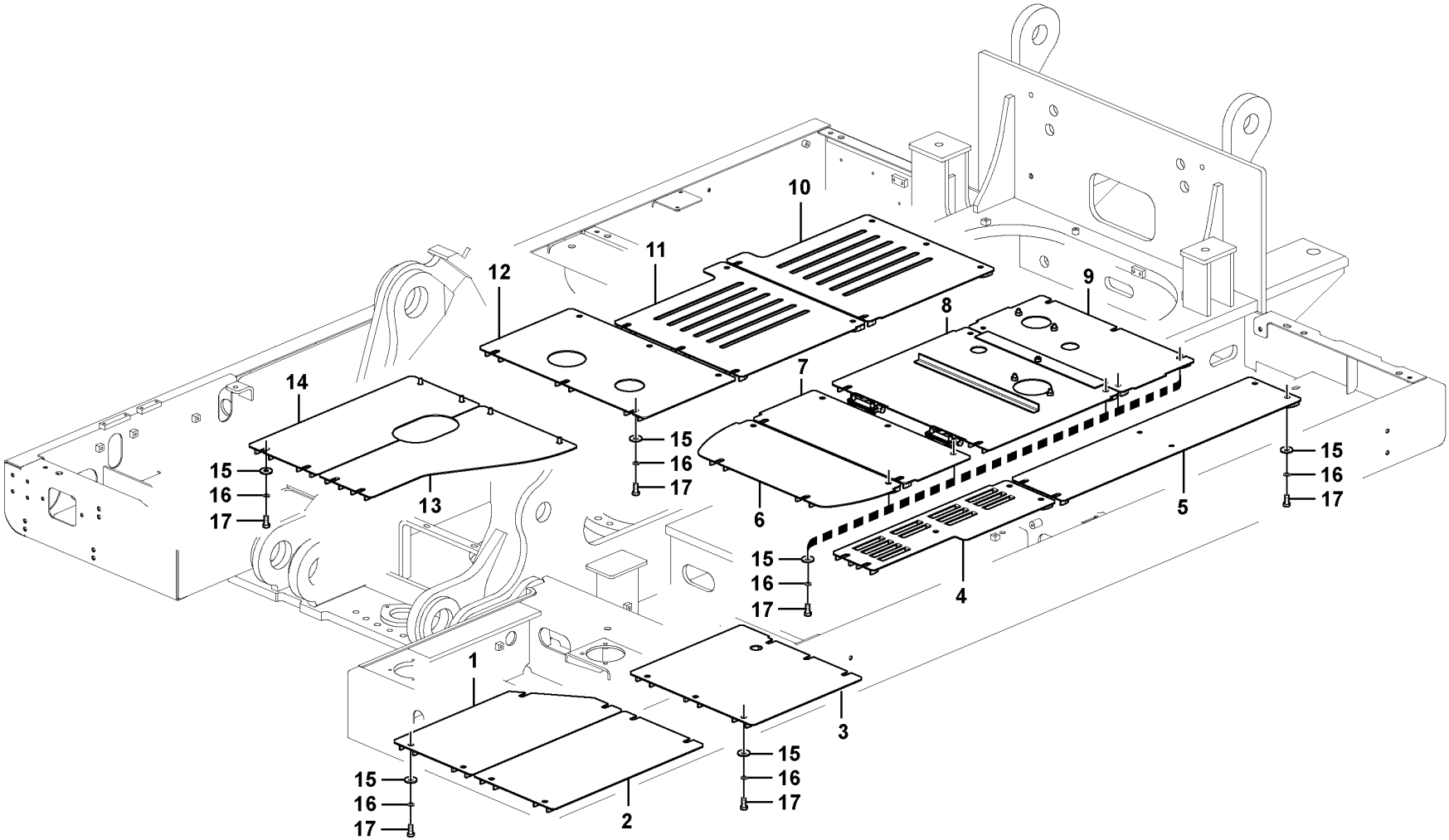

Volvo Construction Equipment

1057717

Fig.	Part No.	Quantity 1	2	3	PS	KIT	Description	Dénomination	Bezeichnung	Denominación	Benämning	Notes
	VOE 14697038	1					Cover	Capot	Abdeckung	Capó	Kåpa	S/N 230888-/271328- S/N 280354-
			1		NS		Cover	Capot	Haube	Capo	Lock	
10	**VOE 14630505**	1					Cover	Capot	Abdeckung	Capó	Kåpa	
	VOE 14545564		1				Cover	Capot	Haube	Capo	Lock	
11	**VOE 14634071**	1					Cover	Capot	Abdeckung	Capó	Kåpa	
			1		NS		Cover	Capot	Haube	Capo	Lock	
12	**VOE 14608914**	1					Cover	Capot	Abdeckung	Capó	Kåpa	
			1		NS		Cover	Capot	Haube	Capo	Lock	
13	**VOE 14545124**	1					Cover	Capot	Haube	Capo	Lock	
	VOE 14545566		1				Cover	Capot	Haube	Capo	Lock	
14	**VOE 14545126**	1					Cover	Capot	Haube	Capo	Lock	
	VOE 14545567		1				Cover	Capot	Haube	Capo	Lock	
15	**VOE 14532477**	72	72				Washer	Rondelle	Scheibe	Arandela	Bricka	
16	**VOE 955923**	72	72				Spring washer	Rondelle élastique	Federscheibe	Arandela elástica	Fjäderbricka	
17	**VOE 978932**	72	72				Hexagon screw	Vis à tête hexagonale	Sechskantschraube	Tornillo hexagonal	Sexkantsskruv	

1	8290579	**Hatches under engine, hydr.pumps, cooler, m.valve and fuel tank.** **Trappes sous moteur, pompes hydr., radiateur, valves et réservoir carbura** **Luken unter Motor, Hyd.pumpen, Kühler, M.ventil und Tank** **Tapas bajo el motor, bombas hidr., enfriador, válvula p. y dep** **Luckor under motor, hydr. pumpar, kylare, huvudventil och bränsletank**
2	8291544,8294821	
3		
4		
5		

Catalogue id	Group
20592	**837**
Illustr. No	Section
1057717	**310**
Issue	Page
20023976-I	**703**

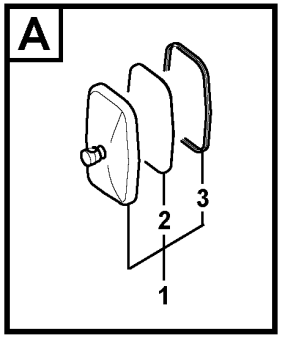

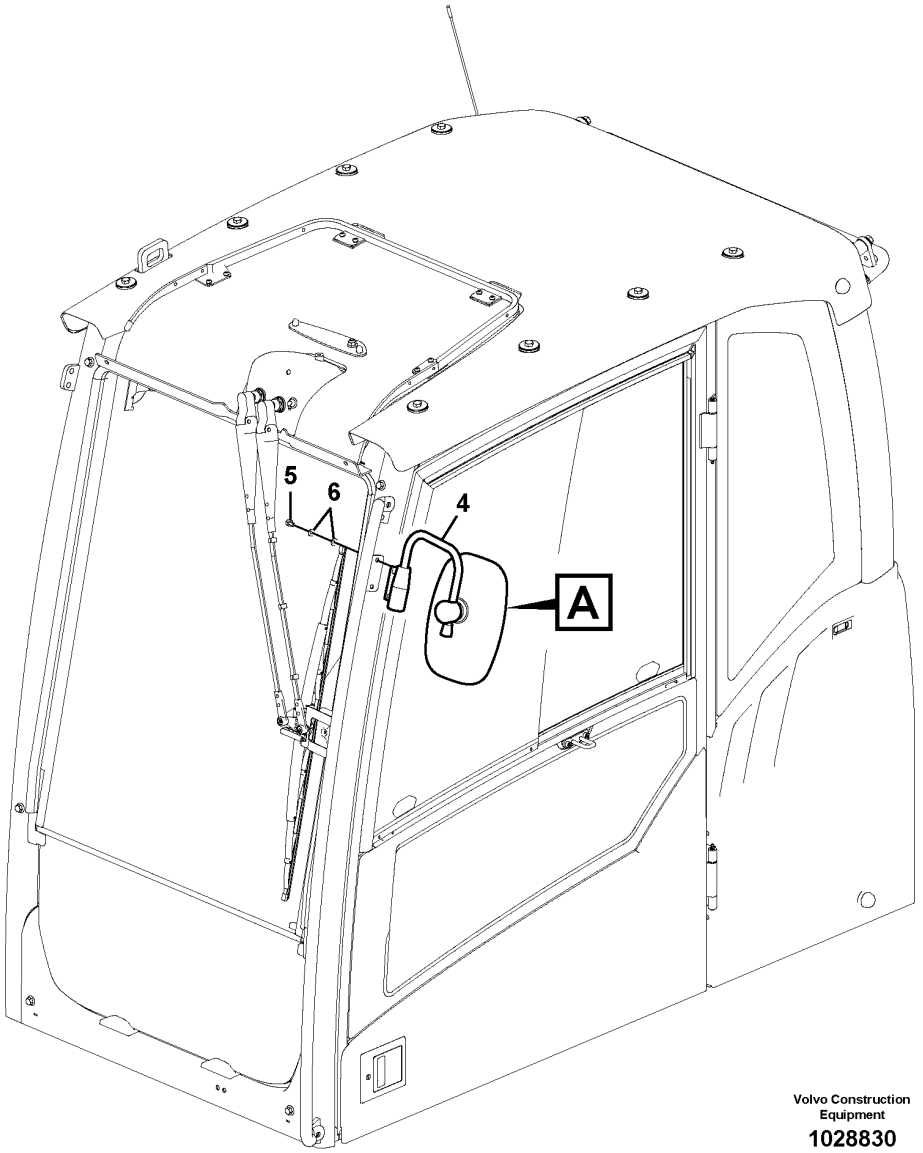

Volvo Construction Equipment

1028830

Fig.	Part No.	Quantity 1	2	3	PS	KIT	Description	Dénomination	Bezeichnung	Denominación	Benämning	Notes
1	VOE 14564772	1			SS		Mirror	Miroir	Spiegel	Espejo	Spegel	
2	VOE 14559368	1					•Mirror Glass	•Verre Miroir	•Spiegelglas	•Cristal Espejo	•Spegelglas	
3	VOE 14560766	1					•Spare parts kit	•Kit pièce de réchange	•Ersatzteilsatz	•Kit de recambios	•Reservdelssats	
4	VOE 14529997	1			SS		Support	Support	Stütze	Apoyo	Stöd	
5	VOE 946440	2					Flange screw	Vis à embase	Flanschschraube	Tornillo embridado	Flänsskruv	
6	VOE 13955894	4					Washer	Rondelle	Scheibe	Arandela	Bricka	

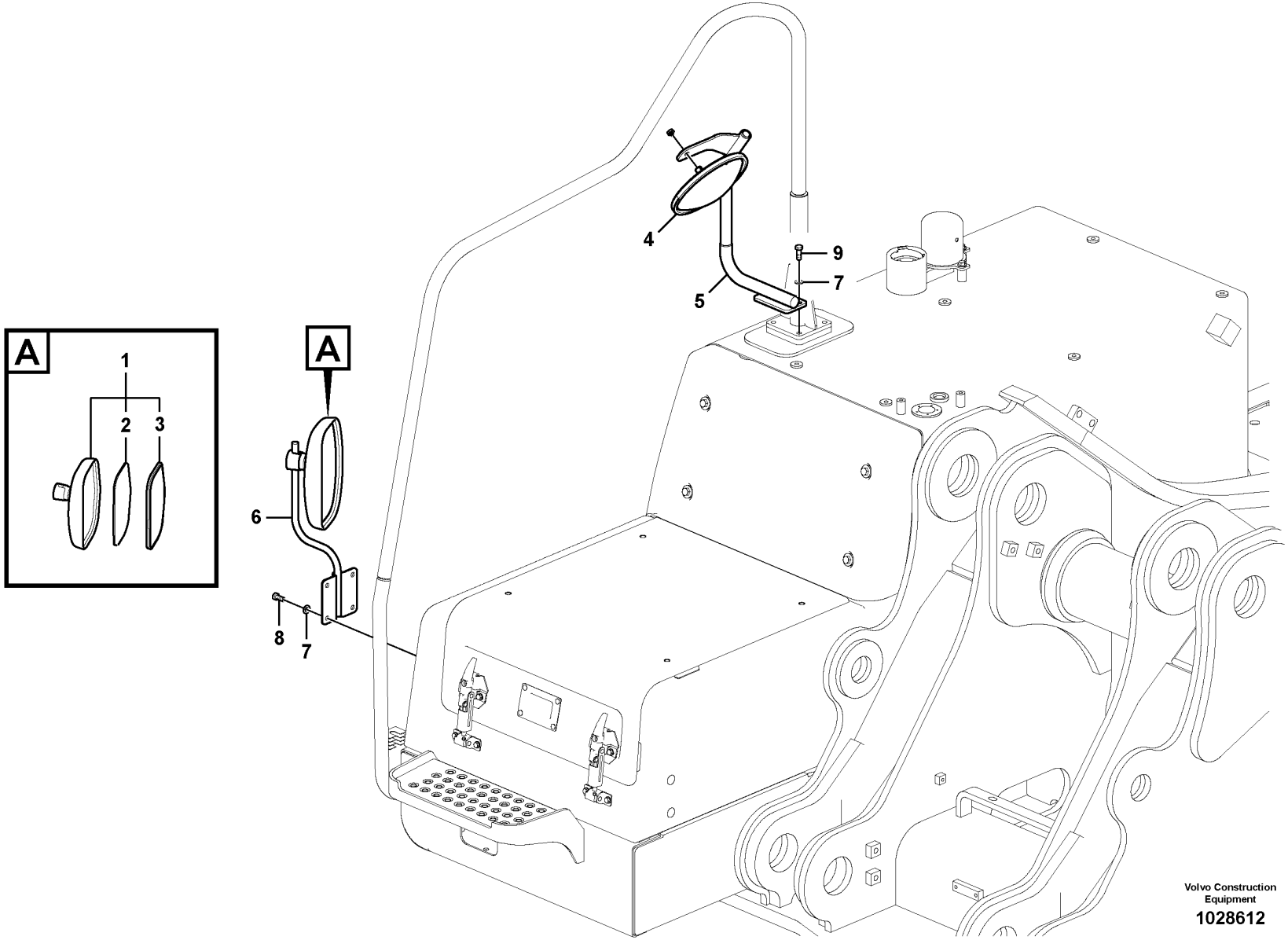

Volvo Construction Equipment

1028612

Fig.	Part No.	Quantity 1	2	3	PS	KIT	Description	Dénomination	Bezeichnung	Denominación	Benämning	Notes
1	VOE 14564772	1			SS		Mirror	Miroir	Spiegel	Espejo	Spegel	
2	VOE 14559368	1					•Mirror Glass	•Verre Miroir	•Spiegelglas	•Cristal Espejo	•Spegelglas	
3	VOE 14560766	1					•Spare parts kit	•Kit pièce de réchange	•Ersatzteilsatz	•Kit de recambios	•Reservdelssats	
4	VOE 14559336	1					Mirror	Miroir	Spiegel	Espejo	Spegel	
5	VOE 14625899	1					Stay	Tirant	Strebe	Barra	Stag	
6	VOE 14625901	1					Stay	Tirant	Strebe	Barra	Stag	
7	VOE 992040	6					Plain washer	Rondelle plane	Flachscheibe	Arandela plana	Planbricka	
8	VOE 983251	4					Hexagon screw	Vis à tête hexagonale	Sechskantschraube	Tornillo hexagonal	Sexkantsskruv	
9	VOE 983252	2					Hexagon screw	Vis à tête hexagonale	Sechskantschraube	Tornillo hexagonal	Sexkantsskruv	

1		**Rear view mirror** **Rétroviseur** **Rückspiegel** **Espejo retrovisor** **Backspegel**	Catalogue id **20592**	Group **841**
2			Illustr. No **1028612**	Section **150**
3				
4			Issue **20023976-I**	Page **707**
5				

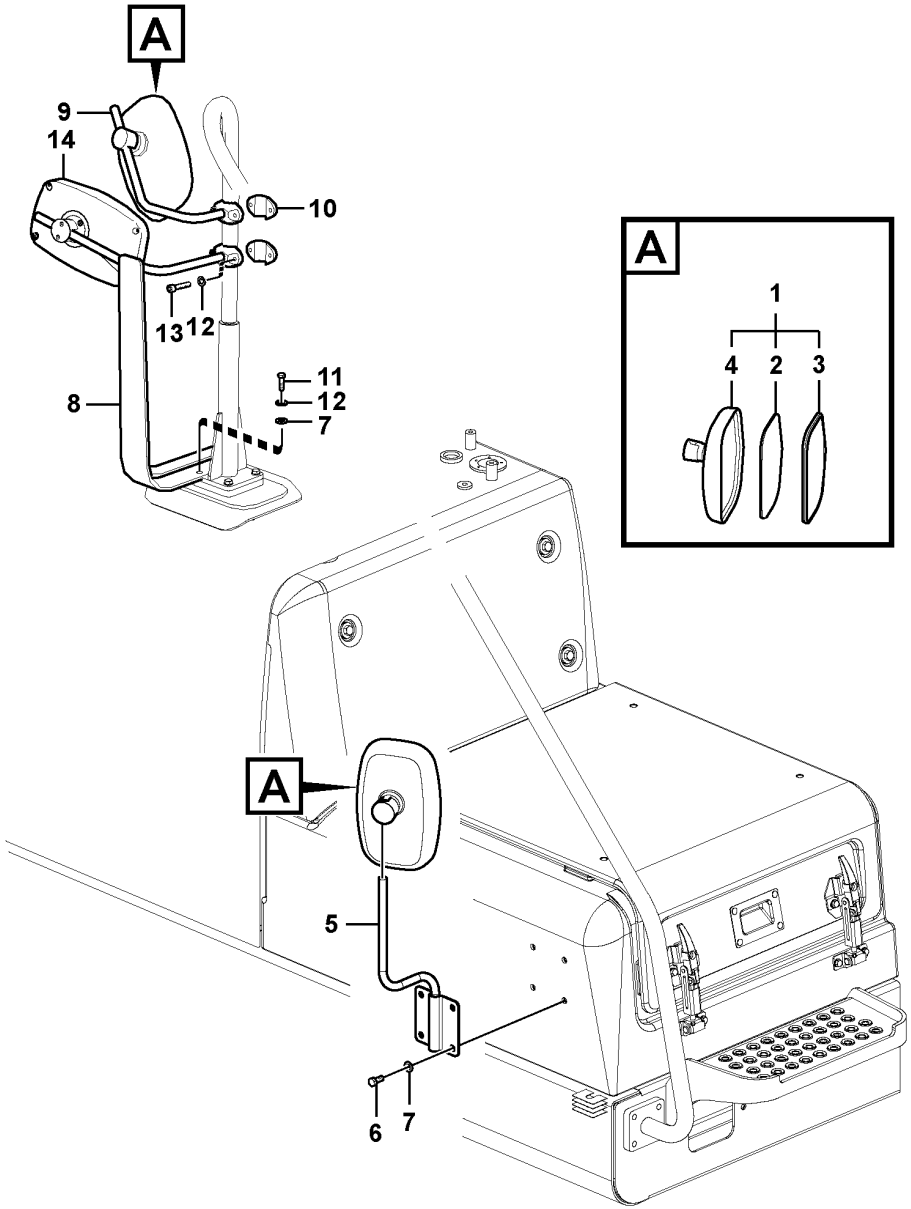

Volvo Construction Equipment

1029961

Fig.	Part No.	Quantity 1	2	3	PS	KIT	Description	Dénomination	Bezeichnung	Denominación	Benämning	Notes
1	VOE 14564772	2			SS		Mirror	Miroir	Spiegel	Espejo	Spegel	
2	VOE 14559368	1					•Mirror Glass	•Verre Miroir	•Spiegelglas	•Cristal Espejo	•Spegelglas	
3	VOE 14517744	1					•Rubber	•Caoutchouc	•Gummi	•Caucho	•Gummi	
4	VOE 14517743	1					•Mirror	•Miroir	•Spiegel	•Espejo	•Spegel	
	VOE 14560766	1					•Spare parts kit	•Kit pièce de réchange	•Ersatzteilsatz	•Kit de recambios	•Reservdelssats	
5	VOE 14625901	1					Stay	Tirant	Strebe	Barra	Stag	
6	VOE 983251	4					Hexagon screw	Vis à tête hexagonale	Sechskantschraube	Tornillo hexagonal	Sexkantsskruv	
7	VOE 992040	6					Plain washer	Rondelle plane	Flachscheibe	Arandela plana	Planbricka	
8	VOE 14639731	1					Stay	Tirant	Strebe	Barra	Stag	
9	VOE 14637658	1					Stay	Tirant	Strebe	Barra	Stag	
10	VOE 14542990	2					Block	Bloc	Block	Bloque	Block	
11	VOE 993025	2					Hexagon screw	Vis à tête hexagonale	Sechskantschraube	Tornillo hexagonal	Sexkantsskruv	
12	VOE 955922	6					Spring washer	Rondelle élastique	Federscheibe	Arandela elástica	Fjäderbricka	
13	VOE 984080	4					Hex. socket screw	Vis à six pans creux	Innensechskantschraube	Tornillo de hexágono embutido	Insexskruv	
14	VOE 14639121	1					Mirror	Miroir	Spiegel	Espejo	Spegel	
	VOE 14644656	1					•Cover	•Capot	•Abdeckung	•Capó	•Kåpa	
	VOE 14644657	2					•Cover	•Capot	•Abdeckung	•Capó	•Kåpa	
	VOE 14644658	1					•Cover	•Capot	•Abdeckung	•Capó	•Kåpa	
	VOE 14644659	1					•Mirror glass	•Glace de retroviseur	•Spiegelglas	•Cristal espejo	•Spegelglas	

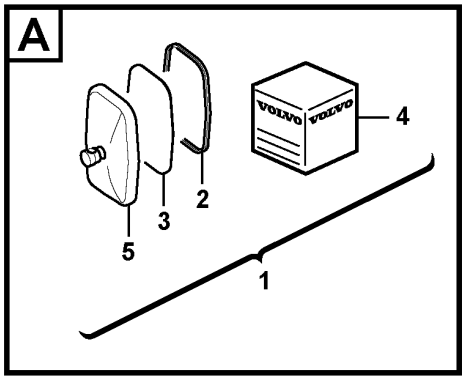
A
4
2
3
5
1

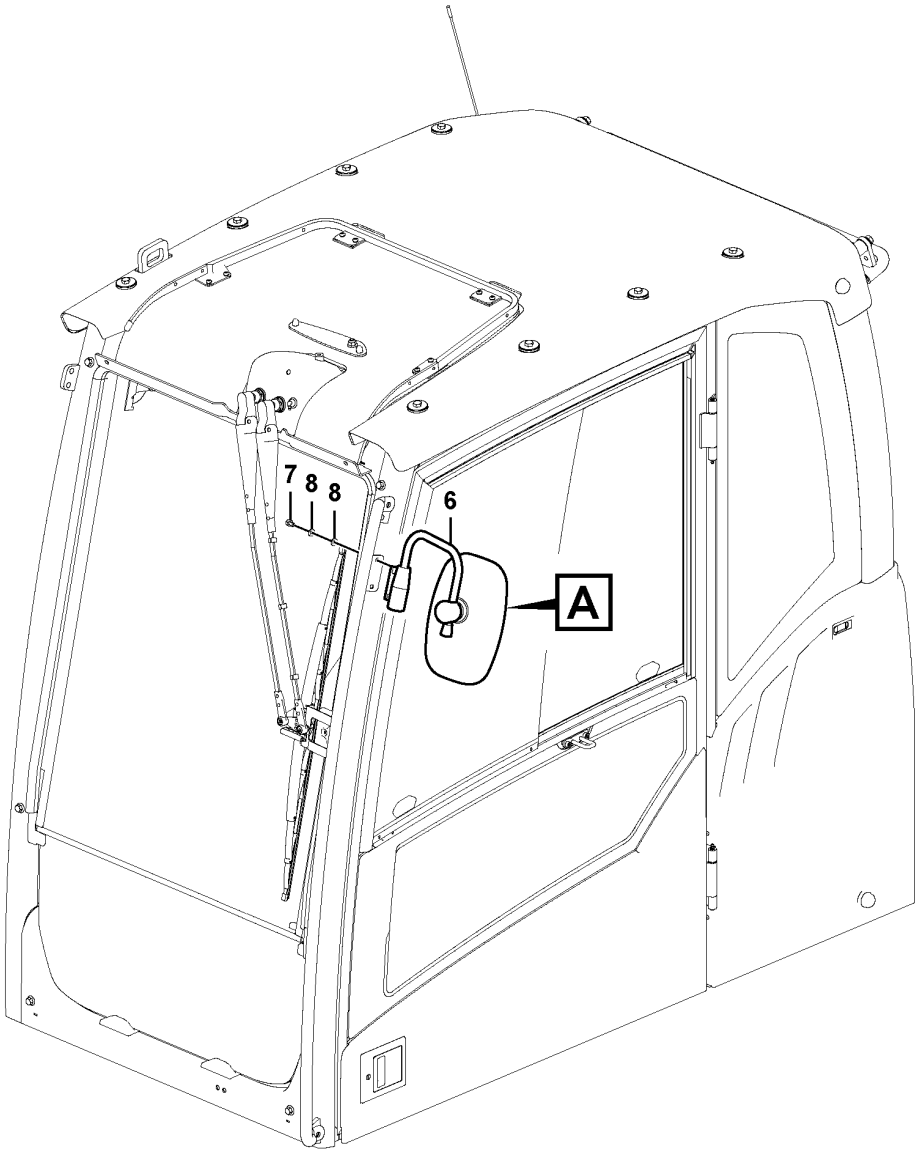
7
8
8
6
A

Fig.	Part No.	Quantity 1	2	3	PS	KIT	Description	Dénomination	Bezeichnung	Denominación	Benämning	Notes
1	VOE 14634766	1					Mirror	Miroir	Spiegel	Espejo	Spegel	
2	VOE 14517744	1					•Rubber	•Caoutchouc	•Gummi	•Caucho	•Gummi	
3	VOE 14559368	1					•Mirror Glass	•Verre Miroir	•Spiegelglas	•Cristal Espejo	•Spegelglas	
4	VOE 14560766	1					•Spare parts kit	•Kit pièce de réchange	•Ersatzteilsatz	•Kit de recambios	•Reservdelssats	
5	VOE 14644660	1					•Cover	•Capot	•Abdeckung	•Capó	•Kåpa	
6	VOE 14634765	1					Support	Bâti	Stativ	Base	Stativ	
7	VOE 946440	2					Flange screw	Vis à embase	Flanschschraube	Tornillo embridado	Flänsskruv	
8	VOE 13955894	4					Washer	Rondelle	Scheibe	Arandela	Bricka	

1		**Rear view mirror** **Rétroviseur** **Rückspiegel** **Espejo retrovisor** **Backspegel**	Catalogue id **20592**	Group **841**
2				
3			Illustr. No **1071359**	Section **170**
4				
5		**8291893**	Issue **20023976-I**	Page **711**

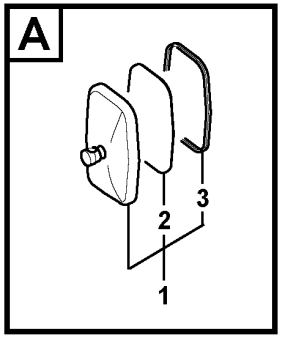

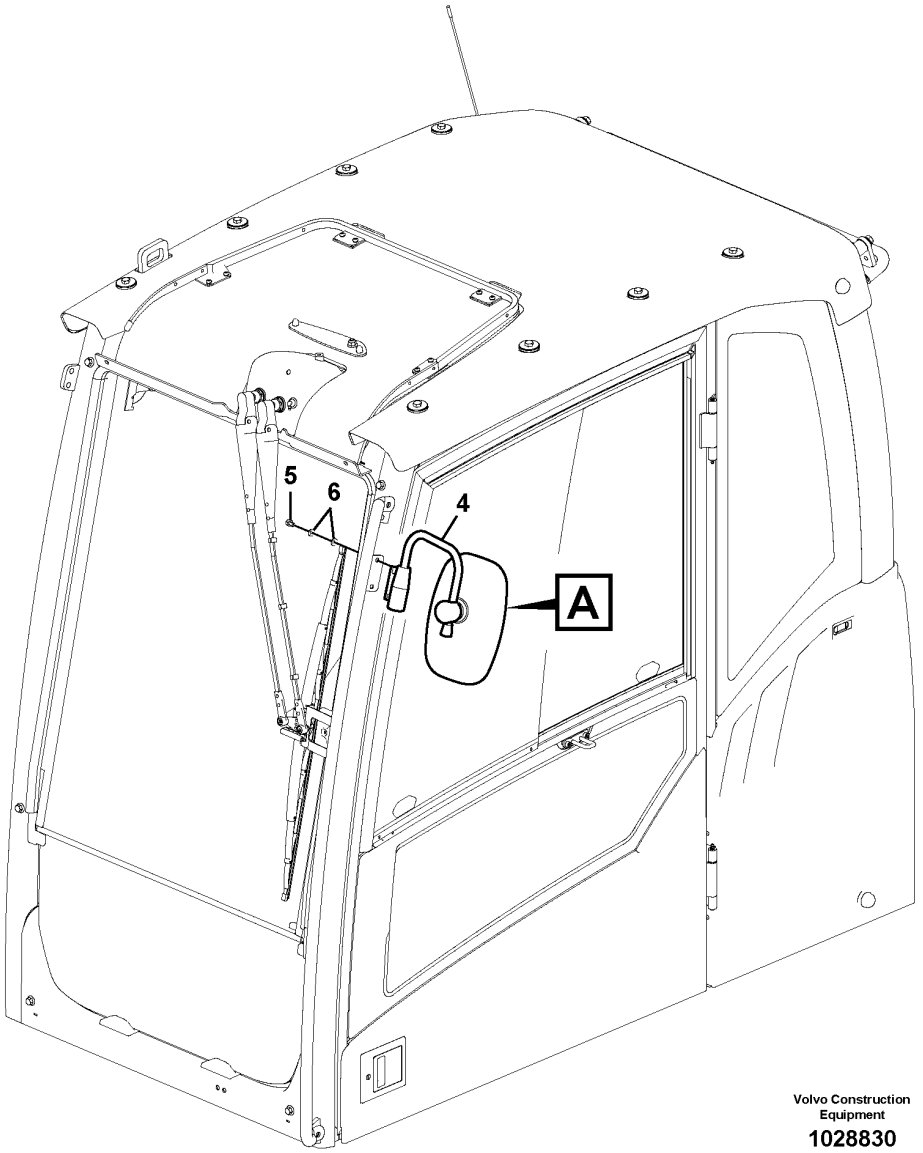

Volvo Construction Equipment

1028830

Fig.	Part No.	Quantity 1	2	3	PS	KIT	Description	Dénomination	Bezeichnung	Denominación	Benämning	Notes
1	VOE 14639120	1					Mirror	Miroir	Spiegel	Espejo	Spegel	
2	VOE 14644659	1					•Mirror glass	•Glace de retroviseur	•Spiegelglas	•Cristal espejo	•Spegelglas	
3	VOE 14644658	1					•Cover	•Capot	•Abdeckung	•Capó	•Kåpa	
3	VOE 14644660	1					•Cover	•Capot	•Abdeckung	•Capó	•Kåpa	
3	VOE 14644661	1					•Cover	•Capot	•Abdeckung	•Capó	•Kåpa	
4	VOE 14634765	1					Support	Bâti	Stativ	Base	Stativ	
5	VOE 946440	2					Flange screw	Vis à embase	Flanschschraube	Tornillo embridado	Flänsskruv	
6	VOE 13955894	4					Washer	Rondelle	Scheibe	Arandela	Bricka	

1		**Rear view mirror** **Rétroviseur** **Rückspiegel** **Espejo retrovisor** **Backspegel**	Catalogue id **20592**	Group **841**
2			Illustr. No **1028830**	Section **180**
3				
4			Issue **20023976-I**	Page **713**
5		**8291894**		

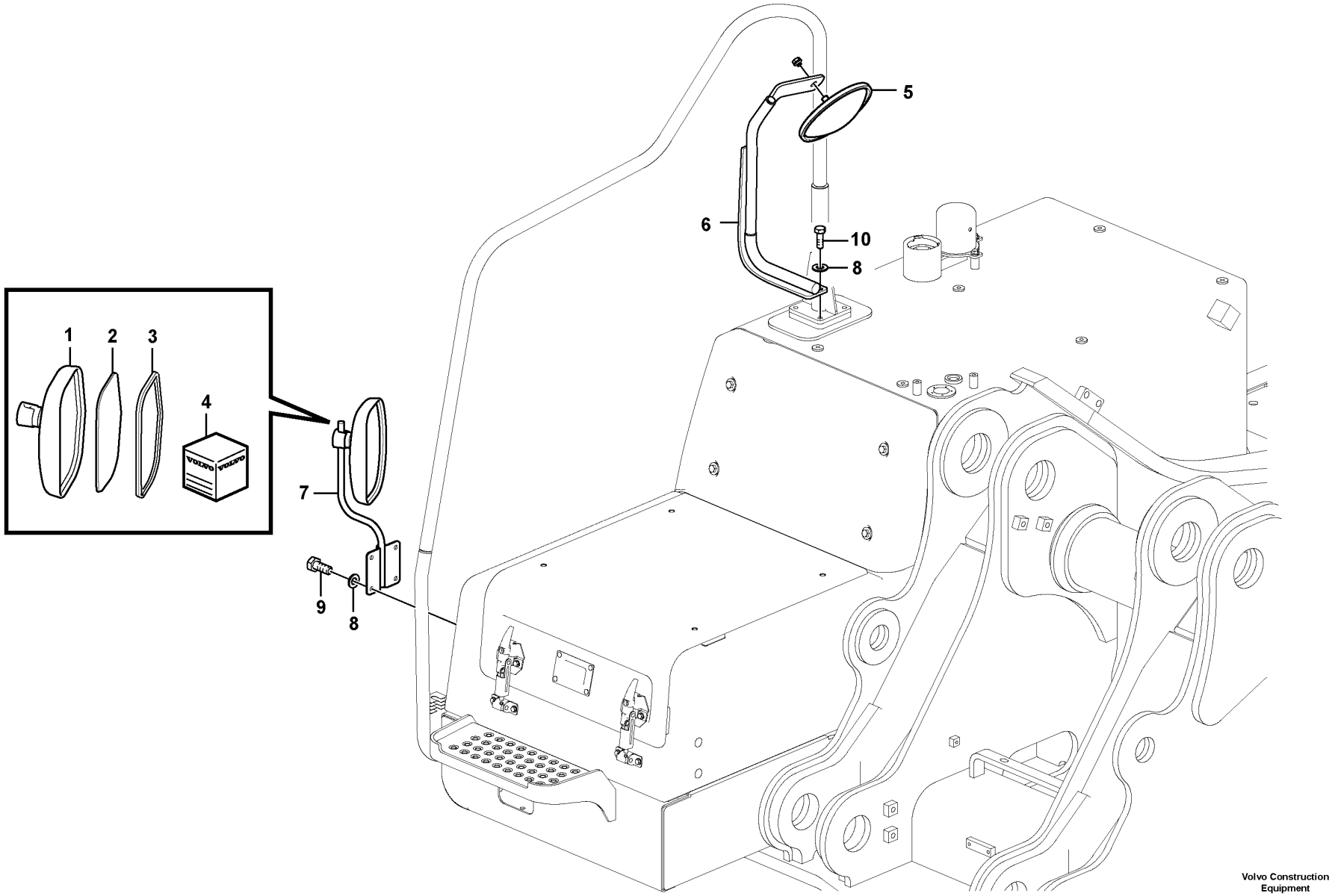

Volvo Construction Equipment

1063084

Fig.	Part No.	Quantity 1	2	3	PS	KIT	Description	Dénomination	Bezeichnung	Denominación	Benämning	Notes
	VOE 14634766	1					Mirror	Miroir	Spiegel	Espejo	Spegel	
1	**VOE 14644660**	1					•Cover	•Capot	•Abdeckung	•Capó	•Kåpa	
2	**VOE 14517743**	1					•Mirror	•Miroir	•Spiegel	•Espejo	•Spegel	
3	**VOE 14517744**	1					•Rubber	•Caoutchouc	•Gummi	•Caucho	•Gummi	
4	**VOE 14560766**	1					•Spare parts kit	•Kit pièce de réchange	•Ersatzteilsatz	•Kit de recambios	•Reservdelssats	
		1			SS		••Rubber	••Caoutchouc	••Gummi	••Caucho	••Gummi	
		4			SS		••Sleeve	••Manchon	••Muffe	••Manguito	••Muff	
		4			SS		••Screw	••Vis	••Schraube	••Tornillo	••Skruv	
5	**VOE 14559336**	1					Mirror	Miroir	Spiegel	Espejo	Spegel	
6	**VOE 14625899**	1					Stay	Tirant	Strebe	Barra	Stag	
7	**VOE 14625901**	1					Stay	Tirant	Strebe	Barra	Stag	
8	**VOE 992040**	6					Plain washer	Rondelle plane	Flachscheibe	Arandela plana	Planbricka	
9	**VOE 983251**	4					Hexagon screw	Vis à tête hexagonale	Sechskantschraube	Tornillo hexagonal	Sexkantsskruv	
10	**VOE 983252**	2					Hexagon screw	Vis à tête hexagonale	Sechskantschraube	Tornillo hexagonal	Sexkantsskruv	

1		**Rear view mirror** **Rétroviseur** **Rückspiegel** **Espejo retrovisor** **Backspegel**	Catalogue id **20592**	Group **841**
2				
3			Illustr. No **1063084**	Section **190**
4				
5		**8291539, 8291893**	Issue **20023976-I**	Page **715**

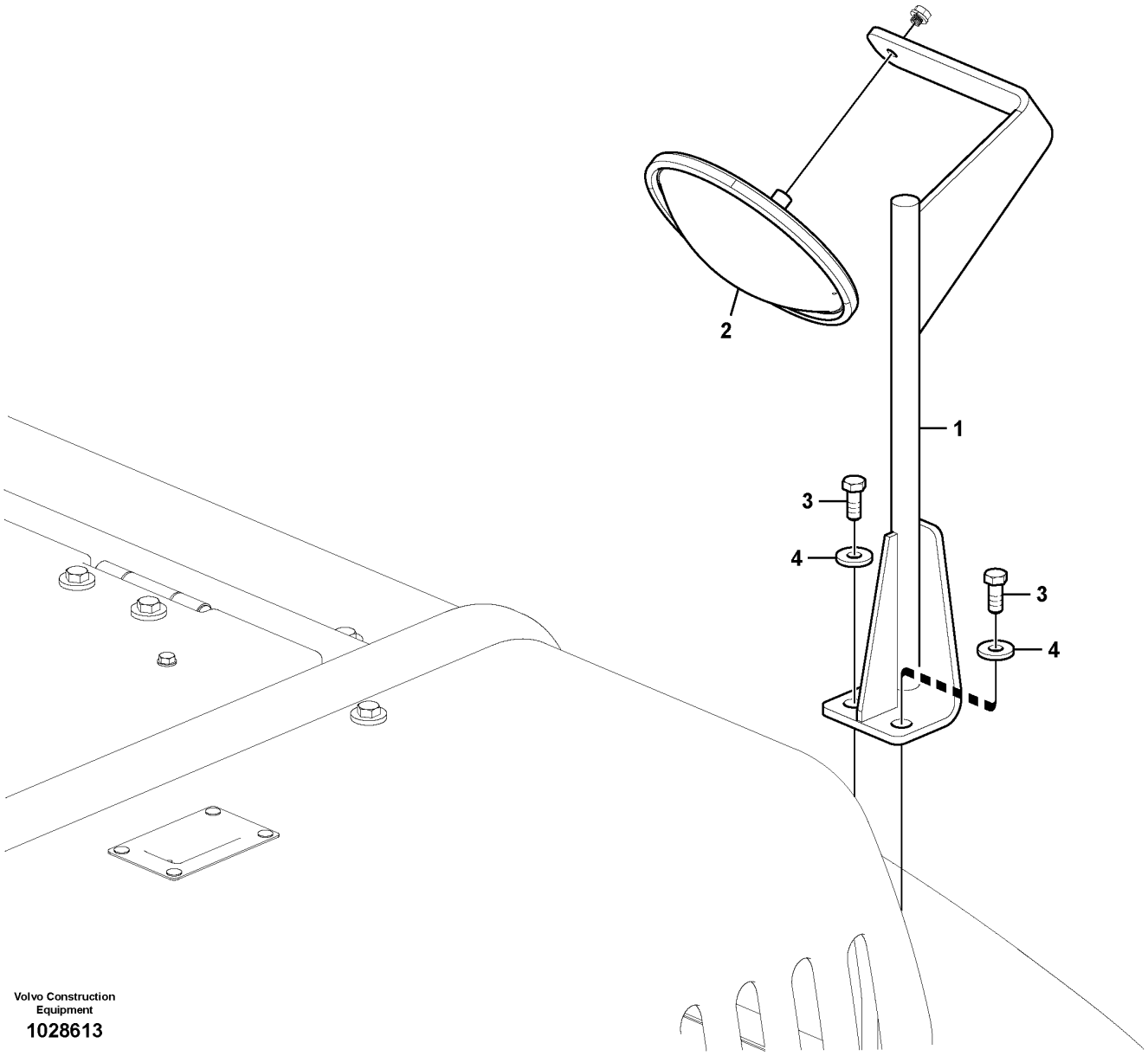

Volvo Construction Equipment

1028613

Fig.	Part No.	Quantity 1	2	3	PS	KIT	Description	Dénomination	Bezeichnung	Denominación	Benämning	Notes
1	VOE 14621076	1					Stay	Tirant	Strebe	Barra	Stag	
2	VOE 14559337	1					Mirror	Miroir	Spiegel	Espejo	Spegel	
3	VOE 978932	2					Hexagon screw	Vis à tête hexagonale	Sechskantschraube	Tornillo hexagonal	Sexkantsskruv	
4	VOE 14522862	2					Washer	Rondelle	Scheibe	Arandela	Bricka	

1	8292223,8299635	**Rear view mirror** **Rétroviseur** **Rückspiegel** **Espejo retrovisor** **Backspegel**	Catalogue id **20592**	Group **841**
2			Illustr. No **1028613**	Section **200**
3				
4			Issue **20023976-I**	Page **717**
5		**8292223:S/N-271392/-280365,8299635:S/N271393-/280366-**		

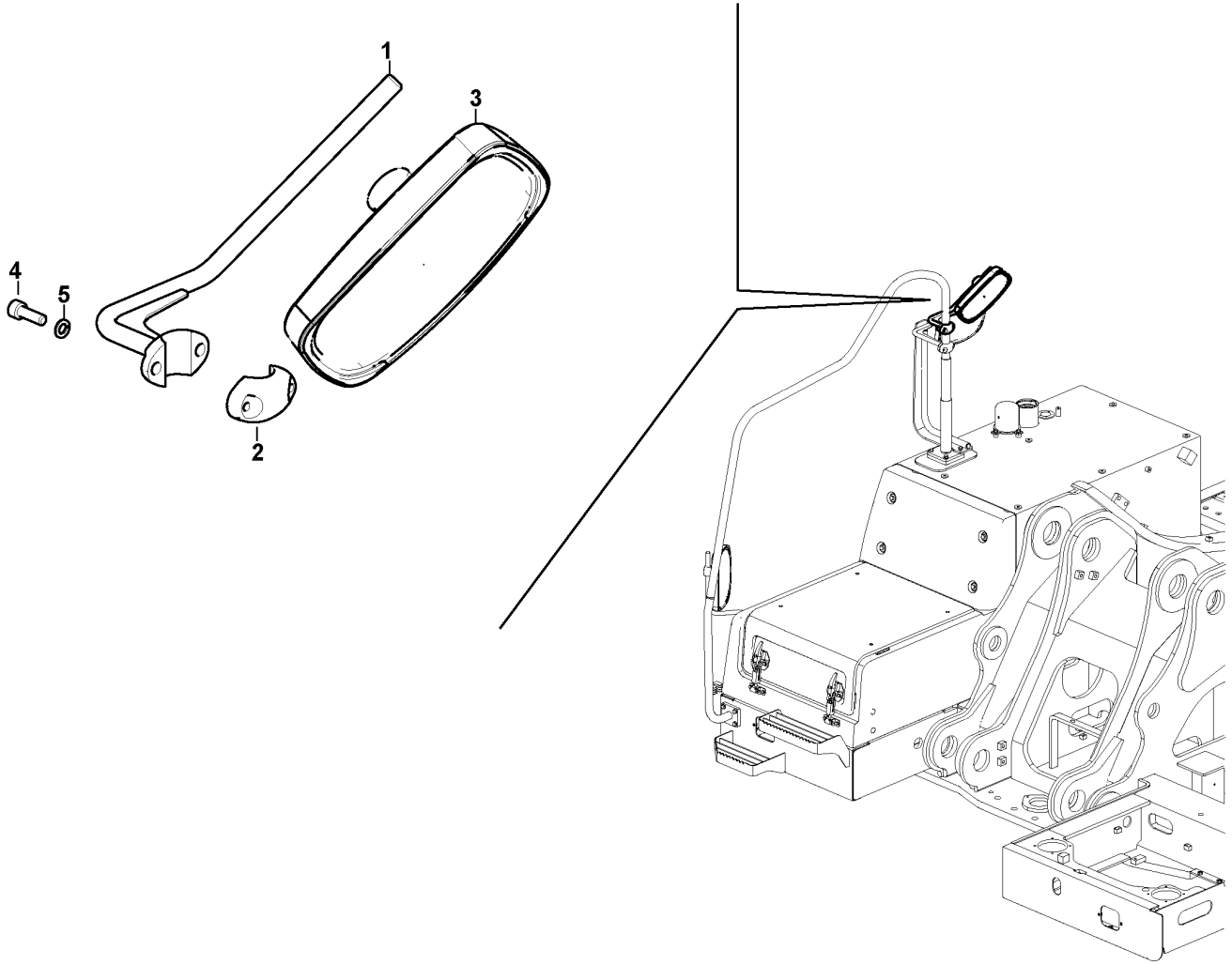
1
2
3
4
5

Fig.	Part No.	Quantity 1	2	3	PS	KIT	Description	Dénomination	Bezeichnung	Denominación	Benämning	Notes
1	VOE 14637658	1					Stay	Tirant	Strebe	Barra	Stag	
2	VOE 14626792	1					Stay	Tirant	Strebe	Barra	Stag	
3	VOE 14708935	1					Mirror	Miroir	Spiegel	Espejo	Spegel	
4	VOE 984080	2					Hex. socket screw	Vis à six pans creux	Innensechskantschraube	Tornillo de hexágono embutido	Insexskruv	
5	VOE 955922	2					Spring washer	Rondelle élastique	Federscheibe	Arandela elástica	Fjäderbricka	

1	8299635	**Rear view mirror** **Rétroviseur** **Rückspiegel** **Espejo retrovisor** **Backspegel**	Catalogue id **20592**	Group **841**
2			Illustr. No **1050263**	Section **210**
3				
4			Issue **20023976-I**	Page **719**
5		**S/N 271393-/280366-**		

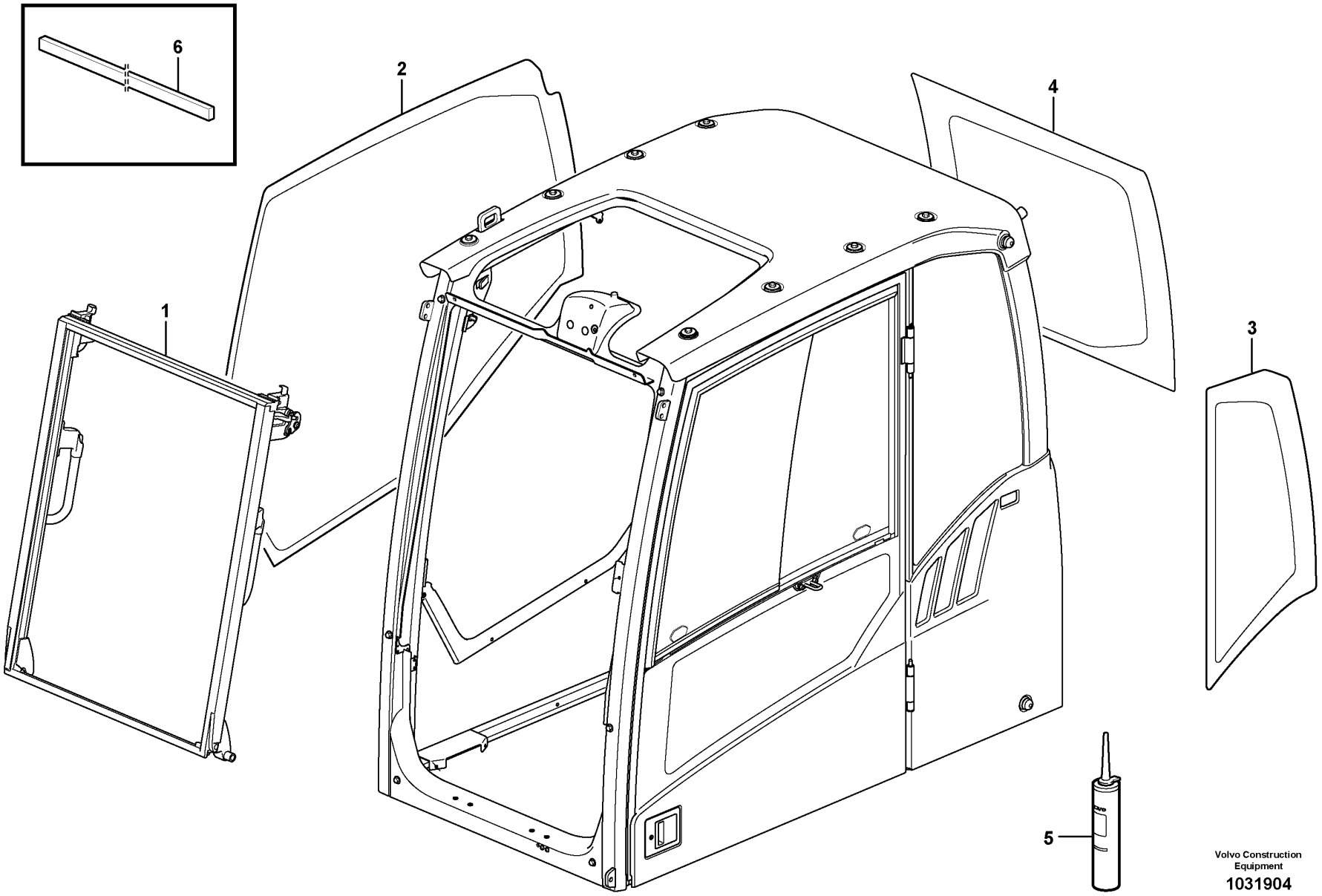

Volvo Construction Equipment

1031904

Fig.	Part No.	Quantity 1	2	3	PS	KIT	Description	Dénomination	Bezeichnung	Denominación	Benämning	Notes
1	VOE 15018560	1					Windscreen	Pare-brise	Frontscheibe	Parabrisas	Vindruta	See group 843-200 page 725
2	VOE 11205297	1					Side window	Glace latérale	Seitenfenster	Ventana lateral	Sidofönster	
3	VOE 11203464	1					Side window	Glace latérale	Seitenfenster	Ventana lateral	Sidofönster	
4	VOE 11204727	1					Rear window	Lunette ar	Heckfenster	Luneta posterior	Bakruta	
5	VOE 11704359	REQ					Sealant	Produit étanchéité	Dichtmittel	Producto de estanqueidad	Tätningsmedel	(VOE 11708567)
6	VOE 11104728	REQ					Spacer	Entretoise	Abstandkörper	Distanciador	Distans	

1		**Glass panes** **Vitres** **Fensterscheibe** **Ventanillas** **Rutor**	Catalogue id **20592**	Group **843**
2				
3			Illustr. No **1031904**	Section **100**
4				
5		**11294089, 11294090**	Issue **20023976-I**	Page **721**

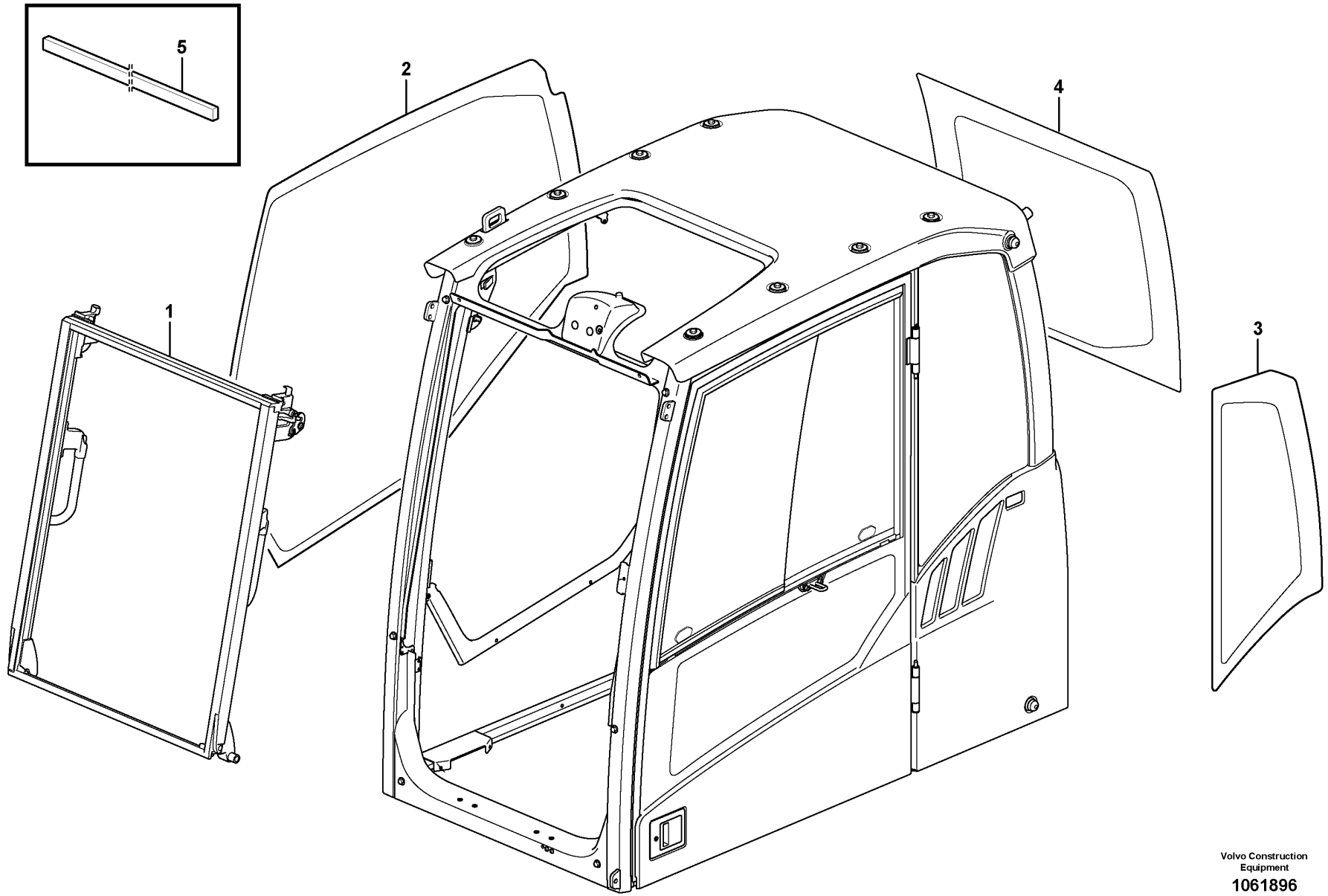

Volvo Construction Equipment
1061896

Fig.	Part No.	Quantity 1	2	3	PS	KIT	Description	Dénomination	Bezeichnung	Denominación	Benämning	Notes
1	VOE 15018560	1					Windscreen	Pare-brise	Frontscheibe	Parabrisas	Vindruta	
2	VOE 11205297	1					Side window	Glace latérale	Seitenfenster	Ventana lateral	Sidofönster	
3	VOE 11203464	1					Side window	Glace latérale	Seitenfenster	Ventana lateral	Sidofönster	
4	VOE 11204727	1					Rear window	Lunette ar	Heckfenster	Luneta posterior	Bakruta	
5	VOE 11104728	REQ					Spacer	Entretoise	Abstandkörper	Distanciador	Distans	

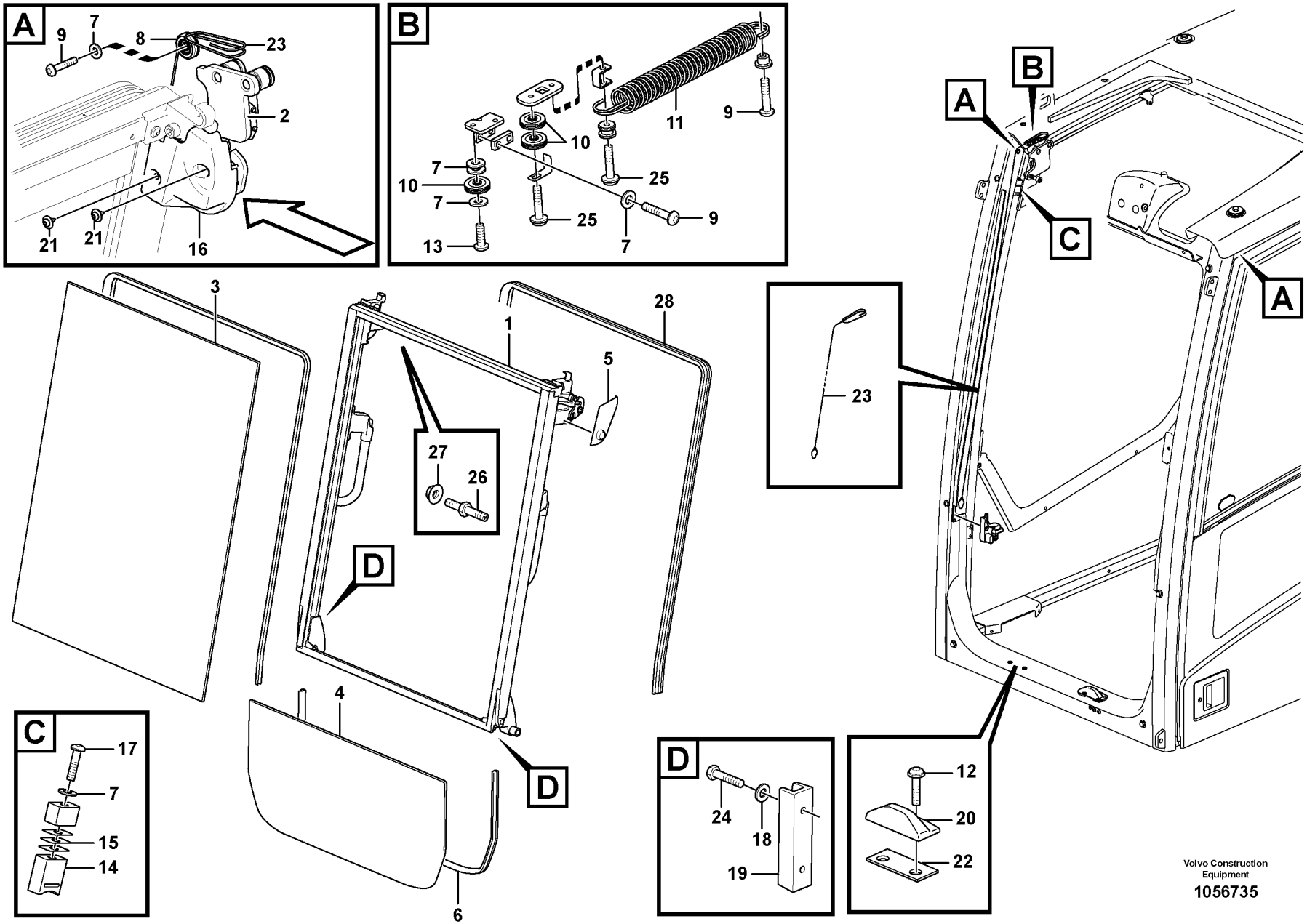
A
9
7
8
23
2
21
21
16
B
11
9
10
7
10
7
25
25
9
13
7
A
B
C
A
23
3
1
28
5
27
26
D
4
D
6
C
17
7
15
14
D
24
18
19
12
20
22
Volvo Construction Equipment
1056735

Fig.	Part No.	Quantity 1	2	3	PS	KIT	Description	Dénomination	Bezeichnung	Denominación	Benämning	Notes
1	VOE 15018560	1					Windscreen	Pare-brise	Frontscheibe	Parabrisas	Vindruta	
2		1			NS		•Roller Kit	•Kit Rouleaux	•Rollensatz	•Juego Rodillos	•Rullsats	
3		1			NS		•Window Pane	•Vitre Fenetre	•Fensterscheibe	•Cristal Ventana	•Fönsterruta	
4	VOE 11205358	1					Window	Glace	Fenster	Ventana	Fönster	
5	VOE 14643813	1					Panel	Panneau	Paneel	Panel	Panel	(VOE 11205746) LH
6	VOE 15010008	1					Sealing strip	Bande d'étanchéité	Dichtleiste	Moldura retén	Tätningslist	
7	VOE 955892	18					Plain washer	Rondelle plane	Flachscheibe	Arandela plana	Planbricka	
8	VOE 11204766	2					Cable pulley	Poulie	Seilrolle	Polea cable	Linhjul	
9	VOE 969423	8					Six point socket screw	Vis à 6 pans creux	Sechszahn-Hohlschraube	Racor de seis dientes	Sextandhålskruv	
10	VOE 11204765	6					Cable pulley	Poulie	Seilrolle	Polea cable	Linhjul	
11	VOE 11204061	2					Spring	Ressort	Feder	Resorte	Fjäder	
12	VOE 969147	4					Six point socket screw	Vis à 6 pans creux	Sechszahn-Hohlschraube	Racor de seis dientes	Sextandhålskruv	
13	VOE 969422	2					Six point socket screw	Vis à 6 pans creux	Sechszahn-Hohlschraube	Racor de seis dientes	Sextandhålskruv	
14	VOE 11205720	2					Rubber damper	Amortisseur caoutchouc	Gummidämpfer	Amortiguador de goma	Gummidämpare	
15	VOE 11205713	REQ					Plate	Tôle	Blech	Chapa	Plåt	
16	VOE 15007310	1					Panel	Panneau	Paneel	Panel	Panel	LH
16	VOE 15007966	1					Panel	Panneau	Paneel	Panel	Panel	RH
17	VOE 969587	2					Six point socket screw	Vis à 6 pans creux	Sechszahn-Hohlschraube	Racor de seis dientes	Sextandhålskruv	
18	VOE 13940090	4					Washer	Rondelle	Scheibe	Arandela	Bricka	
19	VOE 14520135	2					Guard	Protection	Schutz	Proteccion	Skydd	
20	VOE 15106717	2					Rubber block	Plot caoutchouc	Gummiklotz	Pastilla de goma	Gummiklots	
21	VOE 972079	4					Six point socket screw	Vis à 6 pans creux	Sechszahn-Hohlschraube	Racor de seis dientes	Sextandhålskruv	
22	VOE 15008696	REQ					Washer	Rondelle	Scheibe	Arandela	Bricka	
23	VOE 11206093	2					Wire	Fil	Draht	Alambre	Tråd	
24	VOE 969408	4					Six point socket screw	Vis à 6 pans creux	Sechszahn-Hohlschraube	Racor de seis dientes	Sextandhålskruv	

1		**Front window** **Pare-brises** **Frontscheibe** **Parabrisas delantero** **Framruta**	Catalogue id **20592**	Group **843**
2				
3			Illustr. No **1056735**	Section **200**
4				
5		**11294089, 11294090**	Issue **20023976-I**	Page **725**

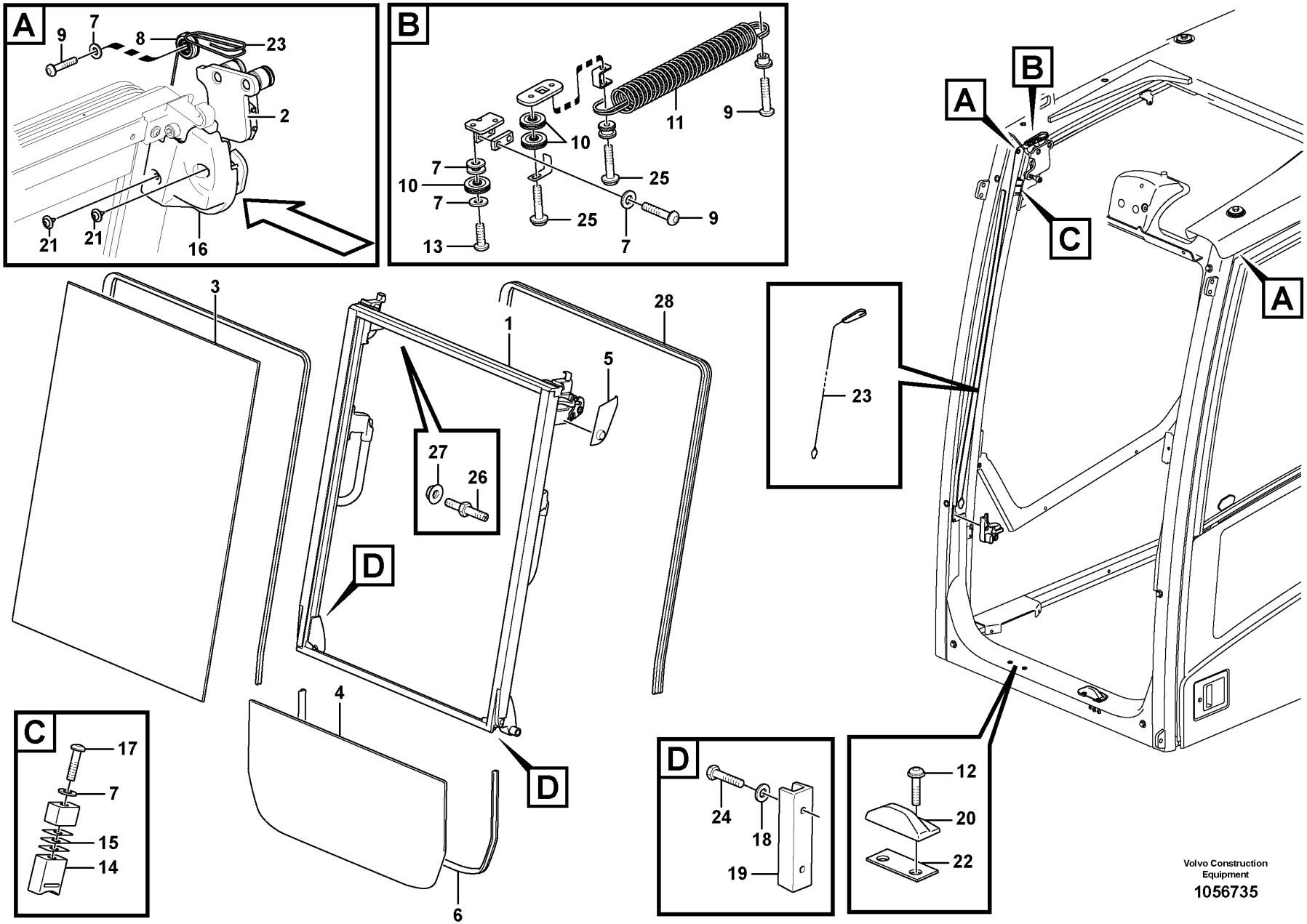
A
9
7
8
23
2
21
21
16
B
11
9
10
7
10
7
25
25
9
13
7
A
B
C
A
23
3
1
28
5
27
26
D
4
D
6
C
17
7
15
14
D
24
18
19
12
20
22
Volvo Construction Equipment
1056735

Fig.	Part No.	Quantity 1	2	3	PS	KIT	Description	Dénomination	Bezeichnung	Denominación	Benämning	Notes
25	VOE 971368	4					Six point socket screw	Vis à 6 pans creux	Sechszahn-Hohlschraube	Racor de seis dientes	Sextandhålskruv	
26	VOE 15036497	4					Pin	Goupille	Stift	Pasador	Pinne	
27	VOE 13971098	4					Flange nut	Écrou à embase	Flanschmutter	Tuerca embridada	Flänsmutter	
28	VOE 15121830	1					Seal	Étanchéité	dichtung	Junta	Tätning	

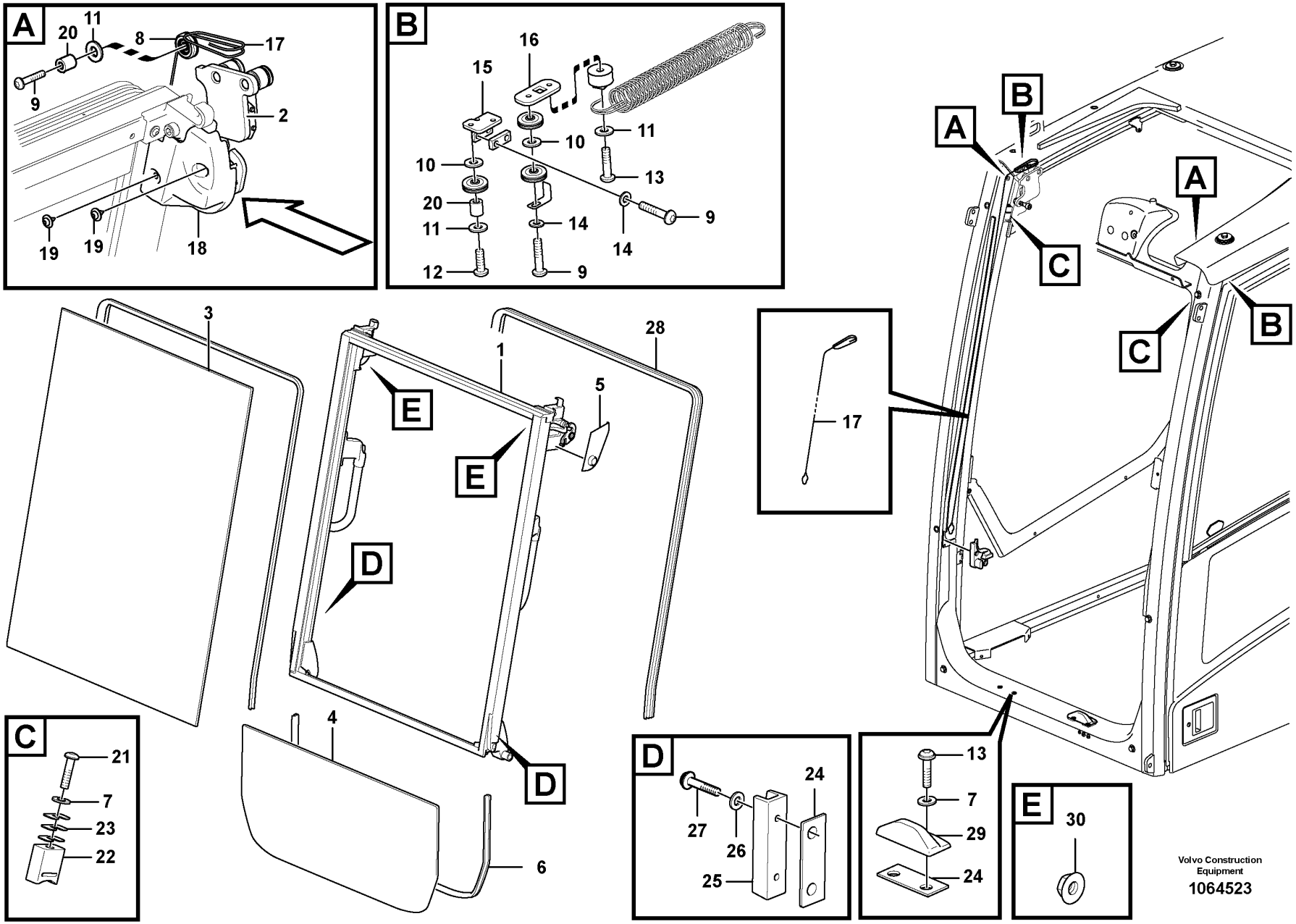
A
20
11
8
17
9
2
19
19
18
B
16
15
10
11
10
13
20
11
14
9
14
12
9
3
1
28
5
E
E
D
D
4
6
17
A
B
C
A
C
B
C
21
7
23
22
D
24
27
26
25
13
7
29
24
E
30
Volvo Construction Equipment
1064523

Fig.	Part No.	Quantity 1	2	3	PS	KIT	Description	Dénomination	Bezeichnung	Denominación	Benämning	Notes
1	VOE 15018560	1					Windscreen	Pare-brise	Frontscheibe	Parabrisas	Vindruta	
2	VOE 15006972	1					•Roller kit	•Kit rouleaux	•Rollensatz	•Juego rodillos	•Rullsats	
3	VOE 15108848	1					•Window pane	•Vitre glace	•Fensterscheibe	•Cristal ventana	•Fönsterruta	
4	VOE 11205358	1					Window	Glace	Fenster	Ventana	Fönster	
5	VOE 14643813	1					Panel	Panneau	Paneel	Panel	Panel	(VOE 11205746)
6	VOE 15010008	1					Sealing strip	Bande d'étanchéité	Dichtleiste	Moldura retén	Tätningslist	
7	VOE 955892	6					Plain washer	Rondelle plane	Flachscheibe	Arandela plana	Planbricka	
8	VOE 14527485	2					Roller	Galet	Rolle	Rodillo	Rulle	
9	VOE 969423	8					Six point socket screw	Vis à 6 pans creux	Sechszahn-Hohlschraube	Racor de seis dientes	Sextandhålskruv	
10	VOE 976945	4					Washer	Rondelle	Scheibe	Arandela	Bricka	
11	VOE 960139	6					Plain washer	Rondelle plane	Flachscheibe	Arandela plana	Planbricka	
12	VOE 969422	2					Six point socket screw	Vis à 6 pans creux	Sechszahn-Hohlschraube	Racor de seis dientes	Sextandhålskruv	
13	VOE 969147	6					Six point socket screw	Vis à 6 pans creux	Sechszahn-Hohlschraube	Racor de seis dientes	Sextandhålskruv	
14	VOE 955919	6					Spring washer	Rondelle élastique	Federscheibe	Arandela elástica	Fjäderbricka	
15	VOE 11204796	1					Plate	Plaque	Platte	Placa	Platta	LH
15	VOE 11204797	1					Plate	Plaque	Platte	Placa	Platta	RH
16	VOE 11204798	2					Plate	Plaque	Platte	Placa	Platta	
17	VOE 11206093	2					Wire	Fil	Draht	Alambre	Tråd	
18	VOE 15007310	1					Panel	Panneau	Paneel	Panel	Panel	LH
18	VOE 15007966	1					Panel	Panneau	Paneel	Panel	Panel	RH
19	VOE 972079	4					Six point socket screw	Vis à 6 pans creux	Sechszahn-Hohlschraube	Racor de seis dientes	Sextandhålskruv	
20	VOE 14506867	4					Boss	Bossage	Warze	Tetón	Vårta	
21	VOE 969587	2					Six point socket screw	Vis à 6 pans creux	Sechszahn-Hohlschraube	Racor de seis dientes	Sextandhålskruv	
22	VOE 11205720	2					Rubber damper	Amortisseur caoutchouc	Gummidämpfer	Amortiguador de goma	Gummidämpare	
23	VOE 11205713	6					Plate	Tôle	Blech	Chapa	Plåt	
24	VOE 15008696	4					Washer	Rondelle	Scheibe	Arandela	Bricka	
25	VOE 14520135	2					Guard	Protection	Schutz	Proteccion	Skydd	

1		**Front window** **Pare-brises** **Frontscheibe** **Parabrisas delantero** **Framruta**	Catalogue id **20592**	Group **843**
2				
3			Illustr. No **1064523**	Section **250**
4				
5		**8290259, 8291490, 8291491, 8291492**	Issue **20023976-I**	Page **729**

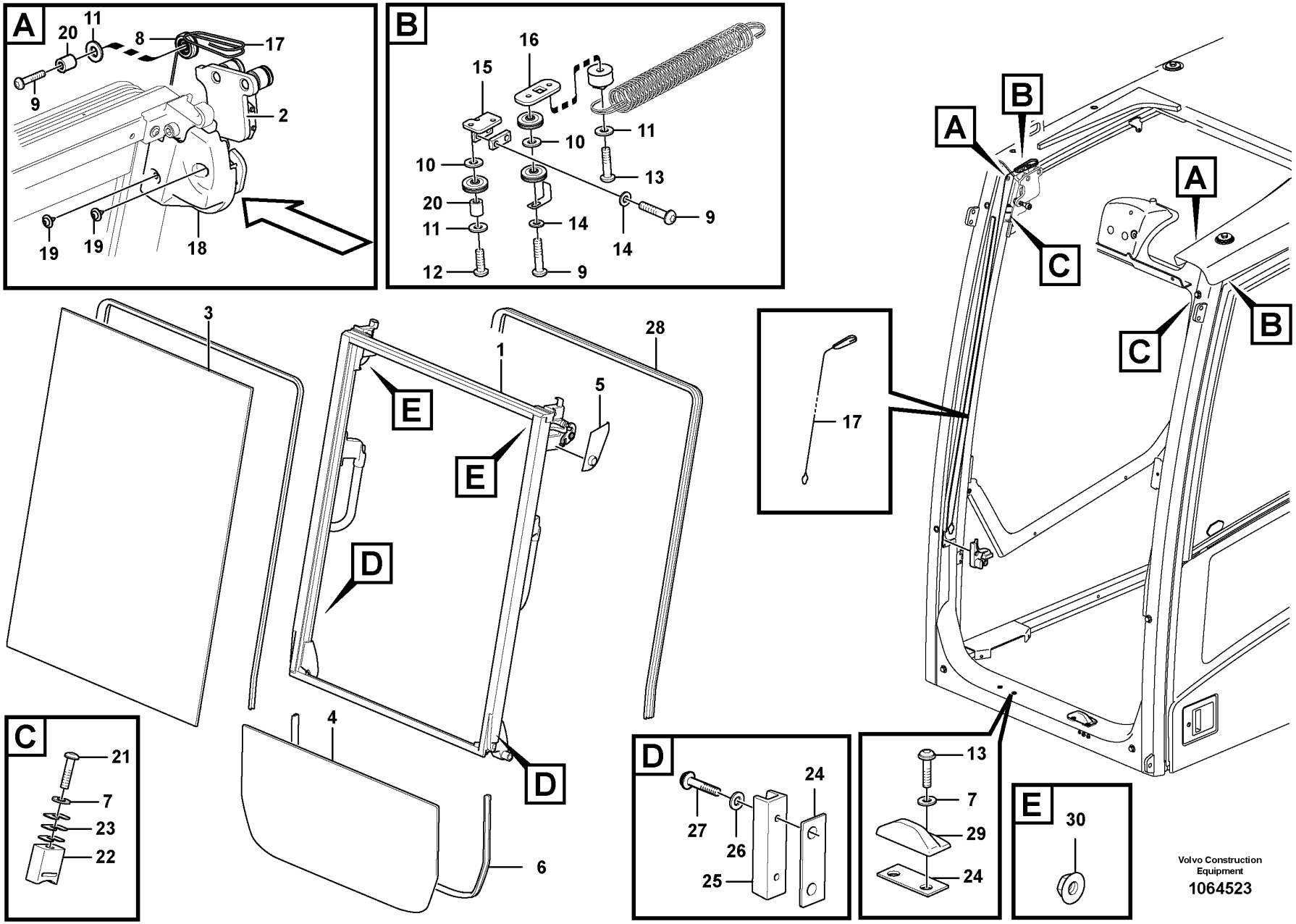
A
20
11
8
17
9
2
19
19
18
B
16
15
10
11
10
13
20
11
14
9
14
12
9
3
1
28
5
E
E
D
D
4
6
17
A
B
C
A
C
B
C
21
7
23
22
D
24
27
26
25
13
7
29
24
E
30
Volvo Construction Equipment
1064523

Fig.	Part No.	Quantity 1	2	3	PS	KIT	Description	Dénomination	Bezeichnung	Denominación	Benämning	Notes
26	VOE 13940090	4					Washer	Rondelle	Scheibe	Arandela	Bricka	
27	VOE 969408	4					Six point socket screw	Vis à 6 pans creux	Sechszahn-Hohlschraube	Racor de seis dientes	Sextandhålskruv	
28	VOE 15121830	1					Seal	Étanchéité	dichtung	Junta	Tätning	
29	VOE 17204283	2					Rubber block	Plot caoutchouc	Gummiklotz	Pastilla de goma	Gummiklots	
30	VOE 13971098	2					Flange nut	Écrou à embase	Flanschmutter	Tuerca embridada	Flänsmutter	

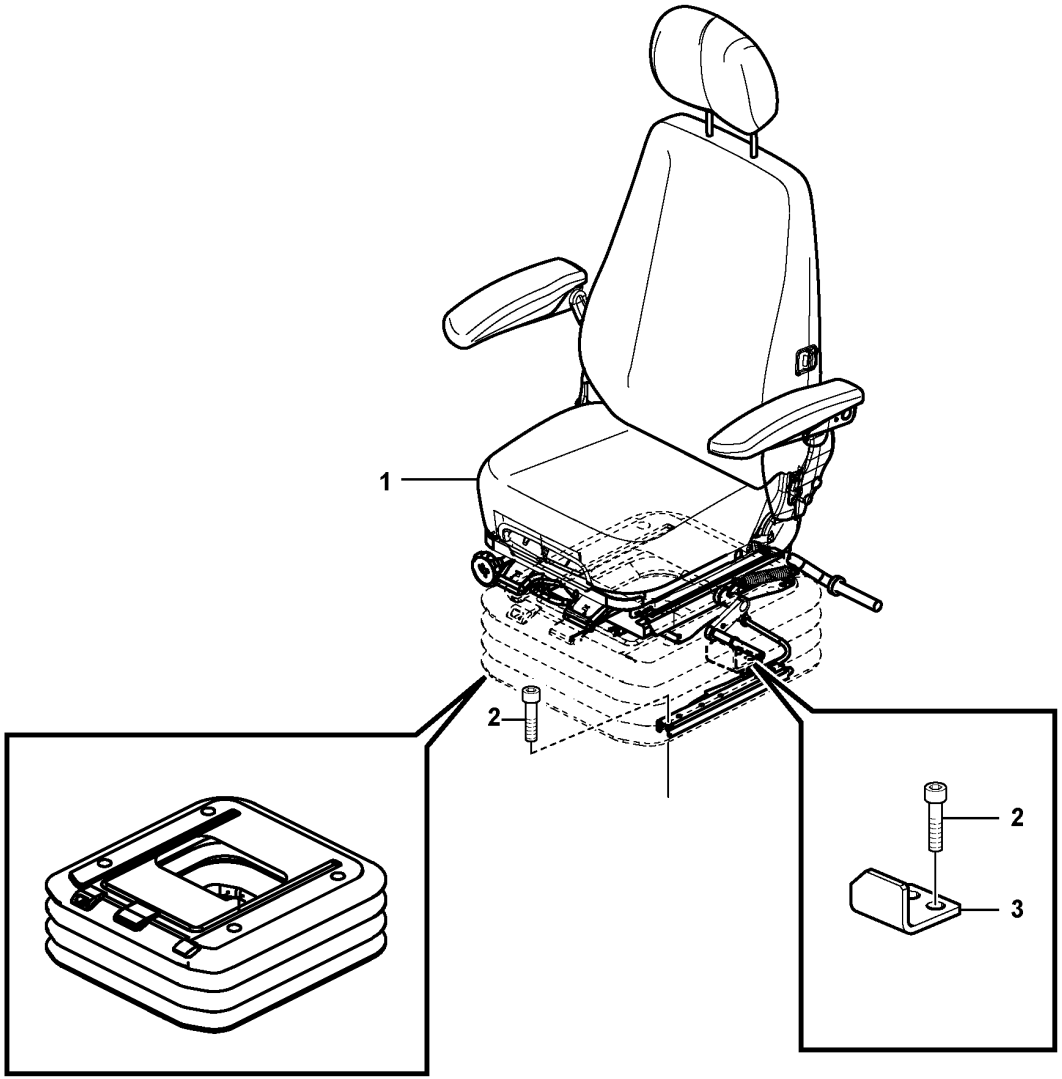
1
2
2
3

Fig.	Part No.	Quantity 1	2	3	4	5	PS	KIT	Description	Dénomination	Bezeichnung	Denominación	Benämning	Notes
1	VOE 14617100	1							Seat	Siège	Sitz	Asiento	Stol	See group 852-150 page 735
	VOE 14617101		1						Seat	Siège	Sitz	Asiento	Stol	S/N -271434 S/N -280389 S/N -231000 See group 852-150 page 735
	VOE 14708674		1						Seat	Siège	Sitz	Asiento	Stol	S/N 271435- S/N 280390- S/N 231001- See group 852-150 page 735
	VOE 14617102			1					Seat	Siège	Sitz	Asiento	Stol	See group 852-150 page 735
	VOE 14577672				1		SS		Driver seat	Siège du conducteur	Fahrersitz	Asiento conductor	Förarstol	See group 852-150 page 735
2	VOE 984064	6	6	6	6		SS		Hex. socket screw	Vis à six pans creux	Innensechskantschraube	Tornillo de hexágono embutido	Insexskruv	
3	VOE 14557479	1	1	1	1				Stopping device	Dispositif d'arrêt	Anhaltevorrichtung	Mecanismo de parada	Stoppdon	

1	8279794	**Operator seat with fitting parts** **Siège conducteur avec pièces de montage** **Fahrersitz mit Anbauteilen** **Asiento del conductor con piezas de montaje** **Förarstol med monteringsdetaljer**	Catalogue id **20592**	Group **852**
2	8279795			
3	8279796		Illustr. No **1065016**	Section **100**
4	8288271			
5			Issue **20023976-I**	Page **733**

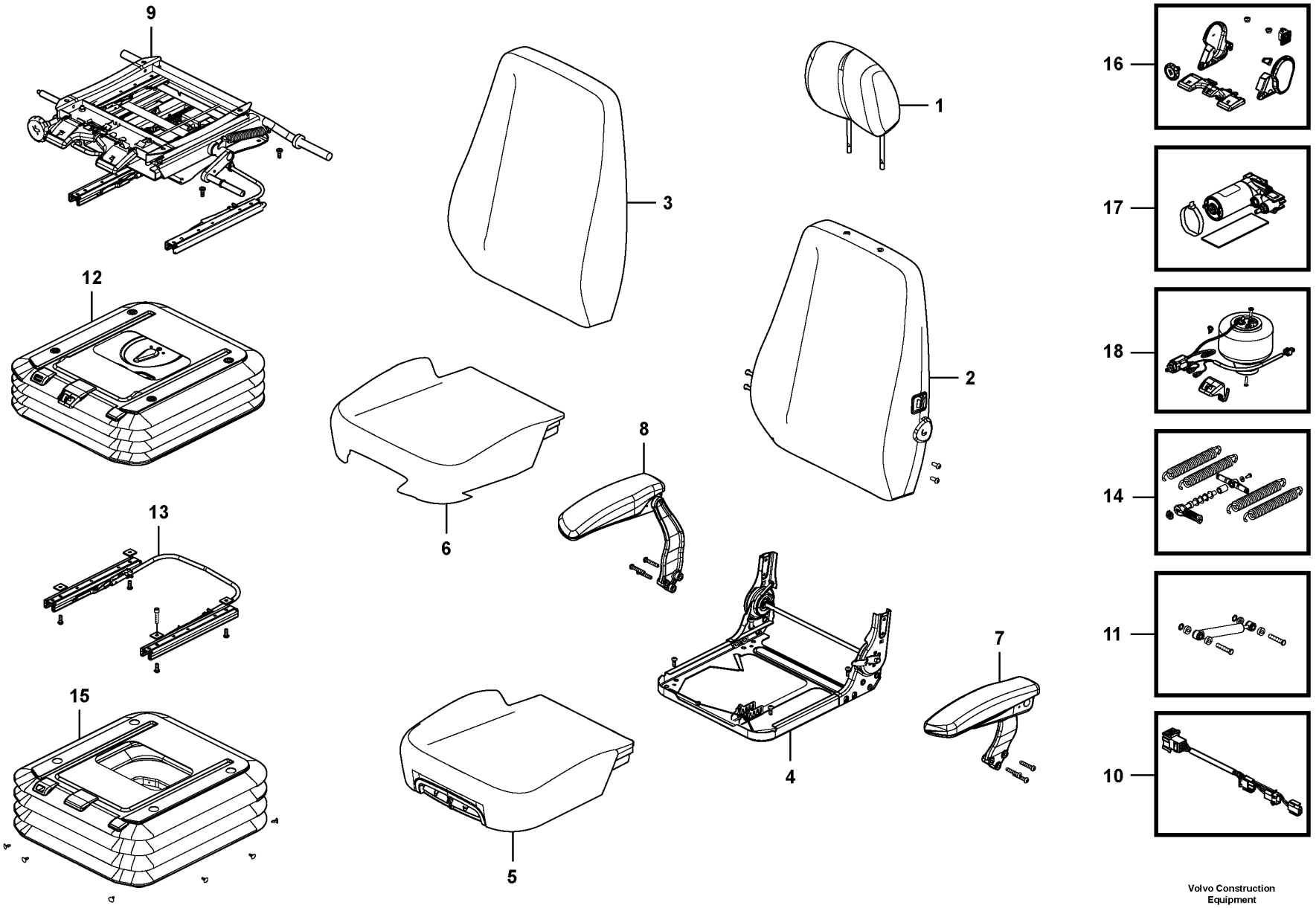

Volvo Construction Equipment

1057357

Fig.	Part No.	Quantity 1	2	3	4	5	PS	KIT	Description	Dénomination	Bezeichnung	Denominación	Benämning	Notes
	VOE 14617102		1						Seat	Siège	Sitz	Asiento	Stol	
	VOE 14617100			1					Seat	Siège	Sitz	Asiento	Stol	
	VOE 14617101	1							Seat	Siège	Sitz	Asiento	Stol	S/N -271434 S/N -280389 S/N -231000
	VOE 14708674	1							Seat	Siège	Sitz	Asiento	Stol	S/N 271435- S/N 280390- S/N 231001-
	VOE 14577672				1		SS		Driver seat	Siège du conducteur	Fahrersitz	Asiento conductor	Förarstol	
1	VOE 14555886	1	1	1	1				•Head restraint	•Appui-tête	•Kopfstütze	•Reposacabezas	•Nackskydd	
2	VOE 14610882			1					•Backrest	•Support lombaire	•Rückenlehne	•Apoyo respaldo	•Ryggstöd	
2	VOE 14610883	1	1		1				•Backrest	•Support lombaire	•Rückenlehne	•Apoyo respaldo	•Ryggstöd	
3	VOE 14610884			1					•Cover	•Capot	•Abdeckung	•Capó	•Kåpa	
3	VOE 14610885	1	1		1				••Cover	••Capot	••Abdeckung	••Capó	••Kåpa	
4	VOE 14555891	1	1	1	1				•Base	•Embase	•Fuß	•Base	•Fot	
5	VOE 14610887	1	1		1				•Seat cushion	•Coussin de siège	•Sitzkissen	•Cojín asiento	•Sittdyna	
5	VOE 14610886			1					•Seat cushion	•Coussin de siège	•Sitzkissen	•Cojín asiento	•Sittdyna	
6	VOE 14610888	1	1	1	1				••Cover	••Capot	••Abdeckung	••Capó	••Kåpa	
7	VOE 14555895	1	1	1	1				•Arm rest	•Accoudoir	•Armlehne	•Reposabrazos	•Armstöd	
8	VOE 14555900	1	1	1	1				•Arm rest	•Accoudoir	•Armlehne	•Reposabrazos	•Armstöd	
9	VOE 14555901	1	1	1	1				•Positioning device	•Dispositif de positionnement	•Positioniergerät	•Dispositivo de posicionamiento	•Positioneringsenhet	
10	VOE 14555912	1	1	1	1				•Wire harness	•Faisceau electrique	•Kabelbaum	•Manojo cables	•Ledningsmatta	
11	VOE 14555911	1	1	1	1				•Damper	•Amortisseur	•Dämpfer	•Amortiguador	•Dämpare	
12	VOE 14555902	1		1					•Suspension	•Suspension	•Aufhängung	•Suspensión	•Upphängning	
12	VOE 14555903		1		1				•Suspension	•Suspension	•Aufhängung	•Suspensión	•Upphängning	
13	VOE 14555904	1	1	1	1				•Slide	•Tiroir	•Schieber	•Corredera	•Slid	
14	VOE 14555910	1	1	1	1				•Spring	•Ressort	•Feder	•Resorte	•Fjäder	
15	VOE 14555906		1		1				•Cover	•Capot	•Haube	•Capo	•Lock	
15	VOE 14555905	1		1					•Cover	•Capot	•Haube	•Capo	•Lock	
16	VOE 14555907	1	1	1	1				•Accessories	•Accessoire	•Zubehör	•Accesorios	•Tillbehör	
17	VOE 14555908	1	1	1	1				•Compressor	•Compresseur	•Kompressor	•Compresor	•Kompressor	

1	8279795	**Operator's seat** **Siège du conucteur** **Fahrersitz** **Asiento del conductor** **Förarstol**	Catalogue id **20592**	Group **852**
2	8279796			
3	8279794		Illustr. No **1057357**	Section **150**
4	8288271			
5			Issue **20023976-I**	Page **735**

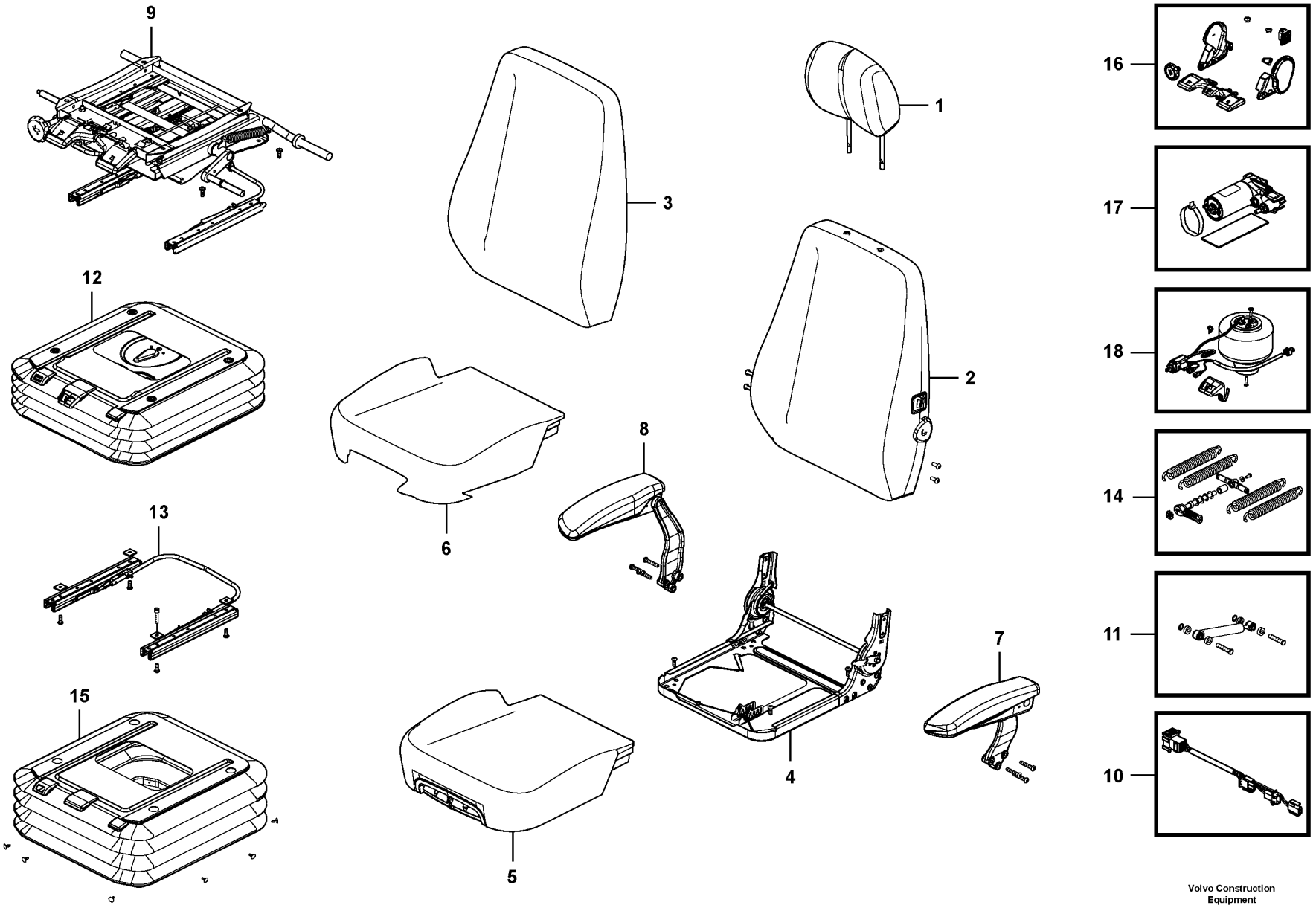

Volvo Construction Equipment

1057357

Fig.	Part No.	Quantity 1	2	3	4	5	PS	KIT	Description	Dénomination	Bezeichnung	Denominación	Benämning	Notes
18	VOE 14555909	1	1	1	1				•Air valve	•Soupape d'air	•Luftventil	•Válvula de aire	•Luftventil	

1	8279795	**Operator's seat** **Siège du conucteur** **Fahrersitz** **Asiento del conductor** **Förarstol**	Catalogue id **20592**	Group **852**
2	8279796			
3	8279794		Illustr. No **1057357**	Section **150**
4	8288271			
5			Issue **20023976-I**	Page **737**

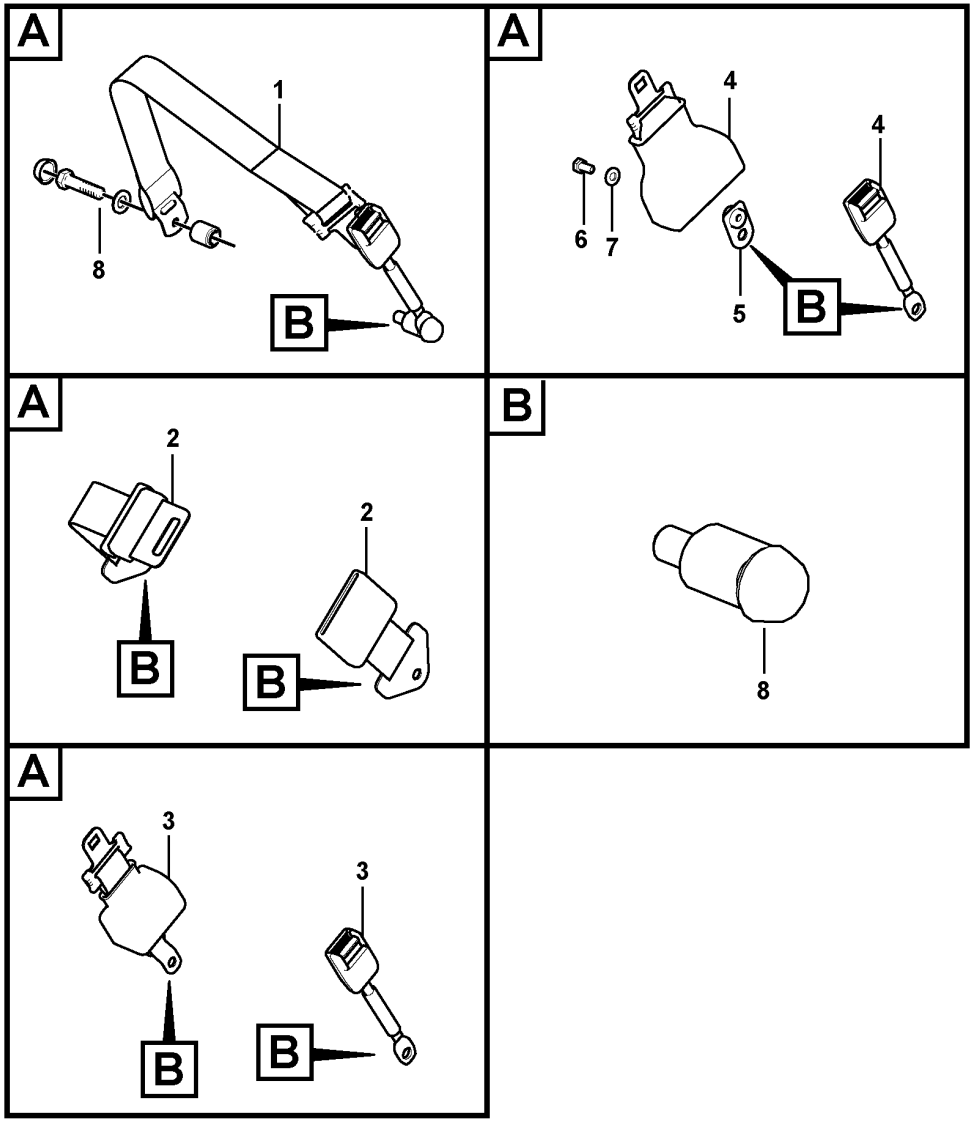

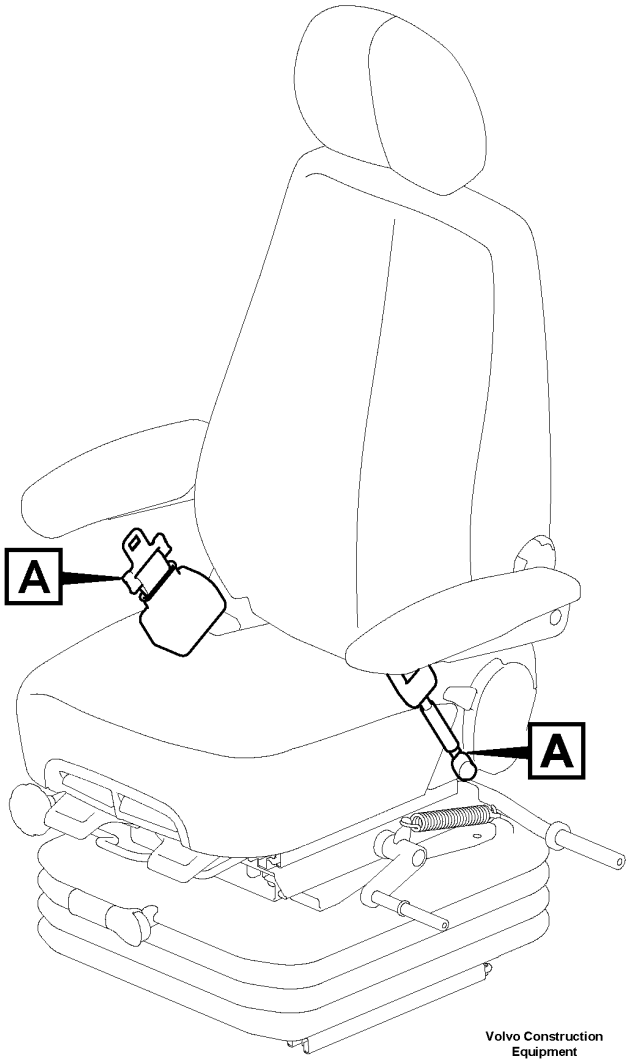

Volvo Construction Equipment

1057388

Fig.	Part No.	Quantity 1	2	3	4	5	PS	KIT	Description	Dénomination	Bezeichnung	Denominación	Benämning	Notes
1	VOE 11802618	1							Seat Belt	Ceintu.securite	Sicherheitsgurt	Cint Seguridad	Bilbälte	2" Strap lap type
2	VOE 14532580		1						Seat belt	Ceinture de sécurité	Sicherheitsgurt	Cinturón de seguridad	Bilbälte	3" Strap lap type
3	VOE 14586588			1					Seat belt	Ceinture de sécurité	Sicherheitsgurt	Cinturón de seguridad	Bilbälte	2" Retractable type S/N -210684/-230771 S/N -271161/-280303
	VOE 14684301			1					Seat belt	Ceinture de sécurité	Sicherheitsgurt	Cinturón de seguridad	Bilbälte	S/N 210515-/230772- S/N 271162-/280304-
4	VOE 11800416				1				Belt	Ceinture	Riemen	Correa	Rem	3" Retractable type
5	VOE 14545098				1				Bracket	Console	Konsole	Consola	Konsol	
6	VOE 983250				1				Hexagon screw	Vis à tête hexagonale	Sechskantschraube	Tornillo hexagonal	Sexkantsskruv	
7	VOE 960148				1		SS		Plain washer	Rondelle plane	Flachscheibe	Arandela plana	Planbricka	
8	VOE 14563820	1	1	1	1				Repair kit	Kit de réparation	Reparatursatz	Kit de reparación	Reparationssats	S/N -210519/-270386 S/N -280120
		1	1	1	1		NS		Seat belt	Ceinture de sécurité	Sicherheitsgurt	Cinturón de seguridad	Bilbälte	S/N 210520-/270387- S/N 280121-

1	8279798
2	8279799
3	8279800
4	8282743
5	

Seatbelt Installation
Installation de la ceinture de sécurité
Sicherheitsgurt, Einbau
Instalación de cinturón de seguridad
Säkerhetsbälte, ditsättning

Catalogue id **20592**	Group **852**
Illustr. No **1057388**	Section **200**
Issue **20023976-I**	Page **739**

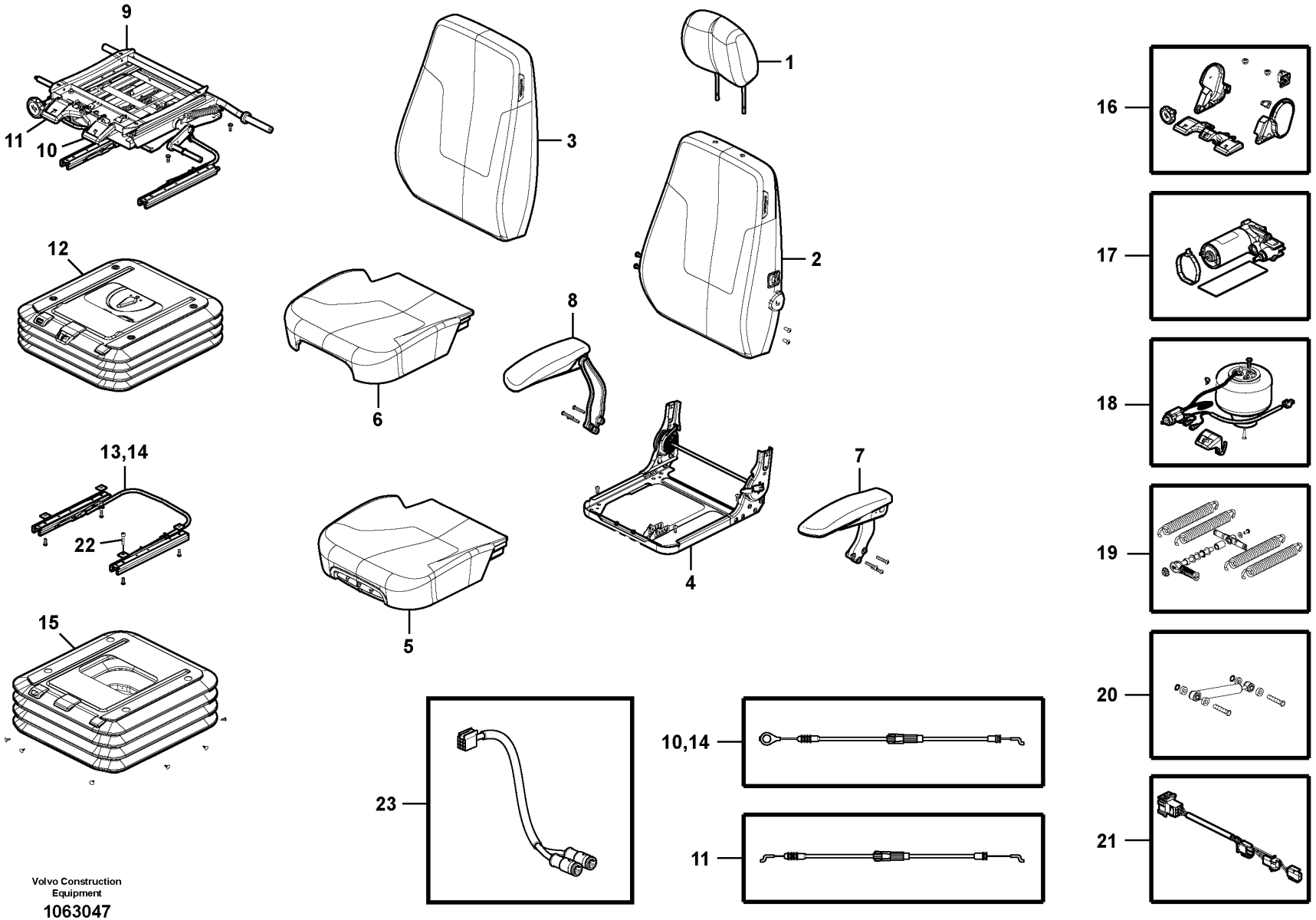

Volvo Construction Equipment

1063047

Fig.	Part No.	Quantity 1	2	3	4	5	PS	KIT	Description	Dénomination	Bezeichnung	Denominación	Benämning	Notes
	VOE 14617101	1							Seat	Siège	Sitz	Asiento	Stol	S/N -271434 S/N -280389 S/N -231000
	VOE 14708674	1							Seat	Siège	Sitz	Asiento	Stol	S/N 271435- S/N 280390- S/N 231001-
	VOE 14617102		1						Seat	Siège	Sitz	Asiento	Stol	
1	VOE 14555886	1	1						•Head restraint	•Appui-tête	•Kopfstütze	•Reposacabezas	•Nackskydd	
2	VOE 14610883	1	1						•Backrest	•Support lombaire	•Rückenlehne	•Apoyo respaldo	•Ryggstöd	
3	VOE 14610885	1	1						••Cover	••Capot	••Abdeckung	••Capó	••Kåpa	
4	VOE 14555891	1	1						•Base	•Embase	•Fuß	•Base	•Fot	
5	VOE 14610887	1	1						•Seat cushion	•Coussin de siège	•Sitzkissen	•Cojín asiento	•Sittdyna	
6	VOE 14610888	1	1						••Cover	••Capot	••Abdeckung	••Capó	••Kåpa	
7	VOE 14555895	1	1						•Arm rest	•Accoudoir	•Armlehne	•Reposabrazos	•Armstöd	
8	VOE 14555900	1	1						•Arm rest	•Accoudoir	•Armlehne	•Reposabrazos	•Armstöd	
9	VOE 14555901	1	1						•Positioning device	•Dispositif de positionnement	•Positioniergerät	•Dispositivo de posicionamiento	•Positioneringsenhet	
10	VOE 14590168	1	2						••Cable	••Câble	••Kabel	••Cable	••Kabel	(VOE 14579223)
11	VOE 14596939	1	2						••Cable	••Câble	••Kabel	••Cable	••Kabel	(VOE 14579224)
12	VOE 14555902	1							•Suspension	•Suspension	•Aufhängung	•Suspensión	•Upphängning	
12	VOE 14555903		1						•Suspension	•Suspension	•Aufhängung	•Suspensión	•Upphängning	
13	VOE 14555904	1	1						•Slide	•Tiroir	•Schieber	•Corredera	•Slid	
14	VOE 14590168	1	1						••Cable	••Câble	••Kabel	••Cable	••Kabel	(VOE 14579223)
15	VOE 14555905	1							•Cover	•Capot	•Haube	•Capo	•Lock	
15	VOE 14555906		1						•Cover	•Capot	•Haube	•Capo	•Lock	
16	VOE 14555907	1	1						•Accessories	•Accessoire	•Zubehör	•Accesorios	•Tillbehör	
17	VOE 14555908	1	1						•Compressor	•Compresseur	•Kompressor	•Compresor	•Kompressor	
18	VOE 14555909	1	1						•Air valve	•Soupape d'air	•Luftventil	•Válvula de aire	•Luftventil	
19	VOE 14555910	1	1						•Spring	•Ressort	•Feder	•Resorte	•Fjäder	
20	VOE 14555911	1	1						•Damper	•Amortisseur	•Dämpfer	•Amortiguador	•Dämpare	
21	VOE 14555912	1	1						•Wire harness	•Faisceau electrique	•Kabelbaum	•Manojo cables	•Ledningsmatta	
22	VOE 984064	4	4				SS		Hex. socket screw	Vis à six pans creux	Innensechskantschraube	Tornillo de hexágono embutido	Insexskruv	

1	8291524	**Operator's seat** **Siège du conucteur** **Fahrersitz** **Asiento del conductor** **Förarstol**
2	8291525	
3	8288439	
4	8288440	
5		

Catalogue id	Group
20592	852
Illustr. No	Section
1063047	300
Issue	Page
20023976-I	741

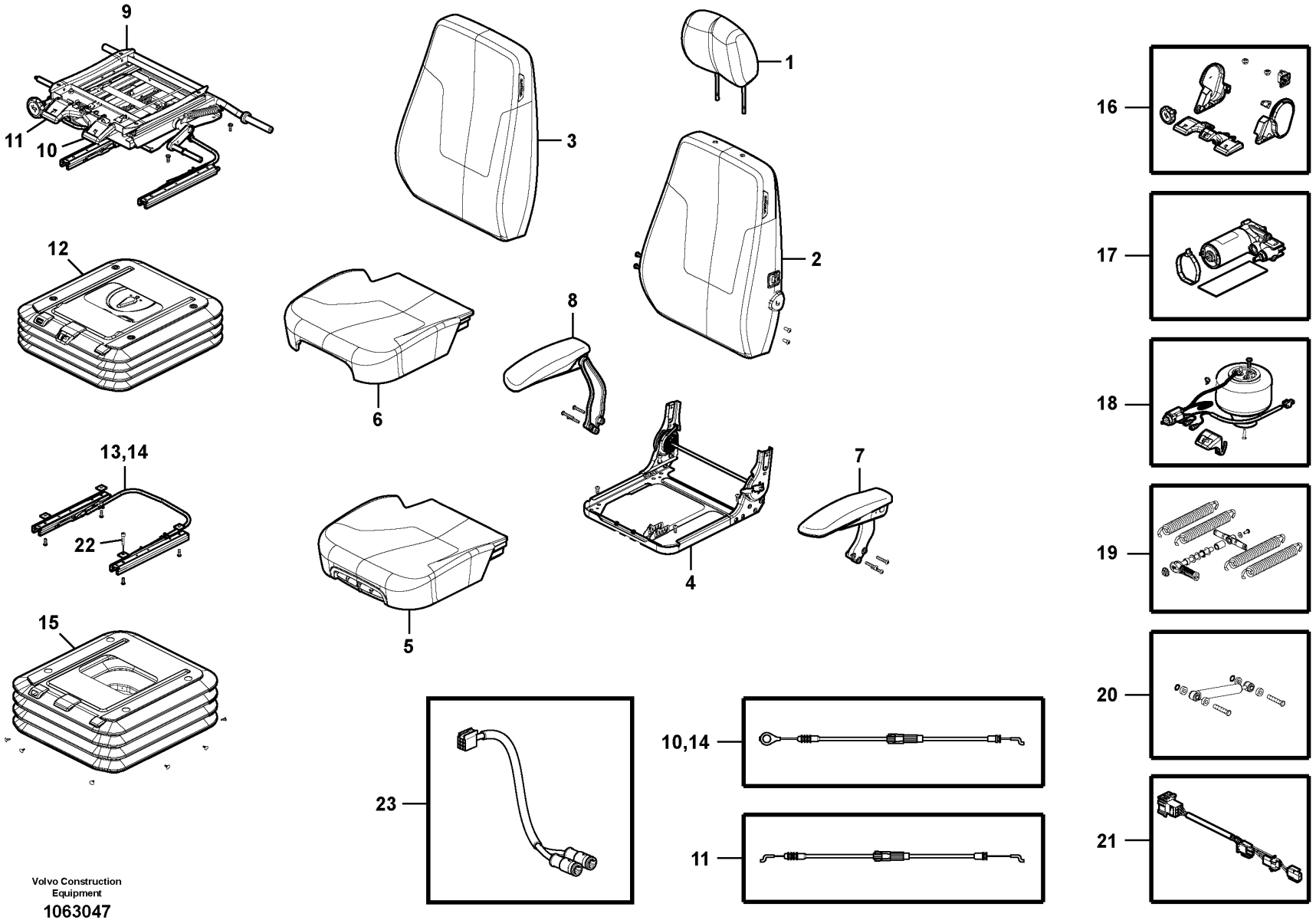

Volvo Construction Equipment

1063047

Fig.	Part No.	Quantity 1	2	3	4	5	PS	KIT	Description	Dénomination	Bezeichnung	Denominación	Benämning	Notes
	VOE 14596728			1					Suspension	Suspension	Aufhängung	Suspensión	Upphängning	
	VOE 14713002				1				Set	Jeu	Satz	Juego	Sats	(VOE 14596729)
23	VOE 14626116	1	1						Wiring harness	Faisceau de câbles	Kabelbaum	Manojo cables	Ledningsmatta	

1	8291524	**Operator's seat** **Siège du conucteur** **Fahrersitz** **Asiento del conductor** **Förarstol**	Catalogue id **20592**	Group **852**
2	8291525			
3	8288439		Illustr. No **1063047**	Section **300**
4	8288440			
5			Issue **20023976-I**	Page **743**

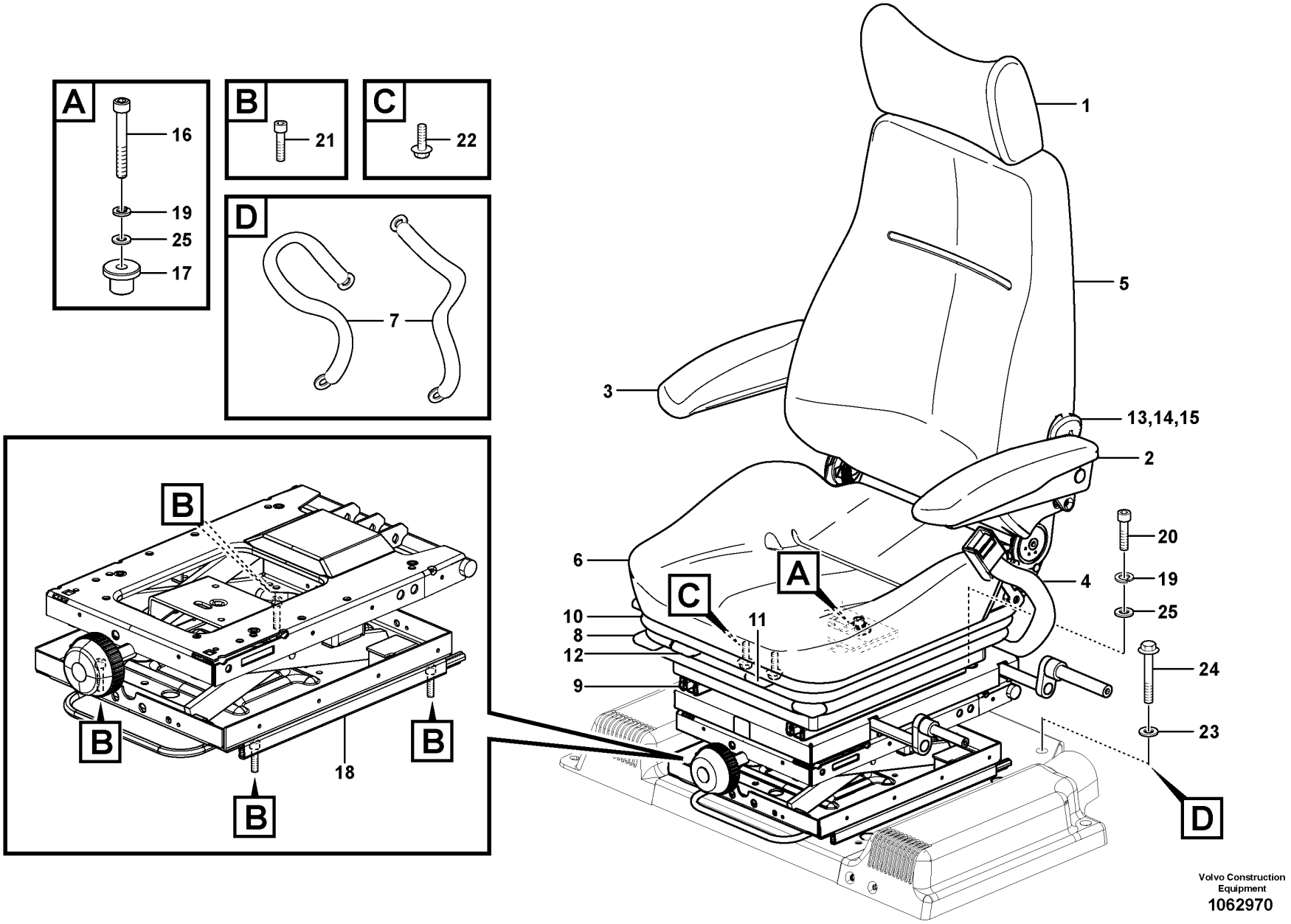

Volvo Construction Equipment
1062970

Fig.	Part No.	Quantity 1	2	3	PS	KIT	Description	Dénomination	Bezeichnung	Denominación	Benämning	Notes
	VOE 14549410	1	1		SS		Seat	Siège	Sitz	Asiento	Stol	S/N -271438 S/N -280395
	VOE 14708672	1	1				Seat	Siège	Sitz	Asiento	Stol	S/N 271439- S/N 280396-
1	**SA 2067-00100**	1	1				•Head restraint	•Appui-tête	•Kopfstütze	•Reposacabezas	•Nackskydd	
2	**VOE 14551181**	1	1				•Arm rest	•Accoudoir	•Armlehne	•Reposabrazos	•Armstöd	
3	**VOE 14551182**	1	1				•Arm rest	•Accoudoir	•Armlehne	•Reposabrazos	•Armstöd	
4	**VOE 14553766**	1	1				•Seat belt	•Ceinture de sécurité	•Sicherheitsgurt	•Cinturón de seguridad	•Bilbälte	
5	**VOE 14521384**	1	1				•Backrest cushion	•Dossier	•Rückenlehnenpolster	•Cojín respaldo	•Ryggdyna	
5	**VOE 14513755**	1	1				•Cover	•Capot	•Haube	•Capo	•Lock	
6	**VOE 14521385**	1	1				•Seat cushion	•Coussin de siège	•Sitzkissen	•Cojín asiento	•Sittdyna	
6	**VOE 14513756**	1	1				•Cover	•Capot	•Haube	•Capo	•Lock	
7	**VOE 14513753**	1	1				•Belt	•Ceinture	•Riemen	•Correa	•Rem	
8	**VOE 14538608**	1	1				•Slide	•Tiroir	•Schieber	•Corredera	•Slid	
9	**VOE 14513757**	1	1				•Slide block	•Bloc guidage	•Gleitklotz	•Bloque deslizante	•Glidklots	
10	**VOE 14513758**	1	1				•Bellows	•Capot Caoutcho.	•Gummimantel	•Cubierta Goma	•Gummikåpa	
11	**VOE 14517890**	1	1				•Lever kit	•Kit leviers	•Hebelsatz	•Juego de palanca	•Hävarmsats	
12	**VOE 14517891**	1	1				•Lever kit	•Kit leviers	•Hebelsatz	•Juego de palanca	•Hävarmsats	
13	**VOE 14513754**	1	1				•Heater	•Réchauffeur	•Heizgerät	•Calefactor	•Värmare	
14	**VOE 14501383**	1	1				•Cable	•Câble	•Seil	•Cable	•Lina	
15	**VOE 14527286**	1	1				•Knob	•Bouton	•Knopf	•Boton	•Knapp	
16	**VOE 984346**	1	1				Hex. socket screw	Vis à six pans creux	Innensechskantschraube	Tornillo de hexágono embutido	Insexskruv	
17		1	1		NS		Boss	Bossage	Warze	Teton	Vårta	
18	**VOE 14521988**	1	1				Support	Support	Stütze	Apoyo	Stöd	
19	**VOE 955921**	4	4				Spring washer	Rondelle élastique	Federscheibe	Arandela elástica	Fjäderbricka	
20	**VOE 984077**	4	3				Hex. socket screw	Vis à six pans creux	Innensechskantschraube	Tornillo de hexágono embutido	Insexskruv	
21	**VOE 984064**	8	8		SS		Hex. socket screw	Vis à six pans creux	Innensechskantschraube	Tornillo de hexágono embutido	Insexskruv	
22	**VOE 13946544**	2	2				Screw	Vis	Schraube	Tornillo	Skruv	
23	**VOE 976945**	2	2				Washer	Rondelle	Scheibe	Arandela	Bricka	
24	**VOE 984758**	2	1				Flange screw	Vis à embase	Flanschschraube	Tornillo embridado	Flänsskruv	(VOE 13965188)

1	**8290260**	**Operator seat with fitting parts** **Siège conducteur avec pièces de montage** **Fahrersitz mit Anbauteilen** **Asiento del conductor con piezas de montaje** **Förarstol med monteringsdetaljer**	Catalogue id **20592**	Group **852**
2	**8291493**		Illustr. No **1062970**	Section **350**
3				
4			Issue **20023976-I**	Page **745**
5				

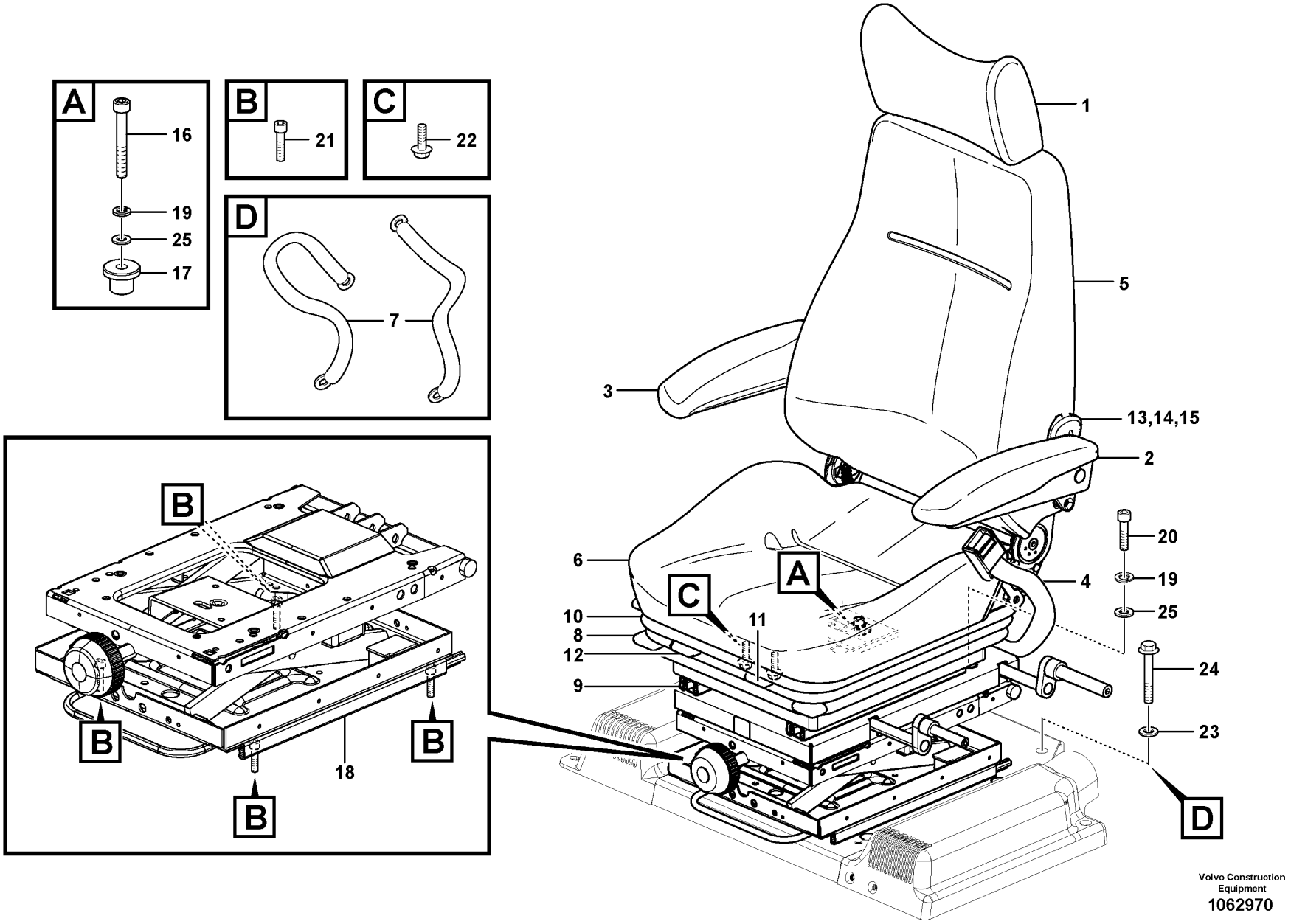

Volvo Construction Equipment
1062970

Fig.	Part No.	Quantity 1	2	3	PS	KIT	Description	Dénomination	Bezeichnung	Denominación	Benämning	Notes
25	VOE 13955894	4	4				Washer	Rondelle	Scheibe	Arandela	Bricka	

1	8290260	**Operator seat with fitting parts** **Siège conducteur avec pièces de montage** **Fahrersitz mit Anbauteilen** **Asiento del conductor con piezas de montaje** **Förarstol med monteringsdetaljer**	Catalogue id **20592**	Group **852**
2	8291493			
3			Illustr. No **1062970**	Section **350**
4				
5			Issue **20023976-I**	Page **747**

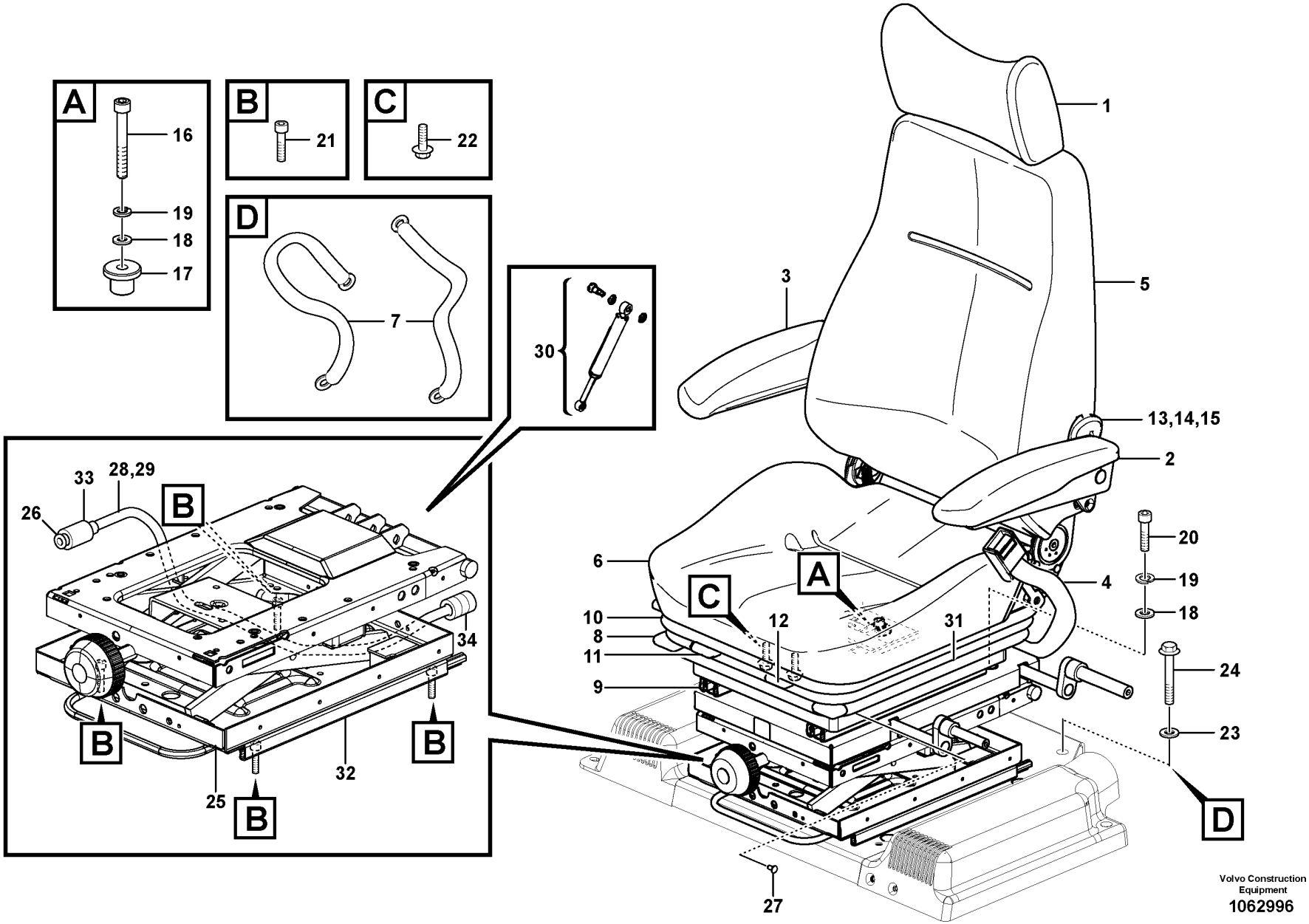

Volvo Construction Equipment
1062996

Fig.	Part No.	Quantity 1	2	3	PS	KIT	Description	Dénomination	Bezeichnung	Denominación	Benämning	Notes
	VOE 14549410	1			SS		Seat	Siège	Sitz	Asiento	Stol	S/N -271438 S/N -280395
	VOE 14708672	1					Seat	Siège	Sitz	Asiento	Stol	S/N 271439- S/N 280396-
	VOE 14659743		1				Seat	Siège	Sitz	Asiento	Stol	(VOE 14542411)
1	**SA 2067-00100**	1	1				•Head restraint	•Appui-tête	•Kopfstütze	•Reposacabezas	•Nackskydd	
2	**VOE 14551181**	1	1				•Arm rest	•Accoudoir	•Armlehne	•Reposabrazos	•Armstöd	
3	**VOE 14551182**	1	1				•Arm rest	•Accoudoir	•Armlehne	•Reposabrazos	•Armstöd	
4	**VOE 14553766**	1					•Seat belt	•Ceinture de sécurité	•Sicherheitsgurt	•Cinturón de seguridad	•Bilbälte	
4	**VOE 14542412**		1				•Seat belt	•Ceinture de sécurité	•Sicherheitsgurt	•Cinturón de seguridad	•Bilbälte	
5	**VOE 14521384**	1	1				•Backrest cushion	•Dossier	•Rückenlehnenpolster	•Cojín respaldo	•Ryggdyna	
5	**VOE 14513755**	1	1				•Cover	•Capot	•Haube	•Capo	•Lock	
6	**VOE 14521385**	1	1				•Seat cushion	•Coussin de siège	•Sitzkissen	•Cojín asiento	•Sittdyna	
6	**VOE 14513756**	1	1				•Cover	•Capot	•Haube	•Capo	•Lock	
7	**VOE 14513753**	1					•Belt	•Ceinture	•Riemen	•Correa	•Rem	
8	**VOE 14538608**	1	1				•Slide	•Tiroir	•Schieber	•Corredera	•Slid	
9	**VOE 14513757**	1	1				•Slide block	•Bloc guidage	•Gleitklotz	•Bloque deslizante	•Glidklots	
10	**VOE 14513758**	1	1				•Bellows	•Capot Caoutcho.	•Gummimantel	•Cubierta Goma	•Gummikåpa	
11	**VOE 14517890**	1	1				•Lever kit	•Kit leviers	•Hebelsatz	•Juego de palanca	•Hävarmsats	
12	**VOE 14517891**	1	1				•Lever kit	•Kit leviers	•Hebelsatz	•Juego de palanca	•Hävarmsats	
13	**VOE 14513754**	1	1				•Heater	•Réchauffeur	•Heizgerät	•Calefactor	•Värmare	
14	**VOE 14501383**	1	1				•Cable	•Câble	•Seil	•Cable	•Lina	
15	**VOE 14527286**	1	1				•Knob	•Bouton	•Knopf	•Boton	•Knapp	
16	**VOE 984346**	1	1				Hex. socket screw	Vis à six pans creux	Innensechskantschraube	Tornillo de hexágono embutido	Insexskruv	
17		1	1		NS		Boss	Bossage	Warze	Teton	Vårta	
18	**VOE 13955894**	4	4				Washer	Rondelle	Scheibe	Arandela	Bricka	
19	**VOE 955921**	4	4				Spring washer	Rondelle élastique	Federscheibe	Arandela elástica	Fjäderbricka	
20	**VOE 984077**	3	3				Hex. socket screw	Vis à six pans creux	Innensechskantschraube	Tornillo de hexágono embutido	Insexskruv	
21	**VOE 984064**	8	8		SS		Hex. socket screw	Vis à six pans creux	Innensechskantschraube	Tornillo de hexágono embutido	Insexskruv	
22	**VOE 13946544**	2	2				Screw	Vis	Schraube	Tornillo	Skruv	

1	**8290261**
2	**8291494**
3	
4	
5	

Operator seat with fitting parts
Siège conducteur avec pièces de montage
Fahrersitz mit Anbauteilen
Asiento del conductor con piezas de montaje
Förarstol med monteringsdetaljer

Catalogue id **20592**	Group **852**
Illustr. No **1062996**	Section **400**
Issue **20023976-I**	Page **749**

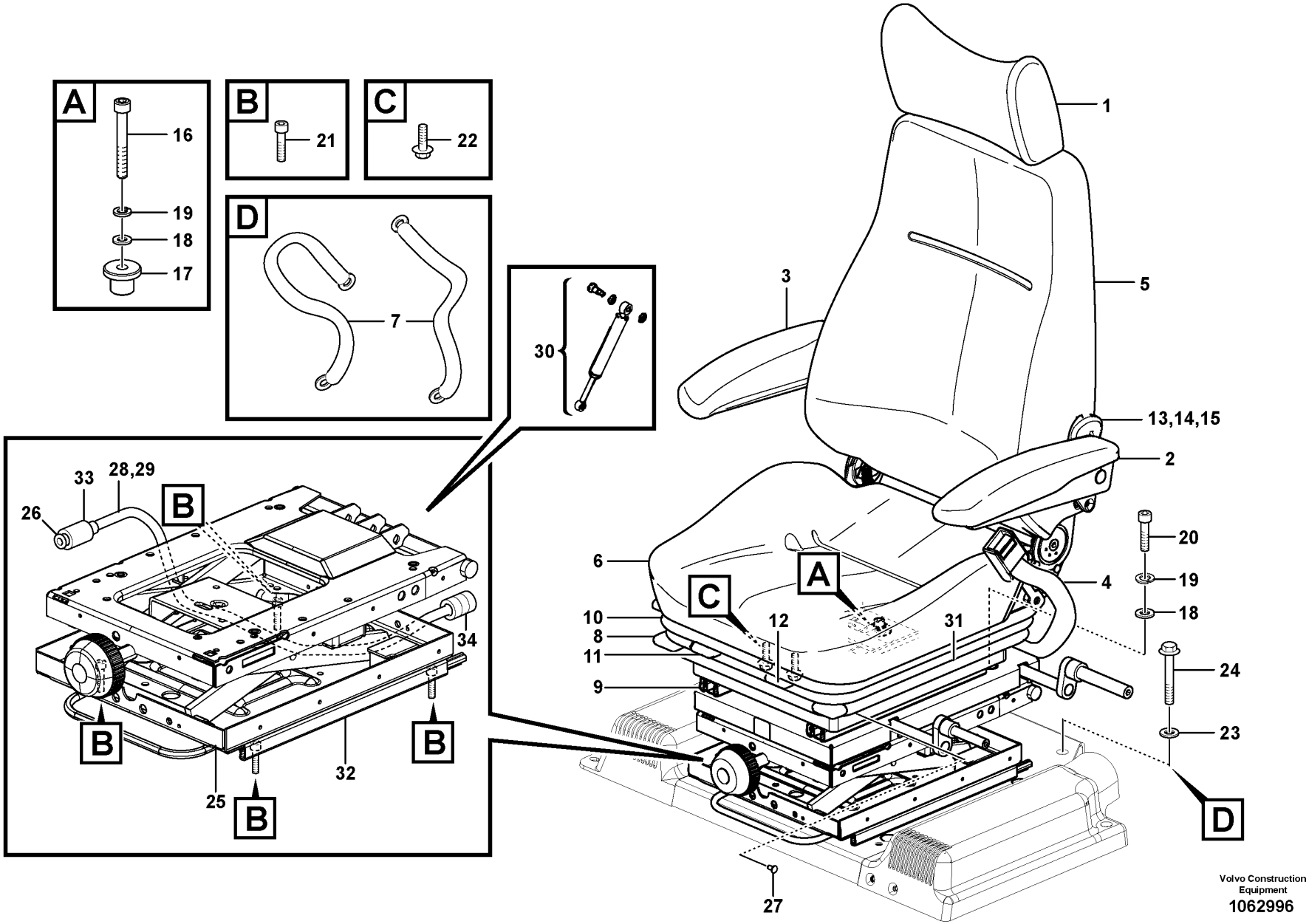

Volvo Construction Equipment
1062996

Fig.	Part No.	Quantity 1	2	3	PS	KIT	Description	Dénomination	Bezeichnung	Denominación	Benämning	Notes
23	VOE 976945	2	2				Washer	Rondelle	Scheibe	Arandela	Bricka	
24	VOE 984758	2	2				Flange screw	Vis à embase	Flanschschraube	Tornillo embridado	Flänsskruv	(VOE 13965188)
25	VOE 14538765	1	1				Seat Support	Bati Siege	Sitzträger	Soporte Asiento	Sitsresare	
26	VOE 14513762	1	1				•Air cushion kit	•Kit coussin pneumatique	•Luftkissensatz	•Kit cojín de aire	•Luftkuddesats	
27	VOE 14518572	1	1				•Clip kit	•Lot de clips	•Klipssatz	•Juego de clips	•Clipssats	
28	VOE 14521355	1	1				•Cable	•Câble	•Seil	•Cable	•Lina	
29	VOE 14513763	1	1				•Tube	•Tube	•Rohr	•Tubo	•Rör	
30	VOE 14528085	1	1				•Damper	•Amortisseur	•Dämpfer	•Amortiguador	•Dämpare	
31	VOE 14513760	1	1				•Bellows	•Soufflet	•Balg	•Fuelle	•Bälg	
32	VOE 14513761	1	1				•Spool	•Bobine	•Schieber	•Bobina	•Slid	
33	VOE 14518880	1	1				•Valve Kit	•Kit valve	•Ventilsatz	•Juego Valvula	•Ventilsats	
34	VOE 14521373	1	1				•Compressor	•Compresseur	•Kompressor	•Compresor	•Kompressor	

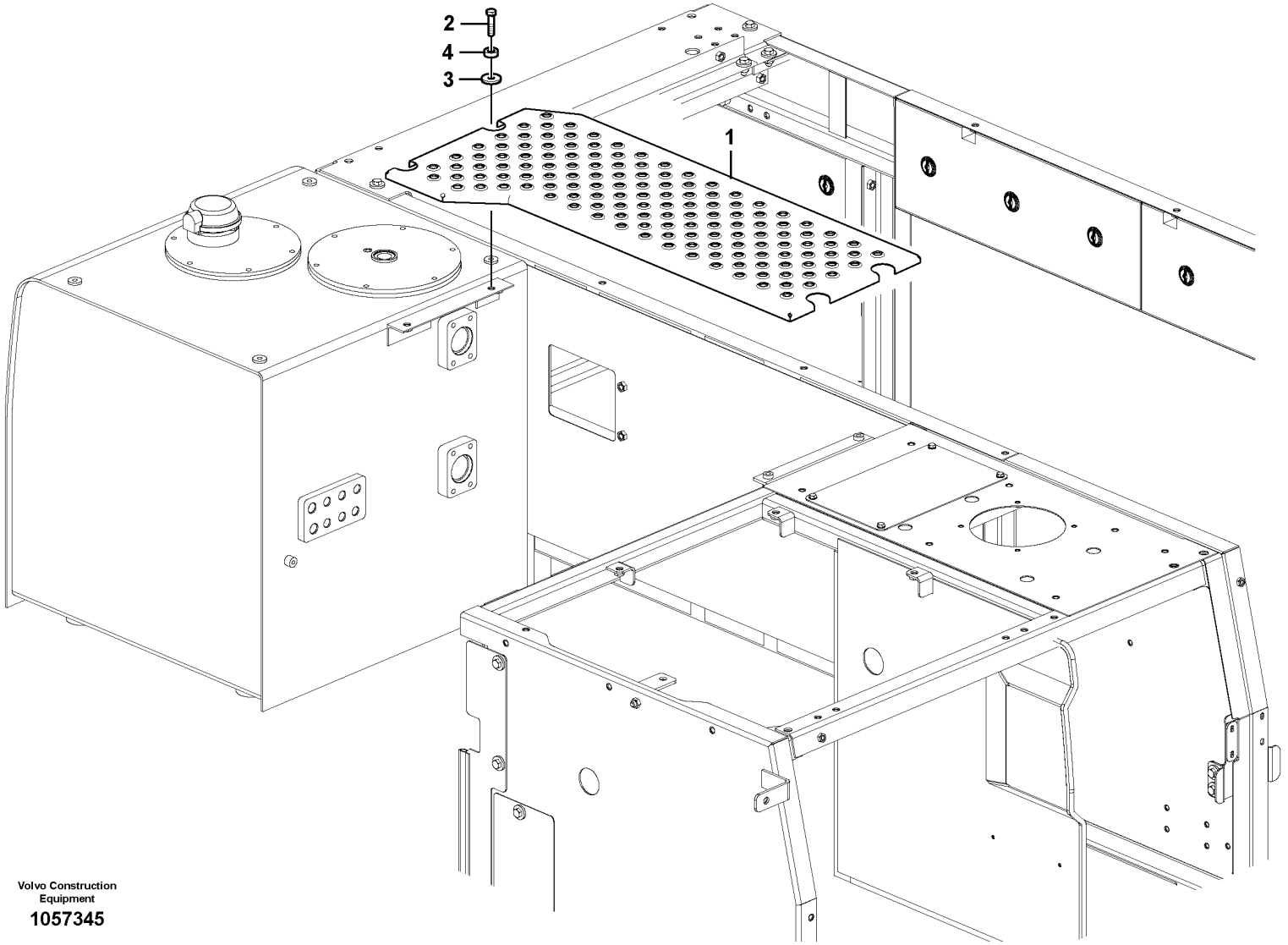

Volvo Construction Equipment

1057345

Fig.	Part No.	Quantity 1	2	3	PS	KIT	Description	Dénomination	Bezeichnung	Denominación	Benämning	Notes
1	VOE 14602816	1					Cover	Capot	Abdeckung	Capó	Kåpa	
2	VOE 978934	4					Hexagon screw	Vis à tête hexagonale	Sechskantschraube	Tornillo hexagonal	Sexkantsskruv	
3	VOE 14504933	4					Washer	Rondelle	Scheibe	Arandela	Bricka	
4	VOE 14531016	4					Washer	Rondelle	Scheibe	Arandela	Bricka	

1		**Cover, control valve** **Capotage, distributeur principal** **Haube, Steuerventilblock** **Capó, válvula de control principal** **Kåpa, riktningsventil**	Catalogue id **20592**	Group **860**
2				
3			Illustr. No **1057345**	Section **100**
4				
5			Issue **20023976-I**	Page **753**

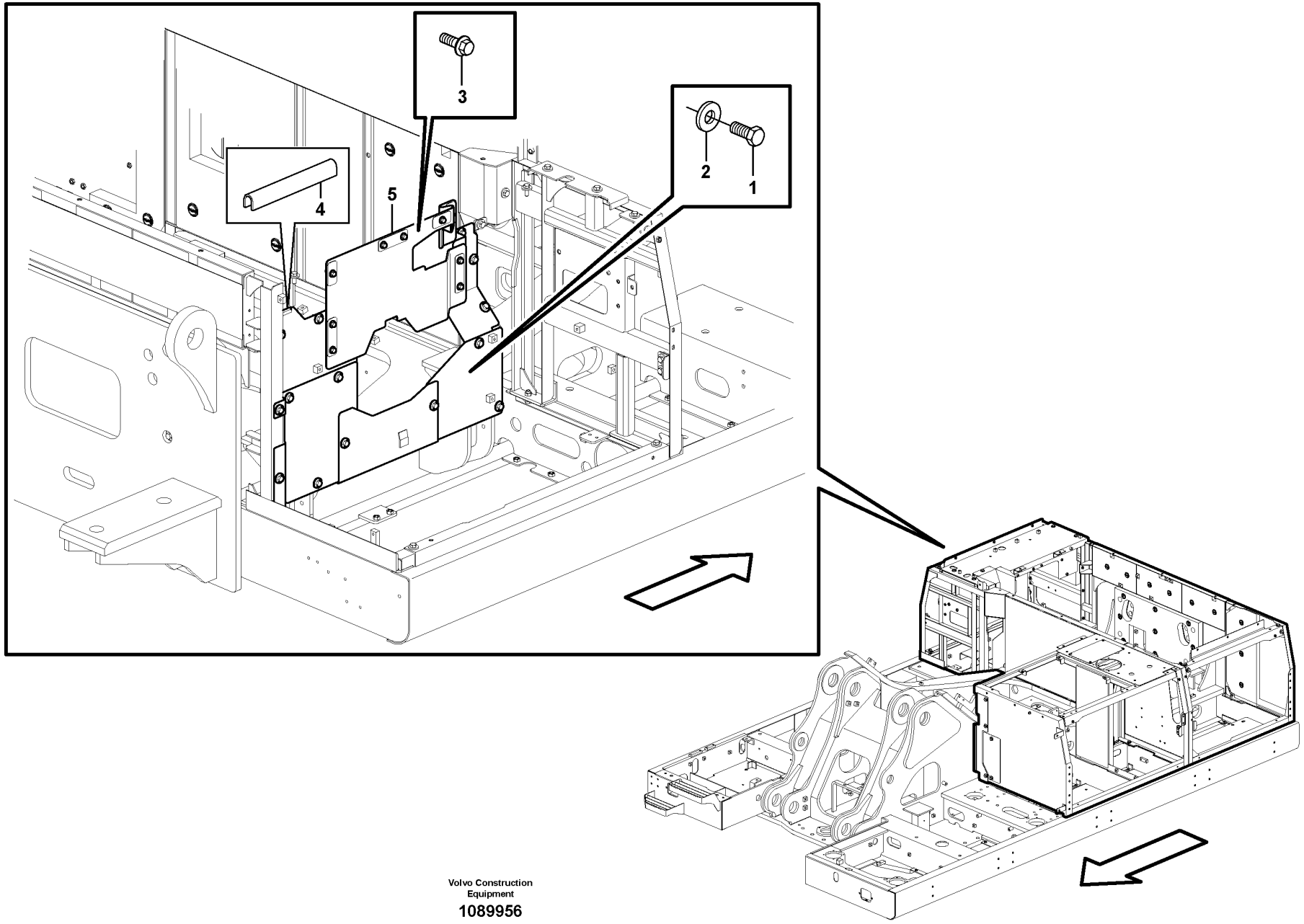

Volvo Construction Equipment

1089956

Fig.	Part No.	Quantity 1	2	3	PS	KIT	Description	Dénomination	Bezeichnung	Denominación	Benämning	Notes
1	VOE 978932	13	21				Hexagon screw	Vis à tête hexagonale	Sechskantschraube	Tornillo hexagonal	Sexkantsskruv	
2	VOE 14522862	13	21				Washer	Rondelle	Scheibe	Arandela	Bricka	
3	VOE 946472	9					Flange screw	Vis à embase	Flanschschraube	Tornillo embridado	Flänsskruv	
4	VOE 14880937	1					Weatherstrip	Caoutchouc d etancheite	Abstreifleiste	Lamelunas	Skraplist	
5												

1	8291539, 8291893	**Cover, main pump** **Capotage, pompe principale** **Haube, Hauptpumpe** **Capó, bomba principal** **Kåpa, huvudpump**	Catalogue id **20592**	Group **860**
2	8291894		Illustr. No **1089956**	Section **150**
3				
4			Issue **20023976-I**	Page **755**
5				

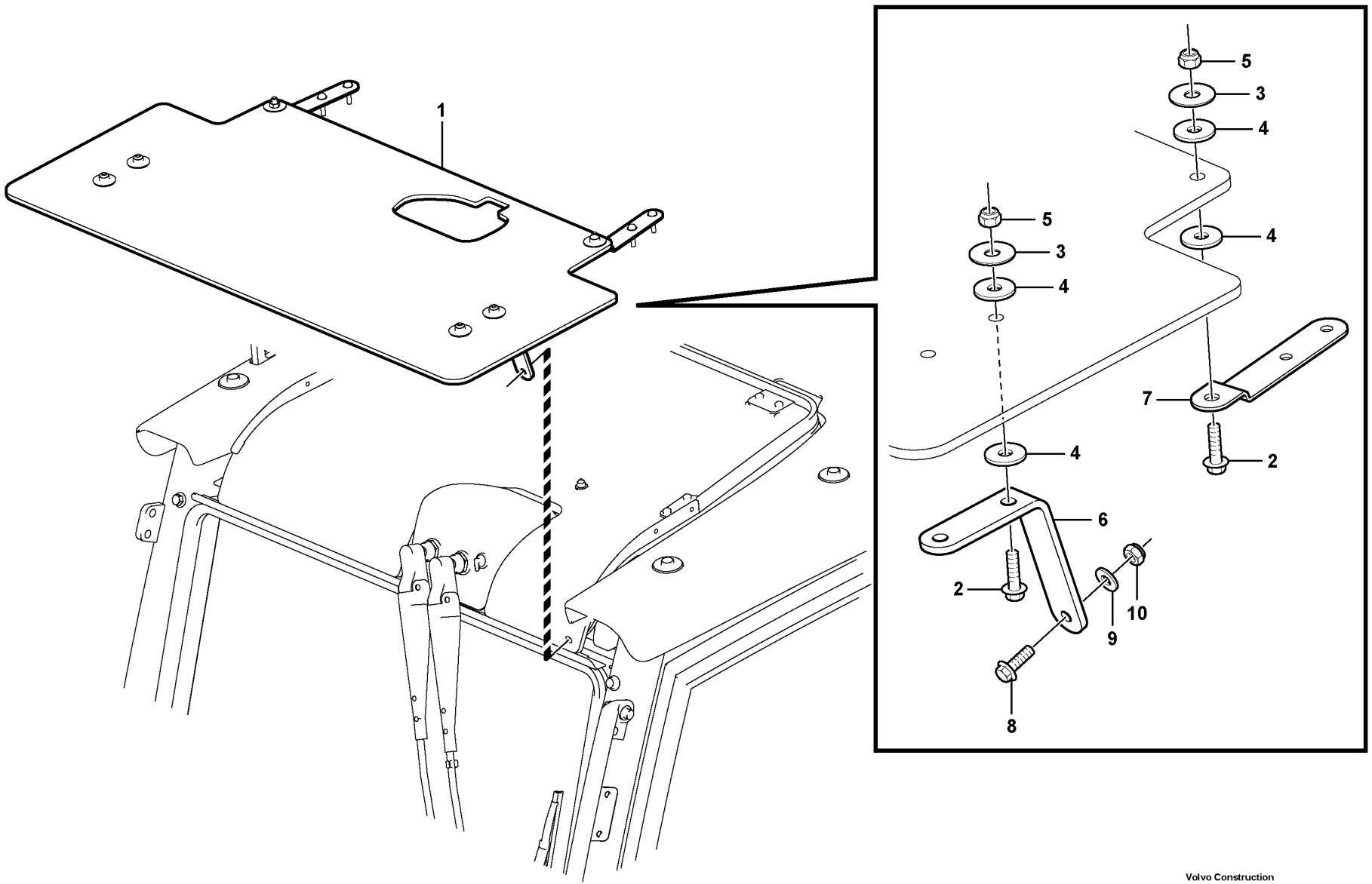

Volvo Construction Equipment

1044296

Fig.	Part No.	Quantity 1	2	3	PS	KIT	Description	Dénomination	Bezeichnung	Denominación	Benämning	Notes
1	VOE 14626208	1					Cover	Capot	Abdeckung	Capó	Kåpa	
	VOE 14626209	1			SS		•Cover	•Capot	•Abdeckung	•Capó	•Kåpa	
2	VOE 946671	6					•Flange screw	•Vis à embase	•Flanschschraube	•Tornillo embridado	•Flänsskruv	
3	VOE 14527412	6					•Washer	•Rondelle	•Scheibe	•Arandela	•Bricka	
4	VOE 14554765	12					•Washer	•Rondelle	•Scheibe	•Arandela	•Bricka	
5	VOE 14880450	6					•Nut	•Écrou	•Mutter	•Tuerca	•Mutter	
6	VOE 14554757	2					•Bracket	•Console	•Konsole	•Consola	•Konsol	
7	VOE 14556279	2					•Bracket	•Console	•Konsole	•Consola	•Konsol	
8	VOE 945444	2			SS		Flange screw	Vis à embase	Flanschschraube	Tornillo embridado	Flänsskruv	
9	VOE 11117464	2					Plain washer	Rondelle plane	Flachscheibe	Arandela plana	Planbricka	(VOE 13960141)
10	VOE 14880450	2					Nut	Écrou	Mutter	Tuerca	Mutter	

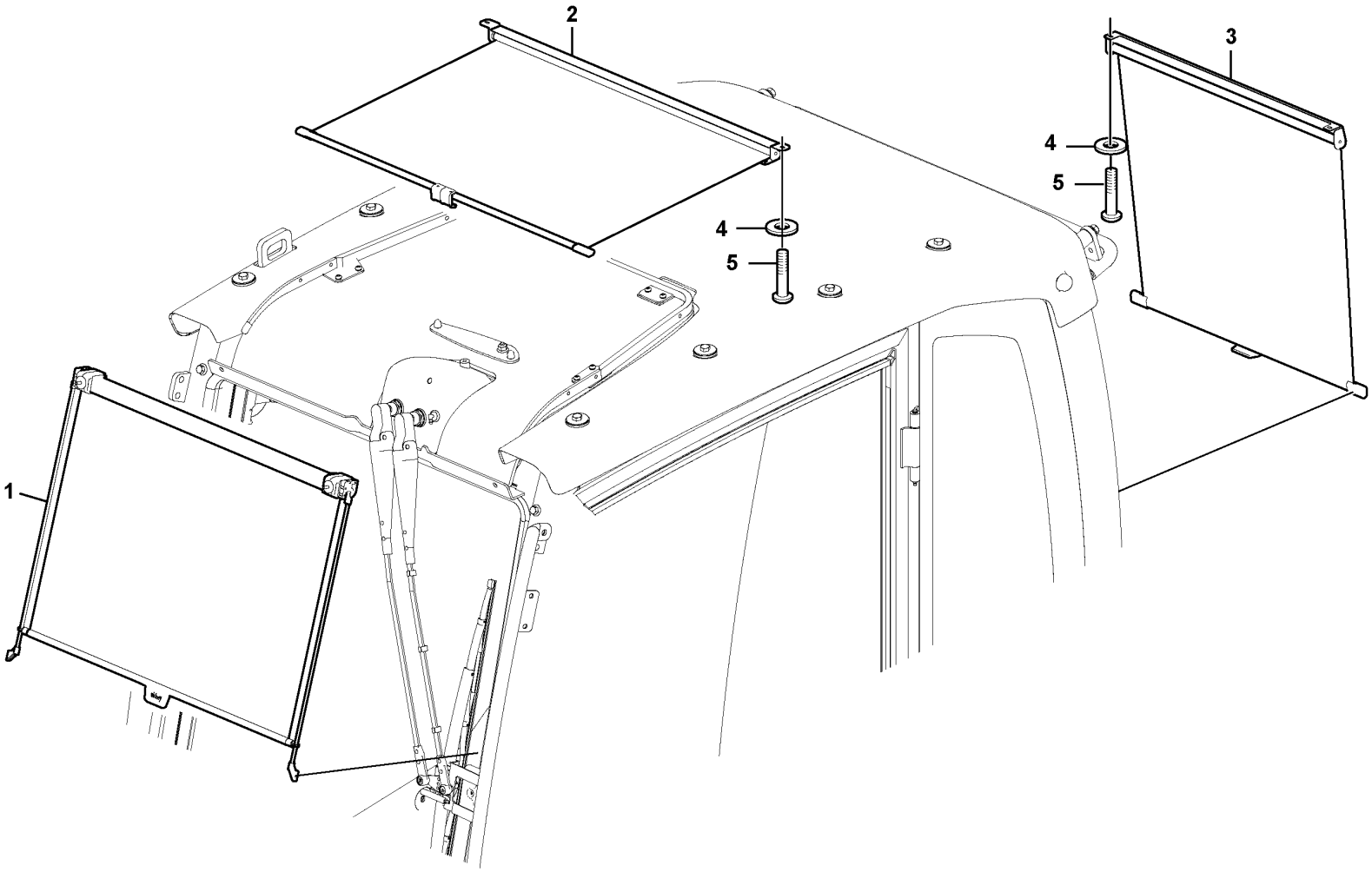

Volvo Construction Equipment

1057375

Fig.	Part No.	Quantity 1	2	3	PS	KIT	Description	Dénomination	Bezeichnung	Denominación	Benämning	Notes
1	VOE 14558388	1					Sun visor	Visiere	Sonnenblende	Visera	Solskydd	
2	VOE 14558389	1					Sun visor	Visiere	Sonnenblende	Visera	Solskydd	S/N -210548/-270417 S/N -280127/-230296
	VOE 14646853	1					Sun visor	Visiere	Sonnenblende	Visera	Solskydd	S/N 210549-/270418- S/N 280128-/230297-
3	VOE 14558390	1					Sun visor	Visiere	Sonnenblende	Visera	Solskydd	
4	VOE 960139	4					Plain washer	Rondelle plane	Flachscheibe	Arandela plana	Planbricka	
5	VOE 969423	4					Six point socket screw	Vis à 6 pans creux	Sechszahn-Hohlschraube	Racor de seis dientes	Sextandhålskruv	

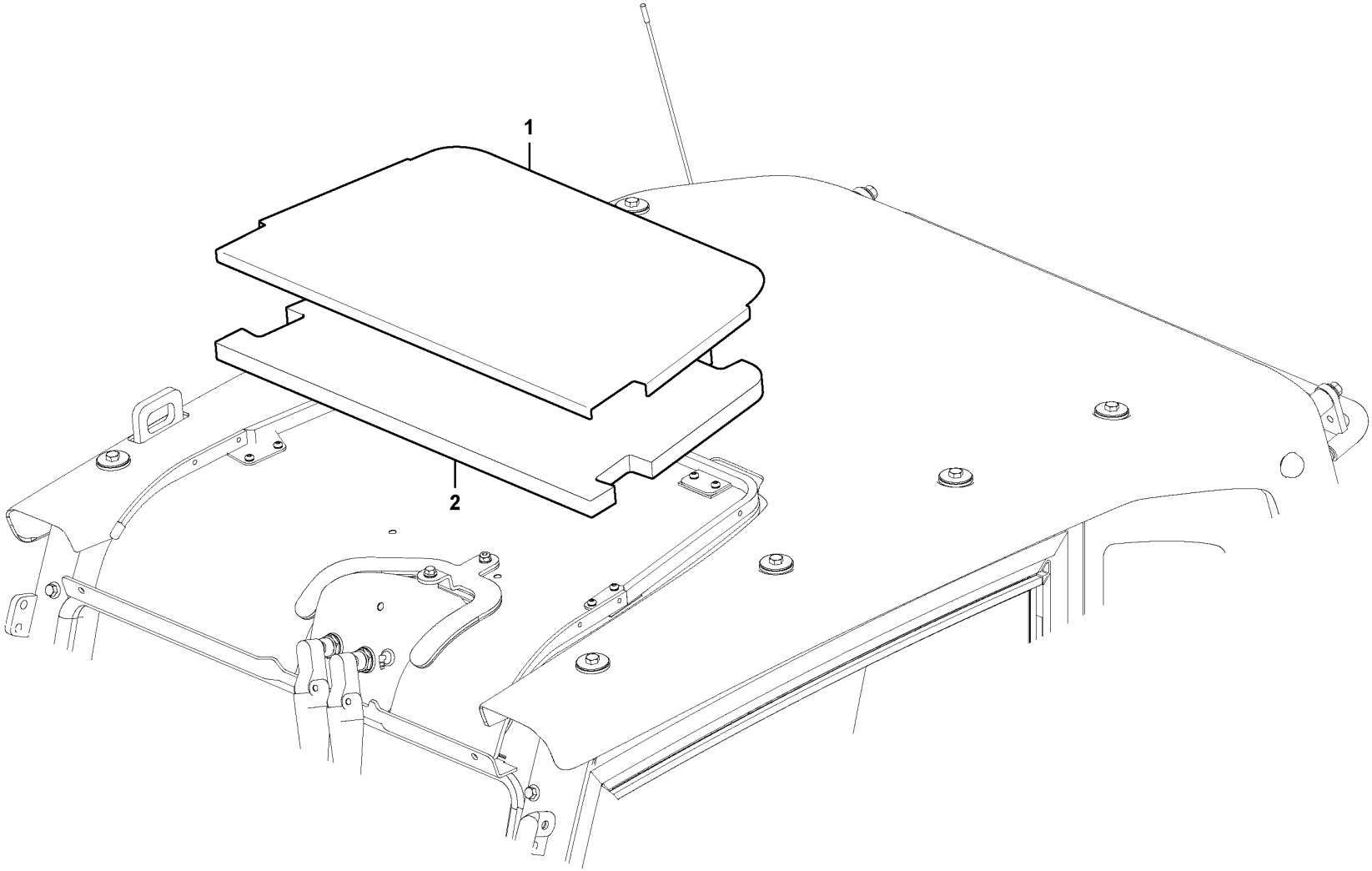

Volvo Construction Equipment

1057378

Fig.	Part No.	Quantity 1	2	3	PS	KIT	Description	Dénomination	Bezeichnung	Denominación	Benämning	Notes
1	**VOE 14628557**	1					Cover	Capot	Abdeckung	Capó	Kåpa	(VOE 15106295)
2	**VOE 14616175**	1					Spacer	Entretoise	Abstandkörper	Distanciador	Distans	

1		**Sun visor** **Pare-soleil** **Sonnenblende** **Visera** **Solskydd**	Catalogue id **20592**	Group **860**
2			Illustr. No **1057378**	Section **300**
3				
4			Issue **20023976-I**	Page **761**
5		**8279792**		

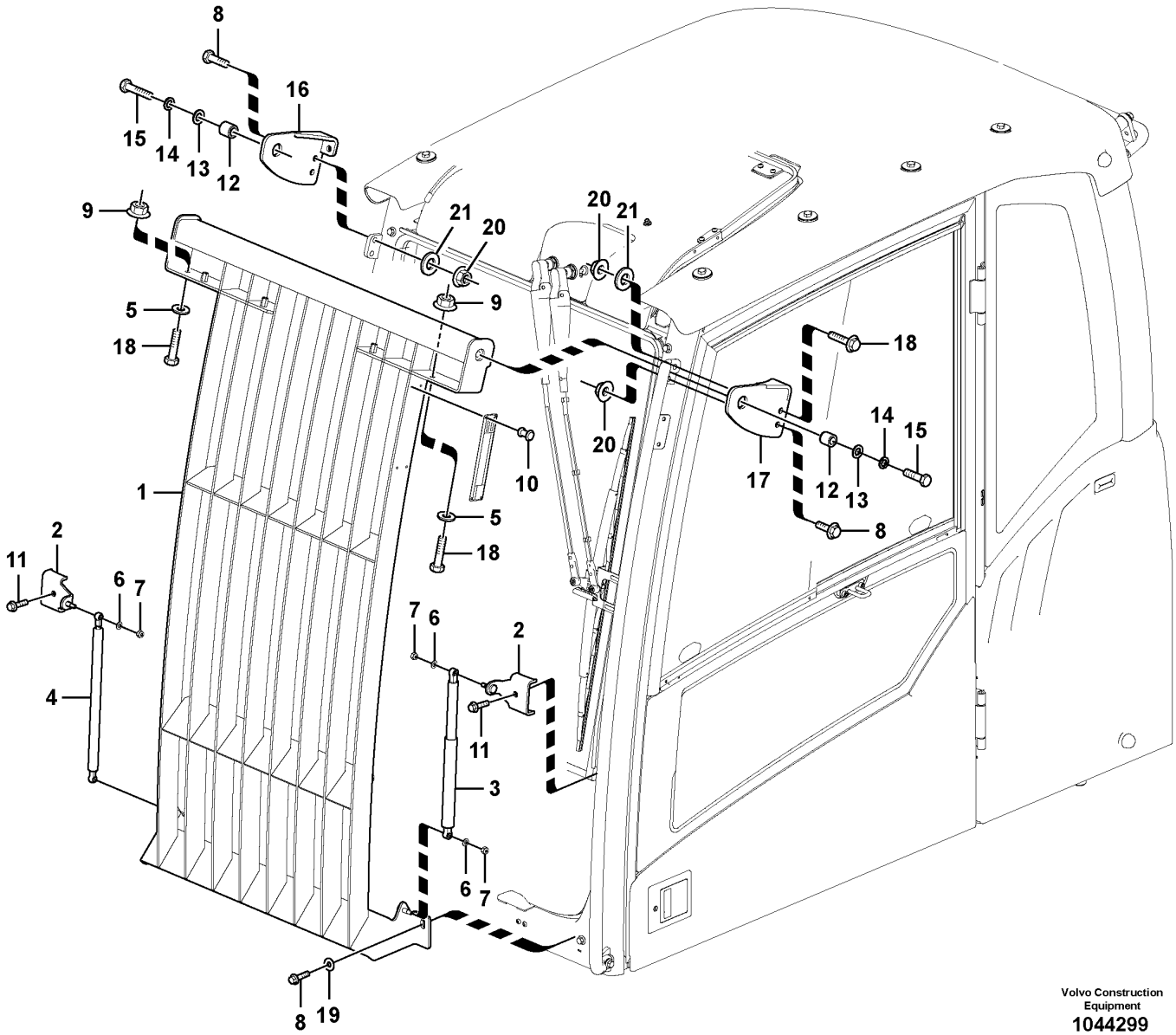

Volvo Construction Equipment

1044299

Fig.	Part No.	Quantity 1	2	3	PS	KIT	Description	Dénomination	Bezeichnung	Denominación	Benämning	Notes
	VOE 14595823	1			SS		Guard	Protection	Schutz	Proteccion	Skydd	
1	VOE 15033024	1					•Front grating	•Grille frontale	•Frontgitter	•Rejilla frontal	•Frontgaller	
2	VOE 11204591	2					•Bracket	•Console	•Konsole	•Consola	•Konsol	
3	VOE 14527465	1					•Gas spring	•Ressort gaz	•Gasfeder	•Resorte a gas	•Gasfjäder	
4	VOE 14527466	1					•Gas spring	•Ressort gaz	•Gasfeder	•Resorte a gas	•Gasfjäder	
5	VOE 976945	4					•Washer	•Rondelle	•Scheibe	•Arandela	•Bricka	
6	VOE 13955894	4					•Washer	•Rondelle	•Scheibe	•Arandela	•Bricka	
7	VOE 14880450	4					•Nut	•Écrou	•Mutter	•Tuerca	•Mutter	
8	VOE 946472	4					•Flange screw	•Vis à embase	•Flanschschraube	•Tornillo embridado	•Flänsskruv	
9	SA 9131-11000	4					•Lock nut	•Contre-ecrou	•Sicherungsmutter	•Contratuerca	•Låsmutter	
10	VOE 13942672	4					•Blind rivet	•Rivet borgne	•Blindniet	•Remache ciego	•Blindnit	
11	VOE 13965185	6					Screw	Vis	Schraube	Tornillo	Skruv	
12	VOE 11204864	2					Spacer	Entretoise	Abstandkörper	Distanciador	Distans	
13	VOE 13955900	2					Washer	Rondelle	Scheibe	Arandela	Bricka	
14	VOE 955926	2					Spring washer	Rondelle élastique	Federscheibe	Arandela elástica	Fjäderbricka	
15	VOE 1629544	2					Hexagon screw	Vis à tête hexagonale	Sechskantschraube	Tornillo hexagonal	Sexkantsskruv	
16	VOE 11205685	1					Anchorage	Fixation	Halterung	Fijación	Fäste	
17	VOE 11205679	1					Anchorage	Fixation	Halterung	Fijación	Fäste	
18	VOE 13965186	3					Screw	Vis	Schraube	Tornillo	Skruv	
19	VOE 14522862	2					Washer	Rondelle	Scheibe	Arandela	Bricka	
20	SA 9131-11000	4					Lock nut	Contre-ecrou	Sicherungsmutter	Contratuerca	Låsmutter	
21	VOE 976945	4					Washer	Rondelle	Scheibe	Arandela	Bricka	

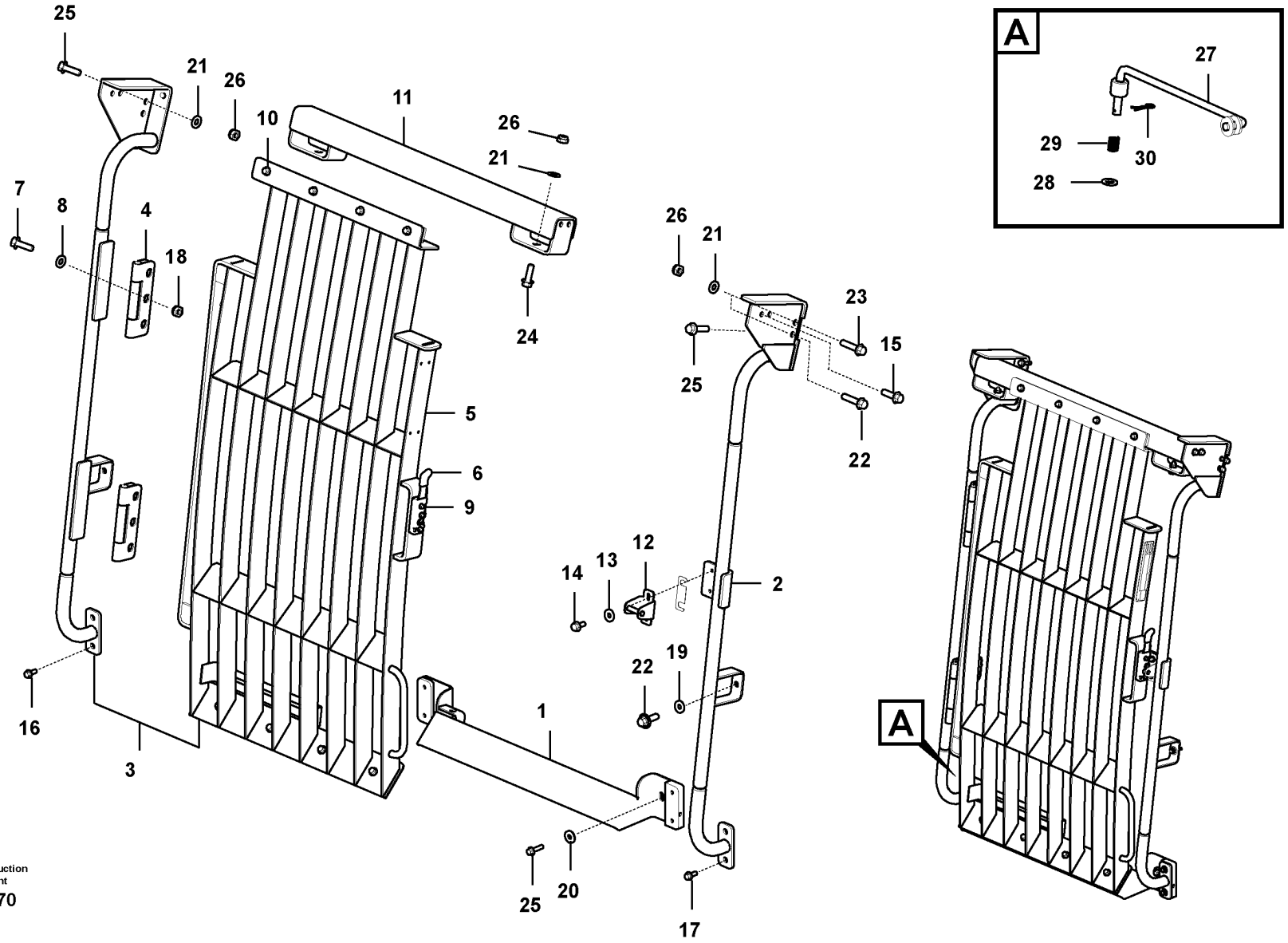

Volvo Construction Equipment

1030070

Fig.	Part No.	Quantity 1	2	3	PS	KIT	Description	Dénomination	Bezeichnung	Denominación	Benämning	Notes
	VOE 14679979	1					Guard	Protection	Schutz	Proteccion	Skydd	S/N -210684
	VOE 14713197	1					Guard	Protection	Schutz	Proteccion	Skydd	S/N 210685-
1	VOE 14649288	1					•Guard	•Protection	•Schutz	•Proteccion	•Skydd	
2	VOE 14682368	1					•Guard	•Protection	•Schutz	•Proteccion	•Skydd	
3	VOE 14696509	1					•Door	•Porte	•Tür	•Puerta	•Dörr	(VOE 14682370)
4	VOE 14539771	2					••Hinge	••Charnière	••Scharnier	••Bisagra	••Gångjärn	
5	VOE 14696508	1					••Door	••Porte	••Tür	••Puerta	••Dörr	(VOE 14649306)
6	VOE 14640196	1					••Latch	••Loquet	••Riegel	••Pestillo	••Regel	
7	VOE 983252	6					••Hexagon screw	••Vis à tête hexagonale	••Sechskantschraube	••Tornillo hexagonal	••Sexkantsskruv	
8	VOE 14527678	6					••Washer	••Rondelle	••Scheibe	••Arandela	••Bricka	
9	VOE 13948356	3					••Flange screw	••Vis à embase	••Flanschschraube	••Tornillo embridado	••Flänsskruv	
10	VOE 946441	8					••Flange screw	••Vis à embase	••Flanschschraube	••Tornillo embridado	••Flänsskruv	
11	VOE 14682362	1					•Guard	•Protection	•Schutz	•Protección	•Skydd	
12	VOE 14640195	1					•Striker plate	•Gache	•Schließkeil	•Placa bloqueo	•Låsbleck	
13	VOE 11117464	2					•Plain washer	•Rondelle plane	•Flachscheibe	•Arandela plana	•Planbricka	
14	VOE 13946173	2					•Screw	•Vis	•Schraube	•Tornillo	•Skruv	
15	VOE 13946752	4					•Screw	•Vis	•Schraube	•Tornillo	•Skruv	
16	VOE 946441	2					•Flange screw	•Vis à embase	•Flanschschraube	•Tornillo embridado	•Flänsskruv	
17	VOE 946329	2					•Flange screw	•Vis à embase	•Flanschschraube	•Tornillo embridado	•Flänsskruv	
18	SA 9131-11000	6					•Lock nut	•Contre-ecrou	•Sicherungsmutter	•Contratuerca	•Låsmutter	
19	VOE 13960143	2					Washer	Rondelle	Scheibe	Arandela	Bricka	
20	VOE 14522862	2					Washer	Rondelle	Scheibe	Arandela	Bricka	
21	VOE 976945	7					Washer	Rondelle	Scheibe	Arandela	Bricka	
22	VOE 13946752	3					Screw	Vis	Schraube	Tornillo	Skruv	
23	VOE 13965220	1					Screw	Vis	Schraube	Tornillo	Skruv	
24	VOE 946472	2					Flange screw	Vis à embase	Flanschschraube	Tornillo embridado	Flänsskruv	
25	VOE 13965185	6					Screw	Vis	Schraube	Tornillo	Skruv	
26	SA 9131-11000	6					Lock nut	Contre-ecrou	Sicherungsmutter	Contratuerca	Låsmutter	
27	VOE 14647155	1					Rod	Monture	Fühler	Varilla	Spröt	
28	VOE 992040	1					Plain washer	Rondelle plane	Flachscheibe	Arandela plana	Planbricka	
29	VOE 14517154	1					Spring	Ressort	Feder	Resorte	Fjäder	

1	8294409	**Falling object guards** **Equipement anti-chute** **Fallschutzausrüstung** **Equipo de protección contra caídas** **Skyddsutrustning mot fallande föremål**	Catalogue id **20592**	Group **860**
2			Illustr. No **1030070**	Section **360**
3				
4			Issue **20023976-I**	Page **765**
5				

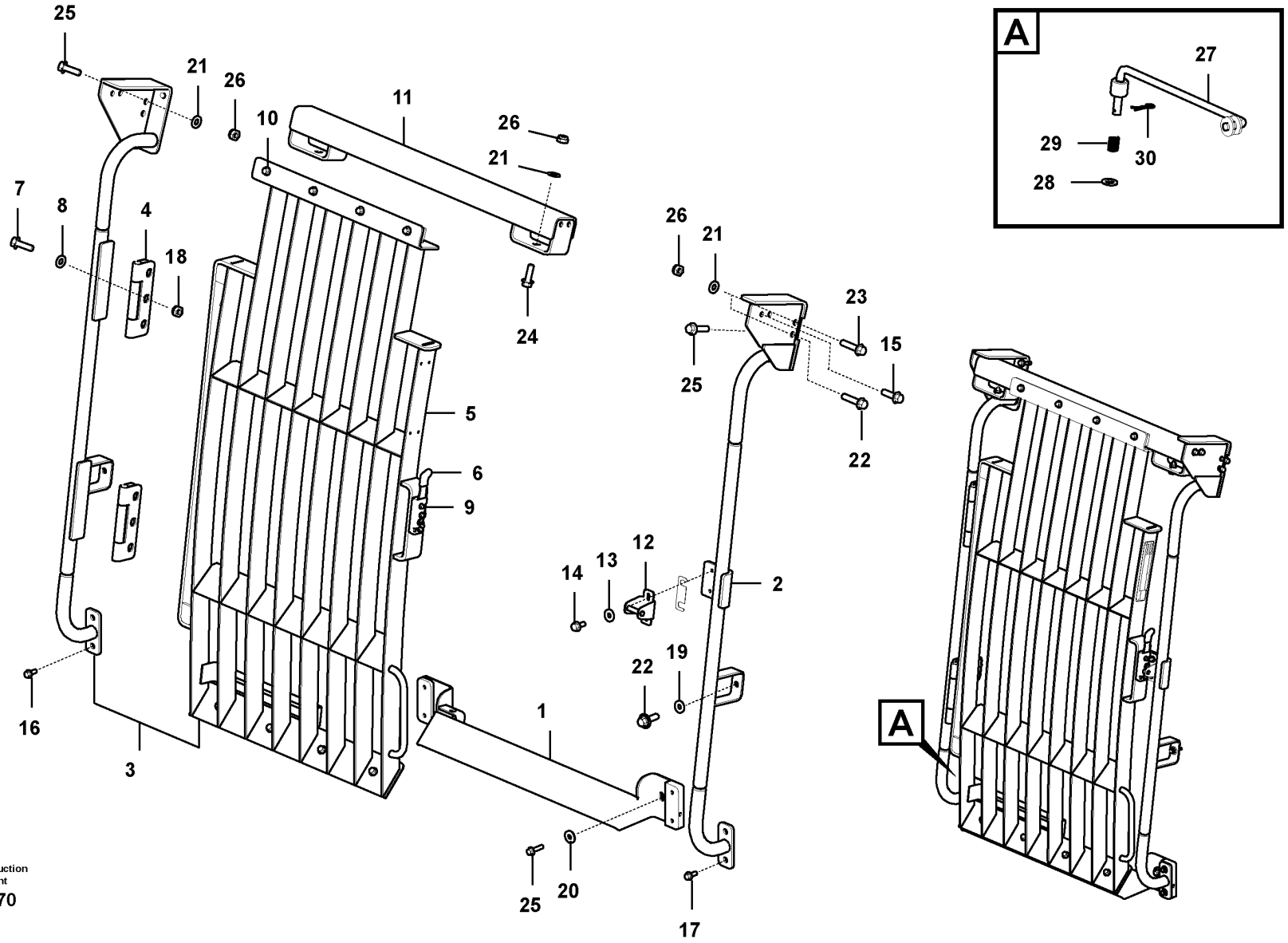

Volvo Construction Equipment

1030070

Fig.	Part No.	Quantity 1	2	3	PS	KIT	Description	Dénomination	Bezeichnung	Denominación	Benämning	Notes
30	SA 9326-10000	1					Pin	Goupille	Zapfen	Pasador	Tapp	

1	8294409	**Falling object guards** **Equipement anti-chute** **Fallschutzausrüstung** **Equipo de protección contra caídas** **Skyddsutrustning mot fallande föremål**	Catalogue id **20592**	Group **860**
2			Illustr. No **1030070**	Section **360**
3				
4			Issue **20023976-I**	Page **767**
5				

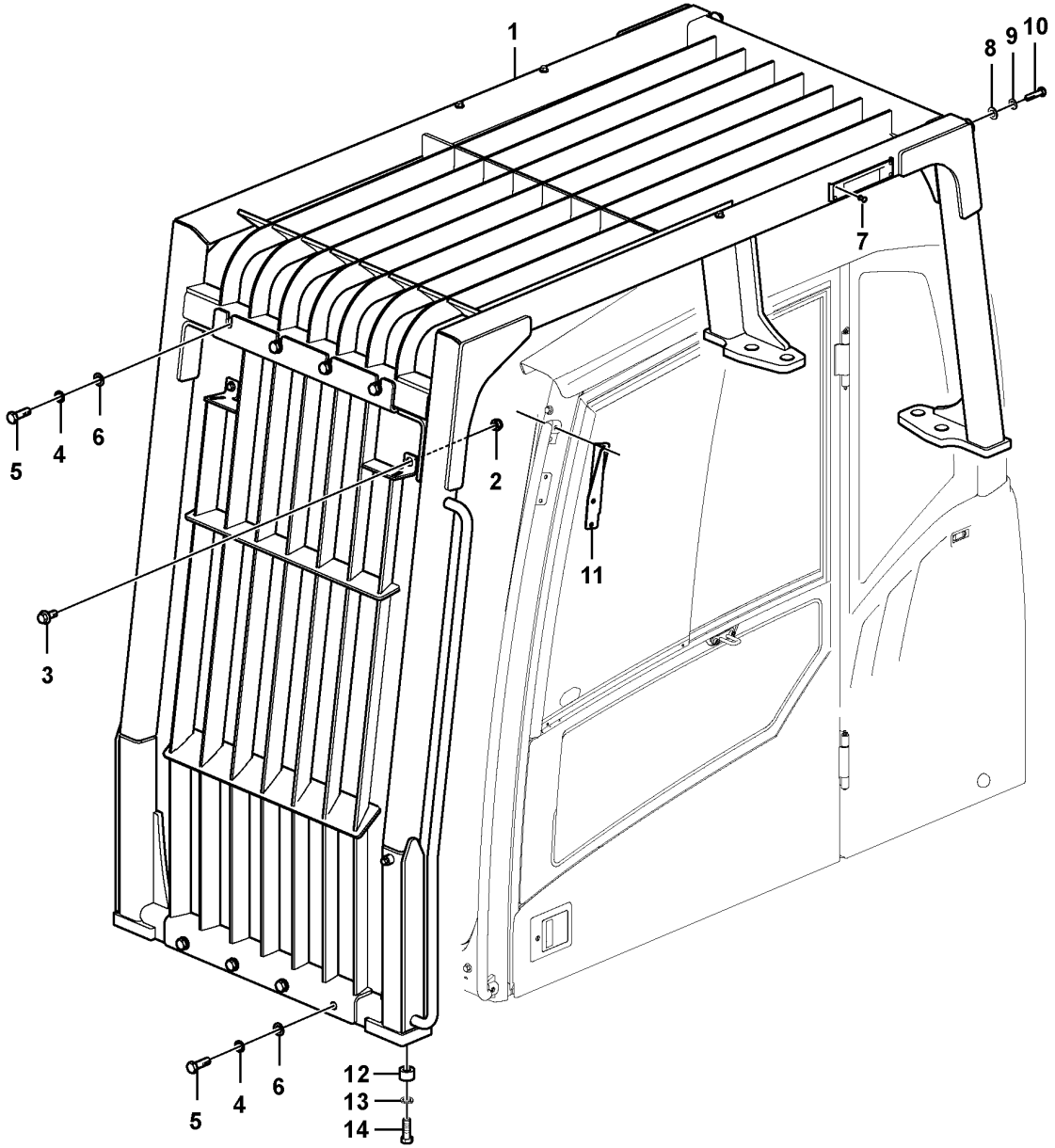

Volvo Construction Equipment

1057420

Fig.	Part No.	Quantity 1	2	3	PS	KIT	Description	Dénomination	Bezeichnung	Denominación	Benämning	Notes
1	VOE 14614210				SS		Cab guard	Protège-cabine	Fahrerhausschutzrahmen	Protección de cabina	Hyttskydd	
2	SA 9131-11000	2					•Lock nut	•Contre-ecrou	•Sicherungsmutter	•Contratuerca	•Låsmutter	
3	VOE 946329	2					•Flange screw	•Vis à embase	•Flanschschraube	•Tornillo embridado	•Flänsskruv	
4	VOE 955926	8					•Spring washer	•Rondelle élastique	•Federscheibe	•Arandela elástica	•Fjäderbricka	
5	VOE 978938	8					•Hexagon screw	•Vis à tête hexagonale	•Sechskantschraube	•Tornillo hexagonal	•Sexkantsskruv	
6	VOE 13955900	8					•Washer	•Rondelle	•Scheibe	•Arandela	•Bricka	
7	VOE 13942672	4					•Blind rivet	•Rivet borgne	•Blindniet	•Remache ciego	•Blindnit	
8	VOE 13955897	2					•Washer	•Rondelle	•Scheibe	•Arandela	•Bricka	
9	VOE 955923	2					•Spring washer	•Rondelle élastique	•Federscheibe	•Arandela elástica	•Fjäderbricka	
10	VOE 990392	2					•Hexagon screw	•Vis à tête hexagonale	•Sechskantschraube	•Tornillo hexagonal	•Sexkantsskruv	
11	VOE 15014967	1					Bracket	Console	Konsole	Consola	Konsol	
12	VOE 15019714	8					Spacer sleeve	Douille entretoise	Abstandhülse	Manguito distanciador	Distanshylsa	
13	VOE 955926	8					Spring washer	Rondelle élastique	Federscheibe	Arandela elástica	Fjäderbricka	
14	VOE 993422	8					Hexagon screw	Vis à tête hexagonale	Sechskantschraube	Tornillo hexagonal	Sexkantsskruv	(VOE 14881196)

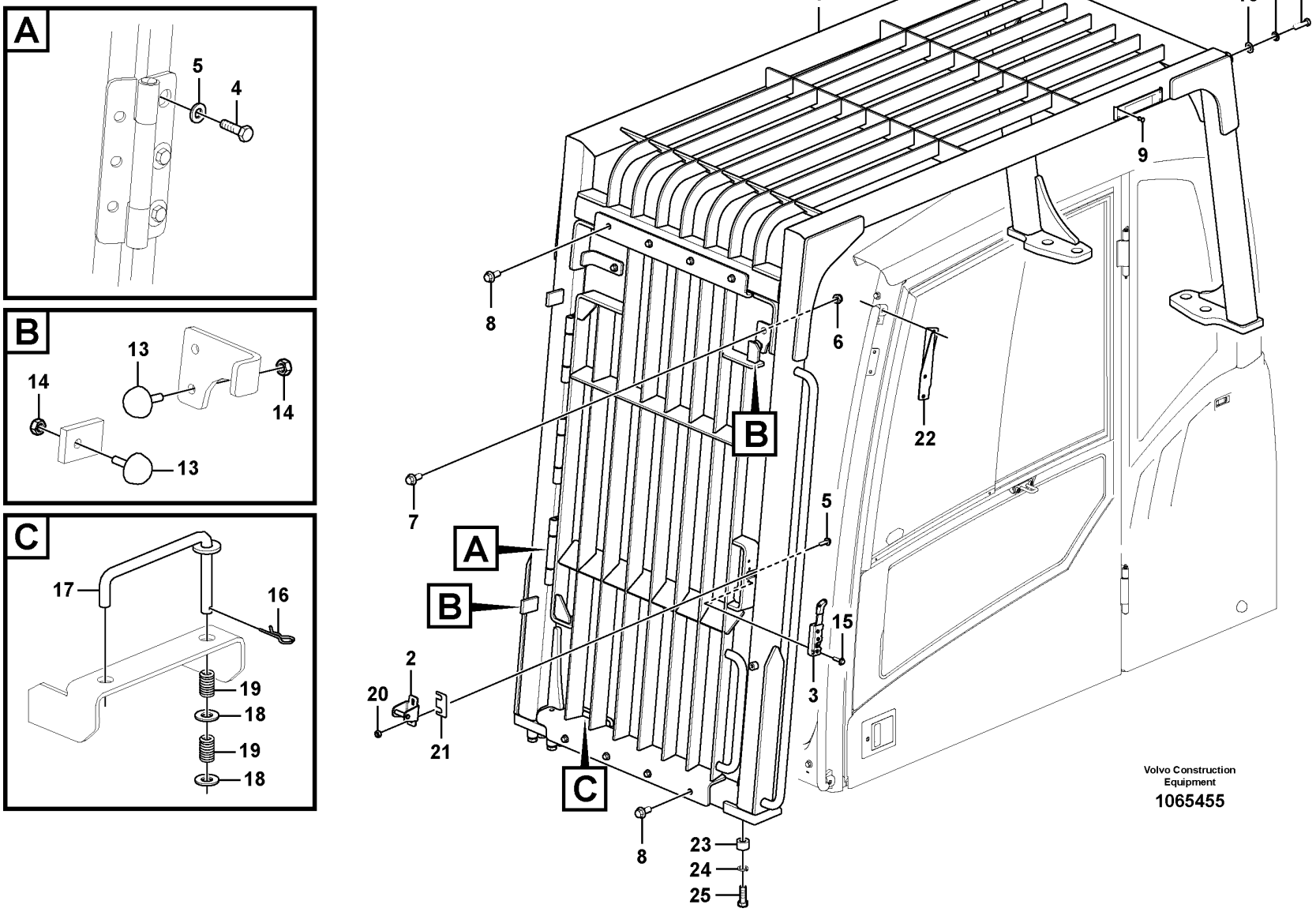
A
5
4
B
13
14
14
13
C
17
16
19
18
19
18
1
10
11
12
9
8
6
22
7
5
A
B
15
3
2
20
21
C
8
23
24
25
Volvo Construction Equipment
1065455

Fig.	Part No.	Quantity 1	2	3	PS	KIT	Description	Dénomination	Bezeichnung	Denominación	Benämning	Notes
1	VOE 14636483	1					Fall Protection	Anti-eboulement	Sturzsicherung	Protecc Caida	Rasskydd	
2	VOE 14640195	1					•Striker plate	•Gache	•Schließkeil	•Placa bloqueo	•Låsbleck	
3	VOE 14640196	1					•Latch	•Loquet	•Riegel	•Pestillo	•Regel	
4	VOE 983252	9					•Hexagon screw	•Vis à tête hexagonale	•Sechskantschraube	•Tornillo hexagonal	•Sexkantsskruv	
5	VOE 14527678	9					•Washer	•Rondelle	•Scheibe	•Arandela	•Bricka	
6	SA 9131-11000	2					•Lock nut	•Contre-ecrou	•Sicherungsmutter	•Contratuerca	•Låsmutter	
7	VOE 946329	2					•Flange screw	•Vis à embase	•Flanschschraube	•Tornillo embridado	•Flänsskruv	
8	VOE 946441	8					•Flange screw	•Vis à embase	•Flanschschraube	•Tornillo embridado	•Flänsskruv	
9	VOE 13942672	4					•Blind rivet	•Rivet borgne	•Blindniet	•Remache ciego	•Blindnit	
10	VOE 13955897	2					•Washer	•Rondelle	•Scheibe	•Arandela	•Bricka	
11	VOE 955923	2					•Spring washer	•Rondelle élastique	•Federscheibe	•Arandela elástica	•Fjäderbricka	
12	VOE 990392	2					•Hexagon screw	•Vis à tête hexagonale	•Sechskantschraube	•Tornillo hexagonal	•Sexkantsskruv	
13	VOE 14508024	4					•Bumper	•Pare-chocs	•Stoßfänger	•Parachoques	•Stötfångare	
14	VOE 983303	6					•Hexagon nut	•Écrou hexagonal	•Sechskantmutter	•Tuerca hexagonal	•Sexkantsmutter	
15	VOE 948356	3			SS		•Flange screw	•Vis à embase	•Flanschschraube	•Tornillo embridado	•Flänsskruv	
16	SA 9326-10000	1					•Pin	•Goupille	•Zapfen	•Pasador	•Tapp	
17	VOE 14636488	1					•Rod	•Monture	•Fühler	•Varilla	•Spröt	
18	VOE 960148	2			SS		•Plain washer	•Rondelle plane	•Flachscheibe	•Arandela plana	•Planbricka	
19	VOE 14517154	2					•Spring	•Ressort	•Feder	•Resorte	•Fjäder	
20	VOE 13946173	2					•Screw	•Vis	•Schraube	•Tornillo	•Skruv	
21	VOE 14551490	1					•Plate	•Tôle	•Blech	•Chapa	•Plåt	
22	VOE 15014967	1					Bracket	Console	Konsole	Consola	Konsol	
23	VOE 15019714	8					Spacer sleeve	Douille entretoise	Abstandhülse	Manguito distanciador	Distanshylsa	
24	VOE 955926	8					Spring washer	Rondelle élastique	Federscheibe	Arandela elástica	Fjäderbricka	
25	VOE 993422	8					Hexagon screw	Vis à tête hexagonale	Sechskantschraube	Tornillo hexagonal	Sexkantsskruv	

1	8292757	**Falling object guards** **Equipement anti-chute** **Fallschutzausrüstung** **Equipo de protección contra caídas** **Skyddsutrustning mot fallande föremål**	Catalogue id **20592**	Group **860**
2			Illustr. No **1065455**	Section **410**
3			Issue **20023976-I**	Page **771**
4				
5				

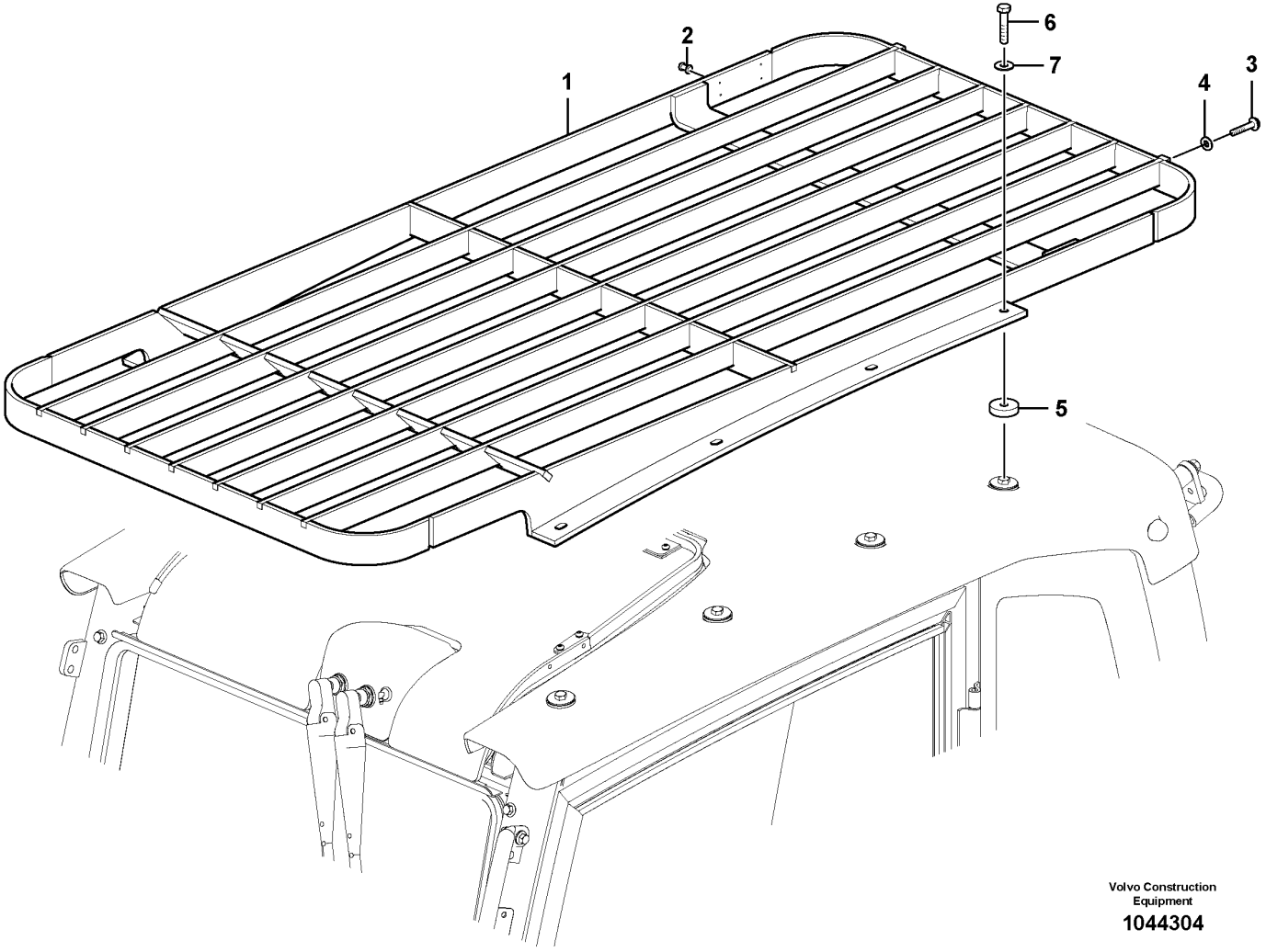
1
2
3
4
5
6
7
Volvo Construction Equipment
1044304

Fig.	Part No.	Quantity 1	2	3	PS	KIT	Description	Dénomination	Bezeichnung	Denominación	Benämning	Notes
	VOE 14595824	1			SS		Grating	Grille	Gitter	Rejilla	Galler	
1	**VOE 15019989**	1					•Protecting grating	•Grille protection	•Schutzgitter	•Rejilla de protección	•Skyddsgaller	
2	**VOE 13942672**	4					•Blind rivet	•Rivet borgne	•Blindniet	•Remache ciego	•Blindnit	
3	**VOE 946441**	4					•Flange screw	•Vis à embase	•Flanschschraube	•Tornillo embridado	•Flänsskruv	
4	**VOE 976945**	4					•Washer	•Rondelle	•Scheibe	•Arandela	•Bricka	
5	**VOE 14522862**	8					Washer	Rondelle	Scheibe	Arandela	Bricka	
6	**VOE 983255**	8					Hexagon screw	Vis à tête hexagonale	Sechskantschraube	Tornillo hexagonal	Sexkantsskruv	
7	**VOE 955922**	8					Spring washer	Rondelle élastique	Federscheibe	Arandela elástica	Fjäderbricka	

1		**Fops, protecting equipment** **Fops, équipement de protection** **Fops, Schutzausrüstung** **Fops, equipo de protección** **Fops, skyddsutrustning**	Catalogue id **20592**	Group **860**
2				
3			Illustr. No **1044304**	Section **450**
4				
5		**8279813, 8279815,8294409**	Issue **20023976-I**	Page **773**

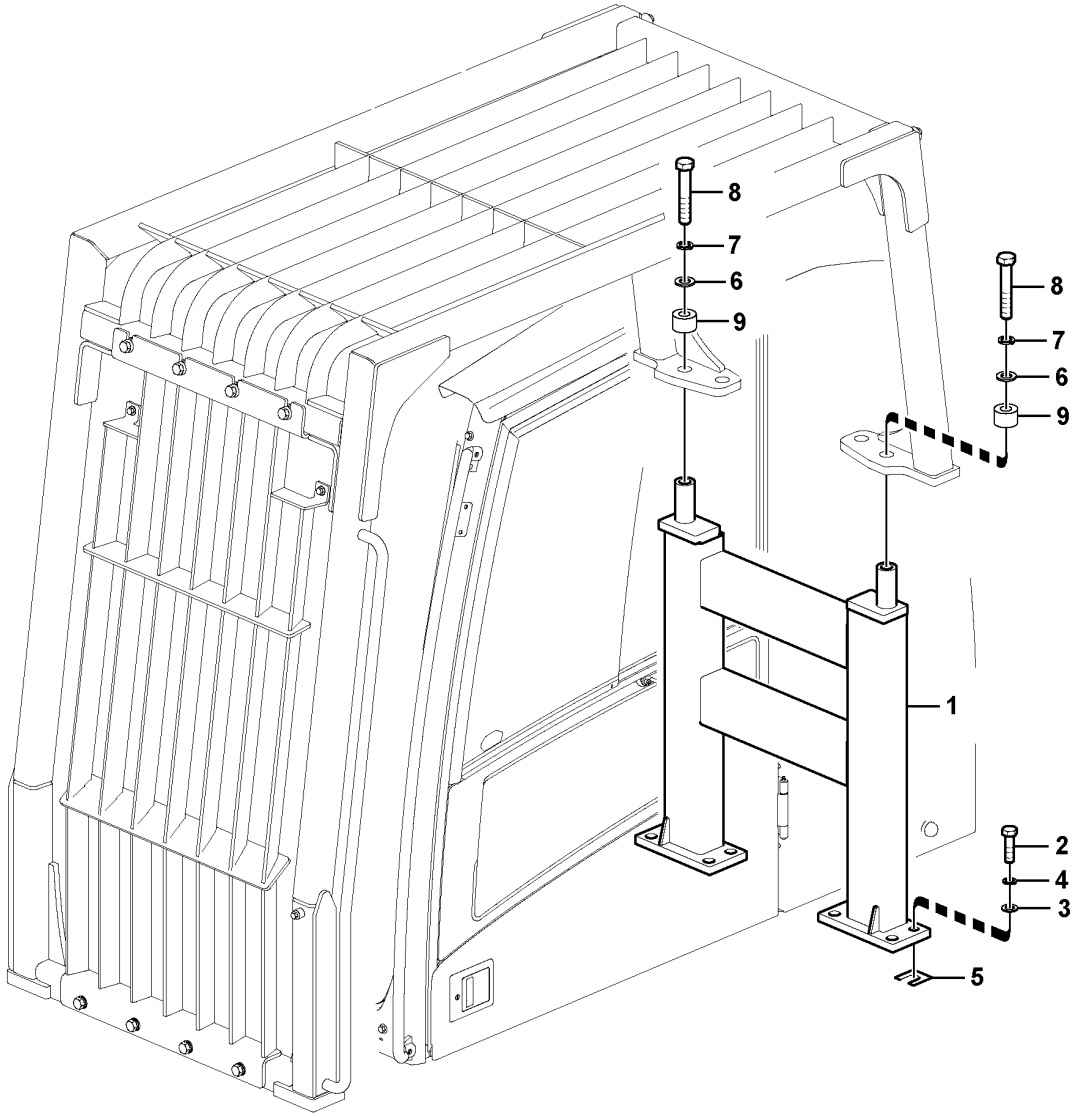

Volvo Construction Equipment

1057505

Fig.	Part No.	Quantity 1	2	3	PS	KIT	Description	Dénomination	Bezeichnung	Denominación	Benämning	Notes
1	VOE 15029090	1	1	1			Framework	Bati	Rahmengerüst	Armazón	Ramverk	
2	VOE 978949	8	8	8			Hexagon screw	Vis à tête hexagonale	Sechskantschraube	Tornillo hexagonal	Sexkantsskruv	
3	VOE 955903	8	8	8			Plain washer	Rondelle plane	Flachscheibe	Arandela plana	Planbricka	
4	SA 9213-20000	8	8	8			Spring washer	Rondelle élastique	Federscheibe	Arandela elástica	Fjäderbricka	
5	SA 9742-30010	8	8	8			Shim	Cale de réglage	Ausgleichblech	Laminilla de ajuste	Justermellanlägg	
6	VOE 930853	2	2	2			Plain washer	Rondelle plane	Flachscheibe	Arandela plana	Planbricka	
7	SA 9213-24000	2	2	2			Spring washer	Rondelle élastique	Federscheibe	Arandela elástica	Fjäderbricka	
8	VOE 980519	2	2	2			Hexagon screw	Vis à tête hexagonale	Sechskantschraube	Tornillo hexagonal	Sexkantsskruv	
9	VOE 11203830	2	2				Plate	Tôle	Blech	Chapa	Plåt	

1	8290402,8290403	**Falling object guards** **Equipement anti-chute** **Fallschutzausrüstung** **Equipo de protección contra caídas** **Skyddsutrustning mot fallande föremål**	Catalogue id **20592**	Group **860**
2	8290404,8290405			
3	8284504		Illustr. No **1057505**	Section **500**
4				
5			Issue **20023976-I**	Page **775**

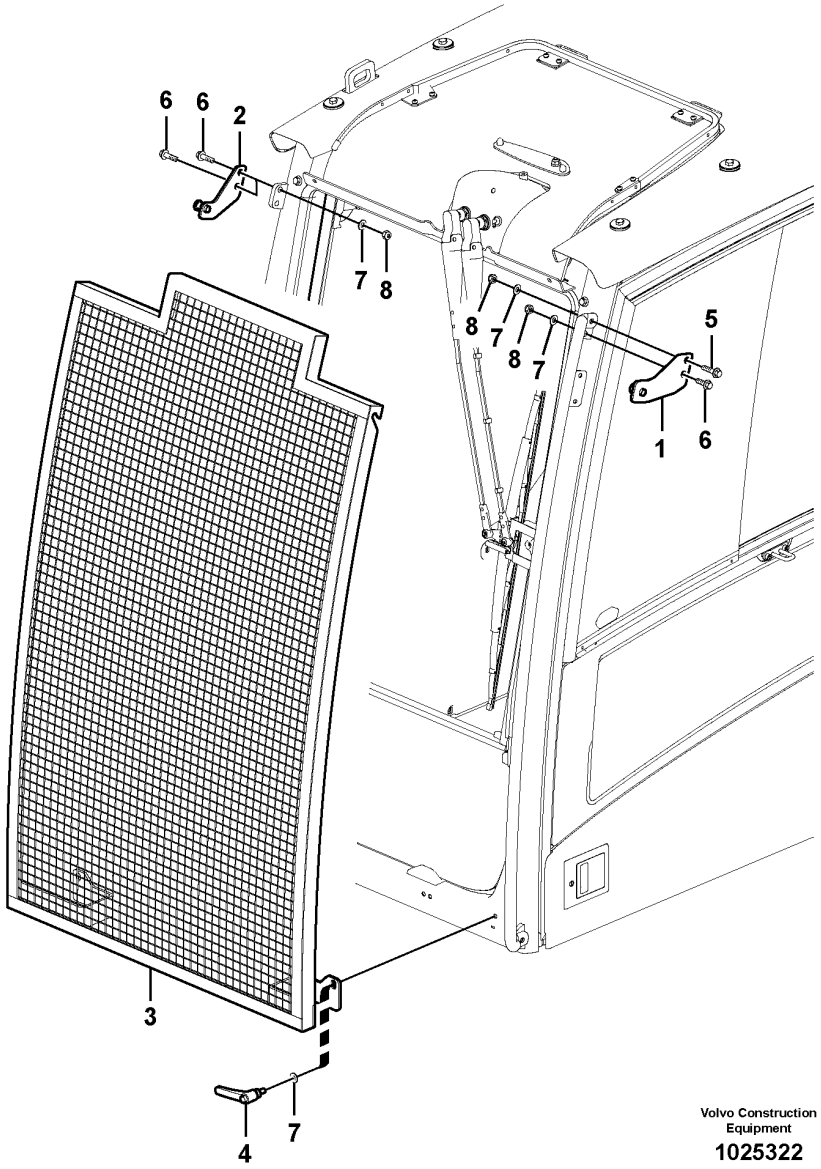

Volvo Construction Equipment

1025322

Fig.	Part No.	Quantity 1	2	3	PS	KIT	Description	Dénomination	Bezeichnung	Denominación	Benämning	Notes
1	VOE 11205742	1					Bracket	Console	Konsole	Consola	Konsol	LH
2	VOE 11205743	1					Bracket	Console	Konsole	Consola	Konsol	RH
3	VOE 11206015	1					Net	Filet	Netz	Red	Nät	
4	VOE 15084121	2					Handle	Poignée	Griff	Mango	Handtag	
5	VOE 13965186	1					Screw	Vis	Schraube	Tornillo	Skruv	
6	VOE 13965185	3					Screw	Vis	Schraube	Tornillo	Skruv	
7	VOE 976945	6					Washer	Rondelle	Scheibe	Arandela	Bricka	
8	SA 9131-11000	4					Lock nut	Contre-ecrou	Sicherungsmutter	Contratuerca	Låsmutter	

1	8279817	**Windshield protection** **Protection pare-brise** **Frontscheibenschutz** **Protecciìn del parabrisas** **Vindruteskydd**	Catalogue id **20592**	Group **860**
2				
3			Illustr. No **1025322**	Section **550**
4				
5		**8279817**	Issue **20023976-I**	Page **777**

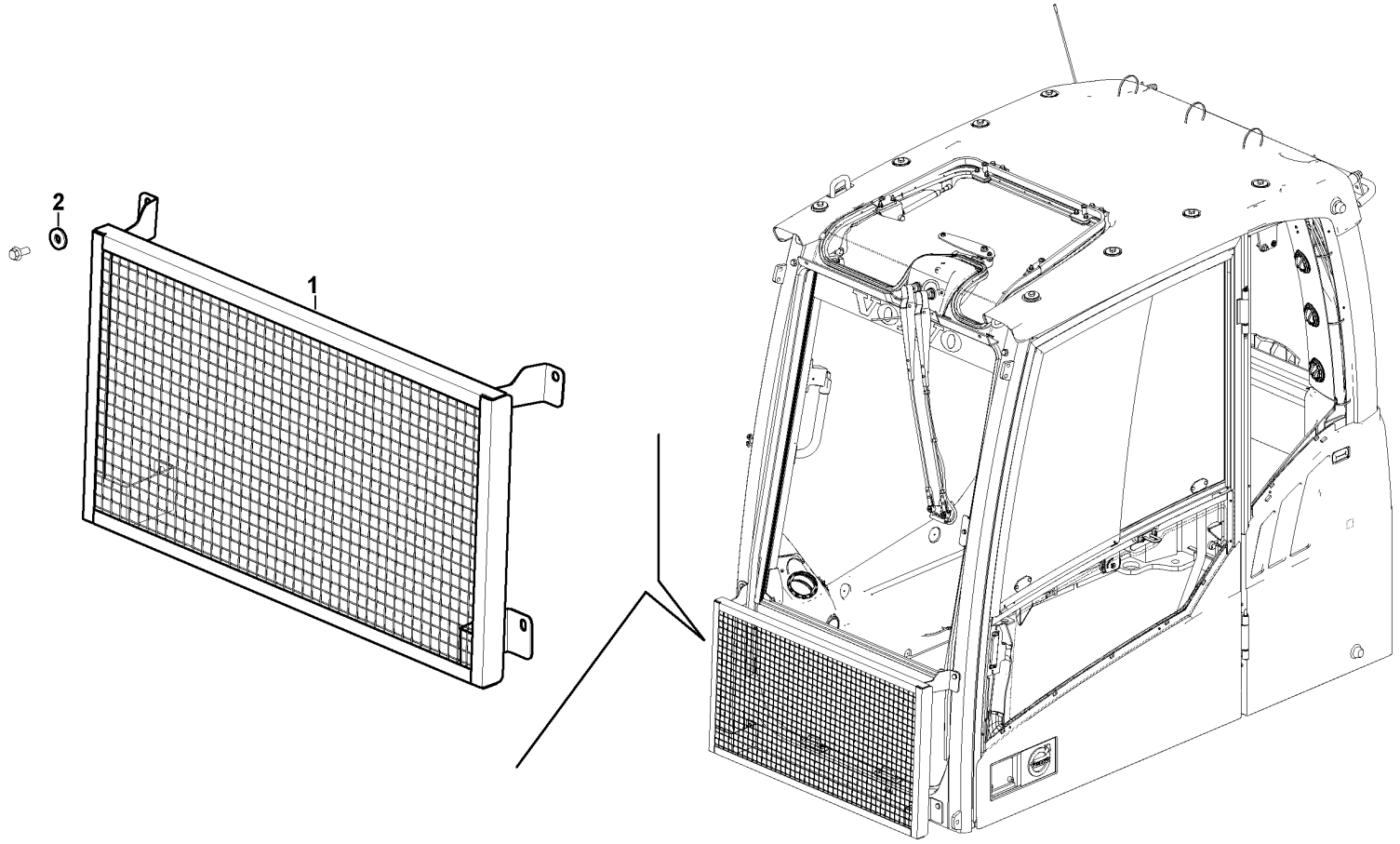
2
1

Fig.	Part No.	Quantity 1	2	3	PS	KIT	Description	Dénomination	Bezeichnung	Denominación	Benämning	Notes
1	VOE 14703778	1					Net	Filet	Netz	Red	Nät	
2	VOE 14522862	4					Washer	Rondelle	Scheibe	Arandela	Bricka	

1	8299166	**Windshield protection** **Protection pare-brise** **Frontscheibenschutz** **Protecciìn del parabrisas** **Vindruteskydd**	Catalogue id **20592**	Group **860**
2				
3			Illustr. No **1050260**	Section **560**
4				
5		**S/N 271365-/280361-**	Issue **20023976-I**	Page **779**

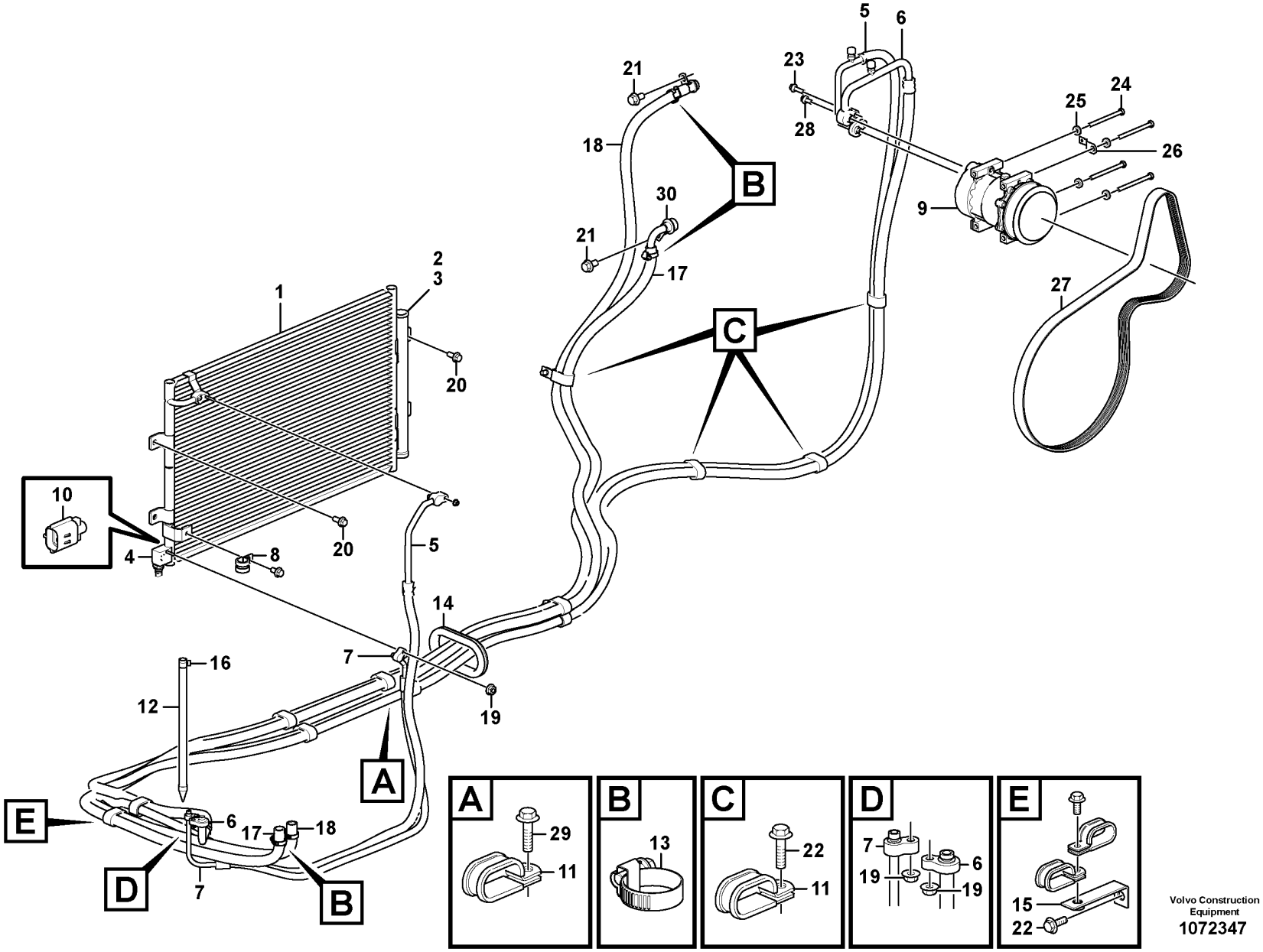

Volvo Construction Equipment
1072347

Fig.	Part No.	Quantity 1	2	3	4	5	PS	KIT	Description	Dénomination	Bezeichnung	Denominación	Benämning	Notes
1	VOE 14591537	1	1	1	1				Condenser	Condenseur	Kondensor	Condensador	Kondensor	
2	VOE 14612048	1	1	1	1				•Filter	•Filtre	•Filter	•Filtro	•Filter	
3	VOE 914515	1	1	1	1				•Retaining ring	•Bague retenue	•Haltering	•Anillo retén	•Hållarring	
4	VOE 14591545	1	1	1	1				•Switch	•Rupteur	•Ausschalter	•Interruptor	•Brytkontakt	
5	VOE 14608467	1	1	1	1				Hose	Flexible	Schlauch	Manguera	Slang	
	VOE 14529051	1	1	1	1				•O-ring	•Joint torique	•O-Ring	•Anillo tórico	•O-ring	
6	VOE 14608468	1	1	1	1				Hose	Flexible	Schlauch	Manguera	Slang	
	VOE 14529052	1	1	1	1				•O-ring	•Joint torique	•O-Ring	•Anillo tórico	•O-ring	
7	VOE 14608469	1	1	1	1				Hose	Flexible	Schlauch	Manguera	Slang	
	VOE 14529050	1	1	1	1				•O-ring	•Joint torique	•O-Ring	•Anillo tórico	•O-ring	
8	VOE 14500295	1	1	1	1				Clip	Clip	Clip	Clip	Clips	
9	VOE 14659238	1	1	1	1				Compressor	Compresseur	Kompressor	Compresor	Kompressor	
	VOE 14650712	1	1	1	1				•Clutch	•Embrayage	•Kupplung	•Embrague	•Koppling	
10	VOE 14505515	1	1	1	1				Sensor	Capteur	Geber	Sensor	Givare	
11	VOE 14515524	6	10	10	6				Clip	Clip	Clip	Clip	Clips	
12	VOE 14508067	1	1	1	1				Hose	Durit	Schlauch	Tubo flexible	Slang	
13	VOE 14511415		4	4					Clamp	Collier serrage	Schelle	Abrazadera	Klamma	S/N -271441 S/N -280405 S/N -231002
	VOE 14690665		4	4					Clip	Clip	Clip	Clip	Clips	S/N 271442- S/N 280406- S/N 231003-
14	VOE 14529066	1	1	1	1				Grommet	Passe fil	Durchführung	Pasaje	Genomföring	
15	VOE 14529258	1	1	1	1				Bracket	Console	Konsole	Consola	Konsol	
16	VOE 14880627	1	1	1	1				Clip	Clip	Clip	Clip	Clips	
17	VOE 14881138		1	1					Hose	Flexible	Schlauch	Manguera	Slang	
18	VOE 14881141		1	1					Hose	Flexible	Schlauch	Manguera	Slang	S/N -230887/-271327 S/N -280353
	VOE 14883672		1	1					Hose	Flexible	Schlauch	Manguera	Slang	S/N 230888-/271328- S/N 280354-
19	VOE 13945407	4	4	4	4				Nut	Écrou	Mutter	Tuerca	Mutter	
20	VOE 946329	4	4	4	4				Flange screw	Vis à embase	Flanschschraube	Tornillo embridado	Flänsskruv	
21	VOE 946440		2	2					Flange screw	Vis à embase	Flanschschraube	Tornillo embridado	Flänsskruv	

1	8289140
2	8289141
3	8290573
4	8291901
5	

Air conditioning line, cooling and heater
Conduite de conditionnement d'air, refroidissement et chauffage
Leitungsrohr für Klimaanlage, Kühler und Heizung
Tubería de aire acondicionado, refrigeración y calefacción
Rörledningar för luftkonditioneringsenhet, kyla och värme

Catalogue id **20592**	Group **870**
Illustr. No **1072347**	Section **100**
Issue **20023976-I**	Page **781**

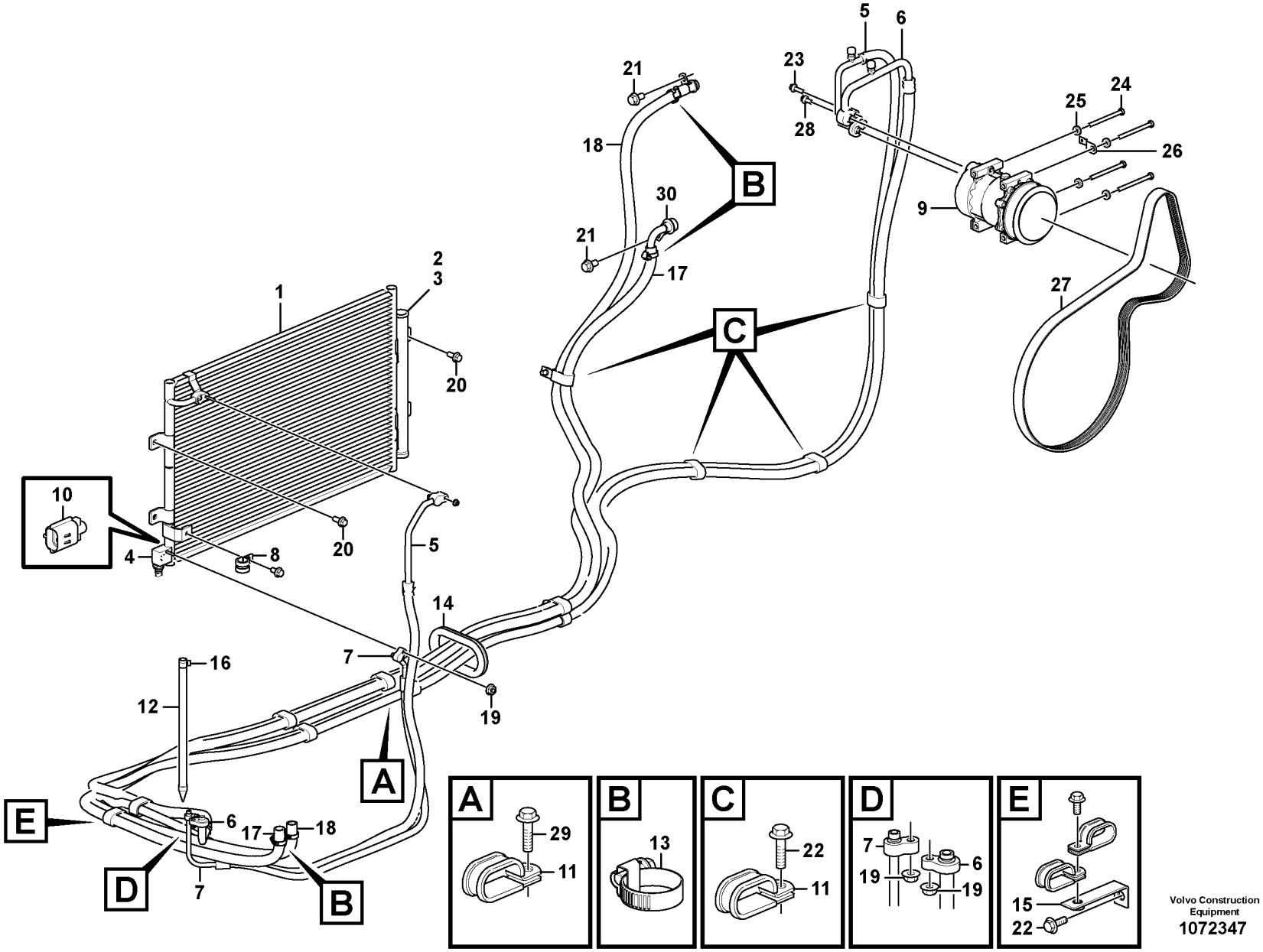

Volvo Construction Equipment
1072347

Fig.	Part No.	Quantity 1	2	3	4	5	PS	KIT	Description	Dénomination	Bezeichnung	Denominación	Benämning	Notes
22	VOE 946471	4	6	6	4				Flange screw	Vis à embase	Flanschschraube	Tornillo embridado	Flänsskruv	
23	VOE 946671	1	1	1	1				Flange screw	Vis à embase	Flanschschraube	Tornillo embridado	Flänsskruv	
24	VOE 992563	4	4	4	4				Hexagon screw	Vis à tête hexagonale	Sechskantschraube	Tornillo hexagonal	Sexkantsskruv	
25	VOE 120001	4	4	4	4				Plain washer	Rondelle plane	Flachscheibe	Arandela plana	Planbricka	
26	VOE 14522575	1	1	1	1				Clip	Clip	Clip	Clip	Clips	
27	VOE 17418270	1	1						V-ribbed Belt	Courroie trapezoidale	Keilriemen	Correa trapezoidal	Flerspårsrem	(VOE 15142467)
	VOE 17418268			1	1				V-ribbed Belt	Courroie trapezoidale	Keilriemen	Correa trapezoidal	Flerspårsrem	(VOE 21080993)
28	VOE 13946173	1	2	2	1				Screw	Vis	Schraube	Tornillo	Skruv	
29	VOE 946441	4	4	4	4				Flange screw	Vis à embase	Flanschschraube	Tornillo embridado	Flänsskruv	
30	VOE 14621626		1				SS		Adapter	Adaptateur	Adapter	Adaptador	Adapter	
31	VOE 14531305		1						Bracket	Console	Konsole	Consola	Konsol	2624) S/N 230888-/271328- S/N 280354-
32	VOE 14500296		1				SS		Clip	Clip	Clip	Clip	Clips	2624) S/N 230888-/271328- S/N 280354-

2624) **GB**: Not Shown **FR**: Non représenté **DE**: Nicht abgebildet **ES**: No ilustrado **SE**: Ej avbildad

1	8289140
2	8289141
3	8290573
4	8291901
5	

Air conditioning line, cooling and heater
Conduite de conditionnement d'air, refroidissement et chauffage
Leitungsrohr für Klimaanlage, Kühler und Heizung
Tubería de aire acondicionado, refrigeración y calefacción
Rörledningar för luftkonditioneringsenhet, kyla och värme

Catalogue id **20592**	Group **870**
Illustr. No **1072347**	Section **100**
Issue **20023976-I**	Page **783**

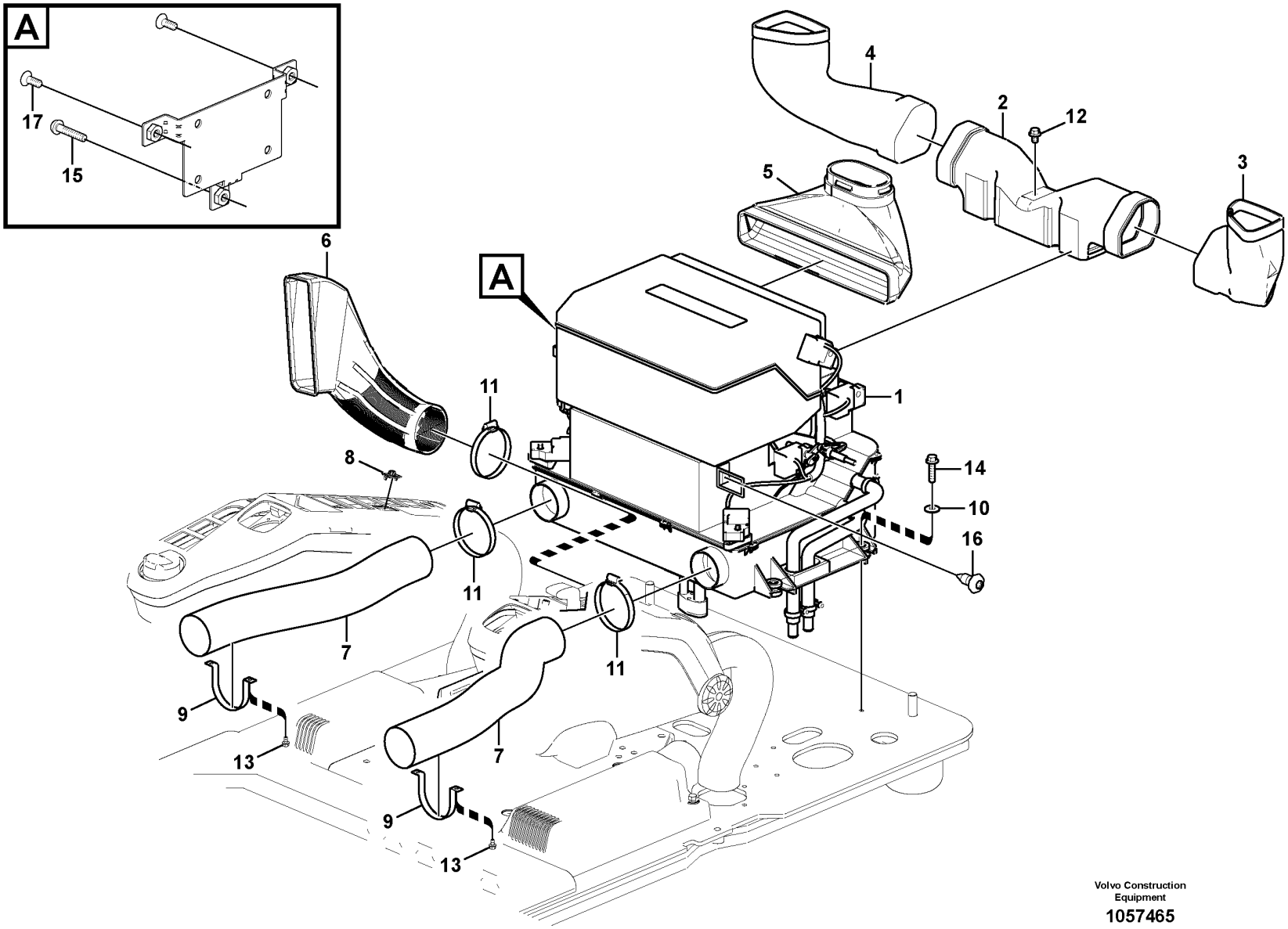

Volvo Construction Equipment

1057465

Fig.	Part No.	Quantity 1	2	3	PS	KIT	Description	Dénomination	Bezeichnung	Denominación	Benämning	Notes
1		1					Air Cond	Climatisation	Klimaanlage	Acondicion Aire	Luftkond.	See group 870-300 page 787
			1				Air Cond	Climatisation	Klimaanlage	Acondicion Aire	Luftkond.	See group 870-300 page 787
				1			Air Cond	Climatisation	Klimaanlage	Acondicion Aire	Luftkond.	See group 870-300 page 787
2	VOE 14531716	1	1	1			Duct	Goulotte	Kanal	Canal	Kanal	
3	VOE 14531717	1	1	1			Duct	Goulotte	Kanal	Canal	Kanal	
4	VOE 14531718	1	1	1			Duct	Goulotte	Kanal	Canal	Kanal	
5	VOE 14531720	1	1	1			Duct	Goulotte	Kanal	Canal	Kanal	
6	VOE 14534242	1	1	1			Duct	Goulotte	Kanal	Canal	Kanal	
7	VOE 14532819	2	2	2			Hose	Flexible	Schlauch	Manguera	Slang	S/N -210684/-230817 S/N -271175/-280308
	VOE 14686054	2	2	2			Hose	Flexible	Schlauch	Manguera	Slang	S/N 210685-/230818- S/N 271176-/280309-
8	VOE 14514330	1	1	1			Sensor	Capteur	Geber	Sensor	Sensor	
9	VOE 14504237	2	2	2			Bracket	Console	Konsole	Consola	Konsol	S/N -210685/-230817 S/N -271175/-280308
10	VOE 13960143	4	4	4			Washer	Rondelle	Scheibe	Arandela	Bricka	
11	VOE 943482	3	3	3			Hose clamp	Collier durite	Schlauchschelle	Abrazadera de manguera	Slangklamma	S/N -210684/-230817 S/N -271175/-280308
	VOE 943482	1	1	1			Hose clamp	Collier durite	Schlauchschelle	Abrazadera de manguera	Slangklamma	S/N 210685-/230818- S/N 271176-/280309-
	VOE 943481	2	2	2			Hose clamp	Collier durite	Schlauchschelle	Abrazadera de manguera	Slangklamma	S/N 210685-/230818- S/N 271176-/280309-
12	VOE 946471	1	1	1			Flange screw	Vis à embase	Flanschschraube	Tornillo embridado	Flänsskruv	
13	VOE 13965175	4	4	4			Screw	Vis	Schraube	Tornillo	Skruv	S/N -210684/-230817 S/N -271175/-280308
14	VOE 13965185	4	4	4			Screw	Vis	Schraube	Tornillo	Skruv	
15	VOE 969587	1	1	1			Six point socket screw	Vis à 6 pans creux	Sechszahn-Hohlschraube	Racor de seis dientes	Sextandhålskruv	
16	VOE 969480	1	1	1			Six point socket screw	Vis à 6 pans creux	Sechszahn-Hohlschraube	Racor de seis dientes	Sextandhålskruv	
17	VOE 969738	2	2	2			Six point socket screw	Vis à 6 pans creux	Sechszahn-Hohlschraube	Racor de seis dientes	Sextandhålskruv	

1	8289141, 8290573
2	8289140
3	8291901
4	
5	

Air duct in cabin and cabin floor
Conduit d'air dans la cabine et dans le plancher de cabine
Luftkanal in Kabine und Kabinenboden
Conducto de aire en cabina y suelo de cabina
Luftrör i hytt och hyttgolv

Catalogue id	Group
20592	870
Illustr. No	Section
1057465	200
Issue	Page
20023976-I	785

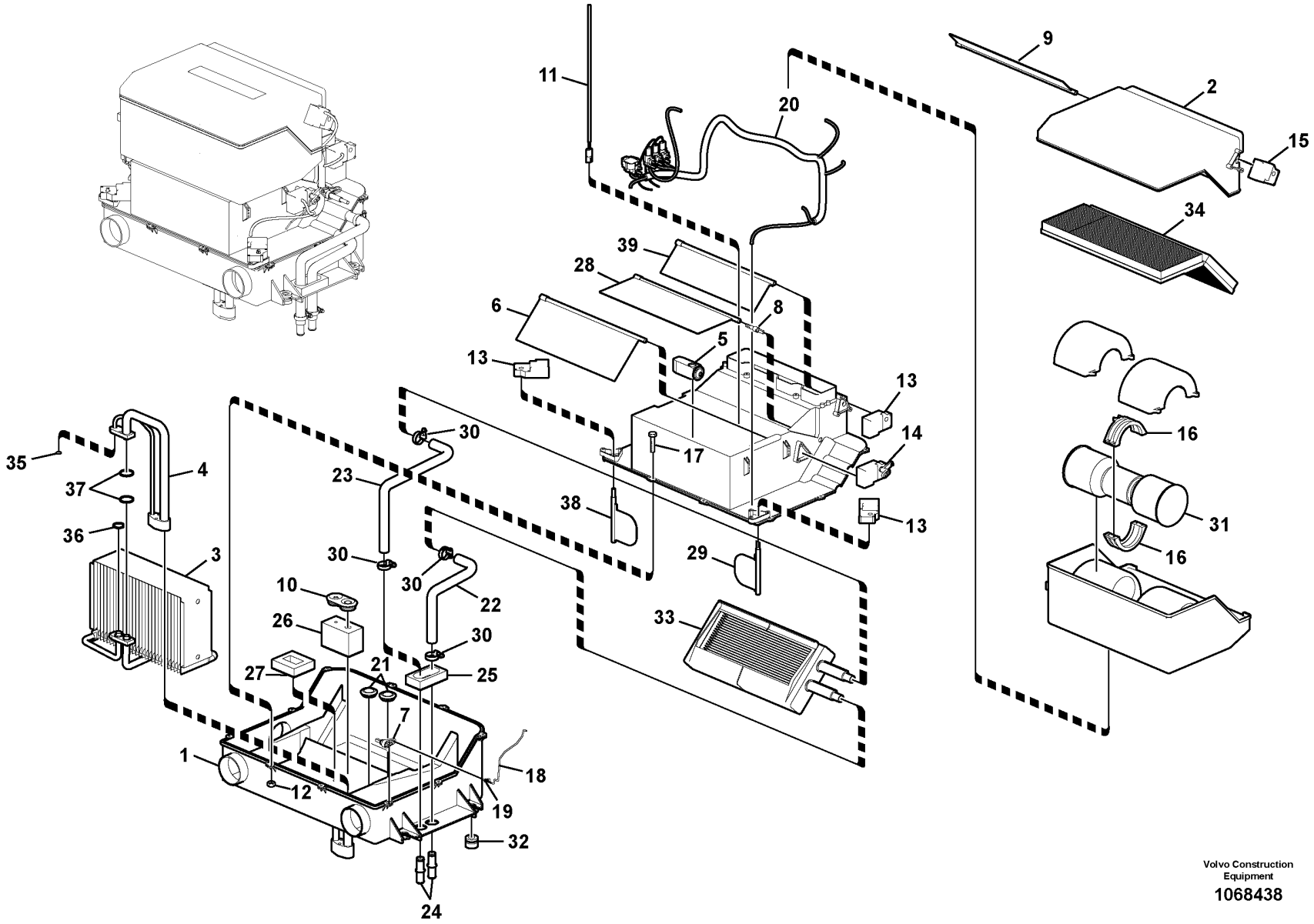

Volvo Construction Equipment

1068438

Fig.	Part No.	Quantity 1	2	3	PS	KIT	Description	Dénomination	Bezeichnung	Denominación	Benämning	Notes
	VOE 14631938	1					Air conditioning unit	Conditionneur air	Klimaanlage	Unidad aire acondicionado	Luftkonditioneringsenhet	
	VOE 14545469		1				Air Cond	Climatisation	Klimaanlage	Acondicion Aire	Luftkond.	
	VOE 14670630			1			Air conditioning unit	Conditionneur air	Klimaanlage	Unidad aire acondicionado	Luftkonditioneringsenhet	(VOE 14631940)
1	**VOE 14585933**	1	1	1			•Case	•Caisson	•Etui	•Funda	•Fodral	
2	**VOE 14509328**	1	1	1			•Cover	•Capot	•Abdeckung	•Capó	•Kåpa	
3	**VOE 14509329**	1	1	1			•Cooling system	•Systeme d refroidissement	•Kühlanlage	•Sistema de refrigeracion	•Kylsystem	(VOE 14585932)
4	**VOE 14509330**	1	1				•Pipe line	•Conduite tubulaire	•Rohrleitung	•Tuberia	•Rörledning	(VOE 14585931)
	VOE 14509330			1			•Pipe line	•Conduite tubulaire	•Rohrleitung	•Tuberia	•Rörledning	
5	**VOE 14509331**	1	1				•Expansion valve	•Robinet d'expansion	•Expansionsventil	•Válvula de expansión	•Expansionsventil	
6	**VOE 14509337**	1					•Door	•Porte	•Tür	•Puerta	•Dörr	
7	**VOE 14509339**	1					•Control lever	•Levier de commande	•Bedienungshebel	•Palanca mando	•Manöverspak	
8	**VOE 14509341**	1	1	1			•Control lever	•Levier de commande	•Bedienungshebel	•Palanca mando	•Manöverspak	
9	**VOE 14509342**	1	1	1			•Door	•Porte	•Tür	•Puerta	•Dörr	
10	**VOE 14509343**	1	1	1			•Grommet	•Passe fil	•Durchführung	•Pasaje	•Genomföring	
11	**VOE 16688307**	2	1	1			•Sensor	•Capteur	•Geber	•Sensor	•Sensor	(VOE 14509344)
12	**VOE 14591289**	10	10				•Nut	•Écrou	•Mutter	•Tuerca	•Mutter	
13	**VOE 14509346**	3	3	3			•Actuator	•Actionneur	•Stellorgan	•Actuador	•Aktuator	
14	**VOE 14523019**	1					•Actuator	•Actionneur	•Stellorgan	•Actuador	•Aktuator	
15	**VOE 14509348**	1	1	1			•Actuator	•Actionneur	•Stellorgan	•Actuador	•Aktuator	
16	**VOE 14509351**	2	2	2			•Guide	•Guide	•Führung	•Guía	•Styrning	
17	**VOE 14591290**	16	16				•Bolt	•Boulon	•Bolzen	•Perno	•Bult	
18	**VOE 14509356**	1					•Rod	•Monture	•Fühler	•Varilla	•Spröt	
19	**VOE 14509357**	1					•Rod	•Tige	•Stange	•Barra	•Stång	
20	**VOE 14547917**	1	1	1			•Wiring harness	•Faisceau de câbles	•Kabelbaum	•Manojo cables	•Ledningsmatta	
21	**VOE 14509361**	2	1	1			•Grommet	•Passe fil	•Durchführung	•Pasaje	•Genomföring	
22	**VOE 14509362**	1					•Hose	•Flexible	•Schlauch	•Manguera	•Slang	
23	**VOE 14509363**	1					•Hose	•Flexible	•Schlauch	•Manguera	•Slang	
24	**VOE 14509364**	2			SS		•Connector	•Pièce connexion	•Verbindungsstück	•Pieza de conexión	•Förbindningsstycke	
25	**VOE 14509365**	1	1	1			•Sealing strip	•Bande d'étanchéité	•Dichtleiste	•Moldura retén	•Tätningslist	

1	**8289141, 8290573**
2	**8289140**
3	**8291901**
4	
5	

Air conditioning unit, cooling and heater
Unité de conditionnement d'air, refroidissement et chauffage
Klimaanlage, Kühler und Heizung
Unidad de aire acondicionado, refrigeración y calefacción
Luftkonditioneringsenhet, kyla och värme

Catalogue id	Group
20592	**870**
Illustr. No	Section
1068438	**300**
Issue	Page
20023976-I	**787**

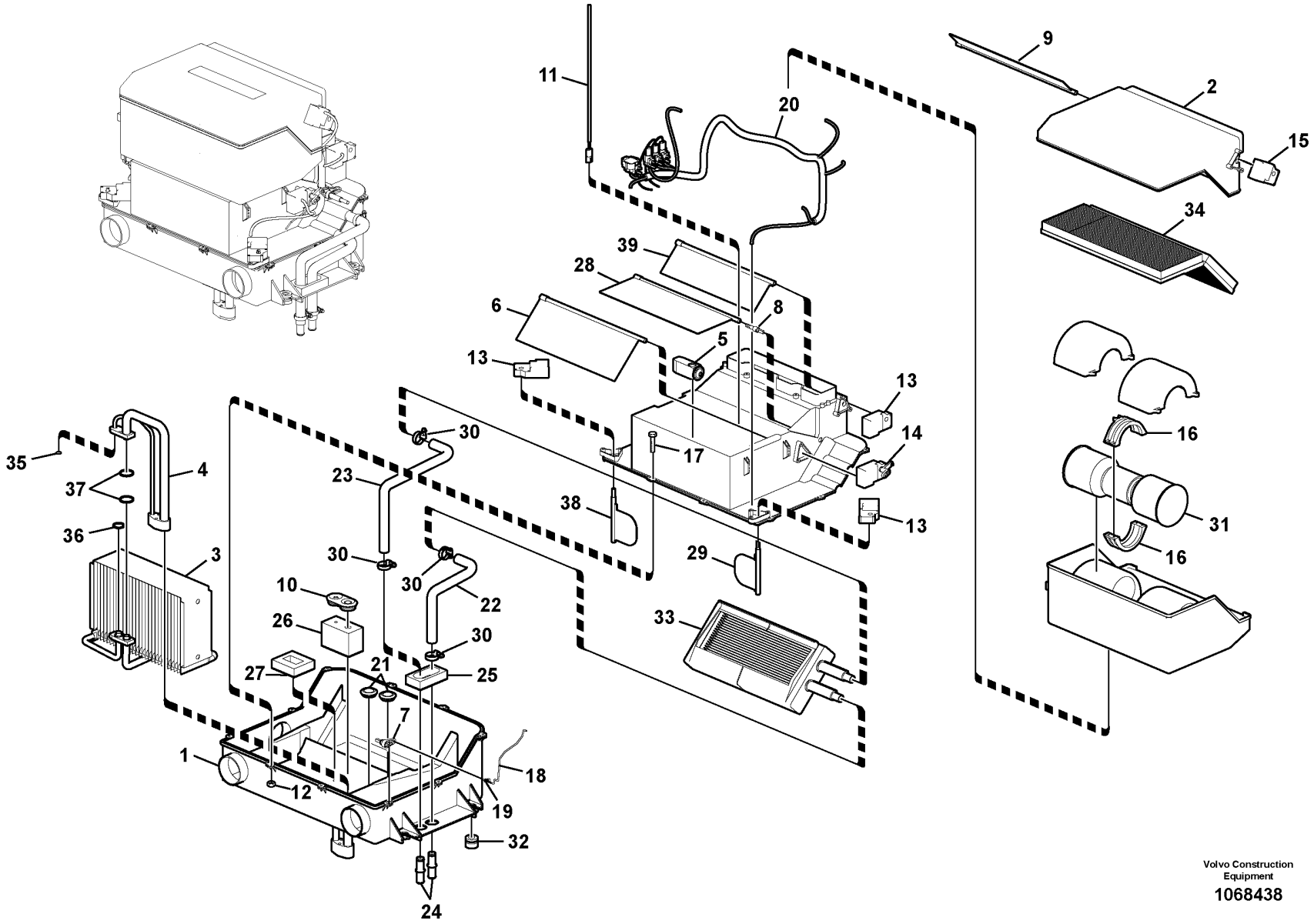

Volvo Construction Equipment

1068438

Fig.	Part No.	Quantity 1	2	3	PS	KIT	Description	Dénomination	Bezeichnung	Denominación	Benämning	Notes
26	VOE 14669735	1	1	1			•Gasket	•Joint	•Dichtung	•Junta	•Packning	(VOE 14509366)
27	VOE 14509367	1	1	1			•Gasket	•Joint	•Dichtung	•Junta	•Packning	
28	VOE 14509373	1					•Door	•Porte	•Tür	•Puerta	•Dörr	
29	VOE 14509374	1	1	1			•Door	•Porte	•Tür	•Puerta	•Dörr	
30	VOE 14511415	4					•Clamp	•Collier serrage	•Schelle	•Abrazadera	•Klamma	S/N -271441 S/N -280405 S/N -231002
	VOE 14690665	4					•Clip	•Clip	•Clip	•Clip	•Clips	S/N 271442- S/N 280406- S/N 231003-
31	VOE 14576774	1	1	1			•Electric motor	•Moteur électrique	•Elektromotor	•Motor eléctrico	•Elmotor	
32	VOE 14514720	4	4	4			•Grommet	•Passe fil	•Durchführung	•Pasaje	•Genomföring	
33	VOE 14554152	1					•Radiator	•Radiateur	•Kühler	•Radiador	•Kylare	
	VOE 14532726	1					••Radiator	••Radiateur	••Kühler	••Radiador	••Kylare	
34	VOE 14689735	1	1	1			•Filter	•Filtre	•Filter	•Filtro	•Filter	(VOE 14506997)
35	VOE 14529050	1	1	1			•O-ring	•Joint torique	•O-Ring	•Anillo tórico	•O-ring	
36	VOE 14529051	1	1	1			•O-ring	•Joint torique	•O-Ring	•Anillo tórico	•O-ring	
37	VOE 14529052	2	2	2			•O-ring	•Joint torique	•O-Ring	•Anillo tórico	•O-ring	
38	VOE 14509336	1	1	1			•Door	•Porte	•Tür	•Puerta	•Dörr	
39	VOE 14509340	1	1	1			•Door	•Porte	•Tür	•Puerta	•Dörr	

1	8289141, 8290573	**Air conditioning unit, cooling and heater** **Unité de conditionnement d'air, refroidissement et chauffage** **Klimaanlage, Kühler und Heizung** **Unidad de aire acondicionado, refrigeración y calefacción** **Luftkonditioneringsenhet, kyla och värme**	Catalogue id **20592**	Group **870**
2	8289140		Illustr. No **1068438**	Section **300**
3	8291901		Issue **20023976-I**	Page **789**
4				
5				

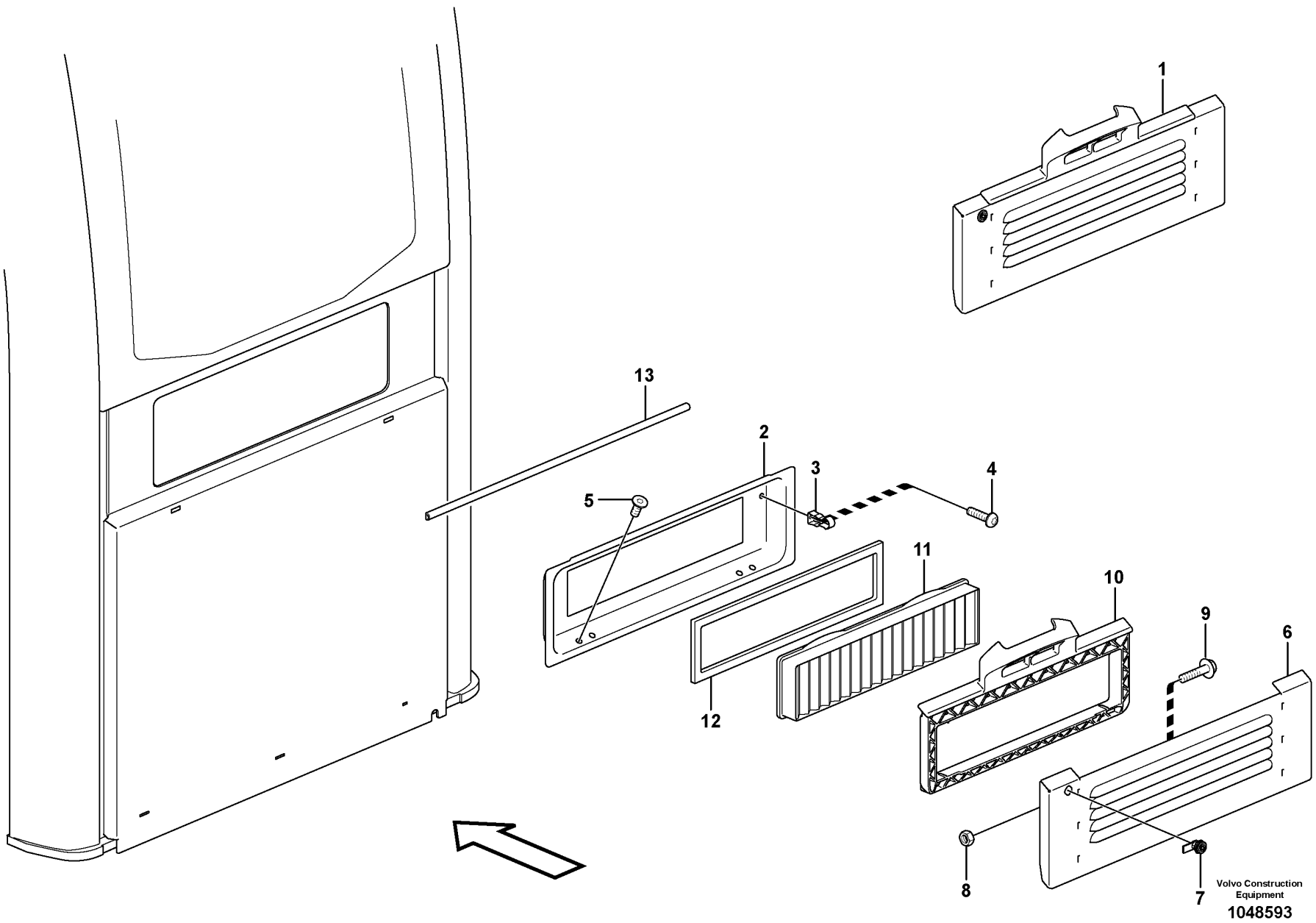
1
13
2
3
4
5
11
10
9
6
12
8
7
Volvo Construction Equipment
1048593

Fig.	Part No.	Quantity 1	2	3	PS	KIT	Description	Dénomination	Bezeichnung	Denominación	Benämning	Notes
1		1	1		NS		Hatch	Trappe	Luke	Trampilla	Lucka	
2	**VOE 15037134**	1	1				•Filter insert	•Cartouche de filtre	•Filtereinsatz	•Cartucho filtrante	•Filterinsats	
3	**VOE 11204775**	2	2				•Spring	•Ressort	•Feder	•Resorte	•Fjäder	
4	**VOE 969420**	2	2				•Six point socket screw	•Vis à 6 pans creux	•Sechszahn-Hohlschraube	•Racor de seis dientes	•Sextandhålskruv	
5	**VOE 969842**	4	4				•Six point socket screw	•Vis à 6 pans creux	•Sechszahn-Hohlschraube	•Racor de seis dientes	•Sextandhålskruv	
6	**VOE 15009433**	1	1				•Filter cover	•Couvercle de filtre	•Filterdeckel	•Tapa filtro	•Filterlock	S/N -210684/-230903 S/N -271145/-280301
	VOE 14686312	1	1				•Filter cover	•Couvercle de filtre	•Filterdeckel	•Tapa filtro	•Filterlock	S/N 210685-/230904 S/N 271146-/280302-
7	**VOE 11204772**	1	1				•Lock	•Serrure	•Schloss	•Cierre	•Lås	
8	**VOE 983303**	2	2				•Hexagon nut	•Écrou hexagonal	•Sechskantmutter	•Tuerca hexagonal	•Sexkantsmutter	
9	**VOE 13945444**	2	2				•Screw	•Vis	•Schraube	•Tornillo	•Skruv	
10	**VOE 11205414**	1	1				•Filter retainer	•Porte-filtre	•Filtertopf	•Soporte filtro	•Filterhållare	S/N -210684/-230903 S/N -271145/-280301
	VOE 14686307	1	1		SS		•Filter retainer	•Porte-filtre	•Filtertopf	•Soporte filtro	•Filterhållare	S/N 210685-/230904- S/N 271146-/280302-
11	**VOE 15052786**	1	1				•Primary filter	•Préfiltre	•Vorfilter	•Prefiltro	•Förfilter	(VOE 11703979)
12	**VOE 15009280**	1	1				•Seal	•Étanchéité	•dichtung	•Junta	•Tätning	
13	**VOE 14644822**	REQ	REQ				Strip	Ruban	Band	Cinta	Band	(VOE 11205871) L = 600 MM

1	**11294090**	**Fresh air inlet, air filter and fan housing.** **Entrée air frais, filtre a air et boîtier ventilateur.** **Frischlufteinlass, Luftfilter und Gebläseschacht.** **Toma aire fresco, filtro de aire y caja ventilador** **Friskluftintag, luftfilter och fläkthus.**	Catalogue id **20592**	Group **872**
2	**11294089**		Illustr. No **1048593**	Section **100**
3				
4			Issue **20023976-I**	Page **791**
5				

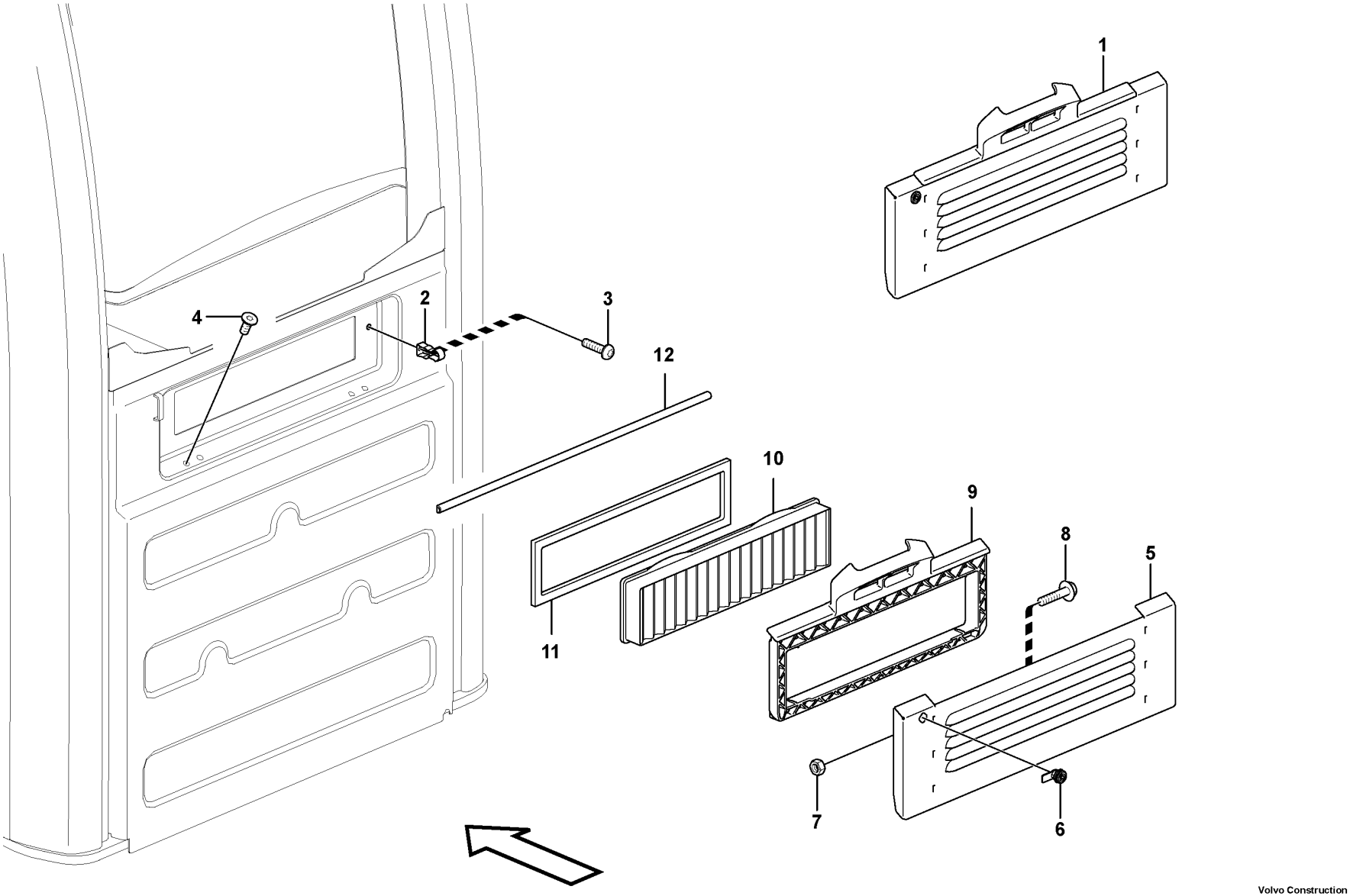

Volvo Construction Equipment
1064598

Fig.	Part No.	Quantity 1	2	3	PS	KIT	Description	Dénomination	Bezeichnung	Denominación	Benämning	Notes
1		1			NS		Hatch	Trappe	Klappe	Tapa	Lucka	
2	**VOE 11204775**	2					Spring	Ressort	Feder	Resorte	Fjäder	
3	**VOE 969420**	2					Six point socket screw	Vis à 6 pans creux	Sechszahn-Hohlschraube	Racor de seis dientes	Sextandhålskruv	
4	**VOE 969842**	4					Six point socket screw	Vis à 6 pans creux	Sechszahn-Hohlschraube	Racor de seis dientes	Sextandhålskruv	
5	**VOE 15009433**	1					Filter cover	Couvercle de filtre	Filterdeckel	Tapa filtro	Filterlock	S/N -210684/-230903 S/N -271145/-280301
	VOE 14686312	1					Filter cover	Couvercle de filtre	Filterdeckel	Tapa filtro	Filterlock	S/N 210685-/230904- S/N 271146-/280302-
6	**VOE 11204772**	1					Lock	Serrure	Schloss	Cierre	Lås	
7	**VOE 983303**	2					Hexagon nut	Écrou hexagonal	Sechskantmutter	Tuerca hexagonal	Sexkantsmutter	
8	**VOE 13945444**	2					Screw	Vis	Schraube	Tornillo	Skruv	
9	**VOE 11205414**	1					Filter retainer	Porte-filtre	Filtertopf	Soporte filtro	Filterhållare	S/N -210684/-230903 S/N -271145/-280301
	VOE 14686307	1			SS		Filter retainer	Porte-filtre	Filtertopf	Soporte filtro	Filterhållare	S/N 210685-/230904- S/N 271146-/280302-
10	**VOE 15052786**	1					Primary filter	Préfiltre	Vorfilter	Prefiltro	Förfilter	(VOE 11703979)
11	**VOE 15009280**	1					Seal	Étanchéité	dichtung	Junta	Tätning	
12	**VOE 14644822**	REQ					Strip	Ruban	Band	Cinta	Band	(VOE 11205871) L = 600 MM

1		**Fresh air inlet, air filter and fan housing.** **Entrée air frais, filtre a air et boîtier ventilateur.** **Frischlufteinlass, Luftfilter und Gebläseschacht.** **Toma aire fresco, filtro de aire y caja ventilador** **Friskluftintag, luftfilter och fläkthus.**	Catalogue id **20592**	Group **872**
2				
3			Illustr. No **1064598**	Section **200**
4				
5		**8290259, 8291490, 8291491, 8292492**	Issue **20023976-I**	Page **793**

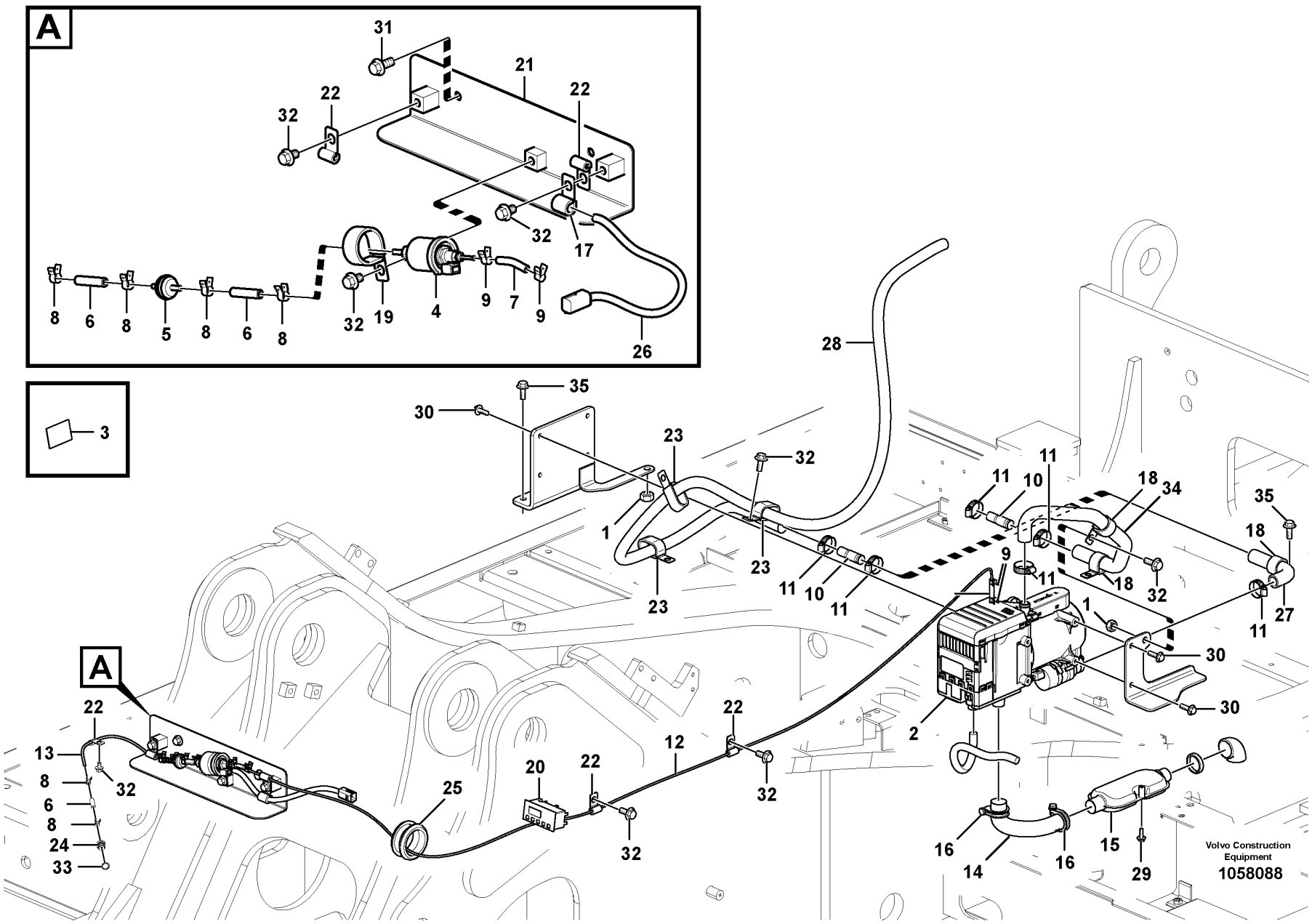
A
31
21
22
22
32
32
17
8
6
8
5
8
6
8
32
19
4
9
7
9
26
3
28
35
30
23
32
1
23
23
11
10
11
11
10
18
34
35
18
9
11
18
32
11
27
1
30
30
2
A
22
13
8
6
8
24
33
32
25
20
22
32
12
22
32
16
14
16
15
29
Volvo Construction Equipment
1058088

Fig.	Part No.	Quantity 1	2	3	PS	KIT	Description	Dénomination	Bezeichnung	Denominación	Benämning	Notes
1	SA 9119-11000	2					Weld nut	Ecrou à souder	Schweißmutter	Tuerca soldada	Svetsmutter	
2	VOE 14606004	1					Heater	Réchauffeur	Heizgerät	Calefactor	Värmare	
3	VOE 14511247	1			OP		•Decal	•Autocollant	•Aufklebeschild	•Calcomanía	•Dekal	
4	VOE 14539074	1					•Pump	•Pompe	•Pumpe	•Bomba	•Pump	
	VOE 14631936	1					Accessories	Accessoire	Zubehör	Accesorios	Tillbehör	
5	VOE 14509262	1					•Fuel filter	•Filtre a combustible	•Kraftstofffilter	•Filtro de combustible	•Bränslefilter	
6	VOE 14509263	3					•Connector	•Connexion	•Anschluss	•Unión	•Anslutning	
7	VOE 14509264	2					•Connector	•Pièce connexion	•Verbindungsstück	•Pieza de conexión	•Förbindningsstycke	
8	VOE 14509265	6					•Clip	•Clip	•Clip	•Clip	•Clips	
9	VOE 14509266	4					•Clip	•Clip	•Clip	•Clip	•Clips	
10	VOE 14509271	2					•Connector	•Pièce connexion	•Verbindungsstück	•Pieza de conexión	•Förbindningsstycke	
11	VOE 14509272	6					•Clip	•Clip	•Clip	•Clip	•Clips	
12	VOE 14539076	1					•Pipe	•Tuyau	•Rohrleitung	•Tubo	•Rör	
13	VOE 14539077	1					•Pipe	•Canalisation	•Rohrleitung	•Canalizacion	•Rör	
14	VOE 14539080	1					•Tube	•Tube	•Rohr	•Tubo	•Rör	
15	VOE 14539444	1					•Silencer	•Silencieux	•Schalldämpfer	•Silenciador	•Ljuddämpare	
16	VOE 14539445	2					•Clip	•Clip	•Clip	•Clip	•Clips	
	VOE 14632737	1			OP		•Silencer	•Silencieux	•Schalldämpfer	•Silenciador	•Ljuddämpare	
	VOE 14633664	1					•Elbow	•Coude	•Winkel	•Ángulo	•Vinkel	
17	VOE 14500291	1					Clip	Clip	Clip	Clip	Clips	
18	VOE 14500297	3					Clip	Clip	Clip	Clip	Clips	
19	VOE 14515523	1					Clip	Clip	Klemme	Clip	Clips	
20	VOE 14500661	1					Timer	Chronomètre	Zeitschaltwerk	Reloj programador	Tidur	
21	VOE 14507603	1					Bracket	Console	Konsole	Ménsula	Konsol	
22	VOE 14508060	5					Clip	Clip	Clip	Clip	Clips	
23	VOE 14508061	3					Clip	Clip	Clip	Clip	Clips	
24	VOE 14511459	1					Fitting	Écrou raccord	Verschraubung	Racor	Förskruvning	
25	VOE 9751-16427	1					Grommet	Passe fil	Durchführung	Aislador pasapanel	Genomföring	
26	VOE 14540078	1					Wiring harness	Faisceau de câbles	Kabelbaum	Manojo cables	Ledningsmatta	CNFP, MO8709
27	VOE 14598092	1					Hose	Flexible	Schlauch	Manguera	Slang	
28	SA 9961-23321	1					Hose	Durit	Schlauch	Tubo flexible	Slang	

1	
2	
3	
4	
5	

Auxiliary Heater
Chauffage d'appoint
Zusatzheizung
Calefactor adicional
Tillsatsvärmare

8289136

Catalogue id	Group
20592	**875**
Illustr. No	Section
1058088	**100**
Issue	Page
20023976-I	**795**

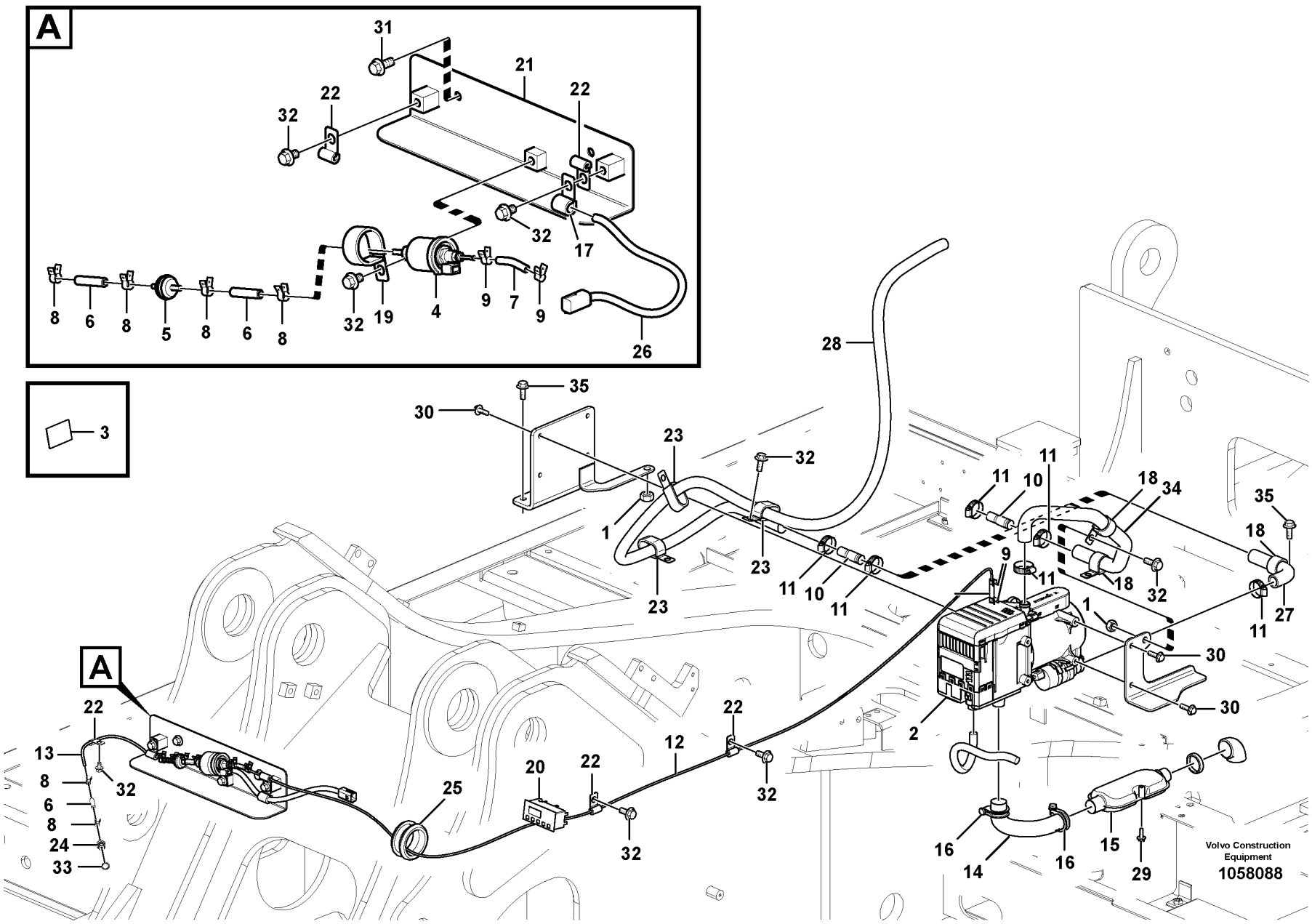
A
31
21
22
22
32
32
17
8
6
8
5
8
6
8
32
19
4
9
7
9
26
3
28
35
30
23
32
1
23
23
11
10
11
11
10
18
34
35
18
9
11
18
32
11
27
1
30
30
2
A
22
13
8
6
8
24
33
32
25
20
22
32
12
22
32
16
14
16
15
29
Volvo Construction Equipment
1058088

Fig.	Part No.	Quantity 1	2	3	PS	KIT	Description	Dénomination	Bezeichnung	Denominación	Benämning	Notes
29	VOE 13965175	1					Screw	Vis	Schraube	Tornillo	Skruv	
30	VOE 13946173	6					Screw	Vis	Schraube	Tornillo	Skruv	
31	VOE 946329	2					Flange screw	Vis à embase	Flanschschraube	Tornillo embridado	Flänsskruv	
32	VOE 946471	8					Flange screw	Vis à embase	Flanschschraube	Tornillo embridado	Flänsskruv	
33	VOE 13947622	1					Plane gasket	Joint plan	Plandichtung	Junta plana	Planpackning	(SA 9426-20050)
34	VOE 14606009	1					Hose	Flexible	Schlauch	Manguera	Slang	
35	VOE 946441	4					Flange screw	Vis à embase	Flanschschraube	Tornillo embridado	Flänsskruv	

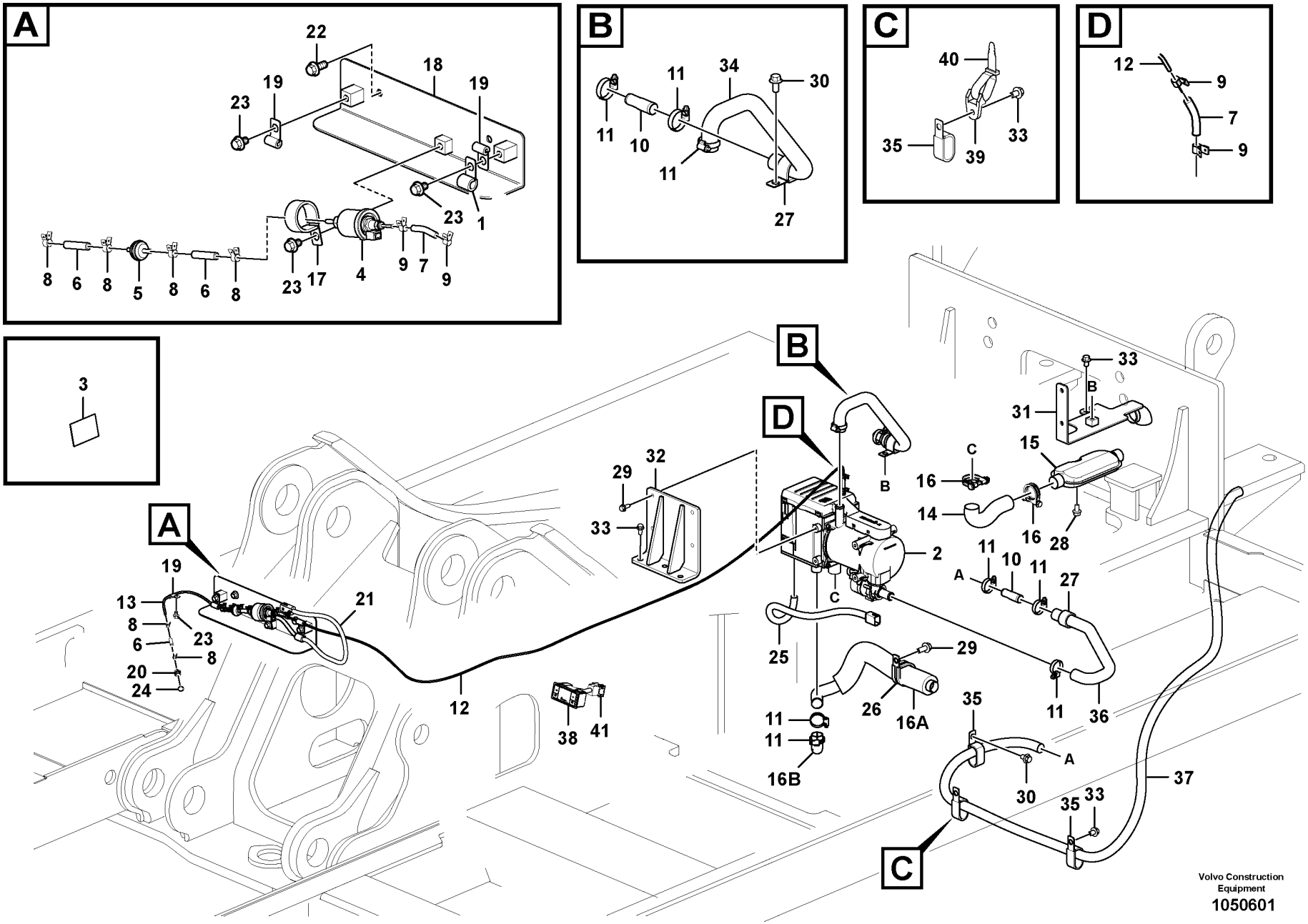
A
22
19
18
19
23
23
1
8
6
8
5
8
6
8
23
17
4
9
7
9
B
11
34
30
11
10
11
27
C
40
35
39
33
D
12
9
7
9
3
A
B
C
D
19
13
8
6
23
8
20
24
21
12
38
41
29
32
33
2
25
29
26
16A
11
11
16B
11
36
35
A
30
35
33
37
C
B
33
31
15
16
14
16
28
11
10
11
27
Volvo Construction Equipment
1050601

Fig.	Part No.	Quantity 1	2	3	PS	KIT	Description	Dénomination	Bezeichnung	Denominación	Benämning	Notes
1	VOE 14500291	1					Clip	Clip	Clip	Clip	Clips	
2	VOE 14606004	1					Heater	Réchauffeur	Heizgerät	Calefactor	Värmare	
3	VOE 14511247	1			OP		•Decal	•Autocollant	•Aufklebeschild	•Calcomanía	•Dekal	
4	VOE 14622021	1					•Pump	•Pompe	•Pumpe	•Bomba	•Pump	
	VOE 14631936	1					Accessories	Accessoire	Zubehör	Accesorios	Tillbehör	
5	VOE 14509262	1					•Fuel filter	•Filtre a combustible	•Kraftstofffilter	•Filtro de combustible	•Bränslefilter	
6	VOE 14509263	3					•Connector	•Connexion	•Anschluss	•Unión	•Anslutning	
7	VOE 14509264	2					•Connector	•Pièce connexion	•Verbindungsstück	•Pieza de conexión	•Förbindningsstycke	
8	VOE 14509265	6					•Clip	•Clip	•Clip	•Clip	•Clips	
9	VOE 14509266	4					•Clip	•Clip	•Clip	•Clip	•Clips	
10	VOE 14509271	2					•Connector	•Pièce connexion	•Verbindungsstück	•Pieza de conexión	•Förbindningsstycke	
11	VOE 14509272	8					•Clip	•Clip	•Clip	•Clip	•Clips	
12	VOE 14539076	1					•Pipe	•Tuyau	•Rohrleitung	•Tubo	•Rör	
13	VOE 14539077	1					•Pipe	•Canalisation	•Rohrleitung	•Canalizacion	•Rör	
14	VOE 14539080	1					•Tube	•Tube	•Rohr	•Tubo	•Rör	
15	VOE 14539444	1					•Silencer	•Silencieux	•Schalldämpfer	•Silenciador	•Ljuddämpare	
16	VOE 14539445	2					•Clip	•Clip	•Clip	•Clip	•Clips	
16A	VOE 14632737	1			OP		•Silencer	•Silencieux	•Schalldämpfer	•Silenciador	•Ljuddämpare	
16B	VOE 14633664	1					•Elbow	•Coude	•Winkel	•Ángulo	•Vinkel	
17	VOE 14515523	1					Clip	Clip	Klemme	Clip	Clips	
18	VOE 14507603	1					Bracket	Console	Konsole	Ménsula	Konsol	
19	VOE 14508060	3					Clip	Clip	Clip	Clip	Clips	
20	VOE 14511459	1					Fitting	Écrou raccord	Verschraubung	Racor	Förskruvning	
21	VOE 14540078	1					Wiring harness	Faisceau de câbles	Kabelbaum	Manojo cables	Ledningsmatta	
22	VOE 946329	2					Flange screw	Vis à embase	Flanschschraube	Tornillo embridado	Flänsskruv	
23	VOE 946471	4					Flange screw	Vis à embase	Flanschschraube	Tornillo embridado	Flänsskruv	
24	VOE 13947622	1					Plane gasket	Joint plan	Plandichtung	Junta plana	Planpackning	(SA 9426-20050)
25	VOE 14621627	1					Wiring harness	Faisceau de câbles	Kabelbaum	Manojo cables	Ledningsmatta	
26	VOE 14515521	1					Insulating clip	Circlip isolant	Isolierklemme	Clip de aislamiento	Isolerclips	CNFP, MO8709
27	VOE 14500297	2					Clip	Clip	Clip	Clip	Clips	
28	VOE 13965175	1					Screw	Vis	Schraube	Tornillo	Skruv	

1		**Auxiliary Heater** **Chauffage d'appoint** **Zusatzheizung** **Calefactor adicional** **Tillsatsvärmare**	Catalogue id **20592**	Group **875**
2				
3			Illustr. No **1050601**	Section **200**
4				
5		**8298802**	Issue **20023976-I**	Page **799**

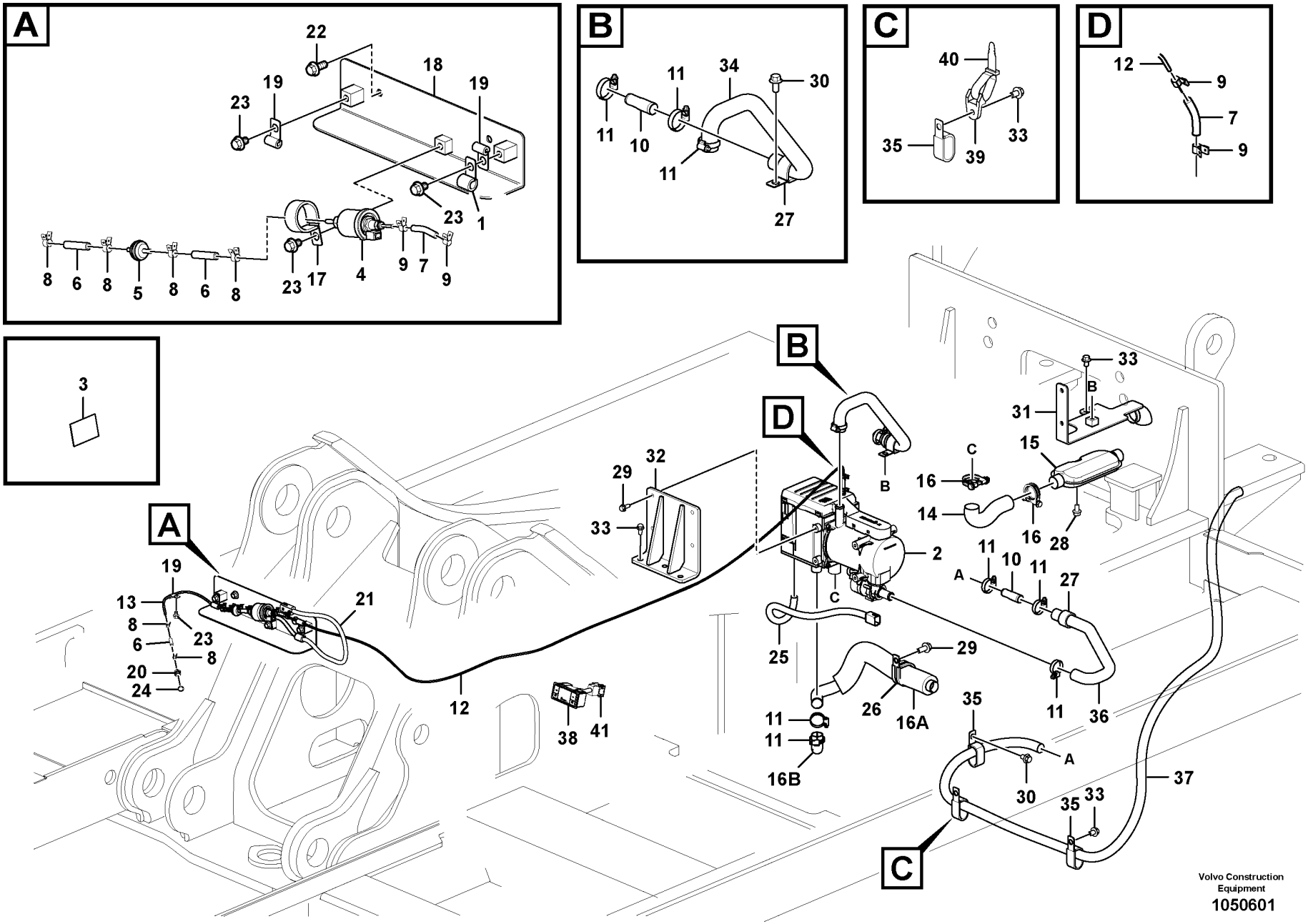
A
22
19
18
19
23
23
1
8
6
8
5
8
6
8
23
17
4
9
7
9
B
11
34
30
11
10
11
27
C
40
35
39
33
D
12
9
7
9
3
A
B
C
D
19
13
8
6
23
8
20
24
21
12
38
41
29
32
33
2
25
29
26
16A
11
11
16B
11
36
35
A
30
35
33
37
C
B
33
31
15
16
14
16
28
11
10
11
27
Volvo Construction Equipment
1050601

Fig.	Part No.	Quantity 1	2	3	PS	KIT	Description	Dénomination	Bezeichnung	Denominación	Benämning	Notes
29	VOE 946173	7			SS		Flange screw	Vis à embase	Flanschschraube	Tornillo embridado	Flänsskruv	
30	VOE 946471	2					Flange screw	Vis à embase	Flanschschraube	Tornillo embridado	Flänsskruv	
31		1			NS		Bracket	Console	Konsole	Consola	Konsol	
32		1			NS		Bracket	Console	Konsole	Consola	Konsol	
33	VOE 946441	4					Flange screw	Vis à embase	Flanschschraube	Tornillo embridado	Flänsskruv	
34	VOE 14690576	1					Hose	Flexible	Schlauch	Manguera	Slang	
35	VOE 14508061	3					Clip	Clip	Clip	Clip	Clips	
36	VOE 14690577	1					Hose	Flexible	Schlauch	Manguera	Slang	
37	VOE 14883651	1					Hose	Flexible	Schlauch	Manguera	Slang	
38	VOE 14665025	1					Timer	Chronomètre	Zeitschaltwerk	Reloj programador	Tidur	
39	VOE 14558808	1					Strip clamp	Serrage de ruban	Bandklemme	Abrazadera de cinta	Bandklamma	
40	VOE 14558809	1					Strip clamp	Serrage de ruban	Bandklemme	Abrazadera de cinta	Bandklamma	
41	VOE 14682201	1					Wire	Fil	Draht	Alambre	Tråd	

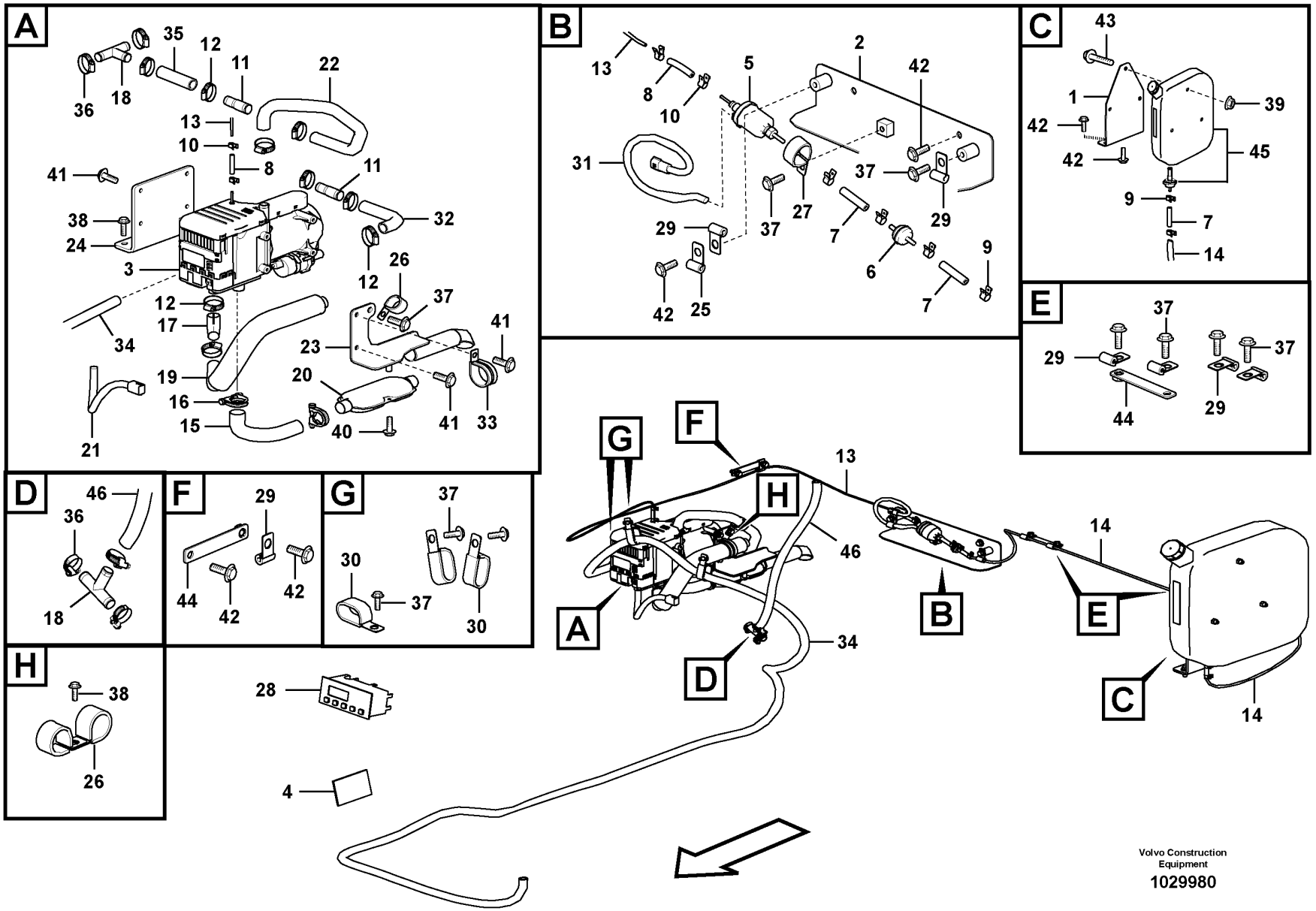
A
B
C
D
E
F
G
H
Volvo Construction Equipment
1029980

Fig.	Part No.	Quantity 1	2	3	PS	KIT	Description	Dénomination	Bezeichnung	Denominación	Benämning	Notes
1		1			NS		Bracket	Console	Konsole	Consola	Konsol	
2		1			NS		Bracket	Console	Konsole	Consola	Konsol	
		1			NS		Heater	Réchauffeur	Heizgerät	Calefactor	Värmare	
3	VOE 14644940	1					•Heater	•Réchauffeur	•Heizgerät	•Calefactor	•Värmare	
4	VOE 14511247	1			OP		•Decal	•Autocollant	•Aufklebeschild	•Calcomanía	•Dekal	
5	VOE 14622021	1					•Pump	•Pompe	•Pumpe	•Bomba	•Pump	
		1			NS		Accessories	Accessoire	Zubehör	Accesorios	Tillbehör	
6	VOE 14509262	1					•Fuel filter	•Filtre a combustible	•Kraftstofffilter	•Filtro de combustible	•Bränslefilter	
7	VOE 14509263	3					•Connector	•Connexion	•Anschluss	•Unión	•Anslutning	
8	VOE 14509264	2					•Connector	•Pièce connexion	•Verbindungsstück	•Pieza de conexión	•Förbindningsstycke	
9	VOE 14509265	6					•Clip	•Clip	•Clip	•Clip	•Clips	
10	VOE 14509266	4					•Clip	•Clip	•Clip	•Clip	•Clips	
11	VOE 14509271	2					•Connector	•Pièce connexion	•Verbindungsstück	•Pieza de conexión	•Förbindningsstycke	
12	VOE 14509272	8					•Clip	•Clip	•Clip	•Clip	•Clips	
13	VOE 14539076	1					•Pipe	•Tuyau	•Rohrleitung	•Tubo	•Rör	
14	VOE 14645544	1					•Pipe	•Tuyau	•Rohrleitung	•Tubo	•Rör	
15	VOE 14539080	1					•Tube	•Tube	•Rohr	•Tubo	•Rör	
16	VOE 14539445	2					•Clip	•Clip	•Clip	•Clip	•Clips	
17	VOE 14633664	1					•Elbow	•Coude	•Winkel	•Ángulo	•Vinkel	
18	VOE 14637915	2					•Connector	•Connexion	•Anschluss	•Unión	•Anslutning	
19	VOE 14632737	1			OP		•Silencer	•Silencieux	•Schalldämpfer	•Silenciador	•Ljuddämpare	
20	VOE 14539444	1					•Silencer	•Silencieux	•Schalldämpfer	•Silenciador	•Ljuddämpare	
21	VOE 14621627	1					Wiring harness	Faisceau de câbles	Kabelbaum	Manojo cables	Ledningsmatta	
22	VOE 14606009	1					Hose	Flexible	Schlauch	Manguera	Slang	S/N -230887/-271327 S/N -280353
	VOE 14690576	1					Hose	Flexible	Schlauch	Manguera	Slang	S/N 230888-/271328- S/N 280354-
23	VOE 14616719	1					Bracket	Console	Konsole	Consola	Konsol	S/N -230887/-271327 S/N -280353
		1			NS		Bracket	Console	Konsole	Consola	Konsol	S/N 230888-/271328- S/N 280354-
24	VOE 14604635	1					Bracket	Console	Konsole	Consola	Konsol	S/N -230887/-271327 S/N -280353

1	8292948
2	
3	
4	
5	

Auxiliary Heater
Chauffage d'appoint
Zusatzheizung
Calefactor adicional
Tillsatsvärmare

Catalogue id **20592**	Group **875**
Illustr. No **1029980**	Section **300**
Issue **20023976-I**	Page **803**

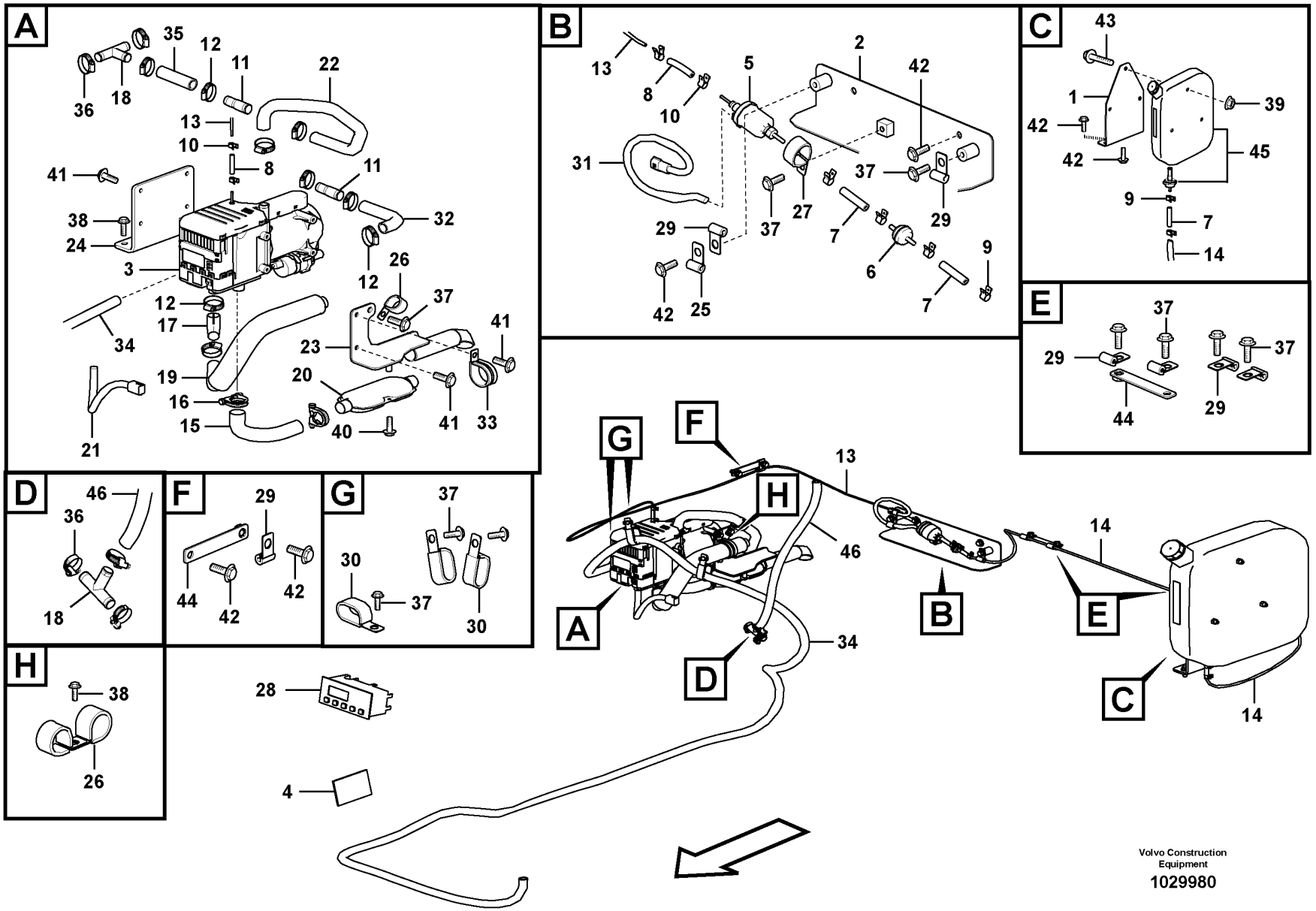
A
B
C
D
E
F
G
H
Volvo Construction Equipment
1029980

Fig.	Part No.	Quantity 1	2	3	PS	KIT	Description	Dénomination	Bezeichnung	Denominación	Benämning	Notes
		1			NS		Bracket	Console	Konsole	Consola	Konsol	S/N 230888-/271328- S/N 280354-
25	VOE 14500291	1					Clip	Clip	Clip	Clip	Clips	
26	VOE 14500297	2					Clip	Clip	Clip	Clip	Clips	
27	VOE 14515523	1					Clip	Clip	Klemme	Clip	Clips	
28	VOE 14500661	1					Timer	Chronomètre	Zeitschaltwerk	Reloj programador	Tidur	
29	VOE 14508060	8					Clip	Clip	Clip	Clip	Clips	
30	VOE 14508061	3					Clip	Clip	Clip	Clip	Clips	
31	VOE 14540078	1					Wiring harness	Faisceau de câbles	Kabelbaum	Manojo cables	Ledningsmatta	
32	VOE 14598092	1					Hose	Flexible	Schlauch	Manguera	Slang	S/N -230887/-271327 S/N -280353
	VOE 14690577	1					Hose	Flexible	Schlauch	Manguera	Slang	S/N 230888-/271328- S/N 280354-
33	VOE 14515521	1					Insulating clip	Circlip isolant	Isolierklemme	Clip de aislamiento	Isolerclips	
34	SA 9961-23345	1					Hose	Flexible	Schlauch	Manguera	Slang	S/N -230887/-271327 S/N -280353
	VOE 14883651	1					Hose	Flexible	Schlauch	Manguera	Slang	S/N 230888-/271328- S/N 280354-
35		1			NS		Hose	Flexible	Schlauch	Manguera	Slang	
36	VOE 14511415	6					Clamp	Collier serrage	Schelle	Abrazadera	Klamma	S/N -271441 S/N -280405
	VOE 14690665	6					Clip	Clip	Clip	Clip	Clips	S/N 271442- S/N 280406-
37	VOE 946471	9					Flange screw	Vis à embase	Flanschschraube	Tornillo embridado	Flänsskruv	
38	VOE 946441	5					Flange screw	Vis à embase	Flanschschraube	Tornillo embridado	Flänsskruv	
39	VOE 13971095	3					Flange nut	Écrou à embase	Flanschmutter	Tuerca embridada	Flänsmutter	
40	VOE 13965175	1					Screw	Vis	Schraube	Tornillo	Skruv	
41	VOE 946173	7			SS		Flange screw	Vis à embase	Flanschschraube	Tornillo embridado	Flänsskruv	
42	VOE 946329	8					Flange screw	Vis à embase	Flanschschraube	Tornillo embridado	Flänsskruv	
43	VOE 984758	3					Flange screw	Vis à embase	Flanschschraube	Tornillo embridado	Flänsskruv	(VOE 13965188)
44	VOE 14566948	2					Bracket	Console	Konsole	Consola	Konsol	
45	VOE 14637914	1					Fuel tank	Réservoir de carburant	Kraftstofftank	Depósito de combustible	Bränsletank	
46		1			NS		Hose	Flexible	Schlauch	Manguera	Slang	

1	8292948
2	
3	
4	
5	

Auxiliary Heater
Chauffage d'appoint
Zusatzheizung
Calefactor adicional
Tillsatsvärmare

Catalogue id	Group
20592	875
Illustr. No	Section
1029980	300
Issue	Page
20023976-I	805

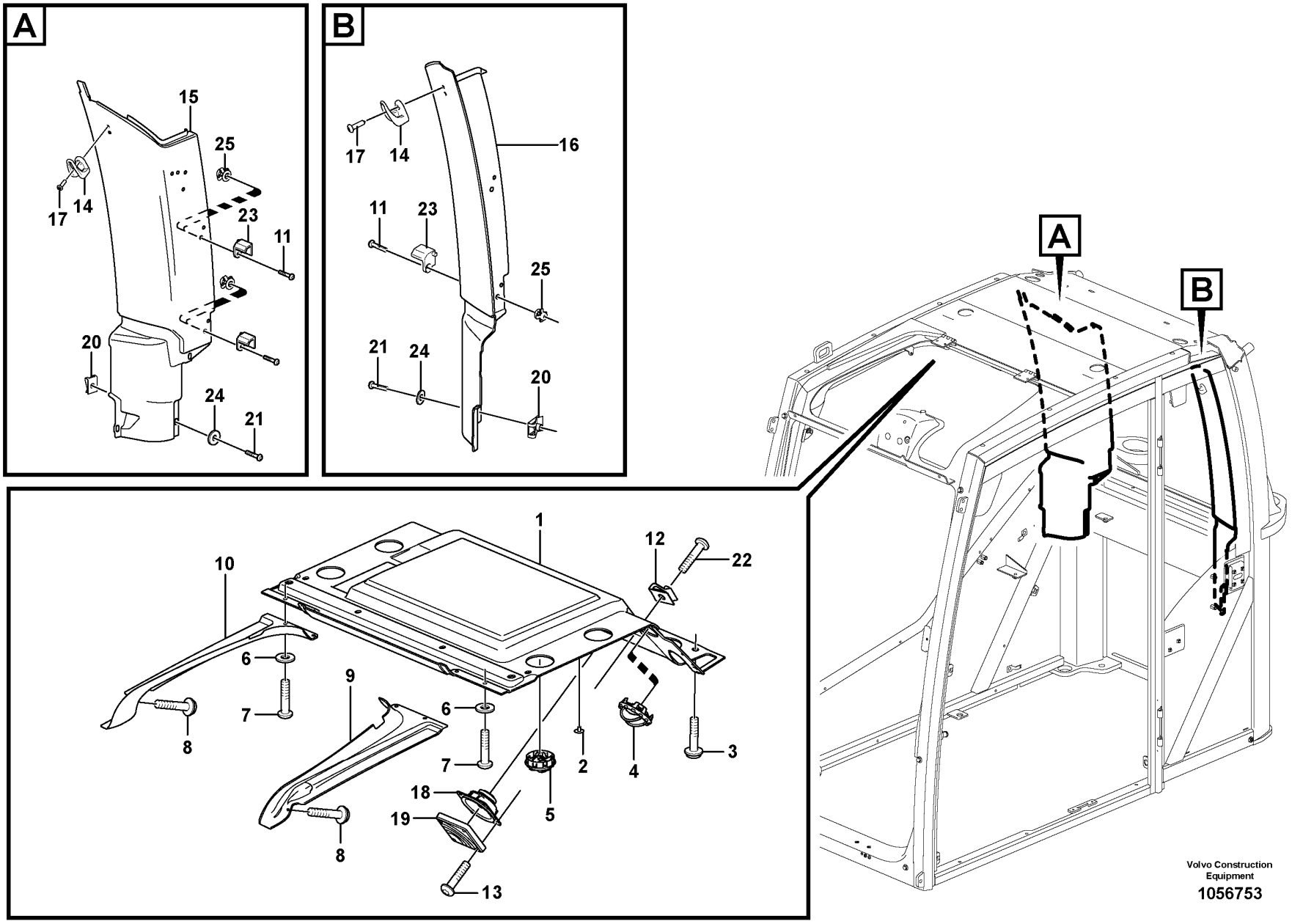
A
15
25
17
14
23
11
20
24
21
B
16
17
14
11
23
25
21
24
20
A
B
1
12
22
10
6
9
7
6
8
7
2
4
3
18
19
5
8
13
Volvo Construction Equipment
1056753

Fig.	Part No.	Quantity 1	2	3	PS	KIT	Description	Dénomination	Bezeichnung	Denominación	Benämning	Notes
1	VOE 15106417	1					Headlining	Garniture pavillon	Dachhimmel	Techo interior	Innertak	
2	VOE 1613068	6					Plug	Bouchon	Stopfen	Tapon	Plugg	
3	VOE 969422	4					Six point socket screw	Vis à 6 pans creux	Sechszahn-Hohlschraube	Racor de seis dientes	Sextandhålskruv	
4	VOE 11412785	4					Air outlet	Sortie d'air	Belüftungsdüse	Boquilla	Luftmunstycke	
5	VOE 11412071	4					Nozzle	Gicleur	Düse	Difusor	Munstycke	
6	VOE 13940090	10					Washer	Rondelle	Scheibe	Arandela	Bricka	
7	VOE 969407	4					Six point socket screw	Vis à 6 pans creux	Sechszahn-Hohlschraube	Racor de seis dientes	Sextandhålskruv	
8	VOE 969278	2					Six point socket screw	Vis à 6 pans creux	Sechszahn-Hohlschraube	Racor de seis dientes	Sextandhålskruv	
9	VOE 15105937	1					Headlining	Garniture pavillon	Dachhimmel	Techo interior	Innertak	
10	VOE 15105873	1					Headlining	Garniture pavillon	Dachhimmel	Techo interior	Innertak	
11	VOE 971309	4					Six point socket screw	Vis à 6 pans creux	Sechszahn-Hohlschraube	Racor de seis dientes	Sextandhålskruv	
12	VOE 11164693	8					Spring nut	Écrou de ressort	Federverschlussmutter	Tuerca resorte	Fjädermutter	
13	VOE 969478	8					Six point socket screw	Vis à 6 pans creux	Sechszahn-Hohlschraube	Racor de seis dientes	Sextandhålskruv	
14	VOE 11078015	2					Clothes hook	Crochet de pâterre	Kleiderhaken	Gancho ropa	Klädkrok	
15	VOE 15048549	1					Panel	Panneau	Paneel	Panel	Panel	
16	VOE 15047704	1					Panel	Panneau	Paneel	Panel	Panel	
17	VOE 972007	4					Six point socket screw	Vis à 6 pans creux	Sechszahn-Hohlschraube	Racor de seis dientes	Sextandhålskruv	
18	VOE 11201898	2					Loudspeaker	Haut-parleur	Lautsprecher	Altavoz	Högtalare	
19	VOE 11201899	2					Loudspeaker grille	Grille haut-parleur	Lautsprechergitter	Rejilla de altavoz	Högtalargaller	
20	VOE 949921	3					Spring nut	Écrou de ressort	Federverschlussmutter	Tuerca resorte	Fjädermutter	
21	VOE 969147	3					Six point socket screw	Vis à 6 pans creux	Sechszahn-Hohlschraube	Racor de seis dientes	Sextandhålskruv	
22	VOE 972079	4					Six point socket screw	Vis à 6 pans creux	Sechszahn-Hohlschraube	Racor de seis dientes	Sextandhålskruv	
23	VOE 14556038	2					Hook	Crochet	Haken	Gancho	Krok	RH
23	VOE 14556037	2					Hook	Crochet	Haken	Gancho	Krok	LH
24	VOE 960139	2					Plain washer	Rondelle plane	Flachscheibe	Arandela plana	Planbricka	
25	VOE 11200955	2					Press nut	Écrou à emboutir	Pressmutter	Tuerca de presión	Pressmutter	

1		**Interior components** **Pieces d'amenagement** **Innenausstattung** **Detalles interiores** **Inredningsdetaljer**	Catalogue id **20592**	Group **880**
2				
3			Illustr. No **1056753**	Section **100**
4				
5		**11294089, 11294090**	Issue **20023976-I**	Page **807**

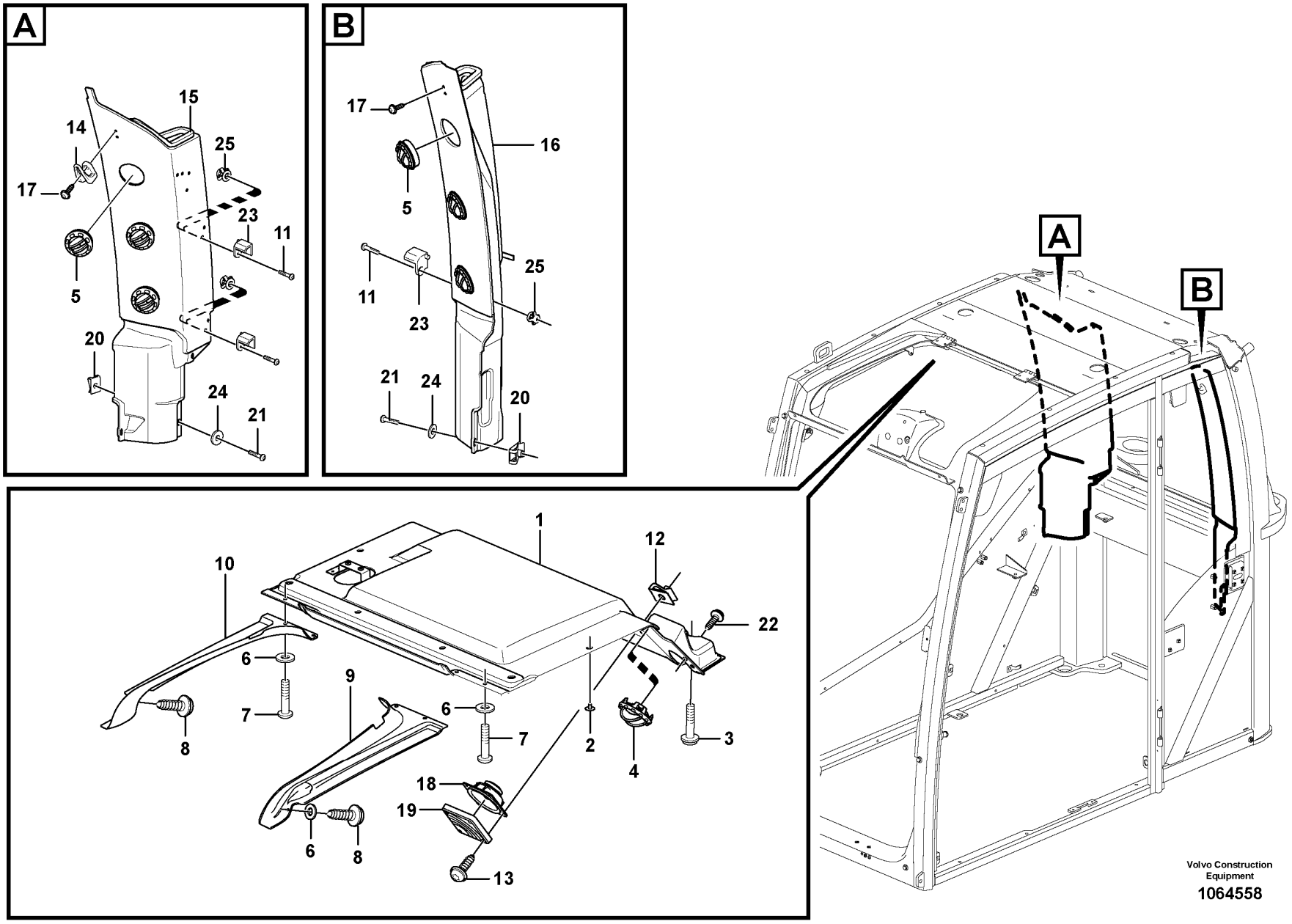
A
15
14
25
17
23
11
5
20
24
21
B
17
16
5
25
11
23
21
24
20
A
B
1
12
10
22
6
9
6
7
7
2
3
8
4
18
19
6
8
13
Volvo Construction Equipment
1064558

Fig.	Part No.	Quantity 1	2	3	PS	KIT	Description	Dénomination	Bezeichnung	Denominación	Benämning	Notes
1	VOE 14637816	1					Cab trim	Garniture cabine	Fahrerhausbeplankung	Tapizado de cabina	Hyttbeklädnad	
2	VOE 1613068	8					Plug	Bouchon	Stopfen	Tapon	Plugg	
3	VOE 969422	4					Six point socket screw	Vis à 6 pans creux	Sechszahn-Hohlschraube	Racor de seis dientes	Sextandhålskruv	
4	VOE 11412785	2					Air outlet	Sortie d'air	Belüftungsdüse	Boquilla	Luftmunstycke	
5	VOE 11412071	6					Nozzle	Gicleur	Düse	Difusor	Munstycke	
6	VOE 13940090	6					Washer	Rondelle	Scheibe	Arandela	Bricka	
7	VOE 969407	4					Six point socket screw	Vis à 6 pans creux	Sechszahn-Hohlschraube	Racor de seis dientes	Sextandhålskruv	
8	VOE 969278	2					Six point socket screw	Vis à 6 pans creux	Sechszahn-Hohlschraube	Racor de seis dientes	Sextandhålskruv	
9	VOE 15105937	1					Headlining	Garniture pavillon	Dachhimmel	Techo interior	Innertak	
10	VOE 15105873	1					Headlining	Garniture pavillon	Dachhimmel	Techo interior	Innertak	
11	VOE 971309	4					Six point socket screw	Vis à 6 pans creux	Sechszahn-Hohlschraube	Racor de seis dientes	Sextandhålskruv	
12	VOE 11164693	8					Spring nut	Écrou de ressort	Federverschlussmutter	Tuerca resorte	Fjädermutter	
13	VOE 969478	8					Six point socket screw	Vis à 6 pans creux	Sechszahn-Hohlschraube	Racor de seis dientes	Sextandhålskruv	
14	VOE 11078015	1					Clothes hook	Crochet de pâterre	Kleiderhaken	Gancho ropa	Klädkrok	
15	VOE 14635496	1			SS		Duct	Goulotte	Kanal	Canal	Kanal	
16	VOE 14637827	1					Duct	Goulotte	Kanal	Canal	Kanal	
17	VOE 972007	4					Six point socket screw	Vis à 6 pans creux	Sechszahn-Hohlschraube	Racor de seis dientes	Sextandhålskruv	
18	VOE 11201898	2					Loudspeaker	Haut-parleur	Lautsprecher	Altavoz	Högtalare	
19	VOE 11201899	2					Loudspeaker grille	Grille haut-parleur	Lautsprechergitter	Rejilla de altavoz	Högtalargaller	
20	VOE 949921	4					Spring nut	Écrou de ressort	Federverschlussmutter	Tuerca resorte	Fjädermutter	
21	VOE 969147	4					Six point socket screw	Vis à 6 pans creux	Sechszahn-Hohlschraube	Racor de seis dientes	Sextandhålskruv	
22	VOE 972079	4					Six point socket screw	Vis à 6 pans creux	Sechszahn-Hohlschraube	Racor de seis dientes	Sextandhålskruv	
23	VOE 14556037	2					Hook	Crochet	Haken	Gancho	Krok	LH
23	VOE 14556038	2					Hook	Crochet	Haken	Gancho	Krok	RH
24	VOE 960139	4					Plain washer	Rondelle plane	Flachscheibe	Arandela plana	Planbricka	
25	VOE 11200955	4					Press nut	Écrou à emboutir	Pressmutter	Tuerca de presión	Pressmutter	

1	
2	
3	
4	
5	

Interior components
Pieces d'amenagement
Innenausstattung
Detalles interiores
Inredningsdetaljer

8290259, 8291490, 8291491, 8291492

Catalogue id	Group
20592	**880**
Illustr. No	Section
1064558	**150**
Issue	Page
20023976-I	**809**

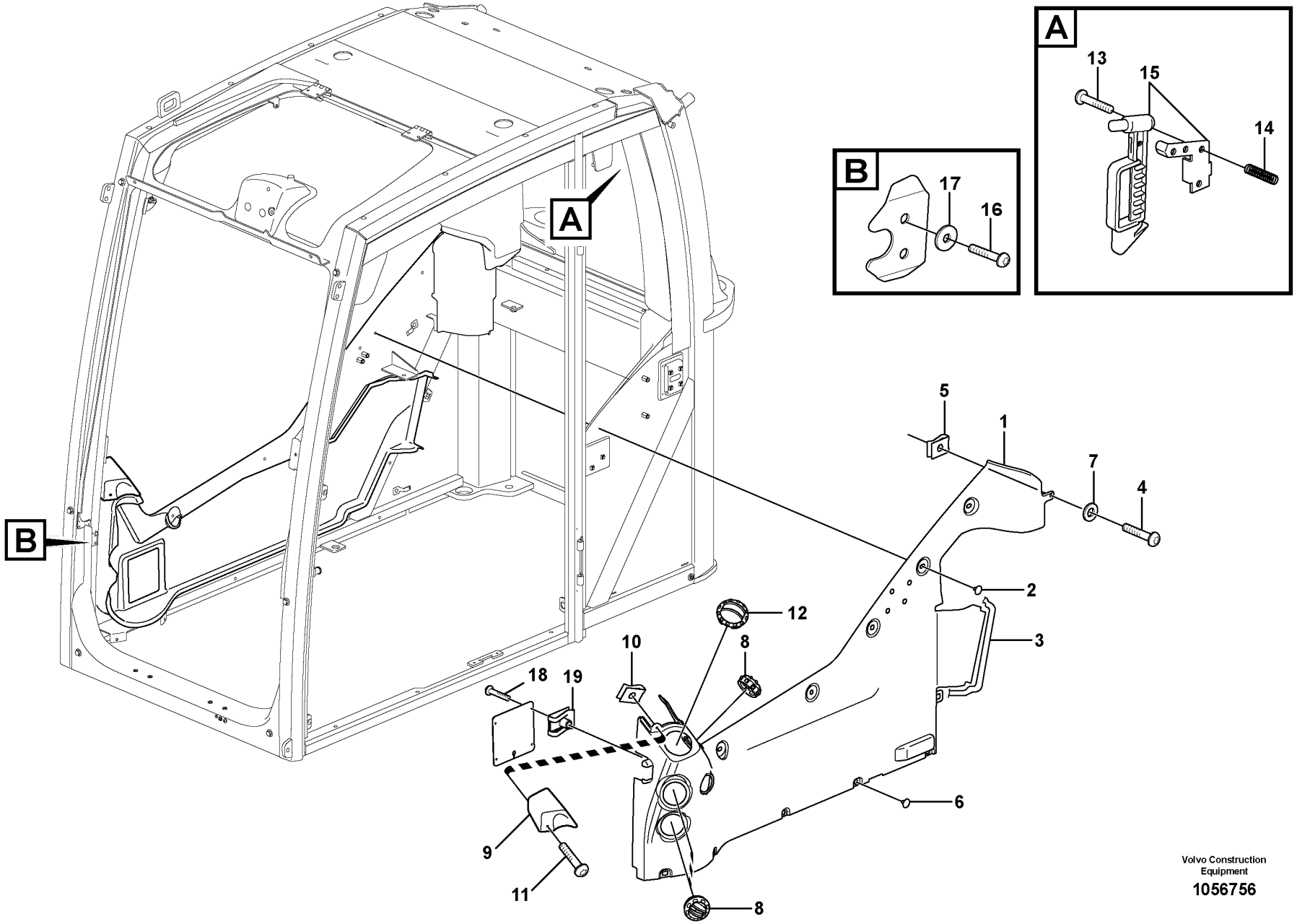

Volvo Construction Equipment

1056756

Fig.	Part No.	Quantity 1	2	3	PS	KIT	Description	Dénomination	Bezeichnung	Denominación	Benämning	Notes
1	VOE 15106768	1					Panel	Panneau	Paneel	Panel	Panel	
2	VOE 1613068	5					Plug	Bouchon	Stopfen	Tapon	Plugg	
3	VOE 4955075	REQ					Moulding	Moulure	Leiste	Listón	List	L = 500 MM
4	VOE 969147	6					Six point socket screw	Vis à 6 pans creux	Sechszahn-Hohlschraube	Racor de seis dientes	Sextandhålskruv	
5	VOE 949921	5					Spring nut	Écrou de ressort	Federverschlussmutter	Tuerca resorte	Fjädermutter	
6	VOE 11204217	5					Plug	Tampon	Stopfen	Tapón	Plugg	
7	VOE 955892	2					Plain washer	Rondelle plane	Flachscheibe	Arandela plana	Planbricka	
8	VOE 11412071	3					Nozzle	Gicleur	Düse	Difusor	Munstycke	
9	VOE 11206002	1					Cover	Capot	Abdeckung	Capó	Kåpa	
10	VOE 949937	2					Spring nut	Écrou de ressort	Federverschlussmutter	Tuerca resorte	Fjädermutter	
11	VOE 969407	2					Six point socket screw	Vis à 6 pans creux	Sechszahn-Hohlschraube	Racor de seis dientes	Sextandhålskruv	
12	VOE 11412785	1					Air outlet	Sortie d'air	Belüftungsdüse	Boquilla	Luftmunstycke	
13	VOE 972403	4					Six point socket screw	Vis à 6 pans creux	Sechszahn-Hohlschraube	Racor de seis dientes	Sextandhålskruv	
14	VOE 11204475	4					Thread insert	Fiche filetage	Einsatzgewinde	Roscador	Gänginsats	
15	VOE 11113885	1					Hammer	Marteau	Hammer	Martillo	Hammare	
16	VOE 971310	2					Six point socket screw	Vis à 6 pans creux	Sechszahn-Hohlschraube	Racor de seis dientes	Sextandhålskruv	
17	VOE 13940090	2					Washer	Rondelle	Scheibe	Arandela	Bricka	
18	VOE 969278	4					Six point socket screw	Vis à 6 pans creux	Sechszahn-Hohlschraube	Racor de seis dientes	Sextandhålskruv	
19	VOE 11164693	4					Spring nut	Écrou de ressort	Federverschlussmutter	Tuerca resorte	Fjädermutter	

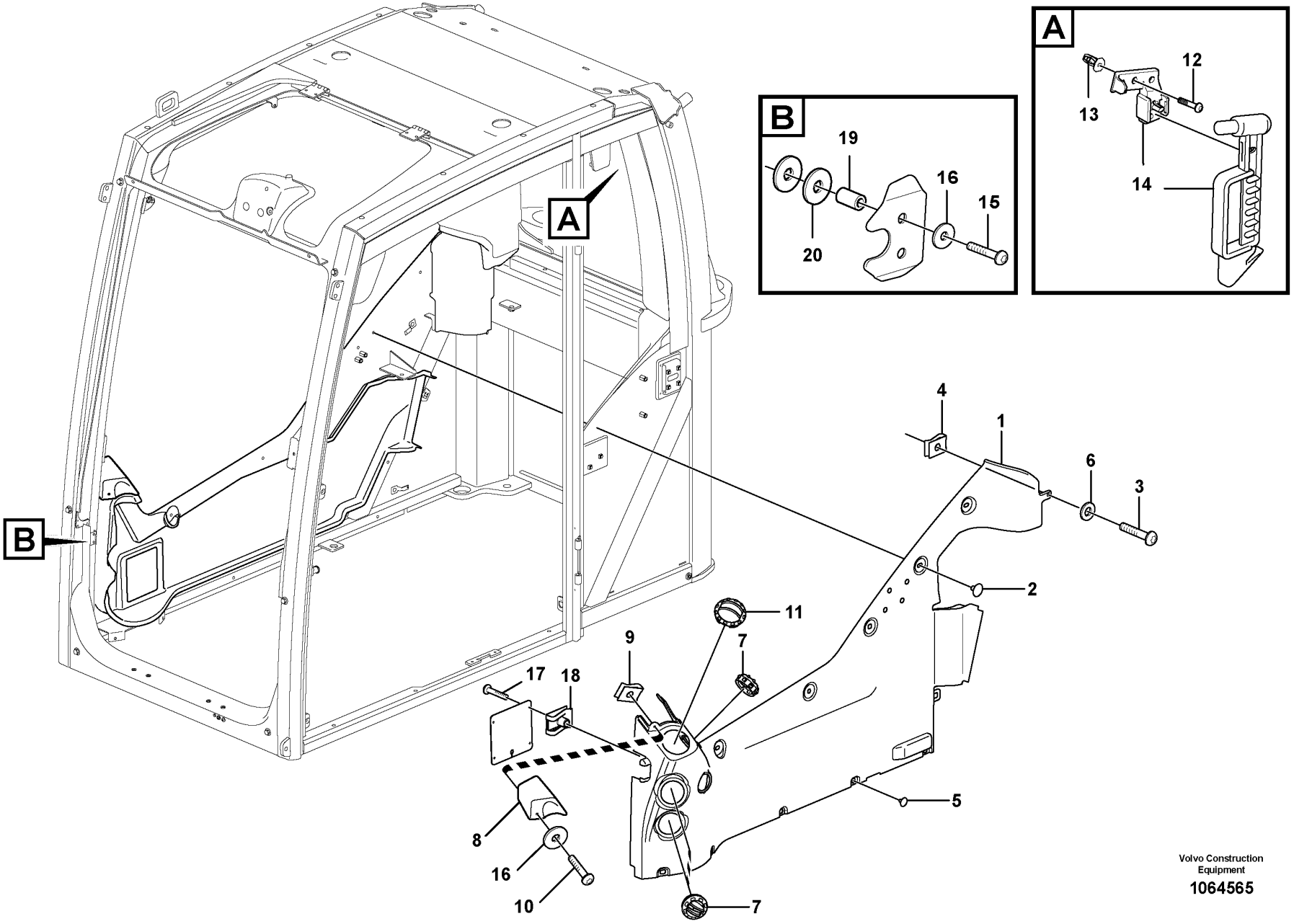

Volvo Construction Equipment

1064565

Fig.	Part No.	Quantity 1	2	3	PS	KIT	Description	Dénomination	Bezeichnung	Denominación	Benämning	Notes
1	VOE 15106768	1					Panel	Panneau	Paneel	Panel	Panel	
2	VOE 1613068	5					Plug	Bouchon	Stopfen	Tapon	Plugg	
3	VOE 969147	1					Six point socket screw	Vis à 6 pans creux	Sechszahn-Hohlschraube	Racor de seis dientes	Sextandhålskruv	
4	VOE 949921	1					Spring nut	Écrou de ressort	Federverschlussmutter	Tuerca resorte	Fjädermutter	
5	VOE 11204217	5					Plug	Tampon	Stopfen	Tapón	Plugg	
6	VOE 955892	1					Plain washer	Rondelle plane	Flachscheibe	Arandela plana	Planbricka	
7	VOE 11412071	3					Nozzle	Gicleur	Düse	Difusor	Munstycke	
8	VOE 11206002	1					Cover	Capot	Abdeckung	Capó	Kåpa	
9	VOE 949937	2					Spring nut	Écrou de ressort	Federverschlussmutter	Tuerca resorte	Fjädermutter	
10	VOE 969407	2					Six point socket screw	Vis à 6 pans creux	Sechszahn-Hohlschraube	Racor de seis dientes	Sextandhålskruv	
11	VOE 11412785	1					Air outlet	Sortie d'air	Belüftungsdüse	Boquilla	Luftmunstycke	
12	VOE 972403	4					Six point socket screw	Vis à 6 pans creux	Sechszahn-Hohlschraube	Racor de seis dientes	Sextandhålskruv	
13	VOE 11204475	4					Thread insert	Fiche filetage	Einsatzgewinde	Roscador	Gänginsats	
14	VOE 11113885	1					Hammer	Marteau	Hammer	Martillo	Hammare	(VOE 14628000)
15	VOE 971310	2					Six point socket screw	Vis à 6 pans creux	Sechszahn-Hohlschraube	Racor de seis dientes	Sextandhålskruv	
16	VOE 13940090	4					Washer	Rondelle	Scheibe	Arandela	Bricka	
17	VOE 969278	4					Six point socket screw	Vis à 6 pans creux	Sechszahn-Hohlschraube	Racor de seis dientes	Sextandhålskruv	
18	VOE 11164693	4					Spring nut	Écrou de ressort	Federverschlussmutter	Tuerca resorte	Fjädermutter	
19	VOE 14519992	2					Boss	Bossage	Warze	Tetón	Vårta	
20	VOE 13960138	4					Washer	Rondelle	Scheibe	Arandela	Bricka	

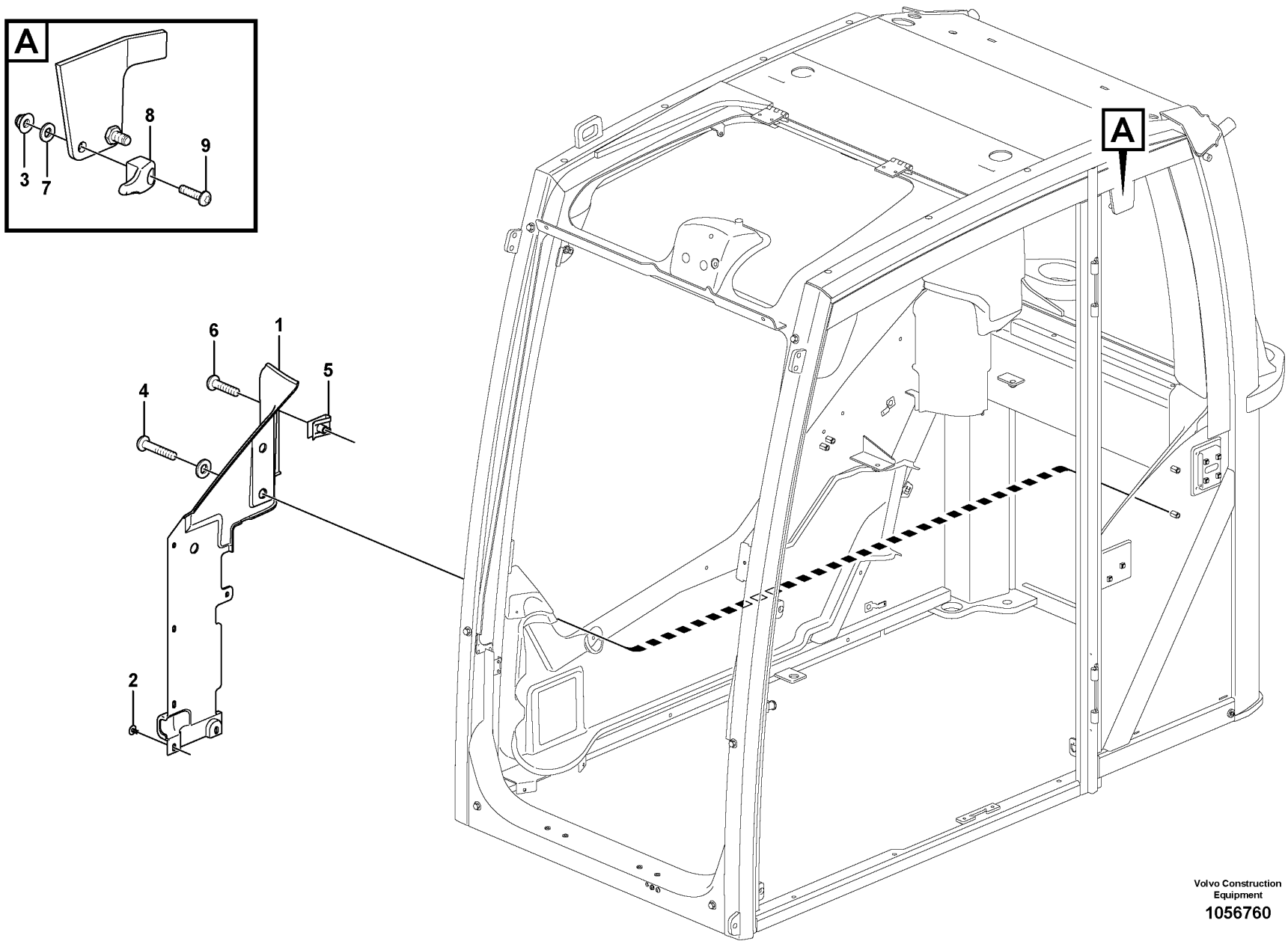

Volvo Construction Equipment

1056760

Fig.	Part No.	Quantity 1	2	3	PS	KIT	Description	Dénomination	Bezeichnung	Denominación	Benämning	Notes
1	VOE 15800062	1					Panel	Panneau	Paneel	Panel	Panel	
2	VOE 1613068	3					Plug	Bouchon	Stopfen	Tapon	Plugg	
3	VOE 13949278	2					Flange lock nut	Contre-écrou à embase	Flanschverschlussmutter	Contratuerca embridada	Flänslåsmutter	
4	VOE 983252	2					Hexagon screw	Vis à tête hexagonale	Sechskantschraube	Tornillo hexagonal	Sexkantsskruv	
5	VOE 949921	3					Spring nut	Écrou de ressort	Federverschlussmutter	Tuerca resorte	Fjädermutter	
6	VOE 969147	3					Six point socket screw	Vis à 6 pans creux	Sechszahn-Hohlschraube	Racor de seis dientes	Sextandhålskruv	
7	VOE 960139	6					Plain washer	Rondelle plane	Flachscheibe	Arandela plana	Planbricka	
8	VOE 11206018	2					Protecting brace	Étrier protection	Schutzbügel	Brazo de protección	Skyddsbygel	

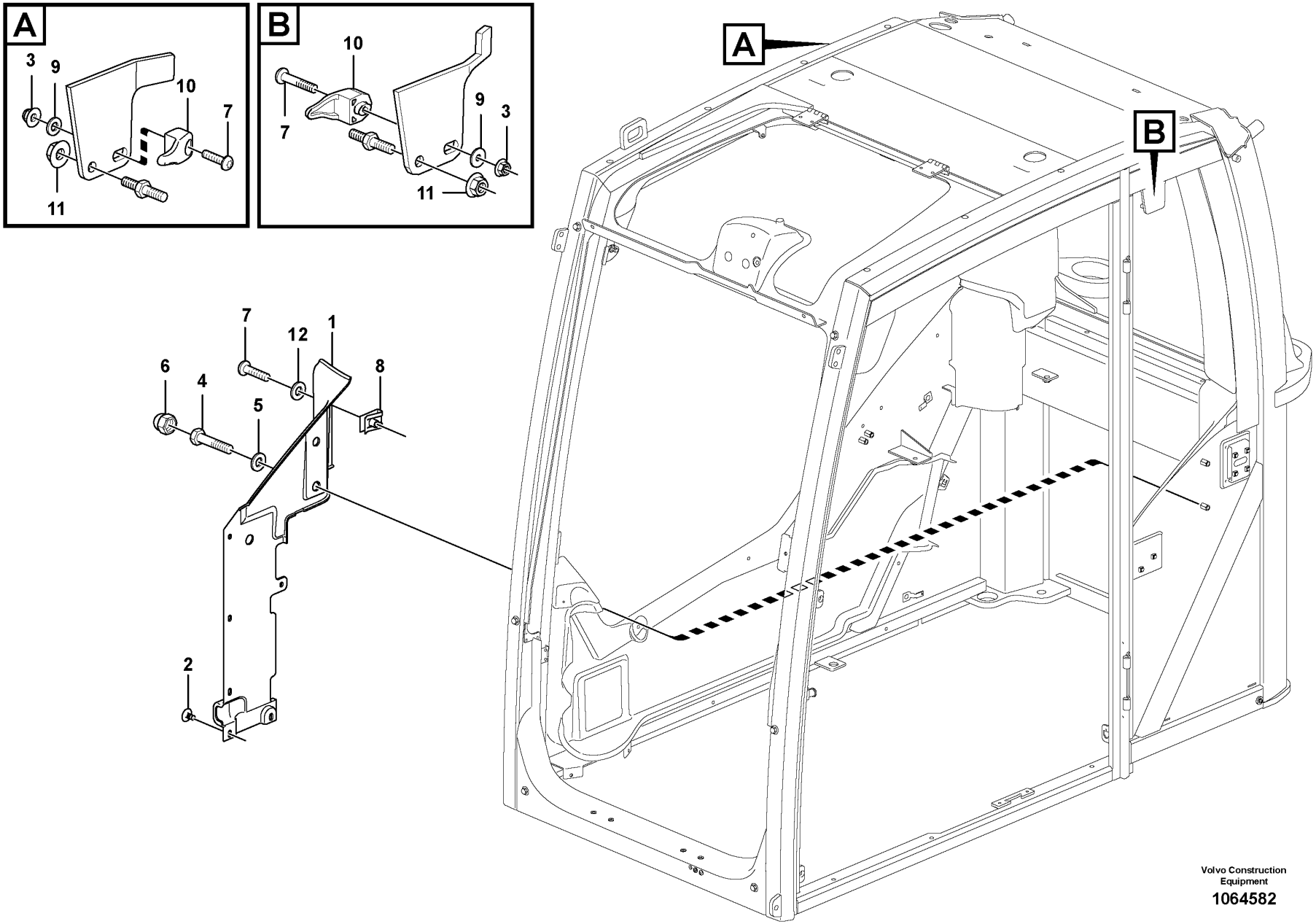

Volvo Construction Equipment

1064582

Fig.	Part No.	Quantity 1	2	3	PS	KIT	Description	Dénomination	Bezeichnung	Denominación	Benämning	Notes
1	VOE 15800062	1					Panel	Panneau	Paneel	Panel	Panel	
2	VOE 1613068	3					Plug	Bouchon	Stopfen	Tapon	Plugg	
3	VOE 13949278	2					Flange lock nut	Contre-écrou à embase	Flanschverschlussmutter	Contratuerca embridada	Flänslåsmutter	
4	VOE 983252	2					Hexagon screw	Vis à tête hexagonale	Sechskantschraube	Tornillo hexagonal	Sexkantsskruv	
5	VOE 13960143	2					Washer	Rondelle	Scheibe	Arandela	Bricka	
6	VOE 11204984	2					Protecting cap	Capot de protection	Schutzhaube	Cabezal protección	Skyddshuv	
7	VOE 969147	3					Six point socket screw	Vis à 6 pans creux	Sechszahn-Hohlschraube	Racor de seis dientes	Sextandhålskruv	
8	VOE 949921	1					Spring nut	Écrou de ressort	Federverschlussmutter	Tuerca resorte	Fjädermutter	
9	VOE 960139	2					Plain washer	Rondelle plane	Flachscheibe	Arandela plana	Planbricka	
10	VOE 11206018	2					Protecting brace	Étrier protection	Schutzbügel	Brazo de protección	Skyddsbygel	
11	VOE 13971098	2					Flange nut	Écrou à embase	Flanschmutter	Tuerca embridada	Flänsmutter	
12	VOE 955892	2					Plain washer	Rondelle plane	Flachscheibe	Arandela plana	Planbricka	

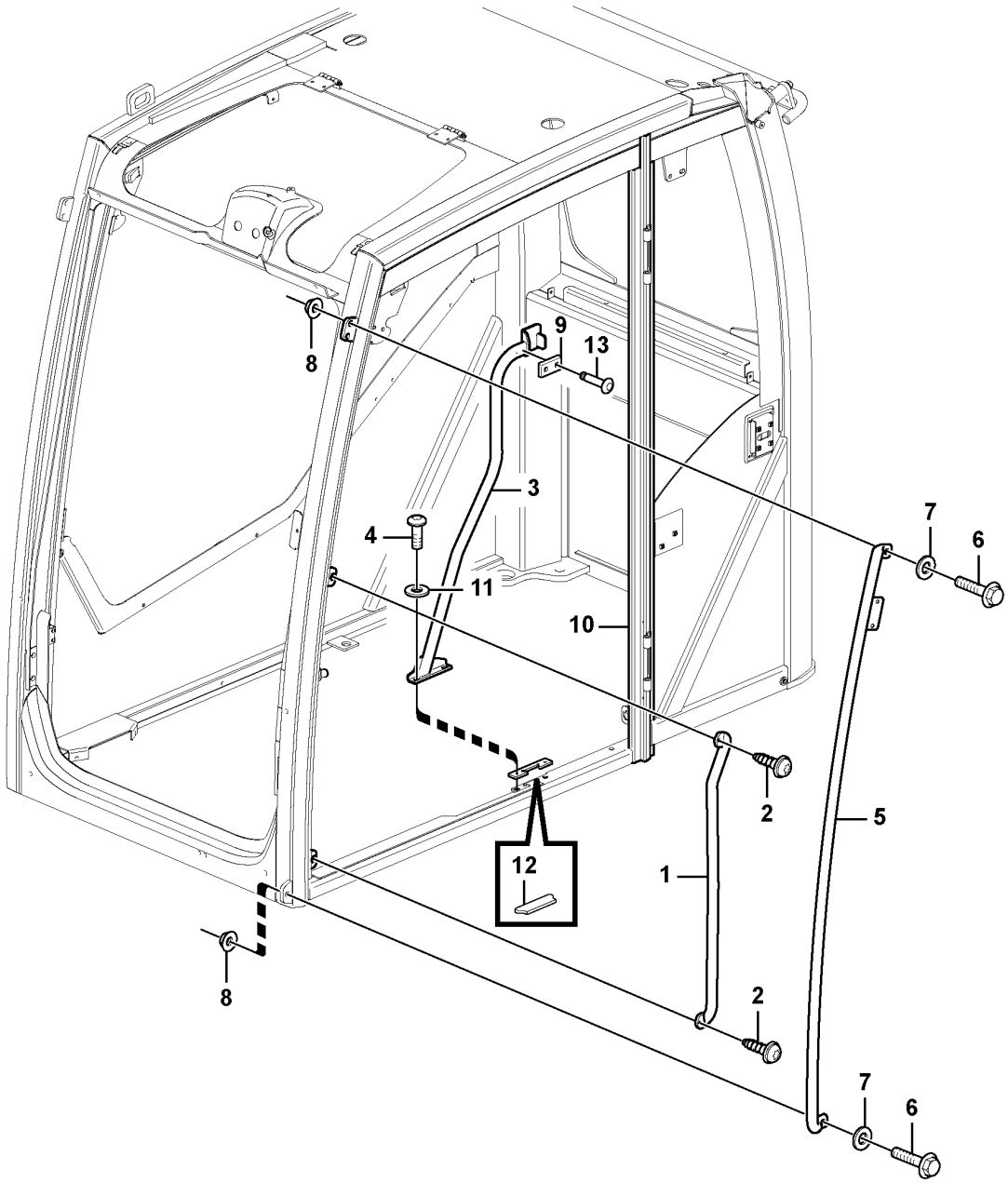

Volvo Construction Equipment

1033386

Fig.	Part No.	Quantity 1	2	3	PS	KIT	Description	Dénomination	Bezeichnung	Denominación	Benämning	Notes
1	VOE 15106066	1	1	1			Handle	Poignée	Griff	Mango	Handtag	
2	VOE 969841	2	2	2			Six point socket screw	Vis à 6 pans creux	Sechszahn-Hohlschraube	Racor de seis dientes	Sextandhålskruv	
3	VOE 15063110	1					Handle	Poignée	Griff	Mango	Handtag	
4	VOE 969597	2	2	2			Six point socket screw	Vis à 6 pans creux	Sechszahn-Hohlschraube	Racor de seis dientes	Sextandhålskruv	
5	VOE 15132452	1					Courtesy handle	Poignée entrée	Einstieggriff	Asa de acceso	Instegshandtag	
6	VOE 13965185	2	2	2			Screw	Vis	Schraube	Tornillo	Skruv	
7	VOE 976945	2	2	2			Washer	Rondelle	Scheibe	Arandela	Bricka	
8	VOE 985735	2	2	2			Lock nut	Contre-écrou	Sicherungsmutter	Contratuerca	Låsmutter	
9		1			NS		Spacer	Partie Intermédiaire	Zwischenstück	Espaciador	Mellandel	
10	VOE 11205847	1	1	1			Rubber bellows	Soufflet caoutchouc	Gummibalg	Fuelle de goma	Gummibälg	
11	VOE 13955894	2	2	2			Washer	Rondelle	Scheibe	Arandela	Bricka	
12	VOE 11205589	1					Rubber plate	Plaque caoutchouc	Gummiplatte	Placa de goma	Gummiplatta	
13	VOE 941671	2					Blind rivet	Rivet borgne	Blindniet	Remache ciego	Blindnit	

1	11294089,11294090
2	8290259,8291490
3	8291491,8291492
4	
5	

Interior components
Pieces d'amenagement
Innenausstattung
Detalles interiores
Inredningsdetaljer

Catalogue id	Group
20592	880
Illustr. No	Section
1033386	400
Issue	Page
20023976-I	819

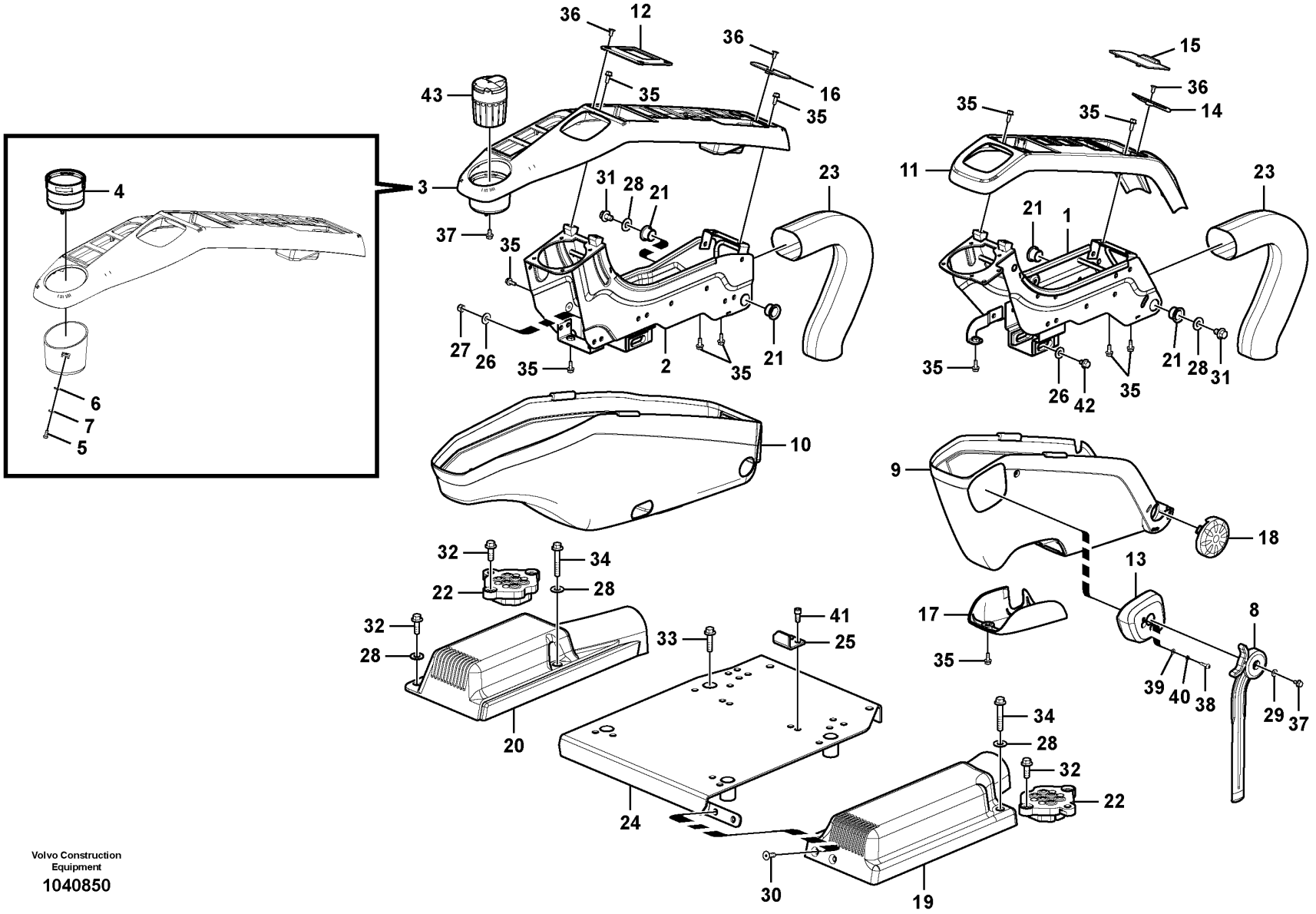

Volvo Construction Equipment

1040850

Fig.	Part No.	Quantity 1	2	3	4	5	PS	KIT	Description	Dénomination	Bezeichnung	Denominación	Benämning	Notes
1	VOE 14563864	1	1	1	1				Support	Bâti	Stativ	Base	Stativ	
2	VOE 14592067	1	1	1	1				Support	Bâti	Stativ	Base	Stativ	
3	VOE 14693326	1	1	1	1				Cover	Capot	Abdeckung	Capó	Kåpa	(VOE 14534414)
4	VOE 14534489	1	1	1	1				•Rubber moulding	•Joint caoutchouc	•Gummileiste	•Listón de goma	•Gummilist	
5	VOE 969405	2	2	2	2				•Six point socket screw	•Vis à 6 pans creux	•Sechszahn-Hohlschraube	•Racor de seis dientes	•Sextandhålskruv	
6	VOE 13940090	2	2	2	2				•Washer	•Rondelle	•Scheibe	•Arandela	•Bricka	
7	VOE 955918	2	2	2	2				•Spring washer	•Rondelle élastique	•Federscheibe	•Arandela elástica	•Fjäderbricka	
8	VOE 14568000	1	1	1	1				Control lever	Levier de commande	Bedienungshebel	Palanca mando	Manöverspak	
9	VOE 14534411	1	1	1	1				Cover	Capot	Abdeckung	Capó	Kåpa	
10	VOE 14696740	1	1	1	1				Cover	Capot	Abdeckung	Capó	Kåpa	(VOE 14534412)
11	VOE 14534413	1	1	1	1				Cover	Capot	Abdeckung	Capó	Kåpa	
12	VOE 14534419	1	1	1	1				Clip	Clip	Clip	Clip	Clips	
13	VOE 14534423	1	1	1	1				Cover	Capot	Abdeckung	Capó	Kåpa	
14	VOE 14534416	1	1	1	1				Clip	Clip	Clip	Clip	Clips	
15	VOE 14534417	1	1	1	1				Plate	Tôle	Blech	Chapa	Plåt	
16	VOE 14534420	1	1	1	1				Clip	Clip	Clip	Clip	Clips	
17	VOE 14527796	1	1	1	1				Cover	Capot	Abdeckung	Capó	Kåpa	
18	VOE 14527797	1	1	1	1				Cover	Capot	Abdeckung	Capó	Kåpa	
19	VOE 14530968	1	1	1	1				Cover	Capot	Abdeckung	Capó	Kåpa	
20	VOE 14530969	1	1	1	1				Cover	Capot	Abdeckung	Capó	Kåpa	
21	VOE 14523095	4	4	4	4				Bushing	Bague	Buchse	Casquillo	Bussning	
22	VOE 14503680	2	2	2	2				Seal	Étanchéité	dichtung	Junta	Tätning	
23	VOE 14568570	2	2	2	2				Cover	Capot	Abdeckung	Capó	Kåpa	
24	VOE 14577279	1	1						Support	Bâti	Stativ	Base	Stativ	
25	VOE 14557479	1	1						Stopping device	Dispositif d'arrêt	Anhaltevorrichtung	Mecanismo de parada	Stoppdon	
26	VOE 11117464	2	2	2	2				Plain washer	Rondelle plane	Flachscheibe	Arandela plana	Planbricka	(VOE 13960141)
27	VOE 14880450	1	1						Nut	Écrou	Mutter	Tuerca	Mutter	
28	VOE 14881064	6	6						Shim	Cale de réglage	Ausgleichblech	Laminilla de ajuste	Justermellanlägg	
	SA 9285-16000			6	6				Plain washer	Rondelle plane	Flachscheibe	Arandela plana	Planbricka	

1	8290402,8290403
2	8290404,8290405
3	8290259,8291490
4	8291491,8291492
5	8285941

Instrument panel, control panel
Panneau d'instruments, panneau de commande
Armaturenbrett, Bedientafel
Panel de instrumentos, panel de mandos
Instrumentpanel, manöverpanel

Catalogue id	Group
20592	881
Illustr. No	Section
1040850	100
Issue	Page
20023976-I	821

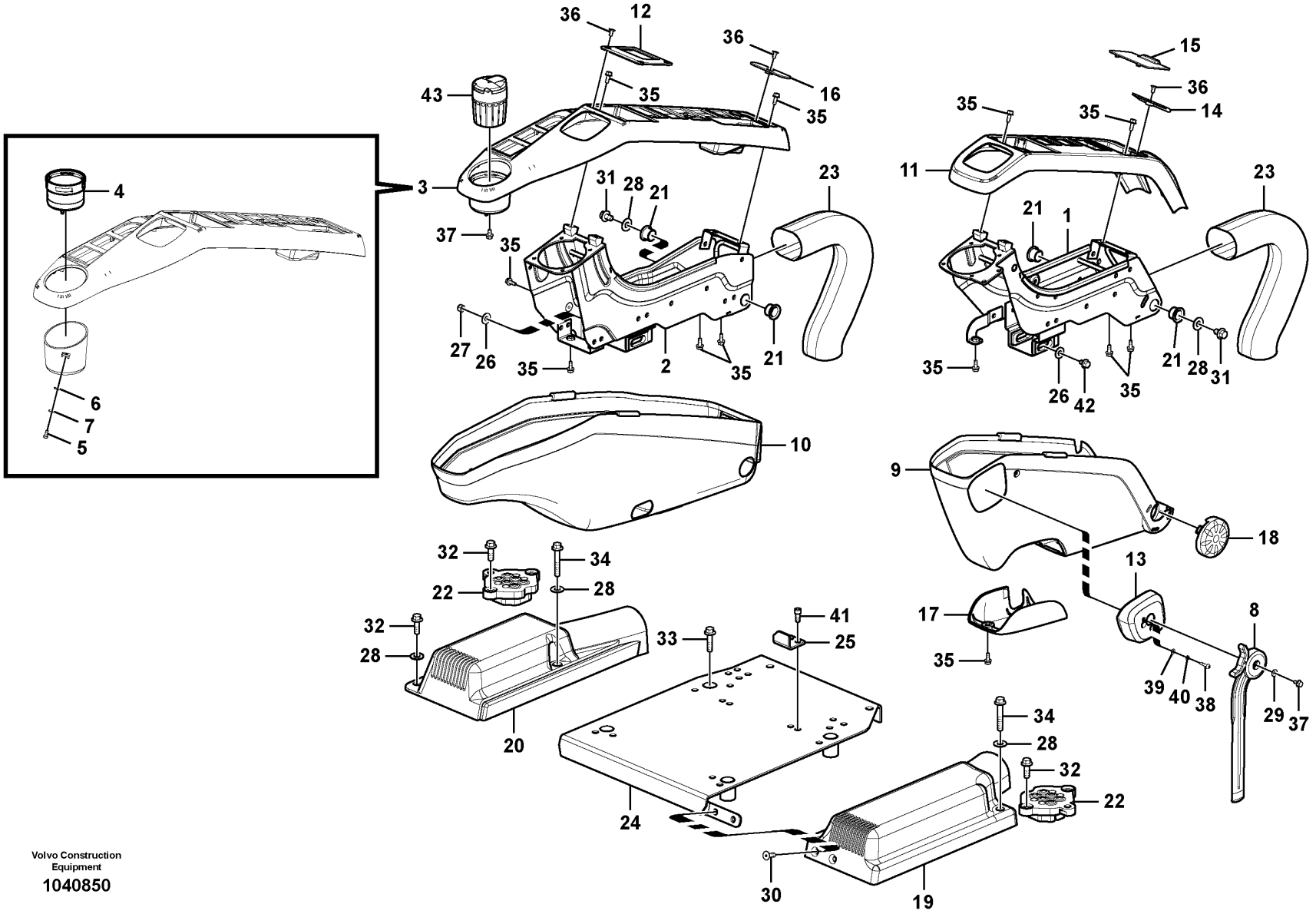

Volvo Construction Equipment

1040850

Fig.	Part No.	Quantity 1	2	3	4	5	PS	KIT	Description	Dénomination	Bezeichnung	Denominación	Benämning	Notes
29	SA 9285-11000	1	1	1	1				Plain washer	Rondelle plane	Flachscheibe	Arandela plana	Planbricka	
30	VOE 969843	2	2	2	2				Six point socket screw	Vis à 6 pans creux	Sechszahn-Hohlschraube	Racor de seis dientes	Sextandhålskruv	
31	VOE 946471	2	2	2	2				Flange screw	Vis à embase	Flanschschraube	Tornillo embridado	Flänsskruv	
32	VOE 946472	8	8	8	8				Flange screw	Vis à embase	Flanschschraube	Tornillo embridado	Flänsskruv	
33	VOE 13965185	4	4	4	4				Screw	Vis	Schraube	Tornillo	Skruv	
34	VOE 13965187	2	2	2	2				Screw	Vis	Schraube	Tornillo	Skruv	
35	VOE 13946544	17	17	17	17				Screw	Vis	Schraube	Tornillo	Skruv	
36	VOE 13969737	5	5	5	5				Six point socket screw	Vis à 6 pans creux	Sechszahn-Hohlschraube	Racor de seis dientes	Sextandhålskruv	
37	VOE 13965175	2	2	2	2				Screw	Vis	Schraube	Tornillo	Skruv	
38	VOE 969407	2	2	2	2				Six point socket screw	Vis à 6 pans creux	Sechszahn-Hohlschraube	Racor de seis dientes	Sextandhålskruv	
39	VOE 13940090	2	2	2	2				Washer	Rondelle	Scheibe	Arandela	Bricka	
40	VOE 955918	2	2	2	2				Spring washer	Rondelle élastique	Federscheibe	Arandela elástica	Fjäderbricka	
41	VOE 984064	2	2				SS		Hex. socket screw	Vis à six pans creux	Innensechskantschraube	Tornillo de hexágono embutido	Insexskruv	
42	VOE 947107	1	1	1	1				Flange screw	Vis à embase	Flanschschraube	Tornillo embridado	Flänsskruv	
43	VOE 14542410					1			Ashtray	Cendrier	Aschenbecher	Cenicero	Askkopp	

1	8290402,8290403
2	8290404,8290405
3	8290259,8291490
4	8291491,8291492
5	8285941

Instrument panel, control panel
Panneau d'instruments, panneau de commande
Armaturenbrett, Bedientafel
Panel de instrumentos, panel de mandos
Instrumentpanel, manöverpanel

Catalogue id	Group
20592	881
Illustr. No	Section
1040850	100
Issue	Page
20023976-I	823

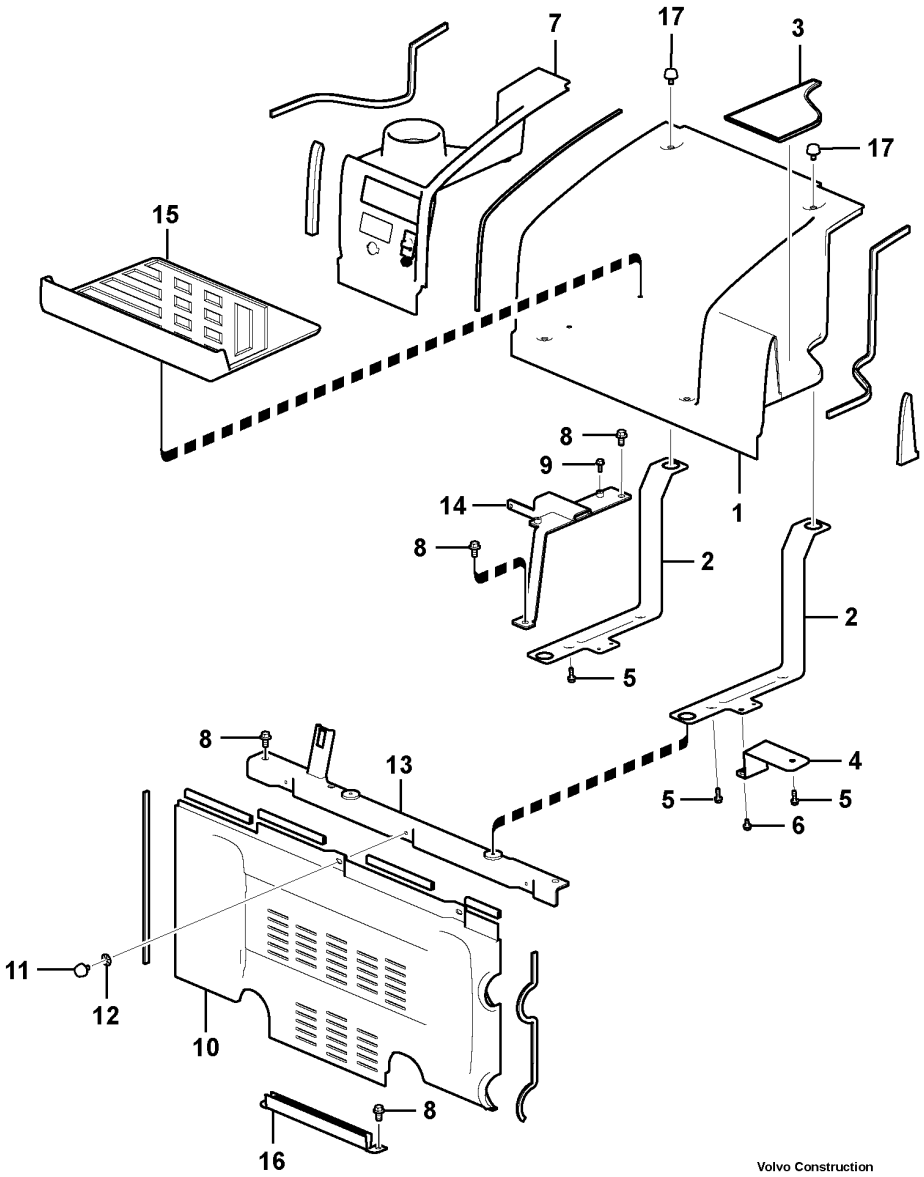

Volvo Construction Equipment

1033865

Fig.	Part No.	Quantity 1	2	3	PS	KIT	Description	Dénomination	Bezeichnung	Denominación	Benämning	Notes
1	**VOE 14534492**	1					Cover	Capot	Abdeckung	Capó	Kåpa	
2	**VOE 14534494**	2					•Bracket	•Console	•Konsole	•Consola	•Konsol	
3	**VOE 14534501**	1					•Floor	•Plancher	•Boden	•Piso	•Golv	
4	**VOE 14547422**	1					•Bracket	•Console	•Konsole	•Consola	•Konsol	
5	**VOE 13946934**	4					•Screw	•Vis	•Schraube	•Tornillo	•Skruv	
6	**VOE 13965175**	3					•Screw	•Vis	•Schraube	•Tornillo	•Skruv	
7	**VOE 14567352**	1					Cover	Capot	Abdeckung	Capó	Kåpa	
8	**VOE 946329**	6					Flange screw	Vis à embase	Flanschschraube	Tornillo embridado	Flänsskruv	
9	**VOE 13946544**	2					Screw	Vis	Schraube	Tornillo	Skruv	
10	**VOE 14534490**	1					Cover	Capot	Abdeckung	Capó	Kåpa	
11	**VOE 14508096**	2					•Knob	•Bouton	•Bedienungsknopf	•Volante	•Ratt	
12	**VOE 14527817**	2					•Retainer	•Retenue	•Halter	•Soporte	•Hållare	
13	**VOE 14534499**	1					Support	Bâti	Stativ	Base	Stativ	
14	**VOE 14534500**	1					Support	Bâti	Stativ	Base	Stativ	
15	**VOE 14534495**	1					Floor	Plancher	Boden	Piso	Golv	
16	**VOE 14508099**	1					Channel	Barre U	U-träger	Barra-u	U-stång	
17	**VOE 14508096**	4					Knob	Bouton	Bedienungsknopf	Volante	Ratt	

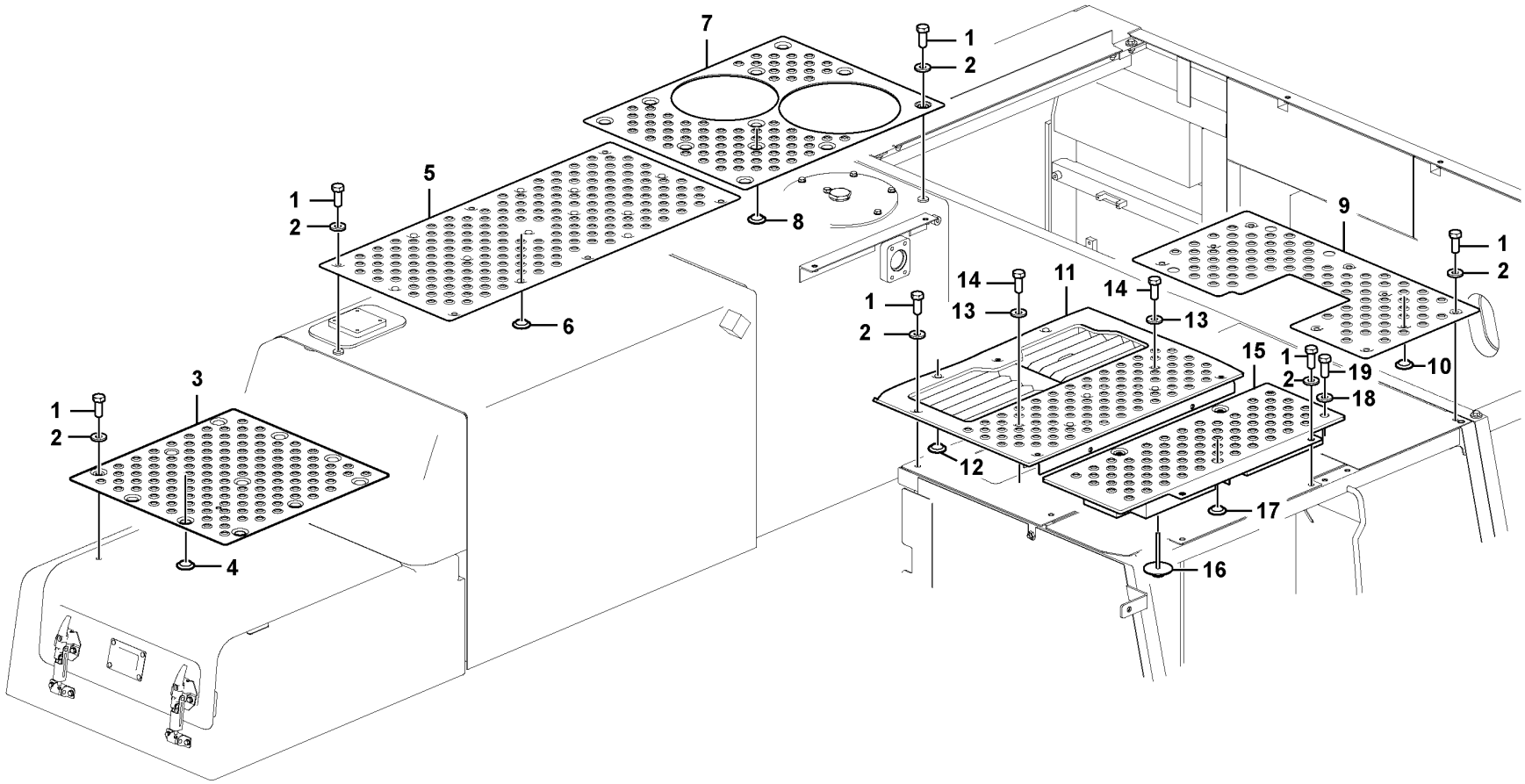

Volvo Construction Equipment

1076833

Fig.	Part No.	Quantity 1	2	3	PS	KIT	Description	Dénomination	Bezeichnung	Denominación	Benämning	Notes
1	VOE 978932	28					Hexagon screw	Vis à tête hexagonale	Sechskantschraube	Tornillo hexagonal	Sexkantsskruv	
2	VOE 992042	28					Plain washer	Rondelle plane	Flachscheibe	Arandela plana	Planbricka	
3	VOE 14597844	1			SS		Slip protection	Antidérapant	Gleitschutz	Protección antideslizante	Halkskydd	
4	VOE 14567974	7					•Grommet	•Passe fil	•Durchführung	•Pasaje	•Genomföring	
5	VOE 14606469	1			SS		Slip protection	Antidérapant	Gleitschutz	Protección antideslizante	Halkskydd	
6	VOE 14567974	11					•Grommet	•Passe fil	•Durchführung	•Pasaje	•Genomföring	
7	VOE 14607941	1			SS		Slip protection	Antidérapant	Gleitschutz	Protección antideslizante	Halkskydd	
8	VOE 14567974	6					•Grommet	•Passe fil	•Durchführung	•Pasaje	•Genomföring	
9	VOE 14633681	1					Slip protection	Antidérapant	Gleitschutz	Protección antideslizante	Halkskydd	
10	VOE 14567974	7					•Grommet	•Passe fil	•Durchführung	•Pasaje	•Genomföring	
11	VOE 14633683	1			SS		Slip protection	Antidérapant	Gleitschutz	Protección antideslizante	Halkskydd	
12	VOE 14567974	5					•Grommet	•Passe fil	•Durchführung	•Pasaje	•Genomföring	
13	VOE 992042	2					•Plain washer	•Rondelle plane	•Flachscheibe	•Arandela plana	•Planbricka	
14	VOE 978932	2					•Hexagon screw	•Vis à tête hexagonale	•Sechskantschraube	•Tornillo hexagonal	•Sexkantsskruv	
15	VOE 14608743	1			SS		Slip protection	Antidérapant	Gleitschutz	Protección antideslizante	Halkskydd	
16	VOE 14881066	4					•Retaining clip	•Retenue	•Halteklammer	•Retenedor	•Fästklammer	
17	VOE 14567974	1					•Grommet	•Passe fil	•Durchführung	•Pasaje	•Genomföring	
18	VOE 992042	3					•Plain washer	•Rondelle plane	•Flachscheibe	•Arandela plana	•Planbricka	
19	VOE 978932	3					•Hexagon screw	•Vis à tête hexagonale	•Sechskantschraube	•Tornillo hexagonal	•Sexkantsskruv	

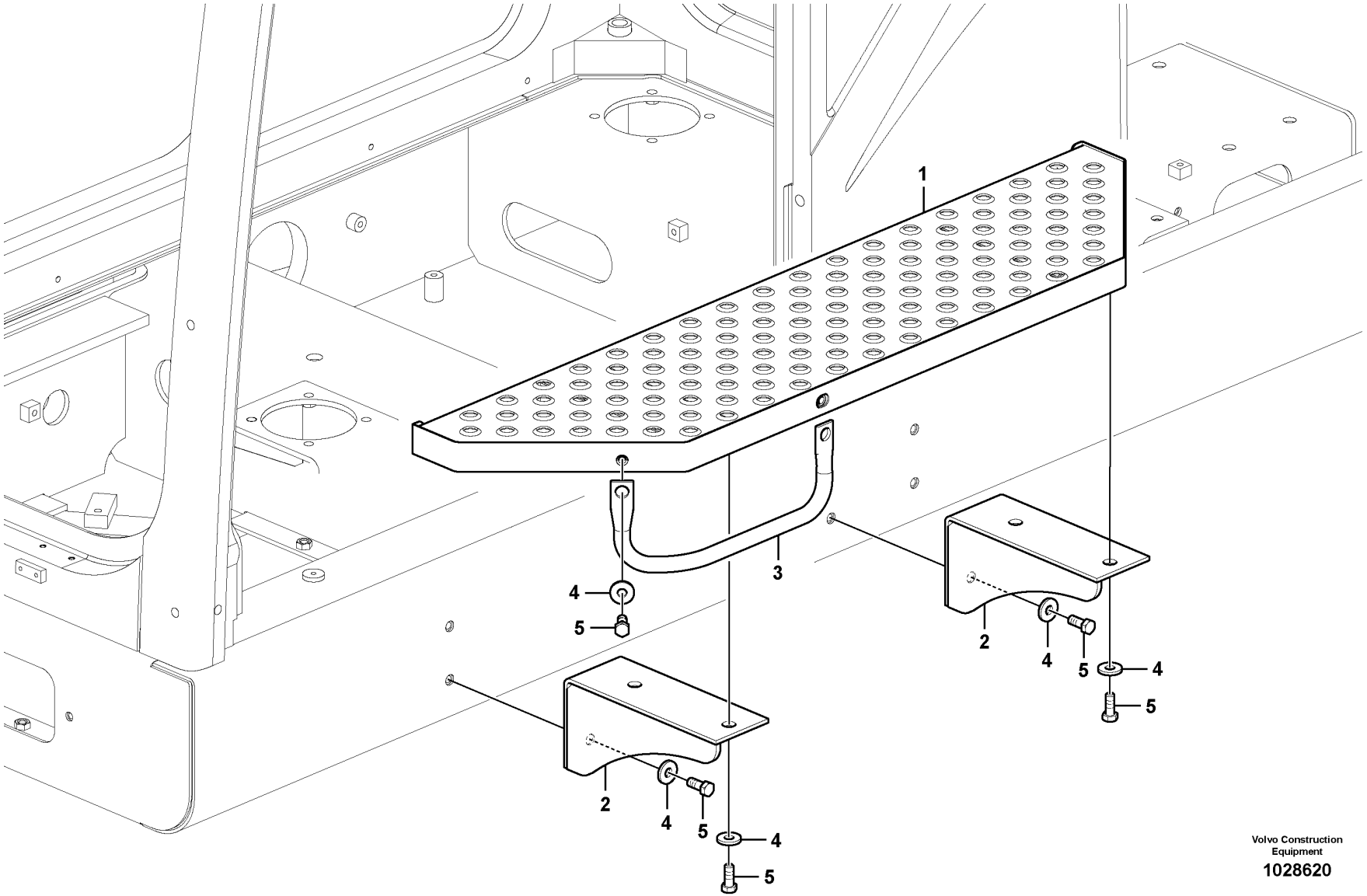

Volvo Construction Equipment

1028620

Fig.	Part No.	Quantity 1	2	3	PS	KIT	Description	Dénomination	Bezeichnung	Denominación	Benämning	Notes
1	VOE 14531436	1					Step	Marche escalier	Treppenstufe	Escalón	Trappsteg	
2	VOE 14508819	2					Bracket	Console	Konsole	Consola	Konsol	
3	VOE 14515317	1					Hand-hold	Poignée soutien	Einstieggriff	Asa de acceso	Instegshandtag	
4	VOE 14522862	10					Washer	Rondelle	Scheibe	Arandela	Bricka	
5	VOE 978932	10					Hexagon screw	Vis à tête hexagonale	Sechskantschraube	Tornillo hexagonal	Sexkantsskruv	

1		**Foot step** **Marche-pied** **Trittleiter** **Escalón de acceso** **Fotsteg**	Catalogue id **20592**	Group **891**
2				
3			Illustr. No **1028620**	Section **150**
4				
5		**8279692,8286887**	Issue **20023976-I**	Page **829**

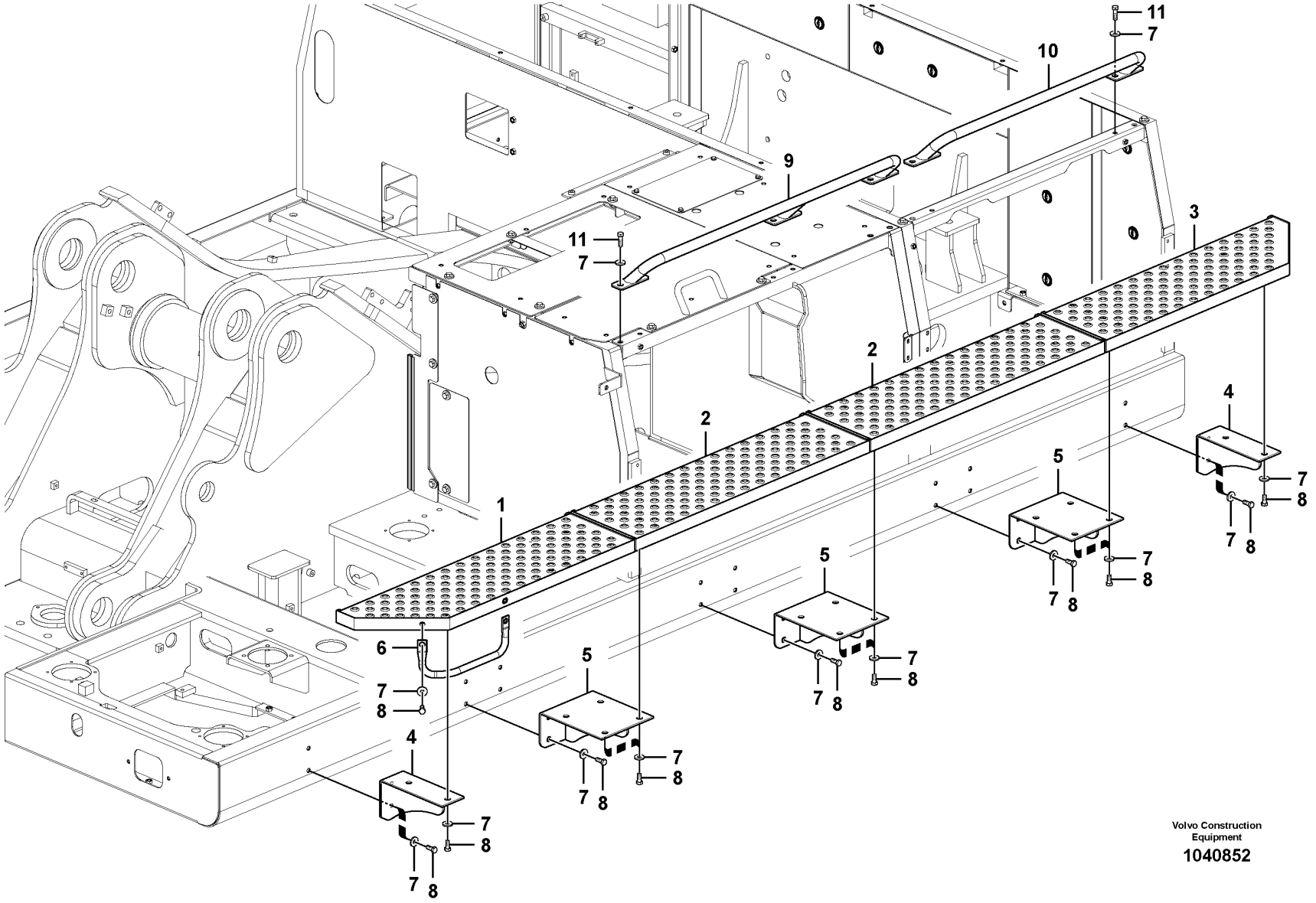

Volvo Construction Equipment

1040852

Fig.	Part No.	Quantity 1	2	3	PS	KIT	Description	Dénomination	Bezeichnung	Denominación	Benämning	Notes
1	VOE 14528593	1					Walk way	Passerelle	Laufsteg	Pasarela	Gångbord	
2	VOE 14528594	2					Walk way	Passerelle	Laufsteg	Pasarela	Gångbord	
3	VOE 14531155	1					Walk way	Passerelle	Laufsteg	Pasarela	Gångbord	
4	VOE 14508819	2					Bracket	Console	Konsole	Consola	Konsol	
5	VOE 14508820	3					Bracket	Console	Konsole	Consola	Konsol	
6	VOE 14515317	1					Hand-hold	Poignée soutien	Einstieggriff	Asa de acceso	Instegshandtag	
7	VOE 14522862	44					Washer	Rondelle	Scheibe	Arandela	Bricka	
8	VOE 978932	34					Hexagon screw	Vis à tête hexagonale	Sechskantschraube	Tornillo hexagonal	Sexkantsskruv	
9	VOE 14546246	1			OP		Frame	Cadre châssis	Rahmen	Bastidor	Ram	
10	VOE 14508818	1					Rail	Rail	Schiene	Rail	Skena	
11	VOE 978933	10					Hexagon screw	Vis à tête hexagonale	Sechskantschraube	Tornillo hexagonal	Sexkantsskruv	

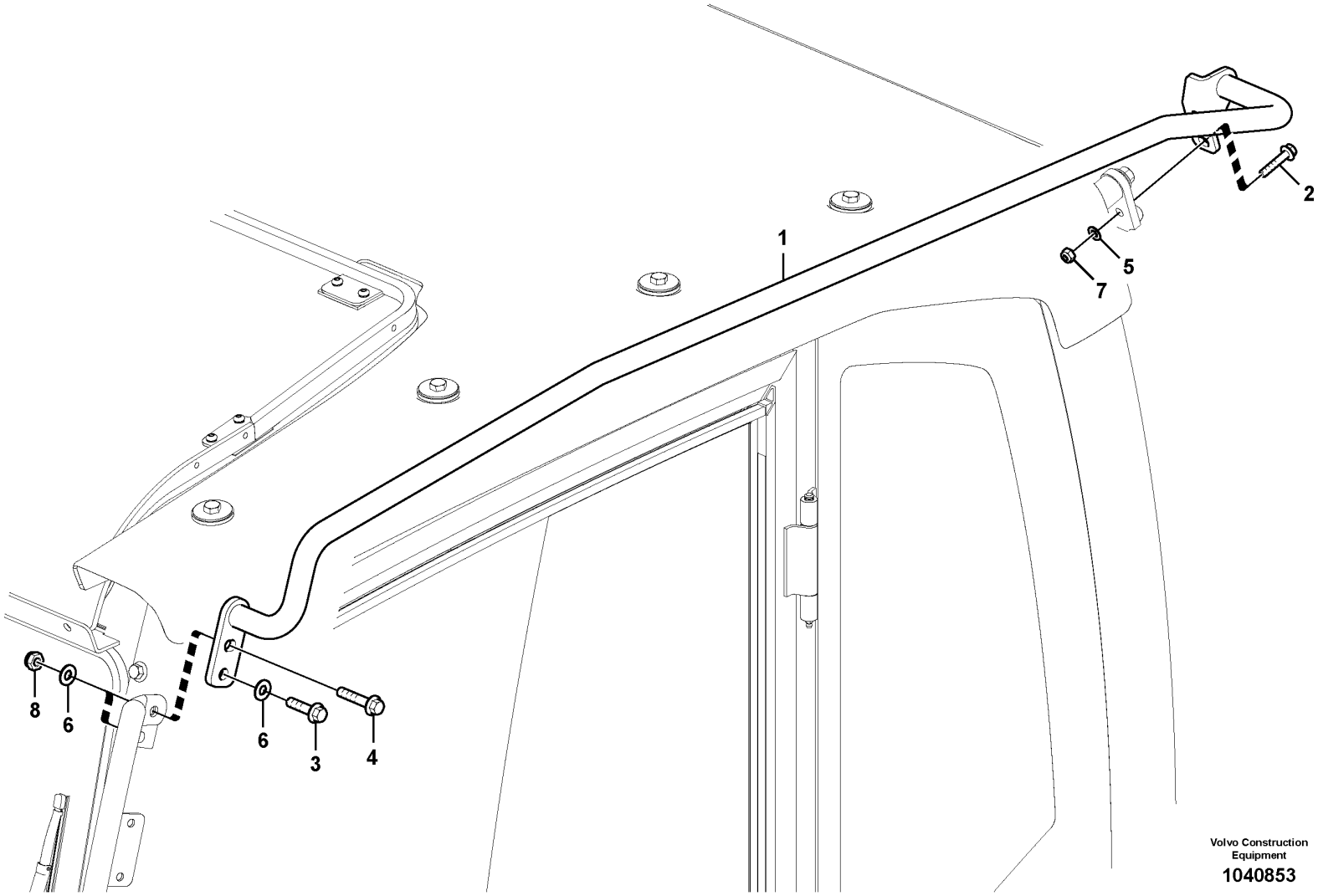

Volvo Construction Equipment

1040853

Fig.	Part No.	Quantity 1	2	3	PS	KIT	Description	Dénomination	Bezeichnung	Denominación	Benämning	Notes
1	VOE 14614211	1					Hand rail	Tige articulée	Handlauf	Pasamanos	Ledstång	
2	VOE 946671	1					Flange screw	Vis à embase	Flanschschraube	Tornillo embridado	Flänsskruv	
3	VOE 13965185	1					Screw	Vis	Schraube	Tornillo	Skruv	
4	VOE 13965186	1					Screw	Vis	Schraube	Tornillo	Skruv	
5	VOE 13955894	1					Washer	Rondelle	Scheibe	Arandela	Bricka	
6	VOE 13960143	3					Washer	Rondelle	Scheibe	Arandela	Bricka	
7	VOE 14880450	1					Nut	Écrou	Mutter	Tuerca	Mutter	
8	SA 9131-11000	2					Lock nut	Contre-ecrou	Sicherungsmutter	Contratuerca	Låsmutter	

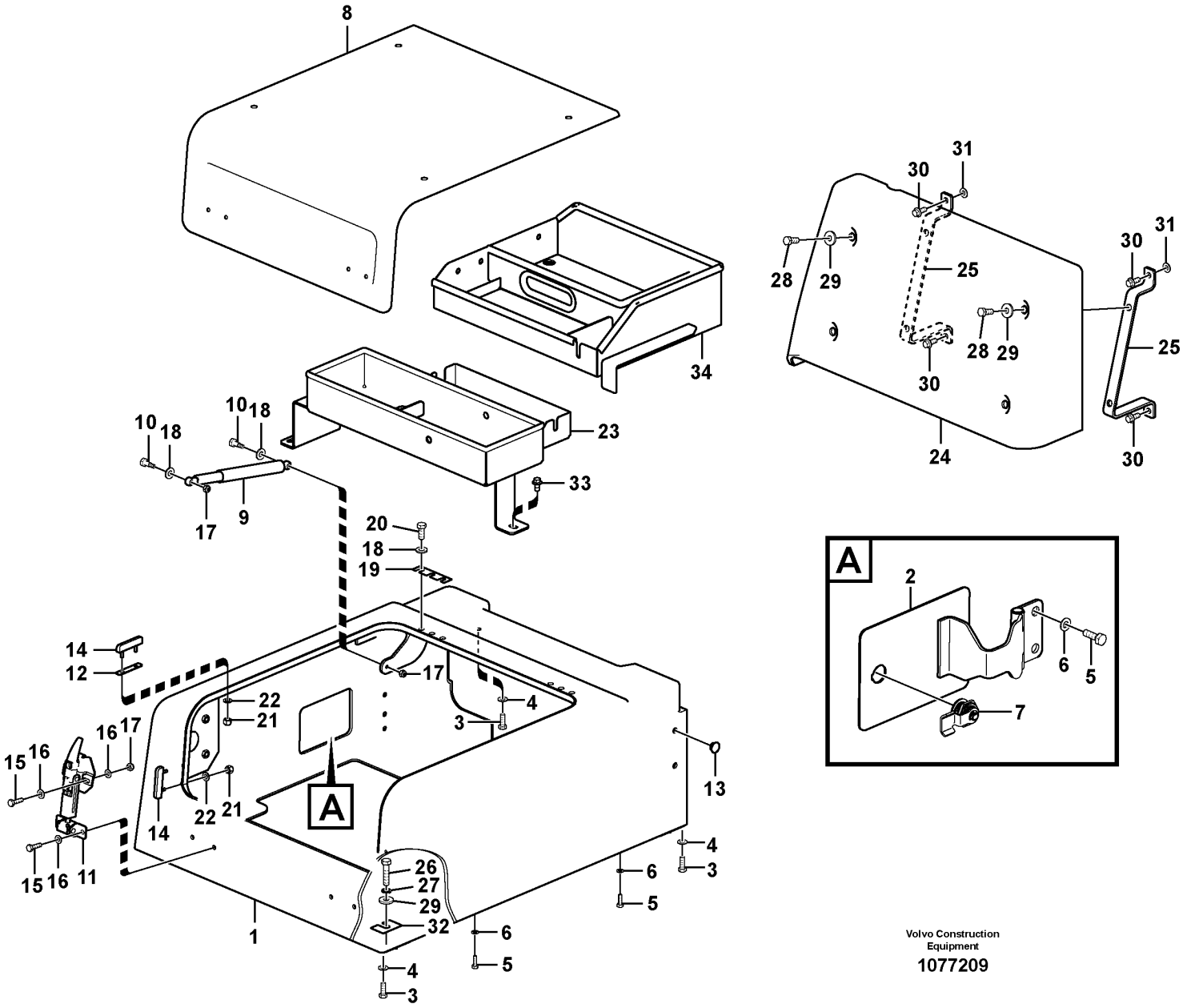

Volvo Construction Equipment

1077209

Fig.	Part No.	Quantity 1	2	3	PS	KIT	Description	Dénomination	Bezeichnung	Denominación	Benämning	Notes
	VOE 14586932	1	1		SS		Tool box	Caisse à outils	Werkzeugkasten	Caja herramientas	Verktygslåda	
	VOE 14683160			1			Tool box	Caisse à outils	Werkzeugkasten	Caja herramientas	Verktygslåda	
1	VOE 14586933	1	1		SS		•Body	•Corps	•Karosserie	•Carrocería	•Kaross	
1	VOE 14683161			1			•Body	•Corps	•Karosserie	•Carrocería	•Kaross	
2	VOE 14588527	1	1				••Key	••Clavette	••Keil	••Chaveta	••Kil	
2	VOE 14683165			1			••Key	••Clavette	••Keil	••Chaveta	••Kil	
3	VOE 983252	22	22	22			••Hexagon screw	••Vis à tête hexagonale	••Sechskantschraube	••Tornillo hexagonal	••Sexkantsskruv	
4	VOE 976945	22	22	22			••Washer	••Rondelle	••Scheibe	••Arandela	••Bricka	
5	VOE 983243	5	5	5			••Hexagon screw	••Vis à tête hexagonale	••Sechskantschraube	••Tornillo hexagonal	••Sexkantsskruv	
6	VOE 993835	5	5	5			••Plain washer	••Rondelle plane	••Flachscheibe	••Arandela plana	••Planbricka	
7	VOE 14588612	1	1	1			••Key	••Clavette	••Keil	••Chaveta	••Kil	
8	VOE 14586934	1	1	1			•Door	•Porte	•Tür	•Puerta	•Dörr	
9	VOE 14513033	1	1	1			•Gas spring	•Ressort gaz	•Gasfeder	•Resorte a gas	•Gasfjäder	
10	VOE 14527463	2	2	2			•Bolt	•Boulon	•Bolzen	•Perno	•Bult	
11	VOE 14521945	2	2	2			•Catch	•Cliquet	•Haken	•Fiador	•Hake	
12	VOE 14521959	2	2	2			•Shim	•Cale de réglage	•Ausgleichblech	•Laminilla de ajuste	•Justermellanlägg	
13	VOE 14513388	4	4	4			•Grommet	•Passe fil	•Durchführung	•Pasaje	•Genomföring	
14	VOE 14521944	4	4	4			•Cushion	•Coussin	•Sitzkissen	•Cojín	•Dyna	
15	VOE 983244	8	8	8			•Hexagon screw	•Vis à tête hexagonale	•Sechskantschraube	•Tornillo hexagonal	•Sexkantsskruv	
16	VOE 993835	16	16	16			•Plain washer	•Rondelle plane	•Flachscheibe	•Arandela plana	•Planbricka	
17	VOE 14880450	10	10	10			•Nut	•Écrou	•Mutter	•Tuerca	•Mutter	
18	VOE 992040	8	8	8			•Plain washer	•Rondelle plane	•Flachscheibe	•Arandela plana	•Planbricka	
19	VOE 14881061	2	2	2			•Shim	•Cale de réglage	•Ausgleichblech	•Laminilla de ajuste	•Justermellanlägg	
20	VOE 983252	6	6	6			•Hexagon screw	•Vis à tête hexagonale	•Sechskantschraube	•Tornillo hexagonal	•Sexkantsskruv	
21	SA 9131-10500	8	8	8			•Jam nut	•Contre-écrou	•Kontermutter	•Contratuerca	•Kontramutter	
22	VOE 13940090	8	8	8			•Washer	•Rondelle	•Scheibe	•Arandela	•Bricka	(SA 9211-05000)
23	VOE 14572284	1					Bracket	Console	Konsole	Consola	Konsol	
23	VOE 14628189		1	1			Support	Bâti	Stativ	Base	Stativ	
24	VOE 14508839	1	1	1	SS		Cover	Capot	Abdeckung	Capó	Kåpa	
25	VOE 14513034	2	2	2			Support	Support	Stütze	Apoyo	Stöd	
26	VOE 978935	4	4	4			Hexagon screw	Vis à tête hexagonale	Sechskantschraube	Tornillo hexagonal	Sexkantsskruv	

1	8289022 S/N -210111
2	8291894 S/N 210112-210684
3	8291894 S/N 210685-
4	
5	

Tool box, cowl
Boîte à outils, auvent
Werkzeugkasten, Haube
Caja de herramientas, capó
Verktygslåda, kåpa

Catalogue id	Group
20592	896
Illustr. No	Section
1077209	100
Issue	Page
20023976-I	835

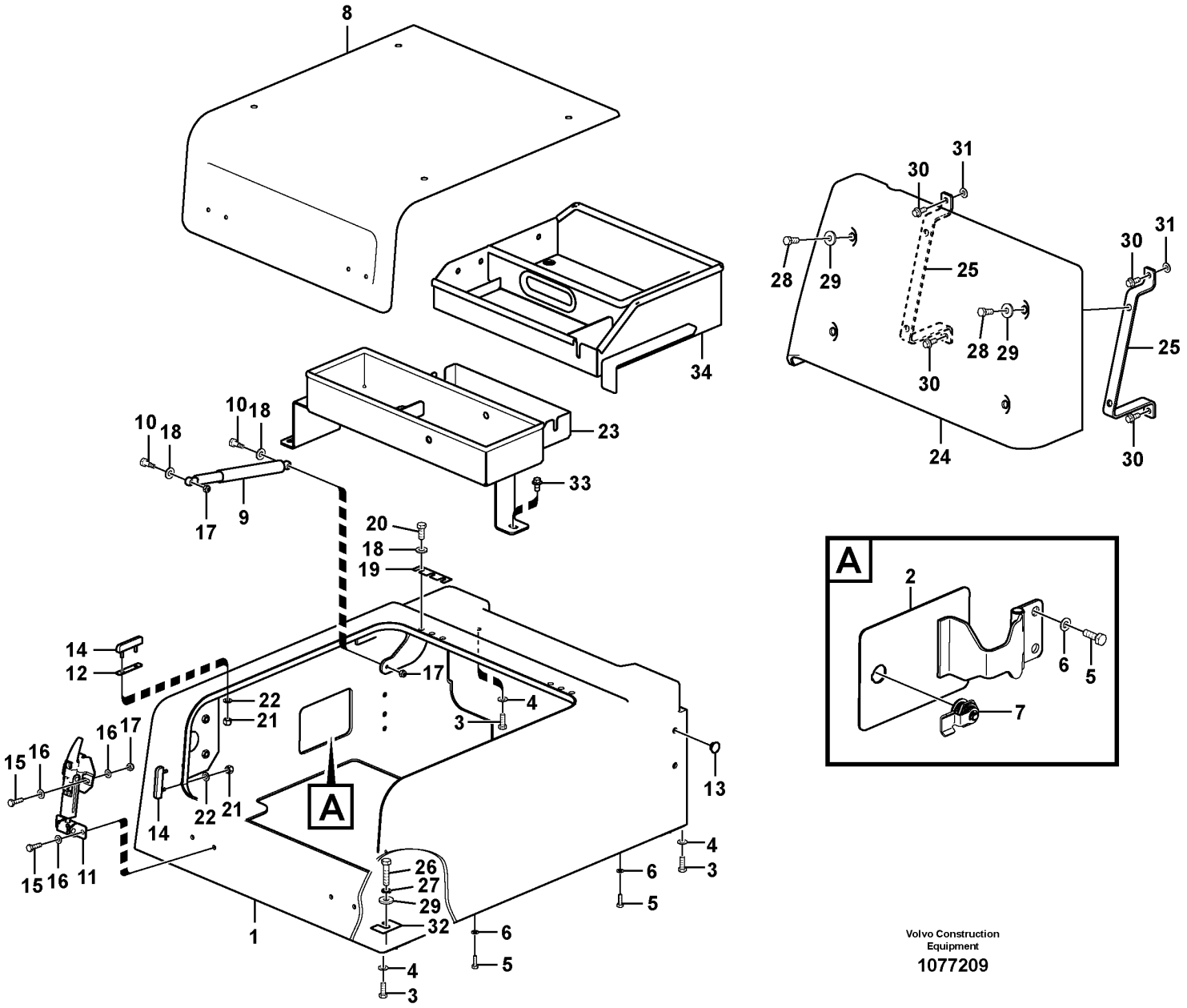

Volvo Construction Equipment

1077209

Fig.	Part No.	Quantity 1	2	3	PS	KIT	Description	Dénomination	Bezeichnung	Denominación	Benämning	Notes
27	VOE 955923	4	4	4			Spring washer	Rondelle élastique	Federscheibe	Arandela elástica	Fjäderbricka	
28	VOE 978932	4	4	4			Hexagon screw	Vis à tête hexagonale	Sechskantschraube	Tornillo hexagonal	Sexkantsskruv	
29	VOE 14522862	8	8	8			Washer	Rondelle	Scheibe	Arandela	Bricka	
30	VOE 946329	4	4	4			Flange screw	Vis à embase	Flanschschraube	Tornillo embridado	Flänsskruv	
31	VOE 976945	2	2	2			Washer	Rondelle	Scheibe	Arandela	Bricka	
32	VOE 14881064	4	4	4			Shim	Cale de réglage	Ausgleichblech	Laminilla de ajuste	Justermellanlägg	
33	VOE 946441	3	3	3			Flange screw	Vis à embase	Flanschschraube	Tornillo embridado	Flänsskruv	
34	VOE 14621861		1	1	SS		Box	Boîtier	Schlitzlochwanne	Caja semiranurada	Halvslitslåda	

1	8289022 S/N -210111	**Tool box, cowl** **Boîte à outils, auvent** **Werkzeugkasten, Haube** **Caja de herramientas, capó** **Verktygslåda, kåpa**	Catalogue id **20592**	Group **896**
2	8291894 S/N 210112-210684		Illustr. No **1077209**	Section **100**
3	8291894 S/N 210685-		Issue **20023976-I**	Page **837**
4				
5				

1

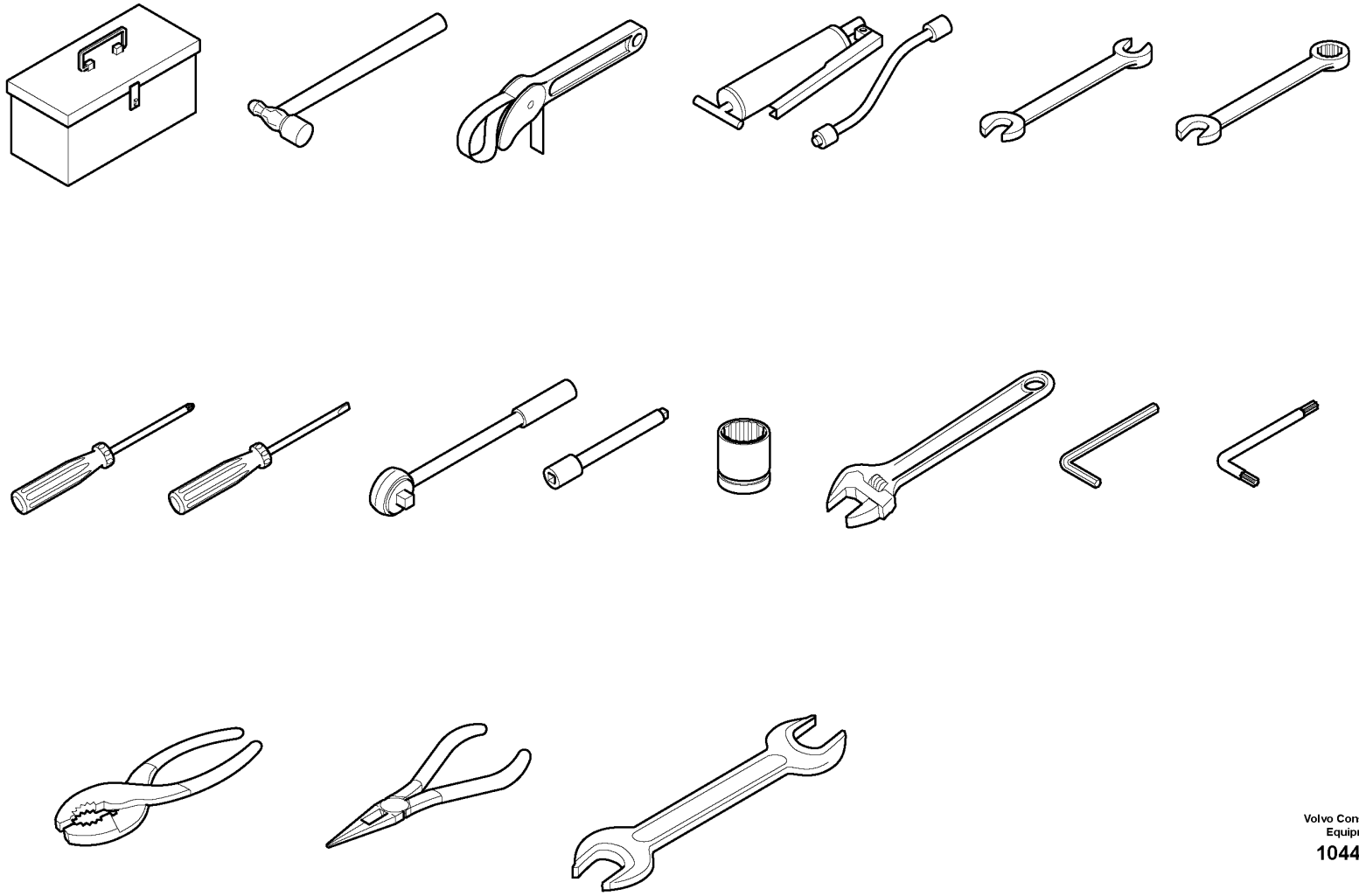

Volvo Construction Equipment

1044369

Fig.	Part No.	Quantity 1	2	3	PS	KIT	Description	Dénomination	Bezeichnung	Denominación	Benämning	Notes
1	VOE 14549539	1					Tool	Outil	Werkzeug	Herramienta	Verktyg	
1	VOE 14521847		1				Tool	Outil	Werkzeug	Herramienta	Verktyg	

1	8279917	**Tool kit** **Outils** **Werkzeuge** **Herramientas** **Verktygssats**	Catalogue id **20592**	Group **896**
2	8277258		Illustr. No **1044369**	Section **200**
3				
4			Issue **20023976-I**	Page **839**
5				

1 — ISO VG #32
2 — ISO VG #46
3 — ISO VG #68
4 — LONG LIFE HYDRAULIC OIL
5 — BIO OIL #32
6 — BIO OIL #46

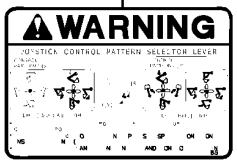

7



8

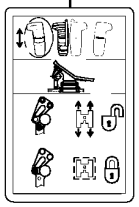
9

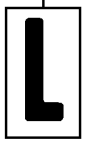

10



11


12



13 14


15



16

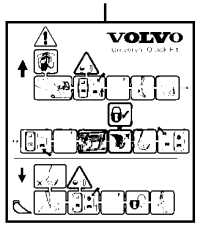

17

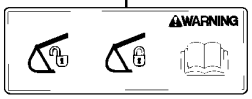

18

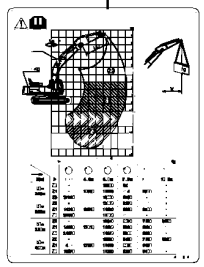
19


20

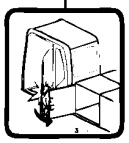
21


22

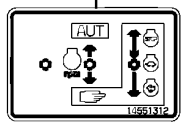

23

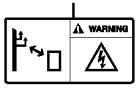

24

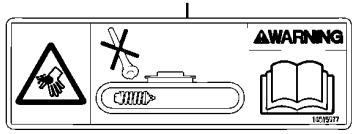

25

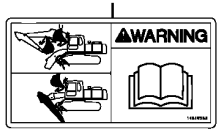

26



27



28

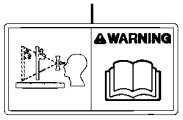

29



30



31

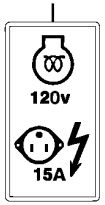

32

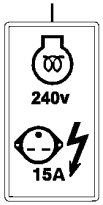

33

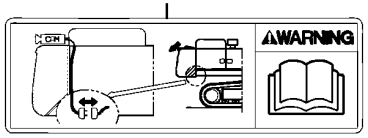

34

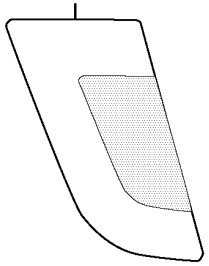
35

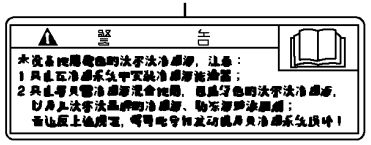

36

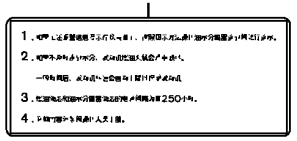
37

Fig.	Part No.	Quantity 1	2	3	PS	KIT	Description	Dénomination	Bezeichnung	Denominación	Benämning	Notes
1	VOE 14527169	2					Decal	Autocollant	Aufklebeschild	Calcomanía	Dekal	8277319, 8289896
2	VOE 14527173	2					Decal	Autocollant	Aufklebeschild	Calcomanía	Dekal	8277320, 8289897
3	VOE 14527170	2					Decal	Autocollant	Aufklebeschild	Calcomanía	Dekal	8277321, 8289898
4	VOE 14565026	1					Decal	Autocollant	Aufklebeschild	Calcomanía	Dekal	8289896, 8289897, 8289898
5	VOE 14527171	2					Decal	Autocollant	Aufklebeschild	Calcomanía	Dekal	8289894
6	VOE 14527172	2					Decal	Autocollant	Aufklebeschild	Calcomanía	Dekal	8289895
7	VOE 14615982	1					Decal	Autocollant	Aufklebeschild	Calcomanía	Dekal	8289154
	VOE 14616569	1					Decal	Autocollant	Aufklebeschild	Calcomanía	Dekal	8289154
8	VOE 14616311	1					Decal	Autocollant	Aufklebeschild	Calcomanía	Dekal	8286842, 8289156, 8289157
	VOE 14616014	1					Decal	Autocollant	Aufklebeschild	Calcomanía	Dekal	8286841
9	VOE 14514815	1					Decal	Autocollant	Aufklebeschild	Calcomanía	Dekal	8289171
	VOE 14533731	1					Decal	Autocollant	Aufklebeschild	Calcomanía	Dekal	8285482, 8289899
	VOE 14707924	1					Decal	Autocollant	Aufklebeschild	Calcomanía	Dekal	8290274 S/N 271341- S/N 280356-
10	VOE 14551334	2					Decal	Decalcomanie	Abziehbild	Decalcomania	Dekal	8289146, 8289147, 8289148
11	VOE 14509607	2					Decal	Autocollant	Aufklebeschild	Calcomanía	Dekal	8285472
	VOE 14510755	2					Decal	Autocollant	Aufklebeschild	Calcomanía	Dekal	8285853, 8285952, 8291233, 8291902
	VOE 14509607	2					Decal	Autocollant	Aufklebeschild	Calcomanía	Dekal	8285948, 8290574
	VOE 14601526	1					Decal	Autocollant	Aufklebeschild	Calcomanía	Dekal	8289183, 8289184, 8289185
12	VOE 14615991	1					Decal	Autocollant	Aufklebeschild	Calcomanía	Dekal	8289165, 8289166, 8290379, 8290380, 8290381
	VOE 14615991	2					Decal	Autocollant	Aufklebeschild	Calcomanía	Dekal	8291889, 8291890, 8291891, 8291892
	VOE 14615980	1					Decal	Autocollant	Aufklebeschild	Calcomanía	Dekal	8280931, 8283345, 8288751, 8290379, 8290380, 8290381
13	VOE 14623931	1					Decal	Autocollant	Aufklebeschild	Calcomanía	Dekal	8290402, 8290403, 8290404, 8290405
14	VOE 15114764	1					Emblem	Embleme	Emblem	Emblema	Emblem	8290402, 8290403, 8290404, 8290405
15	VOE 14552179						Decal	Autocollant	Aufklebeschild	Calcomanía	Dekal	8279801
	VOE 14558362						Decal	Autocollant	Aufklebeschild	Calcomanía	Dekal	8280365
	VOE 14558363						Decal	Autocollant	Aufklebeschild	Calcomanía	Dekal	8280366

1		**Sign plates and decals** **Enseignes et décalcomanies** **Schilder und aufklebeschild** **Muestras y decalcomanias** **Skyltar och dekaler**	Catalogue id **20592**	Group **897**
2			Illustr. No **1058786**	Section **100**
3			Issue **20023976-I**	Page **841**
4				
5				

1 — ISO VG #32
2 — ISO VG #46
3 — ISO VG #68
4 — LONG LIFE HYDRAULIC OIL
5 — BIO OIL #32
6 — BIO OIL #46

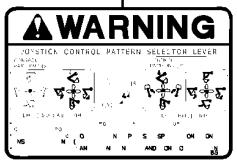

7



8

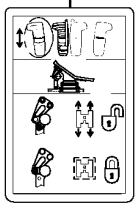
9

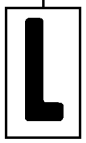

10



11


12



13 14


15



16

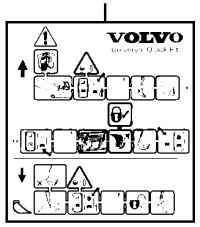

17

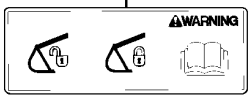

18

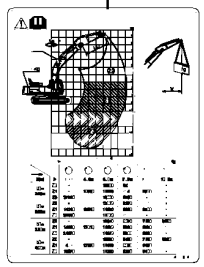
19


20

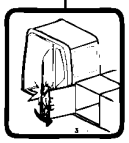
21


22

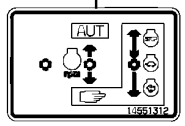

23

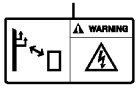

24

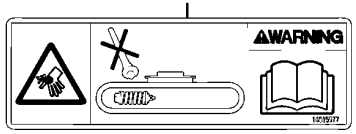

25

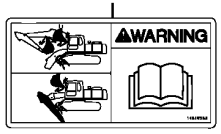

26



27



28

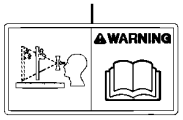

29



30



31

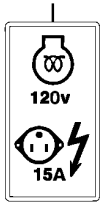

32

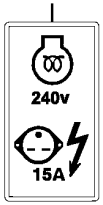

33

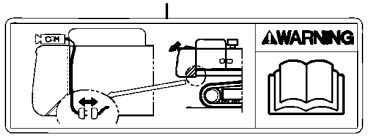

34

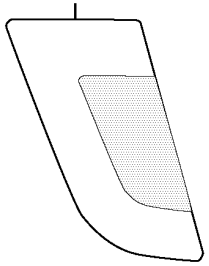
35

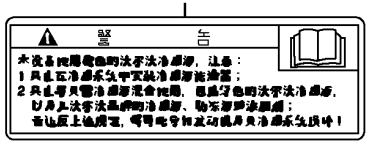

36

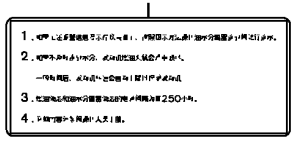
37

Fig.	Part No.	Quantity 1	2	3	PS	KIT	Description	Dénomination	Bezeichnung	Denominación	Benämning	Notes
	VOE 14552179						Decal	Autocollant	Aufklebeschild	Calcomanía	Dekal	8286482
16	**VOE 14616017**	2					Decal	Autocollant	Aufklebeschild	Calcomanía	Dekal	8280931
	VOE 14615976	2					Decal	Autocollant	Aufklebeschild	Calcomanía	Dekal	8283345
	VOE 14616301	2					Decal	Autocollant	Aufklebeschild	Calcomanía	Dekal	8288751
17	**VOE 14536328**	1					Decal	Autocollant	Aufklebeschild	Calcomanía	Dekal	8283137
18	**VOE 14615986**	1					Decal	Autocollant	Aufklebeschild	Calcomanía	Dekal	8281803
19	**VOE 14620922**	1					Decal	Autocollant	Aufklebeschild	Calcomanía	Dekal	8290422
	VOE 14620923	1					Decal	Autocollant	Aufklebeschild	Calcomanía	Dekal	8290423
	VOE 14620924	1					Decal	Autocollant	Aufklebeschild	Calcomanía	Dekal	8290424
	VOE 14620925	1					Decal	Autocollant	Aufklebeschild	Calcomanía	Dekal	8290425
	VOE 14620926	1					Decal	Autocollant	Aufklebeschild	Calcomanía	Dekal	8290426
	VOE 14620927	1					Decal	Autocollant	Aufklebeschild	Calcomanía	Dekal	8290427
	VOE 14620928	1					Decal	Autocollant	Aufklebeschild	Calcomanía	Dekal	8290428
	VOE 14633482	1					Decal	Autocollant	Aufklebeschild	Calcomanía	Dekal	8292427
	VOE 14633484	1										8292432
20	**VOE 11116814**	1					Decal	Autocollant	Aufklebeschild	Calcomanía	Dekal	8290351, 8290352
21	**VOE 14531240**	1					Decal	Autocollant	Aufklebeschild	Calcomanía	Dekal	8290351, 8290352
22	**VOE 14666999**	1					Decal	Autocollant	Aufklebeschild	Calcomanía	Dekal	8290351, 8290352
23	**VOE 14663064**	1					Decal	Autocollant	Aufklebeschild	Calcomanía	Dekal	8290351, 8290352
24	**VOE 14607306**	1					Decal	Autocollant	Aufklebeschild	Calcomanía	Dekal	8290351
	VOE 14607307	1					Decal	Autocollant	Aufklebeschild	Calcomanía	Dekal	8290352
25	**VOE 14615977**	1					Decal	Autocollant	Aufklebeschild	Calcomanía	Dekal	8290351
26	**VOE 14615983**	1					Decal	Autocollant	Aufklebeschild	Calcomanía	Dekal	8290351
	VOE 14615994	1					Decal	Autocollant	Aufklebeschild	Calcomanía	Dekal	8290352
27	**VOE 14615988**	1					Decal	Autocollant	Aufklebeschild	Calcomanía	Dekal	8290351
	VOE 14616021	1					Decal	Autocollant	Aufklebeschild	Calcomanía	Dekal	8290352
28	**VOE 14615989**	1					Decal	Autocollant	Aufklebeschild	Calcomanía	Dekal	8290351
	VOE 14616016	1					Decal	Autocollant	Aufklebeschild	Calcomanía	Dekal	8290352
29	**VOE 14615990**	1					Decal	Autocollant	Aufklebeschild	Calcomanía	Dekal	8290351
	VOE 14616022	1					Decal	Autocollant	Aufklebeschild	Calcomanía	Dekal	8290352
30	**VOE 14616298**	1					Decal	Autocollant	Aufklebeschild	Calcomanía	Dekal	8290351

1 — ISO VG #32
2 — ISO VG #46
3 — ISO VG #68
4 — LONG LIFE HYDRAULIC OIL
5 — BIO OIL #32
6 — BIO OIL #46

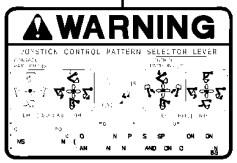

7



8

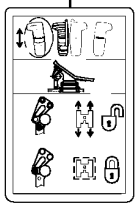
9

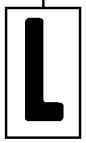

10



11


12



13 14


15



16

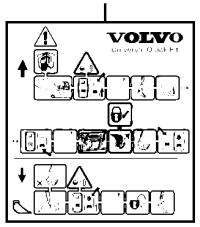

17

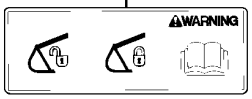

18

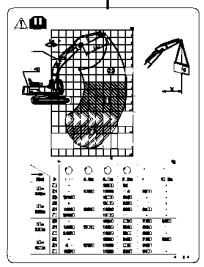
19


20

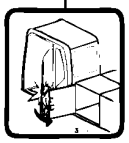
21


22

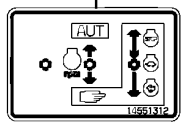

23

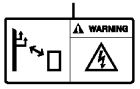

24

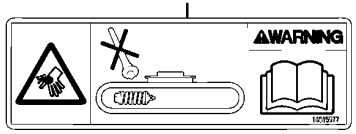

25

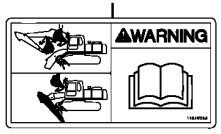

26



27



28

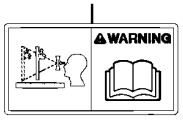

29



30



31

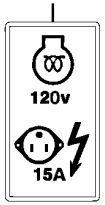

32

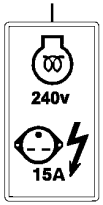

33

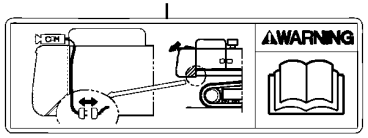

34

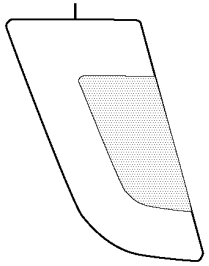
35

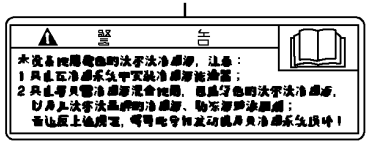

36

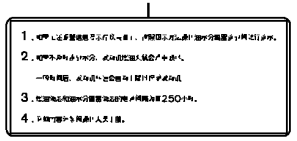
37

Fig.	Part No.	Quantity 1	2	3	PS	KIT	Description	Dénomination	Bezeichnung	Denominación	Benämning	Notes
	VOE 14616005	1					Decal	Autocollant	Aufklebeschild	Calcomanía	Dekal	8290352
31	VOE 14616315	1					Decal	Autocollant	Aufklebeschild	Calcomanía	Dekal	8290351
	VOE 14616013	1					Decal	Autocollant	Aufklebeschild	Calcomanía	Dekal	8290352
32	VOE 14615996	1					Decal	Autocollant	Aufklebeschild	Calcomanía	Dekal	8286818
	VOE 14616006	1					Decal	Autocollant	Aufklebeschild	Calcomanía	Dekal	8286820
33	VOE 14615997	1					Decal	Autocollant	Aufklebeschild	Calcomanía	Dekal	8286819
	VOE 14616007	1					Decal	Autocollant	Aufklebeschild	Calcomanía	Dekal	8286821
34	VOE 14615984	1					Decal	Autocollant	Aufklebeschild	Calcomanía	Dekal	8290379
	VOE 14615995	1					Decal	Autocollant	Aufklebeschild	Calcomanía	Dekal	8290379, 8290380, 8290381
35	VOE 14626678	1					Decal	Autocollant	Aufklebeschild	Calcomanía	Dekal	8289183, 8289184, 8289185 LH
	VOE 14626677	1					Decal	Autocollant	Aufklebeschild	Calcomanía	Dekal	8289183, 8289184, 8289185 RH
36	VOE 14615981	1					Decal	Autocollant	Aufklebeschild	Calcomanía	Dekal	8291890, 8291892
37	VOE 14617083	1					Decal	Autocollant	Aufklebeschild	Calcomanía	Dekal	8291890, 8291892

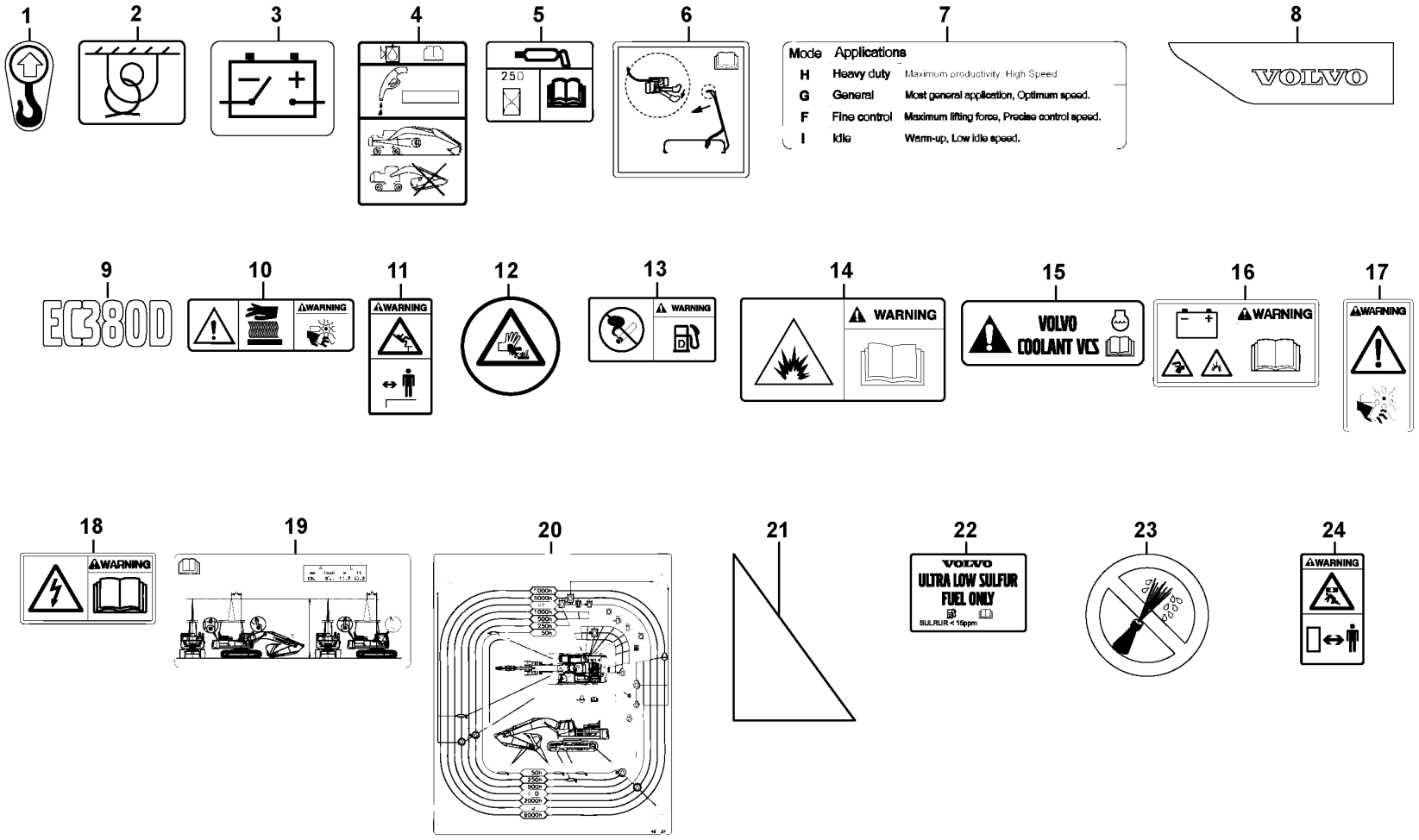
1
2
3
4
5
6
7
Mode Applications
H Heavy duty Maximum productivity. High Speed.
G General Most general application, Optimum speed.
F Fine control Maximum lifting force, Precise control speed.
I Idle Warm-up, Low idle speed.
8
VOLVO
9
EC380D
10
WARNING
11
WARNING
12
13
WARNING
14
WARNING
15
VOLVO
COOLANT VCS
16
WARNING
17
WARNING
18
WARNING
19
20
21
22
VOLVO
ULTRA LOW SULFUR
FUEL ONLY
SULRUR < 15ppm
23
24
WARNING

Fig.	Part No.	Quantity 1	2	3	4	5	PS	KIT	Description	Dénomination	Bezeichnung	Denominación	Benämning	Notes
1	VOE 11004094	4	4	4	4				Decal	Autocollant	Aufklebeschild	Calcomanía	Dekal	
2	VOE 11026730	4	4	4	4				Decal	Autocollant	Aufklebeschild	Calcomanía	Dekal	
3	VOE 14645129	1	1	1	1				Decal	Autocollant	Aufklebeschild	Calcomanía	Dekal	(VOE 14346537)
4	VOE 14509713	1	1	1	1				Decal	Autocollant	Aufklebeschild	Calcomanía	Dekal	
5	VOE 14527738	1	1	1	1				Decal	Autocollant	Aufklebeschild	Calcomanía	Dekal	
6	VOE 14540920	1	1	1	1				Decal	Autocollant	Aufklebeschild	Calcomanía	Dekal	
7	VOE 14554198	1							Decal	Autocollant	Aufklebeschild	Calcomanía	Dekal	
8	VOE 14626676	1	1	1	1				Decal	Autocollant	Aufklebeschild	Calcomanía	Dekal	
	VOE 14626675	1	1	1	1				Decal	Autocollant	Aufklebeschild	Calcomanía	Dekal	
9	VOE 14612367	2	2	2	2				Decal	Autocollant	Aufklebeschild	Calcomanía	Dekal	
10	VOE 14615978	1							Decal	Autocollant	Aufklebeschild	Calcomanía	Dekal	
	VOE 14700549			1	1				Decal	Autocollant	Aufklebeschild	Calcomanía	Dekal	(VOE 14616291)
11	VOE 14615985	1							Decal	Autocollant	Aufklebeschild	Calcomanía	Dekal	
	VOE 14616019			1	1				Decal	Autocollant	Aufklebeschild	Calcomanía	Dekal	
12	VOE 14615987		1				SS		Decal	Autocollant	Aufklebeschild	Calcomanía	Dekal	
	VOE 14622191			1	1				Decal	Autocollant	Aufklebeschild	Calcomanía	Dekal	
13	VOE 14615992	1							Decal	Autocollant	Aufklebeschild	Calcomanía	Dekal	
	VOE 14616023			1	1				Decal	Autocollant	Aufklebeschild	Calcomanía	Dekal	
14	VOE 14616293	1							Decal	Autocollant	Aufklebeschild	Calcomanía	Dekal	
14	VOE 14615999		1	1	1				Decal	Autocollant	Aufklebeschild	Calcomanía	Dekal	
15	VOE 14616297	1	1	1	1				Decal	Autocollant	Aufklebeschild	Calcomanía	Dekal	
16	VOE 14616004	1	1	1	1				Decal	Autocollant	Aufklebeschild	Calcomanía	Dekal	
17	VOE 14616309	1							Decal	Autocollant	Aufklebeschild	Calcomanía	Dekal	
	VOE 14616571		1						Decal	Autocollant	Aufklebeschild	Calcomanía	Dekal	
	VOE 14616012		1	1	1				Decal	Autocollant	Aufklebeschild	Calcomanía	Dekal	
18	VOE 14616570	1							Decal	Autocollant	Aufklebeschild	Calcomanía	Dekal	
19	VOE 14618279	1							Decal	Autocollant	Aufklebeschild	Calcomanía	Dekal	
	VOE 14618270			1	1				Decal	Autocollant	Aufklebeschild	Calcomanía	Dekal	
20	VOE 14618275	1	1	1	1		SS		Decal	Autocollant	Aufklebeschild	Calcomanía	Dekal	
21	VOE 14621696	1	1	1	1				Decal	Autocollant	Aufklebeschild	Calcomanía	Dekal	
22	VOE 15152938	1	1						Label	Étiquette	Etikett	Etiqueta	Etikett	

1	8290379
2	8290380, 8290381
3	8291889, 8291890
4	8281891, 8291892
5	

Sign plates and decals
Enseignes et décalcomanies
Schilder und aufklebeschild
Muestras y decalcomanias
Skyltar och dekaler

Catalogue id **20592**	Group **897**
Illustr. No **1058787**	Section **200**
Issue **20023976-I**	Page **847**

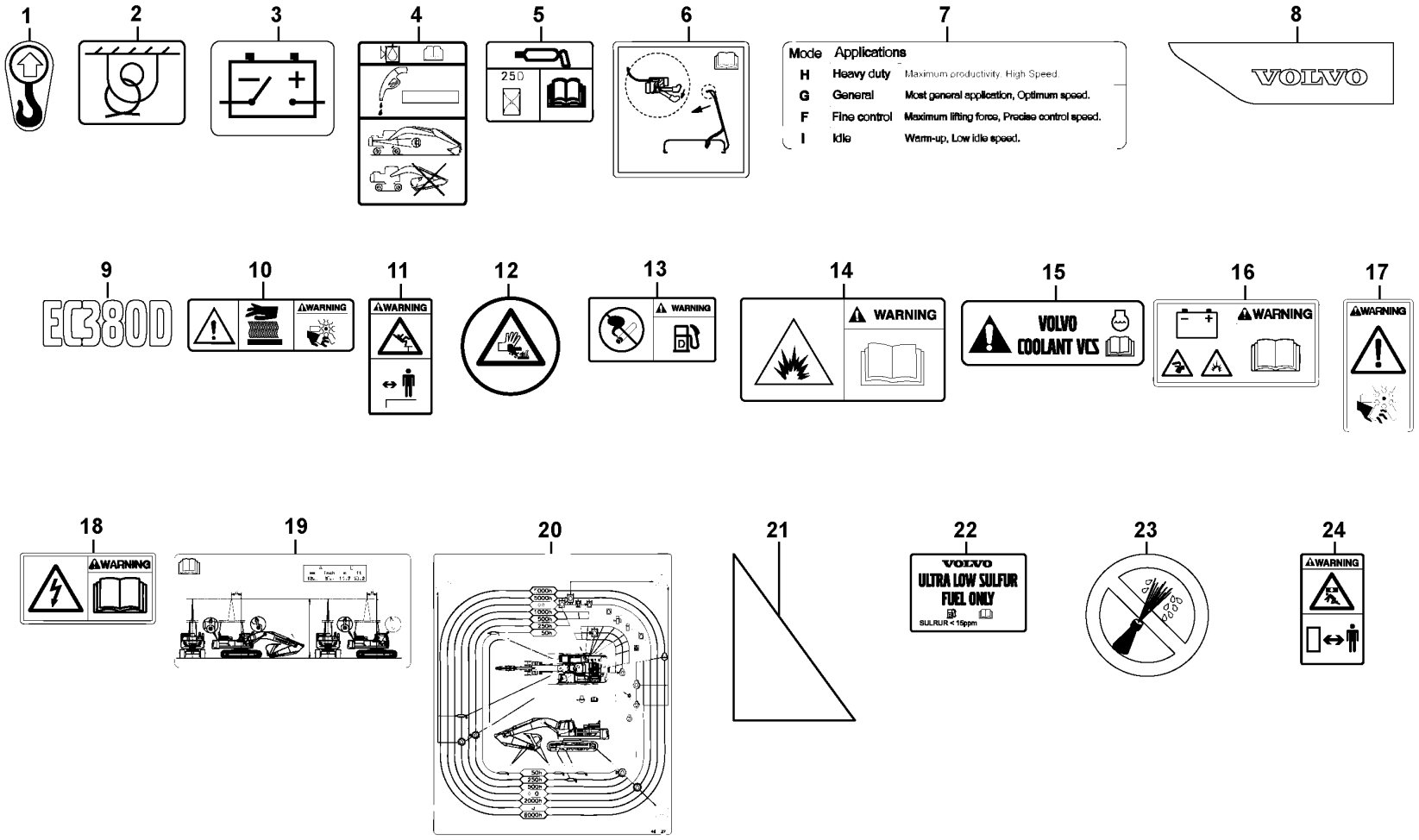
1
2
3
4
5
6
7
Mode Applications
H Heavy duty Maximum productivity. High Speed.
G General Most general application, Optimum speed.
F Fine control Maximum lifting force, Precise control speed.
I Idle Warm-up, Low idle speed.
8
VOLVO
9
EC380D
10
WARNING
11
WARNING
12
13
WARNING
14
WARNING
15
VOLVO
COOLANT VCS
16
WARNING
17
WARNING
18
WARNING
19
20
21
22
VOLVO
ULTRA LOW SULFUR
FUEL ONLY
SULRUR < 15ppm
23
24
WARNING

Fig.	Part No.	Quantity 1	2	3	4	5	PS	KIT	Description	Dénomination	Bezeichnung	Denominación	Benämning	Notes
23	**VOE 14622941**		1						Decal	Autocollant	Aufklebeschild	Calcomanía	Dekal	
24	**VOE 14616308**	2							Decal	Autocollant	Aufklebeschild	Calcomanía	Dekal	
	VOE 14616011		2	2	2				Decal	Autocollant	Aufklebeschild	Calcomanía	Dekal	

REPLACED PARTS
PIÉCES PÉRIMÉES ET REMPLACÉES
ERSETZTE ARTIKEL

PIEZAS SUBSTITUDAS
ERSATTA ARTIKLAR

Catalogue id	Group
20592	10
Issue	**Page**
20023976-I	850

Part No	Replaced By	Quantity
SA 1053-00800	* * * USE	
	VOE 14664784	1.00
VOE 11170321	* * * USE	
	VOE 17204355	1.00
VOE 11205840	* * * USE	
	VOE 14675537	1.00
SA 1146-03170	* * * USE	
	VOE 14623581	1.00
SA 1153-00470	* * * USE	
	VOE 14666741	1.00
VOE 1161059	* * * USE	
	VOE 22618326	1.00
VOE 13973924	* * * USE	
	VOE 994441	1.00
VOE 14500296	* * * USE	
	VOE 14500297	1.00
VOE 14508637	* * * USE	
	VOE 14659618	1.00
VOE 14508839	* * * USE	
	VOE 14642993	1.00
VOE 14509364	* * * USE	
	VOE 14689731	1.00
VOE 14516733	* * * USE	
	VOE 14613858	1.00
VOE 14518752	* * * USE	
	VOE 14625688	1.00
VOE 14524761	* * * USE	
	VOE 14650315	1.00
VOE 14527658	* * * USE	
	VOE 14692060	1.00
	VOE 14884662	1.00
VOE 14529320	* * * USE	
	VOE 14388551	1.00
VOE 14529997	* * * USE	
	VOE 14634765	1.00
VOE 14531685	* * * USE	
	VOE 14661023	SS
VOE 14531811	* * * USE	
	VOE 70369706	1.00
	VOE 11428013	1.00
VOE 14531840	* * * USE	
	VOE 20838727	1.00
	VOE 11428160	1.00
VOE 14531848	* * * USE	
	VOE 70369702	1.00
	VOE 11428016	1.00
VOE 14537347	* * * USE	
	VOE 14639732	1.00
VOE 14538730	* * * USE	
	VOE 70369707	1.00
	VOE 11428015	1.00
VOE 14539109	* * * USE	
	VOE 14543309	1.00
VOE 14539458	* * * USE	
	VOE 14539457	1.00
	VOE 14539109	SS
	VOE 14529352	1.00
	VOE 14517754	1.00
	VOE 14539456	1.00
	VOE 14517753	1.00
	VOE 14539459	1.00
VOE 14539462	* * * USE	
	VOE 14591830	1.00
	VOE 14517748	1.00
	VOE 14517747	1.00
	VOE 14517754	1.00
VOE 14549410	* * * USE	
	VOE 14659741	1.00
VOE 14549597	* * * USE	
	VOE 14640432	SS
VOE 14556099	* * * USE	
	VOE 14646605	1.00
VOE 14558289	* * * USE	
	VOE 14633573	SS
VOE 14561400	* * * USE	
	VOE 14623862	SS
VOE 14562045	* * * USE	
	VOE 14685846	1.00
VOE 14562315	* * * USE	
	VOE 14630785	1.00
VOE 14564772	* * * USE	
	VOE 14634766	1.00
VOE 14568567	* * * USE	
	VOE 14641081	1.00
VOE 14570117	* * * USE	
	VOE 14635576	1.00
VOE 14570879	* * * USE	
	VOE 14652127	1.00
VOE 14570880	* * * USE	
	VOE 14652128	1.00
VOE 14572518	* * * USE	
	VOE 14629601	SS
VOE 14577672	* * * USE	
	VOE 14604222	SS
VOE 14577719	* * * USE	
	VOE 14638500	1.00
VOE 14585030	* * * USE	
	VOE 14609502	1.00
	VOE 11720524	1.00
VOE 14586932	* * * USE	
	VOE 14683160	1.00
VOE 14586933	* * * USE	
	VOE 14683161	1.00
VOE 14594545	* * * USE	
	VOE 14630764	1.00
VOE 14595823	* * * USE	
	VOE 14674906	1.00
VOE 14595824	* * * USE	
	VOE 14674908	1.00
VOE 14597844	* * * USE	
	VOE 14669102	1.00
VOE 14603461	* * * USE	
	VOE 14667673	1.00
VOE 14606469	* * * USE	
	VOE 14656358	1.00
VOE 14607941	* * * USE	
	VOE 14656360	1.00
VOE 14608150	* * * USE	
	VOE 14630560	1.00
VOE 14608743	* * * USE	
	VOE 14687345	1.00
VOE 14613293	* * * USE	
	VOE 14648811	1.00
VOE 14614210	* * * USE	
	VOE 14674909	1.00
VOE 14615987	* * * USE	
	VOE 14622191	1.00
VOE 14616199	* * * USE	
	VOE 14638307	1.00
VOE 14618275	* * * USE	
	VOE 14655284	1.00
VOE 14620765	* * * USE	
	VOE 14647741	1.00
VOE 14621626	* * * USE	
	VOE 14649605	1.00
VOE 14621861	* * * USE	
	VOE 14683183	1.00
VOE 14622656	* * * USE	
	VOE 14708938	1.00
VOE 14625949	* * * USE	
	VOE 14624132	1.00
VOE 14626209	* * * USE	
	VOE 14626208	1.00
VOE 14626841	* * * USE	
	VOE 14671313	1.00
VOE 14629601	* * * USE	
	VOE 14640433	1.00
VOE 14632543	* * * USE	
	VOE 14635519	SS
VOE 14633065	* * * USE	
	VOE 14659472	1.00
VOE 14633678	* * * USE	
	VOE 14705587	1.00
VOE 14633683	* * * USE	
	VOE 14687343	1.00
VOE 14635496	* * * USE	
	VOE 14643787	SS
VOE 14640432	* * * USE	
	VOE 14637360	1.00
VOE 14649173	* * * USE	
	VOE 14701813	1.00
VOE 14660581	* * * USE	
	VOE 14589140	1.00
VOE 14665274	* * * USE	
	VOE 14697014	1.00
VOE 14665276	* * * USE	
	VOE 14697015	1.00
VOE 14665277	* * * USE	
	VOE 14697424	1.00
VOE 14671094	* * * USE	
	VOE 14715281	1.00
VOE 14686307	* * * USE	
	VOE 11205414	1.00
	VOE 14685273	1.00
VOE 14688017	* * * USE	
	VOE 14696352	SS
VOE 14688018	* * * USE	
	VOE 14696089	SS
VOE 14688024	* * * USE	
	VOE 14696260	SS
VOE 14688025	* * * USE	
	VOE 14696259	SS
VOE 14688702	* * * USE	
	VOE 14696355	SS
VOE 14688706	* * * USE	
	VOE 14696353	SS
VOE 14690480	* * * USE	
	VOE 14723425	1.00
VOE 14696356	* * * USE	
	VOE 14699239	SS
VOE 15027819	* * * USE	
	VOE 14646851	1.00
VOE 15032763	* * * USE	
	FOR WLO&EXC	
	VOE 990424	1.00
	VOE 977639	2.00
	FOR ART	
	VOE 17239138	1.00
	VOE 977639	1.00
VOE 15070313	* * * USE	
	VOE 14686225	1.00
VOE 15084739	* * * USE	
	VOE 17271782	1.00
VOE 15085780	* * * USE	
	VOE 15185799	1.00
VOE 15119567	* * * USE	
	VOE 17212734	1.00
VOE 15119849	* * * USE	
	FOR COLD SIDE U	
	VOE 17247668	1.00
	FOR HOT SIDE US	
	VOE 17247561	1.00
VOE 15137899	* * * USE	
	VOE 17222136	1.00

Part No	Replaced By	Quantity
VOE 15148155	*** USE	
	VOE 17225941	1.00
VOE 15148944	*** USE	
	VOE 17225824	1.00
VOE 15185477	*** USE	
	VOE 17212488	1.00
VOE 15186201	*** USE	
	VOE 17408515	1.00
VOE 15187835	*** USE	
	VOE 17441795	1.00
VOE 15188833	*** USE	
	VOE 17227297	SS
VOE 15193228	*** USE	
	FOR MAIN FILTER	
	VOE 11033996	1.00
	FOR SAFETY FILT	
	VOE 11033997	1.00
VOE 1543896	*** USE	
	VOE 17460059	1.00
VOE 17207355	*** USE	
	VOE 14686242	1.00
VOE 17227297	*** USE	
	VOE 17219254	1.00
VOE 20505543	*** USE	
	VOE 22195464	1.00
VOE 20562394	*** USE	
	VOE 21251350	1.00
VOE 20768519	*** USE	
	VOE 21016539	1.00
VOE 20771140	*** USE	
	VOE 17202304	1.00
VOE 20796744	*** USE	
	VOE 21746206	SS
VOE 20879372	*** USE	
	VOE 21558121	1.00
VOE 20891469	*** USE	
	VOE 21456239	1.00
VOE 20940350	*** USE	
	VOE 21736506	SS
VOE 20979871	*** USE	
	FOR ENGINE STAG	
	VOE 21677250	1.00
	VOE 21294062	1.00
	FOR ENGINE STAG	
	AND T4I	
	VOE 21677248	1.00
	VOE 21294062	1.00
VOE 21024789	*** USE	
	VOE 21881236	SS
VOE 21045505	*** USE	
	VOE 21689131	1.00
VOE 21045507	*** USE	
	VOE 21744911	1.00
VOE 21048297	*** USE	
	VOE 21718835	1.00
VOE 21057051	*** USE	
	VOE 21826613	SS
VOE 21102692	*** USE	
	VOE 21383316	SS
VOE 21121486	*** USE	
	VOE 21420523	SS
	VOE 21294062	1.00
VOE 21121525	*** USE	
	VOE 21423742	SS
	VOE 21294062	1.00
VOE 21166609	*** USE	
	VOE 21688752	1.00
VOE 21260905	*** USE	
	VOE 21881210	SS
VOE 21266310	*** USE	
	VOE 21881185	1.00
VOE 21284769	*** USE	
	VOE 22081687	1.00
VOE 21297143	*** USE	
	VOE 21342245	SS
VOE 21300060	*** USE	
	VOE 21358126	1.00
	VOE 11720542	1.00
VOE 21300122	*** USE	
	VOE 21248717	1.00
	VOE 11721031	1.00
VOE 21345128	*** USE	
	VOE 21528673	1.00
VOE 21348121	*** USE	
	VOE 21535515	1.00
	VOE 21535533	1.00
VOE 21348136	*** USE	
	VOE 21657780	1.00
VOE 21383316	*** USE	
	VOE 22121028	1.00
VOE 21407015	*** USE	
	VOE 21735861	SS
VOE 21420523	*** USE	
	VOE 21677248	1.00
VOE 21423742	*** USE	
	VOE 21677250	1.00
VOE 21442662	*** USE	
	VOE 21713917	1.00
VOE 21460896	*** USE	
	VOE 22251160	SS
VOE 21468471	*** USE	
	VOE 22902431	1.00
VOE 21488860	*** USE	
	VOE 21647087	SS
VOE 21528908	*** USE	
	VOE 21469805	1.00
VOE 21534995	*** USE	
	VOE 22224709	1.00
VOE 21751413	*** USE	
	VOE 21819880	SS
VOE 21800139	*** USE	
	VOE 21819880	SS
VOE 22250859	*** USE	
	VOE 22498276	SS
SA 7177-03140	*** USE	
	VOE 14626954	1.00
SA 7223-00260	*** USE	
	VOE 14723564	1.00
	VOE 14622108	4.00
VOE 8140024	*** USE	
	VOE 21399626	1.00
SA 8148-16050	*** USE	
	VOE 14688172	1.00
SA 8230-04180	*** USE	
	VOE 14685984	1.00
SA 8230-27530	*** USE	
	VOE 14619355	1.00
SA 8230-37280	*** USE	
	VOE 14577790	1.00
SA 9021-10504	*** USE	
	VOE 969408	1.00
SA 9312-10175	*** USE	
	VOE 943475	1.00
VOE 945444	*** USE	
	FOR VOLVO	
	VOE 13945444	1.00
	FOR MICHIGAN	
	VOE 12000109	OP
VOE 946173	*** USE	
	FOR VOLVO BM	
	VOE 13946173	1.00
	FOR MICHIGAN	
	MI 11702090	OP
VOE 946544	*** USE	
	FOR VOLVO BM	
	VOE 13946544	1.00
	FOR MICHIGAN	
	VOE 12000515	OP
VOE 946934	*** USE	
	FOR VOLVO BM	
	VOE 13946934	1.00
	FOR MICHIGAN	
	VOE 12003506	SS
VOE 947281	*** USE	
	FOR VOLVO BM	
	VOE 13947281	1.00
	FOR MICHIGAN	
	VOE 12000544	OP
VOE 947622	*** USE	
	FOR VOLVO BM	
	VOE 13947622	1.00
	FOR MICHIGAN	
	VOE 12000126	OP
VOE 947627	*** USE	
	FOR VOLVO BM	
	VOE 13947627	1.00
	FOR MICHIGAN	
	VOE 12003769	OP
VOE 947628	*** USE	
	FOR VOLVO BM	
	VOE 13947628	1.00
	FOR MICHIGAN	
	VOE 12000567	OP
VOE 947760	*** USE	
	FOR VOLVO BM	
	VOE 13947760	1.00
	FOR MICHIGAN	
	VOE 12000579	OP
VOE 948356	*** USE	
	FOR VOLVO BM	
	VOE 13948356	1.00
	FOR MICHIGAN	
	VOE 12000610	1.00
VOE 949278	*** USE	
	FOR VOLVO BM	
	VOE 13949278	1.00
	FOR MICHIGAN	
	VOE 12000679	OP
VOE 949997	*** USE	
	VOE 13949997	1.00
SA 9521-01020	*** USE	
	VOE 14881253	1.00
SA 9541-01010	*** USE	
	SA 8240-03680	1.00
VOE 955897	*** USE	
	FOR VOLVO BM	
	VOE 13955897	1.00
	FOR MICHIGAN	
	VOE 12003881	OP
VOE 955900	*** USE	
	FOR VOLVO BM	
	VOE 13955900	1.00
	FOR MICHIGAN	
	VOE 12000814	OP
VOE 960141	*** USE	
	FOR VOLVO BM	
	VOE 11117464	1.00
	FOR MICHIGAN	
	VOE 12000870	OP

REPLACED PARTS
PIÉCES PÉRIMÉES ET REMPLACÉES
ERSETZTE ARTIKEL

PIEZAS SUBSTITUDAS
ERSATTA ARTIKLAR

REPLACED PARTS
PIÉCES PÉRIMÉES ET REMPLACÉES
ERSETZTE ARTIKEL

PIEZAS SUBSTITUDAS
ERSATTA ARTIKLAR

Part No	Replaced By	Quantity
VOE 960143	* * * USE	
	FOR VOLVO BM	
	VOE 13960143	1.00
	FOR MICHIGAN	
	VOE 12000185	OP
VOE 960148	* * * USE	
	FOR VOLVO BM	
	VOE 976945	1.00
	FOR MICHIGAN	
	VOE 12000856	OP
VOE 960632	* * * USE	
	FOR VOLVO BM	
	VOE 13960632	1.00
	FOR MICHIGAN	
	VOE 1513575	OP
	VOE 1513577	OP
	VOE 1692900	OP
	VOE 2561052	OP
	VOE 13803067	OP
VOE 960634	* * * USE	
	FOR VOLVO BM	
	VOE 13960634	1.00
	FOR MICHIGAN	
	VOE 2517366	1.00
VOE 963948	* * * USE	
	FOR VOLVO BM	
	VOE 13963948	SS
	FOR MICHIGAN	
	VOE 12000250	1.00
VOE 965175	* * * USE	
	FOR VOLVO BM	
	VOE 13965175	1.00
	FOR MICHIGAN	
	MI 12001248	OP
VOE 965176	* * * USE	
	FOR VOLVO	
	VOE 13965176	1.00
	FOR MICHIGAN	
	VOE 12001249	OP
VOE 965184	* * * USE	
	FOR VOLVO BM	
	VOE 13965184	1.00
	FOR MICHIGAN	
	MI 12003534	OP
VOE 965185	* * * USE	
	VOE 13965185	1.00
VOE 965186	* * * USE	
	FOR VOLVO BM	
	VOE 13965186	1.00
	FOR MICHIGAN	
	MI 11702088	OP
VOE 965191	* * * USE	
	FOR VOLVO BM	
	VOE 13965191	1.00
	FOR MICHIGAN	
	VOE 12001515	OP
VOE 967630	* * * USE	
	VOE 13967630	1.00
VOE 984064	* * * USE	
	VOE 959220	1.00

Part No	Group	Sect	Page
SA 1010-11360	441	200	529
SA 1010-11360	912	2100	1071
SA 1010-11360	912	3500	1079
SA 1010-11360	924	3200	1311
SA 1042-07441	911	400	1013
SA 1043-01431	911	100	999
SA 1046-02440	443	100	545
SA 1046-02450	443	100	545
SA 1046-02600	443	100	545
SA 1053-00800	716	100	577
SA 1055-00520	492	100	551
SA 1074-07190	916	410	1195
SA 1074-07190	916	410	1195
SA 1081-00250	775	500	591
SA 1142-03930	911	350	1009
SA 1142-03980	911	350	1009
SA 1142-05751	911	350	1009
SA 1146-03170	974	3000	1335
SA 1146-05850	975	900	1381
SA 1146-05850	975	920	1387
SA 1146-05850	975	930	1389
SA 1146-05880	974	3000	1335
SA 1146-08000	975	1200	1395
SA 1146-08110	975	1500	1403
SA 1146-08120	975	1200	1395
SA 1146-08120	975	1300	1399
SA 1146-08130	974	3000	1335
SA 1146-08130	975	1400	1401
SA 1146-08150	975	900	1381
SA 1146-08150	975	910	1385
SA 1146-08150	975	920	1387
SA 1146-08150	975	930	1389
SA 1148-01771	914	500	1123
SA 1153-00300	716	100	577
SA 1153-00470	716	100	577
SA 1165-00381	827	200	655
SA 1165-00391	827	200	655
SA 1171-75140	924	100	1249
SA 1171-75160	924	100	1249
SA 1171-75170	924	100	1249
SA 1171-75280	924	100	1249
SA 1171-75370	924	100	1249
SA 1172-03260	924	350	1269
SA 1173-01390	975	1000	1391
SA 1173-01630	975	1000	1391
SA 1174-54730	916	100	1183
SA 1174-58220	924	700	1273
SA 1174-58220	924	750	1277
SA 2012-00931	218	100	143
SA 2043-00120	924	100	1249
SA 2067-00100	852	350	745
SA 2067-00100	852	400	749
SA 7117-38230	431	100	515
SA 7177-03140	441	600	537
SA 7223-00180	913	200	1083
SA 7223-00180	913	210	1089
SA 7223-00210	913	200	1083
SA 7223-00210	913	210	1089
SA 7223-00260	913	200	1083
SA 7223-00260	913	210	1089
SA 7223-00410	913	200	1085
SA 7223-00410	913	210	1091
SA 7223-00420	913	200	1085
SA 7223-00420	913	210	1091
SA 7223-00430	913	200	1085
SA 7223-00430	913	210	1091
SA 7223-00650	913	200	1085
SA 7223-00650	913	210	1091
SA 7223-00660	913	200	1083
SA 7223-00660	913	210	1089
SA 7223-00670	913	200	1083
SA 7223-00670	913	210	1089
SA 7223-00680	913	200	1087
SA 7223-00680	913	210	1093
SA 7223-00690	913	200	1085
SA 7223-00690	913	210	1091
SA 7223-00700	913	200	1085
SA 7223-00700	913	210	1091
SA 7241-00421	913	200	1083
SA 7241-00421	913	210	1089
SA 7242-10210	913	200	1083
SA 7242-10210	913	210	1089
SA 7242-10520	441	200	529
SA 7242-10530	441	200	529
SA 7242-10540	441	200	529
SA 7242-10590	441	200	531
SA 7242-10710	441	200	529
SA 7242-10720	441	200	529
SA 7242-10750	441	200	529
SA 7242-11290	441	200	531
SA 7242-11560	441	200	531
SA 7253-03021	924	3200	1311
SA 7253-03051	924	3200	1311
SA 7253-03191	924	3200	1311
SA 7263-00130	914	1600	1153
SA 7273-10600	912	2000	1065
SA 7273-10600	912	2100	1069
SA 7273-10600	912	2500	1073
SA 7273-10600	912	2510	1075
SA 7273-10751	441	600	537
SA 7273-10751	912	2100	1069
SA 7273-10751	912	3500	1079
SA 7273-10760	441	600	539
SA 7273-11420	924	3200	1311
SA 7273-30540	912	2100	1071
SA 8038-00040	775	500	591
SA 8038-00060	775	500	591
SA 8148-16050	775	300	587
SA 8230-00160	441	600	541
SA 8230-00190	441	600	541
SA 8230-00260	441	600	537
SA 8230-00270	441	600	537
SA 8230-00560	441	600	539
SA 8230-00610	441	600	541
SA 8230-00630	441	600	539
SA 8230-00840	441	600	539
SA 8230-00910	441	600	537
SA 8230-01090	441	600	537
SA 8230-01100	441	600	539
SA 8230-02830	911	500	1017
SA 8230-04060	441	600	537
SA 8230-04090	441	600	537
SA 8230-04120	441	600	539
SA 8230-04180	441	600	541
SA 8230-04270	441	600	537
SA 8230-04300	441	600	537
SA 8230-04310	441	600	537
SA 8230-04350	441	600	537
SA 8230-04390	441	600	537
SA 8230-04400	441	600	537
SA 8230-04460	441	600	537
SA 8230-11110	441	600	541
SA 8230-11610	441	600	539
SA 8230-19410	914	1600	1153
SA 8230-19440	914	1600	1153
SA 8230-19450	914	1600	1153
SA 8230-19450	914	800	1139
SA 8230-19460	914	1600	1153
SA 8230-19510	914	1600	1153
SA 8230-19530	914	1600	1153
SA 8230-19550	914	1600	1153
SA 8230-19550	914	800	1139
SA 8230-19680	914	1600	1153
SA 8230-19690	914	1100	1143
SA 8230-19690	914	1200	1147
SA 8230-19690	914	1600	1153
SA 8230-19690	914	800	1139
SA 8230-19731	914	1100	1143
SA 8230-19731	914	1200	1147
SA 8230-19940	914	1200	1147
SA 8230-19950	914	1100	1145
SA 8230-19950	914	1200	1147
SA 8230-20040	914	1100	1143
SA 8230-20040	914	1200	1147
SA 8230-20110	914	1100	1145
SA 8230-20110	914	1200	1147
SA 8230-20110	914	1600	1153
SA 8230-20140	914	1100	1145
SA 8230-21020	431	100	515
SA 8230-22940	441	600	537
SA 8230-22950	441	600	537
SA 8230-24620	775	300	587
SA 8230-25640	912	150	1045
SA 8230-25940	914	1100	1143
SA 8230-25940	914	1200	1147
SA 8230-27430	914	800	1139
SA 8230-27450	914	800	1139
SA 8230-27470	914	800	1139
SA 8230-27530	914	800	1141
SA 8230-27600	914	1100	1145
SA 8230-27640	914	800	1139
SA 8230-27650	914	800	1139
SA 8230-27990	912	150	1045
SA 8230-28020	914	1100	1145
SA 8230-28800	914	1100	1143
SA 8230-28800	914	1100	1143
SA 8230-28800	914	1100	1145
SA 8230-28800	914	1200	1147
SA 8230-30580	914	800	1139
SA 8230-32090	914	1100	1145

NUMERICAL INDEX
RÉPERTOIRE DE NUMÉROS
NUMMERNREGISTER

INDICE DE NÚMERO
NUMMERREGISTER

Catalogue id	Group
20592	**10**
Issue	Page
20023976-I	**853**

Part No	Group	Sect	Page	Part No	Group	Sect	Page	Part No	Group	Sect	Page	Part No	Group	Sect	Page	Part No	Group	Sect	Page
SA 8230-32100	914	1100	1145	SA 8230-37140	914	1200	1147	SA 9131-11000	860	400	769	SA 9314-02100	269	150	305	SA 9349-00160	974	200	1323
SA 8230-32410	911	1000	1035	SA 8230-37270	912	150	1045	SA 9131-11000	860	410	771	SA 9314-02360	916	500	1207	SA 9349-00160	974	2100	1331
SA 8230-32410	911	1050	1037	SA 8230-37280	912	150	1045	SA 9131-11000	860	550	777	SA 9315-00603	821	150	639	SA 9349-00160	974	250	1325
SA 8230-33220	911	1000	1035	SA 8230-37290	912	150	1045	SA 9131-11000	891	300	833	SA 9315-01002	492	100	551	SA 9349-00160	974	260	1327
SA 8230-33220	911	1050	1037	SA 8240-03730	914	1600	1153	SA 9131-11000	911	100	999	SA 9315-01002	492	110	555	SA 9411-90410	924	950	1289
SA 8230-33970	911	1000	1035	SA 8240-03730	914	800	1139	SA 9131-11000	992	100	1407	SA 9315-01002	974	200	1323	SA 9411-90490	924	100	1249
SA 8230-33970	911	1050	1037	SA 8320-01810	441	200	531	SA 9131-11200	821	150	637	SA 9315-01002	974	2100	1331	SA 9411-92530	492	100	551
SA 8230-36150	912	150	1045	SA 9016-10604	913	300	1095	SA 9181-11800	924	1075	1299	SA 9315-01002	974	250	1325	SA 9411-92530	492	110	555
SA 8230-36320	914	1100	1145	SA 9016-10605	924	3200	1311	SA 9213-20000	234	100	179	SA 9315-01002	974	260	1327	SA 9411-92830	431	350	523
SA 8230-36410	912	150	1045	SA 9016-10606	913	300	1095	SA 9213-20000	431	100	517	SA 9315-01602	235	150	197	SA 9411-92830	441	500	535
SA 8230-36420	912	150	1045	SA 9016-10807	912	2100	1069	SA 9213-20000	860	500	775	SA 9315-01602	261	100	265	SA 9411-92830	492	100	551
SA 8230-36430	912	150	1045	SA 9016-11206	912	3500	1079	SA 9213-20000	911	500	1017	SA 9315-01602	261	125	269	SA 9411-93390	924	950	1289
SA 8230-36640	914	1100	1143	SA 9016-11209	441	200	529	SA 9213-20000	974	100	1317	SA 9315-03601	222	400	171	SA 9411-95190	924	100	1249
SA 8230-36650	914	1100	1143	SA 9016-20612	913	200	1083	SA 9213-20000	974	150	1319	SA 9315-14801	261	100	265	SA 9411-96030	914	400	1107
SA 8230-36650	914	1200	1147	SA 9016-20612	913	210	1089	SA 9213-20000	974	160	1321	SA 9315-15501	222	400	171	SA 9412-12020	924	100	1249
SA 8230-36730	912	150	1045	SA 9016-20807	912	2000	1065	SA 9213-20000	974	2000	1329	SA 9315-17401	261	125	271	SA 9412-12120	924	100	1249
SA 8230-36770	914	1100	1143	SA 9016-20814	913	300	1095	SA 9213-24000	716	100	577	SA 9316-11002	974	200	1323	SA 9415-11012	924	2000	1305
SA 8230-36770	914	1200	1147	SA 9016-22019	441	200	529	SA 9213-24000	860	500	775	SA 9316-11002	974	250	1325	SA 9415-11022	993	100	1411
SA 8230-36780	914	1100	1143	SA 9021-10303	364	100	391	SA 9285-11000	364	100	391	SA 9316-11002	974	260	1327	SA 9415-11031	924	3200	1311
SA 8230-36840	914	1100	1145	SA 9021-10303	364	100	391	SA 9285-11000	881	100	823	SA 9323-01808	992	100	1405	SA 9415-11042	431	100	517
SA 8230-36850	912	150	1045	SA 9021-10303	364	150	395	SA 9285-11000	992	150	1409	SA 9324-11620	975	700	1345	SA 9415-11061	912	2000	1065
SA 8230-36890	912	150	1045	SA 9021-10404	360	100	371	SA 9285-16000	881	100	821	SA 9324-11620	975	710	1349	SA 9415-22031	911	500	1019
SA 8230-36910	912	150	1045	SA 9021-10404	364	100	391	SA 9312-10175	212	300	95	SA 9324-11620	975	720	1353	SA 9415-31011	924	3200	1311
SA 8230-36940	914	1100	1145	SA 9021-10404	364	150	395	SA 9312-10175	261	100	265	SA 9324-11620	975	730	1357	SA 9415-31011	924	700	1273
SA 8230-37050	914	1100	1145	SA 9021-10406	364	150	395	SA 9312-10175	261	125	269	SA 9324-11620	975	740	1361	SA 9415-31021	441	200	529
SA 8230-37060	914	1100	1143	SA 9021-10504	269	100	303	SA 931210200	254	210	223	SA 9324-11620	975	750	1365	SA 9415-31021	911	300	1007
SA 8230-37060	914	1200	1147	SA 9023-10602	924	2000	1305	SA 9312-10300	911	900	1031	SA 9324-11620	975	800	1373	SA 9415-31021	913	200	1087
SA 8230-37080	914	1100	1145	SA 9035-10804	261	210	277	SA 9312-10300	911	900	1031	SA 9324-11620	975	810	1377	SA 9415-31021	913	200	1083
SA 8230-37090	914	1100	1145	SA 9119-11000	875	100	795	SA 9312-10500	911	600	1021	SA 9324-21317	431	300	519	SA 9415-31021	913	210	1089
SA 8230-37100	914	1100	1143	SA 9131-10500	821	150	637	SA 9312-10500	911	650	1023	SA 9324-21317	431	350	521	SA 9415-31021	913	210	1093
SA 8230-37100	914	1200	1147	SA 9131-10500	896	100	835	SA 9313-10375	258	200	261	SA 9324-21317	441	600	539	SA 9415-31021	914	100	1097
SA 8230-37110	914	1100	1145	SA 9131-11000	360	100	373	SA 9313-10375	258	250	263	SA 9325-06012	431	100	517	SA 9415-31021	914	2200	1155
SA 8230-37110	914	1100	1145	SA 9131-11000	860	350	763	SA 9313-10425	256	100	251	SA 9325-06012	431	100	515	SA 9415-31021	914	2300	1157
SA 8230-37120	914	1100	1145	SA 9131-11000	860	350	763	SA 9313-10525	256	100	251	SA 9325-06012	431	100	515	SA 9415-31021	914	2400	1163
SA 8230-37120	914	1200	1147	SA 9131-11000	860	360	765	SA 9313-10625	256	100	251	SA 9326-10000	860	360	767	SA 9415-31021	914	2500	1165
SA 8230-37140	914	1100	1143	SA 9131-11000	860	360	765	SA 9313-10625	256	200	253	SA 9326-10000	860	410	771	SA 9415-31021	914	2550	1169

Part No	Group	Sect	Page
SA 9415-31021	914	2700	1175
SA 9415-31021	914	2800	1177
SA 9415-31021	914	2850	1179
SA 9415-31021	914	400	1109
SA 9415-31021	914	450	1117
SA 9415-31021	914	460	1121
SA 9415-31021	916	2150	1221
SA 9415-31021	924	700	1273
SA 9415-31032	911	650	1023
SA 9415-31071	911	300	1007
SA 9415-31071	912	2000	1067
SA 9415-31071	914	2850	1179
SA 9415-31071	916	2250	1229
SA 9415-31081	914	2850	1179
SA 9415-31081	916	700	1213
SA 9415-35011	916	2100	1219
SA 9415-43012	431	300	519
SA 9415-43012	431	350	523
SA 9415-43022	443	100	545
SA 9415-43042	431	300	519
SA 9415-43052	431	300	519
SA 9415-43052	431	350	523
SA 9415-43062	443	100	545
SA 9416-11021	974	2100	1331
SA 9416-11021	974	250	1325
SA 9419-11200	924	1000	1291
SA 9447-02025	775	200	585
SA 9459-05190	924	100	1249
SA 9459-05420	924	100	1249
SA 9482-02168	974	2100	1331
SA 9482-02168	974	250	1325
SA 9521-01020	913	300	1095
SA 9524-00146	924	160	1253
SA 9524-00146	924	300	1263
SA 9524-00146	924	310	1265
SA 9524-00146	924	320	1267
SA 9524-00146	925	2000	1315
SA 9531-00070	372	100	449
SA 9531-00070	372	150	451
SA 9531-00080	364	100	391
SA 9531-00080	364	150	395
SA 9541-01010	913	300	1095
SA 9541-01110	443	100	545
SA 9556-09500	975	1500	1403
SA 9556-10000	975	1200	1395
SA 9556-10000	975	1300	1399
SA 9556-10500	974	3000	1335
SA 9556-10500	975	1400	1401
SA 9556-11500	975	900	1381
SA 9556-11500	975	910	1385
SA 9556-11500	975	920	1387
SA 9556-11500	975	930	1389
SA 9557-08500	975	1500	1403
SA 9557-09000	975	1200	1397
SA 9557-09000	975	1300	1399
SA 9557-09500	974	3000	1335
SA 9557-09500	975	1400	1401
SA 9557-10500	975	900	1381
SA 9557-10500	975	910	1385
SA 9557-10500	975	920	1387
SA 9557-10500	975	930	1389
SA 9563-20950	975	1500	1403
SA 9563-21000	975	1200	1397
SA 9563-21000	975	1300	1399
SA 9563-21050	974	3000	1335
SA 9563-21050	975	1400	1401
SA 9563-21150	975	900	1383
SA 9563-21150	975	910	1385
SA 9563-21150	975	920	1387
SA 9563-21150	975	930	1389
SA 9564-20950	975	1500	1403
SA 9564-21000	975	1200	1397
SA 9564-21000	975	1300	1399
SA 9564-21050	974	3000	1335
SA 9564-21050	975	1400	1401
SA 9564-21150	975	900	1383
SA 9564-21150	975	910	1385
SA 9564-21150	975	920	1387
SA 9564-21150	975	930	1389
SA 9564-30900	775	300	587
SA 9565-11400	975	1500	1403
SA 9565-11600	974	3000	1335
SA 9565-11600	975	1400	1401
SA 9566-10300	916	2200	1225
SA 9566-10300	916	2200	1225
SA 9566-10320	912	2100	1069
SA 9566-10320	924	2000	1305
SA 9566-11300	975	1500	1403
SA 9566-20850	924	2000	1305
SA 9566-30800	975	1500	1403
SA 9566-31020	975	900	1383
SA 9566-31020	975	910	1385
SA 9566-31020	975	920	1387
SA 9566-31020	975	930	1389
SA 9566-31300	975	1500	1403
SA 9566-31350	975	1200	1397
SA 9566-31350	975	1300	1399
SA 9566-31500	974	3000	1337
SA 9566-31500	975	1400	1401
SA 9566-31600	975	900	1383
SA 9566-31600	975	910	1385
SA 9566-31600	975	920	1387
SA 9566-31600	975	930	1389
SA 9566-40900	975	1200	1397
SA 9566-41150	916	2300	1241
SA 9567-20950	975	1500	1403
SA 9567-21000	975	1200	1395
SA 9567-21000	975	1300	1399
SA 9567-21050	974	3000	1335
SA 9567-21050	975	1400	1401
SA 9567-21150	975	900	1381
SA 9567-21150	975	910	1385
SA 9567-21150	975	920	1387
SA 9567-21150	975	930	1389
SA 9568-01400	975	1500	1403
SA 9568-01600	975	1400	1401
SA 9611-02525	924	2000	1305
SA 9612-09540	975	1500	1403
SA 9612-10040	975	1200	1395
SA 9612-10040	975	1300	1399
SA 9612-10540	974	3000	1335
SA 9612-10540	975	1400	1401
SA 9612-11545	975	900	1381
SA 9612-11545	975	910	1385
SA 9612-11545	975	920	1387
SA 9612-11545	975	930	1389
SA 9742-30010	860	500	775
SA 9751-13612	371	1500	447
SA 9751-13612	914	500	1125
SA 9751-15009	911	750	1027
SA 9751-15009	916	500	1207
SA 9751-15016	234	200	181
SA 9751-15016	234	250	183
SA 9751-15016	234	300	185
SA 9751-15016	234	350	187
SA 9751-15016	234	360	189
SA 9751-15016	371	400	421
SA 9751-16427	371	900	437
SA 9751-16427	914	500	1125
SA 9961-23321	875	100	795
SA 9961-23345	875	300	805
VOE 1079218	269	150	305
VOE 1096614	371	500	427
VOE 11000239	221	500	159
VOE 11004094	897	200	847
VOE 11004943	269	150	305
VOE 11004943	371	1500	447
VOE 11006983	810	150	613
VOE 11006983	831	200	665
VOE 11006983	831	250	669
VOE 11006983	831	275	671
VOE 11006983	831	280	675
VOE 11026730	897	200	847
VOE 11031185	263	200	295
VOE 11031186	263	200	295
VOE 11031187	263	200	295
VOE 11031188	263	200	295
VOE 11031189	263	200	295
VOE 11031190	263	200	295
VOE 11031769	216	300	131
VOE 11031785	216	300	131
VOE 11033878	212	325	97
VOE 11033996	256	100	251
VOE 11039563	362	200	377
VOE 11039709	371	1350	445
VOE 11039846	350	100	361
VOE 11039846	350	200	363
VOE 11039846	356	100	369
VOE 11055613	836	125	685
VOE 11055613	836	150	689
VOE 11078015	880	100	807
VOE 11078015	880	150	809
VOE 11104040	831	200	665
VOE 11104040	831	250	669
VOE 11104040	831	275	671
VOE 11104040	831	280	675
VOE 11104728	843	100	721
VOE 11104728	843	150	723
VOE 11104749	831	100	661
VOE 11104749	831	150	663

NUMERICAL INDEX
RÉPERTOIRE DE NUMÉROS
NUMMERNREGISTER

INDICE DE NÚMERO
NUMMERREGISTER

Catalogue id 20592 | Group 10
Issue 20023976-I | Page 856

Part No	Group	Sect	Page
VOE 11109241	254	210	223
VOE 11110259	256	200	253
VOE 11110260	256	200	253
VOE 11110614	256	200	253
VOE 11110623	261	200	273
VOE 11110624	261	200	273
VOE 11110624	261	210	277
VOE 11110641	261	200	273
VOE 11110646	261	200	273
VOE 11110646	261	210	277
VOE 11110683	235	400	209
VOE 11110696	261	200	273
VOE 11110696	261	210	277
VOE 11110712	261	200	273
VOE 11110712	261	210	277
VOE 11110731	263	400	301
VOE 11110737	235	400	209
VOE 11110738	235	400	209
VOE 11110740	235	160	199
VOE 11110753	261	200	273
VOE 11110753	261	210	277
VOE 11110755	261	210	277
VOE 11113262	810	125	611
VOE 11113885	880	200	811
VOE 11113885	880	250	813
VOE 11116814	897	100	843
VOE 11117464	235	150	197
VOE 11117464	860	200	757
VOE 11117464	860	360	765
VOE 11117464	881	100	821
VOE 11117870	254	430	239
VOE 11117870	254	430	239
VOE 11127320	217	100	135
VOE 11127320	217	110	139
VOE 11127354	217	100	133
VOE 11127354	217	110	137
VOE 11127845	262	100	281
VOE 11127845	262	125	283
VOE 11128033	235	160	199
VOE 11128756	212	325	97
VOE 11141272	910	100	961
VOE 11152167	269	150	305
VOE 11162582	217	200	141
VOE 11164693	880	100	807
VOE 11164693	880	150	809
VOE 11164693	880	200	811
VOE 11164693	880	250	813
VOE 11170101	362	300	379
VOE 11170321	321	100	351
VOE 11172907	234	100	177
VOE 11192686	371	1500	447
VOE 11194245	254	410	235
VOE 11194246	254	410	235
VOE 11194257	235	100	191
VOE 11194257	235	150	195
VOE 11194257	235	160	199
VOE 11196159	254	420	237
VOE 11196161	254	400	233
VOE 11196162	254	400	233
VOE 11196162	254	410	235
VOE 11196162	254	420	237
VOE 11196164	254	410	235
VOE 11196166	254	400	233
VOE 11196166	254	420	237
VOE 11197144	254	410	235
VOE 11200955	880	100	807
VOE 11200955	880	150	809
VOE 11201898	880	100	807
VOE 11201898	880	150	809
VOE 11201899	880	100	807
VOE 11201899	880	150	809
VOE 11203464	843	100	721
VOE 11203464	843	150	723
VOE 11203830	860	500	775
VOE 11203848	831	100	661
VOE 11203848	831	150	663
VOE 11203865	831	100	661
VOE 11203865	831	150	663
VOE 11203992	818	100	617
VOE 11203992	818	200	619
VOE 11203992	818	300	621
VOE 11203992	818	400	623
VOE 11203992	818	600	625
VOE 11203992	818	700	627
VOE 11203992	818	800	629
VOE 11203992	818	900	631
VOE 11204061	843	200	725
VOE 11204081	818	100	617
VOE 11204081	818	200	619
VOE 11204081	818	300	621
VOE 11204081	818	400	623
VOE 11204081	818	600	625
VOE 11204081	818	700	627
VOE 11204081	818	800	629
VOE 11204081	818	900	631
VOE 11204163	992	100	1407
VOE 11204163	992	150	1409
VOE 11204163	992	150	1409
VOE 11204163	992	150	1409
VOE 11204164	992	100	1407
VOE 11204164	992	150	1409
VOE 11204164	992	150	1409
VOE 11204164	992	150	1409
VOE 11204214	831	100	661
VOE 11204217	880	200	811
VOE 11204217	880	250	813
VOE 11204294	818	100	617
VOE 11204294	818	200	619
VOE 11204294	818	300	621
VOE 11204294	818	400	623
VOE 11204294	818	600	625
VOE 11204294	818	700	627
VOE 11204294	818	800	629
VOE 11204294	818	900	631
VOE 11204475	880	200	811
VOE 11204475	880	250	813
VOE 11204591	860	350	763
VOE 11204663	831	200	665
VOE 11204727	843	100	721
VOE 11204727	843	150	723
VOE 11204765	843	200	725
VOE 11204766	843	200	725
VOE 11204772	872	100	791
VOE 11204772	872	200	793
VOE 11204775	872	100	791
VOE 11204775	872	200	793
VOE 11204796	843	250	729
VOE 11204797	843	250	729
VOE 11204798	843	250	729
VOE 11204855	810	150	613
VOE 11204864	860	350	763
VOE 11204975	810	150	613
VOE 11204975	836	125	683
VOE 11204975	836	150	687
VOE 11204984	880	350	817
VOE 11205297	843	100	721
VOE 11205297	843	150	723
VOE 11205358	843	200	725
VOE 11205358	843	250	729
VOE 11205376	831	200	665
VOE 11205376	831	250	667
VOE 11205376	831	275	671
VOE 11205376	831	280	675
VOE 11205376	831	300	679
VOE 11205402	831	250	667
VOE 11205402	831	275	671
VOE 11205402	831	280	675
VOE 11205414	872	100	791
VOE 11205414	872	200	793
VOE 11205580	810	125	611
VOE 11205581	810	125	611
VOE 11205589	880	400	819
VOE 11205676	831	100	661
VOE 11205676	831	150	663
VOE 11205679	860	350	763
VOE 11205685	860	350	763
VOE 11205713	843	200	725
VOE 11205713	843	250	729
VOE 11205720	843	200	725
VOE 11205720	843	250	729
VOE 11205742	860	550	777
VOE 11205743	860	550	777
VOE 11205768	810	200	615
VOE 11205821	831	200	665
VOE 11205821	831	250	669
VOE 11205821	831	275	671
VOE 11205821	831	280	675
VOE 11205822	831	250	667
VOE 11205822	831	275	671
VOE 11205822	831	280	675
VOE 11205832	363	100	383
VOE 11205840	363	100	383
VOE 11205847	880	400	819
VOE 11205856	363	100	383
VOE 11205867	810	100	609
VOE 11205904	810	200	615
VOE 11205910	831	200	665
VOE 11205910	831	250	667
VOE 11205910	831	275	671
VOE 11205910	831	280	675

Part No	Group	Sect	Page	Part No	Group	Sect	Page	Part No	Group	Sect	Page	Part No	Group	Sect	Page	Part No	Group	Sect	Page
VOE 11205924	363	100	383	VOE 11294089	880	200	811	VOE 11412566	831	280	675	VOE 11428056	371	1100	439	VOE 11428070	398	160	487
VOE 11205925	363	100	383	VOE 11294089	880	300	815	VOE 11412785	880	100	807	VOE 11428056	371	700	429	VOE 11428070	398	170	489
VOE 11205934	831	100	661	VOE 11294089	880	400	819	VOE 11412785	880	150	809	VOE 11428059	371	500	425	VOE 11428070	398	200	491
VOE 11205958	836	125	683	VOE 11294090	354	100	365	VOE 11412785	880	200	811	VOE 11428059	371	700	431	VOE 11428070	398	300	493
VOE 11205958	836	150	687	VOE 11294090	363	100	383	VOE 11412785	880	250	813	VOE 11428060	371	500	425	VOE 11428070	398	400	495
VOE 11205959	836	125	683	VOE 11294090	380	100	459	VOE 11419486	367	100	401	VOE 11428061	371	700	431	VOE 11428070	398	500	497
VOE 11205959	836	150	687	VOE 11294090	393	200	477	VOE 11423224	212	325	97	VOE 11428061	371	700	429	VOE 11428070	398	600	499
VOE 11205962	836	125	685	VOE 11294090	810	100	609	VOE 11423673	222	100	161	VOE 11428062	371	700	429	VOE 11428070	398	700	501
VOE 11205962	836	150	689	VOE 11294090	810	150	613	VOE 11423673	222	100	163	VOE 11428063	371	1100	439	VOE 11428070	398	800	503
VOE 11206002	880	200	811	VOE 11294090	810	200	615	VOE 11423761	217	100	133	VOE 11428063	371	700	433	VOE 11428070	398	900	505
VOE 11206002	880	250	813	VOE 11294090	831	100	661	VOE 11423761	217	110	137	VOE 11428063	371	700	431	VOE 11428079	371	500	425
VOE 11206015	860	550	777	VOE 11294090	831	200	665	VOE 11423761	286	100	309	VOE 11428064	371	1100	439	VOE 11428080	371	500	425
VOE 11206018	880	300	815	VOE 11294090	831	300	679	VOE 11428010	364	100	391	VOE 11428064	371	700	433	VOE 11428081	371	1100	439
VOE 11206018	880	350	817	VOE 11294090	836	150	687	VOE 11428010	364	150	397	VOE 11428065	371	500	425	VOE 11428081	371	500	425
VOE 11206068	992	100	1407	VOE 11294090	843	100	721	VOE 11428011	356	100	369	VOE 11428065	371	700	433	VOE 11428082	371	1100	439
VOE 11206093	843	200	725	VOE 11294090	843	200	725	VOE 11428013	362	300	379	VOE 11428066	371	500	425	VOE 11428082	371	500	425
VOE 11206093	843	250	729	VOE 11294090	872	100	791	VOE 11428014	364	100	391	VOE 11428066	371	700	433	VOE 11428083	371	500	425
VOE 11294085	380	200	463	VOE 11294090	880	100	807	VOE 11428014	364	150	395	VOE 11428067	371	500	425	VOE 11428084	371	500	425
VOE 11294086	380	200	463	VOE 11294090	880	200	811	VOE 11428015	363	300	387	VOE 11428067	371	700	431	VOE 11428085	371	1100	439
VOE 11294087	380	100	459	VOE 11294090	880	300	815	VOE 11428016	363	300	387	VOE 11428067	371	700	429	VOE 11428085	371	500	425
VOE 11294088	380	100	459	VOE 11294090	880	400	819	VOE 11428051	286	300	321	VOE 11428068	371	500	425	VOE 11428086	371	1100	439
VOE 11294089	354	100	365	VOE 11381207	398	150	485	VOE 11428051	286	400	325	VOE 11428068	371	700	429	VOE 11428086	371	500	425
VOE 11294089	363	100	383	VOE 11381207	398	170	489	VOE 11428051	371	400	423	VOE 11428069	398	100	483	VOE 11428087	371	700	433
VOE 11294089	380	100	459	VOE 11381209	398	100	483	VOE 11428051	371	500	425	VOE 11428069	398	150	485	VOE 11428087	372	310	457
VOE 11294089	393	200	477	VOE 11381209	398	160	487	VOE 11428051	371	700	429	VOE 11428069	398	160	487	VOE 11428088	371	700	433
VOE 11294089	810	100	609	VOE 11381460	398	400	495	VOE 11428051	371	700	431	VOE 11428069	398	170	489	VOE 11428088	398	600	499
VOE 11294089	810	150	613	VOE 11381460	398	500	497	VOE 11428051	372	300	455	VOE 11428069	398	200	491	VOE 11428088	398	700	501
VOE 11294089	810	200	615	VOE 11381465	398	200	491	VOE 11428051	372	310	457	VOE 11428069	398	300	493	VOE 11428088	398	800	503
VOE 11294089	831	100	661	VOE 11381465	398	300	493	VOE 11428052	286	400	325	VOE 11428069	398	400	495	VOE 11428088	398	900	505
VOE 11294089	831	200	665	VOE 11412071	880	100	807	VOE 11428052	371	500	425	VOE 11428069	398	500	497	VOE 11428093	371	700	433
VOE 11294089	831	300	679	VOE 11412071	880	150	809	VOE 11428052	371	700	429	VOE 11428069	398	600	499	VOE 11428093	372	310	457
VOE 11294089	836	100	681	VOE 11412071	880	200	811	VOE 11428052	372	310	457	VOE 11428069	398	700	501	VOE 11428093	398	600	499
VOE 11294089	843	100	721	VOE 11412071	880	250	813	VOE 11428053	371	100	411	VOE 11428069	398	800	503	VOE 11428093	398	700	501
VOE 11294089	843	200	725	VOE 11412566	831	200	665	VOE 11428053	371	400	423	VOE 11428069	398	900	505	VOE 11428093	398	800	503
VOE 11294089	872	100	791	VOE 11412566	831	250	667	VOE 11428055	371	1100	439	VOE 11428070	398	100	483	VOE 11428093	398	900	505
VOE 11294089	880	100	807	VOE 11412566	831	275	671	VOE 11428055	371	700	429	VOE 11428070	398	150	485	VOE 11428128	364	100	393

NUMERICAL INDEX
RÉPERTOIRE DE NUMÉROS
NUMMERNREGISTER

INDICE DE NÚMERO
NUMMERREGISTER

Catalogue id 20592 | Group 10
Issue 20023976-I | Page 858

Part No	Group	Sect	Page
VOE 11428128	364	150	397
VOE 11428138	364	100	391
VOE 11428138	364	150	395
VOE 11428143	371	700	433
VOE 11428143	398	600	499
VOE 11428143	398	700	501
VOE 11428143	398	800	503
VOE 11428143	398	900	505
VOE 11428148	364	200	399
VOE 11428159	364	200	399
VOE 11428160	363	300	387
VOE 11428166	364	200	399
VOE 11443400	367	600	409
VOE 11443993	398	600	499
VOE 11443993	398	700	501
VOE 11443993	398	800	503
VOE 11443993	398	900	505
VOE 11447066	263	100	293
VOE 1161059	211	200	77
VOE 1161277	216	200	127
VOE 11701952	256	100	251
VOE 11701954	256	100	251
VOE 11704359	810	150	613
VOE 11704359	843	100	721
VOE 11705988	914	800	1139
VOE 11705989	914	800	1139
VOE 11705990	914	1600	1153
VOE 11705990	914	800	1139
VOE 11705991	914	800	1139
VOE 11705992	914	800	1139
VOE 11705993	914	800	1139
VOE 11705994	914	1600	1153
VOE 11705994	914	800	1139
VOE 11705995	914	1600	1153
VOE 11705995	914	800	1139
VOE 11705997	914	1600	1153
VOE 11705997	914	800	1139
VOE 11705998	914	1600	1153
VOE 11705998	914	800	1139
VOE 11706002	914	1600	1153
VOE 11706002	914	800	1139
VOE 11706094	914	1600	1153
VOE 11706095	914	1600	1153
VOE 11706100	914	1600	1153
VOE 11706967	914	1100	1143
VOE 11706967	914	1200	1147
VOE 11707714	924	3150	1309
VOE 11708658	914	2600	1173
VOE 11708658	914	2800	1177
VOE 11708658	914	2900	1181
VOE 11708661	914	2600	1173
VOE 11708661	914	2800	1177
VOE 11708661	914	2900	1181
VOE 11708679	235	160	199
VOE 11710753	371	1500	447
VOE 11710987	234	200	181
VOE 11710987	234	350	187
VOE 11712372	214	100	105
VOE 11712384	321	100	351
VOE 11712676	924	150	1251
VOE 11716772	321	100	351
VOE 11800416	852	200	739
VOE 11802618	852	200	739
VOE 11803693	372	310	457
VOE 11806306	286	400	325
VOE 11806306	371	1350	445
VOE 120001	870	100	783
VOE 12749482	371	1175	441
VOE 12749483	371	1175	441
VOE 1304841	363	100	383
VOE 1307048	286	300	321
VOE 1307048	286	400	325
VOE 13905650	216	300	131
VOE 13930908	810	200	615
VOE 13933852	924	1075	1299
VOE 13933855	910	100	947
VOE 13933856	910	100	947
VOE 13933857	910	200	969
VOE 13933857	914	2850	1179
VOE 13933857	914	300	1103
VOE 13933857	914	400	1107
VOE 13933857	914	600	1129
VOE 13933857	924	1050	1295
VOE 13933858	910	100	947
VOE 13933858	914	2400	1161
VOE 13933858	914	2500	1165
VOE 13933858	914	2600	1173
VOE 13933858	914	2700	1175
VOE 13933858	914	300	1103
VOE 13933858	914	300	1103
VOE 13933858	914	400	1107
VOE 13933858	914	400	1107
VOE 13933858	914	450	1115
VOE 13933858	914	460	1119
VOE 13933858	914	600	1129
VOE 13933858	916	600	1209
VOE 13933858	924	1050	1295
VOE 13933858	924	200	1257
VOE 13933858	924	210	1261
VOE 13933859	910	300	991
VOE 13933860	910	300	989
VOE 13933860	914	400	1109
VOE 13933860	914	450	1113
VOE 13933862	910	100	947
VOE 13933862	911	100	999
VOE 13933862	914	600	1127
VOE 13933862	916	600	1209
VOE 13933863	910	300	989
VOE 13933863	911	100	999
VOE 13933864	910	200	969
VOE 13933864	914	600	1127
VOE 13933864	916	500	1205
VOE 13933866	910	200	973
VOE 13933867	916	3000	1245
VOE 13933867	916	3000	1245
VOE 13933867	916	3100	1247
VOE 13933867	916	500	1203
VOE 13933867	924	1000	1291
VOE 13933867	924	1050	1295
VOE 13933867	924	1100	1301
VOE 13933868	910	200	969
VOE 13933868	911	700	1025
VOE 13933868	911	750	1027
VOE 13933868	914	400	1107
VOE 13933868	914	600	1129
VOE 13933868	916	500	1205
VOE 13933868	924	1000	1291
VOE 13933868	924	1050	1295
VOE 13933870	910	200	969
VOE 13933871	910	100	947
VOE 13933872	910	200	973
VOE 13933872	911	700	1025
VOE 13933872	911	750	1027
VOE 13933873	910	100	947
VOE 13933874	910	300	993
VOE 13933874	914	600	1127
VOE 13933875	910	100	947
VOE 13933878	910	300	993
VOE 13933878	911	750	1027
VOE 13933880	910	100	947
VOE 13933881	910	100	947
VOE 13933897	910	100	949
VOE 13933900	910	200	973
VOE 13933900	911	750	1027
VOE 13933900	914	2300	1157
VOE 13933900	914	2300	1157
VOE 13933900	924	200	1259
VOE 13933900	924	210	1261
VOE 13933902	910	200	971
VOE 13933905	910	200	973
VOE 13933907	910	100	949
VOE 13933908	910	200	971
VOE 13933910	910	200	975
VOE 13933912	910	300	989
VOE 13933912	914	2900	1181
VOE 13933912	914	450	1115
VOE 13933912	914	460	1121
VOE 13933913	910	200	971
VOE 13933914	910	100	949
VOE 13933915	910	100	949
VOE 13933922	910	100	963
VOE 13933922	916	3000	1245
VOE 13933922	916	3100	1247
VOE 13933922	916	500	1203
VOE 13933922	924	1000	1291
VOE 13933922	924	1050	1295
VOE 13933922	924	1100	1301
VOE 13933923	910	100	949
VOE 13933923	911	700	1025
VOE 13933923	914	400	1109
VOE 13933923	914	450	1115
VOE 13933923	914	460	1119
VOE 13933923	914	600	1129
VOE 13933923	924	1000	1291
VOE 13933923	924	1050	1295
VOE 13933923	924	1600	1303
VOE 13933930	910	100	949
VOE 13933935	910	300	989
VOE 13933935	911	700	1025
VOE 13933936	910	300	993

Part No	Group	Sect	Page	Part No	Group	Sect	Page	Part No	Group	Sect	Page	Part No	Group	Sect	Page	Part No	Group	Sect	Page
VOE 13933936	911	750	1027	VOE 13943474	262	400	289	VOE 13946173	217	200	141	VOE 13946652	262	400	289	VOE 13947624	235	100	193
VOE 13933936	914	450	1115	VOE 13943474	262	400	289	VOE 13946173	221	500	159	VOE 13946752	235	160	199	VOE 13947624	262	100	279
VOE 13933936	916	500	1203	VOE 13944926	211	200	77	VOE 13946173	235	300	207	VOE 13946752	263	100	293	VOE 13947629	234	200	181
VOE 13933936	916	600	1209	VOE 13944926	211	225	81	VOE 13946173	262	100	281	VOE 13946752	371	400	423	VOE 13947695	975	900	1381
VOE 13933946	910	100	961	VOE 13944926	211	235	85	VOE 13946173	286	100	311	VOE 13946752	860	360	765	VOE 13947695	975	910	1385
VOE 13933961	910	100	963	VOE 13945407	254	350	229	VOE 13946173	286	125	315	VOE 13946752	860	360	765	VOE 13947695	975	920	1387
VOE 13940090	371	1500	447	VOE 13945407	372	200	453	VOE 13946173	286	300	323	VOE 13946911	214	100	105	VOE 13947695	975	930	1389
VOE 13940090	372	100	449	VOE 13945407	870	100	781	VOE 13946173	286	400	327	VOE 13946911	214	100	105	VOE 13947760	216	100	123
VOE 13940090	372	150	451	VOE 13945407	993	300	1421	VOE 13946173	293	100	329	VOE 13946911	214	125	111	VOE 13947760	254	300	227
VOE 13940090	372	300	455	VOE 13945408	261	100	267	VOE 13946173	293	200	331	VOE 13946911	214	125	111	VOE 13947760	284	100	307
VOE 13940090	372	310	457	VOE 13945408	992	100	1405	VOE 13946173	360	100	371	VOE 13946934	254	250	225	VOE 13947760	286	100	309
VOE 13940090	836	125	683	VOE 1394544	367	100	401	VOE 13946173	372	310	457	VOE 13946934	387	150	471	VOE 13948217	212	200	91
VOE 13940090	836	150	687	VOE 13945444	215	100	119	VOE 13946173	860	360	765	VOE 13946934	881	200	825	VOE 13948217	212	225	93
VOE 13940090	843	200	725	VOE 13945444	217	100	133	VOE 13946173	860	410	771	VOE 13946934	914	1100	1145	VOE 13948356	254	350	229
VOE 13940090	843	250	731	VOE 13945444	217	110	137	VOE 13946173	870	100	783	VOE 13946934	914	1200	1149	VOE 13948356	860	360	765
VOE 13940090	880	100	807	VOE 13945444	222	100	161	VOE 13946173	875	100	797	VOE 13947281	211	200	77	VOE 13948610	217	100	133
VOE 13940090	880	150	809	VOE 13945444	222	100	161	VOE 13946173	914	2800	1177	VOE 13947281	211	225	81	VOE 13948610	217	110	137
VOE 13940090	880	200	811	VOE 13945444	235	150	197	VOE 13946501	235	200	203	VOE 13947281	211	235	85	VOE 13948610	221	100	147
VOE 13940090	880	250	813	VOE 13945444	262	100	279	VOE 13946544	234	300	185	VOE 13947281	222	200	165	VOE 13948610	221	110	149
VOE 13940090	881	100	823	VOE 13945444	263	100	293	VOE 13946544	262	100	279	VOE 13947281	235	150	195	VOE 13948610	221	120	151
VOE 13940090	881	100	821	VOE 13945444	286	100	309	VOE 13946544	286	100	309	VOE 13947281	251	100	215	VOE 13948937	715	7700	575
VOE 13940090	896	100	835	VOE 13945444	286	400	325	VOE 13946544	286	100	311	VOE 13947281	251	125	217	VOE 13948937	974	3000	1335
VOE 13940097	831	100	661	VOE 13945444	293	200	331	VOE 13946544	286	100	309	VOE 13947281	255	300	247	VOE 13948937	975	1200	1395
VOE 13940097	831	150	663	VOE 13945444	293	200	331	VOE 13946544	286	125	317	VOE 13947282	293	300	333	VOE 13948937	975	1300	1399
VOE 13942668	810	100	609	VOE 13945444	398	100	483	VOE 13946544	286	125	315	VOE 13947282	911	500	1017	VOE 13948937	975	1400	1401
VOE 13942668	810	125	611	VOE 13945444	398	150	485	VOE 13946544	286	125	315	VOE 13947622	211	200	79	VOE 13949278	263	100	293
VOE 13942672	860	350	763	VOE 13945444	398	400	495	VOE 13946544	372	200	453	VOE 13947622	211	225	83	VOE 13949278	363	100	383
VOE 13942672	860	400	769	VOE 13945444	398	800	503	VOE 13946544	387	350	473	VOE 13947622	211	235	87	VOE 13949278	836	175	691
VOE 13942672	860	410	771	VOE 13945444	872	100	791	VOE 13946544	393	100	475	VOE 13947622	235	100	193	VOE 13949278	880	300	815
VOE 13942672	860	450	773	VOE 13945444	872	200	793	VOE 13946544	836	175	691	VOE 13947622	235	150	195	VOE 13949278	880	350	817
VOE 13942672	992	100	1405	VOE 13945444	924	200	1259	VOE 13946544	852	350	745	VOE 13947622	235	160	199	VOE 13949445	975	1500	1403
VOE 13942672	992	100	1405	VOE 13946173	212	325	97	VOE 13946544	852	400	749	VOE 13947622	255	100	243	VOE 13949657	254	410	235
VOE 13942672	992	150	1409	VOE 13946173	217	100	133	VOE 13946544	881	100	823	VOE 13947622	875	100	797	VOE 13949746	217	100	133
VOE 13942672	992	150	1409	VOE 13946173	217	100	133	VOE 13946544	881	200	825	VOE 13947622	875	200	799	VOE 13949746	217	100	133
VOE 13942672	992	150	1409	VOE 13946173	217	110	137	VOE 13946602	235	400	209	VOE 13947624	222	100	161	VOE 13949746	217	110	137
VOE 13942672	992	150	1409	VOE 13946173	217	110	137	VOE 13946652	262	400	289	VOE 13947624	222	200	165	VOE 13949746	217	110	137

NUMERICAL INDEX
RÉPERTOIRE DE NUMÉROS
NUMMERNREGISTER

INDICE DE NÚMERO
NUMMERREGISTER

NUMERICAL INDEX
RÉPERTOIRE DE NUMÉROS
NUMMERNREGISTER

INDICE DE NÚMERO
NUMMERREGISTER

Catalogue id 20592 | Group 10
Issue 20023976-I | Page 860

Part No	Group	Sect	Page
VOE 13949746	286	100	311
VOE 13949746	286	125	317
VOE 13949747	235	200	205
VOE 13949747	235	200	205
VOE 13949747	235	200	205
VOE 13949747	286	100	311
VOE 13949747	286	100	311
VOE 13949747	286	125	317
VOE 13949853	221	300	155
VOE 13949853	221	500	159
VOE 13949853	221	500	159
VOE 13949853	255	100	243
VOE 13949853	255	100	243
VOE 13949853	255	200	245
VOE 13949853	255	200	245
VOE 13949927	913	300	1095
VOE 13949997	286	100	311
VOE 13949997	286	125	315
VOE 13949997	372	300	455
VOE 13949997	372	310	457
VOE 13955894	286	300	323
VOE 13955894	286	400	327
VOE 13955894	371	400	423
VOE 13955894	841	100	705
VOE 13955894	841	170	711
VOE 13955894	841	180	713
VOE 13955894	852	350	747
VOE 13955894	852	400	749
VOE 13955894	860	350	763
VOE 13955894	880	400	819
VOE 13955894	891	300	833
VOE 13955897	310	100	349
VOE 13955897	860	400	769
VOE 13955897	860	410	771
VOE 13955900	363	300	387
VOE 13955900	818	100	617
VOE 13955900	818	200	619
VOE 13955900	818	300	621
VOE 13955900	818	400	623
VOE 13955900	818	600	625
VOE 13955900	818	700	627
VOE 13955900	818	800	629
VOE 13955900	818	900	631
VOE 13955900	837	100	693
VOE 13955900	860	350	763
VOE 13955900	860	400	769
VOE 13960138	831	275	673
VOE 13960138	831	280	677
VOE 13960138	880	250	813
VOE 13960138	992	100	1407
VOE 13960138	992	100	1405
VOE 13960143	310	100	349
VOE 13960143	363	200	385
VOE 13960143	372	100	449
VOE 13960143	372	150	451
VOE 13960143	386	100	465
VOE 13960143	860	360	765
VOE 13960143	870	200	785
VOE 13960143	880	350	817
VOE 13960143	891	300	833
VOE 13960634	262	125	283
VOE 13961965	371	1100	439
VOE 13961965	380	100	459
VOE 13963103	831	250	667
VOE 13963103	831	275	671
VOE 13963103	831	280	675
VOE 13964907	293	300	333
VOE 13965175	254	350	229
VOE 13965175	254	350	229
VOE 13965175	255	100	243
VOE 13965175	360	100	371
VOE 13965175	363	100	383
VOE 13965175	810	150	613
VOE 13965175	870	200	785
VOE 13965175	875	100	797
VOE 13965175	875	200	799
VOE 13965175	875	300	805
VOE 13965175	881	100	823
VOE 13965175	881	200	825
VOE 13965175	993	400	1423
VOE 13965176	993	300	1421
VOE 13965176	993	400	1423
VOE 13965178	914	600	1129
VOE 13965179	212	325	97
VOE 13965179	235	200	203
VOE 13965179	252	100	219
VOE 13965179	254	400	233
VOE 13965180	212	225	93
VOE 13965180	221	100	147
VOE 13965180	221	110	149
VOE 13965180	221	120	151
VOE 13965180	262	200	287
VOE 13965181	212	200	91
VOE 13965183	263	300	297
VOE 13965184	212	300	95
VOE 13965184	258	100	257
VOE 13965184	293	200	331
VOE 13965185	262	100	279
VOE 13965185	262	125	283
VOE 13965185	263	300	297
VOE 13965185	263	300	297
VOE 13965185	263	310	299
VOE 13965185	360	100	373
VOE 13965185	860	350	763
VOE 13965185	860	360	765
VOE 13965185	860	550	777
VOE 13965185	870	200	785
VOE 13965185	880	400	819
VOE 13965900	818	200	619
VOE 13965185	881	100	823
VOE 13965185	891	300	833
VOE 13965186	860	350	763
VOE 13965186	860	550	777
VOE 13965186	891	300	833
VOE 13965187	881	100	823
VOE 13965189	362	200	377
VOE 13965190	262	100	279
VOE 13965190	262	125	283
VOE 13965191	216	100	125
VOE 13965192	482	100	547
VOE 13965192	810	200	615
VOE 13965193	387	350	473
VOE 13965193	993	400	1423
VOE 13965216	212	300	95
VOE 13965216	212	325	97
VOE 13965220	860	360	765
VOE 13965483	254	250	225
VOE 13966143	211	200	79
VOE 13966143	211	225	83
VOE 13966143	211	235	87
VOE 13966144	262	100	279
VOE 13966147	222	100	161
VOE 13966367	216	200	127
VOE 13966367	216	225	129
VOE 13966378	221	100	147
VOE 13966378	221	110	149
VOE 13966378	221	120	151
VOE 13966378	254	350	229
VOE 13966378	254	350	229
VOE 13967630	913	200	1085
VOE 13967630	913	210	1091
VOE 13967752	910	100	949
VOE 13967752	910	200	971
VOE 13967752	914	600	1127
VOE 13968904	263	200	295
VOE 13969011	235	100	193
VOE 13969011	235	150	195
VOE 13969011	235	400	209
VOE 13969160	398	100	483
VOE 13969160	398	150	485
VOE 13969160	398	160	487
VOE 13969160	398	170	489
VOE 13969160	398	200	491
VOE 13969160	398	300	493
VOE 13969160	398	400	495
VOE 13969160	398	500	497
VOE 13969160	398	600	499
VOE 13969160	398	700	501
VOE 13969160	398	800	503
VOE 13969160	398	900	505
VOE 13969162	372	100	449
VOE 13969599	831	200	665
VOE 13969599	831	250	667
VOE 13969599	831	275	671
VOE 13969599	831	280	675
VOE 13969737	360	100	371
VOE 13969737	881	100	823
VOE 13971095	875	300	805
VOE 13971095	992	100	1405
VOE 13971098	836	125	685
VOE 13971098	836	150	689
VOE 13971098	843	200	727
VOE 13971098	843	250	731
VOE 13971098	880	350	817
VOE 13973924	216	200	127
VOE 13973924	262	125	283
VOE 13973924	293	300	333
VOE 13974682	371	1100	439
VOE 13974682	380	100	461
VOE 13974682	831	200	665
VOE 13974682	831	250	667

Part No	Group	Sect	Page	Part No	Group	Sect	Page	Part No	Group	Sect	Page	Part No	Group	Sect	Page	Part No	Group	Sect	Page
VOE 13974682	831	275	671	VOE 14213676	910	100	947	VOE 14389565	993	100	1411	VOE 14500292	254	200	221	VOE 14502437	975	1300	1399
VOE 13974682	831	280	675	VOE 14345423	910	100	949	VOE 14389566	993	100	1411	VOE 14500292	286	400	325	VOE 14502439	975	1200	1395
VOE 13975105	211	200	77	VOE 14346322	398	600	499	VOE 14389567	993	100	1411	VOE 14500292	993	100	1413	VOE 14502439	975	1300	1399
VOE 13975105	211	225	81	VOE 14346322	398	700	501	VOE 14389568	993	100	1411	VOE 14500292	993	200	1417	VOE 14502440	975	1200	1395
VOE 13975105	211	235	85	VOE 14346322	398	800	503	VOE 14389571	993	100	1411	VOE 14500292	993	300	1421	VOE 14502440	975	1300	1399
VOE 13975675	212	225	93	VOE 14346322	398	900	505	VOE 14389577	993	400	1423	VOE 14500293	350	200	363	VOE 14502441	975	1200	1395
VOE 13975675	262	125	283	VOE 14351164	910	300	993	VOE 14500116	914	1100	1143	VOE 14500293	993	400	1423	VOE 14502441	975	1300	1399
VOE 13977600	212	300	95	VOE 14370881	372	300	455	VOE 14500116	914	1200	1147	VOE 14500294	371	1500	447	VOE 14502442	975	1200	1395
VOE 13977600	212	300	95	VOE 14370883	371	1350	445	VOE 14500124	914	1200	1147	VOE 14500295	870	100	781	VOE 14502442	975	1300	1399
VOE 13977600	212	325	97	VOE 14370883	386	200	467	VOE 14500125	914	1200	1147	VOE 14500295	916	3000	1245	VOE 14502535	975	1200	1395
VOE 13977600	286	100	311	VOE 14370893	910	100	949	VOE 14500129	914	1100	1145	VOE 14500296	870	100	783	VOE 14502645	443	100	545
VOE 13977600	286	125	317	VOE 14386914	993	400	1423	VOE 14500130	914	1200	1149	VOE 14500297	286	400	325	VOE 14502721	364	100	391
VOE 14016673	254	350	229	VOE 14386916	993	400	1423	VOE 14500137	914	1100	1145	VOE 14500297	875	100	795	VOE 14502721	364	150	395
VOE 14016673	371	700	431	VOE 14386916	993	500	1425	VOE 14500291	356	100	369	VOE 14500297	875	200	799	VOE 14502721	831	150	663
VOE 14211855	910	100	953	VOE 14388037	993	200	1415	VOE 14500291	875	100	795	VOE 14500297	875	300	805	VOE 14502887	916	2300	1241
VOE 14211855	910	100	953	VOE 14388037	993	300	1421	VOE 14500291	875	200	799	VOE 14500297	993	300	1421	VOE 14503053	364	100	391
VOE 14211856	910	100	949	VOE 14388037	993	500	1425	VOE 14500291	875	300	805	VOE 14500297	993	300	1421	VOE 14503053	364	150	395
VOE 14211856	910	100	949	VOE 14388229	993	100	1411	VOE 14500291	975	700	1345	VOE 14500336	218	100	143	VOE 14503566	975	900	1381
VOE 14211856	910	200	971	VOE 14388450	993	200	1417	VOE 14500291	975	700	1345	VOE 14500381	924	100	1249	VOE 14503566	975	910	1385
VOE 14211858	910	100	947	VOE 14388450	993	300	1421	VOE 14500291	975	710	1349	VOE 14500564	914	1100	1145	VOE 14503566	975	920	1387
VOE 14211858	910	100	949	VOE 14388450	993	400	1423	VOE 14500291	975	710	1349	VOE 14500661	875	100	795	VOE 14503566	975	930	1389
VOE 14211858	910	100	947	VOE 14388450	993	500	1425	VOE 14500291	975	720	1353	VOE 14500661	875	300	805	VOE 14503567	975	900	1381
VOE 14211858	910	100	949	VOE 14388454	993	200	1417	VOE 14500291	975	720	1353	VOE 14500781	910	300	995	VOE 14503567	975	910	1385
VOE 14211858	910	100	947	VOE 14388454	993	300	1421	VOE 14500291	975	730	1357	VOE 14500954	911	100	999	VOE 14503567	975	920	1387
VOE 14211858	910	200	971	VOE 14388454	993	500	1425	VOE 14500291	975	730	1357	VOE 14500955	911	100	999	VOE 14503567	975	930	1389
VOE 14211859	910	100	949	VOE 14388457	993	200	1417	VOE 14500291	975	740	1361	VOE 14501061	974	200	1323	VOE 14503568	975	900	1381
VOE 14211859	914	600	1127	VOE 14388457	993	300	1421	VOE 14500291	975	740	1361	VOE 14501061	974	250	1325	VOE 14503568	975	910	1385
VOE 14211860	910	100	943	VOE 14388458	993	200	1417	VOE 14500291	975	750	1365	VOE 14501383	852	350	745	VOE 14503568	975	920	1387
VOE 14211860	910	100	941	VOE 14388458	993	300	1421	VOE 14500291	975	750	1365	VOE 14501383	852	400	749	VOE 14503568	975	930	1389
VOE 14211860	910	100	949	VOE 14388551	234	350	187	VOE 14500291	975	770	1369	VOE 14501646	775	600	593	VOE 14503680	881	100	821
VOE 14211864	910	100	955	VOE 14388909	993	200	1415	VOE 14500291	975	800	1373	VOE 14502011	913	200	1083	VOE 14504237	870	200	785
VOE 14211864	910	100	939	VOE 14388909	993	300	1421	VOE 14500291	975	800	1373	VOE 14502011	913	210	1089	VOE 14504769	916	2000	1217
VOE 14213026	371	1100	439	VOE 14388910	993	300	1421	VOE 14500291	975	810	1377	VOE 14502360	911	900	1031	VOE 14504770	916	2000	1217
VOE 14213026	380	100	459	VOE 14388910	993	400	1423	VOE 14500291	975	810	1377	VOE 14502373	912	150	1045	VOE 14504933	860	100	753
VOE 14213266	235	100	193	VOE 14388982	993	100	1411	VOE 14500291	993	200	1417	VOE 14502387	912	150	1045	VOE 14505277	916	2000	1217
VOE 14213266	235	150	195	VOE 14389564	993	100	1411	VOE 14500291	993	300	1421	VOE 14502426	992	150	1409	VOE 14505457	916	500	1203

NUMERICAL INDEX
RÉPERTOIRE DE NUMÉROS
NUMMERNREGISTER

INDICE DE NÚMERO
NUMMERREGISTER

Catalogue id 20592 | Group 10
Issue 20023976-I | Page 862

Part No	Group	Sect	Page
VOE 14505473	916	2200	1223
VOE 14505473	916	2260	1231
VOE 14505474	916	2200	1223
VOE 14505474	916	2260	1231
VOE 14505515	870	100	781
VOE 14505555	912	2000	1065
VOE 14505555	912	2100	1069
VOE 14505555	912	2500	1073
VOE 14505557	912	2000	1065
VOE 14505557	912	2100	1069
VOE 14505557	912	2500	1073
VOE 14505557	912	2510	1075
VOE 14505558	912	2000	1065
VOE 14505560	912	2000	1065
VOE 14505560	912	2100	1069
VOE 14505560	912	2500	1073
VOE 14505561	912	2000	1065
VOE 14505561	912	2100	1069
VOE 14505561	912	2500	1073
VOE 14505562	912	2000	1065
VOE 14505562	912	2100	1069
VOE 14505562	912	2500	1073
VOE 14505562	912	2510	1075
VOE 14505563	912	2000	1065
VOE 14505563	912	2100	1069
VOE 14505564	912	2000	1065
VOE 14505564	912	2100	1069
VOE 14505564	912	2500	1073
VOE 14506431	256	100	251
VOE 14506517	261	100	265
VOE 14506517	261	125	269
VOE 14506522	256	200	253
VOE 14506634	913	200	1085
VOE 14506634	913	210	1091
VOE 14506867	843	250	729
VOE 14506950	441	200	533
VOE 14506955	441	200	531
VOE 14506958	441	200	531
VOE 14506959	441	200	531
VOE 14506967	441	200	531
VOE 14506968	441	200	531
VOE 14506970	441	200	531
VOE 14506972	441	200	533
VOE 14506978	441	200	533
VOE 14506982	441	200	531
VOE 14506984	441	200	531
VOE 14506994	441	200	531
VOE 14506995	441	200	531
VOE 14507000	441	200	531
VOE 14507529	924	3200	1311
VOE 14507603	875	100	795
VOE 14507603	875	200	799
VOE 14508024	831	100	661
VOE 14508024	831	150	663
VOE 14508024	860	410	771
VOE 14508060	398	160	487
VOE 14508060	398	170	489
VOE 14508060	398	300	493
VOE 14508060	398	500	497
VOE 14508060	398	900	505
VOE 14508060	875	100	795
VOE 14508060	875	200	799
VOE 14508060	875	300	805
VOE 14508061	875	100	795
VOE 14508061	875	200	801
VOE 14508061	875	300	805
VOE 14508067	870	100	781
VOE 14508075	912	2100	1069
VOE 14508075	912	3500	1079
VOE 14508096	881	200	825
VOE 14508096	881	200	825
VOE 14508099	881	200	825
VOE 14508106	912	3500	1079
VOE 14508337	916	2260	1231
VOE 14508374	924	300	1263
VOE 14508590	441	600	541
VOE 14508630	363	300	387
VOE 14508632	363	300	387
VOE 14508637	363	350	389
VOE 14508638	363	300	387
VOE 14508639	363	100	383
VOE 14508690	261	125	269
VOE 14508818	827	100	653
VOE 14508818	891	200	831
VOE 14508819	891	150	829
VOE 14508819	891	200	831
VOE 14508820	891	200	831
VOE 14508836	821	150	637
VOE 14508839	896	100	835
VOE 14508848	821	150	637
VOE 14508848	821	300	641
VOE 14508848	821	7310	649
VOE 14508861	916	2250	1227
VOE 14508903	974	3000	1335
VOE 14508903	975	1400	1401
VOE 14508905	974	3000	1335
VOE 14509017	924	310	1265
VOE 14509017	924	320	1267
VOE 14509018	924	300	1263
VOE 14509018	924	310	1265
VOE 14509018	924	320	1267
VOE 14509071	269	100	303
VOE 14509074	975	900	1381
VOE 14509074	975	910	1385
VOE 14509074	975	920	1387
VOE 14509074	975	930	1389
VOE 14509076	975	900	1381
VOE 14509197	974	3000	1335
VOE 14509226	256	100	251
VOE 14509229	256	200	253
VOE 14509242	916	200	1185
VOE 14509242	916	300	1187
VOE 14509242	916	700	1213
VOE 14509254	916	200	1185
VOE 14509262	875	100	795
VOE 14509262	875	200	799
VOE 14509262	875	300	803
VOE 14509263	875	100	795
VOE 14509263	875	200	799
VOE 14509263	875	300	803
VOE 14509264	875	100	795
VOE 14509264	875	200	799
VOE 14509264	875	300	803
VOE 14509265	875	100	795
VOE 14509265	875	200	799
VOE 14509265	875	300	803
VOE 14509266	875	100	795
VOE 14509266	875	200	799
VOE 14509266	875	300	803
VOE 14509271	875	100	795
VOE 14509271	875	200	799
VOE 14509271	875	300	803
VOE 14509272	235	160	199
VOE 14509272	875	100	795
VOE 14509272	875	200	799
VOE 14509272	875	300	803
VOE 14509328	870	300	787
VOE 14509329	870	300	787
VOE 14509330	870	300	787
VOE 14509330	870	300	787
VOE 14509331	870	300	787
VOE 14509336	870	300	789
VOE 14509337	870	300	787
VOE 14509339	870	300	787
VOE 14509340	870	300	789
VOE 14509341	870	300	787
VOE 14509342	870	300	787
VOE 14509343	870	300	787
VOE 14509346	870	300	787
VOE 14509348	870	300	787
VOE 14509351	870	300	787
VOE 14509356	870	300	787
VOE 14509357	870	300	787
VOE 14509361	870	300	787
VOE 14509362	870	300	787
VOE 14509363	870	300	787
VOE 14509364	870	300	787
VOE 14509365	870	300	787
VOE 14509367	870	300	789
VOE 14509373	870	300	789
VOE 14509374	870	300	789
VOE 14509607	897	100	841
VOE 14509607	897	100	841
VOE 14509607	974	200	1323
VOE 14509607	974	260	1327
VOE 14509621	914	500	1123
VOE 14509713	897	200	847
VOE 14509865	992	100	1407
VOE 14509997	441	200	531
VOE 14510065	916	200	1185
VOE 14510070	913	200	1083
VOE 14510070	913	210	1089
VOE 14510425	975	1500	1403
VOE 14510560	269	100	303
VOE 14510562	269	100	303
VOE 14510563	269	100	303
VOE 14510755	897	100	841
VOE 14510755	974	200	1323
VOE 14510778	916	1100	1215
VOE 14510942	912	2000	1065

Part No	Group	Sect	Page
VOE 14510943	912	2000	1065
VOE 14510943	912	2100	1069
VOE 14510943	912	2500	1073
VOE 14510949	912	2100	1069
VOE 14510951	912	2100	1069
VOE 14511215	914	600	1129
VOE 14511247	875	100	795
VOE 14511247	875	200	799
VOE 14511247	875	300	803
VOE 14511399	911	500	1017
VOE 14511415	492	100	551
VOE 14511415	492	110	555
VOE 14511415	870	100	781
VOE 14511415	870	300	789
VOE 14511415	875	300	805
VOE 14511418	269	100	303
VOE 14511459	875	100	795
VOE 14511459	875	200	799
VOE 14511730	924	350	1269
VOE 14511977	913	200	1083
VOE 14511977	913	210	1089
VOE 14511981	913	200	1083
VOE 14511981	913	210	1089
VOE 14512153	254	200	221
VOE 14512153	254	410	235
VOE 14512771	911	1000	1035
VOE 14512771	911	1050	1037
VOE 14512772	911	1000	1035
VOE 14512772	911	1050	1037
VOE 14512780	441	600	537
VOE 14512788	441	600	541
VOE 14512796	916	2250	1227
VOE 14512812	916	3000	1245
VOE 14512873	914	1100	1143
VOE 14512890	256	200	253
VOE 14512892	256	200	253
VOE 14512934	218	100	143
VOE 14513033	896	100	835
VOE 14513034	896	100	835
VOE 14513388	896	100	835
VOE 14513411	912	2500	1073
VOE 14513411	912	2510	1075
VOE 14513599	912	3500	1079
VOE 14513666	924	3100	1307
VOE 14513668	924	3100	1307
VOE 14513753	852	350	745
VOE 14513753	852	400	749
VOE 14513754	852	350	745
VOE 14513754	852	400	749
VOE 14513755	852	350	745
VOE 14513755	852	400	749
VOE 14513756	852	350	745
VOE 14513756	852	400	749
VOE 14513757	852	350	745
VOE 14513757	852	400	749
VOE 14513758	852	350	745
VOE 14513758	852	400	749
VOE 14513760	852	400	751
VOE 14513761	852	400	751
VOE 14513762	852	400	751
VOE 14513763	852	400	751
VOE 14514023	715	100	565
VOE 14514024	715	100	565
VOE 14514025	715	100	565
VOE 14514121	492	100	551
VOE 14514330	870	200	785
VOE 14514339	350	200	363
VOE 14514475	916	2200	1225
VOE 14514475	916	2250	1227
VOE 14514476	916	2250	1227
VOE 14514515	821	300	641
VOE 14514515	821	7300	645
VOE 14514515	821	7310	649
VOE 14514564	715	200	567
VOE 14514565	715	200	567
VOE 14514720	870	300	789
VOE 14514815	897	100	841
VOE 14514841	916	2000	1217
VOE 14515317	891	150	829
VOE 14515317	891	200	831
VOE 14515386	360	100	373
VOE 14515386	914	1500	1151
VOE 14515388	360	100	371
VOE 14515388	914	1500	1151
VOE 14515389	916	400	1189
VOE 14515389	916	410	1197
VOE 14515389	916	420	1199
VOE 14515521	254	210	223
VOE 14515521	875	200	799
VOE 14515521	875	300	805
VOE 14515521	916	500	1203
VOE 14515523	875	100	795
VOE 14515523	875	200	799
VOE 14515523	875	300	805
VOE 14515523	911	750	1027
VOE 14515524	870	100	781
VOE 14515524	911	750	1027
VOE 14515524	924	1100	1301
VOE 14515524	924	400	1271
VOE 14515524	924	700	1273
VOE 14515524	924	750	1277
VOE 14515579	827	200	655
VOE 14515593	380	100	459
VOE 14515941	914	1500	1151
VOE 14516635	914	800	1139
VOE 14516637	914	800	1139
VOE 14516638	914	800	1139
VOE 14516639	914	800	1139
VOE 14516640	914	800	1139
VOE 14516733	916	100	1183
VOE 14517154	860	360	765
VOE 14517154	860	410	771
VOE 14517186	975	1200	1395
VOE 14517186	975	1300	1399
VOE 14517186	975	1400	1401
VOE 14517236	974	3000	1335
VOE 14517356	916	100	1183
VOE 14517557	234	100	177
VOE 14517557	911	500	1017
VOE 14517655	234	200	181
VOE 14517655	234	200	181
VOE 14517655	234	350	187
VOE 14517655	234	350	187
VOE 14517743	841	160	709
VOE 14517743	841	190	715
VOE 14517744	841	160	709
VOE 14517744	841	170	711
VOE 14517744	841	190	715
VOE 14517747	234	300	185
VOE 14517748	234	250	183
VOE 14517748	234	300	185
VOE 14517753	234	250	183
VOE 14517753	234	300	185
VOE 14517754	234	250	183
VOE 14517754	234	250	183
VOE 14517754	234	300	185
VOE 14517754	234	300	185
VOE 14517770	821	100	633
VOE 14517770	821	100	633
VOE 14517783	916	100	1183
VOE 14517890	852	350	745
VOE 14517890	852	400	749
VOE 14517891	852	350	745
VOE 14517891	852	400	749
VOE 14517938	975	900	1381
VOE 14517938	975	900	1381
VOE 14517938	975	910	1385
VOE 14517938	975	910	1385
VOE 14517938	975	920	1387
VOE 14517938	975	920	1387
VOE 14517938	975	930	1389
VOE 14517938	975	930	1389
VOE 14517939	975	1400	1401
VOE 14517940	975	1200	1395
VOE 14517940	975	1300	1399
VOE 14517940	975	1500	1403
VOE 14517942	975	1500	1403
VOE 14518572	852	400	751
VOE 14518654	916	2300	1241
VOE 14518655	916	2300	1241
VOE 14518656	916	2300	1241
VOE 14518657	916	2300	1241
VOE 14518676	916	2300	1241
VOE 14518718	916	2300	1241
VOE 14518719	916	2300	1241
VOE 14518743	363	300	387
VOE 14518752	911	500	1017
VOE 14518880	852	400	751
VOE 14519066	910	100	949
VOE 14519854	821	7310	649
VOE 14519957	913	200	1083
VOE 14519957	913	210	1089
VOE 14519992	880	250	813
VOE 14520039	913	200	1083
VOE 14520039	913	210	1089
VOE 14520135	843	200	725
VOE 14520135	843	250	729
VOE 14521355	852	400	751
VOE 14521373	852	400	751
VOE 14521384	852	350	745

NUMERICAL INDEX
RÉPERTOIRE DE NUMÉROS
NUMMERNREGISTER

INDICE DE NÚMERO
NUMMERREGISTER

Catalogue id	Group
20592	**10**
Issue	Page
20023976-I	**863**

NUMERICAL INDEX
RÉPERTOIRE DE NUMÉROS
NUMMERNREGISTER

INDICE DE NÚMERO
NUMMERREGISTER

Catalogue id 20592 | Group 10
Issue 20023976-I | Page 864

Part No	Group	Sect	Page
VOE 14521384	852	400	749
VOE 14521385	852	350	745
VOE 14521385	852	400	749
VOE 14521711	924	3200	1311
VOE 14521728	234	100	179
VOE 14521728	492	100	551
VOE 14521728	492	110	555
VOE 14521728	911	500	1017
VOE 14521847	896	200	839
VOE 14521944	896	100	835
VOE 14521945	896	100	835
VOE 14521959	896	100	835
VOE 14521988	852	350	745
VOE 14522018	916	2250	1227
VOE 14522371	924	100	1249
VOE 14522371	924	2000	1305
VOE 14522410	924	3100	1307
VOE 14522411	924	3150	1309
VOE 14522488	916	100	1183
VOE 14522575	254	200	221
VOE 14522575	350	200	363
VOE 14522575	362	300	379
VOE 14522575	372	300	455
VOE 14522575	387	350	473
VOE 14522575	870	100	783
VOE 14522575	924	1000	1291
VOE 14522575	993	200	1417
VOE 14522862	254	200	221
VOE 14522862	256	200	255
VOE 14522862	258	200	261
VOE 14522862	258	250	263
VOE 14522862	356	100	369
VOE 14522862	821	100	633
VOE 14522862	821	100	635
VOE 14522862	821	100	633
VOE 14522862	821	150	639
VOE 14522862	821	150	639
VOE 14522862	821	300	641
VOE 14522862	821	7400	651
VOE 14522862	827	100	653
VOE 14522862	841	200	717
VOE 14522862	860	150	755
VOE 14522862	860	350	763
VOE 14522862	860	360	765
VOE 14522862	860	450	773
VOE 14522862	860	560	779
VOE 14522862	891	150	829
VOE 14522862	891	200	831
VOE 14522862	896	100	837
VOE 14522862	911	1100	1039
VOE 14522979	924	2000	1305
VOE 14522985	924	2000	1305
VOE 14522986	924	2000	1305
VOE 14522987	924	2000	1305
VOE 14522988	924	2000	1305
VOE 14522990	924	2000	1305
VOE 14522991	924	2000	1305
VOE 14522992	924	2000	1305
VOE 14523005	914	700	1137
VOE 14523006	914	700	1137
VOE 14523019	870	300	787
VOE 14523095	881	100	821
VOE 14523097	360	100	371
VOE 14523253	286	300	321
VOE 14523253	371	400	421
VOE 14523613	286	400	325
VOE 14524049	974	3000	1335
VOE 14524049	975	1200	1395
VOE 14524455	371	300	419
VOE 14524738	818	100	617
VOE 14524738	818	200	619
VOE 14524738	818	300	621
VOE 14524738	818	400	623
VOE 14524738	818	600	625
VOE 14524738	818	700	627
VOE 14524738	818	800	629
VOE 14524738	818	900	631
VOE 14524738	831	100	661
VOE 14524738	831	150	663
VOE 14524761	911	500	1017
VOE 14524929	916	2100	1219
VOE 14524930	916	2100	1219
VOE 14525048	912	2000	1067
VOE 14526128	916	500	1205
VOE 14526158	330	100	355
VOE 14526422	821	300	641
VOE 14526422	821	7300	645
VOE 14526459	975	1500	1403
VOE 14526459	975	900	1381
VOE 14526761	911	900	1031
VOE 14526770	261	100	267
VOE 14526770	261	100	267
VOE 14527169	897	100	841
VOE 14527170	897	100	841
VOE 14527171	897	100	841
VOE 14527172	897	100	841
VOE 14527173	897	100	841
VOE 14527286	852	350	745
VOE 14527286	852	400	749
VOE 14527410	992	100	1405
VOE 14527412	860	200	757
VOE 14527458	821	300	641
VOE 14527458	821	7310	649
VOE 14527463	896	100	835
VOE 14527465	860	350	763
VOE 14527466	860	350	763
VOE 14527467	821	150	637
VOE 14527485	843	250	729
VOE 14527658	256	200	253
VOE 14527678	821	300	641
VOE 14527678	821	7300	645
VOE 14527678	821	7310	649
VOE 14527678	860	360	765
VOE 14527678	860	410	771
VOE 14527738	897	200	847
VOE 14527776	914	700	1137
VOE 14527777	914	700	1137
VOE 14527778	914	700	1137
VOE 14527779	914	700	1137
VOE 14527796	881	100	821
VOE 14527797	881	100	821
VOE 14527817	881	200	825
VOE 14528085	852	400	751
VOE 14528296	441	200	529
VOE 14528378	431	400	525
VOE 14528383	252	100	219
VOE 14528385	252	100	219
VOE 14528593	891	200	831
VOE 14528594	891	200	831
VOE 14529015	431	350	523
VOE 14529015	441	500	535
VOE 14529015	492	100	553
VOE 14529026	371	800	435
VOE 14529050	870	100	781
VOE 14529050	870	300	789
VOE 14529051	870	100	781
VOE 14529051	870	300	789
VOE 14529052	870	100	781
VOE 14529052	870	300	789
VOE 14529064	371	400	421
VOE 14529064	914	500	1123
VOE 14529065	914	500	1123
VOE 14529066	371	400	421
VOE 14529066	870	100	781
VOE 14529121	234	200	181
VOE 14529122	371	400	421
VOE 14529132	372	300	455
VOE 14529132	372	310	457
VOE 14529148	364	100	393
VOE 14529148	364	150	397
VOE 14529152	330	100	355
VOE 14529178	330	100	355
VOE 14529180	330	100	355
VOE 14529258	235	100	193
VOE 14529258	870	100	781
VOE 14529295	367	400	405
VOE 14529295	914	300	1103
VOE 14529317	234	200	181
VOE 14529317	234	350	187
VOE 14529317	234	360	189
VOE 14529318	234	200	181
VOE 14529318	234	350	187
VOE 14529320	234	200	181
VOE 14529320	234	200	181
VOE 14529334	286	300	323
VOE 14529343	261	100	267
VOE 14529343	371	800	435
VOE 14529345	371	700	433
VOE 14529350	363	200	385
VOE 14529351	234	200	181
VOE 14529351	234	250	183
VOE 14529351	234	300	185
VOE 14529351	234	350	187
VOE 14529351	234	360	189
VOE 14529352	234	200	181
VOE 14529352	234	250	183
VOE 14529352	387	350	473
VOE 14529354	363	100	383
VOE 14529396	371	400	421
VOE 14529741	993	300	1421

Part No	Group	Sect	Page
VOE 14529947	234	100	177
VOE 14529997	841	100	705
VOE 14530209	975	710	1349
VOE 14530370	775	100	579
VOE 14530371	775	100	579
VOE 14530372	775	100	579
VOE 14530373	775	100	579
VOE 14530385	775	100	579
VOE 14530385	775	150	583
VOE 14530666	974	3000	1335
VOE 14530666	975	1200	1395
VOE 14530666	975	1500	1403
VOE 14530667	975	900	1381
VOE 14530676	975	770	1369
VOE 14530678	975	770	1369
VOE 14530804	775	300	587
VOE 14530968	881	100	821
VOE 14530969	881	100	821
VOE 14530987	911	500	1017
VOE 14530988	911	500	1017
VOE 14530993	911	500	1017
VOE 14530995	911	600	1021
VOE 14530995	911	650	1023
VOE 14530996	911	400	1013
VOE 14530998	916	2200	1223
VOE 14530998	916	2260	1231
VOE 14531001	911	100	999
VOE 14531004	914	400	1107
VOE 14531010	492	100	551
VOE 14531010	492	110	555
VOE 14531012	492	100	551
VOE 14531012	492	110	555
VOE 14531013	492	100	551
VOE 14531013	492	110	555
VOE 14531014	492	100	551
VOE 14531014	492	110	555
VOE 14531016	387	350	473
VOE 14531016	860	100	753
VOE 14531024	441	500	535
VOE 14531025	492	100	551
VOE 14531025	492	110	555
VOE 14531025	492	200	557
VOE 14531031	912	2000	1067
VOE 14531075	911	900	1031
VOE 14531085	911	350	1009
VOE 14531088	924	1000	1291
VOE 14531101	360	100	371
VOE 14531101	914	1500	1151
VOE 14531102	360	100	371
VOE 14531102	914	1500	1151
VOE 14531121	916	100	1183
VOE 14531121	916	2100	1219
VOE 14531121	916	400	1191
VOE 14531121	974	2500	1333
VOE 14531148	914	650	1135
VOE 14531154	911	500	1017
VOE 14531155	891	200	831
VOE 14531240	897	100	843
VOE 14531305	870	100	783
VOE 14531306	371	400	421
VOE 14531436	891	150	829
VOE 14531438	821	150	639
VOE 14531685	364	150	395
VOE 14531688	364	100	391
VOE 14531688	364	150	395
VOE 14531716	870	200	785
VOE 14531717	870	200	785
VOE 14531718	870	200	785
VOE 14531720	870	200	785
VOE 14531811	362	300	379
VOE 14531840	363	300	387
VOE 14531848	363	300	387
VOE 14532128	256	200	253
VOE 14532180	821	150	637
VOE 14532260	234	100	177
VOE 14532264	775	200	585
VOE 14532264	775	600	593
VOE 14532270	775	500	591
VOE 14532272	775	500	591
VOE 14532273	775	500	591
VOE 14532274	775	500	591
VOE 14532275	775	500	591
VOE 14532276	775	400	589
VOE 14532276	775	500	591
VOE 14532276	775	600	593
VOE 14532277	775	500	591
VOE 14532278	775	500	591
VOE 14532279	775	500	591
VOE 14532316	775	500	591
VOE 14532342	775	150	583
VOE 14532362	911	500	1017
VOE 14532383	775	100	579
VOE 14532383	775	110	581
VOE 14532469	775	100	579
VOE 14532469	775	110	581
VOE 14532473	775	150	583
VOE 14532475	218	100	143
VOE 14532476	261	100	265
VOE 14532476	261	125	269
VOE 14532476	911	1100	1039
VOE 14532477	256	200	255
VOE 14532477	837	200	695
VOE 14532477	837	210	697
VOE 14532477	837	300	699
VOE 14532477	837	310	703
VOE 14532504	775	100	579
VOE 14532504	775	110	581
VOE 14532505	775	100	579
VOE 14532505	775	110	581
VOE 14532506	775	100	579
VOE 14532506	775	110	581
VOE 14532519	775	100	579
VOE 14532534	235	100	191
VOE 14532580	852	200	739
VOE 14532688	914	600	1133
VOE 14532726	870	300	789
VOE 14532819	870	200	785
VOE 14533034	913	200	1085
VOE 14533034	913	210	1091
VOE 14533035	913	200	1085
VOE 14533035	913	210	1091
VOE 14533100	911	500	1017
VOE 14533119	914	600	1129
VOE 14533337	821	150	637
VOE 14533496	911	1000	1035
VOE 14533497	914	2500	1167
VOE 14533497	914	2550	1169
VOE 14533554	386	200	467
VOE 14533603	913	300	1095
VOE 14533604	913	200	1085
VOE 14533604	913	210	1091
VOE 14533604	913	300	1095
VOE 14533605	913	300	1095
VOE 14533606	913	200	1085
VOE 14533606	913	200	1083
VOE 14533606	913	210	1091
VOE 14533606	913	210	1089
VOE 14533606	913	300	1095
VOE 14533607	913	300	1095
VOE 14533608	913	200	1083
VOE 14533608	913	210	1089
VOE 14533608	913	300	1095
VOE 14533609	441	600	539
VOE 14533609	913	300	1095
VOE 14533610	912	400	1057
VOE 14533610	913	300	1095
VOE 14533610	914	1100	1143
VOE 14533610	914	1100	1143
VOE 14533611	913	300	1095
VOE 14533613	913	300	1095
VOE 14533614	913	300	1095
VOE 14533615	913	300	1095
VOE 14533616	913	300	1095
VOE 14533617	913	200	1085
VOE 14533617	913	210	1091
VOE 14533731	897	100	841
VOE 14533748	372	200	453
VOE 14533798	821	150	639
VOE 14533818	975	1500	1403
VOE 14533822	914	250	1101
VOE 14533832	261	200	273
VOE 14533837	261	200	273
VOE 14533837	261	210	277
VOE 14533881	261	200	273
VOE 14533881	261	210	277
VOE 14533958	914	1600	1153
VOE 14534053	913	300	1095
VOE 14534242	870	200	785
VOE 14534371	914	300	1105
VOE 14534372	914	2500	1167
VOE 14534372	914	2550	1169
VOE 14534411	881	100	821
VOE 14534413	881	100	821
VOE 14534416	881	100	821
VOE 14534417	881	100	821
VOE 14534418	393	100	475
VOE 14534419	881	100	821
VOE 14534420	881	100	821
VOE 14534423	881	100	821
VOE 14534431	837	100	693

NUMERICAL INDEX
RÉPERTOIRE DE NUMÉROS
NUMMERNREGISTER

INDICE DE NÚMERO
NUMMERREGISTER

NUMERICAL INDEX
RÉPERTOIRE DE NUMÉROS
NUMMERNREGISTER

INDICE DE NÚMERO
NUMMERREGISTER

Catalogue id 20592 | Group 10
Issue 20023976-I | Page 866

Part No	Group	Sect	Page
VOE 14534432	837	100	693
VOE 14534434	837	100	693
VOE 14534435	914	1500	1151
VOE 14534436	360	100	371
VOE 14534436	914	1500	1151
VOE 14534437	914	1500	1151
VOE 14534438	360	100	371
VOE 14534438	914	1500	1151
VOE 14534489	881	100	821
VOE 14534490	881	200	825
VOE 14534492	881	200	825
VOE 14534494	881	200	825
VOE 14534495	881	200	825
VOE 14534499	881	200	825
VOE 14534500	881	200	825
VOE 14534501	881	200	825
VOE 14534517	910	300	981
VOE 14534517	914	2400	1161
VOE 14534518	910	300	983
VOE 14534519	910	300	989
VOE 14534520	914	2400	1161
VOE 14534521	910	300	995
VOE 14534522	910	200	971
VOE 14534522	914	2400	1161
VOE 14534523	910	100	949
VOE 14534523	914	2600	1173
VOE 14534524	910	100	951
VOE 14534524	914	100	1097
VOE 14534524	914	2200	1155
VOE 14534524	914	250	1101
VOE 14534524	914	2500	1165
VOE 14534524	914	2550	1169
VOE 14534524	914	2800	1177
VOE 14534524	914	2900	1181
VOE 14534524	914	300	1103
VOE 14534524	914	400	1111
VOE 14534524	914	500	1123
VOE 14534536	912	3500	1079
VOE 14535194	441	610	543
VOE 14535218	924	400	1271
VOE 14535346	393	200	477
VOE 14535346	810	200	615
VOE 14535414	975	900	1381
VOE 14535420	975	900	1381
VOE 14535482	910	100	951
VOE 14535487	914	1500	1151
VOE 14535707	914	2300	1157
VOE 14535707	914	2300	1157
VOE 14535711	916	3000	1245
VOE 14535712	910	100	963
VOE 14535712	916	3000	1245
VOE 14535763	974	3000	1335
VOE 14535763	975	1200	1395
VOE 14535772	910	200	973
VOE 14535772	924	100	1249
VOE 14535773	910	200	973
VOE 14535773	924	100	1249
VOE 14535777	910	100	951
VOE 14535777	914	600	1133
VOE 14535777	924	1050	1297
VOE 14535778	910	100	951
VOE 14535778	914	2300	1157
VOE 14535778	914	2350	1159
VOE 14535778	914	2900	1181
VOE 14535875	393	100	475
VOE 14535902	911	100	999
VOE 14535920	912	2100	1069
VOE 14535953	916	700	1213
VOE 14535973	916	600	1209
VOE 14535974	916	600	1209
VOE 14536015	911	1000	1035
VOE 14536015	911	1050	1037
VOE 14536016	911	1000	1035
VOE 14536016	911	1050	1037
VOE 14536017	911	1000	1035
VOE 14536017	911	1050	1037
VOE 14536018	911	1000	1035
VOE 14536018	911	1050	1037
VOE 14536020	911	1000	1035
VOE 14536020	911	1050	1037
VOE 14536021	911	1000	1035
VOE 14536022	911	1000	1035
VOE 14536063	911	1100	1039
VOE 14536080	911	700	1025
VOE 14536108	924	1600	1303
VOE 14536203	924	1075	1299
VOE 14536328	897	100	843
VOE 14536585	372	100	449
VOE 14536585	372	150	451
VOE 14536920	234	200	181
VOE 14536920	234	350	187
VOE 14536920	234	360	189
VOE 14537180	372	150	451
VOE 14537297	911	900	1031
VOE 14537347	234	100	177
VOE 14537348	234	100	177
VOE 14537413	911	1000	1035
VOE 14537413	911	1050	1037
VOE 14537414	911	1000	1035
VOE 14537414	911	1050	1037
VOE 14537415	911	1000	1035
VOE 14537415	911	1050	1037
VOE 14537416	911	1000	1035
VOE 14537417	911	1000	1035
VOE 14537417	911	1050	1037
VOE 14537465	914	600	1133
VOE 14537465	914	600	1131
VOE 14537465	914	600	1131
VOE 14538517	916	500	1205
VOE 14538608	852	350	745
VOE 14538608	852	400	749
VOE 14538670	837	300	699
VOE 14538730	363	300	387
VOE 14538765	852	400	751
VOE 14538767	837	100	693
VOE 14538779	910	100	951
VOE 14538779	914	400	1109
VOE 14538781	910	200	971
VOE 14538783	910	300	991
VOE 14538784	910	300	981
VOE 14538784	914	450	1115
VOE 14538785	910	300	983
VOE 14538786	910	300	981
VOE 14538787	910	300	981
VOE 14538787	914	450	1115
VOE 14538787	914	460	1119
VOE 14538791	910	300	981
VOE 14538793	910	300	993
VOE 14538873	910	100	951
VOE 14538874	910	100	951
VOE 14538874	916	2100	1219
VOE 14538878	910	100	959
VOE 14538879	910	300	985
VOE 14538880	910	300	985
VOE 14538880	914	500	1123
VOE 14538881	910	300	993
VOE 14538882	910	300	991
VOE 14538883	910	300	991
VOE 14538884	910	300	991
VOE 14538898	910	100	951
VOE 14538904	910	300	993
VOE 14538920	910	300	985
VOE 14538921	910	300	993
VOE 14539074	875	100	795
VOE 14539076	875	100	795
VOE 14539076	875	200	799
VOE 14539076	875	300	803
VOE 14539077	875	100	795
VOE 14539077	875	200	799
VOE 14539080	875	100	795
VOE 14539080	875	200	799
VOE 14539080	875	300	803
VOE 14539108	234	250	183
VOE 14539108	234	300	185
VOE 14539109	234	250	183
VOE 14539109	234	300	185
VOE 14539444	875	100	795
VOE 14539444	875	200	799
VOE 14539444	875	300	803
VOE 14539445	875	100	795
VOE 14539445	875	200	799
VOE 14539445	875	300	803
VOE 14539456	234	250	183
VOE 14539456	234	300	185
VOE 14539457	234	250	183
VOE 14539458	234	250	183
VOE 14539459	234	200	181
VOE 14539459	234	250	183
VOE 14539459	234	300	185
VOE 14539459	234	350	187
VOE 14539459	234	360	189
VOE 14539462	234	250	183
VOE 14539484	924	3100	1307
VOE 14539702	910	100	951
VOE 14539771	860	360	765
VOE 14539967	916	400	1189
VOE 14539967	916	420	1199
VOE 14539978	234	100	177
VOE 14540078	875	100	795
VOE 14540078	875	200	799

Part No	Group	Sect	Page
VOE 14540078	875	300	805
VOE 14540173	916	300	1187
VOE 14540173	916	700	1213
VOE 14540226	916	2150	1221
VOE 14540227	916	2150	1221
VOE 14540270	924	1600	1303
VOE 14540440	916	2100	1219
VOE 14540705	363	300	387
VOE 14540710	363	300	387
VOE 14540766	914	1200	1147
VOE 14540767	914	1200	1147
VOE 14540920	897	200	847
VOE 14541013	837	300	699
VOE 14541013	837	310	701
VOE 14541091	914	1100	1143
VOE 14541091	914	1200	1147
VOE 14541248	916	3000	1245
VOE 14541249	916	3000	1245
VOE 14541250	916	3000	1245
VOE 14541251	916	3000	1245
VOE 14541254	924	1600	1303
VOE 14541254	924	700	1273
VOE 14541254	924	750	1277
VOE 14541495	910	300	995
VOE 14541495	914	450	1113
VOE 14541495	914	460	1119
VOE 14541554	910	100	951
VOE 14541555	910	200	971
VOE 14541660	975	1000	1391
VOE 14541660	975	150	1341
VOE 14541661	975	150	1341
VOE 14541689	910	300	993
VOE 14541689	914	2400	1161
VOE 14541689	914	300	1103
VOE 14541690	910	300	987
VOE 14541915	261	200	273
VOE 14542112	910	100	959
VOE 14542407	914	700	1137
VOE 14542408	914	700	1137
VOE 14542410	881	100	823
VOE 14542412	852	400	749
VOE 14542990	841	160	709
VOE 14543100	371	300	419
VOE 14543459	715	7500	569
VOE 14543943	974	100	1317
VOE 14543943	974	150	1319
VOE 14543943	974	160	1321
VOE 14543943	974	2000	1329
VOE 14543943	975	100	1339
VOE 14543943	975	150	1341
VOE 14544006	924	3200	1311
VOE 14544009	910	300	987
VOE 14544039	910	300	987
VOE 14544043	924	700	1273
VOE 14544972	975	500	1343
VOE 14544972	975	770	1369
VOE 14545093	837	100	693
VOE 14545098	852	200	739
VOE 14545124	837	300	699
VOE 14545124	837	310	703
VOE 14545126	837	300	699
VOE 14545126	837	310	703
VOE 14545175	975	150	1341
VOE 14545176	975	150	1341
VOE 14545412	910	300	995
VOE 14545450	363	300	387
VOE 14545469	870	300	787
VOE 14545554	837	310	701
VOE 14545555	837	310	701
VOE 14545564	837	310	703
VOE 14545566	837	310	703
VOE 14545567	837	310	703
VOE 14545589	910	300	985
VOE 14545877	910	100	961
VOE 14546246	891	200	831
VOE 14546290	910	300	993
VOE 14546293	910	300	993
VOE 14546439	910	300	987
VOE 14547400	975	700	1345
VOE 14547400	975	710	1349
VOE 14547400	975	720	1353
VOE 14547400	975	730	1357
VOE 14547400	975	740	1361
VOE 14547400	975	750	1365
VOE 14547400	975	800	1373
VOE 14547400	975	810	1377
VOE 14547422	881	200	825
VOE 14547514	975	700	1345
VOE 14547514	975	710	1349
VOE 14547514	975	720	1353
VOE 14547514	975	730	1357
VOE 14547514	975	740	1361
VOE 14547514	975	750	1365
VOE 14547514	975	770	1369
VOE 14547514	975	800	1373
VOE 14547514	975	810	1377
VOE 14547515	975	700	1345
VOE 14547515	975	700	1345
VOE 14547515	975	710	1349
VOE 14547515	975	710	1349
VOE 14547515	975	720	1353
VOE 14547515	975	720	1353
VOE 14547515	975	730	1357
VOE 14547515	975	730	1357
VOE 14547515	975	740	1361
VOE 14547515	975	740	1361
VOE 14547515	975	750	1365
VOE 14547515	975	750	1365
VOE 14547515	975	770	1369
VOE 14547515	975	770	1369
VOE 14547515	975	800	1375
VOE 14547515	975	800	1373
VOE 14547515	975	800	1373
VOE 14547515	975	810	1377
VOE 14547515	975	810	1377
VOE 14547515	975	810	1379
VOE 14547516	975	700	1345
VOE 14547516	975	700	1345
VOE 14547516	975	710	1349
VOE 14547516	975	710	1349
VOE 14547516	975	720	1353
VOE 14547516	975	720	1353
VOE 14547516	975	730	1357
VOE 14547516	975	730	1357
VOE 14547516	975	740	1361
VOE 14547516	975	740	1361
VOE 14547516	975	750	1365
VOE 14547516	975	750	1365
VOE 14547516	975	770	1369
VOE 14547516	975	770	1369
VOE 14547516	975	800	1375
VOE 14547516	975	800	1373
VOE 14547516	975	810	1377
VOE 14547516	975	810	1379
VOE 14547516	975	810	1377
VOE 14547518	974	200	1323
VOE 14547518	974	2100	1331
VOE 14547518	974	250	1325
VOE 14547518	974	260	1327
VOE 14547518	975	700	1347
VOE 14547518	975	710	1351
VOE 14547518	975	720	1355
VOE 14547518	975	730	1359
VOE 14547518	975	740	1363
VOE 14547518	975	750	1367
VOE 14547518	975	770	1371
VOE 14547518	975	800	1375
VOE 14547519	974	200	1323
VOE 14547519	974	2100	1331
VOE 14547519	974	250	1325
VOE 14547519	974	260	1327
VOE 14547520	974	200	1323
VOE 14547520	974	2100	1331
VOE 14547520	974	250	1325
VOE 14547520	974	260	1327
VOE 14547520	975	700	1345
VOE 14547520	975	710	1349
VOE 14547520	975	720	1353
VOE 14547520	975	730	1357
VOE 14547520	975	740	1361
VOE 14547520	975	750	1365
VOE 14547520	975	770	1369
VOE 14547520	975	800	1373
VOE 14547520	975	810	1377
VOE 14547521	975	700	1345
VOE 14547521	975	710	1349
VOE 14547521	975	720	1353
VOE 14547521	975	730	1357
VOE 14547521	975	740	1361
VOE 14547521	975	750	1365
VOE 14547521	975	770	1369
VOE 14547521	975	800	1373
VOE 14547521	975	810	1377
VOE 14547522	975	700	1345
VOE 14547522	975	710	1349
VOE 14547522	975	720	1353
VOE 14547522	975	730	1357
VOE 14547522	975	740	1361
VOE 14547522	975	750	1365

NUMERICAL INDEX
RÉPERTOIRE DE NUMÉROS
NUMMERNREGISTER

INDICE DE NÚMERO
NUMMERREGISTER

NUMERICAL INDEX
RÉPERTOIRE DE NUMÉROS
NUMMERNREGISTER

INDICE DE NÚMERO
NUMMERREGISTER

Catalogue id 20592 | Group 10
Issue 20023976-I | Page 868

Part No	Group	Sect	Page
VOE 14547522	975	770	1369
VOE 14547522	975	800	1373
VOE 14547522	975	810	1377
VOE 14547535	974	100	1317
VOE 14547535	974	150	1319
VOE 14547535	974	160	1321
VOE 14547535	974	2000	1329
VOE 14547556	837	300	699
VOE 14547556	837	310	701
VOE 14547558	837	200	695
VOE 14547558	837	210	697
VOE 14547764	235	100	191
VOE 14547764	254	200	221
VOE 14547917	870	300	787
VOE 14548008	911	500	1017
VOE 14548020	911	500	1017
VOE 14548198	910	100	951
VOE 14548291	974	100	1317
VOE 14548291	974	150	1319
VOE 14548291	974	160	1321
VOE 14548291	974	2000	1329
VOE 14548518	975	810	1379
VOE 14548622	975	700	1345
VOE 14548622	975	710	1349
VOE 14548622	975	720	1353
VOE 14548622	975	730	1357
VOE 14548622	975	740	1361
VOE 14548622	975	750	1365
VOE 14548724	975	700	1345
VOE 14548724	975	720	1353
VOE 14548724	975	730	1357
VOE 14548724	975	740	1361
VOE 14548724	975	750	1365
VOE 14548724	975	800	1373
VOE 14548725	975	700	1345
VOE 14548725	975	720	1353
VOE 14548725	975	730	1357
VOE 14548725	975	740	1361
VOE 14548725	975	750	1365
VOE 14548725	975	800	1373
VOE 14548728	975	700	1345
VOE 14548728	975	710	1349
VOE 14548728	975	720	1353
VOE 14548728	975	730	1357
VOE 14548728	975	740	1361
VOE 14548728	975	750	1365
VOE 14548916	974	100	1317
VOE 14548916	974	150	1319
VOE 14548916	974	160	1321
VOE 14548916	974	2000	1329
VOE 14548916	975	100	1339
VOE 14548916	975	150	1341
VOE 14549084	715	7600	571
VOE 14549084	715	7610	573
VOE 14549084	974	100	1317
VOE 14549084	974	150	1319
VOE 14549084	974	160	1321
VOE 14549084	974	2000	1329
VOE 14549084	975	100	1339
VOE 14549084	975	1000	1391
VOE 14549084	975	150	1341
VOE 14549085	974	100	1317
VOE 14549085	974	150	1319
VOE 14549085	974	160	1321
VOE 14549085	974	2000	1329
VOE 14549085	975	100	1339
VOE 14549085	975	150	1341
VOE 14549089	974	100	1317
VOE 14549089	974	150	1319
VOE 14549089	974	160	1321
VOE 14549089	974	2000	1329
VOE 14549180	924	3200	1311
VOE 14549328	910	300	993
VOE 14549389	975	100	1339
VOE 14549389	975	150	1341
VOE 14549392	975	100	1339
VOE 14549392	975	1000	1391
VOE 14549392	975	150	1341
VOE 14549393	975	100	1339
VOE 14549393	975	150	1341
VOE 14549393	975	150	1341
VOE 14549394	975	100	1339
VOE 14549394	975	150	1341
VOE 14549394	975	150	1341
VOE 14549410	852	350	745
VOE 14549410	852	400	749
VOE 14549415	261	210	277
VOE 14549416	261	210	277
VOE 14549420	261	210	277
VOE 14549426	916	400	1189
VOE 14549428	916	400	1189
VOE 14549438	924	1600	1303
VOE 14549442	924	1600	1303
VOE 14549539	896	200	839
VOE 14549560	975	700	1347
VOE 14549560	975	720	1355
VOE 14549560	975	730	1359
VOE 14549561	975	710	1349
VOE 14549561	975	810	1377
VOE 14549562	975	710	1349
VOE 14549562	975	810	1377
VOE 14549563	975	700	1347
VOE 14549563	975	720	1355
VOE 14549563	975	730	1359
VOE 14549564	975	710	1351
VOE 14549564	975	710	1351
VOE 14549596	974	3000	1335
VOE 14549597	975	900	1381
VOE 14549711	975	740	1363
VOE 14549711	975	750	1367
VOE 14549712	975	740	1363
VOE 14549712	975	750	1367
VOE 14549713	367	300	403
VOE 14549767	914	500	1123
VOE 14549797	924	100	1249
VOE 14549801	913	200	1085
VOE 14549801	913	210	1091
VOE 14549802	913	200	1085
VOE 14549802	913	210	1091
VOE 14549831	914	600	1133
VOE 14549837	371	700	431
VOE 14549838	371	500	425
VOE 14549839	371	500	425
VOE 14549839	371	700	431
VOE 14549839	371	700	433
VOE 14549840	371	500	425
VOE 14549840	371	700	433
VOE 14549848	974	100	1317
VOE 14549848	974	150	1319
VOE 14549848	974	160	1321
VOE 14549848	974	2000	1329
VOE 14549853	974	100	1317
VOE 14549853	974	150	1319
VOE 14549853	974	160	1321
VOE 14549853	974	2000	1329
VOE 14549854	974	100	1317
VOE 14549854	974	150	1319
VOE 14549854	974	160	1321
VOE 14549854	974	2000	1329
VOE 14549931	975	700	1345
VOE 14549931	975	710	1349
VOE 14549931	975	720	1353
VOE 14549931	975	730	1357
VOE 14549931	975	740	1361
VOE 14549931	975	750	1365
VOE 14549931	975	770	1369
VOE 14549931	975	800	1375
VOE 14549931	975	810	1377
VOE 14550086	910	200	971
VOE 14550162	975	500	1343
VOE 14550162	975	770	1371
VOE 14550165	975	500	1343
VOE 14550165	975	770	1369
VOE 14550166	975	500	1343
VOE 14550166	975	770	1369
VOE 14550173	924	3100	1307
VOE 14550278	914	1100	1143
VOE 14550278	914	1200	1147
VOE 14550285	914	1100	1145
VOE 14550311	916	500	1203
VOE 14550314	916	300	1187
VOE 14550314	916	700	1213
VOE 14550315	916	200	1185
VOE 14550324	914	1200	1147
VOE 14550325	914	1200	1147
VOE 14550444	913	200	1083
VOE 14550444	913	210	1089
VOE 14550671	974	3000	1335
VOE 14550682	975	900	1381
VOE 14550742	975	1000	1391
VOE 14550744	975	1000	1391
VOE 14550746	975	1000	1391
VOE 14550824	975	700	1347
VOE 14550824	975	710	1351
VOE 14550824	975	720	1355
VOE 14550824	975	730	1359
VOE 14550824	975	740	1363
VOE 14550824	975	750	1367
VOE 14550824	975	770	1369
VOE 14550884	914	2300	1157

Part No	Group	Sect	Page
VOE 14550884	914	2500	1167
VOE 14550884	914	2550	1169
VOE 14550884	914	300	1105
VOE 14550901	924	350	1269
VOE 14550907	910	100	963
VOE 14550908	910	100	963
VOE 14551181	852	350	745
VOE 14551181	852	400	749
VOE 14551182	852	350	745
VOE 14551182	852	400	749
VOE 14551334	897	100	841
VOE 14551490	860	410	771
VOE 14551525	441	200	529
VOE 14551525	913	200	1085
VOE 14551525	913	210	1091
VOE 14551526	441	200	531
VOE 14551796	913	200	1087
VOE 14551796	913	210	1093
VOE 14551797	441	200	533
VOE 14552099	441	600	537
VOE 14552179	897	100	843
VOE 14552179	897	100	841
VOE 14552379	821	150	637
VOE 14552450	441	600	539
VOE 14552493	286	300	321
VOE 14552493	286	400	325
VOE 14552608	367	300	403
VOE 14552608	367	500	407
VOE 14552650	913	200	1087
VOE 14552650	913	210	1093
VOE 14552707	387	100	469
VOE 14552707	387	150	471
VOE 14552712	387	100	469
VOE 14552712	387	150	471
VOE 14552793	910	200	977
VOE 14552818	910	300	993
VOE 14552943	924	150	1251
VOE 14552944	924	150	1251
VOE 14552946	924	150	1251
VOE 14552947	924	150	1251
VOE 14552948	924	150	1251
VOE 14552949	924	150	1251
VOE 14552951	924	150	1251
VOE 14552952	924	150	1251
VOE 14552953	924	150	1251
VOE 14552954	924	150	1251
VOE 14552955	924	150	1251
VOE 14552956	924	150	1251
VOE 14552957	924	150	1251
VOE 14552975	912	150	1045
VOE 14553043	924	3200	1311
VOE 14553304	910	300	995
VOE 14553456	914	2600	1173
VOE 14553457	914	300	1103
VOE 14553469	974	100	1317
VOE 14553469	974	150	1319
VOE 14553469	974	160	1321
VOE 14553469	974	2000	1329
VOE 14553766	852	350	745
VOE 14553766	852	400	749
VOE 14553990	372	100	449
VOE 14553990	372	150	451
VOE 14554040	910	100	953
VOE 14554040	914	400	1111
VOE 14554041	910	300	987
VOE 14554152	870	300	789
VOE 14554198	897	200	847
VOE 14554453	910	200	977
VOE 14554689	362	300	379
VOE 14554691	371	150	413
VOE 14554692	371	150	413
VOE 14554694	362	300	379
VOE 14554703	371	800	435
VOE 14554757	860	200	757
VOE 14554758	836	100	681
VOE 14554765	860	200	757
VOE 14554928	310	100	349
VOE 14555158	924	150	1251
VOE 14555279	924	1000	1293
VOE 14555647	924	210	1261
VOE 14555757	910	200	971
VOE 14555861	492	100	551
VOE 14555861	492	110	555
VOE 14555862	492	100	551
VOE 14555862	492	110	555
VOE 14555877	362	200	377
VOE 14555878	310	100	349
VOE 14555886	852	150	735
VOE 14555886	852	300	741
VOE 14555891	852	150	735
VOE 14555891	852	300	741
VOE 14555895	852	150	735
VOE 14555895	852	300	741
VOE 14555900	852	150	735
VOE 14555900	852	300	741
VOE 14555901	852	150	735
VOE 14555901	852	300	741
VOE 14555902	852	150	735
VOE 14555902	852	300	741
VOE 14555903	852	150	735
VOE 14555903	852	300	741
VOE 14555904	852	150	735
VOE 14555904	852	300	741
VOE 14555905	852	150	735
VOE 14555905	852	300	741
VOE 14555906	852	150	735
VOE 14555906	852	300	741
VOE 14555907	852	150	735
VOE 14555907	852	300	741
VOE 14555908	852	150	735
VOE 14555908	852	300	741
VOE 14555909	852	150	737
VOE 14555909	852	300	741
VOE 14555910	852	150	735
VOE 14555910	852	300	741
VOE 14555911	852	150	735
VOE 14555911	852	300	741
VOE 14555912	852	150	735
VOE 14555912	852	300	741
VOE 14556037	880	100	807
VOE 14556037	880	150	809
VOE 14556038	880	100	807
VOE 14556038	880	150	809
VOE 14556091	910	300	995
VOE 14556093	910	100	959
VOE 14556099	974	250	1325
VOE 14556212	924	850	1283
VOE 14556212	924	860	1285
VOE 14556268	924	850	1283
VOE 14556268	924	860	1285
VOE 14556273	914	300	1105
VOE 14556279	860	200	757
VOE 14556361	914	1100	1143
VOE 14556362	914	1100	1143
VOE 14556604	993	100	1413
VOE 14556606	993	200	1417
VOE 14556626	993	500	1425
VOE 14556628	993	100	1411
VOE 14556629	993	100	1411
VOE 14556630	993	100	1411
VOE 14556630	993	300	1421
VOE 14556630	993	400	1423
VOE 14556637	993	100	1413
VOE 14556640	993	300	1421
VOE 14556642	993	300	1421
VOE 14556643	993	100	1411
VOE 14556668	993	100	1411
VOE 14556668	993	200	1417
VOE 14556668	993	300	1421
VOE 14556669	993	100	1413
VOE 14556669	993	200	1417
VOE 14556669	993	300	1421
VOE 14556670	993	100	1413
VOE 14556670	993	200	1417
VOE 14556670	993	300	1421
VOE 14556671	993	100	1413
VOE 14556671	993	200	1417
VOE 14556671	993	300	1421
VOE 14556672	993	300	1421
VOE 14556672	993	400	1423
VOE 14556673	993	300	1421
VOE 14556673	993	400	1423
VOE 14556674	993	200	1415
VOE 14556674	993	200	1415
VOE 14556674	993	200	1415
VOE 14556674	993	200	1415
VOE 14556674	993	200	1415
VOE 14556674	993	200	1415
VOE 14556674	993	200	1415
VOE 14556674	993	200	1415
VOE 14556674	993	200	1415
VOE 14556674	993	200	1415
VOE 14556674	993	200	1415
VOE 14556674	993	200	1415
VOE 14556674	993	300	1419
VOE 14556674	993	300	1419
VOE 14556674	993	300	1419

NUMERICAL INDEX
RÉPERTOIRE DE NUMÉROS
NUMMERNREGISTER

INDICE DE NÚMERO
NUMMERREGISTER

Catalogue id	Group
20592	10
Issue	Page
20023976-I	869

NUMERICAL INDEX
RÉPERTOIRE DE NUMÉROS
NUMMERNREGISTER

INDICE DE NÚMERO
NUMMERREGISTER

Catalogue id 20592 | Group 10
Issue 20023976-I | Page 870

Part No	Group	Sect	Page
VOE 14556674	993	300	1419
VOE 14556674	993	300	1419
VOE 14556674	993	300	1419
VOE 14556674	993	300	1419
VOE 14556674	993	300	1419
VOE 14556674	993	300	1419
VOE 14556674	993	300	1419
VOE 14556674	993	300	1419
VOE 14556674	993	300	1419
VOE 14556674	993	300	1419
VOE 14556674	993	300	1419
VOE 14556674	993	300	1419
VOE 14556674	993	300	1419
VOE 14556674	993	300	1419
VOE 14556674	993	300	1419
VOE 14556674	993	400	1423
VOE 14556674	993	400	1423
VOE 14556674	993	500	1425
VOE 14556674	993	500	1425
VOE 14556674	993	500	1425
VOE 14556674	993	500	1425
VOE 14556674	993	500	1425
VOE 14556675	993	100	1411
VOE 14556675	993	100	1411
VOE 14556675	993	200	1415
VOE 14556675	993	200	1415
VOE 14556675	993	200	1415
VOE 14556675	993	200	1415
VOE 14556675	993	200	1415
VOE 14556675	993	200	1415
VOE 14556675	993	300	1419
VOE 14556675	993	300	1419
VOE 14556675	993	300	1419
VOE 14556683	975	500	1343
VOE 14556687	993	100	1411
VOE 14556698	993	100	1411
VOE 14556699	993	200	1415
VOE 14556700	993	200	1415
VOE 14557006	286	300	321
VOE 14557006	286	400	325
VOE 14557007	234	250	183
VOE 14557007	234	300	185
VOE 14557008	234	200	181
VOE 14557008	234	350	187
VOE 14557008	234	360	189
VOE 14557101	910	200	975
VOE 14557101	914	400	1109
VOE 14557253	393	100	475
VOE 14557294	914	1200	1147
VOE 14557295	914	1200	1147
VOE 14557361	914	2400	1161
VOE 14557478	837	100	693
VOE 14557479	852	100	733
VOE 14557479	881	100	821
VOE 14557503	371	300	417
VOE 14557966	837	310	701
VOE 14558283	310	100	349
VOE 14558289	310	100	349
VOE 14558298	441	610	543
VOE 14558362	897	100	841
VOE 14558363	897	100	841
VOE 14558369	924	100	1249
VOE 14558388	860	250	759
VOE 14558389	860	250	759
VOE 14558390	860	250	759
VOE 14558716	837	300	699
VOE 14558716	837	310	701
VOE 14558719	837	200	695
VOE 14558719	837	210	697
VOE 14558723	837	300	699
VOE 14558723	837	310	701
VOE 14558725	837	300	699
VOE 14558725	837	310	701
VOE 14558727	837	300	699
VOE 14558727	837	310	701
VOE 14558808	235	100	193
VOE 14558808	235	150	195
VOE 14558808	235	160	199
VOE 14558808	254	210	223
VOE 14558808	286	300	321
VOE 14558808	286	400	325
VOE 14558808	371	1500	447
VOE 14558808	371	400	423
VOE 14558808	371	700	433
VOE 14558808	875	200	801
VOE 14558808	914	2500	1165
VOE 14558808	914	2550	1169
VOE 14558808	916	2270	1233
VOE 14558808	916	2280	1237
VOE 14558809	235	100	191
VOE 14558809	235	100	191
VOE 14558809	235	150	195
VOE 14558809	235	160	199
VOE 14558809	254	210	223
VOE 14558809	286	300	321
VOE 14558809	286	400	325
VOE 14558809	371	1500	447
VOE 14558809	371	400	423
VOE 14558809	371	700	433
VOE 14558809	875	200	801
VOE 14558809	914	2500	1165
VOE 14558809	914	2550	1169
VOE 14558809	916	2270	1233
VOE 14558809	916	2280	1237
VOE 14558810	235	160	201
VOE 14558810	286	300	321
VOE 14558810	286	400	325
VOE 14558810	356	100	369
VOE 14558810	371	1500	447
VOE 14558810	371	300	419
VOE 14558810	371	400	421
VOE 14558810	371	700	433
VOE 14558810	371	800	435
VOE 14558810	371	900	437
VOE 14558810	914	2550	1169
VOE 14558810	914	650	1135
VOE 14558972	387	350	473
VOE 14558972	387	350	473
VOE 14559104	350	100	361
VOE 14559165	837	310	701
VOE 14559167	837	310	701
VOE 14559336	841	150	707
VOE 14559336	841	190	715
VOE 14559337	841	200	717
VOE 14559368	841	100	705
VOE 14559368	841	150	707
VOE 14559368	841	160	709
VOE 14559368	841	170	711
VOE 14559529	916	2300	1241
VOE 14559533	715	7500	569
VOE 14559578	715	7700	575
VOE 14559580	715	7700	575
VOE 14559582	715	7700	575
VOE 14559588	715	7600	571
VOE 14559602	715	7600	571
VOE 14559602	715	7610	573
VOE 14559603	715	7600	571
VOE 14559603	715	7610	573
VOE 14559939	910	200	977
VOE 14560076	910	300	987
VOE 14560205	975	1500	1403
VOE 14560206	975	1000	1391
VOE 14560206	975	1200	1395
VOE 14560206	975	1300	1399
VOE 14560206	975	1400	1401
VOE 14560206	975	1500	1403
VOE 14560206	975	500	1343
VOE 14560206	975	770	1369
VOE 14560207	975	500	1343
VOE 14560207	975	770	1369
VOE 14560209	974	3000	1335
VOE 14560209	975	1000	1391
VOE 14560209	975	1010	1393
VOE 14560209	975	1200	1395
VOE 14560209	975	1300	1399
VOE 14560209	975	1400	1401
VOE 14560209	975	500	1343
VOE 14560209	975	700	1345
VOE 14560209	975	720	1353
VOE 14560209	975	730	1357
VOE 14560209	975	740	1361
VOE 14560209	975	750	1365
VOE 14560209	975	800	1373
VOE 14560209	975	810	1377
VOE 14560209	975	900	1381
VOE 14560209	975	900	1381
VOE 14560209	975	910	1385
VOE 14560209	975	910	1385
VOE 14560209	975	920	1387
VOE 14560209	975	920	1387
VOE 14560209	975	930	1389
VOE 14560209	975	930	1389
VOE 14560211	974	3000	1335
VOE 14560212	974	200	1323
VOE 14560212	974	2000	1329
VOE 14560212	974	250	1325
VOE 14560212	974	260	1327
VOE 14560213	975	500	1343

Part No	Group	Sect	Page	Part No	Group	Sect	Page	Part No	Group	Sect	Page	Part No	Group	Sect	Page	Part No	Group	Sect	Page
VOE 14560213	975	700	1345	VOE 14561391	393	100	475	VOE 14563169	715	7610	573	VOE 14566031	916	2270	1233	VOE 14567130	993	100	1413
VOE 14560213	975	710	1349	VOE 14561400	393	100	475	VOE 14563171	715	7600	571	VOE 14566031	916	2280	1237	VOE 14567352	881	200	825
VOE 14560213	975	720	1353	VOE 14561412	364	150	395	VOE 14563171	715	7610	573	VOE 14566401	431	100	515	VOE 14567848	910	100	953
VOE 14560213	975	730	1357	VOE 14561413	364	150	395	VOE 14563595	911	1100	1039	VOE 14566402	431	100	515	VOE 14567974	891	100	827
VOE 14560213	975	740	1361	VOE 14561414	364	150	395	VOE 14563596	350	200	363	VOE 14566403	431	100	515	VOE 14567974	891	100	827
VOE 14560213	975	750	1365	VOE 14561415	364	150	395	VOE 14563733	910	200	977	VOE 14566404	431	100	515	VOE 14567974	891	100	827
VOE 14560213	975	770	1369	VOE 14561417	364	100	391	VOE 14563795	913	200	1083	VOE 14566405	431	100	515	VOE 14567974	891	100	827
VOE 14560213	975	800	1373	VOE 14561417	364	150	397	VOE 14563795	913	210	1089	VOE 14566406	431	100	515	VOE 14567974	891	100	827
VOE 14560213	975	810	1377	VOE 14561516	393	100	475	VOE 14563796	913	200	1083	VOE 14566407	431	100	515	VOE 14567974	891	100	827
VOE 14560291	910	100	961	VOE 14561517	393	100	475	VOE 14563796	913	210	1089	VOE 14566408	431	100	515	VOE 14568000	881	100	821
VOE 14560637	441	200	529	VOE 14561552	827	400	659	VOE 14563820	852	200	739	VOE 14566409	431	100	515	VOE 14568004	441	200	531
VOE 14560637	912	150	1045	VOE 14561553	827	400	659	VOE 14563864	881	100	821	VOE 14566410	431	100	515	VOE 14568340	911	750	1029
VOE 14560637	912	200	1049	VOE 14561616	398	300	493	VOE 14563920	993	200	1415	VOE 14566412	431	100	515	VOE 14568420	910	100	961
VOE 14560637	912	2000	1065	VOE 14561616	398	500	497	VOE 14563920	993	300	1421	VOE 14566413	431	100	515	VOE 14568437	910	200	973
VOE 14560637	912	2100	1069	VOE 14561618	371	1175	441	VOE 14563920	993	500	1425	VOE 14566414	431	100	515	VOE 14568438	910	200	973
VOE 14560637	912	2500	1073	VOE 14561684	993	400	1423	VOE 14564158	910	100	963	VOE 14566415	431	100	515	VOE 14568567	837	100	693
VOE 14560637	913	200	1085	VOE 14561705	993	400	1423	VOE 14564192	910	300	987	VOE 14566416	431	100	515	VOE 14568568	837	100	693
VOE 14560637	913	200	1083	VOE 14561706	993	400	1423	VOE 14564547	911	350	1009	VOE 14566417	431	100	517	VOE 14568569	837	100	693
VOE 14560637	913	200	1085	VOE 14561707	993	400	1423	VOE 14564662	910	300	987	VOE 14566418	431	100	515	VOE 14568570	881	100	821
VOE 14560637	913	210	1091	VOE 14561708	993	400	1423	VOE 14564665	910	300	991	VOE 14566420	431	100	515	VOE 14568905	367	100	401
VOE 14560637	913	210	1091	VOE 14561717	975	500	1343	VOE 14564772	841	100	705	VOE 14566421	431	100	515	VOE 14568905	367	100	401
VOE 14560637	913	210	1089	VOE 14561718	975	500	1343	VOE 14564772	841	150	707	VOE 14566422	431	100	515	VOE 14568912	441	200	529
VOE 14560637	913	300	1095	VOE 14561763	993	300	1419	VOE 14564772	841	160	709	VOE 14566423	431	100	515	VOE 14568927	914	400	1111
VOE 14560637	914	800	1139	VOE 14561784	993	200	1417	VOE 14564776	821	350	643	VOE 14566424	431	100	515	VOE 14569232	431	100	517
VOE 14560656	371	1250	443	VOE 14561784	993	500	1425	VOE 14565026	897	100	841	VOE 14566425	431	100	515	VOE 14569324	715	7600	571
VOE 14560766	841	100	705	VOE 14561973	914	100	1097	VOE 14565200	910	200	971	VOE 14566427	431	100	517	VOE 14569325	715	7600	571
VOE 14560766	841	150	707	VOE 14561973	916	600	1209	VOE 14565316	993	200	1415	VOE 14566428	431	100	517	VOE 14569500	286	300	321
VOE 14560766	841	160	709	VOE 14562045	827	100	653	VOE 14565316	993	300	1421	VOE 14566429	431	100	517	VOE 14569500	372	200	453
VOE 14560766	841	170	711	VOE 14562193	367	100	401	VOE 14565316	993	500	1425	VOE 14566430	431	100	517	VOE 14569509	371	700	431
VOE 14560766	841	190	715	VOE 14562244	910	100	963	VOE 14565331	441	200	531	VOE 14566431	431	100	517	VOE 14569512	371	1100	439
VOE 14560829	356	100	369	VOE 14562271	256	200	253	VOE 14565332	441	200	531	VOE 14566432	431	100	517	VOE 14569516	371	500	425
VOE 14561067	910	100	953	VOE 14562315	775	300	587	VOE 14565336	441	200	529	VOE 14566433	431	100	515	VOE 14569591	371	700	433
VOE 14561068	910	100	963	VOE 14562905	371	1175	441	VOE 14565337	441	200	529	VOE 14566947	372	300	455	VOE 14569597	371	700	433
VOE 14561070	910	100	961	VOE 14563075	975	1000	1391	VOE 14565426	910	300	985	VOE 14566947	372	310	457	VOE 14569623	371	500	427
VOE 14561243	913	300	1095	VOE 14563075	975	1010	1393	VOE 14565673	975	1000	1391	VOE 14566948	875	300	805	VOE 14569654	914	400	1111
VOE 14561390	393	100	475	VOE 14563169	715	7600	571	VOE 14566031	916	2200	1223	VOE 14567072	975	1500	1403	VOE 14569658	911	500	1017

NUMERICAL INDEX
RÉPERTOIRE DE NUMÉROS
NUMMERNREGISTER

INDICE DE NÚMERO
NUMMERREGISTER

NUMERICAL INDEX
RÉPERTOIRE DE NUMÉROS
NUMMERNREGISTER

INDICE DE NÚMERO
NUMMERREGISTER

Catalogue id 20592 | Group 10
Issue 20023976-I | Page 872

Part No	Group	Sect	Page
VOE 14569672	914	250	1101
VOE 14569687	914	400	1111
VOE 14569758	911	1050	1037
VOE 14569789	372	300	455
VOE 14569789	372	310	457
VOE 14569860	371	700	431
VOE 14569871	371	700	431
VOE 14569882	362	500	381
VOE 14569889	371	700	429
VOE 14569889	371	700	431
VOE 14570053	443	100	545
VOE 14570114	775	150	583
VOE 14570115	775	150	583
VOE 14570116	775	150	583
VOE 14570117	775	150	583
VOE 14570285	393	100	475
VOE 14570425	975	500	1343
VOE 14570425	975	700	1345
VOE 14570425	975	710	1349
VOE 14570425	975	720	1353
VOE 14570425	975	730	1357
VOE 14570425	975	740	1361
VOE 14570425	975	750	1365
VOE 14570425	975	770	1369
VOE 14570425	975	800	1373
VOE 14570425	975	810	1377
VOE 14570443	914	2300	1157
VOE 14570458	914	600	1129
VOE 14570486	914	450	1115
VOE 14570486	914	460	1119
VOE 14570531	443	100	545
VOE 14570590	775	150	583
VOE 14570591	775	150	583
VOE 14570847	912	3500	1079
VOE 14570876	912	2100	1069
VOE 14570879	912	2000	1065
VOE 14570880	912	2000	1065
VOE 14570907	975	500	1343
VOE 14570907	975	700	1347
VOE 14570907	975	710	1351
VOE 14570907	975	720	1355
VOE 14570907	975	730	1359
VOE 14570907	975	740	1363
VOE 14570907	975	750	1367
VOE 14570907	975	800	1373
VOE 14570907	975	810	1377
VOE 14570938	367	400	405
VOE 14571194	975	500	1343
VOE 14571194	975	700	1345
VOE 14571194	975	710	1349
VOE 14571194	975	720	1353
VOE 14571194	975	730	1357
VOE 14571194	975	740	1361
VOE 14571194	975	750	1365
VOE 14571194	975	800	1373
VOE 14571194	975	810	1377
VOE 14571507	974	100	1317
VOE 14571507	974	150	1319
VOE 14571507	974	160	1321
VOE 14571507	974	2000	1329
VOE 14571630	393	300	479
VOE 14571663	911	1050	1037
VOE 14571664	911	1050	1037
VOE 14571665	911	1050	1037
VOE 14571666	911	1050	1037
VOE 14571668	911	1050	1037
VOE 14571725	775	400	589
VOE 14572145	775	300	587
VOE 14572284	896	100	835
VOE 14572518	975	1200	1395
VOE 14572654	924	3100	1307
VOE 14572694	913	200	1083
VOE 14572694	913	210	1089
VOE 14572797	234	200	181
VOE 14572797	234	350	187
VOE 14573695	916	600	1209
VOE 14574267	913	200	1087
VOE 14574267	913	210	1093
VOE 14574269	913	200	1083
VOE 14574269	913	210	1089
VOE 14574270	913	100	1081
VOE 14574270	913	300	1095
VOE 14574286	913	200	1083
VOE 14574286	913	210	1089
VOE 14574287	913	200	1085
VOE 14574287	913	210	1091
VOE 14574392	910	300	995
VOE 14574556	913	200	1087
VOE 14574556	913	210	1093
VOE 14575055	775	600	593
VOE 14575487	910	100	953
VOE 14575488	910	100	953
VOE 14576329	914	1100	1143
VOE 14576330	914	1100	1143
VOE 14576417	393	300	479
VOE 14576774	870	300	789
VOE 14576928	993	100	1411
VOE 14577044	993	300	1421
VOE 14577119	914	2400	1161
VOE 14577279	881	100	821
VOE 14577310	367	100	401
VOE 14577310	367	100	401
VOE 14577310	367	100	401
VOE 14577458	362	300	379
VOE 14577672	852	100	733
VOE 14577672	852	150	735
VOE 14577704	912	300	1053
VOE 14577704	912	400	1057
VOE 14577705	912	300	1053
VOE 14577705	912	400	1057
VOE 14577706	912	200	1049
VOE 14577706	912	500	1061
VOE 14577707	912	300	1053
VOE 14577708	912	300	1053
VOE 14577715	912	200	1049
VOE 14577715	912	500	1061
VOE 14577716	912	200	1049
VOE 14577716	912	500	1061
VOE 14577717	912	2510	1075
VOE 14577717	912	300	1053
VOE 14577717	912	400	1057
VOE 14577718	912	300	1053
VOE 14577718	912	400	1059
VOE 14577719	912	2510	1075
VOE 14577719	912	300	1053
VOE 14577719	912	400	1059
VOE 14577720	912	200	1049
VOE 14577720	912	500	1061
VOE 14577721	912	200	1049
VOE 14577722	912	200	1049
VOE 14577723	912	300	1053
VOE 14577724	912	300	1053
VOE 14577724	912	400	1059
VOE 14577725	912	400	1059
VOE 14577726	912	300	1053
VOE 14577729	912	200	1049
VOE 14577729	912	500	1061
VOE 14577733	912	150	1045
VOE 14577733	912	200	1049
VOE 14577733	912	500	1061
VOE 14577734	912	200	1049
VOE 14577735	912	200	1049
VOE 14577735	912	500	1061
VOE 14577736	912	200	1049
VOE 14577736	912	500	1061
VOE 14577737	912	200	1049
VOE 14577738	912	200	1049
VOE 14577738	912	500	1061
VOE 14577740	912	200	1049
VOE 14577741	912	200	1049
VOE 14577742	912	400	1059
VOE 14577743	912	200	1051
VOE 14577743	912	500	1061
VOE 14577744	912	150	1045
VOE 14577745	912	150	1045
VOE 14577746	912	150	1045
VOE 14577747	912	200	1051
VOE 14577747	912	500	1063
VOE 14577748	912	500	1061
VOE 14577750	912	400	1057
VOE 14577751	912	400	1057
VOE 14577752	912	400	1057
VOE 14577753	912	400	1057
VOE 14577754	912	400	1057
VOE 14577755	912	400	1057
VOE 14577756	912	400	1057
VOE 14577757	912	400	1057
VOE 14577758	912	400	1057
VOE 14577759	912	400	1057
VOE 14577760	912	400	1057
VOE 14577761	912	400	1057
VOE 14577762	912	400	1057
VOE 14577763	912	400	1057
VOE 14577769	912	300	1053
VOE 14577770	912	300	1053
VOE 14577771	912	300	1053
VOE 14577772	912	300	1053
VOE 14577773	912	300	1053
VOE 14577774	912	300	1053
VOE 14577776	912	300	1055

Part No	Group	Sect	Page	Part No	Group	Sect	Page	Part No	Group	Sect	Page	Part No	Group	Sect	Page	Part No	Group	Sect	Page
VOE 14577778	912	300	1055	VOE 14578195	914	400	1109	VOE 14587171	910	100	953	VOE 14587635	362	200	377	VOE 14588457	975	930	1389
VOE 14577779	912	300	1053	VOE 14578200	914	2600	1173	VOE 14587172	910	300	985	VOE 14587635	371	1350	445	VOE 14588459	914	1100	1143
VOE 14577780	912	500	1061	VOE 14578200	914	2800	1177	VOE 14587173	910	300	995	VOE 14587635	371	200	415	VOE 14588459	914	1100	1143
VOE 14577781	912	300	1053	VOE 14578200	914	2900	1181	VOE 14587174	910	200	973	VOE 14587635	371	400	421	VOE 14588527	896	100	835
VOE 14577782	912	300	1053	VOE 14578202	914	400	1107	VOE 14587227	350	200	363	VOE 14587635	371	800	435	VOE 14588612	896	100	835
VOE 14577783	912	300	1053	VOE 14578515	821	7300	645	VOE 14587371	910	100	953	VOE 14587635	386	100	465	VOE 14588645	911	1050	1037
VOE 14577784	912	300	1055	VOE 14578515	821	7310	649	VOE 14587477	910	100	959	VOE 14587635	386	200	467	VOE 14588698	914	1100	1143
VOE 14577785	912	200	1051	VOE 14578626	910	200	971	VOE 14587477	924	1000	1291	VOE 14587644	371	700	431	VOE 14588698	914	1200	1147
VOE 14577785	912	2510	1075	VOE 14578629	910	100	953	VOE 14587612	364	100	391	VOE 14587705	916	2200	1225	VOE 14588699	914	1100	1143
VOE 14577785	912	300	1055	VOE 14578690	916	100	1183	VOE 14587612	364	100	391	VOE 14587706	910	100	959	VOE 14588748	715	7600	571
VOE 14577785	912	500	1061	VOE 14578695	916	2200	1223	VOE 14587612	364	150	395	VOE 14587717	910	100	963	VOE 14588749	715	7600	571
VOE 14577786	912	200	1051	VOE 14578695	916	2270	1233	VOE 14587612	364	150	395	VOE 14587865	924	3200	1311	VOE 14589136	975	1500	1403
VOE 14577786	912	500	1061	VOE 14578695	916	2280	1237	VOE 14587612	364	150	395	VOE 14587866	924	3200	1311	VOE 14589139	974	3000	1337
VOE 14577789	912	200	1051	VOE 14578713	911	750	1027	VOE 14587612	364	150	395	VOE 14588008	910	200	977	VOE 14589140	975	900	1383
VOE 14577789	912	500	1061	VOE 14578713	914	500	1123	VOE 14587612	364	150	397	VOE 14588009	910	100	959	VOE 14589141	975	1200	1397
VOE 14577790	912	200	1051	VOE 14579610	441	200	531	VOE 14587612	364	150	397	VOE 14588011	910	100	961	VOE 14589776	371	700	433
VOE 14577790	912	500	1061	VOE 14585030	387	100	469	VOE 14587613	364	100	391	VOE 14588018	910	300	981	VOE 14590072	286	300	321
VOE 14577791	912	200	1051	VOE 14585125	924	700	1273	VOE 14587613	364	100	391	VOE 14588020	910	300	989	VOE 14590072	286	400	325
VOE 14577792	912	200	1051	VOE 14585125	924	750	1277	VOE 14587613	364	150	395	VOE 14588052	371	300	417	VOE 14590168	852	300	741
VOE 14577793	912	200	1049	VOE 14585126	924	700	1273	VOE 14587613	364	150	397	VOE 14588053	371	300	417	VOE 14590168	852	300	741
VOE 14577793	912	300	1053	VOE 14585126	924	750	1277	VOE 14587613	364	150	395	VOE 14588055	371	300	417	VOE 14590628	218	100	143
VOE 14577793	912	400	1057	VOE 14585127	924	700	1273	VOE 14587613	364	150	397	VOE 14588130	910	100	959	VOE 14590633	218	100	143
VOE 14577793	912	500	1061	VOE 14585127	924	750	1277	VOE 14587613	364	150	395	VOE 14588154	912	2000	1065	VOE 14590634	218	100	143
VOE 14577795	912	200	1049	VOE 14585129	924	700	1273	VOE 14587613	364	150	395	VOE 14588154	912	2100	1069	VOE 14590635	218	100	143
VOE 14577795	912	2500	1073	VOE 14585129	924	750	1277	VOE 14587614	364	100	391	VOE 14588315	974	200	1323	VOE 14590911	975	1500	1403
VOE 14577795	912	2510	1075	VOE 14585853	914	1200	1149	VOE 14587614	364	100	391	VOE 14588324	910	100	953	VOE 14591192	431	400	525
VOE 14577795	912	500	1061	VOE 14585933	870	300	787	VOE 14587614	364	150	395	VOE 14588342	914	2300	1157	VOE 14591249	914	600	1131
VOE 14577796	912	200	1049	VOE 14586024	924	1000	1293	VOE 14587614	364	150	397	VOE 14588342	914	2350	1159	VOE 14591289	870	300	787
VOE 14577797	912	200	1051	VOE 14586025	924	1000	1293	VOE 14587614	364	150	395	VOE 14588342	914	2800	1177	VOE 14591290	870	300	787
VOE 14577798	912	400	1059	VOE 14586336	910	300	995	VOE 14587614	364	150	397	VOE 14588387	974	200	1323	VOE 14591309	261	100	265
VOE 14577799	912	400	1059	VOE 14586588	852	200	739	VOE 14587635	234	200	181	VOE 14588457	975	1200	1395	VOE 14591321	261	100	265
VOE 14577800	912	400	1059	VOE 14586932	896	100	835	VOE 14587635	234	250	183	VOE 14588457	975	1300	1399	VOE 14591321	261	125	269
VOE 14577810	912	150	1047	VOE 14586933	896	100	835	VOE 14587635	234	300	185	VOE 14588457	975	1400	1401	VOE 14591373	254	410	235
VOE 14577811	912	150	1047	VOE 14586934	896	100	835	VOE 14587635	234	350	187	VOE 14588457	975	900	1381	VOE 14591537	870	100	781
VOE 14577947	924	750	1277	VOE 14587002	910	300	995	VOE 14587635	234	360	189	VOE 14588457	975	910	1385	VOE 14591545	870	100	781
VOE 14577947	924	860	1285	VOE 14587170	910	100	953	VOE 14587635	360	100	373	VOE 14588457	975	920	1387	VOE 14591812	372	100	449

NUMERICAL INDEX
RÉPERTOIRE DE NUMÉROS
NUMMERNREGISTER

INDICE DE NÚMERO
NUMMERREGISTER

Catalogue id 20592 | Group 10
Issue 20023976-I | Page 874

Part No	Group	Sect	Page
VOE 14591830	234	250	183
VOE 14591830	234	300	185
VOE 14592044	234	200	181
VOE 14592045	234	200	181
VOE 14592045	234	350	187
VOE 14592046	234	200	181
VOE 14592046	234	350	187
VOE 14592067	881	100	821
VOE 14592823	235	100	191
VOE 14593042	387	350	473
VOE 14593069	911	900	1031
VOE 14593517	910	100	953
VOE 14593531	910	300	995
VOE 14594085	916	2200	1225
VOE 14594086	916	2200	1225
VOE 14594086	916	2200	1225
VOE 14594352	993	300	1419
VOE 14594353	441	610	543
VOE 14594545	362	200	377
VOE 14594707	367	100	401
VOE 14594714	367	100	401
VOE 14594938	924	1000	1293
VOE 14594942	924	3100	1307
VOE 14594964	916	400	1189
VOE 14594964	916	410	1197
VOE 14594964	916	420	1199
VOE 14595218	975	910	1385
VOE 14595348	912	2500	1073
VOE 14595348	912	2510	1075
VOE 14595513	910	100	955
VOE 14595532	910	100	955
VOE 14595726	910	100	955
VOE 14595727	910	100	955
VOE 14595728	910	100	955
VOE 14595823	860	350	763
VOE 14595824	860	450	773
VOE 14596241	441	600	539
VOE 14596252	372	300	455
VOE 14596252	372	310	457
VOE 14596309	441	610	543
VOE 14596369	924	1050	1297
VOE 14596398	441	200	533
VOE 14596476	371	1100	439
VOE 14596476	371	700	433
VOE 14596611	431	300	519
VOE 14596611	431	350	521
VOE 14596618	431	300	519
VOE 14596618	431	350	521
VOE 14596621	431	300	519
VOE 14596621	431	350	521
VOE 14596625	431	350	521
VOE 14596630	431	350	521
VOE 14596632	441	500	535
VOE 14596633	441	500	535
VOE 14596728	852	300	743
VOE 14596732	916	2300	1241
VOE 14596736	916	2200	1223
VOE 14596736	916	2270	1233
VOE 14596736	916	2280	1237
VOE 14596740	993	300	1419
VOE 14596740	993	300	1419
VOE 14596740	993	500	1425
VOE 14596743	993	100	1411
VOE 14596744	993	100	1411
VOE 14596745	993	200	1415
VOE 14596745	993	300	1419
VOE 14596914	910	200	973
VOE 14596918	910	300	983
VOE 14596939	852	300	741
VOE 14597582	993	100	1411
VOE 14597582	993	400	1423
VOE 14597582	993	400	1423
VOE 14597798	910	100	955
VOE 14597801	910	300	997
VOE 14597844	891	100	827
VOE 14598049	371	1350	445
VOE 14598049	371	200	415
VOE 14598092	875	100	795
VOE 14598092	875	300	805
VOE 14598365	910	100	955
VOE 14598793	821	350	643
VOE 14598793	821	350	643
VOE 14598793	821	350	643
VOE 14598793	821	7300	645
VOE 14598793	821	7300	645
VOE 14598793	821	7310	649
VOE 14598805	371	800	435
VOE 14599204	993	500	1425
VOE 14599205	993	500	1425
VOE 14599206	993	500	1425
VOE 14599207	993	500	1425
VOE 14599209	993	300	1419
VOE 14599210	993	300	1419
VOE 14599211	993	300	1419
VOE 14599229	993	400	1423
VOE 14599232	993	100	1411
VOE 14599676	975	1000	1391
VOE 14599676	975	1010	1393
VOE 14599677	975	1000	1391
VOE 14599677	975	1010	1393
VOE 14600229	910	100	955
VOE 14600278	910	100	955
VOE 14600699	913	200	1087
VOE 14600699	913	210	1093
VOE 14600953	924	1075	1299
VOE 14600954	924	1000	1293
VOE 14601149	372	300	455
VOE 14601149	372	310	457
VOE 14601150	372	300	455
VOE 14601150	372	310	457
VOE 14601151	372	300	455
VOE 14601283	492	100	551
VOE 14601283	492	100	551
VOE 14601283	492	110	555
VOE 14601288	492	100	551
VOE 14601288	492	100	551
VOE 14601288	492	110	555
VOE 14601315	386	100	465
VOE 14601381	715	7600	571
VOE 14601381	715	7610	573
VOE 14601386	716	100	577
VOE 14601425	913	200	1083
VOE 14601425	913	210	1089
VOE 14601446	916	2200	1225
VOE 14601446	916	2280	1237
VOE 14601448	910	100	955
VOE 14601526	897	100	841
VOE 14601649	910	100	957
VOE 14601838	716	100	577
VOE 14602148	910	100	961
VOE 14602252	924	1075	1299
VOE 14602253	924	1050	1297
VOE 14602254	924	1000	1293
VOE 14602295	431	300	519
VOE 14602296	431	300	519
VOE 14602297	431	300	519
VOE 14602298	431	300	519
VOE 14602299	431	300	519
VOE 14602300	431	300	519
VOE 14602301	431	300	519
VOE 14602302	431	300	519
VOE 14602304	431	300	519
VOE 14602305	431	300	519
VOE 14602306	431	300	519
VOE 14602307	431	300	519
VOE 14602308	431	300	519
VOE 14602309	441	600	539
VOE 14602310	441	600	539
VOE 14602311	441	600	541
VOE 14602312	431	300	519
VOE 14602313	913	300	1095
VOE 14602457	913	200	1087
VOE 14602457	913	210	1093
VOE 14602623	910	100	965
VOE 14602625	910	100	961
VOE 14602646	910	300	989
VOE 14602659	911	600	1021
VOE 14602812	775	100	579
VOE 14602813	775	100	579
VOE 14602814	775	100	579
VOE 14602816	860	100	753
VOE 14602878	993	100	1413
VOE 14602994	372	100	449
VOE 14602995	372	100	449
VOE 14603149	387	350	473
VOE 14603275	775	100	579
VOE 14603275	775	110	581
VOE 14603276	775	150	583
VOE 14603461	441	100	527
VOE 14603531	911	600	1021
VOE 14603532	914	650	1135
VOE 14603811	821	150	637
VOE 14604301	775	700	595
VOE 14604428	821	350	643
VOE 14604463	821	350	643
VOE 14604530	924	1000	1291
VOE 14604530	924	1050	1295
VOE 14604585	372	300	455
VOE 14604585	372	310	457
VOE 14604586	372	300	455

Part No	Group	Sect	Page	Part No	Group	Sect	Page	Part No	Group	Sect	Page	Part No	Group	Sect	Page	Part No	Group	Sect	Page
VOE 14604586	372	310	457	VOE 14606664	398	400	495	VOE 14607609	254	210	223	VOE 14608467	870	100	781	VOE 14609300	974	250	1325
VOE 14604587	372	100	449	VOE 14606664	398	500	497	VOE 14607610	254	210	223	VOE 14608468	870	100	781	VOE 14609385	911	1100	1039
VOE 14604589	372	100	449	VOE 14606664	398	600	499	VOE 14607617	254	210	223	VOE 14608469	870	100	781	VOE 14609386	911	1100	1039
VOE 14604589	372	150	451	VOE 14606664	398	700	501	VOE 14607619	821	150	637	VOE 14608546	256	200	253	VOE 14609388	911	1100	1039
VOE 14604624	821	100	633	VOE 14606664	398	800	503	VOE 14607622	821	150	639	VOE 14608618	910	300	997	VOE 14609389	367	300	403
VOE 14604635	875	300	803	VOE 14606664	398	900	505	VOE 14607623	821	150	637	VOE 14608715	821	100	633	VOE 14609389	367	500	407
VOE 14604842	441	200	531	VOE 14606667	371	500	427	VOE 14607624	821	150	637	VOE 14608716	821	100	633	VOE 14609502	387	100	469
VOE 14604844	913	200	1085	VOE 14606668	234	200	181	VOE 14607676	261	100	267	VOE 14608717	821	100	633	VOE 14609530	911	900	1031
VOE 14604844	913	210	1091	VOE 14606668	234	350	187	VOE 14607734	254	210	223	VOE 14608741	821	100	633	VOE 14609530	911	900	1031
VOE 14604901	910	200	977	VOE 14606668	234	360	189	VOE 14607735	254	210	223	VOE 14608743	891	100	827	VOE 14609611	387	150	471
VOE 14604940	910	100	957	VOE 14606669	234	250	183	VOE 14607736	254	210	223	VOE 14608750	821	100	633	VOE 14609875	912	2600	1077
VOE 14606004	875	100	795	VOE 14606669	234	300	185	VOE 14607799	254	210	223	VOE 14608796	256	100	251	VOE 14609875	914	200	1099
VOE 14606004	875	200	799	VOE 14606699	441	200	529	VOE 14607800	254	210	223	VOE 14608839	821	100	633	VOE 14609970	911	900	1031
VOE 14606009	875	100	797	VOE 14606740	910	100	959	VOE 14607804	254	210	223	VOE 14608845	916	2250	1227	VOE 14609989	371	700	431
VOE 14606009	875	300	803	VOE 14607006	234	100	177	VOE 14607805	254	210	223	VOE 14608845	916	2300	1241	VOE 14610055	912	2600	1077
VOE 14606085	715	7600	571	VOE 14607135	364	100	393	VOE 14607807	261	100	267	VOE 14608897	837	200	695	VOE 14610264	992	100	1405
VOE 14606087	715	7600	571	VOE 14607151	911	900	1031	VOE 14607807	261	125	271	VOE 14608897	837	210	697	VOE 14610267	992	100	1405
VOE 14606261	910	100	957	VOE 14607160	911	900	1031	VOE 14607810	261	100	265	VOE 14608898	837	200	695	VOE 14610269	992	100	1405
VOE 14606469	891	100	827	VOE 14607228	821	300	641	VOE 14607819	254	400	233	VOE 14608898	837	210	697	VOE 14610270	992	100	1405
VOE 14606490	775	600	593	VOE 14607228	821	7300	645	VOE 14607820	254	400	233	VOE 14608900	837	200	695	VOE 14610272	992	100	1405
VOE 14606491	775	600	593	VOE 14607228	821	7310	649	VOE 14607821	254	400	233	VOE 14608902	837	200	695	VOE 14610273	992	100	1405
VOE 14606492	775	600	593	VOE 14607306	897	100	843	VOE 14607822	254	400	233	VOE 14608903	837	200	695	VOE 14610277	992	100	1405
VOE 14606493	775	600	593	VOE 14607307	897	100	843	VOE 14607823	254	400	233	VOE 14608903	837	210	697	VOE 14610278	992	100	1407
VOE 14606494	775	600	593	VOE 14607309	254	200	221	VOE 14607830	261	100	267	VOE 14608906	837	300	699	VOE 14610280	992	150	1409
VOE 14606601	911	200	1003	VOE 14607310	256	100	251	VOE 14607831	258	200	261	VOE 14608906	837	310	701	VOE 14610282	992	150	1409
VOE 14606601	912	2500	1073	VOE 14607314	256	100	251	VOE 14607831	258	250	263	VOE 14608908	837	300	699	VOE 14610305	914	500	1123
VOE 14606602	912	2500	1073	VOE 14607316	256	100	251	VOE 14607941	891	100	827	VOE 14608908	837	310	701	VOE 14610372	821	350	643
VOE 14606604	912	2500	1073	VOE 14607330	974	100	1317	VOE 14607943	821	100	633	VOE 14608910	837	300	699	VOE 14610373	821	350	643
VOE 14606605	912	400	1059	VOE 14607330	974	150	1319	VOE 14607996	911	900	1031	VOE 14608912	837	300	699	VOE 14610381	914	500	1123
VOE 14606654	371	300	417	VOE 14607330	974	160	1321	VOE 14607997	916	600	1209	VOE 14608914	837	300	699	VOE 14610383	911	900	1031
VOE 14606664	398	100	483	VOE 14607330	974	2000	1329	VOE 14607998	911	350	1009	VOE 14608914	837	310	703	VOE 14610882	852	150	735
VOE 14606664	398	150	485	VOE 14607385	912	400	1057	VOE 14608150	775	200	585	VOE 14608940	235	100	191	VOE 14610883	852	150	735
VOE 14606664	398	160	487	VOE 14607453	254	200	221	VOE 14608349	910	100	957	VOE 14608941	235	100	191	VOE 14610883	852	300	741
VOE 14606664	398	170	489	VOE 14607458	258	200	261	VOE 14608366	911	900	1031	VOE 14608944	821	100	633	VOE 14610884	852	150	735
VOE 14606664	398	200	491	VOE 14607459	258	200	261	VOE 14608428	911	900	1031	VOE 14608952	821	350	643	VOE 14610885	852	150	735
VOE 14606664	398	300	493	VOE 14607459	258	250	263	VOE 14608430	924	200	1257	VOE 14609179	912	500	1063	VOE 14610885	852	300	741

NUMERICAL INDEX
RÉPERTOIRE DE NUMÉROS
NUMMERNREGISTER

INDICE DE NÚMERO
NUMMERREGISTER

Catalogue id 20592 | Group 10
Issue 20023976-I | Page 876

Part No	Group	Sect	Page
VOE 14610886	852	150	735
VOE 14610887	852	150	735
VOE 14610887	852	300	741
VOE 14610888	852	150	735
VOE 14610888	852	300	741
VOE 14611136	911	350	1009
VOE 14611586	912	2600	1077
VOE 14611654	914	500	1123
VOE 14611655	911	350	1009
VOE 14611661	916	600	1209
VOE 14611697	386	100	465
VOE 14611921	975	1000	1391
VOE 14611938	975	1000	1391
VOE 14612012	975	1000	1391
VOE 14612048	870	100	781
VOE 14612098	914	800	1139
VOE 14612273	992	150	1409
VOE 14612279	992	150	1409
VOE 14612282	992	150	1409
VOE 14612284	992	150	1409
VOE 14612287	992	150	1409
VOE 14612288	992	150	1409
VOE 14612330	821	100	633
VOE 14612331	821	350	643
VOE 14612331	821	7300	645
VOE 14612332	821	350	643
VOE 14612332	821	7310	649
VOE 14612334	821	350	643
VOE 14612334	821	7300	645
VOE 14612367	897	200	847
VOE 14612481	911	200	1003
VOE 14612563	256	200	253
VOE 14612958	363	200	385
VOE 14612959	363	200	385
VOE 14613284	492	100	551
VOE 14613284	492	110	555
VOE 14613293	386	200	467
VOE 14614039	371	800	435
VOE 14614041	363	200	385
VOE 14614042	363	200	385
VOE 14614044	363	200	385
VOE 14614052	261	200	273
VOE 14614053	261	200	273
VOE 14614054	261	200	273
VOE 14614055	261	200	273
VOE 14614056	261	200	273
VOE 14614104	827	300	657
VOE 14614210	860	400	769
VOE 14614211	891	300	833
VOE 14614287	911	1200	1041
VOE 14614288	911	1200	1041
VOE 14614289	911	1200	1041
VOE 14614290	911	1200	1041
VOE 14614290	911	1200	1041
VOE 14614291	911	1200	1041
VOE 14614446	261	100	267
VOE 14614448	254	400	233
VOE 14614563	911	200	1003
VOE 14614687	310	100	349
VOE 14614795	492	200	557
VOE 14614796	492	200	557
VOE 14614797	492	200	557
VOE 14614801	492	200	557
VOE 14614915	916	2260	1231
VOE 14615120	775	100	579
VOE 14615120	775	110	581
VOE 14615152	775	300	587
VOE 14615154	775	300	587
VOE 14615249	924	3200	1311
VOE 14615386	269	150	305
VOE 14615872	911	200	1003
VOE 14615976	897	100	843
VOE 14615977	897	100	843
VOE 14615978	897	200	847
VOE 14615980	897	100	841
VOE 14615981	897	100	845
VOE 14615982	897	100	841
VOE 14615983	897	100	843
VOE 14615984	897	100	845
VOE 14615985	897	200	847
VOE 14615986	897	100	843
VOE 14615987	897	200	847
VOE 14615988	897	100	843
VOE 14615989	897	100	843
VOE 14615990	897	100	843
VOE 14615991	897	100	841
VOE 14615991	897	100	841
VOE 14615992	897	200	847
VOE 14615994	897	100	843
VOE 14615995	897	100	845
VOE 14615996	897	100	845
VOE 14615997	897	100	845
VOE 14615999	897	200	847
VOE 14616004	897	200	847
VOE 14616005	897	100	845
VOE 14616006	897	100	845
VOE 14616007	897	100	845
VOE 14616011	897	200	849
VOE 14616012	897	200	847
VOE 14616013	897	100	845
VOE 14616014	897	100	841
VOE 14616016	897	100	843
VOE 14616017	897	100	843
VOE 14616019	897	200	847
VOE 14616021	897	100	843
VOE 14616022	897	100	843
VOE 14616023	897	200	847
VOE 14616030	775	150	583
VOE 14616175	860	300	761
VOE 14616199	913	100	1081
VOE 14616199	913	200	1083
VOE 14616293	897	200	847
VOE 14616297	897	200	847
VOE 14616298	897	100	843
VOE 14616301	897	100	843
VOE 14616308	897	200	849
VOE 14616309	897	200	847
VOE 14616311	897	100	841
VOE 14616315	897	100	845
VOE 14616404	911	350	1009
VOE 14616408	916	2200	1225
VOE 14616408	916	2280	1237
VOE 14616409	916	2270	1233
VOE 14616409	916	2300	1241
VOE 14616529	911	700	1025
VOE 14616569	897	100	841
VOE 14616570	897	200	847
VOE 14616571	897	200	847
VOE 14616596	911	1200	1041
VOE 14616597	911	1200	1041
VOE 14616607	263	400	301
VOE 14616654	837	200	695
VOE 14616654	837	210	697
VOE 14616719	875	300	803
VOE 14617004	911	600	1021
VOE 14617004	911	650	1023
VOE 14617007	911	600	1021
VOE 14617007	911	650	1023
VOE 14617083	897	100	845
VOE 14617100	852	100	733
VOE 14617100	852	150	735
VOE 14617101	852	100	733
VOE 14617101	852	150	735
VOE 14617101	852	300	741
VOE 14617102	852	100	733
VOE 14617102	852	150	735
VOE 14617102	852	300	741
VOE 14617237	252	100	219
VOE 14617368	234	100	177
VOE 14617368	234	100	177
VOE 14617368	234	100	177
VOE 14617937	371	1500	447
VOE 14617937	371	400	421
VOE 14618071	911	750	1029
VOE 14618072	911	700	1025
VOE 14618270	897	200	847
VOE 14618275	897	200	847
VOE 14618279	897	200	847
VOE 14618424	261	100	265
VOE 14618424	261	100	265
VOE 14618789	492	100	551
VOE 14618789	492	110	555
VOE 14619065	252	100	219
VOE 14619343	350	100	361
VOE 14619773	261	200	273
VOE 14619889	837	100	693
VOE 14620108	924	1000	1293
VOE 14620108	924	1050	1295
VOE 14620762	914	600	1127
VOE 14620765	916	2200	1223
VOE 14620837	775	400	589
VOE 14620841	254	400	233
VOE 14620843	254	400	233
VOE 14620849	911	1100	1039
VOE 14620863	911	600	1021
VOE 14620877	254	400	233
VOE 14620906	362	300	379
VOE 14620922	897	100	843
VOE 14620923	897	100	843
VOE 14620924	897	100	843

Part No	Group	Sect	Page	Part No	Group	Sect	Page	Part No	Group	Sect	Page	Part No	Group	Sect	Page	Part No	Group	Sect	Page
VOE 14620925	897	100	843	VOE 14622487	258	250	263	VOE 14623352	362	300	379	VOE 14624786	371	500	425	VOE 14626677	897	100	845
VOE 14620926	897	100	843	VOE 14622508	911	900	1031	VOE 14623357	393	300	479	VOE 14624788	371	700	431	VOE 14626678	897	100	845
VOE 14620927	897	100	843	VOE 14622510	911	900	1031	VOE 14623462	256	100	251	VOE 14624857	261	200	273	VOE 14626783	380	200	463
VOE 14620928	897	100	843	VOE 14622513	911	900	1031	VOE 14623515	975	1500	1403	VOE 14624894	261	210	277	VOE 14626792	841	210	719
VOE 14621076	841	200	717	VOE 14622639	975	1500	1403	VOE 14623579	974	3000	1335	VOE 14625240	441	610	543	VOE 14626841	364	150	395
VOE 14621169	362	300	379	VOE 14622656	286	400	325	VOE 14623579	975	1400	1401	VOE 14625246	441	600	541	VOE 14626954	441	600	537
VOE 14621274	393	300	479	VOE 14622661	821	150	637	VOE 14623581	974	3000	1335	VOE 14625419	911	750	1027	VOE 14627087	975	1200	1395
VOE 14621335	235	300	207	VOE 14622662	821	150	637	VOE 14623581	975	1400	1401	VOE 14625421	911	750	1027	VOE 14627140	975	770	1371
VOE 14621626	870	100	783	VOE 14622663	821	150	637	VOE 14623583	914	2400	1161	VOE 14625424	914	1200	1147	VOE 14627741	364	200	399
VOE 14621627	875	200	799	VOE 14622664	821	150	637	VOE 14623694	916	200	1185	VOE 14625425	914	1200	1147	VOE 14627774	810	200	615
VOE 14621627	875	300	803	VOE 14622665	821	150	639	VOE 14623695	911	900	1031	VOE 14625690	911	750	1027	VOE 14627882	911	200	1005
VOE 14621696	897	200	847	VOE 14622865	431	350	521	VOE 14623867	371	300	417	VOE 14625691	911	750	1029	VOE 14627882	912	2510	1075
VOE 14621861	896	100	837	VOE 14622869	431	350	521	VOE 14623867	371	800	435	VOE 14625770	261	100	267	VOE 14627885	912	2510	1075
VOE 14621923	911	1200	1041	VOE 14622894	431	350	521	VOE 14623882	916	400	1189	VOE 14625899	841	150	707	VOE 14627886	912	2510	1075
VOE 14621974	254	200	221	VOE 14622895	431	350	521	VOE 14623904	431	300	519	VOE 14625899	841	190	715	VOE 14627947	916	410	1195
VOE 14622010	911	650	1023	VOE 14622896	431	350	521	VOE 14623927	360	100	371	VOE 14625901	841	150	707	VOE 14627974	975	770	1369
VOE 14622021	875	200	799	VOE 14622898	431	350	521	VOE 14623929	818	100	617	VOE 14625901	841	160	709	VOE 14627975	975	770	1369
VOE 14622021	875	300	803	VOE 14622899	431	350	521	VOE 14623929	818	200	619	VOE 14625901	841	190	715	VOE 14627976	975	770	1369
VOE 14622035	256	200	253	VOE 14622901	431	350	521	VOE 14623929	818	300	621	VOE 14625949	821	150	637	VOE 14627977	975	770	1369
VOE 14622036	235	100	191	VOE 14622901	441	500	535	VOE 14623929	818	400	623	VOE 14625962	821	150	637	VOE 14627978	975	770	1371
VOE 14622036	235	160	201	VOE 14622902	431	350	521	VOE 14623929	818	600	625	VOE 14626073	914	500	1123	VOE 14627979	975	770	1371
VOE 14622037	235	100	191	VOE 14622904	431	350	521	VOE 14623929	818	700	627	VOE 14626116	852	300	743	VOE 14627980	916	410	1195
VOE 14622037	235	150	195	VOE 14622905	431	350	521	VOE 14623929	818	800	629	VOE 14626191	286	300	321	VOE 14628077	837	100	693
VOE 14622038	235	100	191	VOE 14622906	431	350	521	VOE 14623929	818	900	631	VOE 14626192	371	800	435	VOE 14628134	916	410	1195
VOE 14622038	235	150	195	VOE 14622907	431	350	521	VOE 14623929	831	250	667	VOE 14626193	371	800	435	VOE 14628136	916	410	1195
VOE 14622039	235	100	191	VOE 14622908	431	350	521	VOE 14623929	831	275	671	VOE 14626200	235	100	191	VOE 14628138	916	410	1195
VOE 14622039	235	150	195	VOE 14622910	431	350	521	VOE 14623929	831	280	675	VOE 14626201	235	100	191	VOE 14628140	916	410	1195
VOE 14622040	235	100	191	VOE 14622911	431	350	521	VOE 14623931	897	100	841	VOE 14626202	235	100	191	VOE 14628189	896	100	835
VOE 14622040	235	150	195	VOE 14622912	431	350	521	VOE 14624111	222	400	171	VOE 14626203	235	100	191	VOE 14628557	860	300	761
VOE 14622041	235	100	191	VOE 14622913	431	350	521	VOE 14624137	821	100	633	VOE 14626203	235	160	199	VOE 14628715	916	410	1195
VOE 14622041	235	150	195	VOE 14622914	431	350	521	VOE 14624387	837	210	697	VOE 14626208	860	200	757	VOE 14628717	916	410	1195
VOE 14622041	235	160	199	VOE 14622931	911	1100	1039	VOE 14624591	914	650	1135	VOE 14626209	860	200	757	VOE 14628771	912	2510	1075
VOE 14622191	897	200	847	VOE 14622941	897	200	849	VOE 14624595	914	200	1099	VOE 14626316	371	900	437	VOE 14629179	911	750	1027
VOE 14622203	837	310	701	VOE 14623113	821	100	633	VOE 14624748	356	100	369	VOE 14626317	371	900	437	VOE 14629236	916	1100	1215
VOE 14622353	235	150	195	VOE 14623140	371	800	435	VOE 14624748	371	100	411	VOE 14626675	897	200	847	VOE 14629601	975	1200	1395
VOE 14622355	235	300	207	VOE 14623248	911	1100	1039	VOE 14624786	371	400	421	VOE 14626676	897	200	847	VOE 14629649	975	770	1371

NUMERICAL INDEX
RÉPERTOIRE DE NUMÉROS
NUMMERNREGISTER

INDICE DE NÚMERO
NUMMERREGISTER

Catalogue id 20592 | Group 10
Issue 20023976-I | Page 878

Part No	Group	Sect	Page
VOE 14630505	837	310	703
VOE 14630761	372	300	455
VOE 14630762	372	300	455
VOE 14630764	372	100	449
VOE 14630764	372	100	449
VOE 14630764	372	150	451
VOE 14630801	387	150	471
VOE 14630818	371	400	423
VOE 14630939	916	1100	1215
VOE 14630984	821	7300	645
VOE 14631936	875	100	795
VOE 14631936	875	200	799
VOE 14631938	870	300	787
VOE 14632046	911	200	1003
VOE 14632240	398	150	485
VOE 14632240	398	170	489
VOE 14632240	398	400	495
VOE 14632240	398	500	497
VOE 14632240	398	800	503
VOE 14632240	398	900	505
VOE 14632543	974	200	1323
VOE 14632737	875	100	795
VOE 14632737	875	200	799
VOE 14632737	875	300	803
VOE 14632739	235	150	197
VOE 14632741	261	200	275
VOE 14632742	235	150	195
VOE 14633052	350	100	361
VOE 14633065	916	2100	1219
VOE 14633289	431	350	523
VOE 14633482	897	100	843
VOE 14633484	897	100	843
VOE 14633664	875	100	795
VOE 14633664	875	200	799
VOE 14633664	875	300	803
VOE 14633678	821	100	635
VOE 14633681	891	100	827
VOE 14633683	891	100	827
VOE 14633997	924	800	1279
VOE 14633998	924	800	1279
VOE 14634009	398	600	499
VOE 14634009	398	700	501
VOE 14634009	398	800	503
VOE 14634009	398	900	505
VOE 14634060	837	210	697
VOE 14634071	837	310	703
VOE 14634310	256	100	251
VOE 14634318	261	200	273
VOE 14634318	261	210	277
VOE 14634319	261	200	273
VOE 14634319	261	210	277
VOE 14634533	715	7500	569
VOE 14634545	398	150	485
VOE 14634545	398	170	489
VOE 14634545	398	170	489
VOE 14634545	398	400	495
VOE 14634545	398	500	497
VOE 14634545	398	800	503
VOE 14634545	398	900	505
VOE 14634673	363	100	383
VOE 14634765	841	170	711
VOE 14634765	841	180	713
VOE 14634766	841	170	711
VOE 14634766	841	190	715
VOE 14634865	975	910	1385
VOE 14634865	975	920	1387
VOE 14634865	975	930	1389
VOE 14635374	821	7300	645
VOE 14635377	821	7310	649
VOE 14635474	831	100	661
VOE 14635496	880	150	809
VOE 14635545	775	150	583
VOE 14635546	397	100	481
VOE 14635864	354	200	367
VOE 14636279	831	100	661
VOE 14636279	831	150	663
VOE 14636483	860	410	771
VOE 14636488	860	410	771
VOE 14637360	975	920	1387
VOE 14637410	775	200	585
VOE 14637658	841	160	709
VOE 14637658	841	210	719
VOE 14637816	880	150	809
VOE 14637827	880	150	809
VOE 14637914	875	300	805
VOE 14637915	875	300	803
VOE 14638178	398	100	483
VOE 14638178	398	150	485
VOE 14638178	398	160	487
VOE 14638178	398	170	489
VOE 14638178	398	200	491
VOE 14638178	398	300	493
VOE 14638178	398	400	495
VOE 14638178	398	500	497
VOE 14638178	398	600	499
VOE 14638178	398	700	501
VOE 14638178	398	800	503
VOE 14638178	398	900	505
VOE 14638181	398	100	483
VOE 14638181	398	150	485
VOE 14638181	398	160	487
VOE 14638181	398	170	489
VOE 14638181	398	200	491
VOE 14638181	398	300	493
VOE 14638181	398	400	495
VOE 14638181	398	500	497
VOE 14638181	398	600	499
VOE 14638181	398	700	501
VOE 14638181	398	800	503
VOE 14638181	398	900	505
VOE 14639038	235	160	199
VOE 14639039	235	160	199
VOE 14639120	841	180	713
VOE 14639121	841	160	709
VOE 14639154	371	1500	447
VOE 14639155	371	1500	447
VOE 14639156	371	1500	447
VOE 14639165	371	300	417
VOE 14639166	371	400	421
VOE 14639166	371	500	425
VOE 14639393	975	900	1381
VOE 14639393	975	910	1385
VOE 14639393	975	920	1387
VOE 14639393	975	930	1389
VOE 14639396	975	900	1381
VOE 14639396	975	910	1385
VOE 14639396	975	920	1387
VOE 14639396	975	930	1389
VOE 14639397	975	1200	1395
VOE 14639397	975	1300	1399
VOE 14639401	975	1400	1401
VOE 14639653	234	100	179
VOE 14639731	841	160	709
VOE 14639732	234	100	177
VOE 14639918	261	210	277
VOE 14639919	261	210	277
VOE 14640025	441	200	531
VOE 14640028	431	300	519
VOE 14640028	431	350	521
VOE 14640045	371	1500	447
VOE 14638181	398	800	503
VOE 14638181	398	900	505
VOE 14638307	913	100	1081
VOE 14638307	913	210	1089
VOE 14638897	371	700	429
VOE 14638994	235	300	207
VOE 14640051	310	100	349
VOE 14640101	387	150	471
VOE 14640102	387	150	471
VOE 14640195	860	360	765
VOE 14640195	860	410	771
VOE 14640196	860	360	765
VOE 14640196	860	410	771
VOE 14640368	911	650	1023
VOE 14640369	911	650	1023
VOE 14640432	975	910	1385
VOE 14640432	975	930	1389
VOE 14640433	975	1300	1399
VOE 14640434	975	1400	1401
VOE 14641026	234	350	187
VOE 14641028	234	300	185
VOE 14641090	831	275	673
VOE 14641090	831	280	677
VOE 14641387	831	250	667
VOE 14641387	831	280	675
VOE 14641388	831	250	667
VOE 14641479	234	100	179
VOE 14641503	393	100	475
VOE 14641505	393	300	479
VOE 14641654	235	160	199
VOE 14641930	371	700	433
VOE 14642004	974	200	1323
VOE 14642744	974	3000	1335
VOE 14642745	975	900	1381
VOE 14642746	975	1200	1395
VOE 14643287	431	300	519
VOE 14643287	441	500	535
VOE 14643302	261	125	269
VOE 14643303	261	125	269
VOE 14643517	371	1100	439
VOE 14643539	371	1100	439
VOE 14643813	843	200	725

Part No	Group	Sect	Page
VOE 14643813	843	250	729
VOE 14643857	916	420	1199
VOE 14643859	916	420	1199
VOE 14643874	916	420	1199
VOE 14643875	916	420	1199
VOE 14643916	363	300	387
VOE 14643925	360	100	371
VOE 14644496	914	400	1111
VOE 14644656	841	160	709
VOE 14644657	841	160	709
VOE 14644658	841	160	709
VOE 14644658	841	180	713
VOE 14644659	841	160	709
VOE 14644659	841	180	713
VOE 14644660	841	170	711
VOE 14644660	841	180	713
VOE 14644660	841	190	715
VOE 14644661	841	180	713
VOE 14644673	916	400	1191
VOE 14644673	916	410	1197
VOE 14644822	872	100	791
VOE 14644822	872	200	793
VOE 14644940	875	300	803
VOE 14645001	441	500	535
VOE 14645001	441	600	537
VOE 14645129	897	200	847
VOE 14645544	875	300	803
VOE 14645739	974	2100	1331
VOE 14645739	974	260	1327
VOE 14646038	234	360	189
VOE 14646604	974	260	1327
VOE 14646605	974	260	1327
VOE 14646851	831	275	671
VOE 14646851	831	280	675
VOE 14646853	860	250	759
VOE 14647155	860	360	765
VOE 14647167	975	1200	1397
VOE 14647169	975	1200	1397
VOE 14647527	492	100	551
VOE 14647527	492	110	555
VOE 14648459	974	2100	1331
VOE 14648460	775	110	581
VOE 14648461	775	110	581
VOE 14648462	775	110	581
VOE 14648463	775	110	581
VOE 14648464	775	110	581
VOE 14648465	775	110	581
VOE 14648466	775	110	581
VOE 14648467	775	110	581
VOE 14648468	775	110	581
VOE 14648810	386	200	467
VOE 14649155	371	800	435
VOE 14649159	371	400	421
VOE 14649159	371	500	425
VOE 14649160	371	400	421
VOE 14649160	371	500	425
VOE 14649168	234	360	189
VOE 14649170	234	360	189
VOE 14649171	234	360	189
VOE 14649173	234	360	189
VOE 14649288	860	360	765
VOE 14650266	916	500	1205
VOE 14650640	234	100	177
VOE 14650657	441	600	537
VOE 14650657	441	600	537
VOE 14650712	870	100	781
VOE 14651236	360	100	371
VOE 14651245	831	250	667
VOE 14652324	818	100	617
VOE 14652324	818	200	619
VOE 14652324	818	300	621
VOE 14652324	818	400	623
VOE 14652324	818	600	625
VOE 14652324	818	700	627
VOE 14652324	818	800	629
VOE 14652324	818	900	631
VOE 14652324	831	100	661
VOE 14652324	831	150	663
VOE 14653149	441	500	535
VOE 14653149	441	610	543
VOE 14653529	916	500	1205
VOE 14653920	398	100	483
VOE 14653920	398	150	485
VOE 14653920	398	160	487
VOE 14653920	398	170	489
VOE 14653920	398	200	491
VOE 14653920	398	300	493
VOE 14653920	398	400	495
VOE 14653920	398	500	497
VOE 14653920	398	600	499
VOE 14653920	398	700	501
VOE 14653920	398	800	503
VOE 14653920	398	900	505
VOE 14654752	362	100	375
VOE 14654753	362	100	375
VOE 14657270	356	100	369
VOE 14657676	363	300	387
VOE 14658894	398	200	491
VOE 14659238	870	100	781
VOE 14659743	852	400	749
VOE 14659775	367	100	401
VOE 14659775	367	100	401
VOE 14659778	367	100	401
VOE 14660581	975	910	1385
VOE 14660581	975	920	1387
VOE 14660581	975	930	1389
VOE 14660989	975	1300	1399
VOE 14661022	364	100	391
VOE 14661022	364	150	395
VOE 14661027	310	100	349
VOE 14661146	371	300	417
VOE 14661961	827	200	655
VOE 14662510	364	100	391
VOE 14663064	897	100	843
VOE 14663358	387	350	473
VOE 14663703	775	150	583
VOE 14664279	492	200	557
VOE 14664496	441	500	535
VOE 14664496	441	600	537
VOE 14665025	875	200	801
VOE 14665274	716	100	577
VOE 14665276	716	100	577
VOE 14665277	716	100	577
VOE 14665323	364	200	399
VOE 14665431	371	300	417
VOE 14665637	975	1400	1401
VOE 14665638	975	1200	1397
VOE 14666040	775	400	589
VOE 14666041	775	400	589
VOE 14666977	827	200	655
VOE 14666979	827	200	655
VOE 14666999	897	100	843
VOE 14667679	431	100	517
VOE 14667834	398	100	483
VOE 14667834	398	150	485
VOE 14667834	398	160	487
VOE 14667834	398	200	491
VOE 14667834	398	400	495
VOE 14667834	398	600	499
VOE 14667834	398	700	501
VOE 14667834	398	800	503
VOE 14667834	398	900	505
VOE 14667843	912	100	1043
VOE 14667843	912	150	1045
VOE 14668073	234	360	189
VOE 14668074	234	360	189
VOE 14668074	234	360	189
VOE 14669589	775	300	587
VOE 14669735	870	300	789
VOE 14670038	912	100	1043
VOE 14670038	912	200	1049
VOE 14670038	912	300	1053
VOE 14670038	912	400	1057
VOE 14670038	912	500	1061
VOE 14670630	870	300	787
VOE 14671090	234	100	177
VOE 14671094	234	100	177
VOE 14671313	364	100	391
VOE 14671836	371	400	421
VOE 14671836	371	400	421
VOE 14671836	371	400	421
VOE 14671836	371	400	421
VOE 14672142	911	100	1001
VOE 14673242	916	400	1191
VOE 14673242	916	410	1195
VOE 14673248	916	400	1191
VOE 14673248	916	410	1195
VOE 14674053	911	350	1009
VOE 14674054	911	350	1009
VOE 14674180	924	150	1251
VOE 14674385	916	400	1193
VOE 14674385	916	410	1195
VOE 14674385	916	420	1199
VOE 14674397	911	350	1009
VOE 14674397	911	350	1009
VOE 14674398	911	350	1009
VOE 14674460	234	100	177
VOE 14675411	916	400	1189
VOE 14675411	916	420	1199
VOE 14675412	916	400	1189

NUMERICAL INDEX
RÉPERTOIRE DE NUMÉROS
NUMMERNREGISTER

INDICE DE NÚMERO
NUMMERREGISTER

NUMERICAL INDEX
RÉPERTOIRE DE NUMÉROS
NUMMERNREGISTER

INDICE DE NÚMERO
NUMMERREGISTER

Catalogue id 20592 | Group 10
Issue 20023976-I | Page 880

Part No	Group	Sect	Page
VOE 14675412	916	420	1199
VOE 14675466	916	200	1185
VOE 14675472	916	200	1185
VOE 14675523	492	110	555
VOE 14675697	350	100	361
VOE 14676438	924	810	1281
VOE 14676439	924	810	1281
VOE 14676954	911	500	1017
VOE 14676970	916	200	1185
VOE 14676971	916	2000	1217
VOE 14676972	916	2000	1217
VOE 14676973	916	2000	1217
VOE 14677168	916	700	1213
VOE 14677223	916	400	1189
VOE 14677223	916	420	1199
VOE 14677224	916	400	1189
VOE 14677224	916	420	1199
VOE 14677225	916	400	1189
VOE 14677225	916	420	1199
VOE 14677227	916	400	1189
VOE 14677227	916	420	1199
VOE 14677228	916	2000	1217
VOE 14677229	916	2000	1217
VOE 14677230	916	300	1187
VOE 14677230	916	700	1213
VOE 14677232	916	400	1191
VOE 14677232	916	410	1197
VOE 14677232	916	420	1201
VOE 14677233	916	200	1185
VOE 14677234	916	2100	1219
VOE 14677237	924	1600	1303
VOE 14677239	916	200	1185
VOE 14677240	916	200	1185
VOE 14677400	916	400	1189
VOE 14677534	911	200	1003
VOE 14677535	911	200	1003
VOE 14677538	911	300	1007
VOE 14677539	911	300	1007
VOE 14677659	924	700	1273
VOE 14677659	924	750	1277
VOE 14677663	924	700	1273
VOE 14677663	924	750	1277
VOE 14677696	924	1600	1303
VOE 14677697	924	1600	1303
VOE 14677698	924	1600	1303
VOE 14677699	924	1600	1303
VOE 14677711	914	600	1131
VOE 14677896	916	2200	1223
VOE 14677896	916	2260	1231
VOE 14677998	916	1100	1215
VOE 14678006	916	1100	1215
VOE 14678240	916	500	1203
VOE 14678250	916	400	1191
VOE 14678250	916	410	1197
VOE 14678873	911	350	1009
VOE 14678917	911	350	1009
VOE 14679028	924	160	1253
VOE 14679029	924	160	1253
VOE 14679274	371	400	421
VOE 14679301	371	400	421
VOE 14679307	372	310	457
VOE 14679667	362	300	379
VOE 14679979	860	360	765
VOE 14680062	431	350	521
VOE 14680614	371	300	417
VOE 14680615	371	300	417
VOE 14681311	387	350	473
VOE 14682201	875	200	801
VOE 14682362	860	360	765
VOE 14682368	860	360	765
VOE 14682412	371	300	417
VOE 14683130	372	150	451
VOE 14683131	372	150	451
VOE 14683132	372	100	449
VOE 14683132	372	150	451
VOE 14683160	896	100	835
VOE 14683161	896	100	835
VOE 14683165	896	100	835
VOE 14683174	372	100	449
VOE 14683175	372	100	449
VOE 14683175	372	150	451
VOE 14683225	371	300	417
VOE 14683240	372	150	451
VOE 14684116	441	610	543
VOE 14684117	441	610	543
VOE 14684118	441	610	543
VOE 14684119	441	610	543
VOE 14684120	441	610	543
VOE 14684121	441	610	543
VOE 14684122	441	610	543
VOE 14684123	441	610	543
VOE 14684124	441	610	543
VOE 14684125	441	610	543
VOE 14684126	441	610	543
VOE 14684127	441	610	543
VOE 14684237	775	300	587
VOE 14684301	852	200	739
VOE 14685140	362	500	381
VOE 14685759	362	500	381
VOE 14686011	254	200	221
VOE 14686054	870	200	785
VOE 14686135	371	700	429
VOE 14686231	818	100	617
VOE 14686232	818	300	621
VOE 14686281	818	400	623
VOE 14686307	872	100	791
VOE 14686307	872	200	793
VOE 14686312	872	100	791
VOE 14686312	872	200	793
VOE 14686498	362	500	381
VOE 14687020	975	740	1363
VOE 14687020	975	750	1367
VOE 14687021	975	740	1363
VOE 14687021	975	750	1367
VOE 14687022	975	700	1347
VOE 14687022	975	720	1355
VOE 14687022	975	730	1359
VOE 14687022	975	800	1373
VOE 14687023	975	700	1347
VOE 14687023	975	720	1355
VOE 14687023	975	730	1359
VOE 14687023	975	800	1373
VOE 14687252	924	180	1255
VOE 14687257	924	180	1255
VOE 14687260	924	180	1255
VOE 14687267	924	180	1255
VOE 14687270	924	180	1255
VOE 14687276	924	180	1255
VOE 14687281	924	180	1255
VOE 14687290	924	180	1255
VOE 14687292	924	180	1255
VOE 14687299	924	180	1255
VOE 14687307	924	180	1255
VOE 14687776	362	500	381
VOE 14687859	821	100	633
VOE 14687922	256	100	251
VOE 14688017	818	100	617
VOE 14688018	818	200	619
VOE 14688024	818	300	621
VOE 14688025	818	400	623
VOE 14688072	256	100	251
VOE 14688096	821	100	633
VOE 14688702	818	700	627
VOE 14688706	818	900	631
VOE 14688749	975	710	1351
VOE 14688749	975	810	1377
VOE 14688757	975	710	1351
VOE 14688757	975	810	1377
VOE 14688862	914	600	1129
VOE 14689663	775	700	595
VOE 14689735	870	300	789
VOE 14689855	924	180	1255
VOE 14689861	924	180	1255
VOE 14690479	775	100	579
VOE 14690480	775	110	581
VOE 14690483	261	125	269
VOE 14690487	261	125	269
VOE 14690576	875	200	801
VOE 14690576	875	300	803
VOE 14690577	875	200	801
VOE 14690577	875	300	805
VOE 14690665	870	100	781
VOE 14690665	870	300	789
VOE 14690665	875	300	805
VOE 14691034	371	700	429
VOE 14691705	924	1075	1299
VOE 14692341	913	200	1085
VOE 14692341	913	210	1091
VOE 14693120	775	500	591
VOE 14693326	881	100	821
VOE 14693351	371	700	429
VOE 14693374	371	400	421
VOE 14695220	775	400	589
VOE 14695221	775	400	589
VOE 14695506	371	700	429
VOE 14696076	371	300	417
VOE 14696356	818	600	625
VOE 14696508	860	360	765
VOE 14696509	860	360	765
VOE 14696704	716	100	577

Part No	Group	Sect	Page	Part No	Group	Sect	Page	Part No	Group	Sect	Page	Part No	Group	Sect	Page	Part No	Group	Sect	Page
VOE 14696740	881	100	821	VOE 14703778	860	560	779	VOE 14718058	831	100	661	VOE 14880492	914	400	1109	VOE 14880674	975	770	1369
VOE 14697032	837	310	701	VOE 14705352	837	310	701	VOE 14718058	831	280	675	VOE 14880497	914	600	1127	VOE 14880677	974	200	1323
VOE 14697034	837	310	701	VOE 14705578	821	100	633	VOE 14718062	831	100	661	VOE 14880498	914	400	1107	VOE 14880677	974	250	1325
VOE 14697038	837	310	703	VOE 14705579	821	100	633	VOE 14718062	831	275	671	VOE 14880505	821	7300	645	VOE 14880677	974	260	1327
VOE 14697090	837	210	697	VOE 14705585	821	100	633	VOE 14880006	441	200	529	VOE 14880505	821	7300	645	VOE 14880680	975	700	1345
VOE 14697091	837	210	697	VOE 14705586	821	100	633	VOE 14880068	914	2500	1165	VOE 14880509	924	1600	1303	VOE 14880680	975	710	1349
VOE 14697092	837	210	697	VOE 14707167	261	125	271	VOE 14880068	914	2700	1175	VOE 14880555	913	200	1083	VOE 14880680	975	720	1353
VOE 14697094	837	210	697	VOE 14707167	261	125	271	VOE 14880068	914	2850	1179	VOE 14880555	913	210	1089	VOE 14880680	975	730	1357
VOE 14697096	837	310	701	VOE 14707924	897	100	841	VOE 14880068	914	400	1111	VOE 14880556	912	200	1051	VOE 14880680	975	740	1361
VOE 14697098	837	310	701	VOE 14708419	367	100	401	VOE 14880068	914	450	1117	VOE 14880595	235	100	191	VOE 14880680	975	750	1365
VOE 14697837	975	500	1343	VOE 14708672	852	350	745	VOE 14880068	914	460	1119	VOE 14880595	235	150	195	VOE 14880680	975	770	1369
VOE 14697837	975	770	1369	VOE 14708672	852	400	749	VOE 14880068	916	3000	1245	VOE 14880600	992	100	1405	VOE 14880680	975	800	1373
VOE 14697840	975	700	1345	VOE 14708674	852	100	733	VOE 14880068	924	1000	1291	VOE 14880627	870	100	781	VOE 14880680	975	810	1377
VOE 14697843	975	720	1353	VOE 14708674	852	150	735	VOE 14880068	924	1075	1299	VOE 14880633	916	500	1205	VOE 14880693	924	350	1269
VOE 14697844	975	500	1343	VOE 14708674	852	300	741	VOE 14880068	924	200	1259	VOE 14880651	975	710	1349	VOE 14880694	924	160	1253
VOE 14697845	975	500	1343	VOE 14708935	841	210	719	VOE 14880069	913	200	1083	VOE 14880651	975	810	1377	VOE 14880694	924	300	1263
VOE 14697845	975	730	1357	VOE 14708958	975	800	1373	VOE 14880069	913	210	1089	VOE 14880652	974	200	1323	VOE 14880694	924	310	1265
VOE 14697848	975	710	1349	VOE 14709559	975	800	1373	VOE 14880086	914	450	1117	VOE 14880652	974	2100	1331	VOE 14880694	924	320	1267
VOE 14697851	975	500	1343	VOE 14709560	975	800	1373	VOE 14880086	914	460	1119	VOE 14880652	974	2100	1331	VOE 14880694	925	2000	1315
VOE 14697851	975	500	1343	VOE 14709561	975	800	1373	VOE 14880145	924	800	1279	VOE 14880652	974	250	1325	VOE 14880741	916	100	1183
VOE 14697852	975	740	1361	VOE 14709562	975	810	1377	VOE 14880146	924	800	1279	VOE 14880652	974	260	1327	VOE 14880748	916	400	1191
VOE 14697855	975	750	1365	VOE 14709563	975	810	1377	VOE 14880147	924	1600	1303	VOE 14880657	975	700	1345	VOE 14880748	916	410	1195
VOE 14698838	831	200	665	VOE 14711157	924	180	1255	VOE 14880148	924	1600	1303	VOE 14880657	975	720	1353	VOE 14880750	916	400	1191
VOE 14698838	831	250	667	VOE 14711158	924	180	1255	VOE 14880426	269	150	305	VOE 14880657	975	730	1357	VOE 14880750	916	410	1195
VOE 14698838	831	275	671	VOE 14711159	924	180	1255	VOE 14880426	362	300	379	VOE 14880657	975	800	1373	VOE 14880751	916	400	1191
VOE 14698838	831	280	675	VOE 14711979	914	600	1133	VOE 14880445	911	500	1017	VOE 14880660	975	740	1361	VOE 14880751	916	410	1195
VOE 14700549	897	200	847	VOE 14711980	914	600	1133	VOE 14880446	831	150	663	VOE 14880660	975	750	1365	VOE 14880752	916	400	1191
VOE 14701419	367	100	401	VOE 14711981	914	600	1129	VOE 14880449	831	150	663	VOE 14880666	974	2100	1331	VOE 14880752	916	410	1195
VOE 14701435	371	700	429	VOE 14711981	914	600	1129	VOE 14880450	821	150	637	VOE 14880666	974	250	1325	VOE 14880775	916	2260	1231
VOE 14702367	371	700	431	VOE 14712461	371	700	429	VOE 14880450	860	200	757	VOE 14880667	974	2100	1331	VOE 14880783	916	2250	1227
VOE 14702907	924	210	1261	VOE 14712696	431	350	521	VOE 14880450	860	200	757	VOE 14880667	974	250	1325	VOE 14880784	916	100	1183
VOE 14702907	924	3150	1309	VOE 14712696	441	500	535	VOE 14880450	860	350	763	VOE 14880672	974	200	1323	VOE 14880785	916	100	1183
VOE 14703230	974	100	1317	VOE 14713000	360	100	371	VOE 14880450	881	100	821	VOE 14880672	974	250	1325	VOE 14880786	911	200	1003
VOE 14703230	974	150	1319	VOE 14713002	852	300	743	VOE 14880450	891	300	833	VOE 14880672	974	260	1327	VOE 14880794	924	700	1275
VOE 14703230	974	160	1321	VOE 14713197	860	360	765	VOE 14880450	896	100	835	VOE 14880674	974	200	1323	VOE 14880794	924	750	1277
VOE 14703406	371	400	421	VOE 14717620	924	100	1249	VOE 14880450	992	100	1407	VOE 14880674	974	250	1325	VOE 14880795	924	700	1275

NUMERICAL INDEX
RÉPERTOIRE DE NUMÉROS
NUMMERNREGISTER

INDICE DE NÚMERO
NUMMERREGISTER

Catalogue id 20592 | Group 10
Issue 20023976-I | Page 882

Part No	Group	Sect	Page
VOE 14880795	924	750	1277
VOE 14880796	924	1600	1303
VOE 14880816	912	2000	1065
VOE 14880816	912	2100	1071
VOE 14880818	912	150	1045
VOE 14880818	912	200	1051
VOE 14880818	912	500	1061
VOE 14880818	912	500	1063
VOE 14880821	441	600	539
VOE 14880837	912	2000	1065
VOE 14880837	912	2100	1069
VOE 14880837	912	2500	1073
VOE 14880837	912	2510	1075
VOE 14880846	974	3000	1335
VOE 14880846	975	1200	1397
VOE 14880846	975	1300	1399
VOE 14880846	975	1400	1401
VOE 14880919	821	100	633
VOE 14880920	821	150	639
VOE 14880923	821	7300	645
VOE 14880924	261	100	265
VOE 14880924	261	100	265
VOE 14880936	371	400	423
VOE 14880937	821	100	633
VOE 14880937	821	150	639
VOE 14880937	860	150	755
VOE 14880984	975	1000	1391
VOE 14880985	975	1000	1391
VOE 14880985	975	1010	1393
VOE 14880987	975	500	1343
VOE 14880987	975	700	1345
VOE 14880987	975	710	1349
VOE 14880987	975	720	1353
VOE 14880987	975	730	1357
VOE 14880987	975	740	1361
VOE 14880987	975	750	1365
VOE 14880987	975	800	1373
VOE 14880987	975	810	1377
VOE 14880996	441	200	533
VOE 14880997	912	200	1049
VOE 14880998	441	200	529
VOE 14880998	913	200	1085
VOE 14880998	913	200	1085
VOE 14880998	913	210	1091
VOE 14880998	913	210	1091
VOE 14881061	896	100	835
VOE 14881064	821	300	641
VOE 14881064	821	7300	645
VOE 14881064	881	100	821
VOE 14881064	896	100	837
VOE 14881065	234	100	177
VOE 14881065	911	500	1017
VOE 14881066	821	100	635
VOE 14881066	891	100	827
VOE 14881067	360	100	371
VOE 14881067	914	1500	1151
VOE 14881114	492	100	553
VOE 14881114	492	110	555
VOE 14881123	235	150	195
VOE 14881138	870	100	781
VOE 14881141	870	100	781
VOE 14881147	363	200	385
VOE 14881155	261	100	265
VOE 14881174	261	100	265
VOE 14881174	261	125	269
VOE 14881202	916	2150	1221
VOE 14881226	916	1100	1215
VOE 14881231	492	100	551
VOE 14881231	492	110	555
VOE 14881231	924	1600	1303
VOE 14881236	916	1100	1215
VOE 14881236	916	200	1185
VOE 14881236	916	2000	1217
VOE 14881236	916	2100	1219
VOE 14881236	916	400	1189
VOE 14881236	916	410	1195
VOE 14881236	916	420	1199
VOE 14881245	916	2000	1217
VOE 14881245	916	300	1187
VOE 14881245	916	400	1189
VOE 14881245	916	410	1195
VOE 14881245	916	420	1199
VOE 14881245	916	700	1213
VOE 14881360	916	200	1185
VOE 14881362	916	300	1187
VOE 14881363	916	420	1199
VOE 14881383	911	900	1033
VOE 14881385	911	900	1031
VOE 14881447	261	100	265
VOE 14881447	261	100	265
VOE 14881488	821	7300	645
VOE 14881507	261	100	265
VOE 14881507	261	125	269
VOE 14881507	911	900	1031
VOE 14881551	363	350	389
VOE 14881552	914	400	1109
VOE 14881553	914	2500	1165
VOE 14881553	914	2550	1169
VOE 14881553	914	2700	1175
VOE 14881553	914	400	1109
VOE 14881553	914	400	1109
VOE 14881553	914	450	1113
VOE 14881553	914	460	1119
VOE 14881553	914	600	1127
VOE 14881555	914	400	1111
VOE 14881555	914	450	1113
VOE 14881555	914	450	1113
VOE 14881555	914	460	1119
VOE 14881557	914	2600	1173
VOE 14881557	914	450	1113
VOE 14881558	911	300	1007
VOE 14881558	914	100	1097
VOE 14881558	914	2400	1161
VOE 14881558	914	250	1101
VOE 14881558	914	300	1103
VOE 14881558	914	400	1107
VOE 14881558	914	450	1113
VOE 14881558	914	460	1119
VOE 14881558	914	500	1123
VOE 14881563	914	450	1117
VOE 14881563	914	460	1119
VOE 14881563	924	200	1257
VOE 14881586	924	700	1275
VOE 14881586	924	750	1277
VOE 14881587	924	700	1275
VOE 14881587	924	750	1277
VOE 14881955	911	400	1013
VOE 14881956	911	400	1013
VOE 14881956	916	400	1191
VOE 14881956	916	410	1195
VOE 14881957	911	400	1013
VOE 14881962	212	300	95
VOE 14881980	235	160	201
VOE 14882041	914	600	1127
VOE 14882295	916	2200	1223
VOE 14882295	916	2270	1233
VOE 14882295	916	2280	1237
VOE 14882326	911	350	1009
VOE 14882378	261	125	269
VOE 14882438	261	100	265
VOE 14882439	235	100	191
VOE 14882439	235	160	199
VOE 14882488	821	7300	645
VOE 14882488	821	7300	645
VOE 14882488	914	500	1123
VOE 14882497	261	100	265
VOE 14882524	235	160	199
VOE 14882542	261	125	269
VOE 14882546	261	125	269
VOE 14882621	254	420	237
VOE 14882646	212	350	99
VOE 14882679	310	100	349
VOE 14882681	310	100	349
VOE 14882685	911	100	999
VOE 14882685	911	200	1003
VOE 14882685	911	350	1009
VOE 14882685	911	600	1021
VOE 14882685	911	650	1023
VOE 14882685	911	750	1027
VOE 14882685	912	2000	1067
VOE 14882685	916	1100	1215
VOE 14882685	916	600	1211
VOE 14882685	924	1000	1293
VOE 14882685	924	1050	1295
VOE 14882689	911	100	999
VOE 14882689	911	200	1003
VOE 14882689	911	350	1009
VOE 14882689	911	400	1013
VOE 14882689	911	600	1021
VOE 14882689	911	650	1023
VOE 14882689	912	2000	1067
VOE 14882689	914	650	1135
VOE 14882689	916	100	1183
VOE 14882689	916	1100	1215
VOE 14882689	916	200	1185
VOE 14882689	916	2000	1217
VOE 14882689	916	2100	1219
VOE 14882689	916	2200	1223
VOE 14882689	916	2250	1227
VOE 14882689	916	2260	1231

Part No	Group	Sect	Page
VOE 14882689	916	2270	1233
VOE 14882689	916	2280	1237
VOE 14882689	916	2300	1241
VOE 14882689	916	2300	1241
VOE 14882689	916	300	1187
VOE 14882689	916	400	1191
VOE 14882689	916	400	1189
VOE 14882689	916	410	1197
VOE 14882689	916	420	1199
VOE 14882689	916	500	1203
VOE 14882689	916	700	1213
VOE 14882689	974	2500	1333
VOE 14882691	261	125	269
VOE 14882721	235	160	201
VOE 14882730	235	160	199
VOE 14883651	875	200	801
VOE 14883651	875	300	805
VOE 14883672	870	100	781
VOE 14884662	256	200	253
VOE 15000497	910	100	963
VOE 15000799	911	700	1025
VOE 15001626	911	700	1025
VOE 15001629	914	2200	1155
VOE 15001629	914	250	1101
VOE 15001629	914	300	1103
VOE 15002612	911	700	1025
VOE 15002617	911	700	1025
VOE 15003162	910	100	957
VOE 15004855	216	300	131
VOE 15005677	924	1000	1291
VOE 15006972	843	250	729
VOE 15007014	363	100	383
VOE 15007310	843	200	725
VOE 15007310	843	250	729
VOE 15007966	843	200	725
VOE 15007966	843	250	729
VOE 15008433	914	200	1099
VOE 15008606	836	125	683
VOE 15008606	836	150	687
VOE 15008696	843	200	725
VOE 15008696	843	250	729
VOE 15009280	872	100	791
VOE 15009280	872	200	793
VOE 15009433	872	100	791
VOE 15009433	872	200	793
VOE 15010008	843	200	725
VOE 15010008	843	250	729
VOE 15012065	914	100	1097
VOE 15012065	914	250	1101
VOE 15012754	810	150	613
VOE 15013243	910	100	957
VOE 15013286	910	200	977
VOE 15014967	860	400	769
VOE 15014967	860	410	771
VOE 15017900	831	200	665
VOE 15017900	831	250	667
VOE 15017900	831	275	671
VOE 15017900	831	280	675
VOE 15018560	843	100	721
VOE 15018560	843	150	723
VOE 15018560	843	200	725
VOE 15018560	843	250	729
VOE 15018744	910	100	957
VOE 15018776	910	100	957
VOE 15019610	910	100	957
VOE 15019714	860	400	769
VOE 15019714	860	410	771
VOE 15019989	860	450	773
VOE 15020859	924	1000	1291
VOE 15021187	924	1000	1291
VOE 15021454	364	200	399
VOE 15021591	354	100	365
VOE 15023541	380	100	459
VOE 15023541	380	100	459
VOE 15023607	380	100	459
VOE 15024299	992	100	1407
VOE 15024614	254	410	235
VOE 15026279	992	150	1409
VOE 15026279	992	150	1409
VOE 15026279	992	150	1409
VOE 15026279	992	150	1409
VOE 15026279	992	150	1409
VOE 15026279	992	150	1409
VOE 15027819	831	200	665
VOE 15027819	831	250	667
VOE 15029004	910	100	961
VOE 15029090	860	500	775
VOE 15029548	910	300	981
VOE 15030670	810	125	611
VOE 15031712	910	100	963
VOE 15032706	221	100	147
VOE 15032706	221	110	149
VOE 15032763	221	400	157
VOE 15033024	860	350	763
VOE 15034002	235	200	203
VOE 15034440	910	100	957
VOE 15035689	914	2400	1161
VOE 15036390	911	700	1025
VOE 15036497	843	200	727
VOE 15037134	872	100	791
VOE 15038201	836	100	681
VOE 15038201	836	125	685
VOE 15038201	836	175	691
VOE 15040956	836	125	683
VOE 15040956	836	150	687
VOE 15041005	836	125	683
VOE 15041005	836	150	687
VOE 15042389	924	1000	1291
VOE 15042389	924	1050	1295
VOE 15042408	914	200	1099
VOE 15042855	836	125	683
VOE 15042855	836	150	687
VOE 15042858	836	100	681
VOE 15042863	836	100	681
VOE 15044300	836	125	683
VOE 15044300	836	150	687
VOE 15045675	831	200	665
VOE 15045675	831	250	667
VOE 15045675	831	275	671
VOE 15045675	831	280	675
VOE 15045742	831	200	665
VOE 15045742	831	250	667
VOE 15045742	831	275	671
VOE 15045742	831	280	675
VOE 15047704	880	100	807
VOE 15048474	910	100	957
VOE 15048549	880	100	807
VOE 15049434	210	100	67
VOE 15049434	210	200	69
VOE 15049434	211	125	75
VOE 15049434	211	225	81
VOE 15049434	211	235	85
VOE 15049434	212	100	89
VOE 15049434	212	225	93
VOE 15049434	212	325	97
VOE 15049434	213	125	103
VOE 15049434	214	125	111
VOE 15049434	214	200	117
VOE 15049434	215	100	119
VOE 15049434	215	200	121
VOE 15049434	216	100	123
VOE 15049434	216	225	129
VOE 15049434	216	300	131
VOE 15049434	217	100	133
VOE 15049434	217	200	141
VOE 15049434	218	200	145
VOE 15049434	221	110	149
VOE 15049434	221	120	151
VOE 15049434	221	200	153
VOE 15049434	221	500	159
VOE 15049434	222	100	161
VOE 15049434	222	200	165
VOE 15049434	222	310	169
VOE 15049434	223	100	173
VOE 15049434	233	100	175
VOE 15049434	235	200	203
VOE 15049434	237	200	213
VOE 15049434	251	125	217
VOE 15049434	255	200	245
VOE 15049434	255	400	249
VOE 15049434	258	125	259
VOE 15049434	262	125	283
VOE 15049434	262	200	287
VOE 15049434	263	100	293
VOE 15049434	263	200	295
VOE 15049434	263	300	297
VOE 15049434	284	100	307
VOE 15049434	286	125	315
VOE 15049434	286	200	319
VOE 15049434	321	200	353
VOE 15049434	331	100	357
VOE 15049434	333	100	359
VOE 15049434	482	100	547
VOE 15049434	482	200	549
VOE 15049435	210	100	67
VOE 15049435	210	200	69
VOE 15049435	211	125	75
VOE 15049435	211	225	81
VOE 15049435	211	235	85
VOE 15049435	212	100	89

NUMERICAL INDEX
RÉPERTOIRE DE NUMÉROS
NUMMERNREGISTER

INDICE DE NÚMERO
NUMMERREGISTER

NUMERICAL INDEX
RÉPERTOIRE DE NUMÉROS
NUMMERNREGISTER

INDICE DE NÚMERO
NUMMERREGISTER

Catalogue id 20592 | Group 10
Issue 20023976-I | Page 884

Part No	Group	Sect	Page
VOE 15049435	212	225	93
VOE 15049435	212	325	97
VOE 15049435	213	125	103
VOE 15049435	214	125	111
VOE 15049435	214	200	117
VOE 15049435	215	100	119
VOE 15049435	215	200	121
VOE 15049435	216	100	123
VOE 15049435	216	225	129
VOE 15049435	216	300	131
VOE 15049435	217	100	133
VOE 15049435	217	200	141
VOE 15049435	218	200	145
VOE 15049435	221	110	149
VOE 15049435	221	120	151
VOE 15049435	221	200	153
VOE 15049435	221	500	159
VOE 15049435	222	100	161
VOE 15049435	222	200	165
VOE 15049435	222	310	169
VOE 15049435	223	100	173
VOE 15049435	233	100	175
VOE 15049435	235	200	203
VOE 15049435	237	200	213
VOE 15049435	251	125	217
VOE 15049435	255	200	245
VOE 15049435	255	400	249
VOE 15049435	258	125	259
VOE 15049435	262	125	283
VOE 15049435	262	200	287
VOE 15049435	263	100	293
VOE 15049435	263	200	295
VOE 15049435	263	300	297
VOE 15049435	284	100	307
VOE 15049435	286	125	315
VOE 15049435	286	200	319
VOE 15049435	321	200	353
VOE 15049435	331	100	357
VOE 15049435	333	100	359
VOE 15049435	482	100	547
VOE 15049435	482	200	549
VOE 15049436	210	100	67
VOE 15049436	210	200	69
VOE 15049436	211	100	73
VOE 15049436	211	200	77
VOE 15049436	212	100	89
VOE 15049436	212	200	91
VOE 15049436	212	300	95
VOE 15049436	213	100	101
VOE 15049436	214	100	105
VOE 15049436	214	200	117
VOE 15049436	215	100	119
VOE 15049436	215	200	121
VOE 15049436	216	100	123
VOE 15049436	216	200	127
VOE 15049436	216	300	131
VOE 15049436	217	100	133
VOE 15049436	217	200	141
VOE 15049436	218	200	145
VOE 15049436	221	100	147
VOE 15049436	221	200	153
VOE 15049436	221	300	155
VOE 15049436	221	400	157
VOE 15049436	221	500	159
VOE 15049436	222	100	161
VOE 15049436	222	200	165
VOE 15049436	222	300	167
VOE 15049436	223	100	173
VOE 15049436	233	100	175
VOE 15049436	235	200	203
VOE 15049436	237	100	211
VOE 15049436	251	100	215
VOE 15049436	254	250	225
VOE 15049436	254	350	229
VOE 15049436	254	440	241
VOE 15049436	255	100	243
VOE 15049436	255	300	247
VOE 15049436	258	100	257
VOE 15049436	262	100	279
VOE 15049436	262	200	287
VOE 15049436	262	400	289
VOE 15049436	262	500	291
VOE 15049436	263	100	293
VOE 15049436	263	200	295
VOE 15049436	263	300	297
VOE 15049436	284	100	307
VOE 15049436	286	100	309
VOE 15049436	286	200	319
VOE 15049436	293	100	329
VOE 15049436	293	200	331
VOE 15049436	293	300	333
VOE 15049436	293	400	335
VOE 15049436	331	100	357
VOE 15049436	333	100	359
VOE 15049436	482	100	547
VOE 15049436	482	200	549
VOE 15050575	255	100	243
VOE 15052786	872	100	791
VOE 15052786	872	200	793
VOE 15055584	911	700	1025
VOE 15056768	910	100	959
VOE 15062271	992	100	1407
VOE 15063026	263	200	295
VOE 15063110	880	400	819
VOE 15068517	910	300	985
VOE 15070313	836	125	683
VOE 15070313	836	150	687
VOE 15070876	482	200	549
VOE 15071142	992	100	1405
VOE 15072567	992	100	1407
VOE 15072582	992	100	1407
VOE 15075486	360	100	371
VOE 15080985	254	200	221
VOE 15081084	258	100	257
VOE 15081392	254	200	221
VOE 15082048	258	100	257
VOE 15082048	258	200	261
VOE 15082576	910	100	959
VOE 15083190	263	300	297
VOE 15084121	860	550	777
VOE 15084739	262	100	279
VOE 15084739	262	125	283
VOE 15085780	262	400	289
VOE 15086010	914	400	1109
VOE 15087092	992	100	1407
VOE 15088790	254	350	231
VOE 15088792	254	350	231
VOE 15091087	992	100	1405
VOE 15091245	836	125	683
VOE 15091245	836	150	687
VOE 15092789	916	600	1209
VOE 15094158	221	300	155
VOE 15099916	916	600	1211
VOE 15100945	364	200	399
VOE 15103798	255	400	249
VOE 15105873	880	100	807
VOE 15105873	880	150	809
VOE 15105937	880	100	807
VOE 15105937	880	150	809
VOE 15106066	880	400	819
VOE 15106212	836	100	681
VOE 15106214	836	100	681
VOE 15106417	880	100	807
VOE 15106717	843	200	725
VOE 15106768	880	200	811
VOE 15106768	880	250	813
VOE 15106914	910	300	985
VOE 15106970	216	300	131
VOE 15108329	255	400	249
VOE 15108848	843	250	729
VOE 15109059	262	400	289
VOE 15113226	254	200	221
VOE 15114764	897	100	841
VOE 15115253	916	2200	1223
VOE 15115253	916	2270	1233
VOE 15115253	916	2280	1237
VOE 15115304	911	200	1003
VOE 15116333	380	100	459
VOE 15116581	831	300	679
VOE 15116615	831	300	679
VOE 15116623	831	300	679
VOE 15116641	831	300	679
VOE 15117810	924	1050	1295
VOE 15117871	210	100	67
VOE 15117871	210	200	69
VOE 15117871	211	100	73
VOE 15117871	211	200	77
VOE 15117871	212	100	89
VOE 15117871	212	200	91
VOE 15117871	212	300	95
VOE 15117871	213	100	101
VOE 15117871	214	100	105
VOE 15117871	214	200	117
VOE 15117871	215	100	119
VOE 15117871	215	200	121
VOE 15117871	216	100	123
VOE 15117871	216	200	127
VOE 15117871	216	300	131
VOE 15117871	217	100	133
VOE 15117871	217	200	141

Part No	Group	Sect	Page
VOE 15117871	218	200	145
VOE 15117871	221	100	147
VOE 15117871	221	200	153
VOE 15117871	221	300	155
VOE 15117871	221	400	157
VOE 15117871	221	500	159
VOE 15117871	222	100	161
VOE 15117871	222	200	165
VOE 15117871	222	300	167
VOE 15117871	223	100	173
VOE 15117871	233	100	175
VOE 15117871	235	200	203
VOE 15117871	237	100	211
VOE 15117871	251	100	215
VOE 15117871	254	250	225
VOE 15117871	254	350	229
VOE 15117871	254	440	241
VOE 15117871	255	100	243
VOE 15117871	255	300	247
VOE 15117871	258	100	257
VOE 15117871	262	100	279
VOE 15117871	262	200	287
VOE 15117871	262	400	289
VOE 15117871	262	500	291
VOE 15117871	263	100	293
VOE 15117871	263	200	295
VOE 15117871	263	300	297
VOE 15117871	284	100	307
VOE 15117871	286	100	309
VOE 15117871	286	200	319
VOE 15117871	293	100	329
VOE 15117871	293	200	331
VOE 15117871	293	300	333
VOE 15117871	293	400	335
VOE 15117871	331	100	357
VOE 15117871	333	100	359
VOE 15117871	482	100	547
VOE 15117871	482	200	549
VOE 15118206	831	100	661
VOE 15118346	831	250	667
VOE 15119567	293	200	331
VOE 15119849	258	200	261
VOE 15119849	258	250	263
VOE 15120593	258	100	257
VOE 15120621	364	100	393
VOE 15120685	831	200	665
VOE 15120685	831	250	667
VOE 15120685	831	275	671
VOE 15120685	831	280	675
VOE 15121478	836	125	683
VOE 15121478	836	150	687
VOE 15121830	843	200	727
VOE 15121830	843	250	731
VOE 15122541	212	325	97
VOE 15124487	217	100	133
VOE 15124487	217	110	137
VOE 15124511	217	100	133
VOE 15124511	217	110	137
VOE 15124551	217	100	133
VOE 15124551	217	110	137
VOE 15124561	217	100	133
VOE 15124561	217	110	137
VOE 15125350	263	300	297
VOE 15125350	263	310	299
VOE 15126069	235	160	199
VOE 15126069	235	400	209
VOE 15127201	217	200	141
VOE 15128018	217	100	133
VOE 15128018	217	110	137
VOE 15128026	254	200	221
VOE 15130052	831	100	661
VOE 15130052	831	200	665
VOE 15130055	831	200	665
VOE 15130055	831	250	667
VOE 15130055	831	275	671
VOE 15130055	831	280	675
VOE 15132452	880	400	819
VOE 15134276	255	400	249
VOE 15134276	255	400	249
VOE 15134976	216	300	131
VOE 15135763	916	2270	1233
VOE 15135763	916	2280	1237
VOE 15137759	261	200	273
VOE 15137763	261	200	273
VOE 15137778	261	200	273
VOE 15137899	222	100	163
VOE 15137899	222	100	161
VOE 15138785	222	300	167
VOE 15138785	222	310	169
VOE 15138786	222	300	167
VOE 15138786	222	310	169
VOE 15141221	914	100	1097
VOE 15141222	914	100	1097
VOE 15141222	914	250	1101
VOE 15141929	914	400	1107
VOE 15142475	263	300	297
VOE 15143398	924	1050	1297
VOE 15145329	263	300	297
VOE 15145329	263	310	299
VOE 15146574	911	1200	1041
VOE 15148031	255	100	243
VOE 15148155	222	100	163
VOE 15148247	217	100	133
VOE 15148247	217	110	137
VOE 15148944	222	100	161
VOE 15150508	831	300	679
VOE 15150577	831	300	679
VOE 15151696	254	350	229
VOE 15152938	897	200	847
VOE 15156625	911	200	1003
VOE 15156626	911	200	1003
VOE 15156626	914	600	1129
VOE 15167158	914	500	1123
VOE 15168073	254	430	239
VOE 15171673	222	100	163
VOE 15173024	831	300	679
VOE 15173024	831	300	679
VOE 15173029	831	300	679
VOE 15173038	831	300	679
VOE 15173041	831	300	679
VOE 15173113	210	200	69
VOE 15173113	210	200	69
VOE 15174341	914	2500	1165
VOE 15174344	911	200	1003
VOE 15174346	914	650	1135
VOE 15176696	255	200	245
VOE 15176701	255	200	245
VOE 15179640	258	125	259
VOE 15180087	216	100	123
VOE 15180716	398	100	483
VOE 15180716	398	1000	507
VOE 15180716	398	150	485
VOE 15180716	398	160	487
VOE 15180716	398	170	489
VOE 15180716	398	400	495
VOE 15180716	398	500	497
VOE 15182497	263	300	297
VOE 15182813	286	200	319
VOE 15183609	254	400	233
VOE 15185344	255	100	243
VOE 15185477	255	100	243
VOE 15186198	235	200	203
VOE 15186201	235	200	203
VOE 15186702	235	200	203
VOE 15186703	235	200	203
VOE 15187835	286	125	315
VOE 15188833	217	200	141
VOE 15193228	256	100	251
VOE 15194680	255	200	245
VOE 15194757	263	300	297
VOE 15195930	235	400	209
VOE 15195958	235	400	209
VOE 1543499	255	200	245
VOE 1543896	216	300	131
VOE 1545256	212	325	97
VOE 1545257	212	325	97
VOE 1546458	214	100	105
VOE 1546458	214	100	105
VOE 1546458	214	125	111
VOE 1546458	214	125	111
VOE 1546528	211	200	79
VOE 1546528	211	225	83
VOE 1546528	211	235	87
VOE 1546531	211	200	79
VOE 1546531	211	225	83
VOE 1546531	211	235	87
VOE 1546531	212	100	89
VOE 1546531	254	440	241
VOE 1546531	262	100	281
VOE 1546531	262	100	279
VOE 1546531	262	125	283
VOE 1546531	262	125	285
VOE 1546532	262	100	281
VOE 1546532	262	100	281
VOE 1546775	214	100	105
VOE 1546775	214	125	111
VOE 1547252	211	200	79
VOE 1547252	211	225	83
VOE 1547252	211	235	87
VOE 1547252	212	225	93

NUMERICAL INDEX
RÉPERTOIRE DE NUMÉROS
NUMMERNREGISTER

INDICE DE NÚMERO
NUMMERREGISTER

Catalogue id 20592 | Group 10
Issue 20023976-I | Page 886

Part No	Group	Sect	Page
VOE 1547252	255	400	249
VOE 1547252	262	100	279
VOE 1547252	262	125	283
VOE 1547252	262	400	289
VOE 1547253	262	100	281
VOE 1547253	262	100	279
VOE 1547254	262	100	279
VOE 1547254	262	125	283
VOE 1547934	221	100	147
VOE 1547934	221	110	149
VOE 1547934	221	120	151
VOE 1547940	216	300	131
VOE 1547967	214	100	105
VOE 1547967	214	125	111
VOE 1547968	214	100	105
VOE 1547968	214	125	111
VOE 1547969	214	100	105
VOE 1547969	214	125	113
VOE 1547970	214	100	105
VOE 1547970	214	125	113
VOE 1547971	214	100	107
VOE 1547971	214	125	113
VOE 1547972	214	100	107
VOE 1547972	214	125	113
VOE 1547973	214	100	107
VOE 1547973	214	125	113
VOE 1547974	214	100	107
VOE 1547974	214	125	113
VOE 1547975	214	100	107
VOE 1547975	214	125	113
VOE 1547976	214	100	107
VOE 1547976	214	125	113
VOE 1547977	214	100	107
VOE 1547977	214	125	113
VOE 1547978	214	100	107
VOE 1547978	214	125	113
VOE 1547979	214	100	107
VOE 1547979	214	125	113
VOE 1547980	214	100	107
VOE 1547980	214	125	113
VOE 1547981	214	100	107
VOE 1547981	214	125	113
VOE 1547982	214	100	107
VOE 1547982	214	125	113
VOE 1547983	214	100	107
VOE 1547983	214	125	113
VOE 1547984	214	100	107
VOE 1547984	214	125	113
VOE 1556907	216	300	131
VOE 15677680	350	100	361
VOE 15677680	350	200	363
VOE 15677680	356	100	369
VOE 15800062	880	300	815
VOE 15800062	880	350	817
VOE 15800242	916	410	1197
VOE 15800265	911	750	1027
VOE 15800402	916	500	1205
VOE 15800410	916	500	1205
VOE 15801058	914	600	1127
VOE 15801061	914	600	1127
VOE 1581425	254	410	235
VOE 1613068	831	200	665
VOE 1613068	831	250	667
VOE 1613068	831	275	671
VOE 1613068	831	280	675
VOE 1613068	880	100	807
VOE 1613068	880	150	809
VOE 1613068	880	200	811
VOE 1613068	880	250	813
VOE 1613068	880	300	815
VOE 1613068	880	350	817
VOE 16221	255	300	247
VOE 1629544	818	100	617
VOE 1629544	818	200	619
VOE 1629544	818	300	621
VOE 1629544	818	400	623
VOE 1629544	818	600	625
VOE 1629544	818	700	627
VOE 1629544	818	800	629
VOE 1629544	818	900	631
VOE 1629544	860	350	763
VOE 1636309	212	100	89
VOE 1636309	221	300	155
VOE 1636309	255	200	245
VOE 16688307	870	300	787
VOE 1674083	261	100	267
VOE 1674083	261	125	271
VOE 1675066	258	100	257
VOE 1675066	258	200	261
VOE 1676622	212	225	93
VOE 1677347	214	100	107
VOE 1677347	214	125	113
VOE 1677348	214	100	107
VOE 1677348	214	125	113
VOE 1677349	214	100	107
VOE 1677349	214	125	113
VOE 1677350	214	100	107
VOE 1677350	214	125	113
VOE 1677351	214	100	107
VOE 1677351	214	125	113
VOE 1677352	214	100	107
VOE 1677352	214	125	113
VOE 1677353	214	100	107
VOE 1677353	214	125	113
VOE 1677354	214	100	107
VOE 1677354	214	125	113
VOE 1677355	214	100	107
VOE 1677355	214	125	113
VOE 1677356	214	100	107
VOE 1677356	214	125	113
VOE 1677357	214	100	107
VOE 1677357	214	125	113
VOE 1677358	214	100	107
VOE 1677358	214	125	113
VOE 1677359	214	100	107
VOE 1677359	214	125	113
VOE 1677360	214	100	107
VOE 1677360	214	125	113
VOE 1677361	214	100	107
VOE 1677361	214	125	113
VOE 1677362	214	100	107
VOE 1677362	214	125	115
VOE 1677363	214	100	107
VOE 1677363	214	125	115
VOE 1677364	214	100	109
VOE 1677364	214	125	115
VOE 1677365	214	100	109
VOE 1677365	214	125	115
VOE 1677366	214	100	109
VOE 1677366	214	125	115
VOE 1677367	214	100	109
VOE 1677367	214	125	115
VOE 1677368	214	100	109
VOE 1677368	214	125	115
VOE 1677370	214	200	117
VOE 1677396	214	100	105
VOE 1677396	214	125	111
VOE 17200460	212	325	97
VOE 17204283	843	250	731
VOE 17204704	255	200	245
VOE 17204833	363	100	383
VOE 17204871	831	100	661
VOE 17204871	831	150	663
VOE 17204951	836	150	687
VOE 17205498	810	150	613
VOE 17205965	911	1200	1041
VOE 17206548	810	150	613
VOE 17207355	836	175	691
VOE 17207377	810	150	613
VOE 17207386	836	125	683
VOE 17207386	836	150	687
VOE 17207392	836	175	691
VOE 17210493	286	100	311
VOE 17212224	221	110	149
VOE 17212224	221	120	151
VOE 17215799	254	200	221
VOE 17215799	254	200	221
VOE 17216264	210	200	69
VOE 17219254	217	200	141
VOE 17220015	254	350	231
VOE 17222768	364	100	393
VOE 17225228	210	100	67
VOE 17225229	210	100	67
VOE 17225958	254	350	229
VOE 17227297	217	200	141
VOE 17231835	286	100	313
VOE 17233199	217	100	133
VOE 17233199	217	110	137
VOE 17233221	331	100	357
VOE 17233602	254	350	229
VOE 17247561	258	200	261
VOE 17247561	258	250	263
VOE 17247668	258	200	261
VOE 17247668	258	200	261
VOE 17247668	258	250	263
VOE 17247801	255	200	245
VOE 17247801	258	100	257
VOE 17248194	263	200	295
VOE 17259749	263	200	295
VOE 17265186	398	200	491

Part No	Group	Sect	Page	Part No	Group	Sect	Page	Part No	Group	Sect	Page	Part No	Group	Sect	Page	Part No	Group	Sect	Page
VOE 17285663	831	300	679	VOE 20381177	262	100	279	VOE 20510743	211	235	87	VOE 20567733	286	300	321	VOE 20739547	214	100	105
VOE 17285663	831	300	679	VOE 20381177	262	125	283	VOE 20510747	211	200	79	VOE 20567733	286	400	325	VOE 20739547	214	125	111
VOE 17336824	261	100	267	VOE 20412482	211	200	77	VOE 20510747	211	225	83	VOE 20567779	212	100	89	VOE 20739547	217	100	135
VOE 17336824	261	125	271	VOE 20412482	211	225	81	VOE 20510747	211	235	87	VOE 20568155	213	100	101	VOE 20739547	217	110	139
VOE 17360123	222	200	165	VOE 20412482	211	235	85	VOE 20519313	371	1500	447	VOE 20568155	213	125	103	VOE 20740683	214	100	105
VOE 17407089	254	350	229	VOE 20424148	254	430	239	VOE 20520310	237	100	211	VOE 20573472	255	100	243	VOE 20740683	214	125	111
VOE 17412575	254	350	229	VOE 20429842	371	800	435	VOE 20520310	237	200	213	VOE 20573472	255	200	245	VOE 20740798	211	200	79
VOE 17417260	222	100	161	VOE 20430678	262	100	279	VOE 20523391	321	100	351	VOE 20578624	216	100	123	VOE 20740798	211	225	81
VOE 17418268	263	100	293	VOE 20430678	262	125	283	VOE 20523738	223	100	173	VOE 20578625	216	100	123	VOE 20740798	211	235	85
VOE 17418268	263	100	293	VOE 20440779	222	200	165	VOE 20524754	263	100	293	VOE 20578626	216	100	123	VOE 20740804	211	200	77
VOE 17418268	263	300	297	VOE 20440781	222	200	165	VOE 20526428	214	200	117	VOE 20578627	216	100	123	VOE 20742560	251	100	215
VOE 17418268	263	310	299	VOE 20450320	214	100	105	VOE 20530103	211	200	77	VOE 20578628	216	100	123	VOE 20742946	223	100	173
VOE 17418268	870	100	783	VOE 20450320	214	125	111	VOE 20530103	211	225	81	VOE 20580032	222	200	165	VOE 20749801	286	100	311
VOE 17418270	263	100	293	VOE 20451487	221	100	147	VOE 20530916	216	100	123	VOE 20580032	222	200	165	VOE 20749801	286	125	315
VOE 17418270	263	300	297	VOE 20451487	221	110	149	VOE 20531647	215	100	119	VOE 20580558	216	100	123	VOE 20752237	372	200	453
VOE 17418270	870	100	783	VOE 20451487	221	120	151	VOE 20531962	215	100	119	VOE 20580933	212	300	95	VOE 20754813	235	200	203
VOE 17422375	263	310	299	VOE 20451992	254	250	225	VOE 20532891	212	300	95	VOE 20586427	212	300	95	VOE 20755169	293	100	329
VOE 17422812	254	440	241	VOE 20459311	263	100	293	VOE 20532891	212	325	97	VOE 20586428	212	300	95	VOE 20756062	293	200	331
VOE 17428870	482	200	549	VOE 20464676	222	200	165	VOE 20533497	212	325	97	VOE 20592783	258	200	261	VOE 20768519	211	200	79
VOE 17430646	217	200	141	VOE 20464676	222	200	165	VOE 20536487	211	200	77	VOE 20592783	258	250	263	VOE 20768519	211	235	85
VOE 17436673	254	350	229	VOE 20478143	222	200	165	VOE 20536487	211	225	81	VOE 20592787	255	200	245	VOE 20771140	286	125	315
VOE 17437068	222	100	161	VOE 20479636	262	125	283	VOE 20536487	211	235	85	VOE 20592787	258	100	257	VOE 20775695	482	200	549
VOE 17437085	222	100	163	VOE 20483919	215	100	119	VOE 20536487	237	100	211	VOE 20707039	333	100	359	VOE 20777236	216	100	125
VOE 17441794	286	100	309	VOE 20486228	216	100	123	VOE 20536487	237	100	211	VOE 20711957	216	100	125	VOE 20777236	216	100	125
VOE 17441803	210	200	69	VOE 20487667	215	100	119	VOE 20538793	214	100	105	VOE 20711963	216	100	123	VOE 20777630	262	100	281
VOE 18387	221	300	155	VOE 20487676	215	100	119	VOE 20538793	214	125	111	VOE 20711964	216	100	123	VOE 20781146	255	100	243
VOE 18387	255	300	247	VOE 20498189	221	100	147	VOE 20542058	222	200	165	VOE 20711966	216	100	123	VOE 20784537	255	200	245
VOE 190714	255	200	245	VOE 20498189	221	110	149	VOE 20542060	222	200	165	VOE 20715491	262	100	279	VOE 20787167	222	100	161
VOE 190714	255	400	249	VOE 20504408	293	200	331	VOE 20542128	262	125	283	VOE 20718731	212	225	93	VOE 20792248	216	100	125
VOE 191156	333	100	359	VOE 20504408	293	200	331	VOE 20551483	223	100	173	VOE 20724975	372	200	453	VOE 20794396	255	300	247
VOE 192288	333	100	359	VOE 20505537	223	100	173	VOE 20556179	286	100	309	VOE 20724977	372	200	453	VOE 20796744	286	125	315
VOE 192639	255	300	247	VOE 20505543	262	200	287	VOE 20556179	286	125	315	VOE 20730398	216	100	123	VOE 20799474	263	100	293
VOE 20367040	233	100	175	VOE 20509415	221	100	147	VOE 20560843	256	200	253	VOE 20731581	262	400	289	VOE 20801971	216	100	123
VOE 20367490	372	300	455	VOE 20509415	221	110	149	VOE 20561997	211	225	81	VOE 20731581	262	400	289	VOE 20805850	251	100	215
VOE 20367490	372	310	457	VOE 20510743	211	200	79	VOE 20562394	235	200	203	VOE 20731590	221	200	153	VOE 20805850	251	125	217
VOE 20374662	372	100	449	VOE 20510743	211	225	83	VOE 20565673	256	200	253	VOE 20738332	251	100	215	VOE 20807510	217	100	133

NUMERICAL INDEX
RÉPERTOIRE DE NUMÉROS
NUMMERNREGISTER

INDICE DE NÚMERO
NUMMERREGISTER

Catalogue id 20592 | Group 10
Issue 20023976-I | Page 888

Part No	Group	Sect	Page	Part No	Group	Sect	Page	Part No	Group	Sect	Page	Part No	Group	Sect	Page	Part No	Group	Sect	Page
VOE 20807510	217	110	137	VOE 20863692	251	100	215	VOE 21024032	212	225	93	VOE 21129485	212	100	89	VOE 21294882	215	200	121
VOE 20817742	216	200	127	VOE 20876840	216	100	123	VOE 21024789	214	100	105	VOE 21145970	222	100	161	VOE 21297143	211	225	81
VOE 20819607	254	440	241	VOE 20879372	262	100	281	VOE 21024789	214	125	111	VOE 21145971	222	100	161	VOE 21298915	262	100	279
VOE 20824906	221	200	153	VOE 20880612	261	100	267	VOE 21045505	255	300	247	VOE 21154172	215	200	121	VOE 21300060	284	100	307
VOE 20837312	255	100	243	VOE 20880612	261	125	271	VOE 21045507	255	300	247	VOE 21158384	262	125	283	VOE 21300122	284	100	307
VOE 20837315	255	100	243	VOE 20883450	251	100	215	VOE 21046528	262	400	289	VOE 21166609	255	300	247	VOE 21303063	221	300	155
VOE 20838727	363	300	387	VOE 20883450	251	125	217	VOE 21048297	212	100	89	VOE 21185132	216	200	127	VOE 21310068	211	200	79
VOE 20838727	364	100	393	VOE 20891469	215	200	121	VOE 21050240	215	100	119	VOE 21196220	212	300	95	VOE 21310068	211	225	83
VOE 20838727	364	200	399	VOE 20900319	211	235	85	VOE 21054149	214	100	105	VOE 21196530	293	200	331	VOE 21310068	211	235	87
VOE 20841816	293	100	329	VOE 20900327	211	235	85	VOE 21054149	214	100	105	VOE 21197089	293	100	329	VOE 21327626	254	210	223
VOE 20845995	212	225	93	VOE 20903074	222	200	165	VOE 21054149	214	125	111	VOE 21209650	210	100	67	VOE 21330684	210	100	67
VOE 20845995	262	100	281	VOE 20908338	211	125	75	VOE 21054149	214	125	111	VOE 21209650	213	125	103	VOE 21330684	213	100	101
VOE 20845995	262	125	283	VOE 20908338	211	200	79	VOE 21054681	216	100	125	VOE 21211715	252	100	219	VOE 21330684	213	100	101
VOE 20846136	362	500	381	VOE 20909752	221	500	159	VOE 21057051	215	100	119	VOE 21219818	215	200	121	VOE 21330684	213	100	101
VOE 20848230	293	100	329	VOE 20919484	211	200	77	VOE 21063598	254	300	227	VOE 21226107	216	225	129	VOE 21330684	213	125	103
VOE 20850724	215	100	119	VOE 20919484	211	225	81	VOE 21081799	221	500	159	VOE 21230284	221	500	159	VOE 21330684	213	125	103
VOE 20850815	293	100	329	VOE 20919484	211	235	85	VOE 21082469	371	800	435	VOE 21244698	372	150	451	VOE 21343037	255	100	243
VOE 20852762	235	200	203	VOE 20920723	293	200	331	VOE 21092243	221	100	147	VOE 21253763	210	100	67	VOE 21344746	216	100	125
VOE 20852763	221	400	157	VOE 20920723	293	200	331	VOE 21092243	221	100	147	VOE 21253763	213	100	101	VOE 21344774	237	100	211
VOE 20852764	212	325	97	VOE 20940350	333	100	359	VOE 21092243	221	110	149	VOE 21253763	213	125	103	VOE 21344774	237	100	211
VOE 20852764	216	200	127	VOE 20942283	333	100	359	VOE 21092243	221	110	149	VOE 21255709	254	250	225	VOE 21344778	211	200	77
VOE 20852764	216	225	129	VOE 20960416	293	100	329	VOE 21092243	221	120	151	VOE 21255710	254	250	225	VOE 21344778	211	225	81
VOE 20852764	217	100	135	VOE 20979871	212	200	91	VOE 21092243	221	120	151	VOE 21255711	254	250	225	VOE 21344778	211	235	85
VOE 20852764	217	110	139	VOE 20979871	212	225	93	VOE 21092243	255	100	243	VOE 21260905	214	100	105	VOE 21344787	251	100	215
VOE 20852764	235	200	203	VOE 20981856	211	225	81	VOE 21092243	255	100	243	VOE 21261987	211	225	83	VOE 21344787	251	125	217
VOE 20852764	235	200	203	VOE 20981856	211	235	85	VOE 21092243	255	200	245	VOE 21261987	211	235	87	VOE 21345127	255	200	245
VOE 20852765	235	200	203	VOE 20996835	293	300	333	VOE 21097978	286	100	309	VOE 21261987	237	200	213	VOE 21345128	293	100	329
VOE 20852765	235	200	203	VOE 20999623	215	200	121	VOE 21097978	286	125	315	VOE 21262063	221	500	159	VOE 21345129	212	100	89
VOE 20852765	235	200	203	VOE 20999727	286	200	319	VOE 21102692	216	200	127	VOE 21266310	214	100	105	VOE 21345131	211	100	73
VOE 20852765	235	200	203	VOE 21006109	215	200	121	VOE 21105100	214	200	117	VOE 21267847	216	100	123	VOE 21345131	211	125	75
VOE 20852765	255	400	249	VOE 21007187	258	100	257	VOE 21119083	254	200	221	VOE 21284769	215	100	119	VOE 21347087	216	100	125
VOE 20852765	255	400	249	VOE 21016539	211	225	83	VOE 21119814	293	100	329	VOE 21285163	286	100	309	VOE 21348121	293	200	331
VOE 20852765	255	400	249	VOE 21019175	331	100	357	VOE 21121486	212	200	91	VOE 21293367	217	100	135	VOE 21348136	263	300	297
VOE 20852765	255	400	249	VOE 21021925	262	100	279	VOE 21121525	212	225	93	VOE 21293367	217	110	139	VOE 21353482	254	250	225
VOE 20855371	251	100	215	VOE 21021925	262	125	283	VOE 21122541	212	300	95	VOE 21294062	212	200	91	VOE 21353483	254	250	225
VOE 20855371	251	125	217	VOE 21024032	212	200	91	VOE 21126549	293	200	331	VOE 21294062	212	225	93	VOE 21358126	286	100	309

Part No	Group	Sect	Page	Part No	Group	Sect	Page	Part No	Group	Sect	Page	Part No	Group	Sect	Page	Part No	Group	Sect	Page
VOE 21361764	255	300	247	VOE 21479276	263	100	293	VOE 21617713	254	250	225	VOE 21990221	211	200	79	VOE 276935	237	200	213
VOE 21371673	237	200	213	VOE 21488860	255	100	243	VOE 21628455	214	100	105	VOE 21990221	211	225	83	VOE 3097527	254	430	239
VOE 21372100	254	250	225	VOE 21504235	293	200	331	VOE 21628455	214	125	111	VOE 21990221	211	235	87	VOE 3155151	221	100	147
VOE 21372101	254	250	225	VOE 21508269	255	100	243	VOE 21634017	286	100	309	VOE 22026927	321	200	353	VOE 3155151	221	110	149
VOE 21381337	215	100	119	VOE 21509801	237	100	211	VOE 21634021	235	160	199	VOE 22040500	254	440	241	VOE 3155151	221	120	151
VOE 21383310	216	225	129	VOE 21509801	237	200	213	VOE 21634021	254	350	229	VOE 22099008	251	100	215	VOE 3173104	254	410	235
VOE 21383316	216	225	129	VOE 21510072	211	100	73	VOE 21634021	286	100	309	VOE 22099008	251	125	217	VOE 3177470	212	225	93
VOE 21394446	262	100	279	VOE 21510072	211	125	75	VOE 21634021	286	125	315	VOE 22101375	293	100	329	VOE 3183207	214	100	105
VOE 21407015	293	100	329	VOE 21515329	211	200	77	VOE 21635801	233	100	175	VOE 22134241	293	300	333	VOE 3183207	214	125	111
VOE 21411110	254	250	225	VOE 21515329	237	100	211	VOE 21637266	214	125	111	VOE 22159034	218	200	145	VOE 3183211	211	200	79
VOE 21411115	254	250	225	VOE 21515329	237	100	211	VOE 21644620	212	100	89	VOE 22194880	222	100	161	VOE 3183211	211	225	83
VOE 21412472	254	250	225	VOE 21518949	254	350	229	VOE 21666520	212	200	91	VOE 22235114	216	100	123	VOE 3183211	211	235	87
VOE 21412639	262	100	281	VOE 21523327	217	200	141	VOE 21666520	212	225	93	VOE 22250859	211	235	85	VOE 3595090	212	300	95
VOE 21412639	262	125	283	VOE 21524766	221	100	147	VOE 21673931	254	250	225	VOE 22277031	214	125	111	VOE 3826265	221	100	147
VOE 21415427	262	200	287	VOE 21524766	221	110	149	VOE 21677248	212	200	91	VOE 22281893	263	100	293	VOE 3826265	221	110	149
VOE 21420523	212	200	91	VOE 21528906	251	125	217	VOE 21677250	212	225	93	VOE 22281893	263	100	293	VOE 3826265	221	120	151
VOE 21422765	263	300	297	VOE 21528908	251	100	215	VOE 21707132	222	100	161	VOE 22332078	254	350	229	VOE 3830138	222	200	165
VOE 21423742	212	225	93	VOE 21531072	286	100	309	VOE 21707133	222	100	161	VOE 22340639	237	100	211	VOE 3849250	212	300	95
VOE 21424454	254	250	225	VOE 21531072	286	125	315	VOE 21732324	218	200	145	VOE 22340652	237	100	211	VOE 3944413	371	500	425
VOE 21426987	286	100	309	VOE 21532258	212	300	95	VOE 21751413	293	400	335	VOE 22531007	262	100	279	VOE 3944415	371	500	425
VOE 21426987	286	100	309	VOE 21532258	212	325	97	VOE 21766717	263	100	293	VOE 22542642	293	100	329	VOE 3944416	371	700	431
VOE 21426987	286	125	315	VOE 21534995	214	100	105	VOE 21779548	216	100	125	VOE 22618324	211	200	77	VOE 3944417	371	700	431
VOE 21426987	286	125	315	VOE 21534995	214	125	111	VOE 21800139	293	400	335	VOE 24426721	211	200	77	VOE 3962774	371	500	425
VOE 21431012	293	200	331	VOE 21542714	254	250	225	VOE 21816700	262	500	291	VOE 24426721	211	225	81	VOE 3963173	371	1350	445
VOE 21431012	293	200	331	VOE 21545619	258	100	257	VOE 21874957	221	120	151	VOE 24426721	211	235	85	VOE 3963173	398	600	499
VOE 21433769	251	125	217	VOE 21546591	269	100	303	VOE 21876770	221	120	151	VOE 24426722	211	200	77	VOE 3963173	398	700	501
VOE 21434720	293	300	333	VOE 21546591	269	150	305	VOE 21881195	214	125	111	VOE 24426722	211	225	81	VOE 3963173	398	800	503
VOE 21442662	286	100	311	VOE 21549016	263	300	297	VOE 21892734	215	100	119	VOE 24426722	211	235	85	VOE 3963173	398	900	505
VOE 21447786	254	250	225	VOE 21549016	263	310	299	VOE 21900852	235	400	209	VOE 24427518	214	100	105	VOE 3963413	286	100	311
VOE 21447795	254	250	225	VOE 21574697	254	250	225	VOE 21909759	482	200	549	VOE 24427518	214	125	111	VOE 3964817	214	100	105
VOE 21460896	211	200	77	VOE 21590460	214	200	117	VOE 21909759	482	200	549	VOE 26013	235	100	193	VOE 3964817	214	125	111
VOE 21468471	262	200	287	VOE 21599159	221	110	149	VOE 21940615	212	100	89	VOE 270950	210	100	67	VOE 3979593	261	100	267
VOE 21469531	263	100	293	VOE 21599159	221	120	151	VOE 21943398	254	200	221	VOE 270950	213	100	101	VOE 3979593	261	125	271
VOE 21473105	215	200	121	VOE 21599161	221	500	159	VOE 21948261	216	100	123	VOE 270950	213	100	101	VOE 3979639	258	100	257
VOE 21475228	212	300	95	VOE 21599162	221	500	159	VOE 21954268	254	250	225	VOE 270950	213	125	103	VOE 3979639	258	125	259
VOE 21475236	212	300	95	VOE 21617712	254	250	225	VOE 21987759	262	400	289	VOE 270950	213	125	103	VOE 3985597	286	400	325

NUMERICAL INDEX
RÉPERTOIRE DE NUMÉROS
NUMMERNREGISTER

INDICE DE NÚMERO
NUMMERREGISTER

Catalogue id 20592 | Group 10
Issue 20023976-I | Page 890

Part No	Group	Sect	Page
VOE 3986351	269	150	305
VOE 3987034	371	300	417
VOE 3987417	354	100	365
VOE 3987417	354	200	367
VOE 3987768	286	400	325
VOE 3988328	217	100	133
VOE 3988328	217	110	137
VOE 421158	216	300	131
VOE 422426	212	100	89
VOE 466623	222	300	167
VOE 466623	222	310	169
VOE 466653	222	300	167
VOE 466653	222	310	169
VOE 468468	333	100	359
VOE 468511	333	100	359
VOE 469846	221	100	147
VOE 469846	221	110	149
VOE 469846	221	120	151
VOE 469904	222	300	167
VOE 469904	222	310	169
VOE 470922	213	100	101
VOE 470922	213	125	103
VOE 470993	255	100	243
VOE 470993	255	200	245
VOE 471085	222	200	165
VOE 471085	222	300	167
VOE 471085	222	310	169
VOE 471586	215	100	119
VOE 471598	222	200	165
VOE 471598	222	300	167
VOE 471598	222	310	169
VOE 471626	221	500	159
VOE 471626	221	500	159
VOE 471626	221	500	159
VOE 471708	254	440	241
VOE 471708	262	100	281
VOE 471708	262	125	283
VOE 471752	262	100	279
VOE 471752	262	125	283
VOE 476279	212	225	93
VOE 477113	333	100	359
VOE 477268	333	100	359
VOE 477276	333	100	359
VOE 4786031	371	1100	439
VOE 4786031	380	100	459
VOE 4803746	371	700	433
VOE 4803746	372	310	457
VOE 4803746	398	100	483
VOE 4803746	398	150	485
VOE 4803746	398	160	487
VOE 4803746	398	170	489
VOE 4803746	398	200	491
VOE 4803746	398	300	493
VOE 4803746	398	400	495
VOE 4803746	398	500	497
VOE 4803746	398	600	499
VOE 4803746	398	700	501
VOE 4803746	398	800	503
VOE 4803746	398	900	505
VOE 4803748	372	310	457
VOE 4803751	371	1500	447
VOE 4821292	371	1100	439
VOE 4881440	235	200	205
VOE 4881440	286	100	311
VOE 4881440	286	125	317
VOE 4881440	371	1100	439
VOE 4881440	380	100	459
VOE 4881440	387	350	473
VOE 4881440	397	100	481
VOE 4881440	993	100	1413
VOE 4881440	993	200	1417
VOE 4881440	993	300	1421
VOE 4881440	993	500	1425
VOE 4955075	880	200	811
VOE 60110008	975	100	1339
VOE 60111622	775	700	595
VOE 60111976	211	200	79
VOE 60111976	211	225	81
VOE 60111976	211	235	85
VOE 60113079	286	100	311
VOE 60113079	286	100	311
VOE 60113079	286	100	311
VOE 60113079	286	100	311
VOE 60113079	286	100	311
VOE 60113079	286	100	311
VOE 60113079	286	100	311
VOE 60113079	372	310	457
VOE 60113079	975	800	1375
VOE 60113079	975	810	1379
VOE 60113081	362	500	381
VOE 60113085	362	500	381
VOE 60113167	362	500	381
VOE 60113447	924	3200	1311
VOE 7025167	235	100	193
VOE 7025167	235	150	195
VOE 70369702	356	100	369
VOE 70369702	363	300	387
VOE 70369702	364	100	391
VOE 70369702	364	150	397
VOE 70369702	364	150	395
VOE 70369705	364	100	393
VOE 70369706	362	300	379
VOE 70369706	364	100	391
VOE 70369706	364	100	391
VOE 70369706	364	150	395
VOE 70369706	364	150	397
VOE 70369706	364	200	399
VOE 70369707	363	300	387
VOE 70369707	364	200	399
VOE 70369707	364	200	399
VOE 70369714	371	700	433
VOE 70369714	371	700	431
VOE 807257	212	300	95
VOE 8131292	233	100	175
VOE 8131393	286	100	311
VOE 8131393	286	125	317
VOE 8131751	214	100	105
VOE 8131751	214	125	111
VOE 8131848	215	100	119
VOE 8140024	261	100	267
VOE 8140024	261	125	271
VOE 8153710	371	1500	447
VOE 8157766	371	300	417
VOE 8159013	286	300	321
VOE 8159013	286	400	325
VOE 8192804	215	200	121
VOE 8192804	237	100	211
VOE 8192804	237	200	213
VOE 8277122	321	100	351
VOE 8277153	234	100	177
VOE 8277153	330	100	355
VOE 8277154	234	100	177
VOE 8277154	330	100	355
VOE 8277258	896	200	839
VOE 8277331	715	100	565
VOE 8277332	715	100	565
VOE 8277337	775	100	579
VOE 8277337	775	110	581
VOE 8277338	775	100	579
VOE 8277338	775	110	581
VOE 8277339	775	100	579
VOE 8277339	775	110	581
VOE 8277340	775	110	581
VOE 8277341	775	100	579
VOE 8277341	775	110	581
VOE 8277350	975	1000	1391
VOE 8277583	827	200	655
VOE 8277584	827	200	655
VOE 8277585	827	200	655
VOE 8279692	891	150	829
VOE 8279781	356	100	369
VOE 8279792	860	300	761
VOE 8279794	852	100	733
VOE 8279794	852	150	735
VOE 8279795	852	100	733
VOE 8279795	852	150	735
VOE 8279796	852	100	733
VOE 8279796	852	150	735
VOE 8279798	852	200	739
VOE 8279799	852	200	739
VOE 8279800	852	200	739
VOE 8279801	914	1100	1143
VOE 8279807	393	100	475
VOE 8279809	393	100	475
VOE 8279810	860	200	757
VOE 8279811	860	250	759
VOE 8279813	371	150	413
VOE 8279813	860	350	763
VOE 8279813	860	450	773
VOE 8279815	860	450	773
VOE 8279816	371	1250	443
VOE 8279816	992	100	1405
VOE 8279816	992	150	1409
VOE 8279817	860	550	777
VOE 8279917	896	200	839
VOE 8280027	234	200	181
VOE 8280034	362	300	379
VOE 8280261	364	200	399

Part No	Group	Sect	Page
VOE 8280290	924	900	1287
VOE 8280365	914	1200	1147
VOE 8280366	914	1200	1147
VOE 8280843	891	200	831
VOE 8280843	891	300	833
VOE 8280849	916	3000	1245
VOE 8280850	916	3000	1245
VOE 8280855	916	100	1183
VOE 8280856	916	100	1183
VOE 8280857	916	100	1183
VOE 8280858	916	200	1185
VOE 8280859	916	200	1185
VOE 8280860	916	200	1185
VOE 8280861	916	200	1185
VOE 8280873	916	2000	1217
VOE 8280874	916	2000	1217
VOE 8280875	916	2100	1219
VOE 8280876	916	2100	1219
VOE 8280877	916	2100	1219
VOE 8280878	916	2150	1221
VOE 8280892	924	1100	1301
VOE 8280893	924	1100	1301
VOE 8280897	924	3100	1307
VOE 8280898	924	400	1271
VOE 8280899	924	400	1271
VOE 8280909	924	100	1249
VOE 8280909	924	2000	1305
VOE 8280909	924	300	1263
VOE 8280909	924	800	1279
VOE 8280911	916	3000	1245
VOE 8280912	916	3000	1245
VOE 8281269	924	320	1267
VOE 8281270	924	350	1269
VOE 8281276	924	310	1265
VOE 8281281	837	100	693
VOE 8281389	235	400	209
VOE 8281389	364	200	399
VOE 8281901	916	400	1189
VOE 8281907	974	3000	1335
VOE 8281908	975	900	1381
VOE 8281909	975	1200	1395
VOE 8281909	975	1300	1399
VOE 8281910	975	1400	1401
VOE 8281913	924	310	1265
VOE 8282023	254	440	241
VOE 8282395	371	1250	443
VOE 8282395	371	150	413
VOE 8282395	860	400	769
VOE 8282562	492	200	557
VOE 8282743	852	200	739
VOE 8282898	235	400	209
VOE 8283137	924	150	1251
VOE 8283137	924	300	1263
VOE 8283137	924	850	1283
VOE 8283140	916	3000	1245
VOE 8283453	715	7600	571
VOE 8283543	975	1000	1391
VOE 8283546	924	100	1249
VOE 8283546	924	2000	1305
VOE 8283546	924	300	1263
VOE 8283546	924	800	1279
VOE 8283909	924	350	1269
VOE 8283910	398	100	483
VOE 8283911	398	160	487
VOE 8283912	398	150	485
VOE 8283913	398	170	489
VOE 8283998	924	950	1289
VOE 8284409	860	360	765
VOE 8284982	975	1500	1403
VOE 8285121	393	100	475
VOE 8285472	974	100	1317
VOE 8285472	974	200	1323
VOE 8285473	975	100	1339
VOE 8285473	975	700	1345
VOE 8285482	914	1500	1151
VOE 8285482	914	1600	1153
VOE 8285482	914	250	1101
VOE 8285483	914	100	1097
VOE 8285853	974	100	1317
VOE 8285853	974	200	1323
VOE 8285854	975	100	1339
VOE 8285854	975	710	1349
VOE 8285855	975	100	1339
VOE 8285855	975	740	1361
VOE 8285941	881	100	821
VOE 8285943	993	100	1411
VOE 8285943	993	500	1425
VOE 8285948	974	100	1317
VOE 8285948	974	200	1323
VOE 8285948	993	200	1415
VOE 8285952	974	100	1317
VOE 8285952	974	200	1323
VOE 8285952	993	200	1415
VOE 8285962	975	100	1339
VOE 8285962	975	500	1343
VOE 8285962	993	300	1419
VOE 8285968	975	100	1339
VOE 8285968	975	500	1343
VOE 8285968	993	300	1419
VOE 8285972	975	100	1339
VOE 8285972	975	500	1343
VOE 8285972	993	300	1419
VOE 8285975	975	1000	1391
VOE 8285975	993	400	1423
VOE 8285976	975	1000	1391
VOE 8285976	993	400	1423
VOE 8286166	916	300	1187
VOE 8286166	916	700	1213
VOE 8286178	256	200	253
VOE 8286482	914	1100	1143
VOE 8286512	350	200	363
VOE 8286513	350	200	363
VOE 8286628	364	200	399
VOE 8286683	914	2200	1155
VOE 8286887	715	7700	575
VOE 8286887	891	150	829
VOE 8287286	975	150	1341
VOE 8287286	975	720	1353
VOE 8287289	975	150	1341
VOE 8287289	975	750	1365
VOE 8287306	924	1600	1303
VOE 8287307	924	1600	1303
VOE 8287308	924	1600	1303
VOE 8287313	924	700	1273
VOE 8287314	924	700	1273
VOE 8287315	924	700	1273
VOE 8287316	924	750	1277
VOE 8287317	924	750	1277
VOE 8287318	924	750	1277
VOE 8287351	974	100	1317
VOE 8287351	974	2500	1333
VOE 8288271	852	100	733
VOE 8288271	852	150	735
VOE 8288439	852	300	741
VOE 8288440	852	300	741
VOE 8288808	916	700	1213
VOE 8288864	269	100	303
VOE 8288865	269	150	305
VOE 8288870	356	100	369
VOE 8288870	371	100	411
VOE 8288871	362	200	377
VOE 8288882	363	200	385
VOE 8288882	363	300	387
VOE 8288883	363	200	385
VOE 8288883	363	300	387
VOE 8288883	363	350	389
VOE 8289022	218	100	143
VOE 8289022	222	400	171
VOE 8289022	234	100	177
VOE 8289022	235	100	191
VOE 8289022	254	210	223
VOE 8289022	254	400	233
VOE 8289022	254	420	237
VOE 8289022	254	430	239
VOE 8289022	256	100	251
VOE 8289022	258	200	261
VOE 8289022	286	300	321
VOE 8289022	362	100	375
VOE 8289022	367	100	401
VOE 8289022	371	700	429
VOE 8289022	372	100	449
VOE 8289022	372	200	453
VOE 8289022	372	300	455
VOE 8289022	386	100	465
VOE 8289022	387	100	469
VOE 8289022	431	400	525
VOE 8289022	443	100	545
VOE 8289022	492	100	551
VOE 8289022	821	150	637
VOE 8289022	821	300	641
VOE 8289022	821	350	643
VOE 8289022	827	100	653
VOE 8289022	827	300	657
VOE 8289022	841	100	705
VOE 8289022	841	150	707
VOE 8289022	860	100	753
VOE 8289022	860	250	759
VOE 8289022	881	200	825
VOE 8289022	891	100	827
VOE 8289022	896	100	835

NUMERICAL INDEX
RÉPERTOIRE DE NUMÉROS
NUMMERNREGISTER

INDICE DE NÚMERO
NUMMERREGISTER

Catalogue id 20592 | Group 10
Issue 20023976-I | Page 892

Part No	Group	Sect	Page
VOE 8289022	911	1100	1039
VOE 8289022	911	1200	1041
VOE 8289022	911	350	1009
VOE 8289022	911	400	1013
VOE 8289022	911	500	1017
VOE 8289022	911	600	1021
VOE 8289022	911	900	1031
VOE 8289022	913	300	1095
VOE 8289022	914	400	1107
VOE 8289022	914	500	1123
VOE 8289022	914	600	1127
VOE 8289022	914	650	1135
VOE 8289022	914	700	1137
VOE 8289022	914	800	1139
VOE 8289023	210	100	67
VOE 8289023	210	200	69
VOE 8289023	211	100	73
VOE 8289023	211	200	77
VOE 8289023	212	100	89
VOE 8289023	212	200	91
VOE 8289023	212	300	95
VOE 8289023	213	100	101
VOE 8289023	214	100	105
VOE 8289023	214	200	117
VOE 8289023	215	100	119
VOE 8289023	215	200	121
VOE 8289023	216	100	123
VOE 8289023	216	200	127
VOE 8289023	216	300	131
VOE 8289023	217	100	133
VOE 8289023	217	200	141
VOE 8289023	218	200	145
VOE 8289023	221	100	147
VOE 8289023	221	200	153
VOE 8289023	221	300	155
VOE 8289023	221	400	157
VOE 8289023	221	500	159
VOE 8289023	222	100	161
VOE 8289023	222	200	165
VOE 8289023	222	300	167
VOE 8289023	223	100	173
VOE 8289023	233	100	175
VOE 8289023	235	200	203
VOE 8289023	237	100	211
VOE 8289023	251	100	215
VOE 8289023	254	250	225
VOE 8289023	254	300	227
VOE 8289023	254	350	229
VOE 8289023	255	100	243
VOE 8289023	255	300	247
VOE 8289023	258	100	257
VOE 8289023	262	100	279
VOE 8289023	262	200	287
VOE 8289023	262	400	289
VOE 8289023	262	500	291
VOE 8289023	263	100	293
VOE 8289023	263	200	295
VOE 8289023	263	300	297
VOE 8289023	284	100	307
VOE 8289023	286	100	309
VOE 8289023	286	200	319
VOE 8289023	293	100	329
VOE 8289023	293	200	331
VOE 8289023	293	300	333
VOE 8289023	293	400	335
VOE 8289023	331	100	357
VOE 8289023	333	100	359
VOE 8289023	482	100	547
VOE 8289023	482	200	549
VOE 8289024	263	400	301
VOE 8289024	911	1000	1035
VOE 8289024	911	700	1025
VOE 8289025	261	100	265
VOE 8289025	261	200	273
VOE 8289025	371	900	437
VOE 8289025	372	100	449
VOE 8289025	911	1050	1037
VOE 8289025	911	650	1023
VOE 8289025	911	700	1025
VOE 8289025	911	750	1027
VOE 8289109	234	250	183
VOE 8289132	234	200	181
VOE 8289133	256	200	253
VOE 8289134	256	200	253
VOE 8289136	875	100	795
VOE 8289137	387	350	473
VOE 8289138	827	400	659
VOE 8289140	263	300	297
VOE 8289140	367	600	409
VOE 8289140	870	100	781
VOE 8289140	870	200	785
VOE 8289140	870	300	787
VOE 8289141	263	300	297
VOE 8289141	367	600	409
VOE 8289141	870	100	781
VOE 8289141	870	200	785
VOE 8289141	870	300	787
VOE 8289142	837	200	695
VOE 8289143	837	300	699
VOE 8289144	775	200	585
VOE 8289145	775	200	585
VOE 8289146	431	100	515
VOE 8289146	441	100	527
VOE 8289146	441	200	529
VOE 8289146	715	200	567
VOE 8289146	911	100	999
VOE 8289147	431	100	515
VOE 8289147	441	100	527
VOE 8289147	441	200	529
VOE 8289147	715	200	567
VOE 8289147	911	100	999
VOE 8289148	431	100	515
VOE 8289148	441	100	527
VOE 8289148	441	200	529
VOE 8289148	715	200	567
VOE 8289148	911	100	999
VOE 8289149	775	300	587
VOE 8289149	775	400	589
VOE 8289149	775	500	591
VOE 8289149	775	600	593
VOE 8289149	775	700	595
VOE 8289154	386	200	467
VOE 8289154	912	2600	1077
VOE 8289154	914	200	1099
VOE 8289155	912	2600	1077
VOE 8289155	914	200	1099
VOE 8289156	911	200	1003
VOE 8289156	914	300	1103
VOE 8289157	911	200	1003
VOE 8289157	912	2500	1073
VOE 8289157	912	2510	1075
VOE 8289157	914	300	1103
VOE 8289158	911	300	1007
VOE 8289159	914	2850	1179
VOE 8289160	367	400	405
VOE 8289160	912	3500	1079
VOE 8289160	914	2400	1161
VOE 8289160	914	2500	1165
VOE 8289160	916	2250	1227
VOE 8289160	916	2260	1231
VOE 8289161	367	400	405
VOE 8289161	371	1350	445
VOE 8289161	371	200	415
VOE 8289161	912	3500	1079
VOE 8289161	914	2400	1161
VOE 8289161	914	2550	1169
VOE 8289161	916	2200	1223
VOE 8289162	367	400	405
VOE 8289162	914	2400	1161
VOE 8289162	914	2700	1175
VOE 8289162	916	2250	1227
VOE 8289163	367	400	405
VOE 8289163	912	3500	1079
VOE 8289163	914	2400	1161
VOE 8289163	914	2500	1165
VOE 8289163	914	2600	1173
VOE 8289163	916	2250	1227
VOE 8289163	916	2260	1231
VOE 8289164	367	400	405
VOE 8289164	371	1350	445
VOE 8289164	371	200	415
VOE 8289164	912	3500	1079
VOE 8289164	914	2400	1161
VOE 8289164	914	2550	1169
VOE 8289164	914	2600	1173
VOE 8289164	916	2200	1223
VOE 8289165	916	2300	1241
VOE 8289166	916	2300	1241
VOE 8289167	916	2250	1227
VOE 8289168	916	2200	1223
VOE 8289169	914	2800	1177
VOE 8289170	914	2300	1157
VOE 8289171	914	1500	1151
VOE 8289171	914	1600	1153
VOE 8289171	914	2200	1155
VOE 8289172	367	500	407
VOE 8289172	914	2350	1159
VOE 8289173	914	2900	1181
VOE 8289174	914	2800	1177
VOE 8289175	924	1075	1299

Part No	Group	Sect	Page	Part No	Group	Sect	Page	Part No	Group	Sect	Page	Part No	Group	Sect	Page	Part No	Group	Sect	Page
VOE 8289176	924	1000	1291	VOE 8289891	214	100	105	VOE 8289891	263	300	297	VOE 8290259	843	150	723	VOE 8290404	860	500	775
VOE 8289177	367	300	403	VOE 8289891	214	200	117	VOE 8289891	284	100	307	VOE 8290259	843	250	729	VOE 8290404	881	100	821
VOE 8289177	924	1050	1295	VOE 8289891	215	100	119	VOE 8289891	286	100	309	VOE 8290259	872	200	793	VOE 8290405	818	400	623
VOE 8289177	924	3200	1311	VOE 8289891	215	200	121	VOE 8289891	286	200	319	VOE 8290259	880	150	809	VOE 8290405	831	100	661
VOE 8289178	364	200	399	VOE 8289891	216	100	123	VOE 8289891	293	100	329	VOE 8290259	880	250	813	VOE 8290405	831	280	675
VOE 8289178	924	200	1257	VOE 8289891	216	200	127	VOE 8289891	293	200	331	VOE 8290259	880	350	817	VOE 8290405	831	300	679
VOE 8289179	364	200	399	VOE 8289891	216	300	131	VOE 8289891	293	300	333	VOE 8290259	880	400	819	VOE 8290405	837	100	693
VOE 8289179	924	200	1257	VOE 8289891	217	100	133	VOE 8289891	293	400	335	VOE 8290259	881	100	821	VOE 8290405	860	500	775
VOE 8289179	924	210	1261	VOE 8289891	217	200	141	VOE 8289891	331	100	357	VOE 8290260	852	350	745	VOE 8290405	881	100	821
VOE 8289179	924	3100	1307	VOE 8289891	218	200	145	VOE 8289891	333	100	359	VOE 8290261	852	400	749	VOE 8290568	210	100	67
VOE 8289179	924	3150	1309	VOE 8289891	221	100	147	VOE 8289891	482	100	547	VOE 8290262	393	100	475	VOE 8290568	210	200	69
VOE 8289180	912	2000	1065	VOE 8289891	221	200	153	VOE 8289891	482	200	549	VOE 8290273	837	200	695	VOE 8290568	211	125	75
VOE 8289180	916	600	1209	VOE 8289891	221	300	155	VOE 8289892	775	150	583	VOE 8290273	837	210	697	VOE 8290568	211	225	81
VOE 8289181	912	2100	1069	VOE 8289891	221	400	157	VOE 8289893	916	3100	1247	VOE 8290274	360	100	371	VOE 8290568	211	235	85
VOE 8289181	916	400	1189	VOE 8289891	221	500	159	VOE 8289899	914	100	1097	VOE 8290379	897	200	847	VOE 8290568	212	100	89
VOE 8289181	916	500	1203	VOE 8289891	222	100	161	VOE 8289899	914	1500	1151	VOE 8290380	897	200	847	VOE 8290568	212	225	93
VOE 8289182	912	2100	1069	VOE 8289891	222	200	165	VOE 8289899	914	1600	1153	VOE 8290381	897	200	847	VOE 8290568	212	325	97
VOE 8289182	916	400	1189	VOE 8289891	222	300	167	VOE 8289899	914	250	1101	VOE 8290402	818	100	617	VOE 8290568	212	350	99
VOE 8289182	916	500	1203	VOE 8289891	223	100	173	VOE 8289900	914	100	1097	VOE 8290402	831	100	661	VOE 8290568	213	125	103
VOE 8289183	716	100	577	VOE 8289891	233	100	175	VOE 8289908	916	400	1189	VOE 8290402	831	275	671	VOE 8290568	214	125	111
VOE 8289184	716	100	577	VOE 8289891	235	200	203	VOE 8289909	916	400	1189	VOE 8290402	831	300	679	VOE 8290568	214	200	117
VOE 8289185	716	100	577	VOE 8289891	237	100	211	VOE 8290259	354	200	367	VOE 8290402	837	100	693	VOE 8290568	215	100	119
VOE 8289308	916	700	1213	VOE 8289891	251	100	215	VOE 8290259	363	100	383	VOE 8290402	860	500	775	VOE 8290568	215	200	121
VOE 8289622	914	2300	1157	VOE 8289891	254	250	225	VOE 8290259	371	1100	439	VOE 8290402	881	100	821	VOE 8290568	216	100	123
VOE 8289623	914	2300	1157	VOE 8289891	254	300	227	VOE 8290259	371	1175	441	VOE 8290403	818	200	619	VOE 8290568	216	225	129
VOE 8289624	914	2300	1157	VOE 8289891	254	350	229	VOE 8290259	380	200	463	VOE 8290403	831	100	661	VOE 8290568	216	300	131
VOE 8289625	914	2850	1179	VOE 8289891	254	440	241	VOE 8290259	393	200	477	VOE 8290403	831	275	671	VOE 8290568	217	100	133
VOE 8289763	393	300	479	VOE 8289891	255	100	243	VOE 8290259	810	125	611	VOE 8290403	831	300	679	VOE 8290568	217	200	141
VOE 8289891	210	100	67	VOE 8289891	255	300	247	VOE 8290259	810	150	613	VOE 8290403	837	100	693	VOE 8290568	218	200	145
VOE 8289891	210	200	69	VOE 8289891	258	100	257	VOE 8290259	810	200	615	VOE 8290403	860	500	775	VOE 8290568	221	100	147
VOE 8289891	211	100	73	VOE 8289891	262	100	279	VOE 8290259	818	600	625	VOE 8290403	881	100	821	VOE 8290568	221	200	153
VOE 8289891	211	200	77	VOE 8289891	262	200	287	VOE 8290259	831	150	663	VOE 8290404	818	300	621	VOE 8290568	221	500	159
VOE 8289891	212	100	89	VOE 8289891	262	400	289	VOE 8290259	831	250	667	VOE 8290404	831	100	661	VOE 8290568	222	100	161
VOE 8289891	212	200	91	VOE 8289891	262	500	291	VOE 8290259	831	300	679	VOE 8290404	831	280	675	VOE 8290568	222	200	165
VOE 8289891	212	300	95	VOE 8289891	263	100	293	VOE 8290259	836	125	683	VOE 8290404	831	300	679	VOE 8290568	222	300	167
VOE 8289891	213	100	101	VOE 8289891	263	200	295	VOE 8290259	837	100	693	VOE 8290404	837	100	693	VOE 8290568	223	100	173

NUMERICAL INDEX
RÉPERTOIRE DE NUMÉROS
NUMMERNREGISTER

INDICE DE NÚMERO
NUMMERREGISTER

Catalogue id 20592 | Group 10
Issue 20023976-I | Page 894

Part No	Group	Sect	Page
VOE 8290568	233	100	175
VOE 8290568	235	200	203
VOE 8290568	237	200	213
VOE 8290568	251	125	217
VOE 8290568	255	200	245
VOE 8290568	255	400	249
VOE 8290568	258	125	259
VOE 8290568	262	125	283
VOE 8290568	262	200	287
VOE 8290568	263	100	293
VOE 8290568	263	200	295
VOE 8290568	263	300	297
VOE 8290568	284	100	307
VOE 8290568	286	125	315
VOE 8290568	286	200	319
VOE 8290568	331	100	357
VOE 8290568	333	100	359
VOE 8290568	482	100	547
VOE 8290568	482	200	549
VOE 8290569	210	100	67
VOE 8290569	210	200	69
VOE 8290569	211	125	75
VOE 8290569	211	225	81
VOE 8290569	211	235	85
VOE 8290569	212	100	89
VOE 8290569	212	225	93
VOE 8290569	212	325	97
VOE 8290569	212	350	99
VOE 8290569	213	125	103
VOE 8290569	214	125	111
VOE 8290569	214	200	117
VOE 8290569	215	100	119
VOE 8290569	215	200	121
VOE 8290569	216	100	123
VOE 8290569	216	225	129
VOE 8290569	216	300	131
VOE 8290569	217	100	133
VOE 8290569	217	110	137
VOE 8290569	217	200	141
VOE 8290569	218	200	145
VOE 8290569	221	100	147
VOE 8290569	221	200	153
VOE 8290569	221	500	159
VOE 8290569	222	100	161
VOE 8290569	222	200	165
VOE 8290569	222	300	167
VOE 8290569	223	100	173
VOE 8290569	233	100	175
VOE 8290569	235	200	203
VOE 8290569	237	200	213
VOE 8290569	251	125	217
VOE 8290569	255	200	245
VOE 8290569	255	400	249
VOE 8290569	258	125	259
VOE 8290569	262	125	283
VOE 8290569	262	200	287
VOE 8290569	263	100	293
VOE 8290569	263	200	295
VOE 8290569	263	300	297
VOE 8290569	263	310	299
VOE 8290569	284	100	307
VOE 8290569	286	125	315
VOE 8290569	286	200	319
VOE 8290569	321	200	353
VOE 8290569	331	100	357
VOE 8290569	333	100	359
VOE 8290569	372	310	457
VOE 8290569	482	100	547
VOE 8290569	482	200	549
VOE 8290570	261	125	269
VOE 8290570	261	200	273
VOE 8290570	263	400	301
VOE 8290570	911	1000	1035
VOE 8290570	911	700	1025
VOE 8290570	913	100	1081
VOE 8290570	913	200	1083
VOE 8290570	913	210	1089
VOE 8290571	256	200	253
VOE 8290573	263	300	297
VOE 8290573	367	600	409
VOE 8290573	870	100	781
VOE 8290573	870	300	787
VOE 8290574	974	150	1319
VOE 8290574	974	250	1325
VOE 8290575	975	150	1341
VOE 8290575	975	500	1343
VOE 8290575	975	730	1357
VOE 8290576	912	100	1043
VOE 8290576	912	150	1045
VOE 8290577	912	100	1043
VOE 8290577	912	200	1049
VOE 8290577	912	300	1053
VOE 8290577	912	400	1057
VOE 8290577	912	500	1061
VOE 8290578	431	350	521
VOE 8290578	441	500	535
VOE 8290578	441	600	537
VOE 8290578	492	100	551
VOE 8290578	911	350	1009
VOE 8290578	911	900	1031
VOE 8290578	914	400	1107
VOE 8290578	914	600	1127
VOE 8290579	837	310	701
VOE 8290700	916	2270	1233
VOE 8290701	916	2280	1237
VOE 8290705	924	200	1257
VOE 8290705	924	860	1285
VOE 8290710	924	1000	1291
VOE 8290710	924	1050	1295
VOE 8290711	924	1050	1295
VOE 8290738	393	300	479
VOE 8290867	821	150	637
VOE 8290867	821	300	641
VOE 8290867	821	350	643
VOE 8291233	916	410	1195
VOE 8291233	974	150	1319
VOE 8291233	974	250	1325
VOE 8291246	916	1100	1215
VOE 8291246	975	150	1341
VOE 8291246	975	500	1343
VOE 8291246	975	770	1369
VOE 8291490	354	200	367
VOE 8291490	363	100	383
VOE 8291490	371	1100	439
VOE 8291490	371	1175	441
VOE 8291490	380	200	463
VOE 8291490	393	200	477
VOE 8291490	810	125	611
VOE 8291490	810	150	613
VOE 8291490	810	200	615
VOE 8291490	818	700	627
VOE 8291490	831	150	663
VOE 8291490	831	250	667
VOE 8291490	831	300	679
VOE 8291490	836	175	691
VOE 8291490	837	100	693
VOE 8291490	843	150	723
VOE 8291490	843	250	729
VOE 8291490	872	200	793
VOE 8291490	880	150	809
VOE 8291490	880	250	813
VOE 8291490	880	350	817
VOE 8291490	880	400	819
VOE 8291490	881	100	821
VOE 8291491	354	200	367
VOE 8291491	363	100	383
VOE 8291491	371	1100	439
VOE 8291491	371	1175	441
VOE 8291491	380	200	463
VOE 8291491	393	200	477
VOE 8291491	810	125	611
VOE 8291491	810	150	613
VOE 8291491	810	200	615
VOE 8291491	818	800	629
VOE 8291491	831	150	663
VOE 8291491	831	250	667
VOE 8291491	831	300	679
VOE 8291491	836	125	683
VOE 8291491	837	100	693
VOE 8291491	843	150	723
VOE 8291491	843	250	729
VOE 8291491	872	200	793
VOE 8291491	880	150	809
VOE 8291491	880	250	813
VOE 8291491	880	350	817
VOE 8291491	880	400	819
VOE 8291491	881	100	821
VOE 8291492	354	200	367
VOE 8291492	363	100	383
VOE 8291492	371	1100	439
VOE 8291492	371	1175	441
VOE 8291492	380	200	463
VOE 8291492	393	200	477
VOE 8291492	810	125	611
VOE 8291492	810	150	613
VOE 8291492	810	200	615
VOE 8291492	818	900	631
VOE 8291492	831	150	663
VOE 8291492	831	250	667
VOE 8291492	831	300	679

Part No	Group	Sect	Page
VOE 8291492	836	175	691
VOE 8291492	837	100	693
VOE 8291492	843	150	723
VOE 8291492	843	250	729
VOE 8291492	872	200	793
VOE 8291492	880	150	809
VOE 8291492	880	250	813
VOE 8291492	880	350	817
VOE 8291492	880	400	819
VOE 8291492	881	100	821
VOE 8291493	364	200	399
VOE 8291493	852	350	745
VOE 8291494	364	200	399
VOE 8291494	852	400	749
VOE 8291524	852	300	741
VOE 8291525	852	300	741
VOE 8291539	222	400	171
VOE 8291539	234	100	177
VOE 8291539	254	200	221
VOE 8291539	254	210	223
VOE 8291539	254	350	229
VOE 8291539	254	400	233
VOE 8291539	254	410	235
VOE 8291539	256	100	251
VOE 8291539	258	200	261
VOE 8291539	286	300	321
VOE 8291539	350	100	361
VOE 8291539	367	100	401
VOE 8291539	371	800	435
VOE 8291539	372	150	451
VOE 8291539	387	100	469
VOE 8291539	431	400	525
VOE 8291539	441	500	535
VOE 8291539	821	100	633
VOE 8291539	841	190	715
VOE 8291539	860	150	755
VOE 8291539	911	1100	1039
VOE 8291539	914	450	1113
VOE 8291539	914	500	1123
VOE 8291544	837	310	701
VOE 8291551	821	150	637
VOE 8291551	821	7300	645
VOE 8291551	821	7310	649
VOE 8291552	715	7500	569
VOE 8291566	261	100	265
VOE 8291566	261	200	273
VOE 8291566	913	100	1081
VOE 8291566	913	200	1083
VOE 8291566	913	210	1089
VOE 8291889	897	200	847
VOE 8291890	371	400	421
VOE 8291890	371	500	425
VOE 8291890	897	200	847
VOE 8291891	897	200	847
VOE 8291892	897	200	847
VOE 8291893	222	400	171
VOE 8291893	234	100	177
VOE 8291893	254	200	221
VOE 8291893	254	210	223
VOE 8291893	254	350	229
VOE 8291893	254	400	233
VOE 8291893	254	410	235
VOE 8291893	256	100	251
VOE 8291893	258	200	261
VOE 8291893	286	300	321
VOE 8291893	310	100	349
VOE 8291893	350	100	361
VOE 8291893	364	100	391
VOE 8291893	367	100	401
VOE 8291893	371	300	417
VOE 8291893	371	800	435
VOE 8291893	372	150	451
VOE 8291893	387	100	469
VOE 8291893	431	300	519
VOE 8291893	431	400	525
VOE 8291893	441	500	535
VOE 8291893	441	600	537
VOE 8291893	492	100	551
VOE 8291893	821	100	633
VOE 8291893	821	150	637
VOE 8291893	821	300	641
VOE 8291893	821	350	643
VOE 8291893	841	170	711
VOE 8291893	841	190	715
VOE 8291893	860	150	755
VOE 8291893	911	1100	1039
VOE 8291893	911	350	1009
VOE 8291893	911	900	1031
VOE 8291893	914	400	1107
VOE 8291893	914	450	1113
VOE 8291893	914	500	1123
VOE 8291893	914	600	1127
VOE 8291894	222	400	171
VOE 8291894	234	100	177
VOE 8291894	252	100	219
VOE 8291894	256	100	251
VOE 8291894	258	250	263
VOE 8291894	286	400	325
VOE 8291894	350	100	361
VOE 8291894	364	100	391
VOE 8291894	364	150	395
VOE 8291894	367	100	401
VOE 8291894	371	400	421
VOE 8291894	371	500	425
VOE 8291894	371	700	429
VOE 8291894	372	100	449
VOE 8291894	431	400	525
VOE 8291894	821	100	633
VOE 8291894	821	150	637
VOE 8291894	821	300	641
VOE 8291894	821	350	643
VOE 8291894	841	160	709
VOE 8291894	841	180	713
VOE 8291894	860	150	755
VOE 8291894	891	100	827
VOE 8291894	896	100	835
VOE 8291894	911	1100	1039
VOE 8291894	911	1200	1041
VOE 8291894	914	450	1113
VOE 8291894	914	500	1123
VOE 8291895	234	300	185
VOE 8291896	234	350	187
VOE 8291896	234	360	189
VOE 8291897	235	150	195
VOE 8291897	235	300	207
VOE 8291898	235	100	191
VOE 8291899	371	400	421
VOE 8291899	397	100	481
VOE 8291901	263	300	297
VOE 8291901	367	600	409
VOE 8291901	870	100	781
VOE 8291901	870	200	785
VOE 8291902	974	150	1319
VOE 8291902	974	250	1325
VOE 8291905	716	100	577
VOE 8291909	441	500	535
VOE 8291909	441	600	537
VOE 8291909	492	100	551
VOE 8291909	911	350	1009
VOE 8291909	911	900	1031
VOE 8291909	914	400	1107
VOE 8291909	914	600	1127
VOE 8291945	975	1000	1391
VOE 8291968	924	800	1279
VOE 8291968	925	2000	1315
VOE 8292223	841	200	717
VOE 8292393	387	150	471
VOE 8292394	387	150	471
VOE 8292424	310	100	349
VOE 8292424	371	300	417
VOE 8292425	310	100	349
VOE 8292425	371	300	417
VOE 8292426	310	100	349
VOE 8292426	371	300	417
VOE 8292465	911	450	1015
VOE 8292507	715	7610	573
VOE 8292507	975	1010	1393
VOE 8292551	715	7600	571
VOE 8292654	975	910	1385
VOE 8292654	975	920	1387
VOE 8292654	975	930	1389
VOE 8292655	975	1300	1399
VOE 8292757	371	150	413
VOE 8292757	860	410	771
VOE 8292838	364	100	391
VOE 8292838	371	700	429
VOE 8292839	364	100	391
VOE 8292839	371	700	429
VOE 8292867	924	160	1253
VOE 8292937	912	2100	1069
VOE 8292937	916	400	1189
VOE 8292937	916	500	1203
VOE 8292938	916	400	1189
VOE 8292948	235	160	199
VOE 8292948	269	150	305
VOE 8292948	310	100	349
VOE 8292948	371	1500	447
VOE 8292948	371	300	417
VOE 8292948	875	300	803
VOE 8292948	916	200	1185

NUMERICAL INDEX
RÉPERTOIRE DE NUMÉROS
NUMMERNREGISTER

INDICE DE NÚMERO
NUMMERREGISTER

Catalogue id 20592 | Group 10
Issue 20023976-I | Page 896

Part No	Group	Sect	Page
VOE 8292948	916	300	1187
VOE 8292948	916	420	1199
VOE 8292948	974	3000	1335
VOE 8292948	975	1200	1395
VOE 8292948	975	900	1381
VOE 8292949	261	210	277
VOE 8292949	821	7400	651
VOE 8292971	974	160	1321
VOE 8292971	974	260	1327
VOE 8292972	974	160	1321
VOE 8292972	974	260	1327
VOE 8292973	916	410	1195
VOE 8292973	974	2000	1329
VOE 8292973	974	2100	1331
VOE 8293145	398	200	491
VOE 8293146	398	300	493
VOE 8293499	398	400	495
VOE 8293500	398	500	497
VOE 8293832	914	400	1107
VOE 8294409	371	150	413
VOE 8294409	860	450	773
VOE 8294520	350	100	361
VOE 8294520	350	200	363
VOE 8294520	356	100	369
VOE 8294538	350	100	361
VOE 8294821	492	200	557
VOE 8294821	715	7500	569
VOE 8294821	837	310	701
VOE 8296832	431	350	521
VOE 8296832	441	500	535
VOE 8296832	441	610	543
VOE 8296832	492	110	555
VOE 8296832	911	900	1031
VOE 8296832	914	460	1119
VOE 8296832	914	600	1127
VOE 8296852	924	180	1255
VOE 8296852	924	310	1265
VOE 8296852	924	810	1281
VOE 8297318	398	600	499
VOE 8297319	398	700	501
VOE 8297320	398	800	503
VOE 8297321	398	900	505
VOE 8298168	924	160	1253
VOE 8298802	875	200	799
VOE 8298874	398	1000	507
VOE 8299166	860	560	779
VOE 8299363	367	100	401
VOE 8299463	367	100	401
VOE 8299635	841	200	717
VOE 8299635	841	210	719
VOE 8300048	975	100	1339
VOE 8300048	975	800	1373
VOE 8300049	975	100	1339
VOE 8300049	975	800	1373
VOE 8300050	975	100	1339
VOE 8300050	975	800	1373
VOE 8300051	975	100	1339
VOE 8300051	975	800	1373
VOE 8300052	975	100	1339
VOE 8300052	975	810	1377
VOE 8300053	975	100	1339
VOE 8300053	975	810	1377
VOE 8300321	362	500	381
VOE 85103938	254	440	241
VOE 85104248	254	440	241
VOE 874033	371	1350	445
VOE 874654	371	500	425
VOE 874802	371	1350	445
VOE 874802	371	200	415
VOE 874802	386	200	467
VOE 874848	372	310	457
VOE 874954	362	200	377
VOE 874954	372	300	455
VOE 874954	372	310	457
VOE 874955	286	400	325
VOE 874955	371	100	411
VOE 874955	371	1350	445
VOE 874955	371	200	415
VOE 874955	371	500	425
VOE 874957	371	500	425
VOE 874965	371	500	425
VOE 874965	371	800	435
VOE 874966	286	300	321
VOE 874966	286	400	325
VOE 874966	371	800	435
VOE 874966	371	800	435
VOE 874967	286	300	321
VOE 874967	286	400	325
VOE 881503	372	300	455
VOE 881503	372	300	455
VOE 881503	372	310	457
VOE 881503	372	310	457
VOE 907133	924	100	1249
VOE 907848	360	100	371
VOE 907848	914	1500	1151
VOE 907887	924	100	1249
VOE 914167	431	350	523
VOE 914167	492	100	551
VOE 914167	492	110	555
VOE 914167	775	300	587
VOE 914167	974	200	1323
VOE 914167	974	2100	1331
VOE 914167	974	250	1325
VOE 914167	974	260	1327
VOE 914167	974	3000	1335
VOE 914167	975	1000	1391
VOE 914167	975	1010	1393
VOE 914167	975	1200	1395
VOE 914167	975	1300	1399
VOE 914167	975	1400	1401
VOE 914167	975	1500	1403
VOE 914167	975	700	1347
VOE 914167	975	710	1351
VOE 914167	975	720	1355
VOE 914167	975	730	1359
VOE 914167	975	740	1363
VOE 914167	975	750	1367
VOE 914167	975	770	1369
VOE 914167	975	800	1375
VOE 914167	975	810	1379
VOE 914167	993	100	1411
VOE 914167	993	300	1421
VOE 914394	234	200	181
VOE 914465	215	100	119
VOE 914467	431	100	517
VOE 914470	913	200	1085
VOE 914470	913	210	1091
VOE 914472	431	350	523
VOE 914472	441	200	531
VOE 914476	482	200	549
VOE 914503	913	300	1095
VOE 914515	870	100	781
VOE 914531	213	100	101
VOE 914531	213	125	103
VOE 9194404	235	200	205
VOE 930432	836	125	683
VOE 930432	836	150	687
VOE 930845	836	125	685
VOE 930845	836	150	689
VOE 930853	860	500	775
VOE 932038	910	100	953
VOE 932038	910	100	953
VOE 932038	910	200	973
VOE 932038	910	300	985
VOE 932038	910	300	995
VOE 932044	910	100	945
VOE 932044	910	200	969
VOE 932044	914	600	1131
VOE 932044	916	2200	1223
VOE 932044	916	2250	1227
VOE 932044	916	2300	1243
VOE 932044	916	600	1211
VOE 9324-11620	975	500	1343
VOE 9324-21617	431	100	517
VOE 935013	910	200	967
VOE 935014	910	200	967
VOE 935014	914	600	1129
VOE 935016	910	200	975
VOE 935016	916	2200	1223
VOE 935016	916	2270	1233
VOE 935016	916	2280	1237
VOE 935017	910	200	975
VOE 935028	910	300	991
VOE 935031	910	100	939
VOE 935032	910	100	939
VOE 935033	910	200	967
VOE 935037	910	100	939
VOE 935039	910	100	939
VOE 935040	910	100	957
VOE 935040	910	100	957
VOE 935067	910	200	967
VOE 935067	924	1050	1297
VOE 935068	910	200	967
VOE 935069	910	200	967
VOE 935069	911	700	1025
VOE 935069	911	750	1027
VOE 935069	914	100	1097
VOE 935069	914	2200	1155
VOE 935069	914	2300	1157
VOE 935069	914	2350	1159

Part No	Group	Sect	Page
VOE 935069	914	250	1101
VOE 935069	914	2500	1165
VOE 935069	914	2550	1169
VOE 935069	914	2800	1177
VOE 935069	914	2900	1181
VOE 935069	914	300	1103
VOE 935069	914	400	1107
VOE 935069	914	450	1115
VOE 935069	914	460	1119
VOE 935069	924	210	1261
VOE 935070	910	200	967
VOE 935070	914	250	1101
VOE 935070	916	500	1203
VOE 935070	924	200	1257
VOE 935072	910	200	967
VOE 935073	910	200	967
VOE 935073	911	750	1027
VOE 935073	914	650	1135
VOE 935073	924	1000	1291
VOE 935073	924	1050	1295
VOE 935074	910	200	967
VOE 935076	910	200	967
VOE 935077	910	200	969
VOE 935078	910	200	969
VOE 935079	910	200	969
VOE 935079	916	600	1209
VOE 935080	910	200	969
VOE 935082	910	100	939
VOE 935082	924	1050	1297
VOE 935082	924	700	1273
VOE 935083	910	100	939
VOE 935083	914	2400	1161
VOE 935083	914	2550	1169
VOE 935083	914	400	1109
VOE 935083	916	2270	1233
VOE 935083	916	2280	1237
VOE 935083	924	1050	1297
VOE 935085	910	100	939
VOE 935085	914	100	1097
VOE 935085	914	200	1099
VOE 935085	914	2200	1155
VOE 935085	914	2200	1155
VOE 935085	914	2300	1157
VOE 935085	914	2350	1159
VOE 935085	914	2400	1161
VOE 935085	914	250	1101
VOE 935085	914	2500	1165
VOE 935085	914	2550	1169
VOE 935085	914	2700	1175
VOE 935085	914	2800	1177
VOE 935085	914	2800	1177
VOE 935085	914	2900	1181
VOE 935085	914	300	1103
VOE 935085	914	300	1103
VOE 935085	914	400	1111
VOE 935085	914	400	1111
VOE 935085	914	450	1115
VOE 935085	914	460	1119
VOE 935085	914	500	1123
VOE 935085	924	200	1257
VOE 935085	924	200	1257
VOE 935085	924	200	1257
VOE 935085	924	210	1261
VOE 935085	924	700	1273
VOE 935089	910	100	939
VOE 935089	914	250	1101
VOE 935089	914	2500	1165
VOE 935089	914	2550	1169
VOE 935089	914	2900	1181
VOE 935089	914	400	1109
VOE 935089	916	600	1209
VOE 935089	924	200	1257
VOE 935090	910	100	939
VOE 935091	910	100	939
VOE 935092	910	100	939
VOE 935092	911	700	1025
VOE 935092	911	750	1027
VOE 935092	914	400	1109
VOE 935092	914	450	1115
VOE 935092	914	460	1119
VOE 935093	910	100	941
VOE 935094	910	100	941
VOE 935095	910	100	941
VOE 935096	910	100	941
VOE 935097	910	100	941
VOE 935097	911	100	999
VOE 935098	910	100	941
VOE 935100	914	2400	1161
VOE 935100	924	900	1287
VOE 935105	910	100	949
VOE 935105	910	100	947
VOE 935105	910	100	945
VOE 935105	910	200	971
VOE 935229	910	100	941
VOE 935229	911	200	1003
VOE 935229	916	2200	1223
VOE 935229	916	600	1209
VOE 935230	910	100	941
VOE 935269	910	100	941
VOE 935276	910	200	969
VOE 935276	916	2200	1223
VOE 935276	916	2250	1227
VOE 935276	916	2300	1243
VOE 935282	910	100	961
VOE 935285	910	100	963
VOE 935285	916	500	1203
VOE 935286	916	500	1203
VOE 935306	910	300	989
VOE 935317	910	300	981
VOE 935325	910	300	983
VOE 935325	916	2200	1223
VOE 935325	916	2270	1233
VOE 935325	916	2280	1237
VOE 935421	910	100	961
VOE 935422	910	100	961
VOE 935423	910	200	973
VOE 935424	910	100	963
VOE 935424	924	200	1257
VOE 935424	924	210	1261
VOE 935424	924	400	1271
VOE 935425	910	100	963
VOE 935425	916	500	1203
VOE 935425	924	200	1257
VOE 935425	924	210	1261
VOE 935425	924	400	1271
VOE 935426	910	200	973
VOE 935427	910	200	973
VOE 935428	924	200	1257
VOE 935428	924	210	1261
VOE 935428	924	400	1271
VOE 935429	914	2400	1161
VOE 935429	916	500	1203
VOE 935429	924	200	1257
VOE 935429	924	210	1261
VOE 935429	924	400	1271
VOE 935436	910	100	959
VOE 935444	910	100	961
VOE 935445	910	100	961
VOE 935453	910	300	989
VOE 935472	910	100	963
VOE 935488	910	100	941
VOE 935540	910	300	989
VOE 935540	916	600	1209
VOE 935544	910	200	975
VOE 935574	914	600	1133
VOE 935574	916	400	1191
VOE 935574	924	1075	1299
VOE 935576	916	400	1191
VOE 935614	910	300	983
VOE 935614	911	700	1025
VOE 935640	910	200	975
VOE 935640	924	200	1257
VOE 935640	924	210	1261
VOE 935650	911	450	1015
VOE 935652	911	450	1015
VOE 935756	914	2400	1163
VOE 935756	914	2700	1175
VOE 935756	924	900	1287
VOE 935772	910	200	975
VOE 935797	910	300	983
VOE 935877	910	300	989
VOE 936058	910	300	991
VOE 936181	924	200	1257
VOE 936181	924	200	1259
VOE 936181	924	210	1261
VOE 936182	924	200	1259
VOE 936183	924	700	1273
VOE 936183	924	750	1277
VOE 936184	916	600	1209
VOE 936241	924	200	1259
VOE 936241	924	210	1261
VOE 936242	924	700	1273
VOE 936242	924	750	1277
VOE 936243	924	200	1259
VOE 936243	924	200	1259
VOE 936243	924	200	1259
VOE 936247	916	500	1203
VOE 936277	916	300	1187
VOE 936277	916	400	1189
VOE 936277	916	400	1189

NUMERICAL INDEX
RÉPERTOIRE DE NUMÉROS
NUMMERNREGISTER

INDICE DE NÚMERO
NUMMERREGISTER

Catalogue id	Group
20592	**10**
Issue	Page
20023976-I	**897**

NUMERICAL INDEX
RÉPERTOIRE DE NUMÉROS
NUMMERNREGISTER

INDICE DE NÚMERO
NUMMERREGISTER

Catalogue id 20592 | Group 10
Issue 20023976-I | Page 898

Part No	Group	Sect	Page
VOE 936277	916	700	1213
VOE 936288	914	450	1113
VOE 936289	914	2400	1161
VOE 936289	924	1050	1297
VOE 936291	914	400	1109
VOE 936294	914	450	1113
VOE 936294	914	460	1119
VOE 936295	914	400	1111
VOE 936299	914	450	1113
VOE 936402	916	600	1209
VOE 936446	914	400	1111
VOE 936446	914	600	1133
VOE 936468	924	200	1259
VOE 936468	924	210	1261
VOE 936472	924	200	1259
VOE 936472	924	200	1259
VOE 936522	910	200	969
VOE 936606	910	300	981
VOE 936607	910	300	981
VOE 936608	910	200	975
VOE 936609	910	200	975
VOE 936610	910	200	975
VOE 936611	910	300	989
VOE 936612	910	300	983
VOE 936614	910	100	961
VOE 936617	911	200	1003
VOE 936617	911	750	1027
VOE 936617	924	1000	1293
VOE 936617	924	1050	1295
VOE 936618	914	650	1135
VOE 936618	916	2200	1223
VOE 936618	916	2250	1227
VOE 936618	916	2270	1233
VOE 936618	916	2280	1237
VOE 936618	916	2300	1241
VOE 936624	911	350	1009
VOE 936624	911	600	1021
VOE 936624	911	650	1023
VOE 936626	911	100	999
VOE 936626	911	200	1003
VOE 936626	911	400	1013
VOE 936626	911	600	1021
VOE 936626	911	650	1023
VOE 936626	916	100	1183
VOE 936626	916	1100	1215
VOE 936626	916	200	1185
VOE 936626	916	2000	1217
VOE 936626	916	2100	1219
VOE 936626	916	2200	1223
VOE 936626	916	2250	1227
VOE 936626	916	2260	1231
VOE 936626	916	2270	1233
VOE 936626	916	2280	1237
VOE 936626	916	300	1187
VOE 936626	916	400	1189
VOE 936626	916	410	1197
VOE 936626	916	420	1199
VOE 936626	916	700	1213
VOE 936660	914	100	1097
VOE 936665	910	100	959
VOE 936669	910	100	943
VOE 936690	914	2400	1163
VOE 936690	914	450	1115
VOE 936690	914	460	1119
VOE 936690	914	600	1129
VOE 936700	914	500	1123
VOE 936701	914	2350	1159
VOE 936701	914	2350	1159
VOE 936701	914	450	1115
VOE 936701	914	460	1119
VOE 936703	914	500	1123
VOE 936705	914	400	1107
VOE 936715	914	2200	1155
VOE 936716	914	600	1127
VOE 936747	914	300	1103
VOE 936747	914	400	1107
VOE 936747	914	500	1123
VOE 936749	914	2200	1155
VOE 936751	914	2350	1159
VOE 936751	914	2350	1159
VOE 936751	916	600	1209
VOE 936753	914	2350	1159
VOE 936767	910	200	975
VOE 936775	914	2300	1157
VOE 936775	914	2800	1177
VOE 936776	914	2400	1163
VOE 936776	914	250	1101
VOE 936783	914	2700	1175
VOE 936783	924	200	1259
VOE 936784	924	200	1259
VOE 936787	914	450	1115
VOE 936798	910	300	989
VOE 936798	916	600	1209
VOE 936813	914	2600	1173
VOE 936814	914	2400	1161
VOE 936815	914	400	1109
VOE 936825	914	600	1127
VOE 936837	914	300	1105
VOE 936838	914	450	1113
VOE 936838	924	1050	1297
VOE 936851	914	400	1109
VOE 936872	914	450	1115
VOE 936872	914	460	1119
VOE 936873	914	300	1103
VOE 936874	914	2200	1155
VOE 936893	910	200	977
VOE 936895	916	1100	1215
VOE 936914	911	750	1029
VOE 936929	910	200	977
VOE 936932	910	300	983
VOE 936953	914	2400	1163
VOE 936953	914	250	1101
VOE 936954	914	200	1099
VOE 936955	914	450	1113
VOE 936955	914	460	1119
VOE 936964	914	400	1107
VOE 936968	914	2550	1169
VOE 936973	914	300	1105
VOE 936977	914	400	1107
VOE 936978	914	2600	1173
VOE 936985	916	700	1213
VOE 936987	916	200	1185
VOE 936988	916	2100	1219
VOE 936989	916	2000	1217
VOE 937086	910	100	943
VOE 937087	910	100	943
VOE 937088	910	100	943
VOE 937089	910	100	943
VOE 937090	910	100	943
VOE 937091	910	100	943
VOE 937097	910	200	977
VOE 937097	914	460	1119
VOE 937097	914	600	1129
VOE 937104	914	2600	1173
VOE 937104	914	450	1113
VOE 937106	914	450	1113
VOE 937106	914	460	1119
VOE 937106	924	1050	1297
VOE 937107	916	2270	1233
VOE 937107	916	2280	1237
VOE 937111	924	1050	1297
VOE 937116	914	400	1109
VOE 937117	914	2700	1175
VOE 937117	914	460	1121
VOE 937120	914	400	1107
VOE 937125	914	200	1099
VOE 937125	924	210	1261
VOE 937127	914	450	1113
VOE 937127	914	460	1119
VOE 937127	914	500	1123
VOE 937129	914	100	1097
VOE 937129	914	250	1101
VOE 937129	914	400	1109
VOE 937130	914	500	1123
VOE 937150	914	400	1109
VOE 937155	916	500	1205
VOE 937183	924	1050	1295
VOE 937185	914	2900	1181
VOE 937185	914	400	1111
VOE 937190	914	300	1103
VOE 937209	914	2300	1157
VOE 937209	914	2800	1177
VOE 937210	914	200	1099
VOE 937210	914	200	1099
VOE 937210	914	400	1107
VOE 937211	914	300	1103
VOE 937225	914	2300	1157
VOE 937227	914	2500	1165
VOE 937227	914	2550	1169
VOE 937227	914	450	1113
VOE 937227	914	460	1119
VOE 937242	914	600	1129
VOE 937242	916	500	1203
VOE 937245	911	750	1027
VOE 937262	910	100	943
VOE 937272	910	100	943
VOE 937280	914	100	1097
VOE 937305	916	100	1183
VOE 937306	916	2100	1219
VOE 937308	916	400	1189

Part No	Group	Sect	Page
VOE 937329	914	400	1107
VOE 937332	914	600	1127
VOE 937338	914	2500	1165
VOE 937342	911	700	1025
VOE 937365	914	400	1107
VOE 937409	914	250	1101
VOE 937409	914	2800	1177
VOE 937413	914	450	1113
VOE 937413	914	460	1119
VOE 937415	916	500	1205
VOE 937435	910	200	973
VOE 937436	910	300	991
VOE 937436	914	300	1105
VOE 937436	914	500	1123
VOE 937437	910	300	991
VOE 937441	914	2500	1165
VOE 937493	914	300	1103
VOE 937505	914	2550	1169
VOE 937518	911	300	1007
VOE 937518	914	500	1125
VOE 937519	910	300	985
VOE 937520	910	100	943
VOE 937520	911	100	999
VOE 937531	911	700	1025
VOE 937535	910	100	945
VOE 937535	924	200	1257
VOE 937536	910	100	945
VOE 937537	910	100	945
VOE 937538	910	100	945
VOE 937540	910	300	983
VOE 937540	914	400	1107
VOE 937552	910	100	945
VOE 937559	910	300	981
VOE 937559	911	100	999
VOE 937563	924	400	1271
VOE 937564	924	400	1271
VOE 937565	916	500	1205
VOE 937566	916	500	1205
VOE 937567	916	100	1183
VOE 937568	916	1100	1215
VOE 937568	916	1100	1215
VOE 937569	916	100	1183
VOE 937570	916	200	1185
VOE 937573	911	100	999
VOE 937583	911	100	999
VOE 937584	911	100	999
VOE 937588	914	2500	1165
VOE 937589	914	100	1097
VOE 937589	914	250	1101
VOE 937591	914	100	1097
VOE 937601	916	500	1205
VOE 937603	916	500	1205
VOE 937605	916	3000	1245
VOE 937606	916	3000	1245
VOE 937609	914	600	1127
VOE 937612	916	500	1205
VOE 937614	914	600	1127
VOE 937614	916	500	1205
VOE 937615	911	100	999
VOE 937616	911	100	999
VOE 937619	916	2300	1241
VOE 937627	924	400	1271
VOE 937628	924	400	1271
VOE 937697	910	200	977
VOE 937773	910	200	977
VOE 937776	910	100	945
VOE 937776	914	600	1127
VOE 937776	914	600	1127
VOE 937776	914	600	1131
VOE 937776	914	600	1127
VOE 937776	916	600	1211
VOE 937777	910	100	945
VOE 937835	910	100	945
VOE 937843	914	200	1099
VOE 937843	914	500	1123
VOE 937857	910	100	945
VOE 937860	910	300	985
VOE 937879	910	100	945
VOE 937900	910	300	991
VOE 937900	914	2500	1165
VOE 937922	914	200	1099
VOE 937969	924	1050	1295
VOE 937992	916	2200	1223
VOE 937992	916	2270	1233
VOE 937992	916	2280	1237
VOE 938066	914	450	1115
VOE 938066	914	460	1119
VOE 938104	914	500	1125
VOE 938113	916	500	1203
VOE 938118	916	2200	1223
VOE 938118	916	2270	1233
VOE 938118	916	2280	1237
VOE 938136	910	100	945
VOE 938145	910	100	947
VOE 938146	910	200	977
VOE 938147	910	300	991
VOE 938203	916	500	1203
VOE 938206	914	100	1097
VOE 938211	916	500	1203
VOE 938215	916	500	1203
VOE 938267	914	450	1115
VOE 938267	914	460	1119
VOE 938276	916	3100	1247
VOE 938305	914	2900	1181
VOE 938307	914	400	1107
VOE 938307	914	500	1125
VOE 938308	914	2500	1165
VOE 938308	914	2550	1169
VOE 938308	914	450	1113
VOE 938308	914	460	1119
VOE 938310	914	400	1109
VOE 938313	914	2800	1177
VOE 938316	911	750	1029
VOE 938333	914	650	1135
VOE 938336	914	400	1109
VOE 938409	924	1100	1301
VOE 938410	924	1100	1301
VOE 938424	911	200	1003
VOE 938526	911	100	999
VOE 939907	914	100	1097
VOE 940326	216	200	127
VOE 941671	831	200	665
VOE 941671	831	250	667
VOE 941671	831	275	671
VOE 941671	831	280	675
VOE 941671	880	400	819
VOE 941686	255	100	243
VOE 941686	255	300	247
VOE 941686	255	300	247
VOE 942767	286	300	321
VOE 942767	286	400	325
VOE 942767	371	800	435
VOE 942810	222	400	171
VOE 943177	215	100	119
VOE 943299	235	150	197
VOE 943311	371	800	435
VOE 943469	235	100	191
VOE 943469	235	150	195
VOE 943469	235	160	199
VOE 943469	363	200	385
VOE 943469	363	350	389
VOE 943470	261	100	265
VOE 943470	261	125	269
VOE 943473	254	420	237
VOE 943475	212	350	99
VOE 943481	870	200	785
VOE 943482	870	200	785
VOE 943482	870	200	785
VOE 943920	372	100	449
VOE 943920	372	150	451
VOE 944124	217	100	133
VOE 944124	217	110	137
VOE 944126	222	100	163
VOE 944364	214	100	105
VOE 944364	214	100	105
VOE 944364	214	125	111
VOE 944364	214	125	111
VOE 945444	255	200	245
VOE 945444	362	300	379
VOE 945444	372	300	455
VOE 945444	398	200	491
VOE 945444	398	600	499
VOE 945444	860	200	757
VOE 945895	254	410	235
VOE 946173	212	225	93
VOE 946173	254	400	233
VOE 946173	254	410	235
VOE 946173	256	200	255
VOE 946173	261	125	271
VOE 946173	262	100	281
VOE 946173	262	125	283
VOE 946173	367	500	407
VOE 946173	371	700	433
VOE 946173	372	300	455
VOE 946173	875	200	801
VOE 946173	875	300	805
VOE 946173	911	1100	1039
VOE 946173	914	400	1109
VOE 946329	234	200	181
VOE 946329	234	350	187

NUMERICAL INDEX
RÉPERTOIRE DE NUMÉROS
NUMMERNREGISTER

INDICE DE NÚMERO
NUMMERREGISTER

Catalogue id	Group
20592	**10**
Issue	Page
20023976-I	**899**

NUMERICAL INDEX
RÉPERTOIRE DE NUMÉROS
NUMMERNREGISTER

INDICE DE NÚMERO
NUMMERREGISTER

Catalogue id 20592 | Group 10
Issue 20023976-I | Page 900

Part No	Group	Sect	Page
VOE 946329	234	360	189
VOE 946329	252	100	219
VOE 946329	258	200	261
VOE 946329	258	250	263
VOE 946329	286	300	323
VOE 946329	371	400	421
VOE 946329	371	700	433
VOE 946329	371	800	435
VOE 946329	386	200	467
VOE 946329	810	150	613
VOE 946329	860	360	765
VOE 946329	860	400	769
VOE 946329	860	410	771
VOE 946329	870	100	781
VOE 946329	875	100	797
VOE 946329	875	200	799
VOE 946329	875	300	805
VOE 946329	881	200	825
VOE 946329	896	100	837
VOE 946329	914	2300	1157
VOE 946329	914	2350	1159
VOE 946329	914	2800	1177
VOE 946329	914	300	1103
VOE 946329	914	400	1111
VOE 946329	914	700	1137
VOE 946329	916	3000	1245
VOE 946329	924	200	1259
VOE 946329	924	210	1261
VOE 946329	992	100	1405
VOE 946440	212	100	89
VOE 946440	212	225	93
VOE 946440	212	300	95
VOE 946440	212	300	95
VOE 946440	212	325	97
VOE 946440	216	300	131
VOE 946440	217	100	135
VOE 946440	217	100	133
VOE 946440	217	100	133
VOE 946440	217	100	133
VOE 946440	217	110	139
VOE 946440	217	110	137
VOE 946440	217	110	137
VOE 946440	217	200	141
VOE 946440	221	300	155
VOE 946440	221	500	159
VOE 946440	235	200	205
VOE 946440	235	200	205
VOE 946440	235	200	203
VOE 946440	235	200	205
VOE 946440	235	200	205
VOE 946440	235	200	205
VOE 946440	254	440	241
VOE 946440	255	100	243
VOE 946440	255	300	247
VOE 946440	255	400	249
VOE 946440	262	100	279
VOE 946440	262	100	281
VOE 946440	262	100	279
VOE 946440	262	100	281
VOE 946440	262	125	283
VOE 946440	262	400	289
VOE 946440	262	400	289
VOE 946440	262	400	289
VOE 946440	262	500	291
VOE 946440	286	125	315
VOE 946440	286	125	317
VOE 946440	286	125	317
VOE 946440	286	125	317
VOE 946440	286	125	317
VOE 946440	286	125	317
VOE 946440	286	300	321
VOE 946440	286	400	325
VOE 946440	367	300	403
VOE 946440	367	400	405
VOE 946440	371	700	433
VOE 946440	371	800	435
VOE 946440	372	300	455
VOE 946440	821	150	639
VOE 946440	836	175	691
VOE 946440	841	100	705
VOE 946440	841	170	711
VOE 946440	841	180	713
VOE 946440	870	100	781
VOE 946440	914	2300	1157
VOE 946440	914	2600	1173
VOE 946440	914	2900	1181
VOE 946440	975	700	1347
VOE 946440	975	710	1351
VOE 946440	975	720	1355
VOE 946440	975	730	1359
VOE 946440	975	740	1363
VOE 946440	975	750	1367
VOE 946440	975	770	1371
VOE 946440	992	100	1405
VOE 946441	212	100	89
VOE 946441	234	100	177
VOE 946441	234	250	183
VOE 946441	234	300	185
VOE 946441	234	350	187
VOE 946441	234	360	189
VOE 946441	235	100	193
VOE 946441	235	150	195
VOE 946441	235	160	199
VOE 946441	252	100	219
VOE 946441	254	210	223
VOE 946441	254	400	233
VOE 946441	254	410	235
VOE 946441	254	420	237
VOE 946441	256	100	251
VOE 946441	261	100	265
VOE 946441	261	125	269
VOE 946441	269	100	303
VOE 946441	269	150	305
VOE 946441	286	200	319
VOE 946441	286	200	319
VOE 946441	286	300	321
VOE 946441	286	400	325
VOE 946441	350	100	361
VOE 946441	356	100	369
VOE 946441	363	200	385
VOE 946441	367	300	403
VOE 946441	371	1500	447
VOE 946441	371	300	419
VOE 946441	371	400	421
VOE 946441	371	700	433
VOE 946441	371	800	435
VOE 946441	371	900	437
VOE 946441	398	160	487
VOE 946441	398	170	489
VOE 946441	398	300	493
VOE 946441	398	500	497
VOE 946441	398	700	501
VOE 946441	398	900	505
VOE 946441	492	100	551
VOE 946441	492	110	555
VOE 946441	837	100	693
VOE 946441	860	360	765
VOE 946441	860	360	765
VOE 946441	860	410	771
VOE 946441	860	450	773
VOE 946441	870	100	783
VOE 946441	875	100	797
VOE 946441	875	200	801
VOE 946441	875	300	805
VOE 946441	896	100	837
VOE 946441	911	1100	1039
VOE 946441	914	2400	1161
VOE 946441	914	250	1101
VOE 946441	914	2500	1167
VOE 946441	914	2550	1169
VOE 946441	914	2600	1173
VOE 946441	914	2900	1181
VOE 946441	914	500	1125
VOE 946441	914	650	1135
VOE 946441	914	700	1137
VOE 946441	916	2270	1233
VOE 946441	916	2280	1237
VOE 946441	916	3000	1245
VOE 946441	992	100	1405
VOE 946441	993	200	1417
VOE 946470	233	100	175
VOE 946470	286	400	327
VOE 946471	222	400	171
VOE 946471	234	200	181
VOE 946471	234	250	183
VOE 946471	234	300	185
VOE 946471	234	350	187
VOE 946471	235	100	193
VOE 946471	235	150	195
VOE 946471	254	200	221
VOE 946471	254	210	223
VOE 946471	254	410	235
VOE 946471	261	100	267
VOE 946471	261	125	271
VOE 946471	286	400	325
VOE 946471	310	100	349
VOE 946471	350	100	361
VOE 946471	350	200	363
VOE 946471	356	100	369

Part No	Group	Sect	Page	Part No	Group	Sect	Page	Part No	Group	Sect	Page	Part No	Group	Sect	Page	Part No	Group	Sect	Page
VOE 946471	362	100	375	VOE 946472	881	100	823	VOE 947107	821	350	643	VOE 949329	217	100	133	VOE 951940	258	100	257
VOE 946471	371	300	417	VOE 946472	914	1500	1151	VOE 947107	836	125	683	VOE 949329	217	110	137	VOE 952004	431	300	519
VOE 946471	371	400	423	VOE 946472	916	3000	1245	VOE 947107	836	150	687	VOE 949329	234	100	179	VOE 952004	431	350	521
VOE 946471	371	700	433	VOE 946502	254	420	237	VOE 947107	836	175	691	VOE 949329	492	100	551	VOE 9521501	371	1100	439
VOE 946471	371	800	435	VOE 946502	992	100	1405	VOE 947107	881	100	823	VOE 949329	492	110	555	VOE 952624	254	350	229
VOE 946471	386	100	465	VOE 946544	234	250	183	VOE 947107	993	100	1413	VOE 949329	911	500	1017	VOE 953098	331	100	357
VOE 946471	386	200	467	VOE 946544	262	125	283	VOE 947107	993	200	1417	VOE 949659	222	200	165	VOE 953102	216	225	129
VOE 946471	387	350	473	VOE 946544	371	300	417	VOE 947107	993	300	1421	VOE 949800	256	200	253	VOE 953102	254	440	241
VOE 946471	492	100	551	VOE 946544	836	100	681	VOE 947281	235	100	193	VOE 949850	217	100	133	VOE 955082	214	200	117
VOE 946471	492	110	555	VOE 946544	836	125	683	VOE 947281	235	160	199	VOE 949921	880	100	807	VOE 955892	286	300	323
VOE 946471	870	100	783	VOE 946544	836	150	687	VOE 947281	255	300	247	VOE 949921	880	150	809	VOE 955892	286	400	325
VOE 946471	870	200	785	VOE 946671	212	325	97	VOE 947541	212	100	89	VOE 949921	880	200	811	VOE 955892	363	100	383
VOE 946471	875	100	797	VOE 946671	216	100	125	VOE 947622	234	100	179	VOE 949921	880	250	813	VOE 955892	364	150	397
VOE 946471	875	200	801	VOE 946671	216	200	127	VOE 947622	235	160	199	VOE 949921	880	300	815	VOE 955892	818	100	617
VOE 946471	875	200	799	VOE 946671	216	225	129	VOE 947627	222	200	165	VOE 949921	880	350	817	VOE 955892	818	200	619
VOE 946471	875	300	805	VOE 946671	262	100	279	VOE 947627	254	410	235	VOE 949937	880	200	811	VOE 955892	818	300	621
VOE 946471	881	100	823	VOE 946671	262	125	283	VOE 947628	254	400	233	VOE 949937	880	250	813	VOE 955892	818	400	623
VOE 946471	911	750	1027	VOE 946671	262	125	283	VOE 947760	362	300	379	VOE 949997	371	800	435	VOE 955892	818	600	625
VOE 946471	914	2400	1161	VOE 946671	293	200	331	VOE 948356	860	410	771	VOE 950542	211	200	77	VOE 955892	818	700	627
VOE 946471	914	500	1125	VOE 946671	360	100	371	VOE 948645	252	100	219	VOE 950542	211	200	77	VOE 955892	818	800	629
VOE 946471	924	1000	1291	VOE 946671	362	300	379	VOE 948645	254	400	233	VOE 950542	211	225	81	VOE 955892	818	900	631
VOE 946472	212	100	89	VOE 946671	860	200	757	VOE 948645	362	300	379	VOE 950542	211	225	81	VOE 955892	831	100	661
VOE 946472	222	100	161	VOE 946671	870	100	783	VOE 948645	398	100	483	VOE 950542	211	235	85	VOE 955892	831	100	661
VOE 946472	235	100	191	VOE 946671	891	300	833	VOE 948645	398	150	485	VOE 950542	211	235	85	VOE 955892	831	150	663
VOE 946472	235	150	195	VOE 946671	992	100	1407	VOE 948645	398	200	491	VOE 950545	221	200	153	VOE 955892	831	150	663
VOE 946472	235	160	199	VOE 946934	371	1500	447	VOE 948645	398	400	495	VOE 950553	215	200	121	VOE 955892	836	100	681
VOE 946472	254	200	221	VOE 946934	387	100	469	VOE 948645	398	600	499	VOE 950562	211	200	77	VOE 955892	836	125	683
VOE 946472	321	100	351	VOE 946934	911	1100	1039	VOE 948645	398	800	503	VOE 950562	211	200	77	VOE 955892	836	150	687
VOE 946472	360	100	373	VOE 947083	836	125	685	VOE 948884	235	400	209	VOE 950562	211	225	81	VOE 955892	836	175	691
VOE 946472	371	400	423	VOE 947083	836	150	689	VOE 948931	262	100	279	VOE 950562	211	225	81	VOE 955892	843	200	725
VOE 946472	372	100	449	VOE 947107	211	200	79	VOE 949128	836	125	683	VOE 950562	211	235	85	VOE 955892	843	250	729
VOE 946472	372	150	451	VOE 947107	211	225	83	VOE 949128	836	150	687	VOE 950562	211	235	85	VOE 955892	880	200	811
VOE 946472	837	100	693	VOE 947107	262	125	283	VOE 949278	836	100	681	VOE 950564	215	100	119	VOE 955892	880	250	813
VOE 946472	860	150	755	VOE 947107	263	100	293	VOE 949278	836	125	683	VOE 950891	216	300	131	VOE 955892	880	350	817
VOE 946472	860	350	763	VOE 947107	350	200	363	VOE 949278	836	150	687	VOE 951089	482	200	549	VOE 955892	992	100	1405
VOE 946472	860	360	765	VOE 947107	371	400	423	VOE 949278	992	100	1405	VOE 951671	831	150	663	VOE 955896	360	100	371

NUMERICAL INDEX
RÉPERTOIRE DE NUMÉROS
NUMMERNREGISTER

INDICE DE NÚMERO
NUMMERREGISTER

Catalogue id 20592 | Group 10
Issue 20023976-I | Page 902

Part No	Group	Sect	Page
VOE 955897	371	300	419
VOE 955900	350	200	363
VOE 955900	715	7500	569
VOE 955900	715	7600	571
VOE 955900	715	7700	575
VOE 955903	860	500	775
VOE 955918	372	100	449
VOE 955918	372	150	451
VOE 955918	836	125	683
VOE 955918	836	150	687
VOE 955918	881	100	823
VOE 955918	881	100	821
VOE 955919	286	300	323
VOE 955919	286	400	325
VOE 955919	364	100	391
VOE 955919	364	150	397
VOE 955919	843	250	729
VOE 955919	924	3200	1311
VOE 955921	256	100	251
VOE 955921	256	200	253
VOE 955921	261	210	277
VOE 955921	492	100	551
VOE 955921	492	110	555
VOE 955921	821	300	641
VOE 955921	821	7300	645
VOE 955921	821	7310	649
VOE 955921	852	350	745
VOE 955921	852	400	749
VOE 955921	914	1500	1151
VOE 955921	914	400	1107
VOE 955921	914	450	1115
VOE 955921	914	460	1121
VOE 955921	924	1600	1303
VOE 955921	924	700	1273
VOE 955921	924	750	1277
VOE 955922	261	100	267
VOE 955922	360	100	371
VOE 955922	775	300	587
VOE 955922	775	500	591
VOE 955922	818	100	617
VOE 955922	818	200	619
VOE 955922	818	300	621
VOE 955922	818	400	623
VOE 955922	818	600	625
VOE 955922	818	700	627
VOE 955922	818	800	629
VOE 955922	818	900	631
VOE 955922	841	160	709
VOE 955922	841	210	719
VOE 955922	860	450	773
VOE 955922	911	100	999
VOE 955922	911	200	1003
VOE 955922	911	350	1009
VOE 955922	911	700	1025
VOE 955922	911	750	1027
VOE 955922	911	900	1033
VOE 955922	912	2100	1069
VOE 955922	914	200	1099
VOE 955922	914	250	1101
VOE 955922	914	2500	1167
VOE 955922	914	2550	1169
VOE 955922	914	300	1103
VOE 955922	914	500	1125
VOE 955922	914	600	1129
VOE 955922	914	600	1131
VOE 955922	914	650	1135
VOE 955922	916	1100	1215
VOE 955922	916	2000	1217
VOE 955922	916	2150	1221
VOE 955922	916	2200	1223
VOE 955922	916	2250	1227
VOE 955922	916	2270	1233
VOE 955922	916	2280	1237
VOE 955922	916	2300	1241
VOE 955922	916	500	1203
VOE 955922	924	1000	1293
VOE 955922	924	1050	1295
VOE 955922	924	3200	1311
VOE 955922	924	700	1273
VOE 955922	924	750	1277
VOE 955922	924	860	1285
VOE 955922	975	500	1343
VOE 955922	975	770	1369
VOE 955923	310	100	349
VOE 955923	716	100	577
VOE 955923	821	100	635
VOE 955923	821	150	639
VOE 955923	837	200	695
VOE 955923	837	210	697
VOE 955923	837	300	699
VOE 955923	837	310	703
VOE 955923	860	400	769
VOE 955923	860	410	771
VOE 955923	896	100	837
VOE 955923	911	100	1001
VOE 955923	911	200	1003
VOE 955923	911	350	1009
VOE 955923	911	400	1013
VOE 955923	911	600	1021
VOE 955923	911	650	1023
VOE 955923	911	650	1023
VOE 955923	911	750	1027
VOE 955923	911	900	1033
VOE 955923	912	2000	1067
VOE 955923	912	3500	1079
VOE 955923	914	600	1131
VOE 955923	914	600	1131
VOE 955923	914	600	1131
VOE 955923	914	600	1131
VOE 955923	916	100	1183
VOE 955923	916	1100	1215
VOE 955923	916	2200	1223
VOE 955923	916	2200	1225
VOE 955923	916	2250	1227
VOE 955923	916	2250	1229
VOE 955923	916	2270	1233
VOE 955923	916	2280	1237
VOE 955923	916	600	1211
VOE 955923	975	500	1343
VOE 955923	975	700	1345
VOE 955923	975	710	1349
VOE 955923	975	720	1353
VOE 955923	975	730	1357
VOE 955923	975	740	1361
VOE 955923	975	750	1365
VOE 955923	975	800	1373
VOE 955923	975	810	1377
VOE 955925	443	100	545
VOE 955925	911	100	999
VOE 955925	911	200	1003
VOE 955925	911	350	1009
VOE 955925	911	400	1013
VOE 955925	911	450	1015
VOE 955925	911	600	1021
VOE 955925	911	650	1023
VOE 955925	911	700	1025
VOE 955925	912	2000	1065
VOE 955925	916	100	1183
VOE 955925	916	1100	1215
VOE 955925	916	200	1185
VOE 955925	916	2000	1217
VOE 955925	916	2100	1219
VOE 955925	916	2200	1223
VOE 955925	916	2250	1227
VOE 955925	916	2260	1231
VOE 955925	916	2270	1233
VOE 955925	916	2280	1237
VOE 955925	916	300	1187
VOE 955925	916	400	1189
VOE 955925	916	400	1193
VOE 955925	916	410	1195
VOE 955925	916	420	1199
VOE 955925	916	500	1203
VOE 955925	916	700	1213
VOE 955925	974	2500	1333
VOE 955926	350	200	363
VOE 955926	715	7500	569
VOE 955926	715	7600	571
VOE 955926	775	400	589
VOE 955926	818	100	617
VOE 955926	818	200	619
VOE 955926	818	300	621
VOE 955926	818	400	623
VOE 955926	818	600	625
VOE 955926	818	700	627
VOE 955926	818	800	629
VOE 955926	818	900	631
VOE 955926	837	100	693
VOE 955926	860	350	763
VOE 955926	860	400	769
VOE 955926	860	400	769
VOE 955926	860	410	771
VOE 955926	911	600	1021
VOE 955926	911	650	1023
VOE 955926	911	900	1033
VOE 955926	912	100	1043
VOE 955926	916	1100	1215
VOE 955926	916	200	1185
VOE 955926	916	2000	1217
VOE 955926	916	2100	1219

Part No	Group	Sect	Page
VOE 955926	916	2200	1225
VOE 955926	916	2250	1227
VOE 955926	916	2270	1233
VOE 955926	916	2300	1241
VOE 955926	916	300	1187
VOE 955926	916	400	1189
VOE 955926	916	410	1195
VOE 955926	916	420	1199
VOE 955926	916	700	1213
VOE 955926	924	1000	1291
VOE 955926	924	1050	1295
VOE 955926	974	100	1317
VOE 955926	974	150	1319
VOE 955926	974	160	1321
VOE 955926	974	2000	1329
VOE 955926	975	100	1339
VOE 955926	975	150	1341
VOE 955926	993	200	1417
VOE 956981	293	100	329
VOE 957018	235	200	203
VOE 957018	254	350	229
VOE 957019	235	200	203
VOE 957020	235	200	203
VOE 957021	235	200	203
VOE 957173	254	350	229
VOE 957173	254	350	229
VOE 959220	211	200	77
VOE 959220	211	225	81
VOE 959220	211	235	85
VOE 959249	263	100	293
VOE 960139	810	150	613
VOE 960139	836	100	681
VOE 960139	836	125	683
VOE 960139	836	150	687
VOE 960139	836	175	691
VOE 960139	843	250	729
VOE 960139	860	250	759
VOE 960139	880	100	807
VOE 960139	880	150	809
VOE 960139	880	300	815
VOE 960139	880	350	817
VOE 960141	992	100	1407
VOE 960141	992	150	1409
VOE 960143	836	125	683
VOE 960143	836	150	687
VOE 960143	992	100	1407
VOE 960143	992	100	1405
VOE 960148	371	300	419
VOE 960148	371	400	423
VOE 960148	371	800	435
VOE 960148	852	200	739
VOE 960148	860	410	771
VOE 960259	234	100	177
VOE 960259	911	500	1017
VOE 960259	911	500	1017
VOE 960262	441	200	531
VOE 960628	211	200	77
VOE 960628	211	225	81
VOE 960628	211	235	85
VOE 960628	222	200	165
VOE 960628	251	100	215
VOE 960628	251	125	217
VOE 960629	293	300	333
VOE 960630	216	200	127
VOE 960630	216	225	129
VOE 960630	217	100	135
VOE 960630	217	110	139
VOE 960631	212	200	91
VOE 960631	234	100	179
VOE 960632	222	100	161
VOE 960632	222	200	165
VOE 960632	235	400	209
VOE 960634	254	410	235
VOE 961614	810	125	611
VOE 961615	810	125	611
VOE 961955	380	100	461
VOE 961970	371	1100	439
VOE 961970	371	1175	441
VOE 961970	380	100	459
VOE 961970	380	100	461
VOE 961970	810	150	613
VOE 962689	810	125	611
VOE 962689	831	250	667
VOE 963093	831	250	667
VOE 963947	254	350	229
VOE 963947	254	350	229
VOE 963948	235	160	199
VOE 965175	993	500	1425
VOE 965176	993	200	1417
VOE 965184	258	125	259
VOE 965185	992	100	1407
VOE 965186	836	125	683
VOE 965186	836	150	687
VOE 965191	482	200	549
VOE 965197	263	300	297
VOE 965213	993	200	1415
VOE 965221	217	200	141
VOE 965793	372	300	455
VOE 965793	372	310	457
VOE 966441	254	410	235
VOE 966786	831	100	661
VOE 966786	831	150	663
VOE 967343	293	200	331
VOE 967343	293	200	331
VOE 967343	293	200	331
VOE 967630	914	800	1141
VOE 967747	910	100	939
VOE 967749	910	100	947
VOE 967750	910	100	939
VOE 967955	911	600	1021
VOE 967955	911	650	1023
VOE 968130	912	2100	1069
VOE 968178	221	400	157
VOE 968207	910	100	943
VOE 968207	910	100	943
VOE 968207	910	200	969
VOE 968471	222	100	161
VOE 968471	222	100	163
VOE 968559	286	100	309
VOE 968559	286	100	309
VOE 968559	286	125	315
VOE 968559	286	125	315
VOE 968592	216	200	127
VOE 968592	216	225	129
VOE 968593	263	200	295
VOE 968617	293	400	335
VOE 968892	212	300	95
VOE 968893	222	100	161
VOE 969147	363	100	383
VOE 969147	843	200	725
VOE 969147	843	250	729
VOE 969147	880	100	807
VOE 969147	880	150	809
VOE 969147	880	200	811
VOE 969147	880	250	813
VOE 969147	880	300	815
VOE 969147	880	350	817
VOE 969147	992	100	1405
VOE 969161	372	100	449
VOE 969161	372	150	451
VOE 969161	398	100	483
VOE 969161	398	150	485
VOE 969161	398	160	487
VOE 969161	398	170	489
VOE 969161	398	200	491
VOE 969161	398	300	493
VOE 969161	398	400	495
VOE 969161	398	500	497
VOE 969161	398	600	499
VOE 969161	398	700	501
VOE 969161	398	800	503
VOE 969161	398	900	505
VOE 969164	372	100	449
VOE 969164	372	150	451
VOE 969225	214	200	117
VOE 969278	354	200	367
VOE 969278	398	100	483
VOE 969278	398	150	485
VOE 969278	398	160	487
VOE 969278	398	170	489
VOE 969278	398	200	491
VOE 969278	398	600	499
VOE 969278	398	700	501
VOE 969278	398	800	503
VOE 969278	398	900	505
VOE 969278	831	200	665
VOE 969278	831	250	667
VOE 969278	831	275	671
VOE 969278	831	280	675
VOE 969278	880	100	807
VOE 969278	880	150	809
VOE 969278	880	200	811
VOE 969278	880	250	813
VOE 969313	216	200	127
VOE 969313	216	225	129
VOE 969313	222	100	161
VOE 969313	992	100	1407
VOE 969404	234	300	185
VOE 969404	367	100	401
VOE 969405	372	300	455

NUMERICAL INDEX
RÉPERTOIRE DE NUMÉROS
NUMMERNREGISTER

INDICE DE NÚMERO
NUMMERREGISTER

Catalogue id 20592 | Group 10
Issue 20023976-I | Page 904

Part No	Group	Sect	Page
VOE 969405	386	100	465
VOE 969405	836	125	683
VOE 969405	836	150	687
VOE 969405	881	100	821
VOE 969407	254	250	225
VOE 969407	371	1500	447
VOE 969407	371	400	423
VOE 969407	372	100	449
VOE 969407	372	150	451
VOE 969407	372	310	457
VOE 969407	398	600	499
VOE 969407	398	700	501
VOE 969407	398	800	503
VOE 969407	398	900	505
VOE 969407	831	275	671
VOE 969407	831	280	675
VOE 969407	880	100	807
VOE 969407	880	150	809
VOE 969407	880	200	811
VOE 969407	880	250	813
VOE 969407	881	100	823
VOE 969408	371	300	419
VOE 969408	843	200	725
VOE 969408	843	250	731
VOE 969409	333	100	359
VOE 969420	372	100	449
VOE 969420	372	150	451
VOE 969420	831	100	661
VOE 969420	831	150	663
VOE 969420	872	100	791
VOE 969420	872	200	793
VOE 969420	924	2000	1305
VOE 969422	364	100	391
VOE 969422	810	150	613
VOE 969422	843	200	725
VOE 969422	843	250	729
VOE 969422	880	100	807
VOE 969422	880	150	809
VOE 969422	992	150	1409
VOE 969423	810	150	613
VOE 969423	818	100	617
VOE 969423	818	200	619
VOE 969423	818	300	621
VOE 969423	818	400	623
VOE 969423	818	600	625
VOE 969423	818	700	627
VOE 969423	818	800	629
VOE 969423	818	900	631
VOE 969423	831	100	661
VOE 969423	831	150	663
VOE 969423	836	100	681
VOE 969423	836	125	683
VOE 969423	836	150	687
VOE 969423	836	175	691
VOE 969423	843	200	725
VOE 969423	843	250	729
VOE 969423	860	250	759
VOE 969456	393	200	477
VOE 969456	810	200	615
VOE 969472	362	300	379
VOE 969473	254	350	229
VOE 969473	254	350	231
VOE 969473	810	150	613
VOE 969476	398	300	493
VOE 969476	398	400	495
VOE 969476	398	500	497
VOE 969478	363	100	383
VOE 969478	880	100	807
VOE 969478	880	150	809
VOE 969480	870	200	785
VOE 969513	269	150	305
VOE 969513	393	100	475
VOE 969515	254	200	221
VOE 969518	363	100	383
VOE 969587	836	125	683
VOE 969587	836	150	687
VOE 969587	843	200	725
VOE 969587	843	250	729
VOE 969587	870	200	785
VOE 969597	880	400	819
VOE 969600	221	200	153
VOE 969737	393	100	475
VOE 969738	870	200	785
VOE 969762	993	100	1411
VOE 969841	810	200	615
VOE 969841	880	400	819
VOE 969842	872	100	791
VOE 969842	872	200	793
VOE 969843	881	100	823
VOE 970787	362	200	377
VOE 970788	372	300	455
VOE 970788	372	310	457
VOE 970795	371	800	435
VOE 971096	331	100	357
VOE 971096	992	100	1405
VOE 971099	321	100	351
VOE 971304	831	200	665
VOE 971304	831	250	667
VOE 971309	880	100	807
VOE 971309	880	150	809
VOE 971310	880	200	811
VOE 971310	880	250	813
VOE 971321	836	100	681
VOE 971321	836	125	685
VOE 971321	836	175	691
VOE 971368	831	200	665
VOE 971368	831	250	669
VOE 971368	831	275	671
VOE 971368	831	280	675
VOE 971368	843	200	727
VOE 972007	880	100	807
VOE 972007	880	150	809
VOE 972079	831	275	673
VOE 972079	831	280	677
VOE 972079	843	200	725
VOE 972079	843	250	729
VOE 972079	880	100	807
VOE 972079	880	150	809
VOE 972403	880	200	811
VOE 972403	880	250	813
VOE 973096	216	225	129
VOE 973096	482	100	547
VOE 974615	215	100	119
VOE 975103	263	310	299
VOE 975112	218	200	145
VOE 9751-16427	875	100	795
VOE 975121	263	100	293
VOE 975121	263	100	293
VOE 975121	263	300	297
VOE 975121	263	310	299
VOE 975121	321	200	353
VOE 975126	218	200	145
VOE 975130	218	200	145
VOE 975237	363	100	383
VOE 975237	831	100	661
VOE 975237	831	150	663
VOE 975237	831	200	665
VOE 975367	254	350	229
VOE 975371	217	100	133
VOE 975371	217	110	137
VOE 975664	262	100	279
VOE 975664	262	125	283
VOE 975697	262	100	279
VOE 975697	262	125	283
VOE 976068	482	100	547
VOE 976932	222	300	167
VOE 976932	222	310	169
VOE 976932	262	100	279
VOE 976932	262	125	283
VOE 976943	831	150	663
VOE 976945	310	100	349
VOE 976945	360	100	373
VOE 976945	398	200	491
VOE 976945	818	100	617
VOE 976945	818	200	619
VOE 976945	818	300	621
VOE 976945	818	400	623
VOE 976945	818	600	625
VOE 976945	818	700	627
VOE 976945	818	800	629
VOE 976945	818	900	631
VOE 976945	843	250	729
VOE 976945	852	350	745
VOE 976945	852	400	751
VOE 976945	860	350	763
VOE 976945	860	350	763
VOE 976945	860	360	765
VOE 976945	860	450	773
VOE 976945	860	550	777
VOE 976945	880	400	819
VOE 976945	896	100	837
VOE 976945	896	100	835
VOE 977004	222	200	165
VOE 977004	222	200	165
VOE 977030	233	100	175
VOE 977275	221	100	147
VOE 977275	221	110	149
VOE 977275	221	120	151
VOE 977282	218	200	145
VOE 977400	293	100	329

Part No	Group	Sect	Page
VOE 977599	286	100	311
VOE 977599	286	125	317
VOE 977789	254	410	235
VOE 977935	221	300	155
VOE 977935	255	200	245
VOE 977935	255	300	247
VOE 977935	255	300	247
VOE 977935	255	300	247
VOE 977935	255	400	249
VOE 977935	262	500	291
VOE 978129	910	100	941
VOE 978129	910	100	957
VOE 978129	910	100	959
VOE 978129	910	100	941
VOE 978129	910	100	949
VOE 978129	910	100	941
VOE 978129	910	100	943
VOE 978129	910	100	963
VOE 978129	910	100	957
VOE 978129	910	100	963
VOE 978129	910	100	941
VOE 978129	910	100	959
VOE 978129	910	200	975
VOE 978129	910	200	975
VOE 978129	910	200	967
VOE 978129	910	200	977
VOE 978129	910	200	967
VOE 978129	910	200	977
VOE 978129	910	300	989
VOE 978129	910	300	983
VOE 978129	910	300	991
VOE 978129	911	350	1009
VOE 978129	914	600	1133
VOE 978129	914	600	1129
VOE 978129	916	2200	1223
VOE 978129	916	2200	1223
VOE 978129	916	2200	1223
VOE 978129	916	2270	1233
VOE 978129	916	2270	1233
VOE 978129	916	2280	1237
VOE 978129	916	2280	1237
VOE 978129	916	600	1209
VOE 978129	916	600	1211
VOE 978129	924	1000	1293
VOE 978129	924	1050	1295
VOE 978129	924	1075	1299
VOE 978129	924	3200	1311
VOE 978381	254	400	233
VOE 978932	254	200	221
VOE 978932	254	200	221
VOE 978932	258	200	261
VOE 978932	258	250	263
VOE 978932	261	100	265
VOE 978932	261	125	269
VOE 978932	356	100	369
VOE 978932	715	7600	571
VOE 978932	821	100	633
VOE 978932	821	100	633
VOE 978932	821	150	639
VOE 978932	821	300	641
VOE 978932	821	7300	645
VOE 978932	821	7310	649
VOE 978932	837	200	695
VOE 978932	837	210	697
VOE 978932	837	300	699
VOE 978932	837	310	703
VOE 978932	841	200	717
VOE 978932	860	150	755
VOE 978932	891	100	827
VOE 978932	891	100	827
VOE 978932	891	100	827
VOE 978932	891	150	829
VOE 978932	916	2200	1223
VOE 978932	916	2270	1233
VOE 978932	916	2270	1233
VOE 978932	916	2280	1237
VOE 978932	916	2280	1237
VOE 978932	916	600	1209
VOE 978932	916	600	1211
VOE 978932	924	1000	1293
VOE 978932	924	1050	1295
VOE 978932	924	1075	1299
VOE 978932	924	3200	1311
VOE 978932	356	100	369
VOE 978932	715	7600	571
VOE 978932	821	100	633
VOE 978932	821	100	633
VOE 978932	821	150	639
VOE 978932	821	300	641
VOE 978932	821	7300	645
VOE 978932	821	7310	649
VOE 978932	837	200	695
VOE 978932	837	210	697
VOE 978932	837	300	699
VOE 978932	837	310	703
VOE 978932	841	200	717
VOE 978932	860	150	755
VOE 978932	891	100	827
VOE 978932	891	100	827
VOE 978932	891	100	827
VOE 978932	891	150	829
VOE 978932	891	200	831
VOE 978932	896	100	837
VOE 978932	911	100	999
VOE 978932	911	1100	1039
VOE 978932	911	200	1003
VOE 978932	911	600	1021
VOE 978932	911	650	1023
VOE 978932	912	3500	1079
VOE 978932	914	600	1131
VOE 978932	914	600	1131
VOE 978932	914	600	1131
VOE 978932	914	600	1131
VOE 978932	916	2200	1225
VOE 978932	916	2250	1227
VOE 978932	916	2250	1227
VOE 978933	254	200	221
VOE 978933	256	200	253
VOE 978933	261	125	269
VOE 978933	821	100	635
VOE 978933	821	150	639
VOE 978933	821	150	637
VOE 978933	827	100	653
VOE 978933	891	200	831
VOE 978933	911	1100	1039
VOE 978933	911	750	1029
VOE 978934	261	100	265
VOE 978934	431	400	525
VOE 978934	715	7600	571
VOE 978934	860	100	753
VOE 978934	911	400	1013
VOE 978934	914	650	1135
VOE 978935	896	100	835
VOE 978936	350	200	363
VOE 978936	715	100	565
VOE 978936	715	200	567
VOE 978936	912	100	1043
VOE 978936	916	2200	1223
VOE 978936	993	500	1425
VOE 978938	218	100	143
VOE 978938	261	200	273
VOE 978938	261	210	277
VOE 978938	715	100	565
VOE 978938	715	7500	569
VOE 978938	827	200	655
VOE 978938	860	400	769
VOE 978938	912	100	1043
VOE 978938	916	2300	1241
VOE 978940	363	300	387
VOE 978940	715	7600	571
VOE 978940	916	200	1185
VOE 978940	916	2000	1217
VOE 978940	916	2100	1219
VOE 978940	916	400	1189
VOE 978940	916	410	1195
VOE 978940	916	420	1199
VOE 978941	993	200	1417
VOE 978942	911	900	1033
VOE 978942	916	300	1187
VOE 978942	916	400	1189
VOE 978942	916	410	1195
VOE 978942	916	420	1199
VOE 978942	916	700	1213
VOE 978949	441	100	527
VOE 978949	860	500	775
VOE 978950	441	100	527
VOE 978953	775	600	593
VOE 978999	372	100	449
VOE 978999	372	150	451
VOE 979019	371	300	419
VOE 979019	911	400	1013
VOE 979020	911	350	1009
VOE 979020	911	700	1025
VOE 979020	911	750	1027
VOE 979020	916	2200	1225
VOE 979020	916	2260	1231
VOE 979021	441	200	529
VOE 979021	715	7600	571
VOE 979021	818	100	617
VOE 979021	818	200	619
VOE 979021	818	300	621
VOE 979021	818	400	623
VOE 979021	818	600	625
VOE 979021	818	700	627
VOE 979021	818	800	629
VOE 979021	818	900	631
VOE 979021	837	100	693
VOE 979021	911	900	1033
VOE 979021	924	350	1269
VOE 979021	975	1000	1391
VOE 979021	975	150	1341
VOE 979022	715	7600	571
VOE 979022	715	7610	573
VOE 979022	775	500	591
VOE 979022	913	200	1087
VOE 979022	913	210	1093
VOE 979022	924	300	1263
VOE 979022	924	310	1265
VOE 979022	924	320	1267
VOE 979022	974	100	1317
VOE 979022	974	150	1319
VOE 979022	974	160	1321
VOE 979022	974	2000	1329
VOE 979022	975	1000	1391
VOE 979022	975	150	1341
VOE 979099	212	225	93
VOE 979151	810	125	611
VOE 979152	810	125	611
VOE 979230	216	225	129

NUMERICAL INDEX
RÉPERTOIRE DE NUMÉROS
NUMMERNREGISTER

INDICE DE NÚMERO
NUMMERREGISTER

Catalogue id	Group
20592	**10**
Issue	Page
20023976-I	**905**

NUMERICAL INDEX
RÉPERTOIRE DE NUMÉROS
NUMMERNREGISTER

INDICE DE NÚMERO
NUMMERREGISTER

Catalogue id 20592 | Group 10
Issue 20023976-I | Page 906

Part No	Group	Sect	Page
VOE 979230	254	440	241
VOE 979270	254	440	241
VOE 979935	321	100	351
VOE 980102	911	900	1033
VOE 980176	214	100	105
VOE 980176	214	125	111
VOE 980465	911	900	1033
VOE 980475	263	100	293
VOE 980519	860	500	775
VOE 980755	916	600	1211
VOE 980832	254	350	229
VOE 980881	235	200	205
VOE 980881	254	350	229
VOE 980881	286	100	311
VOE 980881	286	125	317
VOE 980973	255	300	247
VOE 980973	255	300	247
VOE 981269	810	100	609
VOE 981269	810	125	611
VOE 981291	910	100	945
VOE 981291	910	200	969
VOE 981291	914	600	1131
VOE 981291	914	650	1135
VOE 981291	914	800	1139
VOE 981291	916	2200	1223
VOE 981291	916	2250	1227
VOE 981291	916	2300	1243
VOE 981291	916	600	1211
VOE 981664	235	200	203
VOE 981664	235	200	205
VOE 981664	235	200	205
VOE 982509	217	100	133
VOE 982509	217	110	137
VOE 982509	217	200	141
VOE 982509	222	100	161
VOE 982509	222	100	161
VOE 982509	222	100	163
VOE 982651	254	350	229
VOE 982724	212	200	91
VOE 982724	255	300	247
VOE 982724	255	300	247
VOE 983241	821	100	633
VOE 983242	256	200	253
VOE 983242	914	400	1109
VOE 983243	821	300	641
VOE 983243	821	7300	645
VOE 983243	821	7310	649
VOE 983243	896	100	835
VOE 983243	914	400	1111
VOE 983243	924	700	1273
VOE 983243	924	750	1277
VOE 983243	993	100	1413
VOE 983244	821	150	637
VOE 983244	896	100	835
VOE 983245	235	100	191
VOE 983245	235	150	195
VOE 983245	398	200	491
VOE 983245	492	100	551
VOE 983245	492	110	555
VOE 983245	821	150	639
VOE 983245	914	450	1115
VOE 983245	914	460	1121
VOE 983245	924	1600	1303
VOE 983245	924	700	1273
VOE 983245	924	750	1277
VOE 983246	821	150	637
VOE 983248	914	400	1107
VOE 983250	234	100	177
VOE 983250	310	100	349
VOE 983250	775	300	587
VOE 983250	852	200	739
VOE 983250	911	750	1027
VOE 983250	916	3000	1245
VOE 983250	916	500	1203
VOE 983250	924	1100	1301
VOE 983250	924	400	1271
VOE 983251	222	400	171
VOE 983251	234	100	177
VOE 983251	431	400	525
VOE 983251	775	500	591
VOE 983251	827	100	653
VOE 983251	841	150	707
VOE 983251	841	160	709
VOE 983251	841	190	715
VOE 983251	911	1100	1039
VOE 983251	911	500	1017
VOE 983251	911	500	1019
VOE 983251	911	700	1025
VOE 983251	911	750	1027
VOE 983251	914	200	1099
VOE 983251	914	250	1101
VOE 983251	914	400	1109
VOE 983251	914	600	1129
VOE 983251	914	600	1131
VOE 983251	924	700	1273
VOE 983252	235	100	191
VOE 983252	235	150	195
VOE 983252	235	160	199
VOE 983252	256	200	253
VOE 983252	258	200	261
VOE 983252	258	250	263
VOE 983252	775	300	587
VOE 983252	841	150	707
VOE 983252	841	190	715
VOE 983252	860	360	765
VOE 983252	860	410	771
VOE 983252	880	300	815
VOE 983252	880	350	817
VOE 983252	896	100	835
VOE 983252	896	100	835
VOE 983252	911	700	1025
VOE 983252	911	900	1033
VOE 983252	914	400	1111
VOE 983252	916	1100	1215
VOE 983252	916	200	1185
VOE 983252	916	2260	1231
VOE 983252	916	300	1187
VOE 983252	916	400	1189
VOE 983252	916	410	1197
VOE 983252	916	420	1199
VOE 983252	916	700	1213
VOE 983252	924	750	1277
VOE 983252	924	860	1285
VOE 983253	810	150	613
VOE 983253	818	100	617
VOE 983253	818	200	619
VOE 983253	818	300	621
VOE 983253	818	400	623
VOE 983253	818	600	625
VOE 983253	818	700	627
VOE 983253	818	800	629
VOE 983253	818	900	631
VOE 983253	821	150	637
VOE 983253	821	300	641
VOE 983253	821	350	643
VOE 983253	821	350	643
VOE 983253	821	350	643
VOE 983253	821	7300	645
VOE 983253	821	7300	645
VOE 983253	821	7310	649
VOE 983253	827	100	653
VOE 983253	911	900	1033
VOE 983253	916	2150	1221
VOE 983255	860	450	773
VOE 983256	911	700	1025
VOE 983256	911	750	1027
VOE 983256	914	200	1099
VOE 983256	916	1100	1215
VOE 983257	914	300	1103
VOE 983258	914	500	1125
VOE 983258	916	2000	1217
VOE 983303	256	100	251
VOE 983303	286	300	323
VOE 983303	286	400	325
VOE 983303	398	200	491
VOE 983303	821	150	637
VOE 983303	821	300	641
VOE 983303	821	7310	649
VOE 983303	831	100	661
VOE 983303	831	150	663
VOE 983303	836	125	683
VOE 983303	836	150	687
VOE 983303	860	410	771
VOE 983303	872	100	791
VOE 983303	872	200	793
VOE 983303	912	2600	1077
VOE 983303	913	300	1095
VOE 983303	914	700	1137
VOE 983303	924	100	1249
VOE 983303	993	100	1413
VOE 983304	222	400	171
VOE 983304	252	100	219
VOE 983304	821	300	641
VOE 983304	821	7310	649
VOE 983304	924	100	1249
VOE 983333	222	100	161
VOE 983342	212	325	97
VOE 983373	441	500	535
VOE 983375	818	100	617
VOE 983375	818	200	619

Part No	Group	Sect	Page
VOE 983375	818	300	621
VOE 983375	818	400	623
VOE 983375	818	600	625
VOE 983375	818	700	627
VOE 983375	818	800	629
VOE 983375	818	900	631
VOE 983472	286	100	311
VOE 983472	286	100	311
VOE 983472	286	125	317
VOE 983494	372	100	449
VOE 983494	372	150	451
VOE 983494	911	1050	1037
VOE 983495	912	150	1045
VOE 983495	912	200	1049
VOE 983495	912	2000	1065
VOE 983495	912	2100	1071
VOE 983495	912	2500	1073
VOE 983495	912	2510	1075
VOE 983495	914	400	1111
VOE 983495	924	2000	1305
VOE 983497	234	100	177
VOE 983497	441	200	529
VOE 983497	911	500	1017
VOE 983497	912	150	1047
VOE 983497	912	200	1051
VOE 983497	912	3500	1079
VOE 983497	912	400	1059
VOE 983501	441	200	529
VOE 983502	367	100	401
VOE 983502	367	400	405
VOE 983502	441	600	539
VOE 983502	910	100	951
VOE 983502	910	100	951
VOE 983502	910	100	949
VOE 983502	910	100	953
VOE 983502	910	100	953
VOE 983502	910	100	963
VOE 983502	910	200	971
VOE 983502	910	300	993
VOE 983502	910	300	987
VOE 983502	910	300	995
VOE 983502	910	300	995
VOE 983502	910	300	985
VOE 983502	910	300	983
VOE 983502	910	300	985
VOE 983502	910	300	995
VOE 983502	910	300	981
VOE 983502	910	300	981
VOE 983502	910	300	989
VOE 983502	910	300	995
VOE 983502	910	300	993
VOE 983502	910	300	993
VOE 983502	910	300	983
VOE 983502	912	150	1047
VOE 983502	912	2100	1069
VOE 983502	912	300	1053
VOE 983502	912	3500	1079
VOE 983502	914	2400	1161
VOE 983502	914	2500	1167
VOE 983502	914	2550	1169
VOE 983502	914	2700	1175
VOE 983502	914	300	1103
VOE 983502	914	300	1103
VOE 983502	914	400	1111
VOE 983502	914	450	1113
VOE 983502	914	450	1113
VOE 983502	914	460	1121
VOE 983502	914	600	1133
VOE 983502	916	2300	1241
VOE 983503	441	600	541
VOE 983505	441	200	531
VOE 983505	910	100	951
VOE 983505	910	100	959
VOE 983505	910	300	985
VOE 983505	910	300	981
VOE 983505	910	300	987
VOE 983505	910	300	983
VOE 983505	910	300	985
VOE 983505	911	1000	1035
VOE 983505	911	1050	1037
VOE 983505	911	300	1007
VOE 983505	912	150	1045
VOE 983505	912	200	1049
VOE 983505	912	300	1053
VOE 983505	912	400	1057
VOE 983505	912	500	1061
VOE 983505	914	100	1097
VOE 983505	914	2400	1163
VOE 983505	914	250	1101
VOE 983505	914	2600	1173
VOE 983505	914	300	1103
VOE 983505	914	400	1111
VOE 983505	914	450	1113
VOE 983505	914	460	1121
VOE 983505	914	500	1123
VOE 983505	914	500	1125
VOE 983505	924	1000	1291
VOE 983505	924	1000	1291
VOE 983505	924	200	1259
VOE 983505	924	3200	1311
VOE 983507	441	200	529
VOE 983507	911	500	1017
VOE 983507	912	2000	1065
VOE 983507	912	2100	1071
VOE 983509	441	200	531
VOE 983509	441	610	543
VOE 983509	912	150	1047
VOE 983509	914	1100	1145
VOE 983509	914	1200	1147
VOE 983509	914	1600	1153
VOE 983509	914	2500	1167
VOE 983509	914	2550	1171
VOE 983509	914	300	1105
VOE 983519	914	2850	1179
VOE 983519	914	600	1133
VOE 983519	916	700	1213
VOE 983523	912	150	1045
VOE 983523	912	200	1051
VOE 983523	912	500	1061
VOE 983523	912	500	1063
VOE 983524	910	300	987
VOE 983524	912	150	1045
VOE 983524	912	200	1051
VOE 983525	441	600	541
VOE 983526	912	200	1051
VOE 983527	910	100	959
VOE 983527	912	150	1045
VOE 983527	912	200	1051
VOE 983527	912	2000	1067
VOE 983527	912	2510	1075
VOE 983527	912	300	1055
VOE 983527	912	500	1061
VOE 983528	912	150	1045
VOE 983528	912	200	1051
VOE 983528	912	3500	1079
VOE 983528	912	500	1063
VOE 983528	912	500	1061
VOE 983528	916	2200	1225
VOE 983528	916	2200	1225
VOE 983529	441	600	539
VOE 983542	912	2100	1071
VOE 983543	912	2100	1071
VOE 983585	223	100	173
VOE 983585	223	100	173
VOE 983714	286	100	311
VOE 983715	258	100	257
VOE 983715	258	125	259
VOE 983715	286	200	319
VOE 983717	286	200	319
VOE 983919	431	100	515
VOE 984064	387	350	473
VOE 984064	831	200	665
VOE 984064	831	250	667
VOE 984064	831	275	671
VOE 984064	831	280	675
VOE 984064	852	100	733
VOE 984064	852	300	741
VOE 984064	852	350	745
VOE 984064	852	400	749
VOE 984064	881	100	823
VOE 984065	914	1500	1151
VOE 984077	852	350	745
VOE 984077	852	400	749
VOE 984078	360	100	371
VOE 984078	914	700	1137
VOE 984079	912	2500	1073
VOE 984079	912	2510	1075
VOE 984079	912	2510	1075
VOE 984079	912	300	1053
VOE 984079	912	400	1057
VOE 984079	975	500	1343
VOE 984079	975	770	1369
VOE 984080	841	160	709
VOE 984080	841	210	719
VOE 984080	911	750	1027
VOE 984080	916	2250	1227
VOE 984080	916	2300	1241
VOE 984080	924	1000	1293
VOE 984080	924	1050	1295
VOE 984081	912	200	1049

NUMERICAL INDEX
RÉPERTOIRE DE NUMÉROS
NUMMERNREGISTER

INDICE DE NÚMERO
NUMMERREGISTER

Catalogue id	Group
20592	**10**
Issue	Page
20023976-I	**907**

NUMERICAL INDEX
RÉPERTOIRE DE NUMÉROS
NUMMERNREGISTER

INDICE DE NÚMERO
NUMMERREGISTER

Catalogue id 20592 | Group 10
Issue 20023976-I | Page 908

Part No	Group	Sect	Page
VOE 984081	912	500	1061
VOE 984081	914	650	1135
VOE 984082	911	350	1009
VOE 984082	916	2300	1241
VOE 984083	911	200	1003
VOE 984088	911	200	1003
VOE 984088	975	500	1343
VOE 984088	975	700	1345
VOE 984088	975	710	1349
VOE 984088	975	720	1353
VOE 984088	975	730	1357
VOE 984088	975	740	1361
VOE 984088	975	750	1365
VOE 984089	911	900	1033
VOE 984090	911	350	1009
VOE 984090	911	650	1023
VOE 984090	911	900	1033
VOE 984091	911	600	1021
VOE 984092	916	1100	1215
VOE 984093	912	500	1061
VOE 984093	916	100	1183
VOE 984093	974	2500	1333
VOE 984095	916	400	1193
VOE 984135	441	600	539
VOE 984135	911	100	999
VOE 984135	911	200	1003
VOE 984135	911	350	1009
VOE 984135	911	400	1013
VOE 984135	911	600	1021
VOE 984135	911	650	1023
VOE 984135	916	100	1183
VOE 984135	916	2000	1217
VOE 984135	916	2100	1219
VOE 984135	916	2200	1225
VOE 984135	916	2250	1227
VOE 984135	916	2260	1231
VOE 984135	916	2270	1235
VOE 984135	916	2280	1239
VOE 984135	916	400	1191
VOE 984135	916	410	1197
VOE 984135	916	420	1199
VOE 984136	916	400	1191
VOE 984137	912	2000	1065
VOE 984137	916	100	1183
VOE 984137	916	200	1185
VOE 984137	916	2200	1225
VOE 984137	916	2250	1227
VOE 984137	916	2260	1231
VOE 984137	916	2270	1235
VOE 984137	916	2280	1239
VOE 984137	916	300	1187
VOE 984137	916	400	1191
VOE 984137	916	410	1197
VOE 984137	916	420	1199
VOE 984137	916	500	1203
VOE 984137	916	700	1213
VOE 984138	431	350	523
VOE 984139	431	350	523
VOE 984140	911	600	1021
VOE 984140	911	650	1023
VOE 984228	911	100	1001
VOE 984228	916	1100	1215
VOE 984229	441	200	529
VOE 984254	911	450	1015
VOE 984254	916	2100	1219
VOE 984343	916	2200	1225
VOE 984343	916	2270	1235
VOE 984343	916	2280	1239
VOE 984343	924	1000	1291
VOE 984344	916	100	1183
VOE 984346	852	350	745
VOE 984346	852	400	749
VOE 984348	914	1500	1151
VOE 984350	914	650	1135
VOE 984351	916	2300	1241
VOE 984354	911	350	1011
VOE 984355	911	900	1033
VOE 984356	911	200	1003
VOE 984359	911	350	1011
VOE 984359	916	100	1183
VOE 984359	916	1100	1215
VOE 984359	916	200	1185
VOE 984359	916	2000	1217
VOE 984359	916	2100	1219
VOE 984359	916	2200	1225
VOE 984359	916	2250	1227
VOE 984359	916	2260	1231
VOE 984359	916	2270	1235
VOE 984359	916	2280	1239
VOE 984359	916	300	1187
VOE 984359	916	400	1191
VOE 984359	916	410	1195
VOE 984359	916	420	1199
VOE 984359	916	700	1213
VOE 984360	916	2100	1219
VOE 984361	916	100	1183
VOE 984362	916	2200	1225
VOE 984362	916	2270	1235
VOE 984362	916	2280	1239
VOE 984364	913	100	1081
VOE 984365	441	500	535
VOE 984473	913	200	1085
VOE 984473	913	200	1083
VOE 984473	913	210	1091
VOE 984473	913	210	1089
VOE 984727	222	200	165
VOE 984732	211	235	87
VOE 984734	217	110	139
VOE 984734	217	200	141
VOE 984734	217	200	141
VOE 984735	217	110	137
VOE 984752	217	110	137
VOE 984755	263	310	299
VOE 984755	321	200	353
VOE 984758	263	300	297
VOE 984758	263	300	297
VOE 984758	293	200	331
VOE 984758	852	350	745
VOE 984758	852	400	751
VOE 984758	875	300	805
VOE 984758	992	100	1407
VOE 984793	212	100	89
VOE 984793	222	100	161
VOE 984795	262	100	279
VOE 984797	255	300	247
VOE 984890	255	100	243
VOE 984944	286	300	321
VOE 984944	286	400	325
VOE 984969	252	100	219
VOE 985735	880	400	819
VOE 990053	286	100	309
VOE 990392	256	200	255
VOE 990392	860	400	769
VOE 990392	860	410	771
VOE 990392	916	2300	1241
VOE 990420	492	110	555
VOE 990486	492	200	557
VOE 990519	775	200	585
VOE 990519	775	700	595
VOE 990521	775	500	591
VOE 990522	443	100	545
VOE 990546	913	200	1085
VOE 990546	913	210	1091
VOE 990547	913	200	1085
VOE 990547	913	210	1091
VOE 990557	234	100	177
VOE 990557	431	100	517
VOE 990557	441	600	541
VOE 990557	441	600	539
VOE 990557	910	200	971
VOE 990557	910	200	977
VOE 990557	910	300	985
VOE 990557	910	300	987
VOE 990557	914	600	1127
VOE 990565	912	2500	1073
VOE 990565	912	2510	1075
VOE 990566	912	2100	1069
VOE 990582	441	610	543
VOE 990582	912	2000	1065
VOE 990582	912	2100	1069
VOE 990582	912	2500	1073
VOE 990582	912	2510	1075
VOE 990583	912	200	1049
VOE 990583	912	500	1061
VOE 990584	912	3500	1079
VOE 990584	912	500	1061
VOE 990585	441	200	529
VOE 990585	912	300	1053
VOE 990585	912	400	1057
VOE 990587	912	2000	1065
VOE 990587	912	2100	1069
VOE 990587	912	2500	1073
VOE 990587	912	2510	1075
VOE 990587	912	300	1053
VOE 990587	912	400	1057
VOE 990593	924	2000	1305
VOE 990594	975	1200	1395
VOE 990598	916	2300	1241
VOE 990599	916	2300	1241
VOE 990604	443	100	545

Part No	Group	Sect	Page	Part No	Group	Sect	Page	Part No	Group	Sect	Page	Part No	Group	Sect	Page	Part No	Group	Sect	Page
VOE 990607	912	2100	1069	VOE 990709	818	800	629	VOE 990736	910	100	953	VOE 990736	910	300	995	VOE 990736	914	2400	1161
VOE 990607	924	2000	1305	VOE 990709	818	900	631	VOE 990736	910	100	959	VOE 990736	910	300	991	VOE 990736	914	2400	1161
VOE 990610	911	500	1017	VOE 990709	912	100	1043	VOE 990736	910	100	945	VOE 990736	910	300	995	VOE 990736	914	2400	1161
VOE 990610	916	2200	1225	VOE 990709	916	2200	1225	VOE 990736	910	100	957	VOE 990736	910	300	985	VOE 990736	914	250	1101
VOE 990610	916	2200	1225	VOE 990709	916	2250	1227	VOE 990736	910	100	959	VOE 990736	910	300	981	VOE 990736	914	2500	1165
VOE 990612	912	200	1049	VOE 990709	916	2270	1235	VOE 990736	910	100	945	VOE 990736	910	300	987	VOE 990736	914	2500	1165
VOE 990612	912	500	1061	VOE 990709	916	2300	1243	VOE 990736	910	100	947	VOE 990736	910	300	993	VOE 990736	914	2500	1165
VOE 990617	912	150	1047	VOE 990732	286	100	311	VOE 990736	910	100	945	VOE 990736	910	300	991	VOE 990736	914	2550	1169
VOE 990617	912	400	1057	VOE 990732	286	125	317	VOE 990736	910	100	951	VOE 990736	910	300	993	VOE 990736	914	2550	1169
VOE 990638	975	1500	1403	VOE 990732	286	125	317	VOE 990736	910	100	951	VOE 990736	910	300	981	VOE 990736	914	2600	1173
VOE 990640	974	3000	1335	VOE 990736	910	100	949	VOE 990736	910	100	963	VOE 990736	910	300	983	VOE 990736	914	2600	1173
VOE 990640	975	1200	1395	VOE 990736	910	100	939	VOE 990736	910	100	951	VOE 990736	910	300	991	VOE 990736	914	2700	1175
VOE 990640	975	1300	1399	VOE 990736	910	100	961	VOE 990736	910	200	977	VOE 990736	910	300	995	VOE 990736	914	2700	1175
VOE 990640	975	1400	1401	VOE 990736	910	100	949	VOE 990736	910	200	971	VOE 990736	910	300	985	VOE 990736	914	2800	1177
VOE 990643	975	900	1381	VOE 990736	910	100	959	VOE 990736	910	200	975	VOE 990736	910	300	987	VOE 990736	914	2850	1179
VOE 990643	975	910	1385	VOE 990736	910	100	961	VOE 990736	910	200	973	VOE 990736	910	300	991	VOE 990736	914	2900	1181
VOE 990643	975	920	1387	VOE 990736	910	100	957	VOE 990736	910	200	973	VOE 990736	910	300	981	VOE 990736	914	300	1103
VOE 990643	975	930	1389	VOE 990736	910	100	953	VOE 990736	910	200	975	VOE 990736	910	300	995	VOE 990736	914	300	1103
VOE 990647	443	100	545	VOE 990736	910	100	943	VOE 990736	910	200	969	VOE 990736	910	300	993	VOE 990736	914	400	1107
VOE 990649	975	1500	1403	VOE 990736	910	100	963	VOE 990736	910	200	973	VOE 990736	910	300	989	VOE 990736	914	450	1115
VOE 990650	975	1200	1395	VOE 990736	910	100	953	VOE 990736	910	200	971	VOE 990736	910	300	993	VOE 990736	914	450	1113
VOE 990650	975	1300	1399	VOE 990736	910	100	953	VOE 990736	910	200	973	VOE 990736	910	300	981	VOE 990736	914	450	1113
VOE 990652	974	3000	1335	VOE 990736	910	100	939	VOE 990736	910	200	971	VOE 990736	910	300	983	VOE 990736	914	450	1115
VOE 990652	975	1400	1401	VOE 990736	910	100	953	VOE 990736	910	200	973	VOE 990736	910	300	983	VOE 990736	914	460	1119
VOE 990654	975	900	1381	VOE 990736	910	100	943	VOE 990736	910	200	971	VOE 990736	910	300	991	VOE 990736	914	500	1125
VOE 990654	975	910	1385	VOE 990736	910	100	951	VOE 990736	910	200	967	VOE 990736	910	300	983	VOE 990736	914	600	1129
VOE 990654	975	920	1387	VOE 990736	910	100	951	VOE 990736	910	300	981	VOE 990736	910	300	993	VOE 990736	914	600	1129
VOE 990654	975	930	1389	VOE 990736	910	100	955	VOE 990736	910	300	985	VOE 990736	910	300	993	VOE 990736	914	600	1133
VOE 990677	924	3200	1311	VOE 990736	910	100	939	VOE 990736	910	300	989	VOE 990736	910	300	983	VOE 990736	914	600	1131
VOE 990678	775	400	589	VOE 990736	910	100	955	VOE 990736	910	300	987	VOE 990736	910	300	985	VOE 990736	916	2270	1233
VOE 990709	818	100	617	VOE 990736	910	100	953	VOE 990736	910	300	989	VOE 990736	910	300	983	VOE 990736	916	2270	1233
VOE 990709	818	200	619	VOE 990736	910	100	959	VOE 990736	910	300	989	VOE 990736	914	100	1097	VOE 990736	916	2280	1237
VOE 990709	818	300	621	VOE 990736	910	100	953	VOE 990736	910	300	991	VOE 990736	914	2200	1155	VOE 990736	916	2280	1237
VOE 990709	818	400	623	VOE 990736	910	100	955	VOE 990736	910	300	985	VOE 990736	914	2300	1157	VOE 990736	916	600	1209
VOE 990709	818	600	625	VOE 990736	910	100	943	VOE 990736	910	300	995	VOE 990736	914	2350	1159	VOE 990736	916	600	1209
VOE 990709	818	700	627	VOE 990736	910	100	953	VOE 990736	910	300	995	VOE 990736	914	2400	1161	VOE 990736	924	1050	1297

NUMERICAL INDEX
RÉPERTOIRE DE NUMÉROS
NUMMERNREGISTER

INDICE DE NÚMERO
NUMMERREGISTER

Catalogue id 20592 | Group 10
Issue 20023976-I | Page 910

Part No	Group	Sect	Page
VOE 990736	924	1050	1297
VOE 990736	924	1050	1297
VOE 990736	924	1050	1295
VOE 990736	924	1050	1295
VOE 990736	924	200	1257
VOE 990736	924	200	1257
VOE 990736	924	400	1271
VOE 990736	924	700	1273
VOE 990736	924	700	1273
VOE 990736	924	750	1277
VOE 990737	910	100	947
VOE 990737	910	100	939
VOE 990737	910	100	949
VOE 990737	910	100	939
VOE 990737	910	100	961
VOE 990737	910	100	947
VOE 990737	910	100	939
VOE 990737	910	100	963
VOE 990737	910	100	963
VOE 990737	910	100	955
VOE 990737	910	100	951
VOE 990737	910	100	943
VOE 990737	910	100	953
VOE 990737	910	100	945
VOE 990737	910	100	957
VOE 990737	910	100	951
VOE 990737	910	100	963
VOE 990737	910	100	961
VOE 990737	910	100	963
VOE 990737	910	100	965
VOE 990737	910	100	947
VOE 990737	910	100	945
VOE 990737	910	100	943
VOE 990737	910	100	949
VOE 990737	910	100	955
VOE 990737	910	100	957
VOE 990737	910	200	971
VOE 990737	910	200	969
VOE 990737	910	200	973
VOE 990737	910	200	973
VOE 990737	910	200	975
VOE 990737	910	200	967
VOE 990737	910	200	973
VOE 990737	910	200	975
VOE 990737	910	200	971
VOE 990737	910	200	967
VOE 990737	910	200	977
VOE 990737	910	200	975
VOE 990737	910	200	967
VOE 990737	910	200	973
VOE 990737	910	200	973
VOE 990737	910	300	991
VOE 990737	910	300	981
VOE 990737	910	300	983
VOE 990737	910	300	985
VOE 990737	910	300	987
VOE 990737	910	300	983
VOE 990737	910	300	985
VOE 990737	910	300	997
VOE 990737	910	300	991
VOE 990737	910	300	989
VOE 990737	910	300	991
VOE 990737	910	300	987
VOE 990737	910	300	989
VOE 990737	910	300	985
VOE 990737	910	300	991
VOE 990737	910	300	987
VOE 990737	910	300	991
VOE 990737	910	300	987
VOE 990737	910	300	981
VOE 990737	910	300	993
VOE 990737	910	300	989
VOE 990737	910	300	983
VOE 990737	910	300	993
VOE 990737	910	300	993
VOE 990737	910	300	995
VOE 990737	910	300	985
VOE 990737	911	300	1007
VOE 990737	911	700	1025
VOE 990737	914	100	1097
VOE 990737	914	100	1097
VOE 990737	914	100	1097
VOE 990737	914	200	1099
VOE 990737	914	2200	1155
VOE 990737	914	2200	1155
VOE 990737	914	2200	1155
VOE 990737	914	2200	1155
VOE 990737	914	2300	1157
VOE 990737	914	2300	1157
VOE 990737	914	2300	1157
VOE 990737	914	2300	1157
VOE 990737	914	2300	1157
VOE 990737	914	2350	1159
VOE 990737	914	2350	1159
VOE 990737	914	2350	1159
VOE 990737	914	2400	1161
VOE 990737	914	2400	1161
VOE 990737	914	250	1101
VOE 990737	914	250	1101
VOE 990737	914	250	1101
VOE 990737	914	250	1101
VOE 990737	914	2500	1165
VOE 990737	914	2500	1165
VOE 990737	914	2500	1165
VOE 990737	914	2500	1165
VOE 990737	914	2550	1169
VOE 990737	914	2550	1169
VOE 990737	914	2550	1169
VOE 990737	914	2700	1175
VOE 990737	914	2800	1177
VOE 990737	914	2800	1177
VOE 990737	914	2800	1177
VOE 990737	914	2900	1181
VOE 990737	914	2900	1181
VOE 990737	914	2900	1181
VOE 990737	914	2900	1181
VOE 990737	914	300	1103
VOE 990737	914	300	1103
VOE 990737	914	400	1107
VOE 990737	914	450	1115
VOE 990737	914	450	1113
VOE 990737	914	450	1115
VOE 990737	914	450	1113
VOE 990737	914	460	1119
VOE 990737	914	500	1125
VOE 990737	914	500	1123
VOE 990737	914	500	1123
VOE 990737	914	500	1123
VOE 990737	916	500	1203
VOE 990737	916	500	1205
VOE 990737	916	500	1203
VOE 990737	916	600	1209
VOE 990737	916	600	1209
VOE 990737	916	600	1209
VOE 990737	924	200	1257
VOE 990737	924	200	1257
VOE 990737	924	200	1257
VOE 990737	924	200	1259
VOE 990737	924	200	1257
VOE 990737	924	200	1257
VOE 990737	924	200	1257
VOE 990737	924	400	1271
VOE 990737	924	700	1273
VOE 990737	924	700	1273
VOE 990737	924	750	1277
VOE 990738	910	100	951
VOE 990738	910	100	961
VOE 990738	910	100	943
VOE 990738	910	100	957
VOE 990738	910	100	955
VOE 990738	910	100	951
VOE 990738	910	100	945
VOE 990738	910	100	961
VOE 990738	910	100	947
VOE 990738	910	100	947
VOE 990738	910	100	949
VOE 990738	910	100	945
VOE 990738	910	100	943
VOE 990738	910	100	939
VOE 990738	910	100	947
VOE 990738	910	100	963
VOE 990738	910	100	941
VOE 990738	910	100	959
VOE 990738	910	100	961
VOE 990738	910	100	961
VOE 990738	910	100	951
VOE 990738	910	100	953
VOE 990738	910	100	963
VOE 990738	910	100	941
VOE 990738	910	100	939
VOE 990738	910	200	971
VOE 990738	910	200	969
VOE 990738	910	200	967
VOE 990738	910	200	967
VOE 990738	910	200	977
VOE 990738	910	200	977
VOE 990738	910	200	975
VOE 990738	910	200	971
VOE 990738	910	200	967

Part No	Group	Sect	Page
VOE 990738	910	200	973
VOE 990738	910	200	973
VOE 990738	910	200	969
VOE 990738	910	300	991
VOE 990738	910	300	981
VOE 990738	910	300	983
VOE 990738	910	300	981
VOE 990738	910	300	989
VOE 990738	910	300	991
VOE 990738	910	300	989
VOE 990738	910	300	981
VOE 990738	910	300	987
VOE 990738	910	300	987
VOE 990738	910	300	991
VOE 990738	910	300	989
VOE 990738	910	300	995
VOE 990738	910	300	989
VOE 990738	910	300	985
VOE 990738	910	300	987
VOE 990738	910	300	991
VOE 990738	910	300	987
VOE 990738	910	300	987
VOE 990738	910	300	993
VOE 990738	911	700	1025
VOE 990738	913	200	1083
VOE 990738	913	210	1089
VOE 990738	914	450	1115
VOE 990738	914	450	1115
VOE 990738	914	600	1129
VOE 990738	914	600	1133
VOE 990738	914	600	1129
VOE 990738	914	650	1135
VOE 990738	916	3100	1247
VOE 990738	916	400	1191
VOE 990738	916	500	1205
VOE 990738	916	500	1203
VOE 990738	916	500	1207
VOE 990738	924	1000	1291
VOE 990738	924	1000	1291
VOE 990738	924	1000	1291
VOE 990738	924	1000	1291
VOE 990738	924	1000	1291
VOE 990738	924	1050	1295
VOE 990738	924	1050	1297
VOE 990738	924	1050	1295
VOE 990738	924	1050	1295
VOE 990738	924	1050	1295
VOE 990738	924	1075	1299
VOE 990738	924	1100	1301
VOE 990738	924	1600	1303
VOE 990738	924	1600	1303
VOE 990739	910	100	941
VOE 990739	910	100	957
VOE 990739	910	100	941
VOE 990739	910	100	947
VOE 990739	910	100	961
VOE 990739	910	100	949
VOE 990739	910	100	939
VOE 990739	910	100	963
VOE 990739	910	100	939
VOE 990739	910	100	957
VOE 990739	910	200	977
VOE 990739	910	200	967
VOE 990739	910	200	975
VOE 990739	910	200	973
VOE 990739	910	200	969
VOE 990739	910	200	975
VOE 990739	910	300	989
VOE 990739	910	300	991
VOE 990740	910	100	941
VOE 990740	910	100	947
VOE 990740	910	100	943
VOE 990740	910	100	955
VOE 990740	910	100	961
VOE 990740	910	100	955
VOE 990740	910	100	963
VOE 990740	910	100	961
VOE 990740	910	100	957
VOE 990740	910	100	945
VOE 990740	910	100	959
VOE 990740	910	100	945
VOE 990740	910	100	943
VOE 990740	910	100	949
VOE 990740	910	100	963
VOE 990740	910	100	949
VOE 990740	910	100	955
VOE 990740	910	100	953
VOE 990740	910	100	949
VOE 990740	910	100	947
VOE 990740	910	100	959
VOE 990740	910	100	955
VOE 990740	910	100	947
VOE 990740	910	200	977
VOE 990740	910	200	971
VOE 990740	910	200	971
VOE 990740	910	200	969
VOE 990740	910	200	969
VOE 990740	910	200	969
VOE 990740	910	200	975
VOE 990740	910	200	969
VOE 990740	910	200	975
VOE 990740	910	300	991
VOE 990740	910	300	985
VOE 990740	910	300	991
VOE 990740	910	300	983
VOE 990740	910	300	987
VOE 990740	910	300	989
VOE 990740	910	300	989
VOE 990740	910	300	989
VOE 990740	911	450	1015
VOE 990740	914	600	1127
VOE 990740	914	600	1127
VOE 990740	914	600	1127
VOE 990740	916	3100	1247
VOE 990740	916	400	1191
VOE 990740	916	500	1205
VOE 990740	916	500	1203
VOE 990740	916	500	1207
VOE 990740	916	600	1209
VOE 990740	916	600	1209
VOE 990849	441	200	531
VOE 991046	235	200	203
VOE 991046	235	200	203
VOE 991046	235	200	203
VOE 991046	255	400	249
VOE 991046	255	400	249
VOE 991047	235	200	203
VOE 991048	212	325	97
VOE 991048	222	100	163
VOE 991048	235	200	203
VOE 991048	235	200	203
VOE 991123	256	100	251
VOE 991625	716	100	577
VOE 991625	716	100	577
VOE 991633	974	200	1323
VOE 991633	974	2100	1331
VOE 991633	974	250	1325
VOE 991633	974	260	1327
VOE 991635	914	2500	1167
VOE 991635	914	2550	1169
VOE 991637	716	100	577
VOE 991639	911	700	1025
VOE 991640	911	100	999
VOE 991640	911	750	1029
VOE 991640	916	100	1183
VOE 991643	911	200	1003
VOE 991643	924	1000	1291
VOE 991643	924	1050	1295
VOE 991643	974	100	1317
VOE 991643	974	150	1319
VOE 991643	974	160	1321
VOE 991643	974	2000	1329
VOE 991643	975	150	1341
VOE 991646	974	100	1317
VOE 991646	974	150	1319
VOE 991646	974	160	1321
VOE 991646	974	2000	1329
VOE 991647	234	100	179
VOE 991647	911	500	1017
VOE 991649	716	100	577
VOE 992037	269	100	303
VOE 992037	821	150	637
VOE 992040	222	400	171
VOE 992040	234	100	177
VOE 992040	235	100	191
VOE 992040	235	150	195
VOE 992040	235	160	199
VOE 992040	252	100	219
VOE 992040	256	200	253
VOE 992040	258	200	261
VOE 992040	258	250	263
VOE 992040	261	100	267
VOE 992040	431	400	525
VOE 992040	821	300	641
VOE 992040	821	350	643

NUMERICAL INDEX
RÉPERTOIRE DE NUMÉROS
NUMMERNREGISTER

INDICE DE NÚMERO
NUMMERREGISTER

NUMERICAL INDEX
RÉPERTOIRE DE NUMÉROS
NUMMERNREGISTER

INDICE DE NÚMERO
NUMMERREGISTER

Catalogue id 20592 | Group 10
Issue 20023976-I | Page 912

Part No	Group	Sect	Page
VOE 992040	821	350	643
VOE 992040	821	350	643
VOE 992040	821	7300	645
VOE 992040	821	7300	645
VOE 992040	821	7310	649
VOE 992040	827	100	653
VOE 992040	827	300	657
VOE 992040	841	150	707
VOE 992040	841	160	709
VOE 992040	841	190	715
VOE 992040	860	360	765
VOE 992040	896	100	835
VOE 992040	911	500	1019
VOE 992040	911	500	1017
VOE 992040	911	900	1033
VOE 992040	914	400	1109
VOE 992040	916	200	1185
VOE 992040	916	300	1187
VOE 992040	916	3000	1245
VOE 992040	916	400	1189
VOE 992040	916	410	1197
VOE 992040	916	420	1199
VOE 992040	916	500	1203
VOE 992040	916	700	1213
VOE 992040	924	100	1249
VOE 992040	924	1100	1301
VOE 992040	924	400	1271
VOE 992040	924	700	1275
VOE 992040	924	750	1277
VOE 992041	252	100	219
VOE 992041	431	400	525
VOE 992042	256	200	253
VOE 992042	261	100	265
VOE 992042	261	125	269
VOE 992042	360	100	371
VOE 992042	715	7600	571
VOE 992042	716	100	577
VOE 992042	821	150	637
VOE 992042	821	150	639
VOE 992042	891	100	827
VOE 992042	891	100	827
VOE 992042	891	100	827
VOE 992042	911	100	999
VOE 992042	911	1100	1039
VOE 992042	911	750	1027
VOE 992042	914	1500	1151
VOE 992042	914	650	1135
VOE 992042	916	2300	1241
VOE 992042	924	100	1249
VOE 992045	218	100	143
VOE 992045	715	100	565
VOE 992045	715	200	567
VOE 992045	827	200	655
VOE 992045	911	900	1033
VOE 992045	916	2200	1225
VOE 992045	916	2260	1231
VOE 992045	916	2300	1241
VOE 992047	234	100	179
VOE 992047	441	100	527
VOE 992047	775	500	591
VOE 992047	775	700	595
VOE 992047	911	500	1017
VOE 992047	913	100	1081
VOE 992049	218	100	143
VOE 992049	441	500	535
VOE 992049	716	100	577
VOE 992055	821	150	637
VOE 992055	911	350	1011
VOE 992055	911	700	1025
VOE 992055	911	750	1027
VOE 992055	916	2200	1225
VOE 992055	916	2260	1231
VOE 992059	775	700	595
VOE 992061	221	300	155
VOE 992061	255	300	247
VOE 992061	262	500	291
VOE 992065	216	225	129
VOE 992065	254	440	241
VOE 992504	821	7400	651
VOE 992504	924	700	1273
VOE 992504	924	750	1277
VOE 992516	362	300	379
VOE 992517	350	100	361
VOE 992517	350	200	363
VOE 992517	356	100	369
VOE 992519	354	100	365
VOE 992520	354	100	365
VOE 992562	912	2000	1067
VOE 992562	916	2200	1225
VOE 992562	916	2250	1227
VOE 992562	916	2270	1235
VOE 992562	916	2280	1239
VOE 992563	870	100	783
VOE 992566	911	600	1021
VOE 992566	911	650	1023
VOE 992576	911	350	1011
VOE 992577	916	100	1183
VOE 992586	924	350	1269
VOE 992586	975	1000	1391
VOE 992586	975	150	1341
VOE 992587	911	400	1013
VOE 992587	916	2200	1225
VOE 992587	916	2260	1231
VOE 992954	775	400	589
VOE 992955	916	1100	1215
VOE 992961	431	100	517
VOE 992962	715	7600	571
VOE 992962	715	7610	573
VOE 992962	924	300	1263
VOE 992962	924	310	1265
VOE 992962	924	320	1267
VOE 992962	974	100	1317
VOE 992962	974	150	1319
VOE 992962	974	160	1321
VOE 992962	974	2000	1329
VOE 992962	975	1000	1391
VOE 992962	975	150	1341
VOE 992996	492	100	551
VOE 992996	492	110	555
VOE 993005	218	100	143
VOE 993005	492	100	551
VOE 993005	492	110	555
VOE 993023	821	150	639
VOE 993024	924	100	1249
VOE 993025	261	100	267
VOE 993025	827	300	657
VOE 993025	841	160	709
VOE 993026	924	100	1249
VOE 993029	924	100	1249
VOE 993038	911	1100	1039
VOE 993039	924	1050	1295
VOE 993149	222	400	171
VOE 993167	251	100	215
VOE 993167	251	125	217
VOE 993168	222	400	171
VOE 993168	911	100	999
VOE 993197	916	500	1207
VOE 993235	222	100	161
VOE 993235	222	100	161
VOE 993319	910	100	955
VOE 993319	910	100	957
VOE 993319	910	100	955
VOE 993319	910	100	939
VOE 993319	910	100	957
VOE 993319	910	200	967
VOE 993319	910	200	975
VOE 993319	910	200	971
VOE 993319	910	200	967
VOE 993319	910	300	981
VOE 993319	910	300	983
VOE 993319	910	300	995
VOE 993319	914	2200	1155
VOE 993319	924	1050	1297
VOE 993319	924	1050	1297
VOE 993319	924	3200	1311
VOE 993319	924	700	1273
VOE 993319	924	700	1273
VOE 993320	441	200	529
VOE 993320	441	600	539
VOE 993320	910	100	951
VOE 993320	910	100	945
VOE 993320	910	100	943
VOE 993320	910	100	951
VOE 993320	910	100	951
VOE 993320	910	100	945
VOE 993320	910	100	943
VOE 993320	910	100	951
VOE 993320	910	100	953
VOE 993320	910	100	955
VOE 993320	910	100	955
VOE 993320	910	100	951
VOE 993320	910	100	957
VOE 993320	910	100	943
VOE 993320	910	100	959
VOE 993320	910	100	945
VOE 993320	910	100	947
VOE 993320	910	100	939
VOE 993320	910	100	949
VOE 993320	910	100	955
VOE 993320	910	100	953

Part No	Group	Sect	Page
VOE 993320	910	100	951
VOE 993320	910	100	945
VOE 993320	910	100	939
VOE 993320	910	200	977
VOE 993320	910	200	971
VOE 993320	910	200	977
VOE 993320	910	200	971
VOE 993320	910	200	967
VOE 993320	910	200	973
VOE 993320	910	200	975
VOE 993320	910	200	969
VOE 993320	910	200	977
VOE 993320	910	200	967
VOE 993320	910	300	993
VOE 993320	910	300	995
VOE 993320	910	300	981
VOE 993320	910	300	983
VOE 993320	910	300	981
VOE 993320	910	300	995
VOE 993320	910	300	983
VOE 993320	910	300	995
VOE 993320	910	300	997
VOE 993320	910	300	993
VOE 993320	910	300	997
VOE 993320	910	300	981
VOE 993320	910	300	995
VOE 993320	910	300	993
VOE 993320	910	300	995
VOE 993320	910	300	993
VOE 993320	910	300	983
VOE 993320	910	300	985
VOE 993320	910	300	987
VOE 993320	911	300	1007
VOE 993320	912	2500	1073
VOE 993320	912	2510	1075
VOE 993320	914	100	1097
VOE 993320	914	100	1097
VOE 993320	914	200	1099
VOE 993320	914	2200	1155
VOE 993320	914	2200	1155
VOE 993320	914	2200	1155
VOE 993320	914	2300	1157
VOE 993320	914	2300	1157
VOE 993320	914	2300	1157
VOE 993320	914	2350	1159
VOE 993320	914	2350	1159
VOE 993320	914	2400	1161
VOE 993320	914	2400	1163
VOE 993320	914	2400	1161
VOE 993320	914	2400	1161
VOE 993320	914	2400	1161
VOE 993320	914	250	1101
VOE 993320	914	2500	1165
VOE 993320	914	2500	1165
VOE 993320	914	2500	1165
VOE 993320	914	2500	1165
VOE 993320	914	2550	1169
VOE 993320	914	2550	1169
VOE 993320	914	2550	1169
VOE 993320	914	2600	1173
VOE 993320	914	2700	1175
VOE 993320	914	2700	1175
VOE 993320	914	2700	1175
VOE 993320	914	2800	1177
VOE 993320	914	2800	1177
VOE 993320	914	2800	1177
VOE 993320	914	2850	1179
VOE 993320	914	2850	1179
VOE 993320	914	2900	1181
VOE 993320	914	300	1103
VOE 993320	914	300	1103
VOE 993320	914	300	1103
VOE 993320	914	400	1109
VOE 993320	914	450	1117
VOE 993320	914	450	1115
VOE 993320	914	450	1115
VOE 993320	914	460	1119
VOE 993320	914	500	1123
VOE 993320	914	600	1129
VOE 993320	914	600	1129
VOE 993320	914	600	1131
VOE 993320	916	2150	1221
VOE 993320	916	600	1209
VOE 993320	924	1050	1295
VOE 993320	924	1050	1297
VOE 993320	924	200	1257
VOE 993320	924	200	1257
VOE 993320	924	200	1257
VOE 993320	924	700	1273
VOE 993320	924	700	1273
VOE 993321	910	100	941
VOE 993321	910	100	955
VOE 993321	910	100	945
VOE 993321	910	100	959
VOE 993321	910	100	959
VOE 993321	910	100	941
VOE 993321	910	100	953
VOE 993321	910	100	941
VOE 993321	910	100	951
VOE 993321	910	100	963
VOE 993321	910	100	955
VOE 993321	910	100	941
VOE 993321	910	100	955
VOE 993321	910	100	957
VOE 993321	910	100	945
VOE 993321	910	100	949
VOE 993321	910	100	957
VOE 993321	910	100	959
VOE 993321	910	100	939
VOE 993321	910	100	955
VOE 993321	910	100	939
VOE 993321	910	200	969
VOE 993321	910	200	975
VOE 993321	910	200	975
VOE 993321	910	200	969
VOE 993321	910	200	967
VOE 993321	910	200	977
VOE 993321	910	200	975
VOE 993321	910	200	969
VOE 993321	910	200	977
VOE 993321	910	200	979
VOE 993321	910	300	985
VOE 993321	910	300	981
VOE 993321	910	300	995
VOE 993321	911	650	1023
VOE 993321	914	2400	1161
VOE 993321	914	250	1101
VOE 993321	914	250	1101
VOE 993321	914	2500	1165
VOE 993321	914	2500	1165
VOE 993321	914	2550	1169
VOE 993321	914	2550	1169
VOE 993321	914	2700	1175
VOE 993321	914	2850	1179
VOE 993321	914	2900	1181
VOE 993321	914	400	1107
VOE 993321	914	450	1117
VOE 993321	914	450	1115
VOE 993321	914	460	1119
VOE 993321	914	600	1129
VOE 993321	914	600	1129
VOE 993321	916	2270	1233
VOE 993321	916	2280	1237
VOE 993321	916	3000	1245
VOE 993321	916	500	1205
VOE 993321	916	500	1205
VOE 993321	916	600	1209
VOE 993321	924	1000	1291
VOE 993321	924	1000	1293
VOE 993321	924	1000	1291
VOE 993321	924	1000	1291
VOE 993321	924	1050	1297
VOE 993321	924	1050	1295
VOE 993321	924	1050	1295
VOE 993321	924	1075	1299
VOE 993321	924	1600	1303
VOE 993321	924	200	1257
VOE 993321	924	200	1257
VOE 993321	924	200	1259
VOE 993321	924	3200	1311
VOE 993322	441	200	529
VOE 993322	441	600	539
VOE 993322	910	100	961
VOE 993322	910	100	947
VOE 993322	910	100	941
VOE 993322	910	100	955
VOE 993322	910	100	939
VOE 993322	910	100	941
VOE 993322	910	100	941
VOE 993322	910	100	963
VOE 993322	910	200	969
VOE 993322	910	200	977
VOE 993322	910	200	969
VOE 993322	910	200	967
VOE 993322	910	200	977
VOE 993322	910	200	973
VOE 993322	910	200	971
VOE 993322	910	300	983
VOE 993322	910	300	987

NUMERICAL INDEX
RÉPERTOIRE DE NUMÉROS
NUMMERNREGISTER

INDICE DE NÚMERO
NUMMERREGISTER

Catalogue id 20592 | Group 10
Issue 20023976-I | Page 914

Part No	Group	Sect	Page
VOE 993322	910	300	981
VOE 993322	910	300	985
VOE 993322	910	300	987
VOE 993322	914	450	1115
VOE 993322	914	650	1135
VOE 993322	916	600	1209
VOE 993322	924	1000	1291
VOE 993323	910	100	961
VOE 993323	910	100	939
VOE 993323	910	100	941
VOE 993323	910	100	943
VOE 993323	910	100	959
VOE 993323	910	100	941
VOE 993323	910	100	947
VOE 993323	910	100	957
VOE 993323	910	100	959
VOE 993323	910	100	959
VOE 993323	910	100	945
VOE 993323	910	200	975
VOE 993323	910	200	973
VOE 993323	910	200	967
VOE 993323	910	200	975
VOE 993323	910	200	969
VOE 993323	910	200	967
VOE 993323	910	200	967
VOE 993323	910	300	989
VOE 993323	910	300	983
VOE 993323	912	2000	1065
VOE 993323	912	2100	1071
VOE 993323	914	600	1127
VOE 993323	914	600	1129
VOE 993323	916	500	1205
VOE 993323	916	600	1209
VOE 993324	910	100	959
VOE 993324	910	100	941
VOE 993324	910	100	943
VOE 993324	910	100	941
VOE 993324	910	100	943
VOE 993324	910	100	945
VOE 993324	910	100	957
VOE 993324	910	100	961
VOE 993324	910	100	947
VOE 993324	910	100	957
VOE 993324	910	100	943
VOE 993324	910	100	961
VOE 993324	910	200	971
VOE 993324	910	200	977
VOE 993324	910	200	975
VOE 993324	910	200	967
VOE 993324	910	200	977
VOE 993324	910	200	969
VOE 993324	910	300	987
VOE 993324	910	300	985
VOE 993324	910	300	983
VOE 993324	911	300	1007
VOE 993324	914	2850	1179
VOE 993324	916	2200	1223
VOE 993324	916	2200	1223
VOE 993324	916	2200	1223
VOE 993324	916	2250	1229
VOE 993324	916	2270	1233
VOE 993324	916	2270	1233
VOE 993324	916	2280	1237
VOE 993324	916	2280	1237
VOE 993324	916	600	1209
VOE 993327	911	900	1031
VOE 993422	860	400	769
VOE 993422	860	410	771
VOE 993471	255	200	245
VOE 993665	371	800	435
VOE 993666	371	800	435
VOE 993667	371	800	435
VOE 993685	216	200	127
VOE 993685	216	225	129
VOE 993685	222	100	163
VOE 993811	255	100	243
VOE 993835	235	100	191
VOE 993835	235	150	195
VOE 993835	256	200	253
VOE 993835	261	210	277
VOE 993835	821	100	633
VOE 993835	821	150	637
VOE 993835	821	300	641
VOE 993835	821	7300	647
VOE 993835	821	7310	649
VOE 993835	896	100	835
VOE 993835	896	100	835
VOE 993835	914	400	1111
VOE 993835	914	700	1137
VOE 993835	974	200	1323
VOE 993835	974	2100	1331
VOE 993835	974	250	1325
VOE 993835	974	260	1327
VOE 993835	993	100	1413
VOE 993868	286	300	323
VOE 993868	286	400	325
VOE 994025	912	2500	1073
VOE 994208	217	200	141
VOE 994446	212	100	89
VOE 994509	254	400	233
VOE 994556	212	325	97
VOE 994557	262	400	289
VOE 994560	212	300	95
VOE 994560	212	300	95
VOE 994560	212	325	97
VOE 994561	217	100	133
VOE 994561	217	110	137
VOE 995022	775	600	593
VOE 995261	431	350	523
VOE 995451	293	400	335
VOE 995658	216	100	123
VOE 996066	293	300	333
VOE 996457	251	100	215
VOE 996457	251	125	217
VOE 997037	914	300	1103
VOE 997411	975	100	1339
VOE 997812	911	350	1009
VOE 997876	975	800	1373
VOE 997876	975	810	1377
VOE 997978	975	100	1339

Part No	Group	Sect	Page

VOLVO EC380D

Parts catalog
S/N 21/23/231/26
270001-, 280001-
Part 2 Group 9

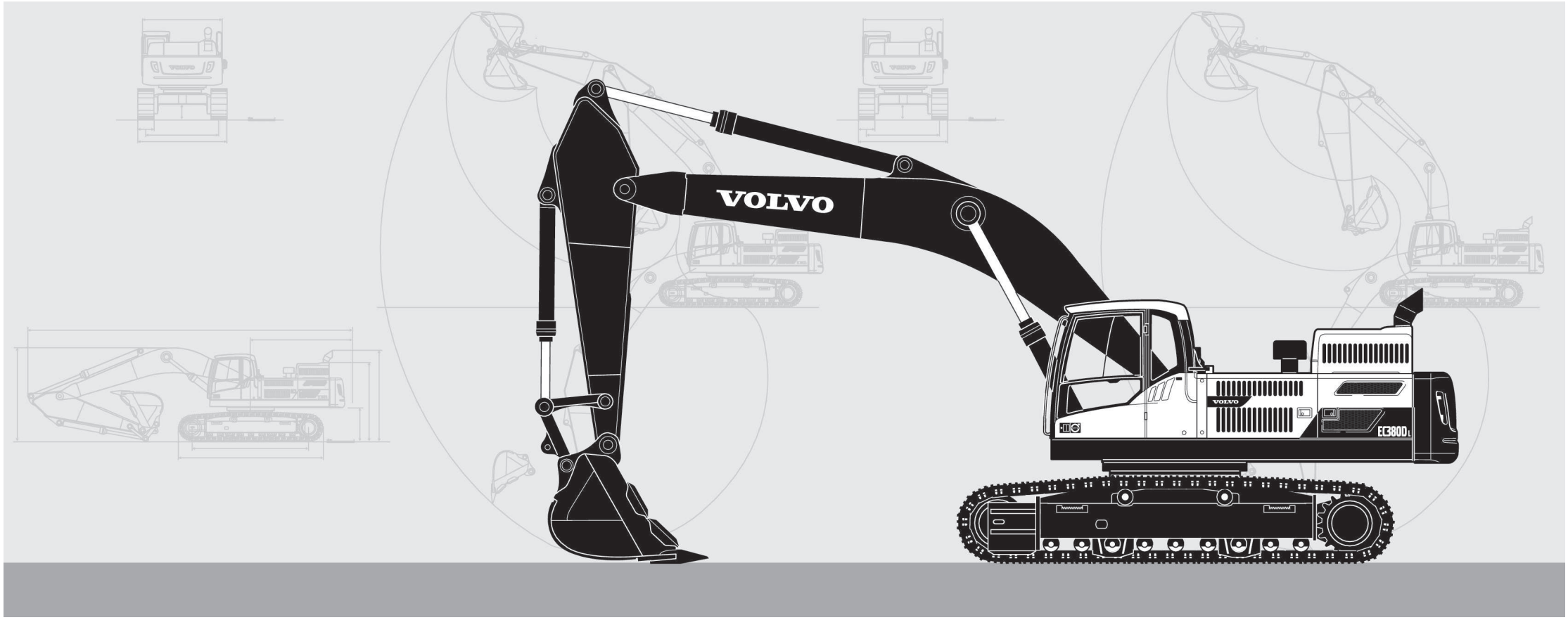

Publ. No. 20023976-I

VOLVO

Volvo Construction Equipment
www.volvoce.com

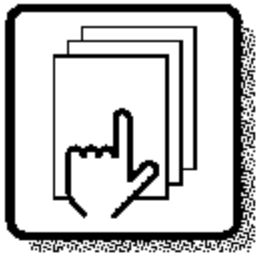

1

Preface and instructions
Préface et instructions
Vorwort und Anweisungen
Prefacio e instrucciones
Förord och anvisningar



2

Engine
Moteur
Motor
Motor
Motor

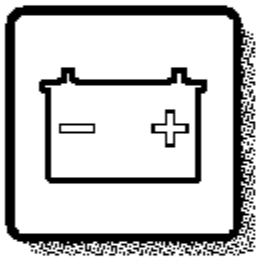

3

Electrical systems and instruments
Système électrique et instruments
Elektrisches System und Instrumente
Sistema eléctrico e instrumentos
Elsystem och instrument

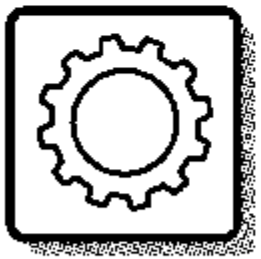

4

Power transmission
Transmission de force
Kraftübertragung
Transmisión de fuerza
Kraftöverföring



5

Brakes
Freins
Bremsen
Frenos
Bromsar

Steering system
Système de direction
Lenksystem
Sistema de dirección
Styrsystem

6



Frame and crawler unit
Bâti et unité des chenilles
Rahmen und Fahrwerk
Bastidor y unidad de orugas
Ram och bandenhet

7

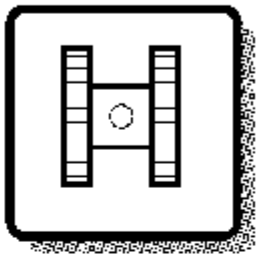

Body with associated parts
Carrosserie avec détails
Aufbau mit Zubehörteilen
Carroceria con detalles
Karosseri

8

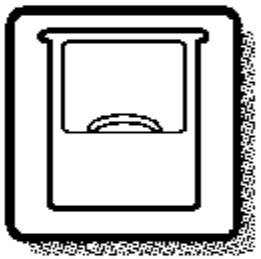

Miscellaneous equipment
Equipments divers
Übrige Ausrüstung
Equipo diverso
Övrig utrustning

9



Numerical index
Répertoire numérique
Nummernverzeichnis
Indice numérico
Nummerregister

10

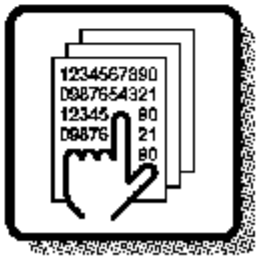

TABLE OF ABBREVIATION
POUR LA LISTE DES ABRÉVIATIONS EMPLOYÉES
ABKÜRZUNGSVERZEICHNIS
PABLO DE ABREVIATIONS
FÖRKORTNINGSTABELL

Catalogue id 20592 | Group 1 | Issue 20023976-I | Page 918

ABBREVIATION	ENGLISH	FRANÇAIS	DEUTSCH	ESPAÑOL	SVENSKA
A	ampere	Ampères	Ampere	amperio	ampere
AC	Alternating Current	Courant alternatif	Wechselstrom	Corriente alterna	Växelström
ALT	alternative	alternative	wahlweise	alternativa	alternativ
AWD	All Wheel Drive	Toutes roues motrices	Allradantrieb	Tracción en las todas las ruedas	Allhjulsdrift
AX - ####	up to and incl. axle No.	jusqu'au N° d'essieu	bis Achsennr.	hasta el eje nro	t o m axel nr
AX ####-	as from axle No.	à partir du N° d'essieu	ab Achsennr.	a partir del eje nro	fr o m axel nr
BL	black	noir	schwarz	negro	svart
BLUE	blue	bleu	blau	azul	blå
BR	brown	brun	braun	marrón	brun
BRA	Brazil	Brésil	Brasilien	Brasil	Brasilien
CAB - ####	up to and incl. cab No.	jusqu'au N° de cabine	bis Kabinen-herstellnr.	hasta la cabina nro	t o m hytt nr
CAB #### -	as from cab No.	à partir du N° de cabine	ab Kabinen-herstellnr.	a partir de la cabina	fr o m hytt nr
CAN	Canada	Canada	Kanada	Canadá	Kanada
CENT	centre	au milieu	Mittere	central	mittre
CHN	China	Chine	China	China	Kina
CIN	component identification number	Numéro de référence de sous-ensemble	Bauteil-Identifizierungsnummer	Número de identificación del componente	komponentidentifikationsnummer
CPL	complete	complet	komplett	completo	komplett
Cu Yd	Cubic Yard	Yard cube	Kubikyard	Yarda cúbica	Kubikyard
DC	Direct Current	Courant continu	Gleichstrom	Corriente continua	Likström
DEG	numbers of degrees, C°	nombres de degré de chaleur, C°	Anzahl in Graden C°	numero de grado de calor, C°	antal grader, C°
DELETED	deleted	supprimé	Nicht mehr lieferbar	Retirado	utgått
DEU	Germany	Allemagne	Deutschland	Alemania	Tyskland
DNK	Denmark	Danemark	Dänemark	Dinamarca	Danmark
E PROD	early production	production antérieure	Frühere Ausführung	producción anterior	tidigare utförande
EEC	European Economic Community (EEC)	pays du marche commun (EEC)	EU-Markt (EEC)	el mercado común (EEC)	EU-marknad (EEC)
ENG	Engine	moteur	Motor	motor	motor
ENG - ####	up to and incl. engine No.	jusqu'au N° de moteur	bis Motornr.	hasta el motor nro	t o m motor nr
ENG #### -	as from engine No.	à partir du N° de moteur	ab Motornr.	a partir del motor nro	fr o m motor nr
ESP	Spain	Espagne	Spanien	España	Spanien
EU	European Union	Union Européenne	Europäische Union	Unión Europea	Europeiska unionen
EXC - ###	up to and incl. excavator unit No.	jusqu'au N° d'excavateur	bis Bagger-Aggregatnr	hasta el agregado excavador nro	t o m grävaggregat nr
EXC ### -	as from excavator unit No.	à partir du N° d'excavateur	Ab Bagger-Aggregatnr.	a partir de agregado excavador nro	fr o m grävaggregat nr
EXCL	excluding	exclus	auschliesslich	exclusivo	exklusive

ABBREVIATION	ENGLISH	FRANÇAIS	DEUTSCH	ESPAÑOL	SVENSKA
FIN	Finland	Finlande	Finnland	Finlandia	Finland
F-N-R	Forward-Neutral-Reverse	Marche avant-Point mort-Marche arrière	Vorwärts-Neutral-Rückwärts	Adelante - Punto muerto - Atrás	Fram-Neutral-Back
FOPS	Falling Object Protection System	Système de protection contre la chute d'objets	FOPS (Schutz vor herabfallenden Gegenständen)	Sistema de protección contra caída de objetos	Skydd mot fallande föremål
FORW	forward	avant	vordere	delante	främre
FRA	France	France	Frankreich	Francia	Frankrike
g (GRAM)	gram	gramme	Gramm	gramo	gram
GBR	Great Britain	Angleterre	England	Inglaterra	Storbritannien
GREEN	green	vert	grün	verde	grön
GREY	grey	gris	grau	gris	grå
HD	Heavy Duty	Heavy Duty	Heavy Duty	Heavy Duty	Heavy Duty
HT - ####	up to and incl. hydraulic transmission No.	jusqu'au transmission hydraulique N°	bis Hydraulikgetriebe	hasta el transmisión hidráulico nro	t o m hydraultransmission nr
HT #### -	as from hydraulic transmission No.	à partir du transmission hydraulique N°	ab Hydraulikgetriebe	a partir de transmisión hidráulico nro	fr o m hydraultransmission nr
ID	diameter, inner	diamètre, intérieur	Innendurchmesser	diámetro, interior	diameter, inre
IN	inch(es)	pouce	Zoll	pulgada	tum
INCL	inclusive	inclus	einschliesslich	inclusive	inklusive
INCL IN	included in	inclus dans	gehört zur	forma parte de	ingår i
INLET	inlet	entrée	Einlass	entrada	inlopp
INNER	inner	intérieur	innen	interior	inre
IRN	Iran	Iran	Iran	Iran	Iran
ITA	Italy	Italie	Italien	Italia	Italien
ITEM NO	see item No.	voir position	siehe Position Nr.	véase posición	se positionsnummer
K	included in parts kits	fait partie du jeu complet de réparation	gehört zur Satzverpackung	forma parte del juego por juego	ingår i satsförpackning
KOR	Korea	Corée	Korea	Corea	Korea
L	litre, length	litre, longueur	Liter, Länge	litros, longitud	liter, längd
L PROD	late production	production postérieure	jetzige Ausführung	producción posterior	senare utförande
LH	left	gauche	links	izquierdo	vänster
LOAD - ####	up to and incl. loading unit No.	jusqu'au N° de chargeur	bis Hubaggregatnr.	hasta unidad carga nro	t o m lastaggregat nr
LOAD #### -	as from loading unit No.	à partir du N° de chargeur	ab Hubaggregatnr.	a partir du unibad carga nro	t o m lastaggregat nr
LOW	lower	dessous	unten	inferior	undre
m (M)	metric	mètre	Meter	métrico	meter
m3 (CU M)	cubic metre	mètre cube	Kubikmeter	metro cúbico	kubikmeter

TABLE OF ABBREVIATION
POUR LA LISTE DES ABRÉVIATIONS EMPLOYÉES
ABKÜRZUNGSVERZEICHNIS
PABLO DE ABREVIATIONS
FÖRKORTNINGSTABELL

TABLE OF ABBREVIATION
POUR LA LISTE DES ABRÉVIATIONS EMPLOYÉES
ABKÜRZUNGSVERZEICHNIS
PABLO DE ABREVIATIONS
FÖRKORTNINGSTABELL

ABBREVIATION	ENGLISH	FRANÇAIS	DEUTSCH	ESPAÑOL	SVENSKA
MARKED	marked	marque de	gekennzeichnet mit	marcado	märkt med
MEX	Mexico	Mexique	Mexiko	México	Mexiko
ml (ML)	millilitre	millilitre	Milliliter	mililitro	milliliter
mm (MM)	millimetre	millimètre	Millimeter	milimetros	millimeter
mm2 (SQ MM)	square millimeters	millimètre carré	Quadratmillimeter	milimetros cuadrados	kvadratmillimeter
MODEL	model designation	Désignation de modèle	Modellbezeichnung	Designación de modelo	modellbeteckning
NLD	Netherlands	Pays-Bas	Holland	Holanda	Nederländerna
NO	number	numéro	Nummer	número	nummer
NOR	Norway	Norvège	Norwegen	Noruega	Norge
NS	part not stocked as spare part	n`est pas stocké comme pièce de rechange	nicht als Ersatzteil vorrätig	no disponible como repuesto pieza de repuesto	detaljen lagerföres ej som reservdel
O SZ	over size	côte supérieur	Übergrösse	sobredimensión	överdimension
OD	diameter, outer	diamètre extérieur	Aussendurchmesser	diámetro, exterior	diameter, yttre
OP	The part is no longer in stock	La pièce n'est plus en stock	Der Artikel wird nicht länger geführt	El artículo no se mantiene ya en stock	Artikeln lagerföres ej längre
OR	orange	orange	orange	naranja	orange
ORDER	order	commander	bestellen	hacer un pedido	beställ
OUTER	outer	extérieur	aussen	exterior	yttre
OUTLET	outlet	échappement	Auslass	escape	utlopp
PAGE	see page	voir page	siehe Seite	véase página	se sida
PAIR	pair	paire	Paar	par	par
PCS	piece(s)	pièce	Stück	cada uno	styck
PIN	product identification number	Numéro d'identification de produit	Produktidentifizierungs-Nummer	Número de identificación del producto	produktidentifikationsnummer
PINK	pink	rose	rosa	rosa	rosa
POL	Poland	Pologne	Polen	Polonia	Polen
PROD NO	product No.	N° de produit	Produktnr.	nro de producto	produktnummer
PRT	Portugal	Portugal	Portugal	Portugal	Portugal
Q	Quantity l/min	Quantité l/min	Quantität l/min	Cantidad l/min	Kvantitet l/min
REAR	rear	arrière	hinten	detrás	bakre
RED	red	rouge	rot	rojo	röd
REMAN	Remanufactured component	Composant remis à neuf	Generalüberholtes Bauteil	Componente remanufacturado	Renoverad komponent
REPL BY -	replaced by	remplacé par	ersetzt durch	substituido por	ersättes av
REQ	order as required	quantité nécessaire	erforderliche Anzahl	cantidad necesaria	erforderligt antal
RH	right	droite	rechts	derecha	höger
ROPS	Roll-Over Protection System	Système de protection en cas de retournement	ROPS (Überrollschutz)	Sistema de protección antivuelco	Störtbågar
RPM	revolutions per minute	tours par minute	Umdrehungen je Minute	revoluciones por minuto	varv per minut
S/N - ####	up to and incl. serial No.	jusqu'au N° de série	bis Fabrikationsnr.	hasta el fabricación nro.	t o m tillverkningsnr

ABBREVIATION	ENGLISH	FRANÇAIS	DEUTSCH	ESPAÑOL	SVENSKA
S/N #### -	as from serial No.	à partir du N° de série	ab Fabrikationsnr.	a partir de fabricación nro.	fr o m tillverkningsnr
SE	alternative spare part version exists	une version pièce de rechange existe également	Alternative Ersatzteilausführung lieferbar	Existen otras versiones de las piezas de repuesto	alternativt reservdelsutförande finns
SEE GROUP	see group	voir groupe	siehe Gruppe	véase grupo	se grupp
SEE SB	see Service Bulletin	voir bulletin de service	siehe Kundendienstmitteilung	ver boletin de servicio	se servicemeddelande
SER NO - #	up to and incl.serial No.	jusqu'au N° de fabrication	bis Fabrikationsnr.	hasta el fabric. nro	t o m tillverkningsnr
SER NO # -	as from serial No.	à partir du N° de fabrication	ab Fabrikationsnr.	a partir de fabric. nro	fr o m tillverkningsnr
SMV	slow-moving vehicle	véhicule lent	Langsames Fahrzeug	Vehículo lento	långsamtgående fordon
SPECIAL	special model	construction spéciale	Sonderausführung	modelo especial	specialutförande
SS	superseded part	pièce remplacée	ersetztes Teil	pieza substituida	ersatt artikel
STD	standard version	version standard	Standardausführung	versión standard	standardutförande
STD SZ	standard size	dimension standard	Standardabmessung	dimensión standard	standarddimension
SUPPL	supplementary details, no spare part	indication compléter	zuzätliche Angaben	parte completar	kompletterande uppgift, ej reservdel
SWE	Sweden	Suède	Schweden	Suecia	Sverige
THICK	thickness	épaisseur	Dicke	espesor	tjocklek
TM NO - #	up to and incl. transmission No.	jusqu'au N° de transmission	bis Getriebenr.	hasta el de transmisión nro	t o m transmission nr
TM NO # -	as from transmission No.	à partir du N° de transmission	ab Getriebenr.	a partir de transmisión nro	fr o m transmission nr
U SZ	under size	côte interieur	Untergrösse	subdimensión	underdimension
UPPER	upper	supérieur	oben	superior	övre
USA	United States of America	États-Unis	Vereinigte Staaten	Estados Unidos	USA
V	volt	volt	Volt	voltio	volt
VIOL	violet	violet	violett	violeta	violett
VPM	vibrations per minute	vibrations par minute	Vibrationen je Minute	Vibraciones por minuto	vibrationer per minut
W	Watt	watt	Watt	watio	watt
WHITE	white	blanc	weiss	blanco	vit
WID	width	largeur	Breite	ancho	bredd
YELL	yellow	jaune	gelb	amarillo	gul
ZAF	South Africa	Afrique du Sud	Südafrika	Sudáfrica	Sydafrika

VOLVO

Volvo Construction Equipment
www.volvoce.com

GROUP		Section	Page
910	Nipple assembly	100	939
910	Nipple assembly	200	967
910	Nipple assembly	300	981
911	Turning joint line, turning joint to travel motor	100	999
911	Hydraulic system, control valve to boom and swing	200	1003
911	Hydraulic system, control valve to boom and swing 8289158	300	1007
911	Hydraulic system, control valve to boom and swing	350	1009
911	Turning joint line, control valve to turning joint	400	1013
911	Turning joint line, control valve to turning joint 8292465	450	1015
911	Hydraulic oil tank	500	1017
911	Hydraulic system, hydraulic tank to hydraulic pump	600	1021
911	Hydraulic system, hydraulic tank to hydraulic pump 8289025, S/N 210100 -	650	1023
911	Hydraulic system, oil cooling system	700	1025
911	Hydraulic system, oil cooling system 8289025, S/N 210100 -	750	1027
911	Hydraulic system, hydraulic tank to hydraulic oil cooler	900	1031
911	Hydraulic system, oil cooling fan motor 8289024, 8290570	1000	1035
911	Hydraulic system, oil cooling fan motor 8289025	1050	1037
911	Hydraulic system, oil cooler mount 8289022 S/N -210111, 8291894, 8291893 S/N 210112-	1100	1039
911	Hydraulic system, oil cooler	1200	1041
912	Control valve with fitting parts.	100	1043
912	Main control valve, relife valve and boom holding	150	1045
912	Main control valve	200	1049
912	Main control valve	300	1053
912	Main control valve	400	1057
912	Main control valve	500	1061
912	Working hydraulic, boom rupture valve mount 8289180	2000	1065
912	Working hydraulic, dipper arm rupture valve mount. 8289181(S/N:-270226/-280105), 8289182,8292937	2100	1069
912	Valve, float position	2500	1073
912	Valve, float position	2510	1075
912	Valve 8289154, 8289155	2600	1077
912	Valve, selector 8289160, 8289161, 8289163, 8289164	3500	1079
913	Pump installation 8290570,8291566	100	1081
913	Hydraulic pump 8290570,8291566	200	1083
913	Hydraulic pump 8290570,8291566	210	1089
913	Regulator, hydraulic pump	300	1095
914	Servo system, control valve to remote control valve	100	1097
914	Servo system, changing lever function	200	1099
914	Servo system, control valve to remote control valve	250	1101
914	Servo system, control valve to solenoid valve	300	1103
914	Servo system, control valve to solenoid valve	400	1107
914	Servo system, control valve to remote control valve 8291539,8291893,8291894	450	1113
914	Servo system, control valve to remote control valve	460	1119
914	Servo system, control valve to remote control valve 8289022 S/N - 210111, 8291893, 8291539 S/N 210112-	500	1123
914	Servo system, pump piping and filter mount.	600	1127
914	Servo system, pump piping and filter mount.	650	1135
914	Remote control valve pedal with fitting parts	700	1137
914	Remote control valve pedal, travel motor	800	1139
914	Servo system, remote control valve	1100	1143
914	Servo system, remote control valve	1200	1147
914	Working hydraulic, remote control valve pedal for hammer and shear	1500	1151
914	Working hydraulic, remote control valve pedal for hammer and shear 8285482, 8289171, 8289899	1600	1153
914	Servo system, changing lever function	2200	1155
914	Servo system, changing lever function	2300	1157
914	Servo system, changing lever function 8289172	2350	1159
914	Working hydraulic, hammer and shear for 2nd pump flow	2400	1161

INDEX OF CONTENTS

INDEX OF CONTENTS

Catalogue id 20592 | Group 9
Issue 20023976-I | Page 924

GROUP		Section	Page
914	Working hydraulic, hammer and shear for 2nd pump flow 8289160, 8289163	2500	1165
914	Working hydraulic, hammer and shear for 2nd pump flow 8289161, 8289164	2550	1169
914	Servo system, hammer and shear 8289163, 8289164	2600	1173
914	Servo system, hammer and shear 8289162	2700	1175
914	Servo system, hammer and shear	2800	1177
914	Servo system, hammer and shear	2850	1179
914	Servo system, hammer and shear 8289173	2900	1181
916	Working hydraulic, clamshell	100	1183
916	Working hydraulic, bucket cylinder on dipper arm	200	1185
916	Working hydraulic, boom cylinder	300	1187
916	Working hydraulic, dipper arm cylinder on boom. 8289181,8289908(S/N:-270226/-280105)	400	1189
916	Working hydraulic, dipper arm cylinder on boom. 8291233,8292973	410	1195
916	Working hydraulic, dipper arm cylinder on boom.	420	1199
916	Working hydraulic, dipper arm rupture 8289181(S/N:-270226/-280105)	500	1203
916	Working hydraulic, boom rupture 8289180	600	1209
916	Working hydraulic, boom cylinder	700	1213
916	Working hydraulic, bucket cylinder on dipper arm	1100	1215
916	Working hydraulic, hammer and shear for boom	2000	1217
916	Working hydraulic, hammer and shear for dipper arm	2100	1219
916	Working hydraulic, slope and rotator on dipper arm 8280878	2150	1221
916	Working hydraulic, hammer and shear for upper	2200	1223
916	Working hydraulic, hammer and shear for upper	2250	1227
916	Working hydraulic, hammer and shear for upper 8289160, 8289163	2260	1231
916	Working hydraulic, hammer and shear for upper 8290700	2270	1233
916	Working hydraulic, hammer and shear for upper 8290701	2280	1237
916	Working hydraulic, hammer and shear for return filter	2300	1241
916	Working hydraulic, oil leak on boom	3000	1245
916	Working Hydraulic, Oil Leak On Upper Frame 8289893	3100	1247
924	Attachment bracket, quickfit	100	1249
924	Attachment bracket, quickfit	150	1251
924	Attachment bracket, quickfit	160	1253
924	Attachment bracket, quickfit 8296852	180	1255
924	Working hydraulic, quick fit on upper frame	200	1257
924	Working hydraulic, quick fit on upper frame 8289179 S/N 231001-/ 271338-/ 280356-	210	1261
924	Links to bucket 8280909, 8283137, 8283546	300	1263
924	Links to bucket 8281913, 8296852, 8281276	310	1265
924	Links to bucket 8281269	320	1267
924	Links to bucket 8281270, 8283909	350	1269
924	Working hydraulic, quick fit on boom	400	1271
924	Working hydraulic, quick fit on dipper arm	700	1273
924	Working hydraulic, quick fit on dipper arm	750	1277
924	Working hydraulic, quick fit on dipper arm	800	1279
924	Working hydraulic, quick fit on dipper arm	810	1281
924	Working hydraulic, quick fit on dipper arm 8283137	850	1283
924	Working hydraulic, quick fit on dipper arm 8290705	860	1285
924	Working hydraulic, quick fit on dipper arm 8280290	900	1287
924	Working hydraulic, quick fit on dipper arm 8283998	950	1289
924	Working hydraulic, slope and rotator on upper frame	1000	1291
924	Working hydraulic, slope and rotator on upper frame	1050	1295
924	Working hydraulic, slope and rotator on upper frame 8289175	1075	1299
924	Working hydraulic, slope and rotator on boom	1100	1301
924	Working hydraulic, slope and rotator on dipper arm	1600	1303
924	Quick fit cylinder	2000	1305
924	Valve, quickfit 8280897, 8289179	3100	1307
924	Valve, quickfit 8289179 S/N 231001-/ 271338-/ 280356-	3150	1309
924	Valve, rotator 8289177	3200	1311
925	Pins for mounting bucket	2000	1315

GROUP	Section	Page
974 Links to boom	100	1317
974 Links to boom 8290574,8291233, 8291902(S/N:-270226/-280105)	150	1319
974 Links to boom 8292971,8292972:S/N 270227-/280106-	160	1321
974 Boom and grease piping	200	1323
974 Boom and grease piping 8291902(S/N:-270226/-280105),8290574(CHN S/N:-230484)	250	1325
974 Boom and grease piping S/N 270227-/280106- (8292972:CHN S/N 230485-)	260	1327
974 Links to boom, long reach S/N : 270227-/280106-	2000	1329
974 Boom and grease piping, long reach S/N : 270227-/280106-	2100	1331
974 Links to boom, no boom	2500	1333
974 Boom cylinder	3000	1335
975 Links to dipper arm 4402)	100	1339
975 Links to dipper arm	150	1341
975 Dipper arm	500	1343
975 Dipper arm and grease piping with piping seat	700	1345
975 Dipper arm and grease piping with piping seat	710	1349
975 Dipper arm and grease piping with piping seat	720	1353
975 Dipper arm and grease piping with piping seat	730	1357
975 Dipper arm and grease piping with piping seat	740	1361
975 Dipper arm and grease piping with piping seat	750	1365
975 Dipper arm and grease piping with piping seat	770	1369
975 Dipper arm and grease piping with piping seat	800	1373
975 Dipper arm and grease piping with piping seat	810	1377
975 Dipper arm cylinder	900	1381
975 Dipper arm cylinder 8292654	910	1385
975 Dipper arm cylinder 8292654 S/N 210463-, 270212-, 280106-	920	1387
975 Dipper arm cylinder 8292654 S/N -210462, -270211, -280105	930	1389
975 Links to connecting rod	1000	1391
975 Links to connecting rod	1010	1393
975 Bucket cylinder	1200	1395
975 Bucket cylinder 8281909, 8292655	1300	1399
975 Bucket cylinder	1400	1401
975 Bucket cylinder	1500	1403
992 Vandalism kit 3782), 8279816	100	1405
992 Vandalism kit 3782), 8279816	150	1409
993 Automatic lubrication 8285943	100	1411
993 Automatic lubricating system, boom	200	1415
993 Automatic lubricating system, dipper arm	300	1419
993 Automatic lubrication system, bucket link 8285975,8285976	400	1423
993 Automatic lubrication system, swing gear and boom cylinder 8285943	500	1425

TABLE DES MATIÈRES

Catalogue id 20592 | Group 9
Issue 20023976-I | Page 926

GROUPE		Section	Page
910	Ensemble raccord	100	939
910	Ensemble raccord	200	967
910	Ensemble raccord	300	981
911	Articulation de rotation, articulation de rotation vers moteur de conduite	100	999
911	Système hydraulique, valve de commande flèche et pivotement	200	1003
911	Système hydraulique, valve de commande flèche et pivotement 8289158	300	1007
911	Système hydraulique, valve de commande flèche et pivotement	350	1009
911	Articulation de rotation, valve de commande vers articulation de rotation	400	1013
911	Articulation de rotation, valve de commande vers articulation de rotation 8292465	450	1015
911	Réservoir d'huile hydraulique	500	1017
911	Syst. hydr, rés. hydraulique vers pompe hydraulique	600	1021
911	Syst. hydr, rés. hydraulique vers pompe hydraulique 8289025, S/N 210100 -	650	1023
911	Système hydraulique, circuit de refroidissement d'huile	700	1025
911	Système hydraulique, circuit de refroidissement d'huile 8289025, S/N 210100 -	750	1027
911	Syst. hydr, rés. hydr vers refroidisseur huile hydraulique	900	1031
911	Système hydraulique, moteur du ventilateur de refroidissement d'huile. 8289024, 8290570	1000	1035
911	Système hydraulique, moteur du ventilateur de refroidissement d'huile. 8289025	1050	1037
911	Système hydraulique, montage du refroidisseur d'huile 8289022 S/N -210111, 8291894, 8291893 S/N 210112-	1100	1039
911	Système hydraulique, refroidisseur d'huile.	1200	1041
912	Valve de commande avec pièces de montage.	100	1043
912	Distributeur principal, clapet de décharge et maintien de flèche.	150	1045
912	Distributeur de commande principal	200	1049
912	Distributeur de commande principal	300	1053
912	Distributeur de commande principal	400	1057
912	Distributeur de commande principal	500	1061
912	Comm. hydraulique d'outil, valve de sécurité en cas de rupture de flexible sur la flèche 8289180	2000	1065
912	Comm. hydraulique d'outil, valve de sécurité si rupture de flexible sur le balancier 8289181(S/N:-270226/-280105), 8289182,8292937	2100	1069
912	Valve de position flottante	2500	1073
912	Valve de position flottante	2510	1075
912	Soupape 8289154, 8289155	2600	1077
912	Sélecteur 8289160, 8289161, 8289163, 8289164	3500	1079
913	Installation de pompe 8290570,8291566	100	1081
913	Pompe hydraulique 8290570,8291566	200	1083
913	Pompe hydraulique 8290570,8291566	210	1089
913	Régulateur, pompe hydraulique	300	1095
914	Système servo, valve commande vers valve commande a distance	100	1097
914	Système servo, sélection fonction levier	200	1099
914	Système servo, valve commande vers valve commande a distance	250	1101
914	Système servo, valve de commande vers valve de solénoïde	300	1103
914	Système servo, valve de commande vers valve de solénoïde	400	1107
914	Système servo, valve commande vers valve commande a distance 8291539,8291893,8291894	450	1113
914	Système servo, valve commande vers valve commande a distance	460	1119
914	Système servo, valve commande vers valve commande a distance 8289022 S/N -210111, 8291893, 8291539 S/N 210112-	500	1123
914	Système servo, conduits vers la pompe et montage du filtre	600	1127
914	Système servo, conduits vers la pompe et montage du filtre	650	1135
914	Pédale valve cde télécommandée avec pièces montage	700	1137
914	V. commande vers pédale de v. commande télécommandée, moteur condui	800	1139
914	Système servo, valve de commande télécommandée	1100	1143
914	Système servo, valve de commande télécommandée	1200	1147
914	Hydr de travail, pédale v cde télécom. marteau et cisaille	1500	1151

GROUPE		Section	Page
914	Hydr de travail, pédale v cde télécom. marteau et cisaille 8285482, 8289171, 8289899	1600	1153
914	Système servo, sélection fonction levier	2200	1155
914	Système servo, sélection fonction levier	2300	1157
914	Système servo, sélection fonction levier 8289172	2350	1159
914	Hydraulique de travail, marteau et ciseaux pour 2nd débit de pompe	2400	1161
914	Hydraulique de travail, marteau et ciseaux pour 2nd débit de pompe 8289160, 8289163	2500	1165
914	Hydraulique de travail, marteau et ciseaux pour 2nd débit de pompe 8289161, 8289164	2550	1169
914	Système servo, marteau et cisaille 8289163, 8289164	2600	1173
914	Système servo, marteau et cisaille 8289162	2700	1175
914	Système servo, marteau et cisaille	2800	1177
914	Système servo, marteau et cisaille	2850	1179
914	Système servo, marteau et cisaille 8289173	2900	1181
916	Hydraulique de travail, benne preneuse	100	1183
916	Commande hydraulique d'outil, vérin de godet sur le balancier	200	1185
916	Commande hydraulique d'outil, vérin de flèche	300	1187
916	Commande hydraulique d'outil, vérin de balancier sur la flèche 8289181,8289908(S/N:-270226/-280105)	400	1189
916	Commande hydraulique d'outil, vérin de balancier sur la flèche 8291233,8292973	410	1195
916	Commande hydraulique d'outil, vérin de balancier sur la flèche	420	1199
916	Hydraulique de travail, coupure bras 8289181(S/N:-270226/-280105)	500	1203
916	Hydraulique de travail, coupure flèche 8289180	600	1209
916	Commande hydraulique d'outil, vérin de flèche	700	1213
916	Commande hydraulique d'outil, vérin de godet sur le balancier	1100	1215
916	Hydraulique de travail, marteau et ciseaux pour flèche	2000	1217
916	Hydraulique de travail, marteau et ciseaux pour bras	2100	1219
916	Commande hydraulique d'outil, équipement de talutage et rotateur sur balancier 8280878	2150	1221
916	Hydraulique de travail, marteau et ciseaux supérieurs	2200	1223
916	Hydraulique de travail, marteau et ciseaux supérieurs	2250	1227
916	Hydraulique de travail, marteau et ciseaux supérieurs 8289160, 8289163	2260	1231
916	Hydraulique de travail, marteau et ciseaux supérieurs 8290700	2270	1233
916	Hydraulique de travail, marteau et ciseaux supérieurs 8290701	2280	1237
916	Hydraulique de travail, marteau et ciseaux pour filtre de retour	2300	1241
916	Commande hydraulique d'outil, conduit de retour de fuites sur la flèche	3000	1245
916	Commande hydraulique d'outil, conduit de retour de fuites sur la tourelle 8289893	3100	1247
924	Fixation, raccord rapide	100	1249
924	Fixation, raccord rapide	150	1251
924	Fixation, raccord rapide	160	1253
924	Fixation, raccord rapide 8296852	180	1255
924	Commande hydraulique d'outil, porte-outil sur tourelle	200	1257
924	Commande hydraulique d'outil, porte-outil sur tourelle 8289179 S/N 231001-/ 271338-/ 280356-	210	1261
924	Articulations, godet 8280909, 8283137, 8283546	300	1263
924	Articulations, godet 8281913, 8296852, 8281276	310	1265
924	Articulations, godet 8281269	320	1267
924	Articulations, godet 8281270, 8283909	350	1269
924	Commande hydraulique d'outil, porte-outil sur flèche	400	1271
924	Commande hydraulique d'outil, porte-outil sur balancier	700	1273
924	Commande hydraulique d'outil, porte-outil sur balancier	750	1277
924	Commande hydraulique d'outil, porte-outil sur balancier	800	1279
924	Commande hydraulique d'outil, porte-outil sur balancier	810	1281
924	Commande hydraulique d'outil, porte-outil sur balancier 8283137	850	1283
924	Commande hydraulique d'outil, porte-outil sur balancier 8290705	860	1285
924	Commande hydraulique d'outil, porte-outil sur balancier 8280290	900	1287
924	Commande hydraulique d'outil, porte-outil sur balancier 8283998	950	1289

TABLE DES MATIÈRES

Catalogue id 20592 | Group 9
Issue 20023976-I | Page 928

GROUPE		Section	Page
924	Commande hydraulique d'outil, équipement de talutage et rotateur sur tourelle	1000	1291
924	Commande hydraulique d'outil, équipement de talutage et rotateur sur tourelle	1050	1295
924	Commande hydraulique d'outil, équipement de talutage et rotateur sur tourelle 8289175	1075	1299
924	Commande hydraulique d'outil, équipement de talutage et rotateur sur flèche	1100	1301
924	Commande hydraulique d'outil, équipement de talutage et rotateur sur balancier	1600	1303
924	Vérin, porte-outil	2000	1305
924	Valve, porte-outil 8280897, 8289179	3100	1307
924	Valve, porte-outil 8289179 S/N 231001-/ 271338-/ 280356-	3150	1309
924	Vanne de rotateur 8289177	3200	1311
925	Pivots d'axe pour fixation de godet	2000	1315
974	Articulations, flèche	100	1317
974	Articulations, flèche 8290574,8291233, 8291902(S/N:-270226/-280105)	150	1319
974	Articulations, flèche 8292971,8292972:S/N 270227-/280106-	160	1321
974	Flèche et conduits de graissage	200	1323
974	Flèche et conduits de graissage 8291902(S/N:-270226/-280105),8290574(CHN S/N:-230484)	250	1325
974	Flèche et conduits de graissage S/N 270227-/280106-(8292972:CHN S/N 230485-)	260	1327
974	Articulations, flèche longue portée S/N : 270227-/280106-	2000	1329
974	Flèche et conduits de graissage, longue portée S/N : 270227-/280106-	2100	1331
974	Articulations de flèche, sans flèche	2500	1333
974	Vérin de flèche	3000	1335
975	Articulations de balancier 4402)	100	1339
975	Articulations de balancier	150	1341
975	Balancier	500	1343
975	Balancier et tuyauterie de lubr avec siège de tuyau	700	1345
975	Balancier et tuyauterie de lubr avec siège de tuyau	710	1349
975	Balancier et tuyauterie de lubr avec siège de tuyau	720	1353
975	Balancier et tuyauterie de lubr avec siège de tuyau	730	1357
975	Balancier et tuyauterie de lubr avec siège de tuyau	740	1361
975	Balancier et tuyauterie de lubr avec siège de tuyau	750	1365
975	Balancier et tuyauterie de lubr avec siège de tuyau	770	1369
975	Balancier et tuyauterie de lubr avec siège de tuyau	800	1373
975	Balancier et tuyauterie de lubr avec siège de tuyau	810	1377
975	Vérin de bras	900	1381
975	Vérin de bras 8292654	910	1385
975	Vérin de bras 8292654 S/N 210463-, 270212-, 280106-	920	1387
975	Vérin de bras 8292654 S/N -210462, -270211, -280105	930	1389
975	Articulations, liaison avec la tige de piston	1000	1391
975	Articulations, liaison avec la tige de piston	1010	1393
975	Vérin de godet	1200	1395
975	Vérin de godet 8281909, 8292655	1300	1399
975	Vérin de godet	1400	1401
975	Vérin de godet	1500	1403
992	Kit de protection antivandalisme 3782), 8279816	100	1405
992	Kit de protection antivandalisme 3782), 8279816	150	1409
993	Lubrification automatique 8285943	100	1411
993	Système de lubrification automatique, flèche	200	1415
993	Système de lubrification automatique, bras	300	1419
993	Système de lubrification automatique, articulation de godet 8285975,8285976	400	1423
993	Système de lubrification automatique, couronne d'orientation et vérin de flèche 8285943	500	1425

GRUPPE		Abschnitt	Seite
910	Nippeleinheit	100	939
910	Nippeleinheit	200	967
910	Nippeleinheit	300	981
911	Drehgelenkleitung, Steuerventil zu Fahrmotor	100	999
911	Hydraulikanlage, Steuerventil zu Ausleger und Schwenken	200	1003
911	Hydraulikanlage, Steuerventil zu Ausleger und Schwenken 8289158	300	1007
911	Hydraulikanlage, Steuerventil zu Ausleger und Schwenken	350	1009
911	Drehgelenkleitung, Steuerventil zu Drehgelenk	400	1013
911	Drehgelenkleitung, Steuerventil zu Drehgelenk 8292465	450	1015
911	Hydrauliköltank	500	1017
911	Hydraulikanlage, von Hydrauliktank zu Hydraulikpumpe	600	1021
911	Hydraulikanlage, von Hydrauliktank zu Hydraulikpumpe 8289025, S/N 210100 -	650	1023
911	Hydraulikanlage, Rohranschluss für Druckölkühler	700	1025
911	Hydraulikanlage, Rohranschluss für Druckölkühler 8289025, S/N 210100 -	750	1027
911	Hydraulikanlage, von Hydrauliktank zu Ölkühler	900	1031
911	Hydraulikanlage, Ölkühlung und Gebläsemotor. 8289024, 8290570	1000	1035
911	Hydraulikanlage, Ölkühlung und Gebläsemotor. 8289025	1050	1037
911	Hydraulikanlage, Einbau von Ölkühler 8289022 S/N -210111, 8291894, 8291893 S/N 210112-	1100	1039
911	Hydraulikanlage, Ölkühler.	1200	1041
912	Steuerventil mit Anbauteilen.	100	1043
912	Steuerventilblock, Überdruckventil und Auslegerhalter	150	1045
912	Hauptsteuerventil	200	1049
912	Hauptsteuerventil	300	1053
912	Hauptsteuerventil	400	1057
912	Hauptsteuerventil	500	1061
912	Arbeitshydraulik, Leitungsbruchventil Ausleger und Ventileinbau. 8289180	2000	1065
912	Arbeitshydraulik, Leitungsbruchventil Stiel und Ventileinbau. 8289181(S/N:-270226/-280105), 8289182,8292937	2100	1069
912	Ventil, Schwimmstellung	2500	1073
912	Ventil, Schwimmstellung	2510	1075
912	Ventil 8289154, 8289155	2600	1077
912	Ventil, Gangwähler 8289160, 8289161, 8289163, 8289164	3500	1079
913	Pumpeninstallation 8290570,8291566	100	1081
913	Hydraulikpumpe 8290570,8291566	200	1083
913	Hydraulikpumpe 8290570,8291566	210	1089
913	Regler, Hydraulikpumpe	300	1095
914	Servosystem, Steuerventil zu Vorsteuergerät	100	1097
914	Servosystem, Wechsel der Hebelfunktion	200	1099
914	Servosystem, Steuerventil zu Vorsteuergerät	250	1101
914	Servosystem. Steuerventil zu Magnetventil	300	1103
914	Servosystem. Steuerventil zu Magnetventil	400	1107
914	Servosystem, Steuerventil zu Vorsteuergerät 8291539,8291893,8291894	450	1113
914	Servosystem, Steuerventil zu Vorsteuergerät	460	1119
914	Servosystem, Steuerventil zu Vorsteuergerät 8289022 S/N - 210111, 8291893, 8291539 S/N 210112-	500	1123
914	Servosystem, Rohranschluss zu Pumpe und Einbau Ölfilter.	600	1127
914	Servosystem, Rohranschluss zu Pumpe und Einbau Ölfilter.	650	1135
914	Vorsteuergerät Pedal mit Anbauteilen	700	1137
914	steuerventil zu Vorsteuergerät Pedal, Fahrmotor	800	1139
914	Servosystem, Vorsteuergerät	1100	1143
914	Servosystem, Vorsteuergerät	1200	1147
914	Arbeitshydraulik, Vorsteuergerät Pedal für Hammer und Schere	1500	1151
914	Arbeitshydraulik, Vorsteuergerät Pedal für Hammer und Schere 8285482, 8289171, 8289899	1600	1153
914	Servosystem, Wechsel der Hebelfunktion	2200	1155
914	Servosystem, Wechsel der Hebelfunktion	2300	1157
914	Servosystem, Wechsel der Hebelfunktion 8289172	2350	1159

INHALTSVERZEICHNIS

INHALTSVERZEICHNIS

Catalogue id 20592 | Group 9 | Issue 20023976-I | Page 930

GRUPPE		Abschnitt	Seite
914	Arbeitshydraulik, Hammer und Schere für 2. Pumpenstrom	2400	1161
914	Arbeitshydraulik, Hammer und Schere für 2. Pumpenstrom 8289160, 8289163	2500	1165
914	Arbeitshydraulik, Hammer und Schere für 2. Pumpenstrom 8289161, 8289164	2550	1169
914	Servosystem, Hammer und Schere 8289163, 8289164	2600	1173
914	Servosystem, Hammer und Schere 8289162	2700	1175
914	Servosystem, Hammer und Schere	2800	1177
914	Servosystem, Hammer und Schere	2850	1179
914	Servosystem, Hammer und Schere 8289173	2900	1181
916	Arbeitshydraullik, Greifer	100	1183
916	Arbeitshydraulik, Löffelzylinder auf Stiel	200	1185
916	Arbeitshydraulik, Auslegerzylinder	300	1187
916	Arbeitshydraulik, Stielzylinder auf Ausleger 8289181,8289908(S/N:-270226/-280105)	400	1189
916	Arbeitshydraulik, Stielzylinder auf Ausleger 8291233,8292973	410	1195
916	Arbeitshydraulik, Stielzylinder auf Ausleger	420	1199
916	Arbeitshydraulik, Leitungsbruchventil Stiel 8289181(S/N:-270226/-280105)	500	1203
916	Arbeitshydraulik, Leitungsbruchventil Ausleger 8289180	600	1209
916	Arbeitshydraulik, Auslegerzylinder	700	1213
916	Arbeitshydraulik, Löffelzylinder auf Stiel	1100	1215
916	Arbeitshydraulik, Hammer und Schere für Ausl	2000	1217
916	Arbeitshydraulik, Hammer und Schere für Stie	2100	1219
916	Arbeitshydraulik, Böschung und Rotator auf Stiel 8280878	2150	1221
916	Arbeitshydraulik, Hammer und Schere für oberen	2200	1223
916	Arbeitshydraulik, Hammer und Schere für oberen	2250	1227
916	Arbeitshydraulik, Hammer und Schere für oberen 8289160, 8289163	2260	1231
916	Arbeitshydraulik, Hammer und Schere für oberen 8290700	2270	1233
916	Arbeitshydraulik, Hammer und Schere für oberen 8290701	2280	1237
916	Arbeitshydraulik, Hammer und Schere für Rücklauffilter	2300	1241
916	Arbeitshydraulik, Leckölleitung auf Ausleger	3000	1245
916	Arbeitshydraulik, Leckölleitung auf oberem Rahmen 8289893	3100	1247
924	Geräteträger, Schnellwechsler	100	1249
924	Geräteträger, Schnellwechsler	150	1251
924	Geräteträger, Schnellwechsler	160	1253
924	Geräteträger, Schnellwechsler 8296852	180	1255
924	Arbeitshydraulik, Schnellwechsler auf oberem Rahmen	200	1257
924	Arbeitshydraulik, Schnellwechsler auf oberem Rahmen 8289179 S/N 231001-/ 271338-/ 280356-	210	1261
924	Gelenke zu Löffel 8280909, 8283137, 8283546	300	1263
924	Gelenke zu Löffel 8281913, 8296852, 8281276	310	1265
924	Gelenke zu Löffel 8281269	320	1267
924	Gelenke zu Löffel 8281270, 8283909	350	1269
924	Arbeitshydraulik, Schnellwechsler auf Ausleger	400	1271
924	Arbeitshydraulik, Schnellwechsler auf Stiel	700	1273
924	Arbeitshydraulik, Schnellwechsler auf Stiel	750	1277
924	Arbeitshydraulik, Schnellwechsler auf Stiel	800	1279
924	Arbeitshydraulik, Schnellwechsler auf Stiel	810	1281
924	Arbeitshydraulik, Schnellwechsler auf Stiel 8283137	850	1283
924	Arbeitshydraulik, Schnellwechsler auf Stiel 8290705	860	1285
924	Arbeitshydraulik, Schnellwechsler auf Stiel 8280290	900	1287
924	Arbeitshydraulik, Schnellwechsler auf Stiel 8283998	950	1289
924	Arbeitshydraulik, Böschung und Rotator auf oberem Rahmen	1000	1291
924	Arbeitshydraulik, Böschung und Rotator auf oberem Rahmen	1050	1295
924	Arbeitshydraulik, Böschung und Rotator auf oberem Rahmen 8289175	1075	1299
924	Arbeitshydraulik, Böschung und Rotator auf Ausleger	1100	1301
924	Arbeitshydraulik, Böschung und Rotator auf Stiel	1600	1303
924	Schnellwechslerzylinder	2000	1305
924	Schnellwechslerventil 8280897, 8289179	3100	1307
924	Schnellwechslerventil 8289179 S/N 231001-/ 271338-/ 280356-	3150	1309

GRUPPE		Abschnitt	Seite
924	Ventil, Rotator 8289177	3200	1311
925	Bolzen zur Befestigung der Schaufel	2000	1315
974	Gelenke zu Ausleger	100	1317
974	Gelenke zu Ausleger 8290574,8291233, 8291902(S/N:-270226/-280105)	150	1319
974	Gelenke zu Ausleger 8292971,8292972:S/N 270227-/280106-	160	1321
974	Ausleger und Schmierleitungen	200	1323
974	Ausleger und Schmierleitungen 8291902(S/N:-270226/-280105),8290574(CHN S/N:-230484)	250	1325
974	Ausleger und Schmierleitungen S/N 270227-/280106-(8292972:CHN S/N 230485-)	260	1327
974	Gelenke zu Ausleger, lange Ausladung S/N : 270227-/280106-	2000	1329
974	Ausleger und Schmierleitungen, lange Ausladung S/N : 270227-/280106-	2100	1331
974	Verbindungen zu Ausleger, ohne Ausleger	2500	1333
974	Auslegerzylinder	3000	1335
975	Verbindungen zu Stiel 4402)	100	1339
975	Verbindungen zu Stiel	150	1341
975	Löffelstiel	500	1343
975	Stiel und Schmierleitungen mit Sitz	700	1345
975	Stiel und Schmierleitungen mit Sitz	710	1349
975	Stiel und Schmierleitungen mit Sitz	720	1353
975	Stiel und Schmierleitungen mit Sitz	730	1357
975	Stiel und Schmierleitungen mit Sitz	740	1361
975	Stiel und Schmierleitungen mit Sitz	750	1365
975	Stiel und Schmierleitungen mit Sitz	770	1369
975	Stiel und Schmierleitungen mit Sitz	800	1373
975	Stiel und Schmierleitungen mit Sitz	810	1377
975	Stielzylinder	900	1381
975	Stielzylinder 8292654	910	1385
975	Stielzylinder 8292654 S/N 210463-, 270212-, 280106-	920	1387
975	Stielzylinder 8292654 S/N -210462, -270211, -280105	930	1389
975	Löffelgelenk	1000	1391
975	Löffelgelenk	1010	1393
975	Schaufelzylinder	1200	1395
975	Schaufelzylinder 8281909, 8292655	1300	1399
975	Schaufelzylinder	1400	1401
975	Schaufelzylinder	1500	1403
992	Vandalisierungschutz 3782), 8279816	100	1405
992	Vandalisierungschutz 3782), 8279816	150	1409
993	Automatische Schmierung 8285943	100	1411
993	Automatische Schmierung, Ausleger	200	1415
993	Automatische Schmierung, Stiel	300	1419
993	Automatisches Schmiersystem, Löffelgelenk 8285975,8285976	400	1423
993	Automatisches Schmiersystem, Schwenkgetriebe und Auslegerzylinder 8285943	500	1425

INHALTSVERZEICHNIS

INDICE

Catalogue id 20592 | Group 9
Issue 20023976-I | Page 932

GRUPO		Sección	Página
910	Montaje de racor	100	939
910	Montaje de racor	200	967
910	Montaje de racor	300	981
911	Tubería de articulación de giro, articulación de giro a motor de tras	100	999
911	Sistema hidráulico, válvula de control para pluma y oscilaci	200	1003
911	Sistema hidráulico, válvula de control para pluma y oscilaci 8289158	300	1007
911	Sistema hidráulico, válvula de control para pluma y oscilaci	350	1009
911	Tubería de articulación de giro, válvula de control a arti	400	1013
911	Tubería de articulación de giro, válvula de control a arti 8292465	450	1015
911	Depósito de aceite hidráulico	500	1017
911	Sistema hidráulico, depósito hidr. a bomba hidr.	600	1021
911	Sistema hidráulico, depósito hidr. a bomba hidr. 8289025, S/N 210100 -	650	1023
911	Sistema hidráulico, tubería de refrigeración de aceite.	700	1025
911	Sistema hidráulico, tubería de refrigeración de aceite. 8289025, S/N 210100 -	750	1027
911	Sistema hidráulico, depósito hidr. a enfr. aceite hidr.	900	1031
911	Sistema hidráulico, motor del ventilador de refrigeración de aceite. 8289024, 8290570	1000	1035
911	Sistema hidráulico, motor del ventilador de refrigeración de aceite. 8289025	1050	1037
911	Sistema hidráulico, soporte para el enfriador de aceite. 8289022 S/N -210111, 8291894, 8291893 S/N 210112-	1100	1039
911	Sistema hidráulico, enfriador de aceite.	1200	1041
912	Válvula de mando con piezas se montaje.	100	1043
912	Válvula de control principal, válvula de descarga y retención de la pluma.	150	1045
912	Válvula de control principal	200	1049
912	Válvula de control principal	300	1053
912	Válvula de control principal	400	1057
912	Válvula de control principal	500	1061
912	Hidráulica de trabajo, soporte de la válvula de rotura de manguera. 8289180	2000	1065
912	Hidráulica de trabajo, soporte de la válvula de rotura de manguera del brazo. 8289181(S/N:-270226/-280105), 8289182,8292937	2100	1069
912	Válvula, posición de flotación	2500	1073
912	Válvula, posición de flotación	2510	1075
912	Valvula 8289154, 8289155	2600	1077
912	Válvula, selector 8289160, 8289161, 8289163, 8289164	3500	1079
913	Instalación de bomba 8290570,8291566	100	1081
913	Bomba hidráulica 8290570,8291566	200	1083
913	Bomba hidráulica 8290570,8291566	210	1089
913	Regulador, bomba hidráulica	300	1095
914	Servosistema, válvula de control a válvula de mando a distan	100	1097
914	Servosistema, cambio de función de la palanca	200	1099
914	Servosistema, válvula de control a válvula de mando a distan	250	1101
914	Servosistema, válvula de control a válvula solenoide	300	1103
914	Servosistema, válvula de control a válvula solenoide	400	1107
914	Servosistema, válvula de control a válvula de mando a distan 8291539,8291893,8291894	450	1113
914	Servosistema, válvula de control a válvula de mando a distan	460	1119
914	Servosistema, válvula de control a válvula de mando a distan 8289022 S/N -210111, 8291893, 8291539 S/N 210112-	500	1123
914	Servosistema, soporte del filtro y la tubería de la bomba.	600	1127
914	Servosistema, soporte del filtro y la tubería de la bomba.	650	1135
914	Pedal de válvula de control remoto con accesorios	700	1137
914	Válvula de control a pedal de válvula de mando a distancia, motor trasl	800	1139
914	Servosistema, válvula de mando a distancia	1100	1143
914	Servosistema, válvula de mando a distancia	1200	1147
914	Hidráulica de trabajo, pedal de válv. de mando a dist. para	1500	1151
914	Hidráulica de trabajo, pedal de válv. de mando a dist. para 8285482, 8289171, 8289899	1600	1153

GRUPO	Sección	Página
914 Servosistema, cambio de función de la palanca	2200	1155
914 Servosistema, cambio de función de la palanca	2300	1157
914 Servosistema, cambio de función de la palanca 8289172	2350	1159
914 Hidráulica de trabajo, martillo y cizalla para flujo de 2a. bomba	2400	1161
914 Hidráulica de trabajo, martillo y cizalla para flujo de 2a. bomba 8289160, 8289163	2500	1165
914 Hidráulica de trabajo, martillo y cizalla para flujo de 2a. bomba 8289161, 8289164	2550	1169
914 Servosistema, martillo y cizalla 8289163, 8289164	2600	1173
914 Servosistema, martillo y cizalla 8289162	2700	1175
914 Servosistema, martillo y cizalla	2800	1177
914 Servosistema, martillo y cizalla	2850	1179
914 Servosistema, martillo y cizalla 8289173	2900	1181
916 Hidráulica de trabajo, cazo de almeja	100	1183
916 Hidráulica de trabajo, cilindro de la cuchara en el brazo.	200	1185
916 Hidráulica de trabajo, cilindro de la pluma.	300	1187
916 Hidráulica de trabajo, cilindro del brazo en la pluma. 8289181,8289908(S/N:-270226/-280105)	400	1189
916 Hidráulica de trabajo, cilindro del brazo en la pluma. 8291233,8292973	410	1195
916 Hidráulica de trabajo, cilindro del brazo en la pluma.	420	1199
916 Hidráulica de trabajo, válvula de rotura de manguera en braz 8289181(S/N:-270226/-280105)	500	1203
916 Hidráulica de trabajo, válvula de rotura de manguera en plum 8289180	600	1209
916 Hidráulica de trabajo, cilindro de la pluma.	700	1213
916 Hidráulica de trabajo, cilindro de la cuchara en el brazo.	1100	1215
916 Hidráulica de trabajo, martillo y cizalla para pluma	2000	1217
916 Hidráulica de trabajo, martillo y cizalla para brazo	2100	1219
916 Hidráulica de trabajo, inclinación y rotador en el brazo 8280878	2150	1221
916 Hidráulica de trabajo, martillo y cizalla para superior	2200	1223
916 Hidráulica de trabajo, martillo y cizalla para superior	2250	1227

GRUPO	Sección	Página
916 Hidráulica de trabajo, martillo y cizalla para superior 8289160, 8289163	2260	1231
916 Hidráulica de trabajo, martillo y cizalla para superior 8290700	2270	1233
916 Hidráulica de trabajo, martillo y cizalla para superior 8290701	2280	1237
916 Hidráulica de trabajo, martillo y cizalla para filtro de retor	2300	1241
916 Hidráulica de trabajo, tubo de salida de aceite en la pluma.	3000	1245
916 Hidráulica de trabajo, tubo de salida de aceite en el bastidor superior. 8289893	3100	1247
924 Portaimplemento, enganche rápido	100	1249
924 Portaimplemento, enganche rápido	150	1251
924 Portaimplemento, enganche rápido	160	1253
924 Portaimplemento, enganche rápido 8296852	180	1255
924 Hidráulica de trabajo, acoplamiento rápido en el bastidor superior.	200	1257
924 Hidráulica de trabajo, acoplamiento rápido en el bastidor superior. 8289179 S/N 231001-/ 271338-/ 280356-	210	1261
924 Acoplamientos para la cuchara 8280909, 8283137, 8283546	300	1263
924 Acoplamientos para la cuchara 8281913, 8296852, 8281276	310	1265
924 Acoplamientos para la cuchara 8281269	320	1267
924 Acoplamientos para la cuchara 8281270, 8283909	350	1269
924 Hidráulica de trabajo, acoplamiento rápido en la pluma.	400	1271
924 Hidráulica de trabajo, acoplamiento rápido en el brazo.	700	1273
924 Hidráulica de trabajo, acoplamiento rápido en el brazo.	750	1277
924 Hidráulica de trabajo, acoplamiento rápido en el brazo.	800	1279
924 Hidráulica de trabajo, acoplamiento rápido en el brazo.	810	1281
924 Hidráulica de trabajo, acoplamiento rápido en el brazo. 8283137	850	1283
924 Hidráulica de trabajo, acoplamiento rápido en el brazo. 8290705	860	1285
924 Hidráulica de trabajo, acoplamiento rápido en el brazo. 8280290	900	1287
924 Hidráulica de trabajo, acoplamiento rápido en el brazo. 8283998	950	1289
924 Hidráulica de trabajo, inclinación y rotador en el bastidor superior	1000	1291
924 Hidráulica de trabajo, inclinación y rotador en el bastidor superior	1050	1295
924 Hidráulica de trabajo, inclinación y rotador en el bastidor superior 8289175	1075	1299

INDICE

INDICE

Catalogue id 20592 | Group 9
Issue 20023976-I | Page 934

GRUPO		Sección	Página
924	Hidráulica de trabajo, inclinación y rotador en la pluma	1100	1301
924	Hidráulica de trabajo, inclinación y rotador en el brazo	1600	1303
924	Cilindro, acoplamiento rápido	2000	1305
924	Válvula de acoplamiento rápido 8280897, 8289179	3100	1307
924	Válvula de acoplamiento rápido 8289179 S/N 231001-/ 271338-/ 280356-	3150	1309
924	Válvula, rotador 8289177	3200	1311
925	Muñones para fijación de cuchara	2000	1315
974	Acoplamientos para la pluma	100	1317
974	Acoplamientos para la pluma 8290574,8291233, 8291902(S/N:-270226/-280105)	150	1319
974	Acoplamientos para la pluma 8292971,8292972:S/N 270227-/280106-	160	1321
974	Pluma y tubería de lubricación	200	1323
974	Pluma y tubería de lubricación 8291902(S/N:-270226/-280105),8290574(CHN S/N:-230484)	250	1325
974	Pluma y tubería de lubricación S/N 270227-/280106- (8292972:CHN S/N 230485-)	260	1327
974	Acoplamientos para la pluma, largo alcance. S/N : 270227-/280106-	2000	1329
974	Pluma y tubería de lubricación, largo alcance. S/N : 270227-/280106-	2100	1331
974	Enlaces para la pluma, sin pluma	2500	1333
974	Cilindro de pluma	3000	1335
975	Enlaces al brazo 4402)	100	1339
975	Enlaces al brazo	150	1341
975	Brazo	500	1343
975	Brazos y tuberías de engrase con asiento de tuberías	700	1345
975	Brazos y tuberías de engrase con asiento de tuberías	710	1349
975	Brazos y tuberías de engrase con asiento de tuberías	720	1353
975	Brazos y tuberías de engrase con asiento de tuberías	730	1357
975	Brazos y tuberías de engrase con asiento de tuberías	740	1361
975	Brazos y tuberías de engrase con asiento de tuberías	750	1365
975	Brazos y tuberías de engrase con asiento de tuberías	770	1369
975	Brazos y tuberías de engrase con asiento de tuberías	800	1373
975	Brazos y tuberías de engrase con asiento de tuberías	810	1377
975	Cilindro de brazo	900	1381
975	Cilindro de brazo 8292654	910	1385
975	Cilindro de brazo 8292654 S/N 210463-, 270212-, 280106-	920	1387
975	Cilindro de brazo 8292654 S/N -210462, -270211, -280105	930	1389
975	Acoplamientos para la varilla de conexión	1000	1391
975	Acoplamientos para la varilla de conexión	1010	1393
975	Cilindro de cazo	1200	1395
975	Cilindro de cazo 8281909, 8292655	1300	1399
975	Cilindro de cazo	1400	1401
975	Cilindro de cazo	1500	1403
992	Protección contra vandalismo 3782), 8279816	100	1405
992	Protección contra vandalismo 3782), 8279816	150	1409
993	Lubricación automática 8285943	100	1411
993	Sistema de lubricación automática, pluma	200	1415
993	Sistema de lubricación automática, brazo	300	1419
993	Sistema de lubricación automática, articulación de cuchara 8285975,8285976	400	1423
993	Sistema de lubricación automática, engranaje de giro y cilindro de pluma 8285943	500	1425

GRUPP		Avsnitt	Sida
910	Nippel	100	939
910	Nippel	200	967
910	Nippel	300	981
911	Ledningar mellan centrumgenomgång och körmotor	100	999
911	Hydraulsystem, manöverventil till bom och sväng	200	1003
911	Hydraulsystem, manöverventil till bom och sväng 8289158	300	1007
911	Hydraulsystem, manöverventil till bom och sväng	350	1009
911	Ledningar mellan manöverventil och centrumgenomgång	400	1013
911	Ledningar mellan manöverventil och centrumgenomgång 8292465	450	1015
911	Hydrauloljetank	500	1017
911	Hydraulsystem, hydraultank till hydraulpump	600	1021
911	Hydraulsystem, hydraultank till hydraulpump 8289025, S/N 210100 -	650	1023
911	Hydraulsystem, rördragning för oljekylning	700	1025
911	Hydraulsystem, rördragning för oljekylning 8289025, S/N 210100 -	750	1027
911	Hydraulsystem, hydraultank till hydrauloljekylare	900	1031
911	Hydraulsystem, oljekylning och fläktmotor. 8289024, 8290570	1000	1035
911	Hydraulsystem, oljekylning och fläktmotor. 8289025	1050	1037
911	Hydraulsystem, montering oljekylare. 8289022 S/N -210111, 8291894, 8291893 S/N 210112-	1100	1039
911	Hydraulsystem, oljekylare.	1200	1041
912	Manöverventil med monteringsdetaljer.	100	1043
912	Riktningsventil, överströmningsventil och bomhållning.	150	1045
912	Manöverventil	200	1049
912	Manöverventil	300	1053
912	Manöverventil	400	1057
912	Manöverventil	500	1061
912	Arbetshydraulik, slangbrottsventil på bom 8289180	2000	1065
912	Arbetshydraulik, slangbrottsventil på skaft 8289181(S/N:-270226/-280105), 8289182,8292937	2100	1069
912	Ventil, flytläge	2500	1073
912	Ventil, flytläge	2510	1075
912	Ventil 8289154, 8289155	2600	1077
912	Ventil, väljare 8289160, 8289161, 8289163, 8289164	3500	1079
913	Pump installation 8290570,8291566	100	1081
913	Hydraulpump 8290570,8291566	200	1083
913	Hydraulpump 8290570,8291566	210	1089
913	Regulator, hydraulpump	300	1095
914	Servosystem, manöverventil till fjärrkontrollsventil	100	1097
914	Servosystem, byte spakfunktion	200	1099
914	Servosystem, manöverventil till fjärrkontrollsventil	250	1101
914	Servosystem, manöverventil till magnetventil	300	1103
914	Servosystem, manöverventil till magnetventil	400	1107
914	Servosystem, manöverventil till fjärrkontrollsventil 8291539,8291893,8291894	450	1113
914	Servosystem, manöverventil till fjärrkontrollsventil	460	1119
914	Servosystem, manöverventil till fjärrkontrollsventil 8289022 S/N - 210111, 8291893, 8291539 S/N 210112-	500	1123
914	Servosystem, rördragning till pump och montering filter.	600	1127
914	Servosystem, rördragning till pump och montering filter.	650	1135
914	Fjärrmanövrerad ventil pedal med monteringsdetaljer	700	1137
914	Manöverventil för fjärrkontrollsventil pedal, körmotor	800	1139
914	Servosystem, fjärrkontrollsventil	1100	1143
914	Servosystem, fjärrkontrollsventil	1200	1147
914	Arbetshydraulik, fjärrmanövrerad ventil pedal för hammare och sax	1500	1151
914	Arbetshydraulik, fjärrmanövrerad ventil pedal för hammare och sax 8285482, 8289171, 8289899	1600	1153
914	Servosystem, byte spakfunktion	2200	1155
914	Servosystem, byte spakfunktion	2300	1157
914	Servosystem, byte spakfunktion 8289172	2350	1159
914	Arbetshydraulik, hammare och sax för pump 2 flöde	2400	1161
914	Arbetshydraulik, hammare och sax för pump 2 flöde 8289160, 8289163	2500	1165

INNEHÅLLSFÖRTECKNING

INNEHÅLLSFÖRTECKNING

Catalogue id 20592 | Group 9 | Issue 20023976-I | Page 936

GRUPP		Avsnitt	Sida
914	Arbetshydraulik, hammare och sax för pump 2 flöde 8289161, 8289164	2550	1169
914	Servosystem, hammare och sax 8289163, 8289164	2600	1173
914	Servosystem, hammare och sax 8289162	2700	1175
914	Servosystem, hammare och sax	2800	1177
914	Servosystem, hammare och sax	2850	1179
914	Servosystem, hammare och sax 8289173	2900	1181
916	Arbetshydraulik, gripskopa	100	1183
916	Arbetshydraulik, skopcylinder på skaft	200	1185
916	Arbetshydraulik, bomcylinder	300	1187
916	Arbetshydraulik, skaftcylinder på bom 8289181,8289908(S/N:-270226/-280105)	400	1189
916	Arbetshydraulik, skaftcylinder på bom 8291233,8292973	410	1195
916	Arbetshydraulik, skaftcylinder på bom	420	1199
916	Arbetshydraulik, skaft brott 8289181(S/N:-270226/-280105)	500	1203
916	Arbetshydraulik, bom brott 8289180	600	1209
916	Arbetshydraulik, bomcylinder	700	1213
916	Arbetshydraulik, skopcylinder på skaft	1100	1215
916	Arbetshydraulik, hammare och sax för bom	2000	1217
916	Arbetshydraulik, hammare och sax för skaft	2100	1219
916	Arbetshydraulik, släntskopa och rotator på skaft 8280878	2150	1221
916	Arbetshydraulik, hammare och sax för övre	2200	1223
916	Arbetshydraulik, hammare och sax för övre	2250	1227
916	Arbetshydraulik, hammare och sax för övre 8289160, 8289163	2260	1231
916	Arbetshydraulik, hammare och sax för övre 8290700	2270	1233
916	Arbetshydraulik, hammare och sax för övre 8290701	2280	1237
916	Arbetshydraulik, hammare och sax för returfilter	2300	1241
916	Arbetshydraulik, läckoljeledning på bom	3000	1245
916	Arbetshydraulik, läckoljeledning på övre ram 8289893	3100	1247
924	Redskapsfäste, snabbfäste	100	1249
924	Redskapsfäste, snabbfäste	150	1251
924	Redskapsfäste, snabbfäste	160	1253
924	Redskapsfäste, snabbfäste 8296852	180	1255
924	Arbetshydraulik, snabbfäste på övre ram	200	1257
924	Arbetshydraulik, snabbfäste på övre ram 8289179 S/N 231001-/ 271338-/ 280356-	210	1261
924	Länkar till skopa 8280909, 8283137, 8283546	300	1263
924	Länkar till skopa 8281913, 8296852, 8281276	310	1265
924	Länkar till skopa 8281269	320	1267
924	Länkar till skopa 8281270, 8283909	350	1269
924	Arbetshydraulik, snabbfäste på bom	400	1271
924	Arbetshydraulik, snabbfäste på skaft	700	1273
924	Arbetshydraulik, snabbfäste på skaft	750	1277
924	Arbetshydraulik, snabbfäste på skaft	800	1279
924	Arbetshydraulik, snabbfäste på skaft	810	1281
924	Arbetshydraulik, snabbfäste på skaft 8283137	850	1283
924	Arbetshydraulik, snabbfäste på skaft 8290705	860	1285
924	Arbetshydraulik, snabbfäste på skaft 8280290	900	1287
924	Arbetshydraulik, snabbfäste på skaft 8283998	950	1289
924	Arbetshydraulik, släntskopa och rotator på övre ram	1000	1291
924	Arbetshydraulik, släntskopa och rotator på övre ram	1050	1295
924	Arbetshydraulik, släntskopa och rotator på övre ram 8289175	1075	1299
924	Arbetshydraulik, släntskopa och rotator på bom	1100	1301
924	Arbetshydraulik, släntskopa och rotator på skaft	1600	1303
924	Quickfitcylinder	2000	1305
924	Quickfitventil 8280897, 8289179	3100	1307
924	Quickfitventil 8289179 S/N 231001-/ 271338-/ 280356-	3150	1309
924	Ventil, rotator 8289177	3200	1311
925	Axeltappar för infästning av skopa	2000	1315
974	Länkar till bom	100	1317
974	Länkar till bom 8290574,8291233, 8291902(S/N:-270226/-280105)	150	1319

GRUPP		Avsnitt	Sida
974	Länkar till bom 8292971,8292972:S/N 270227-/280106-	160	1321
974	Bom och smörjledningar	200	1323
974	Bom och smörjledningar 8291902(S/N:-270226/-280105),8290574(CHN S/N:-230484)	250	1325
974	Bom och smörjledningar S/N 270227-/280106- (8292972:CHN S/N 230485-)	260	1327
974	Länkar till bom, lång räckvidd S/N : 270227-/280106-	2000	1329
974	Bom och smörjledningar, lång räckvidd S/N : 270227-/280106-	2100	1331
974	Länkar till bom, utan bom	2500	1333
974	Bomcylinder	3000	1335
975	Länkar till skaft 4402)	100	1339
975	Länkar till skaft	150	1341
975	Skaft	500	1343
975	Skaft och smörjrör med rörsäte	700	1345
975	Skaft och smörjrör med rörsäte	710	1349
975	Skaft och smörjrör med rörsäte	720	1353
975	Skaft och smörjrör med rörsäte	730	1357
975	Skaft och smörjrör med rörsäte	740	1361
975	Skaft och smörjrör med rörsäte	750	1365
975	Skaft och smörjrör med rörsäte	770	1369
975	Skaft och smörjrör med rörsäte	800	1373
975	Skaft och smörjrör med rörsäte	810	1377
975	Skaftcylinder	900	1381
975	Skaftcylinder 8292654	910	1385
975	Skaftcylinder 8292654 S/N 210463-, 270212-, 280106-	920	1387
975	Skaftcylinder 8292654 S/N -210462, -270211, -280105	930	1389
975	Skoplänk	1000	1391
975	Skoplänk	1010	1393
975	Skopcylinder	1200	1395
975	Skopcylinder 8281909, 8292655	1300	1399
975	Skopcylinder	1400	1401
975	Skopcylinder	1500	1403
992	Vandalskydd 3782), 8279816	100	1405
992	Vandalskydd 3782), 8279816	150	1409
993	Automatisk smörjning 8285943	100	1411
993	Automatiskt sm¾rjsystem, bom	200	1415
993	Automatiskt sm¾rjsystem, skaft	300	1419
993	Automatiskt smörjsystem, skoplänk 8285975,8285976	400	1423
993	Automatiskt smörjsystem, svängväxel och bomcylinder 8285943	500	1425

INNEHÅLLSFÖRTECKNING

Catalogue id	Group
20592	**9**
Issue	Page
20023976-I	**937**

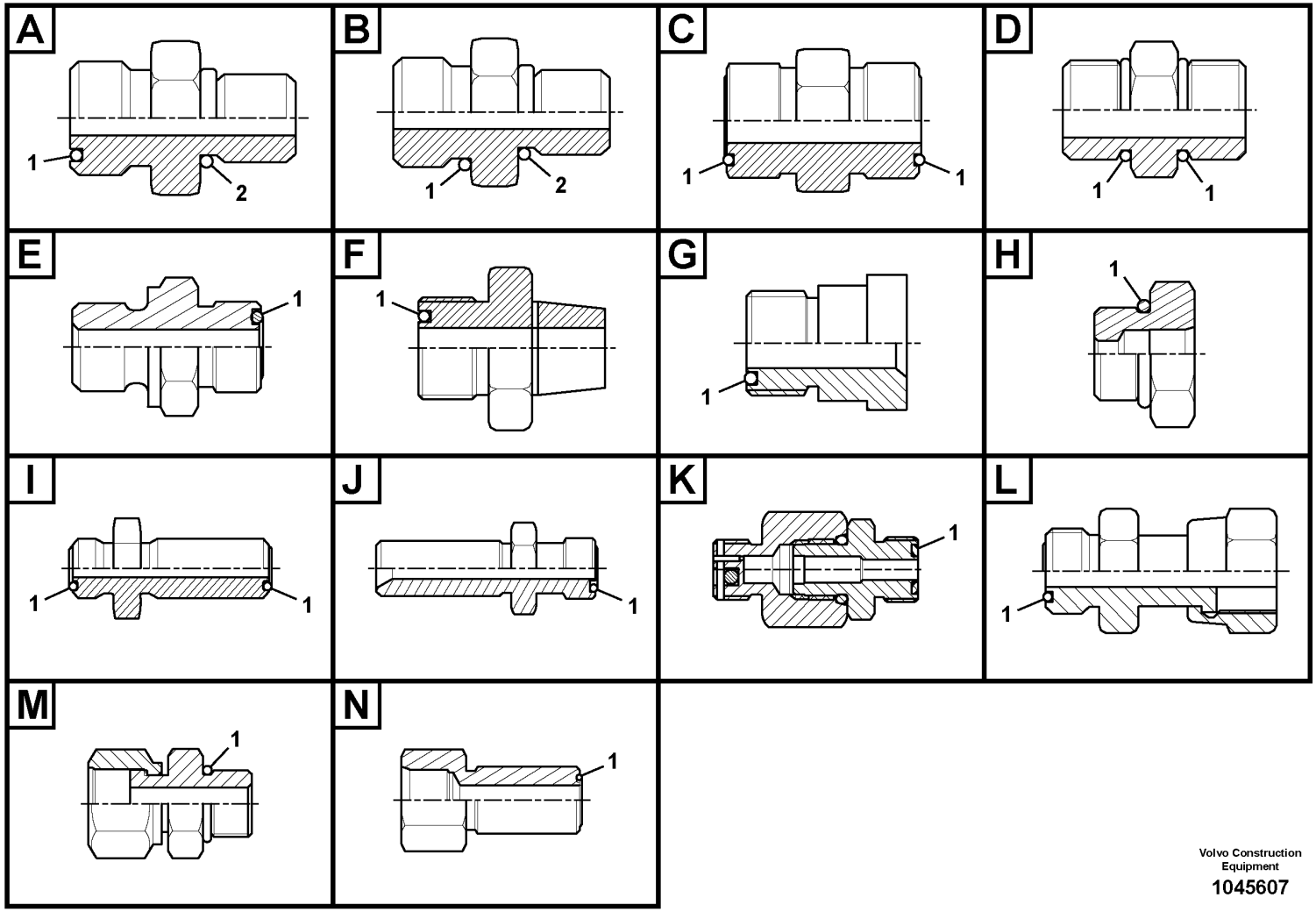

Volvo Construction Equipment

1045607

Fig.	Part No.	Quantity 1	2	3	PS	KIT	Description	Dénomination	Bezeichnung	Denominación	Benämning	Notes
	VOE 935031	1					Nipple	Raccord	Nippel	Niple	Nippel	Type A
1	VOE 990738	1					•O-ring	•Joint torique	•O-Ring	•Anillo tórico	•O-ring	
2	VOE 967750	1					•O-ring	•Joint torique	•O-Ring	•Anillo tórico	•O-ring	
	VOE 935032	1					Nipple	Raccord	Nippel	Niple	Nippel	Type A
1	VOE 990739	1					•O-ring	•Joint torique	•O-Ring	•Anillo tórico	•O-ring	
2	VOE 993323	1					•O-ring	•Joint torique	•O-Ring	•Anillo tórico	•O-ring	(VOE 932042)
	VOE 935037	1					Nipple	Raccord	Nippel	Niple	Nippel	Type A
1	VOE 990739	1					•O-ring	•Joint torique	•O-Ring	•Anillo tórico	•O-ring	
2	VOE 14211864	1					•Sealing ring	•Bague étanchéité	•Dichtring	•Anillo retén	•Tätningsring	
	VOE 935039	1					Nipple	Raccord	Nippel	Niple	Nippel	Type A
1	VOE 990736	1					•O-ring	•Joint torique	•O-Ring	•Anillo tórico	•O-ring	
2	VOE 967747	1					•O-ring	•Joint torique	•O-Ring	•Anillo tórico	•O-ring	
	VOE 935082	1					Nipple	Raccord	Nippel	Niple	Nippel	Type A
1	VOE 990736	1					•O-ring	•Joint torique	•O-Ring	•Anillo tórico	•O-ring	
2	VOE 993319	1					•O-ring	•Joint torique	•O-Ring	•Anillo tórico	•O-ring	(VOE 932037)
	VOE 935083	1					Nipple	Raccord	Nippel	Niple	Nippel	Type A
1	VOE 990736	1					•O-ring	•Joint torique	•O-Ring	•Anillo tórico	•O-ring	
2	VOE 993321	1					•O-ring	•Joint torique	•O-Ring	•Anillo tórico	•O-ring	(VOE 932040)
	VOE 935085	1					Nipple	Raccord	Nippel	Niple	Nippel	Type A
1	VOE 990737	1					•O-ring	•Joint torique	•O-Ring	•Anillo tórico	•O-ring	
2	VOE 993320	1					•O-ring	•Joint torique	•O-Ring	•Anillo tórico	•O-ring	(VOE 932039)
	VOE 935089	1					Nipple	Raccord	Nippel	Niple	Nippel	Type A
1	VOE 990737	1					•O-ring	•Joint torique	•O-Ring	•Anillo tórico	•O-ring	
2	VOE 993321	1					•O-ring	•Joint torique	•O-Ring	•Anillo tórico	•O-ring	(VOE 932040)
	VOE 935090	1					Nipple	Raccord	Nippel	Niple	Nippel	Type A
1	VOE 990737	1					•O-ring	•Joint torique	•O-Ring	•Anillo tórico	•O-ring	
2	VOE 993322	1					•O-ring	•Joint torique	•O-Ring	•Anillo tórico	•O-ring	(VOE 932041)
	VOE 935091	1					Nipple	Raccord	Nippel	Niple	Nippel	Type A
1	VOE 990738	1					•O-ring	•Joint torique	•O-Ring	•Anillo tórico	•O-ring	
2	VOE 993320	1					•O-ring	•Joint torique	•O-Ring	•Anillo tórico	•O-ring	(VOE 932039)
	VOE 935092	1					Nipple	Raccord	Nippel	Niple	Nippel	Type A

1		**Nipple assembly** **Ensemble raccord** **Nippeleinheit** **Montaje de racor** **Nippel**	Catalogue id **20592**	Group **910**
2			Illustr. No **1045607**	Section **100**
3			Issue **20023976-I**	Page **939**
4				
5				

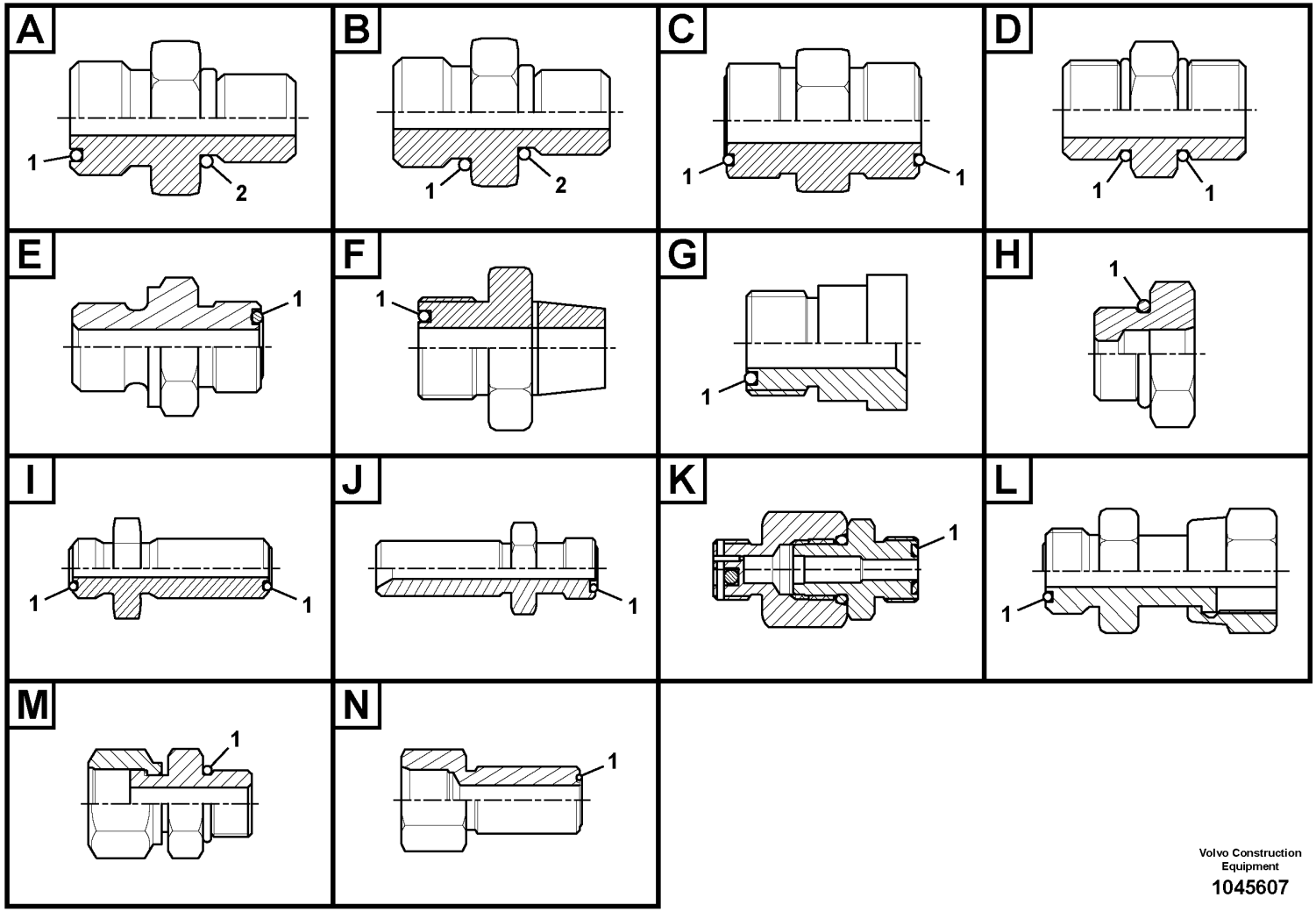

Volvo Construction Equipment

1045607

Fig.	Part No.	Quantity 1	2	3	PS	KIT	Description	Dénomination	Bezeichnung	Denominación	Benämning	Notes
1	VOE 990738	1					•O-ring	•Joint torique	•O-Ring	•Anillo tórico	•O-ring	
2	VOE 993322	1					•O-ring	•Joint torique	•O-Ring	•Anillo tórico	•O-ring	(VOE 932041)
	VOE 935093	1					Nipple	Raccord	Nippel	Niple	Nippel	Type A
1	VOE 990738	1					•O-ring	•Joint torique	•O-Ring	•Anillo tórico	•O-ring	
2	VOE 993323	1					•O-ring	•Joint torique	•O-Ring	•Anillo tórico	•O-ring	(VOE 932042)
	VOE 935094	1					Nipple	Raccord	Nippel	Niple	Nippel	Type A
1	VOE 990739	1					•O-ring	•Joint torique	•O-Ring	•Anillo tórico	•O-ring	
2	VOE 993321	1					•O-ring	•Joint torique	•O-Ring	•Anillo tórico	•O-ring	(VOE 932040)
	VOE 935095	1					Nipple	Raccord	Nippel	Niple	Nippel	Type A
1	VOE 990739	1					•O-ring	•Joint torique	•O-Ring	•Anillo tórico	•O-ring	
2	VOE 993322	1					•O-ring	•Joint torique	•O-Ring	•Anillo tórico	•O-ring	(VOE 932041)
	VOE 935096	1					Nipple	Raccord	Nippel	Niple	Nippel	Type A
1	VOE 990740	1					•O-ring	•Joint torique	•O-Ring	•Anillo tórico	•O-ring	
2	VOE 993321	1					•O-ring	•Joint torique	•O-Ring	•Anillo tórico	•O-ring	(VOE 932040)
	VOE 935097	1					Nipple	Raccord	Nippel	Niple	Nippel	Type A
1	VOE 993321	1					•O-ring	•Joint torique	•O-Ring	•Anillo tórico	•O-ring	(VOE 932040)
2	VOE 993322	1					•O-ring	•Joint torique	•O-Ring	•Anillo tórico	•O-ring	(VOE 932041)
	VOE 935098	1					Nipple	Raccord	Nippel	Niple	Nippel	Type A
1	VOE 993321	1					•O-ring	•Joint torique	•O-Ring	•Anillo tórico	•O-ring	(VOE 932040)
2	VOE 993324	1					•O-ring	•Joint torique	•O-Ring	•Anillo tórico	•O-ring	(VOE 932043)
	VOE 935229	1					Nipple	Raccord	Nippel	Niple	Nippel	Type A
1	VOE 978129	1					•O-ring	•Joint torique	•O-Ring	•Anillo tórico	•O-ring	(VOE 981290)
2	VOE 993324	1					•O-ring	•Joint torique	•O-Ring	•Anillo tórico	•O-ring	(VOE 932043)
	VOE 935230	1					Nipple	Raccord	Nippel	Niple	Nippel	Type A
1	VOE 978129	1					•O-ring	•Joint torique	•O-Ring	•Anillo tórico	•O-ring	(VOE 981290)
2	VOE 993323	1					•O-ring	•Joint torique	•O-Ring	•Anillo tórico	•O-ring	(VOE 932042)
	VOE 935269	1					Nipple	Raccord	Nippel	Niple	Nippel	Type A
1	VOE 978129	1					•O-ring	•Joint torique	•O-Ring	•Anillo tórico	•O-ring	(VOE 981290)
2	VOE 14211860	1					•Sealing ring	•Bague étanchéité	•Dichtring	•Anillo retén	•Tätningsring	
	VOE 935488	1					Nipple	Raccord	Nippel	Niple	Nippel	Type A
1	VOE 978129	1					•O-ring	•Joint torique	•O-Ring	•Anillo tórico	•O-ring	(VOE 981290)

1		**Nipple assembly** **Ensemble raccord** **Nippeleinheit** **Montaje de racor** **Nippel**	Catalogue id **20592**	Group **910**
2				
3			Illustr. No **1045607**	Section **100**
4				
5			Issue **20023976-I**	Page **941**

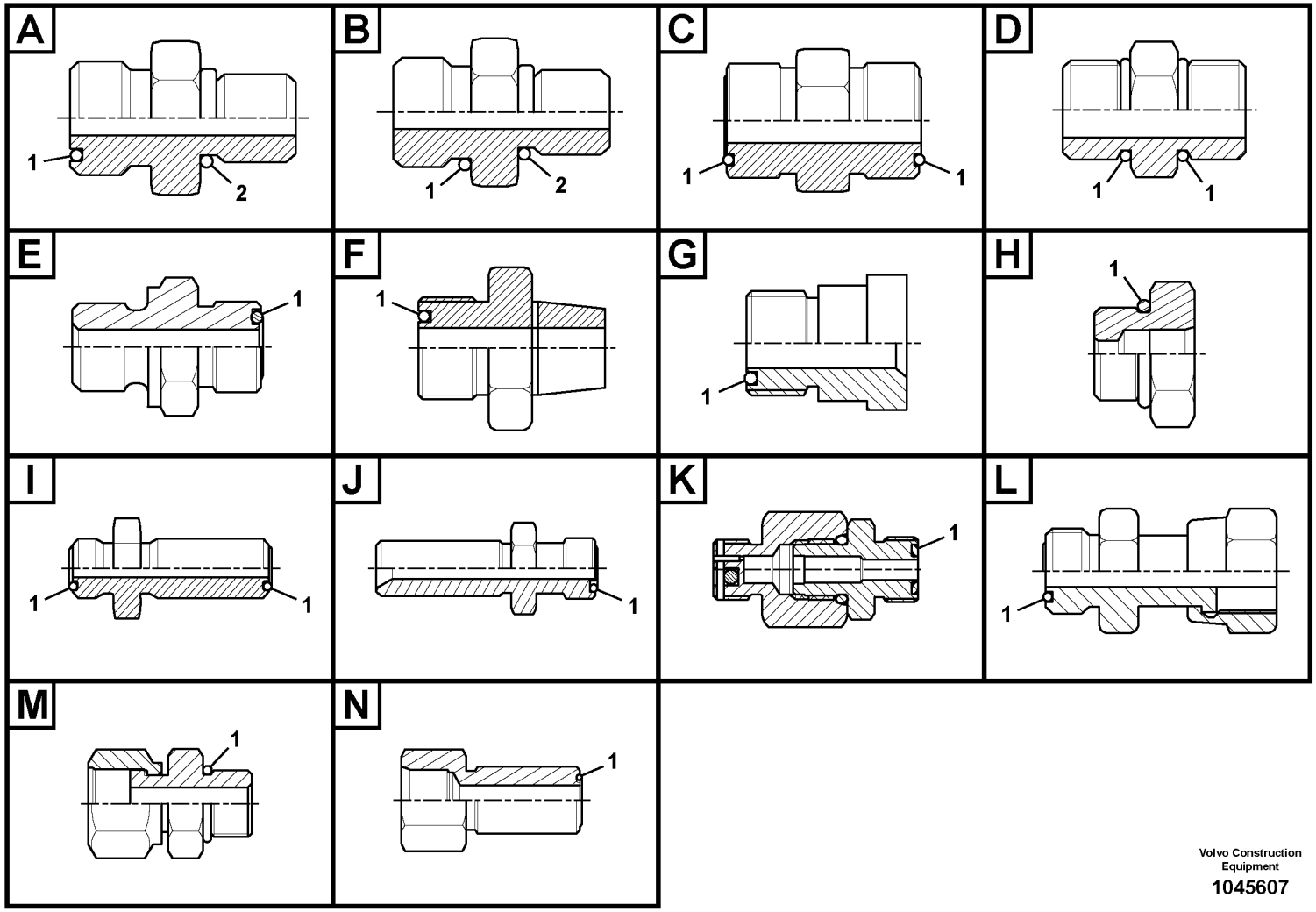

Volvo Construction Equipment

1045607

Fig.	Part No.	Quantity 1	2	3	PS	KIT	Description	Dénomination	Bezeichnung	Denominación	Benämning	Notes
2	VOE 14211860	1					•Sealing ring	•Bague étanchéité	•Dichtring	•Anillo retén	•Tätningsring	
	VOE 936669	1					Nipple	Raccord	Nippel	Niple	Nippel	Type A
1	VOE 990736	1					•O-ring	•Joint torique	•O-Ring	•Anillo tórico	•O-ring	
2	VOE 968207	1					•O-ring	•Joint torique	•O-Ring	•Anillo tórico	•O-ring	
	VOE 937086	1					Nipple	Raccord	Nippel	Niple	Nippel	Type A
1	VOE 990736	1					•O-ring	•Joint torique	•O-Ring	•Anillo tórico	•O-ring	
2	VOE 993320	1					•O-ring	•Joint torique	•O-Ring	•Anillo tórico	•O-ring	(VOE 932039)
	VOE 937087	1					Nipple	Raccord	Nippel	Niple	Nippel	Type A
1	VOE 990738	1					•O-ring	•Joint torique	•O-Ring	•Anillo tórico	•O-ring	
2	VOE 993323	1					•O-ring	•Joint torique	•O-Ring	•Anillo tórico	•O-ring	(VOE 932042)
	VOE 937088	1					Nipple	Raccord	Nippel	Niple	Nippel	Type A
1	VOE 990738	1					•O-ring	•Joint torique	•O-Ring	•Anillo tórico	•O-ring	
2	VOE 993324	1					•O-ring	•Joint torique	•O-Ring	•Anillo tórico	•O-ring	(VOE 932043)
	VOE 937089	1					Nipple	Raccord	Nippel	Niple	Nippel	Type A
1	VOE 990740	1					•O-ring	•Joint torique	•O-Ring	•Anillo tórico	•O-ring	
2	VOE 993324	1					•O-ring	•Joint torique	•O-Ring	•Anillo tórico	•O-ring	(VOE 932043)
	VOE 937090	1					Nipple	Raccord	Nippel	Niple	Nippel	Type A
1	VOE 990740	1					•O-ring	•Joint torique	•O-Ring	•Anillo tórico	•O-ring	
2	VOE 993324	1					•O-ring	•Joint torique	•O-Ring	•Anillo tórico	•O-ring	(VOE 932043)
	VOE 937091	1					Nipple	Raccord	Nippel	Niple	Nippel	Type A
1	VOE 978129	1					•O-ring	•Joint torique	•O-Ring	•Anillo tórico	•O-ring	(VOE 981290)
2	VOE 993324	1					•O-ring	•Joint torique	•O-Ring	•Anillo tórico	•O-ring	(VOE 932043)
	VOE 937262	1					Nipple	Raccord	Nippel	Niple	Nippel	Type A
1	VOE 990737	1					•O-ring	•Joint torique	•O-Ring	•Anillo tórico	•O-ring	
2	VOE 993320	1					•O-ring	•Joint torique	•O-Ring	•Anillo tórico	•O-ring	(VOE 932039)
	VOE 937272	1					Nipple	Raccord	Nippel	Niple	Nippel	Type A
1	VOE 990737	1					•O-ring	•Joint torique	•O-Ring	•Anillo tórico	•O-ring	
2	VOE 968207	1					•O-ring	•Joint torique	•O-Ring	•Anillo tórico	•O-ring	
	VOE 937520	1					Nipple	Raccord	Nippel	Niple	Nippel	Type A
1	VOE 990736	1					•O-ring	•Joint torique	•O-Ring	•Anillo tórico	•O-ring	
2	VOE 993320	1					•O-ring	•Joint torique	•O-Ring	•Anillo tórico	•O-ring	(VOE 932039)

1		**Nipple assembly** **Ensemble raccord** **Nippeleinheit** **Montaje de racor** **Nippel**	Catalogue id **20592**	Group **910**
2				
3			Illustr. No **1045607**	Section **100**
4				
5			Issue **20023976-I**	Page **943**

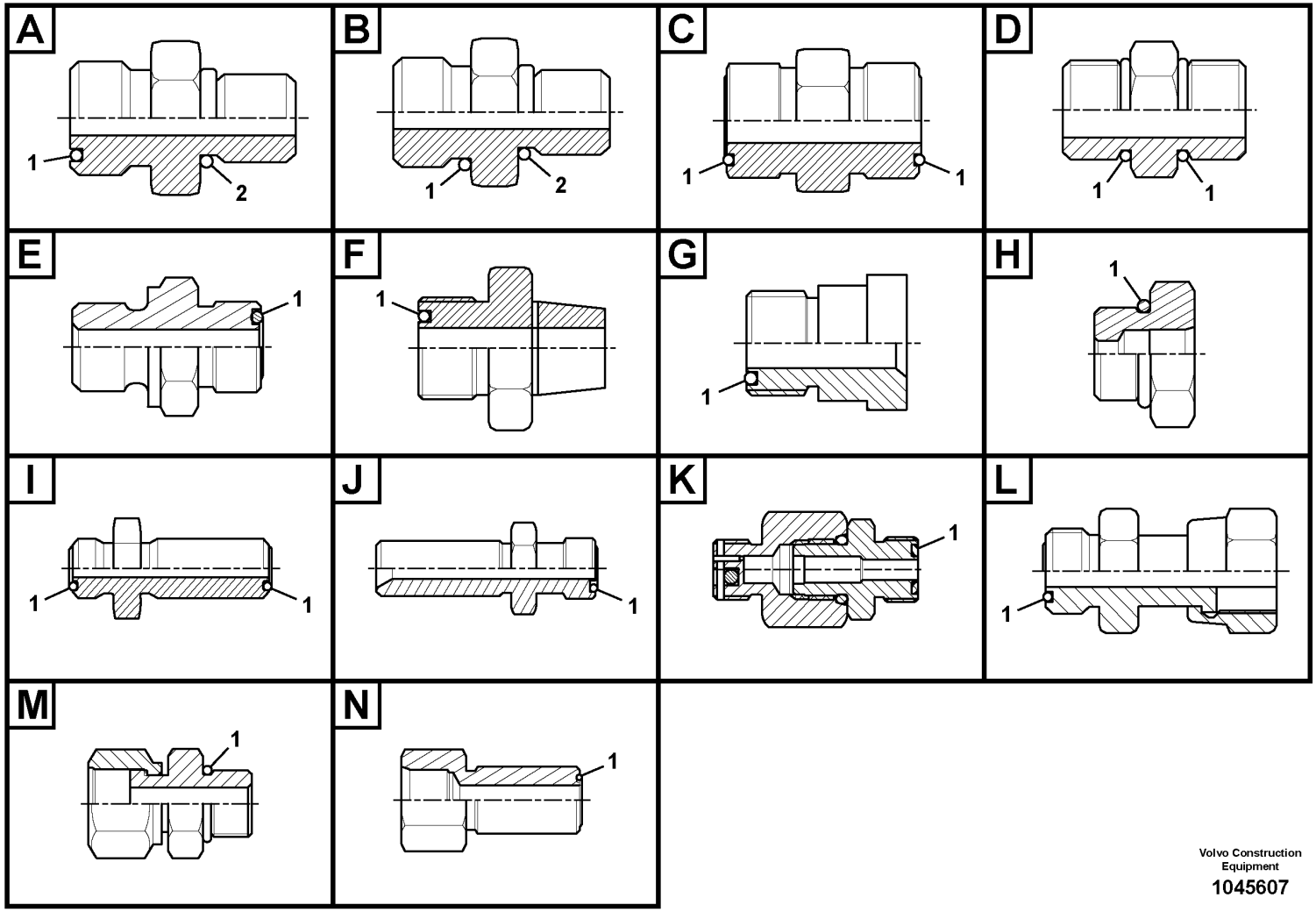

Volvo Construction Equipment

1045607

Fig.	Part No.	Quantity 1	2	3	PS	KIT	Description	Dénomination	Bezeichnung	Denominación	Benämning	Notes
	VOE 937535	1					Nipple	Raccord	Nippel	Niple	Nippel	Type A
1	**VOE 990737**	1					•O-ring	•Joint torique	•O-Ring	•Anillo tórico	•O-ring	
2	**VOE 993320**	1					•O-ring	•Joint torique	•O-Ring	•Anillo tórico	•O-ring	(VOE 932039)
	VOE 937536	1					Nipple	Raccord	Nippel	Niple	Nippel	Type A
1	**VOE 990737**	1					•O-ring	•Joint torique	•O-Ring	•Anillo tórico	•O-ring	
2	**VOE 993320**	1					•O-ring	•Joint torique	•O-Ring	•Anillo tórico	•O-ring	(VOE 932039)
	VOE 937537	1					Nipple	Raccord	Nippel	Niple	Nippel	Type A
1	**VOE 990738**	1					•O-ring	•Joint torique	•O-Ring	•Anillo tórico	•O-ring	
2	**VOE 993321**	1					•O-ring	•Joint torique	•O-Ring	•Anillo tórico	•O-ring	(VOE 932040)
	VOE 937538	1					Nipple	Raccord	Nippel	Niple	Nippel	Type A
1	**VOE 990736**	1					•O-ring	•Joint torique	•O-Ring	•Anillo tórico	•O-ring	
2	**VOE 993320**	1					•O-ring	•Joint torique	•O-Ring	•Anillo tórico	•O-ring	(VOE 932039)
	VOE 937552	1					Nipple	Raccord	Nippel	Niple	Nippel	Type A
1	**VOE 990740**	1					•O-ring	•Joint torique	•O-Ring	•Anillo tórico	•O-ring	
2	**VOE 993323**	1					•O-ring	•Joint torique	•O-Ring	•Anillo tórico	•O-ring	(VOE 932042)
	VOE 937776	1					Nipple	Raccord	Nippel	Niple	Nippel	Type A
1	**VOE 981291**	1					•O-ring	•Joint torique	•O-Ring	•Anillo tórico	•O-ring	
2	**VOE 932044**	1					•O-ring	•Joint torique	•O-Ring	•Anillo tórico	•O-ring	
	VOE 937777	1					Nipple	Raccord	Nippel	Niple	Nippel	Type A
1	**VOE 990738**	1					•O-ring	•Joint torique	•O-Ring	•Anillo tórico	•O-ring	
2	**VOE 993321**	1					•O-ring	•Joint torique	•O-Ring	•Anillo tórico	•O-ring	(VOE 932040)
	VOE 937835	1					Nipple	Raccord	Nippel	Niple	Nippel	Type A
1	**VOE 990736**	1					•O-ring	•Joint torique	•O-Ring	•Anillo tórico	•O-ring	
2	**VOE 935105**	1					•Sealing ring	•Bague étanchéité	•Dichtring	•Anillo retén	•Tätningsring	
	VOE 937857	1					Nipple	Raccord	Nippel	Niple	Nippel	Type A
1	**VOE 990736**	1					•O-ring	•Joint torique	•O-Ring	•Anillo tórico	•O-ring	
2	**VOE 993320**	1					•O-ring	•Joint torique	•O-Ring	•Anillo tórico	•O-ring	(VOE 932039)
	VOE 937879	1					Nipple	Raccord	Nippel	Niple	Nippel	Type A
1	**VOE 990740**	1					•O-ring	•Joint torique	•O-Ring	•Anillo tórico	•O-ring	
2	**VOE 993324**	1					•O-ring	•Joint torique	•O-Ring	•Anillo tórico	•O-ring	(VOE 932043)
	VOE 938136	1					Nipple	Raccord	Nippel	Niple	Nippel	Type A

1		**Nipple assembly** **Ensemble raccord** **Nippeleinheit** **Montaje de racor** **Nippel**	Catalogue id **20592**	Group **910**
2			Illustr. No **1045607**	Section **100**
3			Issue **20023976-I**	Page **945**
4				
5				

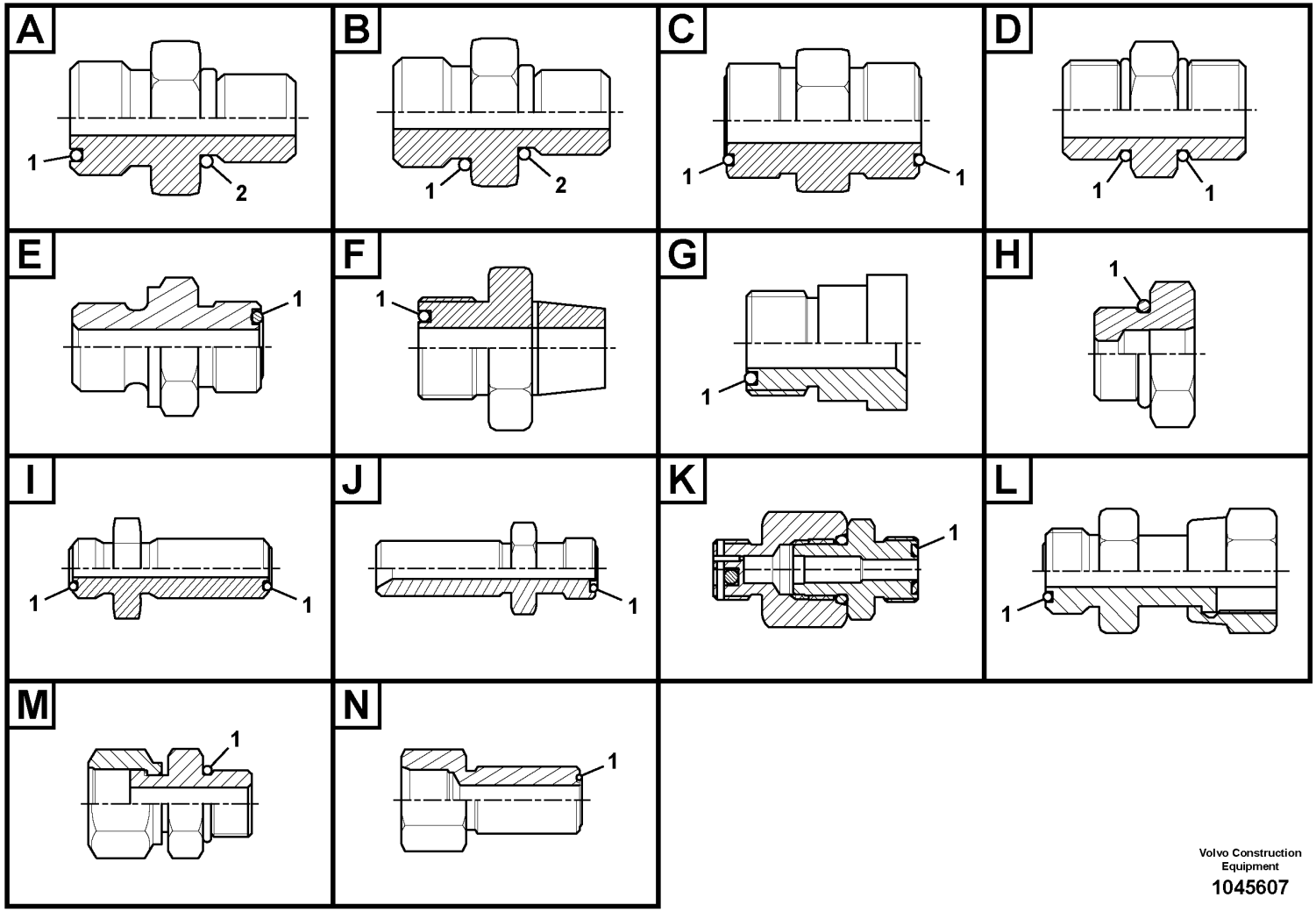

Volvo Construction Equipment

1045607

Fig.	Part No.	Quantity 1	2	3	PS	KIT	Description	Dénomination	Bezeichnung	Denominación	Benämning	Notes
1	VOE 990740	1					•O-ring	•Joint torique	•O-Ring	•Anillo tórico	•O-ring	
2	VOE 993324	1					•O-ring	•Joint torique	•O-Ring	•Anillo tórico	•O-ring	(VOE 932043)
	VOE 938145	1					Nipple	Raccord	Nippel	Niple	Nippel	Type A
1	VOE 990738	1					•O-ring	•Joint torique	•O-Ring	•Anillo tórico	•O-ring	
2	VOE 993322	1					•O-ring	•Joint torique	•O-Ring	•Anillo tórico	•O-ring	(VOE 932041)
	VOE 13933855	1					Nipple	Raccord	Nippel	Niple	Nippel	Type A
1	VOE 990737	1					•O-ring	•Joint torique	•O-Ring	•Anillo tórico	•O-ring	
2	VOE 14213676	1					•Sealing ring	•Bague étanchéité	•Dichtring	•Anillo retén	•Tätningsring	
	VOE 13933856	1					Nipple	Raccord	Nippel	Niple	Nippel	Type A
1	VOE 990737	1					•O-ring	•Joint torique	•O-Ring	•Anillo tórico	•O-ring	
2	VOE 967749	1					•O-ring	•Joint torique	•O-Ring	•Anillo tórico	•O-ring	
	VOE 13933858	1					Nipple	Raccord	Nippel	Niple	Nippel	Type A
1	VOE 990736	1					•O-ring	•Joint torique	•O-Ring	•Anillo tórico	•O-ring	
2	VOE 993320	1					•O-ring	•Joint torique	•O-Ring	•Anillo tórico	•O-ring	(VOE 932039)
	VOE 13933862	1					Nipple	Raccord	Nippel	Niple	Nippel	Type A
1	VOE 990740	1					•O-ring	•Joint torique	•O-Ring	•Anillo tórico	•O-ring	
2	VOE 993323	1					•O-ring	•Joint torique	•O-Ring	•Anillo tórico	•O-ring	(VOE 932042)
	VOE 13933871	1					Nipple	Raccord	Nippel	Niple	Nippel	Type A
1	VOE 990738	1					•O-ring	•Joint torique	•O-Ring	•Anillo tórico	•O-ring	
2	VOE 14211858	1					•Sealing ring	•Bague étanchéité	•Dichtring	•Anillo retén	•Tätningsring	
	VOE 13933873	1					Nipple	Raccord	Nippel	Niple	Nippel	Type A
1	VOE 990737	1					•O-ring	•Joint torique	•O-Ring	•Anillo tórico	•O-ring	
2	VOE 14211858	1					•Sealing ring	•Bague étanchéité	•Dichtring	•Anillo retén	•Tätningsring	
	VOE 13933875	1					Nipple	Raccord	Nippel	Niple	Nippel	Type A
1	VOE 990740	1					•O-ring	•Joint torique	•O-Ring	•Anillo tórico	•O-ring	
2	VOE 14211858	1					•Sealing ring	•Bague étanchéité	•Dichtring	•Anillo retén	•Tätningsring	
	VOE 13933880	1					Nipple	Raccord	Nippel	Niple	Nippel	Type A
1	VOE 990738	1					•O-ring	•Joint torique	•O-Ring	•Anillo tórico	•O-ring	
2	VOE 935105	1					•Sealing ring	•Bague étanchéité	•Dichtring	•Anillo retén	•Tätningsring	
	VOE 13933881	1					Nipple	Raccord	Nippel	Niple	Nippel	Type A
1	VOE 990739	1					•O-ring	•Joint torique	•O-Ring	•Anillo tórico	•O-ring	

1		**Nipple assembly** **Ensemble raccord** **Nippeleinheit** **Montaje de racor** **Nippel**	Catalogue id **20592**	Group **910**
2				
3			Illustr. No **1045607**	Section **100**
4				
5			Issue **20023976-I**	Page **947**

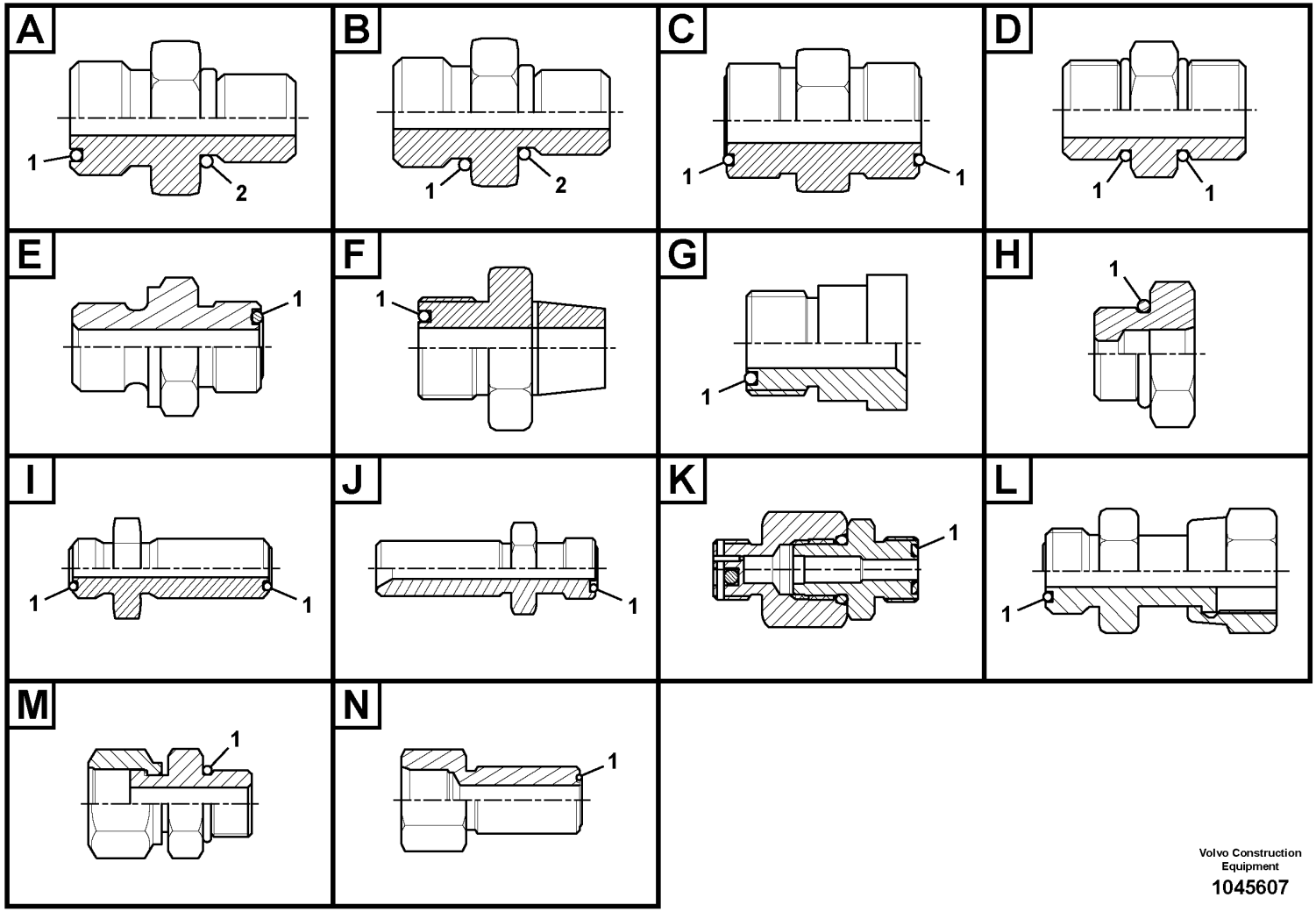

Volvo Construction Equipment

1045607

Fig.	Part No.	Quantity 1	2	3	PS	KIT	Description	Dénomination	Bezeichnung	Denominación	Benämning	Notes
2	VOE 14211859	1					•Sealing ring	•Bague étanchéité	•Dichtring	•Anillo retén	•Tätningsring	
	VOE 13933897	1					Nipple	Raccord	Nippel	Niple	Nippel	Type A
1	VOE 990737	1					•O-ring	•Joint torique	•O-Ring	•Anillo tórico	•O-ring	
2	VOE 14211856	1					•Sealing ring	•Bague étanchéité	•Dichtring	•Anillo retén	•Tätningsring	
	VOE 13933907	1					Nipple	Raccord	Nippel	Niple	Nippel	Type A
1	VOE 990740	1					•O-ring	•Joint torique	•O-Ring	•Anillo tórico	•O-ring	
2	VOE 13967752	1					•O-ring	•Joint torique	•O-Ring	•Anillo tórico	•O-ring	
	VOE 13933914	1					Nipple	Raccord	Nippel	Niple	Nippel	Type A
1	VOE 990739	1					•O-ring	•Joint torique	•O-Ring	•Anillo tórico	•O-ring	
2	VOE 14211858	1					•Sealing ring	•Bague étanchéité	•Dichtring	•Anillo retén	•Tätningsring	
	VOE 13933915	1					Nipple	Raccord	Nippel	Niple	Nippel	Type A
1	VOE 990737	1					•O-ring	•Joint torique	•O-Ring	•Anillo tórico	•O-ring	
2	VOE 935105	1					•Sealing ring	•Bague étanchéité	•Dichtring	•Anillo retén	•Tätningsring	
	VOE 13933923	1					Nipple	Raccord	Nippel	Niple	Nippel	Type A
1	VOE 990738	1					•O-ring	•Joint torique	•O-Ring	•Anillo tórico	•O-ring	
2	VOE 993321	1					•O-ring	•Joint torique	•O-Ring	•Anillo tórico	•O-ring	(VOE 932040)
	VOE 13933930	1					Nipple	Raccord	Nippel	Niple	Nippel	Type A
1	VOE 990740	1					•O-ring	•Joint torique	•O-Ring	•Anillo tórico	•O-ring	
2	VOE 14211858	1					•Sealing ring	•Bague étanchéité	•Dichtring	•Anillo retén	•Tätningsring	
	VOE 14345423	1					Nipple	Raccord	Nippel	Niple	Nippel	Type A
1	VOE 990736	1					•O-ring	•Joint torique	•O-Ring	•Anillo tórico	•O-ring	
2	VOE 14211856	1					•Sealing ring	•Bague étanchéité	•Dichtring	•Anillo retén	•Tätningsring	
	VOE 14370893	1					Fitting	Écrou raccord	Verschraubung	Racor	Förskruvning	Type A
1	VOE 990740	1					•O-ring	•Joint torique	•O-Ring	•Anillo tórico	•O-ring	
2	VOE 983502	1					•O-ring	•Joint torique	•O-Ring	•Anillo tórico	•O-ring	
	VOE 14519066	1					Connector	Connexion	Anschluss	Unión	Anslutning	Type A
1	VOE 978129	1					•O-ring	•Joint torique	•O-Ring	•Anillo tórico	•O-ring	(VOE 981290)
2	VOE 14211860	1					•Sealing ring	•Bague étanchéité	•Dichtring	•Anillo retén	•Tätningsring	
	VOE 14534523	1					Connector	Connecteur	Stecker	Contactor	Kontaktstycke	Type A
1	VOE 990736	1					•O-ring	•Joint torique	•O-Ring	•Anillo tórico	•O-ring	
2	VOE 993320	1					•O-ring	•Joint torique	•O-Ring	•Anillo tórico	•O-ring	(VOE 932039)

1		**Nipple assembly** **Ensemble raccord** **Nippeleinheit** **Montaje de racor** **Nippel**	Catalogue id **20592**	Group **910**
2				
3			Illustr. No **1045607**	Section **100**
4				
5			Issue **20023976-I**	Page **949**

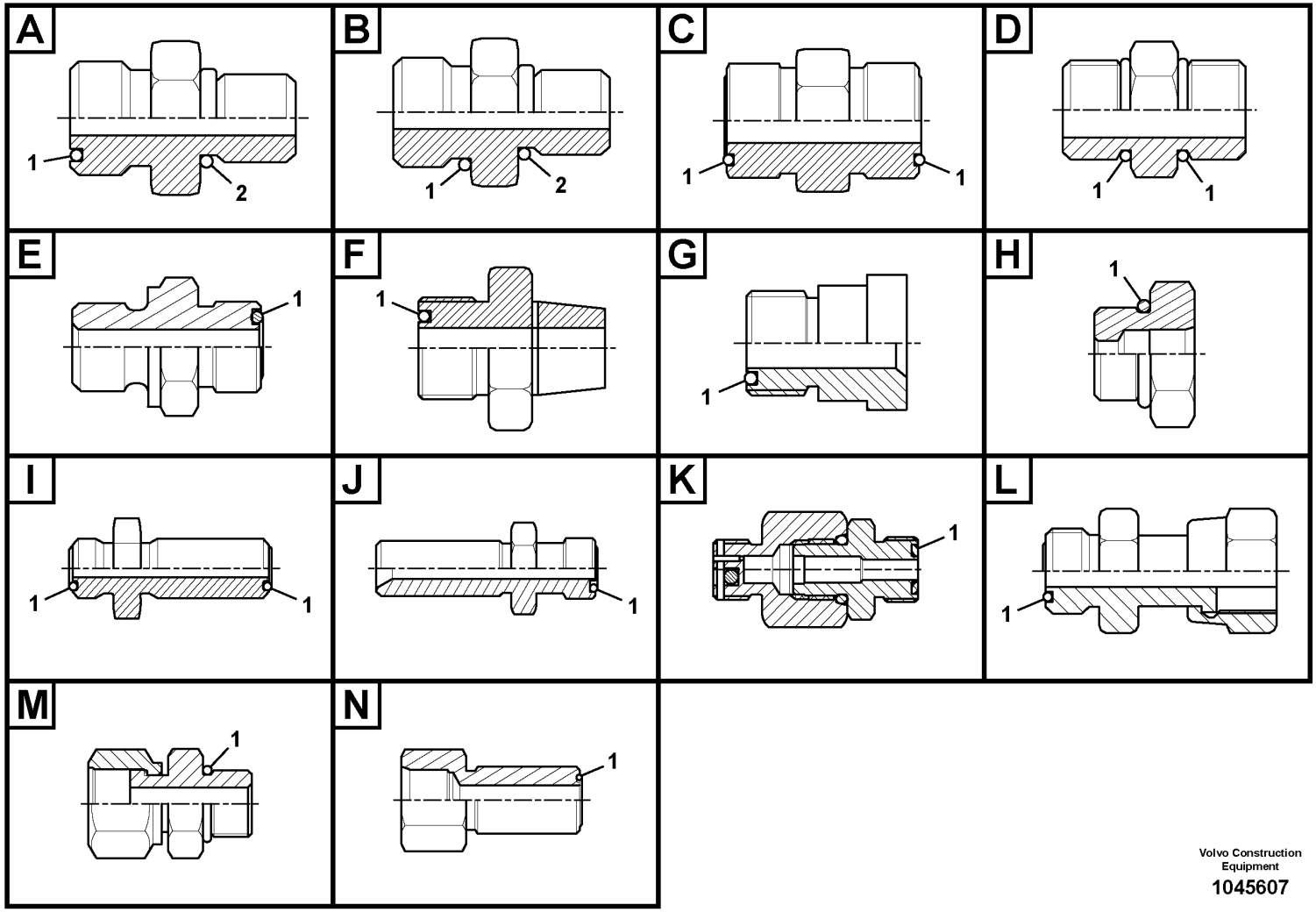

Volvo Construction Equipment

1045607

Fig.	Part No.	Quantity 1	2	3	PS	KIT	Description	Dénomination	Bezeichnung	Denominación	Benämning	Notes
	VOE 14534524	1					Connector	Connexion	Anschluss	Unión	Anslutning	Type A
1	**VOE 990737**	1					•O-ring	•Joint torique	•O-Ring	•Anillo tórico	•O-ring	
2	**VOE 993320**	1					•O-ring	•Joint torique	•O-Ring	•Anillo tórico	•O-ring	(VOE 932039)
	VOE 14535482	1					Nipple	Raccord	Nippel	Niple	Nippel	Type A
1	**VOE 990738**	1					•O-ring	•Joint torique	•O-Ring	•Anillo tórico	•O-ring	
2	**VOE 993320**	1					•O-ring	•Joint torique	•O-Ring	•Anillo tórico	•O-ring	(VOE 932039)
	VOE 14535777	1					Connector	Connexion	Anschluss	Unión	Anslutning	Type A
1	**VOE 990736**	1					•O-ring	•Joint torique	•O-Ring	•Anillo tórico	•O-ring	
2	**VOE 993320**	1					•O-ring	•Joint torique	•O-Ring	•Anillo tórico	•O-ring	(VOE 932039)
	VOE 14535778	1					Connector	Connecteur	Stecker	Contactor	Kontaktstycke	Type A
1	**VOE 990737**	1					•O-ring	•Joint torique	•O-Ring	•Anillo tórico	•O-ring	
2	**VOE 993320**	1					•O-ring	•Joint torique	•O-Ring	•Anillo tórico	•O-ring	(VOE 932039)
	VOE 14538779	1					Connector	Connecteur	Stecker	Contactor	Kontaktstycke	Type A
1	**VOE 990736**	1					•O-ring	•Joint torique	•O-Ring	•Anillo tórico	•O-ring	
2	**VOE 983502**	1					•O-ring	•Joint torique	•O-Ring	•Anillo tórico	•O-ring	
	VOE 14538873	1					Nipple	Raccord	Nippel	Niple	Nippel	Type A
1	**VOE 990738**	1					•O-ring	•Joint torique	•O-Ring	•Anillo tórico	•O-ring	
2	**VOE 993321**	1					•O-ring	•Joint torique	•O-Ring	•Anillo tórico	•O-ring	(VOE 932040)
	VOE 14538874	1					Connector	Connecteur	Stecker	Contactor	Kontaktstycke	Type A
1	**VOE 990738**	1					•O-ring	•Joint torique	•O-Ring	•Anillo tórico	•O-ring	
2	**VOE 983505**	1					•O-ring	•Joint torique	•O-Ring	•Anillo tórico	•O-ring	
	VOE 14538898	1					Nipple	Raccord	Nippel	Niple	Nippel	Type A
1	**VOE 990736**	1					•O-ring	•Joint torique	•O-Ring	•Anillo tórico	•O-ring	
2	**VOE 993320**	1					•O-ring	•Joint torique	•O-Ring	•Anillo tórico	•O-ring	(VOE 932039)
	VOE 14539702	1					Nipple	Raccord	Nippel	Niple	Nippel	Type A
1	**VOE 990736**	1					•O-ring	•Joint torique	•O-Ring	•Anillo tórico	•O-ring	
2	**VOE 993320**	1					•O-ring	•Joint torique	•O-Ring	•Anillo tórico	•O-ring	(VOE 932039)
	VOE 14541554	1					Connector	Connecteur	Verbinder	Conector	Skarvdon	Type A
1	**VOE 990736**	1					•O-ring	•Joint torique	•O-Ring	•Anillo tórico	•O-ring	
2	**VOE 983502**	1					•O-ring	•Joint torique	•O-Ring	•Anillo tórico	•O-ring	
	VOE 14548198	1					Connector	Connecteur	Verbinder	Conector	Skarvdon	Type A

1		**Nipple assembly** **Ensemble raccord** **Nippeleinheit** **Montaje de racor** **Nippel**
2		
3		
4		
5		

Catalogue id **20592**	Group **910**
Illustr. No **1045607**	Section **100**
Issue **20023976-I**	Page **951**

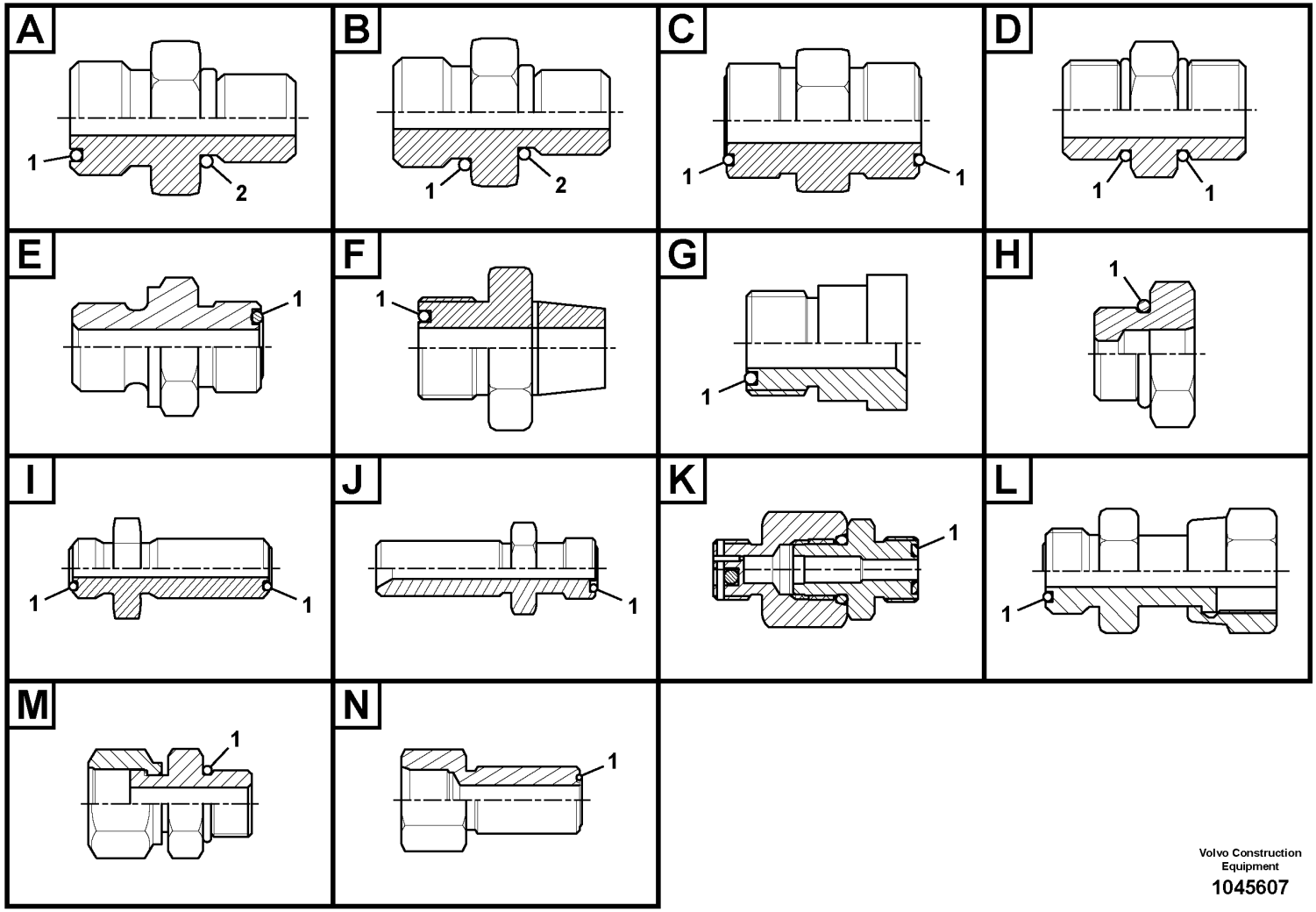

Volvo Construction Equipment

1045607

Fig.	Part No.	Quantity 1	2	3	PS	KIT	Description	Dénomination	Bezeichnung	Denominación	Benämning	Notes
1	VOE 990736	1					•O-ring	•Joint torique	•O-Ring	•Anillo tórico	•O-ring	
2	VOE 983502	1					•O-ring	•Joint torique	•O-Ring	•Anillo tórico	•O-ring	
	VOE 14554040	1					Connector	Connexion	Anschluss	Unión	Anslutning	Type A
1	VOE 990738	1					•O-ring	•Joint torique	•O-Ring	•Anillo tórico	•O-ring	
2	VOE 14567848	1					•O-ring	•Joint torique	•O-Ring	•Anillo tórico	•O-ring	
	VOE 14561067	1					Connector	Connexion	Anschluss	Unión	Anslutning	Type A
1	VOE 990736	1					•O-ring	•Joint torique	•O-Ring	•Anillo tórico	•O-ring	
2	VOE 983502	1					•O-ring	•Joint torique	•O-Ring	•Anillo tórico	•O-ring	
	VOE 14575487	1					Connector	Connexion	Anschluss	Unión	Anslutning	Type A
1	VOE 990736	1					•O-ring	•Joint torique	•O-Ring	•Anillo tórico	•O-ring	
2	VOE 14211855	1					•Sealing ring	•Bague étanchéité	•Dichtring	•Anillo retén	•Tätningsring	
	VOE 14575488	1					Connector	Connexion	Anschluss	Unión	Anslutning	Type A
1	VOE 990736	1					•O-ring	•Joint torique	•O-Ring	•Anillo tórico	•O-ring	
2	VOE 14211855	1					•Sealing ring	•Bague étanchéité	•Dichtring	•Anillo retén	•Tätningsring	
	VOE 14578629	1					Nipple	Raccord	Nippel	Niple	Nippel	Type A
1	VOE 990736	1					•O-ring	•Joint torique	•O-Ring	•Anillo tórico	•O-ring	
2	VOE 993320	1					•O-ring	•Joint torique	•O-Ring	•Anillo tórico	•O-ring	(VOE 932039)
	VOE 14587170	1					Nipple	Raccord	Nippel	Niple	Nippel	Type A
1	VOE 990736	1					•O-ring	•Joint torique	•O-Ring	•Anillo tórico	•O-ring	
2	VOE 932038	1					•O-ring	•Joint torique	•O-Ring	•Anillo tórico	•O-ring	
	VOE 14587171	1					Nipple	Raccord	Nippel	Niple	Nippel	Type A
1	VOE 990736	1					•O-ring	•Joint torique	•O-Ring	•Anillo tórico	•O-ring	
2	VOE 932038	1					•O-ring	•Joint torique	•O-Ring	•Anillo tórico	•O-ring	
	VOE 14587371	1					Nipple	Raccord	Nippel	Niple	Nippel	Type A
1	VOE 990737	1					•O-ring	•Joint torique	•O-Ring	•Anillo tórico	•O-ring	
2	VOE 993321	1					•O-ring	•Joint torique	•O-Ring	•Anillo tórico	•O-ring	(VOE 932040)
	VOE 14588324	1					Nipple	Raccord	Nippel	Niple	Nippel	Type A
1	VOE 990736	1					•O-ring	•Joint torique	•O-Ring	•Anillo tórico	•O-ring	
2	VOE 993320	1					•O-ring	•Joint torique	•O-Ring	•Anillo tórico	•O-ring	(VOE 932039)
	VOE 14593517	1					Nipple	Raccord	Nippel	Niple	Nippel	Type A
1	VOE 990740	1					•O-ring	•Joint torique	•O-Ring	•Anillo tórico	•O-ring	

1	
2	
3	
4	
5	

Nipple assembly
Ensemble raccord
Nippeleinheit
Montaje de racor
Nippel

Catalogue id **20592**	Group **910**
Illustr. No **1045607**	Section **100**
Issue **20023976-I**	Page **953**

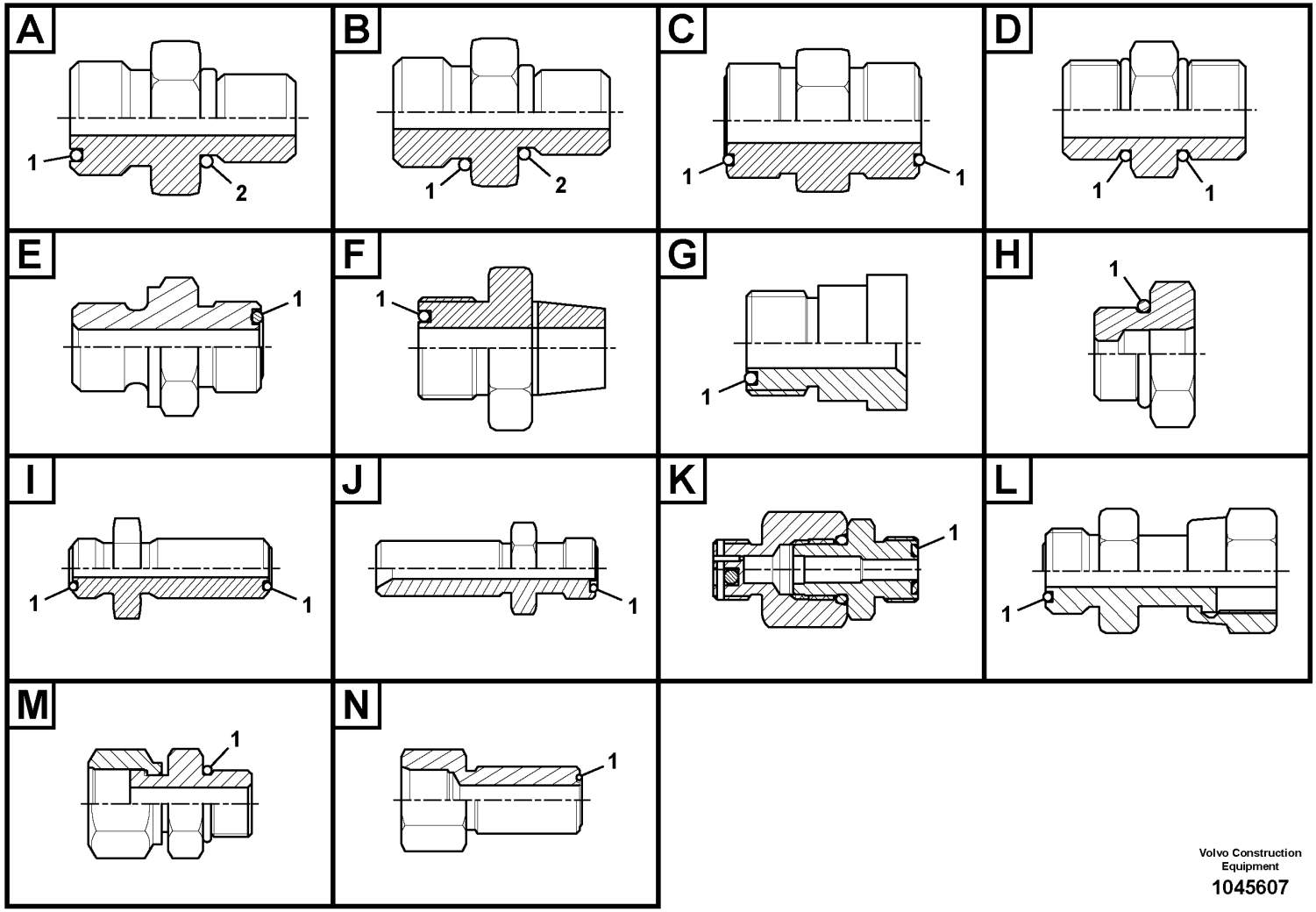

Volvo Construction Equipment

1045607

Fig.	Part No.	Quantity 1	2	3	PS	KIT	Description	Dénomination	Bezeichnung	Denominación	Benämning	Notes
2	VOE 14211864	1					•Sealing ring	•Bague étanchéité	•Dichtring	•Anillo retén	•Tätningsring	
	VOE 14595513	1					Nipple	Raccord	Nippel	Niple	Nippel	Type A
1	VOE 990736	1					•O-ring	•Joint torique	•O-Ring	•Anillo tórico	•O-ring	
2	VOE 993319	1					•O-ring	•Joint torique	•O-Ring	•Anillo tórico	•O-ring	(VOE 932037)
	VOE 14595532	1			OP		Nipple	Raccord	Nippel	Niple	Nippel	Type A
1	VOE 990740	1					•O-ring	•Joint torique	•O-Ring	•Anillo tórico	•O-ring	
2	VOE 993321	1					•O-ring	•Joint torique	•O-Ring	•Anillo tórico	•O-ring	(VOE 932040)
	VOE 14595726	1					Nipple	Raccord	Nippel	Niple	Nippel	Type A
1	VOE 990738	1					•O-ring	•Joint torique	•O-Ring	•Anillo tórico	•O-ring	
2	VOE 993321	1					•O-ring	•Joint torique	•O-Ring	•Anillo tórico	•O-ring	(VOE 932040)
	VOE 14595727	1					Nipple	Raccord	Nippel	Niple	Nippel	Type A
1	VOE 990737	1					•O-ring	•Joint torique	•O-Ring	•Anillo tórico	•O-ring	
2	VOE 993320	1					•O-ring	•Joint torique	•O-Ring	•Anillo tórico	•O-ring	(VOE 932039)
	VOE 14595728	1					Nipple	Raccord	Nippel	Niple	Nippel	Type A
1	VOE 990736	1					•O-ring	•Joint torique	•O-Ring	•Anillo tórico	•O-ring	
2	VOE 993320	1					•O-ring	•Joint torique	•O-Ring	•Anillo tórico	•O-ring	(VOE 932039)
	VOE 14597798	1					Nipple	Raccord	Nippel	Niple	Nippel	Type A
1	VOE 990740	1					•O-ring	•Joint torique	•O-Ring	•Anillo tórico	•O-ring	
2	VOE 993321	1					•O-ring	•Joint torique	•O-Ring	•Anillo tórico	•O-ring	(VOE 932040)
	VOE 14598365	1					Nipple	Raccord	Nippel	Niple	Nippel	Type A
1	VOE 990740	1					•O-ring	•Joint torique	•O-Ring	•Anillo tórico	•O-ring	
2	VOE 993322	1					•O-ring	•Joint torique	•O-Ring	•Anillo tórico	•O-ring	(VOE 932041)
	VOE 14600229	1					Nipple	Raccord	Nippel	Niple	Nippel	Type A
1	VOE 990740	1					•O-ring	•Joint torique	•O-Ring	•Anillo tórico	•O-ring	
2	VOE 993321	1					•O-ring	•Joint torique	•O-Ring	•Anillo tórico	•O-ring	(VOE 932040)
	VOE 14600278	1					Nipple	Raccord	Nippel	Niple	Nippel	Type A
1	VOE 990736	1					•O-ring	•Joint torique	•O-Ring	•Anillo tórico	•O-ring	
2	VOE 993319	1					•O-ring	•Joint torique	•O-Ring	•Anillo tórico	•O-ring	(VOE 932037)
	VOE 14601448	1					Nipple	Raccord	Nippel	Niple	Nippel	Type A
1	VOE 990737	1					•O-ring	•Joint torique	•O-Ring	•Anillo tórico	•O-ring	
2	VOE 993320	1					•O-ring	•Joint torique	•O-Ring	•Anillo tórico	•O-ring	(VOE 932039)

1		**Nipple assembly** **Ensemble raccord** **Nippeleinheit** **Montaje de racor** **Nippel**	Catalogue id **20592**	Group **910**
2			Illustr. No **1045607**	Section **100**
3			Issue **20023976-I**	Page **955**
4				
5				

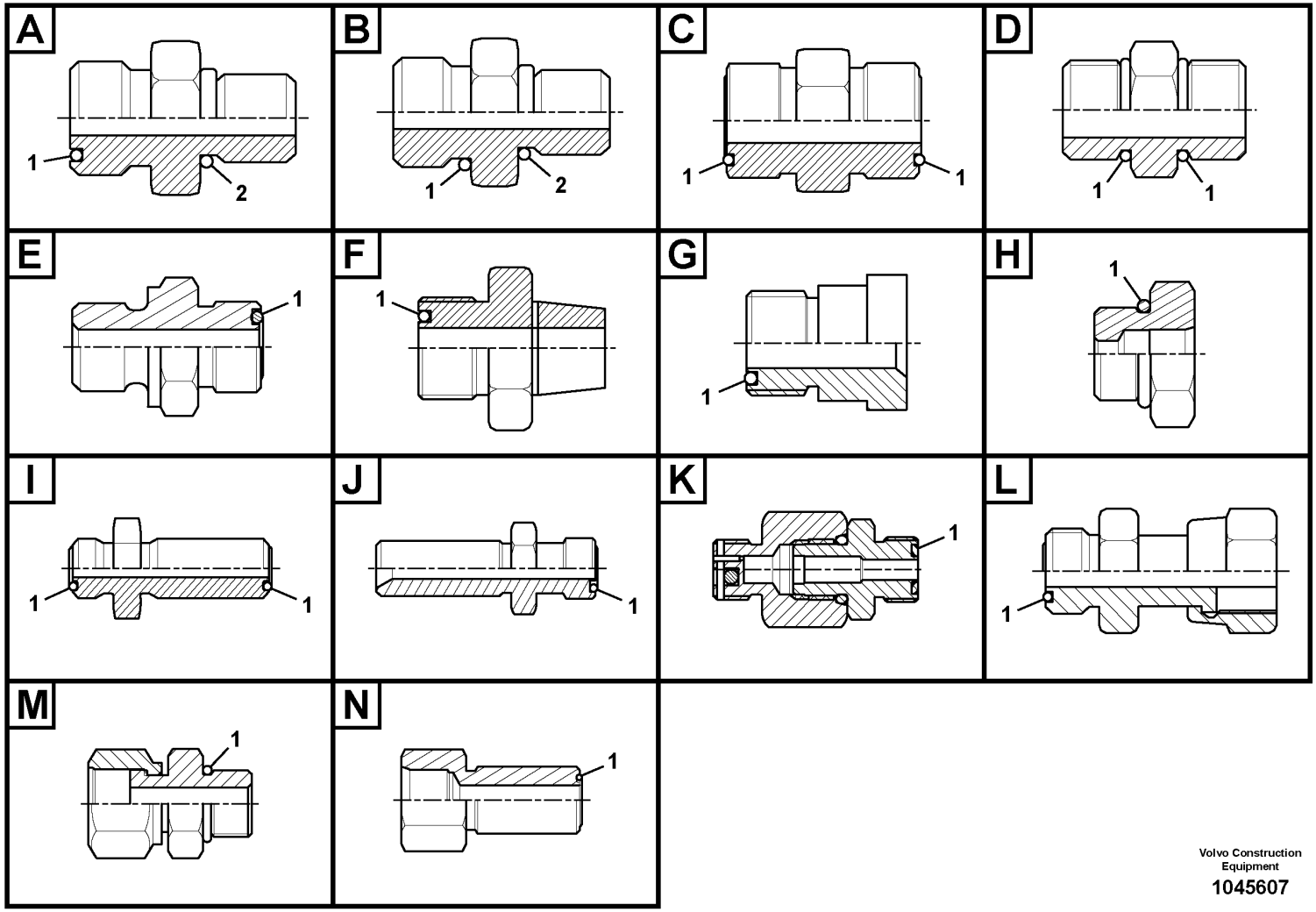

Volvo Construction Equipment

1045607

Fig.	Part No.	Quantity 1	2	3	PS	KIT	Description	Dénomination	Bezeichnung	Denominación	Benämning	Notes
	VOE 14601649	1					Nipple	Raccord	Nippel	Niple	Nippel	Type A
1	VOE 990736	1					•O-ring	•Joint torique	•O-Ring	•Anillo tórico	•O-ring	
2	VOE 993319	1					•O-ring	•Joint torique	•O-Ring	•Anillo tórico	•O-ring	(VOE 932037)
	VOE 14604940	1					Nipple	Raccord	Nippel	Niple	Nippel	Type A
1	VOE 990737	1					•O-ring	•Joint torique	•O-Ring	•Anillo tórico	•O-ring	
2	VOE 993320	1					•O-ring	•Joint torique	•O-Ring	•Anillo tórico	•O-ring	(VOE 932039)
	VOE 14606261	1					Nipple	Raccord	Nippel	Niple	Nippel	Type A
1	VOE 990739	1					•O-ring	•Joint torique	•O-Ring	•Anillo tórico	•O-ring	
2	VOE 935040	1					•Nipple	•Raccord	•Nippel	•Niple	•Nippel	
	VOE 14608349	1					Nipple	Raccord	Nippel	Niple	Nippel	Type A
1	VOE 990739	1					•O-ring	•Joint torique	•O-Ring	•Anillo tórico	•O-ring	
2	VOE 935040	1					•Nipple	•Raccord	•Nippel	•Niple	•Nippel	
	VOE 15003162	1					Nipple	Raccord	Nippel	Niple	Nippel	Type A
1	VOE 978129	1					•O-ring	•Joint torique	•O-Ring	•Anillo tórico	•O-ring	(VOE 981290)
2	VOE 993324	1					•O-ring	•Joint torique	•O-Ring	•Anillo tórico	•O-ring	(VOE 932043)
	VOE 15013243	1					Nipple	Raccord	Nippel	Niple	Nippel	Type A
1	VOE 990740	1					•O-ring	•Joint torique	•O-Ring	•Anillo tórico	•O-ring	
2	VOE 993323	1					•O-ring	•Joint torique	•O-Ring	•Anillo tórico	•O-ring	(VOE 932042)
	VOE 15018744	1					Nipple	Raccord	Nippel	Niple	Nippel	Type A
1	VOE 990738	1					•O-ring	•Joint torique	•O-Ring	•Anillo tórico	•O-ring	
2	VOE 993321	1					•O-ring	•Joint torique	•O-Ring	•Anillo tórico	•O-ring	(VOE 932040)
	VOE 15018776	1					Nipple	Raccord	Nippel	Niple	Nippel	Type A
1	VOE 990736	1					•O-ring	•Joint torique	•O-Ring	•Anillo tórico	•O-ring	
2	VOE 993319	1					•O-ring	•Joint torique	•O-Ring	•Anillo tórico	•O-ring	(VOE 932037)
	VOE 15019610	1					Nipple	Raccord	Nippel	Niple	Nippel	Type A
1	VOE 990737	1					•O-ring	•Joint torique	•O-Ring	•Anillo tórico	•O-ring	
2	VOE 993321	1					•O-ring	•Joint torique	•O-Ring	•Anillo tórico	•O-ring	(VOE 932040)
	VOE 15034440	1					Nipple	Raccord	Nippel	Niple	Nippel	Type A
1	VOE 978129	1					•O-ring	•Joint torique	•O-Ring	•Anillo tórico	•O-ring	(VOE 981290)
2	VOE 993324	1					•O-ring	•Joint torique	•O-Ring	•Anillo tórico	•O-ring	(VOE 932043)
	VOE 15048474	1					Nipple	Raccord	Nippel	Niple	Nippel	Type A

1		**Nipple assembly** **Ensemble raccord** **Nippeleinheit** **Montaje de racor** **Nippel**	Catalogue id **20592**	Group **910**
2			Illustr. No **1045607**	Section **100**
3			Issue **20023976-I**	Page **957**
4				
5				

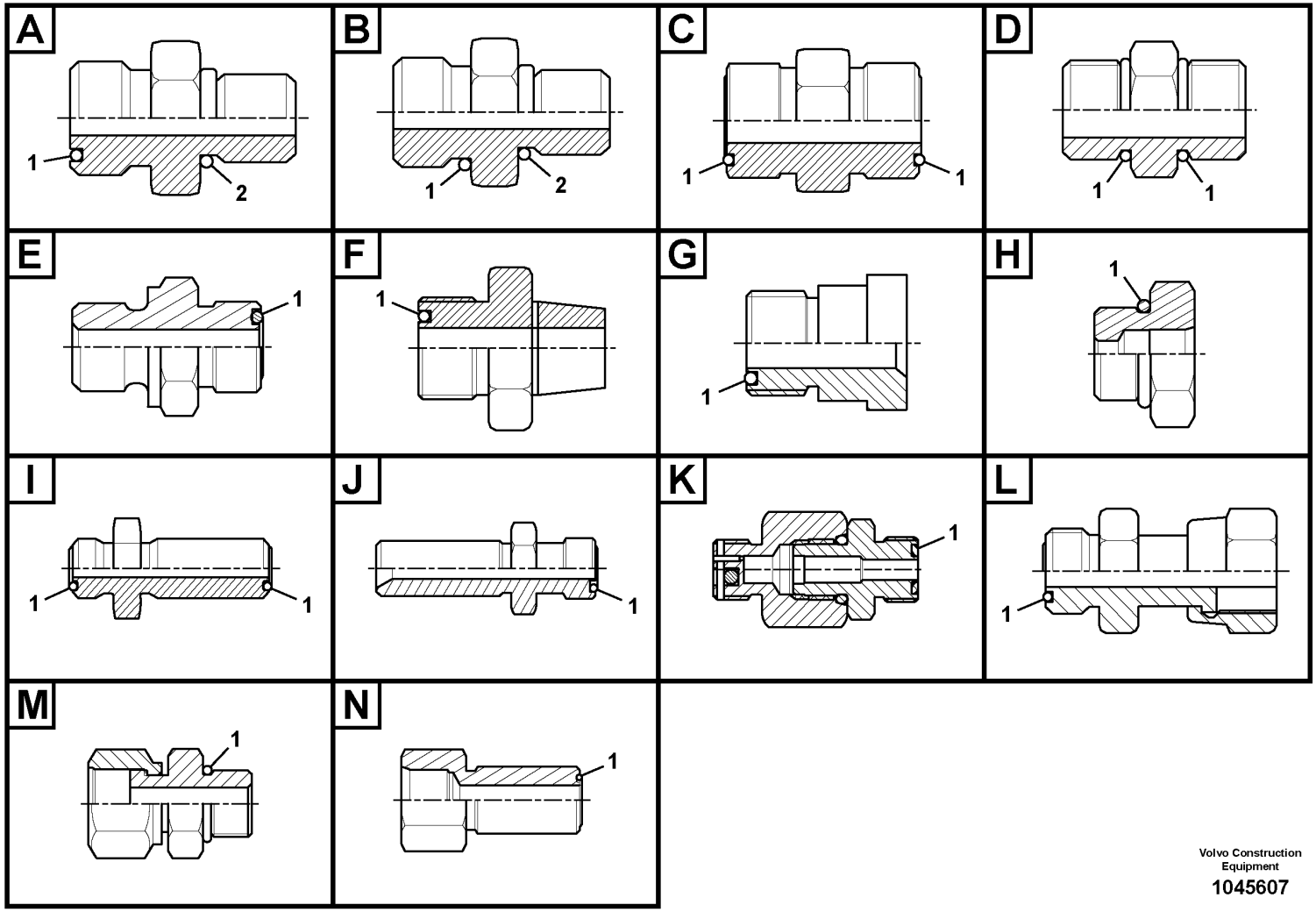

Volvo Construction Equipment

1045607

Fig.	Part No.	Quantity 1	2	3	PS	KIT	Description	Dénomination	Bezeichnung	Denominación	Benämning	Notes
1	VOE 978129	1					•O-ring	•Joint torique	•O-Ring	•Anillo tórico	•O-ring	(VOE 981290)
2	VOE 993323	1					•O-ring	•Joint torique	•O-Ring	•Anillo tórico	•O-ring	(VOE 932042)
	VOE 15056768	1					Nipple	Raccord	Nippel	Niple	Nippel	Type A
1	VOE 990736	1					•O-ring	•Joint torique	•O-Ring	•Anillo tórico	•O-ring	
2	VOE 993320	1					•O-ring	•Joint torique	•O-Ring	•Anillo tórico	•O-ring	(VOE 932039)
	VOE 15082576	1					Nipple	Raccord	Nippel	Niple	Nippel	Type A
1	VOE 978129	1					•O-ring	•Joint torique	•O-Ring	•Anillo tórico	•O-ring	(VOE 981290)
2	VOE 993324	1					•O-ring	•Joint torique	•O-Ring	•Anillo tórico	•O-ring	(VOE 932043)
	VOE 14587477	1					Connector	Connexion	Anschluss	Unión	Anslutning	Type B
1	VOE 983505	1					•O-ring	•Joint torique	•O-Ring	•Anillo tórico	•O-ring	
2	VOE 993321	1					•O-ring	•Joint torique	•O-Ring	•Anillo tórico	•O-ring	(VOE 932040)
	VOE 14587706	1					Nipple	Raccord	Nippel	Niple	Nippel	Type B
1	VOE 993323	1					•O-ring	•Joint torique	•O-Ring	•Anillo tórico	•O-ring	(VOE 932042)
2	VOE 993321	1					•O-ring	•Joint torique	•O-Ring	•Anillo tórico	•O-ring	(VOE 932040)
	VOE 14606740	1					Nipple	Raccord	Nippel	Niple	Nippel	Type B
1	VOE 983527	1					•O-ring	•Joint torique	•O-Ring	•Anillo tórico	•O-ring	
2	VOE 993323	1					•O-ring	•Joint torique	•O-Ring	•Anillo tórico	•O-ring	(VOE 932042)
	VOE 935436	1					Nipple	Raccord	Nippel	Niple	Nippel	Type C
1	VOE 990736	2					•O-ring	•Joint torique	•O-Ring	•Anillo tórico	•O-ring	
	VOE 936665	1					Nipple	Raccord	Nippel	Niple	Nippel	Type C
1	VOE 990740	2					•O-ring	•Joint torique	•O-Ring	•Anillo tórico	•O-ring	
	VOE 14588130	1					Nipple	Raccord	Nippel	Niple	Nippel	Type D
1	VOE 993321	2					•O-ring	•Joint torique	•O-Ring	•Anillo tórico	•O-ring	(VOE 932040)
	VOE 14538878	1					Connector	Connexion	Anschluss	Unión	Anslutning	Type E
1	VOE 990740	1					•O-ring	•Joint torique	•O-Ring	•Anillo tórico	•O-ring	
	VOE 14542112	1					Connector	Connecteur	Verbinder	Conector	Skarvdon	Type E
1	VOE 990736	1					•O-ring	•Joint torique	•O-Ring	•Anillo tórico	•O-ring	
	VOE 14588009	1					Connector	Connexion	Anschluss	Unión	Anslutning	Type E
1	VOE 990738	1					•O-ring	•Joint torique	•O-Ring	•Anillo tórico	•O-ring	
	VOE 14556093	1					Nipple	Raccord	Nippel	Niple	Nippel	Type F
1	VOE 990736	1					•O-ring	•Joint torique	•O-Ring	•Anillo tórico	•O-ring	

1	
2	
3	
4	
5	

Nipple assembly
Ensemble raccord
Nippeleinheit
Montaje de racor
Nippel

Catalogue id	Group
20592	910
Illustr. No	Section
1045607	100
Issue	Page
20023976-I	959

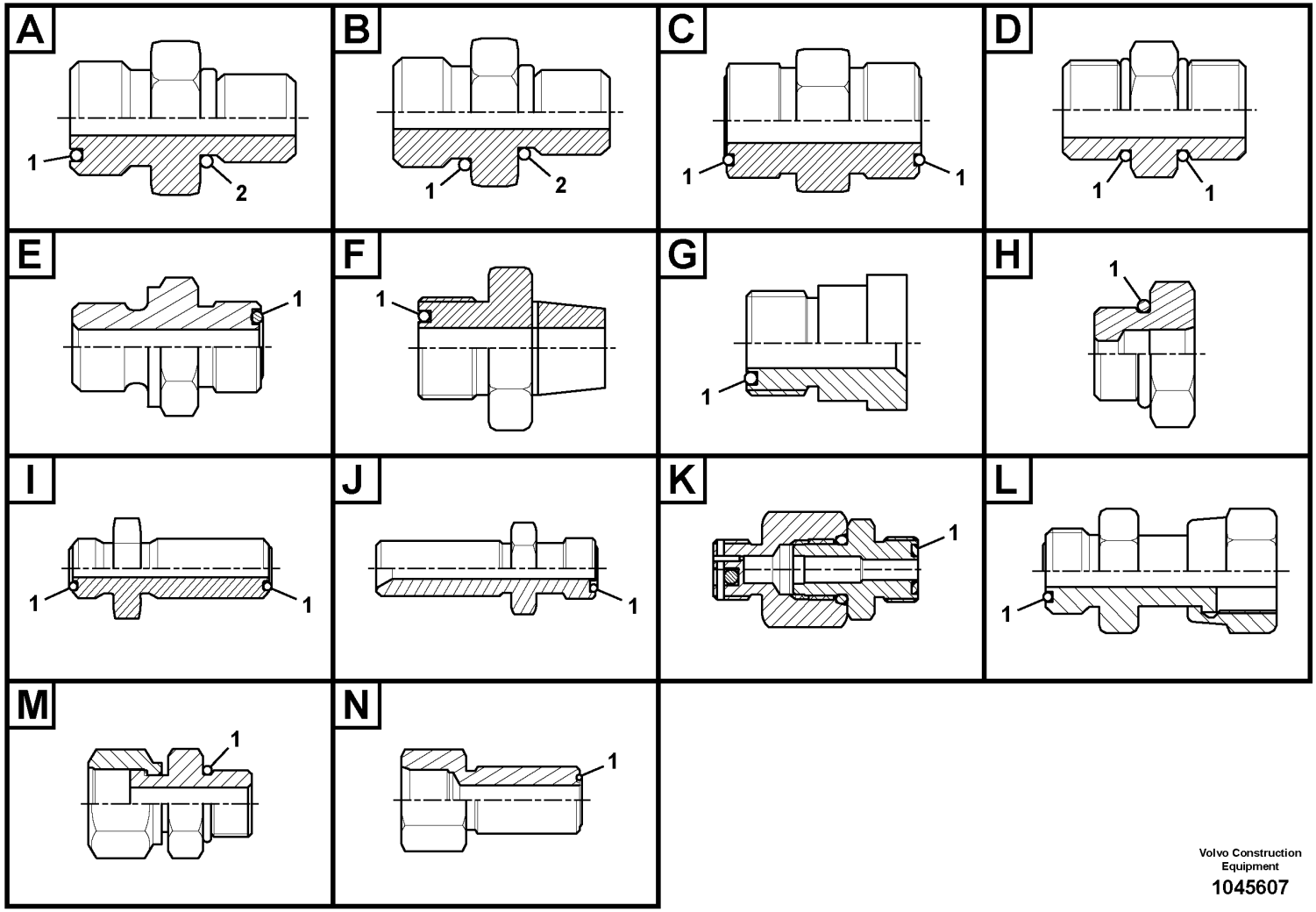

Volvo Construction Equipment

1045607

Fig.	Part No.	Quantity 1	2	3	PS	KIT	Description	Dénomination	Bezeichnung	Denominación	Benämning	Notes
	VOE 14560291	1					Nipple	Raccord	Nippel	Niple	Nippel	Type F
1	VOE 990740	1					•O-ring	•Joint torique	•O-Ring	•Anillo tórico	•O-ring	
	VOE 14561070	1					Connector	Connexion	Anschluss	Unión	Anslutning	Type F
1	VOE 990736	1					•O-ring	•Joint torique	•O-Ring	•Anillo tórico	•O-ring	
	VOE 935282	1					Reduction nipple	Raccord réducteur	Reduziernippel	Niple reductor	Reducernippel	Type G
1	VOE 990736	1					•O-ring	•Joint torique	•O-Ring	•Anillo tórico	•O-ring	
	VOE 935421	1					Reduction nipple	Raccord réducteur	Reduziernippel	Niple reductor	Reducernippel	Type G
1	VOE 990737	1					•O-ring	•Joint torique	•O-Ring	•Anillo tórico	•O-ring	
	VOE 935422	1					Reduction nipple	Raccord réducteur	Reduziernippel	Niple reductor	Reducernippel	Type G
1	VOE 990738						•O-ring	•Joint torique	•O-Ring	•Anillo tórico	•O-ring	
	VOE 935444	1					Reduction nipple	Raccord réducteur	Reduziernippel	Niple reductor	Reducernippel	Type G
1	VOE 990739	1					•O-ring	•Joint torique	•O-Ring	•Anillo tórico	•O-ring	
	VOE 935445	1			OP		Reduction nipple	Raccord réducteur	Reduziernippel	Niple reductor	Reducernippel	Type G
1	VOE 990738	1					•O-ring	•Joint torique	•O-Ring	•Anillo tórico	•O-ring	
	VOE 936614	1					Nipple	Raccord	Nippel	Niple	Nippel	Type G
1	VOE 990740	1					•O-ring	•Joint torique	•O-Ring	•Anillo tórico	•O-ring	
	VOE 11141272	1					Reduction nipple	Raccord réducteur	Reduziernippel	Niple reductor	Reducernippel	Type G
1	VOE 990737	1					•O-ring	•Joint torique	•O-Ring	•Anillo tórico	•O-ring	
	VOE 13933946	1					Reduction nipple	Raccord réducteur	Reduziernippel	Niple reductor	Reducernippel	Type G
1	VOE 990738	1					•O-ring	•Joint torique	•O-Ring	•Anillo tórico	•O-ring	
	VOE 15029004	1					Reduction nipple	Raccord réducteur	Reduziernippel	Niple reductor	Reducernippel	Type G
1	VOE 990738	1					•O-ring	•Joint torique	•O-Ring	•Anillo tórico	•O-ring	
	VOE 14545877	1					Nipple	Raccord	Nippel	Niple	Nippel	Type H
1	VOE 993324	1					•O-ring	•Joint torique	•O-Ring	•Anillo tórico	•O-ring	(VOE 932043)
	VOE 14568420	1					Nipple	Raccord	Nippel	Niple	Nippel	Type H
1	VOE 993324	1					•O-ring	•Joint torique	•O-Ring	•Anillo tórico	•O-ring	(VOE 932043)
	VOE 14588011	1					Connector	Connexion	Anschluss	Unión	Anslutning	Type H
1	VOE 993323	1					•O-ring	•Joint torique	•O-Ring	•Anillo tórico	•O-ring	(VOE 932042)
	VOE 14602148	1					Nipple	Raccord	Nippel	Niple	Nippel	Type H
1	VOE 993322	1					•O-ring	•Joint torique	•O-Ring	•Anillo tórico	•O-ring	(VOE 932041)
	VOE 14602625	1					Nipple	Raccord	Nippel	Niple	Nippel	Type H

1	**Nipple assembly** **Ensemble raccord** **Nippeleinheit** **Montaje de racor** **Nippel**	Catalogue id **20592** / Group **910**
2		Illustr. No **1045607** / Section **100**
3		Issue **20023976-I** / Page **961**
4		
5		

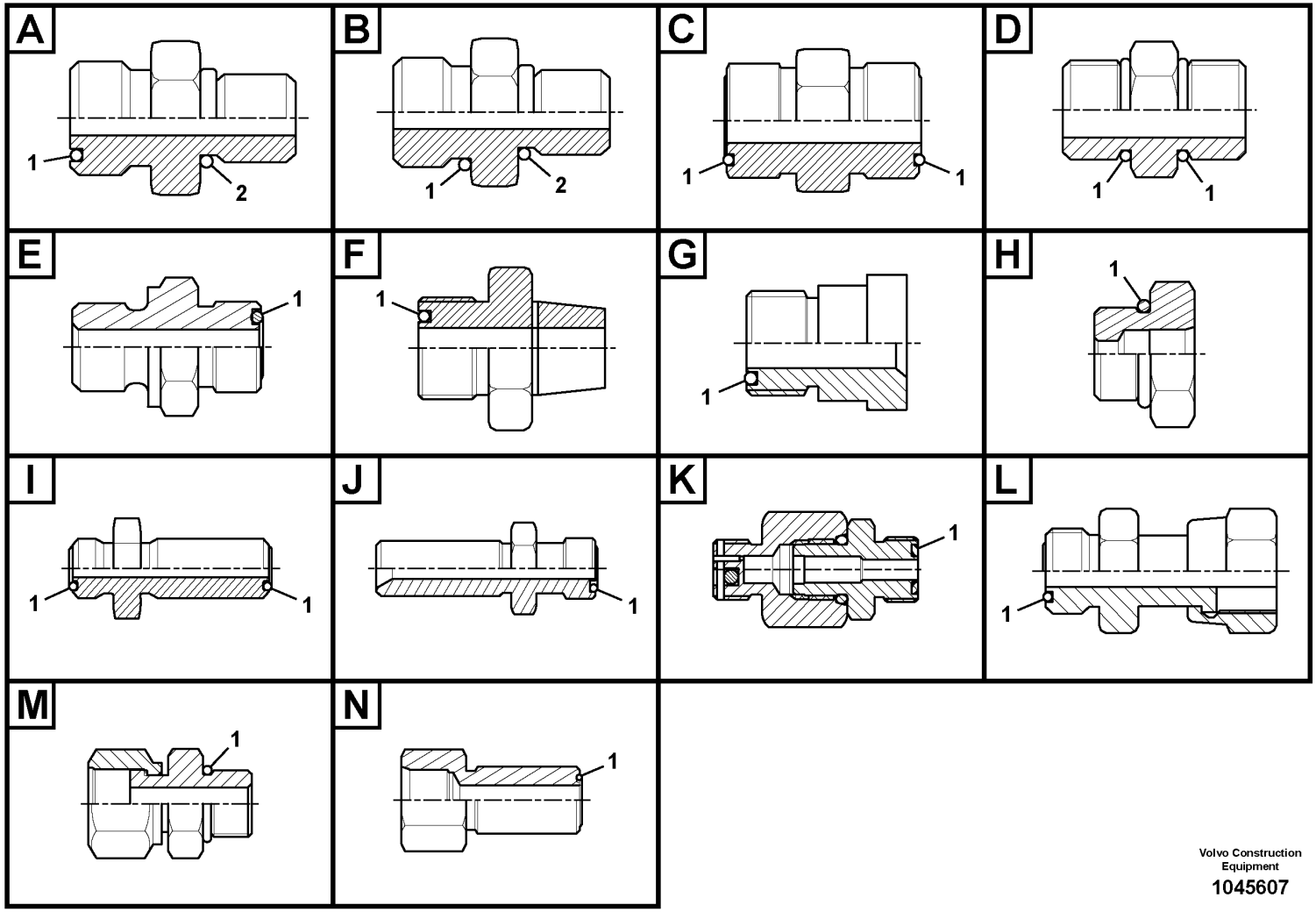

Volvo Construction Equipment

1045607

Fig.	Part No.	Quantity 1	2	3	PS	KIT	Description	Dénomination	Bezeichnung	Denominación	Benämning	Notes
1	VOE 993322	1					•O-ring	•Joint torique	•O-Ring	•Anillo tórico	•O-ring	(VOE 932041)
	VOE 935285	1					Nipple	Raccord	Nippel	Niple	Nippel	Type I
1	VOE 990740	2					•O-ring	•Joint torique	•O-Ring	•Anillo tórico	•O-ring	
	VOE 935424	1					Nipple	Raccord	Nippel	Niple	Nippel	Type I
1	VOE 990736	2					•O-ring	•Joint torique	•O-Ring	•Anillo tórico	•O-ring	
	VOE 935425	1					Nipple	Raccord	Nippel	Niple	Nippel	Type I
1	VOE 990737	2					•O-ring	•Joint torique	•O-Ring	•Anillo tórico	•O-ring	
	VOE 935472	1					Nipple	Raccord	Nippel	Niple	Nippel	Type I
1	VOE 978129	2					•O-ring	•Joint torique	•O-Ring	•Anillo tórico	•O-ring	(VOE 981290)
	VOE 13933922	1					Nipple	Raccord	Nippel	Niple	Nippel	Type I
1	VOE 990738	2					•O-ring	•Joint torique	•O-Ring	•Anillo tórico	•O-ring	
	VOE 13933961	1					Nipple	Raccord	Nippel	Niple	Nippel	Type I
1	VOE 990739	2					•O-ring	•Joint torique	•O-Ring	•Anillo tórico	•O-ring	
	VOE 14562244	1					Nipple	Raccord	Nippel	Niple	Nippel	Type I
1	VOE 990740	2					•O-ring	•Joint torique	•O-Ring	•Anillo tórico	•O-ring	
	VOE 14564158	1					Nipple	Raccord	Nippel	Niple	Nippel	Type I
1	VOE 978129	2					•O-ring	•Joint torique	•O-Ring	•Anillo tórico	•O-ring	(VOE 981290)
	VOE 15031712	1					Nipple	Raccord	Nippel	Niple	Nippel	Type I
1	VOE 990737	2					•O-ring	•Joint torique	•O-Ring	•Anillo tórico	•O-ring	
	VOE 14550907	1					Connector	Connexion	Anschluss	Unión	Anslutning	Type J
1	VOE 990736	1					•O-ring	•Joint torique	•O-Ring	•Anillo tórico	•O-ring	
	VOE 14550908	1					Connector	Connecteur	Verbinder	Conector	Skarvdon	Type J
1	VOE 990737	1					•O-ring	•Joint torique	•O-Ring	•Anillo tórico	•O-ring	
	VOE 14561068	1					Connector	Connecteur	Verbinder	Conector	Skarvdon	Type K
1	VOE 983502	1					•O-ring	•Joint torique	•O-Ring	•Anillo tórico	•O-ring	
	VOE 15000497	1					Nipple	Raccord	Nippel	Niple	Nippel	Type L
1	VOE 990737	1					•O-ring	•Joint torique	•O-Ring	•Anillo tórico	•O-ring	
	VOE 14587717	1					Connector	Connexion	Anschluss	Unión	Anslutning	Type M
1	VOE 993321	1					•O-ring	•Joint torique	•O-Ring	•Anillo tórico	•O-ring	(VOE 932040)
	VOE 14535712	1					Connector	Connexion	Anschluss	Unión	Anslutning	Type N
1	VOE 990738	1					•O-ring	•Joint torique	•O-Ring	•Anillo tórico	•O-ring	

1		**Nipple assembly** **Ensemble raccord** **Nippeleinheit** **Montaje de racor** **Nippel**	Catalogue id **20592**	Group **910**
2				
3			Illustr. No **1045607**	Section **100**
4				
5			Issue **20023976-I**	Page **963**

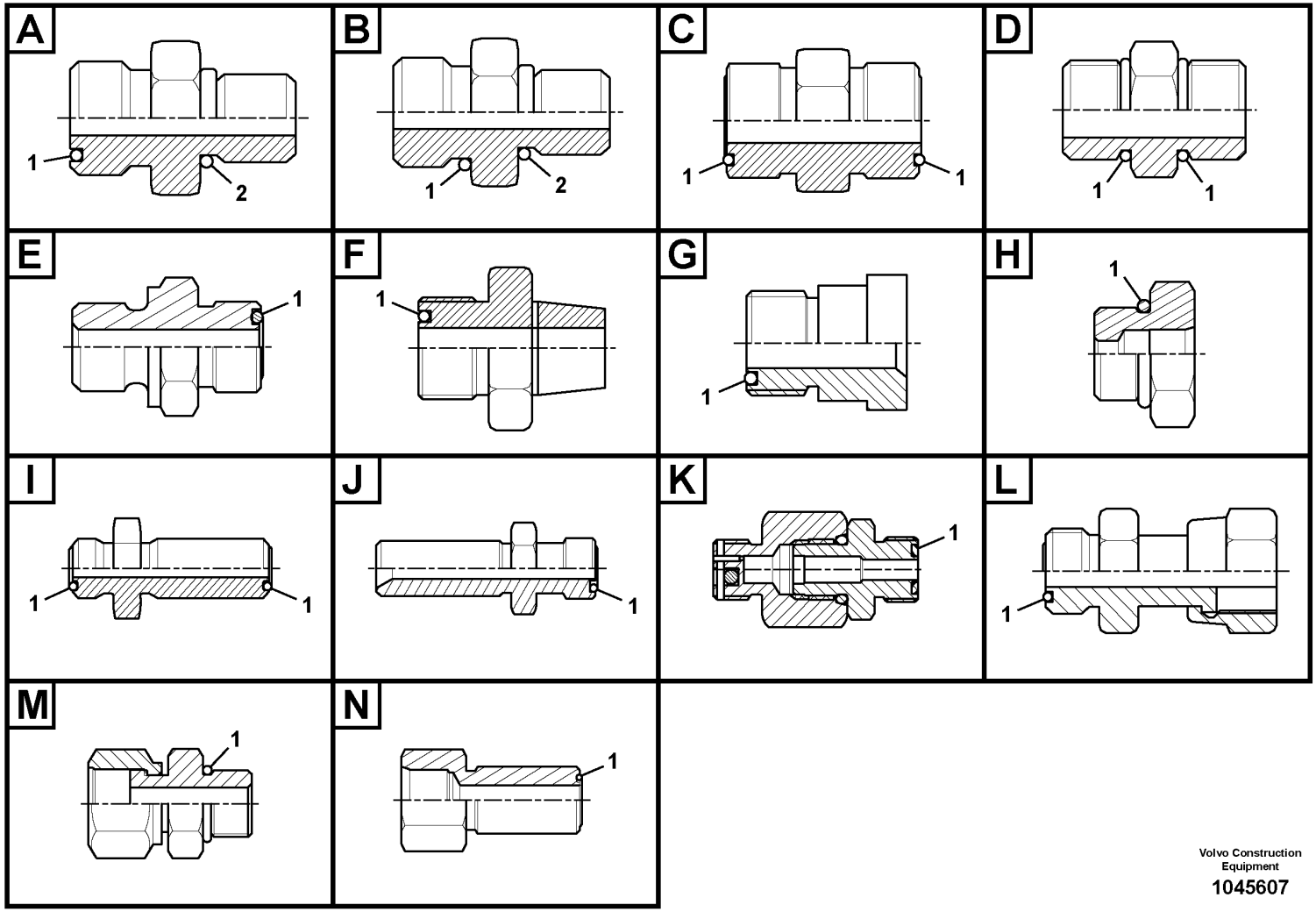

Volvo Construction Equipment

1045607

Fig.	Part No.	Quantity 1	2	3	PS	KIT	Description	Dénomination	Bezeichnung	Denominación	Benämning	Notes
	VOE 14602623	1					Connector	Connexion	Anschluss	Unión	Anslutning	Type N
1	**VOE 990737**	1					•O-ring	•Joint torique	•O-Ring	•Anillo tórico	•O-ring	

1		**Nipple assembly** **Ensemble raccord** **Nippeleinheit** **Montaje de racor** **Nippel**	Catalogue id **20592**	Group **910**
2				
3			Illustr. No **1045607**	Section **100**
4				
5			Issue **20023976-I**	Page **965**

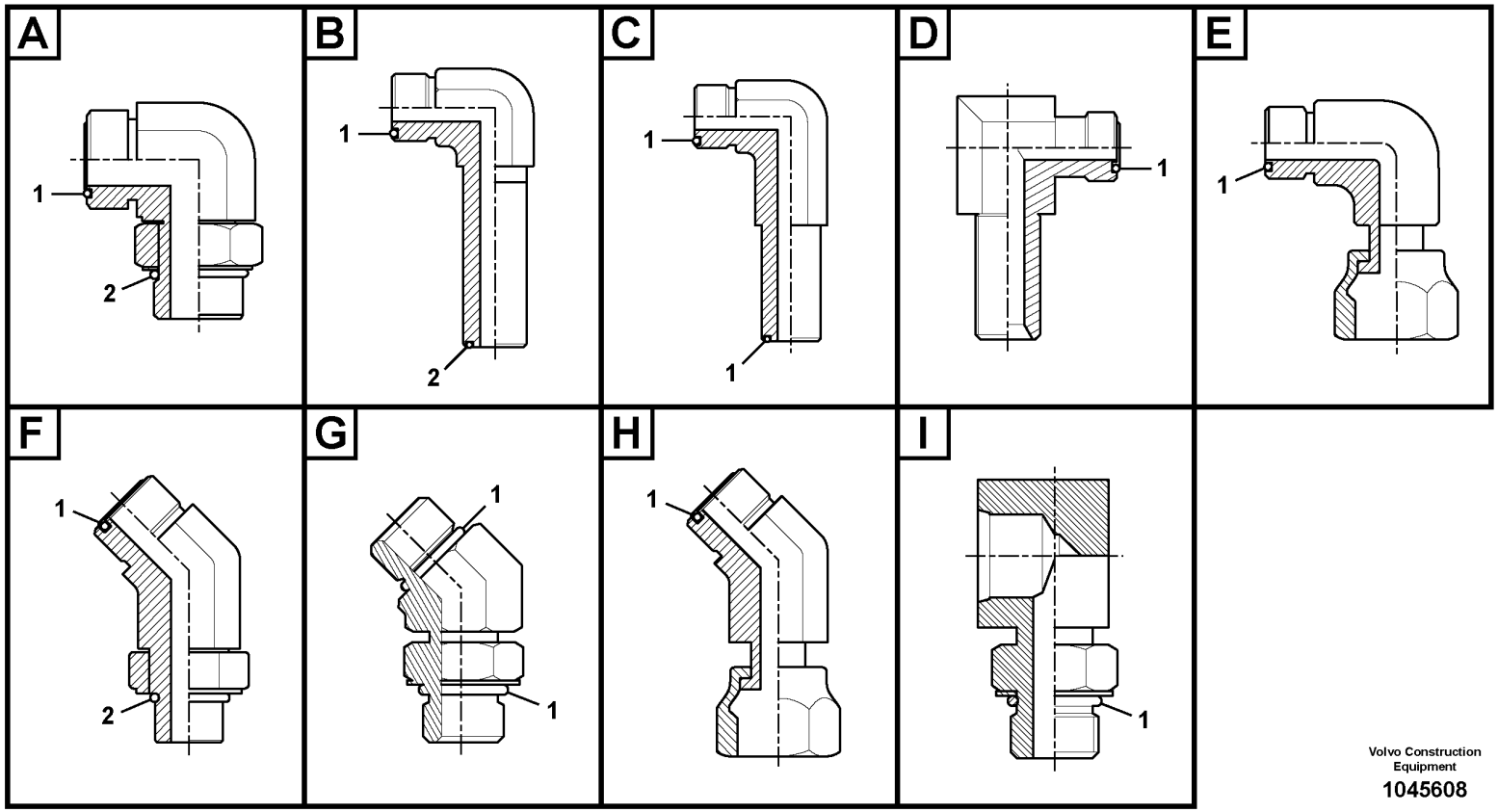

Volvo Construction Equipment

1045608

Fig.	Part No.	Quantity 1	2	3	PS	KIT	Description	Dénomination	Bezeichnung	Denominación	Benämning	Notes
	VOE 935013	1					Elbow nipple	Raccord coudé	Winkelnippel	Niple angular	V-nippel	Type A
1	**VOE 978129**	1					•O-ring	•Joint torique	•O-Ring	•Anillo tórico	•O-ring	(VOE 981290)
2	**VOE 993324**	1					•O-ring	•Joint torique	•O-Ring	•Anillo tórico	•O-ring	(VOE 932043)
	VOE 935014	1					Elbow nipple	Raccord coudé	Winkelnippel	Niple angular	V-nippel	Type A
1	**VOE 978129**	1					•O-ring	•Joint torique	•O-Ring	•Anillo tórico	•O-ring	(VOE 981290)
2	**VOE 993323**	1					•O-ring	•Joint torique	•O-Ring	•Anillo tórico	•O-ring	(VOE 932042)
	VOE 935033	1					Elbow nipple	Raccord coudé	Winkelnippel	Niple angular	V-nippel	Type A
1	**VOE 990739**	1					•O-ring	•Joint torique	•O-Ring	•Anillo tórico	•O-ring	
2	**VOE 993323**	1					•O-ring	•Joint torique	•O-Ring	•Anillo tórico	•O-ring	(VOE 932042)
	VOE 935067	1					Elbow nipple	Raccord coudé	Winkelnippel	Niple angular	V-nippel	Type A
1	**VOE 990736**	1					•O-ring	•Joint torique	•O-Ring	•Anillo tórico	•O-ring	
2	**VOE 993319**	1					•O-ring	•Joint torique	•O-Ring	•Anillo tórico	•O-ring	(VOE 932037)
	VOE 935068	1					Elbow nipple	Raccord coudé	Winkelnippel	Niple angular	V-nippel	Type A
1	**VOE 990737**	1					•O-ring	•Joint torique	•O-Ring	•Anillo tórico	•O-ring	
2	**VOE 993319**	1					•O-ring	•Joint torique	•O-Ring	•Anillo tórico	•O-ring	(VOE 932037)
	VOE 935069	1					Elbow nipple	Raccord coudé	Winkelnippel	Niple angular	V-nippel	Type A
1	**VOE 990737**	1					•O-ring	•Joint torique	•O-Ring	•Anillo tórico	•O-ring	
2	**VOE 993320**	1					•O-ring	•Joint torique	•O-Ring	•Anillo tórico	•O-ring	(VOE 932039)
	VOE 935070	1					Elbow nipple	Raccord coudé	Winkelnippel	Niple angular	V-nippel	Type A
1	**VOE 990737**	1					•O-ring	•Joint torique	•O-Ring	•Anillo tórico	•O-ring	
2	**VOE 993321**	1					•O-ring	•Joint torique	•O-Ring	•Anillo tórico	•O-ring	(VOE 932040)
	VOE 935072	1					Elbow nipple	Raccord coudé	Winkelnippel	Niple angular	V-nippel	Type A
1	**VOE 990738**	1					•O-ring	•Joint torique	•O-Ring	•Anillo tórico	•O-ring	
2	**VOE 993320**	1					•O-ring	•Joint torique	•O-Ring	•Anillo tórico	•O-ring	(VOE 932039)
	VOE 935073	1					Elbow nipple	Raccord coudé	Winkelnippel	Niple angular	V-nippel	Type A
1	**VOE 990738**	1					•O-ring	•Joint torique	•O-Ring	•Anillo tórico	•O-ring	
2	**VOE 993322**	1					•O-ring	•Joint torique	•O-Ring	•Anillo tórico	•O-ring	(VOE 932041)
	VOE 935074	1					Elbow nipple	Raccord coudé	Winkelnippel	Niple angular	V-nippel	Type A
1	**VOE 990738**	1					•O-ring	•Joint torique	•O-Ring	•Anillo tórico	•O-ring	
2	**VOE 993323**	1					•O-ring	•Joint torique	•O-Ring	•Anillo tórico	•O-ring	(VOE 932042)
	VOE 935076	1					Elbow nipple	Raccord coudé	Winkelnippel	Niple angular	V-nippel	Type A

1		**Nipple assembly** **Ensemble raccord** **Nippeleinheit** **Montaje de racor** **Nippel**	Catalogue id **20592**	Group **910**
2			Illustr. No **1045608**	Section **200**
3			Issue **20023976-I**	Page **967**
4				
5				

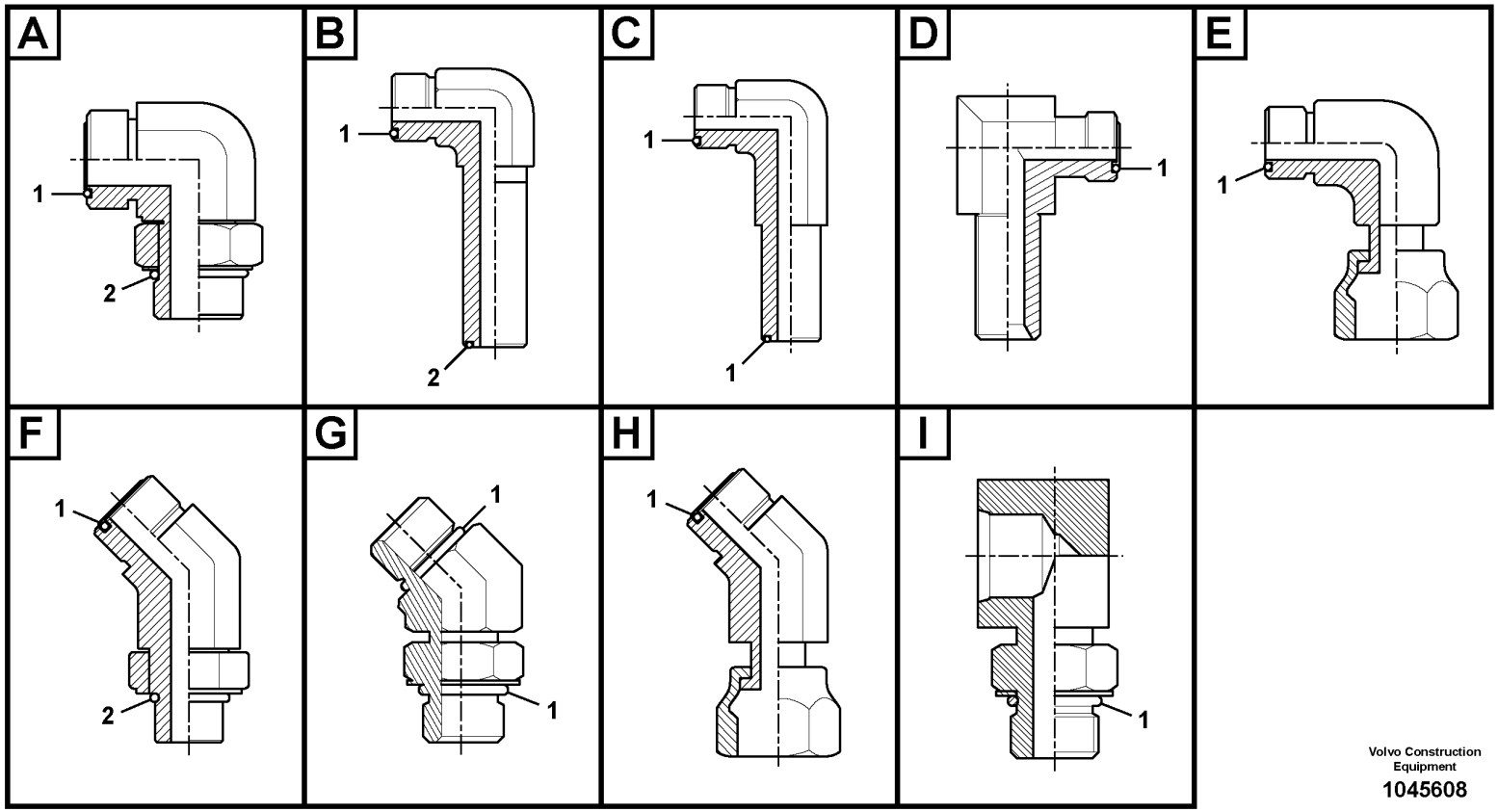

Volvo Construction Equipment

1045608

Fig.	Part No.	Quantity 1	2	3	P S	K I T	Description	Dénomination	Bezeichnung	Denominación	Benämning	Notes
1	VOE 990739	1					•O-ring	•Joint torique	•O-Ring	•Anillo tórico	•O-ring	
2	VOE 993321	1					•O-ring	•Joint torique	•O-Ring	•Anillo tórico	•O-ring	(VOE 932040)
	VOE 935077	1					Elbow nipple	Raccord coudé	Winkelnippel	Niple angular	V-nippel	Type A
1	VOE 990739	1					•O-ring	•Joint torique	•O-Ring	•Anillo tórico	•O-ring	
2	VOE 993322	1					•O-ring	•Joint torique	•O-Ring	•Anillo tórico	•O-ring	(VOE 932041)
	VOE 935078	1					Elbow nipple	Raccord coudé	Winkelnippel	Niple angular	V-nippel	Type A
1	VOE 990740	1					•O-ring	•Joint torique	•O-Ring	•Anillo tórico	•O-ring	
2	VOE 993321	1					•O-ring	•Joint torique	•O-Ring	•Anillo tórico	•O-ring	(VOE 932040)
	VOE 935079	1					Elbow nipple	Raccord coudé	Winkelnippel	Niple angular	V-nippel	Type A
1	VOE 990740	1					•O-ring	•Joint torique	•O-Ring	•Anillo tórico	•O-ring	
2	VOE 993322	1					•O-ring	•Joint torique	•O-Ring	•Anillo tórico	•O-ring	(VOE 932041)
	VOE 935080	1					Elbow nipple	Raccord coudé	Winkelnippel	Niple angular	V-nippel	Type A
1	VOE 990740	1					•O-ring	•Joint torique	•O-Ring	•Anillo tórico	•O-ring	
2	VOE 993324	1					•O-ring	•Joint torique	•O-Ring	•Anillo tórico	•O-ring	(VOE 932043)
	VOE 935276	1					Elbow nipple	Raccord coudé	Winkelnippel	Niple angular	V-nippel	Type A
1	VOE 981291	1					•O-ring	•Joint torique	•O-Ring	•Anillo tórico	•O-ring	
2	VOE 932044	1					•O-ring	•Joint torique	•O-Ring	•Anillo tórico	•O-ring	
	VOE 936522	1					Elbow nipple	Raccord coudé	Winkelnippel	Niple angular	V-nippel	Type A
1	VOE 990737	1					•O-ring	•Joint torique	•O-Ring	•Anillo tórico	•O-ring	
2	VOE 968207	1					•O-ring	•Joint torique	•O-Ring	•Anillo tórico	•O-ring	
	VOE 13933857	1					Elbow nipple	Raccord coudé	Winkelnippel	Niple angular	V-nippel	Type A
1	VOE 990736	1					•O-ring	•Joint torique	•O-Ring	•Anillo tórico	•O-ring	
2	VOE 993320	1					•O-ring	•Joint torique	•O-Ring	•Anillo tórico	•O-ring	(VOE 932039)
	VOE 13933864	1					Elbow nipple	Raccord coudé	Winkelnippel	Niple angular	V-nippel	Type A
1	VOE 990740	1					•O-ring	•Joint torique	•O-Ring	•Anillo tórico	•O-ring	
2	VOE 993323	1					•O-ring	•Joint torique	•O-Ring	•Anillo tórico	•O-ring	(VOE 932042)
	VOE 13933868	1					Elbow nipple	Raccord coudé	Winkelnippel	Niple angular	V-nippel	Type A
1	VOE 990738	1					•O-ring	•Joint torique	•O-Ring	•Anillo tórico	•O-ring	
2	VOE 993321	1					•O-ring	•Joint torique	•O-Ring	•Anillo tórico	•O-ring	(VOE 932040)
	VOE 13933870	1					Elbow nipple	Raccord coudé	Winkelnippel	Niple angular	V-nippel	Type A
1	VOE 990738	1					•O-ring	•Joint torique	•O-Ring	•Anillo tórico	•O-ring	

1		**Nipple assembly** **Ensemble raccord** **Nippeleinheit** **Montaje de racor** **Nippel**	Catalogue id **20592**	Group **910**
2			Illustr. No **1045608**	Section **200**
3				
4			Issue **20023976-I**	Page **969**
5				

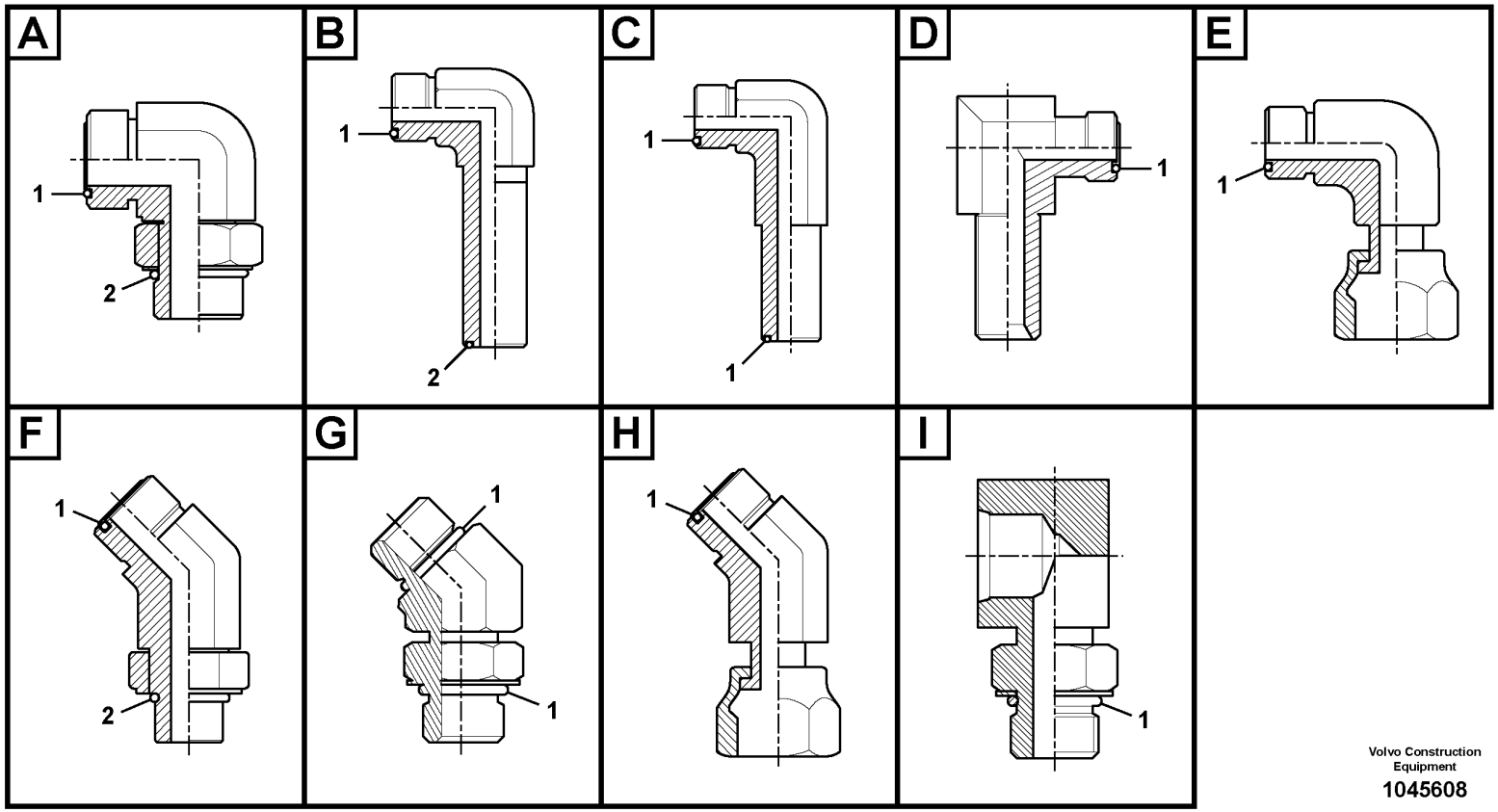

Volvo Construction Equipment

1045608

Fig.	Part No.	Quantity 1	2	3	PS	KIT	Description	Dénomination	Bezeichnung	Denominación	Benämning	Notes
2	VOE 14211858	1					•Sealing ring	•Bague étanchéité	•Dichtring	•Anillo retén	•Tätningsring	
	VOE 13933902	1					Elbow nipple	Raccord coudé	Winkelnippel	Niple angular	V-nippel	Type A
1	VOE 990737	1					•O-ring	•Joint torique	•O-Ring	•Anillo tórico	•O-ring	
2	VOE 935105	1					•Sealing ring	•Bague étanchéité	•Dichtring	•Anillo retén	•Tätningsring	
	VOE 13933908	1					Elbow nipple	Raccord coudé	Winkelnippel	Niple angular	V-nippel	Type A
1	VOE 990740	1					•O-ring	•Joint torique	•O-Ring	•Anillo tórico	•O-ring	
2	VOE 13967752	1					•O-ring	•Joint torique	•O-Ring	•Anillo tórico	•O-ring	
	VOE 13933913	1					Elbow nipple	Raccord coudé	Winkelnippel	Niple angular	V-nippel	Type A
1	VOE 990737	1					•O-ring	•Joint torique	•O-Ring	•Anillo tórico	•O-ring	
2	VOE 14211856	1					•Sealing ring	•Bague étanchéité	•Dichtring	•Anillo retén	•Tätningsring	
	VOE 14534522	1					Connector	Connexion	Anschluss	Unión	Anslutning	Type A
1	VOE 990736	1					•O-ring	•Joint torique	•O-Ring	•Anillo tórico	•O-ring	
2	VOE 993320	1					•O-ring	•Joint torique	•O-Ring	•Anillo tórico	•O-ring	(VOE 932039)
	VOE 14538781	1					Connector	Connecteur	Stecker	Contactor	Kontaktstycke	Type A
1	VOE 990736	1					•O-ring	•Joint torique	•O-Ring	•Anillo tórico	•O-ring	
2	VOE 983502	1					•O-ring	•Joint torique	•O-Ring	•Anillo tórico	•O-ring	
	VOE 14541555	1					Elbow	Coude	Winkel	Ángulo	Vinkel	Type A
1	VOE 990740	1					•O-ring	•Joint torique	•O-Ring	•Anillo tórico	•O-ring	
2	VOE 993324	1					•O-ring	•Joint torique	•O-Ring	•Anillo tórico	•O-ring	(VOE 932043)
	VOE 14550086	1					Connector	Connexion	Anschluss	Unión	Anslutning	Type A
1	VOE 990736	1					•O-ring	•Joint torique	•O-Ring	•Anillo tórico	•O-ring	
2	VOE 993320	1					•O-ring	•Joint torique	•O-Ring	•Anillo tórico	•O-ring	(VOE 932039)
	VOE 14555757	1					Elbow	Coude	Winkel	Ángulo	Vinkel	Type A
1	VOE 990736	1					•O-ring	•Joint torique	•O-Ring	•Anillo tórico	•O-ring	
2	VOE 993319	1					•O-ring	•Joint torique	•O-Ring	•Anillo tórico	•O-ring	(VOE 932037)
	VOE 14565200	1					Nipple	Raccord	Nippel	Niple	Nippel	Type A
1	VOE 990738	1					•O-ring	•Joint torique	•O-Ring	•Anillo tórico	•O-ring	
2	VOE 990557	1					•O-ring	•Joint torique	•O-Ring	•Anillo tórico	•O-ring	
	VOE 14578626	1					Elbow	Coude	Winkel	Ángulo	Vinkel	Type A
1	VOE 990738	1					•O-ring	•Joint torique	•O-Ring	•Anillo tórico	•O-ring	
2	VOE 993322	1					•O-ring	•Joint torique	•O-Ring	•Anillo tórico	•O-ring	(VOE 932041)

1		**Nipple assembly** **Ensemble raccord** **Nippeleinheit** **Montaje de racor** **Nippel**	Catalogue id **20592**	Group **910**
2				
3			Illustr. No **1045608**	Section **200**
4				
5			Issue **20023976-I**	Page **971**

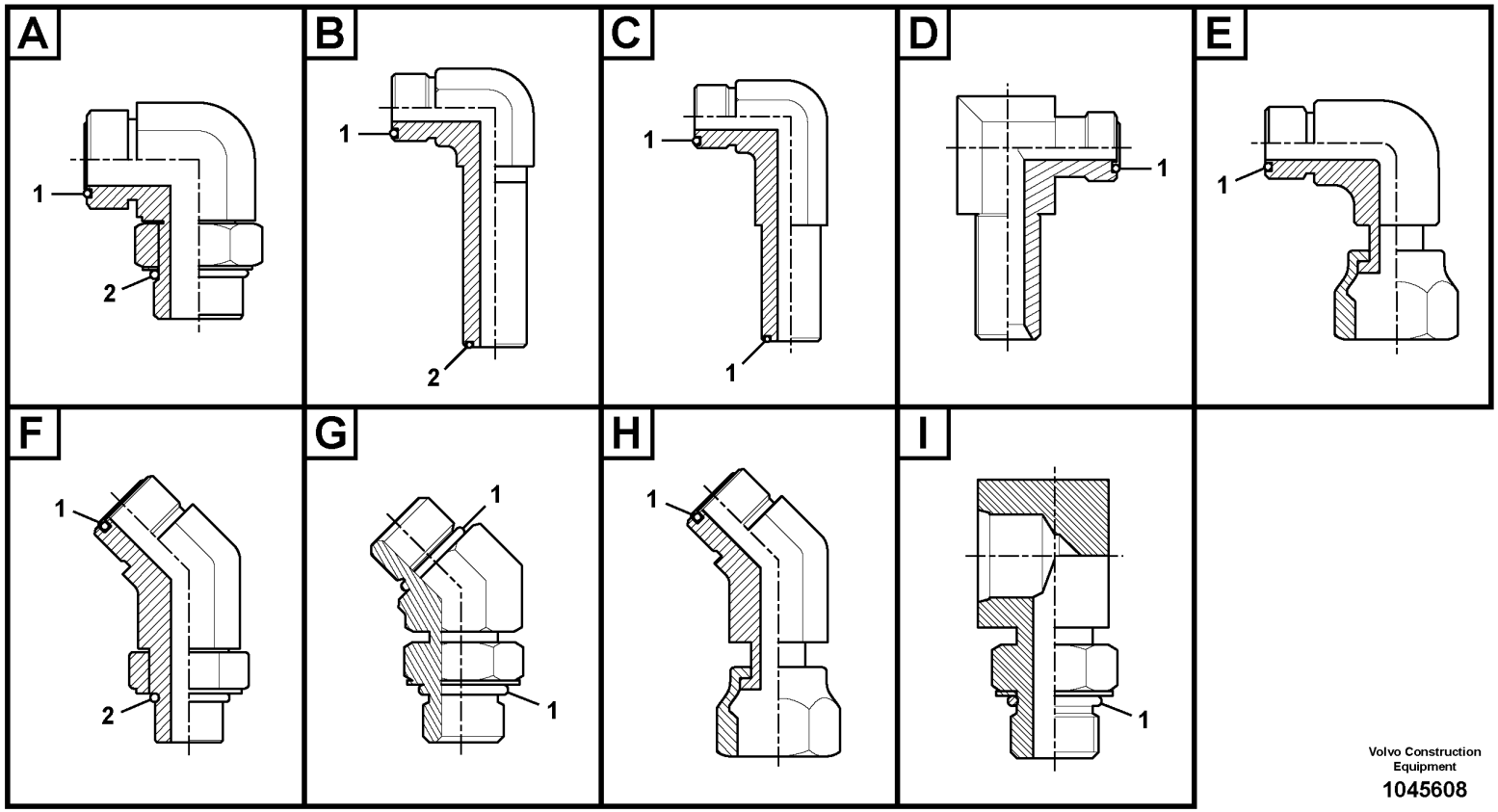

Volvo Construction Equipment

1045608

Fig.	Part No.	Quantity 1	2	3	PS	KIT	Description	Dénomination	Bezeichnung	Denominación	Benämning	Notes
	VOE 14587174	1					Elbow	Coude	Winkel	Ángulo	Vinkel	Type A
1	VOE 990736	1					•O-ring	•Joint torique	•O-Ring	•Anillo tórico	•O-ring	
2	VOE 932038	1					•O-ring	•Joint torique	•O-Ring	•Anillo tórico	•O-ring	
	VOE 14596914	1					Elbow	Coude	Winkel	Ángulo	Vinkel	Type A
1	VOE 990737	1					•O-ring	•Joint torique	•O-Ring	•Anillo tórico	•O-ring	
2	VOE 993322	1					•O-ring	•Joint torique	•O-Ring	•Anillo tórico	•O-ring	(VOE 932041)
	VOE 935426	1					Elbow nipple	Raccord coudé	Winkelnippel	Niple angular	V-nippel	Type B
1	VOE 990736	1					•O-ring	•Joint torique	•O-Ring	•Anillo tórico	•O-ring	
2	VOE 993320	1					•O-ring	•Joint torique	•O-Ring	•Anillo tórico	•O-ring	(VOE 932039)
	VOE 935427	1					Elbow nipple	Raccord coudé	Winkelnippel	Niple angular	V-nippel	Type B
1	VOE 990737	1					•O-ring	•Joint torique	•O-Ring	•Anillo tórico	•O-ring	
2	VOE 993323	1					•O-ring	•Joint torique	•O-Ring	•Anillo tórico	•O-ring	(VOE 932042)
	VOE 13933866	1					Elbow nipple	Raccord coudé	Winkelnippel	Niple angular	V-nippel	Type C
1	VOE 990738	2					•O-ring	•Joint torique	•O-Ring	•Anillo tórico	•O-ring	
	VOE 14535772	1					Elbow	Coude	Winkel	Ángulo	Vinkel	Type D
1	VOE 990737	1					•O-ring	•Joint torique	•O-Ring	•Anillo tórico	•O-ring	
	VOE 14535773	1					Elbow	Coude	Winkel	Ángulo	Vinkel	Type D
1	VOE 990736	1					•O-ring	•Joint torique	•O-Ring	•Anillo tórico	•O-ring	
	VOE 14568437	1					Elbow	Coude	Winkel	Ángulo	Vinkel	Type D
1	VOE 990737	1					•O-ring	•Joint torique	•O-Ring	•Anillo tórico	•O-ring	
	VOE 14568438	1					Elbow	Coude	Winkel	Ángulo	Vinkel	Type D
1	VOE 990736	1					•O-ring	•Joint torique	•O-Ring	•Anillo tórico	•O-ring	
	VOE 935423	1					Elbow nipple	Raccord coudé	Winkelnippel	Niple angular	V-nippel	Type E
1	VOE 990739	1					•O-ring	•Joint torique	•O-Ring	•Anillo tórico	•O-ring	
	VOE 937435	1					Elbow nipple	Raccord coudé	Winkelnippel	Niple angular	V-nippel	Type E
1	VOE 990736	1					•O-ring	•Joint torique	•O-Ring	•Anillo tórico	•O-ring	
	VOE 13933872	1					Elbow nipple	Raccord coudé	Winkelnippel	Niple angular	V-nippel	Type E
1	VOE 990738	1					•O-ring	•Joint torique	•O-Ring	•Anillo tórico	•O-ring	
	VOE 13933900	1					Elbow nipple	Raccord coudé	Winkelnippel	Niple angular	V-nippel	Type E
1	VOE 990737	1					•O-ring	•Joint torique	•O-Ring	•Anillo tórico	•O-ring	
	VOE 13933905	1					Elbow nipple	Raccord coudé	Winkelnippel	Niple angular	V-nippel	Type E

1		**Nipple assembly** **Ensemble raccord** **Nippeleinheit** **Montaje de racor** **Nippel**	Catalogue id **20592**	Group **910**
2				
3			Illustr. No **1045608**	Section **200**
4				
5			Issue **20023976-I**	Page **973**

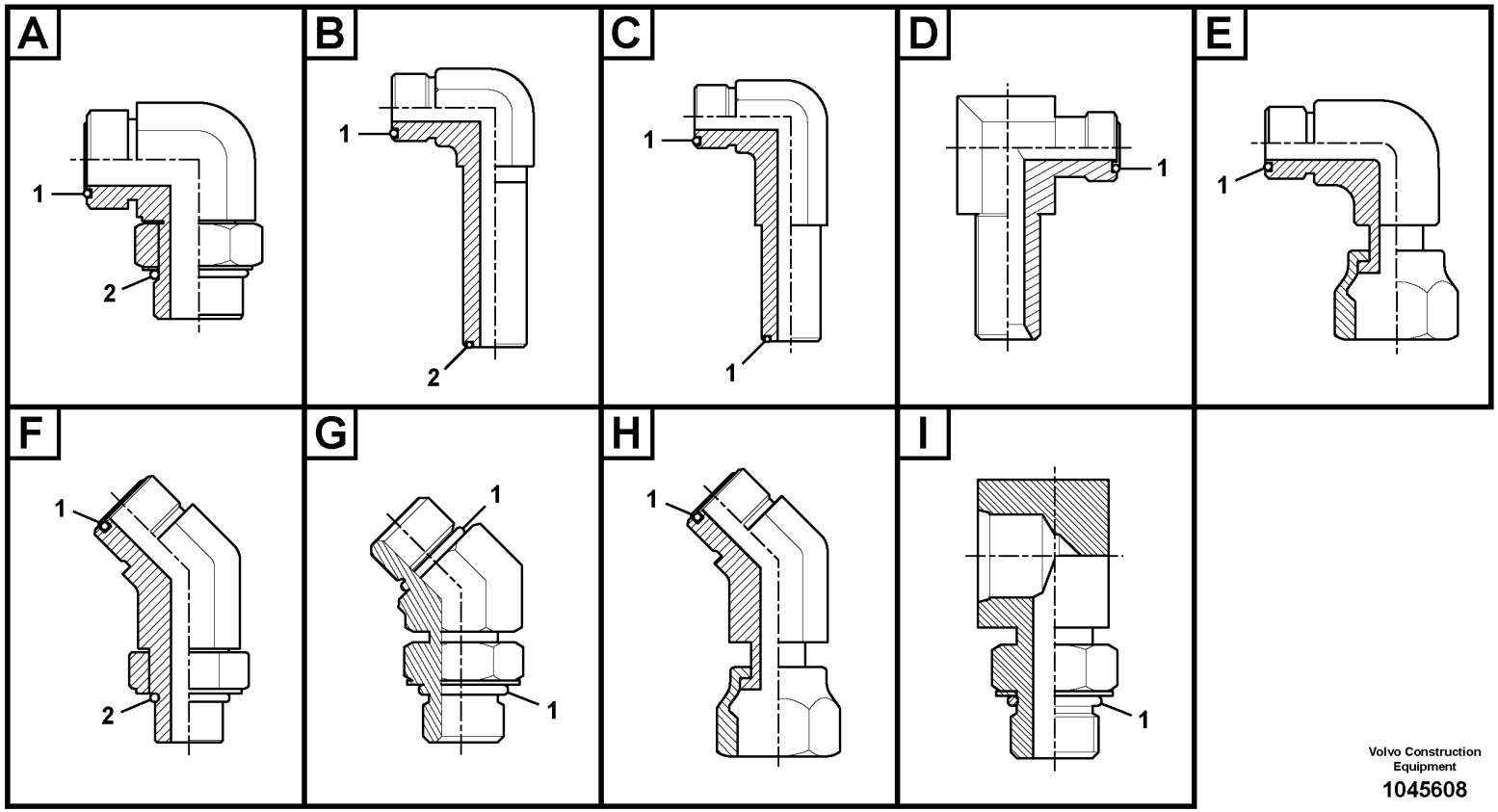

Volvo Construction Equipment

1045608

Fig.	Part No.	Quantity 1	2	3	PS	KIT	Description	Dénomination	Bezeichnung	Denominación	Benämning	Notes
1	VOE 990736	1					•O-ring	•Joint torique	•O-Ring	•Anillo tórico	•O-ring	
	VOE 13933910	1					Elbow nipple	Raccord coudé	Winkelnippel	Niple angular	V-nippel	Type E
1	VOE 990740	1					•O-ring	•Joint torique	•O-Ring	•Anillo tórico	•O-ring	
	VOE 14557101	1					Elbow	Coude	Winkel	Ángulo	Vinkel	Type E
1	VOE 990737	1					•O-ring	•Joint torique	•O-Ring	•Anillo tórico	•O-ring	
	VOE 935016	1					Nipple	Raccord	Nippel	Niple	Nippel	Type F
1	VOE 978129	1					•O-ring	•Joint torique	•O-Ring	•Anillo tórico	•O-ring	(VOE 981290)
2	VOE 993324	1					•O-ring	•Joint torique	•O-Ring	•Anillo tórico	•O-ring	(VOE 932043)
	VOE 935017	1					Nipple	Raccord	Nippel	Niple	Nippel	Type F
1	VOE 978129	1					•O-ring	•Joint torique	•O-Ring	•Anillo tórico	•O-ring	(VOE 981290)
2	VOE 993323	1					•O-ring	•Joint torique	•O-Ring	•Anillo tórico	•O-ring	(VOE 932042)
	VOE 935544	1					Elbow nipple	Raccord coudé	Winkelnippel	Niple angular	V-nippel	Type F
1	VOE 990740	1					•O-ring	•Joint torique	•O-Ring	•Anillo tórico	•O-ring	
2	VOE 993323	1					•O-ring	•Joint torique	•O-Ring	•Anillo tórico	•O-ring	(VOE 932042)
	VOE 935640	1					Elbow nipple	Raccord coudé	Winkelnippel	Niple angular	V-nippel	Type F
1	VOE 990737	1					•O-ring	•Joint torique	•O-Ring	•Anillo tórico	•O-ring	
2	VOE 993320	1					•O-ring	•Joint torique	•O-Ring	•Anillo tórico	•O-ring	(VOE 932039)
	VOE 935772	1					Elbow nipple	Raccord coudé	Winkelnippel	Niple angular	V-nippel	Type F
1	VOE 990738	1					•O-ring	•Joint torique	•O-Ring	•Anillo tórico	•O-ring	
2	VOE 993321	1					•O-ring	•Joint torique	•O-Ring	•Anillo tórico	•O-ring	(VOE 932040)
	VOE 936608	1					Elbow nipple	Raccord coudé	Winkelnippel	Niple angular	V-nippel	Type F
1	VOE 990736	1					•O-ring	•Joint torique	•O-Ring	•Anillo tórico	•O-ring	
2	VOE 993319	1					•O-ring	•Joint torique	•O-Ring	•Anillo tórico	•O-ring	(VOE 932037)
	VOE 936609	1					Elbow nipple	Raccord coudé	Winkelnippel	Niple angular	V-nippel	Type F
1	VOE 990737	1					•O-ring	•Joint torique	•O-Ring	•Anillo tórico	•O-ring	
2	VOE 993321	1					•O-ring	•Joint torique	•O-Ring	•Anillo tórico	•O-ring	(VOE 932040)
	VOE 936610	1					Elbow nipple	Raccord coudé	Winkelnippel	Niple angular	V-nippel	Type F
1	VOE 990739	1					•O-ring	•Joint torique	•O-Ring	•Anillo tórico	•O-ring	
2	VOE 993321	1					•O-ring	•Joint torique	•O-Ring	•Anillo tórico	•O-ring	(VOE 932040)
	VOE 936767	1					Elbow nipple	Raccord coudé	Winkelnippel	Niple angular	V-nippel	Type F
1	VOE 990739	1					•O-ring	•Joint torique	•O-Ring	•Anillo tórico	•O-ring	

1		**Nipple assembly** **Ensemble raccord** **Nippeleinheit** **Montaje de racor** **Nippel**	Catalogue id **20592**	Group **910**
2			Illustr. No **1045608**	Section **200**
3				
4			Issue **20023976-I**	Page **975**
5				

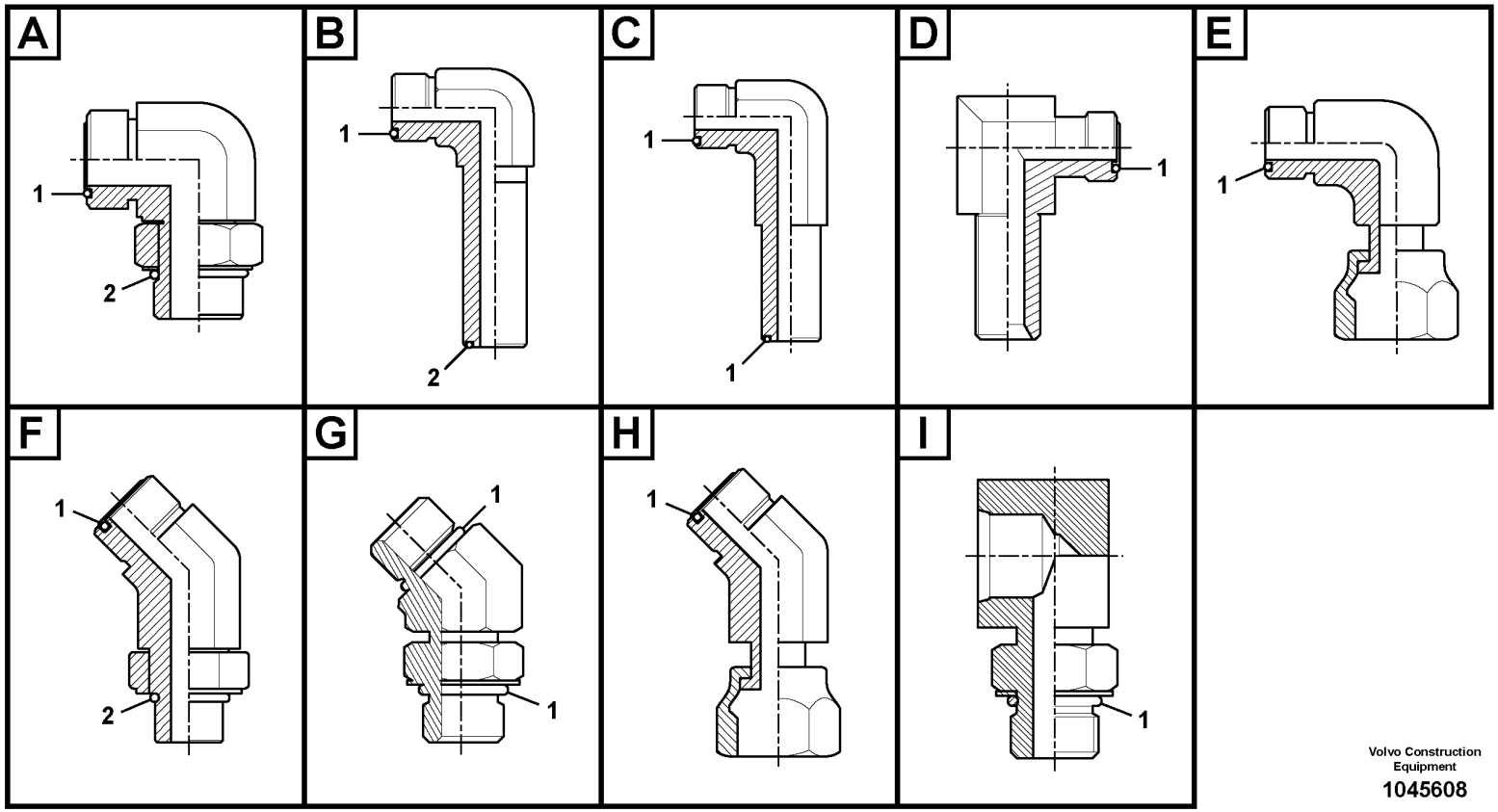

Volvo Construction Equipment

1045608

Fig.	Part No.	Quantity 1	2	3	PS	KIT	Description	Dénomination	Bezeichnung	Denominación	Benämning	Notes
2	VOE 993322	1					•O-ring	•Joint torique	•O-Ring	•Anillo tórico	•O-ring	(VOE 932041)
	VOE 937097	1					Elbow nipple	Raccord coudé	Winkelnippel	Niple angular	V-nippel	Type F
1	VOE 990736	1					•O-ring	•Joint torique	•O-Ring	•Anillo tórico	•O-ring	
2	VOE 993320	1					•O-ring	•Joint torique	•O-Ring	•Anillo tórico	•O-ring	(VOE 932039)
	VOE 937697	1					Elbow nipple	Raccord coudé	Winkelnippel	Niple angular	V-nippel	Type F
1	VOE 990738	1					•O-ring	•Joint torique	•O-Ring	•Anillo tórico	•O-ring	
2	VOE 993322	1					•O-ring	•Joint torique	•O-Ring	•Anillo tórico	•O-ring	(VOE 932041)
	VOE 937773	1					Elbow nipple	Raccord coudé	Winkelnippel	Niple angular	V-nippel	Type F
1	VOE 990738	1					•O-ring	•Joint torique	•O-Ring	•Anillo tórico	•O-ring	
2	VOE 993320	1					•O-ring	•Joint torique	•O-Ring	•Anillo tórico	•O-ring	(VOE 932039)
	VOE 938146	1					Elbow nipple	Raccord coudé	Winkelnippel	Niple angular	V-nippel	Type F
1	VOE 990740	1					•O-ring	•Joint torique	•O-Ring	•Anillo tórico	•O-ring	
2	VOE 993324	1					•O-ring	•Joint torique	•O-Ring	•Anillo tórico	•O-ring	(VOE 932043)
	VOE 14563733	1					Elbow	Coude	Winkel	Ángulo	Vinkel	Type F
1	VOE 978129	1					•O-ring	•Joint torique	•O-Ring	•Anillo tórico	•O-ring	(VOE 981290)
2	VOE 993324	1					•O-ring	•Joint torique	•O-Ring	•Anillo tórico	•O-ring	(VOE 932043)
	VOE 14588008	1					Elbow	Coude	Winkel	Ángulo	Vinkel	Type G
1	VOE 990557	2					•O-ring	•Joint torique	•O-Ring	•Anillo tórico	•O-ring	
	VOE 936893	1					Nipple	Raccord	Nippel	Niple	Nippel	Type H
1	VOE 990739	1					•O-ring	•Joint torique	•O-Ring	•Anillo tórico	•O-ring	
	VOE 936929	1					Elbow nipple	Raccord coudé	Winkelnippel	Niple angular	V-nippel	Type H
1	VOE 990737	1					•O-ring	•Joint torique	•O-Ring	•Anillo tórico	•O-ring	
	VOE 15013286	1					Elbow nipple	Raccord coudé	Winkelnippel	Niple angular	V-nippel	Type H
1	VOE 978129	1					•O-ring	•Joint torique	•O-Ring	•Anillo tórico	•O-ring	(VOE 981290)
	VOE 14552793	1					Elbow	Coude	Winkel	Ángulo	Vinkel	Type I
1	VOE 993321	1					•O-ring	•Joint torique	•O-Ring	•Anillo tórico	•O-ring	(VOE 932040)
	VOE 14554453	1					Elbow	Coude	Winkel	Ángulo	Vinkel	Type I
1	VOE 993321	1					•O-ring	•Joint torique	•O-Ring	•Anillo tórico	•O-ring	(VOE 932040)
	VOE 14559939	1					Elbow	Coude	Winkel	Ángulo	Vinkel	Type I
1	VOE 993320	1					•O-ring	•Joint torique	•O-Ring	•Anillo tórico	•O-ring	(VOE 932039)
	VOE 14604901	1					Elbow	Coude	Winkel	Ángulo	Vinkel	Type I

1		**Nipple assembly** **Ensemble raccord** **Nippeleinheit** **Montaje de racor** **Nippel**	Catalogue id **20592**	Group **910**
2				
3			Illustr. No **1045608**	Section **200**
4				
5			Issue **20023976-I**	Page **977**

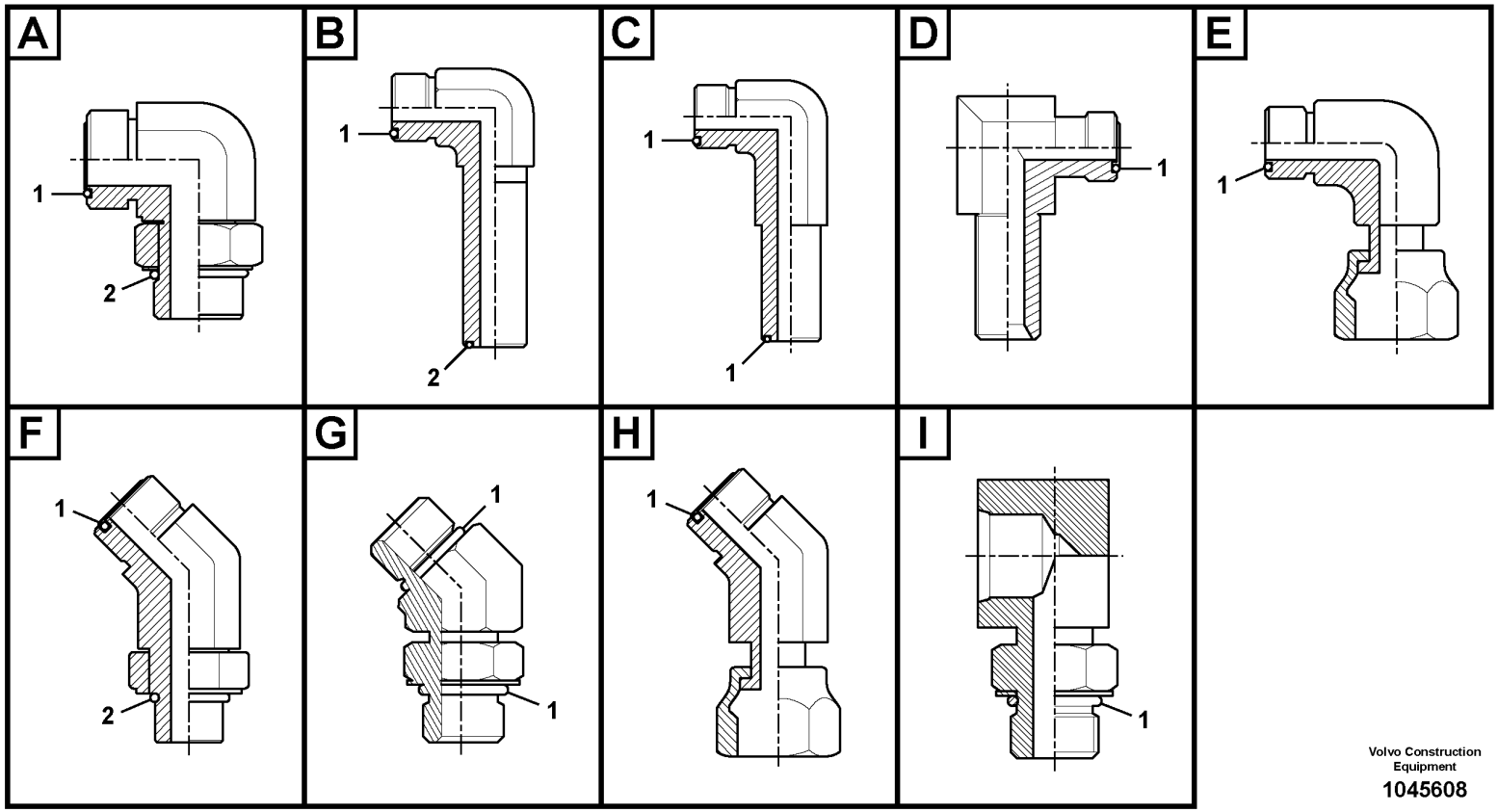

Volvo Construction Equipment

1045608

Fig.	Part No.	Quantity 1	2	3	PS	KIT	Description	Dénomination	Bezeichnung	Denominación	Benämning	Notes
1	**VOE 993321**	1					•O-ring	•Joint torique	•O-Ring	•Anillo tórico	•O-ring	(VOE 932040)

1		**Nipple assembly** **Ensemble raccord** **Nippeleinheit** **Montaje de racor** **Nippel**	Catalogue id **20592**	Group **910**
2				
3			Illustr. No **1045608**	Section **200**
4				
5			Issue **20023976-I**	Page **979**

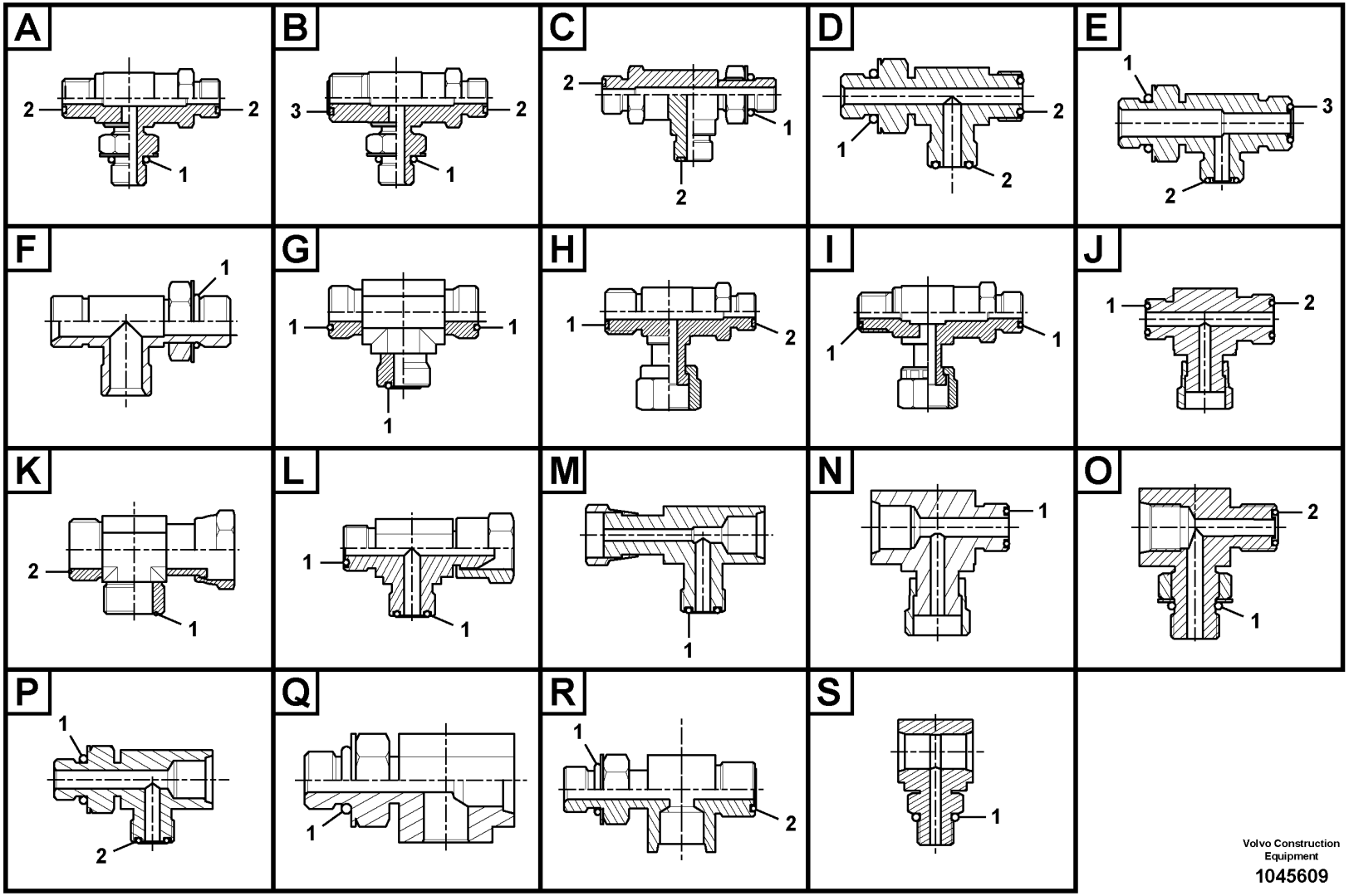

Volvo Construction Equipment

1045609

Fig.	Part No.	Quantity 1	2	3	PS	KIT	Description	Dénomination	Bezeichnung	Denominación	Benämning	Notes
	VOE 935317	1					T-nipple	Raccord-t	T-Nippel	Niple t	T-nippel	Type A
1	VOE 993319	1					•O-ring	•Joint torique	•O-Ring	•Anillo tórico	•O-ring	(VOE 932037)
2	VOE 990736	2					•O-ring	•Joint torique	•O-Ring	•Anillo tórico	•O-ring	
	VOE 936606	1					T-nipple	Raccord-t	T-Nippel	Niple t	T-nippel	Type A
1	VOE 993320	1					•O-ring	•Joint torique	•O-Ring	•Anillo tórico	•O-ring	(VOE 932039)
2	VOE 990737	2					•O-ring	•Joint torique	•O-Ring	•Anillo tórico	•O-ring	
	VOE 936607	1					T-nipple	Raccord-t	T-Nippel	Niple t	T-nippel	Type A
1	VOE 993321	1					•O-ring	•Joint torique	•O-Ring	•Anillo tórico	•O-ring	(VOE 932040)
2	VOE 990738	2					•O-ring	•Joint torique	•O-Ring	•Anillo tórico	•O-ring	
	VOE 937559	1					T-nipple	Raccord-t	T-Nippel	Niple t	T-nippel	Type A
1	VOE 993320	1					•O-ring	•Joint torique	•O-Ring	•Anillo tórico	•O-ring	(VOE 932039)
2	VOE 990736	2					•O-ring	•Joint torique	•O-Ring	•Anillo tórico	•O-ring	
	VOE 14534517	1					T-nipple	Raccord-t	T-Nippel	Niple t	T-nippel	Type A
1	VOE 993320	1					•O-ring	•Joint torique	•O-Ring	•Anillo tórico	•O-ring	(VOE 932039)
2	VOE 990736	2					•O-ring	•Joint torique	•O-Ring	•Anillo tórico	•O-ring	
	VOE 14538786	1					T-nipple	Raccord-t	T-Nippel	Niple t	T-nippel	Type A
1	VOE 983502	1					•O-ring	•Joint torique	•O-Ring	•Anillo tórico	•O-ring	
2	VOE 990736	2					•O-ring	•Joint torique	•O-Ring	•Anillo tórico	•O-ring	
	VOE 14538787	1					T-nipple	Raccord-t	T-Nippel	Niple t	T-nippel	Type A
1	VOE 983505	1					•O-ring	•Joint torique	•O-Ring	•Anillo tórico	•O-ring	
2	VOE 990736	2					•O-ring	•Joint torique	•O-Ring	•Anillo tórico	•O-ring	
	VOE 14538791	1					Connector	Connexion	Anschluss	Unión	Anslutning	Type A
1	VOE 983502	1					•O-ring	•Joint torique	•O-Ring	•Anillo tórico	•O-ring	
2	VOE 990737	2					•O-ring	•Joint torique	•O-Ring	•Anillo tórico	•O-ring	
	VOE 14588018	1					Nipple	Raccord	Nippel	Niple	Nippel	Type A
1	VOE 990740	1					•O-ring	•Joint torique	•O-Ring	•Anillo tórico	•O-ring	
2	VOE 990738	2					•O-ring	•Joint torique	•O-Ring	•Anillo tórico	•O-ring	
	VOE 15029548	1					T-nipple	Raccord-t	T-Nippel	Niple t	T-nippel	Type A
1	VOE 993322	1					•O-ring	•Joint torique	•O-Ring	•Anillo tórico	•O-ring	(VOE 932041)
2	VOE 990738	2					•O-ring	•Joint torique	•O-Ring	•Anillo tórico	•O-ring	
	VOE 14538784	1					T-nipple	Raccord-t	T-Nippel	Niple t	T-nippel	Type B

1		**Nipple assembly** **Ensemble raccord** **Nippeleinheit** **Montaje de racor** **Nippel**	Catalogue id **20592**	Group **910**
2				
3			Illustr. No **1045609**	Section **300**
4				
5			Issue **20023976-I**	Page **981**

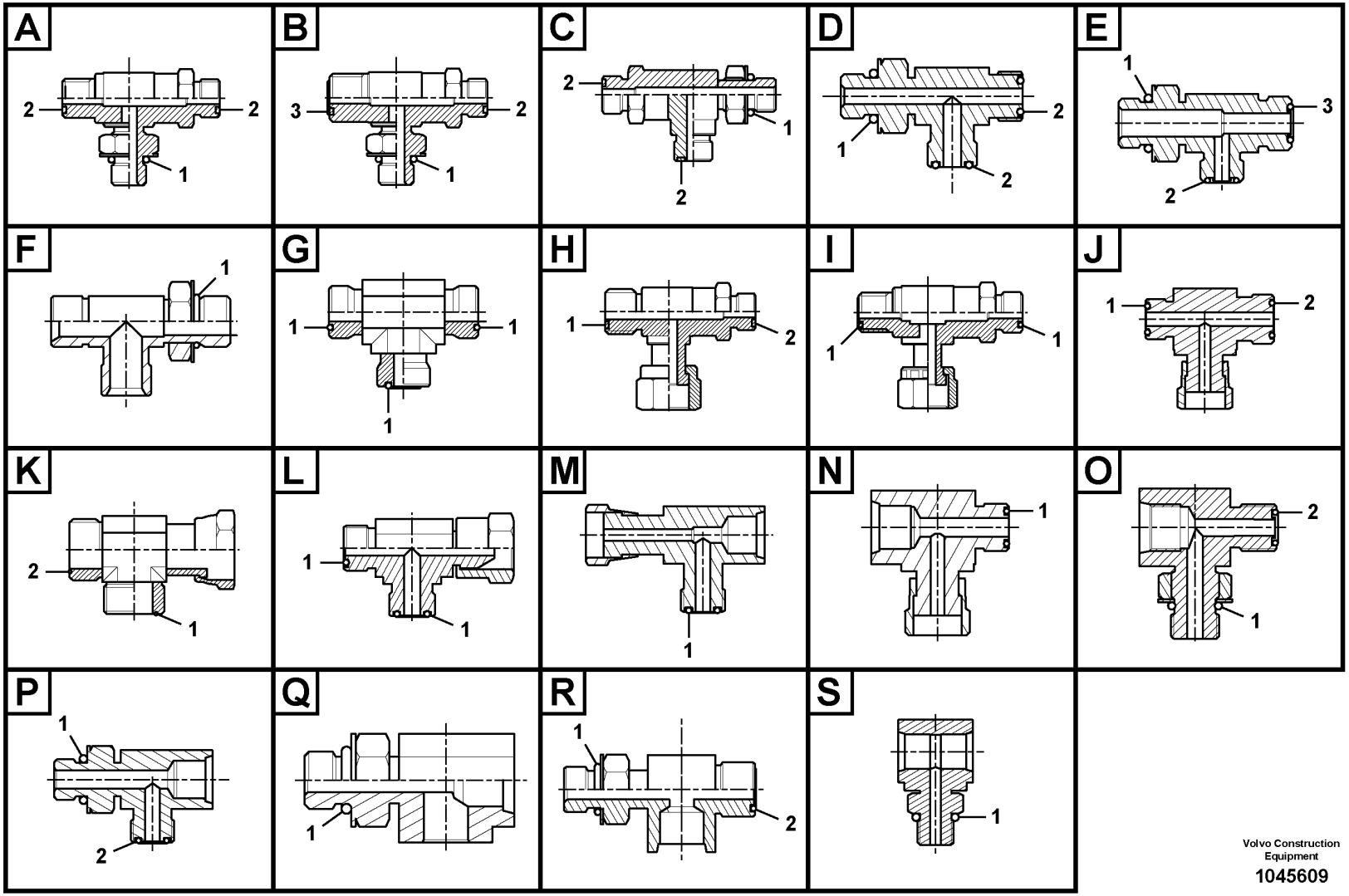

Volvo Construction Equipment

1045609

Fig.	Part No.	Quantity 1	2	3	PS	KIT	Description	Dénomination	Bezeichnung	Denominación	Benämning	Notes
1	VOE 983502	1					•O-ring	•Joint torique	•O-Ring	•Anillo tórico	•O-ring	
2	VOE 990736	1					•O-ring	•Joint torique	•O-Ring	•Anillo tórico	•O-ring	
3	VOE 990737	1					•O-ring	•Joint torique	•O-Ring	•Anillo tórico	•O-ring	
	VOE 14596918	1					Nipple	Raccord	Nippel	Niple	Nippel	Type B
1	VOE 983505	1					•O-ring	•Joint torique	•O-Ring	•Anillo tórico	•O-ring	
2	VOE 990736	1					•O-ring	•Joint torique	•O-Ring	•Anillo tórico	•O-ring	
3	VOE 990737	1					•O-ring	•Joint torique	•O-Ring	•Anillo tórico	•O-ring	
	VOE 14534518	1					T-nipple	Raccord-t	T-Nippel	Niple t	T-nippel	Type C
1	VOE 993320	1					•O-ring	•Joint torique	•O-Ring	•Anillo tórico	•O-ring	(VOE 932039)
2	VOE 990736	2					•O-ring	•Joint torique	•O-Ring	•Anillo tórico	•O-ring	
	VOE 14538785	1					T-nipple	Raccord-t	T-Nippel	Niple t	T-nippel	Type C
1	VOE 983502	1					•O-ring	•Joint torique	•O-Ring	•Anillo tórico	•O-ring	
2	VOE 990736	2					•O-ring	•Joint torique	•O-Ring	•Anillo tórico	•O-ring	
	VOE 935325	1					T-nipple	Raccord-t	T-Nippel	Niple t	T-nippel	Type D
1	VOE 993324	1					•O-ring	•Joint torique	•O-Ring	•Anillo tórico	•O-ring	(VOE 932043)
2	VOE 978129	2					•O-ring	•Joint torique	•O-Ring	•Anillo tórico	•O-ring	(VOE 981290)
	VOE 935614	1					T-nipple	Raccord-t	T-Nippel	Niple t	T-nippel	Type D
1	VOE 993322	1					•O-ring	•Joint torique	•O-Ring	•Anillo tórico	•O-ring	(VOE 932041)
2	VOE 990738	2					•O-ring	•Joint torique	•O-Ring	•Anillo tórico	•O-ring	
	VOE 935797	1					T-nipple	Raccord-t	T-Nippel	Niple t	T-nippel	Type D
1	VOE 993319	1					•O-ring	•Joint torique	•O-Ring	•Anillo tórico	•O-ring	(VOE 932037)
2	VOE 990736	2					•O-ring	•Joint torique	•O-Ring	•Anillo tórico	•O-ring	
	VOE 936612	1					T-nipple	Raccord-t	T-Nippel	Niple t	T-nippel	Type D
1	VOE 993323	1					•O-ring	•Joint torique	•O-Ring	•Anillo tórico	•O-ring	(VOE 932042)
2	VOE 990740	2					•O-ring	•Joint torique	•O-Ring	•Anillo tórico	•O-ring	
	VOE 936932	1					T-nipple	Raccord-t	T-Nippel	Niple t	T-nippel	Type D
1	VOE 993320	1					•O-ring	•Joint torique	•O-Ring	•Anillo tórico	•O-ring	(VOE 932039)
2	VOE 990737	2					•O-ring	•Joint torique	•O-Ring	•Anillo tórico	•O-ring	
	VOE 937540	1					T-nipple	Raccord-t	T-Nippel	Niple t	T-nippel	Type D
1	VOE 993320	1					•O-ring	•Joint torique	•O-Ring	•Anillo tórico	•O-ring	(VOE 932039)
2	VOE 990736	2					•O-ring	•Joint torique	•O-Ring	•Anillo tórico	•O-ring	

1		**Nipple assembly** **Ensemble raccord** **Nippeleinheit** **Montaje de racor** **Nippel**	Catalogue id **20592**	Group **910**
2				
3			Illustr. No **1045609**	Section **300**
4				
5			Issue **20023976-I**	Page **983**

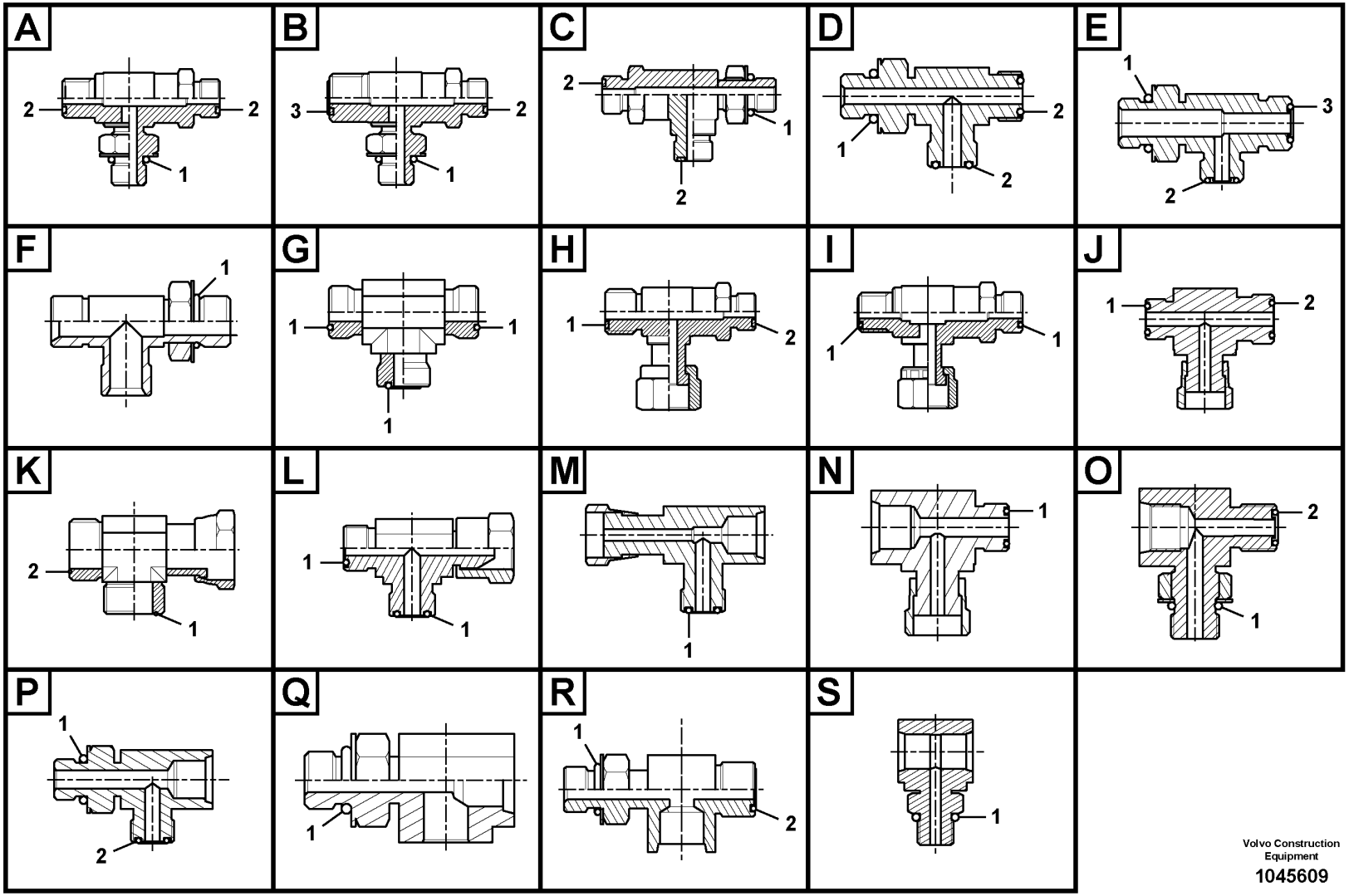

Volvo Construction Equipment

1045609

Fig.	Part No.	Quantity 1	2	3	PS	KIT	Description	Dénomination	Bezeichnung	Denominación	Benämning	Notes
	VOE 937860	1					T-nipple	Raccord-t	T-Nippel	Niple t	T-nippel	Type D
1	VOE 993324	1					•O-ring	•Joint torique	•O-Ring	•Anillo tórico	•O-ring	(VOE 932043)
2	VOE 990740	2					•O-ring	•Joint torique	•O-Ring	•Anillo tórico	•O-ring	
	VOE 14538879	1					T-nipple	Raccord-t	T-Nippel	Niple t	T-nippel	Type D
1	VOE 983502	1					•O-ring	•Joint torique	•O-Ring	•Anillo tórico	•O-ring	
2	VOE 990736	2					•O-ring	•Joint torique	•O-Ring	•Anillo tórico	•O-ring	
	VOE 14538880	1					T-nipple	Raccord-t	T-Nippel	Niple t	T-nippel	Type D
1	VOE 983505	1					•O-ring	•Joint torique	•O-Ring	•Anillo tórico	•O-ring	
2	VOE 990737	2					•O-ring	•Joint torique	•O-Ring	•Anillo tórico	•O-ring	
	VOE 14545589	1					T-nipple	Raccord-t	T-Nippel	Niple t	T-nippel	Type D
1	VOE 990557	1					•O-ring	•Joint torique	•O-Ring	•Anillo tórico	•O-ring	
2	VOE 990738	2					•O-ring	•Joint torique	•O-Ring	•Anillo tórico	•O-ring	
	VOE 14565426	1					Nipple	Raccord	Nippel	Niple	Nippel	Type D
1	VOE 983502	1					•O-ring	•Joint torique	•O-Ring	•Anillo tórico	•O-ring	
2	VOE 990736	2					•O-ring	•Joint torique	•O-Ring	•Anillo tórico	•O-ring	
	VOE 14587172	1					T-nipple	Raccord-t	T-Nippel	Niple t	T-nippel	Type D
1	VOE 932038	1					•O-ring	•Joint torique	•O-Ring	•Anillo tórico	•O-ring	
2	VOE 990736	2					•O-ring	•Joint torique	•O-Ring	•Anillo tórico	•O-ring	
	VOE 15068517	1					T-nipple	Raccord-t	T-Nippel	Niple t	T-nippel	Type D
1	VOE 993321	1					•O-ring	•Joint torique	•O-Ring	•Anillo tórico	•O-ring	(VOE 932040)
2	VOE 990737	2					•O-ring	•Joint torique	•O-Ring	•Anillo tórico	•O-ring	
	VOE 15106914	1					Nipple	Raccord	Nippel	Niple	Nippel	Type D
1	VOE 993322	1					•O-ring	•Joint torique	•O-Ring	•Anillo tórico	•O-ring	(VOE 932041)
2	VOE 990737	2					•O-ring	•Joint torique	•O-Ring	•Anillo tórico	•O-ring	
	VOE 937519	1					T-nipple	Raccord-t	T-Nippel	Niple t	T-nippel	Type E
1	VOE 993320	1					•O-ring	•Joint torique	•O-Ring	•Anillo tórico	•O-ring	(VOE 932039)
2	VOE 990737	1					•O-ring	•Joint torique	•O-Ring	•Anillo tórico	•O-ring	
3	VOE 990736	1					•O-ring	•Joint torique	•O-Ring	•Anillo tórico	•O-ring	
	VOE 14538920	1					T-nipple	Raccord-t	T-Nippel	Niple t	T-nippel	Type E
1	VOE 983505	1					•O-ring	•Joint torique	•O-Ring	•Anillo tórico	•O-ring	
2	VOE 990736	1					•O-ring	•Joint torique	•O-Ring	•Anillo tórico	•O-ring	

1	
2	
3	
4	
5	

Nipple assembly
Ensemble raccord
Nippeleinheit
Montaje de racor
Nippel

Catalogue id **20592**	Group **910**
Illustr. No **1045609**	Section **300**
Issue **20023976-I**	Page **985**

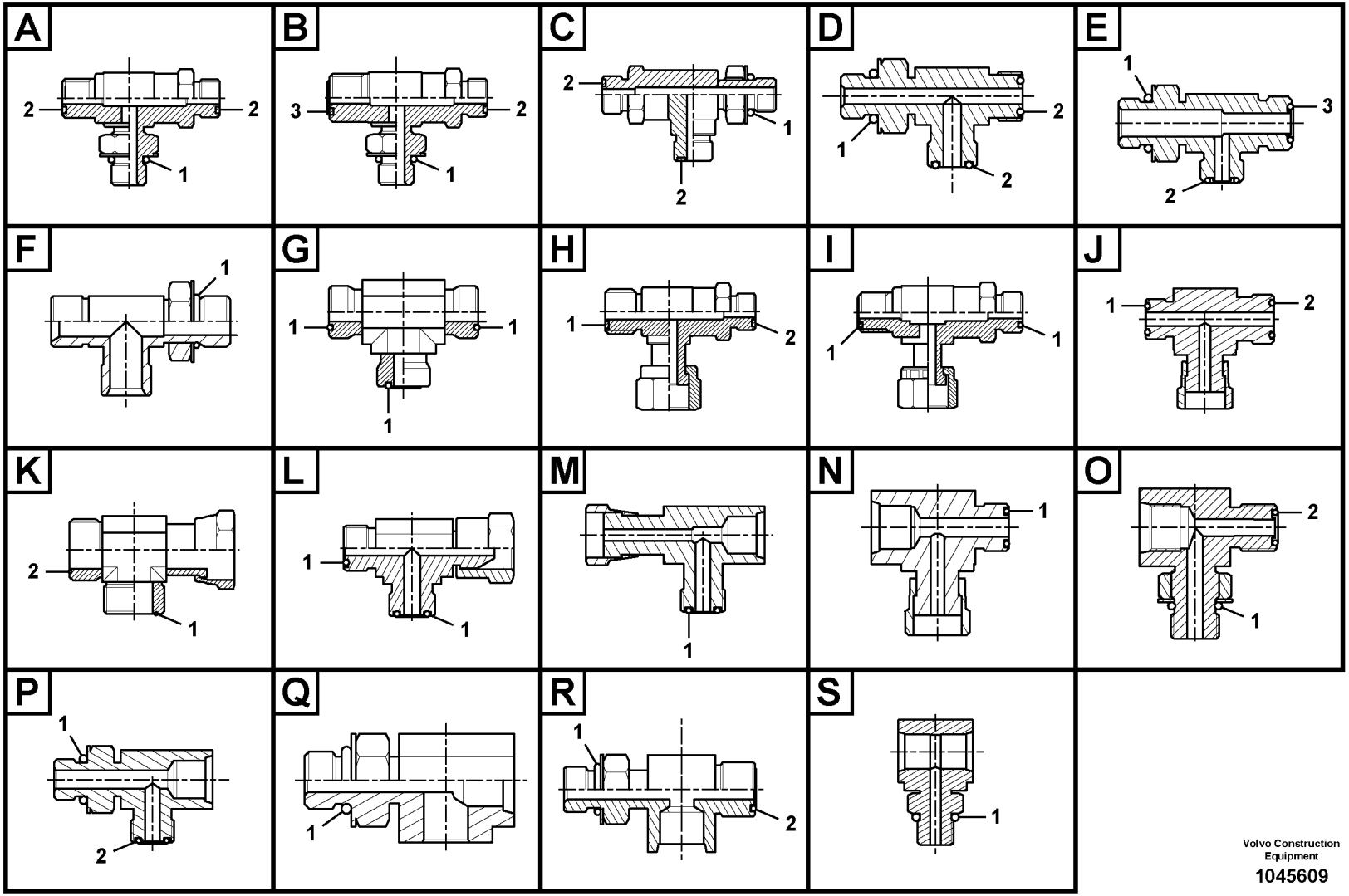

Volvo Construction Equipment

1045609

Fig.	Part No.	Quantity 1	2	3	PS	KIT	Description	Dénomination	Bezeichnung	Denominación	Benämning	Notes
3	VOE 990737	1					•O-ring	•Joint torique	•O-Ring	•Anillo tórico	•O-ring	
	VOE 14541690	1					Nipple	Raccord	Nippel	Niple	Nippel	Type E
1	VOE 993320	1					•O-ring	•Joint torique	•O-Ring	•Anillo tórico	•O-ring	(VOE 932039)
2	VOE 990736	1					•O-ring	•Joint torique	•O-Ring	•Anillo tórico	•O-ring	
3	VOE 990737	1					•O-ring	•Joint torique	•O-Ring	•Anillo tórico	•O-ring	
	VOE 14544009	1					T-nipple	Raccord-t	T-Nippel	Niple t	T-nippel	Type E
1	VOE 983502	1					•O-ring	•Joint torique	•O-Ring	•Anillo tórico	•O-ring	
2	VOE 990736	1					•O-ring	•Joint torique	•O-Ring	•Anillo tórico	•O-ring	
3	VOE 990737	1					•O-ring	•Joint torique	•O-Ring	•Anillo tórico	•O-ring	
	VOE 14544039	1					T-nipple	Raccord-t	T-Nippel	Niple t	T-nippel	Type E
1	VOE 990557	1					•O-ring	•Joint torique	•O-Ring	•Anillo tórico	•O-ring	
2	VOE 990737	1					•O-ring	•Joint torique	•O-Ring	•Anillo tórico	•O-ring	
3	VOE 990738	1					•O-ring	•Joint torique	•O-Ring	•Anillo tórico	•O-ring	
	VOE 14546439	1					T-nipple	Raccord-t	T-Nippel	Niple t	T-nippel	Type E
1	VOE 983524	1					•O-ring	•Joint torique	•O-Ring	•Anillo tórico	•O-ring	
2	VOE 990738	1					•O-ring	•Joint torique	•O-Ring	•Anillo tórico	•O-ring	
3	VOE 990740	1					•O-ring	•Joint torique	•O-Ring	•Anillo tórico	•O-ring	
	VOE 14554041	1					T-nipple	Raccord-t	T-Nippel	Niple t	T-nippel	Type E
1	VOE 983505	1					•O-ring	•Joint torique	•O-Ring	•Anillo tórico	•O-ring	
2	VOE 990736	1					•O-ring	•Joint torique	•O-Ring	•Anillo tórico	•O-ring	
3	VOE 990738	1					•O-ring	•Joint torique	•O-Ring	•Anillo tórico	•O-ring	
	VOE 14560076	1					Nipple	Raccord	Nippel	Niple	Nippel	Type E
1	VOE 993324	1					•O-ring	•Joint torique	•O-Ring	•Anillo tórico	•O-ring	(VOE 932043)
2	VOE 990740	1					•O-ring	•Joint torique	•O-Ring	•Anillo tórico	•O-ring	
3	VOE 990738	1					•O-ring	•Joint torique	•O-Ring	•Anillo tórico	•O-ring	
	VOE 14564192	1					Nipple	Raccord	Nippel	Niple	Nippel	Type E
1	VOE 993322	1					•O-ring	•Joint torique	•O-Ring	•Anillo tórico	•O-ring	(VOE 932041)
2	VOE 990738	1					•O-ring	•Joint torique	•O-Ring	•Anillo tórico	•O-ring	
3	VOE 990740	1					•O-ring	•Joint torique	•O-Ring	•Anillo tórico	•O-ring	
	VOE 14564662	1					Nipple	Raccord	Nippel	Niple	Nippel	Type E
1	VOE 993322	1					•O-ring	•Joint torique	•O-Ring	•Anillo tórico	•O-ring	(VOE 932041)

1	
2	
3	
4	
5	

Nipple assembly
Ensemble raccord
Nippeleinheit
Montaje de racor
Nippel

Catalogue id **20592**	Group **910**
Illustr. No **1045609**	Section **300**
Issue **20023976-I**	Page **987**

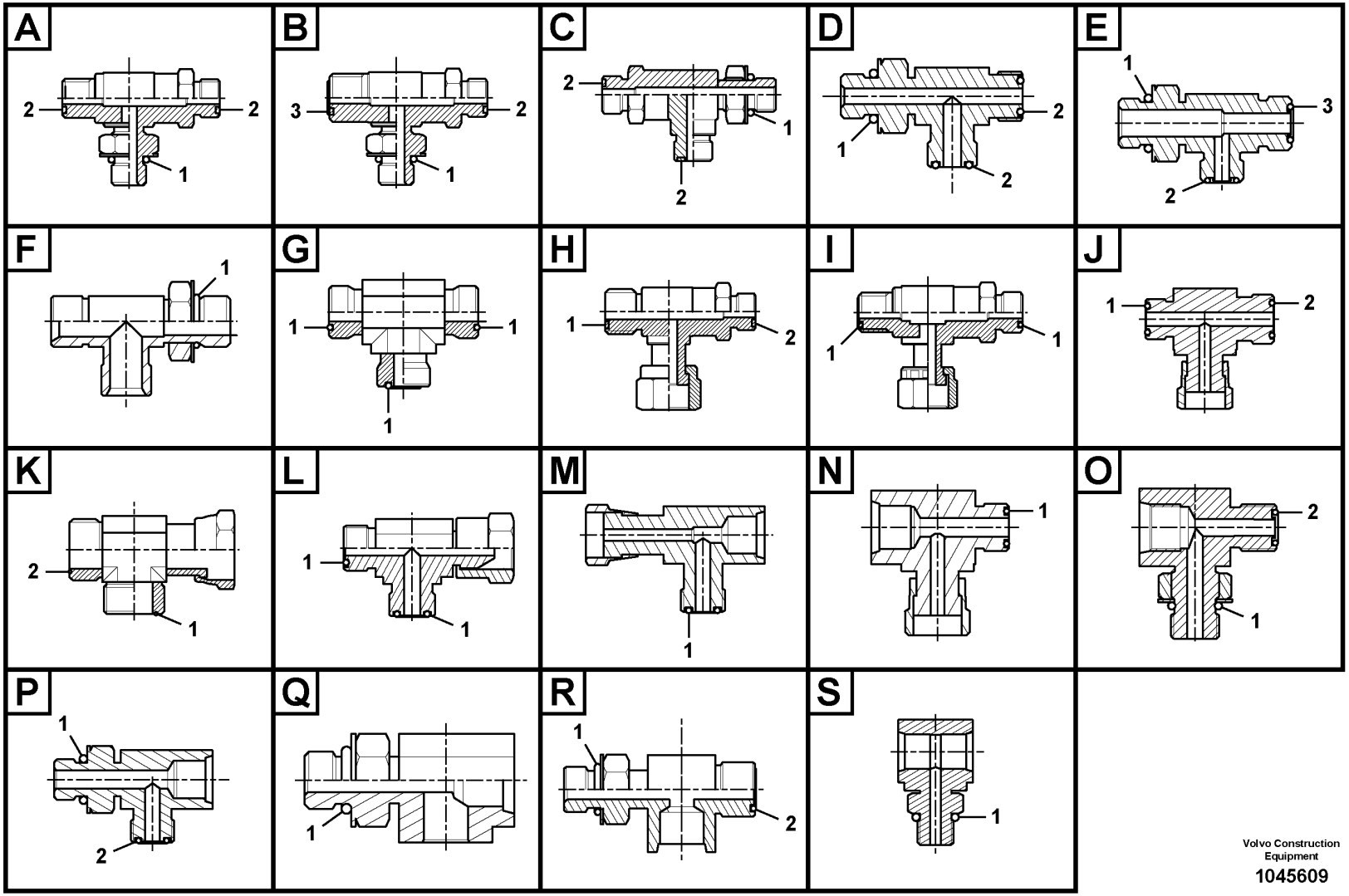

Volvo Construction Equipment

1045609

Fig.	Part No.	Quantity 1	2	3	PS	KIT	Description	Dénomination	Bezeichnung	Denominación	Benämning	Notes
2	VOE 990738	1					•O-ring	•Joint torique	•O-Ring	•Anillo tórico	•O-ring	
3	VOE 990740	1					•O-ring	•Joint torique	•O-Ring	•Anillo tórico	•O-ring	
	VOE 14588020	1					Nipple	Raccord	Nippel	Niple	Nippel	Type E
1	VOE 983502	1					•O-ring	•Joint torique	•O-Ring	•Anillo tórico	•O-ring	
2	VOE 990738	1					•O-ring	•Joint torique	•O-Ring	•Anillo tórico	•O-ring	
3	VOE 990736	1					•O-ring	•Joint torique	•O-Ring	•Anillo tórico	•O-ring	
	VOE 14602646	1					T-nipple	Raccord-t	T-Nippel	Niple t	T-nippel	Type F
1	VOE 993323	1					•O-ring	•Joint torique	•O-Ring	•Anillo tórico	•O-ring	(VOE 932042)
	VOE 935306	1					T-nipple	Raccord-t	T-Nippel	Niple t	T-nippel	Type G
1	VOE 990740	3					•O-ring	•Joint torique	•O-Ring	•Anillo tórico	•O-ring	
	VOE 935453	1					T-nipple	Raccord-t	T-Nippel	Niple t	T-nippel	Type G
1	VOE 990738	3					•O-ring	•Joint torique	•O-Ring	•Anillo tórico	•O-ring	
	VOE 935540	1					T-nipple	Raccord-t	T-Nippel	Niple t	T-nippel	Type G
1	VOE 990737	3					•O-ring	•Joint torique	•O-Ring	•Anillo tórico	•O-ring	
	VOE 936798	1					T-nipple	Raccord-t	T-Nippel	Niple t	T-nippel	Type G
1	VOE 990736	3					•O-ring	•Joint torique	•O-Ring	•Anillo tórico	•O-ring	
	VOE 14534519	1					T-nipple	Raccord-t	T-Nippel	Niple t	T-nippel	Type H
1	VOE 990737	1					•O-ring	•Joint torique	•O-Ring	•Anillo tórico	•O-ring	
2	VOE 990736	1					•O-ring	•Joint torique	•O-Ring	•Anillo tórico	•O-ring	
	VOE 935877	1					T-nipple	Raccord-t	T-Nippel	Niple t	T-nippel	Type I
1	VOE 990739	2					•O-ring	•Joint torique	•O-Ring	•Anillo tórico	•O-ring	
	VOE 936611	1					T-nipple	Raccord-t	T-Nippel	Niple t	T-nippel	Type I
1	VOE 978129	2					•O-ring	•Joint torique	•O-Ring	•Anillo tórico	•O-ring	(VOE 981290)
	VOE 13933860	1					T-nipple	Raccord-t	T-Nippel	Niple t	T-nippel	Type I
1	VOE 990736	2					•O-ring	•Joint torique	•O-Ring	•Anillo tórico	•O-ring	
	VOE 13933863	1					T-nipple	Raccord-t	T-Nippel	Niple t	T-nippel	Type I
1	VOE 990740	2					•O-ring	•Joint torique	•O-Ring	•Anillo tórico	•O-ring	
	VOE 13933912	1					T-nipple	Raccord-t	T-Nippel	Niple t	T-nippel	Type I
1	VOE 990737	2					•O-ring	•Joint torique	•O-Ring	•Anillo tórico	•O-ring	
	VOE 13933935	1					T-nipple	Raccord-t	T-Nippel	Niple t	T-nippel	Type I
1	VOE 990738	2					•O-ring	•Joint torique	•O-Ring	•Anillo tórico	•O-ring	

1		**Nipple assembly** **Ensemble raccord** **Nippeleinheit** **Montaje de racor** **Nippel**	Catalogue id **20592**	Group **910**
2				
3			Illustr. No **1045609**	Section **300**
4				
5			Issue **20023976-I**	Page **989**

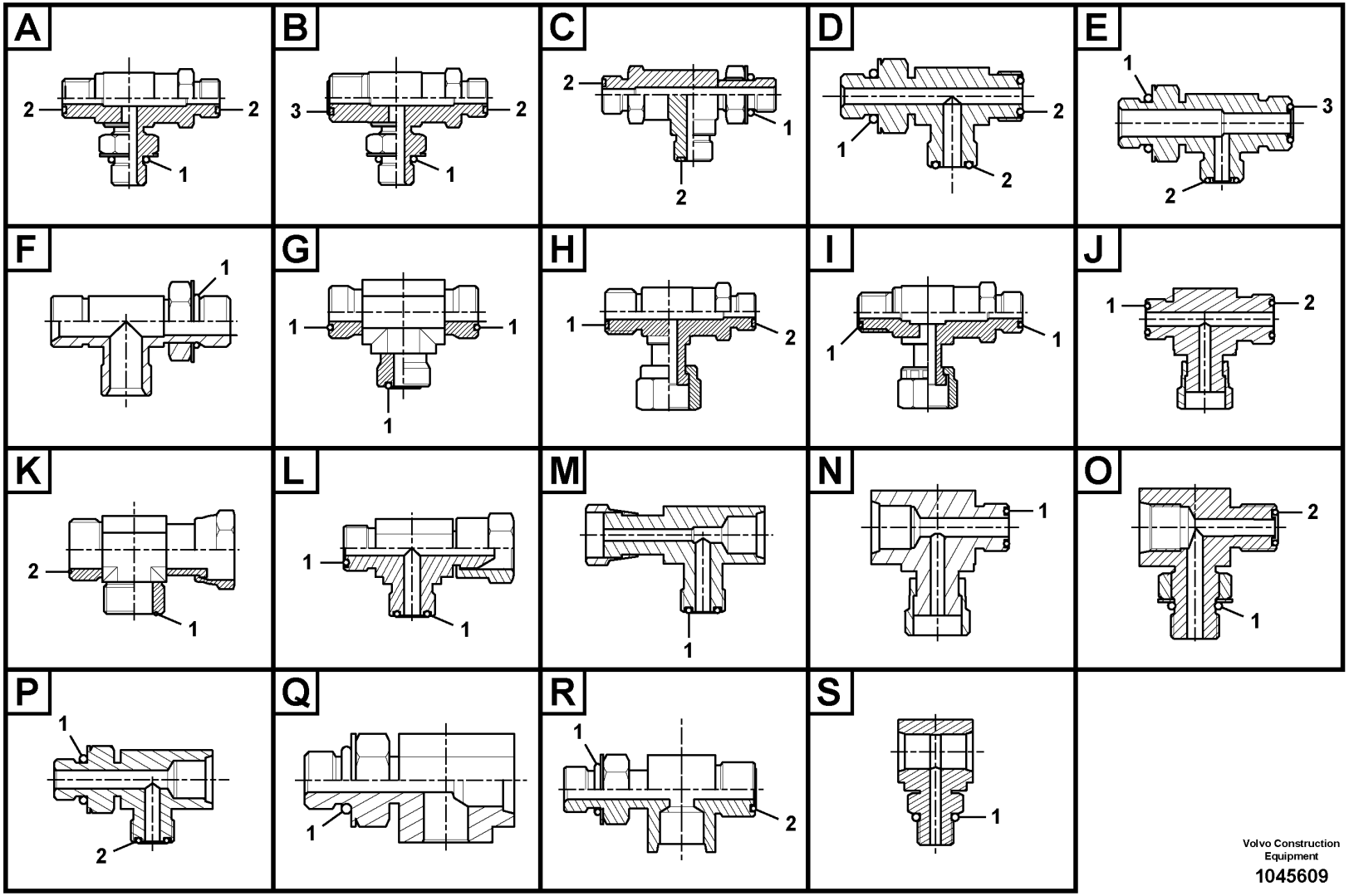

Volvo Construction Equipment

1045609

Fig.	Part No.	Quantity 1	2	3	PS	KIT	Description	Dénomination	Bezeichnung	Denominación	Benämning	Notes
	VOE 14538783	1					T-nipple	Raccord-t	T-Nippel	Niple t	T-nippel	Type I
1	VOE 990736	2					•O-ring	•Joint torique	•O-Ring	•Anillo tórico	•O-ring	
	VOE 14564665	1					T-nipple	Raccord-t	T-Nippel	Niple t	T-nippel	Type I
1	VOE 990736	2					•O-ring	•Joint torique	•O-Ring	•Anillo tórico	•O-ring	
	VOE 14538882	1					T-nipple	Raccord-t	T-Nippel	Niple t	T-nippel	Type J
1	VOE 990738	1					•O-ring	•Joint torique	•O-Ring	•Anillo tórico	•O-ring	
2	VOE 990740	1					•O-ring	•Joint torique	•O-Ring	•Anillo tórico	•O-ring	
	VOE 14538883	1					T-nipple	Raccord-t	T-Nippel	Niple t	T-nippel	Type J
1	VOE 990737	1					•O-ring	•Joint torique	•O-Ring	•Anillo tórico	•O-ring	
2	VOE 990738	1					•O-ring	•Joint torique	•O-Ring	•Anillo tórico	•O-ring	
	VOE 14538884	1					T-nipple	Raccord-t	T-Nippel	Niple t	T-nippel	Type J
1	VOE 990736	1					•O-ring	•Joint torique	•O-Ring	•Anillo tórico	•O-ring	
2	VOE 990737	1					•O-ring	•Joint torique	•O-Ring	•Anillo tórico	•O-ring	
	VOE 937436	1					T-nipple	Raccord-t	T-Nippel	Niple t	T-nippel	Type K
1	VOE 990736	1					•O-ring	•Joint torique	•O-Ring	•Anillo tórico	•O-ring	
2	VOE 990737	1					•O-ring	•Joint torique	•O-Ring	•Anillo tórico	•O-ring	
	VOE 937437	1					T-nipple	Raccord-t	T-Nippel	Niple t	T-nippel	Type K
1	VOE 990738	1					•O-ring	•Joint torique	•O-Ring	•Anillo tórico	•O-ring	
2	VOE 990740	1					•O-ring	•Joint torique	•O-Ring	•Anillo tórico	•O-ring	
	VOE 937900	1					T-nipple	Raccord-t	T-Nippel	Niple t	T-nippel	Type K
1	VOE 990737	1					•O-ring	•Joint torique	•O-Ring	•Anillo tórico	•O-ring	
2	VOE 990736	1					•O-ring	•Joint torique	•O-Ring	•Anillo tórico	•O-ring	
	VOE 938147	1					T-nipple	Raccord-t	T-Nippel	Niple t	T-nippel	Type K
1	VOE 990737	1					•O-ring	•Joint torique	•O-Ring	•Anillo tórico	•O-ring	
2	VOE 990738	1					•O-ring	•Joint torique	•O-Ring	•Anillo tórico	•O-ring	
	VOE 935028	1					T-nipple	Raccord-t	T-Nippel	Niple t	T-nippel	Type L
1	VOE 990739	2					•O-ring	•Joint torique	•O-Ring	•Anillo tórico	•O-ring	
	VOE 936058	1					T-nipple	Raccord-t	T-Nippel	Niple t	T-nippel	Type L
1	VOE 978129	2					•O-ring	•Joint torique	•O-Ring	•Anillo tórico	•O-ring	(VOE 981290)
	VOE 13933859	1					T-nipple	Raccord-t	T-Nippel	Niple t	T-nippel	Type L
1	VOE 990736	2					•O-ring	•Joint torique	•O-Ring	•Anillo tórico	•O-ring	

1	
2	
3	
4	
5	

Nipple assembly
Ensemble raccord
Nippeleinheit
Montaje de racor
Nippel

Catalogue id	Group
20592	**910**
Illustr. No	Section
1045609	**300**
Issue	Page
20023976-I	**991**

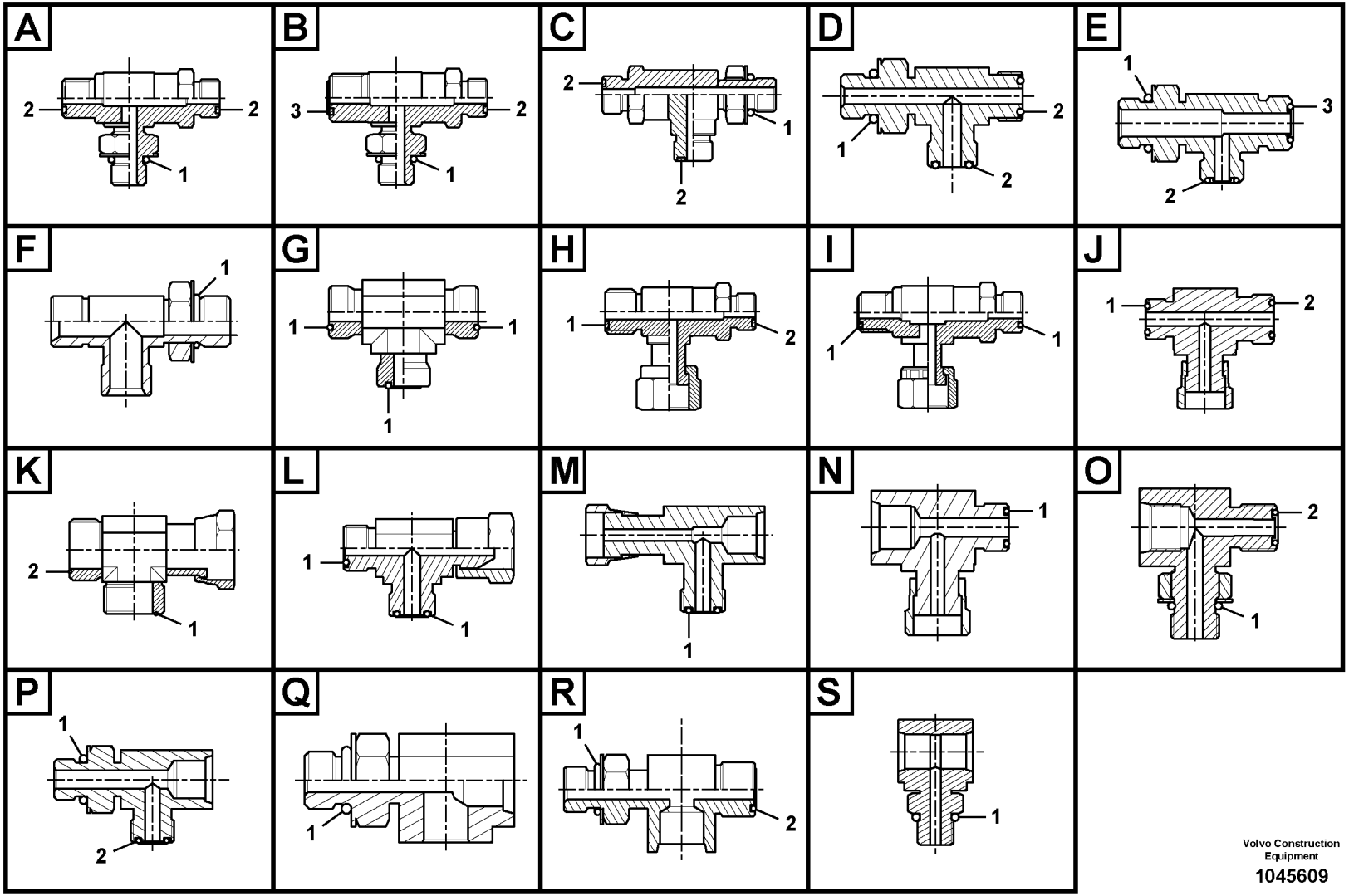

Volvo Construction Equipment

1045609

Fig.	Part No.	Quantity 1	2	3	PS	KIT	Description	Dénomination	Bezeichnung	Denominación	Benämning	Notes
	VOE 13933874	1					T-nipple	Raccord-t	T-Nippel	Niple t	T-nippel	Type L
1	VOE 990740	2					•O-ring	•Joint torique	•O-Ring	•Anillo tórico	•O-ring	
	VOE 13933878	1					T-nipple	Raccord-t	T-Nippel	Niple t	T-nippel	Type L
1	VOE 990738	2					•O-ring	•Joint torique	•O-Ring	•Anillo tórico	•O-ring	
	VOE 13933936	1					T-nipple	Raccord-t	T-Nippel	Niple t	T-nippel	Type L
1	VOE 990737	2					•O-ring	•Joint torique	•O-Ring	•Anillo tórico	•O-ring	
	VOE 14351164	1					Nipple	Raccord	Nippel	Niple	Nippel	Type L
1	VOE 990737	2					•O-ring	•Joint torique	•O-Ring	•Anillo tórico	•O-ring	
	VOE 14549328	1					Nipple	Raccord	Nippel	Niple	Nippel	Type L
1	VOE 990736	2					•O-ring	•Joint torique	•O-Ring	•Anillo tórico	•O-ring	
	VOE 14552818	1					T-nipple	Raccord-t	T-Nippel	Niple t	T-nippel	Type M
1	VOE 990736	1					•O-ring	•Joint torique	•O-Ring	•Anillo tórico	•O-ring	
	VOE 14538881	1					T-nipple	Raccord-t	T-Nippel	Niple t	T-nippel	Type N
1	VOE 990736	1					•O-ring	•Joint torique	•O-Ring	•Anillo tórico	•O-ring	
	VOE 14538793	1					T-nipple	Raccord-t	T-Nippel	Niple t	T-nippel	Type O
1	VOE 983502	1					•O-ring	•Joint torique	•O-Ring	•Anillo tórico	•O-ring	
2	VOE 990736	1					•O-ring	•Joint torique	•O-Ring	•Anillo tórico	•O-ring	
	VOE 14541689	1					T-nipple	Raccord-t	T-Nippel	Niple t	T-nippel	Type O
1	VOE 993320	1					•O-ring	•Joint torique	•O-Ring	•Anillo tórico	•O-ring	(VOE 932039)
2	VOE 983502	1					•O-ring	•Joint torique	•O-Ring	•Anillo tórico	•O-ring	
	VOE 14546290	1					T-nipple	Raccord-t	T-Nippel	Niple t	T-nippel	Type O
1	VOE 993320	1					•O-ring	•Joint torique	•O-Ring	•Anillo tórico	•O-ring	(VOE 932039)
2	VOE 990736	1					•O-ring	•Joint torique	•O-Ring	•Anillo tórico	•O-ring	
	VOE 14546293	1					T-nipple	Raccord-t	T-Nippel	Niple t	T-nippel	Type O
1	VOE 993320	1					•O-ring	•Joint torique	•O-Ring	•Anillo tórico	•O-ring	(VOE 932039)
2	VOE 990737	1					•O-ring	•Joint torique	•O-Ring	•Anillo tórico	•O-ring	
	VOE 14538904	1					T-nipple	Raccord-t	T-Nippel	Niple t	T-nippel	Type P
1	VOE 993320	1					•O-ring	•Joint torique	•O-Ring	•Anillo tórico	•O-ring	(VOE 932039)
2	VOE 990736	1					•O-ring	•Joint torique	•O-Ring	•Anillo tórico	•O-ring	
	VOE 14538921	1					T-nipple	Raccord-t	T-Nippel	Niple t	T-nippel	Type P
1	VOE 983502	1					•O-ring	•Joint torique	•O-Ring	•Anillo tórico	•O-ring	

1	
2	
3	
4	
5	

Nipple assembly
Ensemble raccord
Nippeleinheit
Montaje de racor
Nippel

Catalogue id	Group
20592	**910**
Illustr. No	Section
1045609	**300**
Issue	Page
20023976-I	**993**

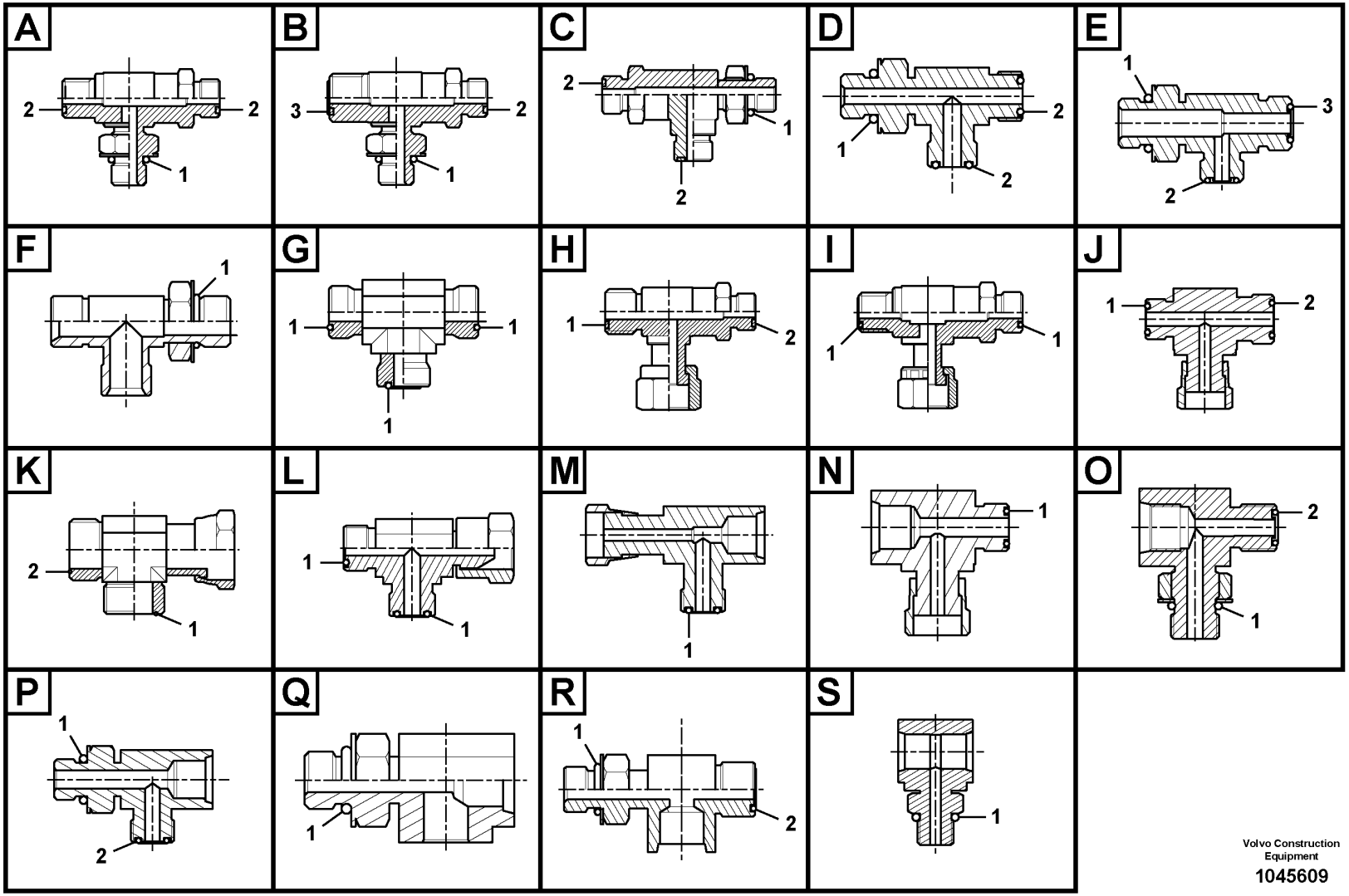

Volvo Construction Equipment

1045609

Fig.	Part No.	Quantity 1	2	3	PS	KIT	Description	Dénomination	Bezeichnung	Denominación	Benämning	Notes
2	VOE 990736	1					•O-ring	•Joint torique	•O-Ring	•Anillo tórico	•O-ring	
	VOE 14556091	1					Nipple	Raccord	Nippel	Niple	Nippel	Type P
1	VOE 993319	1					•O-ring	•Joint torique	•O-Ring	•Anillo tórico	•O-ring	(VOE 932037)
2	VOE 990736	1					•O-ring	•Joint torique	•O-Ring	•Anillo tórico	•O-ring	
	VOE 14587002	1					Fitting	Ecrou raccord	Verschraubung	Racor	Förskruvning	Type P
1	VOE 983502	1					•O-ring	•Joint torique	•O-Ring	•Anillo tórico	•O-ring	
2	VOE 993320	1					•O-ring	•Joint torique	•O-Ring	•Anillo tórico	•O-ring	(VOE 932039)
	VOE 14587173	1					T-nipple	Raccord-t	T-Nippel	Niple t	T-nippel	Type P
1	VOE 932038	1					•O-ring	•Joint torique	•O-Ring	•Anillo tórico	•O-ring	
2	VOE 990736	1					•O-ring	•Joint torique	•O-Ring	•Anillo tórico	•O-ring	
	VOE 14500781	1					Connector	Connexion	Anschluss	Unión	Anslutning	Type Q
1	VOE 983502	1					•O-ring	•Joint torique	•O-Ring	•Anillo tórico	•O-ring	
	VOE 14574392	1					T-nipple	Raccord-t	T-Nippel	Niple t	T-nippel	Type Q
1	VOE 993320	1					•O-ring	•Joint torique	•O-Ring	•Anillo tórico	•O-ring	(VOE 932039)
	VOE 14593531	1					T-nipple	Raccord-t	T-Nippel	Niple t	T-nippel	Type Q
1	VOE 983502	1					•O-ring	•Joint torique	•O-Ring	•Anillo tórico	•O-ring	
	VOE 14534521	1					Connector	Connexion	Anschluss	Unión	Anslutning	Type R
1	VOE 993320	1					•O-ring	•Joint torique	•O-Ring	•Anillo tórico	•O-ring	(VOE 932039)
2	VOE 990736	1					•O-ring	•Joint torique	•O-Ring	•Anillo tórico	•O-ring	
	VOE 14541495	1					T-nipple	Raccord-t	T-Nippel	Niple t	T-nippel	Type R
1	VOE 983502	1					•O-ring	•Joint torique	•O-Ring	•Anillo tórico	•O-ring	
2	VOE 990736	1					•O-ring	•Joint torique	•O-Ring	•Anillo tórico	•O-ring	
	VOE 14545412	1					T-nipple	Raccord-t	T-Nippel	Niple t	T-nippel	Type R
1	VOE 993320	1					•O-ring	•Joint torique	•O-Ring	•Anillo tórico	•O-ring	(VOE 932039)
2	VOE 990736	1					•O-ring	•Joint torique	•O-Ring	•Anillo tórico	•O-ring	
	VOE 14553304	1					T-nipple	Raccord-t	T-Nippel	Niple t	T-nippel	Type R
1	VOE 993321	1					•O-ring	•Joint torique	•O-Ring	•Anillo tórico	•O-ring	(VOE 932040)
2	VOE 990738	1					•O-ring	•Joint torique	•O-Ring	•Anillo tórico	•O-ring	
	VOE 14586336	1					T-nipple	Raccord-t	T-Nippel	Niple t	T-nippel	Type R
1	VOE 993320	1					•O-ring	•Joint torique	•O-Ring	•Anillo tórico	•O-ring	(VOE 932039)
2	VOE 990737	1					•O-ring	•Joint torique	•O-Ring	•Anillo tórico	•O-ring	

1		**Nipple assembly** **Ensemble raccord** **Nippeleinheit** **Montaje de racor** **Nippel**	Catalogue id **20592**	Group **910**
2			Illustr. No **1045609**	Section **300**
3			Issue **20023976-I**	Page **995**
4				
5				

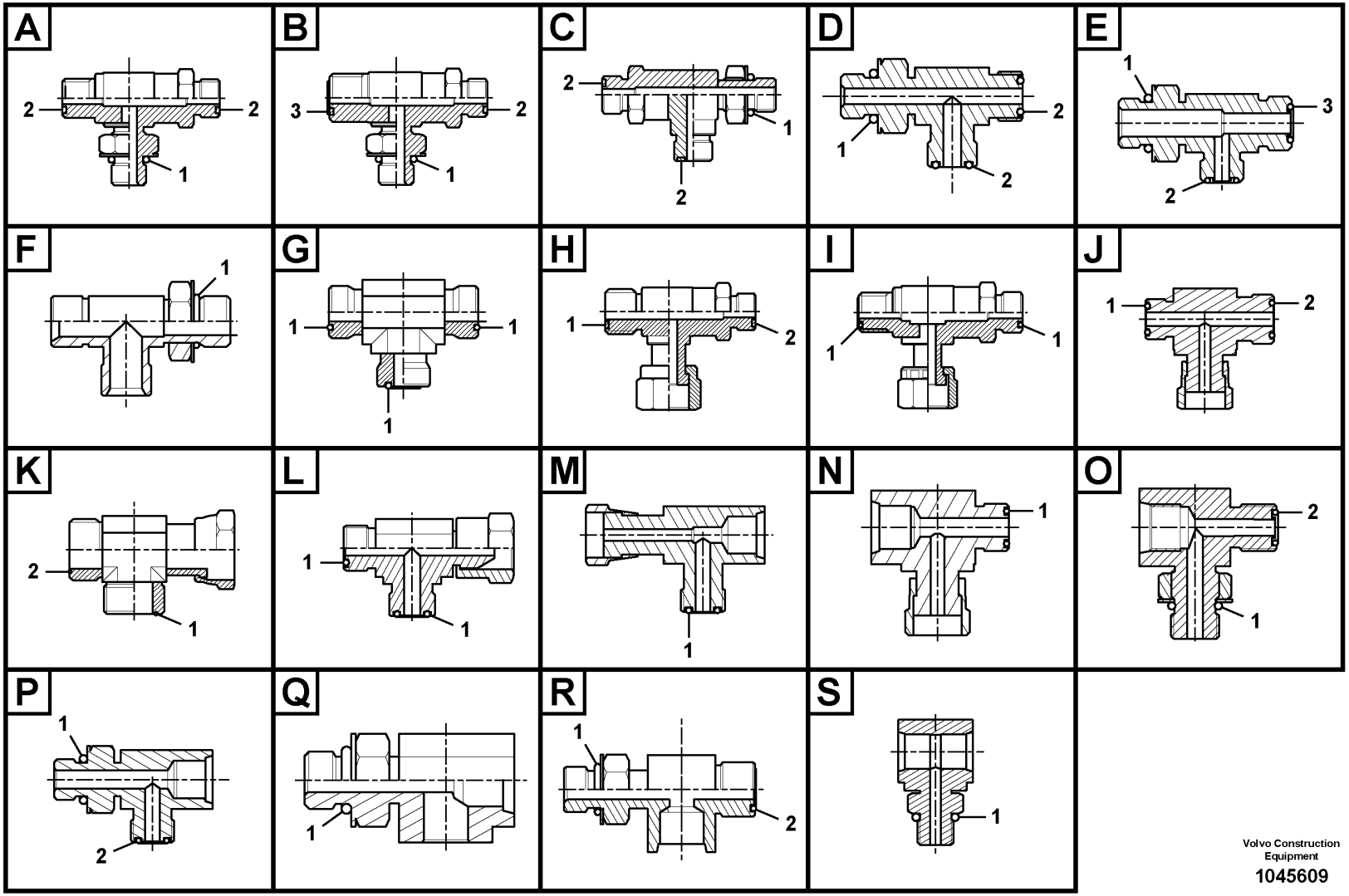

Volvo Construction Equipment

1045609

Fig.	Part No.	Quantity 1	2	3	PS	KIT	Description	Dénomination	Bezeichnung	Denominación	Benämning	Notes
	VOE 14608618	1					T-nipple	Raccord-t	T-Nippel	Niple t	T-nippel	Type R
1	**VOE 993320**	1					•O-ring	•Joint torique	•O-Ring	•Anillo tórico	•O-ring	(VOE 932039)
2	**VOE 990737**	1					•O-ring	•Joint torique	•O-Ring	•Anillo tórico	•O-ring	
	VOE 14597801	1					Nipple	Raccord	Nippel	Niple	Nippel	Type S
1	**VOE 993320**	1					•O-ring	•Joint torique	•O-Ring	•Anillo tórico	•O-ring	(VOE 932039)

1		**Nipple assembly** **Ensemble raccord** **Nippeleinheit** **Montaje de racor** **Nippel**	Catalogue id **20592**	Group **910**
2				
3			Illustr. No **1045609**	Section **300**
4				
5			Issue **20023976-I**	Page **997**

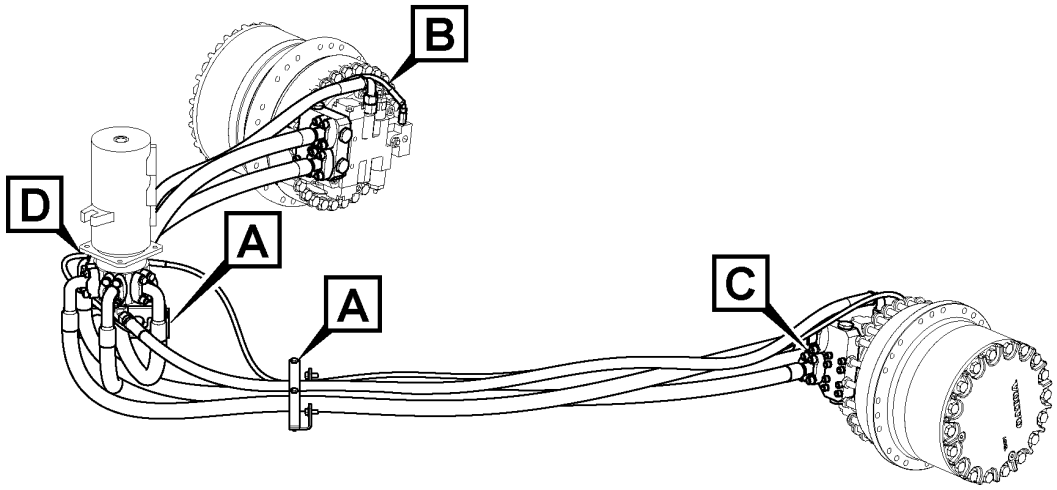

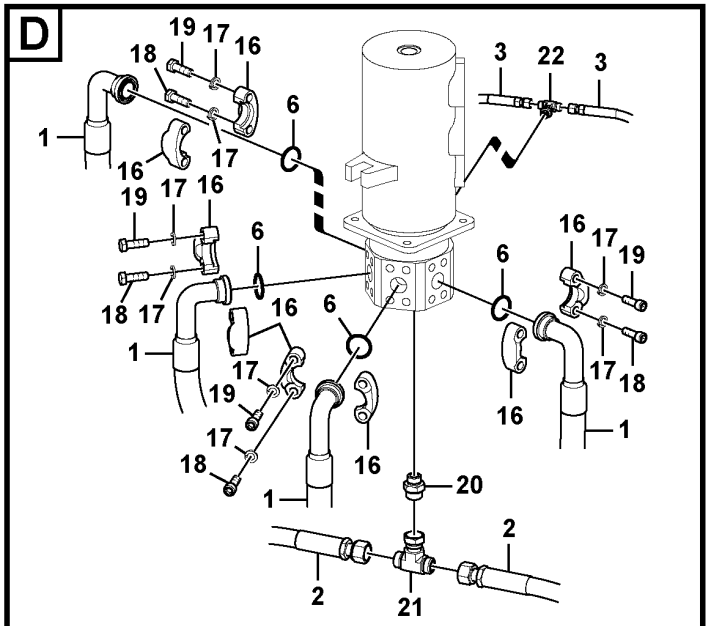

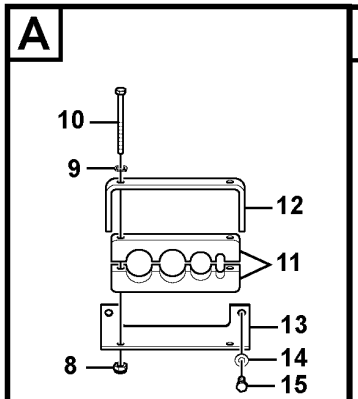

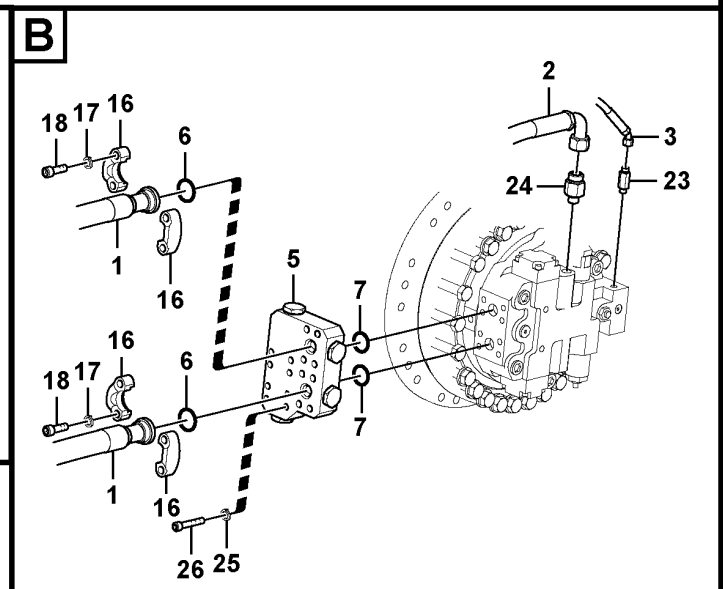

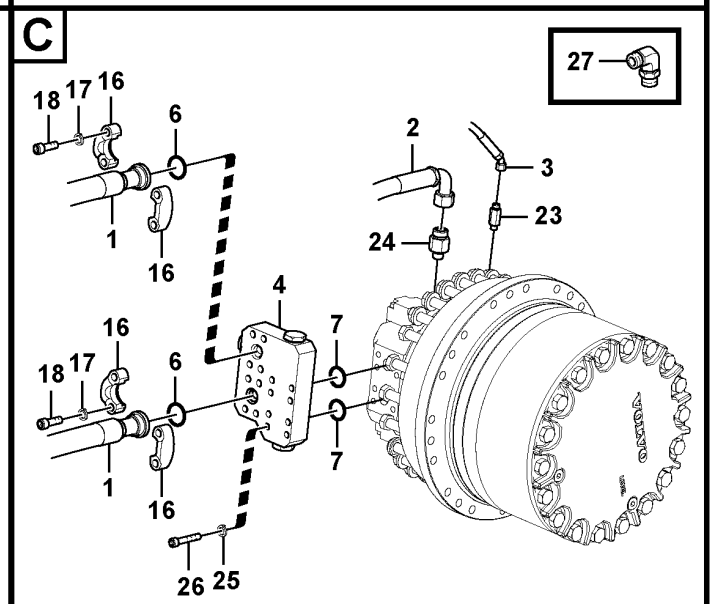

Volvo Construction Equipment
1058161

Fig.	Part No.	Quantity 1	2	3	4	5	PS	KIT	Description	Dénomination	Bezeichnung	Denominación	Benämning	Notes
1	VOE 937573	4	4						Hose assembly	Conduit flexible	Schlauchleitung	Conducto	Slangledning	
1	VOE 938526			4					Hose assembly	Conduit flexible	Schlauchleitung	Conducto	Slangledning	
2	VOE 937616	2	2						Hose assembly	Conduit flexible	Schlauchleitung	Conducto	Slangledning	
2	VOE 937615			2					Hose assembly	Conduit flexible	Schlauchleitung	Conducto	Slangledning	
3	VOE 937584	2	2						Hose assembly	Conduit flexible	Schlauchleitung	Conducto	Slangledning	
3	VOE 937583			2					Hose assembly	Conduit flexible	Schlauchleitung	Conducto	Slangledning	
4	VOE 14500954	1	1	1					Block	Bloc	Block	Bloque	Block	
5	VOE 14500955	1	1	1					Block	Bloc	Block	Bloque	Block	
6	VOE 14882689	8	8	8					O-ring	Joint torique	O-Ring	Anillo tórico	O-ring	(VOE 13949238)
7	VOE 14882685	4	4	8					O-ring	Joint Torique	O-Ring	Junta torica	O-ring	(VOE 13948700)
8	SA 9131-11000	4	4	4					Lock nut	Contre-ecrou	Sicherungsmutter	Contratuerca	Låsmutter	
9	VOE 955922	4	4	4					Spring washer	Rondelle élastique	Federscheibe	Arandela elástica	Fjäderbricka	
10	VOE 993168	4	4	4					Hexagon screw	Vis à tête hexagonale	Sechskantschraube	Tornillo hexagonal	Sexkantsskruv	
11	SA 1043-01431	4	4	4					Rubber clamp	Collier en caoutchouc	Gummiklemme	Abrazadera de goma	Gummiklammer	
12	VOE 14535902	2	2	2					Clamp	Collier serrage	Schelle	Abrazadera	Klamma	
13	VOE 14531001	2	2	2					Bracket	Console	Konsole	Consola	Konsol	
14	VOE 992042	4	4	4					Plain washer	Rondelle plane	Flachscheibe	Arandela plana	Planbricka	
15	VOE 978932	4	4	4					Hexagon screw	Vis à tête hexagonale	Sechskantschraube	Tornillo hexagonal	Sexkantsskruv	
16	VOE 936626	16	16	16					Flange half	Demi-bride	Flanschhälfte	Mitad brida	Flänshalva	
17	VOE 955925	32	32	32					Spring washer	Rondelle élastique	Federscheibe	Arandela elástica	Fjäderbricka	
18	VOE 984135	24	24	24					Hex. socket screw	Vis à six pans creux	Innensechskantschraube	Tornillo de hexágono embutido	Insexskruv	
19	VOE 991640	8	8	8					Hexagon screw	Vis à tête hexagonale	Sechskantschraube	Tornillo hexagonal	Sexkantsskruv	
20	VOE 13933862	1	1	1					Nipple	Raccord	Nippel	Niple	Nippel	
21	VOE 13933863	1	1	1					T-nipple	Raccord-t	T-Nippel	Niple t	T-nippel	
22	VOE 937559	1	1	1					T-nipple	Raccord-t	T-Nippel	Niple t	T-nippel	
23	VOE 937520	2	2	2					Nipple	Raccord	Nippel	Niple	Nippel	
24	VOE 935097	2	2	2					Nipple	Raccord	Nippel	Niple	Nippel	S/N -210684/-230840 S/N -271160/-280303

1	8289146
2	8289147
3	8289148
4	
5	

Turning joint line, turning joint to travel motor
Articulation de rotation, articulation de rotation vers moteur de conduite
Drehgelenkleitung, Steuerventil zu Fahrmotor
Tubería de articulación de giro, articulación de giro a motor de tras
Ledningar mellan centrumgenomgång och körmotor

Catalogue id **20592**	Group **911**
Illustr. No **1058161**	Section **100**
Issue **20023976-I**	Page **999**

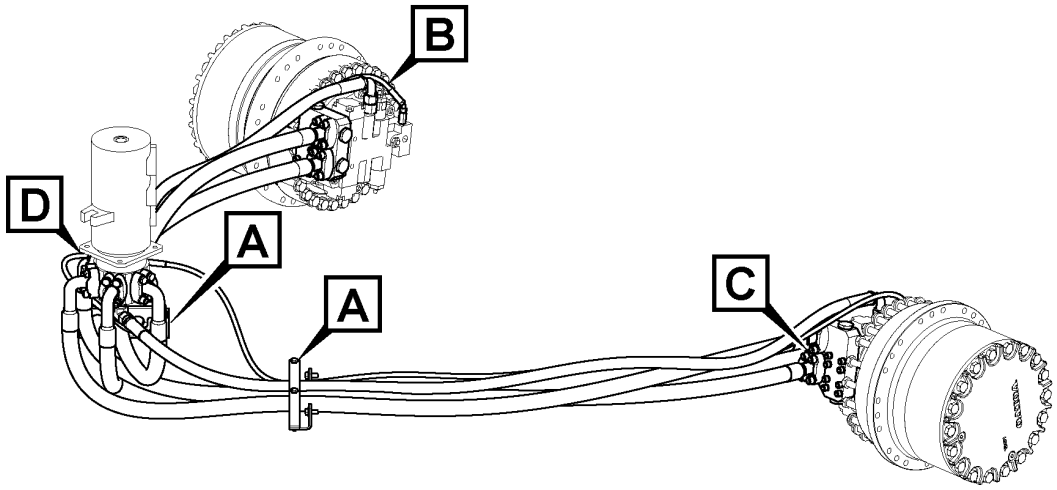

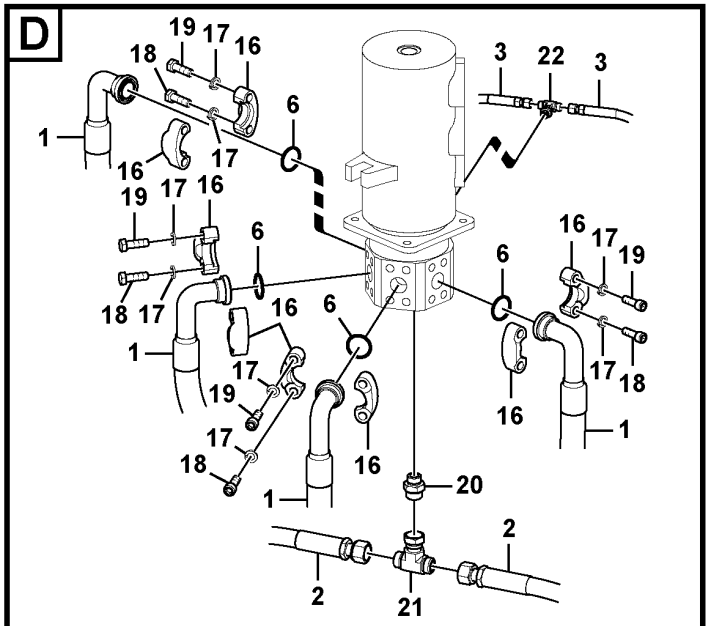

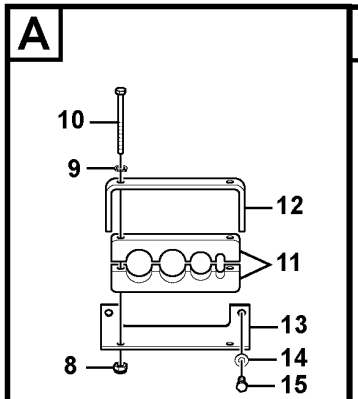

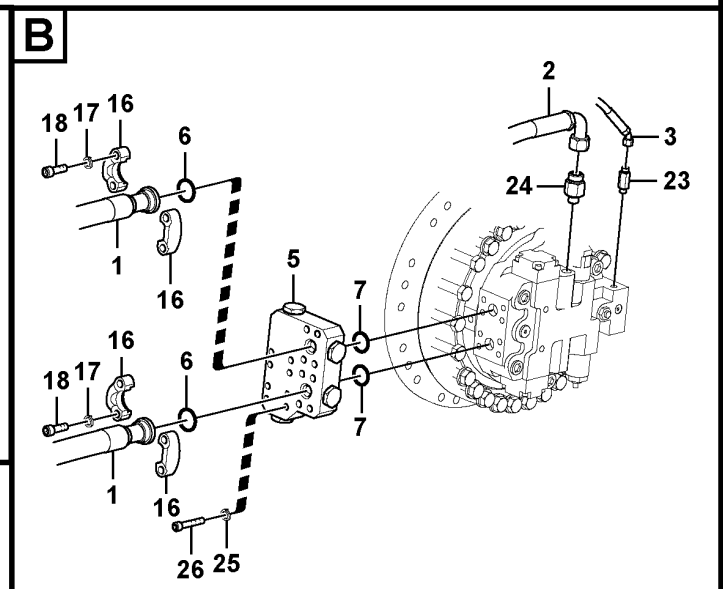

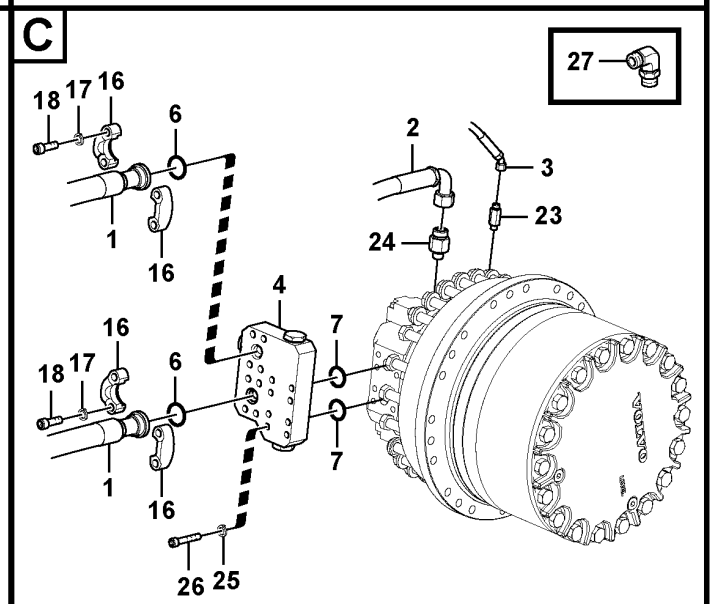

Volvo Construction Equipment
1058161

Fig.	Part No.	Quantity 1	2	3	4	5	PS	KIT	Description	Dénomination	Bezeichnung	Denominación	Benämning	Notes
	VOE 14672142	2	2	2					Nipple	Raccord	Nippel	Niple	Nippel	S/N 210685-/230841- S/N 271161-/280304-
25	**VOE 955923**	16	16	16					Spring washer	Rondelle élastique	Federscheibe	Arandela elástica	Fjäderbricka	
26	**VOE 984228**	16	16	16					Hex. socket screw	Vis à six pans creux	Innensechskantschraube	Tornillo de hexágono embutido	Insexskruv	

1	**8289146**	**Turning joint line, turning joint to travel motor** **Articulation de rotation, articulation de rotation vers moteur de conduite** **Drehgelenkleitung, Steuerventil zu Fahrmotor** **Tubería de articulación de giro, articulación de giro a motor de tras** **Ledningar mellan centrumgenomgång och körmotor**	Catalogue id **20592**	Group **911**
2	**8289147**		Illustr. No **1058161**	Section **100**
3	**8289148**		Issue **20023976-I**	Page **1001**
4				
5				

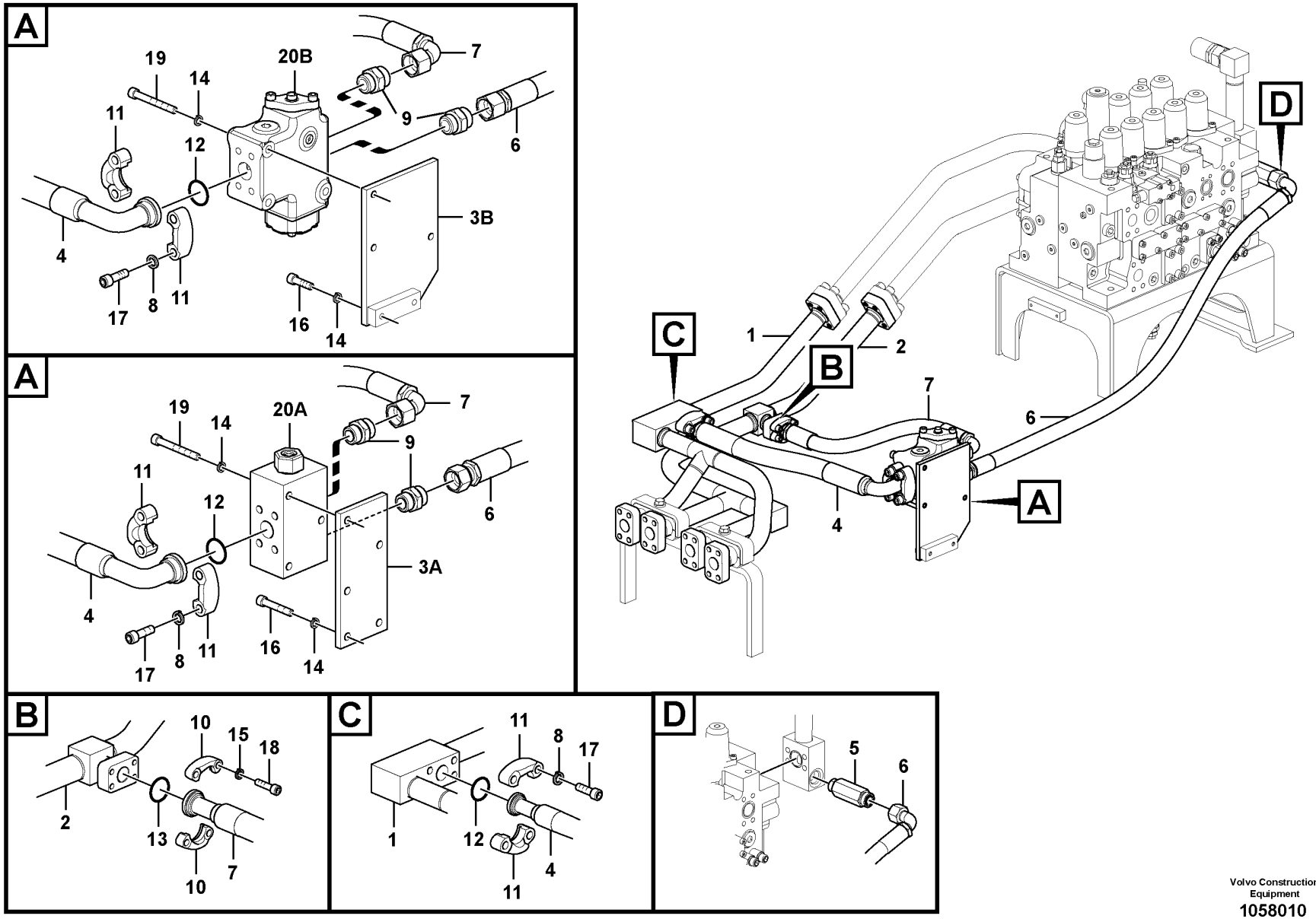

Volvo Construction Equipment
1058010

Fig.	Part No.	Quantity 1	2	3	PS	KIT	Description	Dénomination	Bezeichnung	Denominación	Benämning	Notes
1	VOE 14677534	1	1				Pipe	Tuyau	Rohrleitung	Tubo	Rör	(VOE 14564171)
2	VOE 14677535	1	1				Pipe	Tuyau	Rohrleitung	Tubo	Rör	(VOE 14564172)
3A	VOE 14615872	1					Plate	Tôle	Blech	Chapa	Plåt	
3B	VOE 14614563		1		OP		Plate	Tôle	Blech	Chapa	Plåt	S/N -210071
			1		NS		Plate	Tôle	Blech	Chapa	Plåt	S/N 210072-
4	VOE 14880786	1	1				Hose	Flexible	Schlauch	Manguera	Slang	8289157:S/N -210071
	VOE 14632046		1				Hose	Flexible	Schlauch	Manguera	Slang	S/N 210072-
5	VOE 15115304	1	1				Nipple	Raccord	Nippel	Niple	Nippel	
6	VOE 15156626	1					Hose assembly	Conduit flexible	Schlauchleitung	Conducto	Slangledning	
	VOE 15156625		1				Hose assembly	Conduit flexible	Schlauchleitung	Conducto	Slangledning	
7	VOE 15174344	1	1				Hose assembly	Conduit flexible	Schlauchleitung	Conducto	Slangledning	8289157:S/N -210071
	VOE 938424		1				Hose assembly	Conduit flexible	Schlauchleitung	Conducto	Slangledning	S/N 210072-
8	VOE 955925	8	8				Spring washer	Rondelle élastique	Federscheibe	Arandela elástica	Fjäderbricka	
9	VOE 935229	2	2				Nipple	Raccord	Nippel	Niple	Nippel	
10	VOE 936617	2	2				Flange half	Demi-bride	Flanschhälfte	Mitad brida	Flänshalva	
11	VOE 936626	4	4				Flange half	Demi-bride	Flanschhälfte	Mitad brida	Flänshalva	
12	VOE 14882689	2	2				O-ring	Joint torique	O-Ring	Anillo tórico	O-ring	(VOE 13949238)
13	VOE 14882685	1	1				O-ring	Joint Torique	O-Ring	Junta torica	O-ring	(VOE 13948700)
14	VOE 955923	5	3				Spring washer	Rondelle élastique	Federscheibe	Arandela elástica	Fjäderbricka	
15	VOE 955922	4	4				Spring washer	Rondelle élastique	Federscheibe	Arandela elástica	Fjäderbricka	
16	VOE 978932	2					Hexagon screw	Vis à tête hexagonale	Sechskantschraube	Tornillo hexagonal	Sexkantsskruv	
	VOE 991643		2				Hexagon screw	Vis à tête hexagonale	Sechskantschraube	Tornillo hexagonal	Sexkantsskruv	
17	VOE 984135	8	8				Hex. socket screw	Vis à six pans creux	Innensechskantschraube	Tornillo de hexágono embutido	Insexskruv	
18	VOE 984083	4	4				Hex. socket screw	Vis à six pans creux	Innensechskantschraube	Tornillo de hexágono embutido	Insexskruv	
19	VOE 984356	3					Hex. socket screw	Vis à six pans creux	Innensechskantschraube	Tornillo de hexágono embutido	Insexskruv	
	VOE 984088		3				Hex. socket screw	Vis à six pans creux	Innensechskantschraube	Tornillo de hexágono embutido	Insexskruv	
20A	VOE 14612481	1					Valve	Valve	Ventil	Válvula	Ventil	
20B	VOE 14606601		1				Control valve	Valve contrôle	Steuerventil	Válvula de control	Kontrollventil	S/N -210071 See group 912-2500 page 1073

1	8289156
2	8289157
3	
4	
5	

Hydraulic system, control valve to boom and swing
Système hydraulique, valve de commande flèche et pivotement
Hydraulikanlage, Steuerventil zu Ausleger und Schwenken
Sistema hidráulico, válvula de control para pluma y oscilaci
Hydraulsystem, manöverventil till bom och sväng

Catalogue id **20592**	Group **911**
Illustr. No **1058010**	Section **200**
Issue **20023976-I**	Page **1003**

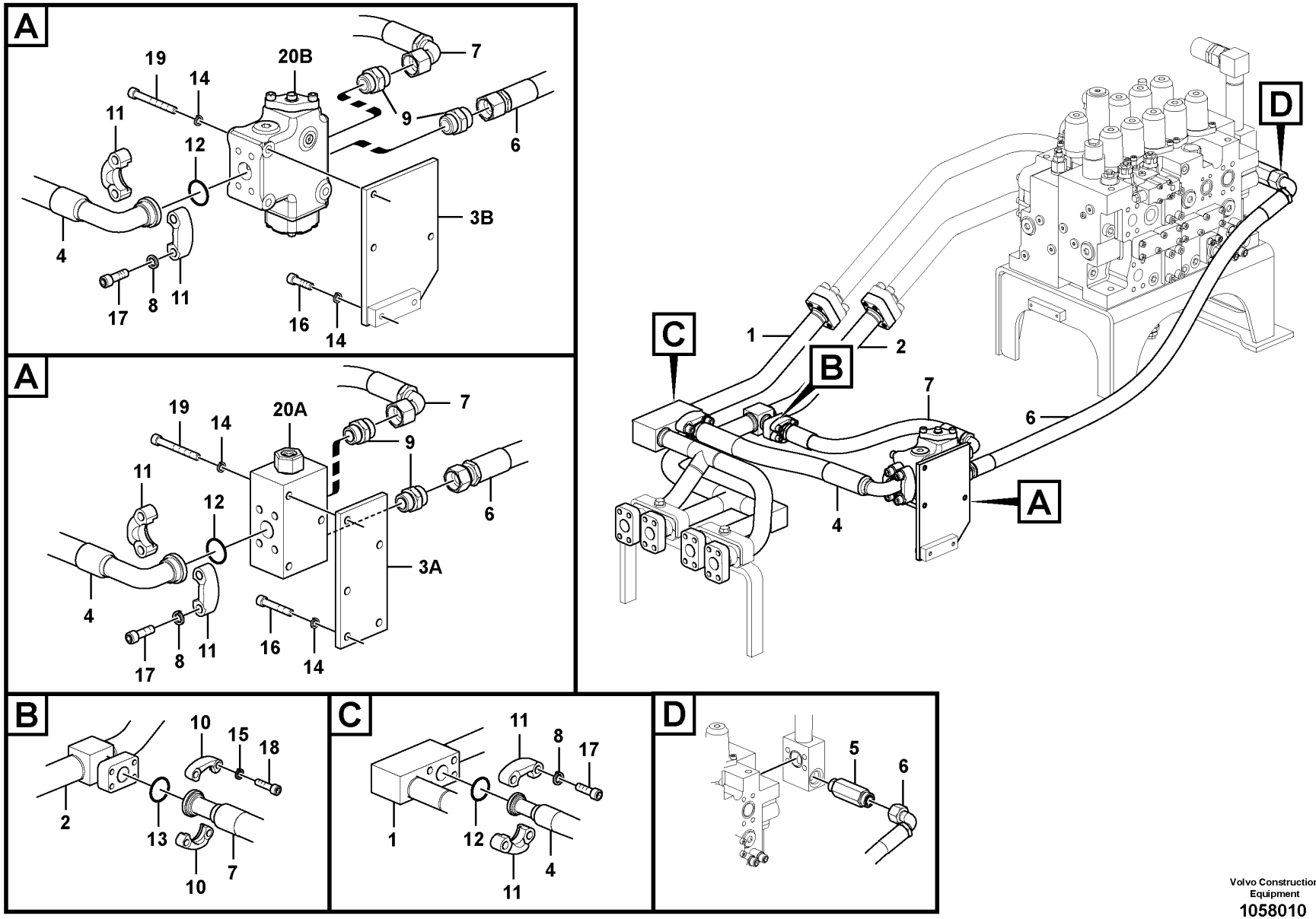

Volvo Construction Equipment
1058010

Fig.	Part No.	Quantity 1	2	3	PS	KIT	Description	Dénomination	Bezeichnung	Denominación	Benämning	Notes
	VOE 14627882		1				Control valve	Valve contrôle	Steuerventil	Válvula de control	Kontrollventil	S/N 210072- See group 912-2510 page 1075

1	8289156	**Hydraulic system, control valve to boom and swing** **Système hydraulique, valve de commande flèche et pivotement** **Hydraulikanlage, Steuerventil zu Ausleger und Schwenken** **Sistema hidráulico, válvula de control para pluma y oscilaci** **Hydraulsystem, manöverventil till bom och sväng**	Catalogue id **20592**	Group **911**
2	8289157		Illustr. No **1058010**	Section **200**
3			Issue **20023976-I**	Page **1005**
4				
5				

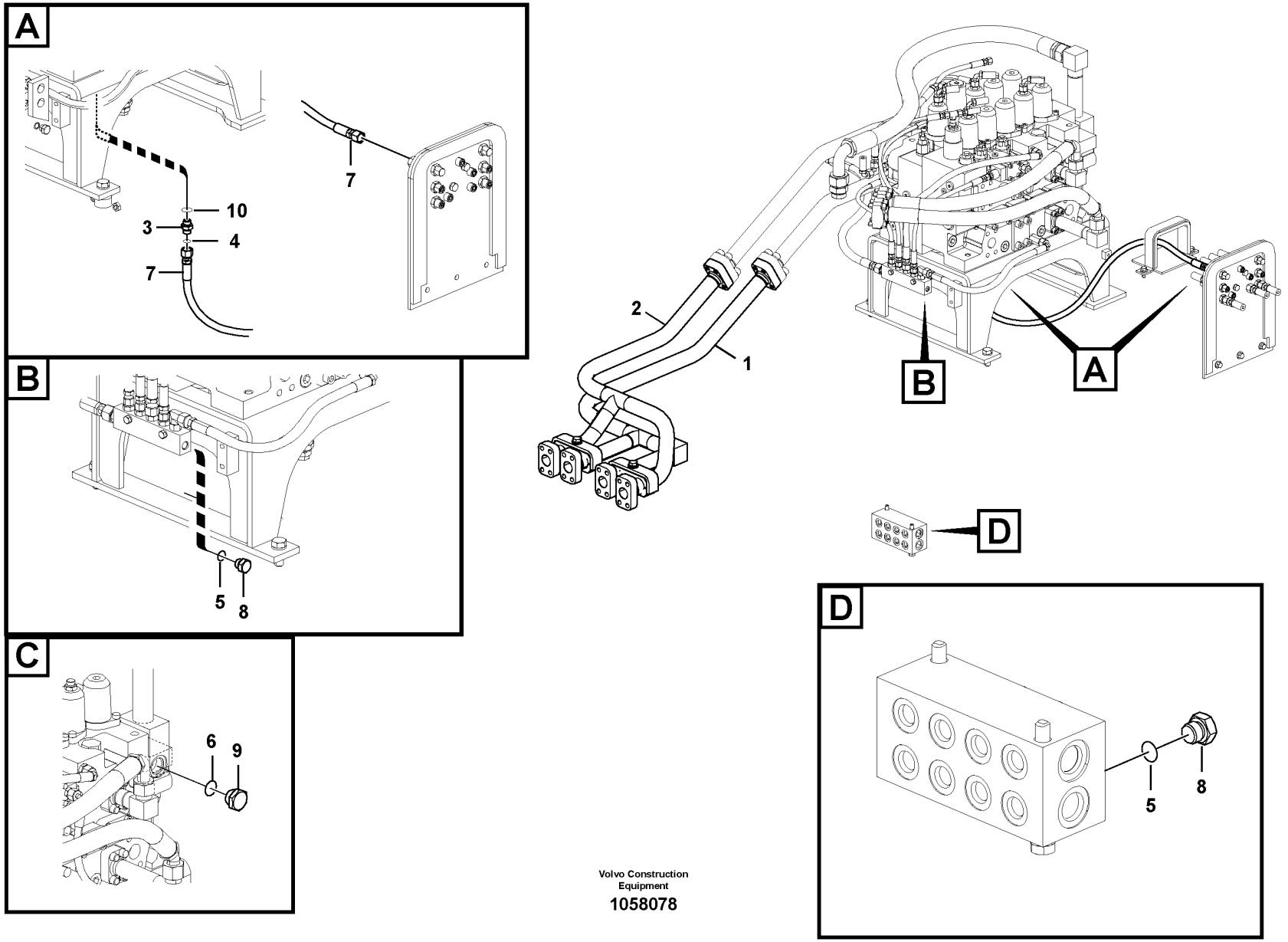

Volvo Construction Equipment

1058078

Fig.	Part No.	Quantity 1	2	3	PS	KIT	Description	Dénomination	Bezeichnung	Denominación	Benämning	Notes
1	VOE 14677539	1					Pipe	Tuyau	Rohrleitung	Tubo	Rör	(VOE 14564557)
2	VOE 14677538	1					Pipe	Tuyau	Rohrleitung	Tubo	Rör	(VOE 14564556)
3	VOE 14881558	1					Nipple	Raccord	Nippel	Niple	Nippel	
4	VOE 990737	1					O-ring	Joint torique	O-Ring	Anillo tórico	O-ring	
5	VOE 993320	2					O-ring	Joint torique	O-Ring	Anillo tórico	O-ring	(VOE 932039)
6	VOE 993324	1					O-ring	Joint torique	O-Ring	Anillo tórico	O-ring	(VOE 932043)
7	VOE 937518	1					Hose assembly	Conduit flexible	Schlauchleitung	Conducto	Slangledning	
8	SA 9415-31021	2					Plug	Bouchon	Stopfen	Tapon	Plugg	
9	SA 9415-31071	1					Plug	Tampon	Stopfen	Tapón	Plugg	
10	VOE 983505	1					O-ring	Joint torique	O-Ring	Anillo tórico	O-ring	

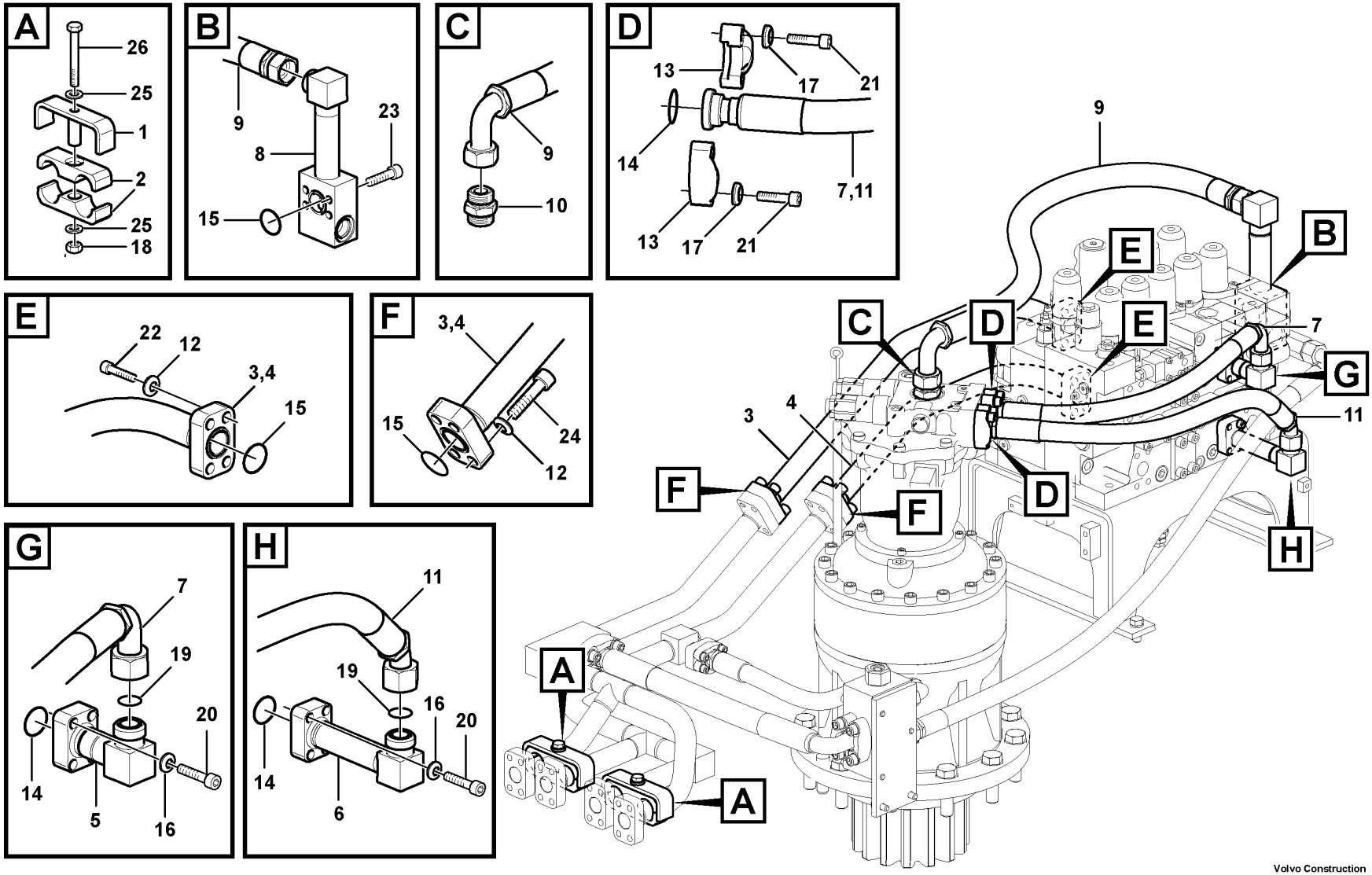

Volvo Construction Equipment

1058184

Fig.	Part No.	Quantity 1	2	3	PS	KIT	Description	Dénomination	Bezeichnung	Denominación	Benämning	Notes
1	SA 1142-03930	2	2	2			Clamp	Pince Serrage	Klemme	Abrazadera	Klämma	
2	SA 1142-03980	4	4	4			Rubber clamp	Collier en caoutchouc	Gummiklemme	Abrazadera de goma	Gummiklammer	
3	VOE 14674397	1	1				Pipe	Tuyau	Rohrleitung	Tubo	Rör	(SA 1142-05741)
	VOE 14674397			1			Pipe	Tuyau	Rohrleitung	Tubo	Rör	
4	SA 1142-05751	1	1				Pipe	Canalisation	Rohrleitung	Canalizacion	Rör	
	VOE 14674398			1			Pipe	Tuyau	Rohrleitung	Tubo	Rör	
5	VOE 14531085	1	1				Flange	Bride	Flansch	Brida	Fläns	
	VOE 14678917			1			Flange	Bride	Flansch	Brida	Fläns	
6	VOE 14564547	1	1				Pipe	Tuyau	Rohrleitung	Tubo	Rör	
	VOE 14678873			1			Flange	Bride	Flansch	Brida	Fläns	
7	VOE 14607998	1	1				Hose	Flexible	Schlauch	Manguera	Slang	
	VOE 14674053			1			Hose	Flexible	Schlauch	Manguera	Slang	
8	VOE 14611136	1	1	1			Pipe	Tuyau	Rohrleitung	Tubo	Rör	
9	VOE 14611655	1	1	1			Hose	Flexible	Schlauch	Manguera	Slang	
10	VOE 14616404	1	1				Connector	Connexion	Anschluss	Unión	Anslutning	
	VOE 997812			1			Nipple	Raccord	Nippel	Niple	Nippel	
11	VOE 14882326	1	1				Hose assembly	Conduit flexible	Schlauchleitung	Conducto	Slangledning	
	VOE 14674054			1			Hose	Flexible	Schlauch	Manguera	Slang	
12	VOE 955925	16	16	16			Spring washer	Rondelle élastique	Federscheibe	Arandela elástica	Fjäderbricka	(SA 9213-14000)
13	VOE 936624	4	4	4			Flange half	Demi-bride	Flanschhälfte	Mitad brida	Flänshalva	
14	VOE 14882685	4	4	4			O-ring	Joint Torique	O-Ring	Junta torica	O-ring	
15	VOE 14882689	5	5	5			O-ring	Joint torique	O-Ring	Anillo tórico	O-ring	
16	VOE 955922	8	8	8			Spring washer	Rondelle élastique	Federscheibe	Arandela elástica	Fjäderbricka	
17	VOE 955923	8	8	8			Spring washer	Rondelle élastique	Federscheibe	Arandela elástica	Fjäderbricka	
18	VOE 979020	2	2	2			Hexagon nut	Écrou hexagonal	Sechskantmutter	Tuerca hexagonal	Sexkantsmutter	
19	VOE 978129	2	2	2			O-ring	Joint torique	O-Ring	Anillo tórico	O-ring	(VOE 981290)
20	VOE 984082	8	8	8			Hex. socket screw	Vis à six pans creux	Innensechskantschraube	Tornillo de hexágono embutido	Insexskruv	
21	VOE 984090	8	8	8			Hex. socket screw	Vis à six pans creux	Innensechskantschraube	Tornillo de hexágono embutido	Insexskruv	
22	VOE 984135	8	8	8			Hex. socket screw	Vis à six pans creux	Innensechskantschraube	Tornillo de hexágono embutido	Insexskruv	

1	8289022,8290578
2	8291893,8291909
3	8296832
4	
5	

Hydraulic system, control valve to boom and swing
Système hydraulique, valve de commande flèche et pivotement
Hydraulikanlage, Steuerventil zu Ausleger und Schwenken
Sistema hidráulico, válvula de control para pluma y oscilaci
Hydraulsystem, manöverventil till bom och sväng

Catalogue id **20592**	Group **911**
Illustr. No **1058184**	Section **350**
Issue **20023976-I**	Page **1009**

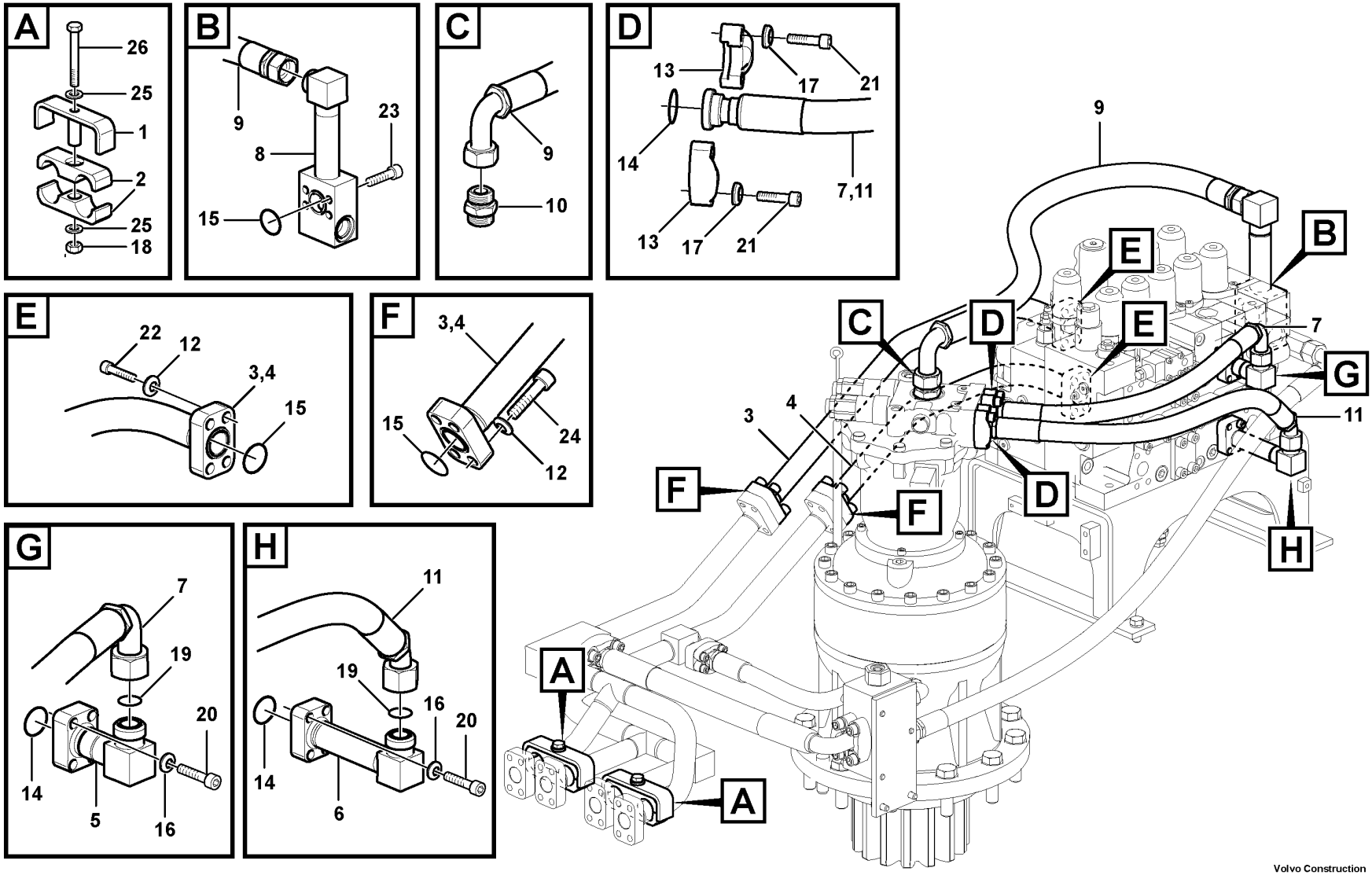

Volvo Construction Equipment

1058184

Fig.	Part No.	Quantity 1	2	3	PS	KIT	Description	Dénomination	Bezeichnung	Denominación	Benämning	Notes
23	VOE 984354	4	4	4			Hex. socket screw	Vis à six pans creux	Innensechskantschraube	Tornillo de hexágono embutido	Insexskruv	
24	VOE 984359	8	8	8			Hex. socket screw	Vis à six pans creux	Innensechskantschraube	Tornillo de hexágono embutido	Insexskruv	
25	VOE 992055	4	4	4			Plain washer	Rondelle plane	Flachscheibe	Arandela plana	Planbricka	
26	VOE 992576	2	2	2			Hexagon screw	Vis à tête hexagonale	Sechskantschraube	Tornillo hexagonal	Sexkantsskruv	

1	8289022,8290578	**Hydraulic system, control valve to boom and swing** **Système hydraulique, valve de commande flèche et pivotement** **Hydraulikanlage, Steuerventil zu Ausleger und Schwenken** **Sistema hidráulico, válvula de control para pluma y oscilaci** **Hydraulsystem, manöverventil till bom och sväng**	Catalogue id **20592**	Group **911**
2	8291893,8291909		Illustr. No **1058184**	Section **350**
3	8296832		Issue **20023976-I**	Page **1011**
4				
5				

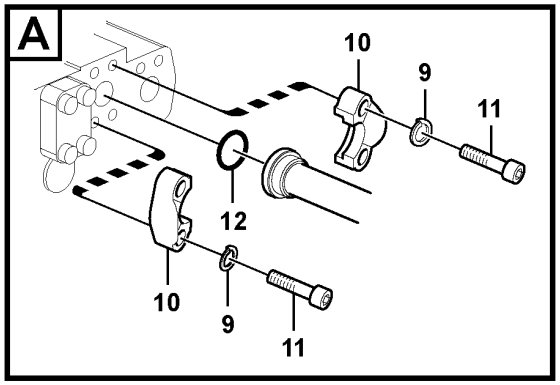

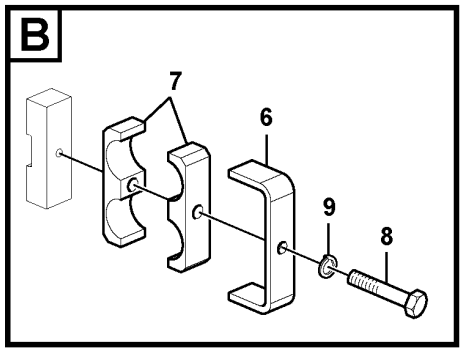

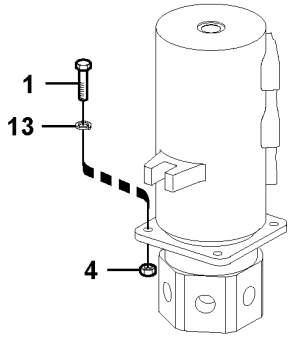

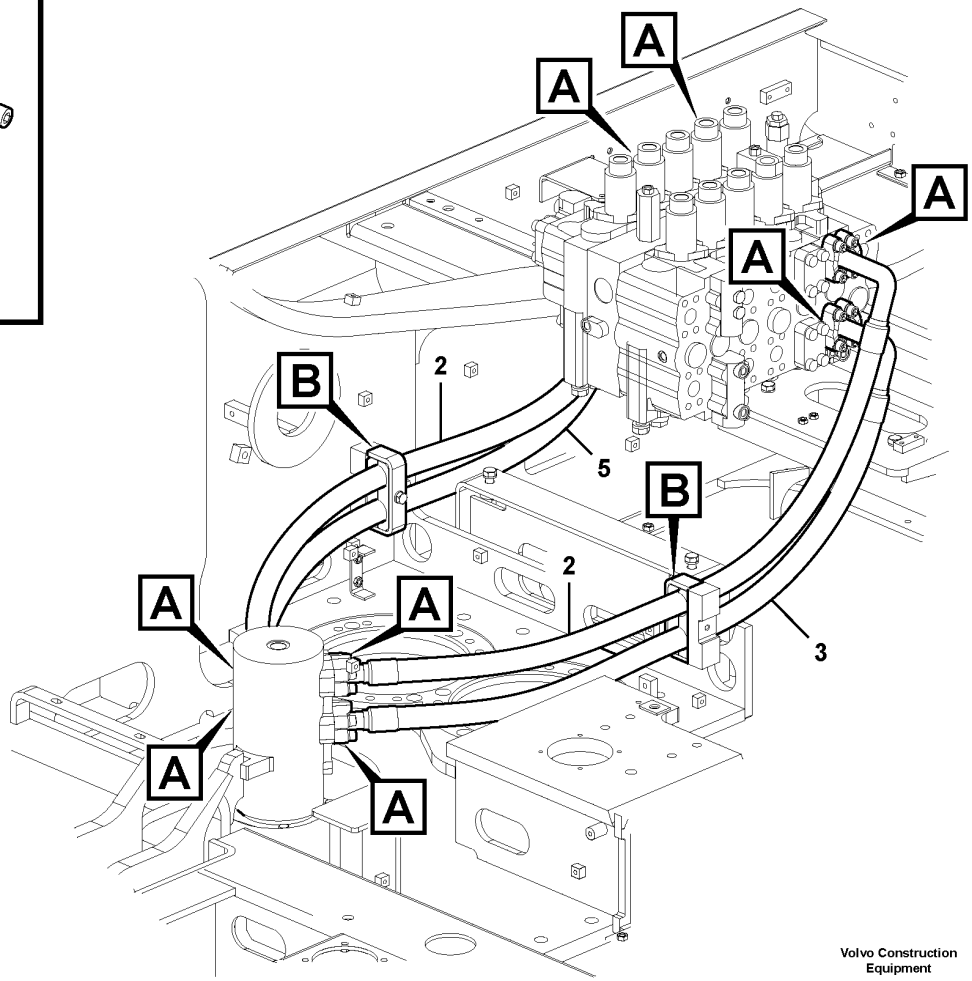

Volvo Construction Equipment

1029444

Fig.	Part No.	Quantity 1	2	3	PS	KIT	Description	Dénomination	Bezeichnung	Denominación	Benämning	Notes
1	VOE 978934	4					Hexagon screw	Vis à tête hexagonale	Sechskantschraube	Tornillo hexagonal	Sexkantsskruv	
2	VOE 14881955	2					Hose assembly	Conduit flexible	Schlauchleitung	Conducto	Slangledning	
3	VOE 14881956	1					Hose assembly	Conduit flexible	Schlauchleitung	Conducto	Slangledning	
4	VOE 979019	4					Hexagon nut	Écrou hexagonal	Sechskantmutter	Tuerca hexagonal	Sexkantsmutter	
5	VOE 14881957	1					Hose assembly	Conduit flexible	Schlauchleitung	Conducto	Slangledning	
6	VOE 14530996	2					Plate	Tôle	Blech	Chapa	Plåt	
7	SA 1042-07441	4					Rubber clamp	Collier en caoutchouc	Gummiklemme	Abrazadera de goma	Gummiklammer	
8	VOE 992587	2					Hexagon screw	Vis à tête hexagonale	Sechskantschraube	Tornillo hexagonal	Sexkantsskruv	
9	VOE 955925	34					Spring washer	Rondelle élastique	Federscheibe	Arandela elástica	Fjäderbricka	
10	VOE 936626	16					Flange half	Demi-bride	Flanschhälfte	Mitad brida	Flänshalva	
11	VOE 984135	32					Hex. socket screw	Vis à six pans creux	Innensechskantschraube	Tornillo de hexágono embutido	Insexskruv	
12	VOE 14882689	8					O-ring	Joint torique	O-Ring	Anillo tórico	O-ring	(VOE 13949238)
13	VOE 955923	4					Spring washer	Rondelle élastique	Federscheibe	Arandela elástica	Fjäderbricka	

1	8289022	**Turning joint line, control valve to turning joint** **Articulation de rotation, valve de commande vers articulation de rotation** **Drehgelenkleitung, Steuerventil zu Drehgelenk** **Tubería de articulación de giro, válvula de control a arti** **Ledningar mellan manöverventil och centrumgenomgång**	Catalogue id **20592**	Group **911**
2			Illustr. No **1029444**	Section **400**
3			Issue **20023976-I**	Page **1013**
4				
5				

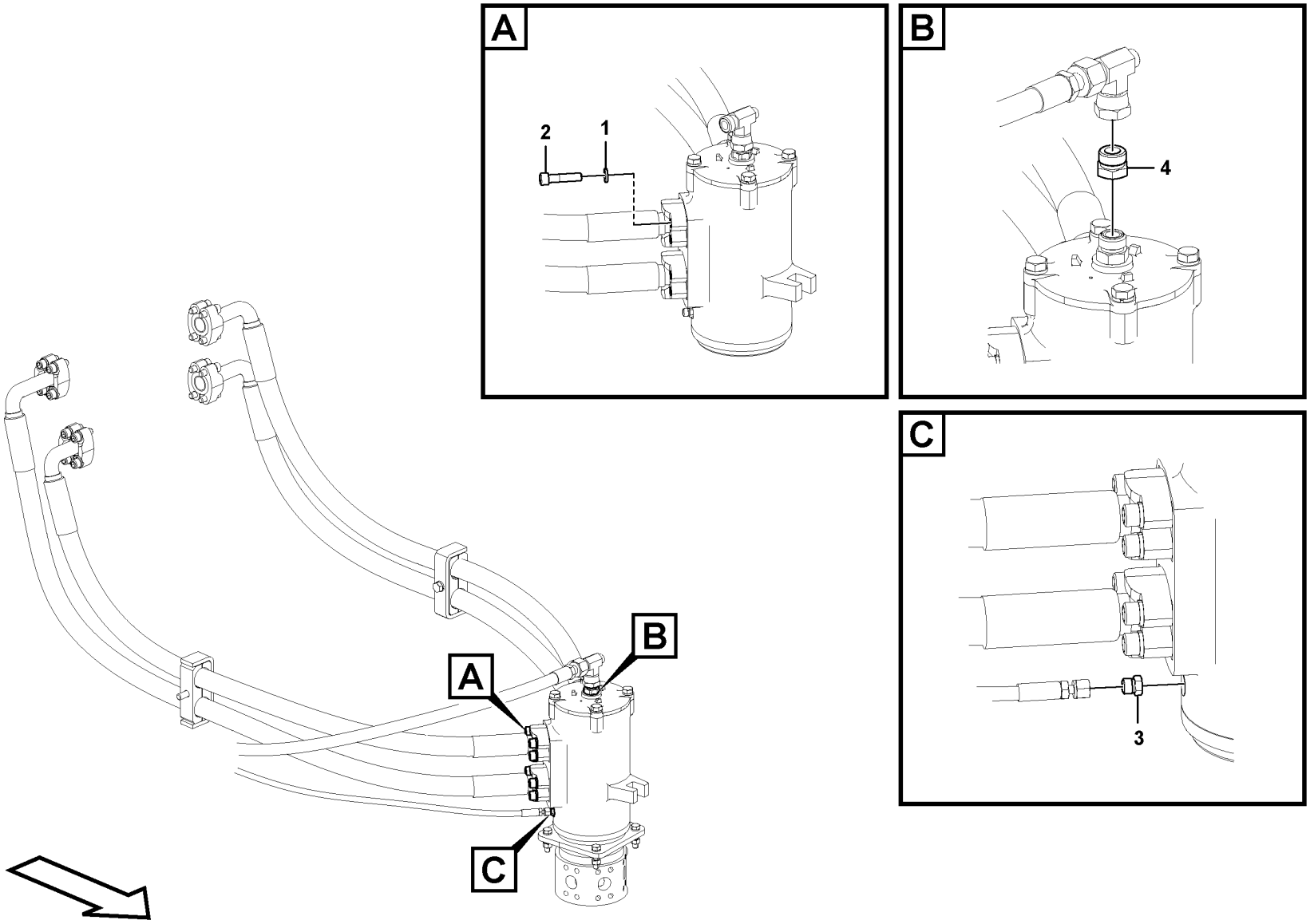

Volvo Construction Equipment
1071356

Fig.	Part No.	Quantity 1	2	3	PS	KIT	Description	Dénomination	Bezeichnung	Denominación	Benämning	Notes
1	VOE 955925	16					Spring washer	Rondelle élastique	Federscheibe	Arandela elástica	Fjäderbricka	
2	VOE 984254	16					Hex. socket screw	Vis à six pans creux	Innensechskantschraube	Tornillo de hexágono embutido	Insexskruv	
3	VOE 935650	1					Plug	Tampon	Stopfen	Tapón	Plugg	
4	VOE 935652	1					Plug	Tampon	Stopfen	Tapón	Plugg	
	VOE 990740	1					•O-ring	•Joint torique	•O-Ring	•Anillo tórico	•O-ring	

1		**Turning joint line, control valve to turning joint** **Articulation de rotation, valve de commande vers articulation de rotation** **Drehgelenkleitung, Steuerventil zu Drehgelenk** **Tubería de articulación de giro, válvula de control a arti** **Ledningar mellan manöverventil och centrumgenomgång**	Catalogue id **20592**	Group **911**
2				
3			Illustr. No **1071356**	Section **450**
4				
5		**8292465**	Issue **20023976-I**	Page **1015**

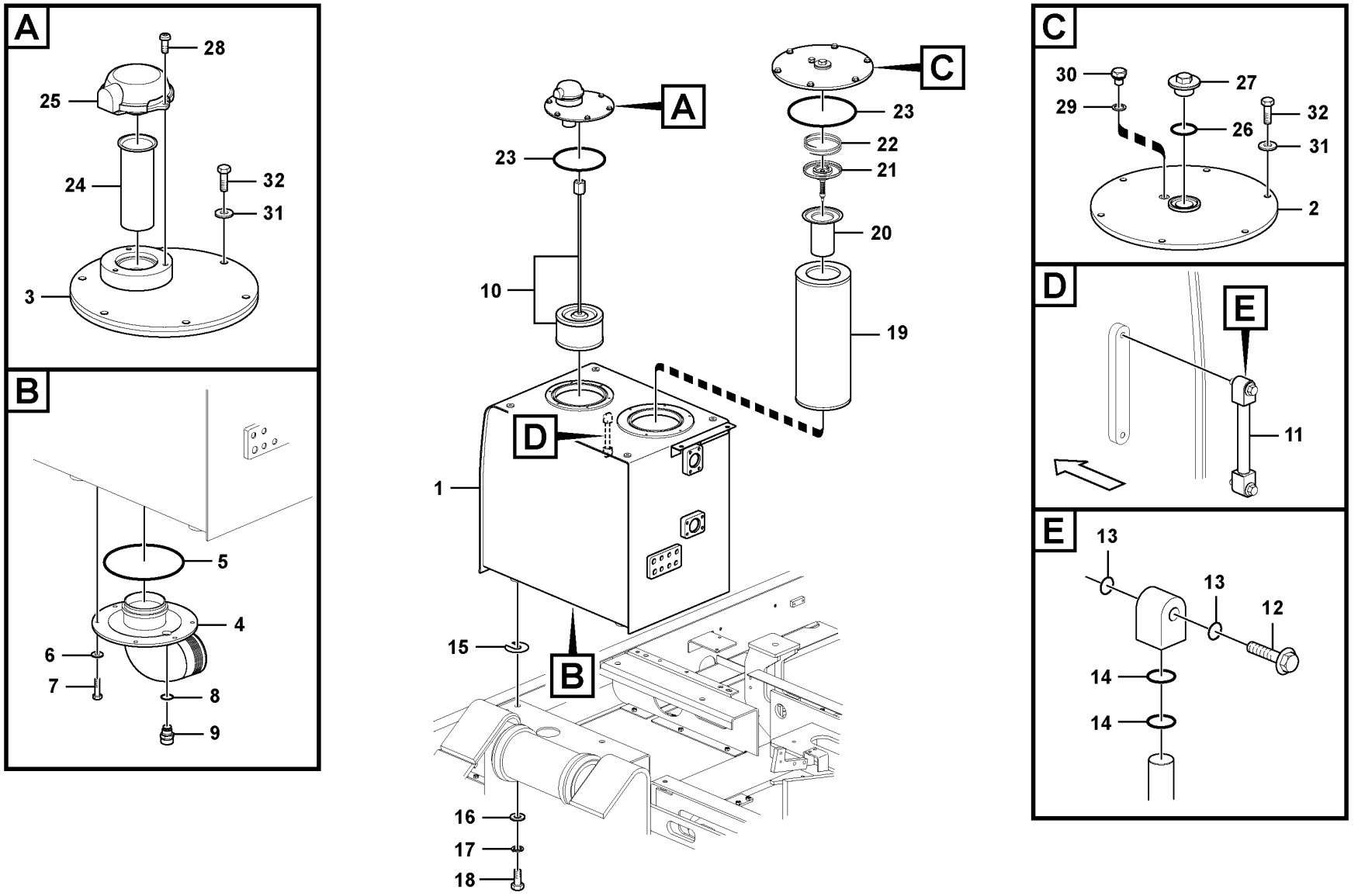

Volvo Construction Equipment
1058085

Fig.	Part No.	Quantity 1	2	3	PS	KIT	Description	Dénomination	Bezeichnung	Denominación	Benämning	Notes
1	VOE 14676954	1					Hydraulic fluid tank	Réservoir fluide hydraul.	Hydrauliktank	Depósito de aceite hidráulico	Hydrauloljetank	
2	VOE 14548008	1					•Cover	•Capot	•Abdeckung	•Capó	•Kåpa	
3	VOE 14548020	1					•Cover	•Capot	•Abdeckung	•Capó	•Kåpa	
4	VOE 14511399	1					•Cover	•Capot	•Haube	•Capo	•Lock	
5	VOE 960259	1					•O-ring	•Joint torique	•O-Ring	•Anillo tórico	•O-ring	
6	VOE 992040	6					•Plain washer	•Rondelle plane	•Flachscheibe	•Arandela plana	•Planbricka	
7	VOE 983251	6					•Hexagon screw	•Vis à tête hexagonale	•Sechskantschraube	•Tornillo hexagonal	•Sexkantsskruv	
8	VOE 949329	1					Gasket	Joint	Dichtung	Junta	Packning	
9	VOE 14521728	1					Valve	Valve	Ventil	Válvula	Ventil	
10	VOE 14531154	1					Strainer	Crépine	Sieb	Colador	Sil	
11	VOE 14532362	1					Gauge	Calibre	Messlehre	Galga	Tolk	
12	VOE 14517557	2					•Bolt	•Boulon	•Bolzen	•Perno	•Bult	
13	VOE 983497	4					•O-ring	•Joint torique	•O-Ring	•Anillo tórico	•O-ring	
14	VOE 983507	4					•O-ring	•Joint torique	•O-Ring	•Anillo tórico	•O-ring	
15	VOE 14881065	5					Shim	Cale de réglage	Ausgleichblech	Laminilla de ajuste	Justermellanlägg	
16	VOE 992047	4					Plain washer	Rondelle plane	Flachscheibe	Arandela plana	Planbricka	
17	SA 9213-20000	4					Spring washer	Rondelle élastique	Federscheibe	Arandela elástica	Fjäderbricka	
18	VOE 991647	4					Hexagon screw	Vis à tête hexagonale	Sechskantschraube	Tornillo hexagonal	Sexkantsskruv	
19	VOE 14569658	1					Filter element	Elément de filtre	Filterelement	Cartucho de filtro	Filterelement	
20	VOE 14524761	1			SS		Strainer	Crépine	Sieb	Colador	Sil	
21	VOE 14530987	1					Valve	Valve	Ventil	Válvula	Ventil	
22	VOE 14530988	1					Spring	Ressort	Feder	Resorte	Fjäder	
23	VOE 960259	2					O-ring	Joint torique	O-Ring	Anillo tórico	O-ring	
24	VOE 14530993	1					Strainer	Crépine	Sieb	Colador	Sil	
25	VOE 14518752	1			SS		Ventilation filter	Filtre aération	Lüftungsfilter	Filtro ventilación	Ventilationsfilter	
	SA 8230-02830	1					•Filter element	•Elément de filtre	•Filterelement	•Cartucho de filtro	•Filterelement	
26	VOE 990610	1					O-ring	Joint torique	O-Ring	Anillo tórico	O-ring	
27	VOE 14533100	1					Plug	Bouchon	Stopfen	Tapon	Plugg	
28	VOE 14880445	3					Cross recessed screw	Vis empreinte cruciforme	Kreuzschlitzschraube	Tornillo cruz	Krysskruv	
29	VOE 13947282	1					Gasket	Joint	Dichtung	Junta	Packning	

1	8289022	**Hydraulic oil tank** **Réservoir d'huile hydraulique** **Hydrauliköltank** **Depósito de aceite hidráulico** **Hydrauloljetank**
2		
3		
4		
5		

Catalogue id **20592**	Group **911**
Illustr. No **1058085**	Section **500**
Issue **20023976-I**	Page **1017**

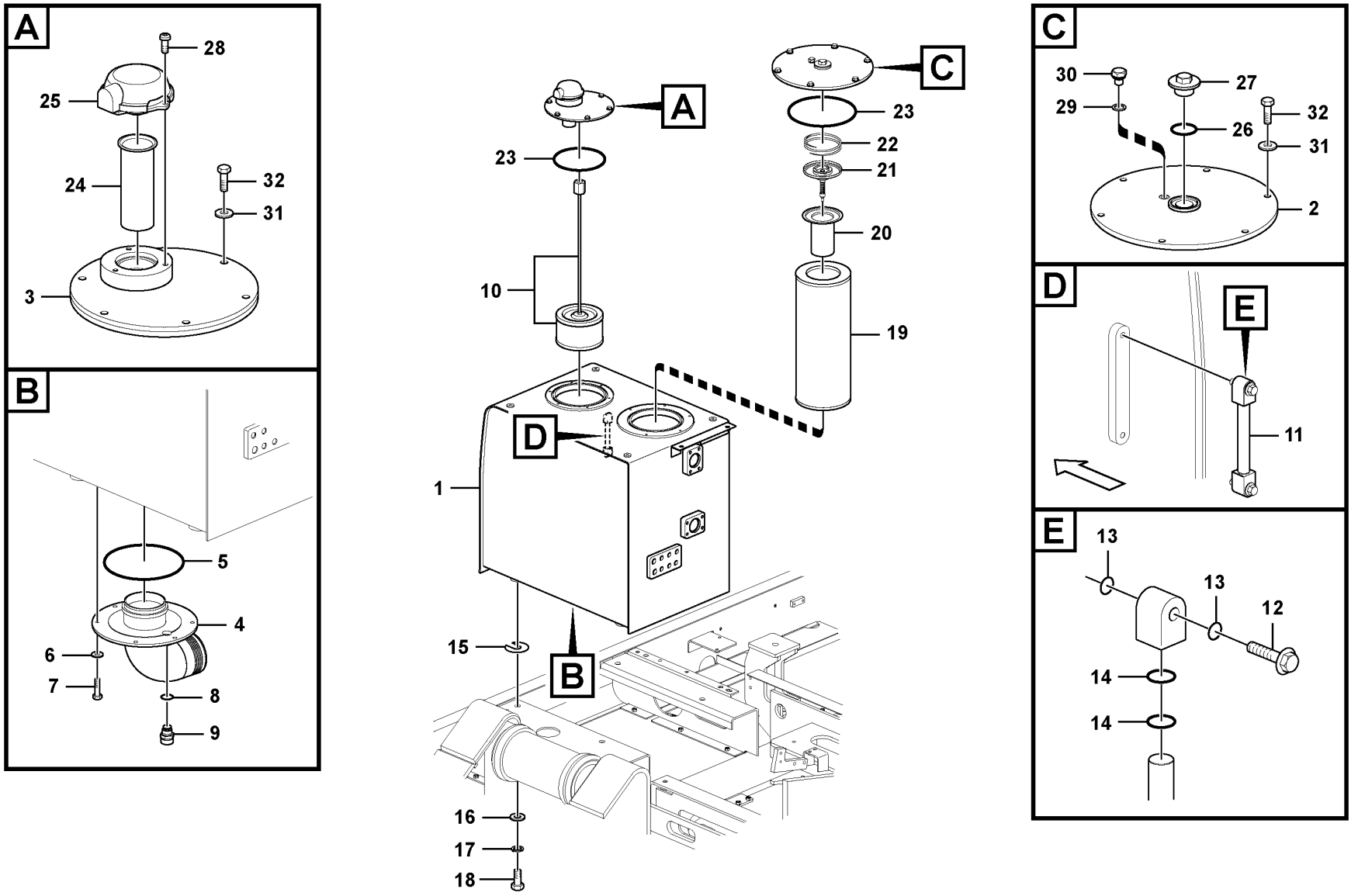

Volvo Construction Equipment
1058085

Fig.	Part No.	Quantity 1	2	3	PS	KIT	Description	Dénomination	Bezeichnung	Denominación	Benämning	Notes
30	SA 9415-22031	1					Plug	Bouchon	Stopfen	Tapon	Plugg	
31	VOE 992040	12					Plain washer	Rondelle plane	Flachscheibe	Arandela plana	Planbricka	
32	VOE 983251	12					Hexagon screw	Vis à tête hexagonale	Sechskantschraube	Tornillo hexagonal	Sexkantsskruv	

1	8289022	**Hydraulic oil tank** **Réservoir d'huile hydraulique** **Hydrauliköltank** **Depósito de aceite hidráulico** **Hydrauloljetank**	Catalogue id **20592**	Group **911**
2			Illustr. No **1058085**	Section **500**
3			Issue **20023976-I**	Page **1019**
4				
5				

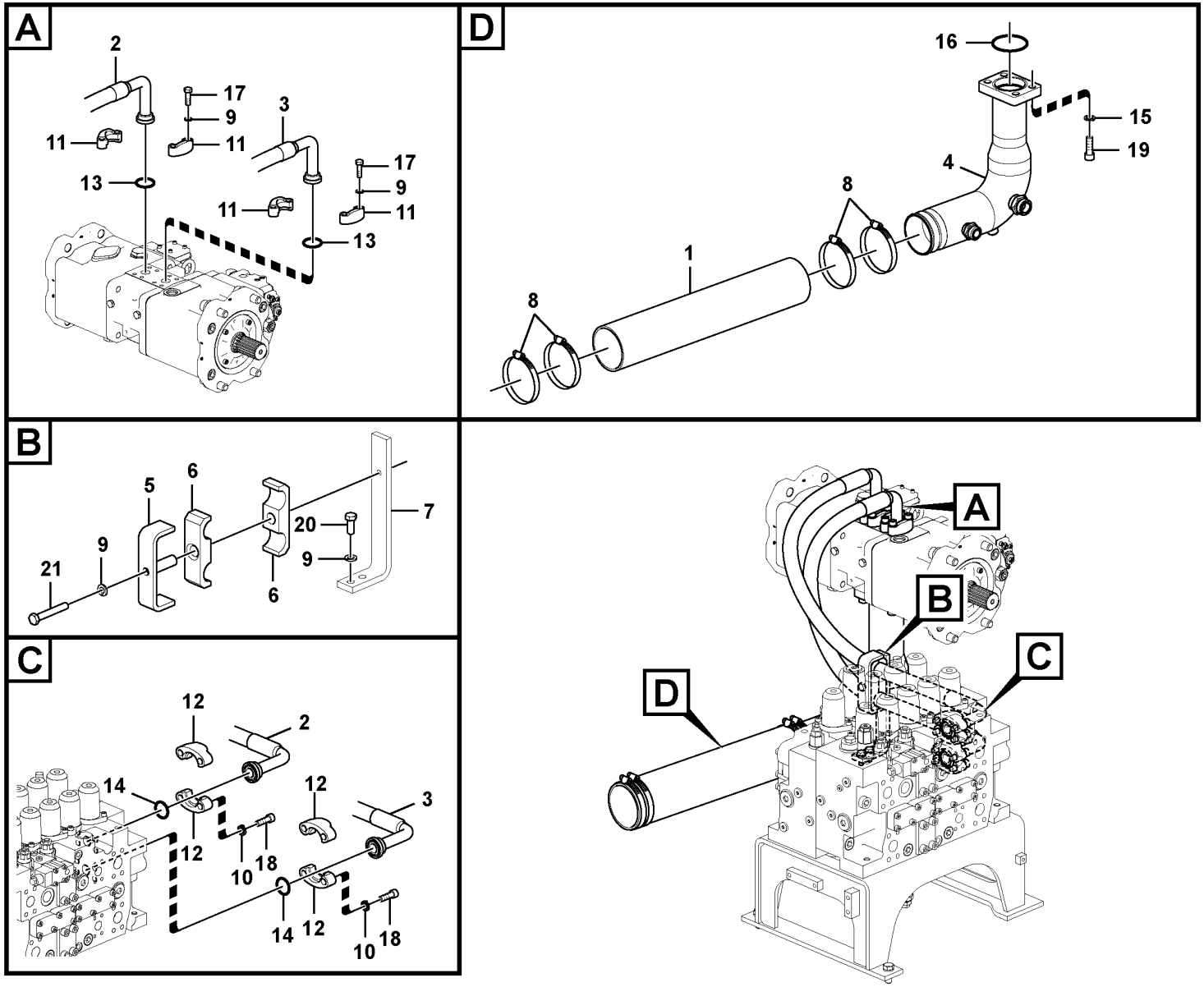

Volvo Construction Equipment
1058079

Fig.	Part No.	Quantity 1	2	3	PS	KIT	Description	Dénomination	Bezeichnung	Denominación	Benämning	Notes
1	VOE 14530995	1					Hose	Flexible	Schlauch	Manguera	Slang	
2	VOE 14602659	1					Hose	Flexible	Schlauch	Manguera	Slang	
3	VOE 14603531	1					Hose	Flexible	Schlauch	Manguera	Slang	
4	VOE 14620863	1					Pipe	Tuyau	Rohrleitung	Tubo	Rör	
5	VOE 14617004	1					Clamp	Collier serrage	Schelle	Abrazadera	Klamma	
6	VOE 14617007	2					Clamp	Collier serrage	Schelle	Abrazadera	Klamma	
7		1			NS		Plate	Plaque	Platte	Placa	Platta	
8	SA 9312-10500	4					Hose clamp	Collier durite	Schlauchschelle	Abrazadera de manguera	Slangklamma	
9	VOE 955923	11					Spring washer	Rondelle élastique	Federscheibe	Arandela elástica	Fjäderbricka	
10	VOE 955925	8					Spring washer	Rondelle élastique	Federscheibe	Arandela elástica	Fjäderbricka	
11	VOE 936624	4					Flange half	Demi-bride	Flanschhälfte	Mitad brida	Flänshalva	
12	VOE 936626	4					Flange half	Demi-bride	Flanschhälfte	Mitad brida	Flänshalva	
13	VOE 14882685	2					O-ring	Joint Torique	O-Ring	Junta torica	O-ring	(VOE 13948700)
14	VOE 14882689	2					O-ring	Joint torique	O-Ring	Anillo tórico	O-ring	(VOE 13949238)
15	VOE 955926	4					Spring washer	Rondelle élastique	Federscheibe	Arandela elástica	Fjäderbricka	
16	VOE 967955	1					O-ring	Joint torique	O-Ring	Anillo tórico	O-ring	
17	VOE 984091	8					Hex. socket screw	Vis à six pans creux	Innensechskantschraube	Tornillo de hexágono embutido	Insexskruv	
18	VOE 984135	8					Hex. socket screw	Vis à six pans creux	Innensechskantschraube	Tornillo de hexágono embutido	Insexskruv	
19	VOE 984140	4					Hex. socket screw	Vis à six pans creux	Innensechskantschraube	Tornillo de hexágono embutido	Insexskruv	
20	VOE 978932	2					Hexagon screw	Vis à tête hexagonale	Sechskantschraube	Tornillo hexagonal	Sexkantsskruv	
21	VOE 992566	1					Hexagon screw	Vis à tête hexagonale	Sechskantschraube	Tornillo hexagonal	Sexkantsskruv	

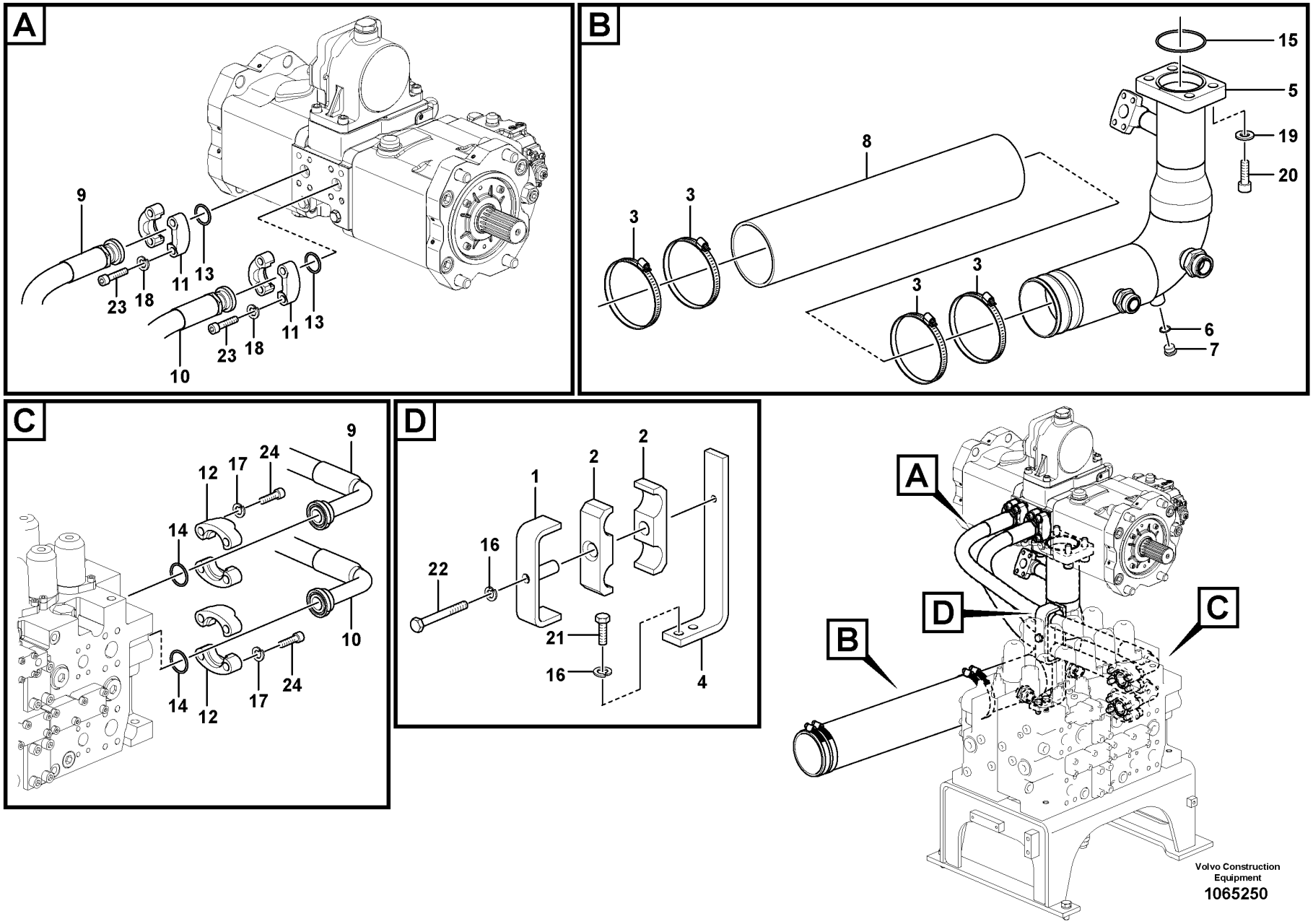
A
9
23
18
11
13
10
23
18
11
13
B
15
5
19
20
8
3
3
3
3
6
7
C
9
12
17
24
14
10
14
12
17
24
D
1
2
2
22
16
21
16
4
A
B
C
D
Volvo Construction Equipment
1065250

Fig.	Part No.	Quantity 1	2	3	PS	KIT	Description	Dénomination	Bezeichnung	Denominación	Benämning	Notes
1	VOE 14617004	1					Clamp	Collier serrage	Schelle	Abrazadera	Klamma	
2	VOE 14617007	2					Clamp	Collier serrage	Schelle	Abrazadera	Klamma	
3	SA 9312-10500	4					Hose clamp	Collier durite	Schlauchschelle	Abrazadera de manguera	Slangklamma	
4		1			NS		Plate	Plaque	Platte	Placa	Platta	
5	VOE 14622010	1					Pipe	Tuyau	Rohrleitung	Tubo	Rör	
6	VOE 993321	1					•O-ring	•Joint torique	•O-Ring	•Anillo tórico	•O-ring	
7	SA 9415-31032	1					•Plug	•Bouchon	•Stopfen	•Tapon	•Plugg	
8	VOE 14530995	1					Hose	Flexible	Schlauch	Manguera	Slang	
9	VOE 14640368	1					Hose	Flexible	Schlauch	Manguera	Slang	
10	VOE 14640369	1					Hose	Flexible	Schlauch	Manguera	Slang	
11	VOE 936624	4					Flange half	Demi-bride	Flanschhälfte	Mitad brida	Flänshalva	
12	VOE 936626	4					Flange half	Demi-bride	Flanschhälfte	Mitad brida	Flänshalva	
13	VOE 14882685	2					O-ring	Joint Torique	O-Ring	Junta torica	O-ring	
14	VOE 14882689	2					O-ring	Joint torique	O-Ring	Anillo tórico	O-ring	
15	VOE 967955	1					O-ring	Joint torique	O-Ring	Anillo tórico	O-ring	
16	VOE 955923	3					Spring washer	Rondelle élastique	Federscheibe	Arandela elástica	Fjäderbricka	
17	VOE 955925	8					Spring washer	Rondelle élastique	Federscheibe	Arandela elástica	Fjäderbricka	
18	VOE 955923	8					Spring washer	Rondelle élastique	Federscheibe	Arandela elástica	Fjäderbricka	
19	VOE 955926	4					Spring washer	Rondelle élastique	Federscheibe	Arandela elástica	Fjäderbricka	
20	VOE 984140	4					Hex. socket screw	Vis à six pans creux	Innensechskantschraube	Tornillo de hexágono embutido	Insexskruv	
21	VOE 978932	2					Hexagon screw	Vis à tête hexagonale	Sechskantschraube	Tornillo hexagonal	Sexkantsskruv	
22	VOE 992566	1					Hexagon screw	Vis à tête hexagonale	Sechskantschraube	Tornillo hexagonal	Sexkantsskruv	
23	VOE 984090	8					Hex. socket screw	Vis à six pans creux	Innensechskantschraube	Tornillo de hexágono embutido	Insexskruv	
24	VOE 984135	8					Hex. socket screw	Vis à six pans creux	Innensechskantschraube	Tornillo de hexágono embutido	Insexskruv	

1		**Hydraulic system, hydraulic tank to hydraulic pump** **Syst. hydr, rés. hydraulique vers pompe hydraulique** **Hydraulikanlage, von Hydrauliktank zu Hydraulikpumpe** **Sistema hidráulico, depósito hidr. a bomba hidr.** **Hydraulsystem, hydraultank till hydraulpump**	Catalogue id **20592**	Group **911**
2				
3			Illustr. No **1065250**	Section **650**
4				
5		**8289025, S/N 210100 -**	Issue **20023976-I**	Page **1023**

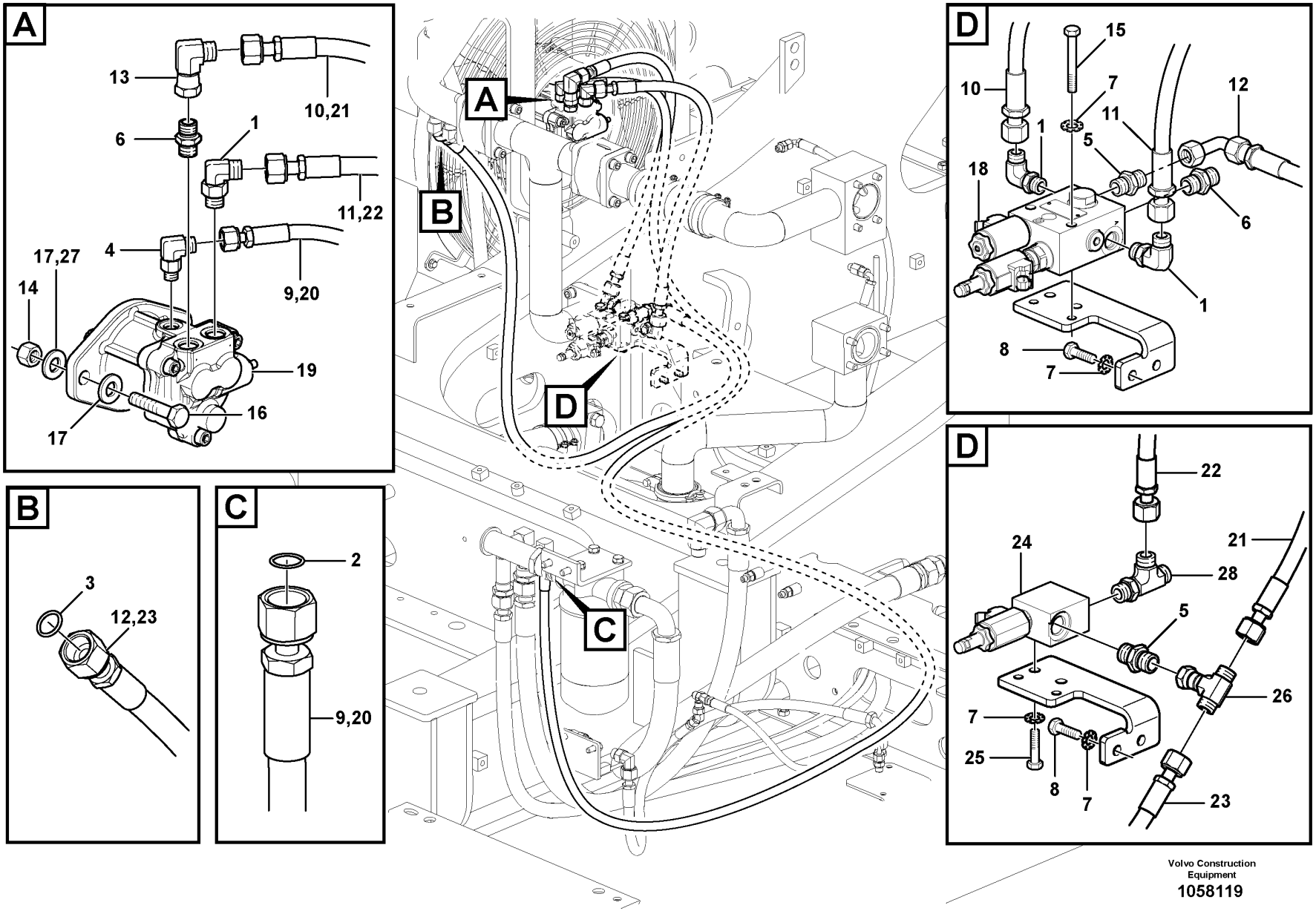

Volvo Construction Equipment

1058119

Fig.	Part No.	Quantity 1	2	3	PS	KIT	Description	Dénomination	Bezeichnung	Denominación	Benämning	Notes
1	VOE 13933868	3	1				Elbow nipple	Raccord coudé	Winkelnippel	Niple angular	V-nippel	
2	VOE 990737	1	1				O-ring	Joint torique	O-Ring	Anillo tórico	O-ring	(VOE 4880492)
3	VOE 990738	1	1				O-ring	Joint torique	O-Ring	Anillo tórico	O-ring	(VOE 4880493)
4	VOE 935069	1	1				Elbow nipple	Raccord coudé	Winkelnippel	Niple angular	V-nippel	
5	VOE 935092	1	1				Nipple	Raccord	Nippel	Niple	Nippel	
6	VOE 13933923	2	1				Nipple	Raccord	Nippel	Niple	Nippel	
7	VOE 955922	4	2				Spring washer	Rondelle élastique	Federscheibe	Arandela elástica	Fjäderbricka	
8	VOE 983251	2	2				Hexagon screw	Vis à tête hexagonale	Sechskantschraube	Tornillo hexagonal	Sexkantsskruv	
9	VOE 15036390	1					Hose assembly	Conduit flexible	Schlauchleitung	Conducto	Slangledning	
10	VOE 15002612	1					Hose assembly	Conduit flexible	Schlauchleitung	Conducto	Slangledning	
11	VOE 15055584	1					Hose assembly	Conduit flexible	Schlauchleitung	Conducto	Slangledning	
12	VOE 15002617	1					Hose assembly	Conduit flexible	Schlauchleitung	Conducto	Slangledning	
13	VOE 13933872	1					Elbow nipple	Raccord coudé	Winkelnippel	Niple angular	V-nippel	
14	VOE 979020	2	2				Hexagon nut	Écrou hexagonal	Sechskantmutter	Tuerca hexagonal	Sexkantsmutter	
15	VOE 983256	2					Hexagon screw	Vis à tête hexagonale	Sechskantschraube	Tornillo hexagonal	Sexkantsskruv	
16	VOE 991639	2					Hexagon screw	Vis à tête hexagonale	Sechskantschraube	Tornillo hexagonal	Sexkantsskruv	
17	VOE 992055	4					Plain washer	Rondelle plane	Flachscheibe	Arandela plana	Planbricka	
18	VOE 14618072	1					Valve	Valve	Ventil	Válvula	Ventil	
19		1					Fan Motor	Moteur Ventilat	Gebläsemotor	Motor Ventil	Fläktmotor	See group 911-1050 page 1037
19			1				Motor	Moteur	Motor	Motor	Motor	See group 911-1000 page 1035
20	VOE 937342		1				Hose assembly	Conduit flexible	Schlauchleitung	Conducto	Slangledning	
21	VOE 15000799		1				Hose assembly	Conduit flexible	Schlauchleitung	Conducto	Slangledning	
22	VOE 15001626		1				Hose assembly	Conduit flexible	Schlauchleitung	Conducto	Slangledning	
23	VOE 937531		1				Hose assembly	Conduit flexible	Schlauchleitung	Conducto	Slangledning	
24	VOE 14616529		1				Valve	Valve	Ventil	Válvula	Ventil	
	VOE 14536080		1				•Seal	•Joint	•Dichtring	•Junta	•Tätning	
25	VOE 983252		2				Hexagon screw	Vis à tête hexagonale	Sechskantschraube	Tornillo hexagonal	Sexkantsskruv	
26	VOE 13933935		1				T-nipple	Raccord-t	T-Nippel	Niple t	T-nippel	
27	VOE 955925		2				Spring washer	Rondelle élastique	Federscheibe	Arandela elástica	Fjäderbricka	(SA 9213-14000)
28	VOE 935614		1				T-nipple	Raccord-t	T-Nippel	Niple t	T-nippel	

1	8289025
2	8289024, 8290570
3	
4	
5	

Hydraulic system, oil cooling system
Système hydraulique, circuit de refroidissement d'huile
Hydraulikanlage, Rohranschluss für Druckölkühler
Sistema hidráulico, tubería de refrigeración de aceite.
Hydraulsystem, rördragning för oljekylning

Catalogue id **20592**	Group **911**
Illustr. No **1058119**	Section **700**
Issue **20023976-I**	Page **1025**

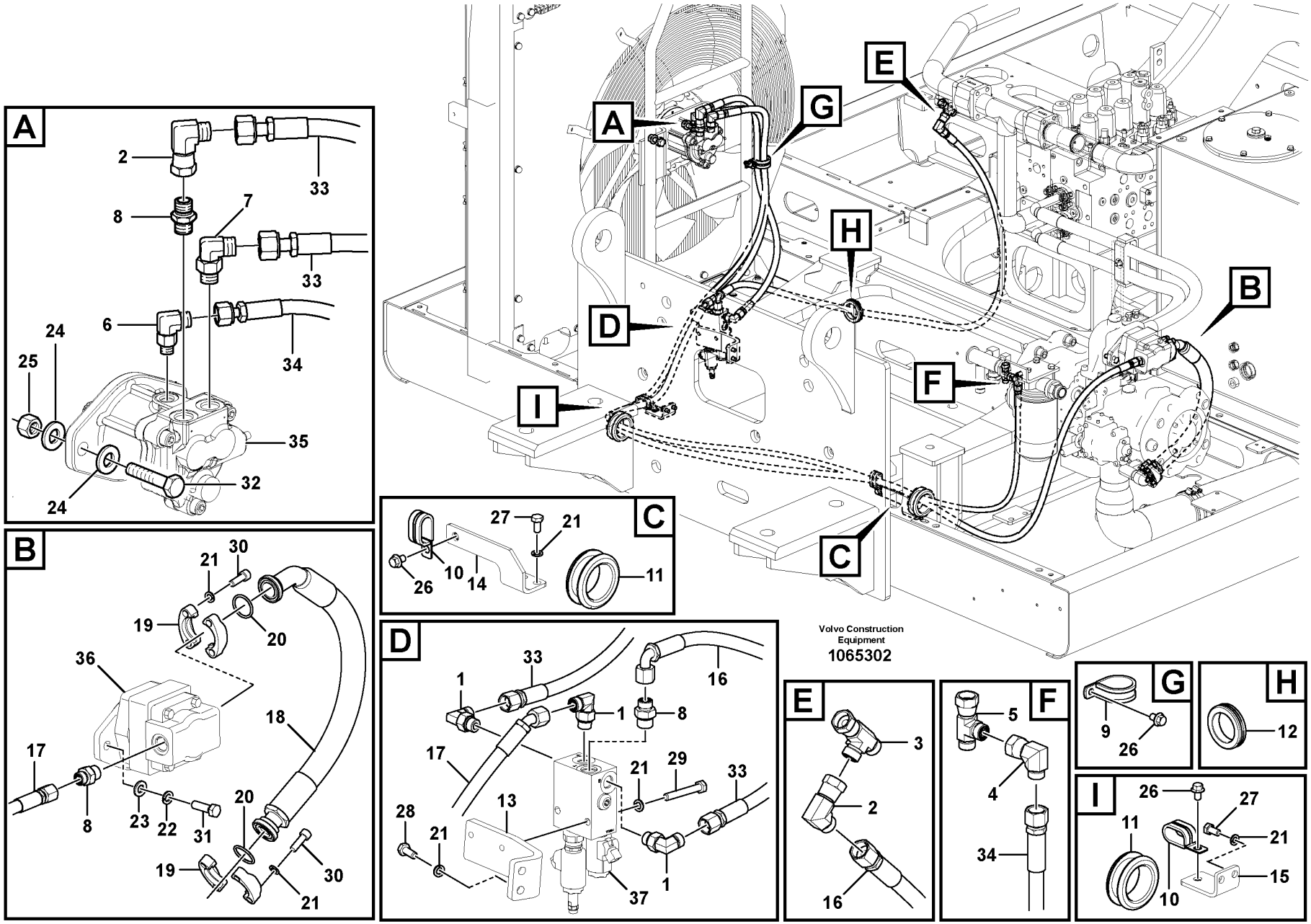
A
2
33
8
7
33
6
34
24
25
24
35
32
B
21
30
19
20
36
18
17
8
23
22
31
20
19
30
21
C
27
21
26
10
14
11
D
33
1
16
1
8
17
21
29
33
28
21
13
1
37
E
3
2
16
F
5
4
34
G
9
26
H
12
I
26
27
21
11
10
15
A
G
E
H
B
D
F
I
C
Volvo Construction Equipment
1065302

Fig.	Part No.	Quantity 1	2	3	PS	KIT	Description	Dénomination	Bezeichnung	Denominación	Benämning	Notes
1	VOE 13933868	3					Elbow nipple	Raccord coudé	Winkelnippel	Niple angular	V-nippel	
2	VOE 13933872	2					Elbow nipple	Raccord coudé	Winkelnippel	Niple angular	V-nippel	
3	VOE 13933878	1					T-nipple	Raccord-t	T-Nippel	Niple t	T-nippel	
4	VOE 13933900	1					Elbow nipple	Raccord coudé	Winkelnippel	Niple angular	V-nippel	
5	VOE 13933936	1					T-nipple	Raccord-t	T-Nippel	Niple t	T-nippel	
6	VOE 935069	1					Elbow nipple	Raccord coudé	Winkelnippel	Niple angular	V-nippel	
7	VOE 935073	1					Elbow nipple	Raccord coudé	Winkelnippel	Niple angular	V-nippel	
8	VOE 935092	3					Nipple	Raccord	Nippel	Niple	Nippel	
9	VOE 14515523	1					Clip	Clip	Klemme	Clip	Clips	
10	VOE 14515524	2					Clip	Clip	Clip	Clip	Clips	
11	VOE 14578713	2					Grommet	Passe fil	Durchführung	Pasaje	Genomföring	
12	SA 9751-15009	1					Grommet	Passe fil	Durchführung	Aislador pasapanel	Genomföring	
13	VOE 14625690	1					Plate	Tôle	Blech	Chapa	Plåt	
14	VOE 14625419	1					Plate	Tôle	Blech	Chapa	Plåt	
15	VOE 14629179	1					Plate	Tôle	Blech	Chapa	Plåt	
16	VOE 937245	1					Hose assembly	Conduit flexible	Schlauchleitung	Conducto	Slangledning	
17	VOE 15800265	1					Hose assembly	Conduit flexible	Schlauchleitung	Conducto	Slangledning	
18	VOE 14625421	1					Hose	Flexible	Schlauch	Manguera	Slang	
19	VOE 936617	4					Flange half	Demi-bride	Flanschhälfte	Mitad brida	Flänshalva	
20	VOE 14882685	2					O-ring	Joint Torique	O-Ring	Junta torica	O-ring	
21	VOE 955922	16					Spring washer	Rondelle élastique	Federscheibe	Arandela elástica	Fjäderbricka	
22	VOE 955923	2					Spring washer	Rondelle élastique	Federscheibe	Arandela elástica	Fjäderbricka	
23	VOE 992042	2					Plain washer	Rondelle plane	Flachscheibe	Arandela plana	Planbricka	
24	VOE 992055	4					Plain washer	Rondelle plane	Flachscheibe	Arandela plana	Planbricka	
25	VOE 979020	2					Hexagon nut	Écrou hexagonal	Sechskantmutter	Tuerca hexagonal	Sexkantsmutter	
26	VOE 946471	3					Flange screw	Vis à embase	Flanschschraube	Tornillo embridado	Flänsskruv	
27	VOE 983250	4					Hexagon screw	Vis à tête hexagonale	Sechskantschraube	Tornillo hexagonal	Sexkantsskruv	
28	VOE 983251	2					Hexagon screw	Vis à tête hexagonale	Sechskantschraube	Tornillo hexagonal	Sexkantsskruv	
29	VOE 983256	2					Hexagon screw	Vis à tête hexagonale	Sechskantschraube	Tornillo hexagonal	Sexkantsskruv	
30	VOE 984080	8					Hex. socket screw	Vis à six pans creux	Innensechskantschraube	Tornillo de hexágono embutido	Insexskruv	

1		**Hydraulic system, oil cooling system** **Système hydraulique, circuit de refroidissement d'huile** **Hydraulikanlage, Rohranschluss für Druckölkühler** **Sistema hidráulico, tubería de refrigeración de aceite.** **Hydraulsystem, rördragning för oljekylning**	Catalogue id **20592**	Group **911**
2			Illustr. No **1065302**	Section **750**
3				
4			Issue **20023976-I**	Page **1027**
5		**8289025, S/N 210100 -**		

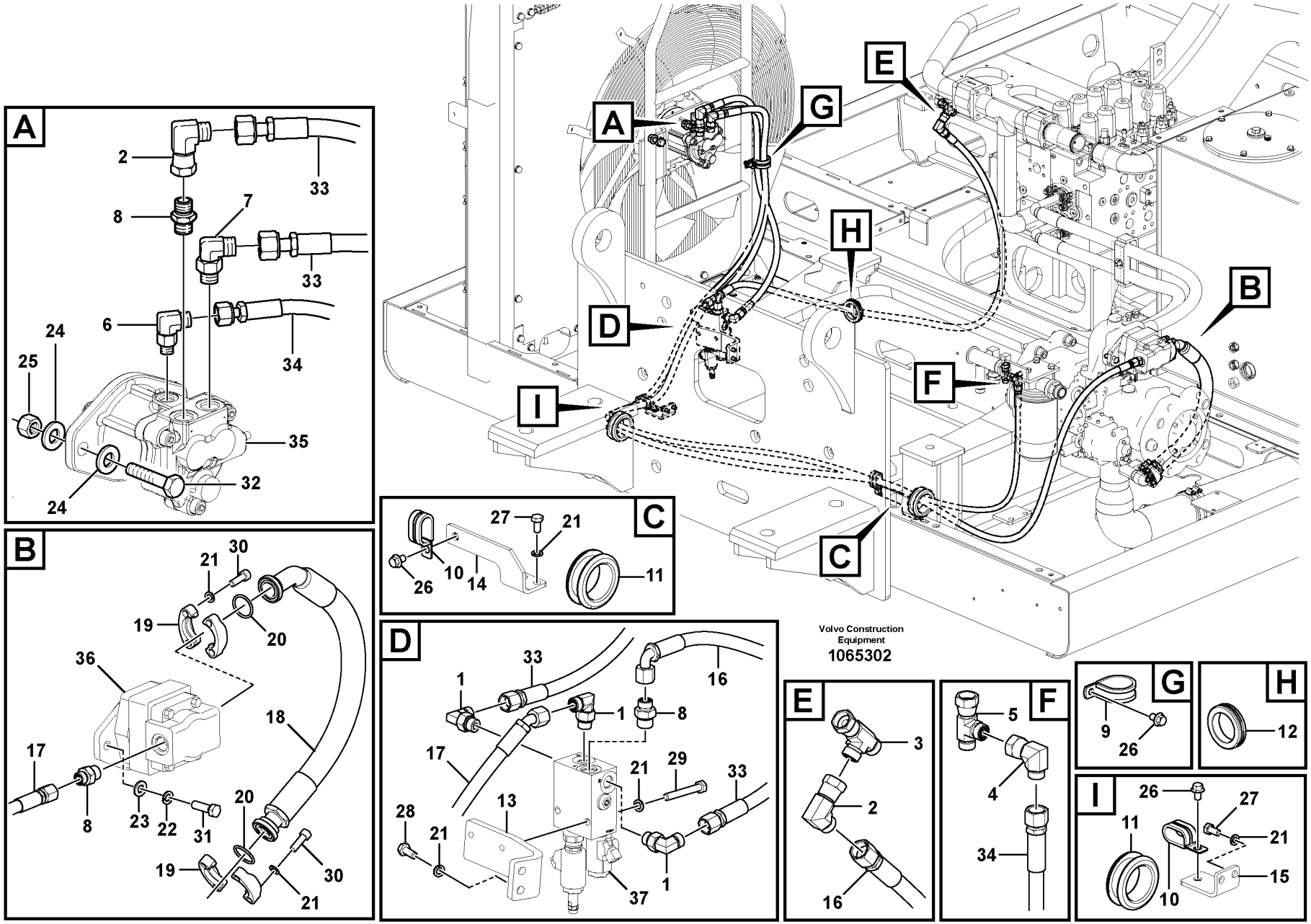
A
2
33
8
7
33
6
34
24
25
24
35
32
B
21
30
19
20
36
18
17
8
23
22
31
20
19
30
21
C
27
21
26
10
14
11
D
33
1
16
1
8
17
21
29
33
28
21
13
1
37
E
3
2
16
F
5
4
34
G
9
26
H
12
I
26
27
21
11
10
15
A
G
E
H
B
D
F
I
C
Volvo Construction Equipment
1065302

Fig.	Part No.	Quantity 1	2	3	PS	KIT	Description	Dénomination	Bezeichnung	Denominación	Benämning	Notes
31	VOE 978933	2					Hexagon screw	Vis à tête hexagonale	Sechskantschraube	Tornillo hexagonal	Sexkantsskruv	
32	VOE 991640	2					Hexagon screw	Vis à tête hexagonale	Sechskantschraube	Tornillo hexagonal	Sexkantsskruv	
33	VOE 936914	2					Hose assembly	Conduit flexible	Schlauchleitung	Conducto	Slangledning	
34	VOE 938316	1					Hose assembly	Conduit flexible	Schlauchleitung	Conducto	Slangledning	
35	VOE 14568340	1					Fan motor	Moteur de ventilateur	Gebläsemotor	Motor ventilador	Fläktmotor	
36	VOE 14625691	1					Gear pump	Pompe engrenages	Zahnradpumpe	Bomba de engranaje	Kugghjulspump	
37	VOE 14618071	1					Valve	Valve	Ventil	Válvula	Ventil	

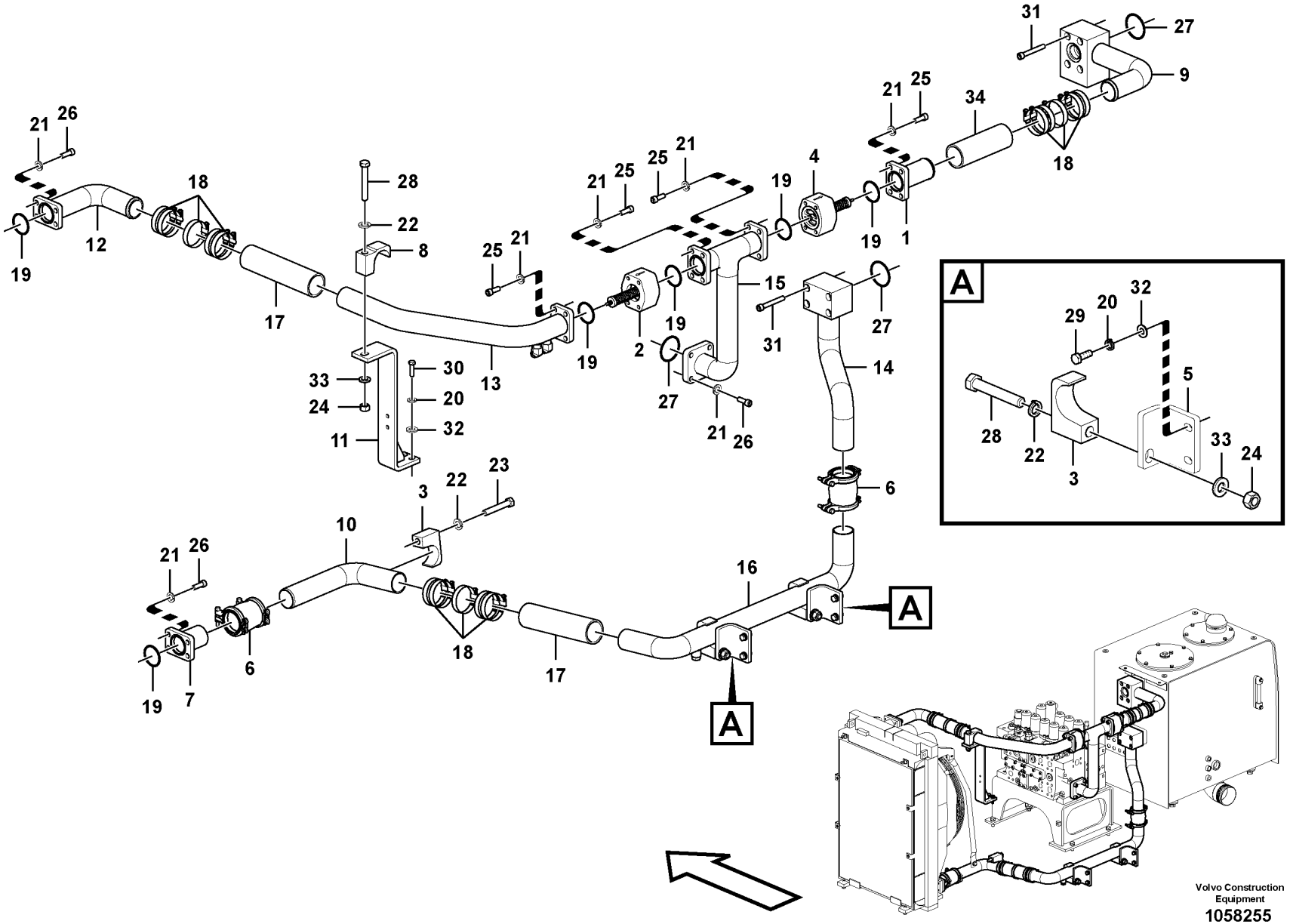
A
A
A
Volvo Construction Equipment
1058255

Fig.	Part No.	Quantity 1	2	3	PS	KIT	Description	Dénomination	Bezeichnung	Denominación	Benämning	Notes
1	VOE 14622510	1	1	1			Pipe	Tuyau	Rohrleitung	Tubo	Rör	
2	VOE 14609970	1	1				Non-return valve	Clapet antiretour	Rückschlagventil	Válvula antirretorno	Backventil	
	VOE 14609530			1			Non-return valve	Clapet antiretour	Rückschlagventil	Válvula antirretorno	Backventil	
3	VOE 14502360	3	3	3			Clamp	Pince Serrage	Klemme	Abrazadera	Klämma	
4	VOE 14609530	1	1				Non-return valve	Clapet antiretour	Rückschlagventil	Válvula antirretorno	Backventil	
	VOE 14607996			1			Non-return valve	Clapet antiretour	Rückschlagventil	Válvula antirretorno	Backventil	
5		2	2	2	NS		Bracket	Console	Konsole	Ménsula	Konsol	
6	VOE 14531075	2	2	2			Flexible coupling	Coupleur flexible	Flexible Kupplung	Acoplamiento flexible	Flexibel koppling	
	VOE 14526761	1	1	1			•Gasket Kit	•Kit Joints	•Dichtungssatz	•Juego Juntas	•Packningsats	
7	VOE 14537297	1	1	1			Pipe	Canalisation	Rohrleitung	Canalizacion	Rör	
8	VOE 14593069	1	1	1			Clamp	Collier serrage	Schelle	Abrazadera	Klamma	
9	VOE 14622513	1	1	1			Pipe	Tuyau	Rohrleitung	Tubo	Rör	
10	VOE 14607151	1	1	1			Pipe	Tuyau	Rohrleitung	Tubo	Rör	
11	VOE 14607160	1	1	1			Bracket	Console	Konsole	Consola	Konsol	S/N -210684/-230937 S/N -271160/-280303
		1	1	1	NS		Bracket	Console	Konsole	Consola	Konsol	S/N 210685-/230938- S/N 271161-/280304-
12	VOE 14608366	1	1	1			Pipe	Tuyau	Rohrleitung	Tubo	Rör	
13	VOE 14623695	1	1	1			Pipe	Tuyau	Rohrleitung	Tubo	Rör	
14	VOE 14622508	1	1	1			Pipe	Tuyau	Rohrleitung	Tubo	Rör	
15	VOE 14608428	1	1	1			Pipe	Tuyau	Rohrleitung	Tubo	Rör	
16	VOE 14610383	1	1	1			Pipe	Tuyau	Rohrleitung	Tubo	Rör	
17	VOE 14881385	2	2	2			Rubber hose	Durit caoutchouc	Gummischlauch	Manguera	Gummislang	
18	SA 9312-10300	15	15	15			Hose clamp	Collier durite	Schlauchschelle	Abrazadera de manguera	Slangklamma	S/N -271345 S/N -280355 S/N -231026
	SA 9312-10300	5	5	5			Hose clamp	Collier durite	Schlauchschelle	Abrazadera de manguera	Slangklamma	S/N 271346- S/N 280356- S/N 231027-
	VOE 14881507	10	10	10			Hose clamp	Collier durite	Schlauchschelle	Abrazadera de manguera	Slangklamma	S/N 271346- S/N 280356- S/N 231027-
19	VOE 993327	6	6	6			O-ring	Joint torique	O-Ring	Anillo tórico	O-ring	(VOE 949240)

1	8289022,8290578
2	8291893,8291909
3	8296832
4	
5	

Hydraulic system, hydraulic tank to hydraulic oil cooler
Syst. hydr, rés. hydr vers refroidisseur huile hydraulique
Hydraulikanlage, von Hydrauliktank zu Ölkühler
Sistema hidráulico, depósito hidr. a enfr. aceite hidr.
Hydraulsystem, hydraultank till hydrauloljekylare

Catalogue id **20592**	Group **911**
Illustr. No **1058255**	Section **900**
Issue **20023976-I**	Page **1031**

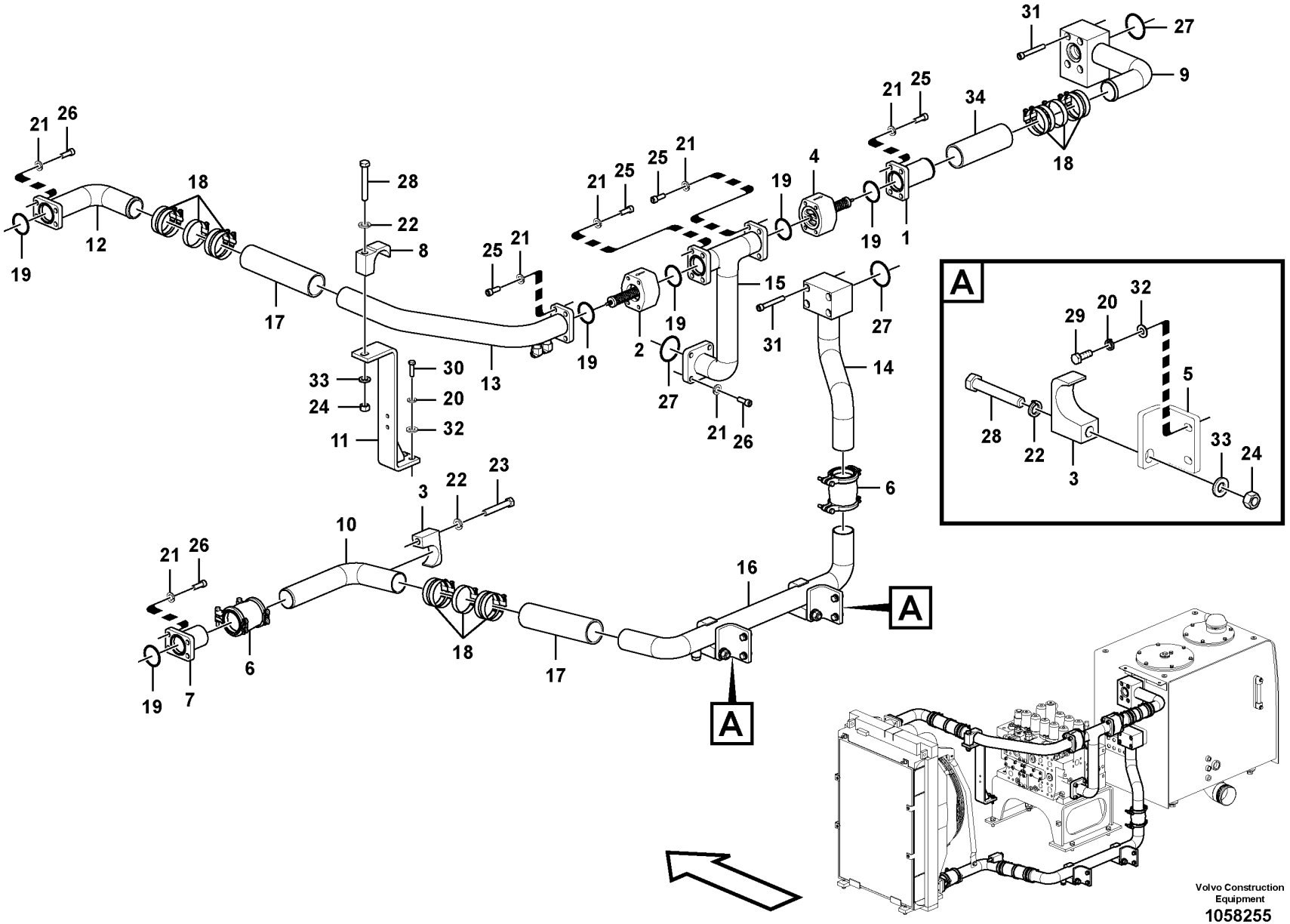
A
A
A
Volvo Construction Equipment
1058255

Fig.	Part No.	Quantity 1	2	3	PS	KIT	Description	Dénomination	Bezeichnung	Denominación	Benämning	Notes
20	VOE 955922	6	6	6			Spring washer	Rondelle élastique	Federscheibe	Arandela elástica	Fjäderbricka	
21	VOE 955923	28	28	28			Spring washer	Rondelle élastique	Federscheibe	Arandela elástica	Fjäderbricka	
22	VOE 955926	4	4	4			Spring washer	Rondelle élastique	Federscheibe	Arandela elástica	Fjäderbricka	
23	VOE 978942	1	1	1			Hexagon screw	Vis à tête hexagonale	Sechskantschraube	Tornillo hexagonal	Sexkantsskruv	
24	VOE 979021	3	3	3			Hexagon nut	Écrou hexagonal	Sechskantmutter	Tuerca hexagonal	Sexkantsmutter	
25	VOE 984089	16	16	16			Hex. socket screw	Vis à six pans creux	Innensechskantschraube	Tornillo de hexágono embutido	Insexskruv	
26	VOE 984090	12	12	12			Hex. socket screw	Vis à six pans creux	Innensechskantschraube	Tornillo de hexágono embutido	Insexskruv	
27	VOE 980102	3	3	3			O-ring	Joint torique	O-Ring	Anillo tórico	O-ring	
28	VOE 980465	3	3	3			Hexagon screw	Vis à tête hexagonale	Sechskantschraube	Tornillo hexagonal	Sexkantsskruv	
29	VOE 983252	4	4	4			Hexagon screw	Vis à tête hexagonale	Sechskantschraube	Tornillo hexagonal	Sexkantsskruv	
30	VOE 983253	2	2	2			Hexagon screw	Vis à tête hexagonale	Sechskantschraube	Tornillo hexagonal	Sexkantsskruv	
31	VOE 984355	8	8	8			Hex. socket screw	Vis à six pans creux	Innensechskantschraube	Tornillo de hexágono embutido	Insexskruv	
32	VOE 992040	6	6	6			Plain washer	Rondelle plane	Flachscheibe	Arandela plana	Planbricka	
33	VOE 992045	3	3	3			Plain washer	Rondelle plane	Flachscheibe	Arandela plana	Planbricka	
34	VOE 14881383	1	1	1			Rubber hose	Durit caoutchouc	Gummischlauch	Manguera	Gummislang	

1	8289022,8290578	**Hydraulic system, hydraulic tank to hydraulic oil cooler** **Syst. hydr, rés. hydr vers refroidisseur huile hydraulique** **Hydraulikanlage, von Hydrauliktank zu Ölkühler** **Sistema hidráulico, depósito hidr. a enfr. aceite hidr.** **Hydraulsystem, hydraultank till hydrauloljekylare**	Catalogue id **20592**	Group **911**
2	8291893,8291909		Illustr. No **1058255**	Section **900**
3	8296832		Issue **20023976-I**	Page **1033**
4				
5				

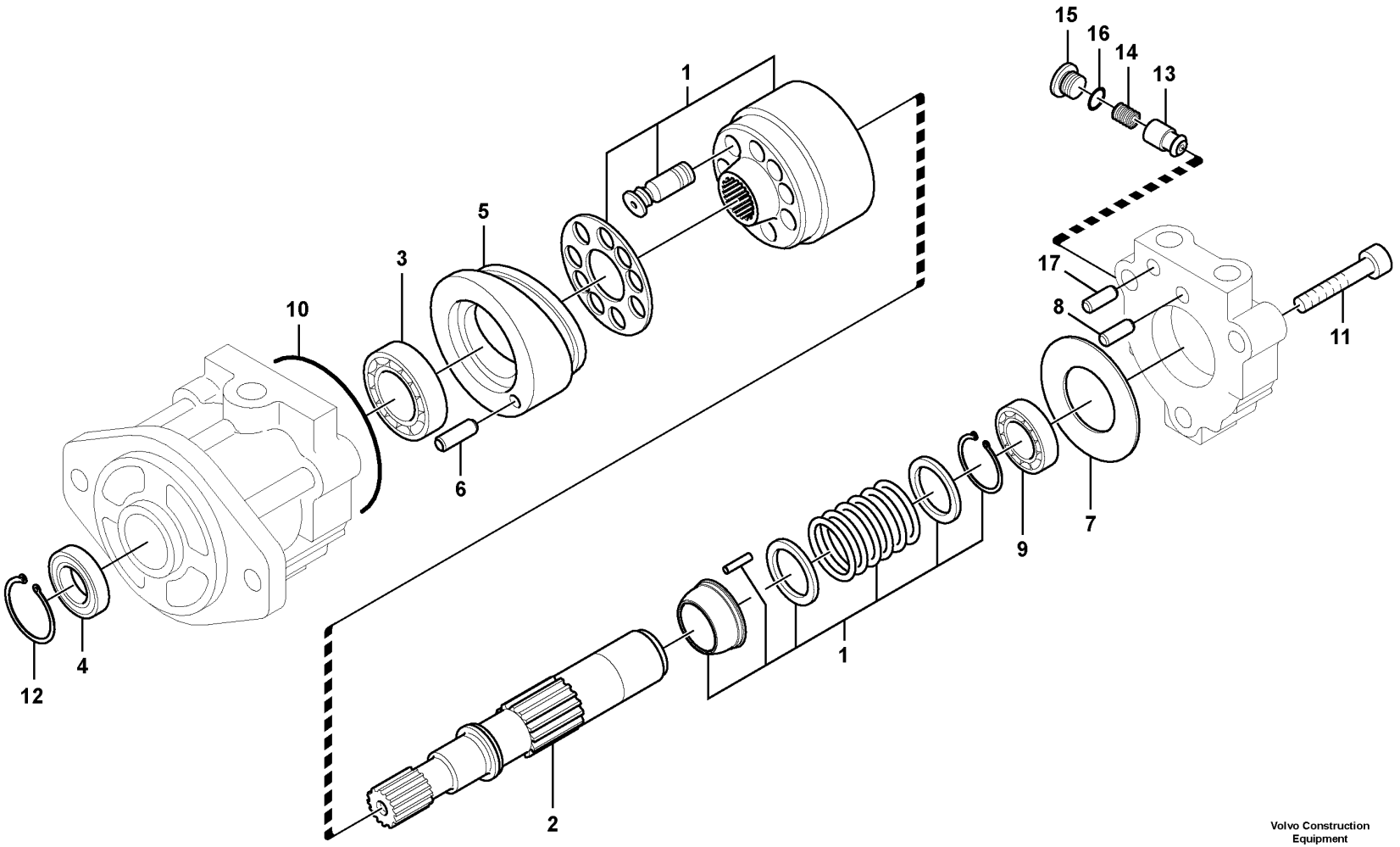

Volvo Construction Equipment

1019442

Fig.	Part No.	Quantity 1	2	3	PS	KIT	Description	Dénomination	Bezeichnung	Denominación	Benämning	Notes
	VOE 14533496	1					Fan motor	Moteur de ventilateur	Gebläsemotor	Motor ventilador	Fläktmotor	
1	**VOE 14537417**	1					•Cylinder Block	•Bloc-cylindres	•Zylinderblock	•Bloque Cilindro	•Cylinderblock	
2	**VOE 14537413**	1					•Shaft	•Arbre	•Welle	•Eje	•Axel	
3	**SA 8230-33970**	1					•Ball bearing	•Roulement billes	•Kugellager	•Cojinete de bolas	•Kullager	
4	**VOE 14537414**	1				K	•Seal	•Joint	•Dichtring	•Junta	•Tätning	
5	**VOE 14537415**	1					•Plate	•Plaque	•Platte	•Placa	•Platta	
6	**VOE 14512771**	1					•Pin	•Goupille	•Zapfen	•Pasador	•Tapp	
7	**VOE 14536015**	1					•Plate	•Tôle	•Blech	•Chapa	•Plåt	
8	**VOE 14536016**	1					•Pin	•Goupille	•Zapfen	•Pasador	•Tapp	
9	**VOE 14536017**	1					•Bearing	•Palier	•Lager	•Cojinete	•Lager	
10	**VOE 14536018**	1			OP	K	•O-ring	•Joint torique	•O-Ring	•Anillo tórico	•O-ring	
11	**SA 8230-33220**	3					•Bolt	•Boulon	•Bolzen	•Perno	•Bult	
12	**VOE 14512772**	1					•Ring	•Anneau	•Ring	•Anillo	•Ring	
13	**VOE 14536020**	1					•Non-return valve	•Clapet antiretour	•Rückschlagventil	•Válvula antirretorno	•Backventil	
14	**VOE 14536021**	1					•Spring	•Ressort	•Feder	•Resorte	•Fjäder	
15	**VOE 14536022**	1					•Plug	•Bouchon	•Stopfen	•Tapon	•Plugg	
16	**VOE 983505**	1					•O-ring	•Joint torique	•O-Ring	•Anillo tórico	•O-ring	(SA 9511-12014)
17	**SA 8230-32410**	2					•Pin	•Goupille	•Zapfen	•Pasador	•Tapp	
100	**VOE 14537416**	1					Sealing Kit	Jeu Joints	Dichtungssatz	Juego Retenes	Tätningssats	

1		**Hydraulic system, oil cooling fan motor** **Système hydraulique, moteur du ventilateur de refroidissement d'huile.** **Hydraulikanlage, Ölkühlung und Gebläsemotor.** **Sistema hidráulico, motor del ventilador de refrigeración de aceite.** **Hydraulsystem, oljekylning och fläktmotor.**	Catalogue id **20592**	Group **911**
2				
3			Illustr. No **1019442**	Section **1000**
4				
5		**8289024, 8290570**	Issue **20023976-I**	Page **1035**

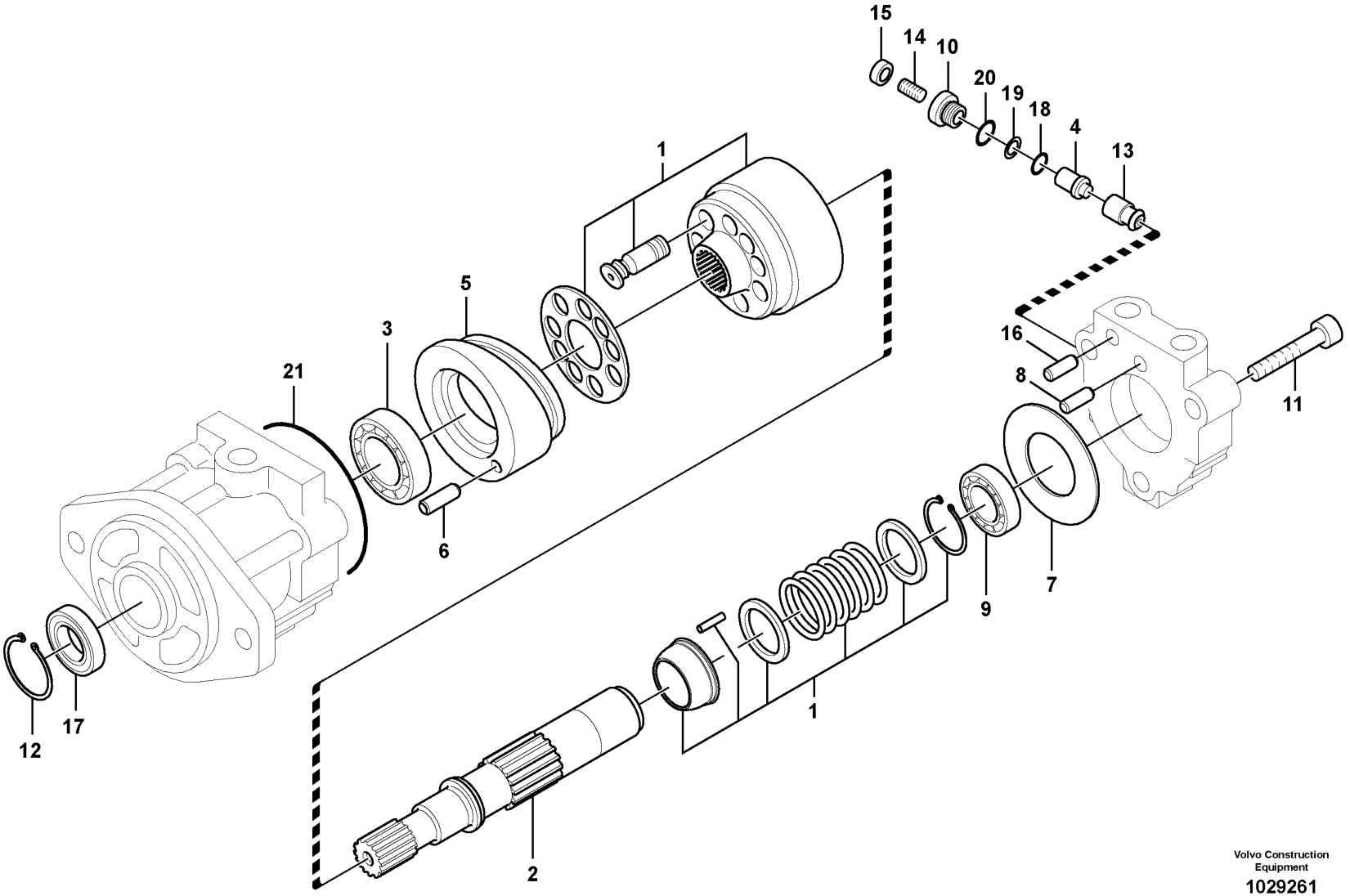

Volvo Construction Equipment

1029261

Fig.	Part No.	Quantity 1	2	3	PS	KIT	Description	Dénomination	Bezeichnung	Denominación	Benämning	Notes
	VOE 14569758	1					Fan motor	Moteur de ventilateur	Gebläsemotor	Motor ventilador	Fläktmotor	
1	VOE 14537417	1					•Cylinder Block	•Bloc-cylindres	•Zylinderblock	•Bloque Cilindro	•Cylinderblock	
2	VOE 14537413	1					•Shaft	•Arbre	•Welle	•Eje	•Axel	
3	SA 8230-33970	1					•Ball bearing	•Roulement billes	•Kugellager	•Cojinete de bolas	•Kullager	
4	VOE 14571663	1					•Seat	•Siège	•Sitz	•Asiento	•Stol	
5	VOE 14537415	1					•Plate	•Plaque	•Platte	•Placa	•Platta	
6	VOE 14512771	1					•Pin	•Goupille	•Zapfen	•Pasador	•Tapp	
7	VOE 14536015	1					•Plate	•Tôle	•Blech	•Chapa	•Plåt	
8	VOE 14536016	1					•Pin	•Goupille	•Zapfen	•Pasador	•Tapp	
9	VOE 14536017	1					•Bearing	•Palier	•Lager	•Cojinete	•Lager	
10	VOE 14571664	1					•Plug	•Tampon	•Stopfen	•Tapón	•Plugg	
11	SA 8230-33220	3					•Bolt	•Boulon	•Bolzen	•Perno	•Bult	
12	VOE 14512772	1					•Ring	•Anneau	•Ring	•Anillo	•Ring	
13	VOE 14536020	1					•Non-return valve	•Clapet antiretour	•Rückschlagventil	•Válvula antirretorno	•Backventil	
14	VOE 14571665	1					•Set screw	•Vis butée	•Anschlagschraube	•Tornillo tope	•Stoppskruv	
15	VOE 14571666	1					•Nut	•Écrou	•Mutter	•Tuerca	•Mutter	
16	SA 8230-32410	2					•Pin	•Goupille	•Zapfen	•Pasador	•Tapp	
17	VOE 14537414	1				K	•Seal	•Joint	•Dichtring	•Junta	•Tätning	
18	VOE 983494	1				K	•O-ring	•Joint torique	•O-Ring	•Anillo tórico	•O-ring	
19	VOE 14571668	1			OP	K	•Ring	•Bague	•Ring	•Anillo	•Ring	
20	VOE 983505	1				K	•O-ring	•Joint torique	•O-Ring	•Anillo tórico	•O-ring	
21	VOE 14536018	1			OP	K	•O-ring	•Joint torique	•O-Ring	•Anillo tórico	•O-ring	
100	VOE 14588645	1					Sealing kit	Kit plombage	Plombiersatz	Kit de precinto	Plomberingssats	

1		**Hydraulic system, oil cooling fan motor** **Système hydraulique, moteur du ventilateur de refroidissement d'huile.** **Hydraulikanlage, Ölkühlung und Gebläsemotor.** **Sistema hidráulico, motor del ventilador de refrigeración de aceite.** **Hydraulsystem, oljekylning och fläktmotor.**	Catalogue id **20592**	Group **911**
2			Illustr. No **1029261**	Section **1050**
3				
4			Issue **20023976-I**	Page **1037**
5		**8289025**		

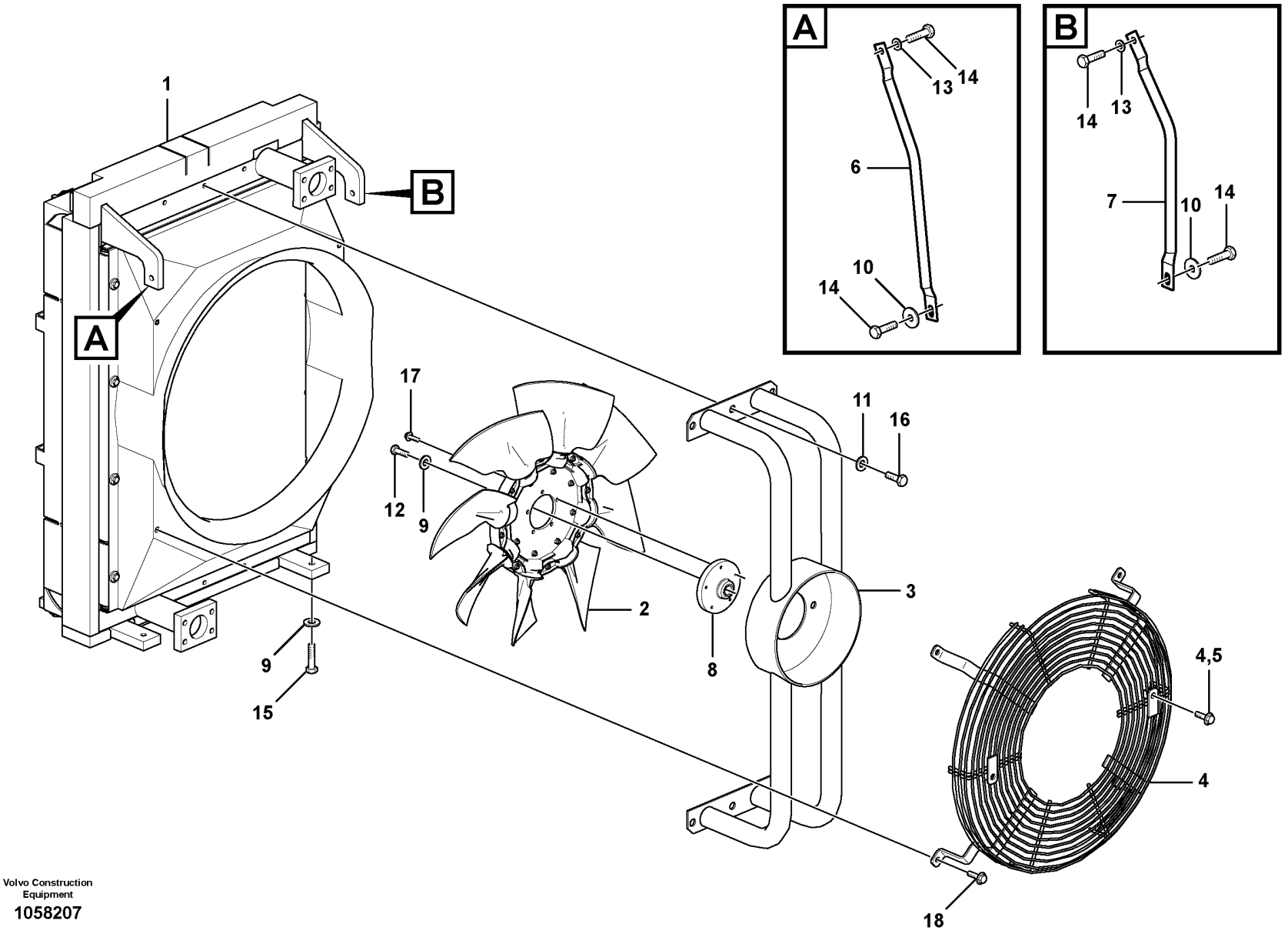

Volvo Construction Equipment

1058207

Fig.	Part No.	Quantity 1	2	3	4	5	PS	KIT	Description	Dénomination	Bezeichnung	Denominación	Benämning	Notes
1		1	1	1	1		NS		Oil Cooler	Refroidisseur huile	Ölkühler	Enfriadores aceite	Oljekylare	See group 911-1200 page 1041
2	VOE 14609388	1	1	1	1				Fan	Ventilateur	Gebläse	Ventilador	Fläkt	
3		1	1	1	0		NS		Bracket	Console	Konsole	Ménsula	Konsol	
3	VOE 14620849				1				Bracket	Console	Konsole	Consola	Konsol	
4	VOE 14622931	1							Guard	Protection	Schutz	Proteccion	Skydd	
	VOE 14623248		1	1	1				Guard	Protection	Schutz	Proteccion	Skydd	
5	VOE 946441	2	2	2	2				•Flange screw	•Vis à embase	•Flanschschraube	•Tornillo embridado	•Flänsskruv	
6	VOE 14609385	1	1	1	1				Stay	Tirant	Strebe	Barra	Stag	
7	VOE 14609386	1	1	1	1				Stay	Tirant	Strebe	Barra	Stag	
8	VOE 14563595	1	1	1	1				Flange	Bride	Flansch	Brida	Fläns	
9	VOE 14522862	5	5	5	5				Washer	Rondelle	Scheibe	Arandela	Bricka	
10	VOE 14532476	2	2	2	2				Washer	Rondelle	Scheibe	Arandela	Bricka	
11	VOE 14536063	6	6	6	6				Washer	Rondelle	Scheibe	Arandela	Bricka	
12	VOE 993038	1	1	1	1				Hexagon screw	Vis à tête hexagonale	Sechskantschraube	Tornillo hexagonal	Sexkantsskruv	
13	VOE 992042	2	2	2	2				Plain washer	Rondelle plane	Flachscheibe	Arandela plana	Planbricka	
14	VOE 978932	4	4	4	4				Hexagon screw	Vis à tête hexagonale	Sechskantschraube	Tornillo hexagonal	Sexkantsskruv	
15	VOE 978933	4	4	4	4				Hexagon screw	Vis à tête hexagonale	Sechskantschraube	Tornillo hexagonal	Sexkantsskruv	
16	VOE 983251	6	6	6	6				Hexagon screw	Vis à tête hexagonale	Sechskantschraube	Tornillo hexagonal	Sexkantsskruv	
17	VOE 946934	5	5	5	5		SS		Flange screw	Vis à embase	Flanschschraube	Tornillo embridado	Flänsskruv	
18	VOE 946173	4	4	4	4		SS		Flange screw	Vis à embase	Flanschschraube	Tornillo embridado	Flänsskruv	

1	8289022 S/N -210111
2	8291893
3	8291539
4	8291894
5	

Hydraulic system, oil cooler mount
Système hydraulique, montage du refroidisseur d'huile
Hydraulikanlage, Einbau von Ölkühler
Sistema hidráulico, soporte para el enfriador de aceite.
Hydraulsystem, montering oljekylare.

8289022 S/N -210111, 8291894, 8291893 S/N 210112-

Catalogue id **20592**	Group **911**
Illustr. No **1058207**	Section **1100**
Issue **20023976-I**	Page **1039**

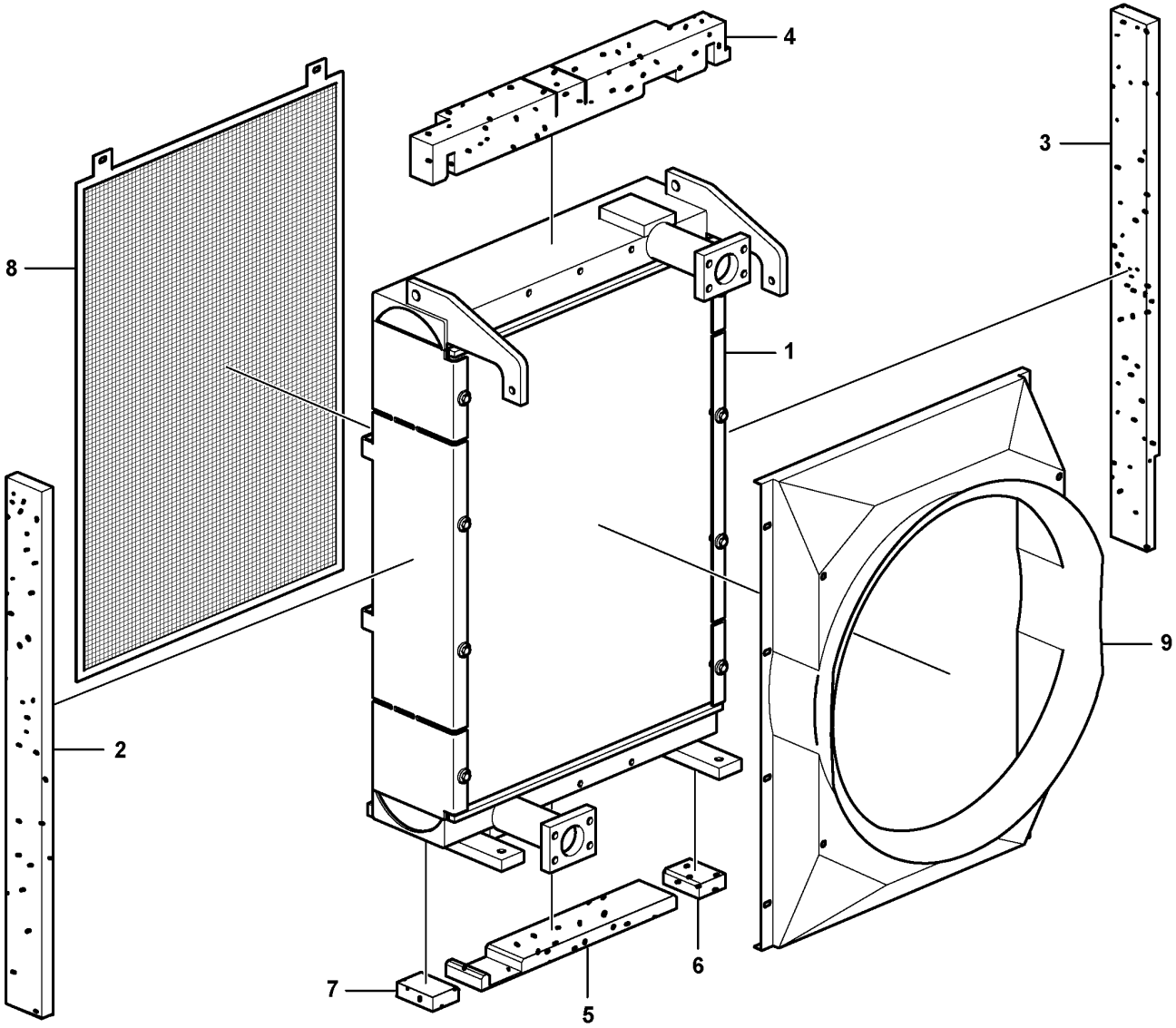

Volvo Construction Equipment
1058220

Fig.	Part No.	Quantity 1	2	3	PS	KIT	Description	Dénomination	Bezeichnung	Denominación	Benämning	Notes
		1	1				Oil Cooler	Refroidisseur huile	Ölkühler	Enfriadores aceite	Oljekylare	
1	VOE 15146574	1					•Hydraulic oil cooler	•Radiateur fluide hydraulique	•Hydraulikölkühler	•Enfriador de aceite hidráulico	•Hydrauloljekylare	
	VOE 17205965		1				•Hydraulic oil cooler	•Radiateur fluide hydraulique	•Hydraulikölkühler	•Enfriador de aceite hidráulico	•Hydrauloljekylare	
2	VOE 14614287	1	1				•Sponge	•Éponge	•Schwamm	•Esponja	•Svamp	
3	VOE 14616597	1	1				•Sponge	•Éponge	•Schwamm	•Esponja	•Svamp	
4	VOE 14614288	1	1				•Sponge	•Éponge	•Schwamm	•Esponja	•Svamp	
5	VOE 14614289	1	1				•Sponge	•Éponge	•Schwamm	•Esponja	•Svamp	
6	VOE 14614290	1	1				•Sponge	•Éponge	•Schwamm	•Esponja	•Svamp	
7	VOE 14614290	1	1				•Sponge	•Éponge	•Schwamm	•Esponja	•Svamp	(VOE 14616601)
8	VOE 14614291	1	1		OP		•Net	•Filet	•Netz	•Red	•Nät	
9	VOE 14616596	1			OP		•Fan shroud	•Buse de ventilateur	•Lüfterhaube	•Cubierta ventilador	•Fläktkåpa	
	VOE 14621923		1				•Fan shroud	•Buse de ventilateur	•Lüfterhaube	•Cubierta ventilador	•Fläktkåpa	

1	8289022	**Hydraulic system, oil cooler** **Système hydraulique, refroidisseur d'huile.** **Hydraulikanlage, Ölkühler.** **Sistema hidráulico, enfriador de aceite.** **Hydraulsystem, oljekylare.**	Catalogue id **20592**	Group **911**
2	8291894		Illustr. No **1058220**	Section **1200**
3			Issue **20023976-I**	Page **1041**
4				
5				

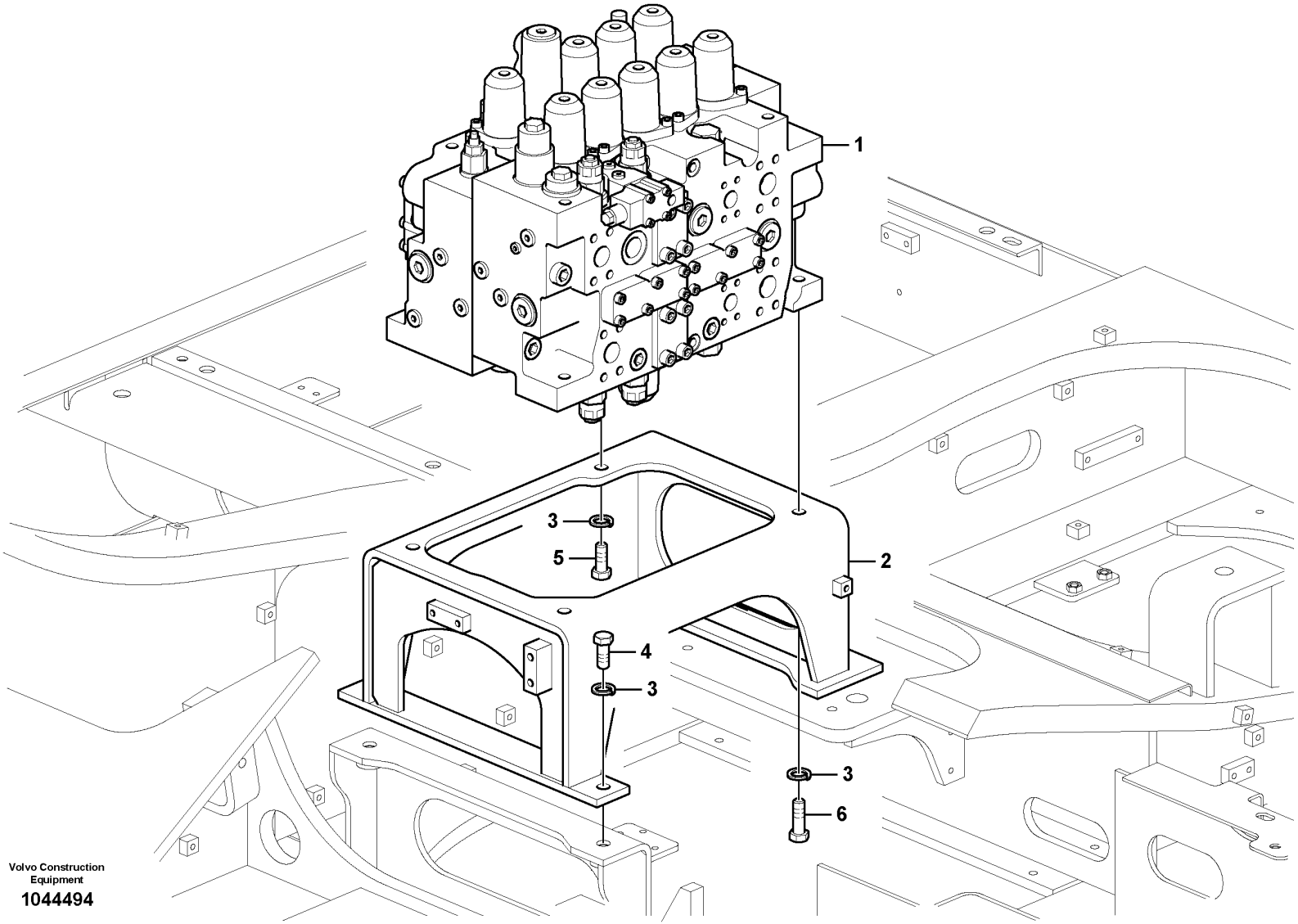

Volvo Construction Equipment

1044494

Fig.	Part No.	Quantity 1	2	3	PS	KIT	Description	Dénomination	Bezeichnung	Denominación	Benämning	Notes
1	VOE 14667843	1					Control valve	Valve contrôle	Steuerventil	Válvula de control	Kontrollventil	See group 912-150 page 1045
	VOE 14670038		1				Control valve	Valve contrôle	Steuerventil	Válvula de control	Kontrollventil	
2		1	1		NS		Plate	Plaque	Platte	Placa	Platta	
3	VOE 955926	8	8				Spring washer	Rondelle élastique	Federscheibe	Arandela elástica	Fjäderbricka	
4	VOE 990709	4	4				Hexagon screw	Vis à tête hexagonale	Sechskantschraube	Tornillo hexagonal	Sexkantsskruv	
5	VOE 978936	1	1				Hexagon screw	Vis à tête hexagonale	Sechskantschraube	Tornillo hexagonal	Sexkantsskruv	
6	VOE 978938	3	3				Hexagon screw	Vis à tête hexagonale	Sechskantschraube	Tornillo hexagonal	Sexkantsskruv	

1	8290576	**Control valve with fitting parts.** **Valve de commande avec pièces de montage.** **Steuerventil mit Anbauteilen.** **Válvula de mando con piezas se montaje.** **Manöverventil med monteringsdetaljer.**
2	8290577	
3		
4		
5		

Catalogue id **20592**	Group **912**
Illustr. No **1044494**	Section **100**
Issue **20023976-I**	Page **1043**

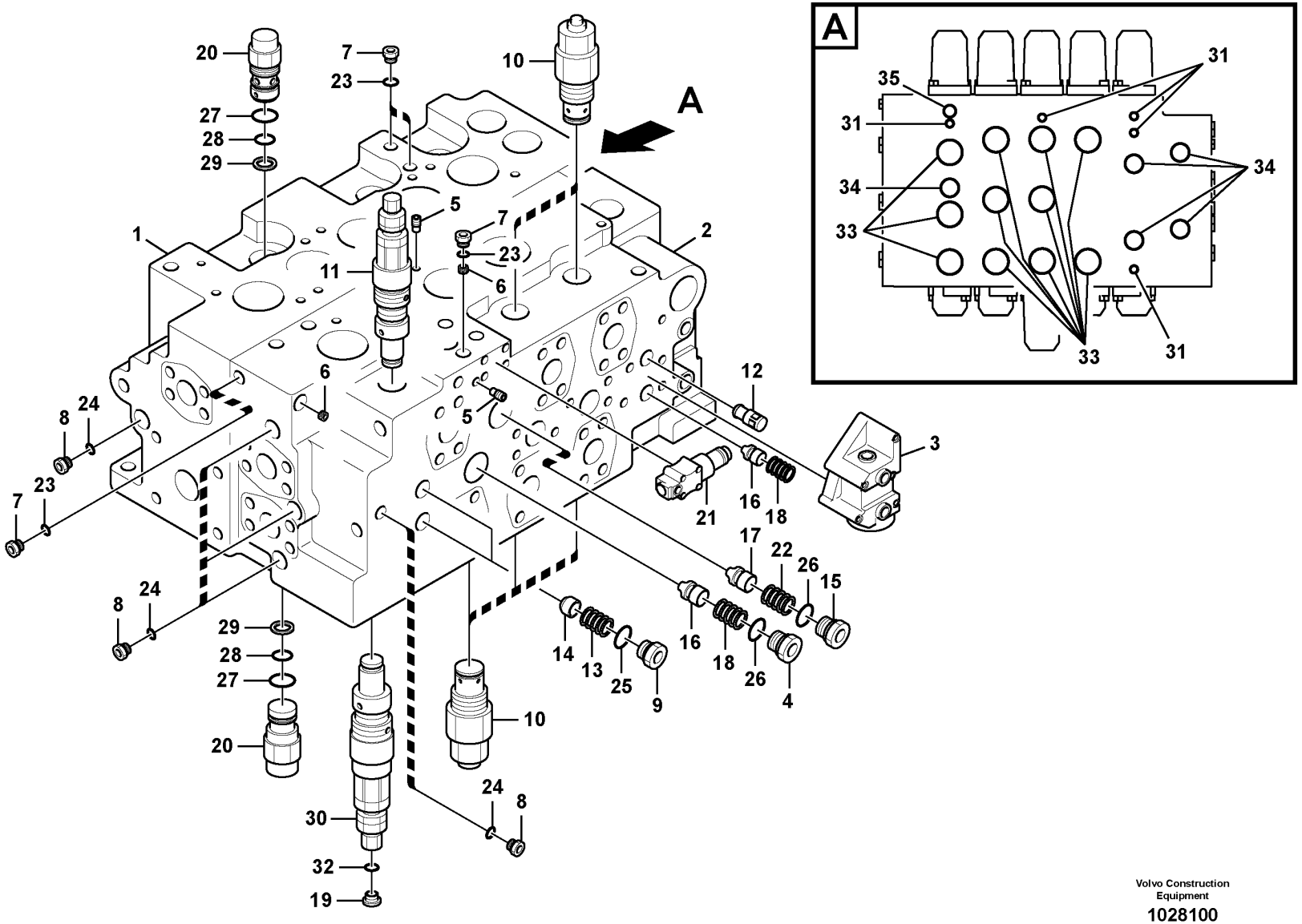

Volvo Construction Equipment

1028100

Fig.	Part No.	Quantity 1	2	3	PS	KIT	Description	Dénomination	Bezeichnung	Denominación	Benämning	Notes
	VOE 14667843	1					Control valve	Valve contrôle	Steuerventil	Válvula de control	Kontrollventil	
1		1			NS		•Casing	•Boitier	•Gehäuse	•Cubierta	•Kåpa	
2		1			NS		•Casing	•Boitier	•Gehäuse	•Cubierta	•Kåpa	
3	**VOE 14502373**	1					•Valve	•Soupape	•Ventil	•Valvula	•Ventil	
4	**VOE 14502387**	1					•Plug	•Bouchon	•Stopfen	•Tapon	•Plugg	
5	**VOE 14560637**	2					•Plug	•Tampon	•Stopfen	•Tapón	•Plugg	(SA 7242-11040)
6	**SA 8230-36150**	2					•Orifice	•Orifice	•Dusenbohrung	•Orificio	•Strypning	
7	**SA 8230-36410**	4					•Plug	•Bouchon	•Stopfen	•Tapon	•Plugg	
8	**SA 8230-36420**	5					•Plug	•Bouchon	•Stopfen	•Tapon	•Plugg	
9	**SA 8230-36430**	2					•Plug	•Bouchon	•Stopfen	•Tapon	•Plugg	
10	**VOE 14577745**	5					•Valve	•Valve	•Ventil	•Válvula	•Ventil	(VOE 14552974)
11	**VOE 14577744**	1					•Relief valve	•Valve décharge	•Entlastungsventil	•Válvula de descarga	•Avlastningsventil	(SA 8230-36600)
12	**VOE 14552975**	1					•Valve	•Valve	•Ventil	•Válvula	•Ventil	
13	**SA 8230-36730**	2					•Spring	•Ressort	•Feder	•Muelle	•Fjäder	
14	**SA 8230-36890**	2					•Poppet	•Clapet champignon	•Niete	•Vástago	•Sätesventil	
15	**SA 8230-36850**	1					•Plug	•Bouchon	•Stopfen	•Tapon	•Plugg	
16	**VOE 14577733**	2					•Seat	•Siège	•Sitz	•Asiento	•Stol	(SA 8230-36900)
17	**SA 8230-36910**	1					•Stay	•Tirant	•Strebe	•Barra	•Stag	
18	**SA 8230-27990**	2					•Spring	•Ressort	•Feder	•Muelle	•Fjäder	
19	**SA 8230-25640**	1					•Plug	•Tampon	•Stopfen	•Tapón	•Plugg	
20	**SA 8230-37270**	2					•Plug	•Bouchon	•Stopfen	•Tapon	•Plugg	
21	**SA 8230-37280**	1			SS		•Valve	•Soupape	•Ventil	•Valvula	•Ventil	
22	**SA 8230-37290**	1					•Spring	•Ressort	•Feder	•Muelle	•Fjäder	
23	**VOE 983495**	4				K	•O-ring	•Joint torique	•O-Ring	•Anillo tórico	•O-ring	
24	**VOE 983505**	5				K	•O-ring	•Joint torique	•O-Ring	•Anillo tórico	•O-ring	
25	**VOE 983524**	2				K	•O-ring	•Joint torique	•O-Ring	•Anillo tórico	•O-ring	
26	**VOE 983527**	2				K	•O-ring	•Joint torique	•O-Ring	•Anillo tórico	•O-ring	
27	**VOE 983528**	2				K	•O-ring	•Joint torique	•O-Ring	•Anillo tórico	•O-ring	
28	**VOE 983523**	2				K	•O-ring	•Joint torique	•O-Ring	•Anillo tórico	•O-ring	
29	**VOE 14880818**	2				K	•Back-up ring	•Bague support	•Stützring	•Anillo de apoyo	•Stödring	(SA 9566-1022A)
30	**VOE 14577746**	1					•Relief valve	•Valve décharge	•Entlastungsventil	•Válvula de descarga	•Avlastningsventil	(VOE 14561300)

1	**8290576**
2	
3	
4	
5	

Main control valve, relife valve and boom holding
Distributeur principal, clapet de décharge et maintien de flèche.
Steuerventilblock, Überdruckventil und Auslegerhalter
Válvula de control principal, válvula de descarga y retención de la pluma.
Riktningsventil, överströmningsventil och bomhållning.

Catalogue id **20592**	Group **912**
Illustr. No **1028100**	Section **150**
Issue **20023976-I**	Page **1045**

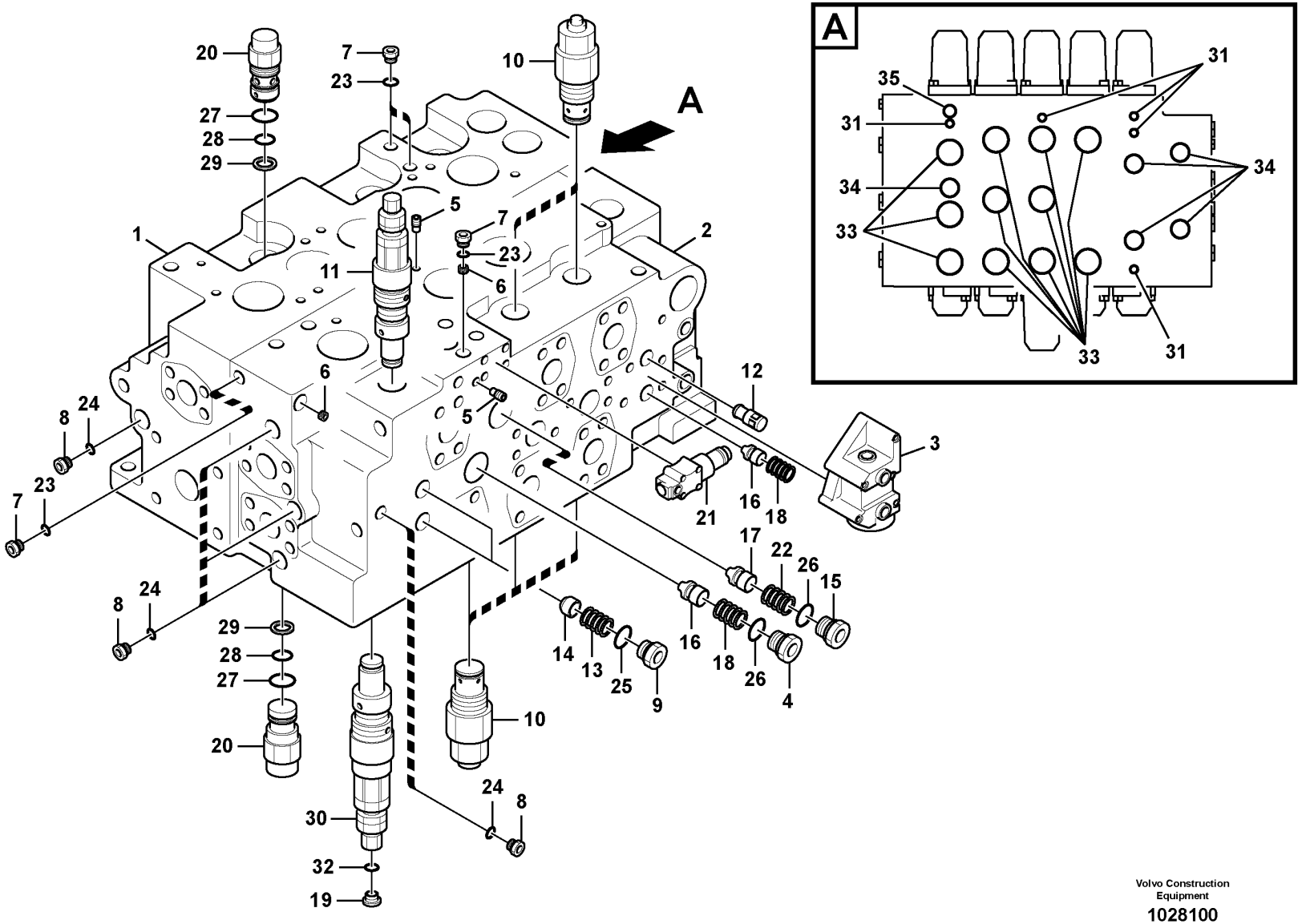

Volvo Construction Equipment

1028100

Fig.	Part No.	Quantity 1	2	3	PS	KIT	Description	Dénomination	Bezeichnung	Denominación	Benämning	Notes
31	**VOE 983497**	5				K	•O-ring	•Joint torique	•O-Ring	•Anillo tórico	•O-ring	
32	**VOE 983502**	1				K	•O-ring	•Joint torique	•O-Ring	•Anillo tórico	•O-ring	
33	**VOE 990617**	11				K	•O-ring	•Joint torique	•O-Ring	•Anillo tórico	•O-ring	
34	**VOE 14577810**	5				K	•O-ring	•Joint torique	•O-Ring	•Anillo tórico	•O-ring	
35	**VOE 983509**	1				K	•O-ring	•Joint torique	•O-Ring	•Anillo tórico	•O-ring	
100	**VOE 14577811**	1					Sealing kit	Kit plombage	Plombiersatz	Kit de precinto	Plomberingssats	

1	**8290576**	**Main control valve, relife valve and boom holding** **Distributeur principal, clapet de décharge et maintien de flèche.** **Steuerventilblock, Überdruckventil und Auslegerhalter** **Válvula de control principal, válvula de descarga y retención de la pluma.** **Riktningsventil, överströmningsventil och bomhållning.**	Catalogue id **20592**	Group **912**
2			Illustr. No **1028100**	Section **150**
3				
4			Issue **20023976-I**	Page **1047**
5				

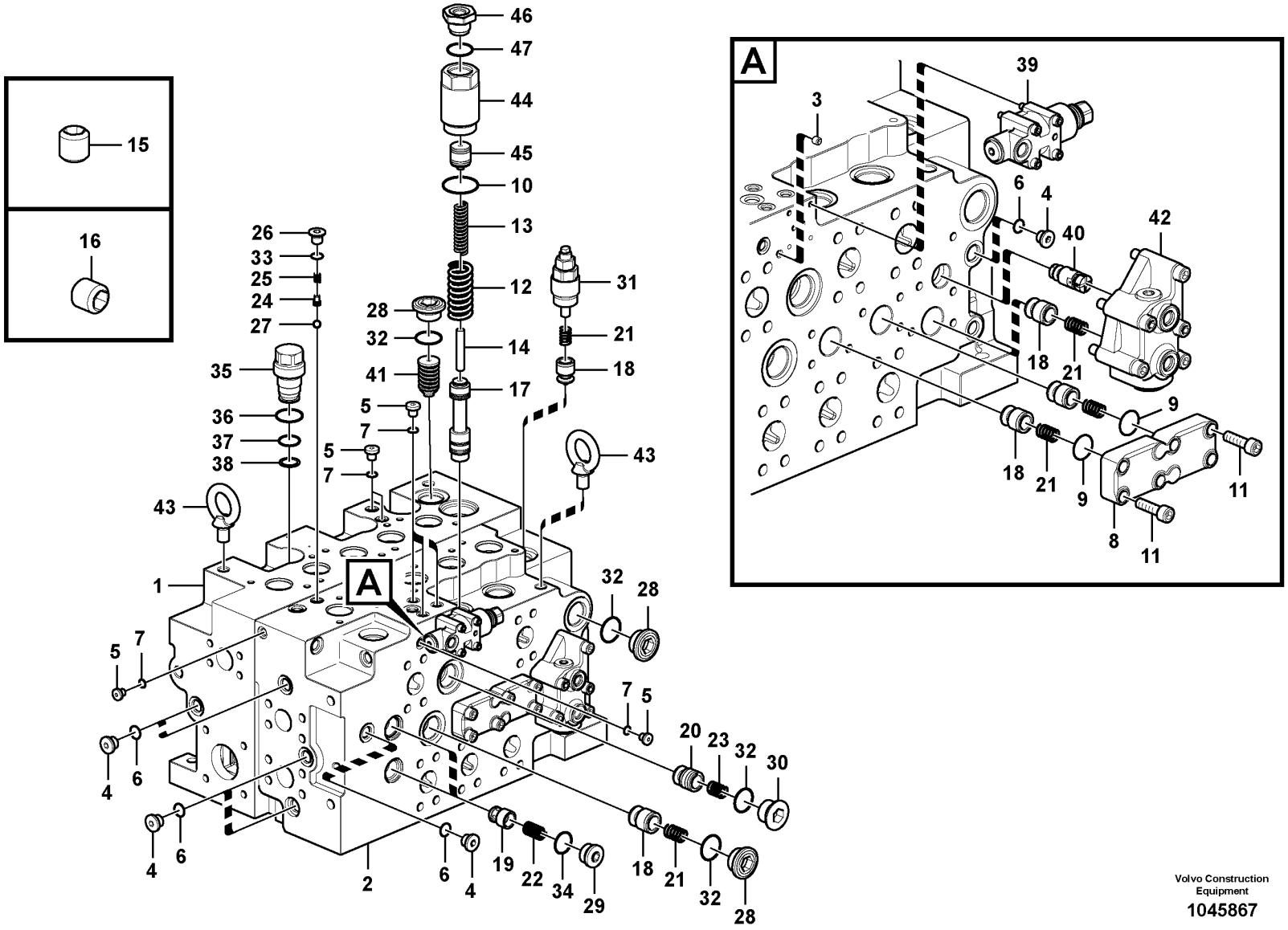

Volvo Construction Equipment

1045867

Fig.	Part No.	Quantity 1	2	3	PS	KIT	Description	Dénomination	Bezeichnung	Denominación	Benämning	Notes
	VOE 14670038	1					Control valve	Valve contrôle	Steuerventil	Válvula de control	Kontrollventil	
1		1			NS		•Body	•Corps	•Karosserie	•Carrocería	•Kaross	
2		1			NS		•Body	•Corps	•Karosserie	•Carrocería	•Kaross	
3	**VOE 14560637**	2					•Plug	•Tampon	•Stopfen	•Tapón	•Plugg	
4	**VOE 14577793**	6					•Plug	•Tampon	•Stopfen	•Tapón	•Plugg	
5	**VOE 14577795**	7					•Plug	•Tampon	•Stopfen	•Tapón	•Plugg	
6	**VOE 983505**	6					•O-ring	•Joint torique	•O-Ring	•Anillo tórico	•O-ring	
7	**VOE 983495**	7					•O-ring	•Joint torique	•O-Ring	•Anillo tórico	•O-ring	
8	**VOE 14577706**	1					•Cover	•Capot	•Abdeckung	•Capó	•Kåpa	
9	**VOE 990583**	2					•O-ring	•Joint torique	•O-Ring	•Anillo tórico	•O-ring	
10	**VOE 990612**	1					•O-ring	•Joint torique	•O-Ring	•Anillo tórico	•O-ring	
11	**VOE 984081**	6					•Hex. socket screw	•Vis à six pans creux	•Innensechskantschraube	•Tornillo de hexágono embutido	•Insexskruv	
12	**VOE 14577715**	1					•Spring	•Ressort	•Feder	•Resorte	•Fjäder	
13	**VOE 14577716**	1					•Spring	•Ressort	•Feder	•Resorte	•Fjäder	
14	**VOE 14577720**	1					•Rod	•Monture	•Fühler	•Varilla	•Spröt	
15	**VOE 14577721**	2					•Throttle sleeve	•Douille d'etranglement	•Lufttrichter	•Manguito de estrangución	•Stryphylsa	
16	**VOE 14577722**	1					•Throttle sleeve	•Douille d'etranglement	•Lufttrichter	•Manguito de estrangución	•Stryphylsa	
17	**VOE 14577729**	1					•Control plunger	•Piston de contrôle	•Stößel	•Pasador de accionamiento	•Manöverpinne	
18	**VOE 14577733**	5					•Seat	•Siège	•Sitz	•Asiento	•Stol	
19	**VOE 14577734**	2					•Seat	•Siège	•Sitz	•Asiento	•Stol	
20	**VOE 14577735**	1					•Seat	•Siège	•Sitz	•Asiento	•Stol	
21	**VOE 14577736**	5					•Spring	•Ressort	•Feder	•Resorte	•Fjäder	
22	**VOE 14577737**	2					•Spring	•Ressort	•Feder	•Resorte	•Fjäder	
23	**VOE 14577738**	1					•Spring	•Ressort	•Feder	•Resorte	•Fjäder	
24	**VOE 14577740**	1					•Clamping plate	•Plaque serrage	•Klemmplatte	•Placa de apriete	•Klämplatta	
25	**VOE 14577741**	1					•Spring	•Ressort	•Feder	•Resorte	•Fjäder	
26	**VOE 14577796**	1					•Plug	•Tampon	•Stopfen	•Tapón	•Plugg	
27	**VOE 14880997**	1					•Ball	•Bille	•Kugel	•Bola	•Kula	

1	**8290577**	**Main control valve** **Distributeur de commande principal** **Hauptsteuerventil** **Válvula de control principal** **Manöverventil**	Catalogue id **20592**	Group **912**
2			Illustr. No **1045867**	Section **200**
3			Issue **20023976-I**	Page **1049**
4				
5				

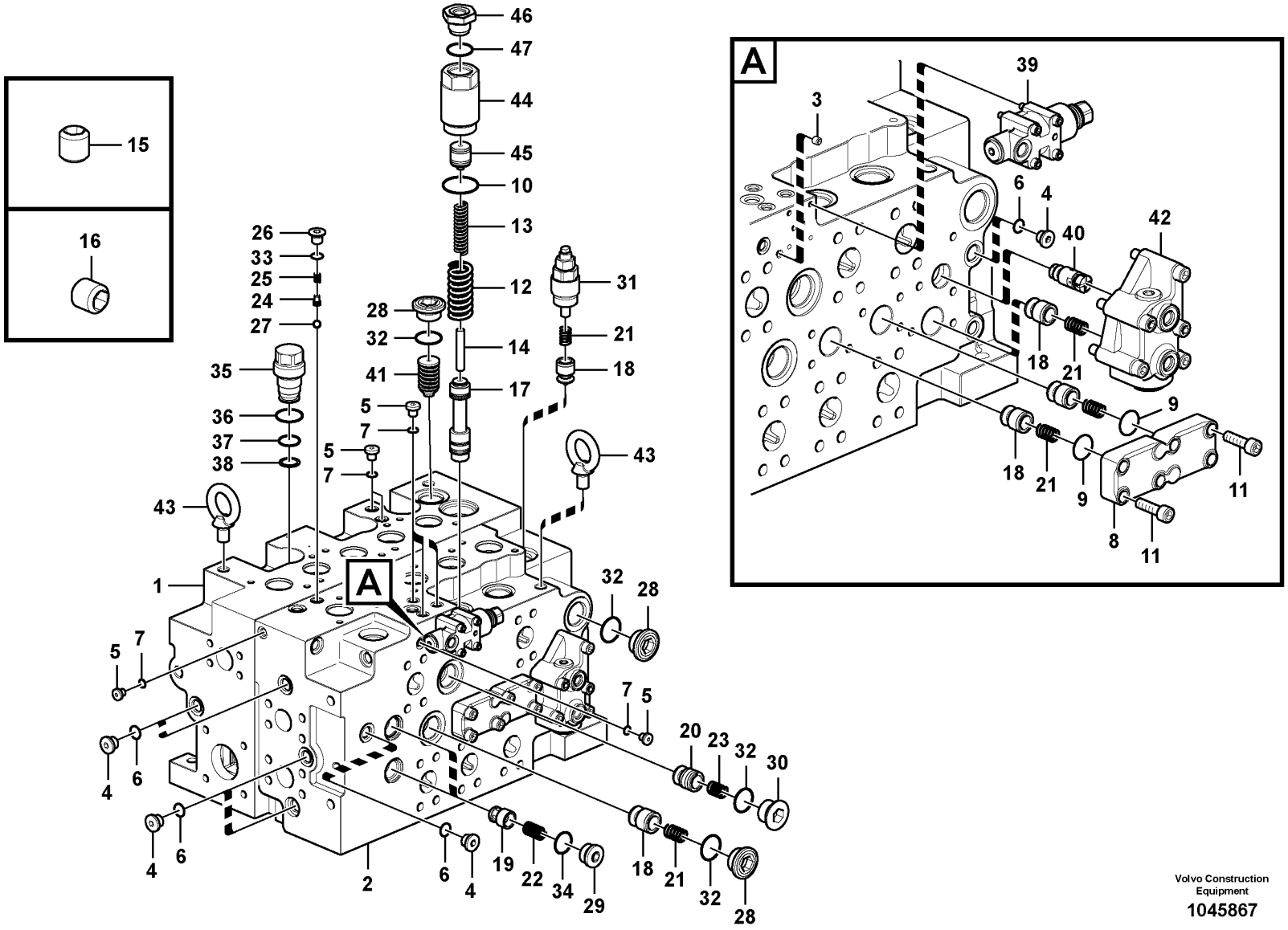

Volvo Construction Equipment

1045867

Fig.	Part No.	Quantity 1	2	3	PS	KIT	Description	Dénomination	Bezeichnung	Denominación	Benämning	Notes
28	VOE 14577785	3					•Plug	•Tampon	•Stopfen	•Tapón	•Plugg	
29	VOE 14577797	2					•Plug	•Tampon	•Stopfen	•Tapón	•Plugg	
30	VOE 14577786	1					•Plug	•Tampon	•Stopfen	•Tapón	•Plugg	
31	VOE 14577743	1					•Plug	•Tampon	•Stopfen	•Tapón	•Plugg	
32	VOE 983527	4					•O-ring	•Joint torique	•O-Ring	•Anillo tórico	•O-ring	
33	VOE 983497	1					•O-ring	•Joint torique	•O-Ring	•Anillo tórico	•O-ring	
34	VOE 983524	2					•O-ring	•Joint torique	•O-Ring	•Anillo tórico	•O-ring	
35	VOE 14577789	1					•Plug	•Tampon	•Stopfen	•Tapón	•Plugg	
36	VOE 983528	1					•O-ring	•Joint torique	•O-Ring	•Anillo tórico	•O-ring	
37	VOE 983523	1					•O-ring	•Joint torique	•O-Ring	•Anillo tórico	•O-ring	
38	VOE 14880818	1					•Back-up ring	•Bague support	•Stützring	•Anillo de apoyo	•Stödring	
39	VOE 14577790	1					•Valve	•Valve	•Ventil	•Válvula	•Ventil	
40	VOE 14577792	1					•Valve	•Valve	•Ventil	•Válvula	•Ventil	
41	VOE 14577747	1					•Valve	•Valve	•Ventil	•Válvula	•Ventil	
42	VOE 14577791	1					•Valve	•Valve	•Ventil	•Válvula	•Ventil	
43	VOE 14880556	2					•Eye bolt	•Vis oeillet	•Ringschraube	•Ojo tornillo	•Ögleskruv	
44		1			NS		•Cover	•Capot	•Abdeckung	•Capó	•Kåpa	
45		1			NS		•Piston	•Piston	•Kolben	•Pistón	•Kolv	
46		1			NS		•Plug	•Tampon	•Stopfen	•Tapón	•Plugg	
47	VOE 983526	1					•O-ring	•Joint torique	•O-Ring	•Anillo tórico	•O-ring	

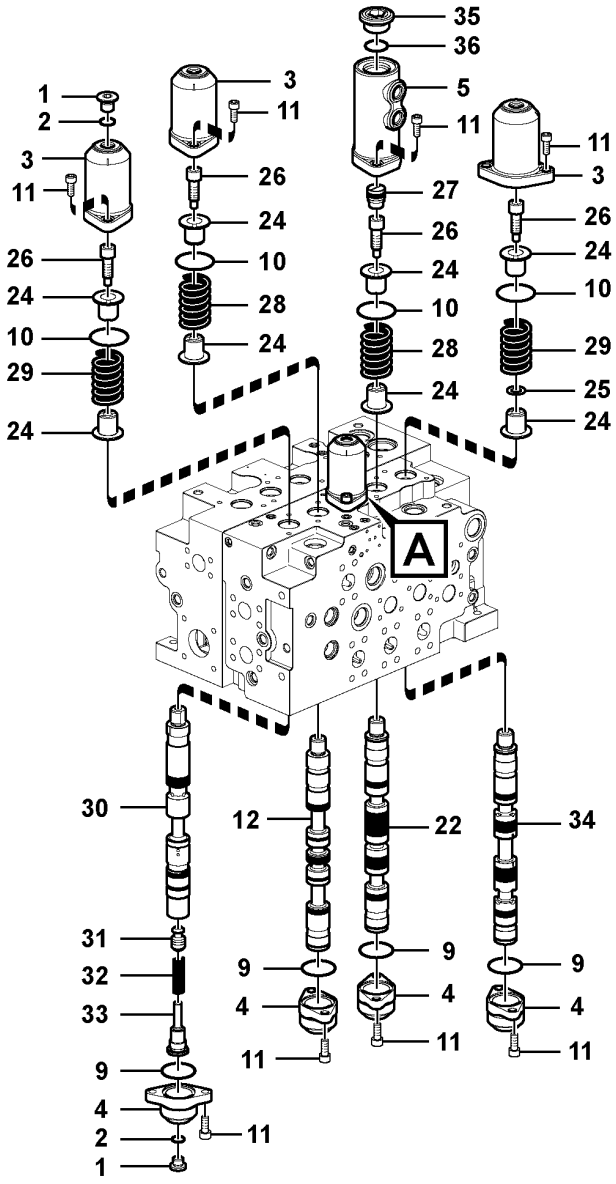

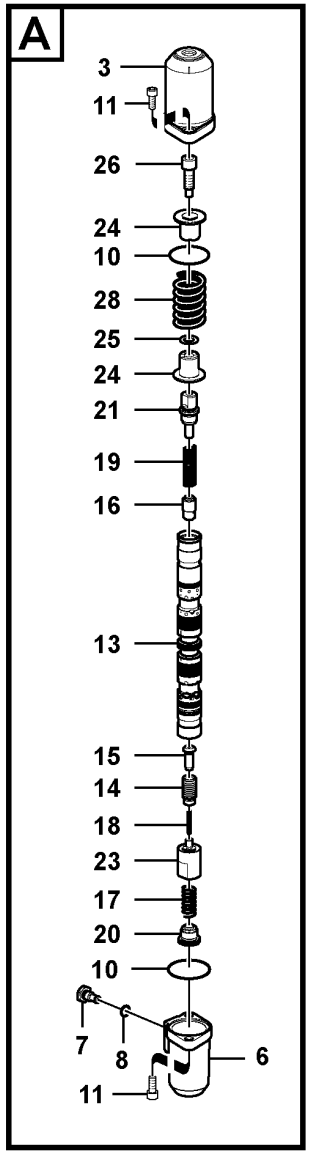

Volvo Construction Equipment

1045868

Fig.	Part No.	Quantity 1	2	3	PS	KIT	Description	Dénomination	Bezeichnung	Denominación	Benämning	Notes
	VOE 14670038	1					Control valve	Valve contrôle	Steuerventil	Válvula de control	Kontrollventil	
1	**VOE 14577793**	2					•Plug	•Tampon	•Stopfen	•Tapón	•Plugg	
2	**VOE 983505**	2					•O-ring	•Joint torique	•O-Ring	•Anillo tórico	•O-ring	
3	**VOE 14577704**	4					•Cover	•Capot	•Abdeckung	•Capó	•Kåpa	
4	**VOE 14577705**	4					•Cover	•Capot	•Abdeckung	•Capó	•Kåpa	
5	**VOE 14577707**	1					•Cover	•Capot	•Abdeckung	•Capó	•Kåpa	
6	**VOE 14577708**	1					•Cover	•Capot	•Abdeckung	•Capó	•Kåpa	
7	**VOE 14577779**	1					•Plug	•Tampon	•Stopfen	•Tapón	•Plugg	
8	**VOE 983502**	1					•O-ring	•Joint torique	•O-Ring	•Anillo tórico	•O-ring	
9	**VOE 990585**	4					•O-ring	•Joint torique	•O-Ring	•Anillo tórico	•O-ring	
10	**VOE 990587**	6					•O-ring	•Joint torique	•O-Ring	•Anillo tórico	•O-ring	
11	**VOE 984079**	20					•Hex. socket screw	•Vis à six pans creux	•Innensechskantschraube	•Tornillo de hexágono embutido	•Insexskruv	
12		1			NS		•Spool	•Bobine	•Spule	•Bobina	•Spole	
13		1			NS		•Spool	•Bobine	•Spule	•Bobina	•Spole	
14	**VOE 14577769**	1			OP		••Seat	••Siège	••Sitz	••Asiento	••Stol	
15	**VOE 14577770**	1			OP		••Seat	••Siège	••Sitz	••Asiento	••Stol	
16	**VOE 14577771**	1			OP		••Seat	••Siège	••Sitz	••Asiento	••Stol	
17	**VOE 14577772**	1					••Spring	••Ressort	••Feder	••Resorte	••Fjäder	
18	**VOE 14577773**	1					••Spring	••Ressort	••Feder	••Resorte	••Fjäder	
19	**VOE 14577774**	1					••Spring	••Ressort	••Feder	••Resorte	••Fjäder	
20	**VOE 14577781**	1					••Plug	••Tampon	••Stopfen	••Tapón	••Plugg	
21	**VOE 14577782**	1					••Plug	••Tampon	••Stopfen	••Tapón	••Plugg	
22		1			NS		•Spool	•Bobine	•Spule	•Bobina	•Spole	
23	**VOE 14577783**	1					•Plug	•Tampon	•Stopfen	•Tapón	•Plugg	
24	**VOE 14577717**	10					•Clamping plate	•Plaque serrage	•Klemmplatte	•Placa de apriete	•Klämplatta	
25	**VOE 14577718**	2					•Shim	•Cale de réglage	•Ausgleichblech	•Laminilla de ajuste	•Justermellanlägg	
26	**VOE 14577719**	5			SS		•Bolt	•Boulon	•Bolzen	•Perno	•Bult	
27	**VOE 14577723**	1					•Piston	•Piston	•Kolben	•Pistón	•Kolv	
28	**VOE 14577724**	3					•Spring	•Ressort	•Feder	•Resorte	•Fjäder	
29	**VOE 14577726**	2					•Spring	•Ressort	•Feder	•Resorte	•Fjäder	

1	**8290577**	**Main control valve** **Distributeur de commande principal** **Hauptsteuerventil** **Válvula de control principal** **Manöverventil**	Catalogue id **20592**	Group **912**
2			Illustr. No **1045868**	Section **300**
3			Issue **20023976-I**	Page **1053**
4				
5				

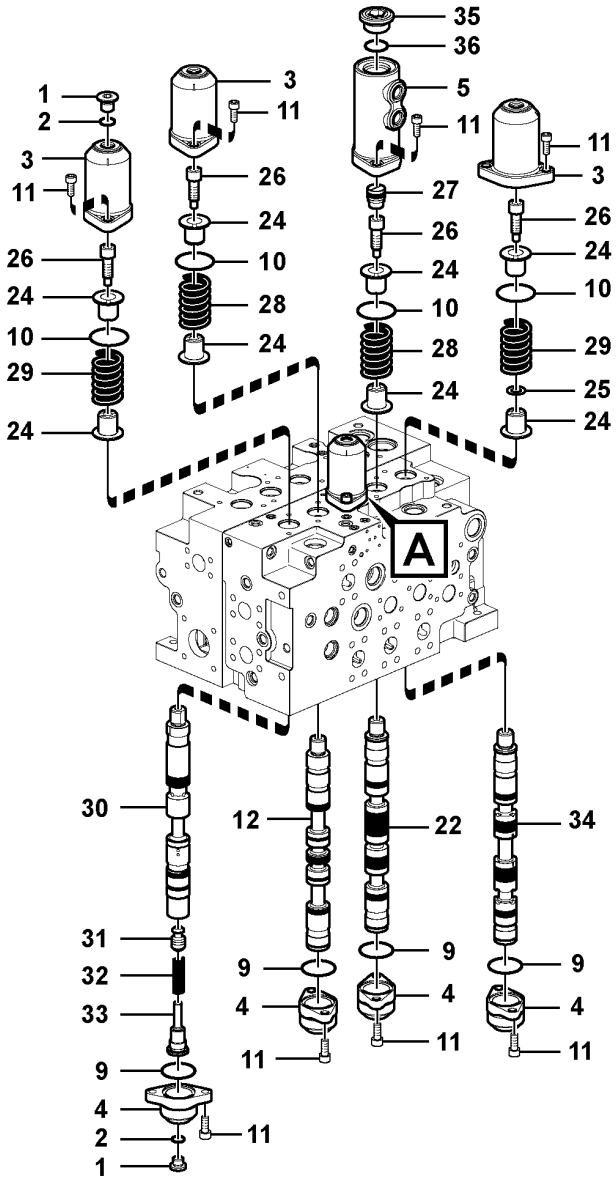

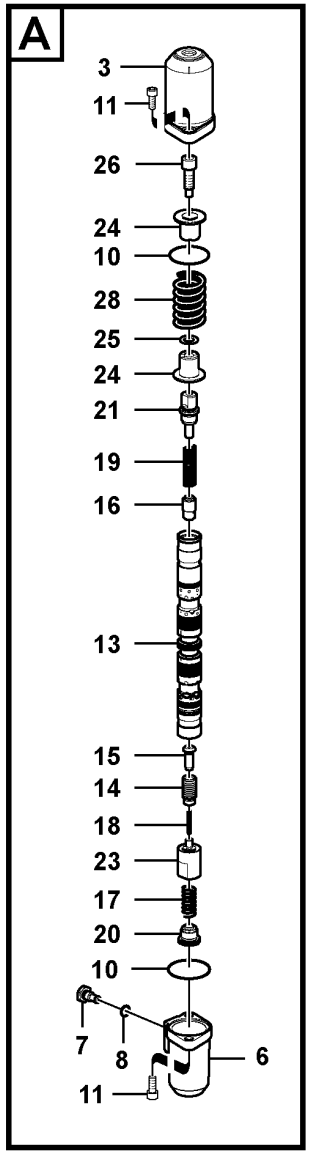

Volvo Construction Equipment

1045868

Fig.	Part No.	Quantity 1	2	3	PS	KIT	Description	Dénomination	Bezeichnung	Denominación	Benämning	Notes
30		1			NS		•Spool	•Bobine	•Spule	•Bobina	•Spole	
31	VOE 14577776	1					••Seat	••Siège	••Sitz	••Asiento	••Stol	
32	VOE 14577778	1					••Spring	••Ressort	••Feder	••Resorte	••Fjäder	
33	VOE 14577784	1					••Plug	••Tampon	••Stopfen	••Tapón	••Plugg	
34		1			NS		•Spool	•Bobine	•Spule	•Bobina	•Spole	
35	VOE 14577785	1					•Plug	•Tampon	•Stopfen	•Tapón	•Plugg	
36	VOE 983527	1					•O-ring	•Joint torique	•O-Ring	•Anillo tórico	•O-ring	

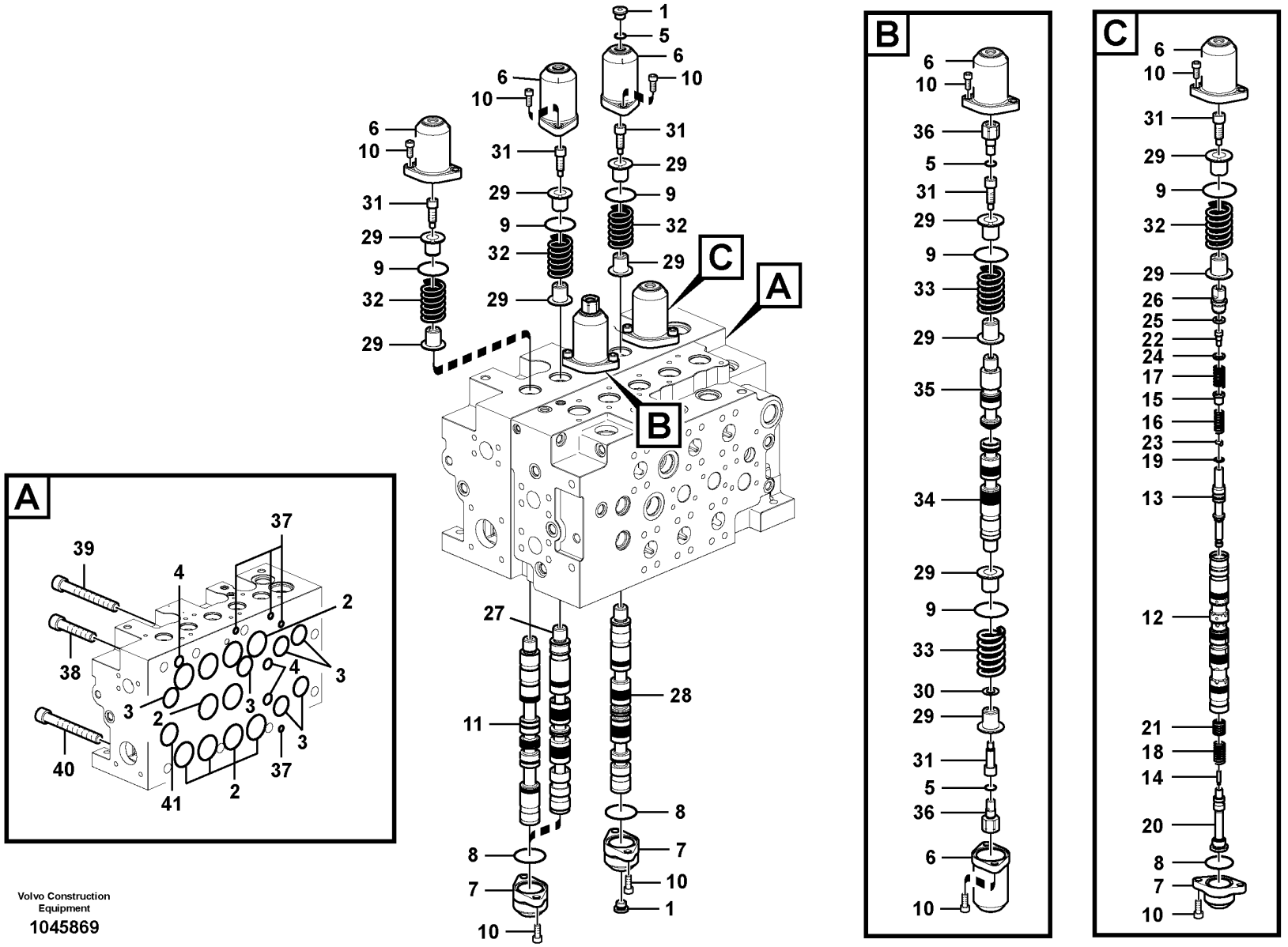

Volvo Construction Equipment

1045869

Fig.	Part No.	Quantity 1	2	3	PS	KIT	Description	Dénomination	Bezeichnung	Denominación	Benämning	Notes
	VOE 14670038	1					Control valve	Valve contrôle	Steuerventil	Válvula de control	Kontrollventil	
1	**VOE 14577793**	2					•Plug	•Tampon	•Stopfen	•Tapón	•Plugg	
2	**VOE 990617**	10					•O-ring	•Joint torique	•O-Ring	•Anillo tórico	•O-ring	
3	**VOE 14607385**	6					•O-ring	•Joint torique	•O-Ring	•Anillo tórico	•O-ring	
4	**VOE 14533610**	3					•O-ring	•Joint torique	•O-Ring	•Anillo tórico	•O-ring	
5	**VOE 983505**	3					•O-ring	•Joint torique	•O-Ring	•Anillo tórico	•O-ring	
6	**VOE 14577704**	6					•Cover	•Capot	•Abdeckung	•Capó	•Kåpa	
7	**VOE 14577705**	4					•Cover	•Capot	•Abdeckung	•Capó	•Kåpa	
8	**VOE 990585**	4					•O-ring	•Joint torique	•O-Ring	•Anillo tórico	•O-ring	
9	**VOE 990587**	6					•O-ring	•Joint torique	•O-Ring	•Anillo tórico	•O-ring	
10	**VOE 984079**	20					•Hex. socket screw	•Vis à six pans creux	•Innensechskantschraube	•Tornillo de hexágono embutido	•Insexskruv	
11		1			NS		•Spool	•Bobine	•Spule	•Bobina	•Spole	
12		1			NS		•Spool	•Bobine	•Spule	•Bobina	•Spole	
13	**VOE 14577750**	1			OP		••Control plunger	••Piston de contrôle	••Stößel	••Pasador de accionamiento	••Manöverpinne	
14	**VOE 14577751**	1			OP		••Piston	••Piston	••Kolben	••Pistón	••Kolv	
15	**VOE 14577752**	1			OP		••Sleeve	••Douille	••Hülse	••Manguito	••Hylsa	
16	**VOE 14577753**	1			OP		••Spring	••Ressort	••Feder	••Resorte	••Fjäder	
17	**VOE 14577754**	1			OP		••Spring	••Ressort	••Feder	••Resorte	••Fjäder	
18	**VOE 14577755**	1			OP		••Spring	••Ressort	••Feder	••Resorte	••Fjäder	
19	**VOE 14577756**	1					••Ring	••Bague	••Ring	••Anillo	••Ring	
20	**VOE 14577757**	1			OP		••Plug	••Tampon	••Stopfen	••Tapón	••Plugg	
21	**VOE 14577758**	1			OP		••Sleeve	••Douille	••Hülse	••Manguito	••Hylsa	
22	**VOE 14577759**	1			OP		••Bolt	••Boulon	••Bolzen	••Perno	••Bult	
23	**VOE 14577760**	1					••Stopping device	••Dispositif d'arrêt	••Anhaltevorrichtung	••Mecanismo de parada	••Stoppdon	
24	**VOE 14577761**	1					••Clamping plate	••Plaque serrage	••Klemmplatte	••Placa de apriete	••Klämplatta	
25	**VOE 14577762**	1					••Clamping plate	••Plaque serrage	••Klemmplatte	••Placa de apriete	••Klämplatta	
26	**VOE 14577763**	1			OP		••Plug	••Tampon	••Stopfen	••Tapón	••Plugg	
27		1			NS		•Spool	•Bobine	•Spule	•Bobina	•Spole	
28		1			NS		•Spool	•Bobine	•Spule	•Bobina	•Spole	
29	**VOE 14577717**	12					•Clamping plate	•Plaque serrage	•Klemmplatte	•Placa de apriete	•Klämplatta	

1	**8290577**	**Main control valve** **Distributeur de commande principal** **Hauptsteuerventil** **Válvula de control principal** **Manöverventil**	Catalogue id **20592**	Group **912**
2			Illustr. No **1045869**	Section **400**
3			Issue **20023976-I**	Page **1057**
4				
5				

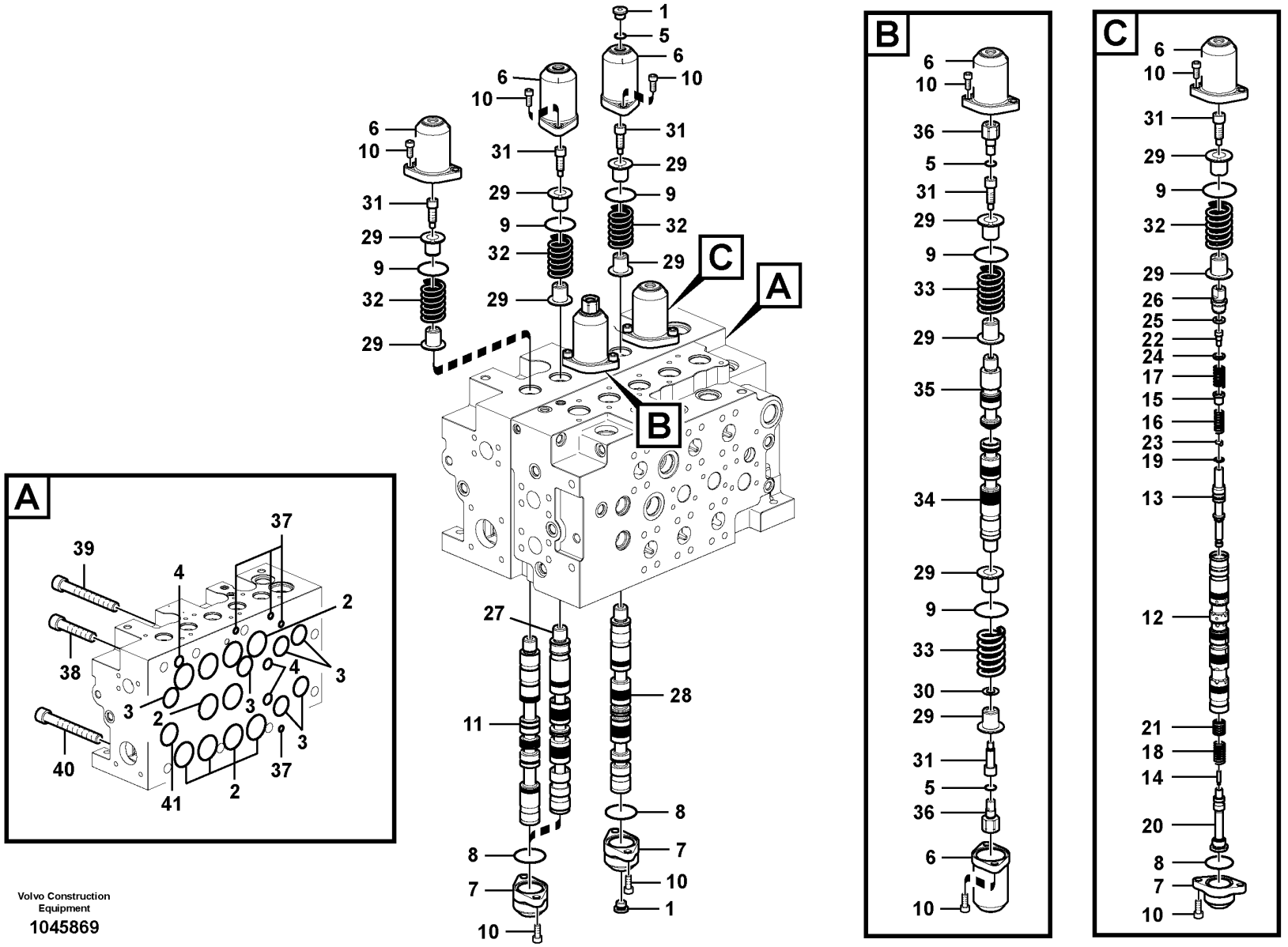

Volvo Construction Equipment

1045869

Fig.	Part No.	Quantity 1	2	3	PS	KIT	Description	Dénomination	Bezeichnung	Denominación	Benämning	Notes
30	VOE 14577718	1					•Shim	•Cale de réglage	•Ausgleichblech	•Laminilla de ajuste	•Justermellanlägg	
31	VOE 14577719	6			SS		•Bolt	•Boulon	•Bolzen	•Perno	•Bult	
32	VOE 14577724	4					•Spring	•Ressort	•Feder	•Resorte	•Fjäder	
33	VOE 14577725	2					•Spring	•Ressort	•Feder	•Resorte	•Fjäder	
34		1			NS		•Spool	•Bobine	•Spule	•Bobina	•Spole	
35		1			NS		•Spool	•Bobine	•Spule	•Bobina	•Spole	
36	VOE 14577742	2					•Plug	•Tampon	•Stopfen	•Tapón	•Plugg	
37	VOE 983497	5					•O-ring	•Joint torique	•O-Ring	•Anillo tórico	•O-ring	
38	VOE 14577798	4					•Screw	•Vis	•Schraube	•Tornillo	•Skruv	
39	VOE 14577799	3					•Screw	•Vis	•Schraube	•Tornillo	•Skruv	
40	VOE 14577800	1					•Screw	•Vis	•Schraube	•Tornillo	•Skruv	
41	VOE 14606605	1					•O-ring	•Joint torique	•O-Ring	•Anillo tórico	•O-ring	

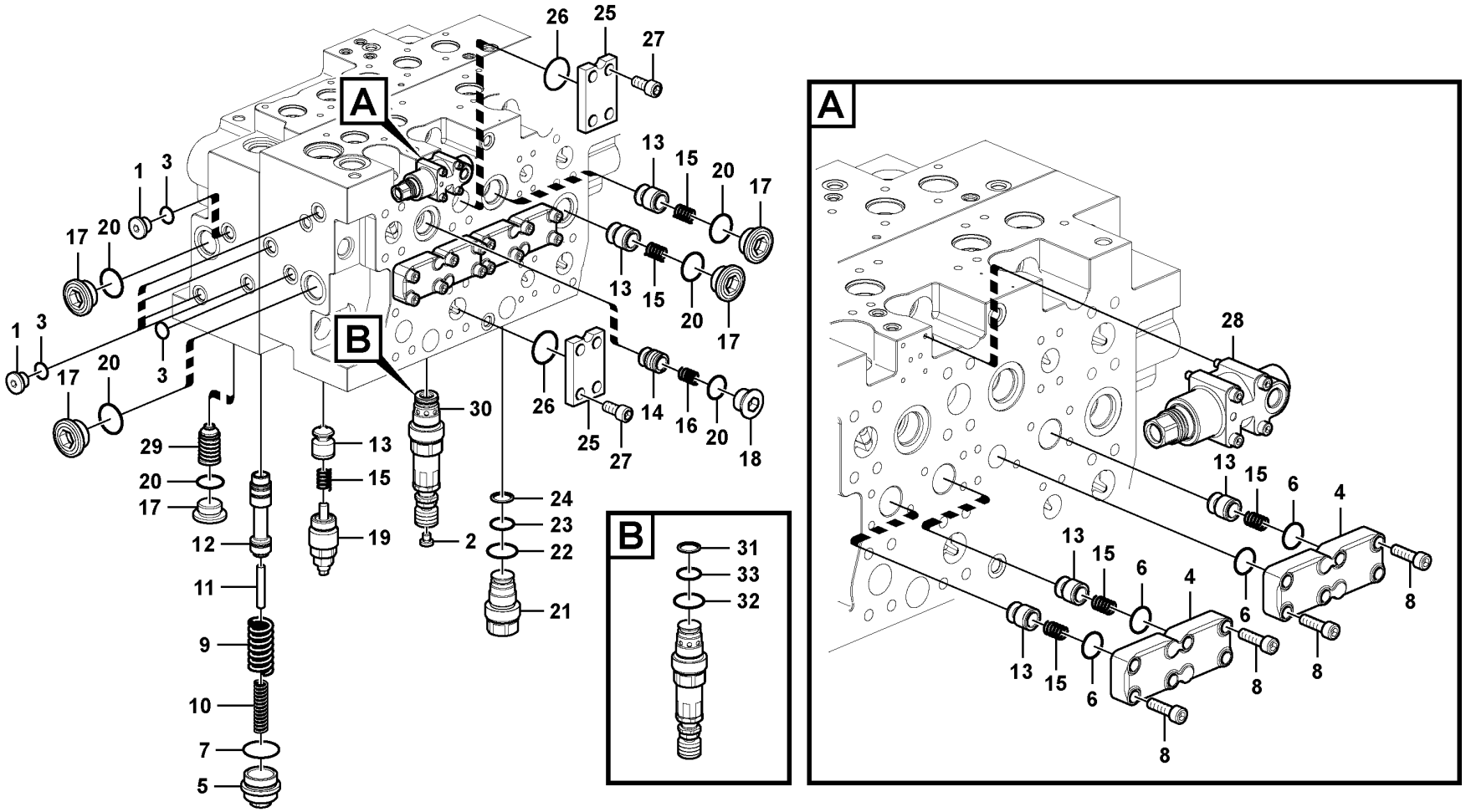

Volvo Construction Equipment

1045870

Fig.	Part No.	Quantity 1	2	3	PS	KIT	Description	Dénomination	Bezeichnung	Denominación	Benämning	Notes
	VOE 14670038	1					Control valve	Valve contrôle	Steuerventil	Válvula de control	Kontrollventil	
1	**VOE 14577793**	5					•Plug	•Tampon	•Stopfen	•Tapón	•Plugg	
2	**VOE 14577795**	1					•Plug	•Tampon	•Stopfen	•Tapón	•Plugg	
3	**VOE 983505**	6					•O-ring	•Joint torique	•O-Ring	•Anillo tórico	•O-ring	
4	**VOE 14577706**	2					•Cover	•Capot	•Abdeckung	•Capó	•Kåpa	
5	**VOE 14577780**	1					•Plug	•Tampon	•Stopfen	•Tapón	•Plugg	
6	**VOE 990583**	4					•O-ring	•Joint torique	•O-Ring	•Anillo tórico	•O-ring	
7	**VOE 990612**	1					•O-ring	•Joint torique	•O-Ring	•Anillo tórico	•O-ring	
8	**VOE 984081**	12					•Hex. socket screw	•Vis à six pans creux	•Innensechskantschraube	•Tornillo de hexágono embutido	•Insexskruv	
9	**VOE 14577715**	1					•Spring	•Ressort	•Feder	•Resorte	•Fjäder	
10	**VOE 14577716**	1					•Spring	•Ressort	•Feder	•Resorte	•Fjäder	
11	**VOE 14577720**	1					•Rod	•Monture	•Fühler	•Varilla	•Spröt	
12	**VOE 14577729**	1					•Control plunger	•Piston de contrôle	•Stößel	•Pasador de accionamiento	•Manöverpinne	
13	**VOE 14577733**	6					•Seat	•Siège	•Sitz	•Asiento	•Stol	
14	**VOE 14577735**	1					•Seat	•Siège	•Sitz	•Asiento	•Stol	
15	**VOE 14577736**	6					•Spring	•Ressort	•Feder	•Resorte	•Fjäder	
16	**VOE 14577738**	1					•Spring	•Ressort	•Feder	•Resorte	•Fjäder	
17	**VOE 14577785**	5					•Plug	•Tampon	•Stopfen	•Tapón	•Plugg	
18	**VOE 14577786**	1					•Plug	•Tampon	•Stopfen	•Tapón	•Plugg	
19	**VOE 14577743**	1					•Plug	•Tampon	•Stopfen	•Tapón	•Plugg	
20	**VOE 983527**	6					•O-ring	•Joint torique	•O-Ring	•Anillo tórico	•O-ring	
21	**VOE 14577789**	1					•Plug	•Tampon	•Stopfen	•Tapón	•Plugg	
22	**VOE 983528**	1					•O-ring	•Joint torique	•O-Ring	•Anillo tórico	•O-ring	
23	**VOE 983523**	1					•O-ring	•Joint torique	•O-Ring	•Anillo tórico	•O-ring	
24	**VOE 14880818**	1					•Back-up ring	•Bague support	•Stützring	•Anillo de apoyo	•Stödring	
25	**VOE 14577748**	2					•Flange	•Bride	•Flansch	•Brida	•Fläns	
26	**VOE 990584**	2					•O-ring	•Joint torique	•O-Ring	•Anillo tórico	•O-ring	
27	**VOE 984093**	8					•Hex. socket screw	•Vis à six pans creux	•Innensechskantschraube	•Tornillo de hexágono embutido	•Insexskruv	
28	**VOE 14577790**	1					•Valve	•Valve	•Ventil	•Válvula	•Ventil	

1	**8290577**	**Main control valve** **Distributeur de commande principal** **Hauptsteuerventil** **Válvula de control principal** **Manöverventil**	Catalogue id **20592**	Group **912**
2			Illustr. No **1045870**	Section **500**
3			Issue **20023976-I**	Page **1061**
4				
5				

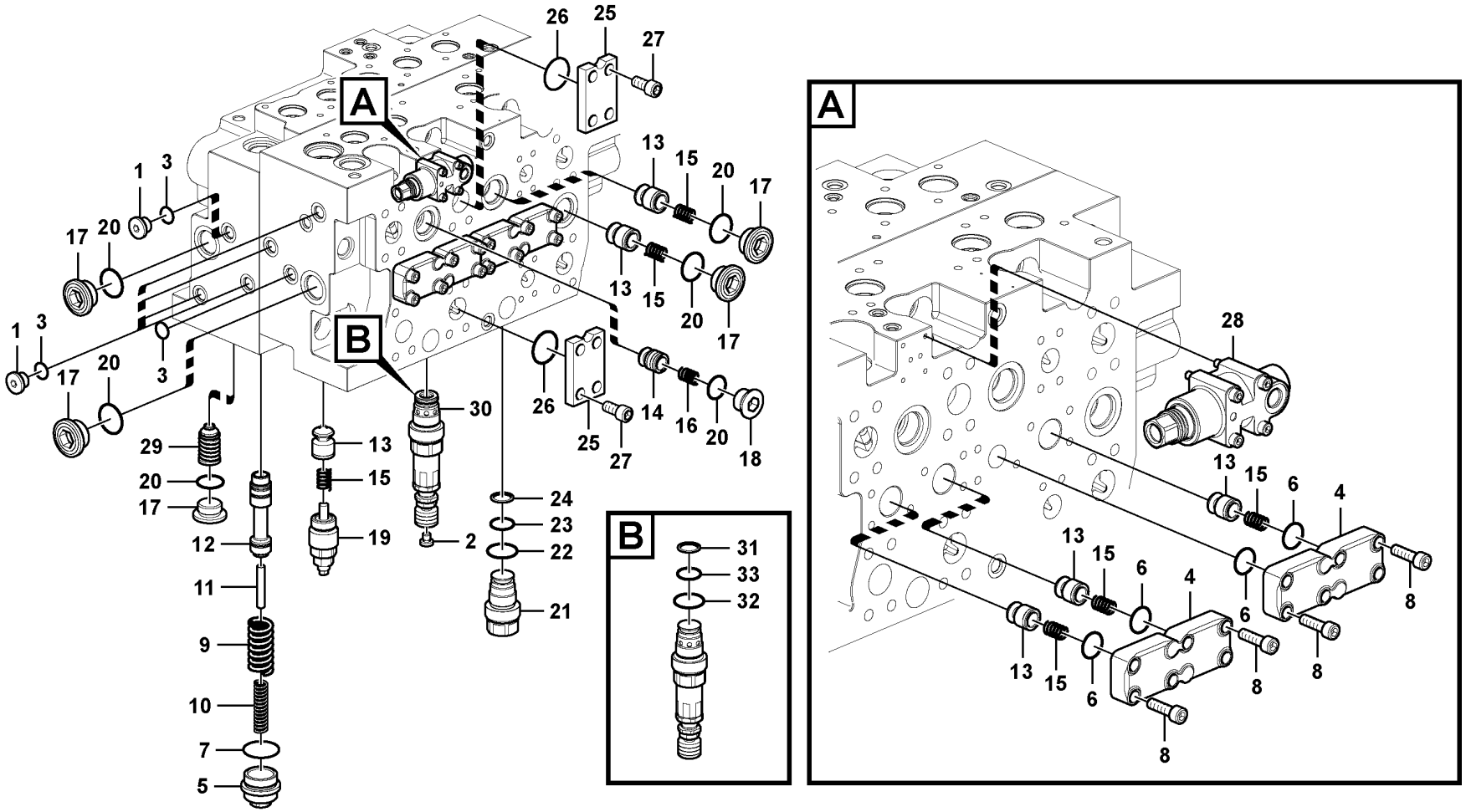

Volvo Construction Equipment

1045870

Fig.	Part No.	Quantity 1	2	3	PS	KIT	Description	Dénomination	Bezeichnung	Denominación	Benämning	Notes
29	**VOE 14577747**	1					•Valve	•Valve	•Ventil	•Válvula	•Ventil	
30	**VOE 14609179**	1					•Relief valve	•Valve décharge	•Entlastungsventil	•Válvula de descarga	•Avlastningsventil	
31	**VOE 14880818**	1					••Back-up ring	••Bague support	••Stützring	••Anillo de apoyo	••Stödring	(SA 9566-1022A)
32	**VOE 983528**	1					••O-ring	••Joint torique	••O-Ring	••Anillo tórico	••O-ring	
33	**VOE 983523**	1					••O-ring	••Joint torique	••O-Ring	••Anillo tórico	••O-ring	

1	**8290577**	**Main control valve** **Distributeur de commande principal** **Hauptsteuerventil** **Válvula de control principal** **Manöverventil**	Catalogue id **20592**	Group **912**
2			Illustr. No **1045870**	Section **500**
3				
4			Issue **20023976-I**	Page **1063**
5				

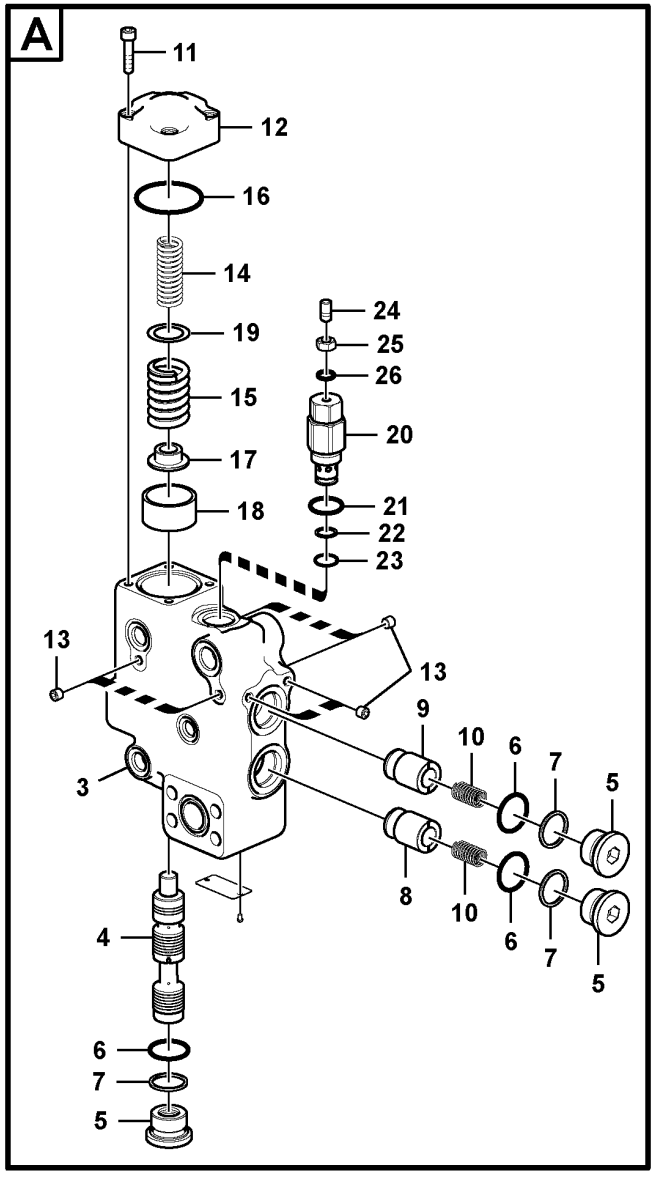

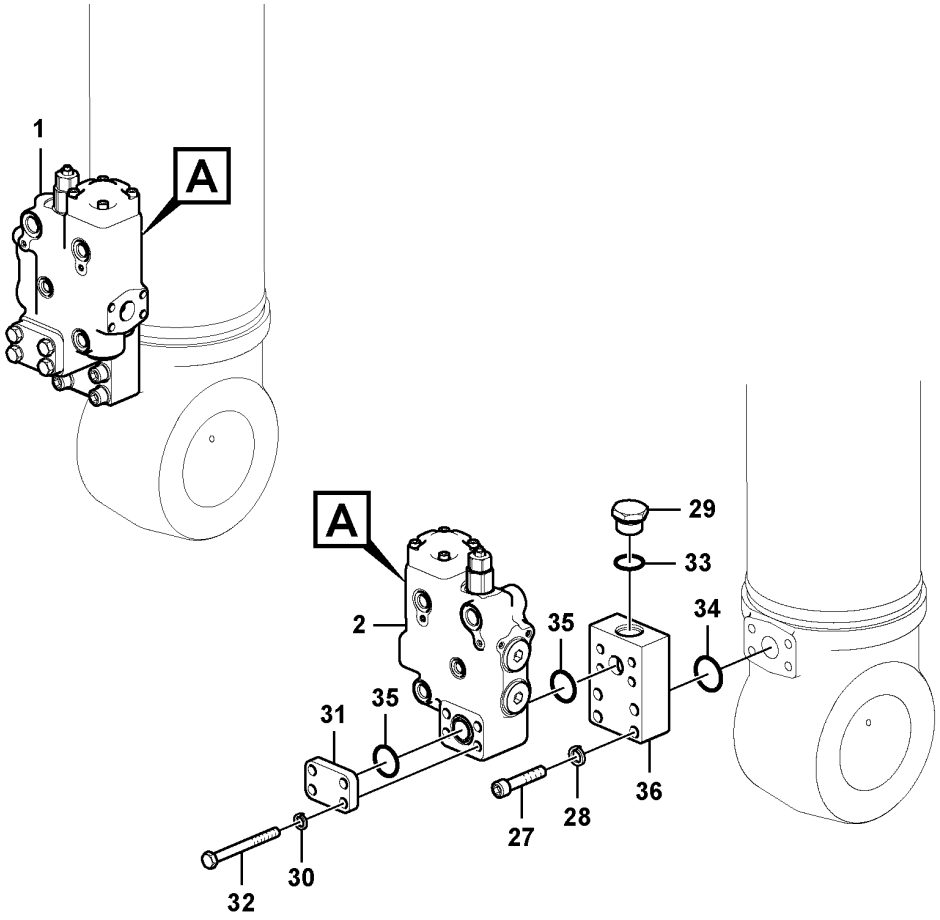

Volvo Construction Equipment

1039649

Fig.	Part No.	Quantity 1	2	3	PS	KIT	Description	Dénomination	Bezeichnung	Denominación	Benämning	Notes
1	VOE 14570879	1			SS		Control valve	Valve contrôle	Steuerventil	Válvula de control	Kontrollventil	RH
2	VOE 14570880	1			SS		Control valve	Valve contrôle	Steuerventil	Válvula de control	Kontrollventil	LH
3		1			NS		•Body	•Carcasse	•Rumpf	•Cuerpo	•Skrov	
4	VOE 14510942	1			OP		•Spool	•Bobine	•Schieber	•Bobina	•Slid	
5	VOE 14505562	3					•Plug	•Tampon	•Stopfen	•Tapón	•Plugg	
6	VOE 990582	3				K	•O-ring	•Joint torique	•O-Ring	•Anillo tórico	•O-ring	
7	VOE 14880837	3				K	•Back-up ring	•Bague support	•Stützring	•Anillo de apoyo	•Stödring	
8	VOE 14505558	1					•Poppet	•Clapet champignon	•Niete	•Vástago	•Sätesventil	
9	VOE 14505557	1					•Poppet	•Clapet champignon	•Niete	•Vástago	•Sätesventil	
10	SA 7273-10600	2					•Spring	•Ressort	•Feder	•Resorte	•Fjäder	
11	SA 9016-20807	4					•Hex. socket screw	•Vis à six pans creux	•Innensechskantschraube	•Tornillo de hexágono embutido	•Insexskruv	
12	VOE 14505555	1			OP		•Cover	•Capot	•Abdeckung	•Capó	•Kåpa	
13	VOE 14560637	7					•Plug	•Tampon	•Stopfen	•Tapón	•Plugg	
14	VOE 14505564	1					•Spring	•Ressort	•Feder	•Muelle	•Fjäder	
15	VOE 14510943	1					•Spring	•Ressort	•Feder	•Resorte	•Fjäder	
16	VOE 990587	1				K	•O-ring	•Joint torique	•O-Ring	•Anillo tórico	•O-ring	
17	VOE 14505561	1					•Ring	•Anneau	•Ring	•Anillo	•Ring	
18	VOE 14505560	1					•Ring	•Anneau	•Ring	•Anillo	•Ring	
19	VOE 14505563	1					•Shim	•Cale d'épaisseur	•Passcheibe	•Arandela Ajuste	•Passbricka	
20	VOE 14588154	1					•Valve	•Valve	•Ventil	•Válvula	•Ventil	
21	VOE 993323	1					••O-ring	••Joint torique	••O-Ring	••Anillo tórico	••O-ring	(VOE 932042)
22	VOE 14880816	1					••Back-up ring	••Bague support	••Stützring	••Anillo de apoyo	••Stödring	
23	VOE 983507	1					••O-ring	••Joint torique	••O-Ring	••Anillo tórico	••O-ring	
24		1			NS		••Plug	••Bouchon	••Stopfen	••Tapon	••Plugg	
25		1			NS		••Nut	••Ecrou	••Mutter	••Tuerca	••Mutter	
26	VOE 983495	1					••O-ring	••Joint torique	••O-Ring	••Anillo tórico	••O-ring	
27	VOE 984137	8					Hex. socket screw	Vis à six pans creux	Innensechskantschraube	Tornillo de hexágono embutido	Insexskruv	
28	VOE 955925	8					Spring washer	Rondelle élastique	Federscheibe	Arandela elástica	Fjäderbricka	
29	SA 9415-11061	2					Plug	Bouchon	Stopfen	Tapon	Plugg	S/N -231099/-271303 S/N -280334

1		**Working hydraulic, boom rupture valve mount** **Comm. hydraulique d'outil, valve de sécurité en cas de rupture de flexible sur la flèche** **Arbeitshydraulik, Leitungsbruchventil Ausleger und Ventileinbau.** **Hidráulica de trabajo, soporte de la válvula de rotura de manguera.** **Arbetshydraulik, slangbrottsventil på bom**	Catalogue id **20592**	Group **912**
2				
3			Illustr. No **1039649**	Section **2000**
4				
5		**8289180**	Issue **20023976-I**	Page **1065**

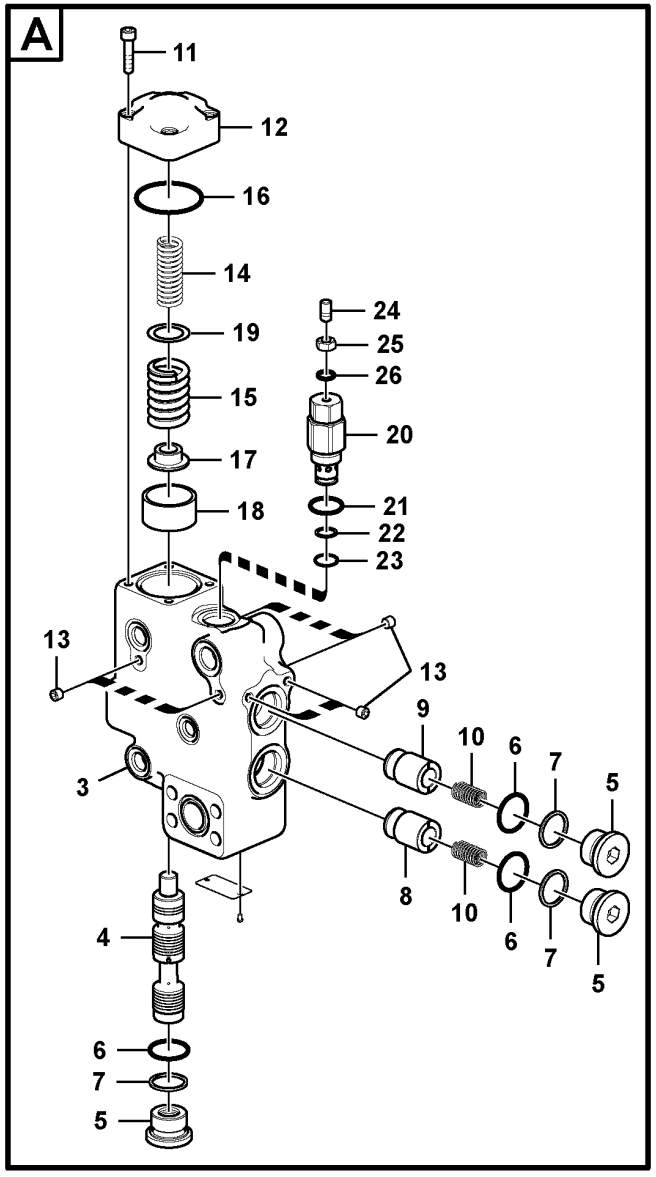

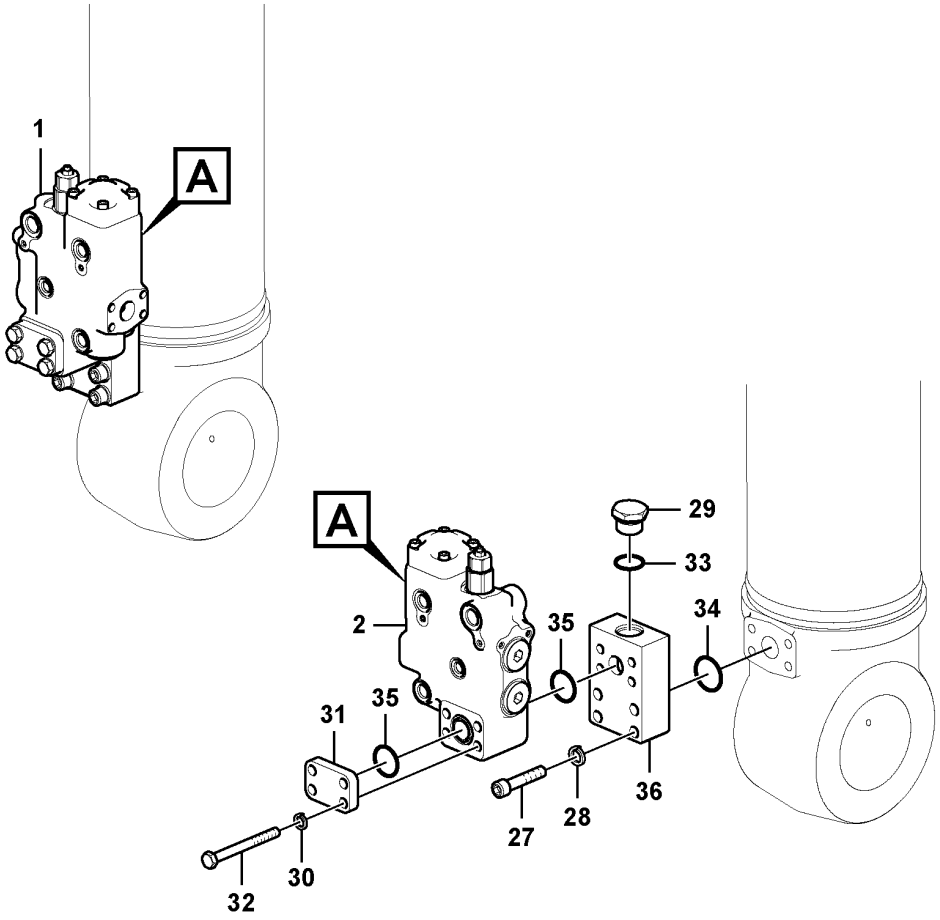

Volvo Construction Equipment

1039649

Fig.	Part No.	Quantity 1	2	3	PS	KIT	Description	Dénomination	Bezeichnung	Denominación	Benämning	Notes
	SA 9415-31071	2					Plug	Tampon	Stopfen	Tapón	Plugg	S/N 231001-/271304- S/N 280335-
30	VOE 955923	8					Spring washer	Rondelle élastique	Federscheibe	Arandela elástica	Fjäderbricka	
31	VOE 14531031	2					Cover	Capot	Haube	Capo	Lock	
32	VOE 992562	8					Hexagon screw	Vis à tête hexagonale	Sechskantschraube	Tornillo hexagonal	Sexkantsskruv	
33	VOE 983527	2					O-ring	Joint torique	O-Ring	Anillo tórico	O-ring	
34	VOE 14882689	2					O-ring	Joint torique	O-Ring	Anillo tórico	O-ring	(VOE 13949238)
35	VOE 14882685	4					O-ring	Joint Torique	O-Ring	Junta torica	O-ring	
36	VOE 14525048	2					Block	Bloc	Block	Bloque	Block	

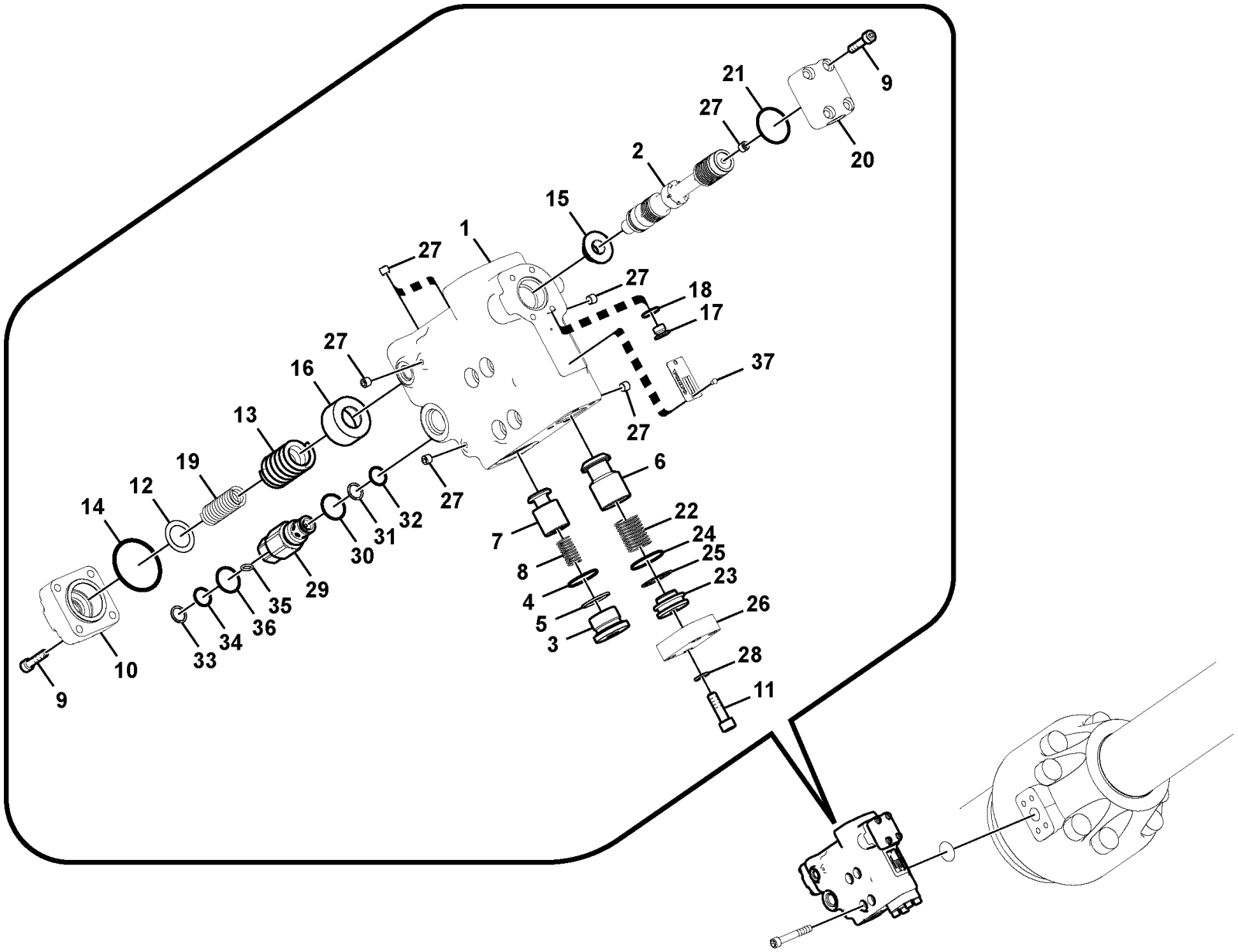

Volvo Construction Equipment

1057706

Fig.	Part No.	Quantity 1	2	3	PS	KIT	Description	Dénomination	Bezeichnung	Denominación	Benämning	Notes
	VOE 14570876	1					Valve	Valve	Ventil	Válvula	Ventil	
1		1			NS		•Body	•Carcasse	•Rumpf	•Cuerpo	•Skrov	
2		1			NS		•Spool	•Bobine	•Schieber	•Bobina	•Slid	
3	VOE 14505562	1					•Plug	•Tampon	•Stopfen	•Tapón	•Plugg	
4	VOE 990582	1					•O-ring	•Joint torique	•O-Ring	•Anillo tórico	•O-ring	
5	VOE 14880837	1					•Back-up ring	•Bague support	•Stützring	•Anillo de apoyo	•Stödring	
6	VOE 14510949	1					•Poppet	•Clapet champignon	•Niete	•Vástago	•Sätesventil	
7	VOE 14505557	1					•Poppet	•Clapet champignon	•Niete	•Vástago	•Sätesventil	
8	SA 7273-10600	1					•Spring	•Ressort	•Feder	•Resorte	•Fjäder	
9	SA 9016-10807	8					•Hex. socket screw	•Vis à six pans creux	•Innensechskantschraube	•Tornillo de hexágono embutido	•Insexskruv	
10	VOE 14505555	1			OP		•Cover	•Capot	•Abdeckung	•Capó	•Kåpa	
11	VOE 968130	4					•Hex. socket screw	•Vis à six pans creux	•Innensechskantschraube	•Tornillo de hexágono embutido	•Insexskruv	
12	VOE 14505564	1					•Spring	•Ressort	•Feder	•Muelle	•Fjäder	
13	VOE 14510943	1					•Spring	•Ressort	•Feder	•Resorte	•Fjäder	
14	VOE 990587	1					•O-ring	•Joint torique	•O-Ring	•Anillo tórico	•O-ring	
15	VOE 14505561	1					•Ring	•Anneau	•Ring	•Anillo	•Ring	
16	VOE 14505560	1					•Ring	•Anneau	•Ring	•Anillo	•Ring	
17	SA 7273-10751	1					•Cap	•Capot	•Kappe	•Capuchón	•Hatt	
18	VOE 983502	1					•O-ring	•Joint torique	•O-Ring	•Anillo tórico	•O-ring	
19	VOE 14505563	1					•Shim	•Cale d'épaisseur	•Passcheibe	•Arandela Ajuste	•Passbricka	
20		1			NS		•Cover	•Capot	•Haube	•Capo	•Lock	
21	VOE 990566	1					•O-ring	•Joint torique	•O-Ring	•Anillo tórico	•O-ring	
22	VOE 14508075	1					•Spring	•Ressort	•Feder	•Resorte	•Fjäder	
23	VOE 14510951	1					•Clamping plate	•Plaque serrage	•Klemmplatte	•Placa de apriete	•Klämplatta	
24	VOE 990607	1					•O-ring	•Joint torique	•O-Ring	•Anillo tórico	•O-ring	
25	SA 9566-10320	1					•Back-up ring	•Bague support	•Stützring	•Anillo de apoyo	•Stödring	
26	VOE 14535920	1					•Flange	•Bride	•Flansch	•Brida	•Fläns	
27	VOE 14560637	7					•Plug	•Tampon	•Stopfen	•Tapón	•Plugg	
28	VOE 955922	4					•Spring washer	•Rondelle élastique	•Federscheibe	•Arandela elástica	•Fjäderbricka	
29	VOE 14588154	1					•Valve	•Valve	•Ventil	•Válvula	•Ventil	

1	
2	
3	
4	
5	

Working hydraulic, dipper arm rupture valve mount.
Comm. hydraulique d'outil, valve de sécurité si rupture de flexible sur le balancier
Arbeitshydraulik, Leitungsbruchventil Stiel und Ventileinbau.
Hidráulica de trabajo, soporte de la válvula de rotura de manguera del brazo.
Arbetshydraulik, slangbrottsventil på skaft

8289181(S/N:-270226/-280105), 8289182,8292937

Catalogue id	Group
20592	912
Illustr. No	Section
1057706	2100
Issue	Page
20023976-I	1069

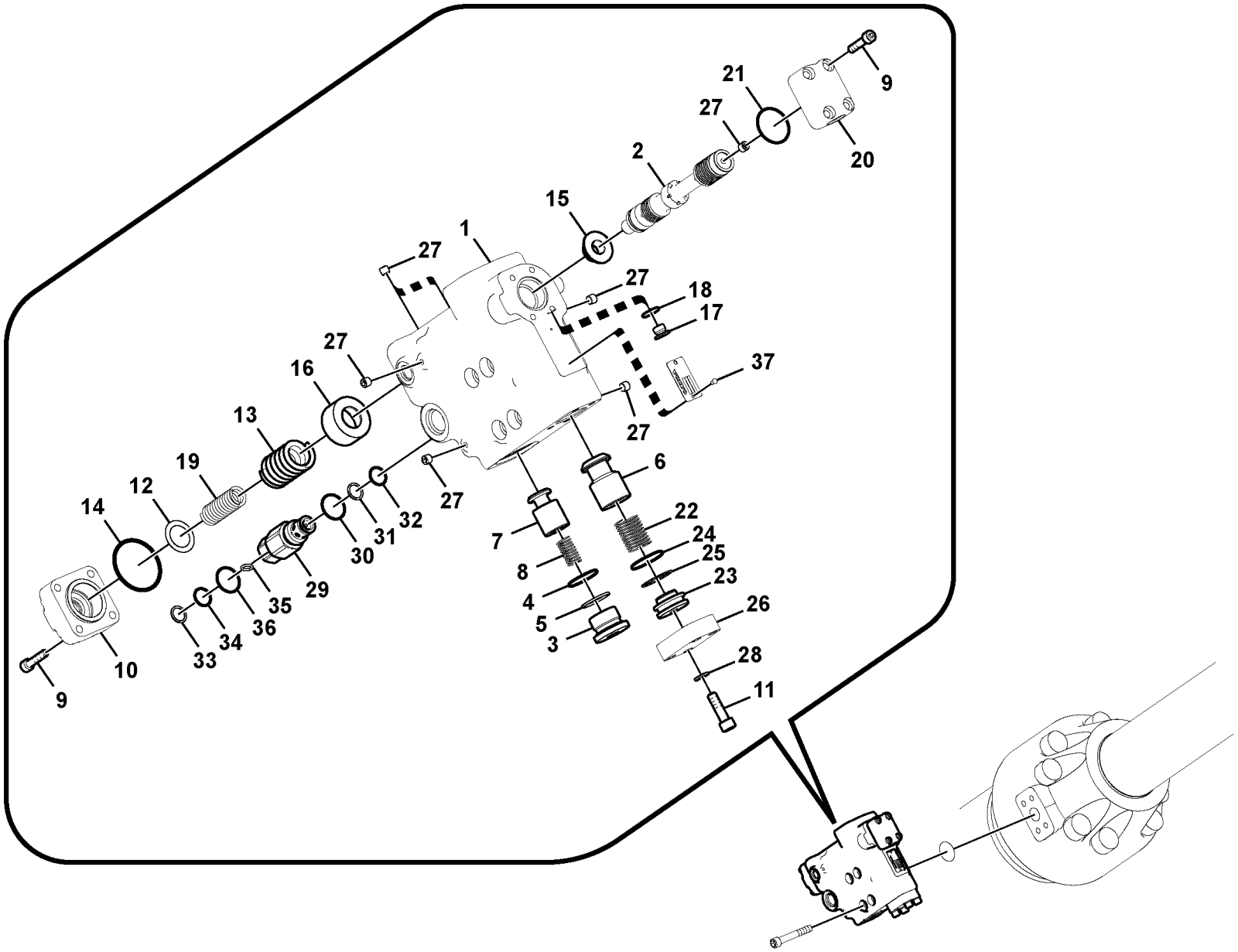

Volvo Construction Equipment

1057706

Fig.	Part No.	Quantity 1	2	3	PS	KIT	Description	Dénomination	Bezeichnung	Denominación	Benämning	Notes
30	VOE 993323	1					••O-ring	••Joint torique	••O-Ring	••Anillo tórico	••O-ring	(VOE 932042)
31	VOE 14880816	1					••Back-up ring	••Bague support	••Stützring	••Anillo de apoyo	••Stödring	
32	VOE 983507	1					••O-ring	••Joint torique	••O-Ring	••Anillo tórico	••O-ring	
33	SA 7273-30540	1					••Ring	••Bague	••Ring	••Anillo	••Ring	
34	VOE 983542	1					••O-ring	••Joint torique	••O-Ring	••Anillo tórico	••O-ring	
35	VOE 983495	1					••O-ring	••Joint torique	••O-Ring	••Anillo tórico	••O-ring	
36	VOE 983543	1					••O-ring	••Joint torique	••O-Ring	••Anillo tórico	••O-ring	
37	SA 1010-11360	2					Screw	Vis	Schraube	Tornillo	Skruv	

1		**Working hydraulic, dipper arm rupture valve mount.** **Comm. hydraulique d'outil, valve de sécurité si rupture de flexible sur le balancier** **Arbeitshydraulik, Leitungsbruchventil Stiel und Ventileinbau.** **Hidráulica de trabajo, soporte de la válvula de rotura de manguera del brazo.** **Arbetshydraulik, slangbrottsventil på skaft**	Catalogue id **20592**	Group **912**
2				
3			Illustr. No **1057706**	Section **2100**
4				
5		**8289181(S/N:-270226/-280105), 8289182,8292937**	Issue **20023976-I**	Page **1071**

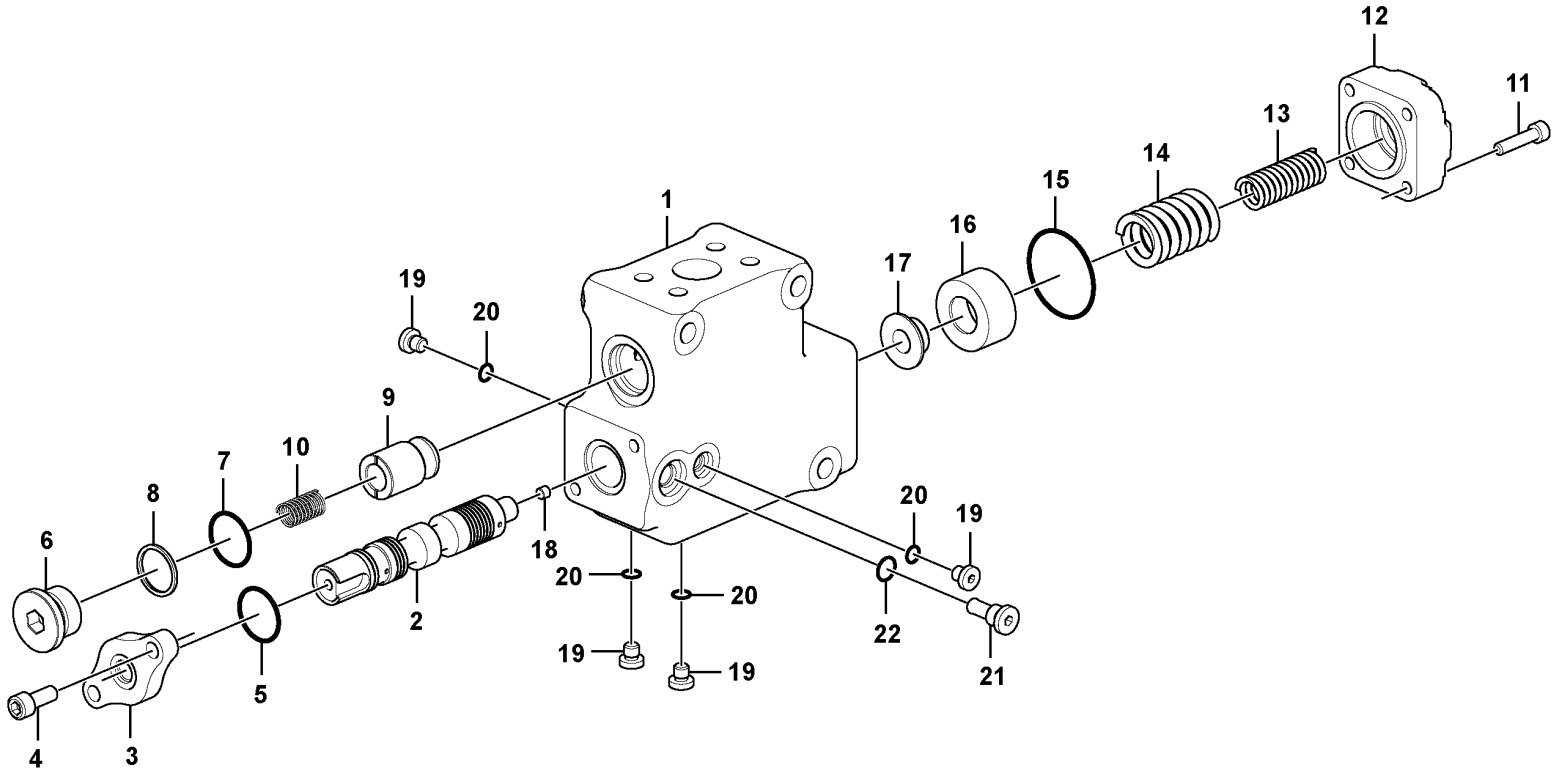

Volvo Construction Equipment
1058326

Fig.	Part No.	Quantity 1	2	3	PS	KIT	Description	Dénomination	Bezeichnung	Denominación	Benämning	Notes
	VOE 14606601	1					Control valve	Valve contrôle	Steuerventil	Válvula de control	Kontrollventil	
1	VOE 14606602	1					•Body	•Corps	•Karosserie	•Carrocería	•Kaross	
2	VOE 14606604	1					•Spool	•Bobine	•Spule	•Bobina	•Spole	
3	VOE 14513411	1			OP		•Plate	•Tôle	•Blech	•Chapa	•Plåt	
4	VOE 984079	2					•Hex. socket screw	•Vis à six pans creux	•Innensechskantschraube	•Tornillo de hexágono embutido	•Insexskruv	
5	VOE 990565	1					•O-ring	•Joint torique	•O-Ring	•Anillo tórico	•O-ring	
6	VOE 14505562	1					•Plug	•Tampon	•Stopfen	•Tapón	•Plugg	
7	VOE 990582	1					•O-ring	•Joint torique	•O-Ring	•Anillo tórico	•O-ring	
8	VOE 14880837	1					•Back-up ring	•Bague support	•Stützring	•Anillo de apoyo	•Stödring	
9	VOE 14505557	1					•Poppet	•Clapet champignon	•Niete	•Vástago	•Sätesventil	
10	SA 7273-10600	1					•Spring	•Ressort	•Feder	•Resorte	•Fjäder	
11	VOE 994025	4					•Hex. socket screw	•Vis à six pans creux	•Innensechskantschraube	•Tornillo de hexágono embutido	•Insexskruv	
12	VOE 14505555	1			OP		•Cover	•Capot	•Abdeckung	•Capó	•Kåpa	
13	VOE 14505564	1					•Spring	•Ressort	•Feder	•Muelle	•Fjäder	
14	VOE 14510943	1					•Spring	•Ressort	•Feder	•Resorte	•Fjäder	
15	VOE 990587	1					•O-ring	•Joint torique	•O-Ring	•Anillo tórico	•O-ring	
16	VOE 14505560	1					•Ring	•Anneau	•Ring	•Anillo	•Ring	
17	VOE 14505561	1					•Ring	•Anneau	•Ring	•Anillo	•Ring	
18	VOE 14560637	1					•Plug	•Tampon	•Stopfen	•Tapón	•Plugg	
19	VOE 14577795	4					•Plug	•Tampon	•Stopfen	•Tapón	•Plugg	
20	VOE 983495	4					•O-ring	•Joint torique	•O-Ring	•Anillo tórico	•O-ring	
21	VOE 14595348	1			OP		•Plug	•Tampon	•Stopfen	•Tapón	•Plugg	
22	VOE 993320	1					•O-ring	•Joint torique	•O-Ring	•Anillo tórico	•O-ring	(VOE 932039)

1	8289157 S/N -210071	**Valve, float position** **Valve de position flottante** **Ventil, Schwimmstellung** **Válvula, posición de flotación** **Ventil, flytläge**	Catalogue id **20592**	Group **912**
2			Illustr. No **1058326**	Section **2500**
3			Issue **20023976-I**	Page **1073**
4				
5				

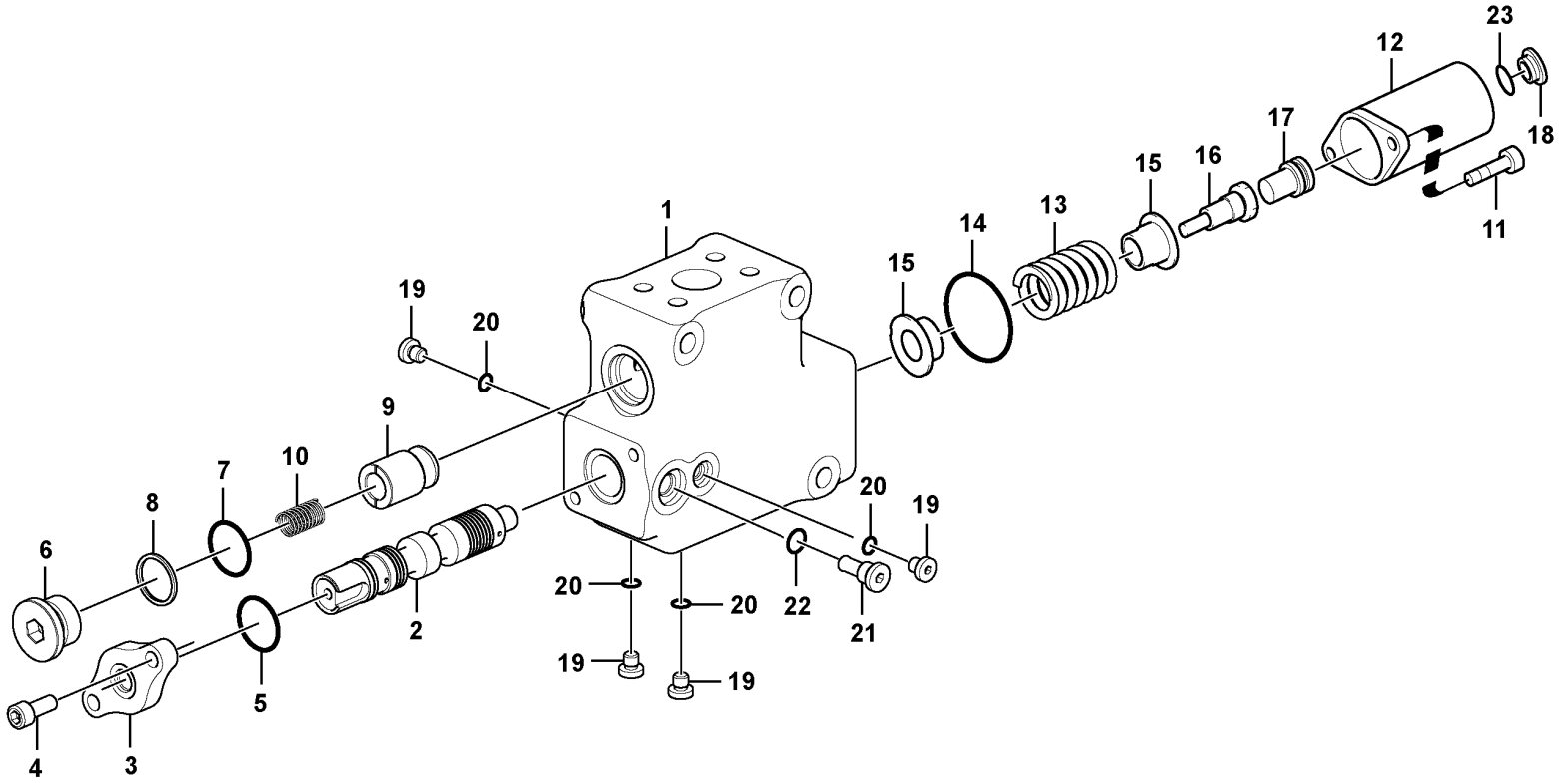

Volvo Construction Equipment
1053305

Fig.	Part No.	Quantity 1	2	3	PS	KIT	Description	Dénomination	Bezeichnung	Denominación	Benämning	Notes
	VOE 14627882	1					Control valve	Valve contrôle	Steuerventil	Válvula de control	Kontrollventil	
1		1			NS		•Body	•Carcasse	•Rumpf	•Cuerpo	•Skrov	
2		1			NS		•Spool	•Bobine	•Spule	•Bobina	•Spole	
3	**VOE 14513411**	1			OP		•Plate	•Tôle	•Blech	•Chapa	•Plåt	
4	**VOE 984079**	2					•Hex. socket screw	•Vis à six pans creux	•Innensechskantschraube	•Tornillo de hexágono embutido	•Insexskruv	
5	**VOE 990565**	1					•O-ring	•Joint torique	•O-Ring	•Anillo tórico	•O-ring	
6	**VOE 14505562**	1					•Plug	•Tampon	•Stopfen	•Tapón	•Plugg	
7	**VOE 990582**	1					•O-ring	•Joint torique	•O-Ring	•Anillo tórico	•O-ring	
8	**VOE 14880837**	1					•Back-up ring	•Bague support	•Stützring	•Anillo de apoyo	•Stödring	
9	**VOE 14505557**	1					•Poppet	•Clapet champignon	•Niete	•Vástago	•Sätesventil	
10	**SA 7273-10600**	1					•Spring	•Ressort	•Feder	•Resorte	•Fjäder	
11	**VOE 984079**	2					•Hex. socket screw	•Vis à six pans creux	•Innensechskantschraube	•Tornillo de hexágono embutido	•Insexskruv	
12	**VOE 14628771**	1					•Cover	•Capot	•Abdeckung	•Capó	•Kåpa	
13	**VOE 14627886**	1					•Spring	•Ressort	•Feder	•Resorte	•Fjäder	
14	**VOE 990587**	1					•O-ring	•Joint torique	•O-Ring	•Anillo tórico	•O-ring	
15	**VOE 14577717**	2					•Clamping plate	•Plaque serrage	•Klemmplatte	•Placa de apriete	•Klämplatta	
16	**VOE 14577719**	1			SS		•Bolt	•Boulon	•Bolzen	•Perno	•Bult	
17	**VOE 14627885**	1					•Piston	•Piston	•Kolben	•Pistón	•Kolv	
18	**VOE 14577785**	1					•Plug	•Tampon	•Stopfen	•Tapón	•Plugg	
19	**VOE 14577795**	4					•Plug	•Tampon	•Stopfen	•Tapón	•Plugg	
20	**VOE 983495**	4					•O-ring	•Joint torique	•O-Ring	•Anillo tórico	•O-ring	
21	**VOE 14595348**	1			OP		•Plug	•Tampon	•Stopfen	•Tapón	•Plugg	
22	**VOE 993320**	1					•O-ring	•Joint torique	•O-Ring	•Anillo tórico	•O-ring	(VOE 932039)
23	**VOE 983527**	1					•O-ring	•Joint torique	•O-Ring	•Anillo tórico	•O-ring	

1	**8289157 S/N 210072-**	**Valve, float position** **Valve de position flottante** **Ventil, Schwimmstellung** **Válvula, posición de flotación** **Ventil, flytläge**	Catalogue id **20592**	Group **912**
2				
3			Illustr. No **1053305**	Section **2510**
4				
5			Issue **20023976-I**	Page **1075**

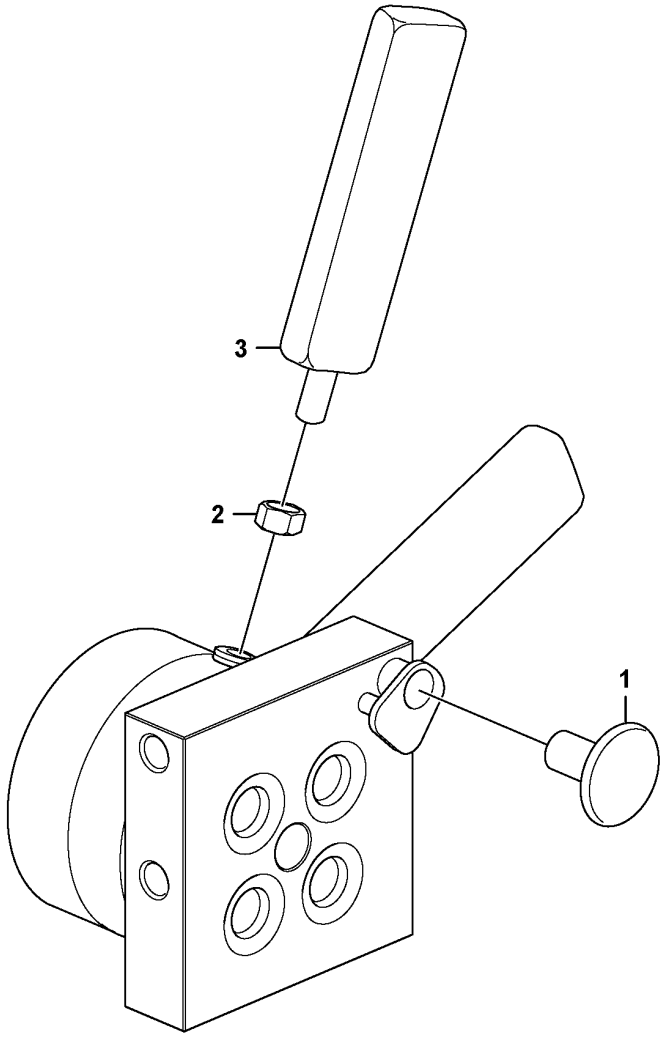

Volvo Construction Equipment
1076452

Fig.	Part No.	Quantity 1	2	3	PS	KIT	Description	Dénomination	Bezeichnung	Denominación	Benämning	Notes
	VOE 14609875	1					Valve	Valve	Ventil	Válvula	Ventil	
1	VOE 14610055	1					•Handle	•Poignée	•Griff	•Mango	•Handtag	
2	VOE 983303	1					•Hexagon nut	•Écrou hexagonal	•Sechskantmutter	•Tuerca hexagonal	•Sexkantsmutter	
3	VOE 14611586	1					•Control lever	•Levier de commande	•Bedienungshebel	•Palanca mando	•Manöverspak	

1		**Valve** **Soupape** **Ventil** **Valvula** **Ventil**	Catalogue id **20592**	Group **912**
2				
3			Illustr. No **1076452**	Section **2600**
4				
5		**8289154, 8289155**	Issue **20023976-I**	Page **1077**

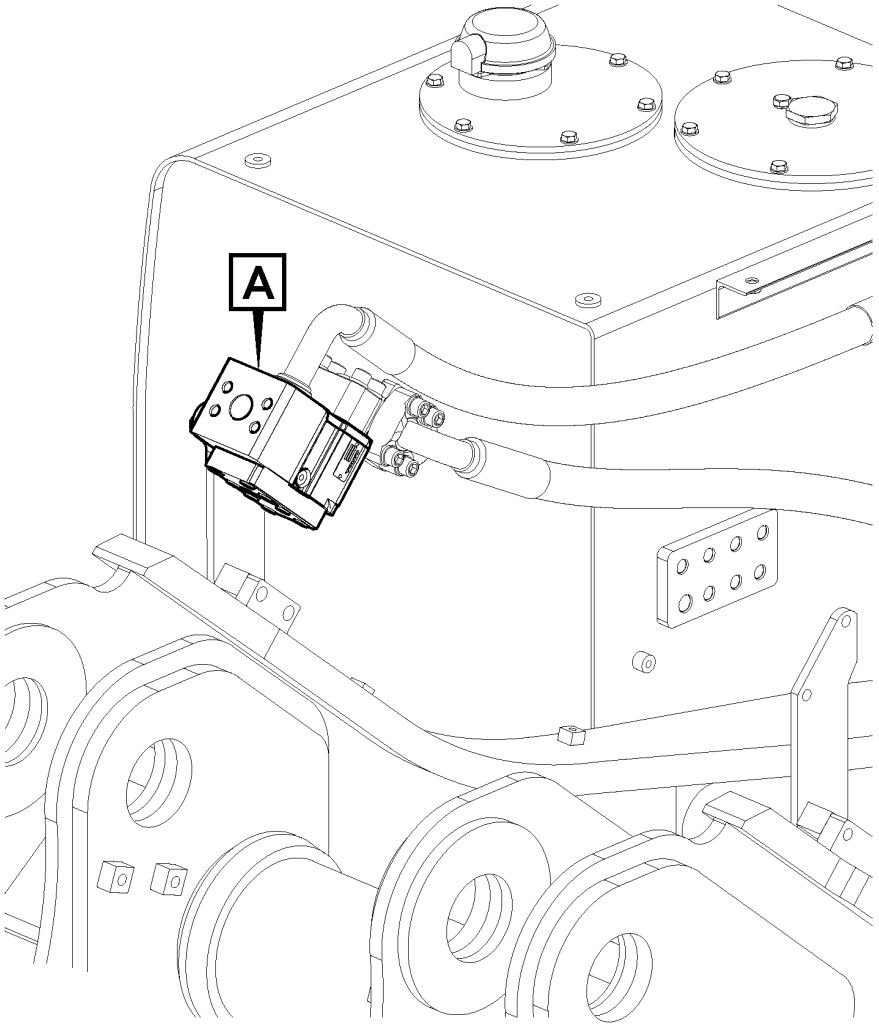

Volvo Construction Equipment

1025868

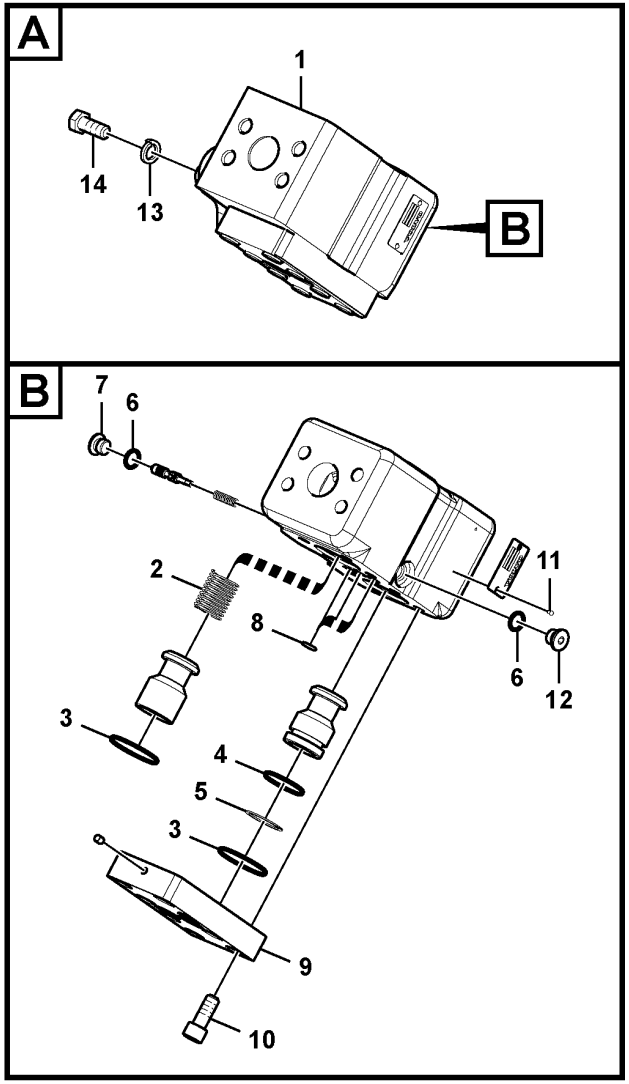

Fig.	Part No.	Quantity 1	2	3	PS	KIT	Description	Dénomination	Bezeichnung	Denominación	Benämning	Notes
1	VOE 14570847	1					Valve	Valve	Ventil	Válvula	Ventil	
2	VOE 14508075	1					•Spring	•Ressort	•Feder	•Resorte	•Fjäder	
3	VOE 990584	2					•O-ring	•Joint torique	•O-Ring	•Anillo tórico	•O-ring	
4	VOE 983528	1					•O-ring	•Joint torique	•O-Ring	•Anillo tórico	•O-ring	
5	VOE 14508106	1					•Ring	•Anneau	•Ring	•Anillo	•Ring	
6	VOE 983502	2					•O-ring	•Joint torique	•O-Ring	•Anillo tórico	•O-ring	
7	SA 7273-10751	1					•Cap	•Capot	•Kappe	•Capuchón	•Hatt	
8	VOE 983497	3					•O-ring	•Joint torique	•O-Ring	•Anillo tórico	•O-ring	
9	VOE 14534536	1					•Cover	•Capot	•Abdeckung	•Capó	•Kåpa	
10	SA 9016-11206	8					•Hex. socket screw	•Vis à six pans creux	•Innensechskantschraube	•Tornillo de hexágono embutido	•Insexskruv	
11	SA 1010-11360	2					•Screw	•Vis	•Schraube	•Tornillo	•Skruv	
12	VOE 14513599	1			OP		•Plug	•Bouchon	•Stopfen	•Tapon	•Plugg	
13	VOE 955923	3					Spring washer	Rondelle élastique	Federscheibe	Arandela elástica	Fjäderbricka	
14	VOE 978932	3					Hexagon screw	Vis à tête hexagonale	Sechskantschraube	Tornillo hexagonal	Sexkantsskruv	

1		**Valve, selector** **Sélecteur** **Ventil, Gangwähler** **Válvula, selector** **Ventil, väljare**	Catalogue id **20592**	Group **912**
2				
3			Illustr. No **1025868**	Section **3500**
4				
5		**8289160, 8289161, 8289163, 8289164**	Issue **20023976-I**	Page **1079**

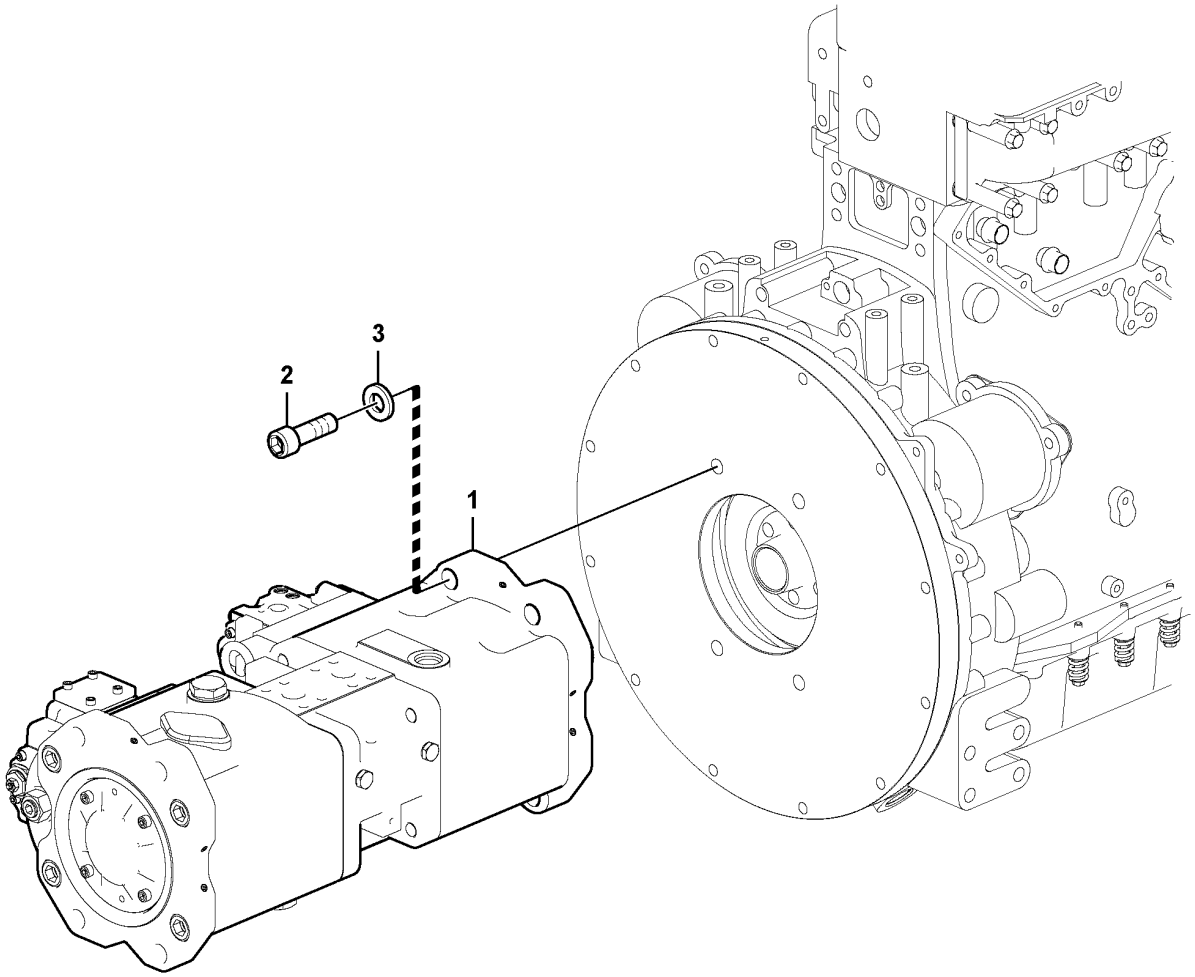

Volvo Construction Equipment

1029115

Fig.	Part No.	Quantity 1	2	3	PS	KIT	Description	Dénomination	Bezeichnung	Denominación	Benämning	Notes
1	**VOE 14616199**	1			SS		Pump	Pompe	Pumpe	Bomba	Pump	See group 913-200 page 1083
1	**VOE 14638307**	1					Pump	Pompe	Pumpe	Bomba	Pump	See group 913-210 page 1089
	VOE 14574270	2					•Regulator kit	•Kit régulateur	•Reglersatz	•Juego regulador	•Regulatorsats	See group 913-300 page 1095
2	**VOE 984364**	4					Hex. socket screw	Vis à six pans creux	Innensechskantschraube	Tornillo de hexágono embutido	Insexskruv	
3	**VOE 992047**	4					Plain washer	Rondelle plane	Flachscheibe	Arandela plana	Planbricka	

1		**Pump installation** **Installation de pompe** **Pumpeninstallation** **Instalación de bomba** **Pump installation**	Catalogue id **20592**	Group **913**
2				
3			Illustr. No **1029115**	Section **100**
4				
5		**8290570,8291566**	Issue **20023976-I**	Page **1081**

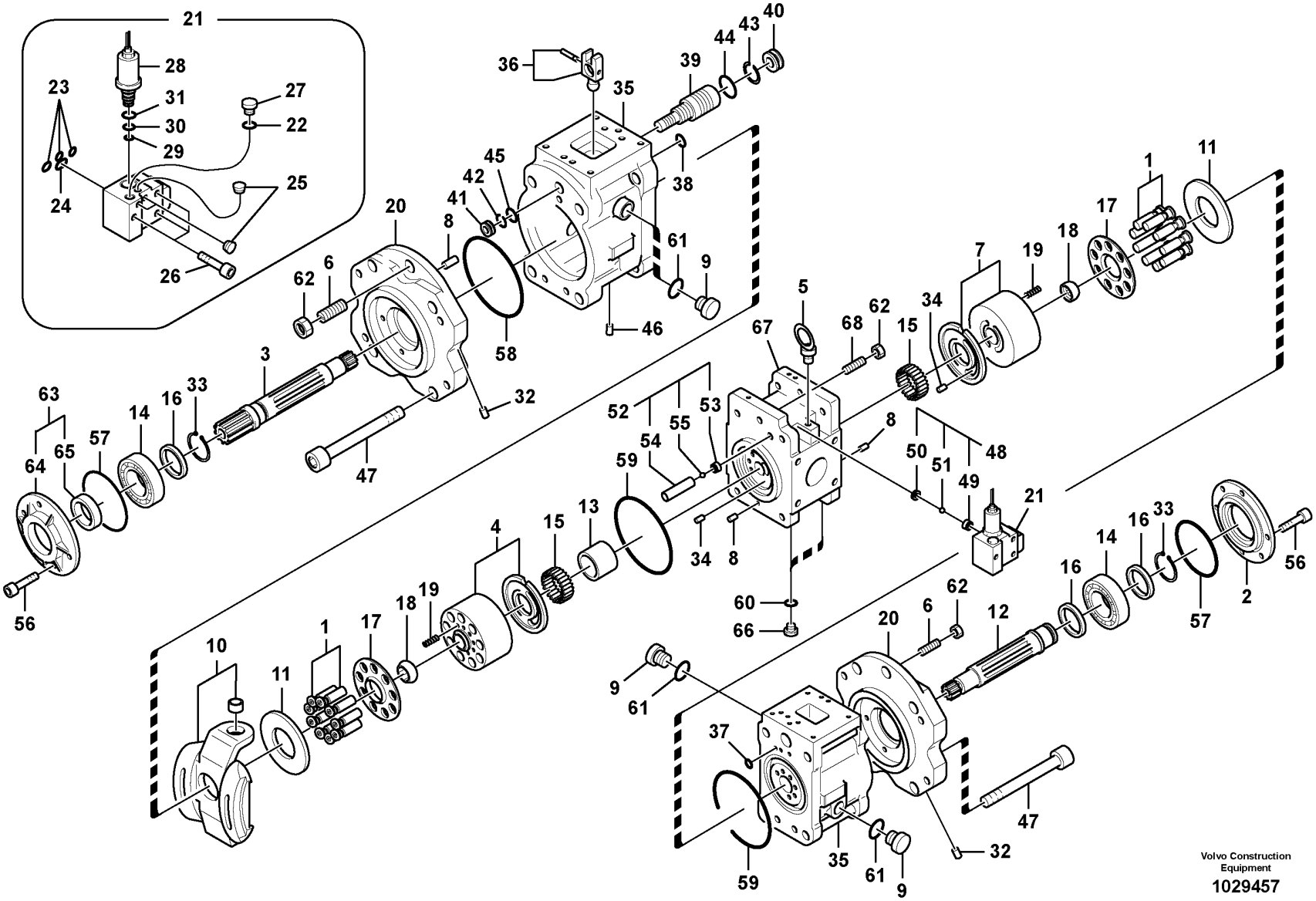

Volvo Construction Equipment

1029457

Fig.	Part No.	Quantity 1	2	3	PS	KIT	Description	Dénomination	Bezeichnung	Denominación	Benämning	Notes
	VOE 14616199	1			SS		Pump	Pompe	Pumpe	Bomba	Pump	S/N -210433, 210437- S/N -270135, -280074
1	**VOE 14601425**	2					•Piston	•Piston	•Kolben	•Pistón	•Kolv	
2	**VOE 14519957**	1					•Cover	•Capot	•Abdeckung	•Capó	•Kåpa	
3	**VOE 14511977**	1					•Shaft	•Arbre	•Welle	•Eje	•Axel	
4	**VOE 14563795**	1					•Cylinder	•Cylindre	•Zylinder	•Cilindro	•Cylinder	
5	**VOE 14880555**	2					•Eye bolt	•Vis oeillet	•Ringschraube	•Ojo tornillo	•Ögleskruv	
6	**SA 7223-00670**	2					•Set screw	•Vis butée	•Anschlagschraube	•Tornillo tope	•Stoppskruv	
7	**VOE 14563796**	1					•Cylinder	•Cylindre	•Zylinder	•Cilindro	•Cylinder	
8	**SA 7223-00660**	4					•Spring pin	•Goupille tubulaire	•Federstift	•Pasador tubular	•Fjädrande pinne	
9	**VOE 14880069**	3					•Plug	•Tampon	•Stopfen	•Tapón	•Plugg	
10	**VOE 14502011**	2					•Plate	•Tôle	•Blech	•Chapa	•Plåt	
11	**SA 7223-00210**	2					•Plate	•Tôle	•Blech	•Chapa	•Plåt	
12	**VOE 14520039**	1					•Shaft	•Arbre	•Welle	•Eje	•Axel	
13	**VOE 14572694**	1					•Shaft coupling	•Embrayage	•Wellenkupplung	•Acoplamiento de eje	•Axelkoppling	
14	**SA 7241-00421**	2					•Roller bearing	•Roulement à rouleaux	•Rollenlager	•Cojinete rodillo	•Rullager	(VOE 14511980)
15	**VOE 14511981**	2					•Bearing	•Roulement	•Lager	•Cojinete	•Lager	
16	**VOE 14550444**	3					•Spacer	•Entretoise	•Abstandkörper	•Distanciador	•Distans	
17	**SA 7242-10210**	2					•Plate	•Tôle	•Blech	•Chapa	•Plåt	
18	**VOE 14510070**	2					•Bushing	•Bague	•Buchse	•Casquillo	•Bussning	
19	**SA 7223-00180**	18					•Spring	•Ressort	•Feder	•Resorte	•Fjäder	
20	**SA 7223-00260**	2			SS		•Support	•Support	•Stütze	•Apoyo	•Stöd	
21	**VOE 14574286**	1					•Valve	•Valve	•Ventil	•Válvula	•Ventil	
22	**VOE 984473**	1					••O-ring	••Joint torique	••O-Ring	••Anillo tórico	••O-ring	
23	**VOE 14533606**	3					••O-ring	••Joint torique	••O-Ring	••Anillo tórico	••O-ring	
24	**VOE 14533608**	1					••O-ring	••Joint torique	••O-Ring	••Anillo tórico	••O-ring	
25	**VOE 14560637**	3					••Plug	••Tampon	••Stopfen	••Tapón	••Plugg	
26	**SA 9016-20612**	3					••Bolt	••Boulon	••Bolzen	••Perno	••Bult	
27	**SA 9415-31021**	1					••Plug	••Bouchon	••Stopfen	••Tapon	••Plugg	
28	**VOE 14574269**	1					••Valve	••Valve	••Ventil	••Válvula	••Ventil	
29	**VOE 990738**	1					•••O-ring	•••Joint torique	•••O-Ring	•••Anillo tórico	•••O-ring	

1		**Hydraulic pump** **Pompe hydraulique** **Hydraulikpumpe** **Bomba hidráulica** **Hydraulpump**	Catalogue id **20592**	Group **913**
2				
3			Illustr. No **1029457**	Section **200**
4				
5		**8290570,8291566**	Issue **20023976-I**	Page **1083**

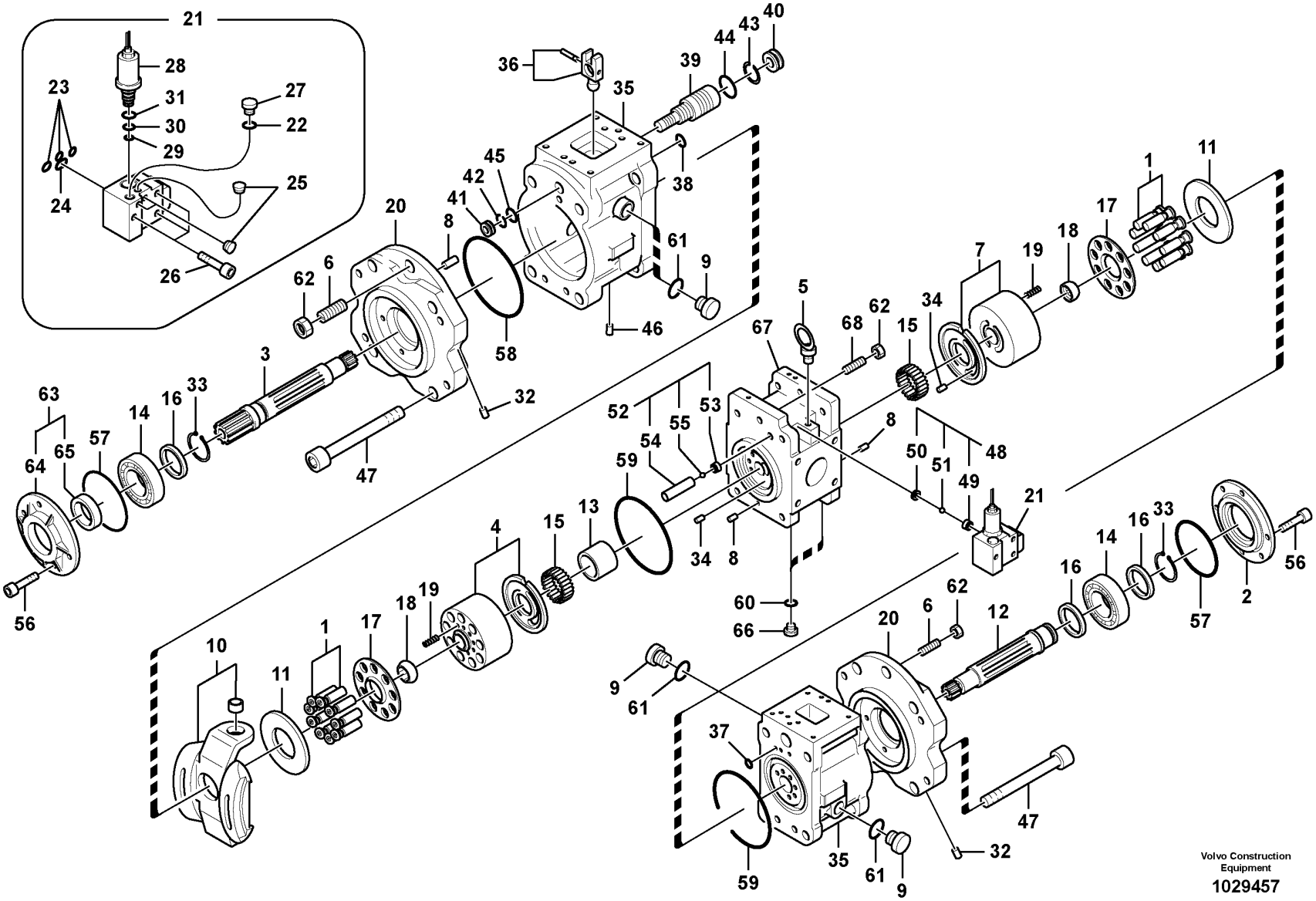

Volvo Construction Equipment

1029457

Fig.	Part No.	Quantity 1	2	3	PS	KIT	Description	Dénomination	Bezeichnung	Denominación	Benämning	Notes
30	VOE 990546	1					•••O-ring	•••Joint torique	•••O-Ring	•••Anillo tórico	•••O-ring	
31	VOE 990547	1					•••O-ring	•••Joint torique	•••O-Ring	•••Anillo tórico	•••O-ring	
32	VOE 14560637	18					•Plug	•Tampon	•Stopfen	•Tapón	•Plugg	
33	VOE 914470	2					•Snap ring	•Circlip	•Nutring	•Circlip	•Spårring	(SA 9541-01045)
34	VOE 14551525	2					•Pin	•Fiche	•Stift	•Clavija	•Stift	
35	VOE 14574287	2					•Casing	•Boîtier	•Gehäuse	•Cubierta	•Kåpa	
36	VOE 14506634	1					••Pin	••Goupille	••Stift	••Pasador	••Pinne	
37	VOE 14533604	8				K	••O-ring	••Joint torique	••O-Ring	••Anillo tórico	••O-ring	
38	VOE 14533606	1				K	••O-ring	••Joint torique	••O-Ring	••Anillo tórico	••O-ring	
39	SA 7223-00410	1					••Piston	••Piston	••Kolben	••Pistón	••Kolv	
40	SA 7223-00420	1					••Stop	••Arrêt	••Anschlag	••Parada	••Stopp	
41	SA 7223-00430	1					••Stop	••Arrêt	••Anschlag	••Parada	••Stopp	
42	VOE 14692341	1				K	••Ring	••Bague	••Ring	••Anillo	••Ring	(SA 7223-00640)
43	SA 7223-00650	1				K	••Ring	••Bague	••Ring	••Anillo	••Ring	
44	SA 7223-00690	1				K	••O-ring	••Joint torique	••O-Ring	••Anillo tórico	••O-ring	
45	SA 7223-00700	1				K	••O-ring	••Joint Torique	••O-Ring	••Junta torica	••O-ring	
46	VOE 14560637	6					••Plug	••Tampon	••Stopfen	••Tapón	••Plugg	
47	VOE 14604844	8					•Screw	•Vis	•Schraube	•Tornillo	•Skruv	
48	VOE 14549801	2					•Non-return valve	•Clapet antiretour	•Rückschlagventil	•Válvula antirretorno	•Backventil	
49		1			NS		••Seat	••Siege	••Sitz	••Asiento	••Sits	
50		1			NS		••Stopper	••Bouchon	••Anschlag	••Obturador	••Anslag	
51	VOE 14880998	1					••Ball	••Bille	••Kugel	••Bola	••Kula	
52	VOE 14549802	2					•Non-return valve	•Clapet antiretour	•Rückschlagventil	•Válvula antirretorno	•Backventil	
53		1			NS		••Seat	••Siege	••Sitz	••Asiento	••Sits	
54		1			NS		••Stopper	••Bouchon	••Anschlag	••Obturador	••Anslag	
55	VOE 14880998	1					••Ball	••Bille	••Kugel	••Bola	••Kula	
56	VOE 13967630	8					•Allen Hd Screw	•Vis A 6 Pans Cr	•Inbusschraube	•Torn Hex Embut	•Insexskruv	
57	VOE 14533617	2				K	•O-ring	•Joint torique	•O-Ring	•Anillo tórico	•O-ring	
58	VOE 14533034	2				K	•O-ring	•Joint torique	•O-Ring	•Anillo tórico	•O-ring	
59	VOE 14533035	2				K	•O-ring	•Joint torique	•O-Ring	•Anillo tórico	•O-ring	
60	VOE 984473	2				K	•O-ring	•Joint torique	•O-Ring	•Anillo tórico	•O-ring	

1		**Hydraulic pump** **Pompe hydraulique** **Hydraulikpumpe** **Bomba hidráulica** **Hydraulpump**	Catalogue id **20592**	Group **913**
2				
3			Illustr. No **1029457**	Section **200**
4				
5		**8290570,8291566**	Issue **20023976-I**	Page **1085**

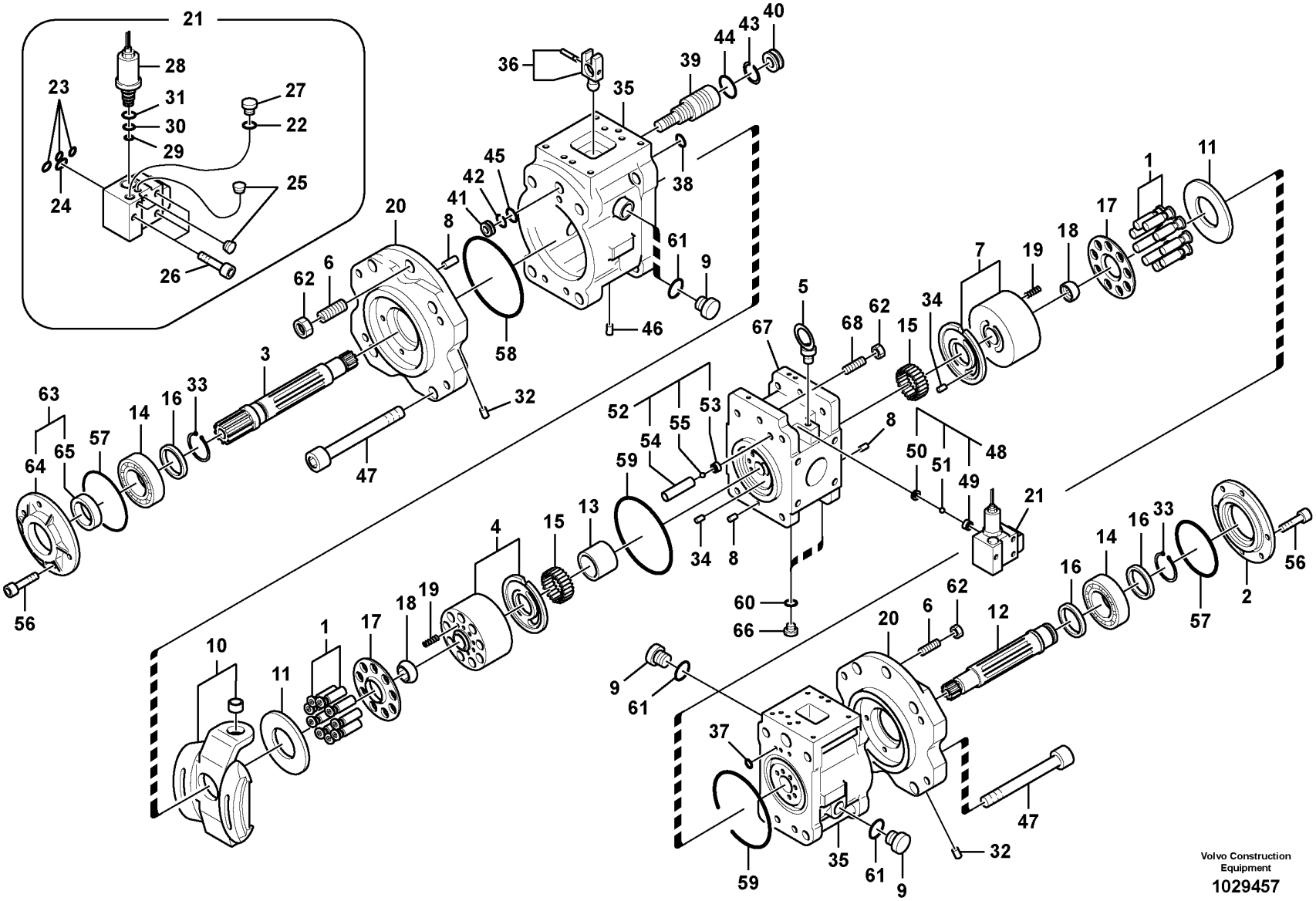

Volvo Construction Equipment

1029457

Fig.	Part No.	Quantity 1	2	3	PS	KIT	Description	Dénomination	Bezeichnung	Denominación	Benämning	Notes
61	VOE 14574556	3				K	•O-ring	•Joint torique	•O-Ring	•Anillo tórico	•O-ring	
62	VOE 979022	4					•Hexagon nut	•Écrou hexagonal	•Sechskantmutter	•Tuerca hexagonal	•Sexkantsmutter	
63	VOE 14552650	1					•Cover	•Capot	•Haube	•Capo	•Lock	
64	VOE 14551796	1					••Cover	••Capot	••Abdeckung	••Capó	••Kåpa	
65	VOE 14600699	1				K	••Seal	••Étanchéité	••dichtung	••Junta	••Tätning	
66	SA 9415-31021	2					•Plug	•Bouchon	•Stopfen	•Tapon	•Plugg	
67	VOE 14574267	1					•Valve block	•Bloc-soupapes	•Ventilblock	•Cuerpo valvula	•Ventilblock	
68	SA 7223-00680	2					•Set screw	•Vis butée	•Anschlagschraube	•Tornillo tope	•Stoppskruv	
	VOE 14602457	1					Seal	Étanchéité	dichtung	Junta	Tätning	

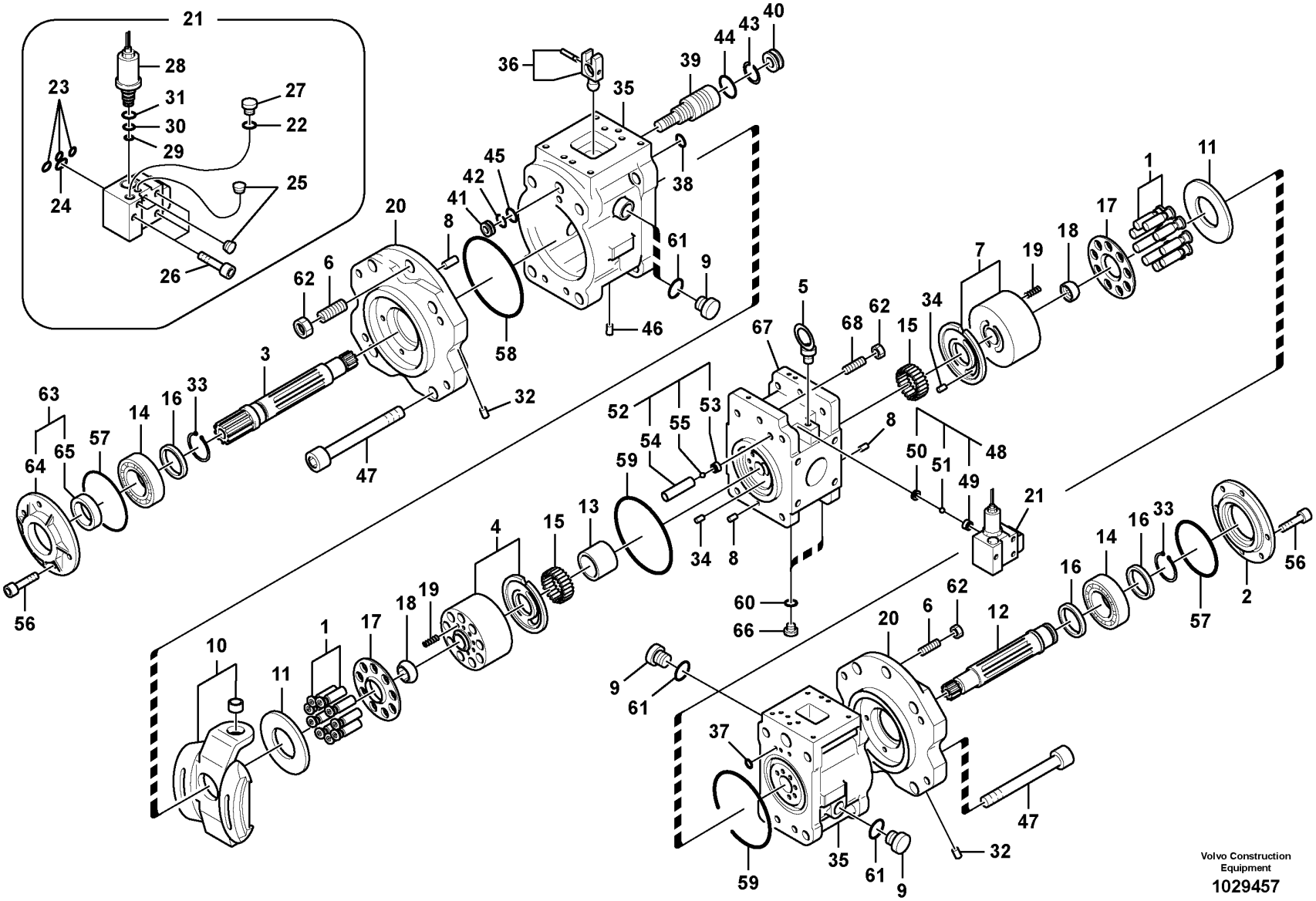

Volvo Construction Equipment

1029457

Fig.	Part No.	Quantity 1	2	3	PS	KIT	Description	Dénomination	Bezeichnung	Denominación	Benämning	Notes
	VOE 14638307	1					Pump	Pompe	Pumpe	Bomba	Pump	S/N 210434-210436 S/N 270136-, 280075-
1	**VOE 14601425**	2					•Piston	•Piston	•Kolben	•Pistón	•Kolv	
2	**VOE 14519957**	1					•Cover	•Capot	•Abdeckung	•Capó	•Kåpa	
3	**VOE 14511977**	1					•Shaft	•Arbre	•Welle	•Eje	•Axel	
4	**VOE 14563795**	1					•Cylinder	•Cylindre	•Zylinder	•Cilindro	•Cylinder	
5	**VOE 14880555**	2					•Eye bolt	•Vis oeillet	•Ringschraube	•Ojo tornillo	•Ögleskruv	
6	**SA 7223-00670**	2					•Set screw	•Vis butée	•Anschlagschraube	•Tornillo tope	•Stoppskruv	
7	**VOE 14563796**	1					•Cylinder	•Cylindre	•Zylinder	•Cilindro	•Cylinder	
8	**SA 7223-00660**	4					•Spring pin	•Goupille tubulaire	•Federstift	•Pasador tubular	•Fjädrande pinne	
9	**VOE 14880069**	3					•Plug	•Tampon	•Stopfen	•Tapón	•Plugg	
10	**VOE 14502011**	2					•Plate	•Tôle	•Blech	•Chapa	•Plåt	
11	**SA 7223-00210**	2					•Plate	•Tôle	•Blech	•Chapa	•Plåt	
12	**VOE 14520039**	1					•Shaft	•Arbre	•Welle	•Eje	•Axel	
13	**VOE 14572694**	1					•Shaft coupling	•Embrayage	•Wellenkupplung	•Acoplamiento de eje	•Axelkoppling	
14	**SA 7241-00421**	2					•Roller bearing	•Roulement à rouleaux	•Rollenlager	•Cojinete rodillo	•Rullager	(VOE 14511980)
15	**VOE 14511981**	2					•Bearing	•Roulement	•Lager	•Cojinete	•Lager	
16	**VOE 14550444**	3					•Spacer	•Entretoise	•Abstandkörper	•Distanciador	•Distans	
17	**SA 7242-10210**	2					•Plate	•Tôle	•Blech	•Chapa	•Plåt	
18	**VOE 14510070**	2					•Bushing	•Bague	•Buchse	•Casquillo	•Bussning	
19	**SA 7223-00180**	18					•Spring	•Ressort	•Feder	•Resorte	•Fjäder	
20	**SA 7223-00260**	2			SS		•Support	•Support	•Stütze	•Apoyo	•Stöd	
21	**VOE 14574286**	1					•Valve	•Valve	•Ventil	•Válvula	•Ventil	
22	**VOE 984473**	1					••O-ring	••Joint torique	••O-Ring	••Anillo tórico	••O-ring	
23	**VOE 14533606**	3					••O-ring	••Joint torique	••O-Ring	••Anillo tórico	••O-ring	
24	**VOE 14533608**	1					••O-ring	••Joint torique	••O-Ring	••Anillo tórico	••O-ring	
25	**VOE 14560637**	3					••Plug	••Tampon	••Stopfen	••Tapón	••Plugg	
26	**SA 9016-20612**	3					••Bolt	••Boulon	••Bolzen	••Perno	••Bult	
27	**SA 9415-31021**	1					••Plug	••Bouchon	••Stopfen	••Tapon	••Plugg	
28	**VOE 14574269**	1					••Valve	••Valve	••Ventil	••Válvula	••Ventil	
29	**VOE 990738**	1					•••O-ring	•••Joint torique	•••O-Ring	•••Anillo tórico	•••O-ring	

1		**Hydraulic pump** **Pompe hydraulique** **Hydraulikpumpe** **Bomba hidráulica** **Hydraulpump**	Catalogue id **20592**	Group **913**
2				
3			Illustr. No **1029457**	Section **210**
4				
5		**8290570,8291566**	Issue **20023976-I**	Page **1089**

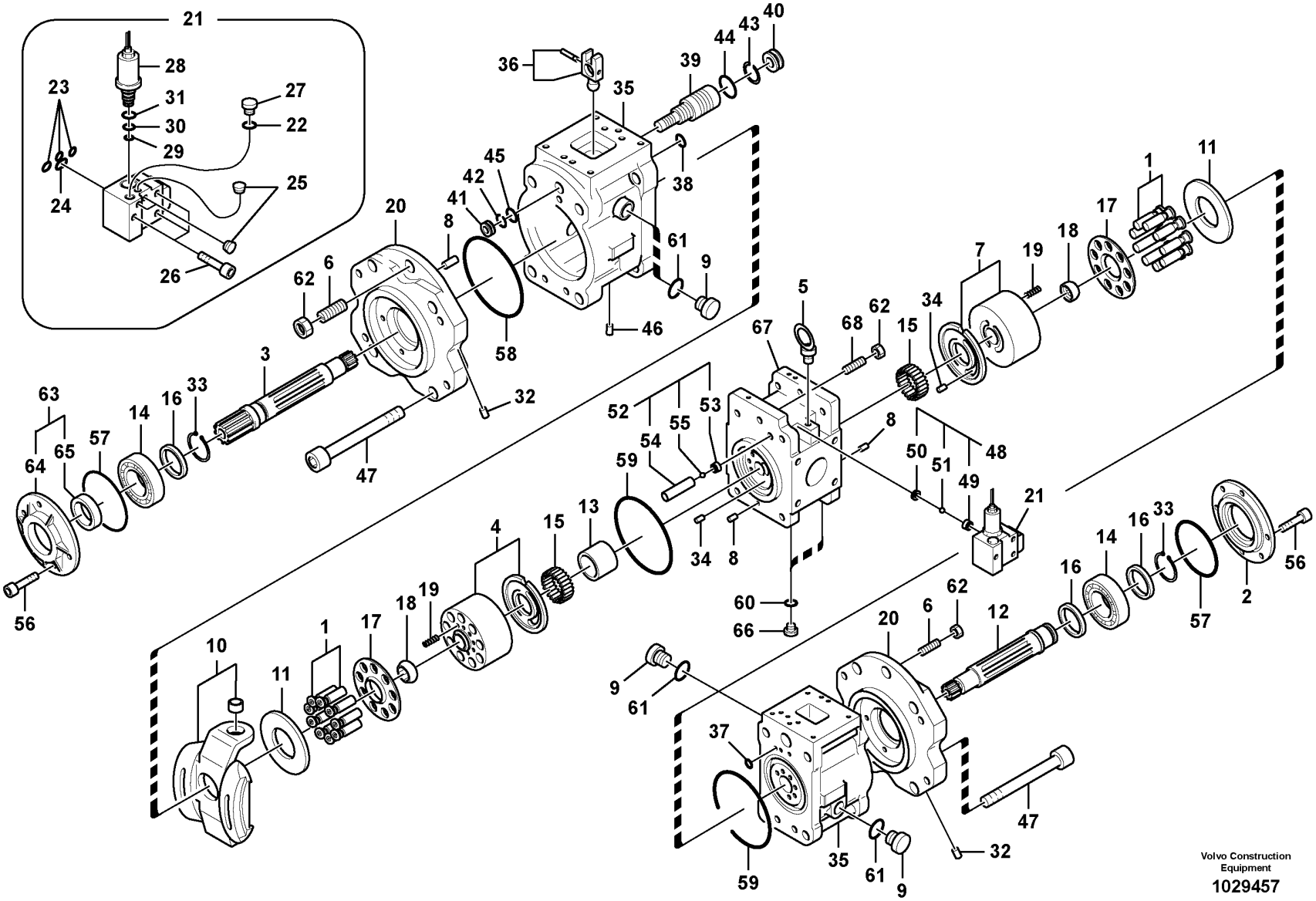

Volvo Construction Equipment

1029457

Fig.	Part No.	Quantity 1	2	3	PS	KIT	Description	Dénomination	Bezeichnung	Denominación	Benämning	Notes
30	VOE 990546	1					•••O-ring	•••Joint torique	•••O-Ring	•••Anillo tórico	•••O-ring	
31	VOE 990547	1					•••O-ring	•••Joint torique	•••O-Ring	•••Anillo tórico	•••O-ring	
32	VOE 14560637	18					•Plug	•Tampon	•Stopfen	•Tapón	•Plugg	
33	VOE 914470	2					•Snap ring	•Circlip	•Nutring	•Circlip	•Spårring	(SA 9541-01045)
34	VOE 14551525	2					•Pin	•Fiche	•Stift	•Clavija	•Stift	
35	VOE 14574287	2					•Casing	•Boîtier	•Gehäuse	•Cubierta	•Kåpa	
36	VOE 14506634	1					••Pin	••Goupille	••Stift	••Pasador	••Pinne	
37	VOE 14533604	8				K	••O-ring	••Joint torique	••O-Ring	••Anillo tórico	••O-ring	
38	VOE 14533606	1				K	••O-ring	••Joint torique	••O-Ring	••Anillo tórico	••O-ring	
39	SA 7223-00410	1					••Piston	••Piston	••Kolben	••Pistón	••Kolv	
40	SA 7223-00420	1					••Stop	••Arrêt	••Anschlag	••Parada	••Stopp	
41	SA 7223-00430	1					••Stop	••Arrêt	••Anschlag	••Parada	••Stopp	
42	VOE 14692341	1				K	••Ring	••Bague	••Ring	••Anillo	••Ring	(SA 7223-00640)
43	SA 7223-00650	1				K	••Ring	••Bague	••Ring	••Anillo	••Ring	
44	SA 7223-00690	1				K	••O-ring	••Joint torique	••O-Ring	••Anillo tórico	••O-ring	
45	SA 7223-00700	1				K	••O-ring	••Joint Torique	••O-Ring	••Junta torica	••O-ring	
46	VOE 14560637	6					••Plug	••Tampon	••Stopfen	••Tapón	••Plugg	
47	VOE 14604844	8					•Screw	•Vis	•Schraube	•Tornillo	•Skruv	
48	VOE 14549801	2					•Non-return valve	•Clapet antiretour	•Rückschlagventil	•Válvula antirretorno	•Backventil	
49		1			NS		••Seat	••Siege	••Sitz	••Asiento	••Sits	
50		1			NS		••Stopper	••Bouchon	••Anschlag	••Obturador	••Anslag	
51	VOE 14880998	1					••Ball	••Bille	••Kugel	••Bola	••Kula	
52	VOE 14549802	2					•Non-return valve	•Clapet antiretour	•Rückschlagventil	•Válvula antirretorno	•Backventil	
53		1			NS		••Seat	••Siege	••Sitz	••Asiento	••Sits	
54		1			NS		••Stopper	••Bouchon	••Anschlag	••Obturador	••Anslag	
55	VOE 14880998	1					••Ball	••Bille	••Kugel	••Bola	••Kula	
56	VOE 13967630	8					•Allen Hd Screw	•Vis A 6 Pans Cr	•Inbusschraube	•Torn Hex Embut	•Insexskruv	
57	VOE 14533617	2				K	•O-ring	•Joint torique	•O-Ring	•Anillo tórico	•O-ring	
58	VOE 14533034	2				K	•O-ring	•Joint torique	•O-Ring	•Anillo tórico	•O-ring	
59	VOE 14533035	2				K	•O-ring	•Joint torique	•O-Ring	•Anillo tórico	•O-ring	
60	VOE 984473	2				K	•O-ring	•Joint torique	•O-Ring	•Anillo tórico	•O-ring	

1		**Hydraulic pump** **Pompe hydraulique** **Hydraulikpumpe** **Bomba hidráulica** **Hydraulpump**	Catalogue id **20592**	Group **913**
2				
3			Illustr. No **1029457**	Section **210**
4				
5		**8290570,8291566**	Issue **20023976-I**	Page **1091**

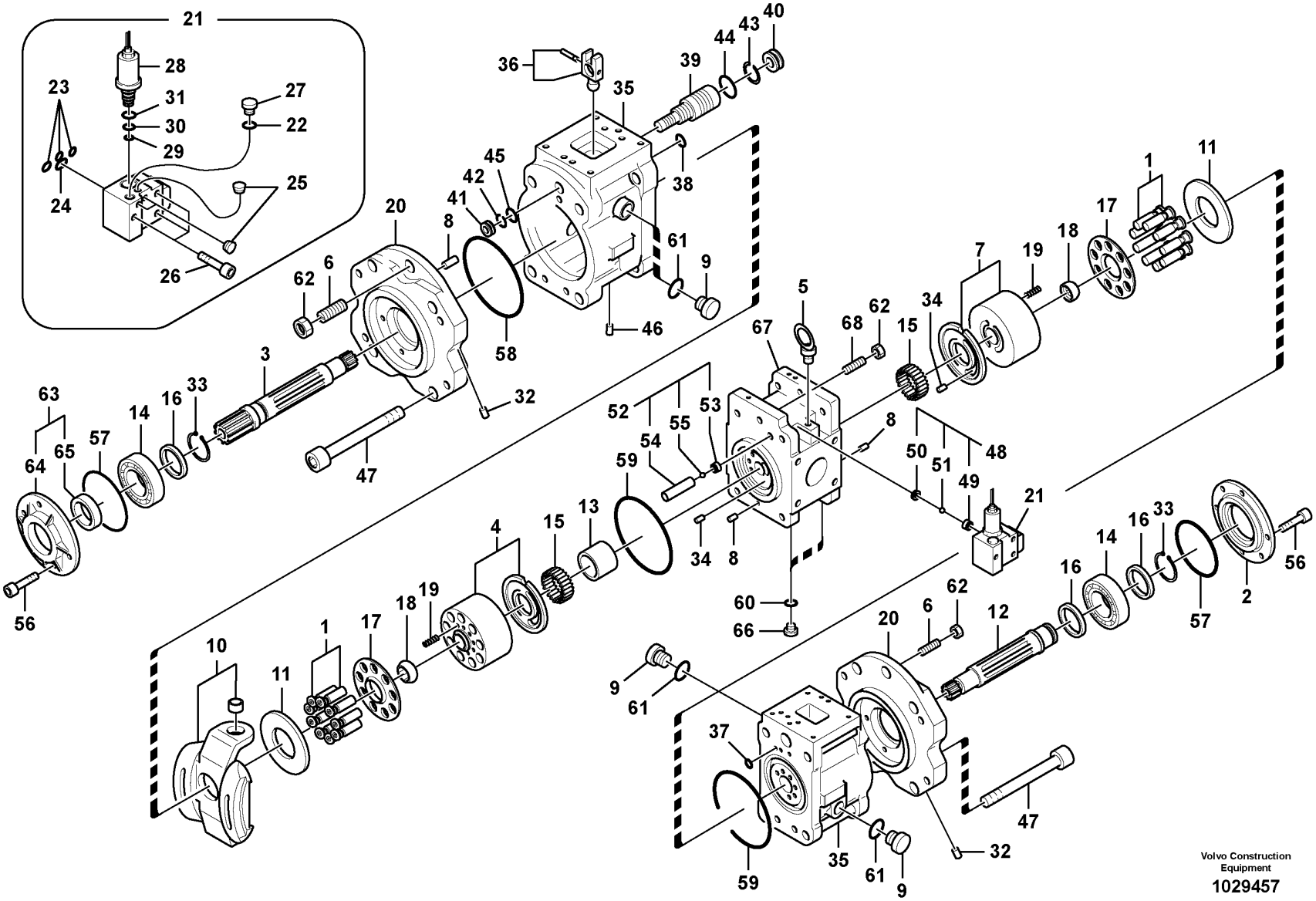

Volvo Construction Equipment

1029457

Fig.	Part No.	Quantity 1	2	3	PS	KIT	Description	Dénomination	Bezeichnung	Denominación	Benämning	Notes
61	VOE 14574556	3				K	•O-ring	•Joint torique	•O-Ring	•Anillo tórico	•O-ring	
62	VOE 979022	4					•Hexagon nut	•Écrou hexagonal	•Sechskantmutter	•Tuerca hexagonal	•Sexkantsmutter	
63	VOE 14552650	1					•Cover	•Capot	•Haube	•Capo	•Lock	
64	VOE 14551796	1					••Cover	••Capot	••Abdeckung	••Capó	••Kåpa	
65	VOE 14600699	1				K	••Seal	••Étanchéité	••dichtung	••Junta	••Tätning	
66	SA 9415-31021	2					•Plug	•Bouchon	•Stopfen	•Tapon	•Plugg	
67	VOE 14574267	1					•Valve block	•Bloc-soupapes	•Ventilblock	•Cuerpo valvula	•Ventilblock	
68	SA 7223-00680	2					•Set screw	•Vis butée	•Anschlagschraube	•Tornillo tope	•Stoppskruv	
	VOE 14602457	1					Seal	Étanchéité	dichtung	Junta	Tätning	

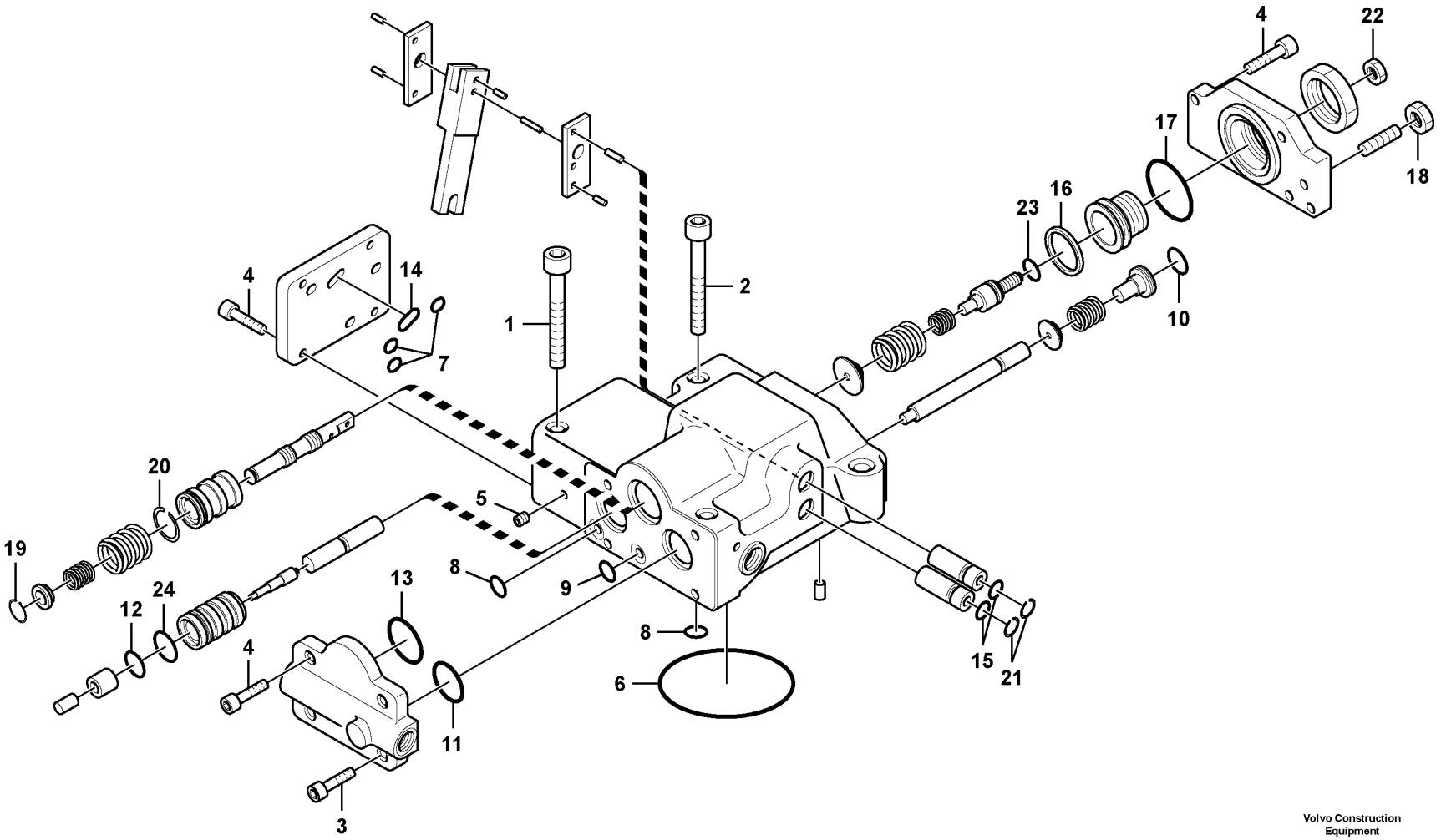

Volvo Construction Equipment

1029458

Fig.	Part No.	Quantity 1	2	3	PS	KIT	Description	Dénomination	Bezeichnung	Denominación	Benämning	Notes
	VOE 14574270	1					Regulator kit	Kit régulateur	Reglersatz	Juego regulador	Regulatorsats	
1	SA 9016-20814	2					•Bolt	•Boulon	•Bolzen	•Perno	•Bult	
2	VOE 13949927	2					•Allen Hd Screw	•Vis A 6 Pans Cr	•Inbusschraube	•Torn Hex Embut	•Insexskruv	(VOE 949927)
3	SA 9016-10606	2					•Hex. socket screw	•Vis à six pans creux	•Innensechskantschraube	•Tornillo de hexágono embutido	•Insexskruv	
4	SA 9016-10604	10					•Bolt	•Boulon	•Bolzen	•Perno	•Bult	
5	VOE 14560637	5					•Plug	•Tampon	•Stopfen	•Tapón	•Plugg	
6	VOE 14533616	1				K	•O-ring	•Joint torique	•O-Ring	•Anillo tórico	•O-ring	
7	VOE 14533603	3				K	•O-ring	•Joint torique	•O-Ring	•Anillo tórico	•O-ring	
8	VOE 14533604	9				K	•O-ring	•Joint torique	•O-Ring	•Anillo tórico	•O-ring	
9	VOE 14533605	1				K	•O-ring	•Joint torique	•O-Ring	•Anillo tórico	•O-ring	
10	VOE 14533609	1				K	•O-ring	•Joint torique	•O-Ring	•Anillo tórico	•O-ring	
11	VOE 14533611	1				K	•O-ring	•Joint torique	•O-Ring	•Anillo tórico	•O-ring	
12	VOE 14533608	1				K	•O-ring	•Joint torique	•O-Ring	•Anillo tórico	•O-ring	
13	VOE 14533614	1				K	•O-ring	•Joint torique	•O-Ring	•Anillo tórico	•O-ring	
14	VOE 14533607	1				K	•O-ring	•Joint torique	•O-Ring	•Anillo tórico	•O-ring	
15	VOE 14533606	2				K	•O-ring	•Joint torique	•O-Ring	•Anillo tórico	•O-ring	
16	VOE 14533613	1				K	•O-ring	•Joint torique	•O-Ring	•Anillo tórico	•O-ring	
17	VOE 14533615	1				K	•O-ring	•Joint torique	•O-Ring	•Anillo tórico	•O-ring	
18	VOE 983303	1					•Hexagon nut	•Écrou hexagonal	•Sechskantmutter	•Tuerca hexagonal	•Sexkantsmutter	
19	SA 9541-01010	1			SS		•Retaining ring	•Bague retenue	•Haltering	•Anillo retén	•Hållarring	
20	SA 9521-01020	1			SS		•Ring	•Anneau	•Ring	•Anillo	•Ring	
21	VOE 914503	2					•Retaining ring	•Bague retenue	•Haltering	•Anillo retén	•Hållarring	(SA 9541-02015)
22	VOE 14561243	1					•Nut	•Écrou	•Mutter	•Tuerca	•Mutter	
23	VOE 14534053	1				K	•O-ring	•Joint torique	•O-Ring	•Anillo tórico	•O-ring	(VOE 14561244)
24	VOE 14533610	1				K	•O-ring	•Joint torique	•O-Ring	•Anillo tórico	•O-ring	
100	VOE 14602313	1					Seal	Étanchéité	dichtung	Junta	Tätning	

1		**Regulator, hydraulic pump** **Régulateur, pompe hydraulique** **Regler, Hydraulikpumpe** **Regulador, bomba hidráulica** **Regulator, hydraulpump**	Catalogue id **20592**	Group **913**
2			Illustr. No **1029458**	Section **300**
3			Issue **20023976-I**	Page **1095**
4				
5				

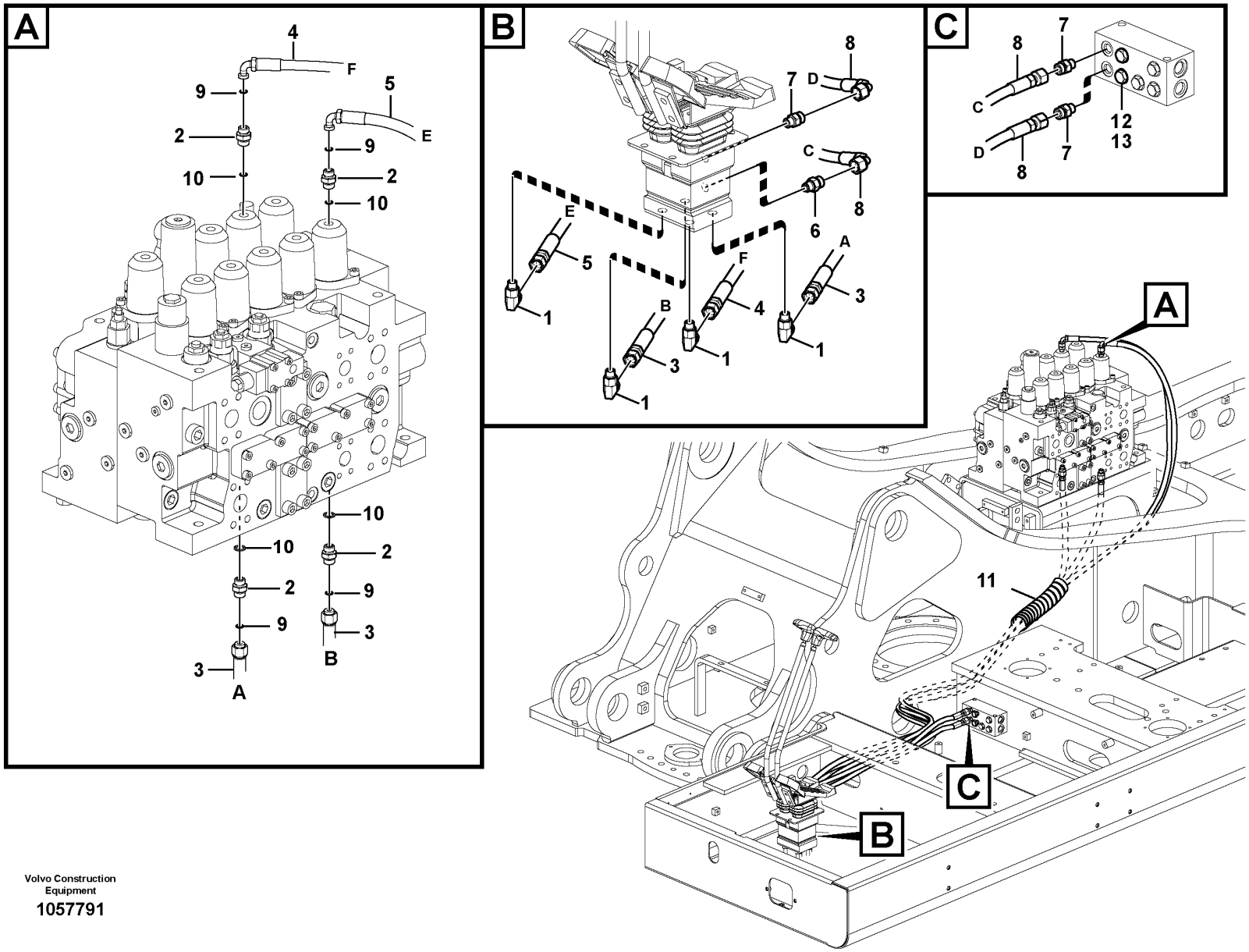

Volvo Construction Equipment

1057791

Fig.	Part No.	Quantity 1	2	3	PS	KIT	Description	Dénomination	Bezeichnung	Denominación	Benämning	Notes
1	VOE 935069	4		4			Elbow nipple	Raccord coudé	Winkelnippel	Niple angular	V-nippel	
	VOE 990736	4		4			•O-ring	•Joint torique	•O-Ring	•Anillo tórico	•O-ring	
	VOE 990737	4		4			•O-ring	•Joint torique	•O-Ring	•Anillo tórico	•O-ring	
2	VOE 14881558	4	4	4			Nipple	Raccord	Nippel	Niple	Nippel	
3	VOE 937591	2					Hose assembly	Conduit flexible	Schlauchleitung	Conducto	Slangledning	
	VOE 938206		2				Hose assembly	Conduit flexible	Schlauchleitung	Conducto	Slangledning	
	VOE 937589			2			Hose assembly	Conduit flexible	Schlauchleitung	Conducto	Slangledning	
4	VOE 15141221	1					Hose assembly	Conduit flexible	Schlauchleitung	Conducto	Slangledning	
	VOE 15012065		1				Hose assembly	Conduit flexible	Schlauchleitung	Conducto	Slangledning	
	VOE 936660			1			Hose assembly	Conduit flexible	Schlauchleitung	Conducto	Slangledning	
5	VOE 937280	1					Hose assembly	Conduit flexible	Schlauchleitung	Conducto	Slangledning	
	VOE 15141222		1				Hose assembly	Conduit flexible	Schlauchleitung	Conducto	Slangledning	
	VOE 939907			1			Hose assembly	Conduit flexible	Schlauchleitung	Conducto	Slangledning	
6	VOE 14534524	1		1			Connector	Connexion	Anschluss	Unión	Anslutning	
7	VOE 935085	3		3			Nipple	Raccord	Nippel	Niple	Nippel	
	VOE 990737	3		3			•O-ring	•Joint torique	•O-Ring	•Anillo tórico	•O-ring	
	VOE 993320	3		3			•O-ring	•Joint torique	•O-Ring	•Anillo tórico	•O-ring	(VOE 932039)
8	VOE 937129	2		2			Hose assembly	Conduit flexible	Schlauchleitung	Conducto	Slangledning	
9	VOE 990737	4	4	4			O-ring	Joint torique	O-Ring	Anillo tórico	O-ring	
10	VOE 983505	4	4	4			O-ring	Joint torique	O-Ring	Anillo tórico	O-ring	
11	VOE 14561973		1	1			Guard	Protection	Schutz	Proteccion	Skydd	
12	SA 9415-31021	2		2			Plug	Bouchon	Stopfen	Tapon	Plugg	
13	VOE 993320	2		2			O-ring	Joint torique	O-Ring	Anillo tórico	O-ring	(VOE 932039)

1	8285483	**Servo system, control valve to remote control valve** **Système servo, valve commande vers valve commande a distance** **Servosystem, Steuerventil zu Vorsteuergerät** **Servosistema, válvula de control a válvula de mando a distan** **Servosystem, manöverventil till fjärrkontrollsventil**
2	8289899	
3	8289900	
4		
5		

Catalogue id **20592**	Group **914**
Illustr. No **1057791**	Section **100**
Issue **20023976-I**	Page **1097**

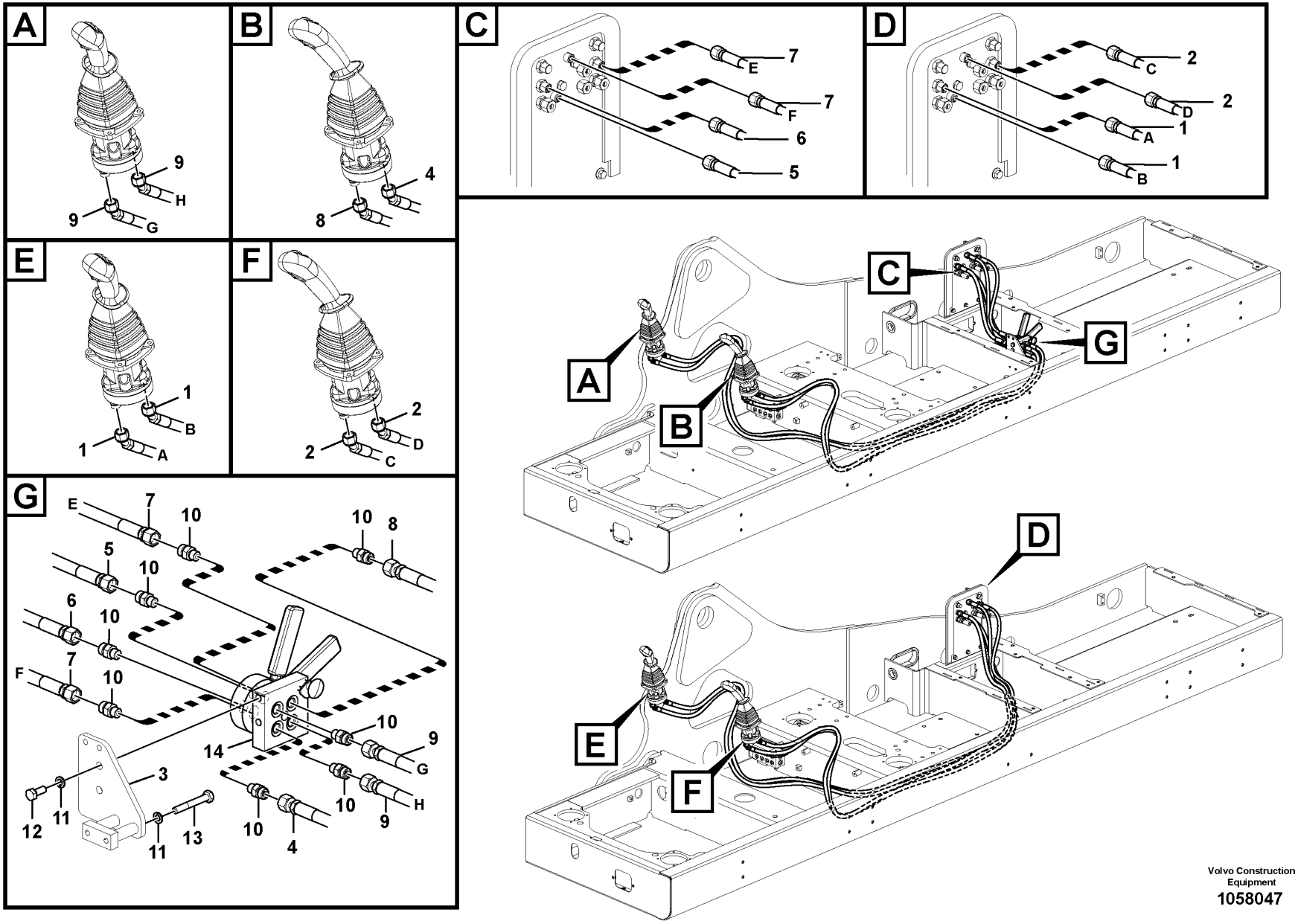

Volvo Construction Equipment

1058047

Fig.	Part No.	Quantity 1	2	3	PS	KIT	Description	Dénomination	Bezeichnung	Denominación	Benämning	Notes
1	**VOE 15042408**		2				Hose assembly	Conduit flexible	Schlauchleitung	Conducto	Slangledning	
2	**VOE 937843**		2				Hose assembly	Conduit flexible	Schlauchleitung	Conducto	Slangledning	
3	**VOE 14624595**	1					Bracket	Console	Konsole	Consola	Konsol	
4	**VOE 15008433**	1					Hose assembly	Conduit flexible	Schlauchleitung	Conducto	Slangledning	
5	**VOE 937210**	1					Hose assembly	Conduit flexible	Schlauchleitung	Conducto	Slangledning	
6	**VOE 937210**	1					Hose assembly	Conduit flexible	Schlauchleitung	Conducto	Slangledning	
7	**VOE 937125**	2					Hose assembly	Conduit flexible	Schlauchleitung	Conducto	Slangledning	
8	**VOE 936954**	1					Hose assembly	Conduit flexible	Schlauchleitung	Conducto	Slangledning	
9	**VOE 937922**	2					Hose assembly	Conduit flexible	Schlauchleitung	Conducto	Slangledning	
10	**VOE 935085**	8					Nipple	Raccord	Nippel	Niple	Nippel	
	VOE 990737	8					•O-ring	•Joint torique	•O-Ring	•Anillo tórico	•O-ring	
	VOE 993320	8					•O-ring	•Joint torique	•O-Ring	•Anillo tórico	•O-ring	(VOE 932039)
11	**VOE 955922**	4					Spring washer	Rondelle élastique	Federscheibe	Arandela elástica	Fjäderbricka	
12	**VOE 983251**	2					Hexagon screw	Vis à tête hexagonale	Sechskantschraube	Tornillo hexagonal	Sexkantsskruv	
13	**VOE 983256**	2					Hexagon screw	Vis à tête hexagonale	Sechskantschraube	Tornillo hexagonal	Sexkantsskruv	
14	**VOE 14609875**	1					Valve	Valve	Ventil	Válvula	Ventil	See group 912-2600 page 1077

1	**8289154**	**Servo system, changing lever function** **Système servo, sélection fonction levier** **Servosystem, Wechsel der Hebelfunktion** **Servosistema, cambio de función de la palanca** **Servosystem, byte spakfunktion**	Catalogue id **20592**	Group **914**
2	**8289155**		Illustr. No **1058047**	Section **200**
3				
4			Issue **20023976-I**	Page **1099**
5				

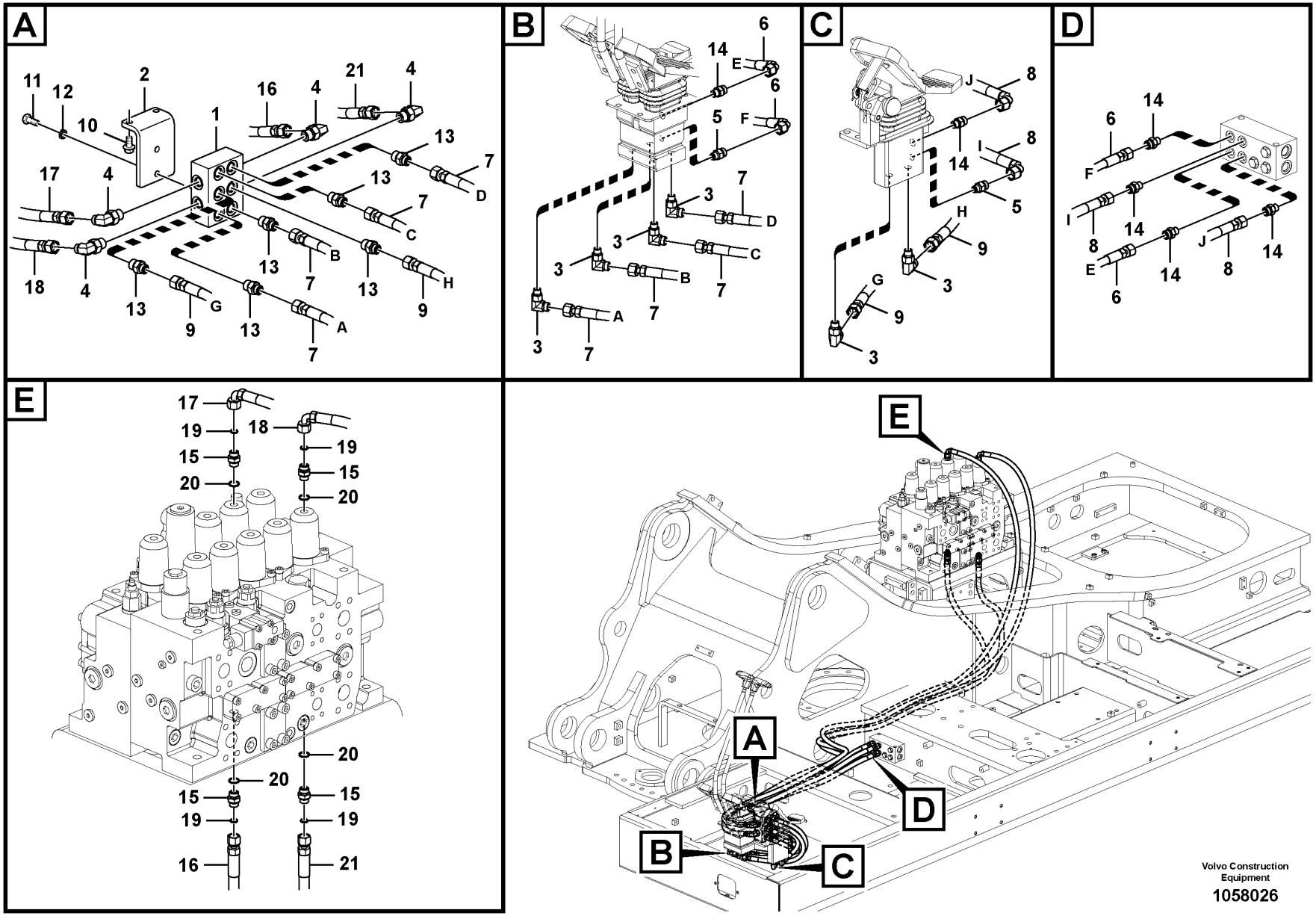
A
11
12
10
2
1
16
4
21
4
13
7
D
17
4
13
7
C
18
4
13
7
B
13
7
13
9
H
13
9
G
13
7
A
B
6
14
E
6
F
5
7
3
D
3
C
3
B
7
A
3
7
C
J
8
14
I
8
14
5
H
9
G
9
3
3
D
6
14
F
I
8
14
E
6
14
J
8
14
E
17
19
15
20
18
19
15
20
20
20
15
19
16
15
19
21
E
A
D
B
C
Volvo Construction
Equipment
1058026

Fig.	Part No.	Quantity 1	2	3	PS	KIT	Description	Dénomination	Bezeichnung	Denominación	Benämning	Notes
1	VOE 14569672	1	1				Valve	Valve	Ventil	Válvula	Ventil	
2	VOE 14533822	1	1				Bracket	Console	Konsole	Consola	Konsol	
3	VOE 935069	6	6				Elbow nipple	Raccord coudé	Winkelnippel	Niple angular	V-nippel	
	VOE 990736	6	6				•O-ring	•Joint torique	•O-Ring	•Anillo tórico	•O-ring	
	VOE 990737	6	6				•O-ring	•Joint torique	•O-Ring	•Anillo tórico	•O-ring	
4	VOE 935070	4	4				Elbow nipple	Raccord coudé	Winkelnippel	Niple angular	V-nippel	
	VOE 990737	4	4				•O-ring	•Joint torique	•O-Ring	•Anillo tórico	•O-ring	
	VOE 993321	4	4				•O-ring	•Joint torique	•O-Ring	•Anillo tórico	•O-ring	(VOE 932040)
5	VOE 14534524	2	2				Connector	Connexion	Anschluss	Unión	Anslutning	
6	VOE 937129	2	2				Hose assembly	Conduit flexible	Schlauchleitung	Conducto	Slangledning	
7	VOE 936953	4	4				Hose assembly	Conduit flexible	Schlauchleitung	Conducto	Slangledning	
8	VOE 936776	2	2				Hose assembly	Conduit flexible	Schlauchleitung	Conducto	Slangledning	
9	VOE 937409	2	2				Hose assembly	Conduit flexible	Schlauchleitung	Conducto	Slangledning	
10	VOE 946441	2	2				Flange screw	Vis à embase	Flanschschraube	Tornillo embridado	Flänsskruv	
11	VOE 983251	2	2				Hexagon screw	Vis à tête hexagonale	Sechskantschraube	Tornillo hexagonal	Sexkantsskruv	
12	VOE 955922	2	2				Spring washer	Rondelle élastique	Federscheibe	Arandela elástica	Fjäderbricka	
13	VOE 935089	6	6				Nipple	Raccord	Nippel	Niple	Nippel	
	VOE 990737	6	6				•O-ring	•Joint torique	•O-Ring	•Anillo tórico	•O-ring	
	VOE 993321	6	6				•O-ring	•Joint torique	•O-Ring	•Anillo tórico	•O-ring	(VOE 932040)
14	VOE 935085	6	6				Nipple	Raccord	Nippel	Niple	Nippel	
	VOE 990737	6	6				•O-ring	•Joint torique	•O-Ring	•Anillo tórico	•O-ring	
	VOE 993320	6	6				•O-ring	•Joint torique	•O-Ring	•Anillo tórico	•O-ring	(VOE 932039)
15	VOE 14881558	4					Nipple	Raccord	Nippel	Niple	Nippel	
16	VOE 937589	1					Hose assembly	Conduit flexible	Schlauchleitung	Conducto	Slangledning	
17	VOE 15012065	1					Hose assembly	Conduit flexible	Schlauchleitung	Conducto	Slangledning	
18	VOE 15141222	1					Hose assembly	Conduit flexible	Schlauchleitung	Conducto	Slangledning	
19	VOE 990737	4					O-ring	Joint torique	O-Ring	Anillo tórico	O-ring	
20	VOE 983505	4					O-ring	Joint torique	O-Ring	Anillo tórico	O-ring	
21	VOE 15001629	1					Hose assembly	Conduit flexible	Schlauchleitung	Conducto	Slangledning	

1	8285482	**Servo system, control valve to remote control valve** **Système servo, valve commande vers valve commande a distance** **Servosystem, Steuerventil zu Vorsteuergerät** **Servosistema, válvula de control a válvula de mando a distan** **Servosystem, manöverventil till fjärrkontrollsventil**
2	8289899	
3		
4		
5		

Catalogue id **20592**	Group **914**
Illustr. No **1058026**	Section **250**
Issue **20023976-I**	Page **1101**

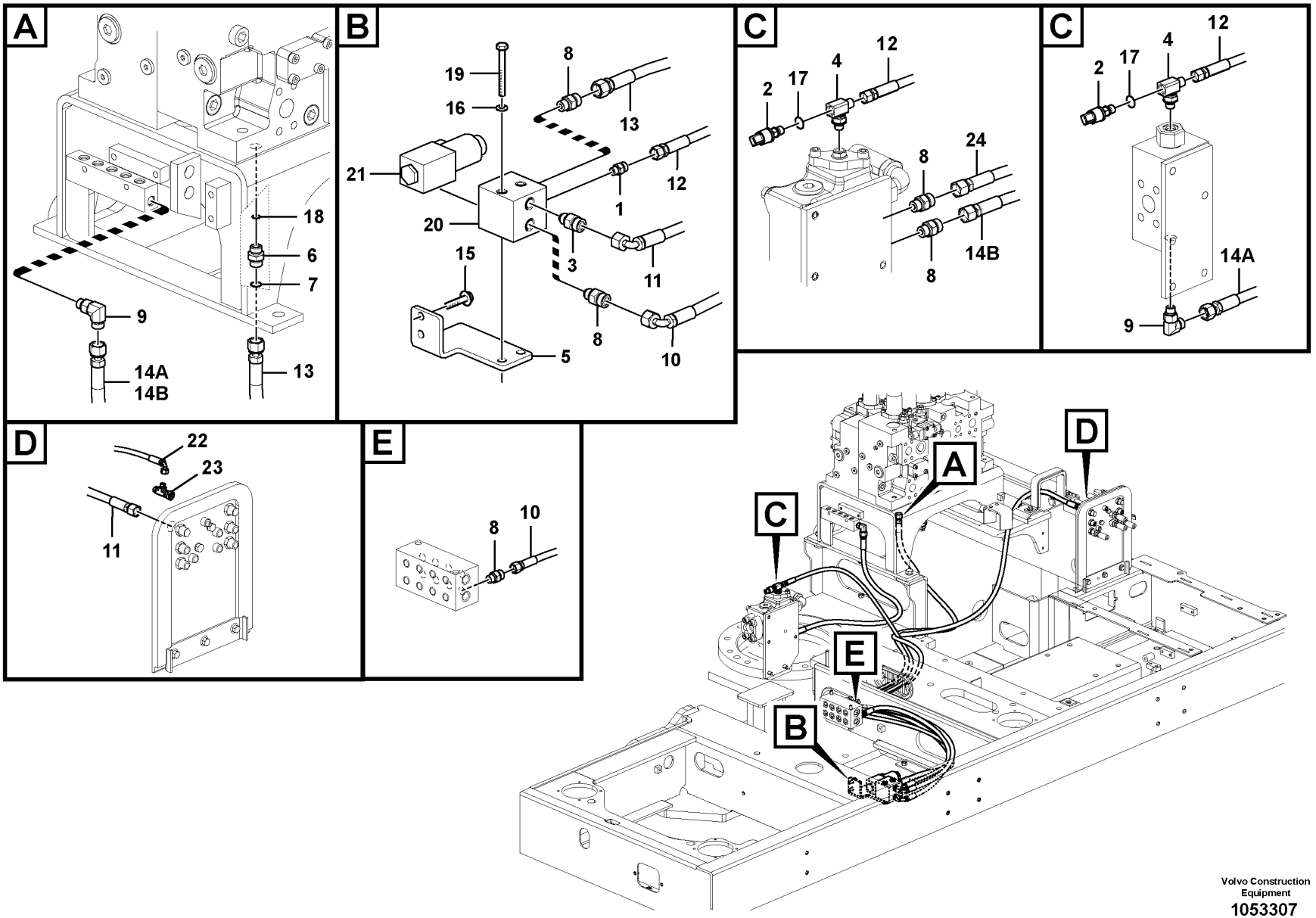

Volvo Construction Equipment

1053307

Fig.	Part No.	Quantity 1	2	3	PS	KIT	Description	Dénomination	Bezeichnung	Denominación	Benämning	Notes
1	VOE 13933858	1	1				Nipple	Raccord	Nippel	Niple	Nippel	8289157:S/N -210071
	VOE 13933858		3				Nipple	Raccord	Nippel	Niple	Nippel	S/N 210072-
	VOE 990736	1	1				•O-ring	•Joint torique	•O-Ring	•Anillo tórico	•O-ring	
	VOE 993320	1	1				•O-ring	•Joint torique	•O-Ring	•Anillo tórico	•O-ring	(VOE 932039)
2	VOE 14529295	1	1				Switch	Rupteur	Ausschalter	Interruptor	Brytkontakt	
3	VOE 14534524	1	1				Connector	Connexion	Anschluss	Unión	Anslutning	
4	VOE 14541689	1	1				T-nipple	Raccord-t	T-Nippel	Niple t	T-nippel	
	VOE 993320	1	1				•O-ring	•Joint torique	•O-Ring	•Anillo tórico	•O-ring	(VOE 932039)
	VOE 983502	1	1				•O-ring	•Joint torique	•O-Ring	•Anillo tórico	•O-ring	
5	VOE 14553457	1	1				Bracket	Console	Konsole	Consola	Konsol	
6	VOE 14881558	1	1				Nipple	Raccord	Nippel	Niple	Nippel	
7	VOE 997037	1	1				O-ring	Joint Torique	O-Ring	Junta torica	O-ring	
8	VOE 935085	3	4				Nipple	Raccord	Nippel	Niple	Nippel	8289157:S/N -210071
	VOE 935085		3				Nipple	Raccord	Nippel	Niple	Nippel	S/N 210072-
	VOE 990737	3	4				•O-ring	•Joint torique	•O-Ring	•Anillo tórico	•O-ring	
	VOE 993320	3	4				•O-ring	•Joint torique	•O-Ring	•Anillo tórico	•O-ring	(VOE 932039)
9	VOE 935069	2	1				Elbow nipple	Raccord coudé	Winkelnippel	Niple angular	V-nippel	8289157:S/N -210071
	VOE 13933857		1				Elbow nipple	Raccord coudé	Winkelnippel	Niple angular	V-nippel	S/N 210072-
	VOE 990736	2	1				•O-ring	•Joint torique	•O-Ring	•Anillo tórico	•O-ring	
	VOE 990737	2	1				•O-ring	•Joint torique	•O-Ring	•Anillo tórico	•O-ring	
10	VOE 936873	1	1				Hose assembly	Conduit flexible	Schlauchleitung	Conducto	Slangledning	
11	VOE 15001629	1	1				Hose assembly	Conduit flexible	Schlauchleitung	Conducto	Slangledning	
12	VOE 937190	1	1				Hose assembly	Conduit flexible	Schlauchleitung	Conducto	Slangledning	
13	VOE 937493	1	1				Hose assembly	Conduit flexible	Schlauchleitung	Conducto	Slangledning	
14A	VOE 936747		1				Hose assembly	Conduit flexible	Schlauchleitung	Conducto	Slangledning	S/N -210071
14B	VOE 937211	1					Hose assembly	Conduit flexible	Schlauchleitung	Conducto	Slangledning	
15	VOE 946329	2	2				Flange screw	Vis à embase	Flanschschraube	Tornillo embridado	Flänsskruv	
16	VOE 955922	2	2				Spring washer	Rondelle élastique	Federscheibe	Arandela elástica	Fjäderbricka	
17	VOE 983502	1	1				O-ring	Joint torique	O-Ring	Anillo tórico	O-ring	
18	VOE 983505	1	1				O-ring	Joint torique	O-Ring	Anillo tórico	O-ring	
19	VOE 983257	2	2				Hexagon screw	Vis à tête hexagonale	Sechskantschraube	Tornillo hexagonal	Sexkantsskruv	

1	8289156	**Servo system, control valve to solenoid valve** **Système servo, valve de commande vers valve de solénoïde** **Servosystem. Steuerventil zu Magnetventil** **Servosistema, válvula de control a válvula solenoide** **Servosystem, manöverventil till magnetventil**	Catalogue id **20592**	Group **914**
2	8289157		Illustr. No **1053307**	Section **300**
3			Issue **20023976-I**	Page **1103**
4				
5				

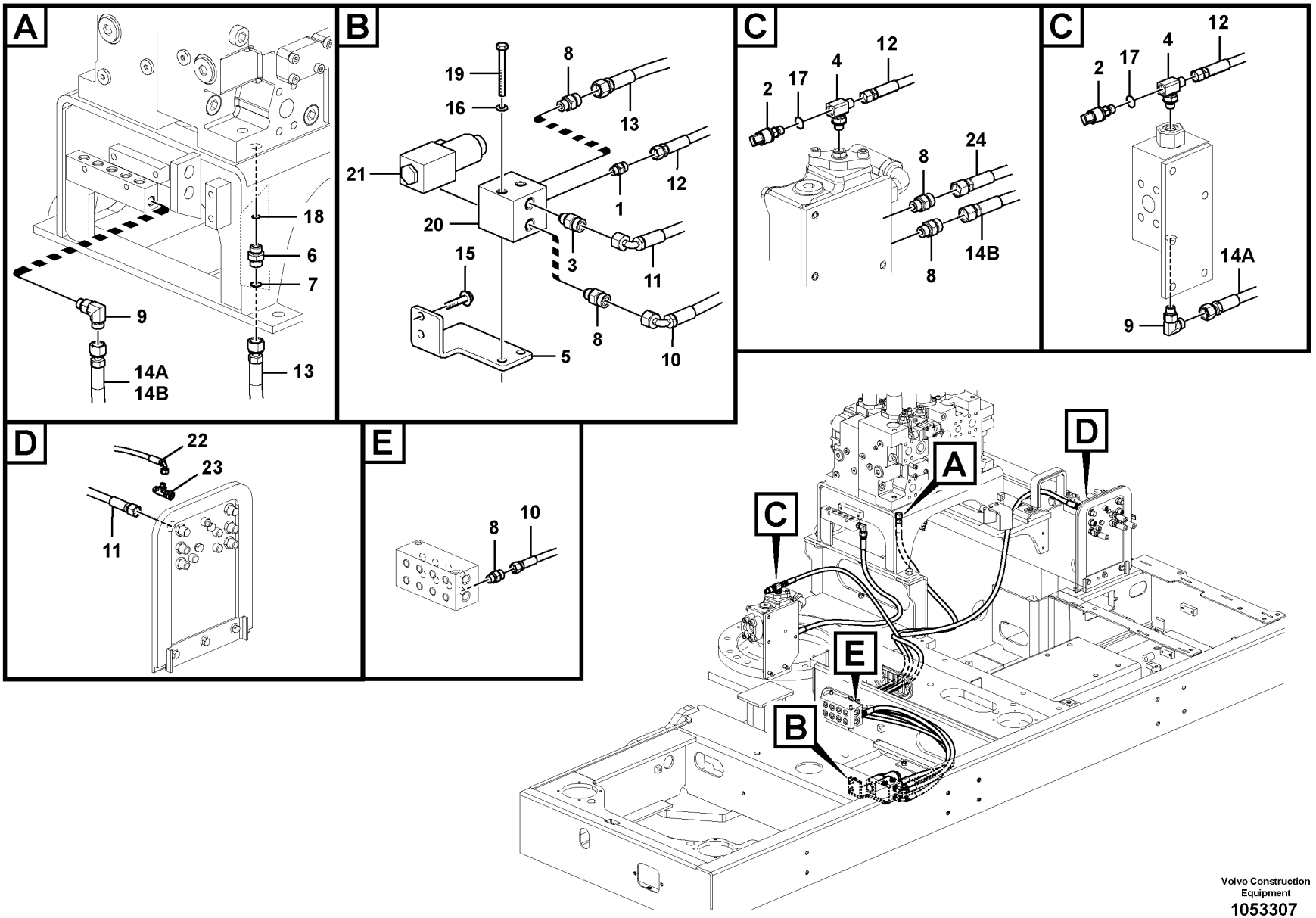

Volvo Construction Equipment

1053307

Fig.	Part No.	Quantity 1	2	3	PS	KIT	Description	Dénomination	Bezeichnung	Denominación	Benämning	Notes
20	**VOE 14556273**	1	1				Block	Bloc	Block	Bloque	Block	
21	**VOE 14534371**	1	1				Solenoid valve	Électrovanne	Magnetventil	Electroválvula	Magnetventil	
	VOE 14550884	1	1				•Solenoid coil	•Bobine magnétique	•Magnetspule	•Bobina magnética	•Magnetspole	
	VOE 983509	2	2				•O-ring	•Joint torique	•O-Ring	•Anillo tórico	•O-ring	
22	**VOE 936973**		1				Hose assembly	Conduit flexible	Schlauchleitung	Conducto	Slangledning	S/N 210072-
23	**VOE 937436**		1				T-nipple	Raccord-t	T-Nippel	Niple t	T-nippel	S/N 210072-
24	**VOE 936837**		1				Hose assembly	Conduit flexible	Schlauchleitung	Conducto	Slangledning	S/N 210072-

1	**8289156**	**Servo system, control valve to solenoid valve** **Système servo, valve de commande vers valve de solénoïde** **Servosystem. Steuerventil zu Magnetventil** **Servosistema, válvula de control a válvula solenoide** **Servosystem, manöverventil till magnetventil**
2	**8289157**	
3		
4		
5		

Catalogue id **20592**	Group **914**
Illustr. No **1053307**	Section **300**
Issue **20023976-I**	Page **1105**

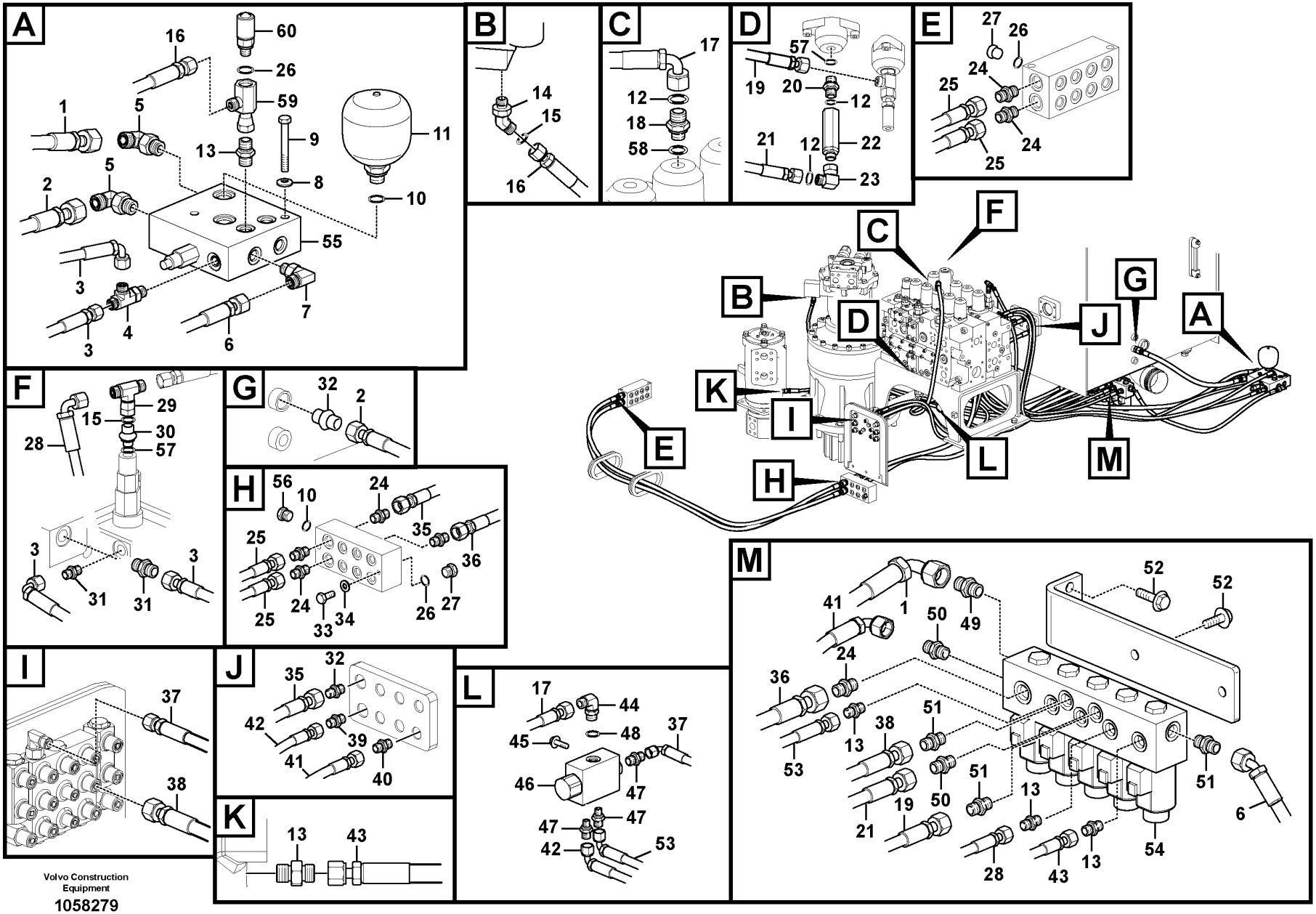
A
16
60
26
59
1
5
13
9
11
5
8
2
10
55
3
7
3
4
6
B
14
15
16
C
17
12
18
58
D
57
19
20
12
21
12
22
23
E
27
26
24
25
25
24
F
G
H
I
J
K
L
M
Volvo Construction Equipment
1058279

Fig.	Part No.	Quantity 1	2	3	PS	KIT	Description	Dénomination	Bezeichnung	Denominación	Benämning	Notes
1	VOE 937365	1	1	1			Hose assembly	Conduit flexible	Schlauchleitung	Conducto	Slangledning	
2	VOE 936964	1	1	1			Hose assembly	Conduit flexible	Schlauchleitung	Conducto	Slangledning	
3	VOE 937120	2	2	2			Hose assembly	Conduit flexible	Schlauchleitung	Conducto	Slangledning	
4	VOE 937540	1	1	1			T-nipple	Raccord-t	T-Nippel	Niple t	T-nippel	
5	VOE 13933868	2	2	2			Elbow nipple	Raccord coudé	Winkelnippel	Niple angular	V-nippel	
6	VOE 15141929	1	1	1			Hose assembly	Conduit flexible	Schlauchleitung	Conducto	Slangledning	S/N -230887/-271327 S/N -280353
7	VOE 935069	1	1	1			Elbow nipple	Raccord coudé	Winkelnippel	Niple angular	V-nippel	S/N -230887/-271327 S/N -280353
8	VOE 955921	2	2	2			Spring washer	Rondelle élastique	Federscheibe	Arandela elástica	Fjäderbricka	
9	VOE 983248	2	2	2			Hexagon screw	Vis à tête hexagonale	Sechskantschraube	Tornillo hexagonal	Sexkantsskruv	
10	VOE 993321	3	3	3			O-ring	Joint torique	O-Ring	Anillo tórico	O-ring	(VOE 932040)
11	VOE 14578202	1	1	1			Accumulator	Accumulateur	Speicher	Acumulador	Ackumulator	
12	VOE 990737	2	2	2			O-ring	Joint torique	O-Ring	Anillo tórico	O-ring	(VOE 4880492)
13	VOE 13933858	5	5	5			Nipple	Raccord	Nippel	Niple	Nippel	S/N -230887/-271327 S/N -280353
	VOE 13933858	4	4	4			Nipple	Raccord	Nippel	Niple	Nippel	S/N 230888-/271328- S/N 280354-
14	VOE 14880498	1	1				Elbow nipple	Raccord coudé	Winkelnippel	Niple angular	V-nippel	
	VOE 13933857			1			Elbow nipple	Raccord coudé	Winkelnippel	Niple angular	V-nippel	
15	VOE 990736	7	7	7			O-ring	Joint torique	O-Ring	Anillo tórico	O-ring	
16	VOE 937329	1	1				Hose assembly	Conduit flexible	Schlauchleitung	Conducto	Slangledning	
	VOE 936977			1			Hose assembly	Conduit flexible	Schlauchleitung	Conducto	Slangledning	
17	VOE 936705	1	1	1			Hose assembly	Conduit flexible	Schlauchleitung	Conducto	Slangledning	
18	VOE 14881558	1	1	1			Nipple	Raccord	Nippel	Niple	Nippel	
19	VOE 938307	1	1	1			Hose assembly	Conduit flexible	Schlauchleitung	Conducto	Slangledning	S/N -230887/-271327 S/N -280353
20	SA 9411-96030	1	1	1			Connector	Connexion	Anschluss	Unión	Anslutning	
21	VOE 936747	1	1	1			Hose assembly	Conduit flexible	Schlauchleitung	Conducto	Slangledning	S/N -230887/-271327 S/N -280353
	VOE 937210	1	1	1			Hose assembly	Conduit flexible	Schlauchleitung	Conducto	Slangledning	S/N 230888-/271328- S/N 280354-
22	VOE 14531004	1	1	1			Valve	Valve	Ventil	Válvula	Ventil	

1	8289022,8290578
2	8291893,8291909
3	8296832
4	
5	

Servo system, control valve to solenoid valve
Système servo, valve de commande vers valve de solénoïde
Servosystem. Steuerventil zu Magnetventil
Servosistema, válvula de control a válvula solenoide
Servosystem, manöverventil till magnetventil

Catalogue id	Group
20592	914
Illustr. No	Section
1058279	400
Issue	Page
20023976-I	1107

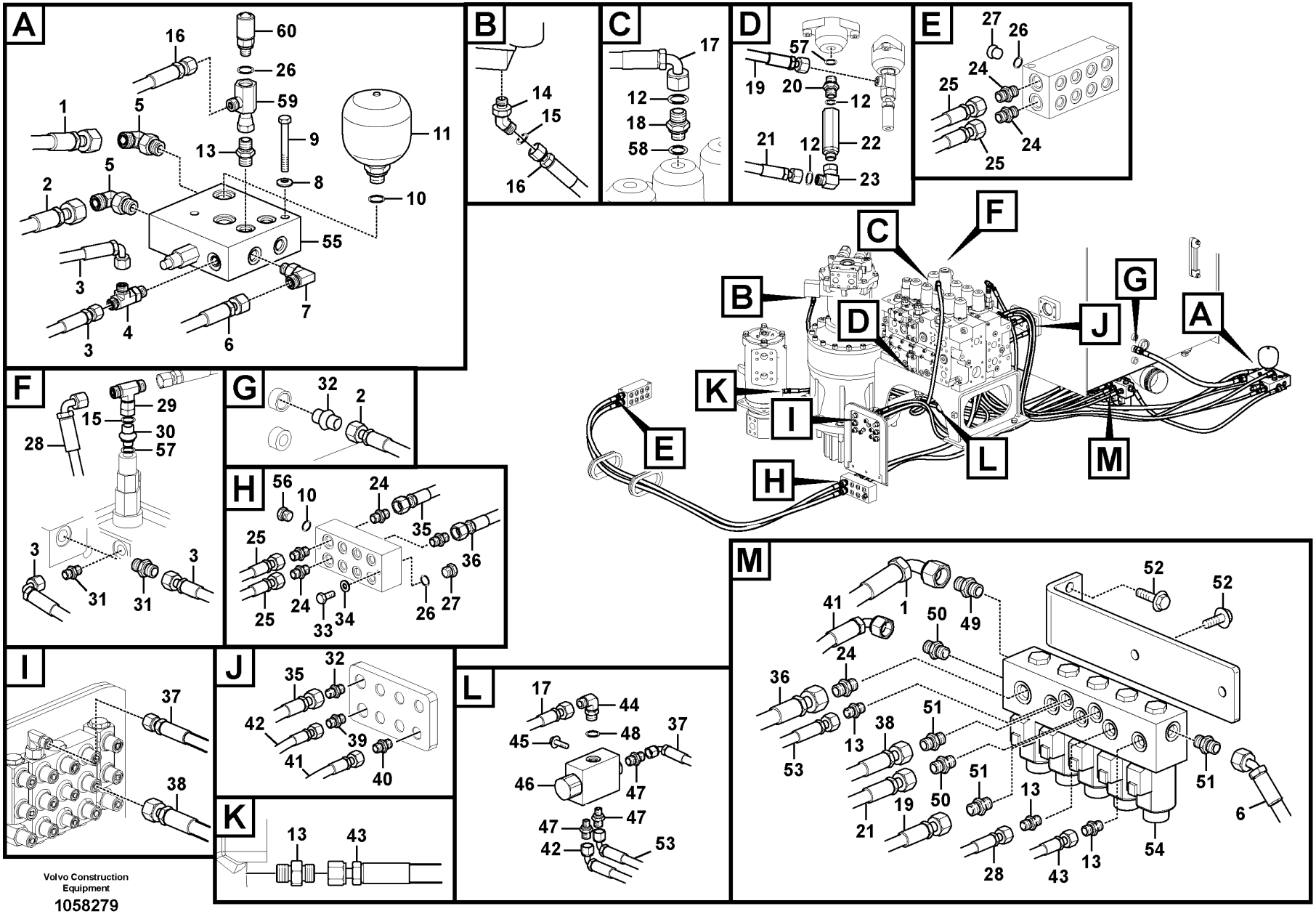
A
16
60
26
59
1
5
13
9
11
5
8
2
10
55
3
7
3
4
6
B
14
15
16
C
17
12
18
58
D
57
19
20
12
21
12
22
23
E
27
26
24
25
25
24
F
G
H
I
J
K
L
M
Volvo Construction Equipment
1058279

Fig.	Part No.	Quantity 1	2	3	PS	KIT	Description	Dénomination	Bezeichnung	Denominación	Benämning	Notes
23	VOE 14557101	1	1	1			Elbow	Coude	Winkel	Ángulo	Vinkel	
24	VOE 13933923	7	7	7			Nipple	Raccord	Nippel	Niple	Nippel	
25	VOE 937150	2	2	2			Hose assembly	Conduit flexible	Schlauchleitung	Conducto	Slangledning	
26	VOE 993320	7	7	7			O-ring	Joint torique	O-Ring	Anillo tórico	O-ring	(VOE 932039)
27	SA 9415-31021	7	7	7			Plug	Bouchon	Stopfen	Tapon	Plugg	
28	VOE 936851	1	1	1			Hose assembly	Conduit flexible	Schlauchleitung	Conducto	Slangledning	
29	VOE 13933860	1	1				T-nipple	Raccord-t	T-Nippel	Niple t	T-nippel	S/N -210301/-270010 S/N -280011
30	VOE 14881552	1	1	1			Nipple	Raccord	Nippel	Niple	Nippel	
31	VOE 14538779	2	2	2			Connector	Connecteur	Stecker	Contactor	Kontaktstycke	
32	VOE 935092	2	2	2			Nipple	Raccord	Nippel	Niple	Nippel	
33	VOE 983251	2	2	2			Hexagon screw	Vis à tête hexagonale	Sechskantschraube	Tornillo hexagonal	Sexkantsskruv	
34	VOE 992040	4	4	4			Plain washer	Rondelle plane	Flachscheibe	Arandela plana	Planbricka	
35	VOE 938336	1	1	1			Hose assembly	Conduit flexible	Schlauchleitung	Conducto	Slangledning	
36	VOE 15086010	1	1	1			Hose assembly	Conduit flexible	Schlauchleitung	Conducto	Slangledning	
37	VOE 936815	1	1	1			Hose assembly	Conduit flexible	Schlauchleitung	Conducto	Slangledning	
38	VOE 938310	1	1	1			Hose assembly	Conduit flexible	Schlauchleitung	Conducto	Slangledning	S/N -230887/-271327 S/N -280353
39	VOE 935083	1	1	1			Nipple	Raccord	Nippel	Niple	Nippel	
40	VOE 935089	1	1	1			Nipple	Raccord	Nippel	Niple	Nippel	
41	VOE 937129	1	1	1			Hose assembly	Conduit flexible	Schlauchleitung	Conducto	Slangledning	
42	VOE 936291	1	1	1			Hose assembly	Conduit flexible	Schlauchleitung	Conducto	Slangledning	
43	VOE 937116	1	1	1			Hose assembly	Conduit flexible	Schlauchleitung	Conducto	Slangledning	
44	VOE 14880492	1	1	1			Elbow nipple	Raccord coudé	Winkelnippel	Niple angular	V-nippel	
45	VOE 946173	2	2	2	SS		Flange screw	Vis à embase	Flanschschraube	Tornillo embridado	Flänsskruv	S/N -230887/-271327 S/N -280353
	VOE 983242	2	2	2			Hexagon screw	Vis à tête hexagonale	Sechskantschraube	Tornillo hexagonal	Sexkantsskruv	S/N 230888-/271328- S/N 280354-
46	VOE 14578195	1	1	1			Valve	Valve	Ventil	Válvula	Ventil	
47	VOE 14881553	3	3	3			Nipple	Raccord	Nippel	Niple	Nippel	S/N -230887/-271327 S/N -280353
	VOE 14881553	2	2	2			Nipple	Raccord	Nippel	Niple	Nippel	S/N 230888-/271328- S/N 280354-

1	8289022,8290578
2	8291893,8291909
3	8296832
4	
5	

Servo system, control valve to solenoid valve
Système servo, valve de commande vers valve de solénoïde
Servosystem. Steuerventil zu Magnetventil
Servosistema, válvula de control a válvula solenoide
Servosystem, manöverventil till magnetventil

Catalogue id **20592**	Group **914**
Illustr. No **1058279**	Section **400**
Issue **20023976-I**	Page **1109**

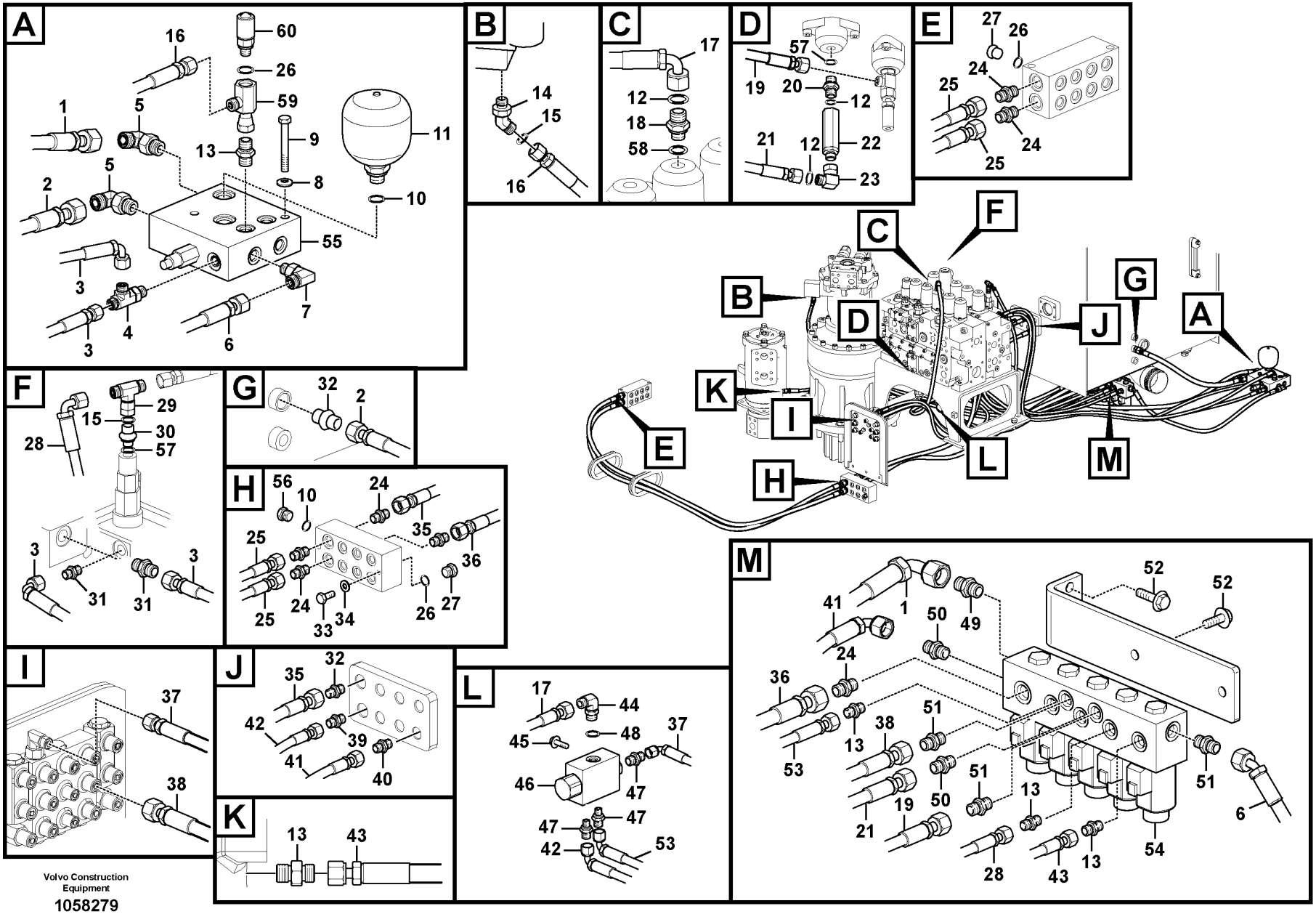
A
16
60
26
59
1
5
13
9
11
5
8
2
10
55
3
7
3
4
6
B
14
15
16
C
17
12
18
58
D
57
19
20
12
21
12
22
23
E
27
26
24
25
25
24
F
G
H
I
J
K
L
M
Volvo Construction Equipment
1058279

Fig.	Part No.	Quantity 1	2	3	PS	KIT	Description	Dénomination	Bezeichnung	Denominación	Benämning	Notes
	VOE 14881555	1	1	1			Nipple	Raccord	Nippel	Niple	Nippel	S/N 230888-/271328- S/N 280354-
48	**VOE 983502**	5	5	5			O-ring	Joint torique	O-Ring	Anillo tórico	O-ring	
49	**VOE 14554040**	1	1	1			Connector	Connexion	Anschluss	Unión	Anslutning	
50	**VOE 935085**	2	2	2			Nipple	Raccord	Nippel	Niple	Nippel	S/N -230887/-271327 S/N -280353
	VOE 935085	1	1	1			Nipple	Raccord	Nippel	Niple	Nippel	S/N 230888-/271328- S/N 280354-
51	**VOE 14534524**	3	3	3			Connector	Connexion	Anschluss	Unión	Anslutning	S/N -230887/-281327 S/N -280353
52	**VOE 946329**	4	4	4			Flange screw	Vis à embase	Flanschschraube	Tornillo embridado	Flänsskruv	S/N -230887/-271327 S/N -280353
	VOE 983243	2	2	2			Hexagon screw	Vis à tête hexagonale	Sechskantschraube	Tornillo hexagonal	Sexkantsskruv	S/N 230888-/271328- S/N 280354-
	VOE 983252	2	2	2			Hexagon screw	Vis à tête hexagonale	Sechskantschraube	Tornillo hexagonal	Sexkantsskruv	S/N 230888-/271328- S/N 280354-
	VOE 993835	6	6	6			Plain washer	Rondelle plane	Flachscheibe	Arandela plana	Planbricka	S/N 230888-/271328- S/N 280354-
53	**VOE 936295**	1	1	1			Hose assembly	Conduit flexible	Schlauchleitung	Conducto	Slangledning	S/N -230887-/271327 S/N -280353
	VOE 937185	1	1	1			Hose assembly	Conduit flexible	Schlauchleitung	Conducto	Slangledning	S/N 230888-/271328- S/N 280354-
54	**VOE 14569687**	1	1	1			Solenoid valve	Électrovanne	Magnetventil	Electroválvula	Magnetventil	S/N -230887/-271327 S/N -280353
	VOE 14644496	1	1	1			Solenoid valve	Électrovanne	Magnetventil	Electroválvula	Magnetventil	S/N 230888-/271328- S/N 280354-
55	**VOE 14569654**	1	1	1			Valve block	Bloc-soupapes	Ventilblock	Cuerpo valvula	Ventilblock	
56	**VOE 14880068**	2	2	2			Plug	Tampon	Stopfen	Tapón	Plugg	
57	**VOE 983495**	1	1	1			O-ring	Joint torique	O-Ring	Anillo tórico	O-ring	
58	**VOE 983505**	3	3	3			O-ring	Joint torique	O-Ring	Anillo tórico	O-ring	
59	**VOE 14568927**	1	1	1			T-nipple	Raccord-t	T-Nippel	Niple t	T-nippel	
60	**VOE 936446**	1	1	1			Testing nipple	Raccord contrôle	Prüfnippel	Niple de medición	Mätnippel	

1	8289022,8290578
2	8291893,8291909
3	8296832
4	
5	

Servo system, control valve to solenoid valve
Système servo, valve de commande vers valve de solénoïde
Servosystem. Steuerventil zu Magnetventil
Servosistema, válvula de control a válvula solenoide
Servosystem, manöverventil till magnetventil

Catalogue id **20592**	Group **914**
Illustr. No **1058279**	Section **400**
Issue **20023976-I**	Page **1111**

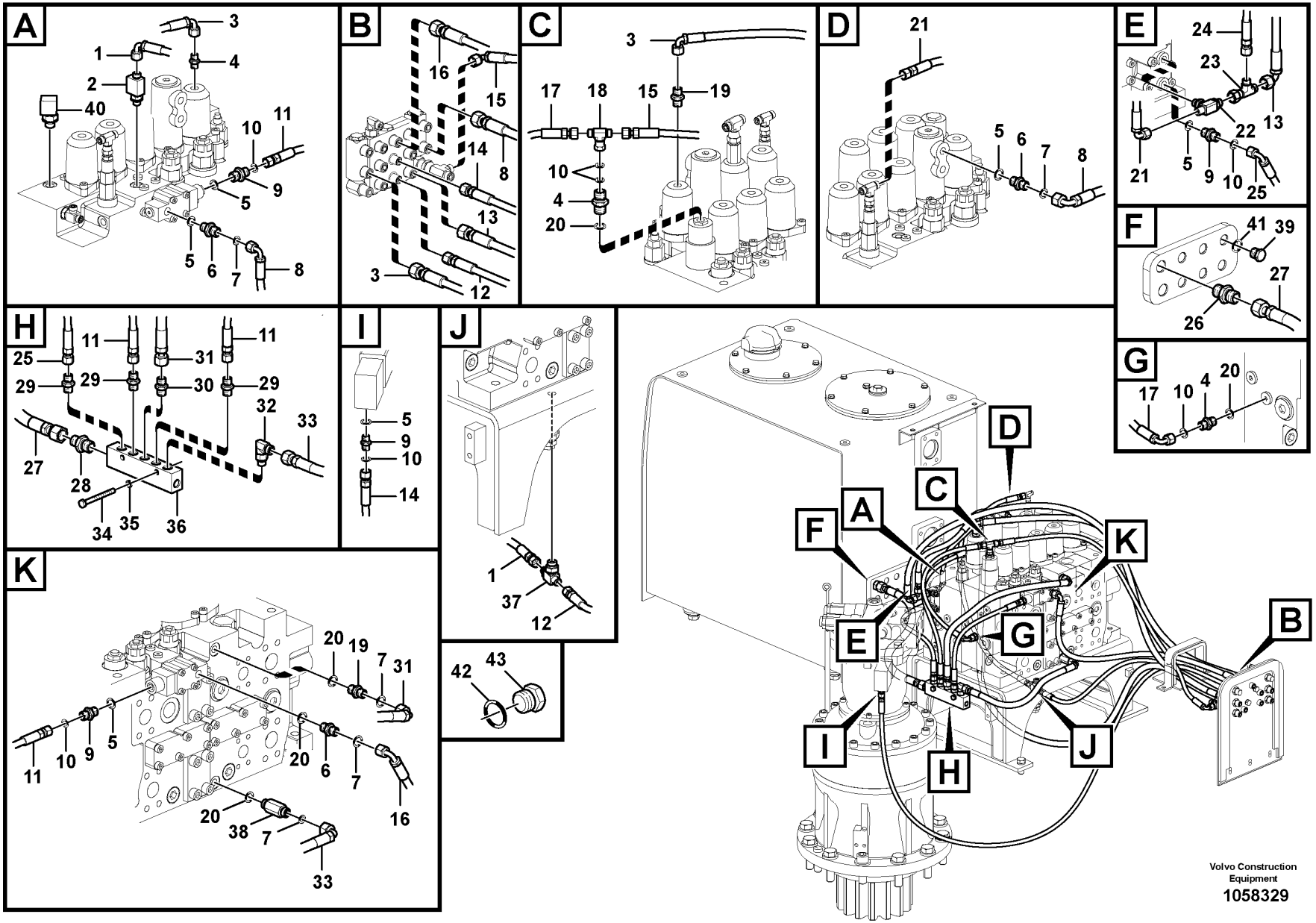
A
1
2
3
4
40
10
11
9
5
5
6
7
8
B
16
15
14
8
13
3
12
C
3
17
18
15
19
10
4
20
D
21
5
6
7
8
E
24
23
22
13
21
5
9
10
25
F
41
39
27
26
G
17
10
4
20
H
11
25
29
29
11
31
30
29
32
33
27
28
34
35
36
I
5
9
10
14
J
1
37
12
42
43
K
20
19
7
31
11
10
9
5
20
6
7
16
20
38
7
33
A
B
C
D
E
F
G
H
I
J
K
Volvo Construction Equipment
1058329

Fig.	Part No.	Quantity 1	2	3	PS	KIT	Description	Dénomination	Bezeichnung	Denominación	Benämning	Notes
1	VOE 936294	1					Hose assembly	Conduit flexible	Schlauchleitung	Conducto	Slangledning	
2	VOE 14541495	1					T-nipple	Raccord-t	T-Nippel	Niple t	T-nippel	
3	VOE 938308	1					Hose assembly	Conduit flexible	Schlauchleitung	Conducto	Slangledning	
4	VOE 14881557	2					Nipple	Raccord	Nippel	Niple	Nippel	
5	VOE 983502	7					O-ring	Joint torique	O-Ring	Anillo tórico	O-ring	S/N -210301/-270010 S/N -280011
	VOE 983502	8					O-ring	Joint torique	O-Ring	Anillo tórico	O-ring	S/N 210302-/270011- S/N 280012-
6	VOE 14881555	2					Nipple	Raccord	Nippel	Niple	Nippel	S/N -210301/-270010 S/N -280011
	VOE 14881555	3					Nipple	Raccord	Nippel	Niple	Nippel	S/N 210302-/270011- S/N 280012-
7	VOE 990737	6					O-ring	Joint torique	O-Ring	Anillo tórico	O-ring	(VOE 4880492) S/N -210301/-270010 S/N -280011
	VOE 990737	7					O-ring	Joint torique	O-Ring	Anillo tórico	O-ring	S/N 210302-/270011- S/N 280012-
8	VOE 936955	1					Hose assembly	Conduit flexible	Schlauchleitung	Conducto	Slangledning	
9	VOE 14881553	4					Nipple	Raccord	Nippel	Niple	Nippel	
10	VOE 990736	6					O-ring	Joint torique	O-Ring	Anillo tórico	O-ring	
11	VOE 937106	2					Hose assembly	Conduit flexible	Schlauchleitung	Conducto	Slangledning	
12	VOE 937413	1					Hose assembly	Conduit flexible	Schlauchleitung	Conducto	Slangledning	
13	VOE 937227	1					Hose assembly	Conduit flexible	Schlauchleitung	Conducto	Slangledning	
14	VOE 936838	1					Hose assembly	Conduit flexible	Schlauchleitung	Conducto	Slangledning	
15	VOE 936299	1					Hose assembly	Conduit flexible	Schlauchleitung	Conducto	Slangledning	
16	VOE 937127	1					Hose assembly	Conduit flexible	Schlauchleitung	Conducto	Slangledning	
17	VOE 936288	1					Hose assembly	Conduit flexible	Schlauchleitung	Conducto	Slangledning	
18	VOE 13933860	1					T-nipple	Raccord-t	T-Nippel	Niple t	T-nippel	
	VOE 990736	2					•O-ring	•Joint torique	•O-Ring	•Anillo tórico	•O-ring	
19	VOE 14881558	3					Nipple	Raccord	Nippel	Niple	Nippel	
20	VOE 983505	6					O-ring	Joint torique	O-Ring	Anillo tórico	O-ring	
21	VOE 937104	1					Hose assembly	Conduit flexible	Schlauchleitung	Conducto	Slangledning	S/N -210301/-270010 S/N -280011

1		**Servo system, control valve to remote control valve** **Système servo, valve commande vers valve commande a distance** **Servosystem, Steuerventil zu Vorsteuergerät** **Servosistema, válvula de control a válvula de mando a distan** **Servosystem, manöverventil till fjärrkontrollsventil**
2		
3		
4		
5		**8291539,8291893,8291894**

Catalogue id	Group
20592	**914**
Illustr. No	Section
1058329	**450**
Issue	Page
20023976-I	**1113**

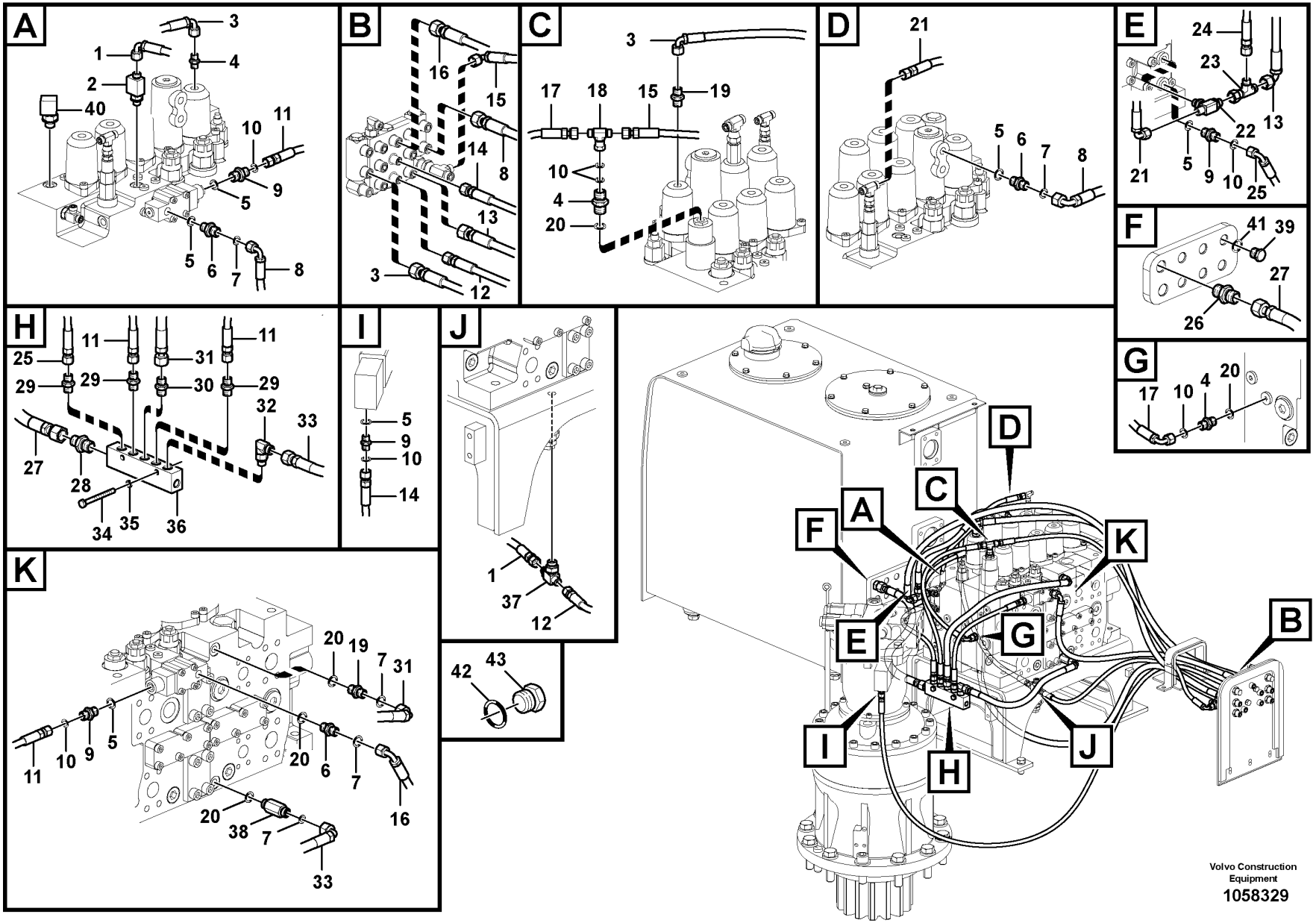
A
1
2
3
4
40
10
11
9
5
5
6
7
8
B
16
15
14
8
13
3
12
C
3
17
18
15
19
10
4
20
D
21
5
6
7
8
E
24
23
22
13
21
5
9
10
25
F
41
39
27
26
G
17
10
4
20
H
11
25
29
29
11
31
30
29
32
33
27
28
34
35
36
I
5
9
10
14
J
1
37
12
42
43
K
20
19
7
31
11
10
9
5
20
6
7
16
20
38
7
33
A
B
C
D
E
F
G
H
I
J
K
Volvo Construction Equipment
1058329

Fig.	Part No.	Quantity 1	2	3	PS	KIT	Description	Dénomination	Bezeichnung	Denominación	Benämning	Notes
22	VOE 14538784	1					T-nipple	Raccord-t	T-Nippel	Niple t	T-nippel	S/N -210301/-270010 S/N -280011
	VOE 13933912	1					T-nipple	Raccord-t	T-Nippel	Niple t	T-nippel	S/N 210302-/270011- S/N 280012-
23	VOE 13933936	1					T-nipple	Raccord-t	T-Nippel	Niple t	T-nippel	S/N -210301/-270010 S/N -280011
24	VOE 936787	1					Hose assembly	Conduit flexible	Schlauchleitung	Conducto	Slangledning	S/N -210301/-270010 S/N -280011
	VOE 938066	1					Hose assembly	Conduit flexible	Schlauchleitung	Conducto	Slangledning	S/N 210302-/270011- S/N 280012-
25	VOE 936690	1					Hose assembly	Conduit flexible	Schlauchleitung	Conducto	Slangledning	
26	VOE 935092	1					Nipple	Raccord	Nippel	Niple	Nippel	
	VOE 990738	1					•O-ring	•Joint torique	•O-Ring	•Anillo tórico	•O-ring	(VOE 4880493)
	VOE 993322	1					•O-ring	•Joint torique	•O-Ring	•Anillo tórico	•O-ring	(VOE 932041)
27	VOE 938267	1					Hose assembly	Conduit flexible	Schlauchleitung	Conducto	Slangledning	
28	VOE 13933923	1					Nipple	Raccord	Nippel	Niple	Nippel	
	VOE 990738	1					•O-ring	•Joint torique	•O-Ring	•Anillo tórico	•O-ring	(VOE 4880493)
	VOE 993321	1					•O-ring	•Joint torique	•O-Ring	•Anillo tórico	•O-ring	(VOE 932040)
29	VOE 13933858	3					Nipple	Raccord	Nippel	Niple	Nippel	
	VOE 990736	3					•O-ring	•Joint torique	•O-Ring	•Anillo tórico	•O-ring	
	VOE 993320	3					•O-ring	•Joint torique	•O-Ring	•Anillo tórico	•O-ring	(VOE 932039)
30	VOE 935085	1					Nipple	Raccord	Nippel	Niple	Nippel	
	VOE 990737	1					•O-ring	•Joint torique	•O-Ring	•Anillo tórico	•O-ring	(VOE 4880492)
	VOE 993320	1					•O-ring	•Joint torique	•O-Ring	•Anillo tórico	•O-ring	(VOE 932039)
31	VOE 936872	1					Hose assembly	Conduit flexible	Schlauchleitung	Conducto	Slangledning	
32	VOE 935069	1					Elbow nipple	Raccord coudé	Winkelnippel	Niple angular	V-nippel	
	VOE 990736	1					•O-ring	•Joint torique	•O-Ring	•Anillo tórico	•O-ring	
	VOE 990737	1					•O-ring	•Joint torique	•O-Ring	•Anillo tórico	•O-ring	(VOE 4880492)
33	VOE 936701	1					Hose assembly	Conduit flexible	Schlauchleitung	Conducto	Slangledning	
34	VOE 983245	2					Hexagon screw	Vis à tête hexagonale	Sechskantschraube	Tornillo hexagonal	Sexkantsskruv	
35	VOE 955921	2					Spring washer	Rondelle élastique	Federscheibe	Arandela elástica	Fjäderbricka	
36	VOE 14570486	1					Block	Bloc	Block	Bloque	Block	
37	VOE 14538787	1					T-nipple	Raccord-t	T-Nippel	Niple t	T-nippel	

1		**Servo system, control valve to remote control valve**
2		**Système servo, valve commande vers valve commande a distance**
3		**Servosystem, Steuerventil zu Vorsteuergerät**
4		**Servosistema, válvula de control a válvula de mando a distan**
5		**Servosystem, manöverventil till fjärrkontrollsventil**
		8291539,8291893,8291894

Catalogue id	Group
20592	**914**
Illustr. No	Section
1058329	**450**
Issue	Page
20023976-I	**1115**

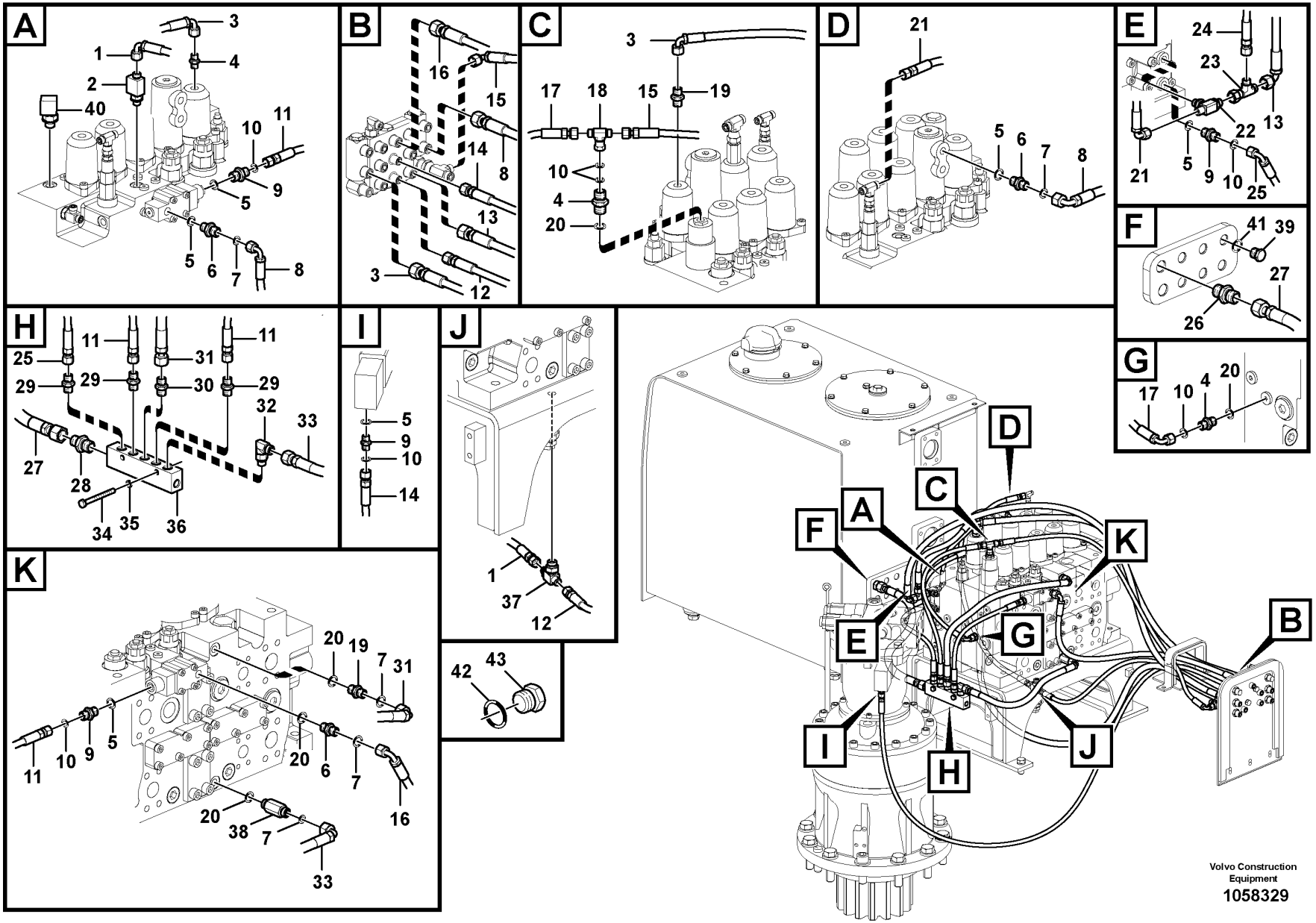
A
1
2
3
4
40
10
11
9
5
5
6
7
8
B
16
15
14
8
13
3
12
C
3
17
18
15
19
10
4
20
D
21
5
6
7
8
E
24
23
22
13
21
5
9
10
25
F
41
39
27
26
G
17
10
4
20
H
11
25
29
29
11
31
30
29
32
33
27
28
34
35
36
I
5
9
10
14
J
1
37
12
42
43
K
20
19
7
31
11
10
9
5
20
6
7
16
20
38
7
33
A
B
C
D
E
F
G
H
I
J
K
Volvo Construction Equipment
1058329

Fig.	Part No.	Quantity 1	2	3	PS	KIT	Description	Dénomination	Bezeichnung	Denominación	Benämning	Notes
38	VOE 14881563	1					Nipple	Raccord	Nippel	Niple	Nippel	
39	VOE 14880068	1					Plug	Tampon	Stopfen	Tapón	Plugg	
40	VOE 14880086	1					Elbow	Coude	Winkel	Angulo	Vinkel	
41	VOE 993321	1					O-ring	Joint torique	O-Ring	Anillo tórico	O-ring	(VOE 932040)
42	VOE 993320	1					O-ring	Joint torique	O-Ring	Anillo tórico	O-ring	(VOE 932039)
43	SA 9415-31021	1					Plug	Bouchon	Stopfen	Tapon	Plugg	

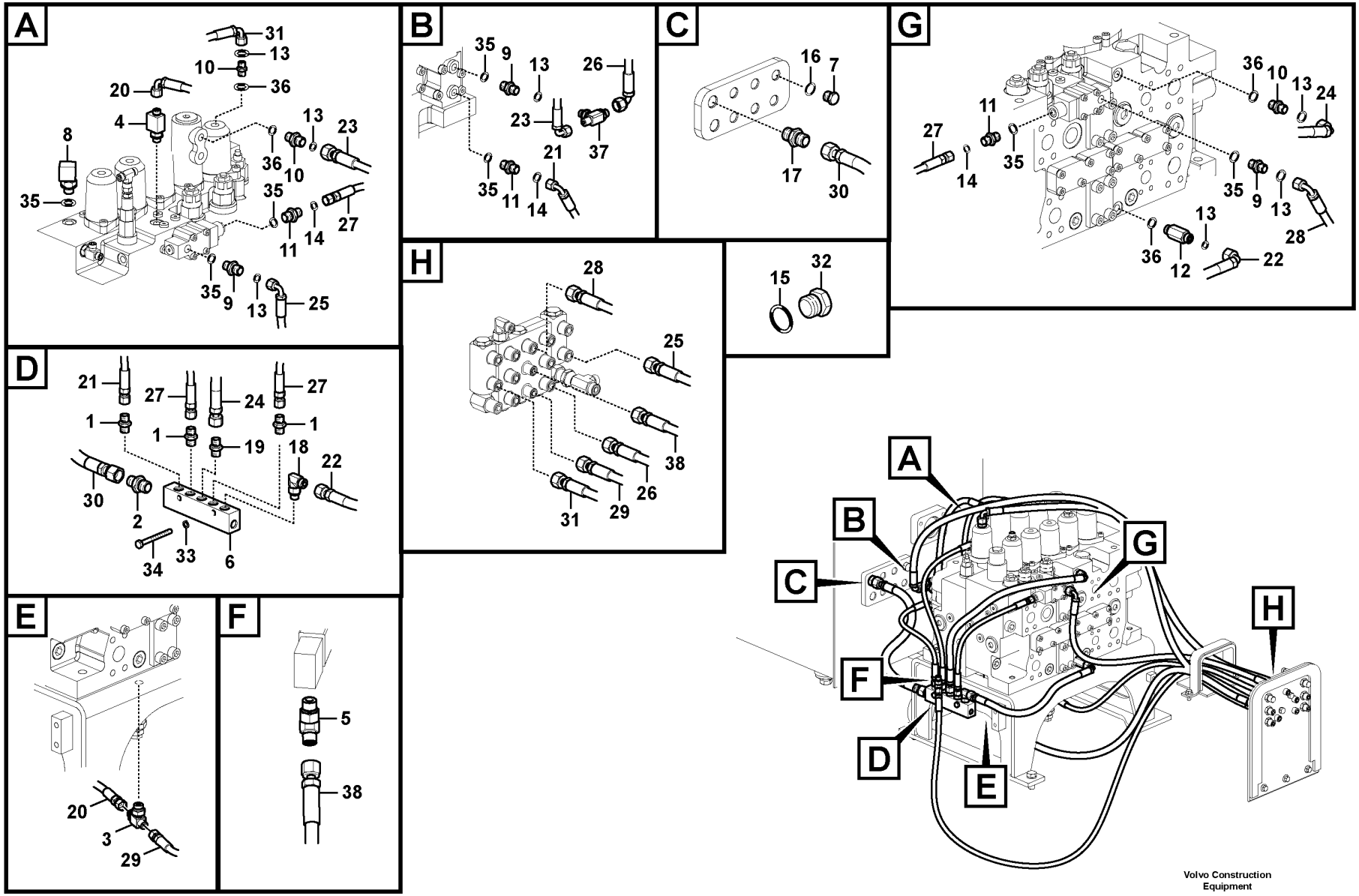

Volvo Construction Equipment

1049739

Fig.	Part No.	Quantity 1	2	3	PS	KIT	Description	Dénomination	Bezeichnung	Denominación	Benämning	Notes
1	VOE 13933858	3					Nipple	Raccord	Nippel	Niple	Nippel	
2	VOE 13933923	1					Nipple	Raccord	Nippel	Niple	Nippel	
3	VOE 14538787	1					T-nipple	Raccord-t	T-Nippel	Niple t	T-nippel	
4	VOE 14541495	1					T-nipple	Raccord-t	T-Nippel	Niple t	T-nippel	
5	VOE 937097	1					Elbow nipple	Raccord coudé	Winkelnippel	Niple angular	V-nippel	
6	VOE 14570486	1					Block	Bloc	Block	Bloque	Block	
7	VOE 14880068	1					Plug	Tampon	Stopfen	Tapón	Plugg	
8	VOE 14880086	1					Elbow	Coude	Winkel	Angulo	Vinkel	
9	VOE 14881555	3					Nipple	Raccord	Nippel	Niple	Nippel	
10	VOE 14881558	3					Nipple	Raccord	Nippel	Niple	Nippel	
11	VOE 14881553	3					Nipple	Raccord	Nippel	Niple	Nippel	
12	VOE 14881563	1					Nipple	Raccord	Nippel	Niple	Nippel	
13	VOE 990737	7					O-ring	Joint torique	O-Ring	Anillo tórico	O-ring	
14	VOE 990736	3					O-ring	Joint torique	O-Ring	Anillo tórico	O-ring	
15	VOE 993320	1					O-ring	Joint torique	O-Ring	Anillo tórico	O-ring	
16	VOE 993321	1					O-ring	Joint torique	O-Ring	Anillo tórico	O-ring	
17	VOE 935092	1					Nipple	Raccord	Nippel	Niple	Nippel	
18	VOE 935069	1					Elbow nipple	Raccord coudé	Winkelnippel	Niple angular	V-nippel	
19	VOE 935085	1					Nipple	Raccord	Nippel	Niple	Nippel	
20	VOE 936294	1					Hose assembly	Conduit flexible	Schlauchleitung	Conducto	Slangledning	
21	VOE 936690	1					Hose assembly	Conduit flexible	Schlauchleitung	Conducto	Slangledning	
22	VOE 936701	1					Hose assembly	Conduit flexible	Schlauchleitung	Conducto	Slangledning	
23	VOE 938066	1					Hose assembly	Conduit flexible	Schlauchleitung	Conducto	Slangledning	
24	VOE 936872	1					Hose assembly	Conduit flexible	Schlauchleitung	Conducto	Slangledning	
25	VOE 936955	1					Hose assembly	Conduit flexible	Schlauchleitung	Conducto	Slangledning	
26	VOE 937227	1					Hose assembly	Conduit flexible	Schlauchleitung	Conducto	Slangledning	
27	VOE 937106	2					Hose assembly	Conduit flexible	Schlauchleitung	Conducto	Slangledning	
28	VOE 937127	1					Hose assembly	Conduit flexible	Schlauchleitung	Conducto	Slangledning	
29	VOE 937413	1					Hose assembly	Conduit flexible	Schlauchleitung	Conducto	Slangledning	
30	VOE 938267	1					Hose assembly	Conduit flexible	Schlauchleitung	Conducto	Slangledning	
31	VOE 938308	1					Hose assembly	Conduit flexible	Schlauchleitung	Conducto	Slangledning	

1	8296832	**Servo system, control valve to remote control valve** **Système servo, valve commande vers valve commande a distance** **Servosystem, Steuerventil zu Vorsteuergerät** **Servosistema, válvula de control a válvula de mando a distan** **Servosystem, manöverventil till fjärrkontrollsventil**	Catalogue id **20592**	Group **914**
2			Illustr. No **1049739**	Section **460**
3			Issue **20023976-I**	Page **1119**
4				
5				

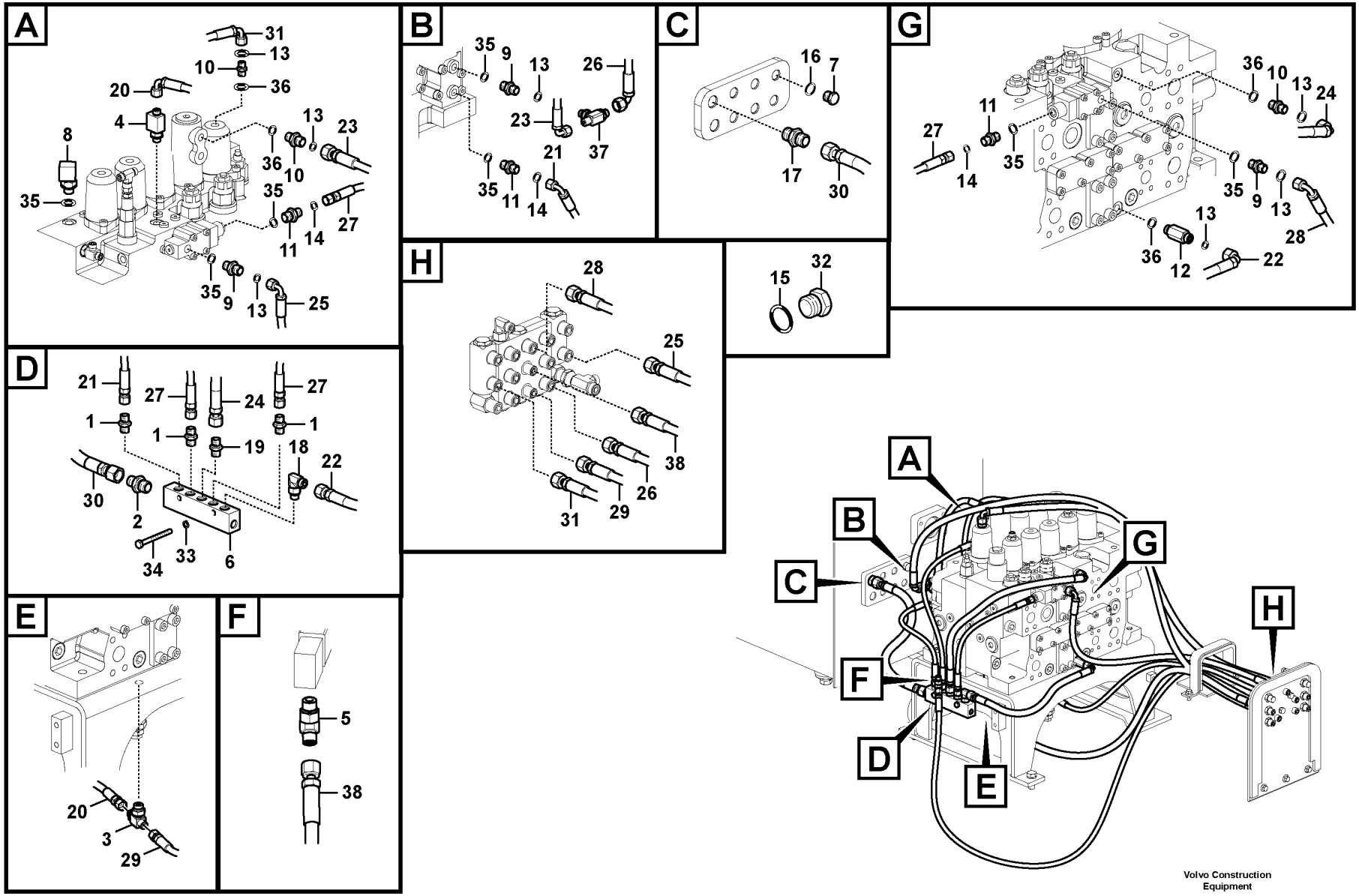

Volvo Construction Equipment

1049739

Fig.	Part No.	Quantity 1	2	3	PS	KIT	Description	Dénomination	Bezeichnung	Denominación	Benämning	Notes
32	SA 9415-31021	1					Plug	Bouchon	Stopfen	Tapon	Plugg	
33	VOE 955921	2					Spring washer	Rondelle élastique	Federscheibe	Arandela elástica	Fjäderbricka	
34	VOE 983245	2					Hexagon screw	Vis à tête hexagonale	Sechskantschraube	Tornillo hexagonal	Sexkantsskruv	
35	VOE 983502	7					O-ring	Joint torique	O-Ring	Anillo tórico	O-ring	
36	VOE 983505	4					O-ring	Joint torique	O-Ring	Anillo tórico	O-ring	
37	VOE 13933912	1					T-nipple	Raccord-t	T-Nippel	Niple t	T-nippel	
38	VOE 937117	1					Hose assembly	Conduit flexible	Schlauchleitung	Conducto	Slangledning	

1	8296832	**Servo system, control valve to remote control valve** **Système servo, valve commande vers valve commande a distance** **Servosystem, Steuerventil zu Vorsteuergerät** **Servosistema, válvula de control a válvula de mando a distan** **Servosystem, manöverventil till fjärrkontrollsventil**	Catalogue id **20592**	Group **914**
2			Illustr. No **1049739**	Section **460**
3				
4			Issue **20023976-I**	Page **1121**
5				

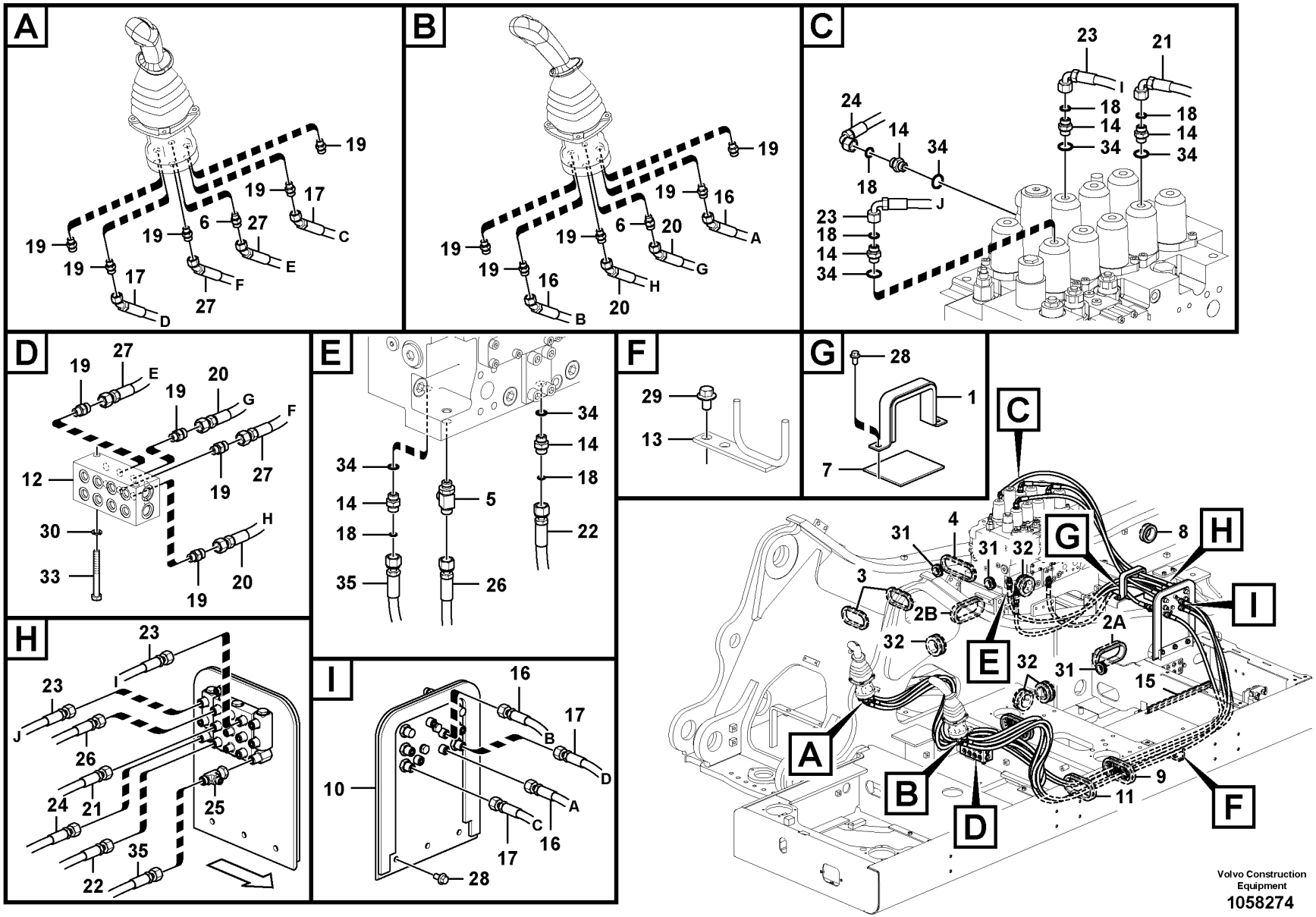

Volvo Construction Equipment

1058274

Fig.	Part No.	Quantity 1	2	3	PS	KIT	Description	Dénomination	Bezeichnung	Denominación	Benämning	Notes
1	SA 1148-01771	1	1	1			Clamp	Pince Serrage	Klemme	Abrazadera	Klämma	
2A	VOE 14509621	1	1	1			Grommet	Passe fil	Durchführung	Pasaje	Genomföring	
2B	VOE 14626073	1	1	1			Grommet	Passe fil	Durchführung	Pasaje	Genomföring	
3	VOE 14529064	2	2	2			Grommet	Passe fil	Durchführung	Pasaje	Genomföring	
4	VOE 14529065	1	1	1			Grommet	Passe fil	Durchführung	Pasaje	Genomföring	
5	VOE 14538880	1	1	1			T-nipple	Raccord-t	T-Nippel	Niple t	T-nippel	
	VOE 983505	1	1	1			•O-ring	•Joint torique	•O-Ring	•Anillo tórico	•O-ring	
	VOE 990737	1	1	1			•O-ring	•Joint torique	•O-Ring	•Anillo tórico	•O-ring	
6	VOE 14534524	2	2	2			Connector	Connexion	Anschluss	Unión	Anslutning	
7	VOE 14549767	1	1	1			Sponge	Éponge	Schwamm	Esponja	Svamp	
8	VOE 14578713	1	1	1			Grommet	Passe fil	Durchführung	Pasaje	Genomföring	
9	VOE 14610381	2	2	2			Grommet	Passe fil	Durchführung	Pasaje	Genomföring	
10	VOE 14610305	1	1	1			Cover	Capot	Abdeckung	Capó	Kåpa	
11	VOE 14611654	2	2	2			Grommet	Passe fil	Durchführung	Pasaje	Genomföring	
12		1	1	1	NS		Block	Bloc	Block	Bloque	Block	
13		1	1	1	NS		Bracket	Console	Konsole	Ménsula	Konsol	
14	VOE 14881558	6	6	6			Nipple	Raccord	Nippel	Niple	Nippel	
15	VOE 14882488	1	1	1			Weatherstrip	Caoutchouc d etancheite	Abstreifleiste	Lamelunas	Skraplist	
16	VOE 937843	2	2	2			Hose assembly	Conduit flexible	Schlauchleitung	Conducto	Slangledning	
17	VOE 15167158	2	2	2			Hose assembly	Conduit flexible	Schlauchleitung	Conducto	Slangledning	
18	VOE 990737	6	6	6			O-ring	Joint torique	O-Ring	Anillo tórico	O-ring	
19	VOE 935085	14	14	14			Nipple	Raccord	Nippel	Niple	Nippel	
	VOE 990737	14	14	14			•O-ring	•Joint torique	•O-Ring	•Anillo tórico	•O-ring	
	VOE 993320	14	14	14			•O-ring	•Joint torique	•O-Ring	•Anillo tórico	•O-ring	(VOE 932039)
20	VOE 936700	2	2	2			Hose assembly	Conduit flexible	Schlauchleitung	Conducto	Slangledning	
21	VOE 936703	1	1	1			Hose assembly	Conduit flexible	Schlauchleitung	Conducto	Slangledning	
22	VOE 936747	1	1	1			Hose assembly	Conduit flexible	Schlauchleitung	Conducto	Slangledning	
23	VOE 937127	2	2	2			Hose assembly	Conduit flexible	Schlauchleitung	Conducto	Slangledning	
24	VOE 937130	1	1	1			Hose assembly	Conduit flexible	Schlauchleitung	Conducto	Slangledning	
25	VOE 937436	1	1	1			T-nipple	Raccord-t	T-Nippel	Niple t	T-nippel	

1	8289022
2	8291893, 8291539
3	8291894
4	
5	

Servo system, control valve to remote control valve
Système servo, valve commande vers valve commande a distance
Servosystem, Steuerventil zu Vorsteuergerät
Servosistema, válvula de control a válvula de mando a distan
Servosystem, manöverventil till fjärrkontrollsventil

8289022 S/N -210111, 8291893, 8291539 S/N 210112-

Catalogue id	Group
20592	914
Illustr. No	Section
1058274	500
Issue	Page
20023976-I	1123

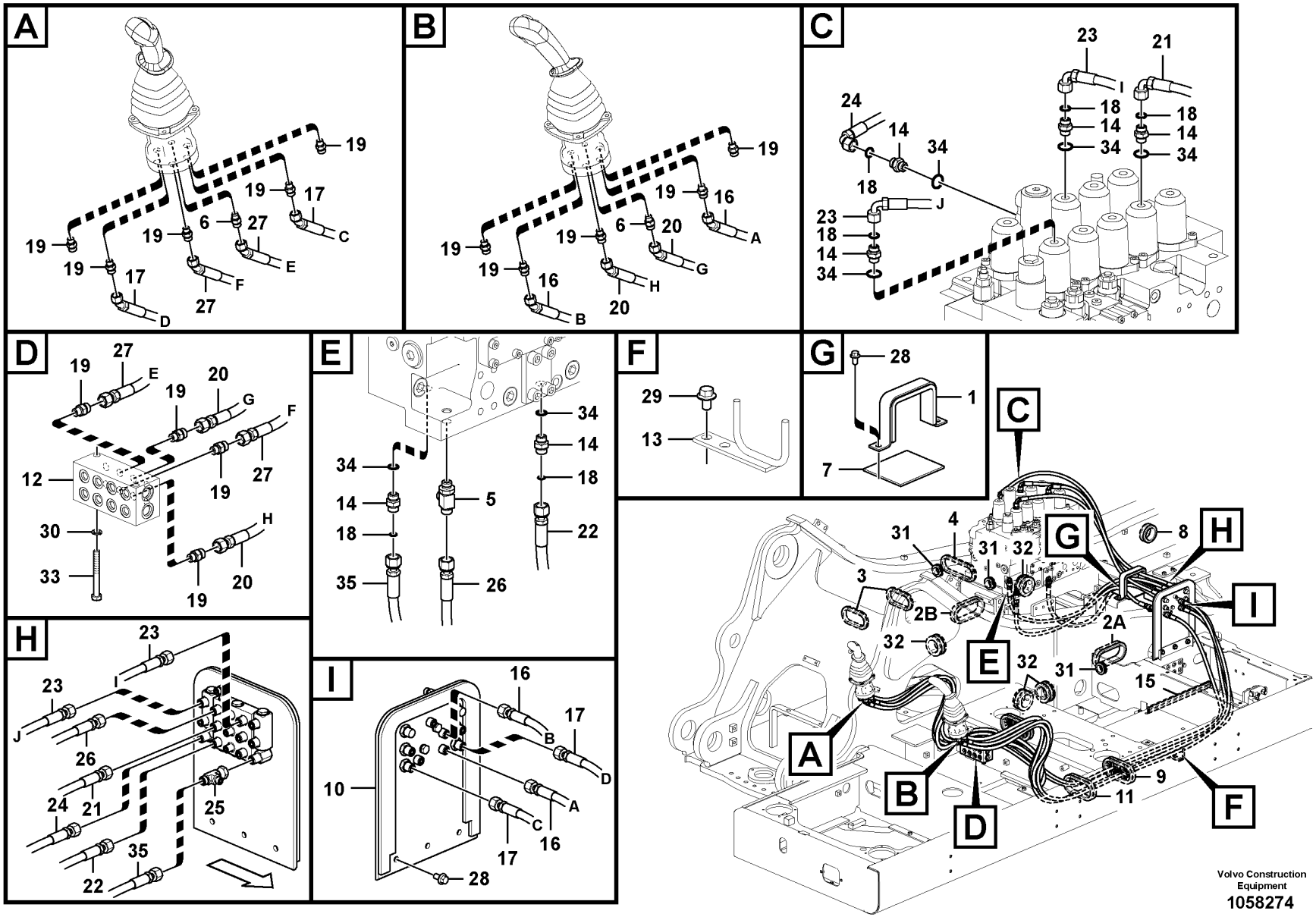

Volvo Construction Equipment

1058274

Fig.	Part No.	Quantity 1	2	3	PS	KIT	Description	Dénomination	Bezeichnung	Denominación	Benämning	Notes
	VOE 990736	1	1	1			•O-ring	•Joint torique	•O-Ring	•Anillo tórico	•O-ring	
	VOE 990737	1	1	1			•O-ring	•Joint torique	•O-Ring	•Anillo tórico	•O-ring	
26	VOE 937518	1	1	1			Hose assembly	Conduit flexible	Schlauchleitung	Conducto	Slangledning	
27	VOE 938104	2	2	2			Hose assembly	Conduit flexible	Schlauchleitung	Conducto	Slangledning	
28	VOE 946441	5	5	5			Flange screw	Vis à embase	Flanschschraube	Tornillo embridado	Flänsskruv	
29	VOE 946471	2	2	2			Flange screw	Vis à embase	Flanschschraube	Tornillo embridado	Flänsskruv	
30	VOE 955922	2	2	2			Spring washer	Rondelle élastique	Federscheibe	Arandela elástica	Fjäderbricka	
31	SA 9751-13612	3	3	3			Grommet	Passe fil	Durchführung	Pasaje	Genomföring	
32	SA 9751-16427	4	4	4			Grommet	Passe fil	Durchführung	Pasaje	Genomföring	
33	VOE 983258	2	2	2			Hexagon screw	Vis à tête hexagonale	Sechskantschraube	Tornillo hexagonal	Sexkantsskruv	
34	VOE 983505	6	6	6			O-ring	Joint torique	O-Ring	Anillo tórico	O-ring	
35	VOE 938307	1	1	1			Hose assembly	Conduit flexible	Schlauchleitung	Conducto	Slangledning	

1	8289022	**Servo system, control valve to remote control valve** **Système servo, valve commande vers valve commande a distance** **Servosystem, Steuerventil zu Vorsteuergerät** **Servosistema, válvula de control a válvula de mando a distan** **Servosystem, manöverventil till fjärrkontrollsventil**	Catalogue id **20592**	Group **914**
2	8291893, 8291539		Illustr. No **1058274**	Section **500**
3	8291894			
4			Issue **20023976-I**	Page **1125**
5		**8289022 S/N -210111, 8291893, 8291539 S/N 210112-**		

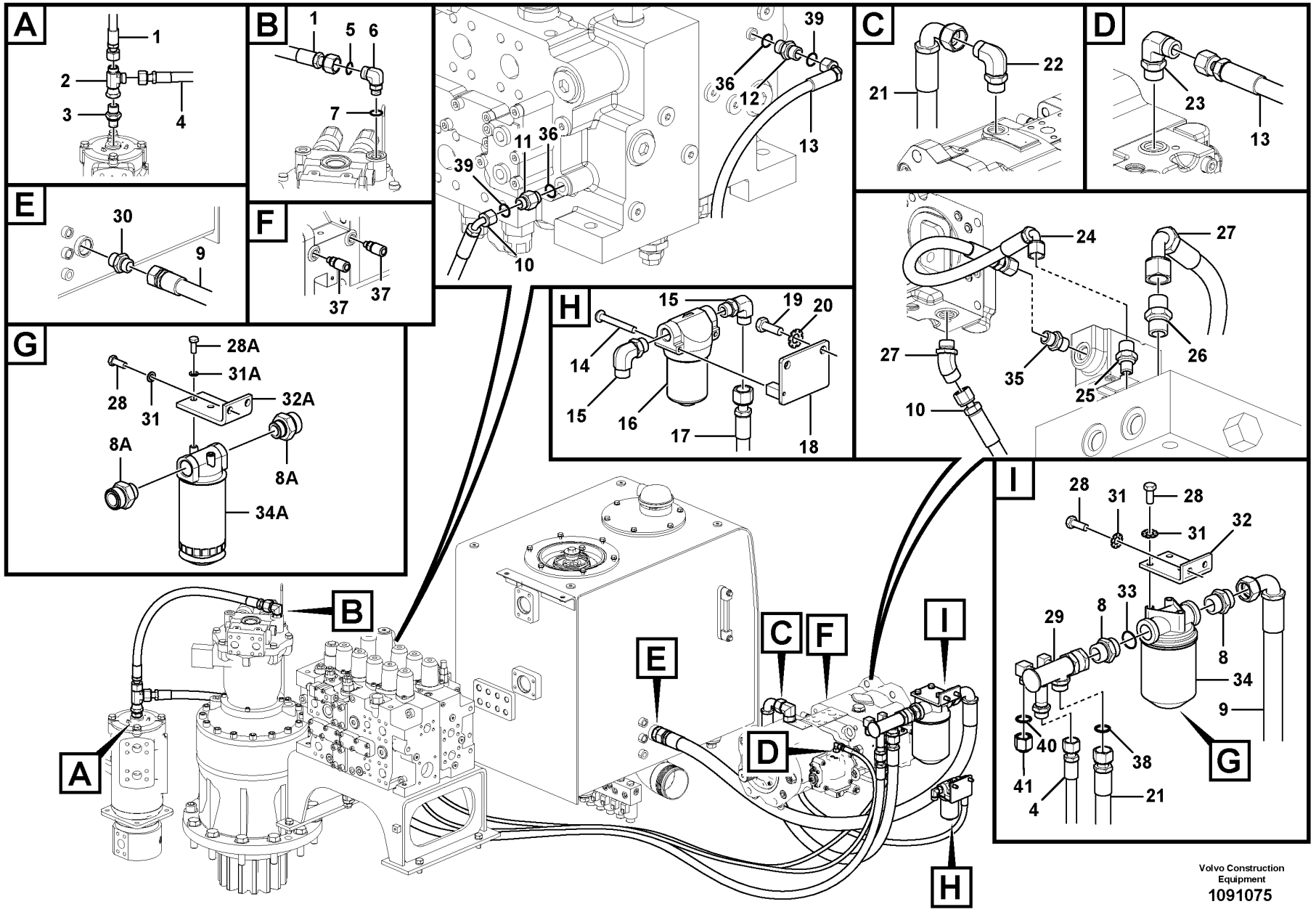

Volvo Construction Equipment

1091075

Fig.	Part No.	Quantity 1	2	3	PS	KIT	Description	Dénomination	Bezeichnung	Denominación	Benämning	Notes
1	VOE 937609	1	1	1			Hose assembly	Conduit flexible	Schlauchleitung	Conducto	Slangledning	
2	VOE 13933874	1	1	1			T-nipple	Raccord-t	T-Nippel	Niple t	T-nippel	
	VOE 990740	1	1	1			•O-ring	•Joint torique	•O-Ring	•Anillo tórico	•O-ring	
	VOE 14211859	1	1	1			•Sealing ring	•Bague étanchéité	•Dichtring	•Anillo retén	•Tätningsring	
	VOE 13967752	1	1	1			•O-ring	•Joint torique	•O-Ring	•Anillo tórico	•O-ring	
3	VOE 13933862	1	1	1			Nipple	Raccord	Nippel	Niple	Nippel	
	VOE 990740	1	1	1			•O-ring	•Joint torique	•O-Ring	•Anillo tórico	•O-ring	
	VOE 993323	1	1	1			•O-ring	•Joint torique	•O-Ring	•Anillo tórico	•O-ring	
4	VOE 937614	1	1	1			Hose assembly	Conduit flexible	Schlauchleitung	Conducto	Slangledning	
5	VOE 990740	2	2	2			O-ring	Joint torique	O-Ring	Anillo tórico	O-ring	(VOE 981289)
6	VOE 14880497	1	1				Elbow nipple	Raccord coudé	Winkelnippel	Niple angular	V-nippel	
	VOE 13933864			1			Elbow nipple	Raccord coudé	Winkelnippel	Niple angular	V-nippel	
7	VOE 990557	1					O-ring	Joint torique	O-Ring	Anillo tórico	O-ring	
8	VOE 937776		2	2			Nipple	Raccord	Nippel	Niple	Nippel	
8	VOE 937776	2					Nipple	Raccord	Nippel	Niple	Nippel	8290578
8	VOE 937776	2					Nipple	Raccord	Nippel	Niple	Nippel	8289022 S/N - 271458 S/N - 280416 S/N - 231021
8A	VOE 936716	2					Nipple	Raccord	Nippel	Niple	Nippel	8289022 S/N 271459 - S/N 280417 - S/N 231022 -
9	VOE 14620762	1	1	1			Hose	Flexible	Schlauch	Manguera	Slang	
10	VOE 936825	1	1	1			Hose assembly	Conduit flexible	Schlauchleitung	Conducto	Slangledning	S/N -210684/-230782 S/N -271194/-280312
	VOE 15801058	1	1	1			Hose assembly	Conduit flexible	Schlauchleitung	Conducto	Slangledning	S/N 210685-/230783- S/N 271195-/280313-
11	VOE 14882041	1	1	1			Nipple	Raccord	Nippel	Niple	Nippel	
12	VOE 14881553	1	1	1			Nipple	Raccord	Nippel	Niple	Nippel	
13	VOE 937332	1	1	1			Hose assembly	Conduit flexible	Schlauchleitung	Conducto	Slangledning	S/N -210684/-230782 S/N -271194/-280312
	VOE 15801061	1	1	1			Hose assembly	Conduit flexible	Schlauchleitung	Conducto	Slangledning	S/N 210685-/230783- S/N 271195-/280313-

1	8289022,8290578
2	8291893,8291909
3	8296832
4	
5	

Servo system, pump piping and filter mount.
Système servo, conduits vers la pompe et montage du filtre
Servosystem, Rohranschluss zu Pumpe und Einbau Ölfilter.
Servosistema, soporte del filtro y la tubería de la bomba.
Servosystem, rördragning till pump och montering filter.

Catalogue id **20592**	Group **914**
Illustr. No **1091075**	Section **600**
Issue **20023976-I**	Page **1127**

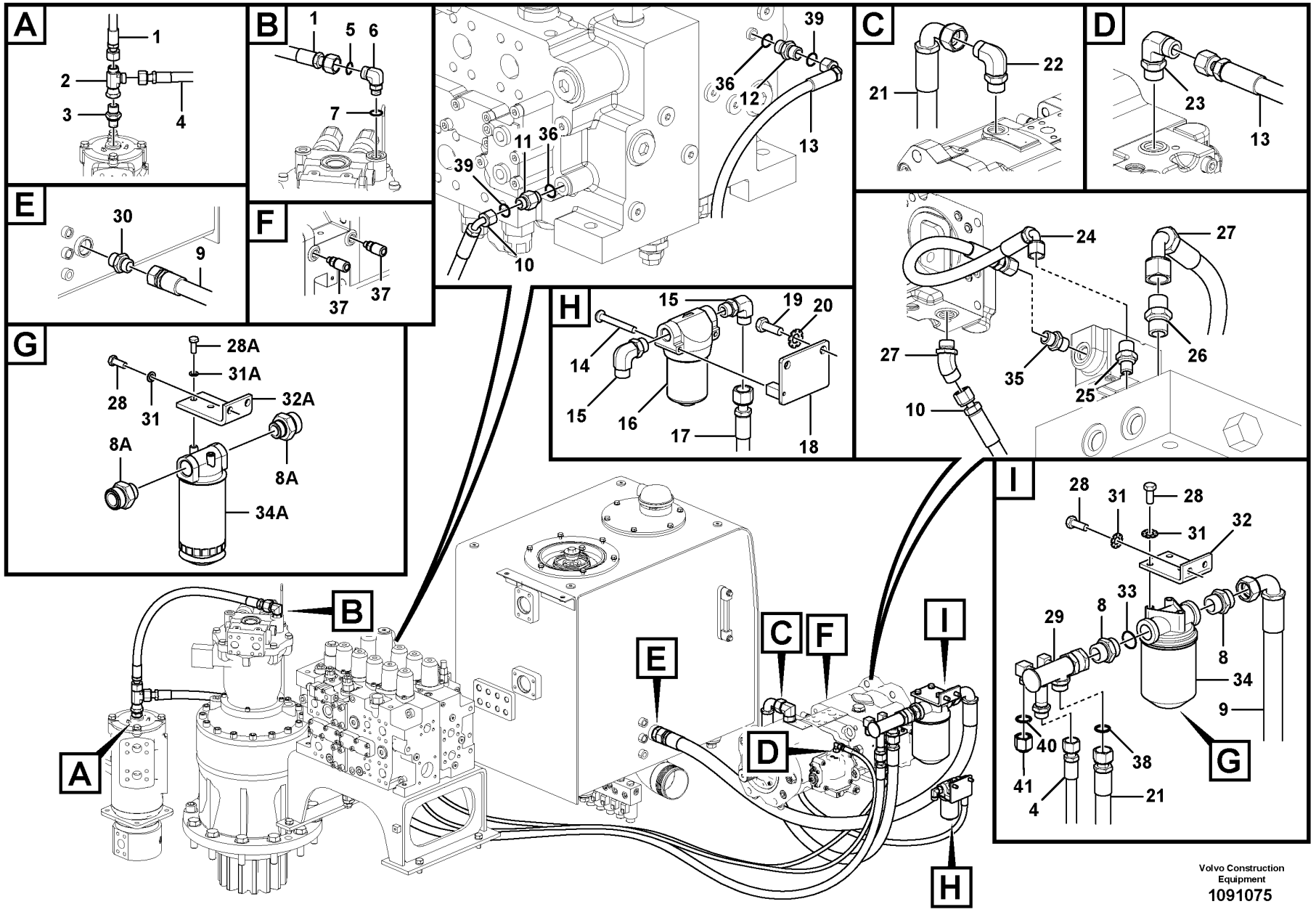

Volvo Construction Equipment

1091075

Fig.	Part No.	Quantity 1	2	3	PS	KIT	Description	Dénomination	Bezeichnung	Denominación	Benämning	Notes
14	VOE 13965178	2	2	2			Screw	Vis	Schraube	Tornillo	Skruv	
15	VOE 13933868	2	2	2			Elbow nipple	Raccord coudé	Winkelnippel	Niple angular	V-nippel	
	VOE 990738	1	1	1			•O-ring	•Joint torique	•O-Ring	•Anillo tórico	•O-ring	
	VOE 993321	1	1	1			•O-ring	•Joint torique	•O-Ring	•Anillo tórico	•O-ring	
16	VOE 14533119	1	1	1			Filter	Filtre	Filter	Filtro	Filter	S/N -271434 S/N -280395 S/N -231021
	VOE 14688862	1	1	1			Filter	Filtre	Filter	Filtro	Filter	S/N 271435- S/N 280396- S/N 231022-
	VOE 14511215	1	1	1			•O-ring	•Joint torique	•O-Ring	•Anillo tórico	•O-ring	
	VOE 14711981	1	1	1			•Filter element	•Elément de filtre	•Filterelement	•Cartucho de filtro	•Filterelement	(VOE 14532686)
	VOE 14711981	1	1	1			•Filter element	•Elément de filtre	•Filterelement	•Cartucho de filtro	•Filterelement	
17	VOE 937242	1	1	1			Hose assembly	Conduit flexible	Schlauchleitung	Conducto	Slangledning	
18	VOE 14570458	1	1	1			Bracket	Console	Konsole	Consola	Konsol	
19	VOE 983251	2	2	2			Hexagon screw	Vis à tête hexagonale	Sechskantschraube	Tornillo hexagonal	Sexkantsskruv	
20	VOE 955922	2	2	2			Spring washer	Rondelle élastique	Federscheibe	Arandela elástica	Fjäderbricka	
21	VOE 15156626	1	1	1			Hose assembly	Conduit flexible	Schlauchleitung	Conducto	Slangledning	
22	VOE 935014	1	1	1			Elbow nipple	Raccord coudé	Winkelnippel	Niple angular	V-nippel	
	VOE 978129	1	1	1			•O-ring	•Joint torique	•O-Ring	•Anillo tórico	•O-ring	(VOE 981290)
	VOE 993323	1	1	1			•O-ring	•Joint torique	•O-Ring	•Anillo tórico	•O-ring	(VOE 932042)
23	VOE 13933857	1	1	1			Elbow nipple	Raccord coudé	Winkelnippel	Niple angular	V-nippel	8289159
	VOE 990736	1	1	1			•O-ring	•Joint torique	•O-Ring	•Anillo tórico	•O-ring	
	VOE 993320	1	1	1			•O-ring	•Joint torique	•O-Ring	•Anillo tórico	•O-ring	
24	VOE 936690	1	1	1			Hose assembly	Conduit flexible	Schlauchleitung	Conducto	Slangledning	
25	VOE 13933858	1	1	1			Nipple	Raccord	Nippel	Niple	Nippel	
	VOE 990736	1	1	1			•O-ring	•Joint torique	•O-Ring	•Anillo tórico	•O-ring	
	VOE 993320	1	1	1			•O-ring	•Joint torique	•O-Ring	•Anillo tórico	•O-ring	
26	VOE 13933923	1	1	1			Nipple	Raccord	Nippel	Niple	Nippel	
	VOE 990738	1	1	1			•O-ring	•Joint torique	•O-Ring	•Anillo tórico	•O-ring	
	VOE 993321	1	1	1			•O-ring	•Joint torique	•O-Ring	•Anillo tórico	•O-ring	
27	VOE 937097	1	1	1			Elbow nipple	Raccord coudé	Winkelnippel	Niple angular	V-nippel	

1	8289022,8290578
2	8291893,8291909
3	8296832
4	
5	

Servo system, pump piping and filter mount.
Système servo, conduits vers la pompe et montage du filtre
Servosystem, Rohranschluss zu Pumpe und Einbau Ölfilter.
Servosistema, soporte del filtro y la tubería de la bomba.
Servosystem, rördragning till pump och montering filter.

Catalogue id **20592**	Group **914**
Illustr. No **1091075**	Section **600**
Issue **20023976-I**	Page **1129**

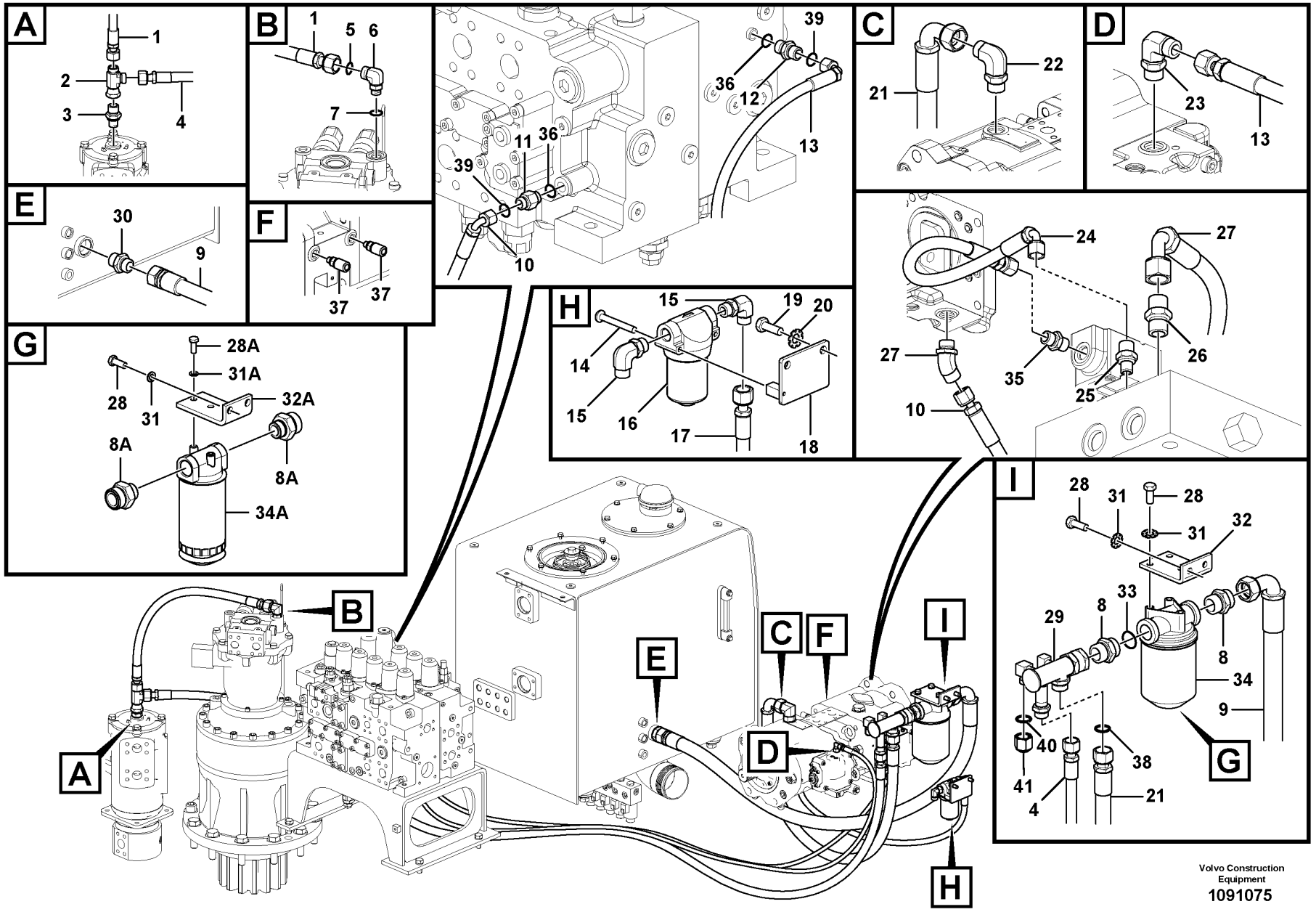

Volvo Construction Equipment

1091075

Fig.	Part No.	Quantity 1	2	3	PS	KIT	Description	Dénomination	Bezeichnung	Denominación	Benämning	Notes
	VOE 990736	1	1	1			•O-ring	•Joint torique	•O-Ring	•Anillo tórico	•O-ring	
	VOE 993320	1	1	1			•O-ring	•Joint torique	•O-Ring	•Anillo tórico	•O-ring	
28	VOE 978932		5	5			Hexagon screw	Vis à tête hexagonale	Sechskantschraube	Tornillo hexagonal	Sexkantsskruv	
28	VOE 978932	5					Hexagon screw	Vis à tête hexagonale	Sechskantschraube	Tornillo hexagonal	Sexkantsskruv	8290578
28	VOE 978932	5					Hexagon screw	Vis à tête hexagonale	Sechskantschraube	Tornillo hexagonal	Sexkantsskruv	8289022 S/N - 271458 S/N - 280416 S/N - 231021
28	VOE 978932	2					Hexagon screw	Vis à tête hexagonale	Sechskantschraube	Tornillo hexagonal	Sexkantsskruv	8289022 S/N 271459 - S/N 280417 - S/N 231022 -
28A	VOE 983251	2					Hexagon screw	Vis à tête hexagonale	Sechskantschraube	Tornillo hexagonal	Sexkantsskruv	8289022 S/N 271459 - S/N 280417 - S/N 231022 -
29	VOE 14591249	1	1				Pipe	Tuyau	Rohrleitung	Tubo	Rör	
	VOE 14677711			1			Pipe	Tuyau	Rohrleitung	Tubo	Rör	
30	VOE 937776	1	1	1			Nipple	Raccord	Nippel	Niple	Nippel	
	VOE 981291	1	1	1			•O-ring	•Joint torique	•O-Ring	•Anillo tórico	•O-ring	
	VOE 932044	1	1	1			•O-ring	•Joint torique	•O-Ring	•Anillo tórico	•O-ring	
31	VOE 955923		5	5			Spring washer	Rondelle élastique	Federscheibe	Arandela elástica	Fjäderbricka	
31	VOE 955923	5					Spring washer	Rondelle élastique	Federscheibe	Arandela elástica	Fjäderbricka	8290578
31	VOE 955923	5					Spring washer	Rondelle élastique	Federscheibe	Arandela elástica	Fjäderbricka	8289022 S/N - 271458 S/N - 280416 S/N - 231021
31	VOE 955923	2					Spring washer	Rondelle élastique	Federscheibe	Arandela elástica	Fjäderbricka	S/N 271459 - S/N 280417 - S/N 231022 -
31A	VOE 955922	2					Spring washer	Rondelle élastique	Federscheibe	Arandela elástica	Fjäderbricka	8289022 S/N 271459 - S/N 280417 - S/N 231022 -
32	VOE 14537465		1	1			Plate	Tôle	Blech	Chapa	Plåt	
32	VOE 14537465	1					Plate	Tôle	Blech	Chapa	Plåt	8290578

1	8289022,8290578
2	8291893,8291909
3	8296832
4	
5	

Servo system, pump piping and filter mount.
Système servo, conduits vers la pompe et montage du filtre
Servosystem, Rohranschluss zu Pumpe und Einbau Ölfilter.
Servosistema, soporte del filtro y la tubería de la bomba.
Servosystem, rördragning till pump och montering filter.

Catalogue id **20592**	Group **914**
Illustr. No **1091075**	Section **600**
Issue **20023976-I**	Page **1131**

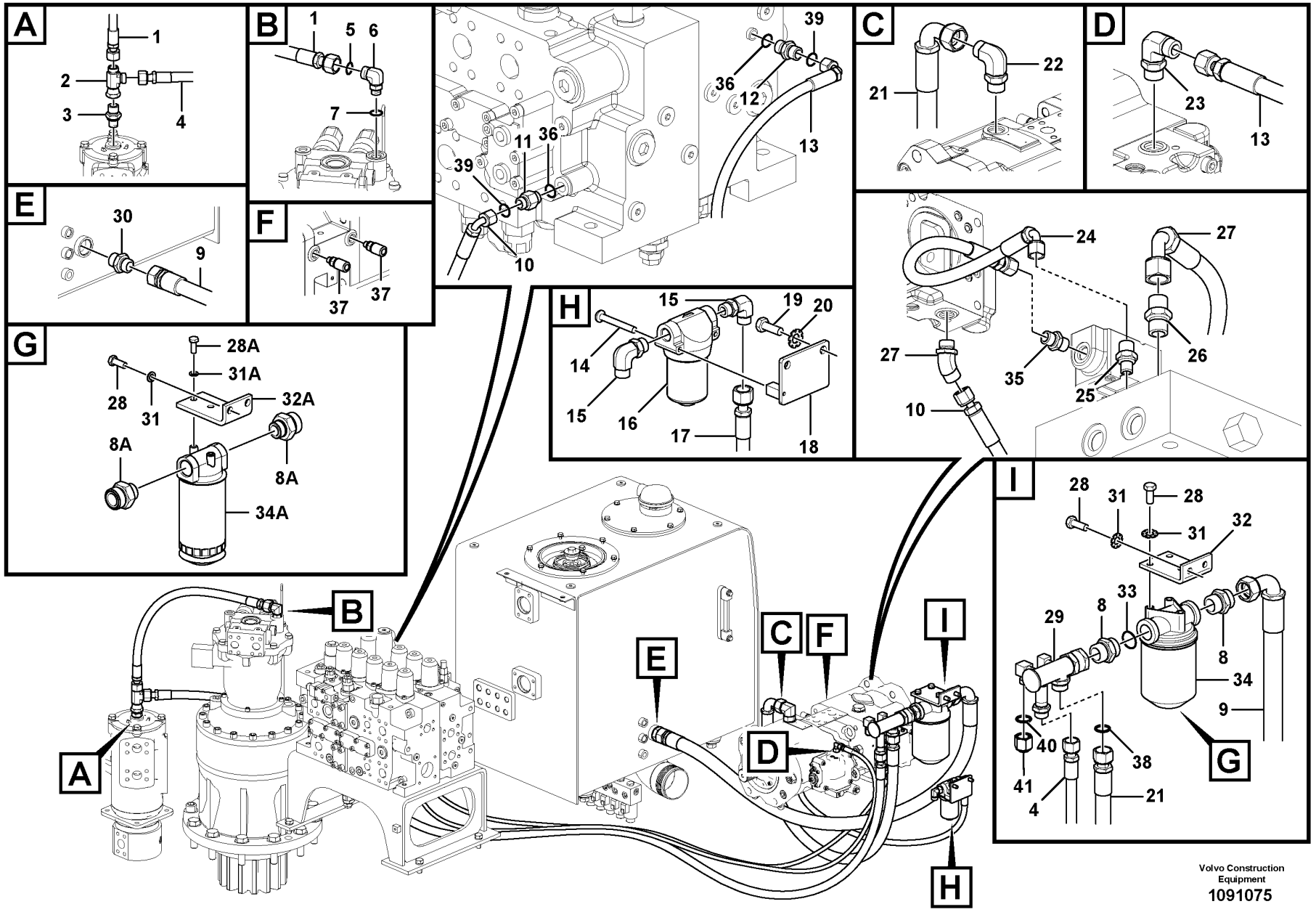

Volvo Construction Equipment

1091075

Fig.	Part No.	Quantity 1	2	3	PS	KIT	Description	Dénomination	Bezeichnung	Denominación	Benämning	Notes
32	**VOE 14537465**	1					Plate	Tôle	Blech	Chapa	Plåt	8289022 S/N - 271458 S/N - 280416 S/N - 231021
32A		1			NS		Bracket	Console	Konsole	Consola	Konsol	8289022 S/N 271459 - S/N 280417 - S/N 231022 -
33	**VOE 983519**	1	1	1			O-ring	Joint torique	O-Ring	Anillo tórico	O-ring	
34	**VOE 14549831**	1					Filter	Filtre	Filter	Filtro	Filter	8289022 S/N - 271458 S/N - 280416 S/N - 231021
	VOE 14532688	1					•Filter cartridge	•Cartouche filtrante	•Filterpatrone	•Patrón filtrante	•Filterpatron	S/N - 271458 S/N - 280416 S/N - 231021
34A	**VOE 14711979**	1					Filter	Filtre	Filter	Filtro	Filter	8289022 S/N 271459 - S/N 280417 - S/N 231022 -
	VOE 14711980	1					•Filter cartridge	•Cartouche filtrante	•Filterpatrone	•Patrón filtrante	•Filterpatron	S/N 271459 - S/N 280417 - S/N 231022 -
35	**VOE 14535777**	1	1	1			Connector	Connexion	Anschluss	Unión	Anslutning	
36	**VOE 983502**	2	2	2			O-ring	Joint torique	O-Ring	Anillo tórico	O-ring	
37	**VOE 936446**	2	2	2			Testing nipple	Raccord contrôle	Prüfnippel	Niple de medición	Mätnippel	
38	**VOE 978129**	1	1	1			O-ring	Joint torique	O-Ring	Anillo tórico	O-ring	(VOE 981290)
39	**VOE 990736**	2	2	2			O-ring	Joint torique	O-Ring	Anillo tórico	O-ring	
40	**VOE 990738**	1	1	1			O-ring	Joint torique	O-Ring	Anillo tórico	O-ring	(VOE 4880493)
41	**VOE 935574**	1	1	1			Plug	Tampon	Stopfen	Tapón	Plugg	

1	**8289022,8290578**
2	**8291893,8291909**
3	**8296832**
4	
5	

Servo system, pump piping and filter mount.
Système servo, conduits vers la pompe et montage du filtre
Servosystem, Rohranschluss zu Pumpe und Einbau Ölfilter.
Servosistema, soporte del filtro y la tubería de la bomba.
Servosystem, rördragning till pump och montering filter.

Catalogue id **20592**	Group **914**
Illustr. No **1091075**	Section **600**
Issue **20023976-I**	Page **1133**

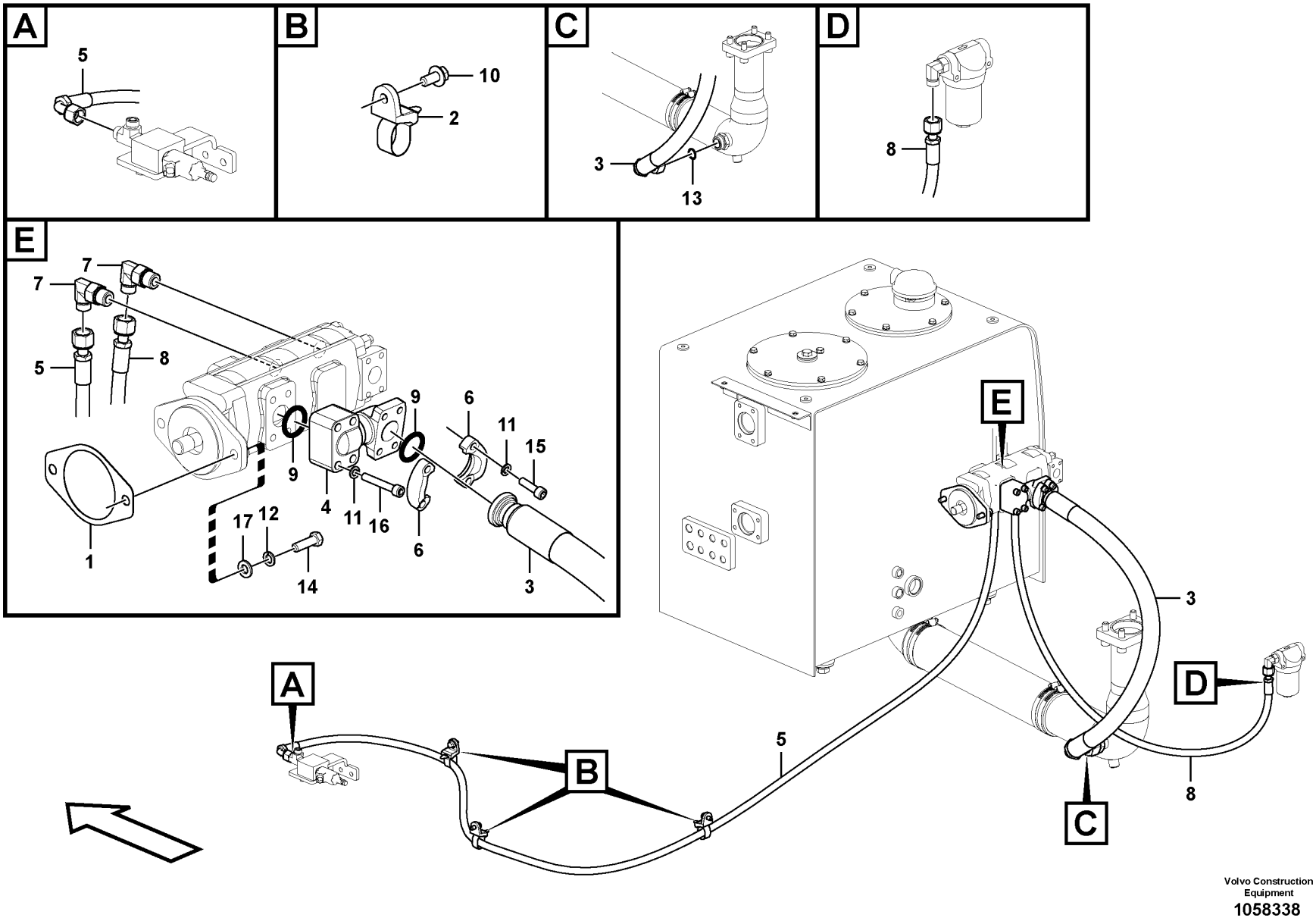

Volvo Construction Equipment
1058338

Fig.	Part No.	Quantity 1	2	3	PS	KIT	Description	Dénomination	Bezeichnung	Denominación	Benämning	Notes
1	VOE 14531148	1					Gasket	Joint	Dichtung	Junta	Packning	
2	VOE 14558810	3					Strip clamp	Serrage de ruban	Bandklemme	Abrazadera de cinta	Bandklamma	
3	VOE 14603532	1					Hose	Flexible	Schlauch	Manguera	Slang	
4	VOE 14624591	1					Flange	Bride	Flansch	Brida	Fläns	
5	VOE 15174346	1					Hose assembly	Conduit flexible	Schlauchleitung	Conducto	Slangledning	
6	VOE 936618	2					Flange half	Demi-bride	Flanschhälfte	Mitad brida	Flänshalva	
7	VOE 935073	2					Elbow nipple	Raccord coudé	Winkelnippel	Niple angular	V-nippel	
	VOE 990738	2					•O-ring	•Joint torique	•O-Ring	•Anillo tórico	•O-ring	
	VOE 993322	2					•O-ring	•Joint torique	•O-Ring	•Anillo tórico	•O-ring	(VOE 932041)
8	VOE 938333	1					Hose assembly	Conduit flexible	Schlauchleitung	Conducto	Slangledning	
9	VOE 14882689	2					O-ring	Joint torique	O-Ring	Anillo tórico	O-ring	(VOE 13949238)
10	VOE 946441	3					Flange screw	Vis à embase	Flanschschraube	Tornillo embridado	Flänsskruv	
11	VOE 955922	8					Spring washer	Rondelle élastique	Federscheibe	Arandela elástica	Fjäderbricka	
12	VOE 955923	2					Spring washer	Rondelle élastique	Federscheibe	Arandela elástica	Fjäderbricka	
13	VOE 981291	1					O-ring	Joint torique	O-Ring	Anillo tórico	O-ring	
14	VOE 978934	2					Hexagon screw	Vis à tête hexagonale	Sechskantschraube	Tornillo hexagonal	Sexkantsskruv	
15	VOE 984081	4					Hex. socket screw	Vis à six pans creux	Innensechskantschraube	Tornillo de hexágono embutido	Insexskruv	
16	VOE 984350	4					Hex. socket screw	Vis à six pans creux	Innensechskantschraube	Tornillo de hexágono embutido	Insexskruv	
17	VOE 992042	2					Plain washer	Rondelle plane	Flachscheibe	Arandela plana	Planbricka	

1	8289022	**Servo system, pump piping and filter mount.** **Système servo, conduits vers la pompe et montage du filtre** **Servosystem, Rohranschluss zu Pumpe und Einbau Ölfilter.** **Servosistema, soporte del filtro y la tubería de la bomba.** **Servosystem, rördragning till pump och montering filter.**	Catalogue id **20592**	Group **914**
2			Illustr. No **1058338**	Section **650**
3			Issue **20023976-I**	Page **1135**
4				
5				

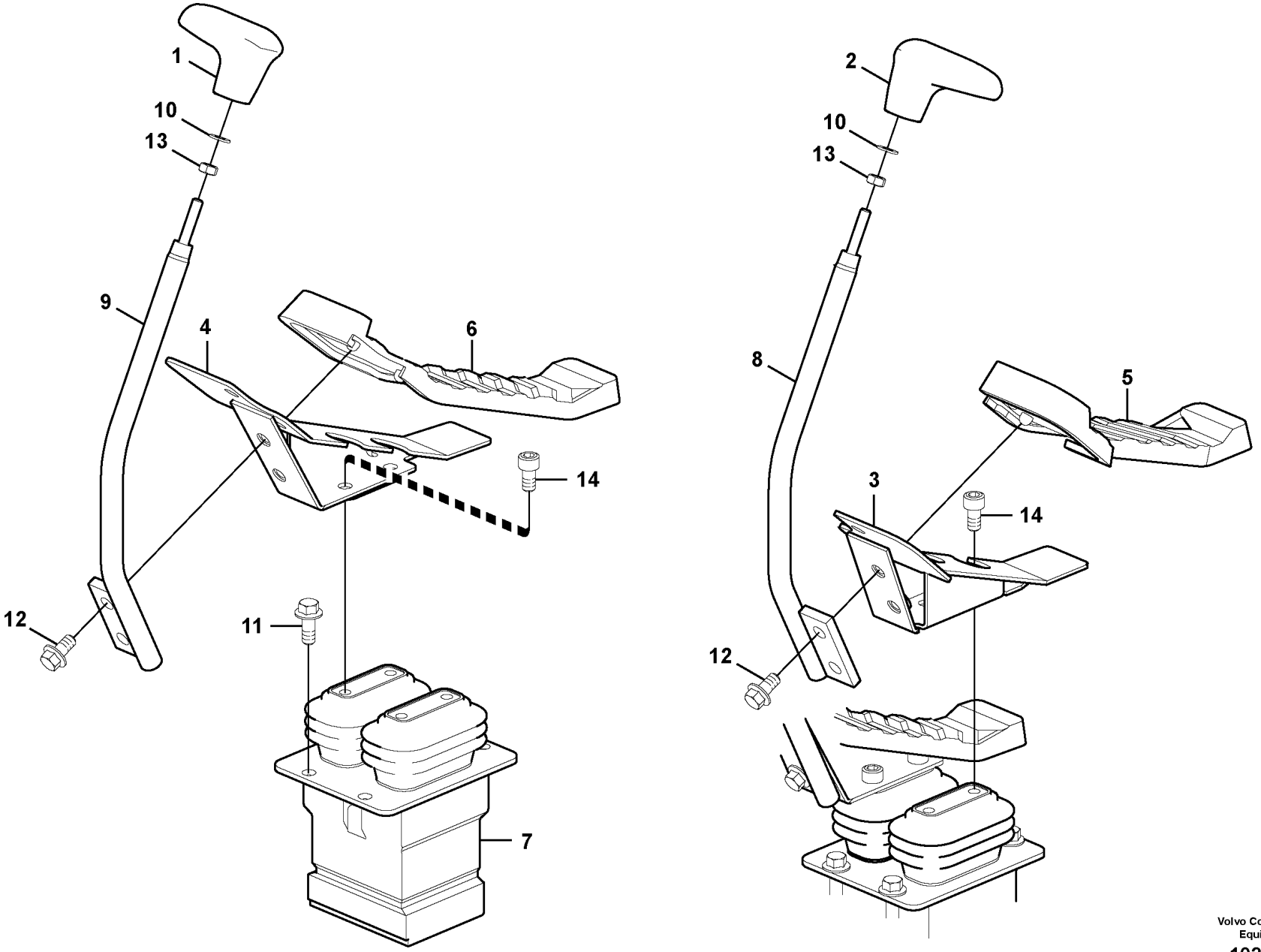

Volvo Construction Equipment

1022570

Fig.	Part No.	Quantity 1	2	3	PS	KIT	Description	Dénomination	Bezeichnung	Denominación	Benämning	Notes
1	VOE 14523006	1					Knob	Bouton	Knauf	Boton	Knopp	
2	VOE 14523005	1					Knob	Bouton	Knauf	Boton	Knopp	
3	VOE 14527776	1					Bracket	Console	Konsole	Consola	Konsol	
4	VOE 14527777	1					Bracket	Console	Konsole	Consola	Konsol	
5	VOE 14527778	1					Cover	Capot	Haube	Capo	Lock	
6	VOE 14527779	1					Cover	Capot	Haube	Capo	Lock	
7		1					Pedal	Pedale	Pedal	Pedal	Pedal	See group 914-800 page 1139
8	VOE 14542407	1					Control lever	Levier de commande	Bedienungshebel	Palanca mando	Manöverspak	
9	VOE 14542408	1					Control lever	Levier de commande	Bedienungshebel	Palanca mando	Manöverspak	
10	VOE 993835	2					Plain washer	Rondelle plane	Flachscheibe	Arandela plana	Planbricka	
11	VOE 946329	4					Flange screw	Vis à embase	Flanschschraube	Tornillo embridado	Flänsskruv	
12	VOE 946441	4					Flange screw	Vis à embase	Flanschschraube	Tornillo embridado	Flänsskruv	
13	VOE 983303	2					Hexagon nut	Écrou hexagonal	Sechskantmutter	Tuerca hexagonal	Sexkantsmutter	
14	VOE 984078	4					Hex. socket screw	Vis à six pans creux	Innensechskantschraube	Tornillo de hexágono embutido	Insexskruv	

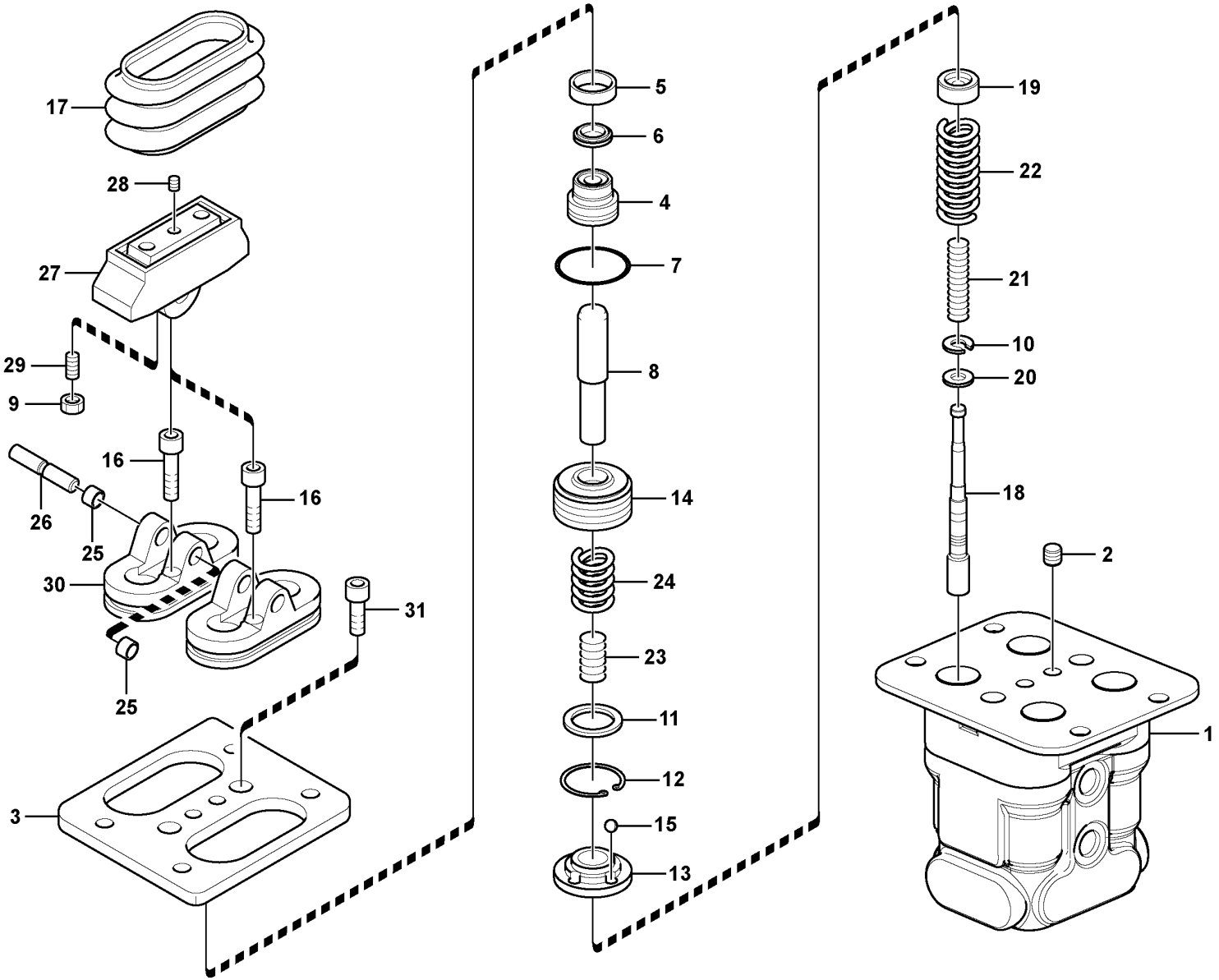

Volvo Construction Equipment
1057646

Fig.	Part No.	Quantity 1	2	3	PS	KIT	Description	Dénomination	Bezeichnung	Denominación	Benämning	Notes
	VOE 14612098	1					Pedal	Pédale	Pedal	Pedal	Pedal	
1		1			NS		•Casing	•Boitier	•Gehäuse	•Cubierta	•Kåpa	
2	**VOE 14560637**	2					•Plug	•Tampon	•Stopfen	•Tapón	•Plugg	(SA 7242-11040)
3	**VOE 14516638**	1					•Cover	•Capot	•Haube	•Capo	•Lock	
4	**VOE 14516639**	4					•Plug	•Bouchon	•Stopfen	•Tapon	•Plugg	
5	**SA 8230-27430**	4					•Grease cup	•Capsule de graisse	•Fettbehälter	•Grasera	•Fettkopp	
6	**SA 8230-30580**	4				K	•Packing	•Joint	•Dichtung	•Empaquetadura	•Packning	
7	**VOE 981291**	4				K	•O-ring	•Joint torique	•O-Ring	•Anillo tórico	•O-ring	
8	**VOE 14516637**	4					•Rod	•Monture	•Fuhler	•Varilla	•Spröt	
9	**VOE 11705998**	4					•Lock nut	•Contre-écrou	•Sicherungsmutter	•Contratuerca	•Låsmutter	
10	**SA 8230-19690**	4					•Washer	•Rondelle	•Scheibe	•Arandela	•Bricka	
11	**SA 8230-27450**	4					•Seat	•Siege	•Sitz	•Asiento	•Sits	
12	**SA 8230-27470**	4					•Ring	•Anneau	•Ring	•Anillo	•Ring	
13	**SA 8230-27650**	4					•Bushing	•Bague	•Buchse	•Casquillo	•Bussning	
14	**SA 8230-27640**	4					•Piston	•Piston	•Kolben	•Piston	•Kolv	
15	**VOE 11705988**	12					•Ball	•Bille	•Kugel	•Bola	•Kula	
16	**VOE 11705989**	2					•Allen Hd Screw	•Vis A 6 Pans Cr	•Inbusschraube	•Torn Hex Embut	•Insexskruv	
17	**VOE 11706002**	2					•Bellows	•Soufflet	•Balg	•Fuelle	•Bälg	
18		4			NS		•Spool	•Bobine	•Schieber	•Bobina	•Slid	
19	**VOE 14516635**	4					•Seat	•Siege	•Sitz	•Asiento	•Sits	
20	**SA 8230-19450**	4					•Washer	•Rondelle	•Scheibe	•Arandela	•Bricka	
21	**VOE 11705990**	4					•Spring	•Ressort	•Feder	•Resorte	•Fjäder	
22	**VOE 11705991**	4					•Spring	•Ressort	•Feder	•Resorte	•Fjäder	
23	**VOE 11705992**	4					•Spring	•Ressort	•Feder	•Resorte	•Fjäder	
24	**VOE 11705993**	4					•Spring	•Ressort	•Feder	•Resorte	•Fjäder	
25	**VOE 11705994**	4					•Bushing	•Bague	•Buchse	•Casquillo	•Bussning	
26	**VOE 11705995**	2					•Shaft	•Arbre	•Welle	•Eje	•Axel	(SA 8230-19470)
27	**SA 8230-19550**	2					•Cam	•Came	•Nocken	•Leva	•Kam	
28	**SA 8240-03730**	2					•Screw	•Vis	•Schraube	•Tornillo	•Skruv	
29	**VOE 11705997**	4					•Set screw	•Vis butée	•Anschlagschraube	•Tornillo tope	•Stoppskruv	
30	**VOE 14516640**	2					•Cover	•Capot	•Haube	•Capo	•Lock	

1		**Remote control valve pedal, travel motor** **V. commande vers pédale de v. commande télécommandée, moteur condui** **steuerventil zu Vorsteuergerät Pedal, Fahrmotor** **Válvula de control a pedal de válvula de mando a distancia, motor trasl** **Manöverventil för fjärrkontrollsventil pedal, körmotor**
2		
3		
4		
5		

Catalogue id **20592**	Group **914**
Illustr. No **1057646**	Section **800**
Issue **20023976-I**	Page **1139**

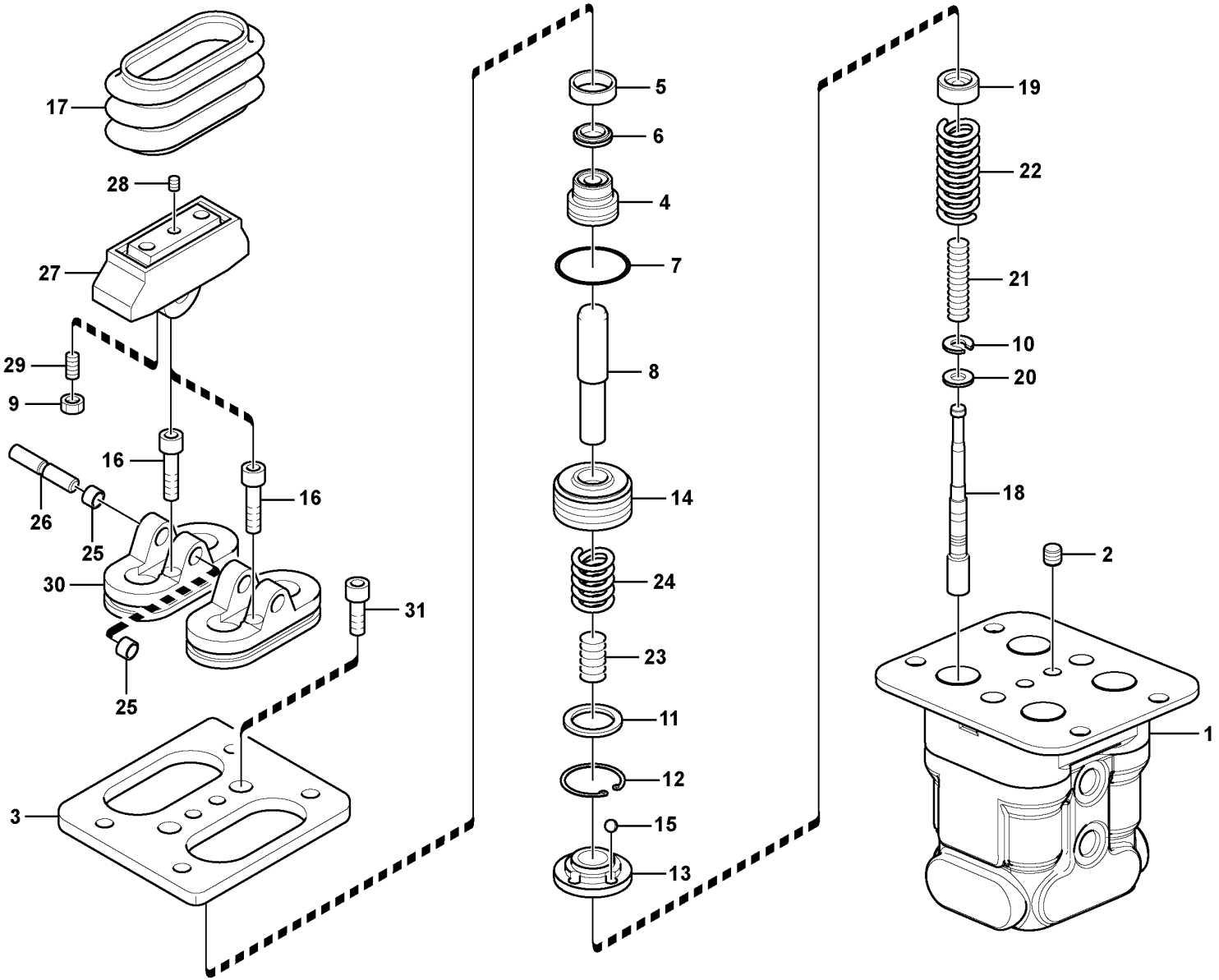

Volvo Construction Equipment
1057646

Fig.	Part No.	Quantity 1	2	3	PS	KIT	Description	Dénomination	Bezeichnung	Denominación	Benämning	Notes
31	VOE 967630	2			SS		•Hex. socket screw	•Vis à six pans creux	•Innensechskantschraube	•Tornillo de hexágono embutido	•Insexskruv	
100	SA 8230-27530	1			SS		Sealing kit	Jeu joints	Dichtungssatz	Juego de retenes	Tätningssats	

1		**Remote control valve pedal, travel motor** **V. commande vers pédale de v. commande télécommandée, moteur condui** **steuerventil zu Vorsteuergerät Pedal, Fahrmotor** **Válvula de control a pedal de válvula de mando a distancia, motor trasl** **Manöverventil för fjärrkontrollsventil pedal, körmotor**	Catalogue id **20592**	Group **914**
2				
3			Illustr. No **1057646**	Section **800**
4				
5			Issue **20023976-I**	Page **1141**

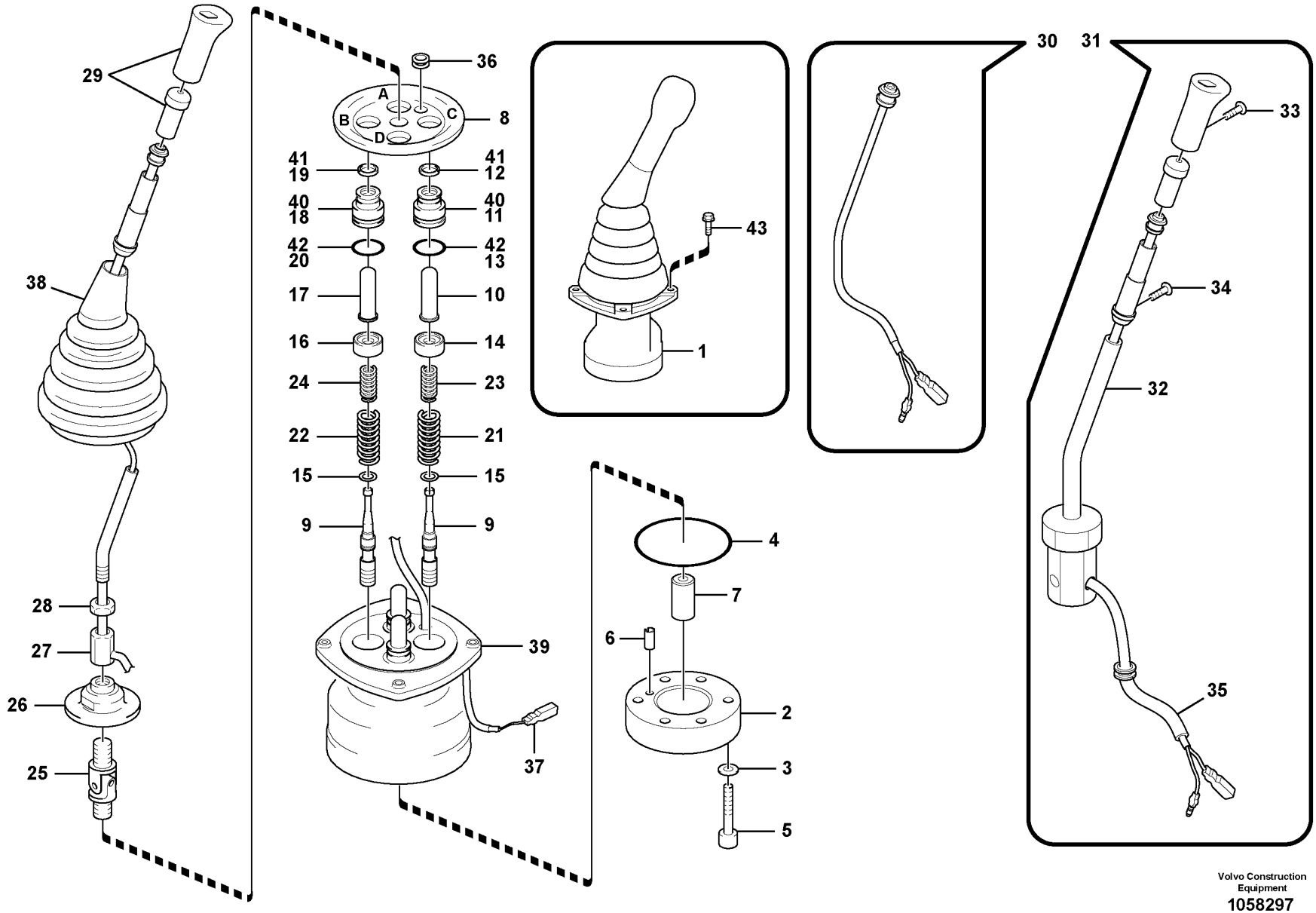

Volvo Construction Equipment

1058297

Fig.	Part No.	Quantity 1	2	3	4	5	PS	KIT	Description	Dénomination	Bezeichnung	Denominación	Benämning	Notes
1	**VOE 14556361**	1							Remote control valve	Vanne automatique	Fernbetätigungsventil	Válvula control distancia	Fjärrkontrollventil	LH,SEMI-LONG
	VOE 14556362		1						Remote control valve	Vanne automatique	Fernbetätigungsventil	Válvula control distancia	Fjärrkontrollventil	RH,SEMI-LONG
	VOE 14576329			1					Remote control valve	Vanne automatique	Fernbetätigungsventil	Válvula control distancia	Fjärrkontrollventil	LH,TROPICAL
	VOE 14576330				1				Remote control valve	Vanne automatique	Fernbetätigungsventil	Válvula control distancia	Fjärrkontrollventil	RH,TROPICAL
2	**VOE 14550278**	1	1	1	1				•Plate	•Tôle	•Blech	•Chapa	•Plåt	
3	**SA 8230-19731**	2	2	2	2			K	•Washer	•Rondelle	•Scheibe	•Arandela	•Bricka	
4	**SA 8230-37060**	1	1	1	1			K	•O-ring	•Joint torique	•O-Ring	•Anillo tórico	•O-ring	
5	**VOE 11706967**	2	2	2	2				•Screw	•Vis	•Schraube	•Tornillo	•Skruv	
6	**SA 8230-25940**	1	1	1	1				•Spring pin	•Goupille tubulaire	•Federstift	•Pasador tubular	•Fjädrande pinne	
7	**SA 8230-37100**	1	1	1	1				•Bushing	•Bague	•Buchse	•Casquillo	•Bussning	
8	**SA 8230-37140**	1	1	1	1				•Plate	•Tôle	•Blech	•Chapa	•Plåt	
9	**VOE 14500116**	4	4	4	4		OP		•Control plunger	•Piston de contrôle	•Stößel	•Pasador de accionamiento	•Manöverpinne	
10	**VOE 14588698**			1	1				•Rod	•Monture	•Fühler	•Varilla	•Spröt	PORT A,C
11	**SA 8230-28800**			1	1				••Plug	••Tampon	••Stopfen	••Tapón	••Plugg	
12	**VOE 14588459**			1	1				••Seal	••Étanchéité	••dichtung	••Junta	••Tätning	
13	**VOE 14533610**			1	1				••O-ring	••Joint torique	••O-Ring	••Anillo tórico	••O-ring	
14	**SA 8230-36650**	2	2	2	2				•Valve seat	•Siège de soupape	•Ventilsitz	•Asiento de válvula	•Ventilsäte	
15	**SA 8230-19690**	4	4	4	4				•Washer	•Rondelle	•Scheibe	•Arandela	•Bricka	
16	**SA 8230-36640**	2	2	2	2				•Valve seat	•Siège de soupape	•Ventilsitz	•Asiento de válvula	•Ventilsäte	
17	**VOE 14588699**			1	1				•Rod	•Monture	•Fühler	•Varilla	•Spröt	PORT B,D
18	**SA 8230-28800**			1	1				••Plug	••Tampon	••Stopfen	••Tapón	••Plugg	
19	**VOE 14588459**			1	1				••Seal	••Étanchéité	••dichtung	••Junta	••Tätning	
20	**VOE 14533610**			1	1				••O-ring	••Joint torique	••O-Ring	••Anillo tórico	••O-ring	
21	**VOE 14541091**	2	2	2	2				•Spring	•Ressort	•Feder	•Resorte	•Fjäder	
22	**VOE 14512873**	2	2	2	2				•Spring	•Ressort	•Feder	•Resorte	•Fjäder	
23	**SA 8230-36770**	2	2	2	2				•Spring	•Ressort	•Feder	•Resorte	•Fjäder	
24	**SA 8230-36780**	2	2	2	2				•Spring	•Ressort	•Feder	•Resorte	•Fjäder	
25	**SA 8230-20040**	1	1	1	1				•Joint	•Cardan	•Gelenk	•Junta	•Knut	

1	**8279801**
2	**8279801**
3	**8286482**
4	**8286482**
5	

Servo system, remote control valve
Système servo, valve de commande télécommandée
Servosystem, Vorsteuergerät
Servosistema, válvula de mando a distancia
Servosystem, fjärrkontrollsventil

Catalogue id **20592**	Group **914**
Illustr. No **1058297**	Section **1100**
Issue **20023976-I**	Page **1143**

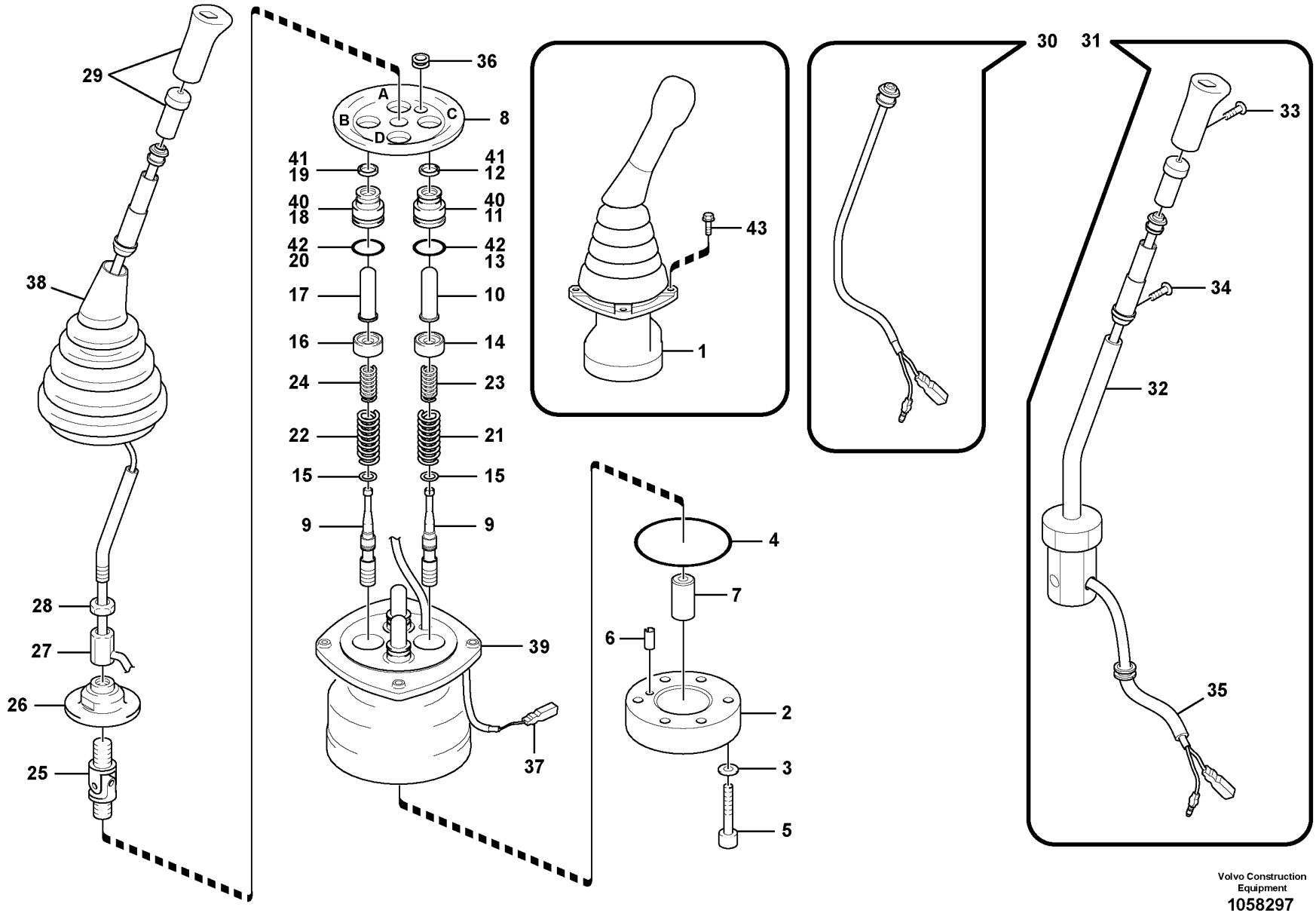

Volvo Construction Equipment

1058297

Fig.	Part No.	Quantity 1	2	3	4	5	PS	KIT	Description	Dénomination	Bezeichnung	Denominación	Benämning	Notes
26	SA 8230-37120	1	1	1	1				•Plate	•Tôle	•Blech	•Chapa	•Plåt	
27	SA 8230-20140	1	1	1	1				•Nut	•Écrou	•Mutter	•Tuerca	•Mutter	
28	SA 8230-19950	1	1	1	1				•Lock nut	•Contre-écrou	•Sicherungsmutter	•Contratuerca	•Låsmutter	
29	SA 8230-37090	1		1					•Knob	•Bouton	•Knauf	•Botón	•Knopp	LH
	VOE 14500137		1		1				•Knob	•Bouton	•Knauf	•Botón	•Knopp	RH
30	SA 8230-36940	1	1	1	1				•Switch	•Rupteur	•Ausschalter	•Interruptor	•Brytkontakt	
31	SA 8230-37080	1	1	1	1				•Handle	•Poignée	•Griff	•Mango	•Handtag	
32	SA 8230-36320	1	1	1	1				••Bar	••Barre	••Stab	••Barra	••Stång	
33	SA 8230-32090	1	1	1	1				••Screw	••Vis	••Schraube	••Tornillo	••Skruv	
34	SA 8230-28020	2	2	2	2				••Screw	••Vis	••Schraube	••Tornillo	••Skruv	
35	SA 8230-32100	1	1	1	1				••Tube	••Tube	••Rohr	••Tubo	••Rör	
36	SA 8230-37110	1	1	1	1				••Bushing	••Bague	••Buchse	••Casquillo	••Bussning	
	SA 8230-37110	1	1	1	1				•Bushing	•Bague	•Buchse	•Casquillo	•Bussning	
37	VOE 14550285	1	1						•Connector	•Raccord	•Anschluss	•Union	•Anslutning	
	VOE 14500564			2	2				•Terminal	•Contact électrique	•Anschlussstift	•Espiga terminal	•Anslutningsstift	
	VOE 14500129			2	2				•Plug	•Tampon	•Stopfen	•Tapón	•Plugg	
38	SA 8230-27600	1	1	1	1				•Bellows	•Soufflet	•Balg	•Fuelle	•Bälg	
39	SA 8230-37050	1	1	1	1		OP		•Casing	•Boitier	•Gehäuse	•Cubierta	•Kåpa	
40	SA 8230-28800	4	4						•Plug	•Tampon	•Stopfen	•Tapón	•Plugg	
41	SA 8230-20110	4	4					K	•Seal	•Étanchéité	•dichtung	•Junta	•Tätning	
42	VOE 983509	4	4					K	•O-ring	•Joint torique	•O-Ring	•Anillo tórico	•O-ring	
43	VOE 13946934	8	8	8	8				Screw	Vis	Schraube	Tornillo	Skruv	
100	SA 8230-36840	1	1					K	Sealing kit	Kit plombage	Plombiersatz	Kit de precinto	Plomberingssats	

1	8279801	**Servo system, remote control valve** **Système servo, valve de commande télécommandée** **Servosystem, Vorsteuergerät** **Servosistema, válvula de mando a distancia** **Servosystem, fjärrkontrollsventil**	Catalogue id **20592**	Group **914**
2	8279801			
3	8286482		Illustr. No **1058297**	Section **1100**
4	8286482			
5			Issue **20023976-I**	Page **1145**

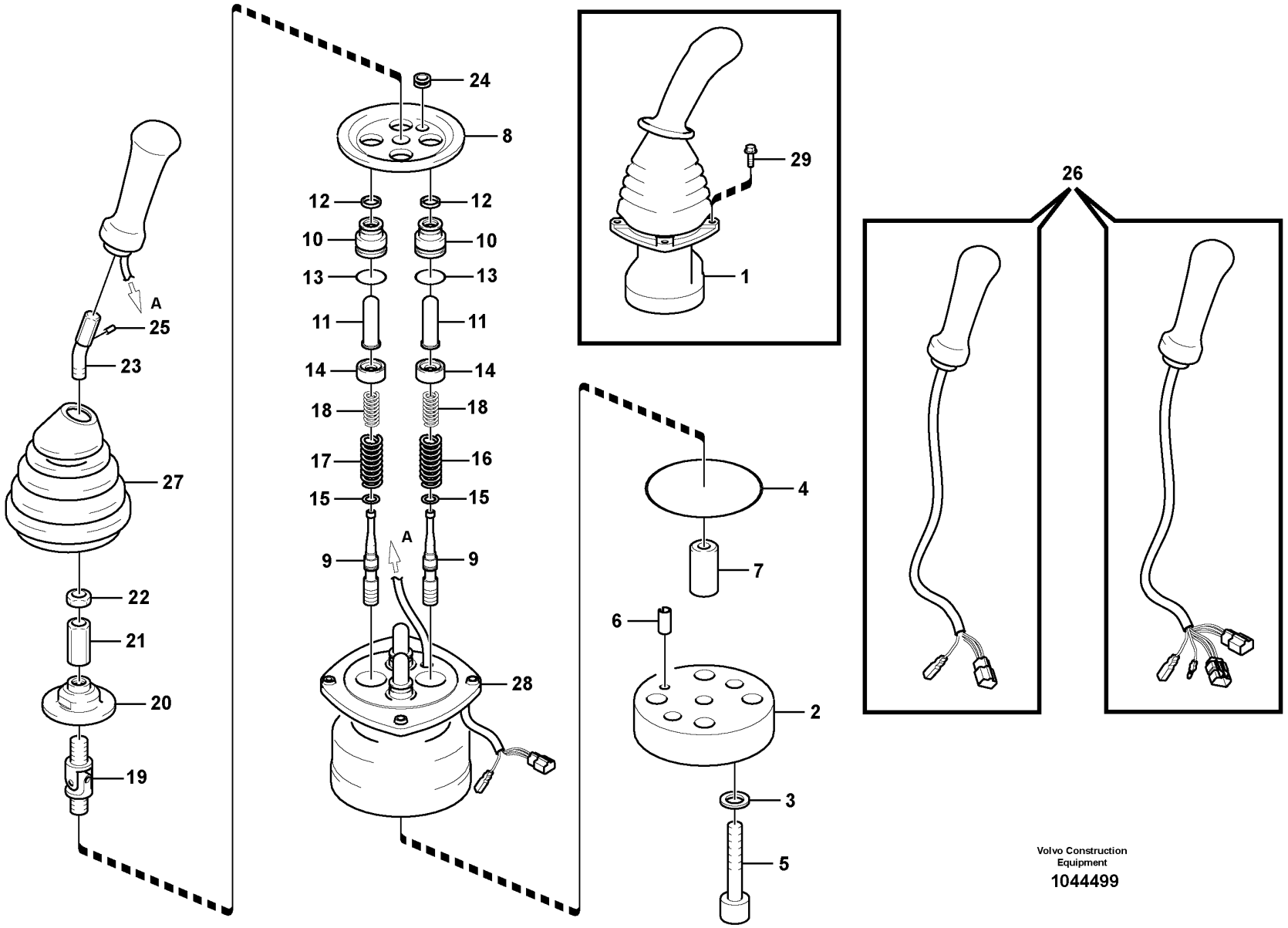

Volvo Construction Equipment

1044499

Fig.	Part No.	Quantity 1	2	3	PS	KIT	Description	Dénomination	Bezeichnung	Denominación	Benämning	Notes
1	VOE 14557294	1					Remote control valve	Vanne automatique	Fernbetätigungsventil	Válvula control distancia	Fjärrkontrollventil	LH,4-Switch
1	VOE 14557295	1					Remote control valve	Vanne automatique	Fernbetätigungsventil	Válvula control distancia	Fjärrkontrollventil	RH,4-Switch
1	VOE 14625424		1				Remote control valve	Vanne automatique	Fernbetätigungsventil	Válvula control distancia	Fjärrkontrollventil	LH,3-SWITCH
1	VOE 14625425		1				Remote control valve	Vanne automatique	Fernbetätigungsventil	Válvula control distancia	Fjärrkontrollventil	RH,3-SWITCH
2	VOE 14550278	1	1				•Plate	•Tôle	•Blech	•Chapa	•Plåt	
3	SA 8230-19731	2	2				•Washer	•Rondelle	•Scheibe	•Arandela	•Bricka	
4	SA 8230-37060	1	1				•O-ring	•Joint torique	•O-Ring	•Anillo tórico	•O-ring	
5	VOE 11706967	2	2				•Screw	•Vis	•Schraube	•Tornillo	•Skruv	
6	SA 8230-25940	1	1				•Spring pin	•Goupille tubulaire	•Federstift	•Pasador tubular	•Fjädrande pinne	
7	SA 8230-37100	1	1				•Bushing	•Bague	•Buchse	•Casquillo	•Bussning	
8	SA 8230-37140	1	1				•Plate	•Tôle	•Blech	•Chapa	•Plåt	
9	VOE 14500116	4	4		OP		•Control plunger	•Piston de contrôle	•Stößel	•Pasador de accionamiento	•Manöverpinne	
10	SA 8230-28800	4	4				•Plug	•Tampon	•Stopfen	•Tapón	•Plugg	
11	VOE 14588698	4	4				•Rod	•Monture	•Fühler	•Varilla	•Spröt	
12	SA 8230-20110	1	1				••Seal	••Étanchéité	••dichtung	••Junta	••Tätning	
13	VOE 983509	1	1				••O-ring	••Joint torique	••O-Ring	••Anillo tórico	••O-ring	
14	SA 8230-36650	1	1				••Valve seat	••Siège de soupape	••Ventilsitz	••Asiento de válvula	••Ventilsäte	
15	SA 8230-19690	4	4				•Washer	•Rondelle	•Scheibe	•Arandela	•Bricka	
16	VOE 14540766	2	2				•Spring	•Ressort	•Feder	•Resorte	•Fjäder	
17	VOE 14541091	2	2				•Spring	•Ressort	•Feder	•Resorte	•Fjäder	
18	SA 8230-36770	4	4				•Spring	•Ressort	•Feder	•Resorte	•Fjäder	
19	SA 8230-20040	1	1				•Joint	•Cardan	•Gelenk	•Junta	•Knut	
20	SA 8230-37120	1	1				•Plate	•Tôle	•Blech	•Chapa	•Plåt	
21	SA 8230-19940	1	1				•Nut	•Ecrou	•Mutter	•Tuerca	•Mutter	
22	SA 8230-19950	1	1				•Lock nut	•Contre-écrou	•Sicherungsmutter	•Contratuerca	•Låsmutter	
23	VOE 14540767	1	1				•Lever	•Levier	•Hebel	•Palanca	•Spak	
24	VOE 14500125	1	1				•Bushing	•Bague	•Buchse	•Casquillo	•Bussning	
25	VOE 14500124	1	1				•Pin	•Goupille	•Zapfen	•Pasador	•Tapp	
26	VOE 14550325	1					•Handle	•Poignée	•Griff	•Mango	•Handtag	LH
26	VOE 14550324	1					•Handle	•Poignée	•Griff	•Mango	•Handtag	RH

1	8280365	**Servo system, remote control valve** **Système servo, valve de commande télécommandée** **Servosystem, Vorsteuergerät** **Servosistema, válvula de mando a distancia** **Servosystem, fjärrkontrollsventil**
2	8280366	
3		
4		
5		

Catalogue id **20592**	Group **914**
Illustr. No **1044499**	Section **1200**
Issue **20023976-I**	Page **1147**

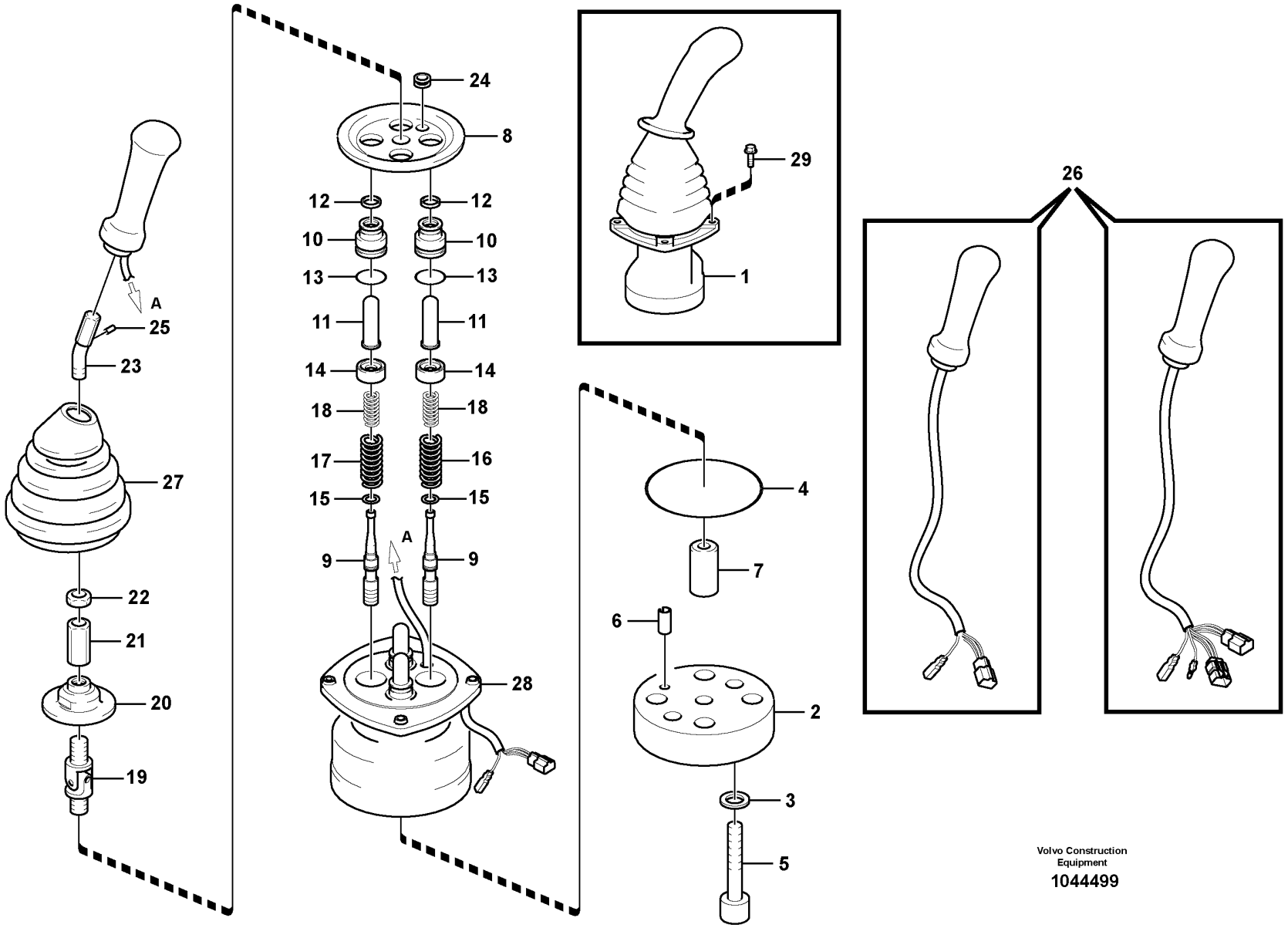

Volvo Construction Equipment

1044499

Fig.	Part No.	Quantity 1	2	3	PS	KIT	Description	Dénomination	Bezeichnung	Denominación	Benämning	Notes
26	**VOE 14585853**		1				•Handle	•Poignée	•Griff	•Mango	•Handtag	(VOE 14559741) LH
27	**VOE 14500130**	1	1				•Bellows	•Capot Caoutcho.	•Gummimantel	•Cubierta Goma	•Gummikåpa	
28		1	1		NS		•Casing	•Boitier	•Gehäuse	•Cubierta	•Kåpa	
29	**VOE 13946934**	8	8				Screw	Vis	Schraube	Tornillo	Skruv	

1	**8280365**	**Servo system, remote control valve** **Système servo, valve de commande télécommandée** **Servosystem, Vorsteuergerät** **Servosistema, válvula de mando a distancia** **Servosystem, fjärrkontrollsventil**	Catalogue id **20592**	Group **914**
2	**8280366**		Illustr. No **1044499**	Section **1200**
3				
4			Issue **20023976-I**	Page **1149**
5				

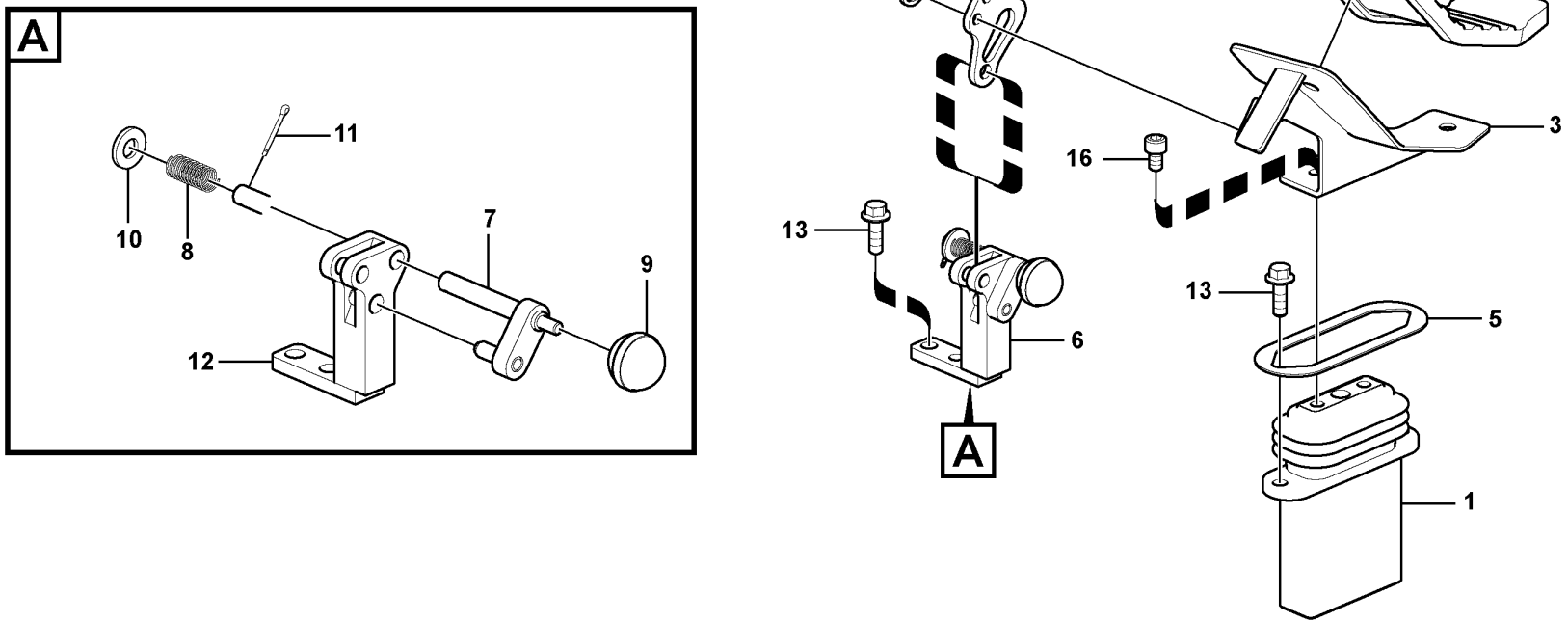

Volvo Construction Equipment

1034499

Fig.	Part No.	Quantity 1	2	3	PS	KIT	Description	Dénomination	Bezeichnung	Denominación	Benämning	Notes
1		1	1				Pedal	Pedale	Pedal	Pedal	Pedal	See group 914-1600 page 1153
2	VOE 14534435	1					Cover	Capot	Haube	Capo	Lock	LH
	VOE 14534436		1				Cover	Capot	Haube	Capo	Lock	RH
3	VOE 14534437	1					Bracket	Console	Konsole	Consola	Konsol	LH
	VOE 14534438		1				Bracket	Console	Konsole	Consola	Konsol	RH
4	VOE 14535487	1	1				Plate	Tôle	Blech	Chapa	Plåt	
5	VOE 14515386	1	1				Plate	Tôle	Blech	Chapa	Plåt	
6	VOE 14515941	1					Stopping device	Dispositif d'arrêt	Anhaltevorrichtung	Mecanismo de parada	Stoppdon	LH
	VOE 14515388		1				Stopping device	Dispositif d'arrêt	Anhaltevorrichtung	Mecanismo de parada	Stoppdon	RH
7	VOE 14531101	1	1				•Pin	•Goupille	•Stift	•Pasador	•Pinne	
8	VOE 14531102	1	1				•Spring	•Ressort	•Feder	•Resorte	•Fjäder	
9	VOE 14881067	1	1				•Knob	•Bouton	•Knauf	•Botón	•Knopp	
10	VOE 992042	1	1				•Plain washer	•Rondelle plane	•Flachscheibe	•Arandela plana	•Planbricka	
11	VOE 907848	1	1				•Split pin	•Goupille fendue	•Splint	•Pasador hendido	•Saxpinne	
12		1	1		NS		•Bracket	•Console	•Konsole	•Ménsula	•Konsol	
13	VOE 946472	4	4				Flange screw	Vis à embase	Flanschschraube	Tornillo embridado	Flänsskruv	
14	VOE 955921	2	2				Spring washer	Rondelle élastique	Federscheibe	Arandela elástica	Fjäderbricka	
15	VOE 984065	2	2				Hex. socket screw	Vis à six pans creux	Innensechskantschraube	Tornillo de hexágono embutido	Insexskruv	
16	VOE 984348	2	2				Hex. socket screw	Vis à six pans creux	Innensechskantschraube	Tornillo de hexágono embutido	Insexskruv	

1	8285482, 8289899	**Working hydraulic, remote control valve pedal for hammer and shear** **Hydr de travail, pédale v cde télécom. marteau et cisaille** **Arbeitshydraulik, Vorsteuergerät Pedal für Hammer und Schere** **Hidráulica de trabajo, pedal de válv. de mando a dist. para** **Arbetshydraulik, fjärrmanövrerad ventil pedal för hammare och sax**	Catalogue id **20592**	Group **914**
2	8289171		Illustr. No **1034499**	Section **1500**
3				
4			Issue **20023976-I**	Page **1151**
5				

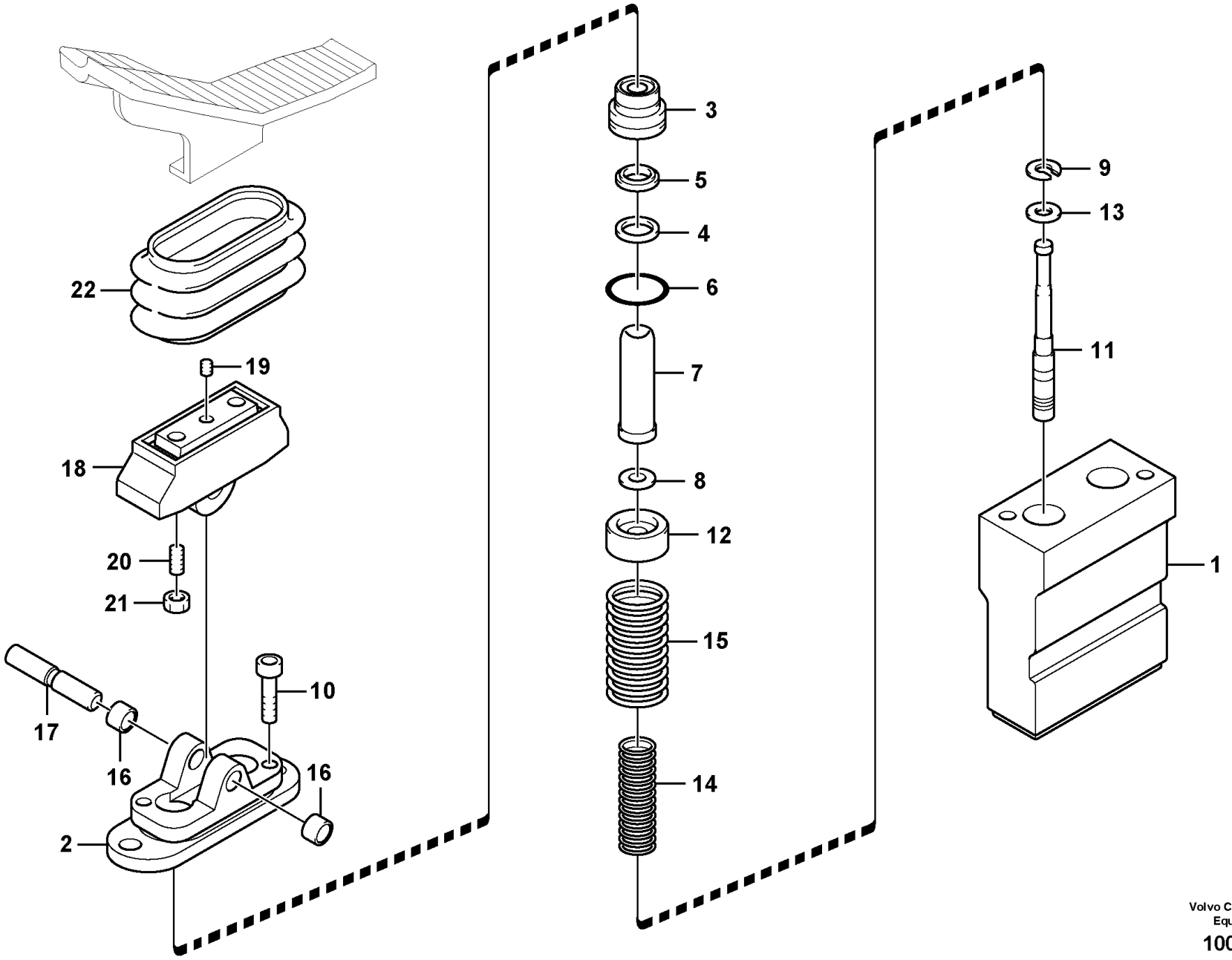

Volvo Construction Equipment

1009183

Fig.	Part No.	Quantity 1	2	3	PS	KIT	Description	Dénomination	Bezeichnung	Denominación	Benämning	Notes
	VOE 14533958	1					Pedal	Pédale	Pedal	Pedal	Pedal	
1		1			NS		•Casing	•Boitier	•Gehäuse	•Cubierta	•Kåpa	
2	**VOE 11706094**	1					•Cover	•Capot	•Abdeckung	•Capó	•Kåpa	(SA 8230-19620)
3	**SA 8230-19530**	2					•Plastic plug	•Tampon plastique	•Kunststoffdübel	•Tapón plástico	•Plastplugg	
4	**SA 8230-20110**	2				K	•Seal	•Étanchéité	•dichtung	•Junta	•Tätning	
5	**SA 7263-00130**	2				K	•Seal	•Étanchéité	•dichtung	•Junta	•Tätning	
6	**VOE 983509**	2				K	•O-ring	•Joint torique	•O-Ring	•Anillo tórico	•O-ring	
7	**SA 8230-19410**	2					•Rod	•Tringle	•Stange	•Tirante	•Stång	
8	**SA 8230-19680**	4					•Washer	•Rondelle	•Scheibe	•Arandela	•Bricka	
9	**SA 8230-19690**	2					•Washer	•Rondelle	•Scheibe	•Arandela	•Bricka	
10	**VOE 11706095**	2					•Allen Hd Screw	•Vis A 6 Pans Cr	•Inbusschraube	•Torn Hex Embut	•Insexskruv	(SA 8230-19420)
11	**SA 8230-19510**	2			OP		•Control plunger	•Piston de contrôle	•Stößel	•Pasador de accionamiento	•Manöverpinne	
12	**SA 8230-19440**	2					•Screw	•Vis	•Schraube	•Tornillo	•Skruv	
13	**SA 8230-19450**	2					•Washer	•Rondelle	•Scheibe	•Arandela	•Bricka	
14	**VOE 11705990**	2					•Spring	•Ressort	•Feder	•Resorte	•Fjäder	
15	**SA 8230-19460**	2					•Spring	•Ressort	•Feder	•Resorte	•Fjäder	
16	**VOE 11705994**	2					•Bushing	•Bague	•Buchse	•Casquillo	•Bussning	
17	**VOE 11705995**	1					•Shaft	•Arbre	•Welle	•Eje	•Axel	(SA 8230-19470)
18	**SA 8230-19550**	1					•Cam	•Came	•Nocken	•Leva	•Kam	
19	**SA 8240-03730**	1					•Screw	•Vis	•Schraube	•Tornillo	•Skruv	
20	**VOE 11705997**	2					•Set screw	•Vis butée	•Anschlagschraube	•Tornillo tope	•Stoppskruv	
21	**VOE 11705998**	2					•Lock nut	•Contre-écrou	•Sicherungsmutter	•Contratuerca	•Låsmutter	
22	**VOE 11706002**	1					•Bellows	•Soufflet	•Balg	•Fuelle	•Bälg	
100	**VOE 11706100**	1					Sealing kit	Kit plombage	Plombiersatz	Kit de precinto	Plomberingssats	(SA 8230-28100)

1		**Working hydraulic, remote control valve pedal for hammer and shear** **Hydr de travail, pédale v cde télécom. marteau et cisaille** **Arbeitshydraulik, Vorsteuergerät Pedal für Hammer und Schere** **Hidráulica de trabajo, pedal de válv. de mando a dist. para** **Arbetshydraulik, fjärrmanövrerad ventil pedal för hammare och sax**	Catalogue id **20592**	Group **914**
2			Illustr. No **1009183**	Section **1600**
3				
4			Issue **20023976-I**	Page **1153**
5		**8285482, 8289171, 8289899**		

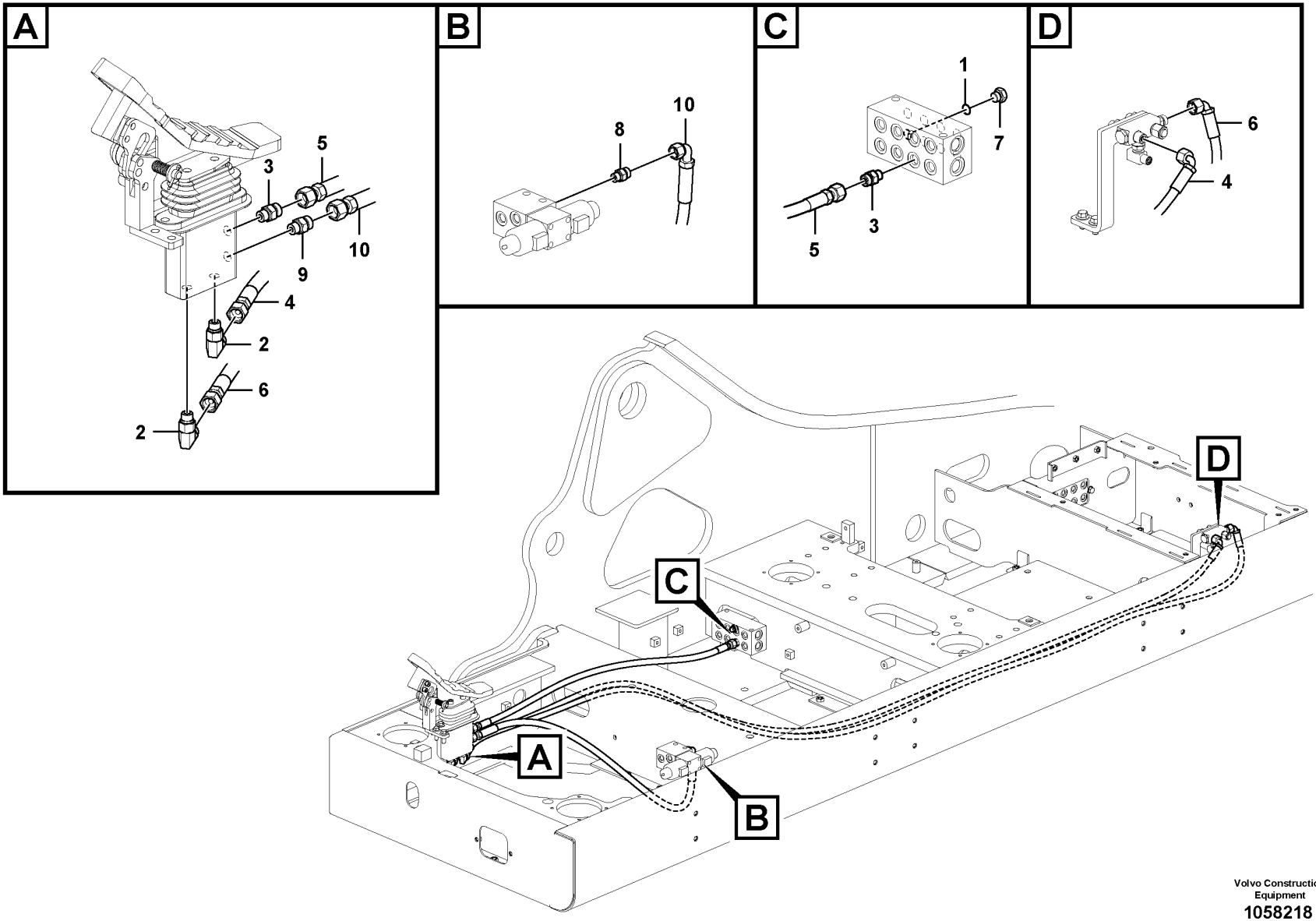

Volvo Construction Equipment
1058218

Fig.	Part No.	Quantity 1	2	3	PS	KIT	Description	Dénomination	Bezeichnung	Denominación	Benämning	Notes
1	VOE 993320	1					O-ring	Joint torique	O-Ring	Anillo tórico	O-ring	(VOE 932039)
2	VOE 935069	2					Elbow nipple	Raccord coudé	Winkelnippel	Niple angular	V-nippel	
	VOE 990736	2					•O-ring	•Joint torique	•O-Ring	•Anillo tórico	•O-ring	
	VOE 990737	2					•O-ring	•Joint torique	•O-Ring	•Anillo tórico	•O-ring	
3	VOE 935085	2					Nipple	Raccord	Nippel	Niple	Nippel	
	VOE 990737	2					•O-ring	•Joint torique	•O-Ring	•Anillo tórico	•O-ring	
	VOE 993320	2					•O-ring	•Joint torique	•O-Ring	•Anillo tórico	•O-ring	(VOE 932039)
4	VOE 15001629	1					Hose assembly	Conduit flexible	Schlauchleitung	Conducto	Slangledning	
5	VOE 936749	1					Hose assembly	Conduit flexible	Schlauchleitung	Conducto	Slangledning	
6	VOE 936715	1					Hose assembly	Conduit flexible	Schlauchleitung	Conducto	Slangledning	
7	SA 9415-31021	1					Plug	Bouchon	Stopfen	Tapon	Plugg	
8	VOE 935085		1				Nipple	Raccord	Nippel	Niple	Nippel	
	VOE 990737		1				•O-ring	•Joint torique	•O-Ring	•Anillo tórico	•O-ring	
	VOE 993319		1				•O-ring	•Joint torique	•O-Ring	•Anillo tórico	•O-ring	(VOE 932037)
9	VOE 14534524		1				Connector	Connexion	Anschluss	Unión	Anslutning	
	VOE 990737		1				•O-ring	•Joint torique	•O-Ring	•Anillo tórico	•O-ring	
	VOE 993320		1				•O-ring	•Joint torique	•O-Ring	•Anillo tórico	•O-ring	(VOE 932039)
10	VOE 936874		1				Hose assembly	Conduit flexible	Schlauchleitung	Conducto	Slangledning	

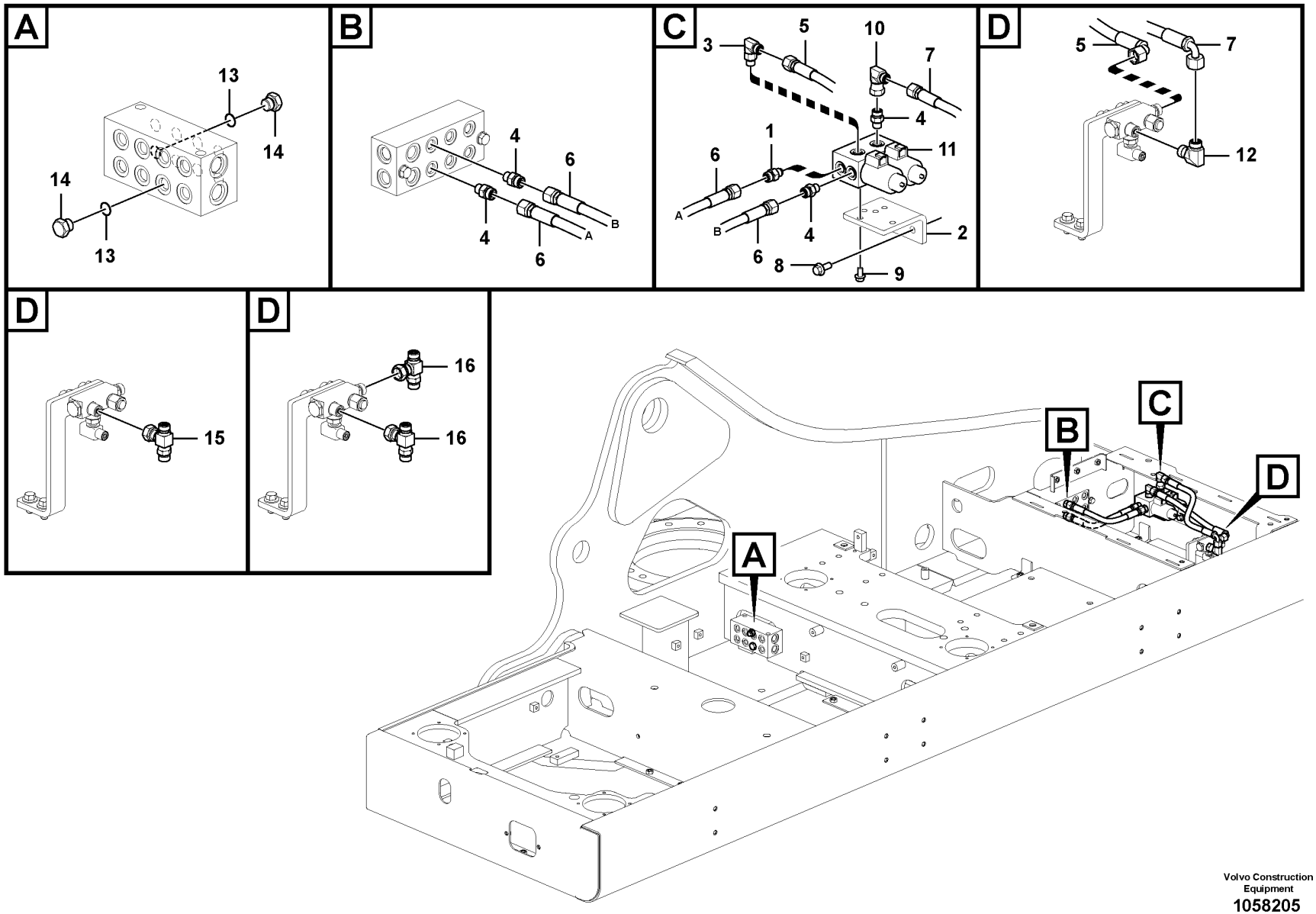

Volvo Construction Equipment

1058205

Fig.	Part No.	Quantity 1	2	3	4	5	PS	KIT	Description	Dénomination	Bezeichnung	Denominación	Benämning	Notes
1	VOE 14535778	1							Connector	Connecteur	Stecker	Contactor	Kontaktstycke	
	VOE 990737	1							•O-ring	•Joint torique	•O-Ring	•Anillo tórico	•O-ring	
	VOE 993320	1							•O-ring	•Joint torique	•O-Ring	•Anillo tórico	•O-ring	(VOE 932039)
2	VOE 14588342	1							Bracket	Console	Konsole	Consola	Konsol	
3	VOE 935069	1							Elbow nipple	Raccord coudé	Winkelnippel	Niple angular	V-nippel	
	VOE 990736	1							•O-ring	•Joint torique	•O-Ring	•Anillo tórico	•O-ring	
	VOE 990737	1							•O-ring	•Joint torique	•O-Ring	•Anillo tórico	•O-ring	
4	VOE 935085	4							Nipple	Raccord	Nippel	Niple	Nippel	
	VOE 990737	4							•O-ring	•Joint torique	•O-Ring	•Anillo tórico	•O-ring	
	VOE 993320	4							•O-ring	•Joint torique	•O-Ring	•Anillo tórico	•O-ring	(VOE 932039)
5	VOE 936775	1							Hose assembly	Conduit flexible	Schlauchleitung	Conducto	Slangledning	
6	VOE 937209	2							Hose assembly	Conduit flexible	Schlauchleitung	Conducto	Slangledning	
7	VOE 937225	1							Hose assembly	Conduit flexible	Schlauchleitung	Conducto	Slangledning	
8	VOE 946329	2							Flange screw	Vis à embase	Flanschschraube	Tornillo embridado	Flänsskruv	
9	VOE 946440	2							Flange screw	Vis à embase	Flanschschraube	Tornillo embridado	Flänsskruv	
10	VOE 13933900	1							Elbow nipple	Raccord coudé	Winkelnippel	Niple angular	V-nippel	
	VOE 990737	1							•O-ring	•Joint torique	•O-Ring	•Anillo tórico	•O-ring	
11	VOE 14570443	1							Solenoid valve	Électrovanne	Magnetventil	Electroválvula	Magnetventil	
	VOE 14550884	1							•Solenoid coil	•Bobine magnétique	•Magnetspule	•Bobina magnética	•Magnetspole	
12	VOE 13933900		1						Elbow nipple	Raccord coudé	Winkelnippel	Niple angular	V-nippel	
	VOE 990737		1						•O-ring	•Joint torique	•O-Ring	•Anillo tórico	•O-ring	
13	VOE 993320		2						O-ring	Joint torique	O-Ring	Anillo tórico	O-ring	(VOE 932039)
14	SA 9415-31021		2						Plug	Bouchon	Stopfen	Tapon	Plugg	
15	VOE 14535707			1					T-nipple	Raccord-t	T-Nippel	Niple t	T-nippel	
16	VOE 14535707				2				T-nipple	Raccord-t	T-Nippel	Niple t	T-nippel	

1	8289170	**Servo system, changing lever function** **Système servo, sélection fonction levier** **Servosystem, Wechsel der Hebelfunktion** **Servosistema, cambio de función de la palanca** **Servosystem, byte spakfunktion**	Catalogue id **20592**	Group **914**
2	8289622		Illustr. No **1058205**	Section **2300**
3	8289623		Issue **20023976-I**	Page **1157**
4	8289624			
5				

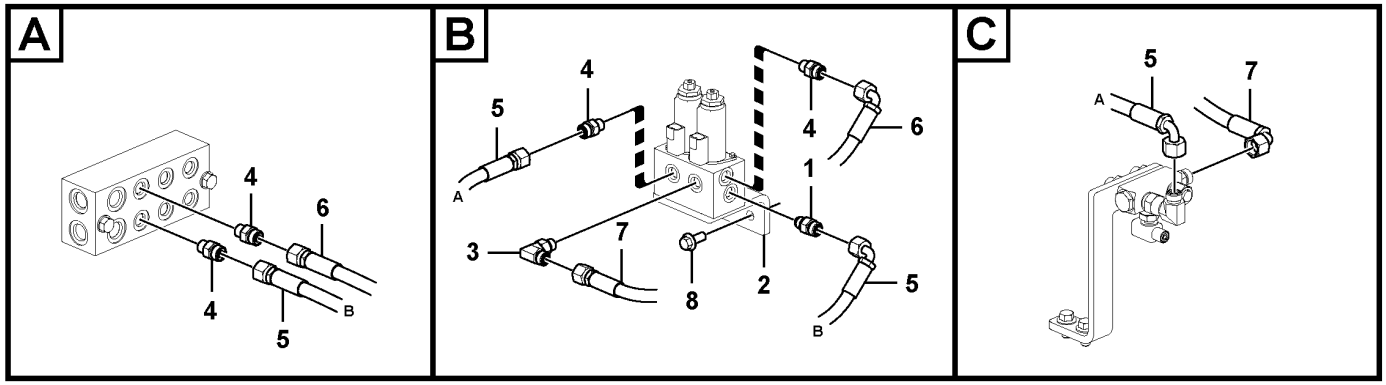

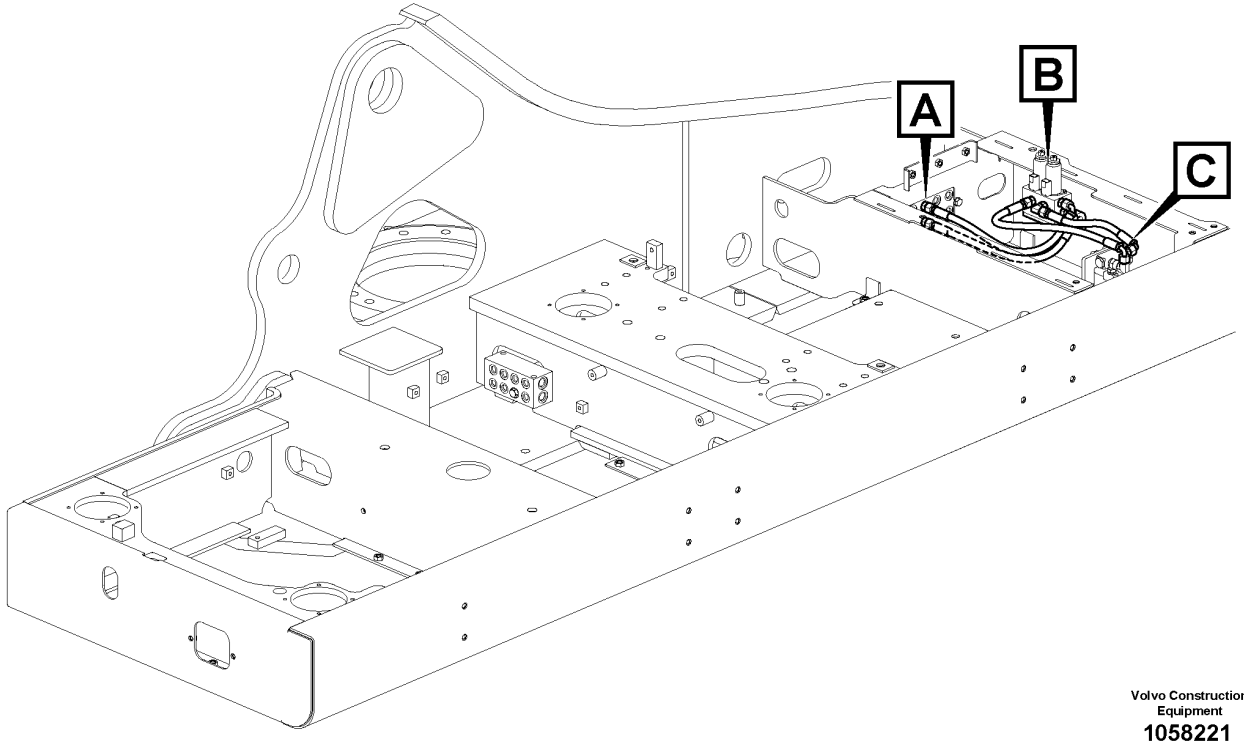

Volvo Construction Equipment
1058221

Fig.	Part No.	Quantity 1	2	3	PS	KIT	Description	Dénomination	Bezeichnung	Denominación	Benämning	Notes
1	VOE 14535778	1					Connector	Connecteur	Stecker	Contactor	Kontaktstycke	
	VOE 990737	1					•O-ring	•Joint torique	•O-Ring	•Anillo tórico	•O-ring	
	VOE 993320	1					•O-ring	•Joint torique	•O-Ring	•Anillo tórico	•O-ring	(VOE 932039)
2	VOE 14588342	1					Bracket	Console	Konsole	Consola	Konsol	
3	VOE 935069	1					Elbow nipple	Raccord coudé	Winkelnippel	Niple angular	V-nippel	
	VOE 990736	1					•O-ring	•Joint torique	•O-Ring	•Anillo tórico	•O-ring	
	VOE 990737	1					•O-ring	•Joint torique	•O-Ring	•Anillo tórico	•O-ring	
4	VOE 935085	4					Nipple	Raccord	Nippel	Niple	Nippel	
	VOE 990737	4					•O-ring	•Joint torique	•O-Ring	•Anillo tórico	•O-ring	
	VOE 993320	4					•O-ring	•Joint torique	•O-Ring	•Anillo tórico	•O-ring	(VOE 932039)
5	VOE 936701	2					Hose assembly	Conduit flexible	Schlauchleitung	Conducto	Slangledning	S/N -210075
	VOE 936701	1					Hose assembly	Conduit flexible	Schlauchleitung	Conducto	Slangledning	S/N 210076-
6	VOE 936751	1					Hose assembly	Conduit flexible	Schlauchleitung	Conducto	Slangledning	S/N -210075
	VOE 936751	2					Hose assembly	Conduit flexible	Schlauchleitung	Conducto	Slangledning	S/N 210076-
7	VOE 936753	1					Hose assembly	Conduit flexible	Schlauchleitung	Conducto	Slangledning	
8	VOE 946329	2					Flange screw	Vis à embase	Flanschschraube	Tornillo embridado	Flänsskruv	

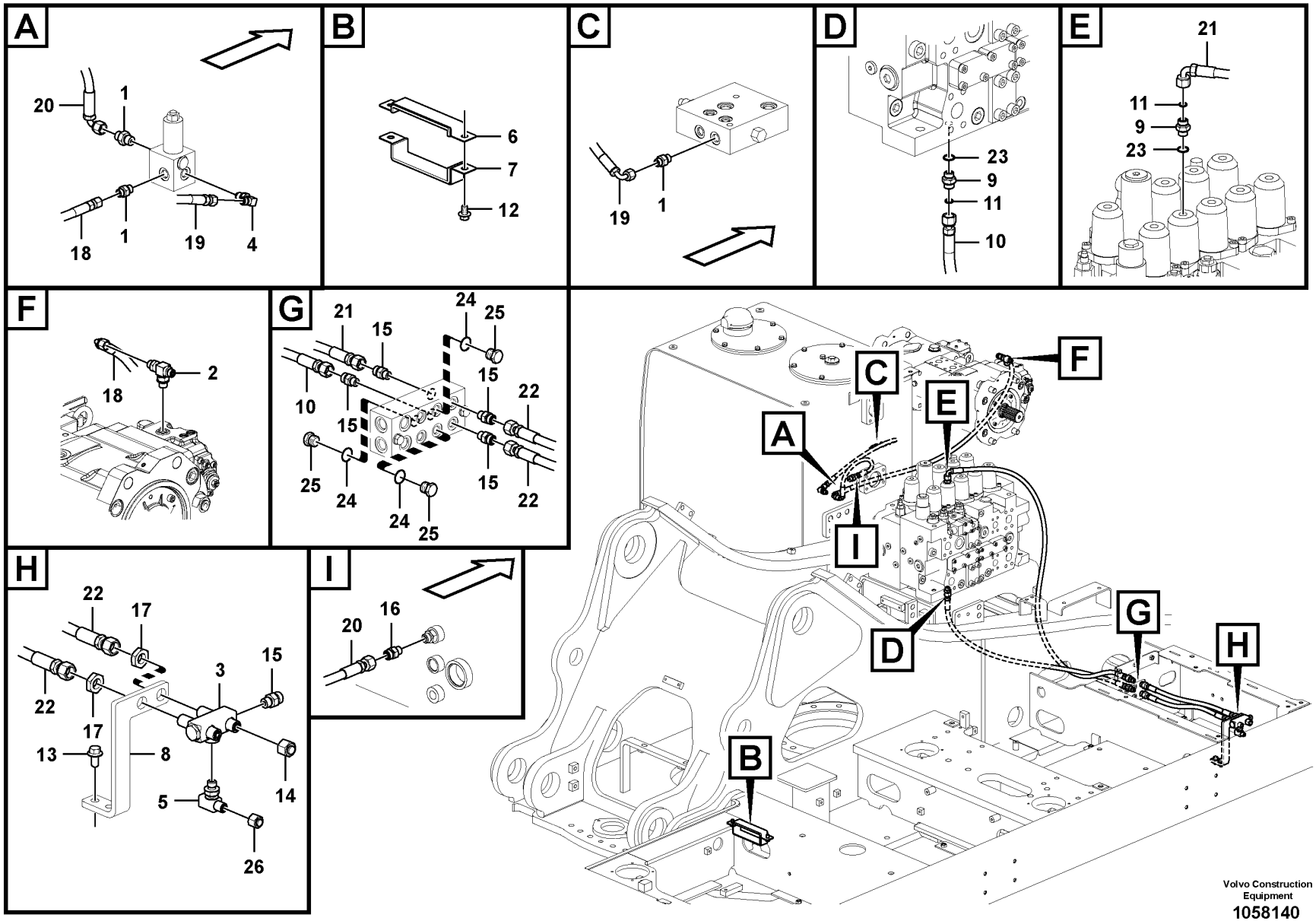

Volvo Construction Equipment

1058140

Fig.	Part No.	Quantity 1	2	3	4	5	PS	KIT	Description	Dénomination	Bezeichnung	Denominación	Benämning	Notes
1	VOE 13933858	3	3	3	3	3			Nipple	Raccord	Nippel	Niple	Nippel	
	VOE 990736	3	3	3	3	3			•O-ring	•Joint torique	•O-Ring	•Anillo tórico	•O-ring	
	VOE 993320	3	3	3	3	3			•O-ring	•Joint torique	•O-Ring	•Anillo tórico	•O-ring	(VOE 932039)
2	VOE 14534517	1	1	1	1	1			T-nipple	Raccord-t	T-Nippel	Niple t	T-nippel	
	VOE 993320	1	1	1	1	1			•O-ring	•Joint torique	•O-Ring	•Anillo tórico	•O-ring	(VOE 932039)
	VOE 990736	2	2	2	2	2			•O-ring	•Joint torique	•O-Ring	•Anillo tórico	•O-ring	
3	VOE 14534520	1	1	1	1	1			Valve	Valve	Ventil	Válvula	Ventil	
4	VOE 14534522	1	1	1	1	1			Connector	Connexion	Anschluss	Unión	Anslutning	
	VOE 990736	1	1	1	1	1			•O-ring	•Joint torique	•O-Ring	•Anillo tórico	•O-ring	
	VOE 993320	1	1	1	1	1			•O-ring	•Joint torique	•O-Ring	•Anillo tórico	•O-ring	(VOE 932039)
5	VOE 14541689	1	1	1	1	1			T-nipple	Raccord-t	T-Nippel	Niple t	T-nippel	
	VOE 993320	1	1	1	1	1			•O-ring	•Joint torique	•O-Ring	•Anillo tórico	•O-ring	(VOE 932039)
	VOE 983502	1	1	1	1	1			•O-ring	•Joint torique	•O-Ring	•Anillo tórico	•O-ring	
6	VOE 14557361	1	1	1	1	1			Clamp	Collier serrage	Schelle	Abrazadera	Klamma	
7	VOE 14577119	1	1	1	1	1			Plate	Tôle	Blech	Chapa	Plåt	
8	VOE 14623583	1	1	1	1	1			Bracket	Console	Konsole	Consola	Konsol	
9	VOE 14881558	2	2	2	2	2			Nipple	Raccord	Nippel	Niple	Nippel	
10	VOE 15035689	1	1	1	1	1			Hose assembly	Conduit flexible	Schlauchleitung	Conducto	Slangledning	
11	VOE 990737	2	2	2	2	2			O-ring	Joint torique	O-Ring	Anillo tórico	O-ring	
12	VOE 946471	2	2	2	2	2			Flange screw	Vis à embase	Flanschschraube	Tornillo embridado	Flänsskruv	
13	VOE 946441	2	2	2	2	2			Flange screw	Vis à embase	Flanschschraube	Tornillo embridado	Flänsskruv	
14	VOE 935100	1	1	1	1	1			Plug	Tampon	Stopfen	Tapón	Plugg	
15	VOE 935085	5	5	5	5	5			Nipple	Raccord	Nippel	Niple	Nippel	
	VOE 990737	5	5	5	5	5			•O-ring	•Joint torique	•O-Ring	•Anillo tórico	•O-ring	
	VOE 993320	5	5	5	5	5			•O-ring	•Joint torique	•O-Ring	•Anillo tórico	•O-ring	(VOE 932039)
16	VOE 935083	1	1	1	1	1			Nipple	Raccord	Nippel	Niple	Nippel	
	VOE 990736	1	1	1	1	1			•O-ring	•Joint torique	•O-Ring	•Anillo tórico	•O-ring	
	VOE 993321	1	1	1	1	1			•O-ring	•Joint torique	•O-Ring	•Anillo tórico	•O-ring	(VOE 932040)
17	VOE 935429	2	2	2	2	2			Lock nut	Contre-écrou	Sicherungsmutter	Contratuerca	Låsmutter	
18	VOE 936814	1	1	1	1	1			Hose assembly	Conduit flexible	Schlauchleitung	Conducto	Slangledning	
19	VOE 936289	1	1	1	1	1			Hose assembly	Conduit flexible	Schlauchleitung	Conducto	Slangledning	

1	8289160	**Working hydraulic, hammer and shear for 2nd pump flow** **Hydraulique de travail, marteau et ciseaux pour 2nd débit de pompe** **Arbeitshydraulik, Hammer und Schere für 2. Pumpenstrom** **Hidráulica de trabajo, martillo y cizalla para flujo de 2a. bomba** **Arbetshydraulik, hammare och sax för pump 2 flöde**
2	8289161	
3	8289162	
4	8289163	
5	8289164	

Catalogue id	Group
20592	914
Illustr. No	Section
1058140	2400
Issue	Page
20023976-I	1161

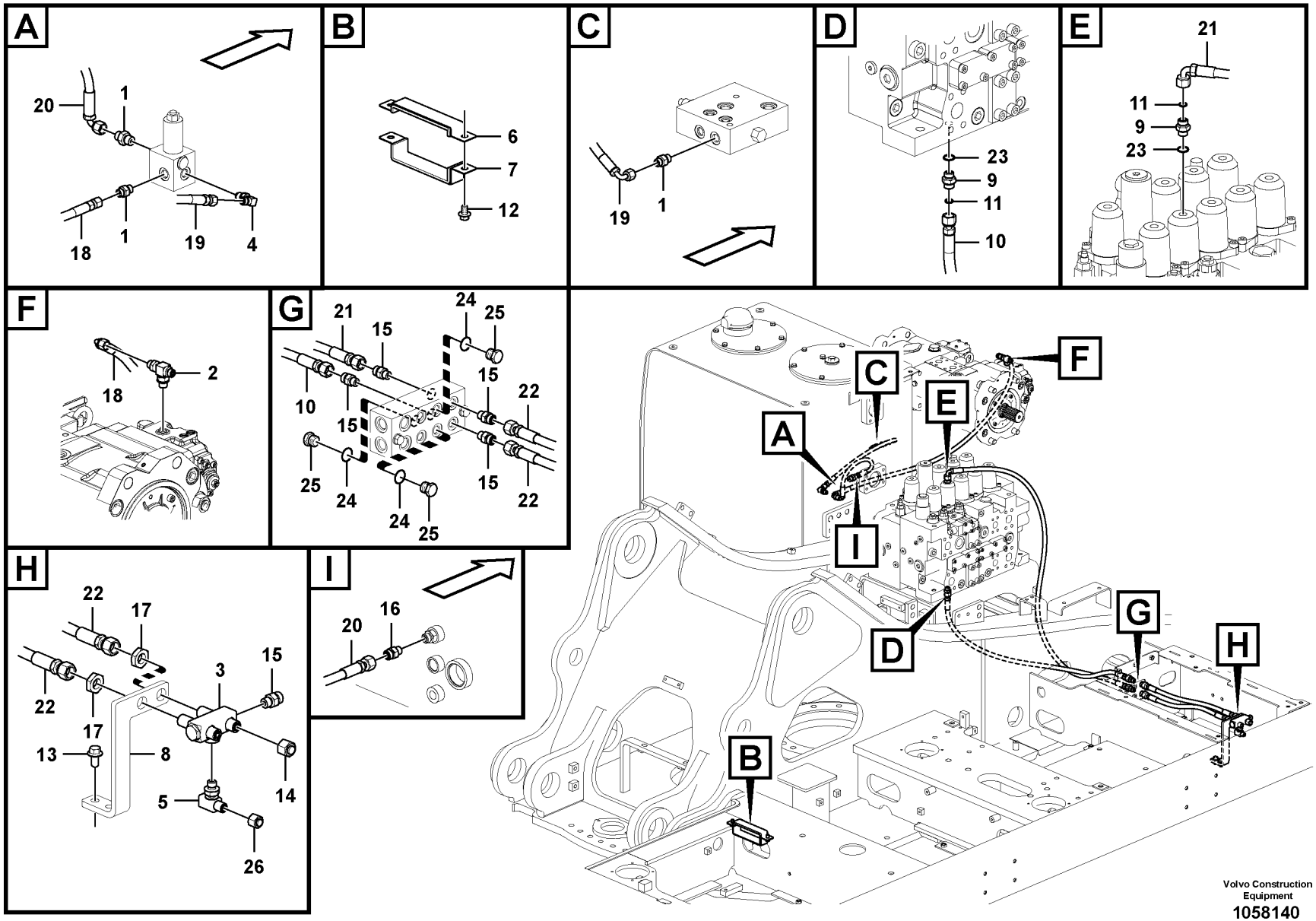

Volvo Construction Equipment

1058140

Fig.	Part No.	Quantity 1	2	3	4	5	PS	KIT	Description	Dénomination	Bezeichnung	Denominación	Benämning	Notes
20	**VOE 936690**	1	1	1	1	1			Hose assembly	Conduit flexible	Schlauchleitung	Conducto	Slangledning	
21	**VOE 936776**	1	1	1	1	1			Hose assembly	Conduit flexible	Schlauchleitung	Conducto	Slangledning	
22	**VOE 936953**	2	2	2	2	2			Hose assembly	Conduit flexible	Schlauchleitung	Conducto	Slangledning	
23	**VOE 983505**	2	2	2	2	2			O-ring	Joint torique	O-Ring	Anillo tórico	O-ring	
24	**VOE 993320**	3	3						O-ring	Joint torique	O-Ring	Anillo tórico	O-ring	(VOE 932039)
25	**SA 9415-31021**	3	3						Plug	Bouchon	Stopfen	Tapon	Plugg	
26	**VOE 935756**	1	1						Plug	Tampon	Stopfen	Tapón	Plugg	

1	8289160	**Working hydraulic, hammer and shear for 2nd pump flow** **Hydraulique de travail, marteau et ciseaux pour 2nd débit de pompe** **Arbeitshydraulik, Hammer und Schere für 2. Pumpenstrom** **Hidráulica de trabajo, martillo y cizalla para flujo de 2a. bomba** **Arbetshydraulik, hammare och sax för pump 2 flöde**
2	8289161	
3	8289162	
4	8289163	
5	8289164	

Catalogue id **20592**	Group **914**
Illustr. No **1058140**	Section **2400**
Issue **20023976-I**	Page **1163**

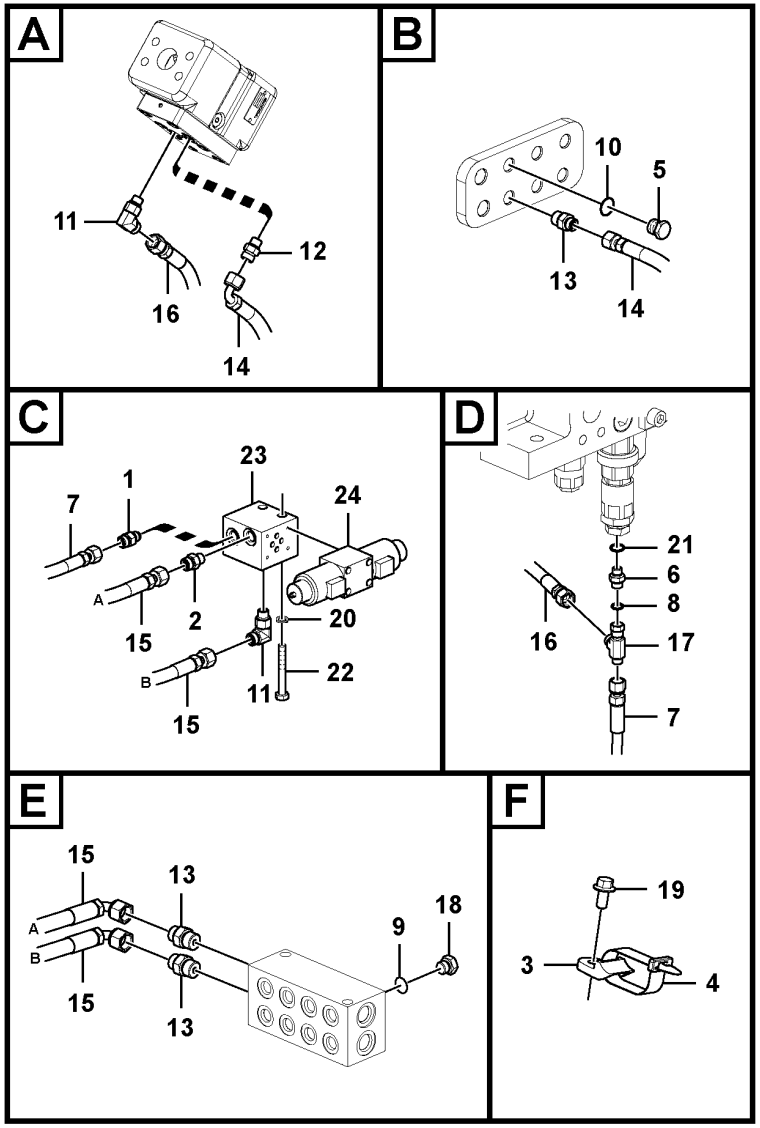

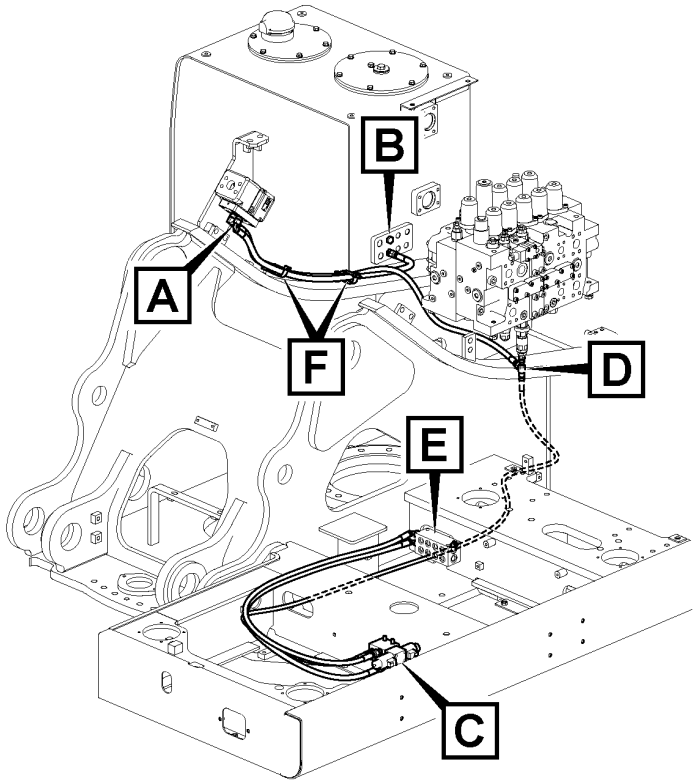

Volvo Construction Equipment
1058155

Fig.	Part No.	Quantity 1	2	3	PS	KIT	Description	Dénomination	Bezeichnung	Denominación	Benämning	Notes
1	VOE 13933858	1					Nipple	Raccord	Nippel	Niple	Nippel	
	VOE 990736	1					•O-ring	•Joint torique	•O-Ring	•Anillo tórico	•O-ring	
	VOE 993320	1					•O-ring	•Joint torique	•O-Ring	•Anillo tórico	•O-ring	(VOE 932039)
2	VOE 14534524	1					Connector	Connexion	Anschluss	Unión	Anslutning	
3	VOE 14558808	2					Strip clamp	Serrage de ruban	Bandklemme	Abrazadera de cinta	Bandklamma	
4	VOE 14558809	2					Strip clamp	Serrage de ruban	Bandklemme	Abrazadera de cinta	Bandklamma	
5	VOE 14880068	1					Plug	Tampon	Stopfen	Tapón	Plugg	
6	VOE 14881553	1					Nipple	Raccord	Nippel	Niple	Nippel	
7	VOE 15174341	1					Hose assembly	Conduit flexible	Schlauchleitung	Conducto	Slangledning	S/N -210375/-270028 S/N -280024
	VOE 937441	1					Hose assembly	Conduit flexible	Schlauchleitung	Conducto	Slangledning	S/N 210376-/270029- S/N 280025-
8	VOE 990736	1					O-ring	Joint torique	O-Ring	Anillo tórico	O-ring	
9	VOE 993320	1					O-ring	Joint torique	O-Ring	Anillo tórico	O-ring	(VOE 932039)
10	VOE 993321	1					O-ring	Joint torique	O-Ring	Anillo tórico	O-ring	(VOE 932040)
11	VOE 935069	2					Elbow nipple	Raccord coudé	Winkelnippel	Niple angular	V-nippel	
	VOE 990737	2					•O-ring	•Joint torique	•O-Ring	•Anillo tórico	•O-ring	
	VOE 993320	2					•O-ring	•Joint torique	•O-Ring	•Anillo tórico	•O-ring	(VOE 932039)
12	VOE 935085	1					Nipple	Raccord	Nippel	Niple	Nippel	
	VOE 990737	1					•O-ring	•Joint torique	•O-Ring	•Anillo tórico	•O-ring	
	VOE 993320	1					•O-ring	•Joint torique	•O-Ring	•Anillo tórico	•O-ring	(VOE 932039)
13	VOE 935089	3					Nipple	Raccord	Nippel	Niple	Nippel	
	VOE 990737	3					•O-ring	•Joint torique	•O-Ring	•Anillo tórico	•O-ring	
	VOE 993321	3					•O-ring	•Joint torique	•O-Ring	•Anillo tórico	•O-ring	(VOE 932040)
14	VOE 938308	1					Hose assembly	Conduit flexible	Schlauchleitung	Conducto	Slangledning	
15	VOE 937227	2					Hose assembly	Conduit flexible	Schlauchleitung	Conducto	Slangledning	
16	VOE 937588	1					Hose assembly	Conduit flexible	Schlauchleitung	Conducto	Slangledning	S/N -210075
	VOE 937338	1					Hose assembly	Conduit flexible	Schlauchleitung	Conducto	Slangledning	S/N 210076-
17	VOE 937900	1					T-nipple	Raccord-t	T-Nippel	Niple t	T-nippel	
	VOE 990737	1					•O-ring	•Joint torique	•O-Ring	•Anillo tórico	•O-ring	
	VOE 990736	1					•O-ring	•Joint torique	•O-Ring	•Anillo tórico	•O-ring	
18	SA 9415-31021	1					Plug	Bouchon	Stopfen	Tapon	Plugg	

1		**Working hydraulic, hammer and shear for 2nd pump flow** **Hydraulique de travail, marteau et ciseaux pour 2nd débit de pompe** **Arbeitshydraulik, Hammer und Schere für 2. Pumpenstrom** **Hidráulica de trabajo, martillo y cizalla para flujo de 2a. bomba** **Arbetshydraulik, hammare och sax för pump 2 flöde**
2		
3		
4		
5		**8289160, 8289163**

Catalogue id	Group
20592	**914**
Illustr. No	Section
1058155	**2500**
Issue	Page
20023976-I	**1165**

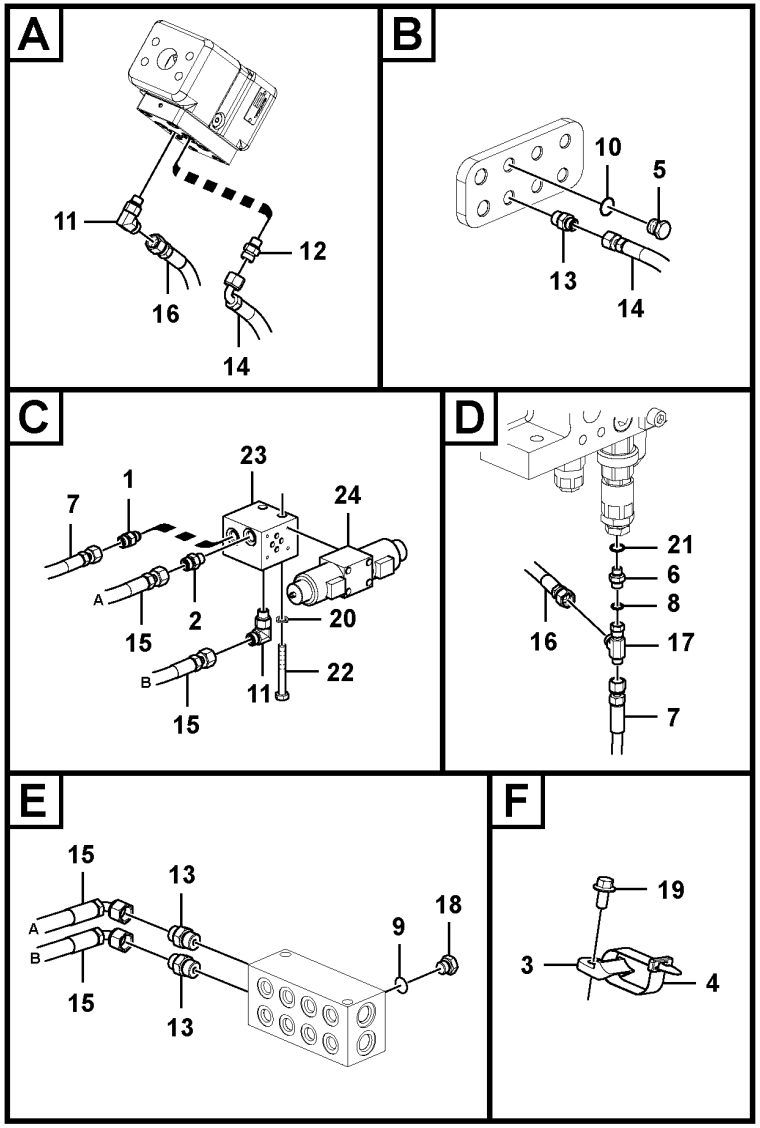

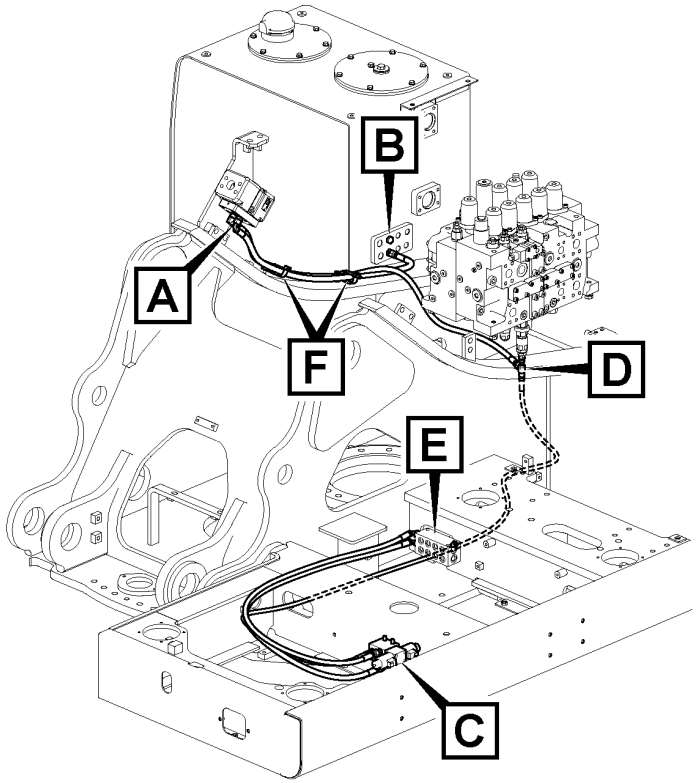

Volvo Construction Equipment
1058155

Fig.	Part No.	Quantity 1	2	3	PS	KIT	Description	Dénomination	Bezeichnung	Denominación	Benämning	Notes
19	VOE 946441	2					Flange screw	Vis à embase	Flanschschraube	Tornillo embridado	Flänsskruv	
20	VOE 955922	2					Spring washer	Rondelle élastique	Federscheibe	Arandela elástica	Fjäderbricka	
21	VOE 983502	1					O-ring	Joint torique	O-Ring	Anillo tórico	O-ring	
22	VOE 991635	2					Hexagon screw	Vis à tête hexagonale	Sechskantschraube	Tornillo hexagonal	Sexkantsskruv	
23	VOE 14533497	1					Block	Bloc	Block	Bloque	Block	
24	VOE 14534372	1					Solenoid valve	Électrovanne	Magnetventil	Electroválvula	Magnetventil	
	VOE 14550884	2					•Solenoid coil	•Bobine magnétique	•Magnetspule	•Bobina magnética	•Magnetspole	
	VOE 983509	2					••O-ring	••Joint torique	••O-Ring	••Anillo tórico	••O-ring	

1		**Working hydraulic, hammer and shear for 2nd pump flow** **Hydraulique de travail, marteau et ciseaux pour 2nd débit de pompe** **Arbeitshydraulik, Hammer und Schere für 2. Pumpenstrom** **Hidráulica de trabajo, martillo y cizalla para flujo de 2a. bomba** **Arbetshydraulik, hammare och sax för pump 2 flöde**	Catalogue id **20592**	Group **914**
2				
3			Illustr. No **1058155**	Section **2500**
4				
5		**8289160, 8289163**	Issue **20023976-I**	Page **1167**

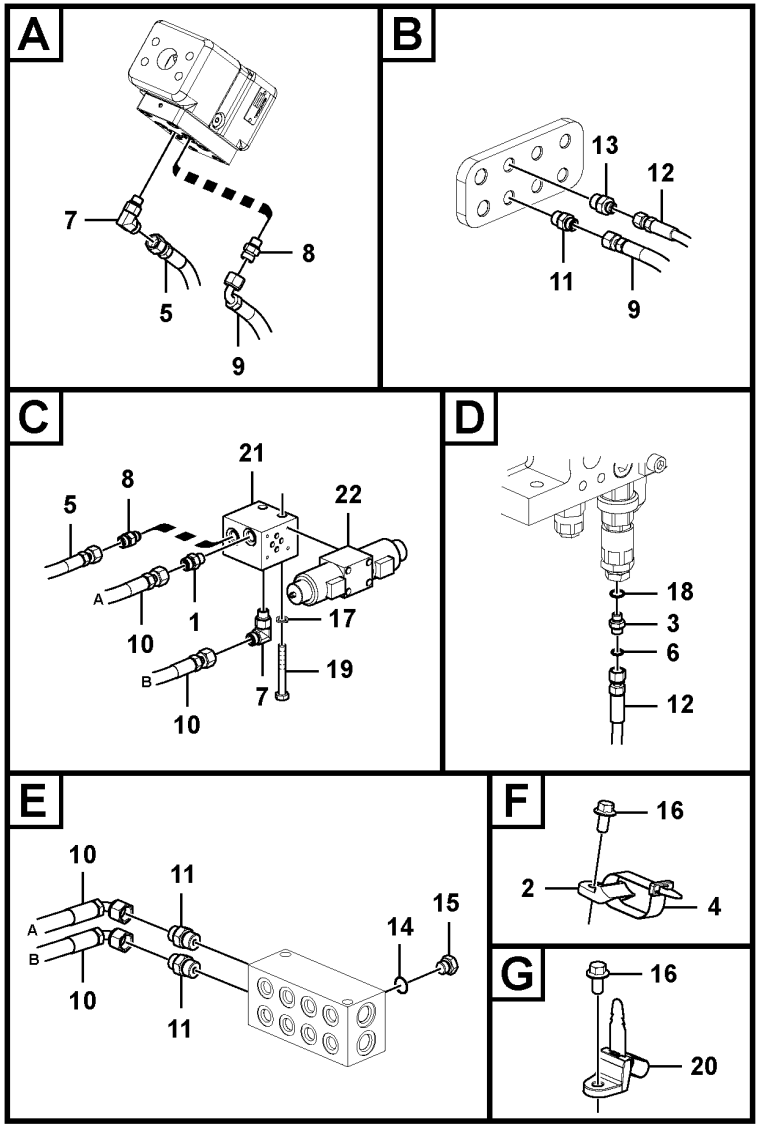

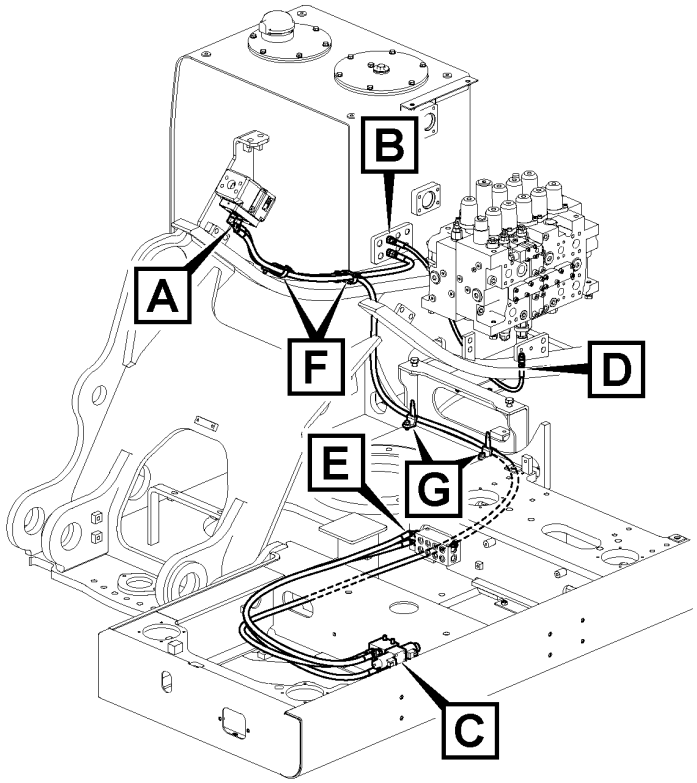

Volvo Construction Equipment
1058164

Fig.	Part No.	Quantity 1	2	3	PS	KIT	Description	Dénomination	Bezeichnung	Denominación	Benämning	Notes
1	VOE 14534524	1					Connector	Connexion	Anschluss	Unión	Anslutning	
2	VOE 14558808	2					Strip clamp	Serrage de ruban	Bandklemme	Abrazadera de cinta	Bandklamma	
3	VOE 14881553	1					Nipple	Raccord	Nippel	Niple	Nippel	
4	VOE 14558809	2					Strip clamp	Serrage de ruban	Bandklemme	Abrazadera de cinta	Bandklamma	
5	VOE 937505	1					Hose assembly	Conduit flexible	Schlauchleitung	Conducto	Slangledning	
6	VOE 990736	1					O-ring	Joint torique	O-Ring	Anillo tórico	O-ring	
7	VOE 935069	2					Elbow nipple	Raccord coudé	Winkelnippel	Niple angular	V-nippel	
	VOE 990737	2					•O-ring	•Joint torique	•O-Ring	•Anillo tórico	•O-ring	
	VOE 993320	2					•O-ring	•Joint torique	•O-Ring	•Anillo tórico	•O-ring	(VOE 932039)
8	VOE 935085	2					Nipple	Raccord	Nippel	Niple	Nippel	
	VOE 990737	2					•O-ring	•Joint torique	•O-Ring	•Anillo tórico	•O-ring	
	VOE 993320	2					•O-ring	•Joint torique	•O-Ring	•Anillo tórico	•O-ring	(VOE 932039)
9	VOE 938308	1					Hose assembly	Conduit flexible	Schlauchleitung	Conducto	Slangledning	
10	VOE 937227	2					Hose assembly	Conduit flexible	Schlauchleitung	Conducto	Slangledning	
11	VOE 935089	3					Nipple	Raccord	Nippel	Niple	Nippel	
	VOE 990737	3					•O-ring	•Joint torique	•O-Ring	•Anillo tórico	•O-ring	
	VOE 993321	3					•O-ring	•Joint torique	•O-Ring	•Anillo tórico	•O-ring	(VOE 932040)
12	VOE 936968	1					Hose assembly	Conduit flexible	Schlauchleitung	Conducto	Slangledning	
13	VOE 935083	1					Nipple	Raccord	Nippel	Niple	Nippel	
	VOE 990736	1					•O-ring	•Joint torique	•O-Ring	•Anillo tórico	•O-ring	
	VOE 993321	1					•O-ring	•Joint torique	•O-Ring	•Anillo tórico	•O-ring	(VOE 932040)
14	VOE 993320	1					O-ring	Joint torique	O-Ring	Anillo tórico	O-ring	(VOE 932039)
15	SA 9415-31021	1					Plug	Bouchon	Stopfen	Tapon	Plugg	
16	VOE 946441	4					Flange screw	Vis à embase	Flanschschraube	Tornillo embridado	Flänsskruv	
17	VOE 955922	2					Spring washer	Rondelle élastique	Federscheibe	Arandela elástica	Fjäderbricka	
18	VOE 983502	1					O-ring	Joint torique	O-Ring	Anillo tórico	O-ring	
19	VOE 991635	2					Hexagon screw	Vis à tête hexagonale	Sechskantschraube	Tornillo hexagonal	Sexkantsskruv	
20	VOE 14558810	2					Strip clamp	Serrage de ruban	Bandklemme	Abrazadera de cinta	Bandklamma	
21	VOE 14533497	1					Block	Bloc	Block	Bloque	Block	
22	VOE 14534372	1					Solenoid valve	Électrovanne	Magnetventil	Electroválvula	Magnetventil	
	VOE 14550884	2					•Solenoid coil	•Bobine magnétique	•Magnetspule	•Bobina magnética	•Magnetspole	

1		**Working hydraulic, hammer and shear for 2nd pump flow** **Hydraulique de travail, marteau et ciseaux pour 2nd débit de pompe** **Arbeitshydraulik, Hammer und Schere für 2. Pumpenstrom** **Hidráulica de trabajo, martillo y cizalla para flujo de 2a. bomba** **Arbetshydraulik, hammare och sax för pump 2 flöde**	Catalogue id **20592**	Group **914**
2			Illustr. No **1058164**	Section **2550**
3				
4			Issue **20023976-I**	Page **1169**
5		**8289161, 8289164**		

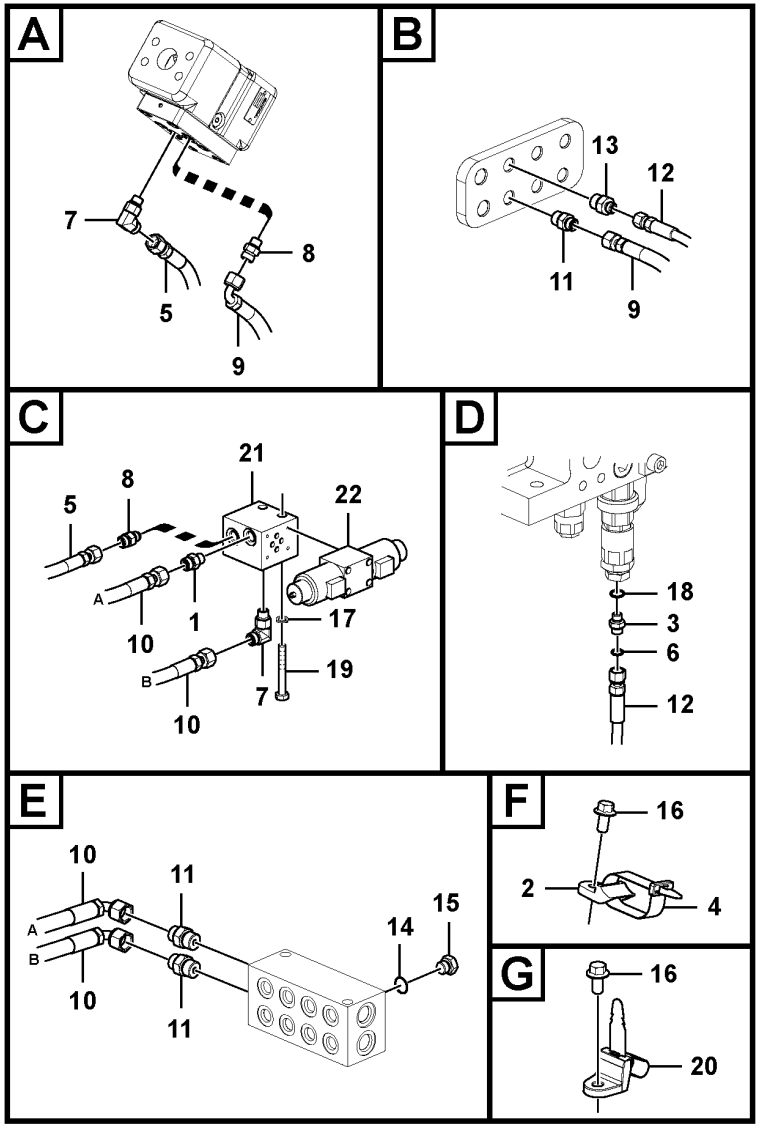

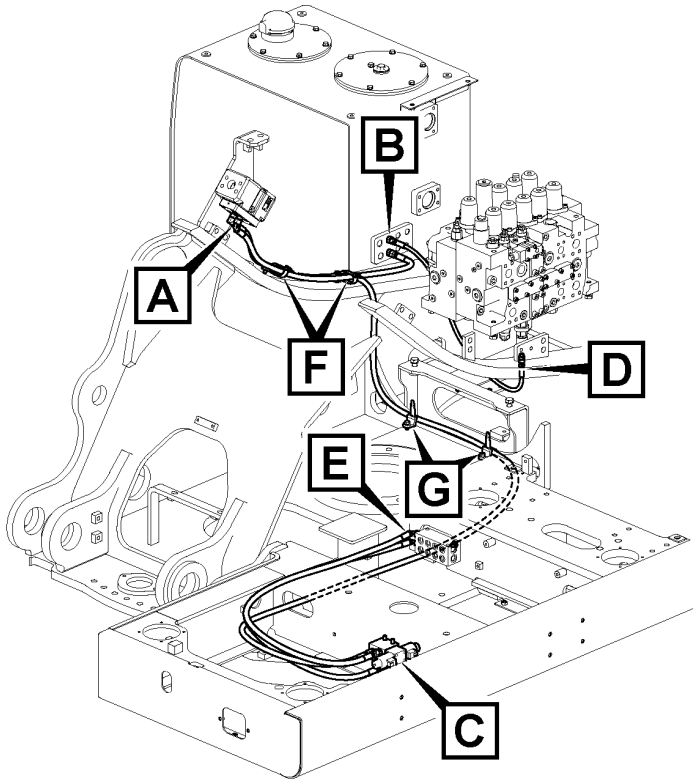

Volvo Construction Equipment
1058164

Fig.	Part No.	Quantity 1	2	3	PS	KIT	Description	Dénomination	Bezeichnung	Denominación	Benämning	Notes
	VOE 983509	2					••O-ring	••Joint torique	••O-Ring	••Anillo tórico	••O-ring	

1		**Working hydraulic, hammer and shear for 2nd pump flow** **Hydraulique de travail, marteau et ciseaux pour 2nd débit de pompe** **Arbeitshydraulik, Hammer und Schere für 2. Pumpenstrom** **Hidráulica de trabajo, martillo y cizalla para flujo de 2a. bomba** **Arbetshydraulik, hammare och sax för pump 2 flöde**	Catalogue id **20592**	Group **914**
2			Illustr. No **1058164**	Section **2550**
3				
4			Issue **20023976-I**	Page **1171**
5		**8289161, 8289164**		

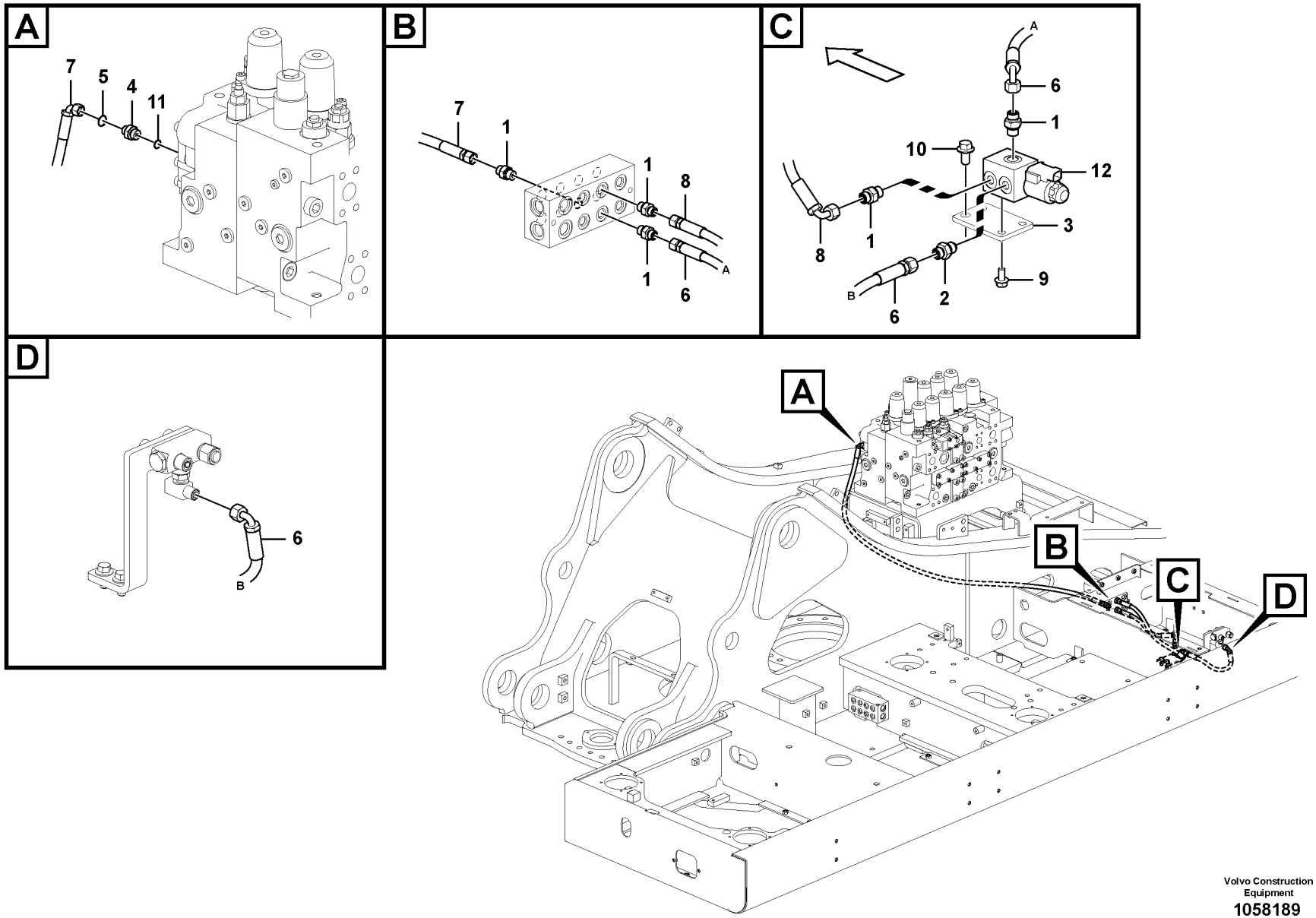

Volvo Construction Equipment

1058189

Fig.	Part No.	Quantity 1	2	3	PS	KIT	Description	Dénomination	Bezeichnung	Denominación	Benämning	Notes
1	VOE 13933858	5					Nipple	Raccord	Nippel	Niple	Nippel	
	VOE 990736	5					•O-ring	•Joint torique	•O-Ring	•Anillo tórico	•O-ring	
	VOE 993320	5					•O-ring	•Joint torique	•O-Ring	•Anillo tórico	•O-ring	(VOE 932039)
2	VOE 14534523	1					Connector	Connecteur	Stecker	Contactor	Kontaktstycke	
3	VOE 14553456	1					Bracket	Console	Konsole	Consola	Konsol	
4	VOE 14881557	1					Nipple	Raccord	Nippel	Niple	Nippel	
5	VOE 990736	1					O-ring	Joint torique	O-Ring	Anillo tórico	O-ring	
6	VOE 936813	2					Hose assembly	Conduit flexible	Schlauchleitung	Conducto	Slangledning	
7	VOE 936978	1					Hose assembly	Conduit flexible	Schlauchleitung	Conducto	Slangledning	
8	VOE 937104	1					Hose assembly	Conduit flexible	Schlauchleitung	Conducto	Slangledning	
9	VOE 946440	2					Flange screw	Vis à embase	Flanschschraube	Tornillo embridado	Flänsskruv	
10	VOE 946441	2					Flange screw	Vis à embase	Flanschschraube	Tornillo embridado	Flänsskruv	
11	VOE 983505	1					O-ring	Joint torique	O-Ring	Anillo tórico	O-ring	
12	VOE 14578200	1					Solenoid valve	Électrovanne	Magnetventil	Electroválvula	Magnetventil	
	VOE 11708658	1					•Coil	•Bobine	•Wickel	•Bobina	•Spole	
	VOE 11708661	1					•Sealing kit	•Kit plombage	•Plombiersatz	•Kit de precinto	•Plomberingssats	

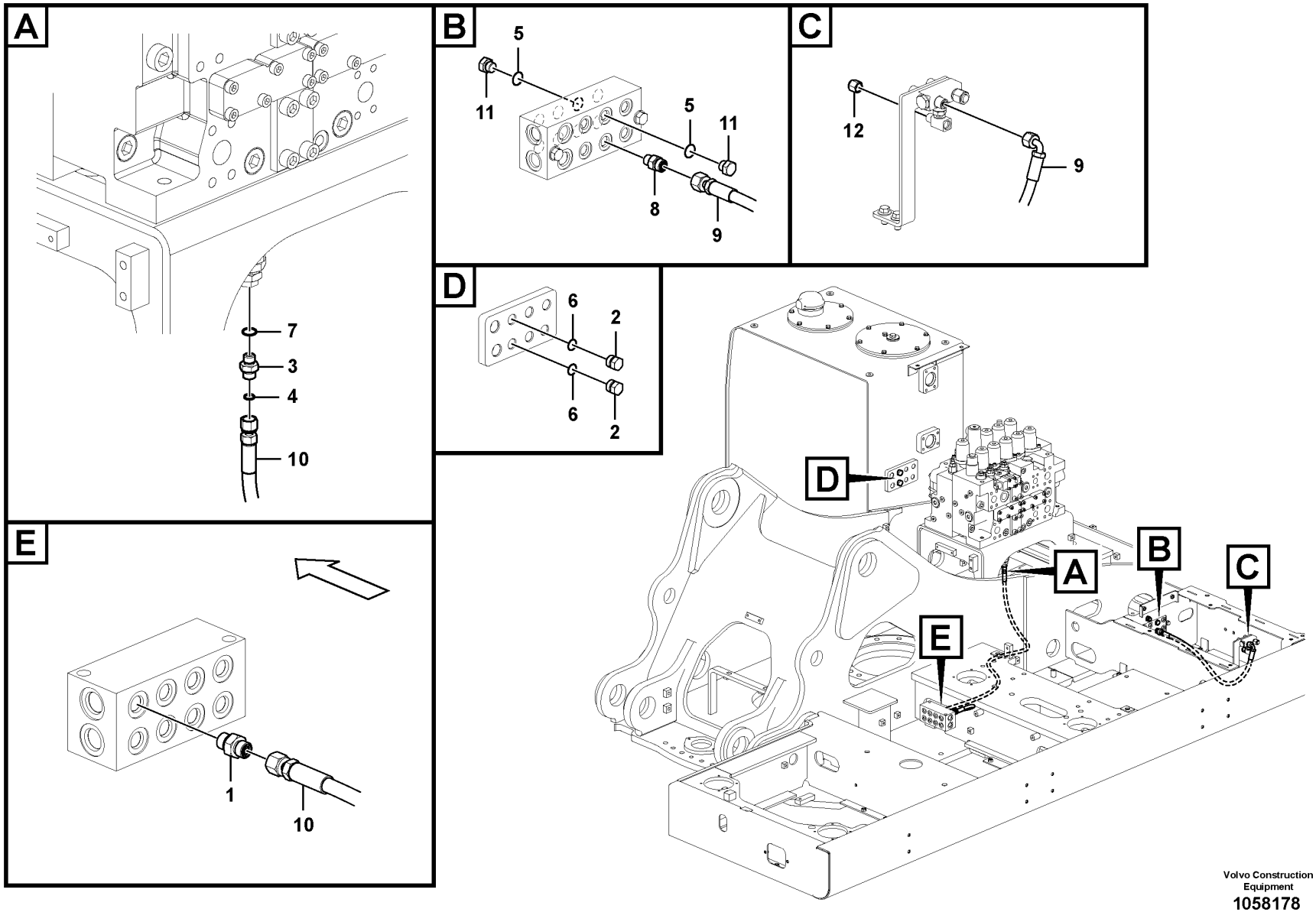

Volvo Construction Equipment
1058178

Fig.	Part No.	Quantity 1	2	3	PS	KIT	Description	Dénomination	Bezeichnung	Denominación	Benämning	Notes
1	VOE 13933858	1					Nipple	Raccord	Nippel	Niple	Nippel	
	VOE 990736	1					•O-ring	•Joint torique	•O-Ring	•Anillo tórico	•O-ring	
	VOE 993320	1					•O-ring	•Joint torique	•O-Ring	•Anillo tórico	•O-ring	(VOE 932039)
2	VOE 14880068	2					Plug	Tampon	Stopfen	Tapón	Plugg	
3	VOE 14881553	1					Nipple	Raccord	Nippel	Niple	Nippel	
4	VOE 990736	1					O-ring	Joint torique	O-Ring	Anillo tórico	O-ring	
5	VOE 993320	2					O-ring	Joint torique	O-Ring	Anillo tórico	O-ring	(VOE 932039)
6	VOE 993321	2					O-ring	Joint torique	O-Ring	Anillo tórico	O-ring	(VOE 932040)
7	VOE 983502	1					O-ring	Joint torique	O-Ring	Anillo tórico	O-ring	
8	VOE 935085	1					Nipple	Raccord	Nippel	Niple	Nippel	
	VOE 990737	1					•O-ring	•Joint torique	•O-Ring	•Anillo tórico	•O-ring	
	VOE 993320	1					•O-ring	•Joint torique	•O-Ring	•Anillo tórico	•O-ring	(VOE 932039)
9	VOE 936783	1					Hose assembly	Conduit flexible	Schlauchleitung	Conducto	Slangledning	
10	VOE 937117	1					Hose assembly	Conduit flexible	Schlauchleitung	Conducto	Slangledning	
11	SA 9415-31021	2					Plug	Bouchon	Stopfen	Tapon	Plugg	
12	VOE 935756	1					Plug	Tampon	Stopfen	Tapón	Plugg	

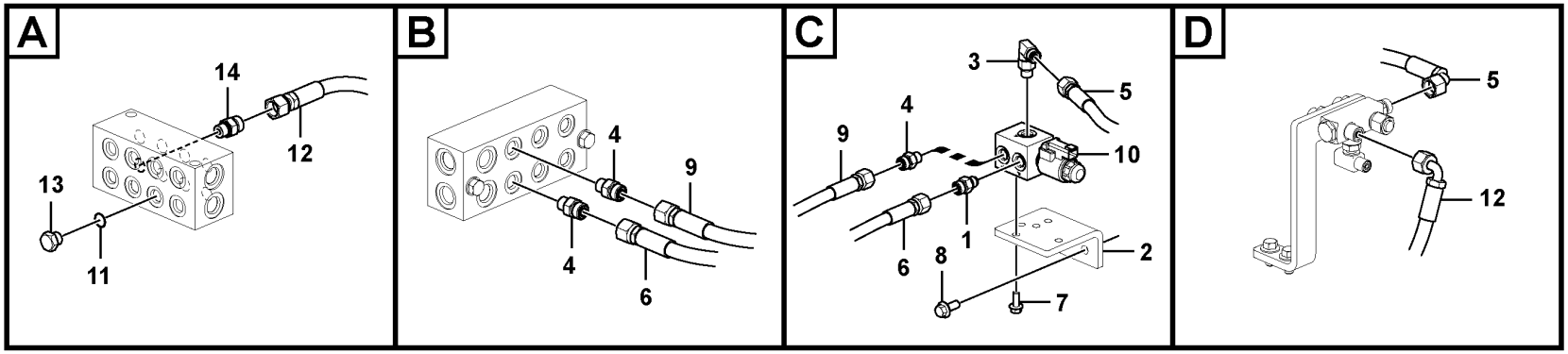

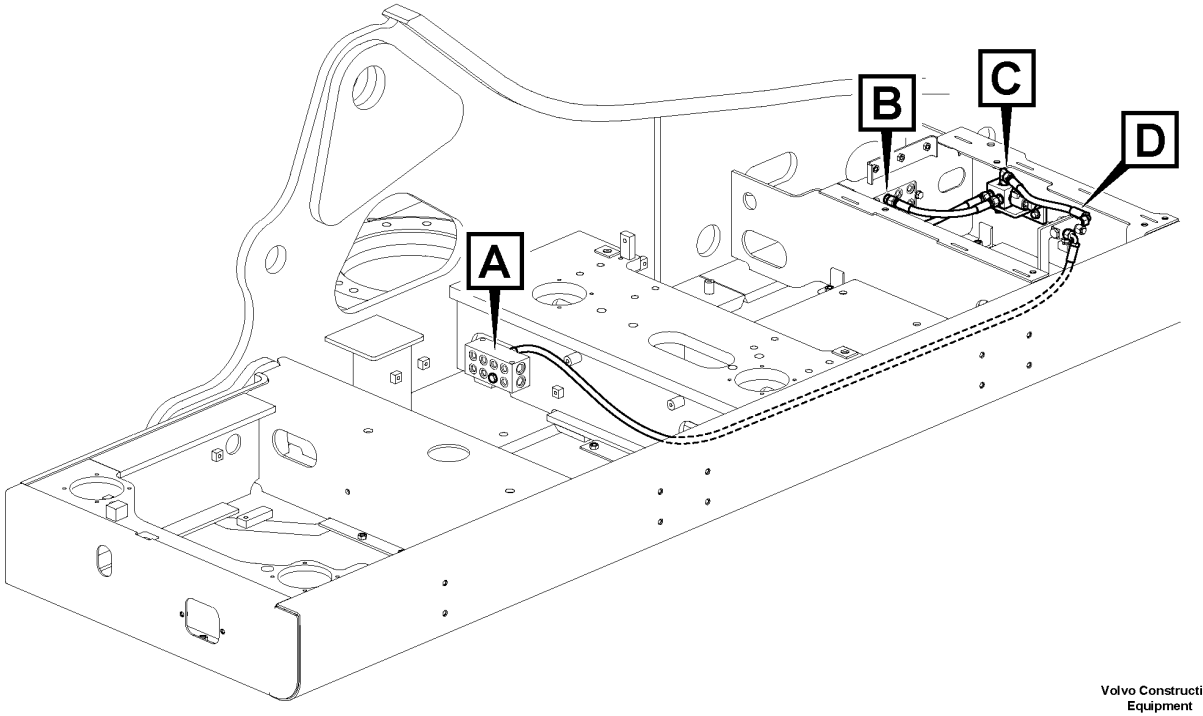

Volvo Construction Equipment
1058194

Fig.	Part No.	Quantity 1	2	3	PS	KIT	Description	Dénomination	Bezeichnung	Denominación	Benämning	Notes
1	VOE 14534524	1					Connector	Connexion	Anschluss	Unión	Anslutning	
2	VOE 14588342	1					Bracket	Console	Konsole	Consola	Konsol	
3	VOE 935069	1					Elbow nipple	Raccord coudé	Winkelnippel	Niple angular	V-nippel	
	VOE 990736	1					•O-ring	•Joint torique	•O-Ring	•Anillo tórico	•O-ring	
	VOE 990737	1					•O-ring	•Joint torique	•O-Ring	•Anillo tórico	•O-ring	
4	VOE 935085	3					Nipple	Raccord	Nippel	Niple	Nippel	
	VOE 990737	3					•O-ring	•Joint torique	•O-Ring	•Anillo tórico	•O-ring	
	VOE 993320	3					•O-ring	•Joint torique	•O-Ring	•Anillo tórico	•O-ring	(VOE 932039)
5	VOE 936775	1					Hose assembly	Conduit flexible	Schlauchleitung	Conducto	Slangledning	
6	VOE 937409	1					Hose assembly	Conduit flexible	Schlauchleitung	Conducto	Slangledning	
7	VOE 13946173	2					Screw	Vis	Schraube	Tornillo	Skruv	
8	VOE 946329	2					Flange screw	Vis à embase	Flanschschraube	Tornillo embridado	Flänsskruv	
9	VOE 937209	1					Hose assembly	Conduit flexible	Schlauchleitung	Conducto	Slangledning	
10	VOE 14578200	1					Solenoid valve	Électrovanne	Magnetventil	Electroválvula	Magnetventil	
	VOE 11708658	1					•Coil	•Bobine	•Wickel	•Bobina	•Spole	
	VOE 11708661	1					•Sealing kit	•Kit plombage	•Plombiersatz	•Kit de precinto	•Plomberingssats	
11	VOE 993320		1				O-ring	Joint torique	O-Ring	Anillo tórico	O-ring	(VOE 932039)
12	VOE 938313		1				Hose assembly	Conduit flexible	Schlauchleitung	Conducto	Slangledning	
13	SA 9415-31021		1				Plug	Bouchon	Stopfen	Tapon	Plugg	
14	VOE 935085		1				Nipple	Raccord	Nippel	Niple	Nippel	
	VOE 990737		1				•O-ring	•Joint torique	•O-Ring	•Anillo tórico	•O-ring	
	VOE 993320		1				•O-ring	•Joint torique	•O-Ring	•Anillo tórico	•O-ring	(VOE 932039)

1	8289169
2	8289174
3	
4	
5	

Servo system, hammer and shear
Système servo, marteau et cisaille
Servosystem, Hammer und Schere
Servosistema, martillo y cizalla
Servosystem, hammare och sax

Catalogue id **20592**	Group **914**
Illustr. No **1058194**	Section **2800**
Issue **20023976-I**	Page **1177**

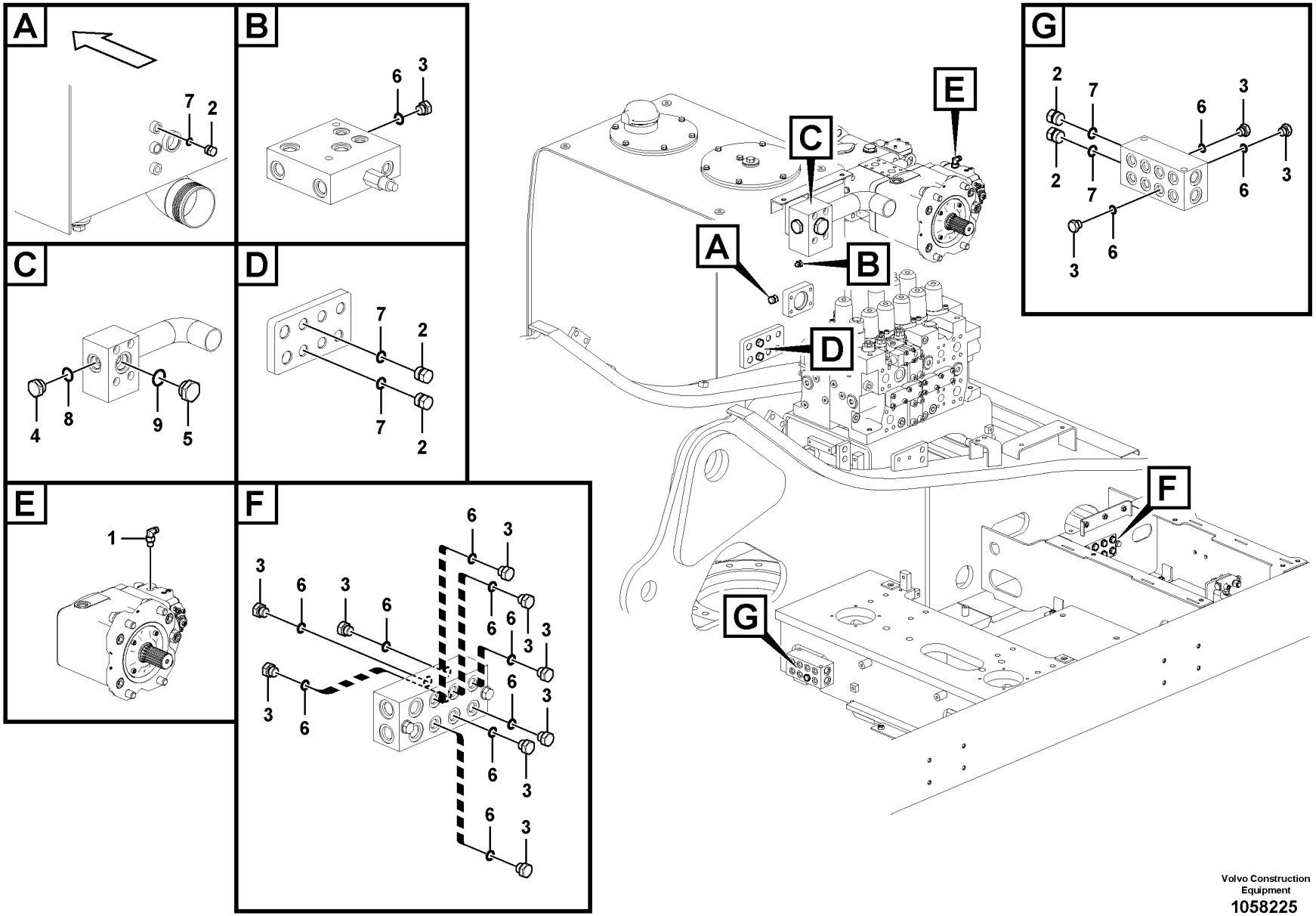

Volvo Construction Equipment

1058225

Fig.	Part No.	Quantity 1	2	3	PS	KIT	Description	Dénomination	Bezeichnung	Denominación	Benämning	Notes
1	VOE 13933857	1					Elbow nipple	Raccord coudé	Winkelnippel	Niple angular	V-nippel	
	VOE 990736	1					•O-ring	•Joint torique	•O-Ring	•Anillo tórico	•O-ring	
	VOE 993320	1					•O-ring	•Joint torique	•O-Ring	•Anillo tórico	•O-ring	(VOE 932039)
2	VOE 14880068	5	2				Plug	Tampon	Stopfen	Tapón	Plugg	
3	SA 9415-31021	13	2				Plug	Bouchon	Stopfen	Tapon	Plugg	
4	SA 9415-31071	1					Plug	Tampon	Stopfen	Tapón	Plugg	
5	SA 9415-31081	1					Plug	Tampon	Stopfen	Tapón	Plugg	
6	VOE 993320	13	2				O-ring	Joint torique	O-Ring	Anillo tórico	O-ring	(VOE 932039)
7	VOE 993321	5	2				O-ring	Joint torique	O-Ring	Anillo tórico	O-ring	(VOE 932040)
8	VOE 993324	1					O-ring	Joint torique	O-Ring	Anillo tórico	O-ring	(VOE 932043)
9	VOE 983519	1					O-ring	Joint torique	O-Ring	Anillo tórico	O-ring	

1	8289159	**Servo system, hammer and shear** **Système servo, marteau et cisaille** **Servosystem, Hammer und Schere** **Servosistema, martillo y cizalla** **Servosystem, hammare och sax**	Catalogue id **20592**	Group **914**
2	8289625		Illustr. No **1058225**	Section **2850**
3			Issue **20023976-I**	Page **1179**
4				
5				

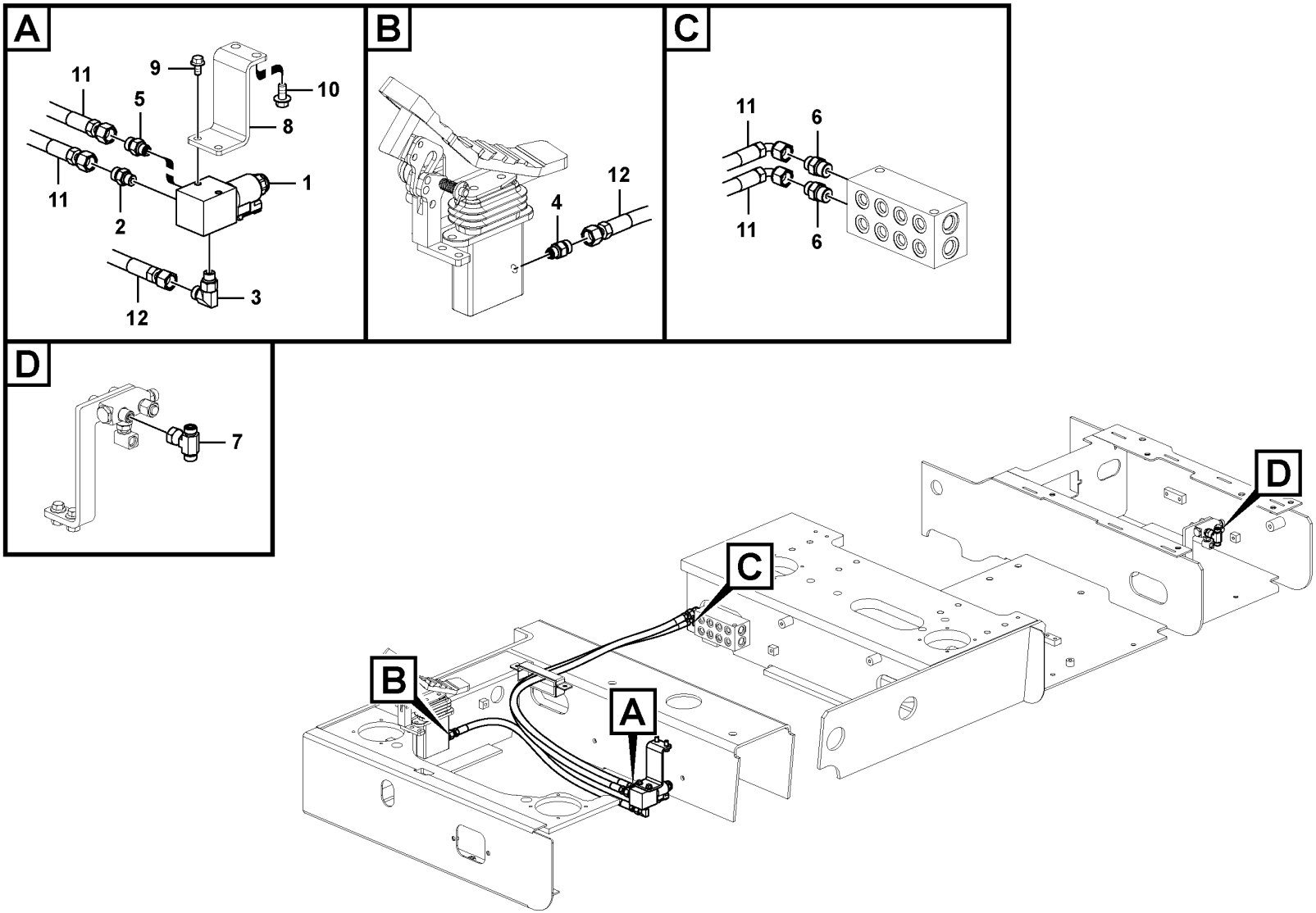

Volvo Construction Equipment
1057995

Fig.	Part No.	Quantity 1	2	3	PS	KIT	Description	Dénomination	Bezeichnung	Denominación	Benämning	Notes
1	**VOE 14578200**	1					Solenoid valve	Électrovanne	Magnetventil	Electroválvula	Magnetventil	
1	**VOE 11708658**	1					•Coil	•Bobine	•Wickel	•Bobina	•Spole	
1	**VOE 11708661**	1					•Sealing kit	•Kit plombage	•Plombiersatz	•Kit de precinto	•Plomberingssats	
2	**VOE 935085**	1					Nipple	Raccord	Nippel	Niple	Nippel	
	VOE 990737	1					•O-ring	•Joint torique	•O-Ring	•Anillo tórico	•O-ring	
	VOE 993320	1					•O-ring	•Joint torique	•O-Ring	•Anillo tórico	•O-ring	(VOE 932039)
3	**VOE 935069**	1					Elbow nipple	Raccord coudé	Winkelnippel	Niple angular	V-nippel	
	VOE 990736	1					•O-ring	•Joint torique	•O-Ring	•Anillo tórico	•O-ring	
	VOE 990737	1					•O-ring	•Joint torique	•O-Ring	•Anillo tórico	•O-ring	
4	**VOE 14534524**	1					Connector	Connexion	Anschluss	Unión	Anslutning	
5	**VOE 14535778**	1					Connector	Connecteur	Stecker	Contactor	Kontaktstycke	
6	**VOE 935089**	2					Nipple	Raccord	Nippel	Niple	Nippel	
	VOE 990737	2					•O-ring	•Joint torique	•O-Ring	•Anillo tórico	•O-ring	
	VOE 993321	2					•O-ring	•Joint torique	•O-Ring	•Anillo tórico	•O-ring	(VOE 932040)
7	**VOE 13933912**	1					T-nipple	Raccord-t	T-Nippel	Niple t	T-nippel	
	VOE 990737	2					•O-ring	•Joint torique	•O-Ring	•Anillo tórico	•O-ring	
8		1			NS		Bracket	Console	Konsole	Ménsula	Konsol	
9	**VOE 946440**	2					Flange screw	Vis à embase	Flanschschraube	Tornillo embridado	Flänsskruv	
10	**VOE 946441**	2					Flange screw	Vis à embase	Flanschschraube	Tornillo embridado	Flänsskruv	
11	**VOE 937185**	2					Hose assembly	Conduit flexible	Schlauchleitung	Conducto	Slangledning	
12	**VOE 938305**	1					Hose assembly	Conduit flexible	Schlauchleitung	Conducto	Slangledning	

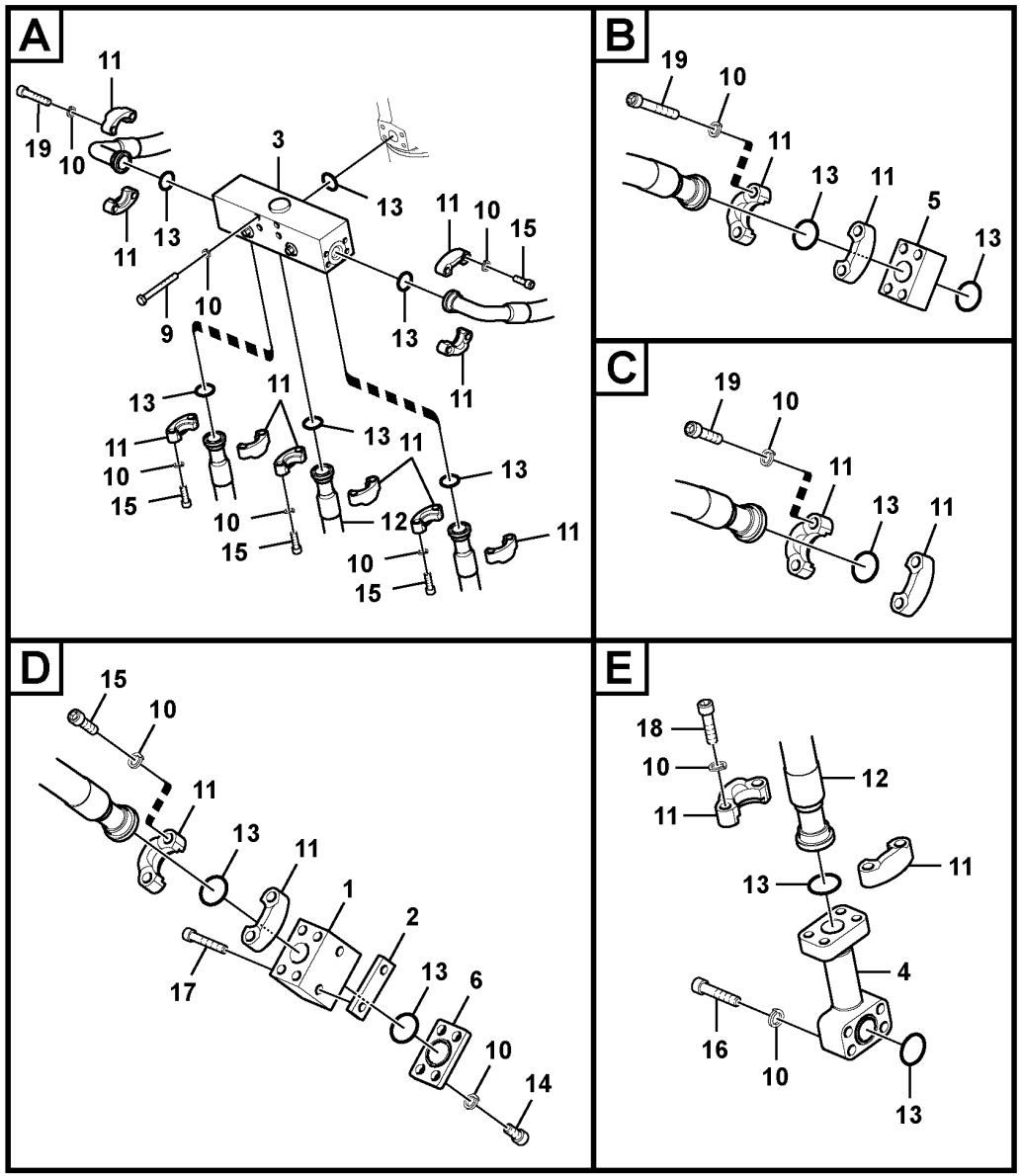

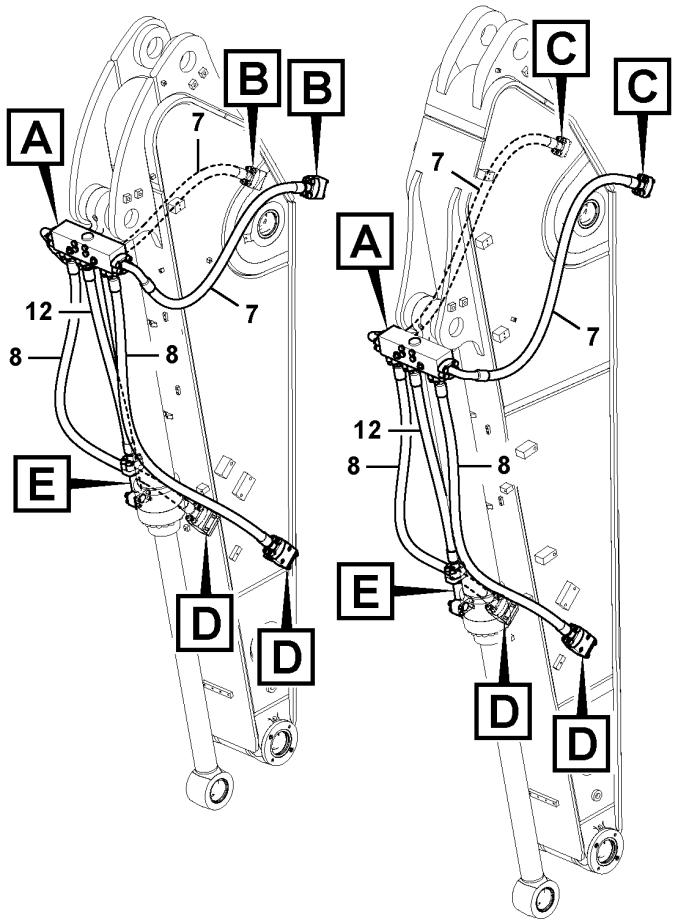

Volvo Construction Equipment

1057911

Fig.	Part No.	Quantity 1	2	3	PS	KIT	Description	Dénomination	Bezeichnung	Denominación	Benämning	Notes
1	SA 1174-54730	2	2	2			Block	Bloc	Block	Bloque	Block	
2	VOE 14578690	2	2	2			Spacer	Entretoise	Abstandkörper	Distanciador	Distans	
3	VOE 14516733	1	1	1	SS		Valve	Valve	Ventil	Válvula	Ventil	
3	VOE 14522488	1	1	1			•Sealing kit	•Kit plombage	•Plombiersatz	•Kit de precinto	•Plomberingssats	
4	VOE 14517356	1	1	1			Pipe	Canalisation	Rohrleitung	Canalizacion	Rör	
5	VOE 14517783	2					Block	Bloc	Block	Bloque	Block	
6	VOE 14531121	2	2	2			Plug	Bouchon	Stopfen	Tapon	Plugg	
7	VOE 14880784	2					Hose	Flexible	Schlauch	Manguera	Slang	
7	VOE 14880785		2				Hose	Flexible	Schlauch	Manguera	Slang	
7	VOE 14880741			2			Hose	Flexible	Schlauch	Manguera	Slang	
8	VOE 937569	2					Hose assembly	Conduit flexible	Schlauchleitung	Conducto	Slangledning	
8	VOE 937305		2	2			Hose assembly	Conduit flexible	Schlauchleitung	Conducto	Slangledning	
9	VOE 992577	4	4	4			Hexagon screw	Vis à tête hexagonale	Sechskantschraube	Tornillo hexagonal	Sexkantsskruv	
10	VOE 955925	56	56	56			Spring washer	Rondelle élastique	Federscheibe	Arandela elástica	Fjäderbricka	
11	VOE 936626	20	20	20			Flange half	Demi-bride	Flanschhälfte	Mitad brida	Flänshalva	
12	VOE 937567	1	1	1			Hose assembly	Conduit flexible	Schlauchleitung	Conducto	Slangledning	
13	VOE 14882689	16	14	14			O-ring	Joint torique	O-Ring	Anillo tórico	O-ring	(VOE 13949238)
14	VOE 984093	8	8	8			Hex. socket screw	Vis à six pans creux	Innensechskantschraube	Tornillo de hexágono embutido	Insexskruv	
15	VOE 984135	28	20	28			Hex. socket screw	Vis à six pans creux	Innensechskantschraube	Tornillo de hexágono embutido	Insexskruv	
16	VOE 984137	4	4	4			Hex. socket screw	Vis à six pans creux	Innensechskantschraube	Tornillo de hexágono embutido	Insexskruv	
17	VOE 984344	4	4	4			Hex. socket screw	Vis à six pans creux	Innensechskantschraube	Tornillo de hexágono embutido	Insexskruv	
18	VOE 984359	4	4	4			Hex. socket screw	Vis à six pans creux	Innensechskantschraube	Tornillo de hexágono embutido	Insexskruv	
19	VOE 984361	8					Hex. socket screw	Vis à six pans creux	Innensechskantschraube	Tornillo de hexágono embutido	Insexskruv	
19	VOE 991640		8				Hexagon screw	Vis à tête hexagonale	Sechskantschraube	Tornillo hexagonal	Sexkantsskruv	

1	8280855	**Working hydraulic, clamshell** **Hydraulique de travail, benne preneuse** **Arbeitshydraullik, Greifer** **Hidráulica de trabajo, cazo de almeja** **Arbetshydraulik, gripskopa**
2	8280856	
3	8280857	
4		
5		

Catalogue id **20592**	Group **916**
Illustr. No **1057911**	Section **100**
Issue **20023976-I**	Page **1183**

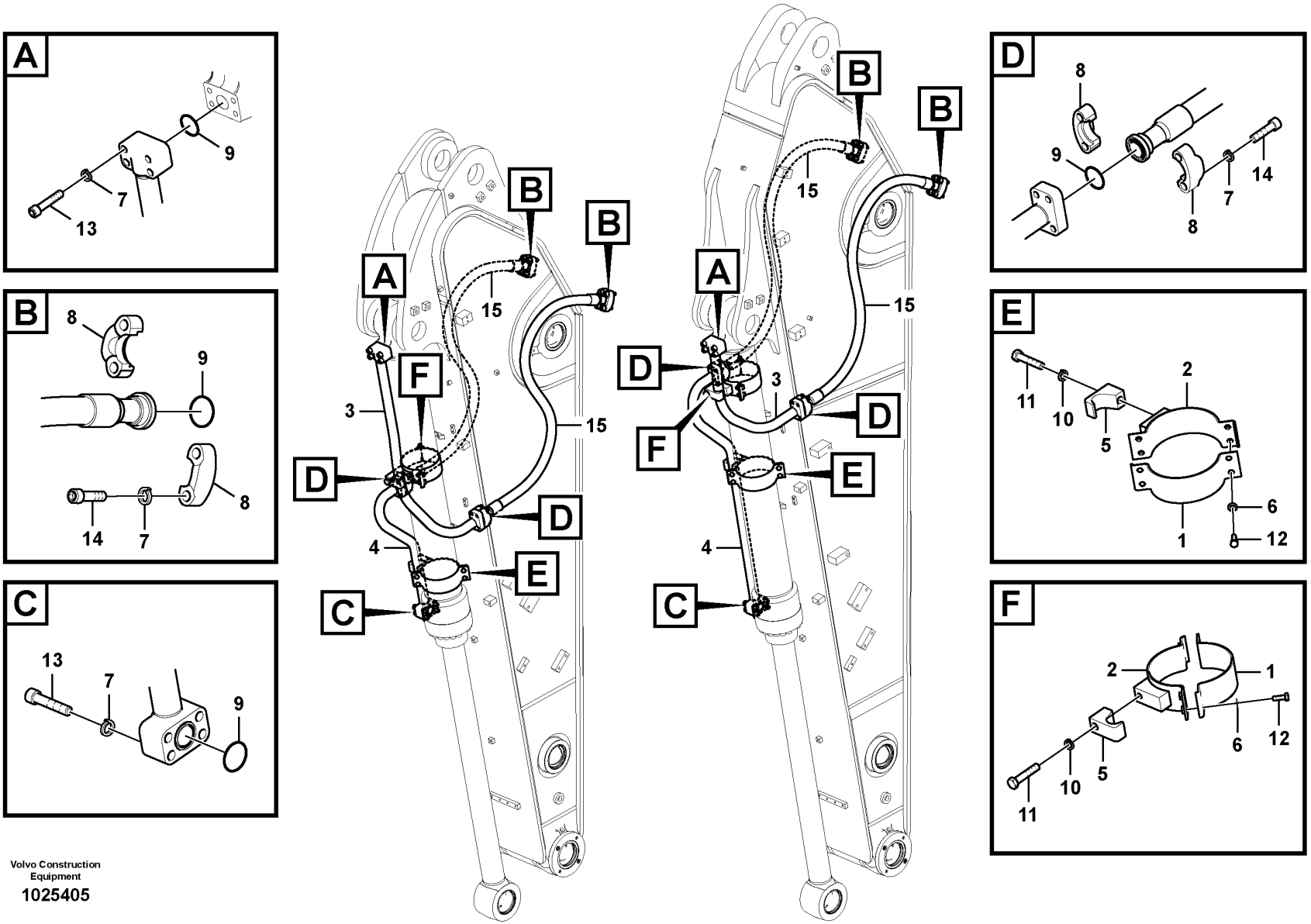

Volvo Construction Equipment

1025405

Fig.	Part No.	Quantity 1	2	3	4	5	PS	KIT	Description	Dénomination	Bezeichnung	Denominación	Benämning	Notes
1	VOE 14509254	2		2	2	2			Clamp	Collier serrage	Schelle	Abrazadera	Klamma	
	VOE 14509242		2						Clamp	Pince Serrage	Klemme	Abrazadera	Klämma	
2	VOE 14550315	2		2	2	2			Clamp	Collier serrage	Schelle	Abrazadera	Klamma	
	VOE 14510065		2						Clamp	Collier serrage	Schelle	Abrazadera	Klamma	
3	VOE 14677240	1							Pipe	Tuyau	Rohrleitung	Tubo	Rör	(VOE 14540409)
	VOE 14677239		1						Pipe	Tuyau	Rohrleitung	Tubo	Rör	(VOE 14540407)
	VOE 14676970			1	1	1			Pipe	Tuyau	Rohrleitung	Tubo	Rör	(VOE 14514471)
4	VOE 14675466	1							Pipe	Tuyau	Rohrleitung	Tubo	Rör	(VOE 14509696)
	VOE 14675472		1						Pipe	Tuyau	Rohrleitung	Tubo	Rör	(VOE 14510061)
	VOE 14677233			1	1	1			Pipe	Tuyau	Rohrleitung	Tubo	Rör	(VOE 14540223)
5	VOE 14881236	2	2	2	2	2			Clamp	Collier serrage	Schelle	Abrazadera	Klamma	
6	VOE 992040	8	8	8	8	8			Plain washer	Rondelle plane	Flachscheibe	Arandela plana	Planbricka	
7	VOE 955925	24	24	24	24	24			Spring washer	Rondelle élastique	Federscheibe	Arandela elástica	Fjäderbricka	
8	VOE 936626	8	8	8	8	8			Flange half	Demi-bride	Flanschhälfte	Mitad brida	Flänshalva	
9	VOE 14882689	6	6	6	6	6			O-ring	Joint torique	O-Ring	Anillo tórico	O-ring	(VOE 13949238)
10	VOE 955926	2	2	2	2	2			Spring washer	Rondelle élastique	Federscheibe	Arandela elástica	Fjäderbricka	
11	VOE 978940	2	2	2	2	2			Hexagon screw	Vis à tête hexagonale	Sechskantschraube	Tornillo hexagonal	Sexkantsskruv	
12	VOE 983252	8	8	8	8	8			Hexagon screw	Vis à tête hexagonale	Sechskantschraube	Tornillo hexagonal	Sexkantsskruv	
13	VOE 984137	8	8	8	8	8			Hex. socket screw	Vis à six pans creux	Innensechskantschraube	Tornillo de hexágono embutido	Insexskruv	
14	VOE 984359	16	16	16	16	16			Hex. socket screw	Vis à six pans creux	Innensechskantschraube	Tornillo de hexágono embutido	Insexskruv	
15	VOE 14623694	2	2						Hose	Flexible	Schlauch	Manguera	Slang	
	VOE 936987			2					Hose assembly	Conduit flexible	Schlauchleitung	Conducto	Slangledning	
	VOE 937570				2				Hose assembly	Conduit flexible	Schlauchleitung	Conducto	Slangledning	
	VOE 14881360					2			Hose	Flexible	Schlauch	Manguera	Slang	

1	8280858
2	8280859
3	8280860
4	8280861
5	8292948

Working hydraulic, bucket cylinder on dipper arm
Commande hydraulique d'outil, vérin de godet sur le balancier
Arbeitshydraulik, Löffelzylinder auf Stiel
Hidráulica de trabajo, cilindro de la cuchara en el brazo.
Arbetshydraulik, skopcylinder på skaft

Catalogue id **20592**	Group **916**
Illustr. No **1025405**	Section **200**
Issue **20023976-I**	Page **1185**

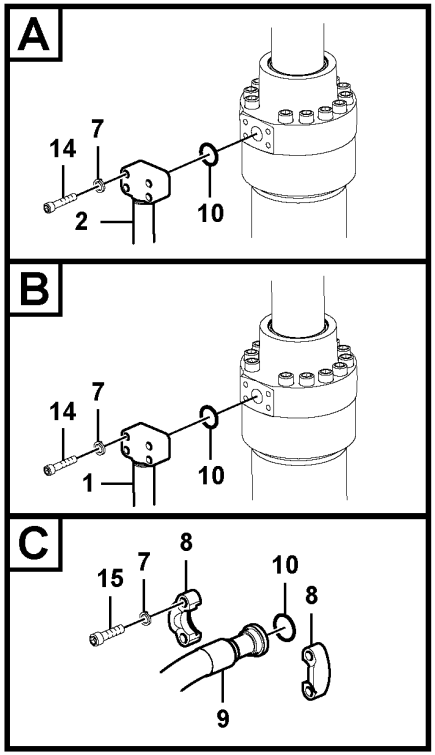

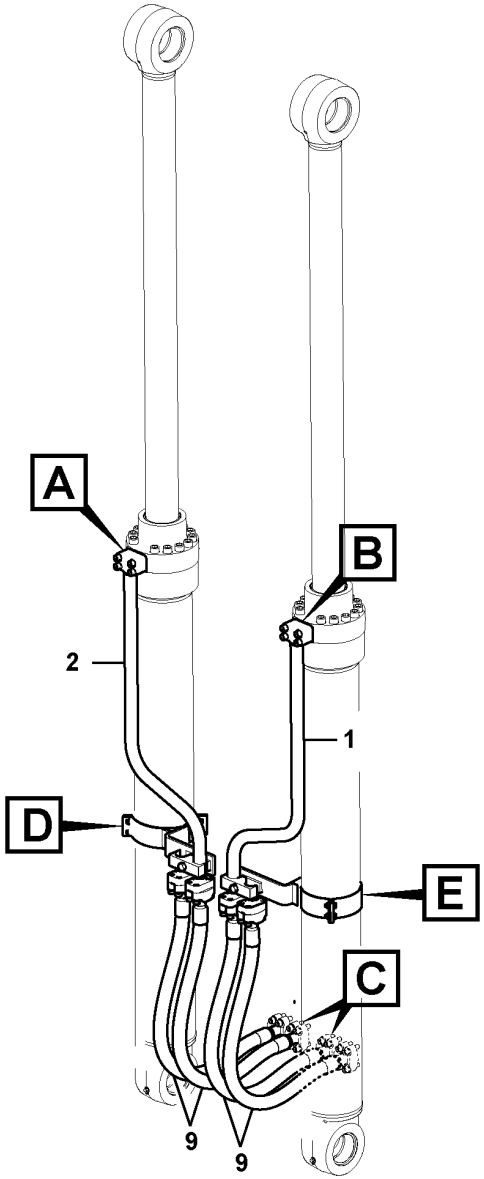

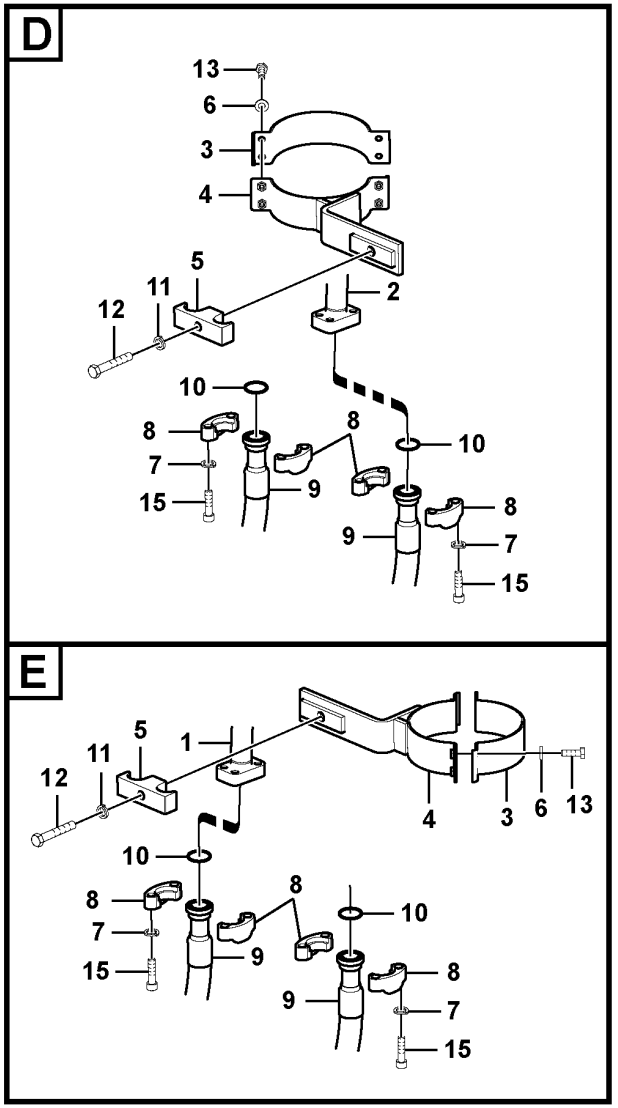

Volvo Construction Equipment

1057919

Fig.	Part No.	Quantity 1	2	3	PS	KIT	Description	Dénomination	Bezeichnung	Denominación	Benämning	Notes
1	VOE 14540173	1	1				Pipe	Canalisation	Rohrleitung	Canalizacion	Rör	
2	VOE 14677230	1	1				Pipe	Tuyau	Rohrleitung	Tubo	Rör	(VOE 14540172)
3	VOE 14509242	2	2				Clamp	Pince Serrage	Klemme	Abrazadera	Klämma	
4	VOE 14550314	2	2				Clamp	Collier serrage	Schelle	Abrazadera	Klamma	
5	VOE 14881245	2	2				Clamp	Collier serrage	Schelle	Abrazadera	Klamma	
6	VOE 992040	8	8				Plain washer	Rondelle plane	Flachscheibe	Arandela plana	Planbricka	
7	VOE 955925	40	40				Spring washer	Rondelle élastique	Federscheibe	Arandela elástica	Fjäderbricka	
8	VOE 936626	16	16				Flange half	Demi-bride	Flanschhälfte	Mitad brida	Flänshalva	
9	VOE 936277	4					Hose assembly	Conduit flexible	Schlauchleitung	Conducto	Slangledning	
	VOE 14881362		4				Hose	Flexible	Schlauch	Manguera	Slang	
10	VOE 14882689	10	10				O-ring	Joint torique	O-Ring	Anillo tórico	O-ring	(VOE 13949238)
11	VOE 955926	2	2				Spring washer	Rondelle élastique	Federscheibe	Arandela elástica	Fjäderbricka	
12	VOE 978942	2	2				Hexagon screw	Vis à tête hexagonale	Sechskantschraube	Tornillo hexagonal	Sexkantsskruv	
13	VOE 983252	8	8				Hexagon screw	Vis à tête hexagonale	Sechskantschraube	Tornillo hexagonal	Sexkantsskruv	
14	VOE 984137	8	8				Hex. socket screw	Vis à six pans creux	Innensechskantschraube	Tornillo de hexágono embutido	Insexskruv	
15	VOE 984359	32	32				Hex. socket screw	Vis à six pans creux	Innensechskantschraube	Tornillo de hexágono embutido	Insexskruv	

1	8292166	**Working hydraulic, boom cylinder** **Commande hydraulique d'outil, vérin de flèche** **Arbeitshydraulik, Auslegerzylinder** **Hidráulica de trabajo, cilindro de la pluma.** **Arbetshydraulik, bomcylinder**	Catalogue id **20592**	Group **916**
2	8292948		Illustr. No **1057919**	Section **300**
3			Issue **20023976-I**	Page **1187**
4				
5				

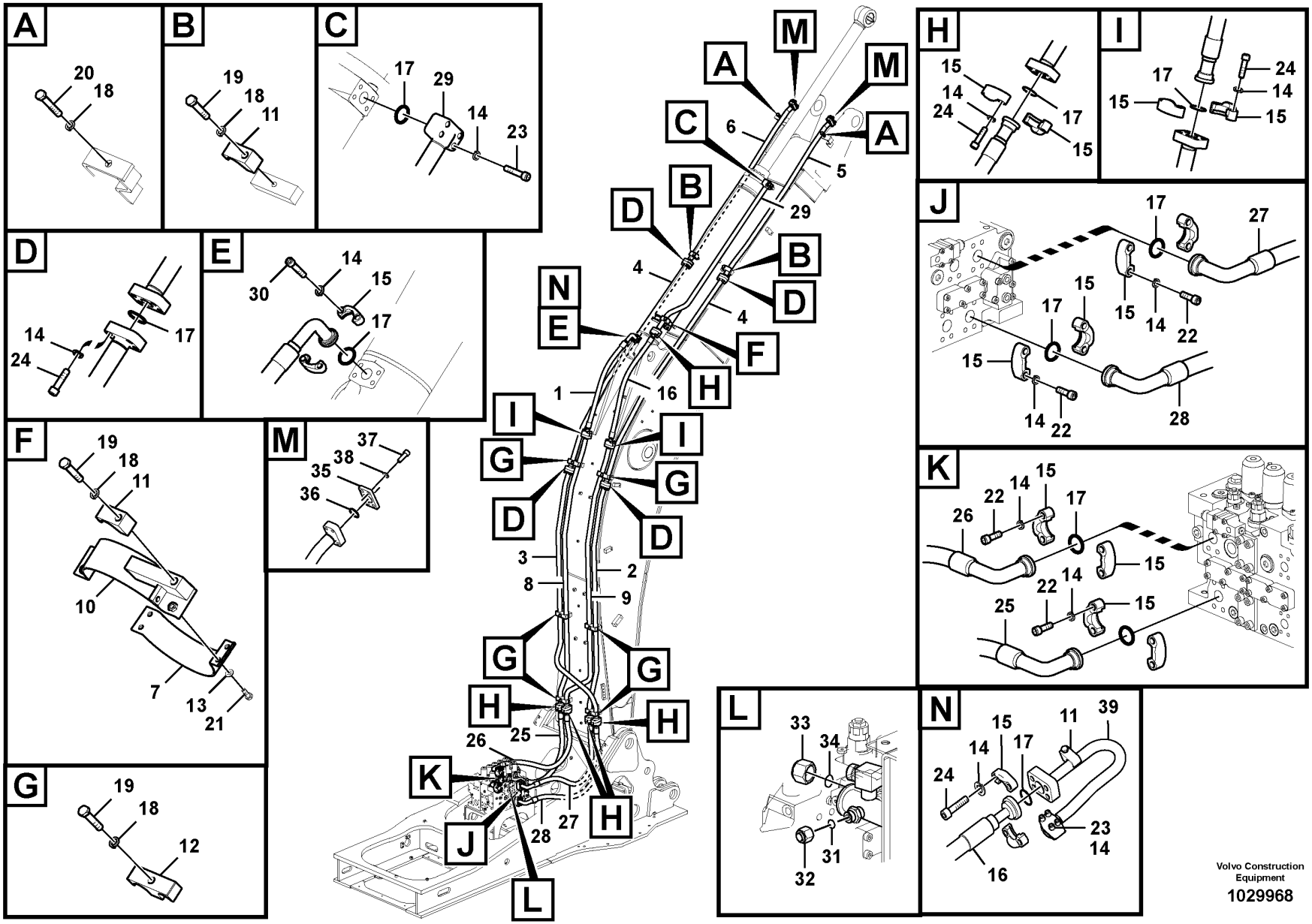

Volvo Construction Equipment

1029968

Fig.	Part No.	Quantity 1	2	3	4	5	PS	KIT	Description	Dénomination	Bezeichnung	Denominación	Benämning	Notes
1	VOE 937308	1	1	1	1				Hose assembly	Conduit flexible	Schlauchleitung	Conducto	Slangledning	S/N -210267/-270010 S/N -280011
2	VOE 14677225	1	1	1	1				Pipe	Tuyau	Rohrleitung	Tubo	Rör	(VOE 14539926)
3	VOE 14539967	1	1	1	1				Pipe	Canalisation	Rohrleitung	Canalizacion	Rör	
4	VOE 14677400		2		2				Pipe	Tuyau	Rohrleitung	Tubo	Rör	(VOE 14549424)
4	VOE 14677227	2		2					Pipe	Tuyau	Rohrleitung	Tubo	Rör	(VOE 14539969)
5	VOE 14675411	1	1	1	1				Pipe	Tuyau	Rohrleitung	Tubo	Rör	(VOE 14501866)
6	VOE 14675412	1	1	1	1				Pipe	Tuyau	Rohrleitung	Tubo	Rör	(VOE 14501867)
7	VOE 14594964	1	1	1	1				Clamp	Collier serrage	Schelle	Abrazadera	Klamma	
8	VOE 14549426		1		1				Pipe	Canalisation	Rohrleitung	Canalizacion	Rör	
8	VOE 14677223	1		1					Pipe	Tuyau	Rohrleitung	Tubo	Rör	(VOE 14539922)
9	VOE 14549428		1		1				Pipe	Canalisation	Rohrleitung	Canalizacion	Rör	
9	VOE 14677224	1		1					Pipe	Tuyau	Rohrleitung	Tubo	Rör	(VOE 14539924)
10	VOE 14623882	1	1	1	1				Clamp	Collier serrage	Schelle	Abrazadera	Klamma	S/N -210267/-270010 S/N -280011
	VOE 14515389	1	1	1	1				Clamp	Pince Serrage	Klemme	Abrazadera	Klämma	S/N 210268-/270011- S/N 280012-
11	VOE 14881236	4	4	4	4				Clamp	Collier serrage	Schelle	Abrazadera	Klamma	
12	VOE 14881245	6	6	6	6				Clamp	Collier serrage	Schelle	Abrazadera	Klamma	
13	VOE 992040	4	4	4	4				Plain washer	Rondelle plane	Flachscheibe	Arandela plana	Planbricka	
14	VOE 955925	68	68	68	68				Spring washer	Rondelle élastique	Federscheibe	Arandela elástica	Fjäderbricka	
15	VOE 936626	24	24	24	24				Flange half	Demi-bride	Flanschhälfte	Mitad brida	Flänshalva	
16	VOE 936277	1	1	1	1				Hose assembly	Conduit flexible	Schlauchleitung	Conducto	Slangledning	S/N -210267/-270010 S/N -280011
	VOE 936277	2	2	2	2				Hose assembly	Conduit flexible	Schlauchleitung	Conducto	Slangledning	S/N 210268-/270011- S/N 280012-
17	VOE 14882689	17	17	17	17				O-ring	Joint torique	O-Ring	Anillo tórico	O-ring	(VOE 13949238)
18	VOE 955926	12	12	12	12				Spring washer	Rondelle élastique	Federscheibe	Arandela elástica	Fjäderbricka	
19	VOE 978940	10	10	10	10				Hexagon screw	Vis à tête hexagonale	Sechskantschraube	Tornillo hexagonal	Sexkantsskruv	
20	VOE 978942	2	2	2	2				Hexagon screw	Vis à tête hexagonale	Sechskantschraube	Tornillo hexagonal	Sexkantsskruv	
21	VOE 983252	4	4	4	4				Hexagon screw	Vis à tête hexagonale	Sechskantschraube	Tornillo hexagonal	Sexkantsskruv	

1	8289908,8292938
2	8289909
3	8289181,8292937
4	8289182
5	8281901

Working hydraulic, dipper arm cylinder on boom.
Commande hydraulique d'outil, vérin de balancier sur la flèche
Arbeitshydraulik, Stielzylinder auf Ausleger
Hidráulica de trabajo, cilindro del brazo en la pluma.
Arbetshydraulik, skaftcylinder på bom

8289181,8289908(S/N:-270226/-280105)

Catalogue id	Group
20592	916
Illustr. No	Section
1029968	400
Issue	Page
20023976-I	1189

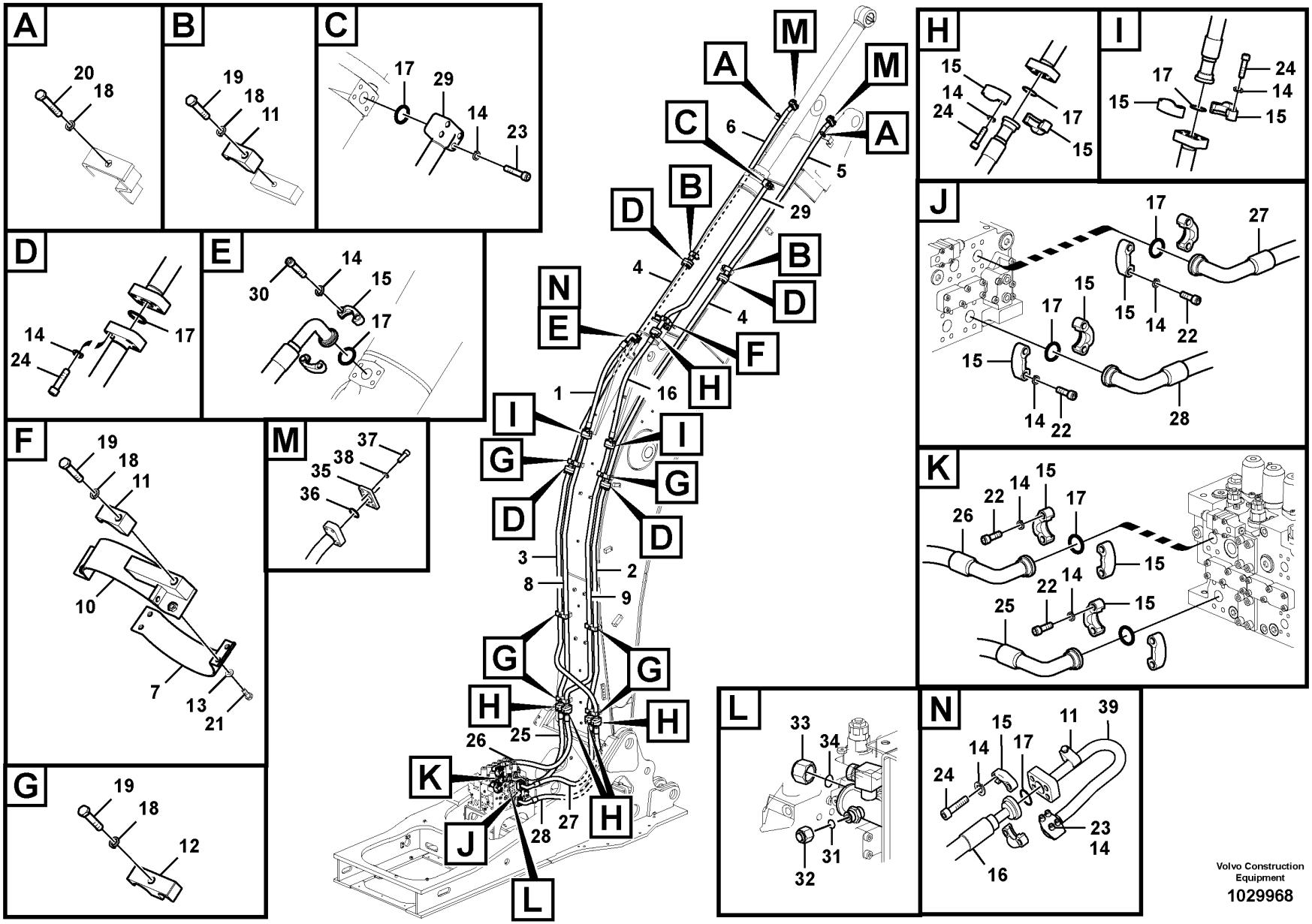

Volvo Construction Equipment

1029968

Fig.	Part No.	Quantity 1	2	3	4	5	PS	KIT	Description	Dénomination	Bezeichnung	Denominación	Benämning	Notes
22	VOE 984135	16	16	16	16				Hex. socket screw	Vis à six pans creux	Innensechskantschraube	Tornillo de hexágono embutido	Insexskruv	
23	VOE 984137	8	8	8	8				Hex. socket screw	Vis à six pans creux	Innensechskantschraube	Tornillo de hexágono embutido	Insexskruv	
24	VOE 984359	44	44	44	44				Hex. socket screw	Vis à six pans creux	Innensechskantschraube	Tornillo de hexágono embutido	Insexskruv	
25	VOE 14880751	1	1	1	1				Hose	Flexible	Schlauch	Manguera	Slang	S/N -210684/-230819 S/N -271121/-280299
	VOE 14673248	1	1	1	1				Hose	Flexible	Schlauch	Manguera	Slang	S/N 210685-/230820- S/N 271122-/280300-
26	VOE 14880748	1	1	1	1				Hose	Flexible	Schlauch	Manguera	Slang	S/N -210684/-230819 S/N -271121/-280299
	VOE 14881956	1	1	1	1				Hose assembly	Conduit flexible	Schlauchleitung	Conducto	Slangledning	S/N 210685-/230820- S/N 271122-/280300-
27	VOE 14880750	1	1	1	1				Hose	Flexible	Schlauch	Manguera	Slang	S/N -210684/-230819 S/N -271121/-280299
	VOE 14644673	1	1	1	1				Hose	Flexible	Schlauch	Manguera	Slang	S/N 210685-/230820- S/N 271122-/280300-
28	VOE 14880752	1	1	1	1				Hose	Flexible	Schlauch	Manguera	Slang	S/N -210684/-230819 S/N -271121/-280299
	VOE 14673242	1	1	1	1				Hose	Flexible	Schlauch	Manguera	Slang	S/N 210685-/230820- S/N 271122-/280300-
29	VOE 14677232	1	1						Pipe	Tuyau	Rohrleitung	Tubo	Rör	(VOE 14540176) S/N -210462/-270211 S/N -280105/-230026
	VOE 14678250	1	1						Pipe	Tuyau	Rohrleitung	Tubo	Rör	(VOE 14653336) S/N 210463-/270212- S/N 280106-/230027-
30	VOE 984136	4	4						Hex. socket screw	Vis à six pans creux	Innensechskantschraube	Tornillo de hexágono embutido	Insexskruv	S/N -210267/-270010 S/N -280011
31	VOE 990738	1	1						O-ring	Joint torique	O-Ring	Anillo tórico	O-ring	
32	VOE 935574	1	1						Plug	Tampon	Stopfen	Tapón	Plugg	
33	VOE 935576	1	1						Plug	Tampon	Stopfen	Tapón	Plugg	
34	VOE 990740	1	1						O-ring	Joint torique	O-Ring	Anillo tórico	O-ring	
35	VOE 14531121					2			Plug	Bouchon	Stopfen	Tapon	Plugg	
36	VOE 14882689					2			O-ring	Joint torique	O-Ring	Anillo tórico	O-ring	(VOE 13949238)

1	8289908,8292938
2	8289909
3	8289181,8292937
4	8289182
5	8281901

Working hydraulic, dipper arm cylinder on boom.
Commande hydraulique d'outil, vérin de balancier sur la flèche
Arbeitshydraulik, Stielzylinder auf Ausleger
Hidráulica de trabajo, cilindro del brazo en la pluma.
Arbetshydraulik, skaftcylinder på bom

8289181,8289908(S/N:-270226/-280105)

Catalogue id **20592**	Group **916**
Illustr. No **1029968**	Section **400**
Issue **20023976-I**	Page **1191**

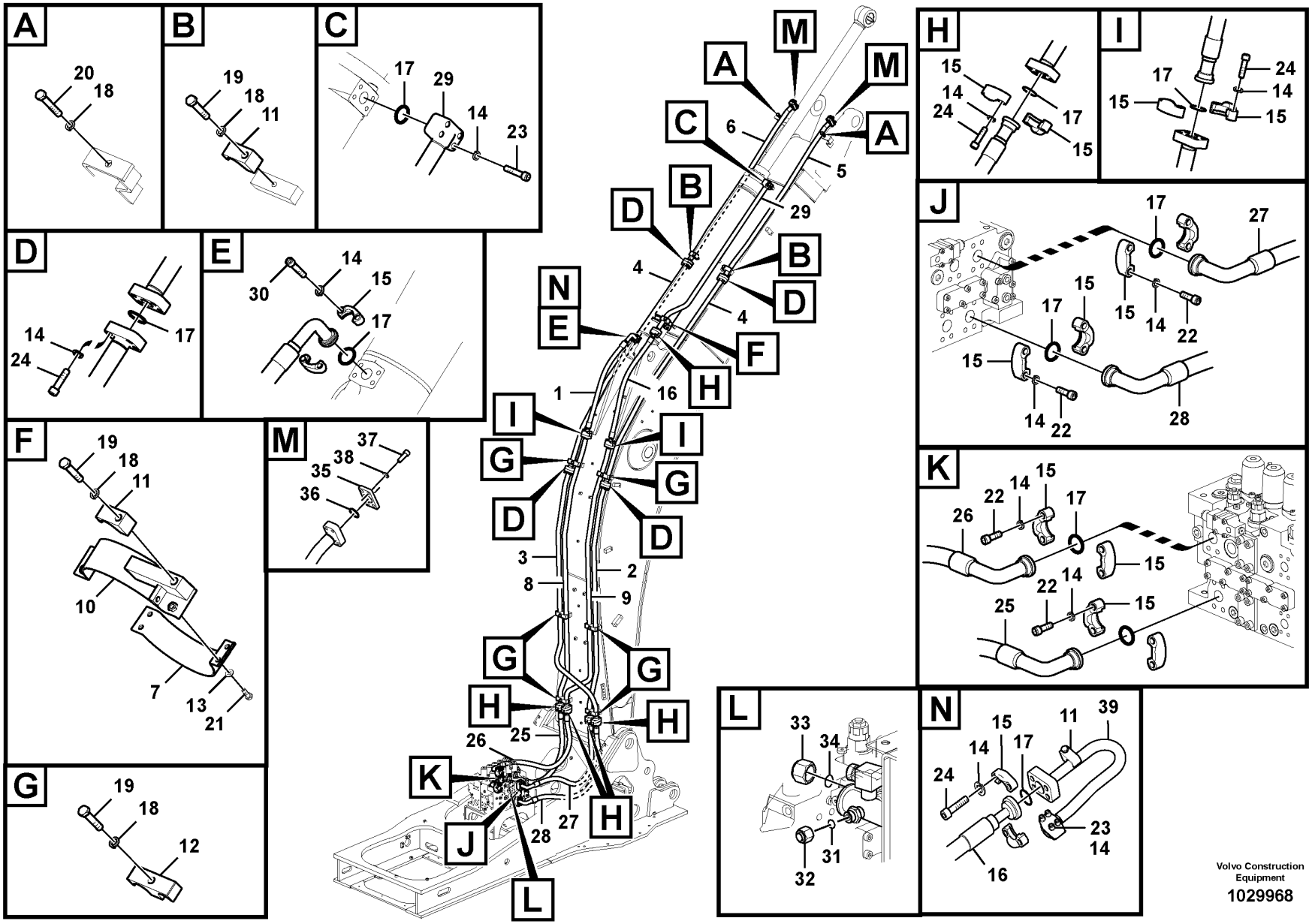

Volvo Construction Equipment

1029968

Fig.	Part No.	Quantity 1	2	3	4	5	PS	KIT	Description	Dénomination	Bezeichnung	Denominación	Benämning	Notes
37	VOE 984095					8			Hex. socket screw	Vis à six pans creux	Innensechskantschraube	Tornillo de hexágono embutido	Insexskruv	
38	VOE 955925					8			Spring washer	Rondelle élastique	Federscheibe	Arandela elástica	Fjäderbricka	
39	VOE 14674385	1	1	1	1				Pipe	Tuyau	Rohrleitung	Tubo	Rör	(SA 1074-03140) S/N 210268-/270011- S/N 280012-

1	8289908,8292938	**Working hydraulic, dipper arm cylinder on boom.** **Commande hydraulique d'outil, vérin de balancier sur la flèche** **Arbeitshydraulik, Stielzylinder auf Ausleger** **Hidráulica de trabajo, cilindro del brazo en la pluma.** **Arbetshydraulik, skaftcylinder på bom**	Catalogue id **20592**	Group **916**
2	8289909			
3	8289181,8292937		Illustr. No **1029968**	Section **400**
4	8289182			
5	8281901	**8289181,8289908(S/N:-270226/-280105)**	Issue **20023976-I**	Page **1193**

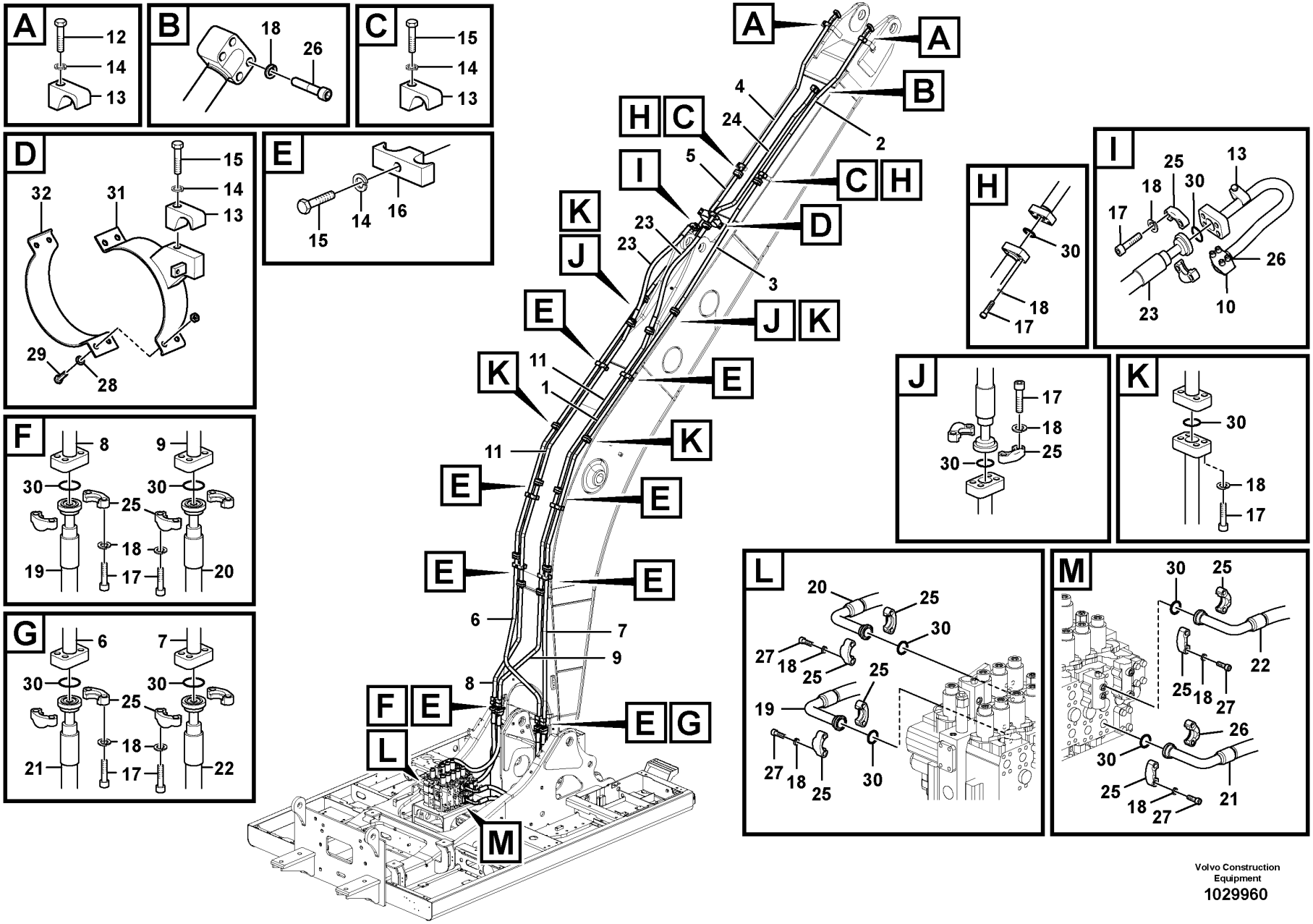

Volvo Construction Equipment

1029960

Fig.	Part No.	Quantity 1	2	3	PS	KIT	Description	Dénomination	Bezeichnung	Denominación	Benämning	Notes
1	VOE 14628134	2					Pipe	Tuyau	Rohrleitung	Tubo	Rör	
2	VOE 14628138	1					Pipe	Tuyau	Rohrleitung	Tubo	Rör	
3	SA 1074-07190	1					Pipe	Canalisation	Rohrleitung	Canalizacion	Rör	
4	VOE 14628140	1					Pipe	Tuyau	Rohrleitung	Tubo	Rör	
5	SA 1074-07190	1					Pipe	Canalisation	Rohrleitung	Canalizacion	Rör	
6	VOE 14627947	1					Pipe	Tuyau	Rohrleitung	Tubo	Rör	
7	VOE 14627980	1					Pipe	Tuyau	Rohrleitung	Tubo	Rör	
8	VOE 14628715	1					Pipe	Tuyau	Rohrleitung	Tubo	Rör	
9	VOE 14628717	1					Pipe	Tuyau	Rohrleitung	Tubo	Rör	
10	VOE 14674385	1					Pipe	Tuyau	Rohrleitung	Tubo	Rör	(SA 1074-03140)
11	VOE 14628136	2					Pipe	Tuyau	Rohrleitung	Tubo	Rör	
12	VOE 978942	2					Hexagon screw	Vis à tête hexagonale	Sechskantschraube	Tornillo hexagonal	Sexkantsskruv	
13	VOE 14881236	6					Clamp	Collier serrage	Schelle	Abrazadera	Klamma	
14	VOE 955926	15					Spring washer	Rondelle élastique	Federscheibe	Arandela elástica	Fjäderbricka	
15	VOE 978940	14					Hexagon screw	Vis à tête hexagonale	Sechskantschraube	Tornillo hexagonal	Sexkantsskruv	
16	VOE 14881245	8					Clamp	Collier serrage	Schelle	Abrazadera	Klamma	
17	VOE 984359	64					Hex. socket screw	Vis à six pans creux	Innensechskantschraube	Tornillo de hexágono embutido	Insexskruv	
18	VOE 955925	92					Spring washer	Rondelle élastique	Federscheibe	Arandela elástica	Fjäderbricka	
19	VOE 14880751	1					Hose	Flexible	Schlauch	Manguera	Slang	S/N -210684/-230819 S/N -271121/-280299
	VOE 14673248	1					Hose	Flexible	Schlauch	Manguera	Slang	S/N 210685-/230820- S/N 271122-/280300-
20	VOE 14880748	1					Hose	Flexible	Schlauch	Manguera	Slang	S/N -210684/-230819 S/N -271121/-280299
	VOE 14881956	1					Hose assembly	Conduit flexible	Schlauchleitung	Conducto	Slangledning	S/N 210685-/230820- S/N 271122-/280300-
21	VOE 14880752	1					Hose	Flexible	Schlauch	Manguera	Slang	S/N -210684/-230819 S/N -271121/-280299
	VOE 14673242	1					Hose	Flexible	Schlauch	Manguera	Slang	S/N 210685-/230820- S/N 271122-/280300-
22	VOE 14880750	1					Hose	Flexible	Schlauch	Manguera	Slang	S/N -210684/-230819 S/N -271121/-280299

1		**Working hydraulic, dipper arm cylinder on boom.** **Commande hydraulique d'outil, vérin de balancier sur la flèche** **Arbeitshydraulik, Stielzylinder auf Ausleger** **Hidráulica de trabajo, cilindro del brazo en la pluma.** **Arbetshydraulik, skaftcylinder på bom**	Catalogue id **20592**	Group **916**
2			Illustr. No **1029960**	Section **410**
3				
4			Issue **20023976-I**	Page **1195**
5		**8291233,8292973**		

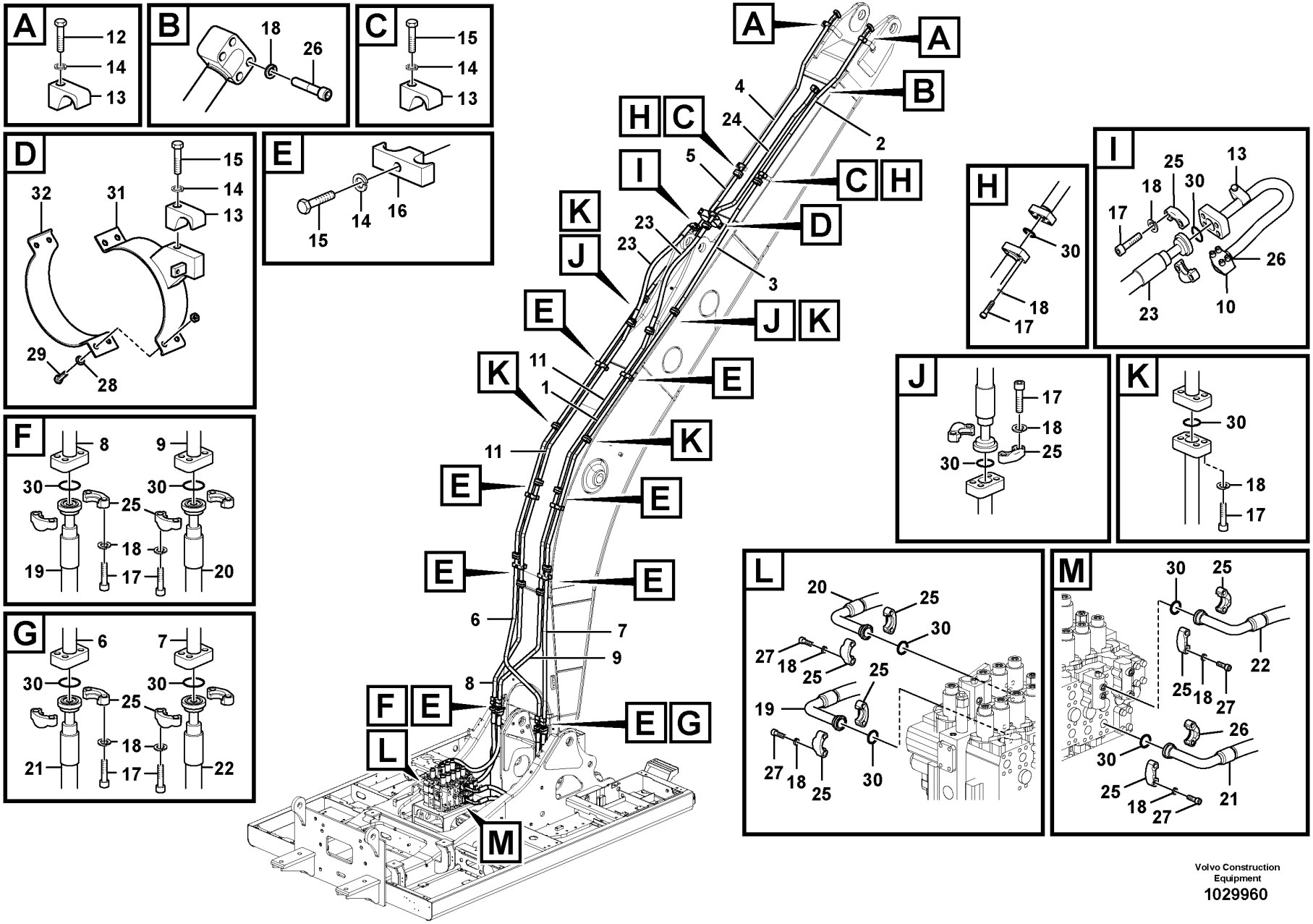

Volvo Construction Equipment

1029960

Fig.	Part No.	Quantity 1	2	3	PS	KIT	Description	Dénomination	Bezeichnung	Denominación	Benämning	Notes
	VOE 14644673	1					Hose	Flexible	Schlauch	Manguera	Slang	S/N 210685-/280820- S/N 271122-/280300-
23	**VOE 15800242**	2					Hose assembly	Conduit flexible	Schlauchleitung	Conducto	Slangledning	
24	**VOE 14677232**	1					Pipe	Tuyau	Rohrleitung	Tubo	Rör	(VOE 14540176) S/N -210462/-270211 S/N -280105/-230026
	VOE 14678250	1					Pipe	Tuyau	Rohrleitung	Tubo	Rör	(VOE 14653336) S/N 210463-/270212- S/N 270106-/230027-
25	**VOE 936626**	24					Flange half	Demi-bride	Flanschhälfte	Mitad brida	Flänshalva	
26	**VOE 984137**	8					Hex. socket screw	Vis à six pans creux	Innensechskantschraube	Tornillo de hexágono embutido	Insexskruv	
27	**VOE 984135**	16					Hex. socket screw	Vis à six pans creux	Innensechskantschraube	Tornillo de hexágono embutido	Insexskruv	
28	**VOE 992040**	4					Plain washer	Rondelle plane	Flachscheibe	Arandela plana	Planbricka	
29	**VOE 983252**	4					Hexagon screw	Vis à tête hexagonale	Sechskantschraube	Tornillo hexagonal	Sexkantsskruv	
30	**VOE 14882689**	22					O-ring	Joint torique	O-Ring	Anillo tórico	O-ring	
31	**VOE 14594964**	1					Clamp	Collier serrage	Schelle	Abrazadera	Klamma	(VOE 14505535)
32	**VOE 14515389**	1					Clamp	Pince Serrage	Klemme	Abrazadera	Klämma	

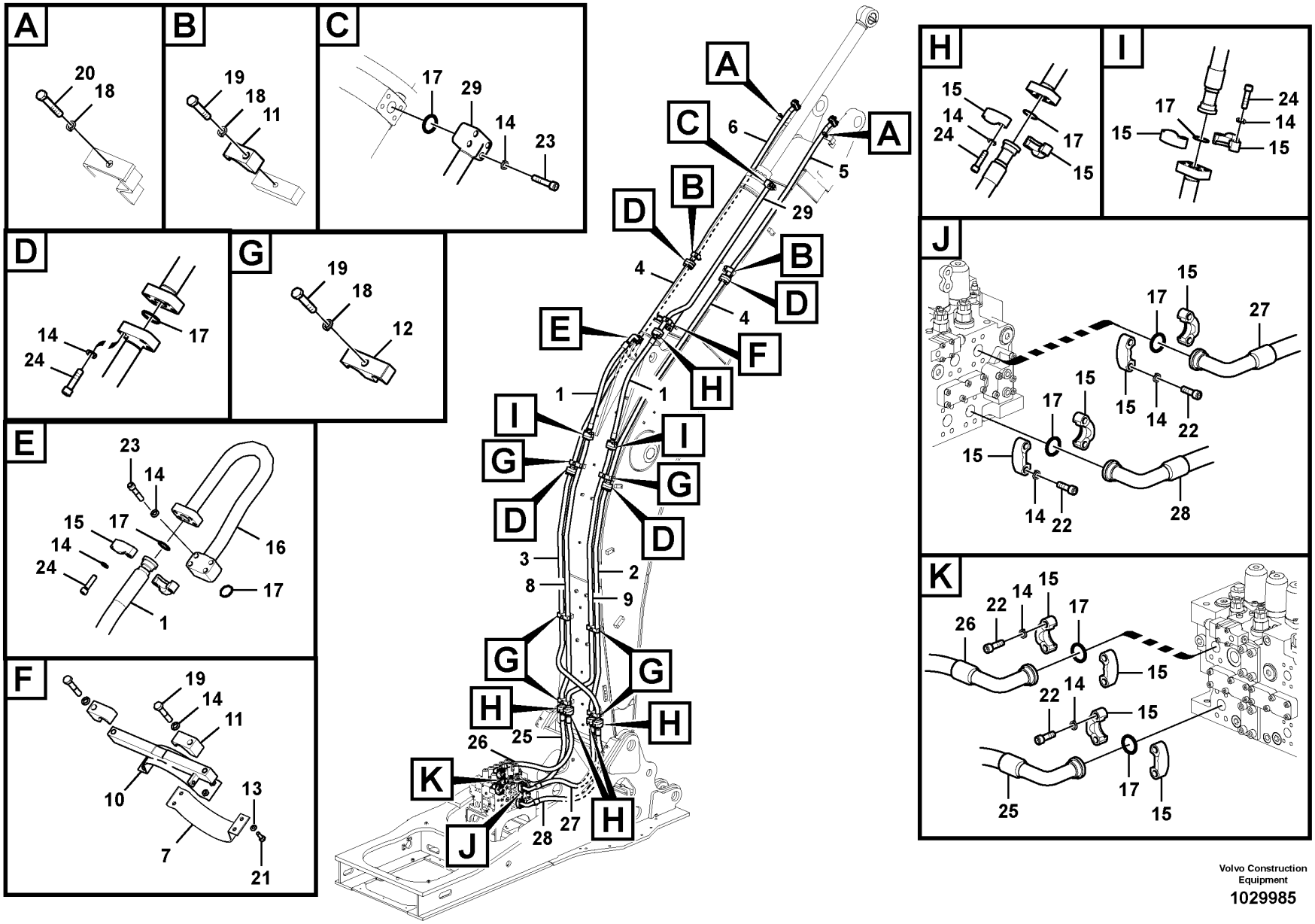

Volvo Construction Equipment

1029985

Fig.	Part No.	Quantity 1	2	3	PS	KIT	Description	Dénomination	Bezeichnung	Denominación	Benämning	Notes
1	VOE 14881363	2					Hose	Flexible	Schlauch	Manguera	Slang	S/N -210267/-270010 S/N -280011
2	VOE 14677225	1					Pipe	Tuyau	Rohrleitung	Tubo	Rör	(VOE 14539926)
3	VOE 14539967	1					Pipe	Canalisation	Rohrleitung	Canalizacion	Rör	
4	VOE 14677227	2					Pipe	Tuyau	Rohrleitung	Tubo	Rör	(VOE 14539969)
5	VOE 14675411	1					Pipe	Tuyau	Rohrleitung	Tubo	Rör	(VOE 14501866)
6	VOE 14675412	1					Pipe	Tuyau	Rohrleitung	Tubo	Rör	(VOE 14501867)
7	VOE 14594964	1					Clamp	Collier serrage	Schelle	Abrazadera	Klamma	(VOE 14505535)
8	VOE 14677223	1					Pipe	Tuyau	Rohrleitung	Tubo	Rör	(VOE 14539922)
9	VOE 14677224	1					Pipe	Tuyau	Rohrleitung	Tubo	Rör	(VOE 14539924)
10	VOE 14515389	1					Clamp	Pince Serrage	Klemme	Abrazadera	Klämma	
11	VOE 14881236	4					Clamp	Collier serrage	Schelle	Abrazadera	Klamma	
12	VOE 14881245	6					Clamp	Collier serrage	Schelle	Abrazadera	Klamma	
13	VOE 992040	4					Plain washer	Rondelle plane	Flachscheibe	Arandela plana	Planbricka	
14	VOE 955925	68					Spring washer	Rondelle élastique	Federscheibe	Arandela elástica	Fjäderbricka	
15	VOE 936626	24					Flange half	Demi-bride	Flanschhälfte	Mitad brida	Flänshalva	
16	VOE 14674385	1					Pipe	Tuyau	Rohrleitung	Tubo	Rör	(SA 1074-03140)
17	VOE 14882689	17					O-ring	Joint torique	O-Ring	Anillo tórico	O-ring	(VOE 13949238)
18	VOE 955926	12					Spring washer	Rondelle élastique	Federscheibe	Arandela elástica	Fjäderbricka	
19	VOE 978940	10					Hexagon screw	Vis à tête hexagonale	Sechskantschraube	Tornillo hexagonal	Sexkantsskruv	
20	VOE 978942	2					Hexagon screw	Vis à tête hexagonale	Sechskantschraube	Tornillo hexagonal	Sexkantsskruv	
21	VOE 983252	4					Hexagon screw	Vis à tête hexagonale	Sechskantschraube	Tornillo hexagonal	Sexkantsskruv	
22	VOE 984135	16					Hex. socket screw	Vis à six pans creux	Innensechskantschraube	Tornillo de hexágono embutido	Insexskruv	
23	VOE 984137	8					Hex. socket screw	Vis à six pans creux	Innensechskantschraube	Tornillo de hexágono embutido	Insexskruv	
24	VOE 984359	48					Hex. socket screw	Vis à six pans creux	Innensechskantschraube	Tornillo de hexágono embutido	Insexskruv	
25	VOE 14643857	1					Hose	Flexible	Schlauch	Manguera	Slang	
26	VOE 14643859	1					Hose	Flexible	Schlauch	Manguera	Slang	
27	VOE 14643874	1					Hose	Flexible	Schlauch	Manguera	Slang	
28	VOE 14643875	1					Hose	Flexible	Schlauch	Manguera	Slang	

1	8292948	**Working hydraulic, dipper arm cylinder on boom.** **Commande hydraulique d'outil, vérin de balancier sur la flèche** **Arbeitshydraulik, Stielzylinder auf Ausleger** **Hidráulica de trabajo, cilindro del brazo en la pluma.** **Arbetshydraulik, skaftcylinder på bom**
2		
3		
4		
5		

Catalogue id **20592**	Group **916**
Illustr. No **1029985**	Section **420**
Issue **20023976-I**	Page **1199**

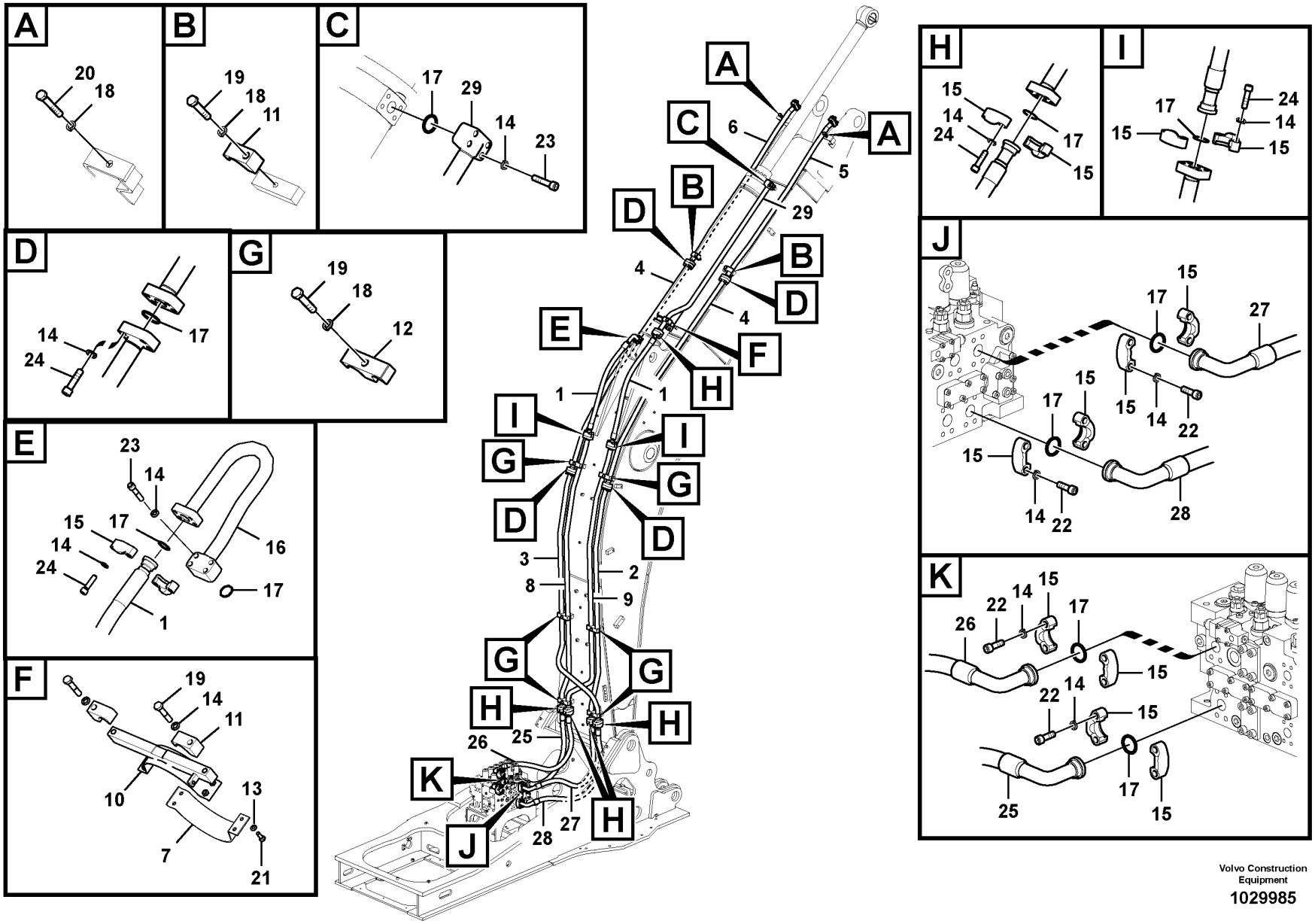

Volvo Construction Equipment

1029985

Fig.	Part No.	Quantity 1	2	3	P S	K I T	Description	Dénomination	Bezeichnung	Denominación	Benämning	Notes
29	VOE 14677232	1					Pipe	Tuyau	Rohrleitung	Tubo	Rör	(VOE 14540176)

1	8292948	**Working hydraulic, dipper arm cylinder on boom.** **Commande hydraulique d'outil, vérin de balancier sur la flèche** **Arbeitshydraulik, Stielzylinder auf Ausleger** **Hidráulica de trabajo, cilindro del brazo en la pluma.** **Arbetshydraulik, skaftcylinder på bom**	Catalogue id **20592**	Group **916**
2			Illustr. No **1029985**	Section **420**
3			Issue **20023976-I**	Page **1201**
4				
5				

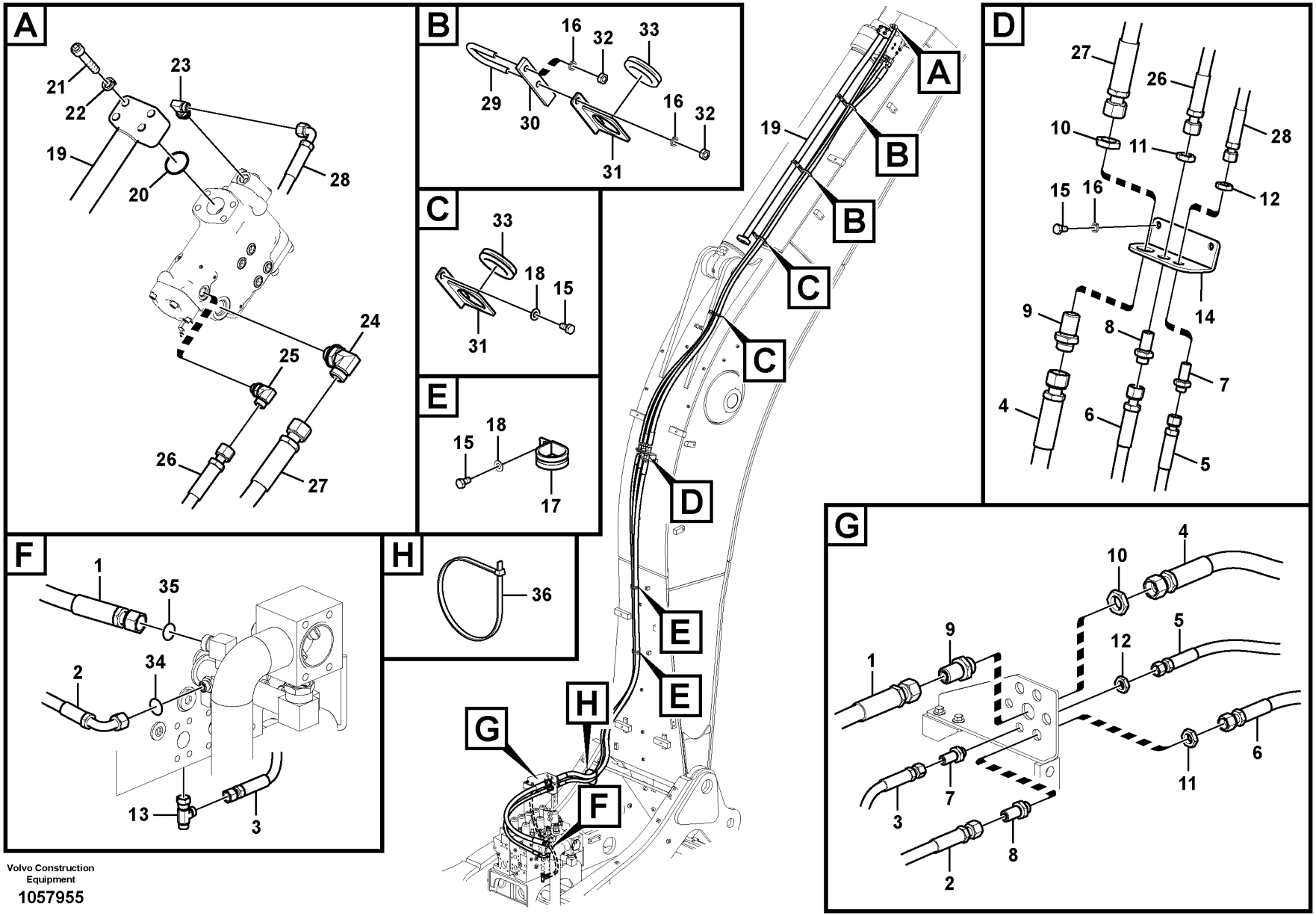

Volvo Construction Equipment

1057955

Fig.	Part No.	Quantity 1	2	3	PS	KIT	Description	Dénomination	Bezeichnung	Denominación	Benämning	Notes
1	VOE 938113	1	1				Hose assembly	Conduit flexible	Schlauchleitung	Conducto	Slangledning	
2	VOE 937242	1	1				Hose assembly	Conduit flexible	Schlauchleitung	Conducto	Slangledning	
3	VOE 936247	1	1				Hose assembly	Conduit flexible	Schlauchleitung	Conducto	Slangledning	
4	VOE 938215	1	1				Hose assembly	Conduit flexible	Schlauchleitung	Conducto	Slangledning	
5	VOE 938203	1	1				Hose assembly	Conduit flexible	Schlauchleitung	Conducto	Slangledning	
6	VOE 938211	1	1				Hose assembly	Conduit flexible	Schlauchleitung	Conducto	Slangledning	
7	VOE 935425	2	2				Nipple	Raccord	Nippel	Niple	Nippel	
	VOE 990737	4	4				•O-ring	•Joint torique	•O-Ring	•Anillo tórico	•O-ring	
8	VOE 13933922	2	2				Nipple	Raccord	Nippel	Niple	Nippel	
	VOE 990738	4	4				•O-ring	•Joint torique	•O-Ring	•Anillo tórico	•O-ring	
9	VOE 935285	2	2				Nipple	Raccord	Nippel	Niple	Nippel	
	VOE 990740	4	4				•O-ring	•Joint torique	•O-Ring	•Anillo tórico	•O-ring	
10	VOE 935286	2	2				Lock nut	Contre-écrou	Sicherungsmutter	Contratuerca	Låsmutter	
11	VOE 13933867	2	2				Lock nut	Contre-écrou	Sicherungsmutter	Contratuerca	Låsmutter	
12	VOE 935429	2	2				Lock nut	Contre-écrou	Sicherungsmutter	Contratuerca	Låsmutter	
13	VOE 13933936	1	1				T-nipple	Raccord-t	T-Nippel	Niple t	T-nippel	
	VOE 990737	2	2				•O-ring	•Joint torique	•O-Ring	•Anillo tórico	•O-ring	
14	VOE 14550311	1	1				Bracket	Console	Konsole	Consola	Konsol	
15	VOE 983250	6	6				Hexagon screw	Vis à tête hexagonale	Sechskantschraube	Tornillo hexagonal	Sexkantsskruv	
16	VOE 955922	6	6				Spring washer	Rondelle élastique	Federscheibe	Arandela elástica	Fjäderbricka	
17	VOE 14515521	2	2				Insulating clip	Circlip isolant	Isolierklemme	Clip de aislamiento	Isolerclips	
18	VOE 992040	4	4				Plain washer	Rondelle plane	Flachscheibe	Arandela plana	Planbricka	
19	VOE 14505457	1	1				Pipe	Canalisation	Rohrleitung	Canalizacion	Rör	S/N -210462/-270211 S/N -280150/-230026
	VOE 14678240	1	1				Pipe	Tuyau	Rohrleitung	Tubo	Rör	(VOE 14651137) S/N 210463-/270212- S/N 280106-/230027-
20	VOE 14882689	1	1				O-ring	Joint torique	O-Ring	Anillo tórico	O-ring	(VOE 13949238)
21	VOE 984137	4	4				Hex. socket screw	Vis à six pans creux	Innensechskantschraube	Tornillo de hexágono embutido	Insexskruv	
22	VOE 955925	4	4				Spring washer	Rondelle élastique	Federscheibe	Arandela elástica	Fjäderbricka	
23	VOE 935070	1	1				Elbow nipple	Raccord coudé	Winkelnippel	Niple angular	V-nippel	

1	8289181,8292937
2	8289182
3	
4	
5	

Working hydraulic, dipper arm rupture
Hydraulique de travail, coupure bras
Arbeitshydraulik, Leitungsbruchventil Stiel
Hidráulica de trabajo, válvula de rotura de manguera en braz
Arbetshydraulik, skaft brott

8289181(S/N:-270226/-280105)

Catalogue id **20592**	Group **916**
Illustr. No **1057955**	Section **500**
Issue **20023976-I**	Page **1203**

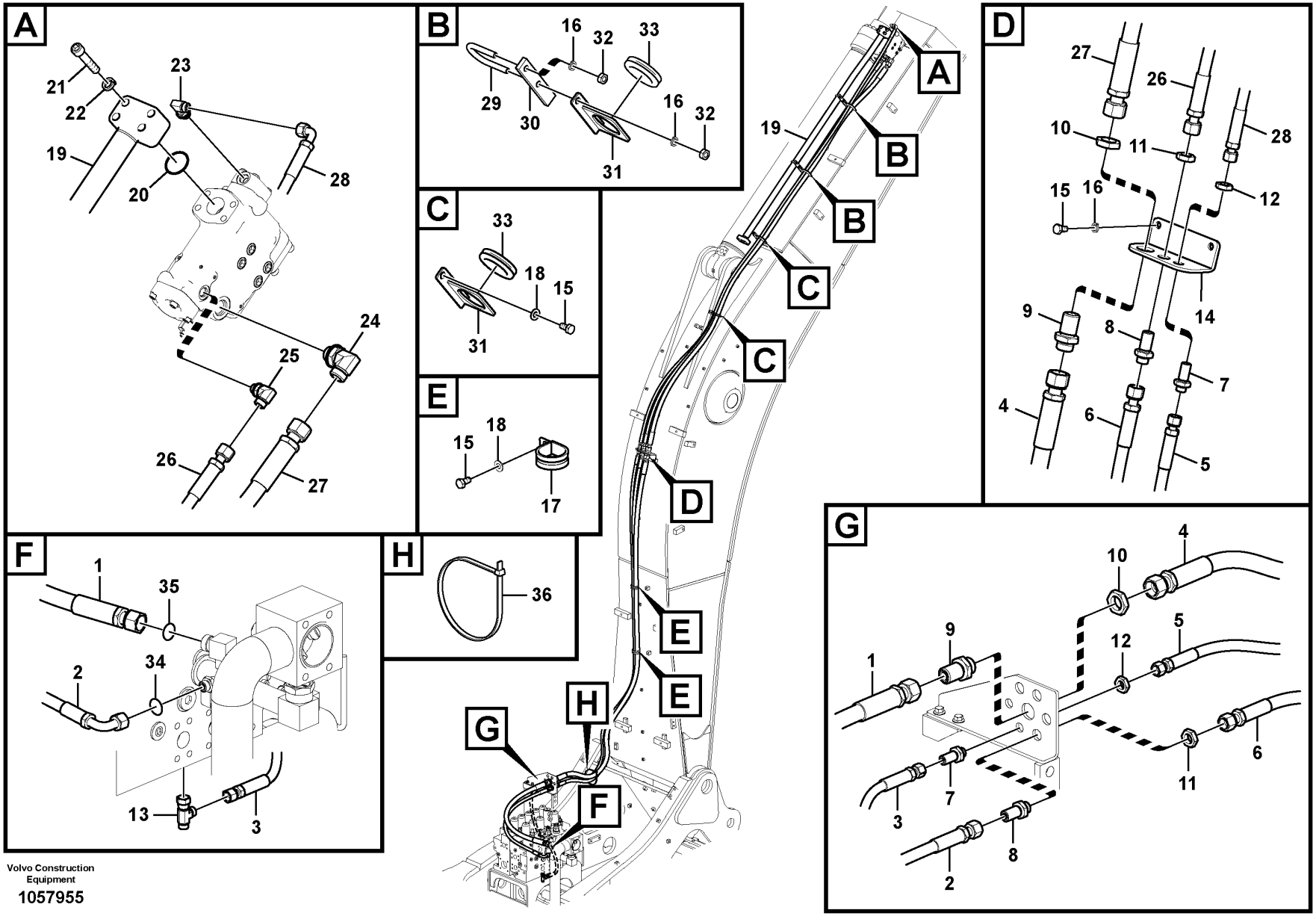

Volvo Construction Equipment

1057955

Fig.	Part No.	Quantity 1	2	3	PS	KIT	Description	Dénomination	Bezeichnung	Denominación	Benämning	Notes
	VOE 990737	1	1				•O-ring	•Joint torique	•O-Ring	•Anillo tórico	•O-ring	
	VOE 993321	1	1				•O-ring	•Joint torique	•O-Ring	•Anillo tórico	•O-ring	(VOE 932040)
24	VOE 13933864	1	1				Elbow nipple	Raccord coudé	Winkelnippel	Niple angular	V-nippel	
	VOE 990740	1	1				•O-ring	•Joint torique	•O-Ring	•Anillo tórico	•O-ring	
	VOE 993323	1	1				•O-ring	•Joint torique	•O-Ring	•Anillo tórico	•O-ring	(VOE 932042)
25	VOE 13933868	1	1				Elbow nipple	Raccord coudé	Winkelnippel	Niple angular	V-nippel	
	VOE 990738	1	1				•O-ring	•Joint torique	•O-Ring	•Anillo tórico	•O-ring	
	VOE 993321	1	1				•O-ring	•Joint torique	•O-Ring	•Anillo tórico	•O-ring	(VOE 932040)
26	VOE 937603	1					Hose assembly	Conduit flexible	Schlauchleitung	Conducto	Slangledning	S/N -210462/-270211 S/N -280105/-230026
	VOE 15800402	1					Hose assembly	Conduit flexible	Schlauchleitung	Conducto	Slangledning	S/N 210463-/270212- S/N 280106-/230027-
26	VOE 937601		1				Hose assembly	Conduit flexible	Schlauchleitung	Conducto	Slangledning	S/N -210462/-270211 S/N -280105/-230026
	VOE 937155		1				Hose assembly	Conduit flexible	Schlauchleitung	Conducto	Slangledning	S/N 210463-/270212- S/N 280106-/230027-
27	VOE 937614	1					Hose assembly	Conduit flexible	Schlauchleitung	Conducto	Slangledning	S/N -210462/-270211 S/N -280105/-230026
	VOE 15800410	1					Hose assembly	Conduit flexible	Schlauchleitung	Conducto	Slangledning	S/N 210463-/270212- S/N 280106-/230027-
27	VOE 937612		1				Hose assembly	Conduit flexible	Schlauchleitung	Conducto	Slangledning	S/N -210462/-270211 S/N -280105/-230026
	VOE 14650266		1				Hose	Flexible	Schlauch	Manguera	Slang	S/N 210463-/270212- S/N 280106-/230027-
28	VOE 937566	1					Hose assembly	Conduit flexible	Schlauchleitung	Conducto	Slangledning	S/N -210462/-270211 S/N -280105/-230026
	VOE 14653529	1					Hose	Flexible	Schlauch	Manguera	Slang	S/N 210463-/270212- S/N 280106-/230027-
28	VOE 937565		1				Hose assembly	Conduit flexible	Schlauchleitung	Conducto	Slangledning	S/N -210462/-270211 S/N -280105/-230026
	VOE 937415		1				Hose assembly	Conduit flexible	Schlauchleitung	Conducto	Slangledning	S/N 210463-/270212- S/N 280106-/230027-
29	VOE 14880633	2	2				U-bolt	Étrier de ressort	Bügelschraube	Abrazadera-u	Fjäderkrampa	
30	VOE 14538517	2	2				Plate	Tôle	Blech	Chapa	Plåt	
31	VOE 14526128	4	4				Plate	Tôle	Blech	Chapa	Plåt	

1	8289181,8292937
2	8289182
3	
4	
5	

Working hydraulic, dipper arm rupture
Hydraulique de travail, coupure bras
Arbeitshydraulik, Leitungsbruchventil Stiel
Hidráulica de trabajo, válvula de rotura de manguera en braz
Arbetshydraulik, skaft brott

8289181(S/N:-270226/-280105)

Catalogue id **20592**	Group **916**
Illustr. No **1057955**	Section **500**
Issue **20023976-I**	Page **1205**

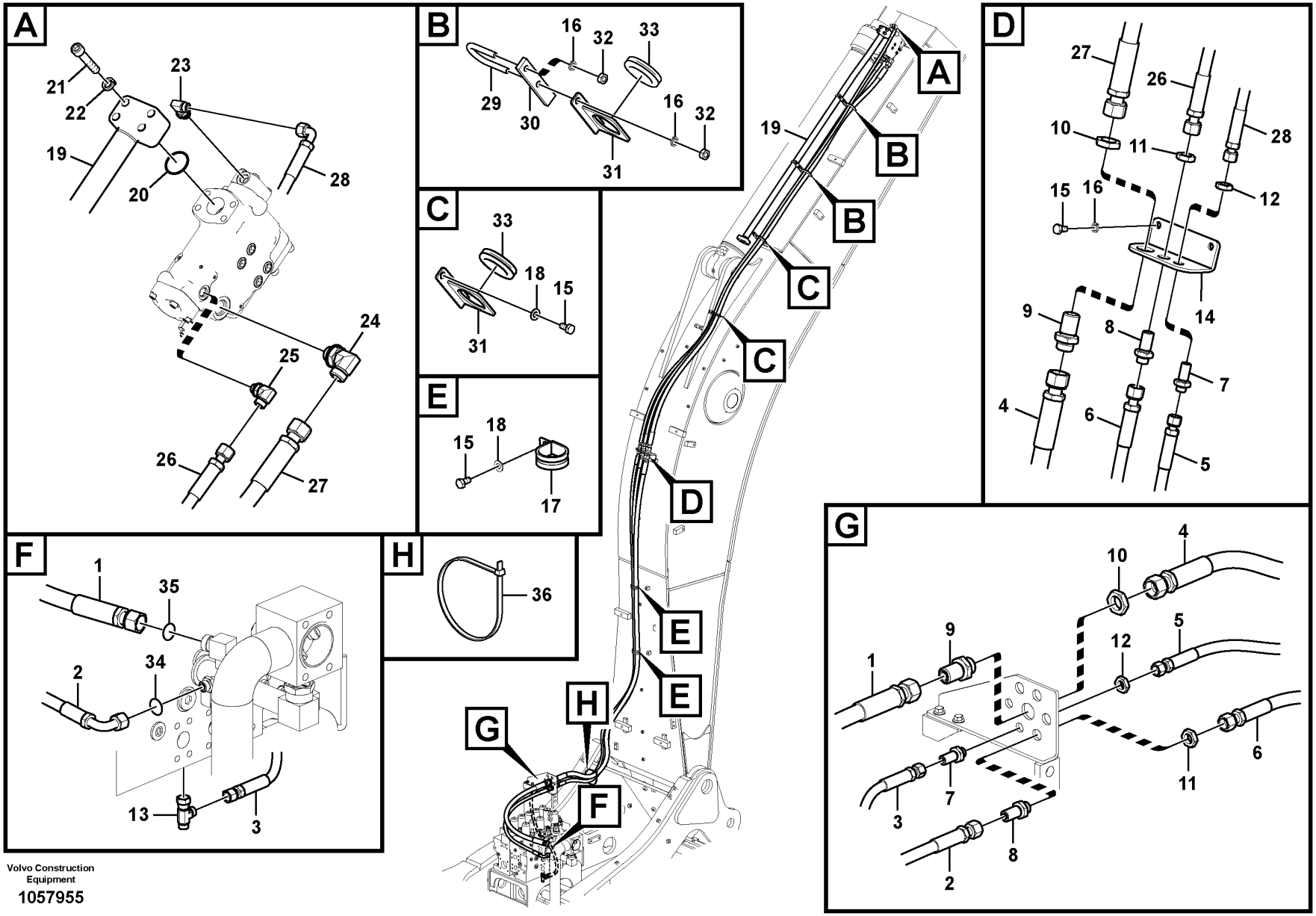

Volvo Construction Equipment

1057955

Fig.	Part No.	Quantity 1	2	3	PS	KIT	Description	Dénomination	Bezeichnung	Denominación	Benämning	Notes
32	VOE 993197	4	4				Hexagon nut	Écrou hexagonal	Sechskantmutter	Tuerca hexagonal	Sexkantsmutter	
33	SA 9751-15009	4	4				Grommet	Passe fil	Durchführung	Aislador pasapanel	Genomföring	
34	VOE 990738	1	1				O-ring	Joint torique	O-Ring	Anillo tórico	O-ring	
35	VOE 990740	1	1				O-ring	Joint torique	O-Ring	Anillo tórico	O-ring	
36	SA 9314-02360	1	1				Cable tie	Serre-câble	Kabelbinder	Abrazadera de cinta	Buntband	

1	8289181,8292937	**Working hydraulic, dipper arm rupture** **Hydraulique de travail, coupure bras** **Arbeitshydraulik, Leitungsbruchventil Stiel** **Hidráulica de trabajo, válvula de rotura de manguera en braz** **Arbetshydraulik, skaft brott**	Catalogue id **20592**	Group **916**
2	8289182		Illustr. No **1057955**	Section **500**
3				
4			Issue **20023976-I**	Page **1207**
5		**8289181(S/N:-270226/-280105)**		

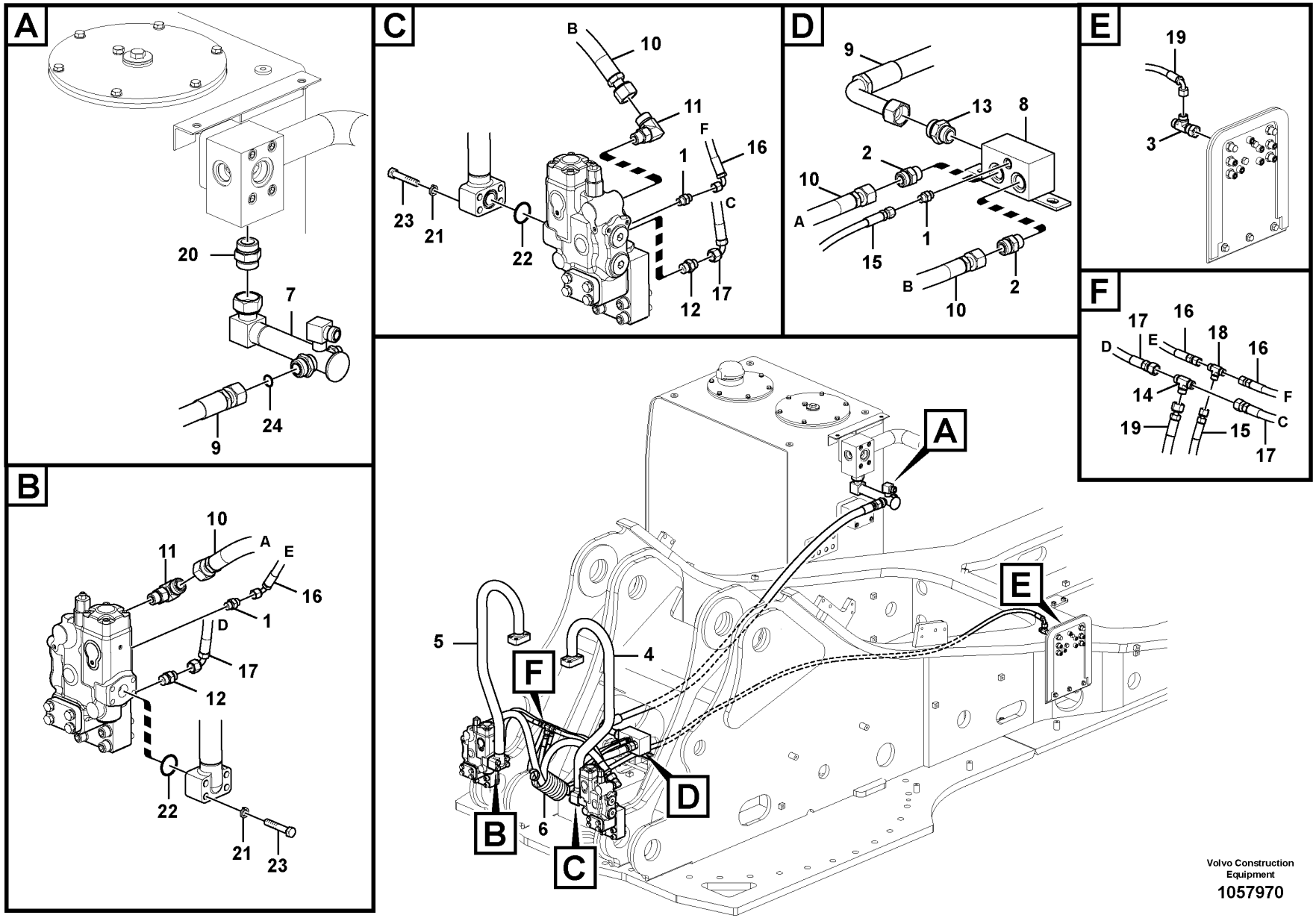

Volvo Construction Equipment

1057970

Fig.	Part No.	Quantity 1	2	3	PS	KIT	Description	Dénomination	Bezeichnung	Denominación	Benämning	Notes
1	VOE 13933858	3					Nipple	Raccord	Nippel	Niple	Nippel	
	VOE 990736	3					•O-ring	•Joint torique	•O-Ring	•Anillo tórico	•O-ring	
	VOE 993320	3					•O-ring	•Joint torique	•O-Ring	•Anillo tórico	•O-ring	(VOE 932039)
2	VOE 13933862	2					Nipple	Raccord	Nippel	Niple	Nippel	
	VOE 990740	2					•O-ring	•Joint torique	•O-Ring	•Anillo tórico	•O-ring	
	VOE 993323	2					•O-ring	•Joint torique	•O-Ring	•Anillo tórico	•O-ring	(VOE 932042)
3	VOE 13933936	1					T-nipple	Raccord-t	T-Nippel	Niple t	T-nippel	
	VOE 990737	2					•O-ring	•Joint torique	•O-Ring	•Anillo tórico	•O-ring	
4	VOE 14535973	1					Pipe	Canalisation	Rohrleitung	Canalizacion	Rör	
5	VOE 14535974	1					Pipe	Canalisation	Rohrleitung	Canalizacion	Rör	
6	VOE 14561973	1					Guard	Protection	Schutz	Proteccion	Skydd	
7	VOE 14573695	1					Pipe	Tuyau	Rohrleitung	Tubo	Rör	
8	VOE 14607997	1					Block	Bloc	Block	Bloque	Block	
9	VOE 14611661	1					Hose	Flexible	Schlauch	Manguera	Slang	
10	VOE 15092789	2					Hose assembly	Conduit flexible	Schlauchleitung	Conducto	Slangledning	
11	VOE 935079	2					Elbow nipple	Raccord coudé	Winkelnippel	Niple angular	V-nippel	
	VOE 990740	2					•O-ring	•Joint torique	•O-Ring	•Anillo tórico	•O-ring	
	VOE 993322	2					•O-ring	•Joint torique	•O-Ring	•Anillo tórico	•O-ring	(VOE 932041)
12	VOE 935089	2					Nipple	Raccord	Nippel	Niple	Nippel	
	VOE 990737	2					•O-ring	•Joint torique	•O-Ring	•Anillo tórico	•O-ring	
	VOE 993321	2					•O-ring	•Joint torique	•O-Ring	•Anillo tórico	•O-ring	(VOE 932040)
13	VOE 935229	1					Nipple	Raccord	Nippel	Niple	Nippel	
	VOE 978129	1					•O-ring	•Joint torique	•O-Ring	•Anillo tórico	•O-ring	(VOE 981290)
	VOE 993324	1					•O-ring	•Joint torique	•O-Ring	•Anillo tórico	•O-ring	(VOE 932043)
14	VOE 935540	1					T-nipple	Raccord-t	T-Nippel	Niple t	T-nippel	
	VOE 990737	3					•O-ring	•Joint torique	•O-Ring	•Anillo tórico	•O-ring	
15	VOE 936184	1					Hose assembly	Conduit flexible	Schlauchleitung	Conducto	Slangledning	
16	VOE 936402	2					Hose assembly	Conduit flexible	Schlauchleitung	Conducto	Slangledning	
17	VOE 936751	2					Hose assembly	Conduit flexible	Schlauchleitung	Conducto	Slangledning	
18	VOE 936798	1					T-nipple	Raccord-t	T-Nippel	Niple t	T-nippel	
	VOE 990736	3					•O-ring	•Joint torique	•O-Ring	•Anillo tórico	•O-ring	

1		**Working hydraulic, boom rupture** **Hydraulique de travail, coupure flèche** **Arbeitshydraulik, Leitungsbruchventil Ausleger** **Hidráulica de trabajo, válvula de rotura de manguera en plum** **Arbetshydraulik, bom brott**	Catalogue id **20592**	Group **916**
2				
3			Illustr. No **1057970**	Section **600**
4				
5		**8289180**	Issue **20023976-I**	Page **1209**

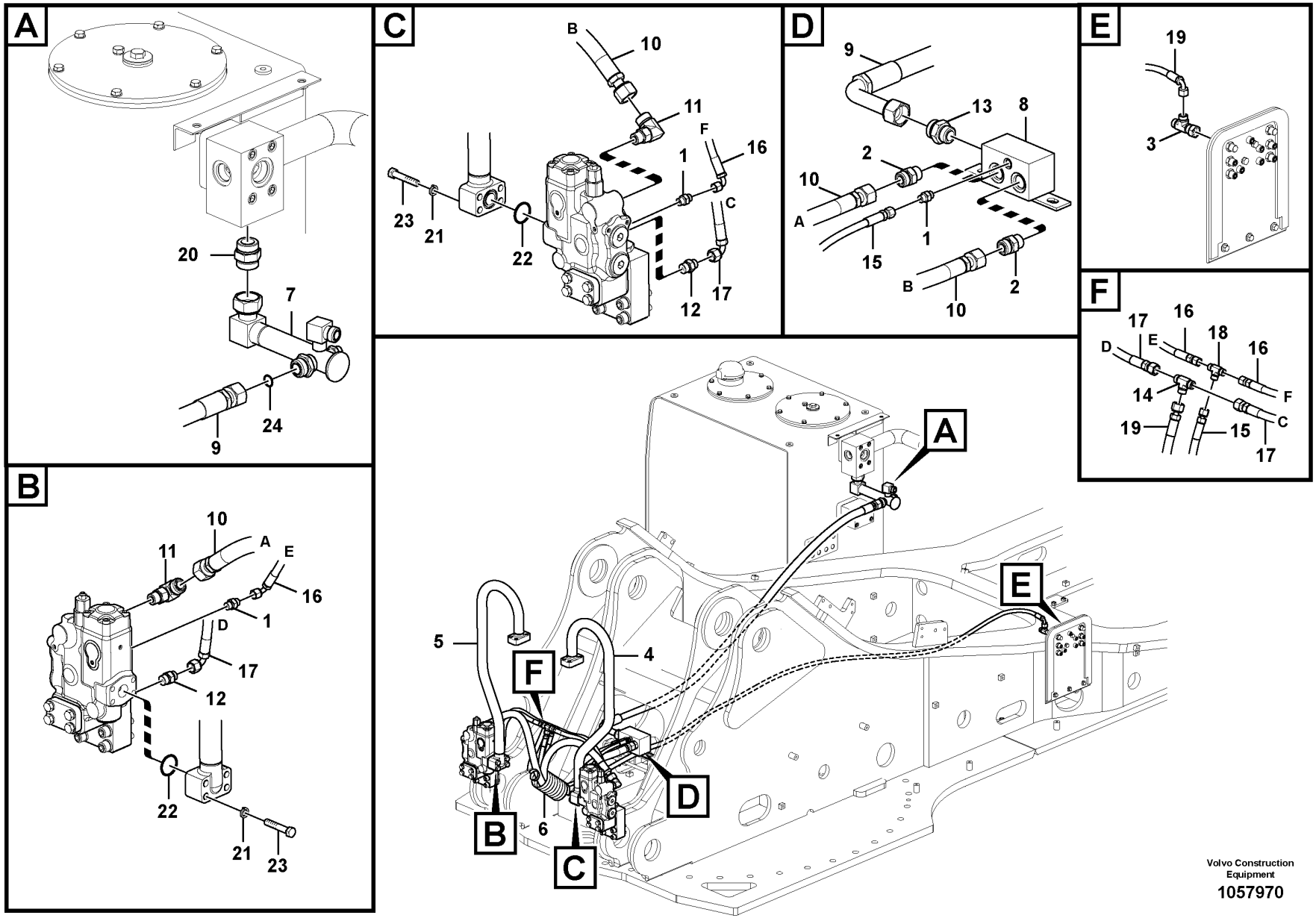

Volvo Construction Equipment

1057970

Fig.	Part No.	Quantity 1	2	3	PS	KIT	Description	Dénomination	Bezeichnung	Denominación	Benämning	Notes
19	VOE 15099916	1					Hose assembly	Conduit flexible	Schlauchleitung	Conducto	Slangledning	
20	VOE 937776	1					Nipple	Raccord	Nippel	Niple	Nippel	
	VOE 981291	1					•O-ring	•Joint torique	•O-Ring	•Anillo tórico	•O-ring	
	VOE 932044	1					•O-ring	•Joint torique	•O-Ring	•Anillo tórico	•O-ring	
21	VOE 955923	8					Spring washer	Rondelle élastique	Federscheibe	Arandela elástica	Fjäderbricka	
22	VOE 14882685	2					O-ring	Joint Torique	O-Ring	Junta torica	O-ring	(VOE 13948700)
23	VOE 980755	8					Hexagon screw	Vis à tête hexagonale	Sechskantschraube	Tornillo hexagonal	Sexkantsskruv	
24	VOE 978129	1					O-ring	Joint torique	O-Ring	Anillo tórico	O-ring	(VOE 981290)

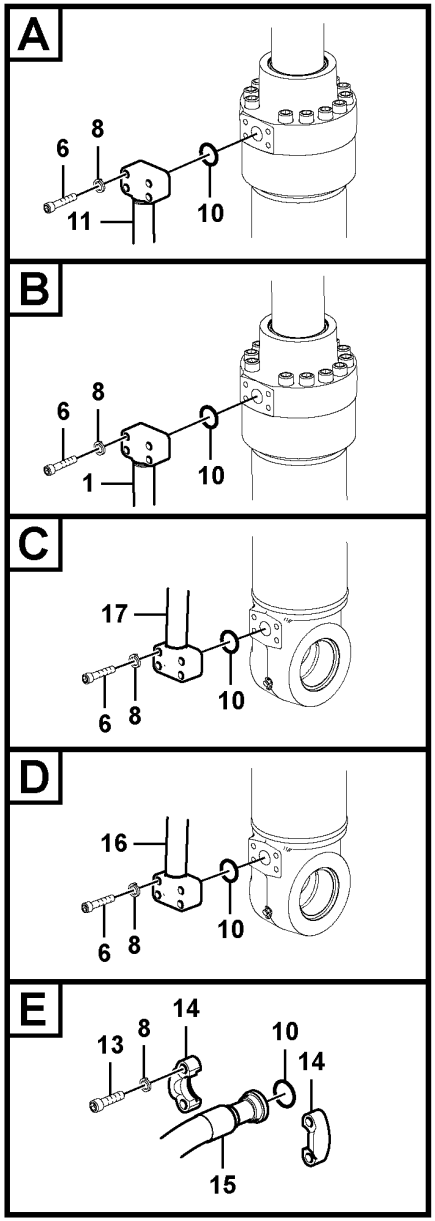

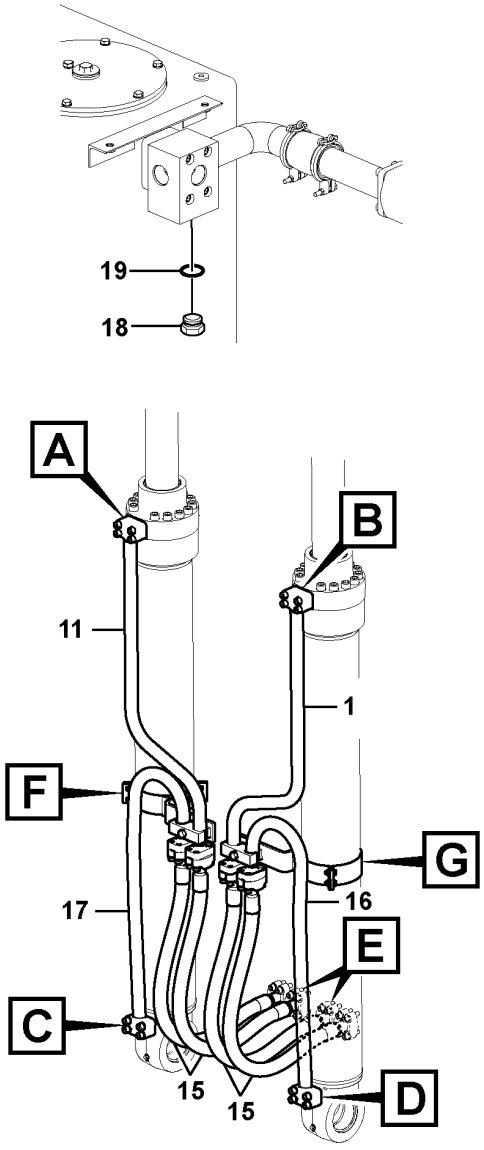

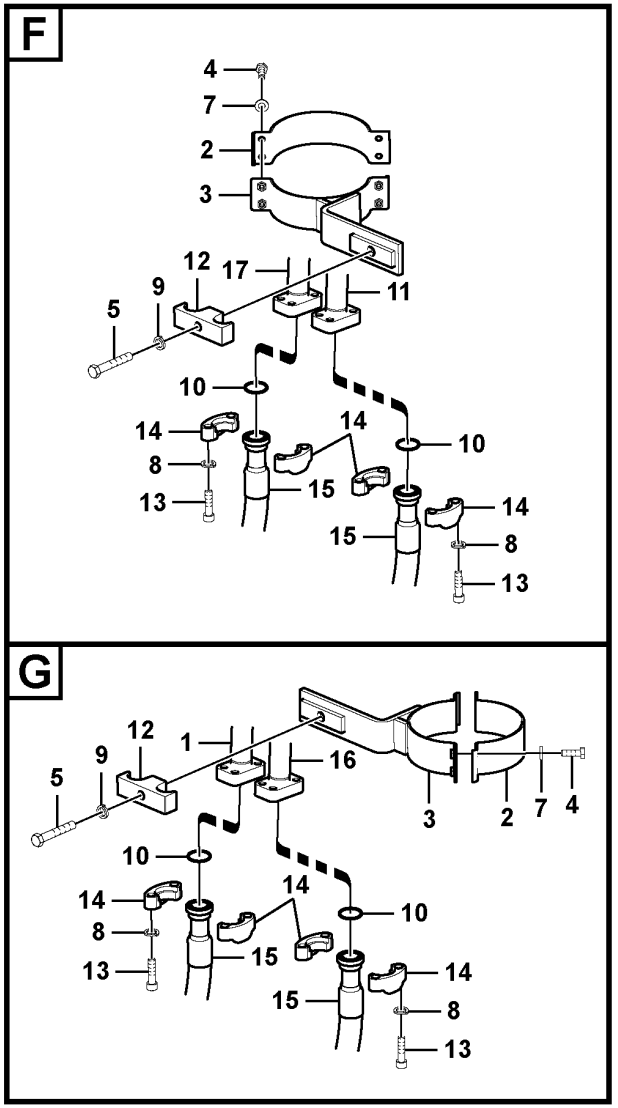

Volvo Construction Equipment

1057979

Fig.	Part No.	Quantity 1	Quantity 2	Quantity 3	PS	KIT	Description	Dénomination	Bezeichnung	Denominación	Benämning	Notes
1	VOE 14540173		1	1			Pipe	Canalisation	Rohrleitung	Canalizacion	Rör	
2	VOE 14509242		2	2			Clamp	Pince Serrage	Klemme	Abrazadera	Klämma	
3	VOE 14550314		2	2			Clamp	Collier serrage	Schelle	Abrazadera	Klamma	
4	VOE 983252		8	8			Hexagon screw	Vis à tête hexagonale	Sechskantschraube	Tornillo hexagonal	Sexkantsskruv	
5	VOE 978942		2	2			Hexagon screw	Vis à tête hexagonale	Sechskantschraube	Tornillo hexagonal	Sexkantsskruv	
6	VOE 984137	8	8	8			Hex. socket screw	Vis à six pans creux	Innensechskantschraube	Tornillo de hexágono embutido	Insexskruv	
7	VOE 992040		8	8			Plain washer	Rondelle plane	Flachscheibe	Arandela plana	Planbricka	
8	VOE 955925	8	40	40			Spring washer	Rondelle élastique	Federscheibe	Arandela elástica	Fjäderbricka	
9	VOE 955926		2	2			Spring washer	Rondelle élastique	Federscheibe	Arandela elástica	Fjäderbricka	
10	VOE 14882689	2	10	10			O-ring	Joint torique	O-Ring	Anillo tórico	O-ring	(VOE 13949238)
11	VOE 14677230		1	1			Pipe	Tuyau	Rohrleitung	Tubo	Rör	(VOE 14540172)
12	VOE 14881245		2	2			Clamp	Collier serrage	Schelle	Abrazadera	Klamma	
13	VOE 984359		32	32			Hex. socket screw	Vis à six pans creux	Innensechskantschraube	Tornillo de hexágono embutido	Insexskruv	
14	VOE 936626		16	16			Flange half	Demi-bride	Flanschhälfte	Mitad brida	Flänshalva	
15	VOE 936277		4				Hose assembly	Conduit flexible	Schlauchleitung	Conducto	Slangledning	
	VOE 936985			4			Hose assembly	Conduit flexible	Schlauchleitung	Conducto	Slangledning	
16	VOE 14677168	1					Pipe	Tuyau	Rohrleitung	Tubo	Rör	(VOE 14535954)
17	VOE 14535953	1					Pipe	Canalisation	Rohrleitung	Canalizacion	Rör	
18	SA 9415-31081	1					Plug	Tampon	Stopfen	Tapón	Plugg	
19	VOE 983519	1					O-ring	Joint torique	O-Ring	Anillo tórico	O-ring	

1	8289308	**Working hydraulic, boom cylinder** **Commande hydraulique d'outil, vérin de flèche** **Arbeitshydraulik, Auslegerzylinder** **Hidráulica de trabajo, cilindro de la pluma.** **Arbetshydraulik, bomcylinder**
2	8286166	
3	8288808	
4		
5		

Catalogue id **20592**	Group **916**
Illustr. No **1057979**	Section **700**
Issue **20023976-I**	Page **1213**

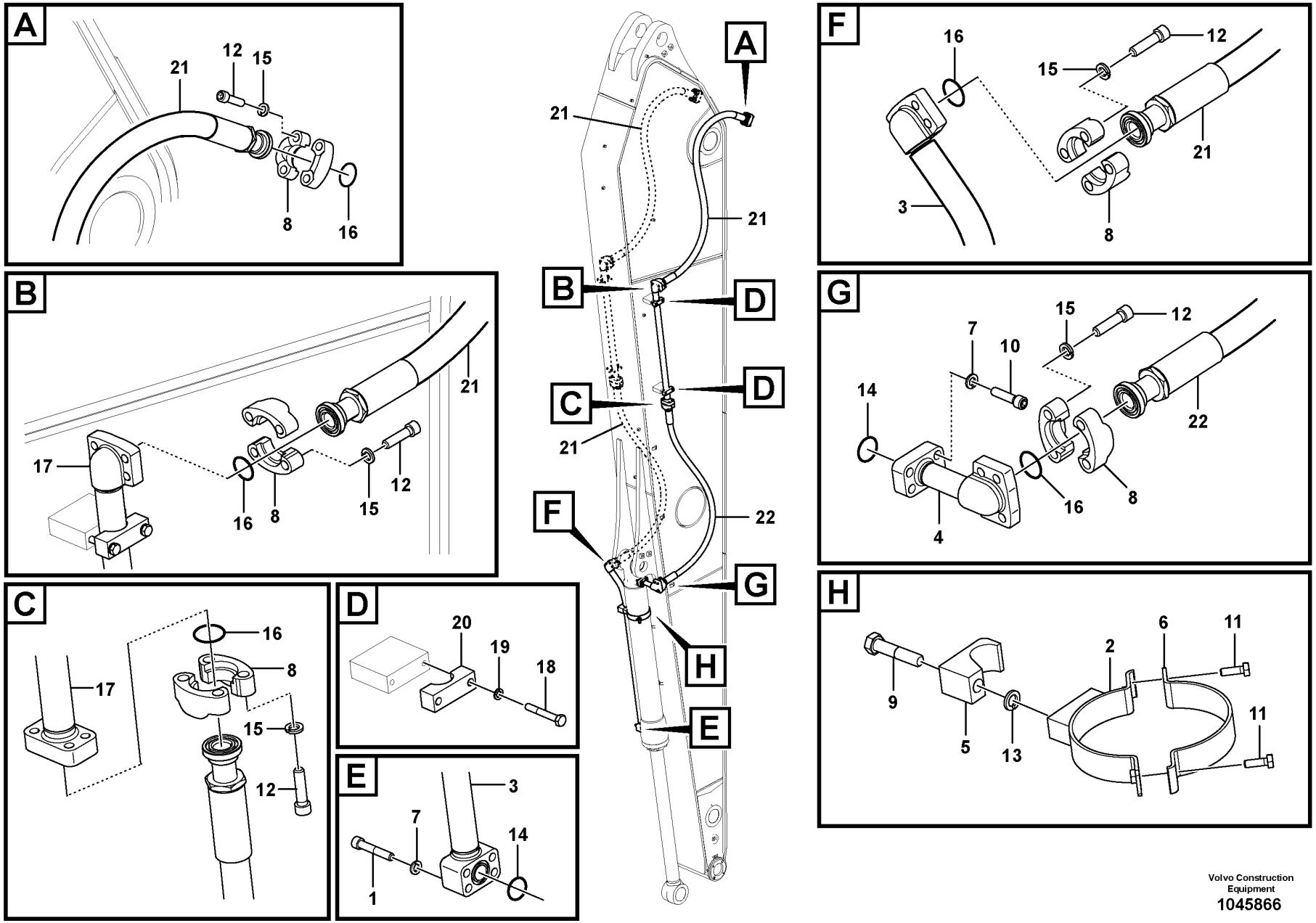

Volvo Construction Equipment

1045866

Fig.	Part No.	Quantity 1	2	3	PS	KIT	Description	Dénomination	Bezeichnung	Denominación	Benämning	Notes
1	VOE 984228	4					Hex. socket screw	Vis à six pans creux	Innensechskantschraube	Tornillo de hexágono embutido	Insexskruv	
2	VOE 14629236	1					Clamp	Collier serrage	Schelle	Abrazadera	Klamma	
3	VOE 14678006	1					Pipe	Tuyau	Rohrleitung	Tubo	Rör	(VOE 14627082)
4	VOE 14677998	1					Pipe	Tuyau	Rohrleitung	Tubo	Rör	(VOE 14625430)
5	VOE 14881236	1					Clamp	Collier serrage	Schelle	Abrazadera	Klamma	
6	VOE 14510778	1					Clamp	Pince Serrage	Klemme	Abrazadera	Klämma	
7	VOE 955923	8					Spring washer	Rondelle élastique	Federscheibe	Arandela elástica	Fjäderbricka	
8	VOE 936626	16					Flange half	Demi-bride	Flanschhälfte	Mitad brida	Flänshalva	
9	VOE 992955	1					Hexagon screw	Vis à tête hexagonale	Sechskantschraube	Tornillo hexagonal	Sexkantsskruv	
10	VOE 984092	4					Hex. socket screw	Vis à six pans creux	Innensechskantschraube	Tornillo de hexágono embutido	Insexskruv	
11	VOE 983252	2					Hexagon screw	Vis à tête hexagonale	Sechskantschraube	Tornillo hexagonal	Sexkantsskruv	
12	VOE 984359	32					Hex. socket screw	Vis à six pans creux	Innensechskantschraube	Tornillo de hexágono embutido	Insexskruv	
13	VOE 955926	1					Spring washer	Rondelle élastique	Federscheibe	Arandela elástica	Fjäderbricka	
14	VOE 14882685	2					O-ring	Joint Torique	O-Ring	Junta torica	O-ring	(VOE 13948700)
15	VOE 955925	32					Spring washer	Rondelle élastique	Federscheibe	Arandela elástica	Fjäderbricka	
16	VOE 14882689	8					O-ring	Joint torique	O-Ring	Anillo tórico	O-ring	(VOE 13949238)
17	VOE 14630939	2					Pipe	Tuyau	Rohrleitung	Tubo	Rör	
18	VOE 983256	8					Hexagon screw	Vis à tête hexagonale	Sechskantschraube	Tornillo hexagonal	Sexkantsskruv	
19	VOE 955922	8					Spring washer	Rondelle élastique	Federscheibe	Arandela elástica	Fjäderbricka	
20	VOE 14881226	4					Clamp	Collier serrage	Schelle	Abrazadera	Klamma	
21	VOE 937568	3					Hose assembly	Conduit flexible	Schlauchleitung	Conducto	Slangledning	S/N -270268/-280106
	VOE 937568	4					Hose assembly	Conduit flexible	Schlauchleitung	Conducto	Slangledning	S/N 270269-/280107-
22	VOE 936895	1					Hose assembly	Conduit flexible	Schlauchleitung	Conducto	Slangledning	S/N -270268/-280106

1	8291246	**Working hydraulic, bucket cylinder on dipper arm** **Commande hydraulique d'outil, vérin de godet sur le balancier** **Arbeitshydraulik, Löffelzylinder auf Stiel** **Hidráulica de trabajo, cilindro de la cuchara en el brazo.** **Arbetshydraulik, skopcylinder på skaft**	Catalogue id **20592**	Group **916**
2			Illustr. No **1045866**	Section **1100**
3				
4			Issue **20023976-I**	Page **1215**
5				

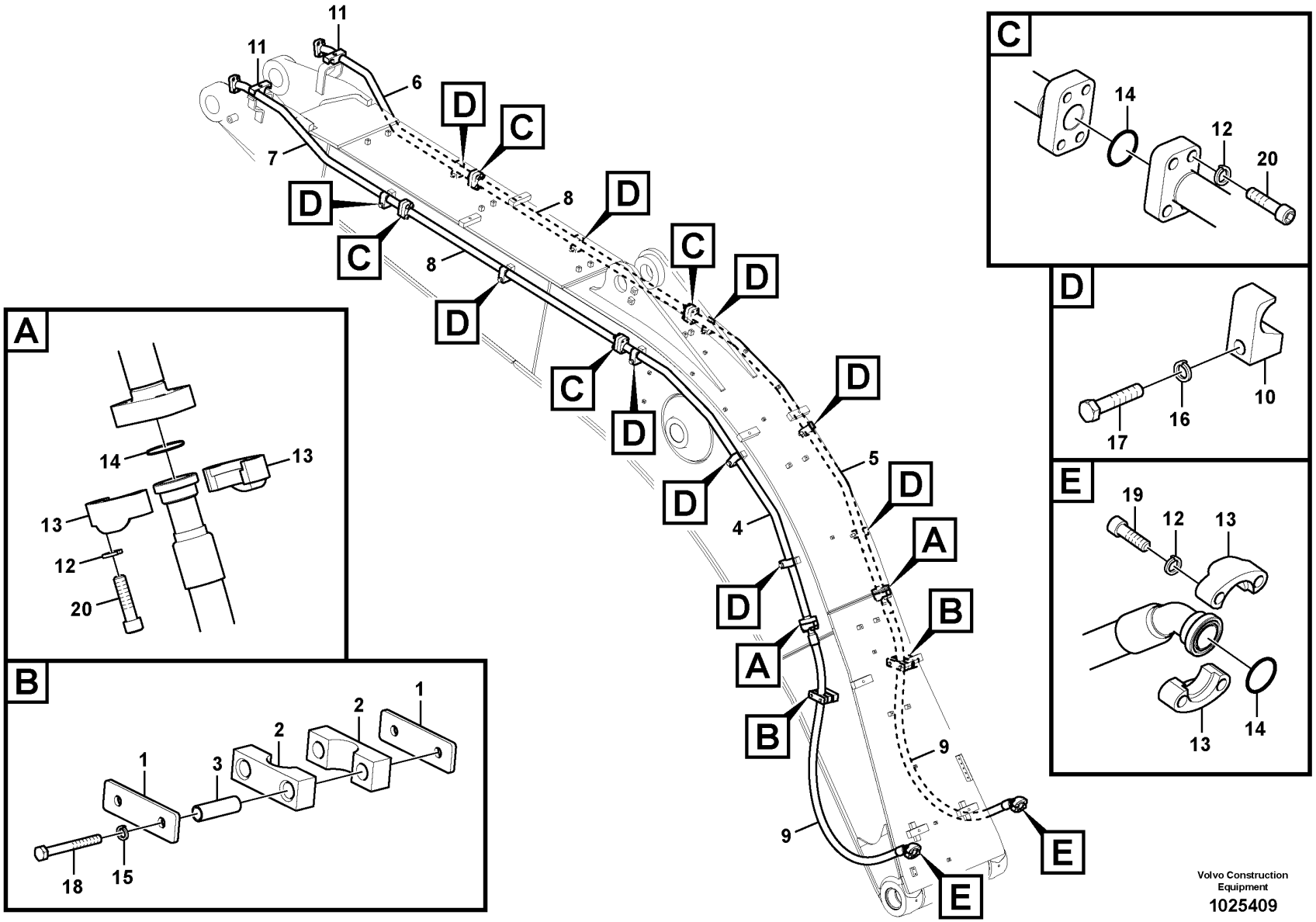
A
14
13
13
12
20
B
1
2
1
2
3
1
18
15
C
14
12
20
D
10
16
17
E
19
12
13
13
14
11
11
6
7
8
8
4
5
9
9
Volvo Construction Equipment
1025409

Fig.	Part No.	Quantity 1	2	3	PS	KIT	Description	Dénomination	Bezeichnung	Denominación	Benämning	Notes
1	VOE 14504769	4	4				Plate	Tôle	Blech	Chapa	Plåt	
2	VOE 14504770	4	4				Clamp	Collier serrage	Schelle	Abrazadera	Klamma	
3	VOE 14505277	4	4				Spacer	Entretoise	Abstandkörper	Distanciador	Distans	
4	VOE 14677228	1	1				Pipe	Tuyau	Rohrleitung	Tubo	Rör	(VOE 14539975)
5	VOE 14677229	1	1				Pipe	Tuyau	Rohrleitung	Tubo	Rör	(VOE 14540059)
6	VOE 14676971	1	1				Pipe	Tuyau	Rohrleitung	Tubo	Rör	(VOE 14514472)
7	VOE 14676972	1	1				Pipe	Tuyau	Rohrleitung	Tubo	Rör	(VOE 14514473)
8	VOE 14676973	2					Pipe	Tuyau	Rohrleitung	Tubo	Rör	(VOE 14514474)
8	VOE 14514841		2				Pipe	Canalisation	Rohrleitung	Canalizacion	Rör	
9	VOE 936989	2	2				Hose assembly	Conduit flexible	Schlauchleitung	Conducto	Slangledning	
10	VOE 14881236	10	10				Clamp	Collier serrage	Schelle	Abrazadera	Klamma	
11	VOE 14881245	2	2				Clamp	Collier serrage	Schelle	Abrazadera	Klamma	
12	VOE 955925	32	32				Spring washer	Rondelle élastique	Federscheibe	Arandela elástica	Fjäderbricka	
13	VOE 936626	8	8				Flange half	Demi-bride	Flanschhälfte	Mitad brida	Flänshalva	
14	VOE 14882689	8	8				O-ring	Joint torique	O-Ring	Anillo tórico	O-ring	(VOE 13949238)
15	VOE 955922	4	4				Spring washer	Rondelle élastique	Federscheibe	Arandela elástica	Fjäderbricka	
16	VOE 955926	10	10				Spring washer	Rondelle élastique	Federscheibe	Arandela elástica	Fjäderbricka	
17	VOE 978940	10	10				Hexagon screw	Vis à tête hexagonale	Sechskantschraube	Tornillo hexagonal	Sexkantsskruv	
18	VOE 983258	4	4				Hexagon screw	Vis à tête hexagonale	Sechskantschraube	Tornillo hexagonal	Sexkantsskruv	
19	VOE 984135	8	8				Hex. socket screw	Vis à six pans creux	Innensechskantschraube	Tornillo de hexágono embutido	Insexskruv	
20	VOE 984359	24	24				Hex. socket screw	Vis à six pans creux	Innensechskantschraube	Tornillo de hexágono embutido	Insexskruv	

1	8280873	**Working hydraulic, hammer and shear for boom** **Hydraulique de travail, marteau et ciseaux pour flèche** **Arbeitshydraulik, Hammer und Schere für Ausl** **Hidráulica de trabajo, martillo y cizalla para pluma** **Arbetshydraulik, hammare och sax för bom**	Catalogue id **20592**	Group **916**
2	8280874		Illustr. No **1025409**	Section **2000**
3			Issue **20023976-I**	Page **1217**
4				
5				

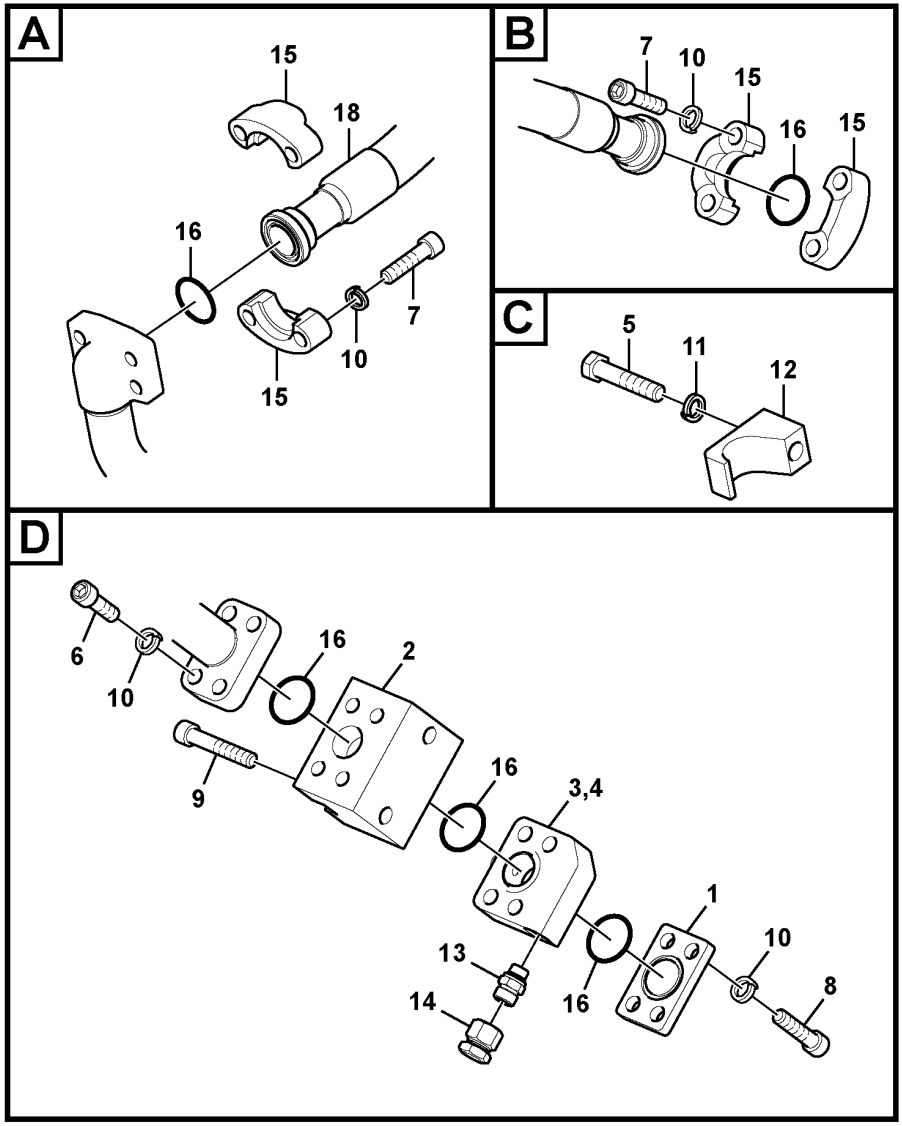

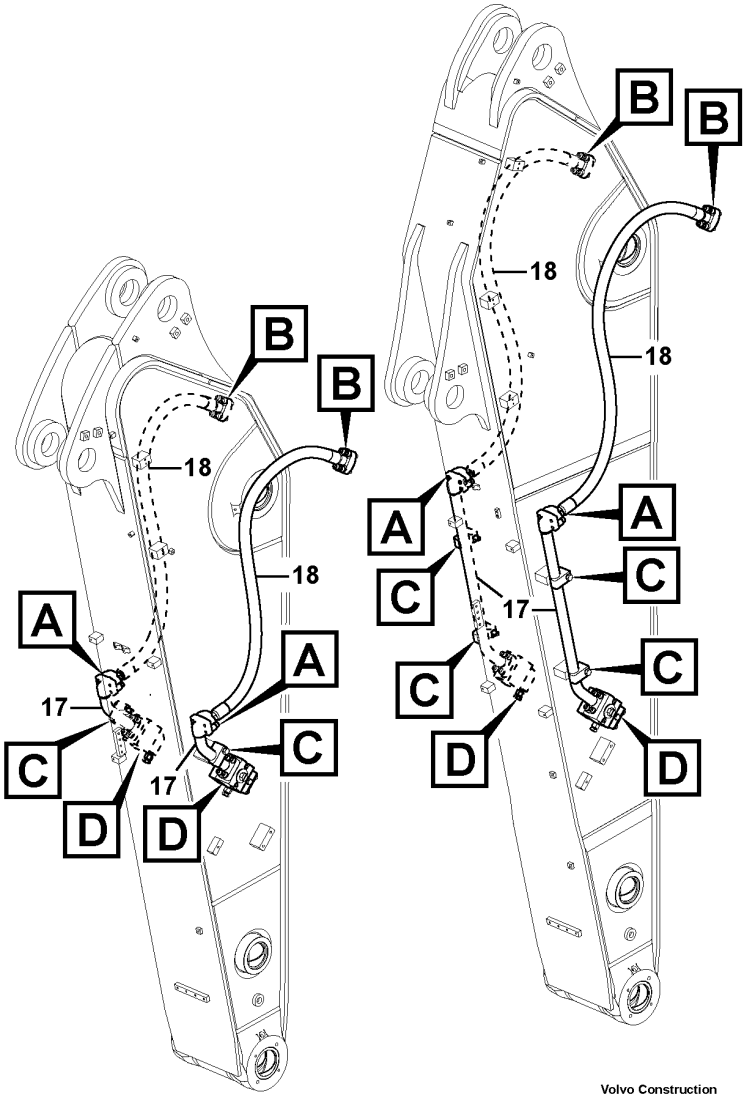

Volvo Construction Equipment

1022889

Fig.	Part No.	Quantity 1	2	3	PS	KIT	Description	Dénomination	Bezeichnung	Denominación	Benämning	Notes
1	VOE 14531121	2	2	2			Plug	Bouchon	Stopfen	Tapon	Plugg	
2	VOE 14633065	2	2	2	SS		Valve	Valve	Ventil	Válvula	Ventil	(VOE 14595265)
3	VOE 14524929	1	1	1			Block	Bloc	Block	Bloque	Block	
4	VOE 14524930	1	1	1			Block	Bloc	Block	Bloque	Block	
5	VOE 978940	2	4	4			Hexagon screw	Vis à tête hexagonale	Sechskantschraube	Tornillo hexagonal	Sexkantsskruv	
6	VOE 984135	8	8	8			Hex. socket screw	Vis à six pans creux	Innensechskantschraube	Tornillo de hexágono embutido	Insexskruv	
7	VOE 984359	16	16	16			Hex. socket screw	Vis à six pans creux	Innensechskantschraube	Tornillo de hexágono embutido	Insexskruv	
8	VOE 984254	8	8	8			Hex. socket screw	Vis à six pans creux	Innensechskantschraube	Tornillo de hexágono embutido	Insexskruv	
9	VOE 984360	4	4	4			Hex. socket screw	Vis à six pans creux	Innensechskantschraube	Tornillo de hexágono embutido	Insexskruv	
10	VOE 955925	32	32	32			Spring washer	Rondelle élastique	Federscheibe	Arandela elástica	Fjäderbricka	
11	VOE 955926	2	4	4			Spring washer	Rondelle élastique	Federscheibe	Arandela elástica	Fjäderbricka	
12	VOE 14881236	2	4	4			Clamp	Collier serrage	Schelle	Abrazadera	Klamma	
13	VOE 14538874	2	2	2			Connector	Connecteur	Stecker	Contactor	Kontaktstycke	
14	SA 9415-35011	2	2	2			Plug	Bouchon	Stopfen	Tapon	Plugg	
15	VOE 936626	8	8	8			Flange half	Demi-bride	Flanschhälfte	Mitad brida	Flänshalva	
16	VOE 14882689	10	10	10			O-ring	Joint torique	O-Ring	Anillo tórico	O-ring	(VOE 13949238)
17	VOE 14540440	2					Pipe	Canalisation	Rohrleitung	Canalizacion	Rör	
17	VOE 14677234		2	2			Pipe	Tuyau	Rohrleitung	Tubo	Rör	(VOE 14540225)
18	VOE 936988	2	2				Hose assembly	Conduit flexible	Schlauchleitung	Conducto	Slangledning	
18	VOE 937306			2			Hose assembly	Conduit flexible	Schlauchleitung	Conducto	Slangledning	

1	8280875
2	8280876
3	8280877
4	
5	

Working hydraulic, hammer and shear for dipper arm
Hydraulique de travail, marteau et ciseaux pour bras
Arbeitshydraulik, Hammer und Schere für Stie
Hidráulica de trabajo, martillo y cizalla para brazo
Arbetshydraulik, hammare och sax för skaft

Catalogue id **20592**	Group **916**
Illustr. No **1022889**	Section **2100**
Issue **20023976-I**	Page **1219**

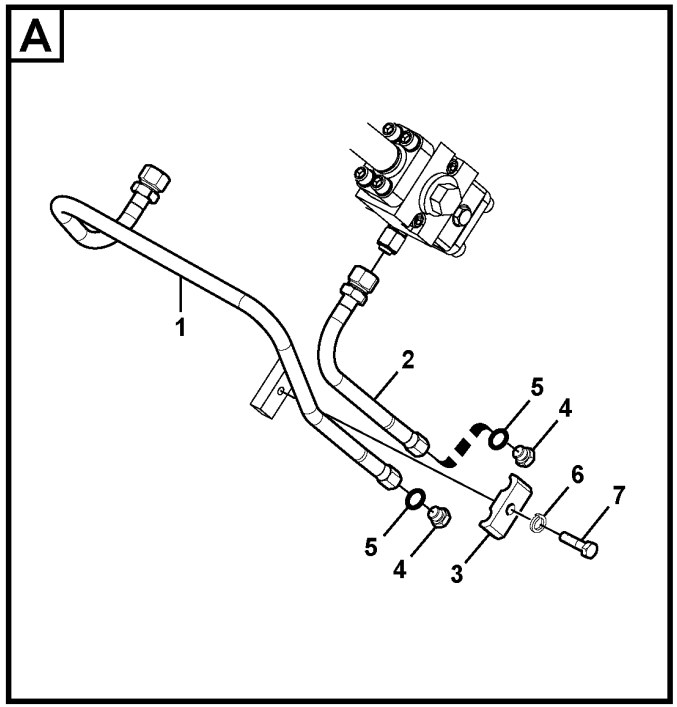

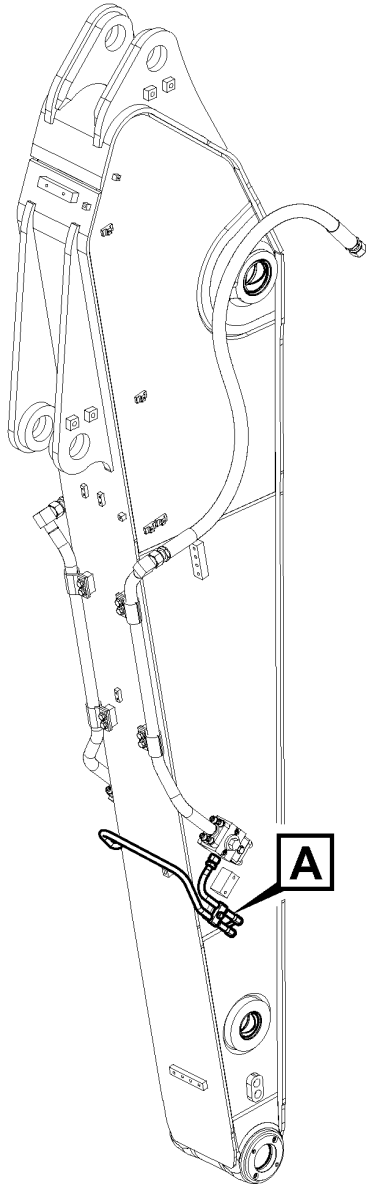

Volvo Construction Equipment

1022930

Fig.	Part No.	Quantity 1	2	3	PS	KIT	Description	Dénomination	Bezeichnung	Denominación	Benämning	Notes
1	VOE 14540226	1					Pipe	Tuyau	Rohrleitung	Tubo	Rör	
2	VOE 14540227	1					Pipe	Canalisation	Rohrleitung	Canalizacion	Rör	
3	VOE 14881202	1					Clamp	Collier serrage	Schelle	Abrazadera	Klamma	
4	SA 9415-31021	2					Plug	Bouchon	Stopfen	Tapon	Plugg	
5	VOE 993320	2					O-ring	Joint torique	O-Ring	Anillo tórico	O-ring	(VOE 932039)
6	VOE 955922	1					Spring washer	Rondelle élastique	Federscheibe	Arandela elástica	Fjäderbricka	
7	VOE 983253	1					Hexagon screw	Vis à tête hexagonale	Sechskantschraube	Tornillo hexagonal	Sexkantsskruv	

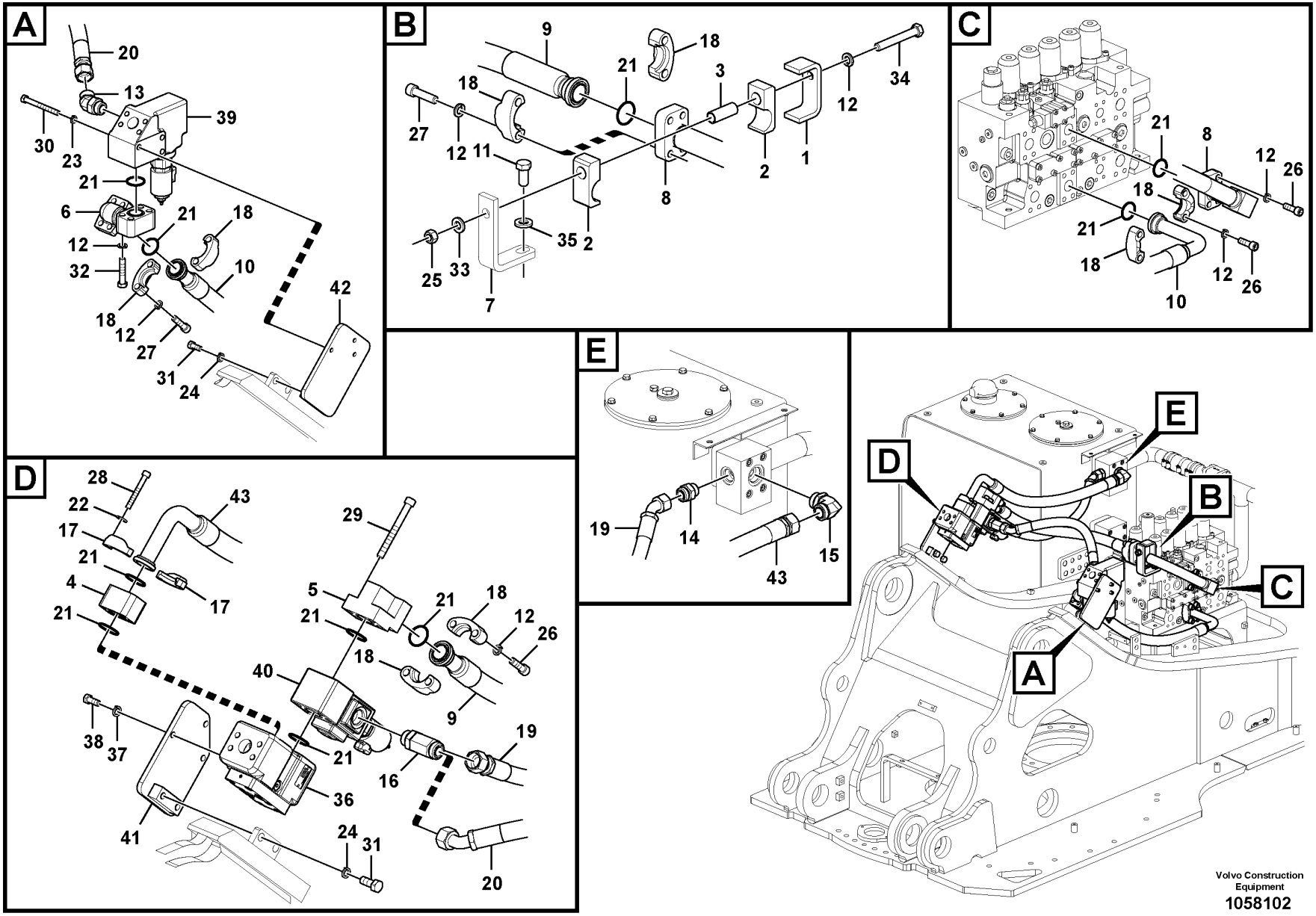

Volvo Construction Equipment

1058102

Fig.	Part No.	Quantity 1	2	3	PS	KIT	Description	Dénomination	Bezeichnung	Denominación	Benämning	Notes
1	VOE 14505473	1	1				Plate	Tôle	Blech	Chapa	Plåt	
2	VOE 14505474	1	1				Clamp	Pince Serrage	Klemme	Abrazadera	Klämma	
3	VOE 14530998	1	1				Spacer	Entretoise	Abstandkörper	Distanciador	Distans	
4	VOE 14566031	1	1				Block	Bloc	Block	Bloque	Block	
5	VOE 14578695	1	1				Block	Bloc	Block	Bloque	Block	
6	VOE 14596736	1	1				Pipe	Canalisation	Rohrleitung	Canalizacion	Rör	
7	VOE 14620765	1	1		SS		Plate	Tôle	Blech	Chapa	Plåt	
8	VOE 14677896	1	1				Pipe	Tuyau	Rohrleitung	Tubo	Rör	(VOE 14615873)
9	VOE 15115253	1	1				Hose assembly	Conduit flexible	Schlauchleitung	Conducto	Slangledning	
10	VOE 14882295	1	1				Hose assembly	Conduit flexible	Schlauchleitung	Conducto	Slangledning	
11	VOE 978936	1	1				Hexagon screw	Vis à tête hexagonale	Sechskantschraube	Tornillo hexagonal	Sexkantsskruv	
12	VOE 955925	25	25				Spring washer	Rondelle élastique	Federscheibe	Arandela elástica	Fjäderbricka	
13	VOE 935016	1	1				Nipple	Raccord	Nippel	Niple	Nippel	
	VOE 978129	1	1				•O-ring	•Joint torique	•O-Ring	•Anillo tórico	•O-ring	(VOE 981290)
	VOE 993324	1	1				•O-ring	•Joint torique	•O-Ring	•Anillo tórico	•O-ring	(VOE 932043)
14	VOE 935229	1	1				Nipple	Raccord	Nippel	Niple	Nippel	
	VOE 978129	1	1				•O-ring	•Joint torique	•O-Ring	•Anillo tórico	•O-ring	(VOE 981290)
	VOE 993324	1	1				•O-ring	•Joint torique	•O-Ring	•Anillo tórico	•O-ring	(VOE 932043)
15	VOE 935276	1	1				Elbow nipple	Raccord coudé	Winkelnippel	Niple angular	V-nippel	
	VOE 981291	1	1				•O-ring	•Joint torique	•O-Ring	•Anillo tórico	•O-ring	
	VOE 932044	1	1				•O-ring	•Joint torique	•O-Ring	•Anillo tórico	•O-ring	
16	VOE 935325	1	1				T-nipple	Raccord-t	T-Nippel	Niple t	T-nippel	
	VOE 978129	1	1				•O-ring	•Joint torique	•O-Ring	•Anillo tórico	•O-ring	(VOE 981290)
	VOE 993324	1	1				•O-ring	•Joint torique	•O-Ring	•Anillo tórico	•O-ring	(VOE 932043)
17	VOE 936618	2	2				Flange half	Demi-bride	Flanschhälfte	Mitad brida	Flänshalva	
18	VOE 936626	8	8				Flange half	Demi-bride	Flanschhälfte	Mitad brida	Flänshalva	
19	VOE 937992	1	1				Hose assembly	Conduit flexible	Schlauchleitung	Conducto	Slangledning	
20	VOE 938118	1	1				Hose assembly	Conduit flexible	Schlauchleitung	Conducto	Slangledning	
21	VOE 14882689	10	10				O-ring	Joint torique	O-Ring	Anillo tórico	O-ring	(VOE 13949238)
22	VOE 955922	4	4				Spring washer	Rondelle élastique	Federscheibe	Arandela elástica	Fjäderbricka	
23	VOE 955923	3	3				Spring washer	Rondelle élastique	Federscheibe	Arandela elástica	Fjäderbricka	

1	8289161
2	8289164
3	8289168
4	
5	

Working hydraulic, hammer and shear for upper
Hydraulique de travail, marteau et ciseaux supérieurs
Arbeitshydraulik, Hammer und Schere für oberen
Hidráulica de trabajo, martillo y cizalla para superior
Arbetshydraulik, hammare och sax för övre

Catalogue id	Group
20592	916
Illustr. No	Section
1058102	2200
Issue	Page
20023976-I	1223

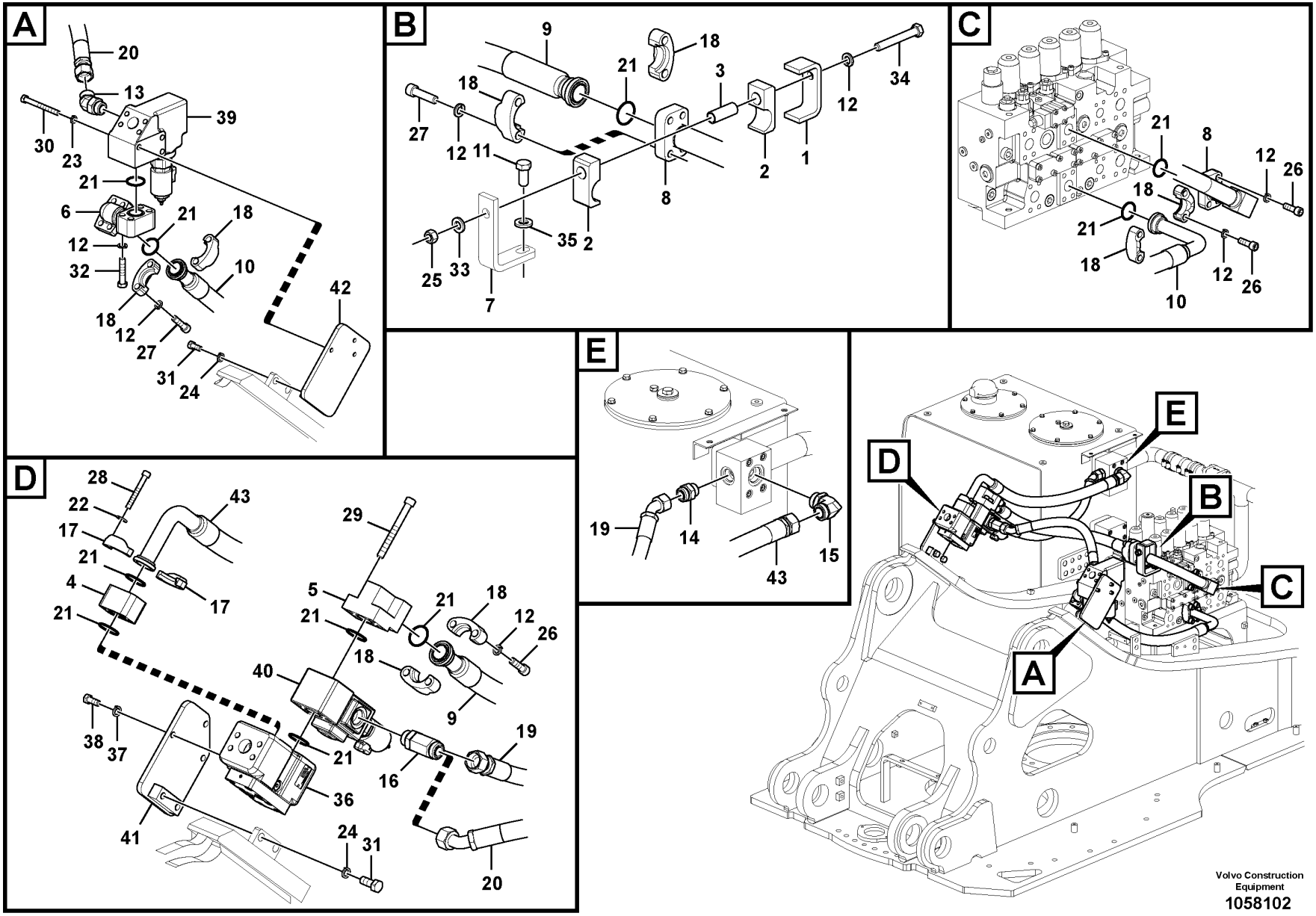

Volvo Construction Equipment

1058102

Fig.	Part No.	Quantity 1	2	3	PS	KIT	Description	Dénomination	Bezeichnung	Denominación	Benämning	Notes
24	VOE 955926	4	4				Spring washer	Rondelle élastique	Federscheibe	Arandela elástica	Fjäderbricka	
25	VOE 979020	1	1				Hexagon nut	Écrou hexagonal	Sechskantmutter	Tuerca hexagonal	Sexkantsmutter	
26	VOE 984135	12	12				Hex. socket screw	Vis à six pans creux	Innensechskantschraube	Tornillo de hexágono embutido	Insexskruv	
27	VOE 984359	8	8				Hex. socket screw	Vis à six pans creux	Innensechskantschraube	Tornillo de hexágono embutido	Insexskruv	
28	VOE 984343	4	4				Hex. socket screw	Vis à six pans creux	Innensechskantschraube	Tornillo de hexágono embutido	Insexskruv	
29	VOE 984362	4	4				Hex. socket screw	Vis à six pans creux	Innensechskantschraube	Tornillo de hexágono embutido	Insexskruv	
30	VOE 992562	3	3				Hexagon screw	Vis à tête hexagonale	Sechskantschraube	Tornillo hexagonal	Sexkantsskruv	
31	VOE 990709	4	4				Hexagon screw	Vis à tête hexagonale	Sechskantschraube	Tornillo hexagonal	Sexkantsskruv	
32	VOE 984137	4	4				Hex. socket screw	Vis à six pans creux	Innensechskantschraube	Tornillo de hexágono embutido	Insexskruv	
33	VOE 992055	1	1				Plain washer	Rondelle plane	Flachscheibe	Arandela plana	Planbricka	
34	VOE 992587	1	1				Hexagon screw	Vis à tête hexagonale	Sechskantschraube	Tornillo hexagonal	Sexkantsskruv	
35	VOE 992045	1	1				Plain washer	Rondelle plane	Flachscheibe	Arandela plana	Planbricka	
36		1	1				Valve	Soupape	Ventil	Valvula	Ventil	See group 912-3500 page 1079
37	VOE 955923	3	3				Spring washer	Rondelle élastique	Federscheibe	Arandela elástica	Fjäderbricka	
38	VOE 978932	3	3				Hexagon screw	Vis à tête hexagonale	Sechskantschraube	Tornillo hexagonal	Sexkantsskruv	
39	VOE 14594085	1	1				Valve	Valve	Ventil	Válvula	Ventil	
	VOE 14594086	1	1				•Valve	•Valve	•Ventil	•Válvula	•Ventil	
	SA 9566-10300	1	1				••Back-up ring	••Bague support	••Stützring	••Anillo de apoyo	••Stödring	
	VOE 983528	1	1				••O-ring	••Joint torique	••O-Ring	••Anillo tórico	••O-ring	
	VOE 990610	1	1				••O-ring	••Joint torique	••O-Ring	••Anillo tórico	••O-ring	
40	VOE 14587705	1	1				Valve	Valve	Ventil	Válvula	Ventil	
	VOE 14594086	1	1				•Valve	•Valve	•Ventil	•Válvula	•Ventil	
	SA 9566-10300	1	1				••Back-up ring	••Bague support	••Stützring	••Anillo de apoyo	••Stödring	
	VOE 983528	1	1				••O-ring	••Joint torique	••O-Ring	••Anillo tórico	••O-ring	
	VOE 990610	1	1				••O-ring	••Joint torique	••O-Ring	••Anillo tórico	••O-ring	
41	VOE 14514475			1			Bracket	Ferrure-support	Tragstütze	Hierro apoyo	Bärjärn	
42	VOE 14601446			1			Bracket	Console	Konsole	Consola	Konsol	
43	VOE 14616408			1			Hose	Flexible	Schlauch	Manguera	Slang	

1	8289161
2	8289164
3	8289168
4	
5	

Working hydraulic, hammer and shear for upper
Hydraulique de travail, marteau et ciseaux supérieurs
Arbeitshydraulik, Hammer und Schere für oberen
Hidráulica de trabajo, martillo y cizalla para superior
Arbetshydraulik, hammare och sax för övre

Catalogue id	Group
20592	916
Illustr. No	Section
1058102	2200
Issue	Page
20023976-I	1225

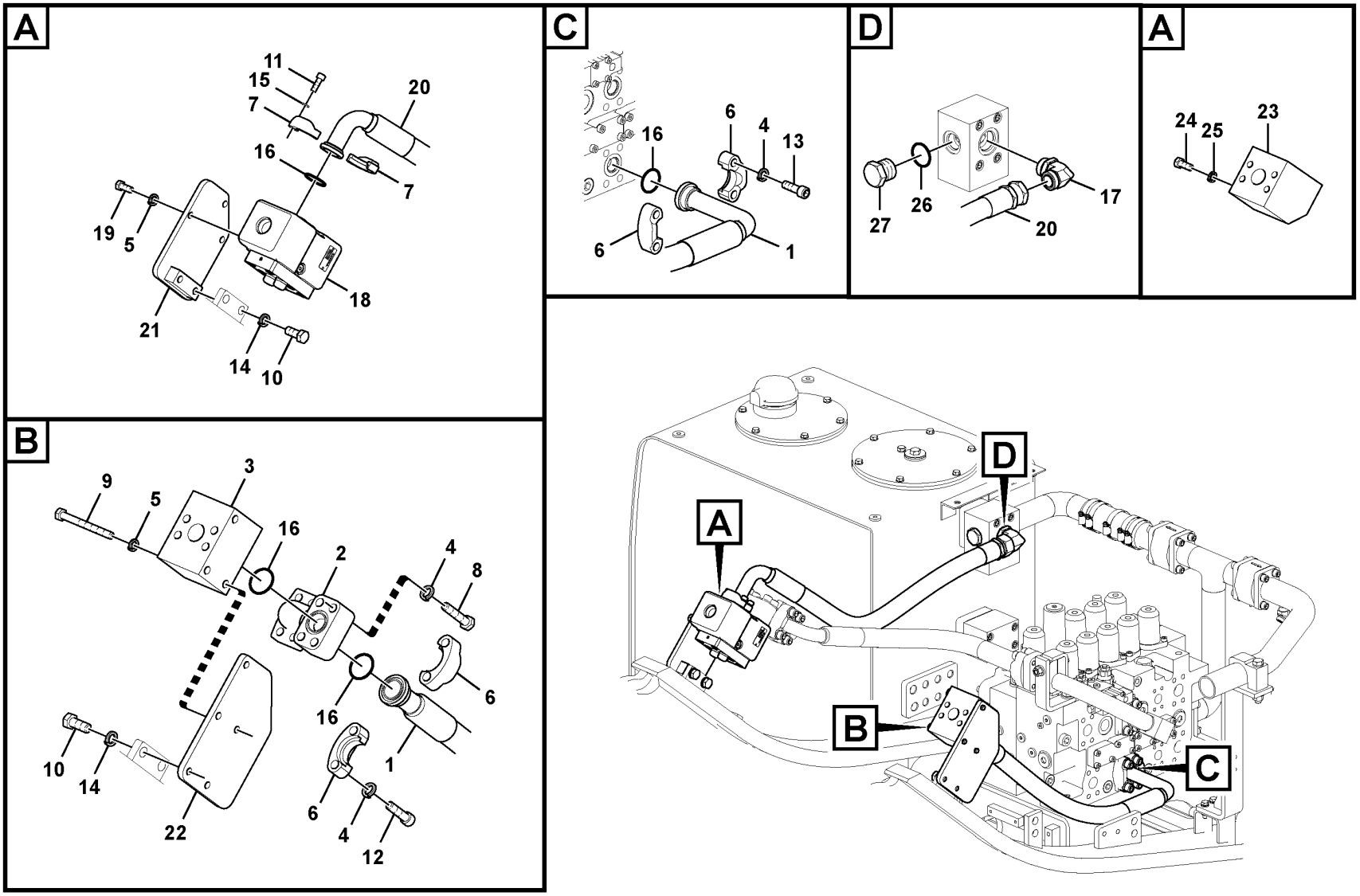

Volvo Construction Equipment

1058128

Fig.	Part No.	Quantity 1	2	3	4	5	PS	KIT	Description	Dénomination	Bezeichnung	Denominación	Benämning	Notes
1	VOE 14880783	1		1	1				Hose	Flexible	Schlauch	Manguera	Slang	
2	VOE 14508861	1		1	1				Flange	Bride	Flansch	Brida	Fläns	
3	VOE 14512796	1		1	1				Block	Bloc	Block	Bloque	Block	
4	VOE 955925	12		12	12				Spring washer	Rondelle élastique	Federscheibe	Arandela elástica	Fjäderbricka	
5	VOE 955923	6		6	3				Spring washer	Rondelle élastique	Federscheibe	Arandela elástica	Fjäderbricka	
6	VOE 936626	4		4	4				Flange half	Demi-bride	Flanschhälfte	Mitad brida	Flänshalva	
7	VOE 936618	2		2	2				Flange half	Demi-bride	Flanschhälfte	Mitad brida	Flänshalva	
8	VOE 984137	4		4	4				Hex. socket screw	Vis à six pans creux	Innensechskantschraube	Tornillo de hexágono embutido	Insexskruv	
9	VOE 992562	3		3	3				Hexagon screw	Vis à tête hexagonale	Sechskantschraube	Tornillo hexagonal	Sexkantsskruv	
10	VOE 990709	4		4	4				Hexagon screw	Vis à tête hexagonale	Sechskantschraube	Tornillo hexagonal	Sexkantsskruv	
11	VOE 984080	4		4	4				Hex. socket screw	Vis à six pans creux	Innensechskantschraube	Tornillo de hexágono embutido	Insexskruv	
12	VOE 984359	4		4	4				Hex. socket screw	Vis à six pans creux	Innensechskantschraube	Tornillo de hexágono embutido	Insexskruv	
13	VOE 984135	4		4	4				Hex. socket screw	Vis à six pans creux	Innensechskantschraube	Tornillo de hexágono embutido	Insexskruv	
14	VOE 955926	4		4	4				Spring washer	Rondelle élastique	Federscheibe	Arandela elástica	Fjäderbricka	
15	VOE 955922	4		4	4				Spring washer	Rondelle élastique	Federscheibe	Arandela elástica	Fjäderbricka	
16	VOE 14882689	4		4	4				O-ring	Joint torique	O-Ring	Anillo tórico	O-ring	(VOE 13949238)
17	VOE 935276	1		1	1				Elbow nipple	Raccord coudé	Winkelnippel	Niple angular	V-nippel	
	VOE 981291	1		1	1				•O-ring	•Joint torique	•O-Ring	•Anillo tórico	•O-ring	
	VOE 932044	1		1	1				•O-ring	•Joint torique	•O-Ring	•Anillo tórico	•O-ring	
18		1		1					Valve	Soupape	Ventil	Valvula	Ventil	See group 912-3500 page 1079
19	VOE 978932	3		3					Hexagon screw	Vis à tête hexagonale	Sechskantschraube	Tornillo hexagonal	Sexkantsskruv	
20	VOE 14608845		1						Hose	Flexible	Schlauch	Manguera	Slang	
21	VOE 14514475		1						Bracket	Ferrure-support	Tragstütze	Hierro apoyo	Bärjärn	
22	VOE 14514476		1						Bracket	Console	Konsole	Consola	Konsol	
23	VOE 14522018				1				Block	Bloc	Block	Bloque	Block	
24	VOE 978932				2				Hexagon screw	Vis à tête hexagonale	Sechskantschraube	Tornillo hexagonal	Sexkantsskruv	

1	8289163
2	8289167
3	8289160
4	8289162
5	

Working hydraulic, hammer and shear for upper
Hydraulique de travail, marteau et ciseaux supérieurs
Arbeitshydraulik, Hammer und Schere für oberen
Hidráulica de trabajo, martillo y cizalla para superior
Arbetshydraulik, hammare och sax för övre

Catalogue id **20592**	Group **916**
Illustr. No **1058128**	Section **2250**
Issue **20023976-I**	Page **1227**

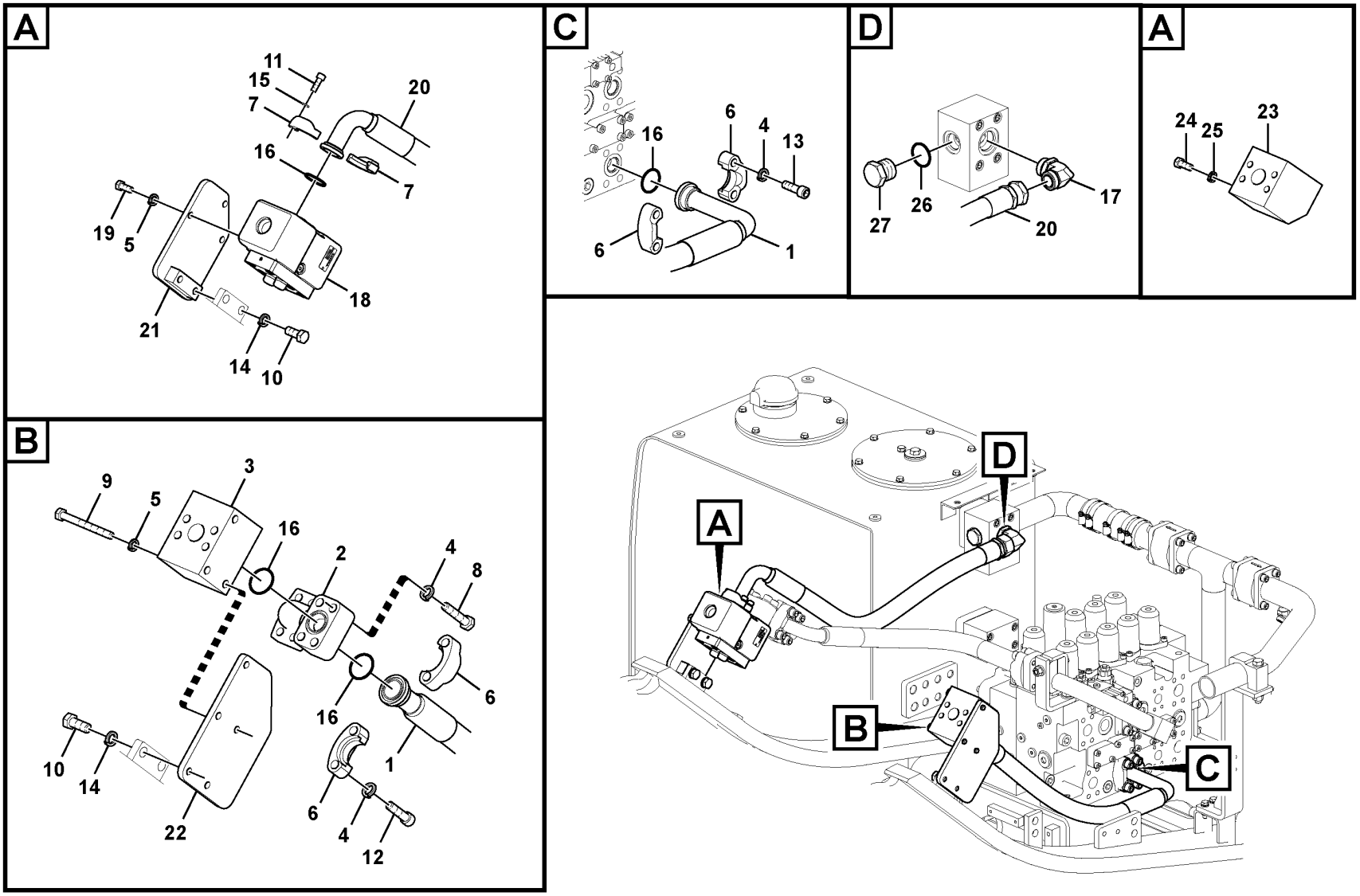

Volvo Construction Equipment

1058128

Fig.	Part No.	Quantity 1	2	3	4	5	PS	KIT	Description	Dénomination	Bezeichnung	Denominación	Benämning	Notes
25	**VOE 955923**				2				Spring washer	Rondelle élastique	Federscheibe	Arandela elástica	Fjäderbricka	
26	**VOE 993324**	1		1	1				O-ring	Joint torique	O-Ring	Anillo tórico	O-ring	(VOE 932043)
27	**SA 9415-31071**	1		1	1				Plug	Tampon	Stopfen	Tapón	Plugg	

1	**8289163**	**Working hydraulic, hammer and shear for upper** **Hydraulique de travail, marteau et ciseaux supérieurs** **Arbeitshydraulik, Hammer und Schere für oberen** **Hidráulica de trabajo, martillo y cizalla para superior** **Arbetshydraulik, hammare och sax för övre**	Catalogue id **20592**	Group **916**
2	**8289167**		Illustr. No **1058128**	Section **2250**
3	**8289160**			
4	**8289162**		Issue **20023976-I**	Page **1229**
5				

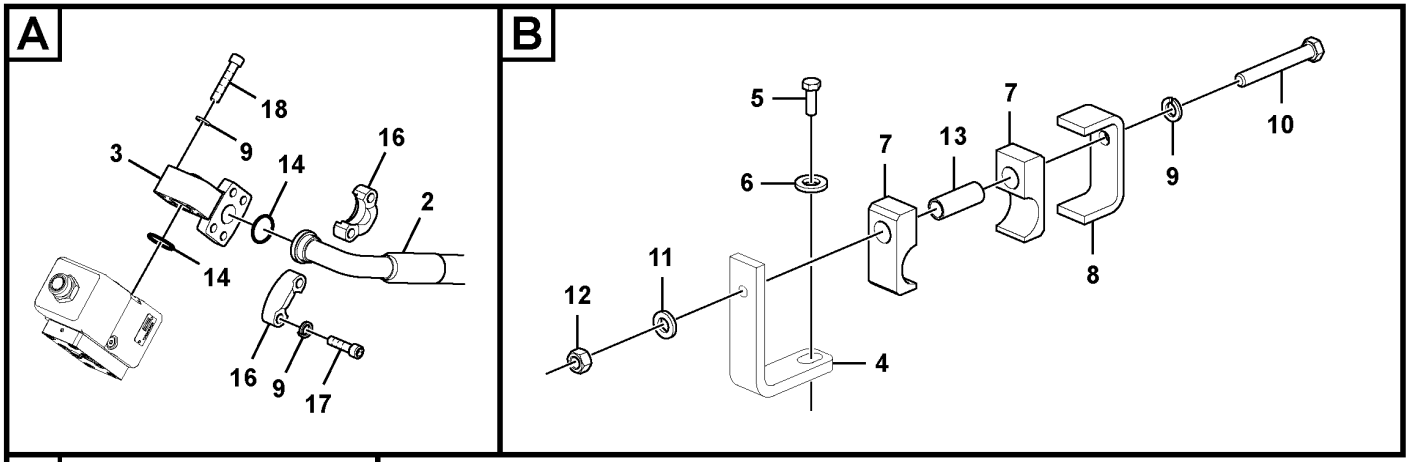

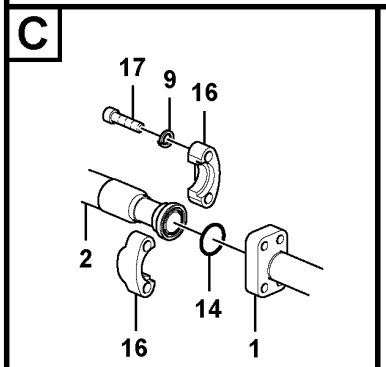

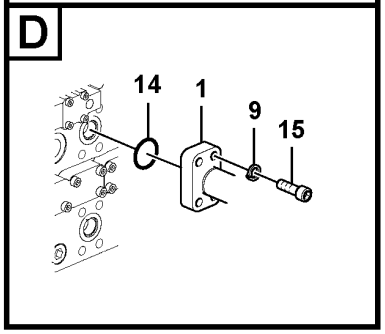

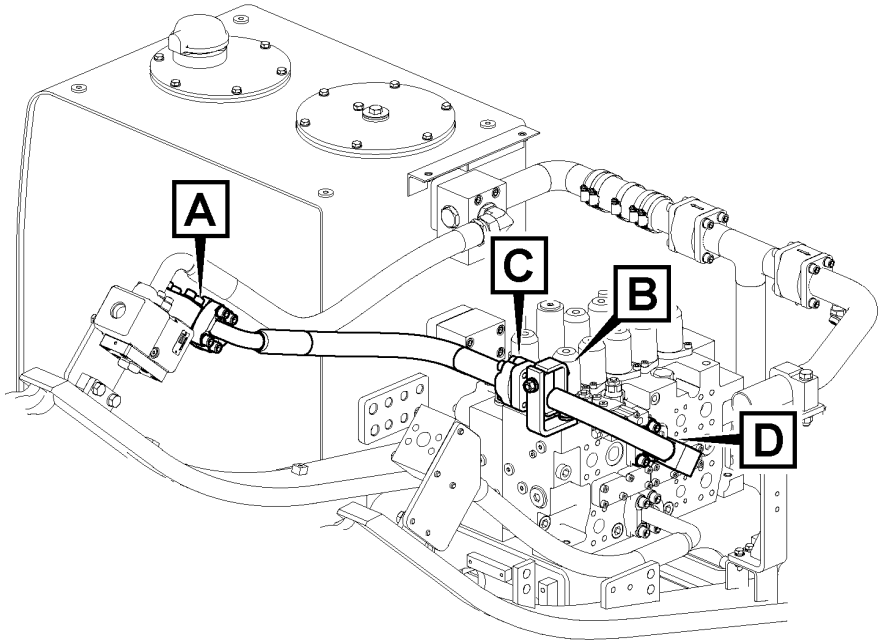

Volvo Construction Equipment
1058133

Fig.	Part No.	Quantity 1	2	3	PS	KIT	Description	Dénomination	Bezeichnung	Denominación	Benämning	Notes
1	VOE 14677896	1					Pipe	Tuyau	Rohrleitung	Tubo	Rör	(VOE 14615873)
2	VOE 14880775	1					Hose	Flexible	Schlauch	Manguera	Slang	
3	VOE 14508337	1					Pipe	Tuyau	Rohrleitung	Tubo	Rör	
4	VOE 14614915	1					Plate	Tôle	Blech	Chapa	Plåt	
5	VOE 983252	1					Hexagon screw	Vis à tête hexagonale	Sechskantschraube	Tornillo hexagonal	Sexkantsskruv	
6	VOE 992045	1					Plain washer	Rondelle plane	Flachscheibe	Arandela plana	Planbricka	
7	VOE 14505474	2					Clamp	Pince Serrage	Klemme	Abrazadera	Klämma	
8	VOE 14505473	1					Plate	Tôle	Blech	Chapa	Plåt	
9	VOE 955925	17					Spring washer	Rondelle élastique	Federscheibe	Arandela elástica	Fjäderbricka	
10	VOE 992587	1					Hexagon screw	Vis à tête hexagonale	Sechskantschraube	Tornillo hexagonal	Sexkantsskruv	
11	VOE 992055	1					Plain washer	Rondelle plane	Flachscheibe	Arandela plana	Planbricka	
12	VOE 979020	1					Hexagon nut	Écrou hexagonal	Sechskantmutter	Tuerca hexagonal	Sexkantsmutter	
13	VOE 14530998	1					Spacer	Entretoise	Abstandkörper	Distanciador	Distans	
14	VOE 14882689	4					O-ring	Joint torique	O-Ring	Anillo tórico	O-ring	(VOE 13949238)
15	VOE 984135	4					Hex. socket screw	Vis à six pans creux	Innensechskantschraube	Tornillo de hexágono embutido	Insexskruv	
16	VOE 936626	4					Flange half	Demi-bride	Flanschhälfte	Mitad brida	Flänshalva	
17	VOE 984359	8					Hex. socket screw	Vis à six pans creux	Innensechskantschraube	Tornillo de hexágono embutido	Insexskruv	
18	VOE 984137	4					Hex. socket screw	Vis à six pans creux	Innensechskantschraube	Tornillo de hexágono embutido	Insexskruv	

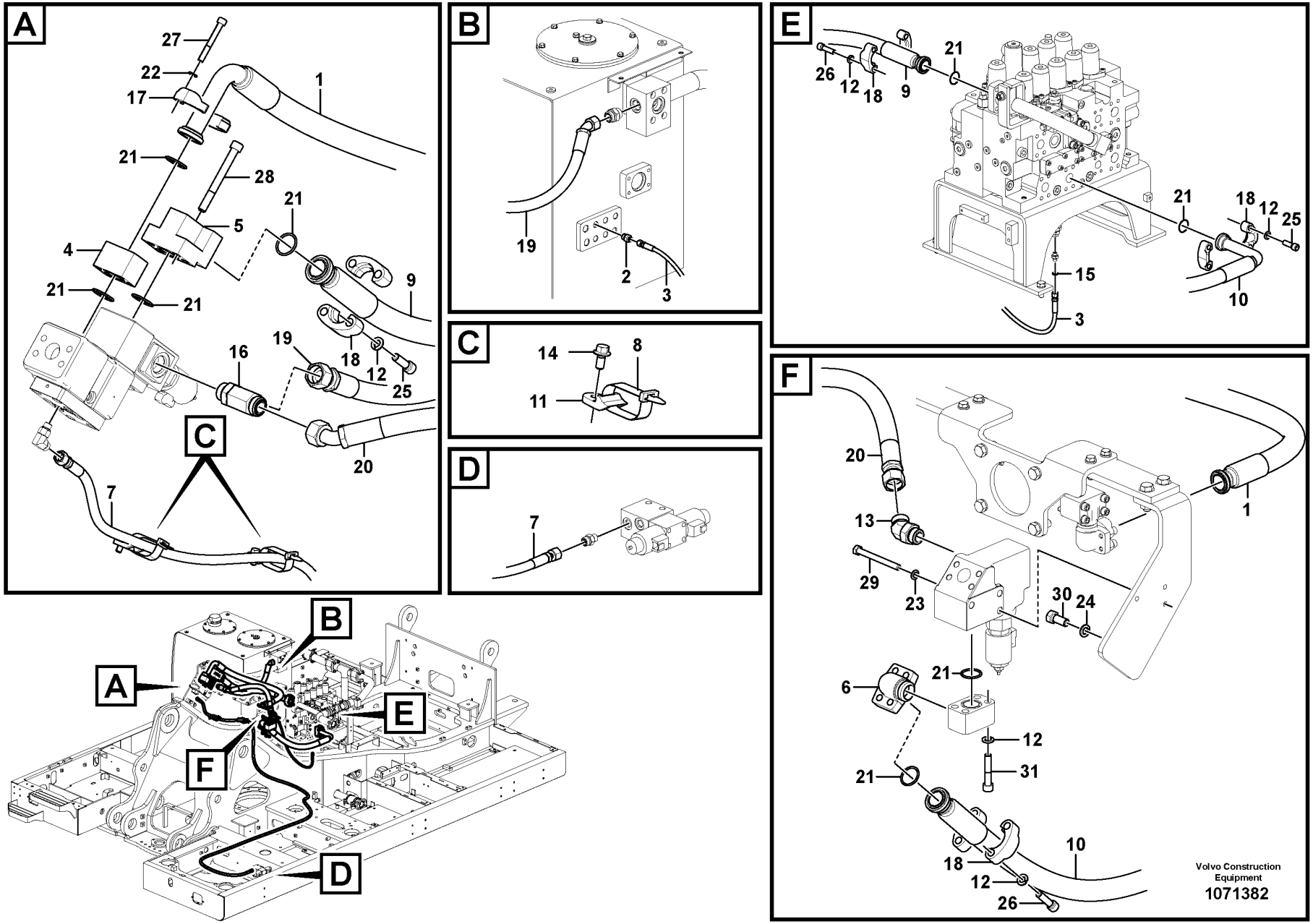
A
27
22
17
1
21
28
21
5
4
21
21
9
16
19
18
12
25
20
7
C
B
19
2
3
C
14
8
11
D
7
E
26
12
18
9
21
21
18
12
25
15
10
3
F
20
13
1
29
23
30
24
21
6
12
31
21
10
18
12
26
A
B
E
F
D
Volvo Construction Equipment
1071382

Fig.	Part No.	Quantity 1	2	3	PS	KIT	Description	Dénomination	Bezeichnung	Denominación	Benämning	Notes
1	VOE 14616409	1					Hose	Flexible	Schlauch	Manguera	Slang	
2	VOE 935083	1					Nipple	Raccord	Nippel	Niple	Nippel	
	VOE 990736	1					•O-ring	•Joint torique	•O-Ring	•Anillo tórico	•O-ring	
	VOE 993321	1					•O-ring	•Joint torique	•O-Ring	•Anillo tórico	•O-ring	
3	VOE 937107	1					Hose assembly	Conduit flexible	Schlauchleitung	Conducto	Slangledning	
4	VOE 14566031	1					Block	Bloc	Block	Bloque	Block	
5	VOE 14578695	1					Block	Bloc	Block	Bloque	Block	
6	VOE 14596736	1					Pipe	Canalisation	Rohrleitung	Canalizacion	Rör	
7	VOE 15135763	1					Hose assembly	Conduit flexible	Schlauchleitung	Conducto	Slangledning	
8	VOE 14558809	2					Strip clamp	Serrage de ruban	Bandklemme	Abrazadera de cinta	Bandklamma	
9	VOE 15115253	1					Hose assembly	Conduit flexible	Schlauchleitung	Conducto	Slangledning	
10	VOE 14882295	1					Hose assembly	Conduit flexible	Schlauchleitung	Conducto	Slangledning	
11	VOE 14558808	2					Strip clamp	Serrage de ruban	Bandklemme	Abrazadera de cinta	Bandklamma	
12	VOE 955925	20					Spring washer	Rondelle élastique	Federscheibe	Arandela elástica	Fjäderbricka	
13	VOE 935016	1					Nipple	Raccord	Nippel	Niple	Nippel	
	VOE 978129	1					•O-ring	•Joint torique	•O-Ring	•Anillo tórico	•O-ring	(VOE 981290)
	VOE 993324	1					•O-ring	•Joint torique	•O-Ring	•Anillo tórico	•O-ring	
14	VOE 946441	2					Flange screw	Vis à embase	Flanschschraube	Tornillo embridado	Flänsskruv	
15	VOE 990736	1					O-ring	Joint torique	O-Ring	Anillo tórico	O-ring	
16	VOE 935325	1					T-nipple	Raccord-t	T-Nippel	Niple t	T-nippel	
	VOE 978129	1					•O-ring	•Joint torique	•O-Ring	•Anillo tórico	•O-ring	(VOE 981290)
	VOE 993324	1					•O-ring	•Joint torique	•O-Ring	•Anillo tórico	•O-ring	
17	VOE 936618	2					Flange half	Demi-bride	Flanschhälfte	Mitad brida	Flänshalva	
18	VOE 936626	8					Flange half	Demi-bride	Flanschhälfte	Mitad brida	Flänshalva	
19	VOE 937992	1					Hose assembly	Conduit flexible	Schlauchleitung	Conducto	Slangledning	
20	VOE 938118	1					Hose assembly	Conduit flexible	Schlauchleitung	Conducto	Slangledning	
21	VOE 14882689	9					O-ring	Joint torique	O-Ring	Anillo tórico	O-ring	
22	VOE 955922	4					Spring washer	Rondelle élastique	Federscheibe	Arandela elástica	Fjäderbricka	
23	VOE 955923	3					Spring washer	Rondelle élastique	Federscheibe	Arandela elástica	Fjäderbricka	
24	VOE 955926	2					Spring washer	Rondelle élastique	Federscheibe	Arandela elástica	Fjäderbricka	

1		**Working hydraulic, hammer and shear for upper** **Hydraulique de travail, marteau et ciseaux supérieurs** **Arbeitshydraulik, Hammer und Schere für oberen** **Hidráulica de trabajo, martillo y cizalla para superior** **Arbetshydraulik, hammare och sax för övre**	Catalogue id **20592**	Group **916**
2			Illustr. No **1071382**	Section **2270**
3				
4			Issue **20023976-I**	Page **1233**
5		**8290700**		

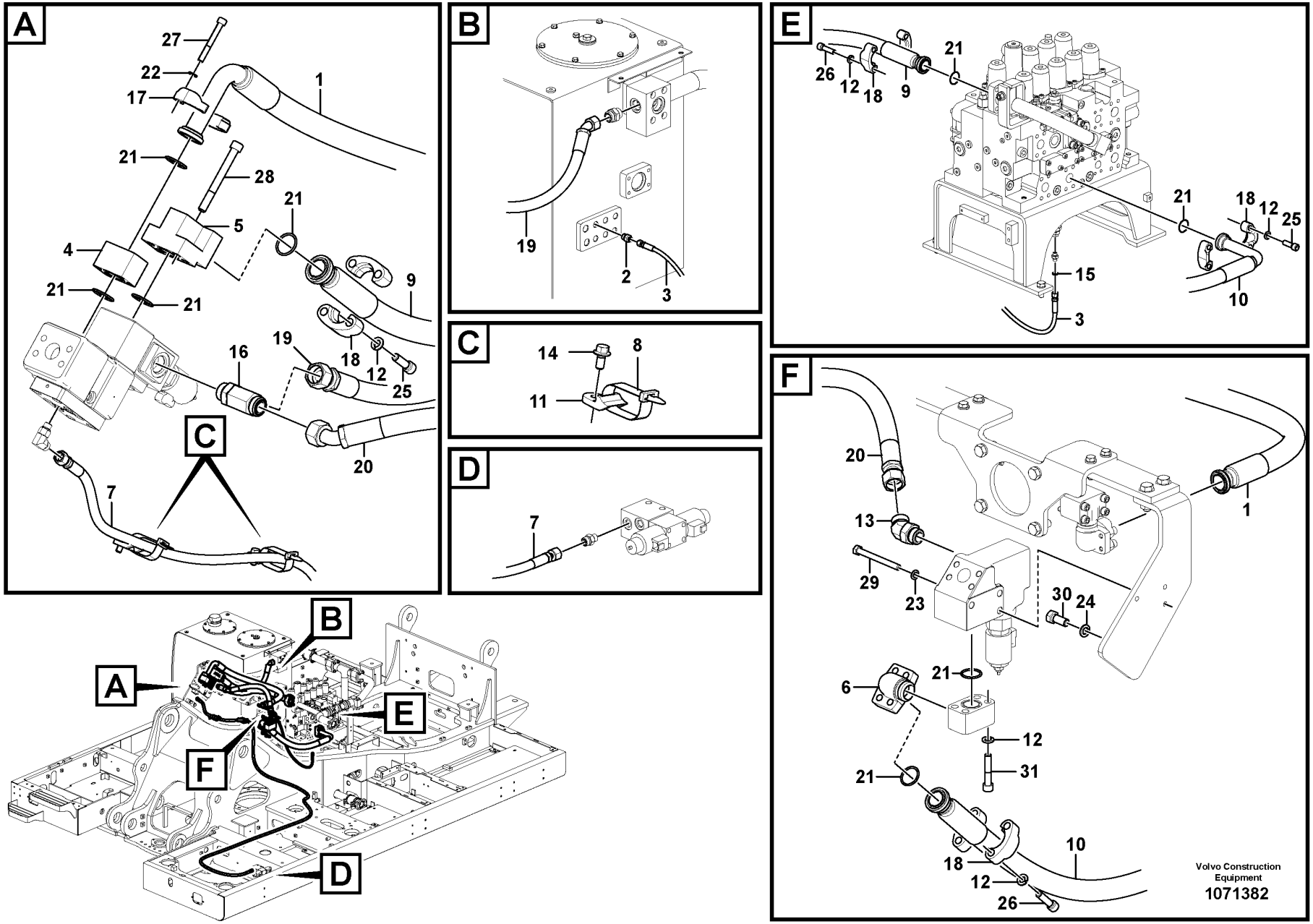
A
27
22
17
1
21
28
21
5
4
21
21
9
16
19
18
12
25
20
7
C
B
19
2
3
C
14
8
11
D
7
E
26
12
18
9
21
21
18
12
25
15
10
3
F
20
13
1
29
23
30
24
21
6
12
31
21
10
18
12
26
A
B
E
F
D
Volvo Construction Equipment
1071382

Fig.	Part No.	Quantity 1	2	3	PS	KIT	Description	Dénomination	Bezeichnung	Denominación	Benämning	Notes
25	VOE 984135	8					Hex. socket screw	Vis à six pans creux	Innensechskantschraube	Tornillo de hexágono embutido	Insexskruv	
26	VOE 984359	8					Hex. socket screw	Vis à six pans creux	Innensechskantschraube	Tornillo de hexágono embutido	Insexskruv	
27	VOE 984343	4					Hex. socket screw	Vis à six pans creux	Innensechskantschraube	Tornillo de hexágono embutido	Insexskruv	
28	VOE 984362	4					Hex. socket screw	Vis à six pans creux	Innensechskantschraube	Tornillo de hexágono embutido	Insexskruv	
29	VOE 992562	2					Hexagon screw	Vis à tête hexagonale	Sechskantschraube	Tornillo hexagonal	Sexkantsskruv	
30	VOE 990709	2					Hexagon screw	Vis à tête hexagonale	Sechskantschraube	Tornillo hexagonal	Sexkantsskruv	
31	VOE 984137	4					Hex. socket screw	Vis à six pans creux	Innensechskantschraube	Tornillo de hexágono embutido	Insexskruv	

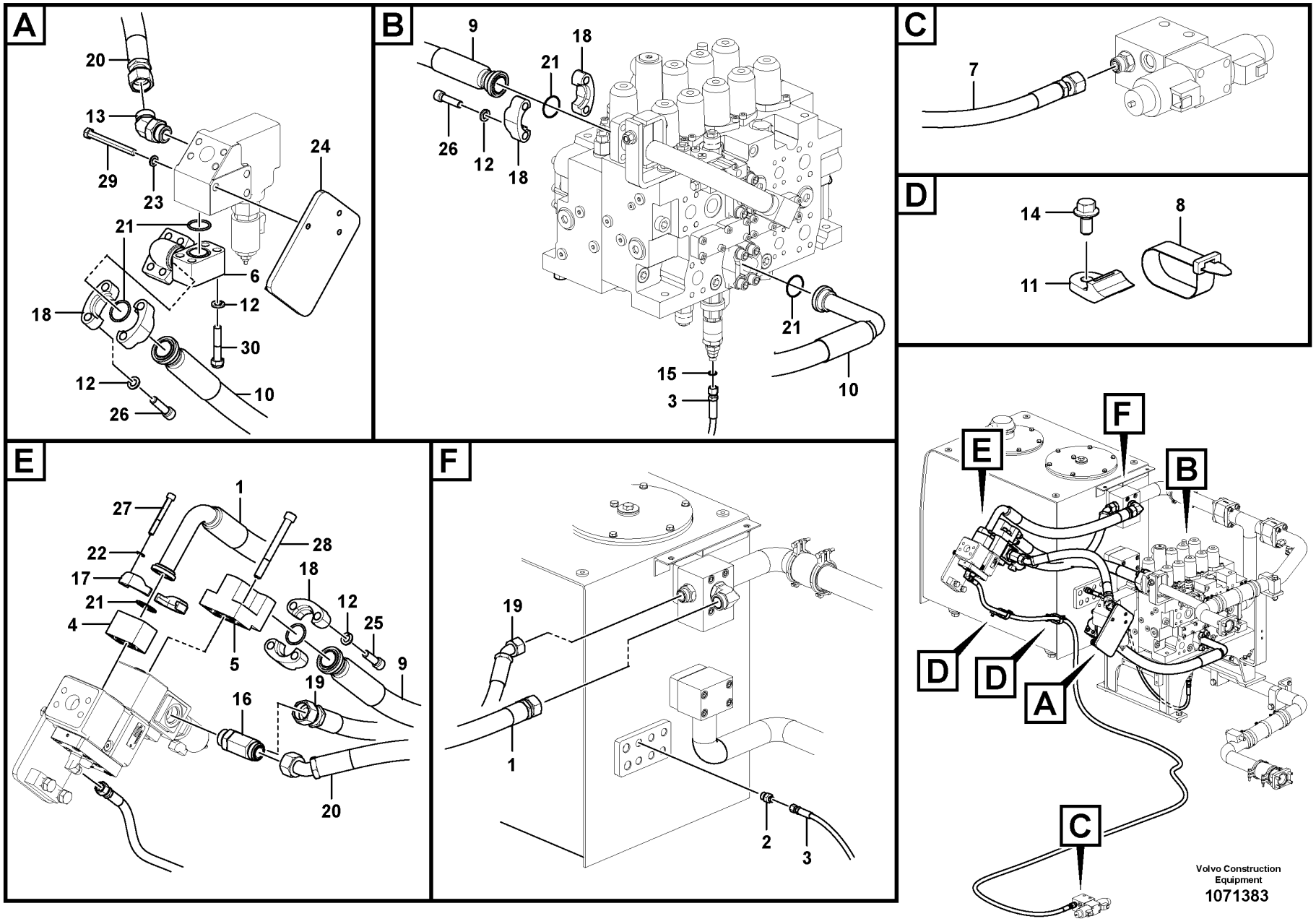
A
20
13
29
23
24
21
6
12
18
30
12
10
26
B
9
18
21
26
12
18
21
15
3
10
C
7
D
14
8
11
E
27
1
22
28
17
18
21
12
4
25
5
9
19
16
20
F
19
1
2
3
E
F
B
D
D
A
C
Volvo Construction Equipment
1071383

Fig.	Part No.	Quantity 1	2	3	PS	KIT	Description	Dénomination	Bezeichnung	Denominación	Benämning	Notes
1	VOE 14616408	1					Hose	Flexible	Schlauch	Manguera	Slang	
2	VOE 935083	1					Nipple	Raccord	Nippel	Niple	Nippel	
	VOE 990736	1					•O-ring	•Joint torique	•O-Ring	•Anillo tórico	•O-ring	
	VOE 993321	1					•O-ring	•Joint torique	•O-Ring	•Anillo tórico	•O-ring	
3	VOE 937107	1					Hose assembly	Conduit flexible	Schlauchleitung	Conducto	Slangledning	
4	VOE 14566031	1					Block	Bloc	Block	Bloque	Block	
5	VOE 14578695	1					Block	Bloc	Block	Bloque	Block	
6	VOE 14596736	1					Pipe	Canalisation	Rohrleitung	Canalizacion	Rör	
7	VOE 15135763	1					Hose assembly	Conduit flexible	Schlauchleitung	Conducto	Slangledning	
8	VOE 14558809	2					Strip clamp	Serrage de ruban	Bandklemme	Abrazadera de cinta	Bandklamma	
9	VOE 15115253	1					Hose assembly	Conduit flexible	Schlauchleitung	Conducto	Slangledning	
10	VOE 14882295	1					Hose assembly	Conduit flexible	Schlauchleitung	Conducto	Slangledning	
11	VOE 14558808	2					Strip clamp	Serrage de ruban	Bandklemme	Abrazadera de cinta	Bandklamma	
12	VOE 955925	16					Spring washer	Rondelle élastique	Federscheibe	Arandela elástica	Fjäderbricka	
13	VOE 935016	1					Nipple	Raccord	Nippel	Niple	Nippel	
	VOE 978129	1					•O-ring	•Joint torique	•O-Ring	•Anillo tórico	•O-ring	(VOE 981290)
	VOE 993324	1					•O-ring	•Joint torique	•O-Ring	•Anillo tórico	•O-ring	
14	VOE 946441	2					Flange screw	Vis à embase	Flanschschraube	Tornillo embridado	Flänsskruv	
15	VOE 990736	1					O-ring	Joint torique	O-Ring	Anillo tórico	O-ring	
16	VOE 935325	1					T-nipple	Raccord-t	T-Nippel	Niple t	T-nippel	
	VOE 978129	1					•O-ring	•Joint torique	•O-Ring	•Anillo tórico	•O-ring	(VOE 981290)
	VOE 993324	1					•O-ring	•Joint torique	•O-Ring	•Anillo tórico	•O-ring	
17	VOE 936618	2					Flange half	Demi-bride	Flanschhälfte	Mitad brida	Flänshalva	
18	VOE 936626	6					Flange half	Demi-bride	Flanschhälfte	Mitad brida	Flänshalva	
19	VOE 937992	1					Hose assembly	Conduit flexible	Schlauchleitung	Conducto	Slangledning	
20	VOE 938118	1					Hose assembly	Conduit flexible	Schlauchleitung	Conducto	Slangledning	
21	VOE 14882689	6					O-ring	Joint torique	O-Ring	Anillo tórico	O-ring	
22	VOE 955922	4					Spring washer	Rondelle élastique	Federscheibe	Arandela elástica	Fjäderbricka	
23	VOE 955923	3					Spring washer	Rondelle élastique	Federscheibe	Arandela elástica	Fjäderbricka	
24	VOE 14601446	1					Bracket	Console	Konsole	Consola	Konsol	

1		**Working hydraulic, hammer and shear for upper** **Hydraulique de travail, marteau et ciseaux supérieurs** **Arbeitshydraulik, Hammer und Schere für oberen** **Hidráulica de trabajo, martillo y cizalla para superior** **Arbetshydraulik, hammare och sax för övre**	Catalogue id **20592**	Group **916**
2			Illustr. No **1071383**	Section **2280**
3				
4			Issue **20023976-I**	Page **1237**
5		**8290701**		

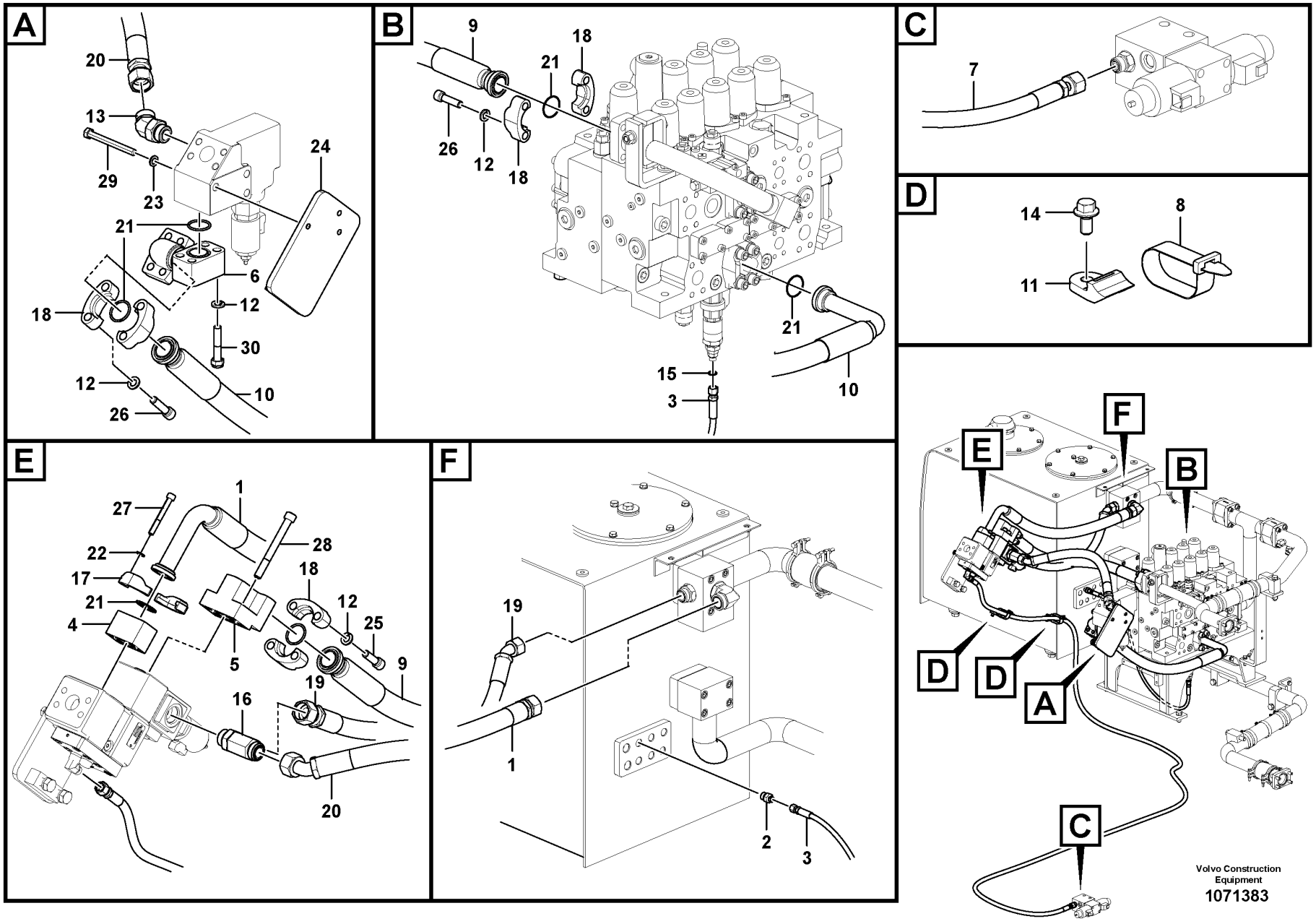
A
20
13
29
23
24
21
6
12
18
30
12
10
26
B
9
18
21
26
12
18
21
15
3
10
C
7
D
14
8
11
E
27
1
22
28
17
18
21
12
4
25
5
9
19
16
20
F
19
1
2
3
E
F
B
D
D
A
C
Volvo Construction Equipment
1071383

Fig.	Part No.	Quantity 1	2	3	PS	KIT	Description	Dénomination	Bezeichnung	Denominación	Benämning	Notes
25	**VOE 984135**	4					Hex. socket screw	Vis à six pans creux	Innensechskantschraube	Tornillo de hexágono embutido	Insexskruv	
26	**VOE 984359**	8					Hex. socket screw	Vis à six pans creux	Innensechskantschraube	Tornillo de hexágono embutido	Insexskruv	
27	**VOE 984343**	4					Hex. socket screw	Vis à six pans creux	Innensechskantschraube	Tornillo de hexágono embutido	Insexskruv	
28	**VOE 984362**	4					Hex. socket screw	Vis à six pans creux	Innensechskantschraube	Tornillo de hexágono embutido	Insexskruv	
29	**VOE 992562**	3					Hexagon screw	Vis à tête hexagonale	Sechskantschraube	Tornillo hexagonal	Sexkantsskruv	
30	**VOE 984137**	4					Hex. socket screw	Vis à six pans creux	Innensechskantschraube	Tornillo de hexágono embutido	Insexskruv	

1		**Working hydraulic, hammer and shear for upper** **Hydraulique de travail, marteau et ciseaux supérieurs** **Arbeitshydraulik, Hammer und Schere für oberen** **Hidráulica de trabajo, martillo y cizalla para superior** **Arbetshydraulik, hammare och sax för övre**	Catalogue id **20592**	Group **916**
2				
3			Illustr. No **1071383**	Section **2280**
4				
5		**8290701**	Issue **20023976-I**	Page **1239**

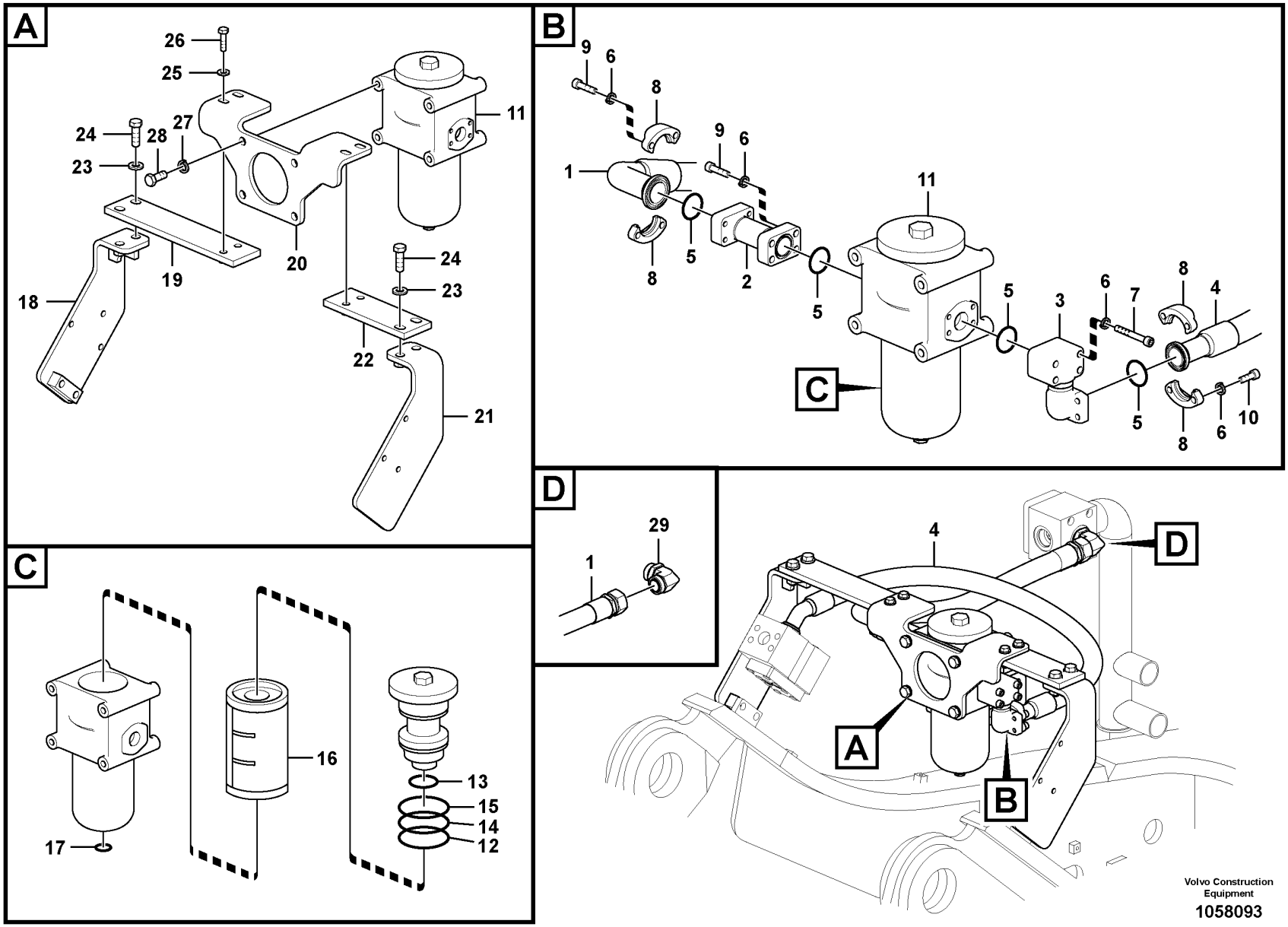
A
26
25
24
28
27
23
11
20
19
18
24
23
22
21
B
9
6
8
1
9
6
11
8
5
2
5
5
3
6
7
8
4
C
5
8
6
10
D
29
1
4
D
A
B
C
16
17
13
15
14
12
Volvo Construction Equipment
1058093

Fig.	Part No.	Quantity 1	2	3	PS	KIT	Description	Dénomination	Bezeichnung	Denominación	Benämning	Notes
1	VOE 14608845	1	1				Hose	Flexible	Schlauch	Manguera	Slang	
2	VOE 14518657	1	1				Pipe	Canalisation	Rohrleitung	Canalizacion	Rör	
3	VOE 14518656	1	1				Flange	Bride	Flansch	Brida	Fläns	
4	VOE 937619	1					Hose assembly	Conduit flexible	Schlauchleitung	Conducto	Slangledning	
4	VOE 14616409		1				Hose	Flexible	Schlauch	Manguera	Slang	
5	VOE 14882689	4	4				O-ring	Joint torique	O-Ring	Anillo tórico	O-ring	
6	VOE 955922	16	16				Spring washer	Rondelle élastique	Federscheibe	Arandela elástica	Fjäderbricka	
7	VOE 984351	4	4				Hex. socket screw	Vis à six pans creux	Innensechskantschraube	Tornillo de hexágono embutido	Insexskruv	
8	VOE 936618	4	4				Flange half	Demi-bride	Flanschhälfte	Mitad brida	Flänshalva	
9	VOE 984082	8	8				Hex. socket screw	Vis à six pans creux	Innensechskantschraube	Tornillo de hexágono embutido	Insexskruv	
10	VOE 984080	4	4				Hex. socket screw	Vis à six pans creux	Innensechskantschraube	Tornillo de hexágono embutido	Insexskruv	
11	VOE 14518676	1	1				Filter	Filtre	Filter	Filtro	Filter	
12	VOE 990598	1	1				•O-ring	•Joint torique	•O-Ring	•Anillo tórico	•O-ring	
13	VOE 14882689	1	1				•O-ring	•Joint torique	•O-Ring	•Anillo tórico	•O-ring	(VOE 13949238)
14	VOE 990599	1	1				•O-ring	•Joint torique	•O-Ring	•Anillo tórico	•O-ring	
15	SA 9566-41150	1	1				•Back-up ring	•Bague support	•Stützring	•Anillo de apoyo	•Stödring	
16	VOE 14502887	1	1				•Filter	•Filtre	•Filter	•Filtro	•Filter	
17	VOE 983502	1	1				•O-ring	•Joint torique	•O-Ring	•Anillo tórico	•O-ring	
18	VOE 14518654	1	1				Bracket	Console	Konsole	Consola	Konsol	
19	VOE 14518718	1	1				Plate	Tôle	Blech	Chapa	Plåt	
20	VOE 14559529	1	1				Bracket	Console	Konsole	Consola	Konsol	
21	VOE 14518655	1					Bracket	Console	Konsole	Consola	Konsol	
21	VOE 14596732		1				Bracket	Console	Konsole	Consola	Konsol	
22	VOE 14518719	1	1				Plate	Tôle	Blech	Chapa	Plåt	
23	VOE 992045	4	4				Plain washer	Rondelle plane	Flachscheibe	Arandela plana	Planbricka	
24	VOE 978938	4	4				Hexagon screw	Vis à tête hexagonale	Sechskantschraube	Tornillo hexagonal	Sexkantsskruv	
25	VOE 992042	4	4				Plain washer	Rondelle plane	Flachscheibe	Arandela plana	Planbricka	
26	VOE 990392	4	4				Hexagon screw	Vis à tête hexagonale	Sechskantschraube	Tornillo hexagonal	Sexkantsskruv	
27	VOE 955926	4	4				Spring washer	Rondelle élastique	Federscheibe	Arandela elástica	Fjäderbricka	

1	8289165
2	8289166
3	
4	
5	

Working hydraulic, hammer and shear for return filter
Hydraulique de travail, marteau et ciseaux pour filtre de retour
Arbeitshydraulik, Hammer und Schere für Rücklauffilter
Hidráulica de trabajo, martillo y cizalla para filtro de retor
Arbetshydraulik, hammare och sax för returfilter

Catalogue id **20592**	Group **916**
Illustr. No **1058093**	Section **2300**
Issue **20023976-I**	Page **1241**

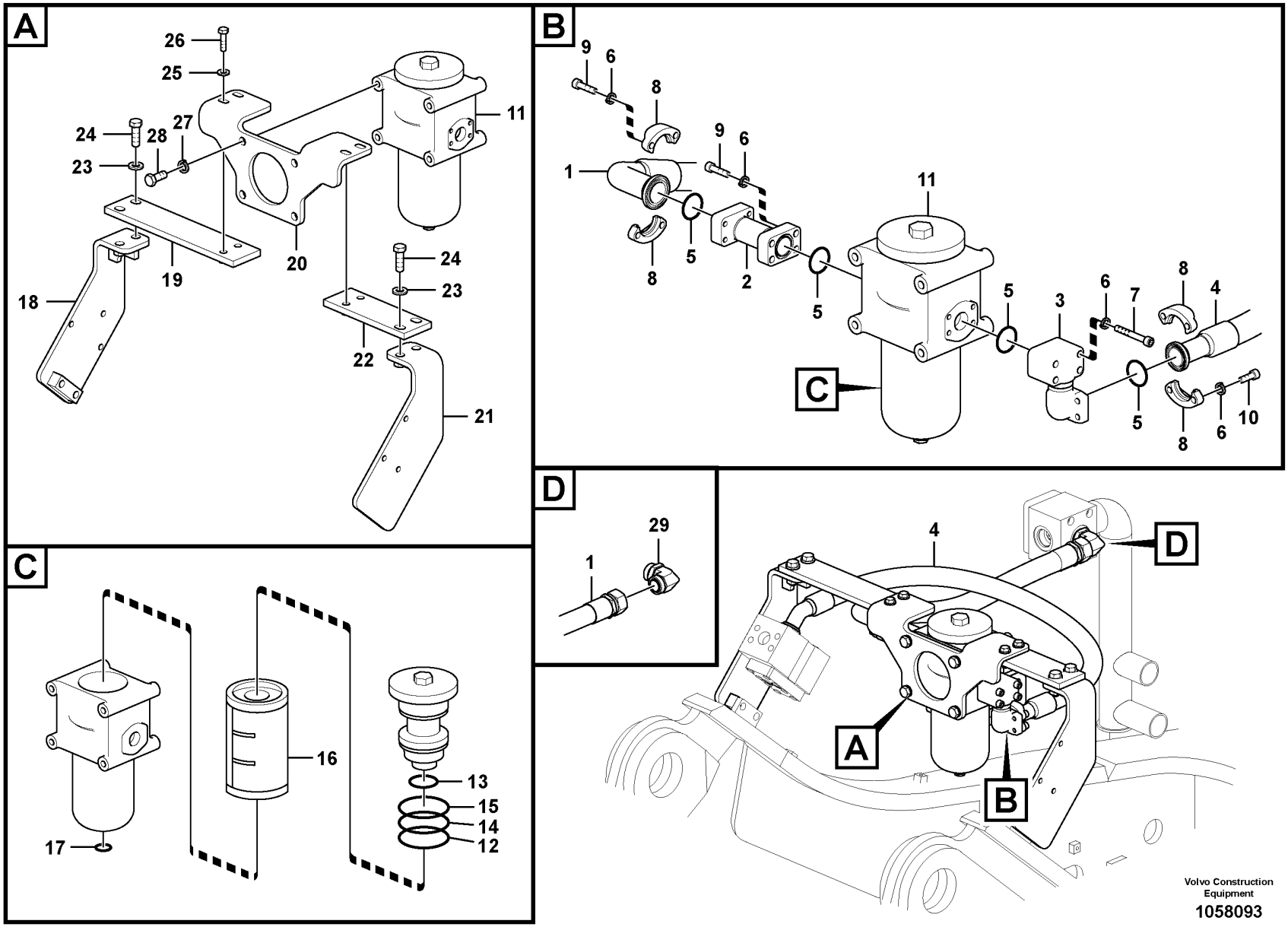
A
26
25
24
28
27
23
11
20
19
18
24
23
22
21
B
9
6
8
1
9
6
11
8
5
2
5
5
3
6
7
8
4
C
5
8
6
10
D
29
1
4
D
A
B
C
16
17
13
15
14
12
Volvo Construction Equipment
1058093

Fig.	Part No.	Quantity 1	2	3	PS	KIT	Description	Dénomination	Bezeichnung	Denominación	Benämning	Notes
28	VOE 990709	4	4				Hexagon screw	Vis à tête hexagonale	Sechskantschraube	Tornillo hexagonal	Sexkantsskruv	
29	VOE 935276	1	1				Elbow nipple	Raccord coudé	Winkelnippel	Niple angular	V-nippel	
	VOE 981291	1	1				•O-ring	•Joint torique	•O-Ring	•Anillo tórico	•O-ring	
	VOE 932044	1	1				•O-ring	•Joint torique	•O-Ring	•Anillo tórico	•O-ring	

1	8289165	**Working hydraulic, hammer and shear for return filter** **Hydraulique de travail, marteau et ciseaux pour filtre de retour** **Arbeitshydraulik, Hammer und Schere für Rücklauffilter** **Hidráulica de trabajo, martillo y cizalla para filtro de retor** **Arbetshydraulik, hammare och sax för returfilter**	Catalogue id **20592**	Group **916**
2	8289166		Illustr. No **1058093**	Section **2300**
3			Issue **20023976-I**	Page **1243**
4				
5				

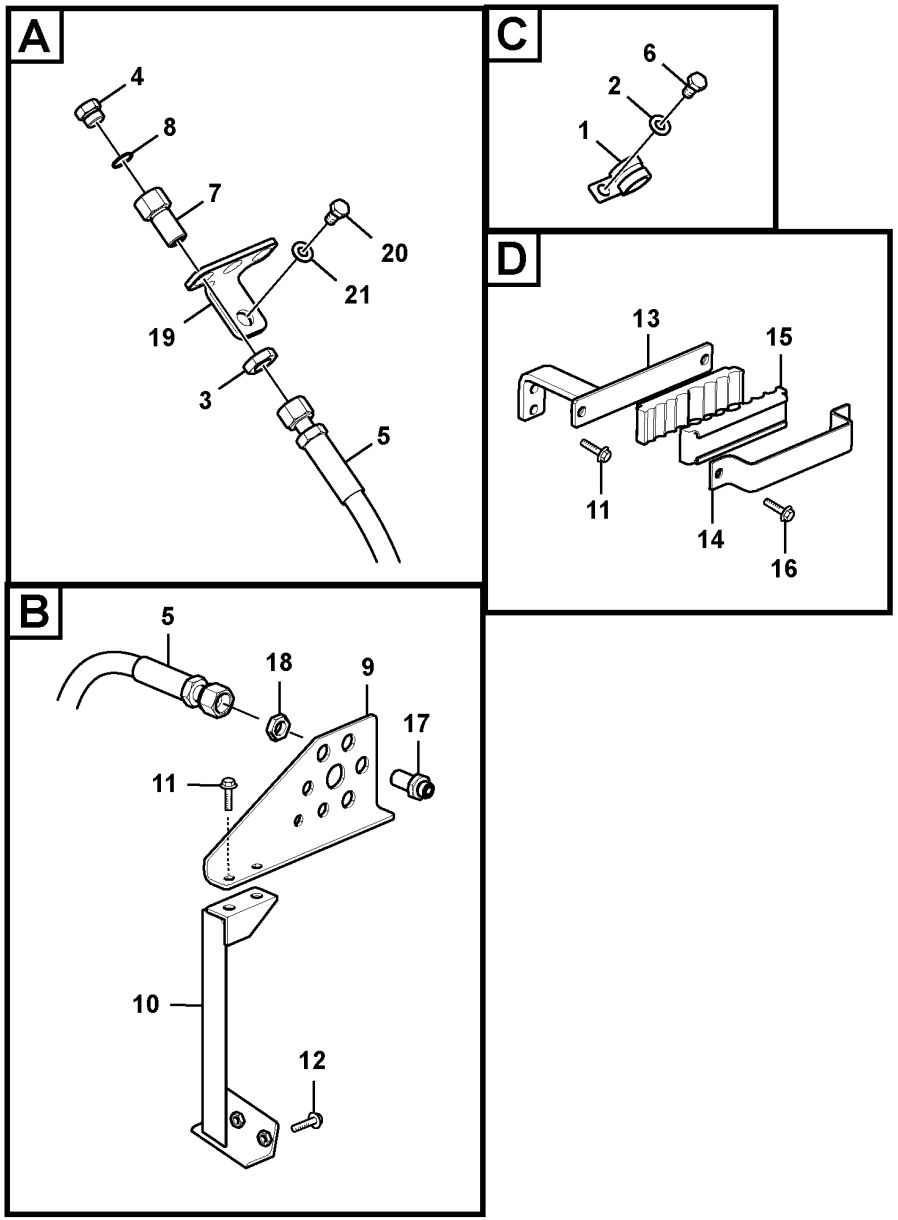

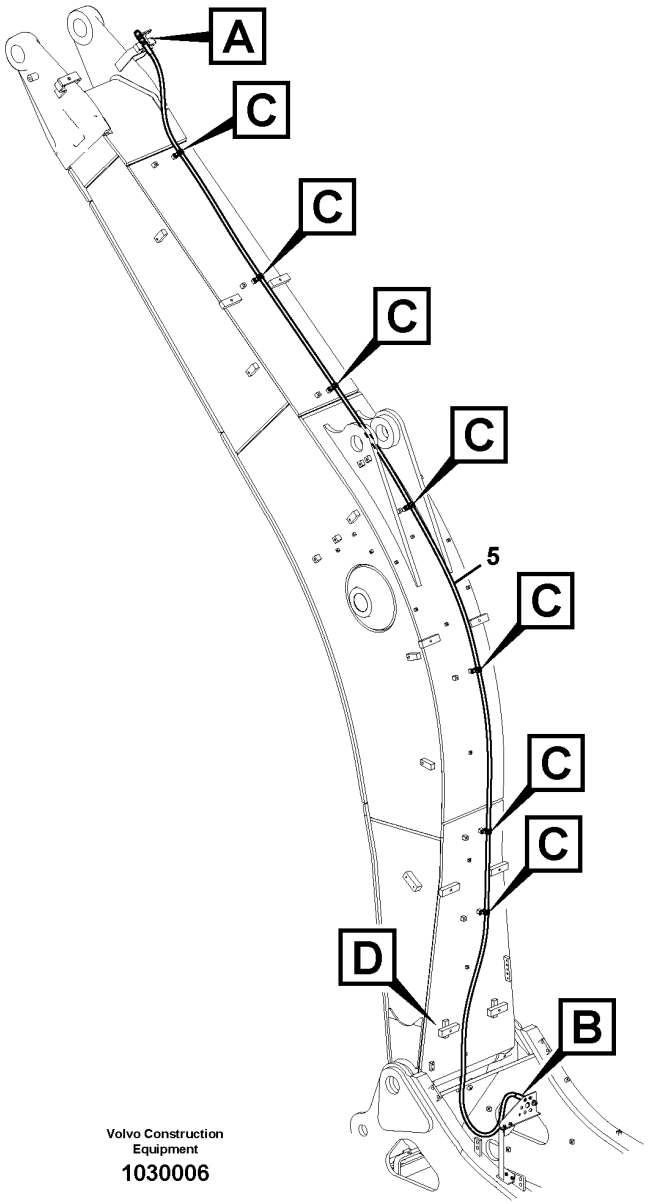

Volvo Construction Equipment

1030006

Fig.	Part No.	Quantity 1	2	3	4	5	PS	KIT	Description	Dénomination	Bezeichnung	Denominación	Benämning	Notes
1	VOE 14500295	7	7						Clip	Clip	Clip	Clip	Clips	
2	VOE 992040	7	7						Plain washer	Rondelle plane	Flachscheibe	Arandela plana	Planbricka	(SA 9211-10000)
3	VOE 13933867	1	1						Lock nut	Contre-écrou	Sicherungsmutter	Contratuerca	Låsmutter	
4	VOE 14880068	1	1						Plug	Tampon	Stopfen	Tapón	Plugg	(SA 9415-31031)
5	VOE 937606	1							Hose assembly	Conduit flexible	Schlauchleitung	Conducto	Slangledning	
	VOE 937605		1						Hose assembly	Conduit flexible	Schlauchleitung	Conducto	Slangledning	
6	VOE 983250	7	7						Hexagon screw	Vis à tête hexagonale	Sechskantschraube	Tornillo hexagonal	Sexkantsskruv	
7	VOE 14535712	1	1						Connector	Connexion	Anschluss	Unión	Anslutning	
8	VOE 993321	1	1						O-ring	Joint torique	O-Ring	Anillo tórico	O-ring	(VOE 932040)
9	VOE 14541251			1					Bracket	Console	Konsole	Consola	Konsol	
10	VOE 14512812			1					Bracket	Ferrure-support	Tragstütze	Hierro apoyo	Bärjärn	
11	VOE 946441			2	2				Flange screw	Vis à embase	Flanschschraube	Tornillo embridado	Flänsskruv	
12	VOE 946472			2					Flange screw	Vis à embase	Flanschschraube	Tornillo embridado	Flänsskruv	
13	VOE 14541250				1				Bracket	Console	Konsole	Consola	Konsol	
14	VOE 14541249				1				Clamp	Collier serrage	Schelle	Abrazadera	Klamma	
15	VOE 14541248				2				Clamp	Collier serrage	Schelle	Abrazadera	Klamma	
16	VOE 946329				2				Flange screw	Vis à embase	Flanschschraube	Tornillo embridado	Flänsskruv	
17	VOE 13933922	1							Nipple	Raccord	Nippel	Niple	Nippel	
18	VOE 13933867	1							Lock nut	Contre-écrou	Sicherungsmutter	Contratuerca	Låsmutter	
19	VOE 14535711					1			Plate	Tôle	Blech	Chapa	Plåt	
20						1			Hexagon screw	Vis a tête hexagonale	Sechskantschr.	Tornillo hexago	Sexkantsskruv	See group 916-400 page 1189
21						1			Spring Washer	Rondelle élastique	Federscheibe	Arandela flexible	Fjäderbricka	See group 916-400 page 1189

1	8280849
2	8280850
3	8280911
4	8280912
5	8283140

Working hydraulic, oil leak on boom
Commande hydraulique d'outil, conduit de retour de fuites sur la flèche
Arbeitshydraulik, Leckölleitung auf Ausleger
Hidráulica de trabajo, tubo de salida de aceite en la pluma.
Arbetshydraulik, läckoljeledning på bom

Catalogue id **20592**	Group **916**
Illustr. No **1030006**	Section **3000**
Issue **20023976-I**	Page **1245**

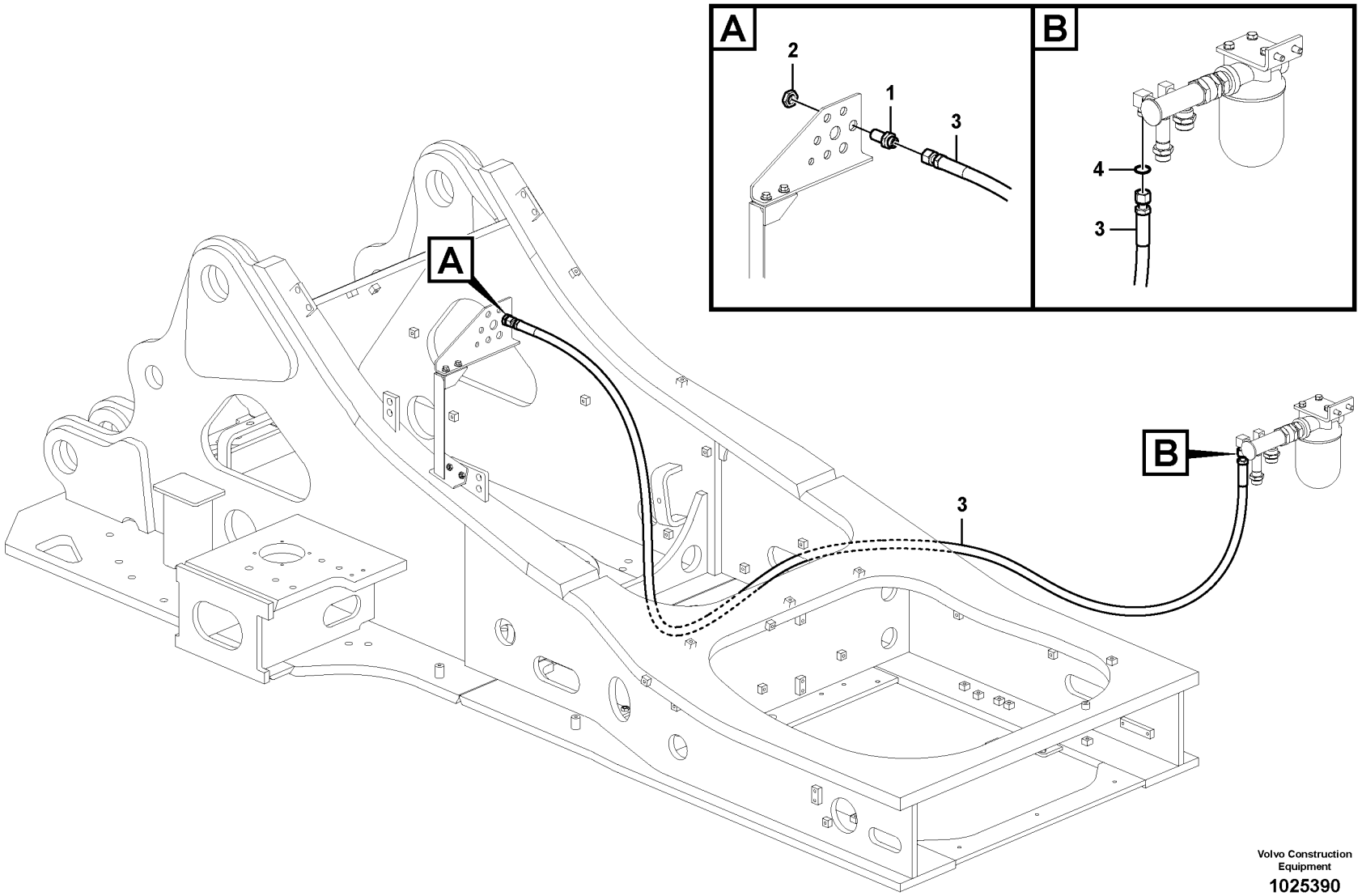

Volvo Construction Equipment

1025390

Fig.	Part No.	Quantity 1	2	3	PS	KIT	Description	Dénomination	Bezeichnung	Denominación	Benämning	Notes
1	VOE 13933922	1					Nipple	Raccord	Nippel	Niple	Nippel	
	VOE 990738	2					•O-ring	•Joint torique	•O-Ring	•Anillo tórico	•O-ring	
2	VOE 13933867	1					Lock nut	Contre-écrou	Sicherungsmutter	Contratuerca	Låsmutter	
3	VOE 938276	1					Hose assembly	Conduit flexible	Schlauchleitung	Conducto	Slangledning	
4	VOE 990740	1					O-ring	Joint torique	O-Ring	Anillo tórico	O-ring	

1		**Working Hydraulic, Oil Leak On Upper Frame** **Commande hydraulique d'outil, conduit de retour de fuites sur la tourelle** **Arbeitshydraulik, Leckölleitung auf oberem Rahmen** **Hidráulica de trabajo, tubo de salida de aceite en el bastidor superior.** **Arbetshydraulik, läckoljeledning på övre ram**	Catalogue id **20592**	Group **916**
2				
3			Illustr. No **1025390**	Section **3100**
4				
5		**8289893**	Issue **20023976-I**	Page **1247**

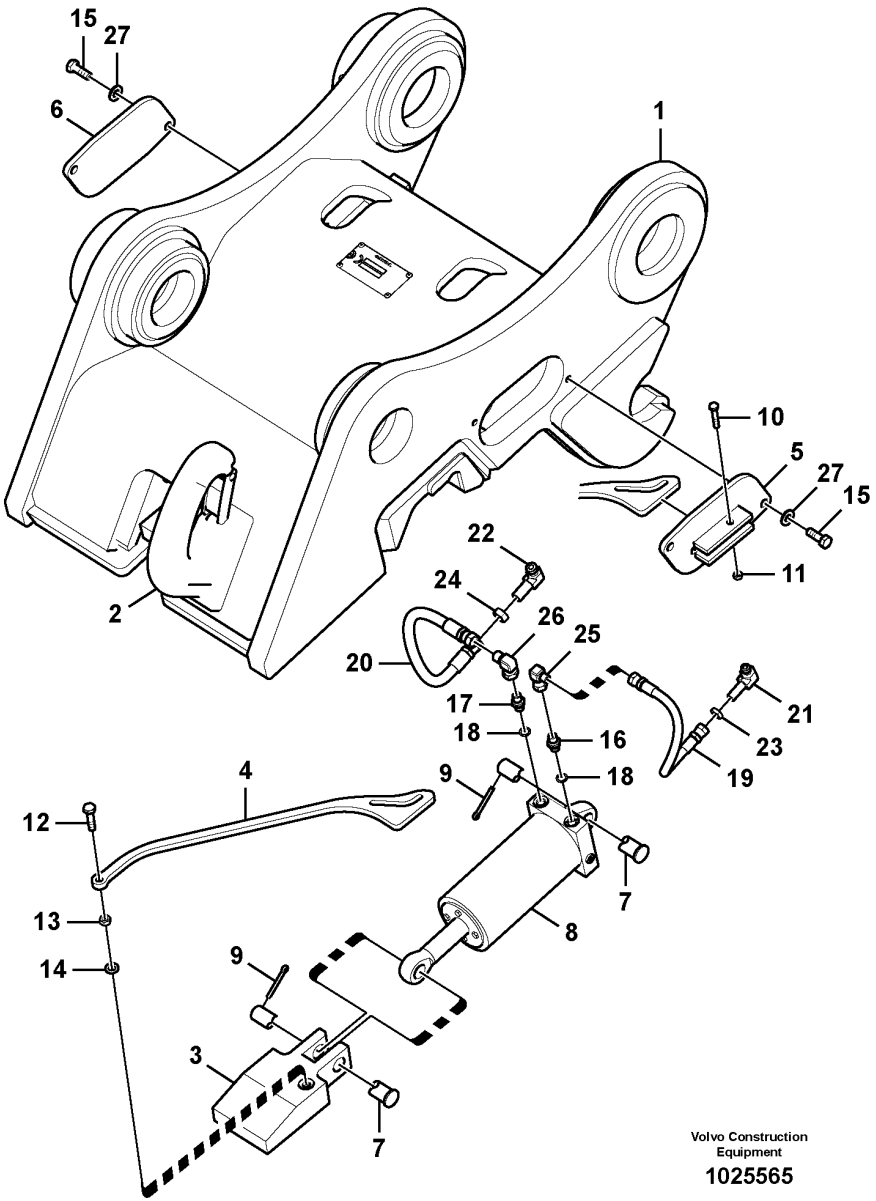

Volvo Construction Equipment

1025565

Fig.	Part No.	Quantity 1	2	3	P S	K I T	Description	Dénomination	Bezeichnung	Denominación	Benämning	Notes
	VOE 14549797	1					Quick coupler	Accouplement rapide	Schnellkupplung	Acoplamiento rápido	Snabbkopplare	
	VOE 14558369		1				Quick coupler	Accouplement rapide	Schnellkupplung	Acoplamiento rápido	Snabbkopplare	
1		1			NS		•Quick coupler	•Accouplement rapide	•Schnellkupplung	•Acoplamiento rápido	•Snabbkopplare	
			1		NS		•Quick coupler	•Accouplement rapide	•Schnellkupplung	•Acoplamiento rápido	•Snabbkopplare	
2	SA 1171-75370	1			OP		•Hook	•Crochet	•Haken	•Gancho	•Krok	
3	SA 1171-75140	1	1				•Key	•Clavette	•Keil	•Llave (cuna)	•Kil	
4	VOE 14500381	1	1				•Indicator	•Indicateur	•Indikator	•Indicador	•Indikator	
5	SA 1171-75160	1	1				•Cover	•Capot	•Haube	•Capo	•Lock	
6	SA 1171-75170	1	1				•Cover	•Capot	•Haube	•Capo	•Lock	
7	SA 1171-75280	2	2				•Pin	•Goupille	•Zapfen	•Pasador	•Tapp	
8	VOE 14522371	1	1				•Cylinder	•Cylindre	•Zylinder	•Cilindro	•Cylinder	See group 924-2000 page 1305
9	VOE 907887	2	2				•Split pin	•Goupille fendue	•Splint	•Pasador hendido	•Saxpinne	(SA 9323-05922)
10	VOE 993024	1	1				•Hexagon screw	•Vis à tête hexagonale	•Sechskantschraube	•Tornillo hexagonal	•Sexkantsskruv	(SA 9011-10809)
11	VOE 983303	1	1				•Hexagon nut	•Écrou hexagonal	•Sechskantmutter	•Tuerca hexagonal	•Sexkantsmutter	
12	VOE 993026	1	1				•Hexagon screw	•Vis à tête hexagonale	•Sechskantschraube	•Tornillo hexagonal	•Sexkantsskruv	(SA 9011-11009)
13	VOE 983304	1	1				•Hexagon nut	•Écrou hexagonal	•Sechskantmutter	•Tuerca hexagonal	•Sexkantsmutter	
14	VOE 992040	1	1				•Plain washer	•Rondelle plane	•Flachscheibe	•Arandela plana	•Planbricka	(SA 9211-10000)
15	VOE 993029	4	4				•Hexagon screw	•Vis à tête hexagonale	•Sechskantschraube	•Tornillo hexagonal	•Sexkantsskruv	(SA 9011-11207)
16	SA 9412-12020	1	1				•Connector	•Connexion	•Anschluss	•Unión	•Anslutning	
17	SA 9412-12120	1	1				•Connector	•Connexion	•Anschluss	•Unión	•Anslutning	
18	VOE 907133	2	2				•Gasket	•Joint	•Dichtung	•Junta	•Packning	(SA 9426-10020)
19	SA 9459-05190	1	1				•Hose	•Flexible	•Schlauch	•Manguera	•Slang	
20	SA 9459-05420	1	1				•Hose	•Flexible	•Schlauch	•Manguera	•Slang	
21	VOE 14535773	1	1				•Elbow	•Coude	•Winkel	•Ángulo	•Vinkel	
22	VOE 14535772	1	1				•Elbow	•Coude	•Winkel	•Ángulo	•Vinkel	
23	VOE 14717620	1	1				•Nut	•Écrou	•Mutter	•Tuerca	•Mutter	(SA 1040-80490)
24	SA 2043-00120	1	1				•Hexagon nut	•Écrou hexagonal	•Sechskantmutter	•Tuerca hexagonal	•Sexkantsmutter	
25	SA 9411-95190	1	1				•Elbow	•Coude	•Winkel	•Ángulo	•Vinkel	
26	SA 9411-90490	1	1				•Elbow	•Coude	•Winkel	•Ángulo	•Vinkel	
27	VOE 992042	4	4				•Plain washer	•Rondelle plane	•Flachscheibe	•Arandela plana	•Planbricka	(SA 9211-12000)

1	8280909	**Attachment bracket, quickfit** **Fixation, raccord rapide** **Geräteträger, Schnellwechsler** **Portaimplemento, enganche rápido** **Redskapsfäste, snabbfäste**
2	8283546	
3		
4		
5		

Catalogue id	Group
20592	924
Illustr. No	Section
1025565	100
Issue	Page
20023976-I	1249

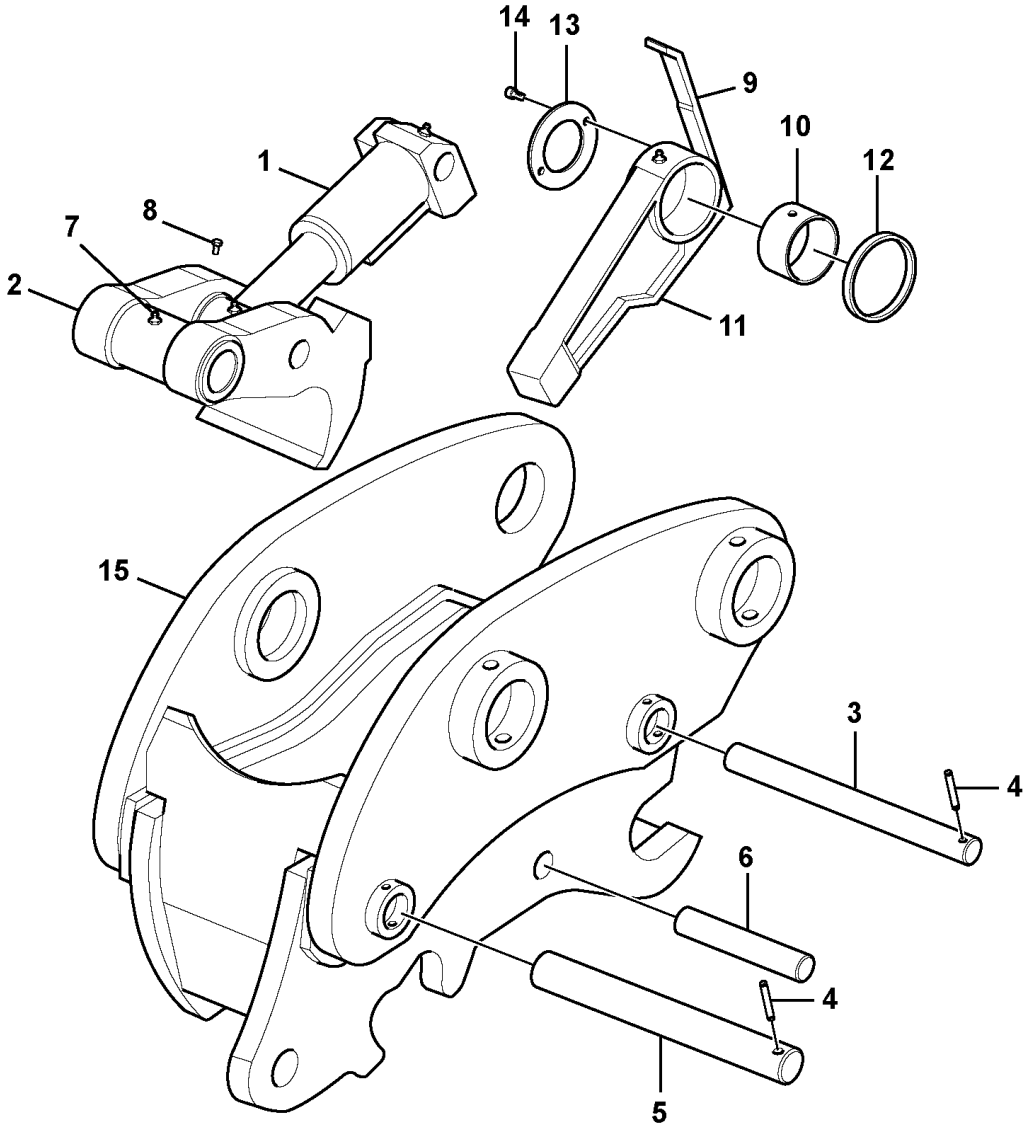

Volvo Construction Equipment

1011118

Fig.	Part No.	Quantity 1	2	3	PS	KIT	Description	Dénomination	Bezeichnung	Denominación	Benämning	Notes
		1					quick fit	Porte-outil à accouplement rapide	Schnellwechsler	Enganche rápido	snabbfäste	
1	VOE 14552943	1					•Cylinder	•Cylindre	•Zylinder	•Cilindro	•Cylinder	
	VOE 14674180	1					••Gasket kit	••Kit joints	••Dichtungssatz	••Juego de juntas	••Packningsats	
2	VOE 14552944	1					•Hook	•Crochet	•Haken	•Gancho	•Krok	
3	VOE 14552957	1					•Pin	•Goupille	•Zapfen	•Pasador	•Tapp	(VOE 14552945)
4	VOE 14552946	2					•Pin	•Goupille	•Stift	•Pasador	•Pinne	
5	VOE 14552947	1					•Pin	•Goupille	•Zapfen	•Pasador	•Tapp	
6	VOE 14552948	1					•Pin	•Goupille	•Stift	•Pasador	•Pinne	
7	VOE 11712676	4					•Lubricating nipple	•Graisseur	•Schmiernippel	•Niple lubricador	•Smörjnippel	
8	VOE 14552949	1					•Screw	•Vis	•Schraube	•Tornillo	•Skruv	
9	VOE 14555158	1					•Bar	•Barre	•Stab	•Barra	•Stång	(VOE 14552950)
10	VOE 14552951	1					•Bushing	•Bague	•Buchse	•Casquillo	•Bussning	
11	VOE 14552952	1					•Bar	•Barre	•Stab	•Barra	•Stång	
12	VOE 14552953	1					•Spacer	•Entretoise	•Abstandkörper	•Distanciador	•Distans	
13	VOE 14552954	1					•Plate	•Tôle	•Blech	•Chapa	•Plåt	
14	VOE 14552955	2					•Bolt	•Boulon	•Bolzen	•Perno	•Bult	
15	VOE 14552956	1					•Frame	•Cadre châssis	•Rahmen	•Bastidor	•Ram	

1	8283137	**Attachment bracket, quickfit** **Fixation, raccord rapide** **Geräteträger, Schnellwechsler** **Portaimplemento, enganche rápido** **Redskapsfäste, snabbfäste**	Catalogue id **20592**	Group **924**
2			Illustr. No **1011118**	Section **150**
3				
4			Issue **20023976-I**	Page **1251**
5				

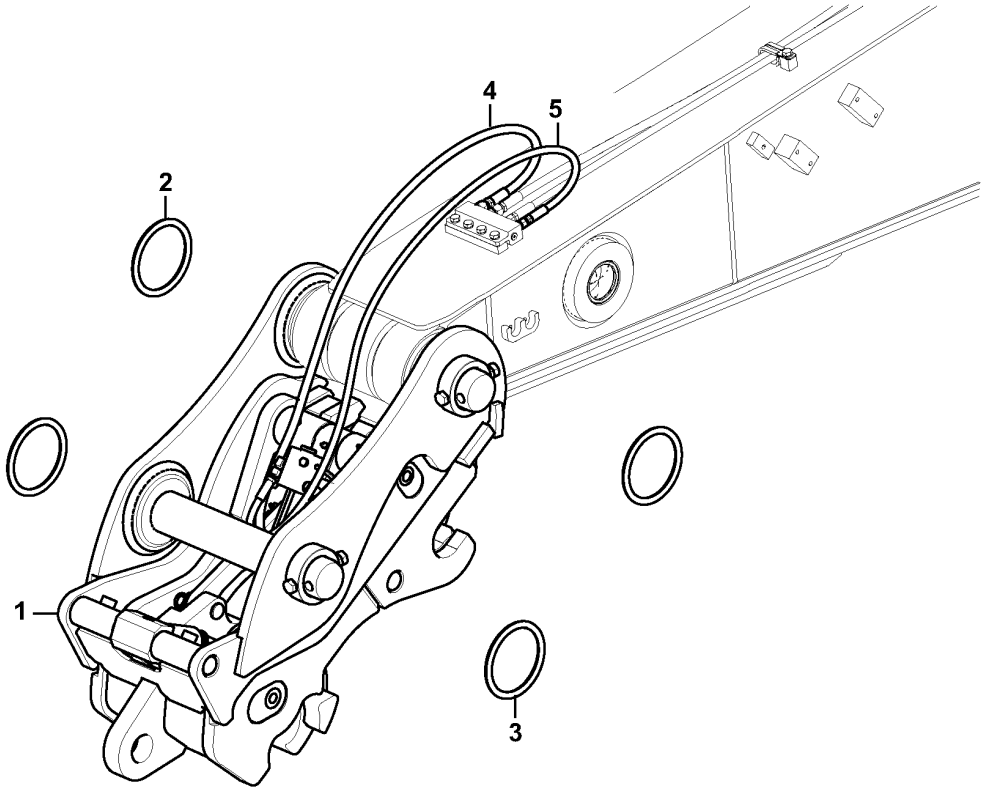
4
5
2
1
3

Fig.	Part No.	Quantity 1	2	3	PS	KIT	Description	Dénomination	Bezeichnung	Denominación	Benämning	Notes
1		1			NS		Quick coupler	Accouplement rapide	Schnellkupplung	Acoplamiento rápido	Snabbkopplare	EQX 38T C
			1		NS		Quick coupler	Accouplement rapide	Schnellkupplung	Acoplamiento rápido	Snabbkopplare	EQD 38T C
2	VOE 14880694	2	2				Ring	Bague	Ring	Anillo	Ring	
3	SA 9524-00146	2	2				Ring	Bague	Ring	Anillo	Ring	
4	VOE 14679029	1	1				Hose	Flexible	Schlauch	Manguera	Slang	
5	VOE 14679028	1	1				Hose	Flexible	Schlauch	Manguera	Slang	

1	8292867	**Attachment bracket, quickfit** **Fixation, raccord rapide** **Geräteträger, Schnellwechsler** **Portaimplemento, enganche rápido** **Redskapsfäste, snabbfäste**	Catalogue id **20592**	Group **924**
2	8298168		Illustr. No **1049899**	Section **160**
3				
4			Issue **20023976-I**	Page **1253**
5				

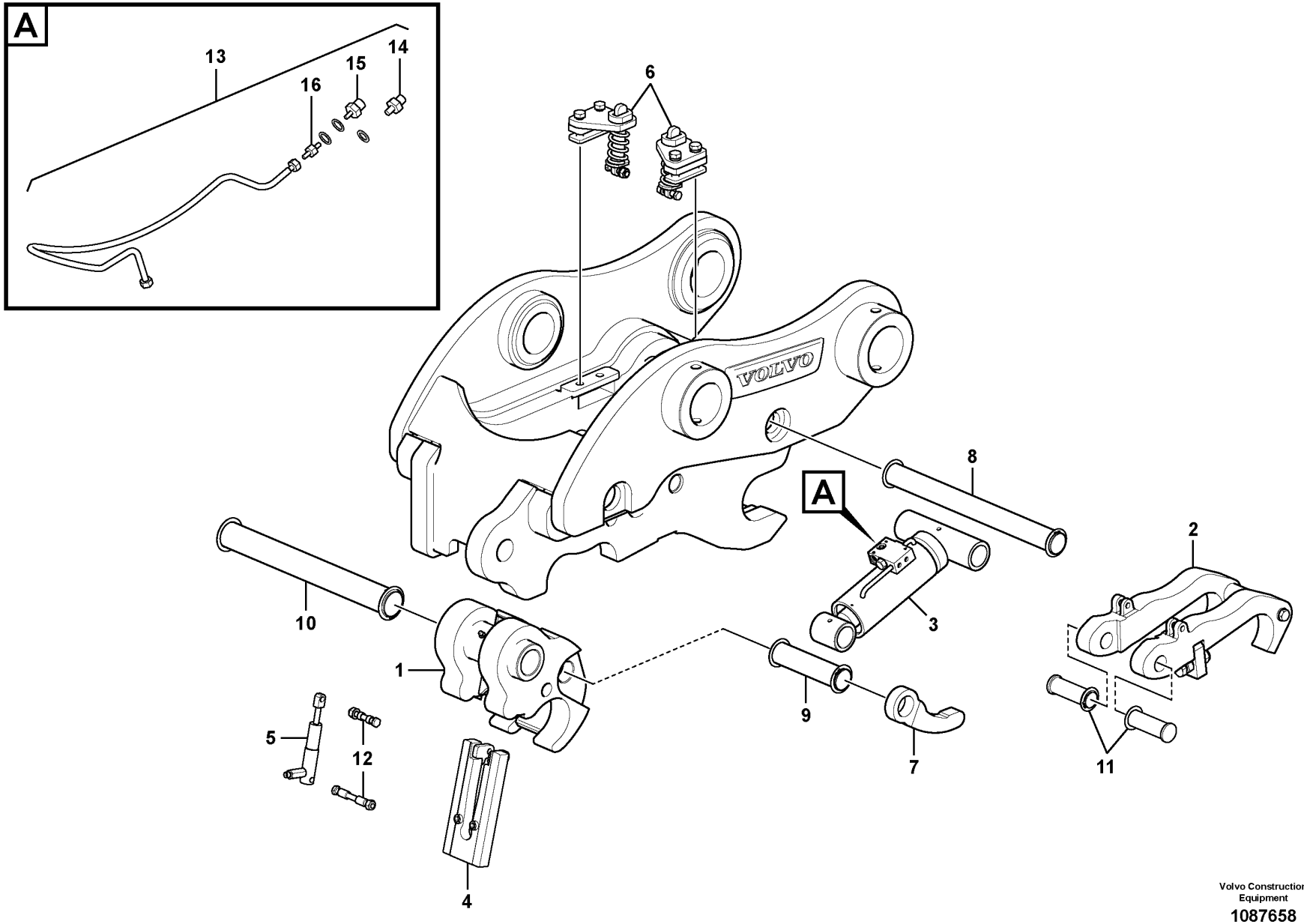

Volvo Construction Equipment

1087658

Fig.	Part No.	Quantity 1	2	3	PS	KIT	Description	Dénomination	Bezeichnung	Denominación	Benämning	Notes
1	VOE 14687260	1					Hook	Crochet	Haken	Gancho	Krok	
2	VOE 14687281	1					Locking device	Dispositif de verrouillage	Verriegelung	Dispositivo cierre	Låsanordning	
3	VOE 14687267	1					Cylinder	Cylindre	Zylinder	Cilindro	Cylinder	(VOE 14687265)
4	VOE 14687252	1					Bracket	Console	Konsole	Consola	Konsol	
5	VOE 14687270	1					Cylinder	Cylindre	Zylinder	Cilindro	Cylinder	
6	VOE 14689861	1					Spring	Ressort	Feder	Resorte	Fjäder	
7	VOE 14689855	1					Pusher plate	Poussoir	Stoßblech	Placa de aplicación	Påtryckare	
8	VOE 14687290	1					Pin	Goupille	Stift	Pasador	Pinne	
9	VOE 14687307	1					Pin	Goupille	Stift	Pasador	Pinne	
10	VOE 14687292	1					Pin	Goupille	Stift	Pasador	Pinne	
11	VOE 14687299	1					Pin	Goupille	Stift	Pasador	Pinne	
12	VOE 14687257	1					Pin	Goupille	Stift	Pasador	Pinne	
13	VOE 14687276	1					Hose assembly	Conduit flexible	Schlauchleitung	Conducto	Slangledning	
14	VOE 14711157	1					•Fitting	•Écrou raccord	•Verschraubung	•Racor	•Förskruvning	
15	VOE 14711158	1					•Fitting	•Écrou raccord	•Verschraubung	•Racor	•Förskruvning	
16	VOE 14711159	1					•Fitting	•Écrou raccord	•Verschraubung	•Racor	•Förskruvning	

1		**Attachment bracket, quickfit** **Fixation, raccord rapide** **Geräteträger, Schnellwechsler** **Portaimplemento, enganche rápido** **Redskapsfäste, snabbfäste**	Catalogue id **20592**	Group **924**
2				
3			Illustr. No **1087658**	Section **180**
4				
5		**8296852**	Issue **20023976-I**	Page **1255**

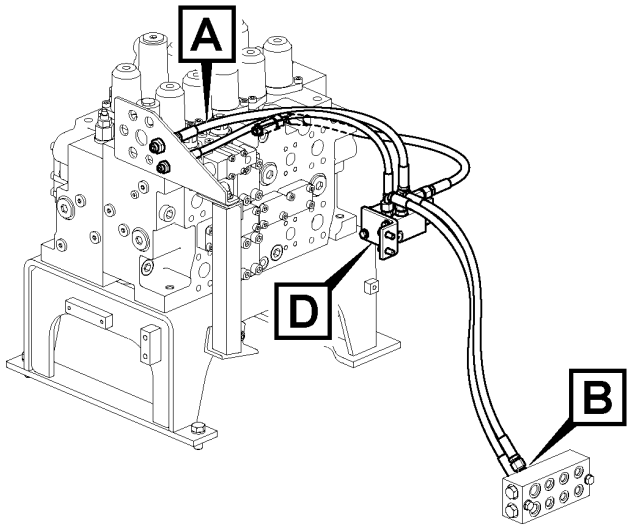

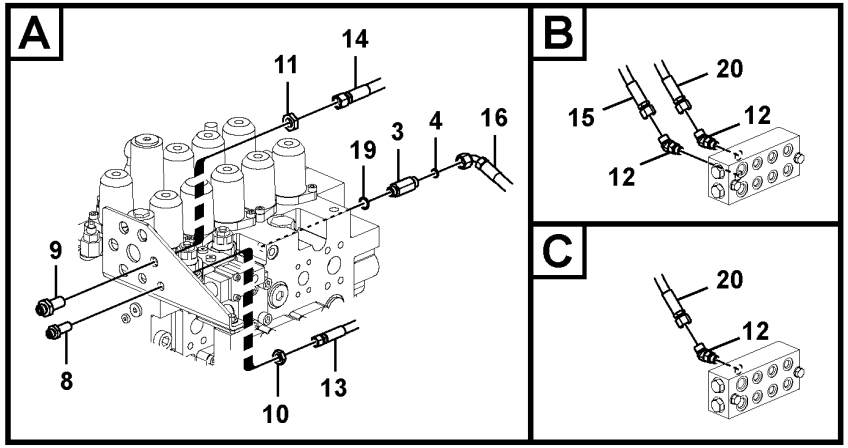

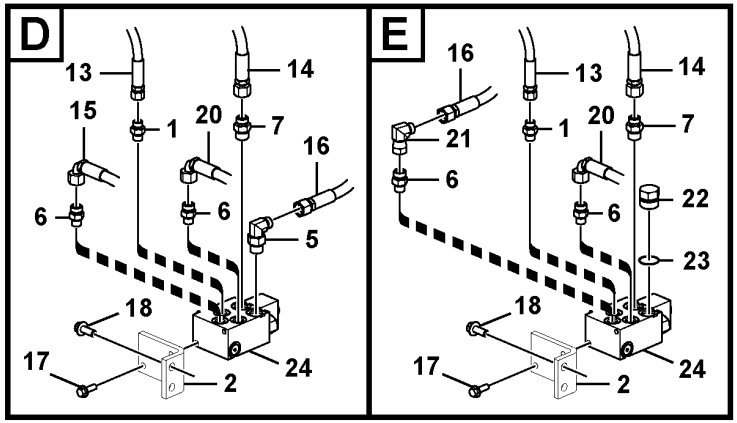

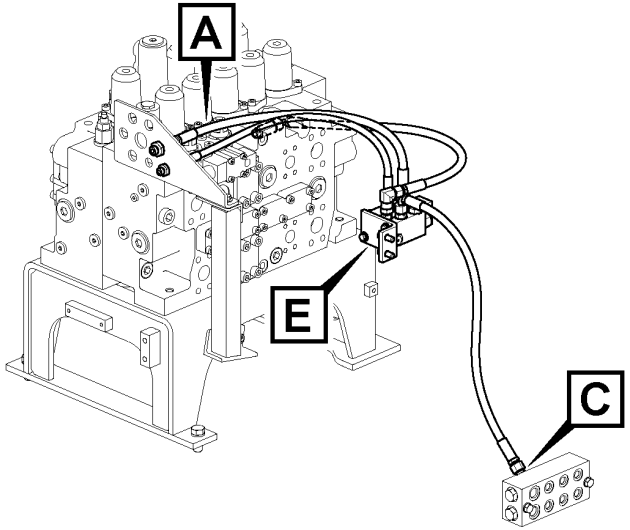

Volvo Construction Equipment
1058007

Fig.	Part No.	Quantity 1	2	3	PS	KIT	Description	Dénomination	Bezeichnung	Denominación	Benämning	Notes
1	VOE 13933858	1	1				Nipple	Raccord	Nippel	Niple	Nippel	
	VOE 990736	1	1				•O-ring	•Joint torique	•O-Ring	•Anillo tórico	•O-ring	
	VOE 993320	1	1				•O-ring	•Joint torique	•O-Ring	•Anillo tórico	•O-ring	(VOE 932039)
2	VOE 14608430	1	1				Bracket	Console	Konsole	Consola	Konsol	
3	VOE 14881563	1	1				Nipple	Raccord	Nippel	Niple	Nippel	
4	VOE 990737	1	1	1			O-ring	Joint torique	O-Ring	Anillo tórico	O-ring	
5	VOE 935070	1					Elbow nipple	Raccord coudé	Winkelnippel	Niple angular	V-nippel	
	VOE 990737	1					•O-ring	•Joint torique	•O-Ring	•Anillo tórico	•O-ring	
	VOE 993321	1					•O-ring	•Joint torique	•O-Ring	•Anillo tórico	•O-ring	(VOE 932040)
6	VOE 935085	2					Nipple	Raccord	Nippel	Niple	Nippel	
	VOE 935085		2				Nipple	Raccord	Nippel	Niple	Nippel	S/N -271355 S/N -280355
	VOE 935085		1				Nipple	Raccord	Nippel	Niple	Nippel	S/N 271356- S/N 280356-
	VOE 937535		1				Nipple	Raccord	Nippel	Niple	Nippel	S/N 271356- S/N 280356-
	VOE 990737	1	1				•O-ring	•Joint torique	•O-Ring	•Anillo tórico	•O-ring	
	VOE 993320	1	1				•O-ring	•Joint torique	•O-Ring	•Anillo tórico	•O-ring	(VOE 932039)
7	VOE 935089	1	1				Nipple	Raccord	Nippel	Niple	Nippel	
	VOE 990737	1	1				•O-ring	•Joint torique	•O-Ring	•Anillo tórico	•O-ring	
	VOE 993321	1	1				•O-ring	•Joint torique	•O-Ring	•Anillo tórico	•O-ring	(VOE 932040)
8	VOE 935424	1	1				Nipple	Raccord	Nippel	Niple	Nippel	
	VOE 990736	2	2				•O-ring	•Joint torique	•O-Ring	•Anillo tórico	•O-ring	
9	VOE 935425	1	1				Nipple	Raccord	Nippel	Niple	Nippel	
	VOE 990737	2	2				•O-ring	•Joint torique	•O-Ring	•Anillo tórico	•O-ring	
10	VOE 935428	1	1				Lock nut	Contre-écrou	Sicherungsmutter	Contratuerca	Låsmutter	
11	VOE 935429	1	1				Lock nut	Contre-écrou	Sicherungsmutter	Contratuerca	Låsmutter	
12	VOE 935640	2	1				Elbow nipple	Raccord coudé	Winkelnippel	Niple angular	V-nippel	
	VOE 990737	2	1				•O-ring	•Joint torique	•O-Ring	•Anillo tórico	•O-ring	
	VOE 993320	2	1				•O-ring	•Joint torique	•O-Ring	•Anillo tórico	•O-ring	(VOE 932039)
13	VOE 936181	1					Hose assembly	Conduit flexible	Schlauchleitung	Conducto	Slangledning	

4407) S/n -231000/ -271337/ -280355/ 210001-/ 260037-

1	8289178
2	4407) 8289179
3	8290705
4	
5	

Working hydraulic, quick fit on upper frame
Commande hydraulique d'outil, porte-outil sur tourelle
Arbeitshydraulik, Schnellwechsler auf oberem Rahmen
Hidráulica de trabajo, acoplamiento rápido en el bastidor superior.
Arbetshydraulik, snabbfäste på övre ram

Catalogue id	Group
20592	924
Illustr. No	Section
1058007	200
Issue	Page
20023976-I	1257

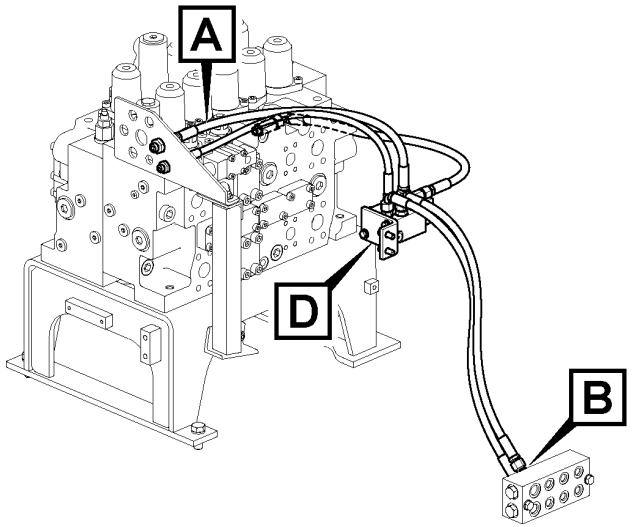

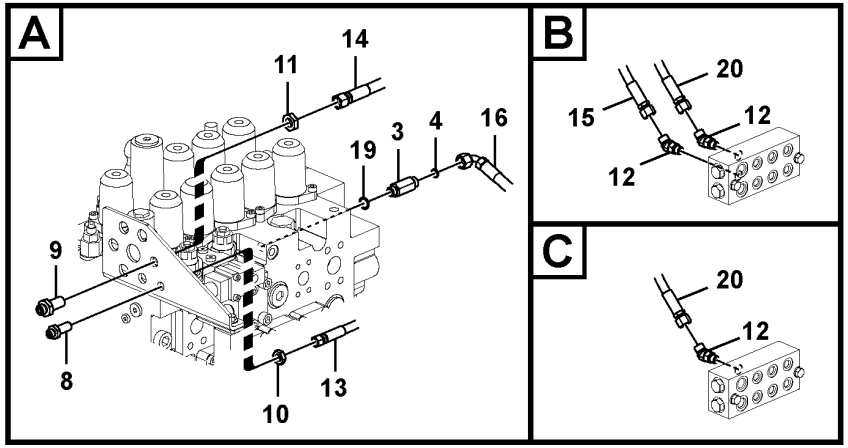

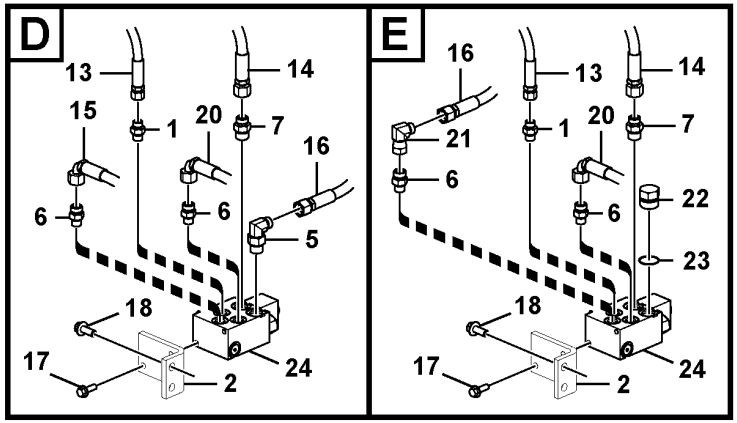

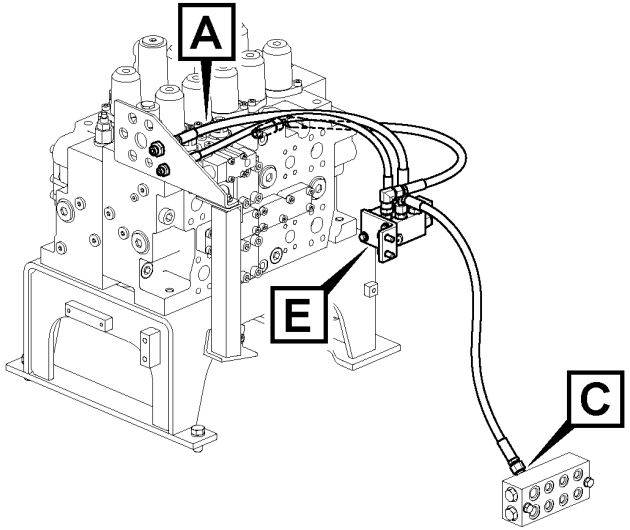

Volvo Construction Equipment
1058007

Fig.	Part No.	Quantity 1	2	3	PS	KIT	Description	Dénomination	Bezeichnung	Denominación	Benämning	Notes
	VOE 936181		1				Hose assembly	Conduit flexible	Schlauchleitung	Conducto	Slangledning	S/N -271355 S/N -280355
	VOE 936182		1				Hose assembly	Conduit flexible	Schlauchleitung	Conducto	Slangledning	S/N 271356- S/N 280356-
14	**VOE 936243**	1					Hose assembly	Conduit flexible	Schlauchleitung	Conducto	Slangledning	
	VOE 936243		1				Hose assembly	Conduit flexible	Schlauchleitung	Conducto	Slangledning	S/N -271337 S/N -280355
	VOE 936241		1				Hose assembly	Conduit flexible	Schlauchleitung	Conducto	Slangledning	S/N 271338-271355 S/N 280255-280355
	VOE 936243		1				Hose assembly	Conduit flexible	Schlauchleitung	Conducto	Slangledning	S/N 271356- S/N 280356-
15	**VOE 936784**	1					Hose assembly	Conduit flexible	Schlauchleitung	Conducto	Slangledning	
16	**VOE 936472**	1					Hose assembly	Conduit flexible	Schlauchleitung	Conducto	Slangledning	
	VOE 936472		1				Hose assembly	Conduit flexible	Schlauchleitung	Conducto	Slangledning	S/N -271337 S/N -280355
	VOE 936468		1				Hose assembly	Conduit flexible	Schlauchleitung	Conducto	Slangledning	S/N 271338-271355 S/N 280355-280355
			1		NS		Hose assembly	Conduit flexible	Schlauchleitung	Conducto	Slangledning	S/N 271356- S/N 280356-
17	**VOE 13945444**	2	2				Screw	Vis	Schraube	Tornillo	Skruv	
18	**VOE 946329**	2	2				Flange screw	Vis à embase	Flanschschraube	Tornillo embridado	Flänsskruv	
19	**VOE 983505**	1	1				O-ring	Joint torique	O-Ring	Anillo tórico	O-ring	
20	**VOE 936783**	1	1				Hose assembly	Conduit flexible	Schlauchleitung	Conducto	Slangledning	
21	**VOE 13933900**		1	1			Elbow nipple	Raccord coudé	Winkelnippel	Niple angular	V-nippel	
	VOE 990737		1	1			•O-ring	•Joint torique	•O-Ring	•Anillo tórico	•O-ring	
22	**VOE 14880068**		1	1			Plug	Tampon	Stopfen	Tapón	Plugg	
23	**VOE 993321**		1	1			O-ring	Joint torique	O-Ring	Anillo tórico	O-ring	(VOE 932040)
24		1	1				Valve	Soupape	Ventil	Valvula	Ventil	See group 924-3100 page 1307

4407) S/n -231000/ -271337/ -280355/ 210001-/ 260037-

1	**8289178**
2	**4407) 8289179**
3	**8290705**
4	
5	

Working hydraulic, quick fit on upper frame
Commande hydraulique d'outil, porte-outil sur tourelle
Arbeitshydraulik, Schnellwechsler auf oberem Rahmen
Hidráulica de trabajo, acoplamiento rápido en el bastidor superior.
Arbetshydraulik, snabbfäste på övre ram

Catalogue id **20592**	Group **924**
Illustr. No **1058007**	Section **200**
Issue **20023976-I**	Page **1259**

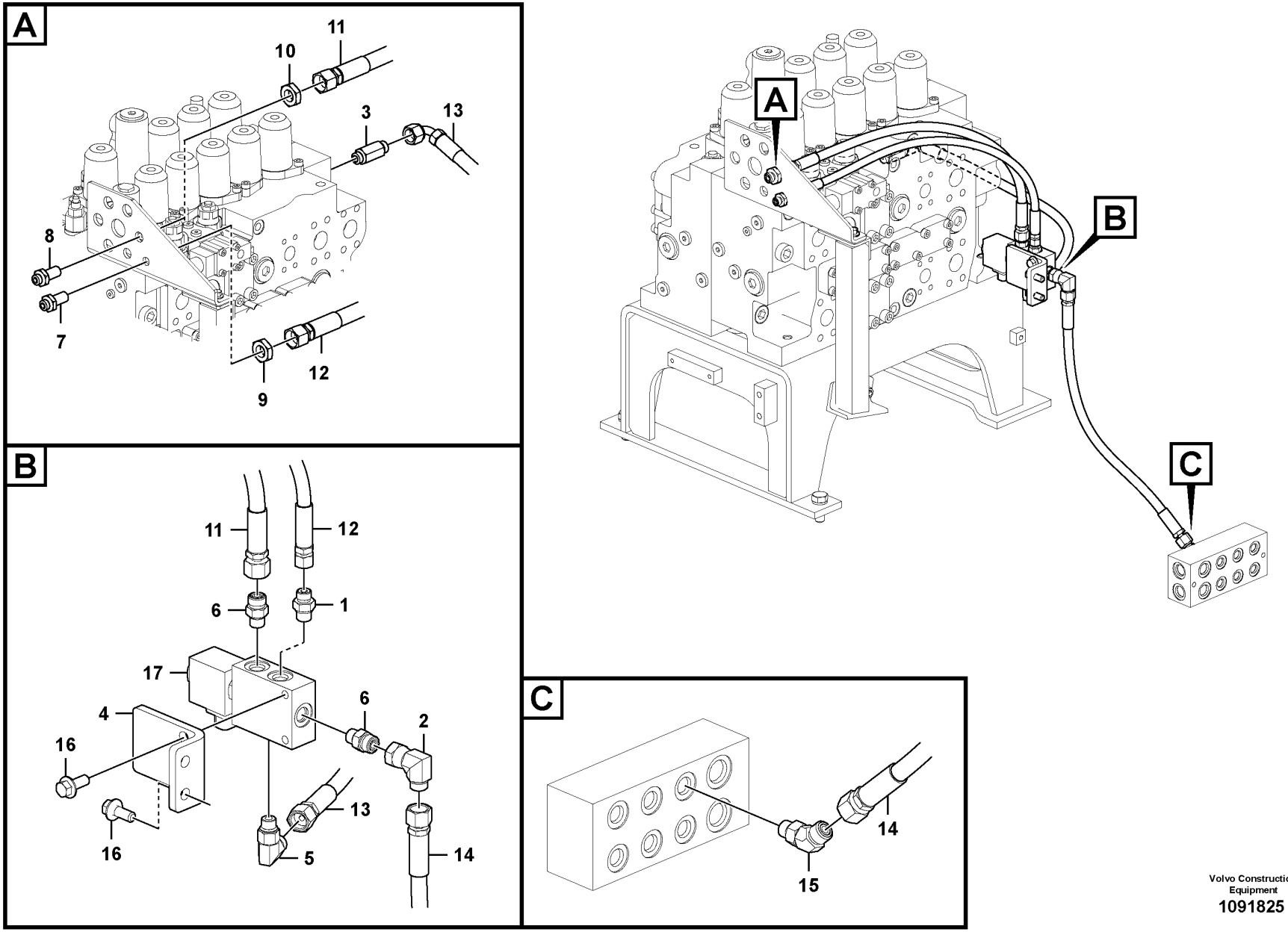

Volvo Construction Equipment
1091825

Fig.	Part No.	Quantity 1	2	3	PS	KIT	Description	Dénomination	Bezeichnung	Denominación	Benämning	Notes
1	VOE 13933858	1					Nipple	Raccord	Nippel	Niple	Nippel	
2	VOE 13933900	1					Elbow nipple	Raccord coudé	Winkelnippel	Niple angular	V-nippel	
3	VOE 14555647	1					Valve	Valve	Ventil	Válvula	Ventil	
4		1			NS		Bracket	Console	Konsole	Consola	Konsol	
5	VOE 935069	1					Elbow nipple	Raccord coudé	Winkelnippel	Niple angular	V-nippel	
6	VOE 935085	2					Nipple	Raccord	Nippel	Niple	Nippel	
7	VOE 935424	1					Nipple	Raccord	Nippel	Niple	Nippel	
8	VOE 935425	1					Nipple	Raccord	Nippel	Niple	Nippel	
9	VOE 935428	1					Lock nut	Contre-écrou	Sicherungsmutter	Contratuerca	Låsmutter	
10	VOE 935429	1					Lock nut	Contre-écrou	Sicherungsmutter	Contratuerca	Låsmutter	
11	VOE 936241	1					Hose assembly	Conduit flexible	Schlauchleitung	Conducto	Slangledning	
12	VOE 936181	1					Hose assembly	Conduit flexible	Schlauchleitung	Conducto	Slangledning	
13	VOE 936468	1					Hose assembly	Conduit flexible	Schlauchleitung	Conducto	Slangledning	
14	VOE 937125	1					Hose assembly	Conduit flexible	Schlauchleitung	Conducto	Slangledning	
15	VOE 935640	1					Elbow nipple	Raccord coudé	Winkelnippel	Niple angular	V-nippel	
16	VOE 946329	4					Flange screw	Vis à embase	Flanschschraube	Tornillo embridado	Flänsskruv	
17	VOE 14702907	1					Valve	Valve	Ventil	Válvula	Ventil	See group 924-3150 page 1309

1		**Working hydraulic, quick fit on upper frame** **Commande hydraulique d'outil, porte-outil sur tourelle** **Arbeitshydraulik, Schnellwechsler auf oberem Rahmen** **Hidráulica de trabajo, acoplamiento rápido en el bastidor superior.** **Arbetshydraulik, snabbfäste på övre ram**	Catalogue id **20592**	Group **924**
2				
3			Illustr. No **1091825**	Section **210**
4				
5		**8289179 S/N 231001-/ 271338-/ 280356-**	Issue **20023976-I**	Page **1261**

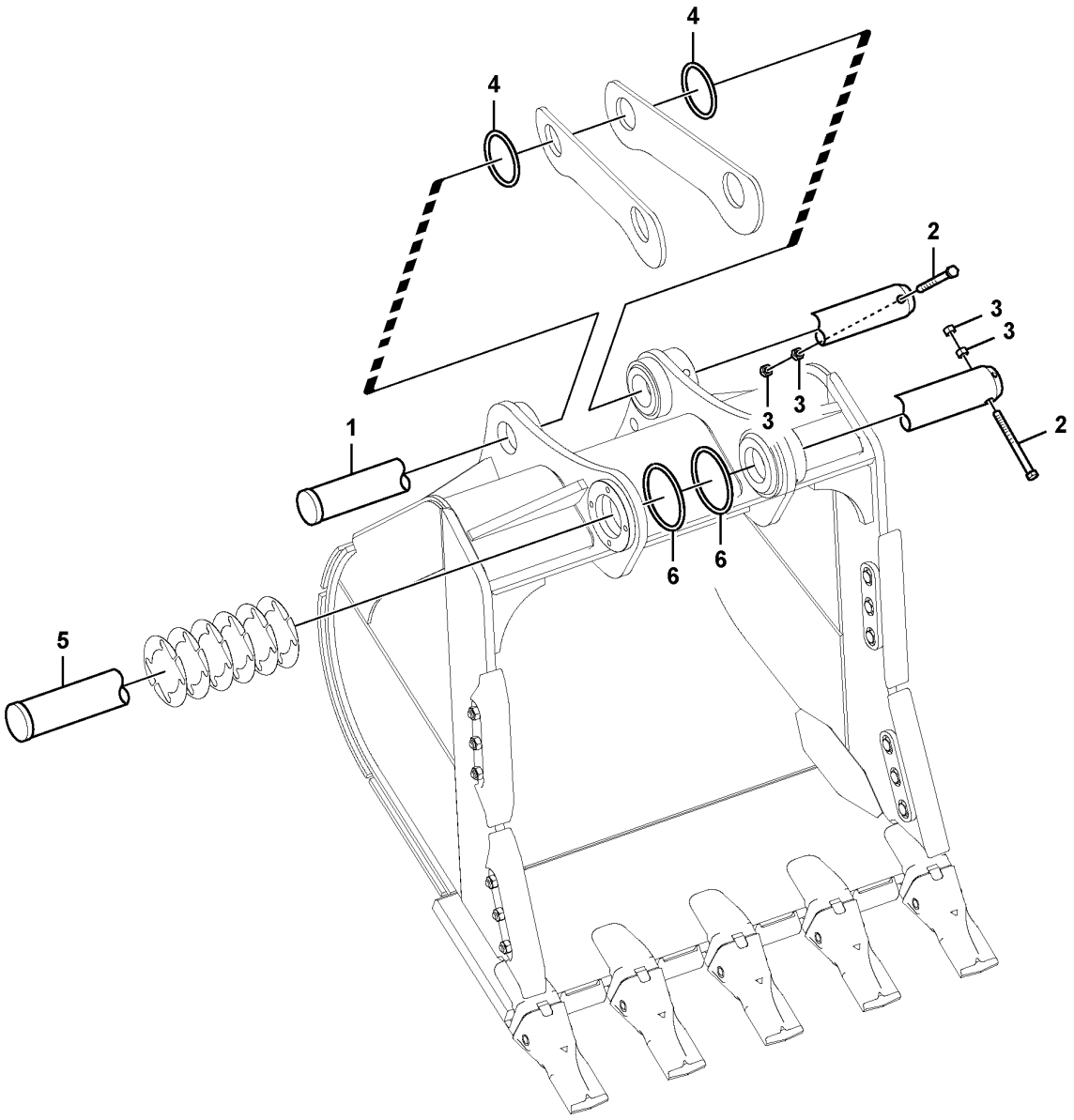

Volvo Construction Equipment
1058824

Fig.	Part No.	Quantity 1	2	3	PS	KIT	Description	Dénomination	Bezeichnung	Denominación	Benämning	Notes
1	VOE 14508374	1					Pin	Goupille	Stift	Pasador	Pinne	
2	VOE 992962	2					Hexagon screw	Vis à tête hexagonale	Sechskantschraube	Tornillo hexagonal	Sexkantsskruv	(SA 9011-22029)
3	VOE 979022	4					Hexagon nut	Écrou hexagonal	Sechskantmutter	Tuerca hexagonal	Sexkantsmutter	
4	SA 9524-00146	2					Ring	Bague	Ring	Anillo	Ring	
5	VOE 14509018	1					Pin	Goupille	Stift	Pasador	Pinne	
6	VOE 14880694	2					Ring	Bague	Ring	Anillo	Ring	

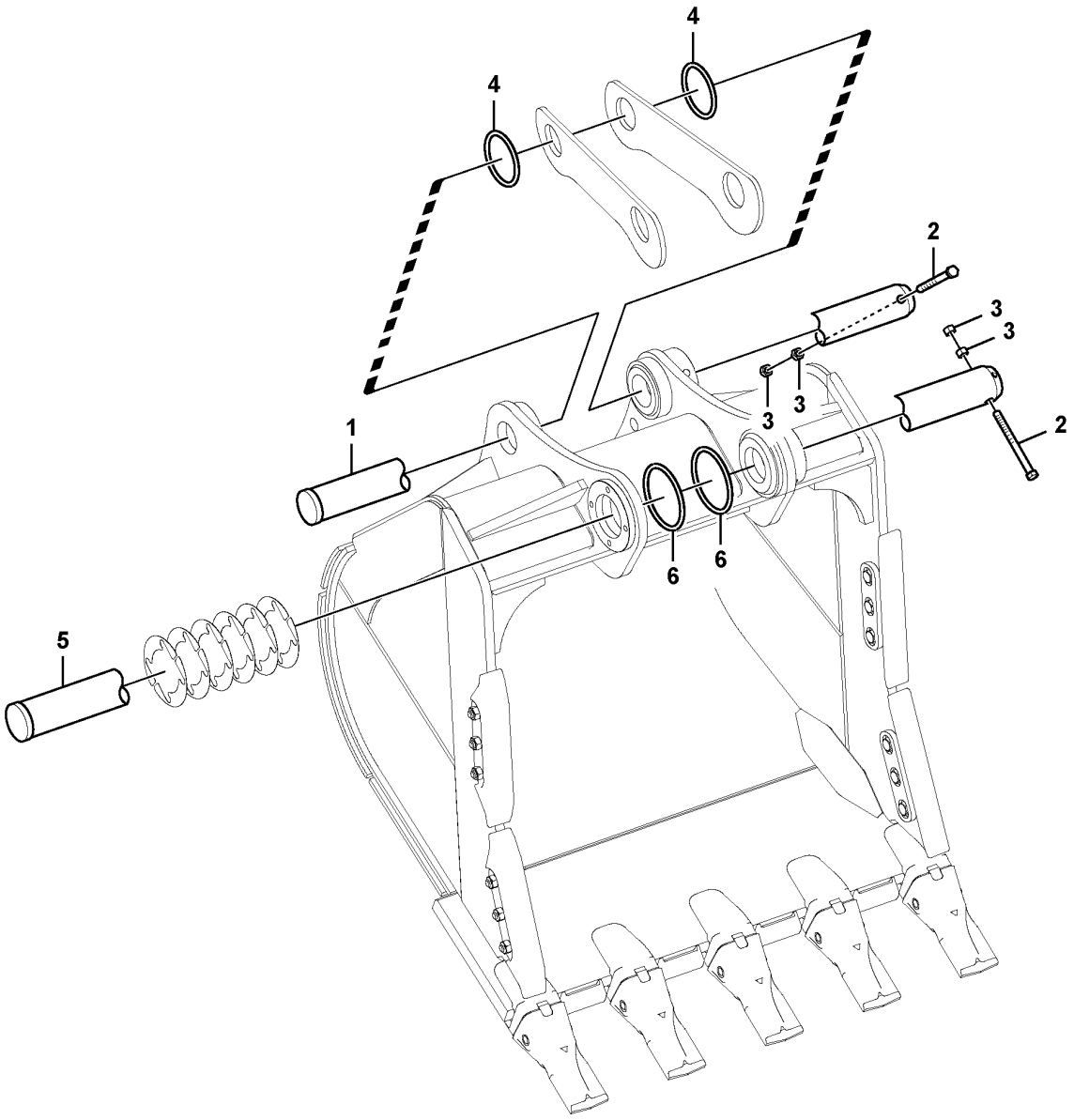

Volvo Construction Equipment
1058824

Fig.	Part No.	Quantity 1	2	3	PS	KIT	Description	Dénomination	Bezeichnung	Denominación	Benämning	Notes
1	VOE 14509017	1					Pin	Goupille	Stift	Pasador	Pinne	
2	VOE 992962	2					Hexagon screw	Vis à tête hexagonale	Sechskantschraube	Tornillo hexagonal	Sexkantsskruv	
3	VOE 979022	4					Hexagon nut	Écrou hexagonal	Sechskantmutter	Tuerca hexagonal	Sexkantsmutter	
4	SA 9524-00146	2					Ring	Bague	Ring	Anillo	Ring	
5	VOE 14509018	1					Pin	Goupille	Stift	Pasador	Pinne	
6	VOE 14880694	2					Ring	Bague	Ring	Anillo	Ring	

1		**Links to bucket** **Articulations, godet** **Gelenke zu Löffel** **Acoplamientos para la cuchara** **Länkar till skopa**	Catalogue id **20592**	Group **924**
2				
3			Illustr. No **1058824**	Section **310**
4				
5		**8281913, 8296852, 8281276**	Issue **20023976-I**	Page **1265**

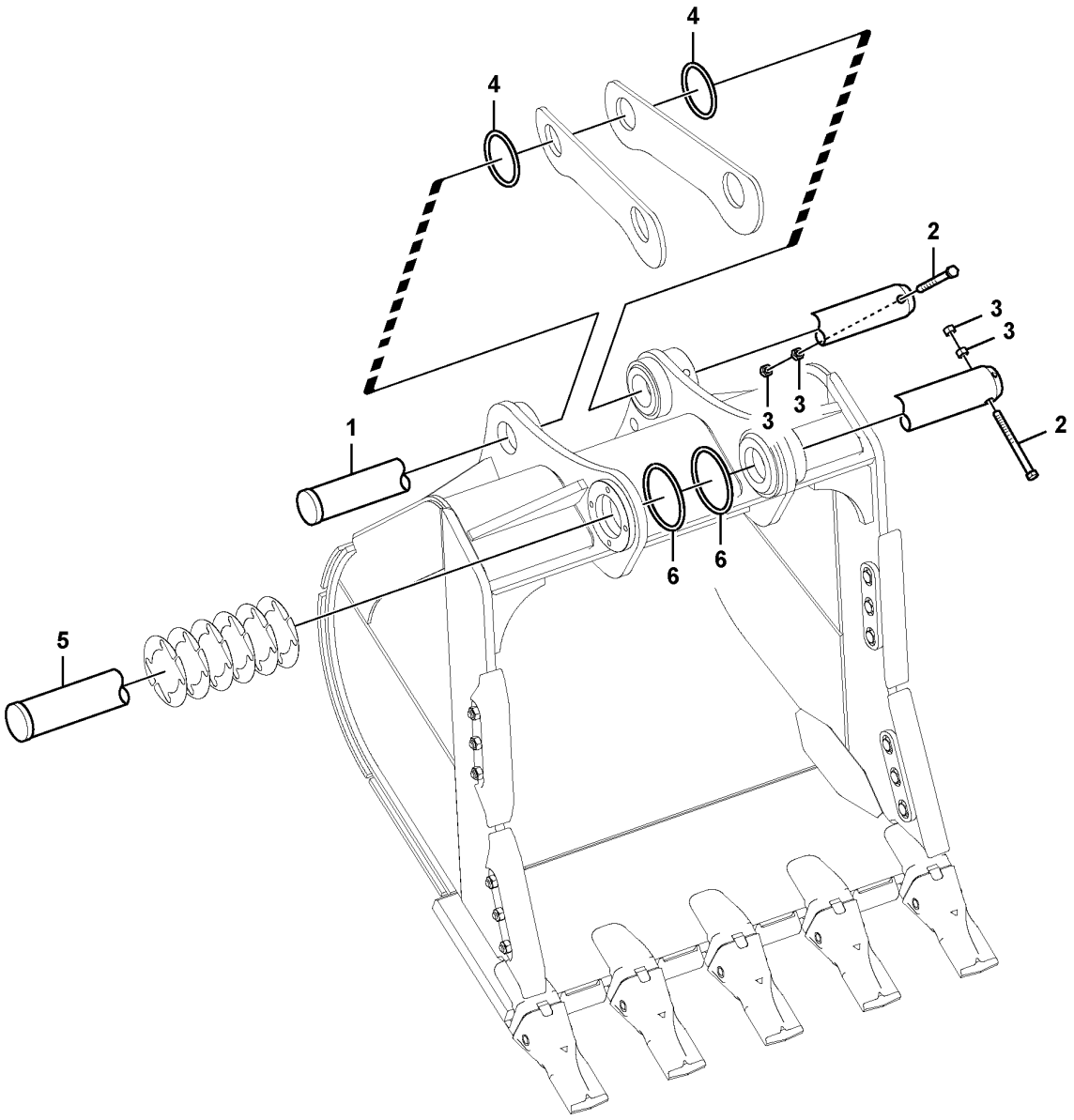

Volvo Construction Equipment
1058824

Fig.	Part No.	Quantity 1	2	3	PS	KIT	Description	Dénomination	Bezeichnung	Denominación	Benämning	Notes
1	VOE 14509017	1					Pin	Goupille	Stift	Pasador	Pinne	
2	VOE 992962	2					Hexagon screw	Vis à tête hexagonale	Sechskantschraube	Tornillo hexagonal	Sexkantsskruv	
3	VOE 979022	4					Hexagon nut	Écrou hexagonal	Sechskantmutter	Tuerca hexagonal	Sexkantsmutter	
4	VOE 14880694	2					Ring	Bague	Ring	Anillo	Ring	
5	VOE 14509018	1					Pin	Goupille	Stift	Pasador	Pinne	
6	SA 9524-00146	2					Ring	Bague	Ring	Anillo	Ring	

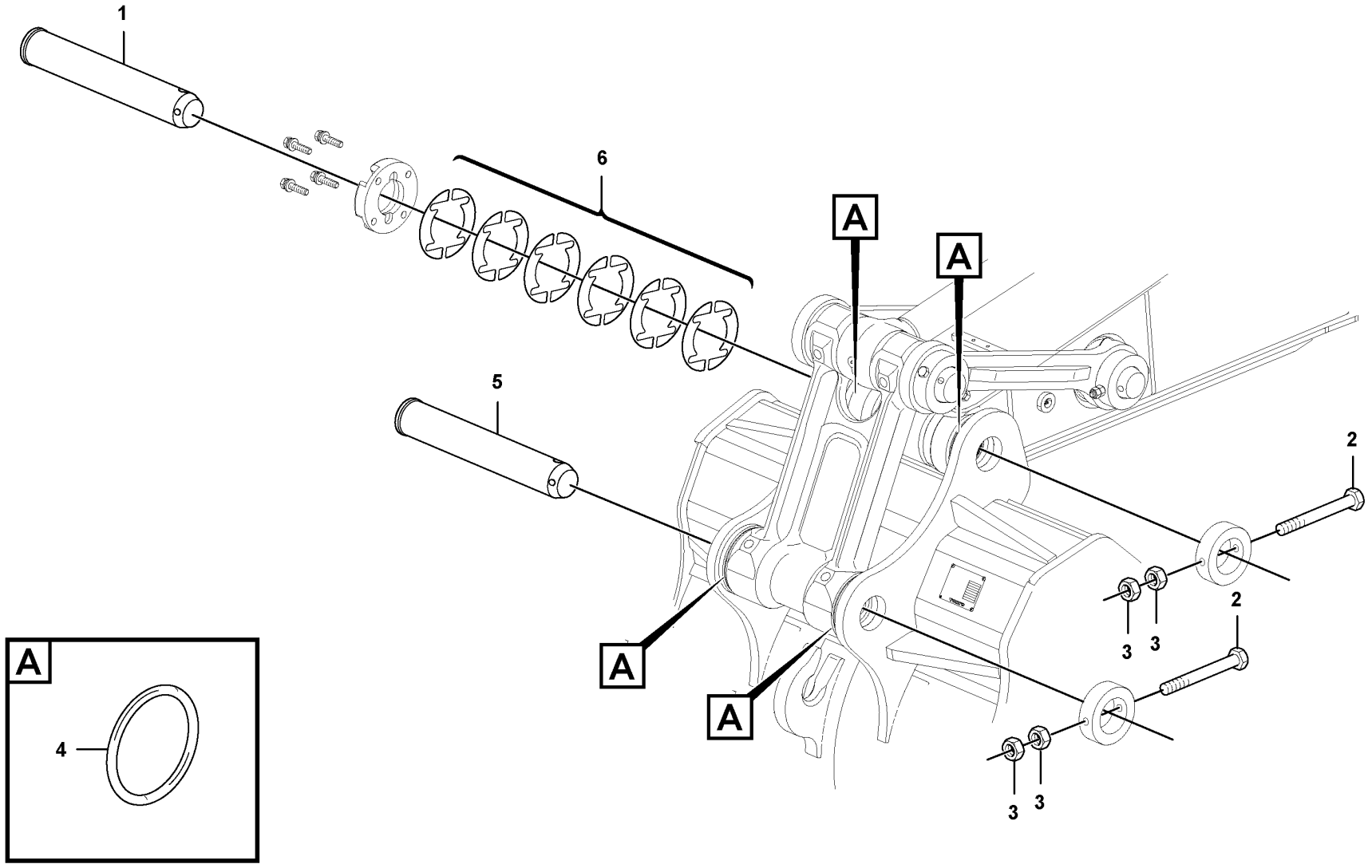

Volvo Construction Equipment

1063031

Fig.	Part No.	Quantity 1	2	3	PS	KIT	Description	Dénomination	Bezeichnung	Denominación	Benämning	Notes
1	VOE 14550901	1					Pin	Goupille	Stift	Pasador	Pinne	
2	VOE 992586	2					Hexagon screw	Vis à tête hexagonale	Sechskantschraube	Tornillo hexagonal	Sexkantsskruv	
3	VOE 979021	4					Hexagon nut	Écrou hexagonal	Sechskantmutter	Tuerca hexagonal	Sexkantsmutter	
4	VOE 14880693	4					Ring	Bague	Ring	Anillo	Ring	
5	VOE 14511730	1					Pin	Goupille	Stift	Pasador	Pinne	
6	SA 1172-03260	12					Shim	Cale de réglage	Ausgleichblech	Laminilla de ajuste	Justermellanlägg	

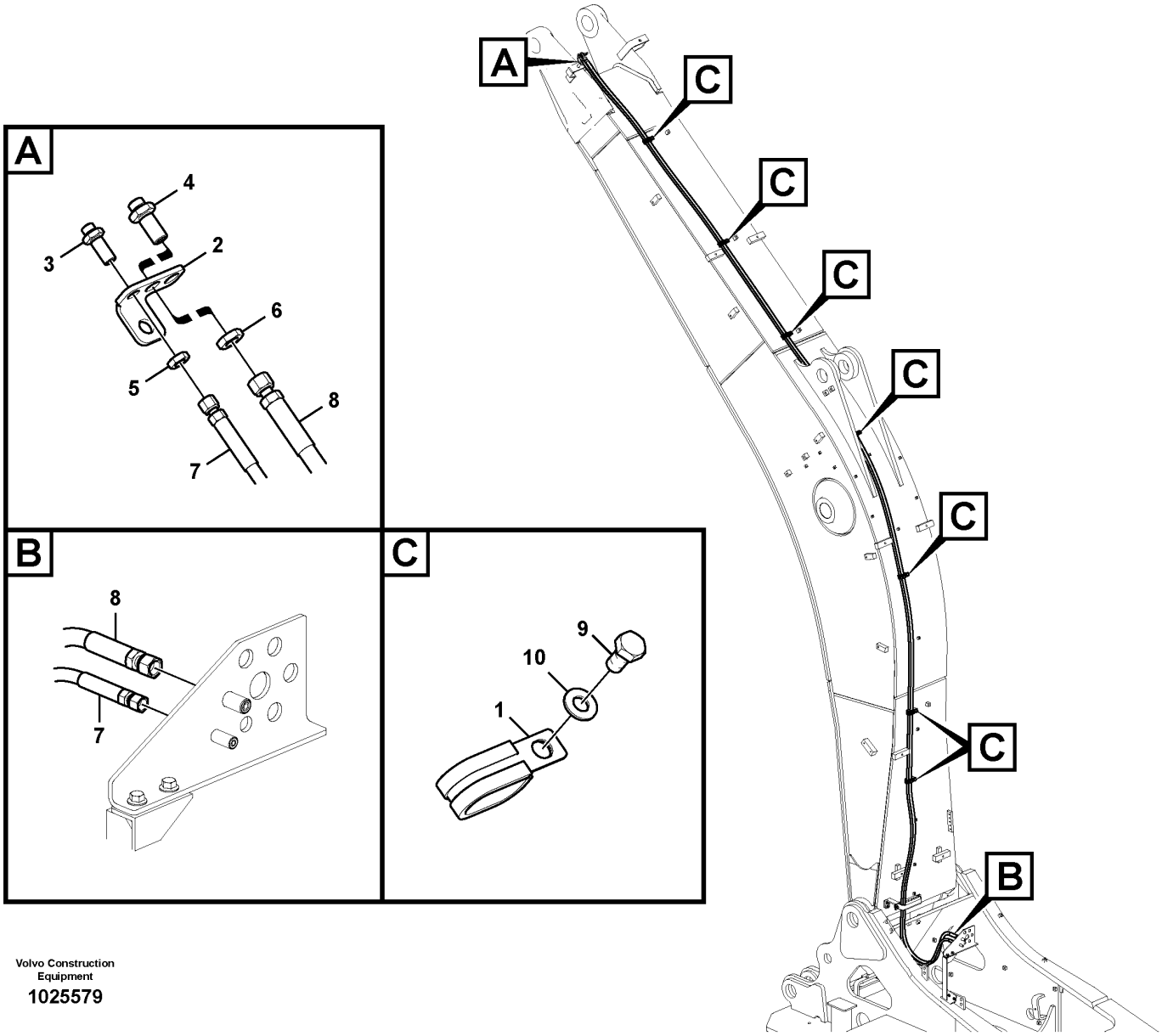

Volvo Construction Equipment

1025579

Fig.	Part No.	Quantity 1	2	3	PS	KIT	Description	Dénomination	Bezeichnung	Denominación	Benämning	Notes
1	VOE 14515524	7	7				Clip	Clip	Clip	Clip	Clips	
2	VOE 14535218	1	1				Plate	Tôle	Blech	Chapa	Plåt	
3	VOE 935424	1	1				Nipple	Raccord	Nippel	Niple	Nippel	
	VOE 990736	2	2				•O-ring	•Joint torique	•O-Ring	•Anillo tórico	•O-ring	
4	VOE 935425	1	1				Nipple	Raccord	Nippel	Niple	Nippel	
	VOE 990737	2	2				•O-ring	•Joint torique	•O-Ring	•Anillo tórico	•O-ring	
5	VOE 935428	1	1				Lock nut	Contre-écrou	Sicherungsmutter	Contratuerca	Låsmutter	
6	VOE 935429	1	1				Lock nut	Contre-écrou	Sicherungsmutter	Contratuerca	Låsmutter	
7	VOE 937628	1					Hose assembly	Conduit flexible	Schlauchleitung	Conducto	Slangledning	
7	VOE 937627		1				Hose assembly	Conduit flexible	Schlauchleitung	Conducto	Slangledning	
8	VOE 937564	1					Hose assembly	Conduit flexible	Schlauchleitung	Conducto	Slangledning	(SA 9401-02620)
8	VOE 937563		1				Hose assembly	Conduit flexible	Schlauchleitung	Conducto	Slangledning	(SA 9401-03623)
9	VOE 983250	7	7				Hexagon screw	Vis à tête hexagonale	Sechskantschraube	Tornillo hexagonal	Sexkantsskruv	(SA 9463-02619)
10	VOE 992040	7	7				Plain washer	Rondelle plane	Flachscheibe	Arandela plana	Planbricka	(SA 9463-03619)

1	8280898
2	8280899
3	
4	
5	

Working hydraulic, quick fit on boom
Commande hydraulique d'outil, porte-outil sur flèche
Arbeitshydraulik, Schnellwechsler auf Ausleger
Hidráulica de trabajo, acoplamiento rápido en la pluma.
Arbetshydraulik, snabbfäste på bom

Catalogue id **20592**	Group **924**
Illustr. No **1025579**	Section **400**
Issue **20023976-I**	Page **1271**

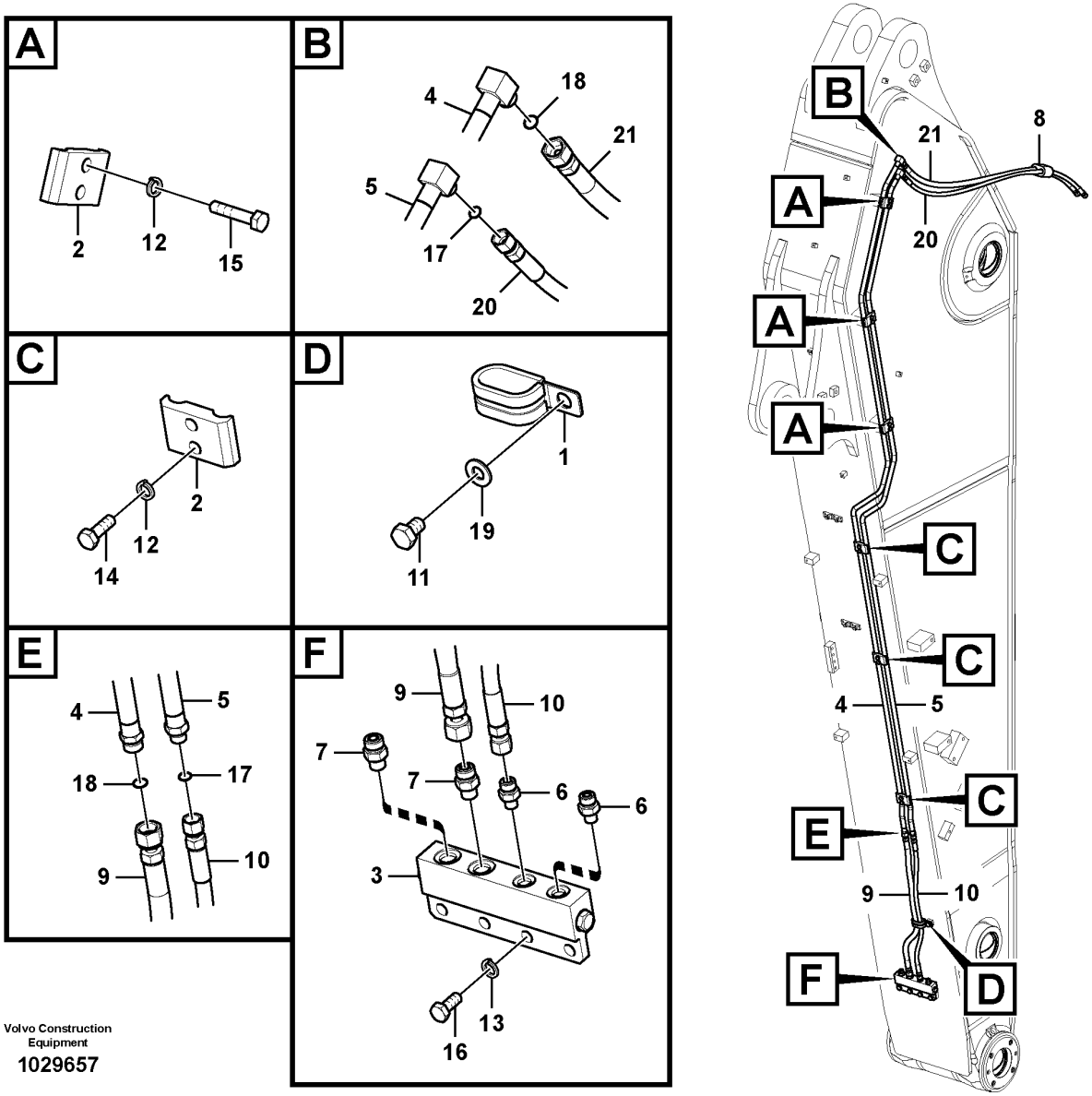

Volvo Construction Equipment

1029657

Fig.	Part No.	Quantity 1	2	3	PS	KIT	Description	Dénomination	Bezeichnung	Denominación	Benämning	Notes
1	VOE 14515524	1	1	1			Clip	Clip	Clip	Clip	Clips	
2	VOE 14541254	4	6	6			Clamp	Collier serrage	Schelle	Abrazadera	Klamma	
3	VOE 14544043	1	1	1			Block	Bloc	Block	Bloque	Block	
3		1	1	1	NS		•Block	•Bloc	•Block	•Bloque	•Block	
3	SA 9415-31011	1	1	1			•Plug	•Bouchon	•Stopfen	•Tapon	•Plugg	
3	SA 9415-31021	1	1	1			•Plug	•Bouchon	•Stopfen	•Tapon	•Plugg	
3	VOE 993319	1	1	1			•O-ring	•Joint torique	•O-Ring	•Anillo tórico	•O-ring	(VOE 932037)
3	VOE 993320	1	1	1			•O-ring	•Joint torique	•O-Ring	•Anillo tórico	•O-ring	(VOE 932039)
4	VOE 14585127	1					Pipe	Tuyau	Rohrleitung	Tubo	Rör	
4	VOE 14585125		1				Pipe	Tuyau	Rohrleitung	Tubo	Rör	
4	VOE 14677663			1			Pipe	Tuyau	Rohrleitung	Tubo	Rör	(VOE 14585128)
5	VOE 14585126	1					Pipe	Tuyau	Rohrleitung	Tubo	Rör	
5	VOE 14677659		1				Pipe	Tuyau	Rohrleitung	Tubo	Rör	(VOE 14585124)
5	VOE 14585129			1			Pipe	Tuyau	Rohrleitung	Tubo	Rör	
6	VOE 935082	2	2	2			Nipple	Raccord	Nippel	Niple	Nippel	
	VOE 990736	2	2	2			•O-ring	•Joint torique	•O-Ring	•Anillo tórico	•O-ring	
	VOE 993319	2	2	2			•O-ring	•Joint torique	•O-Ring	•Anillo tórico	•O-ring	(VOE 932037)
7	VOE 935085	2	2	2			Nipple	Raccord	Nippel	Niple	Nippel	
	VOE 990737	2	2	2			•O-ring	•Joint torique	•O-Ring	•Anillo tórico	•O-ring	
	VOE 993320	2	2	2			•O-ring	•Joint torique	•O-Ring	•Anillo tórico	•O-ring	(VOE 932039)
8	SA 1174-58220	1	1	1			Rubber clamp	Collier en caoutchouc	Gummiklemme	Abrazadera de goma	Gummiklammer	
9	VOE 936242	1	1	1			Hose assembly	Conduit flexible	Schlauchleitung	Conducto	Slangledning	
10	VOE 936183	1	1	1			Hose assembly	Conduit flexible	Schlauchleitung	Conducto	Slangledning	
11	VOE 992504	1	1	1			Hexagon screw	Vis à tête hexagonale	Sechskantschraube	Tornillo hexagonal	Sexkantsskruv	
12	VOE 955921	8	12	12			Spring washer	Rondelle élastique	Federscheibe	Arandela elástica	Fjäderbricka	
13	VOE 955922	4	4	4			Spring washer	Rondelle élastique	Federscheibe	Arandela elástica	Fjäderbricka	
14	VOE 983243	6	6	6			Hexagon screw	Vis à tête hexagonale	Sechskantschraube	Tornillo hexagonal	Sexkantsskruv	
15	VOE 983245	2	6	6			Hexagon screw	Vis à tête hexagonale	Sechskantschraube	Tornillo hexagonal	Sexkantsskruv	
16	VOE 983251	4	4	4			Hexagon screw	Vis à tête hexagonale	Sechskantschraube	Tornillo hexagonal	Sexkantsskruv	
17	VOE 990736	2	2	2			O-ring	Joint torique	O-Ring	Anillo tórico	O-ring	
18	VOE 990737	2	2	2			O-ring	Joint torique	O-Ring	Anillo tórico	O-ring	

1	8287313
2	8287314
3	8287315
4	
5	

Working hydraulic, quick fit on dipper arm
Commande hydraulique d'outil, porte-outil sur balancier
Arbeitshydraulik, Schnellwechsler auf Stiel
Hidráulica de trabajo, acoplamiento rápido en el brazo.
Arbetshydraulik, snabbfäste på skaft

Catalogue id **20592**	Group **924**
Illustr. No **1029657**	Section **700**
Issue **20023976-I**	Page **1273**

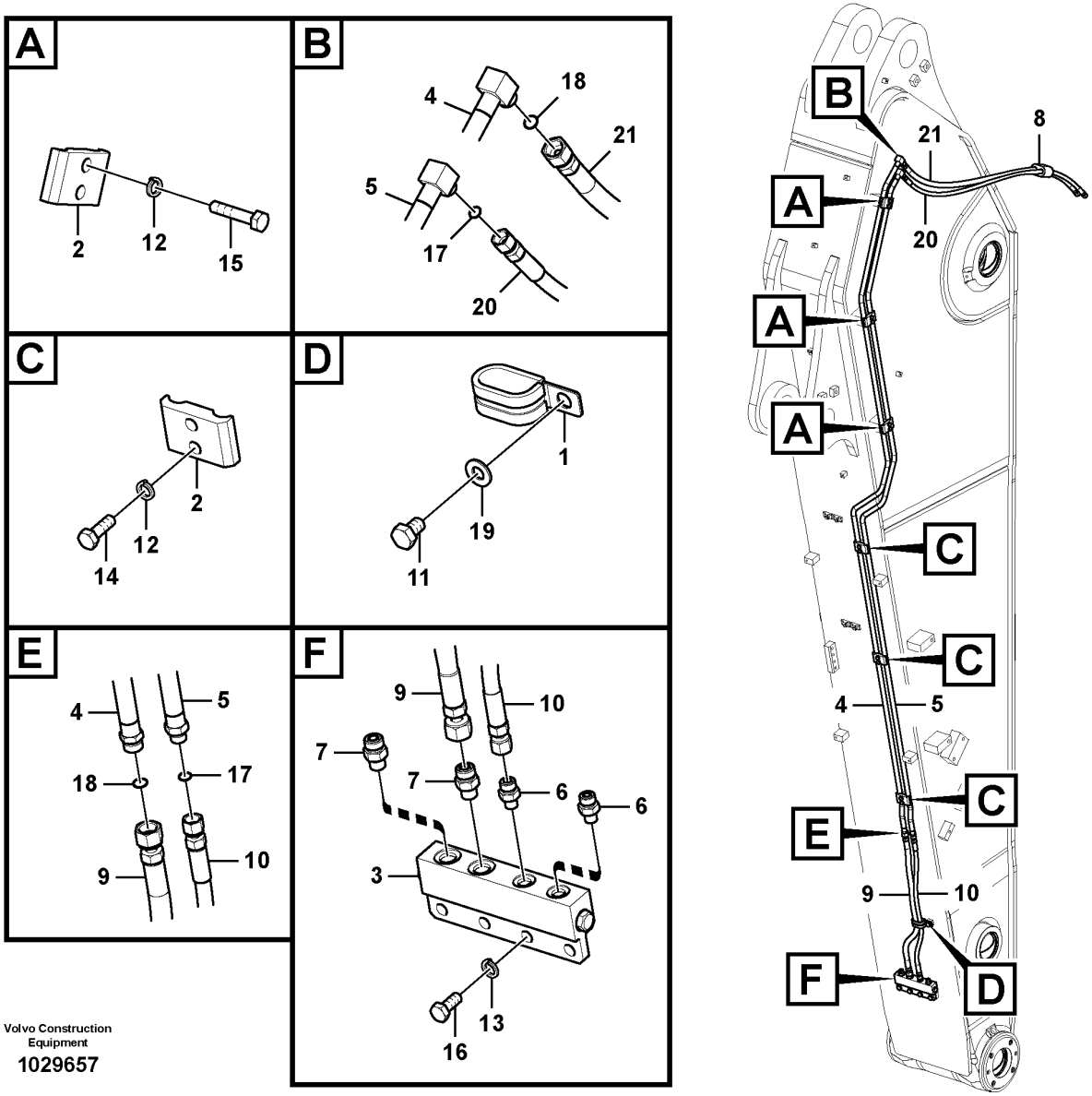

Volvo Construction Equipment

1029657

Fig.	Part No.	Quantity 1	2	3	PS	KIT	Description	Dénomination	Bezeichnung	Denominación	Benämning	Notes
19	VOE 992040	1	1	1			Plain washer	Rondelle plane	Flachscheibe	Arandela plana	Planbricka	(SA 9211-10000)
20	VOE 14881586	1					Hose assembly	Conduit flexible	Schlauchleitung	Conducto	Slangledning	
20	VOE 14880794		1	1			Hose	Flexible	Schlauch	Manguera	Slang	
21	VOE 14881587	1					Hose assembly	Conduit flexible	Schlauchleitung	Conducto	Slangledning	
21	VOE 14880795		1	1			Hose	Flexible	Schlauch	Manguera	Slang	

1	8287313	**Working hydraulic, quick fit on dipper arm** **Commande hydraulique d'outil, porte-outil sur balancier** **Arbeitshydraulik, Schnellwechsler auf Stiel** **Hidráulica de trabajo, acoplamiento rápido en el brazo.** **Arbetshydraulik, snabbfäste på skaft**	Catalogue id **20592**	Group **924**
2	8287314		Illustr. No **1029657**	Section **700**
3	8287315		Issue **20023976-I**	Page **1275**
4				
5				

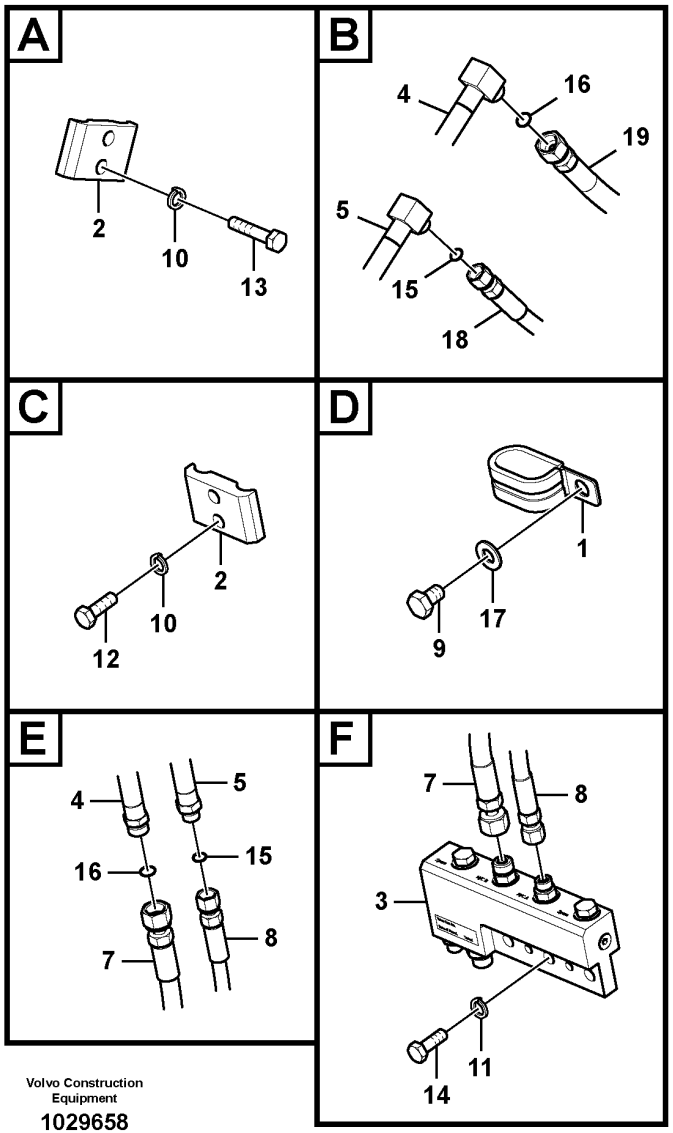

Volvo Construction Equipment

1029658

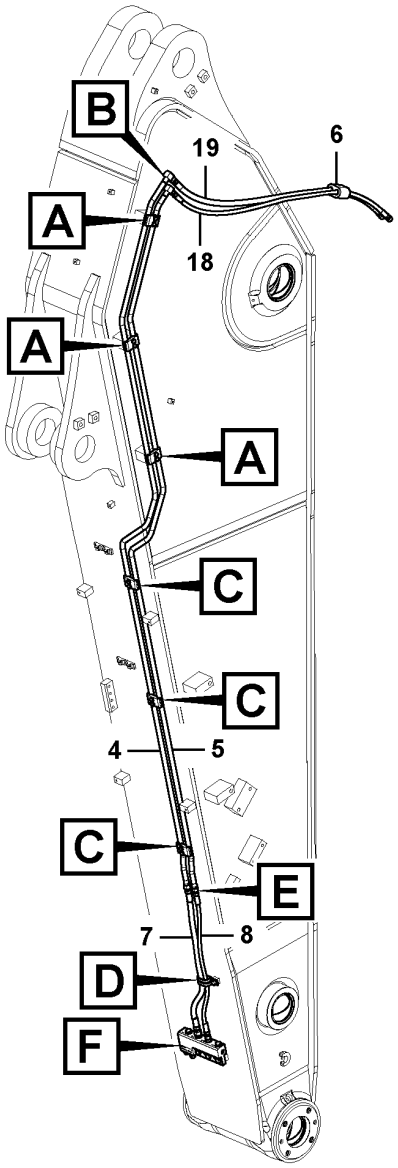

Fig.	Part No.	Quantity 1	2	3	PS	KIT	Description	Dénomination	Bezeichnung	Denominación	Benämning	Notes
1	VOE 14515524	1	1	1			Clip	Clip	Clip	Clip	Clips	
2	VOE 14541254	4	6	6			Clamp	Collier serrage	Schelle	Abrazadera	Klamma	
3	VOE 14577947	1	1	1			Block	Bloc	Block	Bloque	Block	
4	VOE 14585127	1					Pipe	Tuyau	Rohrleitung	Tubo	Rör	
4	VOE 14585125		1				Pipe	Tuyau	Rohrleitung	Tubo	Rör	
4	VOE 14677663			1			Pipe	Tuyau	Rohrleitung	Tubo	Rör	(VOE 14585128)
5	VOE 14585126	1					Pipe	Tuyau	Rohrleitung	Tubo	Rör	
5	VOE 14677659		1				Pipe	Tuyau	Rohrleitung	Tubo	Rör	(VOE 14585124)
5	VOE 14585129			1			Pipe	Tuyau	Rohrleitung	Tubo	Rör	
6	SA 1174-58220	1	1	1			Rubber clamp	Collier en caoutchouc	Gummiklemme	Abrazadera de goma	Gummiklammer	
7	VOE 936242	1	1	1			Hose assembly	Conduit flexible	Schlauchleitung	Conducto	Slangledning	
8	VOE 936183	1	1	1			Hose assembly	Conduit flexible	Schlauchleitung	Conducto	Slangledning	
9	VOE 992504	1	1	1			Hexagon screw	Vis à tête hexagonale	Sechskantschraube	Tornillo hexagonal	Sexkantsskruv	
10	VOE 955921	8	12	12			Spring washer	Rondelle élastique	Federscheibe	Arandela elástica	Fjäderbricka	
11	VOE 955922	3	3	3			Spring washer	Rondelle élastique	Federscheibe	Arandela elástica	Fjäderbricka	
12	VOE 983243	6	6	6			Hexagon screw	Vis à tête hexagonale	Sechskantschraube	Tornillo hexagonal	Sexkantsskruv	
13	VOE 983245	2	6	6			Hexagon screw	Vis à tête hexagonale	Sechskantschraube	Tornillo hexagonal	Sexkantsskruv	
14	VOE 983252	3	3	3			Hexagon screw	Vis à tête hexagonale	Sechskantschraube	Tornillo hexagonal	Sexkantsskruv	
15	VOE 990736	2	2	2			O-ring	Joint torique	O-Ring	Anillo tórico	O-ring	
16	VOE 990737	2	2	2			O-ring	Joint torique	O-Ring	Anillo tórico	O-ring	
17	VOE 992040	1	1	1			Plain washer	Rondelle plane	Flachscheibe	Arandela plana	Planbricka	
18	VOE 14881586	1					Hose assembly	Conduit flexible	Schlauchleitung	Conducto	Slangledning	
18	VOE 14880794		1	1			Hose	Flexible	Schlauch	Manguera	Slang	
19	VOE 14881587	1					Hose assembly	Conduit flexible	Schlauchleitung	Conducto	Slangledning	
19	VOE 14880795		1	1			Hose	Flexible	Schlauch	Manguera	Slang	

1	8287316	**Working hydraulic, quick fit on dipper arm** **Commande hydraulique d'outil, porte-outil sur balancier** **Arbeitshydraulik, Schnellwechsler auf Stiel** **Hidráulica de trabajo, acoplamiento rápido en el brazo.** **Arbetshydraulik, snabbfäste på skaft**	Catalogue id **20592**	Group **924**
2	8287317		Illustr. No **1029658**	Section **750**
3	8287318		Issue **20023976-I**	Page **1277**
4				
5				

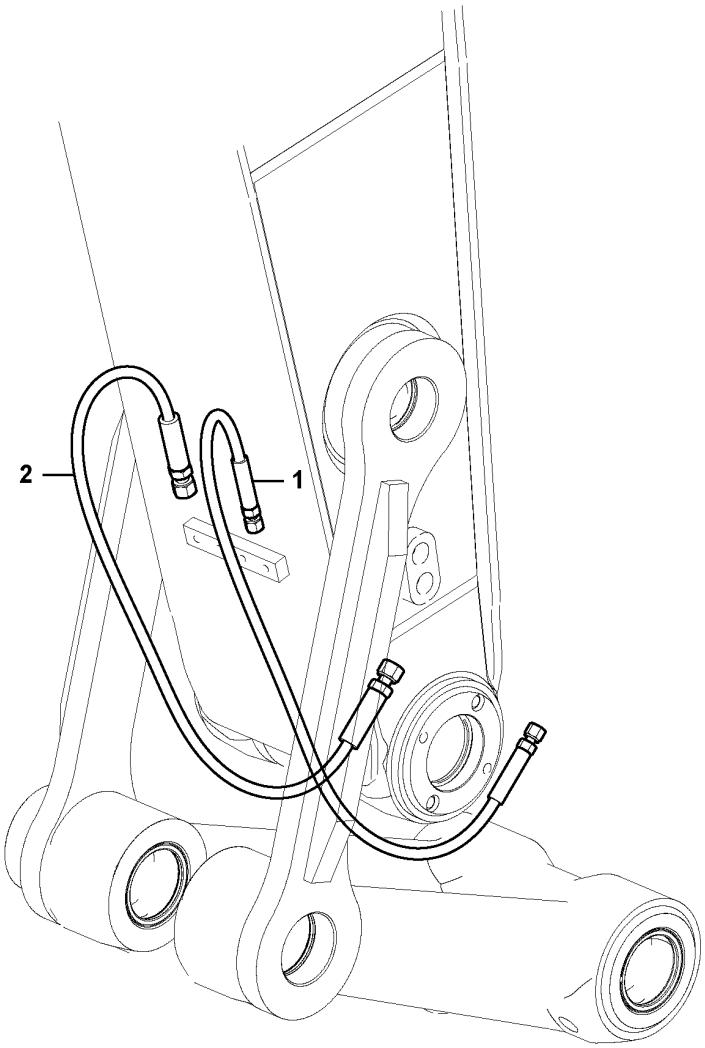

Volvo Construction Equipment

1022914

Fig.	Part No.	Quantity 1	2	3	PS	KIT	Description	Dénomination	Bezeichnung	Denominación	Benämning	Notes
1	VOE 14880145	1					Hose assembly	Conduit flexible	Schlauchleitung	Conducto	Slangledning	
	VOE 14633997		1				Hose	Flexible	Schlauch	Manguera	Slang	
2	VOE 14880146	1					Hose assembly	Conduit flexible	Schlauchleitung	Conducto	Slangledning	
	VOE 14633998		1				Hose	Flexible	Schlauch	Manguera	Slang	

1	8280909, 8283546	**Working hydraulic, quick fit on dipper arm** **Commande hydraulique d'outil, porte-outil sur balancier** **Arbeitshydraulik, Schnellwechsler auf Stiel** **Hidráulica de trabajo, acoplamiento rápido en el brazo.** **Arbetshydraulik, snabbfäste på skaft**	Catalogue id **20592**	Group **924**
2	8291968		Illustr. No **1022914**	Section **800**
3				
4			Issue **20023976-I**	Page **1279**
5				

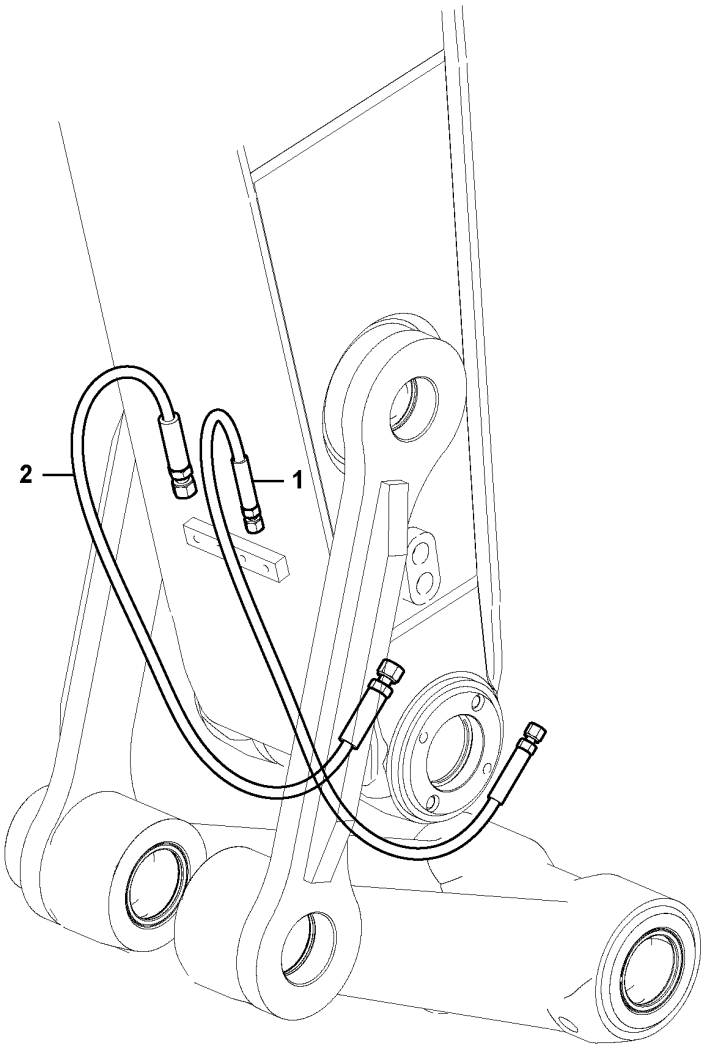

Volvo Construction Equipment

1022914

Fig.	Part No.	Quantity 1	2	3	PS	KIT	Description	Dénomination	Bezeichnung	Denominación	Benämning	Notes
1	VOE 14676438	1					Hose	Flexible	Schlauch	Manguera	Slang	
2	VOE 14676439	1					Hose	Flexible	Schlauch	Manguera	Slang	

1	8296852	**Working hydraulic, quick fit on dipper arm** **Commande hydraulique d'outil, porte-outil sur balancier** **Arbeitshydraulik, Schnellwechsler auf Stiel** **Hidráulica de trabajo, acoplamiento rápido en el brazo.** **Arbetshydraulik, snabbfäste på skaft**	Catalogue id **20592**	Group **924**
2			Illustr. No **1022914**	Section **810**
3				
4			Issue **20023976-I**	Page **1281**
5				

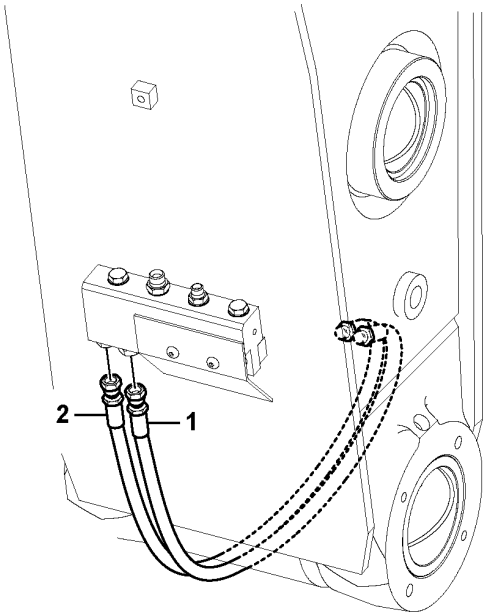

Volvo Construction Equipment

1025574

Fig.	Part No.	Quantity 1	2	3	PS	KIT	Description	Dénomination	Bezeichnung	Denominación	Benämning	Notes
1	VOE 14556268	1					Hose	Flexible	Schlauch	Manguera	Slang	
2	VOE 14556212	1					Hose	Flexible	Schlauch	Manguera	Slang	

1		**Working hydraulic, quick fit on dipper arm** **Commande hydraulique d'outil, porte-outil sur balancier** **Arbeitshydraulik, Schnellwechsler auf Stiel** **Hidráulica de trabajo, acoplamiento rápido en el brazo.** **Arbetshydraulik, snabbfäste på skaft**	Catalogue id **20592**	Group **924**
2				
3			Illustr. No **1025574**	Section **850**
4				
5		**8283137**	Issue **20023976-I**	Page **1283**

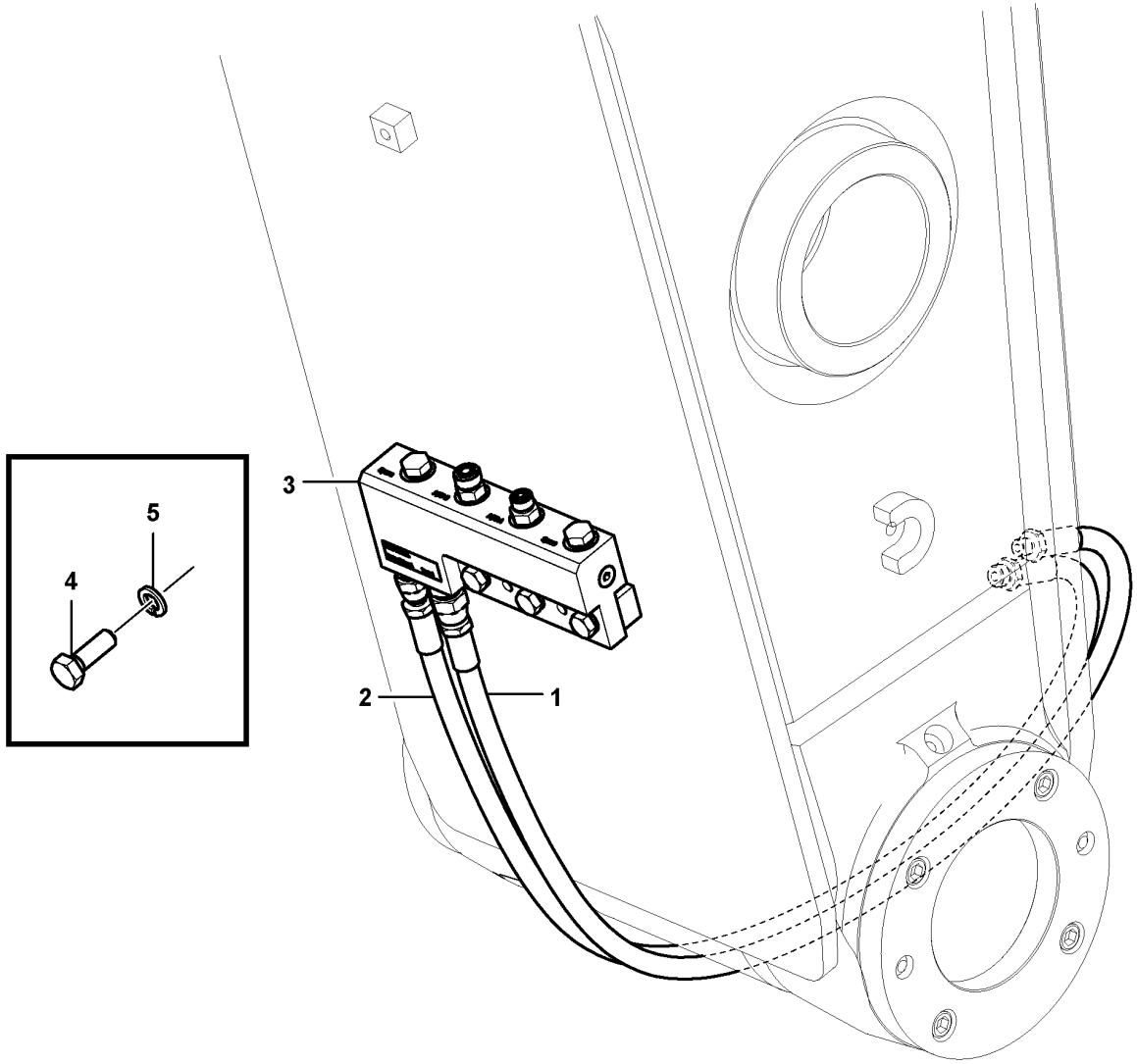
5
4
3
2
1

Fig.	Part No.	Quantity 1	2	3	PS	KIT	Description	Dénomination	Bezeichnung	Denominación	Benämning	Notes
1	VOE 14556268	1					Hose	Flexible	Schlauch	Manguera	Slang	
2	VOE 14556212	1					Hose	Flexible	Schlauch	Manguera	Slang	
3	VOE 14577947	1					Block	Bloc	Block	Bloque	Block	
4	VOE 983252	3					Hexagon screw	Vis à tête hexagonale	Sechskantschraube	Tornillo hexagonal	Sexkantsskruv	
5	VOE 955922	3					Spring washer	Rondelle élastique	Federscheibe	Arandela elástica	Fjäderbricka	

1		**Working hydraulic, quick fit on dipper arm** **Commande hydraulique d'outil, porte-outil sur balancier** **Arbeitshydraulik, Schnellwechsler auf Stiel** **Hidráulica de trabajo, acoplamiento rápido en el brazo.** **Arbetshydraulik, snabbfäste på skaft**	Catalogue id **20592**	Group **924**
2				
3			Illustr. No **1071384**	Section **860**
4				
5		**8290705**	Issue **20023976-I**	Page **1285**

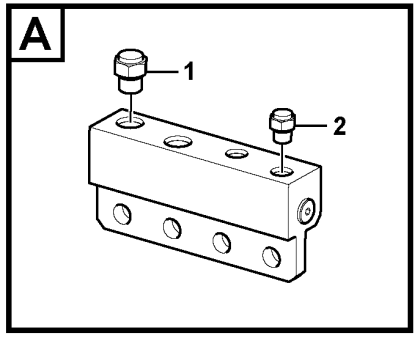

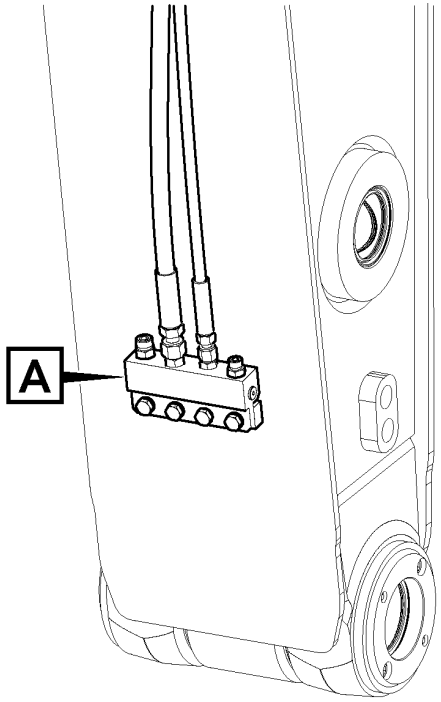

Volvo Construction
Equipment

1029591

Fig.	Part No.	Quantity 1	2	3	PS	KIT	Description	Dénomination	Bezeichnung	Denominación	Benämning	Notes
1	VOE 935756	1					Plug	Tampon	Stopfen	Tapón	Plugg	
2	VOE 935100	1					Plug	Tampon	Stopfen	Tapón	Plugg	

1		**Working hydraulic, quick fit on dipper arm** **Commande hydraulique d'outil, porte-outil sur balancier** **Arbeitshydraulik, Schnellwechsler auf Stiel** **Hidráulica de trabajo, acoplamiento rápido en el brazo.** **Arbetshydraulik, snabbfäste på skaft**	Catalogue id **20592**	Group **924**
2			Illustr. No **1029591**	Section **900**
3				
4			Issue **20023976-I**	Page **1287**
5		**8280290**		

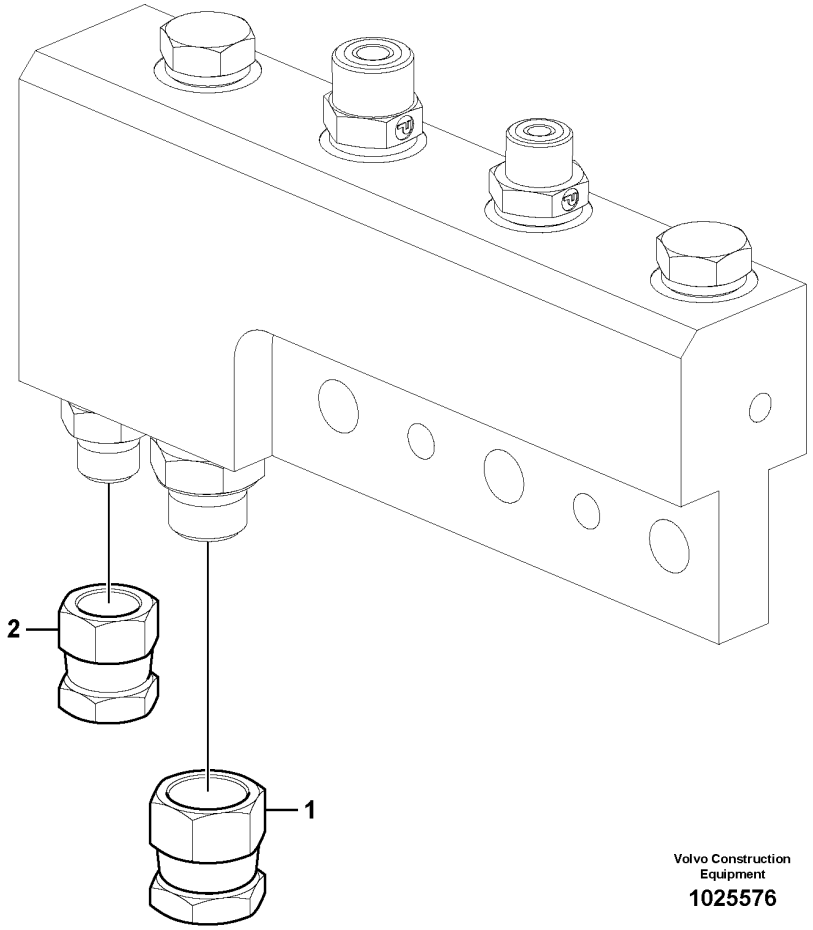

Volvo Construction Equipment

1025576

Fig.	Part No.	Quantity 1	2	3	PS	KIT	Description	Dénomination	Bezeichnung	Denominación	Benämning	Notes
1	SA 9411-90410	1					Plug	Tampon	Stopfen	Tapón	Plugg	
2	SA 9411-93390	1					Plug	Tampon	Stopfen	Tapón	Plugg	

1		**Working hydraulic, quick fit on dipper arm** **Commande hydraulique d'outil, porte-outil sur balancier** **Arbeitshydraulik, Schnellwechsler auf Stiel** **Hidráulica de trabajo, acoplamiento rápido en el brazo.** **Arbetshydraulik, snabbfäste på skaft**	Catalogue id **20592**	Group **924**
2				
3			Illustr. No **1025576**	Section **950**
4				
5		**8283998**	Issue **20023976-I**	Page **1289**

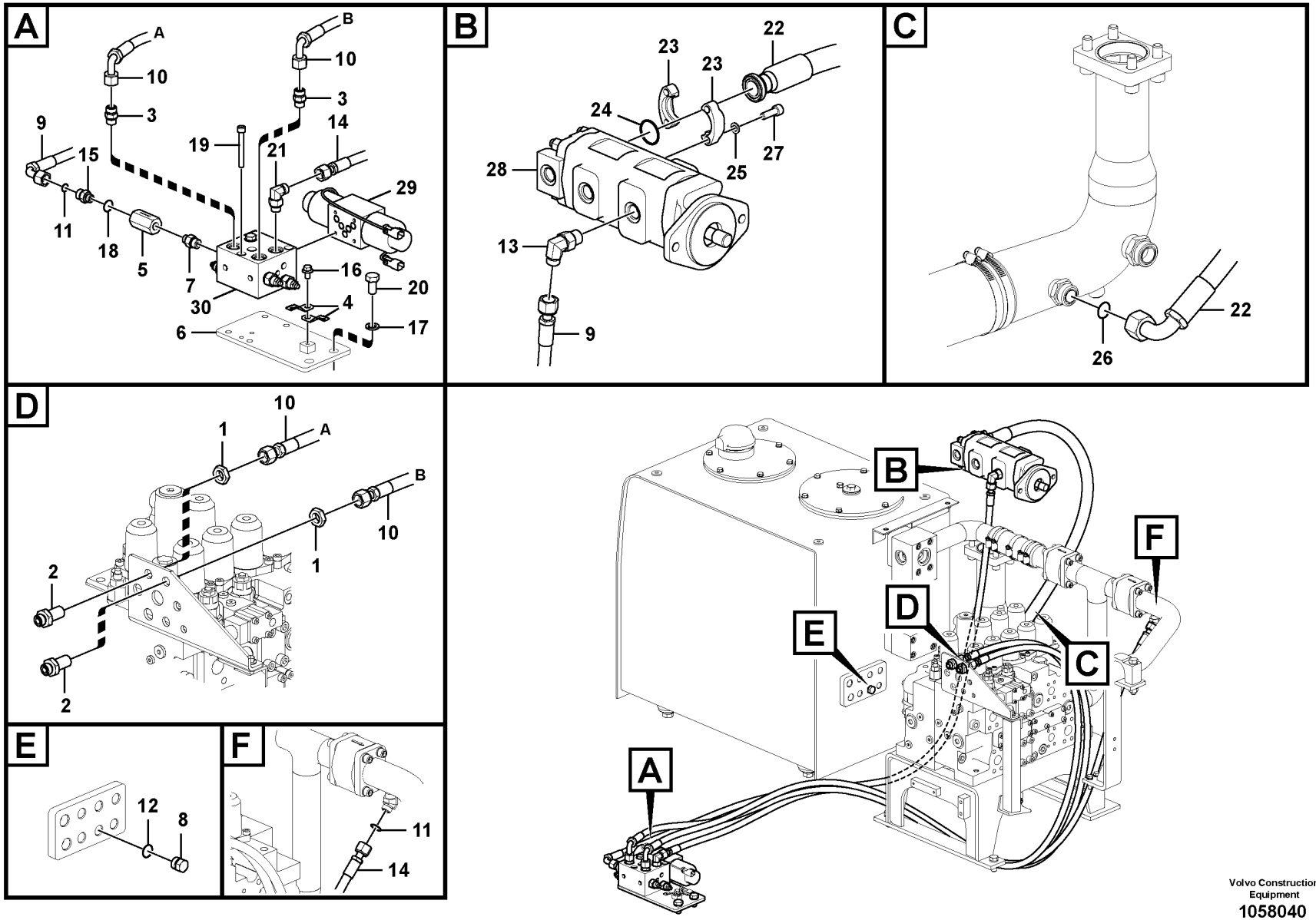

Volvo Construction Equipment

1058040

Fig.	Part No.	Quantity 1	2	3	PS	KIT	Description	Dénomination	Bezeichnung	Denominación	Benämning	Notes
1	VOE 13933867	2	2				Lock nut	Contre-écrou	Sicherungsmutter	Contratuerca	Låsmutter	
2	VOE 13933922	2	2				Nipple	Raccord	Nippel	Niple	Nippel	
	VOE 990738	4	4				•O-ring	•Joint torique	•O-Ring	•Anillo tórico	•O-ring	
3	VOE 13933923	2	2				Nipple	Raccord	Nippel	Niple	Nippel	
	VOE 990738	2	2				•O-ring	•Joint torique	•O-Ring	•Anillo tórico	•O-ring	
	VOE 993321	2	2				•O-ring	•Joint torique	•O-Ring	•Anillo tórico	•O-ring	(VOE 932040)
4	VOE 14522575	2	2				Clip	Clip	Clip	Clip	Clips	
5	VOE 14531088	1	1				Non-return valve	Clapet antiretour	Rückschlagventil	Válvula antirretorno	Backventil	
6	VOE 14604530	1					Plate	Tôle	Blech	Chapa	Plåt	
7	VOE 14587477	1	1				Connector	Connexion	Anschluss	Unión	Anslutning	
	VOE 983505	1	1				•O-ring	•Joint torique	•O-Ring	•Anillo tórico	•O-ring	
	VOE 993321	1	1				•O-ring	•Joint torique	•O-Ring	•Anillo tórico	•O-ring	(VOE 932040)
8	VOE 14880068	1	1				Plug	Tampon	Stopfen	Tapón	Plugg	
9	VOE 15020859	1					Hose assembly	Conduit flexible	Schlauchleitung	Conducto	Slangledning	
9	VOE 15021187		1				Hose assembly	Conduit flexible	Schlauchleitung	Conducto	Slangledning	
10	VOE 15042389	2	1				Hose assembly	Conduit flexible	Schlauchleitung	Conducto	Slangledning	
11	VOE 990738	2	2				O-ring	Joint torique	O-Ring	Anillo tórico	O-ring	
12	VOE 993321	1	1				O-ring	Joint torique	O-Ring	Anillo tórico	O-ring	(VOE 932040)
13	VOE 935073	1	1				Elbow nipple	Raccord coudé	Winkelnippel	Niple angular	V-nippel	
	VOE 990738	1	1				•O-ring	•Joint torique	•O-Ring	•Anillo tórico	•O-ring	
	VOE 993322	1	1				•O-ring	•Joint torique	•O-Ring	•Anillo tórico	•O-ring	(VOE 932041)
14	VOE 15005677	1	1				Hose assembly	Conduit flexible	Schlauchleitung	Conducto	Slangledning	
15	SA 9419-11200	1	1				Connector	Raccord	Anschluss	Union	Anslutning	
16	VOE 946471	1	1				Flange screw	Vis à embase	Flanschschraube	Tornillo embridado	Flänsskruv	
17	VOE 955926	2					Spring washer	Rondelle élastique	Federscheibe	Arandela elástica	Fjäderbricka	
18	VOE 983505	1	1				O-ring	Joint torique	O-Ring	Anillo tórico	O-ring	
19	VOE 984343	2	2				Hex. socket screw	Vis à six pans creux	Innensechskantschraube	Tornillo de hexágono embutido	Insexskruv	
20	VOE 991643	2					Hexagon screw	Vis à tête hexagonale	Sechskantschraube	Tornillo hexagonal	Sexkantsskruv	
21	VOE 13933868	1	1				Elbow nipple	Raccord coudé	Winkelnippel	Niple angular	V-nippel	
	VOE 990738	1	1				•O-ring	•Joint torique	•O-Ring	•Anillo tórico	•O-ring	

1	8289176	**Working hydraulic, slope and rotator on upper frame** **Commande hydraulique d'outil, équipement de talutage et rotateur sur tourelle** **Arbeitshydraulik, Böschung und Rotator auf oberem Rahmen** **Hidráulica de trabajo, inclinación y rotador en el bastidor superior** **Arbetshydraulik, släntskopa och rotator på övre ram**	Catalogue id **20592**	Group **924**
2	8290710		Illustr. No **1058040**	Section **1000**
3				
4			Issue **20023976-I**	Page **1291**
5				

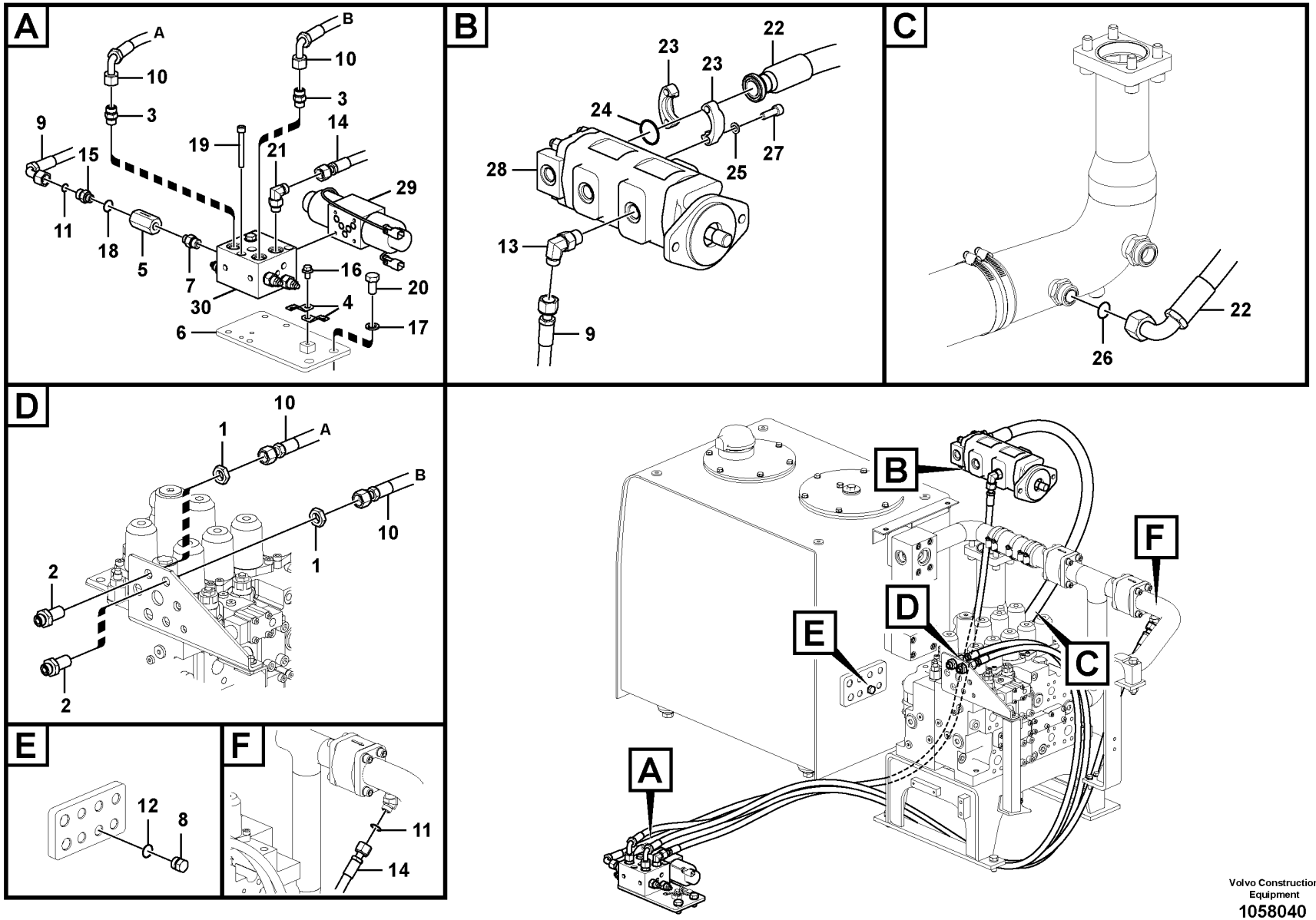

Volvo Construction Equipment

1058040

Fig.	Part No.	Quantity 1	2	3	PS	KIT	Description	Dénomination	Bezeichnung	Denominación	Benämning	Notes
	VOE 993321	1	1				•O-ring	•Joint torique	•O-Ring	•Anillo tórico	•O-ring	(VOE 932040)
22	VOE 14620108	1					Hose	Flexible	Schlauch	Manguera	Slang	
23	VOE 936617	2					Flange half	Demi-bride	Flanschhälfte	Mitad brida	Flänshalva	
24	VOE 14882685	1					O-ring	Joint Torique	O-Ring	Junta torica	O-ring	(VOE 13948700)
25	VOE 955922	4					Spring washer	Rondelle élastique	Federscheibe	Arandela elástica	Fjäderbricka	
26	VOE 978129	1	1				O-ring	Joint torique	O-Ring	Anillo tórico	O-ring	(VOE 981290)
27	VOE 984080	4					Hex. socket screw	Vis à six pans creux	Innensechskantschraube	Tornillo de hexágono embutido	Insexskruv	
28	VOE 14602254	1					Gear pump	Pompe engrenages	Zahnradpumpe	Bomba de engranaje	Kugghjulspump	
	VOE 14600954	1					•Seal	•Étanchéité	•dichtung	•Junta	•Tätning	
29	VOE 14586025	1					Solenoid valve	Électrovanne	Magnetventil	Electroválvula	Magnetventil	
	VOE 14555279	1					•Solenoid coil	•Bobine magnétique	•Magnetspule	•Bobina magnética	•Magnetspole	
30	VOE 14586024	1					Valve	Valve	Ventil	Válvula	Ventil	
	VOE 14594938	1					•Relief valve	•Valve décharge	•Entlastungsventil	•Válvula de descarga	•Avlastningsventil	

1	8289176	**Working hydraulic, slope and rotator on upper frame** **Commande hydraulique d'outil, équipement de talutage et rotateur sur tourelle** **Arbeitshydraulik, Böschung und Rotator auf oberem Rahmen** **Hidráulica de trabajo, inclinación y rotador en el bastidor superior** **Arbetshydraulik, släntskopa och rotator på övre ram**	Catalogue id **20592**	Group **924**
2	8290710		Illustr. No **1058040**	Section **1000**
3				
4			Issue **20023976-I**	Page **1293**
5				

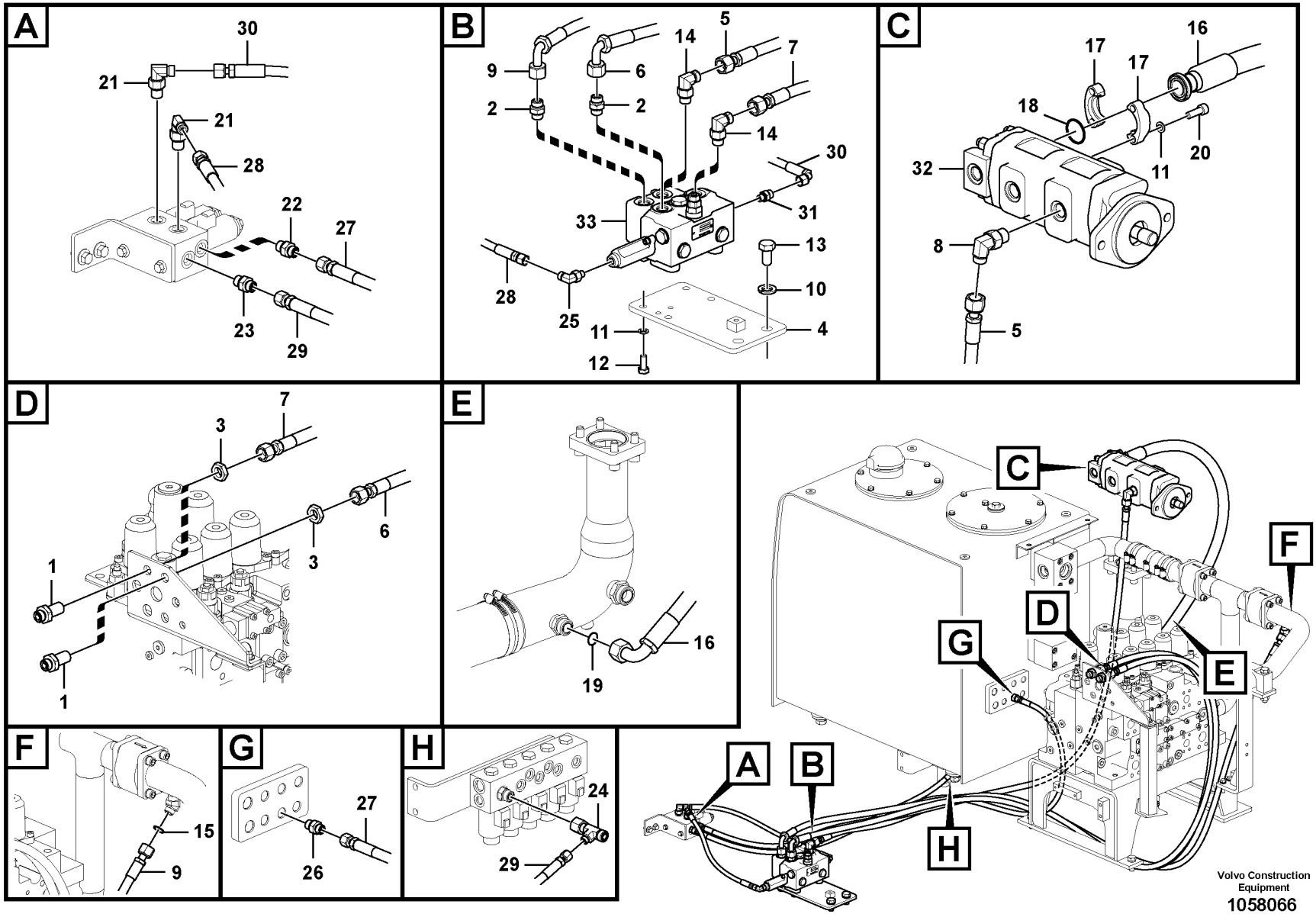
A
30
21
21
28
22
27
23
29
B
9
6
14
5
7
2
2
14
30
31
33
13
10
28
25
11
4
12
C
17
16
17
18
20
11
32
8
5
D
7
3
6
3
1
1
E
16
19
F
15
9
G
27
26
H
24
29
A
B
C
D
E
F
G
H
Volvo Construction Equipment
1058066

Fig.	Part No.	Quantity 1	2	3	PS	KIT	Description	Dénomination	Bezeichnung	Denominación	Benämning	Notes
1	VOE 13933922	2					Nipple	Raccord	Nippel	Niple	Nippel	
	VOE 990738	4					•O-ring	•Joint torique	•O-Ring	•Anillo tórico	•O-ring	
2	VOE 13933923	2		2			Nipple	Raccord	Nippel	Niple	Nippel	
	VOE 990738	2		2			•O-ring	•Joint torique	•O-Ring	•Anillo tórico	•O-ring	
	VOE 993321	2		2			•O-ring	•Joint torique	•O-Ring	•Anillo tórico	•O-ring	(VOE 932040)
3	VOE 13933867	2					Lock nut	Contre-écrou	Sicherungsmutter	Contratuerca	Låsmutter	
4	VOE 14604530	1					Plate	Tôle	Blech	Chapa	Plåt	
5	VOE 15117810	1		1			Hose assembly	Conduit flexible	Schlauchleitung	Conducto	Slangledning	
6	VOE 15042389	1					Hose assembly	Conduit flexible	Schlauchleitung	Conducto	Slangledning	
7	VOE 937969	1		1			Hose assembly	Conduit flexible	Schlauchleitung	Conducto	Slangledning	
8	VOE 935073	1		1			Elbow nipple	Raccord coudé	Winkelnippel	Niple angular	V-nippel	
9	VOE 937183	1		1			Hose assembly	Conduit flexible	Schlauchleitung	Conducto	Slangledning	
10	VOE 955926	2					Spring washer	Rondelle élastique	Federscheibe	Arandela elástica	Fjäderbricka	
11	VOE 955922	8	4	4			Spring washer	Rondelle élastique	Federscheibe	Arandela elástica	Fjäderbricka	8290710
12	VOE 993039	4	4	4			Hexagon screw	Vis à tête hexagonale	Sechskantschraube	Tornillo hexagonal	Sexkantsskruv	8290710
13	VOE 991643	2					Hexagon screw	Vis à tête hexagonale	Sechskantschraube	Tornillo hexagonal	Sexkantsskruv	
14	VOE 13933868	2		2			Elbow nipple	Raccord coudé	Winkelnippel	Niple angular	V-nippel	
	VOE 990738	2		2			•O-ring	•Joint torique	•O-Ring	•Anillo tórico	•O-ring	
	VOE 993321	2		2			•O-ring	•Joint torique	•O-Ring	•Anillo tórico	•O-ring	(VOE 932040)
15	VOE 990738	1		2			O-ring	Joint torique	O-Ring	Anillo tórico	O-ring	
16	VOE 14620108	1					Hose	Flexible	Schlauch	Manguera	Slang	
17	VOE 936617	2					Flange half	Demi-bride	Flanschhälfte	Mitad brida	Flänshalva	
18	VOE 14882685	1					O-ring	Joint Torique	O-Ring	Junta torica	O-ring	(VOE 13948700)
19	VOE 978129	1					O-ring	Joint torique	O-Ring	Anillo tórico	O-ring	(VOE 981290)
20	VOE 984080	4					Hex. socket screw	Vis à six pans creux	Innensechskantschraube	Tornillo de hexágono embutido	Insexskruv	
21	VOE 13933857	2					Elbow nipple	Raccord coudé	Winkelnippel	Niple angular	V-nippel	
	VOE 990736	2					•O-ring	•Joint torique	•O-Ring	•Anillo tórico	•O-ring	
	VOE 993320	2					•O-ring	•Joint torique	•O-Ring	•Anillo tórico	•O-ring	(VOE 932039)
22	VOE 13933858	1					Nipple	Raccord	Nippel	Niple	Nippel	
	VOE 990736	1					•O-ring	•Joint torique	•O-Ring	•Anillo tórico	•O-ring	

1	8289177
2	8290710
3	8290711
4	
5	

Working hydraulic, slope and rotator on upper frame
Commande hydraulique d'outil, équipement de talutage et rotateur sur tourelle
Arbeitshydraulik, Böschung und Rotator auf oberem Rahmen
Hidráulica de trabajo, inclinación y rotador en el bastidor superior
Arbetshydraulik, släntskopa och rotator på övre ram

Catalogue id **20592**	Group **924**
Illustr. No **1058066**	Section **1050**
Issue **20023976-I**	Page **1295**

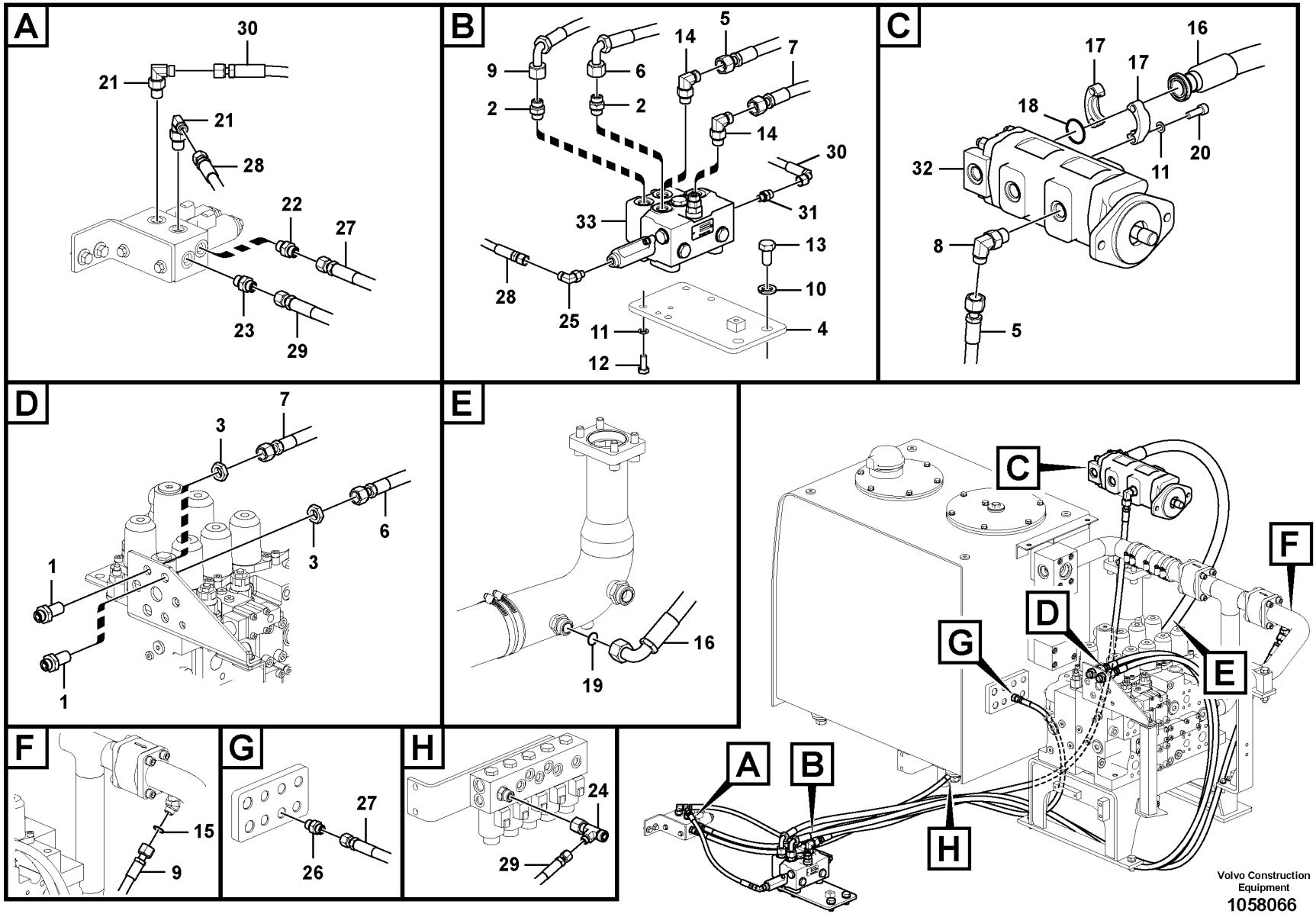
A
30
21
21
28
22
27
23
29
B
9
6
14
5
7
2
2
14
30
31
33
13
10
28
25
11
4
12
C
17
16
17
18
20
11
32
8
5
D
7
3
6
3
1
1
E
16
19
F
15
9
G
27
26
H
24
29
A
B
C
D
E
F
G
H
Volvo Construction Equipment
1058066

Fig.	Part No.	Quantity 1	2	3	PS	KIT	Description	Dénomination	Bezeichnung	Denominación	Benämning	Notes
	VOE 993320	1					•O-ring	•Joint torique	•O-Ring	•Anillo tórico	•O-ring	(VOE 932039)
23	VOE 14535777	1					Connector	Connexion	Anschluss	Unión	Anslutning	
24	VOE 15143398	1					T-nipple	Raccord-t	T-Nippel	Niple t	T-nippel	
	VOE 990738	2					•O-ring	•Joint torique	•O-Ring	•Anillo tórico	•O-ring	
25	VOE 935067	1					Elbow nipple	Raccord coudé	Winkelnippel	Niple angular	V-nippel	
	VOE 990736	1					•O-ring	•Joint torique	•O-Ring	•Anillo tórico	•O-ring	
	VOE 993319	1					•O-ring	•Joint torique	•O-Ring	•Anillo tórico	•O-ring	(VOE 932037)
26	VOE 935083	1					Nipple	Raccord	Nippel	Niple	Nippel	
	VOE 990736	1					•O-ring	•Joint torique	•O-Ring	•Anillo tórico	•O-ring	
	VOE 993321	1					•O-ring	•Joint torique	•O-Ring	•Anillo tórico	•O-ring	(VOE 932040)
27	VOE 936838	1					Hose assembly	Conduit flexible	Schlauchleitung	Conducto	Slangledning	
28	VOE 937106	1					Hose assembly	Conduit flexible	Schlauchleitung	Conducto	Slangledning	
29	VOE 937111	1					Hose assembly	Conduit flexible	Schlauchleitung	Conducto	Slangledning	
30	VOE 936289	1					Hose assembly	Conduit flexible	Schlauchleitung	Conducto	Slangledning	
31	VOE 935082	1					Nipple	Raccord	Nippel	Niple	Nippel	
	VOE 990736	1					•O-ring	•Joint torique	•O-Ring	•Anillo tórico	•O-ring	
	VOE 993319	1					•O-ring	•Joint torique	•O-Ring	•Anillo tórico	•O-ring	(VOE 932037)
32	VOE 14602253	1					Gear pump	Pompe engrenages	Zahnradpumpe	Bomba de engranaje	Kugghjulspump	
	VOE 14596369	1					•Seal	•Étanchéité	•dichtung	•Junta	•Tätning	
33		1					Control valve	Valve controle	Steuerventil	Válvula control	Kontrollventil	See group 924-3200 page 1311

1	8289177	**Working hydraulic, slope and rotator on upper frame** **Commande hydraulique d'outil, équipement de talutage et rotateur sur tourelle** **Arbeitshydraulik, Böschung und Rotator auf oberem Rahmen** **Hidráulica de trabajo, inclinación y rotador en el bastidor superior** **Arbetshydraulik, släntskopa och rotator på övre ram**	Catalogue id **20592**	Group **924**
2	8290710		Illustr. No **1058066**	Section **1050**
3	8290711		Issue **20023976-I**	Page **1297**
4				
5				

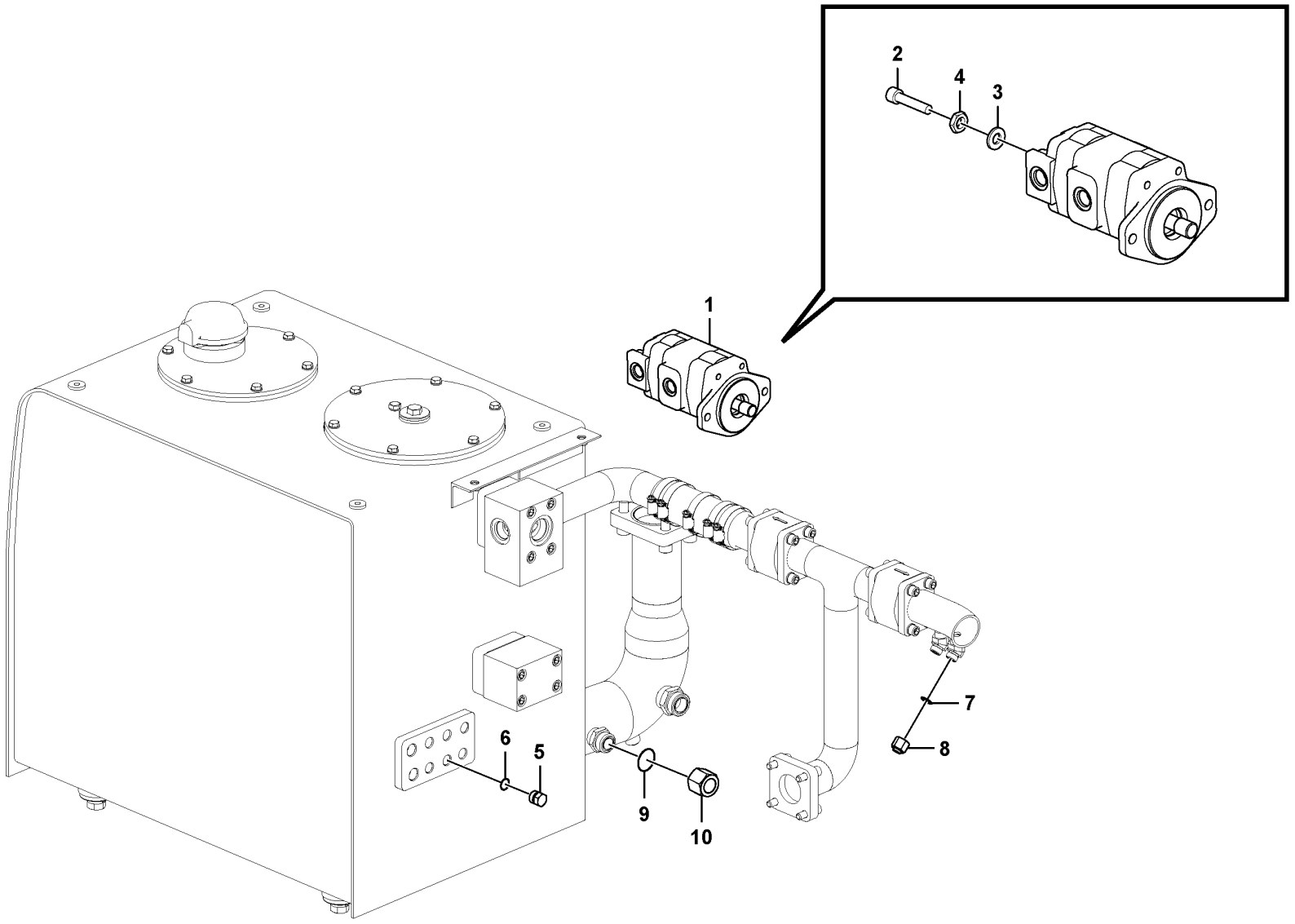

Volvo Construction Equipment
1085069

Fig.	Part No.	Quantity 1	2	3	PS	KIT	Description	Dénomination	Bezeichnung	Denominación	Benämning	Notes
1	VOE 14602252	1					Gear pump	Pompe engrenages	Zahnradpumpe	Bomba de engranaje	Kugghjulspump	
2	VOE 14691705	4					•Ball screw	•Vis à billes	•Kugelschraube	•Tornillo bola	•Kulskruv	
3	VOE 14536203	4					•Washer	•Rondelle	•Scheibe	•Arandela	•Bricka	
4	SA 9181-11800	4					•Hexagon nut	•Écrou hexagonal	•Sechskantmutter	•Tuerca hexagonal	•Sexkantsmutter	
	VOE 14600953	1					•Seal	•Étanchéité	•dichtung	•Junta	•Tätning	
5	VOE 14880068	1					Plug	Tampon	Stopfen	Tapón	Plugg	
6	VOE 993321	1					O-ring	Joint torique	O-Ring	Anillo tórico	O-ring	(VOE 932040)
7	VOE 990738	1					O-ring	Joint torique	O-Ring	Anillo tórico	O-ring	
8	VOE 935574	1					Plug	Tampon	Stopfen	Tapón	Plugg	
9	VOE 978129	1					O-ring	Joint torique	O-Ring	Anillo tórico	O-ring	(VOE 981290)
10	VOE 13933852	1					Plug	Tampon	Stopfen	Tapón	Plugg	

1		**Working hydraulic, slope and rotator on upper frame** **Commande hydraulique d'outil, équipement de talutage et rotateur sur tourelle** **Arbeitshydraulik, Böschung und Rotator auf oberem Rahmen** **Hidráulica de trabajo, inclinación y rotador en el bastidor superior** **Arbetshydraulik, släntskopa och rotator på övre ram**	Catalogue id **20592**	Group **924**
2				
3			Illustr. No **1085069**	Section **1075**
4				
5		**8289175**	Issue **20023976-I**	Page **1299**

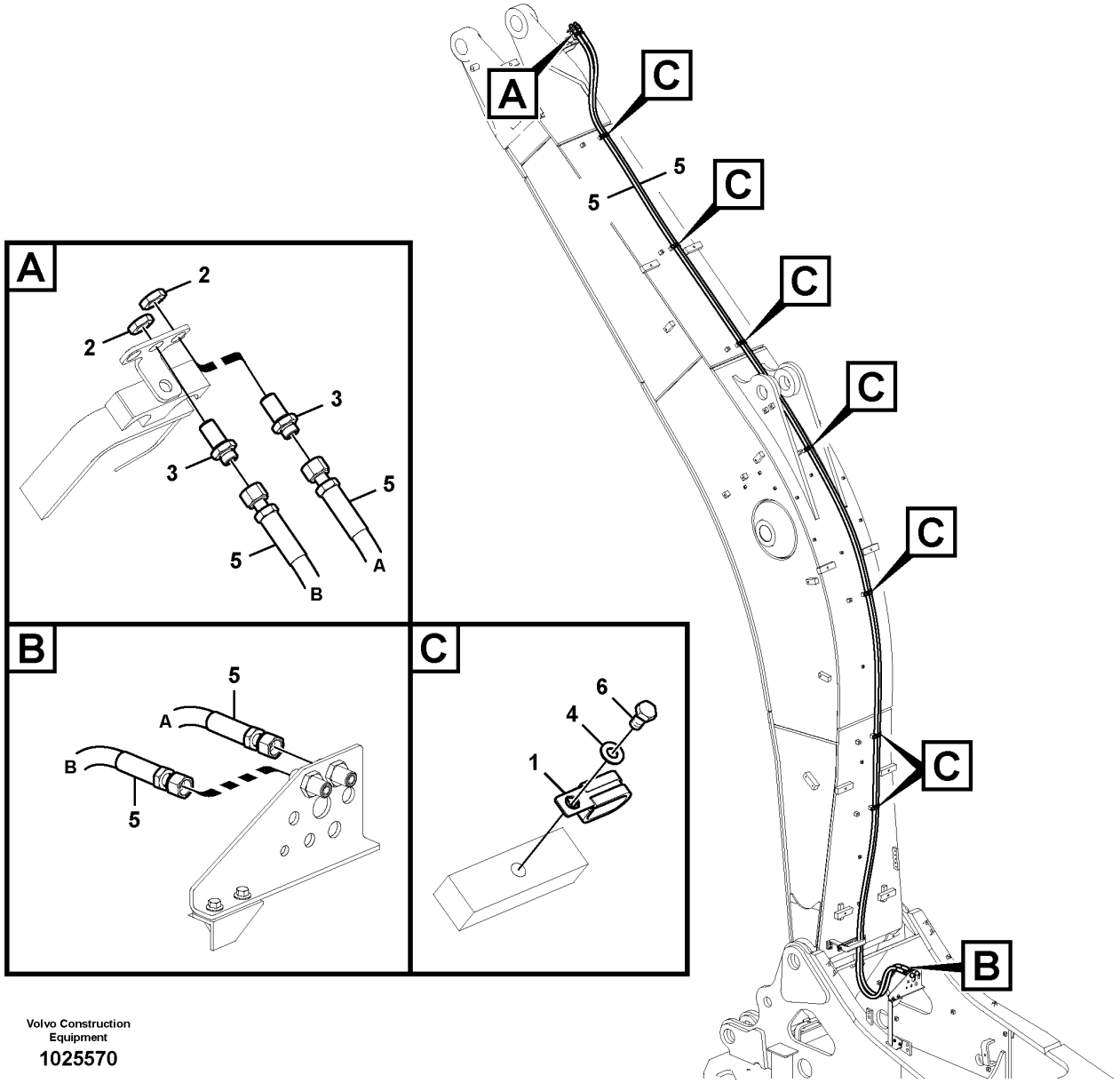

Volvo Construction Equipment

1025570

Fig.	Part No.	Quantity 1	2	3	PS	KIT	Description	Dénomination	Bezeichnung	Denominación	Benämning	Notes
1	VOE 14515524	7	7				Clip	Clip	Clip	Clip	Clips	
2	VOE 13933867	2	2				Lock nut	Contre-écrou	Sicherungsmutter	Contratuerca	Låsmutter	
3	VOE 13933922	2	2				Nipple	Raccord	Nippel	Niple	Nippel	
	VOE 990738	4	4				•O-ring	•Joint torique	•O-Ring	•Anillo tórico	•O-ring	
4	VOE 992040	7	7				Plain washer	Rondelle plane	Flachscheibe	Arandela plana	Planbricka	
5	VOE 938410	2					Hose assembly	Conduit flexible	Schlauchleitung	Conducto	Slangledning	
5	VOE 938409		2				Hose assembly	Conduit flexible	Schlauchleitung	Conducto	Slangledning	
6	VOE 983250	7	7				Hexagon screw	Vis à tête hexagonale	Sechskantschraube	Tornillo hexagonal	Sexkantsskruv	

1	8280892	**Working hydraulic, slope and rotator on boom** **Commande hydraulique d'outil, équipement de talutage et rotateur sur flèche** **Arbeitshydraulik, Böschung und Rotator auf Ausleger** **Hidráulica de trabajo, inclinación y rotador en la pluma** **Arbetshydraulik, släntskopa och rotator på bom**
2	8280893	
3		
4		
5		

Catalogue id **20592**	Group **924**
Illustr. No **1025570**	Section **1100**
Issue **20023976-I**	Page **1301**

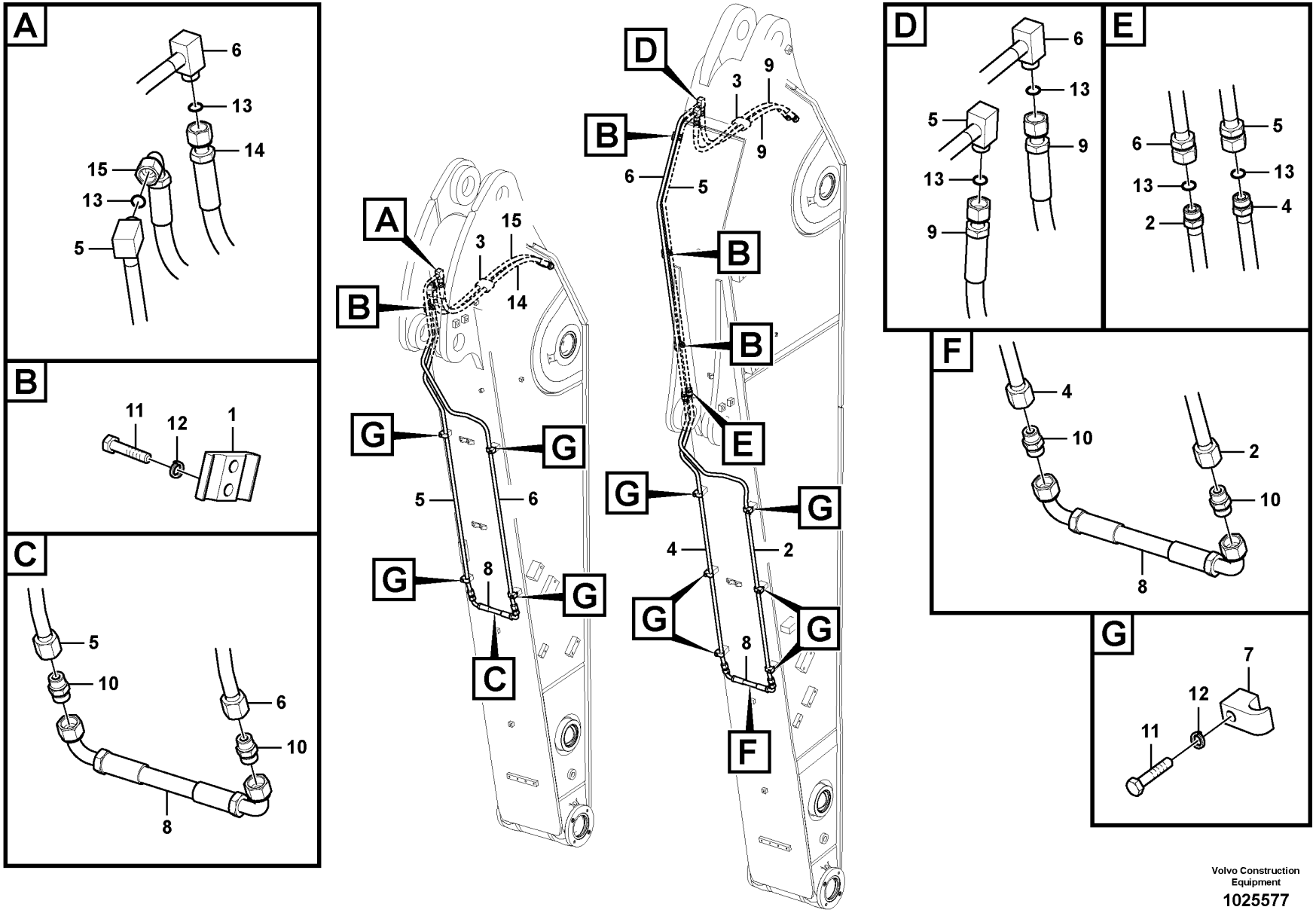

Volvo Construction Equipment

1025577

Fig.	Part No.	Quantity 1	2	3	PS	KIT	Description	Dénomination	Bezeichnung	Denominación	Benämning	Notes
1	VOE 14541254	1	3	3			Clamp	Collier serrage	Schelle	Abrazadera	Klamma	
2	VOE 14677699		1	1			Pipe	Tuyau	Rohrleitung	Tubo	Rör	(VOE 14589937)
3	VOE 14536108	1	1	1			Clamp	Collier serrage	Schelle	Abrazadera	Klamma	
4	VOE 14677698		1	1			Pipe	Tuyau	Rohrleitung	Tubo	Rör	(VOE 14589936)
5	VOE 14677696	1					Pipe	Tuyau	Rohrleitung	Tubo	Rör	(VOE 14589934)
5	VOE 14677237		1				Pipe	Tuyau	Rohrleitung	Tubo	Rör	(VOE 14540241)
5	VOE 14549438			1			Pipe	Canalisation	Rohrleitung	Canalizacion	Rör	
6	VOE 14677697	1					Pipe	Tuyau	Rohrleitung	Tubo	Rör	(VOE 14589935)
6	VOE 14540270		1				Pipe	Canalisation	Rohrleitung	Canalizacion	Rör	
6	VOE 14549442			1			Pipe	Canalisation	Rohrleitung	Canalizacion	Rör	
7	VOE 14881231	4	4	6			Clamp	Collier serrage	Schelle	Abrazadera	Klamma	
8	VOE 14880509	1	1	1			Hose assembly	Conduit flexible	Schlauchleitung	Conducto	Slangledning	
9	VOE 14880796		2	2			Hose assembly	Conduit flexible	Schlauchleitung	Conducto	Slangledning	
10	VOE 13933923	2	2	2			Nipple	Raccord	Nippel	Niple	Nippel	
10	VOE 990738	2	2	2			•O-ring	•Joint torique	•O-Ring	•Anillo tórico	•O-ring	
10	VOE 993321	2	2	2			•O-ring	•Joint torique	•O-Ring	•Anillo tórico	•O-ring	(VOE 932040)
11	VOE 983245	6	10	12			Hexagon screw	Vis à tête hexagonale	Sechskantschraube	Tornillo hexagonal	Sexkantsskruv	
12	VOE 955921	6	10	12			Spring washer	Rondelle élastique	Federscheibe	Arandela elástica	Fjäderbricka	
13	VOE 990738	2	4	4			O-ring	Joint torique	O-Ring	Anillo tórico	O-ring	
14	VOE 14880147	1					Hose assembly	Conduit flexible	Schlauchleitung	Conducto	Slangledning	
15	VOE 14880148	1					Hose assembly	Conduit flexible	Schlauchleitung	Conducto	Slangledning	

1	8287306	**Working hydraulic, slope and rotator on dipper arm** **Commande hydraulique d'outil, équipement de talutage et rotateur sur balancier** **Arbeitshydraulik, Böschung und Rotator auf Stiel** **Hidráulica de trabajo, inclinación y rotador en el brazo** **Arbetshydraulik, släntskopa och rotator på skaft**	Catalogue id **20592**	Group **924**
2	8287307		Illustr. No **1025577**	Section **1600**
3	8287308		Issue **20023976-I**	Page **1303**
4				
5				

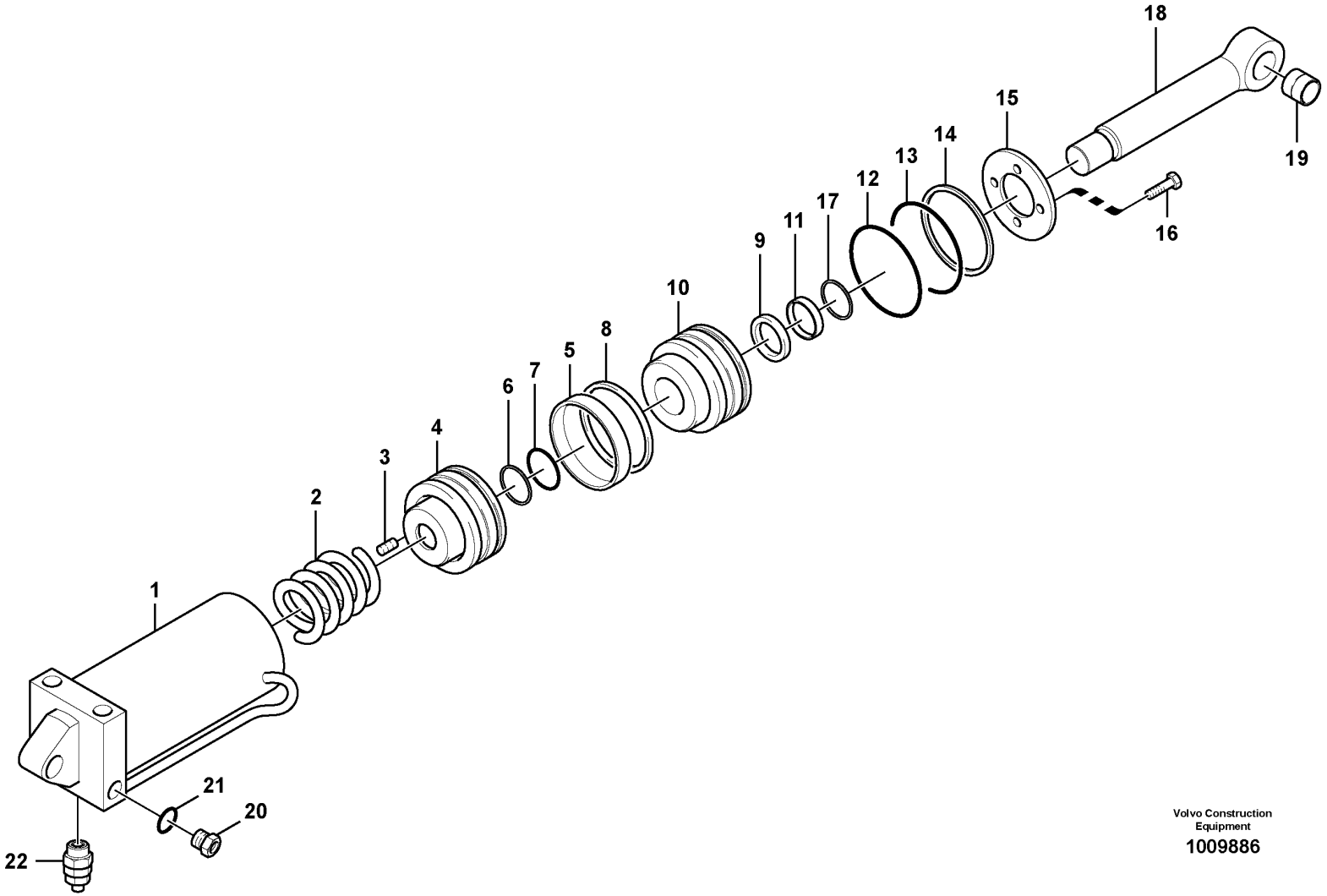

Volvo Construction Equipment

1009886

Fig.	Part No.	Quantity 1	2	3	PS	KIT	Description	Dénomination	Bezeichnung	Denominación	Benämning	Notes
	VOE 14522371	1					Cylinder	Cylindre	Zylinder	Cilindro	Cylinder	
1	VOE 14522991	1			OP		•Tube	•Tube	•Rohr	•Tubo	•Rör	
2	VOE 14522986	1					•Spring	•Ressort	•Feder	•Resorte	•Fjäder	
3	SA 9023-10602	1				K	•Set screw	•Vis butée	•Anschlagschraube	•Tornillo tope	•Stoppskruv	
4	VOE 14522988	1			OP		•Piston	•Piston	•Kolben	•Pistón	•Kolv	
5		1			NS	K	•Ring	•Anneau	•Ring	•Anillo	•Ring	
6	SA 9566-10320	1				K	•Back-up ring	•Bague support	•Stützring	•Anillo de apoyo	•Stödring	
7	VOE 990607	1				K	•O-ring	•Joint torique	•O-Ring	•Anillo tórico	•O-ring	
8		1			NS	K	•Seal	•Joint	•Dichtring	•Junta	•Tätning	
9		1			NS	K	•Seal	•Étanchéité	•dichtung	•Junta	•Tätning	
10		1			NS		•Cover	•Capot	•Haube	•Capo	•Lock	
11		1			NS	K	•Ring	•Anneau	•Ring	•Anillo	•Ring	
12	SA 9566-20850	1				K	•Back-up ring	•Bague support	•Stützring	•Anillo de apoyo	•Stödring	
13	VOE 990593	1				K	•O-ring	•Joint torique	•O-Ring	•Anillo tórico	•O-ring	
14	VOE 14522985	1					•Ring	•Bague	•Ring	•Anillo	•Ring	
15	VOE 14522987	1					•Cover	•Capot	•Haube	•Capo	•Lock	
16	VOE 969420	4					•Six point socket screw	•Vis à 6 pans creux	•Sechszahn-Hohlschraube	•Racor de seis dientes	•Sextandhålskruv	
17		1			NS	K	•Seal	•Étanchéité	•dichtung	•Junta	•Tätning	
18	VOE 14522990	1					•Piston rod	•Bielle de piston	•Kolbenstange	•Biela de piston	•Kolvstång	
19	SA 9611-02525	2					•Bearing	•Roulement	•Lager	•Cojinete	•Lager	
20	SA 9415-11012	2					•Plug	•Bouchon	•Stopfen	•Tapon	•Plugg	
21	VOE 983495	2					•O-ring	•Joint torique	•O-Ring	•Anillo tórico	•O-ring	
22	VOE 14522979	1					•Control valve	•Valve contrôle	•Steuerventil	•Válvula de control	•Kontrollventil	
	VOE 14522992	1					Sealing kit	Kit plombage	Plombiersatz	Kit de precinto	Plomberingssats	

1	
2	
3	
4	
5	

Quick fit cylinder
Vérin, porte-outil
Schnellwechslerzylinder
Cilindro, acoplamiento rápido
Quickfitcylinder

Catalogue id	Group
20592	924
Illustr. No	Section
1009886	2000
Issue	Page
20023976-I	1305

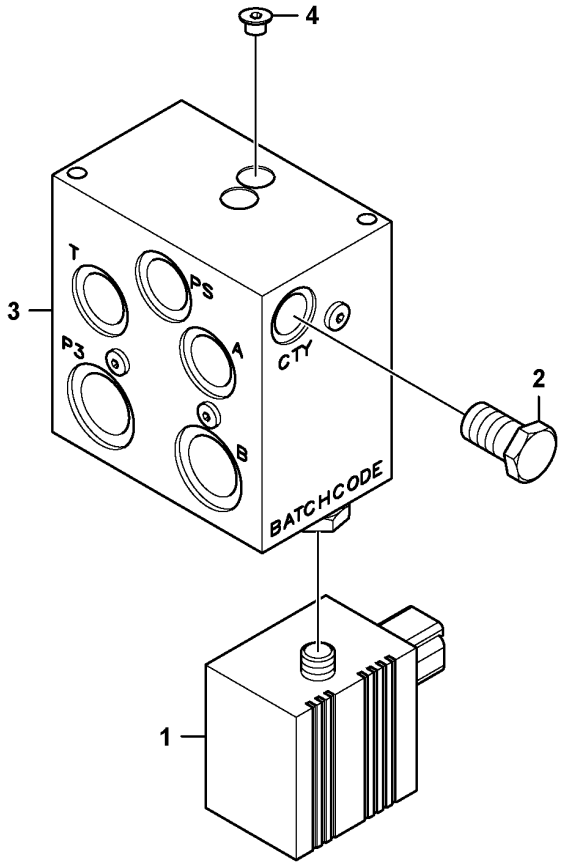
4
3
T
PS
P3
A
CTY
2
B
BATCHCODE
1

Fig.	Part No.	Quantity 1	2	3	PS	KIT	Description	Dénomination	Bezeichnung	Denominación	Benämning	Notes
	VOE 14539484	1	1				Valve	Valve	Ventil	Válvula	Ventil	
1	**VOE 14594942**	1	1				•Solenoid valve	•Électrovanne	•Magnetventil	•Electroválvula	•Magnetventil	
2	**VOE 14513668**	1	1				•Plug	•Bouchon	•Stopfen	•Tapon	•Plugg	
3	**VOE 14522410**	1	1				•Valve	•Valve	•Ventil	•Válvula	•Ventil	
	VOE 14572654	1	1				••Sealing Kit	••Jeu Joints	••Dichtungssatz	••Juego Retenes	••Tätningssats	
4	**VOE 14513666**	6	6				•Plug	•Tampon	•Stopfen	•Tapón	•Plugg	
	VOE 14550173	1	1				Seal	Étanchéité	dichtung	Junta	Tätning	

4407) S/n -231000/ -271337/ -280355/ 210001-/ 260037-

1	**8280897**	**Valve, quickfit** **Valve, porte-outil** **Schnellwechslerventil** **Válvula de acoplamiento rápido** **Quickfitventil**	Catalogue id **20592**	Group **924**
2	**4407) 8289179**		Illustr. No **1083765**	Section **3100**
3				
4			Issue **20023976-I**	Page **1307**
5		**8280897, 8289179**		

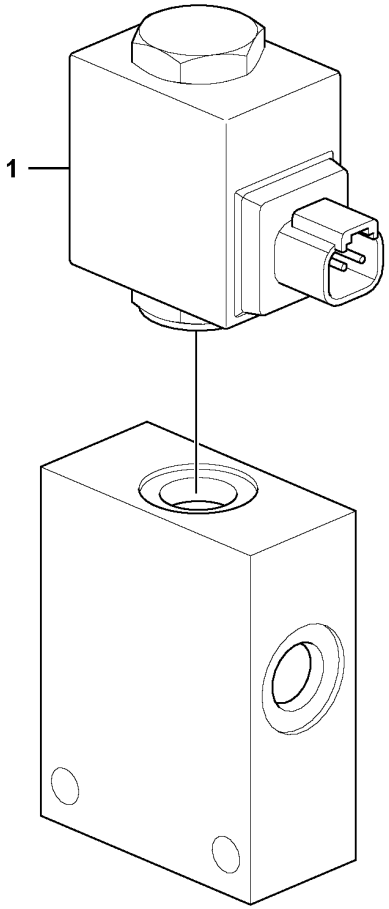
1

Fig.	Part No.	Quantity 1	2	3	PS	KIT	Description	Dénomination	Bezeichnung	Denominación	Benämning	Notes
	VOE 14702907	1					Valve	Valve	Ventil	Válvula	Ventil	
1	VOE 14522411	1					•Solenoid valve	•Électrovanne	•Magnetventil	•Electroválvula	•Magnetventil	
	VOE 11707714	1					Sealing kit	Kit plombage	Plombiersatz	Kit de precinto	Plomberingssats	

1		**Valve, quickfit** **Valve, porte-outil** **Schnellwechslerventil** **Válvula de acoplamiento rápido** **Quickfitventil**	Catalogue id **20592**	Group **924**
2				
3			Illustr. No **1091743**	Section **3150**
4				
5		**8289179 S/N 231001-/ 271338-/ 280356-**	Issue **20023976-I**	Page **1309**

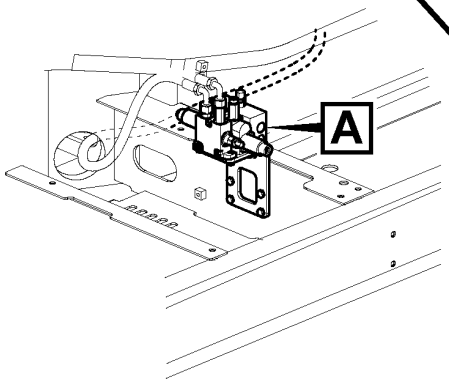

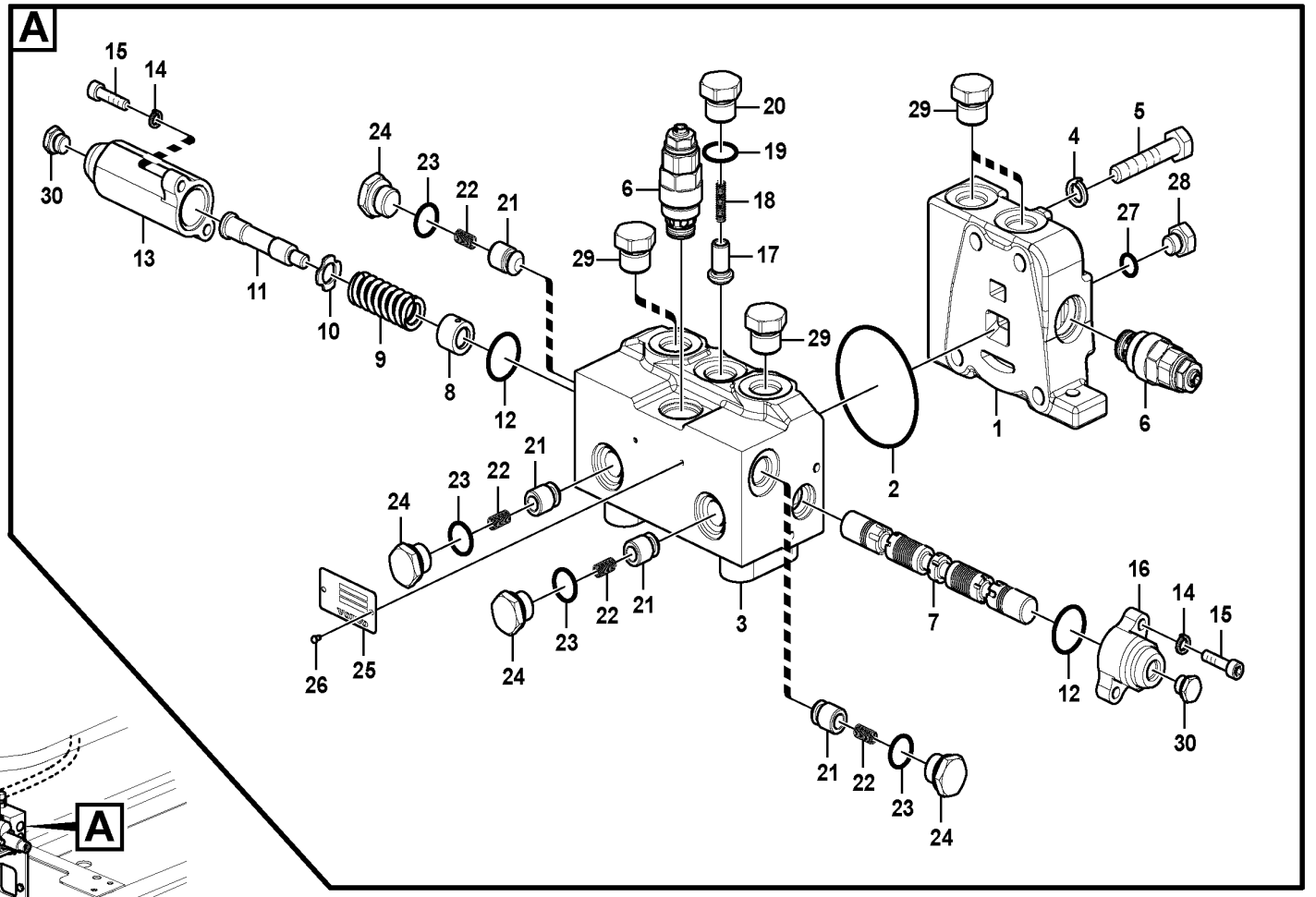

Volvo Construction Equipment

1025870

Fig.	Part No.	Quantity 1	2	3	PS	KIT	Description	Dénomination	Bezeichnung	Denominación	Benämning	Notes
	VOE 14544006	1					Control valve	Valve contrôle	Steuerventil	Válvula de control	Kontrollventil	
1		1			NS		•Cover	•Capot	•Haube	•Capo	•Lock	
2	**VOE 990677**	1					•O-ring	•Joint torique	•O-Ring	•Anillo tórico	•O-ring	
3		1			NS		•Body	•Carcasse	•Rumpf	•Cuerpo	•Skrov	
4	**VOE 955922**	4					•Spring washer	•Rondelle élastique	•Federscheibe	•Arandela elástica	•Fjäderbricka	
5	**VOE 60113447**	4					•Hexagon screw	•Vis tête hexagonale	•Sechskantschraube	•Tornillo hexago	•Sexkantsskruv	(SA 9011-41011)
6	**VOE 14615249**	2					•Relief valve	•Valve décharge	•Entlastungsventil	•Válvula de descarga	•Avlastningsventil	(VOE 14505436)
7		1			NS		•Spool	•Bobine	•Spule	•Bobina	•Spole	
8	**SA 7253-03021**	1					•Guide	•Rail	•Führung	•Guia	•Gejd	
9	**VOE 14507529**	1					•Spring	•Ressort	•Feder	•Muelle	•Fjäder	
10	**VOE 14549180**	1					•Washer	•Rondelle	•Scheibe	•Arandela	•Bricka	
11	**SA 7253-03051**	1					•Bolt	•Boulon	•Bolzen	•Perno	•Bult	
12	**VOE 978129**	2					•O-ring	•Joint torique	•O-Ring	•Anillo tórico	•O-ring	(VOE 981290)
13	**VOE 14587865**	1					•Cap	•Capot	•Kappe	•Capuchón	•Hatt	
14	**VOE 955919**	4					•Spring washer	•Rondelle élastique	•Federscheibe	•Arandela elástica	•Fjäderbricka	
15	**SA 9016-10605**	4					•Hex. socket screw	•Vis à six pans creux	•Innensechskantschraube	•Tornillo de hexágono embutido	•Insexskruv	
16	**VOE 14587866**	1					•Cap	•Capot	•Kappe	•Capuchón	•Hatt	
17		1			NS		•Poppet	•Clapet champignon	•Niete	•Vástago	•Sätesventil	
18	**SA 7253-03191**	1					•Spring	•Ressort	•Feder	•Muelle	•Fjäder	
19	**VOE 993321**	1					•O-ring	•Joint torique	•O-Ring	•Anillo tórico	•O-ring	(VOE 932040)
20	**VOE 14553043**	1			OP		•Plug	•Tampon	•Stopfen	•Tapón	•Plugg	
21	**VOE 14521711**	4					•Poppet	•Clapet champignon	•Sitzventil	•Vástago	•Sätesventil	
22	**SA 7273-11420**	4					•Spring	•Ressort	•Feder	•Muelle	•Fjäder	
23	**VOE 983505**	4					•O-ring	•Joint torique	•O-Ring	•Anillo tórico	•O-ring	
24	**SA 9415-11031**	4					•Plug	•Tampon	•Stopfen	•Tapón	•Plugg	
25		1			NS		•Name plate	•Plaque d'identification	•Namensschild	•Letrero	•Namnskylt	
26	**SA 1010-11360**	2					•Screw	•Vis	•Schraube	•Tornillo	•Skruv	
27	**VOE 993319**	1					•O-ring	•Joint torique	•O-Ring	•Anillo tórico	•O-ring	(VOE 932037)
28	**SA 9415-31011**	1					•Plug	•Bouchon	•Stopfen	•Tapon	•Plugg	
29		4			NS		•Plastic plug	•Tampon plastique	•Kunststoffdübel	•Tapón plástico	•Plastplugg	

1		**Valve, rotator** **Vanne de rotateur** **Ventil, Rotator** **Válvula, rotador** **Ventil, rotator**	Catalogue id **20592**	Group **924**
2				
3			Illustr. No **1025870**	Section **3200**
4				
5		**8289177**	Issue **20023976-I**	Page **1311**

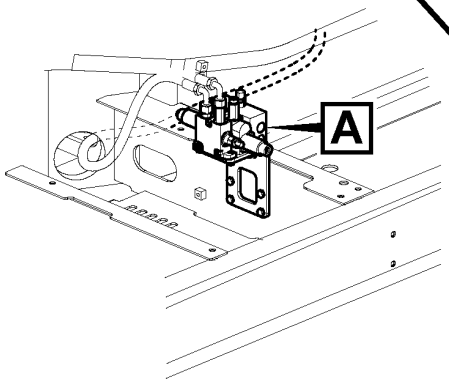

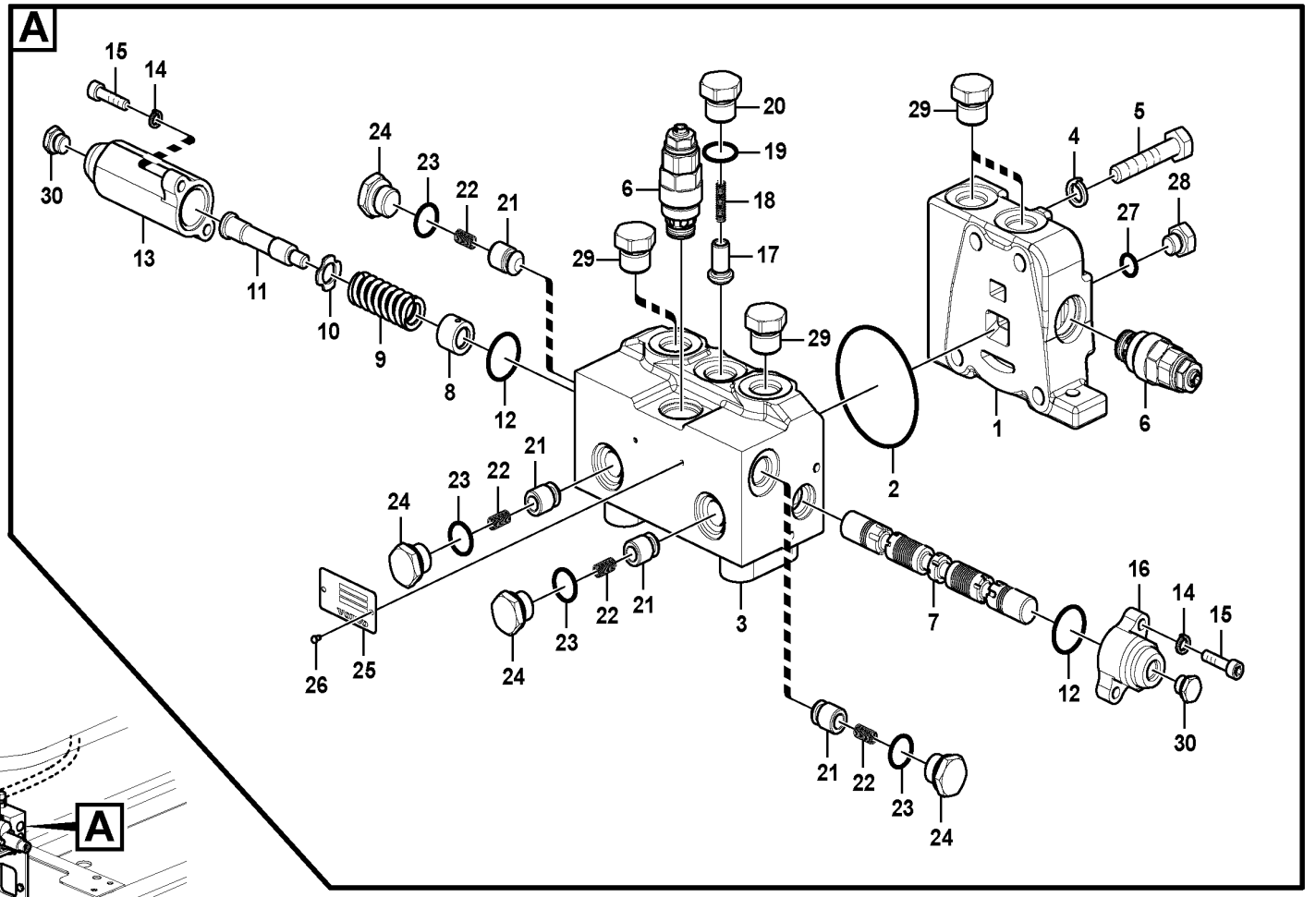

Volvo Construction Equipment

1025870

Fig.	Part No.	Quantity 1	2	3	PS	KIT	Description	Dénomination	Bezeichnung	Denominación	Benämning	Notes
30		2			NS		•Plastic plug	•Tampon plastique	•Kunststoffdübel	•Tapón plástico	•Plastplugg	

1		**Valve, rotator** **Vanne de rotateur** **Ventil, Rotator** **Válvula, rotador** **Ventil, rotator**	Catalogue id **20592**	Group **924**
2				
3			Illustr. No **1025870**	Section **3200**
4				
5		**8289177**	Issue **20023976-I**	Page **1313**

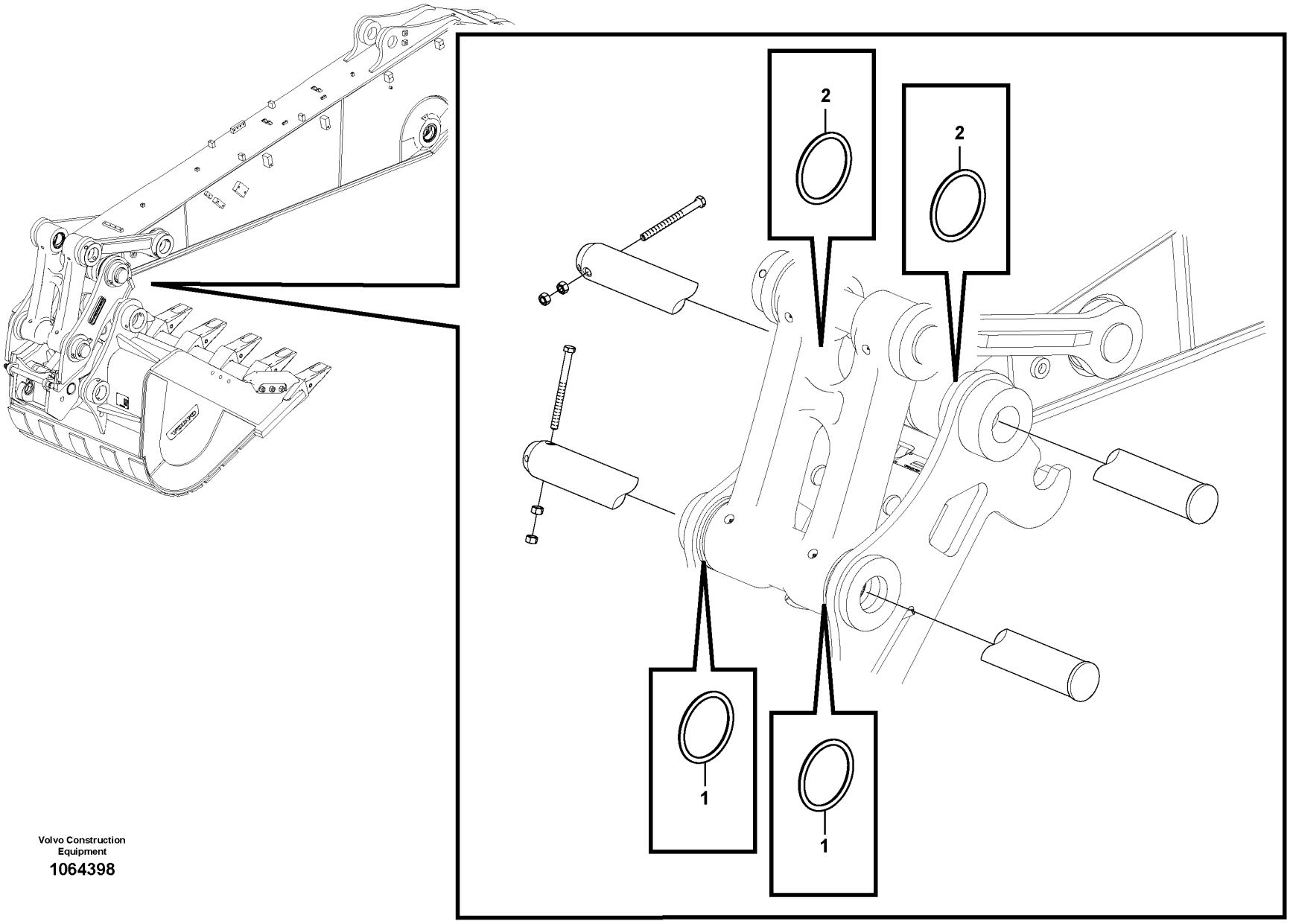

Volvo Construction Equipment

1064398

Fig.	Part No.	Quantity 1	2	3	PS	KIT	Description	Dénomination	Bezeichnung	Denominación	Benämning	Notes
1	SA 9524-00146	2					Ring	Bague	Ring	Anillo	Ring	
2	VOE 14880694	2					Ring	Bague	Ring	Anillo	Ring	

1	8291968	**Pins for mounting bucket** **Pivots d'axe pour fixation de godet** **Bolzen zur Befestigung der Schaufel** **Muñones para fijación de cuchara** **Axeltappar för infästning av skopa**	Catalogue id **20592**	Group **925**
2			Illustr. No **1064398**	Section **2000**
3				
4			Issue **20023976-I**	Page **1315**
5				

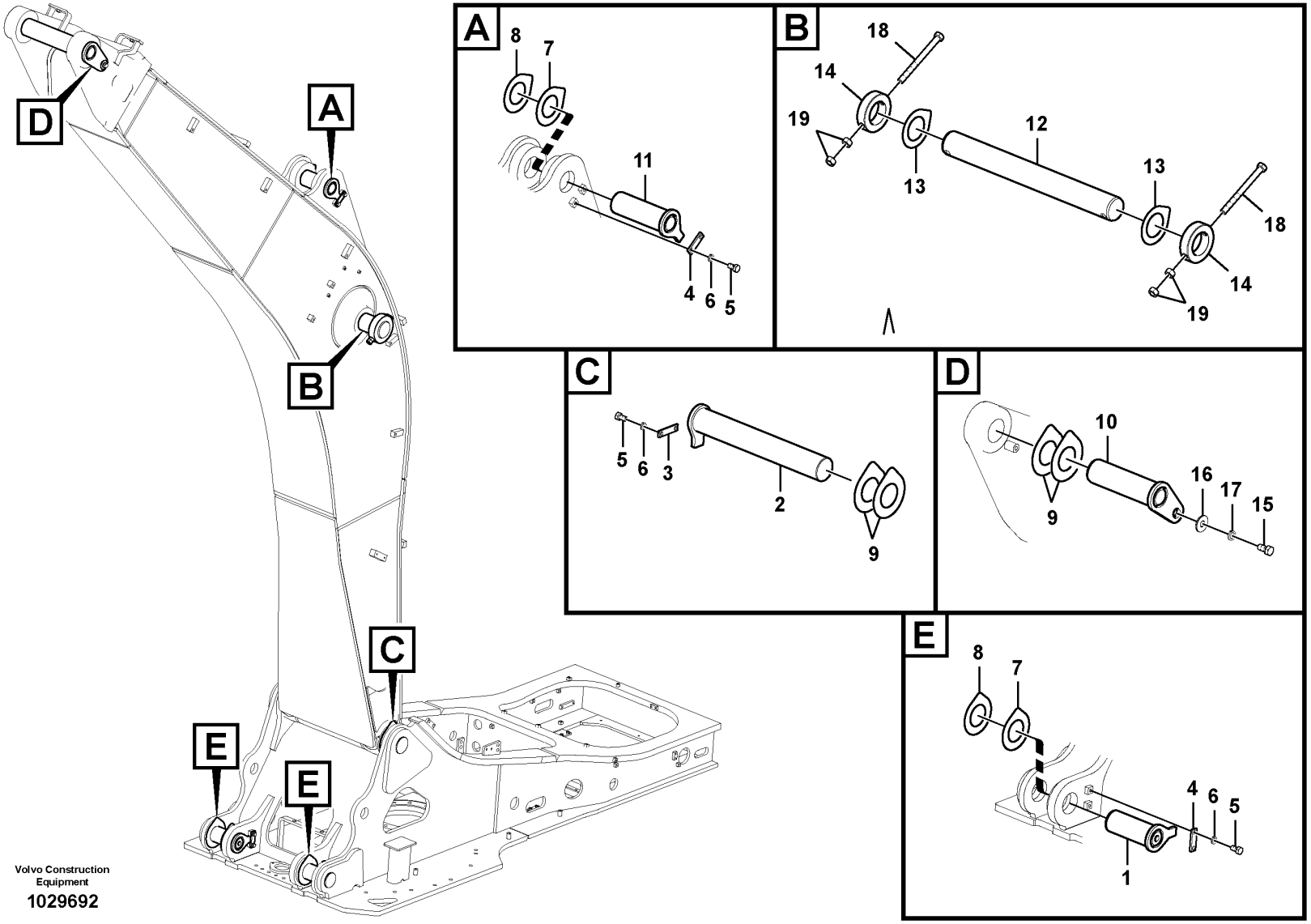

Volvo Construction Equipment

1029692

Fig.	Part No.	Quantity 1	2	3	4	5	PS	KIT	Description	Dénomination	Bezeichnung	Denominación	Benämning	Notes
1	VOE 14548291	2	2	2	2	2			Pin	Goupille	Stift	Pasador	Pinne	
2	VOE 14571507	1	1	1	1	1			Pin	Goupille	Stift	Pasador	Pinne	
3	VOE 14553469	1	1	1	1	1			Lock	Serrure	Schloss	Cierre	Lås	
4	VOE 14543943	3	3	3	3	2			Lock	Serrure	Schloss	Cierre	Lås	
5	VOE 991643	8	8	8	8	6			Hexagon screw	Vis à tête hexagonale	Sechskantschraube	Tornillo hexagonal	Sexkantsskruv	
6	VOE 955926	8	8	8	8				Spring washer	Rondelle élastique	Federscheibe	Arandela elástica	Fjäderbricka	
7	VOE 14549084	3	3	3	3	2			Shim	Cale de réglage	Ausgleichblech	Laminilla de ajuste	Justermellanlägg	1,0t
8	VOE 14549085	3	3	3	3	2			Shim	Cale de réglage	Ausgleichblech	Laminilla de ajuste	Justermellanlägg	0,5t
9	VOE 14703230	2	2	2	2				Shim	Cale de réglage	Ausgleichblech	Laminilla de ajuste	Justermellanlägg	2,0t
9	VOE 14607330	3	3	3	3	3			Shim	Cale de réglage	Ausgleichblech	Laminilla de ajuste	Justermellanlägg	0,5t
10	VOE 14549848	1	1	1	1				Pin	Goupille	Stift	Pasador	Pinne	
11	VOE 14548916	1	1	1	1				Pin	Goupille	Stift	Pasador	Pinne	
12	VOE 14549853	1	1	1	1				Pin	Goupille	Stift	Pasador	Pinne	
13	VOE 14549089	2	2	2	2				Shim	Cale de réglage	Ausgleichblech	Laminilla de ajuste	Justermellanlägg	1,0t
14	VOE 14549854	2	2	2	2				Lock	Serrure	Schloss	Cierre	Lås	
15	VOE 991646	1	1	1	1				Hexagon screw	Vis à tête hexagonale	Sechskantschraube	Tornillo hexagonal	Sexkantsskruv	
16	VOE 14547535	1	1	1	1				Washer	Rondelle	Scheibe	Arandela	Bricka	
17	SA 9213-20000	1	1	1	1				Spring washer	Rondelle élastique	Federscheibe	Arandela elástica	Fjäderbricka	
18	VOE 992962	2	2	2	2				Hexagon screw	Vis à tête hexagonale	Sechskantschraube	Tornillo hexagonal	Sexkantsskruv	
19	VOE 979022	4	4	4	4				Hexagon nut	Écrou hexagonal	Sechskantmutter	Tuerca hexagonal	Sexkantsmutter	

1	8285472
2	8285853
3	8285948
4	8285952
5	8287351

Links to boom
Articulations, flèche
Gelenke zu Ausleger
Acoplamientos para la pluma
Länkar till bom

Catalogue id **20592**	Group **974**
Illustr. No **1029692**	Section **100**
Issue **20023976-I**	Page **1317**

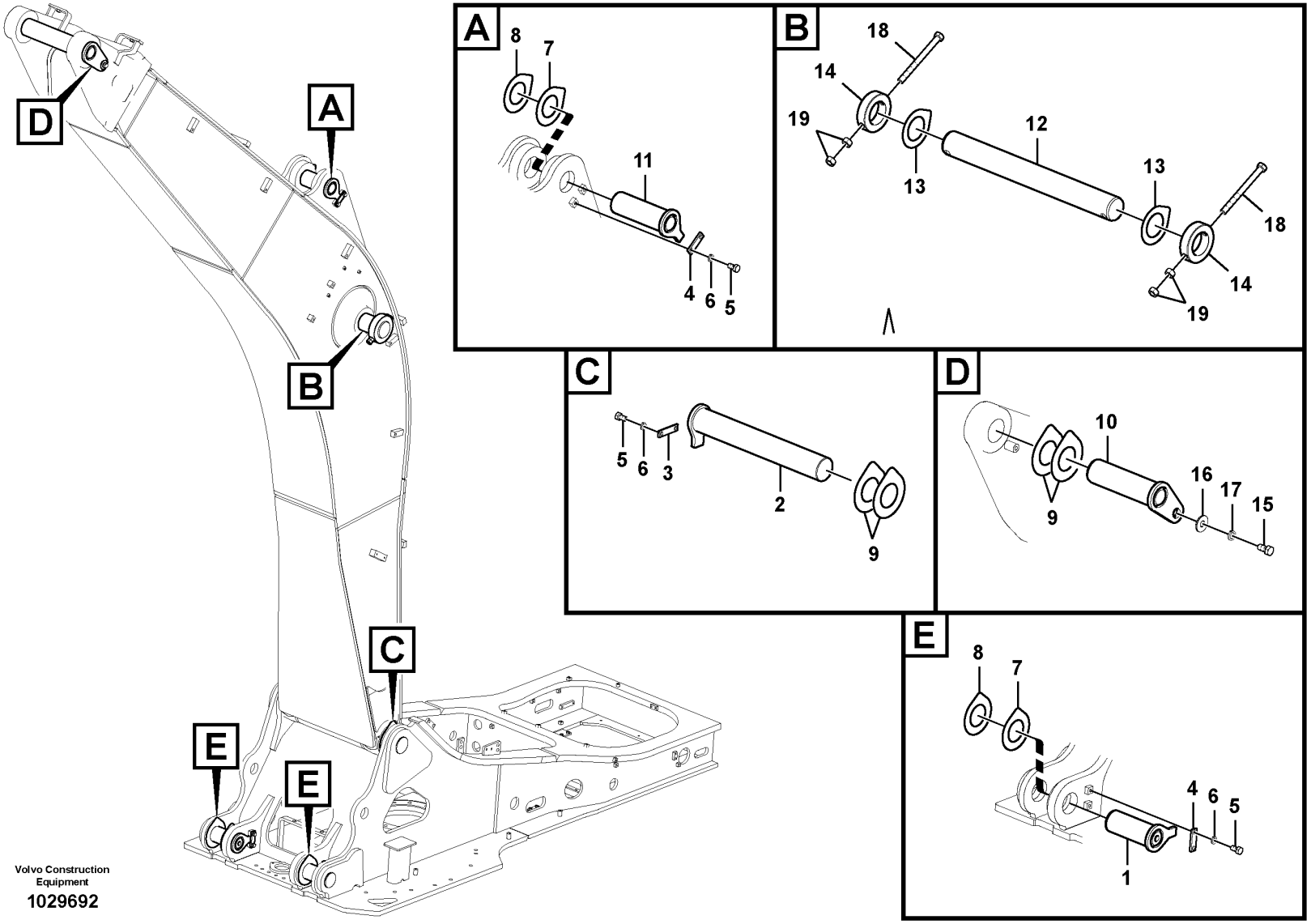

Volvo Construction Equipment

1029692

Fig.	Part No.	Quantity 1	2	3	PS	KIT	Description	Dénomination	Bezeichnung	Denominación	Benämning	Notes
1	VOE 14548291	2					Pin	Goupille	Stift	Pasador	Pinne	
2	VOE 14571507	1					Pin	Goupille	Stift	Pasador	Pinne	
3	VOE 14553469	1					Lock	Serrure	Schloss	Cierre	Lås	
4	VOE 14543943	3					Lock	Serrure	Schloss	Cierre	Lås	
5	VOE 991643	8					Hexagon screw	Vis à tête hexagonale	Sechskantschraube	Tornillo hexagonal	Sexkantsskruv	
6	VOE 955926	8					Spring washer	Rondelle élastique	Federscheibe	Arandela elástica	Fjäderbricka	
7	VOE 14549084	3					Shim	Cale de réglage	Ausgleichblech	Laminilla de ajuste	Justermellanlägg	1,0t
8	VOE 14549085	3					Shim	Cale de réglage	Ausgleichblech	Laminilla de ajuste	Justermellanlägg	0,5t
9	VOE 14703230	2					Shim	Cale de réglage	Ausgleichblech	Laminilla de ajuste	Justermellanlägg	2,0t
9	VOE 14607330	3					Shim	Cale de réglage	Ausgleichblech	Laminilla de ajuste	Justermellanlägg	0,5t
10	VOE 14549848	1					Pin	Goupille	Stift	Pasador	Pinne	
11	VOE 14548916	1					Pin	Goupille	Stift	Pasador	Pinne	
12	VOE 14549853	1					Pin	Goupille	Stift	Pasador	Pinne	
13	VOE 14549089	2					Shim	Cale de réglage	Ausgleichblech	Laminilla de ajuste	Justermellanlägg	1,0t
14	VOE 14549854	2					Lock	Serrure	Schloss	Cierre	Lås	
15	VOE 991646	1					Hexagon screw	Vis à tête hexagonale	Sechskantschraube	Tornillo hexagonal	Sexkantsskruv	
16	VOE 14547535	1					Washer	Rondelle	Scheibe	Arandela	Bricka	
17	SA 9213-20000	1					Spring washer	Rondelle élastique	Federscheibe	Arandela elástica	Fjäderbricka	
18	VOE 992962	2					Hexagon screw	Vis à tête hexagonale	Sechskantschraube	Tornillo hexagonal	Sexkantsskruv	
19	VOE 979022	4					Hexagon nut	Écrou hexagonal	Sechskantmutter	Tuerca hexagonal	Sexkantsmutter	

1		**Links to boom** **Articulations, flèche** **Gelenke zu Ausleger** **Acoplamientos para la pluma** **Länkar till bom**	Catalogue id **20592**	Group **974**
2				
3			Illustr. No **1029692**	Section **150**
4				
5		**8290574,8291233, 8291902(S/N:-270226/-280105)**	Issue **20023976-I**	Page **1319**

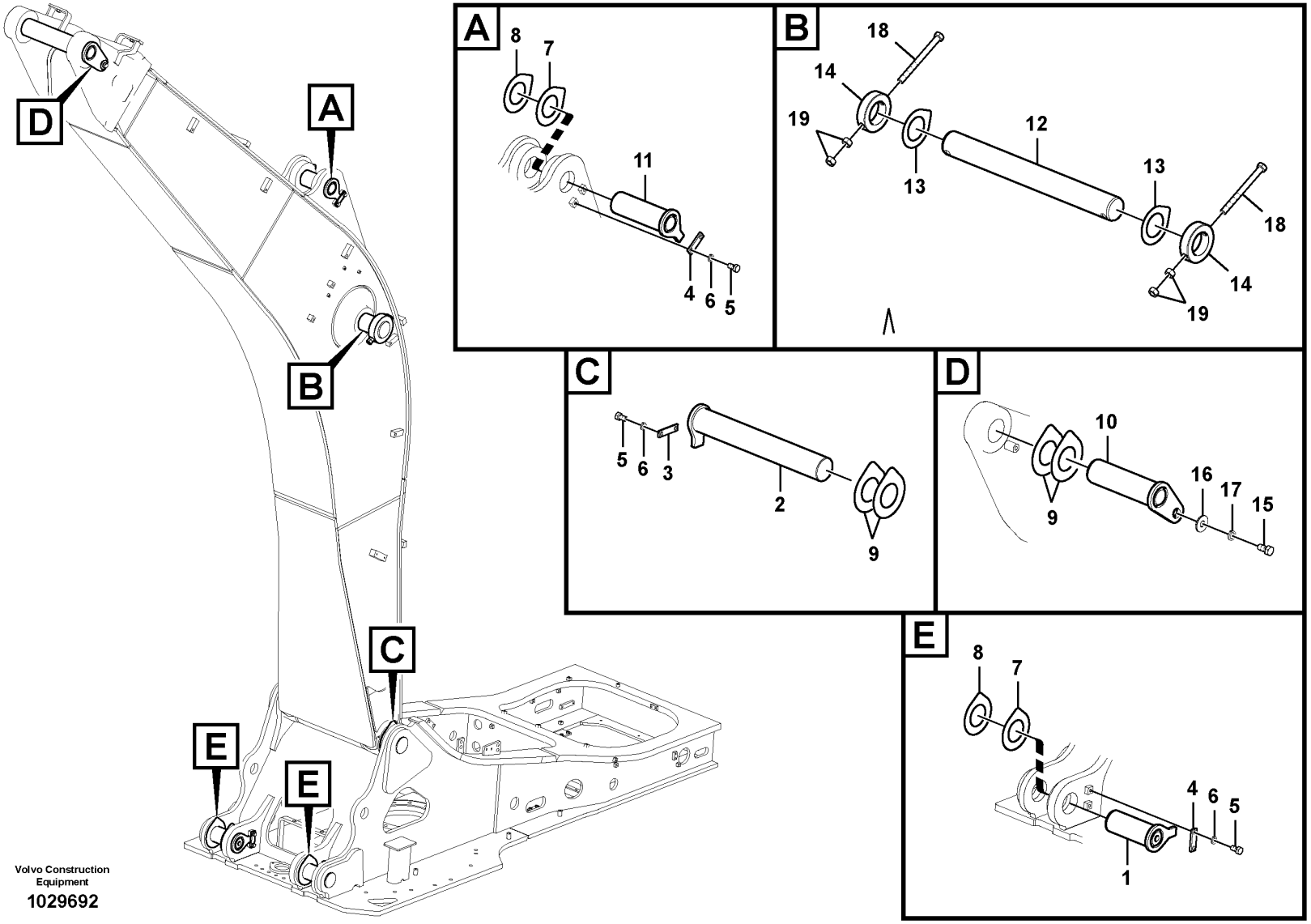

Volvo Construction Equipment

1029692

Fig.	Part No.	Quantity 1	2	3	PS	KIT	Description	Dénomination	Bezeichnung	Denominación	Benämning	Notes
1	VOE 14548291	2					Pin	Goupille	Stift	Pasador	Pinne	
2	VOE 14571507	1					Pin	Goupille	Stift	Pasador	Pinne	
3	VOE 14553469	1					Lock	Serrure	Schloss	Cierre	Lås	
4	VOE 14543943	3					Lock	Serrure	Schloss	Cierre	Lås	
5	VOE 991643	8					Hexagon screw	Vis à tête hexagonale	Sechskantschraube	Tornillo hexagonal	Sexkantsskruv	
6	VOE 955926	8					Spring washer	Rondelle élastique	Federscheibe	Arandela elástica	Fjäderbricka	
7	VOE 14549084	3					Shim	Cale de réglage	Ausgleichblech	Laminilla de ajuste	Justermellanlägg	1,0t
8	VOE 14549085	3					Shim	Cale de réglage	Ausgleichblech	Laminilla de ajuste	Justermellanlägg	0,5t
9	VOE 14703230	2					Shim	Cale de réglage	Ausgleichblech	Laminilla de ajuste	Justermellanlägg	2,0t
9	VOE 14607330	3					Shim	Cale de réglage	Ausgleichblech	Laminilla de ajuste	Justermellanlägg	0,5t
10	VOE 14549848	1					Pin	Goupille	Stift	Pasador	Pinne	
11	VOE 14548916	1					Pin	Goupille	Stift	Pasador	Pinne	
12	VOE 14549853	1					Pin	Goupille	Stift	Pasador	Pinne	
13	VOE 14549089	2					Shim	Cale de réglage	Ausgleichblech	Laminilla de ajuste	Justermellanlägg	1,0t
14	VOE 14549854	2					Lock	Serrure	Schloss	Cierre	Lås	
15	VOE 991646	1					Hexagon screw	Vis à tête hexagonale	Sechskantschraube	Tornillo hexagonal	Sexkantsskruv	
16	VOE 14547535	1					Washer	Rondelle	Scheibe	Arandela	Bricka	
17	SA 9213-20000	1					Spring washer	Rondelle élastique	Federscheibe	Arandela elástica	Fjäderbricka	
18	VOE 992962	2					Hexagon screw	Vis à tête hexagonale	Sechskantschraube	Tornillo hexagonal	Sexkantsskruv	
19	VOE 979022	4					Hexagon nut	Écrou hexagonal	Sechskantmutter	Tuerca hexagonal	Sexkantsmutter	

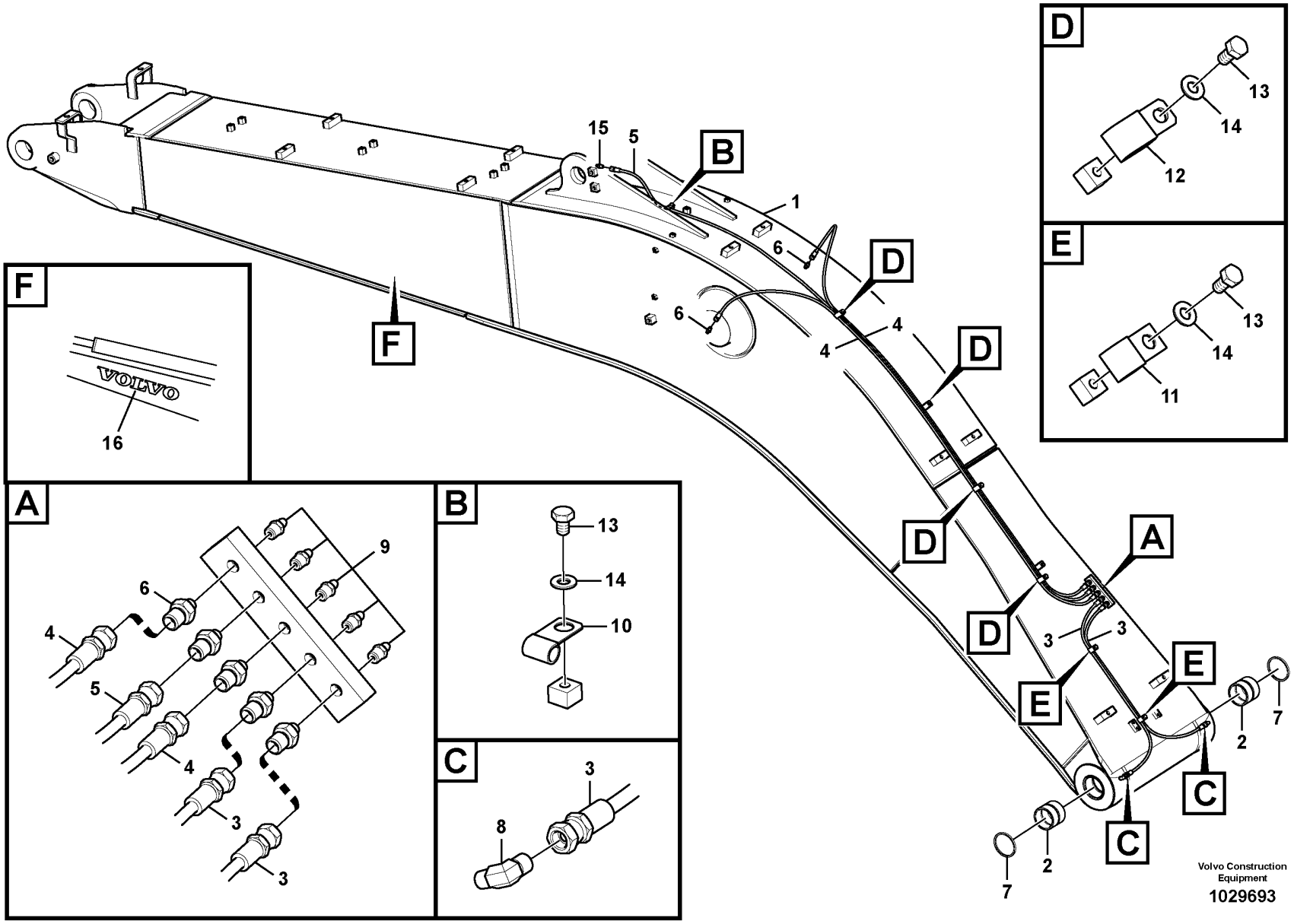
F
VOLVO
16
A
9
6
4
5
4
3
3
B
13
14
10
C
3
8
D
13
14
12
E
13
14
11
15
5
B
1
6
6
D
4
4
D
D
D
D
A
3
3
E
E
7
2
C
C
2
7
Volvo Construction Equipment
1029693

Fig.	Part No.	Quantity 1	2	3	4	5	PS	KIT	Description	Dénomination	Bezeichnung	Denominación	Benämning	Notes
1	VOE 14588315	1		1					Excavator boom	Fleche d'excavation	Baggerausleger	Pluma de excavacion	Grävbom	S/N -210147
1	VOE 14632543	1		1			SS		Excavator boom	Fleche d'excavation	Baggerausleger	Pluma de excavacion	Grävbom	S/N 210148-
1	VOE 14588387		1		1				Excavator boom	Fleche d'excavation	Baggerausleger	Pluma de excavacion	Grävbom	S/N -210147
1			1		1		NS		Boom	Fleche	Ausleger	Pluma	Bom	S/N 210148-210462 S/N -270187, -280097
1	VOE 14642004		1		1				Boom	Flèche	Ausleger	Pluma	Bom	S/N 210463- S/N 270188-, 280098-
2	VOE 14501061	2	2	2	2				•Bushing	•Bague	•Buchse	•Casquillo	•Bussning	
3	VOE 14880652	2	2						Hose assembly	Conduit flexible	Schlauchleitung	Conducto	Slangledning	
4	VOE 14880672	2	2						Hose assembly	Conduit flexible	Schlauchleitung	Conducto	Slangledning	
5	VOE 14880677	1							Hose assembly	Conduit flexible	Schlauchleitung	Conducto	Slangledning	
5	VOE 14880674		1						Hose assembly	Conduit flexible	Schlauchleitung	Conducto	Slangledning	
6	VOE 14547518	7	7						Nipple	Raccord	Nippel	Niple	Nippel	
7	VOE 14560212	2	2	2	2				Seal	Étanchéité	dichtung	Junta	Tätning	
8	VOE 14547520	2	2						Nipple	Raccord	Nippel	Niple	Nippel	
9	VOE 914167	5							Lubricating nipple	Graisseur	Schmiernippel	Niple lubricador	Smörjnippel	
10	SA 9315-01002	1	1						Insulating clip	Circlip isolant	Isolierklemme	Clip de aislamiento	Isolerclips	
11	SA 9316-11002	2	2						Insulating clip	Circlip isolant	Isolierklemme	Clip de aislamiento	Isolerclips	
12	SA 9349-00160	4	4						Clip	Clip	Clip	Clip	Clips	
13	VOE 991633	7	7						Hexagon screw	Vis à tête hexagonale	Sechskantschraube	Tornillo hexagonal	Sexkantsskruv	
14	VOE 993835	7	7						Plain washer	Rondelle plane	Flachscheibe	Arandela plana	Planbricka	
15	VOE 14547519	1	1						Nipple	Raccord	Nippel	Niple	Nippel	
16	VOE 14509607	2		2					Decal	Autocollant	Aufklebeschild	Calcomanía	Dekal	
	VOE 14510755		2		2				Decal	Autocollant	Aufklebeschild	Calcomanía	Dekal	

1	8285472
2	8285853
3	8285948
4	8285952
5	

Boom and grease piping
Flèche et conduits de graissage
Ausleger und Schmierleitungen
Pluma y tubería de lubricación
Bom och smörjledningar

Catalogue id	Group
20592	974
Illustr. No	Section
1029693	200
Issue	Page
20023976-I	1323

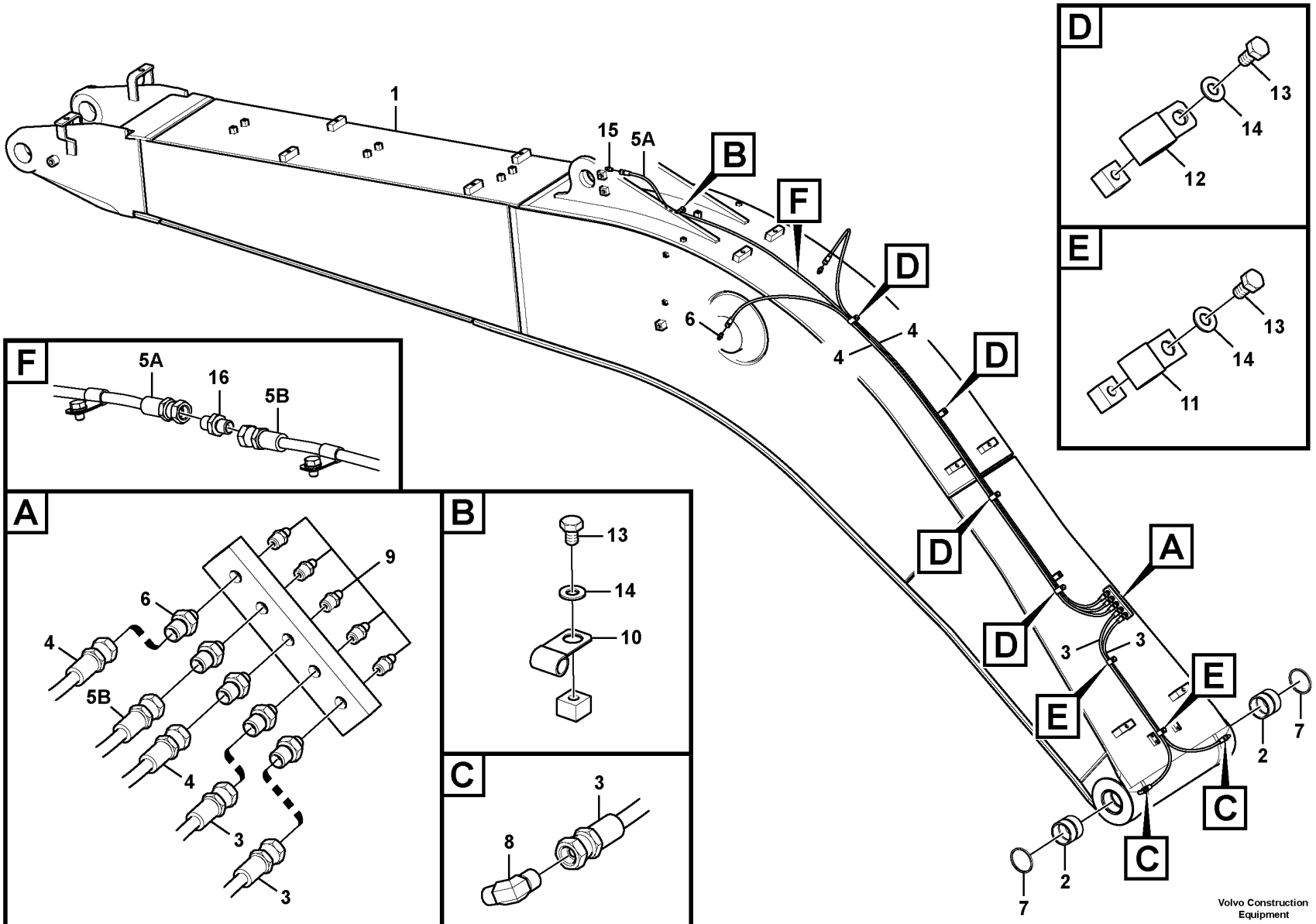

Volvo Construction Equipment

1045864

Fig.	Part No.	Quantity 1	2	3	PS	KIT	Description	Dénomination	Bezeichnung	Denominación	Benämning	Notes
1	VOE 14556099	1			SS		Boom	Flèche	Ausleger	Pluma	Bom	
			1		NS		Boom	Flèche	Ausleger	Pluma	Bom	
				1	NS		Boom	Fleche	Ausleger	Pluma	Bom	
2	VOE 14609300	2	2	2			•Bushing	•Bague	•Buchse	•Casquillo	•Bussning	S/N -210550
2	VOE 14501061	2	2	2			•Bushing	•Bague	•Buchse	•Casquillo	•Bussning	S/N 210551-
3	VOE 14880652	2	2	2			Hose assembly	Conduit flexible	Schlauchleitung	Conducto	Slangledning	
4	VOE 14880672	2		2			Hose assembly	Conduit flexible	Schlauchleitung	Conducto	Slangledning	
	SA 9482-02168		2		OP		Hose assembly	Conduit flexible	Schlauchleitung	Conducto	Slangledning	
5	VOE 14880677	1					Hose assembly	Conduit flexible	Schlauchleitung	Conducto	Slangledning	
5	VOE 14880674			1			Hose assembly	Conduit flexible	Schlauchleitung	Conducto	Slangledning	
5A	VOE 14880666		1				Hose assembly	Conduit flexible	Schlauchleitung	Conducto	Slangledning	
5B	VOE 14880667		1				Hose assembly	Conduit flexible	Schlauchleitung	Conducto	Slangledning	
6	VOE 14547518	7	7	7			Nipple	Raccord	Nippel	Niple	Nippel	
7	VOE 14560212	2	2	2			Seal	Étanchéité	dichtung	Junta	Tätning	
8	VOE 14547520	2	2	2			Nipple	Raccord	Nippel	Niple	Nippel	
9	VOE 914167	5	5	5			Lubricating nipple	Graisseur	Schmiernippel	Niple lubricador	Smörjnippel	
10	SA 9315-01002	1	4	1			Insulating clip	Circlip isolant	Isolierklemme	Clip de aislamiento	Isolerclips	
11	SA 9316-11002	2	2	2			Insulating clip	Circlip isolant	Isolierklemme	Clip de aislamiento	Isolerclips	
12	SA 9349-00160	4	4	4			Clip	Clip	Clip	Clip	Clips	
13	VOE 991633	7	10	7			Hexagon screw	Vis à tête hexagonale	Sechskantschraube	Tornillo hexagonal	Sexkantsskruv	
14	VOE 993835	7	10	7			Plain washer	Rondelle plane	Flachscheibe	Arandela plana	Planbricka	
15	VOE 14547519	1	1	1			Nipple	Raccord	Nippel	Niple	Nippel	
16	SA 9416-11021		1				Connector	Connexion	Anschluss	Unión	Anslutning	

1	8290574
2	8291233
3	8291902
4	
5	

Boom and grease piping
Flèche et conduits de graissage
Ausleger und Schmierleitungen
Pluma y tubería de lubricación
Bom och smörjledningar

8291902(S/N:-270226/-280105),8290574(CHN S/N:-230484)

Catalogue id	Group
20592	974
Illustr. No	Section
1045864	250
Issue	Page
20023976-I	1325

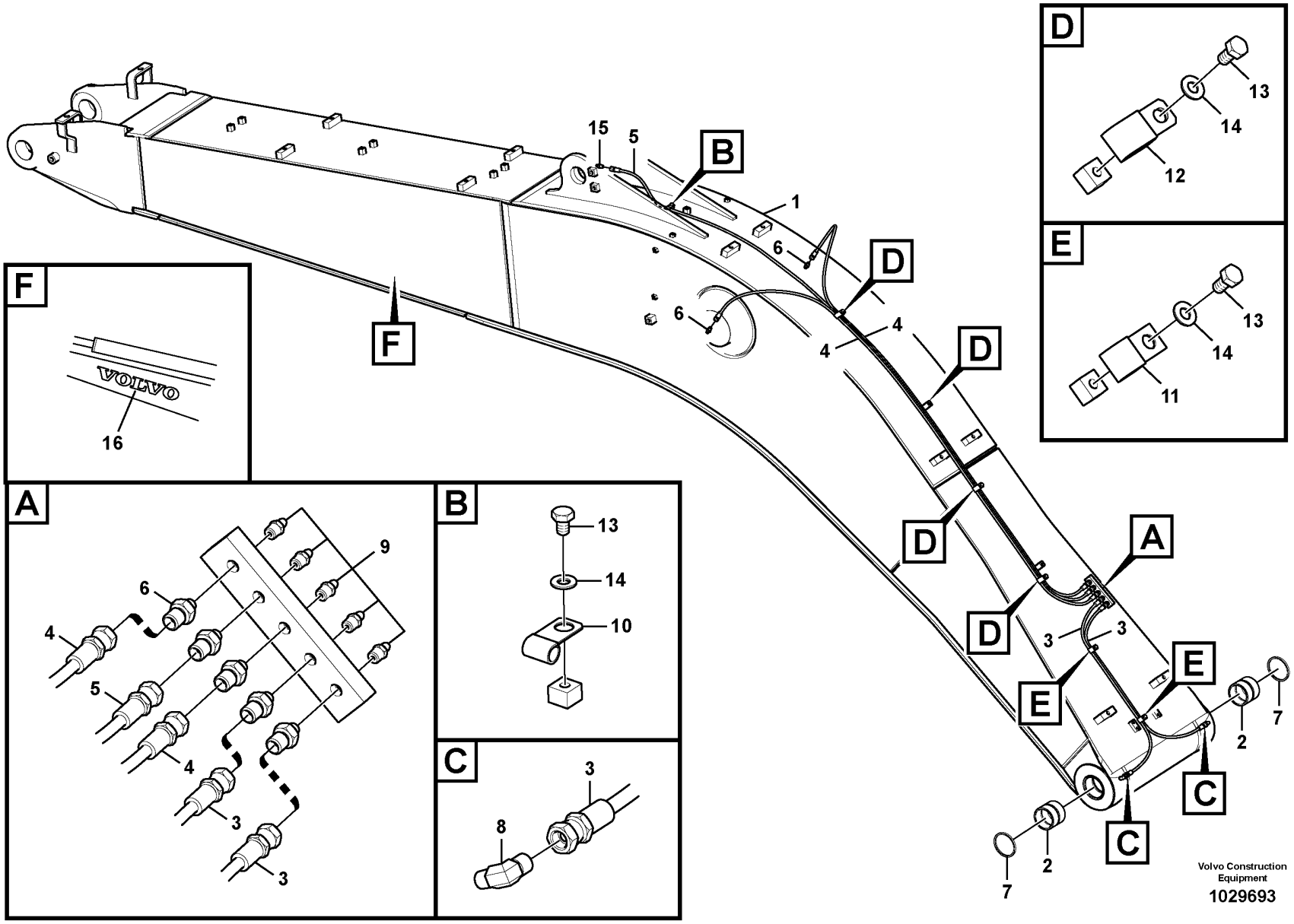
F
VOLVO
16
A
9
6
4
5
4
3
3
B
13
14
10
C
3
8
D
13
14
12
E
13
14
11
15
5
B
1
6
6
D
4
4
D
D
D
D
A
3
3
E
E
7
2
C
C
2
7
Volvo Construction Equipment
1029693

Fig.	Part No.	Quantity 1	2	3	PS	KIT	Description	Dénomination	Bezeichnung	Denominación	Benämning	Notes
1	VOE 14646604	1					Boom	Flèche	Ausleger	Pluma	Bom	
	VOE 14646605		1				Boom	Fleche	Ausleger	Pluma	Bom	
2	VOE 14645739	2	2				•Bushing	•Bague	•Buchse	•Casquillo	•Bussning	
3	VOE 14880652	2	2				Hose assembly	Conduit flexible	Schlauchleitung	Conducto	Slangledning	
4	VOE 14880672	2	2				Hose assembly	Conduit flexible	Schlauchleitung	Conducto	Slangledning	
5	VOE 14880677	1	1				Hose assembly	Conduit flexible	Schlauchleitung	Conducto	Slangledning	
6	VOE 14547518	7	7				Nipple	Raccord	Nippel	Niple	Nippel	
7	VOE 14560212	2	2				Seal	Étanchéité	dichtung	Junta	Tätning	
8	VOE 14547520	2	2				Nipple	Raccord	Nippel	Niple	Nippel	
9	VOE 914167	5	5				Lubricating nipple	Graisseur	Schmiernippel	Niple lubricador	Smörjnippel	
10	SA 9315-01002	1	4				Insulating clip	Circlip isolant	Isolierklemme	Clip de aislamiento	Isolerclips	
11	SA 9316-11002	2	2				Insulating clip	Circlip isolant	Isolierklemme	Clip de aislamiento	Isolerclips	
12	SA 9349-00160	4	4				Clip	Clip	Clip	Clip	Clips	
13	VOE 991633	7	10				Hexagon screw	Vis à tête hexagonale	Sechskantschraube	Tornillo hexagonal	Sexkantsskruv	
14	VOE 993835	7	10				Plain washer	Rondelle plane	Flachscheibe	Arandela plana	Planbricka	
15	VOE 14547519	1	1				Nipple	Raccord	Nippel	Niple	Nippel	
16	VOE 14509607	2	2				Decal	Autocollant	Aufklebeschild	Calcomanía	Dekal	

1	8292971	**Boom and grease piping** **Flèche et conduits de graissage** **Ausleger und Schmierleitungen** **Pluma y tubería de lubricación** **Bom och smörjledningar**	Catalogue id **20592**	Group **974**
2	8292972		Illustr. No **1029693**	Section **260**
3			Issue **20023976-I**	Page **1327**
4				
5		**S/N 270227-/280106- (8292972:CHN S/N 230485-)**		

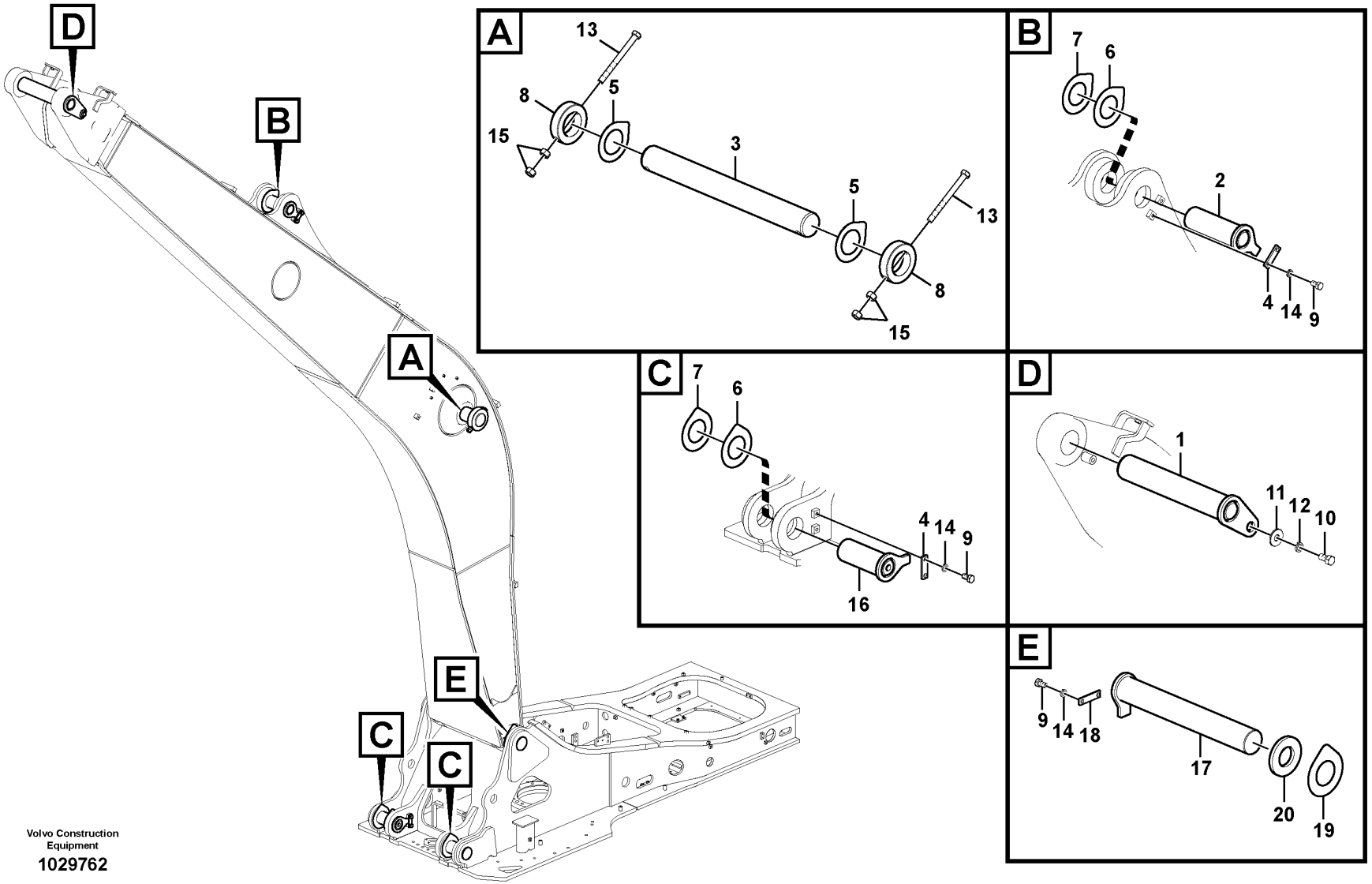

Volvo Construction Equipment

1029762

Fig.	Part No.	Quantity 1	2	3	PS	KIT	Description	Dénomination	Bezeichnung	Denominación	Benämning	Notes
1	VOE 14549848	1					Pin	Goupille	Stift	Pasador	Pinne	
2	VOE 14548916	1					Pin	Goupille	Stift	Pasador	Pinne	
3	VOE 14549853	1					Pin	Goupille	Stift	Pasador	Pinne	
4	VOE 14543943	3					Lock	Serrure	Schloss	Cierre	Lås	
5	VOE 14549089	3					Shim	Cale de réglage	Ausgleichblech	Laminilla de ajuste	Justermellanlägg	1,0t
6	VOE 14549084	3					Shim	Cale de réglage	Ausgleichblech	Laminilla de ajuste	Justermellanlägg	1,0t
7	VOE 14549085	2					Shim	Cale de réglage	Ausgleichblech	Laminilla de ajuste	Justermellanlägg	0,5t
8	VOE 14549854	2					Lock	Serrure	Schloss	Cierre	Lås	
9	VOE 991643	8					Hexagon screw	Vis à tête hexagonale	Sechskantschraube	Tornillo hexagonal	Sexkantsskruv	
10	VOE 991646	1					Hexagon screw	Vis à tête hexagonale	Sechskantschraube	Tornillo hexagonal	Sexkantsskruv	
11	VOE 14547535	1					Washer	Rondelle	Scheibe	Arandela	Bricka	
12	SA 9213-20000	1					Spring washer	Rondelle élastique	Federscheibe	Arandela elástica	Fjäderbricka	
13	VOE 992962	2					Hexagon screw	Vis à tête hexagonale	Sechskantschraube	Tornillo hexagonal	Sexkantsskruv	
14	VOE 955926	8					Spring washer	Rondelle élastique	Federscheibe	Arandela elástica	Fjäderbricka	
15	VOE 979022	4					Hexagon nut	Écrou hexagonal	Sechskantmutter	Tuerca hexagonal	Sexkantsmutter	
16	VOE 14548291	2					Pin	Goupille	Stift	Pasador	Pinne	
17	VOE 14571507	1					Pin	Goupille	Stift	Pasador	Pinne	
18	VOE 14553469	1					Lock	Serrure	Schloss	Cierre	Lås	
19	VOE 14607330	3					Shim	Cale de réglage	Ausgleichblech	Laminilla de ajuste	Justermellanlägg	0,5t
20	VOE 14560212	2					Seal	Étanchéité	dichtung	Junta	Tätning	

1	8292973	**Links to boom, long reach** **Articulations, flèche longue portée** **Gelenke zu Ausleger, lange Ausladung** **Acoplamientos para la pluma, largo alcance.** **Länkar till bom, lång räckvidd**	Catalogue id **20592**	Group **974**
2			Illustr. No **1029762**	Section **2000**
3				
4				
5		**S/N : 270227-/280106-**	Issue **20023976-I**	Page **1329**

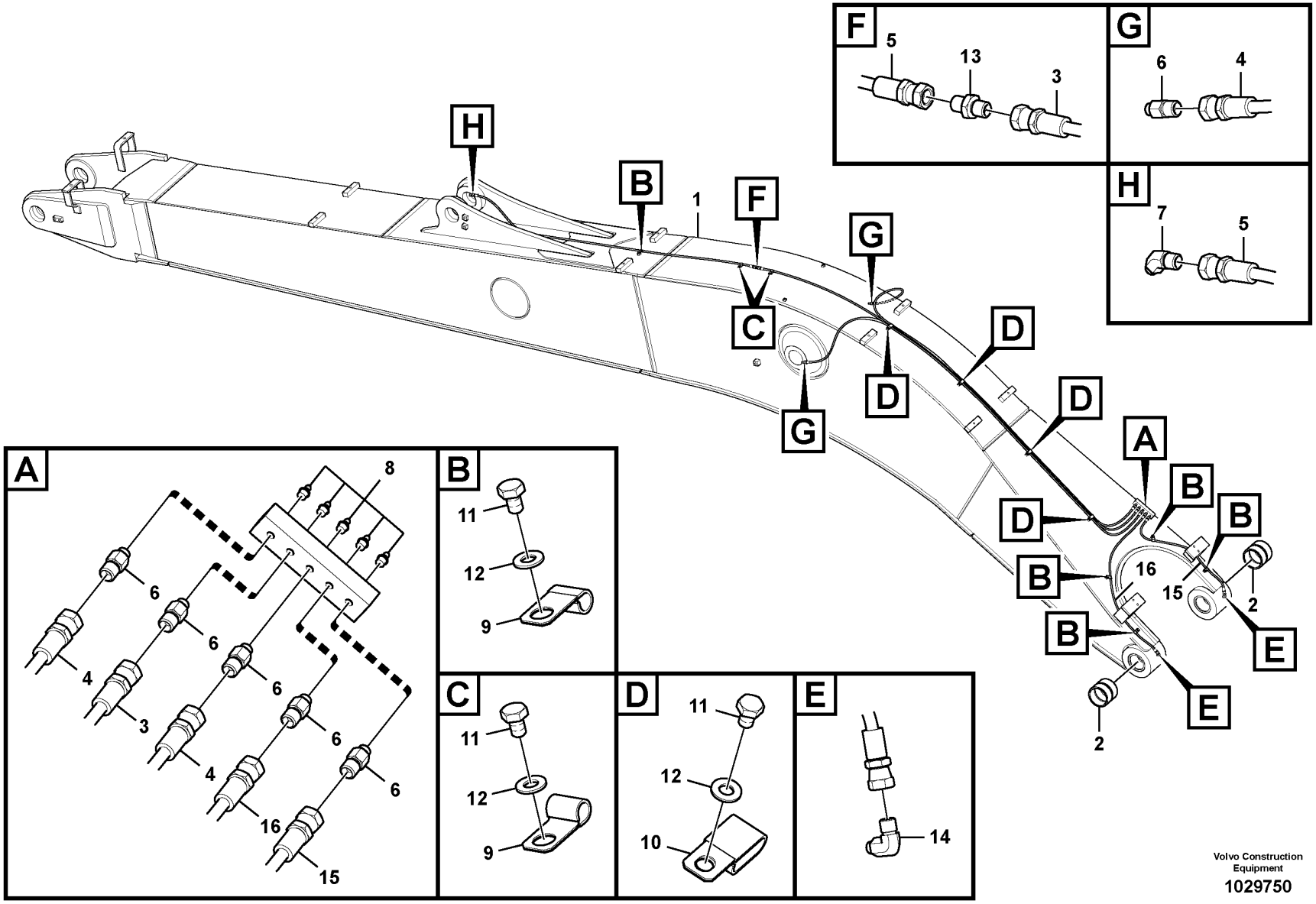

Volvo Construction Equipment

1029750

Fig.	Part No.	Quantity 1	2	3	PS	KIT	Description	Dénomination	Bezeichnung	Denominación	Benämning	Notes
1	VOE 14648459	1										
2	VOE 14645739	2					•Bushing	•Bague	•Buchse	•Casquillo	•Bussning	
3	VOE 14880667	1					Hose assembly	Conduit flexible	Schlauchleitung	Conducto	Slangledning	
4	SA 9482-02168	2			OP		Hose assembly	Conduit flexible	Schlauchleitung	Conducto	Slangledning	
5	VOE 14880666	1					Hose assembly	Conduit flexible	Schlauchleitung	Conducto	Slangledning	
6	VOE 14547518	7					Nipple	Raccord	Nippel	Niple	Nippel	
7	VOE 14547519	1					Nipple	Raccord	Nippel	Niple	Nippel	
8	VOE 914167	5					Lubricating nipple	Graisseur	Schmiernippel	Niple lubricador	Smörjnippel	
9	SA 9315-01002	8					Insulating clip	Circlip isolant	Isolierklemme	Clip de aislamiento	Isolerclips	
10	SA 9349-00160	4					Clip	Clip	Clip	Clip	Clips	
11	VOE 991633	10					Hexagon screw	Vis à tête hexagonale	Sechskantschraube	Tornillo hexagonal	Sexkantsskruv	
12	VOE 993835	10					Plain washer	Rondelle plane	Flachscheibe	Arandela plana	Planbricka	
13	SA 9416-11021	1					Connector	Connexion	Anschluss	Unión	Anslutning	
14	VOE 14547520	2					Nipple	Raccord	Nippel	Niple	Nippel	
15	VOE 14880652	1					Hose assembly	Conduit flexible	Schlauchleitung	Conducto	Slangledning	
16	VOE 14880652	1					Hose assembly	Conduit flexible	Schlauchleitung	Conducto	Slangledning	

1	8292973	**Boom and grease piping, long reach** **Flèche et conduits de graissage, longue portée** **Ausleger und Schmierleitungen, lange Ausladung** **Pluma y tubería de lubricación, largo alcance.** **Bom och smörjledningar, lång räckvidd**	Catalogue id **20592**	Group **974**
2			Illustr. No **1029750**	Section **2100**
3				
4			Issue **20023976-I**	Page **1331**
5		**S/N : 270227-/280106-**		

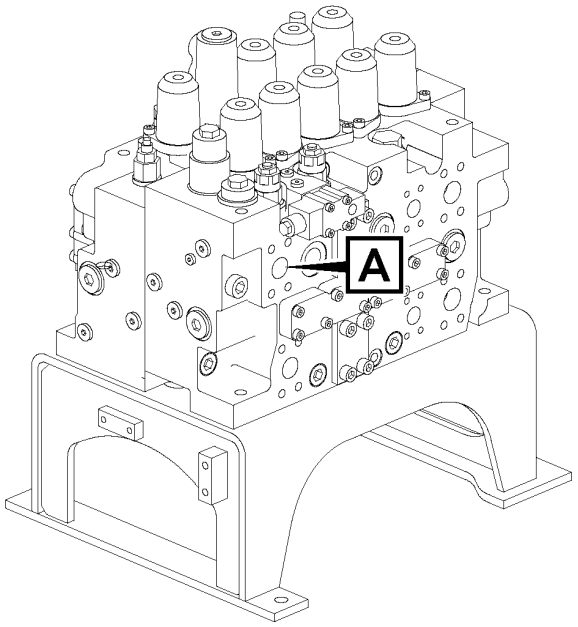

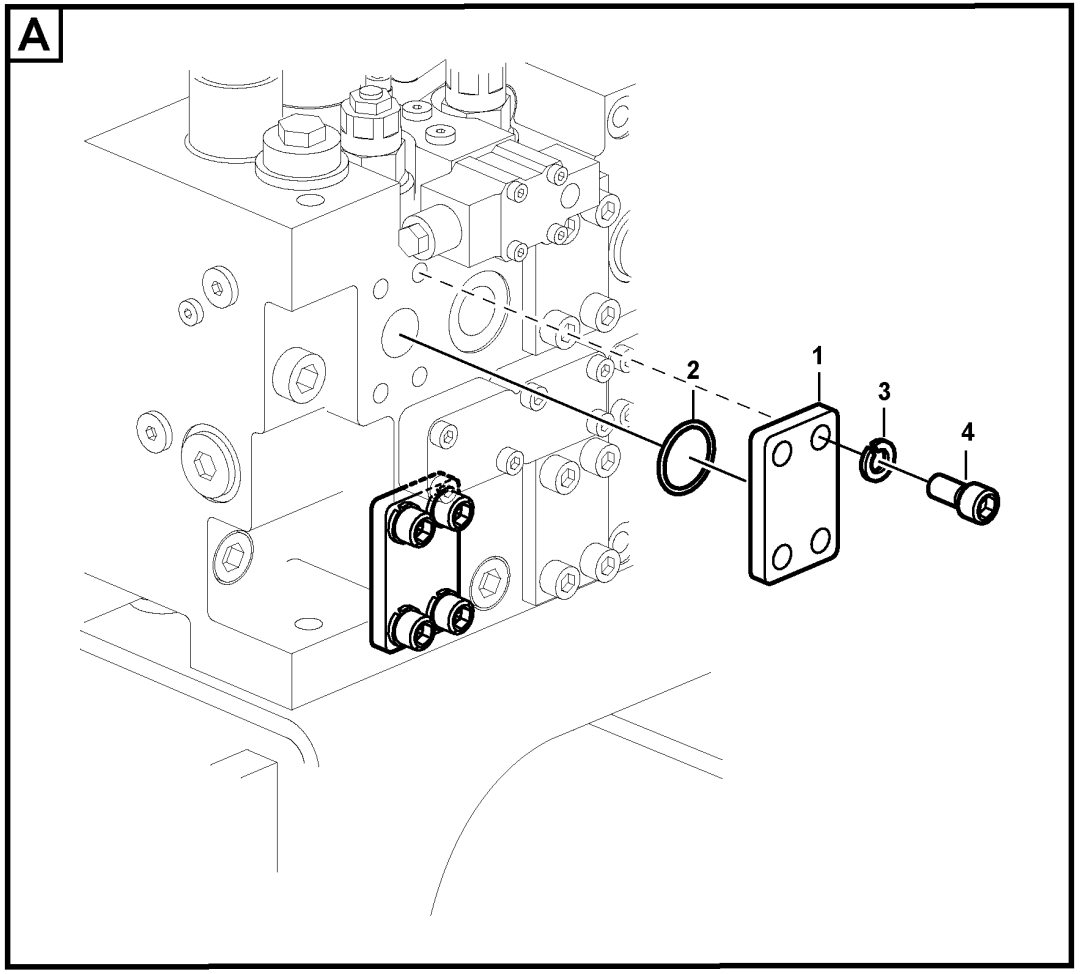

Volvo Construction Equipment

1058192

Fig.	Part No.	Quantity 1	2	3	PS	KIT	Description	Dénomination	Bezeichnung	Denominación	Benämning	Notes
1	VOE 14531121	4					Plug	Bouchon	Stopfen	Tapon	Plugg	
2	VOE 14882689	4					O-ring	Joint torique	O-Ring	Anillo tórico	O-ring	
3	VOE 955925	16					Spring washer	Rondelle élastique	Federscheibe	Arandela elástica	Fjäderbricka	
4	VOE 984093	16					Hex. socket screw	Vis à six pans creux	Innensechskantschraube	Tornillo de hexágono embutido	Insexskruv	

1	8287351	**Links to boom, no boom** **Articulations de flèche, sans flèche** **Verbindungen zu Ausleger, ohne Ausleger** **Enlaces para la pluma, sin pluma** **Länkar till bom, utan bom**	Catalogue id **20592**	Group **974**
2			Illustr. No **1058192**	Section **2500**
3				
4			Issue **20023976-I**	Page **1333**
5				

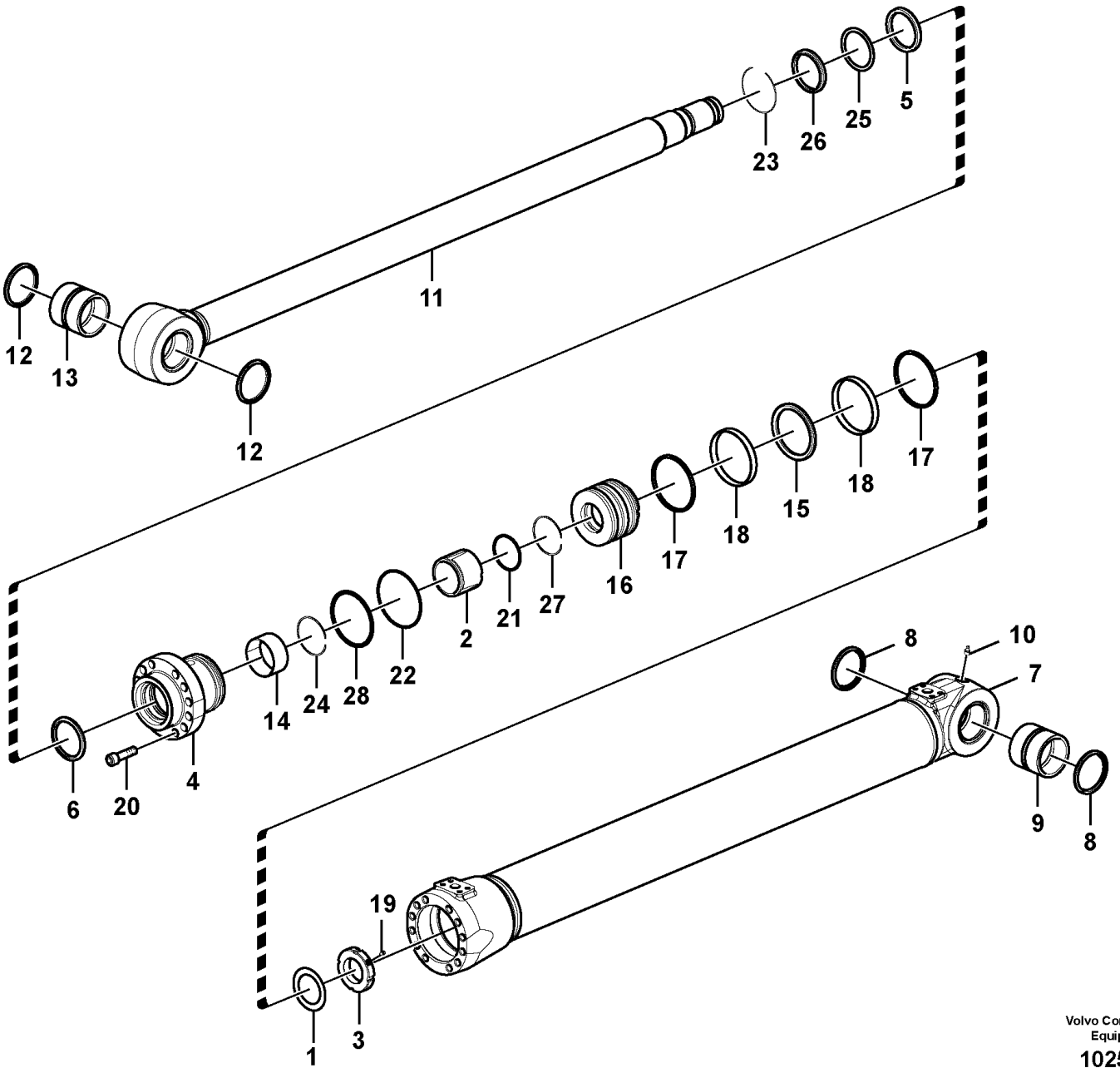

Volvo Construction Equipment

1025718

Fig.	Part No.	Quantity 1	2	3	PS	KIT	Description	Dénomination	Bezeichnung	Denominación	Benämning	Notes
	VOE 14549596	2					Boom cylinder	Verin fleche	Auslegerzylinder	Cilindro pluma	Bomcylinder	
	VOE 14642744		2				Boom cylinder	Verin fleche	Auslegerzylinder	Cilindro pluma	Bomcylinder	
1	VOE 14530666	1	1				•Washer	•Rondelle	•Scheibe	•Arandela	•Bricka	
2	SA 1146-03170	1			SS		•Cushion	•Coussin	•Sitzkissen	•Cojín	•Dyna	
	VOE 14623581		1				•Cushion	•Coussin	•Sitzkissen	•Cojín	•Dyna	
3	SA 1146-05880	1					•Lock nut	•Contre-écrou	•Sicherungsmutter	•Contratuerca	•Låsmutter	
	VOE 14524049		1				•Lock nut	•Contre-écrou	•Sicherungsmutter	•Contratuerca	•Låsmutter	
4	VOE 14623579	1	1				•Head	•Tête	•Kopf	•Cabezal	•Huvud	
5	SA 9567-21050	1	1				•Back-up ring	•Bague support	•Stützring	•Anillo de apoyo	•Stödring	
6	SA 1146-08130	1	1			K	•Seal	•Joint	•Dichtring	•Junta	•Tätning	
7		1	1				•Tube	•Tube	•Rohr	•Tubo	•Rör	
8	VOE 14560209	2	2				••Seal	••Étanchéité	••dichtung	••Junta	••Tätning	
9	VOE 14517236	1	1				••Bushing	••Bague	••Buchse	••Casquillo	••Bussning	
10	VOE 914167	1	1				••Lubricating nipple	••Graisseur	••Schmiernippel	••Niple lubricador	••Smörjnippel	
11	VOE 14550671	1	1				•Rod	•Monture	•Fühler	•Varilla	•Spröt	
12	VOE 14560211	2	2				••Seal	••Étanchéité	••dichtung	••Junta	••Tätning	
13	VOE 14509197	1	1				••Bushing	••Bague	••Buchse	••Casquillo	••Bussning	
14	SA 9612-10540	1	1				•Bearing	•Roulement	•Lager	•Cojinete	•Lager	
15	VOE 14508903	1	1			K	•Seal	•Étanchéité	•dichtung	•Junta	•Tätning	
16		1	1				•Piston	•Piston	•Kolben	•Piston	•Kolv	
17	VOE 14508905	2	2			K	•Seal	•Étanchéité	•dichtung	•Junta	•Tätning	
18	SA 9565-11600	2	2			K	•Wear ring	•Bague d'usure	•Verschleißring	•Anillo de desgaste	•Slitring	
19	VOE 14535763	1	1				•Screw	•Vis	•Schraube	•Tornillo	•Skruv	
20	VOE 13948937	17	17				•Screw	•Vis	•Schraube	•Tornillo	•Skruv	
21	VOE 990640	1	1			K	•O-ring	•Joint torique	•O-Ring	•Anillo tórico	•O-ring	
22	VOE 990652	1	1			K	•O-ring	•Joint torique	•O-Ring	•Anillo tórico	•O-ring	
23	SA 9556-10500	1	1				•Retaining ring	•Bague retenue	•Haltering	•Anillo retén	•Hållarring	
24	SA 9557-09500	1	1				•Retaining ring	•Bague retenue	•Haltering	•Anillo retén	•Hållarring	
25	SA 9563-21050	1	1			K	•Seal	•Étanchéité	•dichtung	•Junta	•Tätning	
26	SA 9564-21050	1	1			K	•Seal	•Étanchéité	•dichtung	•Junta	•Tätning	
27	VOE 14880846	1	1			K	•Back-up ring	•Bague support	•Stützring	•Anillo de apoyo	•Stödring	

1	8281907
2	8292948
3	
4	
5	

Boom cylinder
Vérin de flèche
Auslegerzylinder
Cilindro de pluma
Bomcylinder

Catalogue id **20592**	Group **974**
Illustr. No **1025718**	Section **3000**
Issue **20023976-I**	Page **1335**

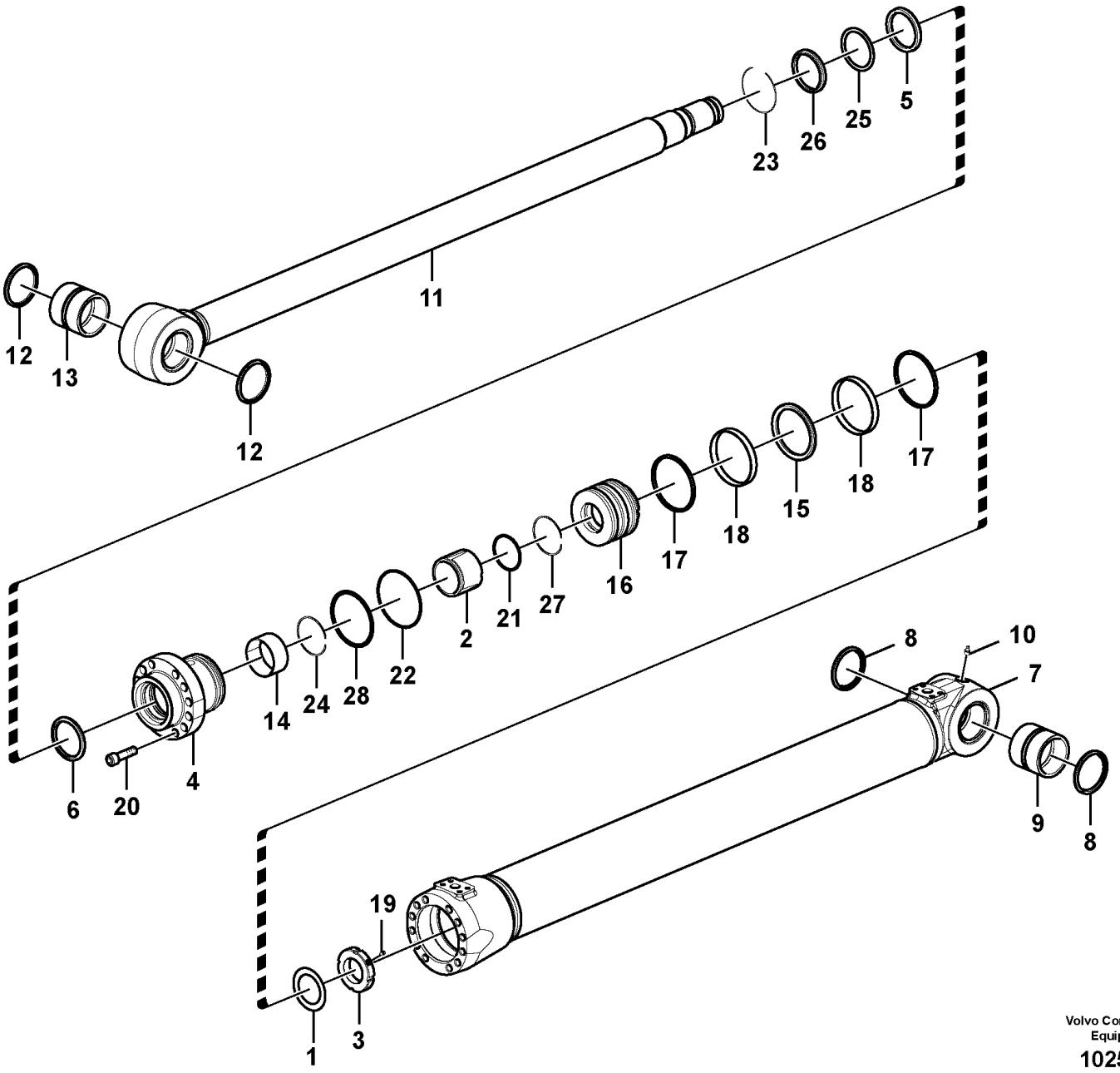

Volvo Construction Equipment

1025718

Fig.	Part No.	Quantity 1	2	3	PS	KIT	Description	Dénomination	Bezeichnung	Denominación	Benämning	Notes
28	SA 9566-31500	1	1			K	•Back-up ring	•Bague support	•Stützring	•Anillo de apoyo	•Stödring	
100	VOE 14589139	1	1				Sealing kit	Kit plombage	Plombiersatz	Kit de precinto	Plomberingssats	

1	8281907	**Boom cylinder** **Vérin de flèche** **Auslegerzylinder** **Cilindro de pluma** **Bomcylinder**	Catalogue id **20592**	Group **974**
2	8292948		Illustr. No **1025718**	Section **3000**
3			Issue **20023976-I**	Page **1337**
4				
5				

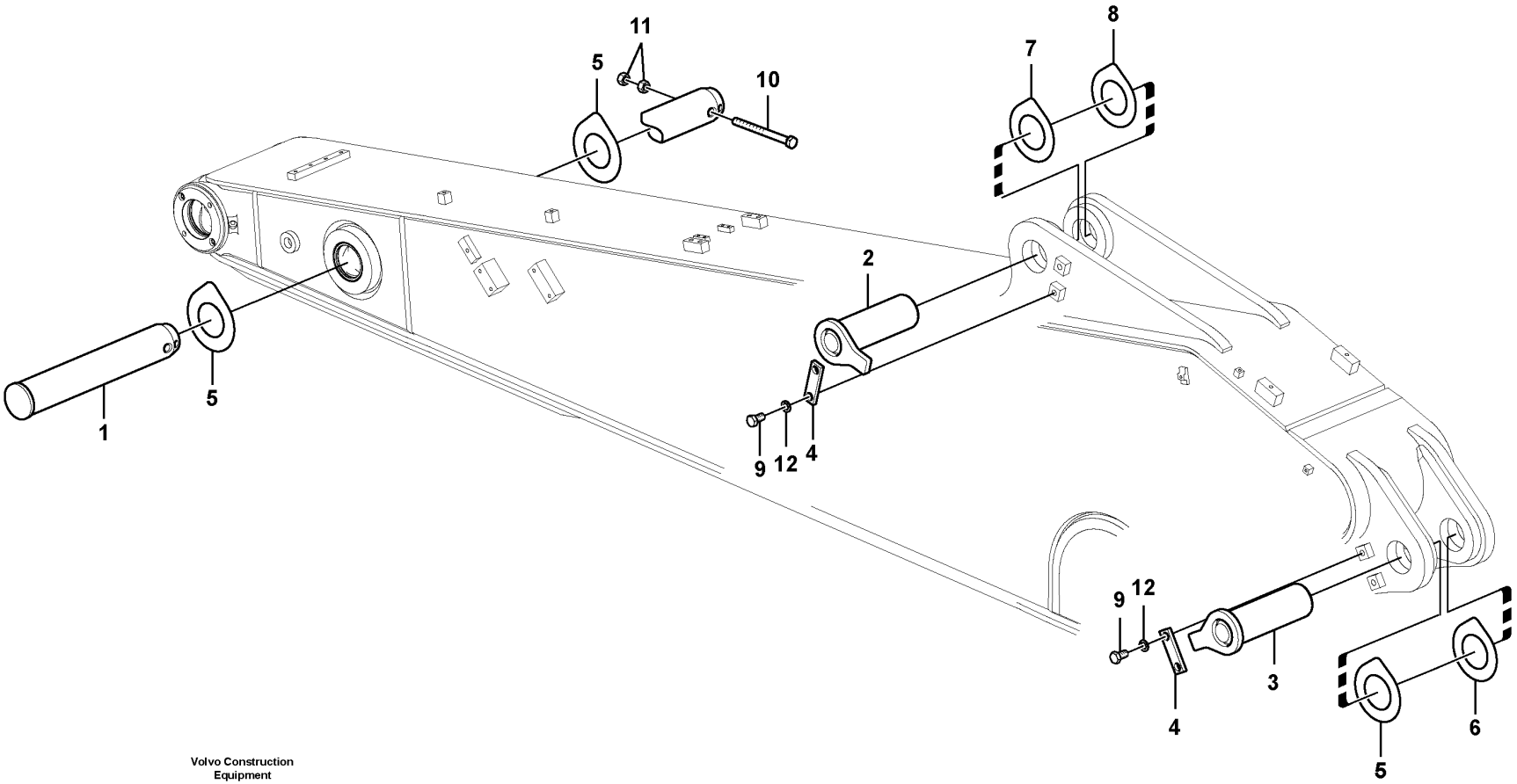

Volvo Construction Equipment

1025598

Fig.	Part No.	Quantity 1	2	3	PS	KIT	Description	Dénomination	Bezeichnung	Denominación	Benämning	Notes
1	VOE 14549392	1					Pin	Goupille	Stift	Pasador	Pinne	
2	VOE 14549389	1					Pin	Goupille	Stift	Pasador	Pinne	
3	VOE 14548916	1					Pin	Goupille	Stift	Pasador	Pinne	
4	VOE 14543943	2					Lock	Serrure	Schloss	Cierre	Lås	
5	VOE 14549084	3					Shim	Cale de réglage	Ausgleichblech	Laminilla de ajuste	Justermellanlägg	1,0t
6	VOE 14549085	1					Shim	Cale de réglage	Ausgleichblech	Laminilla de ajuste	Justermellanlägg	0,5t
7	VOE 14549393	1					Shim	Cale de réglage	Ausgleichblech	Laminilla de ajuste	Justermellanlägg	1,0t
8	VOE 14549394	1					Shim	Cale de réglage	Ausgleichblech	Laminilla de ajuste	Justermellanlägg	0,5t
9	VOE 997978	4					Hexagon screw	Vis à tête hexagonale	Sechskantschraube	Tornillo hexagonal	Sexkantsskruv	
10	VOE 60110008	1					Hexagon screw	Vis à tête hexagonale	Sechskantschraube	Tornillo hexagonal	Sexkantsskruv	
11	VOE 997411	2					Hexagon nut	Écrou hexagonal	Sechskantmutter	Tuerca hexagonal	Sexkantsmutter	
12	VOE 955926	4					Spring washer	Rondelle élastique	Federscheibe	Arandela elástica	Fjäderbricka	

4402) 8285473,8285854,8285855,8285962,8285968,8285972,8300048,8300049,8300050,8300051

1		**Links to dipper arm** **Articulations de balancier** **Verbindungen zu Stiel** **Enlaces al brazo** **Länkar till skaft**	Catalogue id **20592**	Group **975**
2			Illustr. No **1025598**	Section **100**
3				
4			Issue **20023976-I**	Page **1339**
5		**4402)**		

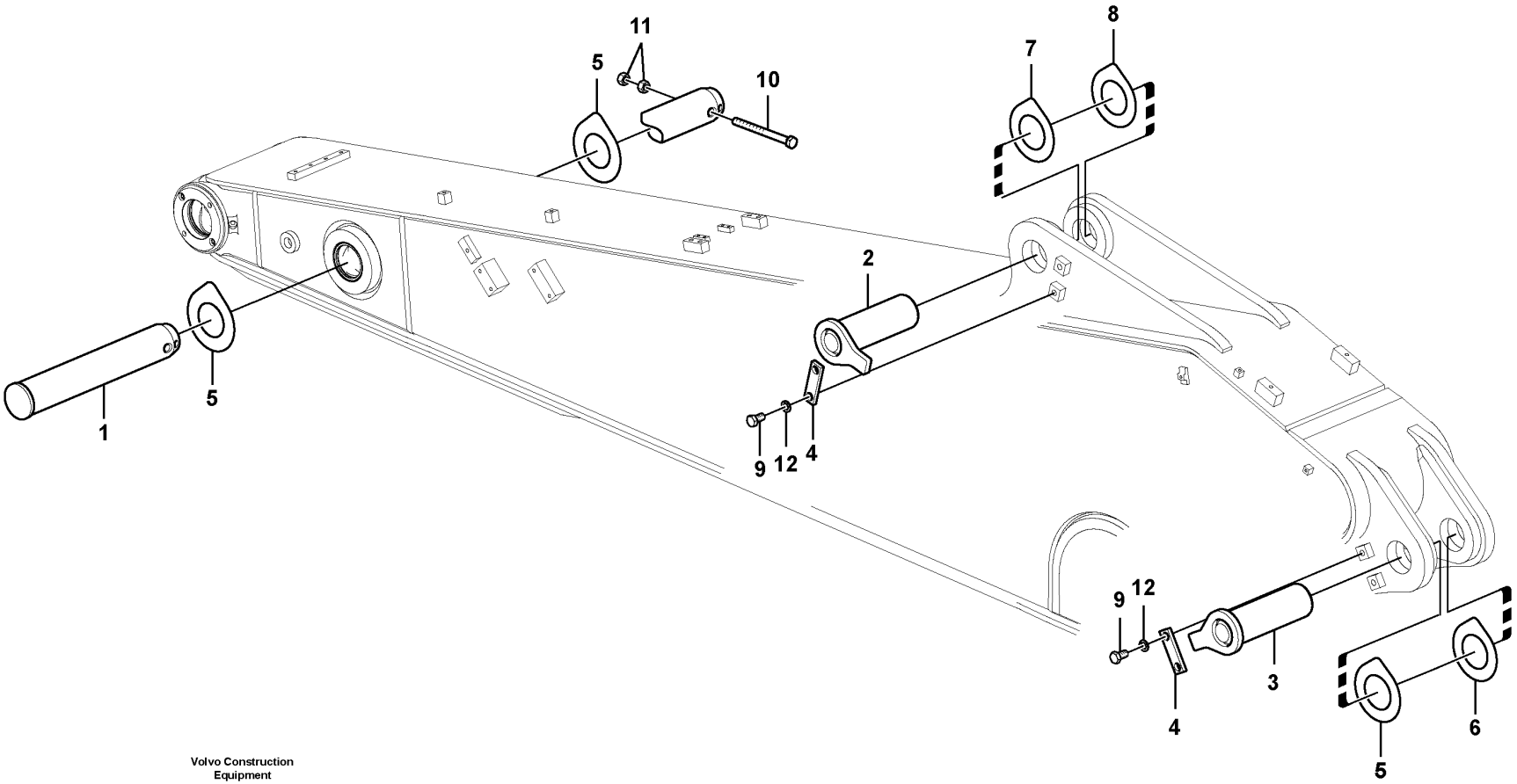

Volvo Construction Equipment

1025598

Fig.	Part No.	Quantity 1	2	3	PS	KIT	Description	Dénomination	Bezeichnung	Denominación	Benämning	Notes
1	VOE 14549392	1	1				Pin	Goupille	Stift	Pasador	Pinne	
	VOE 14541660			1			Pin	Goupille	Stift	Pasador	Pinne	
2	VOE 14549389	1	1				Pin	Goupille	Stift	Pasador	Pinne	
	VOE 14541661			1			Pin	Goupille	Stift	Pasador	Pinne	
3	VOE 14548916	1	1				Pin	Goupille	Stift	Pasador	Pinne	
4	VOE 14543943	2	2				Lock	Serrure	Schloss	Cierre	Lås	
5	VOE 14549084	3	3	1			Shim	Cale de réglage	Ausgleichblech	Laminilla de ajuste	Justermellanlägg	1,0t
	VOE 14549393			1			Shim	Cale de réglage	Ausgleichblech	Laminilla de ajuste	Justermellanlägg	
	VOE 14549394			1			Shim	Cale de réglage	Ausgleichblech	Laminilla de ajuste	Justermellanlägg	
6	VOE 14549085	1	1				Shim	Cale de réglage	Ausgleichblech	Laminilla de ajuste	Justermellanlägg	0,5t
7	VOE 14549393	1	1				Shim	Cale de réglage	Ausgleichblech	Laminilla de ajuste	Justermellanlägg	1,0t
	VOE 14545176			1			Shim	Cale de réglage	Ausgleichblech	Laminilla de ajuste	Justermellanlägg	
8	VOE 14549394	1	1				Shim	Cale de réglage	Ausgleichblech	Laminilla de ajuste	Justermellanlägg	0,5t
	VOE 14545175			1			Shim	Cale de réglage	Ausgleichblech	Laminilla de ajuste	Justermellanlägg	
9	VOE 991643	4	4				Hexagon screw	Vis à tête hexagonale	Sechskantschraube	Tornillo hexagonal	Sexkantsskruv	
10	VOE 992962	1	1				Hexagon screw	Vis à tête hexagonale	Sechskantschraube	Tornillo hexagonal	Sexkantsskruv	
	VOE 992586			1			Hexagon screw	Vis à tête hexagonale	Sechskantschraube	Tornillo hexagonal	Sexkantsskruv	
11	VOE 979022	2	2				Hexagon nut	Écrou hexagonal	Sechskantmutter	Tuerca hexagonal	Sexkantsmutter	
	VOE 979021			2			Hexagon nut	Écrou hexagonal	Sechskantmutter	Tuerca hexagonal	Sexkantsmutter	
12	VOE 955926	4	4				Spring washer	Rondelle élastique	Federscheibe	Arandela elástica	Fjäderbricka	

1	8282786, 8282789
2	8290575
3	8291246
4	
5	

Links to dipper arm
Articulations de balancier
Verbindungen zu Stiel
Enlaces al brazo
Länkar till skaft

Catalogue id **20592**	Group **975**
Illustr. No **1025598**	Section **150**
Issue **20023976-I**	Page **1341**

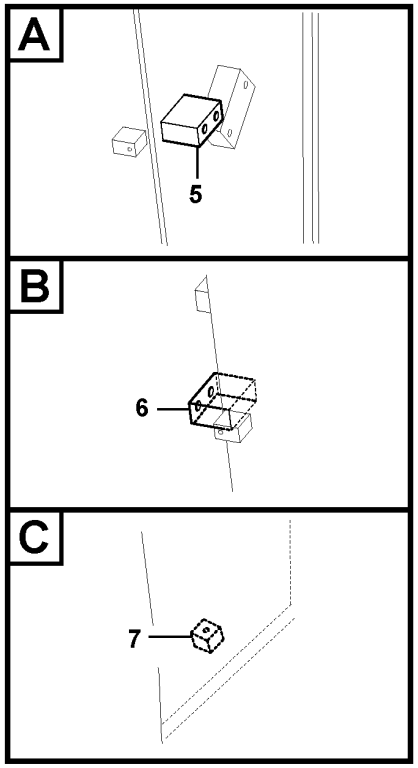

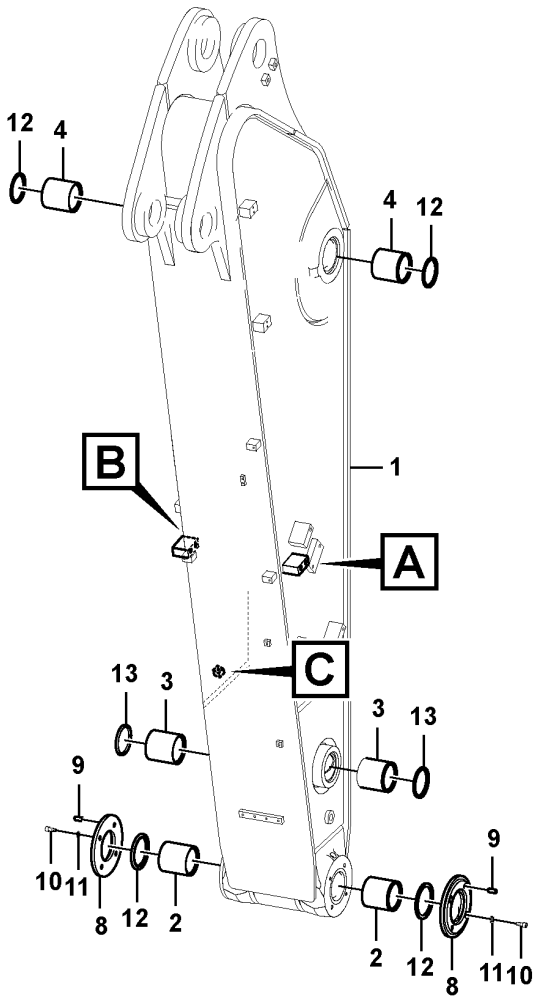

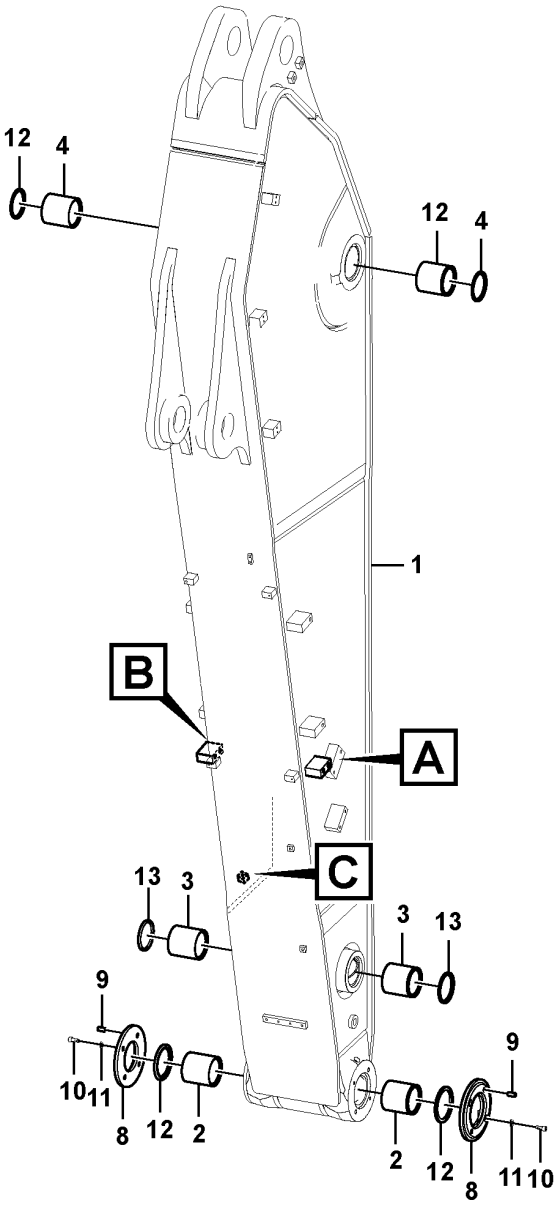

Volvo Construction Equipment

1058285

Fig.	Part No.	Quantity 1	2	3	4	5	PS	KIT	Description	Dénomination	Bezeichnung	Denominación	Benämning	Notes
1	VOE 14697851	1							Arm	Bras	Arm	Brazo	Arm	
	VOE 14697844		1						Arm	Bras	Arm	Brazo	Arm	
	VOE 14697851			1					Arm	Bras	Arm	Brazo	Arm	
	VOE 14697845				1				Arm	Bras	Arm	Brazo	Arm	
	VOE 14697837					1			Arm	Bras	Arm	Brazo	Arm	
2	VOE 14571194	2	2	2	2				•Bushing	•Bague	•Buchse	•Casquillo	•Bussning	0,5t
	VOE 14550165					2			•Bushing	•Bague	•Buchse	•Casquillo	•Bussning	
3	VOE 14880987	2	2	2	2				•Bushing	•Bague	•Buchse	•Casquillo	•Bussning	
	VOE 14550166					2			•Bushing	•Bague	•Buchse	•Casquillo	•Bussning	
4	VOE 14570425	2	2	2	2	2			•Bushing	•Bague	•Buchse	•Casquillo	•Bussning	
5	VOE 14561717	1	1	1					•Block	•Bloc	•Block	•Bloque	•Block	
6	VOE 14561718	1	1	1					•Block	•Bloc	•Block	•Bloque	•Block	
7	VOE 14556683	1	1	1					•Block	•Bloc	•Block	•Bloque	•Block	
8	VOE 14570907	2	2	2	2				Cover	Capot	Abdeckung	Capó	Kåpa	
	VOE 14550162					2			Cover	Capot	Abdeckung	Capó	Kåpa	
9	VOE 9324-11620	4	4	4	4				Pin	Goupille	Zapfen	Pasador	Tapp	
	VOE 14544972					4			Pin	Goupille	Zapfen	Pasador	Tapp	
10	VOE 984088	8	8	8	8				Hex. socket screw	Vis à six pans creux	Innensechskantschraube	Tornillo de hexágono embutido	Insexskruv	
	VOE 984079					4			Hex. socket screw	Vis à six pans creux	Innensechskantschraube	Tornillo de hexágono embutido	Insexskruv	
11	VOE 955923	8	8	8	8				Spring washer	Rondelle élastique	Federscheibe	Arandela elástica	Fjäderbricka	1,0t
	VOE 955922					4			Spring washer	Rondelle élastique	Federscheibe	Arandela elástica	Fjäderbricka	
12	VOE 14560213	4	4	4	4	2			Seal	Étanchéité	dichtung	Junta	Tätning	0,5t
	VOE 14560207					2			Seal	Étanchéité	dichtung	Junta	Tätning	
13	VOE 14560209	2	2	2	2				Seal	Étanchéité	dichtung	Junta	Tätning	1,0t
	VOE 14560206					2			Seal	Étanchéité	dichtung	Junta	Tätning	

1	8285962	**Dipper arm** **Balancier** **Löffelstiel** **Brazo** **Skaft**
2	8285968	
3	8285972	
4	8290575	
5	8291246	

Catalogue id **20592**	Group **975**
Illustr. No **1058285**	Section **500**
Issue **20023976-I**	Page **1343**

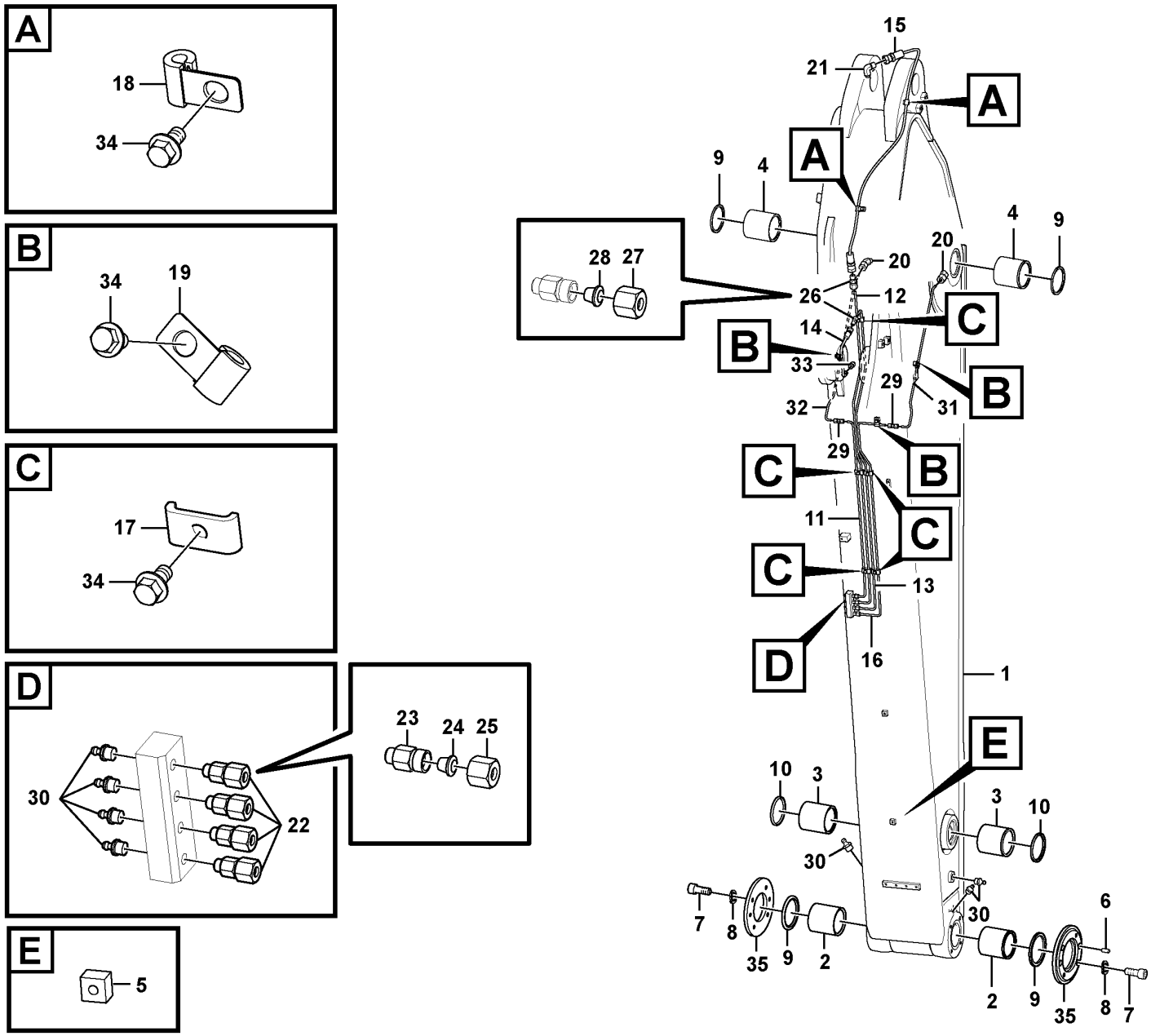

Volvo Construction Equipment

1072374

Fig.	Part No.	Quantity 1	2	3	PS	KIT	Description	Dénomination	Bezeichnung	Denominación	Benämning	Notes
1	VOE 14697840	1					Arm	Bras	Arm	Brazo	Arm	
2	VOE 14571194	2					•Bushing	•Bague	•Buchse	•Casquillo	•Bussning	
3	VOE 14880987	2					•Bushing	•Bague	•Buchse	•Casquillo	•Bussning	
4	VOE 14570425	2					•Bushing	•Bague	•Buchse	•Casquillo	•Bussning	
5		1			NS		•Seat	•Siege	•Sitz	•Asiento	•Sits	
6	SA 9324-11620	4					Pin	Goupille	Stift	Pasador	Pinne	
7	VOE 984088	8					Hex. socket screw	Vis à six pans creux	Innensechskantschraube	Tornillo de hexágono embutido	Insexskruv	
8	VOE 955923	8					Spring washer	Rondelle élastique	Federscheibe	Arandela elástica	Fjäderbricka	
9	VOE 14560213	4					Seal	Étanchéité	dichtung	Junta	Tätning	
10	VOE 14560209	2					Seal	Étanchéité	dichtung	Junta	Tätning	
11	VOE 14548622	1					Pipe	Canalisation	Rohrleitung	Canalizacion	Rör	S/N -210684/-230797 S/N -271166/-280304
12	VOE 14548724	1					Pipe	Canalisation	Rohrleitung	Canalizacion	Rör	
13	VOE 14548725	1					Pipe	Canalisation	Rohrleitung	Canalizacion	Rör	
14	VOE 14880680	1					Hose assembly	Conduit flexible	Schlauchleitung	Conducto	Slangledning	
15	VOE 14880657	1					Hose assembly	Conduit flexible	Schlauchleitung	Conducto	Slangledning	
16	VOE 14548728	1					Pipe	Canalisation	Rohrleitung	Canalizacion	Rör	S/N -210684/-230797 S/N -271166/-280304
17	VOE 14547400	5					Clamp	Collier serrage	Schelle	Abrazadera	Klamma	
18	VOE 14500291	2					Clip	Clip	Clip	Clip	Clips	
19	VOE 14500291	3					Clip	Clip	Clip	Clip	Clips	(VOE 14500290)
20	VOE 14547522	2					Fitting	Écrou raccord	Verschraubung	Racor	Förskruvning	
21	VOE 14547520	1					Nipple	Raccord	Nippel	Niple	Nippel	
22	VOE 14547521	4					Fitting	Écrou raccord	Verschraubung	Racor	Förskruvning	
23	VOE 14547514	4					•Nipple	•Raccord	•Nippel	•Niple	•Nippel	
24	VOE 14547515	4					•Sleeve	•Douille	•Hülse	•Manguito	•Hylsa	
25	VOE 14547516	4					•Nut	•Écrou	•Mutter	•Tuerca	•Mutter	
26	VOE 14549931	2					Fitting	Écrou raccord	Verschraubung	Racor	Förskruvning	
27	VOE 14547516	2					•Nut	•Écrou	•Mutter	•Tuerca	•Mutter	
28	VOE 14547515	2					•Sleeve	•Douille	•Hülse	•Manguito	•Hylsa	

1	8285473	**Dipper arm and grease piping with piping seat** **Balancier et tuyauterie de lubr avec siège de tuyau** **Stiel und Schmierleitungen mit Sitz** **Brazos y tuberías de engrase con asiento de tuberías** **Skaft och smörjrör med rörsäte**	Catalogue id **20592**	Group **975**
2			Illustr. No **1072374**	Section **700**
3				
4			Issue **20023976-I**	Page **1345**
5				

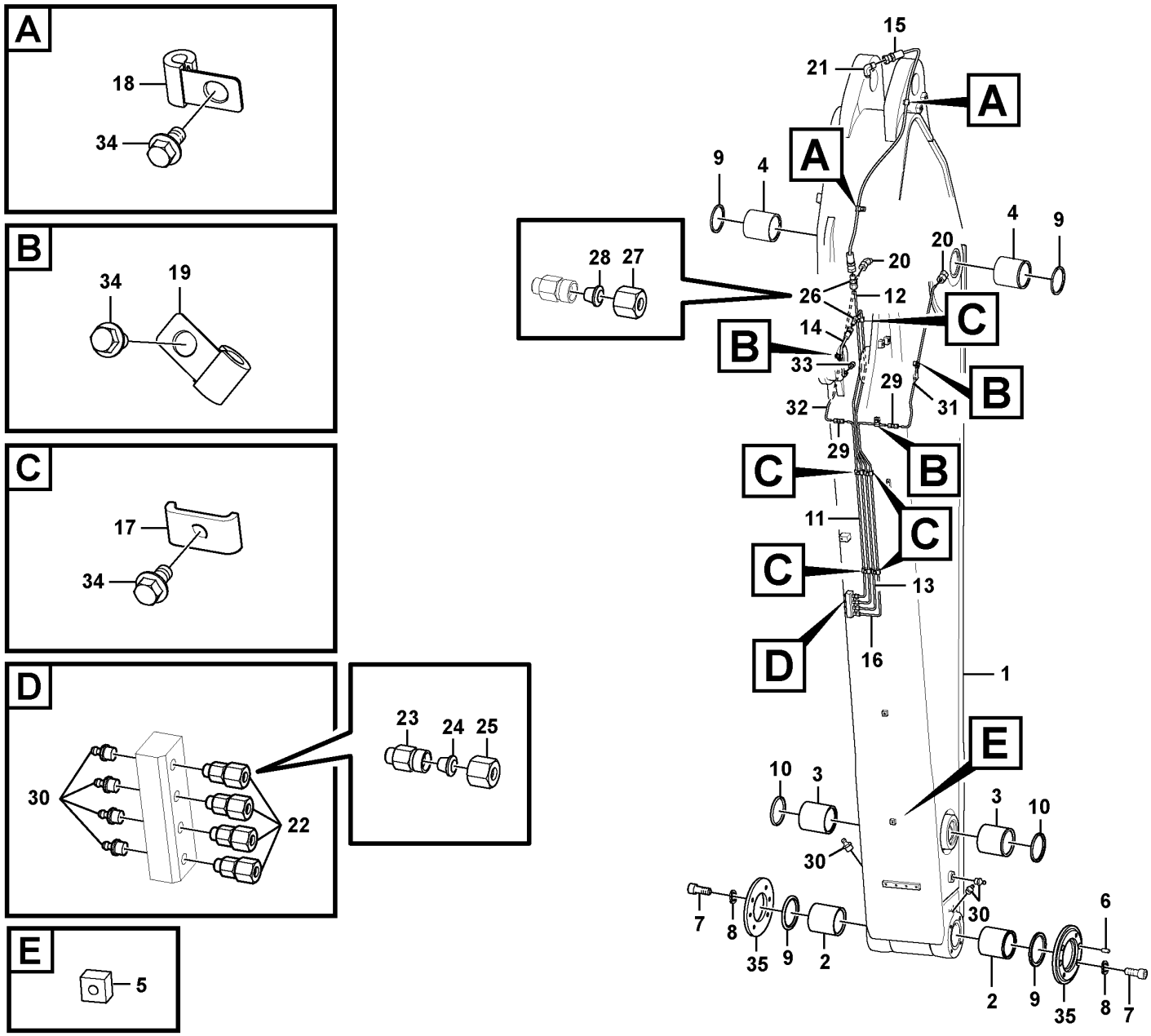

Volvo Construction Equipment

1072374

Fig.	Part No.	Quantity 1	2	3	PS	KIT	Description	Dénomination	Bezeichnung	Denominación	Benämning	Notes
29	VOE 14550824	2					Connector	Connexion	Anschluss	Unión	Anslutning	S/N -210684/-230797 S/N -271166/-280304
30	VOE 914167	7					Lubricating nipple	Graisseur	Schmiernippel	Niple lubricador	Smörjnippel	
31	VOE 14549563	1					Pipe	Canalisation	Rohrleitung	Canalizacion	Rör	S/N -210684/-230797 S/N -271166/-280304
	VOE 14687022	1					Pipe	Tuyau	Rohrleitung	Tubo	Rör	S/N 210685-/230798- S/N 271167-/280305-
32	VOE 14549560	1					Pipe	Canalisation	Rohrleitung	Canalizacion	Rör	S/N -210684/-230797 S/N -271166/-280304
	VOE 14687023	1					Pipe	Tuyau	Rohrleitung	Tubo	Rör	S/N 210685-/230798- S/N 271167-/280305-
33	VOE 14547518	1					Nipple	Raccord	Nippel	Niple	Nippel	
34	VOE 946440	10					Flange screw	Vis à embase	Flanschschraube	Tornillo embridado	Flänsskruv	
35	VOE 14570907	2					Cover	Capot	Abdeckung	Capó	Kåpa	

1	8285473	**Dipper arm and grease piping with piping seat** **Balancier et tuyauterie de lubr avec siège de tuyau** **Stiel und Schmierleitungen mit Sitz** **Brazos y tuberías de engrase con asiento de tuberías** **Skaft och smörjrör med rörsäte**	Catalogue id **20592**	Group **975**
2			Illustr. No **1072374**	Section **700**
3				
4			Issue **20023976-I**	Page **1347**
5				

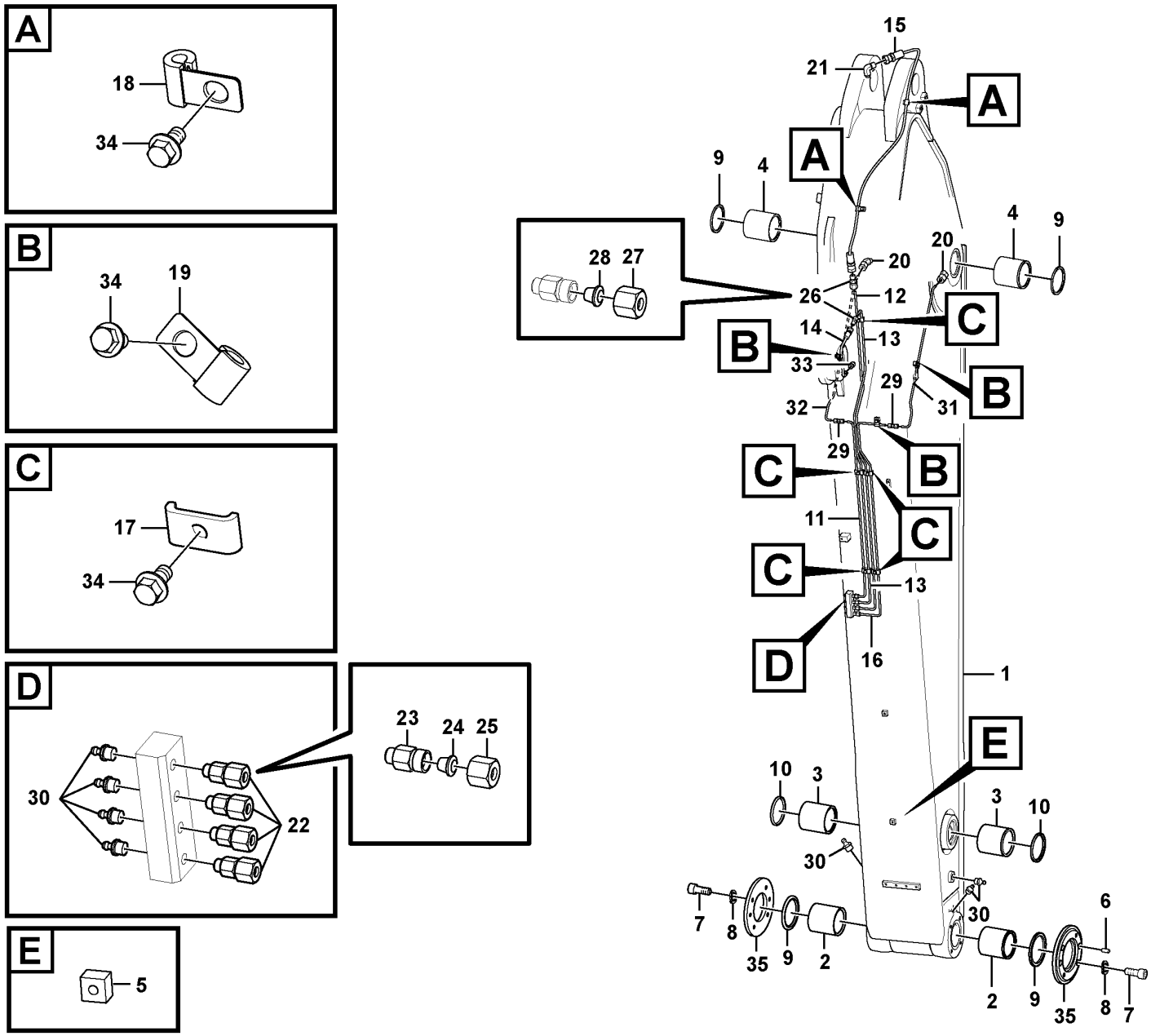

Volvo Construction Equipment

1072391

Fig.	Part No.	Quantity 1	2	3	PS	KIT	Description	Dénomination	Bezeichnung	Denominación	Benämning	Notes
1	VOE 14697848	1					Arm	Bras	Arm	Brazo	Arm	
2	VOE 14571194	2					•Bushing	•Bague	•Buchse	•Casquillo	•Bussning	
3	VOE 14880987	2					•Bushing	•Bague	•Buchse	•Casquillo	•Bussning	
4	VOE 14570425	2					•Bushing	•Bague	•Buchse	•Casquillo	•Bussning	
5		1			NS		•Seat	•Siege	•Sitz	•Asiento	•Sits	
6	SA 9324-11620	4					Pin	Goupille	Stift	Pasador	Pinne	
7	VOE 984088	8					Hex. socket screw	Vis à six pans creux	Innensechskantschraube	Tornillo de hexágono embutido	Insexskruv	
8	VOE 955923	8					Spring washer	Rondelle élastique	Federscheibe	Arandela elástica	Fjäderbricka	
9	VOE 14560213	4					Seal	Étanchéité	dichtung	Junta	Tätning	
10	VOE 14530209	2					Cover	Capot	Haube	Capo	Lock	
11	VOE 14548622	1					Pipe	Canalisation	Rohrleitung	Canalizacion	Rör	S/N -210684/-230797 S/N -271166/-280304
12	VOE 14549562	1					Pipe	Canalisation	Rohrleitung	Canalizacion	Rör	
13	VOE 14549561	1					Pipe	Canalisation	Rohrleitung	Canalizacion	Rör	
14	VOE 14880680	1					Hose assembly	Conduit flexible	Schlauchleitung	Conducto	Slangledning	
15	VOE 14880651	1					Hose assembly	Conduit flexible	Schlauchleitung	Conducto	Slangledning	
16	VOE 14548728	1					Pipe	Canalisation	Rohrleitung	Canalizacion	Rör	S/N -210684/-230797 S/N -271166/-280304
17	VOE 14547400	4					Clamp	Collier serrage	Schelle	Abrazadera	Klamma	
18	VOE 14500291	1					Clip	Clip	Clip	Clip	Clips	
19	VOE 14500291	5					Clip	Clip	Clip	Clip	Clips	(VOE 14500290)
20	VOE 14547522	2					Fitting	Écrou raccord	Verschraubung	Racor	Förskruvning	
21	VOE 14547520	1					Nipple	Raccord	Nippel	Niple	Nippel	
22	VOE 14547521	4					Fitting	Écrou raccord	Verschraubung	Racor	Förskruvning	
23	VOE 14547514	4					•Nipple	•Raccord	•Nippel	•Niple	•Nippel	
24	VOE 14547515	4					•Sleeve	•Douille	•Hülse	•Manguito	•Hylsa	
25	VOE 14547516	4					•Nut	•Écrou	•Mutter	•Tuerca	•Mutter	
26	VOE 14549931	2					Fitting	Écrou raccord	Verschraubung	Racor	Förskruvning	
27	VOE 14547516	2					•Nut	•Écrou	•Mutter	•Tuerca	•Mutter	
28	VOE 14547515	2					•Sleeve	•Douille	•Hülse	•Manguito	•Hylsa	

1	8285854	**Dipper arm and grease piping with piping seat** **Balancier et tuyauterie de lubr avec siège de tuyau** **Stiel und Schmierleitungen mit Sitz** **Brazos y tuberías de engrase con asiento de tuberías** **Skaft och smörjrör med rörsäte**	Catalogue id **20592**	Group **975**
2			Illustr. No **1072391**	Section **710**
3			Issue **20023976-I**	Page **1349**
4				
5				

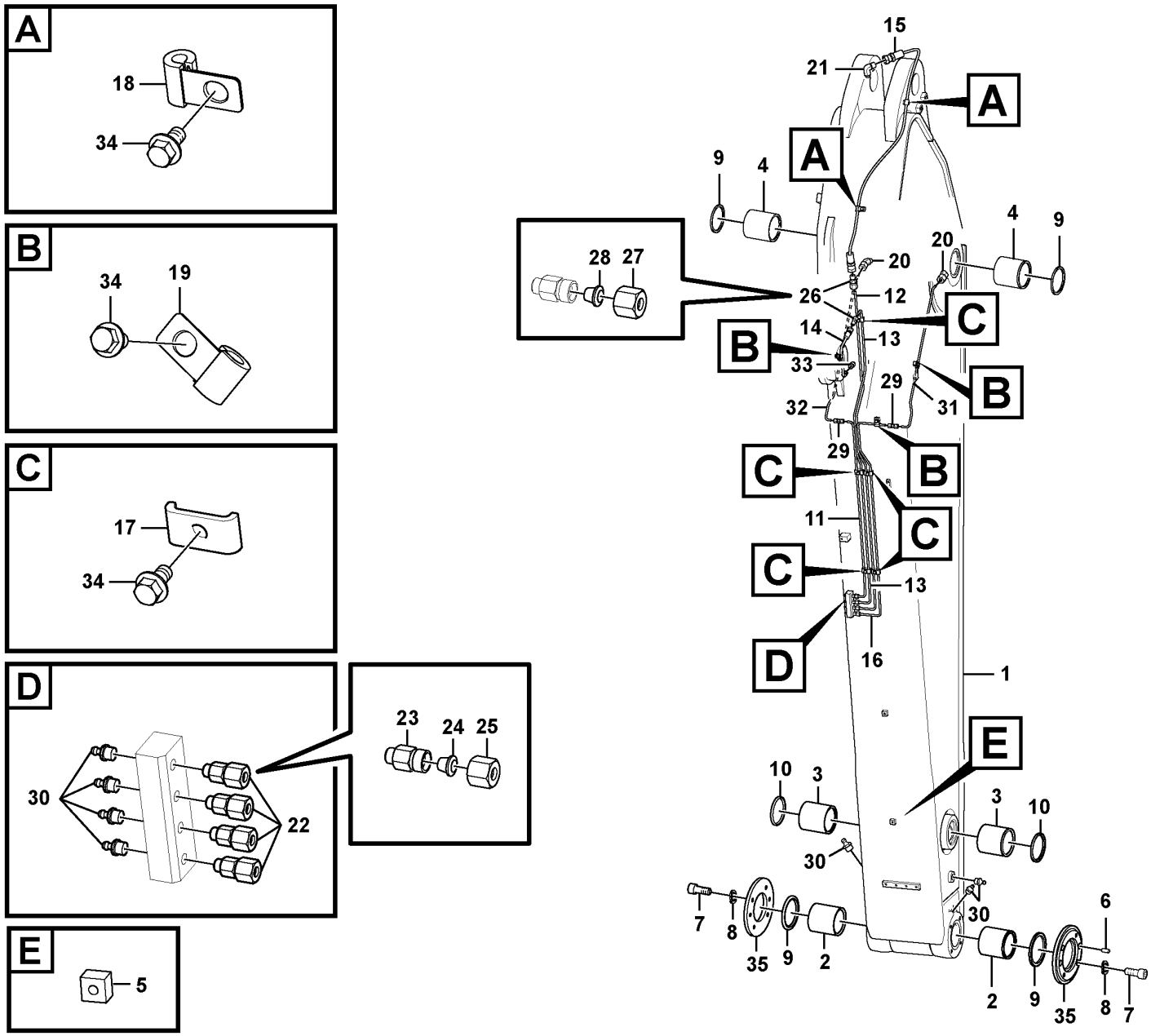

Volvo Construction Equipment

1072391

Fig.	Part No.	Quantity 1	2	3	PS	KIT	Description	Dénomination	Bezeichnung	Denominación	Benämning	Notes
29	VOE 14550824	2					Connector	Connexion	Anschluss	Unión	Anslutning	S/N -210684/-230797 S/N -271166/-280304
30	VOE 914167	7					Lubricating nipple	Graisseur	Schmiernippel	Niple lubricador	Smörjnippel	
31	VOE 14549564	1					Pipe	Canalisation	Rohrleitung	Canalizacion	Rör	S/N -210684/-230797 S/N -271166/-280304
	VOE 14688757	1					Pipe	Tuyau	Rohrleitung	Tubo	Rör	S/N 210685-/230798- S/N 271167-/280305-
32	VOE 14549564	1					Pipe	Canalisation	Rohrleitung	Canalizacion	Rör	S/N -210684/-230797 S/N -271166/-280304
	VOE 14688749	1					Pipe	Tuyau	Rohrleitung	Tubo	Rör	S/N 210685-/230798- S/N 271167-/280305-
33	VOE 14547518	1					Nipple	Raccord	Nippel	Niple	Nippel	
34	VOE 946440	10					Flange screw	Vis à embase	Flanschschraube	Tornillo embridado	Flänsskruv	
35	VOE 14570907	2					Cover	Capot	Abdeckung	Capó	Kåpa	

1	8285854	**Dipper arm and grease piping with piping seat** **Balancier et tuyauterie de lubr avec siège de tuyau** **Stiel und Schmierleitungen mit Sitz** **Brazos y tuberías de engrase con asiento de tuberías** **Skaft och smörjrör med rörsäte**	Catalogue id **20592**	Group **975**
2			Illustr. No **1072391**	Section **710**
3				
4			Issue **20023976-I**	Page **1351**
5				

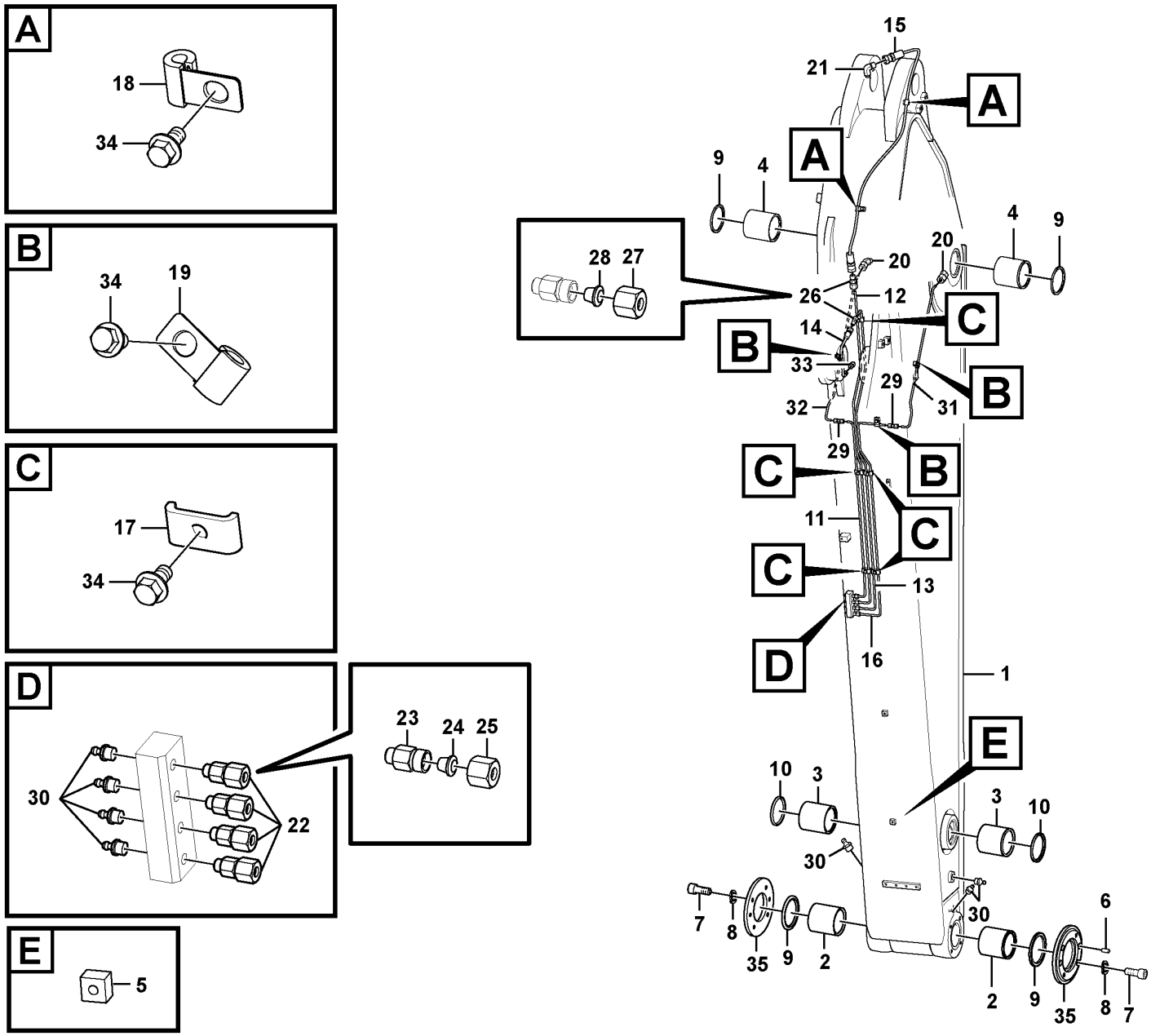

Volvo Construction Equipment

1072374

Fig.	Part No.	Quantity 1	2	3	PS	KIT	Description	Dénomination	Bezeichnung	Denominación	Benämning	Notes
1	VOE 14697843	1					Arm	Bras	Arm	Brazo	Arm	
2	VOE 14571194	2					•Bushing	•Bague	•Buchse	•Casquillo	•Bussning	
3	VOE 14880987	2					•Bushing	•Bague	•Buchse	•Casquillo	•Bussning	
4	VOE 14570425	2					•Bushing	•Bague	•Buchse	•Casquillo	•Bussning	
5		1			NS		•Seat	•Siege	•Sitz	•Asiento	•Sits	
6	SA 9324-11620	4					Pin	Goupille	Stift	Pasador	Pinne	
7	VOE 984088	8					Hex. socket screw	Vis à six pans creux	Innensechskantschraube	Tornillo de hexágono embutido	Insexskruv	
8	VOE 955923	8					Spring washer	Rondelle élastique	Federscheibe	Arandela elástica	Fjäderbricka	
9	VOE 14560213	4					Seal	Étanchéité	dichtung	Junta	Tätning	
10	VOE 14560209	2					Seal	Étanchéité	dichtung	Junta	Tätning	
11	VOE 14548622	1					Pipe	Canalisation	Rohrleitung	Canalizacion	Rör	S/N -210684/-230797 S/N -271166/-280304
12	VOE 14548724	1					Pipe	Canalisation	Rohrleitung	Canalizacion	Rör	
13	VOE 14548725	1					Pipe	Canalisation	Rohrleitung	Canalizacion	Rör	
14	VOE 14880680	1					Hose assembly	Conduit flexible	Schlauchleitung	Conducto	Slangledning	
15	VOE 14880657	1					Hose assembly	Conduit flexible	Schlauchleitung	Conducto	Slangledning	
16	VOE 14548728	1					Pipe	Canalisation	Rohrleitung	Canalizacion	Rör	S/N -210684/-230797 S/N -271166/-280304
17	VOE 14547400	5					Clamp	Collier serrage	Schelle	Abrazadera	Klamma	
18	VOE 14500291	2					Clip	Clip	Clip	Clip	Clips	
19	VOE 14500291	3					Clip	Clip	Clip	Clip	Clips	(VOE 14500290)
20	VOE 14547522	2					Fitting	Écrou raccord	Verschraubung	Racor	Förskruvning	
21	VOE 14547520	1					Nipple	Raccord	Nippel	Niple	Nippel	
22	VOE 14547521	4					Fitting	Écrou raccord	Verschraubung	Racor	Förskruvning	
23	VOE 14547514	4					•Nipple	•Raccord	•Nippel	•Niple	•Nippel	
24	VOE 14547515	4					•Sleeve	•Douille	•Hülse	•Manguito	•Hylsa	
25	VOE 14547516	4					•Nut	•Écrou	•Mutter	•Tuerca	•Mutter	
26	VOE 14549931	2					Fitting	Écrou raccord	Verschraubung	Racor	Förskruvning	
27	VOE 14547516	2					•Nut	•Écrou	•Mutter	•Tuerca	•Mutter	
28	VOE 14547515	2					•Sleeve	•Douille	•Hülse	•Manguito	•Hylsa	

1	8287286	**Dipper arm and grease piping with piping seat** **Balancier et tuyauterie de lubr avec siège de tuyau** **Stiel und Schmierleitungen mit Sitz** **Brazos y tuberías de engrase con asiento de tuberías** **Skaft och smörjrör med rörsäte**	Catalogue id **20592**	Group **975**
2			Illustr. No **1072374**	Section **720**
3			Issue **20023976-I**	Page **1353**
4				
5				

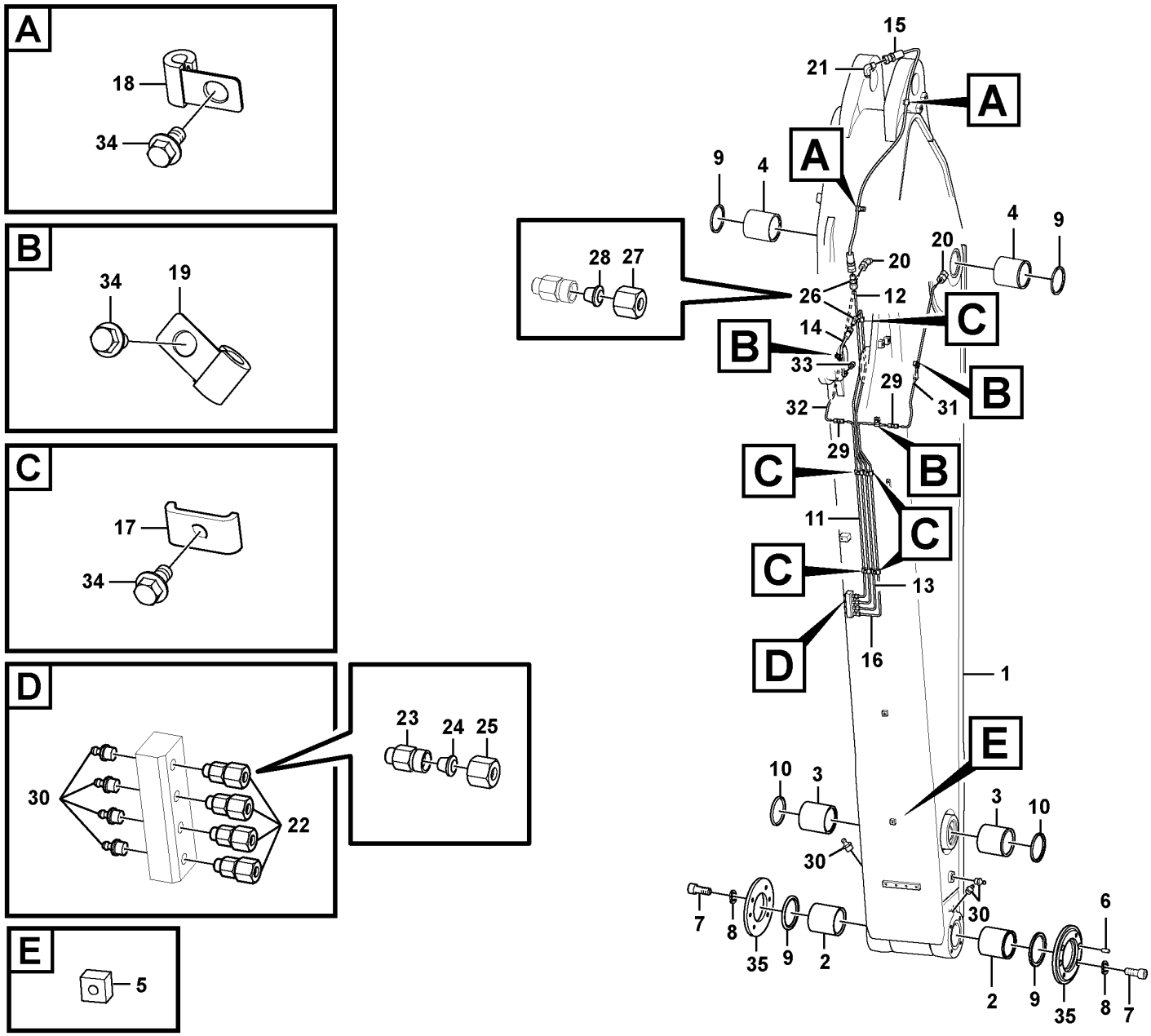

Volvo Construction Equipment

1072374

Fig.	Part No.	Quantity 1	2	3	PS	KIT	Description	Dénomination	Bezeichnung	Denominación	Benämning	Notes
29	**VOE 14550824**	2					Connector	Connexion	Anschluss	Unión	Anslutning	S/N -210684/-230797 S/N -271166/-280304
30	**VOE 914167**	7					Lubricating nipple	Graisseur	Schmiernippel	Niple lubricador	Smörjnippel	
31	**VOE 14549563**	1					Pipe	Canalisation	Rohrleitung	Canalizacion	Rör	S/N -210684/-230797 S/N -271166/-280304
	VOE 14687022	1					Pipe	Tuyau	Rohrleitung	Tubo	Rör	S/N 210685-/230798- S/N 271167-/280305-
32	**VOE 14549560**	1					Pipe	Canalisation	Rohrleitung	Canalizacion	Rör	S/N -210684/-230797 S/N -271166/-280304
	VOE 14687023	1					Pipe	Tuyau	Rohrleitung	Tubo	Rör	S/N 210685-/230798- S/N 271167-/280305-
33	**VOE 14547518**	1					Nipple	Raccord	Nippel	Niple	Nippel	
34	**VOE 946440**	10					Flange screw	Vis à embase	Flanschschraube	Tornillo embridado	Flänsskruv	
35	**VOE 14570907**	2					Cover	Capot	Abdeckung	Capó	Kåpa	

1	**8287286**	**Dipper arm and grease piping with piping seat** **Balancier et tuyauterie de lubr avec siège de tuyau** **Stiel und Schmierleitungen mit Sitz** **Brazos y tuberías de engrase con asiento de tuberías** **Skaft och smörjrör med rörsäte**	Catalogue id **20592**	Group **975**
2			Illustr. No **1072374**	Section **720**
3				
4			Issue **20023976-I**	Page **1355**
5				

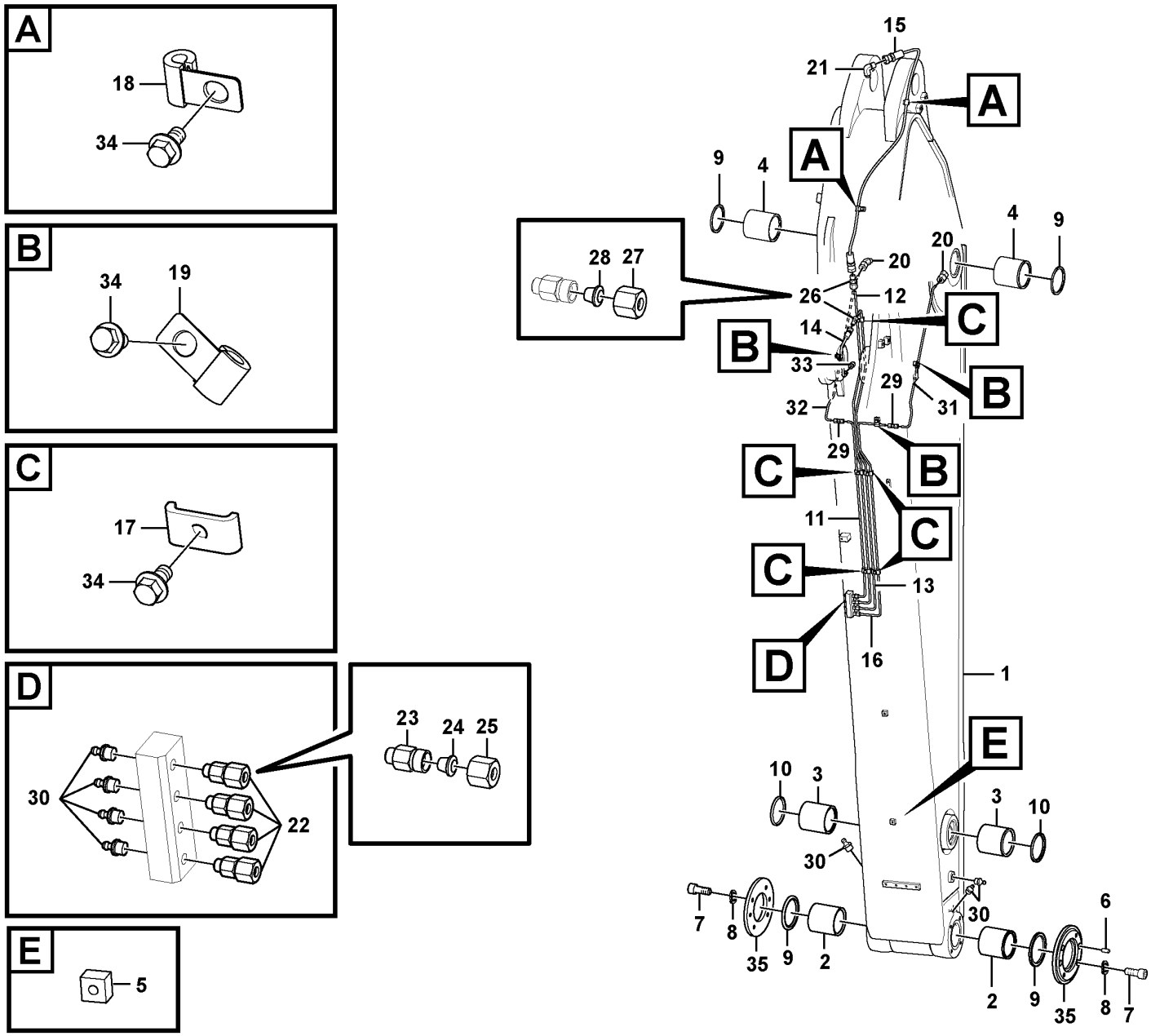

Volvo Construction Equipment

1072374

Fig.	Part No.	Quantity 1	2	3	PS	KIT	Description	Dénomination	Bezeichnung	Denominación	Benämning	Notes
1	VOE 14697845	1					Arm	Bras	Arm	Brazo	Arm	
2	VOE 14571194	2					•Bushing	•Bague	•Buchse	•Casquillo	•Bussning	
3	VOE 14880987	2					•Bushing	•Bague	•Buchse	•Casquillo	•Bussning	
4	VOE 14570425	2					•Bushing	•Bague	•Buchse	•Casquillo	•Bussning	
5		1			NS		•Seat	•Siege	•Sitz	•Asiento	•Sits	
6	SA 9324-11620	4					Pin	Goupille	Stift	Pasador	Pinne	
7	VOE 984088	8					Hex. socket screw	Vis à six pans creux	Innensechskantschraube	Tornillo de hexágono embutido	Insexskruv	
8	VOE 955923	8					Spring washer	Rondelle élastique	Federscheibe	Arandela elástica	Fjäderbricka	
9	VOE 14560213	4					Seal	Étanchéité	dichtung	Junta	Tätning	
10	VOE 14560209	2					Seal	Étanchéité	dichtung	Junta	Tätning	
11	VOE 14548622	1					Pipe	Canalisation	Rohrleitung	Canalizacion	Rör	S/N -210684/-230797 S/N -271166/-280304
12	VOE 14548724	1					Pipe	Canalisation	Rohrleitung	Canalizacion	Rör	
13	VOE 14548725	1					Pipe	Canalisation	Rohrleitung	Canalizacion	Rör	
14	VOE 14880680	1					Hose assembly	Conduit flexible	Schlauchleitung	Conducto	Slangledning	
15	VOE 14880657	1					Hose assembly	Conduit flexible	Schlauchleitung	Conducto	Slangledning	
16	VOE 14548728	1					Pipe	Canalisation	Rohrleitung	Canalizacion	Rör	S/N -210684/-230797 S/N -271166/-280304
17	VOE 14547400	5					Clamp	Collier serrage	Schelle	Abrazadera	Klamma	
18	VOE 14500291	2					Clip	Clip	Clip	Clip	Clips	
19	VOE 14500291	3					Clip	Clip	Clip	Clip	Clips	(VOE 14500290)
20	VOE 14547522	2					Fitting	Écrou raccord	Verschraubung	Racor	Förskruvning	
21	VOE 14547520	1					Nipple	Raccord	Nippel	Niple	Nippel	
22	VOE 14547521	4					Fitting	Écrou raccord	Verschraubung	Racor	Förskruvning	
23	VOE 14547514	4					•Nipple	•Raccord	•Nippel	•Niple	•Nippel	
24	VOE 14547515	4					•Sleeve	•Douille	•Hülse	•Manguito	•Hylsa	
25	VOE 14547516	4					•Nut	•Écrou	•Mutter	•Tuerca	•Mutter	
26	VOE 14549931	2					Fitting	Écrou raccord	Verschraubung	Racor	Förskruvning	
27	VOE 14547516	2					•Nut	•Écrou	•Mutter	•Tuerca	•Mutter	
28	VOE 14547515	2					•Sleeve	•Douille	•Hülse	•Manguito	•Hylsa	

1	8290575	**Dipper arm and grease piping with piping seat** **Balancier et tuyauterie de lubr avec siège de tuyau** **Stiel und Schmierleitungen mit Sitz** **Brazos y tuberías de engrase con asiento de tuberías** **Skaft och smörjrör med rörsäte**	Catalogue id **20592**	Group **975**
2			Illustr. No **1072374**	Section **730**
3			Issue **20023976-I**	Page **1357**
4				
5				

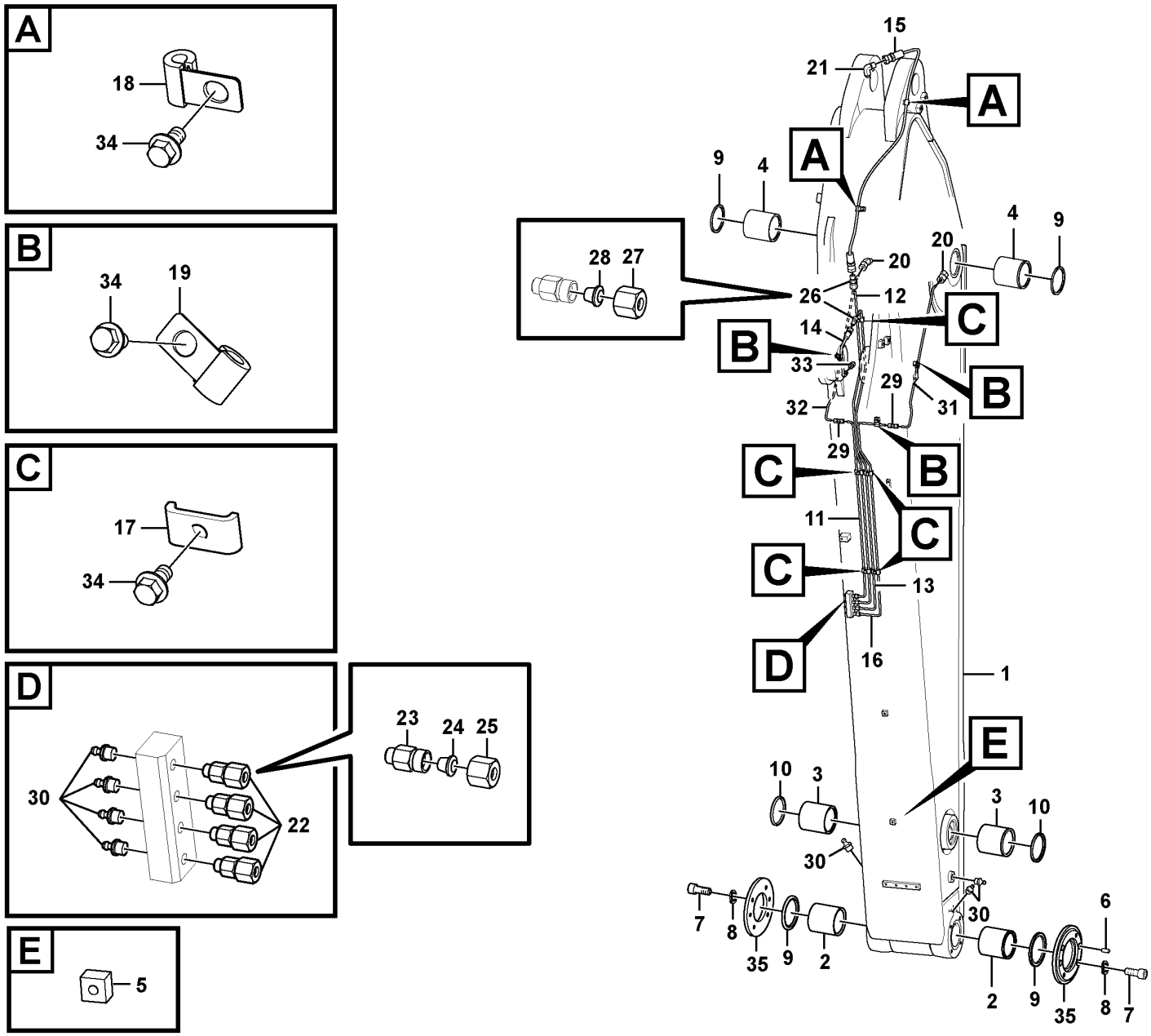

Volvo Construction Equipment

1072374

Fig.	Part No.	Quantity 1	2	3	PS	KIT	Description	Dénomination	Bezeichnung	Denominación	Benämning	Notes
29	VOE 14550824	2					Connector	Connexion	Anschluss	Unión	Anslutning	S/N -210684/-230797 S/N -271166/-280304
30	VOE 914167	7					Lubricating nipple	Graisseur	Schmiernippel	Niple lubricador	Smörjnippel	
31	VOE 14549563	1					Pipe	Canalisation	Rohrleitung	Canalizacion	Rör	S/N -210684/-230797 S/N -271166/-280304
	VOE 14687022	1					Pipe	Tuyau	Rohrleitung	Tubo	Rör	S/N 210685-/230798- S/N 271167-/280305-
32	VOE 14549560	1					Pipe	Canalisation	Rohrleitung	Canalizacion	Rör	S/N -210684/-230797 S/N -271166/-280304
	VOE 14687023	1					Pipe	Tuyau	Rohrleitung	Tubo	Rör	S/N 210685-/230798- S/N 271167-/280305-
33	VOE 14547518	1					Nipple	Raccord	Nippel	Niple	Nippel	
34	VOE 946440	10					Flange screw	Vis à embase	Flanschschraube	Tornillo embridado	Flänsskruv	
35	VOE 14570907	2					Cover	Capot	Abdeckung	Capó	Kåpa	

1	8290575	**Dipper arm and grease piping with piping seat** **Balancier et tuyauterie de lubr avec siège de tuyau** **Stiel und Schmierleitungen mit Sitz** **Brazos y tuberías de engrase con asiento de tuberías** **Skaft och smörjrör med rörsäte**	Catalogue id **20592**	Group **975**
2			Illustr. No **1072374**	Section **730**
3				
4			Issue **20023976-I**	Page **1359**
5				

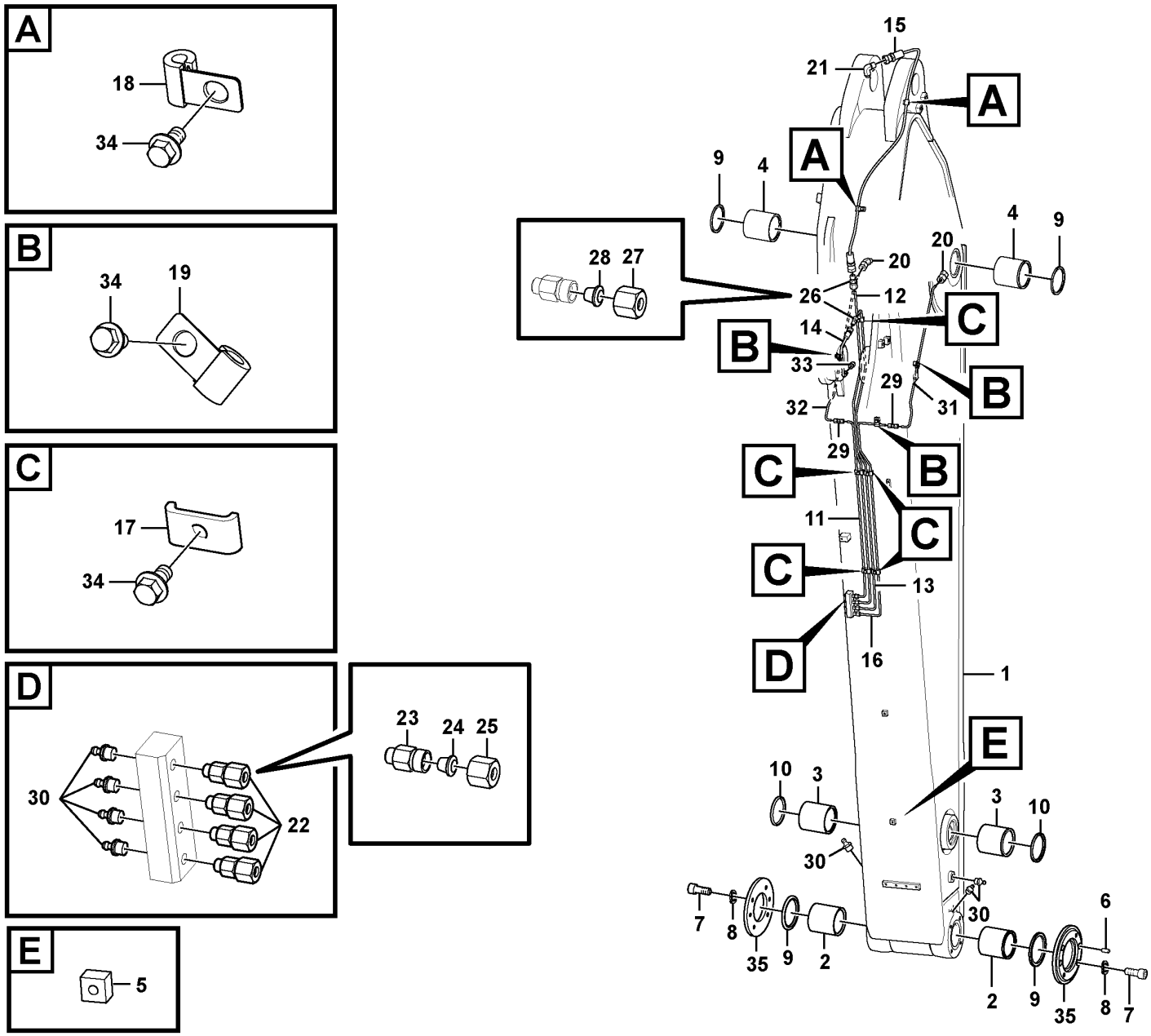

Volvo Construction Equipment

1072374

Fig.	Part No.	Quantity 1	2	3	PS	KIT	Description	Dénomination	Bezeichnung	Denominación	Benämning	Notes
1	VOE 14697852	1					Arm	Bras	Arm	Brazo	Arm	
2	VOE 14571194	2					•Bushing	•Bague	•Buchse	•Casquillo	•Bussning	
3	VOE 14880987	2					•Bushing	•Bague	•Buchse	•Casquillo	•Bussning	
4	VOE 14570425	2					•Bushing	•Bague	•Buchse	•Casquillo	•Bussning	
5		1			NS		•Seat	•Siege	•Sitz	•Asiento	•Sits	
6	SA 9324-11620	4					Pin	Goupille	Stift	Pasador	Pinne	
7	VOE 984088	8					Hex. socket screw	Vis à six pans creux	Innensechskantschraube	Tornillo de hexágono embutido	Insexskruv	
8	VOE 955923	8					Spring washer	Rondelle élastique	Federscheibe	Arandela elástica	Fjäderbricka	
9	VOE 14560213	4					Seal	Étanchéité	dichtung	Junta	Tätning	
10	VOE 14560209	2					Seal	Étanchéité	dichtung	Junta	Tätning	
11	VOE 14548622	1					Pipe	Canalisation	Rohrleitung	Canalizacion	Rör	S/N -210684/-230797 S/N -271166/-280304
12	VOE 14548724	1					Pipe	Canalisation	Rohrleitung	Canalizacion	Rör	
13	VOE 14548725	1					Pipe	Canalisation	Rohrleitung	Canalizacion	Rör	
14	VOE 14880680	1					Hose assembly	Conduit flexible	Schlauchleitung	Conducto	Slangledning	
15	VOE 14880660	1					Hose assembly	Conduit flexible	Schlauchleitung	Conducto	Slangledning	
16	VOE 14548728	1					Pipe	Canalisation	Rohrleitung	Canalizacion	Rör	S/N -210684/-230797 S/N -271166/-280304
17	VOE 14547400	5					Clamp	Collier serrage	Schelle	Abrazadera	Klamma	
18	VOE 14500291	4					Clip	Clip	Clip	Clip	Clips	
19	VOE 14500291	4					Clip	Clip	Clip	Clip	Clips	(VOE 14500290)
20	VOE 14547522	2					Fitting	Écrou raccord	Verschraubung	Racor	Förskruvning	
21	VOE 14547520	1					Nipple	Raccord	Nippel	Niple	Nippel	
22	VOE 14547521	4					Fitting	Écrou raccord	Verschraubung	Racor	Förskruvning	
23	VOE 14547514	4					•Nipple	•Raccord	•Nippel	•Niple	•Nippel	
24	VOE 14547515	4					•Sleeve	•Douille	•Hülse	•Manguito	•Hylsa	
25	VOE 14547516	4					•Nut	•Écrou	•Mutter	•Tuerca	•Mutter	
26	VOE 14549931	2					Fitting	Écrou raccord	Verschraubung	Racor	Förskruvning	
27	VOE 14547516	2					•Nut	•Écrou	•Mutter	•Tuerca	•Mutter	
28	VOE 14547515	2					•Sleeve	•Douille	•Hülse	•Manguito	•Hylsa	

1	8285855	**Dipper arm and grease piping with piping seat** **Balancier et tuyauterie de lubr avec siège de tuyau** **Stiel und Schmierleitungen mit Sitz** **Brazos y tuberías de engrase con asiento de tuberías** **Skaft och smörjrör med rörsäte**	Catalogue id **20592**	Group **975**
2			Illustr. No **1072374**	Section **740**
3			Issue **20023976-I**	Page **1361**
4				
5				

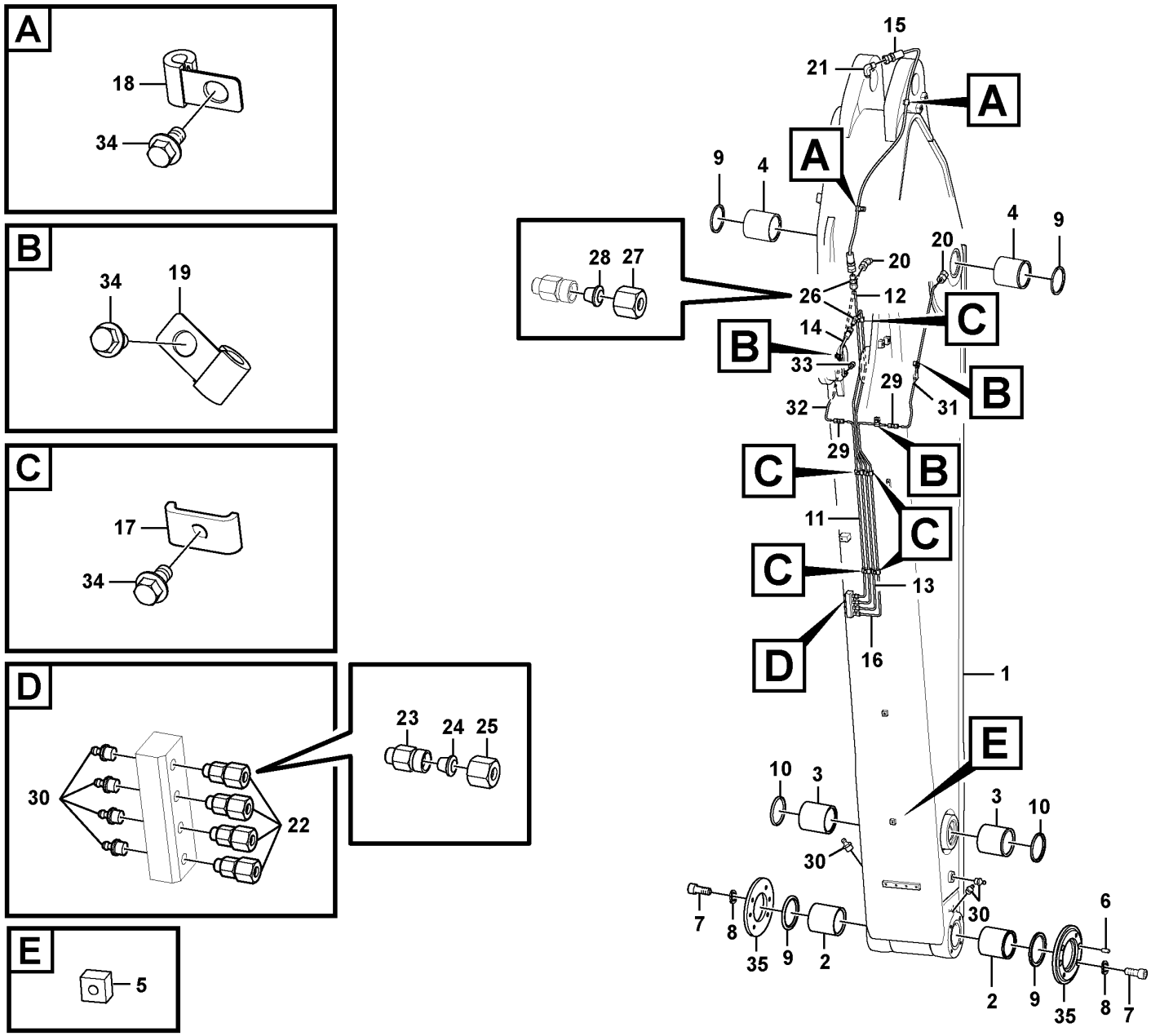

Volvo Construction Equipment

1072374

Fig.	Part No.	Quantity 1	2	3	PS	KIT	Description	Dénomination	Bezeichnung	Denominación	Benämning	Notes
29	**VOE 14550824**	2					Connector	Connexion	Anschluss	Unión	Anslutning	S/N -210684/-230797 S/N -271166/-280304
30	**VOE 914167**	7					Lubricating nipple	Graisseur	Schmiernippel	Niple lubricador	Smörjnippel	
31	**VOE 14549711**	1					Pipe	Tuyau	Rohrleitung	Tubo	Rör	S/N -210684/-230797 S/N -271166/-280304
	VOE 14687020	1					Pipe	Tuyau	Rohrleitung	Tubo	Rör	S/N 210685-/230798- S/N 271167-/280305-
32	**VOE 14549712**	1					Pipe	Tuyau	Rohrleitung	Tubo	Rör	S/N -210684/-230797 S/N -271166/-280304
	VOE 14687021	1					Pipe	Tuyau	Rohrleitung	Tubo	Rör	S/N 210684-/230798- S/N 271167-/280305-
33	**VOE 14547518**	1					Nipple	Raccord	Nippel	Niple	Nippel	
34	**VOE 946440**	13					Flange screw	Vis à embase	Flanschschraube	Tornillo embridado	Flänsskruv	
35	**VOE 14570907**	2					Cover	Capot	Abdeckung	Capó	Kåpa	

1	**8285855**	**Dipper arm and grease piping with piping seat** **Balancier et tuyauterie de lubr avec siège de tuyau** **Stiel und Schmierleitungen mit Sitz** **Brazos y tuberías de engrase con asiento de tuberías** **Skaft och smörjrör med rörsäte**	Catalogue id **20592**	Group **975**
2			Illustr. No **1072374**	Section **740**
3				
4			Issue **20023976-I**	Page **1363**
5				

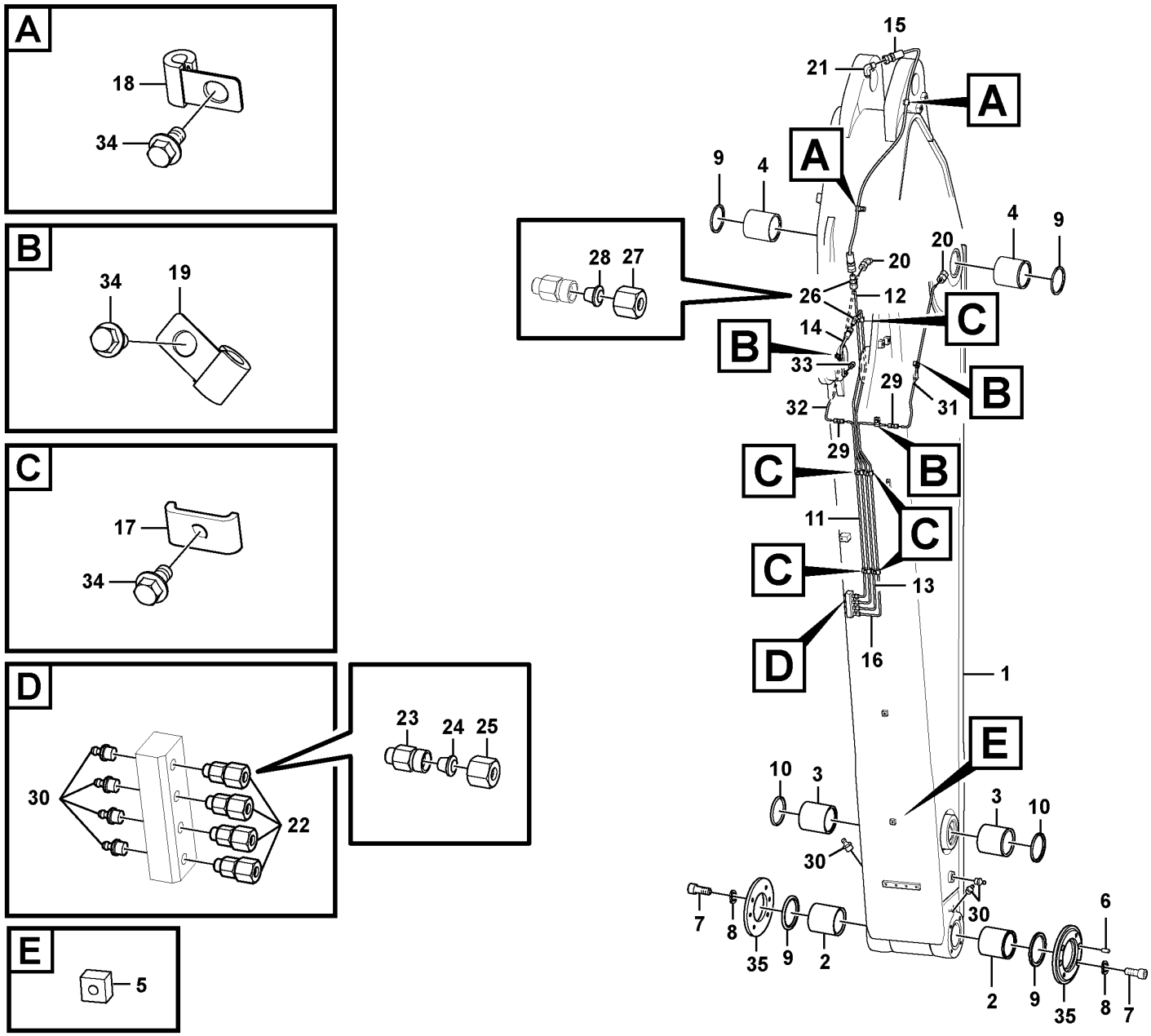

Volvo Construction Equipment

1072374

Fig.	Part No.	Quantity 1	2	3	PS	KIT	Description	Dénomination	Bezeichnung	Denominación	Benämning	Notes
1	VOE 14697855	1					Arm	Bras	Arm	Brazo	Arm	
2	VOE 14571194	2					•Bushing	•Bague	•Buchse	•Casquillo	•Bussning	
3	VOE 14880987	2					•Bushing	•Bague	•Buchse	•Casquillo	•Bussning	
4	VOE 14570425	2					•Bushing	•Bague	•Buchse	•Casquillo	•Bussning	
5		1			NS		•Seat	•Siege	•Sitz	•Asiento	•Sits	
6	SA 9324-11620	4					Pin	Goupille	Stift	Pasador	Pinne	
7	VOE 984088	8					Hex. socket screw	Vis à six pans creux	Innensechskantschraube	Tornillo de hexágono embutido	Insexskruv	
8	VOE 955923	8					Spring washer	Rondelle élastique	Federscheibe	Arandela elástica	Fjäderbricka	
9	VOE 14560213	4					Seal	Étanchéité	dichtung	Junta	Tätning	
10	VOE 14560209	2					Seal	Étanchéité	dichtung	Junta	Tätning	
11	VOE 14548622	1					Pipe	Canalisation	Rohrleitung	Canalizacion	Rör	S/N -210684/-230797 S/N -271166/-280304
12	VOE 14548724	1					Pipe	Canalisation	Rohrleitung	Canalizacion	Rör	
13	VOE 14548725	1					Pipe	Canalisation	Rohrleitung	Canalizacion	Rör	
14	VOE 14880680	1					Hose assembly	Conduit flexible	Schlauchleitung	Conducto	Slangledning	
15	VOE 14880660	1					Hose assembly	Conduit flexible	Schlauchleitung	Conducto	Slangledning	
16	VOE 14548728	1					Pipe	Canalisation	Rohrleitung	Canalizacion	Rör	S/N -210684/-230797 S/N -271166/-280304
17	VOE 14547400	5					Clamp	Collier serrage	Schelle	Abrazadera	Klamma	
18	VOE 14500291	4					Clip	Clip	Clip	Clip	Clips	
19	VOE 14500291	4					Clip	Clip	Clip	Clip	Clips	(VOE 14500290)
20	VOE 14547522	2					Fitting	Écrou raccord	Verschraubung	Racor	Förskruvning	
21	VOE 14547520	1					Nipple	Raccord	Nippel	Niple	Nippel	
22	VOE 14547521	4					Fitting	Écrou raccord	Verschraubung	Racor	Förskruvning	
23	VOE 14547514	4					•Nipple	•Raccord	•Nippel	•Niple	•Nippel	
24	VOE 14547515	4					•Sleeve	•Douille	•Hülse	•Manguito	•Hylsa	
25	VOE 14547516	4					•Nut	•Écrou	•Mutter	•Tuerca	•Mutter	
26	VOE 14549931	2					Fitting	Écrou raccord	Verschraubung	Racor	Förskruvning	
27	VOE 14547516	2					•Nut	•Écrou	•Mutter	•Tuerca	•Mutter	
28	VOE 14547515	2					•Sleeve	•Douille	•Hülse	•Manguito	•Hylsa	

1	8287289	**Dipper arm and grease piping with piping seat** **Balancier et tuyauterie de lubr avec siège de tuyau** **Stiel und Schmierleitungen mit Sitz** **Brazos y tuberías de engrase con asiento de tuberías** **Skaft och smörjrör med rörsäte**	Catalogue id **20592**	Group **975**
2			Illustr. No **1072374**	Section **750**
3			Issue **20023976-I**	Page **1365**
4				
5				

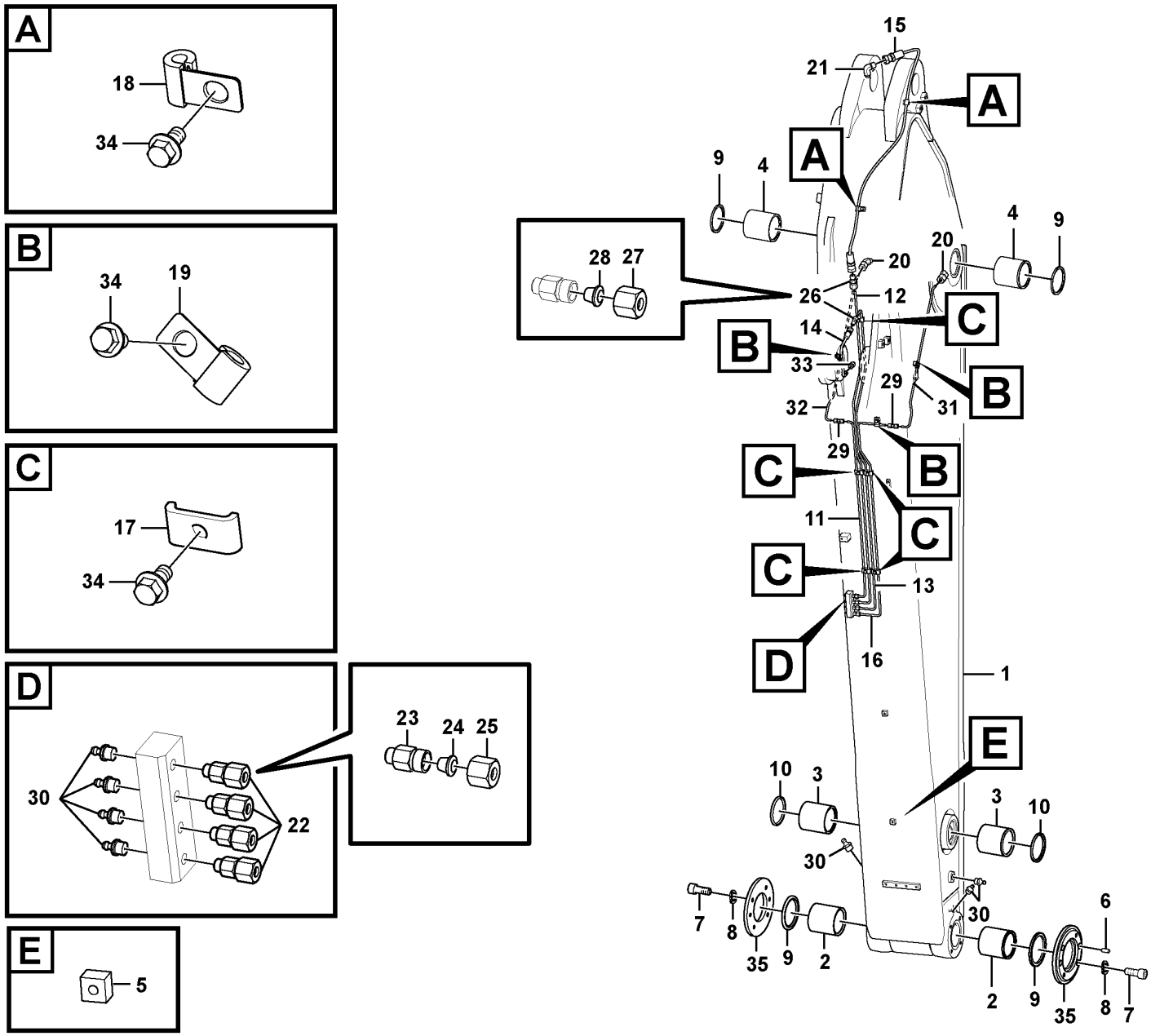

Volvo Construction Equipment

1072374

Fig.	Part No.	Quantity 1	2	3	PS	KIT	Description	Dénomination	Bezeichnung	Denominación	Benämning	Notes
29	VOE 14550824	2					Connector	Connexion	Anschluss	Unión	Anslutning	S/N -210684/-230797 S/N -271166/-280304
30	VOE 914167	7					Lubricating nipple	Graisseur	Schmiernippel	Niple lubricador	Smörjnippel	
31	VOE 14549711	1					Pipe	Tuyau	Rohrleitung	Tubo	Rör	S/N -210684/-230797 S/N -271166/-280304
	VOE 14687020	1					Pipe	Tuyau	Rohrleitung	Tubo	Rör	S/N 210685-/230798- S/N 271167-/280305-
32	VOE 14549712	1					Pipe	Tuyau	Rohrleitung	Tubo	Rör	S/N -210684/-230797 S/N -271166/-280304
	VOE 14687021	1					Pipe	Tuyau	Rohrleitung	Tubo	Rör	S/N 210685-/230798- S/N 271167-/280305-
33	VOE 14547518	1					Nipple	Raccord	Nippel	Niple	Nippel	
34	VOE 946440	13					Flange screw	Vis à embase	Flanschschraube	Tornillo embridado	Flänsskruv	
35	VOE 14570907	2					Cover	Capot	Abdeckung	Capó	Kåpa	

1	8287289	**Dipper arm and grease piping with piping seat** **Balancier et tuyauterie de lubr avec siège de tuyau** **Stiel und Schmierleitungen mit Sitz** **Brazos y tuberías de engrase con asiento de tuberías** **Skaft och smörjrör med rörsäte**	Catalogue id **20592**	Group **975**
2			Illustr. No **1072374**	Section **750**
3				
4			Issue **20023976-I**	Page **1367**
5				

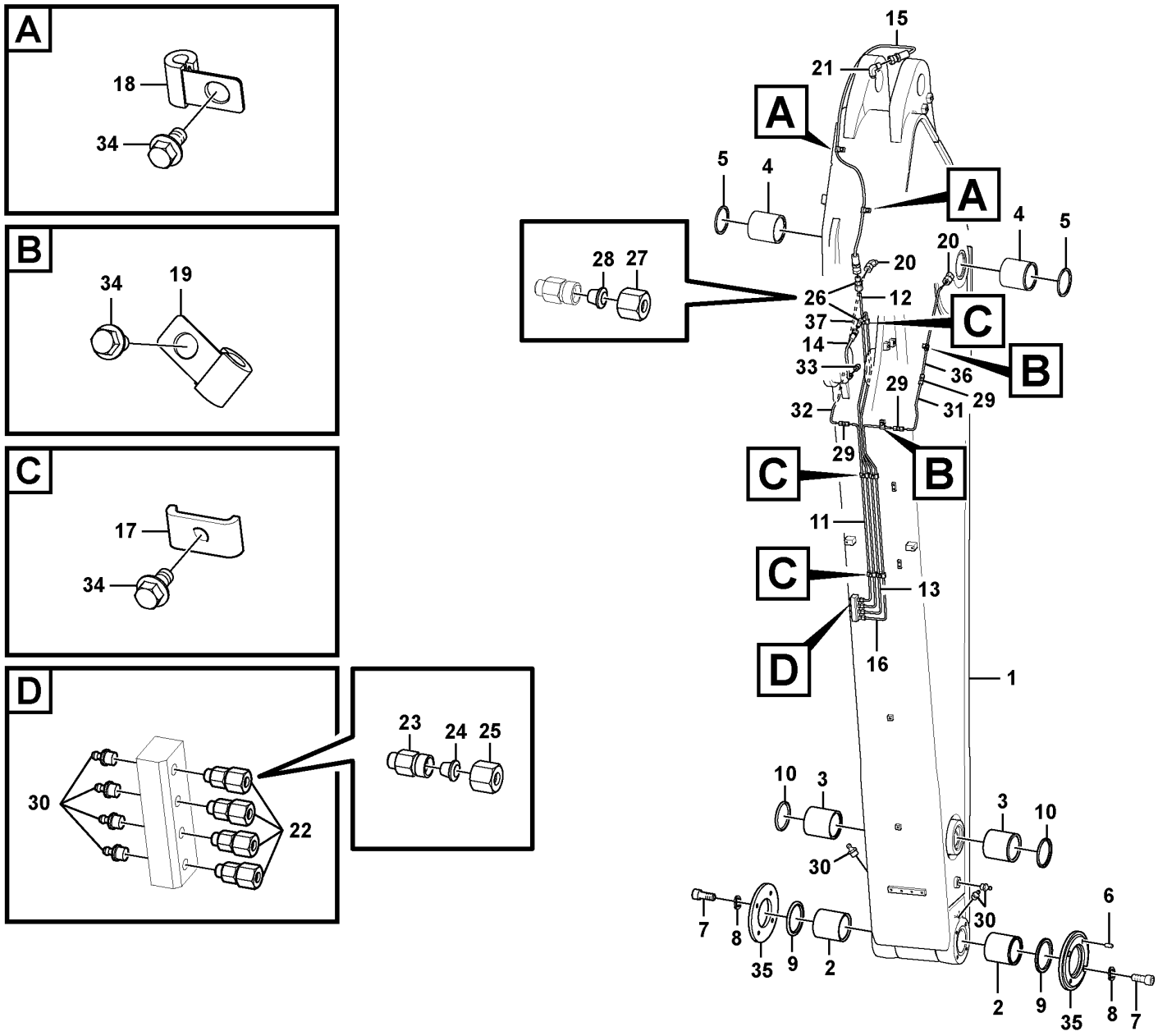

Volvo Construction Equipment

1072405

Fig.	Part No.	Quantity 1	2	3	PS	KIT	Description	Dénomination	Bezeichnung	Denominación	Benämning	Notes
1	VOE 14697837	1					Arm	Bras	Arm	Brazo	Arm	
2	VOE 14550165	2					•Bushing	•Bague	•Buchse	•Casquillo	•Bussning	
3	VOE 14550166	2					•Bushing	•Bague	•Buchse	•Casquillo	•Bussning	
4	VOE 14570425	2					•Bushing	•Bague	•Buchse	•Casquillo	•Bussning	
5	VOE 14560213	2					Seal	Étanchéité	dichtung	Junta	Tätning	
6	VOE 14544972	4					Pin	Goupille	Zapfen	Pasador	Tapp	
7	VOE 984079	4					Hex. socket screw	Vis à six pans creux	Innensechskantschraube	Tornillo de hexágono embutido	Insexskruv	
8	VOE 955922	4					Spring washer	Rondelle élastique	Federscheibe	Arandela elástica	Fjäderbricka	
9	VOE 14560207	2					Seal	Étanchéité	dichtung	Junta	Tätning	
10	VOE 14560206	2					Seal	Étanchéité	dichtung	Junta	Tätning	
11	VOE 14627974	1					Pipe	Tuyau	Rohrleitung	Tubo	Rör	
12	VOE 14627975	1					Pipe	Tuyau	Rohrleitung	Tubo	Rör	
13	VOE 14627976	1					Pipe	Tuyau	Rohrleitung	Tubo	Rör	
14	VOE 14880680	1					Hose assembly	Conduit flexible	Schlauchleitung	Conducto	Slangledning	
15	VOE 14880674	1					Hose assembly	Conduit flexible	Schlauchleitung	Conducto	Slangledning	
16	VOE 14627977	1					Pipe	Tuyau	Rohrleitung	Tubo	Rör	
17	VOE 14530676	5					Clamp	Collier serrage	Schelle	Abrazadera	Klamma	
18	VOE 14500291	5					Clip	Clip	Clip	Clip	Clips	
19	VOE 14530678	8					Clamp	Collier serrage	Schelle	Abrazadera	Klamma	
20	VOE 14547522	2					Fitting	Écrou raccord	Verschraubung	Racor	Förskruvning	
21	VOE 14547520	1					Nipple	Raccord	Nippel	Niple	Nippel	
22	VOE 14547521	4					Fitting	Écrou raccord	Verschraubung	Racor	Förskruvning	
23	VOE 14547514	4					•Nipple	•Raccord	•Nippel	•Niple	•Nippel	
24	VOE 14547515	4					•Sleeve	•Douille	•Hülse	•Manguito	•Hylsa	
25	VOE 14547516	4					•Nut	•Écrou	•Mutter	•Tuerca	•Mutter	
26	VOE 14549931	2					Fitting	Écrou raccord	Verschraubung	Racor	Förskruvning	
27	VOE 14547516	2					•Nut	•Écrou	•Mutter	•Tuerca	•Mutter	
28	VOE 14547515	2					•Sleeve	•Douille	•Hülse	•Manguito	•Hylsa	
29	VOE 14550824	4					Connector	Connexion	Anschluss	Unión	Anslutning	
30	VOE 914167	7					Lubricating nipple	Graisseur	Schmiernippel	Niple lubricador	Smörjnippel	

1	8291246	**Dipper arm and grease piping with piping seat** **Balancier et tuyauterie de lubr avec siège de tuyau** **Stiel und Schmierleitungen mit Sitz** **Brazos y tuberías de engrase con asiento de tuberías** **Skaft och smörjrör med rörsäte**	Catalogue id **20592**	Group **975**
2			Illustr. No **1072405**	Section **770**
3				
4			Issue **20023976-I**	Page **1369**
5				

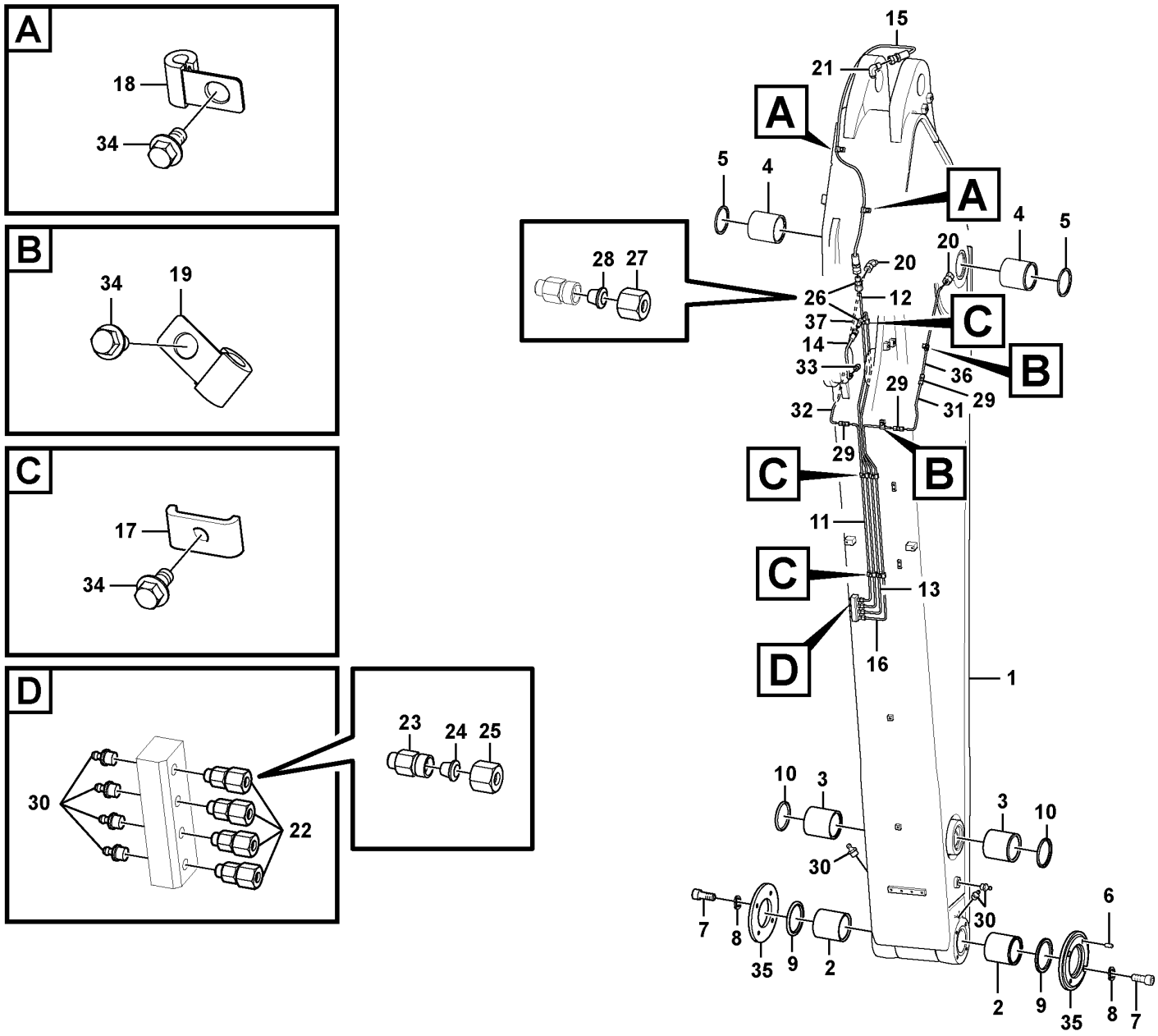

Volvo Construction Equipment

1072405

Fig.	Part No.	Quantity 1	2	3	PS	KIT	Description	Dénomination	Bezeichnung	Denominación	Benämning	Notes
31	VOE 14627978	1					Pipe	Tuyau	Rohrleitung	Tubo	Rör	
32	VOE 14629649	1					Pipe	Tuyau	Rohrleitung	Tubo	Rör	
33	VOE 14547518	1					Nipple	Raccord	Nippel	Niple	Nippel	
34	VOE 946440	18					Flange screw	Vis à embase	Flanschschraube	Tornillo embridado	Flänsskruv	
35	VOE 14550162	2					Cover	Capot	Abdeckung	Capó	Kåpa	
36	VOE 14627979	1					Pipe	Tuyau	Rohrleitung	Tubo	Rör	
37	VOE 14627140	1					Pipe	Tuyau	Rohrleitung	Tubo	Rör	

1	8291246	**Dipper arm and grease piping with piping seat** **Balancier et tuyauterie de lubr avec siège de tuyau** **Stiel und Schmierleitungen mit Sitz** **Brazos y tuberías de engrase con asiento de tuberías** **Skaft och smörjrör med rörsäte**	Catalogue id **20592**	Group **975**
2			Illustr. No **1072405**	Section **770**
3				
4			Issue **20023976-I**	Page **1371**
5				

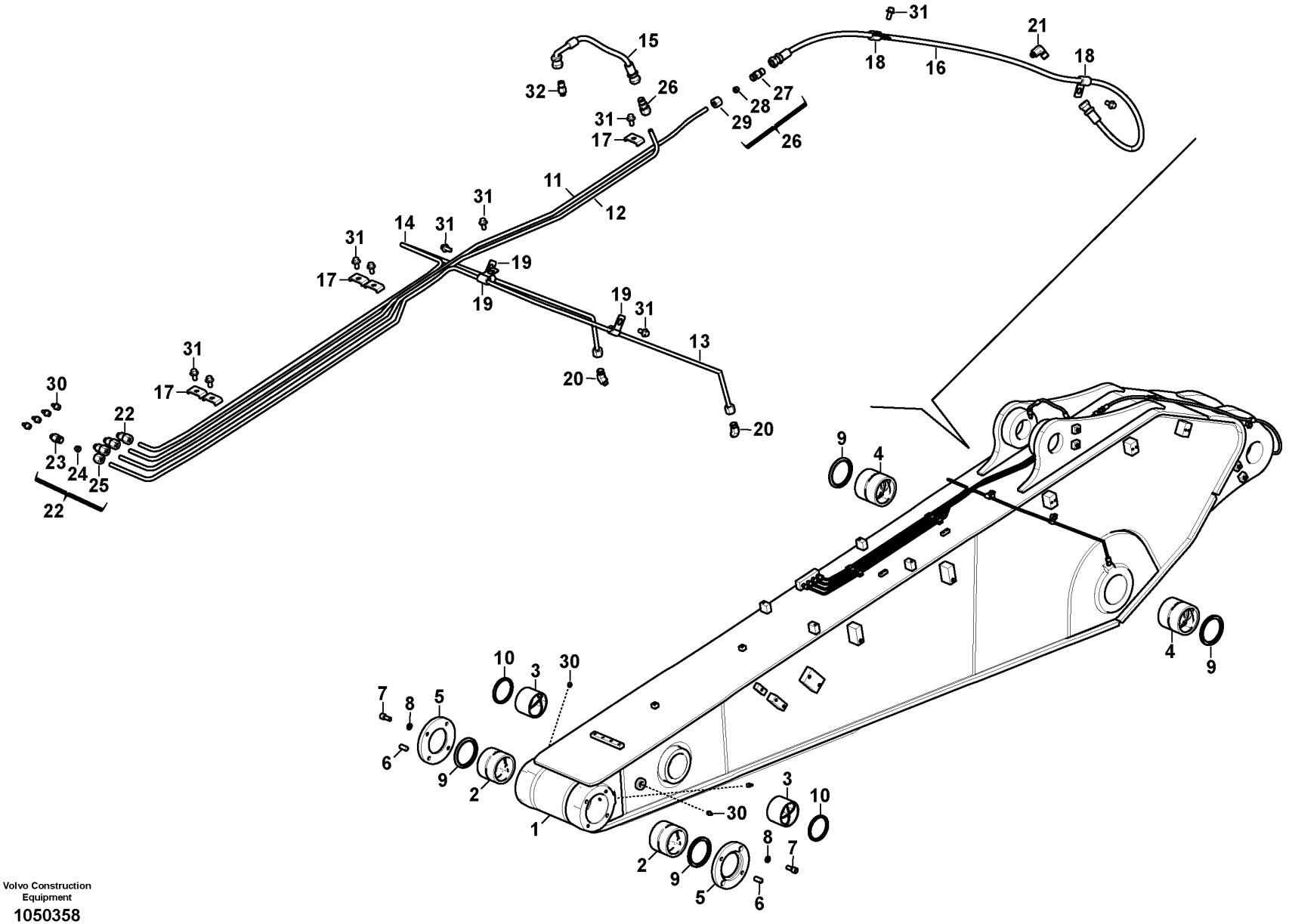

Volvo Construction Equipment

1050358

Fig.	Part No.	Quantity 1	2	3	4	5	PS	KIT	Description	Dénomination	Bezeichnung	Denominación	Benämning	Notes
1	VOE 14708958	1							Dipper arm	Balancier	Löffelstiel	Brazo cuchara	Skopskaft	
	VOE 14709559		1						Dipper arm	Balancier	Löffelstiel	Brazo cuchara	Skopskaft	
	VOE 14709560			1					Dipper arm	Balancier	Löffelstiel	Brazo cuchara	Skopskaft	
	VOE 14709561				1				Dipper arm	Balancier	Löffelstiel	Brazo cuchara	Skopskaft	
2	VOE 14571194	2	2	2	2				•Bushing	•Bague	•Buchse	•Casquillo	•Bussning	
3	VOE 14880987	2	2	2	2				•Bushing	•Bague	•Buchse	•Casquillo	•Bussning	
4	VOE 14570425	2	2	2	2				•Bushing	•Bague	•Buchse	•Casquillo	•Bussning	
5	VOE 14570907	2	2	2	2				Cover	Capot	Abdeckung	Capó	Kåpa	
6	SA 9324-11620	4	4	4	4				Pin	Goupille	Stift	Pasador	Pinne	
7	VOE 997876	8	8	8	8				Hex. socket screw	Vis à six pans creux	Innensechskantschraube	Tornillo de hexágono embutido	Insexskruv	
8	VOE 955923	8	8	8	8				Spring washer	Rondelle élastique	Federscheibe	Arandela elástica	Fjäderbricka	
9	VOE 14560213	4	4	4	4				Seal	Étanchéité	dichtung	Junta	Tätning	
10	VOE 14560209	2	2	2	2				Seal	Étanchéité	dichtung	Junta	Tätning	
11	VOE 14548724	1	1	1	1				Pipe	Canalisation	Rohrleitung	Canalizacion	Rör	
12	VOE 14548725	1	1	1	1				Pipe	Canalisation	Rohrleitung	Canalizacion	Rör	
13	VOE 14687022	1	1	1	1				Pipe	Tuyau	Rohrleitung	Tubo	Rör	
14	VOE 14687023	1	1	1	1				Pipe	Tuyau	Rohrleitung	Tubo	Rör	
15	VOE 14880680	1	1	1	1				Hose assembly	Conduit flexible	Schlauchleitung	Conducto	Slangledning	
16	VOE 14880657	1	1	1	1				Hose assembly	Conduit flexible	Schlauchleitung	Conducto	Slangledning	
17	VOE 14547400	5	5	5	5				Clamp	Collier serrage	Schelle	Abrazadera	Klamma	
18	VOE 14500291	2	2	2	2				Clip	Clip	Clip	Clip	Clips	
19	VOE 14500291	3	3	3	3				Clip	Clip	Clip	Clip	Clips	(VOE 14500290)
20	VOE 14547522	2	2	2	2				Fitting	Écrou raccord	Verschraubung	Racor	Förskruvning	
	VOE 14547515	1	1	1	1				•Sleeve	•Douille	•Hülse	•Manguito	•Hylsa	
	VOE 14547516	1	1	1	1				•Nut	•Écrou	•Mutter	•Tuerca	•Mutter	
21	VOE 14547520	1	1	1	1				Nipple	Raccord	Nippel	Niple	Nippel	
22	VOE 14547521	4	4	4	4				Fitting	Écrou raccord	Verschraubung	Racor	Förskruvning	
23	VOE 14547514	1	1	1	1				•Nipple	•Raccord	•Nippel	•Niple	•Nippel	
24	VOE 14547515	1	1	1	1				•Sleeve	•Douille	•Hülse	•Manguito	•Hylsa	
25	VOE 14547516	1	1	1	1				•Nut	•Écrou	•Mutter	•Tuerca	•Mutter	

1	8300048
2	8300049
3	8300050
4	8300051
5	

Dipper arm and grease piping with piping seat
Balancier et tuyauterie de lubr avec siège de tuyau
Stiel und Schmierleitungen mit Sitz
Brazos y tuberías de engrase con asiento de tuberías
Skaft och smörjrör med rörsäte

Catalogue id **20592**	Group **975**
Illustr. No **1050358**	Section **800**
Issue **20023976-I**	Page **1373**

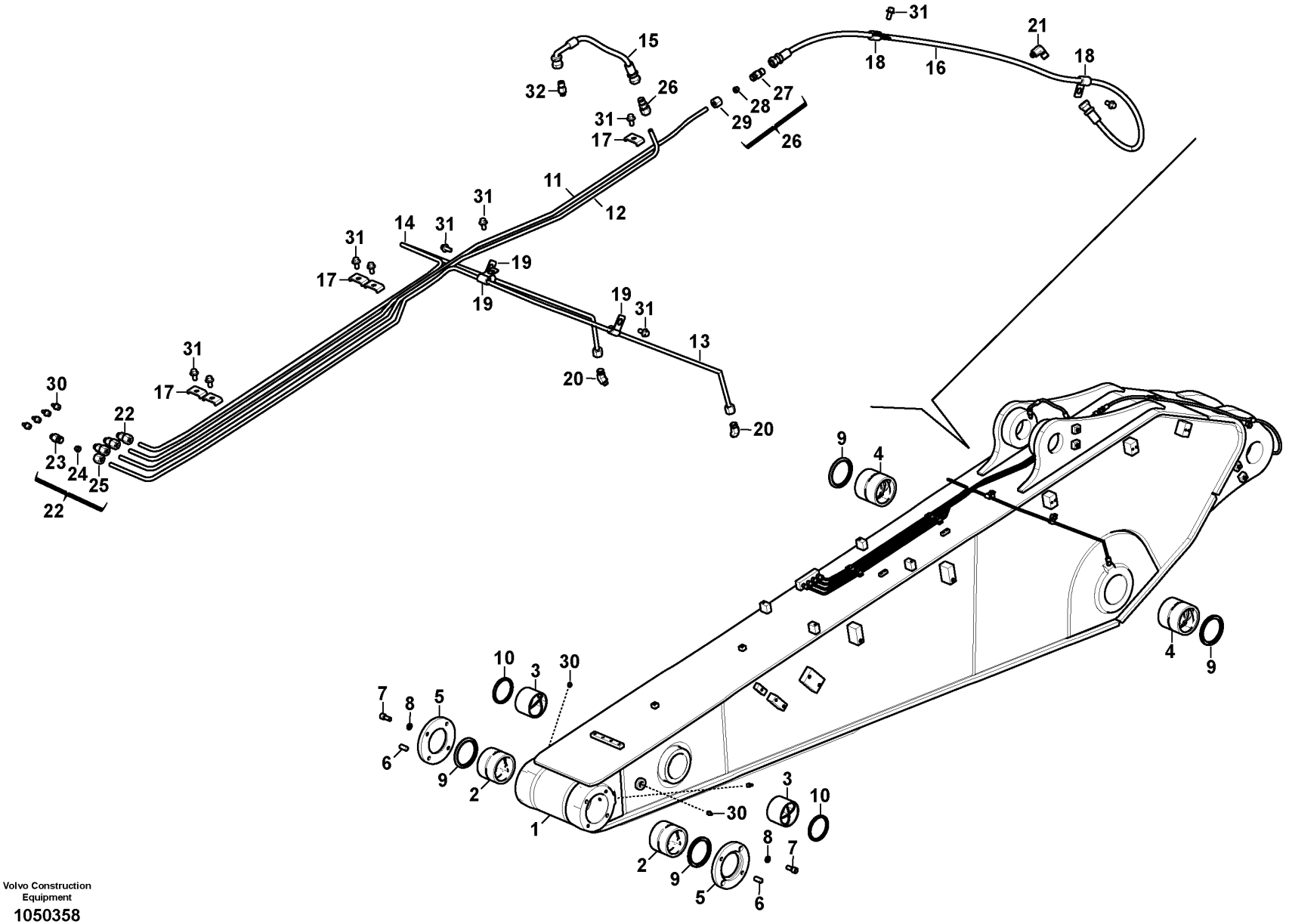

Volvo Construction Equipment

1050358

Fig.	Part No.	Quantity 1	2	3	4	5	PS	KIT	Description	Dénomination	Bezeichnung	Denominación	Benämning	Notes
26	VOE 14549931	2	2	2	2				Fitting	Écrou raccord	Verschraubung	Racor	Förskruvning	
27		1	1	1	1		NS		•Connector	•Raccord	•Anschluss	•Union	•Anslutning	
28	VOE 14547515	1	1	1	1				•Sleeve	•Douille	•Hülse	•Manguito	•Hylsa	
29	VOE 14547516	1	1	1	1				•Nut	•Écrou	•Mutter	•Tuerca	•Mutter	
30	VOE 914167	7	7	7	7				Lubricating nipple	Graisseur	Schmiernippel	Niple lubricador	Smörjnippel	
31	VOE 60113079	10	10	10	10				Flange screw	Vis à embase	Flanschschraube	Tornillo embridado	Flänsskruv	
32	VOE 14547518	1	1	1	1				Nipple	Raccord	Nippel	Niple	Nippel	

1	8300048	**Dipper arm and grease piping with piping seat** **Balancier et tuyauterie de lubr avec siège de tuyau** **Stiel und Schmierleitungen mit Sitz** **Brazos y tuberías de engrase con asiento de tuberías** **Skaft och smörjrör med rörsäte**
2	8300049	
3	8300050	
4	8300051	
5		

Catalogue id **20592**	Group **975**
Illustr. No **1050358**	Section **800**
Issue **20023976-I**	Page **1375**

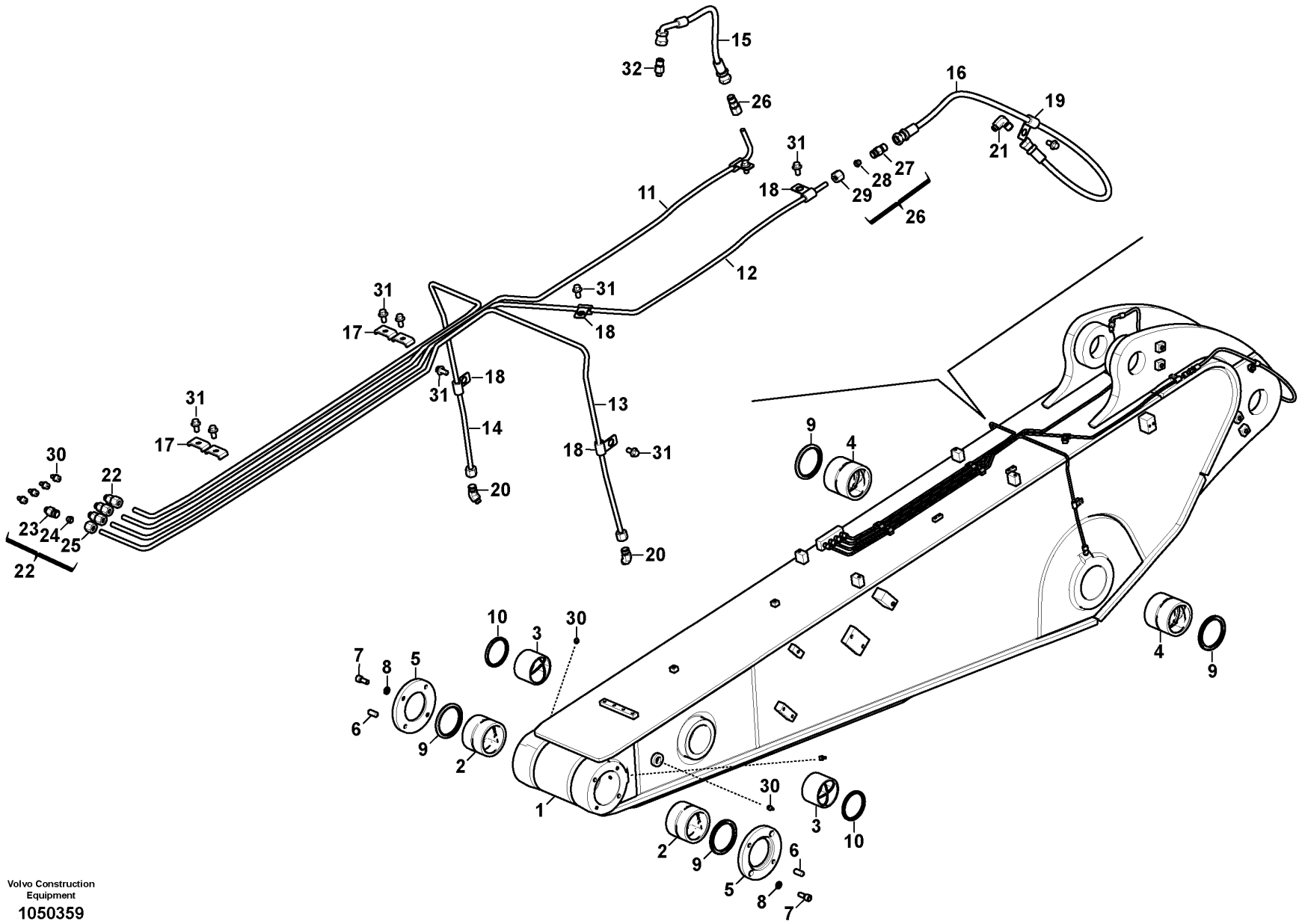

Volvo Construction Equipment

1050359

Fig.	Part No.	Quantity 1	2	3	PS	KIT	Description	Dénomination	Bezeichnung	Denominación	Benämning	Notes
1	VOE 14709562	1					Dipper arm	Balancier	Löffelstiel	Brazo cuchara	Skopskaft	
	VOE 14709563		1				Dipper arm	Balancier	Löffelstiel	Brazo cuchara	Skopskaft	
2	VOE 14571194	2	2				•Bushing	•Bague	•Buchse	•Casquillo	•Bussning	
3	VOE 14880987	2	2				•Bushing	•Bague	•Buchse	•Casquillo	•Bussning	
4	VOE 14570425	2	2				•Bushing	•Bague	•Buchse	•Casquillo	•Bussning	
5	VOE 14570907	2	2				Cover	Capot	Abdeckung	Capó	Kåpa	
6	SA 9324-11620	4	4				Pin	Goupille	Stift	Pasador	Pinne	
7	VOE 997876	8	8				Hex. socket screw	Vis à six pans creux	Innensechskantschraube	Tornillo de hexágono embutido	Insexskruv	
8	VOE 955923	8	8				Spring washer	Rondelle élastique	Federscheibe	Arandela elástica	Fjäderbricka	
9	VOE 14560213	4	4				Seal	Étanchéité	dichtung	Junta	Tätning	
10	VOE 14560209	2	2				Seal	Étanchéité	dichtung	Junta	Tätning	
11	VOE 14549561	1	1				Pipe	Canalisation	Rohrleitung	Canalizacion	Rör	
12	VOE 14549562	1	1				Pipe	Canalisation	Rohrleitung	Canalizacion	Rör	
13	VOE 14688757	1	1				Pipe	Tuyau	Rohrleitung	Tubo	Rör	
14	VOE 14688749	1	1				Pipe	Tuyau	Rohrleitung	Tubo	Rör	
15	VOE 14880680	1	1				Hose assembly	Conduit flexible	Schlauchleitung	Conducto	Slangledning	
16	VOE 14880651	1	1				Hose assembly	Conduit flexible	Schlauchleitung	Conducto	Slangledning	
17	VOE 14547400	4	4				Clamp	Collier serrage	Schelle	Abrazadera	Klamma	
18	VOE 14500291	5	5				Clip	Clip	Clip	Clip	Clips	(VOE 14500290)
19	VOE 14500291	1	1				Clip	Clip	Clip	Clip	Clips	
20	VOE 14547522	2	2				Fitting	Écrou raccord	Verschraubung	Racor	Förskruvning	
	VOE 14547515	1	1				•Sleeve	•Douille	•Hülse	•Manguito	•Hylsa	
	VOE 14547516	1	1				•Nut	•Écrou	•Mutter	•Tuerca	•Mutter	
21	VOE 14547520	1	1				Nipple	Raccord	Nippel	Niple	Nippel	
22	VOE 14547521	4	4				Fitting	Écrou raccord	Verschraubung	Racor	Förskruvning	
23	VOE 14547514	1	1				•Nipple	•Raccord	•Nippel	•Niple	•Nippel	
24	VOE 14547515	1	1				•Sleeve	•Douille	•Hülse	•Manguito	•Hylsa	
25	VOE 14547516	1	1				•Nut	•Écrou	•Mutter	•Tuerca	•Mutter	
26	VOE 14549931	2	2				Fitting	Écrou raccord	Verschraubung	Racor	Förskruvning	
27		1	1		NS		•Connector	•Raccord	•Anschluss	•Union	•Anslutning	

1	8300052	**Dipper arm and grease piping with piping seat**
2	8300053	**Balancier et tuyauterie de lubr avec siège de tuyau**
3		**Stiel und Schmierleitungen mit Sitz**
4		**Brazos y tuberías de engrase con asiento de tuberías**
5		**Skaft och smörjrör med rörsäte**

Catalogue id **20592**	Group **975**
Illustr. No **1050359**	Section **810**
Issue **20023976-I**	Page **1377**

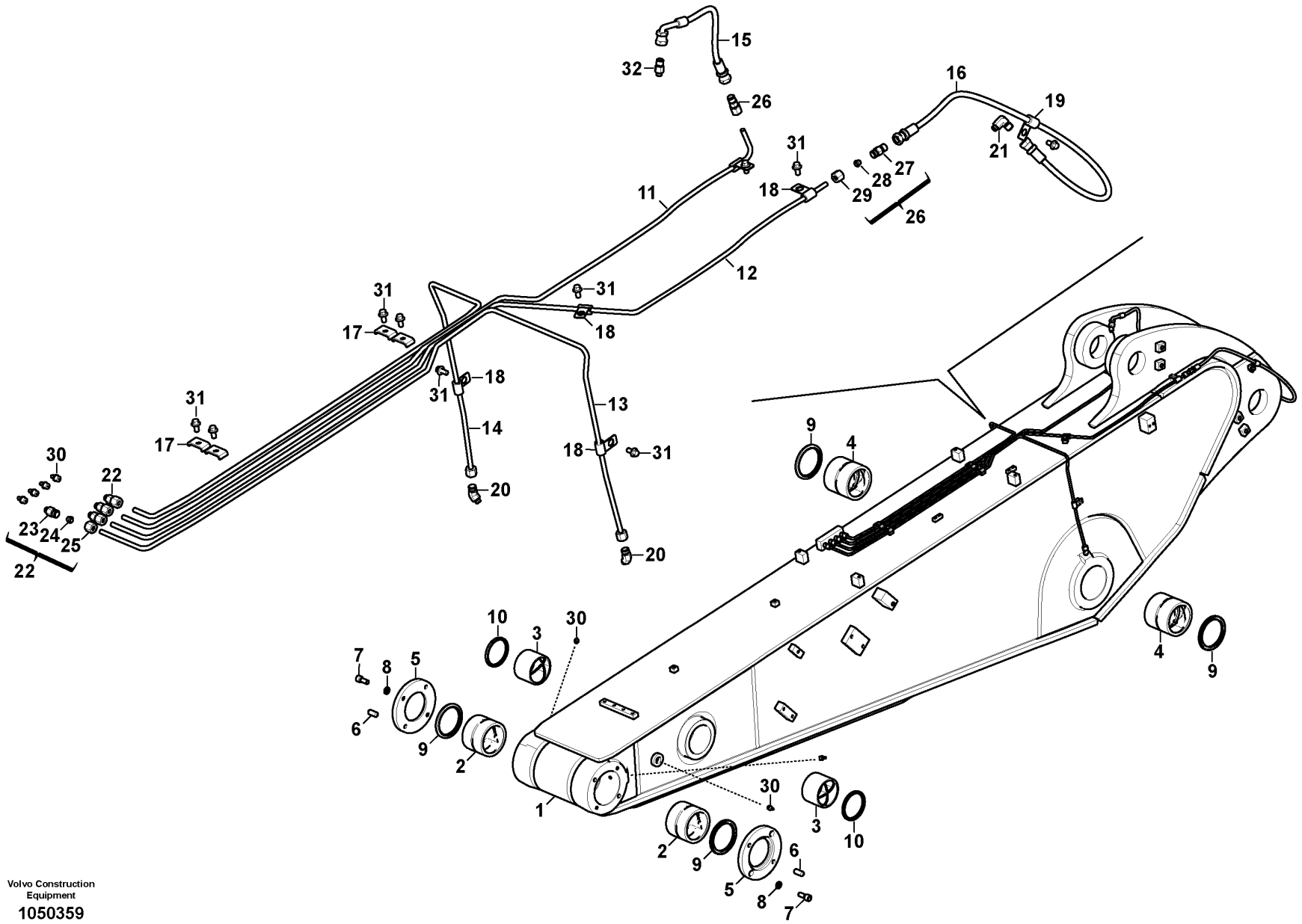

Volvo Construction Equipment

1050359

Fig.	Part No.	Quantity 1	2	3	PS	KIT	Description	Dénomination	Bezeichnung	Denominación	Benämning	Notes
28	**VOE 14547515**	1	1				•Sleeve	•Douille	•Hülse	•Manguito	•Hylsa	
29	**VOE 14547516**	1	1				•Nut	•Écrou	•Mutter	•Tuerca	•Mutter	
30	**VOE 914167**	7	7				Lubricating nipple	Graisseur	Schmiernippel	Niple lubricador	Smörjnippel	
31	**VOE 60113079**	10	10				Flange screw	Vis à embase	Flanschschraube	Tornillo embridado	Flänsskruv	
32	**VOE 14548518**	1	1				Support	Support	Stütze	Apoyo	Stöd	

1	**8300052**	**Dipper arm and grease piping with piping seat** **Balancier et tuyauterie de lubr avec siège de tuyau** **Stiel und Schmierleitungen mit Sitz** **Brazos y tuberías de engrase con asiento de tuberías** **Skaft och smörjrör med rörsäte**	Catalogue id **20592**	Group **975**
2	**8300053**		Illustr. No **1050359**	Section **810**
3				
4			Issue **20023976-I**	Page **1379**
5				

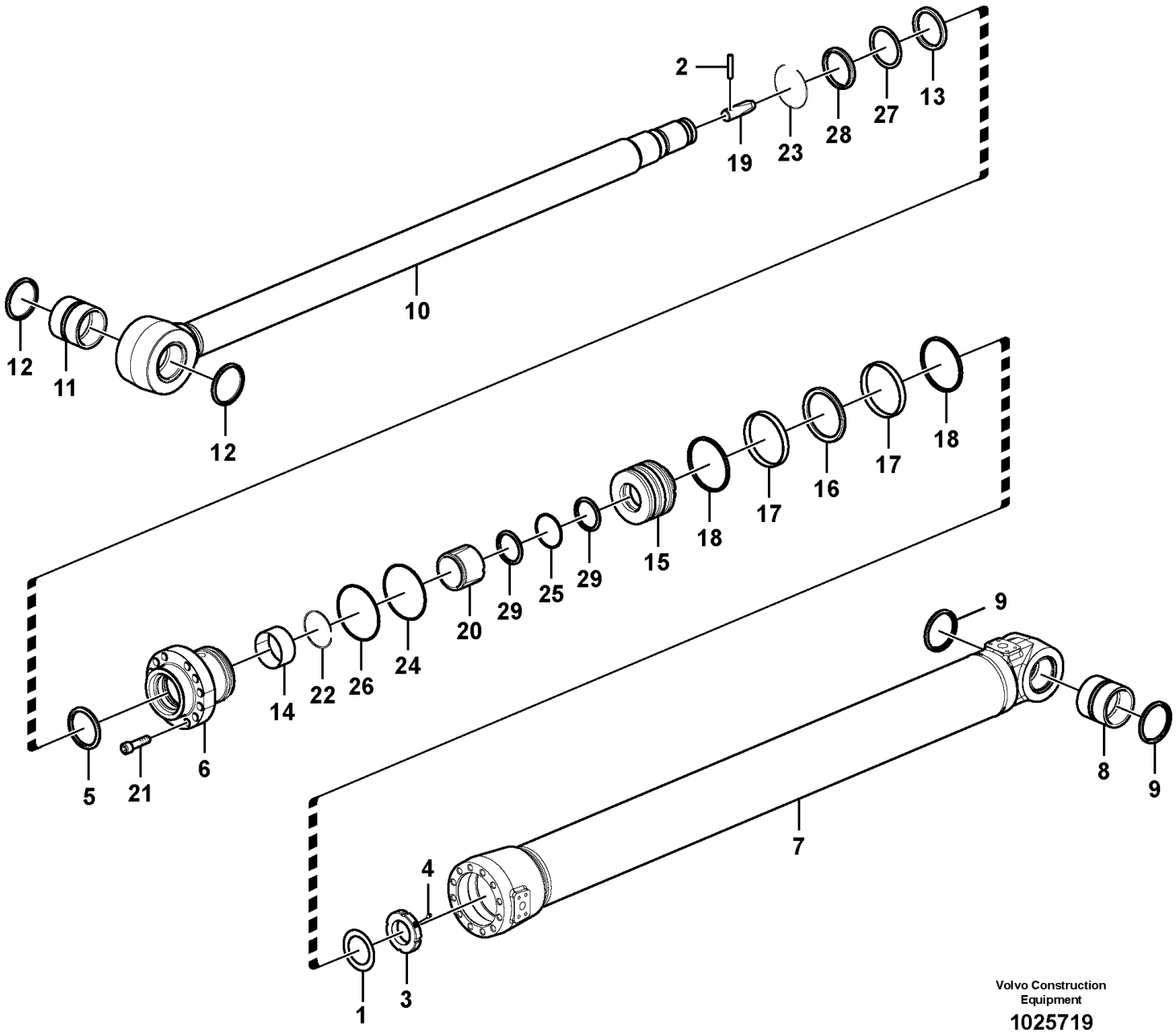

Volvo Construction Equipment

1025719

Fig.	Part No.	Quantity 1	2	3	PS	KIT	Description	Dénomination	Bezeichnung	Denominación	Benämning	Notes
	VOE 14549597	1			SS		Cylinder	Cylindre	Zylinder	Cilindro	Cylinder	S/N - 210388 S/N - 230002
	VOE 14642745		1				Dipper arm cylinder	Vérin de balancier	Stielzylinder		Skaftcylinder	
1	**VOE 14530667**	1					•Washer	•Rondelle	•Scheibe	•Arandela	•Bricka	
2	**SA 1146-05850**	1	1				•Pin	•Fiche	•Stecker	•Ficha	•Stift	
3	**VOE 14535414**	1					•Lock nut	•Contre-écrou	•Sicherungsmutter	•Contratuerca	•Låsmutter	
4	**VOE 14526459**	1					•Screw	•Vis	•Schraube	•Tornillo	•Skruv	
	VOE 14588457		1				•Set screw	•Vis butée	•Anschlagschraube	•Tornillo tope	•Stoppskruv	
5	**SA 1146-08150**	1	1			K	•Buffer Ring	•Butee	•Puffer Ring	•Parachoques	•Buffert Ring	
6		1	1				•Head	•Tete	•Kopf	•Capo	•Huvud	
7		1	1				•Tube	•Tube	•Rohr	•Tubo	•Rör	
8	**VOE 14517938**	1	1				••Bushing	••Bague	••Buchse	••Casquillo	••Bussning	
9	**VOE 14560209**	2	2				••Seal	••Étanchéité	••dichtung	••Junta	••Tätning	
10	**VOE 14550682**	1					•Rod	•Monture	•Fühler	•Varilla	•Spröt	
	VOE 14639393		1				•Rod	•Monture	•Fühler	•Varilla	•Spröt	
11	**VOE 14517938**	1	1				••Bushing	••Bague	••Buchse	••Casquillo	••Bussning	
12	**VOE 14560209**	2	2				••Seal	••Étanchéité	••dichtung	••Junta	••Tätning	
13	**SA 9567-21150**	1	1			K	•Back-up ring	•Bague support	•Stützring	•Anillo de apoyo	•Stödring	
14	**SA 9612-11545**	1	1				•Bearing	•Roulement	•Lager	•Cojinete	•Lager	
15	**VOE 14535420**	1					•Piston	•Piston	•Kolben	•Pistón	•Kolv	
	VOE 14639396		1				•Piston	•Piston	•Kolben	•Pistón	•Kolv	
16	**VOE 14503566**	1	1			K	•Seal	•Étanchéité	•dichtung	•Junta	•Tätning	
17	**VOE 14503567**	2	2			K	•Ring	•Bague	•Ring	•Anillo	•Ring	
18	**VOE 14503568**	2	2			K	•Seal	•Étanchéité	•dichtung	•Junta	•Tätning	
19	**VOE 14509074**	1	1				•Cushion	•Coussin	•Sitzkissen	•Cojin	•Dyna	
20	**VOE 14509076**	1	1				•Cushion	•Coussin	•Sitzkissen	•Cojín	•Dyna	
21	**VOE 13947695**	14	14				•Screw	•Vis	•Schraube	•Tornillo	•Skruv	
22	**SA 9557-10500**	1	1				•Retaining ring	•Bague retenue	•Haltering	•Anillo retén	•Hållarring	
23	**SA 9556-11500**	1	1				•Retaining ring	•Bague retenue	•Haltering	•Anillo retén	•Hållarring	
24	**VOE 990654**	1	1			K	•O-ring	•Joint torique	•O-Ring	•Anillo tórico	•O-ring	
25	**VOE 990643**	1	1			K	•O-ring	•Joint torique	•O-Ring	•Anillo tórico	•O-ring	

1	**8281908**
2	**8292948**
3	
4	
5	

Dipper arm cylinder
Vérin de bras
Stielzylinder
Cilindro de brazo
Skaftcylinder

Catalogue id **20592**	Group **975**
Illustr. No **1025719**	Section **900**
Issue **20023976-I**	Page **1381**

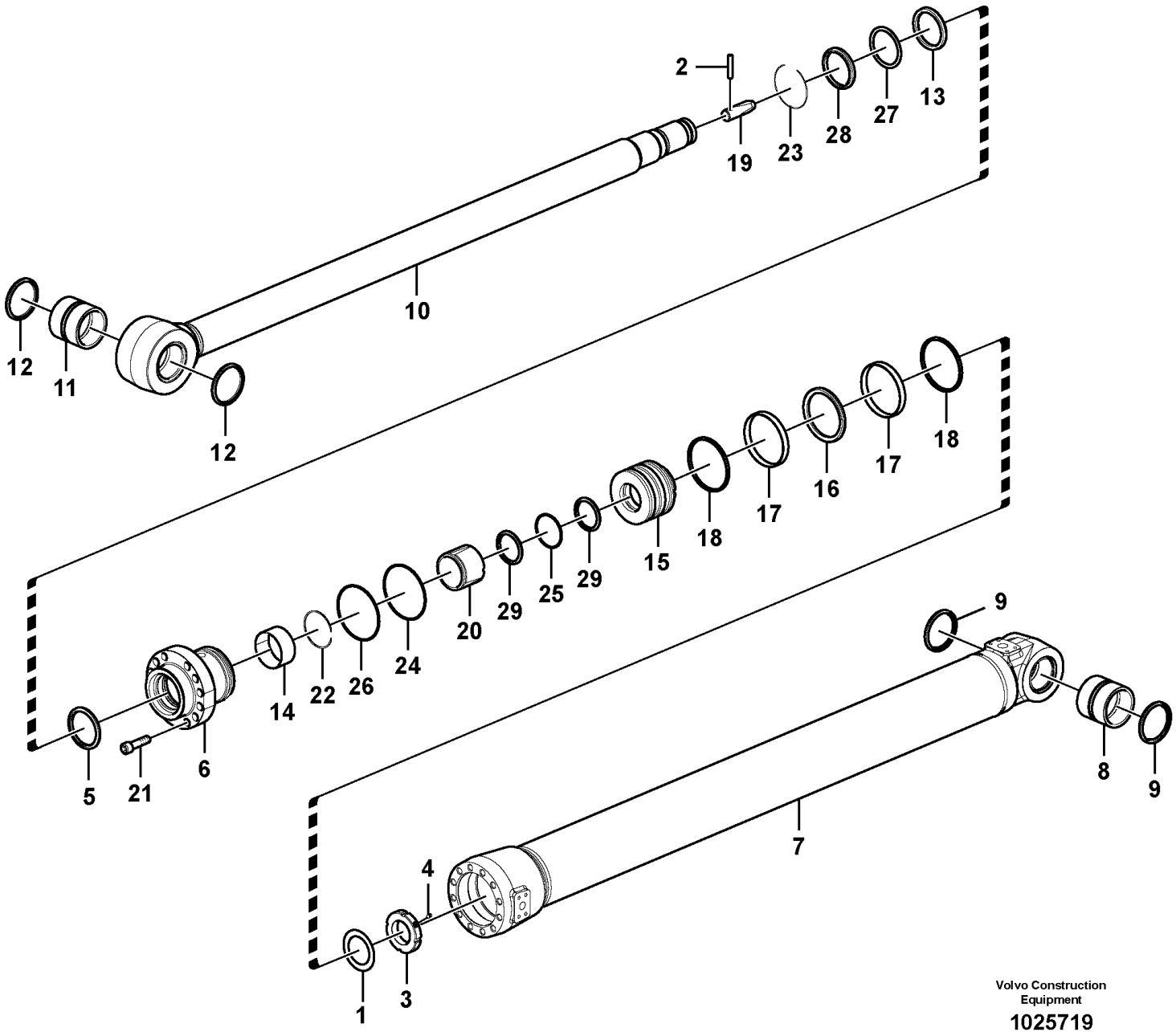

Volvo Construction Equipment

1025719

Fig.	Part No.	Quantity 1	2	3	PS	KIT	Description	Dénomination	Bezeichnung	Denominación	Benämning	Notes
26	SA 9566-31600	1	1			K	•Back-up ring	•Bague support	•Stützring	•Anillo de apoyo	•Stödring	
27	SA 9563-21150	1	1			K	•Seal	•Étanchéité	•dichtung	•Junta	•Tätning	
28	SA 9564-21150	1	1			K	•Seal	•Étanchéité	•dichtung	•Junta	•Tätning	
29	SA 9566-31020	2	2			K	•Back-up ring	•Bague support	•Stützring	•Anillo de apoyo	•Stödring	
100	VOE 14589140	1	1				Sealing kit	Jeu joints	Dichtungssatz	Juego de reténes	Tätningssats	

1	8281908
2	8292948
3	
4	
5	

Dipper arm cylinder
Vérin de bras
Stielzylinder
Cilindro de brazo
Skaftcylinder

Catalogue id **20592**	Group **975**
Illustr. No **1025719**	Section **900**
Issue **20023976-I**	Page **1383**

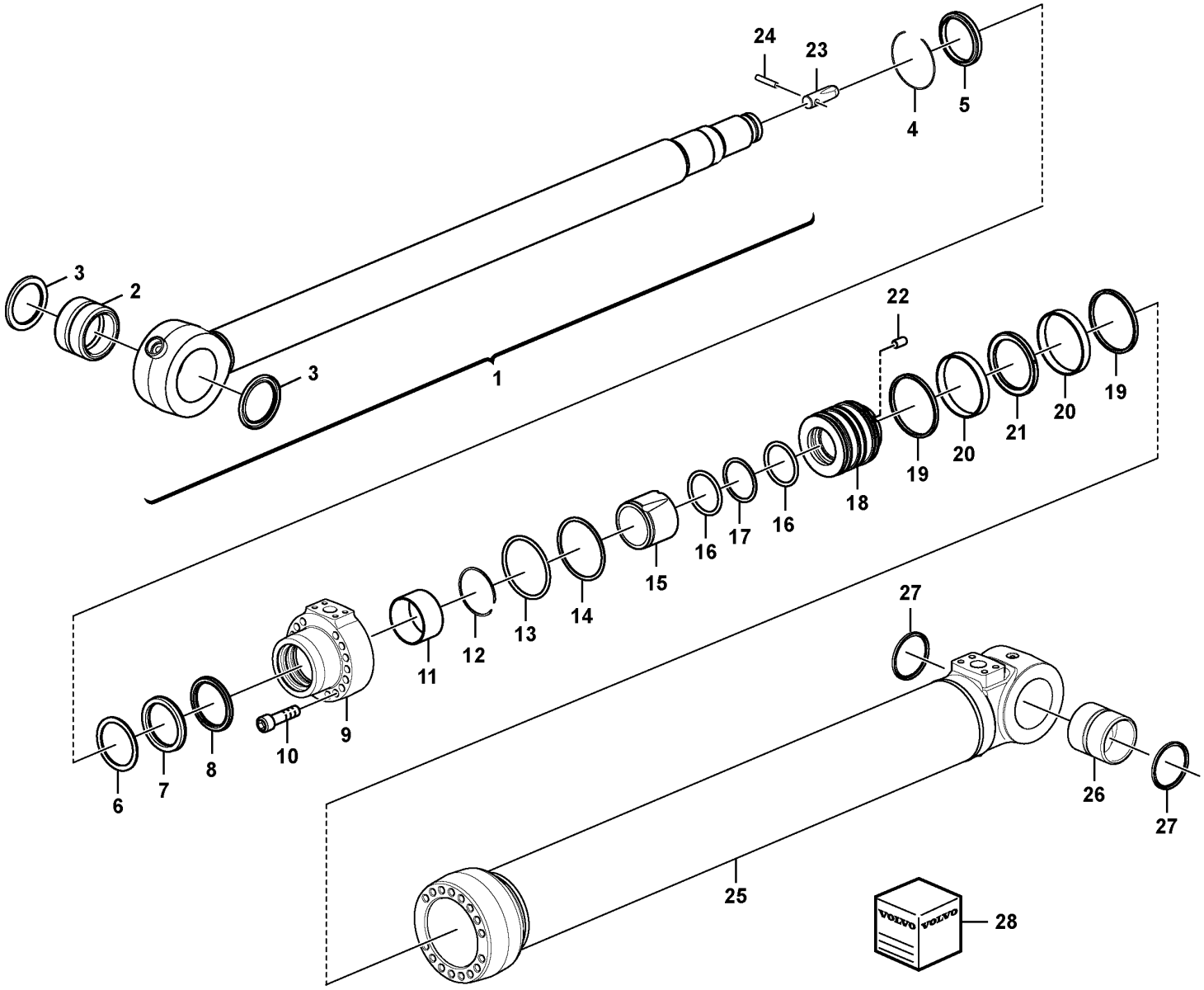

Volvo Construction Equipment
1075984

Fig.	Part No.	Quantity 1	2	3	PS	KIT	Description	Dénomination	Bezeichnung	Denominación	Benämning	Notes
	VOE 14640432				SS		Dipper arm cylinder	Vérin de balancier	Stielzylinder		Skaftcylinder	S/N 210389 - 210462 S/N 230003 - 230027
1	**VOE 14639393**	1					•Rod	•Monture	•Fühler	•Varilla	•Spröt	
2	**VOE 14517938**	1					••Bushing	••Bague	••Buchse	••Casquillo	••Bussning	
3	**VOE 14560209**	2					••Seal	••Étanchéité	••dichtung	••Junta	••Tätning	
4	**SA 9556-11500**	1					•Retaining ring	•Bague retenue	•Haltering	•Anillo retén	•Hållarring	
5	**SA 9564-21150**	1				K	•Seal	•Étanchéité	•dichtung	•Junta	•Tätning	
6	**SA 9567-21150**	1				K	•Back-up ring	•Bague support	•Stützring	•Anillo de apoyo	•Stödring	
7	**SA 9563-21150**	1				K	•Seal	•Étanchéité	•dichtung	•Junta	•Tätning	
8	**SA 1146-08150**	1				K	•Buffer Ring	•Butee	•Puffer Ring	•Parachoques	•Buffert Ring	
9					NS		•Head	•Tête	•Kopf	•Cabezal	•Huvud	
10	**VOE 13947695**	14					•Screw	•Vis	•Schraube	•Tornillo	•Skruv	
11	**SA 9612-11545**	1					•Bearing	•Roulement	•Lager	•Cojinete	•Lager	
12	**SA 9557-10500**	1					•Retaining ring	•Bague retenue	•Haltering	•Anillo retén	•Hållarring	
13	**SA 9566-31600**	1				K	•Back-up ring	•Bague support	•Stützring	•Anillo de apoyo	•Stödring	
14	**VOE 990654**	1				K	•O-ring	•Joint torique	•O-Ring	•Anillo tórico	•O-ring	
15	**VOE 14634865**	1					•Cushion	•Coussin	•Sitzkissen	•Cojín	•Dyna	
16	**SA 9566-31020**	2				K	•Back-up ring	•Bague support	•Stützring	•Anillo de apoyo	•Stödring	
17	**VOE 990643**	1				K	•O-ring	•Joint torique	•O-Ring	•Anillo tórico	•O-ring	
18	**VOE 14639396**	1					•Piston	•Piston	•Kolben	•Pistón	•Kolv	
19	**VOE 14503568**	2				K	•Seal	•Étanchéité	•dichtung	•Junta	•Tätning	
20	**VOE 14503567**	2				K	•Ring	•Bague	•Ring	•Anillo	•Ring	
21	**VOE 14503566**	1				K	•Seal	•Étanchéité	•dichtung	•Junta	•Tätning	
22	**VOE 14588457**	1					•Set screw	•Vis butée	•Anschlagschraube	•Tornillo tope	•Stoppskruv	
23	**VOE 14509074**	1					•Cushion	•Coussin	•Sitzkissen	•Cojin	•Dyna	
24	**VOE 14595218**	1					•Pin	•Goupille	•Stift	•Pasador	•Pinne	
25		1			NS		•Tube	•Tube	•Rohr	•Tubo	•Rör	
26	**VOE 14517938**	1					•Bushing	•Bague	•Buchse	•Casquillo	•Bussning	
27	**VOE 14560209**	2					•Seal	•Étanchéité	•dichtung	•Junta	•Tätning	
28	**VOE 14660581**	1			SS		Sealing kit	Jeu joints	Dichtungssatz	Juego de reténes	Tätningssats	

1		**Dipper arm cylinder** **Vérin de bras** **Stielzylinder** **Cilindro de brazo** **Skaftcylinder**	Catalogue id **20592**	Group **975**
2				
3			Illustr. No **1075984**	Section **910**
4				
5		**8292654**	Issue **20023976-I**	Page **1385**

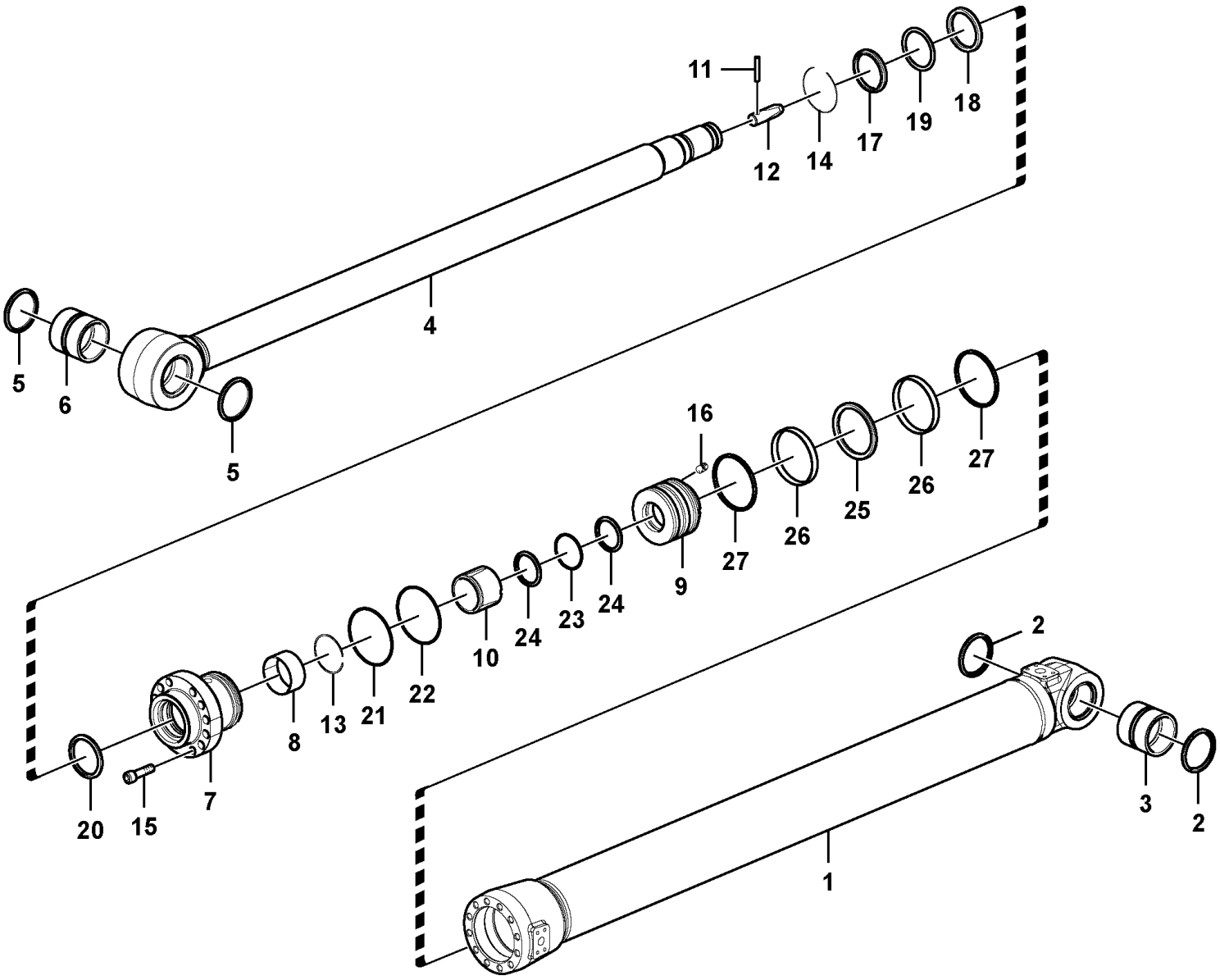

Volvo Construction Equipment

1030055

Fig.	Part No.	Quantity 1	2	3	P S	K I T	Description	Dénomination	Bezeichnung	Denominación	Benämning	Notes
	VOE 14637360	1					Dipper arm cylinder	Vérin de balancier	Stielzylinder		Skaftcylinder	S/N 210463 - S/N 230027 -
1		1			NS		•Tube	•Tube	•Rohr	•Tubo	•Rör	
2	**VOE 14560209**	2					••Seal	••Étanchéité	••dichtung	••Junta	••Tätning	
3	**VOE 14517938**	1					••Bushing	••Bague	••Buchse	••Casquillo	••Bussning	
4	**VOE 14639393**	1					•Rod	•Monture	•Fühler	•Varilla	•Spröt	
5	**VOE 14560209**	2					••Seal	••Étanchéité	••dichtung	••Junta	••Tätning	
6	**VOE 14517938**	1					••Bushing	••Bague	••Buchse	••Casquillo	••Bussning	
7		1			NS		•Head	•Tête	•Kopf	•Cabezal	•Huvud	
8	**SA 9612-11545**	1					•Bearing	•Roulement	•Lager	•Cojinete	•Lager	
9	**VOE 14639396**	1					•Piston	•Piston	•Kolben	•Pistón	•Kolv	
10	**VOE 14634865**	1					•Cushion	•Coussin	•Sitzkissen	•Cojín	•Dyna	
11	**SA 1146-05850**	1					•Pin	•Fiche	•Stecker	•Ficha	•Stift	
12	**VOE 14509074**	1					•Cushion	•Coussin	•Sitzkissen	•Cojin	•Dyna	
13	**SA 9557-10500**	1					•Retaining ring	•Bague retenue	•Haltering	•Anillo retén	•Hållarring	
14	**SA 9556-11500**	1					•Retaining ring	•Bague retenue	•Haltering	•Anillo retén	•Hållarring	
15	**VOE 13947695**	14					•Screw	•Vis	•Schraube	•Tornillo	•Skruv	
16	**VOE 14588457**	1					•Set screw	•Vis butée	•Anschlagschraube	•Tornillo tope	•Stoppskruv	
17	**SA 9564-21150**	1				K	•Seal	•Étanchéité	•dichtung	•Junta	•Tätning	
18	**SA 9567-21150**	1				K	•Back-up ring	•Bague support	•Stützring	•Anillo de apoyo	•Stödring	
19	**SA 9563-21150**	1				K	•Seal	•Étanchéité	•dichtung	•Junta	•Tätning	
20	**SA 1146-08150**	1				K	•Buffer Ring	•Butee	•Puffer Ring	•Parachoques	•Buffert Ring	
21	**SA 9566-31600**	1				K	•Back-up ring	•Bague support	•Stützring	•Anillo de apoyo	•Stödring	
22	**VOE 990654**	1				K	•O-ring	•Joint torique	•O-Ring	•Anillo tórico	•O-ring	
23	**VOE 990643**	1				K	•O-ring	•Joint torique	•O-Ring	•Anillo tórico	•O-ring	
24	**SA 9566-31020**	2				K	•Back-up ring	•Bague support	•Stützring	•Anillo de apoyo	•Stödring	
25	**VOE 14503566**	1				K	•Seal	•Étanchéité	•dichtung	•Junta	•Tätning	
26	**VOE 14503567**	2				K	•Ring	•Bague	•Ring	•Anillo	•Ring	
27	**VOE 14503568**	2				K	•Seal	•Étanchéité	•dichtung	•Junta	•Tätning	
100	**VOE 14660581**	1			SS		Sealing kit	Jeu joints	Dichtungssatz	Juego de reténes	Tätningssats	

1		**Dipper arm cylinder** **Vérin de bras** **Stielzylinder** **Cilindro de brazo** **Skaftcylinder**	Catalogue id **20592**	Group **975**
2				
3			Illustr. No **1030055**	Section **920**
4				
5		**8292654 S/N 210463-, 270212-, 280106-**	Issue **20023976-I**	Page **1387**

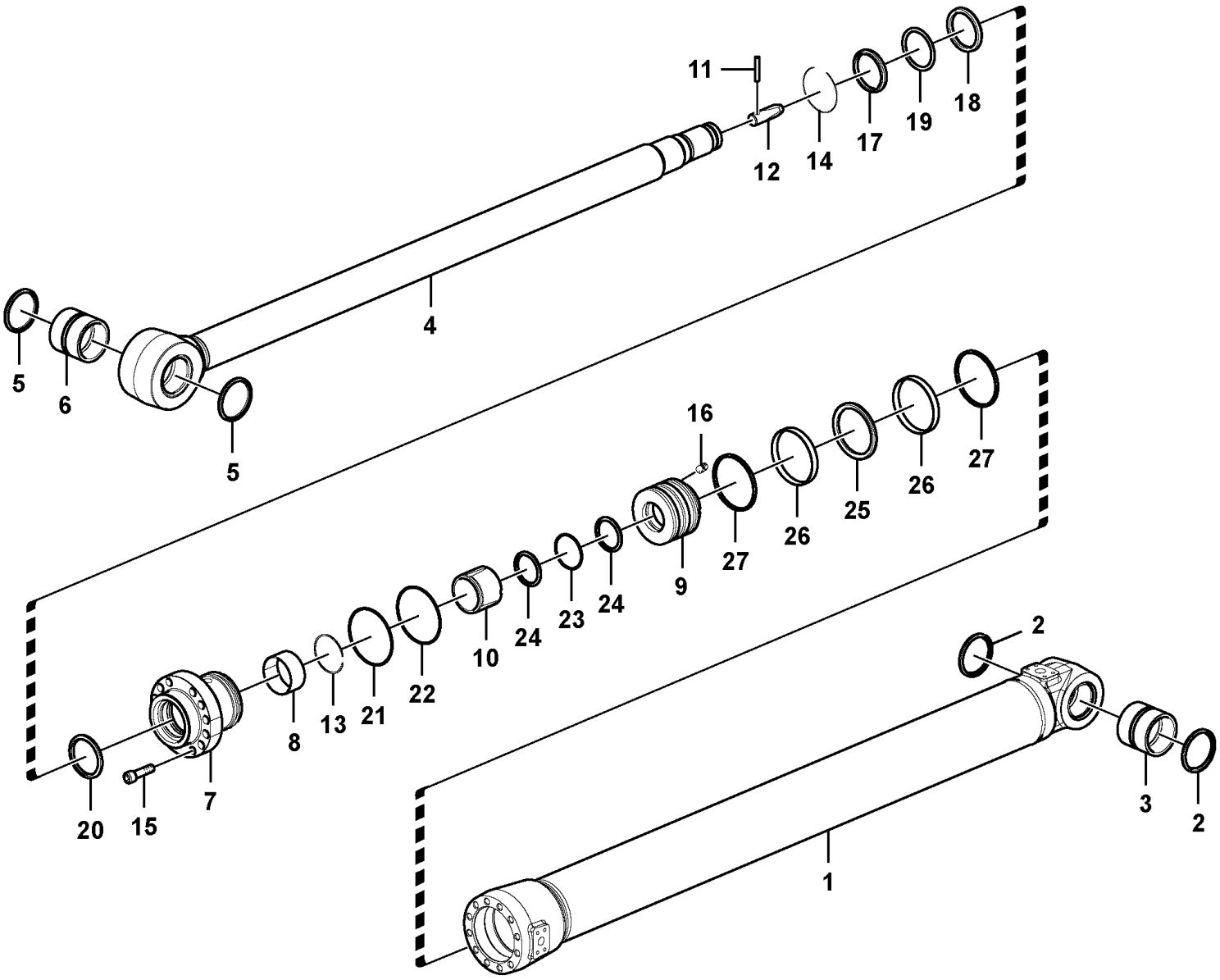

Volvo Construction Equipment

1030055

Fig.	Part No.	Quantity 1	2	3	PS	KIT	Description	Dénomination	Bezeichnung	Denominación	Benämning	Notes
	VOE 14640432	1			SS		Dipper arm cylinder	Vérin de balancier	Stielzylinder		Skaftcylinder	
1		1			NS		•Tube	•Tube	•Rohr	•Tubo	•Rör	
2	**VOE 14560209**	2					••Seal	••Étanchéité	••dichtung	••Junta	••Tätning	
3	**VOE 14517938**	1					••Bushing	••Bague	••Buchse	••Casquillo	••Bussning	
4	**VOE 14639393**	1					•Rod	•Monture	•Fühler	•Varilla	•Spröt	
5	**VOE 14560209**	2					••Seal	••Étanchéité	••dichtung	••Junta	••Tätning	
6	**VOE 14517938**	1					••Bushing	••Bague	••Buchse	••Casquillo	••Bussning	
7		1			NS		•Head	•Tete	•Kopf	•Capo	•Huvud	
8	**SA 9612-11545**	1					•Bearing	•Roulement	•Lager	•Cojinete	•Lager	
9	**VOE 14639396**	1					•Piston	•Piston	•Kolben	•Pistón	•Kolv	
10	**VOE 14634865**	1					•Cushion	•Coussin	•Sitzkissen	•Cojín	•Dyna	
11	**SA 1146-05850**	1					•Pin	•Fiche	•Stecker	•Ficha	•Stift	
12	**VOE 14509074**	1					•Cushion	•Coussin	•Sitzkissen	•Cojin	•Dyna	
13	**SA 9557-10500**	1					•Retaining ring	•Bague retenue	•Haltering	•Anillo retén	•Hållarring	
14	**SA 9556-11500**	1					•Retaining ring	•Bague retenue	•Haltering	•Anillo retén	•Hållarring	
15	**VOE 13947695**	14					•Screw	•Vis	•Schraube	•Tornillo	•Skruv	
16	**VOE 14588457**	1					•Set screw	•Vis butée	•Anschlagschraube	•Tornillo tope	•Stoppskruv	
17	**SA 9564-21150**	1				K	•Seal	•Étanchéité	•dichtung	•Junta	•Tätning	
18	**SA 9567-21150**	1				K	•Back-up ring	•Bague support	•Stützring	•Anillo de apoyo	•Stödring	
19	**SA 9563-21150**	1				K	•Seal	•Étanchéité	•dichtung	•Junta	•Tätning	
20	**SA 1146-08150**	1				K	•Buffer Ring	•Butee	•Puffer Ring	•Parachoques	•Buffert Ring	
21	**SA 9566-31600**	1				K	•Back-up ring	•Bague support	•Stützring	•Anillo de apoyo	•Stödring	
22	**VOE 990654**	1				K	•O-ring	•Joint torique	•O-Ring	•Anillo tórico	•O-ring	
23	**VOE 990643**	1				K	•O-ring	•Joint torique	•O-Ring	•Anillo tórico	•O-ring	
24	**SA 9566-31020**	2				K	•Back-up ring	•Bague support	•Stützring	•Anillo de apoyo	•Stödring	
25	**VOE 14503566**	1				K	•Seal	•Étanchéité	•dichtung	•Junta	•Tätning	
26	**VOE 14503567**	2				K	•Ring	•Bague	•Ring	•Anillo	•Ring	
27	**VOE 14503568**	2				K	•Seal	•Étanchéité	•dichtung	•Junta	•Tätning	
100	**VOE 14660581**	1			SS		Sealing kit	Jeu joints	Dichtungssatz	Juego de reténes	Tätningssats	

1		**Dipper arm cylinder** **Vérin de bras** **Stielzylinder** **Cilindro de brazo** **Skaftcylinder**	Catalogue id **20592**	Group **975**
2			Illustr. No **1030055**	Section **930**
3				
4			Issue **20023976-I**	Page **1389**
5		**8292654 S/N -210462, -270211, -280105**		

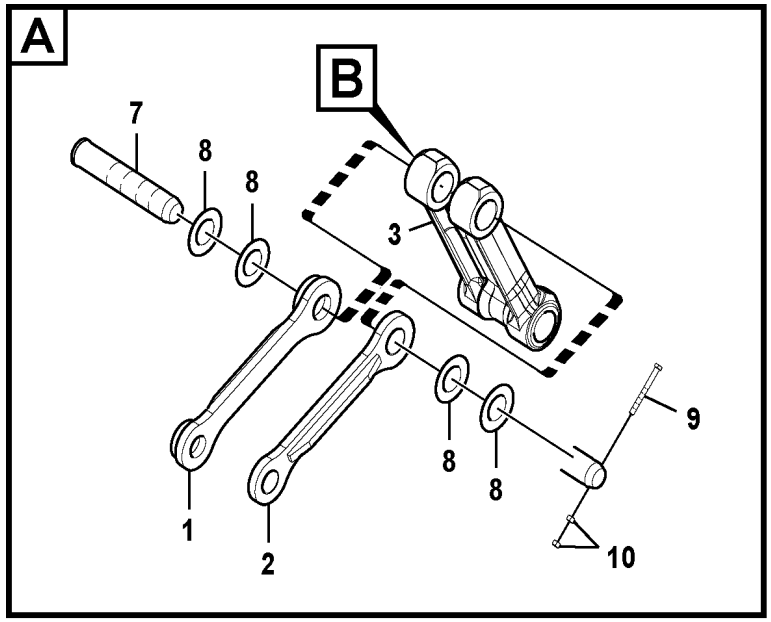

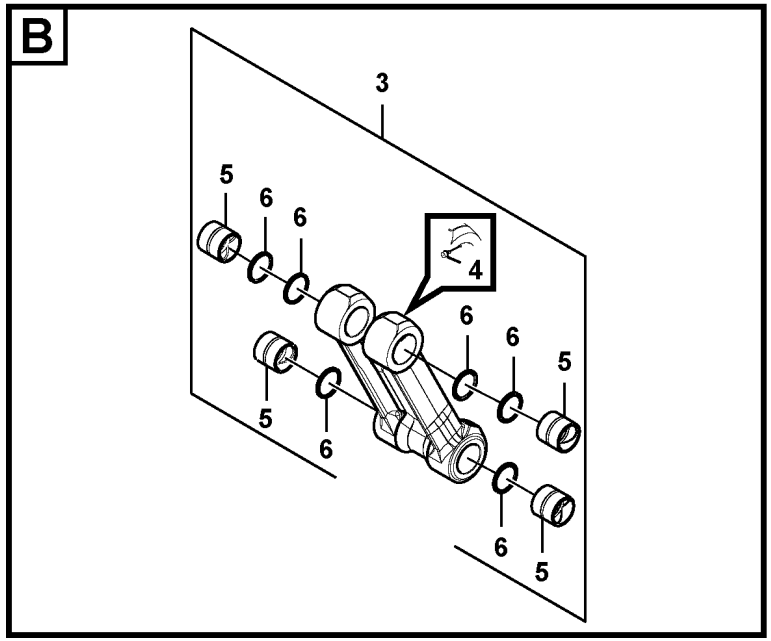

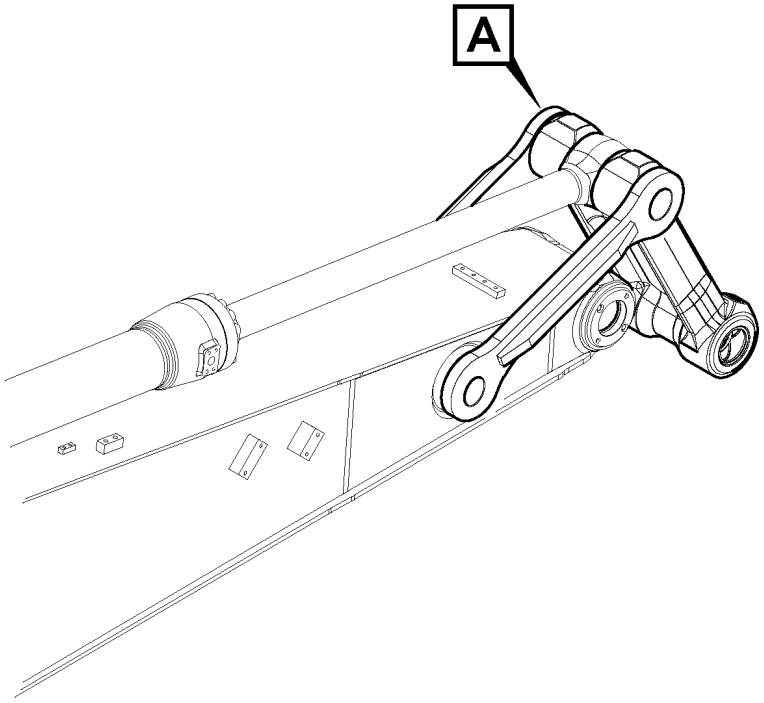

Volvo Construction Equipment

1025608

Fig.	Part No.	Quantity 1	2	3	4	5	PS	KIT	Description	Dénomination	Bezeichnung	Denominación	Benämning	Notes
1	VOE 14599676	1	1	1	1				Yoke	Chape	Joch	Mordaza	Ok	
	VOE 14550744					1			Yoke	Chape	Joch	Mordaza	Ok	
2	VOE 14599677	1	1	1					Yoke	Chape	Joch	Mordaza	Ok	
	VOE 14612012				1				Yoke	Chape	Joch	Mordaza	Ok	
	VOE 14550742					1			Yoke	Chape	Joch	Mordaza	Ok	
3	VOE 14563075	1							Connecting rod	Bielle	Pleuel	Biela	Vevstake	
	VOE 14611921		1						Connecting rod	Bielle	Pleuel	Biela	Vevstake	
	VOE 14565673			1					Connecting rod	Bielle	Pleuel	Biela	Vevstake	
	VOE 14611938				1				Connecting rod	Bielle	Pleuel	Biela	Vevstake	
	VOE 14550746					1			Connecting rod	Bielle	Pleuel	Biela	Vevstake	
4	VOE 914167	4	4	4	4	4			•Lubricating nipple	•Graisseur	•Schmiernippel	•Niple lubricador	•Smörjnippel	
5	VOE 14880985	4	4	4	4				•Bushing	•Bague	•Buchse	•Casquillo	•Bussning	
	VOE 14880984					4			•Bushing	•Bague	•Buchse	•Casquillo	•Bussning	
6	VOE 14560209	6	6	6	6				•Seal	•Étanchéité	•dichtung	•Junta	•Tätning	
	VOE 14560206					6			•Seal	•Étanchéité	•dichtung	•Junta	•Tätning	
7	VOE 14549392	1	1	1	1				Pin	Goupille	Stift	Pasador	Pinne	
	VOE 14541660					1			Pin	Goupille	Stift	Pasador	Pinne	
8	VOE 14549084	4	4	4	4				Shim	Cale de réglage	Ausgleichblech	Laminilla de ajuste	Justermellanlägg	
	SA 1173-01630					3			Shim	Cale de réglage	Ausgleichblech	Laminilla de ajuste	Justermellanlägg	
	SA 1173-01390					2			Shim	Cale de réglage	Ausgleichblech	Laminilla de ajuste	Justermellanlägg	
9	VOE 992962	1	1	1	1				Hexagon screw	Vis à tête hexagonale	Sechskantschraube	Tornillo hexagonal	Sexkantsskruv	
	VOE 992586					1			Hexagon screw	Vis à tête hexagonale	Sechskantschraube	Tornillo hexagonal	Sexkantsskruv	
10	VOE 979022	2	2	2	2				Hexagon nut	Écrou hexagonal	Sechskantmutter	Tuerca hexagonal	Sexkantsmutter	
	VOE 979021					2			Hexagon nut	Écrou hexagonal	Sechskantmutter	Tuerca hexagonal	Sexkantsmutter	

1	8277350
2	8283543
3	8285975
4	8285976
5	8291945

Links to connecting rod
Articulations, liaison avec la tige de piston
Löffelgelenk
Acoplamientos para la varilla de conexión
Skoplänk

Catalogue id	Group
20592	975
Illustr. No	Section
1025608	1000
Issue	Page
20023976-I	1391

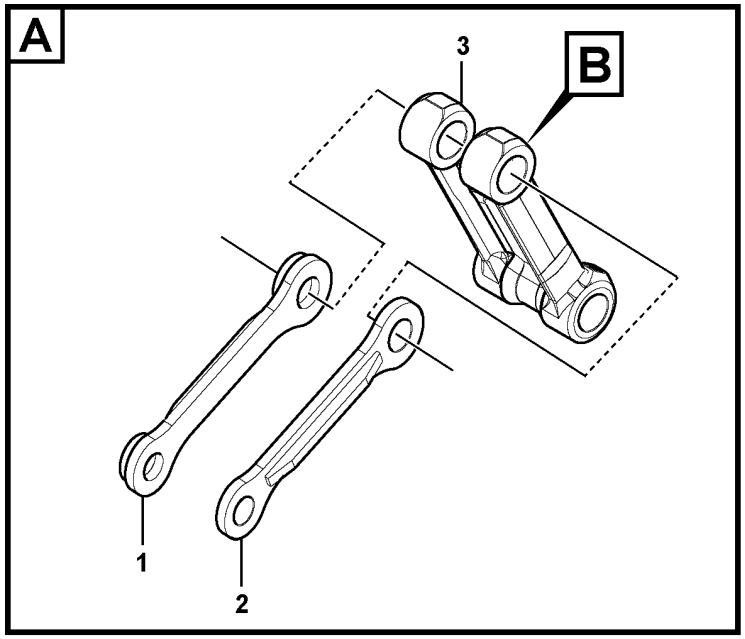

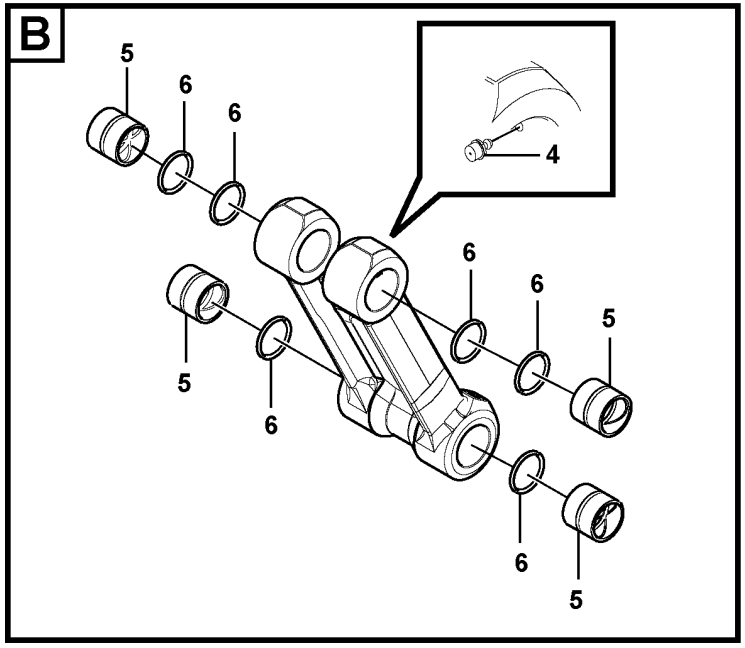

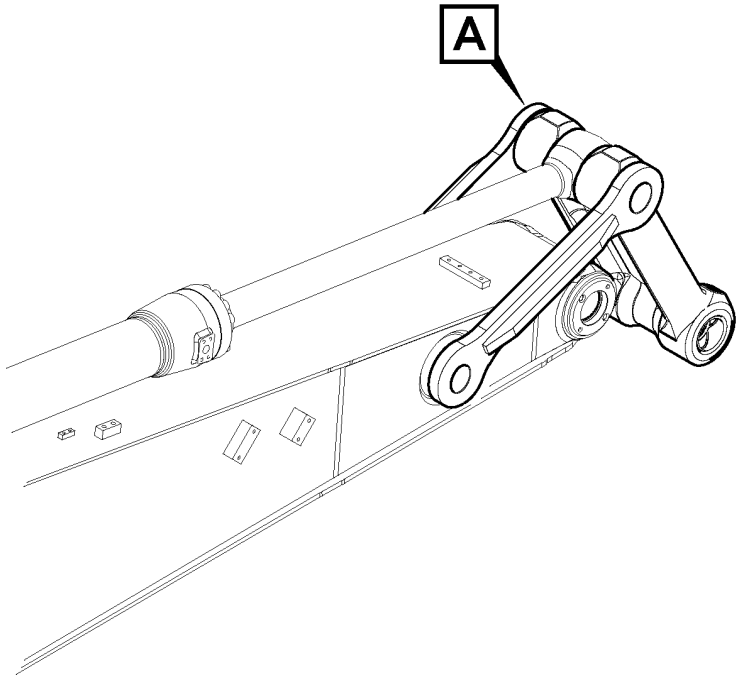

Volvo Construction Equipment

1074764

Fig.	Part No.	Quantity 1	2	3	PS	KIT	Description	Dénomination	Bezeichnung	Denominación	Benämning	Notes
1	VOE 14599676	1					Yoke	Chape	Joch	Mordaza	Ok	
2	VOE 14599677	1					Yoke	Chape	Joch	Mordaza	Ok	
3	VOE 14563075	1					Connecting rod	Bielle	Pleuel	Biela	Vevstake	
4	VOE 914167	4					•Lubricating nipple	•Graisseur	•Schmiernippel	•Niple lubricador	•Smörjnippel	
5	VOE 14880985	4					•Bushing	•Bague	•Buchse	•Casquillo	•Bussning	
6	VOE 14560209	6					•Seal	•Étanchéité	•dichtung	•Junta	•Tätning	

1	8292507	**Links to connection rod** **Articulations, liaison avec la tige de piston** **Löffelgelenk** **Acoplamientos para la varilla de conexión** **Skoplänk**	Catalogue id **20592**	Group **975**
2			Illustr. No **1074764**	Section **1010**
3				
4			Issue **20023976-I**	Page **1393**
5				

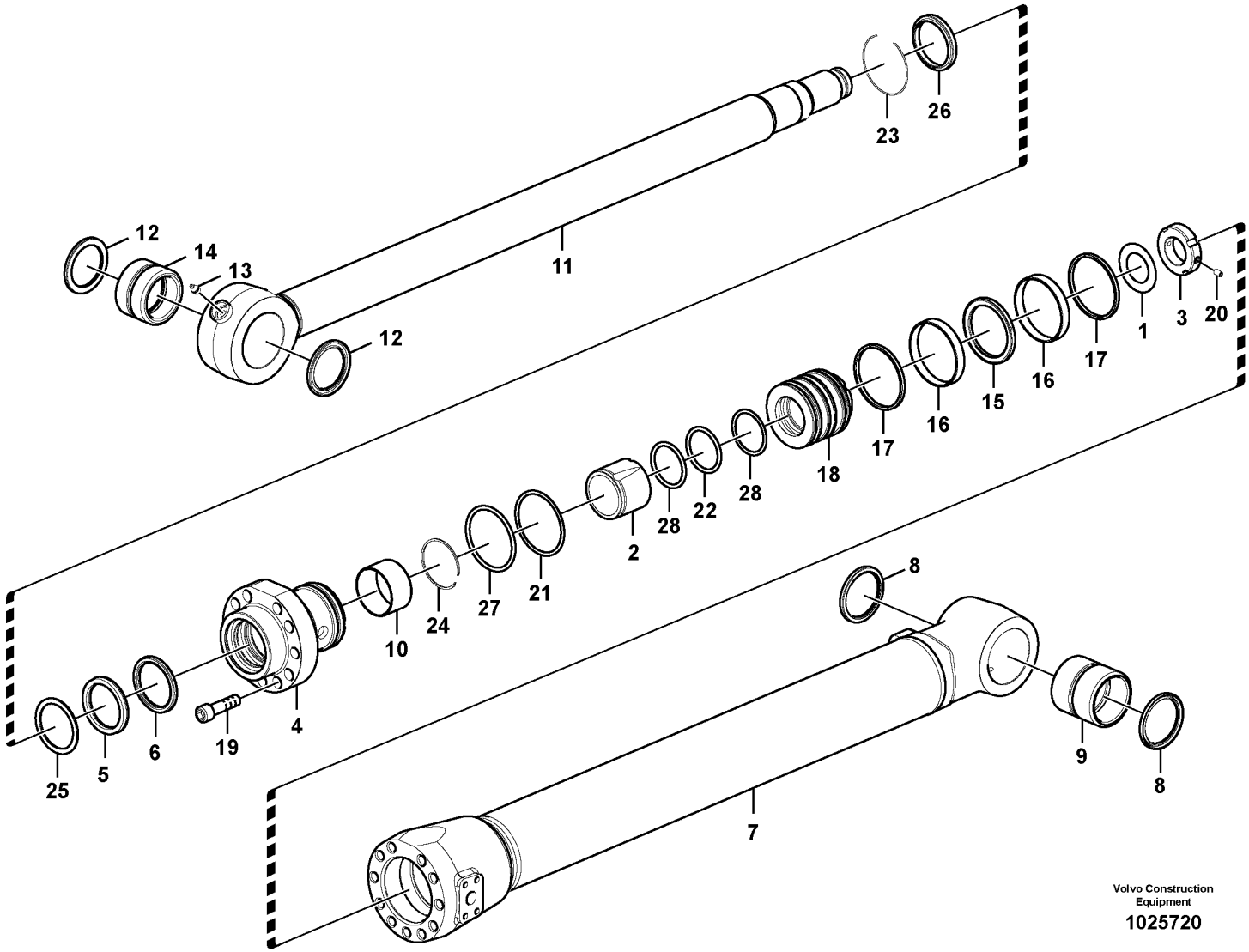

Volvo Construction Equipment

1025720

Fig.	Part No.	Quantity 1	2	3	PS	KIT	Description	Dénomination	Bezeichnung	Denominación	Benämning	Notes
	VOE 14572518	1			SS		Bucket cylinder	Vérin godet	Löffelzylinder	Cilindro de cuchara	Skopcylinder	S/N - 270010, - 210035
	VOE 14629601		1		SS		Bucket cylinder	Vérin godet	Löffelzylinder	Cilindro de cuchara	Skopcylinder	S/N 210036 - 210388
	VOE 14642746			1			Bucket cylinder	Vérin godet	Löffelzylinder	Cilindro de cuchara	Skopcylinder	
1	VOE 14530666	1					•Washer	•Rondelle	•Scheibe	•Arandela	•Bricka	
2	VOE 14502439	1		1			•Cushion	•Coussin	•Sitzkissen	•Cojín	•Dyna	
3	VOE 14524049	1					•Lock nut	•Contre-écrou	•Sicherungsmutter	•Contratuerca	•Låsmutter	
4		1		1			•Head	•Tete	•Kopf	•Capo	•Huvud	
5	SA 9567-21000	1	1	1		K	•Back-up ring	•Bague support	•Stützring	•Anillo de apoyo	•Stödring	
6	SA 1146-08120	1	1			K	•Seal	•Étanchéité	•dichtung	•Junta	•Tätning	
	SA 1146-08000			1		K	•Seal	•Étanchéité	•dichtung	•Junta	•Tätning	
7		1		1			•Tube	•Tube	•Rohr	•Tubo	•Rör	
8	VOE 14560206	2		2			••Seal	••Étanchéité	••dichtung	••Junta	••Tätning	
9	VOE 14517940	1		1			••Bushing	••Bague	••Buchse	••Casquillo	••Bussning	
10	SA 9612-10040	1		1			•Bearing	•Roulement	•Lager	•Cojinete	•Lager	
11	VOE 14627087	1					•Rod	•Monture	•Fuhler	•Varilla	•Spröt	(VOE 14572684)
	VOE 14639397			1			•Rod	•Monture	•Fühler	•Varilla	•Spröt	
12	VOE 14560209	2		2			••Seal	••Étanchéité	••dichtung	••Junta	••Tätning	
13	VOE 914167	1		1			••Lubricating nipple	••Graisseur	••Schmiernippel	••Niple lubricador	••Smörjnippel	
14	VOE 14517186	1		1			••Bushing	••Bague	••Buchse	••Casquillo	••Bussning	
15	VOE 14502440	1	1	1		K	•Seal	•Étanchéité	•dichtung	•Junta	•Tätning	
16	VOE 14502441	2	2	2		K	•Ring	•Bague	•Ring	•Anillo	•Ring	
17	VOE 14502442	2	2	2		K	•Seal	•Étanchéité	•dichtung	•Junta	•Tätning	
18	VOE 14502535	1					•Piston	•Piston	•Kolben	•Pistón	•Kolv	
				1	NS		•Piston	•Piston	•Kolben	•Pistón	•Kolv	
19	VOE 13948937	16		16			•Screw	•Vis	•Schraube	•Tornillo	•Skruv	
20	VOE 14535763	1					•Screw	•Vis	•Schraube	•Tornillo	•Skruv	(VOE 963059)
	VOE 14588457			1			•Set screw	•Vis butée	•Anschlagschraube	•Tornillo tope	•Stoppskruv	
21	VOE 990650	1	1	1		K	•O-ring	•Joint torique	•O-Ring	•Anillo tórico	•O-ring	
22	VOE 990594	1	2			K	•O-ring	•Joint torique	•O-Ring	•Anillo tórico	•O-ring	
	VOE 990640			1			•O-ring	•Joint torique	•O-Ring	•Anillo tórico	•O-ring	
23	SA 9556-10000	1		1			•Retaining ring	•Bague retenue	•Haltering	•Anillo retén	•Hållarring	

1	8281909	**Bucket cylinder** **Vérin de godet** **Schaufelzylinder** **Cilindro de cazo** **Skopcylinder**	Catalogue id **20592**	Group **975**
2	8281909			
3	8292948		Illustr. No **1025720**	Section **1200**
4				
5			Issue **20023976-I**	Page **1395**

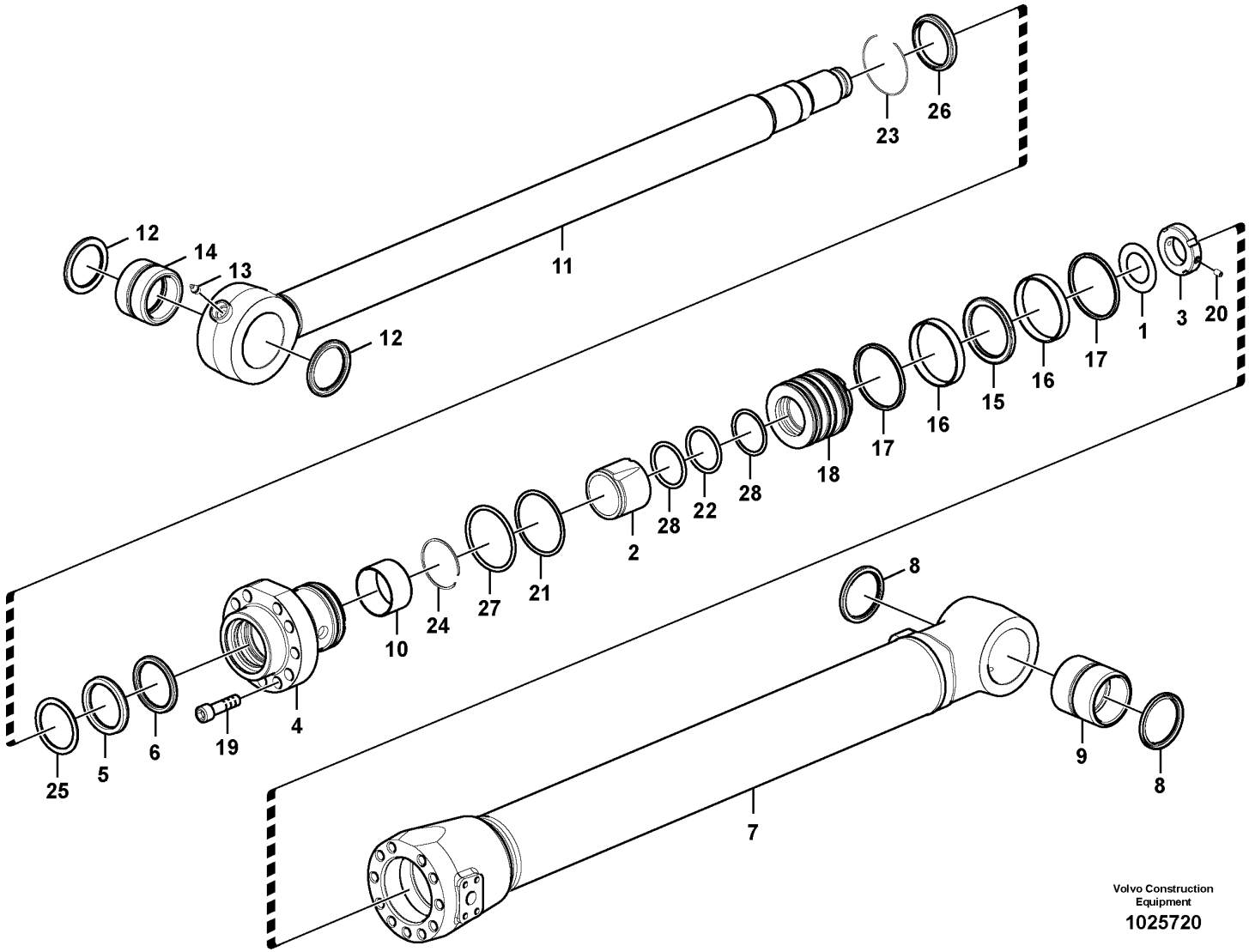

Volvo Construction Equipment

1025720

Fig.	Part No.	Quantity 1	2	3	PS	KIT	Description	Dénomination	Bezeichnung	Denominación	Benämning	Notes
24	SA 9557-09000	1		1			•Retaining ring	•Bague retenue	•Haltering	•Anillo retén	•Hållarring	
25	SA 9563-21000	1	1			K	•Seal	•Étanchéité	•dichtung	•Junta	•Tätning	
	VOE 14647167			1		K	•Seal	•Étanchéité	•dichtung	•Junta	•Tätning	
26	SA 9564-21000	1	1			K	•Seal	•Étanchéité	•dichtung	•Junta	•Tätning	
	VOE 14647169			1		K	•Seal	•Étanchéité	•dichtung	•Junta	•Tätning	
27	SA 9566-31350	1	1	1		K	•Back-up ring	•Bague support	•Stützring	•Anillo de apoyo	•Stödring	
28	SA 9566-40900	2	2			K	•Back-up ring	•Bague support	•Stützring	•Anillo de apoyo	•Stödring	
	VOE 14880846			2		K	•Back-up ring	•Bague support	•Stützring	•Anillo de apoyo	•Stödring	
100	VOE 14589141	1	1				Sealing kit	Kit plombage	Plombiersatz	Kit de precinto	Plomberingssats	
	VOE 14665638			1			Sealing kit	Jeu joints	Dichtungssatz	Juego de reténes	Tätningssats	

1	8281909	**Bucket cylinder** **Vérin de godet** **Schaufelzylinder** **Cilindro de cazo** **Skopcylinder**	Catalogue id **20592**	Group **975**
2	8281909			
3	8292948		Illustr. No **1025720**	Section **1200**
4				
5			Issue **20023976-I**	Page **1397**

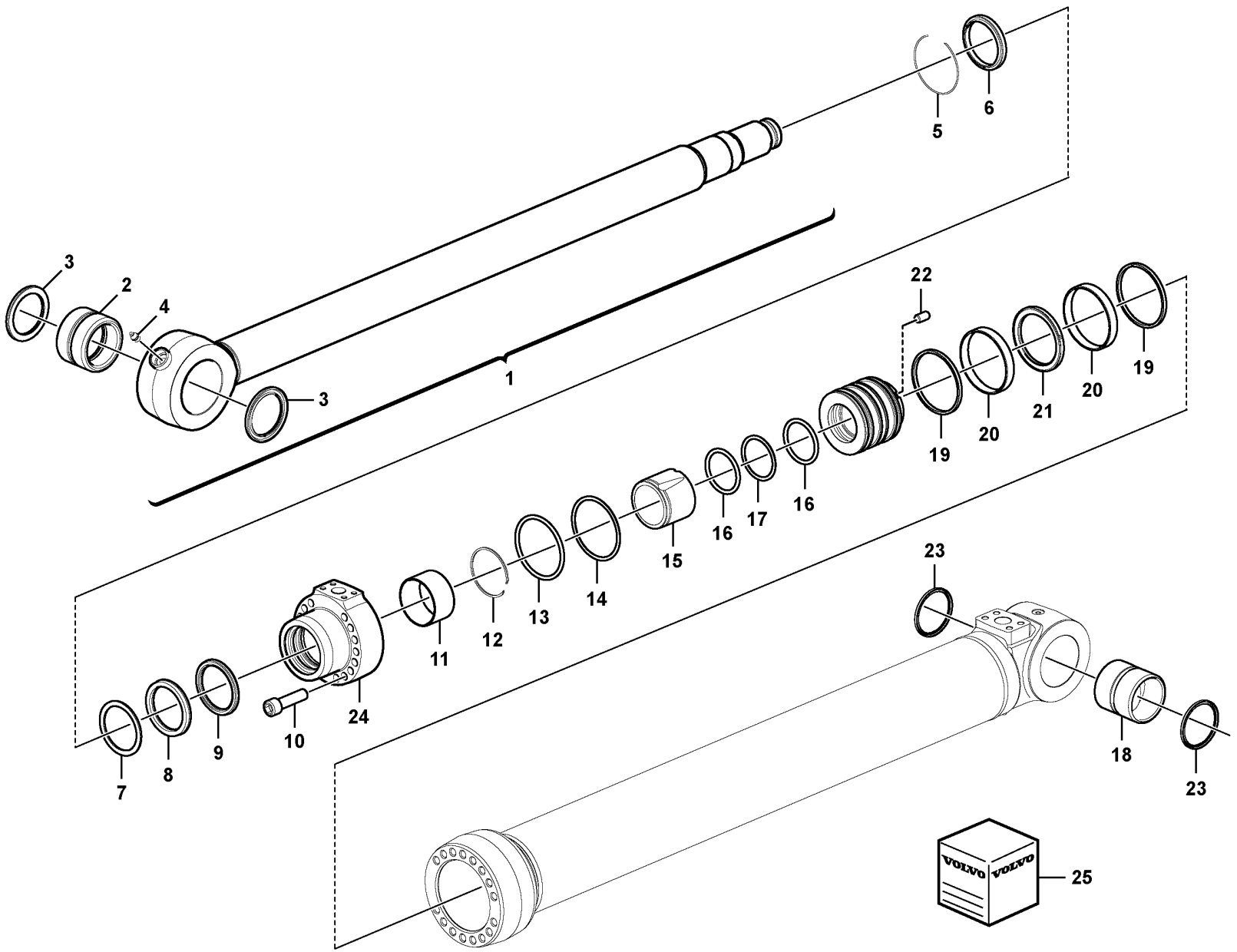

Volvo Construction Equipment
1083413

Fig.	Part No.	Quantity 1	2	3	PS	KIT	Description	Dénomination	Bezeichnung	Denominación	Benämning	Notes
	VOE 14640433	1					Bucket cylinder	Vérin godet	Löffelzylinder	Cilindro de cuchara	Skopcylinder	S/N 210389 - S/N 230003 - S/N 270044 - S/N 280033 -
1	**VOE 14639397**	1					•Rod	•Monture	•Fühler	•Varilla	•Spröt	
2	**VOE 14517186**	1					••Bushing	••Bague	••Buchse	••Casquillo	••Bussning	
3	**VOE 14560209**	2					••Seal	••Étanchéité	••dichtung	••Junta	••Tätning	
4	**VOE 914167**	1					••Lubricating nipple	••Graisseur	••Schmiernippel	••Niple lubricador	••Smörjnippel	
5	**SA 9556-10000**	1					•Retaining ring	•Bague retenue	•Haltering	•Anillo retén	•Hållarring	
6	**SA 9564-21000**	1				K	•Seal	•Étanchéité	•dichtung	•Junta	•Tätning	
7	**SA 9567-21000**	1				K	•Back-up ring	•Bague support	•Stützring	•Anillo de apoyo	•Stödring	
8	**SA 9563-21000**	1				K	•Seal	•Étanchéité	•dichtung	•Junta	•Tätning	
9	**SA 1146-08120**	1				K	•Seal	•Étanchéité	•dichtung	•Junta	•Tätning	
10	**VOE 13948937**	16					•Screw	•Vis	•Schraube	•Tornillo	•Skruv	
11	**SA 9612-10040**	1					•Bearing	•Roulement	•Lager	•Cojinete	•Lager	
12	**SA 9557-09000**	1					•Retaining ring	•Bague retenue	•Haltering	•Anillo retén	•Hållarring	
13	**SA 9566-31350**	1				K	•Back-up ring	•Bague support	•Stützring	•Anillo de apoyo	•Stödring	
14	**VOE 990650**	1				K	•O-ring	•Joint torique	•O-Ring	•Anillo tórico	•O-ring	
15	**VOE 14502439**	1					•Cushion	•Coussin	•Sitzkissen	•Cojín	•Dyna	
16	**VOE 14880846**	2				K	•Back-up ring	•Bague support	•Stützring	•Anillo de apoyo	•Stödring	
17	**VOE 990640**	1				K	•O-ring	•Joint torique	•O-Ring	•Anillo tórico	•O-ring	
18	**VOE 14517940**	1					•Bushing	•Bague	•Buchse	•Casquillo	•Bussning	
19	**VOE 14502442**	2				K	•Seal	•Étanchéité	•dichtung	•Junta	•Tätning	
20	**VOE 14502441**	2				K	•Ring	•Bague	•Ring	•Anillo	•Ring	
21	**VOE 14502440**	1				K	•Seal	•Étanchéité	•dichtung	•Junta	•Tätning	
22	**VOE 14588457**	1					•Set screw	•Vis butée	•Anschlagschraube	•Tornillo tope	•Stoppskruv	
23	**VOE 14560206**	2					•Seal	•Étanchéité	•dichtung	•Junta	•Tätning	
24	**VOE 14502437**	1					•Head	•Tête	•Kopf	•Cabezal	•Huvud	
25	**VOE 14660989**	1					Sealing kit	Jeu joints	Dichtungssatz	Juego de retenes	Tätningssats	

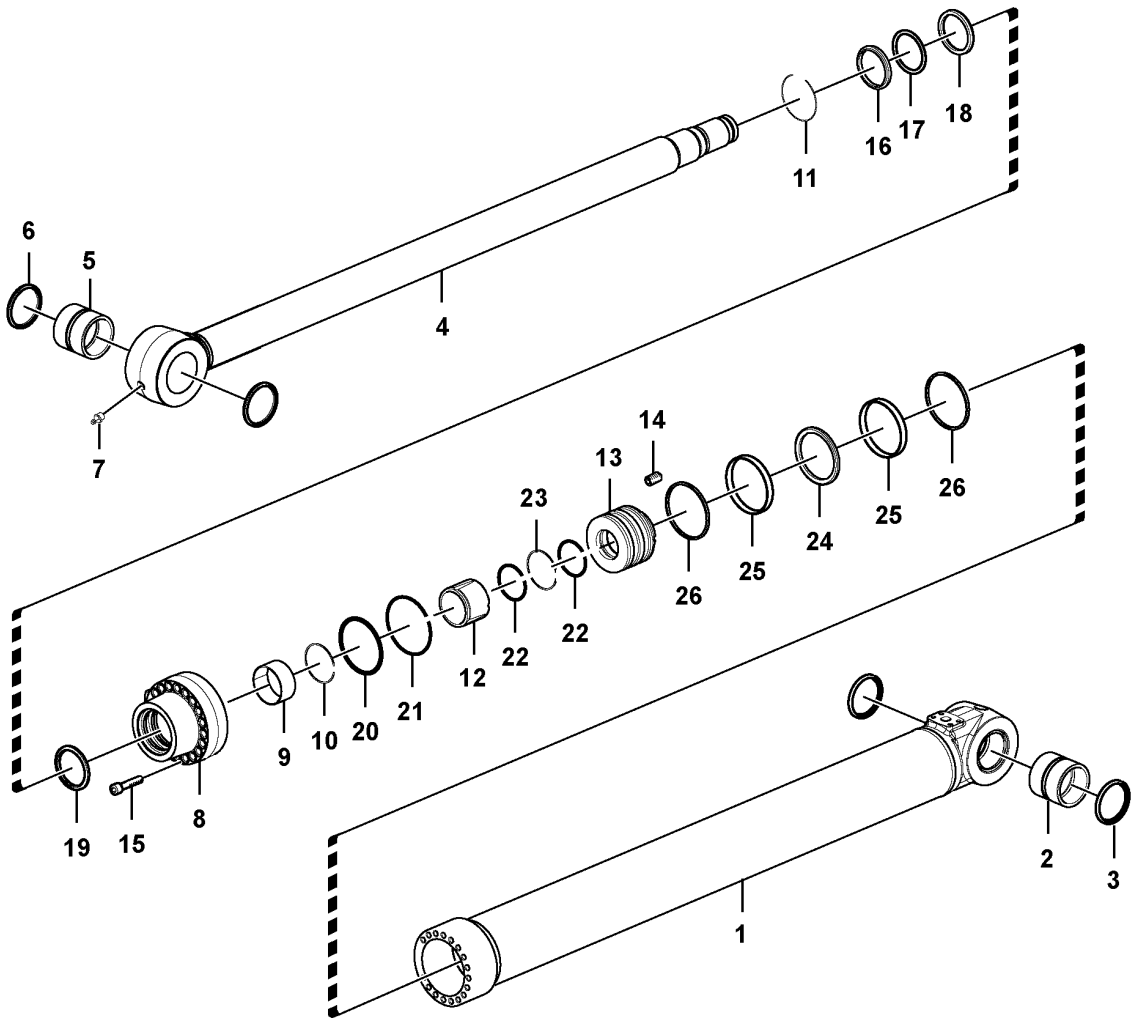

Volvo Construction Equipment

1030061

Fig.	Part No.	Quantity 1	2	3	PS	KIT	Description	Dénomination	Bezeichnung	Denominación	Benämning	Notes
	VOE 14640434	1					Bucket cylinder	Vérin godet	Löffelzylinder	Cilindro de cuchara	Skopcylinder	
1		1					•Tube	•Tube	•Rohr	•Tubo	•Rör	
2	**VOE 14517939**	1					••Bushing	••Bague	••Buchse	••Casquillo	••Bussning	
3	**VOE 14560206**	2				K	••Seal	••Étanchéité	••dichtung	••Junta	••Tätning	
4	**VOE 14639401**	1					•Rod	•Monture	•Fühler	•Varilla	•Spröt	
5	**VOE 14517186**	1					••Bushing	••Bague	••Buchse	••Casquillo	••Bussning	
6	**VOE 14560209**	2					••Seal	••Étanchéité	••dichtung	••Junta	••Tätning	
7	**VOE 914167**	1					••Lubricating nipple	••Graisseur	••Schmiernippel	••Niple lubricador	••Smörjnippel	
8	**VOE 14623579**	1					•Head	•Tête	•Kopf	•Cabezal	•Huvud	
9	**SA 9612-10540**	1					•Bearing	•Roulement	•Lager	•Cojinete	•Lager	
10	**SA 9557-09500**	1					•Retaining ring	•Bague retenue	•Haltering	•Anillo retén	•Hållarring	
11	**SA 9556-10500**	1					•Retaining ring	•Bague retenue	•Haltering	•Anillo retén	•Hållarring	
12	**VOE 14623581**	1					•Cushion	•Coussin	•Sitzkissen	•Cojín	•Dyna	
13		1			NS		•Piston	•Piston	•Kolben	•Pistón	•Kolv	
14	**VOE 14588457**	1					•Set screw	•Vis butée	•Anschlagschraube	•Tornillo tope	•Stoppskruv	
15	**VOE 13948937**	17					•Screw	•Vis	•Schraube	•Tornillo	•Skruv	
16	**SA 9564-21050**	1				K	•Seal	•Étanchéité	•dichtung	•Junta	•Tätning	
17	**SA 9567-21050**	1				K	•Back-up ring	•Bague support	•Stützring	•Anillo de apoyo	•Stödring	
18	**SA 9563-21050**	1				K	•Seal	•Étanchéité	•dichtung	•Junta	•Tätning	
19	**SA 1146-08130**	1				K	•Seal	•Joint	•Dichtring	•Junta	•Tätning	
20	**SA 9566-31500**	1				K	•Back-up ring	•Bague support	•Stützring	•Anillo de apoyo	•Stödring	
21	**VOE 990652**	1				K	•O-ring	•Joint torique	•O-Ring	•Anillo tórico	•O-ring	
22	**VOE 14880846**	2				K	•Back-up ring	•Bague support	•Stützring	•Anillo de apoyo	•Stödring	
23	**VOE 990640**	1				K	•O-ring	•Joint torique	•O-Ring	•Anillo tórico	•O-ring	
24	**VOE 14508903**	1				K	•Seal	•Étanchéité	•dichtung	•Junta	•Tätning	
25	**SA 9565-11600**	2				K	•Wear ring	•Bague d'usure	•Verschleißring	•Anillo de desgaste	•Slitring	
26	**SA 9568-01600**	2				K	•Seal	•Étanchéité	•dichtung	•Junta	•Tätning	
100	**VOE 14665637**	1					Sealing kit	Jeu joints	Dichtungssatz	Juego de reténes	Tätningssats	

1	**8281910**	**Bucket cylinder** **Vérin de godet** **Schaufelzylinder** **Cilindro de cazo** **Skopcylinder**	Catalogue id **20592**	Group **975**
2			Illustr. No **1030061**	Section **1400**
3			Issue **20023976-I**	Page **1401**
4				
5				

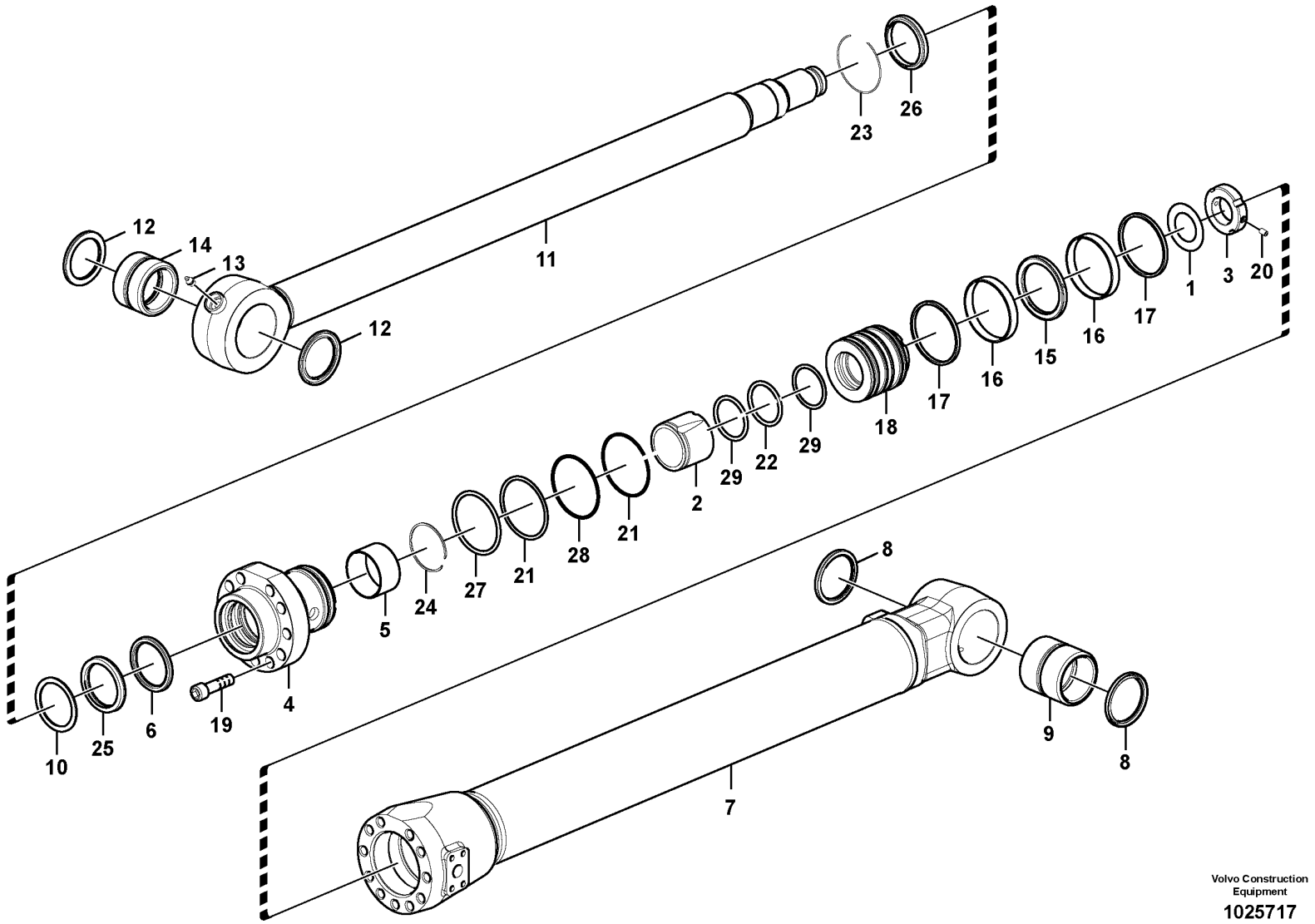

Volvo Construction Equipment

1025717

Fig.	Part No.	Quantity 1	2	3	PS	KIT	Description	Dénomination	Bezeichnung	Denominación	Benämning	Notes
	VOE 14567072	1					Bucket cylinder	Vérin godet	Löffelzylinder	Cilindro de cuchara	Skopcylinder	
1	VOE 14530666	1					•Washer	•Rondelle	•Scheibe	•Arandela	•Bricka	
2	VOE 14590911	1					•Cushion	•Coussin	•Sitzkissen	•Cojín	•Dyna	
3	VOE 14533818	1					•Lock nut	•Contre-écrou	•Sicherungsmutter	•Contratuerca	•Låsmutter	
4	VOE 14623515	1					•Head	•Tête	•Kopf	•Cabezal	•Huvud	
5	SA 9612-09540	1					•Bearing	•Roulement	•Lager	•Cojinete	•Lager	
6	SA 1146-08110	1				K	•Seal	•Étanchéité	•dichtung	•Junta	•Tätning	
7		1			NS		•Tube	•Tube	•Rohr	•Tubo	•Rör	
8	VOE 14560205	2					•Seal	•Étanchéité	•dichtung	•Junta	•Tätning	
9	VOE 14517942	1					•Bushing	•Bague	•Buchse	•Casquillo	•Bussning	
10	SA 9567-20950	1				K	•Back-up ring	•Bague support	•Stützring	•Anillo de apoyo	•Stödring	
11	VOE 14622639	1					•Rod	•Monture	•Fühler	•Varilla	•Spröt	
12	VOE 14560206	2					••Seal	••Étanchéité	••dichtung	••Junta	••Tätning	
13	VOE 914167	1					••Lubricating nipple	••Graisseur	••Schmiernippel	••Niple lubricador	••Smörjnippel	
14	VOE 14517940	1					••Bushing	••Bague	••Buchse	••Casquillo	••Bussning	
15	VOE 14510425	1				K	•Seal	•Étanchéité	•dichtung	•Junta	•Tätning	
16	SA 9565-11400	2				K	•Wear ring	•Bague d'usure	•Verschleißring	•Anillo de desgaste	•Slitring	
17	SA 9568-01400	2				K	•Seal	•Étanchéité	•dichtung	•Junta	•Tätning	
18		1					•Piston	•Piston	•Kolben	•Piston	•Kolv	
19	VOE 13949445	15					•Screw	•Vis	•Schraube	•Tornillo	•Skruv	
20	VOE 14526459	1					•Screw	•Vis	•Schraube	•Tornillo	•Skruv	
21	VOE 990649	2				K	•O-ring	•Joint torique	•O-Ring	•Anillo tórico	•O-ring	
22	VOE 990638	1				K	•O-ring	•Joint torique	•O-Ring	•Anillo tórico	•O-ring	
23	SA 9556-09500	1					•Retaining ring	•Bague retenue	•Haltering	•Anillo retén	•Hållarring	
24	SA 9557-08500	1					•Retaining ring	•Bague retenue	•Haltering	•Anillo retén	•Hållarring	
25	SA 9563-20950	1				K	•Seal	•Étanchéité	•dichtung	•Junta	•Tätning	
26	SA 9564-20950	1				K	•Seal	•Étanchéité	•dichtung	•Junta	•Tätning	
27	SA 9566-11300	1				K	•Back-up ring	•Bague support	•Stützring	•Anillo de apoyo	•Stödring	
28	SA 9566-31300	1				K	•Back-up ring	•Bague support	•Stützring	•Anillo de apoyo	•Stödring	
29	SA 9566-30800	2				K	•Back-up ring	•Bague support	•Stützring	•Anillo de apoyo	•Stödring	
100	VOE 14589136	1					Sealing kit	Kit plombage	Plombiersatz	Kit de precinto	Plomberingssats	

1	8284982	**Bucket cylinder** **Vérin de godet** **Schaufelzylinder** **Cilindro de cazo** **Skopcylinder**	Catalogue id **20592**	Group **975**
2			Illustr. No **1025717**	Section **1500**
3				
4			Issue **20023976-I**	Page **1403**
5				

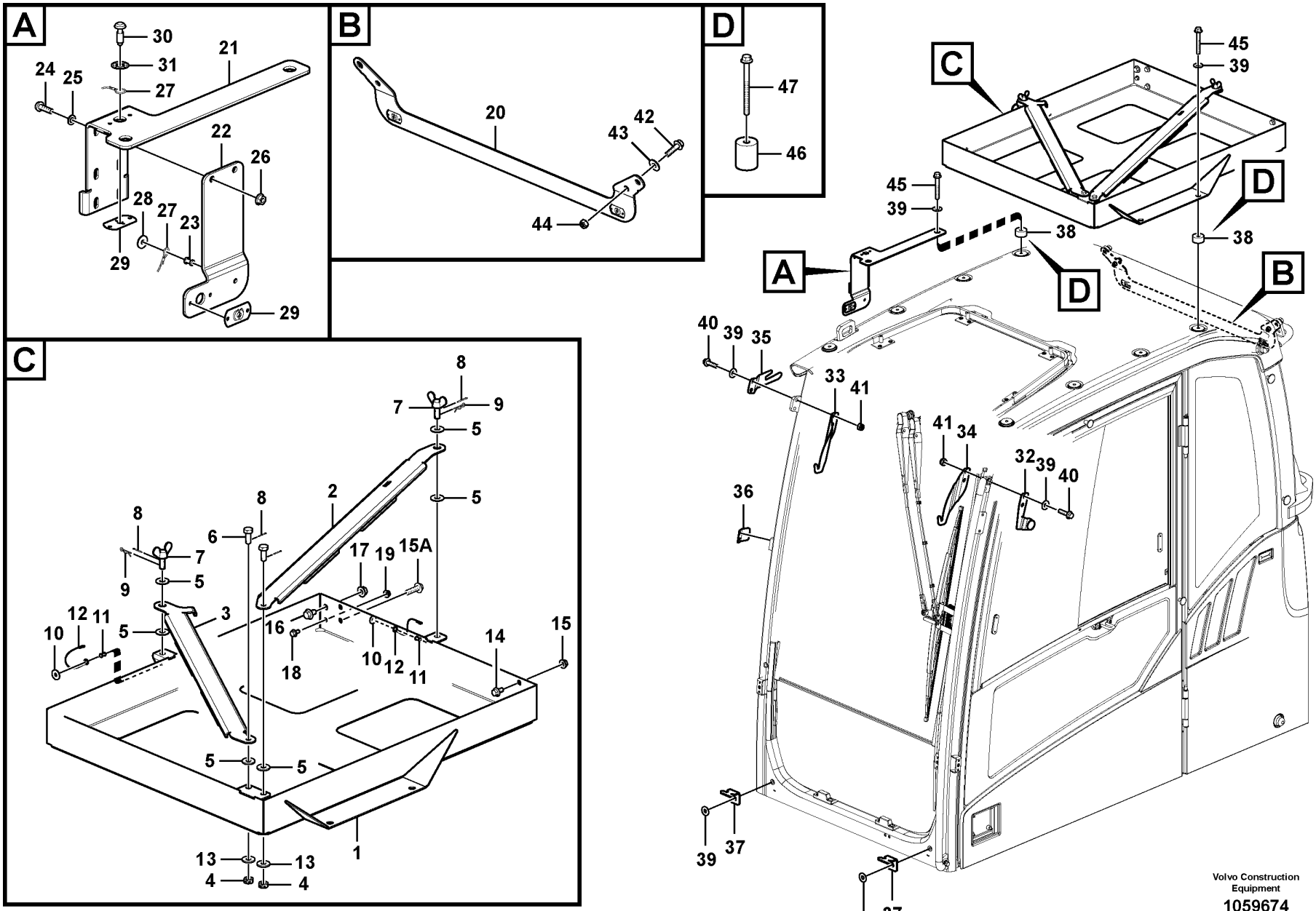
A
30
31
27
21
24
25
22
26
28
27
23
29
29
B
20
42
43
44
D
47
46
C
8
7
9
5
5
2
8
6
8
7
9
5
17
19
15A
3
12
11
10
5
16
18
10
12
11
14
15
5
5
13
13
4
4
1
45
39
C
D
45
39
38
38
A
D
B
40
39
35
33
41
41
34
32
39
40
36
39
37
39
37
Volvo Construction Equipment
1059674

Fig.	Part No.	Quantity 1	2	3	PS	KIT	Description	Dénomination	Bezeichnung	Denominación	Benämning	Notes
	VOE 14610272	1					Box	Boîtier	Schlitzlochwanne	Caja semiranurada	Halvslitslåda	
1	VOE 14610264	1					•Box	•Boîtier	•Schlitzlochwanne	•Caja semiranurada	•Halvslitslåda	
2	VOE 14610267	1					•Arm	•Bras	•Arm	•Brazo	•Arm	
3	VOE 14610269	1					•Arm	•Bras	•Arm	•Brazo	•Arm	
4	VOE 14880600	2					•Castle nut	•Écrou crénelé	•Kronenmutter	•Tuerca almenada	•Kronmutter	
5	VOE 960143	6			SS		•Plain washer	•Rondelle plane	•Flachscheibe	•Arandela plana	•Planbricka	
6	VOE 14610273	2					•Screw	•Vis	•Schraube	•Tornillo	•Skruv	
7	VOE 14610270	2					•Wing screw	•Vis à oreilles	•Flügelschraube	•Tornillo aletas	•Vingskruv	
8	SA 9323-01808	4					•Split Pin	•Goupille Fendue	•Splint	•Chaveta Hendida	•Saxpinne	
9	VOE 15071142	2					•Retaining pin	•Axe d'arret	•Federsplint	•Pasador resorte	•Fjädersprint	
10	VOE 13960138	2					•Washer	•Rondelle	•Scheibe	•Arandela	•Bricka	
11	VOE 13942672	2					•Blind rivet	•Rivet borgne	•Blindniet	•Remache ciego	•Blindnit	
12		2			NS		•Wire	•Fil	•Draht	•Alambre	•Tråd	
13	VOE 14527410	2					•Washer	•Rondelle	•Scheibe	•Arandela	•Bricka	
14	VOE 946441	2					•Flange screw	•Vis à embase	•Flanschschraube	•Tornillo embridado	•Flänsskruv	
15	VOE 13971095	2					•Flange nut	•Écrou à embase	•Flanschmutter	•Tuerca embridada	•Flänsmutter	
15A	VOE 946329	2					•Flange screw	•Vis à embase	•Flanschschraube	•Tornillo embridado	•Flänsskruv	
16	VOE 946502	1					•Flange screw	•Vis à embase	•Flanschschraube	•Tornillo embridado	•Flänsskruv	
17	VOE 971096	1					•Flange nut	•Écrou à embase	•Flanschmutter	•Tuerca embridada	•Flänsmutter	
18	VOE 946440	1					•Flange screw	•Vis à embase	•Flanschschraube	•Tornillo embridado	•Flänsskruv	
19	VOE 13945408	1					•Nut	•Écrou	•Mutter	•Tuerca	•Mutter	
20	VOE 15091087	1					Bracket	Console	Konsole	Consola	Konsol	
	VOE 14610277	1					Bracket	Console	Konsole	Consola	Konsol	
21		1			NS		•Bracket	•Console	•Konsole	•Ménsula	•Konsol	
22		1			NS		•Bracket	•Console	•Konsole	•Ménsula	•Konsol	
23	VOE 13942672	1					•Blind rivet	•Rivet borgne	•Blindniet	•Remache ciego	•Blindnit	
24	VOE 969147	2					•Six point socket screw	•Vis à 6 pans creux	•Sechszahn-Hohlschraube	•Racor de seis dientes	•Sextandhålskruv	
25	VOE 955892	2					•Plain washer	•Rondelle plane	•Flachscheibe	•Arandela plana	•Planbricka	
26	VOE 949278	2			SS		•Flange lock nut	•Contre-écrou à embase	•Flanschverschlussmutter	•Contratuerca embridada	•Flänslåsmutter	

3782) For Anti Vandal prepared cab only

1		**Vandalism kit** **Kit de protection antivandalisme** **Vandalisierungschutz** **Protección contra vandalismo** **Vandalskydd**	Catalogue id **20592**	Group **992**
2				
3			Illustr. No **1059674**	Section **100**
4				
5		**3782), 8279816**	Issue **20023976-I**	Page **1405**

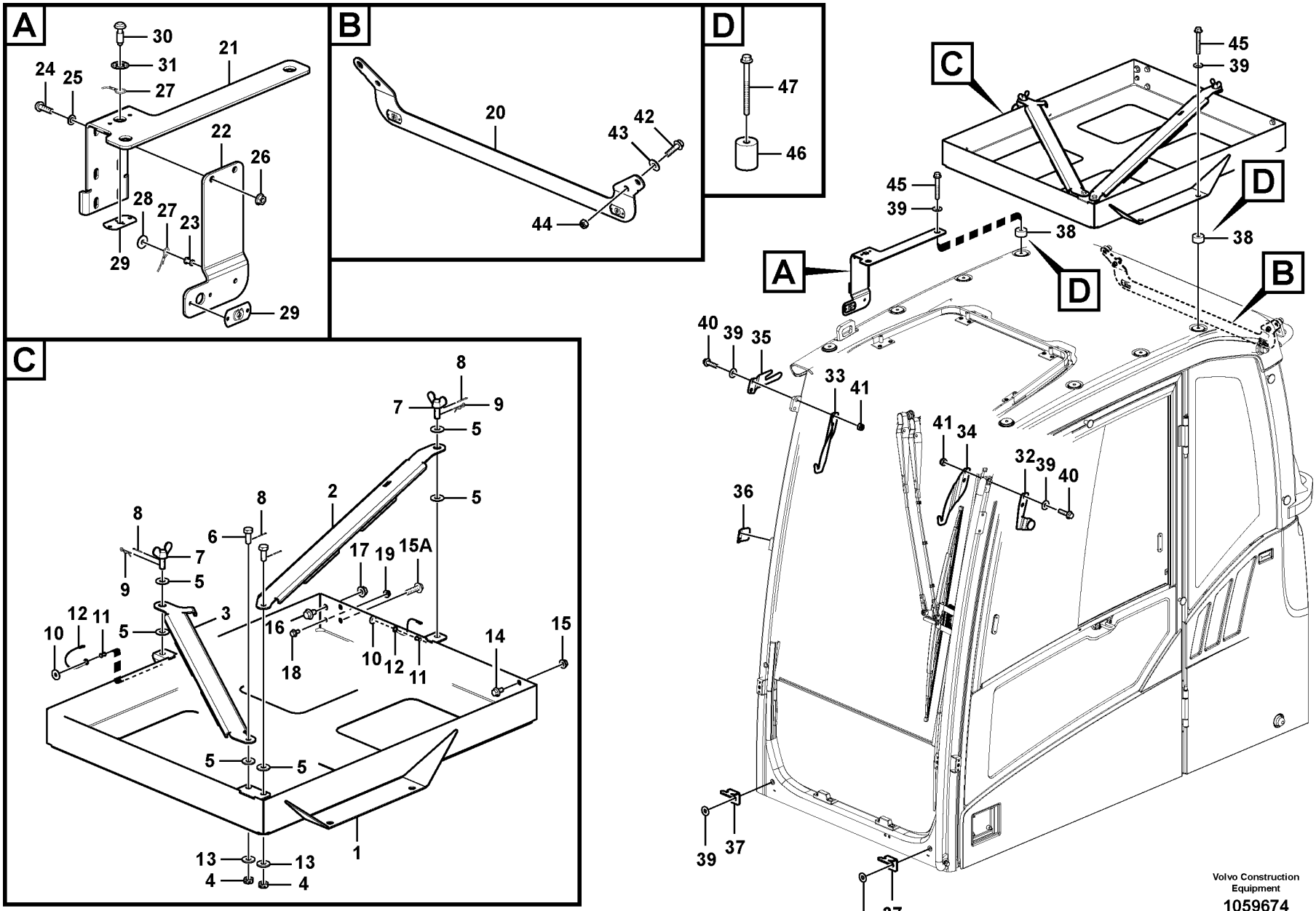
A
30
31
27
21
24
25
22
26
28
27
23
29
29
B
20
42
43
44
D
47
46
C
8
7
9
5
5
2
8
6
8
7
9
5
17
19
15A
3
12
11
10
5
16
18
10
12
11
14
15
5
5
13
13
4
4
1
45
39
C
D
45
39
38
38
A
D
B
40
39
35
33
41
41
34
32
39
40
36
39
37
39
37
Volvo Construction Equipment
1059674

Fig.	Part No.	Quantity 1	2	3	PS	KIT	Description	Dénomination	Bezeichnung	Denominación	Benämning	Notes
27		1			NS		•Wire	•Fil	•Draht	•Alambre	•Tråd	
28	VOE 13960138	1					•Washer	•Rondelle	•Scheibe	•Arandela	•Bricka	
29		2			NS		•Lock plate	•Plaque verrouillage	•Verschlussplatte	•Placa de seguridad	•Låsplatta	
30	VOE 11204163	1					•Screw	•Vis	•Schraube	•Tornillo	•Skruv	
31	VOE 11204164	1					•Retainer	•Retenue	•Halter	•Soporte	•Hållare	
32	VOE 15024299	1					Bracket	Console	Konsole	Consola	Konsol	
33	VOE 15072582	1					Bracket	Console	Konsole	Consola	Konsol	
34	VOE 15072567	1					Bracket	Console	Konsole	Consola	Konsol	
35	VOE 14610278	1					Plate	Tôle	Blech	Chapa	Plåt	
36	VOE 15087092	1					Bracket	Console	Konsole	Consola	Konsol	
37	VOE 14509865	2					Bracket	Console	Konsole	Consola	Konsol	
38	VOE 15062271	4					Spacer ring	Bague entretoise	Abstandring	Anillo distanciador	Distansring	
39	VOE 960143	10			SS		Plain washer	Rondelle plane	Flachscheibe	Arandela plana	Planbricka	
40	VOE 965185	4			SS		Flange screw	Vis à embase	Flanschschraube	Tornillo embridado	Flänsskruv	
41	SA 9131-11000	4					Lock nut	Contre-ecrou	Sicherungsmutter	Contratuerca	Låsmutter	
42	VOE 946671	2					Flange screw	Vis à embase	Flanschschraube	Tornillo embridado	Flänsskruv	
43	VOE 960141	2			SS		Plain washer	Rondelle plane	Flachscheibe	Arandela plana	Planbricka	
44	VOE 14880450	2					Nut	Écrou	Mutter	Tuerca	Mutter	
45	VOE 984758	4					Flange screw	Vis à embase	Flanschschraube	Tornillo embridado	Flänsskruv	(VOE 13965188)
46	VOE 11206068	4					Spacer	Entretoise	Abstandkörper	Distanciador	Distans	FOPS
47	VOE 969313	4					Flange screw	Vis à embase	Flanschschraube	Tornillo embridado	Flänsskruv	FOPS

3782) For Anti Vandal prepared cab only

1		**Vandalism kit** **Kit de protection antivandalisme** **Vandalisierungschutz** **Protección contra vandalismo** **Vandalskydd**	Catalogue id **20592**	Group **992**
2				
3			Illustr. No **1059674**	Section **100**
4				
5		**3782), 8279816**	Issue **20023976-I**	Page **1407**

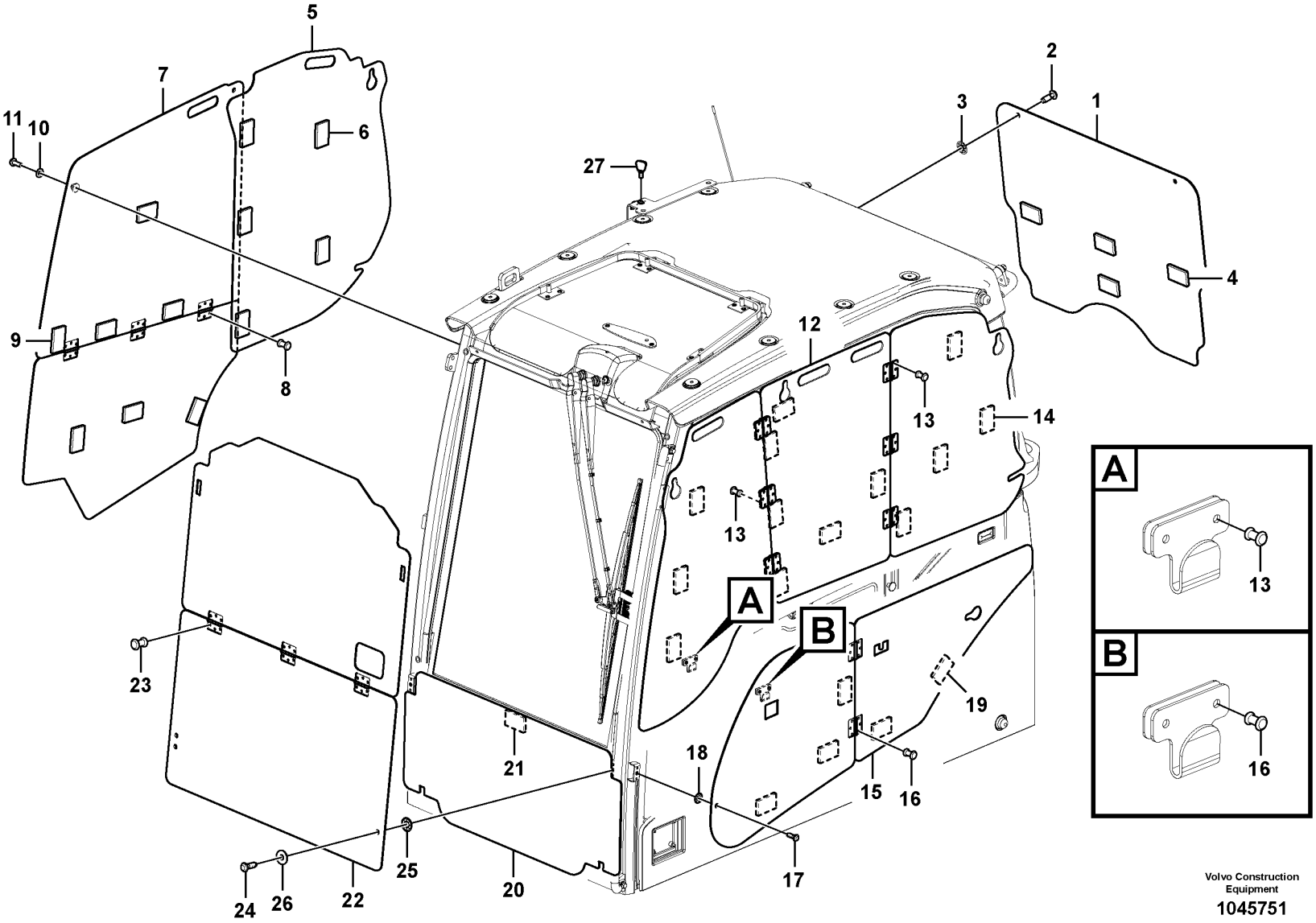

Volvo Construction Equipment

1045751

Fig.	Part No.	Quantity 1	2	3	PS	KIT	Description	Dénomination	Bezeichnung	Denominación	Benämning	Notes
	VOE 14612288	1					Cover	Capot	Abdeckung	Capó	Kåpa	
1	VOE 14610280	1					•Guard	•Protection	•Schutz	•Proteccion	•Skydd	
2	VOE 11204163	2					••Screw	••Vis	••Schraube	••Tornillo	••Skruv	
3	VOE 11204164	2					••Retainer	••Retenue	••Halter	••Soporte	••Hållare	
4	VOE 15026279	4					••Rubber washer	••Rondelle caoutchouc	••Gummischeibe	••Arandela de goma	••Gummibricka	
5	VOE 14610282	1					•Guard	•Protection	•Schutz	•Proteccion	•Skydd	
6	VOE 15026279	5					••Rubber washer	••Rondelle caoutchouc	••Gummischeibe	••Arandela de goma	••Gummibricka	
7	VOE 14612273	1					•Guard	•Protection	•Schutz	•Proteccion	•Skydd	
8	VOE 13942672	18					••Blind rivet	••Rivet borgne	••Blindniet	••Remache ciego	••Blindnit	
9	VOE 15026279	7					••Rubber washer	••Rondelle caoutchouc	••Gummischeibe	••Arandela de goma	••Gummibricka	
10	SA 9285-11000	1					••Plain washer	••Rondelle plane	••Flachscheibe	••Arandela plana	••Planbricka	
11	VOE 969422	1					••Six point socket screw	••Vis à 6 pans creux	••Sechszahn-Hohlschraube	••Racor de seis dientes	••Sextandhålskruv	
12	VOE 14612279	1					•Guard	•Protection	•Schutz	•Proteccion	•Skydd	
13	VOE 13942672	38					••Blind rivet	••Rivet borgne	••Blindniet	••Remache ciego	••Blindnit	
14	VOE 15026279	13					••Rubber washer	••Rondelle caoutchouc	••Gummischeibe	••Arandela de goma	••Gummibricka	
15	VOE 14612282	1					•Guard	•Protection	•Schutz	•Proteccion	•Skydd	
16	VOE 13942672	12					••Blind rivet	••Rivet borgne	••Blindniet	••Remache ciego	••Blindnit	
17	VOE 11204163	1					••Screw	••Vis	••Schraube	••Tornillo	••Skruv	
18	VOE 11204164	1					••Retainer	••Retenue	••Halter	••Soporte	••Hållare	
19	VOE 15026279	5					••Rubber washer	••Rondelle caoutchouc	••Gummischeibe	••Arandela de goma	••Gummibricka	
20	VOE 14612284	1					•Guard	•Protection	•Schutz	•Proteccion	•Skydd	
21	VOE 15026279	1					••Rubber washer	••Rondelle caoutchouc	••Gummischeibe	••Arandela de goma	••Gummibricka	
22	VOE 14612287	1					•Guard	•Protection	•Schutz	•Proteccion	•Skydd	
23	VOE 13942672	18					••Blind rivet	••Rivet borgne	••Blindniet	••Remache ciego	••Blindnit	
24	VOE 11204163	2					••Screw	••Vis	••Schraube	••Tornillo	••Skruv	
25	VOE 11204164	2					••Retainer	••Retenue	••Halter	••Soporte	••Hållare	
26	VOE 960141	2			SS		••Plain washer	••Rondelle plane	••Flachscheibe	••Arandela plana	••Planbricka	
27	VOE 14502426	1					•Key	•Clé	•Schlüssel	•Llave	•Nyckel	

3782) For Anti Vandal prepared cab only

1		**Vandalism kit** **Kit de protection antivandalisme** **Vandalisierungschutz** **Protección contra vandalismo** **Vandalskydd**	Catalogue id **20592**	Group **992**
2				
3			Illustr. No **1045751**	Section **150**
4				
5		**3782), 8279816**	Issue **20023976-I**	Page **1409**

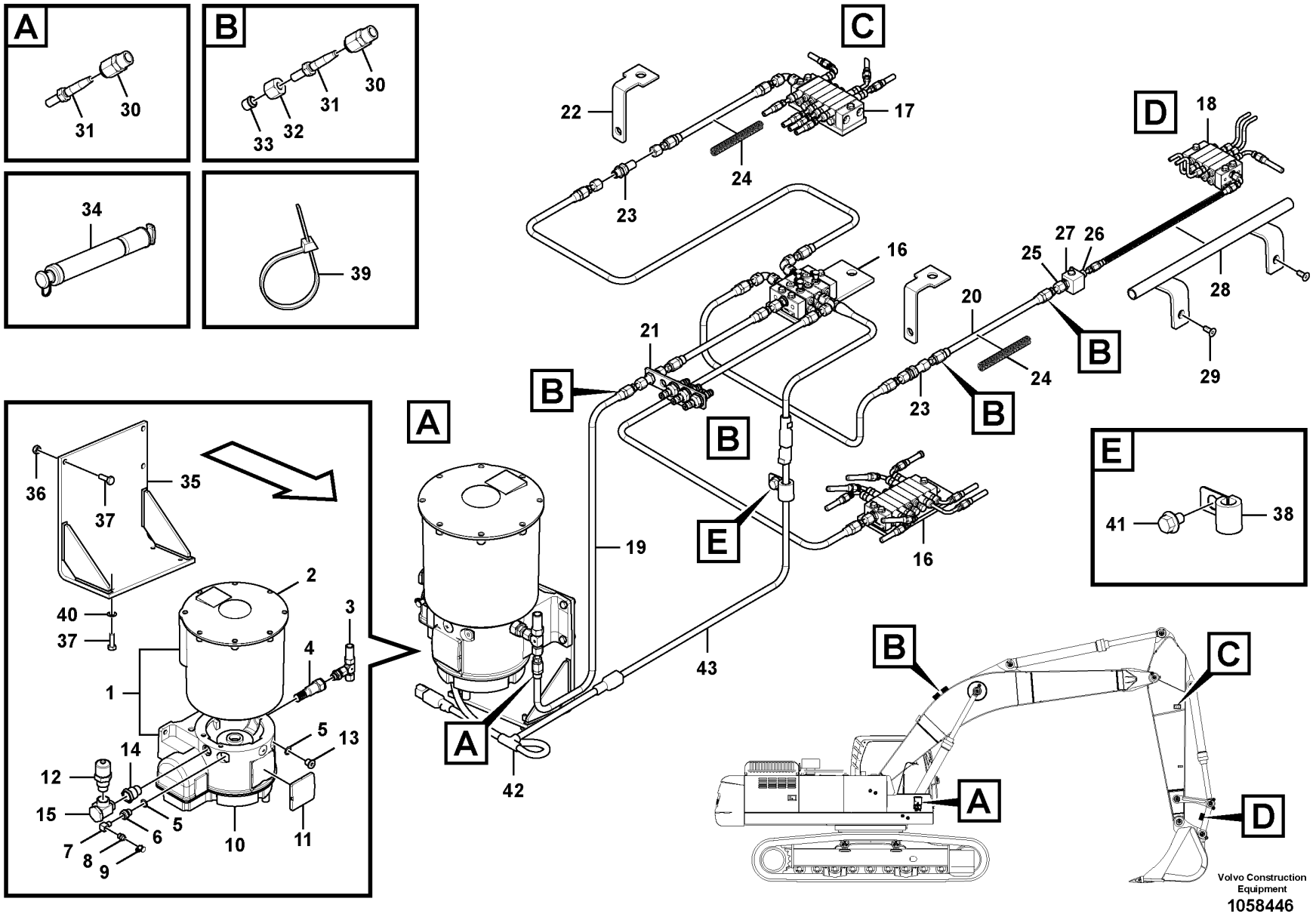
A
30
31
B
30
31
32
33
34
39
C
22
17
24
23
D
18
27
26
25
28
29
16
21
20
24
23
B
E
19
43
42
36
37
35
40
37
2
3
4
1
5
13
14
12
15
5
6
7
8
9
10
11
41
38
Volvo Construction Equipment
1058446

Fig.	Part No.	Quantity 1	2	3	PS	KIT	Description	Dénomination	Bezeichnung	Denominación	Benämning	Notes
1	VOE 14556698	1					Piston pump	Pompe à piston	Kolbenpumpe	Bomba de pistón	Kolvpump	
2	VOE 14596744	1			OP		•Reservoir	•Réservoir	•Behälter	•Depósito	•Behållare	
3	VOE 14389567	1					•Relief valve	•Soupape de surpression	•Überdruckventil	•Válvula de sobrepresión	•Övertrycksventil	
4	VOE 14389568	1					•Filter element	•Elément de filtre	•Filterelement	•Cartucho de filtro	•Filterelement	
5	VOE 14388982	2			OP		•Washer	•Rondelle	•Scheibe	•Arandela	•Bricka	
6	VOE 14556687	1					•Adapter	•Adaptateur	•Adapter	•Adaptador	•Adapter	
7	VOE 14389565	1					•Elbow	•Coude	•Winkel	•Ángulo	•Vinkel	
8	VOE 14389571	1					•Nipple	•Raccord	•Nippel	•Niple	•Nippel	
9		1			NS		•Cap	•Chapeau	•Kappe	•Caperuza	•Lock	
10		1			NS		•Housing	•Carter	•Gehäuse	•Carter	•Hus	
11	VOE 14596743	1					•Cover	•Capot	•Abdeckung	•Capó	•Kåpa	
12	VOE 14389566	1					•Nipple	•Raccord	•Nippel	•Niple	•Nippel	
13	SA 9415-11022	1					•Plug	•Tampon	•Stopfen	•Tapón	•Plugg	
14	VOE 14389564	1					•Adapter	•Adaptateur	•Adapter	•Adaptador	•Adapter	
15	VOE 14388229	1					•Banjo fitting	•Raccord banjo	•Schwenkkupplung	•Conexión de banjo	•Banjokoppling	
16		1					Distributor	Allumeur	Verteiler	Distribuidor	Fördelare	See group 993-200 page 1415
17		1					Distributor	Allumeur	Verteiler	Distribuidor	Fördelare	See group 993-300 page 1419
18		1					Distributor	Allumeur	Verteiler	Distribuidor	Fördelare	See group 993-400 page 1423
19	VOE 14556675	1					Hose	Flexible	Schlauch	Manguera	Slang	L=3250mm
20	VOE 14556675	1					Hose	Flexible	Schlauch	Manguera	Slang	L=3450mm
21	VOE 14556643	1			OP		Bracket	Console	Konsole	Consola	Konsol	
22	VOE 14576928	2			OP		Bracket	Console	Konsole	Consola	Konsol	
23	VOE 14556629	2					Connector	Connexion	Anschluss	Unión	Anslutning	
24	VOE 14597582	2					Coil	Bobine	Wickel	Bobina	Spole	L=2000mm
25	VOE 14556628	1					Connector	Connexion	Anschluss	Unión	Anslutning	
26	VOE 14556630	1					Connector	Connexion	Anschluss	Unión	Anslutning	
27	VOE 914167	1					Lubricating nipple	Graisseur	Schmiernippel	Niple lubricador	Smörjnippel	
28	VOE 14599232	1					Plate	Tôle	Blech	Chapa	Plåt	
29	VOE 969762	2					Six point socket screw	Vis à 6 pans creux	Sechszahn-Hohlschraube	Racor de seis dientes	Sextandhålskruv	
30	VOE 14556668	4					Sleeve	Douille	Hülse	Manguito	Hylsa	

1		**Automatic lubrication** **Lubrification automatique** **Automatische Schmierung** **Lubricación automática** **Automatisk smörjning**	Catalogue id **20592**	Group **993**
2				
3			Illustr. No **1058446**	Section **100**
4				
5		**8285943**	Issue **20023976-I**	Page **1411**

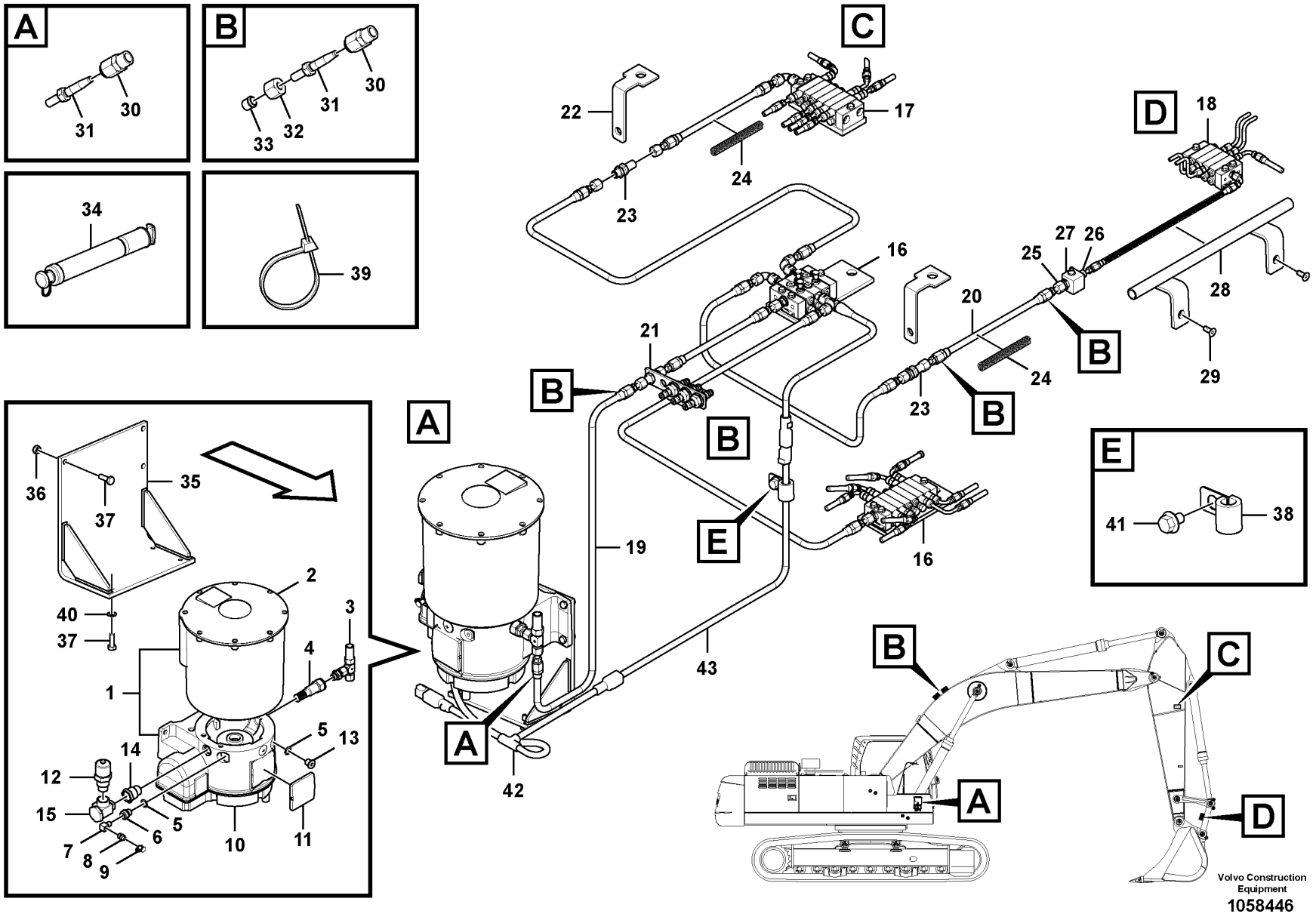
A
30
31
B
30
31
32
33
34
39
C
22
17
24
23
D
18
27
26
25
28
29
16
21
20
24
23
B
E
19
43
42
36
37
35
40
37
2
3
4
1
5
13
14
12
15
5
6
7
8
9
10
11
41
38
Volvo Construction Equipment
1058446

Fig.	Part No.	Quantity 1	2	3	PS	KIT	Description	Dénomination	Bezeichnung	Denominación	Benämning	Notes
31	VOE 14556669	4					Tube	Tube	Rohr	Tubo	Rör	
32	VOE 14556670	3					Nut	Écrou	Mutter	Tuerca	Mutter	
33	VOE 14556671	3					Sleeve	Douille	Hülse	Manguito	Hylsa	
34	VOE 14567130	1					Filter cartridge	Cartouche filtrante	Filterpatrone	Patrón filtrante	Filterpatron	
35	VOE 14556637	1					Bracket	Console	Konsole	Consola	Konsol	
36	VOE 983303	3					Hexagon nut	Écrou hexagonal	Sechskantmutter	Tuerca hexagonal	Sexkantsmutter	
37	VOE 983243	7					Hexagon screw	Vis à tête hexagonale	Sechskantschraube	Tornillo hexagonal	Sexkantsskruv	
38	VOE 14500292	1					Clip	Clip	Clip	Clip	Clips	
39	VOE 4881440	REQ					Cable tie	Serre-câble	Kabelbinder	Abrazadera de cinta	Buntband	
40	VOE 993835	4					Plain washer	Rondelle plane	Flachscheibe	Arandela plana	Planbricka	
41	VOE 947107	1					Flange screw	Vis à embase	Flanschschraube	Tornillo embridado	Flänsskruv	
42	VOE 14556604	1					Cable	Câble	Kabel	Cable	Kabel	
43	VOE 14602878	1					Wiring harness	Faisceau de câbles	Kabelbaum	Manojo cables	Ledningsmatta	

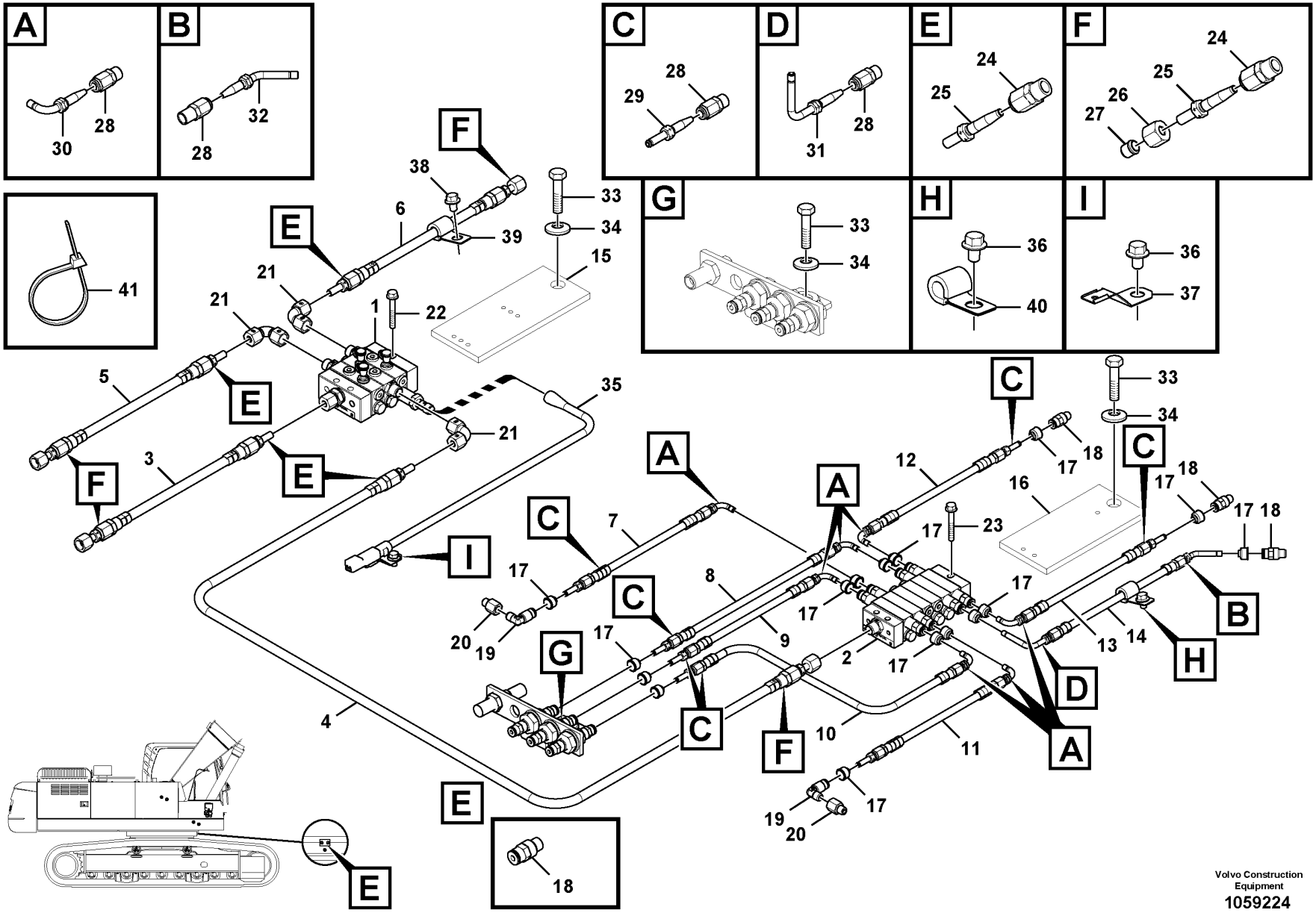

Volvo Construction Equipment
1059224

Fig.	Part No.	Quantity 1	2	3	PS	KIT	Description	Dénomination	Bezeichnung	Denominación	Benämning	Notes
1	VOE 14556699	1	1				Distributor	Distributeur	Verteiler	Distribuidor	Fördelare	
2	VOE 14556700	1	1				Distributor	Distributeur	Verteiler	Distribuidor	Fördelare	
3	VOE 14556675	1					Hose	Flexible	Schlauch	Manguera	Slang	L=1100mm
3	VOE 14556675		1				Hose	Flexible	Schlauch	Manguera	Slang	L=1000mm
4	VOE 14556675	1	1				Hose	Flexible	Schlauch	Manguera	Slang	L=660mm
5	VOE 14556675	1					Hose	Flexible	Schlauch	Manguera	Slang	L=6450mm
5	VOE 14556675		1				Hose	Flexible	Schlauch	Manguera	Slang	L=6100mm
6	VOE 14556675	1					Hose	Flexible	Schlauch	Manguera	Slang	L=6450mm
6	VOE 14556675		1				Hose	Flexible	Schlauch	Manguera	Slang	L=6100mm
7	VOE 14556674	1					Hose	Flexible	Schlauch	Manguera	Slang	L=1450mm
7	VOE 14556674		1				Hose	Flexible	Schlauch	Manguera	Slang	L=1500mm
8	VOE 14556674	1					Hose	Flexible	Schlauch	Manguera	Slang	L=900mm
8	VOE 14556674		1				Hose	Flexible	Schlauch	Manguera	Slang	L=1000mm
9	VOE 14556674	1					Hose	Flexible	Schlauch	Manguera	Slang	L=830mm
9	VOE 14556674		1				Hose	Flexible	Schlauch	Manguera	Slang	L=900mm
10	VOE 14556674	1					Hose	Flexible	Schlauch	Manguera	Slang	L=830mm
10	VOE 14556674		1				Hose	Flexible	Schlauch	Manguera	Slang	L=900mm
11	VOE 14556674	1	1				Hose	Flexible	Schlauch	Manguera	Slang	L=1250mm
12	VOE 14556674	1					Hose	Flexible	Schlauch	Manguera	Slang	L=2750mm
12	VOE 14556674		1				Hose	Flexible	Schlauch	Manguera	Slang	L=2650mm
13	VOE 14556674	1	1				Hose	Flexible	Schlauch	Manguera	Slang	L=2200mm
14	VOE 14556674	1					Hose	Flexible	Schlauch	Manguera	Slang	L=3200mm
14	VOE 14556674		1				Hose	Flexible	Schlauch	Manguera	Slang	L=2850mm
15		1	1		NS		Bracket	Console	Konsole	Ménsula	Konsol	
16		1	1		NS		Bracket	Console	Konsole	Ménsula	Konsol	
17	VOE 14388037	16	16				Seal	Étanchéité	dichtung	Junta	Tätning	
18	VOE 14565316	4	4				Nipple	Raccord	Nippel	Niple	Nippel	
19	VOE 14563920	2	2				Nipple	Raccord	Nippel	Niple	Nippel	
20	VOE 14388909	2	2				Nipple	Raccord	Nippel	Niple	Nippel	
21	VOE 14596745	3	3				Adapter	Adaptateur	Adapter	Adaptador	Adapter	
22	VOE 965213	3	3				Flange screw	Vis à embase	Flanschschraube	Tornillo embridado	Flänsskruv	

1	8285948	**Automatic lubricating system, boom** **Système de lubrification automatique, flèche** **Automatische Schmierung, Ausleger** **Sistema de lubricación automática, pluma** **Automatiskt sm¾rjsystem, bom**	Catalogue id **20592**	Group **993**
2	8285952		Illustr. No **1059224**	Section **200**
3			Issue **20023976-I**	Page **1415**
4				
5				

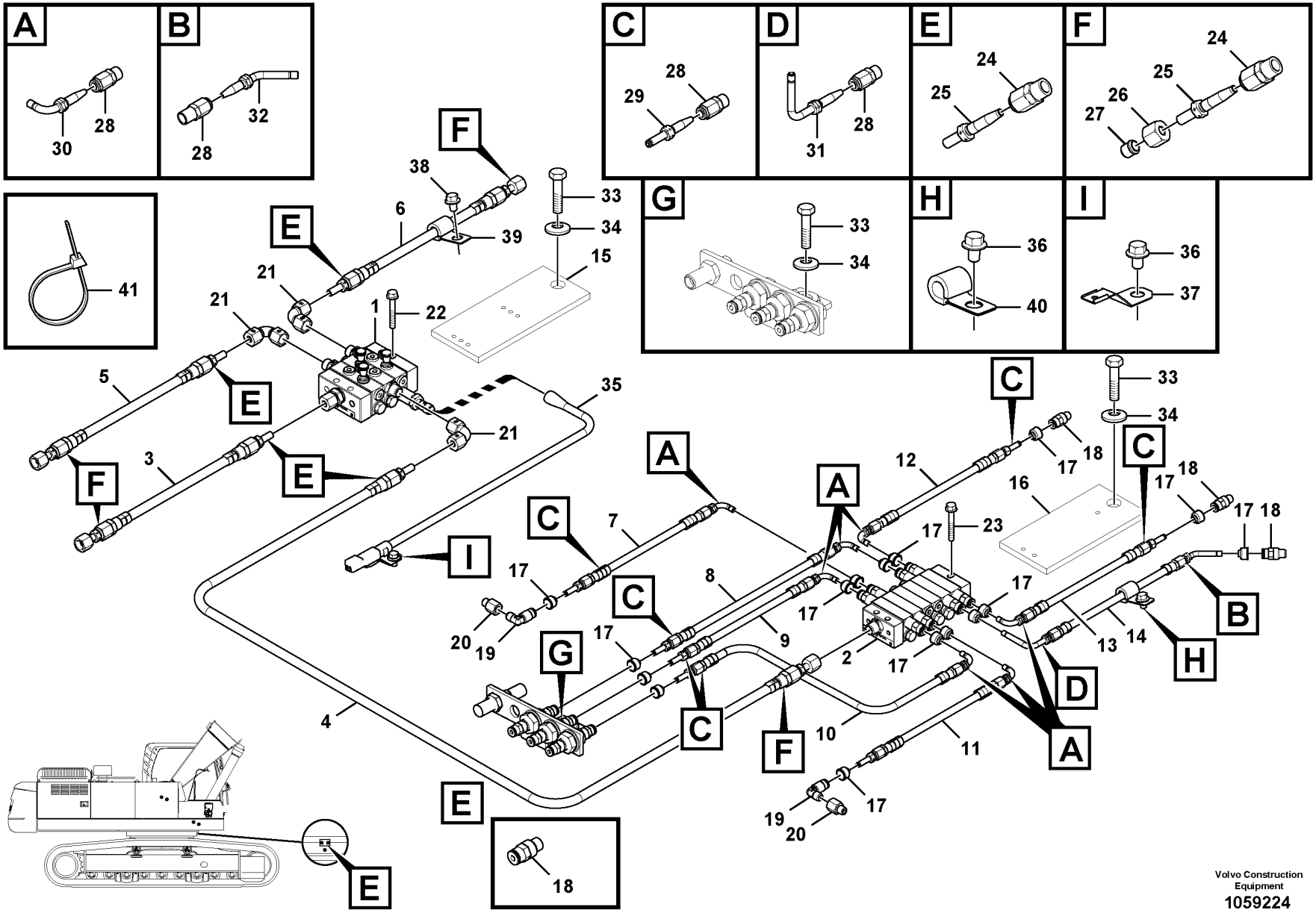

Volvo Construction Equipment
1059224

Fig.	Part No.	Quantity 1	2	3	PS	KIT	Description	Dénomination	Bezeichnung	Denominación	Benämning	Notes
23	VOE 965176	3	3		SS		Flange screw	Vis à embase	Flanschschraube	Tornillo embridado	Flänsskruv	
24	VOE 14556668	8	8				Sleeve	Douille	Hülse	Manguito	Hylsa	
25	VOE 14556669	8	8				Tube	Tube	Rohr	Tubo	Rör	
26	VOE 14556670	4	4				Nut	Écrou	Mutter	Tuerca	Mutter	
27	VOE 14556671	4	4				Sleeve	Douille	Hülse	Manguito	Hylsa	
28	VOE 14388450	16	16				Fitting	Écrou raccord	Verschraubung	Racor	Förskruvning	
29	VOE 14388454	7	7				Nipple	Raccord	Nippel	Niple	Nippel	
30	VOE 14388458	7	7				Nipple	Raccord	Nippel	Niple	Nippel	
31	VOE 14561784	1	1				Nipple	Raccord	Nippel	Niple	Nippel	
32	VOE 14388457	1	1				Nipple	Raccord	Nippel	Niple	Nippel	
33	VOE 978941	3	3				Hexagon screw	Vis à tête hexagonale	Sechskantschraube	Tornillo hexagonal	Sexkantsskruv	
34	VOE 955926	3	3				Spring washer	Rondelle élastique	Federscheibe	Arandela elástica	Fjäderbricka	
35	VOE 14556606	1	1				Cable	Câble	Kabel	Cable	Kabel	
36	VOE 947107	2	2				Flange screw	Vis à embase	Flanschschraube	Tornillo embridado	Flänsskruv	
37	VOE 14522575	1	1				Clip	Clip	Clip	Clip	Clips	
38	VOE 946441	1	1				Flange screw	Vis à embase	Flanschschraube	Tornillo embridado	Flänsskruv	
39	VOE 14500292	1	1				Clip	Clip	Clip	Clip	Clips	
40	VOE 14500291	1	1				Clip	Clip	Clip	Clip	Clips	(VOE 14500290)
41	VOE 4881440	REQ	REQ				Cable tie	Serre-câble	Kabelbinder	Abrazadera de cinta	Buntband	

1	8285948	**Automatic lubricating system, boom** **Système de lubrification automatique, flèche** **Automatische Schmierung, Ausleger** **Sistema de lubricación automática, pluma** **Automatiskt sm¾rjsystem, bom**
2	8285952	
3		
4		
5		

Catalogue id **20592**	Group **993**
Illustr. No **1059224**	Section **200**
Issue **20023976-I**	Page **1417**

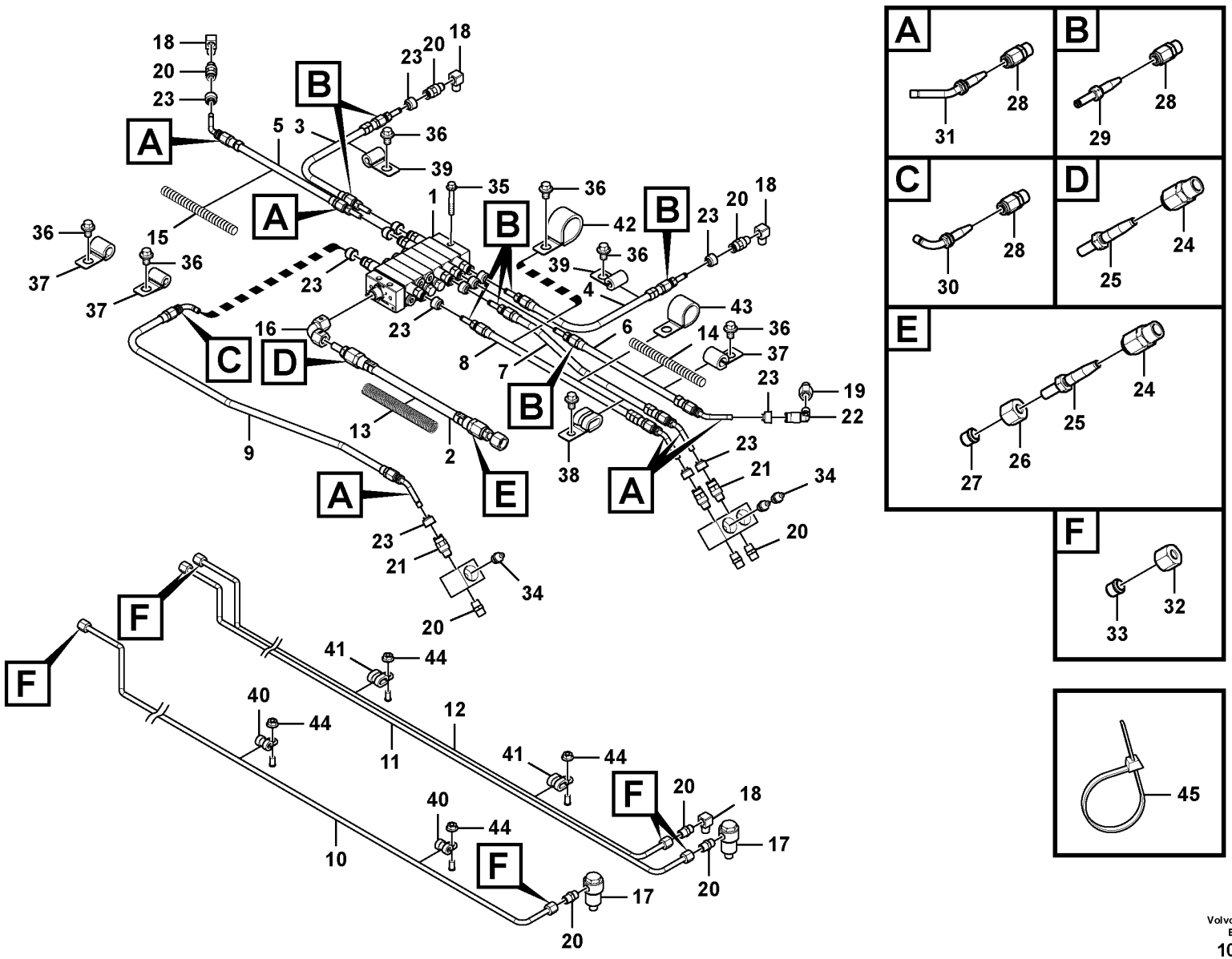

Volvo Construction Equipment
1058393

Fig.	Part No.	Quantity 1	2	3	4	5	PS	KIT	Description	Dénomination	Bezeichnung	Denominación	Benämning	Notes
1	VOE 14561763	1	1	1					Distributor	Distributeur	Verteiler	Distribuidor	Fördelare	
2	VOE 14556675	1							Hose	Flexible	Schlauch	Manguera	Slang	L=3000mm
2	VOE 14556675		1						Hose	Flexible	Schlauch	Manguera	Slang	L=2300mm
2	VOE 14556675			1					Hose	Flexible	Schlauch	Manguera	Slang	L=1650mm
3	VOE 14556674	1							Hose	Flexible	Schlauch	Manguera	Slang	L=800mm
3	VOE 14556674		1	1					Hose	Flexible	Schlauch	Manguera	Slang	L=570mm
4	VOE 14556674	1							Hose	Flexible	Schlauch	Manguera	Slang	L=2850mm
4	VOE 14556674		1						Hose	Flexible	Schlauch	Manguera	Slang	L=2200mm
4	VOE 14556674			1					Hose	Flexible	Schlauch	Manguera	Slang	L=1850mm
5	VOE 14556674	1							Hose	Flexible	Schlauch	Manguera	Slang	L=2600mm
5	VOE 14556674		1	1					Hose	Flexible	Schlauch	Manguera	Slang	L=1950mm
6	VOE 14556674	1							Hose	Flexible	Schlauch	Manguera	Slang	L=1650mm
6	VOE 14556674		1						Hose	Flexible	Schlauch	Manguera	Slang	L=1420mm
6	VOE 14556674			1					Hose	Flexible	Schlauch	Manguera	Slang	L=1850mm
7	VOE 14556674	1							Hose	Flexible	Schlauch	Manguera	Slang	L=2550mm
7	VOE 14556674		1						Hose	Flexible	Schlauch	Manguera	Slang	L=2450mm
7	VOE 14556674			1					Hose	Flexible	Schlauch	Manguera	Slang	L=1800mm
8	VOE 14556674	1							Hose	Flexible	Schlauch	Manguera	Slang	L=2550mm
8	VOE 14556674		1						Hose	Flexible	Schlauch	Manguera	Slang	L=2450mm
8	VOE 14556674			1					Hose	Flexible	Schlauch	Manguera	Slang	L=1800mm
9	VOE 14556674	1							Hose	Flexible	Schlauch	Manguera	Slang	L=2550mm
9	VOE 14556674		1						Hose	Flexible	Schlauch	Manguera	Slang	L=2130mm
9	VOE 14556674			1					Hose	Flexible	Schlauch	Manguera	Slang	L=1850mm
10	VOE 14599211	1	1	1					Pipe	Tuyau	Rohrleitung	Tubo	Rör	
11	VOE 14599210	1	1	1					Pipe	Tuyau	Rohrleitung	Tubo	Rör	
12	VOE 14599209	1	1	1					Pipe	Tuyau	Rohrleitung	Tubo	Rör	
13	VOE 14594352	1	1	1					Coil	Bobine	Wickel	Bobina	Spole	L=2000mm
14	VOE 14596740	1	1	1					Hose protection	Cache-flexible	Schlauchhülle	Protección de manguera	Slangskydd	L=2000mm
15	VOE 14596740	1	1	1					Hose protection	Cache-flexible	Schlauchhülle	Protección de manguera	Slangskydd	L=2000mm
16	VOE 14596745	1	1	1					Adapter	Adaptateur	Adapter	Adaptador	Adapter	

1	8285962	**Automatic lubricating system, dipper arm** **Système de lubrification automatique, bras** **Automatische Schmierung, Stiel** **Sistema de lubricación automática, brazo** **Automatiskt sm¾rjsystem, skaft**	Catalogue id **20592**	Group **993**
2	8285968		Illustr. No **1058393**	Section **300**
3	8285972		Issue **20023976-I**	Page **1419**
4				
5				

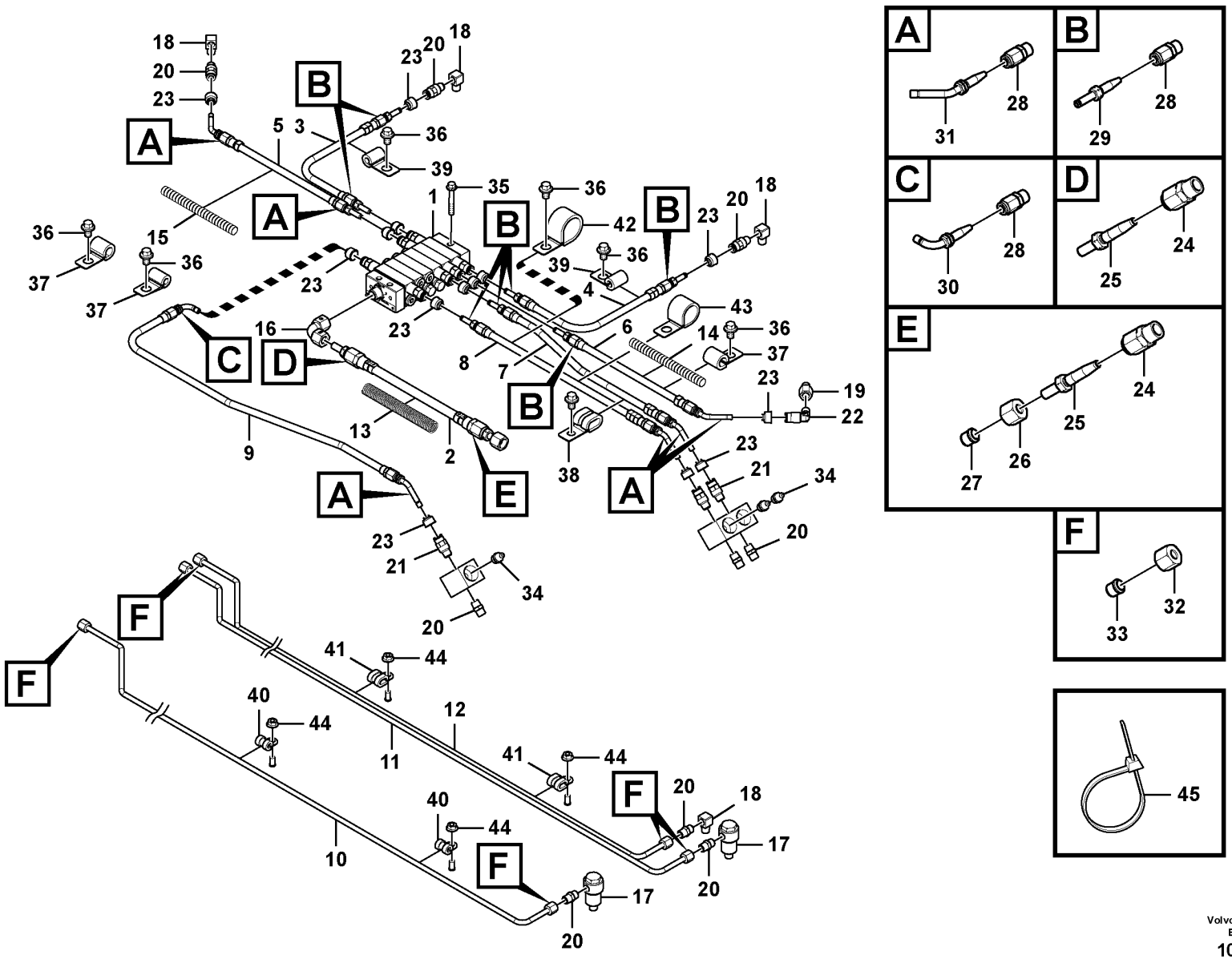

Volvo Construction Equipment
1058393

Fig.	Part No.	Quantity 1	2	3	4	5	PS	KIT	Description	Dénomination	Bezeichnung	Denominación	Benämning	Notes
17	VOE 14577044	2	2	2					Elbow	Coude	Winkel	Ángulo	Vinkel	
18	VOE 14388910	4	4	4					Nipple	Raccord	Nippel	Niple	Nippel	
19	VOE 14388909	1	1	1					Nipple	Raccord	Nippel	Niple	Nippel	
20	VOE 14556630	7	7	7					Connector	Connexion	Anschluss	Unión	Anslutning	
21	VOE 14565316	6	6	6					Nipple	Raccord	Nippel	Niple	Nippel	
22	VOE 14563920	1	1	1					Nipple	Raccord	Nippel	Niple	Nippel	
23	VOE 14388037	14	14	14					Seal	Étanchéité	dichtung	Junta	Tätning	
24	VOE 14556668	2	2	2					Sleeve	Douille	Hülse	Manguito	Hylsa	
25	VOE 14556669	2	2	2					Tube	Tube	Rohr	Tubo	Rör	
26	VOE 14556670	1	1	1					Nut	Écrou	Mutter	Tuerca	Mutter	
27	VOE 14556671	1	1	1					Sleeve	Douille	Hülse	Manguito	Hylsa	
28	VOE 14388450	14	14	14					Fitting	Écrou raccord	Verschraubung	Racor	Förskruvning	
29	VOE 14388454	7	7	7					Nipple	Raccord	Nippel	Niple	Nippel	
30	VOE 14388458	1	1	1					Nipple	Raccord	Nippel	Niple	Nippel	
31	VOE 14388457	6	6	6					Nipple	Raccord	Nippel	Niple	Nippel	
32	VOE 14556672	3	3	3					Nut	Écrou	Mutter	Tuerca	Mutter	
33	VOE 14556673	3	3	3					Sleeve	Douille	Hülse	Manguito	Hylsa	
34	VOE 914167	3	3	3					Lubricating nipple	Graisseur	Schmiernippel	Niple lubricador	Smörjnippel	
35	VOE 13965176	3	3	3					Screw	Vis	Schraube	Tornillo	Skruv	
36	VOE 947107	20	18	18					Flange screw	Vis à embase	Flanschschraube	Tornillo embridado	Flänsskruv	
37	VOE 14500292	1	1	1					Clip	Clip	Clip	Clip	Clips	
38	VOE 14529741	1	1	2					Clip	Clip	Clip	Clip	Clips	
39	VOE 14500291	7	11	9					Clip	Clip	Clip	Clip	Clips	(VOE 14500290)
40	VOE 14556640	4	4	4					Clip	Clip	Clip	Clip	Clips	
41	VOE 14556642	4	4	4					Clamp	Collier serrage	Schelle	Abrazadera	Klamma	
42	VOE 14500297	2	2	2					Clip	Clip	Clip	Clip	Clips	
43	VOE 14500297	4	4	4					Clip	Clip	Clip	Clip	Clips	
44	VOE 13945407	9	9	9					Nut	Écrou	Mutter	Tuerca	Mutter	
45	VOE 4881440	REQ	REQ	REQ					Cable tie	Serre-câble	Kabelbinder	Abrazadera de cinta	Buntband	

1	8285962	**Automatic lubricating system, dipper arm** **Système de lubrification automatique, bras** **Automatische Schmierung, Stiel** **Sistema de lubricación automática, brazo** **Automatiskt sm¾rjsystem, skaft**	Catalogue id **20592**	Group **993**
2	8285968		Illustr. No **1058393**	Section **300**
3	8285972		Issue **20023976-I**	Page **1421**
4				
5				

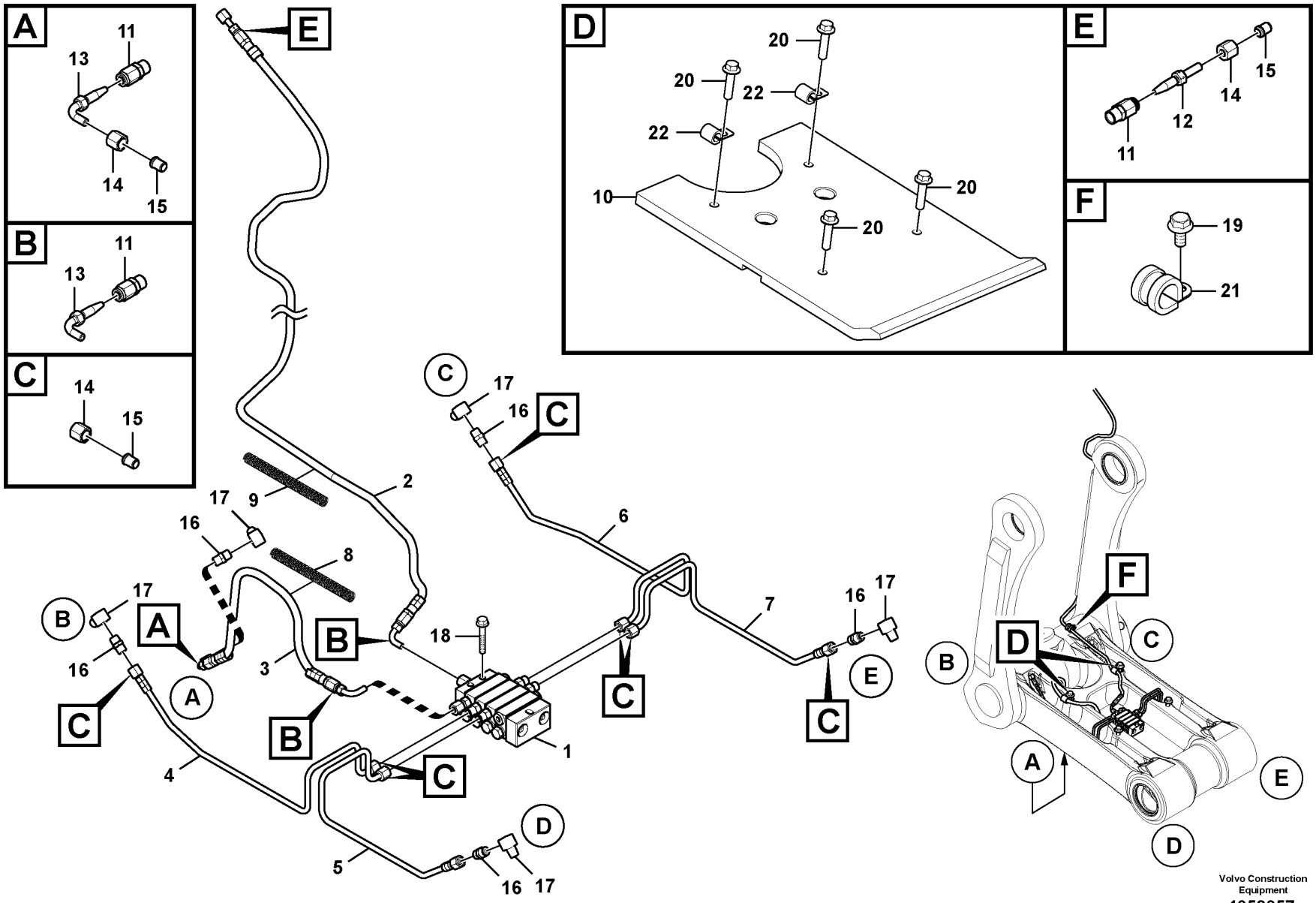

Volvo Construction Equipment

1058357

Fig.	Part No.	Quantity 1	2	3	PS	KIT	Description	Dénomination	Bezeichnung	Denominación	Benämning	Notes
1	VOE 14389577	1					Distributor	Distributeur	Verteiler	Distribuidor	Fördelare	
2	VOE 14556674	1					Hose	Flexible	Schlauch	Manguera	Slang	L=1600mm
3	VOE 14556674	1					Hose	Flexible	Schlauch	Manguera	Slang	L=400mm
4	VOE 14561705	1					Pipe	Canalisation	Rohrleitung	Canalizacion	Rör	
5	VOE 14561707	1					Pipe	Canalisation	Rohrleitung	Canalizacion	Rör	
6	VOE 14561706	1					Pipe	Canalisation	Rohrleitung	Canalizacion	Rör	
7	VOE 14561708	1					Pipe	Canalisation	Rohrleitung	Canalizacion	Rör	
8	VOE 14597582	1					Coil	Bobine	Wickel	Bobina	Spole	L=2000mm
9	VOE 14597582	1					Coil	Bobine	Wickel	Bobina	Spole	L=2000mm
10	VOE 14599229	1					Plate	Tôle	Blech	Chapa	Plåt	
11	VOE 14388450	4					Fitting	Écrou raccord	Verschraubung	Racor	Förskruvning	
12	VOE 14386914	1					Nipple	Raccord	Nippel	Niple	Nippel	
13	VOE 14386916	3					Nipple	Raccord	Nippel	Niple	Nippel	
14	VOE 14556672	10					Nut	Écrou	Mutter	Tuerca	Mutter	
15	VOE 14556673	10					Sleeve	Douille	Hülse	Manguito	Hylsa	
16	VOE 14556630	5					Connector	Connexion	Anschluss	Unión	Anslutning	
17	VOE 14388910	5					Nipple	Raccord	Nippel	Niple	Nippel	
18	VOE 13965176	3					Screw	Vis	Schraube	Tornillo	Skruv	
19	VOE 13965175	2					Screw	Vis	Schraube	Tornillo	Skruv	
20	VOE 13965193	4					Screw	Vis	Schraube	Tornillo	Skruv	
21	VOE 14561684	1					Clamp	Collier serrage	Schelle	Abrazadera	Klamma	
22	VOE 14500293	2					Clip	Clip	Clip	Clip	Clips	

1		**Automatic lubrication system, bucket link** **Système de lubrification automatique, articulation de godet** **Automatisches Schmiersystem, Löffelgelenk** **Sistema de lubricación automática, articulación de cuchara** **Automatiskt smörjsystem, skoplänk**	Catalogue id **20592**	Group **993**
2				
3			Illustr. No **1058357**	Section **400**
4				
5		**8285975,8285976**	Issue **20023976-I**	Page **1423**

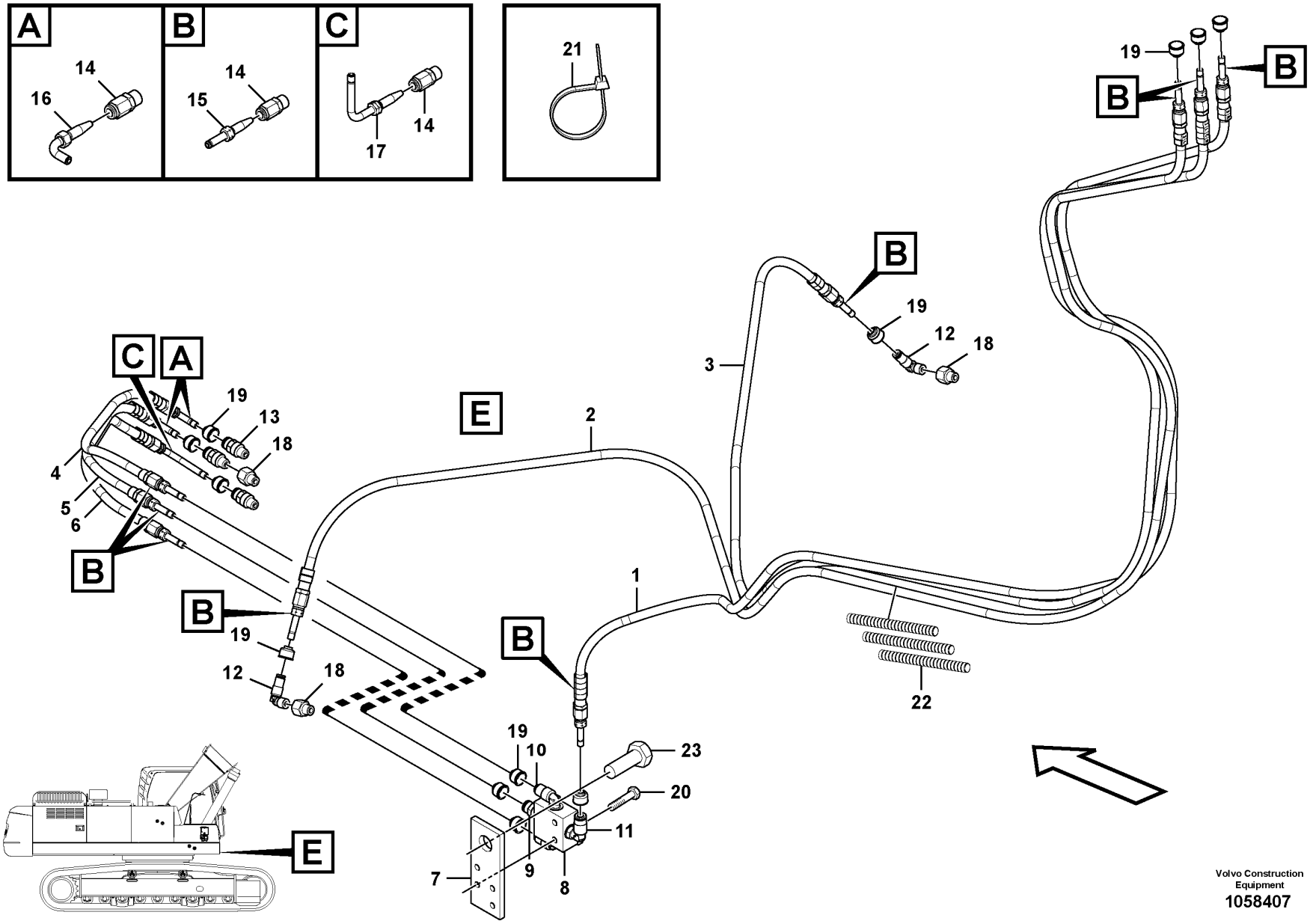

Volvo Construction Equipment
1058407

Fig.	Part No.	Quantity 1	2	3	PS	KIT	Description	Dénomination	Bezeichnung	Denominación	Benämning	Notes
1	VOE 14556674	1					Hose	Flexible	Schlauch	Manguera	Slang	L=2650mm
2	VOE 14556674	1					Hose	Flexible	Schlauch	Manguera	Slang	L=3650mm
3	VOE 14556674	1					Hose	Flexible	Schlauch	Manguera	Slang	L=3650mm
4	VOE 14556674	1					Hose	Flexible	Schlauch	Manguera	Slang	L=360mm
5	VOE 14556674	1					Hose	Flexible	Schlauch	Manguera	Slang	L=350mm
6	VOE 14556674	1					Hose	Flexible	Schlauch	Manguera	Slang	L=400mm
7		1			NS		Bracket	Console	Konsole	Ménsula	Konsol	
8	VOE 14599207	1					Block	Bloc	Block	Bloque	Block	
9	VOE 14599206	1					Connector	Connexion	Anschluss	Unión	Anslutning	
10	VOE 14599205	2					Elbow	Coude	Winkel	Ángulo	Vinkel	
11	VOE 14599204	1					Nipple	Raccord	Nippel	Niple	Nippel	
12	VOE 14563920	2					Nipple	Raccord	Nippel	Niple	Nippel	
13	VOE 14565316	3					Nipple	Raccord	Nippel	Niple	Nippel	
14	VOE 14388450	12					Fitting	Écrou raccord	Verschraubung	Racor	Förskruvning	
15	VOE 14388454	9					Nipple	Raccord	Nippel	Niple	Nippel	
16	VOE 14386916	2					Nipple	Raccord	Nippel	Niple	Nippel	
17	VOE 14561784	1					Nipple	Raccord	Nippel	Niple	Nippel	
18	VOE 14556626	3					Adapter	Adaptateur	Adapter	Adaptador	Adapter	
19	VOE 14388037	12					Seal	Étanchéité	dichtung	Junta	Tätning	
20	VOE 965175	2			SS		Flange screw	Vis à embase	Flanschschraube	Tornillo embridado	Flänsskruv	
21	VOE 4881440	REQ					Cable tie	Serre-câble	Kabelbinder	Abrazadera de cinta	Buntband	
22	VOE 14596740	3					Hose protection	Cache-flexible	Schlauchhülle	Protección de manguera	Slangskydd	L=2000mm
23	VOE 978936	1					Hexagon screw	Vis à tête hexagonale	Sechskantschraube	Tornillo hexagonal	Sexkantsskruv	

1		**Automatic lubrication system, swing gear and boom cylinder** **Système de lubrification automatique, couronne d'orientation et vérin de flèche** **Automatisches Schmiersystem, Schwenkgetriebe und Auslegerzylinder** **Sistema de lubricación automática, engranaje de giro y cilindro de pluma** **Automatiskt smörjsystem, svängväxel och bomcylinder**
2		
3		
4		
5		**8285943**

Catalogue id	Group
20592	**993**
Illustr. No	Section
1058407	**500**
Issue	Page
20023976-I	**1425**

REPLACED PARTS
PIÉCES PÉRIMÉES ET REMPLACÉES
ERSETZTE ARTIKEL

PIEZAS SUBSTITUDAS
ERSATTA ARTIKLAR

Catalogue id	Group
20592	10
Issue	**Page**
20023976-I	1426

Part No	Replaced By	Quantity
SA 1053-00800	* * * USE	
	VOE 14664784	1.00
VOE 11170321	* * * USE	
	VOE 17204355	1.00
VOE 11205840	* * * USE	
	VOE 14675537	1.00
SA 1146-03170	* * * USE	
	VOE 14623581	1.00
SA 1153-00470	* * * USE	
	VOE 14666741	1.00
VOE 1161059	* * * USE	
	VOE 22618326	1.00
VOE 13973924	* * * USE	
	VOE 994441	1.00
VOE 14500296	* * * USE	
	VOE 14500297	1.00
VOE 14508637	* * * USE	
	VOE 14659618	1.00
VOE 14508839	* * * USE	
	VOE 14642993	1.00
VOE 14509364	* * * USE	
	VOE 14689731	1.00
VOE 14516733	* * * USE	
	VOE 14613858	1.00
VOE 14518752	* * * USE	
	VOE 14625688	1.00
VOE 14524761	* * * USE	
	VOE 14650315	1.00
VOE 14527658	* * * USE	
	VOE 14692060	1.00
	VOE 14884662	1.00
VOE 14529320	* * * USE	
	VOE 14388551	1.00
VOE 14529997	* * * USE	
	VOE 14634765	1.00
VOE 14531685	* * * USE	
	VOE 14661023	SS
VOE 14531811	* * * USE	
	VOE 70369706	1.00
	VOE 11428013	1.00
VOE 14531840	* * * USE	
	VOE 20838727	1.00
	VOE 11428160	1.00
VOE 14531848	* * * USE	
	VOE 70369702	1.00
	VOE 11428016	1.00
VOE 14537347	* * * USE	
	VOE 14639732	1.00
VOE 14538730	* * * USE	
	VOE 70369707	1.00
	VOE 11428015	1.00
VOE 14539109	* * * USE	
	VOE 14543309	1.00
VOE 14539458	* * * USE	
	VOE 14539457	1.00
	VOE 14539109	SS
	VOE 14529352	1.00
	VOE 14517754	1.00
	VOE 14539456	1.00
	VOE 14517753	1.00
	VOE 14539459	1.00
VOE 14539462	* * * USE	
	VOE 14591830	1.00
	VOE 14517748	1.00
	VOE 14517747	1.00
	VOE 14517754	1.00
VOE 14549410	* * * USE	
	VOE 14659741	1.00
VOE 14549597	* * * USE	
	VOE 14640432	SS
VOE 14556099	* * * USE	
	VOE 14646605	1.00
VOE 14558289	* * * USE	
	VOE 14633573	SS
VOE 14561400	* * * USE	
	VOE 14623862	SS
VOE 14562045	* * * USE	
	VOE 14685846	1.00
VOE 14562315	* * * USE	
	VOE 14630785	1.00
VOE 14564772	* * * USE	
	VOE 14634766	1.00
VOE 14568567	* * * USE	
	VOE 14641081	1.00
VOE 14570117	* * * USE	
	VOE 14635576	1.00
VOE 14570879	* * * USE	
	VOE 14652127	1.00
VOE 14570880	* * * USE	
	VOE 14652128	1.00
VOE 14572518	* * * USE	
	VOE 14629601	SS
VOE 14577672	* * * USE	
	VOE 14604222	SS
VOE 14577719	* * * USE	
	VOE 14638500	1.00
VOE 14585030	* * * USE	
	VOE 14609502	1.00
	VOE 11720524	1.00
VOE 14586932	* * * USE	
	VOE 14683160	1.00
VOE 14586933	* * * USE	
	VOE 14683161	1.00
VOE 14594545	* * * USE	
	VOE 14630764	1.00
VOE 14595823	* * * USE	
	VOE 14674906	1.00
VOE 14595824	* * * USE	
	VOE 14674908	1.00
VOE 14597844	* * * USE	
	VOE 14669102	1.00
VOE 14603461	* * * USE	
	VOE 14667673	1.00
VOE 14606469	* * * USE	
	VOE 14656358	1.00
VOE 14607941	* * * USE	
	VOE 14656360	1.00
VOE 14608150	* * * USE	
	VOE 14630560	1.00
VOE 14608743	* * * USE	
	VOE 14687345	1.00
VOE 14613293	* * * USE	
	VOE 14648811	1.00
VOE 14614210	* * * USE	
	VOE 14674909	1.00
VOE 14615987	* * * USE	
	VOE 14622191	1.00
VOE 14616199	* * * USE	
	VOE 14638307	1.00
VOE 14618275	* * * USE	
	VOE 14655284	1.00
VOE 14620765	* * * USE	
	VOE 14647741	1.00
VOE 14621626	* * * USE	
	VOE 14649605	1.00
VOE 14621861	* * * USE	
	VOE 14683183	1.00
VOE 14622656	* * * USE	
	VOE 14708938	1.00
VOE 14625949	* * * USE	
	VOE 14624132	1.00
VOE 14626209	* * * USE	
	VOE 14626208	1.00
VOE 14626841	* * * USE	
	VOE 14671313	1.00
VOE 14629601	* * * USE	
	VOE 14640433	1.00
VOE 14632543	* * * USE	
	VOE 14635519	SS
VOE 14633065	* * * USE	
	VOE 14659472	1.00
VOE 14633678	* * * USE	
	VOE 14705587	1.00
VOE 14633683	* * * USE	
	VOE 14687343	1.00
VOE 14635496	* * * USE	
	VOE 14643787	SS
VOE 14640432	* * * USE	
	VOE 14637360	1.00
VOE 14649173	* * * USE	
	VOE 14701813	1.00
VOE 14660581	* * * USE	
	VOE 14589140	1.00
VOE 14665274	* * * USE	
	VOE 14697014	1.00
VOE 14665276	* * * USE	
	VOE 14697015	1.00
VOE 14665277	* * * USE	
	VOE 14697424	1.00
VOE 14671094	* * * USE	
	VOE 14715281	1.00
VOE 14686307	* * * USE	
	VOE 11205414	1.00
	VOE 14685273	1.00
VOE 14688017	* * * USE	
	VOE 14696352	SS
VOE 14688018	* * * USE	
	VOE 14696089	SS
VOE 14688024	* * * USE	
	VOE 14696260	SS
VOE 14688025	* * * USE	
	VOE 14696259	SS
VOE 14688702	* * * USE	
	VOE 14696355	SS
VOE 14688706	* * * USE	
	VOE 14696353	SS
VOE 14690480	* * * USE	
	VOE 14723425	1.00
VOE 14696356	* * * USE	
	VOE 14699239	SS
VOE 15027819	* * * USE	
	VOE 14646851	1.00
VOE 15032763	* * * USE	
	FOR WLO&EXC	
	VOE 990424	1.00
	VOE 977639	2.00
	FOR ART	
	VOE 17239138	1.00
	VOE 977639	1.00
VOE 15070313	* * * USE	
	VOE 14686225	1.00
VOE 15084739	* * * USE	
	VOE 17271782	1.00
VOE 15085780	* * * USE	
	VOE 15185799	1.00
VOE 15119567	* * * USE	
	VOE 17212734	1.00
VOE 15119849	* * * USE	
	FOR COLD SIDE U	
	VOE 17247668	1.00
	FOR HOT SIDE US	
	VOE 17247561	1.00
VOE 15137899	* * * USE	
	VOE 17222136	1.00

Part No	Replaced By	Quantity
VOE 15148155	*** USE	
	VOE 17225941	1.00
VOE 15148944	*** USE	
	VOE 17225824	1.00
VOE 15185477	*** USE	
	VOE 17212488	1.00
VOE 15186201	*** USE	
	VOE 17408515	1.00
VOE 15187835	*** USE	
	VOE 17441795	1.00
VOE 15188833	*** USE	
	VOE 17227297	SS
VOE 15193228	*** USE	
	FOR MAIN FILTER	
	VOE 11033996	1.00
	FOR SAFETY FILT	
	VOE 11033997	1.00
VOE 1543896	*** USE	
	VOE 17460059	1.00
VOE 17207355	*** USE	
	VOE 14686242	1.00
VOE 17227297	*** USE	
	VOE 17219254	1.00
VOE 20505543	*** USE	
	VOE 22195464	1.00
VOE 20562394	*** USE	
	VOE 21251350	1.00
VOE 20768519	*** USE	
	VOE 21016539	1.00
VOE 20771140	*** USE	
	VOE 17202304	1.00
VOE 20796744	*** USE	
	VOE 21746206	SS
VOE 20879372	*** USE	
	VOE 21558121	1.00
VOE 20891469	*** USE	
	VOE 21456239	1.00
VOE 20940350	*** USE	
	VOE 21736506	SS
VOE 20979871	*** USE	
	FOR ENGINE STAG	
	VOE 21677250	1.00
	VOE 21294062	1.00
	FOR ENGINE STAG	
	AND T4I	
	VOE 21677248	1.00
	VOE 21294062	1.00
VOE 21024789	*** USE	
	VOE 21881236	SS
VOE 21045505	*** USE	
	VOE 21689131	1.00
VOE 21045507	*** USE	
	VOE 21744911	1.00
VOE 21048297	*** USE	
	VOE 21718835	1.00
VOE 21057051	*** USE	
	VOE 21826613	SS
VOE 21102692	*** USE	
	VOE 21383316	SS
VOE 21121486	*** USE	
	VOE 21420523	SS
	VOE 21294062	1.00
VOE 21121525	*** USE	
	VOE 21423742	SS
	VOE 21294062	1.00
VOE 21166609	*** USE	
	VOE 21688752	1.00
VOE 21260905	*** USE	
	VOE 21881210	SS
VOE 21266310	*** USE	
	VOE 21881185	1.00
VOE 21284769	*** USE	
	VOE 22081687	1.00
VOE 21297143	*** USE	
	VOE 21342245	SS
VOE 21300060	*** USE	
	VOE 21358126	1.00
	VOE 11720542	1.00
VOE 21300122	*** USE	
	VOE 21248717	1.00
	VOE 11721031	1.00
VOE 21345128	*** USE	
	VOE 21528673	1.00
VOE 21348121	*** USE	
	VOE 21535515	1.00
	VOE 21535533	1.00
VOE 21348136	*** USE	
	VOE 21657780	1.00
VOE 21383316	*** USE	
	VOE 22121028	1.00
VOE 21407015	*** USE	
	VOE 21735861	SS
VOE 21420523	*** USE	
	VOE 21677248	1.00
VOE 21423742	*** USE	
	VOE 21677250	1.00
VOE 21442662	*** USE	
	VOE 21713917	1.00
VOE 21460896	*** USE	
	VOE 22251160	SS
VOE 21468471	*** USE	
	VOE 22902431	1.00
VOE 21488860	*** USE	
	VOE 21647087	SS
VOE 21528908	*** USE	
	VOE 21469805	1.00
VOE 21534995	*** USE	
	VOE 22224709	1.00
VOE 21751413	*** USE	
	VOE 21819880	SS
VOE 21800139	*** USE	
	VOE 21819880	SS
VOE 22250859	*** USE	
	VOE 22498276	SS
SA 7177-03140	*** USE	
	VOE 14626954	1.00
SA 7223-00260	*** USE	
	VOE 14723564	1.00
	VOE 14622108	4.00
VOE 8140024	*** USE	
	VOE 21399626	1.00
SA 8148-16050	*** USE	
	VOE 14688172	1.00
SA 8230-04180	*** USE	
	VOE 14685984	1.00
SA 8230-27530	*** USE	
	VOE 14619355	1.00
SA 8230-37280	*** USE	
	VOE 14577790	1.00
SA 9021-10504	*** USE	
	VOE 969408	1.00
SA 9312-10175	*** USE	
	VOE 943475	1.00
VOE 945444	*** USE	
	FOR VOLVO	
	VOE 13945444	1.00
	FOR MICHIGAN	
	VOE 12000109	OP
VOE 946173	*** USE	
	FOR VOLVO BM	
	VOE 13946173	1.00
	FOR MICHIGAN	
	MI 11702090	OP
VOE 946544	*** USE	
	FOR VOLVO BM	
	VOE 13946544	1.00
	FOR MICHIGAN	
	VOE 12000515	OP
VOE 946934	*** USE	
	FOR VOLVO BM	
	VOE 13946934	1.00
	FOR MICHIGAN	
	VOE 12003506	SS
VOE 947281	*** USE	
	FOR VOLVO BM	
	VOE 13947281	1.00
	FOR MICHIGAN	
	VOE 12000544	OP
VOE 947622	*** USE	
	FOR VOLVO BM	
	VOE 13947622	1.00
	FOR MICHIGAN	
	VOE 12000126	OP
VOE 947627	*** USE	
	FOR VOLVO BM	
	VOE 13947627	1.00
	FOR MICHIGAN	
	VOE 12003769	OP
VOE 947628	*** USE	
	FOR VOLVO BM	
	VOE 13947628	1.00
	FOR MICHIGAN	
	VOE 12000567	OP
VOE 947760	*** USE	
	FOR VOLVO BM	
	VOE 13947760	1.00
	FOR MICHIGAN	
	VOE 12000579	OP
VOE 948356	*** USE	
	FOR VOLVO BM	
	VOE 13948356	1.00
	FOR MICHIGAN	
	VOE 12000610	1.00
VOE 949278	*** USE	
	FOR VOLVO BM	
	VOE 13949278	1.00
	FOR MICHIGAN	
	VOE 12000679	OP
VOE 949997	*** USE	
	VOE 13949997	1.00
SA 9521-01020	*** USE	
	VOE 14881253	1.00
SA 9541-01010	*** USE	
	SA 8240-03680	1.00
VOE 955897	*** USE	
	FOR VOLVO BM	
	VOE 13955897	1.00
	FOR MICHIGAN	
	VOE 12003881	OP
VOE 955900	*** USE	
	FOR VOLVO BM	
	VOE 13955900	1.00
	FOR MICHIGAN	
	VOE 12000814	OP
VOE 960141	*** USE	
	FOR VOLVO BM	
	VOE 11117464	1.00
	FOR MICHIGAN	
	VOE 12000870	OP

REPLACED PARTS
PIÉCES PÉRIMÉES ET REMPLACÉES
ERSETZTE ARTIKEL

PIEZAS SUBSTITUDAS
ERSATTA ARTIKLAR

REPLACED PARTS
PIÉCES PÉRIMÉES ET REMPLACÉES
ERSETZTE ARTIKEL

PIEZAS SUBSTITUDAS
ERSATTA ARTIKLAR

Catalogue id	Group
20592	**10**
Issue	Page
20023976-I	**1428**

Part No	Replaced By	Quantity
VOE 960143	* * * USE	
	FOR VOLVO BM	
	VOE 13960143	1.00
	FOR MICHIGAN	
	VOE 12000185	OP
VOE 960148	* * * USE	
	FOR VOLVO BM	
	VOE 976945	1.00
	FOR MICHIGAN	
	VOE 12000856	OP
VOE 960632	* * * USE	
	FOR VOLVO BM	
	VOE 13960632	1.00
	FOR MICHIGAN	
	VOE 1513575	OP
	VOE 1513577	OP
	VOE 1692900	OP
	VOE 2561052	OP
	VOE 13803067	OP
VOE 960634	* * * USE	
	FOR VOLVO BM	
	VOE 13960634	1.00
	FOR MICHIGAN	
	VOE 2517366	1.00
VOE 963948	* * * USE	
	FOR VOLVO BM	
	VOE 13963948	SS
	FOR MICHIGAN	
	VOE 12000250	1.00
VOE 965175	* * * USE	
	FOR VOLVO BM	
	VOE 13965175	1.00
	FOR MICHIGAN	
	MI 12001248	OP
VOE 965176	* * * USE	
	FOR VOLVO	
	VOE 13965176	1.00
	FOR MICHIGAN	
	VOE 12001249	OP
VOE 965184	* * * USE	
	FOR VOLVO BM	
	VOE 13965184	1.00
	FOR MICHIGAN	
	MI 12003534	OP
VOE 965185	* * * USE	
	VOE 13965185	1.00
VOE 965186	* * * USE	
	FOR VOLVO BM	
	VOE 13965186	1.00
	FOR MICHIGAN	
	MI 11702088	OP
VOE 965191	* * * USE	
	FOR VOLVO BM	
	VOE 13965191	1.00
	FOR MICHIGAN	
	VOE 12001515	OP
VOE 967630	* * * USE	
	VOE 13967630	1.00
VOE 984064	* * * USE	
	VOE 959220	1.00

Part No	Group	Sect	Page	Part No	Group	Sect	Page	Part No	Group	Sect	Page	Part No	Group	Sect	Page	Part No	Group	Sect	Page
SA 1010-11360	441	200	529	SA 1165-00391	827	200	655	SA 7223-00680	913	200	1087	SA 8230-00160	441	600	541	SA 8230-19690	914	1200	1147
SA 1010-11360	912	2100	1071	SA 1171-75140	924	100	1249	SA 7223-00680	913	210	1093	SA 8230-00190	441	600	541	SA 8230-19690	914	1600	1153
SA 1010-11360	912	3500	1079	SA 1171-75160	924	100	1249	SA 7223-00690	913	200	1085	SA 8230-00260	441	600	537	SA 8230-19690	914	800	1139
SA 1010-11360	924	3200	1311	SA 1171-75170	924	100	1249	SA 7223-00690	913	210	1091	SA 8230-00270	441	600	537	SA 8230-19731	914	1100	1143
SA 1042-07441	911	400	1013	SA 1171-75280	924	100	1249	SA 7223-00700	913	200	1085	SA 8230-00560	441	600	539	SA 8230-19731	914	1200	1147
SA 1043-01431	911	100	999	SA 1171-75370	924	100	1249	SA 7223-00700	913	210	1091	SA 8230-00610	441	600	541	SA 8230-19940	914	1200	1147
SA 1046-02440	443	100	545	SA 1172-03260	924	350	1269	SA 7241-00421	913	200	1083	SA 8230-00630	441	600	539	SA 8230-19950	914	1100	1145
SA 1046-02450	443	100	545	SA 1173-01390	975	1000	1391	SA 7241-00421	913	210	1089	SA 8230-00840	441	600	539	SA 8230-19950	914	1200	1147
SA 1046-02600	443	100	545	SA 1173-01630	975	1000	1391	SA 7242-10210	913	200	1083	SA 8230-00910	441	600	537	SA 8230-20040	914	1100	1143
SA 1053-00800	716	100	577	SA 1174-54730	916	100	1183	SA 7242-10210	913	210	1089	SA 8230-01090	441	600	537	SA 8230-20040	914	1200	1147
SA 1055-00520	492	100	551	SA 1174-58220	924	700	1273	SA 7242-10520	441	200	529	SA 8230-01100	441	600	539	SA 8230-20110	914	1100	1145
SA 1074-07190	916	410	1195	SA 1174-58220	924	750	1277	SA 7242-10530	441	200	529	SA 8230-02830	911	500	1017	SA 8230-20110	914	1200	1147
SA 1074-07190	916	410	1195	SA 2012-00931	218	100	143	SA 7242-10540	441	200	529	SA 8230-04060	441	600	537	SA 8230-20110	914	1600	1153
SA 1081-00250	775	500	591	SA 2043-00120	924	100	1249	SA 7242-10590	441	200	531	SA 8230-04090	441	600	537	SA 8230-20140	914	1100	1145
SA 1142-03930	911	350	1009	SA 2067-00100	852	350	745	SA 7242-10710	441	200	529	SA 8230-04120	441	600	539	SA 8230-21020	431	100	515
SA 1142-03980	911	350	1009	SA 2067-00100	852	400	749	SA 7242-10720	441	200	529	SA 8230-04180	441	600	541	SA 8230-22940	441	600	537
SA 1142-05751	911	350	1009	SA 7117-38230	431	100	515	SA 7242-10750	441	200	529	SA 8230-04270	441	600	537	SA 8230-22950	441	600	537
SA 1146-03170	974	3000	1335	SA 7177-03140	441	600	537	SA 7242-11290	441	200	531	SA 8230-04300	441	600	537	SA 8230-24620	775	300	587
SA 1146-05850	975	900	1381	SA 7223-00180	913	200	1083	SA 7242-11560	441	200	531	SA 8230-04310	441	600	537	SA 8230-25640	912	150	1045
SA 1146-05850	975	920	1387	SA 7223-00180	913	210	1089	SA 7253-03021	924	3200	1311	SA 8230-04350	441	600	537	SA 8230-25940	914	1100	1143
SA 1146-05850	975	930	1389	SA 7223-00210	913	200	1083	SA 7253-03051	924	3200	1311	SA 8230-04390	441	600	537	SA 8230-25940	914	1200	1147
SA 1146-05880	974	3000	1335	SA 7223-00210	913	210	1089	SA 7253-03191	924	3200	1311	SA 8230-04400	441	600	537	SA 8230-27430	914	800	1139
SA 1146-08000	975	1200	1395	SA 7223-00260	913	200	1083	SA 7263-00130	914	1600	1153	SA 8230-04460	441	600	537	SA 8230-27450	914	800	1139
SA 1146-08110	975	1500	1403	SA 7223-00260	913	210	1089	SA 7273-10600	912	2000	1065	SA 8230-11110	441	600	541	SA 8230-27470	914	800	1139
SA 1146-08120	975	1200	1395	SA 7223-00410	913	200	1085	SA 7273-10600	912	2100	1069	SA 8230-11610	441	600	539	SA 8230-27530	914	800	1141
SA 1146-08120	975	1300	1399	SA 7223-00410	913	210	1091	SA 7273-10600	912	2500	1073	SA 8230-19410	914	1600	1153	SA 8230-27600	914	1100	1145
SA 1146-08130	974	3000	1335	SA 7223-00420	913	200	1085	SA 7273-10600	912	2510	1075	SA 8230-19440	914	1600	1153	SA 8230-27640	914	800	1139
SA 1146-08130	975	1400	1401	SA 7223-00420	913	210	1091	SA 7273-10751	441	600	537	SA 8230-19450	914	1600	1153	SA 8230-27650	914	800	1139
SA 1146-08150	975	900	1381	SA 7223-00430	913	200	1085	SA 7273-10751	912	2100	1069	SA 8230-19450	914	800	1139	SA 8230-27990	912	150	1045
SA 1146-08150	975	910	1385	SA 7223-00430	913	210	1091	SA 7273-10751	912	3500	1079	SA 8230-19460	914	1600	1153	SA 8230-28020	914	1100	1145
SA 1146-08150	975	920	1387	SA 7223-00650	913	200	1085	SA 7273-10760	441	600	539	SA 8230-19510	914	1600	1153	SA 8230-28800	914	1100	1143
SA 1146-08150	975	930	1389	SA 7223-00650	913	210	1091	SA 7273-11420	924	3200	1311	SA 8230-19530	914	1600	1153	SA 8230-28800	914	1100	1143
SA 1148-01771	914	500	1123	SA 7223-00660	913	200	1083	SA 7273-30540	912	2100	1071	SA 8230-19550	914	1600	1153	SA 8230-28800	914	1100	1145
SA 1153-00300	716	100	577	SA 7223-00660	913	210	1089	SA 8038-00040	775	500	591	SA 8230-19550	914	800	1139	SA 8230-28800	914	1200	1147
SA 1153-00470	716	100	577	SA 7223-00670	913	200	1083	SA 8038-00060	775	500	591	SA 8230-19680	914	1600	1153	SA 8230-30580	914	800	1139
SA 1165-00381	827	200	655	SA 7223-00670	913	210	1089	SA 8148-16050	775	300	587	SA 8230-19690	914	1100	1143	SA 8230-32090	914	1100	1145

NUMERICAL INDEX
RÉPERTOIRE DE NUMÉROS
NUMMERNREGISTER

INDICE DE NÚMERO
NUMMERREGISTER

Catalogue id	Group
20592	**10**
Issue	Page
20023976-I	**1429**

NUMERICAL INDEX
RÉPERTOIRE DE NUMÉROS
NUMMERNREGISTER
INDICE DE NÚMERO
NUMMERREGISTER

Part No	Group	Sect	Page
SA 8230-32100	914	1100	1145
SA 8230-32410	911	1000	1035
SA 8230-32410	911	1050	1037
SA 8230-33220	911	1000	1035
SA 8230-33220	911	1050	1037
SA 8230-33970	911	1000	1035
SA 8230-33970	911	1050	1037
SA 8230-36150	912	150	1045
SA 8230-36320	914	1100	1145
SA 8230-36410	912	150	1045
SA 8230-36420	912	150	1045
SA 8230-36430	912	150	1045
SA 8230-36640	914	1100	1143
SA 8230-36650	914	1100	1143
SA 8230-36650	914	1200	1147
SA 8230-36730	912	150	1045
SA 8230-36770	914	1100	1143
SA 8230-36770	914	1200	1147
SA 8230-36780	914	1100	1143
SA 8230-36840	914	1100	1145
SA 8230-36850	912	150	1045
SA 8230-36890	912	150	1045
SA 8230-36910	912	150	1045
SA 8230-36940	914	1100	1145
SA 8230-37050	914	1100	1145
SA 8230-37060	914	1100	1143
SA 8230-37060	914	1200	1147
SA 8230-37080	914	1100	1145
SA 8230-37090	914	1100	1145
SA 8230-37100	914	1100	1143
SA 8230-37100	914	1200	1147
SA 8230-37110	914	1100	1145
SA 8230-37110	914	1100	1145
SA 8230-37120	914	1100	1145
SA 8230-37120	914	1200	1147
SA 8230-37140	914	1100	1143

Part No	Group	Sect	Page
SA 8230-37140	914	1200	1147
SA 8230-37270	912	150	1045
SA 8230-37280	912	150	1045
SA 8230-37290	912	150	1045
SA 8240-03730	914	1600	1153
SA 8240-03730	914	800	1139
SA 8320-01810	441	200	531
SA 9016-10604	913	300	1095
SA 9016-10605	924	3200	1311
SA 9016-10606	913	300	1095
SA 9016-10807	912	2100	1069
SA 9016-11206	912	3500	1079
SA 9016-11209	441	200	529
SA 9016-20612	913	200	1083
SA 9016-20612	913	210	1089
SA 9016-20807	912	2000	1065
SA 9016-20814	913	300	1095
SA 9016-22019	441	200	529
SA 9021-10303	364	100	391
SA 9021-10303	364	100	391
SA 9021-10303	364	150	395
SA 9021-10404	360	100	371
SA 9021-10404	364	100	391
SA 9021-10404	364	150	395
SA 9021-10406	364	150	395
SA 9021-10504	269	100	303
SA 9023-10602	924	2000	1305
SA 9035-10804	261	210	277
SA 9119-11000	875	100	795
SA 9131-10500	821	150	637
SA 9131-10500	896	100	835
SA 9131-11000	360	100	373
SA 9131-11000	860	350	763
SA 9131-11000	860	350	763
SA 9131-11000	860	360	765
SA 9131-11000	860	360	765

Part No	Group	Sect	Page
SA 9131-11000	860	400	769
SA 9131-11000	860	410	771
SA 9131-11000	860	550	777
SA 9131-11000	891	300	833
SA 9131-11000	911	100	999
SA 9131-11000	992	100	1407
SA 9131-11200	821	150	637
SA 9181-11800	924	1075	1299
SA 9213-20000	234	100	179
SA 9213-20000	431	100	517
SA 9213-20000	860	500	775
SA 9213-20000	911	500	1017
SA 9213-20000	974	100	1317
SA 9213-20000	974	150	1319
SA 9213-20000	974	160	1321
SA 9213-20000	974	2000	1329
SA 9213-24000	716	100	577
SA 9213-24000	860	500	775
SA 9285-11000	364	100	391
SA 9285-11000	881	100	823
SA 9285-11000	992	150	1409
SA 9285-16000	881	100	821
SA 9312-10175	212	300	95
SA 9312-10175	261	100	265
SA 9312-10175	261	125	269
SA 931210200	254	210	223
SA 9312-10300	911	900	1031
SA 9312-10300	911	900	1031
SA 9312-10500	911	600	1021
SA 9312-10500	911	650	1023
SA 9313-10375	258	200	261
SA 9313-10375	258	250	263
SA 9313-10425	256	100	251
SA 9313-10525	256	100	251
SA 9313-10625	256	100	251
SA 9313-10625	256	200	253

Part No	Group	Sect	Page
SA 9314-02100	269	150	305
SA 9314-02360	916	500	1207
SA 9315-00603	821	150	639
SA 9315-01002	492	100	551
SA 9315-01002	492	110	555
SA 9315-01002	974	200	1323
SA 9315-01002	974	2100	1331
SA 9315-01002	974	250	1325
SA 9315-01002	974	260	1327
SA 9315-01602	235	150	197
SA 9315-01602	261	100	265
SA 9315-01602	261	125	269
SA 9315-03601	222	400	171
SA 9315-14801	261	100	265
SA 9315-15501	222	400	171
SA 9315-17401	261	125	271
SA 9316-11002	974	200	1323
SA 9316-11002	974	250	1325
SA 9316-11002	974	260	1327
SA 9323-01808	992	100	1405
SA 9324-11620	975	700	1345
SA 9324-11620	975	710	1349
SA 9324-11620	975	720	1353
SA 9324-11620	975	730	1357
SA 9324-11620	975	740	1361
SA 9324-11620	975	750	1365
SA 9324-11620	975	800	1373
SA 9324-11620	975	810	1377
SA 9324-21317	431	300	519
SA 9324-21317	431	350	521
SA 9324-21317	441	600	539
SA 9325-06012	431	100	517
SA 9325-06012	431	100	515
SA 9325-06012	431	100	515
SA 9326-10000	860	360	767
SA 9326-10000	860	410	771

Part No	Group	Sect	Page
SA 9349-00160	974	200	1323
SA 9349-00160	974	2100	1331
SA 9349-00160	974	250	1325
SA 9349-00160	974	260	1327
SA 9411-90410	924	950	1289
SA 9411-90490	924	100	1249
SA 9411-92530	492	100	551
SA 9411-92530	492	110	555
SA 9411-92830	431	350	523
SA 9411-92830	441	500	535
SA 9411-92830	492	100	551
SA 9411-93390	924	950	1289
SA 9411-95190	924	100	1249
SA 9411-96030	914	400	1107
SA 9412-12020	924	100	1249
SA 9412-12120	924	100	1249
SA 9415-11012	924	2000	1305
SA 9415-11022	993	100	1411
SA 9415-11031	924	3200	1311
SA 9415-11042	431	100	517
SA 9415-11061	912	2000	1065
SA 9415-22031	911	500	1019
SA 9415-31011	924	3200	1311
SA 9415-31011	924	700	1273
SA 9415-31021	441	200	529
SA 9415-31021	911	300	1007
SA 9415-31021	913	200	1087
SA 9415-31021	913	200	1083
SA 9415-31021	913	210	1089
SA 9415-31021	913	210	1093
SA 9415-31021	914	100	1097
SA 9415-31021	914	2200	1155
SA 9415-31021	914	2300	1157
SA 9415-31021	914	2400	1163
SA 9415-31021	914	2500	1165
SA 9415-31021	914	2550	1169

Part No	Group	Sect	Page
SA 9415-31021	914	2700	1175
SA 9415-31021	914	2800	1177
SA 9415-31021	914	2850	1179
SA 9415-31021	914	400	1109
SA 9415-31021	914	450	1117
SA 9415-31021	914	460	1121
SA 9415-31021	916	2150	1221
SA 9415-31021	924	700	1273
SA 9415-31032	911	650	1023
SA 9415-31071	911	300	1007
SA 9415-31071	912	2000	1067
SA 9415-31071	914	2850	1179
SA 9415-31071	916	2250	1229
SA 9415-31081	914	2850	1179
SA 9415-31081	916	700	1213
SA 9415-35011	916	2100	1219
SA 9415-43012	431	300	519
SA 9415-43012	431	350	523
SA 9415-43022	443	100	545
SA 9415-43042	431	300	519
SA 9415-43052	431	300	519
SA 9415-43052	431	350	523
SA 9415-43062	443	100	545
SA 9416-11021	974	2100	1331
SA 9416-11021	974	250	1325
SA 9419-11200	924	1000	1291
SA 9447-02025	775	200	585
SA 9459-05190	924	100	1249
SA 9459-05420	924	100	1249
SA 9482-02168	974	2100	1331
SA 9482-02168	974	250	1325
SA 9521-01020	913	300	1095
SA 9524-00146	924	160	1253
SA 9524-00146	924	300	1263
SA 9524-00146	924	310	1265
SA 9524-00146	924	320	1267
SA 9524-00146	925	2000	1315
SA 9531-00070	372	100	449
SA 9531-00070	372	150	451
SA 9531-00080	364	100	391
SA 9531-00080	364	150	395
SA 9541-01010	913	300	1095
SA 9541-01110	443	100	545
SA 9556-09500	975	1500	1403
SA 9556-10000	975	1200	1395
SA 9556-10000	975	1300	1399
SA 9556-10500	974	3000	1335
SA 9556-10500	975	1400	1401
SA 9556-11500	975	900	1381
SA 9556-11500	975	910	1385
SA 9556-11500	975	920	1387
SA 9556-11500	975	930	1389
SA 9557-08500	975	1500	1403
SA 9557-09000	975	1200	1397
SA 9557-09000	975	1300	1399
SA 9557-09500	974	3000	1335
SA 9557-09500	975	1400	1401
SA 9557-10500	975	900	1381
SA 9557-10500	975	910	1385
SA 9557-10500	975	920	1387
SA 9557-10500	975	930	1389
SA 9563-20950	975	1500	1403
SA 9563-21000	975	1200	1397
SA 9563-21000	975	1300	1399
SA 9563-21050	974	3000	1335
SA 9563-21050	975	1400	1401
SA 9563-21150	975	900	1383
SA 9563-21150	975	910	1385
SA 9563-21150	975	920	1387
SA 9563-21150	975	930	1389
SA 9564-20950	975	1500	1403
SA 9564-21000	975	1200	1397
SA 9564-21000	975	1300	1399
SA 9564-21050	974	3000	1335
SA 9564-21050	975	1400	1401
SA 9564-21150	975	900	1383
SA 9564-21150	975	910	1385
SA 9564-21150	975	920	1387
SA 9564-21150	975	930	1389
SA 9564-30900	775	300	587
SA 9565-11400	975	1500	1403
SA 9565-11600	974	3000	1335
SA 9565-11600	975	1400	1401
SA 9566-10300	916	2200	1225
SA 9566-10300	916	2200	1225
SA 9566-10320	912	2100	1069
SA 9566-10320	924	2000	1305
SA 9566-11300	975	1500	1403
SA 9566-20850	924	2000	1305
SA 9566-30800	975	1500	1403
SA 9566-31020	975	900	1383
SA 9566-31020	975	910	1385
SA 9566-31020	975	920	1387
SA 9566-31020	975	930	1389
SA 9566-31300	975	1500	1403
SA 9566-31350	975	1200	1397
SA 9566-31350	975	1300	1399
SA 9566-31500	974	3000	1337
SA 9566-31500	975	1400	1401
SA 9566-31600	975	900	1383
SA 9566-31600	975	910	1385
SA 9566-31600	975	920	1387
SA 9566-31600	975	930	1389
SA 9566-40900	975	1200	1397
SA 9566-41150	916	2300	1241
SA 9567-20950	975	1500	1403
SA 9567-21000	975	1200	1395
SA 9567-21000	975	1300	1399
SA 9567-21050	974	3000	1335
SA 9567-21050	975	1400	1401
SA 9567-21150	975	900	1381
SA 9567-21150	975	910	1385
SA 9567-21150	975	920	1387
SA 9567-21150	975	930	1389
SA 9568-01400	975	1500	1403
SA 9568-01600	975	1400	1401
SA 9611-02525	924	2000	1305
SA 9612-09540	975	1500	1403
SA 9612-10040	975	1200	1395
SA 9612-10040	975	1300	1399
SA 9612-10540	974	3000	1335
SA 9612-10540	975	1400	1401
SA 9612-11545	975	900	1381
SA 9612-11545	975	910	1385
SA 9612-11545	975	920	1387
SA 9612-11545	975	930	1389
SA 9742-30010	860	500	775
SA 9751-13612	371	1500	447
SA 9751-13612	914	500	1125
SA 9751-15009	911	750	1027
SA 9751-15009	916	500	1207
SA 9751-15016	234	200	181
SA 9751-15016	234	250	183
SA 9751-15016	234	300	185
SA 9751-15016	234	350	187
SA 9751-15016	234	360	189
SA 9751-15016	371	400	421
SA 9751-16427	371	900	437
SA 9751-16427	914	500	1125
SA 9961-23321	875	100	795
SA 9961-23345	875	300	805
VOE 1079218	269	150	305
VOE 1096614	371	500	427
VOE 11000239	221	500	159
VOE 11004094	897	200	847
VOE 11004943	269	150	305
VOE 11004943	371	1500	447
VOE 11006983	810	150	613
VOE 11006983	831	200	665
VOE 11006983	831	250	669
VOE 11006983	831	275	671
VOE 11006983	831	280	675
VOE 11026730	897	200	847
VOE 11031185	263	200	295
VOE 11031186	263	200	295
VOE 11031187	263	200	295
VOE 11031188	263	200	295
VOE 11031189	263	200	295
VOE 11031190	263	200	295
VOE 11031769	216	300	131
VOE 11031785	216	300	131
VOE 11033878	212	325	97
VOE 11033996	256	100	251
VOE 11039563	362	200	377
VOE 11039709	371	1350	445
VOE 11039846	350	100	361
VOE 11039846	350	200	363
VOE 11039846	356	100	369
VOE 11055613	836	125	685
VOE 11055613	836	150	689
VOE 11078015	880	100	807
VOE 11078015	880	150	809
VOE 11104040	831	200	665
VOE 11104040	831	250	669
VOE 11104040	831	275	671
VOE 11104040	831	280	675
VOE 11104728	843	100	721
VOE 11104728	843	150	723
VOE 11104749	831	100	661
VOE 11104749	831	150	663

NUMERICAL INDEX
RÉPERTOIRE DE NUMÉROS
NUMMERNREGISTER

INDICE DE NÚMERO
NUMMERREGISTER

Catalogue id 20592 | Group 10
Issue 20023976-I | Page 1432

Part No	Group	Sect	Page
VOE 11109241	254	210	223
VOE 11110259	256	200	253
VOE 11110260	256	200	253
VOE 11110614	256	200	253
VOE 11110623	261	200	273
VOE 11110624	261	200	273
VOE 11110624	261	210	277
VOE 11110641	261	200	273
VOE 11110646	261	200	273
VOE 11110646	261	210	277
VOE 11110683	235	400	209
VOE 11110696	261	200	273
VOE 11110696	261	210	277
VOE 11110712	261	200	273
VOE 11110712	261	210	277
VOE 11110731	263	400	301
VOE 11110737	235	400	209
VOE 11110738	235	400	209
VOE 11110740	235	160	199
VOE 11110753	261	200	273
VOE 11110753	261	210	277
VOE 11110755	261	210	277
VOE 11113262	810	125	611
VOE 11113885	880	200	811
VOE 11113885	880	250	813
VOE 11116814	897	100	843
VOE 11117464	235	150	197
VOE 11117464	860	200	757
VOE 11117464	860	360	765
VOE 11117464	881	100	821
VOE 11117870	254	430	239
VOE 11117870	254	430	239
VOE 11127320	217	100	135
VOE 11127320	217	110	139
VOE 11127354	217	100	133
VOE 11127354	217	110	137
VOE 11127845	262	100	281
VOE 11127845	262	125	283
VOE 11128033	235	160	199
VOE 11128756	212	325	97
VOE 11141272	910	100	961
VOE 11152167	269	150	305
VOE 11162582	217	200	141
VOE 11164693	880	100	807
VOE 11164693	880	150	809
VOE 11164693	880	200	811
VOE 11164693	880	250	813
VOE 11170101	362	300	379
VOE 11170321	321	100	351
VOE 11172907	234	100	177
VOE 11192686	371	1500	447
VOE 11194245	254	410	235
VOE 11194246	254	410	235
VOE 11194257	235	100	191
VOE 11194257	235	150	195
VOE 11194257	235	160	199
VOE 11196159	254	420	237
VOE 11196161	254	400	233
VOE 11196162	254	400	233
VOE 11196162	254	410	235
VOE 11196162	254	420	237
VOE 11196164	254	410	235
VOE 11196166	254	400	233
VOE 11196166	254	420	237
VOE 11197144	254	410	235
VOE 11200955	880	100	807
VOE 11200955	880	150	809
VOE 11201898	880	100	807
VOE 11201898	880	150	809
VOE 11201899	880	100	807
VOE 11201899	880	150	809
VOE 11203464	843	100	721
VOE 11203464	843	150	723
VOE 11203830	860	500	775
VOE 11203848	831	100	661
VOE 11203848	831	150	663
VOE 11203865	831	100	661
VOE 11203865	831	150	663
VOE 11203992	818	100	617
VOE 11203992	818	200	619
VOE 11203992	818	300	621
VOE 11203992	818	400	623
VOE 11203992	818	600	625
VOE 11203992	818	700	627
VOE 11203992	818	800	629
VOE 11203992	818	900	631
VOE 11204061	843	200	725
VOE 11204081	818	100	617
VOE 11204081	818	200	619
VOE 11204081	818	300	621
VOE 11204081	818	400	623
VOE 11204081	818	600	625
VOE 11204081	818	700	627
VOE 11204081	818	800	629
VOE 11204081	818	900	631
VOE 11204163	992	100	1407
VOE 11204163	992	150	1409
VOE 11204163	992	150	1409
VOE 11204163	992	150	1409
VOE 11204164	992	100	1407
VOE 11204164	992	150	1409
VOE 11204164	992	150	1409
VOE 11204164	992	150	1409
VOE 11204214	831	100	661
VOE 11204217	880	200	811
VOE 11204217	880	250	813
VOE 11204294	818	100	617
VOE 11204294	818	200	619
VOE 11204294	818	300	621
VOE 11204294	818	400	623
VOE 11204294	818	600	625
VOE 11204294	818	700	627
VOE 11204294	818	800	629
VOE 11204294	818	900	631
VOE 11204475	880	200	811
VOE 11204475	880	250	813
VOE 11204591	860	350	763
VOE 11204663	831	200	665
VOE 11204727	843	100	721
VOE 11204727	843	150	723
VOE 11204765	843	200	725
VOE 11204766	843	200	725
VOE 11204772	872	100	791
VOE 11204772	872	200	793
VOE 11204775	872	100	791
VOE 11204775	872	200	793
VOE 11204796	843	250	729
VOE 11204797	843	250	729
VOE 11204798	843	250	729
VOE 11204855	810	150	613
VOE 11204864	860	350	763
VOE 11204975	810	150	613
VOE 11204975	836	125	683
VOE 11204975	836	150	687
VOE 11204984	880	350	817
VOE 11205297	843	100	721
VOE 11205297	843	150	723
VOE 11205358	843	200	725
VOE 11205358	843	250	729
VOE 11205376	831	200	665
VOE 11205376	831	250	667
VOE 11205376	831	275	671
VOE 11205376	831	280	675
VOE 11205376	831	300	679
VOE 11205402	831	250	667
VOE 11205402	831	275	671
VOE 11205402	831	280	675
VOE 11205414	872	100	791
VOE 11205414	872	200	793
VOE 11205580	810	125	611
VOE 11205581	810	125	611
VOE 11205589	880	400	819
VOE 11205676	831	100	661
VOE 11205676	831	150	663
VOE 11205679	860	350	763
VOE 11205685	860	350	763
VOE 11205713	843	200	725
VOE 11205713	843	250	729
VOE 11205720	843	200	725
VOE 11205720	843	250	729
VOE 11205742	860	550	777
VOE 11205743	860	550	777
VOE 11205768	810	200	615
VOE 11205821	831	200	665
VOE 11205821	831	250	669
VOE 11205821	831	275	671
VOE 11205821	831	280	675
VOE 11205822	831	250	667
VOE 11205822	831	275	671
VOE 11205822	831	280	675
VOE 11205832	363	100	383
VOE 11205840	363	100	383
VOE 11205847	880	400	819
VOE 11205856	363	100	383
VOE 11205867	810	100	609
VOE 11205904	810	200	615
VOE 11205910	831	200	665
VOE 11205910	831	250	667
VOE 11205910	831	275	671
VOE 11205910	831	280	675

Part No	Group	Sect	Page	Part No	Group	Sect	Page	Part No	Group	Sect	Page	Part No	Group	Sect	Page	Part No	Group	Sect	Page
VOE 11205924	363	100	383	VOE 11294089	880	200	811	VOE 11412566	831	280	675	VOE 11428056	371	1100	439	VOE 11428070	398	160	487
VOE 11205925	363	100	383	VOE 11294089	880	300	815	VOE 11412785	880	100	807	VOE 11428056	371	700	429	VOE 11428070	398	170	489
VOE 11205934	831	100	661	VOE 11294089	880	400	819	VOE 11412785	880	150	809	VOE 11428059	371	500	425	VOE 11428070	398	200	491
VOE 11205958	836	125	683	VOE 11294090	354	100	365	VOE 11412785	880	200	811	VOE 11428059	371	700	431	VOE 11428070	398	300	493
VOE 11205958	836	150	687	VOE 11294090	363	100	383	VOE 11412785	880	250	813	VOE 11428060	371	500	425	VOE 11428070	398	400	495
VOE 11205959	836	125	683	VOE 11294090	380	100	459	VOE 11419486	367	100	401	VOE 11428061	371	700	431	VOE 11428070	398	500	497
VOE 11205959	836	150	687	VOE 11294090	393	200	477	VOE 11423224	212	325	97	VOE 11428061	371	700	429	VOE 11428070	398	600	499
VOE 11205962	836	125	685	VOE 11294090	810	100	609	VOE 11423673	222	100	161	VOE 11428062	371	700	429	VOE 11428070	398	700	501
VOE 11205962	836	150	689	VOE 11294090	810	150	613	VOE 11423673	222	100	163	VOE 11428063	371	1100	439	VOE 11428070	398	800	503
VOE 11206002	880	200	811	VOE 11294090	810	200	615	VOE 11423761	217	100	133	VOE 11428063	371	700	433	VOE 11428070	398	900	505
VOE 11206002	880	250	813	VOE 11294090	831	100	661	VOE 11423761	217	110	137	VOE 11428063	371	700	431	VOE 11428079	371	500	425
VOE 11206015	860	550	777	VOE 11294090	831	200	665	VOE 11423761	286	100	309	VOE 11428064	371	1100	439	VOE 11428080	371	500	425
VOE 11206018	880	300	815	VOE 11294090	831	300	679	VOE 11428010	364	100	391	VOE 11428064	371	700	433	VOE 11428081	371	1100	439
VOE 11206018	880	350	817	VOE 11294090	836	150	687	VOE 11428010	364	150	397	VOE 11428065	371	500	425	VOE 11428081	371	500	425
VOE 11206068	992	100	1407	VOE 11294090	843	100	721	VOE 11428011	356	100	369	VOE 11428065	371	700	433	VOE 11428082	371	1100	439
VOE 11206093	843	200	725	VOE 11294090	843	200	725	VOE 11428013	362	300	379	VOE 11428066	371	500	425	VOE 11428082	371	500	425
VOE 11206093	843	250	729	VOE 11294090	872	100	791	VOE 11428014	364	100	391	VOE 11428066	371	700	433	VOE 11428083	371	500	425
VOE 11294085	380	200	463	VOE 11294090	880	100	807	VOE 11428014	364	150	395	VOE 11428067	371	500	425	VOE 11428084	371	500	425
VOE 11294086	380	200	463	VOE 11294090	880	200	811	VOE 11428015	363	300	387	VOE 11428067	371	700	431	VOE 11428085	371	1100	439
VOE 11294087	380	100	459	VOE 11294090	880	300	815	VOE 11428016	363	300	387	VOE 11428067	371	700	429	VOE 11428085	371	500	425
VOE 11294088	380	100	459	VOE 11294090	880	400	819	VOE 11428051	286	300	321	VOE 11428068	371	500	425	VOE 11428086	371	1100	439
VOE 11294089	354	100	365	VOE 11381207	398	150	485	VOE 11428051	286	400	325	VOE 11428068	371	700	429	VOE 11428086	371	500	425
VOE 11294089	363	100	383	VOE 11381207	398	170	489	VOE 11428051	371	400	423	VOE 11428069	398	100	483	VOE 11428087	371	700	433
VOE 11294089	380	100	459	VOE 11381209	398	100	483	VOE 11428051	371	500	425	VOE 11428069	398	150	485	VOE 11428087	372	310	457
VOE 11294089	393	200	477	VOE 11381209	398	160	487	VOE 11428051	371	700	429	VOE 11428069	398	160	487	VOE 11428088	371	700	433
VOE 11294089	810	100	609	VOE 11381460	398	400	495	VOE 11428051	371	700	431	VOE 11428069	398	170	489	VOE 11428088	398	600	499
VOE 11294089	810	150	613	VOE 11381460	398	500	497	VOE 11428051	372	300	455	VOE 11428069	398	200	491	VOE 11428088	398	700	501
VOE 11294089	810	200	615	VOE 11381465	398	200	491	VOE 11428051	372	310	457	VOE 11428069	398	300	493	VOE 11428088	398	800	503
VOE 11294089	831	100	661	VOE 11381465	398	300	493	VOE 11428052	286	400	325	VOE 11428069	398	400	495	VOE 11428088	398	900	505
VOE 11294089	831	200	665	VOE 11412071	880	100	807	VOE 11428052	371	500	425	VOE 11428069	398	500	497	VOE 11428093	371	700	433
VOE 11294089	831	300	679	VOE 11412071	880	150	809	VOE 11428052	371	700	429	VOE 11428069	398	600	499	VOE 11428093	372	310	457
VOE 11294089	836	100	681	VOE 11412071	880	200	811	VOE 11428052	372	310	457	VOE 11428069	398	700	501	VOE 11428093	398	600	499
VOE 11294089	843	100	721	VOE 11412071	880	250	813	VOE 11428053	371	100	411	VOE 11428069	398	800	503	VOE 11428093	398	700	501
VOE 11294089	843	200	725	VOE 11412566	831	200	665	VOE 11428053	371	400	423	VOE 11428069	398	900	505	VOE 11428093	398	800	503
VOE 11294089	872	100	791	VOE 11412566	831	250	667	VOE 11428055	371	1100	439	VOE 11428070	398	100	483	VOE 11428093	398	900	505
VOE 11294089	880	100	807	VOE 11412566	831	275	671	VOE 11428055	371	700	429	VOE 11428070	398	150	485	VOE 11428128	364	100	393

NUMERICAL INDEX
RÉPERTOIRE DE NUMÉROS
NUMMERNREGISTER

INDICE DE NÚMERO
NUMMERREGISTER

Catalogue id 20592 | Group 10
Issue 20023976-I | Page 1434

Part No	Group	Sect	Page
VOE 11428128	364	150	397
VOE 11428138	364	100	391
VOE 11428138	364	150	395
VOE 11428143	371	700	433
VOE 11428143	398	600	499
VOE 11428143	398	700	501
VOE 11428143	398	800	503
VOE 11428143	398	900	505
VOE 11428148	364	200	399
VOE 11428159	364	200	399
VOE 11428160	363	300	387
VOE 11428166	364	200	399
VOE 11443400	367	600	409
VOE 11443993	398	600	499
VOE 11443993	398	700	501
VOE 11443993	398	800	503
VOE 11443993	398	900	505
VOE 11447066	263	100	293
VOE 1161059	211	200	77
VOE 1161277	216	200	127
VOE 11701952	256	100	251
VOE 11701954	256	100	251
VOE 11704359	810	150	613
VOE 11704359	843	100	721
VOE 11705988	914	800	1139
VOE 11705989	914	800	1139
VOE 11705990	914	1600	1153
VOE 11705990	914	800	1139
VOE 11705991	914	800	1139
VOE 11705992	914	800	1139
VOE 11705993	914	800	1139
VOE 11705994	914	1600	1153
VOE 11705994	914	800	1139
VOE 11705995	914	1600	1153
VOE 11705995	914	800	1139
VOE 11705997	914	1600	1153
VOE 11705997	914	800	1139
VOE 11705998	914	1600	1153
VOE 11705998	914	800	1139
VOE 11706002	914	1600	1153
VOE 11706002	914	800	1139
VOE 11706094	914	1600	1153
VOE 11706095	914	1600	1153
VOE 11706100	914	1600	1153
VOE 11706967	914	1100	1143
VOE 11706967	914	1200	1147
VOE 11707714	924	3150	1309
VOE 11708658	914	2600	1173
VOE 11708658	914	2800	1177
VOE 11708658	914	2900	1181
VOE 11708661	914	2600	1173
VOE 11708661	914	2800	1177
VOE 11708661	914	2900	1181
VOE 11708679	235	160	199
VOE 11710753	371	1500	447
VOE 11710987	234	200	181
VOE 11710987	234	350	187
VOE 11712372	214	100	105
VOE 11712384	321	100	351
VOE 11712676	924	150	1251
VOE 11716772	321	100	351
VOE 11800416	852	200	739
VOE 11802618	852	200	739
VOE 11803693	372	310	457
VOE 11806306	286	400	325
VOE 11806306	371	1350	445
VOE 120001	870	100	783
VOE 12749482	371	1175	441
VOE 12749483	371	1175	441
VOE 1304841	363	100	383
VOE 1307048	286	300	321
VOE 1307048	286	400	325
VOE 13905650	216	300	131
VOE 13930908	810	200	615
VOE 13933852	924	1075	1299
VOE 13933855	910	100	947
VOE 13933856	910	100	947
VOE 13933857	910	200	969
VOE 13933857	914	2850	1179
VOE 13933857	914	300	1103
VOE 13933857	914	400	1107
VOE 13933857	914	600	1129
VOE 13933857	924	1050	1295
VOE 13933858	910	100	947
VOE 13933858	914	2400	1161
VOE 13933858	914	2500	1165
VOE 13933858	914	2600	1173
VOE 13933858	914	2700	1175
VOE 13933858	914	300	1103
VOE 13933858	914	300	1103
VOE 13933858	914	400	1107
VOE 13933858	914	400	1107
VOE 13933858	914	450	1115
VOE 13933858	914	460	1119
VOE 13933858	914	600	1129
VOE 13933858	916	600	1209
VOE 13933858	924	1050	1295
VOE 13933858	924	200	1257
VOE 13933858	924	210	1261
VOE 13933859	910	300	991
VOE 13933860	910	300	989
VOE 13933860	914	400	1109
VOE 13933860	914	450	1113
VOE 13933862	910	100	947
VOE 13933862	911	100	999
VOE 13933862	914	600	1127
VOE 13933862	916	600	1209
VOE 13933863	910	300	989
VOE 13933863	911	100	999
VOE 13933864	910	200	969
VOE 13933864	914	600	1127
VOE 13933864	916	500	1205
VOE 13933866	910	200	973
VOE 13933867	916	3000	1245
VOE 13933867	916	3000	1245
VOE 13933867	916	3100	1247
VOE 13933867	916	500	1203
VOE 13933867	924	1000	1291
VOE 13933867	924	1050	1295
VOE 13933867	924	1100	1301
VOE 13933868	910	200	969
VOE 13933868	911	700	1025
VOE 13933868	911	750	1027
VOE 13933868	914	400	1107
VOE 13933868	914	600	1129
VOE 13933868	916	500	1205
VOE 13933868	924	1000	1291
VOE 13933868	924	1050	1295
VOE 13933870	910	200	969
VOE 13933871	910	100	947
VOE 13933872	910	200	973
VOE 13933872	911	700	1025
VOE 13933872	911	750	1027
VOE 13933873	910	100	947
VOE 13933874	910	300	993
VOE 13933874	914	600	1127
VOE 13933875	910	100	947
VOE 13933878	910	300	993
VOE 13933878	911	750	1027
VOE 13933880	910	100	947
VOE 13933881	910	100	947
VOE 13933897	910	100	949
VOE 13933900	910	200	973
VOE 13933900	911	750	1027
VOE 13933900	914	2300	1157
VOE 13933900	914	2300	1157
VOE 13933900	924	200	1259
VOE 13933900	924	210	1261
VOE 13933902	910	200	971
VOE 13933905	910	200	973
VOE 13933907	910	100	949
VOE 13933908	910	200	971
VOE 13933910	910	200	975
VOE 13933912	910	300	989
VOE 13933912	914	2900	1181
VOE 13933912	914	450	1115
VOE 13933912	914	460	1121
VOE 13933913	910	200	971
VOE 13933914	910	100	949
VOE 13933915	910	100	949
VOE 13933922	910	100	963
VOE 13933922	916	3000	1245
VOE 13933922	916	3100	1247
VOE 13933922	916	500	1203
VOE 13933922	924	1000	1291
VOE 13933922	924	1050	1295
VOE 13933922	924	1100	1301
VOE 13933923	910	100	949
VOE 13933923	911	700	1025
VOE 13933923	914	400	1109
VOE 13933923	914	450	1115
VOE 13933923	914	460	1119
VOE 13933923	914	600	1129
VOE 13933923	924	1000	1291
VOE 13933923	924	1050	1295
VOE 13933923	924	1600	1303
VOE 13933930	910	100	949
VOE 13933935	910	300	989
VOE 13933935	911	700	1025
VOE 13933936	910	300	993

Part No	Group	Sect	Page	Part No	Group	Sect	Page	Part No	Group	Sect	Page	Part No	Group	Sect	Page	Part No	Group	Sect	Page
VOE 13933936	911	750	1027	VOE 13943474	262	400	289	VOE 13946173	217	200	141	VOE 13946652	262	400	289	VOE 13947624	235	100	193
VOE 13933936	914	450	1115	VOE 13943474	262	400	289	VOE 13946173	221	500	159	VOE 13946752	235	160	199	VOE 13947624	262	100	279
VOE 13933936	916	500	1203	VOE 13944926	211	200	77	VOE 13946173	235	300	207	VOE 13946752	263	100	293	VOE 13947629	234	200	181
VOE 13933936	916	600	1209	VOE 13944926	211	225	81	VOE 13946173	262	100	281	VOE 13946752	371	400	423	VOE 13947695	975	900	1381
VOE 13933946	910	100	961	VOE 13944926	211	235	85	VOE 13946173	286	100	311	VOE 13946752	860	360	765	VOE 13947695	975	910	1385
VOE 13933961	910	100	963	VOE 13945407	254	350	229	VOE 13946173	286	125	315	VOE 13946752	860	360	765	VOE 13947695	975	920	1387
VOE 13940090	371	1500	447	VOE 13945407	372	200	453	VOE 13946173	286	300	323	VOE 13946911	214	100	105	VOE 13947695	975	930	1389
VOE 13940090	372	100	449	VOE 13945407	870	100	781	VOE 13946173	286	400	327	VOE 13946911	214	100	105	VOE 13947760	216	100	123
VOE 13940090	372	150	451	VOE 13945407	993	300	1421	VOE 13946173	293	100	329	VOE 13946911	214	125	111	VOE 13947760	254	300	227
VOE 13940090	372	300	455	VOE 13945408	261	100	267	VOE 13946173	293	200	331	VOE 13946911	214	125	111	VOE 13947760	284	100	307
VOE 13940090	372	310	457	VOE 13945408	992	100	1405	VOE 13946173	360	100	371	VOE 13946934	254	250	225	VOE 13947760	286	100	309
VOE 13940090	836	125	683	VOE 1394544	367	100	401	VOE 13946173	372	310	457	VOE 13946934	387	150	471	VOE 13948217	212	200	91
VOE 13940090	836	150	687	VOE 13945444	215	100	119	VOE 13946173	860	360	765	VOE 13946934	881	200	825	VOE 13948217	212	225	93
VOE 13940090	843	200	725	VOE 13945444	217	100	133	VOE 13946173	860	410	771	VOE 13946934	914	1100	1145	VOE 13948356	254	350	229
VOE 13940090	843	250	731	VOE 13945444	217	110	137	VOE 13946173	870	100	783	VOE 13946934	914	1200	1149	VOE 13948356	860	360	765
VOE 13940090	880	100	807	VOE 13945444	222	100	161	VOE 13946173	875	100	797	VOE 13947281	211	200	77	VOE 13948610	217	100	133
VOE 13940090	880	150	809	VOE 13945444	222	100	161	VOE 13946173	914	2800	1177	VOE 13947281	211	225	81	VOE 13948610	217	110	137
VOE 13940090	880	200	811	VOE 13945444	235	150	197	VOE 13946501	235	200	203	VOE 13947281	211	235	85	VOE 13948610	221	100	147
VOE 13940090	880	250	813	VOE 13945444	262	100	279	VOE 13946544	234	300	185	VOE 13947281	222	200	165	VOE 13948610	221	110	149
VOE 13940090	881	100	823	VOE 13945444	263	100	293	VOE 13946544	262	100	279	VOE 13947281	235	150	195	VOE 13948610	221	120	151
VOE 13940090	881	100	821	VOE 13945444	286	100	309	VOE 13946544	286	100	309	VOE 13947281	251	100	215	VOE 13948937	715	7700	575
VOE 13940090	896	100	835	VOE 13945444	286	400	325	VOE 13946544	286	100	311	VOE 13947281	251	125	217	VOE 13948937	974	3000	1335
VOE 13940097	831	100	661	VOE 13945444	293	200	331	VOE 13946544	286	100	309	VOE 13947281	255	300	247	VOE 13948937	975	1200	1395
VOE 13940097	831	150	663	VOE 13945444	293	200	331	VOE 13946544	286	125	317	VOE 13947282	293	300	333	VOE 13948937	975	1300	1399
VOE 13942668	810	100	609	VOE 13945444	398	100	483	VOE 13946544	286	125	315	VOE 13947282	911	500	1017	VOE 13948937	975	1400	1401
VOE 13942668	810	125	611	VOE 13945444	398	150	485	VOE 13946544	286	125	315	VOE 13947622	211	200	79	VOE 13949278	263	100	293
VOE 13942672	860	350	763	VOE 13945444	398	400	495	VOE 13946544	372	200	453	VOE 13947622	211	225	83	VOE 13949278	363	100	383
VOE 13942672	860	400	769	VOE 13945444	398	800	503	VOE 13946544	387	350	473	VOE 13947622	211	235	87	VOE 13949278	836	175	691
VOE 13942672	860	410	771	VOE 13945444	872	100	791	VOE 13946544	393	100	475	VOE 13947622	235	100	193	VOE 13949278	880	300	815
VOE 13942672	860	450	773	VOE 13945444	872	200	793	VOE 13946544	836	175	691	VOE 13947622	235	150	195	VOE 13949278	880	350	817
VOE 13942672	992	100	1405	VOE 13945444	924	200	1259	VOE 13946544	852	350	745	VOE 13947622	235	160	199	VOE 13949445	975	1500	1403
VOE 13942672	992	100	1405	VOE 13946173	212	325	97	VOE 13946544	852	400	749	VOE 13947622	255	100	243	VOE 13949657	254	410	235
VOE 13942672	992	150	1409	VOE 13946173	217	100	133	VOE 13946544	881	100	823	VOE 13947622	875	100	797	VOE 13949746	217	100	133
VOE 13942672	992	150	1409	VOE 13946173	217	100	133	VOE 13946544	881	200	825	VOE 13947622	875	200	799	VOE 13949746	217	100	133
VOE 13942672	992	150	1409	VOE 13946173	217	110	137	VOE 13946602	235	400	209	VOE 13947624	222	100	161	VOE 13949746	217	110	137
VOE 13942672	992	150	1409	VOE 13946173	217	110	137	VOE 13946652	262	400	289	VOE 13947624	222	200	165	VOE 13949746	217	110	137

NUMERICAL INDEX
RÉPERTOIRE DE NUMÉROS
NUMMERNREGISTER

INDICE DE NÚMERO
NUMMERREGISTER

Catalogue id 20592 | Group 10
Issue 20023976-I | Page 1436

Part No	Group	Sect	Page
VOE 13949746	286	100	311
VOE 13949746	286	125	317
VOE 13949747	235	200	205
VOE 13949747	235	200	205
VOE 13949747	235	200	205
VOE 13949747	286	100	311
VOE 13949747	286	100	311
VOE 13949747	286	125	317
VOE 13949853	221	300	155
VOE 13949853	221	500	159
VOE 13949853	221	500	159
VOE 13949853	255	100	243
VOE 13949853	255	100	243
VOE 13949853	255	200	245
VOE 13949853	255	200	245
VOE 13949927	913	300	1095
VOE 13949997	286	100	311
VOE 13949997	286	125	315
VOE 13949997	372	300	455
VOE 13949997	372	310	457
VOE 13955894	286	300	323
VOE 13955894	286	400	327
VOE 13955894	371	400	423
VOE 13955894	841	100	705
VOE 13955894	841	170	711
VOE 13955894	841	180	713
VOE 13955894	852	350	747
VOE 13955894	852	400	749
VOE 13955894	860	350	763
VOE 13955894	880	400	819
VOE 13955894	891	300	833
VOE 13955897	310	100	349
VOE 13955897	860	400	769
VOE 13955897	860	410	771
VOE 13955900	363	300	387
VOE 13955900	818	100	617
VOE 13955900	818	200	619
VOE 13955900	818	300	621
VOE 13955900	818	400	623
VOE 13955900	818	600	625
VOE 13955900	818	700	627
VOE 13955900	818	800	629
VOE 13955900	818	900	631
VOE 13955900	837	100	693
VOE 13955900	860	350	763
VOE 13955900	860	400	769
VOE 13960138	831	275	673
VOE 13960138	831	280	677
VOE 13960138	880	250	813
VOE 13960138	992	100	1407
VOE 13960138	992	100	1405
VOE 13960143	310	100	349
VOE 13960143	363	200	385
VOE 13960143	372	100	449
VOE 13960143	372	150	451
VOE 13960143	386	100	465
VOE 13960143	860	360	765
VOE 13960143	870	200	785
VOE 13960143	880	350	817
VOE 13960143	891	300	833
VOE 13960634	262	125	283
VOE 13961965	371	1100	439
VOE 13961965	380	100	459
VOE 13963103	831	250	667
VOE 13963103	831	275	671
VOE 13963103	831	280	675
VOE 13964907	293	300	333
VOE 13965175	254	350	229
VOE 13965175	254	350	229
VOE 13965175	255	100	243
VOE 13965175	360	100	371
VOE 13965175	363	100	383
VOE 13965175	810	150	613
VOE 13965175	870	200	785
VOE 13965175	875	100	797
VOE 13965175	875	200	799
VOE 13965175	875	300	805
VOE 13965175	881	100	823
VOE 13965175	881	200	825
VOE 13965175	993	400	1423
VOE 13965176	993	300	1421
VOE 13965176	993	400	1423
VOE 13965178	914	600	1129
VOE 13965179	212	325	97
VOE 13965179	235	200	203
VOE 13965179	252	100	219
VOE 13965179	254	400	233
VOE 13965180	212	225	93
VOE 13965180	221	100	147
VOE 13965180	221	110	149
VOE 13965180	221	120	151
VOE 13965180	262	200	287
VOE 13965181	212	200	91
VOE 13965183	263	300	297
VOE 13965184	212	300	95
VOE 13965184	258	100	257
VOE 13965184	293	200	331
VOE 13965185	262	100	279
VOE 13965185	262	125	283
VOE 13965185	263	300	297
VOE 13965185	263	300	297
VOE 13965185	263	310	299
VOE 13965185	360	100	373
VOE 13965185	860	350	763
VOE 13965185	860	360	765
VOE 13965185	860	550	777
VOE 13965185	870	200	785
VOE 13965185	880	400	819
VOE 13965185	881	100	823
VOE 13965185	891	300	833
VOE 13965186	860	350	763
VOE 13965186	860	550	777
VOE 13965186	891	300	833
VOE 13965187	881	100	823
VOE 13965189	362	200	377
VOE 13965190	262	100	279
VOE 13965190	262	125	283
VOE 13965191	216	100	125
VOE 13965192	482	100	547
VOE 13965192	810	200	615
VOE 13965193	387	350	473
VOE 13965193	993	400	1423
VOE 13965216	212	300	95
VOE 13965216	212	325	97
VOE 13965220	860	360	765
VOE 13965483	254	250	225
VOE 13966143	211	200	79
VOE 13966143	211	225	83
VOE 13966143	211	235	87
VOE 13966144	262	100	279
VOE 13966147	222	100	161
VOE 13966367	216	200	127
VOE 13966367	216	225	129
VOE 13966378	221	100	147
VOE 13966378	221	110	149
VOE 13966378	221	120	151
VOE 13966378	254	350	229
VOE 13966378	254	350	229
VOE 13967630	913	200	1085
VOE 13967630	913	210	1091
VOE 13967752	910	100	949
VOE 13967752	910	200	971
VOE 13967752	914	600	1127
VOE 13968904	263	200	295
VOE 13969011	235	100	193
VOE 13969011	235	150	195
VOE 13969011	235	400	209
VOE 13969160	398	100	483
VOE 13969160	398	150	485
VOE 13969160	398	160	487
VOE 13969160	398	170	489
VOE 13969160	398	200	491
VOE 13969160	398	300	493
VOE 13969160	398	400	495
VOE 13969160	398	500	497
VOE 13969160	398	600	499
VOE 13969160	398	700	501
VOE 13969160	398	800	503
VOE 13969160	398	900	505
VOE 13969162	372	100	449
VOE 13969599	831	200	665
VOE 13969599	831	250	667
VOE 13969599	831	275	671
VOE 13969599	831	280	675
VOE 13969737	360	100	371
VOE 13969737	881	100	823
VOE 13971095	875	300	805
VOE 13971095	992	100	1405
VOE 13971098	836	125	685
VOE 13971098	836	150	689
VOE 13971098	843	200	727
VOE 13971098	843	250	731
VOE 13971098	880	350	817
VOE 13973924	216	200	127
VOE 13973924	262	125	283
VOE 13973924	293	300	333
VOE 13974682	371	1100	439
VOE 13974682	380	100	461
VOE 13974682	831	200	665
VOE 13974682	831	250	667

Part No	Group	Sect	Page
VOE 13974682	831	275	671
VOE 13974682	831	280	675
VOE 13975105	211	200	77
VOE 13975105	211	225	81
VOE 13975105	211	235	85
VOE 13975675	212	225	93
VOE 13975675	262	125	283
VOE 13977600	212	300	95
VOE 13977600	212	300	95
VOE 13977600	212	325	97
VOE 13977600	286	100	311
VOE 13977600	286	125	317
VOE 14016673	254	350	229
VOE 14016673	371	700	431
VOE 14211855	910	100	953
VOE 14211855	910	100	953
VOE 14211856	910	100	949
VOE 14211856	910	100	949
VOE 14211856	910	200	971
VOE 14211858	910	100	947
VOE 14211858	910	100	949
VOE 14211858	910	100	947
VOE 14211858	910	100	949
VOE 14211858	910	100	947
VOE 14211858	910	200	971
VOE 14211859	910	100	949
VOE 14211859	914	600	1127
VOE 14211860	910	100	943
VOE 14211860	910	100	941
VOE 14211860	910	100	949
VOE 14211864	910	100	955
VOE 14211864	910	100	939
VOE 14213026	371	1100	439
VOE 14213026	380	100	459
VOE 14213266	235	100	193
VOE 14213266	235	150	195
VOE 14213676	910	100	947
VOE 14345423	910	100	949
VOE 14346322	398	600	499
VOE 14346322	398	700	501
VOE 14346322	398	800	503
VOE 14346322	398	900	505
VOE 14351164	910	300	993
VOE 14370881	372	300	455
VOE 14370883	371	1350	445
VOE 14370883	386	200	467
VOE 14370893	910	100	949
VOE 14386914	993	400	1423
VOE 14386916	993	400	1423
VOE 14386916	993	500	1425
VOE 14388037	993	200	1415
VOE 14388037	993	300	1421
VOE 14388037	993	500	1425
VOE 14388229	993	100	1411
VOE 14388450	993	200	1417
VOE 14388450	993	300	1421
VOE 14388450	993	400	1423
VOE 14388450	993	500	1425
VOE 14388454	993	200	1417
VOE 14388454	993	300	1421
VOE 14388454	993	500	1425
VOE 14388457	993	200	1417
VOE 14388457	993	300	1421
VOE 14388458	993	200	1417
VOE 14388458	993	300	1421
VOE 14388551	234	350	187
VOE 14388909	993	200	1415
VOE 14388909	993	300	1421
VOE 14388910	993	300	1421
VOE 14388910	993	400	1423
VOE 14388982	993	100	1411
VOE 14389564	993	100	1411
VOE 14389565	993	100	1411
VOE 14389566	993	100	1411
VOE 14389567	993	100	1411
VOE 14389568	993	100	1411
VOE 14389571	993	100	1411
VOE 14389577	993	400	1423
VOE 14500116	914	1100	1143
VOE 14500116	914	1200	1147
VOE 14500124	914	1200	1147
VOE 14500125	914	1200	1147
VOE 14500129	914	1100	1145
VOE 14500130	914	1200	1149
VOE 14500137	914	1100	1145
VOE 14500291	356	100	369
VOE 14500291	875	100	795
VOE 14500291	875	200	799
VOE 14500291	875	300	805
VOE 14500291	975	700	1345
VOE 14500291	975	700	1345
VOE 14500291	975	710	1349
VOE 14500291	975	710	1349
VOE 14500291	975	720	1353
VOE 14500291	975	720	1353
VOE 14500291	975	730	1357
VOE 14500291	975	730	1357
VOE 14500291	975	740	1361
VOE 14500291	975	740	1361
VOE 14500291	975	750	1365
VOE 14500291	975	750	1365
VOE 14500291	975	770	1369
VOE 14500291	975	800	1373
VOE 14500291	975	800	1373
VOE 14500291	975	810	1377
VOE 14500291	975	810	1377
VOE 14500291	993	200	1417
VOE 14500291	993	300	1421
VOE 14500292	254	200	221
VOE 14500292	286	400	325
VOE 14500292	993	100	1413
VOE 14500292	993	200	1417
VOE 14500292	993	300	1421
VOE 14500293	350	200	363
VOE 14500293	993	400	1423
VOE 14500294	371	1500	447
VOE 14500295	870	100	781
VOE 14500295	916	3000	1245
VOE 14500296	870	100	783
VOE 14500297	286	400	325
VOE 14500297	875	100	795
VOE 14500297	875	200	799
VOE 14500297	875	300	805
VOE 14500297	993	300	1421
VOE 14500297	993	300	1421
VOE 14500336	218	100	143
VOE 14500381	924	100	1249
VOE 14500564	914	1100	1145
VOE 14500661	875	100	795
VOE 14500661	875	300	805
VOE 14500781	910	300	995
VOE 14500954	911	100	999
VOE 14500955	911	100	999
VOE 14501061	974	200	1323
VOE 14501061	974	250	1325
VOE 14501383	852	350	745
VOE 14501383	852	400	749
VOE 14501646	775	600	593
VOE 14502011	913	200	1083
VOE 14502011	913	210	1089
VOE 14502360	911	900	1031
VOE 14502373	912	150	1045
VOE 14502387	912	150	1045
VOE 14502426	992	150	1409
VOE 14502437	975	1300	1399
VOE 14502439	975	1200	1395
VOE 14502439	975	1300	1399
VOE 14502440	975	1200	1395
VOE 14502440	975	1300	1399
VOE 14502441	975	1200	1395
VOE 14502441	975	1300	1399
VOE 14502442	975	1200	1395
VOE 14502442	975	1300	1399
VOE 14502535	975	1200	1395
VOE 14502645	443	100	545
VOE 14502721	364	100	391
VOE 14502721	364	150	395
VOE 14502721	831	150	663
VOE 14502887	916	2300	1241
VOE 14503053	364	100	391
VOE 14503053	364	150	395
VOE 14503566	975	900	1381
VOE 14503566	975	910	1385
VOE 14503566	975	920	1387
VOE 14503566	975	930	1389
VOE 14503567	975	900	1381
VOE 14503567	975	910	1385
VOE 14503567	975	920	1387
VOE 14503567	975	930	1389
VOE 14503568	975	900	1381
VOE 14503568	975	910	1385
VOE 14503568	975	920	1387
VOE 14503568	975	930	1389
VOE 14503680	881	100	821
VOE 14504237	870	200	785
VOE 14504769	916	2000	1217
VOE 14504770	916	2000	1217
VOE 14504933	860	100	753
VOE 14505277	916	2000	1217
VOE 14505457	916	500	1203

NUMERICAL INDEX
RÉPERTOIRE DE NUMÉROS
NUMMERNREGISTER

INDICE DE NÚMERO
NUMMERREGISTER

Catalogue id 20592 | Group 10
Issue 20023976-I | Page 1438

Part No	Group	Sect	Page
VOE 14505473	916	2200	1223
VOE 14505473	916	2260	1231
VOE 14505474	916	2200	1223
VOE 14505474	916	2260	1231
VOE 14505515	870	100	781
VOE 14505555	912	2000	1065
VOE 14505555	912	2100	1069
VOE 14505555	912	2500	1073
VOE 14505557	912	2000	1065
VOE 14505557	912	2100	1069
VOE 14505557	912	2500	1073
VOE 14505557	912	2510	1075
VOE 14505558	912	2000	1065
VOE 14505560	912	2000	1065
VOE 14505560	912	2100	1069
VOE 14505560	912	2500	1073
VOE 14505561	912	2000	1065
VOE 14505561	912	2100	1069
VOE 14505561	912	2500	1073
VOE 14505562	912	2000	1065
VOE 14505562	912	2100	1069
VOE 14505562	912	2500	1073
VOE 14505562	912	2510	1075
VOE 14505563	912	2000	1065
VOE 14505563	912	2100	1069
VOE 14505564	912	2000	1065
VOE 14505564	912	2100	1069
VOE 14505564	912	2500	1073
VOE 14506431	256	100	251
VOE 14506517	261	100	265
VOE 14506517	261	125	269
VOE 14506522	256	200	253
VOE 14506634	913	200	1085
VOE 14506634	913	210	1091
VOE 14506867	843	250	729
VOE 14506950	441	200	533
VOE 14506955	441	200	531
VOE 14506958	441	200	531
VOE 14506959	441	200	531
VOE 14506967	441	200	531
VOE 14506968	441	200	531
VOE 14506970	441	200	531
VOE 14506972	441	200	533
VOE 14506978	441	200	533
VOE 14506982	441	200	531
VOE 14506984	441	200	531
VOE 14506994	441	200	531
VOE 14506995	441	200	531
VOE 14507000	441	200	531
VOE 14507529	924	3200	1311
VOE 14507603	875	100	795
VOE 14507603	875	200	799
VOE 14508024	831	100	661
VOE 14508024	831	150	663
VOE 14508024	860	410	771
VOE 14508060	398	160	487
VOE 14508060	398	170	489
VOE 14508060	398	300	493
VOE 14508060	398	500	497
VOE 14508060	398	900	505
VOE 14508060	875	100	795
VOE 14508060	875	200	799
VOE 14508060	875	300	805
VOE 14508061	875	100	795
VOE 14508061	875	200	801
VOE 14508061	875	300	805
VOE 14508067	870	100	781
VOE 14508075	912	2100	1069
VOE 14508075	912	3500	1079
VOE 14508096	881	200	825
VOE 14508096	881	200	825
VOE 14508099	881	200	825
VOE 14508106	912	3500	1079
VOE 14508337	916	2260	1231
VOE 14508374	924	300	1263
VOE 14508590	441	600	541
VOE 14508630	363	300	387
VOE 14508632	363	300	387
VOE 14508637	363	350	389
VOE 14508638	363	300	387
VOE 14508639	363	100	383
VOE 14508690	261	125	269
VOE 14508818	827	100	653
VOE 14508818	891	200	831
VOE 14508819	891	150	829
VOE 14508819	891	200	831
VOE 14508820	891	200	831
VOE 14508836	821	150	637
VOE 14508839	896	100	835
VOE 14508848	821	150	637
VOE 14508848	821	300	641
VOE 14508848	821	7310	649
VOE 14508861	916	2250	1227
VOE 14508903	974	3000	1335
VOE 14508903	975	1400	1401
VOE 14508905	974	3000	1335
VOE 14509017	924	310	1265
VOE 14509017	924	320	1267
VOE 14509018	924	300	1263
VOE 14509018	924	310	1265
VOE 14509018	924	320	1267
VOE 14509071	269	100	303
VOE 14509074	975	900	1381
VOE 14509074	975	910	1385
VOE 14509074	975	920	1387
VOE 14509074	975	930	1389
VOE 14509076	975	900	1381
VOE 14509197	974	3000	1335
VOE 14509226	256	100	251
VOE 14509229	256	200	253
VOE 14509242	916	200	1185
VOE 14509242	916	300	1187
VOE 14509242	916	700	1213
VOE 14509254	916	200	1185
VOE 14509262	875	100	795
VOE 14509262	875	200	799
VOE 14509262	875	300	803
VOE 14509263	875	100	795
VOE 14509263	875	200	799
VOE 14509263	875	300	803
VOE 14509264	875	100	795
VOE 14509264	875	200	799
VOE 14509264	875	300	803
VOE 14509265	875	100	795
VOE 14509265	875	200	799
VOE 14509265	875	300	803
VOE 14509266	875	100	795
VOE 14509266	875	200	799
VOE 14509266	875	300	803
VOE 14509271	875	100	795
VOE 14509271	875	200	799
VOE 14509271	875	300	803
VOE 14509272	235	160	199
VOE 14509272	875	100	795
VOE 14509272	875	200	799
VOE 14509272	875	300	803
VOE 14509328	870	300	787
VOE 14509329	870	300	787
VOE 14509330	870	300	787
VOE 14509330	870	300	787
VOE 14509331	870	300	787
VOE 14509336	870	300	789
VOE 14509337	870	300	787
VOE 14509339	870	300	787
VOE 14509340	870	300	789
VOE 14509341	870	300	787
VOE 14509342	870	300	787
VOE 14509343	870	300	787
VOE 14509346	870	300	787
VOE 14509348	870	300	787
VOE 14509351	870	300	787
VOE 14509356	870	300	787
VOE 14509357	870	300	787
VOE 14509361	870	300	787
VOE 14509362	870	300	787
VOE 14509363	870	300	787
VOE 14509364	870	300	787
VOE 14509365	870	300	787
VOE 14509367	870	300	789
VOE 14509373	870	300	789
VOE 14509374	870	300	789
VOE 14509607	897	100	841
VOE 14509607	897	100	841
VOE 14509607	974	200	1323
VOE 14509607	974	260	1327
VOE 14509621	914	500	1123
VOE 14509713	897	200	847
VOE 14509865	992	100	1407
VOE 14509997	441	200	531
VOE 14510065	916	200	1185
VOE 14510070	913	200	1083
VOE 14510070	913	210	1089
VOE 14510425	975	1500	1403
VOE 14510560	269	100	303
VOE 14510562	269	100	303
VOE 14510563	269	100	303
VOE 14510755	897	100	841
VOE 14510755	974	200	1323
VOE 14510778	916	1100	1215
VOE 14510942	912	2000	1065

Part No	Group	Sect	Page
VOE 14510943	912	2000	1065
VOE 14510943	912	2100	1069
VOE 14510943	912	2500	1073
VOE 14510949	912	2100	1069
VOE 14510951	912	2100	1069
VOE 14511215	914	600	1129
VOE 14511247	875	100	795
VOE 14511247	875	200	799
VOE 14511247	875	300	803
VOE 14511399	911	500	1017
VOE 14511415	492	100	551
VOE 14511415	492	110	555
VOE 14511415	870	100	781
VOE 14511415	870	300	789
VOE 14511415	875	300	805
VOE 14511418	269	100	303
VOE 14511459	875	100	795
VOE 14511459	875	200	799
VOE 14511730	924	350	1269
VOE 14511977	913	200	1083
VOE 14511977	913	210	1089
VOE 14511981	913	200	1083
VOE 14511981	913	210	1089
VOE 14512153	254	200	221
VOE 14512153	254	410	235
VOE 14512771	911	1000	1035
VOE 14512771	911	1050	1037
VOE 14512772	911	1000	1035
VOE 14512772	911	1050	1037
VOE 14512780	441	600	537
VOE 14512788	441	600	541
VOE 14512796	916	2250	1227
VOE 14512812	916	3000	1245
VOE 14512873	914	1100	1143
VOE 14512890	256	200	253
VOE 14512892	256	200	253
VOE 14512934	218	100	143
VOE 14513033	896	100	835
VOE 14513034	896	100	835
VOE 14513388	896	100	835
VOE 14513411	912	2500	1073
VOE 14513411	912	2510	1075
VOE 14513599	912	3500	1079
VOE 14513666	924	3100	1307
VOE 14513668	924	3100	1307
VOE 14513753	852	350	745
VOE 14513753	852	400	749
VOE 14513754	852	350	745
VOE 14513754	852	400	749
VOE 14513755	852	350	745
VOE 14513755	852	400	749
VOE 14513756	852	350	745
VOE 14513756	852	400	749
VOE 14513757	852	350	745
VOE 14513757	852	400	749
VOE 14513758	852	350	745
VOE 14513758	852	400	749
VOE 14513760	852	400	751
VOE 14513761	852	400	751
VOE 14513762	852	400	751
VOE 14513763	852	400	751
VOE 14514023	715	100	565
VOE 14514024	715	100	565
VOE 14514025	715	100	565
VOE 14514121	492	100	551
VOE 14514330	870	200	785
VOE 14514339	350	200	363
VOE 14514475	916	2200	1225
VOE 14514475	916	2250	1227
VOE 14514476	916	2250	1227
VOE 14514515	821	300	641
VOE 14514515	821	7300	645
VOE 14514515	821	7310	649
VOE 14514564	715	200	567
VOE 14514565	715	200	567
VOE 14514720	870	300	789
VOE 14514815	897	100	841
VOE 14514841	916	2000	1217
VOE 14515317	891	150	829
VOE 14515317	891	200	831
VOE 14515386	360	100	373
VOE 14515386	914	1500	1151
VOE 14515388	360	100	371
VOE 14515388	914	1500	1151
VOE 14515389	916	400	1189
VOE 14515389	916	410	1197
VOE 14515389	916	420	1199
VOE 14515521	254	210	223
VOE 14515521	875	200	799
VOE 14515521	875	300	805
VOE 14515521	916	500	1203
VOE 14515523	875	100	795
VOE 14515523	875	200	799
VOE 14515523	875	300	805
VOE 14515523	911	750	1027
VOE 14515524	870	100	781
VOE 14515524	911	750	1027
VOE 14515524	924	1100	1301
VOE 14515524	924	400	1271
VOE 14515524	924	700	1273
VOE 14515524	924	750	1277
VOE 14515579	827	200	655
VOE 14515593	380	100	459
VOE 14515941	914	1500	1151
VOE 14516635	914	800	1139
VOE 14516637	914	800	1139
VOE 14516638	914	800	1139
VOE 14516639	914	800	1139
VOE 14516640	914	800	1139
VOE 14516733	916	100	1183
VOE 14517154	860	360	765
VOE 14517154	860	410	771
VOE 14517186	975	1200	1395
VOE 14517186	975	1300	1399
VOE 14517186	975	1400	1401
VOE 14517236	974	3000	1335
VOE 14517356	916	100	1183
VOE 14517557	234	100	177
VOE 14517557	911	500	1017
VOE 14517655	234	200	181
VOE 14517655	234	200	181
VOE 14517655	234	350	187
VOE 14517655	234	350	187
VOE 14517743	841	160	709
VOE 14517743	841	190	715
VOE 14517744	841	160	709
VOE 14517744	841	170	711
VOE 14517744	841	190	715
VOE 14517747	234	300	185
VOE 14517748	234	250	183
VOE 14517748	234	300	185
VOE 14517753	234	250	183
VOE 14517753	234	300	185
VOE 14517754	234	250	183
VOE 14517754	234	250	183
VOE 14517754	234	300	185
VOE 14517754	234	300	185
VOE 14517770	821	100	633
VOE 14517770	821	100	633
VOE 14517783	916	100	1183
VOE 14517890	852	350	745
VOE 14517890	852	400	749
VOE 14517891	852	350	745
VOE 14517891	852	400	749
VOE 14517938	975	900	1381
VOE 14517938	975	900	1381
VOE 14517938	975	910	1385
VOE 14517938	975	910	1385
VOE 14517938	975	920	1387
VOE 14517938	975	920	1387
VOE 14517938	975	930	1389
VOE 14517938	975	930	1389
VOE 14517939	975	1400	1401
VOE 14517940	975	1200	1395
VOE 14517940	975	1300	1399
VOE 14517940	975	1500	1403
VOE 14517942	975	1500	1403
VOE 14518572	852	400	751
VOE 14518654	916	2300	1241
VOE 14518655	916	2300	1241
VOE 14518656	916	2300	1241
VOE 14518657	916	2300	1241
VOE 14518676	916	2300	1241
VOE 14518718	916	2300	1241
VOE 14518719	916	2300	1241
VOE 14518743	363	300	387
VOE 14518752	911	500	1017
VOE 14518880	852	400	751
VOE 14519066	910	100	949
VOE 14519854	821	7310	649
VOE 14519957	913	200	1083
VOE 14519957	913	210	1089
VOE 14519992	880	250	813
VOE 14520039	913	200	1083
VOE 14520039	913	210	1089
VOE 14520135	843	200	725
VOE 14520135	843	250	729
VOE 14521355	852	400	751
VOE 14521373	852	400	751
VOE 14521384	852	350	745

NUMERICAL INDEX
RÉPERTOIRE DE NUMÉROS
NUMMERNREGISTER

INDICE DE NÚMERO
NUMMERREGISTER

Catalogue id	Group
20592	10
Issue	Page
20023976-I	1439

NUMERICAL INDEX
RÉPERTOIRE DE NUMÉROS
NUMMERNREGISTER

INDICE DE NÚMERO
NUMMERREGISTER

Catalogue id 20592 | Group 10
Issue 20023976-I | Page 1440

Part No	Group	Sect	Page
VOE 14521384	852	400	749
VOE 14521385	852	350	745
VOE 14521385	852	400	749
VOE 14521711	924	3200	1311
VOE 14521728	234	100	179
VOE 14521728	492	100	551
VOE 14521728	492	110	555
VOE 14521728	911	500	1017
VOE 14521847	896	200	839
VOE 14521944	896	100	835
VOE 14521945	896	100	835
VOE 14521959	896	100	835
VOE 14521988	852	350	745
VOE 14522018	916	2250	1227
VOE 14522371	924	100	1249
VOE 14522371	924	2000	1305
VOE 14522410	924	3100	1307
VOE 14522411	924	3150	1309
VOE 14522488	916	100	1183
VOE 14522575	254	200	221
VOE 14522575	350	200	363
VOE 14522575	362	300	379
VOE 14522575	372	300	455
VOE 14522575	387	350	473
VOE 14522575	870	100	783
VOE 14522575	924	1000	1291
VOE 14522575	993	200	1417
VOE 14522862	254	200	221
VOE 14522862	256	200	255
VOE 14522862	258	200	261
VOE 14522862	258	250	263
VOE 14522862	356	100	369
VOE 14522862	821	100	633
VOE 14522862	821	100	635
VOE 14522862	821	100	633
VOE 14522862	821	150	639
VOE 14522862	821	150	639
VOE 14522862	821	300	641
VOE 14522862	821	7400	651
VOE 14522862	827	100	653
VOE 14522862	841	200	717
VOE 14522862	860	150	755
VOE 14522862	860	350	763
VOE 14522862	860	360	765
VOE 14522862	860	450	773
VOE 14522862	860	560	779
VOE 14522862	891	150	829
VOE 14522862	891	200	831
VOE 14522862	896	100	837
VOE 14522862	911	1100	1039
VOE 14522979	924	2000	1305
VOE 14522985	924	2000	1305
VOE 14522986	924	2000	1305
VOE 14522987	924	2000	1305
VOE 14522988	924	2000	1305
VOE 14522990	924	2000	1305
VOE 14522991	924	2000	1305
VOE 14522992	924	2000	1305
VOE 14523005	914	700	1137
VOE 14523006	914	700	1137
VOE 14523019	870	300	787
VOE 14523095	881	100	821
VOE 14523097	360	100	371
VOE 14523253	286	300	321
VOE 14523253	371	400	421
VOE 14523613	286	400	325
VOE 14524049	974	3000	1335
VOE 14524049	975	1200	1395
VOE 14524455	371	300	419
VOE 14524738	818	100	617
VOE 14524738	818	200	619
VOE 14524738	818	300	621
VOE 14524738	818	400	623
VOE 14524738	818	600	625
VOE 14524738	818	700	627
VOE 14524738	818	800	629
VOE 14524738	818	900	631
VOE 14524738	831	100	661
VOE 14524738	831	150	663
VOE 14524761	911	500	1017
VOE 14524929	916	2100	1219
VOE 14524930	916	2100	1219
VOE 14525048	912	2000	1067
VOE 14526128	916	500	1205
VOE 14526158	330	100	355
VOE 14526422	821	300	641
VOE 14526422	821	7300	645
VOE 14526459	975	1500	1403
VOE 14526459	975	900	1381
VOE 14526761	911	900	1031
VOE 14526770	261	100	267
VOE 14526770	261	100	267
VOE 14527169	897	100	841
VOE 14527170	897	100	841
VOE 14527171	897	100	841
VOE 14527172	897	100	841
VOE 14527173	897	100	841
VOE 14527286	852	350	745
VOE 14527286	852	400	749
VOE 14527410	992	100	1405
VOE 14527412	860	200	757
VOE 14527458	821	300	641
VOE 14527458	821	7310	649
VOE 14527463	896	100	835
VOE 14527465	860	350	763
VOE 14527466	860	350	763
VOE 14527467	821	150	637
VOE 14527485	843	250	729
VOE 14527658	256	200	253
VOE 14527678	821	300	641
VOE 14527678	821	7300	645
VOE 14527678	821	7310	649
VOE 14527678	860	360	765
VOE 14527678	860	410	771
VOE 14527738	897	200	847
VOE 14527776	914	700	1137
VOE 14527777	914	700	1137
VOE 14527778	914	700	1137
VOE 14527779	914	700	1137
VOE 14527796	881	100	821
VOE 14527797	881	100	821
VOE 14527817	881	200	825
VOE 14528085	852	400	751
VOE 14528296	441	200	529
VOE 14528378	431	400	525
VOE 14528383	252	100	219
VOE 14528385	252	100	219
VOE 14528593	891	200	831
VOE 14528594	891	200	831
VOE 14529015	431	350	523
VOE 14529015	441	500	535
VOE 14529015	492	100	553
VOE 14529026	371	800	435
VOE 14529050	870	100	781
VOE 14529050	870	300	789
VOE 14529051	870	100	781
VOE 14529051	870	300	789
VOE 14529052	870	100	781
VOE 14529052	870	300	789
VOE 14529064	371	400	421
VOE 14529064	914	500	1123
VOE 14529065	914	500	1123
VOE 14529066	371	400	421
VOE 14529066	870	100	781
VOE 14529121	234	200	181
VOE 14529122	371	400	421
VOE 14529132	372	300	455
VOE 14529132	372	310	457
VOE 14529148	364	100	393
VOE 14529148	364	150	397
VOE 14529152	330	100	355
VOE 14529178	330	100	355
VOE 14529180	330	100	355
VOE 14529258	235	100	193
VOE 14529258	870	100	781
VOE 14529295	367	400	405
VOE 14529295	914	300	1103
VOE 14529317	234	200	181
VOE 14529317	234	350	187
VOE 14529317	234	360	189
VOE 14529318	234	200	181
VOE 14529318	234	350	187
VOE 14529320	234	200	181
VOE 14529320	234	200	181
VOE 14529334	286	300	323
VOE 14529343	261	100	267
VOE 14529343	371	800	435
VOE 14529345	371	700	433
VOE 14529350	363	200	385
VOE 14529351	234	200	181
VOE 14529351	234	250	183
VOE 14529351	234	300	185
VOE 14529351	234	350	187
VOE 14529351	234	360	189
VOE 14529352	234	200	181
VOE 14529352	234	250	183
VOE 14529352	387	350	473
VOE 14529354	363	100	383
VOE 14529396	371	400	421
VOE 14529741	993	300	1421

Part No	Group	Sect	Page	Part No	Group	Sect	Page	Part No	Group	Sect	Page	Part No	Group	Sect	Page	Part No	Group	Sect	Page
VOE 14529947	234	100	177	VOE 14531016	387	350	473	VOE 14532128	256	200	253	VOE 14532505	775	110	581	VOE 14533610	912	400	1057
VOE 14529997	841	100	705	VOE 14531016	860	100	753	VOE 14532180	821	150	637	VOE 14532506	775	100	579	VOE 14533610	913	300	1095
VOE 14530209	975	710	1349	VOE 14531024	441	500	535	VOE 14532260	234	100	177	VOE 14532506	775	110	581	VOE 14533610	914	1100	1143
VOE 14530370	775	100	579	VOE 14531025	492	100	551	VOE 14532264	775	200	585	VOE 14532519	775	100	579	VOE 14533610	914	1100	1143
VOE 14530371	775	100	579	VOE 14531025	492	110	555	VOE 14532264	775	600	593	VOE 14532534	235	100	191	VOE 14533611	913	300	1095
VOE 14530372	775	100	579	VOE 14531025	492	200	557	VOE 14532270	775	500	591	VOE 14532580	852	200	739	VOE 14533613	913	300	1095
VOE 14530373	775	100	579	VOE 14531031	912	2000	1067	VOE 14532272	775	500	591	VOE 14532688	914	600	1133	VOE 14533614	913	300	1095
VOE 14530385	775	100	579	VOE 14531075	911	900	1031	VOE 14532273	775	500	591	VOE 14532726	870	300	789	VOE 14533615	913	300	1095
VOE 14530385	775	150	583	VOE 14531085	911	350	1009	VOE 14532274	775	500	591	VOE 14532819	870	200	785	VOE 14533616	913	300	1095
VOE 14530666	974	3000	1335	VOE 14531088	924	1000	1291	VOE 14532275	775	500	591	VOE 14533034	913	200	1085	VOE 14533617	913	200	1085
VOE 14530666	975	1200	1395	VOE 14531101	360	100	371	VOE 14532276	775	400	589	VOE 14533034	913	210	1091	VOE 14533617	913	210	1091
VOE 14530666	975	1500	1403	VOE 14531101	914	1500	1151	VOE 14532276	775	500	591	VOE 14533035	913	200	1085	VOE 14533731	897	100	841
VOE 14530667	975	900	1381	VOE 14531102	360	100	371	VOE 14532276	775	600	593	VOE 14533035	913	210	1091	VOE 14533748	372	200	453
VOE 14530676	975	770	1369	VOE 14531102	914	1500	1151	VOE 14532277	775	500	591	VOE 14533100	911	500	1017	VOE 14533798	821	150	639
VOE 14530678	975	770	1369	VOE 14531121	916	100	1183	VOE 14532278	775	500	591	VOE 14533119	914	600	1129	VOE 14533818	975	1500	1403
VOE 14530804	775	300	587	VOE 14531121	916	2100	1219	VOE 14532279	775	500	591	VOE 14533337	821	150	637	VOE 14533822	914	250	1101
VOE 14530968	881	100	821	VOE 14531121	916	400	1191	VOE 14532316	775	500	591	VOE 14533496	911	1000	1035	VOE 14533832	261	200	273
VOE 14530969	881	100	821	VOE 14531121	974	2500	1333	VOE 14532342	775	150	583	VOE 14533497	914	2500	1167	VOE 14533837	261	200	273
VOE 14530987	911	500	1017	VOE 14531148	914	650	1135	VOE 14532362	911	500	1017	VOE 14533497	914	2550	1169	VOE 14533837	261	210	277
VOE 14530988	911	500	1017	VOE 14531154	911	500	1017	VOE 14532383	775	100	579	VOE 14533554	386	200	467	VOE 14533881	261	200	273
VOE 14530993	911	500	1017	VOE 14531155	891	200	831	VOE 14532383	775	110	581	VOE 14533603	913	300	1095	VOE 14533881	261	210	277
VOE 14530995	911	600	1021	VOE 14531240	897	100	843	VOE 14532469	775	100	579	VOE 14533604	913	200	1085	VOE 14533958	914	1600	1153
VOE 14530995	911	650	1023	VOE 14531305	870	100	783	VOE 14532469	775	110	581	VOE 14533604	913	210	1091	VOE 14534053	913	300	1095
VOE 14530996	911	400	1013	VOE 14531306	371	400	421	VOE 14532473	775	150	583	VOE 14533604	913	300	1095	VOE 14534242	870	200	785
VOE 14530998	916	2200	1223	VOE 14531436	891	150	829	VOE 14532475	218	100	143	VOE 14533605	913	300	1095	VOE 14534371	914	300	1105
VOE 14530998	916	2260	1231	VOE 14531438	821	150	639	VOE 14532476	261	100	265	VOE 14533606	913	200	1085	VOE 14534372	914	2500	1167
VOE 14531001	911	100	999	VOE 14531685	364	150	395	VOE 14532476	261	125	269	VOE 14533606	913	200	1083	VOE 14534372	914	2550	1169
VOE 14531004	914	400	1107	VOE 14531688	364	100	391	VOE 14532476	911	1100	1039	VOE 14533606	913	210	1091	VOE 14534411	881	100	821
VOE 14531010	492	100	551	VOE 14531688	364	150	395	VOE 14532477	256	200	255	VOE 14533606	913	210	1089	VOE 14534413	881	100	821
VOE 14531010	492	110	555	VOE 14531716	870	200	785	VOE 14532477	837	200	695	VOE 14533606	913	300	1095	VOE 14534416	881	100	821
VOE 14531012	492	100	551	VOE 14531717	870	200	785	VOE 14532477	837	210	697	VOE 14533607	913	300	1095	VOE 14534417	881	100	821
VOE 14531012	492	110	555	VOE 14531718	870	200	785	VOE 14532477	837	300	699	VOE 14533608	913	200	1083	VOE 14534418	393	100	475
VOE 14531013	492	100	551	VOE 14531720	870	200	785	VOE 14532477	837	310	703	VOE 14533608	913	210	1089	VOE 14534419	881	100	821
VOE 14531013	492	110	555	VOE 14531811	362	300	379	VOE 14532504	775	100	579	VOE 14533608	913	300	1095	VOE 14534420	881	100	821
VOE 14531014	492	100	551	VOE 14531840	363	300	387	VOE 14532504	775	110	581	VOE 14533609	441	600	539	VOE 14534423	881	100	821
VOE 14531014	492	110	555	VOE 14531848	363	300	387	VOE 14532505	775	100	579	VOE 14533609	913	300	1095	VOE 14534431	837	100	693

NUMERICAL INDEX
RÉPERTOIRE DE NUMÉROS
NUMMERNREGISTER

INDICE DE NÚMERO
NUMMERREGISTER

Catalogue id 20592 | Group 10
Issue 20023976-I | Page 1442

Part No	Group	Sect	Page
VOE 14534432	837	100	693
VOE 14534434	837	100	693
VOE 14534435	914	1500	1151
VOE 14534436	360	100	371
VOE 14534436	914	1500	1151
VOE 14534437	914	1500	1151
VOE 14534438	360	100	371
VOE 14534438	914	1500	1151
VOE 14534489	881	100	821
VOE 14534490	881	200	825
VOE 14534492	881	200	825
VOE 14534494	881	200	825
VOE 14534495	881	200	825
VOE 14534499	881	200	825
VOE 14534500	881	200	825
VOE 14534501	881	200	825
VOE 14534517	910	300	981
VOE 14534517	914	2400	1161
VOE 14534518	910	300	983
VOE 14534519	910	300	989
VOE 14534520	914	2400	1161
VOE 14534521	910	300	995
VOE 14534522	910	200	971
VOE 14534522	914	2400	1161
VOE 14534523	910	100	949
VOE 14534523	914	2600	1173
VOE 14534524	910	100	951
VOE 14534524	914	100	1097
VOE 14534524	914	2200	1155
VOE 14534524	914	250	1101
VOE 14534524	914	2500	1165
VOE 14534524	914	2550	1169
VOE 14534524	914	2800	1177
VOE 14534524	914	2900	1181
VOE 14534524	914	300	1103
VOE 14534524	914	400	1111
VOE 14534524	914	500	1123
VOE 14534536	912	3500	1079
VOE 14535194	441	610	543
VOE 14535218	924	400	1271
VOE 14535346	393	200	477
VOE 14535346	810	200	615
VOE 14535414	975	900	1381
VOE 14535420	975	900	1381
VOE 14535482	910	100	951
VOE 14535487	914	1500	1151
VOE 14535707	914	2300	1157
VOE 14535707	914	2300	1157
VOE 14535711	916	3000	1245
VOE 14535712	910	100	963
VOE 14535712	916	3000	1245
VOE 14535763	974	3000	1335
VOE 14535763	975	1200	1395
VOE 14535772	910	200	973
VOE 14535772	924	100	1249
VOE 14535773	910	200	973
VOE 14535773	924	100	1249
VOE 14535777	910	100	951
VOE 14535777	914	600	1133
VOE 14535777	924	1050	1297
VOE 14535778	910	100	951
VOE 14535778	914	2300	1157
VOE 14535778	914	2350	1159
VOE 14535778	914	2900	1181
VOE 14535875	393	100	475
VOE 14535902	911	100	999
VOE 14535920	912	2100	1069
VOE 14535953	916	700	1213
VOE 14535973	916	600	1209
VOE 14535974	916	600	1209
VOE 14536015	911	1000	1035
VOE 14536015	911	1050	1037
VOE 14536016	911	1000	1035
VOE 14536016	911	1050	1037
VOE 14536017	911	1000	1035
VOE 14536017	911	1050	1037
VOE 14536018	911	1000	1035
VOE 14536018	911	1050	1037
VOE 14536020	911	1000	1035
VOE 14536020	911	1050	1037
VOE 14536021	911	1000	1035
VOE 14536022	911	1000	1035
VOE 14536063	911	1100	1039
VOE 14536080	911	700	1025
VOE 14536108	924	1600	1303
VOE 14536203	924	1075	1299
VOE 14536328	897	100	843
VOE 14536585	372	100	449
VOE 14536585	372	150	451
VOE 14536920	234	200	181
VOE 14536920	234	350	187
VOE 14536920	234	360	189
VOE 14537180	372	150	451
VOE 14537297	911	900	1031
VOE 14537347	234	100	177
VOE 14537348	234	100	177
VOE 14537413	911	1000	1035
VOE 14537413	911	1050	1037
VOE 14537414	911	1000	1035
VOE 14537414	911	1050	1037
VOE 14537415	911	1000	1035
VOE 14537415	911	1050	1037
VOE 14537416	911	1000	1035
VOE 14537417	911	1000	1035
VOE 14537417	911	1050	1037
VOE 14537465	914	600	1133
VOE 14537465	914	600	1131
VOE 14537465	914	600	1131
VOE 14538517	916	500	1205
VOE 14538608	852	350	745
VOE 14538608	852	400	749
VOE 14538670	837	300	699
VOE 14538730	363	300	387
VOE 14538765	852	400	751
VOE 14538767	837	100	693
VOE 14538779	910	100	951
VOE 14538779	914	400	1109
VOE 14538781	910	200	971
VOE 14538783	910	300	991
VOE 14538784	910	300	981
VOE 14538784	914	450	1115
VOE 14538785	910	300	983
VOE 14538786	910	300	981
VOE 14538787	910	300	981
VOE 14538787	914	450	1115
VOE 14538787	914	460	1119
VOE 14538791	910	300	981
VOE 14538793	910	300	993
VOE 14538873	910	100	951
VOE 14538874	910	100	951
VOE 14538874	916	2100	1219
VOE 14538878	910	100	959
VOE 14538879	910	300	985
VOE 14538880	910	300	985
VOE 14538880	914	500	1123
VOE 14538881	910	300	993
VOE 14538882	910	300	991
VOE 14538883	910	300	991
VOE 14538884	910	300	991
VOE 14538898	910	100	951
VOE 14538904	910	300	993
VOE 14538920	910	300	985
VOE 14538921	910	300	993
VOE 14539074	875	100	795
VOE 14539076	875	100	795
VOE 14539076	875	200	799
VOE 14539076	875	300	803
VOE 14539077	875	100	795
VOE 14539077	875	200	799
VOE 14539080	875	100	795
VOE 14539080	875	200	799
VOE 14539080	875	300	803
VOE 14539108	234	250	183
VOE 14539108	234	300	185
VOE 14539109	234	250	183
VOE 14539109	234	300	185
VOE 14539444	875	100	795
VOE 14539444	875	200	799
VOE 14539444	875	300	803
VOE 14539445	875	100	795
VOE 14539445	875	200	799
VOE 14539445	875	300	803
VOE 14539456	234	250	183
VOE 14539456	234	300	185
VOE 14539457	234	250	183
VOE 14539458	234	250	183
VOE 14539459	234	200	181
VOE 14539459	234	250	183
VOE 14539459	234	300	185
VOE 14539459	234	350	187
VOE 14539459	234	360	189
VOE 14539462	234	250	183
VOE 14539484	924	3100	1307
VOE 14539702	910	100	951
VOE 14539771	860	360	765
VOE 14539967	916	400	1189
VOE 14539967	916	420	1199
VOE 14539978	234	100	177
VOE 14540078	875	100	795
VOE 14540078	875	200	799

Part No	Group	Sect	Page	Part No	Group	Sect	Page	Part No	Group	Sect	Page	Part No	Group	Sect	Page	Part No	Group	Sect	Page
VOE 14540078	875	300	805	VOE 14542112	910	100	959	VOE 14545589	910	300	985	VOE 14547515	975	770	1369	VOE 14547518	975	740	1363
VOE 14540173	916	300	1187	VOE 14542407	914	700	1137	VOE 14545877	910	100	961	VOE 14547515	975	770	1369	VOE 14547518	975	750	1367
VOE 14540173	916	700	1213	VOE 14542408	914	700	1137	VOE 14546246	891	200	831	VOE 14547515	975	800	1375	VOE 14547518	975	770	1371
VOE 14540226	916	2150	1221	VOE 14542410	881	100	823	VOE 14546290	910	300	993	VOE 14547515	975	800	1373	VOE 14547518	975	800	1375
VOE 14540227	916	2150	1221	VOE 14542412	852	400	749	VOE 14546293	910	300	993	VOE 14547515	975	800	1373	VOE 14547519	974	200	1323
VOE 14540270	924	1600	1303	VOE 14542990	841	160	709	VOE 14546439	910	300	987	VOE 14547515	975	810	1377	VOE 14547519	974	2100	1331
VOE 14540440	916	2100	1219	VOE 14543100	371	300	419	VOE 14547400	975	700	1345	VOE 14547515	975	810	1377	VOE 14547519	974	250	1325
VOE 14540705	363	300	387	VOE 14543459	715	7500	569	VOE 14547400	975	710	1349	VOE 14547515	975	810	1379	VOE 14547519	974	260	1327
VOE 14540710	363	300	387	VOE 14543943	974	100	1317	VOE 14547400	975	720	1353	VOE 14547516	975	700	1345	VOE 14547520	974	200	1323
VOE 14540766	914	1200	1147	VOE 14543943	974	150	1319	VOE 14547400	975	730	1357	VOE 14547516	975	700	1345	VOE 14547520	974	2100	1331
VOE 14540767	914	1200	1147	VOE 14543943	974	160	1321	VOE 14547400	975	740	1361	VOE 14547516	975	710	1349	VOE 14547520	974	250	1325
VOE 14540920	897	200	847	VOE 14543943	974	2000	1329	VOE 14547400	975	750	1365	VOE 14547516	975	710	1349	VOE 14547520	974	260	1327
VOE 14541013	837	300	699	VOE 14543943	975	100	1339	VOE 14547400	975	800	1373	VOE 14547516	975	720	1353	VOE 14547520	975	700	1345
VOE 14541013	837	310	701	VOE 14543943	975	150	1341	VOE 14547400	975	810	1377	VOE 14547516	975	720	1353	VOE 14547520	975	710	1349
VOE 14541091	914	1100	1143	VOE 14544006	924	3200	1311	VOE 14547422	881	200	825	VOE 14547516	975	730	1357	VOE 14547520	975	720	1353
VOE 14541091	914	1200	1147	VOE 14544009	910	300	987	VOE 14547514	975	700	1345	VOE 14547516	975	730	1357	VOE 14547520	975	730	1357
VOE 14541248	916	3000	1245	VOE 14544039	910	300	987	VOE 14547514	975	710	1349	VOE 14547516	975	740	1361	VOE 14547520	975	740	1361
VOE 14541249	916	3000	1245	VOE 14544043	924	700	1273	VOE 14547514	975	720	1353	VOE 14547516	975	740	1361	VOE 14547520	975	750	1365
VOE 14541250	916	3000	1245	VOE 14544972	975	500	1343	VOE 14547514	975	730	1357	VOE 14547516	975	750	1365	VOE 14547520	975	770	1369
VOE 14541251	916	3000	1245	VOE 14544972	975	770	1369	VOE 14547514	975	740	1361	VOE 14547516	975	750	1365	VOE 14547520	975	800	1373
VOE 14541254	924	1600	1303	VOE 14545093	837	100	693	VOE 14547514	975	750	1365	VOE 14547516	975	770	1369	VOE 14547520	975	810	1377
VOE 14541254	924	700	1273	VOE 14545098	852	200	739	VOE 14547514	975	770	1369	VOE 14547516	975	770	1369	VOE 14547521	975	700	1345
VOE 14541254	924	750	1277	VOE 14545124	837	300	699	VOE 14547514	975	800	1373	VOE 14547516	975	800	1373	VOE 14547521	975	710	1349
VOE 14541495	910	300	995	VOE 14545124	837	310	703	VOE 14547514	975	810	1377	VOE 14547516	975	800	1375	VOE 14547521	975	720	1353
VOE 14541495	914	450	1113	VOE 14545126	837	300	699	VOE 14547515	975	700	1345	VOE 14547516	975	800	1373	VOE 14547521	975	730	1357
VOE 14541495	914	460	1119	VOE 14545126	837	310	703	VOE 14547515	975	700	1345	VOE 14547516	975	810	1377	VOE 14547521	975	740	1361
VOE 14541554	910	100	951	VOE 14545175	975	150	1341	VOE 14547515	975	710	1349	VOE 14547516	975	810	1379	VOE 14547521	975	750	1365
VOE 14541555	910	200	971	VOE 14545176	975	150	1341	VOE 14547515	975	710	1349	VOE 14547516	975	810	1377	VOE 14547521	975	770	1369
VOE 14541660	975	1000	1391	VOE 14545412	910	300	995	VOE 14547515	975	720	1353	VOE 14547518	974	200	1323	VOE 14547521	975	800	1373
VOE 14541660	975	150	1341	VOE 14545450	363	300	387	VOE 14547515	975	720	1353	VOE 14547518	974	2100	1331	VOE 14547521	975	810	1377
VOE 14541661	975	150	1341	VOE 14545469	870	300	787	VOE 14547515	975	730	1357	VOE 14547518	974	250	1325	VOE 14547522	975	700	1345
VOE 14541689	910	300	993	VOE 14545554	837	310	701	VOE 14547515	975	730	1357	VOE 14547518	974	260	1327	VOE 14547522	975	710	1349
VOE 14541689	914	2400	1161	VOE 14545555	837	310	701	VOE 14547515	975	740	1361	VOE 14547518	975	700	1347	VOE 14547522	975	720	1353
VOE 14541689	914	300	1103	VOE 14545564	837	310	703	VOE 14547515	975	740	1361	VOE 14547518	975	710	1351	VOE 14547522	975	730	1357
VOE 14541690	910	300	987	VOE 14545566	837	310	703	VOE 14547515	975	750	1365	VOE 14547518	975	720	1355	VOE 14547522	975	740	1361
VOE 14541915	261	200	273	VOE 14545567	837	310	703	VOE 14547515	975	750	1365	VOE 14547518	975	730	1359	VOE 14547522	975	750	1365

NUMERICAL INDEX
RÉPERTOIRE DE NUMÉROS
NUMMERNREGISTER

INDICE DE NÚMERO
NUMMERREGISTER

Catalogue id 20592 | Group 10
Issue 20023976-I | Page 1444

Part No	Group	Sect	Page
VOE 14547522	975	770	1369
VOE 14547522	975	800	1373
VOE 14547522	975	810	1377
VOE 14547535	974	100	1317
VOE 14547535	974	150	1319
VOE 14547535	974	160	1321
VOE 14547535	974	2000	1329
VOE 14547556	837	300	699
VOE 14547556	837	310	701
VOE 14547558	837	200	695
VOE 14547558	837	210	697
VOE 14547764	235	100	191
VOE 14547764	254	200	221
VOE 14547917	870	300	787
VOE 14548008	911	500	1017
VOE 14548020	911	500	1017
VOE 14548198	910	100	951
VOE 14548291	974	100	1317
VOE 14548291	974	150	1319
VOE 14548291	974	160	1321
VOE 14548291	974	2000	1329
VOE 14548518	975	810	1379
VOE 14548622	975	700	1345
VOE 14548622	975	710	1349
VOE 14548622	975	720	1353
VOE 14548622	975	730	1357
VOE 14548622	975	740	1361
VOE 14548622	975	750	1365
VOE 14548724	975	700	1345
VOE 14548724	975	720	1353
VOE 14548724	975	730	1357
VOE 14548724	975	740	1361
VOE 14548724	975	750	1365
VOE 14548724	975	800	1373
VOE 14548725	975	700	1345
VOE 14548725	975	720	1353
VOE 14548725	975	730	1357
VOE 14548725	975	740	1361
VOE 14548725	975	750	1365
VOE 14548725	975	800	1373
VOE 14548728	975	700	1345
VOE 14548728	975	710	1349
VOE 14548728	975	720	1353
VOE 14548728	975	730	1357
VOE 14548728	975	740	1361
VOE 14548728	975	750	1365
VOE 14548916	974	100	1317
VOE 14548916	974	150	1319
VOE 14548916	974	160	1321
VOE 14548916	974	2000	1329
VOE 14548916	975	100	1339
VOE 14548916	975	150	1341
VOE 14549084	715	7600	571
VOE 14549084	715	7610	573
VOE 14549084	974	100	1317
VOE 14549084	974	150	1319
VOE 14549084	974	160	1321
VOE 14549084	974	2000	1329
VOE 14549084	975	100	1339
VOE 14549084	975	1000	1391
VOE 14549084	975	150	1341
VOE 14549085	974	100	1317
VOE 14549085	974	150	1319
VOE 14549085	974	160	1321
VOE 14549085	974	2000	1329
VOE 14549085	975	100	1339
VOE 14549085	975	150	1341
VOE 14549089	974	100	1317
VOE 14549089	974	150	1319
VOE 14549089	974	160	1321
VOE 14549089	974	2000	1329
VOE 14549180	924	3200	1311
VOE 14549328	910	300	993
VOE 14549389	975	100	1339
VOE 14549389	975	150	1341
VOE 14549392	975	100	1339
VOE 14549392	975	1000	1391
VOE 14549392	975	150	1341
VOE 14549393	975	100	1339
VOE 14549393	975	150	1341
VOE 14549393	975	150	1341
VOE 14549394	975	100	1339
VOE 14549394	975	150	1341
VOE 14549394	975	150	1341
VOE 14549410	852	350	745
VOE 14549410	852	400	749
VOE 14549415	261	210	277
VOE 14549416	261	210	277
VOE 14549420	261	210	277
VOE 14549426	916	400	1189
VOE 14549428	916	400	1189
VOE 14549438	924	1600	1303
VOE 14549442	924	1600	1303
VOE 14549539	896	200	839
VOE 14549560	975	700	1347
VOE 14549560	975	720	1355
VOE 14549560	975	730	1359
VOE 14549561	975	710	1349
VOE 14549561	975	810	1377
VOE 14549562	975	710	1349
VOE 14549562	975	810	1377
VOE 14549563	975	700	1347
VOE 14549563	975	720	1355
VOE 14549563	975	730	1359
VOE 14549564	975	710	1351
VOE 14549564	975	710	1351
VOE 14549596	974	3000	1335
VOE 14549597	975	900	1381
VOE 14549711	975	740	1363
VOE 14549711	975	750	1367
VOE 14549712	975	740	1363
VOE 14549712	975	750	1367
VOE 14549713	367	300	403
VOE 14549767	914	500	1123
VOE 14549797	924	100	1249
VOE 14549801	913	200	1085
VOE 14549801	913	210	1091
VOE 14549802	913	200	1085
VOE 14549802	913	210	1091
VOE 14549831	914	600	1133
VOE 14549837	371	700	431
VOE 14549838	371	500	425
VOE 14549839	371	500	425
VOE 14549839	371	700	431
VOE 14549839	371	700	433
VOE 14549840	371	500	425
VOE 14549840	371	700	433
VOE 14549848	974	100	1317
VOE 14549848	974	150	1319
VOE 14549848	974	160	1321
VOE 14549848	974	2000	1329
VOE 14549853	974	100	1317
VOE 14549853	974	150	1319
VOE 14549853	974	160	1321
VOE 14549853	974	2000	1329
VOE 14549854	974	100	1317
VOE 14549854	974	150	1319
VOE 14549854	974	160	1321
VOE 14549854	974	2000	1329
VOE 14549931	975	700	1345
VOE 14549931	975	710	1349
VOE 14549931	975	720	1353
VOE 14549931	975	730	1357
VOE 14549931	975	740	1361
VOE 14549931	975	750	1365
VOE 14549931	975	770	1369
VOE 14549931	975	800	1375
VOE 14549931	975	810	1377
VOE 14550086	910	200	971
VOE 14550162	975	500	1343
VOE 14550162	975	770	1371
VOE 14550165	975	500	1343
VOE 14550165	975	770	1369
VOE 14550166	975	500	1343
VOE 14550166	975	770	1369
VOE 14550173	924	3100	1307
VOE 14550278	914	1100	1143
VOE 14550278	914	1200	1147
VOE 14550285	914	1100	1145
VOE 14550311	916	500	1203
VOE 14550314	916	300	1187
VOE 14550314	916	700	1213
VOE 14550315	916	200	1185
VOE 14550324	914	1200	1147
VOE 14550325	914	1200	1147
VOE 14550444	913	200	1083
VOE 14550444	913	210	1089
VOE 14550671	974	3000	1335
VOE 14550682	975	900	1381
VOE 14550742	975	1000	1391
VOE 14550744	975	1000	1391
VOE 14550746	975	1000	1391
VOE 14550824	975	700	1347
VOE 14550824	975	710	1351
VOE 14550824	975	720	1355
VOE 14550824	975	730	1359
VOE 14550824	975	740	1363
VOE 14550824	975	750	1367
VOE 14550824	975	770	1369
VOE 14550884	914	2300	1157

Part No	Group	Sect	Page
VOE 14550884	914	2500	1167
VOE 14550884	914	2550	1169
VOE 14550884	914	300	1105
VOE 14550901	924	350	1269
VOE 14550907	910	100	963
VOE 14550908	910	100	963
VOE 14551181	852	350	745
VOE 14551181	852	400	749
VOE 14551182	852	350	745
VOE 14551182	852	400	749
VOE 14551334	897	100	841
VOE 14551490	860	410	771
VOE 14551525	441	200	529
VOE 14551525	913	200	1085
VOE 14551525	913	210	1091
VOE 14551526	441	200	531
VOE 14551796	913	200	1087
VOE 14551796	913	210	1093
VOE 14551797	441	200	533
VOE 14552099	441	600	537
VOE 14552179	897	100	843
VOE 14552179	897	100	841
VOE 14552379	821	150	637
VOE 14552450	441	600	539
VOE 14552493	286	300	321
VOE 14552493	286	400	325
VOE 14552608	367	300	403
VOE 14552608	367	500	407
VOE 14552650	913	200	1087
VOE 14552650	913	210	1093
VOE 14552707	387	100	469
VOE 14552707	387	150	471
VOE 14552712	387	100	469
VOE 14552712	387	150	471
VOE 14552793	910	200	977
VOE 14552818	910	300	993
VOE 14552943	924	150	1251
VOE 14552944	924	150	1251
VOE 14552946	924	150	1251
VOE 14552947	924	150	1251
VOE 14552948	924	150	1251
VOE 14552949	924	150	1251
VOE 14552951	924	150	1251
VOE 14552952	924	150	1251
VOE 14552953	924	150	1251
VOE 14552954	924	150	1251
VOE 14552955	924	150	1251
VOE 14552956	924	150	1251
VOE 14552957	924	150	1251
VOE 14552975	912	150	1045
VOE 14553043	924	3200	1311
VOE 14553304	910	300	995
VOE 14553456	914	2600	1173
VOE 14553457	914	300	1103
VOE 14553469	974	100	1317
VOE 14553469	974	150	1319
VOE 14553469	974	160	1321
VOE 14553469	974	2000	1329
VOE 14553766	852	350	745
VOE 14553766	852	400	749
VOE 14553990	372	100	449
VOE 14553990	372	150	451
VOE 14554040	910	100	953
VOE 14554040	914	400	1111
VOE 14554041	910	300	987
VOE 14554152	870	300	789
VOE 14554198	897	200	847
VOE 14554453	910	200	977
VOE 14554689	362	300	379
VOE 14554691	371	150	413
VOE 14554692	371	150	413
VOE 14554694	362	300	379
VOE 14554703	371	800	435
VOE 14554757	860	200	757
VOE 14554758	836	100	681
VOE 14554765	860	200	757
VOE 14554928	310	100	349
VOE 14555158	924	150	1251
VOE 14555279	924	1000	1293
VOE 14555647	924	210	1261
VOE 14555757	910	200	971
VOE 14555861	492	100	551
VOE 14555861	492	110	555
VOE 14555862	492	100	551
VOE 14555862	492	110	555
VOE 14555877	362	200	377
VOE 14555878	310	100	349
VOE 14555886	852	150	735
VOE 14555886	852	300	741
VOE 14555891	852	150	735
VOE 14555891	852	300	741
VOE 14555895	852	150	735
VOE 14555895	852	300	741
VOE 14555900	852	150	735
VOE 14555900	852	300	741
VOE 14555901	852	150	735
VOE 14555901	852	300	741
VOE 14555902	852	150	735
VOE 14555902	852	300	741
VOE 14555903	852	150	735
VOE 14555903	852	300	741
VOE 14555904	852	150	735
VOE 14555904	852	300	741
VOE 14555905	852	150	735
VOE 14555905	852	300	741
VOE 14555906	852	150	735
VOE 14555906	852	300	741
VOE 14555907	852	150	735
VOE 14555907	852	300	741
VOE 14555908	852	150	735
VOE 14555908	852	300	741
VOE 14555909	852	150	737
VOE 14555909	852	300	741
VOE 14555910	852	150	735
VOE 14555910	852	300	741
VOE 14555911	852	150	735
VOE 14555911	852	300	741
VOE 14555912	852	150	735
VOE 14555912	852	300	741
VOE 14556037	880	100	807
VOE 14556037	880	150	809
VOE 14556038	880	100	807
VOE 14556038	880	150	809
VOE 14556091	910	300	995
VOE 14556093	910	100	959
VOE 14556099	974	250	1325
VOE 14556212	924	850	1283
VOE 14556212	924	860	1285
VOE 14556268	924	850	1283
VOE 14556268	924	860	1285
VOE 14556273	914	300	1105
VOE 14556279	860	200	757
VOE 14556361	914	1100	1143
VOE 14556362	914	1100	1143
VOE 14556604	993	100	1413
VOE 14556606	993	200	1417
VOE 14556626	993	500	1425
VOE 14556628	993	100	1411
VOE 14556629	993	100	1411
VOE 14556630	993	100	1411
VOE 14556630	993	300	1421
VOE 14556630	993	400	1423
VOE 14556637	993	100	1413
VOE 14556640	993	300	1421
VOE 14556642	993	300	1421
VOE 14556643	993	100	1411
VOE 14556668	993	100	1411
VOE 14556668	993	200	1417
VOE 14556668	993	300	1421
VOE 14556669	993	100	1413
VOE 14556669	993	200	1417
VOE 14556669	993	300	1421
VOE 14556670	993	100	1413
VOE 14556670	993	200	1417
VOE 14556670	993	300	1421
VOE 14556671	993	100	1413
VOE 14556671	993	200	1417
VOE 14556671	993	300	1421
VOE 14556672	993	300	1421
VOE 14556672	993	400	1423
VOE 14556673	993	300	1421
VOE 14556673	993	400	1423
VOE 14556674	993	200	1415
VOE 14556674	993	200	1415
VOE 14556674	993	200	1415
VOE 14556674	993	200	1415
VOE 14556674	993	200	1415
VOE 14556674	993	200	1415
VOE 14556674	993	200	1415
VOE 14556674	993	200	1415
VOE 14556674	993	200	1415
VOE 14556674	993	200	1415
VOE 14556674	993	200	1415
VOE 14556674	993	300	1419
VOE 14556674	993	300	1419
VOE 14556674	993	300	1419

NUMERICAL INDEX
RÉPERTOIRE DE NUMÉROS
NUMMERNREGISTER

INDICE DE NÚMERO
NUMMERREGISTER

Catalogue id	Group
20592	**10**
Issue	Page
20023976-I	**1445**

NUMERICAL INDEX
RÉPERTOIRE DE NUMÉROS
NUMMERNREGISTER

INDICE DE NÚMERO
NUMMERREGISTER

Catalogue id 20592 | Group 10
Issue 20023976-I | Page 1446

Part No	Group	Sect	Page
VOE 14556674	993	300	1419
VOE 14556674	993	300	1419
VOE 14556674	993	300	1419
VOE 14556674	993	300	1419
VOE 14556674	993	300	1419
VOE 14556674	993	300	1419
VOE 14556674	993	300	1419
VOE 14556674	993	300	1419
VOE 14556674	993	300	1419
VOE 14556674	993	300	1419
VOE 14556674	993	300	1419
VOE 14556674	993	300	1419
VOE 14556674	993	300	1419
VOE 14556674	993	300	1419
VOE 14556674	993	300	1419
VOE 14556674	993	400	1423
VOE 14556674	993	400	1423
VOE 14556674	993	500	1425
VOE 14556674	993	500	1425
VOE 14556674	993	500	1425
VOE 14556674	993	500	1425
VOE 14556674	993	500	1425
VOE 14556675	993	100	1411
VOE 14556675	993	100	1411
VOE 14556675	993	200	1415
VOE 14556675	993	200	1415
VOE 14556675	993	200	1415
VOE 14556675	993	200	1415
VOE 14556675	993	200	1415
VOE 14556675	993	200	1415
VOE 14556675	993	300	1419
VOE 14556675	993	300	1419
VOE 14556675	993	300	1419
VOE 14556683	975	500	1343
VOE 14556687	993	100	1411
VOE 14556698	993	100	1411
VOE 14556699	993	200	1415
VOE 14556700	993	200	1415
VOE 14557006	286	300	321
VOE 14557006	286	400	325
VOE 14557007	234	250	183
VOE 14557007	234	300	185
VOE 14557008	234	200	181
VOE 14557008	234	350	187
VOE 14557008	234	360	189
VOE 14557101	910	200	975
VOE 14557101	914	400	1109
VOE 14557253	393	100	475
VOE 14557294	914	1200	1147
VOE 14557295	914	1200	1147
VOE 14557361	914	2400	1161
VOE 14557478	837	100	693
VOE 14557479	852	100	733
VOE 14557479	881	100	821
VOE 14557503	371	300	417
VOE 14557966	837	310	701
VOE 14558283	310	100	349
VOE 14558289	310	100	349
VOE 14558298	441	610	543
VOE 14558362	897	100	841
VOE 14558363	897	100	841
VOE 14558369	924	100	1249
VOE 14558388	860	250	759
VOE 14558389	860	250	759
VOE 14558390	860	250	759
VOE 14558716	837	300	699
VOE 14558716	837	310	701
VOE 14558719	837	200	695
VOE 14558719	837	210	697
VOE 14558723	837	300	699
VOE 14558723	837	310	701
VOE 14558725	837	300	699
VOE 14558725	837	310	701
VOE 14558727	837	300	699
VOE 14558727	837	310	701
VOE 14558808	235	100	193
VOE 14558808	235	150	195
VOE 14558808	235	160	199
VOE 14558808	254	210	223
VOE 14558808	286	300	321
VOE 14558808	286	400	325
VOE 14558808	371	1500	447
VOE 14558808	371	400	423
VOE 14558808	371	700	433
VOE 14558808	875	200	801
VOE 14558808	914	2500	1165
VOE 14558808	914	2550	1169
VOE 14558808	916	2270	1233
VOE 14558808	916	2280	1237
VOE 14558809	235	100	191
VOE 14558809	235	100	191
VOE 14558809	235	150	195
VOE 14558809	235	160	199
VOE 14558809	254	210	223
VOE 14558809	286	300	321
VOE 14558809	286	400	325
VOE 14558809	371	1500	447
VOE 14558809	371	400	423
VOE 14558809	371	700	433
VOE 14558809	875	200	801
VOE 14558809	914	2500	1165
VOE 14558809	914	2550	1169
VOE 14558809	916	2270	1233
VOE 14558809	916	2280	1237
VOE 14558810	235	160	201
VOE 14558810	286	300	321
VOE 14558810	286	400	325
VOE 14558810	356	100	369
VOE 14558810	371	1500	447
VOE 14558810	371	300	419
VOE 14558810	371	400	421
VOE 14558810	371	700	433
VOE 14558810	371	800	435
VOE 14558810	371	900	437
VOE 14558810	914	2550	1169
VOE 14558810	914	650	1135
VOE 14558972	387	350	473
VOE 14558972	387	350	473
VOE 14559104	350	100	361
VOE 14559165	837	310	701
VOE 14559167	837	310	701
VOE 14559336	841	150	707
VOE 14559336	841	190	715
VOE 14559337	841	200	717
VOE 14559368	841	100	705
VOE 14559368	841	150	707
VOE 14559368	841	160	709
VOE 14559368	841	170	711
VOE 14559529	916	2300	1241
VOE 14559533	715	7500	569
VOE 14559578	715	7700	575
VOE 14559580	715	7700	575
VOE 14559582	715	7700	575
VOE 14559588	715	7600	571
VOE 14559602	715	7600	571
VOE 14559602	715	7610	573
VOE 14559603	715	7600	571
VOE 14559603	715	7610	573
VOE 14559939	910	200	977
VOE 14560076	910	300	987
VOE 14560205	975	1500	1403
VOE 14560206	975	1000	1391
VOE 14560206	975	1200	1395
VOE 14560206	975	1300	1399
VOE 14560206	975	1400	1401
VOE 14560206	975	1500	1403
VOE 14560206	975	500	1343
VOE 14560206	975	770	1369
VOE 14560207	975	500	1343
VOE 14560207	975	770	1369
VOE 14560209	974	3000	1335
VOE 14560209	975	1000	1391
VOE 14560209	975	1010	1393
VOE 14560209	975	1200	1395
VOE 14560209	975	1300	1399
VOE 14560209	975	1400	1401
VOE 14560209	975	500	1343
VOE 14560209	975	700	1345
VOE 14560209	975	720	1353
VOE 14560209	975	730	1357
VOE 14560209	975	740	1361
VOE 14560209	975	750	1365
VOE 14560209	975	800	1373
VOE 14560209	975	810	1377
VOE 14560209	975	900	1381
VOE 14560209	975	900	1381
VOE 14560209	975	910	1385
VOE 14560209	975	910	1385
VOE 14560209	975	920	1387
VOE 14560209	975	920	1387
VOE 14560209	975	930	1389
VOE 14560209	975	930	1389
VOE 14560211	974	3000	1335
VOE 14560212	974	200	1323
VOE 14560212	974	2000	1329
VOE 14560212	974	250	1325
VOE 14560212	974	260	1327
VOE 14560213	975	500	1343

Part No	Group	Sect	Page	Part No	Group	Sect	Page	Part No	Group	Sect	Page	Part No	Group	Sect	Page	Part No	Group	Sect	Page
VOE 14560213	975	700	1345	VOE 14561391	393	100	475	VOE 14563169	715	7610	573	VOE 14566031	916	2270	1233	VOE 14567130	993	100	1413
VOE 14560213	975	710	1349	VOE 14561400	393	100	475	VOE 14563171	715	7600	571	VOE 14566031	916	2280	1237	VOE 14567352	881	200	825
VOE 14560213	975	720	1353	VOE 14561412	364	150	395	VOE 14563171	715	7610	573	VOE 14566401	431	100	515	VOE 14567848	910	100	953
VOE 14560213	975	730	1357	VOE 14561413	364	150	395	VOE 14563595	911	1100	1039	VOE 14566402	431	100	515	VOE 14567974	891	100	827
VOE 14560213	975	740	1361	VOE 14561414	364	150	395	VOE 14563596	350	200	363	VOE 14566403	431	100	515	VOE 14567974	891	100	827
VOE 14560213	975	750	1365	VOE 14561415	364	150	395	VOE 14563733	910	200	977	VOE 14566404	431	100	515	VOE 14567974	891	100	827
VOE 14560213	975	770	1369	VOE 14561417	364	100	391	VOE 14563795	913	200	1083	VOE 14566405	431	100	515	VOE 14567974	891	100	827
VOE 14560213	975	800	1373	VOE 14561417	364	150	397	VOE 14563795	913	210	1089	VOE 14566406	431	100	515	VOE 14567974	891	100	827
VOE 14560213	975	810	1377	VOE 14561516	393	100	475	VOE 14563796	913	200	1083	VOE 14566407	431	100	515	VOE 14567974	891	100	827
VOE 14560291	910	100	961	VOE 14561517	393	100	475	VOE 14563796	913	210	1089	VOE 14566408	431	100	515	VOE 14568000	881	100	821
VOE 14560637	441	200	529	VOE 14561552	827	400	659	VOE 14563820	852	200	739	VOE 14566409	431	100	515	VOE 14568004	441	200	531
VOE 14560637	912	150	1045	VOE 14561553	827	400	659	VOE 14563864	881	100	821	VOE 14566410	431	100	515	VOE 14568340	911	750	1029
VOE 14560637	912	200	1049	VOE 14561616	398	300	493	VOE 14563920	993	200	1415	VOE 14566412	431	100	515	VOE 14568420	910	100	961
VOE 14560637	912	2000	1065	VOE 14561616	398	500	497	VOE 14563920	993	300	1421	VOE 14566413	431	100	515	VOE 14568437	910	200	973
VOE 14560637	912	2100	1069	VOE 14561618	371	1175	441	VOE 14563920	993	500	1425	VOE 14566414	431	100	515	VOE 14568438	910	200	973
VOE 14560637	912	2500	1073	VOE 14561684	993	400	1423	VOE 14564158	910	100	963	VOE 14566415	431	100	515	VOE 14568567	837	100	693
VOE 14560637	913	200	1085	VOE 14561705	993	400	1423	VOE 14564192	910	300	987	VOE 14566416	431	100	515	VOE 14568568	837	100	693
VOE 14560637	913	200	1083	VOE 14561706	993	400	1423	VOE 14564547	911	350	1009	VOE 14566417	431	100	517	VOE 14568569	837	100	693
VOE 14560637	913	200	1085	VOE 14561707	993	400	1423	VOE 14564662	910	300	987	VOE 14566418	431	100	515	VOE 14568570	881	100	821
VOE 14560637	913	210	1091	VOE 14561708	993	400	1423	VOE 14564665	910	300	991	VOE 14566420	431	100	515	VOE 14568905	367	100	401
VOE 14560637	913	210	1091	VOE 14561717	975	500	1343	VOE 14564772	841	100	705	VOE 14566421	431	100	515	VOE 14568905	367	100	401
VOE 14560637	913	210	1089	VOE 14561718	975	500	1343	VOE 14564772	841	150	707	VOE 14566422	431	100	515	VOE 14568912	441	200	529
VOE 14560637	913	300	1095	VOE 14561763	993	300	1419	VOE 14564772	841	160	709	VOE 14566423	431	100	515	VOE 14568927	914	400	1111
VOE 14560637	914	800	1139	VOE 14561784	993	200	1417	VOE 14564776	821	350	643	VOE 14566424	431	100	515	VOE 14569232	431	100	517
VOE 14560656	371	1250	443	VOE 14561784	993	500	1425	VOE 14565026	897	100	841	VOE 14566425	431	100	515	VOE 14569324	715	7600	571
VOE 14560766	841	100	705	VOE 14561973	914	100	1097	VOE 14565200	910	200	971	VOE 14566427	431	100	517	VOE 14569325	715	7600	571
VOE 14560766	841	150	707	VOE 14561973	916	600	1209	VOE 14565316	993	200	1415	VOE 14566428	431	100	517	VOE 14569500	286	300	321
VOE 14560766	841	160	709	VOE 14562045	827	100	653	VOE 14565316	993	300	1421	VOE 14566429	431	100	517	VOE 14569500	372	200	453
VOE 14560766	841	170	711	VOE 14562193	367	100	401	VOE 14565316	993	500	1425	VOE 14566430	431	100	517	VOE 14569509	371	700	431
VOE 14560766	841	190	715	VOE 14562244	910	100	963	VOE 14565331	441	200	531	VOE 14566431	431	100	517	VOE 14569512	371	1100	439
VOE 14560829	356	100	369	VOE 14562271	256	200	253	VOE 14565332	441	200	531	VOE 14566432	431	100	517	VOE 14569516	371	500	425
VOE 14561067	910	100	953	VOE 14562315	775	300	587	VOE 14565336	441	200	529	VOE 14566433	431	100	515	VOE 14569591	371	700	433
VOE 14561068	910	100	963	VOE 14562905	371	1175	441	VOE 14565337	441	200	529	VOE 14566947	372	300	455	VOE 14569597	371	700	433
VOE 14561070	910	100	961	VOE 14563075	975	1000	1391	VOE 14565426	910	300	985	VOE 14566947	372	310	457	VOE 14569623	371	500	427
VOE 14561243	913	300	1095	VOE 14563075	975	1010	1393	VOE 14565673	975	1000	1391	VOE 14566948	875	300	805	VOE 14569654	914	400	1111
VOE 14561390	393	100	475	VOE 14563169	715	7600	571	VOE 14566031	916	2200	1223	VOE 14567072	975	1500	1403	VOE 14569658	911	500	1017

NUMERICAL INDEX
RÉPERTOIRE DE NUMÉROS
NUMMERNREGISTER

INDICE DE NÚMERO
NUMMERREGISTER

NUMERICAL INDEX
RÉPERTOIRE DE NUMÉROS
NUMMERNREGISTER

INDICE DE NÚMERO
NUMMERREGISTER

Catalogue id 20592 | Group 10
Issue 20023976-I | Page 1448

Part No	Group	Sect	Page
VOE 14569672	914	250	1101
VOE 14569687	914	400	1111
VOE 14569758	911	1050	1037
VOE 14569789	372	300	455
VOE 14569789	372	310	457
VOE 14569860	371	700	431
VOE 14569871	371	700	431
VOE 14569882	362	500	381
VOE 14569889	371	700	429
VOE 14569889	371	700	431
VOE 14570053	443	100	545
VOE 14570114	775	150	583
VOE 14570115	775	150	583
VOE 14570116	775	150	583
VOE 14570117	775	150	583
VOE 14570285	393	100	475
VOE 14570425	975	500	1343
VOE 14570425	975	700	1345
VOE 14570425	975	710	1349
VOE 14570425	975	720	1353
VOE 14570425	975	730	1357
VOE 14570425	975	740	1361
VOE 14570425	975	750	1365
VOE 14570425	975	770	1369
VOE 14570425	975	800	1373
VOE 14570425	975	810	1377
VOE 14570443	914	2300	1157
VOE 14570458	914	600	1129
VOE 14570486	914	450	1115
VOE 14570486	914	460	1119
VOE 14570531	443	100	545
VOE 14570590	775	150	583
VOE 14570591	775	150	583
VOE 14570847	912	3500	1079
VOE 14570876	912	2100	1069
VOE 14570879	912	2000	1065
VOE 14570880	912	2000	1065
VOE 14570907	975	500	1343
VOE 14570907	975	700	1347
VOE 14570907	975	710	1351
VOE 14570907	975	720	1355
VOE 14570907	975	730	1359
VOE 14570907	975	740	1363
VOE 14570907	975	750	1367
VOE 14570907	975	800	1373
VOE 14570907	975	810	1377
VOE 14570938	367	400	405
VOE 14571194	975	500	1343
VOE 14571194	975	700	1345
VOE 14571194	975	710	1349
VOE 14571194	975	720	1353
VOE 14571194	975	730	1357
VOE 14571194	975	740	1361
VOE 14571194	975	750	1365
VOE 14571194	975	800	1373
VOE 14571194	975	810	1377
VOE 14571507	974	100	1317
VOE 14571507	974	150	1319
VOE 14571507	974	160	1321
VOE 14571507	974	2000	1329
VOE 14571630	393	300	479
VOE 14571663	911	1050	1037
VOE 14571664	911	1050	1037
VOE 14571665	911	1050	1037
VOE 14571666	911	1050	1037
VOE 14571668	911	1050	1037
VOE 14571725	775	400	589
VOE 14572145	775	300	587
VOE 14572284	896	100	835
VOE 14572518	975	1200	1395
VOE 14572654	924	3100	1307
VOE 14572694	913	200	1083
VOE 14572694	913	210	1089
VOE 14572797	234	200	181
VOE 14572797	234	350	187
VOE 14573695	916	600	1209
VOE 14574267	913	200	1087
VOE 14574267	913	210	1093
VOE 14574269	913	200	1083
VOE 14574269	913	210	1089
VOE 14574270	913	100	1081
VOE 14574270	913	300	1095
VOE 14574286	913	200	1083
VOE 14574286	913	210	1089
VOE 14574287	913	200	1085
VOE 14574287	913	210	1091
VOE 14574392	910	300	995
VOE 14574556	913	200	1087
VOE 14574556	913	210	1093
VOE 14575055	775	600	593
VOE 14575487	910	100	953
VOE 14575488	910	100	953
VOE 14576329	914	1100	1143
VOE 14576330	914	1100	1143
VOE 14576417	393	300	479
VOE 14576774	870	300	789
VOE 14576928	993	100	1411
VOE 14577044	993	300	1421
VOE 14577119	914	2400	1161
VOE 14577279	881	100	821
VOE 14577310	367	100	401
VOE 14577310	367	100	401
VOE 14577310	367	100	401
VOE 14577458	362	300	379
VOE 14577672	852	100	733
VOE 14577672	852	150	735
VOE 14577704	912	300	1053
VOE 14577704	912	400	1057
VOE 14577705	912	300	1053
VOE 14577705	912	400	1057
VOE 14577706	912	200	1049
VOE 14577706	912	500	1061
VOE 14577707	912	300	1053
VOE 14577708	912	300	1053
VOE 14577715	912	200	1049
VOE 14577715	912	500	1061
VOE 14577716	912	200	1049
VOE 14577716	912	500	1061
VOE 14577717	912	2510	1075
VOE 14577717	912	300	1053
VOE 14577717	912	400	1057
VOE 14577718	912	300	1053
VOE 14577718	912	400	1059
VOE 14577719	912	2510	1075
VOE 14577719	912	300	1053
VOE 14577719	912	400	1059
VOE 14577720	912	200	1049
VOE 14577720	912	500	1061
VOE 14577721	912	200	1049
VOE 14577722	912	200	1049
VOE 14577723	912	300	1053
VOE 14577724	912	300	1053
VOE 14577724	912	400	1059
VOE 14577725	912	400	1059
VOE 14577726	912	300	1053
VOE 14577729	912	200	1049
VOE 14577729	912	500	1061
VOE 14577733	912	150	1045
VOE 14577733	912	200	1049
VOE 14577733	912	500	1061
VOE 14577734	912	200	1049
VOE 14577735	912	200	1049
VOE 14577735	912	500	1061
VOE 14577736	912	200	1049
VOE 14577736	912	500	1061
VOE 14577737	912	200	1049
VOE 14577738	912	200	1049
VOE 14577738	912	500	1061
VOE 14577740	912	200	1049
VOE 14577741	912	200	1049
VOE 14577742	912	400	1059
VOE 14577743	912	200	1051
VOE 14577743	912	500	1061
VOE 14577744	912	150	1045
VOE 14577745	912	150	1045
VOE 14577746	912	150	1045
VOE 14577747	912	200	1051
VOE 14577747	912	500	1063
VOE 14577748	912	500	1061
VOE 14577750	912	400	1057
VOE 14577751	912	400	1057
VOE 14577752	912	400	1057
VOE 14577753	912	400	1057
VOE 14577754	912	400	1057
VOE 14577755	912	400	1057
VOE 14577756	912	400	1057
VOE 14577757	912	400	1057
VOE 14577758	912	400	1057
VOE 14577759	912	400	1057
VOE 14577760	912	400	1057
VOE 14577761	912	400	1057
VOE 14577762	912	400	1057
VOE 14577763	912	400	1057
VOE 14577769	912	300	1053
VOE 14577770	912	300	1053
VOE 14577771	912	300	1053
VOE 14577772	912	300	1053
VOE 14577773	912	300	1053
VOE 14577774	912	300	1053
VOE 14577776	912	300	1055

Part No	Group	Sect	Page	Part No	Group	Sect	Page	Part No	Group	Sect	Page	Part No	Group	Sect	Page	Part No	Group	Sect	Page
VOE 14577778	912	300	1055	VOE 14578195	914	400	1109	VOE 14587171	910	100	953	VOE 14587635	362	200	377	VOE 14588457	975	930	1389
VOE 14577779	912	300	1053	VOE 14578200	914	2600	1173	VOE 14587172	910	300	985	VOE 14587635	371	1350	445	VOE 14588459	914	1100	1143
VOE 14577780	912	500	1061	VOE 14578200	914	2800	1177	VOE 14587173	910	300	995	VOE 14587635	371	200	415	VOE 14588459	914	1100	1143
VOE 14577781	912	300	1053	VOE 14578200	914	2900	1181	VOE 14587174	910	200	973	VOE 14587635	371	400	421	VOE 14588527	896	100	835
VOE 14577782	912	300	1053	VOE 14578202	914	400	1107	VOE 14587227	350	200	363	VOE 14587635	371	800	435	VOE 14588612	896	100	835
VOE 14577783	912	300	1053	VOE 14578515	821	7300	645	VOE 14587371	910	100	953	VOE 14587635	386	100	465	VOE 14588645	911	1050	1037
VOE 14577784	912	300	1055	VOE 14578515	821	7310	649	VOE 14587477	910	100	959	VOE 14587635	386	200	467	VOE 14588698	914	1100	1143
VOE 14577785	912	200	1051	VOE 14578626	910	200	971	VOE 14587477	924	1000	1291	VOE 14587644	371	700	431	VOE 14588698	914	1200	1147
VOE 14577785	912	2510	1075	VOE 14578629	910	100	953	VOE 14587612	364	100	391	VOE 14587705	916	2200	1225	VOE 14588699	914	1100	1143
VOE 14577785	912	300	1055	VOE 14578690	916	100	1183	VOE 14587612	364	100	391	VOE 14587706	910	100	959	VOE 14588748	715	7600	571
VOE 14577785	912	500	1061	VOE 14578695	916	2200	1223	VOE 14587612	364	150	395	VOE 14587717	910	100	963	VOE 14588749	715	7600	571
VOE 14577786	912	200	1051	VOE 14578695	916	2270	1233	VOE 14587612	364	150	395	VOE 14587865	924	3200	1311	VOE 14589136	975	1500	1403
VOE 14577786	912	500	1061	VOE 14578695	916	2280	1237	VOE 14587612	364	150	395	VOE 14587866	924	3200	1311	VOE 14589139	974	3000	1337
VOE 14577789	912	200	1051	VOE 14578713	911	750	1027	VOE 14587612	364	150	395	VOE 14588008	910	200	977	VOE 14589140	975	900	1383
VOE 14577789	912	500	1061	VOE 14578713	914	500	1123	VOE 14587612	364	150	397	VOE 14588009	910	100	959	VOE 14589141	975	1200	1397
VOE 14577790	912	200	1051	VOE 14579610	441	200	531	VOE 14587612	364	150	397	VOE 14588011	910	100	961	VOE 14589776	371	700	433
VOE 14577790	912	500	1061	VOE 14585030	387	100	469	VOE 14587613	364	100	391	VOE 14588018	910	300	981	VOE 14590072	286	300	321
VOE 14577791	912	200	1051	VOE 14585125	924	700	1273	VOE 14587613	364	100	391	VOE 14588020	910	300	989	VOE 14590072	286	400	325
VOE 14577792	912	200	1051	VOE 14585125	924	750	1277	VOE 14587613	364	150	395	VOE 14588052	371	300	417	VOE 14590168	852	300	741
VOE 14577793	912	200	1049	VOE 14585126	924	700	1273	VOE 14587613	364	150	397	VOE 14588053	371	300	417	VOE 14590168	852	300	741
VOE 14577793	912	300	1053	VOE 14585126	924	750	1277	VOE 14587613	364	150	395	VOE 14588055	371	300	417	VOE 14590628	218	100	143
VOE 14577793	912	400	1057	VOE 14585127	924	700	1273	VOE 14587613	364	150	397	VOE 14588130	910	100	959	VOE 14590633	218	100	143
VOE 14577793	912	500	1061	VOE 14585127	924	750	1277	VOE 14587613	364	150	395	VOE 14588154	912	2000	1065	VOE 14590634	218	100	143
VOE 14577795	912	200	1049	VOE 14585129	924	700	1273	VOE 14587613	364	150	395	VOE 14588154	912	2100	1069	VOE 14590635	218	100	143
VOE 14577795	912	2500	1073	VOE 14585129	924	750	1277	VOE 14587614	364	100	391	VOE 14588315	974	200	1323	VOE 14590911	975	1500	1403
VOE 14577795	912	2510	1075	VOE 14585853	914	1200	1149	VOE 14587614	364	100	391	VOE 14588324	910	100	953	VOE 14591192	431	400	525
VOE 14577795	912	500	1061	VOE 14585933	870	300	787	VOE 14587614	364	150	395	VOE 14588342	914	2300	1157	VOE 14591249	914	600	1131
VOE 14577796	912	200	1049	VOE 14586024	924	1000	1293	VOE 14587614	364	150	397	VOE 14588342	914	2350	1159	VOE 14591289	870	300	787
VOE 14577797	912	200	1051	VOE 14586025	924	1000	1293	VOE 14587614	364	150	395	VOE 14588342	914	2800	1177	VOE 14591290	870	300	787
VOE 14577798	912	400	1059	VOE 14586336	910	300	995	VOE 14587614	364	150	397	VOE 14588387	974	200	1323	VOE 14591309	261	100	265
VOE 14577799	912	400	1059	VOE 14586588	852	200	739	VOE 14587635	234	200	181	VOE 14588457	975	1200	1395	VOE 14591321	261	100	265
VOE 14577800	912	400	1059	VOE 14586932	896	100	835	VOE 14587635	234	250	183	VOE 14588457	975	1300	1399	VOE 14591321	261	125	269
VOE 14577810	912	150	1047	VOE 14586933	896	100	835	VOE 14587635	234	300	185	VOE 14588457	975	1400	1401	VOE 14591373	254	410	235
VOE 14577811	912	150	1047	VOE 14586934	896	100	835	VOE 14587635	234	350	187	VOE 14588457	975	900	1381	VOE 14591537	870	100	781
VOE 14577947	924	750	1277	VOE 14587002	910	300	995	VOE 14587635	234	360	189	VOE 14588457	975	910	1385	VOE 14591545	870	100	781
VOE 14577947	924	860	1285	VOE 14587170	910	100	953	VOE 14587635	360	100	373	VOE 14588457	975	920	1387	VOE 14591812	372	100	449

NUMERICAL INDEX
RÉPERTOIRE DE NUMÉROS
NUMMERNREGISTER

INDICE DE NÚMERO
NUMMERREGISTER

Catalogue id 20592 | Group 10
Issue 20023976-I | Page 1450

Part No	Group	Sect	Page
VOE 14591830	234	250	183
VOE 14591830	234	300	185
VOE 14592044	234	200	181
VOE 14592045	234	200	181
VOE 14592045	234	350	187
VOE 14592046	234	200	181
VOE 14592046	234	350	187
VOE 14592067	881	100	821
VOE 14592823	235	100	191
VOE 14593042	387	350	473
VOE 14593069	911	900	1031
VOE 14593517	910	100	953
VOE 14593531	910	300	995
VOE 14594085	916	2200	1225
VOE 14594086	916	2200	1225
VOE 14594086	916	2200	1225
VOE 14594352	993	300	1419
VOE 14594353	441	610	543
VOE 14594545	362	200	377
VOE 14594707	367	100	401
VOE 14594714	367	100	401
VOE 14594938	924	1000	1293
VOE 14594942	924	3100	1307
VOE 14594964	916	400	1189
VOE 14594964	916	410	1197
VOE 14594964	916	420	1199
VOE 14595218	975	910	1385
VOE 14595348	912	2500	1073
VOE 14595348	912	2510	1075
VOE 14595513	910	100	955
VOE 14595532	910	100	955
VOE 14595726	910	100	955
VOE 14595727	910	100	955
VOE 14595728	910	100	955
VOE 14595823	860	350	763
VOE 14595824	860	450	773
VOE 14596241	441	600	539
VOE 14596252	372	300	455
VOE 14596252	372	310	457
VOE 14596309	441	610	543
VOE 14596369	924	1050	1297
VOE 14596398	441	200	533
VOE 14596476	371	1100	439
VOE 14596476	371	700	433
VOE 14596611	431	300	519
VOE 14596611	431	350	521
VOE 14596618	431	300	519
VOE 14596618	431	350	521
VOE 14596621	431	300	519
VOE 14596621	431	350	521
VOE 14596625	431	350	521
VOE 14596630	431	350	521
VOE 14596632	441	500	535
VOE 14596633	441	500	535
VOE 14596728	852	300	743
VOE 14596732	916	2300	1241
VOE 14596736	916	2200	1223
VOE 14596736	916	2270	1233
VOE 14596736	916	2280	1237
VOE 14596740	993	300	1419
VOE 14596740	993	300	1419
VOE 14596740	993	500	1425
VOE 14596743	993	100	1411
VOE 14596744	993	100	1411
VOE 14596745	993	200	1415
VOE 14596745	993	300	1419
VOE 14596914	910	200	973
VOE 14596918	910	300	983
VOE 14596939	852	300	741
VOE 14597582	993	100	1411
VOE 14597582	993	400	1423
VOE 14597582	993	400	1423
VOE 14597798	910	100	955
VOE 14597801	910	300	997
VOE 14597844	891	100	827
VOE 14598049	371	1350	445
VOE 14598049	371	200	415
VOE 14598092	875	100	795
VOE 14598092	875	300	805
VOE 14598365	910	100	955
VOE 14598793	821	350	643
VOE 14598793	821	350	643
VOE 14598793	821	350	643
VOE 14598793	821	7300	645
VOE 14598793	821	7300	645
VOE 14598793	821	7310	649
VOE 14598805	371	800	435
VOE 14599204	993	500	1425
VOE 14599205	993	500	1425
VOE 14599206	993	500	1425
VOE 14599207	993	500	1425
VOE 14599209	993	300	1419
VOE 14599210	993	300	1419
VOE 14599211	993	300	1419
VOE 14599229	993	400	1423
VOE 14599232	993	100	1411
VOE 14599676	975	1000	1391
VOE 14599676	975	1010	1393
VOE 14599677	975	1000	1391
VOE 14599677	975	1010	1393
VOE 14600229	910	100	955
VOE 14600278	910	100	955
VOE 14600699	913	200	1087
VOE 14600699	913	210	1093
VOE 14600953	924	1075	1299
VOE 14600954	924	1000	1293
VOE 14601149	372	300	455
VOE 14601149	372	310	457
VOE 14601150	372	300	455
VOE 14601150	372	310	457
VOE 14601151	372	300	455
VOE 14601283	492	100	551
VOE 14601283	492	100	551
VOE 14601283	492	110	555
VOE 14601288	492	100	551
VOE 14601288	492	100	551
VOE 14601288	492	110	555
VOE 14601315	386	100	465
VOE 14601381	715	7600	571
VOE 14601381	715	7610	573
VOE 14601386	716	100	577
VOE 14601425	913	200	1083
VOE 14601425	913	210	1089
VOE 14601446	916	2200	1225
VOE 14601446	916	2280	1237
VOE 14601448	910	100	955
VOE 14601526	897	100	841
VOE 14601649	910	100	957
VOE 14601838	716	100	577
VOE 14602148	910	100	961
VOE 14602252	924	1075	1299
VOE 14602253	924	1050	1297
VOE 14602254	924	1000	1293
VOE 14602295	431	300	519
VOE 14602296	431	300	519
VOE 14602297	431	300	519
VOE 14602298	431	300	519
VOE 14602299	431	300	519
VOE 14602300	431	300	519
VOE 14602301	431	300	519
VOE 14602302	431	300	519
VOE 14602304	431	300	519
VOE 14602305	431	300	519
VOE 14602306	431	300	519
VOE 14602307	431	300	519
VOE 14602308	431	300	519
VOE 14602309	441	600	539
VOE 14602310	441	600	539
VOE 14602311	441	600	541
VOE 14602312	431	300	519
VOE 14602313	913	300	1095
VOE 14602457	913	200	1087
VOE 14602457	913	210	1093
VOE 14602623	910	100	965
VOE 14602625	910	100	961
VOE 14602646	910	300	989
VOE 14602659	911	600	1021
VOE 14602812	775	100	579
VOE 14602813	775	100	579
VOE 14602814	775	100	579
VOE 14602816	860	100	753
VOE 14602878	993	100	1413
VOE 14602994	372	100	449
VOE 14602995	372	100	449
VOE 14603149	387	350	473
VOE 14603275	775	100	579
VOE 14603275	775	110	581
VOE 14603276	775	150	583
VOE 14603461	441	100	527
VOE 14603531	911	600	1021
VOE 14603532	914	650	1135
VOE 14603811	821	150	637
VOE 14604301	775	700	595
VOE 14604428	821	350	643
VOE 14604463	821	350	643
VOE 14604530	924	1000	1291
VOE 14604530	924	1050	1295
VOE 14604585	372	300	455
VOE 14604585	372	310	457
VOE 14604586	372	300	455

Part No	Group	Sect	Page	Part No	Group	Sect	Page	Part No	Group	Sect	Page	Part No	Group	Sect	Page	Part No	Group	Sect	Page
VOE 14604586	372	310	457	VOE 14606664	398	400	495	VOE 14607609	254	210	223	VOE 14608467	870	100	781	VOE 14609300	974	250	1325
VOE 14604587	372	100	449	VOE 14606664	398	500	497	VOE 14607610	254	210	223	VOE 14608468	870	100	781	VOE 14609385	911	1100	1039
VOE 14604589	372	100	449	VOE 14606664	398	600	499	VOE 14607617	254	210	223	VOE 14608469	870	100	781	VOE 14609386	911	1100	1039
VOE 14604589	372	150	451	VOE 14606664	398	700	501	VOE 14607619	821	150	637	VOE 14608546	256	200	253	VOE 14609388	911	1100	1039
VOE 14604624	821	100	633	VOE 14606664	398	800	503	VOE 14607622	821	150	639	VOE 14608618	910	300	997	VOE 14609389	367	300	403
VOE 14604635	875	300	803	VOE 14606664	398	900	505	VOE 14607623	821	150	637	VOE 14608715	821	100	633	VOE 14609389	367	500	407
VOE 14604842	441	200	531	VOE 14606667	371	500	427	VOE 14607624	821	150	637	VOE 14608716	821	100	633	VOE 14609502	387	100	469
VOE 14604844	913	200	1085	VOE 14606668	234	200	181	VOE 14607676	261	100	267	VOE 14608717	821	100	633	VOE 14609530	911	900	1031
VOE 14604844	913	210	1091	VOE 14606668	234	350	187	VOE 14607734	254	210	223	VOE 14608741	821	100	633	VOE 14609530	911	900	1031
VOE 14604901	910	200	977	VOE 14606668	234	360	189	VOE 14607735	254	210	223	VOE 14608743	891	100	827	VOE 14609611	387	150	471
VOE 14604940	910	100	957	VOE 14606669	234	250	183	VOE 14607736	254	210	223	VOE 14608750	821	100	633	VOE 14609875	912	2600	1077
VOE 14606004	875	100	795	VOE 14606669	234	300	185	VOE 14607799	254	210	223	VOE 14608796	256	100	251	VOE 14609875	914	200	1099
VOE 14606004	875	200	799	VOE 14606699	441	200	529	VOE 14607800	254	210	223	VOE 14608839	821	100	633	VOE 14609970	911	900	1031
VOE 14606009	875	100	797	VOE 14606740	910	100	959	VOE 14607804	254	210	223	VOE 14608845	916	2250	1227	VOE 14609989	371	700	431
VOE 14606009	875	300	803	VOE 14607006	234	100	177	VOE 14607805	254	210	223	VOE 14608845	916	2300	1241	VOE 14610055	912	2600	1077
VOE 14606085	715	7600	571	VOE 14607135	364	100	393	VOE 14607807	261	100	267	VOE 14608897	837	200	695	VOE 14610264	992	100	1405
VOE 14606087	715	7600	571	VOE 14607151	911	900	1031	VOE 14607807	261	125	271	VOE 14608897	837	210	697	VOE 14610267	992	100	1405
VOE 14606261	910	100	957	VOE 14607160	911	900	1031	VOE 14607810	261	100	265	VOE 14608898	837	200	695	VOE 14610269	992	100	1405
VOE 14606469	891	100	827	VOE 14607228	821	300	641	VOE 14607819	254	400	233	VOE 14608898	837	210	697	VOE 14610270	992	100	1405
VOE 14606490	775	600	593	VOE 14607228	821	7300	645	VOE 14607820	254	400	233	VOE 14608900	837	200	695	VOE 14610272	992	100	1405
VOE 14606491	775	600	593	VOE 14607228	821	7310	649	VOE 14607821	254	400	233	VOE 14608902	837	200	695	VOE 14610273	992	100	1405
VOE 14606492	775	600	593	VOE 14607306	897	100	843	VOE 14607822	254	400	233	VOE 14608903	837	200	695	VOE 14610277	992	100	1405
VOE 14606493	775	600	593	VOE 14607307	897	100	843	VOE 14607823	254	400	233	VOE 14608903	837	210	697	VOE 14610278	992	100	1407
VOE 14606494	775	600	593	VOE 14607309	254	200	221	VOE 14607830	261	100	267	VOE 14608906	837	300	699	VOE 14610280	992	150	1409
VOE 14606601	911	200	1003	VOE 14607310	256	100	251	VOE 14607831	258	200	261	VOE 14608906	837	310	701	VOE 14610282	992	150	1409
VOE 14606601	912	2500	1073	VOE 14607314	256	100	251	VOE 14607831	258	250	263	VOE 14608908	837	300	699	VOE 14610305	914	500	1123
VOE 14606602	912	2500	1073	VOE 14607316	256	100	251	VOE 14607941	891	100	827	VOE 14608908	837	310	701	VOE 14610372	821	350	643
VOE 14606604	912	2500	1073	VOE 14607330	974	100	1317	VOE 14607943	821	100	633	VOE 14608910	837	300	699	VOE 14610373	821	350	643
VOE 14606605	912	400	1059	VOE 14607330	974	150	1319	VOE 14607996	911	900	1031	VOE 14608912	837	300	699	VOE 14610381	914	500	1123
VOE 14606654	371	300	417	VOE 14607330	974	160	1321	VOE 14607997	916	600	1209	VOE 14608914	837	300	699	VOE 14610383	911	900	1031
VOE 14606664	398	100	483	VOE 14607330	974	2000	1329	VOE 14607998	911	350	1009	VOE 14608914	837	310	703	VOE 14610882	852	150	735
VOE 14606664	398	150	485	VOE 14607385	912	400	1057	VOE 14608150	775	200	585	VOE 14608940	235	100	191	VOE 14610883	852	150	735
VOE 14606664	398	160	487	VOE 14607453	254	200	221	VOE 14608349	910	100	957	VOE 14608941	235	100	191	VOE 14610883	852	300	741
VOE 14606664	398	170	489	VOE 14607458	258	200	261	VOE 14608366	911	900	1031	VOE 14608944	821	100	633	VOE 14610884	852	150	735
VOE 14606664	398	200	491	VOE 14607459	258	200	261	VOE 14608428	911	900	1031	VOE 14608952	821	350	643	VOE 14610885	852	150	735
VOE 14606664	398	300	493	VOE 14607459	258	250	263	VOE 14608430	924	200	1257	VOE 14609179	912	500	1063	VOE 14610885	852	300	741

NUMERICAL INDEX
RÉPERTOIRE DE NUMÉROS
NUMMERNREGISTER

INDICE DE NÚMERO
NUMMERREGISTER

Catalogue id 20592 | Group 10
Issue 20023976-I | Page 1452

Part No	Group	Sect	Page
VOE 14610886	852	150	735
VOE 14610887	852	150	735
VOE 14610887	852	300	741
VOE 14610888	852	150	735
VOE 14610888	852	300	741
VOE 14611136	911	350	1009
VOE 14611586	912	2600	1077
VOE 14611654	914	500	1123
VOE 14611655	911	350	1009
VOE 14611661	916	600	1209
VOE 14611697	386	100	465
VOE 14611921	975	1000	1391
VOE 14611938	975	1000	1391
VOE 14612012	975	1000	1391
VOE 14612048	870	100	781
VOE 14612098	914	800	1139
VOE 14612273	992	150	1409
VOE 14612279	992	150	1409
VOE 14612282	992	150	1409
VOE 14612284	992	150	1409
VOE 14612287	992	150	1409
VOE 14612288	992	150	1409
VOE 14612330	821	100	633
VOE 14612331	821	350	643
VOE 14612331	821	7300	645
VOE 14612332	821	350	643
VOE 14612332	821	7310	649
VOE 14612334	821	350	643
VOE 14612334	821	7300	645
VOE 14612367	897	200	847
VOE 14612481	911	200	1003
VOE 14612563	256	200	253
VOE 14612958	363	200	385
VOE 14612959	363	200	385
VOE 14613284	492	100	551
VOE 14613284	492	110	555
VOE 14613293	386	200	467
VOE 14614039	371	800	435
VOE 14614041	363	200	385
VOE 14614042	363	200	385
VOE 14614044	363	200	385
VOE 14614052	261	200	273
VOE 14614053	261	200	273
VOE 14614054	261	200	273
VOE 14614055	261	200	273
VOE 14614056	261	200	273
VOE 14614104	827	300	657
VOE 14614210	860	400	769
VOE 14614211	891	300	833
VOE 14614287	911	1200	1041
VOE 14614288	911	1200	1041
VOE 14614289	911	1200	1041
VOE 14614290	911	1200	1041
VOE 14614290	911	1200	1041
VOE 14614291	911	1200	1041
VOE 14614446	261	100	267
VOE 14614448	254	400	233
VOE 14614563	911	200	1003
VOE 14614687	310	100	349
VOE 14614795	492	200	557
VOE 14614796	492	200	557
VOE 14614797	492	200	557
VOE 14614801	492	200	557
VOE 14614915	916	2260	1231
VOE 14615120	775	100	579
VOE 14615120	775	110	581
VOE 14615152	775	300	587
VOE 14615154	775	300	587
VOE 14615249	924	3200	1311
VOE 14615386	269	150	305
VOE 14615872	911	200	1003
VOE 14615976	897	100	843
VOE 14615977	897	100	843
VOE 14615978	897	200	847
VOE 14615980	897	100	841
VOE 14615981	897	100	845
VOE 14615982	897	100	841
VOE 14615983	897	100	843
VOE 14615984	897	100	845
VOE 14615985	897	200	847
VOE 14615986	897	100	843
VOE 14615987	897	200	847
VOE 14615988	897	100	843
VOE 14615989	897	100	843
VOE 14615990	897	100	843
VOE 14615991	897	100	841
VOE 14615991	897	100	841
VOE 14615992	897	200	847
VOE 14615994	897	100	843
VOE 14615995	897	100	845
VOE 14615996	897	100	845
VOE 14615997	897	100	845
VOE 14615999	897	200	847
VOE 14616004	897	200	847
VOE 14616005	897	100	845
VOE 14616006	897	100	845
VOE 14616007	897	100	845
VOE 14616011	897	200	849
VOE 14616012	897	200	847
VOE 14616013	897	100	845
VOE 14616014	897	100	841
VOE 14616016	897	100	843
VOE 14616017	897	100	843
VOE 14616019	897	200	847
VOE 14616021	897	100	843
VOE 14616022	897	100	843
VOE 14616023	897	200	847
VOE 14616030	775	150	583
VOE 14616175	860	300	761
VOE 14616199	913	100	1081
VOE 14616199	913	200	1083
VOE 14616293	897	200	847
VOE 14616297	897	200	847
VOE 14616298	897	100	843
VOE 14616301	897	100	843
VOE 14616308	897	200	849
VOE 14616309	897	200	847
VOE 14616311	897	100	841
VOE 14616315	897	100	845
VOE 14616404	911	350	1009
VOE 14616408	916	2200	1225
VOE 14616408	916	2280	1237
VOE 14616409	916	2270	1233
VOE 14616409	916	2300	1241
VOE 14616529	911	700	1025
VOE 14616569	897	100	841
VOE 14616570	897	200	847
VOE 14616571	897	200	847
VOE 14616596	911	1200	1041
VOE 14616597	911	1200	1041
VOE 14616607	263	400	301
VOE 14616654	837	200	695
VOE 14616654	837	210	697
VOE 14616719	875	300	803
VOE 14617004	911	600	1021
VOE 14617004	911	650	1023
VOE 14617007	911	600	1021
VOE 14617007	911	650	1023
VOE 14617083	897	100	845
VOE 14617100	852	100	733
VOE 14617100	852	150	735
VOE 14617101	852	100	733
VOE 14617101	852	150	735
VOE 14617101	852	300	741
VOE 14617102	852	100	733
VOE 14617102	852	150	735
VOE 14617102	852	300	741
VOE 14617237	252	100	219
VOE 14617368	234	100	177
VOE 14617368	234	100	177
VOE 14617368	234	100	177
VOE 14617937	371	1500	447
VOE 14617937	371	400	421
VOE 14618071	911	750	1029
VOE 14618072	911	700	1025
VOE 14618270	897	200	847
VOE 14618275	897	200	847
VOE 14618279	897	200	847
VOE 14618424	261	100	265
VOE 14618424	261	100	265
VOE 14618789	492	100	551
VOE 14618789	492	110	555
VOE 14619065	252	100	219
VOE 14619343	350	100	361
VOE 14619773	261	200	273
VOE 14619889	837	100	693
VOE 14620108	924	1000	1293
VOE 14620108	924	1050	1295
VOE 14620762	914	600	1127
VOE 14620765	916	2200	1223
VOE 14620837	775	400	589
VOE 14620841	254	400	233
VOE 14620843	254	400	233
VOE 14620849	911	1100	1039
VOE 14620863	911	600	1021
VOE 14620877	254	400	233
VOE 14620906	362	300	379
VOE 14620922	897	100	843
VOE 14620923	897	100	843
VOE 14620924	897	100	843

Part No	Group	Sect	Page	Part No	Group	Sect	Page	Part No	Group	Sect	Page	Part No	Group	Sect	Page	Part No	Group	Sect	Page
VOE 14620925	897	100	843	VOE 14622487	258	250	263	VOE 14623352	362	300	379	VOE 14624786	371	500	425	VOE 14626677	897	100	845
VOE 14620926	897	100	843	VOE 14622508	911	900	1031	VOE 14623357	393	300	479	VOE 14624788	371	700	431	VOE 14626678	897	100	845
VOE 14620927	897	100	843	VOE 14622510	911	900	1031	VOE 14623462	256	100	251	VOE 14624857	261	200	273	VOE 14626783	380	200	463
VOE 14620928	897	100	843	VOE 14622513	911	900	1031	VOE 14623515	975	1500	1403	VOE 14624894	261	210	277	VOE 14626792	841	210	719
VOE 14621076	841	200	717	VOE 14622639	975	1500	1403	VOE 14623579	974	3000	1335	VOE 14625240	441	610	543	VOE 14626841	364	150	395
VOE 14621169	362	300	379	VOE 14622656	286	400	325	VOE 14623579	975	1400	1401	VOE 14625246	441	600	541	VOE 14626954	441	600	537
VOE 14621274	393	300	479	VOE 14622661	821	150	637	VOE 14623581	974	3000	1335	VOE 14625419	911	750	1027	VOE 14627087	975	1200	1395
VOE 14621335	235	300	207	VOE 14622662	821	150	637	VOE 14623581	975	1400	1401	VOE 14625421	911	750	1027	VOE 14627140	975	770	1371
VOE 14621626	870	100	783	VOE 14622663	821	150	637	VOE 14623583	914	2400	1161	VOE 14625424	914	1200	1147	VOE 14627741	364	200	399
VOE 14621627	875	200	799	VOE 14622664	821	150	637	VOE 14623694	916	200	1185	VOE 14625425	914	1200	1147	VOE 14627774	810	200	615
VOE 14621627	875	300	803	VOE 14622665	821	150	639	VOE 14623695	911	900	1031	VOE 14625690	911	750	1027	VOE 14627882	911	200	1005
VOE 14621696	897	200	847	VOE 14622865	431	350	521	VOE 14623867	371	300	417	VOE 14625691	911	750	1029	VOE 14627882	912	2510	1075
VOE 14621861	896	100	837	VOE 14622869	431	350	521	VOE 14623867	371	800	435	VOE 14625770	261	100	267	VOE 14627885	912	2510	1075
VOE 14621923	911	1200	1041	VOE 14622894	431	350	521	VOE 14623882	916	400	1189	VOE 14625899	841	150	707	VOE 14627886	912	2510	1075
VOE 14621974	254	200	221	VOE 14622895	431	350	521	VOE 14623904	431	300	519	VOE 14625899	841	190	715	VOE 14627947	916	410	1195
VOE 14622010	911	650	1023	VOE 14622896	431	350	521	VOE 14623927	360	100	371	VOE 14625901	841	150	707	VOE 14627974	975	770	1369
VOE 14622021	875	200	799	VOE 14622898	431	350	521	VOE 14623929	818	100	617	VOE 14625901	841	160	709	VOE 14627975	975	770	1369
VOE 14622021	875	300	803	VOE 14622899	431	350	521	VOE 14623929	818	200	619	VOE 14625901	841	190	715	VOE 14627976	975	770	1369
VOE 14622035	256	200	253	VOE 14622901	431	350	521	VOE 14623929	818	300	621	VOE 14625949	821	150	637	VOE 14627977	975	770	1369
VOE 14622036	235	100	191	VOE 14622901	441	500	535	VOE 14623929	818	400	623	VOE 14625962	821	150	637	VOE 14627978	975	770	1371
VOE 14622036	235	160	201	VOE 14622902	431	350	521	VOE 14623929	818	600	625	VOE 14626073	914	500	1123	VOE 14627979	975	770	1371
VOE 14622037	235	100	191	VOE 14622904	431	350	521	VOE 14623929	818	700	627	VOE 14626116	852	300	743	VOE 14627980	916	410	1195
VOE 14622037	235	150	195	VOE 14622905	431	350	521	VOE 14623929	818	800	629	VOE 14626191	286	300	321	VOE 14628077	837	100	693
VOE 14622038	235	100	191	VOE 14622906	431	350	521	VOE 14623929	818	900	631	VOE 14626192	371	800	435	VOE 14628134	916	410	1195
VOE 14622038	235	150	195	VOE 14622907	431	350	521	VOE 14623929	831	250	667	VOE 14626193	371	800	435	VOE 14628136	916	410	1195
VOE 14622039	235	100	191	VOE 14622908	431	350	521	VOE 14623929	831	275	671	VOE 14626200	235	100	191	VOE 14628138	916	410	1195
VOE 14622039	235	150	195	VOE 14622910	431	350	521	VOE 14623929	831	280	675	VOE 14626201	235	100	191	VOE 14628140	916	410	1195
VOE 14622040	235	100	191	VOE 14622911	431	350	521	VOE 14623931	897	100	841	VOE 14626202	235	100	191	VOE 14628189	896	100	835
VOE 14622040	235	150	195	VOE 14622912	431	350	521	VOE 14624111	222	400	171	VOE 14626203	235	100	191	VOE 14628557	860	300	761
VOE 14622041	235	100	191	VOE 14622913	431	350	521	VOE 14624137	821	100	633	VOE 14626203	235	160	199	VOE 14628715	916	410	1195
VOE 14622041	235	150	195	VOE 14622914	431	350	521	VOE 14624387	837	210	697	VOE 14626208	860	200	757	VOE 14628717	916	410	1195
VOE 14622041	235	160	199	VOE 14622931	911	1100	1039	VOE 14624591	914	650	1135	VOE 14626209	860	200	757	VOE 14628771	912	2510	1075
VOE 14622191	897	200	847	VOE 14622941	897	200	849	VOE 14624595	914	200	1099	VOE 14626316	371	900	437	VOE 14629179	911	750	1027
VOE 14622203	837	310	701	VOE 14623113	821	100	633	VOE 14624748	356	100	369	VOE 14626317	371	900	437	VOE 14629236	916	1100	1215
VOE 14622353	235	150	195	VOE 14623140	371	800	435	VOE 14624748	371	100	411	VOE 14626675	897	200	847	VOE 14629601	975	1200	1395
VOE 14622355	235	300	207	VOE 14623248	911	1100	1039	VOE 14624786	371	400	421	VOE 14626676	897	200	847	VOE 14629649	975	770	1371

NUMERICAL INDEX
RÉPERTOIRE DE NUMÉROS
NUMMERNREGISTER

INDICE DE NÚMERO
NUMMERREGISTER

NUMERICAL INDEX
RÉPERTOIRE DE NUMÉROS
NUMMERNREGISTER

INDICE DE NÚMERO
NUMMERREGISTER

Catalogue id 20592 | Group 10
Issue 20023976-I | Page 1454

Part No	Group	Sect	Page
VOE 14630505	837	310	703
VOE 14630761	372	300	455
VOE 14630762	372	300	455
VOE 14630764	372	100	449
VOE 14630764	372	100	449
VOE 14630764	372	150	451
VOE 14630801	387	150	471
VOE 14630818	371	400	423
VOE 14630939	916	1100	1215
VOE 14630984	821	7300	645
VOE 14631936	875	100	795
VOE 14631936	875	200	799
VOE 14631938	870	300	787
VOE 14632046	911	200	1003
VOE 14632240	398	150	485
VOE 14632240	398	170	489
VOE 14632240	398	400	495
VOE 14632240	398	500	497
VOE 14632240	398	800	503
VOE 14632240	398	900	505
VOE 14632543	974	200	1323
VOE 14632737	875	100	795
VOE 14632737	875	200	799
VOE 14632737	875	300	803
VOE 14632739	235	150	197
VOE 14632741	261	200	275
VOE 14632742	235	150	195
VOE 14633052	350	100	361
VOE 14633065	916	2100	1219
VOE 14633289	431	350	523
VOE 14633482	897	100	843
VOE 14633484	897	100	843
VOE 14633664	875	100	795
VOE 14633664	875	200	799
VOE 14633664	875	300	803
VOE 14633678	821	100	635
VOE 14633681	891	100	827
VOE 14633683	891	100	827
VOE 14633997	924	800	1279
VOE 14633998	924	800	1279
VOE 14634009	398	600	499
VOE 14634009	398	700	501
VOE 14634009	398	800	503
VOE 14634009	398	900	505
VOE 14634060	837	210	697
VOE 14634071	837	310	703
VOE 14634310	256	100	251
VOE 14634318	261	200	273
VOE 14634318	261	210	277
VOE 14634319	261	200	273
VOE 14634319	261	210	277
VOE 14634533	715	7500	569
VOE 14634545	398	150	485
VOE 14634545	398	170	489
VOE 14634545	398	170	489
VOE 14634545	398	400	495
VOE 14634545	398	500	497
VOE 14634545	398	800	503
VOE 14634545	398	900	505
VOE 14634673	363	100	383
VOE 14634765	841	170	711
VOE 14634765	841	180	713
VOE 14634766	841	170	711
VOE 14634766	841	190	715
VOE 14634865	975	910	1385
VOE 14634865	975	920	1387
VOE 14634865	975	930	1389
VOE 14635374	821	7300	645
VOE 14635377	821	7310	649
VOE 14635474	831	100	661
VOE 14635496	880	150	809
VOE 14635545	775	150	583
VOE 14635546	397	100	481
VOE 14635864	354	200	367
VOE 14636279	831	100	661
VOE 14636279	831	150	663
VOE 14636483	860	410	771
VOE 14636488	860	410	771
VOE 14637360	975	920	1387
VOE 14637410	775	200	585
VOE 14637658	841	160	709
VOE 14637658	841	210	719
VOE 14637816	880	150	809
VOE 14637827	880	150	809
VOE 14637914	875	300	805
VOE 14637915	875	300	803
VOE 14638178	398	100	483
VOE 14638178	398	150	485
VOE 14638178	398	160	487
VOE 14638178	398	170	489
VOE 14638178	398	200	491
VOE 14638178	398	300	493
VOE 14638178	398	400	495
VOE 14638178	398	500	497
VOE 14638178	398	600	499
VOE 14638178	398	700	501
VOE 14638178	398	800	503
VOE 14638178	398	900	505
VOE 14638181	398	100	483
VOE 14638181	398	150	485
VOE 14638181	398	160	487
VOE 14638181	398	170	489
VOE 14638181	398	200	491
VOE 14638181	398	300	493
VOE 14638181	398	400	495
VOE 14638181	398	500	497
VOE 14638181	398	600	499
VOE 14638181	398	700	501
VOE 14638181	398	800	503
VOE 14638181	398	900	505
VOE 14639038	235	160	199
VOE 14639039	235	160	199
VOE 14639120	841	180	713
VOE 14639121	841	160	709
VOE 14639154	371	1500	447
VOE 14639155	371	1500	447
VOE 14639156	371	1500	447
VOE 14639165	371	300	417
VOE 14639166	371	400	421
VOE 14639166	371	500	425
VOE 14639393	975	900	1381
VOE 14639393	975	910	1385
VOE 14639393	975	920	1387
VOE 14639393	975	930	1389
VOE 14639396	975	900	1381
VOE 14639396	975	910	1385
VOE 14639396	975	920	1387
VOE 14639396	975	930	1389
VOE 14639397	975	1200	1395
VOE 14639397	975	1300	1399
VOE 14639401	975	1400	1401
VOE 14639653	234	100	179
VOE 14639731	841	160	709
VOE 14639732	234	100	177
VOE 14639918	261	210	277
VOE 14639919	261	210	277
VOE 14640025	441	200	531
VOE 14640028	431	300	519
VOE 14640028	431	350	521
VOE 14640045	371	1500	447
VOE 14638181	398	800	503
VOE 14638181	398	900	505
VOE 14638307	913	100	1081
VOE 14638307	913	210	1089
VOE 14638897	371	700	429
VOE 14638994	235	300	207
VOE 14640051	310	100	349
VOE 14640101	387	150	471
VOE 14640102	387	150	471
VOE 14640195	860	360	765
VOE 14640195	860	410	771
VOE 14640196	860	360	765
VOE 14640196	860	410	771
VOE 14640368	911	650	1023
VOE 14640369	911	650	1023
VOE 14640432	975	910	1385
VOE 14640432	975	930	1389
VOE 14640433	975	1300	1399
VOE 14640434	975	1400	1401
VOE 14641026	234	350	187
VOE 14641028	234	300	185
VOE 14641090	831	275	673
VOE 14641090	831	280	677
VOE 14641387	831	250	667
VOE 14641387	831	280	675
VOE 14641388	831	250	667
VOE 14641479	234	100	179
VOE 14641503	393	100	475
VOE 14641505	393	300	479
VOE 14641654	235	160	199
VOE 14641930	371	700	433
VOE 14642004	974	200	1323
VOE 14642744	974	3000	1335
VOE 14642745	975	900	1381
VOE 14642746	975	1200	1395
VOE 14643287	431	300	519
VOE 14643287	441	500	535
VOE 14643302	261	125	269
VOE 14643303	261	125	269
VOE 14643517	371	1100	439
VOE 14643539	371	1100	439
VOE 14643813	843	200	725

Part No	Group	Sect	Page
VOE 14643813	843	250	729
VOE 14643857	916	420	1199
VOE 14643859	916	420	1199
VOE 14643874	916	420	1199
VOE 14643875	916	420	1199
VOE 14643916	363	300	387
VOE 14643925	360	100	371
VOE 14644496	914	400	1111
VOE 14644656	841	160	709
VOE 14644657	841	160	709
VOE 14644658	841	160	709
VOE 14644658	841	180	713
VOE 14644659	841	160	709
VOE 14644659	841	180	713
VOE 14644660	841	170	711
VOE 14644660	841	180	713
VOE 14644660	841	190	715
VOE 14644661	841	180	713
VOE 14644673	916	400	1191
VOE 14644673	916	410	1197
VOE 14644822	872	100	791
VOE 14644822	872	200	793
VOE 14644940	875	300	803
VOE 14645001	441	500	535
VOE 14645001	441	600	537
VOE 14645129	897	200	847
VOE 14645544	875	300	803
VOE 14645739	974	2100	1331
VOE 14645739	974	260	1327
VOE 14646038	234	360	189
VOE 14646604	974	260	1327
VOE 14646605	974	260	1327
VOE 14646851	831	275	671
VOE 14646851	831	280	675
VOE 14646853	860	250	759
VOE 14647155	860	360	765
VOE 14647167	975	1200	1397
VOE 14647169	975	1200	1397
VOE 14647527	492	100	551
VOE 14647527	492	110	555
VOE 14648459	974	2100	1331
VOE 14648460	775	110	581
VOE 14648461	775	110	581
VOE 14648462	775	110	581
VOE 14648463	775	110	581
VOE 14648464	775	110	581
VOE 14648465	775	110	581
VOE 14648466	775	110	581
VOE 14648467	775	110	581
VOE 14648468	775	110	581
VOE 14648810	386	200	467
VOE 14649155	371	800	435
VOE 14649159	371	400	421
VOE 14649159	371	500	425
VOE 14649160	371	400	421
VOE 14649160	371	500	425
VOE 14649168	234	360	189
VOE 14649170	234	360	189
VOE 14649171	234	360	189
VOE 14649173	234	360	189
VOE 14649288	860	360	765
VOE 14650266	916	500	1205
VOE 14650640	234	100	177
VOE 14650657	441	600	537
VOE 14650657	441	600	537
VOE 14650712	870	100	781
VOE 14651236	360	100	371
VOE 14651245	831	250	667
VOE 14652324	818	100	617
VOE 14652324	818	200	619
VOE 14652324	818	300	621
VOE 14652324	818	400	623
VOE 14652324	818	600	625
VOE 14652324	818	700	627
VOE 14652324	818	800	629
VOE 14652324	818	900	631
VOE 14652324	831	100	661
VOE 14652324	831	150	663
VOE 14653149	441	500	535
VOE 14653149	441	610	543
VOE 14653529	916	500	1205
VOE 14653920	398	100	483
VOE 14653920	398	150	485
VOE 14653920	398	160	487
VOE 14653920	398	170	489
VOE 14653920	398	200	491
VOE 14653920	398	300	493
VOE 14653920	398	400	495
VOE 14653920	398	500	497
VOE 14653920	398	600	499
VOE 14653920	398	700	501
VOE 14653920	398	800	503
VOE 14653920	398	900	505
VOE 14654752	362	100	375
VOE 14654753	362	100	375
VOE 14657270	356	100	369
VOE 14657676	363	300	387
VOE 14658894	398	200	491
VOE 14659238	870	100	781
VOE 14659743	852	400	749
VOE 14659775	367	100	401
VOE 14659775	367	100	401
VOE 14659778	367	100	401
VOE 14660581	975	910	1385
VOE 14660581	975	920	1387
VOE 14660581	975	930	1389
VOE 14660989	975	1300	1399
VOE 14661022	364	100	391
VOE 14661022	364	150	395
VOE 14661027	310	100	349
VOE 14661146	371	300	417
VOE 14661961	827	200	655
VOE 14662510	364	100	391
VOE 14663064	897	100	843
VOE 14663358	387	350	473
VOE 14663703	775	150	583
VOE 14664279	492	200	557
VOE 14664496	441	500	535
VOE 14664496	441	600	537
VOE 14665025	875	200	801
VOE 14665274	716	100	577
VOE 14665276	716	100	577
VOE 14665277	716	100	577
VOE 14665323	364	200	399
VOE 14665431	371	300	417
VOE 14665637	975	1400	1401
VOE 14665638	975	1200	1397
VOE 14666040	775	400	589
VOE 14666041	775	400	589
VOE 14666977	827	200	655
VOE 14666979	827	200	655
VOE 14666999	897	100	843
VOE 14667679	431	100	517
VOE 14667834	398	100	483
VOE 14667834	398	150	485
VOE 14667834	398	160	487
VOE 14667834	398	200	491
VOE 14667834	398	400	495
VOE 14667834	398	600	499
VOE 14667834	398	700	501
VOE 14667834	398	800	503
VOE 14667834	398	900	505
VOE 14667843	912	100	1043
VOE 14667843	912	150	1045
VOE 14668073	234	360	189
VOE 14668074	234	360	189
VOE 14668074	234	360	189
VOE 14669589	775	300	587
VOE 14669735	870	300	789
VOE 14670038	912	100	1043
VOE 14670038	912	200	1049
VOE 14670038	912	300	1053
VOE 14670038	912	400	1057
VOE 14670038	912	500	1061
VOE 14670630	870	300	787
VOE 14671090	234	100	177
VOE 14671094	234	100	177
VOE 14671313	364	100	391
VOE 14671836	371	400	421
VOE 14671836	371	400	421
VOE 14671836	371	400	421
VOE 14671836	371	400	421
VOE 14672142	911	100	1001
VOE 14673242	916	400	1191
VOE 14673242	916	410	1195
VOE 14673248	916	400	1191
VOE 14673248	916	410	1195
VOE 14674053	911	350	1009
VOE 14674054	911	350	1009
VOE 14674180	924	150	1251
VOE 14674385	916	400	1193
VOE 14674385	916	410	1195
VOE 14674385	916	420	1199
VOE 14674397	911	350	1009
VOE 14674397	911	350	1009
VOE 14674398	911	350	1009
VOE 14674460	234	100	177
VOE 14675411	916	400	1189
VOE 14675411	916	420	1199
VOE 14675412	916	400	1189

NUMERICAL INDEX
RÉPERTOIRE DE NUMÉROS
NUMMERNREGISTER

INDICE DE NÚMERO
NUMMERREGISTER

NUMERICAL INDEX
RÉPERTOIRE DE NUMÉROS
NUMMERNREGISTER

INDICE DE NÚMERO
NUMMERREGISTER

Catalogue id 20592 | Group 10
Issue 20023976-I | Page 1456

Part No	Group	Sect	Page
VOE 14675412	916	420	1199
VOE 14675466	916	200	1185
VOE 14675472	916	200	1185
VOE 14675523	492	110	555
VOE 14675697	350	100	361
VOE 14676438	924	810	1281
VOE 14676439	924	810	1281
VOE 14676954	911	500	1017
VOE 14676970	916	200	1185
VOE 14676971	916	2000	1217
VOE 14676972	916	2000	1217
VOE 14676973	916	2000	1217
VOE 14677168	916	700	1213
VOE 14677223	916	400	1189
VOE 14677223	916	420	1199
VOE 14677224	916	400	1189
VOE 14677224	916	420	1199
VOE 14677225	916	400	1189
VOE 14677225	916	420	1199
VOE 14677227	916	400	1189
VOE 14677227	916	420	1199
VOE 14677228	916	2000	1217
VOE 14677229	916	2000	1217
VOE 14677230	916	300	1187
VOE 14677230	916	700	1213
VOE 14677232	916	400	1191
VOE 14677232	916	410	1197
VOE 14677232	916	420	1201
VOE 14677233	916	200	1185
VOE 14677234	916	2100	1219
VOE 14677237	924	1600	1303
VOE 14677239	916	200	1185
VOE 14677240	916	200	1185
VOE 14677400	916	400	1189
VOE 14677534	911	200	1003
VOE 14677535	911	200	1003
VOE 14677538	911	300	1007
VOE 14677539	911	300	1007
VOE 14677659	924	700	1273
VOE 14677659	924	750	1277
VOE 14677663	924	700	1273
VOE 14677663	924	750	1277
VOE 14677696	924	1600	1303
VOE 14677697	924	1600	1303
VOE 14677698	924	1600	1303
VOE 14677699	924	1600	1303
VOE 14677711	914	600	1131
VOE 14677896	916	2200	1223
VOE 14677896	916	2260	1231
VOE 14677998	916	1100	1215
VOE 14678006	916	1100	1215
VOE 14678240	916	500	1203
VOE 14678250	916	400	1191
VOE 14678250	916	410	1197
VOE 14678873	911	350	1009
VOE 14678917	911	350	1009
VOE 14679028	924	160	1253
VOE 14679029	924	160	1253
VOE 14679274	371	400	421
VOE 14679301	371	400	421
VOE 14679307	372	310	457
VOE 14679667	362	300	379
VOE 14679979	860	360	765
VOE 14680062	431	350	521
VOE 14680614	371	300	417
VOE 14680615	371	300	417
VOE 14681311	387	350	473
VOE 14682201	875	200	801
VOE 14682362	860	360	765
VOE 14682368	860	360	765
VOE 14682412	371	300	417
VOE 14683130	372	150	451
VOE 14683131	372	150	451
VOE 14683132	372	100	449
VOE 14683132	372	150	451
VOE 14683160	896	100	835
VOE 14683161	896	100	835
VOE 14683165	896	100	835
VOE 14683174	372	100	449
VOE 14683175	372	100	449
VOE 14683175	372	150	451
VOE 14683225	371	300	417
VOE 14683240	372	150	451
VOE 14684116	441	610	543
VOE 14684117	441	610	543
VOE 14684118	441	610	543
VOE 14684119	441	610	543
VOE 14684120	441	610	543
VOE 14684121	441	610	543
VOE 14684122	441	610	543
VOE 14684123	441	610	543
VOE 14684124	441	610	543
VOE 14684125	441	610	543
VOE 14684126	441	610	543
VOE 14684127	441	610	543
VOE 14684237	775	300	587
VOE 14684301	852	200	739
VOE 14685140	362	500	381
VOE 14685759	362	500	381
VOE 14686011	254	200	221
VOE 14686054	870	200	785
VOE 14686135	371	700	429
VOE 14686231	818	100	617
VOE 14686232	818	300	621
VOE 14686281	818	400	623
VOE 14686307	872	100	791
VOE 14686307	872	200	793
VOE 14686312	872	100	791
VOE 14686312	872	200	793
VOE 14686498	362	500	381
VOE 14687020	975	740	1363
VOE 14687020	975	750	1367
VOE 14687021	975	740	1363
VOE 14687021	975	750	1367
VOE 14687022	975	700	1347
VOE 14687022	975	720	1355
VOE 14687022	975	730	1359
VOE 14687022	975	800	1373
VOE 14687023	975	700	1347
VOE 14687023	975	720	1355
VOE 14687023	975	730	1359
VOE 14687023	975	800	1373
VOE 14687252	924	180	1255
VOE 14687257	924	180	1255
VOE 14687260	924	180	1255
VOE 14687267	924	180	1255
VOE 14687270	924	180	1255
VOE 14687276	924	180	1255
VOE 14687281	924	180	1255
VOE 14687290	924	180	1255
VOE 14687292	924	180	1255
VOE 14687299	924	180	1255
VOE 14687307	924	180	1255
VOE 14687776	362	500	381
VOE 14687859	821	100	633
VOE 14687922	256	100	251
VOE 14688017	818	100	617
VOE 14688018	818	200	619
VOE 14688024	818	300	621
VOE 14688025	818	400	623
VOE 14688072	256	100	251
VOE 14688096	821	100	633
VOE 14688702	818	700	627
VOE 14688706	818	900	631
VOE 14688749	975	710	1351
VOE 14688749	975	810	1377
VOE 14688757	975	710	1351
VOE 14688757	975	810	1377
VOE 14688862	914	600	1129
VOE 14689663	775	700	595
VOE 14689735	870	300	789
VOE 14689855	924	180	1255
VOE 14689861	924	180	1255
VOE 14690479	775	100	579
VOE 14690480	775	110	581
VOE 14690483	261	125	269
VOE 14690487	261	125	269
VOE 14690576	875	200	801
VOE 14690576	875	300	803
VOE 14690577	875	200	801
VOE 14690577	875	300	805
VOE 14690665	870	100	781
VOE 14690665	870	300	789
VOE 14690665	875	300	805
VOE 14691034	371	700	429
VOE 14691705	924	1075	1299
VOE 14692341	913	200	1085
VOE 14692341	913	210	1091
VOE 14693120	775	500	591
VOE 14693326	881	100	821
VOE 14693351	371	700	429
VOE 14693374	371	400	421
VOE 14695220	775	400	589
VOE 14695221	775	400	589
VOE 14695506	371	700	429
VOE 14696076	371	300	417
VOE 14696356	818	600	625
VOE 14696508	860	360	765
VOE 14696509	860	360	765
VOE 14696704	716	100	577

Part No	Group	Sect	Page	Part No	Group	Sect	Page	Part No	Group	Sect	Page	Part No	Group	Sect	Page	Part No	Group	Sect	Page
VOE 14696740	881	100	821	VOE 14703778	860	560	779	VOE 14718058	831	100	661	VOE 14880492	914	400	1109	VOE 14880674	975	770	1369
VOE 14697032	837	310	701	VOE 14705352	837	310	701	VOE 14718058	831	280	675	VOE 14880497	914	600	1127	VOE 14880677	974	200	1323
VOE 14697034	837	310	701	VOE 14705578	821	100	633	VOE 14718062	831	100	661	VOE 14880498	914	400	1107	VOE 14880677	974	250	1325
VOE 14697038	837	310	703	VOE 14705579	821	100	633	VOE 14718062	831	275	671	VOE 14880505	821	7300	645	VOE 14880677	974	260	1327
VOE 14697090	837	210	697	VOE 14705585	821	100	633	VOE 14880006	441	200	529	VOE 14880505	821	7300	645	VOE 14880680	975	700	1345
VOE 14697091	837	210	697	VOE 14705586	821	100	633	VOE 14880068	914	2500	1165	VOE 14880509	924	1600	1303	VOE 14880680	975	710	1349
VOE 14697092	837	210	697	VOE 14707167	261	125	271	VOE 14880068	914	2700	1175	VOE 14880555	913	200	1083	VOE 14880680	975	720	1353
VOE 14697094	837	210	697	VOE 14707167	261	125	271	VOE 14880068	914	2850	1179	VOE 14880555	913	210	1089	VOE 14880680	975	730	1357
VOE 14697096	837	310	701	VOE 14707924	897	100	841	VOE 14880068	914	400	1111	VOE 14880556	912	200	1051	VOE 14880680	975	740	1361
VOE 14697098	837	310	701	VOE 14708419	367	100	401	VOE 14880068	914	450	1117	VOE 14880595	235	100	191	VOE 14880680	975	750	1365
VOE 14697837	975	500	1343	VOE 14708672	852	350	745	VOE 14880068	914	460	1119	VOE 14880595	235	150	195	VOE 14880680	975	770	1369
VOE 14697837	975	770	1369	VOE 14708672	852	400	749	VOE 14880068	916	3000	1245	VOE 14880600	992	100	1405	VOE 14880680	975	800	1373
VOE 14697840	975	700	1345	VOE 14708674	852	100	733	VOE 14880068	924	1000	1291	VOE 14880627	870	100	781	VOE 14880680	975	810	1377
VOE 14697843	975	720	1353	VOE 14708674	852	150	735	VOE 14880068	924	1075	1299	VOE 14880633	916	500	1205	VOE 14880693	924	350	1269
VOE 14697844	975	500	1343	VOE 14708674	852	300	741	VOE 14880068	924	200	1259	VOE 14880651	975	710	1349	VOE 14880694	924	160	1253
VOE 14697845	975	500	1343	VOE 14708935	841	210	719	VOE 14880069	913	200	1083	VOE 14880651	975	810	1377	VOE 14880694	924	300	1263
VOE 14697845	975	730	1357	VOE 14708958	975	800	1373	VOE 14880069	913	210	1089	VOE 14880652	974	200	1323	VOE 14880694	924	310	1265
VOE 14697848	975	710	1349	VOE 14709559	975	800	1373	VOE 14880086	914	450	1117	VOE 14880652	974	2100	1331	VOE 14880694	924	320	1267
VOE 14697851	975	500	1343	VOE 14709560	975	800	1373	VOE 14880086	914	460	1119	VOE 14880652	974	2100	1331	VOE 14880694	925	2000	1315
VOE 14697851	975	500	1343	VOE 14709561	975	800	1373	VOE 14880145	924	800	1279	VOE 14880652	974	250	1325	VOE 14880741	916	100	1183
VOE 14697852	975	740	1361	VOE 14709562	975	810	1377	VOE 14880146	924	800	1279	VOE 14880652	974	260	1327	VOE 14880748	916	400	1191
VOE 14697855	975	750	1365	VOE 14709563	975	810	1377	VOE 14880147	924	1600	1303	VOE 14880657	975	700	1345	VOE 14880748	916	410	1195
VOE 14698838	831	200	665	VOE 14711157	924	180	1255	VOE 14880148	924	1600	1303	VOE 14880657	975	720	1353	VOE 14880750	916	400	1191
VOE 14698838	831	250	667	VOE 14711158	924	180	1255	VOE 14880426	269	150	305	VOE 14880657	975	730	1357	VOE 14880750	916	410	1195
VOE 14698838	831	275	671	VOE 14711159	924	180	1255	VOE 14880426	362	300	379	VOE 14880657	975	800	1373	VOE 14880751	916	400	1191
VOE 14698838	831	280	675	VOE 14711979	914	600	1133	VOE 14880445	911	500	1017	VOE 14880660	975	740	1361	VOE 14880751	916	410	1195
VOE 14700549	897	200	847	VOE 14711980	914	600	1133	VOE 14880446	831	150	663	VOE 14880660	975	750	1365	VOE 14880752	916	400	1191
VOE 14701419	367	100	401	VOE 14711981	914	600	1129	VOE 14880449	831	150	663	VOE 14880666	974	2100	1331	VOE 14880752	916	410	1195
VOE 14701435	371	700	429	VOE 14711981	914	600	1129	VOE 14880450	821	150	637	VOE 14880666	974	250	1325	VOE 14880775	916	2260	1231
VOE 14702367	371	700	431	VOE 14712461	371	700	429	VOE 14880450	860	200	757	VOE 14880667	974	2100	1331	VOE 14880783	916	2250	1227
VOE 14702907	924	210	1261	VOE 14712696	431	350	521	VOE 14880450	860	200	757	VOE 14880667	974	250	1325	VOE 14880784	916	100	1183
VOE 14702907	924	3150	1309	VOE 14712696	441	500	535	VOE 14880450	860	350	763	VOE 14880672	974	200	1323	VOE 14880785	916	100	1183
VOE 14703230	974	100	1317	VOE 14713000	360	100	371	VOE 14880450	881	100	821	VOE 14880672	974	250	1325	VOE 14880786	911	200	1003
VOE 14703230	974	150	1319	VOE 14713002	852	300	743	VOE 14880450	891	300	833	VOE 14880672	974	260	1327	VOE 14880794	924	700	1275
VOE 14703230	974	160	1321	VOE 14713197	860	360	765	VOE 14880450	896	100	835	VOE 14880674	974	200	1323	VOE 14880794	924	750	1277
VOE 14703406	371	400	421	VOE 14717620	924	100	1249	VOE 14880450	992	100	1407	VOE 14880674	974	250	1325	VOE 14880795	924	700	1275

NUMERICAL INDEX
RÉPERTOIRE DE NUMÉROS
NUMMERNREGISTER

INDICE DE NÚMERO
NUMMERREGISTER

Catalogue id 20592 | Group 10
Issue 20023976-I | Page 1458

Part No	Group	Sect	Page
VOE 14880795	924	750	1277
VOE 14880796	924	1600	1303
VOE 14880816	912	2000	1065
VOE 14880816	912	2100	1071
VOE 14880818	912	150	1045
VOE 14880818	912	200	1051
VOE 14880818	912	500	1061
VOE 14880818	912	500	1063
VOE 14880821	441	600	539
VOE 14880837	912	2000	1065
VOE 14880837	912	2100	1069
VOE 14880837	912	2500	1073
VOE 14880837	912	2510	1075
VOE 14880846	974	3000	1335
VOE 14880846	975	1200	1397
VOE 14880846	975	1300	1399
VOE 14880846	975	1400	1401
VOE 14880919	821	100	633
VOE 14880920	821	150	639
VOE 14880923	821	7300	645
VOE 14880924	261	100	265
VOE 14880924	261	100	265
VOE 14880936	371	400	423
VOE 14880937	821	100	633
VOE 14880937	821	150	639
VOE 14880937	860	150	755
VOE 14880984	975	1000	1391
VOE 14880985	975	1000	1391
VOE 14880985	975	1010	1393
VOE 14880987	975	500	1343
VOE 14880987	975	700	1345
VOE 14880987	975	710	1349
VOE 14880987	975	720	1353
VOE 14880987	975	730	1357
VOE 14880987	975	740	1361
VOE 14880987	975	750	1365
VOE 14880987	975	800	1373
VOE 14880987	975	810	1377
VOE 14880996	441	200	533
VOE 14880997	912	200	1049
VOE 14880998	441	200	529
VOE 14880998	913	200	1085
VOE 14880998	913	200	1085
VOE 14880998	913	210	1091
VOE 14880998	913	210	1091
VOE 14881061	896	100	835
VOE 14881064	821	300	641
VOE 14881064	821	7300	645
VOE 14881064	881	100	821
VOE 14881064	896	100	837
VOE 14881065	234	100	177
VOE 14881065	911	500	1017
VOE 14881066	821	100	635
VOE 14881066	891	100	827
VOE 14881067	360	100	371
VOE 14881067	914	1500	1151
VOE 14881114	492	100	553
VOE 14881114	492	110	555
VOE 14881123	235	150	195
VOE 14881138	870	100	781
VOE 14881141	870	100	781
VOE 14881147	363	200	385
VOE 14881155	261	100	265
VOE 14881174	261	100	265
VOE 14881174	261	125	269
VOE 14881202	916	2150	1221
VOE 14881226	916	1100	1215
VOE 14881231	492	100	551
VOE 14881231	492	110	555
VOE 14881231	924	1600	1303
VOE 14881236	916	1100	1215
VOE 14881236	916	200	1185
VOE 14881236	916	2000	1217
VOE 14881236	916	2100	1219
VOE 14881236	916	400	1189
VOE 14881236	916	410	1195
VOE 14881236	916	420	1199
VOE 14881245	916	2000	1217
VOE 14881245	916	300	1187
VOE 14881245	916	400	1189
VOE 14881245	916	410	1195
VOE 14881245	916	420	1199
VOE 14881245	916	700	1213
VOE 14881360	916	200	1185
VOE 14881362	916	300	1187
VOE 14881363	916	420	1199
VOE 14881383	911	900	1033
VOE 14881385	911	900	1031
VOE 14881447	261	100	265
VOE 14881447	261	100	265
VOE 14881488	821	7300	645
VOE 14881507	261	100	265
VOE 14881507	261	125	269
VOE 14881507	911	900	1031
VOE 14881551	363	350	389
VOE 14881552	914	400	1109
VOE 14881553	914	2500	1165
VOE 14881553	914	2550	1169
VOE 14881553	914	2700	1175
VOE 14881553	914	400	1109
VOE 14881553	914	400	1109
VOE 14881553	914	450	1113
VOE 14881553	914	460	1119
VOE 14881553	914	600	1127
VOE 14881555	914	400	1111
VOE 14881555	914	450	1113
VOE 14881555	914	450	1113
VOE 14881555	914	460	1119
VOE 14881557	914	2600	1173
VOE 14881557	914	450	1113
VOE 14881558	911	300	1007
VOE 14881558	914	100	1097
VOE 14881558	914	2400	1161
VOE 14881558	914	250	1101
VOE 14881558	914	300	1103
VOE 14881558	914	400	1107
VOE 14881558	914	450	1113
VOE 14881558	914	460	1119
VOE 14881558	914	500	1123
VOE 14881563	914	450	1117
VOE 14881563	914	460	1119
VOE 14881563	924	200	1257
VOE 14881586	924	700	1275
VOE 14881586	924	750	1277
VOE 14881587	924	700	1275
VOE 14881587	924	750	1277
VOE 14881955	911	400	1013
VOE 14881956	911	400	1013
VOE 14881956	916	400	1191
VOE 14881956	916	410	1195
VOE 14881957	911	400	1013
VOE 14881962	212	300	95
VOE 14881980	235	160	201
VOE 14882041	914	600	1127
VOE 14882295	916	2200	1223
VOE 14882295	916	2270	1233
VOE 14882295	916	2280	1237
VOE 14882326	911	350	1009
VOE 14882378	261	125	269
VOE 14882438	261	100	265
VOE 14882439	235	100	191
VOE 14882439	235	160	199
VOE 14882488	821	7300	645
VOE 14882488	821	7300	645
VOE 14882488	914	500	1123
VOE 14882497	261	100	265
VOE 14882524	235	160	199
VOE 14882542	261	125	269
VOE 14882546	261	125	269
VOE 14882621	254	420	237
VOE 14882646	212	350	99
VOE 14882679	310	100	349
VOE 14882681	310	100	349
VOE 14882685	911	100	999
VOE 14882685	911	200	1003
VOE 14882685	911	350	1009
VOE 14882685	911	600	1021
VOE 14882685	911	650	1023
VOE 14882685	911	750	1027
VOE 14882685	912	2000	1067
VOE 14882685	916	1100	1215
VOE 14882685	916	600	1211
VOE 14882685	924	1000	1293
VOE 14882685	924	1050	1295
VOE 14882689	911	100	999
VOE 14882689	911	200	1003
VOE 14882689	911	350	1009
VOE 14882689	911	400	1013
VOE 14882689	911	600	1021
VOE 14882689	911	650	1023
VOE 14882689	912	2000	1067
VOE 14882689	914	650	1135
VOE 14882689	916	100	1183
VOE 14882689	916	1100	1215
VOE 14882689	916	200	1185
VOE 14882689	916	2000	1217
VOE 14882689	916	2100	1219
VOE 14882689	916	2200	1223
VOE 14882689	916	2250	1227
VOE 14882689	916	2260	1231

Part No	Group	Sect	Page
VOE 14882689	916	2270	1233
VOE 14882689	916	2280	1237
VOE 14882689	916	2300	1241
VOE 14882689	916	2300	1241
VOE 14882689	916	300	1187
VOE 14882689	916	400	1191
VOE 14882689	916	400	1189
VOE 14882689	916	410	1197
VOE 14882689	916	420	1199
VOE 14882689	916	500	1203
VOE 14882689	916	700	1213
VOE 14882689	974	2500	1333
VOE 14882691	261	125	269
VOE 14882721	235	160	201
VOE 14882730	235	160	199
VOE 14883651	875	200	801
VOE 14883651	875	300	805
VOE 14883672	870	100	781
VOE 14884662	256	200	253
VOE 15000497	910	100	963
VOE 15000799	911	700	1025
VOE 15001626	911	700	1025
VOE 15001629	914	2200	1155
VOE 15001629	914	250	1101
VOE 15001629	914	300	1103
VOE 15002612	911	700	1025
VOE 15002617	911	700	1025
VOE 15003162	910	100	957
VOE 15004855	216	300	131
VOE 15005677	924	1000	1291
VOE 15006972	843	250	729
VOE 15007014	363	100	383
VOE 15007310	843	200	725
VOE 15007310	843	250	729
VOE 15007966	843	200	725
VOE 15007966	843	250	729
VOE 15008433	914	200	1099
VOE 15008606	836	125	683
VOE 15008606	836	150	687
VOE 15008696	843	200	725
VOE 15008696	843	250	729
VOE 15009280	872	100	791
VOE 15009280	872	200	793
VOE 15009433	872	100	791
VOE 15009433	872	200	793
VOE 15010008	843	200	725
VOE 15010008	843	250	729
VOE 15012065	914	100	1097
VOE 15012065	914	250	1101
VOE 15012754	810	150	613
VOE 15013243	910	100	957
VOE 15013286	910	200	977
VOE 15014967	860	400	769
VOE 15014967	860	410	771
VOE 15017900	831	200	665
VOE 15017900	831	250	667
VOE 15017900	831	275	671
VOE 15017900	831	280	675
VOE 15018560	843	100	721
VOE 15018560	843	150	723
VOE 15018560	843	200	725
VOE 15018560	843	250	729
VOE 15018744	910	100	957
VOE 15018776	910	100	957
VOE 15019610	910	100	957
VOE 15019714	860	400	769
VOE 15019714	860	410	771
VOE 15019989	860	450	773
VOE 15020859	924	1000	1291
VOE 15021187	924	1000	1291
VOE 15021454	364	200	399
VOE 15021591	354	100	365
VOE 15023541	380	100	459
VOE 15023541	380	100	459
VOE 15023607	380	100	459
VOE 15024299	992	100	1407
VOE 15024614	254	410	235
VOE 15026279	992	150	1409
VOE 15026279	992	150	1409
VOE 15026279	992	150	1409
VOE 15026279	992	150	1409
VOE 15026279	992	150	1409
VOE 15026279	992	150	1409
VOE 15027819	831	200	665
VOE 15027819	831	250	667
VOE 15029004	910	100	961
VOE 15029090	860	500	775
VOE 15029548	910	300	981
VOE 15030670	810	125	611
VOE 15031712	910	100	963
VOE 15032706	221	100	147
VOE 15032706	221	110	149
VOE 15032763	221	400	157
VOE 15033024	860	350	763
VOE 15034002	235	200	203
VOE 15034440	910	100	957
VOE 15035689	914	2400	1161
VOE 15036390	911	700	1025
VOE 15036497	843	200	727
VOE 15037134	872	100	791
VOE 15038201	836	100	681
VOE 15038201	836	125	685
VOE 15038201	836	175	691
VOE 15040956	836	125	683
VOE 15040956	836	150	687
VOE 15041005	836	125	683
VOE 15041005	836	150	687
VOE 15042389	924	1000	1291
VOE 15042389	924	1050	1295
VOE 15042408	914	200	1099
VOE 15042855	836	125	683
VOE 15042855	836	150	687
VOE 15042858	836	100	681
VOE 15042863	836	100	681
VOE 15044300	836	125	683
VOE 15044300	836	150	687
VOE 15045675	831	200	665
VOE 15045675	831	250	667
VOE 15045675	831	275	671
VOE 15045675	831	280	675
VOE 15045742	831	200	665
VOE 15045742	831	250	667
VOE 15045742	831	275	671
VOE 15045742	831	280	675
VOE 15047704	880	100	807
VOE 15048474	910	100	957
VOE 15048549	880	100	807
VOE 15049434	210	100	67
VOE 15049434	210	200	69
VOE 15049434	211	125	75
VOE 15049434	211	225	81
VOE 15049434	211	235	85
VOE 15049434	212	100	89
VOE 15049434	212	225	93
VOE 15049434	212	325	97
VOE 15049434	213	125	103
VOE 15049434	214	125	111
VOE 15049434	214	200	117
VOE 15049434	215	100	119
VOE 15049434	215	200	121
VOE 15049434	216	100	123
VOE 15049434	216	225	129
VOE 15049434	216	300	131
VOE 15049434	217	100	133
VOE 15049434	217	200	141
VOE 15049434	218	200	145
VOE 15049434	221	110	149
VOE 15049434	221	120	151
VOE 15049434	221	200	153
VOE 15049434	221	500	159
VOE 15049434	222	100	161
VOE 15049434	222	200	165
VOE 15049434	222	310	169
VOE 15049434	223	100	173
VOE 15049434	233	100	175
VOE 15049434	235	200	203
VOE 15049434	237	200	213
VOE 15049434	251	125	217
VOE 15049434	255	200	245
VOE 15049434	255	400	249
VOE 15049434	258	125	259
VOE 15049434	262	125	283
VOE 15049434	262	200	287
VOE 15049434	263	100	293
VOE 15049434	263	200	295
VOE 15049434	263	300	297
VOE 15049434	284	100	307
VOE 15049434	286	125	315
VOE 15049434	286	200	319
VOE 15049434	321	200	353
VOE 15049434	331	100	357
VOE 15049434	333	100	359
VOE 15049434	482	100	547
VOE 15049434	482	200	549
VOE 15049435	210	100	67
VOE 15049435	210	200	69
VOE 15049435	211	125	75
VOE 15049435	211	225	81
VOE 15049435	211	235	85
VOE 15049435	212	100	89

NUMERICAL INDEX
RÉPERTOIRE DE NUMÉROS
NUMMERNREGISTER

INDICE DE NÚMERO
NUMMERREGISTER

Catalogue id	Group
20592	**10**
Issue	Page
20023976-I	**1459**

NUMERICAL INDEX
RÉPERTOIRE DE NUMÉROS
NUMMERNREGISTER

INDICE DE NÚMERO
NUMMERREGISTER

Catalogue id 20592 | Group 10
Issue 20023976-I | Page 1460

Part No	Group	Sect	Page
VOE 15049435	212	225	93
VOE 15049435	212	325	97
VOE 15049435	213	125	103
VOE 15049435	214	125	111
VOE 15049435	214	200	117
VOE 15049435	215	100	119
VOE 15049435	215	200	121
VOE 15049435	216	100	123
VOE 15049435	216	225	129
VOE 15049435	216	300	131
VOE 15049435	217	100	133
VOE 15049435	217	200	141
VOE 15049435	218	200	145
VOE 15049435	221	110	149
VOE 15049435	221	120	151
VOE 15049435	221	200	153
VOE 15049435	221	500	159
VOE 15049435	222	100	161
VOE 15049435	222	200	165
VOE 15049435	222	310	169
VOE 15049435	223	100	173
VOE 15049435	233	100	175
VOE 15049435	235	200	203
VOE 15049435	237	200	213
VOE 15049435	251	125	217
VOE 15049435	255	200	245
VOE 15049435	255	400	249
VOE 15049435	258	125	259
VOE 15049435	262	125	283
VOE 15049435	262	200	287
VOE 15049435	263	100	293
VOE 15049435	263	200	295
VOE 15049435	263	300	297
VOE 15049435	284	100	307
VOE 15049435	286	125	315
VOE 15049435	286	200	319
VOE 15049435	321	200	353
VOE 15049435	331	100	357
VOE 15049435	333	100	359
VOE 15049435	482	100	547
VOE 15049435	482	200	549
VOE 15049436	210	100	67
VOE 15049436	210	200	69
VOE 15049436	211	100	73
VOE 15049436	211	200	77
VOE 15049436	212	100	89
VOE 15049436	212	200	91
VOE 15049436	212	300	95
VOE 15049436	213	100	101
VOE 15049436	214	100	105
VOE 15049436	214	200	117
VOE 15049436	215	100	119
VOE 15049436	215	200	121
VOE 15049436	216	100	123
VOE 15049436	216	200	127
VOE 15049436	216	300	131
VOE 15049436	217	100	133
VOE 15049436	217	200	141
VOE 15049436	218	200	145
VOE 15049436	221	100	147
VOE 15049436	221	200	153
VOE 15049436	221	300	155
VOE 15049436	221	400	157
VOE 15049436	221	500	159
VOE 15049436	222	100	161
VOE 15049436	222	200	165
VOE 15049436	222	300	167
VOE 15049436	223	100	173
VOE 15049436	233	100	175
VOE 15049436	235	200	203
VOE 15049436	237	100	211
VOE 15049436	251	100	215
VOE 15049436	254	250	225
VOE 15049436	254	350	229
VOE 15049436	254	440	241
VOE 15049436	255	100	243
VOE 15049436	255	300	247
VOE 15049436	258	100	257
VOE 15049436	262	100	279
VOE 15049436	262	200	287
VOE 15049436	262	400	289
VOE 15049436	262	500	291
VOE 15049436	263	100	293
VOE 15049436	263	200	295
VOE 15049436	263	300	297
VOE 15049436	284	100	307
VOE 15049436	286	100	309
VOE 15049436	286	200	319
VOE 15049436	293	100	329
VOE 15049436	293	200	331
VOE 15049436	293	300	333
VOE 15049436	293	400	335
VOE 15049436	331	100	357
VOE 15049436	333	100	359
VOE 15049436	482	100	547
VOE 15049436	482	200	549
VOE 15050575	255	100	243
VOE 15052786	872	100	791
VOE 15052786	872	200	793
VOE 15055584	911	700	1025
VOE 15056768	910	100	959
VOE 15062271	992	100	1407
VOE 15063026	263	200	295
VOE 15063110	880	400	819
VOE 15068517	910	300	985
VOE 15070313	836	125	683
VOE 15070313	836	150	687
VOE 15070876	482	200	549
VOE 15071142	992	100	1405
VOE 15072567	992	100	1407
VOE 15072582	992	100	1407
VOE 15075486	360	100	371
VOE 15080985	254	200	221
VOE 15081084	258	100	257
VOE 15081392	254	200	221
VOE 15082048	258	100	257
VOE 15082048	258	200	261
VOE 15082576	910	100	959
VOE 15083190	263	300	297
VOE 15084121	860	550	777
VOE 15084739	262	100	279
VOE 15084739	262	125	283
VOE 15085780	262	400	289
VOE 15086010	914	400	1109
VOE 15087092	992	100	1407
VOE 15088790	254	350	231
VOE 15088792	254	350	231
VOE 15091087	992	100	1405
VOE 15091245	836	125	683
VOE 15091245	836	150	687
VOE 15092789	916	600	1209
VOE 15094158	221	300	155
VOE 15099916	916	600	1211
VOE 15100945	364	200	399
VOE 15103798	255	400	249
VOE 15105873	880	100	807
VOE 15105873	880	150	809
VOE 15105937	880	100	807
VOE 15105937	880	150	809
VOE 15106066	880	400	819
VOE 15106212	836	100	681
VOE 15106214	836	100	681
VOE 15106417	880	100	807
VOE 15106717	843	200	725
VOE 15106768	880	200	811
VOE 15106768	880	250	813
VOE 15106914	910	300	985
VOE 15106970	216	300	131
VOE 15108329	255	400	249
VOE 15108848	843	250	729
VOE 15109059	262	400	289
VOE 15113226	254	200	221
VOE 15114764	897	100	841
VOE 15115253	916	2200	1223
VOE 15115253	916	2270	1233
VOE 15115253	916	2280	1237
VOE 15115304	911	200	1003
VOE 15116333	380	100	459
VOE 15116581	831	300	679
VOE 15116615	831	300	679
VOE 15116623	831	300	679
VOE 15116641	831	300	679
VOE 15117810	924	1050	1295
VOE 15117871	210	100	67
VOE 15117871	210	200	69
VOE 15117871	211	100	73
VOE 15117871	211	200	77
VOE 15117871	212	100	89
VOE 15117871	212	200	91
VOE 15117871	212	300	95
VOE 15117871	213	100	101
VOE 15117871	214	100	105
VOE 15117871	214	200	117
VOE 15117871	215	100	119
VOE 15117871	215	200	121
VOE 15117871	216	100	123
VOE 15117871	216	200	127
VOE 15117871	216	300	131
VOE 15117871	217	100	133
VOE 15117871	217	200	141

Part No	Group	Sect	Page
VOE 15117871	218	200	145
VOE 15117871	221	100	147
VOE 15117871	221	200	153
VOE 15117871	221	300	155
VOE 15117871	221	400	157
VOE 15117871	221	500	159
VOE 15117871	222	100	161
VOE 15117871	222	200	165
VOE 15117871	222	300	167
VOE 15117871	223	100	173
VOE 15117871	233	100	175
VOE 15117871	235	200	203
VOE 15117871	237	100	211
VOE 15117871	251	100	215
VOE 15117871	254	250	225
VOE 15117871	254	350	229
VOE 15117871	254	440	241
VOE 15117871	255	100	243
VOE 15117871	255	300	247
VOE 15117871	258	100	257
VOE 15117871	262	100	279
VOE 15117871	262	200	287
VOE 15117871	262	400	289
VOE 15117871	262	500	291
VOE 15117871	263	100	293
VOE 15117871	263	200	295
VOE 15117871	263	300	297
VOE 15117871	284	100	307
VOE 15117871	286	100	309
VOE 15117871	286	200	319
VOE 15117871	293	100	329
VOE 15117871	293	200	331
VOE 15117871	293	300	333
VOE 15117871	293	400	335
VOE 15117871	331	100	357
VOE 15117871	333	100	359
VOE 15117871	482	100	547
VOE 15117871	482	200	549
VOE 15118206	831	100	661
VOE 15118346	831	250	667
VOE 15119567	293	200	331
VOE 15119849	258	200	261
VOE 15119849	258	250	263
VOE 15120593	258	100	257
VOE 15120621	364	100	393
VOE 15120685	831	200	665
VOE 15120685	831	250	667
VOE 15120685	831	275	671
VOE 15120685	831	280	675
VOE 15121478	836	125	683
VOE 15121478	836	150	687
VOE 15121830	843	200	727
VOE 15121830	843	250	731
VOE 15122541	212	325	97
VOE 15124487	217	100	133
VOE 15124487	217	110	137
VOE 15124511	217	100	133
VOE 15124511	217	110	137
VOE 15124551	217	100	133
VOE 15124551	217	110	137
VOE 15124561	217	100	133
VOE 15124561	217	110	137
VOE 15125350	263	300	297
VOE 15125350	263	310	299
VOE 15126069	235	160	199
VOE 15126069	235	400	209
VOE 15127201	217	200	141
VOE 15128018	217	100	133
VOE 15128018	217	110	137
VOE 15128026	254	200	221
VOE 15130052	831	100	661
VOE 15130052	831	200	665
VOE 15130055	831	200	665
VOE 15130055	831	250	667
VOE 15130055	831	275	671
VOE 15130055	831	280	675
VOE 15132452	880	400	819
VOE 15134276	255	400	249
VOE 15134276	255	400	249
VOE 15134976	216	300	131
VOE 15135763	916	2270	1233
VOE 15135763	916	2280	1237
VOE 15137759	261	200	273
VOE 15137763	261	200	273
VOE 15137778	261	200	273
VOE 15137899	222	100	163
VOE 15137899	222	100	161
VOE 15138785	222	300	167
VOE 15138785	222	310	169
VOE 15138786	222	300	167
VOE 15138786	222	310	169
VOE 15141221	914	100	1097
VOE 15141222	914	100	1097
VOE 15141222	914	250	1101
VOE 15141929	914	400	1107
VOE 15142475	263	300	297
VOE 15143398	924	1050	1297
VOE 15145329	263	300	297
VOE 15145329	263	310	299
VOE 15146574	911	1200	1041
VOE 15148031	255	100	243
VOE 15148155	222	100	163
VOE 15148247	217	100	133
VOE 15148247	217	110	137
VOE 15148944	222	100	161
VOE 15150508	831	300	679
VOE 15150577	831	300	679
VOE 15151696	254	350	229
VOE 15152938	897	200	847
VOE 15156625	911	200	1003
VOE 15156626	911	200	1003
VOE 15156626	914	600	1129
VOE 15167158	914	500	1123
VOE 15168073	254	430	239
VOE 15171673	222	100	163
VOE 15173024	831	300	679
VOE 15173024	831	300	679
VOE 15173029	831	300	679
VOE 15173038	831	300	679
VOE 15173041	831	300	679
VOE 15173113	210	200	69
VOE 15173113	210	200	69
VOE 15174341	914	2500	1165
VOE 15174344	911	200	1003
VOE 15174346	914	650	1135
VOE 15176696	255	200	245
VOE 15176701	255	200	245
VOE 15179640	258	125	259
VOE 15180087	216	100	123
VOE 15180716	398	100	483
VOE 15180716	398	1000	507
VOE 15180716	398	150	485
VOE 15180716	398	160	487
VOE 15180716	398	170	489
VOE 15180716	398	400	495
VOE 15180716	398	500	497
VOE 15182497	263	300	297
VOE 15182813	286	200	319
VOE 15183609	254	400	233
VOE 15185344	255	100	243
VOE 15185477	255	100	243
VOE 15186198	235	200	203
VOE 15186201	235	200	203
VOE 15186702	235	200	203
VOE 15186703	235	200	203
VOE 15187835	286	125	315
VOE 15188833	217	200	141
VOE 15193228	256	100	251
VOE 15194680	255	200	245
VOE 15194757	263	300	297
VOE 15195930	235	400	209
VOE 15195958	235	400	209
VOE 1543499	255	200	245
VOE 1543896	216	300	131
VOE 1545256	212	325	97
VOE 1545257	212	325	97
VOE 1546458	214	100	105
VOE 1546458	214	100	105
VOE 1546458	214	125	111
VOE 1546458	214	125	111
VOE 1546528	211	200	79
VOE 1546528	211	225	83
VOE 1546528	211	235	87
VOE 1546531	211	200	79
VOE 1546531	211	225	83
VOE 1546531	211	235	87
VOE 1546531	212	100	89
VOE 1546531	254	440	241
VOE 1546531	262	100	281
VOE 1546531	262	100	279
VOE 1546531	262	125	283
VOE 1546531	262	125	285
VOE 1546532	262	100	281
VOE 1546532	262	100	281
VOE 1546775	214	100	105
VOE 1546775	214	125	111
VOE 1547252	211	200	79
VOE 1547252	211	225	83
VOE 1547252	211	235	87
VOE 1547252	212	225	93

NUMERICAL INDEX
RÉPERTOIRE DE NUMÉROS
NUMMERNREGISTER

INDICE DE NÚMERO
NUMMERREGISTER

Catalogue id 20592 | Group 10
Issue 20023976-I | Page 1462

Part No	Group	Sect	Page
VOE 1547252	255	400	249
VOE 1547252	262	100	279
VOE 1547252	262	125	283
VOE 1547252	262	400	289
VOE 1547253	262	100	281
VOE 1547253	262	100	279
VOE 1547254	262	100	279
VOE 1547254	262	125	283
VOE 1547934	221	100	147
VOE 1547934	221	110	149
VOE 1547934	221	120	151
VOE 1547940	216	300	131
VOE 1547967	214	100	105
VOE 1547967	214	125	111
VOE 1547968	214	100	105
VOE 1547968	214	125	111
VOE 1547969	214	100	105
VOE 1547969	214	125	113
VOE 1547970	214	100	105
VOE 1547970	214	125	113
VOE 1547971	214	100	107
VOE 1547971	214	125	113
VOE 1547972	214	100	107
VOE 1547972	214	125	113
VOE 1547973	214	100	107
VOE 1547973	214	125	113
VOE 1547974	214	100	107
VOE 1547974	214	125	113
VOE 1547975	214	100	107
VOE 1547975	214	125	113
VOE 1547976	214	100	107
VOE 1547976	214	125	113
VOE 1547977	214	100	107
VOE 1547977	214	125	113
VOE 1547978	214	100	107
VOE 1547978	214	125	113
VOE 1547979	214	100	107
VOE 1547979	214	125	113
VOE 1547980	214	100	107
VOE 1547980	214	125	113
VOE 1547981	214	100	107
VOE 1547981	214	125	113
VOE 1547982	214	100	107
VOE 1547982	214	125	113
VOE 1547983	214	100	107
VOE 1547983	214	125	113
VOE 1547984	214	100	107
VOE 1547984	214	125	113
VOE 1556907	216	300	131
VOE 15677680	350	100	361
VOE 15677680	350	200	363
VOE 15677680	356	100	369
VOE 15800062	880	300	815
VOE 15800062	880	350	817
VOE 15800242	916	410	1197
VOE 15800265	911	750	1027
VOE 15800402	916	500	1205
VOE 15800410	916	500	1205
VOE 15801058	914	600	1127
VOE 15801061	914	600	1127
VOE 1581425	254	410	235
VOE 1613068	831	200	665
VOE 1613068	831	250	667
VOE 1613068	831	275	671
VOE 1613068	831	280	675
VOE 1613068	880	100	807
VOE 1613068	880	150	809
VOE 1613068	880	200	811
VOE 1613068	880	250	813
VOE 1613068	880	300	815
VOE 1613068	880	350	817
VOE 16221	255	300	247
VOE 1629544	818	100	617
VOE 1629544	818	200	619
VOE 1629544	818	300	621
VOE 1629544	818	400	623
VOE 1629544	818	600	625
VOE 1629544	818	700	627
VOE 1629544	818	800	629
VOE 1629544	818	900	631
VOE 1629544	860	350	763
VOE 1636309	212	100	89
VOE 1636309	221	300	155
VOE 1636309	255	200	245
VOE 16688307	870	300	787
VOE 1674083	261	100	267
VOE 1674083	261	125	271
VOE 1675066	258	100	257
VOE 1675066	258	200	261
VOE 1676622	212	225	93
VOE 1677347	214	100	107
VOE 1677347	214	125	113
VOE 1677348	214	100	107
VOE 1677348	214	125	113
VOE 1677349	214	100	107
VOE 1677349	214	125	113
VOE 1677350	214	100	107
VOE 1677350	214	125	113
VOE 1677351	214	100	107
VOE 1677351	214	125	113
VOE 1677352	214	100	107
VOE 1677352	214	125	113
VOE 1677353	214	100	107
VOE 1677353	214	125	113
VOE 1677354	214	100	107
VOE 1677354	214	125	113
VOE 1677355	214	100	107
VOE 1677355	214	125	113
VOE 1677356	214	100	107
VOE 1677356	214	125	113
VOE 1677357	214	100	107
VOE 1677357	214	125	113
VOE 1677358	214	100	107
VOE 1677358	214	125	113
VOE 1677359	214	100	107
VOE 1677359	214	125	113
VOE 1677360	214	100	107
VOE 1677360	214	125	113
VOE 1677361	214	100	107
VOE 1677361	214	125	113
VOE 1677362	214	100	107
VOE 1677362	214	125	115
VOE 1677363	214	100	107
VOE 1677363	214	125	115
VOE 1677364	214	100	109
VOE 1677364	214	125	115
VOE 1677365	214	100	109
VOE 1677365	214	125	115
VOE 1677366	214	100	109
VOE 1677366	214	125	115
VOE 1677367	214	100	109
VOE 1677367	214	125	115
VOE 1677368	214	100	109
VOE 1677368	214	125	115
VOE 1677370	214	200	117
VOE 1677396	214	100	105
VOE 1677396	214	125	111
VOE 17200460	212	325	97
VOE 17204283	843	250	731
VOE 17204704	255	200	245
VOE 17204833	363	100	383
VOE 17204871	831	100	661
VOE 17204871	831	150	663
VOE 17204951	836	150	687
VOE 17205498	810	150	613
VOE 17205965	911	1200	1041
VOE 17206548	810	150	613
VOE 17207355	836	175	691
VOE 17207377	810	150	613
VOE 17207386	836	125	683
VOE 17207386	836	150	687
VOE 17207392	836	175	691
VOE 17210493	286	100	311
VOE 17212224	221	110	149
VOE 17212224	221	120	151
VOE 17215799	254	200	221
VOE 17215799	254	200	221
VOE 17216264	210	200	69
VOE 17219254	217	200	141
VOE 17220015	254	350	231
VOE 17222768	364	100	393
VOE 17225228	210	100	67
VOE 17225229	210	100	67
VOE 17225958	254	350	229
VOE 17227297	217	200	141
VOE 17231835	286	100	313
VOE 17233199	217	100	133
VOE 17233199	217	110	137
VOE 17233221	331	100	357
VOE 17233602	254	350	229
VOE 17247561	258	200	261
VOE 17247561	258	250	263
VOE 17247668	258	200	261
VOE 17247668	258	200	261
VOE 17247668	258	250	263
VOE 17247801	255	200	245
VOE 17247801	258	100	257
VOE 17248194	263	200	295
VOE 17259749	263	200	295
VOE 17265186	398	200	491

Part No	Group	Sect	Page	Part No	Group	Sect	Page	Part No	Group	Sect	Page	Part No	Group	Sect	Page	Part No	Group	Sect	Page
VOE 17285663	831	300	679	VOE 20381177	262	100	279	VOE 20510743	211	235	87	VOE 20567733	286	300	321	VOE 20739547	214	100	105
VOE 17285663	831	300	679	VOE 20381177	262	125	283	VOE 20510747	211	200	79	VOE 20567733	286	400	325	VOE 20739547	214	125	111
VOE 17336824	261	100	267	VOE 20412482	211	200	77	VOE 20510747	211	225	83	VOE 20567779	212	100	89	VOE 20739547	217	100	135
VOE 17336824	261	125	271	VOE 20412482	211	225	81	VOE 20510747	211	235	87	VOE 20568155	213	100	101	VOE 20739547	217	110	139
VOE 17360123	222	200	165	VOE 20412482	211	235	85	VOE 20519313	371	1500	447	VOE 20568155	213	125	103	VOE 20740683	214	100	105
VOE 17407089	254	350	229	VOE 20424148	254	430	239	VOE 20520310	237	100	211	VOE 20573472	255	100	243	VOE 20740683	214	125	111
VOE 17412575	254	350	229	VOE 20429842	371	800	435	VOE 20520310	237	200	213	VOE 20573472	255	200	245	VOE 20740798	211	200	79
VOE 17417260	222	100	161	VOE 20430678	262	100	279	VOE 20523391	321	100	351	VOE 20578624	216	100	123	VOE 20740798	211	225	81
VOE 17418268	263	100	293	VOE 20430678	262	125	283	VOE 20523738	223	100	173	VOE 20578625	216	100	123	VOE 20740798	211	235	85
VOE 17418268	263	100	293	VOE 20440779	222	200	165	VOE 20524754	263	100	293	VOE 20578626	216	100	123	VOE 20740804	211	200	77
VOE 17418268	263	300	297	VOE 20440781	222	200	165	VOE 20526428	214	200	117	VOE 20578627	216	100	123	VOE 20742560	251	100	215
VOE 17418268	263	310	299	VOE 20450320	214	100	105	VOE 20530103	211	200	77	VOE 20578628	216	100	123	VOE 20742946	223	100	173
VOE 17418268	870	100	783	VOE 20450320	214	125	111	VOE 20530103	211	225	81	VOE 20580032	222	200	165	VOE 20749801	286	100	311
VOE 17418270	263	100	293	VOE 20451487	221	100	147	VOE 20530916	216	100	123	VOE 20580032	222	200	165	VOE 20749801	286	125	315
VOE 17418270	263	300	297	VOE 20451487	221	110	149	VOE 20531647	215	100	119	VOE 20580558	216	100	123	VOE 20752237	372	200	453
VOE 17418270	870	100	783	VOE 20451487	221	120	151	VOE 20531962	215	100	119	VOE 20580933	212	300	95	VOE 20754813	235	200	203
VOE 17422375	263	310	299	VOE 20451992	254	250	225	VOE 20532891	212	300	95	VOE 20586427	212	300	95	VOE 20755169	293	100	329
VOE 17422812	254	440	241	VOE 20459311	263	100	293	VOE 20532891	212	325	97	VOE 20586428	212	300	95	VOE 20756062	293	200	331
VOE 17428870	482	200	549	VOE 20464676	222	200	165	VOE 20533497	212	325	97	VOE 20592783	258	200	261	VOE 20768519	211	200	79
VOE 17430646	217	200	141	VOE 20464676	222	200	165	VOE 20536487	211	200	77	VOE 20592783	258	250	263	VOE 20768519	211	235	85
VOE 17436673	254	350	229	VOE 20478143	222	200	165	VOE 20536487	211	225	81	VOE 20592787	255	200	245	VOE 20771140	286	125	315
VOE 17437068	222	100	161	VOE 20479636	262	125	283	VOE 20536487	211	235	85	VOE 20592787	258	100	257	VOE 20775695	482	200	549
VOE 17437085	222	100	163	VOE 20483919	215	100	119	VOE 20536487	237	100	211	VOE 20707039	333	100	359	VOE 20777236	216	100	125
VOE 17441794	286	100	309	VOE 20486228	216	100	123	VOE 20536487	237	100	211	VOE 20711957	216	100	125	VOE 20777236	216	100	125
VOE 17441803	210	200	69	VOE 20487667	215	100	119	VOE 20538793	214	100	105	VOE 20711963	216	100	123	VOE 20777630	262	100	281
VOE 18387	221	300	155	VOE 20487676	215	100	119	VOE 20538793	214	125	111	VOE 20711964	216	100	123	VOE 20781146	255	100	243
VOE 18387	255	300	247	VOE 20498189	221	100	147	VOE 20542058	222	200	165	VOE 20711966	216	100	123	VOE 20784537	255	200	245
VOE 190714	255	200	245	VOE 20498189	221	110	149	VOE 20542060	222	200	165	VOE 20715491	262	100	279	VOE 20787167	222	100	161
VOE 190714	255	400	249	VOE 20504408	293	200	331	VOE 20542128	262	125	283	VOE 20718731	212	225	93	VOE 20792248	216	100	125
VOE 191156	333	100	359	VOE 20504408	293	200	331	VOE 20551483	223	100	173	VOE 20724975	372	200	453	VOE 20794396	255	300	247
VOE 192288	333	100	359	VOE 20505537	223	100	173	VOE 20556179	286	100	309	VOE 20724977	372	200	453	VOE 20796744	286	125	315
VOE 192639	255	300	247	VOE 20505543	262	200	287	VOE 20556179	286	125	315	VOE 20730398	216	100	123	VOE 20799474	263	100	293
VOE 20367040	233	100	175	VOE 20509415	221	100	147	VOE 20560843	256	200	253	VOE 20731581	262	400	289	VOE 20801971	216	100	123
VOE 20367490	372	300	455	VOE 20509415	221	110	149	VOE 20561997	211	225	81	VOE 20731581	262	400	289	VOE 20805850	251	100	215
VOE 20367490	372	310	457	VOE 20510743	211	200	79	VOE 20562394	235	200	203	VOE 20731590	221	200	153	VOE 20805850	251	125	217
VOE 20374662	372	100	449	VOE 20510743	211	225	83	VOE 20565673	256	200	253	VOE 20738332	251	100	215	VOE 20807510	217	100	133

NUMERICAL INDEX
RÉPERTOIRE DE NUMÉROS
NUMMERNREGISTER

INDICE DE NÚMERO
NUMMERREGISTER

Catalogue id 20592 | Group 10
Issue 20023976-I | Page 1464

Part No	Group	Sect	Page
VOE 20807510	217	110	137
VOE 20817742	216	200	127
VOE 20819607	254	440	241
VOE 20824906	221	200	153
VOE 20837312	255	100	243
VOE 20837315	255	100	243
VOE 20838727	363	300	387
VOE 20838727	364	100	393
VOE 20838727	364	200	399
VOE 20841816	293	100	329
VOE 20845995	212	225	93
VOE 20845995	262	100	281
VOE 20845995	262	125	283
VOE 20846136	362	500	381
VOE 20848230	293	100	329
VOE 20850724	215	100	119
VOE 20850815	293	100	329
VOE 20852762	235	200	203
VOE 20852763	221	400	157
VOE 20852764	212	325	97
VOE 20852764	216	200	127
VOE 20852764	216	225	129
VOE 20852764	217	100	135
VOE 20852764	217	110	139
VOE 20852764	235	200	203
VOE 20852764	235	200	203
VOE 20852765	235	200	203
VOE 20852765	235	200	203
VOE 20852765	235	200	203
VOE 20852765	235	200	203
VOE 20852765	255	400	249
VOE 20852765	255	400	249
VOE 20852765	255	400	249
VOE 20852765	255	400	249
VOE 20855371	251	100	215
VOE 20855371	251	125	217
VOE 20863692	251	100	215
VOE 20876840	216	100	123
VOE 20879372	262	100	281
VOE 20880612	261	100	267
VOE 20880612	261	125	271
VOE 20883450	251	100	215
VOE 20883450	251	125	217
VOE 20891469	215	200	121
VOE 20900319	211	235	85
VOE 20900327	211	235	85
VOE 20903074	222	200	165
VOE 20908338	211	125	75
VOE 20908338	211	200	79
VOE 20909752	221	500	159
VOE 20919484	211	200	77
VOE 20919484	211	225	81
VOE 20919484	211	235	85
VOE 20920723	293	200	331
VOE 20920723	293	200	331
VOE 20940350	333	100	359
VOE 20942283	333	100	359
VOE 20960416	293	100	329
VOE 20979871	212	200	91
VOE 20979871	212	225	93
VOE 20981856	211	225	81
VOE 20981856	211	235	85
VOE 20996835	293	300	333
VOE 20999623	215	200	121
VOE 20999727	286	200	319
VOE 21006109	215	200	121
VOE 21007187	258	100	257
VOE 21016539	211	225	83
VOE 21019175	331	100	357
VOE 21021925	262	100	279
VOE 21021925	262	125	283
VOE 21024032	212	200	91
VOE 21024032	212	225	93
VOE 21024789	214	100	105
VOE 21024789	214	125	111
VOE 21045505	255	300	247
VOE 21045507	255	300	247
VOE 21046528	262	400	289
VOE 21048297	212	100	89
VOE 21050240	215	100	119
VOE 21054149	214	100	105
VOE 21054149	214	100	105
VOE 21054149	214	125	111
VOE 21054149	214	125	111
VOE 21054681	216	100	125
VOE 21057051	215	100	119
VOE 21063598	254	300	227
VOE 21081799	221	500	159
VOE 21082469	371	800	435
VOE 21092243	221	100	147
VOE 21092243	221	100	147
VOE 21092243	221	110	149
VOE 21092243	221	110	149
VOE 21092243	221	120	151
VOE 21092243	221	120	151
VOE 21092243	255	100	243
VOE 21092243	255	100	243
VOE 21092243	255	200	245
VOE 21097978	286	100	309
VOE 21097978	286	125	315
VOE 21102692	216	200	127
VOE 21105100	214	200	117
VOE 21119083	254	200	221
VOE 21119814	293	100	329
VOE 21121486	212	200	91
VOE 21121525	212	225	93
VOE 21122541	212	300	95
VOE 21126549	293	200	331
VOE 21129485	212	100	89
VOE 21145970	222	100	161
VOE 21145971	222	100	161
VOE 21154172	215	200	121
VOE 21158384	262	125	283
VOE 21166609	255	300	247
VOE 21185132	216	200	127
VOE 21196220	212	300	95
VOE 21196530	293	200	331
VOE 21197089	293	100	329
VOE 21209650	210	100	67
VOE 21209650	213	125	103
VOE 21211715	252	100	219
VOE 21219818	215	200	121
VOE 21226107	216	225	129
VOE 21230284	221	500	159
VOE 21244698	372	150	451
VOE 21253763	210	100	67
VOE 21253763	213	100	101
VOE 21253763	213	125	103
VOE 21255709	254	250	225
VOE 21255710	254	250	225
VOE 21255711	254	250	225
VOE 21260905	214	100	105
VOE 21261987	211	225	83
VOE 21261987	211	235	87
VOE 21261987	237	200	213
VOE 21262063	221	500	159
VOE 21266310	214	100	105
VOE 21267847	216	100	123
VOE 21284769	215	100	119
VOE 21285163	286	100	309
VOE 21293367	217	100	135
VOE 21293367	217	110	139
VOE 21294062	212	200	91
VOE 21294062	212	225	93
VOE 21294882	215	200	121
VOE 21297143	211	225	81
VOE 21298915	262	100	279
VOE 21300060	284	100	307
VOE 21300122	284	100	307
VOE 21303063	221	300	155
VOE 21310068	211	200	79
VOE 21310068	211	225	83
VOE 21310068	211	235	87
VOE 21327626	254	210	223
VOE 21330684	210	100	67
VOE 21330684	213	100	101
VOE 21330684	213	100	101
VOE 21330684	213	100	101
VOE 21330684	213	125	103
VOE 21330684	213	125	103
VOE 21343037	255	100	243
VOE 21344746	216	100	125
VOE 21344774	237	100	211
VOE 21344774	237	100	211
VOE 21344778	211	200	77
VOE 21344778	211	225	81
VOE 21344778	211	235	85
VOE 21344787	251	100	215
VOE 21344787	251	125	217
VOE 21345127	255	200	245
VOE 21345128	293	100	329
VOE 21345129	212	100	89
VOE 21345131	211	100	73
VOE 21345131	211	125	75
VOE 21347087	216	100	125
VOE 21348121	293	200	331
VOE 21348136	263	300	297
VOE 21353482	254	250	225
VOE 21353483	254	250	225
VOE 21358126	286	100	309

Part No	Group	Sect	Page
VOE 21361764	255	300	247
VOE 21371673	237	200	213
VOE 21372100	254	250	225
VOE 21372101	254	250	225
VOE 21381337	215	100	119
VOE 21383310	216	225	129
VOE 21383316	216	225	129
VOE 21394446	262	100	279
VOE 21407015	293	100	329
VOE 21411110	254	250	225
VOE 21411115	254	250	225
VOE 21412472	254	250	225
VOE 21412639	262	100	281
VOE 21412639	262	125	283
VOE 21415427	262	200	287
VOE 21420523	212	200	91
VOE 21422765	263	300	297
VOE 21423742	212	225	93
VOE 21424454	254	250	225
VOE 21426987	286	100	309
VOE 21426987	286	100	309
VOE 21426987	286	125	315
VOE 21426987	286	125	315
VOE 21431012	293	200	331
VOE 21431012	293	200	331
VOE 21433769	251	125	217
VOE 21434720	293	300	333
VOE 21442662	286	100	311
VOE 21447786	254	250	225
VOE 21447795	254	250	225
VOE 21460896	211	200	77
VOE 21468471	262	200	287
VOE 21469531	263	100	293
VOE 21473105	215	200	121
VOE 21475228	212	300	95
VOE 21475236	212	300	95
VOE 21479276	263	100	293
VOE 21488860	255	100	243
VOE 21504235	293	200	331
VOE 21508269	255	100	243
VOE 21509801	237	100	211
VOE 21509801	237	200	213
VOE 21510072	211	100	73
VOE 21510072	211	125	75
VOE 21515329	211	200	77
VOE 21515329	237	100	211
VOE 21515329	237	100	211
VOE 21518949	254	350	229
VOE 21523327	217	200	141
VOE 21524766	221	100	147
VOE 21524766	221	110	149
VOE 21528906	251	125	217
VOE 21528908	251	100	215
VOE 21531072	286	100	309
VOE 21531072	286	125	315
VOE 21532258	212	300	95
VOE 21532258	212	325	97
VOE 21534995	214	100	105
VOE 21534995	214	125	111
VOE 21542714	254	250	225
VOE 21545619	258	100	257
VOE 21546591	269	100	303
VOE 21546591	269	150	305
VOE 21549016	263	300	297
VOE 21549016	263	310	299
VOE 21574697	254	250	225
VOE 21590460	214	200	117
VOE 21599159	221	110	149
VOE 21599159	221	120	151
VOE 21599161	221	500	159
VOE 21599162	221	500	159
VOE 21617712	254	250	225
VOE 21617713	254	250	225
VOE 21628455	214	100	105
VOE 21628455	214	125	111
VOE 21634017	286	100	309
VOE 21634021	235	160	199
VOE 21634021	254	350	229
VOE 21634021	286	100	309
VOE 21634021	286	125	315
VOE 21635801	233	100	175
VOE 21637266	214	125	111
VOE 21644620	212	100	89
VOE 21666520	212	200	91
VOE 21666520	212	225	93
VOE 21673931	254	250	225
VOE 21677248	212	200	91
VOE 21677250	212	225	93
VOE 21707132	222	100	161
VOE 21707133	222	100	161
VOE 21732324	218	200	145
VOE 21751413	293	400	335
VOE 21766717	263	100	293
VOE 21779548	216	100	125
VOE 21800139	293	400	335
VOE 21816700	262	500	291
VOE 21874957	221	120	151
VOE 21876770	221	120	151
VOE 21881195	214	125	111
VOE 21892734	215	100	119
VOE 21900852	235	400	209
VOE 21909759	482	200	549
VOE 21909759	482	200	549
VOE 21940615	212	100	89
VOE 21943398	254	200	221
VOE 21948261	216	100	123
VOE 21954268	254	250	225
VOE 21987759	262	400	289
VOE 21990221	211	200	79
VOE 21990221	211	225	83
VOE 21990221	211	235	87
VOE 22026927	321	200	353
VOE 22040500	254	440	241
VOE 22099008	251	100	215
VOE 22099008	251	125	217
VOE 22101375	293	100	329
VOE 22134241	293	300	333
VOE 22159034	218	200	145
VOE 22194880	222	100	161
VOE 22235114	216	100	123
VOE 22250859	211	235	85
VOE 22277031	214	125	111
VOE 22281893	263	100	293
VOE 22281893	263	100	293
VOE 22332078	254	350	229
VOE 22340639	237	100	211
VOE 22340652	237	100	211
VOE 22531007	262	100	279
VOE 22542642	293	100	329
VOE 22618324	211	200	77
VOE 24426721	211	200	77
VOE 24426721	211	225	81
VOE 24426721	211	235	85
VOE 24426722	211	200	77
VOE 24426722	211	225	81
VOE 24426722	211	235	85
VOE 24427518	214	100	105
VOE 24427518	214	125	111
VOE 26013	235	100	193
VOE 270950	210	100	67
VOE 270950	213	100	101
VOE 270950	213	100	101
VOE 270950	213	125	103
VOE 270950	213	125	103
VOE 276935	237	200	213
VOE 3097527	254	430	239
VOE 3155151	221	100	147
VOE 3155151	221	110	149
VOE 3155151	221	120	151
VOE 3173104	254	410	235
VOE 3177470	212	225	93
VOE 3183207	214	100	105
VOE 3183207	214	125	111
VOE 3183211	211	200	79
VOE 3183211	211	225	83
VOE 3183211	211	235	87
VOE 3595090	212	300	95
VOE 3826265	221	100	147
VOE 3826265	221	110	149
VOE 3826265	221	120	151
VOE 3830138	222	200	165
VOE 3849250	212	300	95
VOE 3944413	371	500	425
VOE 3944415	371	500	425
VOE 3944416	371	700	431
VOE 3944417	371	700	431
VOE 3962774	371	500	425
VOE 3963173	371	1350	445
VOE 3963173	398	600	499
VOE 3963173	398	700	501
VOE 3963173	398	800	503
VOE 3963173	398	900	505
VOE 3963413	286	100	311
VOE 3964817	214	100	105
VOE 3964817	214	125	111
VOE 3979593	261	100	267
VOE 3979593	261	125	271
VOE 3979639	258	100	257
VOE 3979639	258	125	259
VOE 3985597	286	400	325

NUMERICAL INDEX
RÉPERTOIRE DE NUMÉROS
NUMMERNREGISTER

INDICE DE NÚMERO
NUMMERREGISTER

NUMERICAL INDEX
RÉPERTOIRE DE NUMÉROS
NUMMERNREGISTER

INDICE DE NÚMERO
NUMMERREGISTER

Catalogue id 20592 | Group 10
Issue 20023976-I | Page 1466

Part No	Group	Sect	Page
VOE 3986351	269	150	305
VOE 3987034	371	300	417
VOE 3987417	354	100	365
VOE 3987417	354	200	367
VOE 3987768	286	400	325
VOE 3988328	217	100	133
VOE 3988328	217	110	137
VOE 421158	216	300	131
VOE 422426	212	100	89
VOE 466623	222	300	167
VOE 466623	222	310	169
VOE 466653	222	300	167
VOE 466653	222	310	169
VOE 468468	333	100	359
VOE 468511	333	100	359
VOE 469846	221	100	147
VOE 469846	221	110	149
VOE 469846	221	120	151
VOE 469904	222	300	167
VOE 469904	222	310	169
VOE 470922	213	100	101
VOE 470922	213	125	103
VOE 470993	255	100	243
VOE 470993	255	200	245
VOE 471085	222	200	165
VOE 471085	222	300	167
VOE 471085	222	310	169
VOE 471586	215	100	119
VOE 471598	222	200	165
VOE 471598	222	300	167
VOE 471598	222	310	169
VOE 471626	221	500	159
VOE 471626	221	500	159
VOE 471626	221	500	159
VOE 471708	254	440	241
VOE 471708	262	100	281
VOE 471708	262	125	283
VOE 471752	262	100	279
VOE 471752	262	125	283
VOE 476279	212	225	93
VOE 477113	333	100	359
VOE 477268	333	100	359
VOE 477276	333	100	359
VOE 4786031	371	1100	439
VOE 4786031	380	100	459
VOE 4803746	371	700	433
VOE 4803746	372	310	457
VOE 4803746	398	100	483
VOE 4803746	398	150	485
VOE 4803746	398	160	487
VOE 4803746	398	170	489
VOE 4803746	398	200	491
VOE 4803746	398	300	493
VOE 4803746	398	400	495
VOE 4803746	398	500	497
VOE 4803746	398	600	499
VOE 4803746	398	700	501
VOE 4803746	398	800	503
VOE 4803746	398	900	505
VOE 4803748	372	310	457
VOE 4803751	371	1500	447
VOE 4821292	371	1100	439
VOE 4881440	235	200	205
VOE 4881440	286	100	311
VOE 4881440	286	125	317
VOE 4881440	371	1100	439
VOE 4881440	380	100	459
VOE 4881440	387	350	473
VOE 4881440	397	100	481
VOE 4881440	993	100	1413
VOE 4881440	993	200	1417
VOE 4881440	993	300	1421
VOE 4881440	993	500	1425
VOE 4955075	880	200	811
VOE 60110008	975	100	1339
VOE 60111622	775	700	595
VOE 60111976	211	200	79
VOE 60111976	211	225	81
VOE 60111976	211	235	85
VOE 60113079	286	100	311
VOE 60113079	286	100	311
VOE 60113079	286	100	311
VOE 60113079	286	100	311
VOE 60113079	286	100	311
VOE 60113079	286	100	311
VOE 60113079	286	100	311
VOE 60113079	372	310	457
VOE 60113079	975	800	1375
VOE 60113079	975	810	1379
VOE 60113081	362	500	381
VOE 60113085	362	500	381
VOE 60113167	362	500	381
VOE 60113447	924	3200	1311
VOE 7025167	235	100	193
VOE 7025167	235	150	195
VOE 70369702	356	100	369
VOE 70369702	363	300	387
VOE 70369702	364	100	391
VOE 70369702	364	150	397
VOE 70369702	364	150	395
VOE 70369705	364	100	393
VOE 70369706	362	300	379
VOE 70369706	364	100	391
VOE 70369706	364	100	391
VOE 70369706	364	150	395
VOE 70369706	364	150	397
VOE 70369706	364	200	399
VOE 70369707	363	300	387
VOE 70369707	364	200	399
VOE 70369707	364	200	399
VOE 70369714	371	700	433
VOE 70369714	371	700	431
VOE 807257	212	300	95
VOE 8131292	233	100	175
VOE 8131393	286	100	311
VOE 8131393	286	125	317
VOE 8131751	214	100	105
VOE 8131751	214	125	111
VOE 8131848	215	100	119
VOE 8140024	261	100	267
VOE 8140024	261	125	271
VOE 8153710	371	1500	447
VOE 8157766	371	300	417
VOE 8159013	286	300	321
VOE 8159013	286	400	325
VOE 8192804	215	200	121
VOE 8192804	237	100	211
VOE 8192804	237	200	213
VOE 8277122	321	100	351
VOE 8277153	234	100	177
VOE 8277153	330	100	355
VOE 8277154	234	100	177
VOE 8277154	330	100	355
VOE 8277258	896	200	839
VOE 8277331	715	100	565
VOE 8277332	715	100	565
VOE 8277337	775	100	579
VOE 8277337	775	110	581
VOE 8277338	775	100	579
VOE 8277338	775	110	581
VOE 8277339	775	100	579
VOE 8277339	775	110	581
VOE 8277340	775	100	579
VOE 8277340	775	110	581
VOE 8277341	775	100	579
VOE 8277341	775	110	581
VOE 8277350	975	1000	1391
VOE 8277583	827	200	655
VOE 8277584	827	200	655
VOE 8277585	827	200	655
VOE 8279692	891	150	829
VOE 8279781	356	100	369
VOE 8279792	860	300	761
VOE 8279794	852	100	733
VOE 8279794	852	150	735
VOE 8279795	852	100	733
VOE 8279795	852	150	735
VOE 8279796	852	100	733
VOE 8279796	852	150	735
VOE 8279798	852	200	739
VOE 8279799	852	200	739
VOE 8279800	852	200	739
VOE 8279801	914	1100	1143
VOE 8279807	393	100	475
VOE 8279809	393	100	475
VOE 8279810	860	200	757
VOE 8279811	860	250	759
VOE 8279813	371	150	413
VOE 8279813	860	350	763
VOE 8279813	860	450	773
VOE 8279815	860	450	773
VOE 8279816	371	1250	443
VOE 8279816	992	100	1405
VOE 8279816	992	150	1409
VOE 8279817	860	550	777
VOE 8279917	896	200	839
VOE 8280027	234	200	181
VOE 8280034	362	300	379
VOE 8280261	364	200	399

Part No	Group	Sect	Page
VOE 8280290	924	900	1287
VOE 8280365	914	1200	1147
VOE 8280366	914	1200	1147
VOE 8280843	891	200	831
VOE 8280843	891	300	833
VOE 8280849	916	3000	1245
VOE 8280850	916	3000	1245
VOE 8280855	916	100	1183
VOE 8280856	916	100	1183
VOE 8280857	916	100	1183
VOE 8280858	916	200	1185
VOE 8280859	916	200	1185
VOE 8280860	916	200	1185
VOE 8280861	916	200	1185
VOE 8280873	916	2000	1217
VOE 8280874	916	2000	1217
VOE 8280875	916	2100	1219
VOE 8280876	916	2100	1219
VOE 8280877	916	2100	1219
VOE 8280878	916	2150	1221
VOE 8280892	924	1100	1301
VOE 8280893	924	1100	1301
VOE 8280897	924	3100	1307
VOE 8280898	924	400	1271
VOE 8280899	924	400	1271
VOE 8280909	924	100	1249
VOE 8280909	924	2000	1305
VOE 8280909	924	300	1263
VOE 8280909	924	800	1279
VOE 8280911	916	3000	1245
VOE 8280912	916	3000	1245
VOE 8281269	924	320	1267
VOE 8281270	924	350	1269
VOE 8281276	924	310	1265
VOE 8281281	837	100	693
VOE 8281389	235	400	209
VOE 8281389	364	200	399
VOE 8281901	916	400	1189
VOE 8281907	974	3000	1335
VOE 8281908	975	900	1381
VOE 8281909	975	1200	1395
VOE 8281909	975	1300	1399
VOE 8281910	975	1400	1401
VOE 8281913	924	310	1265
VOE 8282023	254	440	241
VOE 8282395	371	1250	443
VOE 8282395	371	150	413
VOE 8282395	860	400	769
VOE 8282562	492	200	557
VOE 8282743	852	200	739
VOE 8282898	235	400	209
VOE 8283137	924	150	1251
VOE 8283137	924	300	1263
VOE 8283137	924	850	1283
VOE 8283140	916	3000	1245
VOE 8283453	715	7600	571
VOE 8283543	975	1000	1391
VOE 8283546	924	100	1249
VOE 8283546	924	2000	1305
VOE 8283546	924	300	1263
VOE 8283546	924	800	1279
VOE 8283909	924	350	1269
VOE 8283910	398	100	483
VOE 8283911	398	160	487
VOE 8283912	398	150	485
VOE 8283913	398	170	489
VOE 8283998	924	950	1289
VOE 8284409	860	360	765
VOE 8284982	975	1500	1403
VOE 8285121	393	100	475
VOE 8285472	974	100	1317
VOE 8285472	974	200	1323
VOE 8285473	975	100	1339
VOE 8285473	975	700	1345
VOE 8285482	914	1500	1151
VOE 8285482	914	1600	1153
VOE 8285482	914	250	1101
VOE 8285483	914	100	1097
VOE 8285853	974	100	1317
VOE 8285853	974	200	1323
VOE 8285854	975	100	1339
VOE 8285854	975	710	1349
VOE 8285855	975	100	1339
VOE 8285855	975	740	1361
VOE 8285941	881	100	821
VOE 8285943	993	100	1411
VOE 8285943	993	500	1425
VOE 8285948	974	100	1317
VOE 8285948	974	200	1323
VOE 8285948	993	200	1415
VOE 8285952	974	100	1317
VOE 8285952	974	200	1323
VOE 8285952	993	200	1415
VOE 8285962	975	100	1339
VOE 8285962	975	500	1343
VOE 8285962	993	300	1419
VOE 8285968	975	100	1339
VOE 8285968	975	500	1343
VOE 8285968	993	300	1419
VOE 8285972	975	100	1339
VOE 8285972	975	500	1343
VOE 8285972	993	300	1419
VOE 8285975	975	1000	1391
VOE 8285975	993	400	1423
VOE 8285976	975	1000	1391
VOE 8285976	993	400	1423
VOE 8286166	916	300	1187
VOE 8286166	916	700	1213
VOE 8286178	256	200	253
VOE 8286482	914	1100	1143
VOE 8286512	350	200	363
VOE 8286513	350	200	363
VOE 8286628	364	200	399
VOE 8286683	914	2200	1155
VOE 8286887	715	7700	575
VOE 8286887	891	150	829
VOE 8287286	975	150	1341
VOE 8287286	975	720	1353
VOE 8287289	975	150	1341
VOE 8287289	975	750	1365
VOE 8287306	924	1600	1303
VOE 8287307	924	1600	1303
VOE 8287308	924	1600	1303
VOE 8287313	924	700	1273
VOE 8287314	924	700	1273
VOE 8287315	924	700	1273
VOE 8287316	924	750	1277
VOE 8287317	924	750	1277
VOE 8287318	924	750	1277
VOE 8287351	974	100	1317
VOE 8287351	974	2500	1333
VOE 8288271	852	100	733
VOE 8288271	852	150	735
VOE 8288439	852	300	741
VOE 8288440	852	300	741
VOE 8288808	916	700	1213
VOE 8288864	269	100	303
VOE 8288865	269	150	305
VOE 8288870	356	100	369
VOE 8288870	371	100	411
VOE 8288871	362	200	377
VOE 8288882	363	200	385
VOE 8288882	363	300	387
VOE 8288883	363	200	385
VOE 8288883	363	300	387
VOE 8288883	363	350	389
VOE 8289022	218	100	143
VOE 8289022	222	400	171
VOE 8289022	234	100	177
VOE 8289022	235	100	191
VOE 8289022	254	210	223
VOE 8289022	254	400	233
VOE 8289022	254	420	237
VOE 8289022	254	430	239
VOE 8289022	256	100	251
VOE 8289022	258	200	261
VOE 8289022	286	300	321
VOE 8289022	362	100	375
VOE 8289022	367	100	401
VOE 8289022	371	700	429
VOE 8289022	372	100	449
VOE 8289022	372	200	453
VOE 8289022	372	300	455
VOE 8289022	386	100	465
VOE 8289022	387	100	469
VOE 8289022	431	400	525
VOE 8289022	443	100	545
VOE 8289022	492	100	551
VOE 8289022	821	150	637
VOE 8289022	821	300	641
VOE 8289022	821	350	643
VOE 8289022	827	100	653
VOE 8289022	827	300	657
VOE 8289022	841	100	705
VOE 8289022	841	150	707
VOE 8289022	860	100	753
VOE 8289022	860	250	759
VOE 8289022	881	200	825
VOE 8289022	891	100	827
VOE 8289022	896	100	835

NUMERICAL INDEX
RÉPERTOIRE DE NUMÉROS
NUMMERNREGISTER

INDICE DE NÚMERO
NUMMERREGISTER

Catalogue id 20592 | Group 10
Issue 20023976-I | Page 1468

Part No	Group	Sect	Page
VOE 8289022	911	1100	1039
VOE 8289022	911	1200	1041
VOE 8289022	911	350	1009
VOE 8289022	911	400	1013
VOE 8289022	911	500	1017
VOE 8289022	911	600	1021
VOE 8289022	911	900	1031
VOE 8289022	913	300	1095
VOE 8289022	914	400	1107
VOE 8289022	914	500	1123
VOE 8289022	914	600	1127
VOE 8289022	914	650	1135
VOE 8289022	914	700	1137
VOE 8289022	914	800	1139
VOE 8289023	210	100	67
VOE 8289023	210	200	69
VOE 8289023	211	100	73
VOE 8289023	211	200	77
VOE 8289023	212	100	89
VOE 8289023	212	200	91
VOE 8289023	212	300	95
VOE 8289023	213	100	101
VOE 8289023	214	100	105
VOE 8289023	214	200	117
VOE 8289023	215	100	119
VOE 8289023	215	200	121
VOE 8289023	216	100	123
VOE 8289023	216	200	127
VOE 8289023	216	300	131
VOE 8289023	217	100	133
VOE 8289023	217	200	141
VOE 8289023	218	200	145
VOE 8289023	221	100	147
VOE 8289023	221	200	153
VOE 8289023	221	300	155
VOE 8289023	221	400	157
VOE 8289023	221	500	159
VOE 8289023	222	100	161
VOE 8289023	222	200	165
VOE 8289023	222	300	167
VOE 8289023	223	100	173
VOE 8289023	233	100	175
VOE 8289023	235	200	203
VOE 8289023	237	100	211
VOE 8289023	251	100	215
VOE 8289023	254	250	225
VOE 8289023	254	300	227
VOE 8289023	254	350	229
VOE 8289023	255	100	243
VOE 8289023	255	300	247
VOE 8289023	258	100	257
VOE 8289023	262	100	279
VOE 8289023	262	200	287
VOE 8289023	262	400	289
VOE 8289023	262	500	291
VOE 8289023	263	100	293
VOE 8289023	263	200	295
VOE 8289023	263	300	297
VOE 8289023	284	100	307
VOE 8289023	286	100	309
VOE 8289023	286	200	319
VOE 8289023	293	100	329
VOE 8289023	293	200	331
VOE 8289023	293	300	333
VOE 8289023	293	400	335
VOE 8289023	331	100	357
VOE 8289023	333	100	359
VOE 8289023	482	100	547
VOE 8289023	482	200	549
VOE 8289024	263	400	301
VOE 8289024	911	1000	1035
VOE 8289024	911	700	1025
VOE 8289025	261	100	265
VOE 8289025	261	200	273
VOE 8289025	371	900	437
VOE 8289025	372	100	449
VOE 8289025	911	1050	1037
VOE 8289025	911	650	1023
VOE 8289025	911	700	1025
VOE 8289025	911	750	1027
VOE 8289109	234	250	183
VOE 8289132	234	200	181
VOE 8289133	256	200	253
VOE 8289134	256	200	253
VOE 8289136	875	100	795
VOE 8289137	387	350	473
VOE 8289138	827	400	659
VOE 8289140	263	300	297
VOE 8289140	367	600	409
VOE 8289140	870	100	781
VOE 8289140	870	200	785
VOE 8289140	870	300	787
VOE 8289141	263	300	297
VOE 8289141	367	600	409
VOE 8289141	870	100	781
VOE 8289141	870	200	785
VOE 8289141	870	300	787
VOE 8289142	837	200	695
VOE 8289143	837	300	699
VOE 8289144	775	200	585
VOE 8289145	775	200	585
VOE 8289146	431	100	515
VOE 8289146	441	100	527
VOE 8289146	441	200	529
VOE 8289146	715	200	567
VOE 8289146	911	100	999
VOE 8289147	431	100	515
VOE 8289147	441	100	527
VOE 8289147	441	200	529
VOE 8289147	715	200	567
VOE 8289147	911	100	999
VOE 8289148	431	100	515
VOE 8289148	441	100	527
VOE 8289148	441	200	529
VOE 8289148	715	200	567
VOE 8289148	911	100	999
VOE 8289149	775	300	587
VOE 8289149	775	400	589
VOE 8289149	775	500	591
VOE 8289149	775	600	593
VOE 8289149	775	700	595
VOE 8289154	386	200	467
VOE 8289154	912	2600	1077
VOE 8289154	914	200	1099
VOE 8289155	912	2600	1077
VOE 8289155	914	200	1099
VOE 8289156	911	200	1003
VOE 8289156	914	300	1103
VOE 8289157	911	200	1003
VOE 8289157	912	2500	1073
VOE 8289157	912	2510	1075
VOE 8289157	914	300	1103
VOE 8289158	911	300	1007
VOE 8289159	914	2850	1179
VOE 8289160	367	400	405
VOE 8289160	912	3500	1079
VOE 8289160	914	2400	1161
VOE 8289160	914	2500	1165
VOE 8289160	916	2250	1227
VOE 8289160	916	2260	1231
VOE 8289161	367	400	405
VOE 8289161	371	1350	445
VOE 8289161	371	200	415
VOE 8289161	912	3500	1079
VOE 8289161	914	2400	1161
VOE 8289161	914	2550	1169
VOE 8289161	916	2200	1223
VOE 8289162	367	400	405
VOE 8289162	914	2400	1161
VOE 8289162	914	2700	1175
VOE 8289162	916	2250	1227
VOE 8289163	367	400	405
VOE 8289163	912	3500	1079
VOE 8289163	914	2400	1161
VOE 8289163	914	2500	1165
VOE 8289163	914	2600	1173
VOE 8289163	916	2250	1227
VOE 8289163	916	2260	1231
VOE 8289164	367	400	405
VOE 8289164	371	1350	445
VOE 8289164	371	200	415
VOE 8289164	912	3500	1079
VOE 8289164	914	2400	1161
VOE 8289164	914	2550	1169
VOE 8289164	914	2600	1173
VOE 8289164	916	2200	1223
VOE 8289165	916	2300	1241
VOE 8289166	916	2300	1241
VOE 8289167	916	2250	1227
VOE 8289168	916	2200	1223
VOE 8289169	914	2800	1177
VOE 8289170	914	2300	1157
VOE 8289171	914	1500	1151
VOE 8289171	914	1600	1153
VOE 8289171	914	2200	1155
VOE 8289172	367	500	407
VOE 8289172	914	2350	1159
VOE 8289173	914	2900	1181
VOE 8289174	914	2800	1177
VOE 8289175	924	1075	1299

Part No	Group	Sect	Page
VOE 8289176	924	1000	1291
VOE 8289177	367	300	403
VOE 8289177	924	1050	1295
VOE 8289177	924	3200	1311
VOE 8289178	364	200	399
VOE 8289178	924	200	1257
VOE 8289179	364	200	399
VOE 8289179	924	200	1257
VOE 8289179	924	210	1261
VOE 8289179	924	3100	1307
VOE 8289179	924	3150	1309
VOE 8289180	912	2000	1065
VOE 8289180	916	600	1209
VOE 8289181	912	2100	1069
VOE 8289181	916	400	1189
VOE 8289181	916	500	1203
VOE 8289182	912	2100	1069
VOE 8289182	916	400	1189
VOE 8289182	916	500	1203
VOE 8289183	716	100	577
VOE 8289184	716	100	577
VOE 8289185	716	100	577
VOE 8289308	916	700	1213
VOE 8289622	914	2300	1157
VOE 8289623	914	2300	1157
VOE 8289624	914	2300	1157
VOE 8289625	914	2850	1179
VOE 8289763	393	300	479
VOE 8289891	210	100	67
VOE 8289891	210	200	69
VOE 8289891	211	100	73
VOE 8289891	211	200	77
VOE 8289891	212	100	89
VOE 8289891	212	200	91
VOE 8289891	212	300	95
VOE 8289891	213	100	101
VOE 8289891	214	100	105
VOE 8289891	214	200	117
VOE 8289891	215	100	119
VOE 8289891	215	200	121
VOE 8289891	216	100	123
VOE 8289891	216	200	127
VOE 8289891	216	300	131
VOE 8289891	217	100	133
VOE 8289891	217	200	141
VOE 8289891	218	200	145
VOE 8289891	221	100	147
VOE 8289891	221	200	153
VOE 8289891	221	300	155
VOE 8289891	221	400	157
VOE 8289891	221	500	159
VOE 8289891	222	100	161
VOE 8289891	222	200	165
VOE 8289891	222	300	167
VOE 8289891	223	100	173
VOE 8289891	233	100	175
VOE 8289891	235	200	203
VOE 8289891	237	100	211
VOE 8289891	251	100	215
VOE 8289891	254	250	225
VOE 8289891	254	300	227
VOE 8289891	254	350	229
VOE 8289891	254	440	241
VOE 8289891	255	100	243
VOE 8289891	255	300	247
VOE 8289891	258	100	257
VOE 8289891	262	100	279
VOE 8289891	262	200	287
VOE 8289891	262	400	289
VOE 8289891	262	500	291
VOE 8289891	263	100	293
VOE 8289891	263	200	295
VOE 8289891	263	300	297
VOE 8289891	284	100	307
VOE 8289891	286	100	309
VOE 8289891	286	200	319
VOE 8289891	293	100	329
VOE 8289891	293	200	331
VOE 8289891	293	300	333
VOE 8289891	293	400	335
VOE 8289891	331	100	357
VOE 8289891	333	100	359
VOE 8289891	482	100	547
VOE 8289891	482	200	549
VOE 8289892	775	150	583
VOE 8289893	916	3100	1247
VOE 8289899	914	100	1097
VOE 8289899	914	1500	1151
VOE 8289899	914	1600	1153
VOE 8289899	914	250	1101
VOE 8289900	914	100	1097
VOE 8289908	916	400	1189
VOE 8289909	916	400	1189
VOE 8290259	354	200	367
VOE 8290259	363	100	383
VOE 8290259	371	1100	439
VOE 8290259	371	1175	441
VOE 8290259	380	200	463
VOE 8290259	393	200	477
VOE 8290259	810	125	611
VOE 8290259	810	150	613
VOE 8290259	810	200	615
VOE 8290259	818	600	625
VOE 8290259	831	150	663
VOE 8290259	831	250	667
VOE 8290259	831	300	679
VOE 8290259	836	125	683
VOE 8290259	837	100	693
VOE 8290259	843	150	723
VOE 8290259	843	250	729
VOE 8290259	872	200	793
VOE 8290259	880	150	809
VOE 8290259	880	250	813
VOE 8290259	880	350	817
VOE 8290259	880	400	819
VOE 8290259	881	100	821
VOE 8290260	852	350	745
VOE 8290261	852	400	749
VOE 8290262	393	100	475
VOE 8290273	837	200	695
VOE 8290273	837	210	697
VOE 8290274	360	100	371
VOE 8290379	897	200	847
VOE 8290380	897	200	847
VOE 8290381	897	200	847
VOE 8290402	818	100	617
VOE 8290402	831	100	661
VOE 8290402	831	275	671
VOE 8290402	831	300	679
VOE 8290402	837	100	693
VOE 8290402	860	500	775
VOE 8290402	881	100	821
VOE 8290403	818	200	619
VOE 8290403	831	100	661
VOE 8290403	831	275	671
VOE 8290403	831	300	679
VOE 8290403	837	100	693
VOE 8290403	860	500	775
VOE 8290403	881	100	821
VOE 8290404	818	300	621
VOE 8290404	831	100	661
VOE 8290404	831	280	675
VOE 8290404	831	300	679
VOE 8290404	837	100	693
VOE 8290404	860	500	775
VOE 8290404	881	100	821
VOE 8290405	818	400	623
VOE 8290405	831	100	661
VOE 8290405	831	280	675
VOE 8290405	831	300	679
VOE 8290405	837	100	693
VOE 8290405	860	500	775
VOE 8290405	881	100	821
VOE 8290568	210	100	67
VOE 8290568	210	200	69
VOE 8290568	211	125	75
VOE 8290568	211	225	81
VOE 8290568	211	235	85
VOE 8290568	212	100	89
VOE 8290568	212	225	93
VOE 8290568	212	325	97
VOE 8290568	212	350	99
VOE 8290568	213	125	103
VOE 8290568	214	125	111
VOE 8290568	214	200	117
VOE 8290568	215	100	119
VOE 8290568	215	200	121
VOE 8290568	216	100	123
VOE 8290568	216	225	129
VOE 8290568	216	300	131
VOE 8290568	217	100	133
VOE 8290568	217	200	141
VOE 8290568	218	200	145
VOE 8290568	221	100	147
VOE 8290568	221	200	153
VOE 8290568	221	500	159
VOE 8290568	222	100	161
VOE 8290568	222	200	165
VOE 8290568	222	300	167
VOE 8290568	223	100	173

NUMERICAL INDEX
RÉPERTOIRE DE NUMÉROS
NUMMERNREGISTER

INDICE DE NÚMERO
NUMMERREGISTER

NUMERICAL INDEX
RÉPERTOIRE DE NUMÉROS
NUMMERNREGISTER

INDICE DE NÚMERO
NUMMERREGISTER

Catalogue id 20592 | Group 10
Issue 20023976-I | Page 1470

Part No	Group	Sect	Page
VOE 8290568	233	100	175
VOE 8290568	235	200	203
VOE 8290568	237	200	213
VOE 8290568	251	125	217
VOE 8290568	255	200	245
VOE 8290568	255	400	249
VOE 8290568	258	125	259
VOE 8290568	262	125	283
VOE 8290568	262	200	287
VOE 8290568	263	100	293
VOE 8290568	263	200	295
VOE 8290568	263	300	297
VOE 8290568	284	100	307
VOE 8290568	286	125	315
VOE 8290568	286	200	319
VOE 8290568	331	100	357
VOE 8290568	333	100	359
VOE 8290568	482	100	547
VOE 8290568	482	200	549
VOE 8290569	210	100	67
VOE 8290569	210	200	69
VOE 8290569	211	125	75
VOE 8290569	211	225	81
VOE 8290569	211	235	85
VOE 8290569	212	100	89
VOE 8290569	212	225	93
VOE 8290569	212	325	97
VOE 8290569	212	350	99
VOE 8290569	213	125	103
VOE 8290569	214	125	111
VOE 8290569	214	200	117
VOE 8290569	215	100	119
VOE 8290569	215	200	121
VOE 8290569	216	100	123
VOE 8290569	216	225	129
VOE 8290569	216	300	131
VOE 8290569	217	100	133
VOE 8290569	217	110	137
VOE 8290569	217	200	141
VOE 8290569	218	200	145
VOE 8290569	221	100	147
VOE 8290569	221	200	153
VOE 8290569	221	500	159
VOE 8290569	222	100	161
VOE 8290569	222	200	165
VOE 8290569	222	300	167
VOE 8290569	223	100	173
VOE 8290569	233	100	175
VOE 8290569	235	200	203
VOE 8290569	237	200	213
VOE 8290569	251	125	217
VOE 8290569	255	200	245
VOE 8290569	255	400	249
VOE 8290569	258	125	259
VOE 8290569	262	125	283
VOE 8290569	262	200	287
VOE 8290569	263	100	293
VOE 8290569	263	200	295
VOE 8290569	263	300	297
VOE 8290569	263	310	299
VOE 8290569	284	100	307
VOE 8290569	286	125	315
VOE 8290569	286	200	319
VOE 8290569	321	200	353
VOE 8290569	331	100	357
VOE 8290569	333	100	359
VOE 8290569	372	310	457
VOE 8290569	482	100	547
VOE 8290569	482	200	549
VOE 8290570	261	125	269
VOE 8290570	261	200	273
VOE 8290570	263	400	301
VOE 8290570	911	1000	1035
VOE 8290570	911	700	1025
VOE 8290570	913	100	1081
VOE 8290570	913	200	1083
VOE 8290570	913	210	1089
VOE 8290571	256	200	253
VOE 8290573	263	300	297
VOE 8290573	367	600	409
VOE 8290573	870	100	781
VOE 8290573	870	300	787
VOE 8290574	974	150	1319
VOE 8290574	974	250	1325
VOE 8290575	975	150	1341
VOE 8290575	975	500	1343
VOE 8290575	975	730	1357
VOE 8290576	912	100	1043
VOE 8290576	912	150	1045
VOE 8290577	912	100	1043
VOE 8290577	912	200	1049
VOE 8290577	912	300	1053
VOE 8290577	912	400	1057
VOE 8290577	912	500	1061
VOE 8290578	431	350	521
VOE 8290578	441	500	535
VOE 8290578	441	600	537
VOE 8290578	492	100	551
VOE 8290578	911	350	1009
VOE 8290578	911	900	1031
VOE 8290578	914	400	1107
VOE 8290578	914	600	1127
VOE 8290579	837	310	701
VOE 8290700	916	2270	1233
VOE 8290701	916	2280	1237
VOE 8290705	924	200	1257
VOE 8290705	924	860	1285
VOE 8290710	924	1000	1291
VOE 8290710	924	1050	1295
VOE 8290711	924	1050	1295
VOE 8290738	393	300	479
VOE 8290867	821	150	637
VOE 8290867	821	300	641
VOE 8290867	821	350	643
VOE 8291233	916	410	1195
VOE 8291233	974	150	1319
VOE 8291233	974	250	1325
VOE 8291246	916	1100	1215
VOE 8291246	975	150	1341
VOE 8291246	975	500	1343
VOE 8291246	975	770	1369
VOE 8291490	354	200	367
VOE 8291490	363	100	383
VOE 8291490	371	1100	439
VOE 8291490	371	1175	441
VOE 8291490	380	200	463
VOE 8291490	393	200	477
VOE 8291490	810	125	611
VOE 8291490	810	150	613
VOE 8291490	810	200	615
VOE 8291490	818	700	627
VOE 8291490	831	150	663
VOE 8291490	831	250	667
VOE 8291490	831	300	679
VOE 8291490	836	175	691
VOE 8291490	837	100	693
VOE 8291490	843	150	723
VOE 8291490	843	250	729
VOE 8291490	872	200	793
VOE 8291490	880	150	809
VOE 8291490	880	250	813
VOE 8291490	880	350	817
VOE 8291490	880	400	819
VOE 8291490	881	100	821
VOE 8291491	354	200	367
VOE 8291491	363	100	383
VOE 8291491	371	1100	439
VOE 8291491	371	1175	441
VOE 8291491	380	200	463
VOE 8291491	393	200	477
VOE 8291491	810	125	611
VOE 8291491	810	150	613
VOE 8291491	810	200	615
VOE 8291491	818	800	629
VOE 8291491	831	150	663
VOE 8291491	831	250	667
VOE 8291491	831	300	679
VOE 8291491	836	125	683
VOE 8291491	837	100	693
VOE 8291491	843	150	723
VOE 8291491	843	250	729
VOE 8291491	872	200	793
VOE 8291491	880	150	809
VOE 8291491	880	250	813
VOE 8291491	880	350	817
VOE 8291491	880	400	819
VOE 8291491	881	100	821
VOE 8291492	354	200	367
VOE 8291492	363	100	383
VOE 8291492	371	1100	439
VOE 8291492	371	1175	441
VOE 8291492	380	200	463
VOE 8291492	393	200	477
VOE 8291492	810	125	611
VOE 8291492	810	150	613
VOE 8291492	810	200	615
VOE 8291492	818	900	631
VOE 8291492	831	150	663
VOE 8291492	831	250	667
VOE 8291492	831	300	679

Part No	Group	Sect	Page
VOE 8291492	836	175	691
VOE 8291492	837	100	693
VOE 8291492	843	150	723
VOE 8291492	843	250	729
VOE 8291492	872	200	793
VOE 8291492	880	150	809
VOE 8291492	880	250	813
VOE 8291492	880	350	817
VOE 8291492	880	400	819
VOE 8291492	881	100	821
VOE 8291493	364	200	399
VOE 8291493	852	350	745
VOE 8291494	364	200	399
VOE 8291494	852	400	749
VOE 8291524	852	300	741
VOE 8291525	852	300	741
VOE 8291539	222	400	171
VOE 8291539	234	100	177
VOE 8291539	254	200	221
VOE 8291539	254	210	223
VOE 8291539	254	350	229
VOE 8291539	254	400	233
VOE 8291539	254	410	235
VOE 8291539	256	100	251
VOE 8291539	258	200	261
VOE 8291539	286	300	321
VOE 8291539	350	100	361
VOE 8291539	367	100	401
VOE 8291539	371	800	435
VOE 8291539	372	150	451
VOE 8291539	387	100	469
VOE 8291539	431	400	525
VOE 8291539	441	500	535
VOE 8291539	821	100	633
VOE 8291539	841	190	715
VOE 8291539	860	150	755
VOE 8291539	911	1100	1039
VOE 8291539	914	450	1113
VOE 8291539	914	500	1123
VOE 8291544	837	310	701
VOE 8291551	821	150	637
VOE 8291551	821	7300	645
VOE 8291551	821	7310	649
VOE 8291552	715	7500	569
VOE 8291566	261	100	265
VOE 8291566	261	200	273
VOE 8291566	913	100	1081
VOE 8291566	913	200	1083
VOE 8291566	913	210	1089
VOE 8291889	897	200	847
VOE 8291890	371	400	421
VOE 8291890	371	500	425
VOE 8291890	897	200	847
VOE 8291891	897	200	847
VOE 8291892	897	200	847
VOE 8291893	222	400	171
VOE 8291893	234	100	177
VOE 8291893	254	200	221
VOE 8291893	254	210	223
VOE 8291893	254	350	229
VOE 8291893	254	400	233
VOE 8291893	254	410	235
VOE 8291893	256	100	251
VOE 8291893	258	200	261
VOE 8291893	286	300	321
VOE 8291893	310	100	349
VOE 8291893	350	100	361
VOE 8291893	364	100	391
VOE 8291893	367	100	401
VOE 8291893	371	300	417
VOE 8291893	371	800	435
VOE 8291893	372	150	451
VOE 8291893	387	100	469
VOE 8291893	431	300	519
VOE 8291893	431	400	525
VOE 8291893	441	500	535
VOE 8291893	441	600	537
VOE 8291893	492	100	551
VOE 8291893	821	100	633
VOE 8291893	821	150	637
VOE 8291893	821	300	641
VOE 8291893	821	350	643
VOE 8291893	841	170	711
VOE 8291893	841	190	715
VOE 8291893	860	150	755
VOE 8291893	911	1100	1039
VOE 8291893	911	350	1009
VOE 8291893	911	900	1031
VOE 8291893	914	400	1107
VOE 8291893	914	450	1113
VOE 8291893	914	500	1123
VOE 8291893	914	600	1127
VOE 8291894	222	400	171
VOE 8291894	234	100	177
VOE 8291894	252	100	219
VOE 8291894	256	100	251
VOE 8291894	258	250	263
VOE 8291894	286	400	325
VOE 8291894	350	100	361
VOE 8291894	364	100	391
VOE 8291894	364	150	395
VOE 8291894	367	100	401
VOE 8291894	371	400	421
VOE 8291894	371	500	425
VOE 8291894	371	700	429
VOE 8291894	372	100	449
VOE 8291894	431	400	525
VOE 8291894	821	100	633
VOE 8291894	821	150	637
VOE 8291894	821	300	641
VOE 8291894	821	350	643
VOE 8291894	841	160	709
VOE 8291894	841	180	713
VOE 8291894	860	150	755
VOE 8291894	891	100	827
VOE 8291894	896	100	835
VOE 8291894	911	1100	1039
VOE 8291894	911	1200	1041
VOE 8291894	914	450	1113
VOE 8291894	914	500	1123
VOE 8291895	234	300	185
VOE 8291896	234	350	187
VOE 8291896	234	360	189
VOE 8291897	235	150	195
VOE 8291897	235	300	207
VOE 8291898	235	100	191
VOE 8291899	371	400	421
VOE 8291899	397	100	481
VOE 8291901	263	300	297
VOE 8291901	367	600	409
VOE 8291901	870	100	781
VOE 8291901	870	200	785
VOE 8291902	974	150	1319
VOE 8291902	974	250	1325
VOE 8291905	716	100	577
VOE 8291909	441	500	535
VOE 8291909	441	600	537
VOE 8291909	492	100	551
VOE 8291909	911	350	1009
VOE 8291909	911	900	1031
VOE 8291909	914	400	1107
VOE 8291909	914	600	1127
VOE 8291945	975	1000	1391
VOE 8291968	924	800	1279
VOE 8291968	925	2000	1315
VOE 8292223	841	200	717
VOE 8292393	387	150	471
VOE 8292394	387	150	471
VOE 8292424	310	100	349
VOE 8292424	371	300	417
VOE 8292425	310	100	349
VOE 8292425	371	300	417
VOE 8292426	310	100	349
VOE 8292426	371	300	417
VOE 8292465	911	450	1015
VOE 8292507	715	7610	573
VOE 8292507	975	1010	1393
VOE 8292551	715	7600	571
VOE 8292654	975	910	1385
VOE 8292654	975	920	1387
VOE 8292654	975	930	1389
VOE 8292655	975	1300	1399
VOE 8292757	371	150	413
VOE 8292757	860	410	771
VOE 8292838	364	100	391
VOE 8292838	371	700	429
VOE 8292839	364	100	391
VOE 8292839	371	700	429
VOE 8292867	924	160	1253
VOE 8292937	912	2100	1069
VOE 8292937	916	400	1189
VOE 8292937	916	500	1203
VOE 8292938	916	400	1189
VOE 8292948	235	160	199
VOE 8292948	269	150	305
VOE 8292948	310	100	349
VOE 8292948	371	1500	447
VOE 8292948	371	300	417
VOE 8292948	875	300	803
VOE 8292948	916	200	1185

NUMERICAL INDEX
RÉPERTOIRE DE NUMÉROS
NUMMERNREGISTER

INDICE DE NÚMERO
NUMMERREGISTER

Catalogue id 20592 | Group 10
Issue 20023976-I | Page 1472

Part No	Group	Sect	Page
VOE 8292948	916	300	1187
VOE 8292948	916	420	1199
VOE 8292948	974	3000	1335
VOE 8292948	975	1200	1395
VOE 8292948	975	900	1381
VOE 8292949	261	210	277
VOE 8292949	821	7400	651
VOE 8292971	974	160	1321
VOE 8292971	974	260	1327
VOE 8292972	974	160	1321
VOE 8292972	974	260	1327
VOE 8292973	916	410	1195
VOE 8292973	974	2000	1329
VOE 8292973	974	2100	1331
VOE 8293145	398	200	491
VOE 8293146	398	300	493
VOE 8293499	398	400	495
VOE 8293500	398	500	497
VOE 8293832	914	400	1107
VOE 8294409	371	150	413
VOE 8294409	860	450	773
VOE 8294520	350	100	361
VOE 8294520	350	200	363
VOE 8294520	356	100	369
VOE 8294538	350	100	361
VOE 8294821	492	200	557
VOE 8294821	715	7500	569
VOE 8294821	837	310	701
VOE 8296832	431	350	521
VOE 8296832	441	500	535
VOE 8296832	441	610	543
VOE 8296832	492	110	555
VOE 8296832	911	900	1031
VOE 8296832	914	460	1119
VOE 8296832	914	600	1127
VOE 8296852	924	180	1255
VOE 8296852	924	310	1265
VOE 8296852	924	810	1281
VOE 8297318	398	600	499
VOE 8297319	398	700	501
VOE 8297320	398	800	503
VOE 8297321	398	900	505
VOE 8298168	924	160	1253
VOE 8298802	875	200	799
VOE 8298874	398	1000	507
VOE 8299166	860	560	779
VOE 8299363	367	100	401
VOE 8299463	367	100	401
VOE 8299635	841	200	717
VOE 8299635	841	210	719
VOE 8300048	975	100	1339
VOE 8300048	975	800	1373
VOE 8300049	975	100	1339
VOE 8300049	975	800	1373
VOE 8300050	975	100	1339
VOE 8300050	975	800	1373
VOE 8300051	975	100	1339
VOE 8300051	975	800	1373
VOE 8300052	975	100	1339
VOE 8300052	975	810	1377
VOE 8300053	975	100	1339
VOE 8300053	975	810	1377
VOE 8300321	362	500	381
VOE 85103938	254	440	241
VOE 85104248	254	440	241
VOE 874033	371	1350	445
VOE 874654	371	500	425
VOE 874802	371	1350	445
VOE 874802	371	200	415
VOE 874802	386	200	467
VOE 874848	372	310	457
VOE 874954	362	200	377
VOE 874954	372	300	455
VOE 874954	372	310	457
VOE 874955	286	400	325
VOE 874955	371	100	411
VOE 874955	371	1350	445
VOE 874955	371	200	415
VOE 874955	371	500	425
VOE 874957	371	500	425
VOE 874965	371	500	425
VOE 874965	371	800	435
VOE 874966	286	300	321
VOE 874966	286	400	325
VOE 874966	371	800	435
VOE 874966	371	800	435
VOE 874967	286	300	321
VOE 874967	286	400	325
VOE 881503	372	300	455
VOE 881503	372	300	455
VOE 881503	372	310	457
VOE 881503	372	310	457
VOE 907133	924	100	1249
VOE 907848	360	100	371
VOE 907848	914	1500	1151
VOE 907887	924	100	1249
VOE 914167	431	350	523
VOE 914167	492	100	551
VOE 914167	492	110	555
VOE 914167	775	300	587
VOE 914167	974	200	1323
VOE 914167	974	2100	1331
VOE 914167	974	250	1325
VOE 914167	974	260	1327
VOE 914167	974	3000	1335
VOE 914167	975	1000	1391
VOE 914167	975	1010	1393
VOE 914167	975	1200	1395
VOE 914167	975	1300	1399
VOE 914167	975	1400	1401
VOE 914167	975	1500	1403
VOE 914167	975	700	1347
VOE 914167	975	710	1351
VOE 914167	975	720	1355
VOE 914167	975	730	1359
VOE 914167	975	740	1363
VOE 914167	975	750	1367
VOE 914167	975	770	1369
VOE 914167	975	800	1375
VOE 914167	975	810	1379
VOE 914167	993	100	1411
VOE 914167	993	300	1421
VOE 914394	234	200	181
VOE 914465	215	100	119
VOE 914467	431	100	517
VOE 914470	913	200	1085
VOE 914470	913	210	1091
VOE 914472	431	350	523
VOE 914472	441	200	531
VOE 914476	482	200	549
VOE 914503	913	300	1095
VOE 914515	870	100	781
VOE 914531	213	100	101
VOE 914531	213	125	103
VOE 9194404	235	200	205
VOE 930432	836	125	683
VOE 930432	836	150	687
VOE 930845	836	125	685
VOE 930845	836	150	689
VOE 930853	860	500	775
VOE 932038	910	100	953
VOE 932038	910	100	953
VOE 932038	910	200	973
VOE 932038	910	300	985
VOE 932038	910	300	995
VOE 932044	910	100	945
VOE 932044	910	200	969
VOE 932044	914	600	1131
VOE 932044	916	2200	1223
VOE 932044	916	2250	1227
VOE 932044	916	2300	1243
VOE 932044	916	600	1211
VOE 9324-11620	975	500	1343
VOE 9324-21617	431	100	517
VOE 935013	910	200	967
VOE 935014	910	200	967
VOE 935014	914	600	1129
VOE 935016	910	200	975
VOE 935016	916	2200	1223
VOE 935016	916	2270	1233
VOE 935016	916	2280	1237
VOE 935017	910	200	975
VOE 935028	910	300	991
VOE 935031	910	100	939
VOE 935032	910	100	939
VOE 935033	910	200	967
VOE 935037	910	100	939
VOE 935039	910	100	939
VOE 935040	910	100	957
VOE 935040	910	100	957
VOE 935067	910	200	967
VOE 935067	924	1050	1297
VOE 935068	910	200	967
VOE 935069	910	200	967
VOE 935069	911	700	1025
VOE 935069	911	750	1027
VOE 935069	914	100	1097
VOE 935069	914	2200	1155
VOE 935069	914	2300	1157
VOE 935069	914	2350	1159

Part No	Group	Sect	Page
VOE 935069	914	250	1101
VOE 935069	914	2500	1165
VOE 935069	914	2550	1169
VOE 935069	914	2800	1177
VOE 935069	914	2900	1181
VOE 935069	914	300	1103
VOE 935069	914	400	1107
VOE 935069	914	450	1115
VOE 935069	914	460	1119
VOE 935069	924	210	1261
VOE 935070	910	200	967
VOE 935070	914	250	1101
VOE 935070	916	500	1203
VOE 935070	924	200	1257
VOE 935072	910	200	967
VOE 935073	910	200	967
VOE 935073	911	750	1027
VOE 935073	914	650	1135
VOE 935073	924	1000	1291
VOE 935073	924	1050	1295
VOE 935074	910	200	967
VOE 935076	910	200	967
VOE 935077	910	200	969
VOE 935078	910	200	969
VOE 935079	910	200	969
VOE 935079	916	600	1209
VOE 935080	910	200	969
VOE 935082	910	100	939
VOE 935082	924	1050	1297
VOE 935082	924	700	1273
VOE 935083	910	100	939
VOE 935083	914	2400	1161
VOE 935083	914	2550	1169
VOE 935083	914	400	1109
VOE 935083	916	2270	1233
VOE 935083	916	2280	1237
VOE 935083	924	1050	1297
VOE 935085	910	100	939
VOE 935085	914	100	1097
VOE 935085	914	200	1099
VOE 935085	914	2200	1155
VOE 935085	914	2200	1155
VOE 935085	914	2300	1157
VOE 935085	914	2350	1159
VOE 935085	914	2400	1161
VOE 935085	914	250	1101
VOE 935085	914	2500	1165
VOE 935085	914	2550	1169
VOE 935085	914	2700	1175
VOE 935085	914	2800	1177
VOE 935085	914	2800	1177
VOE 935085	914	2900	1181
VOE 935085	914	300	1103
VOE 935085	914	300	1103
VOE 935085	914	400	1111
VOE 935085	914	400	1111
VOE 935085	914	450	1115
VOE 935085	914	460	1119
VOE 935085	914	500	1123
VOE 935085	924	200	1257
VOE 935085	924	200	1257
VOE 935085	924	200	1257
VOE 935085	924	210	1261
VOE 935085	924	700	1273
VOE 935089	910	100	939
VOE 935089	914	250	1101
VOE 935089	914	2500	1165
VOE 935089	914	2550	1169
VOE 935089	914	2900	1181
VOE 935089	914	400	1109
VOE 935089	916	600	1209
VOE 935089	924	200	1257
VOE 935090	910	100	939
VOE 935091	910	100	939
VOE 935092	910	100	939
VOE 935092	911	700	1025
VOE 935092	911	750	1027
VOE 935092	914	400	1109
VOE 935092	914	450	1115
VOE 935092	914	460	1119
VOE 935093	910	100	941
VOE 935094	910	100	941
VOE 935095	910	100	941
VOE 935096	910	100	941
VOE 935097	910	100	941
VOE 935097	911	100	999
VOE 935098	910	100	941
VOE 935100	914	2400	1161
VOE 935100	924	900	1287
VOE 935105	910	100	949
VOE 935105	910	100	947
VOE 935105	910	100	945
VOE 935105	910	200	971
VOE 935229	910	100	941
VOE 935229	911	200	1003
VOE 935229	916	2200	1223
VOE 935229	916	600	1209
VOE 935230	910	100	941
VOE 935269	910	100	941
VOE 935276	910	200	969
VOE 935276	916	2200	1223
VOE 935276	916	2250	1227
VOE 935276	916	2300	1243
VOE 935282	910	100	961
VOE 935285	910	100	963
VOE 935285	916	500	1203
VOE 935286	916	500	1203
VOE 935306	910	300	989
VOE 935317	910	300	981
VOE 935325	910	300	983
VOE 935325	916	2200	1223
VOE 935325	916	2270	1233
VOE 935325	916	2280	1237
VOE 935421	910	100	961
VOE 935422	910	100	961
VOE 935423	910	200	973
VOE 935424	910	100	963
VOE 935424	924	200	1257
VOE 935424	924	210	1261
VOE 935424	924	400	1271
VOE 935425	910	100	963
VOE 935425	916	500	1203
VOE 935425	924	200	1257
VOE 935425	924	210	1261
VOE 935425	924	400	1271
VOE 935426	910	200	973
VOE 935427	910	200	973
VOE 935428	924	200	1257
VOE 935428	924	210	1261
VOE 935428	924	400	1271
VOE 935429	914	2400	1161
VOE 935429	916	500	1203
VOE 935429	924	200	1257
VOE 935429	924	210	1261
VOE 935429	924	400	1271
VOE 935436	910	100	959
VOE 935444	910	100	961
VOE 935445	910	100	961
VOE 935453	910	300	989
VOE 935472	910	100	963
VOE 935488	910	100	941
VOE 935540	910	300	989
VOE 935540	916	600	1209
VOE 935544	910	200	975
VOE 935574	914	600	1133
VOE 935574	916	400	1191
VOE 935574	924	1075	1299
VOE 935576	916	400	1191
VOE 935614	910	300	983
VOE 935614	911	700	1025
VOE 935640	910	200	975
VOE 935640	924	200	1257
VOE 935640	924	210	1261
VOE 935650	911	450	1015
VOE 935652	911	450	1015
VOE 935756	914	2400	1163
VOE 935756	914	2700	1175
VOE 935756	924	900	1287
VOE 935772	910	200	975
VOE 935797	910	300	983
VOE 935877	910	300	989
VOE 936058	910	300	991
VOE 936181	924	200	1257
VOE 936181	924	200	1259
VOE 936181	924	210	1261
VOE 936182	924	200	1259
VOE 936183	924	700	1273
VOE 936183	924	750	1277
VOE 936184	916	600	1209
VOE 936241	924	200	1259
VOE 936241	924	210	1261
VOE 936242	924	700	1273
VOE 936242	924	750	1277
VOE 936243	924	200	1259
VOE 936243	924	200	1259
VOE 936243	924	200	1259
VOE 936247	916	500	1203
VOE 936277	916	300	1187
VOE 936277	916	400	1189
VOE 936277	916	400	1189

NUMERICAL INDEX
RÉPERTOIRE DE NUMÉROS
NUMMERNREGISTER

INDICE DE NÚMERO
NUMMERREGISTER

Catalogue id	Group
20592	**10**
Issue	Page
20023976-I	**1473**

NUMERICAL INDEX
RÉPERTOIRE DE NUMÉROS
NUMMERNREGISTER

INDICE DE NÚMERO
NUMMERREGISTER

Catalogue id 20592 | Group 10
Issue 20023976-I | Page 1474

Part No	Group	Sect	Page
VOE 936277	916	700	1213
VOE 936288	914	450	1113
VOE 936289	914	2400	1161
VOE 936289	924	1050	1297
VOE 936291	914	400	1109
VOE 936294	914	450	1113
VOE 936294	914	460	1119
VOE 936295	914	400	1111
VOE 936299	914	450	1113
VOE 936402	916	600	1209
VOE 936446	914	400	1111
VOE 936446	914	600	1133
VOE 936468	924	200	1259
VOE 936468	924	210	1261
VOE 936472	924	200	1259
VOE 936472	924	200	1259
VOE 936522	910	200	969
VOE 936606	910	300	981
VOE 936607	910	300	981
VOE 936608	910	200	975
VOE 936609	910	200	975
VOE 936610	910	200	975
VOE 936611	910	300	989
VOE 936612	910	300	983
VOE 936614	910	100	961
VOE 936617	911	200	1003
VOE 936617	911	750	1027
VOE 936617	924	1000	1293
VOE 936617	924	1050	1295
VOE 936618	914	650	1135
VOE 936618	916	2200	1223
VOE 936618	916	2250	1227
VOE 936618	916	2270	1233
VOE 936618	916	2280	1237
VOE 936618	916	2300	1241
VOE 936624	911	350	1009
VOE 936624	911	600	1021
VOE 936624	911	650	1023
VOE 936626	911	100	999
VOE 936626	911	200	1003
VOE 936626	911	400	1013
VOE 936626	911	600	1021
VOE 936626	911	650	1023
VOE 936626	916	100	1183
VOE 936626	916	1100	1215
VOE 936626	916	200	1185
VOE 936626	916	2000	1217
VOE 936626	916	2100	1219
VOE 936626	916	2200	1223
VOE 936626	916	2250	1227
VOE 936626	916	2260	1231
VOE 936626	916	2270	1233
VOE 936626	916	2280	1237
VOE 936626	916	300	1187
VOE 936626	916	400	1189
VOE 936626	916	410	1197
VOE 936626	916	420	1199
VOE 936626	916	700	1213
VOE 936660	914	100	1097
VOE 936665	910	100	959
VOE 936669	910	100	943
VOE 936690	914	2400	1163
VOE 936690	914	450	1115
VOE 936690	914	460	1119
VOE 936690	914	600	1129
VOE 936700	914	500	1123
VOE 936701	914	2350	1159
VOE 936701	914	2350	1159
VOE 936701	914	450	1115
VOE 936701	914	460	1119
VOE 936703	914	500	1123
VOE 936705	914	400	1107
VOE 936715	914	2200	1155
VOE 936716	914	600	1127
VOE 936747	914	300	1103
VOE 936747	914	400	1107
VOE 936747	914	500	1123
VOE 936749	914	2200	1155
VOE 936751	914	2350	1159
VOE 936751	914	2350	1159
VOE 936751	916	600	1209
VOE 936753	914	2350	1159
VOE 936767	910	200	975
VOE 936775	914	2300	1157
VOE 936775	914	2800	1177
VOE 936776	914	2400	1163
VOE 936776	914	250	1101
VOE 936783	914	2700	1175
VOE 936783	924	200	1259
VOE 936784	924	200	1259
VOE 936787	914	450	1115
VOE 936798	910	300	989
VOE 936798	916	600	1209
VOE 936813	914	2600	1173
VOE 936814	914	2400	1161
VOE 936815	914	400	1109
VOE 936825	914	600	1127
VOE 936837	914	300	1105
VOE 936838	914	450	1113
VOE 936838	924	1050	1297
VOE 936851	914	400	1109
VOE 936872	914	450	1115
VOE 936872	914	460	1119
VOE 936873	914	300	1103
VOE 936874	914	2200	1155
VOE 936893	910	200	977
VOE 936895	916	1100	1215
VOE 936914	911	750	1029
VOE 936929	910	200	977
VOE 936932	910	300	983
VOE 936953	914	2400	1163
VOE 936953	914	250	1101
VOE 936954	914	200	1099
VOE 936955	914	450	1113
VOE 936955	914	460	1119
VOE 936964	914	400	1107
VOE 936968	914	2550	1169
VOE 936973	914	300	1105
VOE 936977	914	400	1107
VOE 936978	914	2600	1173
VOE 936985	916	700	1213
VOE 936987	916	200	1185
VOE 936988	916	2100	1219
VOE 936989	916	2000	1217
VOE 937086	910	100	943
VOE 937087	910	100	943
VOE 937088	910	100	943
VOE 937089	910	100	943
VOE 937090	910	100	943
VOE 937091	910	100	943
VOE 937097	910	200	977
VOE 937097	914	460	1119
VOE 937097	914	600	1129
VOE 937104	914	2600	1173
VOE 937104	914	450	1113
VOE 937106	914	450	1113
VOE 937106	914	460	1119
VOE 937106	924	1050	1297
VOE 937107	916	2270	1233
VOE 937107	916	2280	1237
VOE 937111	924	1050	1297
VOE 937116	914	400	1109
VOE 937117	914	2700	1175
VOE 937117	914	460	1121
VOE 937120	914	400	1107
VOE 937125	914	200	1099
VOE 937125	924	210	1261
VOE 937127	914	450	1113
VOE 937127	914	460	1119
VOE 937127	914	500	1123
VOE 937129	914	100	1097
VOE 937129	914	250	1101
VOE 937129	914	400	1109
VOE 937130	914	500	1123
VOE 937150	914	400	1109
VOE 937155	916	500	1205
VOE 937183	924	1050	1295
VOE 937185	914	2900	1181
VOE 937185	914	400	1111
VOE 937190	914	300	1103
VOE 937209	914	2300	1157
VOE 937209	914	2800	1177
VOE 937210	914	200	1099
VOE 937210	914	200	1099
VOE 937210	914	400	1107
VOE 937211	914	300	1103
VOE 937225	914	2300	1157
VOE 937227	914	2500	1165
VOE 937227	914	2550	1169
VOE 937227	914	450	1113
VOE 937227	914	460	1119
VOE 937242	914	600	1129
VOE 937242	916	500	1203
VOE 937245	911	750	1027
VOE 937262	910	100	943
VOE 937272	910	100	943
VOE 937280	914	100	1097
VOE 937305	916	100	1183
VOE 937306	916	2100	1219
VOE 937308	916	400	1189

Part No	Group	Sect	Page
VOE 937329	914	400	1107
VOE 937332	914	600	1127
VOE 937338	914	2500	1165
VOE 937342	911	700	1025
VOE 937365	914	400	1107
VOE 937409	914	250	1101
VOE 937409	914	2800	1177
VOE 937413	914	450	1113
VOE 937413	914	460	1119
VOE 937415	916	500	1205
VOE 937435	910	200	973
VOE 937436	910	300	991
VOE 937436	914	300	1105
VOE 937436	914	500	1123
VOE 937437	910	300	991
VOE 937441	914	2500	1165
VOE 937493	914	300	1103
VOE 937505	914	2550	1169
VOE 937518	911	300	1007
VOE 937518	914	500	1125
VOE 937519	910	300	985
VOE 937520	910	100	943
VOE 937520	911	100	999
VOE 937531	911	700	1025
VOE 937535	910	100	945
VOE 937535	924	200	1257
VOE 937536	910	100	945
VOE 937537	910	100	945
VOE 937538	910	100	945
VOE 937540	910	300	983
VOE 937540	914	400	1107
VOE 937552	910	100	945
VOE 937559	910	300	981
VOE 937559	911	100	999
VOE 937563	924	400	1271
VOE 937564	924	400	1271
VOE 937565	916	500	1205
VOE 937566	916	500	1205
VOE 937567	916	100	1183
VOE 937568	916	1100	1215
VOE 937568	916	1100	1215
VOE 937569	916	100	1183
VOE 937570	916	200	1185
VOE 937573	911	100	999
VOE 937583	911	100	999
VOE 937584	911	100	999
VOE 937588	914	2500	1165
VOE 937589	914	100	1097
VOE 937589	914	250	1101
VOE 937591	914	100	1097
VOE 937601	916	500	1205
VOE 937603	916	500	1205
VOE 937605	916	3000	1245
VOE 937606	916	3000	1245
VOE 937609	914	600	1127
VOE 937612	916	500	1205
VOE 937614	914	600	1127
VOE 937614	916	500	1205
VOE 937615	911	100	999
VOE 937616	911	100	999
VOE 937619	916	2300	1241
VOE 937627	924	400	1271
VOE 937628	924	400	1271
VOE 937697	910	200	977
VOE 937773	910	200	977
VOE 937776	910	100	945
VOE 937776	914	600	1127
VOE 937776	914	600	1127
VOE 937776	914	600	1131
VOE 937776	914	600	1127
VOE 937776	916	600	1211
VOE 937777	910	100	945
VOE 937835	910	100	945
VOE 937843	914	200	1099
VOE 937843	914	500	1123
VOE 937857	910	100	945
VOE 937860	910	300	985
VOE 937879	910	100	945
VOE 937900	910	300	991
VOE 937900	914	2500	1165
VOE 937922	914	200	1099
VOE 937969	924	1050	1295
VOE 937992	916	2200	1223
VOE 937992	916	2270	1233
VOE 937992	916	2280	1237
VOE 938066	914	450	1115
VOE 938066	914	460	1119
VOE 938104	914	500	1125
VOE 938113	916	500	1203
VOE 938118	916	2200	1223
VOE 938118	916	2270	1233
VOE 938118	916	2280	1237
VOE 938136	910	100	945
VOE 938145	910	100	947
VOE 938146	910	200	977
VOE 938147	910	300	991
VOE 938203	916	500	1203
VOE 938206	914	100	1097
VOE 938211	916	500	1203
VOE 938215	916	500	1203
VOE 938267	914	450	1115
VOE 938267	914	460	1119
VOE 938276	916	3100	1247
VOE 938305	914	2900	1181
VOE 938307	914	400	1107
VOE 938307	914	500	1125
VOE 938308	914	2500	1165
VOE 938308	914	2550	1169
VOE 938308	914	450	1113
VOE 938308	914	460	1119
VOE 938310	914	400	1109
VOE 938313	914	2800	1177
VOE 938316	911	750	1029
VOE 938333	914	650	1135
VOE 938336	914	400	1109
VOE 938409	924	1100	1301
VOE 938410	924	1100	1301
VOE 938424	911	200	1003
VOE 938526	911	100	999
VOE 939907	914	100	1097
VOE 940326	216	200	127
VOE 941671	831	200	665
VOE 941671	831	250	667
VOE 941671	831	275	671
VOE 941671	831	280	675
VOE 941671	880	400	819
VOE 941686	255	100	243
VOE 941686	255	300	247
VOE 941686	255	300	247
VOE 942767	286	300	321
VOE 942767	286	400	325
VOE 942767	371	800	435
VOE 942810	222	400	171
VOE 943177	215	100	119
VOE 943299	235	150	197
VOE 943311	371	800	435
VOE 943469	235	100	191
VOE 943469	235	150	195
VOE 943469	235	160	199
VOE 943469	363	200	385
VOE 943469	363	350	389
VOE 943470	261	100	265
VOE 943470	261	125	269
VOE 943473	254	420	237
VOE 943475	212	350	99
VOE 943481	870	200	785
VOE 943482	870	200	785
VOE 943482	870	200	785
VOE 943920	372	100	449
VOE 943920	372	150	451
VOE 944124	217	100	133
VOE 944124	217	110	137
VOE 944126	222	100	163
VOE 944364	214	100	105
VOE 944364	214	100	105
VOE 944364	214	125	111
VOE 944364	214	125	111
VOE 945444	255	200	245
VOE 945444	362	300	379
VOE 945444	372	300	455
VOE 945444	398	200	491
VOE 945444	398	600	499
VOE 945444	860	200	757
VOE 945895	254	410	235
VOE 946173	212	225	93
VOE 946173	254	400	233
VOE 946173	254	410	235
VOE 946173	256	200	255
VOE 946173	261	125	271
VOE 946173	262	100	281
VOE 946173	262	125	283
VOE 946173	367	500	407
VOE 946173	371	700	433
VOE 946173	372	300	455
VOE 946173	875	200	801
VOE 946173	875	300	805
VOE 946173	911	1100	1039
VOE 946173	914	400	1109
VOE 946329	234	200	181
VOE 946329	234	350	187

NUMERICAL INDEX
RÉPERTOIRE DE NUMÉROS
NUMMERNREGISTER

INDICE DE NÚMERO
NUMMERREGISTER

Catalogue id	Group
20592	**10**
Issue	Page
20023976-I	**1475**

NUMERICAL INDEX
RÉPERTOIRE DE NUMÉROS
NUMMERNREGISTER

INDICE DE NÚMERO
NUMMERREGISTER

Catalogue id 20592 | Group 10
Issue 20023976-I | Page 1476

Part No	Group	Sect	Page
VOE 946329	234	360	189
VOE 946329	252	100	219
VOE 946329	258	200	261
VOE 946329	258	250	263
VOE 946329	286	300	323
VOE 946329	371	400	421
VOE 946329	371	700	433
VOE 946329	371	800	435
VOE 946329	386	200	467
VOE 946329	810	150	613
VOE 946329	860	360	765
VOE 946329	860	400	769
VOE 946329	860	410	771
VOE 946329	870	100	781
VOE 946329	875	100	797
VOE 946329	875	200	799
VOE 946329	875	300	805
VOE 946329	881	200	825
VOE 946329	896	100	837
VOE 946329	914	2300	1157
VOE 946329	914	2350	1159
VOE 946329	914	2800	1177
VOE 946329	914	300	1103
VOE 946329	914	400	1111
VOE 946329	914	700	1137
VOE 946329	916	3000	1245
VOE 946329	924	200	1259
VOE 946329	924	210	1261
VOE 946329	992	100	1405
VOE 946440	212	100	89
VOE 946440	212	225	93
VOE 946440	212	300	95
VOE 946440	212	300	95
VOE 946440	212	325	97
VOE 946440	216	300	131
VOE 946440	217	100	135
VOE 946440	217	100	133
VOE 946440	217	100	133
VOE 946440	217	100	133
VOE 946440	217	110	139
VOE 946440	217	110	137
VOE 946440	217	110	137
VOE 946440	217	200	141
VOE 946440	221	300	155
VOE 946440	221	500	159
VOE 946440	235	200	205
VOE 946440	235	200	205
VOE 946440	235	200	203
VOE 946440	235	200	205
VOE 946440	235	200	205
VOE 946440	235	200	205
VOE 946440	254	440	241
VOE 946440	255	100	243
VOE 946440	255	300	247
VOE 946440	255	400	249
VOE 946440	262	100	279
VOE 946440	262	100	281
VOE 946440	262	100	279
VOE 946440	262	100	281
VOE 946440	262	125	283
VOE 946440	262	400	289
VOE 946440	262	400	289
VOE 946440	262	400	289
VOE 946440	262	500	291
VOE 946440	286	125	315
VOE 946440	286	125	317
VOE 946440	286	125	317
VOE 946440	286	125	317
VOE 946440	286	125	317
VOE 946440	286	125	317
VOE 946440	286	300	321
VOE 946440	286	400	325
VOE 946440	367	300	403
VOE 946440	367	400	405
VOE 946440	371	700	433
VOE 946440	371	800	435
VOE 946440	372	300	455
VOE 946440	821	150	639
VOE 946440	836	175	691
VOE 946440	841	100	705
VOE 946440	841	170	711
VOE 946440	841	180	713
VOE 946440	870	100	781
VOE 946440	914	2300	1157
VOE 946440	914	2600	1173
VOE 946440	914	2900	1181
VOE 946440	975	700	1347
VOE 946440	975	710	1351
VOE 946440	975	720	1355
VOE 946440	975	730	1359
VOE 946440	975	740	1363
VOE 946440	975	750	1367
VOE 946440	975	770	1371
VOE 946440	992	100	1405
VOE 946441	212	100	89
VOE 946441	234	100	177
VOE 946441	234	250	183
VOE 946441	234	300	185
VOE 946441	234	350	187
VOE 946441	234	360	189
VOE 946441	235	100	193
VOE 946441	235	150	195
VOE 946441	235	160	199
VOE 946441	252	100	219
VOE 946441	254	210	223
VOE 946441	254	400	233
VOE 946441	254	410	235
VOE 946441	254	420	237
VOE 946441	256	100	251
VOE 946441	261	100	265
VOE 946441	261	125	269
VOE 946441	269	100	303
VOE 946441	269	150	305
VOE 946441	286	200	319
VOE 946441	286	200	319
VOE 946441	286	300	321
VOE 946441	286	400	325
VOE 946441	350	100	361
VOE 946441	356	100	369
VOE 946441	363	200	385
VOE 946441	367	300	403
VOE 946441	371	1500	447
VOE 946441	371	300	419
VOE 946441	371	400	421
VOE 946441	371	700	433
VOE 946441	371	800	435
VOE 946441	371	900	437
VOE 946441	398	160	487
VOE 946441	398	170	489
VOE 946441	398	300	493
VOE 946441	398	500	497
VOE 946441	398	700	501
VOE 946441	398	900	505
VOE 946441	492	100	551
VOE 946441	492	110	555
VOE 946441	837	100	693
VOE 946441	860	360	765
VOE 946441	860	360	765
VOE 946441	860	410	771
VOE 946441	860	450	773
VOE 946441	870	100	783
VOE 946441	875	100	797
VOE 946441	875	200	801
VOE 946441	875	300	805
VOE 946441	896	100	837
VOE 946441	911	1100	1039
VOE 946441	914	2400	1161
VOE 946441	914	250	1101
VOE 946441	914	2500	1167
VOE 946441	914	2550	1169
VOE 946441	914	2600	1173
VOE 946441	914	2900	1181
VOE 946441	914	500	1125
VOE 946441	914	650	1135
VOE 946441	914	700	1137
VOE 946441	916	2270	1233
VOE 946441	916	2280	1237
VOE 946441	916	3000	1245
VOE 946441	992	100	1405
VOE 946441	993	200	1417
VOE 946470	233	100	175
VOE 946470	286	400	327
VOE 946471	222	400	171
VOE 946471	234	200	181
VOE 946471	234	250	183
VOE 946471	234	300	185
VOE 946471	234	350	187
VOE 946471	235	100	193
VOE 946471	235	150	195
VOE 946471	254	200	221
VOE 946471	254	210	223
VOE 946471	254	410	235
VOE 946471	261	100	267
VOE 946471	261	125	271
VOE 946471	286	400	325
VOE 946471	310	100	349
VOE 946471	350	100	361
VOE 946471	350	200	363
VOE 946471	356	100	369

Part No	Group	Sect	Page
VOE 946471	362	100	375
VOE 946471	371	300	417
VOE 946471	371	400	423
VOE 946471	371	700	433
VOE 946471	371	800	435
VOE 946471	386	100	465
VOE 946471	386	200	467
VOE 946471	387	350	473
VOE 946471	492	100	551
VOE 946471	492	110	555
VOE 946471	870	100	783
VOE 946471	870	200	785
VOE 946471	875	100	797
VOE 946471	875	200	801
VOE 946471	875	200	799
VOE 946471	875	300	805
VOE 946471	881	100	823
VOE 946471	911	750	1027
VOE 946471	914	2400	1161
VOE 946471	914	500	1125
VOE 946471	924	1000	1291
VOE 946472	212	100	89
VOE 946472	222	100	161
VOE 946472	235	100	191
VOE 946472	235	150	195
VOE 946472	235	160	199
VOE 946472	254	200	221
VOE 946472	321	100	351
VOE 946472	360	100	373
VOE 946472	371	400	423
VOE 946472	372	100	449
VOE 946472	372	150	451
VOE 946472	837	100	693
VOE 946472	860	150	755
VOE 946472	860	350	763
VOE 946472	860	360	765
VOE 946472	881	100	823
VOE 946472	914	1500	1151
VOE 946472	916	3000	1245
VOE 946502	254	420	237
VOE 946502	992	100	1405
VOE 946544	234	250	183
VOE 946544	262	125	283
VOE 946544	371	300	417
VOE 946544	836	100	681
VOE 946544	836	125	683
VOE 946544	836	150	687
VOE 946671	212	325	97
VOE 946671	216	100	125
VOE 946671	216	200	127
VOE 946671	216	225	129
VOE 946671	262	100	279
VOE 946671	262	125	283
VOE 946671	262	125	283
VOE 946671	293	200	331
VOE 946671	360	100	371
VOE 946671	362	300	379
VOE 946671	860	200	757
VOE 946671	870	100	783
VOE 946671	891	300	833
VOE 946671	992	100	1407
VOE 946934	371	1500	447
VOE 946934	387	100	469
VOE 946934	911	1100	1039
VOE 947083	836	125	685
VOE 947083	836	150	689
VOE 947107	211	200	79
VOE 947107	211	225	83
VOE 947107	262	125	283
VOE 947107	263	100	293
VOE 947107	350	200	363
VOE 947107	371	400	423
VOE 947107	821	350	643
VOE 947107	836	125	683
VOE 947107	836	150	687
VOE 947107	836	175	691
VOE 947107	881	100	823
VOE 947107	993	100	1413
VOE 947107	993	200	1417
VOE 947107	993	300	1421
VOE 947281	235	100	193
VOE 947281	235	160	199
VOE 947281	255	300	247
VOE 947541	212	100	89
VOE 947622	234	100	179
VOE 947622	235	160	199
VOE 947627	222	200	165
VOE 947627	254	410	235
VOE 947628	254	400	233
VOE 947760	362	300	379
VOE 948356	860	410	771
VOE 948645	252	100	219
VOE 948645	254	400	233
VOE 948645	362	300	379
VOE 948645	398	100	483
VOE 948645	398	150	485
VOE 948645	398	200	491
VOE 948645	398	400	495
VOE 948645	398	600	499
VOE 948645	398	800	503
VOE 948884	235	400	209
VOE 948931	262	100	279
VOE 949128	836	125	683
VOE 949128	836	150	687
VOE 949278	836	100	681
VOE 949278	836	125	683
VOE 949278	836	150	687
VOE 949278	992	100	1405
VOE 949329	217	100	133
VOE 949329	217	110	137
VOE 949329	234	100	179
VOE 949329	492	100	551
VOE 949329	492	110	555
VOE 949329	911	500	1017
VOE 949659	222	200	165
VOE 949800	256	200	253
VOE 949850	217	100	133
VOE 949921	880	100	807
VOE 949921	880	150	809
VOE 949921	880	200	811
VOE 949921	880	250	813
VOE 949921	880	300	815
VOE 949921	880	350	817
VOE 949937	880	200	811
VOE 949937	880	250	813
VOE 949997	371	800	435
VOE 950542	211	200	77
VOE 950542	211	200	77
VOE 950542	211	225	81
VOE 950542	211	225	81
VOE 950542	211	235	85
VOE 950542	211	235	85
VOE 950545	221	200	153
VOE 950553	215	200	121
VOE 950562	211	200	77
VOE 950562	211	200	77
VOE 950562	211	225	81
VOE 950562	211	225	81
VOE 950562	211	235	85
VOE 950562	211	235	85
VOE 950564	215	100	119
VOE 950891	216	300	131
VOE 951089	482	200	549
VOE 951671	831	150	663
VOE 951940	258	100	257
VOE 952004	431	300	519
VOE 952004	431	350	521
VOE 9521501	371	1100	439
VOE 952624	254	350	229
VOE 953098	331	100	357
VOE 953102	216	225	129
VOE 953102	254	440	241
VOE 955082	214	200	117
VOE 955892	286	300	323
VOE 955892	286	400	325
VOE 955892	363	100	383
VOE 955892	364	150	397
VOE 955892	818	100	617
VOE 955892	818	200	619
VOE 955892	818	300	621
VOE 955892	818	400	623
VOE 955892	818	600	625
VOE 955892	818	700	627
VOE 955892	818	800	629
VOE 955892	818	900	631
VOE 955892	831	100	661
VOE 955892	831	100	661
VOE 955892	831	150	663
VOE 955892	831	150	663
VOE 955892	836	100	681
VOE 955892	836	125	683
VOE 955892	836	150	687
VOE 955892	836	175	691
VOE 955892	843	200	725
VOE 955892	843	250	729
VOE 955892	880	200	811
VOE 955892	880	250	813
VOE 955892	880	350	817
VOE 955892	992	100	1405
VOE 955896	360	100	371

NUMERICAL INDEX
RÉPERTOIRE DE NUMÉROS
NUMMERNREGISTER

INDICE DE NÚMERO
NUMMERREGISTER

Catalogue id	Group
20592	**10**
Issue	Page
20023976-I	**1477**

VOLVO

EC380D

NUMERICAL INDEX
RÉPERTOIRE DE NUMÉROS
NUMMERNREGISTER

INDICE DE NÚMERO
NUMMERREGISTER

Catalogue id 20592 | Group 10
Issue 20023976-I | Page 1478

Part No	Group	Sect	Page
VOE 955897	371	300	419
VOE 955900	350	200	363
VOE 955900	715	7500	569
VOE 955900	715	7600	571
VOE 955900	715	7700	575
VOE 955903	860	500	775
VOE 955918	372	100	449
VOE 955918	372	150	451
VOE 955918	836	125	683
VOE 955918	836	150	687
VOE 955918	881	100	823
VOE 955918	881	100	821
VOE 955919	286	300	323
VOE 955919	286	400	325
VOE 955919	364	100	391
VOE 955919	364	150	397
VOE 955919	843	250	729
VOE 955919	924	3200	1311
VOE 955921	256	100	251
VOE 955921	256	200	253
VOE 955921	261	210	277
VOE 955921	492	100	551
VOE 955921	492	110	555
VOE 955921	821	300	641
VOE 955921	821	7300	645
VOE 955921	821	7310	649
VOE 955921	852	350	745
VOE 955921	852	400	749
VOE 955921	914	1500	1151
VOE 955921	914	400	1107
VOE 955921	914	450	1115
VOE 955921	914	460	1121
VOE 955921	924	1600	1303
VOE 955921	924	700	1273
VOE 955921	924	750	1277
VOE 955922	261	100	267
VOE 955922	360	100	371
VOE 955922	775	300	587
VOE 955922	775	500	591
VOE 955922	818	100	617
VOE 955922	818	200	619
VOE 955922	818	300	621
VOE 955922	818	400	623
VOE 955922	818	600	625
VOE 955922	818	700	627
VOE 955922	818	800	629
VOE 955922	818	900	631
VOE 955922	841	160	709
VOE 955922	841	210	719
VOE 955922	860	450	773
VOE 955922	911	100	999
VOE 955922	911	200	1003
VOE 955922	911	350	1009
VOE 955922	911	700	1025
VOE 955922	911	750	1027
VOE 955922	911	900	1033
VOE 955922	912	2100	1069
VOE 955922	914	200	1099
VOE 955922	914	250	1101
VOE 955922	914	2500	1167
VOE 955922	914	2550	1169
VOE 955922	914	300	1103
VOE 955922	914	500	1125
VOE 955922	914	600	1129
VOE 955922	914	600	1131
VOE 955922	914	650	1135
VOE 955922	916	1100	1215
VOE 955922	916	2000	1217
VOE 955922	916	2150	1221
VOE 955922	916	2200	1223
VOE 955922	916	2250	1227
VOE 955922	916	2270	1233
VOE 955922	916	2280	1237
VOE 955922	916	2300	1241
VOE 955922	916	500	1203
VOE 955922	924	1000	1293
VOE 955922	924	1050	1295
VOE 955922	924	3200	1311
VOE 955922	924	700	1273
VOE 955922	924	750	1277
VOE 955922	924	860	1285
VOE 955922	975	500	1343
VOE 955922	975	770	1369
VOE 955923	310	100	349
VOE 955923	716	100	577
VOE 955923	821	100	635
VOE 955923	821	150	639
VOE 955923	837	200	695
VOE 955923	837	210	697
VOE 955923	837	300	699
VOE 955923	837	310	703
VOE 955923	860	400	769
VOE 955923	860	410	771
VOE 955923	896	100	837
VOE 955923	911	100	1001
VOE 955923	911	200	1003
VOE 955923	911	350	1009
VOE 955923	911	400	1013
VOE 955923	911	600	1021
VOE 955923	911	650	1023
VOE 955923	911	650	1023
VOE 955923	911	750	1027
VOE 955923	911	900	1033
VOE 955923	912	2000	1067
VOE 955923	912	3500	1079
VOE 955923	914	600	1131
VOE 955923	914	600	1131
VOE 955923	914	600	1131
VOE 955923	914	600	1131
VOE 955923	914	650	1135
VOE 955923	916	1100	1215
VOE 955923	916	2200	1223
VOE 955923	916	2200	1225
VOE 955923	916	2250	1227
VOE 955923	916	2250	1229
VOE 955923	916	2270	1233
VOE 955923	916	2280	1237
VOE 955923	916	600	1211
VOE 955923	975	500	1343
VOE 955923	975	700	1345
VOE 955923	975	710	1349
VOE 955923	975	720	1353
VOE 955923	975	730	1357
VOE 955923	975	740	1361
VOE 955923	975	750	1365
VOE 955923	975	800	1373
VOE 955923	975	810	1377
VOE 955925	443	100	545
VOE 955925	911	100	999
VOE 955925	911	200	1003
VOE 955925	911	350	1009
VOE 955925	911	400	1013
VOE 955925	911	450	1015
VOE 955925	911	600	1021
VOE 955925	911	650	1023
VOE 955925	911	700	1025
VOE 955925	912	2000	1065
VOE 955925	916	100	1183
VOE 955925	916	1100	1215
VOE 955925	916	200	1185
VOE 955925	916	2000	1217
VOE 955925	916	2100	1219
VOE 955925	916	2200	1223
VOE 955925	916	2250	1227
VOE 955925	916	2260	1231
VOE 955925	916	2270	1233
VOE 955925	916	2280	1237
VOE 955925	916	300	1187
VOE 955925	916	400	1189
VOE 955925	916	400	1193
VOE 955925	916	410	1195
VOE 955925	916	420	1199
VOE 955925	916	500	1203
VOE 955925	916	700	1213
VOE 955925	974	2500	1333
VOE 955926	350	200	363
VOE 955926	715	7500	569
VOE 955926	715	7600	571
VOE 955926	775	400	589
VOE 955926	818	100	617
VOE 955926	818	200	619
VOE 955926	818	300	621
VOE 955926	818	400	623
VOE 955926	818	600	625
VOE 955926	818	700	627
VOE 955926	818	800	629
VOE 955926	818	900	631
VOE 955926	837	100	693
VOE 955926	860	350	763
VOE 955926	860	400	769
VOE 955926	860	400	769
VOE 955926	860	410	771
VOE 955926	911	600	1021
VOE 955926	911	650	1023
VOE 955926	911	900	1033
VOE 955926	912	100	1043
VOE 955926	916	1100	1215
VOE 955926	916	200	1185
VOE 955926	916	2000	1217
VOE 955926	916	2100	1219

Part No	Group	Sect	Page
VOE 955926	916	2200	1225
VOE 955926	916	2250	1227
VOE 955926	916	2270	1233
VOE 955926	916	2300	1241
VOE 955926	916	300	1187
VOE 955926	916	400	1189
VOE 955926	916	410	1195
VOE 955926	916	420	1199
VOE 955926	916	700	1213
VOE 955926	924	1000	1291
VOE 955926	924	1050	1295
VOE 955926	974	100	1317
VOE 955926	974	150	1319
VOE 955926	974	160	1321
VOE 955926	974	2000	1329
VOE 955926	975	100	1339
VOE 955926	975	150	1341
VOE 955926	993	200	1417
VOE 956981	293	100	329
VOE 957018	235	200	203
VOE 957018	254	350	229
VOE 957019	235	200	203
VOE 957020	235	200	203
VOE 957021	235	200	203
VOE 957173	254	350	229
VOE 957173	254	350	229
VOE 959220	211	200	77
VOE 959220	211	225	81
VOE 959220	211	235	85
VOE 959249	263	100	293
VOE 960139	810	150	613
VOE 960139	836	100	681
VOE 960139	836	125	683
VOE 960139	836	150	687
VOE 960139	836	175	691
VOE 960139	843	250	729
VOE 960139	860	250	759
VOE 960139	880	100	807
VOE 960139	880	150	809
VOE 960139	880	300	815
VOE 960139	880	350	817
VOE 960141	992	100	1407
VOE 960141	992	150	1409
VOE 960143	836	125	683
VOE 960143	836	150	687
VOE 960143	992	100	1407
VOE 960143	992	100	1405
VOE 960148	371	300	419
VOE 960148	371	400	423
VOE 960148	371	800	435
VOE 960148	852	200	739
VOE 960148	860	410	771
VOE 960259	234	100	177
VOE 960259	911	500	1017
VOE 960259	911	500	1017
VOE 960262	441	200	531
VOE 960628	211	200	77
VOE 960628	211	225	81
VOE 960628	211	235	85
VOE 960628	222	200	165
VOE 960628	251	100	215
VOE 960628	251	125	217
VOE 960629	293	300	333
VOE 960630	216	200	127
VOE 960630	216	225	129
VOE 960630	217	100	135
VOE 960630	217	110	139
VOE 960631	212	200	91
VOE 960631	234	100	179
VOE 960632	222	100	161
VOE 960632	222	200	165
VOE 960632	235	400	209
VOE 960634	254	410	235
VOE 961614	810	125	611
VOE 961615	810	125	611
VOE 961955	380	100	461
VOE 961970	371	1100	439
VOE 961970	371	1175	441
VOE 961970	380	100	459
VOE 961970	380	100	461
VOE 961970	810	150	613
VOE 962689	810	125	611
VOE 962689	831	250	667
VOE 963093	831	250	667
VOE 963947	254	350	229
VOE 963947	254	350	229
VOE 963948	235	160	199
VOE 965175	993	500	1425
VOE 965176	993	200	1417
VOE 965184	258	125	259
VOE 965185	992	100	1407
VOE 965186	836	125	683
VOE 965186	836	150	687
VOE 965191	482	200	549
VOE 965197	263	300	297
VOE 965213	993	200	1415
VOE 965221	217	200	141
VOE 965793	372	300	455
VOE 965793	372	310	457
VOE 966441	254	410	235
VOE 966786	831	100	661
VOE 966786	831	150	663
VOE 967343	293	200	331
VOE 967343	293	200	331
VOE 967343	293	200	331
VOE 967630	914	800	1141
VOE 967747	910	100	939
VOE 967749	910	100	947
VOE 967750	910	100	939
VOE 967955	911	600	1021
VOE 967955	911	650	1023
VOE 968130	912	2100	1069
VOE 968178	221	400	157
VOE 968207	910	100	943
VOE 968207	910	100	943
VOE 968207	910	200	969
VOE 968471	222	100	161
VOE 968471	222	100	163
VOE 968559	286	100	309
VOE 968559	286	100	309
VOE 968559	286	125	315
VOE 968559	286	125	315
VOE 968592	216	200	127
VOE 968592	216	225	129
VOE 968593	263	200	295
VOE 968617	293	400	335
VOE 968892	212	300	95
VOE 968893	222	100	161
VOE 969147	363	100	383
VOE 969147	843	200	725
VOE 969147	843	250	729
VOE 969147	880	100	807
VOE 969147	880	150	809
VOE 969147	880	200	811
VOE 969147	880	250	813
VOE 969147	880	300	815
VOE 969147	880	350	817
VOE 969147	992	100	1405
VOE 969161	372	100	449
VOE 969161	372	150	451
VOE 969161	398	100	483
VOE 969161	398	150	485
VOE 969161	398	160	487
VOE 969161	398	170	489
VOE 969161	398	200	491
VOE 969161	398	300	493
VOE 969161	398	400	495
VOE 969161	398	500	497
VOE 969161	398	600	499
VOE 969161	398	700	501
VOE 969161	398	800	503
VOE 969161	398	900	505
VOE 969164	372	100	449
VOE 969164	372	150	451
VOE 969225	214	200	117
VOE 969278	354	200	367
VOE 969278	398	100	483
VOE 969278	398	150	485
VOE 969278	398	160	487
VOE 969278	398	170	489
VOE 969278	398	200	491
VOE 969278	398	600	499
VOE 969278	398	700	501
VOE 969278	398	800	503
VOE 969278	398	900	505
VOE 969278	831	200	665
VOE 969278	831	250	667
VOE 969278	831	275	671
VOE 969278	831	280	675
VOE 969278	880	100	807
VOE 969278	880	150	809
VOE 969278	880	200	811
VOE 969278	880	250	813
VOE 969313	216	200	127
VOE 969313	216	225	129
VOE 969313	222	100	161
VOE 969313	992	100	1407
VOE 969404	234	300	185
VOE 969404	367	100	401
VOE 969405	372	300	455

NUMERICAL INDEX
RÉPERTOIRE DE NUMÉROS
NUMMERNREGISTER

INDICE DE NÚMERO
NUMMERREGISTER

Catalogue id 20592 | Group 10
Issue 20023976-I | Page 1480

Part No	Group	Sect	Page
VOE 969405	386	100	465
VOE 969405	836	125	683
VOE 969405	836	150	687
VOE 969405	881	100	821
VOE 969407	254	250	225
VOE 969407	371	1500	447
VOE 969407	371	400	423
VOE 969407	372	100	449
VOE 969407	372	150	451
VOE 969407	372	310	457
VOE 969407	398	600	499
VOE 969407	398	700	501
VOE 969407	398	800	503
VOE 969407	398	900	505
VOE 969407	831	275	671
VOE 969407	831	280	675
VOE 969407	880	100	807
VOE 969407	880	150	809
VOE 969407	880	200	811
VOE 969407	880	250	813
VOE 969407	881	100	823
VOE 969408	371	300	419
VOE 969408	843	200	725
VOE 969408	843	250	731
VOE 969409	333	100	359
VOE 969420	372	100	449
VOE 969420	372	150	451
VOE 969420	831	100	661
VOE 969420	831	150	663
VOE 969420	872	100	791
VOE 969420	872	200	793
VOE 969420	924	2000	1305
VOE 969422	364	100	391
VOE 969422	810	150	613
VOE 969422	843	200	725
VOE 969422	843	250	729
VOE 969422	880	100	807
VOE 969422	880	150	809
VOE 969422	992	150	1409
VOE 969423	810	150	613
VOE 969423	818	100	617
VOE 969423	818	200	619
VOE 969423	818	300	621
VOE 969423	818	400	623
VOE 969423	818	600	625
VOE 969423	818	700	627
VOE 969423	818	800	629
VOE 969423	818	900	631
VOE 969423	831	100	661
VOE 969423	831	150	663
VOE 969423	836	100	681
VOE 969423	836	125	683
VOE 969423	836	150	687
VOE 969423	836	175	691
VOE 969423	843	200	725
VOE 969423	843	250	729
VOE 969423	860	250	759
VOE 969456	393	200	477
VOE 969456	810	200	615
VOE 969472	362	300	379
VOE 969473	254	350	229
VOE 969473	254	350	231
VOE 969473	810	150	613
VOE 969476	398	300	493
VOE 969476	398	400	495
VOE 969476	398	500	497
VOE 969478	363	100	383
VOE 969478	880	100	807
VOE 969478	880	150	809
VOE 969480	870	200	785
VOE 969513	269	150	305
VOE 969513	393	100	475
VOE 969515	254	200	221
VOE 969518	363	100	383
VOE 969587	836	125	683
VOE 969587	836	150	687
VOE 969587	843	200	725
VOE 969587	843	250	729
VOE 969587	870	200	785
VOE 969597	880	400	819
VOE 969600	221	200	153
VOE 969737	393	100	475
VOE 969738	870	200	785
VOE 969762	993	100	1411
VOE 969841	810	200	615
VOE 969841	880	400	819
VOE 969842	872	100	791
VOE 969842	872	200	793
VOE 969843	881	100	823
VOE 970787	362	200	377
VOE 970788	372	300	455
VOE 970788	372	310	457
VOE 970795	371	800	435
VOE 971096	331	100	357
VOE 971096	992	100	1405
VOE 971099	321	100	351
VOE 971304	831	200	665
VOE 971304	831	250	667
VOE 971309	880	100	807
VOE 971309	880	150	809
VOE 971310	880	200	811
VOE 971310	880	250	813
VOE 971321	836	100	681
VOE 971321	836	125	685
VOE 971321	836	175	691
VOE 971368	831	200	665
VOE 971368	831	250	669
VOE 971368	831	275	671
VOE 971368	831	280	675
VOE 971368	843	200	727
VOE 972007	880	100	807
VOE 972007	880	150	809
VOE 972079	831	275	673
VOE 972079	831	280	677
VOE 972079	843	200	725
VOE 972079	843	250	729
VOE 972079	880	100	807
VOE 972079	880	150	809
VOE 972403	880	200	811
VOE 972403	880	250	813
VOE 973096	216	225	129
VOE 973096	482	100	547
VOE 974615	215	100	119
VOE 975103	263	310	299
VOE 975112	218	200	145
VOE 9751-16427	875	100	795
VOE 975121	263	100	293
VOE 975121	263	100	293
VOE 975121	263	300	297
VOE 975121	263	310	299
VOE 975121	321	200	353
VOE 975126	218	200	145
VOE 975130	218	200	145
VOE 975237	363	100	383
VOE 975237	831	100	661
VOE 975237	831	150	663
VOE 975237	831	200	665
VOE 975367	254	350	229
VOE 975371	217	100	133
VOE 975371	217	110	137
VOE 975664	262	100	279
VOE 975664	262	125	283
VOE 975697	262	100	279
VOE 975697	262	125	283
VOE 976068	482	100	547
VOE 976932	222	300	167
VOE 976932	222	310	169
VOE 976932	262	100	279
VOE 976932	262	125	283
VOE 976943	831	150	663
VOE 976945	310	100	349
VOE 976945	360	100	373
VOE 976945	398	200	491
VOE 976945	818	100	617
VOE 976945	818	200	619
VOE 976945	818	300	621
VOE 976945	818	400	623
VOE 976945	818	600	625
VOE 976945	818	700	627
VOE 976945	818	800	629
VOE 976945	818	900	631
VOE 976945	843	250	729
VOE 976945	852	350	745
VOE 976945	852	400	751
VOE 976945	860	350	763
VOE 976945	860	350	763
VOE 976945	860	360	765
VOE 976945	860	450	773
VOE 976945	860	550	777
VOE 976945	880	400	819
VOE 976945	896	100	837
VOE 976945	896	100	835
VOE 977004	222	200	165
VOE 977004	222	200	165
VOE 977030	233	100	175
VOE 977275	221	100	147
VOE 977275	221	110	149
VOE 977275	221	120	151
VOE 977282	218	200	145
VOE 977400	293	100	329

Part No	Group	Sect	Page
VOE 977599	286	100	311
VOE 977599	286	125	317
VOE 977789	254	410	235
VOE 977935	221	300	155
VOE 977935	255	200	245
VOE 977935	255	300	247
VOE 977935	255	300	247
VOE 977935	255	300	247
VOE 977935	255	400	249
VOE 977935	262	500	291
VOE 978129	910	100	941
VOE 978129	910	100	957
VOE 978129	910	100	959
VOE 978129	910	100	941
VOE 978129	910	100	949
VOE 978129	910	100	941
VOE 978129	910	100	943
VOE 978129	910	100	963
VOE 978129	910	100	957
VOE 978129	910	100	963
VOE 978129	910	100	941
VOE 978129	910	100	959
VOE 978129	910	200	975
VOE 978129	910	200	975
VOE 978129	910	200	967
VOE 978129	910	200	977
VOE 978129	910	200	967
VOE 978129	910	200	977
VOE 978129	910	300	989
VOE 978129	910	300	983
VOE 978129	910	300	991
VOE 978129	911	350	1009
VOE 978129	914	600	1133
VOE 978129	914	600	1129
VOE 978129	916	2200	1223
VOE 978129	916	2200	1223
VOE 978129	916	2200	1223
VOE 978129	916	2270	1233
VOE 978129	916	2270	1233
VOE 978129	916	2280	1237
VOE 978129	916	2280	1237
VOE 978129	916	600	1209
VOE 978129	916	600	1211
VOE 978129	924	1000	1293
VOE 978129	924	1050	1295
VOE 978129	924	1075	1299
VOE 978129	924	3200	1311
VOE 978381	254	400	233
VOE 978932	254	200	221
VOE 978932	254	200	221
VOE 978932	258	200	261
VOE 978932	258	250	263
VOE 978932	261	100	265
VOE 978932	261	125	269
VOE 978932	356	100	369
VOE 978932	715	7600	571
VOE 978932	821	100	633
VOE 978932	821	100	633
VOE 978932	821	150	639
VOE 978932	821	300	641
VOE 978932	821	7300	645
VOE 978932	821	7310	649
VOE 978932	837	200	695
VOE 978932	837	210	697
VOE 978932	837	300	699
VOE 978932	837	310	703
VOE 978932	841	200	717
VOE 978932	860	150	755
VOE 978932	891	100	827
VOE 978932	891	100	827
VOE 978932	891	100	827
VOE 978932	891	150	829
VOE 978932	891	200	831
VOE 978932	896	100	837
VOE 978932	911	100	999
VOE 978932	911	1100	1039
VOE 978932	911	200	1003
VOE 978932	911	600	1021
VOE 978932	911	650	1023
VOE 978932	912	3500	1079
VOE 978932	914	600	1131
VOE 978932	914	600	1131
VOE 978932	914	600	1131
VOE 978932	914	600	1131
VOE 978932	916	2200	1225
VOE 978932	916	2250	1227
VOE 978932	916	2250	1227
VOE 978933	254	200	221
VOE 978933	256	200	253
VOE 978933	261	125	269
VOE 978933	821	100	635
VOE 978933	821	150	639
VOE 978933	821	150	637
VOE 978933	827	100	653
VOE 978933	891	200	831
VOE 978933	911	1100	1039
VOE 978933	911	750	1029
VOE 978934	261	100	265
VOE 978934	431	400	525
VOE 978934	715	7600	571
VOE 978934	860	100	753
VOE 978934	911	400	1013
VOE 978934	914	650	1135
VOE 978935	896	100	835
VOE 978936	350	200	363
VOE 978936	715	100	565
VOE 978936	715	200	567
VOE 978936	912	100	1043
VOE 978936	916	2200	1223
VOE 978936	993	500	1425
VOE 978938	218	100	143
VOE 978938	261	200	273
VOE 978938	261	210	277
VOE 978938	715	100	565
VOE 978938	715	7500	569
VOE 978938	827	200	655
VOE 978938	860	400	769
VOE 978938	912	100	1043
VOE 978938	916	2300	1241
VOE 978940	363	300	387
VOE 978940	715	7600	571
VOE 978940	916	200	1185
VOE 978940	916	2000	1217
VOE 978940	916	2100	1219
VOE 978940	916	400	1189
VOE 978940	916	410	1195
VOE 978940	916	420	1199
VOE 978941	993	200	1417
VOE 978942	911	900	1033
VOE 978942	916	300	1187
VOE 978942	916	400	1189
VOE 978942	916	410	1195
VOE 978942	916	420	1199
VOE 978942	916	700	1213
VOE 978949	441	100	527
VOE 978949	860	500	775
VOE 978950	441	100	527
VOE 978953	775	600	593
VOE 978999	372	100	449
VOE 978999	372	150	451
VOE 979019	371	300	419
VOE 979019	911	400	1013
VOE 979020	911	350	1009
VOE 979020	911	700	1025
VOE 979020	911	750	1027
VOE 979020	916	2200	1225
VOE 979020	916	2260	1231
VOE 979021	441	200	529
VOE 979021	715	7600	571
VOE 979021	818	100	617
VOE 979021	818	200	619
VOE 979021	818	300	621
VOE 979021	818	400	623
VOE 979021	818	600	625
VOE 979021	818	700	627
VOE 979021	818	800	629
VOE 979021	818	900	631
VOE 979021	837	100	693
VOE 979021	911	900	1033
VOE 979021	924	350	1269
VOE 979021	975	1000	1391
VOE 979021	975	150	1341
VOE 979022	715	7600	571
VOE 979022	715	7610	573
VOE 979022	775	500	591
VOE 979022	913	200	1087
VOE 979022	913	210	1093
VOE 979022	924	300	1263
VOE 979022	924	310	1265
VOE 979022	924	320	1267
VOE 979022	974	100	1317
VOE 979022	974	150	1319
VOE 979022	974	160	1321
VOE 979022	974	2000	1329
VOE 979022	975	1000	1391
VOE 979022	975	150	1341
VOE 979099	212	225	93
VOE 979151	810	125	611
VOE 979152	810	125	611
VOE 979230	216	225	129

NUMERICAL INDEX
RÉPERTOIRE DE NUMÉROS
NUMMERNREGISTER

INDICE DE NÚMERO
NUMMERREGISTER

Catalogue id	Group
20592	**10**
Issue	Page
20023976-I	**1481**

NUMERICAL INDEX
RÉPERTOIRE DE NUMÉROS
NUMMERNREGISTER

INDICE DE NÚMERO
NUMMERREGISTER

Catalogue id 20592 | Group 10
Issue 20023976-I | Page 1482

Part No	Group	Sect	Page
VOE 979230	254	440	241
VOE 979270	254	440	241
VOE 979935	321	100	351
VOE 980102	911	900	1033
VOE 980176	214	100	105
VOE 980176	214	125	111
VOE 980465	911	900	1033
VOE 980475	263	100	293
VOE 980519	860	500	775
VOE 980755	916	600	1211
VOE 980832	254	350	229
VOE 980881	235	200	205
VOE 980881	254	350	229
VOE 980881	286	100	311
VOE 980881	286	125	317
VOE 980973	255	300	247
VOE 980973	255	300	247
VOE 981269	810	100	609
VOE 981269	810	125	611
VOE 981291	910	100	945
VOE 981291	910	200	969
VOE 981291	914	600	1131
VOE 981291	914	650	1135
VOE 981291	914	800	1139
VOE 981291	916	2200	1223
VOE 981291	916	2250	1227
VOE 981291	916	2300	1243
VOE 981291	916	600	1211
VOE 981664	235	200	203
VOE 981664	235	200	205
VOE 981664	235	200	205
VOE 982509	217	100	133
VOE 982509	217	110	137
VOE 982509	217	200	141
VOE 982509	222	100	161
VOE 982509	222	100	161
VOE 982509	222	100	163
VOE 982651	254	350	229
VOE 982724	212	200	91
VOE 982724	255	300	247
VOE 982724	255	300	247
VOE 983241	821	100	633
VOE 983242	256	200	253
VOE 983242	914	400	1109
VOE 983243	821	300	641
VOE 983243	821	7300	645
VOE 983243	821	7310	649
VOE 983243	896	100	835
VOE 983243	914	400	1111
VOE 983243	924	700	1273
VOE 983243	924	750	1277
VOE 983243	993	100	1413
VOE 983244	821	150	637
VOE 983244	896	100	835
VOE 983245	235	100	191
VOE 983245	235	150	195
VOE 983245	398	200	491
VOE 983245	492	100	551
VOE 983245	492	110	555
VOE 983245	821	150	639
VOE 983245	914	450	1115
VOE 983245	914	460	1121
VOE 983245	924	1600	1303
VOE 983245	924	700	1273
VOE 983245	924	750	1277
VOE 983246	821	150	637
VOE 983248	914	400	1107
VOE 983250	234	100	177
VOE 983250	310	100	349
VOE 983250	775	300	587
VOE 983250	852	200	739
VOE 983250	911	750	1027
VOE 983250	916	3000	1245
VOE 983250	916	500	1203
VOE 983250	924	1100	1301
VOE 983250	924	400	1271
VOE 983251	222	400	171
VOE 983251	234	100	177
VOE 983251	431	400	525
VOE 983251	775	500	591
VOE 983251	827	100	653
VOE 983251	841	150	707
VOE 983251	841	160	709
VOE 983251	841	190	715
VOE 983251	911	1100	1039
VOE 983251	911	500	1017
VOE 983251	911	500	1019
VOE 983251	911	700	1025
VOE 983251	911	750	1027
VOE 983251	914	200	1099
VOE 983251	914	250	1101
VOE 983251	914	400	1109
VOE 983251	914	600	1129
VOE 983251	914	600	1131
VOE 983251	924	700	1273
VOE 983252	235	100	191
VOE 983252	235	150	195
VOE 983252	235	160	199
VOE 983252	256	200	253
VOE 983252	258	200	261
VOE 983252	258	250	263
VOE 983252	775	300	587
VOE 983252	841	150	707
VOE 983252	841	190	715
VOE 983252	860	360	765
VOE 983252	860	410	771
VOE 983252	880	300	815
VOE 983252	880	350	817
VOE 983252	896	100	835
VOE 983252	896	100	835
VOE 983252	911	700	1025
VOE 983252	911	900	1033
VOE 983252	914	400	1111
VOE 983252	916	1100	1215
VOE 983252	916	200	1185
VOE 983252	916	2260	1231
VOE 983252	916	300	1187
VOE 983252	916	400	1189
VOE 983252	916	410	1197
VOE 983252	916	420	1199
VOE 983252	916	700	1213
VOE 983252	924	750	1277
VOE 983252	924	860	1285
VOE 983253	810	150	613
VOE 983253	818	100	617
VOE 983253	818	200	619
VOE 983253	818	300	621
VOE 983253	818	400	623
VOE 983253	818	600	625
VOE 983253	818	700	627
VOE 983253	818	800	629
VOE 983253	818	900	631
VOE 983253	821	150	637
VOE 983253	821	300	641
VOE 983253	821	350	643
VOE 983253	821	350	643
VOE 983253	821	350	643
VOE 983253	821	7300	645
VOE 983253	821	7300	645
VOE 983253	821	7310	649
VOE 983253	827	100	653
VOE 983253	911	900	1033
VOE 983253	916	2150	1221
VOE 983255	860	450	773
VOE 983256	911	700	1025
VOE 983256	911	750	1027
VOE 983256	914	200	1099
VOE 983256	916	1100	1215
VOE 983257	914	300	1103
VOE 983258	914	500	1125
VOE 983258	916	2000	1217
VOE 983303	256	100	251
VOE 983303	286	300	323
VOE 983303	286	400	325
VOE 983303	398	200	491
VOE 983303	821	150	637
VOE 983303	821	300	641
VOE 983303	821	7310	649
VOE 983303	831	100	661
VOE 983303	831	150	663
VOE 983303	836	125	683
VOE 983303	836	150	687
VOE 983303	860	410	771
VOE 983303	872	100	791
VOE 983303	872	200	793
VOE 983303	912	2600	1077
VOE 983303	913	300	1095
VOE 983303	914	700	1137
VOE 983303	924	100	1249
VOE 983303	993	100	1413
VOE 983304	222	400	171
VOE 983304	252	100	219
VOE 983304	821	300	641
VOE 983304	821	7310	649
VOE 983304	924	100	1249
VOE 983333	222	100	161
VOE 983342	212	325	97
VOE 983373	441	500	535
VOE 983375	818	100	617
VOE 983375	818	200	619

Part No	Group	Sect	Page
VOE 983375	818	300	621
VOE 983375	818	400	623
VOE 983375	818	600	625
VOE 983375	818	700	627
VOE 983375	818	800	629
VOE 983375	818	900	631
VOE 983472	286	100	311
VOE 983472	286	100	311
VOE 983472	286	125	317
VOE 983494	372	100	449
VOE 983494	372	150	451
VOE 983494	911	1050	1037
VOE 983495	912	150	1045
VOE 983495	912	200	1049
VOE 983495	912	2000	1065
VOE 983495	912	2100	1071
VOE 983495	912	2500	1073
VOE 983495	912	2510	1075
VOE 983495	914	400	1111
VOE 983495	924	2000	1305
VOE 983497	234	100	177
VOE 983497	441	200	529
VOE 983497	911	500	1017
VOE 983497	912	150	1047
VOE 983497	912	200	1051
VOE 983497	912	3500	1079
VOE 983497	912	400	1059
VOE 983501	441	200	529
VOE 983502	367	100	401
VOE 983502	367	400	405
VOE 983502	441	600	539
VOE 983502	910	100	951
VOE 983502	910	100	951
VOE 983502	910	100	949
VOE 983502	910	100	953
VOE 983502	910	100	953
VOE 983502	910	100	963
VOE 983502	910	200	971
VOE 983502	910	300	993
VOE 983502	910	300	987
VOE 983502	910	300	995
VOE 983502	910	300	995
VOE 983502	910	300	985
VOE 983502	910	300	983
VOE 983502	910	300	985
VOE 983502	910	300	995
VOE 983502	910	300	981
VOE 983502	910	300	981
VOE 983502	910	300	989
VOE 983502	910	300	995
VOE 983502	910	300	993
VOE 983502	910	300	993
VOE 983502	910	300	983
VOE 983502	912	150	1047
VOE 983502	912	2100	1069
VOE 983502	912	300	1053
VOE 983502	912	3500	1079
VOE 983502	914	2400	1161
VOE 983502	914	2500	1167
VOE 983502	914	2550	1169
VOE 983502	914	2700	1175
VOE 983502	914	300	1103
VOE 983502	914	300	1103
VOE 983502	914	400	1111
VOE 983502	914	450	1113
VOE 983502	914	450	1113
VOE 983502	914	460	1121
VOE 983502	914	600	1133
VOE 983502	916	2300	1241
VOE 983503	441	600	541
VOE 983505	441	200	531
VOE 983505	910	100	951
VOE 983505	910	100	959
VOE 983505	910	300	985
VOE 983505	910	300	981
VOE 983505	910	300	987
VOE 983505	910	300	983
VOE 983505	910	300	985
VOE 983505	911	1000	1035
VOE 983505	911	1050	1037
VOE 983505	911	300	1007
VOE 983505	912	150	1045
VOE 983505	912	200	1049
VOE 983505	912	300	1053
VOE 983505	912	400	1057
VOE 983505	912	500	1061
VOE 983505	914	100	1097
VOE 983505	914	2400	1163
VOE 983505	914	250	1101
VOE 983505	914	2600	1173
VOE 983505	914	300	1103
VOE 983505	914	400	1111
VOE 983505	914	450	1113
VOE 983505	914	460	1121
VOE 983505	914	500	1123
VOE 983505	914	500	1125
VOE 983505	924	1000	1291
VOE 983505	924	1000	1291
VOE 983505	924	200	1259
VOE 983505	924	3200	1311
VOE 983507	441	200	529
VOE 983507	911	500	1017
VOE 983507	912	2000	1065
VOE 983507	912	2100	1071
VOE 983509	441	200	531
VOE 983509	441	610	543
VOE 983509	912	150	1047
VOE 983509	914	1100	1145
VOE 983509	914	1200	1147
VOE 983509	914	1600	1153
VOE 983509	914	2500	1167
VOE 983509	914	2550	1171
VOE 983509	914	300	1105
VOE 983519	914	2850	1179
VOE 983519	914	600	1133
VOE 983519	916	700	1213
VOE 983523	912	150	1045
VOE 983523	912	200	1051
VOE 983523	912	500	1061
VOE 983523	912	500	1063
VOE 983524	910	300	987
VOE 983524	912	150	1045
VOE 983524	912	200	1051
VOE 983525	441	600	541
VOE 983526	912	200	1051
VOE 983527	910	100	959
VOE 983527	912	150	1045
VOE 983527	912	200	1051
VOE 983527	912	2000	1067
VOE 983527	912	2510	1075
VOE 983527	912	300	1055
VOE 983527	912	500	1061
VOE 983528	912	150	1045
VOE 983528	912	200	1051
VOE 983528	912	3500	1079
VOE 983528	912	500	1063
VOE 983528	912	500	1061
VOE 983528	916	2200	1225
VOE 983528	916	2200	1225
VOE 983529	441	600	539
VOE 983542	912	2100	1071
VOE 983543	912	2100	1071
VOE 983585	223	100	173
VOE 983585	223	100	173
VOE 983714	286	100	311
VOE 983715	258	100	257
VOE 983715	258	125	259
VOE 983715	286	200	319
VOE 983717	286	200	319
VOE 983919	431	100	515
VOE 984064	387	350	473
VOE 984064	831	200	665
VOE 984064	831	250	667
VOE 984064	831	275	671
VOE 984064	831	280	675
VOE 984064	852	100	733
VOE 984064	852	300	741
VOE 984064	852	350	745
VOE 984064	852	400	749
VOE 984064	881	100	823
VOE 984065	914	1500	1151
VOE 984077	852	350	745
VOE 984077	852	400	749
VOE 984078	360	100	371
VOE 984078	914	700	1137
VOE 984079	912	2500	1073
VOE 984079	912	2510	1075
VOE 984079	912	2510	1075
VOE 984079	912	300	1053
VOE 984079	912	400	1057
VOE 984079	975	500	1343
VOE 984079	975	770	1369
VOE 984080	841	160	709
VOE 984080	841	210	719
VOE 984080	911	750	1027
VOE 984080	916	2250	1227
VOE 984080	916	2300	1241
VOE 984080	924	1000	1293
VOE 984080	924	1050	1295
VOE 984081	912	200	1049

NUMERICAL INDEX
RÉPERTOIRE DE NUMÉROS
NUMMERNREGISTER

INDICE DE NÚMERO
NUMMERREGISTER

NUMERICAL INDEX
RÉPERTOIRE DE NUMÉROS
NUMMERNREGISTER

INDICE DE NÚMERO
NUMMERREGISTER

Catalogue id 20592 | Group 10
Issue 20023976-I | Page 1484

Part No	Group	Sect	Page
VOE 984081	912	500	1061
VOE 984081	914	650	1135
VOE 984082	911	350	1009
VOE 984082	916	2300	1241
VOE 984083	911	200	1003
VOE 984088	911	200	1003
VOE 984088	975	500	1343
VOE 984088	975	700	1345
VOE 984088	975	710	1349
VOE 984088	975	720	1353
VOE 984088	975	730	1357
VOE 984088	975	740	1361
VOE 984088	975	750	1365
VOE 984089	911	900	1033
VOE 984090	911	350	1009
VOE 984090	911	650	1023
VOE 984090	911	900	1033
VOE 984091	911	600	1021
VOE 984092	916	1100	1215
VOE 984093	912	500	1061
VOE 984093	916	100	1183
VOE 984093	974	2500	1333
VOE 984095	916	400	1193
VOE 984135	441	600	539
VOE 984135	911	100	999
VOE 984135	911	200	1003
VOE 984135	911	350	1009
VOE 984135	911	400	1013
VOE 984135	911	600	1021
VOE 984135	911	650	1023
VOE 984135	916	100	1183
VOE 984135	916	2000	1217
VOE 984135	916	2100	1219
VOE 984135	916	2200	1225
VOE 984135	916	2250	1227
VOE 984135	916	2260	1231
VOE 984135	916	2270	1235
VOE 984135	916	2280	1239
VOE 984135	916	400	1191
VOE 984135	916	410	1197
VOE 984135	916	420	1199
VOE 984136	916	400	1191
VOE 984137	912	2000	1065
VOE 984137	916	100	1183
VOE 984137	916	200	1185
VOE 984137	916	2200	1225
VOE 984137	916	2250	1227
VOE 984137	916	2260	1231
VOE 984137	916	2270	1235
VOE 984137	916	2280	1239
VOE 984137	916	300	1187
VOE 984137	916	400	1191
VOE 984137	916	410	1197
VOE 984137	916	420	1199
VOE 984137	916	500	1203
VOE 984137	916	700	1213
VOE 984138	431	350	523
VOE 984139	431	350	523
VOE 984140	911	600	1021
VOE 984140	911	650	1023
VOE 984228	911	100	1001
VOE 984228	916	1100	1215
VOE 984229	441	200	529
VOE 984254	911	450	1015
VOE 984254	916	2100	1219
VOE 984343	916	2200	1225
VOE 984343	916	2270	1235
VOE 984343	916	2280	1239
VOE 984343	924	1000	1291
VOE 984344	916	100	1183
VOE 984346	852	350	745
VOE 984346	852	400	749
VOE 984348	914	1500	1151
VOE 984350	914	650	1135
VOE 984351	916	2300	1241
VOE 984354	911	350	1011
VOE 984355	911	900	1033
VOE 984356	911	200	1003
VOE 984359	911	350	1011
VOE 984359	916	100	1183
VOE 984359	916	1100	1215
VOE 984359	916	200	1185
VOE 984359	916	2000	1217
VOE 984359	916	2100	1219
VOE 984359	916	2200	1225
VOE 984359	916	2250	1227
VOE 984359	916	2260	1231
VOE 984359	916	2270	1235
VOE 984359	916	2280	1239
VOE 984359	916	300	1187
VOE 984359	916	400	1191
VOE 984359	916	410	1195
VOE 984359	916	420	1199
VOE 984359	916	700	1213
VOE 984360	916	2100	1219
VOE 984361	916	100	1183
VOE 984362	916	2200	1225
VOE 984362	916	2270	1235
VOE 984362	916	2280	1239
VOE 984364	913	100	1081
VOE 984365	441	500	535
VOE 984473	913	200	1085
VOE 984473	913	200	1083
VOE 984473	913	210	1091
VOE 984473	913	210	1089
VOE 984727	222	200	165
VOE 984732	211	235	87
VOE 984734	217	110	139
VOE 984734	217	200	141
VOE 984734	217	200	141
VOE 984735	217	110	137
VOE 984752	217	110	137
VOE 984755	263	310	299
VOE 984755	321	200	353
VOE 984758	263	300	297
VOE 984758	263	300	297
VOE 984758	293	200	331
VOE 984758	852	350	745
VOE 984758	852	400	751
VOE 984758	875	300	805
VOE 984758	992	100	1407
VOE 984793	212	100	89
VOE 984793	222	100	161
VOE 984795	262	100	279
VOE 984797	255	300	247
VOE 984890	255	100	243
VOE 984944	286	300	321
VOE 984944	286	400	325
VOE 984969	252	100	219
VOE 985735	880	400	819
VOE 990053	286	100	309
VOE 990392	256	200	255
VOE 990392	860	400	769
VOE 990392	860	410	771
VOE 990392	916	2300	1241
VOE 990420	492	110	555
VOE 990486	492	200	557
VOE 990519	775	200	585
VOE 990519	775	700	595
VOE 990521	775	500	591
VOE 990522	443	100	545
VOE 990546	913	200	1085
VOE 990546	913	210	1091
VOE 990547	913	200	1085
VOE 990547	913	210	1091
VOE 990557	234	100	177
VOE 990557	431	100	517
VOE 990557	441	600	541
VOE 990557	441	600	539
VOE 990557	910	200	971
VOE 990557	910	200	977
VOE 990557	910	300	985
VOE 990557	910	300	987
VOE 990557	914	600	1127
VOE 990565	912	2500	1073
VOE 990565	912	2510	1075
VOE 990566	912	2100	1069
VOE 990582	441	610	543
VOE 990582	912	2000	1065
VOE 990582	912	2100	1069
VOE 990582	912	2500	1073
VOE 990582	912	2510	1075
VOE 990583	912	200	1049
VOE 990583	912	500	1061
VOE 990584	912	3500	1079
VOE 990584	912	500	1061
VOE 990585	441	200	529
VOE 990585	912	300	1053
VOE 990585	912	400	1057
VOE 990587	912	2000	1065
VOE 990587	912	2100	1069
VOE 990587	912	2500	1073
VOE 990587	912	2510	1075
VOE 990587	912	300	1053
VOE 990587	912	400	1057
VOE 990593	924	2000	1305
VOE 990594	975	1200	1395
VOE 990598	916	2300	1241
VOE 990599	916	2300	1241
VOE 990604	443	100	545

Part No	Group	Sect	Page
VOE 990607	912	2100	1069
VOE 990607	924	2000	1305
VOE 990610	911	500	1017
VOE 990610	916	2200	1225
VOE 990610	916	2200	1225
VOE 990612	912	200	1049
VOE 990612	912	500	1061
VOE 990617	912	150	1047
VOE 990617	912	400	1057
VOE 990638	975	1500	1403
VOE 990640	974	3000	1335
VOE 990640	975	1200	1395
VOE 990640	975	1300	1399
VOE 990640	975	1400	1401
VOE 990643	975	900	1381
VOE 990643	975	910	1385
VOE 990643	975	920	1387
VOE 990643	975	930	1389
VOE 990647	443	100	545
VOE 990649	975	1500	1403
VOE 990650	975	1200	1395
VOE 990650	975	1300	1399
VOE 990652	974	3000	1335
VOE 990652	975	1400	1401
VOE 990654	975	900	1381
VOE 990654	975	910	1385
VOE 990654	975	920	1387
VOE 990654	975	930	1389
VOE 990677	924	3200	1311
VOE 990678	775	400	589
VOE 990709	818	100	617
VOE 990709	818	200	619
VOE 990709	818	300	621
VOE 990709	818	400	623
VOE 990709	818	600	625
VOE 990709	818	700	627
VOE 990709	818	800	629
VOE 990709	818	900	631
VOE 990709	912	100	1043
VOE 990709	916	2200	1225
VOE 990709	916	2250	1227
VOE 990709	916	2270	1235
VOE 990709	916	2300	1243
VOE 990732	286	100	311
VOE 990732	286	125	317
VOE 990732	286	125	317
VOE 990736	910	100	949
VOE 990736	910	100	939
VOE 990736	910	100	961
VOE 990736	910	100	949
VOE 990736	910	100	959
VOE 990736	910	100	961
VOE 990736	910	100	957
VOE 990736	910	100	953
VOE 990736	910	100	943
VOE 990736	910	100	963
VOE 990736	910	100	953
VOE 990736	910	100	953
VOE 990736	910	100	939
VOE 990736	910	100	953
VOE 990736	910	100	943
VOE 990736	910	100	951
VOE 990736	910	100	951
VOE 990736	910	100	955
VOE 990736	910	100	939
VOE 990736	910	100	955
VOE 990736	910	100	953
VOE 990736	910	100	959
VOE 990736	910	100	953
VOE 990736	910	100	955
VOE 990736	910	100	943
VOE 990736	910	100	953
VOE 990736	910	100	953
VOE 990736	910	100	959
VOE 990736	910	100	945
VOE 990736	910	100	957
VOE 990736	910	100	959
VOE 990736	910	100	945
VOE 990736	910	100	947
VOE 990736	910	100	945
VOE 990736	910	100	951
VOE 990736	910	100	951
VOE 990736	910	100	963
VOE 990736	910	100	951
VOE 990736	910	200	977
VOE 990736	910	200	971
VOE 990736	910	200	975
VOE 990736	910	200	973
VOE 990736	910	200	973
VOE 990736	910	200	975
VOE 990736	910	200	969
VOE 990736	910	200	973
VOE 990736	910	200	971
VOE 990736	910	200	973
VOE 990736	910	200	971
VOE 990736	910	200	973
VOE 990736	910	200	967
VOE 990736	910	300	981
VOE 990736	910	300	985
VOE 990736	910	300	989
VOE 990736	910	300	987
VOE 990736	910	300	989
VOE 990736	910	300	989
VOE 990736	910	300	991
VOE 990736	910	300	945
VOE 990736	910	300	951
VOE 990736	910	300	993
VOE 990736	910	300	995
VOE 990736	910	300	991
VOE 990736	910	300	995
VOE 990736	910	300	985
VOE 990736	910	300	981
VOE 990736	910	300	987
VOE 990736	910	300	993
VOE 990736	910	300	981
VOE 990736	910	300	983
VOE 990736	910	300	991
VOE 990736	910	300	995
VOE 990736	910	300	985
VOE 990736	910	300	987
VOE 990736	910	300	991
VOE 990736	910	300	989
VOE 990736	910	300	993
VOE 990736	910	300	981
VOE 990736	910	300	983
VOE 990736	910	300	993
VOE 990736	910	300	993
VOE 990736	910	300	983
VOE 990736	910	300	985
VOE 990736	910	300	983
VOE 990736	914	100	1097
VOE 990736	914	2200	1155
VOE 990736	914	2300	1157
VOE 990736	914	2350	1159
VOE 990736	914	2400	1161
VOE 990736	914	2400	1161
VOE 990736	914	2400	1161
VOE 990736	914	250	1101
VOE 990736	914	2500	1165
VOE 990736	914	2500	1165
VOE 990736	914	2500	1165
VOE 990736	914	2550	1169
VOE 990736	914	2550	1169
VOE 990736	914	2600	1173
VOE 990736	914	2600	1173
VOE 990736	914	2700	1175
VOE 990736	914	2700	1175
VOE 990736	914	2800	1177
VOE 990736	914	2850	1179
VOE 990736	914	2900	1181
VOE 990736	914	300	1103
VOE 990736	914	300	1103
VOE 990736	914	400	1107
VOE 990736	914	450	1115
VOE 990736	914	450	1113
VOE 990736	914	450	1113
VOE 990736	914	450	1115
VOE 990736	914	460	1119
VOE 990736	914	500	1125
VOE 990736	914	600	1129
VOE 990736	914	600	1129
VOE 990736	914	600	1133
VOE 990736	914	600	1131
VOE 990736	916	2270	1233
VOE 990736	916	2270	1233
VOE 990736	916	2280	1237
VOE 990736	916	2280	1237
VOE 990736	916	600	1209
VOE 990736	916	600	1209
VOE 990736	924	1050	1297

NUMERICAL INDEX
RÉPERTOIRE DE NUMÉROS
NUMMERNREGISTER

INDICE DE NÚMERO
NUMMERREGISTER

NUMERICAL INDEX
RÉPERTOIRE DE NUMÉROS
NUMMERNREGISTER

INDICE DE NÚMERO
NUMMERREGISTER

Catalogue id 20592 | Group 10
Issue 20023976-I | Page 1486

Part No	Group	Sect	Page
VOE 990736	924	1050	1297
VOE 990736	924	1050	1297
VOE 990736	924	1050	1295
VOE 990736	924	1050	1295
VOE 990736	924	200	1257
VOE 990736	924	200	1257
VOE 990736	924	400	1271
VOE 990736	924	700	1273
VOE 990736	924	700	1273
VOE 990736	924	750	1277
VOE 990737	910	100	947
VOE 990737	910	100	939
VOE 990737	910	100	949
VOE 990737	910	100	939
VOE 990737	910	100	961
VOE 990737	910	100	947
VOE 990737	910	100	939
VOE 990737	910	100	963
VOE 990737	910	100	963
VOE 990737	910	100	955
VOE 990737	910	100	951
VOE 990737	910	100	943
VOE 990737	910	100	953
VOE 990737	910	100	945
VOE 990737	910	100	957
VOE 990737	910	100	951
VOE 990737	910	100	963
VOE 990737	910	100	961
VOE 990737	910	100	963
VOE 990737	910	100	965
VOE 990737	910	100	947
VOE 990737	910	100	945
VOE 990737	910	100	943
VOE 990737	910	100	949
VOE 990737	910	100	955
VOE 990737	910	100	957
VOE 990737	910	200	971
VOE 990737	910	200	969
VOE 990737	910	200	973
VOE 990737	910	200	973
VOE 990737	910	200	975
VOE 990737	910	200	967
VOE 990737	910	200	973
VOE 990737	910	200	975
VOE 990737	910	200	971
VOE 990737	910	200	967
VOE 990737	910	200	977
VOE 990737	910	200	975
VOE 990737	910	200	967
VOE 990737	910	200	973
VOE 990737	910	200	973
VOE 990737	910	300	991
VOE 990737	910	300	981
VOE 990737	910	300	983
VOE 990737	910	300	985
VOE 990737	910	300	987
VOE 990737	910	300	983
VOE 990737	910	300	985
VOE 990737	910	300	997
VOE 990737	910	300	991
VOE 990737	910	300	989
VOE 990737	910	300	991
VOE 990737	910	300	987
VOE 990737	910	300	989
VOE 990737	910	300	985
VOE 990737	910	300	991
VOE 990737	910	300	987
VOE 990737	910	300	991
VOE 990737	910	300	987
VOE 990737	910	300	981
VOE 990737	910	300	993
VOE 990737	910	300	989
VOE 990737	910	300	993
VOE 990737	910	300	993
VOE 990737	910	300	995
VOE 990737	910	300	985
VOE 990737	911	300	1007
VOE 990737	911	700	1025
VOE 990737	914	100	1097
VOE 990737	914	100	1097
VOE 990737	914	100	1097
VOE 990737	914	200	1099
VOE 990737	914	2200	1155
VOE 990737	914	2200	1155
VOE 990737	914	2200	1155
VOE 990737	914	2200	1155
VOE 990737	914	2300	1157
VOE 990737	914	2300	1157
VOE 990737	914	2300	1157
VOE 990737	914	2300	1157
VOE 990737	914	2300	1157
VOE 990737	914	2350	1159
VOE 990737	914	2350	1159
VOE 990737	914	2350	1159
VOE 990737	914	2400	1161
VOE 990737	914	2400	1161
VOE 990737	914	250	1101
VOE 990737	914	250	1101
VOE 990737	914	250	1101
VOE 990737	914	250	1101
VOE 990737	914	2500	1165
VOE 990737	914	2500	1165
VOE 990737	914	2500	1165
VOE 990737	914	2500	1165
VOE 990737	914	2550	1169
VOE 990737	914	2550	1169
VOE 990737	914	2550	1169
VOE 990737	914	2700	1175
VOE 990737	914	2800	1177
VOE 990737	914	2800	1177
VOE 990737	914	2800	1177
VOE 990737	914	2900	1181
VOE 990737	914	2900	1181
VOE 990737	914	2900	1181
VOE 990737	914	2900	1181
VOE 990737	914	300	1103
VOE 990737	914	300	1103
VOE 990737	914	400	1107
VOE 990737	914	450	1115
VOE 990737	914	450	1113
VOE 990737	914	450	1115
VOE 990737	914	450	1113
VOE 990737	914	460	1119
VOE 990737	914	500	1125
VOE 990737	914	500	1123
VOE 990737	914	500	1123
VOE 990737	914	500	1123
VOE 990737	914	500	1123
VOE 990737	916	500	1203
VOE 990737	916	500	1205
VOE 990737	916	500	1203
VOE 990737	916	600	1209
VOE 990737	916	600	1209
VOE 990737	916	600	1209
VOE 990737	924	200	1257
VOE 990737	924	200	1257
VOE 990737	924	200	1257
VOE 990737	924	200	1259
VOE 990737	924	200	1257
VOE 990737	924	200	1257
VOE 990737	924	200	1257
VOE 990737	924	400	1271
VOE 990737	924	700	1273
VOE 990737	924	700	1273
VOE 990737	924	750	1277
VOE 990738	910	100	951
VOE 990738	910	100	961
VOE 990738	910	100	943
VOE 990738	910	100	957
VOE 990738	910	100	955
VOE 990738	910	100	951
VOE 990738	910	100	945
VOE 990738	910	100	961
VOE 990738	910	100	947
VOE 990738	910	100	947
VOE 990738	910	100	949
VOE 990738	910	100	945
VOE 990738	910	100	943
VOE 990738	910	100	939
VOE 990738	910	100	947
VOE 990738	910	100	963
VOE 990738	910	100	941
VOE 990738	910	100	959
VOE 990738	910	100	961
VOE 990738	910	100	961
VOE 990738	910	100	951
VOE 990738	910	100	953
VOE 990738	910	100	963
VOE 990738	910	100	941
VOE 990738	910	100	939
VOE 990738	910	200	971
VOE 990738	910	200	969
VOE 990738	910	200	967
VOE 990738	910	200	967
VOE 990738	910	200	977
VOE 990738	910	200	977
VOE 990738	910	200	975
VOE 990738	910	200	971
VOE 990738	910	200	967

Part No	Group	Sect	Page
VOE 990738	910	200	973
VOE 990738	910	200	973
VOE 990738	910	200	969
VOE 990738	910	300	991
VOE 990738	910	300	981
VOE 990738	910	300	983
VOE 990738	910	300	981
VOE 990738	910	300	989
VOE 990738	910	300	991
VOE 990738	910	300	989
VOE 990738	910	300	981
VOE 990738	910	300	987
VOE 990738	910	300	987
VOE 990738	910	300	991
VOE 990738	910	300	989
VOE 990738	910	300	995
VOE 990738	910	300	989
VOE 990738	910	300	985
VOE 990738	910	300	987
VOE 990738	910	300	991
VOE 990738	910	300	987
VOE 990738	910	300	987
VOE 990738	910	300	993
VOE 990738	911	700	1025
VOE 990738	913	200	1083
VOE 990738	913	210	1089
VOE 990738	914	450	1115
VOE 990738	914	450	1115
VOE 990738	914	600	1129
VOE 990738	914	600	1133
VOE 990738	914	600	1129
VOE 990738	914	650	1135
VOE 990738	916	3100	1247
VOE 990738	916	400	1191
VOE 990738	916	500	1205
VOE 990738	916	500	1203
VOE 990738	916	500	1207
VOE 990738	924	1000	1291
VOE 990738	924	1000	1291
VOE 990738	924	1000	1291
VOE 990738	924	1000	1291
VOE 990738	924	1000	1291
VOE 990738	924	1050	1295
VOE 990738	924	1050	1297
VOE 990738	924	1050	1295
VOE 990738	924	1050	1295
VOE 990738	924	1050	1295
VOE 990738	924	1075	1299
VOE 990738	924	1100	1301
VOE 990738	924	1600	1303
VOE 990738	924	1600	1303
VOE 990739	910	100	941
VOE 990739	910	100	957
VOE 990739	910	100	941
VOE 990739	910	100	947
VOE 990739	910	100	961
VOE 990739	910	100	949
VOE 990739	910	100	939
VOE 990739	910	100	963
VOE 990739	910	100	939
VOE 990739	910	100	957
VOE 990739	910	200	977
VOE 990739	910	200	967
VOE 990739	910	200	975
VOE 990739	910	200	973
VOE 990739	910	200	969
VOE 990739	910	200	969
VOE 990739	910	200	975
VOE 990739	910	300	989
VOE 990739	910	300	991
VOE 990740	910	100	941
VOE 990740	910	100	947
VOE 990740	910	100	943
VOE 990740	910	100	955
VOE 990740	910	100	961
VOE 990740	910	100	955
VOE 990740	910	100	963
VOE 990740	910	100	961
VOE 990740	910	100	957
VOE 990740	910	100	945
VOE 990740	910	100	959
VOE 990740	910	100	945
VOE 990740	910	100	943
VOE 990740	910	100	949
VOE 990740	910	100	963
VOE 990740	910	100	949
VOE 990740	910	100	955
VOE 990740	910	100	953
VOE 990740	910	100	949
VOE 990740	910	100	947
VOE 990740	910	100	959
VOE 990740	910	100	955
VOE 990740	910	100	947
VOE 990740	910	200	977
VOE 990740	910	200	971
VOE 990740	910	200	971
VOE 990740	910	200	969
VOE 990740	910	200	969
VOE 990740	910	200	969
VOE 990740	910	200	975
VOE 990740	910	200	969
VOE 990740	910	200	975
VOE 990740	910	300	991
VOE 990740	910	300	985
VOE 990740	910	300	991
VOE 990740	910	300	983
VOE 990740	910	300	987
VOE 990740	910	300	989
VOE 990740	910	300	989
VOE 990740	910	300	989
VOE 990740	911	450	1015
VOE 990740	914	600	1127
VOE 990740	914	600	1127
VOE 990740	914	600	1127
VOE 990740	916	3100	1247
VOE 990740	916	400	1191
VOE 990740	916	500	1205
VOE 990740	916	500	1203
VOE 990740	916	500	1207
VOE 990740	916	600	1209
VOE 990740	916	600	1209
VOE 990849	441	200	531
VOE 991046	235	200	203
VOE 991046	235	200	203
VOE 991046	235	200	203
VOE 991046	255	400	249
VOE 991046	255	400	249
VOE 991047	235	200	203
VOE 991048	212	325	97
VOE 991048	222	100	163
VOE 991048	235	200	203
VOE 991048	235	200	203
VOE 991123	256	100	251
VOE 991625	716	100	577
VOE 991625	716	100	577
VOE 991633	974	200	1323
VOE 991633	974	2100	1331
VOE 991633	974	250	1325
VOE 991633	974	260	1327
VOE 991635	914	2500	1167
VOE 991635	914	2550	1169
VOE 991637	716	100	577
VOE 991639	911	700	1025
VOE 991640	911	100	999
VOE 991640	911	750	1029
VOE 991640	916	100	1183
VOE 991643	911	200	1003
VOE 991643	924	1000	1291
VOE 991643	924	1050	1295
VOE 991643	974	100	1317
VOE 991643	974	150	1319
VOE 991643	974	160	1321
VOE 991643	974	2000	1329
VOE 991643	975	150	1341
VOE 991646	974	100	1317
VOE 991646	974	150	1319
VOE 991646	974	160	1321
VOE 991646	974	2000	1329
VOE 991647	234	100	179
VOE 991647	911	500	1017
VOE 991649	716	100	577
VOE 992037	269	100	303
VOE 992037	821	150	637
VOE 992040	222	400	171
VOE 992040	234	100	177
VOE 992040	235	100	191
VOE 992040	235	150	195
VOE 992040	235	160	199
VOE 992040	252	100	219
VOE 992040	256	200	253
VOE 992040	258	200	261
VOE 992040	258	250	263
VOE 992040	261	100	267
VOE 992040	431	400	525
VOE 992040	821	300	641
VOE 992040	821	350	643

NUMERICAL INDEX
RÉPERTOIRE DE NUMÉROS
NUMMERNREGISTER

INDICE DE NÚMERO
NUMMERREGISTER

Catalogue id	Group
20592	**10**
Issue	Page
20023976-I	**1487**

NUMERICAL INDEX
RÉPERTOIRE DE NUMÉROS
NUMMERNREGISTER

INDICE DE NÚMERO
NUMMERREGISTER

Catalogue id 20592 | Group 10
Issue 20023976-I | Page 1488

Part No	Group	Sect	Page
VOE 992040	821	350	643
VOE 992040	821	350	643
VOE 992040	821	7300	645
VOE 992040	821	7300	645
VOE 992040	821	7310	649
VOE 992040	827	100	653
VOE 992040	827	300	657
VOE 992040	841	150	707
VOE 992040	841	160	709
VOE 992040	841	190	715
VOE 992040	860	360	765
VOE 992040	896	100	835
VOE 992040	911	500	1019
VOE 992040	911	500	1017
VOE 992040	911	900	1033
VOE 992040	914	400	1109
VOE 992040	916	200	1185
VOE 992040	916	300	1187
VOE 992040	916	3000	1245
VOE 992040	916	400	1189
VOE 992040	916	410	1197
VOE 992040	916	420	1199
VOE 992040	916	500	1203
VOE 992040	916	700	1213
VOE 992040	924	100	1249
VOE 992040	924	1100	1301
VOE 992040	924	400	1271
VOE 992040	924	700	1275
VOE 992040	924	750	1277
VOE 992041	252	100	219
VOE 992041	431	400	525
VOE 992042	256	200	253
VOE 992042	261	100	265
VOE 992042	261	125	269
VOE 992042	360	100	371
VOE 992042	715	7600	571
VOE 992042	716	100	577
VOE 992042	821	150	637
VOE 992042	821	150	639
VOE 992042	891	100	827
VOE 992042	891	100	827
VOE 992042	891	100	827
VOE 992042	911	100	999
VOE 992042	911	1100	1039
VOE 992042	911	750	1027
VOE 992042	914	1500	1151
VOE 992042	914	650	1135
VOE 992042	916	2300	1241
VOE 992042	924	100	1249
VOE 992045	218	100	143
VOE 992045	715	100	565
VOE 992045	715	200	567
VOE 992045	827	200	655
VOE 992045	911	900	1033
VOE 992045	916	2200	1225
VOE 992045	916	2260	1231
VOE 992045	916	2300	1241
VOE 992047	234	100	179
VOE 992047	441	100	527
VOE 992047	775	500	591
VOE 992047	775	700	595
VOE 992047	911	500	1017
VOE 992047	913	100	1081
VOE 992049	218	100	143
VOE 992049	441	500	535
VOE 992049	716	100	577
VOE 992055	821	150	637
VOE 992055	911	350	1011
VOE 992055	911	700	1025
VOE 992055	911	750	1027
VOE 992055	916	2200	1225
VOE 992055	916	2260	1231
VOE 992059	775	700	595
VOE 992061	221	300	155
VOE 992061	255	300	247
VOE 992061	262	500	291
VOE 992065	216	225	129
VOE 992065	254	440	241
VOE 992504	821	7400	651
VOE 992504	924	700	1273
VOE 992504	924	750	1277
VOE 992516	362	300	379
VOE 992517	350	100	361
VOE 992517	350	200	363
VOE 992517	356	100	369
VOE 992519	354	100	365
VOE 992520	354	100	365
VOE 992562	912	2000	1067
VOE 992562	916	2200	1225
VOE 992562	916	2250	1227
VOE 992562	916	2270	1235
VOE 992562	916	2280	1239
VOE 992563	870	100	783
VOE 992566	911	600	1021
VOE 992566	911	650	1023
VOE 992576	911	350	1011
VOE 992577	916	100	1183
VOE 992586	924	350	1269
VOE 992586	975	1000	1391
VOE 992586	975	150	1341
VOE 992587	911	400	1013
VOE 992587	916	2200	1225
VOE 992587	916	2260	1231
VOE 992954	775	400	589
VOE 992955	916	1100	1215
VOE 992961	431	100	517
VOE 992962	715	7600	571
VOE 992962	715	7610	573
VOE 992962	924	300	1263
VOE 992962	924	310	1265
VOE 992962	924	320	1267
VOE 992962	974	100	1317
VOE 992962	974	150	1319
VOE 992962	974	160	1321
VOE 992962	974	2000	1329
VOE 992962	975	1000	1391
VOE 992962	975	150	1341
VOE 992996	492	100	551
VOE 992996	492	110	555
VOE 993005	218	100	143
VOE 993005	492	100	551
VOE 993005	492	110	555
VOE 993023	821	150	639
VOE 993024	924	100	1249
VOE 993025	261	100	267
VOE 993025	827	300	657
VOE 993025	841	160	709
VOE 993026	924	100	1249
VOE 993029	924	100	1249
VOE 993038	911	1100	1039
VOE 993039	924	1050	1295
VOE 993149	222	400	171
VOE 993167	251	100	215
VOE 993167	251	125	217
VOE 993168	222	400	171
VOE 993168	911	100	999
VOE 993197	916	500	1207
VOE 993235	222	100	161
VOE 993235	222	100	161
VOE 993319	910	100	955
VOE 993319	910	100	957
VOE 993319	910	100	955
VOE 993319	910	100	939
VOE 993319	910	100	957
VOE 993319	910	200	967
VOE 993319	910	200	975
VOE 993319	910	200	971
VOE 993319	910	200	967
VOE 993319	910	300	981
VOE 993319	910	300	983
VOE 993319	910	300	995
VOE 993319	914	2200	1155
VOE 993319	924	1050	1297
VOE 993319	924	1050	1297
VOE 993319	924	3200	1311
VOE 993319	924	700	1273
VOE 993319	924	700	1273
VOE 993320	441	200	529
VOE 993320	441	600	539
VOE 993320	910	100	951
VOE 993320	910	100	945
VOE 993320	910	100	943
VOE 993320	910	100	951
VOE 993320	910	100	951
VOE 993320	910	100	945
VOE 993320	910	100	943
VOE 993320	910	100	951
VOE 993320	910	100	953
VOE 993320	910	100	955
VOE 993320	910	100	955
VOE 993320	910	100	951
VOE 993320	910	100	957
VOE 993320	910	100	943
VOE 993320	910	100	959
VOE 993320	910	100	945
VOE 993320	910	100	947
VOE 993320	910	100	939
VOE 993320	910	100	949
VOE 993320	910	100	955
VOE 993320	910	100	953

Part No	Group	Sect	Page
VOE 993320	910	100	951
VOE 993320	910	100	945
VOE 993320	910	100	939
VOE 993320	910	200	977
VOE 993320	910	200	971
VOE 993320	910	200	977
VOE 993320	910	200	971
VOE 993320	910	200	967
VOE 993320	910	200	973
VOE 993320	910	200	975
VOE 993320	910	200	969
VOE 993320	910	200	977
VOE 993320	910	200	967
VOE 993320	910	300	993
VOE 993320	910	300	995
VOE 993320	910	300	981
VOE 993320	910	300	983
VOE 993320	910	300	981
VOE 993320	910	300	995
VOE 993320	910	300	983
VOE 993320	910	300	995
VOE 993320	910	300	997
VOE 993320	910	300	993
VOE 993320	910	300	997
VOE 993320	910	300	981
VOE 993320	910	300	995
VOE 993320	910	300	993
VOE 993320	910	300	995
VOE 993320	910	300	993
VOE 993320	910	300	983
VOE 993320	910	300	985
VOE 993320	910	300	987
VOE 993320	911	300	1007
VOE 993320	912	2500	1073
VOE 993320	912	2510	1075
VOE 993320	914	100	1097
VOE 993320	914	100	1097
VOE 993320	914	200	1099
VOE 993320	914	2200	1155
VOE 993320	914	2200	1155
VOE 993320	914	2200	1155
VOE 993320	914	2300	1157
VOE 993320	914	2300	1157
VOE 993320	914	2300	1157
VOE 993320	914	2350	1159
VOE 993320	914	2350	1159
VOE 993320	914	2400	1161
VOE 993320	914	2400	1163
VOE 993320	914	2400	1161
VOE 993320	914	2400	1161
VOE 993320	914	2400	1161
VOE 993320	914	250	1101
VOE 993320	914	2500	1165
VOE 993320	914	2500	1165
VOE 993320	914	2500	1165
VOE 993320	914	2500	1165
VOE 993320	914	2550	1169
VOE 993320	914	2550	1169
VOE 993320	914	2550	1169
VOE 993320	914	2600	1173
VOE 993320	914	2700	1175
VOE 993320	914	2700	1175
VOE 993320	914	2700	1175
VOE 993320	914	2800	1177
VOE 993320	914	2800	1177
VOE 993320	914	2800	1177
VOE 993320	914	2850	1179
VOE 993320	914	2850	1179
VOE 993320	914	2900	1181
VOE 993320	914	300	1103
VOE 993320	914	300	1103
VOE 993320	914	300	1103
VOE 993320	914	400	1109
VOE 993320	914	450	1117
VOE 993320	914	450	1115
VOE 993320	914	450	1115
VOE 993320	914	460	1119
VOE 993320	914	500	1123
VOE 993320	914	600	1129
VOE 993320	914	600	1129
VOE 993320	914	600	1131
VOE 993320	916	2150	1221
VOE 993320	916	600	1209
VOE 993320	924	1050	1295
VOE 993320	924	1050	1297
VOE 993320	924	200	1257
VOE 993320	924	200	1257
VOE 993320	924	200	1257
VOE 993320	924	700	1273
VOE 993320	924	700	1273
VOE 993321	910	100	941
VOE 993321	910	100	955
VOE 993321	910	100	945
VOE 993321	910	100	959
VOE 993321	910	100	959
VOE 993321	910	100	941
VOE 993321	910	100	953
VOE 993321	910	100	941
VOE 993321	910	100	951
VOE 993321	910	100	963
VOE 993321	910	100	955
VOE 993321	910	100	941
VOE 993321	910	100	955
VOE 993321	910	100	957
VOE 993321	910	100	945
VOE 993321	910	100	949
VOE 993321	910	100	957
VOE 993321	910	100	959
VOE 993321	910	100	939
VOE 993321	910	100	955
VOE 993321	910	100	939
VOE 993321	910	200	969
VOE 993321	910	200	975
VOE 993321	910	200	975
VOE 993321	910	200	969
VOE 993321	910	200	967
VOE 993321	910	200	977
VOE 993321	910	200	975
VOE 993321	910	200	969
VOE 993321	910	200	977
VOE 993321	910	200	979
VOE 993321	910	300	985
VOE 993321	910	300	981
VOE 993321	910	300	995
VOE 993321	911	650	1023
VOE 993321	914	2400	1161
VOE 993321	914	250	1101
VOE 993321	914	250	1101
VOE 993321	914	2500	1165
VOE 993321	914	2500	1165
VOE 993321	914	2550	1169
VOE 993321	914	2550	1169
VOE 993321	914	2700	1175
VOE 993321	914	2850	1179
VOE 993321	914	2900	1181
VOE 993321	914	400	1107
VOE 993321	914	450	1117
VOE 993321	914	450	1115
VOE 993321	914	460	1119
VOE 993321	914	600	1129
VOE 993321	914	600	1129
VOE 993321	916	2270	1233
VOE 993321	916	2280	1237
VOE 993321	916	3000	1245
VOE 993321	916	500	1205
VOE 993321	916	500	1205
VOE 993321	916	600	1209
VOE 993321	924	1000	1291
VOE 993321	924	1000	1293
VOE 993321	924	1000	1291
VOE 993321	924	1000	1291
VOE 993321	924	1050	1297
VOE 993321	924	1050	1295
VOE 993321	924	1050	1295
VOE 993321	924	1075	1299
VOE 993321	924	1600	1303
VOE 993321	924	200	1257
VOE 993321	924	200	1257
VOE 993321	924	200	1259
VOE 993321	924	3200	1311
VOE 993322	441	200	529
VOE 993322	441	600	539
VOE 993322	910	100	961
VOE 993322	910	100	947
VOE 993322	910	100	941
VOE 993322	910	100	955
VOE 993322	910	100	939
VOE 993322	910	100	941
VOE 993322	910	100	941
VOE 993322	910	100	963
VOE 993322	910	200	969
VOE 993322	910	200	977
VOE 993322	910	200	969
VOE 993322	910	200	967
VOE 993322	910	200	977
VOE 993322	910	200	973
VOE 993322	910	200	971
VOE 993322	910	300	983
VOE 993322	910	300	987

NUMERICAL INDEX
RÉPERTOIRE DE NUMÉROS
NUMMERNREGISTER

INDICE DE NÚMERO
NUMMERREGISTER

Catalogue id 20592 | Group 10
Issue 20023976-I | Page 1490

Part No	Group	Sect	Page
VOE 993322	910	300	981
VOE 993322	910	300	985
VOE 993322	910	300	987
VOE 993322	914	450	1115
VOE 993322	914	650	1135
VOE 993322	916	600	1209
VOE 993322	924	1000	1291
VOE 993323	910	100	961
VOE 993323	910	100	939
VOE 993323	910	100	941
VOE 993323	910	100	943
VOE 993323	910	100	959
VOE 993323	910	100	941
VOE 993323	910	100	947
VOE 993323	910	100	957
VOE 993323	910	100	959
VOE 993323	910	100	959
VOE 993323	910	100	945
VOE 993323	910	200	975
VOE 993323	910	200	973
VOE 993323	910	200	967
VOE 993323	910	200	975
VOE 993323	910	200	969
VOE 993323	910	200	967
VOE 993323	910	200	967
VOE 993323	910	300	989
VOE 993323	910	300	983
VOE 993323	912	2000	1065
VOE 993323	912	2100	1071
VOE 993323	914	600	1127
VOE 993323	914	600	1129
VOE 993323	916	500	1205
VOE 993323	916	600	1209
VOE 993324	910	100	959
VOE 993324	910	100	941
VOE 993324	910	100	943
VOE 993324	910	100	941
VOE 993324	910	100	943
VOE 993324	910	100	945
VOE 993324	910	100	957
VOE 993324	910	100	961
VOE 993324	910	100	947
VOE 993324	910	100	957
VOE 993324	910	100	943
VOE 993324	910	100	961
VOE 993324	910	200	971
VOE 993324	910	200	977
VOE 993324	910	200	975
VOE 993324	910	200	967
VOE 993324	910	200	977
VOE 993324	910	200	969
VOE 993324	910	300	987
VOE 993324	910	300	985
VOE 993324	910	300	983
VOE 993324	911	300	1007
VOE 993324	914	2850	1179
VOE 993324	916	2200	1223
VOE 993324	916	2200	1223
VOE 993324	916	2200	1223
VOE 993324	916	2250	1229
VOE 993324	916	2270	1233
VOE 993324	916	2270	1233
VOE 993324	916	2280	1237
VOE 993324	916	2280	1237
VOE 993324	916	600	1209
VOE 993327	911	900	1031
VOE 993422	860	400	769
VOE 993422	860	410	771
VOE 993471	255	200	245
VOE 993665	371	800	435
VOE 993666	371	800	435
VOE 993667	371	800	435
VOE 993685	216	200	127
VOE 993685	216	225	129
VOE 993685	222	100	163
VOE 993811	255	100	243
VOE 993835	235	100	191
VOE 993835	235	150	195
VOE 993835	256	200	253
VOE 993835	261	210	277
VOE 993835	821	100	633
VOE 993835	821	150	637
VOE 993835	821	300	641
VOE 993835	821	7300	647
VOE 993835	821	7310	649
VOE 993835	896	100	835
VOE 993835	896	100	835
VOE 993835	914	400	1111
VOE 993835	914	700	1137
VOE 993835	974	200	1323
VOE 993835	974	2100	1331
VOE 993835	974	250	1325
VOE 993835	974	260	1327
VOE 993835	993	100	1413
VOE 993868	286	300	323
VOE 993868	286	400	325
VOE 994025	912	2500	1073
VOE 994208	217	200	141
VOE 994446	212	100	89
VOE 994509	254	400	233
VOE 994556	212	325	97
VOE 994557	262	400	289
VOE 994560	212	300	95
VOE 994560	212	300	95
VOE 994560	212	325	97
VOE 994561	217	100	133
VOE 994561	217	110	137
VOE 995022	775	600	593
VOE 995261	431	350	523
VOE 995451	293	400	335
VOE 995658	216	100	123
VOE 996066	293	300	333
VOE 996457	251	100	215
VOE 996457	251	125	217
VOE 997037	914	300	1103
VOE 997411	975	100	1339
VOE 997812	911	350	1009
VOE 997876	975	800	1373
VOE 997876	975	810	1377
VOE 997978	975	100	1339

Part No	Group	Sect	Page