RUTHZIL TRATOR COMERCIAL DE PEÇAS LTDA 11 97083-6812 ROLANDO CITRANGULO

VOLVO

PARTS CATALOG VOLVO EC460B

PARTS CATALOG

EC460B

ABRIL 2008

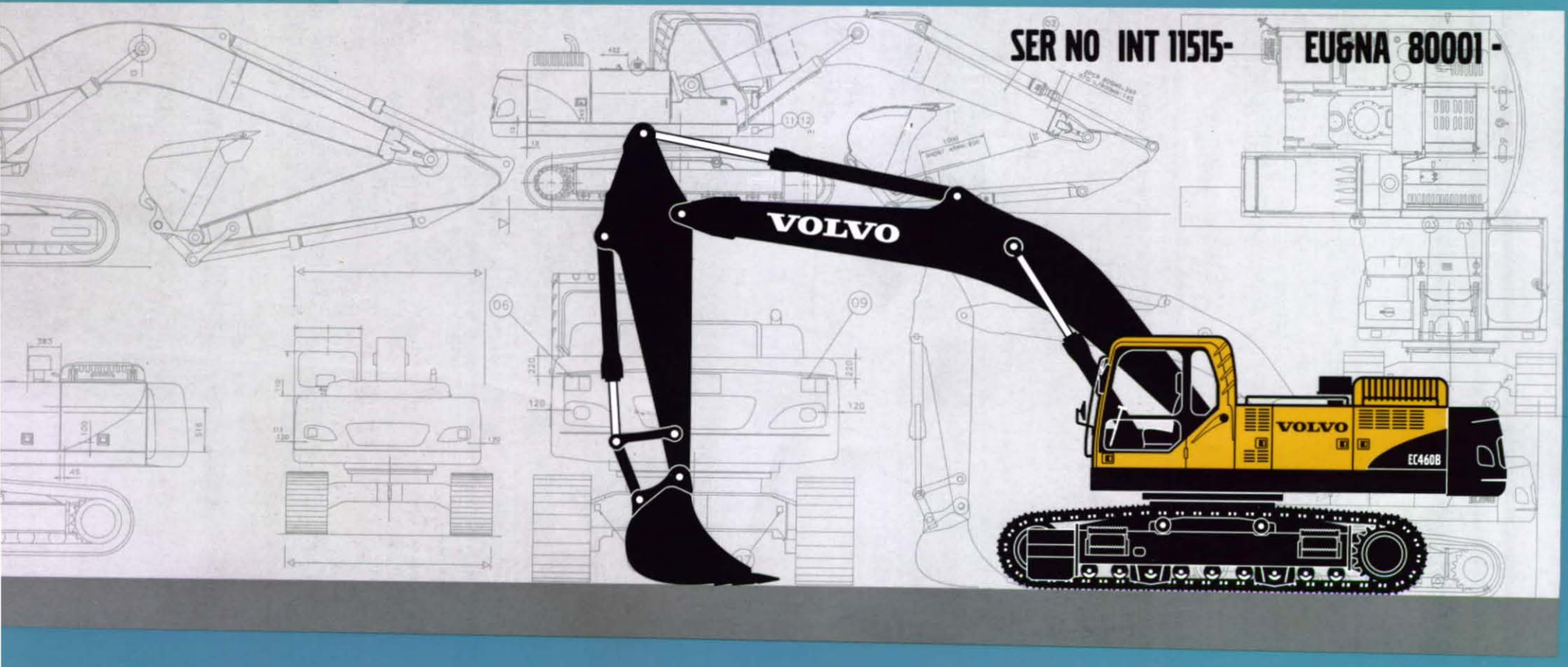

VOLVO

PARTS CATALOG

EC460B

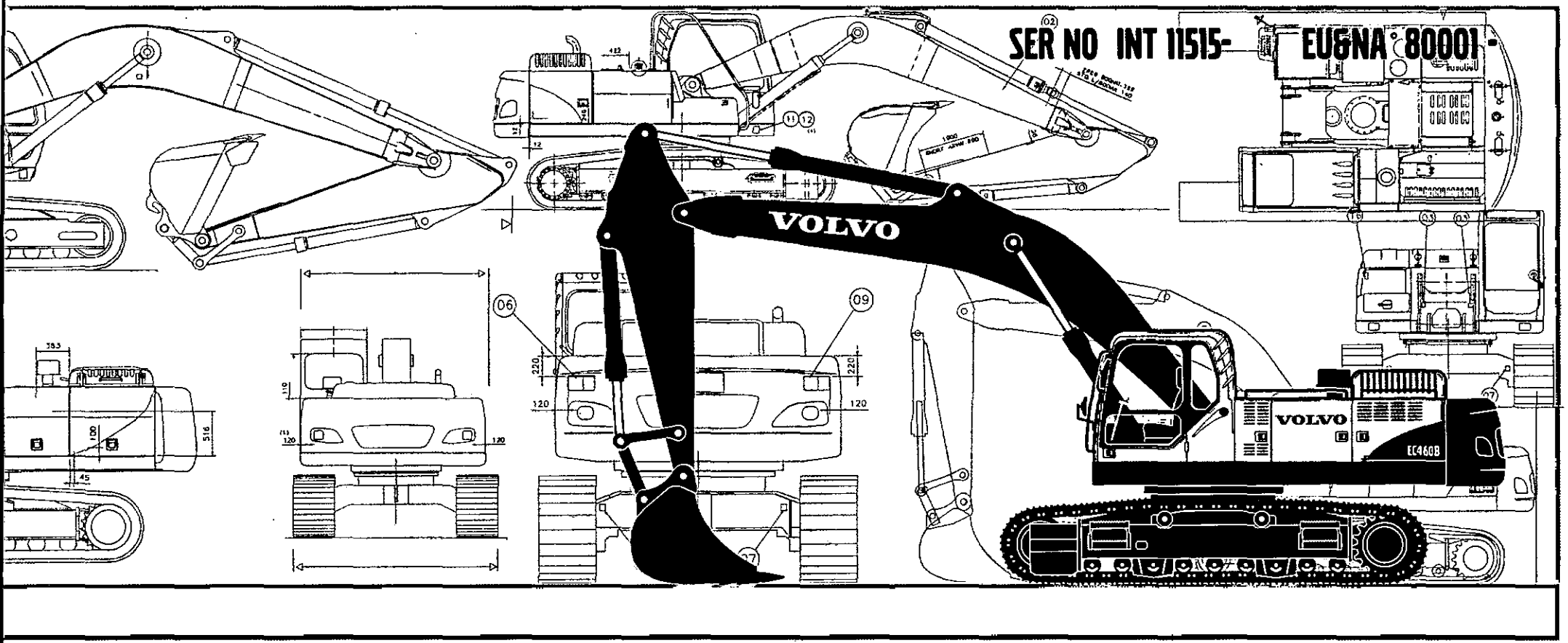

Publ. No.: VOE 74 B 992 0072
Printek, Korea, Apr 10, 2008

VOLVO

VOLVO

Construction Equipment

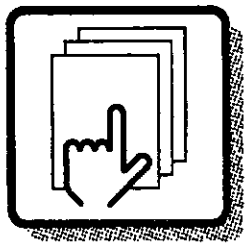

1

Preface and instructions
Préface et instructions
Vorwort und Anweisungen
머리말 및 지침
Prefacio e instrucciones

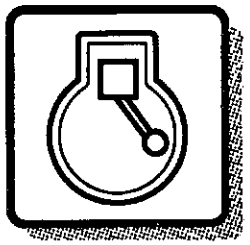

2

Engine
Moteur
Motor
엔진
Motor

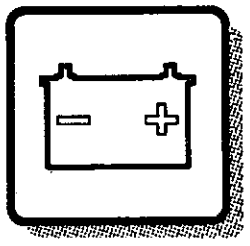

3

Electrical systems and instruments
Système électrique et instruments
Elektrisches System und Instrumente
전기장치 및 계기판
Sistema eléctrico e instrumentos

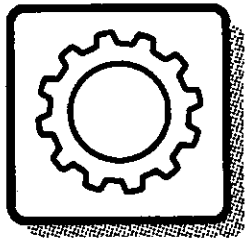

4

Power transmission
Transmission de force
Kraftübertragung
트랜스미션
Transmisión de fuerza

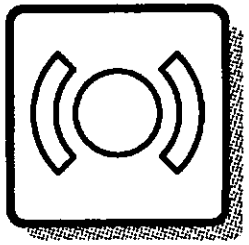

5

Track brake
Frein de déplacement
Fahrbremse
브레이크
Freno de transporte

Frame and crawler unit
Bâti et unité des chenilles
Rahmen und Fahrwerk
프레임 및 언더케리지
Bastidor y unidad de orugas

7

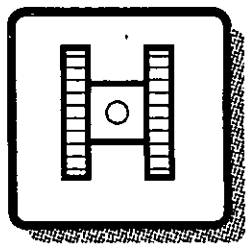

Body with associated parts
Carrosserie avec détails
Aufbau mit Zubehörteilen
본체 구성품
Carroceria con detalles

8

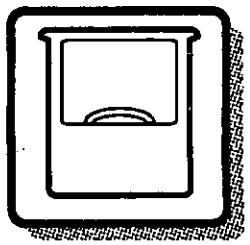

Miscellaneous equipment
Equipments divers
Übrige Ausrüstung
유압 및 작업장치
Equipo diverso

9

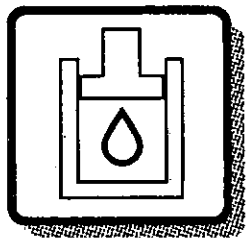

Numerical index
Répertoire numérique
Nummernverzeichnis
부품번호 색인
Indice numérico

10

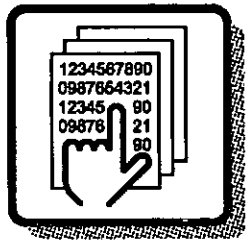

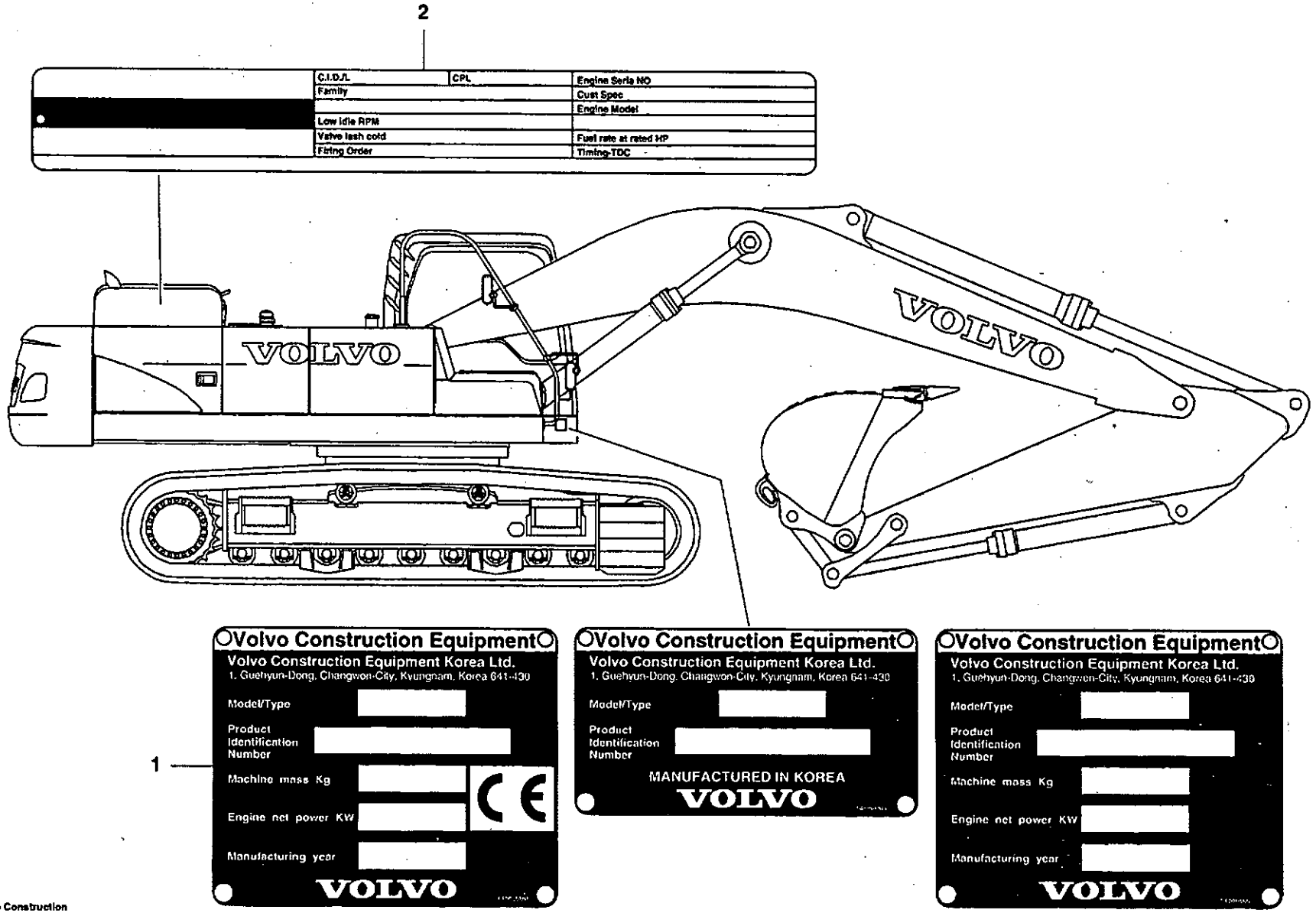
2
C.I.D./L
CPL
Engine Serie NO
Family
Cust Spec
Engine Model
Low idle RPM
Valve lash cold
Fuel rate at rated HP
Firing Order
Timing-TDC
VOLVO
VOLVO
1
Volvo Construction Equipment
Volvo Construction Equipment Korea Ltd.
1, Guehyun-Dong, Changwon-City, Kyungnam, Korea 641-430
Model/Type
Product Identification Number
Machine mass Kg
Engine net power KW
Manufacturing year
VOLVO
Volvo Construction Equipment
Volvo Construction Equipment Korea Ltd.
1, Guehyun-Dong, Changwon-City, Kyungnam, Korea 641-430
Model/Type
Product Identification Number
MANUFACTURED IN KOREA
VOLVO
Volvo Construction Equipment
Volvo Construction Equipment Korea Ltd.
1, Guehyun-Dong, Changwon-City, Kyungnam, Korea 641-430
Model/Type
Product Identification Number
Machine mass Kg
Engine net power KW
Manufacturing year
VOLVO

GBR	FRA	DEU	KOR	ESP
1 Product sign plate	1 Enseigne de produit	1 Produktschild	1 장비 명판 (일련번호)	1 Muestra del producto
2 Engine sign plate	2 Enseigne de moteur	2 Motorschild	2 엔진 명판	2 Muestra de motor

PRODUCT SIGN PLATE **ENSEIGNE DE PRODUIT** **PRODUKTSCHILD**	명판 **MUESTRA DEL PRODUCTO**	Catalogue id **20072**	Group **1**
		Issue **VOE 74B9920072**	Page **5**

GBR

Only genuine parts are presented in this catalogue. These parts have been subjected to the necessary function and endurance tests, and they comply with the high quality and safety requirements that have been set for Volvo Construction Equipment. You should note that warranties do not cover damages that are caused or aggravated by the fact that a non-genuine part was fitted.

The illustrations shown in the catalogues should not be used as assembly or workshop instructions. Separate literature for the various specific subject areas is available for that purpose.

The owner of the machine or equipment should state the model designation, manufacturing number, part number, quantity, and the name, or description, of the part when ordering parts.

For location of the model and engine designation plates, etc, see page 4.

Market-adapted equipment entered in catalogue, can be seen on page 26.

See page 12 for a "Catalogue Guide" on how to use the parts catalogue.

See page 22 for table of abbreviations.

This catalogue has been produced by Volvo Construction Equipment Korea Ltd. Customer Support. If you have any point of views regarding the catalogue, or if you detect any errors in the catalogue, please take a copy of the page in question, indicate the error(s), and send it to us at the following address:

Volvo Group Construction Equipment Korea Ltd.
Customer Support
214-1, Doil-dong, Pyongtaek-city, Kyunggi-do, Korea
Telefax: +82 31 610 7819
E-mail: vce.parts.catalog@volvo.com

This catalogue lists the spare parts for Excavator EC460B.

BASIC MACHINE
PROD NO. 8277120, EC460B
PROD NO. 8279674, EC460B, SER NO.: EU and NA 80001 -
PROD NO. 8279674, EC460B, SER NO.: INT 11515 -

ENGINE
Part No. 8188764, D12D EAE3: Emission Certificated from EPA and EU
Part No. 8188754, D12D EAE2: Without label

BUCKETS
Bucket GP. ESCO. 1.69/1.90 - F24
Description:
GP = General purpose. (RB)= Rock bucket.
ESCO = Type of bucket tooth, Esco.
1.69 = Volume CECE cubic metre.
1.90 = Volume SAE cubic metre.
S3 = Quick fit bucket.
F24 = Direct-mounted (pin-on) bucket.

TRACK ASSEMBLY
Track TRK 600SR x 52
Description:
TRK = Track
600 = Width of track
S = Symmetrical track
R = Clearing hole
52 = Number of track shoes

FRA

Seules les pièces d'origine sont présentées dans les catalogues des pièces de rechange. Toutes ces pièces ont été soumises à des tests de fonctionnement et de longévité pour être conformes aux exigences sévères de qualité et de sécurité posées par Volvo Construction Equipment. Notez que les garanties ne couvrent pas les dégâts et les dommages causés par le montage de pièces autres que des pièces d'origine.

Les illustrations dans le catalogue ne doivent pas être utilisées comme notice de montage ni comme instructions d'atelier. Pour ceci, nous vous renvoyons à la documentation spécifiquement éditée dans ce but.

Pour toute commande de pièces de rechange, indiquez la désignation du modèle, le numéro de fabrication, le numéro de référence, la quantité ainsi que la désignation del la pièce.

Le placement des plaques de designation de modèle et de moteur etc. ressort de la figure ci-contre 4.

Equipment adapté au marché et indiqué dans la catalogue, priére de voir la liste en page 26.

Guide pour l'utilisation de catalogues de pièces de rechange, voir page 14.

Pour la liste des abréviations employées, prière de voir en page 22.

Ce catalogue est édité par Volvo Construction Equipment Korea Ltd. Customer Support. Si vous avez des commentaires ou si vous découvrez des erreurs dans ce catalogue, nous vous serions reconnaissants de bien vouloir photocopier cette page, de la remplier et de nous la renvoyer.

Volvo Group Construction Equipment Korea Ltd.
Customer Support
214-1, Doil-dong, Pyongtaek-city, Kyunggi-do, Korea
Telefax: +82 31 610 7819
E-mail: vce.parts.catalog@volvo.com

Ce catalogue fait la liste des pièces de rechange pour la pelle hydraulique EC460B.

MACHINE DE BASE
N° DE PROD 8277120, EC460B
N° DE PROD 8279674, EC460B, N° DE SÉRIE ; UE et NA 80001 -
N° DE PROD 8279674, EC460B, N° DE SÉRIE ; INT 11515 -

MOTEUR
Numéro d'article 8188764, D12D EAE3 ; Émissions homologuées par l'EPA and l'UE
Numéro de pièce 8188754, D12D EAE2 ; Without label

GODET RÉTRO
Godet rétro GP. ESCO. 1,69/1,90 - F24
Description :
GP = Utilisation générale. (RB) = Godet de roche.
ESCO = Type de dent, Esco.
1,69 = Volume CECE en mètre cubes.
1,90 = Volume SAE en mètre cube.
S3 = Godet Quickfit.
F24 = Montage direct (pin-on).

TRAIN DE CHENILLES
Chenille TRK 600SR x 52
Description :
TRK = Chenille
600 = Largeur de chenille
S = Chenilles symétriques
R = Trou de débourrage
52 = Nombre de sabots

DEU

In den Ersatzteilkatalogen sind nur Originalteile verzeichnet. Diese Teile haben die notwendigen Funktions- und Lebensdauertests durchlaufen und erfüllen die hohen Qualitäs- und Sicherheitsanforderungen von Volvo Construction Equipment. Beachten Sie bitte, dass die Garantien keine Schäden umfassen, die durch die Montage eines fremden Teils verursacht oder verschlimmert wurden.

Die Abbildungen in dem Katalog dürfen nicht als Montageanweisungen oder Werkstattanleitungen verwendet werden. Wir verweisen statt dessen auf die separate Literatur für diesen Zweck.

Der Maschinenbesitzer muss bei der Bestellung von Ersatzteilen die Modellbezeichnung, Fabriksnummer, Artikelnummer sowie Anzahl und Bezeichnung des Teils angeben.

Die Anbringung der Schilder für Modell- und Motorbezeichnung usw. geht aus dem Bild auf Seite 4 hervor.

Für den Markt angepasste Ausrüstung wurde in den Katalog aufgenommen, Seite 26.

Die Anweisung auf Seite 16 hilft Ihnen sich im Ersatzteilkatalog zurechtzufinden.

Abkürzungsverzeichnis, siehe Seite 22.

Dieser Katalog wurde von Volvo Construction Equipment Korea Ltd. Customer Support AB herausgegeben. Wenn Sie Kommentare zu diesem Katalog haben oder Fehler darin finden, kopieren Sie bitte die entsprechende Seite, machen Sie eine Notiz und schicken Sie diese ein an:

Volvo Group Construction Equipment Korea Ltd.
Customer Support
214-1, Doil-dong, Pyongtaek-city, Kyunggi-do, Korea
Telefax: +82 31 610 7819
E-mail: vce.parts.catalog@volvo.com

DEU

Dieser Katalog enthält ein Ersatzteilverzeichnis für Raupenbagger EC460B.

GRUNDMASCHINE
PROD NO 8277120, EC460B
PROD NO 8279674, EC460B, SER NO ; EU and NA 80001 -
PROD NO 8279674, EC460B, SER NO ; INT 11515 -

MOTOR
Bestellnummer 8188764, D12D EAE3 ; Emissionszertifiziert gemäß EPA und NA
Bestellnummer 8188754, D12D EAE2 ; Ohne Schild

LÖFFEL
Tieflöffel GP. ESCO. 1,69/1,90- F24
Beschreibung:
GP = Universallöffel. (RB)= Felslöffel.
ESCO = Aufsteckzahn, Esco.
1,69 = Inhalt in CECE Kubikmeter.
1,90 = Inhalt in SAE Kubikmeter.
S3 = Für Schnellwechsler
F24 = Direktmontierte (pin-on) Löffel.

RAUPE
Raupe TRK 600SR x 52
Beschreibung:
TRK = Raupe
600 = Bodenplattenbreite
S = Symmetrische Bodenplatten
R = Reinigungsloch
52 = Anzahl Platten

KOR

이 부품카탈로그에 수록된 부품은 순정부품으로서 성능검사 및 내구성 시험을 거쳤고 또한 당사의 건설기계 안전 및 고품질 검사 규정에 합격한 부품입니다. 비순정부품을 장착하여 발생하는 모든 고장 및 성능 저하에 대한 문제를 당사에서는 보증하지 않습니다.

이 부품카탈로그에 사용한 입체 그림은 조립용이나 정비 목적으로 사용할 수 없으며 각 쪽에 설명된 내용은 그 입체 그림에 관한 정보로 활용할 수 있습니다.

부품을 주문하실 때는 모델명, 장비 일련번호, 부품번호, 필요 수량 및 부품 명칭을 알려 주셔야 합니다.

모델명, 장비 일련번호 및 엔진 일련번호가 각인된 위치에 대해서는 4 쪽을 참고 하십시오.

부품카탈로그에 소개되어 있는 판매사양은 26 쪽을 참고 하십시오.

부품카탈로그를 보는 방법은 18 쪽을 참고 하십시오.

부품 명칭 약어에 대해서는 22 쪽 약어 일람표를 참고 하십시오.

이 부품카탈로그는 볼보건설기계코리아㈜ 서비스엔지니어링팀에서 제작 하였으며, 부품카탈로그와 관련하여 어떤 오류를 발견 하시면, 해당 오류 내용을 표시하여 아래 주소로 보내 주시기 바랍니다.

볼보그룹건설기계코리아㈜
서비스엔지니어링팀
경기도 평택시 도일동 214-1 (우편번호 459-090)
FAX : 031 610 7819
이메일 : vce.parts.catalog@volvo.com

이 부품카탈로그는 EC460B 의 서비스 부품목록을 수록하고 있습니다.

장비본체 (BASIC MACHINE)
제조 번호 : 8277120 , EC460B
제조 번호 : 8279674 , EC460B, 일련 번호 : EU 및 NA 80001-
제조 번호 : 8279674 , EC460B, 일련번호 INT 11515-

엔진 (ENGINE)
부품 번호 :8188764, D12D EAE3 ; EPA 및 EU 배기가스 배출 규정 인증
부품 번호 : 8188754, D12D EAE2 ; 라벨 없음

버켓 (BUCKET)
버켓 GP,ESCO. 1,69/1,90 - F24
내용 :
GP = 일반 작업용 . (RB)= 암반용
ESCO = 버켓 투스 형식 Esco.
1,69 = 용량 (CECE) 입방미터
1.90 = 용량 (SAE) 입방미터
S3 = 퀵 핏 장착 버켓 , 형식
F24 = 직접 결합식 (핀온) 버켓

트랙 어셈블리 (TRACK ASSEMBLY)
트랙 TRK 600SRx52
내용 :
TRK = 트랙
600 = 트랙 폭
S = 대칭형 트랙
R = 세척 구멍
52 = 트랙 슈 숫자

En los catálogos de repuestos se presentan únicamente piezas originales que han sido sometidas a las necesarias pruebas de funcionamiento y duración y que cumplen las elevadas exigencias de seguridad y calidad de Volvo Construction Equipment. Recuerde que las garantías no cubren los daños ocasionados o agravados por no haber montado una pieza original.

Las ilustraciones del catálogo no deben utilizarse como base para el montaje ni como instrucciones de taller. Para ello recomendamos utilizar los manuales de taller editados a propósito.

Al hacer el pedido de repuestos, el propietario de la máquina debe indicar el modelo de la misma, su número de fabricación, la referencia de la pieza, la cantidad y la denominación.

La ubicación de letreros con las denominaciones de modelo y motor etc., puede verse en la página 4. La lista de equipos de adaptación según mercado, introducidos en el catálogo, puede verse en la página 26.

La guía para el uso del catálogo, puede verse en la página 20.

La tabla de abreviaturas puede verse en la página 22.

Este catálogo ha sido editado por Volvo Construction Equipment Korea Ltd. Customer Support. Si tiene algún comentario que hacer sobre el catálogo, o detectaalgún error, le rogamos que haga una copia de la página en cuestión y nos la remita junto con sus comentarios a:

Volvo Group Construction Equipment Korea Ltd.
Customer Support
214-1, Doil-dong, Pyongtaek-city, Kyunggi-do, Korea
Telefax: +82 31 610 7819
E-mail: vce.parts.catalog@volvo.com

Este catálogo contiene las piezas de repuesto para la excavadora hidráulica EC460B.

MÁQUINA BÁSICA
PROD NO 8277120, EC460B
PROD NO 8279674, EC460B, Nº de fabr. ; UE y NA 80001 -
PROD NO 8279674, EC460B, Nº de fabr.; INT 11515 -

MOTOR
Nº de art. 8188764, D12D EAE3 ; Certificado de emisiones EPA y UE
Nº de art. 8188754, D12D EAE2 ; Sin etiqueta

CUCHARAS
Cuchara GP. ESCO. 1,69/1,90 - F24
Descripción:
GP = Empleo general. (RB)= Cuchara de roca
ESCO = Tipo de diente, Esco.
1,69 = Volumen en metros cúbicos CECE.
1,90 = Volumen en metros cúbicos SAE.
S3 = Cucharas de acoplamiento rápido
F24 = Fijación directa.

ORUGAS
Orugas TRK 600SR x 52
Descripción:
TRK = Orugas
600 = Ancho de placa de orugas
S = Placa de orugas simétrica
R = Agujero de limpieza
52 = Número de placas de oruga

VOLVO

Construction Equipment

Fig.	Part No.	Quantity 1	2	3	P S	K I T	Description	Dénomination	Bezeichnung	품명	Denominatición	Notes
	SA 1146-00030	1					Bucket Cylinder	Verin Godet	Löffelzylinder	버켓 실린더	Cilind Cuchara	STD
												See group 924, page 625
1		1			NS		•Tube	•Tuyau	•Rohr	튜브	•Tubo	
2	SA 9624-11617	2					•Bushing	•Bague	•Buchse	부싱	•Casquillo	
3	SA 9481-10003	2					•Nipple	•Raccord	•Nippel	니플	•Niple	
4	SA 9561-08010	4					•Seal	•Joint	•Dichtung	시일	•Reten	
5	SA 14501183	1					•Rod	•Tige piston	•Kolbenstange	로드	•Varilla piston	(1146-00530)
6	SA 9568-01200	2				K	•Seal	•Joint	•Dichtung	시일	•Reten	
7	SA 9023-10802	1					•Set Screw	•Vis Butee	•Anschlagschraub	세트스크류	•Tornillo Tope	
8	SA 1146-06870	1					•Pad	•Patin	•Belag	패드	•Pastilla	
9	SA 1146-00610	1					•Head	•Tete	•Kopf	헤드	•Capo	
10	SA 9612-08040	1				K	•Bushing	•Bague	•Buchse	부싱	•Casquillo	
11	SA 9557-07000	1					•Ring	•Anneau	•Ring	링	•Anillo	87,6 x 15
12	SA 9556-08000	1					•Ring	•Anneau	•Ring	링	•Anillo	
13	SA 1146-00220	1					•Cushion	•Coussin	•Sitzkissen	쿠션	•Cojin	
14	SA 1146-00620	1					•Piston	•Piston	•Kolben	피스톤	•Piston	
15	SA 9216-06520	1					•Washer	•Rondelle	•Scheibe	와셔	•Arandela	66 x 95
16	SA 1146-06880	1					•Lock Nut	•Contre-ecrou	•Sicher Mutter	로크너트	•Contratuerca	
17	SA 9016-21612	12					•Bolt	•Boulon	•Bolzen	볼트	•Perno	M16 x 60
18	SA 9564-20800	1				K	•Seal	•Joint	•Dichtung	시일	•Reten	
19	SA 9567-20801	1				K	•Ring	•Anneau	•Ring	링	•Anillo	
20	SA 9563-20801	1				K	•Seal	•Joint	•Dichtung	시일	•Reten	
21	SA 1146-07960	1				K	•Seal	•Joint	•Dichtung	시일	•Reten	
22	SA 9566-31100	1				K	•Ring	•Anneau	•Ring	링	•Anillo	
23	SA 9566-11100	1				K	•Ring	•Anneau	•Ring	링	•Anillo	
100	SA 8148-10071	1					Sealing kit	Jeu joints	Dichtungssatz	시일	Juego retenes	1)

7 8 9 10 11 3 1 2 12 6 4 13 5

1) GB: Replacement version FR: Version piéce de rechange. DE: Ersatzteil-ausführung. KR: 신규발행판으로 교환 ES: Version piezas de repuesto.

1	DD17G001	Cilindro de cazo 버켓 실린더 Schaufelzylinder Vérin de godet Bucket cylinder
2		
3		
4		
5		STD

Catalogue id 56001	Group 975
Illustr. No SA296	Section 1000
Issue VOE 74C995601	Page 655

VOLVO

In addition to part numbers, the Parts Catalogue also includes a vast amount of essential information which you, the operator, should be acquainted with.
With the "Catalogue Guide", we want to show clearly how the catalogues are arranged and what sort of information is presented therein.

Group 1 Preface and Instructions
Here you can find the following information:
- Title page and publication number
- Group index
- Product signs
- Preface
- List of items of equipment adapted to market requirements that have been introduced
- Catalogue Guide
- Table of abbreviations

Group 2 - 9 Text and illustration pages

- The table of contents shows the division of the main groups into sub-groups, with reference to page number and section.
- Illustration page. The position number of the illustration refers to the text page.
- Text page
  1. Heading.
  2. Additional text which limits the validity of the section. An example is information relating to manufacturing numbers and equipment adapted to market requirements.
  3. Designation for quantity columns.
  4. Illustrations.
  5. Group, section, page, which you should use when you search for information in the catalogue.
  6. Catalogue identification and issue designation.
  7. Position number of the part on the associated drawing.
  8. Part number
  9. Quantity. The column designation indicates the version which is shown in each column. The quantity stated refers to the quantity for each machine or, where appropriate, for each complete unit.
     "REQ" refers to the required amount. See also "Notes" column.
  10. PS (Parts Status) indicates the status code of the part.
      "NS" means that the part is not kept in stock.
      "OP" means that the part is no longer in stock.
      "SE" means that an alternative part shall be used.
      "SS" means that the part has been replaced.
      Refer to Group 10 Replaced parts for further information.
  11. KIT. Parts that are marked with a "K" are included in a kit. The number of the kit is often indicated after other part numbers.
  12. Description. The indentations indicate if one or more parts are included in the assembled unit described above. The parts are included when a complete unit is ordered.
  13. Notes. Other information relating to a particular part is given here.
      - Footnote number (3001 for example) is given at the bottom of the page.
      - Replaced parts (1146-00530, for example).
      - Product or manufacturing number.
      - Abbreviations and technical information.
      - Reference to page and group.

Group 10 Replaced parts / Number index

- Replaced parts. The part numbers of parts marked with "SS" (in the PS column) are indicated here, together with their replacement numbers.
  The replacement parts may in turn be also replaced, and so on.
- Number index. All parts included in the catalogue are indicated here, together with a reference to group, section and page.

Continued improvements and successes in design could result in modifications to your equipment which are not covered by this publication. Each publication is revised when required to include these modifications in later issues. For additional information, you should contact Volvo Construction Equipment Korea, Customer Support, Business Planning Department.

Any unauthorized reproduction of any part of this document would be in violation of Volvo Construction Equipment Korea, Customer Support's rights and will be prosecuted to the fullest extent allowed by law. We reserve the right to make changes without prior notice.
Volvo Construction Equipment Korea, Customer Support

Fig.	Part No.	Quantity 1	2	3	PS	KIT	Description	Dénomination	Bezeichnung	품명	Denominatición	Notes
	SA 1146-00030	1					Bucket Cylinder	Verin Godet	Löffelzylinder	버켓 실린더	Cilind Cuchara	STD
												See group 924, page 625
1		1			NS		•Tube	•Tuyau	•Rohr	튜브	•Tubo	
2	SA 9624-11617	2					•Bushing	•Bague	•Buchse	부싱	•Casquillo	
3	SA 9481-10003	2					•Nipple	•Raccord	•Nippel	니플	•Niple	
4	SA 9561-08010	4					•Seal	•Joint	•Dichtung	시일	•Reten	
5	SA 14501183	1					•Rod	•Tige piston	•Kolbenstange	로드	•Varilla piston	(1146-00530)
6	SA 9568-01200	2				K	•Seal	•Joint	•Dichtung	시일	•Reten	
7	SA 9023-10802	1					•Set Screw	•Vis Butee	•Anschlagschraub	세트스크류	•Tornillo Tope	
8	SA 1146-06870	1					•Pad	•Patin	•Belag	패드	•Pastilla	
9	SA 1146-00610	1					•Head	•Tete	•Kopf	헤드	•Capo	
10	SA 9612-08040	1				K	•Bushing	•Bague	•Buchse	부싱	•Casquillo	
11	SA 9557-07000	1					•Ring	•Anneau	•Ring	링	•Anillo	87,6 x 15
12	SA 9556-08000	1					•Ring	•Anneau	•Ring	링	•Anillo	
13	SA 1146-00220	1					•Cushion	•Coussin	•Sitzkissen	쿠션	•Cojin	
14	SA 1146-00620	1					•Piston	•Piston	•Kolben	피스톤	•Piston	
15	SA 9216-06520	1					•Washer	•Rondelle	•Scheibe	와셔	•Arandela	66 x 95
16	SA 1146-06880	1					•Lock Nut	•Contre-ecrou	•Sicher Mutter	로크너트	•Contratuerca	
17	SA 9016-21612	12					•Bolt	•Boulon	•Bolzen	볼트	•Perno	M16 x 60
18	SA 9564-20800	1				K	•Seal	•Joint	•Dichtung	시일	•Reten	
19	SA 9567-20801	1				K	•Ring	•Anneau	•Ring	링	•Anillo	
20	SA 9563-20801	1				K	•Seal	•Joint	•Dichtung	시일	•Reten	
21	SA 1146-07960	1				K	•Seal	•Joint	•Dichtung	시일	•Reten	
22	SA 9566-31100	1				K	•Ring	•Anneau	•Ring	링	•Anillo	
23	SA 9566-11100	1				K	•Ring	•Anneau	•Ring	링	•Anillo	
100	SA 8148-10071	1					Sealing kit	Jeu joints	Dichtungssatz	시일	Juego retenes	1)

7 8 9 10 11 3 1 2 12 6 4 13 5

1) **GB:** Replacement version **FR:** Version piéce de rechange. **DE:** Ersatzteil-ausführung. **KR:** 신규발행판으로 교환 **ES:** Version piezas de repuesto.

1	DD17G001	Cilindro de cazo 버켓 실린더 Schaufelzylinder Vérin de godet Bucket cylinder
2		
3		
4		
5		STD

Catalogue id 56001	Group 975
Illustr. No SA296	Section 1000
Issue VOE 74C995601	Page 655

VOLVO

FRA

Le catalogue de pièces de rechange présente, non seulement les numéros de référence, mais également d'autres informations qu'un opérateur se doit de connaître. Ce guide de catalogue vous indique, d'une façon générale, comment sont conçus nos catalogues et quelles informations ils vous apportent.

Groupe 1 Avant-propos et instructions
Sous ce groupe, vous trouvez :
- La page de titre avec le numéro de publication
- Le registre des groupes
- Les plaques de produit
- Un avant-propos
- Une liste des équipements introduits suivant les pays
- Un guide de catalogue
- Un tableau des abréviations

Groupes 2 - 9 Pages de texte et d'illustration
- Le sommaire indique la division des groupes principaux en sous-groupes avec des renvois aux pages et aux sections.
- La page d'illustration. L'illustration donne les numéros de position qui renvoient à la page de texte.
- La page de texte
  1. Rubrique
  2. Texte supplémentaire qui limite la validité de la section, par exemple numéro de série et équipements adaptés aux pays
  3. Désignation des modèles pour les différentes colonnes
  4. Illustrations
  5. Groupe, section, page utilisés pour la recherche dans le catalogue
  6. Identification du catalogue et de l'édition
  7. Numéro de position de la pièce sur l'illustration afférente
  8. Numéro de référence
  9. Quantité. La désignation des colonnes indique le modèle qui se réfère à chaque colonne. La quantité indiquée correspond à la quantité par engin ou, suivant les cas, par unité complète. "REQ" signifie quantité nécessaire, voir la colonne Notes
  10. PS (Parts Status) indique le code d'état de la pièce.
      -"NS" signifie que la pièce n'existe pas en magasin.
      "OP" signifie que la pièce n¿est plus en magasin.
      "SE" signifie qu¿une autre pièce devrait être employée.
      "SS" signifie que la pièce a été remplacée.
      Voir le groupe 10, pièces remplacées, pour de plus amples informations.
  11. KIT. Les pièces marquées "K" font partie d'un kit. Le numéro du kit est le plus souvent indiqué après les autres numéros de référence.
  12. Description. Le décalage indique si une ou plusieurs pièces font partie de l'unité complète indiquée au-dessus. Ces pièces sont envoyées pour une commande d'une unité complète.
  13. Notes (Remarques). Diverses informations relatives à une pièce sont notées ici.
      - Un numéro de note de bas de page (par exemple 3001) est donné au bas de la page.
      - Pièces remplacées (par exemple 1146-00530).
      - Numéro de produit ou numéro de fabrication.
      - Abréviations et explications techniques.
      - Renvoi aux pages et aux groupes.

Groupe 10 Pièces remplacées/Registre des numéros

- Pièces remplacées. Les numéros de référence marquées "SS" (dans la colonne PS) sont repris ici avec leur numéro de remplacement. Ces pièces remplacées peuvent, à leur tour, être remplacées par d'autres, etc.
- Registre des numéros. Tous les numéros de référence du catalogue se retrouvent ici avec un renvoi au groupe, à la section et à la page.

Les perfectionnements continus et les progrès réalisés dans la conception peuvent entraîner, sur votre engin, des modifications qui ne sont pas prises en compte dans cette publication. Chaque publication est remise à jour suivant les besoins pour inclure toutes ces modifications dans les dernières éditions. Pour plus d¿informations, veuillez contacter Volvo Construction Equipment Korea, Customer Support, Business Planning Department.

La reproduction non autorisée de toute partie de ce document constitue une violation des droits d'auteur de Volvo Construction Equipment AB, Customer Support Division et entraînera des poursuites aux termes de la loi. Nous nous réservons le droit d'apporter des modifications sans préavis.
Volvo Construction Equipment Korea, Customer Support

Fig.	Part No.	Quantity 1	2	3	PS	KIT	Description	Dénomination	Bezeichnung	품명	Denominatición	Notes
	SA 1146-00030	1					Bucket Cylinder	Verin Godet	Löffelzylinder	버켓 실린더	Cilind Cuchara	STD See group 924, page 625
1		1			NS		•Tube	•Tuyau	•Rohr	튜브	•Tubo	
2	SA 9624-11617	2					•Bushing	•Bague	•Buchse	부싱	•Casquillo	
3	SA 9481-10003	2					•Nipple	•Raccord	•Nippel	니플	•Niple	
4	SA 9561-08010	4					•Seal	•Joint	•Dichtung	시일	•Reten	
5	SA 14501183	1					•Rod	•Tige piston	•Kolbenstange	로드	•Varilla piston	(1146-00530)
6	SA 9568-01200	2				K	•Seal	•Joint	•Dichtung	시일	•Reten	
7	SA 9023-10802	1					•Set Screw	•Vis Butee	•Anschlagschraub	세트스크류	•Tornillo Tope	
8	SA 1146-06870	1					•Pad	•Patin	•Belag	패드	•Pastilla	
9	SA 1146-00610	1					•Head	•Tete	•Kopf	헤드	•Capo	
10	SA 9612-08040	1				K	•Bushing	•Bague	•Buchse	부싱	•Casquillo	
11	SA 9557-07000	1					•Ring	•Anneau	•Ring	링	•Anillo	87,6 x 15
12	SA 9556-08000	1					•Ring	•Anneau	•Ring	링	•Anillo	
13	SA 1146-00220	1					•Cushion	•Coussin	•Sitzkissen	쿠션	•Cojin	
14	SA 1146-00620	1					•Piston	•Piston	•Kolben	피스톤	•Piston	
15	SA 9216-06520	1					•Washer	•Rondelle	•Scheibe	와셔	•Arandela	66 x 95
16	SA 1146-06880	1					•Lock Nut	•Contre-ecrou	•Sicher Mutter	로크너트	•Contratuerca	
17	SA 9016-21612	12					•Bolt	•Boulon	•Bolzen	볼트	•Perno	M16 x 60
18	SA 9564-20800	1				K	•Seal	•Joint	•Dichtung	시일	•Reten	
19	SA 9567-20801	1				K	•Ring	•Anneau	•Ring	링	•Anillo	
20	SA 9563-20801	1				K	•Seal	•Joint	•Dichtung	시일	•Reten	
21	SA 1146-07960	1				K	•Seal	•Joint	•Dichtung	시일	•Reten	
22	SA 9566-31100	1				K	•Ring	•Anneau	•Ring	링	•Anillo	
23	SA 9566-11100	1				K	•Ring	•Anneau	•Ring	링	•Anillo	
100	SA 8148-10071	1					Sealing kit	Jeu joints	Dichtungssatz	시일	Juego retenes	1)

7 8 9 10 11 3 1 2 12 6 4 13 5

1) GB: Replacement version FR: Version piéce de rechange. DE: Ersatzteil-ausführung. KR: 신규발행판으로 교환 ES: Version piezas de repuesto.

1	DD17G001	Cilindro de cazo 버켓 실린더 Schaufelzylinder Vérin de godet Bucket cylinder
2		
3		
4		
5		STD

Catalogue id 56001	Group 975
Illustr. No SA296	Section 1000
Issue VOE 74C995601	Page 655

VOLVO

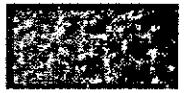

DEU

Im Ersatzteilkatalog sind außer den Artikelnummern auch eine Reihe von wichtigen Informationen aufgeführt, die man unbedingt kennen sollte.
Mit der Kataloganweisung wollen wir auf eine überschaubare Art und Weise zeigen, wie unsere Kataloge aufgebaut und welche Informationen hier enthalten sind.

Gruppe 1 Vorwort und Anweisungen
Hier findet man folgendes:
- Titelseite mit Publikationsnummer
- Gruppenregister
- Produktschilder
- Vorwort
- Verzeichnis über eingeführte marktangepasste Ausrüstungen
- Kataloganweisung
- Abkürzungstabelle

Gruppe 2 - 9 Text- und Bildseiten

- Das Inhaltsverzeichnis zeigt die Einteilung der Hauptgruppe in Untergruppen mit Hinweis auf Seite und Abschnitt.
- Bildseite. Die Positionsnummer der Abbildung weist auf die Textseite hin.
- Textseite.
  1. Überschrift
  2. Zusatztext, der die Gültigkeit des Abschnitts begrenzt, z.B. Information über Herstellungsnummer und marktangepasste Ausrüstungen.
  3. Bezeichnung für die Anzahl-Spalten
  4. Abbildungen
  5. Gruppe, Abschnitt, Seite, die bei der Suche im Katalog verwendet werden.
  6. Katalogkennung und Ausgabebezeichnung
  7. Positionsnummer des Artikels mit dazugehöriger Abbildung.
  8. Artikelnummer
  9. Anzahl. Die Spaltenbezeichnung zeigt, welche Ausführung per Spalte aufgeführt ist. Die angegebene Anzahl betrifft Anzahl pro Maschine oder ggf. pro komplette Einheit. "REQ" bezeichnet die erforderliche Menge, siehe Anmerkungsspalte.
  10. PS (Parts Status) zeigt den Statuscode des Artikels.
  -"NS" bedeutet, dass der Artikel nicht mehr auf Lager gehalten wird.
  "OP" bedeutet, dass das Teil nicht mehr geführt wird.
  "SE" bedeutet, dass ein alternatives Teil zu verwenden ist.
  -"SS" bedeutet, dass der Artikel ersetzt wurde.
  Siehe Gruppe 10, Ersetzte Artikel, für weitere Information.
  11. KIT. Artikel, die mit einem "K" gekennzeichnet sind, gehören zu einem Satz. Die Nummer des Satzes wird in den meisten Fällen nach den übrigen Artikelnummern angegeben.
  12. Bezeichnung. Die Einrückung zeigt, dass ein oder mehrere Artikel in einer oben aufgeführten zusammengesetzten Einheit enthalten sind. Die Artikel sind in der Bestellung der kompletten Einheit enthalten.
  13. Notes (Anmerkungen). Hier werden übrige Informationen für einen Artikel aufgeführt:
  - Fußnotennummer, (beispielsweise 3001), wird ganz unten auf der Seite angegeben.
  - Ersetzte Artikel, (beispielsweise 1146-00530)
  - Produkt- oder Herstellungsnummer
  - Abkürzungen oder technische Informationen
  - Seiten- und Gruppenhinweis

Gruppe 10 Ersetzte Artikel / Nummernregister

- Ersetzte Artikel. Hier sind die mit "SS" markierten (in der PS-Spalte) Artikelnummern mit ihrem Ersatz aufgeführt. Die ersetzten Artikel können wiederum ersetzt worden sein usw.
- Nummernregister. Hier sind alle im Katalog vorkommenden Artikel aufgeführt, und zwar mit Hinweis auf Gruppe, Abschnitt und Seite.

Fortlaufende Verbesserungen und Fortschritte in der Konstruktion können auch bei Ihrer Maschine zu Änderungen führen, die nicht von dieser Schrift umfasst werden. Jede Ausgabe wird bei Bedarf überarbeitet, um diese Veränderungen bei späteren Ausgaben mit zu berücksichtigen.
Weitere Informationen erhalten Sie von Volvo Construction Equipment Korea Customer Support, Business Planning Department.

Jegliche Reproduktion dieses Dokumentes in Auszügen oder in vollem Umfang stellt eine Verletzung der Rechte von Volvo Construction Equipment Korea Customer Support, Business Planning Department dar und wird unter voller Ausschöpfung der gesetzlichen Möglichkeiten strafrechtlich verfolgt. Wir behalten uns das Recht auf Änderungen ohne vorherige Ankündigung vor.
Volvo Construction Equipment Korea Customer Support

Fig.	Part No.	Quantity 1	2	3	PS	KIT	Description	Dénomination	Bezeichnung	품명	Denominatición	Notes
	SA 1146-00030	1					Bucket Cylinder	Verin Godet	Löffelzylinder	버켓 실린더	Cilind Cuchara	STD
												See group 924, page 625
1		1			NS		•Tube	•Tuyau	•Rohr	튜브	•Tubo	
2	SA 9624-11617	2					•Bushing	•Bague	•Buchse	부싱	•Casquillo	
3	SA 9481-10003	2					•Nipple	•Raccord	•Nippel	니플	•Niple	
4	SA 9561-08010	4					•Seal	•Joint	•Dichtung	시일	•Reten	
5	SA 14501183	1					•Rod	•Tige piston	•Kolbenstange	로드	•Varilla piston	(1146-00530)
6	SA 9568-01200	2				K	•Seal	•Joint	•Dichtung	시일	•Reten	
7	SA 9023-10802	1					•Set Screw	•Vis Butee	•Anschlagschraub	세트스크류	•Tornillo Tope	
8	SA 1146-06870	1					•Pad	•Patin	•Belag	패드	•Pastilla	
9	SA 1146-00610	1					•Head	•Tete	•Kopf	헤드	•Capo	
10	SA 9612-08040	1				K	•Bushing	•Bague	•Buchse	부싱	•Casquillo	
11	SA 9557-07000	1					•Ring	•Anneau	•Ring	링	•Anillo	87,6 x 15
12	SA 9556-08000	1					•Ring	•Anneau	•Ring	링	•Anillo	
13	SA 1146-00220	1					•Cushion	•Coussin	•Sitzkissen	쿠션	•Cojin	
14	SA 1146-00620	1					•Piston	•Piston	•Kolben	피스톤	•Piston	
15	SA 9216-06520	1					•Washer	•Rondelle	•Scheibe	와셔	•Arandela	66 x 95
16	SA 1146-06880	1					•Lock Nut	•Contre-ecrou	•Sicher Mutter	로크너트	•Contratuerca	
17	SA 9016-21612	12					•Bolt	•Boulon	•Bolzen	볼트	•Perno	M16 x 60
18	SA 9564-20800	1				K	•Seal	•Joint	•Dichtung	시일	•Reten	
19	SA 9567-20801	1				K	•Ring	•Anneau	•Ring	링	•Anillo	
20	SA 9563-20801	1				K	•Seal	•Joint	•Dichtung	시일	•Reten	
21	SA 1146-07960	1				K	•Seal	•Joint	•Dichtung	시일	•Reten	
22	SA 9566-31100	1				K	•Ring	•Anneau	•Ring	링	•Anillo	
23	SA 9566-11100	1				K	•Ring	•Anneau	•Ring	링	•Anillo	
100	SA 8148-10071	1					Sealing kit	Jeu joints	Dichtungssatz	시일	Juego retenes	1)

7 8 9 10 11 3 1 2 12 6 4 13 5

1) GB: Replacement version FR: Version piéce de rechange. DE: Ersatzteil-ausführung. KR: 신규발행판으로 교환 ES: Version piezas de repuesto.

1	DD17G001	Cilindro de cazo 버켓 실린더 Schaufelzylinder Vérin de godet Bucket cylinder
2		
3		
4		
5		STD

Catalogue Id 56001	Group 975
Illustr. No SA296	Section 1000
Issue VOE 74C995601	Page 655

VOLVO

부품 번호 이외에도 , 부품 카탈로그에는
작업자로서 알고 있어야 할 수 많은 필수 정보가 포함되어 있습니다 .
" 카탈로그 가이드 " 를 통해 카탈로그 구성과
수록된 정보의 종류를 명확하게 보여주고자 합니다 .

그룹 1 서론 및 지침
여기에서는 다음과 같은 정보를 찾을 수 있습니다 .
- 제목 페이지 및 간행 번호
- 그룹 색인
- 제품 표지
- 서론
- 시장 요건에 맞춰 적용된 장비 항목 목록
- 카탈로그 가이드
- 약어표

그룹 2 – 9 텍스트 및 그림 페이지

- 목차를 보면 페이지 번호와 선택 항목에 대한 참조 사항과 함께
주요 그룹의 세부 그룹 구분 방식을 알 수 있습니다 .
- 그림 페이지 . 그림의 위치 번호는 텍스트 페이지를 의미합니다 .
- 텍스트 페이지
1. 표제 .
2. 해당 항목의 유효성 범위를 제한하는 추가 텍스트 . 다음 예는 제조 번호 및
시장 요건에 맞춰 개조된 장비에 관한 내용입니다 .
3. 수량 열의 명칭 .
4. 그림 .
5. 카탈로그의 정보 검색 시 사용하는 그룹 , 항목 ,
페이지
6. 카탈로그 확인 및 간행판 명칭 .
7. 관련 도면에 포함된 부품의 위치 번호
8. 부품 번호
9. 수량 . 열의 명칭은 각 열에 표시된 버전을
나타냅니다 . 언급된 수량은 각 기계의 수량 또는
해당되는 경우 각 완성품 유닛의 수량입니다 .
"REQ" 는 필요 수량을 의미합니다 . " 참고 " 열을 참조하십시오 .

10. PS (부품 상태) 는 부품의 상태 코드를 나타냅니다 .
"NS" 는 재고가 없는 부품을 의미합니다 .
"OP" 는 더 이상 재고로 보관하지 않는 부품을 의미합니다 .
"SE" 는 대체 부품이 사용될 것임을 의미합니다 .
"SS" 는 부품이 교체되었다는 것을 의미합니다 .
추가 정보는 그룹 10, 교체된 부품을 참조하십시오 .
11. 키트 . "K" 표시가 된 부품은 키트에 포함된 것입니다 . 키트의 번호는
대개 다른 부품 번호 다음에 표시됩니다 .
12. 설명 . 들여쓰기된 항목들은 위에 설명한 조립 유닛에 한 개 이상의 부품이 포함된
경우를 나타냅니다 .
이와 같은 부품들은 완성품 유닛 주문 시
포함됩니다 .
13. 참고 . 특정 부품에 관한 기타 정보는 여기에 수록되어 있습니다 .
- 주석 번호 (예 :3001) 는 페이지 하단에 표시되어 있습니다 .
- 교체된 부품 (예 : 1146-00530).
- 제품 또는 제조 번호 .
- 약어 및 기술 정보 .
- 페이지 및 그룹 참조 사항 .

그룹 10 교체된 부품 / 번호 색인

- 교체된 부품 . "SS" 로 표시된 부품의 부품 번호 (PS 열에 표시됨) 는
해당 교체 번호와 함께 여기에 수록되어 있습니다 .
교체 부품 또한 계속 교체될 수 있습니다 .
- 번호 색인 . 카달로그에 수록된 모든 부품은 그룹 , 항목 및 페이지 참조 사항과
함께 여기에 수록되어 있습니다 .

설계가 지속적으로 개선되므로 사용자의 장비에 대한 개정 사항이 이 간행물에 포함되어
있지 않을 수도 있습니다 .
각 카탈로그는 추후 버전에 이와 같은 변경 사항을 포함시켜야 할 경우 개정됩니다 .
더 자세한 정보를 원할 경우에는 볼보건설기계코리아 , 고객지원부서 , 사업기획부로 문
의하여 주시기 바랍니다 .

이 문서 일부분의 무단 복제는 볼보건설기계코리아 , 고객지원부서의 권리를 침해하는 행위이므로 엄중한 법적 처벌을 받게 됩니다 . 당사는 사전 통보 없이 문서 내용을 변경할 수 있는 권리를 보유하고 있습니다 .
볼보건설기계코리아 , 고객 지원

Fig.	Part No.	Quantity 1	2	3	PS	KIT	Description	Dénomination	Bezeichnung	품명	Denominatición	Notes
	SA 1146-00030	1					Bucket Cylinder	Verin Godet	Löffelzylinder	버켓 실린더	Cilind Cuchara	STD
												See group 924, page 625
1		1			NS		•Tube	•Tuyau	•Rohr	튜브	•Tubo	
2	SA 9624-11617	2					•Bushing	•Bague	•Buchse	부싱	•Casquillo	
3	SA 9481-10003	2					•Nipple	•Raccord	•Nippel	니플	•Niple	
4	SA 9561-08010	4					•Seal	•Joint	•Dichtung	시일	•Reten	
5	SA 14501183	1					•Rod	•Tige piston	•Kolbenstange	로드	•Varilla piston	(1146-00530)
6	SA 9568-01200	2				K	•Seal	•Joint	•Dichtung	시일	•Reten	
7	SA 9023-10802	1					•Set Screw	•Vis Butee	•Anschlagschraub	세트스크류	•Tornillo Topa	
8	SA 1146-06870	1					•Pad	•Patin	•Belag	패드	•Pastilla	
9	SA 1146-00610	1					•Head	•Tete	•Kopf	헤드	•Capo	
10	SA 9612-08040	1				K	•Bushing	•Bague	•Buchse	부싱	•Casquillo	
11	SA 9557-07000	1					•Ring	•Anneau	•Ring	링	•Anillo	87,6 x 15
12	SA 9556-08000	1					•Ring	•Anneau	•Ring	링	•Anillo	
13	SA 1146-00220	1					•Cushion	•Coussin	•Sitzkissen	쿠션	•Cojin	
14	SA 1146-00620	1					•Piston	•Piston	•Kolben	피스톤	•Piston	
15	SA 9216-06520	1					•Washer	•Rondelle	•Scheibe	와셔	•Arandela	66 x 95
16	SA 1146-06880	1					•Lock Nut	•Contre-ecrou	•Sicher Mutter	로크너트	•Contratuerca	
17	SA 9016-21612	12					•Bolt	•Boulon	•Bolzen	볼트	•Perno	M16 x 60
18	SA 9564-20800	1				K	•Seal	•Joint	•Dichtung	시일	•Reten	
19	SA 9567-20801	1				K	•Ring	•Anneau	•Ring	링	•Anillo	
20	SA 9563-20801	1				K	•Seal	•Joint	•Dichtung	시일	•Reten	
21	SA 1146-07960	1				K	•Seal	•Joint	•Dichtung	시일	•Reten	
22	SA 9566-31100	1				K	•Ring	•Anneau	•Ring	링	•Anillo	
23	SA 9566-11100	1				K	•Ring	•Anneau	•Ring	링	•Anillo	
100	SA 8148-10071	1					Sealing kit	Jeu joints	Dichtungssatz	시일	Juego retenes	1)

7 8 9 10 11 3 1 2 12 6 4 13 5

1) **GB:** Replacement version **FR:** Version piéce de rechange. **DE:** Ersatzteil-ausführung. **KR:** 선규발행판으로 교환 **ES:** Version piezas de repuesto.

1	DD17G001	Cilindro de cazo 버켓 실린더 Schaufelzylinder Vérin de godet Bucket cylinder
2		
3		
4		
5		STD

Catalogue id 56001	Group 975
Illustr. No SA296	Section 1000
Issue VOE 74C995601	Page 655

VOLVO

En el catálogo de repuestos se incluye, además de los números de artículo, numerosa información muy útil.
El propósito de la guía es explicar la estructura de los catálogos y la información que se ofrece en los mismos.

Grupo 1 Prefacio e instrucciones
Se encontrará aquí:
- El título y el número de publicación
- El índice de grupos
- Los letreros de producto
- El prefacio
- Una lista sobre los equipos adaptados a los mercados
- La guía al catálogo
- Una tabla de abreviaturas

Grupo 2 - 9 páginas con texto e ilustraciones

- El índice muestra la clasificación de los grupos principales en subgrupos con remisiones a páginas y secciones.
- Página de ilustraciones. Los números de posición de las ilustraciones. Remisiones a páginas de texto.
- Páginas de texto
  1. Rúbrica
  2. Texto adicional que delimita la validez de la sección, por ejemplo, información sobre números de fabricación y equipos según mercado.
  3. Designación para columnas de cantidades.
  4. Número de ilustración.
  5. Grupo, sección, página. Se utilizan al manejar el catálogo
  6. Identificación e indicación de la edición del catálogo.
  7. Números de posición en la ilustración correspondiente.
  8. Números de artículo
  9. Cantidad. Se indica en esta columna la ejecución. El número indicado se refiere a la cantidad por máquina o, si procede, por unidad completa. "REQ" significa la cantidad necesaria, véase la columna de las notas.
  10. PS (Parts Status) indica el código de estado del artículo.
  -"NS" indica que el artículo no se tiene en stock.
"OP" significa que ya no se mantiene la pieza en stock.
"SE" significa que se puede usar una pieza alternativa.
  -"SS" indica que el artículo ha sido sustituido.
  Para más información, véase el grupo 10, artículos sustituidos.
  11. KIT. Los artículos marcados con una "K" forman parte de un juego. El número de juego suele indicarse detrás de los demás números de artículo.
  12. Denominación. El desplazamiento indica que en la unidad indicada se incluyen uno o varios artículos. Estos se incluyen en la unidad completa pedida.
  13. Notas. Aparecen aquí diversas informaciones relativas a los artículos:
  - Números de notas de pie de página; ej. 3001) aparece al final de la página.
  - Artículos sustituidos. Ej. (1146-00530)
  - Números de producto o fabricación.
  - Abreviaturas e información técnica.
  - Remisiones a páginas y grupos.

Grupo 10 Artículos sustituidos/Índice de números

- Artículos sustituidos. Se marcan aquí con "SS" (en la columna PS) los números de artículo con sus sustituciones. Los artículos sustituidos, a su vez, pueden haber sido sustituidos, etc.
- Índice de números. Aparecen aquí todos los artículos existentes en el catálogo con remisión a grupo, sección y página.

En su modelo de máquina pueden haberse introducido mejoras que no aparecen en esta publicación. Las publicaciones son revisadas para incluir las mejoras en ediciones posteriores. Para más información, diríjase a Volvo Construction Equipment Korea Customer Support, Business Planning Department.

Este documento está protegido por los derechos de autor y por lo tanto está prohibida su copia, impresión o cualquier otro tipo de reproducción indebida. La infracción de esta prohibición será penalizada. Reservado el derecho a introducir modificaciones.
Volvo Construction Equipment Korea Customer Support

TABLE OF ABBREVIATION POUR LA LISTE DES ABRÉVIATIONS EMPLOYÉES ABKÜRZUNGSVERZEICHNIS	약어 일람표 PABLO DE ABREVIATIONS	Catalogue id 20072	Group 1
		Issue VOE 74B9920072	Page 22

ABBREVIATION	ENGLISH	FRANÇAIS	DEUTSCH	KOREAN	ESPAÑOL
A	ampere	ampère	Ampere	전류	amperio
ALT	alternative	alternative	wahlweise	대체사양	alternativa
AWD	All Wheel Drive	Toutes roues motrices	Allradantrieb	상시 4 륜 구동	Tracción en las todas las ruedas
AX ####-	as from axle No.	à partir du N° d'essieu	ab Achsennr.	액슬 일련번호 ~ 부터	a partir del eje nro
AX - ####	up to and incl. axle No.	jusqu'au N° d'essieu	bis Achsennr.	액슬 일련번호 ~ 까지	hasta el eje nro
BL	black	noir	schwarz	검정색	negro
BLUE	blue	bleu	blau	파랑색	azul
BR	brown	brun	braun	갈색	marrón
BRA	Brazil	Brésil	Brasilien	브라질	Brasil
CAB #### -	as from cab No.	à partir du N° de cabine	ab Kabinen-herstellnr.	캡 일련번호 ~ 부터	a partir de la cabina
CAB - ####	up to and incl. cab No.	jusqu'au N° de cabine	bis Kabinen-herstellnr.	캡 일련번호 ~ 까지	hasta la cabina nro
CAN	Canada	Canada	Kanada	캐나다	Canadá
CENT	centre	au milieu	Mittere	중앙	central
CHN	China	Chine	China	중국	China
CIN	component identification number	Numéro de référence de sous-ensemble	Bauteil-Identifizierungsnummer	기능품 식별 번호	Número de identificación del componente
CPL	complete	complet	komplett	조립체	completo
CU M	cubic metre	mètre cube	Kubikmeter	입방미터	metro cúbico
DEG	numbers of degrees, C°	nombres de degré de chaleur, C°	Anzahl in Graden C°	섭씨 온도 번호	numero de grado de calor, C°
DELETED	deleted	supprimé	Nicht mehr lieferbar	삭제	Retirado
DEU	Germany	Allemagne	Deutschland	독일	Alemania
DNK	Denmark	Danemark	Dänemark	덴마크	Dinamarca
EEC	European Economic Community (EEC)	pays du marche commun (EEC)	EU-Markt (EEC)	유럽경제공동체 번호	el mercado común (EEC)
ENG	Engine	moteur	Motor	엔진	motor
ENG #### -	as from engine No.	à partir du N° de moteur	ab Motornr.	엔진 일련번호 ~ 부터	a partir del motor nro
ENG - ####	up to and incl. engine No.	jusqu'au N° de moteur	bis Motornr.	엔진 일련번호 ~ 까지	hasta el motor nro
E PROD	early production	production antérieure	Frühere Ausführung	양산전	producción anterior
ESP	Spain	Espagne	Spanien	스페인	España
EU	European Union	Union Européenne	Europäische Union	유럽 연합	Unión Europea
EXC ### -	as from excavator unit No.	à partir du N° d'excavateur	Ab Bagger-Aggregatnr.	작업장치 일련번호 ~ 부터 번호	a partir de agregado excavador nro
EXC - ###	up to and incl. excavator unit No.	jusqu'au N° d'excavateur	bis Bagger-Aggregatnr	작업장치 일련번호 ~ 까지 번호	hasta el agregado excavador nro
EXCL	excluding	exclus	auschliesslich	제외	exclusivo
FIN	Finland	Finlande	Finnland	핀란드	Finlandia

ABBREVIATION	ENGLISH	FRANÇAIS	DEUTSCH	KOREAN	ESPAÑOL
FORW	forward	avant	vordere	전진	delante
FRA	France	France	Frankreich	프랑스	Francia
GBR	Great Britain	Angleterre	England	영국	Inglaterra
GRAM	gram	gramme	Gramm	그램	gramo
GREEN	green	vert	grün	녹색	verde
GREY	grey	gris	grau	회색	gris
HD	Heavy Duty	Heavy Duty	Heavy Duty	대용량	Heavy Duty
HT #### -	as from hydraulic transmission No.	à partir du transmission hydraulique N°	ab Hydraulikgetriebe	트랜스미션 일련번호 ~ 부터 번호	a partir de transmisión hidráulico nro
HT - ####	up to and incl. hydraulic transmission No.	jusqu'au transmission hydraulique N°	bis Hydraulikgetriebe	트랜스미션 일련번호 ~ 까지 번호	hasta el transmisión hidráulico nro
ID	diameter, inner	diamètre, intérieur	Innendurchmesser	내경	diámetro, interior
IN	inch(es)	pouce	Zoll	인치	pulgada
INCL	inclusive	inclus	einschliesslich	포함	inclusive
INCL IN	included in	inclus dans	gehört zur	포함	forma parte de
INLET	inlet	entrée	Einlass	흡입	entrada
INNER	inner	intérieur	innen	내측	interior
IRN	Iran	Iran	Iran	이란	Iran
ITA	Italy	Italie	Italien	이태리	Italia
ITEM NO	see item No.	voir position	siehe Position Nr.	품번 참조	véase posición
K	included in parts kits	fait partie du jeu complet de réparation	gehört zur Satzverpackung	부품 킷에 포함 번호	forma parte del juego por juego
KOR	Korea	Corée	Korea	한국	Corea
L	litre, length	litre, longueur	Liter, Länge	리터 , 길이	litros, longitud
LH	left	gauche	links	왼쪽	izquierdo
LOAD #### -	as from loading unit No.	à partir du N° de chargeur	ab Hubaggregatnr.	인양장치 일련번호 ~ 부터 번호	a partir du unibad carga nro
LOAD - ####	up to and incl. loading unit No.	jusqu'au N° de chargeur	bis Hubaggregatnr.	인양장치 일련번호 ~ 까지 번호	hasta unidad carga nro
LOW	lower	dessous	unten	하부	inferior
L PROD	late production	production postérieure	jetzige Ausführung	양산후	producción posterior
MARKED	marked	marque de	gekennzeichnet mit	표시	marcado
MODEL	model designation	Désignation de modèle	Modellbezeichnung	모델 명칭	Designación de modelo
ML	millilitre	millilitre	Milliliter	밀리리터	millilitro
MM	millimetre	millimètre	Millimeter	밀리미터	milimetros
NLD	Netherlands	Pays-Bas	Holland	네델란드	Holanda
NO	number	numéro	Nummer	번호	número

TABLE OF ABBREVIATION POUR LA LISTE DES ABRÉVIATIONS EMPLOYÉES ABKÜRZUNGSVERZEICHNIS	약어 일람표 PABLO DE ABREVIATIONS	Catalogue id 20072	Group 1
		Issue VOE 74B9920072	Page 24

ABBREVIATION	ENGLISH	FRANÇAIS	DEUTSCH	KOREAN	ESPAÑOL
NOR	Norway	Norvège	Norwegen	노르웨이	Noruega
NS	part not stocked as spare part	n'est pas stocké comme pièce de rechange	nicht als Ersatzteil vorrätig	공급붊가 부품 번호	no disponible como repuesto pieza de repuesto
OP	The part is no longer in stock	La pièce n'est plus en stock	Der Artikel wird nicht länger geführt	이 부품은 더 이상 재고가 없습니다 번호	El artículo no se mantiene ya en stock
O SZ	over size	côte supérieur	Übergrösse	오버 사이즈	sobredimensión
OD	diameter, outer	diamètre extérieur	Aussendurchmesser	외경	diámetro, exterior
OR	orange	orange	orange	주황색	naranja
ORDER	order	commander	bestellen	순서	hacer un pedido
OUTER	outer	extérieur	aussen	외측	exterior
OUTLET	outlet	échappement	Auslass	배기	escape
PAGE	see page	voir page	siehe Seite	~ 쪽 참조	véase página
PAIR	pair	paire	Paar	짝	par
PCS	piece(s)	pièce	Stück	갯수	cada uno
PIN	product identification number	Numéro d'identification de produit	Produktidentifizierungs-Nummer	제품 식별 번호 번호	Número de identificación del producto
PINK	pink	rose	rosa	분홍색	rosa
PROD NO	product No.	N° de produit	Produktnr.	장비 본체번호	nro de producto
PRT	Portugal	Portugal	Portugal	포르투갈	Portugal
Q	Quantity l/min	Quantité l/min	Quantität l/min	유량 (L/MIN)	Cantidad l/min
REAR	rear	arrière	hinten	뒤쪽	detrás
RED	red	rouge	rot	빨강색	rojo
REPL BY -	replaced by	remplacé par	ersetzt durch	~ 에 대체된	substituido por
REQ#	order as required,	quantité nécessaire,	erforderliche Anzahl	소요량 만큼 주문	cantidad necesaria,
RH	right	droite	rechts	오른쪽	derecha
SE	alternative spare part version exists	une version pièce de rechange existe également	Alternative Ersatzteilausführung lieferbar	대체 예비부품 버전 있음 번호	Existen otras versiones de las piezas de repuesto
SEE GROUP	see group	voir groupe	siehe Gruppe	그룹 참조	véase grupo
SEE SB	see Service Bulletin	voir bulletin de service	siehe Kundendienstmitteilung	서비스 회보 참조	ver boletin de servicio
SER NO # -	as from serial No.	à partir du N° de fabrication	ab Fabrikationsnr.	장비 일련번호 ~ 부터	a partir de fabric. nro
SER NO - #	up to and incl.serial No.	jusqu'au N° de fabrication	bis Fabrikationsnr.	장비 일련번호 ~ 까지	hasta el fabric. nro
S/N #### -	as from serial No.	à partir du N° de série	ab Fabrikationsnr.	장비 일련번호 ~ 부터	a partir de fabricación nro.
S/N - ####	up to and incl. serial No.	jusqu'au N° de série	bis Fabrikationsnr.	장비 일련번호 ~ 까지	hasta el fabricación nro.
SUPPL	supplementary details, no spare part	indication compléter	zuzätliche Angaben	보조 부품 , 예비부품이 아님	parte completar
SPECIAL	special model	construction spéciale	Sonderausführung	주문사양	modelo especial
SQ MM	square millimeters	millimètre carré	Quadratmillimeter	평방미터	milimetros cuadrados

ABBREVIATION	ENGLISH	FRANÇAIS	DEUTSCH	KOREAN	ESPAÑOL
SS	superseded part	pièce remplacée	ersetztes Teil	교체된 부품	pieza substituida
STD	standard version	version standard	Standardausführung	표준사양	versión standard
STD SZ	standard size	dimension standard	Standardabmessung	표준규격	dimensión standard
SWE	Sweden	Suède	Schweden	스웨덴	Suecia
THICK	thickness	épaisseur	Dicke	두께	espesor
TM NO # -	as from transmission No.	à partir du N° de transmission	ab Getriebenr.	트랜스미션 일련번호 ~ 부터	a partir de transmisión nro
TM NO - #	up to and incl. transmission No.	jusqu'au N° de transmission	bis Getriebenr.	트랜스미션 일련번호 ~ 까지	hasta el de transmisión nro
UPPER	upper	supérieur	oben	상부	superior
USA	United States of America	États-Unis	Vereinigte Staaten	미국	Estados Unidos
U SZ	under size	côte interieur	Untergrösse	언더 사이즈	subdimensión
V	volt	volt	Volt	전압	voltio
VIOL	violet	violet	violett	보라색	violeta
W	Watt	watt	Watt	와트	watio
WHITE	white	blanc	weiss	흰색	blanco
WID	width	largeur	Breite	폭	ancho
YELL	yellow	jaune	gelb	노란색	amarillo
ZAF	South Africa	Afrique du Sud	Südafrika	남아프리카	Sudáfrica

Equipment	Kit No	Description
8277120		Basic Machine Machine de base Grundmaschine 본체 Máquina básica *EC460B*
8277122	VOE 14515491	Alternator Alternateur Drehstromlichtmaschine 알터네이터 Alternador *80A*
8277123	VOE 14515492	Engine block heater Chauffe-moteur Motorwärmer 엔진 블록 히터 Calentador del motor *120V*
8277124	VOE 14515494	Engine block heater Chauffe-moteur Motorwärmer 엔진 블록 히터 Calentador del motor *240V*
8277127		Fuel filling pump, not equipped with Sans Pompe de remplissage de carburant Ohne Kraftstoffpumpe 연료 주유 펌프 미장착 Sin Bomba de repostaje
8277128		Fuel filling pump Pompe de remplissage de carburant Kraftstoffpumpe 연료 주유 펌프 Bomba de repostaje *35lpm*
8277129	VOE 14515839	Fuel filling pump, auto stop Pompe remplissage de carburant,arrêt automatique Kraftstoffpumpe, Stoppautomatik 연료 주유 펌프 – 주유량 셋팅 기능 Bomba de repostaje, parada automática *50lpm*
8277133	VOE 14515496	Extra oil-bath air cleaner Extra filtre aire Extra luftfilter 습식 에어 크리너 Extra filtro aire
8277138	VOE 14515501	Rotating beacon Phare rotatif Rotierende Warnleuchte 경광등 Lámpara rotatoria de advertencia
8277140		Cab Cabine Fahrerhaus 운전실 Cabina *Sealed*

Equipment	Kit No	Description
8277142		Cab, vandalism kit. Cabine, kit de protection antivandalisme Kabine, Vandalisierungsschutzsatz 운전실 – 도난방지장치 Cabina, equipo de protección contra el vandalismo *Sealed*
8277143		Operator seat Siege conduteur Fahrersitz 운전석 Asiento conductor *Fabric*
8277144		Operator seat, heated Siege conduteur, chauffe Fahrersitzbeheizung 운전석 – 시트 가열장치 Asiento conductor, termico *Fabric*
8277145		Operator seat, heated, air suspended Siege conduteur, chauffe, suspension air Fahrersitzbeheizung, luftgefedert 운전석 – 시트 가열장치 ; 에어쿠션 설치 Asiento conductor, termico, suspension aire *Fabric*
8277146		Control joystick - semi long Levier de commande-semi-long Steuerhebel, halblang 조종 조이스틱 – 세미 롱 Palanca universal de mando-semilarga
8277147		Control joystick - Wrist control, 3 switch. Levier de commande-commande par poignet Steuerhebel, kurz 컨트롤 조이스틱 – 손목 컨트롤 , 3 스위치 Palanca universal de mando-mando de muñeca
8277148		Control joystick - Wrist control, 5 switch. Levier de commande-commande par poignet Steuerhebel, kurz 조종 조이스틱 –5 스위치 Palanca universal de mando-mando de muñeca
8277153		Specific Key. Combination Clé Spécifique Einzeltaste 호기별 열쇠 Llave especifica
8277154		Master Key Clé Principale Haupttaste 공용 열쇠 Llave maestra
8277155		Without Cassette radio Sans radio-cassette Ohne Kassettenrecorder 카세트 라디오 없음 Sin radiocasete
8277156		Cassette radio Radio-cassette Kassettenrecorder 카세트 라디오 – 국내용 Radiocasete *Korea*

Equipment	Kit No	Description
8277157		Cassette radio, Usa Radio-cassette Kassettenrecorder 카세트 라디오 - 미주용 Radiocasete
8277158		Cassette radio, Europe Radio-cassette Kassettenrecorder 카세트 라디오 - 유럽용 Radiocasete
8277159	VOE 14515852	Front rain shield Para-pluie avant Vordere Windschutzscheibe 앞유리 빗물 차단 장치 Visera antilluvia frontal
8277160	VOE 14515853	Sun visor, internal Pare-soleil,interiur Sonnenblende,innen 선 바이저 , 내부 Visera,interior
8277161	VOE 14515854	Windscreen wiper Essule-glace supèrier Schebenwischer 차창 와이퍼 , 하부 Limpiaparabrisas superior *Lower wiper*
8277164	VOE 14515859	Fops Fops Fops 폽스 - 낙하물 보호 장치 Fops *FOPS = Falling object protection structure*
8277165	VOE 14518823	Anti theft packing Dispositif antivol Diebstahlschutzdichtung 도난방지장치 세트 Empaquetadura antirrobo
8277166	VOE 14515860	Safety net for front window Filet de sécurité pour pare-brise Sicherheitsnetz für Windschutzscheibe 전면유리 보호 철망 Red de seguridad para ventana frontal
8277169		Under cover for lower frame Couvercle inférieur pour cadre inférieur Untere Haube für Unterwagen 선회기어 보호 커버 Cubierta inf. para bastidor inferior *Standard*
8277170		Under cover 10t for lower frame Couvercle inférieur 10t pour cadre inférieur Untere Haube 10 t für Unterwagen 선회기어 보호 커버 -10t Cubierta inf. 10 t para bastidor inferior *Heavy duty*

Equipment	Kit No	Description
8277172		Crawler track Chenilles Raupen 트랙 Orugas *TRK-600mm shoe x 52 Triple grouser*
8277173		Crawler track Chenilles Raupen 트랙 Orugas *TRK-700mm shoe x 52 Triple grouser*
8277174		Crawler track Chenilles Raupen 트랙 Orugas *TRK-800mm shoe x 52 Triple grouser*
8277175		Crawler track Chenilles Raupen 트랙 Orugas *TRK-900mm shoe x 52 Triple grouser*
8277176		Crawler track Chenilles Raupen 트랙 Orugas *TRK-600mm shoe x 52 Double grouser*
8277177		Roller guard Protège-rouleau Rollenschutz 롤러 가드 Guarda de rodillo *LC TYPE*
8277178		Roller guard - Hd full guard Protège - rouleau - Protection Hd entière Hd - Rollenschutz 롤러 가드 – 강화형 Guarda de rodillo - completa Hd *LC TYPE*
8277179		Lower frame, welded step Cadre inf, marche soudée Unterwagen, geschweisste Trittleiter 하부 프레임 – 스텝 용접형 Bastidor inf., escalón soldado *LC Type*
8277180		Lower frame, retractable Cadre inférieur de châssis, escamotable Unterwagen, verstellbar 하부 프레임 – 트랙 전폭 가변형 Bastidor inferior, plegable
8277181		Recoil spring, not tube type Ressort de rappel ne type pas tuyau Rückschlagfeder, nicht Rohrtyp 리코일 스프링 – 표준형 Resorte antagonista, no tipo de tubo *Standard*

Equipment	Kit No	Description
8277182		Recoil spring, tube type Ressort de rappel, type de tuyau Rückschlagfeder, Rohrtyp 리코일 스프링 – 수퍼 룽 용 Resorte antagonista, tipo de tubo *For sand dump*
8277183		Boom - None Sans flèche Ohne Ausleger 붐 미장착 No pluma
8277184		Boom with leak seat Flèche avec siège de fuite Ausleger mit leckeinsitz 붐 – 배관용 브라켓 설치 Pluma con asiento de fuga *7,0m*
8277185		Boom with leak seat Flèche avec siège de fuite Ausleger mit leckeinsitz 붐 – 배관용 브라켓 설치 Pluma con asiento de fuga *6,5m ME*
8277186		Dipper arm - None Balancier, sans Stiel, ohne 디퍼 암 – 미장착 Brazo: desmontado
8277187		Dipper arm with leak seat Bras avec siège de fuite Stiel mit leckeinsitz 디퍼 암 – 배관용 브라켓 설치 Brazo con asiento de fuga *2,55m*
8277188		Dipper arm with leak seat Bras avec siège de fuite Stiel mit leckeinsitz 디퍼 암 – 배관용 브라켓 설치 Brazo con asiento de fuga *3,35m*
8277189		Dipper arm with leak seat Bras avec siège de fuite Stiel mit leckeinsitz 디퍼 암 – 배관용 브라켓 설치 Brazo con asiento de fuga *3,35m Heavy duty*
8277190		Dipper arm with leak seat Bras avec siège de fuite Stiel mit leckeinsitz 디퍼 암 – 배관용 브라켓 설치 Brazo con asiento de fuga *3,9m*
8277191		Dipper arm with leak seat Bras avec siège de fuite Stiel mit leckeinsitz 디퍼 암 – 배관용 브라켓 설치 Brazo con asiento de fuga *4,8m*

Equipment	Kit No	Description
8277192		Super long boom Flèche extra longue Extralanger Ausleger 수퍼 롱 붐 Pluma superlarga *9,0m*
8277193		Super long dipper arm Flèche extra longue Extralanger Ausleger 수퍼 롱 디퍼 암 Pluma superlarga *5,5m*
8277194		Linkage for bucket Articulation de godet Löffelgelenk 버켓 연결 Varillaje de cuchara *GP*
8277196		Linkage for bucket Articulation de godet Löffelgelenk 버켓 연결 Varillaje de cuchara *ME*
8277197		Boom cylinder, std seal Vérin de flèche Auslegerzylinder 붐 실린더 – 표준형 시일 Cilindro de pluma
8277198		Dipper arm cylinder, std seal Vérin de bras Stielzylinder 디퍼 암 실린더 – 표준형 시일 Cilindro de brazo
8277199		Bucket cylinder Vérin de godet Löffelzylinder 버켓 실린더 Cilindro de cazo
8277200		Bucket cylinder Vérin de godet Löffelzylinder 버켓 실린더 Cilindro de cazo *ME*
8277201	VOE 14515861	Hydr. leak-off line on basic machine Ligne de fuite d'huile hydr. dans machine de base Hydr. Leckrohr auf Grundmaschine 유압 배관 – 본체 측 Tub. de fuga de aceite hidr. en máquina básica
8277202	VOE 14515867	Leak-off line on boom. Ligne de fuite sur flèche. Leckrohr auf Ausleger. 유압 배관 – 붐 측 Tubería de fuga en pluma. *7,0m*

Equipment	Kit No	Description
8277203		Hydraulic fluid Fluide hydraulique Hydrauliköl 유압 작동유 Aceite hidraulico *Mineral No.32*
8277204		Hydraulic fluid Fluide hydraulique Hydrauliköl 유압 작동유 Aceite hidraulico *Mineral No.46*
8277205		Hydraulic fluid Fluide hydraulique Hydrauliköl 유압 작동유 Aceite hidraulico *Mineral No.68*
8277206	VOE 14515881	Grapple manoeuvre. Leak-off line on dip. arm Commande de grappin, fuite hydr. sur le bras Leckrohr für Greiferfunktion auf Stiel 클램셸 배관 – 디퍼 암 측 Fuga de aceite hidr. accion. garras en brazo *2,55m*
8277207	VOE 14515887	Grapple manoeuvre. Leak-off line on dip. arm Commande de grappin, fuite hydr. sur le bras Leckrohr für Greiferfunktion auf Stiel 클램셸 배관 – 디퍼 암 측 Fuga de aceite hidr. accion. garras en brazo *3,35m*
8277208	VOE 14515893	Grapple manoeuvre. Leak-off line on dip. arm Commande de grappin, fuite hydr. sur le bras Leckrohr für Greiferfunktion auf Stiel 클램셸 배관 – 디퍼 암 측 Fuga de aceite hidr. accion. garras en brazo *3,9m*
8277209	VOE 14515900	Leak-off line on dip. arm without leak. for grapp. Fuite sur bras sans fuite Commande de grappin Leckrohr auf Stiel ohne Greiferfunktion 유압 배관 – 디퍼 암 측 ; 클램셸 배관 제외 Fuga en brazo sin fuga en accion. garras *2,55m*
8277210	VOE 14515908	Leak-off line on dip. arm without leak. for grapp. Fuite sur bras sans fuite Commande de grappin Leckrohr auf Stiel ohne Greiferfunktion 유압 배관 – 디퍼 암 측 ; 클램셸 배관 제외 Fuga en brazo sin fuga en accion. garras *3,35m*
8277211	VOE 14515914	Leak-off line on dip. arm without leak. for grapp. Fuite sur bras sans fuite Commande de grappin Leckrohr auf Stiel ohne Greiferfunktion 유압 배관 – 디퍼 암 측 ; 클램셸 배관 제외 Fuga en brazo sin fuga en accion. garras *3,9m*
8277212	VOE 14515920	Leak-off line on dip. arm without leak. for grapp. Fuite sur bras sans fuite Commande de grappin Leckrohr auf Stiel ohne Greiferfunktion 유압 배관 – 디퍼 암 측 ; 클램셸 배관 제외 Fuga en brazo sin fuga en accion. garras *4,8m*

Equipment	Kit No	Description
8277215	VOE 14515936	Leak-off line for hammer-shear. Add return filter Fuite hydr. mart.-ciseaux. Filtre de retour suppl. Leckrohr für Hammer-schere. Rückölfilter 브레이커 및 크러셔 배관 – 리턴 필터 추가 Fuga hidr. para mart.-cizalla. añadir filtro ret
8277216	VOE 14515943	Leak-off line for hammer-shear on boom Fuite hydr. mart.-ciseaux sur flèche Leckrohr für Hammer-schere auf Ausleger 브레이커 및 크러셔 배관 – 붐 측 Fuga hidr. para mart.-cizalla en pluma *7,0m*
8277217	VOE 14515949	Leak-off line for hammer-shear on dipper arm Fuite hydr. mart.-ciseaux sur bras Leckrohr für Hammer-schere auf Stiel 브레이커 및 크러셔 배관 – 디퍼 암 측 Fuga hidr. para mart.-cizalla en brazo *2,55m*
8277218	VOE 14515956	Leak-off line for hammer-shear on dipper arm Fuite hydr. mart.-ciseaux sur bras Leckrohr für Hammer-schere auf Stiel 브레이커 및 크러셔 배관 – 디퍼 암 측 Fuga hidr. para mart.-cizalla en brazo *3,35m*
8277219	VOE 14515962	Leak-off line for hammer-shear on dipper arm Fuite hydr. mart.-ciseaux sur bras Leckrohr für Hammer-schere auf Stiel 브레이커 및 크러셔 배관 – 디퍼 암 측 Fuga hidr. para mart.-cizalla en brazo *3,9m*
8277220	VOE 14515968	Leak-off line for hammer-shear on dipper arm Fuite hydr. mart.-ciseaux sur bras Leckrohr für Hammer-schere auf Stiel 브레이커 및 크러셔 배관 – 디퍼 암 측 Fuga hidr. para mart.-cizalla en brazo *3,35m and 3,9m*
8277221	VOE 14515974	Leak-off line for hammer-shear on dipper arm Fuite hydr. mart.-ciseaux sur bras Leckrohr für Hammer-schere auf Stiel 브레이커 및 크러셔 배관 – 디퍼 암 측 Fuga hidr. para mart.-cizalla en brazo *2,55m*
8277224	VOE 14515981	Leak-off line for slope-rotator on boom Fuite hydr descentes-rotator sur flèche Leckrohr für Bösch.-rotator auf Ausleger 슬로프 및 로테이터 배관 – 붐 측 Fuga hidr. para taludes-rotador en pluma *7,0m*
8277225	VOE 14515990	Leak-off line for slope-rotator on dipper arm Fuite hydr descentes-rotator sur bras Leckrohr für Bösch.-rotator auf Stiel 슬로프 및 로테이터 배관 – 디퍼 암 측 Fuga hidr. para taludes-rotador en brazo *2,55m*
8277226	VOE 14515996	Leak-off line for slope-rotator on dipper arm Fuite hydr descentes-rotator sur bras Leckrohr für Bösch.-rotator auf Stiel 슬로프 및 로테이터 배관 – 디퍼 암 측 Fuga hidr. para taludes-rotador en brazo *3,35m*

Equipment	Kit No	Description
8277227	VOE 14516002	Leak-off line for slope-rotator on dipper arm Fuite hydr descentes-rotator sur bras Leckrohr für Bösch.-rotator auf Stiel 슬로프 및 로테이터 배관 – 디퍼 암 측 Fuga hidr. para taludes-rotador en brazo *3,9m*
8277229	VOE 14516014	Leak-off line for Quick fit equipment on boom Fuite pour raccord rapide sur flèche Leckrohr für Schnellwechsler auf Ausleger 퀵 핏 배관 – 붐 측 Fuga para enganche ràp. en pluma *7,0m*
8277230	VOE 14516023	Hydr. Quick fit equipment on dipper arm Equip. hydr. fixation rapide sur bras Hydr. Schnellwechsler auf Stiel 퀵 핏 배관 – 디퍼 암 측 Equipo hidr. enganche ràp. en brazo *2,55m*
8277231	VOE 14516029	Hydr. Quick fit equipment on dipper arm Equip. hydr. fixation rapide sur bras Hydr. Schnellwechsler auf Stiel 퀵 핏 배관 – 디퍼 암 측 Equipo hidr. enganche ràp. en brazo *3,35m*
8277232	VOE 14516035	Hydr. Quick fit equipment on dipper arm Equip. hydr. fixation rapide sur bras Hydr. Schnellwechsler auf Stiel 퀵 핏 배관 – 디퍼 암 측 Equipo hidr. enganche ràp. en brazo *3,9m*
8277234		Boom cylinder leak without Hose rupture Fuite vérin de flèche sans rupture Flexible Auslegerzylinder Leckrohr ohne Schlauchbruchventil 붐 실린더 배관 – 낙하 방지장치 미설치 Fuga cilindro de pluma sin rotura de manguera
8277235	VOE 14516041	Hose rupture valve for boom cylinder leak-off Rupture flexible pour fuite de vérin de flèche Schlauchbruchvent. für Auslegerzylinder Leckrohr 낙하 방지 장치 – 붐 실린더 배관 Rotura manguera para fuga de cilindro de pluma
8277236	VOE 14516047	Hose rupture v. for dip arm, leak-off line on boom Rupture flexible pour fuite de bras sur flèche Schlauchbruchv. für Stielzyl.leckrohr. auf Ausle 낙하 방지 장치 – 디퍼 암 배관 ; 붐 측 Rotura manguera para fuga de brazo en pluma *7,0m*
8277237	VOE 14516053	Dip arm cyl., leak-off on boom without hose ruptur Fuite verin bras sur fleche sans rupture Flexible Stielzyl.leckrohr auf Ausleger ohne Schlauchbruchv 디퍼 암 실린더 배관 – 붐 측 ; 낙하방지장치 없음 Fuga cilindro brazo en pluma sin rotura de manguer *7,0m*
8277238	VOE 14516059	Hose rupture v. for dip arm, leak-off line on boom Rupture flexible pour fuite de bras sur flèche Schlauchbruchv. für Stielzyl.leckrohr. auf Ausle 낙하 방지 장치 – 디퍼 암 배관 ; 붐 측 Rotura manguera para fuga de brazo en pluma *6,5m ME*

Equipment	Kit No	Description
8277239	VOE 14516061	Dip arm cyl., leak-off on boom without hose ruptur Fuite verin bras sur fleche sans rupture Flexible Stielzyl.leckrohr auf Ausleger ohne Schlauchbruchv 디퍼 암 실린더 배관 – 붐 측 ; 낙하방지장치 없음 Fuga cilindro brazo en pluma sin rotura de manguer *6,5m ME*
8277241		Counterweight Contrepoids Gegengewicht 카운터웨이트 Contrapeso *8,7ton*
8277242		Counterweight Contrepoids Gegengewicht 카운터웨이트 Contrapeso *9,3ton*
8277243		Removal counterweight Contrepoids pliable Hebevorrichtung für Gegengewicht 탈거용 카운터웨이트 Contrapeso de plegable
8277244		Bucket - None Sans godet Ohne Löffel 버켓 미장착 No cazo
8277246		Gp Bucket with tooth Godet Gp avec dents Gp-löffel mit Zähnen 일반작업용 버켓 – 투스 장착 Cazo Gp con dientes *1,9 CU M SAE*
8277247		Gp Bucket with tooth Godet Gp avec dents Gp-löffel mit Zähnen 일반작업용 버켓 – 투스 장착 Cazo Gp con dientes *2,1 CU M SAE*
8277248		Gp Bucket with tooth Godet Gp avec dents Gp-löffel mit Zähnen 일반작업용 버켓 – 투스 장착 Cazo Gp con dientes *2,3 CU M SAE*
8277249		Gp Bucket with tooth Godet Gp avec dents Gp-löffel mit Zähnen 일반작업용 버켓 – 투스 장착 Cazo Gp con dientes *2,6 CU M SAE,ME*
8277250		Gp Bucket with tooth Godet Gp avec dents Gp-löffel mit Zähnen 일반작업용 버켓 – 투스 장착 Cazo Gp con dientes *1,72 CU M SAE*

Equipment	Kit No	Description
8277251		Bucket Godet Löffel 버켓 Cuchara *1,8 CU M SAE ROCK*
8277252		Gp Bucket with tooth Godet Gp avec dents Gp-löffel mit Zähnen 일반작업용 버켓 – 투스 장착 Cazo Gp con dientes *2,06 CU M SAE*
8277253		Gp Bucket with tooth Godet Gp avec dents Gp-löffel mit Zähnen 일반작업용 버켓 – 투스 장착 Cazo Gp con dientes *2,45 CU M SAE*
8277254		Bucket for super long boom Godet pour flèche extra longue Löffel für extralang Ausleger 버켓 – 수퍼 롱 붐용 Cazo para pluma superlarga *1,64 CU M SAE,Sand*
8277255	VOE 14516075	Quick fit Raccord rapide Schnellwechsler 퀵 핏 Enganche ráp. *S3*
8277256		Gp Bucket for quickfit with Esco tooth Godet Gp pour raccord rapide avec dents Esco Gp-löffel für Schnellwechsler mit Esco-zähnen 일반작업용 퀵 핏 버켓 –ESCO 투스 장착 Cazo Gp para enganche ráp. con dientes Esco *1.9 CU M SAE*
8277257		Gp Bucket for quickfit with Esco tooth Godet Gp pour raccord rapide avec dents Esco Gp-löffel für Schnellwechsler mit Esco-zähnen 일반작업용 퀵 핏 버켓 –ESCO 투스 장착 Cazo Gp para enganche ráp. con dientes Esco *2.1 CU M SAE*
8277258	VOE 14505360	Tool kit Outillage Werkzeugsatz 공구 세트 Juego de herramientas *Full scale*
8277259		Tool kit Outillage Werkzeugsatz 공구 세트 Juego de herramientas *Daily maintenance*
8277261		Spare parts kit Kit de pièces de rechange Ersatzteil-kit 스페어 파트 킷 Juego de piezas de repuesto

Equipment	Kit No	Description
8277375	VOE 14516042	Hose rupture valve for boom cylinder leak-off Rupture flexible pour fuite de vérin de flèche Schlauchbruchvent. für Auslegerzylinder Leckrohr 낙하 방지 장치 - 붐 실린더 배관 Rotura manguera para fuga de cilindro de pluma
8277376	VOE 14516048	Hose rupture v. for dip arm, leak-off line on boom Rupture flexible pour fuite de bras sur flèche Schlauchbruchv. für Stielzyl.leckrohr. auf Ausle 낙하 방지 장치 - 디퍼 암 배관 ; 붐 측 Rotura manguera para fuga de brazo en pluma *6,45m*
8277378	VOE 14516060	Hose rupture v. for dip arm, leak-off line on boom Rupture flexible pour fuite de bras sur flèche Schlauchbruchv. für Stielzyl.leckrohr. auf Ausle 낙하 방지 장치 - 디퍼 암 배관 ; 붐 측 Rotura manguera para fuga de brazo en pluma *6,2m ME*
8277396		Pre-cleaner Préfiltre Vorreiniger 프리크리너 Prefiltro
8277443	VOE 14515906	Leak-off line on dip. arm without leak. for grapp. Fuite sur bras sans fuite Commande de grappin Leckrohr auf Stiel ohne Greiferfunktion 유압 배관 - 디퍼 암 측 ; 클램셸 배관 제외 Fuga en brazo sin fuga en accion. garras *2,55m ME*

Equipment	Kit No	Description
8277583		Step Marche escalier Treppenstufe 스텝 Escalon *600MM AND 700MM SHOE*
8277584		Step Marche escalier Treppenstufe 스텝 Escalon *800MM SHOE*
8277585		Step Marche escalier Treppenstufe 스텝 Escalon *900MM SHOE*
8277760		Step Marche escalier Treppenstufe 스텝 Escalon *600MM SHOE, 2 STEPS*
8277761		Step Marche escalier Treppenstufe 스텝 Escalon *700MM SHOE, 2 STEPS*

Equipment	Kit No	Description
8277762		Step Marche escalier Treppenstufe 스텝 Escalon *800MM SHOE, 2 STEPS*
8277763		Step Marche escalier Treppenstufe 스텝 Escalon *900MM SHOE, 2 STEPS*
8277764		Lower frame, bolted step Cadre inf, marche boulon. Unterwagen, verschraubte Trittleiter 하부 프레임 – 스텝 조립형 Bastidor inf., escalón atornil *LC Type*
8277920	VOE 14515858	Fall protection Protection anti-chute Fallschutz 포그 – 낙하물 보호 장치 Protección contra caídas *FOG = Falling object guard*
8278103	VOE 14515857	Sun visor, external Pare-soleir,externe Sonnenblende,ausser 선 바이저 , 외부 Visera,exterior
8278215		Leak-off line on boom. Ligne de fuite sur flèche. Leckrohr auf Ausleger. 유압 배관 – 붐 측 Tubería de fuga en pluma. *6,5M ME*
8278217		Grapple manoeuvre. Leak-off line on dip. arm Commande de grappin, fuite hydr. sur le bras Leckrohr für Greiferfunktion auf Stiel 클램셸 배관 – 디퍼 암 측 Fuga de aceite hidr. accion. garras en brazo *2,55M ME*
8278219		Leak-off line for hammer-shear on boom Fuite hydr. mart.-ciseaux sur flèche Leckrohr für Hammer-schere auf Ausleger 브레이커 및 크러셔 배관 – 붐 측 Fuga hidr. para mart.-cizalla en pluma *6,5M ME*
8278221		Leak-off line for slope-rotator on boom Fuite hydr descentes-rotator sur flèche Leckrohr für Bösch.-rotator auf Ausleger 슬로프 및 로테이터 배관 – 붐 측 Fuga hidr. para taludes-rotador en pluma *6,5M ME*
8278223		Leak-off line for Quick fit equipment on boom Fuite pour raccord rapide sur flèche Leckrohr für Schnellwechsler auf Ausleger 퀵 핏 배관 – 붐 측 Fuga para enganche ràp. en pluma *6,5M ME*

Equipment	Kit No	Description
8278526		Counterweight for super long boom Contrepoids pour flèche extra longue Gegengewicht für extralang Ausleger 카운터웨이트 – 수퍼 롱 붐용 Contrapeso para pluma superlarga *10 TON*
8278580		Gp Bucket with tooth Godet Gp avec dents Gp-löffel mit Zähnen 일반작업용 버켓 – 투스 장착 Cazo Gp con dientes *1,6 CU M SAE ESCO TOOTH*
8278649		Grapple manoeuvre. Leak-off line on dip. arm Commande de grappin, fuite hydr. sur le bras Leckrohr für Greiferfunktion auf Stiel 클램셸 배관 – 디퍼 암 측 Fuga de aceite hidr. accion. garras en brazo *2,6M*
8278655		Grapple manoeuvre. Leak-off line on dip. arm Commande de grappin, fuite hydr. sur le bras Leckrohr für Greiferfunktion auf Stiel 클램셸 배관 – 디퍼 암 측 Fuga de aceite hidr. accion. garras en brazo *3,2M*
8278661		Grapple manoeuvre. Leak-off line on dip. arm Commande de grappin, fuite hydr. sur le bras Leckrohr für Greiferfunktion auf Stiel 클램셸 배관 – 디퍼 암 측 Fuga de aceite hidr. accion. garras en brazo *3,9M*
8279091		Tool kit Outillage Werkzeugsatz 공구 세트 Juego de herramientas *RETRACTABLE FRAME*
8279465		Undercarriage Châssis Unterwagen 언더캐리지 Carro inferior
8279480		Lower frame, retractable Cadre inférieur de châssis, escamotable Unterwagen, verstellbar 하부 프레임 – 트랙 전폭 가변형 Bastidor inferior, plegable
8279657		Hydr. Quick fit equipment on basic machine Equip. hydr. fixation rapide sur machine de base Hydr. Schnellwechsler auf Grundmaschine 퀵 핏 배관 – 본체 측 Equipo hidr. enganche ràp. en máquina básica
8279674		Basic Machine Machine de base Grundmaschine 본체 Máquina básica *EC460B*

Equipment	Kit No	Description
8279675		Engine with Epa label Moteur avec étiquette Epa Verbrennungsmotor mit Epa Etikett 엔진 -EPA 라벨 부착 Motor con etiqueta Epa *EMISSION CERTIFICATED FROM EU&EPA*
8279676		Engine without Epa label Moteur sans étiquette Epa Verbrennungsmotor ohne Epa Etikett 엔진 -EPA 라벨 미부착 Motor sin etiqueta Epa *INT AND KOREAN MARKET*
8279677		Cooling system Système de refroidissement Kühlanlage 냉각장치 - 표준형 Sistema de refrigeración
8279678		Fuel tank Réservoir de carburant Kraftstofftank 연료 탱크 Depósito de combustible
8279680		Water separator with heater Séparat. eau avec chauffage Wasserabscheider mit Heizung 수분 분리기 - 히터 장착 Separador de agua con calefactor
8279683		Power max. mode Mode puissance maxi Kraft max. mode 최대 부하 모드 Modo de potencia máxima *WITH P MODE*
8279685		Upper frame Partie supérieure du châssis Obenliegender Rahmen 상부 프레임 Bastidor superior *WITH FIXED CWT*
8279686		Upper frame Partie supérieure du châssis Obenliegender Rahmen 상부 프레임 Bastidor superior *WITH REMOVALABLE CWT*
8279687		Air conditioning, cooler Conditionnement d'air Klimaanlage 에어컨 Acondicionador de aire
8279688		Air conditioning, heater and cooler. Conditionnement d'air Klimaanlage 에어컨 및 히터 겸용 Acondicionador de aire

Equipment	Kit No	Description
8279689		Under cover 2,3t for superstructure Couvercle inférieur 2.3t pour superstructure Untere Haube 2,3 t für Oberwagen 언더 커버 -2,3t : 상부 프레임 Cubierta inf. 2,3 t para superestructura
8279690		Hd Under cover 4,5t for superstructure Couvercle inférieur Hd 4.5t pour superstructure Hd untere Haube 4,5 t für Oberwagen 언더 커버 - 강화형 4,5t : 상부 프레임 Cubierta inf. Hd 4,5 t para superestructura
8279691		Walk Way Passerelle Laufsteg 정비 작업용 난간 Pasarela
8279692		Walk Way Passerelle Laufsteg 정비 작업용 난간 Pasarela *STEP FOR CAB ENTRANCE*
8279700		Extra oil pump, standard version of cooling Pompe à huile supplémentaire, système de refroidisse Extra Ölpumpe, Standardausführung von Kühlanlage 보조 오일 펌프 - 표준형 Bomba de aceite adicional, versión estándar del siste *OIL COOLER AND SERVO*
8279701		Extra oil pump, standard version of cooling Pompe à huile supplémentaire, système de refroidisse Extra Ölpumpe, Standardausführung von Kühlanlage 보조 오일 펌프 - 표준형 Bomba de aceite adicional, versión estándar del siste *X3 AND OIL COOLER AND SERVO*
8279702		Servo control pattern change for lever control Échange fonction servo, levier de commande Austausch, Servofunktion für Hebelbedienung 서보 제어 패턴 변환 - 조종 조이스틱 Cambio de patrón de servomando para control de la p
8279703		Servo control pattern change for lever control Échange fonction servo, levier de commande Austausch, Servofunktion für Hebelbedienung 서보 제어 패턴 변환 - 조종 조이스틱 Cambio de patrón de servomando para control de la p *PLUS PARTS*
8279704		Float position for boom Position d'équilibre de la flèche d'excavation Schwimmlage f~r Baggerausleger 붐 플로팅 시스템 Posicion flotante para pluma de excavacion
8279707		Hydr. leak-off line for hammer-shear. 1 pump Fuite hydraulique marteau-ciseaux. 1 pompe Leckrohr für Hammer-schere. 1. Pumpe 브레이커 및 크러셔 배관 -1 펌프 Fuga hidr. para martillo-cizalla. 1 bomba

Equipment	Kit No	Description
8279709		Hydr. leak-off line for hammer-shear. 1 pump Fuite hydraulique marteau-ciseaux. 1 pompe Leckrohr für Hammer-schere. 1. Pumpe 브레이커 및 크러셔 배관 -1 펌프 Fuga hidr. para martillo-cizalla. 1 bomba *SINGLE ACTING*
8279711		Hydr. leak-off line for hammer-shear. 2 pump Fuite hydraulique marteau-ciseaux. 2 pompe Leckrohr für Hammer-schere. 2 Pumpe 브레이커 및 크러셔 배관 -2 펌프 Fuga hidr. para martillo-cizalla. 2 bomba
8279712		Switch-controlled function no. 1 for hammer-shear Fonction No 1 commandée par commutateur, marteau/ 1. schaltergesteuerte Funktion für Hammer/Schere 1 스위치 제어 - 해머 및 시어 Función núm. 1 controlada por interruptor para martillo-
8279714		Switch-controlled function no. 2 for hammer-shear Fonction No 2 commandée par commutateur, marteau/ 2. schaltergesteuerte Funktion für Hammer/Schere 2 스위치 제어 - 해머 및 시어 Función núm. 2 controlada por interruptor para martillo-
8279715		Pedal-controlled function for hammer-shear Fonction de commande par pédale, marteau/cisaille Pedalgesteuerte Funktion für Hammer/Schere 원격조종페달 제어 - 해머 및 시어 Función controlada por pedal para martillo-cizalla
8279717		Leak-off line for slope-rotator on basic machine Fuite hydr descentes-rotator sur machine de base Leckrohr für Bösch.-rotator auf Grundmaschine 슬로프 및 로테이터 배관 - 본체 측 Fuga hidr. para taludes-rotador en maquina basica
8279719		Hydr. Quick fit equipment on basic machine Equip. hydr. fixation rapide sur machine de base Hydr. Schnellwechsler auf Grundmaschine 퀵 핏 배관 - 본체 측 Equipo hidr. enganche rap. en máquina básica
8279720		Straight travel pedal Pédale de translation en ligne droite Pedal für Geradeausfahrt 직진 주행 페달 Pedal de traslación en linea recta
8279722		Decals,Korea Autocollants Aufkleber 데칼 - 국내용 Pegatinas
8279723		Decals,Korea Autocollants Aufkleber 데칼 - 국내용 Pegatinas
8279724		Decals,usa Autocollants,usa Aufkleber,usa 데칼 - 미주용 Pegatinas,usa
8279725		Decals,europe Autocollants,europe Aufkleber,europe 데칼 - 유럽용 Pegatinas,europe

Equipment	Kit No	Description
8279726		Decals, China Autocollants, Chine Aufkleber, China 데칼 , 중국 Letreros, China
8279729		Diesel heater Chaufferete-diesel Dieselwärmer 엔진 히터 Calefactor diesel
8279730	VOE 14545544	Travel alarm Alarme de conduite Fahralarm 후진 경고 장치 Alarma de traslación
8279731		Decals Autocollants Aufkleber 데칼 Pegatinas *INT AND ASIAN MARKET*
8279744		Hammer equipment Circuit Hydraulique Hammerausrüstung 햄머 (브레이커) 장치 Equipo para martillo
8279745		Hammer equipment Circuit Hydraulique Hammerausrüstung 햄머 (브레이커) 장치 Equipo para martillo *LOW NOISE*
8279746		Hammer equipment Circuit Hydraulique Hammerausrüstung 햄머 (브레이커) 장치 Equipo para martillo
8279747		Hammer equipment Circuit Hydraulique Hammerausrüstung 햄머 (브레이커) 장치 Equipo para martillo *LOW NOISE*
8279753		Chisel, Hammer Burin, marteau hydraulique Meißel, Hammer 치즐 , 해머 Cincel, martillo
8279754		Chisel, Hammer Burin, marteau hydraulique Meißel, Hammer 치즐 , 해머 Cincel, martillo

Equipment	Kit No	Description
8279760		Chisel, Hammer Burin, marteau hydraulique Meißel, Hammer 치즐 , 해머 Cincel, martillo
8279761		Chisel, Hammer Burin, marteau hydraulique Meißel, Hammer 치즐 , 해머 Cincel, martillo
8279767		Chisel, Hammer Burin, marteau hydraulique Meißel, Hammer 치즐 , 해머 Cincel, martillo
8279768		Chisel, Hammer Burin, marteau hydraulique Meißel, Hammer 치즐 , 해머 Cincel, martillo
8280050	VOE 14545543	Extra lamp Lampe supplémentaire Zusatzscheinwerfer 보조 램프 Lámpara extra
8280205		Gp Bucket with tooth Godet Gp avec dents Gp-löffel mit Zähnen 일반작업용 버켓 – 투스 장착 Cazo Gp con dientes *VGP50 2100L, VTS TOOTH*
8280206		Gp Bucket with tooth Godet Gp avec dents Gp-löffel mit Zähnen 일반작업용 버켓 – 투스 장착 Cazo Gp con dientes *VGP60 2600L, VTS TOOTH*
8280237		Water separator without heater Séparateur eau sans chauffage Wasserabscheider ohne Heizung 수분 분리기 – 히터 미장착 Separador de agua sin calefactor
8280476		Hammer plate Plaque de marteau Hammerplatte 햄머 플레이트 Placa de martillo *QUICKFIT S1*
8280483		Hammer plate Plaque de marteau Hammerplatte 햄머 플레이트 Placa de martillo *DIRECT MOUNTED*
8280492		Hose kit Kit flexibles Schlauchsatz 호스 키트 Kit de manguera *NA*

Equipment	Kit No	Description
8280755		Gp Bucket with tooth Godet Gp avec dents Gp-löffel mit Zähnen 일반작업용 버켓 - 투스 장착 Cazo Gp con dientes *KGP46 2060L, KOR TOOTH*
8280756		Gp Bucket with tooth Godet Gp avec dents Gp-löffel mit Zähnen 일반작업용 버켓 - 투스 장착 Cazo Gp con dientes *KGP46 2450L, KOR TOOTH*
8280757		Gp Bucket with tooth Godet Gp avec dents Gp-löffel mit Zähnen 일반작업용 버켓 - 투스 장착 Cazo Gp con dientes *KGP46 3100L, KOR TOOTH ME*
8280768		Gp Bucket with tooth Godet Gp avec dents Gp-löffel mit Zähnen 일반작업용 버켓 - 투스 장착 Cazo Gp con dientes *KHD46 2060L, KOR TOOTH*
8280769		Gp Bucket with tooth Godet Gp avec dents Gp-löffel mit Zähnen 일반작업용 버켓 - 투스 장착 Cazo Gp con dientes *KHD46 2450L, KOR TOOTH*
8280785		Gp Bucket with tooth Godet Gp avec dents Gp-löffel mit Zähnen 일반작업용 버켓 - 투스 장착 Cazo Gp con dientes *VGP2100L, KOR TOOTH*
8281034		Hose kit Kit flexibles Schlauchsatz 호스 키트 Kit de manguera *EU*
8281261		Linkage for bucket Articulation de godet Löffelgelenk 버켓 연결 Varillaje de cuchara *C-BUCKET*
8281268		Linkage for bucket Articulation de godet Löffelgelenk 버켓 연결 Varillaje de cuchara *A-BUCKET*
8281338		Gp Bucket with tooth Godet Gp avec dents Gp-löffel mit Zähnen 일반작업용 버켓 - 투스 장착 Cazo Gp con dientes *VGP60 2600L KOR TOOTH ME FOR CHINA*

VOLVO

Construction Equipment

GROUP		Section	Page
210	Engine	100	53
210	Engine	200	55
210	Repair kits for engine	300	57
211	Cylinder head	100	61
212	Cylinder block	100	65
212	Cylinder block	200	67
212	Crankcase ventilation	300	69
213	Cylinder liner and piston	100	71
214	Valve mechanism	100	73
215	Timing gear casing and gears	100	77
215	Camshaft	200	81
216	Crankshaft and related parts	100	83
216	Flywheel housing	200	87
217	Oil sump	100	89
218	Engine mounting	100	91
218	Engine mounting	200	93
221	Lubricating oil system	100	95
221	Oil pump	200	97
222	Oil filter with fitting parts	100	99
222	Oil filter housing	200	103
222	Oil filter housing	300	105
222	Oil filter with fitting parts	400	107
223	Oil cooler	100	109
233	Fuel pump	100	111
234	Fuel tank with fitting parts	100	115
234	Fuel filling pump with assembling details	300	117
235	Fuel pipe - Fuel tank	100	121
235	Fuel pipes, fuel pump	200	125
237	Injector	200	129
251	Inlet manifold and exhaust manifold	100	131
252	Exhaust system	100	133
255	Turbocharger with fitting parts	100	135
256	Inlet system	100	137
258	Intercooler	100	141
258	Charge air cooler, plumbing	200	143
261	Cooling system	100	145
261	Radiator	300	149
261	Coolant filter	400	151
261	Coolant filter ONLY USED WITH OLD COOLANT	700	153
262	Water pump and thermostat housing	100	155
262	Water pump	200	159
263	Belt transmission	100	161
263	Belt transmission, pulley	200	163
263	Cooling fan mounting	300	165
269	Engine block heater	200	167
269	Engine block heater	300	169

TABLE DES MATIÈRES	Catalogue id 20072	Group 200
	Issue VOE 74B9920072	Page 48

GROUPE		Section	Page
210	Moteur	100	53
210	Moteur	200	55
210	Jeu pour moteur	300	57
211	Culasse	100	61
212	Bloc-cylindres	100	65
212	Bloc-cylindres	200	67
212	Ventilation de carter	300	69
213	Chemise cylindre et piston	100	71
214	Commande des soupapes	100	73
215	Carter de distribution et engrenage	100	77
215	Arbre à cames	200	81
216	Axe à vilebreguintas	100	83
216	Carter de volant	200	87
217	Carter d'huile	100	89
218	Suspension du moteur	100	91
218	Suspension du moteur	200	93
221	Système de graissage	100	95
221	Pompe à huile	200	97
222	Filtre à huile avec pièces de montage	100	99
222	Filtre à huile	200	103
222	Filtre à huile	300	105
222	Filtre à huile avec pièces de montage	400	107
223	Radiateur d'huile	100	109
233	Pompe carburant	100	111
234	Réservoir de carburant avec pièces de montage	100	115
234	Pompe rempl carburant avec pièces de montage.	300	117
235	Conduit de carburant - Réservoir de carburant	100	121
235	Canalisations à combus.pompe carburant	200	125
237	Injecteur complet	200	129
251	Tubulure admission et tubulure echappement	100	131
252	Système d'échappement	100	133
255	Turbocompresseur avec pièces de montage	100	135
256	Système d'aspiration	100	137
258	Refroidisseur intermédiaire	100	141
258	Echangeur intermédiaire, plombage	200	143
261	Système de refroidissement	100	145
261	Radiateur	300	149
261	Filtre à liquide de refroidissement	400	151
261	Filtre eau ONLY USED WITH OLD COOLANT	700	153
262	Pompe à eau et boitier thermostat	100	155
262	Pompe à eau	200	159
263	Transmission courrouie	100	161
263	Transmission courroie, courroie trapézoïdale	200	163
263	Ventilateur, montage	300	165
269	Chauffe-moteur	200	167
269	Chauffe-moteur	300	169

GRUPPE		Abschnitt	Seite
210	Motor	100	53
210	Motor	200	55
210	Motorsätze	300	57
211	Zylinderkopf	100	61
212	Zylinderblock	100	65
212	Zylinderblock	200	67
212	Kurbelgehäusebelüftung	300	69
213	Zylinderlaufbuchse und Kolben	100	71
214	Ventilmechanismus	100	73
215	Stirnradgehäuse und Nabenvorgelege	100	77
215	Nockenwelle	200	81
216	Kurbelbewegung	100	83
216	Schwungradgehäuse	200	87
217	Ölwanne	100	89
218	Motorbefestigung	100	91
218	Motorbefestigung	200	93
221	Schmierölsystem	100	95
221	Ölpumpe	200	97
222	Ölfilter mit Anbauteilen	100	99
222	Ölfiltergehäuse	200	103
222	Ölfiltergehäuse	300	105
222	Ölfilter mit Anbauteilen	400	107
223	Ölkühler	100	109
233	Kraftstoffpumpe	100	111
234	Kraftstofftank mit Anbauteilen	100	115
234	Tankpumpe mit Anbauteilen.	300	117
235	Kraftstoffrohr - Kraftstofftank	100	121
235	Brennstoffrohre, Kraftstoffpumpe	200	125
237	Einspritzdüse	200	129
251	Ansaugrohr und Auspuffkrümmer	100	131
252	Auspuffanlage	100	133
255	Torbolader mit Anbauteilen	100	135
256	Ansaugsystem	100	137
258	Intercooler	100	141
258	Ladeluftkühler, Rohre	200	143
261	Kühlanlage	100	145
261	Kühler	300	149
261	Kühlmittelfilter	400	151
261	Kühlflüssigkeitsfilter ONLY USED WITH OLD COOLANT	700	153
262	Wasserpumpe und Thermostatgehäuse	100	155
262	Wasserpumpe	200	159
263	Riemenantrieb	100	161
263	Riemenantrieb, Riemenscheibe	200	163
263	Sauglüfter, Montage	300	165
269	Motorwärmer	200	167
269	Motorwärmer	300	169

목차

그룹		절	페이지
210	엔진	100	53
210	엔진	200	55
210	엔진 수리부품	300	57
211	실린더 헤드	100	61
212	실린더 블록	100	65
212	실린더 블록	200	67
212	크랭크케이스 벤티레이션	300	69
213	실린더라이너 및 피스톤	100	71
214	밸브 작동장치	100	73
215	타이밍기어 케이싱 및 기어	100	77
215	캠 축	200	81
216	크랭크샤프트 및 관련부품	100	83
216	플라이휠 하우징	200	87
217	오일 섬프	100	89
218	엔진 장착	100	91
218	엔진 장착	200	93
221	윤활장치	100	95
221	오일펌프	200	97
222	오일필터 및 장착부품	100	99
222	오일필터 하우징	200	103
222	오일필터 하우징	300	105
222	오일필터 및 장착부품	400	107
223	오일쿨러	100	109
233	연료펌프	100	111
234	연료탱크 및 장착부품	100	115
234	연료주입펌프 및 장착부품	300	117
235	연료 흡입 및 리턴 배관	100	121
235	연료펌프 배관	200	125
237	인젝터	200	129
251	흡기매니홀드 및 배기매니홀드	100	131
252	배기장치	100	133
255	터보과급기 및 장착부품	100	135
256	흡기장치	100	137
258	인터 쿨러	100	141
258	차지에어쿨러 배관	200	143
261	냉각장치	100	145
261	라디에이터	300	149
261	냉각수 필터	400	151
261	냉각수 필터	700	153
262	냉각수펌프 및 항온기하우징	100	155
262	냉각수 펌프	200	159
263	벨트 트랜스미션	100	161
263	벨트 트랜스미션 풀리	200	163
263	냉각 팬 장착	300	165
269	엔진블록 히터	200	167
269	엔진블록 히터	300	169

GRUPO		Sección	Página
210	Motor	100	53
210	Motor	200	55
210	Juegos para el motor	300	57
211	Culata	100	61
212	Bloque de cilindros	100	65
212	Bloque de cilindros	200	67
212	Ventilación del cárter	300	69
213	Camisa y piston	100	71
214	Mecanismo de vávulas	100	73
215	Caja de distribución y engranajes	100	77
215	Eje de levas	200	81
216	Cigüeñal	100	83
216	Carcasa del volante	200	87
217	Cárter	100	89
218	Suspensión del motor	100	91
218	Suspensión del motor	200	93
221	Sistema de lubricación	100	95
221	Bomba de aceite	200	97
222	Filtro de aceite con accesorios de montaje	100	99
222	Caja de filtro de aceite	200	103
222	Caja de filtro de aceite	300	105
222	Filtro de aceite con accesorios de montaje	400	107
223	Enfriador de aceite	100	109
233	Bomba de combustible	100	111
234	Depósito de combustible con accesorios de montaje	100	115
234	Bomba de llenado con accesorios de montaje	300	117
235	Tubo de combustible - Depósito de combustible	100	121
235	Tuberias de combustible, bomba de combustible	200	125
237	Inyector	200	129
251	Tubo admisión y múltiple escape	100	131
252	Sistema de escape	100	133
255	Turboalimentador con accesorios de montaje	100	135
256	Sistema de aspiración	100	137
258	Intercooler	100	141
258	Enfriador del aire de admisión, tuberías	200	143
261	Sistema de refrigeración	100	145
261	Radiador	300	149
261	Filtro de refrigerante	400	151
261	Filtro refrigerante ONLY USED WITH OLD COOLANT	700	153
262	Bomba de agua y caja de termostato	100	155
262	Bomba de agua	200	159
263	Correa distribución	100	161
263	Correa distribución, correa trapezoidal	200	163
263	Ventilador, montaje	300	165
269	Calefactor	200	167
269	Calefactor	300	169

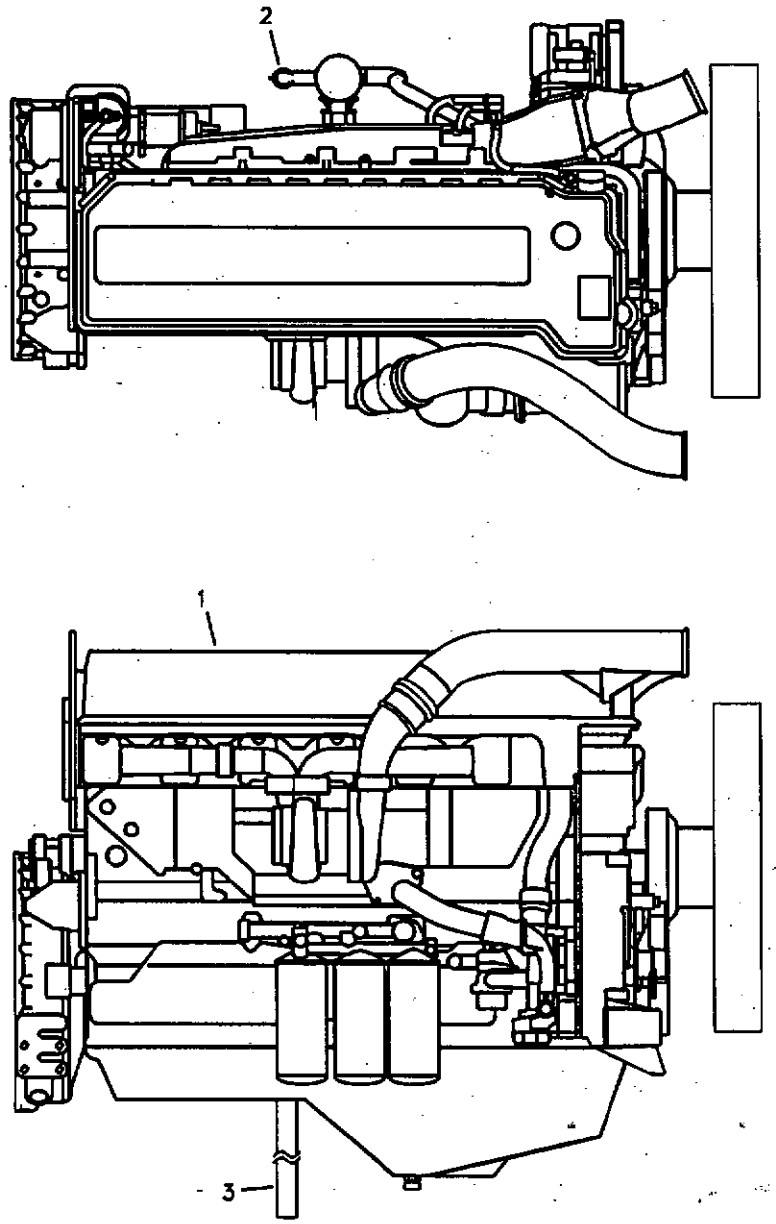
2
1
3

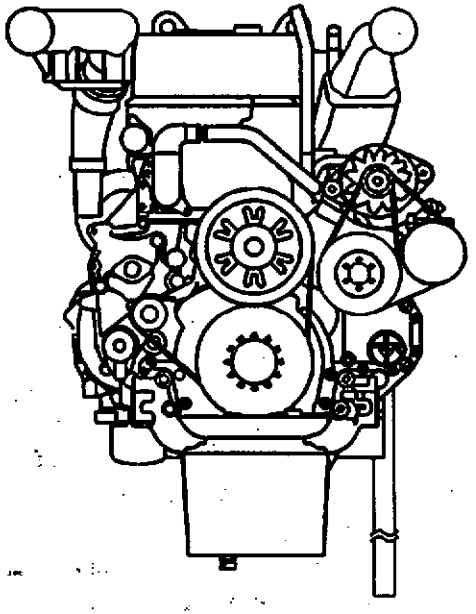

Fig.	Part No.	Quantity 1	2	3	PS	KIT	Description	Dénomination	Bezeichnung	품명	Denominación	Notes
1	VOE 8188764	1					Engine	Moteur	Verbrenn Motor	엔진	Motor	D12DEAE3
	VOE 8188754		1				Engine	Moteur	Verbrenn Motor	엔진	Motor	D12DEAE2
2	SA 9312-10175	1	1				Clamp	Pince Serrage	Klemme	클램프	Abrazadera	
3	VOE 14881131	1	1				Hose	Durit	Schlauch	호스	Tubo flexible	

1	8279675
2	8279676
3	
4	
5	

Motor
엔진
Motor
Moteur
Engine

Catalogue id	Group
20072	210
Illustr. No	Section
1019387	100
Issue	Page
VOE 74B9920072	53

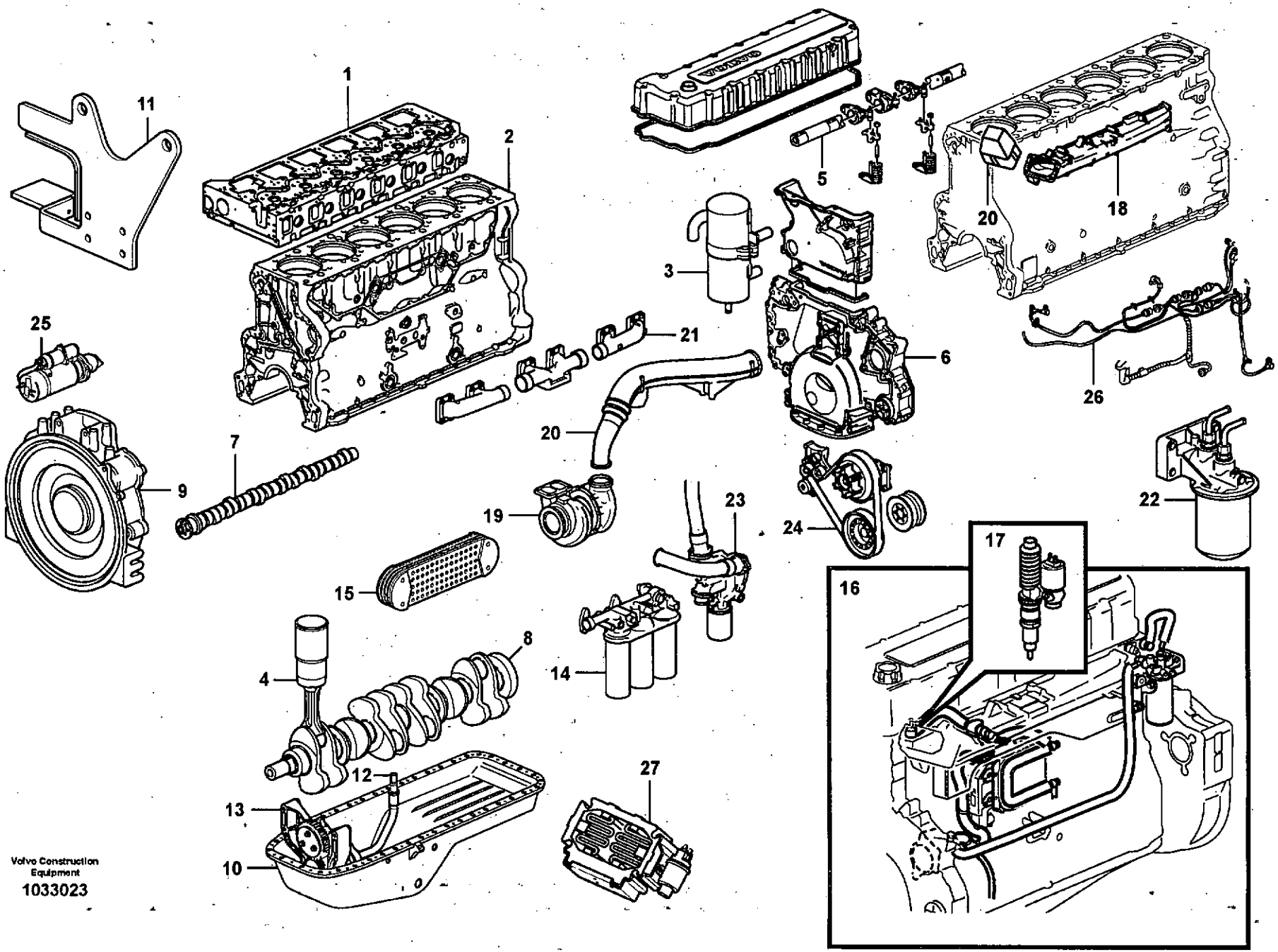
1
2
3
4
5
6
7
8
9
10
11
12
13
14
15
16
17
18
19
20
21
22
23
24
25
26
27
20
Volvo Construction Equipment
1033023

Fig.	Part No.	Quantity 1	2	3	PS	KIT	Description	Dénomination	Bezeichnung	품명	Denominación	Notes
	VOE 8188764	1					Engine	Moteur	Verbrenn Motor	엔진	Motor	D12DEAE3
	VOE 8188754		1				Engine	Moteur	Verbrenn Motor	엔진	Motor	D12DEAE2
1		1	1				•Cylinder head	•Culasse	•Zylinderkopf	• 실린더 헤드	•Culata	See group 211, Page 61
2		1	1				•Cylinder block	•Bloc-cylindres	•Zylinderblock	• 실린더 블록	•Bloque cilindro	See group 212, Page 65
3		1	1				•Crankcase ventilatio	•Aération de carter	•Kurbelgehäuse,entlü	• 크랭크케이스 벤티레이션	•Ventilación del ca	See group 212, Page 69
4		6	6				•Cylinder liner	•Chemise cylind.	•Zylinderbuchse	• 실린더 라이너	•Camisa	See group 213, Page 71
5		1	1				•Valve mechanism	•Commande des sou	•Ventilmechanismus	• 밸브 작동장치	•Mecanismo de valvul	See group 214, Page 73
6		1	1				•Timing gear casing	•Carter distribution	•Steuergehäuse	• 타이밍 기어 케이스	•Cubierta distribucion.	See group 215, Page 77
7		1	1				•Camshaft	•Arbre cames	•Nockenwelle	• 캠축	•Arbol levas	See group 215, Page 81
8		1	1				•Crankshaft	•Vilebrequin	•Räderkasten Kubelw	• 크랭크 샤프트	•Cigüeñal	See group 216, Page 83
9		1	1				•Flywheel housing	•Carter volant	•Schwunggradgehäu	• 플라이휠 하우징	•Cubierta volante	See group 216, Page 87
10		1	1				•Oil sump	•Carter d'huile	•Ölsumpf	• 오일 섬프	•Carter de aceite	See group 217, Page 89
11		1	1				•Engine mounting	•Silentbloc moteur	•Motorbefestigung	• 엔진 장착 부품	•Fijacion motor	See group 218, Page 93
12		1	1				•Lubricating system	•Syst.de graissage	•Schmierölsystem	• 윤활 장치	•Sist.lubrificante	See group 221, Page 95
13		1	1				••Oil pump	••Pompe huile	••Ölpumpe	•• 오일 펌프	••Bomba aceite	See group 221, Page 97
14		1	1				•Oil filter	•Filtre huile	•Ölfilter	• 오일 필터	•Filtro aceite	See group 222, Page 99
15		1	1				•Oil cooler	•Radiateur huile	•Ölkühler	• 오일 쿨러	•Enfriador aceite	See group 223, Page 109
16		1	1				•Fuel pipes	•Conduits de carbura	•Kraftstoffrohr	• 연료 파이프	•Tubos de combusti	See group 235, Page 125
17		1	1				••Injector	••Injecteur	••Einspritzdüse	•• 인젝터	••Inyector	See group 237, Page 129
18		1	1				•Inlet pipe	•Tubulure	•Einlassrohr	• 흡기 파이프	•Tubo admision	See group 251, Page 131
19		1	1				•Turbocharger	•Turbocompresse	•Turbolader	• 터보과급기	•Turbocompresor	See group 255, Page 135
20		1	1				•Charge air cooler	•Refoi.air suralimenta	•Ladeluftkühler	• 차지 에어 쿨러	•Enfriador aire carga	See group 258, Page 141
21		1	1				•Exhaust pipe	•Tuyau echappem.	•Abgasschlauch	• 배기관	•Tubo escape	See group 251, Page 131
22		1	1				•Coolant filter	•Filtre eau	•Kuhlmittelfilt	• 냉각수 필터	•Filtro refrig	See group 261, Page 153
23		1	1				•Water pump and ther	•Pompe a eau et boiti	•Wasserpumpe und	• 냉각수 펌프 및 항온기	•Bomba de agua y caj	See group 262, Page 155
24		1	1				•Belt transmission	•Transm. courrouie	•Riemenantrieb	• 밸트 구동장치	•Correa distribución	See group 263, Page 161
25		1	1				•Starter motor	•Demarreur	•Anlasser	• 시동 모터	•Motor arranque	See group 331, Page 183
26		1	1				•Cable harness, ECU	•Faisceau câbles, EC	•Kabelbaum, ECU	•ECU 케이블	•Manojo cables, ECU	See group 371, Page 227
27		1	1				•Starter Element	•Eleme.demarrage	•Kaltstartelemt	• 시동기 엘리멘트	•Calentador Arr	See group 333, Page 187

1	**8279675**	**Motor** 엔진 **Motor** **Moteur** **Engine**	Catalogue id **20072**	Group **210**
2	**8279676**		Illustr. No **1033023**	Section **200**
3			Issue **VOE 74B9920072**	Page **55**
4				
5				

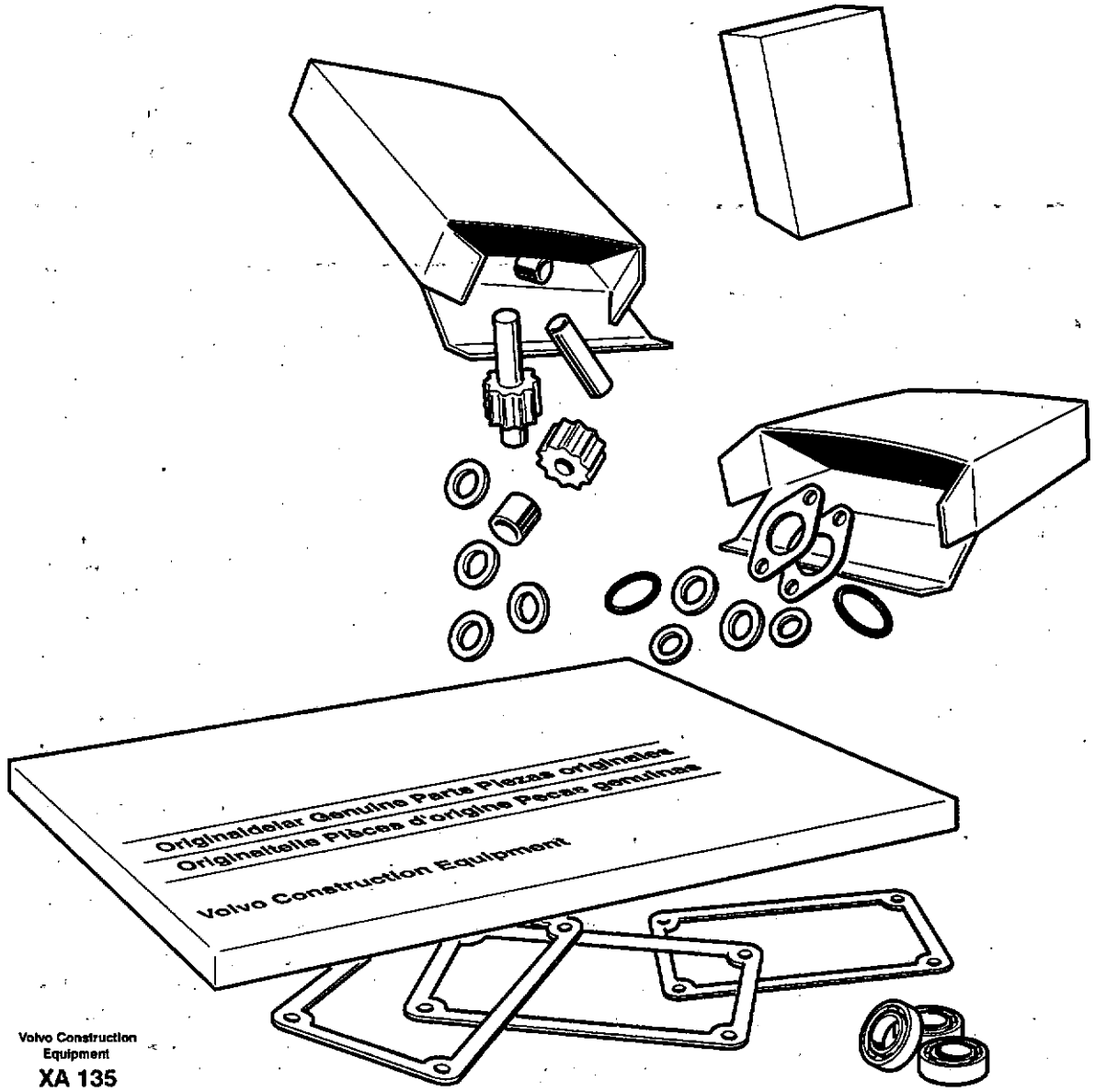

Volvo Construction Equipment

XA 135

Fig.	Part No.	Quantity 1	2	3	PS	KIT	Description	Dénomination	Bezeichnung	품명	Denominación	Notes
	VOE 20412953	1	1				Gasket	Joint	Dichtung	가스켓	Junta	**FOR CYLINDER HEAD** See group 211, Page 61
	VOE 11712686	6	6				Cylinder liner kit	Jeu chemises cylindr.	Zyl.laufbuchsensatz	실린더 라이너 킷	Juego camisa cilindr.	See group 213, Page 71
		6	6				•Sealing Kit	•Jeu Joints	•Dichtungssatz	• 시일 킷	•Juego Retenes	
		6	6				•Piston Ring Kit	•Jeu Segm.piston	•Kolbenringsatz	• 피스톤 링 킷	•Jg Segm Piston	
	VOE 20503200	1	1				Brg Shell Kit	Jeu Coussinets	Lagerschal Satz	베어링 셸 킷	Jueg Casq Cojin	**CAMSHAFT** See group 215, Page 81
	VOE 276630	1	1				Brg Shell Kit	Jeu Coussinets	Lagerschal Satz	베어링 셸 킷	Jueg Casq Cojin	**CAMSHAFT** See group 215, Page 81
		6	6				Big end brg kit	Jeu.cous.biell.	Pleuellagersatz	엔드 베어링 킷	Jueg coj biela	See group 216, Page 83
		7	7				Mn bearing kit	Kit pal.vilebr.	Hauptlagersatz	메인 베어링 킷	Jgo coj bancada	See group 216, Page 83
		1	1				Thrust washer kit	Kit rondelles butee	Druckscheibensatz	스러스트 와셔 킷	Juego arandela	See group 216, Page 83
	VOE 11127584	1	1				Gasket	Joint	Dichtung	가스켓	Junta	**OIL PAN** See group 217, Page 89
	VOE 3092642	1	1				Decarb Kit	Lot Decalamina.	Roetfilter Set	이산화탄소 제거용 킷	Kit Decalaminad	**FOR DECARBONIZING**
	VOE 3964604	16	16				•Bushing	•Bague	•Buchse	• 부싱	•Casquillo	
	VOE 859171	24	24				•Valve Seal	•Joint Soupape	•Ventildichtung	• 밸브 시일	•Reten Valvula	
	VOE 8170116	1	1				•Sealing strip	•Lisse etancheite	•Dichtleiste	• 시일링 스트립	•Moldura reten	
	VOE 1544710	2	2				•Sealing ring	•Bague d'étanchéité	•Runddichtring	• 시일 링	•Anillo reten	
	VOE 1547252	1	1				•Sealing ring	•Bague d'étanchéité	•Runddichtring	• 시일 링	•Anillo reten	
	VOE 1547254	2	2				•Sealing ring	•Bague d'étanchéité	•Runddichtring	• 시일 링	•Anillo reten	
	VOE 1636309	1	1				•Sealing ring	•Bague d'étanchéité	•Runddichtring	• 시일 링	•Anillo reten	
	VOE 1677370	2	2				•Sealing ring	•Bague d'étanchéité	•Runddichtring	• 시일 링	•Anillo reten	
	VOE 3165097	1	1				•Sealing ring	•Bague d'étanchéité	•Runddichtring	• 시일 링	•Anillo reten	
	VOE 20714247	1	1				•Seg moulding	•Joint Etancheite	•Dichtprofil	• 밀봉 몰딩	•Liston reten	(VOE 8170452)
	VOE 7011996	7	7				•Gasket	•Joint	•Dichtung	• 가스켓	•Junta	
	VOE 8149301	1	1				•Gasket	•Joint	•Dichtung	• 가스켓	•Junta	
	VOE 8170473	1	1				•Gasket	•Joint	•Dichtung	• 가스켓	•Junta	
	VOE 8170519	1	1				•Gasket	•Joint	•Dichtung	• 가스켓	•Junta	

1	8279675	**Juegos para el motor** **엔진 수리부품** **Motorsätze** **Jeu pour moteur** **Repair kits for engine**	Catalogue id **20072**	Group **210**
2	8279676		Illustr. No **XA135**	Section **300**
3				
4			Issue **VOE 74B9920072**	Page **57**
5				

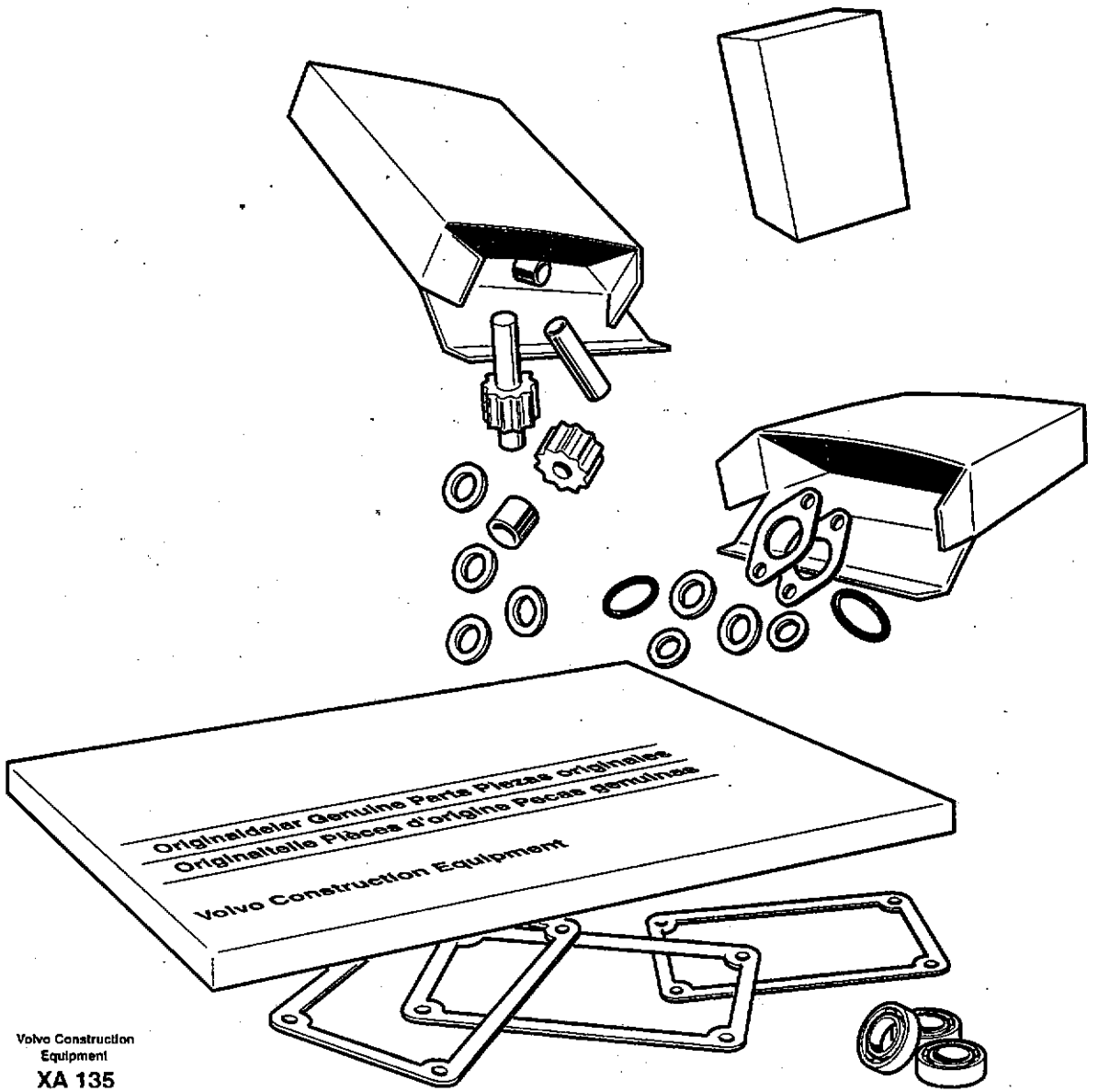

Volvo Construction
Equipment
XA 135

Fig.	Part No.	Quantity 1	2	3	PS	KIT	Description	Dénomination	Bezeichnung	품명	Denominación	Notes
	VOE 1675841	1	1				•Gasket	•Joint	•Dichtung	• 가스켓	•Junta	
	VOE 949659	12	12				•O-ring	•Joint Torique	•O-Ring	• 오링	•Junta torica	
	VOE 3165747	6	6				•O-ring	•Joint Torique	•O-Ring	• 오링	•Junta torica	
	VOE 13949656	1	1				•O-ring	•Joint Torique	•O-Ring	• 오링	•Junta torica	

1	8279675	**Juegos para el motor** 엔진 수리부품 **Motorsätze** **Jeu pour moteur** **Repair kits for engine**	Catalogue id **20072**	Group **210**
2	8279676		Illustr. No **XA135**	Section **300**
3			Issue **VOE 74B9920072**	Page **59**
4				
5				

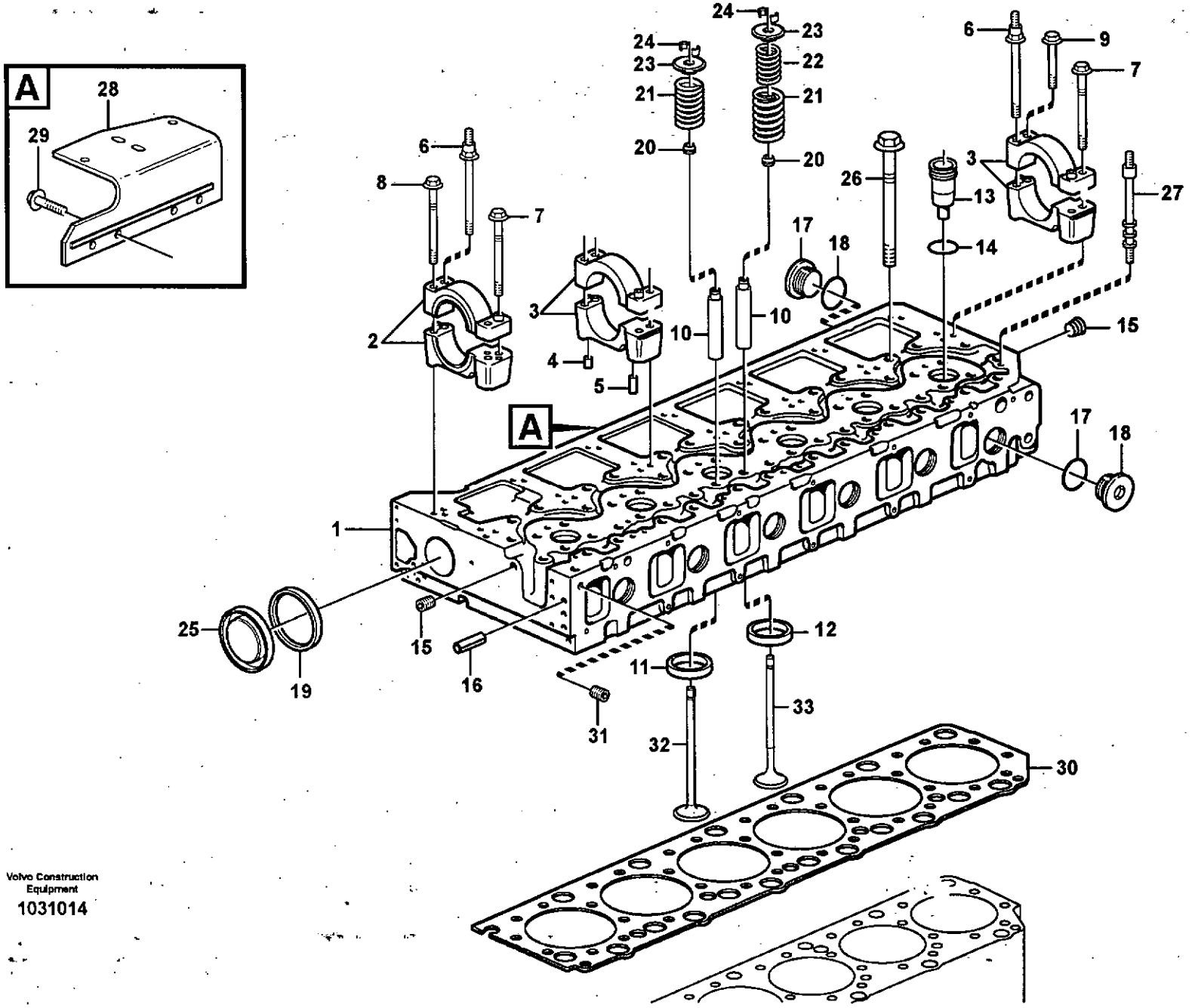

Volvo Construction Equipment

1031014

Fig.	Part No.	Quantity 1	2	3	P S	K I T	Description	Dénomination	Bezeichnung	품명	Denominación	Notes
1	VOE 20560799	1					Cylinder head	Culasse	Zylinderkopf	실린더 헤드	Culata	
	VOE 20560797		1				Cylinder head	Culasse	Zylinderkopf	실린더 헤드	Culata	
2	VOE 3165130	1	1				•Bearing Housing	•Carter Palier	•Lagergehäuse	• 베어링 하우징	•Caja Cojinete	(VOE 8170150)
3	VOE 8170153	6	6		OP		•Bearing Housing	•Carter Palier	•Lagergehäuse	• 베어링 하우징	•Caja Cojinete	
4	VOE 950542	7	7				••Pin	••Goupille	••Stift	•• 핀	••Pasador	
5	VOE 950562	14	14				••Pin	••Goupille	••Stift	•• 핀	••Pasador	
	VOE 1546484	7	7				••Sleeve	••Douille	••Hülse	•• 슬리브	••Manguito	
6	VOE 8170626	7	7				•Stud	•Goujon	•Stiftschraube	• 스터드	•Esparrago	
7	VOE 1547889	14	14				•Screw	•Vis	•Schraube	• 스크류	•Tornillo	
8	VOE 1547888	1	1				•Screw	•Vis	•Schraube	• 스크류	•Tornillo	
9	VOE 1677283	6	6				•Screw	•Vis	•Schraube	• 스크류	•Tornillo	
10	VOE 20460636	24					•Valve Guide	•Guide Soupape	•Ventilführung	• 밸브 가이드	•Guia Valvula	
	VOE 3165303		24				•Valve Guide	•Guide Soupape	•Ventilführung	• 밸브 가이드	•Guia Valvula	
11	VOE 20459329	12	12				•Valve seat	•Siege soupape	•Ventilsitz	• 밸브 시트	•Asiento valvula	STD, INLET
12	VOE 20412798	12					•Valve seat	•Siege de soupape	•Ventilsitz	• 밸브 시트	•Asiento de valvula	STD, EXHAUST
	VOE 3169366		12				•Valve seat	•Siege de soupape	•Ventilsitz	• 밸브 시트	•Asiento de valvula	STD, EXHAUST
13	VOE 3183368	6	6				•Sleeve	•Douille	•Hülse	• 슬리브	•Manguito	
14	VOE 20536487	6	6				•O-ring	•Joint Torique	•O-Ring	• 오링	•Junta torica	
15	VOE 13968062	2	2				•Plug	•Bouchon	•Stopfen	• 플러그	•Tapon	
16	VOE 422426	1	1				•Pin	•Goupille	•Stift	• 핀	•Pasador	
17	VOE 3155171	1	1				•Plug	•Bouchon	•Stopfen	• 플러그	•Tapon	
18	VOE 949659	1	1				••O-ring	••Joint Torique	••O-Ring	•• 오링	••Junta torica	
19	VOE 1544710	1	1				•Sealing ring	•Bague d'étanchéité	•Runddichtring	• 시일 링	•Anillo reten	
20	VOE 859171	24	24				•Valve Seal	•Joint Soupape	•Ventildichtung	• 밸브 시일	•Reten Valvula	
21	VOE 3183210	24	24				•Valve Spring	•Ressort Soupape	•Ventilfeder	• 밸브 스프링	•Resorte Valvula	
22	VOE 3183211	12	12				•Valve Spring	•Ressort Soupape	•Ventilfeder	• 밸브 스프링	•Resorte Valvula	
23	VOE 1546487	24	24				•V Spr Washer	•Rond.ress.soup	•Ventilfedertell	• 와셔	•Arand Resor Val	
24	VOE 1677875	48	48				•Valve Collet	•Clavette soupape	•Ventilschloss	• 밸브 콜릿	•Cierre Valvula	
25	VOE 8170553	1	1				•Cap Plug	•Boucho.capuchon	•Bundschraube	• 캡 플러그	•Tapon	
26	VOE 1547419	38	38				Screw	Vis	Schraube	스크류	Tornillo	

1	8279675	**Culata** 실린더 헤드 **Zylinderkopf** **Culasse** **Cylinder head**	Catalogue id **20072**	Group **211**
2	8279676		Illustr. No **1031014**	Section **100**
3			Issue **VOE 74B9920072**	Page **61**
4				
5				

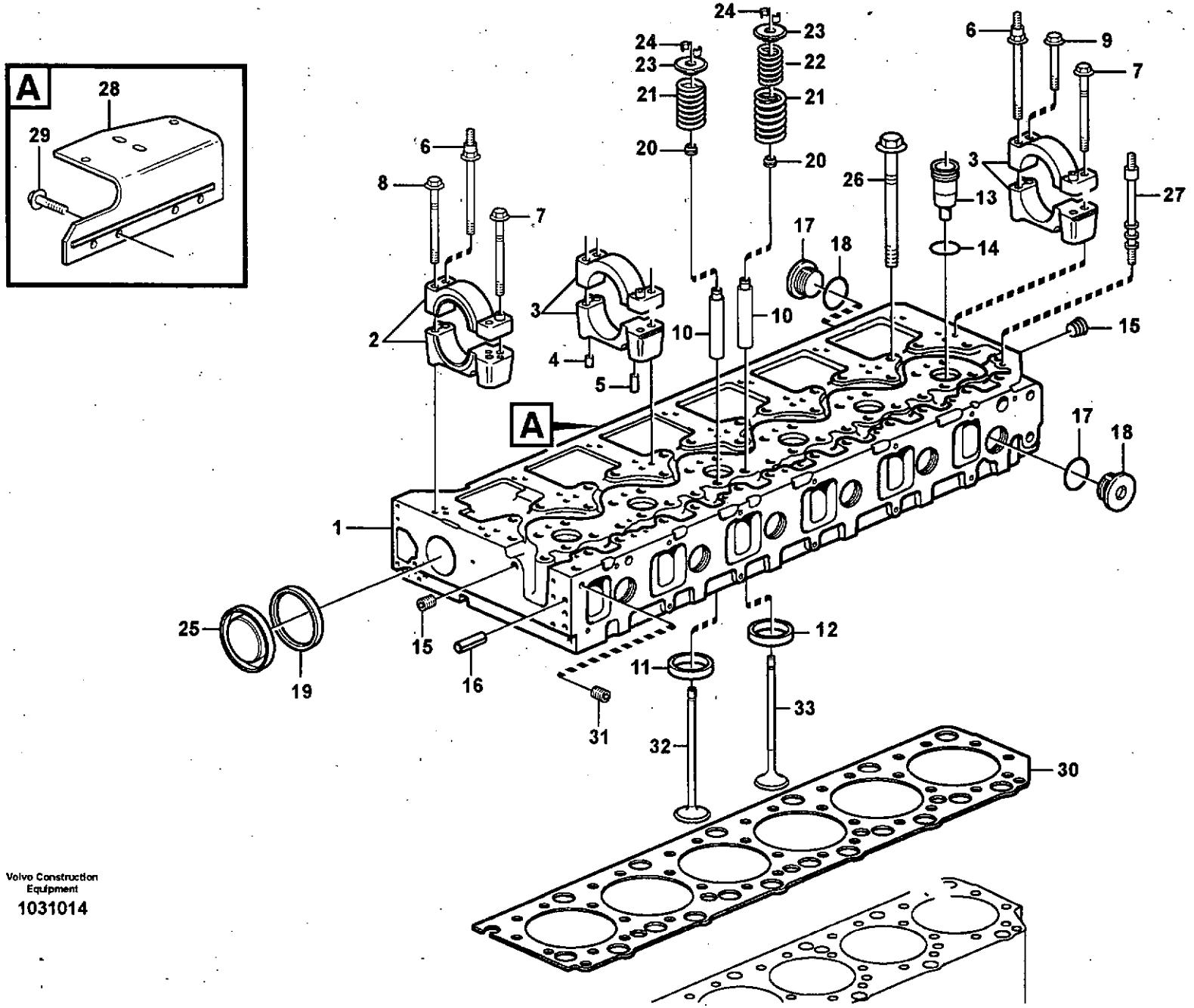

Volvo Construction Equipment

1031014

Fig.	Part No.	Quantity 1	2	3	P S	K I T	Description	Dénomination	Bezeichnung	품명	Denominación	Notes
27	VOE 8148863	9	9				Stud	Goujon	Stiftschraube	스터드	Esparrago	
28	VOE 11030431	1	1		OP		Bracket	Console	Konsole	브라켓	Ménsula	
29	VOE 946329	4	4				Flange screw	Vis à bride	Flanschschraube	플랜지 스크류	Torn embridado	
30	VOE 3099100	1	1				Gasket Kit	Kit Joints	Dichtungssatz	가스켓 킷	Juego Juntas	
31	VOE 968060	1	1				Plug	Bouchon	Stopfen	플러그	Tapon	
32	VOE 20459326	12	12				Inlet valve	Soupape d'entrée	Einlassventil	흡기 밸브	Valvula de entrada	
33	VOE 20441486	12					Exhaust Valve	Soupape Echappem ..	Auslassventil	배기 밸브	Valvula Escape	
	VOE 20441945		12				Exhaust Valve	Soupape Echappem ..	Auslassventil	배기 밸브	Valvula Escape	

1	8279675	**Culata** 실린더 헤드 **Zylinderkopf** **Culasse** **Cylinder head**	Catalogue id **20072**	Group **211**
2	8279676		Illustr. No **1031014**	Section **100**
3				
4			Issue **VOE 74B9920072**	Page **63**
5				

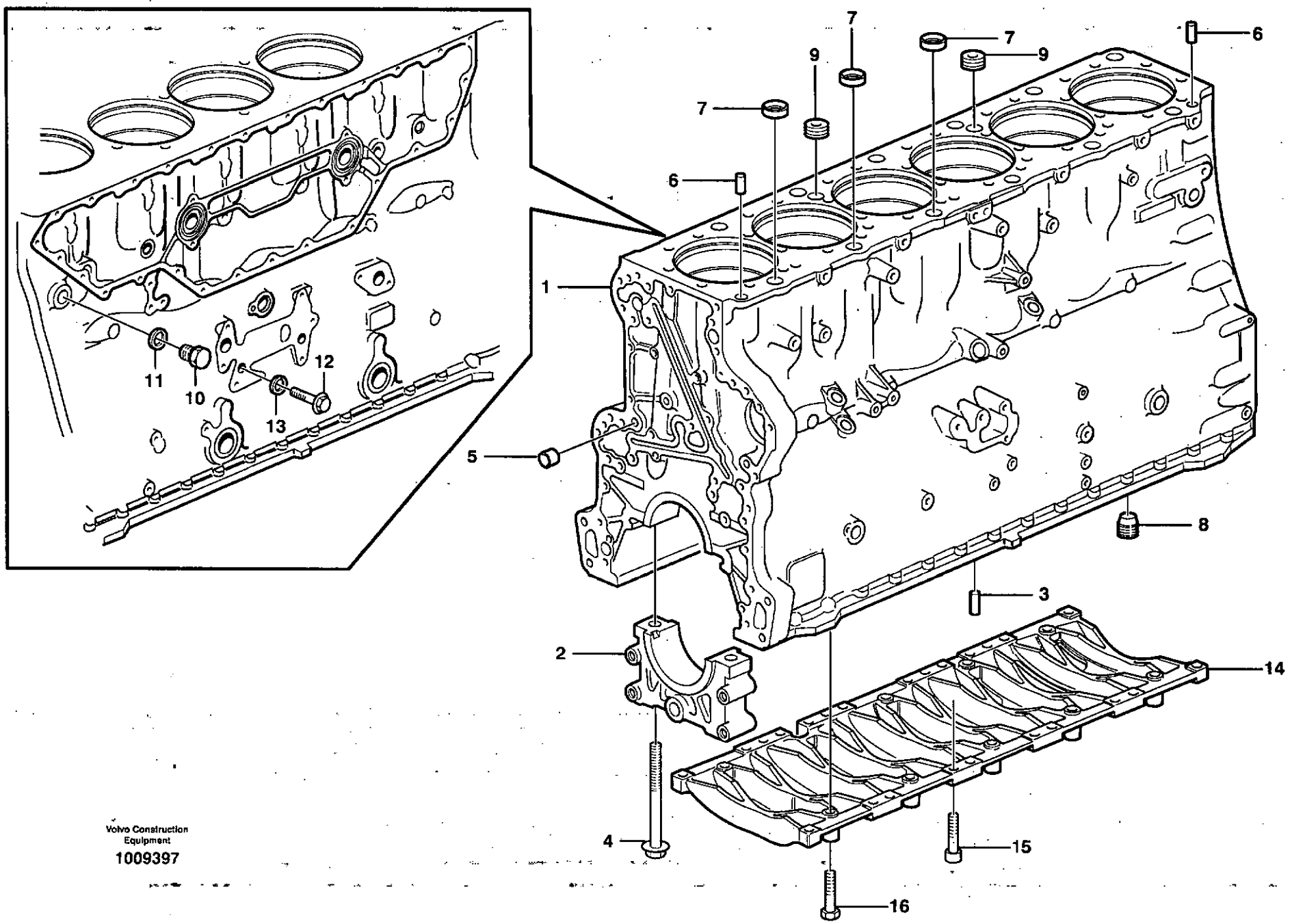

Volvo Construction Equipment

1009397

Fig.	Part No.	Quantity 1	2	3	PS	KIT	Description	Dénomination	Bezeichnung	품명	Denominación	Notes
	VOE 8130120	1	1				Cylinder Block	Bloc-cylindres	Zylinderblock	실린더 블록	Bloque Cilindro	
1		1	1		NS		•Cylinder Block	•Bloc-cylindres	•Zylinderblock	• 실린더 블록	•Bloque Cilindro	
2		7	7		NS		•Cap	•Cavalier	•Überwurf	• 캡	•Sombrerete	
3	**VOE 422426**	1	1				•Pin	•Goupille	•Stift	• 핀	•Pasador	
4	**VOE 1547040**	14	14				•Screw	•Vis	•Schraube	• 스크류	•Tornillo	
5	**VOE 981735**	3	3				Cap Plug	Boucho.capuchon	Bundschraube	캡 플러그	Tapon	
6	**VOE 8170389**	4	4				Guide Sleeve	Manchon guide	Führungshülse	슬리브 가이드	Manguito guia	
7		3	3		NS		Rstr Washer	Rondel.etrangl	Drosselscheibe	와셔	Arand Estrangul	
8	**VOE 8170666**	1	1				Plug	Bouchon	Stopfen	플러그	Tapon	
9		2	2		NS		Plug	Bouchon	Stopfen	플러그	Tapon	
10	**VOE 13960634**	1	1				Plug	Bouchon	Stopfen	플러그	Tapon	
11	**VOE 13947627**	1	1				Plane Gasket	Joint Plan	Flachdichtung	평 가스켓	Junta Plana	
12	**VOE 946440**	1	1				Flange screw	Vis à bride	Flanschschraube	플랜지 스크류	Torn embridado	
13	**VOE 7011992**	1	1				Gasket	Joint	Dichtung	가스켓	Junta	
14	**VOE 3183414**	1	1				Frame	Chassis	Rahmen	프레임	Bastidor	
15	**VOE 973523**	20	20				Allen Hd Screw	Vis A 6 Pans Cr	Inbusschraube	스크류	Torn Hex Embut	
16	**VOE 13965187**	6	6				Flange screw	Vis à bride	Flanschschraube	플랜지 스크류	Torn embridado	

1	**8279675**	**Bloque de cilindros** 실린더 블록 **Zylinderblock** **Bloc-cylindres** **Cylinder block**	Catalogue id **20072**	Group **212**
2	**8279676**		Illustr. No **1009397**	Section **100**
3			Issue **VOE 74B9920072**	Page **65**
4				
5				

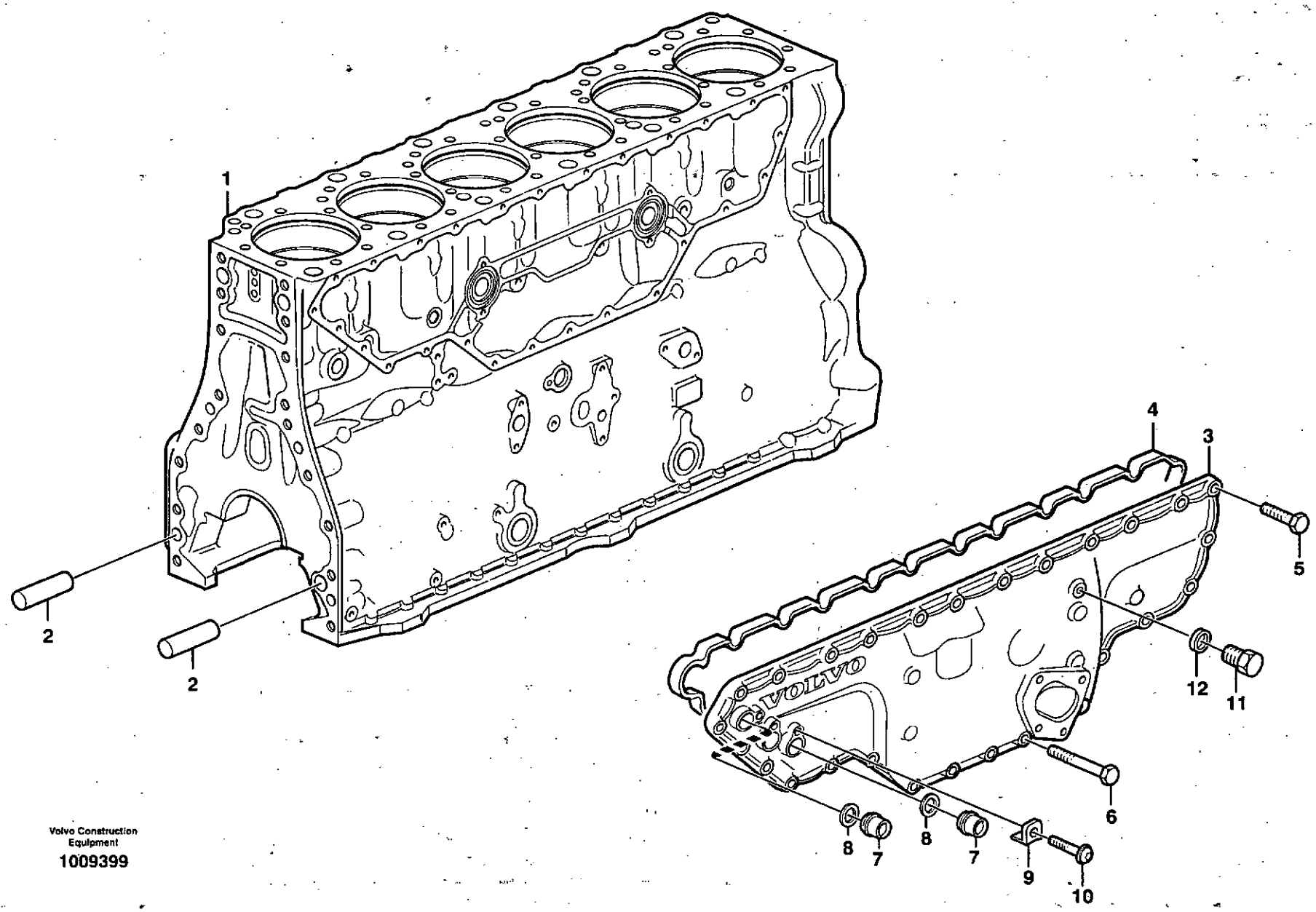

Volvo Construction Equipment

1009399

Fig.	Part No.	Quantity 1	2	3	PS	KIT	Description	Dénomination	Bezeichnung	품명	Denominación	Notes
1		1	1				Cylinder block	Bloc-cylindres	Zylinderblock	실린더 블록	Bloque cilindro	See group 212, Page 65
2	VOE 8170389	2	2				Guide Sleeve	Manchon guide	Führungshülse	슬리브 가이드	Manguito guia	
3	VOE 20538056	1	1				Casing	Boitier	Gehäuse	케이싱	Cubierta	ENG 369407-
4	VOE 20712545	1	1				Seal	Joint	Dichtring	시일	Junta	
5	VOE 13945444	20	20				Flange screw	Vis à bride	Flanschschraube	플랜지 스크류	Torn embridado	
6	VOE 13965180	7	7				Flange screw	Vis à bride	Flanschschraube	플랜지 스크류	Torn embridado	
7	VOE 1546528	2	2				Plug	Bouchon	Stopfen	플러그	Tapon	
8	VOE 1547252	2	2				Sealing ring	Bague d'étanchéité	Runddichtring	시일 링	Anillo reten	
9	VOE 1546532	2	2				Lock brace	Etrier de verrouillage	Sperrklinke	록 브레이스	Brazo Seguridad	
10	VOE 13972542	2	2				Screw	Vis	Schraube	스크류	Tornillo	
11	VOE 960631	2	2				Plug	Bouchon	Stopfen	플러그	Tapon	
12	VOE 7011996	2	2				Gasket	Joint	Dichtung	가스켓	Junta	

1	8279675	**Bloque de cilindros** 실린더 블록 **Zylinderblock** **Bloc-cylindres** **Cylinder block**	Catalogue id **20072**	Group **212**
2	8279676		Illustr. No **1009399**	Section **200**
3			Issue **VOE 74B9920072**	Page **67**
4				
5				

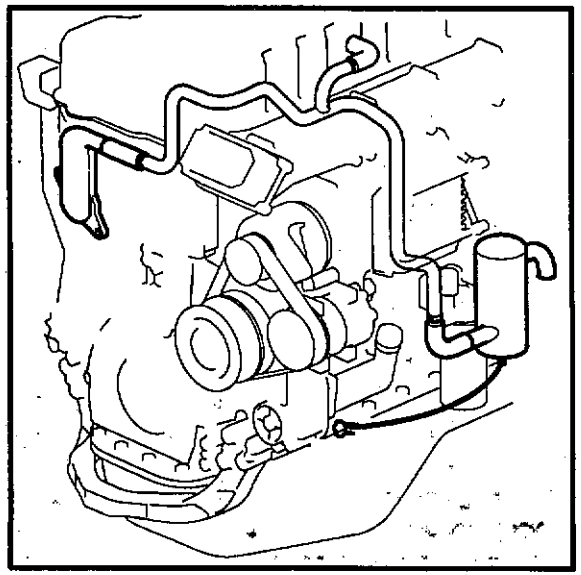

Volvo Construction Equipment
1018614

Fig.	Part No.	Quantity 1	2	3	PS	KIT	Description	Dénomination	Bezeichnung	품명	Denominación	Notes
1	VOE 11127358	1	1				Flange Pipe	Tuyau Bride	Flanschrohr	플랜지 파이프	Tubo Embridado	
2	VOE 3165097	1	1				Sealing ring	Bague d'étanchéité	Runddichtring	시일 링	Anillo reten	
3	VOE 13945444	2	2				Flange screw	Vis à bride	Flanschschraube	플랜지 스크류	Torn embridado	
4	VOE 11128750	1	1				Hose	Flexible	Schlauch	호스	Manguera	L = 100 MM
5	VOE 943476	6	6				Hose Clamp	Collier Serrage	Schlauchschelle	호스 클램프	Abraz Manguera	
6	VOE 11423384	1	1				Pipe	Canalisation	Rohrleitung	파이프	Canalizacion	
7	VOE 11128756	2	2				Hose	Flexible	Schlauch	호스	Manguera	
8		1	1				Valve Cover	Cache-soupapes	Zylkopfhaube	밸브 커버	Cubier Valvula	
9	VOE 11033878	1	1				Oil Trap	Capteur Huile	Ölfalle	오일 트랩	Captador Aceite	
10	VOE 11423146	1	1				Attachment	Fixation	Halterung	어태치먼트	Fijacion	
11	VOE 420914	1	1				Tensioning Band	Ruban Serrage	Spannband	장력 밴드	Cinta Tensora	
12	VOE 1545257	1	1				Screw	Vis	Schraube	스크류	Tornillo	
13	VOE 13965188	3	3				Flange screw	Vis à bride	Flanschschraube	플랜지 스크류	Torn embridado	
14	VOE 946440	2	2				Flange screw	Vis à bride	Flanschschraube	플랜지 스크류	Torn embridado	
15	VOE 983342	REQ	REQ				Hose	Durit	Schlauch	호스	Tubo flexible	L = 520 MM
16	VOE 943471	2	2				Hose Clamp	Collier Serrage	Schlauchschelle	호스 클램프	Abraz Manguera	
17	VOE 11423224	1	1				Nipple	Raccord	Nippel	니플	Niple	
18	VOE 13949997	2	2				Clamp	Pince Serrage	Klemme	클램프	Abrazadera	

1	8279675
2	8279676
3	
4	
5	

Ventilación del cárter
크랭크케이스 벤티레이션
Kurbelgehäusebelüftung
Ventilation de carter
Crankcase ventilation

Catalogue id	Group
20072	212
Illustr. No	Section
1018614	300
Issue	Page
VOE 74B9920072	69

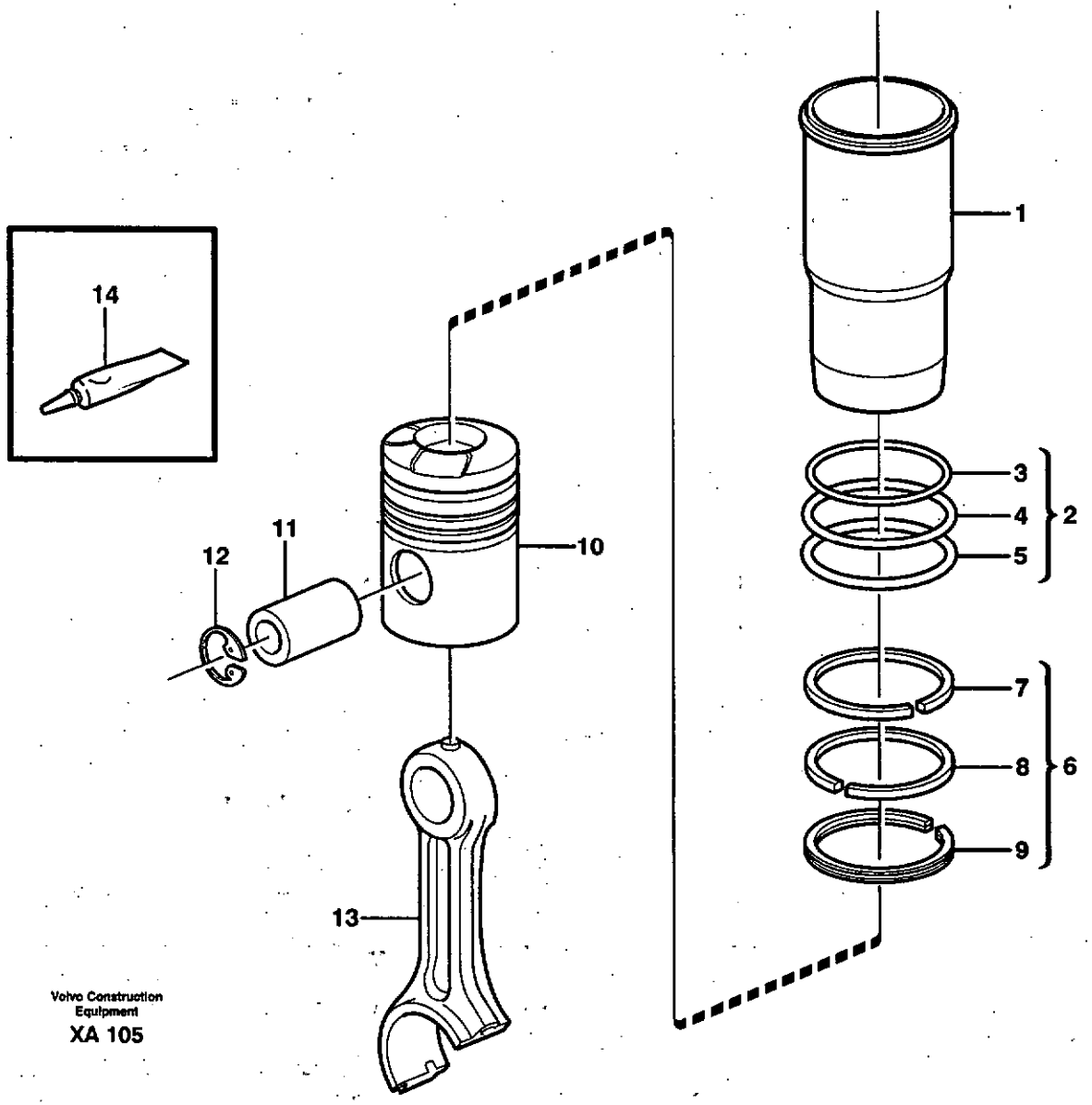

Volvo Construction Equipment

XA 105

Fig.	Part No.	Quantity 1	2	3	PS	KIT	Description	Dénomination	Bezeichnung	품명	Denominación	Notes
	VOE 11713964	6			SS		Cyl Liner Kit	Jeu Chemises	Cyl Buchsensatz	실린더 라이너 킷	Jg Camisa Cil	
	VOE 11714584		6		SS		Cyl Liner Kit	Jeu Chemises	Cyl Buchsensatz	실린더 라이너 킷	Jg Camisa Cil	
1		6	6		NS		•Cylinder Liner	•Chemise Cylind	•Zyl Buchse	• 실린더 라이너	•Camisa	
2	VOE 270950	6	6				•Sealing Kit	•Jeu Joints	•Dichtungssatz	• 시일 킷	•Juego Retenes	
3		6	6		NS		••Sealing Ring	••Bagu.etancheite	••Runddichtring	•• 실 링	••Anillo Reten	
4		12	12		NS		••Sealing ring	••Bague d'étanchéité	••Runddichtring	•• 시일 링	••Anillo reten	
5		6	6		NS		••Sealing ring	••Bague d'étanchéité	••Runddichtring	•• 시일 링	••Anillo reten	
6	VOE 85103624	6			SS		•Piston Ring Kit	•Jeu Segm.piston	•Kolbenringsatz	• 피스톤 링 킷	•Jg Segm Piston	
	VOE 85103174		6		SS		•Piston Ring Kit	•Jeu Segm.piston	•Kolbenringsatz	• 피스톤 링 킷	•Jg Segm Piston	
7		6	6		NS		••Compression ring	••Segment compress	••Verdichtungsring	•• 압축 링	••Segmento compres	
8		6	6		NS		••Compression ring	••Segment compress	••Verdichtungsring	•• 압축 링	••Segmento compres	LOW
9		6	6		NS		••Oil scraper ring	••Racleur huile	••Ölabstreifring	•• 오일 스크레이퍼 링	••Raspador aceite	
10		6	6		NS		•Piston	•Piston	•Kolben	• 피스톤	•Piston	
11	VOE 3155115	6	6				•Piston Pin	•Axe Piston	•Kolbenbolzen	• 피스톤 핀	•Bulon	
12	VOE 914530	12	12				•Snap Ring	•Circlip	•Nutring	• 스냅 링	•Circlip	
13		6	6				Connecting rod	Barre de connexion	Verbindungsstange	커넥팅 로드	Barra de connexion	See group 216, Page 83
14		REQ	REQ		NS		Sealing Kit	Jeu Joints	Dichtungssatz	시일 킷	Juego Retenes	

1	8279675	Camisa y piston 실린더라이너 및 피스톤 Zylinderlaufbuchse und Kolben Chemise cylindre et piston Cylinder liner and piston	Catalogue id 20072	Group 213
2	8279676			
3			Illustr. No XA105	Section 100
4				
5			Issue VOE 74B9920072	Page 71

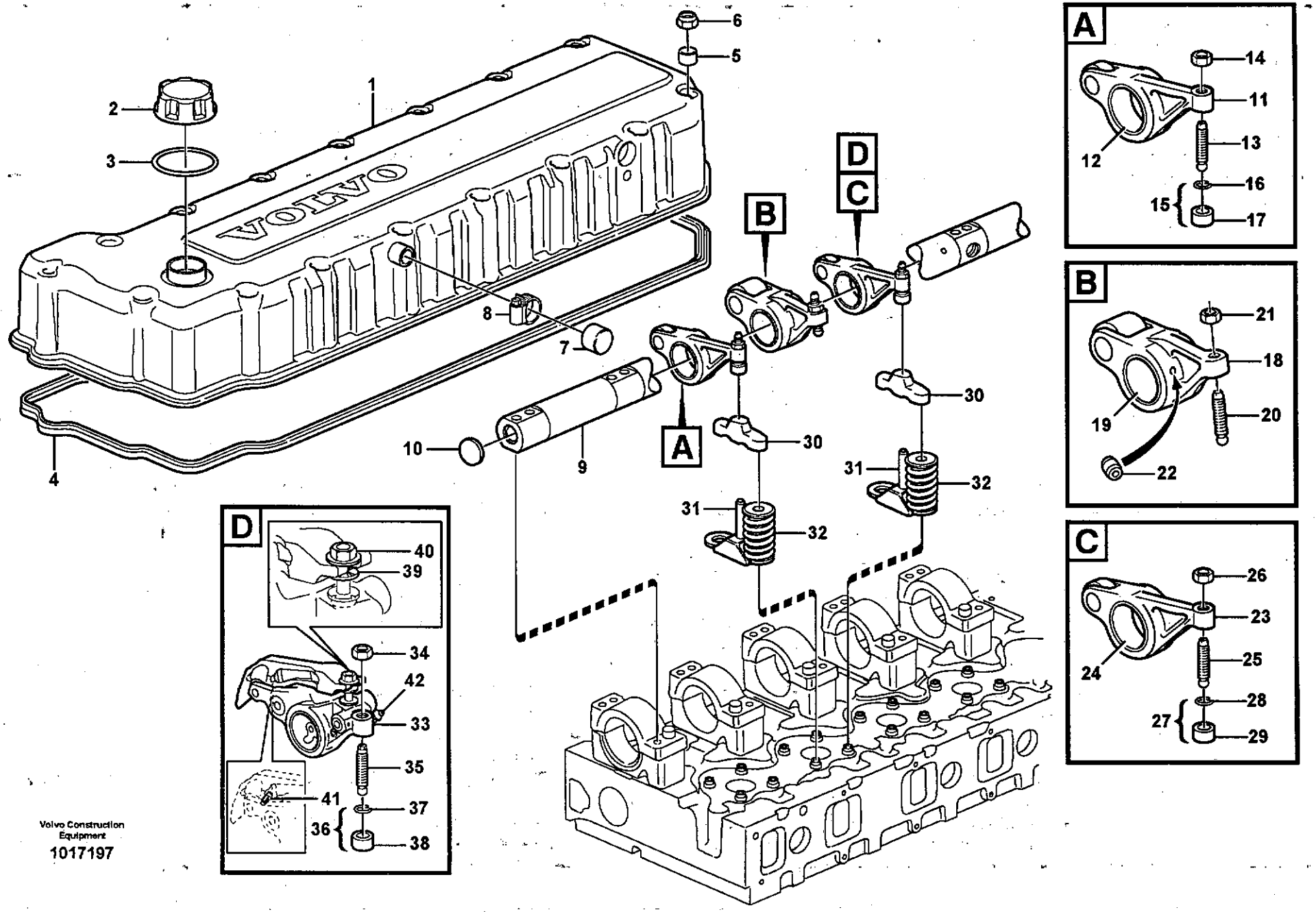

Volvo Construction Equipment
1017197

Fig.	Part No.	Quantity 1	2	3	PS	KIT	Description	Dénomination	Bezeichnung	품명	Denominación	Notes
	VOE 20536911	1	1				Valve Cover	Cache-soupapes	Zylkopfhaube	밸브 커버	Cubier Valvula	(VOE 8130100)
1		1	1		NS		•Valve Cover	•Cache-soupapes	•Zylkopfhaube	• 밸브 커버	•Cubier Valvula	
2	VOE 20807510	1	1				•Oil Filler Cap	•Buochon D'huile	•Ölfuildeckel	• 오일 주유구 캡	•Tapa Llen Aceit	
3		1	1		NS		••Gasket	••Joint	••Dichtung	•• 가스켓	••Junta	
4	VOE 8170116	1	1				Sealing strip	Lisse etancheite	Dichtleiste	시일링 스트립	Moldura reten	
5	VOE 3964604	16	16				Bushing	Bague	Buchse	부싱	Casquillo	
6	VOE 8148488	16	16				Lock nut	Contre-ecrou	Sicherungsmutter	록 너트	Contratuerca	
7	VOE 424543	1	1				Rubber Cap	Capuchon caoutchou	Gummikappe	고무 캡	Caperuzon Goma	E PROD
8	VOE 943476	1	1				Hose Clamp	Collier Serrage	Schlauchschelle	호스 클램프	Abraz Manguera	E PROD
	VOE 8170158	1	1				Rocker Arm Shaft	Arbre bras culbuteur	Kipphebelwelle	로커샤프트	Arbol brazo balancin	
9		1	1		NS		•Rocker Arm Shaft	•Arbre bras culbuteur	•Kipphebelwelle	• 로커샤프트	•Arbol brazo balancin	
10	VOE 980176	2	2				•Plug	•Bouchon	•Stopfen	• 플러그	•Tapon	
	VOE 20738717	6	6				Rocker Arm	Culbuteur	Kipphebel	로커 암	Balancin	(VOE 8148450) INLET
		6	6		NS		•Rocker Arm	•Culbuteur	•Kipphebel	• 로커 암	•Balancin	
11		6	6		NS		••Rocker arm	••Culbuteur	••Kipphebel	•• 로커 암	••Brazo basculant	
12		6	6		NS		••Bushing	••Bague	••Buchse	•• 부싱	••Casquillo	
13	VOE 1546458	6	6				•Screw	•Vis	•Schraube	• 스크류	•Tornillo	
14	VOE 13946911	6	6				•Nut	•Ecrou	•Mutter	• 너트	•Tuerca	
15	VOE 20441753	6	6				•Ball Socket	•Siege de bille	•Kugelschale	• 볼 소켓	•Asiento de bola	(VOE 11707340)
16	VOE 944364	6	6				••O-ring	••Joint Torique	••O-Ring	•• 오링	••Junta torica	
17		6	6		NS		••Ball Socket	••Siege de bille	••Kugelschale	•• 볼 소켓	••Asiento de bola	
	VOE 20738748	6	6				Rocker Arm	Culbuteur	Kipphebel	로커 암	Balancin	INJECTOR
18		6	6		NS		•Rocker arm	•Culbuteur	•Kipphebel	• 로커 암	•Brazo basculant	
		6	6		NS		•Rocker Arm	•Culbuteur	•Kipphebel	• 로커 암	•Balancin	
19		6	6		NS		•Bushing	•Bague	•Buchse	• 부싱	•Casquillo	
20	VOE 1546775	6	6				•Screw	•Vis	•Schraube	• 스크류	•Tornillo	
21	VOE 1677396	6	6				•Hexagon Nut	•Ecrou Hexagonal	•Sechskantmutter	• 너트	•Tuerca Hexagon	

1	8279675
2	8279676
3	
4	
5	

Mecanismo de válvulas
밸브 작동장치
Ventilmechanismus
Commande des soupapes
Valve mechanism

Catalogue id	Group
20072	214
Illustr. No	Section
1017197	100
Issue	Page
VOE 74B9920072	73

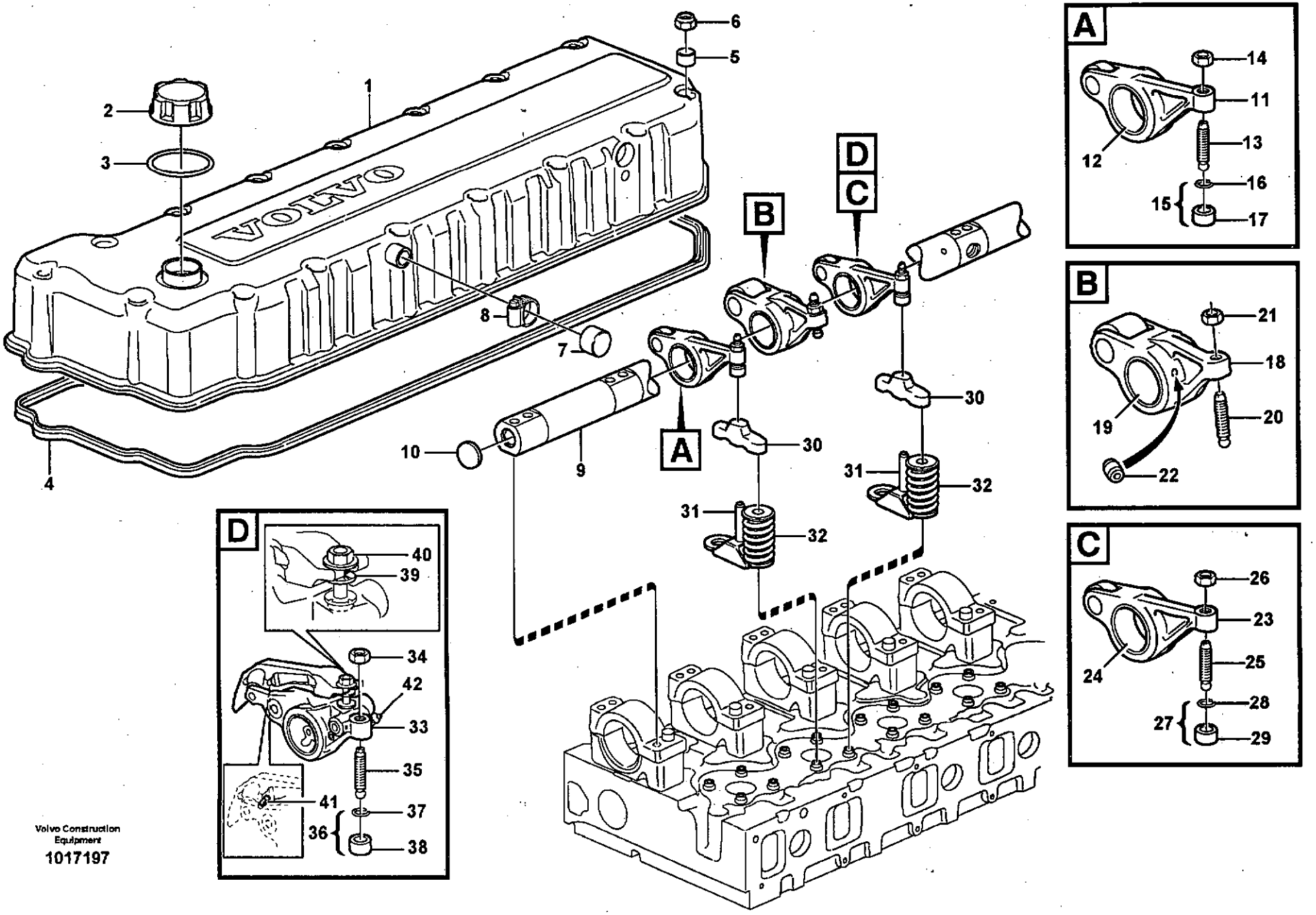

Volvo Construction Equipment

1017197

Fig.	Part No.	Quantity 1	2	3	PS	KIT	Description	Dénomination	Bezeichnung	품명	Denominación	Notes
22	VOE 3964817		12				•Nozzle	•Gicleur	•Düse	• 노즐	•Difusor	
	VOE 20738736		6				Rocker Arm	Culbuteur	Kipphebel	로커 암	Balancin	EXHAUST
			6		NS		•Rocker Arm	•Culbuteur	•Kipphebel	• 로커 암	•Balancin	
23			6		NS		••Rocker arm	••Culbuteur	••Kipphebel	•• 로커 암	••Brazo basculant	
24			6		NS		••Bushing	••Bague	••Buchse	•• 부싱	••Casquillo	
25	VOE 1546458		6				•Screw	•Vis	•Schraube	• 스크류	•Tornillo	
26	VOE 13946911		6				•Nut	•Ecrou	•Mutter	• 너트	•Tuerca	
27	VOE 20441753		6				•Ball Socket	•Siege de bille	•Kugelschale	• 볼 소켓	•Asiento de bola	(VOE 11707340)
28	VOE 944364		6				••O-ring	••Joint Torique	••O-Ring	•• 오링	••Junta torica	
29			6		NS		••Ball Socket	••Siege de bille	••Kugelschale	•• 볼 소켓	••Asiento de bola	
30	VOE 3183207	6	6				Yoke	Etrier	Joch	요크	Mordaza	INLET
	VOE 3183207	6	6				Yoke	Etrier	Joch	요크	Mordaza	OUTLET
31							Guide Pin	Goupille Guide	Fuhrungszapfen	핀 가이드	Eje Guia	See group 211, Page 61
32		24	24				Valve spring	Ressort soupape	Ventilfeder	밸브 스프링	Resorte valvula	See group 211, Page 61
33	VOE 20941606	6					Rocker Arm	Culbuteur	Kipphebel	로커 암	Balancin	EXHAUST
34	VOE 13946911	6					•Nut	•Ecrou	•Mutter	• 너트	•Tuerca	
35	VOE 1546458	6					•Screw	•Vis	•Schraube	• 스크류	•Tornillo	
36	VOE 20441753	6					•Ball Socket	•Siege de bille	•Kugelschale	• 볼 소켓	•Asiento de bola	
37	VOE 944364	6					••O-ring	••Joint Torique	••O-Ring	•• 오링	••Junta torica	
38		6			NS		••Ball Socket	••Siege de bille	••Kugelschale	•• 볼 소켓	••Asiento de bola	
39	VOE 20524954	6			OP		•Sleeve	•Manchon	•Muffe	• 슬리브	•Manguito	
40	VOE 20524958	6					•Nut	•Ecrou	•Mutter	• 너트	•Tuerca	
41	VOE 3964817	6					•Nozzle	•Gicleur	•Düse	• 노즐	•Difusor	
42	VOE 20916960	6					•Nipple	•Raccord	•Nippel	• 니플	•Niple	

1	8279675
2	8279676
3	
4	
5	

Mecanismo de válvulas
밸브 작동장치
Ventilmechanismus
Commande des soupapes
Valve mechanism

Catalogue id	Group
20072	214
Illustr. No	Section
1017197	100
Issue	Page
VOE 74B9920072	75

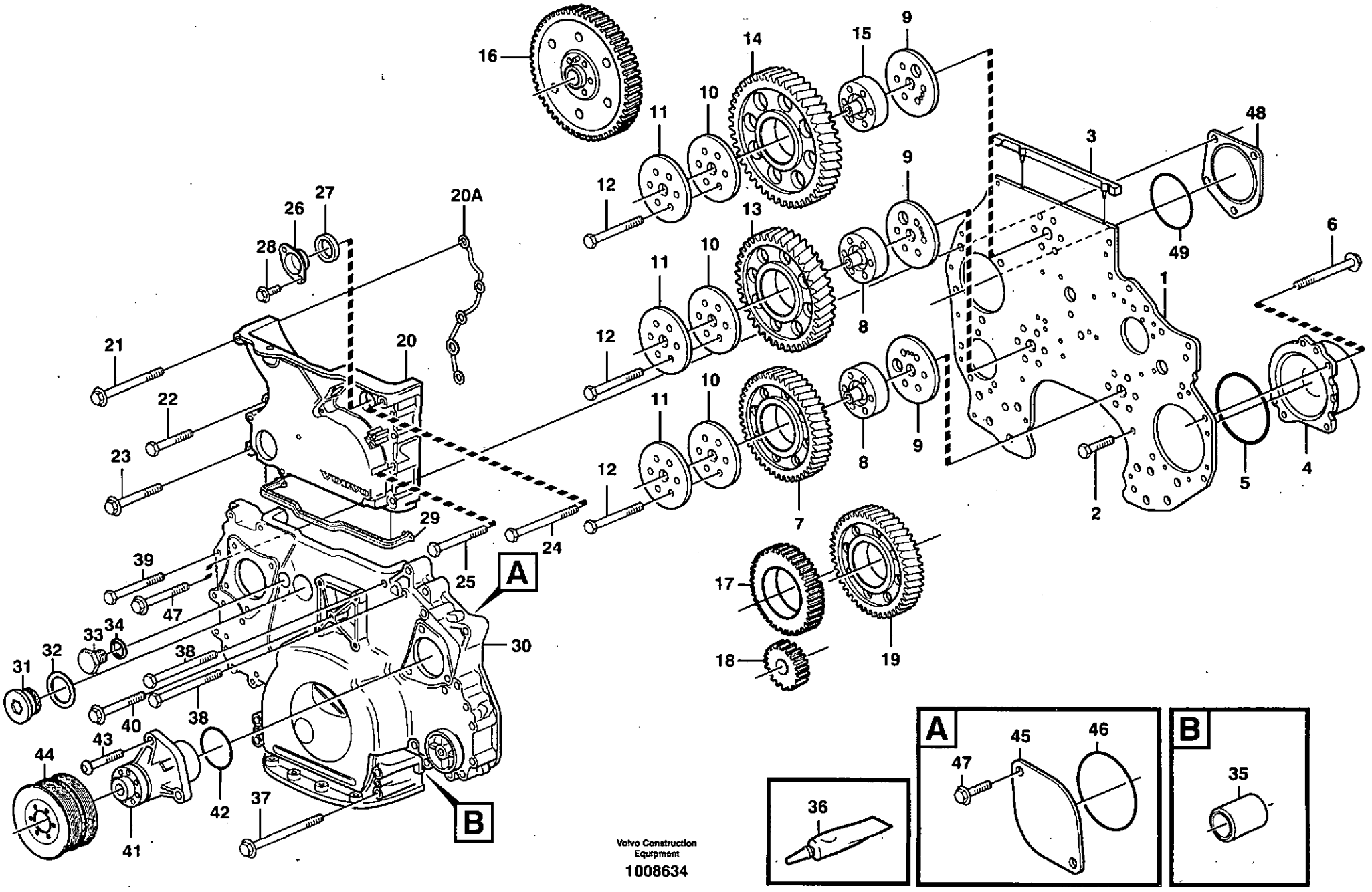

Volvo Construction Equipment

1008634

Fig.	Part No.	Quantity 1	2	3	PS	KIT	Description	Dénomination	Bezeichnung	품명	Denominación	Notes
1	VOE 8170561	1	1				Xmsn Plate	Tole Transmiss.	Nebenantr Deck	플레이트	Placa Distribuc	
2	VOE 946470	17	17				Flange screw	Vis à bride	Flanschschraube	플랜지 스크류	Torn embridado	
3	VOE 20489341	1	1				Gasket	Joint	Dichtung	가스켓	Junta	
4	VOE 11128611	1	1				Bearing Housing	Carter Palier	Lagergehäuse	베어링 하우징	Caja Cojinete	E PROD
5	VOE 13949736	1	1				O-ring	Joint Torique	O-Ring	오링	Junta torica	E PROD
6	VOE 13965197	4	4				Flange screw	Vis a bride	Flanschschraube	플랜지 스크류	Torn embridado	
7	VOE 8170193	1	1				Idler Gear	Pignon Fou	Vorgelegerad	아이들 기어	Engranaj Interm	
8	VOE 8170219	2	2				Hub	Bossage	Nabe	허브	Asiento	
9	VOE 8170220	3	3				Thrust Washer	Rondelle Butee	Druckscheibe	스러스트 와셔	Arandela Presio	
10	VOE 3184865	3	3				Thrust Washer	Rondelle Butee	Druckscheibe	스러스트 와셔	Arandela Presio	
11	VOE 3184868	3	3				Bearing Shield	Flasque	Lagerschild	베어링 실드	Defensa Cojinet	
12	VOE 1547886	18	18				Screw	Vis	Schraube	스크류	Tornillo	
13	VOE 8170195	1	1				Idler Gear	Pignon Fou	Vorgelegerad	아이들 기어	Engranaj Interm	
14	VOE 8170197	1	1				Idler Gear	Pignon Fou	Vorgelegerad	아이들 기어	Engranaj Interm	
15	VOE 8170199	1	1				Hub	Bossage	Nabe	허브	Asiento	
16		1	1				Gear	Pignon	Zahnrad	기어	Engranaje	See group 215, Page 81
17		1	1				Idler gear	Pignon fou	Vorgelegerad	아이들 기어	Engranaj interm	See group 221, Page 97
18		1	1				Gear	Pignon	Zahnrad	기어	Engranaje	See group 221, Page 97
19		1	1		NS		Gear	Pignon	Zahnrad	기어	Engranaje	See group 262, Page 155
20	VOE 3169648	1	1				Tmg Gear Cover	Couv.distribut.	Steuergeh Deck	타이밍 기어 커버	Tapa Distribuc	ENG - 338956
	VOE 20713791	1	1				Tmg Gear Cover	Couv.distribut.	Steuergeh Deck	타이밍 기어 커버	Tapa Distribuc	ENG 338957 -
20A	VOE 3830184	1	1				Seal	Joint	Dichtring	시일	Junta	ENG 338957 -
21	VOE 968553	1	1				Flange screw	Vis à bride	Flanschschraube	플랜지 스크류	Torn embridado	L = 115 MM
22	VOE 13965182	3	3				Flange screw	Vis à bride	Flanschschraube	플랜지 스크류	Torn embridado	L = 80 MM
23	VOE 13965183	1	1				Flange screw	Vis à bride	Flanschschraube	플랜지 스크류	Torn embridado	L = 90 MM
24	VOE 13965190	1	1				Screw	Vis	Schraube	스크류	Tornillo	L = 100 MM
25	VOE 13965223	1	1				Screw	Vis	Schraube	스크류	Tornillo	L = 75 MM
	VOE 13947790	2	2				Flange screw	Vis à bride	Flanschschraube	플랜지 스크류	Torn embridado	L = 80 MM
26	VOE 3964803	1	1				Plug	Bouchon	Stopfen	플러그	Tapon	
27	VOE 20555696	1	1				Sealing ring	Bague d'étanchéité	Runddichtring	시일 링	Anillo reten	

1	8279675
2	8279676
3	
4	
5	

Caja de distribución y engranajes
타이밍기어 케이싱 및 기어
Stirnradgehäuse und Nabenvorgelege
Carter de distribution et engrenage
Timing gear casing and gears

Catalogue id	Group
20072	215
Illustr. No	Section
1008634	100
Issue	Page
VOE 74B9920072	77

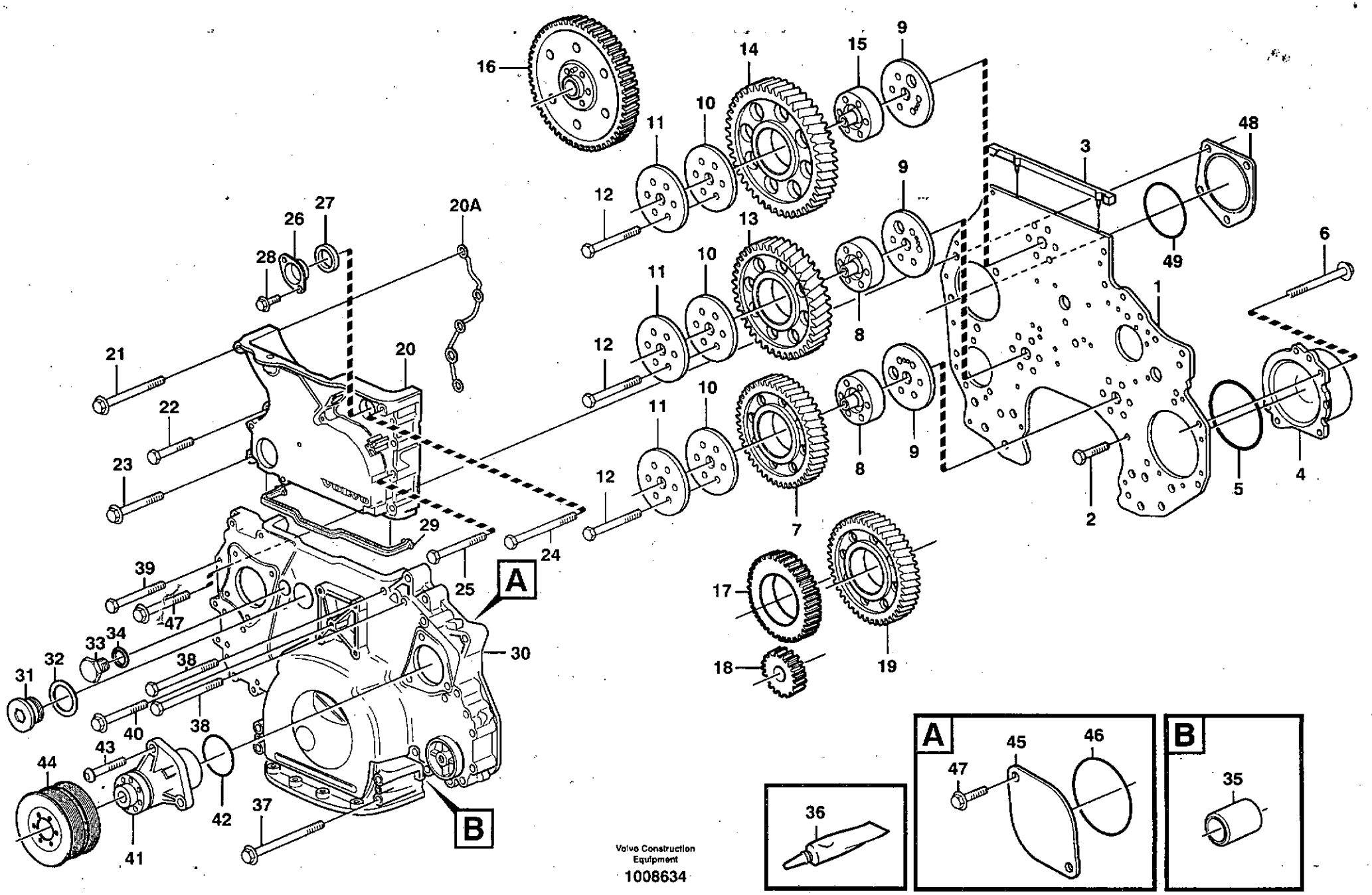

Volvo Construction Equipment

1008634

Fig.	Part No.	Quantity 1	2	3	PS	KIT	Description	Dénomination	Bezeichnung	품명	Denominación	Notes
28	VOE 946440	2	2				Flange screw	Vis à bride	Flanschschraube	플랜지 스크류	Torn embridado	
29	VOE 20714247	1	1				Seg moulding	Joint Etancheite	Dichtprofil	밀봉 몰딩	Liston reten	
	VOE 3835799	1	1				Tmg Gear Cover	Couv.distribut.	Steuergeh Deck	타이밍 기어 커버	Tapa Distribuc	
30		1	1		NS		•Tmg gear cover	•Couv.distribut.	•Steuergeh deck	• 타이밍 기어 커버	•Tapa distribuc	
31	VOE 467367	1	1				••Plug	••Bouchon	••Stopfen	•• 플러그	••Tapon	
32	VOE 1556907	1	1				••Gasket	••Joint	••Dichtung	•• 가스켓	••Junta	
33	VOE 13960632	1	1				••Plug	••Bouchon	••Stopfen	•• 플러그	••Tapon	
34	VOE 948884	1	1				••Plane Gasket	••Joint Plan	••Flachdichtung	•• 평 가스켓	••Junta Plana	
35	VOE 1547940	2	2				••Pin	••Goupille	••Zapfen	•• 핀	••Pasador	
36	VOE 11713514	REQ	REQ				Sealant	Prod.etancheite	Dichtmittel	실런트	Product Estanq	(VOE 1161231)
	VOE 1161277	REQ	REQ				Sealant	Prod.etancheite	Dichtmittel	실런트	Product Estanq	
37	VOE 973096	4	4				Flange screw	Vis à bride	Flanschschraube	플랜지 스크류	Torn embridado	L = 130 MM
38	VOE 13947790	2	2				Flange screw	Vis à bride	Flanschschraube	플랜지 스크류	Torn embridado	L = 80 MM
39	VOE 955302	11	11				Hexagon screw	Vis tête hexagonale	Sechskantschraube	스크류	Tornillo hexago	L = 60 MM
	VOE 13965181	1	1				Flange screw	Vis à bride	Flanschschraube	플랜지 스크류	Torn embridado	L = 70 MM
40	VOE 13965183	1	1				Flange screw	Vis à bride	Flanschschraube	플랜지 스크류	Torn embridado	L = 90 MM
41	VOE 8193986	1	1				Driving Device	Disp.entrainem.	Antr Vorrtg	드라이빙 디바이스	Dispos Traccion	
42	VOE 967344	1	1				O-ring	Joint Torique	O-Ring	오링	Junta torica	
43	VOE 969542	1	1				Screw	Vis	Schraube	스크류	Tornillo	ENG - 315259
	VOE 13946752	1	1				Screw	Vis	Schraube	스크류	Tornillo	ENG 315260 -
44		1	1				Pulley	Poulie	Riemenscheibe	풀리	Polea	See group 263, Page 161
45	VOE 3828400	1	1				Cover	Couvercle	Deckel	커버	Tapa	
46	VOE 13925095	1	1				O-ring	Joint Torique	O-Ring	오링	Junta torica	
47	VOE 946441	2	2				Flange screw	Vis à bride	Flanschschraube	플랜지 스크류	Torn embridado	
48	VOE 1556208	1	1				Cover	Couvercle	Deckel	커버	Tapa	
49	VOE 13948888	1	1				O-ring	Joint Torique	O-Ring	오링	Junta torica	

1	8279675	**Caja de distribución y engranajes** 타이밍기어 케이싱 및 기어 **Stirnradgehäuse und Nabenvorgelege** **Carter de distribution et engrenage** **Timing gear casing and gears**	Catalogue id **20072**	Group **215**
2	8279676		Illustr. No **1008634**	Section **100**
3				
4			Issue **VOE 74B9920072**	Page **79**
5				

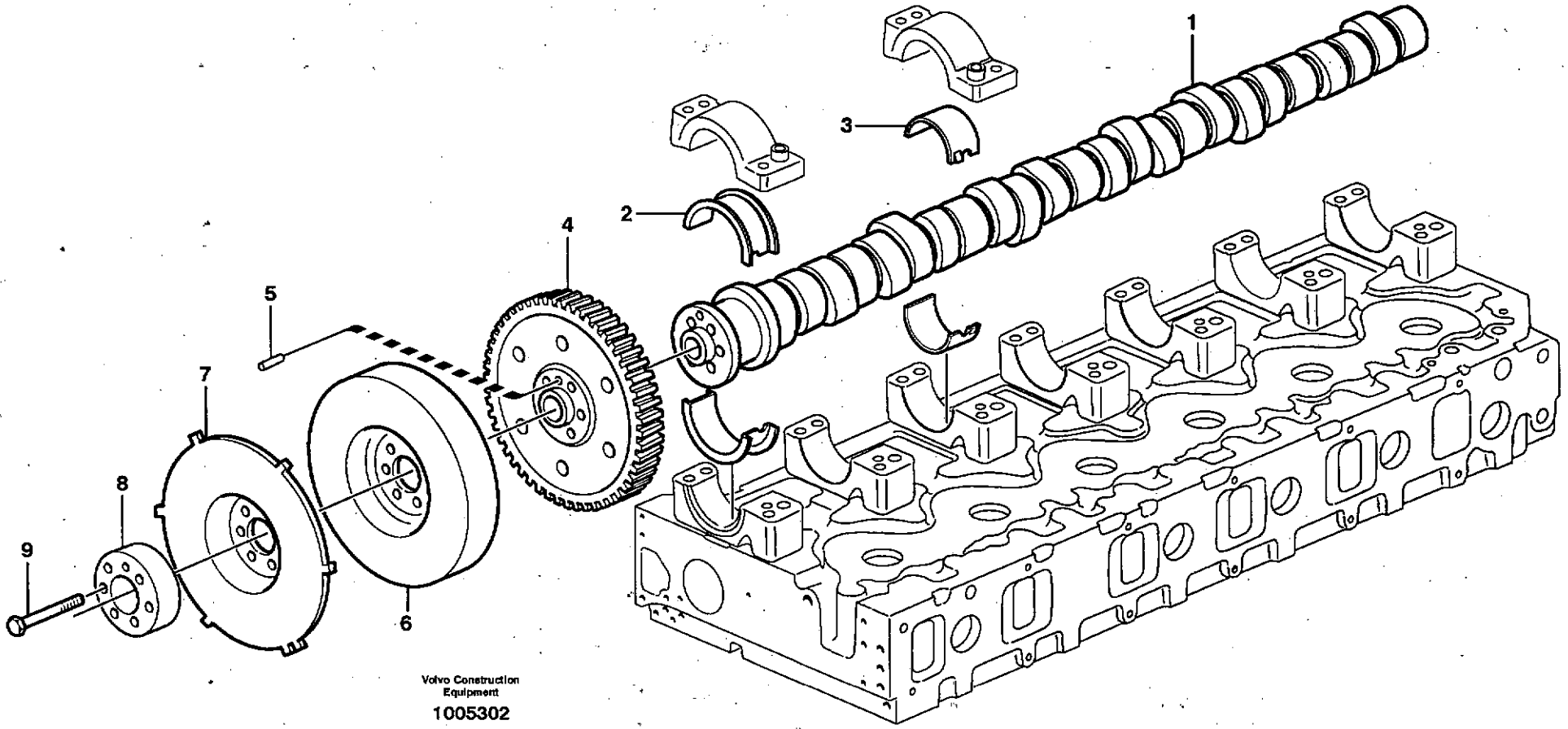

Volvo Construction Equipment

1005302

Fig.	Part No.	Quantity 1	2	3	PS	KIT	Description	Dénomination	Bezeichnung	품명	Denominación	Notes
1	VOE 20576909	1					Camshaft	Arbre a cames	Nockenwelle	캠축	Eje de levas	
	VOE 3165423		1				Camshaft	Arbre a cames	Nockenwelle	캠축	Eje de levas	
2	VOE 20503200	1	1				Brg Shell Kit	Jeu Coussinets	Lagerschal Satz	베어링 셸 킷	Jueg Casq Cojin	
3	VOE 276630	1	1				Brg Shell Kit	Jeu Coussinets	Lagerschal Satz	베어링 셸 킷	Jueg Casq Cojin	STD
	VOE 1677212	12	12				•Bearing Shell	•Coussine.palier	•Lagerschale	• 베어링 셸	•Casq Cojinete	
	VOE 1677551	12	12				Bearing Shell	Coussine.palier	Lagerschale	베어링 셸	Casq Cojinete	0,25 US
4	VOE 20450344	1	1				Gear	Pignon	Zahnradgetriebe	기어	Engranaje	
5	VOE 950572	1	1				•Pin	•Goupille	•Stift	• 핀	•Pasador	
6	VOE 8170954	1	1				Vib Damper	Amort.vibration	Schwingdämpfer	제진기	Amortig Vibrac	
7	VOE 3155166	1	1				Tooth Wheel	Roue Dentee	Sperrzahnrad	투스 휠	Rueda Dentada	
8	VOE 20440991	1	1				Spacer	Partie Intermédiaire	Zwischenstück	스페이서	Espaciador	
9	VOE 20441079	6	6				Flange screw	Vis à bride	Flanschschraube	플랜지 스크류	Torn embridado	

1	8279675	Eje de levas 캠 축 Nockenwelle Arbre à cames Camshaft	Catalogue id 20072	Group 215
2	8279676		Illustr. No 1005302	Section 200
3			Issue VOE 74B9920072	Page 81
4				
5				

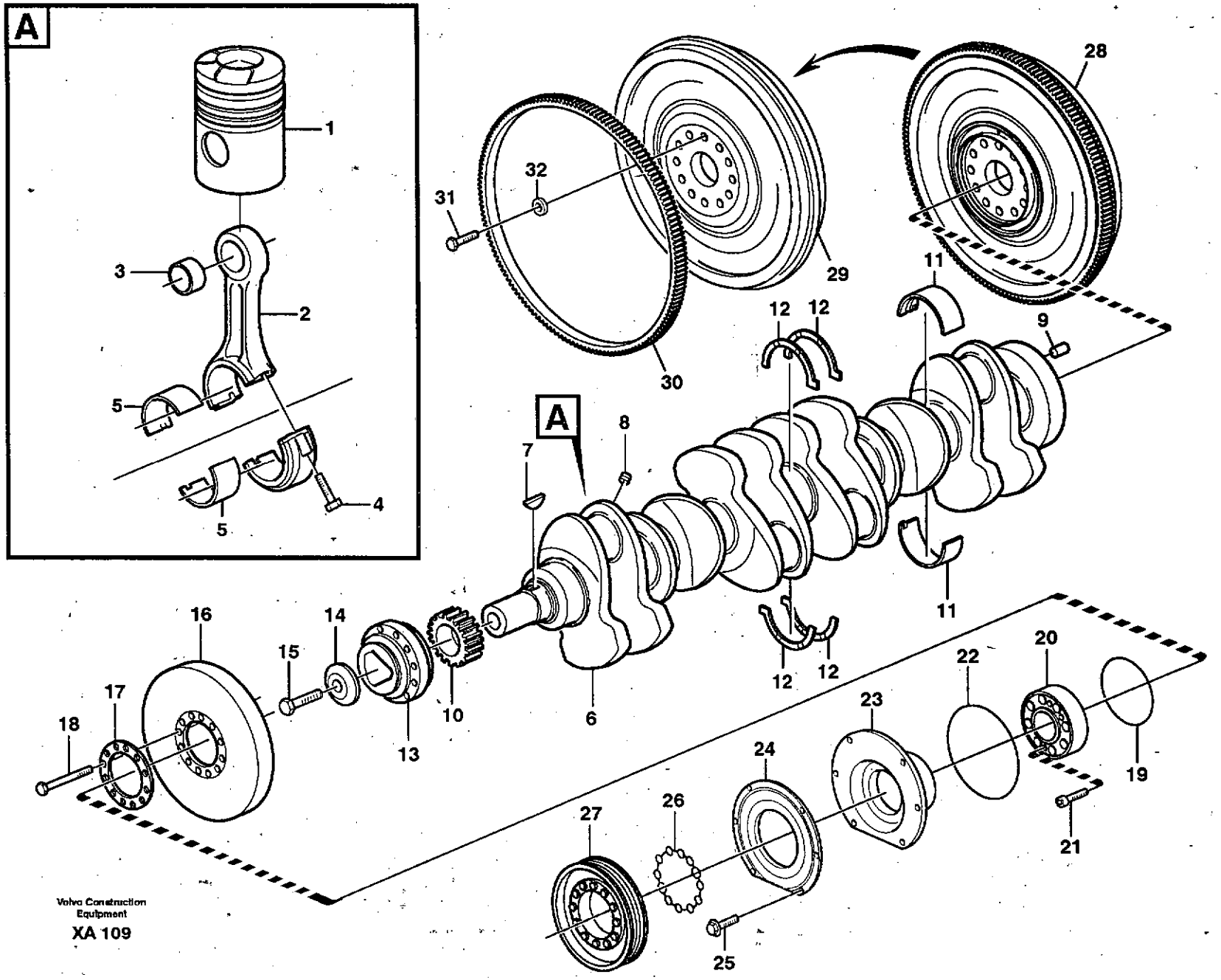

Volvo Construction Equipment

XA 109

Fig.	Part No.	Quantity 1	2	3	PS	KIT	Description	Dénomination	Bezeichnung	품명	Denominación	Notes
1		6	6				Piston	Piston	Kolben	피스톤	Piston	See group 213, Page 71
	VOE 20412200	6	6				Connecting rod	Barre de connexion	Verbindungsstange	커넥팅 로드	Barra de connexion	(VOE 3184823)
2		6	6		NS		•Connecting rod	•Barre de connexion	•Verbindungsstange	• 커넥팅 로드	•Barra de connexion	
3	VOE 20381185	6	6				•Bushing	•Bague	•Buchse	• 부싱	•Casquillo	
4	VOE 1543035	12	12				•Screw	•Vis	•Schraube	• 스크류	•Tornillo	
5	VOE 276134	REQ	REQ				Big End Brg Kit	Jeu Cous.biell.	Pleuellagersatz	엔드 베어링 킷	Jg Cojin Biela	STD
	VOE 276135	REQ	REQ				Big End Brg Kit	Jeu Cous.biell.	Pleuellagersatz	엔드 베어링 킷	Jg Cojin Biela	0,25 MM U SZ
	VOE 276136	REQ	REQ				Big End Brg Kit	Jeu Cous.biell.	Pleuellagersatz	엔드 베어링 킷	Jg Cojin Biela	0,50 MM U SZ
	VOE 276137	REQ	REQ				Big End Brg Kit	Jeu Cous.biell.	Pleuellagersatz	엔드 베어링 킷	Jg Cojin Biela	0,75 MM U SZ
	VOE 276334	REQ	REQ				Big End Brg Kit	Jeu Cous.biell.	Pleuellagersatz	엔드 베어링 킷	Jg Cojin Biela	1,00 MM U SZ
	VOE 276349	REQ	REQ				Big End Brg Kit	Jeu Cous.biell.	Pleuellagersatz	엔드 베어링 킷	Jg Cojin Biela	1,25 MM U SZ
6	VOE 20533089	1	1				Crankshaft	Vilebrequin	Kurbelwelle	크랭크 샤프트	Ciguenal	
7	VOE 422253	1	1				••Key	••Clavette	••Keil	•• 키	••Llave (cuna)	
8	VOE 13978130	6	6				••Plug	••Bouchon	••Stopfen	•• 플러그	••Tapon	
9	VOE 950644	1	1				••Pin	••Goupille	••Stift	•• 핀	••Pasador	
10	VOE 8170192	1	1				•Gear	•Pignon	•Zahnrad	• 기어	•Engranaje	
11	VOE 20530916	7	7				Mn Bearing Kit	Kit Pal.vilebr.	Hauptlagersatz	메인 베어링 킷	Jgo Coj Bancada	STD
	VOE 276616	7	7				Mn Bearing Kit	Kit Pal.vilebr.	Hauptlagersatz	메인 베어링 킷	Jgo Coj Bancada	0,25 MM U SZ
	VOE 276617	7	7				Mn Bearing Kit	Kit Pal.vilebr.	Hauptlagersatz	메인 베어링 킷	Jgo Coj Bancada	0,50 MM U SZ
	VOE 276618	7	7				Mn Bearing Kit	Kit Pal.vilebr.	Hauptlagersatz	메인 베어링 킷	Jgo Coj Bancada	0,75 MM U SZ
	VOE 276619	7	7				Mn Bearing Kit	Kit Pal.vilebr.	Hauptlagersatz	메인 베어링 킷	Jgo Coj Bancada	1,00 MM U SZ
	VOE 20578628	7	7				Main Bearing	Pal.vilebrequin	Hauptlager	메인 베어링	Cojin Bancada	(VOE 276620) 1,25 MM U SZ
12	VOE 3093651	1	1				Thr Washer Kit	Kit Ronde.butee	Druckscheibsatz	스러스트 와셔 킷	Juego Arandela	STD
	VOE 3093652	1	1				Thr Washer Kit	Kit Ronde.butee	Druckscheibsatz	스러스트 와셔 킷	Juego Arandela	(VOE 276792) 0,1 MM O SZ
	VOE 3093653	1	1				Thr Washer Kit	Kit Ronde.butee	Druckscheibsatz	스러스트 와셔 킷	Juego Arandela	0,2 MM O SZ
13	VOE 1549407	1	1				Hub	Bossage	Nabe	허브	Asiento	
14	VOE 422124	1	1				Washer	Rondelle	Scheibe	와셔	Arandela	
15	VOE 1543316	1	1				Screw	Vis	Schraube	스크류	Tornillo	
16	VOE 8193930	1	1				Vib Damper	Amort.vibration	Schwingdämpfer	제진기	Amortig Vibrac	

1	8279675	Cigüeñal 크랭크샤프트 및 관련부품 Kurbelbewegung Axe à vilebreguintas Crankshaft and related parts	Catalogue id 20072	Group 216
2	8279676			
3			Illustr. No XA109	Section 100
4				
5			Issue VOE 74B9920072	Page 83

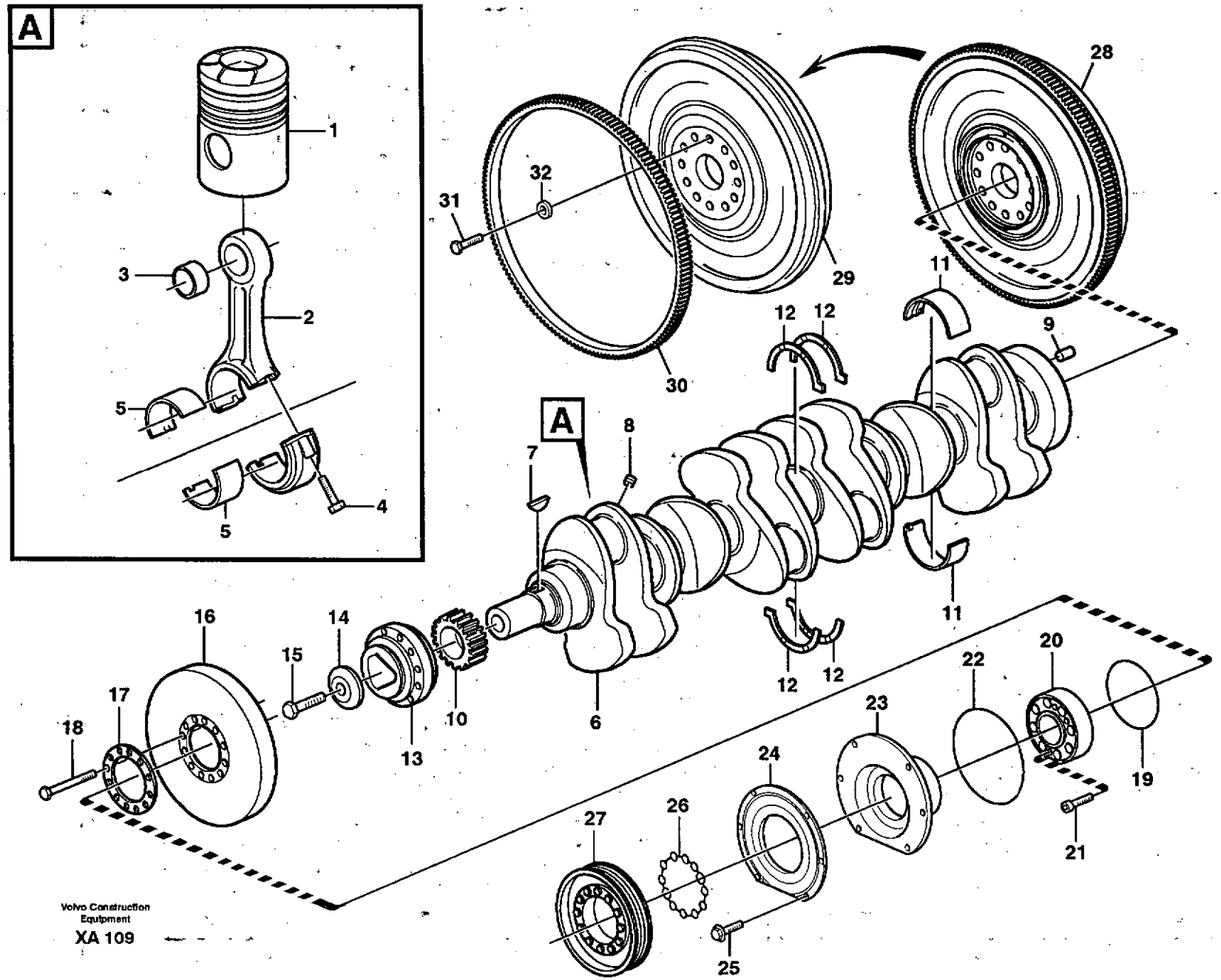
A
1
3
2
5
4
5
A
31
32
29
30
28
11
12
12
9
8
7
6
10
13
14
15
16
17
18
12
12
11
22
20
23
19
24
21
27
26
25

Fig.	Part No.	Quantity 1	2	3	PS	KIT	Description	Dénomination	Bezeichnung	품명	Denominación	Notes
17	VOE 8193962	1	1				Washer	Rondelle	Scheibe	와셔	Arandela	
18	VOE 13970887	10	10				Hexagon screw	Vis a tête hexagonale	Sechskantschr.	육각 나사	Tornillo hexago	
19	VOE 13945512	1	1				O-ring	Joint Torique	O-Ring	오링	Junta torica	
20	VOE 3826656	1	1				Comp Flange	Flasque Entrai.	Antriebsflansch	플랜지	Brida	
21	VOE 13974111	2	2				Allen Hd Screw	Vis A 6 Pans Cr.	Inbusschraube	스크류	Torn Hex Embut	
22	VOE 3832906	1	1				O-ring	Joint torique	O-Ring	O- 링	Anillo torica	
23	VOE 3832863	1	1				Sealing ring	Bague d'étanchéité	Runddichtring	시일 링	Anillo reten	
24	VOE 3827504	1	1				Dust Cover	Pare-poussiere	Staubschutz	더스트 커버	Prot Polvo	
25	VOE 946440	6	6				Flange screw	Vis à bride	Flanschschraube	플랜지 스크류	Torn embridado	
26	VOE 3827530	1	1				Sealing ring	Bague d'étanchéité	Runddichtring	시일 링	Anillo reten	
27	VOE 11127304	1	1				Strap	Sangle	Riemen	스트랩	Cinta	
28	VOE 11127311	1	1				Flywheel	Volant	Schwungrad	플라이 휠	Volante	
29		1	1		NS		•Flywheel	•Volant	•Schwungrad	• 플라이 휠	•Volante	
30	VOE 8193939	1	1				•Gear Ring	•Couronne dentee	•Zahnkranz	• 링 기어	•Corona Dentada	
31	VOE 1677893	14	14				Screw	Vis	Schraube	스크류	Tornillo	
32	VOE 1543563	14	14				Washer	Rondelle	Scheibe	와셔	Arandela	

1	8279675	Cigüeñal 크랭크샤프트 및 관련부품 Kurbelbewegung Axe à vilebreguintas Crankshaft and related parts	Catalogue id 20072	Group 216
2	8279676		Illustr. No XA109	Section 100
3				
4			Issue VOE 74B9920072	Page 85
5				

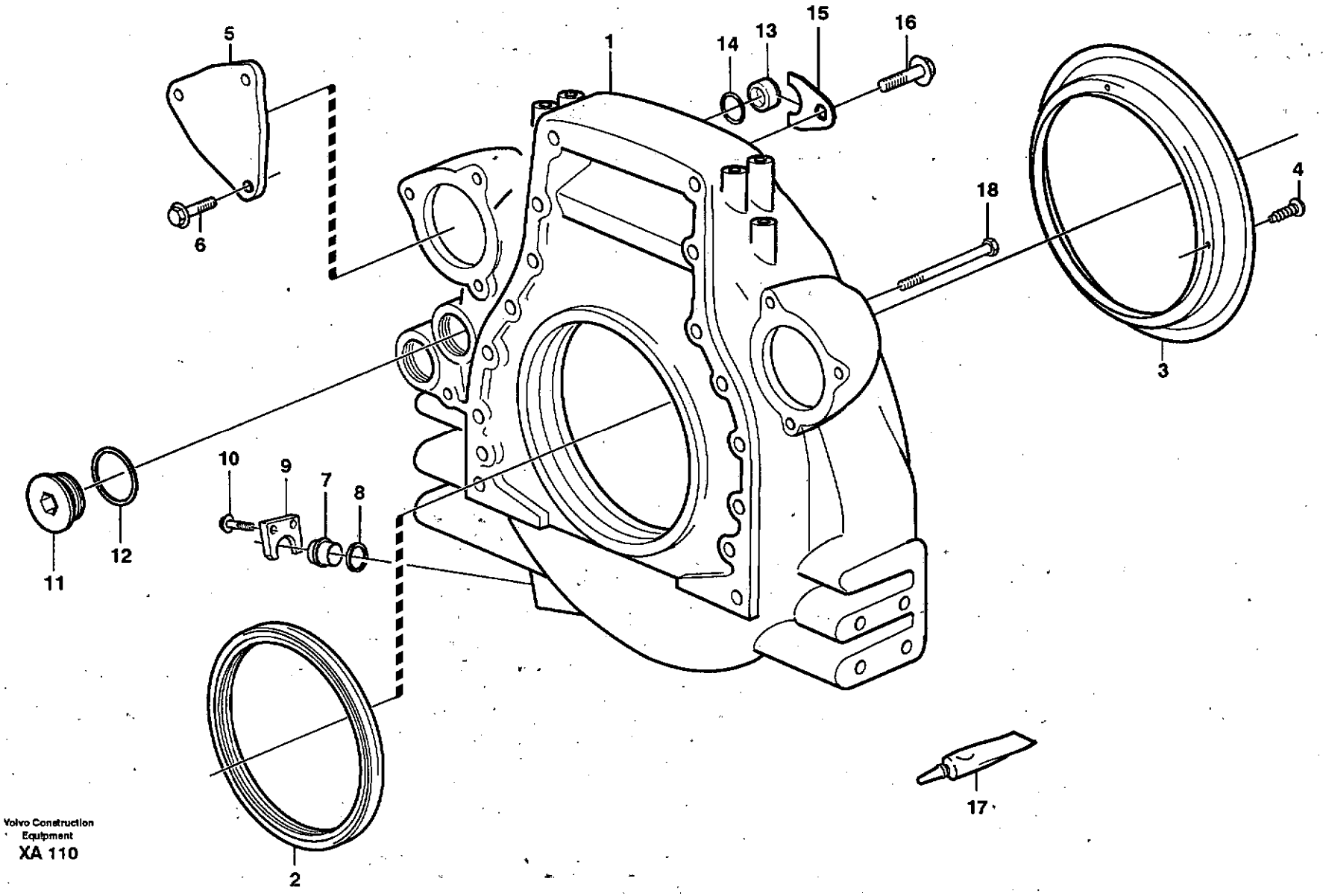

Volvo Construction Equipment

XA 110

Fig.	Part No.	Quantity 1	2	3	PS	KIT	Description	Dénomination	Bezeichnung	품명	Denominación	Notes
	VOE 11030273	1	1				Flywheel Hsg	Carter Volant	Schwungradgeh	플라이휠 하우징	Cubiert Volante	
1		1	1		NS		•Flywheel housing	•Carter volant	•Schwunggradgehäu	• 플라이휠 하우징	•Cubierta volante	
2	VOE 1543896	1	1				•Sealing ring	•Bague d'étanchéité	•Runddichtring	• 시일 링	•Anillo reten	
3	VOE 11030271	1	1				•Oil Dftr Ring	•Plaq.reto.huile	•Ölschleuderring	• 오일 링	•Anillo Def Acei	
4	VOE 13905650	4	4				•Drive Screw	•Vis Commande	•Durchsetzschr	• 스크류	•Tornillo Motriz	
5	VOE 849135	1	1		OP		Cover	Couvercle	Deckel	커버	Tapa	
6	VOE 946502	3	3				Flange screw	Vis à bride	Flanschschraube	플랜지 스크류	Torn embridado	
7	VOE 11031785	1	1				Plug	Bouchon	Stopfen	플러그	Tapon	
8	VOE 421158	1	1				Sealing ring	Bague d'étanchéité	Runddichtring	시일 링	Anillo reten	
9	VOE 11031769	1	1				Lock Washer	Rondel.verroui	Sicher Scheibe	록 와셔	Arandel Segurid	
10	VOE 13966378	2	2				Flange screw	Vis à bride	Flanschschraube	플랜지 스크류	Torn embridado	
11	VOE 467367	2	2				Plug	Bouchon	Stopfen	플러그	Tapon	
12	VOE 1556907	2	2				Gasket	Joint	Dichtung	가스켓	Junta	
13	VOE 11127387	1	1				Plug	Bouchon	Stopfen	플러그	Tapon	
14	VOE 13949656	1	1				O-ring	Joint Torique	O-Ring	오링	Junta torica	
15	VOE 11127388	1	1				Lock Plate	Plaque Verroui.	Verschl Platte	록 플레이트	Placa Seguridad	
16	VOE 13966378	1	1				Flange screw	Vis à bride	Flanschschraube	플랜지 스크류	Torn embridado	
17	VOE 1161277	REQ	REQ				Sealant	Prod.etancheite	Dichtmittel	실런트	Product Estanq	20 GRAM
	VOE 11713514	REQ	REQ				Sealant	Prod.etancheite	Dichtmittel	실런트	Product Estanq	(VOE 1161231) 304 ML
18	VOE 13966364	8	8				Flange screw	Vis à bride	Flanschschraube	플랜지 스크류	Torn embridado	L = 70 MM
	VOE 13966366	2	2				Flange screw	Vis à bride	Flanschschraube	플랜지 스크류	Torn embridado	L = 90 MM
	VOE 13966371	2	2				Flange screw	Vis à bride	Flanschschraube	플랜지 스크류	Torn embridado	L = 140 MM

1	8279675
2	8279676
3	
4	
5	

Carcasa del volante
플라이휠 하우징
Schwungradgehäuse
Carter de volant
Flywheel housing

Catalogue id **20072**	Group **216**
Illustr. No **XA110**	Section **200**
Issue **VOE 74B9920072**	Page **87**

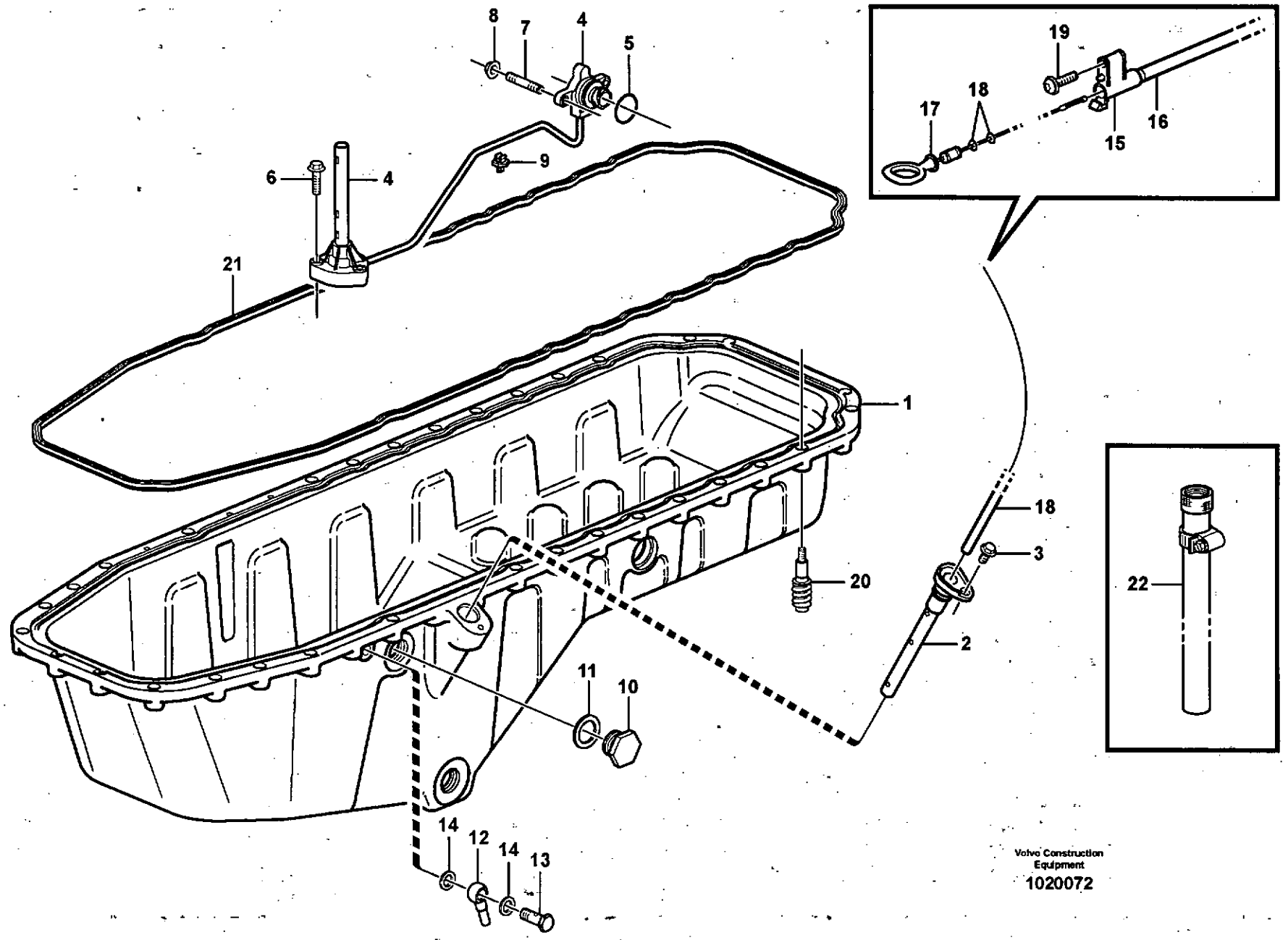

Volvo Construction Equipment
1020072

Fig.	Part No.	Quantity 1	2	3	PS	KIT	Description	Dénomination	Bezeichnung	품명	Denominación	Notes
1	VOE 11423477	1	1				Oil Pan	Carter d'huile	Ölwanne	오일 팬	Carter de aceite	
2	VOE 20724256	2	2				•Pipe	•Canalisation	•Rohrleitung	• 파이프	•Canalizacion	
3	VOE 946440	2	2				•Flange screw	•Vis à bride	•Flanschschraube	• 플랜지 스크류	•Torn embridado	
4	VOE 24424110	1	1				•Oil Lvl Sensor	•Capteur Niv Hui	•Ölstandgeber	• 오일 레벨 센서	•Sensor Niv Acei	
5	VOE 990719	1	1				••O-ring	••Joint Torique	••O-Ring	•• 오링	••Junta torica	
6	VOE 13948356	3	3				•Flange screw	•Vis à bride	•Flanschschraube	• 플랜지 스크류	•Torn embridado	
7	VOE 953035	2	2				•Stud	•Goujon	•Stiftschraube	• 스터드	•Esparrago	
8	VOE 13949278	2	2				•Flange Lock Nut	•Contre écrou bride	•Flanschmutter	• 플랜지 록 너트	•Contratuer Embr	
9	VOE 20700754	3	3				•Clip	•Clip	•Klemme	• 클립	•Clip	
10	VOE 13960638	1	1				•Plug	•Bouchon	•Stopfen	• 플러그	•Tapon	
11	VOE 982509	1	1				•Gasket	•Joint	•Dichtung	• 가스켓	•Junta	
12	VOE 11423224	1	1				•Nipple	•Raccord	•Nippel	• 니플	•Niple	
13	VOE 7025167	1	1				•Hollow Screw	•Vis Creuse	•Hohlschraube	• 스크류	•Tornillo hueco	
14	VOE 976929	2	2				•Gasket	•Joint	•Dichtung	• 가스켓	•Junta	
15	VOE 20364858	1	1		SS		Bracket	Console	Konsole	브라켓	Ménsula	
16	VOE 11423005	1	1				Pipe	Tuyau	Rohrleitung	파이프	Tubo	ENG NO 612423 -
	VOE 11423484	1	1				Oil Dipstick	Jauge d'huile	Ölmesstab	오일 딥스틱	Indicador aceite	ENG NO 612424 -
17	VOE 11423006	1	1				Oil Dipstick	Jauge d'huile	Ölmesstab	오일 딥스틱	Indicador aceite	ENG NO 612423 -
	VOE 11423481	1	1				Oil Dipstick	Jauge d'huile	Ölmesstab	오일 딥스틱	Indicador aceite	ENG NO 612424 -
18	VOE 949187	2	2				•O-ring	•Joint Torique	•O-Ring	• 오링	•Junta torica	
19	VOE 975371	1	1				Screw	Vis	Schraube	스크류	Tornillo	
20	VOE 20538726	30	30				Flange screw	Vis à bride	Flanschschraube	플랜지 스크류	Torn embridado	
21	VOE 20532272	1	1				Sealing strip	Lisse etancheite	Dichtleiste	시일링 스트립	Moldura reten	
22	VOE 11127320	1	1				Hose	Durit	Schlauch	호스	Tubo flexible	

1	8279657	**Cárter** **오일 섬프** **Ölwanne** **Carter d'huile** **Oil sump**	Catalogue id **20072**	Group **217**
2	8279676			
3			Illustr. No **1020072**	Section **100**
4				
5			Issue **VOE 74B9920072**	Page **89**

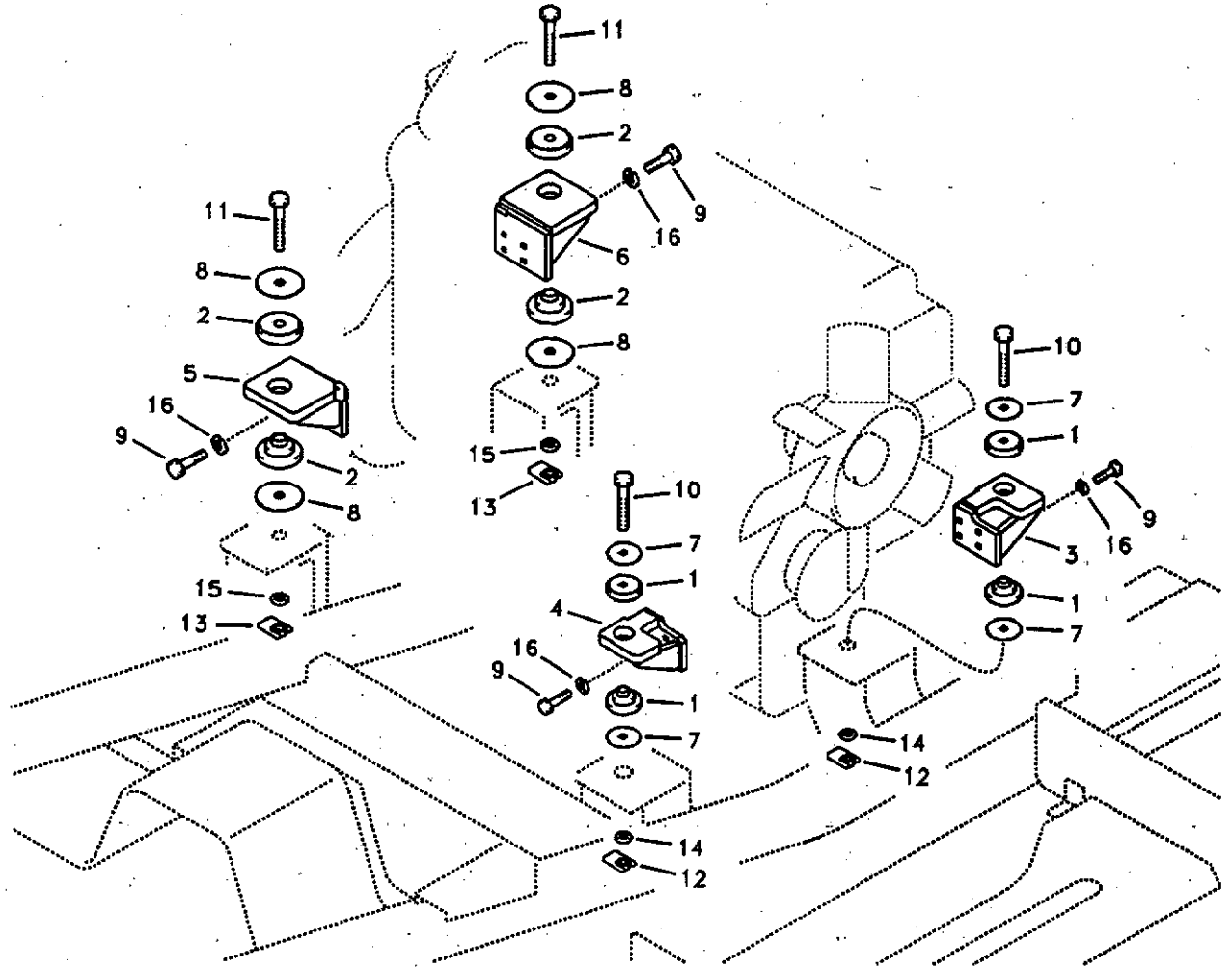

Volvo Construction Equipment

1019388

Fig.	Part No.	Quantity 1	2	3	P S	K I T	Description	Dénomination	Bezeichnung	품명	Denominación	Notes
1	SA 1112-00860	2			SS		Cushion	Coussin	Sitzkissen	쿠션	Cojin	
2	VOE 14500336	2					Cushion	Coussin	Sitzkissen	쿠션	Cojin	
3	VOE 14506424	1					Bracket	Console	Konsole	브라켓	Ménsula	
4	VOE 14530220	1					Bracket	Console	Konsole	브라켓	Ménsula	
5	VOE 14506428	1					Bracket	Console	Konsole	브라켓	Ménsula	
6	VOE 14527362	1					Bracket	Console	Konsole	브라켓	Consola	
7	VOE 14526169	4					Plate	Plaque	Platte	플레이트	Placa	
8	VOE 14532475	4					Washer	Rondelle	Scheibe	와셔	Arandela	
9	VOE 978938	16					Hexagon screw	Vis tête hexagonale	Sechskantschraube	스크류	Tornillo hexago	
10	SA 9011-22221	2					Bolt	Boulon	Bolzen	볼트	Perno	
11	SA 9011-22423	2					Bolt	Boulon	Bolzen	볼트	Perno	
12	VOE 14512933	2					Nut	Ecrou	Mutter	너트	Tuerca	
13	VOE 14512934	2					Nut	Ecrou	Mutter	너트	Tuerca	
14	SA 9211-22000	2					Washer	Rondelle	Scheibe	와셔	Arandela	
15	SA 9211-24000	2					Washer	Rondelle	Scheibe	와셔	Arandela	
16	VOE 955926	16					Spring Washer	Rondelle élastique	Federscheibe	스프링 와셔	Arandela flexible	

1	8279674	**Suspensión del motor** **엔진 장착** **Motorbefestigung** **Suspension du moteur** **Engine mounting**	Catalogue id **20072**	Group **218**
2				
3			Illustr. No **1019388**	Section **100**
4				
5			Issue **VOE 74B9920072**	Page **91**

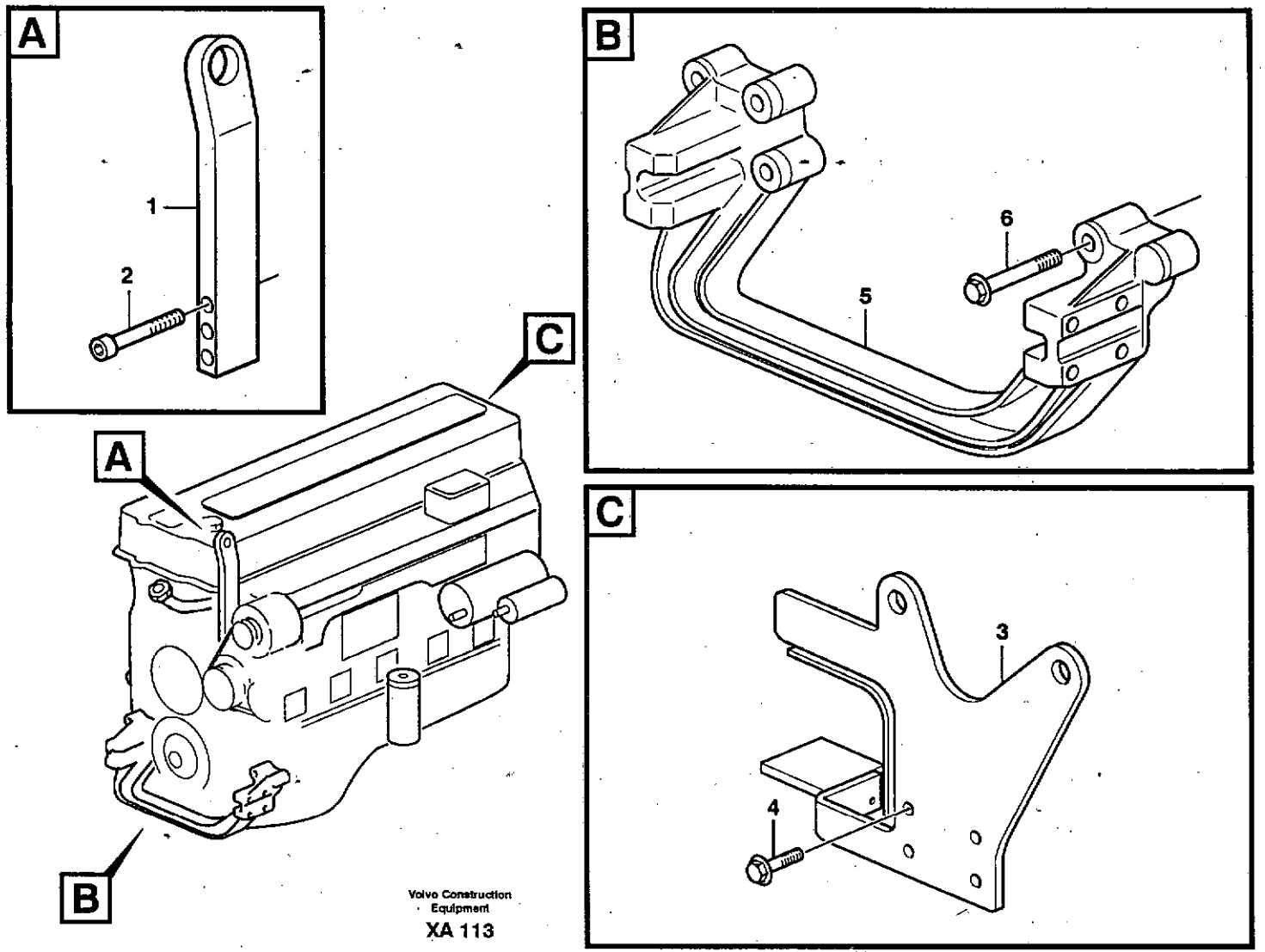

Volvo Construction Equipment

XA 113

Fig.	Part No.	Quantity 1	2	3	PS	KIT	Description	Dénomination	Bezeichnung	품명	Denominación	Notes
1	VOE 11423369	1	1				Lifting eye	Oeillet levage	Hebeöse	리프팅 아이	Argoll elev	
2	VOE 959265	3	3				Allen Hd Screw	Vis A 6 Pans Cr	Inbusschraube	스크류	Torn Hex Embut	
3		1	1		NS		Lifting eye	Oeillet levage	Hebeöse	리프팅 아이	Argoll elev	
4	VOE 975122	4	4				Flange screw	Vis à bride	Flanschschraube	플랜지 스크류	Torn embridado	
5	VOE 865410	1	1				Anchorage	Fixation	Halterung	앵커리지	Fijacion	
6	VOE 975120	4	4				Flange screw	Vis à bride	Flanschschraube	플랜지 스크류	Torn embridado	L = 40 MM
	VOE 967786	4	4				Flange screw	Vis à bride	Flanschschraube	플랜지 스크류	Torn embridado	L = 100 MM

1	8279675	**Suspensión del motor** 엔진 장착 **Motorbefestigung** **Suspension du moteur** **Engine mounting**	Catalogue id **20072**	Group **218**
2	8279676			
3			Illustr. No **XA113**	Section **200**
4				
5			Issue **VOE 74B9920072**	Page **93**

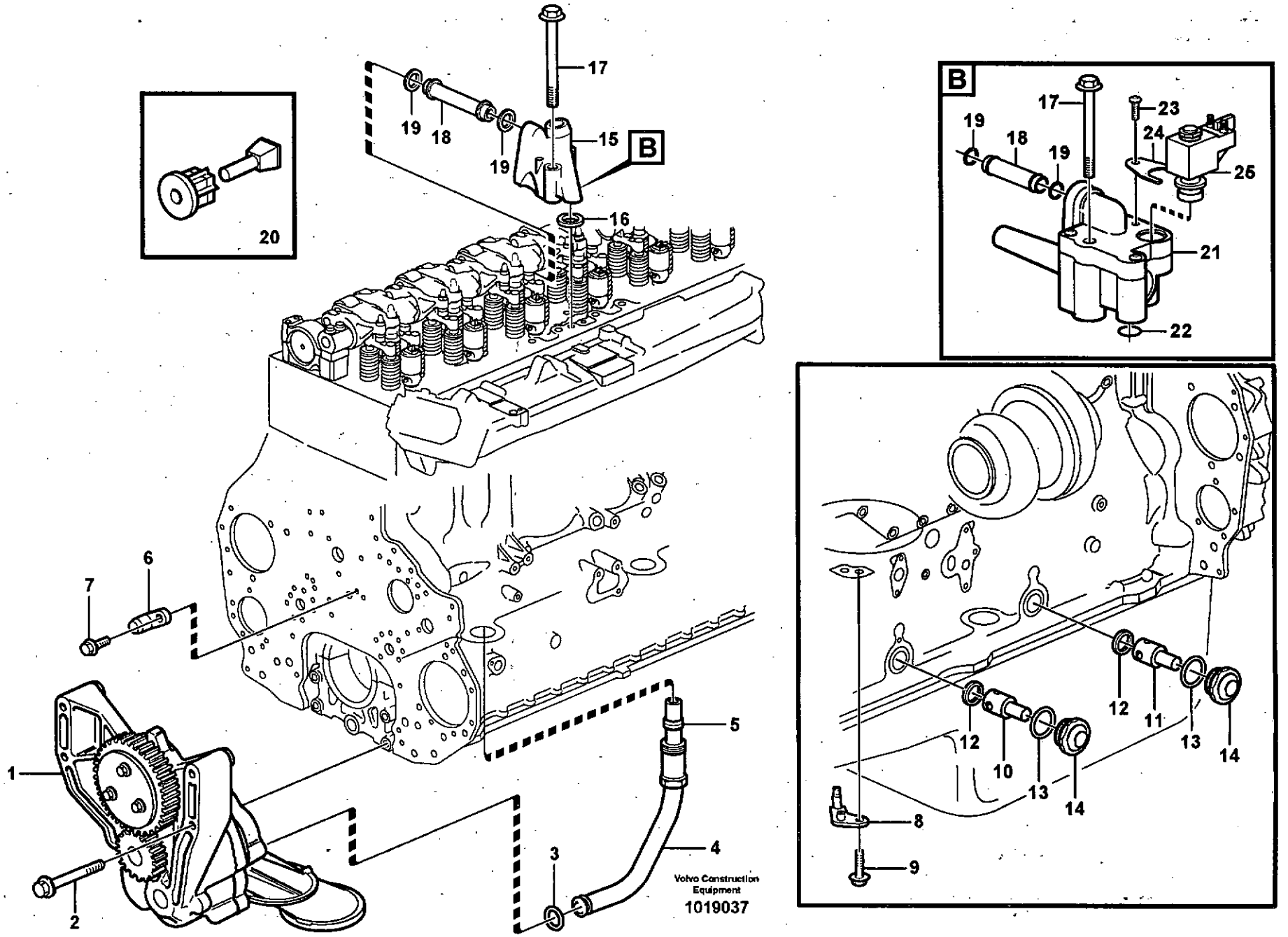
17
19
18
19
15
B
16
20
6
7
5
1
4
3
2
Volvo Construction Equipment
1019037
B
17
23
19
18
19
24
25
21
22
12
11
12
10
13
14
13
14
8
9

Fig.	Part No.	Quantity 1	2	3	PS	KIT	Description	Dénomination	Bezeichnung	품명	Denominación	Notes
1		1	1				Oil pump	Pompe huile	Ölpumpe	오일 펌프	Bomba aceite	See group 221, Page 97
2	VOE 471734	4	4				Screw	Vis	Schraube	스크류	Tornillo	
3	VOE 8170558	1	1				Sealing ring	Bague d'étanchéité	Runddichtring	시일 링	Anillo reten	
4	VOE 20411298	1	1				Delivery Pipe	Tuyau Refoulement	Fullrohr	딜리버리 파이프	Tubo Presion	
5		1	1		NS		•Ferrule	•Bague Surete	•Schneidring	• 이음관	•Anillo Acoplam	
6	VOE 8170583	1	1				Nozzle	Nez D'injecteur	Einspritzduse	노즐	Tobera	
7	VOE 946470	1	1				Flange screw	Vis à bride	Flanschschraube	플랜지 스크류	Torn embridado	
8	VOE 3155151	6	6				Pstn Cool Jet	Buse Refr.pist.	Kolbenkühldüse	피스톤 냉각 제트	Boq.enfr Piston	
9	VOE 13966378	6	6				Flange screw	Vis à bride	Flanschschraube	플랜지 스크류	Torn embridado	
10	VOE 471706	1	1				Reduction Valve	Soupap.decharge	Reduzierventil	리덕션 밸브	Valv Reductora	BLUE
11	VOE 471707	1	1				Reduction Valve	Soupap.decharge	Reduzierventil	리덕션 밸브	Valv Reductora	YELL
12	VOE 469846	2	2				Sealing ring	Bague d'étanchéité	Runddichtring	시일 링	Anillo reten	
13	VOE 13948610	2	2				O-ring	Joint Torique	O-Ring	오링	Junta torica	
14	VOE 1547934	2	2				Casing	Boitier	Gehäuse	케이싱	Cubierta	
15	VOE 8170702	1	1				Intmd Section	Piece Intermed.	Einsatzstuck	중간 연결부품	Pieza Distanci	ENG - 304783
	VOE 20483890	1	1				Intmd Section	Piece Intermed.	Einsatzstuck	중간 연결부품	Pieza Distanci	ENG 304784 -
16	VOE 1636309	1	1				Sealing ring	Bague d'étanchéité	Runddichtring	시일 링	Anillo reten	ENG - 304783
17	VOE 3165142	2	2				Flange screw	Vis à bride	Flanschschraube	플랜지 스크류	Torn embridado	
18	VOE 8193971	1	1				Outlet Pipe	Tube Sortie	Auslaufrohr	아웃렛 파이프	Tubo Salida	
19	VOE 1677370	2	2				Sealing ring	Bague d'étanchéité	Runddichtring	시일 링	Anillo reten	
20	VOE 20574911	2	2				Clip	Clip	Klemme	클립	Clip	
21	VOE 20564732	1					Control valve	Valve controle	Steuerventil	제어 밸브	Válvula control	
22	VOE 20526428	1					•Sealing ring	•Bague d'étanchéité	•Runddichtring	• 시일 링	•Anillo reten	
23	VOE 968924	3					•Screw	•Vis	•Schraube	• 스크류	•Tornillo	
24	VOE 8148407	1					•Retainer	•Retenue	•Halter	• 리테이너	•Soporte	
25	VOE 24426572	1					•Solenoid valve	•Vanne electrom	•Magnetventil	• 솔레노이드 밸브	•Electrovalvula	

1	8279675
2	8279676
3	
4	
5	

Sistema de lubricación
윤활장치
Schmierölsystem
Système de graissage
Lubricating oil system

Catalogue id	Group
20072	221
Illustr. No	Section
1019037	100
Issue	Page
VOE 74B9920072	95

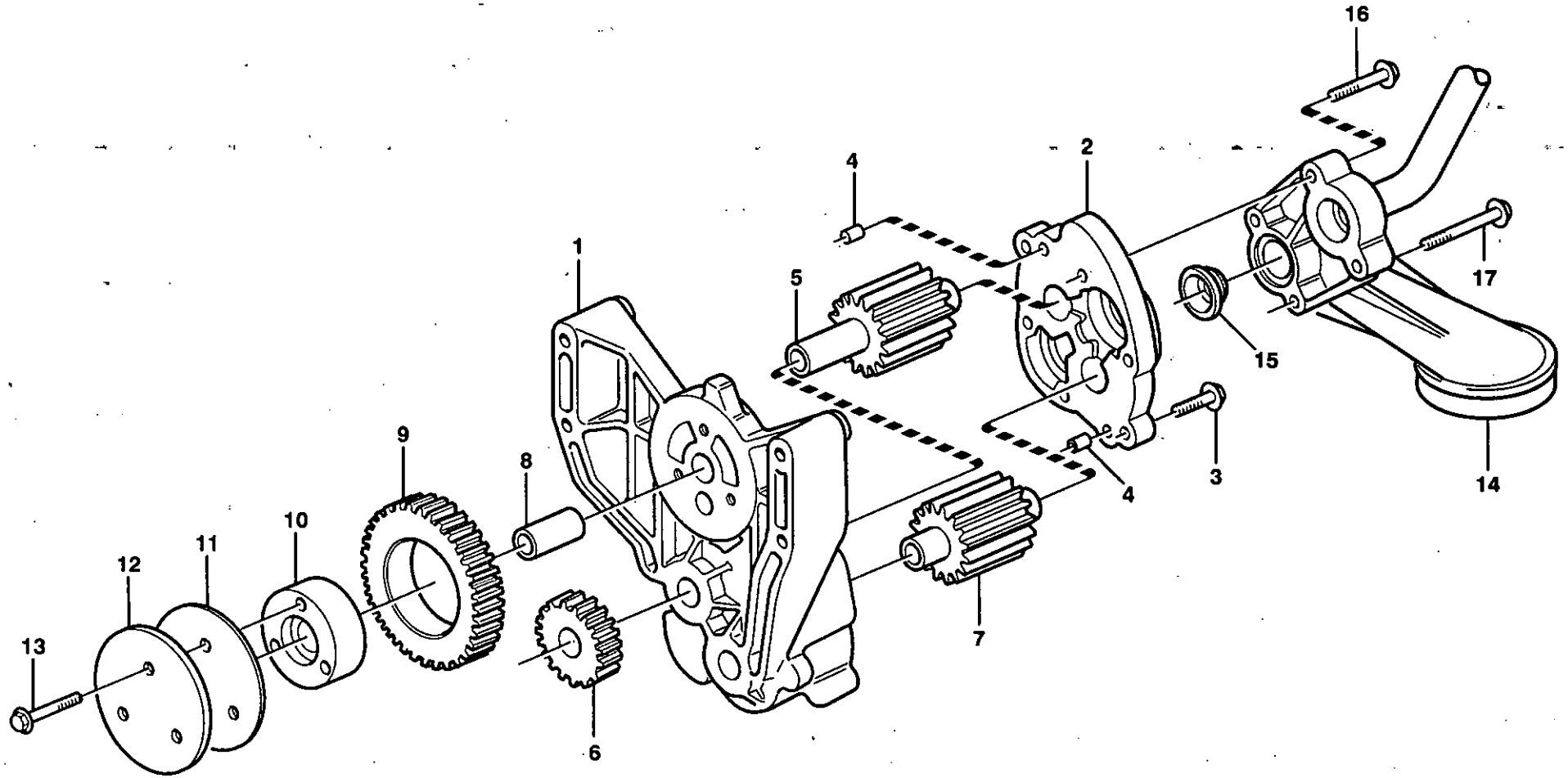
16
2
4
17
1
5
15
9
8
3
14
4
10
11
12
7
13
6

Fig.	Part No.	Quantity 1	2	3	PS	KIT	Description	Dénomination	Bezeichnung	품명	Denominación	Notes
	VOE 8170261	1	1				Oil Pump	Pompe a huile	Ölpumpe	오일 펌프	Bomba de aceite	
		1	1		NS		•Oil pump housing	•Carter pompe huile	•Ölpumpengehäuse	• 오일 펌프 하우징	•Caja bomba aceite	
1		1	1		NS		••Oil pump housing	••Carter pompe huile	••Ölpumpengehäuse	•• 오일 펌프 하우징	••Caja bomba aceite	
2		1	1		NS		••Cover	••Couvercle	••Deckel	•• 커버	••Tapa	
3	VOE 946470	2	2				••Flange screw	••Vis à bride	••Flanschschraube	•• 플랜지 스크류	••Torn embridado	
4	VOE 422426	2	2				•Pin	•Goupille	•Stift	• 핀	•Pasador	
5		1	1		NS		•Shaft	•Arbre	•Welle	• 샤프트	•Arbol	
6	VOE 8170264	1	1				•Gear	•Pignon	•Zahnrad	• 기어	•Engranaje	
7		1	1		NS		•Shaft	•Arbre	•Welle	• 샤프트	•Arbol	
8	VOE 1546076	1	1				•Pin	•Goupille	•Zapfen	• 핀	•Pasador	
9	VOE 8170265	1	1				•Idler Gear	•Pignon Fou	•Vorgelegerad	• 아이들 기어	•Engranaj Interm	
10	VOE 8170454	1	1				•Hub	•Bossage	•Nabe	• 허브	•Asiento	
11	VOE 1677509	1	1				•Bearing Shield	•Flasque	•Lagerschild	• 베어링 실드	•Defensa Cojinet	
12	VOE 1677510	1	1				•Thrust Washer	•Rondelle Butee	•Druckscheibe	• 스러스트 와셔	•Arandela Presio	
13	VOE 13948217	3	3				•Flange screw	•Vis à bride	•Flanschschraube	• 플랜지 스크류	•Torn embridado	
14	VOE 8170878	1	1				Oil Strainer	Crepine D'huile	Ölsieb	오일 스트레이너	Colador	
15	VOE 465784	1	1				Seal	Joint	Dichtring	시일	Junta	
16	VOE 13965180	3	3				Flange screw	Vis à bride	Flanschschraube	플랜지 스크류	Torn embridado	L = 60 MM
17	VOE 968842	1	1				Flange screw	Vis à bride	Flanschschraube	플랜지 스크류	Torn embridado	L = 110 MM

1	8279675	**Bomba de aceite** **오일펌프** **Ölpumpe** **Pompe à huile** **Oil pump**	Catalogue id **20072**	Group **221**
2	8279676		Illustr. No **XA115**	Section **200**
3			Issue **VOE 74B9920072**	Page **97**
4				
5				

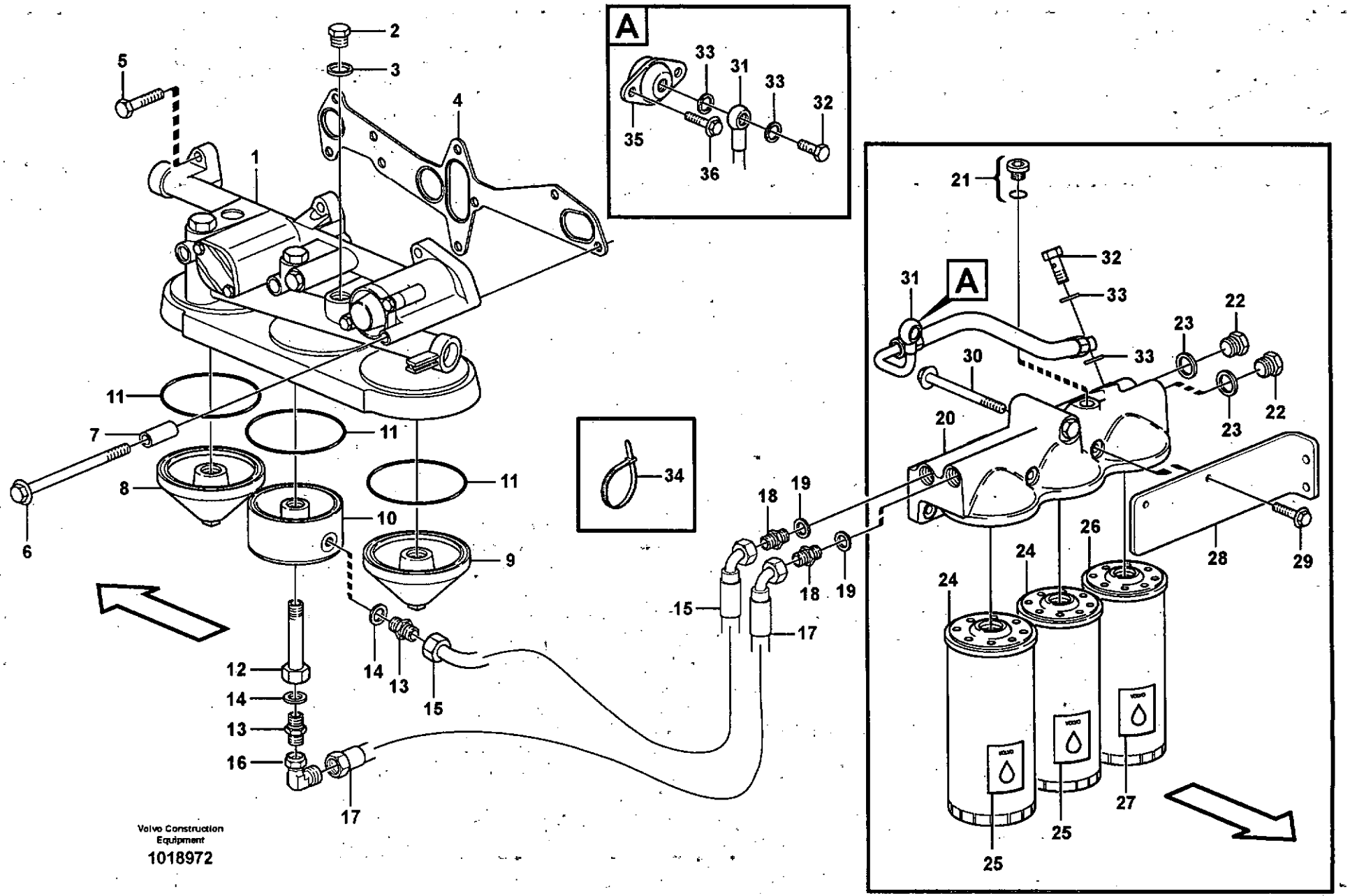
A
A
1
2
3
4
5
6
7
8
9
10
11
12
13
14
15
16
17
18
19
20
21
22
23
24
25
26
27
28
29
30
31
32
33
34
35
36
Volvo Construction Equipment
1018972

Fig.	Part No.	Quantity 1	2	3	P S	K I T	Description	Dénomination	Bezeichnung	품명	Denominación	Notes
1		1	1				Oil Filter Hsg	Boitier Filt Hu	Ölfiltergehäuse	오일 필터 하우징	Caja Filt Aceit	See group 222, Page 103
2	VOE 960629	1	1				Plug	Bouchon	Stopfen	플러그	Tapon	
3	VOE 13947282	1	1				Gasket	Joint	Dichtung	가스켓	Junta	
4	VOE 8170534	1	1				Gasket	Joint	Dichtung	가스켓	Junta	
5	VOE 13945444	11	11				Flange screw	Vis à bride	Flanschschraube	플랜지 스크류	Torn embridado	
6	VOE 969225	1	1				Flange screw	Vis à bride	Flanschschraube	플랜지 스크류	Torn embridado	
	VOE 968893	2	2				Flange screw	Vis à bride	Flanschschraube	플랜지 스크류	Torn embridado	
7	VOE 848229	2	2				Spacer Sleeve	Doui.entretoise	Distanzhülse	슬리브 스페이서	Manguito Dist	
8	VOE 3812509	1	1				Casing	Boitier	Gehäuse	케이싱	Cubierta	
9	VOE 3812511	1	1				Casing	Boitier	Gehäuse	케이싱	Cubierta	
10	VOE 11127476	1	1				Cap	Chapeau	Kappe	캡	Caperuza	
11	VOE 13948981	3	3				O-ring	Joint Torique	O-Ring	오링	Junta torica	
12	VOE 11423710	1	1				Reduction nipple	Raccord Reduct	Reduziernippel	감속 니플	Niple Reductor	(VOE 11127479)
13	VOE 11158220	2	2				Nipple	Raccord	Nippel	니플	Niple	
14	VOE 982508	2	2				Gasket	Joint	Dichtung	가스켓	Junta	
15	VOE 11423195	1	1				Oil Hose	Durit Huile	Ölschlauch	오일 호스	Manguera Aceite	
16	VOE 13964017	1	1				Nipple	Raccord	Nippel	니플	Niple	
17	VOE 11128659	1	1				Oil Hose	Durit Huile	Ölschlauch	오일 호스	Manguera Aceite	
18	VOE 11158220	2	2				Nipple	Raccord	Nippel	니플	Niple	
19	VOE 982508	2	2				Gasket	Joint	Dichtung	가스켓	Junta	
20		1	1				Oil Filter Hsg	Boitier Filt Hu	Ölfiltergehäuse	오일 필터 하우징	Caja Filt Aceit	
21	VOE 20459641	2	2				Plug	Bouchon	Stopfen	플러그	Tapon	
	VOE 983333	2	2		OP		•O-ring	•Joint Torique	•O-Ring	• 오링	•Junta torica	
22	VOE 942352	2	2				Plug	Bouchon	Stopfen	플러그	Tapon	
23	VOE 982508	2	2				Gasket	Joint	Dichtung	가스켓	Junta	
24	VOE 478736	2	2				Oil Filter	Filtre Huile	Ölfilter	오일 필터	Filtro Aceite	
25	VOE 11162912	2	2		OP		Decal	Decalcomanie	Abziehbild	데칼	Decalcomania	
26	VOE 477556	1	1				Oil Filter	Filtre Huile	Ölfilter	오일 필터	Filtro Aceite	BY PASS
27	VOE 11162913	1	1		OP		Decal	Decalcomanie	Abziehbild	데칼	Decalcomania	
28		1	1		NS		Bracket	Console	Konsole	브라켓	Ménsula	

1	8279675	**Filtro de aceite con accesorios de montaje** 오일필터 및 장착부품 **Ölfilter mit Anbauteilen** **Filtre à huile avec pièces de montage** **Oil filter with fitting parts**	Catalogue id **20072**	Group **222**
2	8279676			
3			Illustr. No **1018972**	Section **100**
4				
5			Issue **VOE 74B9920072**	Page **99**

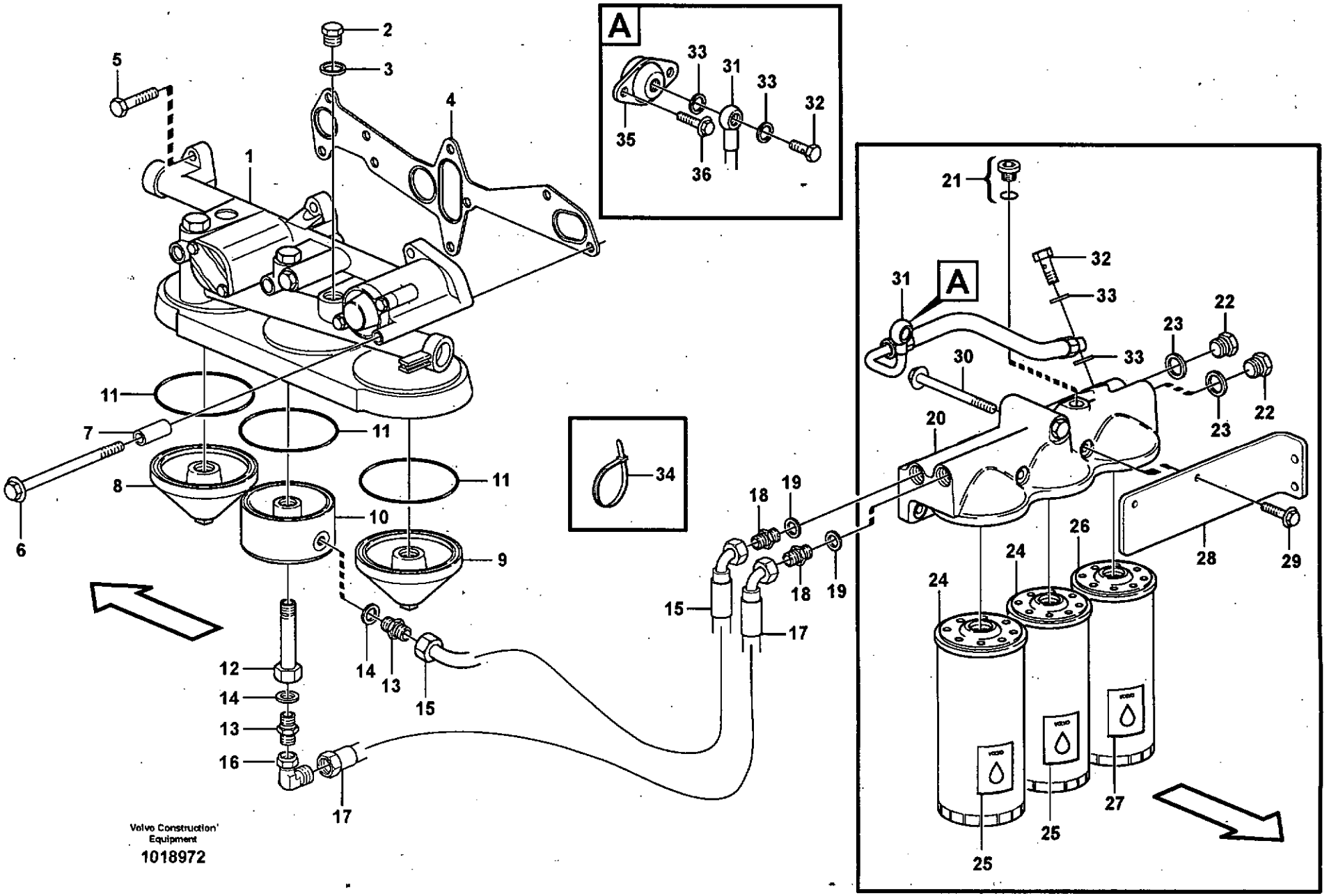
A
A
1
2
3
4
5
6
7
8
9
10
11
12
13
14
15
16
17
18
19
20
21
22
23
24
25
26
27
28
29
30
31
32
33
34
35
36
Volvo Construction Equipment
1018972

Fig.	Part No.	Quantity 1	2	3	PS	KIT	Description	Dénomination	Bezeichnung	품명	Denominación	Notes
29	VOE 946441	2	2				Flange screw	Vis à bride	Flanschschraube	플랜지 스크류	Torn embridado	
30	VOE 969313	2	2				Flange screw	Vis à bride	Flanschschraube	플랜지 스크류	Torn embridado	
31	VOE 11423174	1	1				Oil Hose	Durit Huile	Ölschlauch	오일 호스	Manguera Aceite	
32	VOE 7025167	2	2				Hollow Screw	Vis Creuse	Hohlschraube	스크류	Tornillo hueco	
33	VOE 976929	4	4				Gasket	Joint	Dichtung	가스켓	Junta	
34	VOE 4881440	REQ	REQ				Strip Clamp	Ruban Serrage	Kabelbinder	스트립 클램프	Abraz Cinta	

1	8279675	**Filtro de aceite con accesorios de montaje** **오일필터 및 장착부품** **Ölfilter mit Anbauteilen** **Filtre à huile avec pièces de montage** **Oil filter with fitting parts**
2	8279676	
3		
4		
5		

Catalogue id **20072**	Group **222**
Illustr. No **1018972**	Section **100**
Issue **VOE 74B9920072**	Page **101**

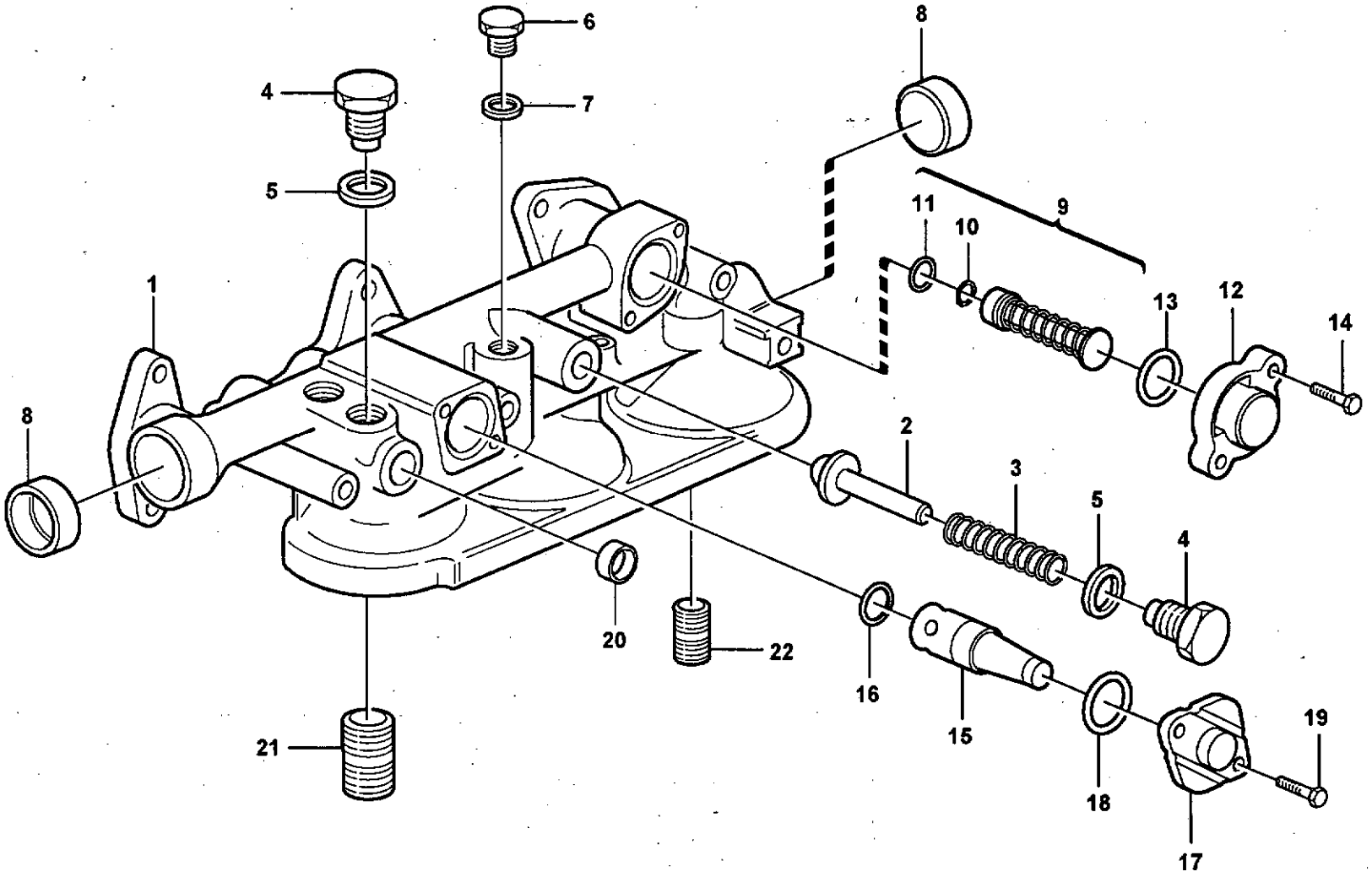

Volvo Construction Equipment

1018462

Fig.	Part No.	Quantity 1	2	3	PS	KIT	Description	Dénomination	Bezeichnung	품명	Denominación	Notes
	VOE 11127489	1	1				Oil Filter Hsg	Boitier Filt Hu	Ölfiltergehäuse	오일 필터 하우징	Caja Filt Aceit	
1		1	1		NS		•Oil filter housing	•Boitier filtre a huil	•Ölfiltergehäuse	• 오일 필터 하우징	•Caja filtro aceite	
2	VOE 471085	1	1				•Valve	•Soupape	•Ventil	• 밸브	•Valvula	
3	VOE 3830138	1	1				•Compression Spring	•Ressort compressio	•Druckfeder	• 압축 스프링	•Muelle compresion	
4	VOE 471598	2	2				•Plug	•Bouchon	•Stopfen	• 플러그	•Tapon	
5	VOE 13947627	2	2				•Plane Gasket	•Joint Plan	•Flachdichtung	• 평 가스켓	•Junta Plana	
6	VOE 13960632	1	1				•Plug	•Bouchon	•Stopfen	• 플러그	•Tapon	
7	VOE 11700303	1	1				•Seal	•Joint	•Dichtring	• 시일	•Junta	(VOE 7011998)
8	VOE 11707406	2	2				•Cap Plug	•Boucho.capuchon	•Bundschraube	• 캡 플러그	•Tapon	
	VOE 3169689	1	1				•Relief valve	•Limiteur - pression	•Druckbegrenzer	• 릴리프 밸브	•Limitador presion	
9	VOE 3169687	1	1				••Relief valve	••Limiteur - pression	••Druckbegrenzer	•• 릴리프 밸브	••Limitador presion	
10	VOE 955964	1	1				•••Snap Ring	•••Circlip	•••Nutring	••• 스냅 링	•••Circlip	
11	VOE 976039	1	1				•••O-ring	•••Joint Torique	•••O-Ring	••• 오링	•••Junta torica	
12	VOE 3169689	1	1				••Relief valve	••Limiteur - pression	••Druckbegrenzer	•• 릴리프 밸브	••Limitador presion	
13	VOE 949659	1	1				••O-ring	••Joint Torique	••O-Ring	•• 오링	••Junta torica	
14	VOE 13947542	2	2				•Screw	•Vis	•Schraube	• 스크류	•Tornillo	
15	VOE 1546305	1	1				•Piston Cooling Valve	•Soupape Refroidis P.	•Kolbenkuhlvent.	• 프스톤 냉각 밸브	•Valvula Enfriam Pist.	
16	VOE 469846	1	1				•Sealing ring	•Bague d'étanchéité	•Runddichtring	• 시일 링	•Anillo reten	
17	VOE 471648	1	1				•Cap	•Chapeau	•Kappe	• 캡	•Caperuza	
18	VOE 949659	1	1				•O-ring	•Joint Torique	•O-Ring	• 오링	•Junta torica	
19	VOE 13946544	2	2				•Flange screw	•Vis à bride	•Flanschschraube	• 플랜지 스크류	•Torn embridado	
20	VOE 946778	1	1				•Cap Plug	•Boucho.capuchon	•Bundschraube	• 캡 플러그	•Tapon	
21	VOE 469904	1	1				•Nipple	•Raccord	•Nippel	• 니플	•Niple	
22	VOE 466623	1	1				•Nipple	•Raccord	•Nippel	• 니플	•Niple	

1	8279675
2	8279676
3	
4	
5	

Caja de filtro de aceite
오일필터 하우징
Ölfiltergehäuse
Filtre à huile
Oil filter housing

Catalogue id	Group
20072	222
Illustr. No	Section
1018462	200
Issue	Page
VOE 74B9920072	103

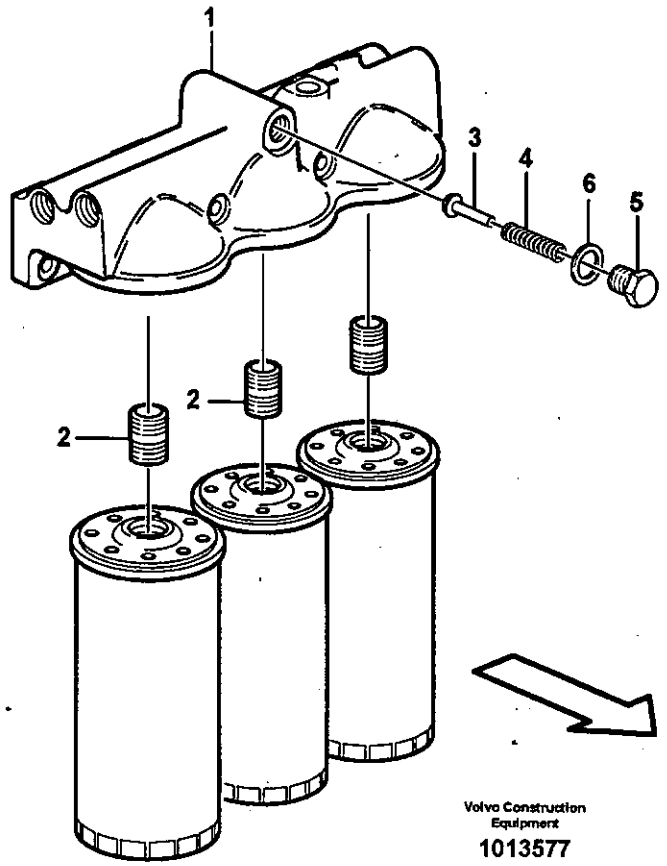
1
3
4
6
5
2
2
Volvo Construction Equipment
1013577

Fig.	Part No.	Quantity 1	2	3	PS	KIT	Description	Dénomination	Bezeichnung	품명	Denominación	Notes
	VOE 11127988	1	1				Oil Filter Hsg	Boitier Filt Hu	Ölfiltergehäuse	오일 필터 하우징	Caja Filt Aceit	
1	**VOE 11127824**	1	1		OP		•Oil filter housing	•Boitier filtre a huil	•Ölfiltergehäuse	• 오일 필터 하우징	•Caja filtro aceite	
2	**VOE 466623**	2	2				•Nipple	•Raccord	•Nippel	• 니플	•Niple	
3	**VOE 471085**	1	1				•Valve	•Soupape	•Ventil	• 밸브	•Valvula	
4	**VOE 466653**	1	1				•Compression Spring	•Ressort compressio	•Druckfeder	• 압축 스프링	•Muelle compresion	
5	**VOE 471598**	1	1				•Plug	•Bouchon	•Stopfen	• 플러그	•Tapon	
6	**VOE 976932**	1	1				•Gasket	•Joint	•Dichtung	• 가스켓	•Junta	

1	**8279675**	**Caja de filtro de aceite** 오일필터 하우징 **Ölfiltergehäuse** **Filtre à huile** **Oil filter housing**	Catalogue id **20072**	Group **222**
2	**8279676**			
3			Illustr. No **1013577**	Section **300**
4				
5			Issue **VOE 74B9920072**	Page **105**

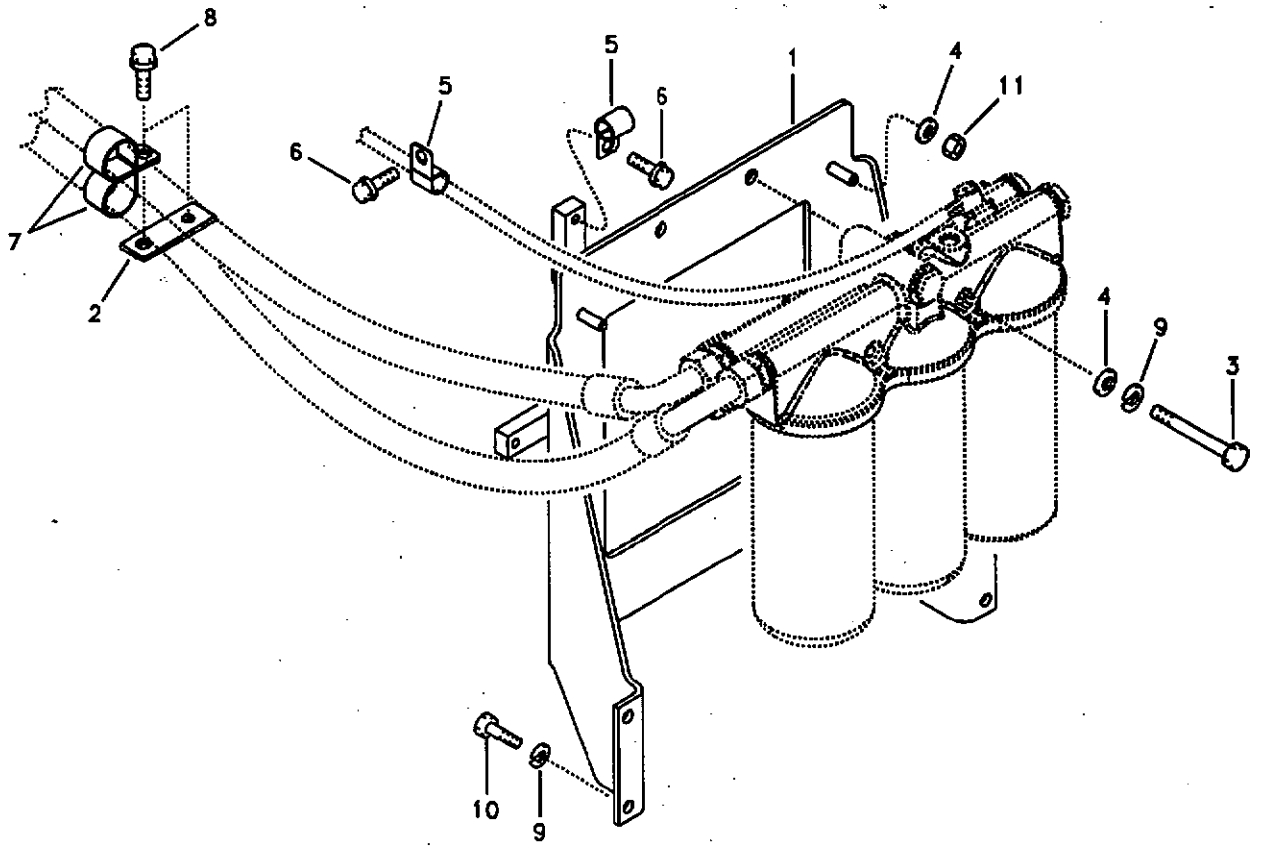

Volvo Construction Equipment

1020468

Fig.	Part No.	Quantity 1	2	3	PS	KIT	Description	Dénomination	Bezeichnung	품명	Denominación	Notes
1	VOE 14527361	1					Bracket	Console	Konsole	브라켓	Ménsula	SER NO 10001-11794 SER NO 80001-80425
	VOE 14556602	1					Bracket	Console	Konsole	브라켓	Ménsula	SER NO 11795- SER NO 80426-
2	VOE 14528958	1					Bracket	Console	Konsole	브라켓	Ménsula	
3	SA 9011-21020	2					Bolt	Boulon	Bolzen	볼트	Perno	
4	SA 9211-10000	4					Washer	Rondelle	Scheibe	와셔	Arandela	SER NO 10001-11636 SER NO 80001-80177
	SA 9211-10000	8					Washer	Rondelle	Scheibe	와셔	Arandela	SER NO 11637- SER NO 80178-
5	SA 9315-01801	2					Clip	Clip	Klemme	클립	Clip	
6	VOE 946471	2					Flange screw	Vis à bride	Flanschschraube	플랜지 스크류	Torn embridado	
7	SA 9315-03601	2					Clip	Clip	Klemme	클립	Clip	
8	VOE 946441	2					Flange screw	Vis à bride	Flanschschraube	플랜지 스크류	Torn embridado	
9	VOE 955922	6					Spring Washer	Rondelle élastique	Federscheibe	스프링 와셔	Arandela flexible	
10	VOE 983251	4					Hexagon screw	Vis tête hexagonale	Sechskantschraube	스크류	Tornillo hexago	
11	VOE 983304	2					Hexagon Nut	Ecrou Hexagonal	Sechskantmutter	너트	Tuerca Hexagon	

1	8279674	**Filtro de aceite con accesorios de montaje** **오일필터 및 장착부품** **Ölfilter mit Anbauteilen** **Filtre à huile avec pièces de montage** **Oil filter with fitting parts**	Catalogue id **20072**	Group **222**
2				
3			Illustr. No **1020468**	Section **400**
4				
5			Issue **VOE 74B9920072**	Page **107**

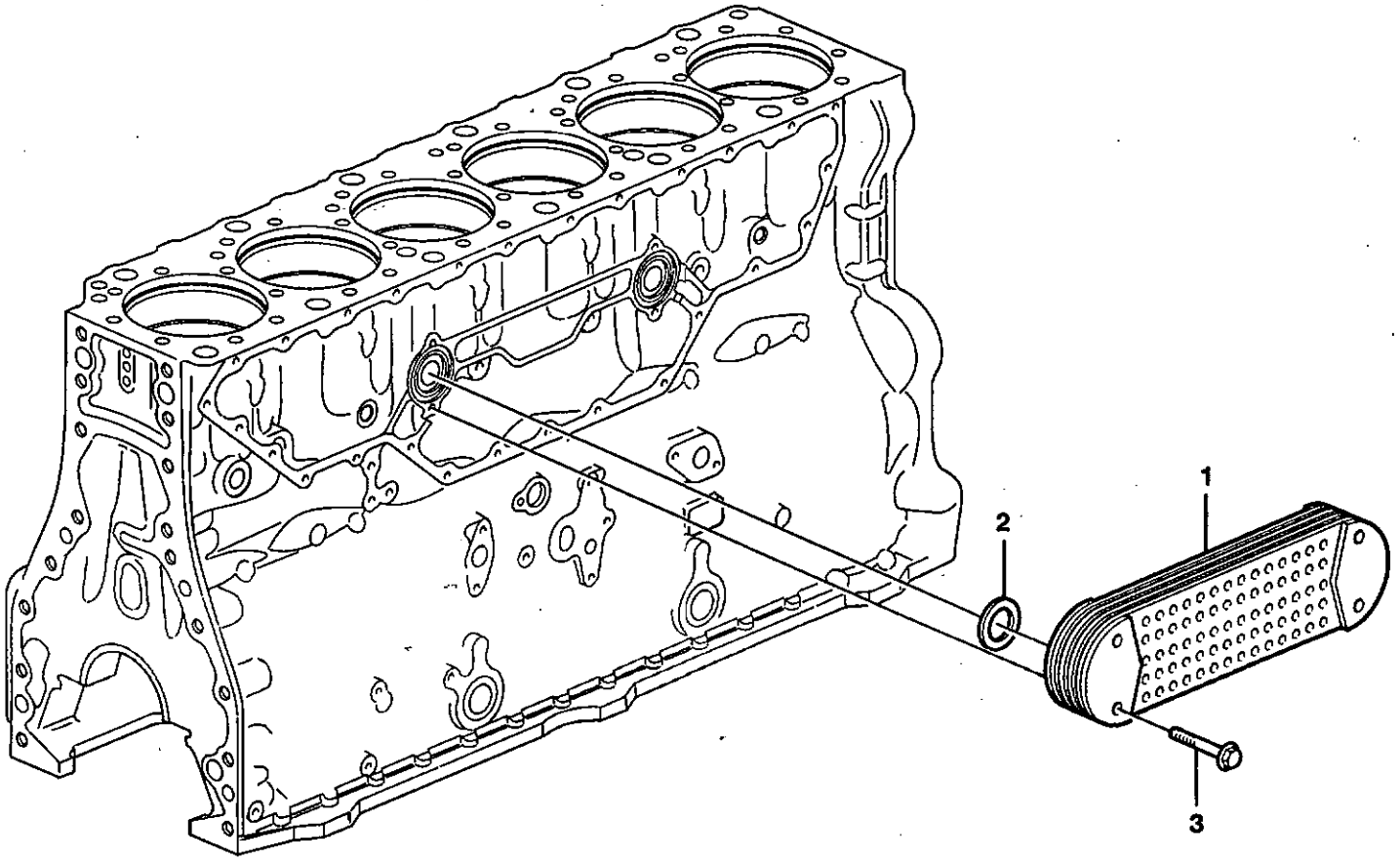
1
2
3

Fig.	Part No.	Quantity 1	2	3	PS	KIT	Description	Dénomination	Bezeichnung	품명	Denominación	Notes
1	VOE 8130186	1	1		SS		Oil Cooler	Radiateur Huile	Ölkühler	오일 쿨러	Enfriador Aceit	
2	VOE 20551483	2	2				Sealing ring	Bague d'étanchéité	Runddichtring	시일 링	Anillo reten	
3	VOE 980366	4	4				Flange screw	Vis à bride	Flanschschraube	플랜지 스크류	Torn embridado	

1	8279675	Enfriador de aceite 오일쿨러 Ölkühler Radiateur d 'huile Oil cooler	Catalogue id 20072	Group 223
2	8279676		Illustr. No XA121	Section 100
3			Issue . VOE 74B9920072	Page 109
4				
5				

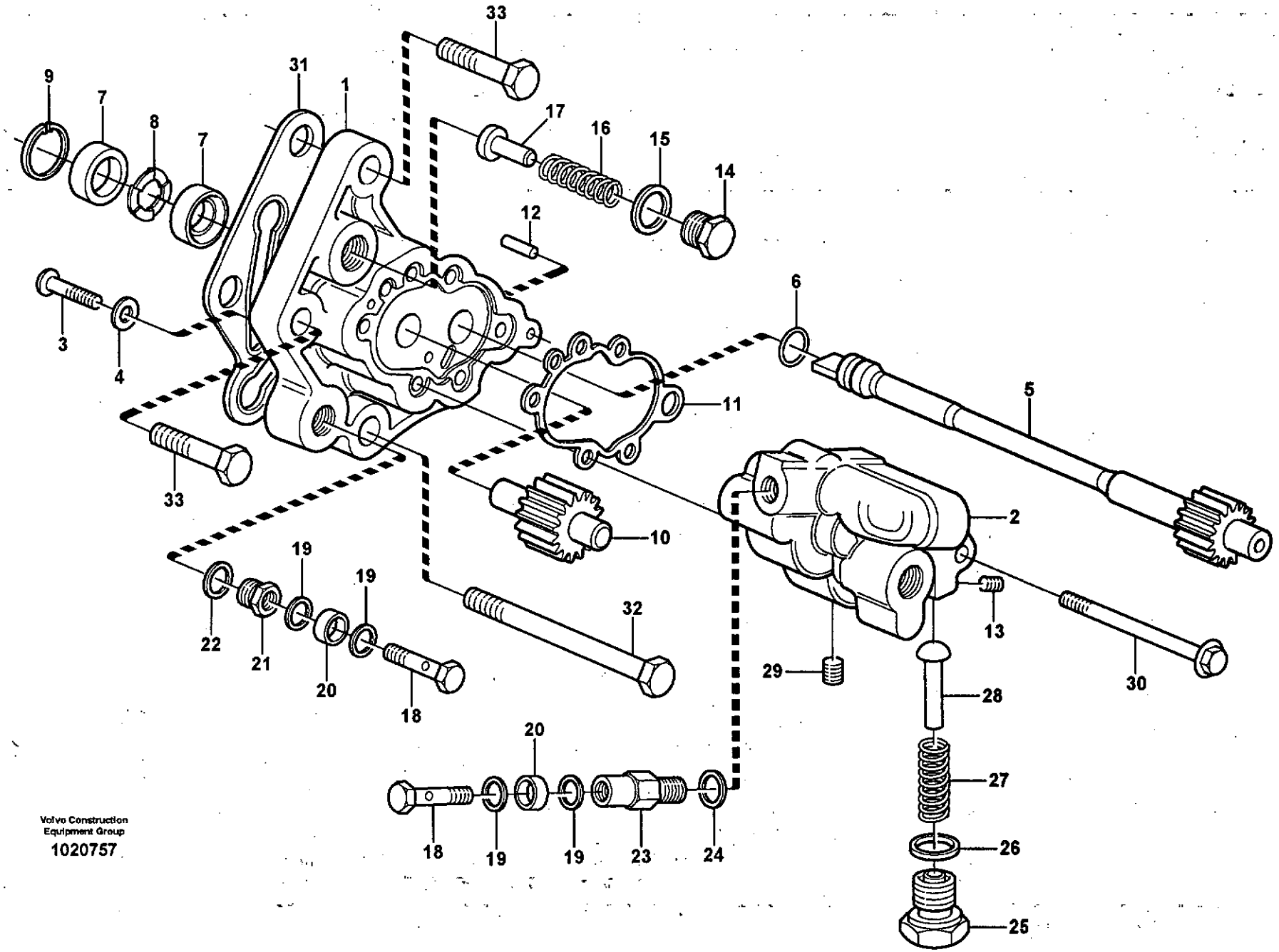
33
9
7
8
7
31
1
17
16
15
14
12
6
3
4
11
5
33
10
2
19
19
32
22
21
20
18
13
29
30
28
20
27
18
19
19
23
24
26
25
Volvo Construction
Equipment Group
1020757

Fig.	Part No.	Quantity 1	2	3	PS	KIT	Description	Dénomination	Bezeichnung	품명	Denominación	Notes
	VOE 3092460	1	1		SS		Fuel pump	Pompe Carburant	Kraftstoffpumpe	연료 펌프	Bomba Combustib	ENG S/N - 240248
	VOE 20752310	1	1				Fuel pump	Pompe Carburant	Kraftstoffpumpe	연료 펌프	Bomba Combustib	ENG S/N 240249 -
1		1	1		NS		•Housing	•Carter	•Gehäuse	• 하우징	•Carter	
2		1	1		NS		•Cover	•Couvercle	•Deckel	• 커버	•Tapa	
3	VOE 969408	5	5				•6-pt skt screw	•Vis creuse de 6	•Hohlschraube	•6 포인트 소켓 스크류	•Racor 6-dientes	
4	VOE 13940090	5	5				•Washer	•Rondelle	•Scheibe	• 와셔	•Arandela	
5		1	1		NS		•Shaft	•Arbre	•Welle	• 샤프트	•Arbol	
6	VOE 976013	1	1				•O-ring	•Joint Torique	•O-Ring	• 오링	•Junta torica	
7	VOE 8148471	2	2				•Sealing ring	•Bague d'étanchéité	•Runddichtring	• 시일 링	•Anillo reten	
8		1	1		NS		•Spacer	•Partie Intermédiaire	•Zwischenstück	• 스페이서	•Espaciador	
9	VOE 951085	1	1				•Snap Ring	•Circlip	•Nutring	• 스냅 링	•Circlip	
10		1	1		NS		•Shaft	•Arbre	•Welle	• 샤프트	•Arbol	
11	VOE 1547951	1	1				•Sealing ring	•Bague d'étanchéité	•Runddichtring	• 시일 링	•Anillo reten	
12		2	2		NS		•Pin	•Goupille	•Stift	• 핀	•Pasador	
13	VOE 1677217	1	1				•Sealing Plug	•Tampon Etanche.	•Dichtstopfen	• 시일링 플러그	•Tapon Obturac	
14	VOE 1677545	1	1			K	•Plug	•Bouchon	•Stopfen	• 플러그	•Tapon	
15	VOE 240572	1	1				•Gasket	•Joint	•Dichtung	• 가스켓	•Junta	ENG S/N -240248
	VOE 13947622	1	1			K	•Plane Gasket	•Joint Plan	•Flachdichtung	• 평 가스켓	•Junta Plana	ENG S/N 240249-
16	VOE 7076706	1	1				•Spring	•Ressort	•Feder	• 스프링	•Muelle	
17	VOE 233572	1	1				•Valve	•Soupape	•Ventil	• 밸브	•Valvula	ENG S/N -240248
	VOE 20430099	1	1			K	•Valve Peg	•Cone Soupape	•Ventilkegel	• 밸브 펙	•Argolla Valvula	ENG S/N 240249-
18	VOE 7074033	2	2				•Hollow Screw	•Vis Creuse	•Hohlschraube	• 스크류	•Tornillo hueco	
19	VOE 7011992	4	4			K	•Gasket	•Joint	•Dichtung	• 가스켓	•Junta	
20	VOE 13949873	2	2				•Spacer Washer	•Rond.entretoise	•Abstandscheibe	• 스페이서	•Arandela Dist	
21	VOE 8148570	1	1				•Plug	•Bouchon	•Stopfen	• 플러그	•Tapon	
22	VOE 240572	1	1				•Gasket	•Joint	•Dichtung	• 가스켓	•Junta	ENG S/N -240248
	VOE 13947622	1	1			K	•Plane Gasket	•Joint Plan	•Flachdichtung	• 평 가스켓	•Junta Plana	ENG S/N 240249-
23	VOE 3184856	1	1				•Valve	•Soupape	•Ventil	• 밸브	•Valvula	ENG S/N -240248
	VOE 20430101	1	1			K	•Valve	•Soupape	•Ventil	• 밸브	•Valvula	ENG S/N 240249-
24	VOE 13947281	1	1			K	•Gasket	•Joint	•Dichtung	• 가스켓	•Junta	

1	8279675
2	8279676
3	
4	
5	

Bomba de combustible
연료펌프
Kraftstoffpumpe
Pompe carburant
Fuel pump

Catalogue id	Group
20072	233
Illustr. No	Section
1020757	100
Issue	Page
VOE 74B9920072	111

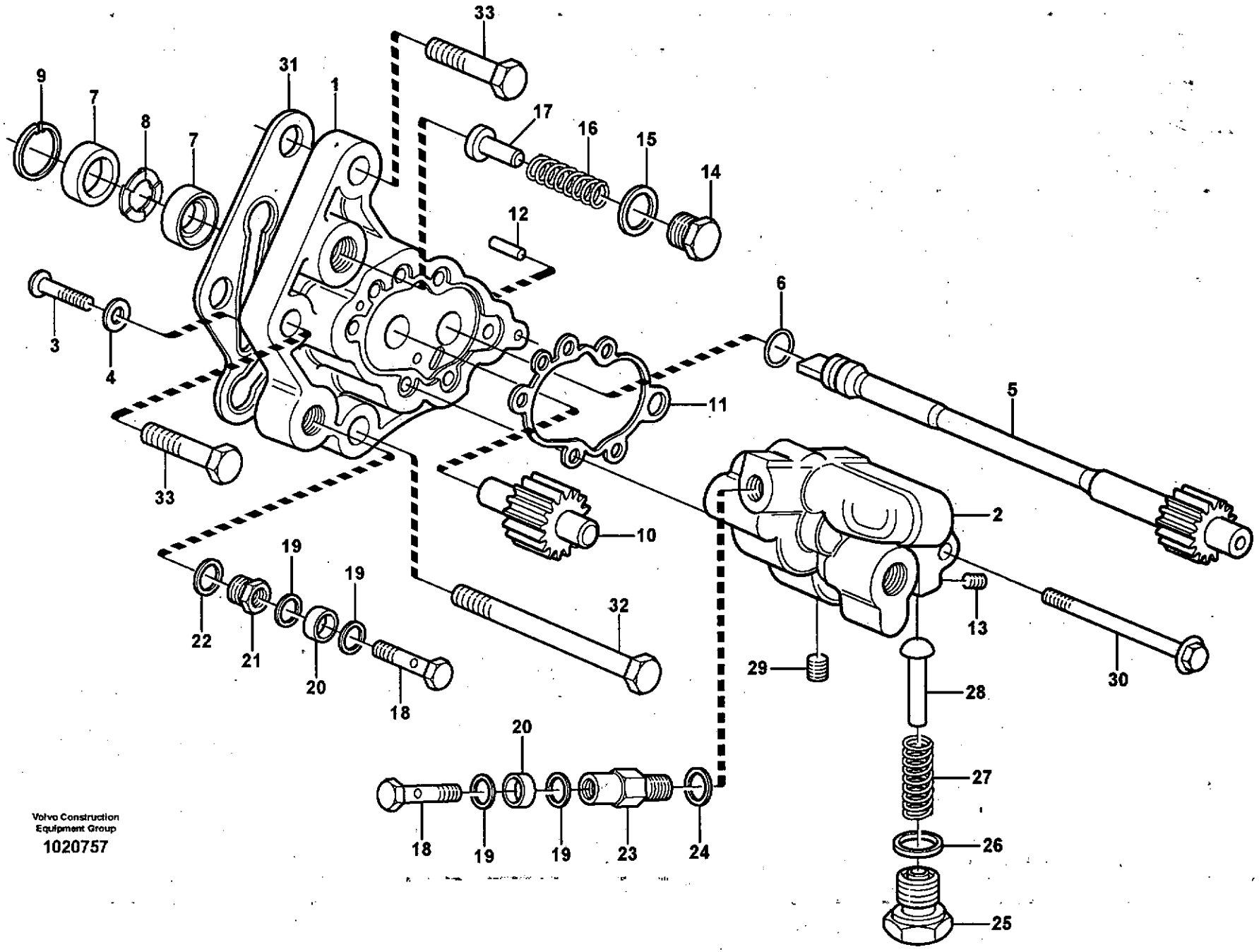

Volvo Construction Equipment Group

1020757

Fig.	Part No.	Quantity 1	2	3	PS	KIT	Description	Dénomination	Bezeichnung	품명	Denominación	Notes
25	VOE 3155523	1	1				•Plug	•Bouchon	•Stopfen	• 플러그	•Tapon	ENG S/N -240248
	VOE 1677545	1	1			K	•Plug	•Bouchon	•Stopfen	• 플러그	•Tapon	ENG S/N 240249-
26	VOE 240572	1	1				•Gasket	•Joint	•Dichtung	• 가스켓	•Junta	ENG S/N -240248
	VOE 13947622	1	1			K	•Plane Gasket	•Joint Plan	•Flachdichtung	• 평 가스켓	•Junta Plana	ENG S/N 240249-
27	VOE 20431469	1	1				•Cprsn Spring	•Ressor.pression	•Druckfeder	• 트러스트 스프링	•Resort Presion	ENG S/N -240248
		1	1		NS	K	•Compression Spring	•Ressort compressio	•Druckfeder	• 압축 스프링	•Muelle compresion	ENG S/N 240249-
28	VOE 20749688	1	1			K	•Valve Peg	•Cone Soupape	•Ventilkegel	• 밸브 펙	•Argolla Valvula	
29	VOE 20381155	1	1				•Sealing Plug	•Tampon Etanche.	•Dichtstopfen	• 시일링 플러그	•Tapon Obturac	
30	VOE 3184837	1	1				•Flange screw	•Vis à bride	•Flanschschraube	• 플랜지 스크류	•Torn embridado	L = 70 MM
31	VOE 3964833	1	1				Gasket	Joint	Dichtung	가스켓	Junta	
32	VOE 13965190	1	1				Screw	Vis	Schraube	스크류	Tornillo	L = 100 MM
33	VOE 13965220	2	2				Screw	Vis	Schraube	스크류	Tornillo	L = 45 MM
100	VOE 20768698	1	1				Valve Kit	Kit valve	Ventilsatz	밸브 킷	Juego Valvula	

1	8279675	**Bomba de combustible** **연료펌프** **Kraftstoffpumpe** **Pompe carburant** **Fuel pump**	Catalogue id **20072**	Group **233**
2	8279676		Illustr. No **1020757**	Section **100**
3			Issue **VOE 74B9920072**	Page **113**
4				
5				

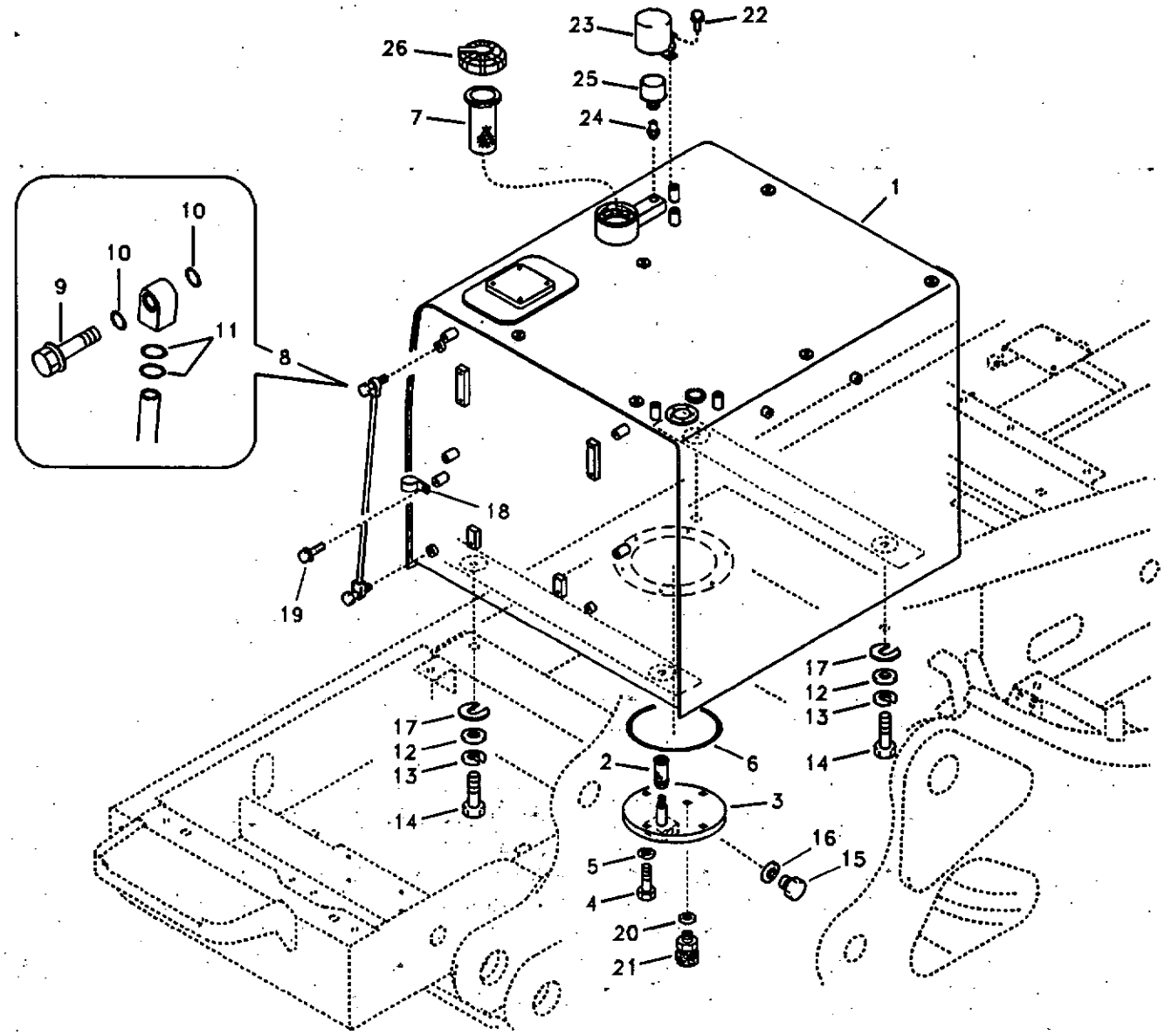

Volvo Construction Equipment

1021237

Fig.	Part No.	Quantity 1	2	3	PS	KIT	Description	Dénomination	Bezeichnung	품명	Denominación	Notes
1	VOE 14528563	1					Fuel tank	Réservoir carburant	Kraftstofftank	연료 탱크	Deposit combust	
2	VOE 14532260	1					•Strainer	•Crépine	•Seiher	• 스트레이너	•Colador	
3	VOE 14539711	1					•Cover	•Capot	•Haube	• 커버	•Capo	
4	VOE 983251	6					•Hexagon screw	•Vis tête hexagonale	•Sechskantschraube	• 스크류	•Tornillo hexago	
5	SA 9211-10000	6					•Washer	•Rondelle	•Scheibe	• 와셔	•Arandela	
6	VOE 960259	1					•O-ring	•Joint Torique	•O-Ring	• 오링	•Junta torica	
7	VOE 14537348	1					Strainer	Crépine	Seiher	스트레이너	Colador	
8	VOE 14539976	1					Level Indicator	Indicateur de niveau	Niveauanzeige	레벨 지시기	Indicador Nivel	(SA 1116-00450)
9	VOE 14517557	2					•Bolt	•Boulon	•Bolzen	• 볼트	•Perno	
10	SA 9511-12010	4					•O-ring	•Joint Torique	•O-Ring	• 오링	•Junta torica	
11	SA 9511-12018	4			SS		•O-ring	•Joint Torique	•O-Ring	• 오링	•Junta torica	
12	SA 9211-20000	4					Washer	Rondelle	Scheibe	와셔	Arandela	
13	SA 9213-20000	4					Spring Washer	Rondelle élastique	Federscheibe	스프링 와셔	Arandela flexible	
14	SA 9011-12009	4					Bolt	Boulon	Bolzen	볼트	Perno	
15	SA 9415-22051	1					Plug	Bouchon	Stopfen	플러그	Tapon	
16	SA 9426-20050	1					Gasket	Joint	Dichtung	가스켓	Junta	
17	VOE 14881065	4					Shim	Cale d'épaisseur	Passcheibe	심	Arandela Ajuste	
18	VOE 14500294	1					Clip	Clip	Klemme	클립	Clip	
19	VOE 946471	1					Flange screw	Vis à bride	Flanschschraube	플랜지 스크류	Torn embridado	
20	SA 9426-20090	1					Gasket	Joint	Dichtung	가스켓	Junta	
21	VOE 14521728	1					Valve	Soupape	Ventil	밸브	Valvula	
22	VOE 946441	2					Flange screw	Vis à bride	Flanschschraube	플랜지 스크류	Torn embridado	
23	VOE 14529947	1					Cover	Capot	Haube	커버	Capo	
24	VOE 14537347	1					Connector	Raccord	Anschluss	커넥터	Union	
25	VOE 11172907	1					Air filter	Filtre à air	Luftfilter	에어 필터	Filtro de aire	
26	VOE 14528922		1				Cap	Chapeau	Verschlusskappe	캡	Caperuza	
	VOE 14528919			1			Cap	Chapeau	Verschlusskappe	캡	Caperuza	

1	8279678
2	8277153
3	8277154
4	
5	

Depósito de combustible con accesorios de montaje
연료탱크 및 장착부품
Kraftstofftank mit Anbauteilen
Réservoir de carburant avec pièces de montage
Fuel tank with fitting parts

Catalogue id	Group
20072	234
Illustr. No	Section
1021237	100
Issue	Page
VOE 74B9920072	115

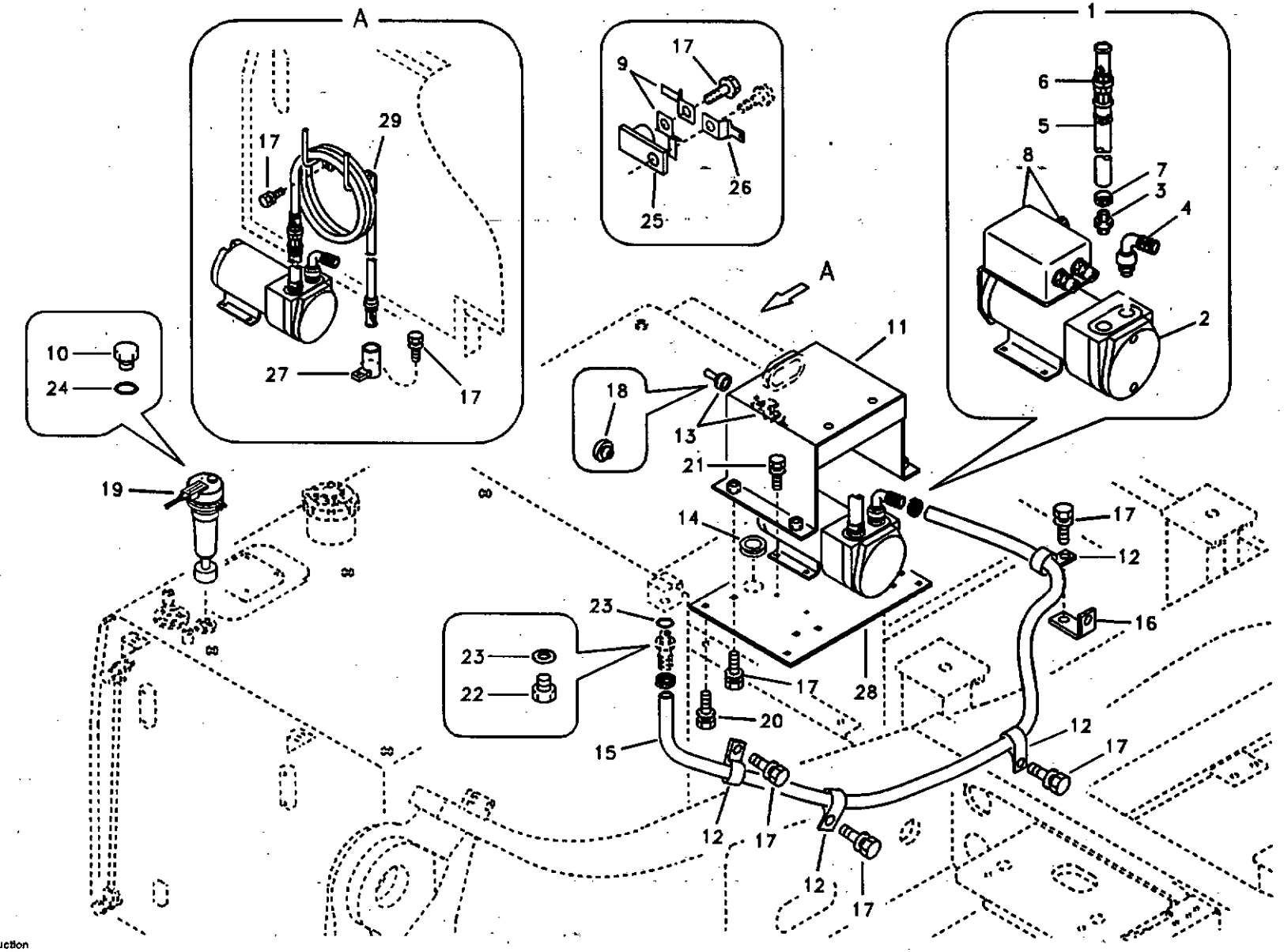

Volvo Construction Equipment

1010428

Fig.	Part No.	Quantity 1	2	3	PS	KIT	Description	Dénomination	Bezeichnung	품명	Denominación	Notes
1	VOE 14517573		1		SS		Fuel Fill Pump	Pompe de remplissa	Tankpumpe	연료 주유 펌프	Bomba Llenado	(VOE 14515086)
	VOE 14517654			1			Fuel Fill Pump	Pompe de remplissa	Tankpumpe	연료 주유 펌프	Bomba Llenado	
2	SA 1128-00650		1	1	OP		•Fuel Fill Pump	•Pompe de rempliss	•Tankpumpe	• 연료 주유 펌프	•Bomba Llenado	SER NO 10001-10217
			1	1	NS		•Fuel Fill Pump	•Pompe de rempliss	•Tankpumpe	• 연료 주유 펌프	•Bomba Llenado	SER NO 10218-11810
												SER NO 80001-80428
	VOE 14560302		1	1			•Fuel pump	•Pompe Carburant	•Kraftstoffpumpe	• 연료 펌프	•Bomba Combustib	SER NO 11811-
												SER NO 80429-
			1	1	NS		••Fuel Fill Pump	••Pompe de rempliss	••Tankpumpe	•• 연료 주유 펌프	••Bomba Llenado	SER NO 11811-
												SER NO 80429-
3	VOE 14517747		1	1			••Adapter	••Raccord Reduct	••Verbind Stutzen	•• 어댑터	••Adaptador	SER NO 11811-
												SER NO 80429-
	VOE 14517747		1				•Adapter	•Raccord Reduct	•Verbind Stutzen	• 어댑터	•Adaptador	SER NO 10001-11810
												SER NO 80001-80428
	VOE 14529317			1			•Adapter	•Raccord Reduct	•Verbind Stutzen	• 어댑터	•Adaptador	(SA 1128-00550)
4	VOE 14517748		1				•Adapter	•Raccord Reduct	•Verbind Stutzen	• 어댑터	•Adaptador	
	VOE 14529318			1			•Adapter	•Raccord Reduct	•Verbind Stutzen	• 어댑터	•Adaptador	(SA 1128-00560)
5	VOE 14517749		1				•Hose	•Durit	•Schlauch	• 호스	•Tubo flexible	
	VOE 14517657			1			•Hose	•Durit	•Schlauch	• 호스	•Tubo flexible	
6	VOE 14517753		1				•Valve	•Soupape	•Ventil	• 밸브	•Valvula	
	VOE 14529319			1	SS		•Valve	•Soupape	•Ventil	• 밸브	•Valvula	(SA 1128-00570)
7	VOE 14517754		4				•Clip	•Clip	•Klemme	• 클립	•Clip	
	VOE 14517655			4			•Clip	•Clip	•Klemme	• 클립	•Clip	
8	VOE 14524955			1			•Switch	•Commutateur	•Schalter	• 스위치	•Contactor	
9	VOE 14529136	2					Clip	Clip	Klemme	클립	Clip	
10	VOE 14529323	1	1				Plug	Bouchon	Stopfen	플러그	Tapon	
11	VOE 14501353		1	1			Cover	Capot	Haube	커버	Capo	
12	VOE 14500297		5				Clip	Clip	Klemme	클립	Clip	
	VOE 14500298			5			Clip	Clip	Klemme	클립	Clip	
13	VOE 14502170		1				Toggle switch	Interru.bascule	Wippschalter	토글 스위치	Interrup bascul	
14	VOE 14529352		1	1			Grommet	Passe fil	Durchführung	그로메트	Aislador pasapanel	

1	8277127
2	8277128
3	8277129
4	
5	

Bomba de llenado con accesorios de montaje
연료주입펌프 및 장착부품
Tankpumpe mit Anbauteilen.
Pompe rempl carburant avec pièces de montage.
Fuel filling pump with assembling details

Catalogue id 20072	Group 234
Illustr. No 1010428	Section 300
Issue VOE 74B9920072	Page 117

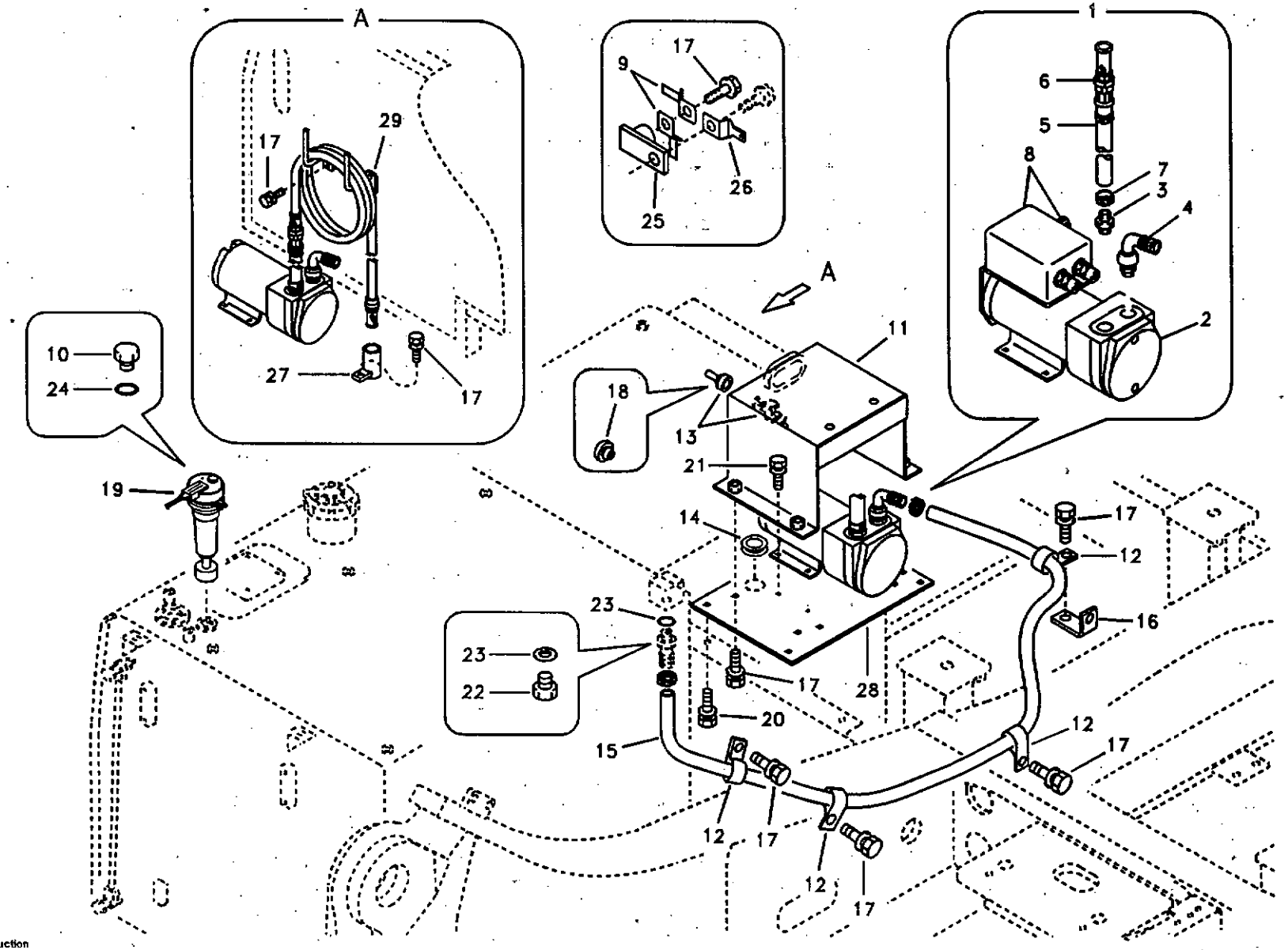

Volvo Construction Equipment

1010428

Fig.	Part No.	Quantity 1	2	3	PS	KIT	Description	Dénomination	Bezeichnung	품명	Denominación	Notes
15	VOE 14881119		1				Hose	Durit	Schlauch	호스	Tubo flexible	
	VOE 14508700			1			Hose	Durit	Schlauch	호스	Tubo flexible	
16	VOE 14529395		1	1			Bracket	Console	Konsole	브라켓	Ménsula	
17	VOE 946471	1					Flange screw	Vis à bride	Flanschschraube	플랜지 스크류	Torn embridado	
	VOE 946471		12	12			Flange screw	Vis à bride	Flanschschraube	플랜지 스크류	Torn embridado	
18	VOE 14529399			1			Grommet	Passe fil	Durchführung	그로메트	Aislador pasapanel	(SA 4523-10320)
19	VOE 14508740			1			Sensor	Capteur	Geber	센서	Captador	
20	VOE 946472		2	4			Flange screw	Vis à bride	Flanschschraube	플랜지 스크류	Torn embridado	
21	VOE 946934		4				Flange screw	Vis à bride	Flanschschraube	플랜지 스크류	Torn embridado	
22	VOE 14515173	1					Plug	Bouchon	Stopfen	플러그	Tapon	
23	VOE 13947629	1					Plane Gasket	Joint Plan	Flachdichtung	평 가스켓	Junta Plana	(SA 9426-10050)
24	SA 9511-22025	1	1				O-ring	Joint Torique	O-Ring	오링	Junta torica	
25	VOE 14529334	1					Bracket	Console	Konsole	브라켓	Ménsula	
26	VOE 14881252	1					Clip	Clip	Klemme	클립	Clip	
27	VOE 14529322		1	1			Bracket	Console	Konsole	브라켓	Ménsula	
28	VOE 14505597		1	1			Bracket	Console	Konsole	브라켓	Ménsula	
29	VOE 14529313		2	2			Stop	Arrêt	Anschlag	스톱	Parada	

1	8277127	**Bomba de llenado con accesorios de montaje** **연료주입펌프 및 장착부품** **Tankpumpe mit Anbauteilen.** **Pompe rempl carburant avec pièces de montage.** **Fuel filling pump with assembling details**	Catalogue id **20072**	Group **234**
2	8277128		Illustr. No **1010428**	Section **300**
3	8277129		Issue **VOE 74B9920072**	Page **119**
4				
5				

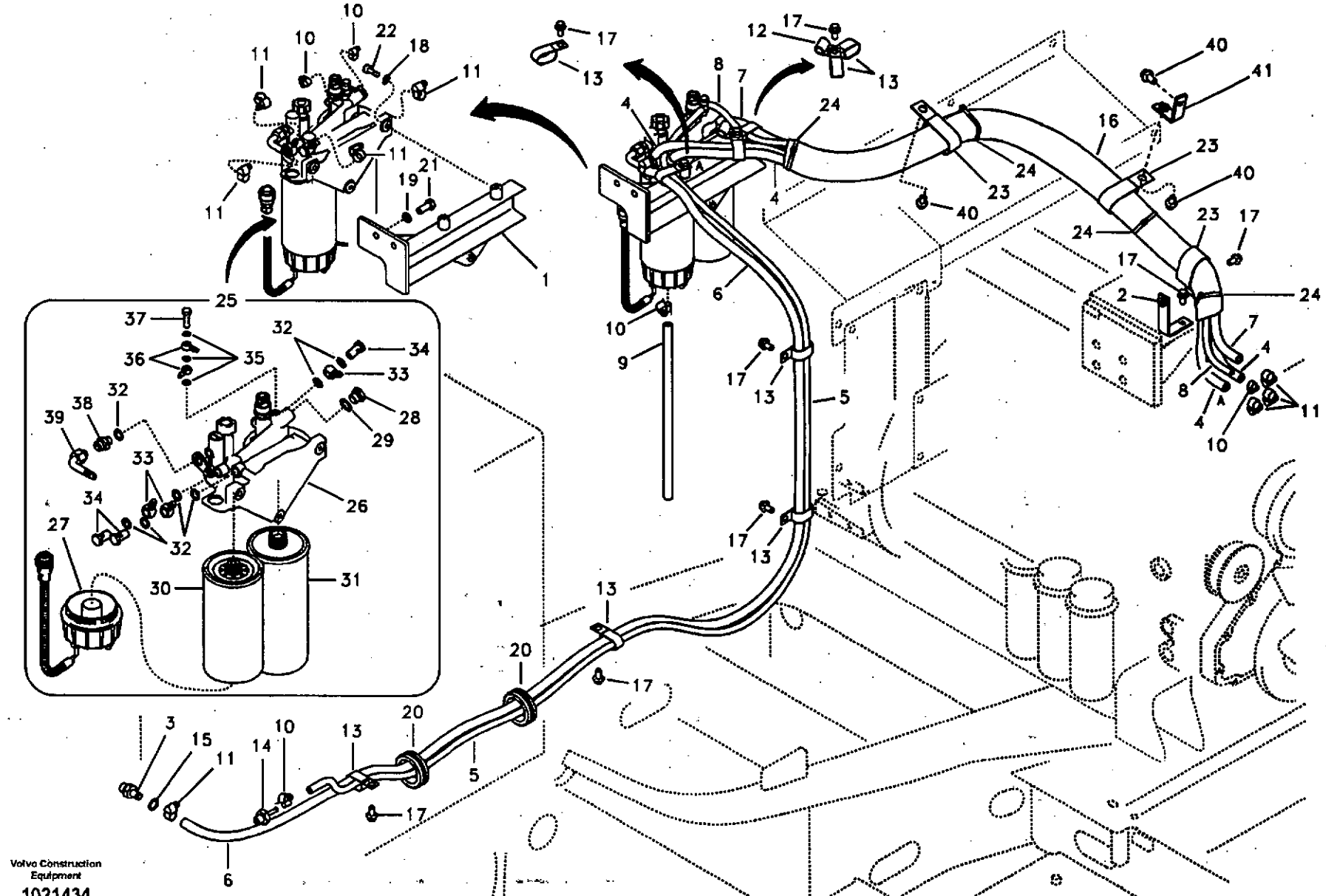
Volvo Construction Equipment
1021434

Fig.	Part No.	Quantity 1	2	3	PS	KIT	Description	Dénomination	Bezeichnung	품명	Denominación	Notes
1	VOE 14531317	1					Bracket	Ferrure-support	Tragstütze	브라켓	Hierro Apoyo	SER NO 10001-12061
	VOE 14560879	1					Bracket	Console	Konsole	브라켓	Ménsula	SER NO 12062-
2	VOE 14527359	1					Bracket	Console	Konsole	브라켓	Ménsula	
3	VOE 14213266	1					Fitting	Ecrou raccord	Verschraubung	피팅	Racor	
4	VOE 14553530	1					Hose	Durit	Schlauch	호스	Tubo flexible	
4A	VOE 14554018	1					Hose	Durit	Schlauch	호스	Tubo flexible	
5	VOE 14554020	1					Hose	Durit	Schlauch	호스	Tubo flexible	
6	VOE 14554021	1					Hose	Durit	Schlauch	호스	Tubo flexible	
7	VOE 14553529	1					Hose	Durit	Schlauch	호스	Tubo flexible	
8	VOE 14554019	1					Hose	Durit	Schlauch	호스	Tubo flexible	
9	VOE 14881123	1					Fuel hose	Flexi.carburant	Kraftstoffschlauch	연료 호스	Manguera comb	
10	SA 9312-00004	5					Clamp	Pince Serrage	Klemme	클램프	Abrazadera	
11	SA 9312-00005	8					Clamp	Pince Serrage	Klemme	클램프	Abrazadera	
12	SA 9315-01602	1					Clip	Clip	Klemme	클립	Clip	
13	VOE 14532534	7					Clip	Clip	Klemme	클립	Clip	
14	VOE 14548445	1					Nipple	Raccord	Nippel	니플	Niple	
15	SA 9426-20050	1					Gasket	Joint	Dichtung	가스켓	Junta	
16	SA 9443-40522	1					Guard	Protection	Schutz	가드	Protección	SER NO 11515-11576 SER NO 80001-80076
	SA 9443-40622	1					Cover	Capot	Haube	커버	Capo	SER NO 11577- SER NO 80077-
17	VOE 946471	8					Flange screw	Vis à bride	Flanschschraube	플랜지 스크류	Torn embridado	
18	VOE 955921	3					Spring Washer	Rondelle élastique	Federscheibe	스프링 와셔	Arandela flexible	
19	VOE 955923	2					Spring Washer	Rondelle élastique	Federscheibe	스프링 와셔	Arandela flexible	
20	SA 9751-15016	2					Grommet	Passe fil	Durchführung	그로메트	Aislador pasapanel	
21	VOE 978932	2					Screw	Vis	Schraube	스크류	Tornillo	
22	VOE 983245	3					Hexagon screw	Vis a tête hexagonale	Sechskantschr.	육각 나사	Tornillo hexago	
23	VOE 14508690	3					Clip	Clip	Klemme	클립	Clip	
24	SA 9314-02200	4					Strip Clamp	Ruban Serrage	Kabelbinder	스트립 클램프	Abraz Cinta	
25	VOE 11423459		1				Fuel Filter	Filtre carburant	Kraftstoffilter	연료 필터	Filtro Combust	

1	8279674
2	8280237
3	
4	
5	

Tubo de combustible - Depósito de combustible
연료 흡입 및 리턴 배관
Kraftstoffrohr - Kraftstofftank
Conduit de carburant - Réservoir de carburant
Fuel pipe - Fuel tank

Catalogue id **20072**	Group **235**
Illustr. No **1021434**	Section **100**
Issue **VOE 74B9920072**	Page **121**

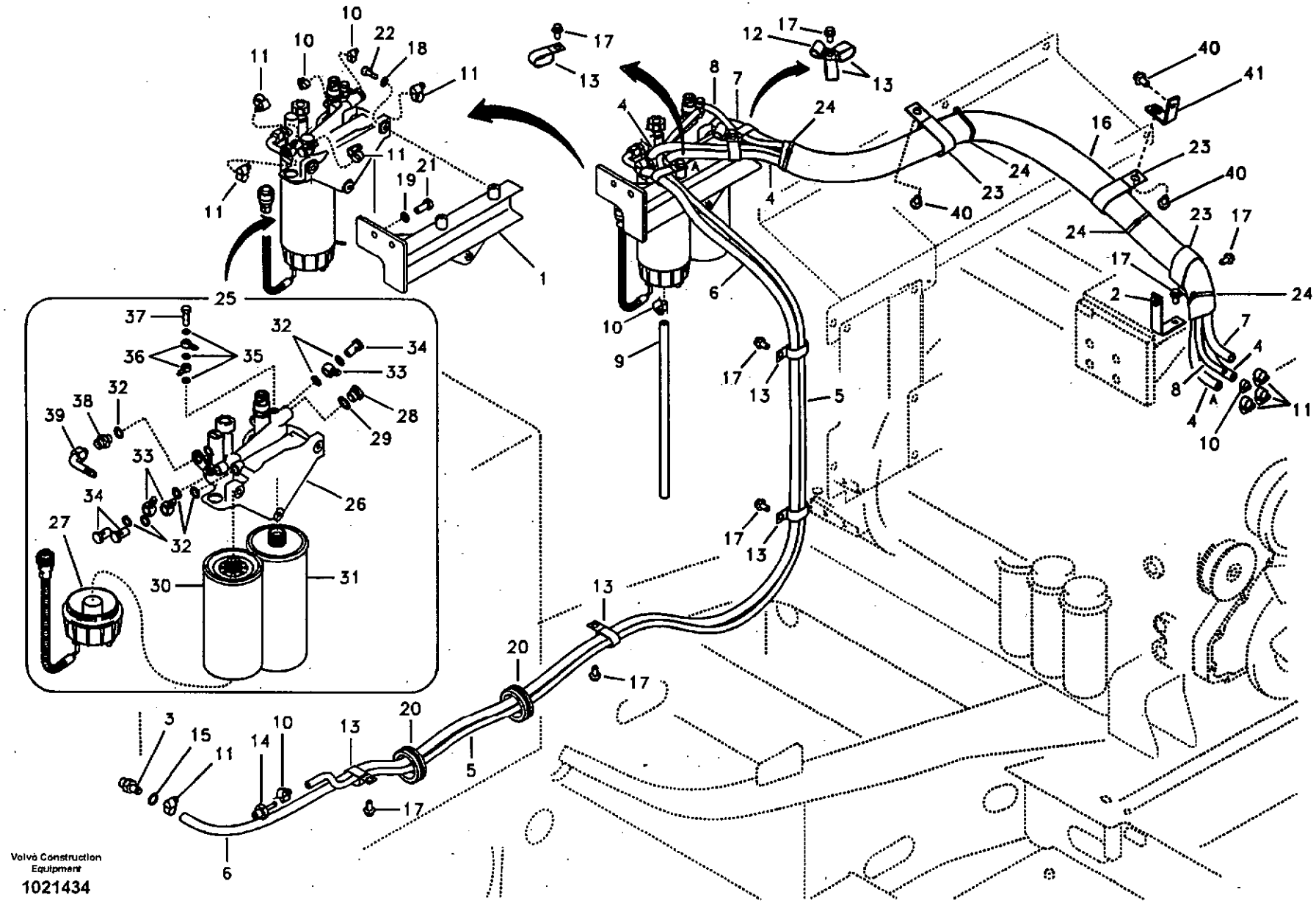
Volvo Construction Equipment
1021434

Fig.	Part No.	Quantity 1	2	3	P S	K I T	Description	Dénomination	Bezeichnung	품명	Denominación	Notes
26	VOE 20783917		1				•Filter Housing	•Corps de filtre	•Filtergehäuse	• 필터 하우징	•Cuerpo de filtro	
27	VOE 11110737		1				•Bowl	•Coussinet	•Schale	• 보울	•Taza	
28	VOE 960632		1				•Plug	•Bouchon	•Stopfen	• 플러그	•Tapon	
29	VOE 948884		1				•Plane Gasket	•Joint Plan	•Flachdichtung	• 평 가스켓	•Junta Plana	
30	VOE 11110683		1				•Primary Filter	•Prefiltre	•Vorfilter	•1 차 필터	•Prefiltro	
31	VOE 20430751		1				•Fuel Filter	•Filtre carburant	•Kraftstoffilter	• 연료 필터	•Filtro Combust	
32	VOE 13969011		7				•Gasket	•Joint	•Dichtung	• 가스켓	•Junta	
33	VOE 977753		3				•Banjo Nipple	•Raccord Banjo	•Schwenknippel	• 밴조 니플	•Racor Banjo	
34	VOE 7025167		3				•Hollow Screw	•Vis Creuse	•Hohlschraube	• 스크류	•Tornillo hueco	
35	VOE 947281		3				•Gasket	•Joint	•Dichtung	• 가스켓	•Junta	
36	VOE 982548		2				•Banjo Nipple	•Raccord Banjo	•Schwenknippel	• 밴조 니플	•Racor Banjo	
37	VOE 11194257		1				•Hollow Screw	•Vis Creuse	•Hohlschraube	• 스크류	•Tornillo hueco	
38	VOE 13946602		1				•Nipple	•Raccord	•Nippel	• 니플	•Niple	
39	VOE 11031348		1				•Nipple	•Raccord	•Nippel	• 니플	•Niple	
40	VOE 946471	3					Flange screw	Vis à bride	Flanschschraube	플랜지 스크류	Torn embridado	
41	VOE 14532533	1					Iron Support	Ferrure-support	Tragstütze	아이언 서포트	Soporte de hierro	

1	8279674	**Tubo de combustible - Depósito de combustible** **연료 흡입 및 리턴 배관** **Kraftstoffrohr - Kraftstofftank** **Conduit de carburant - Réservoir de carburant** **Fuel pipe - Fuel tank**	Catalogue id 20072	Group 235
2	8280237		Illustr. No 1021434	Section 100
3			Issue VOE 74B9920072	Page 123
4				
5				

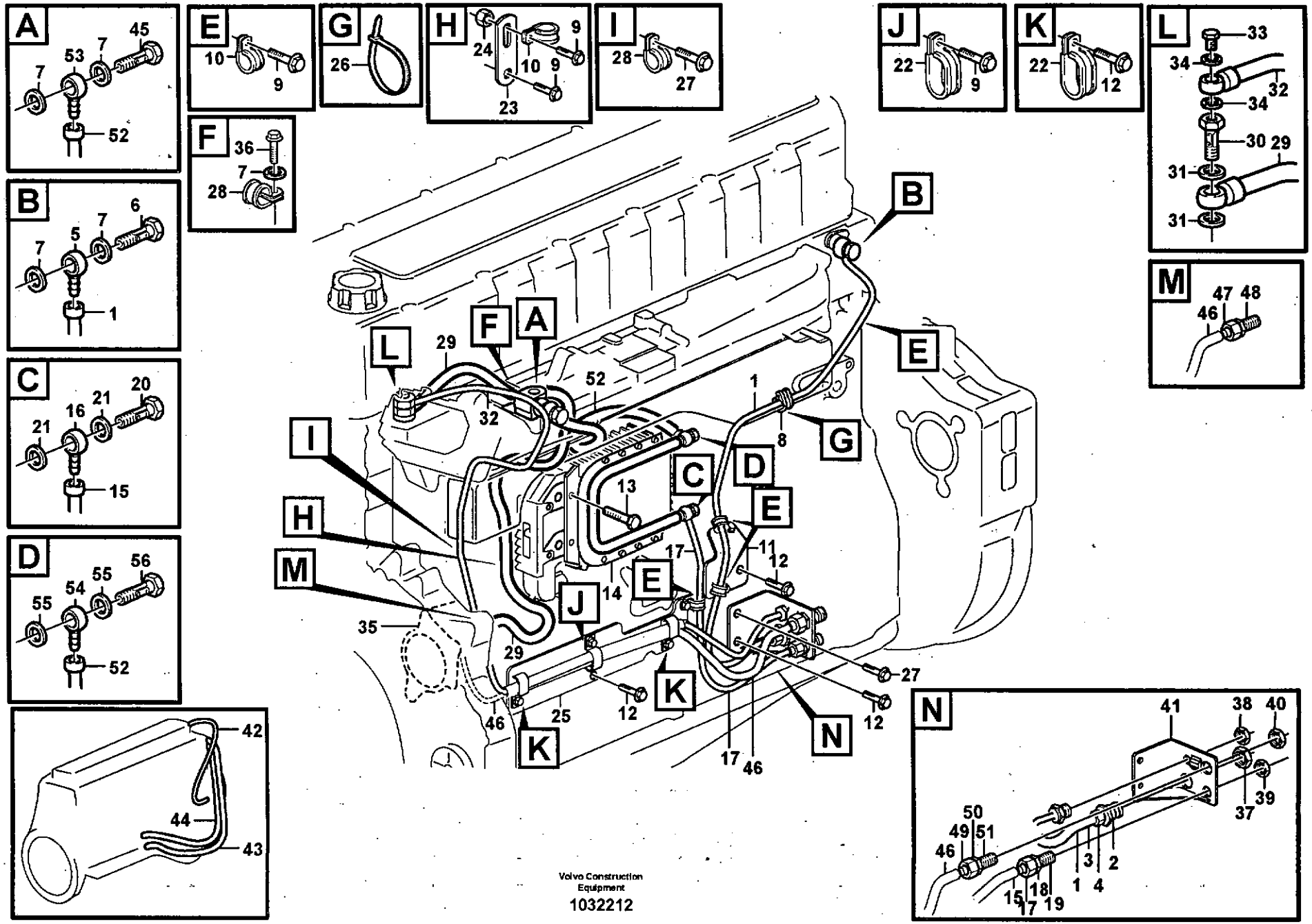

Volvo Construction Equipment

1032212

Fig.	Part No.	Quantity 1	2	3	PS	KIT	Description	Dénomination	Bezeichnung	품명	Denominación	Notes
	VOE 11128905	1	1				Fuel pipe	Conduit carbura	Kraftstoffleitung	연료 파이프	Tubo combustib	
1	VOE 978881	1	1				•Tube	•Tube	•Rohr	• 튜브	•Tubo	L = 983 MM
2	VOE 8148326	1	1				•Nipple	•Raccord	•Nippel	• 니플	•Niple	
3	VOE 976503	1	1				•Nipple	•Raccord	•Nippel	• 니플	•Niple	
4	VOE 956984	1	1				•Fitting Nut	•Ecrou Accouple	•Überwurfmutter	• 피팅 너트	•Tuerca Acoplam	
5	VOE 977754	1	1				•Banjo Nipple	•Raccord Banjo	•Schwenknippel	• 밴조 니플	•Racor Banjo	
6	VOE 991046	1	1				Hollow Screw	Vis Creuse	Hohlschraube	스크류	Tornillo hueco	
7	VOE 20852765	6	6		-		Gasket	Joint	Dichtung	가스켓	Junta	
8	VOE 8143276	1	1				Cable Ptct	Protege-cable	Kabelschutz	케이블 보호구	Protecc Cable	
9	VOE 946440	7	7				Flange screw	Vis à bride	Flanschschraube	플랜지 스크류	Torn embridado	
10	VOE 13949747	5	5				Clamp	Pince Serrage	Klemme	클램프	Abrazadera	
11		1	1		NS		Bracket	Console	Konsole	브라켓	Ménsula	
12	VOE 13946173	6	6				Flange screw	Vis à bride	Flanschschraube	플랜지 스크류	Torn embridado	
13	VOE 975979	6	6				6-pt skt screw	Vis creuse de 6	Hohlschraube	6 포인트 소켓 스크류	Racor 6-dientes	
14	VOE 20562394	1	1				Radiator	Radiateur	Radiator	라디에이터	Radiador	
	VOE 15015108	1	1				Fuel pipe	Conduit carbura	Kraftstoffleitung	연료 파이프	Tubo combustib	
15	VOE 978881	1	1				•Tube	•Tube	•Rohr	• 튜브	•Tubo	L = 414 MM
16	VOE 977753	1	1				•Banjo Nipple	•Raccord Banjo	•Schwenknippel	• 밴조 니플	•Racor Banjo	
17	VOE 976503	1	1				•Nipple	•Raccord	•Nippel	• 니플	•Niple	
18	VOE 956984	1	1				•Fitting Nut	•Ecrou Accouple	•Überwurfmutter	• 피팅 너트	•Tuerca Acoplam	
19	VOE 957083	1	1				•Nipple	•Raccord	•Nippel	• 니플	•Niple	
20	VOE 991048	1	1				Hollow Screw	Vis Creuse	Hohlschraube	스크류	Tornillo hueco	
21	VOE 20852764	2	2				Gasket	Joint	Dichtung	가스켓	Junta	
22	VOE 981664	3	3				Clamp	Pince Serrage	Klemme	클램프	Abrazadera	
23	VOE 13965534	1	1				Bracket	Console	Konsole	브라켓	Consola	
24	VOE 13945408	1	1				Nut	Ecrou	Mutter	너트	Tuerca	
25		1	1		NS		Bracket	Console	Konsole	브라켓	Ménsula	
26	VOE 4881440	REQ	REQ				Strip Clamp	Ruban Serrage	Kabelbinder	스트립 클램프	Abraz Cinta	
27	VOE 946441	2	2				Flange screw	Vis à bride	Flanschschraube	플랜지 스크류	Torn embridado	
28	VOE 942542	2	2				Clamp	Pince Serrage	Klemme	클램프	Abrazadera	

1	8279675
2	8279676
3	
4	
5	

Tuberias de combustible, bomba de combustible
연료펌프 배관
Brennstoffrohre, Kraftstoffpumpe
Canalisations à combus.pompe carburant
Fuel pipes, fuel pump

Catalogue id 20072	Group 235
Illustr. No 1032212	Section 200
Issue VOE 74B9920072	Page 125

VOLVO

EC460B

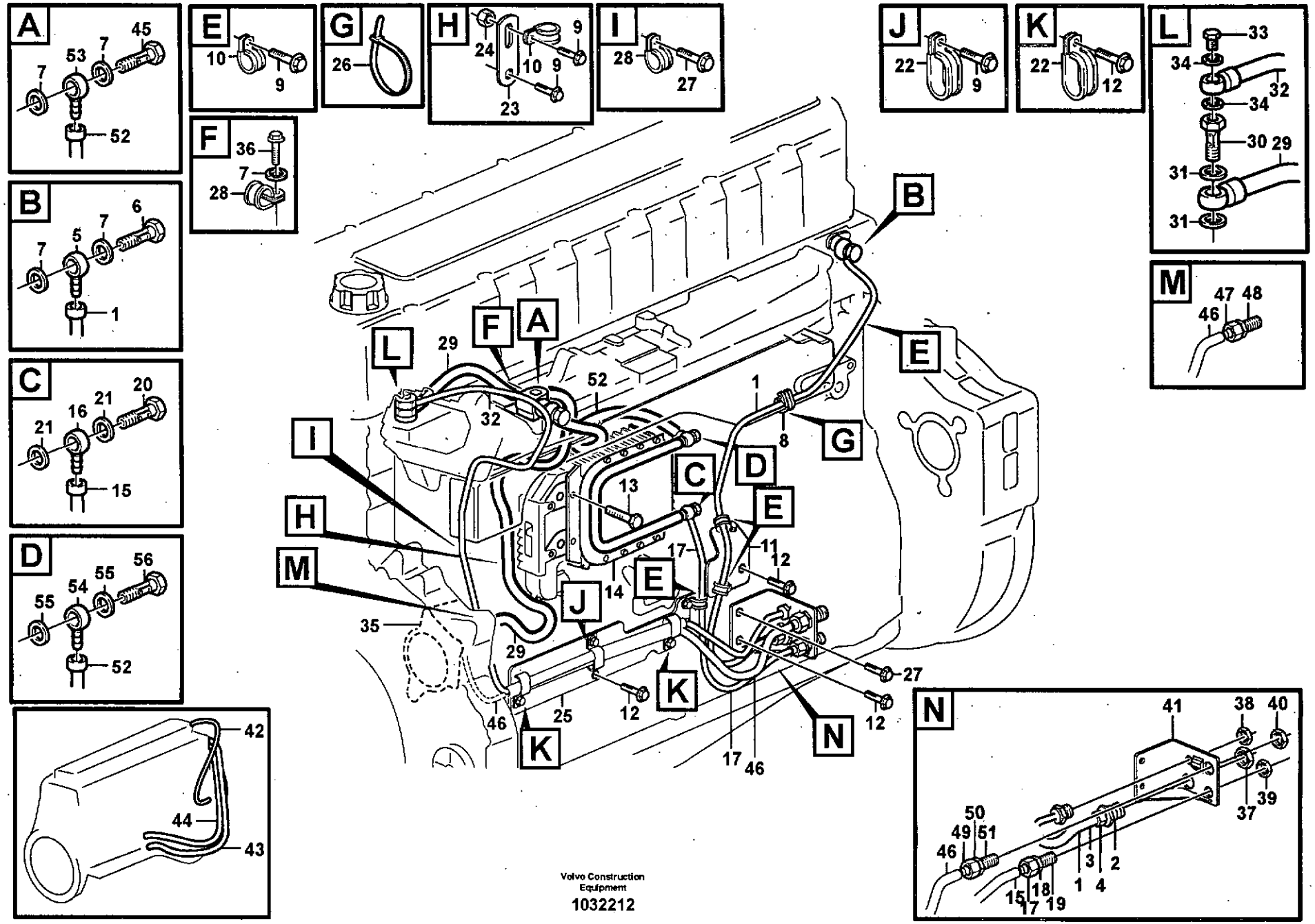

Volvo Construction Equipment

1032212

Fig.	Part No.	Quantity 1	2	3	PS	KIT	Description	Dénomination	Bezeichnung	품명	Denominación	Notes
29	VOE 20481305	1	1				Fuel hose	Flexi.carburant	Kraftstoffschlauch	연료 호스	Manguera comb	
30	VOE 20478064	1	1				Hollow Screw	Vis Creuse	Hohlschraube	스크류	Tornillo hueco	
31	VOE 20852765	1	1				Gasket	Joint	Dichtung	가스켓	Junta	
32	VOE 11128907	1	1				Fuel pipe	Conduit carbura	Kraftstoffleitung	연료 파이프	Tubo combustib	
33	VOE 20741620	1	1				Valve	Soupape	Ventil	밸브	Valvula	
34	VOE 20852762	2	2				Gasket	Joint	Dichtung	가스켓	Junta	
35		1	1				Fuel pump	Pompe Carburant	Kraftstoffpumpe	연료 펌프	Bomba Combustib	See group 233, Page 111
36	VOE 13947760	1	1				Flange screw	Vis à bride	Flanschschraube	플랜지 스크류	Torn embridado	
37	VOE 957021	1	1				Hexagon Nut	Ecrou Hexagonal	Sechskantmutter	너트	Tuerca Hexagon	
38	VOE 957018	1	1				Hexagon Nut	Ecrou Hexagonal	Sechskantmutter	너트	Tuerca Hexagon	
39	VOE 957019	1	1				Hexagon Nut	Ecrou Hexagonal	Sechskantmutter	너트	Tuerca Hexagon	
40	VOE 957020	1	1				Hexagon Nut	Ecrou Hexagonal	Sechskantmutter	너트	Tuerca Hexagon	
41		1	1		NS		Bracket	Console	Konsole	브라켓	Ménsula	
42	VOE 11423174	1	1				Oil Hose	Durit Huile	Ölschlauch	오일 호스	Manguera Aceite	
43	VOE 11128659	1	1				Oil Hose	Durit Huile	Ölschlauch	오일 호스	Manguera Aceite	
44	VOE 11423195	1	1				Oil Hose	Durit Huile	Ölschlauch	오일 호스	Manguera Aceite	
45	VOE 8148244	1	1				Overflow valve	Soupape by-pass	Überstromventil	오버플로우 밸브	Valvula rebose	
	VOE 11128904	1	1				Fuel pipe	Conduit carbura	Kraftstoffleitung	연료 파이프	Tubo combustib	
46	VOE 978881	1	1				•Tube	•Tube	•Rohr	• 튜브	•Tubo	L = 887 MM
47	VOE 1677534	1	1		OP		•Nipple	•Raccord	•Nippel	• 니플	•Niple	
48	VOE 929257	1	1				•Nipple	•Raccord	•Nippel	• 니플	•Niple	
49	VOE 977756	1	1				•Nipple	•Raccord	•Nippel	• 니플	•Niple	
50	VOE 956985	1	1				•Fitting Nut	•Ecrou Accouple	•Überwurfmutter	• 피팅 너트	•Tuerca Acoplam	
51	VOE 957084	1	1				•Nipple	•Raccord	•Stutzen	• 피팅	•Racor	
	VOE 20739025	1	1				Fuel pipe	Conduit carbura	Kraftstoffleitung	연료 파이프	Tubo combustib	
52	VOE 978881	1	1				•Tube	•Tube	•Rohr	• 튜브	•Tubo	L = 658 MM
53	VOE 977754	1	1				•Banjo Nipple	•Raccord Banjo	•Schwenknippel	• 밴조 니플	•Racor Banjo	
54	VOE 977753	1	1				•Banjo Nipple	•Raccord Banjo	•Schwenknippel	• 밴조 니플	•Racor Banjo	
55	VOE 976929	2	2				•Gasket	•Joint	•Dichtung	• 가스켓	•Junta	
56	VOE 7025167	1	1				•Hollow Screw	•Vis Creuse	•Hohlschraube	• 스크류	•Tornillo hueco	

1	8279675
2	8279676
3	
4	
5	

Tuberias de combustible, bomba de combustible
연료펌프 배관
Brennstoffrohre, Kraftstoffpumpe
Canalisations à combus.pompe carburant
Fuel pipes, fuel pump

Catalogue id 20072	Group 235
Illustr. No 1032212	Section 200
Issue VOE 74B9920072	Page 127

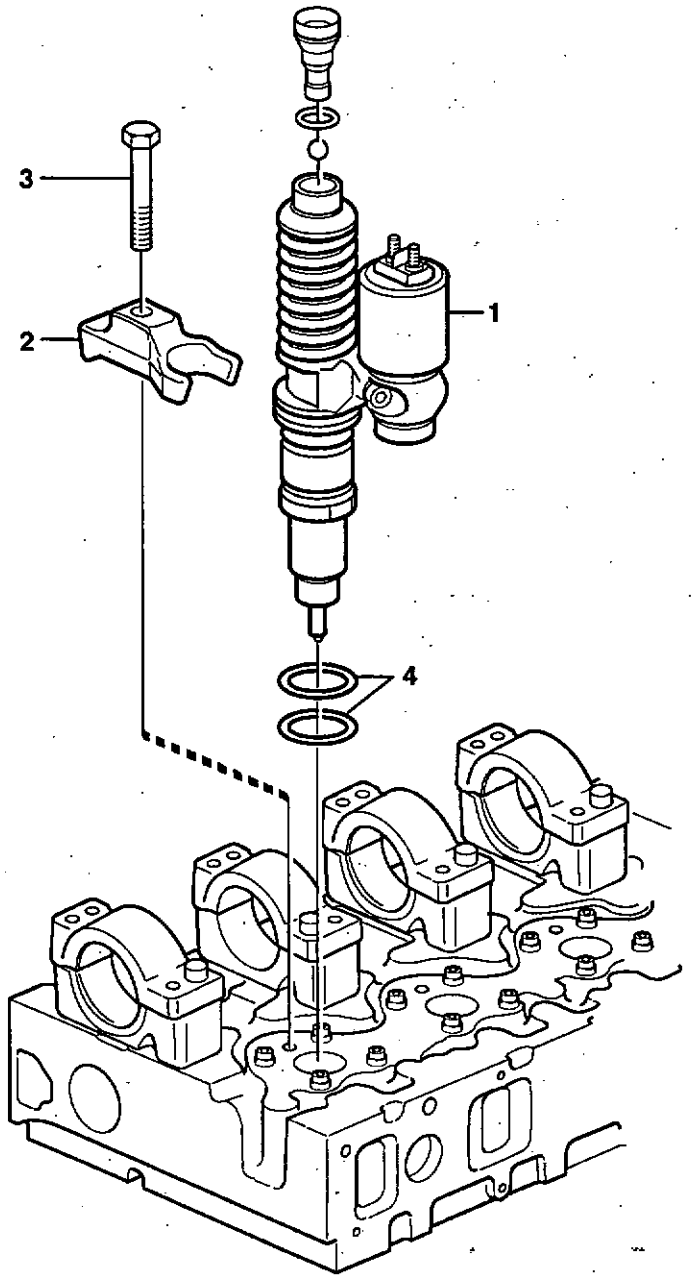

Volvo Construction Equipment

1018214

Fig.	Part No.	Quantity 1	2	3	PS	KIT	Description	Dénomination	Bezeichnung	품영	Denominación	Notes
1	VOE 20847327	6					Unit Injector	Injecteur Unita	Einspritzduse	인젝터 유니트	Inyector Unitar	
	VOE 20440388		6				Unit Injector	Injecteur Unita	Einspritzduse	인젝터 유니트	Inyector Unitar	
2	VOE 20440280	6	6				Yoke	Etrier	Joch	요크	Mordaza	
3	VOE 8131597	6	6				Flange screw	Vis à bride	Flanschschraube	플랜지 스크류	Torn embridado	
4	VOE 276935	1	1				Seg Ring Kit	Kit Joint Etan.	Dichtringsatz	밀봉 링 키트	Jueg Anil Reten	

1	8279675	**Inyector** 인젝터 **Einspritzdüse** **Injecteur complet** **Injector**	Catalogue id 20072	Group 237
2	8279676		Illustr. No 1018214	Section 200
3			Issue VOE 74B9920072	Page 129
4				
5				

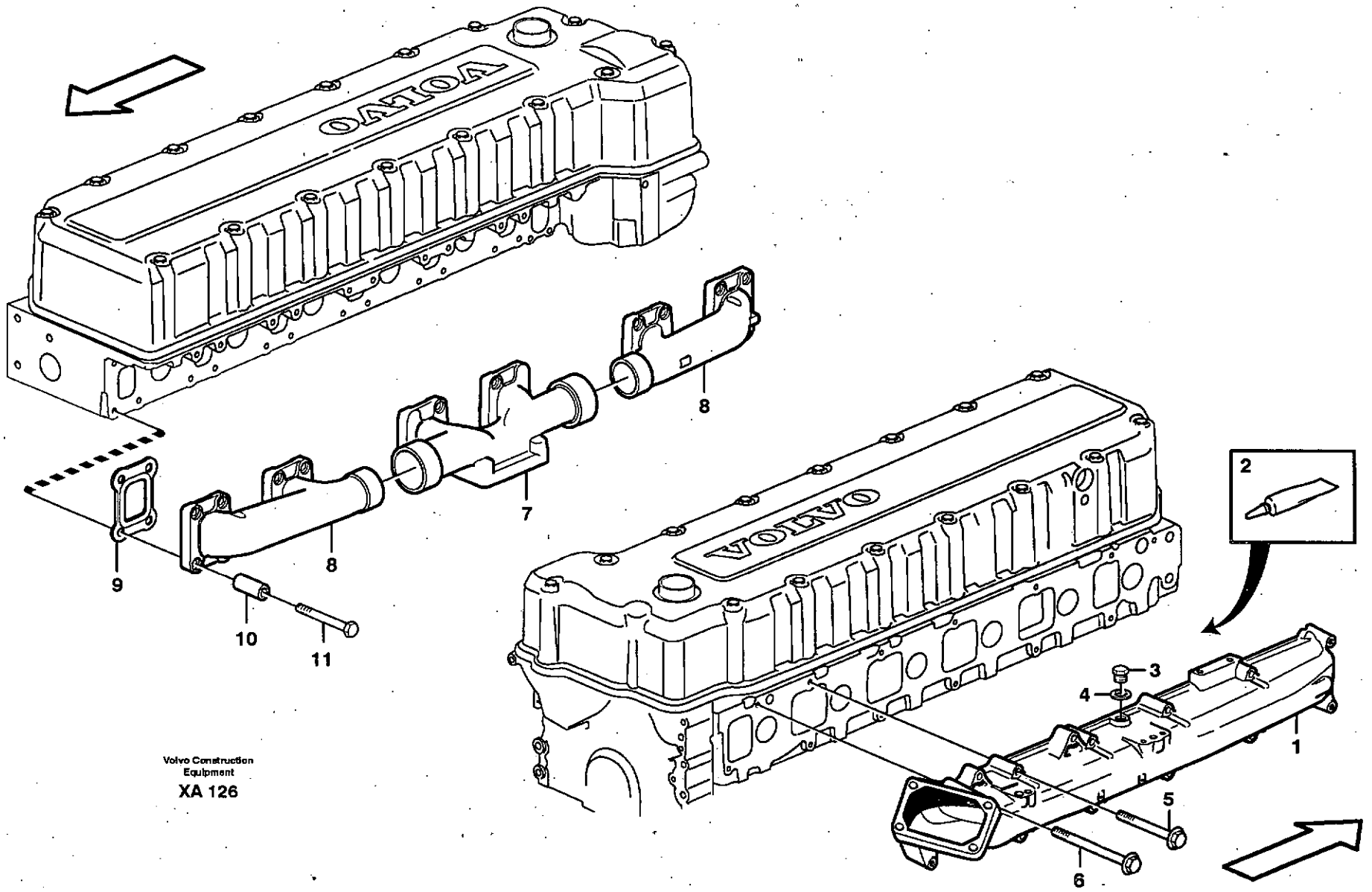

Volvo Construction Equipment

XA 126

Fig.	Part No.	Quantity 1	2	3	PS	KIT	Description	Dénomination	Bezeichnung	품명	Denominación	Notes
1	VOE 20464758	1	1				Inlet Pipe	Tubul.admission	Einlassrohr	흡기 파이프	Tubo Admision	(VOE 3155130)
2	VOE 1161277	REQ	REQ				Sealant	Prod.etancheite	Dichtmittel	실런트	Product Estanq	20 GRAM
3	VOE 960628	1	1				Plug	Bouchon	Stopfen	플러그	Tapon	
4	VOE 13947281	1	1				Gasket	Joint	Dichtung	가스켓	Junta	
5	VOE 13965180	12	12				Flange screw	Vis à bride	Flanschschraube	플랜지 스크류	Torn embridado	L = 60 MM
6	VOE 13968892	1	1				Flange screw	Vis à bride	Flanschschraube	플랜지 스크류	Torn embridado	L = 140 MM
		1			NS		Exh Manifold	Tub.echappement	Auspuffkrummer	배기 매니홀드	Multiple Escape	
	VOE 3155030		1				Exh Manifold	Tub.echappement	Auspuffkrummer	배기 매니홀드	Multiple Escape	
7		1	1		NS		•Exh manifold	•Tub.echappement	•Auspuffkrummer	• 배기 매니홀드	•Multiple escape	
8	VOE 3155036	2	2				•Exh Manifold	•Tub.echappement	•Auspuffkrummer	• 배기 매니홀드	•Multiple Escape	
9	VOE 8170959	6	6				Gasket	Joint	Dichtung	가스켓	Junta	
10	VOE 1546517	20	20				Spacer Sleeve	Doui.entretoise	Distanzhülse	슬리브 스페이서	Manguito Dist	
11	VOE 13965189	20	20				Flange screw	Vis a bride	Flanschschraube	플랜지 스크류	Torn embridado	

1	8279675	**Tubo admisión y múltiple escape** 흡기매니홀드 및 배기매니홀드 **Ansaugrohr und Auspuffkrümmer** **Tubulure admission et tubulure echappement** **Inlet manifold and exhaust manifold**	Catalogue id **20072**	Group **251**
2	8279676			
3			Illustr. No **XA126**	Section **100**
4				
5			Issue **VOE 74B9920072**	Page **131**

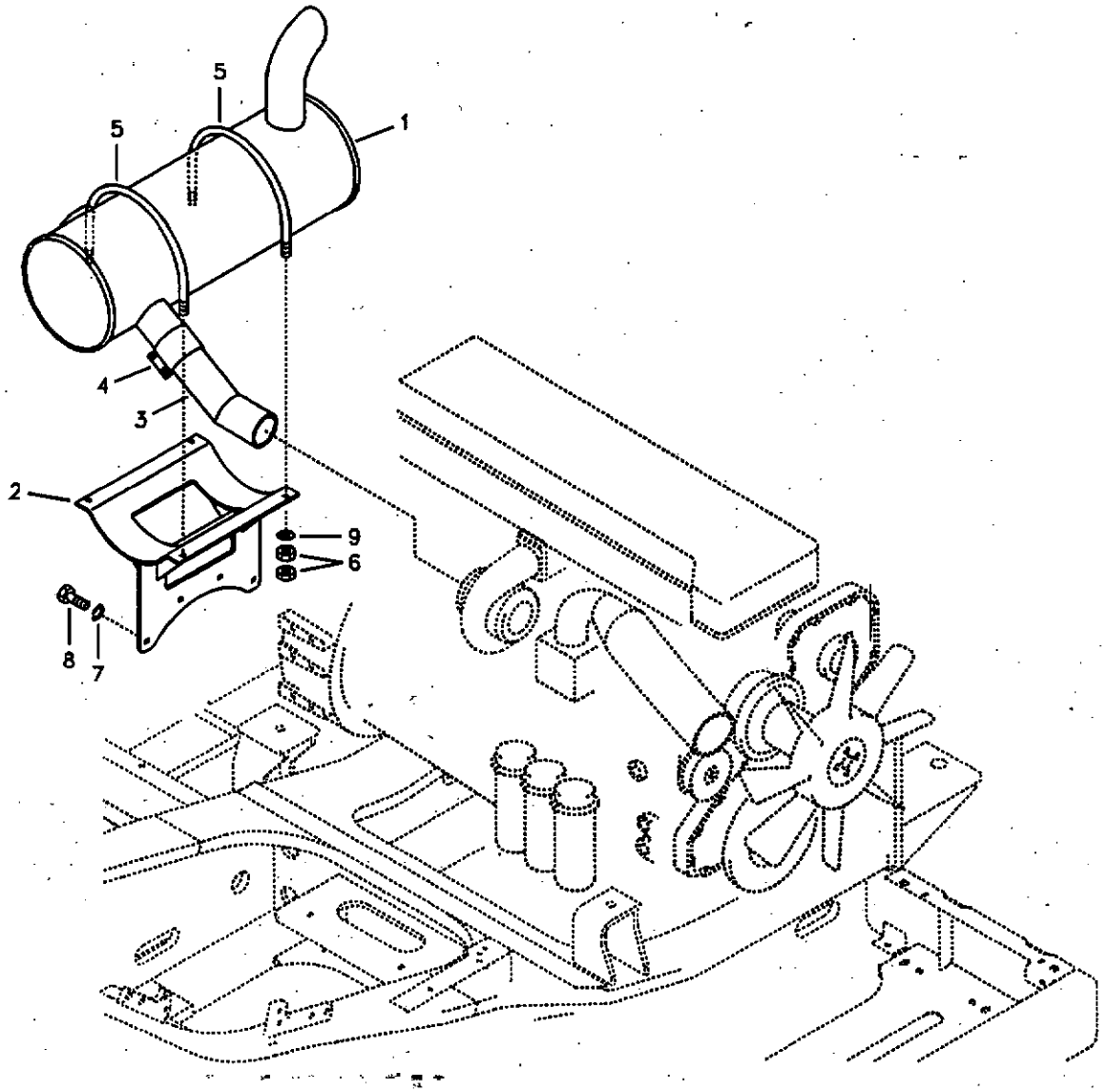

Volvo Construction Equipment

1019391

Fig.	Part No.	Quantity 1	2	3	PS	KIT	Description	Dénomination	Bezeichnung	품명	Denominación	Notes
1	VOE 14506441	1					Muffler	Silencieux	Schalldämpfer	머플러	Silenciador	
2	VOE 14531340	1					Bracket	Console	Konsole	브라켓	Ménsula	
3	VOE 14527289	1					Pipe	Canalisation	Rohrleitung	파이프	Canalizacion	
4	VOE 14528383	1					Clamp	Pince Serrage	Klemme	클램프	Abrazadera	
5	VOE 14528385	2					U-bolt	Etrier Ressort	Federbride	유 볼트	Abrazadera-u	
6	VOE 983304	8					Hexagon Nut	Ecrou Hexagonal	Sechskantmutter	너트	Tuerca Hexagon	
7	VOE 955923	4					Spring Washer	Rondelle élastique	Federscheibe	스프링 와셔	Arandela flexible	
8	VOE 980755	4					Hexagon screw	Vis a tête hexagonale	Sechskantschr.	육각 나사	Tornillo hexago	
9	SA 9211-10000	4					Washer	Rondelle	Scheibe	와셔	Arandela	

1	8279674
2	
3	
4	
5	

Sistema de escape
배기장치
Auspuffanlage
Système d'échappement
Exhaust system

Catalogue id 20072	Group 252
Illustr. No 1019391	Section 100
Issue VOE 74B9920072	Page 133

VOLVO

EC460B

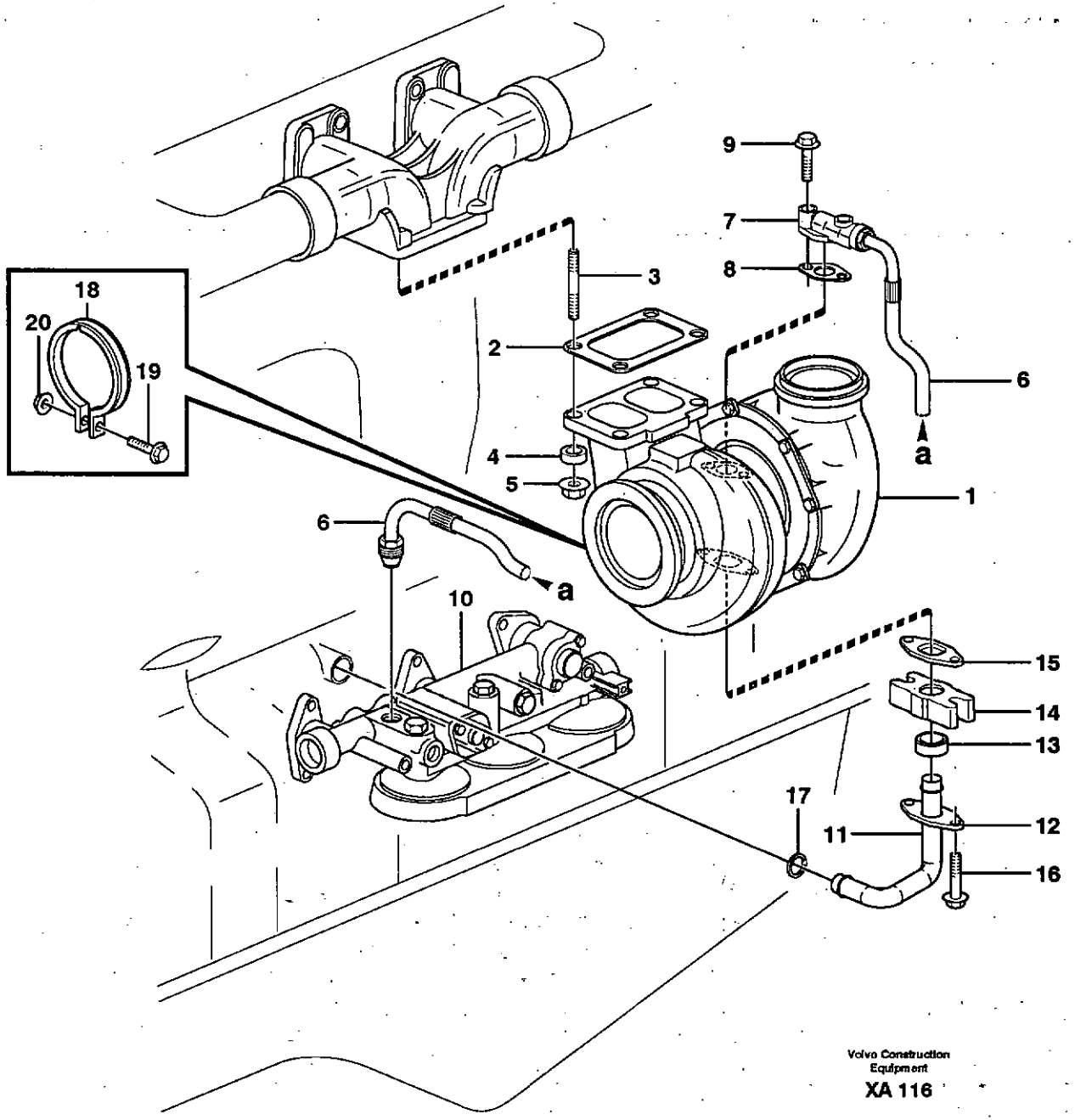

Volvo Construction Equipment

XA 116

Fig.	Part No.	Quantity 1	2	3	PS	KIT	Description	Dénomination	Bezeichnung	품명	Denominación	Notes
1	VOE 11423684	1					Turbocharger	Turbocompresse.	Abgasturbolader	과급기	Turbocompresor	
	VOE 11423397		1				Turbocharger	Turbocompresse.	Abgasturbolader	과급기	Turbocompresor	
2	VOE 8194365	1					Gasket	Joint	Dichtung	가스켓	Junta	
	VOE 470939		1				Gasket	Joint	Dichtung	가스켓	Junta	
3	VOE 977581	4					Stud	Goujon	Stiftschraube	스터드	Esparrago	
	VOE 20579393		4				Stud	Goujon	Stiftschraube	스터드	Esparrago	
4	VOE 470467	4					Sleeve	Douille	Hülse	슬리브	Manguito	
	VOE 478344		4				Spacer Sleeve	Doui.entretoise	Distanzhülse	슬리브 스페이서	Manguito Dist	
5	VOE 471622	4	4				Nut	Ecrou	Mutter	너트	Tuerca	
6	VOE 20497981	1	1				Pressure Hose	Durit Refoulement	Druckschlauch	호스	Manguer Presion	
7	VOE 8192268	1	1				•Flange	•Flasque	•Flansch	• 플랜지	•Brida	
8	VOE 420641	1	1				Gasket	Joint	Dichtung	가스켓	Junta	
9	VOE 946470	2	2				Flange screw	Vis à bride	Flanschschraube	플랜지 스크류	Torn embridado	L = 25 MM
10		1	1				Oil filter housing	Boitier filtre a huil	Ölfiltergehäuse	오일 필터 하우징	Caja filtro aceite	See group 222, Page 103
11	VOE 1547592	1	1				Oil Return Pipe	Retour D'huile	Rückölleitung	오일 리턴 파이프	Tubo Aceite Ret	
12	VOE 469543	1	1				Flange	Flasque	Flansch	플랜지	Brida	
13	VOE 469601	1	1				Sealing ring	Bague d'étanchéité	Runddichtring	시일 링	Anillo reten	
14	VOE 8148729	1	1				Connector	Raccord	Anschluss	커넥터	Union	
15	VOE 420643	1	1				Gasket	Joint	Dichtung	가스켓	Junta	
16	VOE 13947760	2	2				Flange screw	Vis à bride	Flanschschraube	플랜지 스크류	Torn embridado	
17	VOE 1547255	1	1				Sealing ring	Bague d'étanchéité	Runddichtring	시일 링	Anillo reten	
18	VOE 3033054	1	1				Clamp	Pince Serrage	Klemme	클램프	Abrazadera	
19	VOE 13973924	1	1				Flange screw	Vis à bride	Flanschschraube	플랜지 스크류	Torn embridado	
20	VOE 13971095	1					Flange nut	Ecrou accouple.	Bundmutter	플랜지 너트	Tuerca embridad	
	VOE 948645		1				Flange Lock Nut	Contre écrou bride	Flanschmutter	플랜지 록 너트	Contratuer Embr	

1	8279675
2	8279676
3	
4	
5	

Turboalimentador con accesorios de montaje
터보과급기 및 장착부품
Torbolader mit Anbauteilen
Turbocompresseur avec pièces de montage
Turbocharger with fitting parts

Catalogue id	Group
20072	255
Illustr. No	Section
XA116	100
Issue	Page
VOE 74B9920072	135

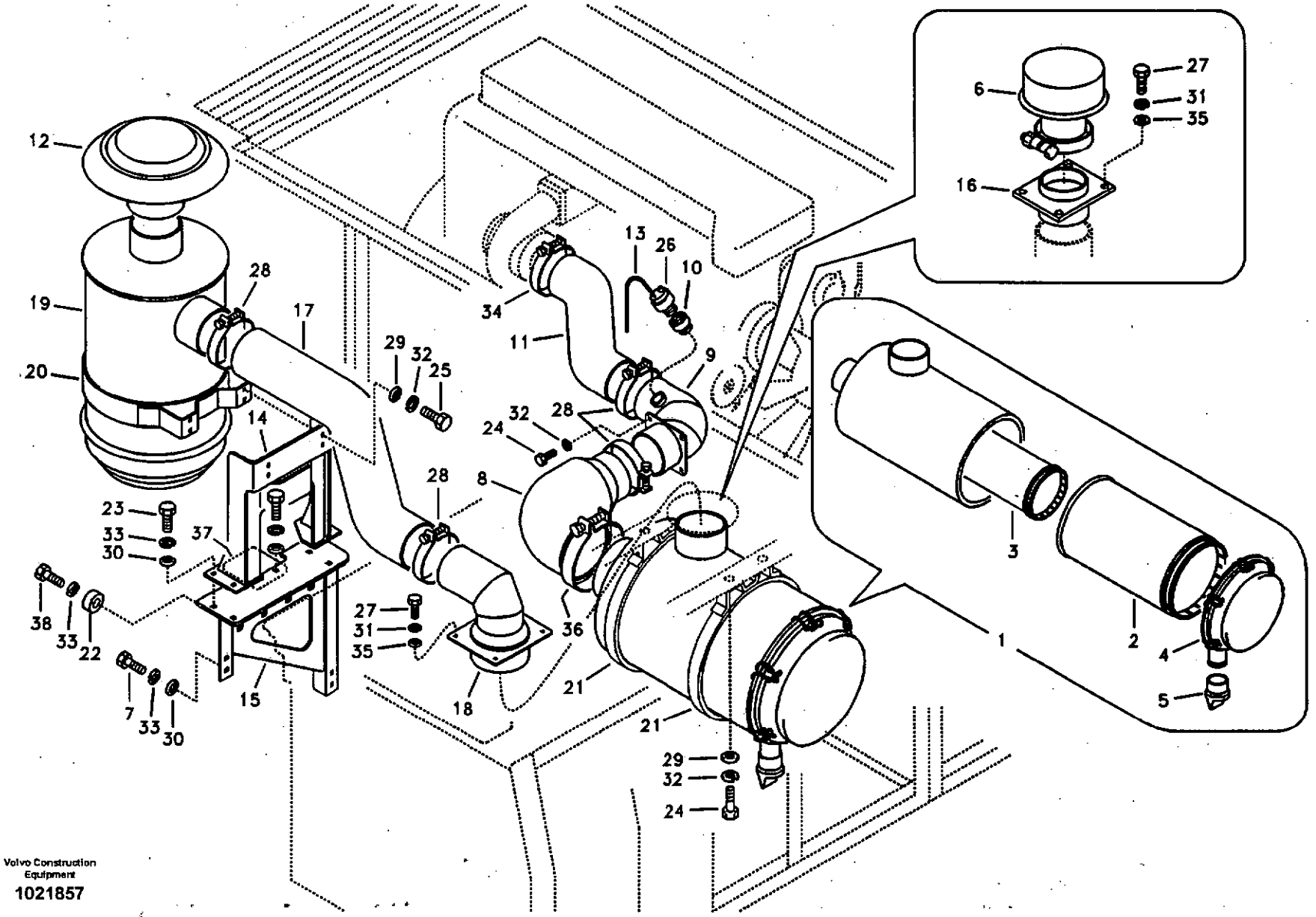

Volvo Construction Equipment

1021857

Fig.	Part No.	Quantity 1	2	3	PS	KIT	Description	Dénomination	Bezeichnung	품영	Denominación	Notes
1	VOE 14503648	1					Air Cleaner	Filtre Air	Luftfilter	에어크리너	Filtro Aire	
2	VOE 11033998	1					•Air filter	•Filtre à air	•Luftfilter	• 에어 필터	•Filtro de aire	
3	VOE 11033999	1					•Safety filter	•Filtre de sécurité	•Sicherheitsfilter	• 안전 필터	•Filtro de seguridad	
4	VOE 11701954	1					•End Cover	•Couve.extremite	•Stirndeckel	• 엔드 커버	•Tapa Final	
5	VOE 11701952	1					•Vacuator	•Evacuation	•Vacuator	• 진공기	•Vaciador	
6	VOE 14527658			1			Pre-cleaner	Prefiltre	Vorreiniger	프리크리너	Prefiltro	
7	VOE 978932		4				Screw	Vis	Schraube	스크류	Tornillo	
8	VOE 14503649	1					Hose	Flexible	Schlauch	호스	Manguera	
9	VOE 14506430	1					Pipe	Canalisation	Rohrleitung	파이프	Canalizacion	
10	VOE 14506431	1					Connector	Raccord	Anschluss	커넥터	Union	
11	VOE 14527364	1					Hose	Durit	Schlauch	호스	Tubo flexible	
12	VOE 11110260		1				Cover	Capot	Haube	커버	Capo	
13	VOE 14508224		1	1			Hose	Durit	Schlauch	호스	Tubo flexible	
14	VOE 14506522		1				Bracket	Console	Konsole	브라켓	Ménsula	
15	VOE 14540220		1				Bracket	Console	Konsole	브라켓	Ménsula	
16	VOE 14509229			1			Connector	Raccord	Anschluss	커넥터	Union	
17	VOE 14506526		1				Hose	Flexible	Schlauch	호스	Manguera	
18	VOE 14506527		1				Connector	Raccord	Anschluss	커넥터	Union	
19	VOE 11033550		1				Oil Bath Air Cl	Filt.bain Huile	Ölbadluftfilter	습식 에어크리너	Filt Ban Aceit	SER NO 11515-11803 SER NO 80001-80413
	VOE 11110614		1				Oil Bath Air Cl	Filt.bain Huile	Ölbadluftfilter	습식 에어크리너	Filt Ban Aceit	SER NO 11804- SER NO 80414-
20	VOE 14512890		1				Clamp	Pince Serrage	Klemme	클램프	Abrazadera	
21	VOE 14511417	2					Clamp	Pince Serrage	Klemme	클램프	Abrazadera	SER NO 11515-11576 SER NO 80001-80076
	VOE 14545025	2					Clamp	Pince Serrage	Klemme	클램프	Abrazadera	SER NO 11577- SER NO 80077-
22	VOE 14540221		4				Washer	Rondelle	Scheibe	와셔	Arandela	
23	VOE 978933		6				Hexagon screw	Vis a tête hexagonale	Sechskantschr.	육각 나사	Tornillo hexago	
24	VOE 983251	8					Hexagon screw	Vis tête hexagonale	Sechskantschraube	스크류	Tornillo hexago	

1	8279674
2	8277133
3	8277396
4	
5	

Sistema de aspiración
흡기장치
Ansaugsystem
Système d'aspiration
Inlet system

Catalogue id **20072**	Group **256**
Illustr. No **1021857**	Section **100**
Issue **VOE 74B9920072**	Page **137**

VOLVO

EC460B

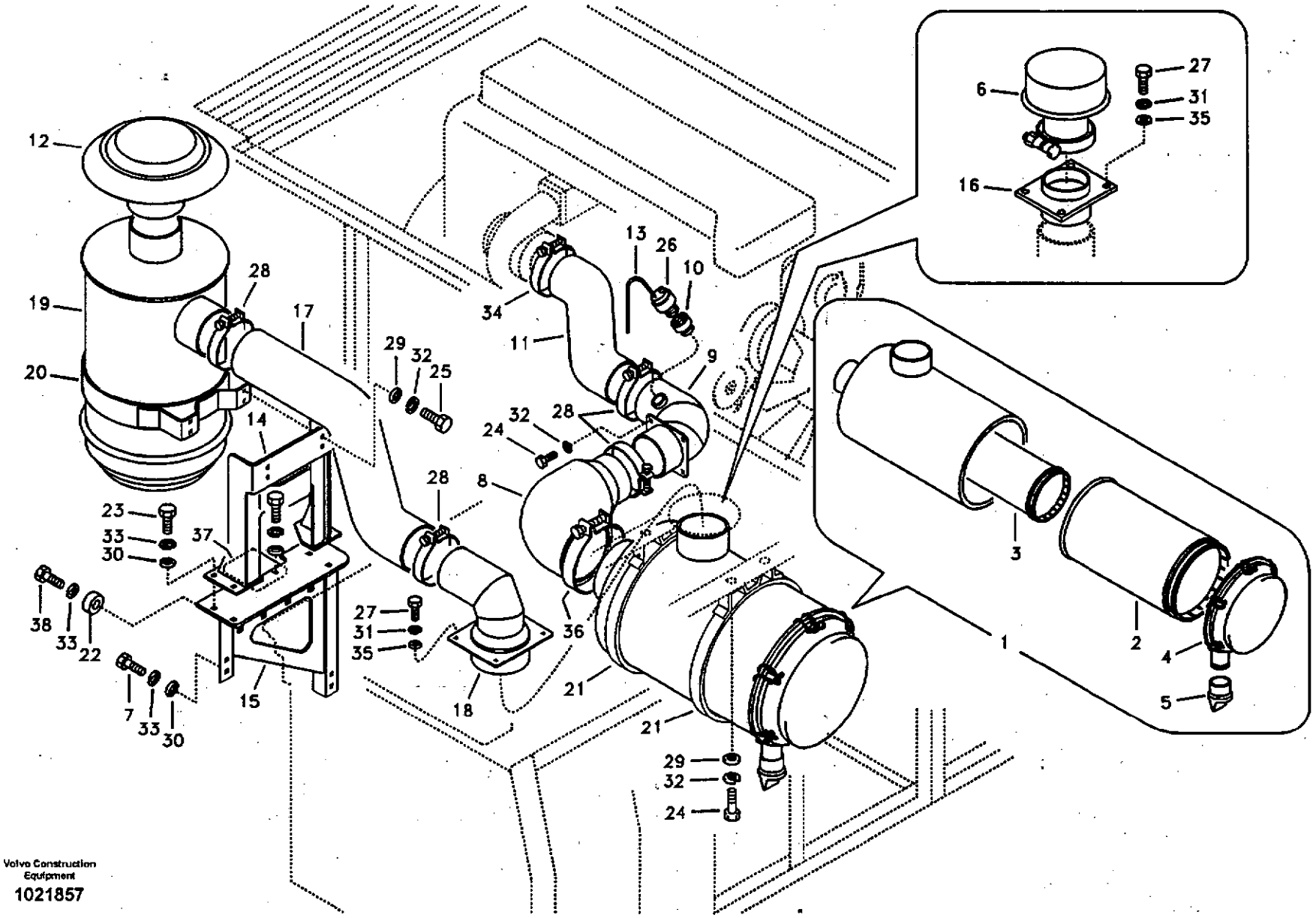

Volvo Construction Equipment

1021857

Fig.	Part No.	Quantity 1	2	3	PS	KIT	Description	Dénomination	Bezeichnung	품명	Denominación	Notes
25	VOE 983252		4				Hexagon screw	Vis tête hexagonale	Sechskantschraube	스크류	Tornillo hexago	
26	VOE 20565673		1				Vacuum Switch	Contact Depres.	Vakuumschalter	진공 스위치	Contacto Vacio	
	VOE 20560843			1			Vacuum Switch	Contact Depres.	Vakuumschalter	진공 스위치	Contacto Vacio	(VOE 20409365)
27	VOE 983242		4	4			Screw	Vis	Schraube	스크류	Tornillo	
28	SA 9313-10525	2					Clamp	Pince Serrage	Klemme	클램프	Abrazadera	
	SA 9313-10625		2				Clamp	Pince Serrage	Klemme	클램프	Abrazadera	
29	SA 9211-10000	4	4				Washer	Rondelle	Scheibe	와셔	Arandela	
30	SA 9211-12000		10				Washer	Rondelle	Scheibe	와셔	Arandela	
31	VOE 955921		4	4			Spring Washer	Rondelle élastique	Federscheibe	스프링 와셔	Arandela flexible	
32	VOE 955922	8	4				Spring Washer	Rondelle élastique	Federscheibe	스프링 와셔	Arandela flexible	
33	VOE 955923		12				Spring Washer	Rondelle élastique	Federscheibe	스프링 와셔	Arandela flexible	
34	SA 9313-10425	1					Clamp	Pince Serrage	Klemme	클램프	Abrazadera	
35	SA 9211-08000		4	4			Washer	Rondelle	Scheibe	와셔	Arandela	
36	SA 9313-10750	1					Clamp	Pince Serrage	Klemme	클램프	Abrazadera	
37	VOE 14512892		1				Plate	Plaque	Platte	플레이트	Placa	
38	VOE 978934		4				Hexagon screw	Vis tête hexagonale	Sechskantschraube	스크류	Tornillo hexago	

1	8279674
2	8277133
3	8277396
4	
5	

Sistema de aspiración
흡기장치
Ansaugsystem
Système d'aspiration
Inlet system

Catalogue id	Group
20072	256
Illustr. No	Section
1021857	100
Issue	Page
VOE 74B9920072	139

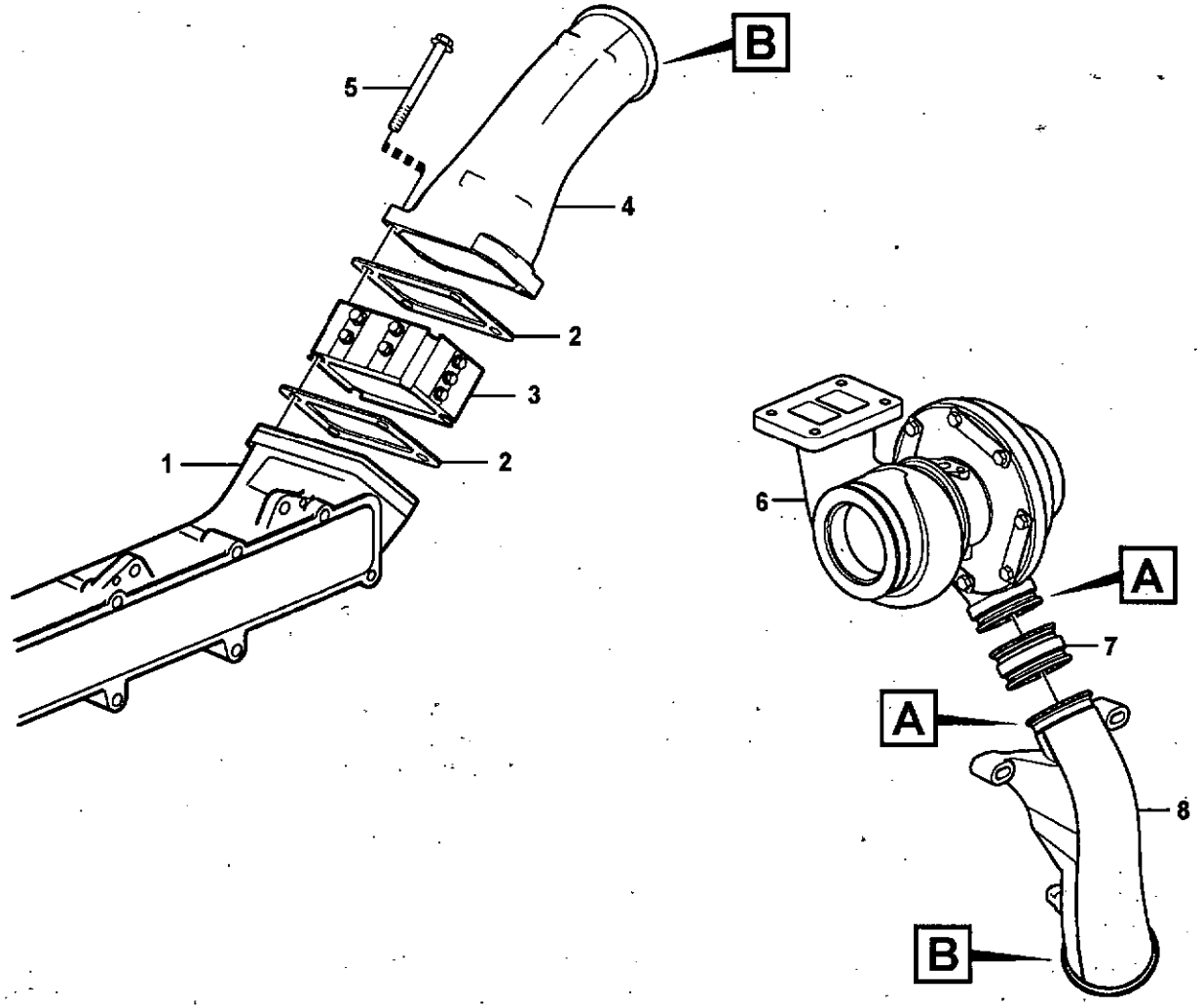

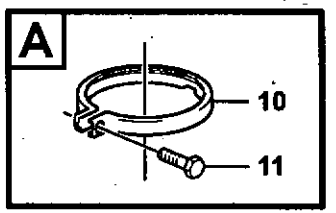

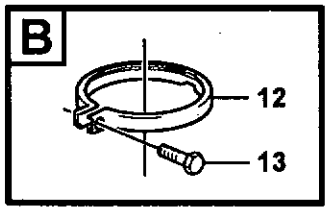

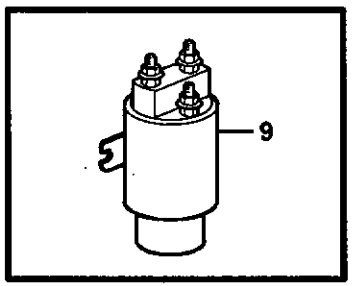

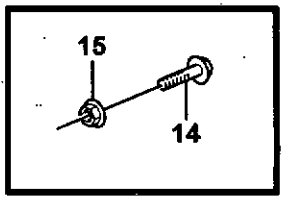

Volvo Construction Equipment

1019050

Fig.	Part No.	Quantity 1	2	3	P S	K I T	Description	Dénomination	Bezeichnung	품명	Denominación	Notes
1		1	1				Inlet pipe	Tubulure	Einlassrohr	흡기 파이프	Tubo admision	See group 251, Page 131
2	VOE 3979639	2	2				Gasket	Joint	Dichtung	가스켓	Junta	
3		1	1				Starter element	Eleme.demarrage	Kaltstartelemt	시동기 엘리멘트	Calentador arr	See group 333, Page 187
4	VOE 11423327	1	1				Connecting Pipe	Tuyau Connexion	Verbindungsrohr	커넥팅 파이프	Tubo Conexion	
5	VOE 968842	4	4				Flange screw	Vis à bride	Flanschschraube	플랜지 스크류	Torn embridado	
6		1	1				Turbocharger	Turbocompresse.	Turbolader	터보과급기	Turbocompresor	See group 255, Page 135
7	VOE 3183620	1	1				Charge Air Hose	Flexible d'air de surali	Ladeluftschl.	차지 에어 호스	Mang Carga Aire	
8	VOE 11128947	1	1				Charge Air Pipe	Tuyau Suralimen	Ladeluftrohr	차지 에어 파이프	Tubo Admis Aire	
9	VOE 20367490	1	1				Relay	Relais	Relais	릴레이	Rele	
10	VOE 3183622	2	2				Clamp	Pince Serrage	Klemme	클램프	Abrazadera	
11	VOE 13949335	2	2				Screw	Vis	Schraube	스크류	Tornillo	
12	VOE 1676424	4	4				Clamp	Pince Serrage	Klemme	클램프	Abrazadera	
13	VOE 13949335	4	4				Screw	Vis	Schraube	스크류	Tornillo	
14	VOE 946472	1	1				Flange screw	Vis à bride	Flanschschraube	플랜지 스크류	Torn embridado	
15	VOE 13971095	1	1				Flange nut	Ecrou accouple.	Bundmutter	플랜지 너트	Tuerca embridad	

1	8279675	**Intercooler** 인터 쿨러 **Intercooler** **Refroidisseur intermédiaire** **Intercooler**	Catalogue id **20072**	Group **258**
2	8279676		Illustr. No **1019050**	Section **100**
3			Issue **VOE 74B9920072**	Page **141**
4				
5				

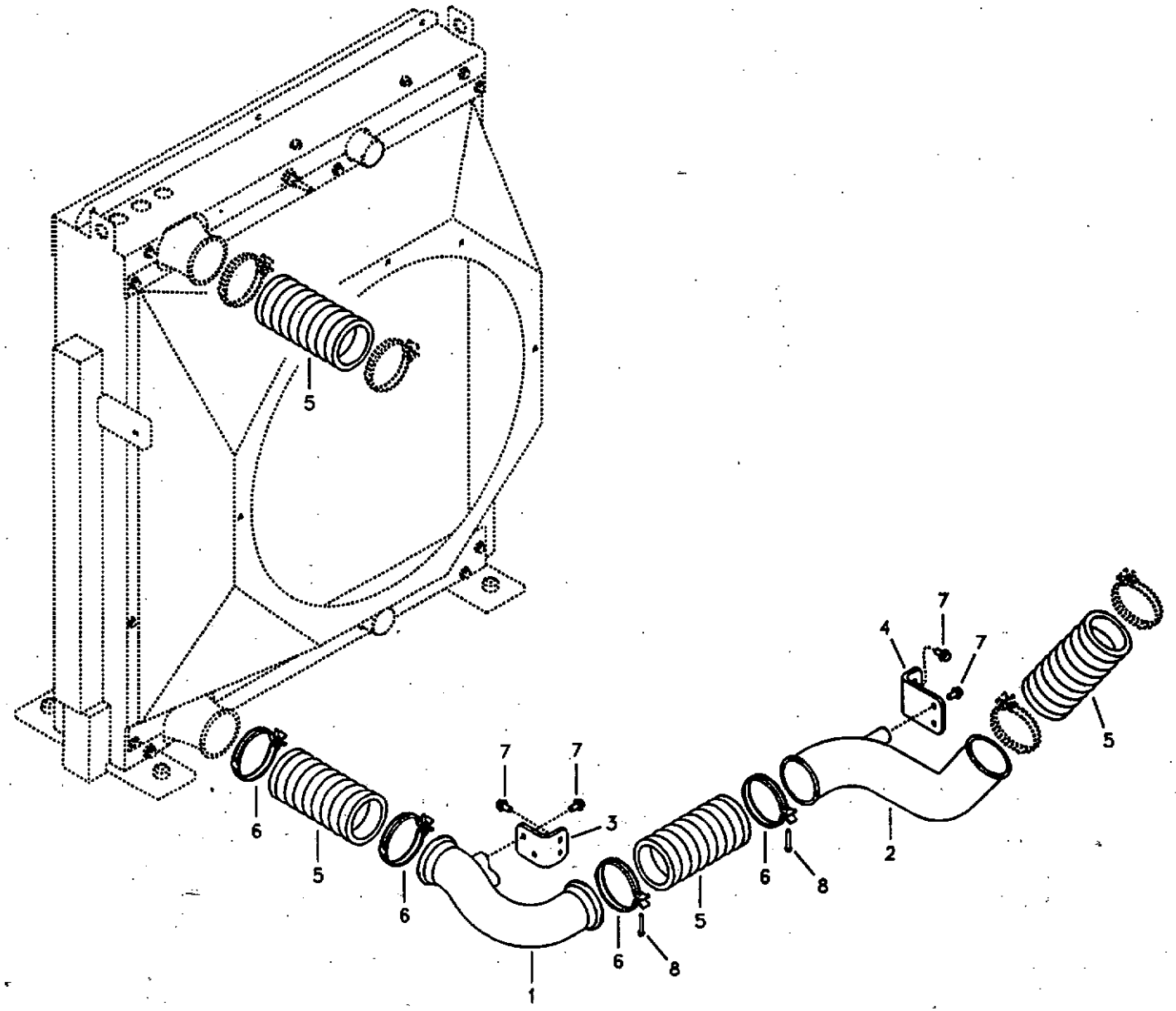

Volvo Construction Equipment

1019393

Fig.	Part No.	Quantity 1	2	3	PS	KIT	Description	Dénomination	Bezeichnung	품명	Denominación	Notes
1	VOE 14533631	1					Tube	Tube	Rohr	튜브	Tubo	(VOE 11110191)
2	VOE 14533632	1					Tube	Tube	Rohr	튜브	Tubo	
3	VOE 14536061	1					Bracket	Console	Konsole	브라켓	Ménsula	
4	VOE 14536062	1					Bracket	Console	Konsole	브라켓	Ménsula	
5	VOE 11110495	4					Hose	Durit	Schlauch	호스	Tubo flexible	
6	VOE 1676424	4					Clamp	Pince Serrage	Klemme	클램프	Abrazadera	SER NO 11515-11767 SER NO 80001-80391
	VOE 20787709	4					Clamp	Pince Serrage	Klemme	클램프	Abrazadera	SER NO 11768- SER NO 80392-
7	VOE 946441	8					Flange screw	Vis à bride	Flanschschraube	플랜지 스크류	Torn embridado	
8	VOE 969589	4					6-pt skt screw	Vis creuse de 6	Hohlschraube	6 포인트 소켓 스크류	Racor 6-dientes	

1	8279674	**Enfriador del aire de admisión, tuberías** **차지에어쿨러 배관** **Ladeluftkühler, Rohre** **Echangeur intermédiaire, plombage** **Charge air cooler, plumbing**	Catalogue id **20072**	Group **258**
2			Illustr. No **1019393**	Section **200**
3			Issue **VOE 74B9920072**	Page **143**
4				
5				

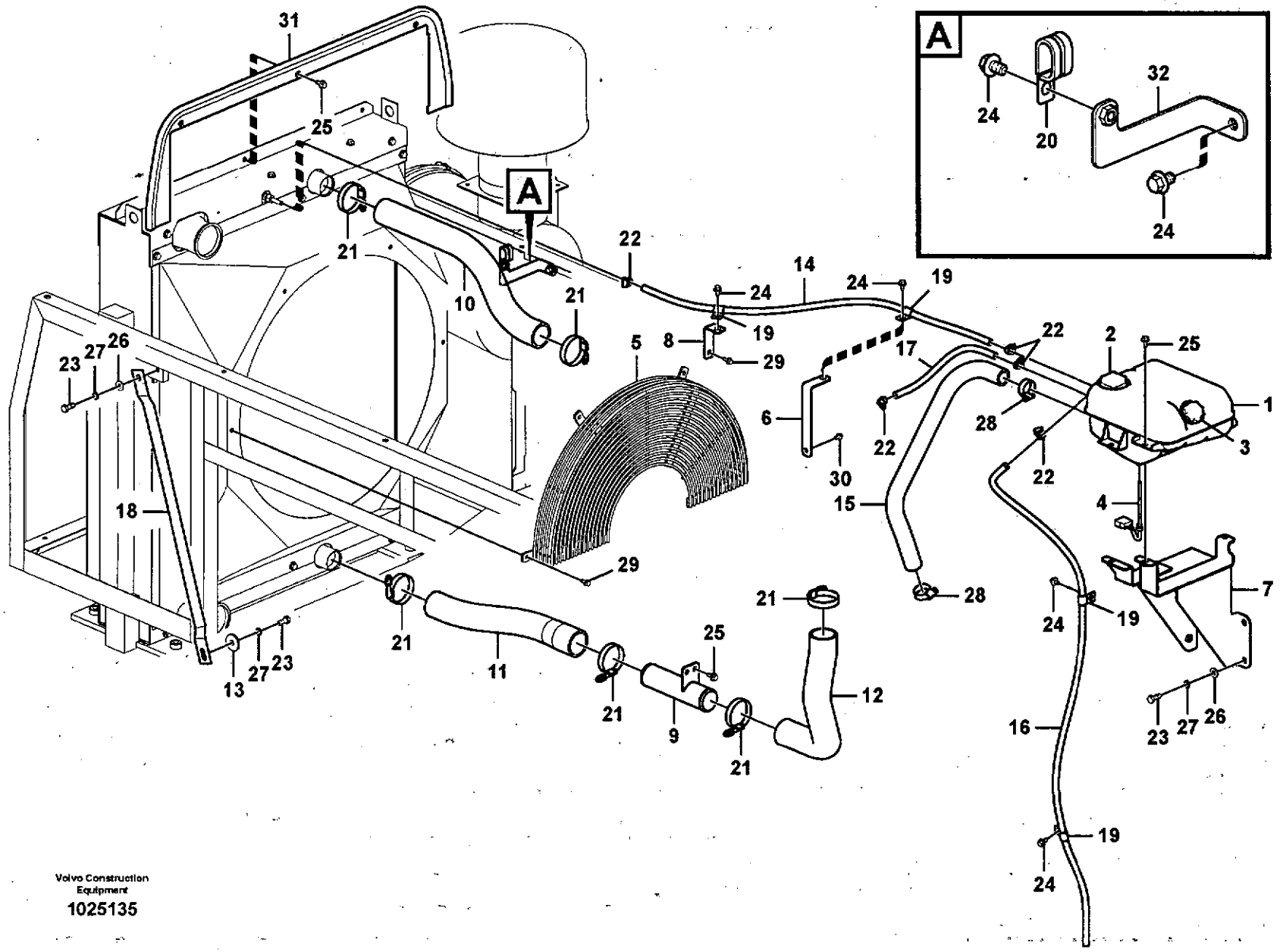

Volvo Construction Equipment

1025135

Fig.	Part No.	Quantity 1	2	3	PS	KIT	Description	Dénomination	Bezeichnung	품명	Denominación	Notes
1	VOE 1676577	1					Tank	Resérvoir	Behälter	탱크	Depósito	S/N 11515-11637 S/N 80001-80193
	VOE 20880612	1					Expansion Tank	Vase Expansion	Dehngefäss	냉각수 보조탱크	Tanque Expansio	S/N 11637- S/N 80194-
2	VOE 1674083	1					•Pressure Cap	•Boucho.pression	•Druckverschluss	• 압력 캡	•Tapa Presion	
3	VOE 3979593	1					•Cap	•Chapeau	•Kappe	• 캡	•Caperuza	
4	VOE 8140024	1					•Level Sensor	•Detecteu.niveau	•Niveaufuhler	• 레벨 센서	•Sensor Nivel	
5	VOE 14533719	1					Guard	Protection	Schutz	가드	Protección	
6	VOE 14533964	1					Bracket	Console	Konsole	브라켓	Ménsula	
7	VOE 14531313	1					Bracket	Console	Konsole	브라켓	Ménsula	
8		1			NS		Bracket	Console	Konsole	브라켓	Ménsula	
9	VOE 14506517	1					Pipe	Canalisation	Rohrleitung	파이프	Canalizacion	
10	VOE 14533635	1					Hose	Durit	Schlauch	호스	Tubo flexible	
11	VOE 14532052	1					Hose	Durit	Schlauch	호스	Tubo flexible	
12	VOE 14536069	1					Hose	Durit	Schlauch	호스	Tubo flexible	
13	VOE 14532476	2					Washer	Rondelle	Scheibe	와셔	Arandela	
14	VOE 14881449	1					Hose	Durit	Schlauch	호스	Tubo flexible	
15	VOE 14536066	1					Hose	Durit	Schlauch	호스	Tubo flexible	
16	VOE 14881377	1					Hose	Durit	Schlauch	호스	Tubo flexible	
17	VOE 14881155	1					Hose	Durit	Schlauch	호스	Tubo flexible	
18	VOE 14532259	2					Stay	Tirant	Strebe	스테이	Barra	
19	SA 9315-01602	4					Clip	Clip	Klemme	클립	Clip	
20	VOE 14532534	1					Clip	Clip	Klemme	클립	Clip	
21	VOE 14881507	6					Band	Etrier Serrage	Schelle	밴드	Cinta	
22	VOE 943470	5					Hose Clamp	Collier Serrage	Schlauchschelle	호스 클램프	Abraz Manguera	
23	VOE 978932	8					Screw	Vis	Schraube	스크류	Tornillo	
24	VOE 946471	6					Flange screw	Vis à bride	Flanschschraube	플랜지 스크류	Torn embridado	
25	VOE 946441	10					Flange screw	Vis à bride	Flanschschraube	플랜지 스크류	Torn embridado	
26	SA 9211-12000	6					Washer	Rondelle	Scheibe	와셔	Arandela	
27	VOE 955923	8					Spring Washer	Rondelle élastique	Federscheibe	스프링 와셔	Arandela flexible	

1	8279674	**Sistema de refrigeración** 냉각장치 **Kühlanlage** **Système de refroidissement** **Cooling system**	Catalogue id **20072**	Group **261**
2			Illustr. No **1025135**	Section **100**
3			Issue **VOE 74B9920072**	Page **145**
4				
5				

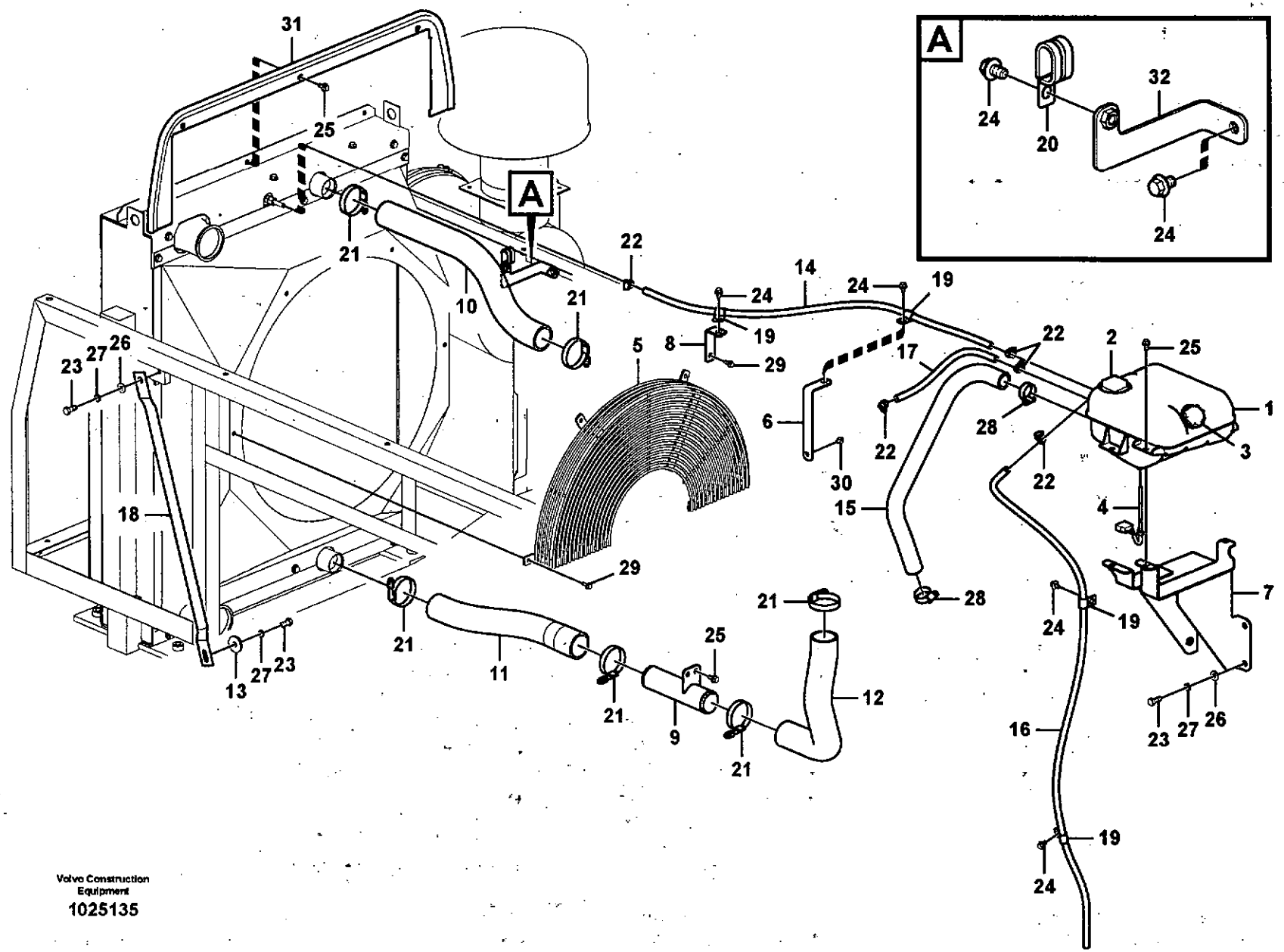

Volvo Construction Equipment

1025135

Fig.	Part No.	Quantity 1	2	3	PS	KIT	Description	Dénomination	Bezeichnung	품명	Denominación	Notes
28	SA 9312-10175	2					Clamp	Pince Serrage	Klemme	클램프	Abrazadera	
29	VOE 946173	5					Flange screw	Vis à bride	Flanschschraube	플랜지 스크류	Torn embridado	
30	VOE 946440	1					Flange screw	Vis à bride	Flanschschraube	플랜지 스크류	Torn embridado	
31	VOE 14557814	1					Plate	Plaque	Platte	플레이트	Placa	
32		1			NS		Bracket	Console	Konsole	브라켓	Ménsula	

1	8279674	**Sistema de refrigeración** 냉각장치 **Kühlanlage** **Système de refroidissement** **Cooling system**	Catalogue id 20072	Group 261
2			Illustr. No 1025135	Section 100
3			Issue VOE 74B9920072	Page 147
4				
5				

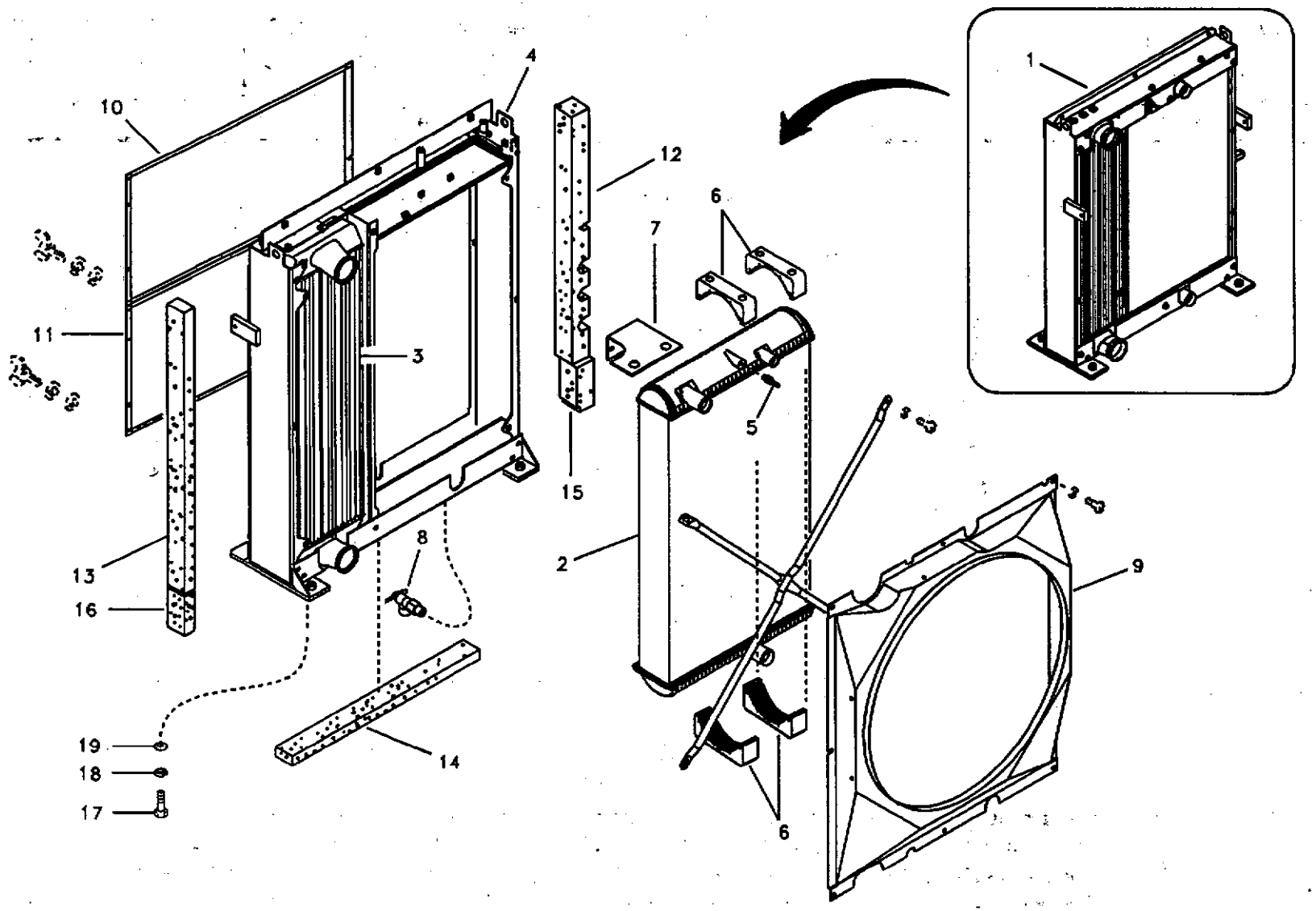

Volvo Construction Equipment

1020260

Fig.	Part No.	Quantity 1	2	3	PS	KIT	Description	Dénomination	Bezeichnung	품명	Denominación	Notes
		1			NS		Radiator	Radiateur	Radiator	라디에이터	Radiador	
1	VOE 11110752	1			OP		•Cooling Package	•Ensemble de refroidi.	•Kühlerpaket	• 냉각 패키지	•Páquete de refrigera.	
2	VOE 11110696	1					••Radiator	••Radiateur	••Radiator	•• 라디에이터	••Radiador	
3	VOE 11110753	1					••Chg Air Cooler	••Refoi.air Sural	••Ladeluftkuhler	•• 차지 에어 쿨러	••Enfriad Air Car	
4	VOE 11110754	1					••Frame	••Chassis	••Rahmen	•• 프레임	••Bastidor	
5	VOE 11110624	1					••Nipple	••Raccord	••Nippel	•• 니플	••Niple	
6	VOE 11110646	6					••Rubber Damper	••Amortis.caoutc.	••Gummidämpfer	•• 고무 댐퍼	••Amortig Goma	
7	VOE 11110755	1					••Plate	••Plaque	••Platte	•• 플레이트	••Placa	
8	VOE 11110712	1					••Drain Cock	••Robinet Purge	••Entluftungshahn	•• 드레인 콕	••Grifo Purga	
9	VOE 14533831	1					•Fan Shroud	•Boitier Ventilateur	•Lufterhaube	• 팬 슈라우드	•Cubierta Ventilador	
10	VOE 14533832	1					•Net	•Filet	•Netz	• 네트	•Red	
11	VOE 14541915	1					•Net	•Filet	•Netz	• 네트	•Red	
12	VOE 14533833	1					•Sponge	•Eponge	•Schwamm	• 스폰지	•Esponja	
13	VOE 14533834	1					•Sponge	•Eponge	•Schwamm	• 스폰지	•Esponja	
14	VOE 14533835	1					•Sponge	•Eponge	•Schwamm	• 스폰지	•Esponja	
15	VOE 14533836	1					•Sponge	•Eponge	•Schwamm	• 스폰지	•Esponja	
16	VOE 14533837	1					•Sponge	•Eponge	•Schwamm	• 스폰지	•Esponja	
17	VOE 978938	4					Hexagon screw	Vis tête hexagonale	Sechskantschraube	스크류	Tornillo hexago	
18	VOE 955926	4					Spring Washer	Rondelle élastique	Federscheibe	스프링 와셔	Arandela flexible	
19	VOE 14533881	4					Washer	Rondelle	Scheibe	와셔	Arandela	

1	8279677	**Radiador** 라디에이터 **Kühler** **Radiateur** **Radiator**	Catalogue id **20072**	Group **261**
2			Illustr. No **1020260**	Section **300**
3			Issue **VOE 74B9920072**	Page **149**
4				
5				

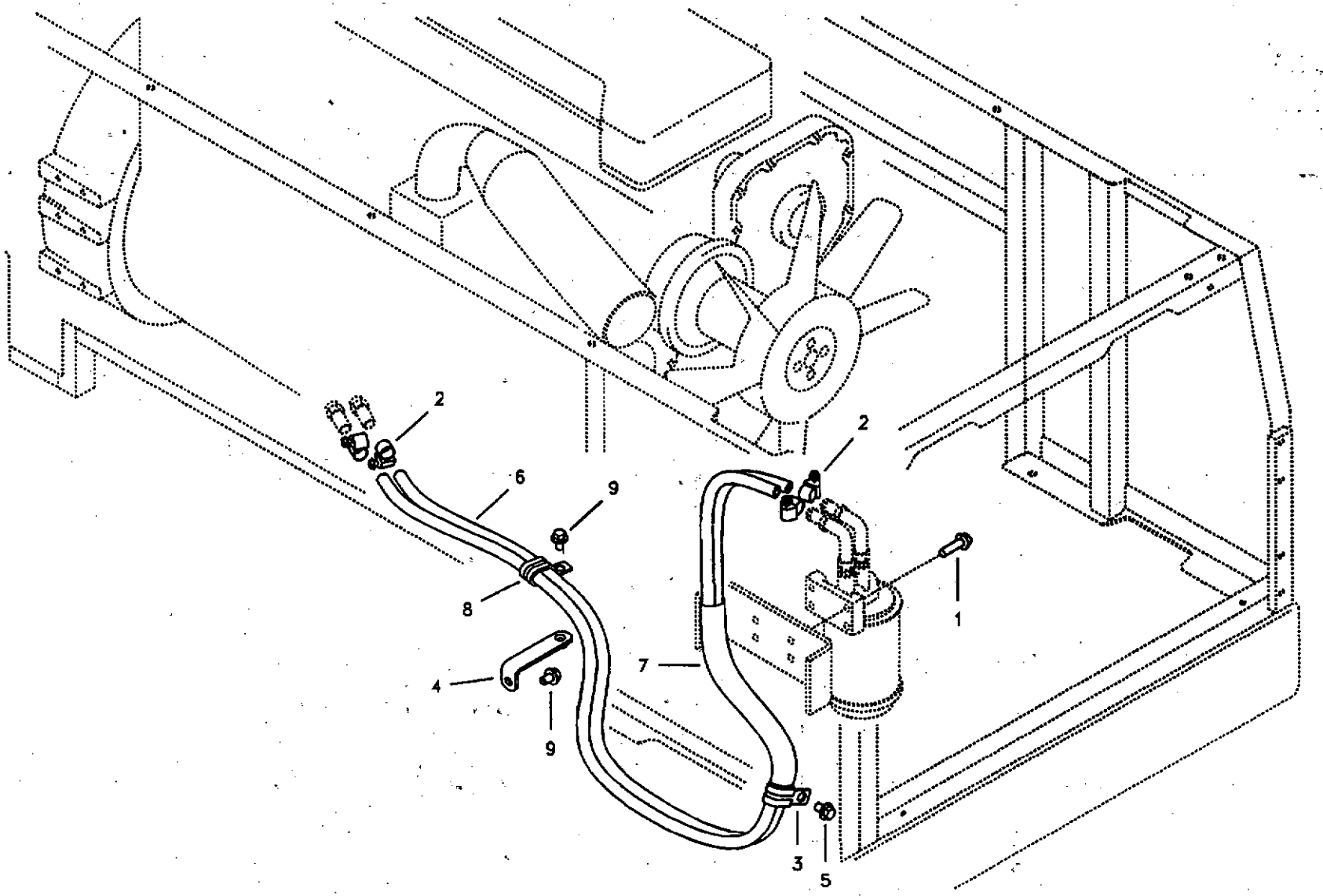

Volvo Construction Equipment

1021239

Fig.	Part No.	Quantity 1	2	3	PS	KIT	Description	Dénomination	Bezeichnung	품명	Denominación	Notes
1	VOE 946671	4					Flange screw	Vis à bride	Flanschschraube	플랜지 스크류	Torn embridado	
2	SA 9312-00005	4					Clamp	Pince Serrage	Klemme	클램프	Abrazadera	
3	VOE 14512153	1					Clip	Clip	Klemme	클립	Clip	
4	VOE 14535555	1					Bracket	Console	Konsole	브라켓	Ménsula	SER NO 11515-11614 SER NO 80001-80121
5	VOE 946471	1					Flange screw	Vis à bride	Flanschschraube	플랜지 스크류	Torn embridado	
6	VOE 14881174	2					Hose	Durit	Schlauch	호스	Tubo flexible	
7		1			NS		Cover	Capot	Haube	커버	Capo	
8	VOE 14512153	1					Clip	Clip	Klemme	클립	Clip	SER NO 11515-11614 SER NO 80001-80121
9	VOE 946471	2					Flange screw	Vis à bride	Flanschschraube	플랜지 스크류	Torn embridado	SER NO 11515-11614 SER NO 80001-80121

1	8279674 S/N -11636
2	S/N -80193
3	
4	
5	

Filtro de refrigerante
냉각수 필터
Kühlmittelfilter
Filtre à liquide de refroidissement
Coolant filter

Catalogue id 20072	Group 261
Illustr. No 1021239	Section 400
Issue VOE 74B9920072	Page 151

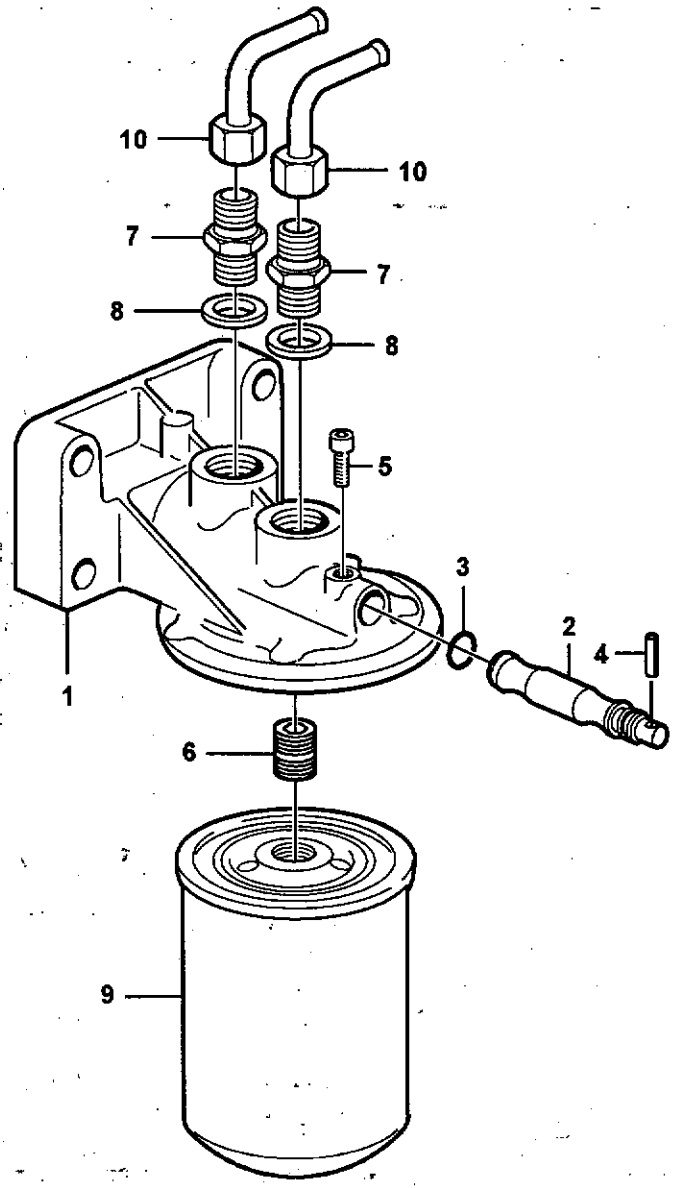

Volvo Construction Equipment
1021980

Fig.	Part No.	Quantity 1	2	3	P S	K I T	Description	Dénomination	Bezeichnung	품명	Denominación	Notes
	VOE 11110566	1	1				Filter	Filtre	Filter	필터	Filtro	(VOE 1661684)
1	**VOE 1661683**	1	1				•Bracket	•Console	•Konsole	• 브라켓	•Consola	
2	**VOE 1661686**	1	1				•Spindle	•Fusee	•Spindel	• 스핀들	•Mangueta	
3	**VOE 968725**	1	1				•O-ring	•Joint Torique	•O-Ring	• 오링	•Junta torica	(VOE 1661687)
4	**VOE 951968**	1	1				•Spring Pin	•Axe de ressort	•Federstift	• 스프링 핀	•Pasador Resorte	
5	**VOE 961236**	1	1				•Allen Hd Screw	•Vis A 6 Pans Cr	•Inbusschraube	• 스크류	•Torn Hex Embut	
6	**VOE 1676554**	1	1				•Nipple	•Raccord	•Nippel	• 니플	•Niple	
7	**VOE 941754**	2	2				•Nipple	•Raccord	•Nippel	• 니플	•Niple	
8	**VOE 13969011**	2	2				•Gasket	•Joint	•Dichtung	• 가스켓	•Junta	
9	**VOE 20532237**	1	1				Coolant Filter	Filtre Eau	Kuhlmittelfilter	냉각수 필터	Filtro Refrigerante	(VOE 1699830)
10	**VOE 11033093**	2	2				Pipe elbow	Tuyau coude	Rohrbiegung	파이프 엘보	Acodadura tubo	
	VOE 980781	2	2				•Ferrule	•Bague Surete	•Schneidring	• 이음관	•Anillo Acoplam	
	VOE 956983	2	2				•Fitting Nut	•Ecrou Accouple	•Überwurfmutter	• 피팅 너트	•Tuerca Acoplam	

1	8279675	**Filtro refrigerante** 냉각수 필터 **Kühlflüssigkeitsfilter** **Filtre eau** **Coolant filter**	Catalogue id **20072**	Group **261**
2	8279676		Illustr. No **1021980**	Section **700**
3				
4			Issue **VOE 74B9920072**	Page **153**
5		**ONLY USED WITH OLD COOLANT**		

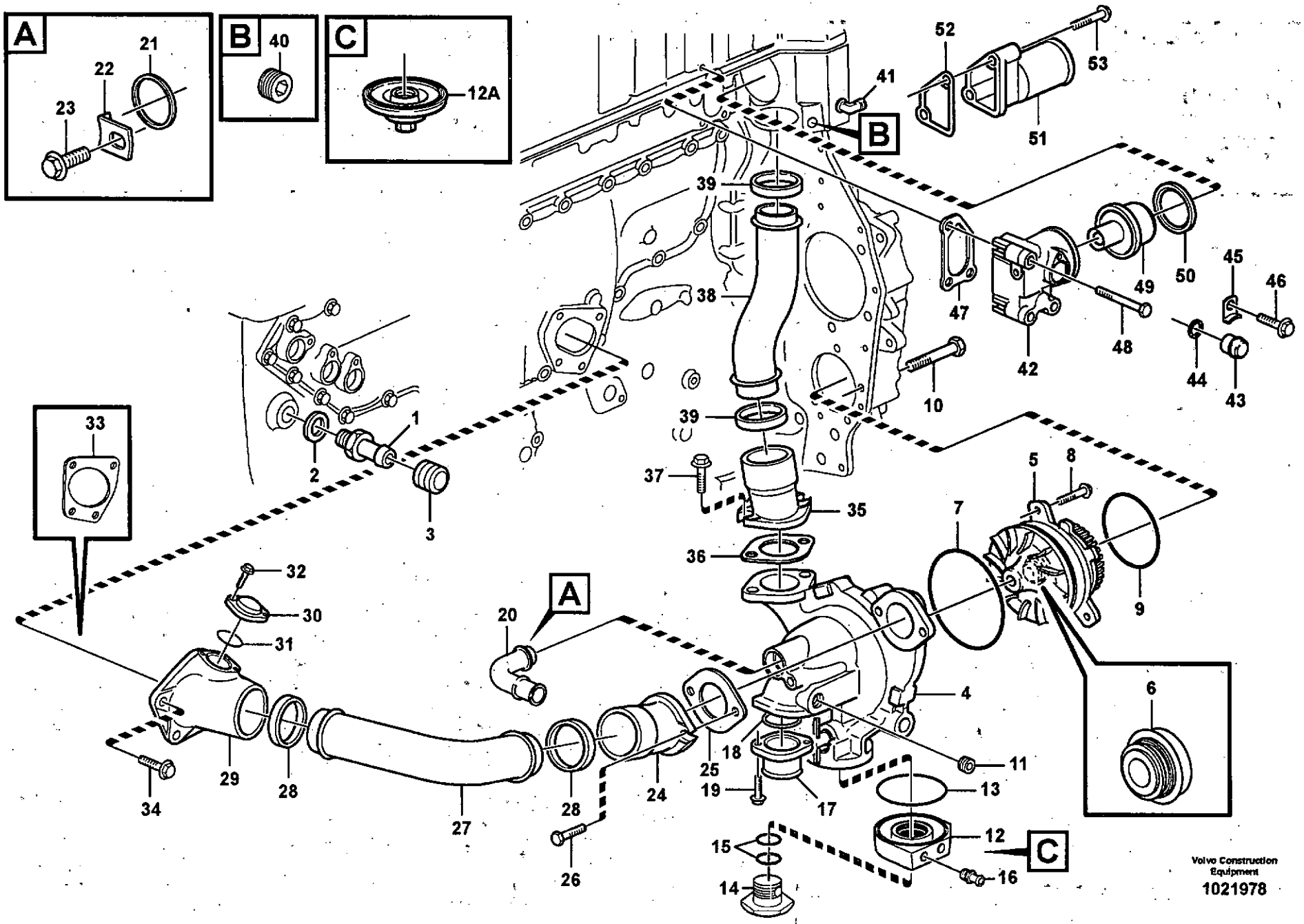
A
21
22
23
B
40
C
12A
52
53
41
51
B
39
38
47
49
50
45
46
42
48
44
43
10
39
37
35
1
2
3
33
5
8
7
9
36
32
30
31
20
A
4
6
29
28
27
28
24
25
18
19
17
11
13
12
C
16
15
14
26
34
Volvo Construction Equipment
1021978

Fig.	Part No.	Quantity 1	2	3	PS	KIT	Description	Dénomination	Bezeichnung	품명	Denominación	Notes
1	VOE 1676622	1	1				Nipple	Raccord	Nippel	니플	Niple	
2	VOE 13947627	1	1				Plane Gasket	Joint Plan	Flachdichtung	평 가스켓	Junta Plana	
3	VOE 476279	1	1				Protecting Sleeve	Manchon Protection	Schutzhulle	보호 슬리브	Manguito Protec	
		1	1		NS		Coolant Pump	Pompe a eau	Kuhlwasserpumpe	냉각수 펌프	Bomba Ag.refr	
4		1	1				•Housing	•Carter	•Gehäuse	• 하우징	•Carter	See group 262, Page 159
5	VOE 20734268	1	1				•Bearing Housing	•Carter Palier	•Lagergehäuse	• 베어링 하우징	•Caja Cojinete	
6	VOE 1676432	1	1				••Sealing ring	••Bague d'étanchéité	••Runddichtring	•• 시일 링	••Anillo reten	
7	VOE 975687	1	1				•O-ring	•Joint Torique	•O-Ring	• 오링	•Junta torica	
8	VOE 13946173	3	3				•Flange screw	•Vis à bride	•Flanschschraube	• 플랜지 스크류	•Torn embridado	
9	VOE 948980	1	1				O-ring	Joint Torique	O-Ring	오링	Junta torica	
10	VOE 13947790	4	4				Flange screw	Vis à bride	Flanschschraube	플랜지 스크류	Torn embridado	
11	VOE 979947	1	1				Plug	Bouchon	Stopfen	플러그	Tapon	
12	VOE 11127355	1	1				Adapter	Raccord Reduct.	Verbind Stutzen	어댑터	Adaptador	With old coolant
12A	VOE 20810238	1	1				Cover	Capot	Haube	커버	Capo	With new coolant
13	VOE 13975675	1	1				O-ring	Joint Torique	O-Ring	오링	Junta torica	
14	VOE 11127350	1	1				Hollow Screw	Vis Creuse	Hohlschraube	스크류	Tornillo hueco	With old coolant
15	VOE 13949657	2	2				O-ring	Joint Torique	O-Ring	오링	Junta torica	With old coolant
16	VOE 947043	2	2				Nipple	Raccord	Nippel	니플	Niple	With old coolant
17	VOE 3943401	1	1				Pipe	Canalisation	Rohrleitung	파이프	Canalizacion	
18	VOE 967343	1	1				O-ring	Joint Torique	O-Ring	오링	Junta torica	
19	VOE 13946173	2	2				Flange screw	Vis à bride	Flanschschraube	플랜지 스크류	Torn embridado	
20	VOE 11423280	1	1				Connecting Pipe	Tuyau Connexion	Verbindungsrohr	커넥팅 파이프	Tubo Conexion	
21	VOE 471708	1	1				Sealing ring	Bague d'étanchéité	Runddichtring	시일 링	Anillo reten	
22	VOE 1546531	1	1				Lock brace	Etrier de verrouillage	Sperrklinke	록 브레이스	Brazo Seguridad	
23	VOE 946440	1	1				Flange screw	Vis à bride	Flanschschraube	플랜지 스크류	Torn embridado	
24	VOE 8170513	1	1				Pipe Connection	Raccord Tuyau	Rohranschluss	파이프 커넥션	Conexion Tubo	
25	VOE 8170514	1	1				Gasket	Joint	Dichtung	가스켓	Junta	
26	VOE 13946173	2	2				Flange screw	Vis à bride	Flanschschraube	플랜지 스크류	Torn embridado	
27	VOE 20713197	1	1				Coolant Pipe	Conduit.refroi.	Kuhlmittelrohr	냉각수 파이프	Tubo Refrig	
28	VOE 1547254	2	2				Sealing ring	Bague d'étanchéité	Runddichtring	시일 링	Anillo reten	

1	8279675
2	8279676
3	
4	
5	

Bomba de agua y caja de termostato
냉각수펌프 및 항온기하우징
Wasserpumpe und Thermostatgehäuse
Pompe à eau et boitier thermostat
Water pump and thermostat housing

Catalogue id	Group
20072	262
Illustr. No	Section
1021978	100
Issue	Page
VOE 74B9920072	155

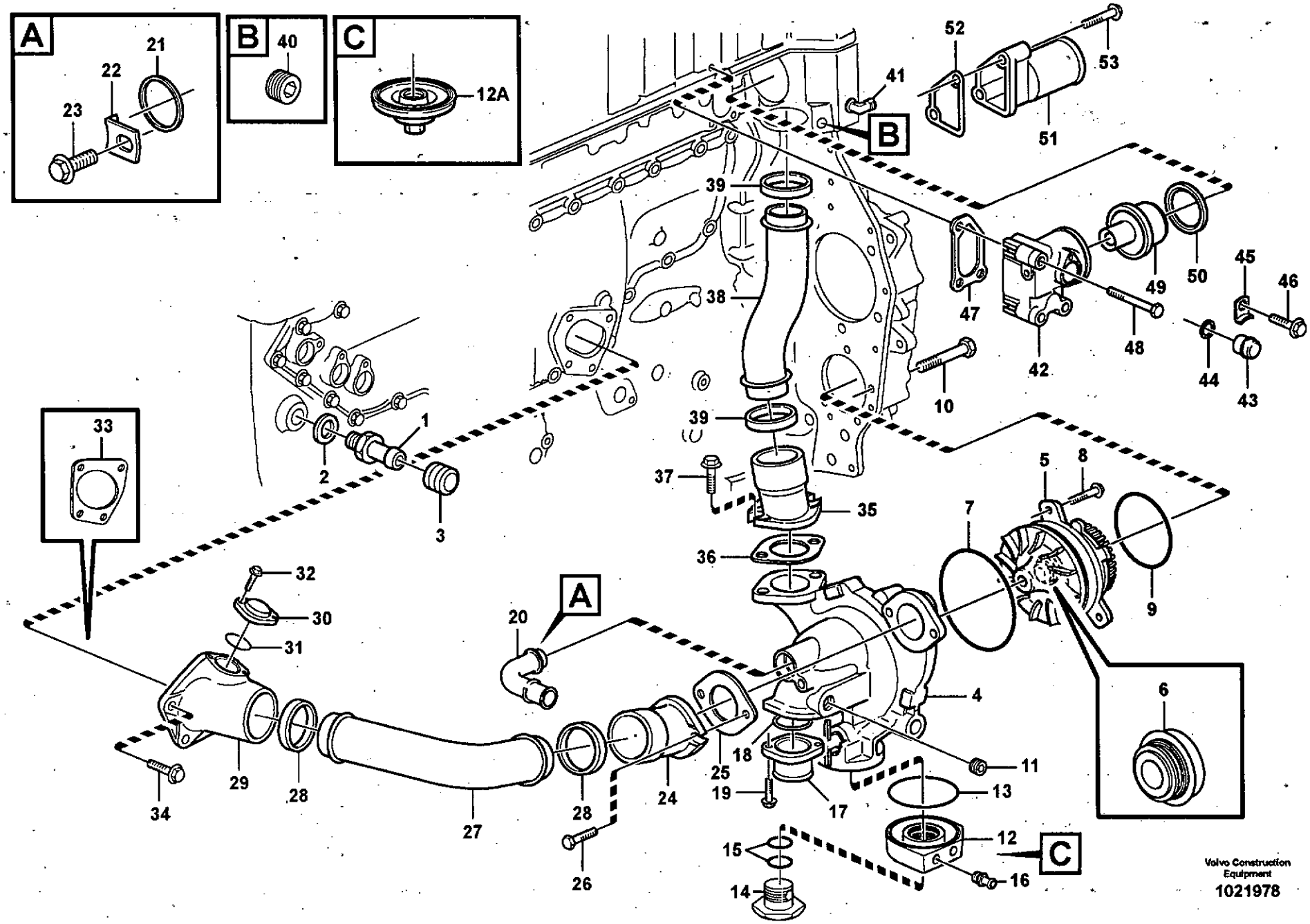
A
21
22
23
B
40
C
12A
52
53
51
41
B
39
38
47
49
50
45
46
48
42
44
43
10
39
37
35
36
33
1
2
3
5
8
7
9
32
30
31
20
A
4
6
34
29
28
27
28
24
25
18
19
17
11
13
12
C
16
15
14
26
Volvo Construction Equipment
1021978

Fig.	Part No.	Quantity 1	2	3	P S	K I T	Description	Dénomination	Bezeichnung	품명	Denominación	Notes
	VOE 20441656	1	1				Pipe Connection	Raccord Tuyau	Rohranschluss	파이프 커넥션	Conexion Tubo	
29		1	1		NS		•Pipe Connection	•Raccord Tuyau	•Rohranschluss	• 파이프 커넥션	•Conexion Tubo	
30	**VOE 471752**	1	1				•Cover	•Couvercle	•Deckel	• 커버	•Tapa	
31	**VOE 975664**	1	1				•O-ring	•Joint Torique	•O-Ring	• 오링	•Junta torica	
32	**VOE 13946544**	2	2				•Flange screw	•Vis à bride	•Flanschschraube	• 플랜지 스크류	•Torn embridado	
33	**VOE 8130185**	1	1				Gasket	Joint	Dichtung	가스켓	Junta	
34	**VOE 946671**	4	4				Flange screw	Vis à bride	Flanschschraube	플랜지 스크류	Torn embridado	L = 30 MM
35	**VOE 8170513**	1	1				Pipe Connection	Raccord Tuyau	Rohranschluss	파이프 커넥션	Conexion Tubo	
36	**VOE 8170514**	1	1				Gasket	Joint	Dichtung	가스켓	Junta	
37	**VOE 13946173**	2	2				Flange screw	Vis à bride	Flanschschraube	플랜지 스크류	Torn embridado	
38	**VOE 8170319**	1	1				Coolant Pipe	Conduit.refroi.	Kuhlmittelrohr	냉각수 파이프	Tubo Refrig	
39	**VOE 1547254**	2	2				Sealing ring	Bague d'étanchéité	Runddichtring	시일 링	Anillo reten	
40	**VOE 13968063**	1	1				Plug	Bouchon	Stopfen	플러그	Tapon	
41	**VOE 980568**	1	1				Elbow nipple	Raccord angulaire	Winkelnippel	엘보 니플	Niple angular	
42	**VOE 20712338**	1	1				Connector	Raccord	Anschluss	커넥터	Union	
43	**VOE 1546528**	1	1				Plug	Bouchon	Stopfen	플러그	Tapon	
44	**VOE 1547252**	1	1				Sealing ring	Bague d'étanchéité	Runddichtring	시일 링	Anillo reten	
45	**VOE 1546532**	1	1				Lock brace	Etrier de verrouillage	Sperrklinke	록 브레이스	Brazo Seguridad	
46	**VOE 946440**	1	1				Flange screw	Vis à bride	Flanschschraube	플랜지 스크류	Torn embridado	
47	**VOE 8170519**	1	1				Gasket	Joint	Dichtung	가스켓	Junta	
48	**VOE 471734**	3	3				Screw	Vis	Schraube	스크류	Tornillo	
49	**VOE 8149182**	1	1				Thermostat	Thermostat	Thermostat	항온기	Termostato	
50	**VOE 1544710**	1	1				Sealing ring	Bague d'étanchéité	Runddichtring	시일 링	Anillo reten	
51	**VOE 11127449**	1	1				Pipe	Canalisation	Rohrleitung	파이프	Canalizacion	
52	**VOE 8149301**	1	1				Gasket	Joint	Dichtung	가스켓	Junta	
53	**VOE 13973924**	2	2				Flange screw	Vis à bride	Flanschschraube	플랜지 스크류	Torn embridado	

1	**8279675**	**Bomba de agua y caja de termostato** **냉각수펌프 및 항온기하우징** **Wasserpumpe und Thermostatgehäuse** **Pompe à eau et boitier thermostat** **Water pump and thermostat housing**	Catalogue id **20072**	Group **262**
2	**8279676**		Illustr. No **1021978**	Section **100**
3			Issue **VOE 74B9920072**	Page **157**
4				
5				

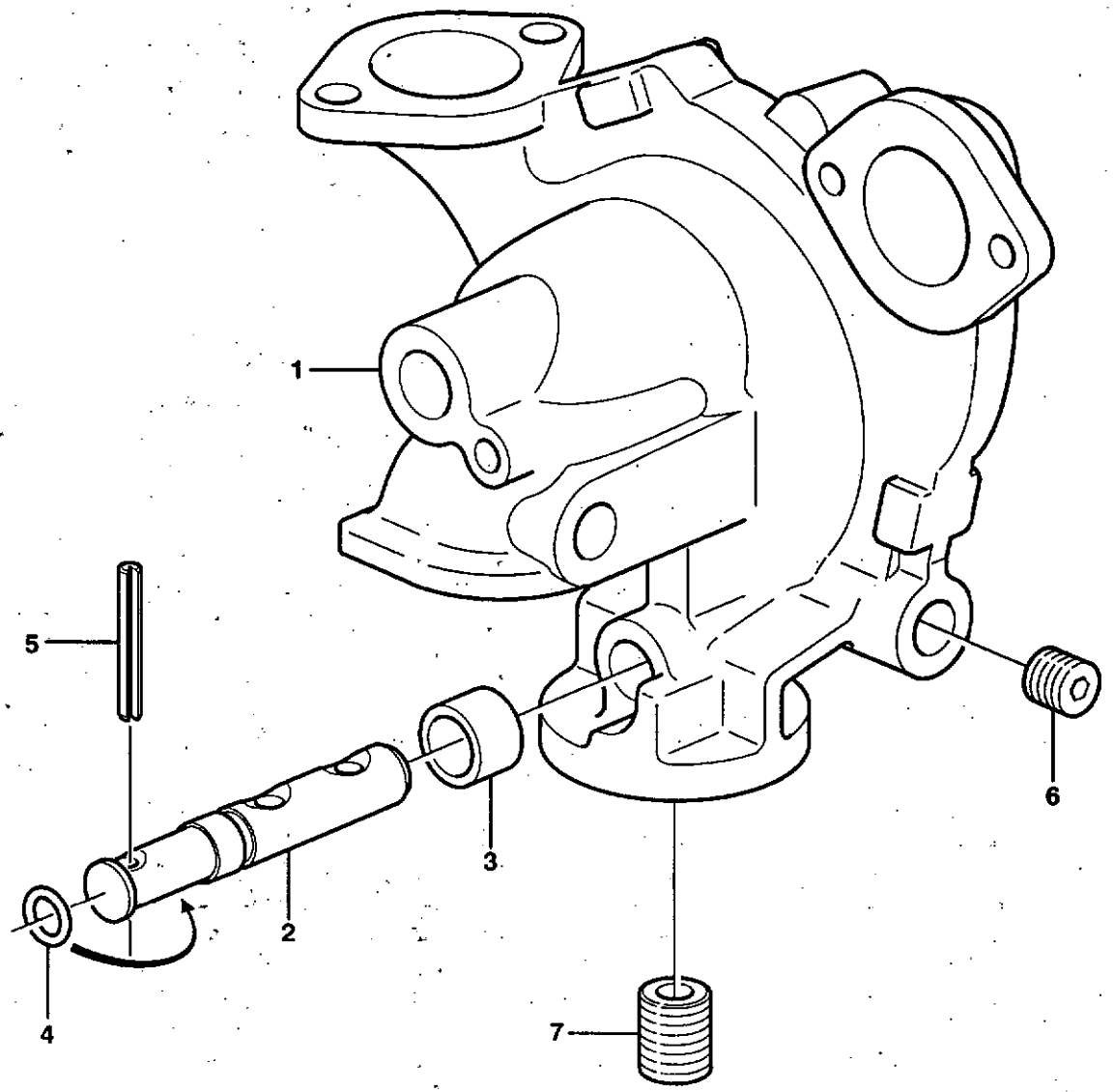

Volvo Construction Equipment

XA 128

Fig.	Part No.	Quantity 1	2	3	PS	KIT	Description	Dénomination	Bezeichnung	품명	Denominación	Notes
	VOE 8170312	1	1				Housing	Carter	Gehäuse	하우징	Carter	
1		1	1		NS		•Housing	•Carter	•Gehäuse	• 하우징	•Carter	
2	VOE 3979940	1	1				•Spindle	•Fusee	•Spindel	• 스핀들	•Mangueta	
3	VOE 1677695	1	1				•Socket	•Douille	•Buchse	• 슬리브	•Hembrilla	
4	VOE 968725	1	1				•O-ring	•Joint Torique	•O-Ring	• 오링	•Junta torica	
5	VOE 13951972	1	1				•Spring Pin	•Axe de ressort	•Federstift	• 스프링 핀	•Pasador Resorte	
6	VOE 979947	1	1				•Plug	•Bouchon	•Stopfen	• 플러그	•Tapon	
7	VOE 1676554	1	1				•Nipple	•Raccord	•Nippel	• 니플	•Niple	

1	8279675	**Bomba de agua** **냉각수 펌프** **Wasserpumpe** **Pompe à eau** **Water pump**	Catalogue id **20072**	Group **262**
2	8279676		Illustr. No **XA128**	Section **200**
3			Issue **VOE 74B9920072**	Page **159**
4				
5				

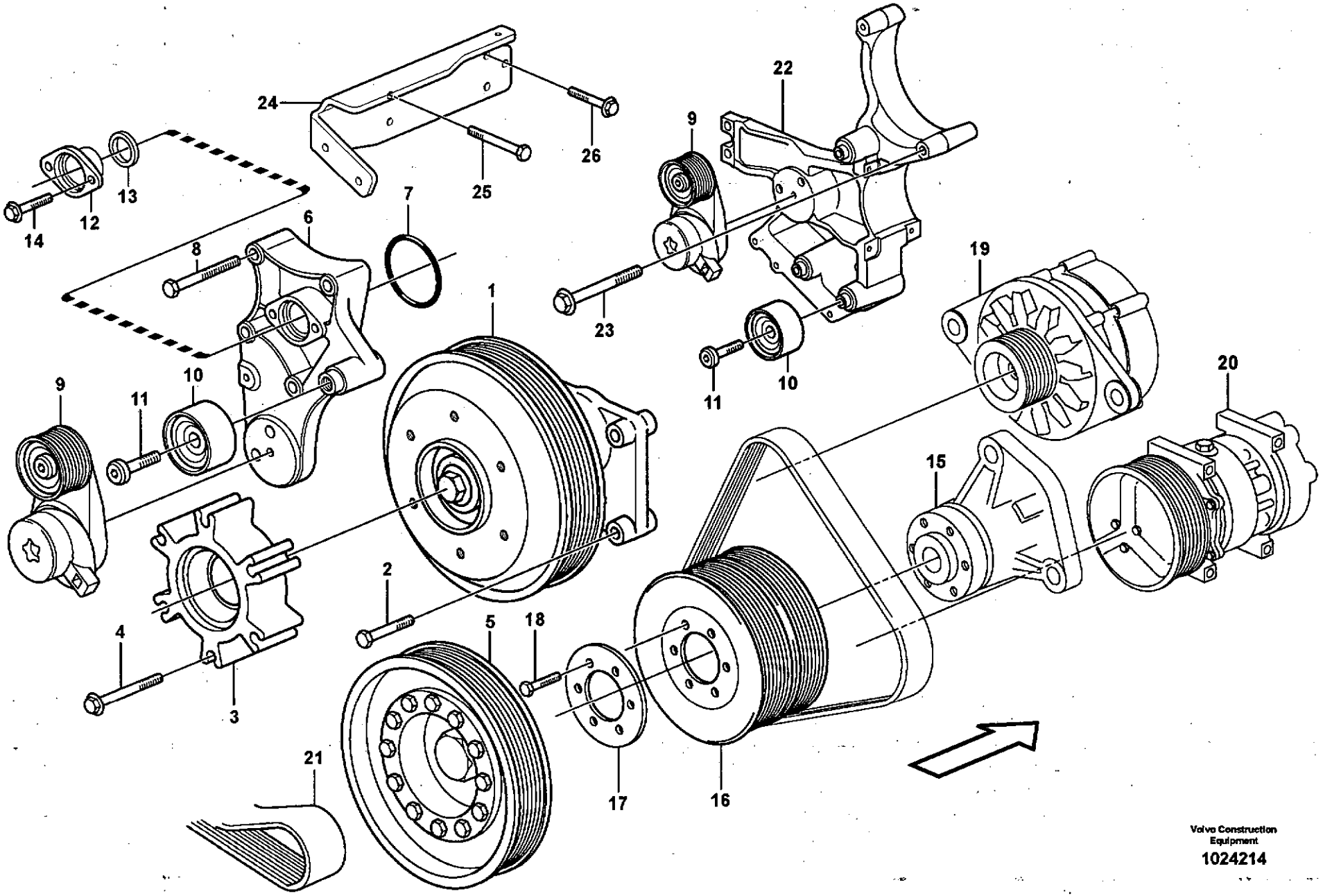

Volvo Construction Equipment

1024214

Fig.	Part No.	Quantity 1	2	3	PS	KIT	Description	Dénomination	Bezeichnung	품명	Denominación	Notes
1		1	1				Bearing mounting	Suspension palier	Lageraufhängung	베어링 장착 부품	Suspension cojinete	See group 263, Page 163
2	VOE 13965186	2	2				Flange screw	Vis à bride	Flanschschraube	플랜지 스크류	Torn embridado	
3	VOE 11447066	1	1				Hub	Bossage	Nabe	허브	Asiento	
4	VOE 980475	6	6				Flange screw	Vis à bride	Flanschschraube	플랜지 스크류	Torn embridado	
5		1	1				Pulley	Poulie	Riemenscheibe	풀리	Polea	See group 216, Page 83
6	VOE 3826898	1	1				Bracket	Console	Konsole	브라켓	Ménsula	
7	VOE 13948981	1	1				O-ring	Joint Torique	O-Ring	오링	Junta torica	
8	VOE 13970986	4	4				Hexagon screw	Vis a tête hexagonale	Sechskantschr.	육각 나사	Tornillo hexago	
9	VOE 20491753	2	2				Belt Tensioner	Tendeu.courroie	Riemenspanner	벨트 장력 조정기	Tensor Correa	
10	VOE 3827501	4	4				Idler Pulley	Galet-tendeur	Umlenkrolle	아이들러 풀리	Rodillo Ruptura	
11	VOE 959245	4	4				Allen Hd Screw	Vis A 6 Pans Cr	Inbusschraube	스크류	Torn Hex Embut	
12	VOE 3964803	1	1				Plug	Bouchon	Stopfen	플러그	Tapon	
13	VOE 421629	1	1				Sealing ring	Bague d'étanchéité	Runddichtring	시일 링	Anillo reten	
14	VOE 946440	2	2				Flange screw	Vis à bride	Flanschschraube	플랜지 스크류	Torn embridado	
15		1	1				Driving Device	Disp.entrainem.	Antr Vorrtg	드라이빙 디바이스	Dispos Traccion	See group 215, Page 77
16	VOE 3827415	1	1				Pulley	Poulie	Riemenscheibe	풀리	Polea	
17	VOE 3979500	1	1				Washer	Rondelle	Scheibe	와셔	Arandela	
18	VOE 13945444	6	6				Flange screw	Vis à bride	Flanschschraube	플랜지 스크류	Torn embridado	
19		1	1				Alternator	Alternateur	Lichtmaschine	알터네이터	Alternador	See group 321, Page 181
20		1	1				Compressor	Compresseur	Kompressor	콤프레서	Compresor	See group 870, Page 411
21	VOE 20411860	1	1				Belt	Courroie	Riemen	벨트	Correa	
22	VOE 11128911	1	1				Bracket	Console	Konsole	브라켓	Ménsula	
23	VOE 13965188	1	1				Flange screw	Vis à bride	Flanschschraube	플랜지 스크류	Torn embridado	
24		1	1		NS		Bracket	Console	Konsole	브라켓	Ménsula	
25	VOE 13970986	2	2				Hexagon screw	Vis a tête hexagonale	Sechskantschr.	육각 나사	Tornillo hexago	
26	VOE 946671	3	3				Flange screw	Vis à bride	Flanschschraube	플랜지 스크류	Torn embridado	

1	8279675
2	8279676
3	
4	
5	

Correa distribución
벨트 트랜스미션
Riemenantrieb
Transmission courrouie
Belt transmission

Catalogue id	Group
20072	263
Illustr. No	Section
1024214	100
Issue	Page
VOE 74B9920072	161

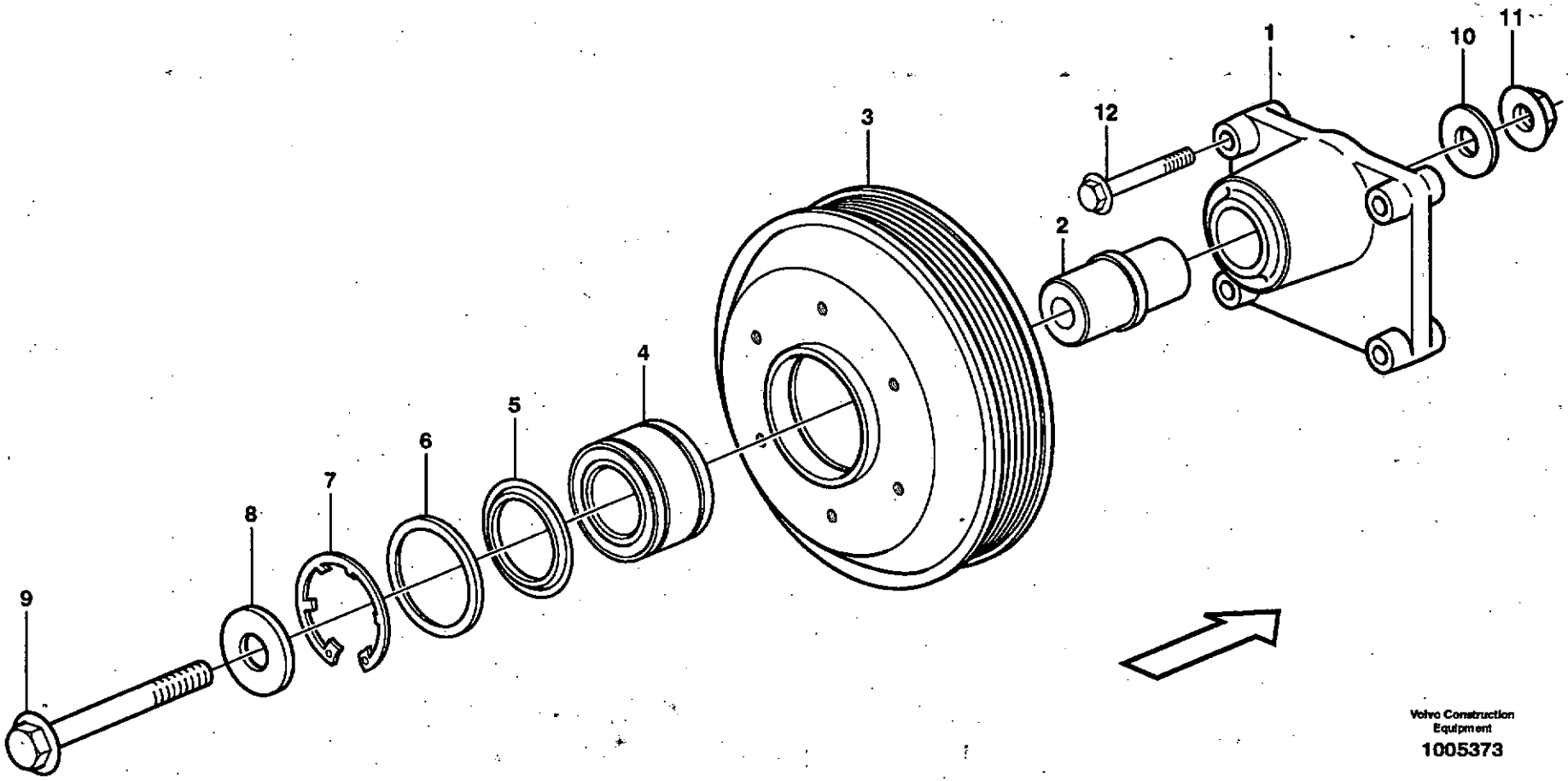

Volvo Construction Equipment

1005373

Fig.	Part No.	Quantity 1	2	3	PS	KIT	Description	Dénomination	Bezeichnung	품명	Denominación	Notes
	VOE 11423022	1	1				Bearing mounting	Suspension palier	Lageraufhängung	베어링 장착 부품	Suspension cojinete	
1		1	1		NS		•Bearing Bracket	•Porte-palier	•Lagerbock	• 베어링 브라켓	•Soporte Cojin	
2	VOE 11031185	1	1				•Shaft	•Arbre	•Welle	• 샤프트	•Arbol	
3	VOE 11423021	1	1				•Pulley	•Poulie	•Z-riemenscheibe	• 풀리	•Polea Corr Dent	
4	VOE 1675715	1	1				•Ball Bearing	•Roulemen.billes	•Kugellager	• 볼 베어링	•Cojinete Bolas	
5	VOE 11031188	2	2				•Sealing ring	•Bague d'étanchéité	•Runddichtring	• 시일 링	•Anillo reten	
6	VOE 11031189	1	1				•Spacer Ring	•Bagu.entretoise	•Abstandring	• 스페이서 링	•Anillo Dist	
7	VOE 11031190	1	1				•Lock Ring	•Anneau Verrouillage	•Schlossring	• 록 링	•Anillo Segurid	
8	VOE 11031187	1	1				•Washer	•Rondelle	•Scheibe	• 와셔	•Arandela	
9	VOE 968592	1	1				•Flange screw	•Vis à bride	•Flanschschraube	• 플랜지 스크류	•Torn embridado	
10	VOE 11031186	1	1				•Washer	•Rondelle	•Scheibe	• 와셔	•Arandela	
11	VOE 13968904	1	1				•Flange nut	•Ecrou accouple	•Bundmutter	• 플랜지 너트	•Tuerca embridad	
12	VOE 13965186	2	2				•Flange screw	•Vis à bride	•Flanschschraube	• 플랜지 스크류	•Torn embridado	

1	8279675	**Correa distribución, correa trapezoidal** **벨트 트랜스미션 풀리** **Riemenantrieb, Riemenscheibe** **Transmission courroie, courroie trapézoïdale** **Belt transmission, pulley**	Catalogue id **20072** / Group **263**
2	8279676		Illustr. No **1005373** / Section **200**
3			Issue **VOE 74B9920072** / Page **163**
4			
5			

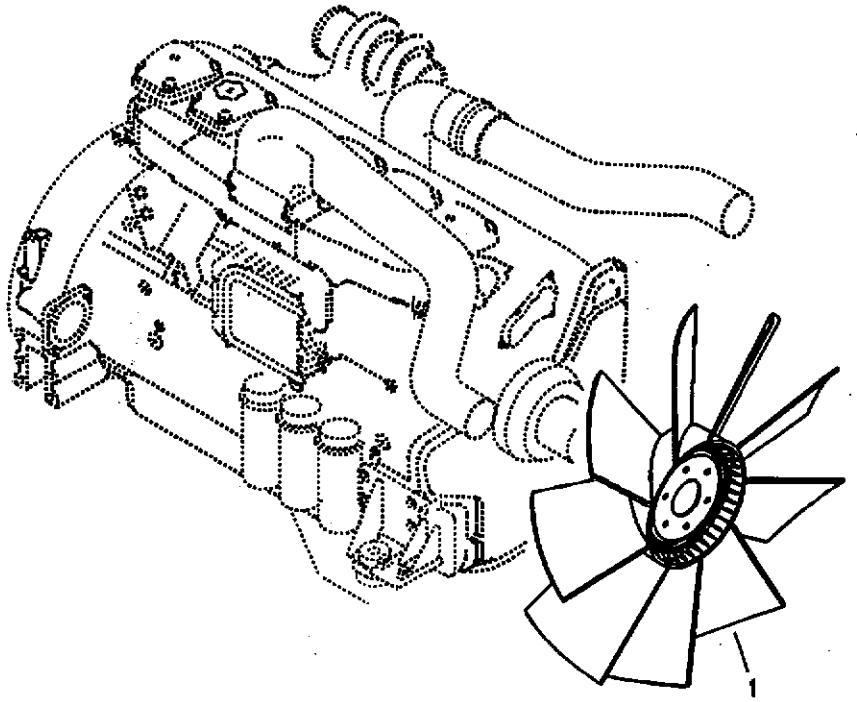
1

Fig.	Part No.	Quantity 1	2	3	P S	K I T	Description	Dénomination	Bezeichnung	품명	Denominación	Notes
1	VOE 11110731	1					Fan	Ventilateur	Ventilator	팬	Ventilador	

1	8279677	Ventilador, montaje 냉각 팬 장착 Sauglüfter, Montage Ventilateur, montage Cooling fan mounting	Catalogue id 20072	Group 263
2				
3			Illustr. No 1019396	Section 300
4				
5			Issue VOE 74B9920072	Page 165

VOLVO

EC460B

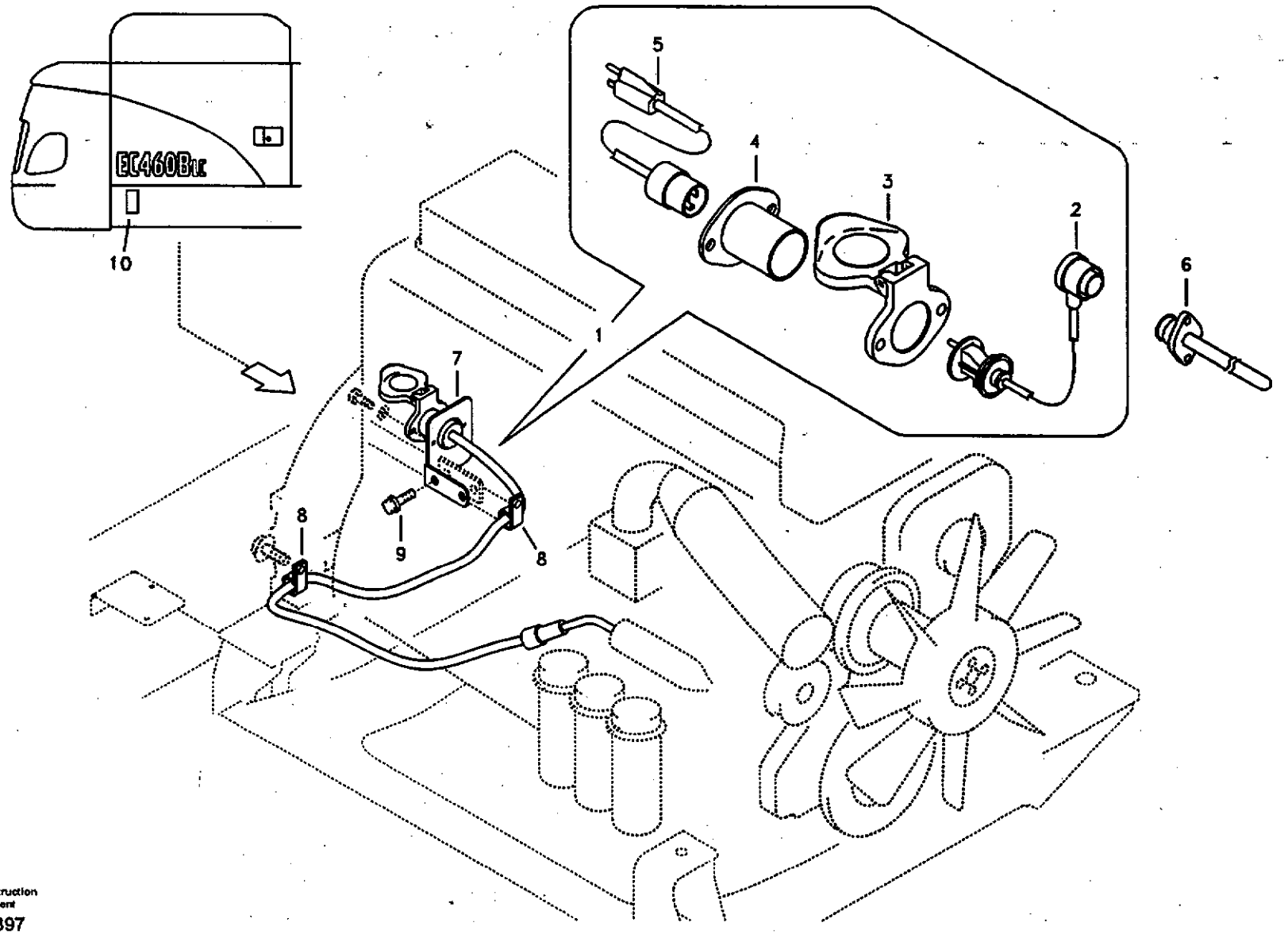

Volvo Construction Equipment

1019397

Fig.	Part No.	Quantity 1	2	3	PS	KIT	Description	Dénomination	Bezeichnung	품명	Denominación	Notes
1	VOE 14527379	1					Heater	Elément de chauffag	Heizkörper	히터	Calefaccion	
2	VOE 14511418	1					•Cable	•Câble	•Kabel	• 케이블	•Cable	
3	VOE 14510562	1					•Cover	•Capot	•Haube	• 커버	•Capo	
4	VOE 14510563	1					•Plug	•Bouchon	•Stopfen	• 플러그	•Tapon	
5	VOE 14510560	1					•Cable	•Câble	•Kabel	• 케이블	•Cable	
6	VOE 20437338	1					Engine Heater	Chauffe-moteur	Motorwärmer	엔진 히터	Calefact Motor	
7	VOE 14509071	1					Bracket	Console	Konsole	브라켓	Ménsula	
8	VOE 14500292	2					Clip	Clip	Klemme	클립	Clip	
9	VOE 946441	2					Flange screw	Vis à bride	Flanschschraube	플랜지 스크류	Torn embridado	
10	VOE 11302220	1					Decal	Autocollant	Aufklebeschild	라벨	Calcomania	

1	8277123	**Calefactor** 엔진블록 히터 **Motorwärmer** **Chauffe-moteur** **Engine block heater**	Catalogue id **20072**	Group **269**
2			Illustr. No **1019397**	Section **200**
3			Issue **VOE 74B9920072**	Page **167**
4				
5				

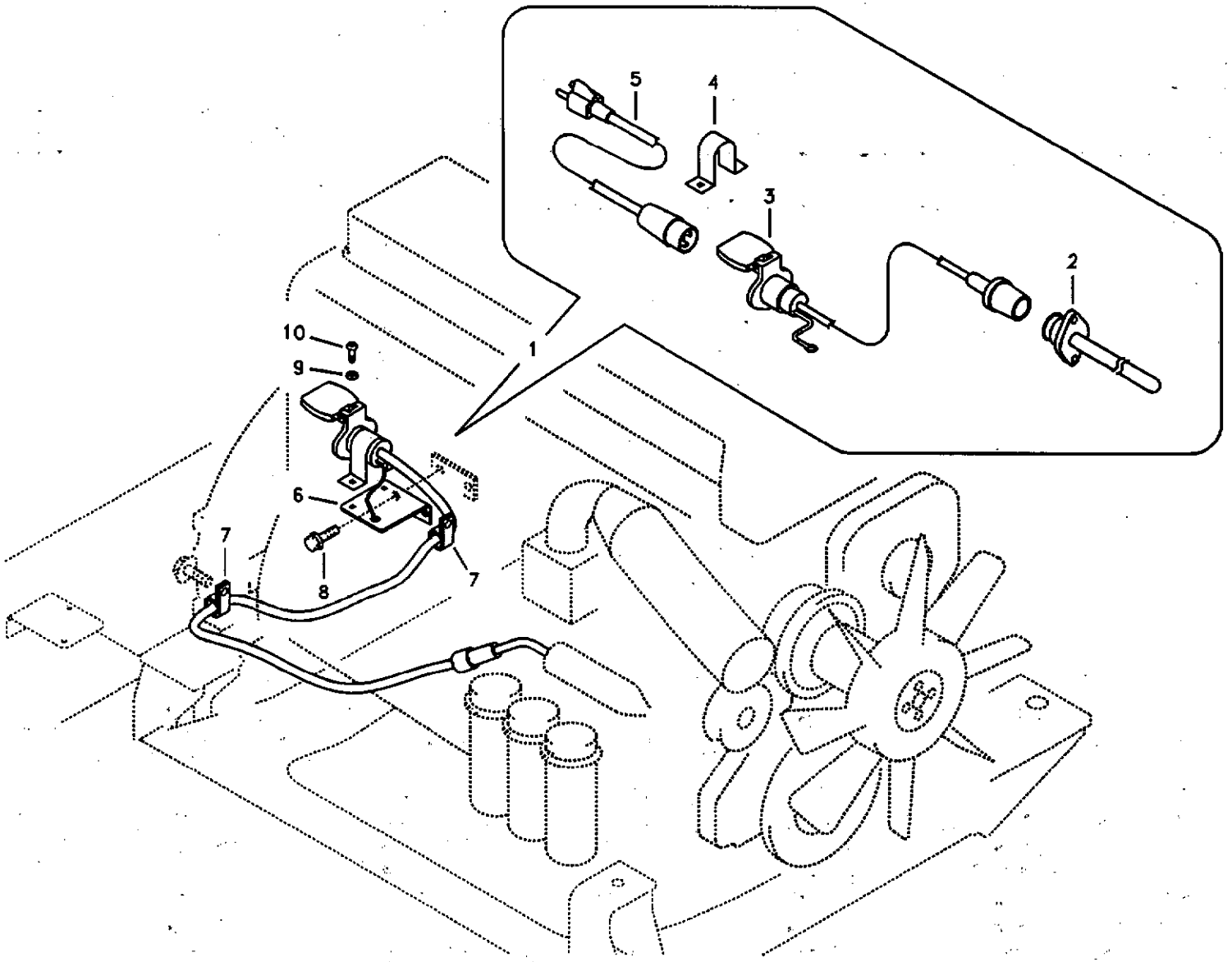

Volvo Construction Equipment

1019398

Fig.	Part No.	Quantity 1	2	3	PS	KIT	Description	Dénomination	Bezeichnung	품명	Denominación	Notes
1	VOE 14527380	1					Heater	Elément de chauffag	Heizkörper	히터	Calefaccion	
2	VOE 20460595	1					•Engine Heater	•Chauffe-moteur	•Motorwärmer	• 엔진 히터	•Calefact Motor	
3	VOE 11152167	1					•Cable	•Câble	•Kabel	• 케이블	•Cable	
4	VOE 1079218	1					•Retainer	•Retenue	•Halter	• 리테이너	•Soporte	
5	VOE 3986351	1					•Cable	•Câble	•Kabel	• 케이블	•Cable	
6	VOE 14527381	1					Bracket	Ferrure-support	Tragstütze	브라켓	Hierro Apoyo	
7	VOE 14500293	2					Clip	Clip	Klemme	클립	Clip	
8	VOE 946441	2					Flange screw	Vis à bride	Flanschschraube	플랜지 스크류	Torn embridado	
9	VOE 955891	3					Washer	Rondelle	Scheibe	와셔	Arandela	(VOE 14880426)
10	VOE 969513	3					6-pt skt screw	Vis creuse de 6	Hohlschraube	6 포인트 소켓 스크류	Racor 6-dientes	

1	8277124	**Calefactor** 엔진블록 히터 **Motorwärmer** **Chauffe-moteur** **Engine block heater**	Catalogue id **20072**	Group **269**
2			Illustr. No **1019398**	Section **300**
3			Issue **VOE 74B9920072**	Page **169**
4				
5				

VOLVO

EC460B

VOLVO

Construction Equipment

GROUP		Section	Page
310	Battery with assembling details	100	177
321	Alternator with assembling details	100	179
321	Alternator	400	181
331	Starter motor with assembling details	100	183
331	Starter motor	200	185
333	Pre-heater	200	187
352	Lighting, front	100	189
356	Working lamp on boom	100	191
356	Work lights, extra	300	193
362	Rotating beacon	100	195
362	Back-up warning unit	200	197
362	Horn	300	199
363	Windshield washer	200	201
363	Lower wiper	300	203
364	Switch	100	205
364	Switch	110	209
364	Switch	200	211
367	Electronic unit	100	213
369	Switch, quickfit control	100	215
369	Cable and wire harness, Removal counterweight	200	217
369	Cable and wire harness for clamshell bucket	300	219
371	Cables, battery	100	221
371	Cable and wire harness, main	200	223
371	Cable harness, engine, Ecu	300	227
371	Cable harness, engine	400	231
371	Cable and wire harness, instrument panel	500	235
371	Cable harnesses, cab	800	237
372	Electrical relay	200	241
386	Electrical sensor	100	243
387	Instrument panel, warning unit and information unit	200	245
393	Cassette radio recorder with mounting details	100	247

GROUPE		Section	Page
310	Batterie avec pièces d'assemblage	100	177
321	Alternateur avec pieces de montage	100	179
321	Alternateur	400	181
331	Démarreur avec pieces de montage	100	183
331	Démarreur	200	185
333	Préchauffeur	200	187
352	Eclairage, avant	100	189
356	Projecteur de travail sur la flèche	100	191
356	Projecteurs de travail, supplémentaires	300	193
362	Détecteur rotatif	100	195
362	Unité d'alerte de secours	200	197
362	Avertisseur sonore	300	199
363	Lave - glace	200	201
363	Essuie-glace inférieur	300	203
364	Interrupteur	100	205
364	Interrupteur	110	209
364	Interrupteur	200	211
367	Unité électronique	100	213
369	Interrupteur, raccord rapide	100	215
369	Faisceau cables à dispositif hydraulique pour contrepoids pliable.	200	217
369	Câble et faisceau de câble pour godet avec grappin	300	219
371	Câbles, batterie	100	221
371	Câble et faisceau de câbles, principal	200	223
371	Faisceau câbles, moteur, Ecu	300	227
371	Faisceau de câbles, moteur	400	231
371	Câble et faisceau de câbles, tableau de bord	500	235
371	Faisceaux de câbles, cabine	800	237
372	Relais électrique	200	241
386	Capteur électrique	100	243
387	Tableau de bord, unités d'alerte et d'information	200	245
393	Lecteur de cassettes auto-radio avec pièces de montage	100	247

GRUPPE		Abschnitt	Seite
310	Batterie mit Anbauteilen	100	177
321	Generator mit Anbauteilen	100	179
321	Generator	400	181
331	Anlasser mit Anbauteilen	100	183
331	Anlasser	200	185
333	Vorwärmer	200	187
352	Beleuchtung, vorne	100	189
356	Arbeitsscheinwerfer auf Ausleger	100	191
356	Arbeitsbeleuchtung, extra	300	193
362	Rotierende Warnleuchte	100	195
362	Reserve-warneinheit	200	197
362	Signalhorn	300	199
363	Scheibenwaschanlage	200	201
363	Wischer, unten	300	203
364	Schalter	100	205
364	Schalter	110	209
364	Schalter	200	211
367	Elektronische Einheit	100	213
369	Schalter, Schnellwechsler	100	215
369	Kabelbaum, Hydraulische hebevorrichtung für Gegengewicht.	200	217
369	Hauptkabel und -leitungen für Schaufel mit Greifarm	300	219
371	Batteriekabel	100	221
371	Hauptkabel und -leitungen	200	223
371	Kabelbaum, Motor, Ecu	300	227
371	Kabelbündel, Motor	400	231
371	Kabel und Leitungen, Armaturenbrett	500	235
371	Kabelbündel, Kabine	800	237
372	Elektrisches Relais	200	241
386	Elektr. Sensor	100	243
387	Armaturenbrett, Warneinheit und Informations	200	245
393	Kassettenrecorder mit Montageteilen	100	247

목차

그룹		절	페이지
310	밧데리 및 장착부품	100	177
321	알터네이터 및 장착부품	100	179
321	알터네이터	400	181
331	시동모터 및 장착부품	100	183
331	시동모터	200	185
333	프리히터	200	187
352	전조등	100	189
356	붐 작업등	100	191
356	보조작업등	300	193
362	경광등	100	195
362	후진경보장치	200	197
362	경음기	300	199
363	차창유리 와셔	200	201
363	하부 와이퍼	300	203
364	스위치	100	205
364	스위치	110	209
364	스위치	200	211
367	전자제어장치	100	213
369	퀵 핏 제어 스위치	100	215
369	배선 케이블 , 탈착형 카운터웨이트	200	217
369	섬 버켓 배선 케이블	300	219
371	밧데리 케이블	100	221
371	메인 배선	200	223
371	배선 케이블 , 엔진 ECU	300	227
371	엔진 배선	400	231
371	계기판 배선	500	235
371	운전실 배선	800	237
372	전기장치 릴레이	200	241
386	전기장치 센서	100	243
387	경고장치 및 게이지 계기판	200	245
393	카세트 라디오	100	247

GRUPO		Sección	Página
310	Batería con accesorios de montaje	100	177
321	Alternador con assesorios de montage	100	179
321	Alternador	400	181
331	Motor de arranque con assesorios de montaje	100	183
331	Motor de arranque	200	185
333	Precalentador	200	187
352	Alumbrado, frontal	100	189
356	L¿mpara de trabajo en pluma	100	191
356	Luces de trabajo, extra	300	193
362	Luz giratoria de advertencia	100	195
362	Unidad de advertencia de reserva	200	197
362	Bocina	300	199
363	Lavaparabrisas	200	201
363	Limpiaparabrisas inferior	300	203
364	Interruptor	100	205
364	Interruptor	110	209
364	Interruptor	200	211
367	Unidad electrónica	100	213
369	Interruptor, control de enganche rápido	100	215
369	Manojo cables a dispositivo hidraráulico para contrapeso de plegable.	200	217
369	Cable y haz de cables para cuchara prensil	300	219
371	Cables, batería	100	221
371	Haz de cables, principal	200	223
371	Manojo cables, motor, Ecu	300	227
371	Haz de cables, motor	400	231
371	Haz de cables, panel de instrumentos	500	235
371	Haz de cables, cabina	800	237
372	Relé eléctrico	200	241
386	Sensor eléctrico	100	243
387	Panel de instrumentos, unidad de advertencia y unidad de informa	200	245
393	Radiocasete con accesorios de montaje	100	247

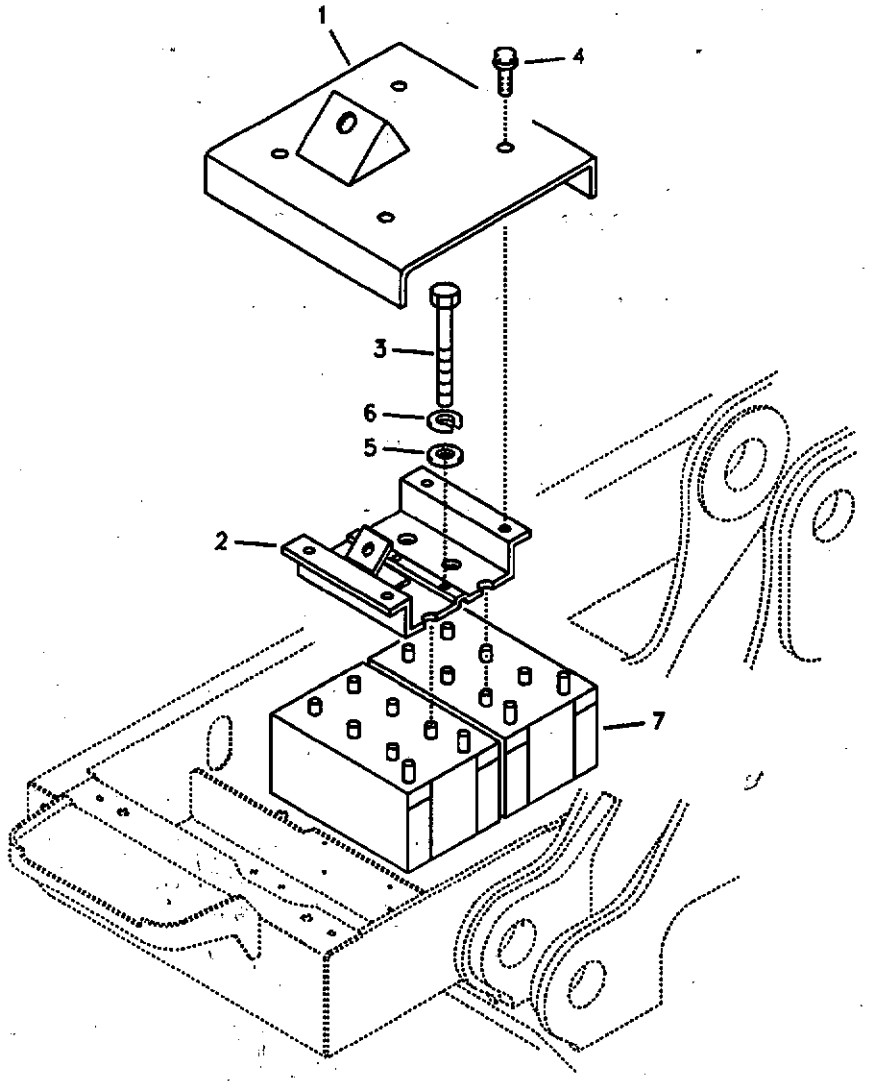
1
4
3
6
5
2
7

Fig.	Part No.	Quantity 1	2	3	P S	K I T	Description	Dénomination	Bezeichnung	품명	Denominación	Notes
1	VOE 14529077	1					Cover	Capot	Haube	커버	Capo	
2	VOE 14529080	1					Bracket	Console	Konsole	브라켓	Ménsula	
3	SA 9011-21031	2					Bolt	Boulon	Bolzen	볼트	Perno	
4	VOE 946173	4					Flange screw	Vis à bride	Flanschschraube	플랜지 스크류	Torn embridado	
5	VOE 960148	2					Washer	Rondelle	Scheibe	와셔	Arandela	
6	VOE 955922	2					Spring Washer	Rondelle élastique	Federscheibe	스프링 와셔	Arandela flexible	
7	VOE 14880482	2					Battery	Batterie	Batterie	밧데리	Bateria	

1	8277120	**Batería con accesorios de montaje** **밧데리 및 장착부품** **Batterie mit Anbauteilen** **Batterie avec pièces d'assemblage** **Battery with assembling details**	Catalogue id **20072**	Group **310**
2				
3			Illustr. No **1016704**	Section **100**
4				
5			Issue **VOE 74B9920072**	Page **177**

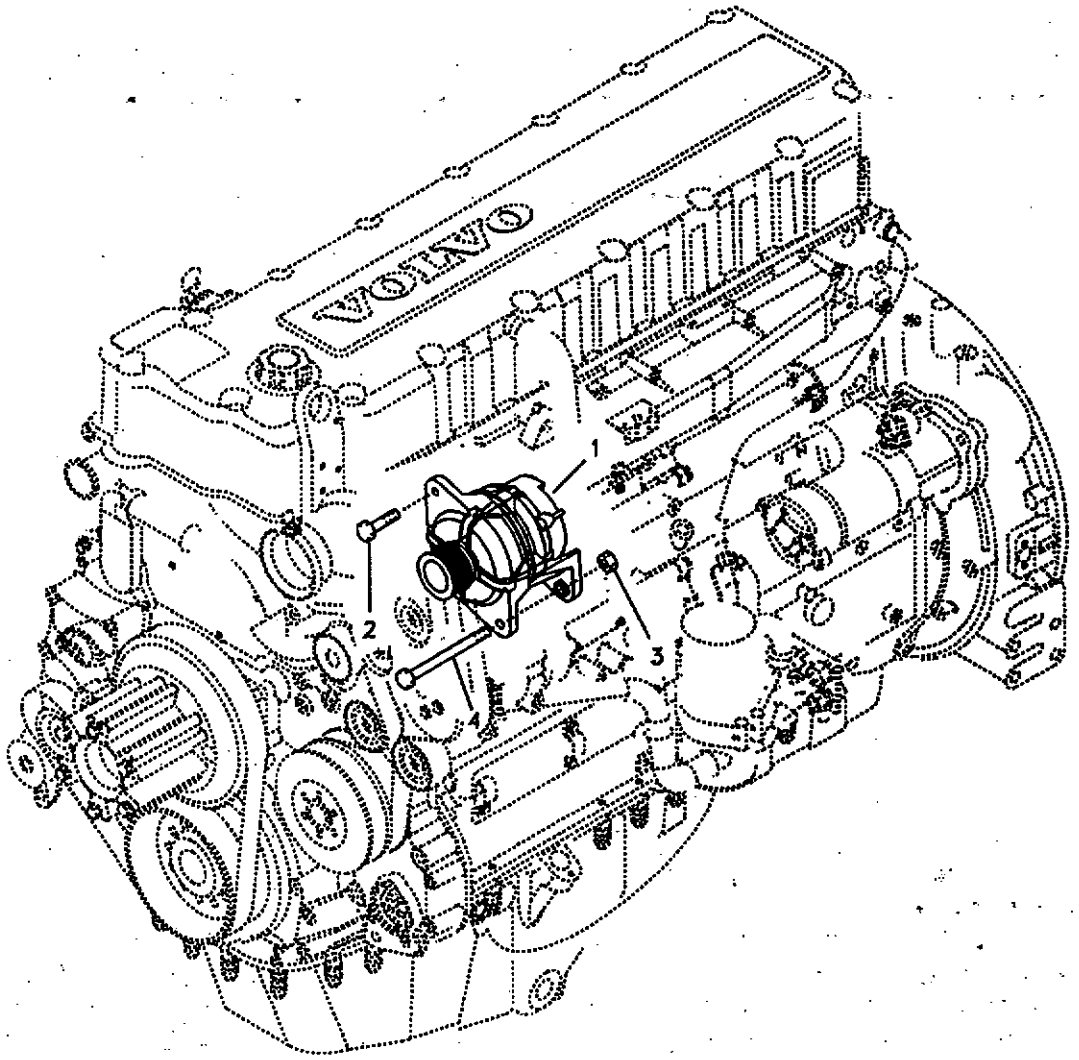

Volvo Construction Equipment

1020337

Fig.	Part No.	Quantity 1	2	3	PS	KIT	Description	Dénomination	Bezeichnung	품명	Denominación	Notes
1	VOE 20409228	1			SS		Alternator	Alternateur	Lichtmaschine	알터네이터	Alternador	SER NO 11515-11664 SER NO 80001-80249 See group 321, Page 181
		1			SE		Alternator	Alternateur	Lichtmaschine	알터네이터	Alternador	80A,SER NO 11665- SER NO 80250- See group 321, Page 181
2	VOE 965185	1					Flange screw	Vis à bride	Flanschschraube	플랜지 스크류	Torn embridado	
3	VOE 971099	1					Flange Lock Nut	Contre écrou bride	Flanschmutter	플랜지 록 너트	Contratuer Embr	(VOE 13971099)
4	VOE 979935	1					Flange screw	Vis à bride	Flanschschraube	플랜지 스크류	Torn embridado	

1	8277122	**Alternador con assesorios de montage** **알터네이터 및 장착부품** **Generator mit Anbauteilen** **Alternateur avec pieces de montage** **Alternator with assembling details**	Catalogue id **20072**	Group **321**
2			Illustr. No **1020337**	Section **100**
3				
4			Issue **VOE 74B9920072**	Page **179**
5				

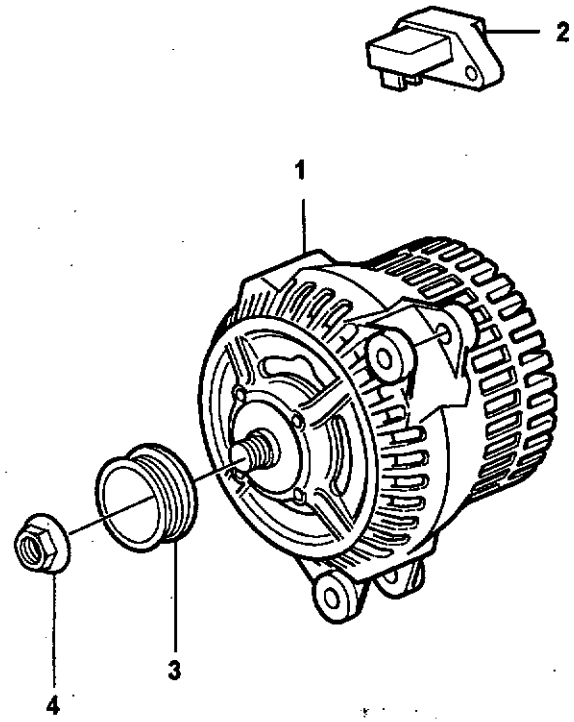
2
1
3
4

Fig.	Part No.	Quantity 1	2	3	PS	KIT	Description	Dénomination	Bezeichnung	품명	Denominación	Notes
1	VOE 11170321	1					Alternator	Alternateur	Lichtmaschine	알터네이터	Alternador	80A
2	VOE 20523391	1					Charge Rgltr	Regulate.charge	Reglerschalter	레귤레이터 차지	Regulador Carga	
3	VOE 20523393	1					Pulley	Poulie	Z-riemenscheibe	풀리	Polea Corr Dent	
4	VOE 11712384	1					Flange nut	Ecrou accouple.	Bundmutter	플랜지 너트	Tuerca embridad	

1	8277122	**Alternador** **알터네이터** **Generator** **Alternateur** **Alternator**	Catalogue id **20072**	Group **321**
2			Illustr. No **1020752**	Section **400**
3				
4			Issue **VOE 74B9920072**	Page **181**
5				

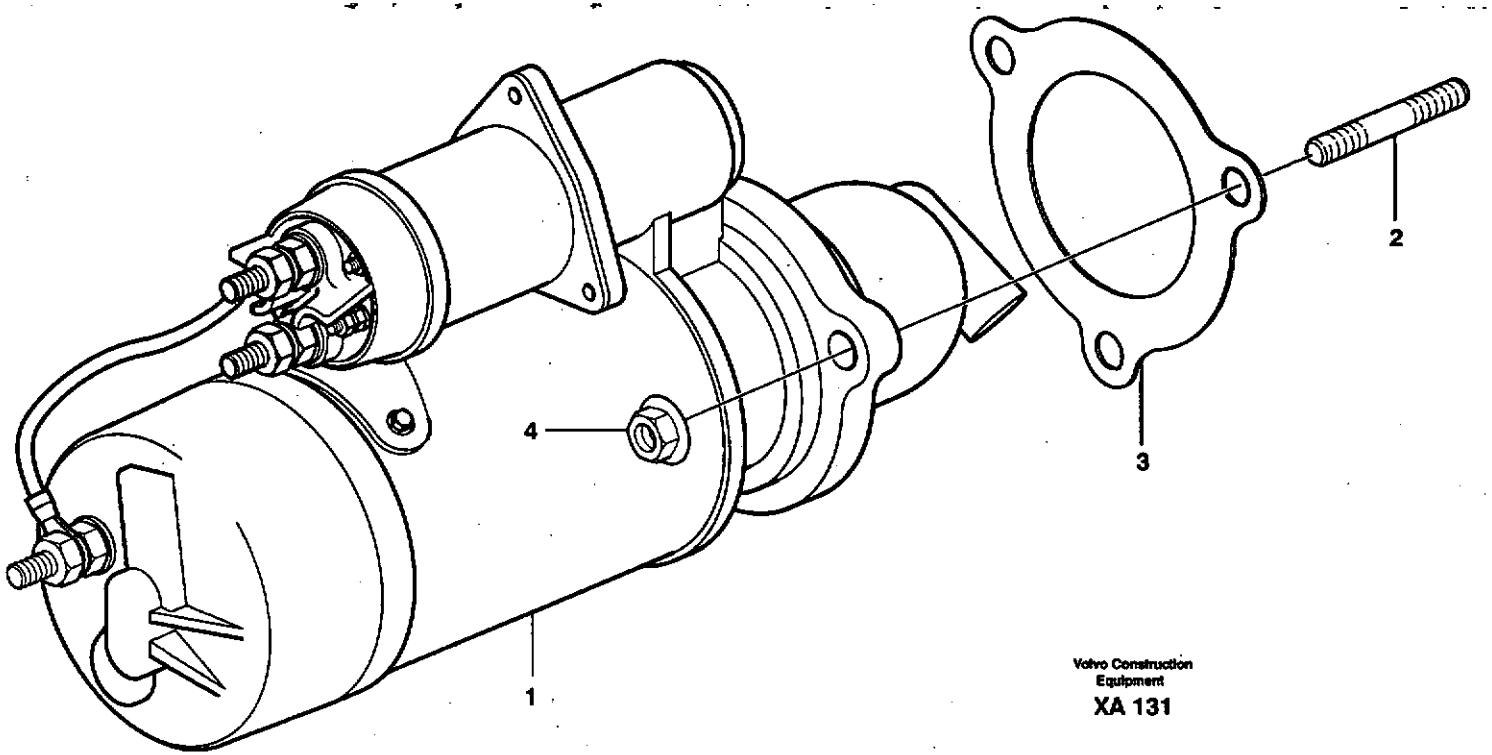

Volvo Construction Equipment

XA 131

Fig.	Part No.	Quantity 1	2	3	PS	KIT	Description	Dénomination	Bezeichnung	품명	Denominación	Notes
1		1	1				Starter Motor	Demarreur	Anlasser	시동 모터	Motor de arranque	See group 331, Page 185
2	VOE 953098	3	3				Stud	Goujon	Stiftschraube	스터드	Esparrago	
3	VOE 11127393	1	1				Gasket	Joint	Dichtung	가스켓	Junta	
4	VOE 13971096	3	3				Flange nut	Ecrou accouple.	Bundmutter	플랜지 너트	Tuerca embridad	

1	8279675	Motor de arranque con assesorios de montaje 시동모터 및 장착부품 Anlasser mit Anbauteilen Démarreur avec pieces de montage Starter motor with assembling details	Catalogue id 20072	Group 331
2	8279676		Illustr. No XA131	Section 100
3			Issue VOE 74B9920072	Page 183
4				
5				

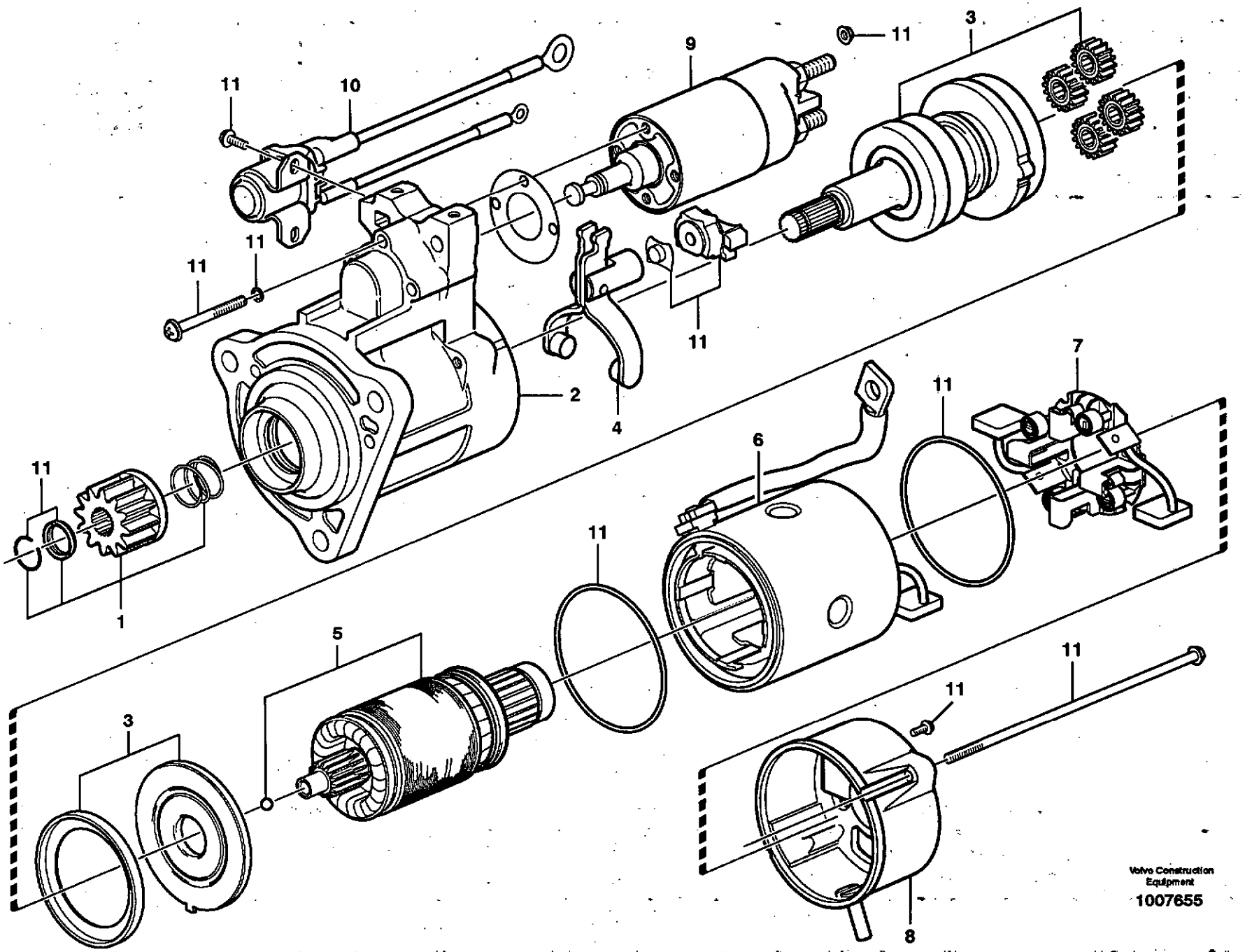
11
3
11
10
9
11
11
11
11
2
4
11
7
11
6
11
1
5
3
11
11
8
Volvo Construction Equipment
1007655

Fig.	Part No.	Quantity 1	2	3	PS	KIT	Description	Dénomination	Bezeichnung	품명	Denominación	Notes
	VOE 11127679	1	1				Starter Motor	Demarreur	Anlasser	시동 모터	Motor de arranque	MO3301
1	**VOE 20533523**	1	1				•Gear Set	•Jeu Pignons	•Zahnradsatz	• 기어 셋	•Juego Engranaje	
2		1	1		NS		•Housing	•Carter	•Gehäuse	• 하우징	•Carter	
3	**VOE 11711565**	1	1				•Shaft and clutch ass	•Broche d'entraîneme	•Antriebsspindel	• 구동 스핀들	•Eje Y Embrague	
4	**VOE 20533522**	1	1				•Lever	•Levier	•Hebel	• 레버	•Palanca	
5	**VOE 20533525**	1	1				•Rotor	•Rotor	•Rotor	• 로터	•Rotor	
6	**VOE 11711576**	1	1				•Housing	•Carter	•Gehäuse	• 하우징	•Carter	
7	**VOE 20533527**	1	1				•Brush	•Balai	•Bürste	• 브러시	•Escobilla	
8	**VOE 11711572**	1	1				•Cover	•Capot	•Haube	• 커버	•Capo	
9	**VOE 20533524**	1	1				•Solenoid	•Solénoide	•Magnet	• 솔레노이드	•Solenoide	
10	**VOE 11711577**	1	1				•Starter Relay	•Relais Demarra	•Anlassrelais	• 시동 릴레이	•Rele Arranque	
11	**VOE 20533530**	1	1				•Screw Kit	•Kit Vis	•Schraubensatz	• 나사 키트	•Juego Tornillos	

1	**8279675**	**Motor de arranque** 시동모터 **Anlasser** **Démarreur** **Starter motor**	Catalogue id **20072**	Group **331**
2	**8279676**			
3			Illustr. No **1007655**	Section **200**
4				
5			Issue **VOE 74B9920072**	Page **185**

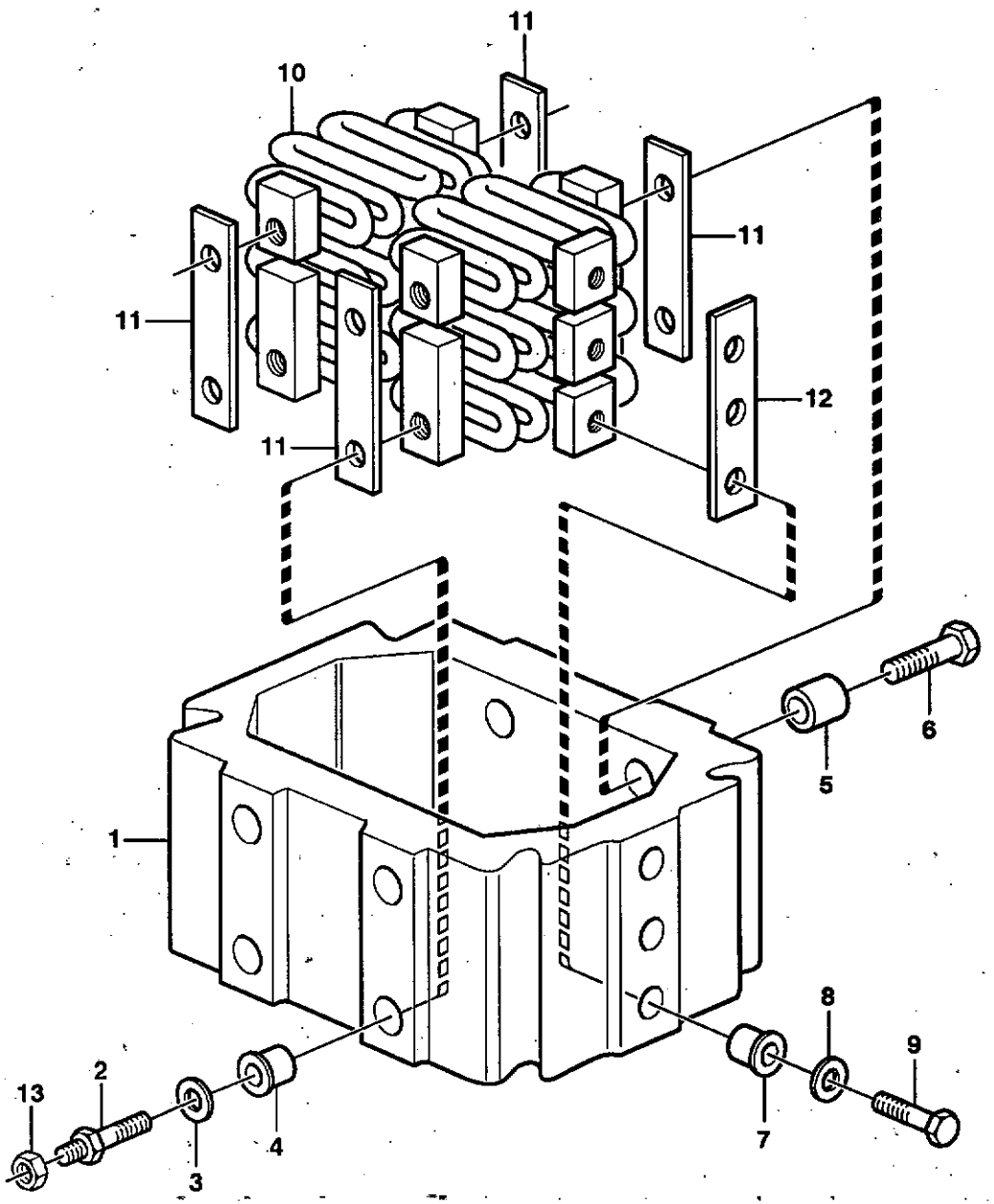

Volvo Construction Equipment

1005722

Fig.	Part No.	Quantity 1	2	3	PS	KIT	Description	Dénomination	Bezeichnung	품명	Denominación	Notes
	VOE 477275	1	1				Starter Element	Eleme.demarrage	Kaltstartelemt	시동기 엘리멘트	Calentador Arr	
1		1	1		NS		•Intermediate section	•Piece intermediaire	•Einsatzstuck	• 중간 연결 부품	•Pieza distanciadora	
2	VOE 468825	1	1				•Screw	•Vis	•Schraube	• 스크류	•Tornillo	
3	VOE 192288	1	1				•Washer	•Rondelle	•Scheibe	• 와셔	•Arandela	
4	VOE 468511	1	1				•Bushing	•Bague	•Buchse	• 부싱	•Casquillo	
5	VOE 478896	1	1				•Sleeve	•Douille	•Hülse	• 슬리브	•Manguito	
6	VOE 13949578	1	1				•Screw	•Vis	•Schraube	• 스크류	•Tornillo	
7	VOE 468468	12	12				•Sleeve	•Douille	•Hülse	• 슬리브	•Manguito	
8	VOE 191156	12	12				•Washer	•Rondelle	•Scheibe	• 와셔	•Arandela	
9	VOE 13949652	12	12				•Screw	•Vis	•Schraube	• 스크류	•Tornillo	
10		1	1		NS		•Wire element	•Résistance électriqu	•Heizelement	• 배선 엘레멘트	•Elemento de cable	
11		4	4		NS		•Insulating plate	•Plaque isolante	•Isolierplatte	• 절연 플레이트	•Placa aislamiento	
12		2	2		NS		•Insulating plate	•Plaque isolante	•Isolierplatte	• 절연 플레이트	•Placa aislamiento	
13	VOE 7017624	1	1				Nut	Ecrou	Mutter	너트	Tuerca	

1	8279675
2	8279676
3	
4	
5	

Precalentador
프리히터
Vorwärmer
Préchauffeur
Pre-heater

Catalogue id 20072	Group 333
Illustr. No 1005722	Section 200
Issue VOE 74B9920072	Page 187

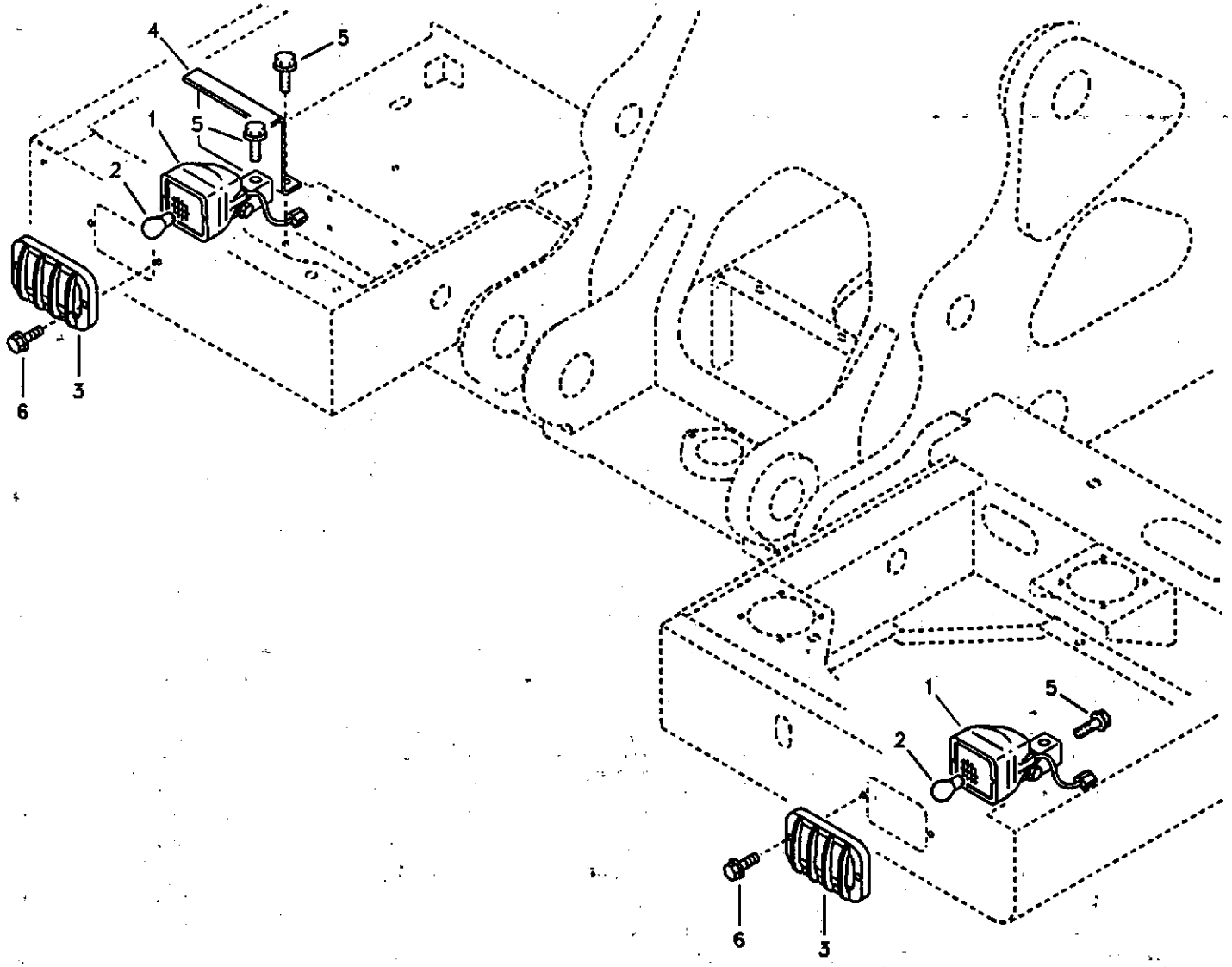

Volvo Construction Equipment
1007875

Fig.	Part No.	Quantity 1	2	3	PS	KIT	Description	Dénomination	Bezeichnung	품명	Denominación	Notes
1	**VOE 11039846**	2					Work Lamp	Lampe Travail	Arbeitslampe	작업등	Lampara Trabajo	
2	**SA 1122-01240**	1					•Bulb	•Ampoule	•Glühlampe	• 전구	•Ampolla	24V,70W
3	**VOE 14529103**	2					Guard	Protection	Schutz	가드	Protección	
4	**VOE 14507408**	1					Cover	Capot	Haube	커버	Capo	
5	**VOE 946471**	4					Flange screw	Vis à bride	Flanschschraube	플랜지 스크류	Torn embridado	
6	**VOE 946441**	4					Flange screw	Vis à bride	Flanschschraube	플랜지 스크류	Torn embridado	

1	**8277120**	**Alumbrado, frontal** **전조등** **Beleuchtung, vorne** **Eclairage, avant** **Lighting, front**	Catalogue id **20072**	Group **352**
2			Illustr. No **1007875**	Section **100**
3				
4			Issue **VOE 74B9920072**	Page **189**
5				

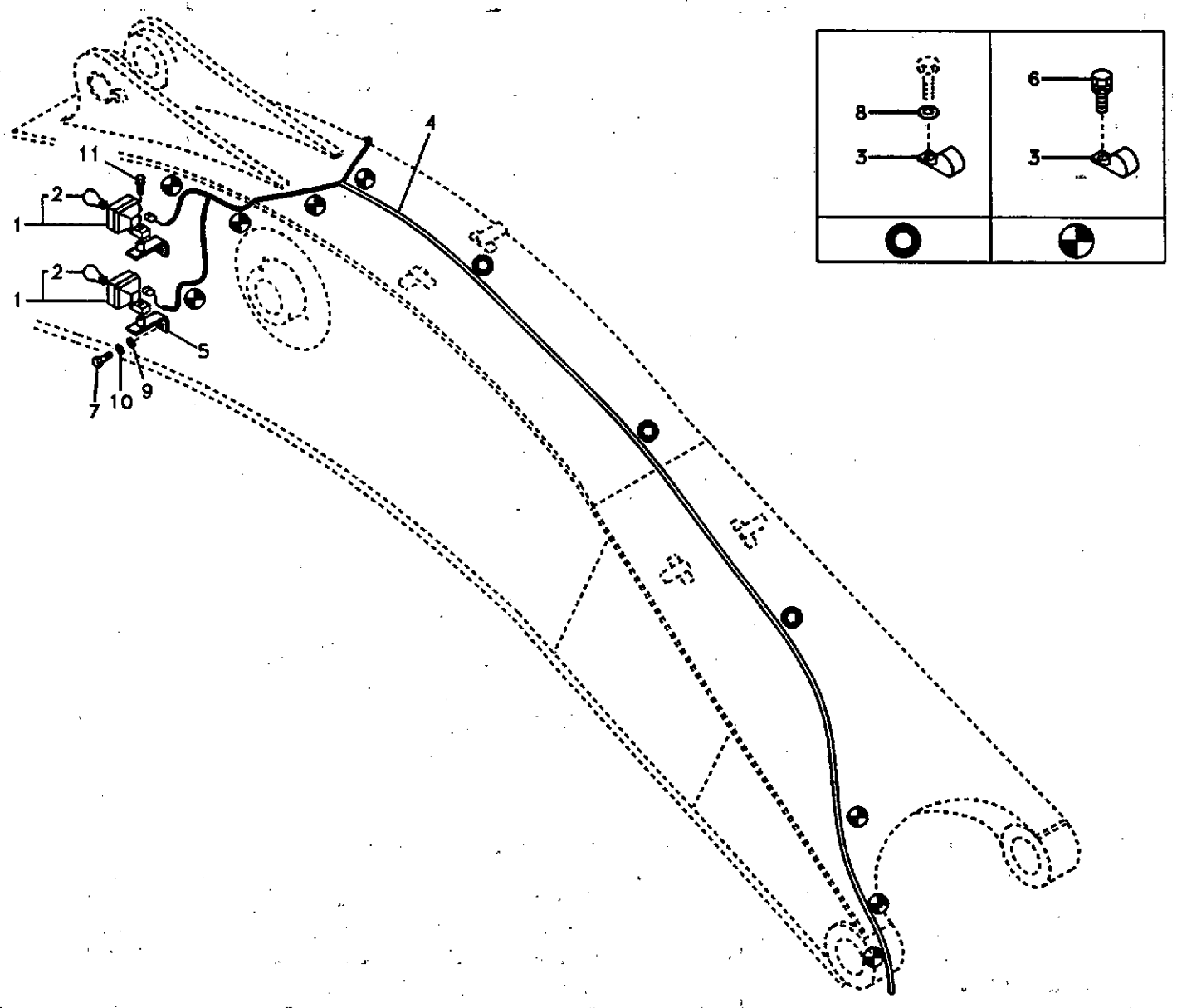
11
2
1
2
1
4
5
7
10
9
8
3
6
3

Fig.	Part No.	Quantity 1	2	3	P S	K I T	Description	Dénomination	Bezeichnung	품명	Denominación	Notes
1	VOE 11039846	4	4	4			Work Lamp	Lampe Travail	Arbeitslampe	작업등	Lampara Trabajo	
2	SA 1122-01240	1	1	1			•Bulb	•Ampoule	•Glühlampe	• 전구	•Ampolla	24V,70W
3	VOE 14500293	14	14	14			Clip	Clip	Klemme	클립	Clip	
4	VOE 14530411	1	1	1			Cable harness	Faisceau cables	Kabelbaum	배선	Manojo cables	SER NO 11515-12062 SER NO 80001-80606
	VOE 14563593	1	1	1			Cable harness	Faisceau cables	Kabelbaum	배선	Manojo cables	SER NO 12063- SER NO 80607-
5	VOE 14514339	4	4	4			Bracket	Console	Konsole	브라켓	Ménsula	
6	VOE 947107	11	11	11			Flange screw	Vis à bride	Flanschschraube	플랜지 스크류	Torn embridado	
7	VOE 978936	4	4	4			Hexagon screw	Vis tête hexagonale	Sechskantschraube	스크류	Tornillo hexago	
8	VOE 955894	3	3	3	SS		Washer	Rondelle	Scheibe	와셔	Arandela	
9	VOE 955900	4	4	4			Washer	Rondelle	Scheibe	와셔	Arandela	
10	VOE 955926	4	4	4			Spring Washer	Rondelle élastique	Federscheibe	스프링 와셔	Arandela flexible	
11	VOE 946441	4	4	4			Flange screw	Vis à bride	Flanschschraube	플랜지 스크류	Torn embridado	

1	8277184	L¿mpara de trabajo en pluma 붐 작업등 Arbeitsscheinwerfer auf Ausleger Projecteur de travail sur la flèche Working lamp on boom	Catalogue id 20072	Group 356
2	8277185			
3	8277192		Illustr. No 1010431	Section 100
4			Issue VOE 74B9920072	Page 191
5				

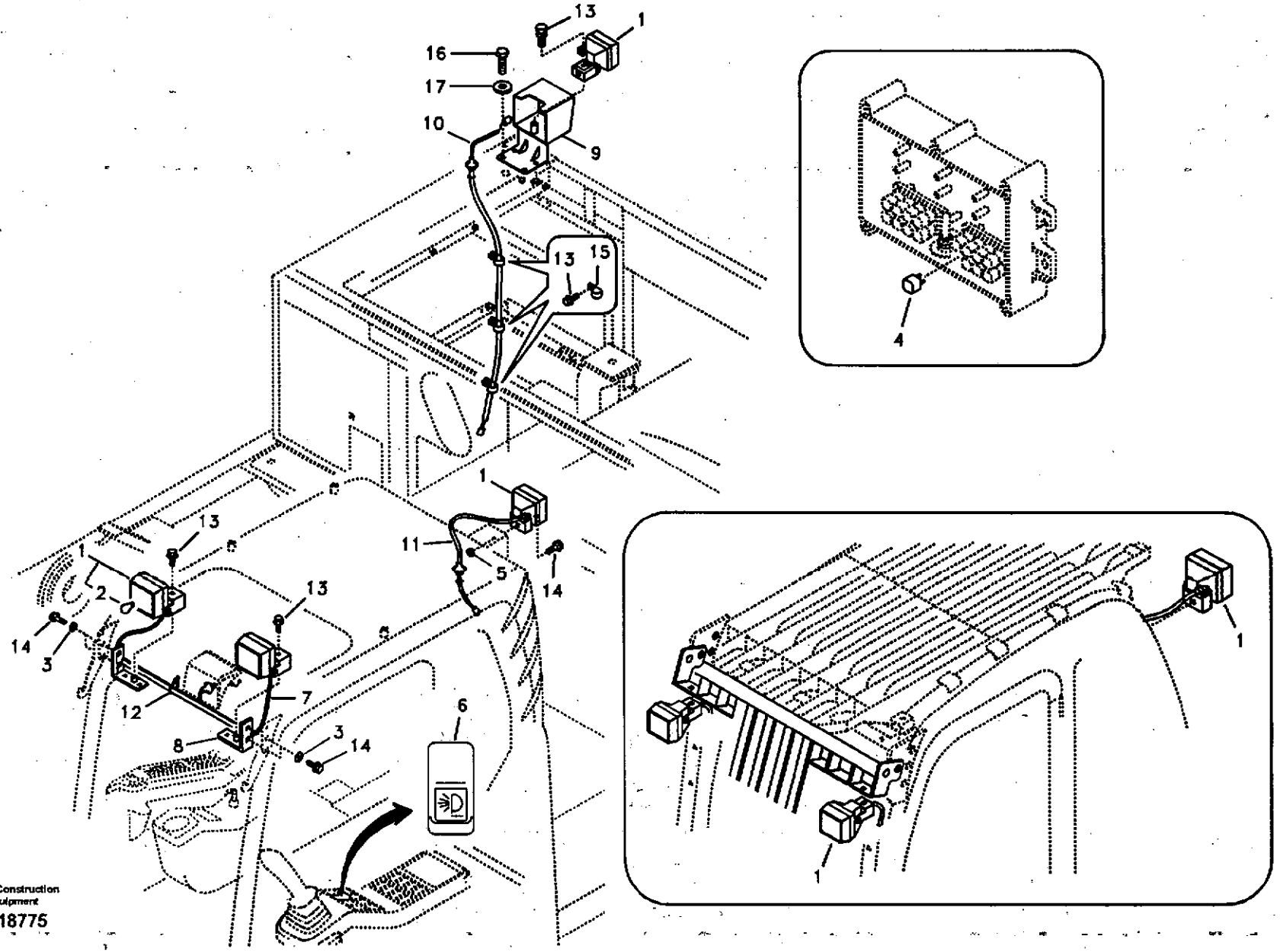
13
1
16
17
10
9
13
15
4
1
13
11
5
14
1
2
13
14
3
12
7
8
3
14
6
1
1
Volvo Construction Equipment
1018775

Fig.	Part No.	Quantity 1	2	3	PS	KIT	Description	Dénomination	Bezeichnung	품명	Denominación	Notes
1	VOE 11039846	4					Work Lamp	Lampe Travail	Arbeitslampe	작업등	Lampara Trabajo	
2	SA 1122-01240	1					•Bulb	•Ampoule	•Glühlampe	• 전구	•Ampolla	24V,70W
3	VOE 955922	4					Spring Washer	Rondelle élastique	Federscheibe	스프링 와셔	Arandela flexible	
4	VOE 20374662	1					Relay	Relais	Relais	릴레이	Rele	
5	VOE 983304	1					Hexagon Nut	Ecrou Hexagonal	Sechskantmutter	너트	Tuerca Hexagon	
6	VOE 14529229	1					Switch	Commutateur	Schalter	스위치	Contactor	
7	VOE 14508662	1					Wire harness	Faisceau electrique	Kabelbaum	배선	Manojo cables	
8	VOE 14511538	1					Bracket	Console	Konsole	브라켓	Ménsula	
9	VOE 14530228	1					Bracket	Console	Konsole	브라켓	Ménsula	SER NO 11515-11575 SER NO 80001-80066
	VOE 14537263	1					Bracket	Console	Konsole	브라켓	Ménsula	SER NO 11576- SER NO 80067-
10	VOE 14514373	1					Wire harness	Faisceau electrique	Kabelbaum	배선	Manojo cables	
11	VOE 14514378	1					Wire harness	Faisceau electrique	Kabelbaum	배선	Manojo cables	
12	SA 9314-02100	3					Strip Clamp	Ruban Serrage	Kabelbinder	스트립 클램프	Abraz Cinta	
13	VOE 946471	5					Flange screw	Vis à bride	Flanschschraube	플랜지 스크류	Torn embridado	SER NO 11515-11575 SER NO 80001-80066
	VOE 946471	6					Flange screw	Vis à bride	Flanschschraube	플랜지 스크류	Torn embridado	SER NO 11576- SER NO 80067-
14	VOE 946441	5					Flange screw	Vis à bride	Flanschschraube	플랜지 스크류	Torn embridado	
15	VOE 14500292	2					Clip	Clip	Klemme	클립	Clip	SER NO 11515-11575 SER NO 80001-80066
	VOE 14500292	3					Clip	Clip	Klemme	클립	Clip	SER NO 11576- SER NO 80067-
16	VOE 978933	4					Hexagon screw	Vis a tête hexagonale	Sechskantschr.	육각 나사	Tornillo hexago	
17	VOE 14522862	4					Washer	Rondelle	Scheibe	와셔	Arandela	

1	8280050	**Luces de trabajo, extra** 보조작업등 **Arbeitsbeleuchtung, extra** **Projecteurs de travail, supplémentaires** **Work lights, extra**	Catalogue id **20072**	Group **356**
2			Illustr. No **1018775**	Section **300**
3			Issue **VOE 74B9920072**	Page **193**
4				
5				

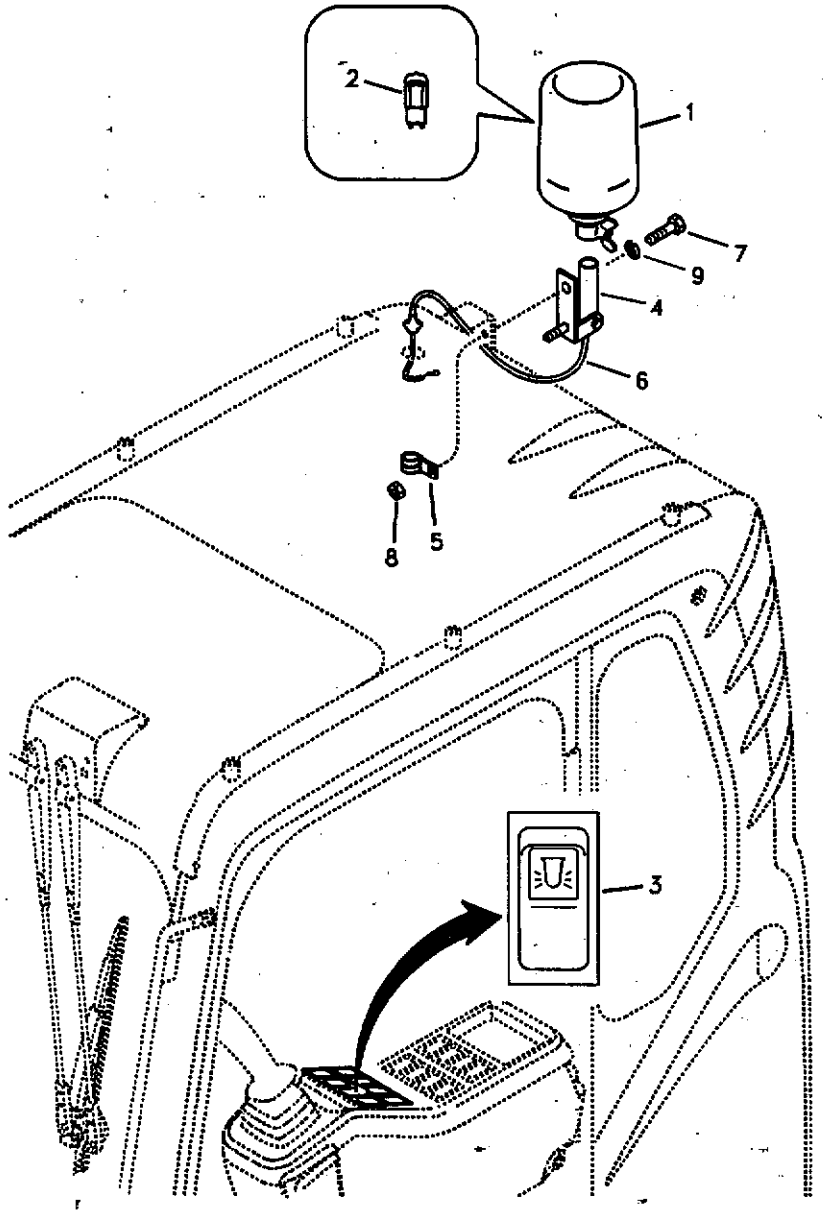
2
1
7
9
4
6
8
5
3

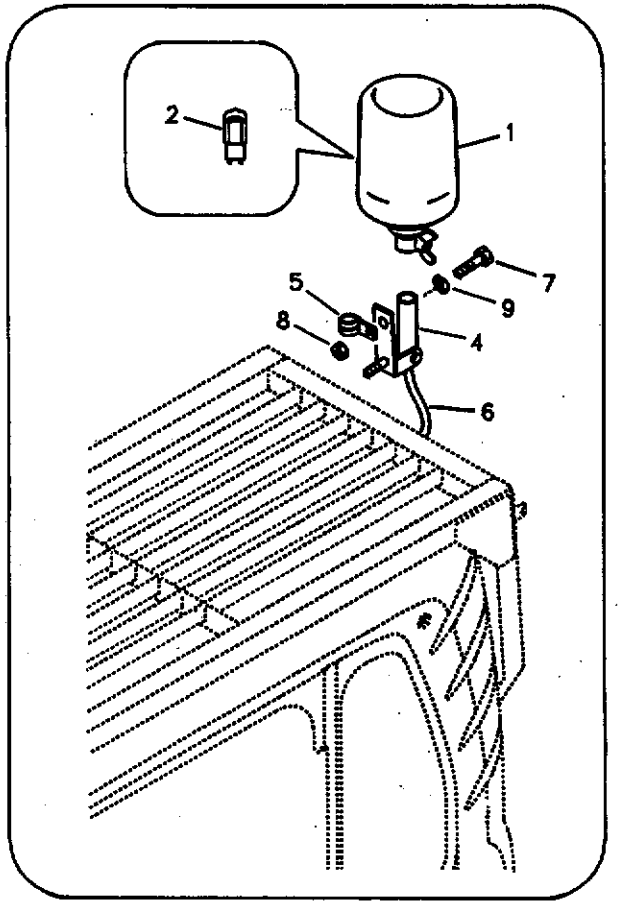
2
1
7
9
5
8
4
6

Fig.	Part No.	Quantity 1	2	3	PS	KIT	Description	Dénomination	Bezeichnung	품명	Denominación	Notes
1	VOE 11170101	1					Rotating Beacon	Gyrophare	Rundumkennleuchte	경광등	Luz Rotativa Emerge.	
2	VOE 14500272	1					•Bulb	•Ampoule	•Glühlampe	• 전구	•Ampolla	
3	VOE 14529188	1					Switch	Commutateur	Schalter	스위치	Contactor	
4	VOE 14529137	1					Bracket	Console	Konsole	브라켓	Ménsula	
5	VOE 14500290	1					Clip	Clip	Klemme	클립	Clip	
6	VOE 14508746	1					Wire harness	Faisceau electrique	Kabelbaum	배선	Manojo cables	
7	VOE 946173	1					Flange screw	Vis à bride	Flanschschraube	플랜지 스크류	Torn embridado	
8	VOE 983303	1					Nut	Ecrou	Mutter	너트	Tuerca	
9	VOE 955921	1					Spring Washer	Rondelle élastique	Federscheibe	스프링 와셔	Arandela flexible	

1	8277138	Luz giratoria de advertencia 경광등 Rotierende Warnleuchte Détecteur rotatif Rotating beacon	Catalogue id 20072	Group 362
2			Illustr. No 1015410	Section 100
3				
4			Issue VOE 74B9920072	Page 195
5				

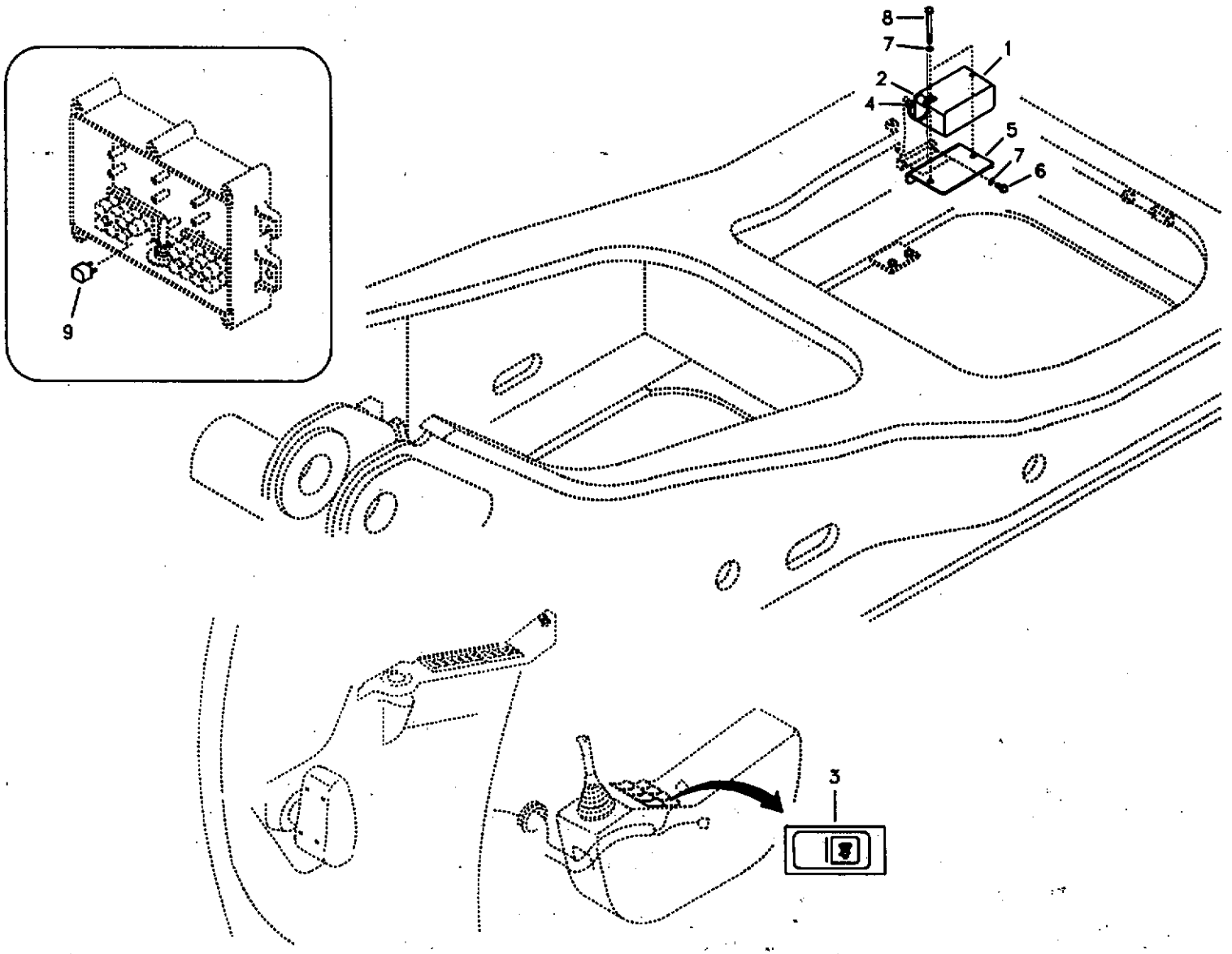

Volvo Construction Equipment

1019400

Fig.	Part No.	Quantity 1	2	3	PS	KIT	Description	Dénomination	Bezeichnung	품명	Denominación	Notes
1	VOE 11039563	1					Back-Up Alarm	Avertisseur sonore d	Rückfahrwarner	백 업 경보	Alarma de emergenci	
2	VOE 14500293	1					Clip	Clip	Klemme	클립	Clip	SER NO 11515-11614 SER NO 80001-80121
3	VOE 14529044	1					Switch	Commutateur	Schalter	스위치	Contactor	
4	VOE 14530604	1					Wire harness	Faisceau electrique	Kabelbaum	배선	Manojo cables	
5	VOE 14538557	1					Bracket	Console	Konsole	브라켓	Ménsula	
6	VOE 946441	2					Flange screw	Vis à bride	Flanschschraube	플랜지 스크류	Torn embridado	
7	VOE 955922	4					Spring Washer	Rondelle élastique	Federscheibe	스프링 와셔	Arandela flexible	SER NO 11515-11575 SER NO 80001-80066
8	VOE 965190	2					Flange screw	Vis a bride	Flanschschraube	플랜지 스크류	Torn embridado	
9	VOE 20374662	1					Relay	Relais	Relais	릴레이	Rele	

1	8279730	**Unidad de advertencia de reserva** 후진경보장치 **Reserve-warneinheit** **Unité d'alerte de secours** **Back-up warning unit**	Catalogue id 20072	Group 362
2			Illustr. No 1019400	Section 200
3			Issue VOE 74B9920072	Page 197
4				
5				

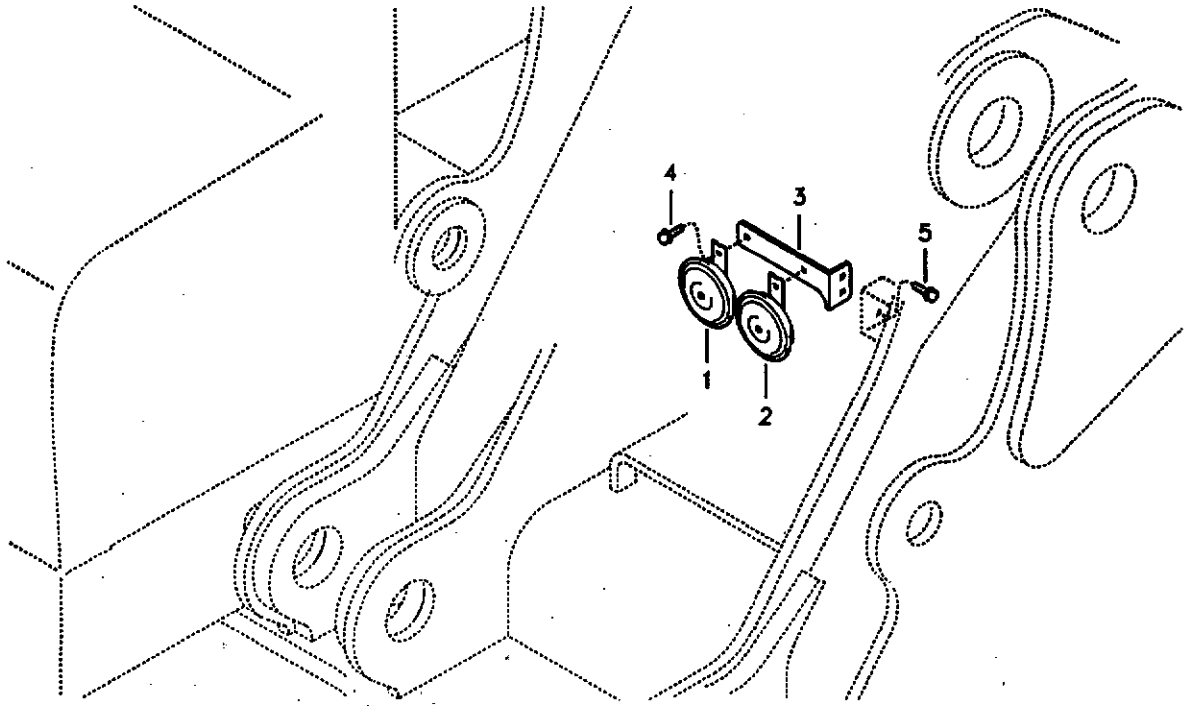
4
3
5
1
2

Fig.	Part No.	Quantity 1	2	3	PS	KIT	Description	Dénomination	Bezeichnung	품명	Denominación	Notes
1	VOE 14530214	1					Horn	Avertisseur sonore	Signalhorn	경음기	Avisador sonoro	SER NO 11515-11641 SER NO 80001-80203
	VOE 14545502	1					Horn	Avertisseur sonore	Signalhorn	경음기	Avisador sonoro	SER NO 12169- SER NO 80204-
2	VOE 14530215	1					Horn	Avertisseur sonore	Signalhorn	경음기	Avisador sonoro	SER NO 11515-11641 SER NO 80001-80203
	VOE 14545503	1					Horn	Avertisseur sonore	Signalhorn	경음기	Avisador sonoro	SER NO 11642- SER NO 80204-
3	VOE 14532557	1					Bracket	Console	Konsole	브라켓	Ménsula	
4	VOE 946471	2					Flange screw	Vis à bride	Flanschschraube	플랜지 스크류	Torn embridado	
5	VOE 946441	2					Flange screw	Vis à bride	Flanschschraube	플랜지 스크류	Torn embridado	

1	8279674	**Bocina** 경음기 **Signalhorn** **Avertisseur sonore** **Horn**	Catalogue id **20072**	Group **362**
2				
3			Illustr. No **1019401**	Section **300**
4				
5			Issue **VOE 74B9920072**	Page **199**

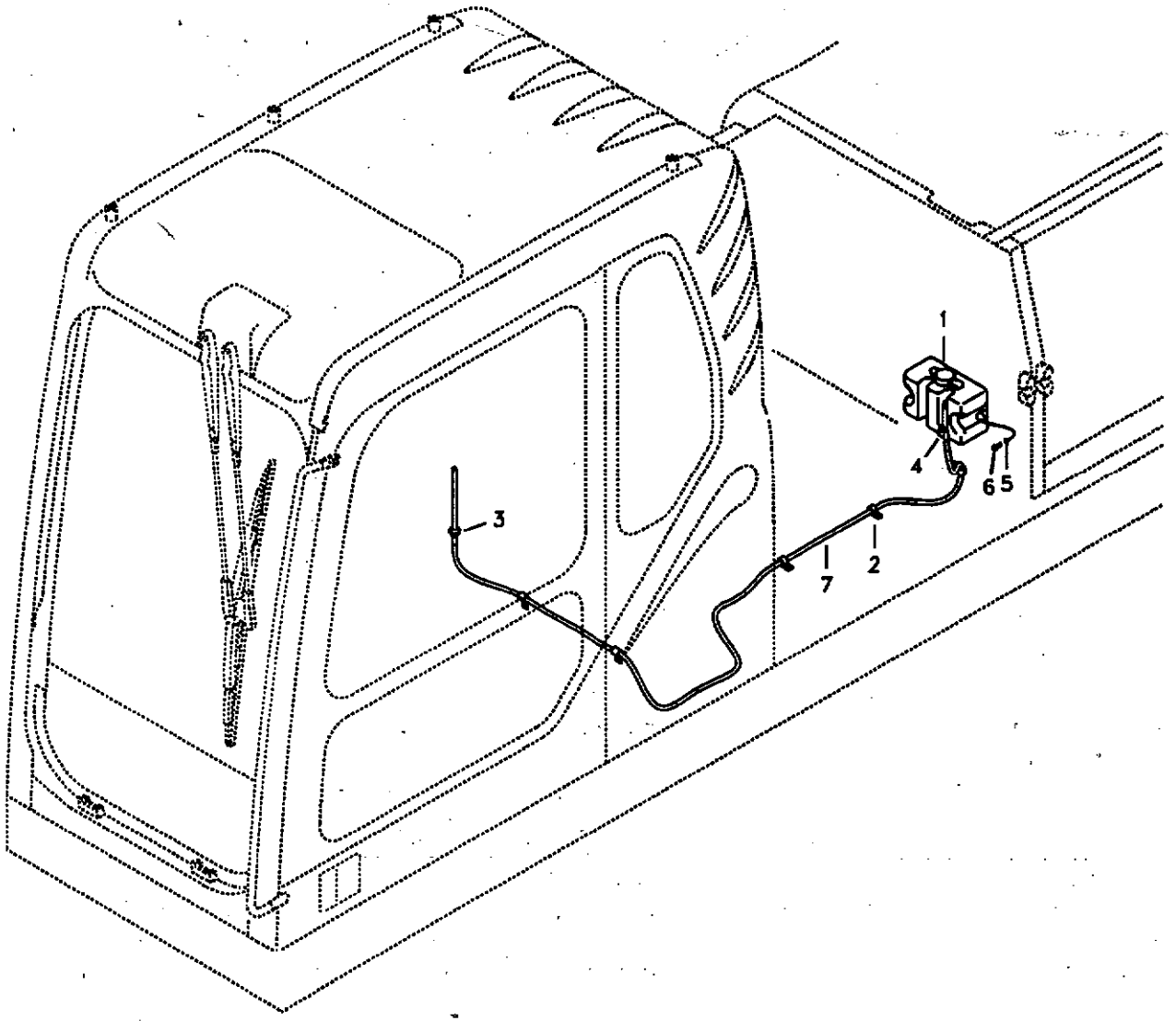

Volvo Construction Equipment

1019402

Fig.	Part No.	Quantity 1	2	3	PS	KIT	Description	Dénomination	Bezeichnung	품명	Denominación	Notes
1	VOE 14531419	1					Washer Pump	Pomp.lave-glace	Spulpumpe	와셔 펌프	Bomba Rociador	
2	VOE 14500292	6					Clip	Clip	Klemme	클립	Clip	
3	VOE 14529350	1					Grommet	Passe fil	Durchführung	그로메트	Aislador pasapanel	
4	SA 9312-00004	1					Clamp	Pince Serrage	Klemme	클램프	Abrazadera	
5	VOE 955892	2					Washer	Rondelle	Scheibe	와셔	Arandela	
6	VOE 946544	2					Flange screw	Vis à bride	Flanschschraube	플랜지 스크류	Torn embridado	
7	VOE 14881147	1					Hose	Durit	Schlauch	호스	Tubo flexible	

1	8279674	Lavaparabrisas 차창유리 와셔 Scheibenwaschanlage Lave - glace Windshield washer	Catalogue id 20072	Group 363
2			Illustr. No 1019402	Section 200
3			Issue VOE 74B9920072	Page 201
4				
5				

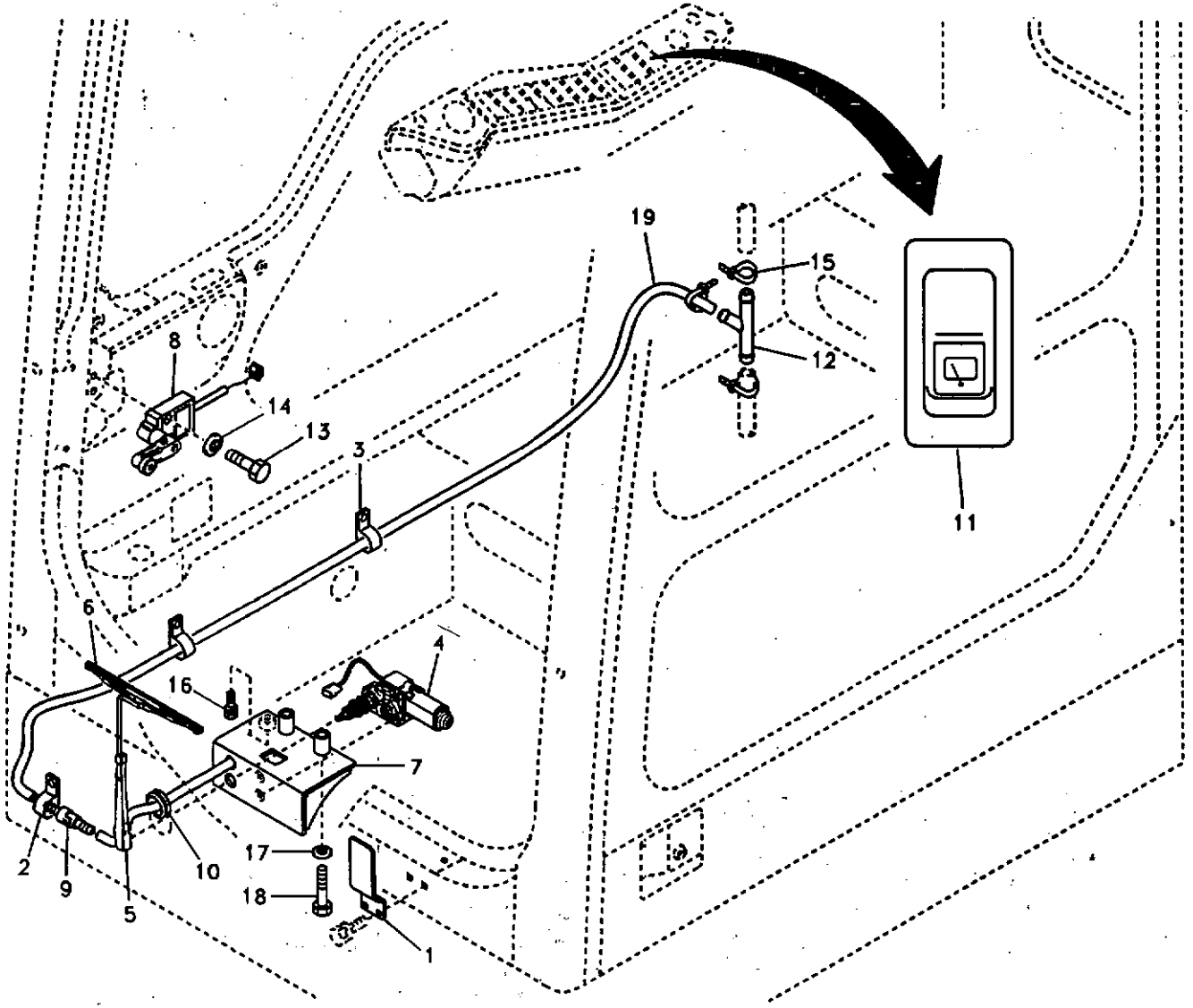
19
15
12
11
8
14
13
3
6
4
16
7
2
9
5
10
17
18
1

Fig.	Part No.	Quantity 1	2	3	P S	K I T	Description	Dénomination	Bezeichnung	품명	Denominación	Notes
1	VOE 14500190	1					Bracket	Console	Konsole	브라켓	Ménsula	
2	VOE 14500290	1					Clip	Clip	Klemme	클립	Clip	
3	VOE 14500292	2					Clip	Clip	Klemme	클립	Clip	
4	VOE 14508630	1					Wiper Motor	Moteur essuie glace	Wischermotor	와이퍼 모터	Motor l.p	
5	VOE 14520379	1					Wiper Arm	Bras Essu.glac.	Wischerarm	와이퍼 앙	Brazo Limpiapar	
6	VOE 14508632	1					Wiper blade	Balai essuie glace	Wischerblatt	와이퍼 블레이드	Escobilla l.p	
7	VOE 14508634	1					Bracket	Console	Konsole	브라켓	Ménsula	
8	VOE 14518743	1					Switch	Commutateur	Schalter	스위치	Contactor	
9	VOE 14508637	1					Check valve	Valve antiretour	Rückschlagventil	체크 밸브	Válvula de retención	
10	VOE 14508638	1					Grommet	Passe fil	Durchführung	그로메트	Aislador pasapanel	
11	VOE 14511429	1					Switch	Interrupteur	Trennschalter	스위치	Interruptor	Lower wiper
12	VOE 14511472	1					Connector	Raccord	Anschluss	커넥터	Union	
13	SA 9021-10405	2					Screw	Vis	Schraube	스크류	Tornillo	
14	VOE 955891	2					Washer	Rondelle	Scheibe	와셔	Arandela	(VOE 14880426)
15	SA 9314-02100	6					Strip Clamp	Ruban Serrage	Kabelbinder	스트립 클램프	Abraz Cinta	
16	VOE 946471	1					Flange screw	Vis à bride	Flanschschraube	플랜지 스크류	Torn embridado	
17	VOE 955900	2					Washer	Rondelle	Scheibe	와셔	Arandela	
18	VOE 978939	2			SS		Hexagon screw	Vis a tête hexagonale	Sechskantschr.	육각 나사	Tornillo hexago	
19	VOE 14881170	1					Hose	Durit	Schlauch	호스	Tubo flexible	

1	8277161	**Limpiaparabrisas inferior** 하부 와이퍼 **Wischer, unten** **Essuie-glace inférieur** **Lower wiper**	Catalogue id **20072**	Group **363**
2				
3			Illustr. No **SV123**	Section **300**
4				
5			Issue **VOE 74B9920072**	Page **203**

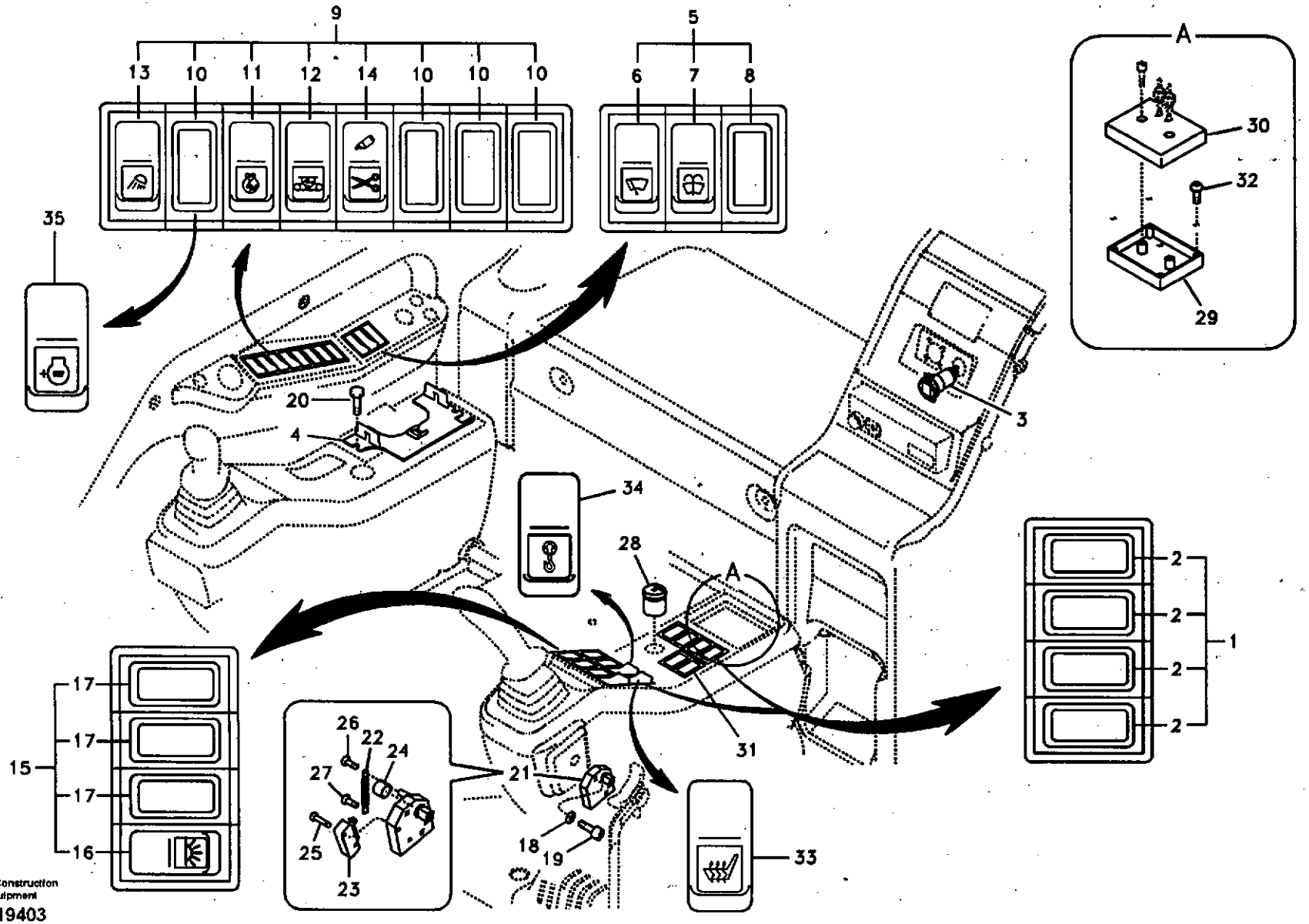
9
13
10
11
12
14
10
10
10
5
6
7
8
35
A
30
32
29
20
4
3
34
28
A
2
2
2
2
1
17
17
17
16
15
26
22
24
27
25
23
21
18
19
31
33
Volvo Construction Equipment
1019403

Fig.	Part No.	Quantity 1	2	3	4	5	PS	KIT	Description	Dénomination	Bezeichnung	품명	Denominación	Notes
1	VOE 14502714	2							Switch	Commutateur	Schalter	스위치	Commutador	BLANK
2	VOE 14529148	4							•Cover	•Capot	•Haube	• 커버	•Capo	
3	VOE 14508603	1							Socket	Socle	Sockel	소켓	Zocalo	
4	VOE 14530127	1							Bracket	Console	Konsole	브라켓	Ménsula	
5	VOE 14505608	1					SS		Switch	Commutateur	Schalter	스위치	Contactor	ROCKER 3
6	VOE 14505609	1							•Switch	•Commutateur	•Schalter	• 스위치	•Contactor	UPPER WIPER
7	SA 1123-03230	1							•Switch	•Commutateur	•Schalter	• 스위치	•Contactor	WASHER
8	SA 1123-00480	1							•Cover	•Capot	•Haube	• 커버	•Capo	
9	VOE 14507266	1							Switch	Commutateur	Schalter	스위치	Contactor	ROCKER 8 SER NO 11515-11614 SER NO 80001-80121
	VOE 14544029	1							Switch	Commutateur	Schalter	스위치	Contactor	ROCKER 8 SER NO 11615- SER NO 80122-
10	SA 1123-00480	4							•Cover	•Capot	•Haube	• 커버	•Capo	
11	SA 1123-03200	1							•Switch	•Commutateur	•Schalter	• 스위치	•Contactor	ROTARY AUTO IDLE
12	SA 1123-03240	1							•Switch	•Commutateur	•Schalter	• 스위치	•Contactor	2 SPEEDE SER NO 10001-11614 SER NO 80001-80121
	VOE 14544028	1							•Switch	•Commutateur	•Schalter	• 스위치	•Contactor	2 SPEEDE SER NO 11615- SER NO 80122-
13	SA 1123-04850	1							•Switch	•Commutateur	•Schalter	• 스위치	•Contactor	ILL WORK
14	VOE 14507432	1							•Switch	•Commutateur	•Schalter	• 스위치	•Commutador	BOOST
15	VOE 14507298	1							Switch	Commutateur	Schalter	스위치	Commutador	ROCKER4
16	SA 1123-03180	1							•Switch	•Commutateur	•Schalter	• 스위치	•Contactor	ROOM LAMP
17	SA 1123-00480	3							•Cover	•Capot	•Haube	• 커버	•Capo	
18	VOE 940090	3					SS		Washer	Rondelle	Scheibe	와셔	Arandela	
19	SA 9016-10503	3							Bolt	Boulon	Bolzen	볼트	Perno	
20	VOE 947107	2							Flange screw	Vis à bride	Flanschschraube	플랜지 스크류	Tom embridado	

1	8277120
2	8277144
3	8277145
4	8277235
5	8279683

Interruptor
스위치
Schalter
Interrupteur
Switch

Catalogue id	Group
20072	364
Illustr. No	Section
1019403	100
Issue	Page
VOE 74B9920072	205

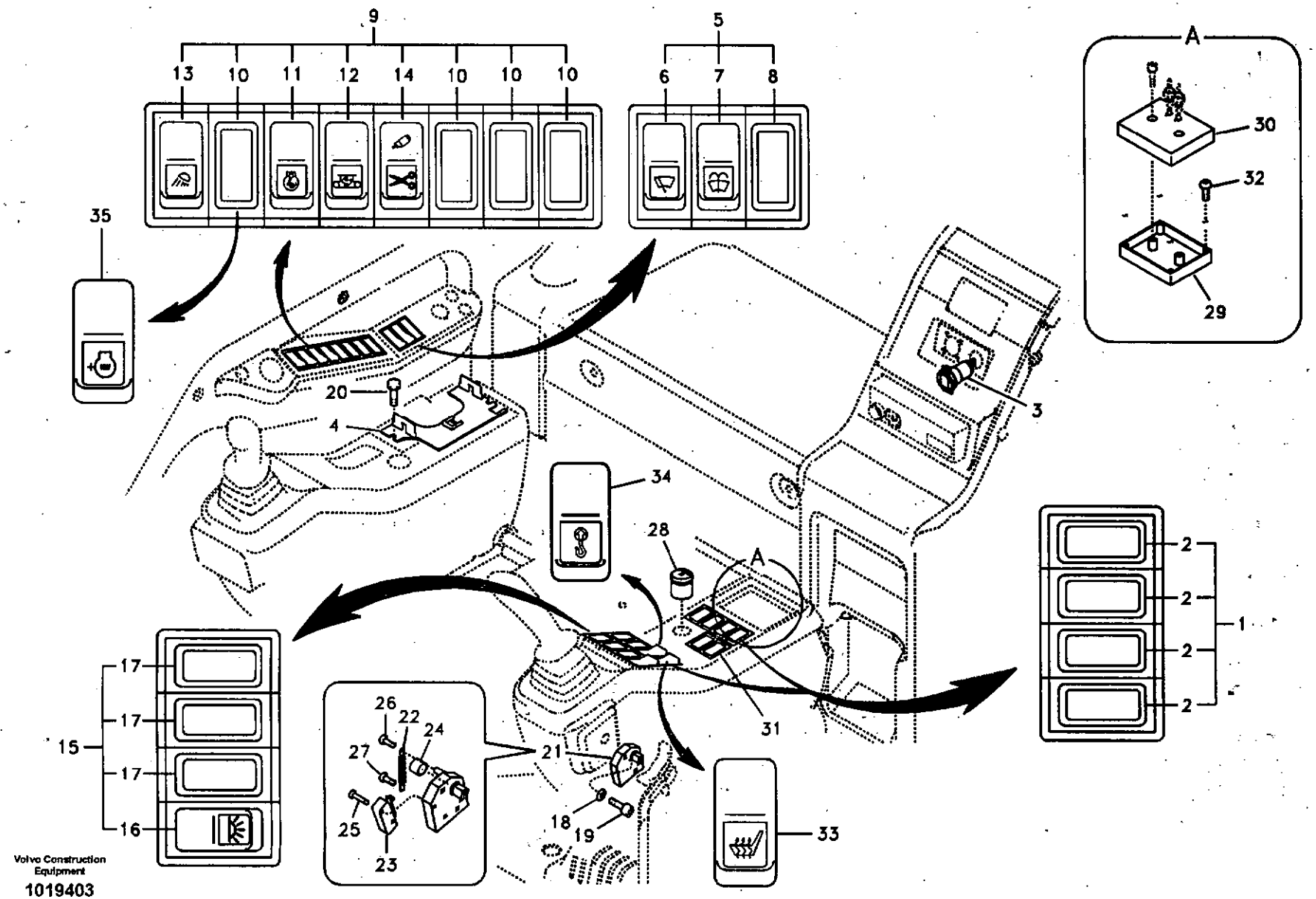
9
13
10
11
12
14
10
10
10
5
6
7
8
35
A
30
32
29
20
4
3
34
28
A
2
2
2
2
1
17
17
17
16
15
26
22
24
27
21
25
23
18
19
31
33
Volvo Construction Equipment
1019403

Fig.	Part No.	Quantity 1	2	3	4	5	PS	KIT	Description	Dénomination	Bezeichnung	품명	Denominación	Notes
21	VOE 14502716	1							Lever	Levier	Hebel	레버	Palanca	
22	VOE 14502721	1							•Spring	•Ressort	•Feder	• 스프링	•Muelle	
23	VOE 14502722	1							•Switch	•Commutateur	•Schalter	• 스위치	•Contactor	
24	VOE 14503053	1							•Bushing	•Bague	•Buchse	• 부싱	•Casquillo	
25	SA 9021-10303	2							•Screw	•Vis	•Schraube	• 스크류	•Tornillo	
26	SA 9021-10402	1							•Screw	•Vis	•Schraube	• 스크류	•Tornillo	
27	SA 9021-10404	1							•Screw	•Vis	•Schraube	• 스크류	•Tornillo	
28	VOE 14530130	1							Hour counter	Compteur horaire	Stundenzähler	아워 미터	Contador horario	
29	VOE 14524419	1							Bracket	Ferrure-support	Tragstütze	브라켓	Hierro Apoyo	
30	VOE 14524420	1							Cover	Capot	Haube	커버	Capo	
31	SA 1023-05050	1							Cover	Capot	Haube	커버	Capo	
32	SA 9021-10403	4							Screw	Vis	Schraube	스크류	Tornillo	
33	VOE 14529206		1	1					Switch	Commutateur	Schalter	스위치	Contactor	SEAT HEATER
34	VOE 14529211				1				Switch	Commutateur	Schalter	스위치	Contactor	OVER LOAD
35	VOE 14502010					1			Switch	Commutateur	Schalter	스위치	Contactor	POWER MAX MODE

1	8277120	**Interruptor** **스위치** **Schalter** **Interrupteur** **Switch**	Catalogue id **20072**	Group **364**
2	8277144			
3	8277145		Illustr. No **1019403**	Section **100**
4	8277235			
5	8279683		Issue **VOE 74B9920072**	Page **207**

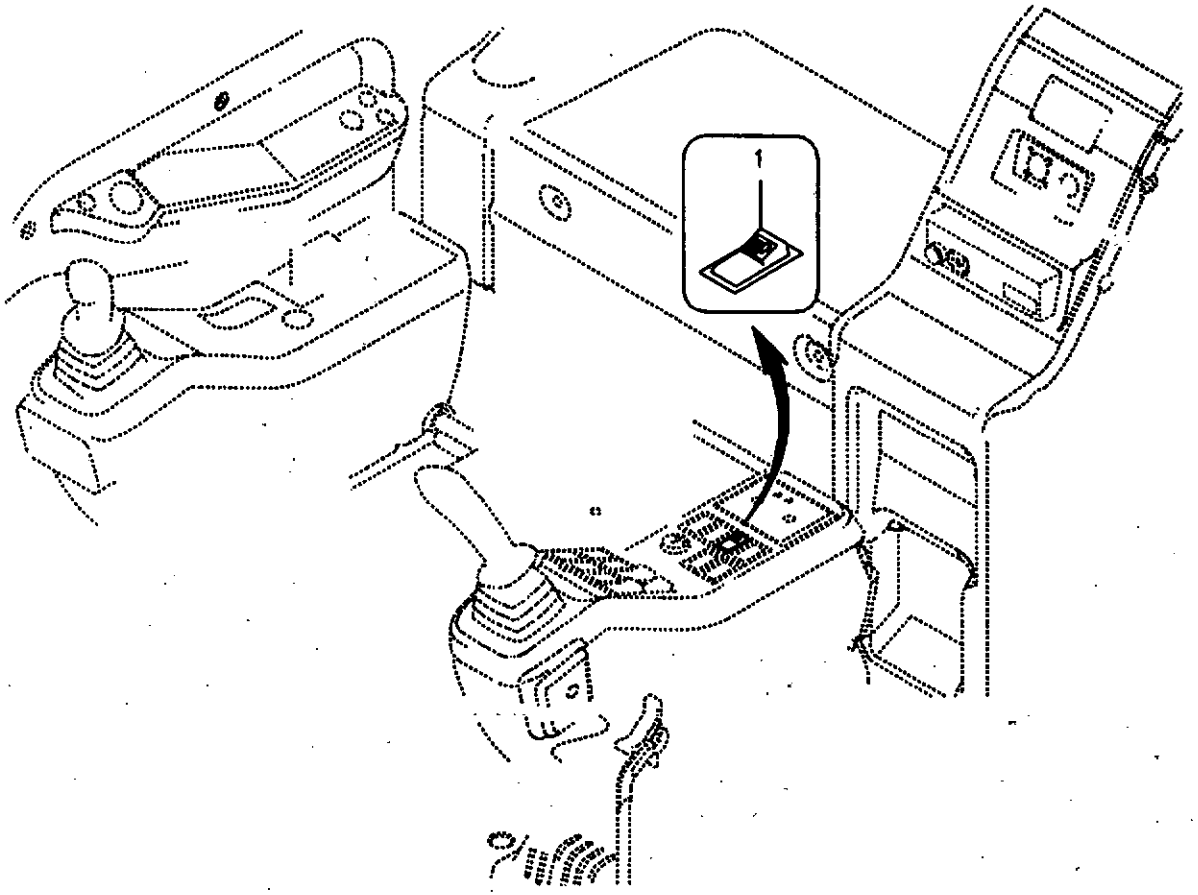
1

Fig.	Part No.	Quantity 1	2	3	PS	KIT	Description	Dénomination	Bezeichnung	품명	Denominación	Notes
1	**VOE 14544025**	1					Switch	Commutateur	Schalter	스위치	Contactor	SER NO 11687- SER NO 80278-
	VOE 70369706	1					•Switch	•Commutateur	•Schalter	• 스위치	•Contactor	
	VOE 11428146	1					•Rocker Arm	•Culbuteur	•Kipphebel	• 로커 암	•Balancin	

1	**8279680 S/N 11687-**	**Interruptor** **스위치** **Schalter** **Interrupteur** **Switch**	Catalogue id **20072**	Group **364**
2				
3			Illustr. No **1023849**	Section **110**
4				
5			Issue **VOE 74B9920072**	Page **209**

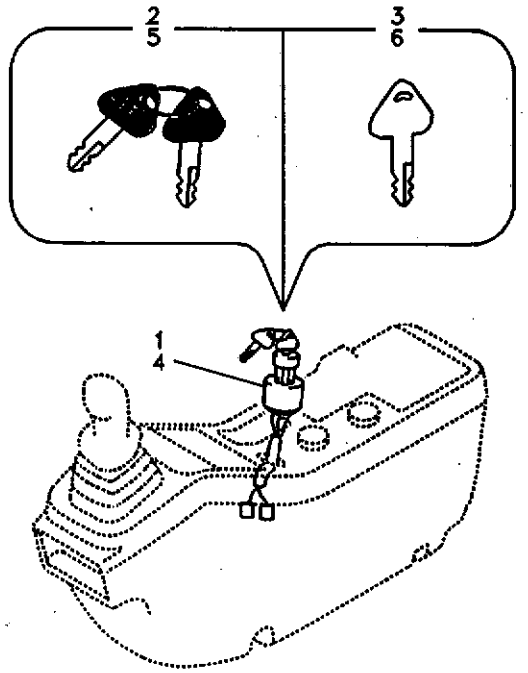
2
5
3
6
1
4

Fig.	Part No.	Quantity 1	2	3	PS	KIT	Description	Dénomination	Bezeichnung	품명	Denominación	Notes
1	VOE 14529152	1					Starter Switch	Commutat. demarreu	Anlasschalter	시동 스위치	Contact Arranq	Specific Key
2		2			NS		•Key	•Clavette	•Keil	• 키	•Llave (cuna)	
3		1			NS		•Key	•Clavette	•Keil	• 키	•Llave (cuna)	
4	VOE 14526158		1				Starter Switch	Commutat. demarreu	Anlasschalter	시동 스위치	Contact Arranq	Master Key
5	VOE 14529178		2				•Key	•Clavette	•Keil	• 키	•Llave (cuna)	
6	VOE 14529180		1				•Key	•Clavette	•Keil	• 키	•Llave (cuna)	

1	8277153	**Interruptor** **스위치** **Schalter** **Interrupteur** **Switch**	Catalogue id **20072**	Group **364**
2	8277154		Illustr. No **1013315**	Section **200**
3			Issue **VOE 74B9920072**	Page **211**
4				
5				

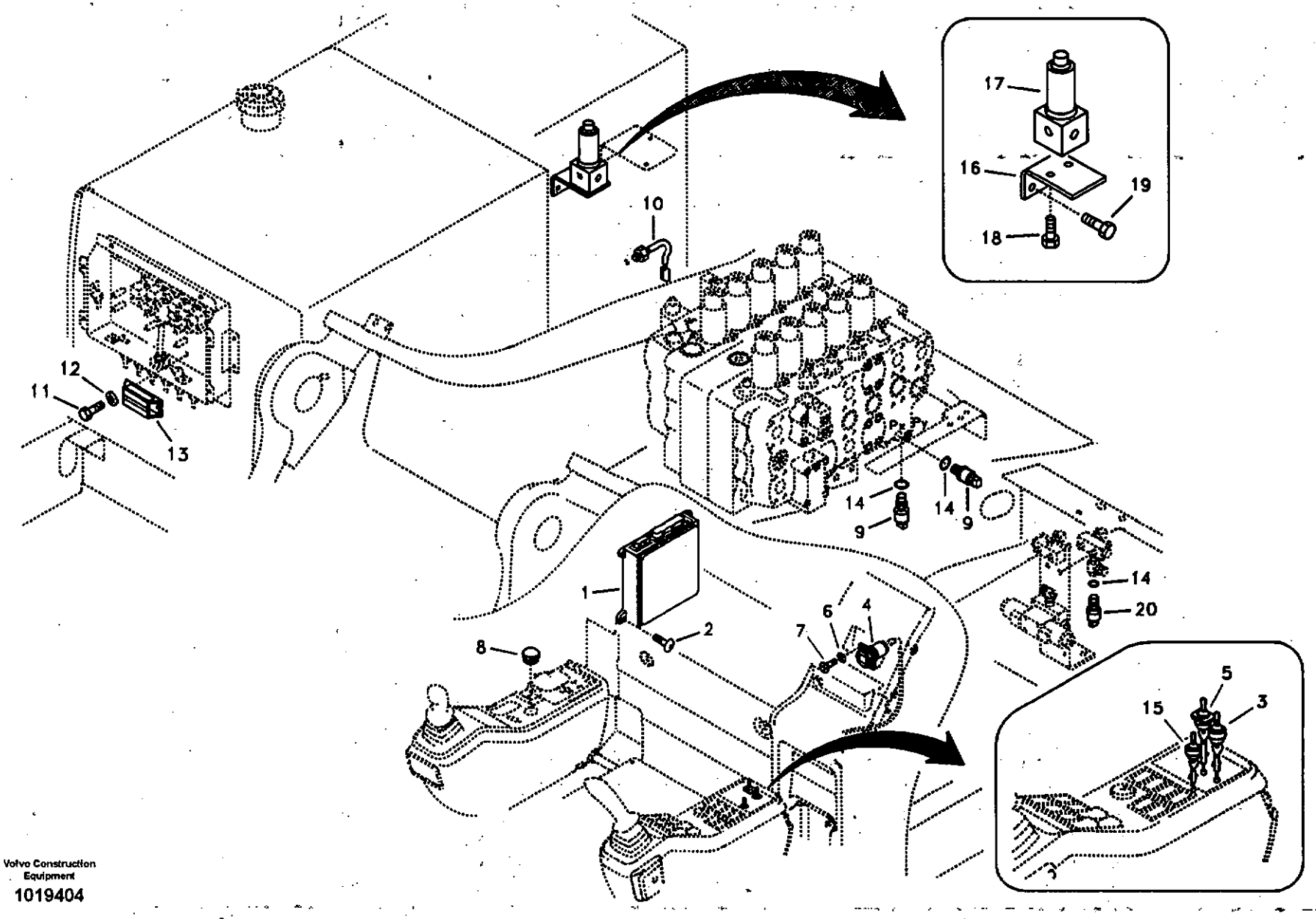

Volvo Construction Equipment

1019404

Fig.	Part No.	Quantity 1	2	3	4	5	PS	KIT	Description	Dénomination	Bezeichnung	품명	Denominación	Notes
1	VOE 14531360	1							ECU	ECU	ECU	콘트롤러	ECU	
2	VOE 945444	4							Flange screw	Vis à bride	Flanschschraube	플랜지 스크류	Torn embridado	
3	VOE 14526156	1							Toggle switch	Interru.bascule	Wippschalter	토글 스위치	Interrup bascul	
4	VOE 14508669	1							Socket	Socle	Sockel	소켓	Zocalo	
5	VOE 14504156	1							Switch	Commutateur	Schalter	스위치	Contactor	
6	SA 9213-03000	1							Washer	Rondelle	Scheibe	와셔	Arandela	
7	SA 9021-10302	4							Screw	Vis	Schraube	스크류	Tornillo	
8	VOE 14501960	1							Cover	Capot	Haube	커버	Capo	
9	VOE 14529294	2							Switch	Commutateur	Schalter	스위치	Contactor	
10	VOE 14508670	1							Sensor	Detecteur	Geber	센서	Sensor	
11	VOE 969420	2							6-pt skt screw	Vis creuse de 6	Hohlschraube	6 포인트 소켓 스크류	Racor 6-dientes	
12	VOE 955892	2							Washer	Rondelle	Scheibe	와셔	Arandela	
13	VOE 14529300	1							Box	Boîte	Kasten	박스	Caja	
14	SA 9511-12011	2	1	1	1				O-ring	Joint Torique	O-Ring	오링	Junta torica	
15	VOE 14502170		1	1	1				Toggle switch	Interru.bascule	Wippschalter	토글 스위치	Interrup bascul	
16	VOE 14529305		1	1	1				Bracket	Console	Konsole	브라켓	Ménsula	
17	VOE 14529303		1	1	1				Valve	Soupape	Ventil	밸브	Valvula	
18	VOE 946440		2	2	2				Flange screw	Vis à bride	Flanschschraube	플랜지 스크류	Torn embridado	
19	VOE 946441		2	2	2				Flange screw	Vis à bride	Flanschschraube	플랜지 스크류	Torn embridado	
20	VOE 14529295		1	1	1				Switch	Commutateur	Schalter	스위치	Contactor	

1	8279674	**Unidad electrónica** **전자제어장치** **Elektronische Einheit** **Unité électronique** **Electronic unit.**	Catalogue id **20072**	Group **367**
2	8279707			
3	8279709		Illustr. No **1019404**	Section **100**
4	8279711			
5			Issue **VOE 74B9920072**	Page **213**

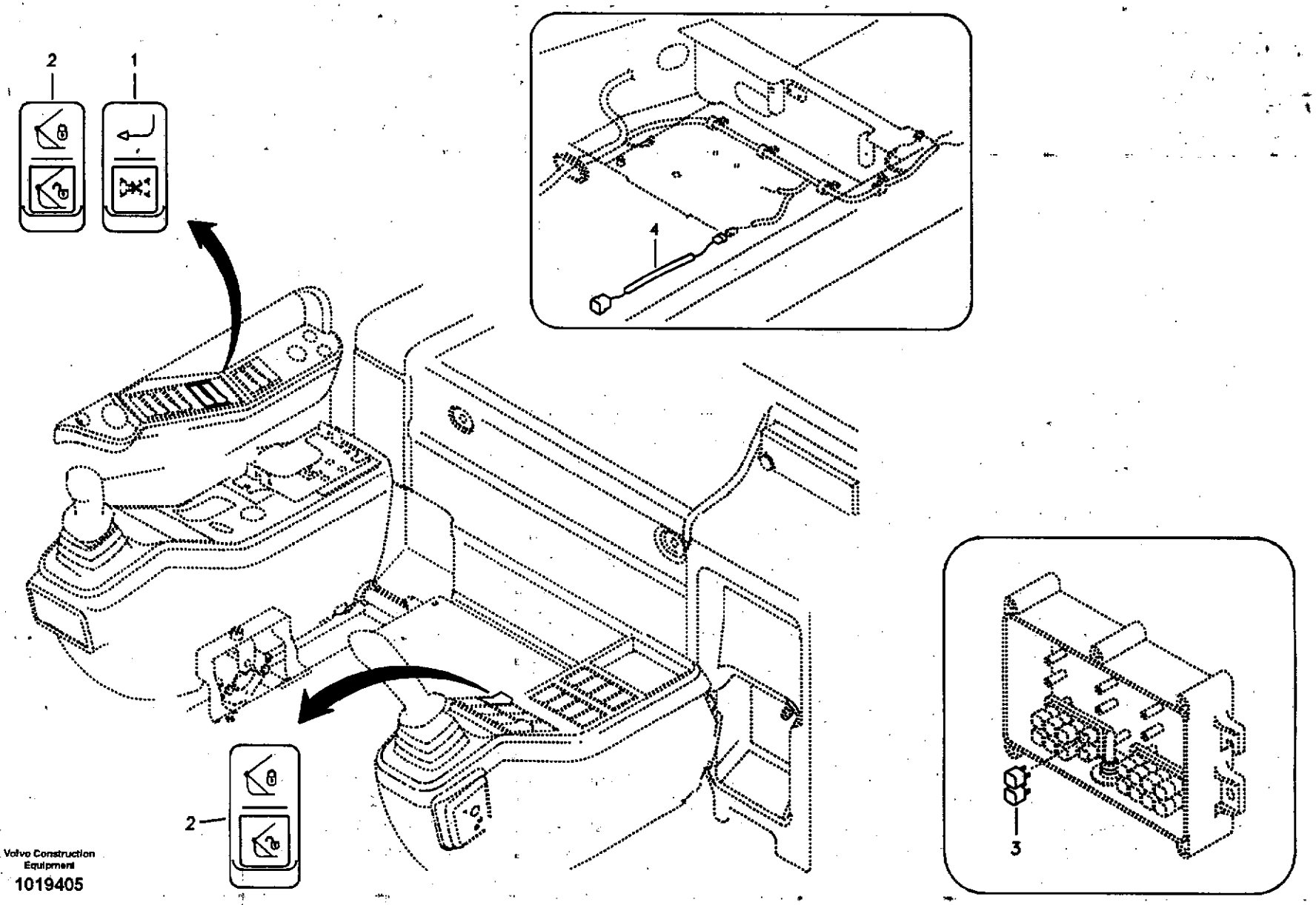

Volvo Construction Equipment
1019405

Fig.	Part No.	Quantity 1	2	3	PS	KIT	Description	Dénomination	Bezeichnung	품명	Denominación	Notes
1	VOE 14526164	1					Switch	Commutateur	Schalter	스위치	Contactor	
2	VOE 14501728	2					Switch	Commutateur	Schalter	스위치	Contactor	Rocker
3	VOE 20374662	2					Relay	Relais	Relais	릴레이	Rele	
4	VOE 14509154	1					Wire harness	Faisceau electrique	Kabelbaum	배선	Manojo cables	

1	8279719	**Interruptor, control de enganche rápido** **퀵 핏 제어 스위치** **Schalter, Schnellwechsler** **Interrupteur, raccord rapide** **Switch, quickfit control**	Catalogue id **20072**	Group **369**
2				
3			Illustr. No **1019405**	Section **100**
4				
5			Issue **VOE 74B9920072**	Page **215**

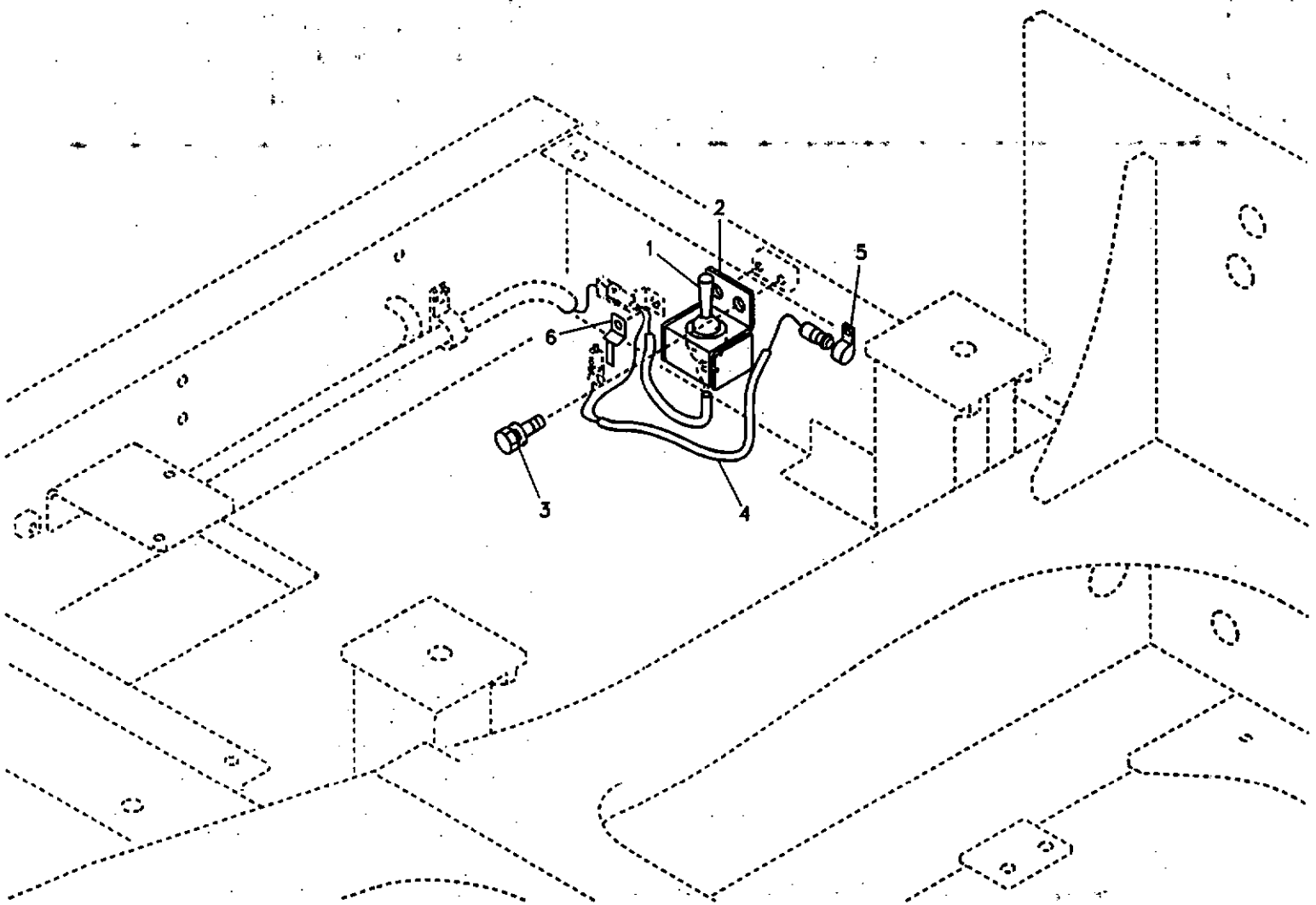

Volvo Construction Equipment

SV127

Fig.	Part No.	Quantity 1	2	3	PS	KIT	Description	Dénomination	Bezeichnung	품명	Denominación	Notes
1	VOE 14502170	1					Toggle switch	Interru.bascule	Wippschalter	토글 스위치	Interrup bascul	
2	VOE 14506898	1					Bracket	Ferrure-support	Tragstütze	브라켓	Hierro apoyo	
3	VOE 946441	2					Flange screw	Vis à bride	Flanschschraube	플랜지 스크류	Torn embridado	
4	VOE 14514553	1					Wire harness	Faisceau cables	Kabelbaum	배선	Manojo cables	
5	VOE 14529345	1					Clip	Clip	Klemme	클립	Clip	
6	VOE 14881252	1					Clip	Clip	Klemme	클립	Clip	

1	8277243	**Manojo cables a dispositivo hidraráulico para contrapeso de plegable.** **배선 케이블 , 탈착형 카운터웨이트** **Kabelbaum, Hydraulische hebevorrichtung für Gegengewicht.** **Faisceau cables à dispositif hydraulique pour contrepoids pliable.** **Cable and wire harness, Removal counterweight.**	Catalogue id **20072**	Group **369**
2					
3			Illustr. No **SV127**	Section **200**	
4					
5			Issue **VOE 74B9920072**	Page **217**	

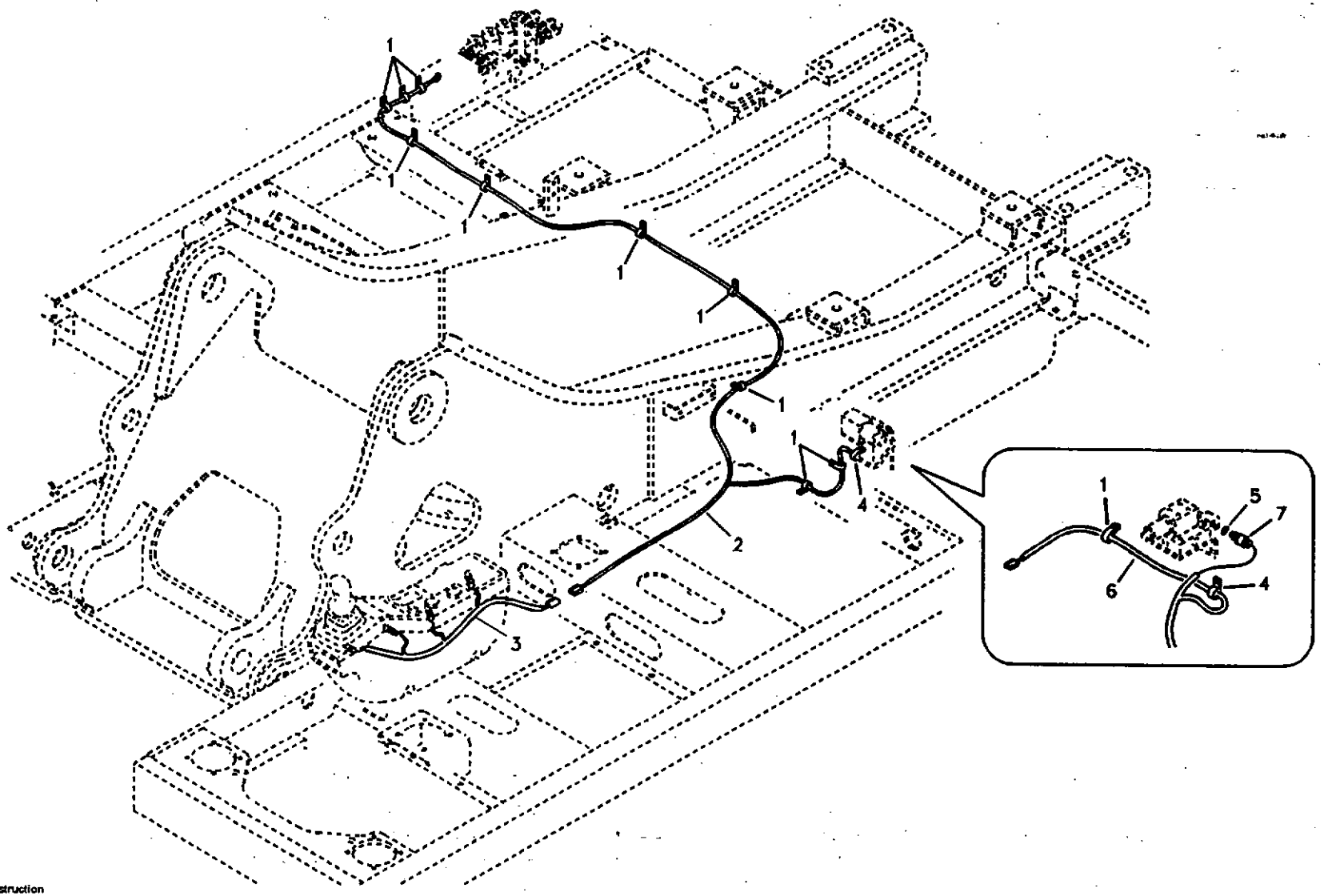

Volvo Construction Equipment

1021855

Fig.	Part No.	Quantity 1	2	3	PS	KIT	Description	Dénomination	Bezeichnung	품명	Denominación	Notes
1	VOE 14500293	10	1				Clip	Clip	Klemme	클립	Clip	
2	VOE 14518221	1					Cable harness	Faisceau cables	Kabelbaum	배선	Manojo cables	
3	VOE 14518140	1					Wire harness	Faisceau electrique	Kabelbaum	배선	Manojo cables	
	VOE 14537154		1				Cable harness	Faisceau cables	Kabelbaum	배선	Manojo cables	
4	VOE 14529345	1	1				Clip	Clip	Klemme	클립	Clip	
5	VOE 983502		1				O-ring	Joint Torique	O-Ring	오링	Junta torica	
6	VOE 14537151		1				Wire harness	Faisceau electrique	Kabelbaum	배선	Manojo cables	
7	VOE 14529295		1				Switch	Commutateur	Schalter	스위치	Contactor	

1	8279714	**Cable y haz de cables para cuchara prensil** **섬 버켓 배선 케이블** **Hauptkabel und -leitungen für Schaufel mit Greifarm** **Câble et faisceau de câble pour godet avec grappin** **Cable and wire harness for clamshell bucket**	Catalogue id **20072**	Group **369**
2	8279704			
3			Illustr. No **1021855**	Section **300**
4				
5			Issue **VOE 74B9920072**	Page **219**

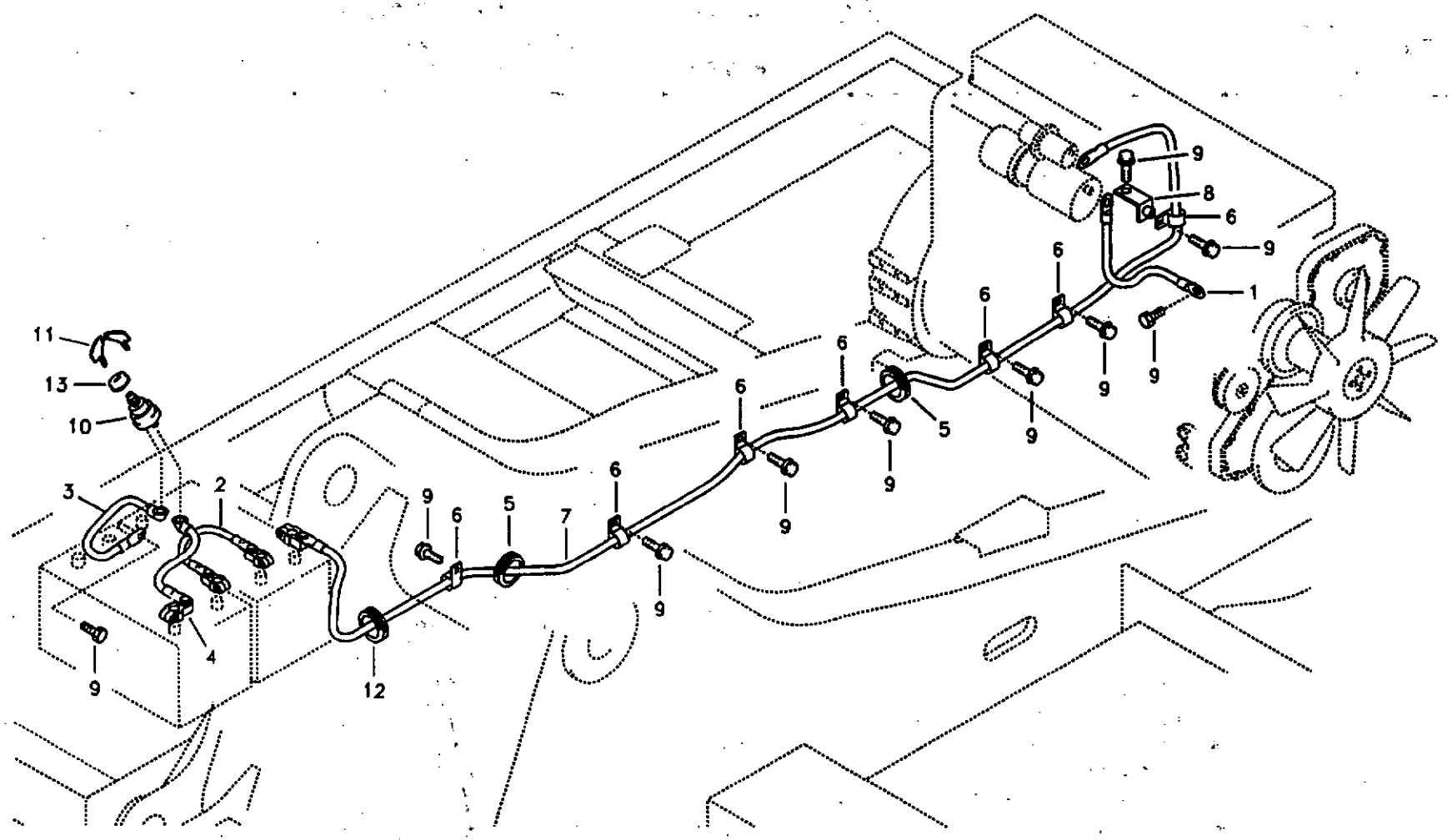

Volvo Construction Equipment

1019406

Fig.	Part No.	Quantity 1	2	3	P S	K I T	Description	Dénomination	Bezeichnung	품명	Denominación	Notes
1	VOE 14517124	1					Ground cable	Câble masse	Masseleitung	접지 케이블	Cable masa	
2	VOE 14529070	1					Battery Cable	Câble batterie	Batterieleitung	밧데리 케이블	Cable Bateria	
3	VOE 14529071	1					Battery Cable	Câble batterie	Batterieleitung	밧데리 케이블	Cable Bateria	
4	VOE 14529072	1					Battery Cable	Câble batterie	Batterieleitung	밧데리 케이블	Cable Bateria	
5	VOE 14529112	2					Grommet	Passe fil	Durchführung	그로메트	Aislador pasapanel	
6	VOE 14500297	7					Clip	Clip	Klemme	클립	Clip	
7	VOE 14520402	1					Battery Cable	Câble batterie	Batterieleitung	밧데리 케이블	Cable Bateria	
8	VOE 14529346	1					Bracket	Console	Konsole	브라켓	Ménsula	
9	VOE 946471	10					Flange screw	Vis à bride	Flanschschraube	플랜지 스크류	Torn embridado	
10	VOE 14529076	1					Switch	Commutateur	Schalter	스위치	Contactor	
11	SA 8240-00500	2					•Key	•Clavette	•Keil	• 키	•Llave (cuna)	
12	SA 9751-15016	1					Grommet	Passe fil	Durchführung	그로메트	Aislador pasapanel	
13	VOE 14529933	1					Cover	Capot	Haube	커버	Capo	

1	8277120	**Cables, batería** **밧데리 케이블** **Batteriekabel** **Câbles, batterie** **Cables, battery**	Catalogue id **20072**	Group **371**
2				
3			Illustr. No **1019406**	Section **100**
4				
5			Issue **VOE 74B9920072**	Page **221**

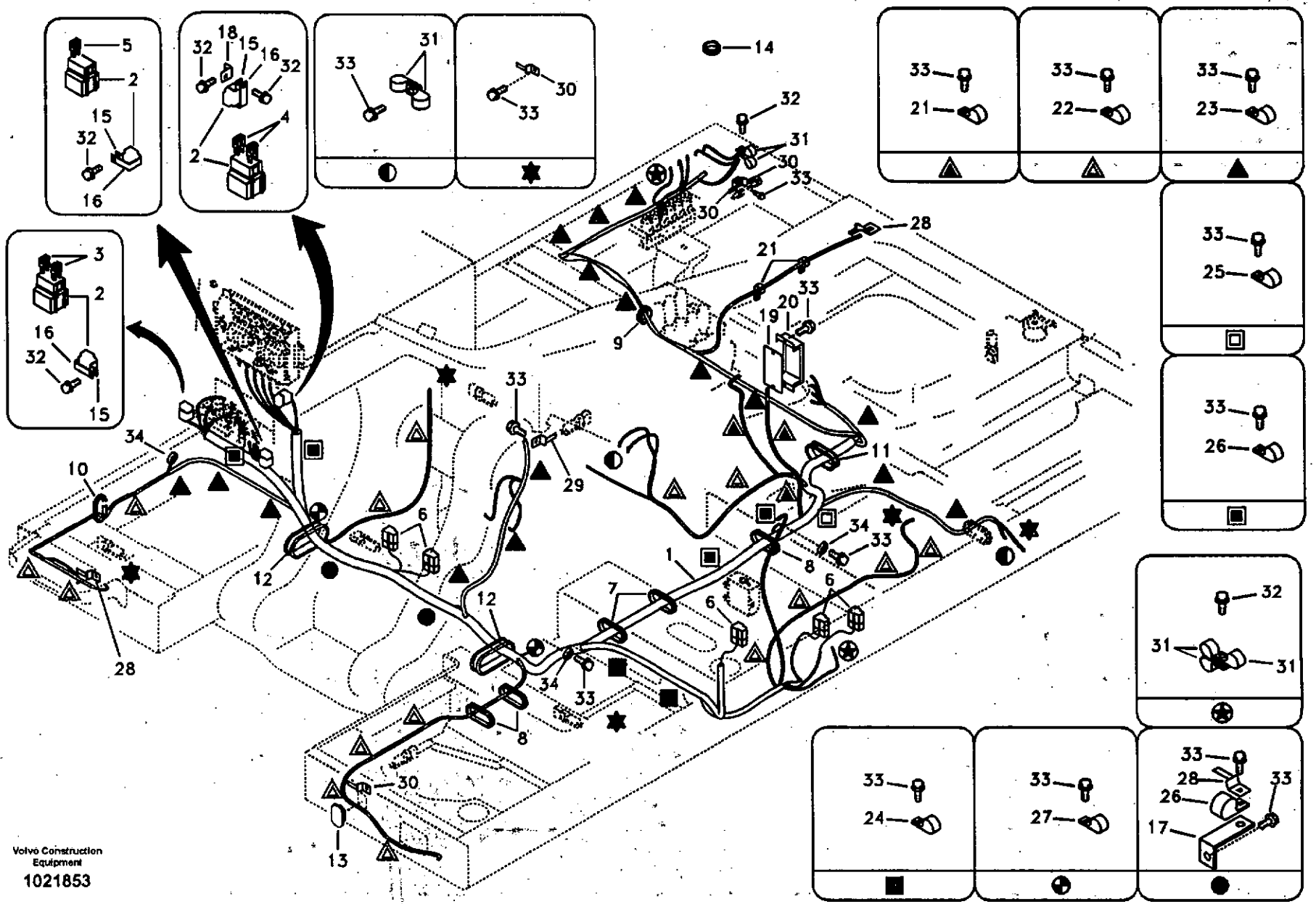
Volvo Construction Equipment
1021853

Fig.	Part No.	Quantity 1	2	3	PS	KIT	Description	Dénomination	Bezeichnung	품명	Denominación	Notes
1	VOE 14541904	1					Wire harness	Faisceau electrique	Kabelbaum	배선	Manojo cables	
2	SA 1122-00940	3					•Block	•Bloc	•Block	• 블록	•Bloque	
3	SA 9879-10400	2					•Fuse	•Fusible	•Schmelzsicherung	• 휴즈	•Fusible	40A
4	SA 9879-10800	1					•Fuse	•Fusible	•Schmelzsicherung	• 휴즈	•Fusible	80A
5	VOE 14880317	1			SS		•Fuse	•Fusible	•Schmelzsicherung	• 휴즈	•Fusible	140A
6	VOE 14500395	9			SS		•Diode	•Diode	•Diode	• 다이오드	•Diodo	
7	VOE 14529065	2					Grommet	Passe fil	Durchführung	그로메트	Aislador pasapanel	
8	VOE 14529064	3					Grommet	Passe fil	Durchführung	그로메트	Aislador pasapanel	
9	VOE 14529112	1					Grommet	Passe fil	Durchführung	그로메트	Aislador pasapanel	
10	VOE 14529122	1					Grommet	Passe fil	Durchführung	그로메트	Aislador pasapanel	
11	VOE 14529326	1					Grommet	Passe fil	Durchführung	그로메트	Aislador pasapanel	
12	VOE 14510985	2					Grommet	Passe fil	Durchführung	그로메트	Aislador pasapanel	
13	VOE 14511453	1					Grommet	Passe fil	Durchführung	그로메트	Aislador pasapanel	
14	VOE 14529396	1					Grommet	Passe fil	Durchführung	그로메트	Aislador pasapanel	
15	VOE 14529099	3					Bracket	Ferrure-support	Tragstütze	브라켓	Hierro Apoyo	
16	VOE 14529100	3					Bracket	Ferrure-support	Tragstütze	브라켓	Hierro Apoyo	
17	VOE 14529258	2					Bracket	Console	Konsole	브라켓	Ménsula	
18	VOE 14505501	1					Bracket	Console	Konsole	브라켓	Ménsula	
19	VOE 14540862	1					Bracket	Console	Konsole	브라켓	Ménsula	
20	VOE 14507571	1					Cover	Capot	Haube	커버	Capo	
21	VOE 14500290	5					Clip	Clip	Klemme	클립	Clip	
22	VOE 14500291	15					Clip	Clip	Klemme	클립	Clip	
23	VOE 14500293	16					Clip	Clip	Klemme	클립	Clip	
24	VOE 14512894	2					Clip	Clip	Klemme	클립	Clip	
25	VOE 14500297	1					Clip	Clip	Klemme	클립	Clip	
26	VOE 14500298	6					Clip	Clip	Klemme	클립	Clip	
27	VOE 14508690	2					Clip	Clip	Klemme	클립	Clip	
28	VOE 14881250	4					Clip	Clip	Klemme	클립	Clip	
29	VOE 14881252	1					Clip	Clip	Klemme	클립	Clip	
30	VOE 14510011	8					Clip	Clip	Klemme	클립	Clip	

1	8279674	**Haz de cables, principal** 메인 배선 **Hauptkabel und -leitungen** **Câble et faisceau de câbles, principal** **Cable and wire harness, main**	Catalogue id **20072** / Group **371**
2			Illustr. No **1021853** / Section **200**
3			
4			Issue **VOE 74B9920072** / Page **223**
5			

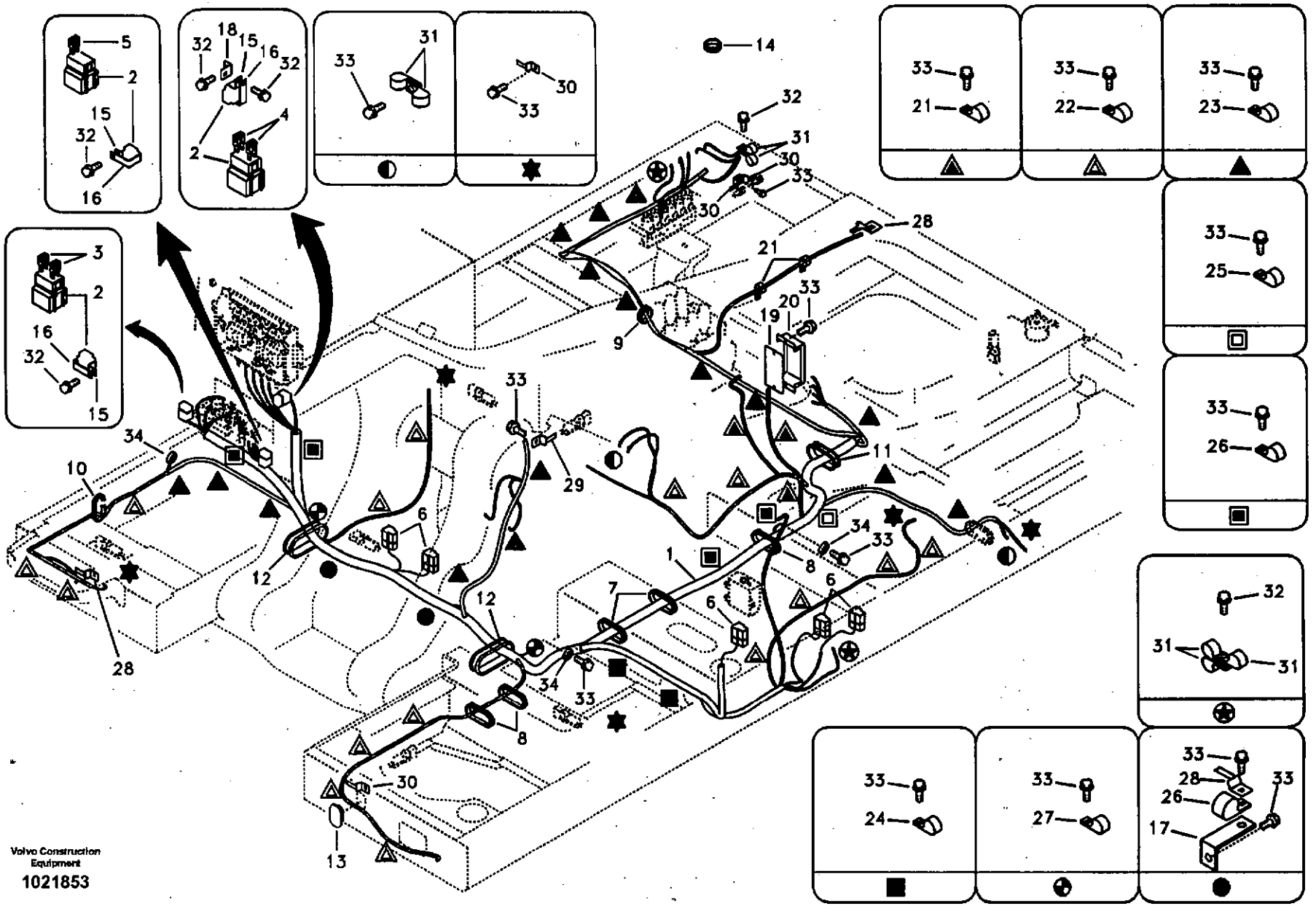
Volvo Construction Equipment
1021853

Fig.	Part No.	Quantity 1	2	3	PS	KIT	Description	Dénomination	Bezeichnung	품명	Denominación	Notes
31	VOE 14529345	12					Clip	Clip	Klemme	클립	Clip	
32	VOE 946441	7					Flange screw	Vis à bride	Flanschschraube	플랜지 스크류	Torn embridado	
33	VOE 946471	64					Flange screw	Vis à bride	Flanschschraube	플랜지 스크류	Torn embridado	
34	VOE 960148	3					Washer	Rondelle	Scheibe	와셔	Arandela	

1	8279674	**Haz de cables, principal** 메인 배선 **Hauptkabel und -leitungen** **Câble et faisceau de câbles, principal** **Cable and wire harness, main**	Catalogue id 20072	Group 371
2			Illustr. No 1021853	Section 200
3			Issue VOE 74B9920072	Page 225
4				
5				

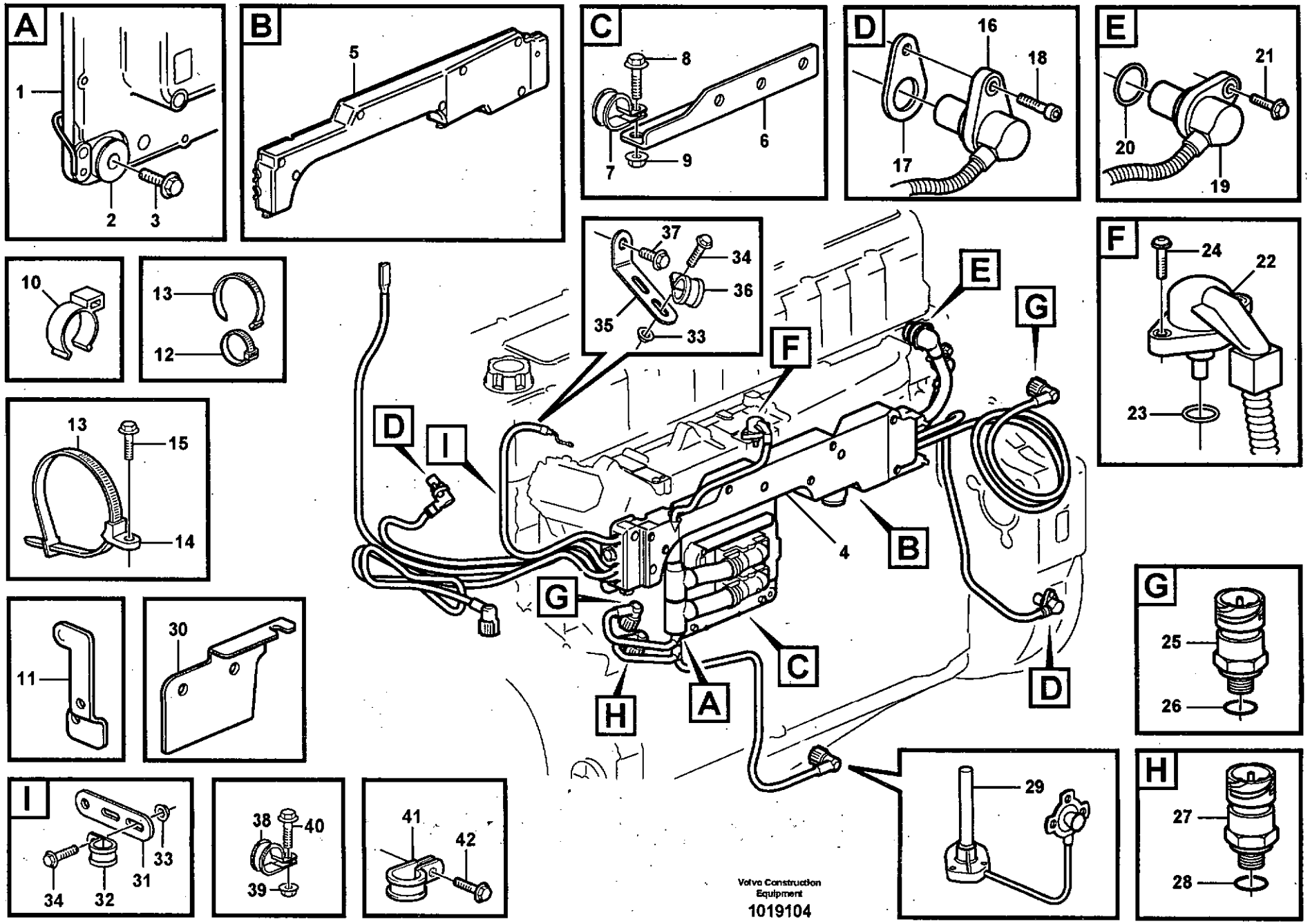

Volvo Construction Equipment

1019104

Fig.	Part No.	Quantity 1	2	3	PS	KIT	Description	Dénomination	Bezeichnung	품명	Denominación	Notes
1	VOE 20814604	1					ECU	ECU	ECU	콘트롤러	ECU	EMS2
1	VOE 20577131		1				ECU	ECU	ECU	콘트롤러	ECU	EMS1
2	VOE 3095161		8				•Damping Element	•Eleme.amortiss.	•Dämpforgan	• 댐핑 엘리멘트	•Elemento Amorti	
3	VOE 946470	4					Flange screw	Vis à bride	Flanschschraube	플랜지 스크류	Torn embridado	
	VOE 13948217		4				Flange screw	Vis à bride	Flanschschraube	플랜지 스크류	Torn embridado	
4	VOE 11423395	1					Cable harness	Faisceau cables	Kabelbaum	배선	Manojo cables	
	VOE 11423396		1				Cable harness	Faisceau cables	Kabelbaum	배선	Manojo cables	
5	VOE 20783926	1	1				Cover	Capot	Haube	커버	Capo	
6	VOE 20409005		1		OP		Bracket	Console	Konsole	브라켓	Ménsula	
7	VOE 13949997	1	2				Clamp	Pince Serrage	Klemme	클램프	Abrazadera	
8	VOE 13945444	1	2				Flange screw	Vis à bride	Flanschschraube	플랜지 스크류	Torn embridado	
9	VOE 13945408		1				Nut	Ecrou	Mutter	너트	Tuerca	
10	VOE 28429850	5	5				Retainer	Retenue	Halter	리테이너	Soporte	
11		2	2		NS		Bracket	Console	Konsole	브라켓	Ménsula	
12	VOE 983472	REQ	REQ				Cable Tie	Serre-cable	Kabelbinder	타이	Abrazadera	
13	VOE 4881440	REQ	REQ				Strip Clamp	Ruban Serrage	Kabelbinder	스트립 클램프	Abraz Cinta	
14	VOE 1578046	2	2				Retainer	Retenue	Halter	리테이너	Soporte	
15	VOE 969405	2	2				6-pt skt screw	Vis creuse de 6	Hohlschraube	6 포인트 소켓 스크류	Racor 6-dientes	
16	VOE 20508011	2	2				Sensor	Capteur	Geber	센서	Captador	SE2701, SE2703
17	VOE 1677894	1	1				Shim	Cale Reglage	Nachstellblech	심	Cuna de calzar	
18	VOE 940326	2	2				Allen Hd Screw	Vis A 6 Pans Cr	Inbusschraube	스크류	Torn Hex Embut	
19	VOE 20576614	1	1				Sensor	Capteur	Geber	센서	Captador	SE2606
20	VOE 975660	1	1				•O-ring	•Joint Torique	•O-Ring	• 오링	•Junta torica	
21	VOE 946440	1	1				Flange screw	Vis à bride	Flanschschraube	플랜지 스크류	Torn embridado	
22	VOE 20700060	1	1				Sensor	Capteur	Geber	센서	Captador	SE2507, SE2508
23	VOE 975632	1	1				•O-ring	•Joint Torique	•O-Ring	• 오링	•Junta torica	
24	VOE 13955272	2	2				Screw	Vis	Schraube	스크류	Tornillo	
25	VOE 20484678	2	2				Sensor	Detecteur	Geber	센서	Sensor	SE2203, SE2301
26	VOE 968559	2	2				•O-ring	•Joint Torique	•O-Ring	• 오링	•Junta torica	
27	VOE 20796744	1	1				Pressure Sensor	Detect.pression	Druckmelder	압력 리턴 밸브	Sensor Presion	SE2509

1	8279675	**Manojo cables, motor, Ecu** 배선 케이블 , 엔진 ECU **Kabelbaum, Motor, Ecu** **Faisceau câbles, moteur, Ecu** **Cable harness, engine, Ecu**	Catalogue id **20072**	Group **371**
2	8279676		Illustr. No **1019104**	Section **300**
3			Issue **VOE 74B9920072**	Page **227**
4				
5				

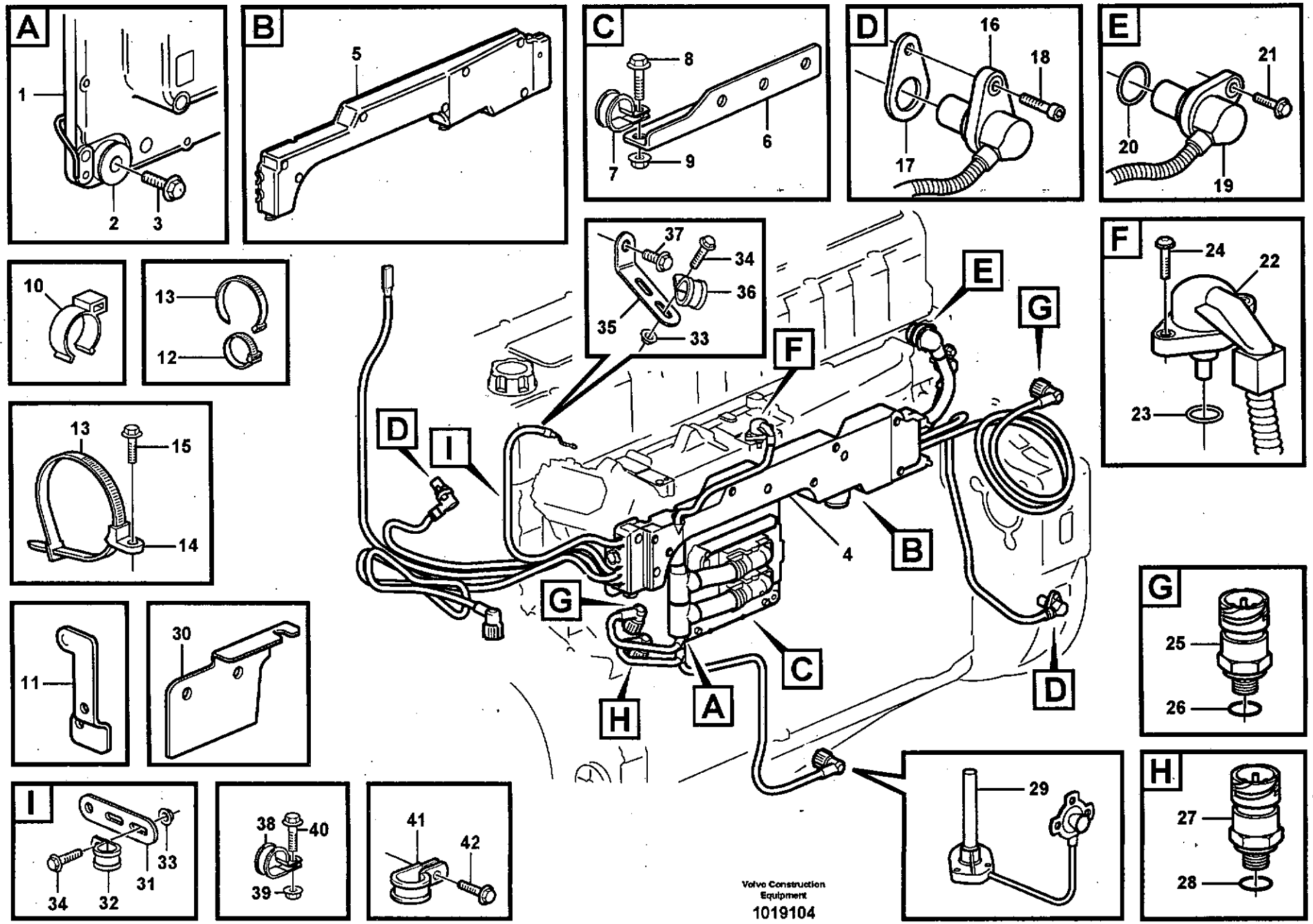

Volvo Construction Equipment

1019104

Fig.	Part No.	Quantity 1	2	3	PS	KIT	Description	Dénomination	Bezeichnung	품명	Denominación	Notes
28	VOE 968559	1	1				•O-ring	•Joint Torique	•O-Ring	• 오링	•Junta torica	
29	VOE 24424110	1	1				Oil Lvl Sensor	Capteur Niv Hui	Ölstandgeber	오일 레벨 센서	Sensor Niv Acei	SE2202, SE2205
30			1		NS		Bracket	Console	Konsole	브라켓	Ménsula	
31	VOE 13965535	1	1				Bracket	Console	Konsole	브라켓	Consola	
32	VOE 13949746	2	2				Clamp	Pince Serrage	Klemme	클램프	Abrazadera	
33	VOE 13945408	2	2				Nut	Ecrou	Mutter	너트	Tuerca	
34	VOE 946440	2	2				Flange screw	Vis à bride	Flanschschraube	플랜지 스크류	Torn embridado	
35	VOE 965576	1	1				Bracket	Console	Konsole	브라켓	Ménsula	
36	VOE 13949746	1	1				Clamp	Pince Serrage	Klemme	클램프	Abrazadera	
37	VOE 947107	1	1				Flange screw	Vis à bride	Flanschschraube	플랜지 스크류	Torn embridado	
38	VOE 13949746	1	1				Clamp	Pince Serrage	Klemme	클램프	Abrazadera	
39	VOE 13945408	1	1				Nut	Ecrou	Mutter	너트	Tuerca	
40	VOE 946329	1	1				Flange screw	Vis à bride	Flanschschraube	플랜지 스크류	Torn embridado	
41	VOE 13949746	5	5				Clamp	Pince Serrage	Klemme	클램프	Abrazadera	
42	VOE 946440	5	5				Flange screw	Vis à bride	Flanschschraube	플랜지 스크류	Torn embridado	

1	8279675	**Manojo cables, motor, Ecu** 배선 케이블 , 엔진 ECU **Kabelbaum, Motor, Ecu** **Faisceau câbles, moteur, Ecu** **Cable harness, engine, Ecu**	Catalogue id **20072** / Group **371**
2	8279676		Illustr. No **1019104** / Section **300**
3			Issue **VOE 74B9920072** / Page **229**
4			
5			

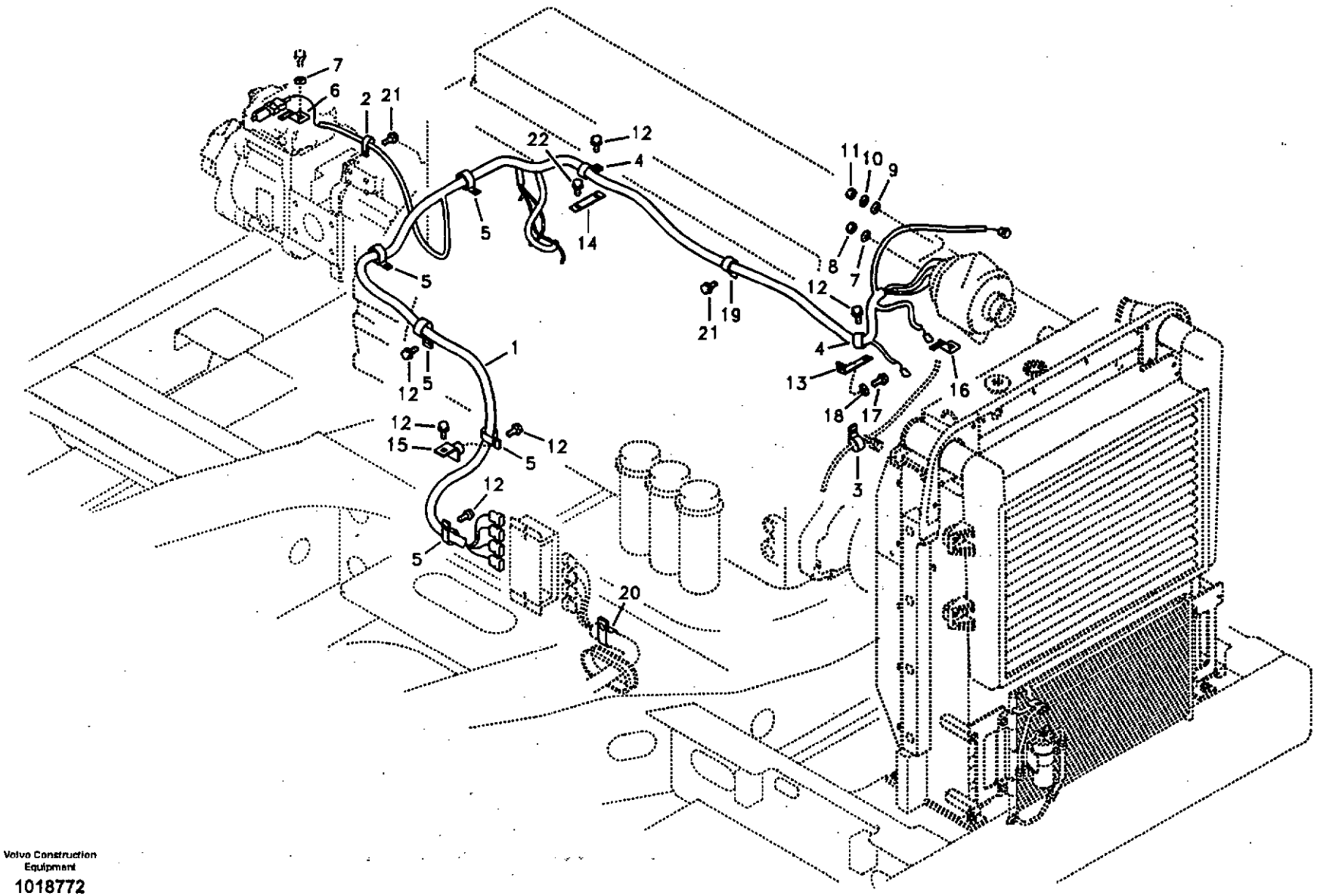
7
6
2
21
22
12
4
11
10
9
5
14
8
7
5
12
19
21
1
4
12
5
13
16
18
17
12
12
15
5
12
3
12
5
20

Fig.	Part No.	Quantity 1	2	3	PS	KIT	Description	Dénomination	Bezeichnung	품명	Denominación	Notes
1	VOE 14526865	1					Wire harness	Faisceau electrique	Kabelbaum	배선	Manojo cables	
2	VOE 14500290	1					Clip	Clip	Klemme	클립	Clip	
3	VOE 14500292	1					Clip	Clip	Klemme	클립	Clip	SER NO 11515-11575 SER NO 80001-80066
4	VOE 14500297	2					Clip	Clip	Klemme	클립	Clip	
5	VOE 14500298	5					Clip	Clip	Klemme	클립	Clip	
6	VOE 14881249	1					Clip	Clip	Klemme	클립	Clip	
7	VOE 955894	2			SS		Washer	Rondelle	Scheibe	와셔	Arandela	
8	VOE 983303	1					Nut	Ecrou	Mutter	너트	Tuerca	
9	VOE 955892	1					Washer	Rondelle	Scheibe	와셔	Arandela	
10	VOE 955919	1					Spring Washer	Rondelle élastique	Federscheibe	스프링 와셔	Arandela flexible	
11	VOE 983302	1					Nut	Ecrou	Mutter	너트	Tuerca	
12	VOE 946471	6					Flange screw	Vis à bride	Flanschschraube	플랜지 스크류	Torn embridado	
13	VOE 14531305	1					Bracket	Console	Konsole	브라켓	Ménsula	
14	VOE 14531306	1					Bracket	Console	Konsole	브라켓	Ménsula	
15	VOE 14529346	1					Bracket	Console	Konsole	브라켓	Ménsula	
16	VOE 14510011	1					Clip	Clip	Klemme	클립	Clip	SER NO 11576- SER NO 80067-
17	VOE 946471	1					Flange screw	Vis à bride	Flanschschraube	플랜지 스크류	Torn embridado	SER NO 11515-11575 SER NO 80001-80066
	SA 9011-11203	1					Bolt	Boulon	Bolzen	볼트	Perno	SER NO 11576- SER NO 80067-
18	VOE 955897	1					Washer	Rondelle	Scheibe	와셔	Arandela	SER NO 11576- SER NO 80067-
19	VOE 14500297	1					Clip	Clip	Klemme	클립	Clip	SER NO 11515-11575 SER NO 80001-80066
20	VOE 14500298	1					Clip	Clip	Klemme	클립	Clip	SER NO 11515-11575 SER NO 80001-80066
21	SA 9041-11204	2					Bolt	Boulon	Bolzen	볼트	Perno	SER NO 11515-11575 SER NO 80001-80066

1	8279674	**Haz de cables, motor** 엔진 배선 **Kabelbündel, Motor** **Faisceau de câbles, moteur** **Cable harness, engine**	Catalogue id **20072**	Group **371**
2			Illustr. No **1018772**	Section **400**
3			Issue **VOE 74B9920072**	Page **231**
4				
5				

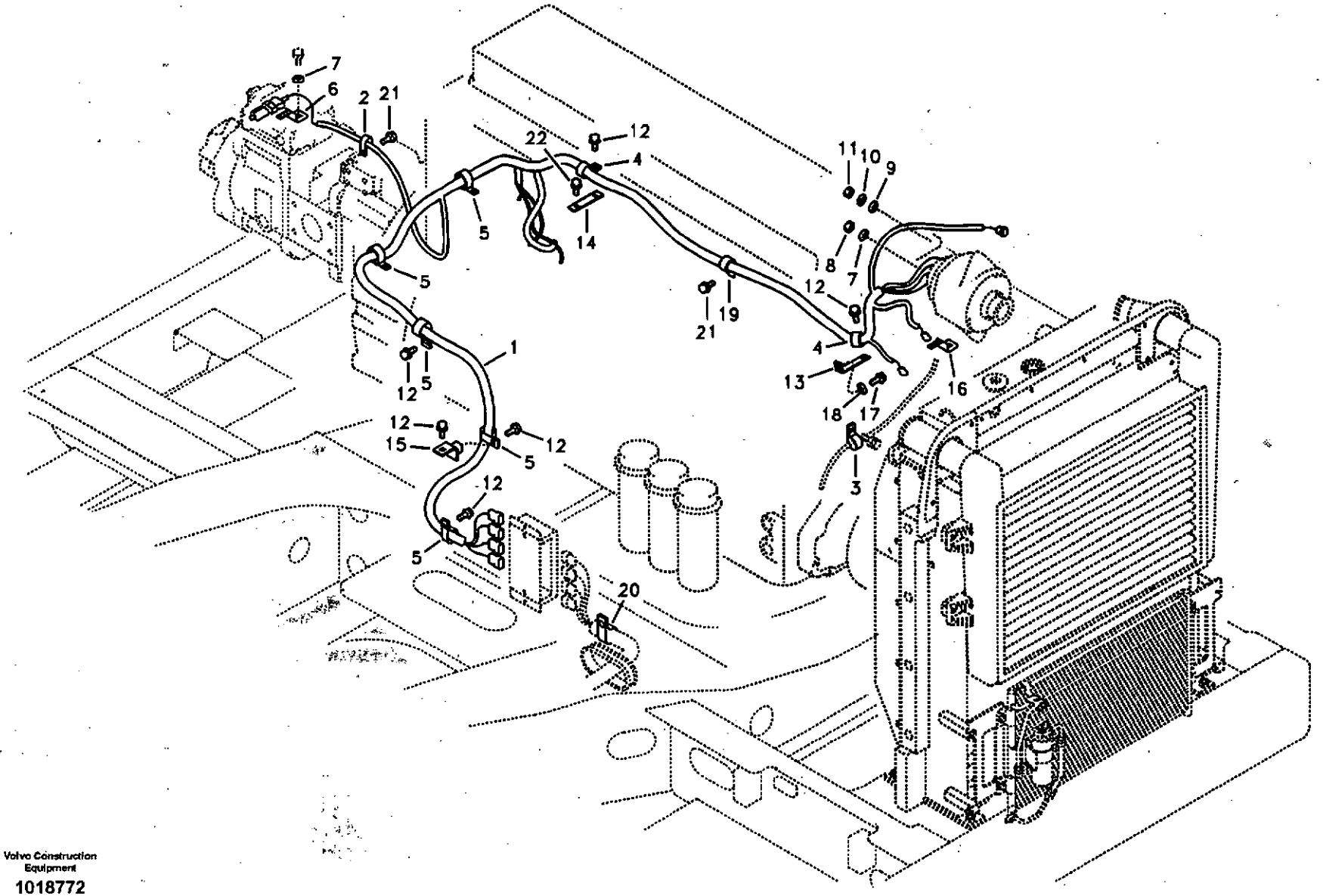

Volvo Construction Equipment

1018772

Fig.	Part No.	Quantity 1	2	3	P S	K I T	Description	Dénomination	Bezeichnung	품명	Denominación	Notes
22	VOE 946440	1					Flange screw.....	Vis à bride	Flanschschraube	플랜지 스크류	Torn embridado.....	

1	8279674	Haz de cables, motor 엔진 배선 Kabelbündel, Motor Faisceau de câbles, moteur Cable harness, engine	Catalogue id 20072	Group 371
2				
3			Illustr. No 1018772	Section 400
4				
5			Issue VOE 74B9920072	Page 233

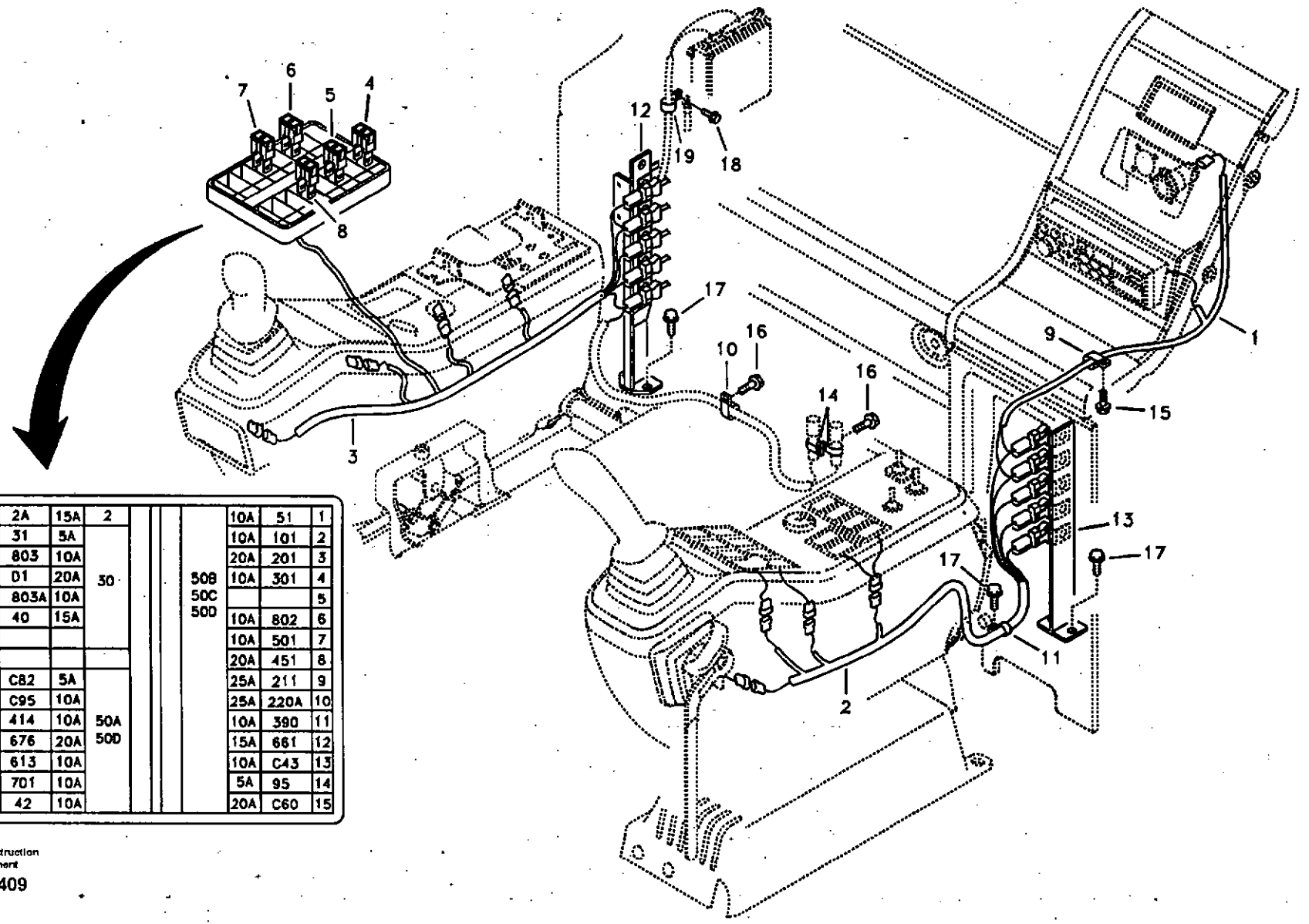

16	2A	15A	2				10A	51	1
17	31	5A					10A	101	2
18	803	10A					20A	201	3
19	D1	20A	30			50B 50C 50D	10A	301	4
20	803A	10A							5
21	40	15A					10A	802	6
22							10A	501	7
23							20A	451	8
24	C82	5A					25A	211	9
25	C95	10A					25A	220A	10
26	414	10A	50A 50D				10A	390	11
27	676	20A					15A	661	12
28	613	10A					10A	C43	13
29	701	10A					5A	95	14
30	42	10A					20A	C60	15

25A
15A
10A
5A

Volvo Construction Equipment

1019409

Fig.	Part No.	Quantity 1	2	3	PS	KIT	Description	Dénomination	Bezeichnung	품명	Denominación	Notes
1	VOE 14520105	1					Wire harness	Faisceau electrique	Kabelbaum	배선	Manojo cables	
2	VOE 14524422	1			SS		Wire harness	Faisceau electrique	Kabelbaum	배선	Manojo cables	SER NO 11515-11526 SER NO 80001-80015
	VOE 14535881	1					Wire harness	Faisceau electrique	Kabelbaum	배선	Manojo cables	SER NO 11527- SER NO 80016-
3	VOE 14522131	1			SS		Wire harness	Faisceau electrique	Kabelbaum	배선	Manojo cables	SER NO 11515-11526 SER NO 80001-80015
	VOE 14535882	1					Wire harness	Faisceau electrique	Kabelbaum	배선	Manojo cables	SER NO 11527- SER NO 80016-
4	VOE 13969160	4					•Fuse	•Fusible	•Schmelzsicherung	•휴즈	•Fusible	5A
5	VOE 969161	15					•Fuse	•Fusible	•Schmelzsicherung	•휴즈	•Fusible	10A
6	VOE 13969162	4					•Fuse	•Fusible	•Schmelzsicherung	•휴즈	•Fusible	15A
7	VOE 978999	5					•Fuse	•Fusible	•Schmelzsicherung	•휴즈	•Fusible	20A
8	VOE 969163	3					•Fuse	•Fusible	•Schmelzsicherung	•휴즈	•Fusible	25A
9	VOE 14500294	1					Clip	Clip	Klemme	클립	Clip	
10	VOE 14500293	1					Clip	Clip	Klemme	클립	Clip	
11	VOE 14500297	1					Clip	Clip	Klemme	클립	Clip	
12	VOE 14527157	1					Bracket	Console	Konsole	브라켓	Ménsula	
13	VOE 14511553	1					Bracket	Console	Konsole	브라켓	Ménsula	
14	VOE 14529345	2					Clip	Clip	Klemme	클립	Clip	
15	VOE 947107	1					Flange screw	Vis à bride	Flanschschraube	플랜지 스크류	Torn embridado	
16	VOE 946440	2					Flange screw	Vis à bride	Flanschschraube	플랜지 스크류	Torn embridado	
17	VOE 946441	5					Flange screw	Vis à bride	Flanschschraube	플랜지 스크류	Torn embridado	
18	VOE 946471	1					Flange screw	Vis à bride	Flanschschraube	플랜지 스크류	Torn embridado	
19	VOE 14500298	1					Clip	Clip	Klemme	클립	Clip	

1	8277120	Haz de cables, panel de instrumentos 계기판 배선 Kabel und Leitungen, Armaturenbrett Câble et faisceau de câbles, tableau de bord Cable and wire harness, instrument panel	Catalogue id 20072	Group 371
2				
3			Illustr. No 1019409	Section 500
4				
5			Issue VOE 74B9920072	Page 235

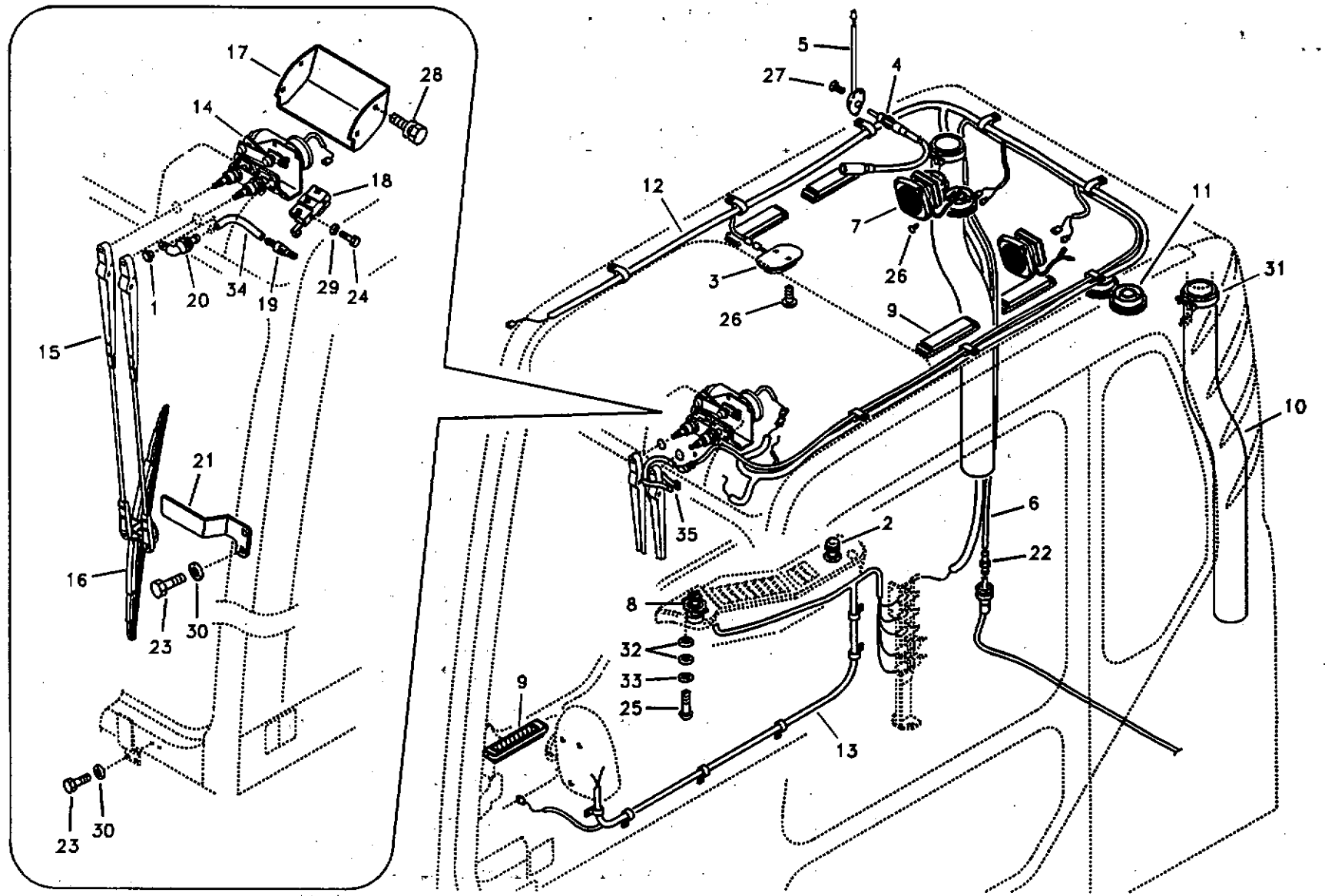

Volvo Construction Equipment

1011930

Fig.	Part No.	Quantity 1	2	3	PS	KIT	Description	Dénomination	Bezeichnung	품명	Denominación	Notes
1	VOE 14523000	1	1				Cap	Chapeau	Kappe	캡	Caperuza	
1	VOE 14529041	1	1				Cig Lighter	Allume cigare	Zig Anzünder	시가 라이터	Encendfdor cigarro	
3	VOE 14529090	1	1				Lamp	Lampe	Leuchte	램프	Lampara	
	SA 1122-01690	2	2				•Bulb	•Ampoule	•Glühlampe	• 전구	•Ampolla	
4	VOE 14515593	2	2				Cable	Câble	Seil	케이블	Cable	
5	VOE 14535346	1	1				Antenna	Antenne	Antenne	안테나	Antena	
6	VOE 14880441	1	1				Hose	Durit	Schlauch	호스	Tubo flexible	
7	VOE 14529230	2	2				Speaker	Haut-parleur	Lautsprecher	스피커	Altavoz	
8	VOE 14503037	1	1		SS		Selector	Selecteur	Wähler	전환기	Selector	SER NO 11515-11576 SER NO 80001-80076
	VOE 14542152	1	1				Selector	Selecteur	Wähler	전환기	Selector	SER NO 11577- SER NO 80077-
9	VOE 14517615	5	5				Grille	Grille	Kühlergrill	그릴	Calandra	
10	VOE 14505524	2	2				Hose	Flexible	Schlauch	호스	Manguera	
11	VOE 14505525	4	4				Grille	Grille	Kühlergrill	그릴	Calandra	
12	VOE 14376017	1	1				Wire harness	Faisceau cables	Kabelbaum	배선	Manojo cables	
13	VOE 14535285	1	1				Wire harness	Faisceau electrique	Kabelbaum	배선	Manojo cables	
14	VOE 14530079	1	1				Wiper Motor	Moteur essuie glace	Wischermotor	와이퍼 모터	Motor l.p	(VOE 14508627)
15	VOE 14522412	1	1				Wiper Arm	Bras Essu.glac.	Wischerarm	와이퍼 앙	Brazo Limpiapar	
16	VOE 14508629	1	1				Wiper blade	Balai essuie glace	Wischerblatt	와이퍼 블레이드	Escobilla l.p	
17	VOE 14508633	1	1				Cover	Capot	Haube	커버	Capo	
18	VOE 14508635	1	1				Switch	Commutateur	Schalter	스위치	Contactor	
19	VOE 14508637	1	1				Check valve	Valve antiretour	Rückschlagventil	체크 밸브	Válvula de retención	
20	VOE 14508639	1	1				Elbow	Coude	Winkel	엘보	Angulo	
21	VOE 14511546	1	1				Bracket	Console	Konsole	브라켓	Ménsula	
22	VOE 14529354	1	1				Connector	Raccord	Anschluss	커넥터	Union	
23	VOE 965175	4	4				Flange screw	Vis à bride	Flanschschraube	플랜지 스크류	Torn embridado	
24	SA 9021-10405	2	2				Screw	Vis	Schraube	스크류	Tornillo	
25	VOE 969404	2	2				6-pt skt screw	Vis creuse de 6	Hohlschraube	6 포인트 소켓 스크류	Racor 6-dientes	
26	VOE 969407	11	11				6-pt skt screw	Vis creuse de 6	Hohlschraube	6 포인트 소켓 스크류	Racor 6-dientes	

1	8277140	**Haz de cables, cabina** 운전실 배선 **Kabelbündel, Kabine** **Faisceaux de câbles, cabine** **Cable harnesses, cab**	Catalogue id **20072** / Group **371**
2	8277142		Illustr. No **1011930** / Section **800**
3			Issue **VOE 74B9920072** / Page **237**
4			
5			

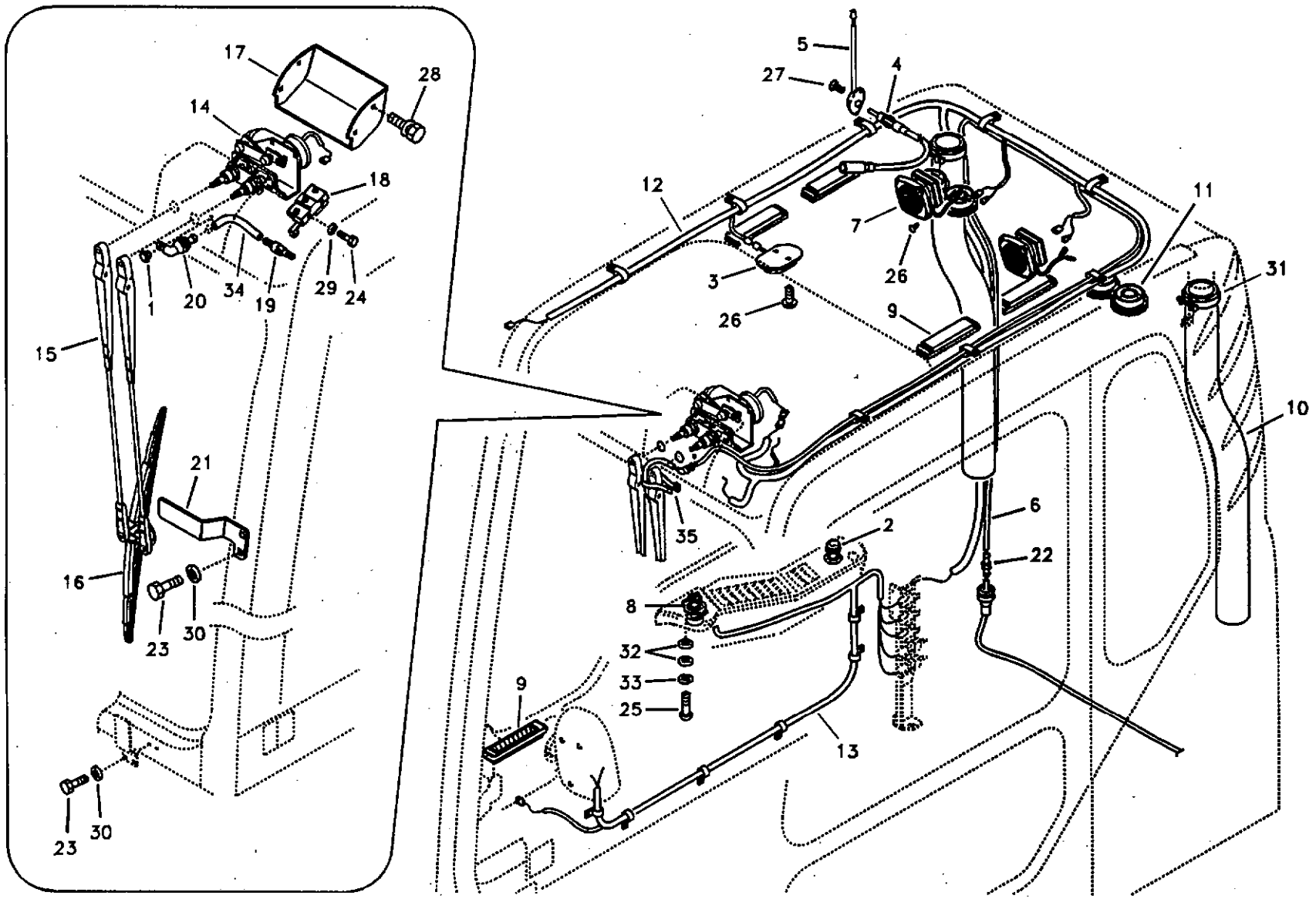

Volvo Construction Equipment

1011930

Fig.	Part No.	Quantity 1	2	3	PS	KIT	Description	Dénomination	Bezeichnung	품명	Denominación	Notes
27	SA 9025-04003	3	3				Screw	Vis	Schraube	스크류	Tornillo	
28	VOE 14880565	4	4				Bolt	Boulon	Bolzen	볼트	Perno	(SA 9042-10503)
29	VOE 955891	2	2				Washer	Rondelle	Scheibe	와셔	Arandela	(VOE 14880426)
30	VOE 955892	4	4				Washer	Rondelle	Scheibe	와셔	Arandela	
31	SA 9312-10350	2	2				Clamp	Pince Serrage	Klemme	클램프	Abrazadera	
32	VOE 940090	4	4		SS		Washer	Rondelle	Scheibe	와셔	Arandela	
33	VOE 955918	2	2				Spring Washer	Rondelle élastique	Federscheibe	스프링 와셔	Arandela flexible	
34	VOE 14881195	1	1				Hose	Durit	Schlauch	호스	Tubo flexible	
35	SA 9314-02200	1	1				Strip Clamp	Ruban Serrage	Kabelbinder	스트립 클램프	Abraz Cinta	

1	8277140	Haz de cables, cabina 운전실 배선 Kabelbündel, Kabine Faisceaux de câbles, cabine Cable harnesses, cab	Catalogue id 20072	Group 371
2	8277142			
3			Illustr. No 1011930	Section 800
4				
5			Issue VOE 74B9920072	Page 239

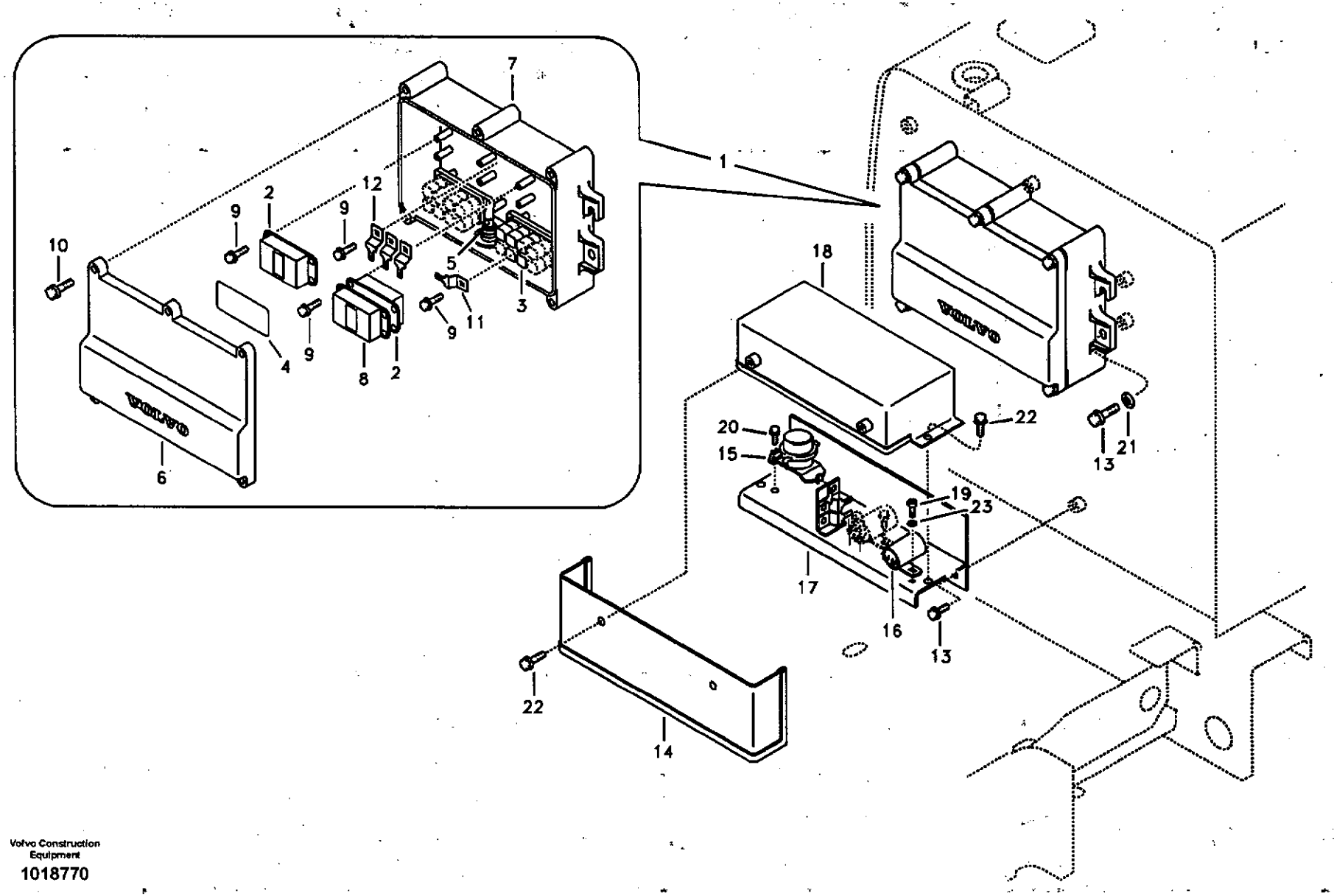

Volvo Construction Equipment

1018770

Fig.	Part No.	Quantity 1	2	3	PS	KIT	Description	Dénomination	Bezeichnung	품명	Denominación	Notes
1	VOE 14558807	1					Relay Box	Boite Relais	Relaiskasten	릴레이 박스	Caja Reles	(VOE 14541536)
2	VOE 14525233	2					•Converter	•Convertisseur	•Wandler	• 컨버터	•Convertidor	
3	VOE 20374662	9					•Relay	•Relais	•Relais	• 릴레이	•Rele	
4	VOE 14541535	1					•Decal	•Decalcomanie	•Abziehbild	• 데칼	•Decalcomania	
	VOE 14561962	1					•Decal	•Decalcomanie	•Abziehbild	• 데칼	•Decalcomania	
5	VOE 14558804	1					•Wiring Harness	•Faisceau de câbles	•Kabelbaum	• 배선	•Cableado	
	SA 2523307000	2					••Board	••Planche Bord	••Instr Tafel	•• 보오드	••Panel Instrum	
6	VOE 14521283	1					•Cover	•Capot	•Haube	• 커버	•Capo	
7	VOE 14521282	1					•Box	•Boîte	•Kasten	• 박스	•Caja	
8	VOE 14382341	1					•Control Unit	•Unité de commande	•Steuereinheit	• 제어장치	•Unidad de mando	(VOE 14375175)
9	VOE 965175	12					•Flange screw	•Vis à bride	•Flanschschraube	• 플랜지 스크류	•Torn embridado	
10	VOE 946544	5					•Flange screw	•Vis à bride	•Flanschschraube	• 플랜지 스크류	•Torn embridado	
11	VOE 14521729	1					•Clip	•Clip	•Klemme	• 클립	•Clip	
12	VOE 14881249	3					•Clip	•Clip	•Klemme	• 클립	•Clip	
13	VOE 946329	4					Flange screw	Vis à bride	Flanschschraube	플랜지 스크류	Torn embridado	
14	VOE 14540287	1					Cover	Capot	Haube	커버	Capo	
15	VOE 14529028	1					Relay	Relais	Relais	릴레이	Rele	
16	VOE 20367490	1					Relay	Relais	Relais	릴레이	Rele	SER NO 11515-11575 SER NO 80001-80066
17	VOE 14512384	1					Bracket	Console	Konsole	브라켓	Ménsula	
18	VOE 14540286	1					Cover	Capot	Haube	커버	Capo	
19	SA 9011-10503	2					Bolt	Boulon	Bolzen	볼트	Perno	
20	VOE 945444	2					Flange screw	Vis à bride	Flanschschraube	플랜지 스크류	Torn embridado	
21	VOE 960148	4					Washer	Rondelle	Scheibe	와셔	Arandela	
22	VOE 946471	6					Flange screw	Vis à bride	Flanschschraube	플랜지 스크류	Torn embridado	
23	VOE 955918	2					Spring Washer	Rondelle élastique	Federscheibe	스프링 와셔	Arandela flexible	

1	8279674	**Relé eléctrico** 전기장치 릴레이 **Elektrisches Relais** **Relais électrique** **Electrical relay**	Catalogue id **20072**	Group **372**
2				
3			Illustr. No **1018770**	Section **200**
4				
5			Issue **VOE 74B9920072**	Page **241**

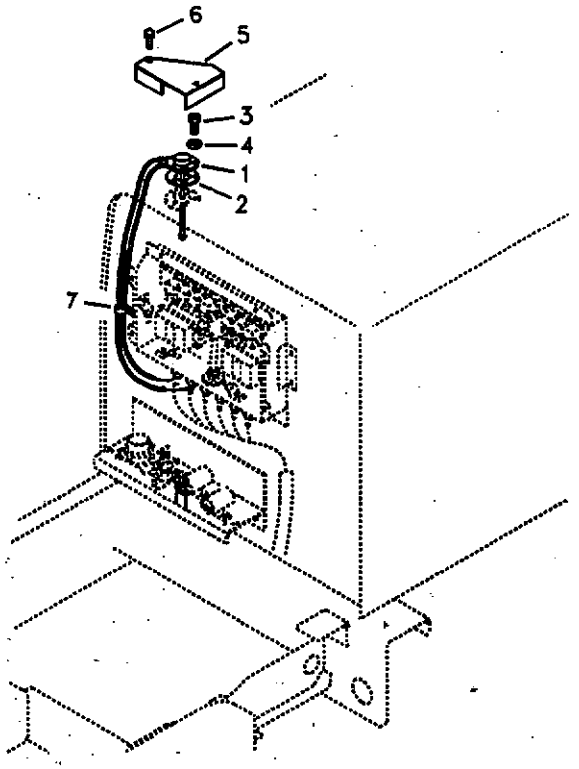
6
5
3
4
1
2
7

Fig.	Part No.	Quantity 1	2	3	PS	KIT	Description	Dénomination	Bezeichnung	품명	Denominación	Notes
1	VOE 14546518	1					Sender	Détecteur	Sender	센더	Emisor	SER NO 11515-12098 SER NO 80001-80627
	VOE 14559246	1					Sender	Détecteur	Sender	센더	Emisor	SER NO 12099- SER NO 80628-
2	VOE 14529332	1					Gasket	Joint	Dichtung	가스켓	Junta	SER NO 11515-12098 SER NO 80001-80627
3	VOE 969407	5					6-pt skt screw	Vis creuse de 6	Hohlschraube	6 포인트 소켓 스크류	Racor 6-dientes	SER NO 11515-12098 SER NO 80001-80627
	VOE 969405	5					6-pt skt screw	Vis creuse de 6	Hohlschraube	6 포인트 소켓 스크류	Racor 6-dientes	SER NO 12099- SER NO 80628-
4	VOE 955918	5					Spring Washer	Rondelle élastique	Federscheibe	스프링 와셔	Arandela flexible	SER NO 11515-12098 SER NO 80001-80627
5	VOE 14509322	1					Cover	Capot	Haube	커버	Capo	
6	VOE 946471	2					Flange screw	Vis à bride	Flanschschraube	플랜지 스크류	Torn embridado	
7	VOE 14500294	1					Clip	Clip	Klemme	클립	Clip	

1	8279674	**Sensor eléctrico** **전기장치 센서** **Elektr. Sensor** **Capteur électrique** **Electrical sensor**	Catalogue id **20072**	Group **386**
2				
3			Illustr. No **1019411**	Section **100**
4				
5			Issue **VOE 74B9920072**	Page **243**

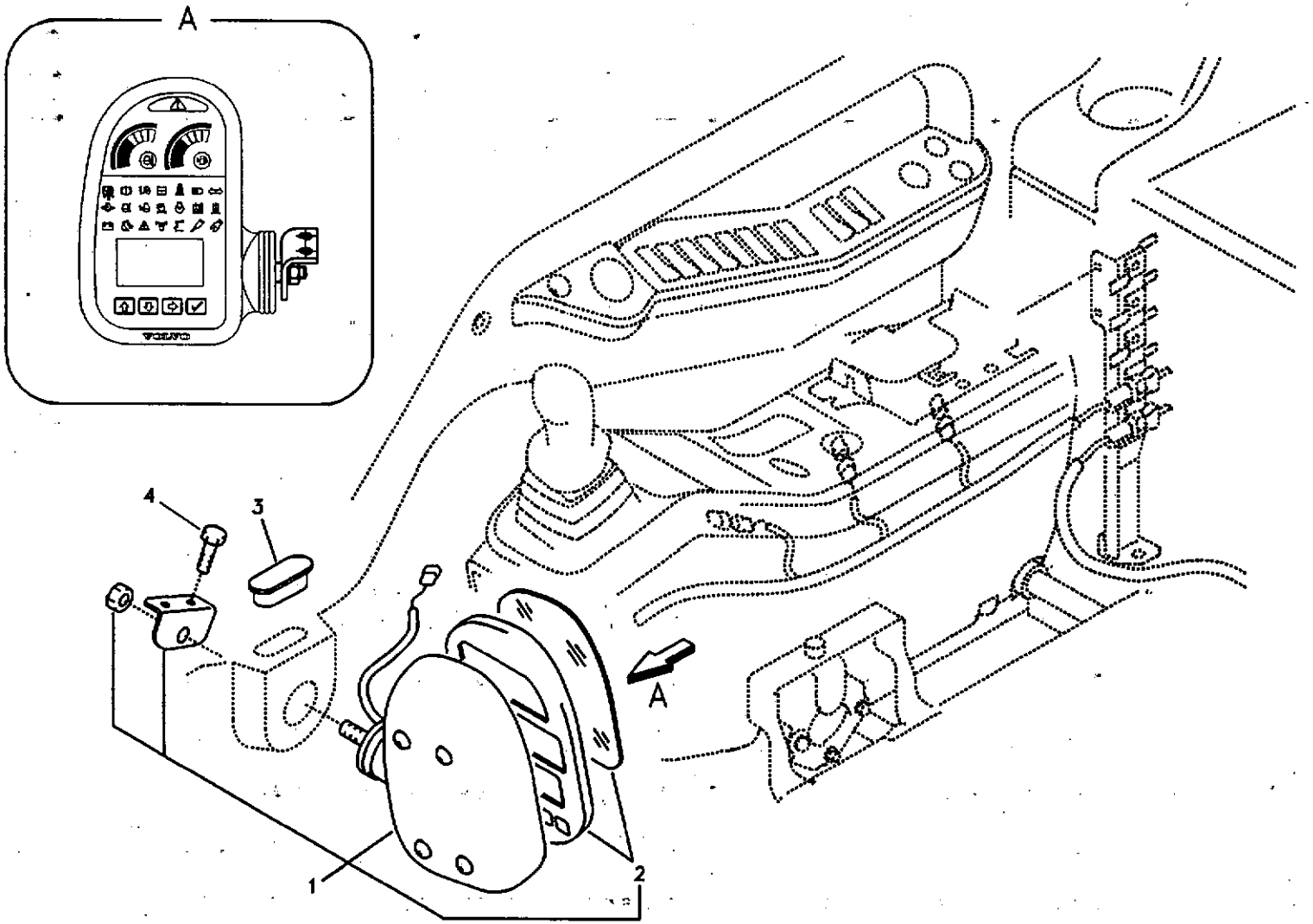

Volvo Construction Equipment

1018680

Fig.	Part No.	Quantity 1	2	3	PS	KIT	Description	Dénomination	Bezeichnung	품명	Denominación	Notes
1	VOE 14390065	1					ECU	ECU	ECU	콘트롤러	ECU	
2	VOE 14542721	1					•Housing	•Carter	•Gehäuse	• 하우징	•Carter	
3	VOE 14529167	1					Cap	Chapeau	Kappe	캡	Caperuza	
4	VOE 946440	2					Flange screw	Vis à bride	Flanschschraube	플랜지 스크류	Torn embridado	

1	8279674	**Panel de instrumentos, unidad de advertencia y unidad de informa** **경고장치 및 게이지 계기판** **Armaturenbrett, Warneinheit und Informations** **Tableau de bord, unités d'alerte et d'information** **Instrument panel, warning unit and information unit**	Catalogue id 20072	Group 387
2				
3			Illustr. No 1018680	Section 200
4				
5			Issue VOE 74B9920072	Page 245

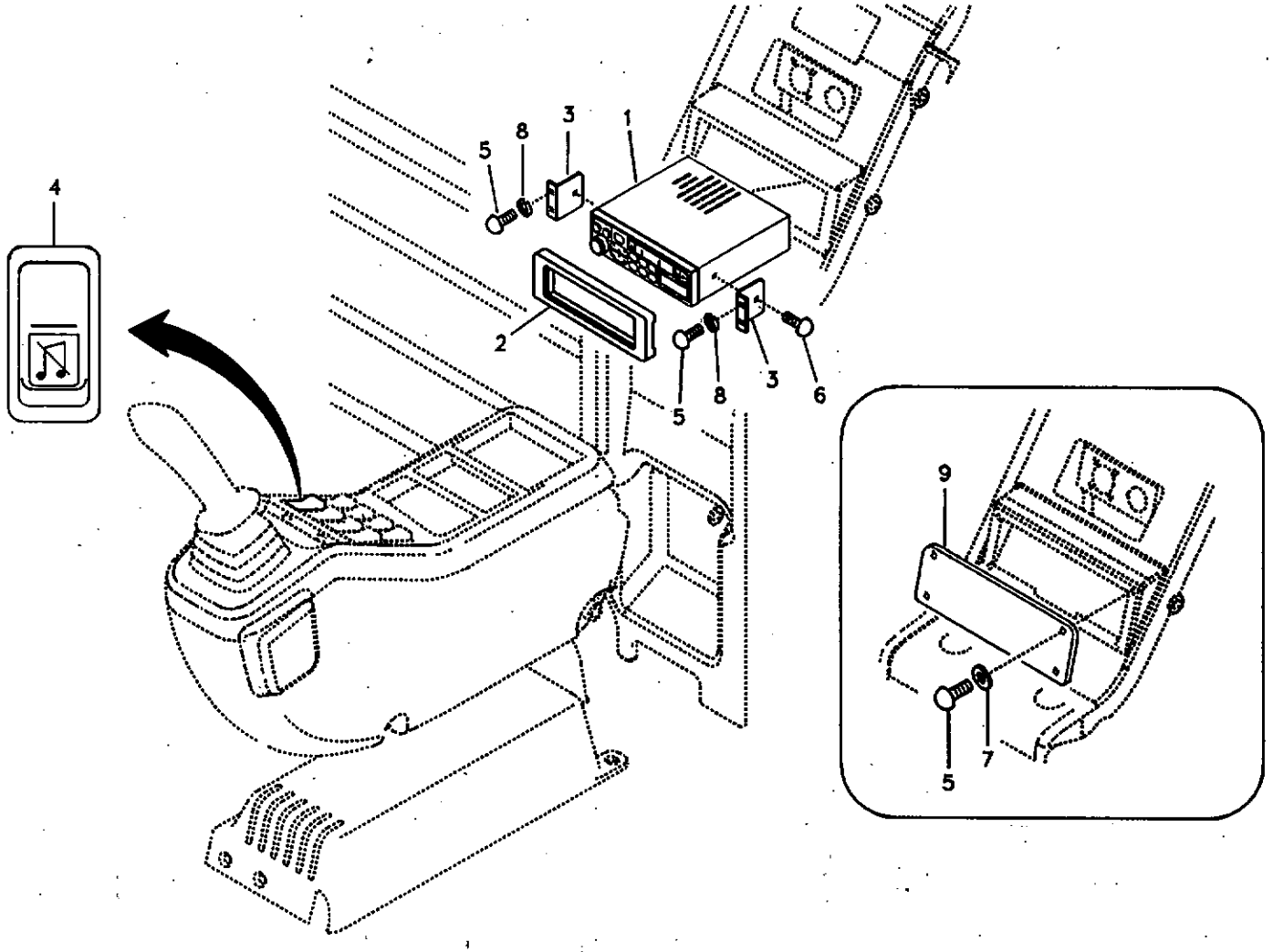
4
5
8
3
1
2
5
8
3
6
9
5
7

Fig.	Part No.	Quantity 1	2	3	4	5	PS	KIT	Description	Dénomination	Bezeichnung	품명	Denominación	Notes
1	VOE 14527150		1						Cassette	Cassette	Kassette	카세트	Cassette	
	VOE 14527151			1					Cassette	Cassette	Kassette	카세트	Cassette	
	VOE 14527152				1				Cassette	Cassette	Kassette	카세트	Cassette	
2	VOE 14526162		1	1	1				Cover	Capot	Haube	커버	Capo	
3	VOE 14526163		2	2	2				Bracket	Ferrure-support	Tragstütze	브라켓	Hierro Apoyo	
4	VOE 14529231		1	1	1				Switch	Commutateur	Schalter	스위치	Contactor	
5	SA 9021-10403	4	4	4	4				Screw	Vis	Schraube	스크류	Tornillo	
6	SA 9027-10401		2	2	2				Screw	Vis	Schraube	스크류	Tornillo	
7	VOE 955891	4							Washer	Rondelle	Scheibe	와셔	Arandela	(VOE 14880426)
8	SA 9213-04000		4	4	4				Washer	Rondelle	Scheibe	와셔	Arandela	
9	VOE 14526159	1							Cover	Capot	Haube	커버	Capo	

1	8277155
2	8277156
3	8277157
4	8277158
5	

Radiocasete con accesorios de montaje
카세트 라디오
Kassettenrecorder mit Montageteilen
Lecteur de cassettes auto-radio avec pièces de montage
Cassette radio recorder with mounting details

Catalogue id 20072	Group 393
Illustr. No 1011931	Section 100
Issue VOE 74B9920072	Page 247

VOLVO

Construction Equipment

GROUP		Section	Page
431	Travel gearbox	100	255
431	Swing gearbox	300	259
431	Pump gearbox with assembling parts	400	263
441	Travel motor with mounting parts	100	265
441	Travel motor	200	267
441	Control valve, travel motor	300	271
441	Swing motor with mounting parts	500	275
441	Swing motor	600	277
443	Turning joint	200	283
492	Swing system	100	285

TABLE DES MATIÈRES

GROUPE		Section	Page
431	Boîte de vitesses de conduite	100	255
431	Boîte de vitesses de pivotement	300	259
431	Boîte de vitesses de la pompe avec pièces d'assemblage	400	263
441	Moteur de conduite avec pièces de montage	100	265
441	Moteur de conduite	200	267
441	Valve de commande, moteur de conduite	300	271
441	Moteur d'orientation avec pièces de montage	500	275
441	Moteur d'orientation	600	277
443	Articulation de rotation	200	283
492	Système de pivotement	100	285

GRUPPE		Abschnitt	Seite	GRUPPE	Abschnitt	Seite
431	Fahrgetriebe	100	255			
431	Schwenkgetriebe	300	259			
431	Pumpengetriebe mit Anbauteilen	400	263			
441	Fahrmotor mit Montageteilen	100	265			
441	Fahrmotor	200	267			
441	Steuerventil, Fahrmotor	300	271			
441	Schwenkmotor mit Anbauteilen	500	275			
441	Schwenkmotor	600	277			
443	Drehgelenk	200	283			
492	Schwenksystem	100	285			

목차

그룹		절	페이지
431	주행기어박스	100	255
431	선회기어박스	300	259
431	펌프기어박스 및 커플링	400	263
441	주행모터 및 장착부품	100	265
441	주행모터	200	267
441	주행모터 제어 밸브	300	271
441	선회모터 및 장착부품	500	275
441	선회모터	600	277
443	터닝조인트	200	283
492	선회장치	100	285

GRUPO		Sección	Página
431	Caja de cambios de traslación	100	255
431	Caja de engranaje de giro	300	259
431	Caja de engranaje de bomba con piezas de montaje	400	263
441	Motor de traslación con piezas de montaje	100	265
441	Motor de traslación	200	267
441	Válvula de control, motor de traslación	300	271
441	Motor de giro con piezas de montaje	500	275
441	Motor de giro	600	277
443	Articulación de giro	200	283
492	Sistema de oscilación	100	285

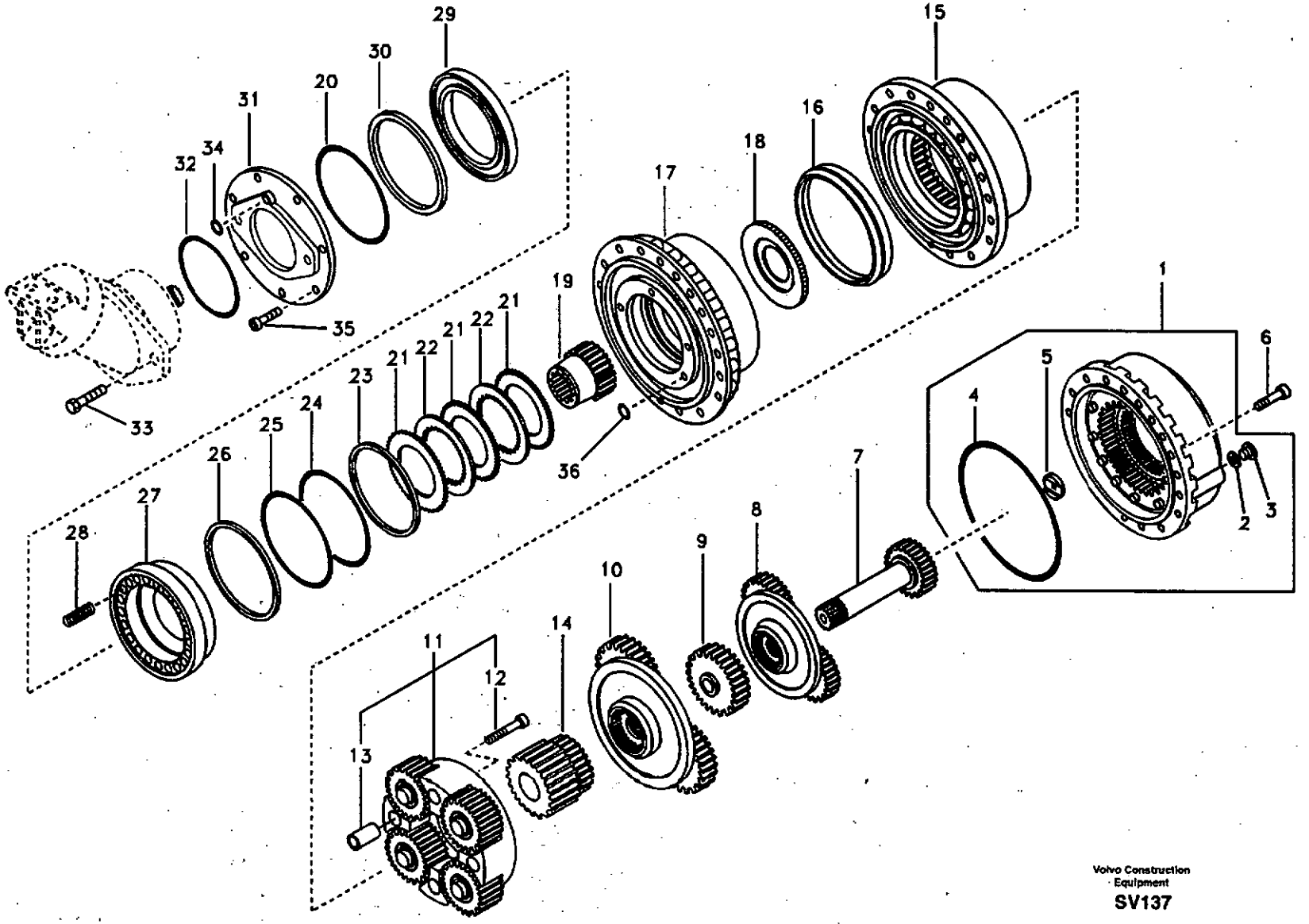

Volvo Construction Equipment

SV137

Fig.	Part No.	Quantity 1	2	3	PS	KIT	Description	Dénomination	Bezeichnung	품명	Denominación	Notes
	VOE 14531093	1	1	1			Travel Gearbox	Boite Transmiss	Fahrgetr.kasten	주행 기어박스	Caja Engranajes	
1	SA 8230-09980	1	1	1			•Cover	•Capot	•Haube	• 커버	•Capo	
2	VOE 14262070	2	2	2			••Washer	••Rondelle	••Scheibe	•• 와셔	••Arandela	(SA 8230-22190)
3	VOE 14262071	2	2	2			••Plug	••Bouchon	••Stopfen	•• 플러그	••Tapon	(SA 8230-35650)
4	SA 8230-22140	1	1	1			••O-ring	••Joint Torique	••O-Ring	•• 오링	••Junta torica	
5	SA 8230-35610	1	1	1			••Pad	••Patin	••Belag	•• 패드	••Pastilla	
6	SA 8230-35430	16	16	16			•Screw	•Vis	•Schraube	• 스크류	•Tornillo	
7	VOE 11706895	1	1	1			•Sun Gear	•Engrenage planetair	•Sonnenrad	• 태양 기어	•Engranaje planeta	(SA 8230-35540)
8	VOE 11706896	1	1	1			•Reduction Gear	•Pigno.reducteur	•Langsamgang	• 감속 기어	•Reduccion	(SA 8230-35770)
9	SA 8230-35550	1	1	1			•Gear	•Pignon	•Zahnradgetriebe	• 기어	•Engranaje	
10	SA 8230-35760	1	1	1			•Reduction	•Reduction	•Reduzierung	• 리덕션	•Reduccion	
11	SA 8230-35750	1	1	1	SS		•Reduction	•Reduction	•Reduzierung	• 리덕션	•Reduccion	
12	VOE 11709596	4	4	4			••Screw	••Vis	••Schraube	•• 스크류	••Tornillo	(SA 8230-22330)
13	SA 8230-35600	4	4	4			••Bushing	••Bague	••Buchse	•• 부싱	••Casquillo	
14	SA 8230-35560	1	1	1			•Gear	•Pignon	•Zahnradgetriebe	• 기어	•Engranaje	
15	SA 8230-35780	1	1	1			•Housing	•Carter	•Gehäuse	• 하우징	•Carter	
16	SA 8230-22020	1	1	1			•Gasket	•Joint	•Dichtung	• 가스켓	•Junta	
17	SA 8230-35510	1	1	1			•Hub	•Bossage	•Nabe	• 허브	•Asiento	
18	SA 8230-35580	1	1	1			•Spacer	•Partie Intermédiaire	•Zwischenstück	• 스페이서	•Espaciador	
19	SA 8230-35520	1	1	1			•Shaft	•Arbre	•Welle	• 샤프트	•Arbol	
20	SA 8230-22120	1	1	1			•O-ring	•Joint Torique	•O-Ring	• 오링	•Junta torica	
21	SA 8230-35640	7	7	7			•Card	•Carte	•Scheibe	• 카드	•Tarjeta	
22	SA 8230-35630	6	6	6			•Ring	•Anneau	•Ring	• 링	•Anillo	
23	SA 8230-22380	1	1	1			•Ring	•Anneau	•Ring	• 링	•Anillo	
24	SA 8230-22170	1	1	1			•O-ring	•Joint Torique	•O-Ring	• 오링	•Junta torica	
25	SA 8230-22180	1	1	1			•O-ring	•Joint Torique	•O-Ring	• 오링	•Junta torica	
26	SA 8230-22390	1	1	1			•Ring	•Anneau	•Ring	• 링	•Anillo	
27	SA 8230-35530	1	1	1			•Piston	•Piston	•Kolben	• 피스톤	•Piston	
28	VOE 11702537	21	21	21			•Spring	•Ressort	•Feder	• 스프링	•Muelle	(SA 8230-35620)
29	SA 8230-35590	1	1	1			•Spacer	•Partie Intermédiaire	•Zwischenstück	• 스페이서	•Espaciador	

1	8277179
2	8277180
3	8277764
4	
5	

Caja de cambios de traslación
주행기어박스
Fahrgetriebe
Boîte de vitesses de conduite
Travel gearbox

Catalogue id	Group
20072	431
Illustr. No	Section
SV137	100
Issue	Page
VOE 74B9920072	255

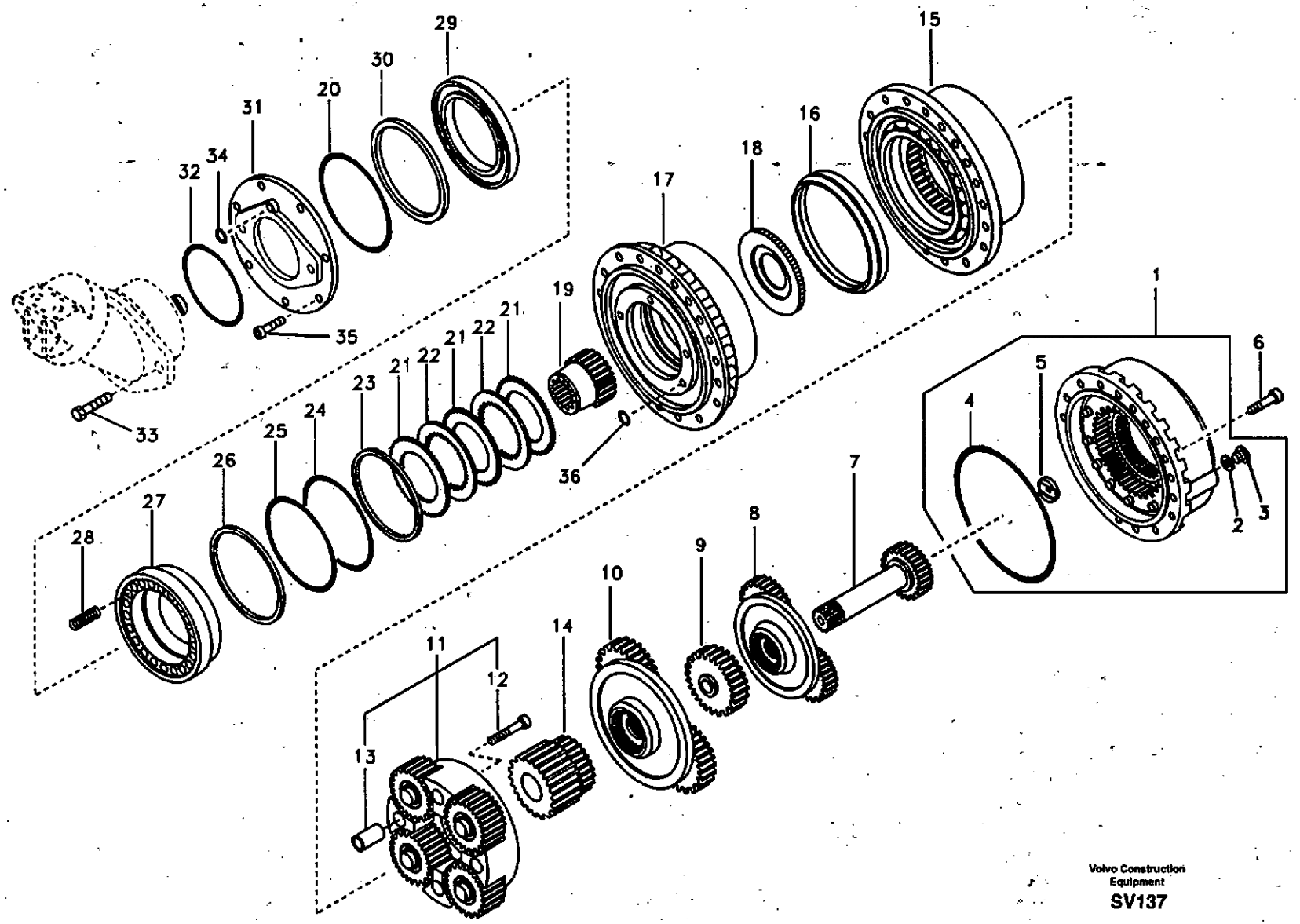

Volvo Construction Equipment

SV137

Fig.	Part No.	Quantity 1	2	3	PS	KIT	Description	Dénomination	Bezeichnung	품명	Denominación	Notes
30	SA 8230-35420	1	1	1			•Clip	•Clip	•Klemme	• 클립	•Clip	
31	SA 8230-35570	1	1	1			•Flange	•Flasque	•Flansch	• 플랜지	•Brida	
32	VOE 11707954	1	1	1			•O-ring	•Joint Torique	•O-Ring	• 오링	•Junta torica	(SA 8230-22130)
33	SA 8230-22050	2	2	2			•Screw	•Vis	•Schraube	• 스크류	•Tornillo	
34	SA 8230-36310	1	1	1			•O-ring	•Joint Torique	•O-Ring	• 오링	•Junta torica	
35	SA 8230-22290	8	8	8			•Screw	•Vis	•Schraube	• 스크류	•Tornillo	
36	SA 8230-22110	1	1	1			•O-ring	•Joint Torique	•O-Ring	• 오링	•Junta torica	

1	8277179	**Caja de cambios de traslación** **주행기어박스** **Fahrgetriebe** **Boîte de vitesses de conduite** **Travel gearbox**	Catalogue id 20072	Group 431
2	8277180			
3	8277764		Illustr. No SV137	Section 100
4			Issue VOE 74B9920072	Page 257
5				

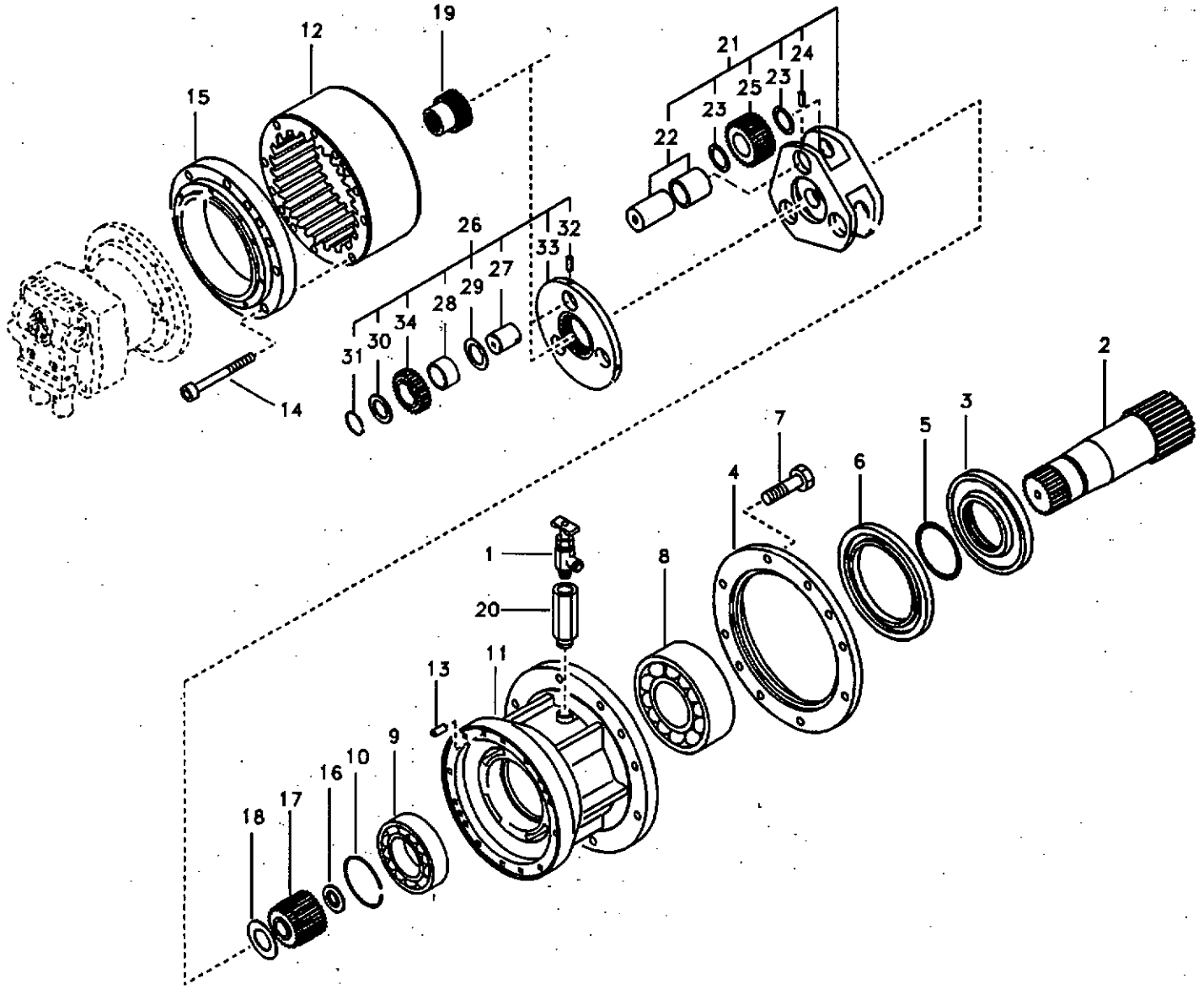

Volvo Construction Equipment

1023852

Fig.	Part No.	Quantity 1	2	3	PS	KIT	Description	Dénomination	Bezeichnung	품명	Denominación	Notes
	VOE 14541030	1					Gearbox	Boite vitesses	Schaltgetriebe	기어박스	Caja velocidades	
1	VOE 14529015	1					•Valve	•Soupape	•Ventil	• 밸브	•Valvula	
2	VOE 14540404	1					•Shaft	•Arbre	•Welle	• 샤프트	•Arbol	
3	VOE 14540405	1				K	•Collar	•Collier	•Bördel	• 칼러	•Collar	
4	VOE 14509281	1				K	•Cover	•Capot	•Haube	• 커버	•Capo	
5	VOE 990569	1			SS	K	•O-ring	•Joint Torique	•O-Ring	• 오링	•Junta torica	
6	VOE 14508911	1				K	•Seal	•Joint	•Dichtring	• 시일	•Junta	
7	SA 9011-11007	10					•Bolt	•Boulon	•Bolzen	• 볼트	•Perno	
8	SA 7118-01740	1					•Bearing	•Palier	•Lager	• 베어링	•Cojinete	
9	SA 7118-00040	1					•Bearing	•Palier	•Lager	• 베어링	•Cojinete	
10	SA 9541-01090	1				K	•Ring	•Anneau	•Ring	• 링	•Anillo	
11		1			NS		•Case	•Etui	•Futteral	• 케이스	•Funda	
12	SA 7118-30350	1					•Gear	•Pignon	•Zahnradgetriebe	• 기어	•Engranaje	
13	SA 9324-21617	4					•Pin	•Goupille	•Zapfen	• 핀	•Pasador	
14	SA 984363	12					•Bolt	•Boulon	•Bolzen	• 볼트	•Perno	
15	SA 7118-30370	1					•Plate	•Plaque	•Platte	• 플레이트	•Placa	
16	SA 7118-30380	1				K	•Ring	•Anneau	•Ring	• 링	•Anillo	
17	SA 7118-30390	1					•Gear	•Pignon	•Zahnradgetriebe	• 기어	•Engranaje	
18	SA 7118-30480	1				K	•Washer	•Rondelle	•Scheibe	• 와셔	•Arandela	
19	SA 7118-30490	1					•Gear	•Pignon	•Zahnradgetriebe	• 기어	•Engranaje	
20	SA 7118-34510	1					•Adapter	•Raccord Reduct.	•Verbind Stutzen	• 어댑터	•Adaptador	
21	SA 7118-30200	1					•Carrier	•Support	•Träger	• 캐리어	•Soporte	
22	SA 7118-30230	3				K	••Pin	••Goupille	••Zapfen	•• 핀	••Pasador	
23	SA 7118-30260	6				K	••Washer	••Rondelle	••Scheibe	•• 와셔	••Arandela	
24	SA 9325-08010	3				K	••Spring Pin	••Axe de ressort	••Federstift	•• 스프링 핀	••Pasador Resorte	
25	SA 7118-30220	3					••Planetary Gear	••Train Planetai.	••Planet Getr	•• 유성 기어	••Planetario	
26	SA 7118-30400	1					•Carrier	•Support	•Träger	• 캐리어	•Soporte	SER NO 11515-11718 SER NO 80001-80334
	VOE 14528725	1					•Carrier	•Support	•Träger	• 캐리어	•Soporte	SER NO 11719- SER NO 80335-

1	8277120	**Caja de engranaje de giro** 선회기어박스 **Schwenkgetriebe** **Boîte de vitesses de pivotement** **Swing gearbox**	Catalogue id **20072**	Group **431**
2				
3			Illustr. No **1023852**	Section **300**
4				
5			Issue **VOE 74B9920072**	Page **259**

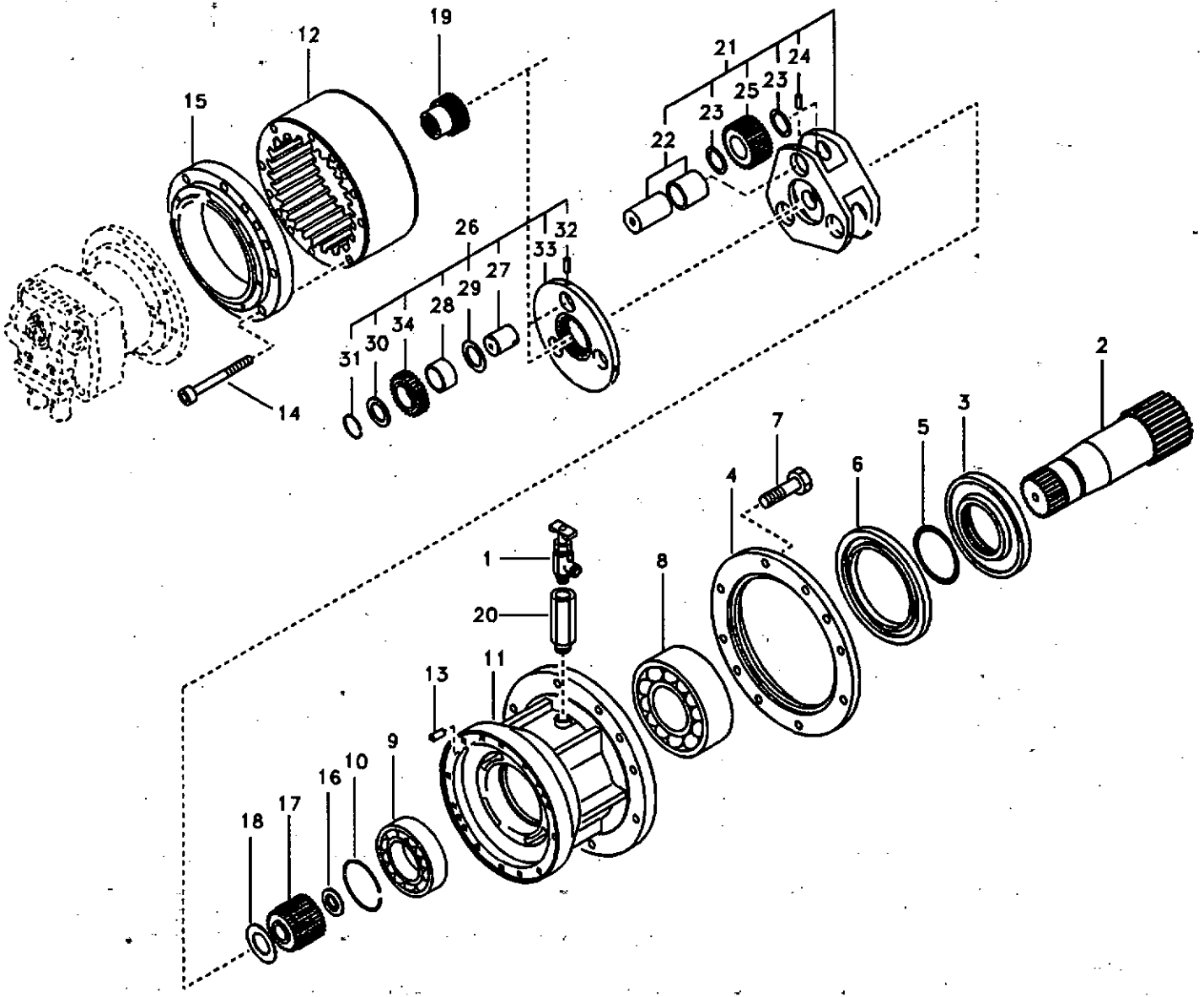

Volvo Construction Equipment

1023852

Fig.	Part No.	Quantity 1	2	3	PS	KIT	Description	Dénomination	Bezeichnung	품명	Denominación	Notes
27	SA 7118-30430	3					••Pin	••Goupille	••Zapfen	•• 핀	••Pasador	SER NO 11515-11718 SER NO 80001-80334
	VOE 14528726	3					••Pin	••Goupille	••Zapfen	•• 핀	••Pasador	SER NO 11719- SER NO 80335-
28	SA 7118-30440	3				K	••Needle Bearing	••Roule.aiguilles	••Nadellager	•• 니들 베어링	••Cojinete Agujas	SER NO 11515-11718 SER NO 80001-80334
	VOE 14550879	3				K	••Needle Bearing	••Roule.aiguilles	••Nadellager	•• 니들 베어링	••Cojinete Agujas	SER NO 11719- SER NO 80335-
29	SA 7118-30450	3				K	••Washer	••Rondelle	••Scheibe	•• 와셔	••Arandela	
30	SA 7118-30460	3				K	••Washer	••Rondelle	••Scheibe	•• 와셔	••Arandela	
31	SA 9541-01042	3				K	••Ring	••Anneau	••Ring	•• 링	••Anillo	
32	SA 9325-08010	3					••Spring Pin	••Axe de ressort	••Federstift	•• 스프링 핀	••Pasador Resorte	
33	SA 7118-30410	1					••Carrier	••Support	••Träger	•• 캐리어	••Soporte	
34	SA 7118-30420	3					••Planetary Gear	••Train Planetai.	••Planet Getr	•• 유성 기어	••Planetario	
100	VOE 14526214	1					Repair Kit	Kit Réparation	Reparatursatz	수리 킷	Kit Reparacion	

1	8277120	**Caja de engranaje de giro** **선회기어박스** **Schwenkgetriebe** **Boîte de vitesses de pivotement** **Swing gearbox**	Catalogue id **20072**	Group **431**
2				
3			Illustr. No **1023852**	Section **300**
4				
5			Issue **VOE 74B9920072**	Page **261**

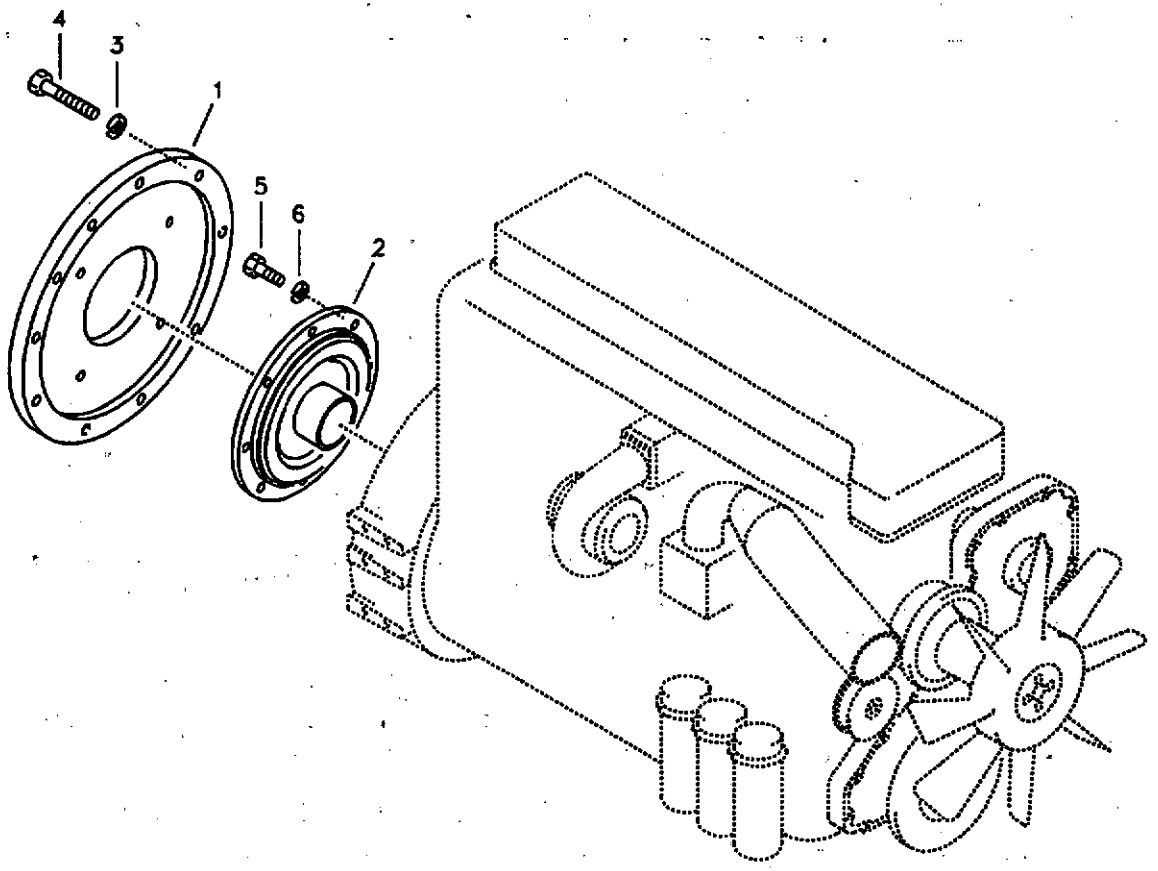
4
3
1
5
6
2

Fig.	Part No.	Quantity 1	2	3	PS	KIT	Description	Dénomination	Bezeichnung	품명	Denominación	Notes
1	VOE 14533698	1					Flange	Bride	Flansch	플랜지	Brida	
2	VOE 14528378	1					Damper	Amortisseur	Dämpfer	댐퍼	Amortiguador	
3	VOE 955923	8					Spring Washer	Rondelle élastique	Federscheibe	스프링 와셔	Arandela flexible	
4	VOE 978934	8					Hexagon screw	Vis tête hexagonale	Sechskantschraube	스크류	Tornillo hexago	
5	VOE 983251	8					Hexagon screw	Vis tête hexagonale	Sechskantschraube	스크류	Tornillo hexago	
6	VOE 955922	8					Spring Washer	Rondelle élastique	Federscheibe	스프링 와셔	Arandela flexible	

1	8279674	**Caja de engranaje de bomba con piezas de montaje** **펌프기어박스 및 커플링** **Pumpengetriebe mit Anbauteilen** **Boîte de vitesses de la pompe avec pièces d'assemblage** **Pump gearbox with assembling parts**	Catalogue id **20072**	Group **431**
2			Illustr. No **1019412**	Section **400**
3				
4			Issue **VOE 74B9920072**	Page **263**
5				

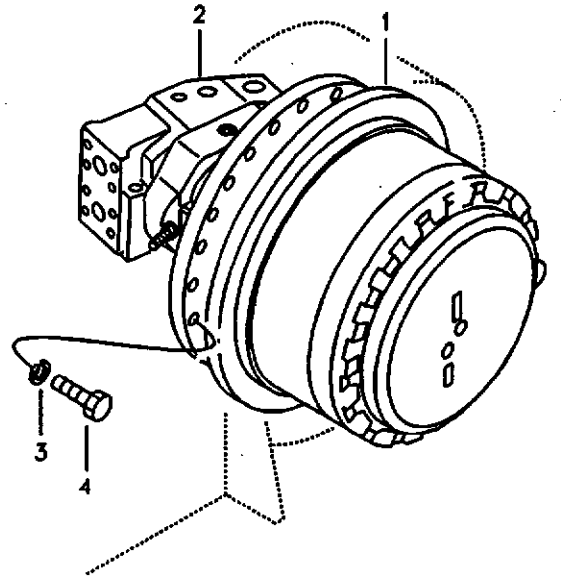
2
1
3
4

Fig.	Part No.	Quantity 1	2	3	P S	K I T	Description	Dénomination	Bezeichnung	품명	Denominación	Notes
1	VOE 14531093	2	2	2			Travel Gearbox	Boite Transmiss	Fahrgetr.kasten	주행 기어박스	Caja Engranajes	See group 431, Page 255
2	VOE 14508165	2	2	2			Travel motor	Moteur conduite	Fahrmotor	주행 모터	Motor traslation	See group 441, Page 267
3	SA 9211-20000	48	48	48			Washer	Rondelle	Scheibe	와셔	Arandela	
4	VOE 978951	48	48	48			Hexagon screw	Vis a tête hexagonale	Sechskantschr.	육각 나사	Tornillo hexago	

1	8277179
2	8277180
3	8277764
4	
5	

Motor de traslación con piezas de montaje
주행모터 및 장착부품
Fahrmotor mit Montageteilen
Moteur de conduite avec pièces de montage
Travel motor with mounting parts

Catalogue id 20072	Group 441
Illustr. No 1019413	Section 100
Issue VOE 74B9920072	Page 265

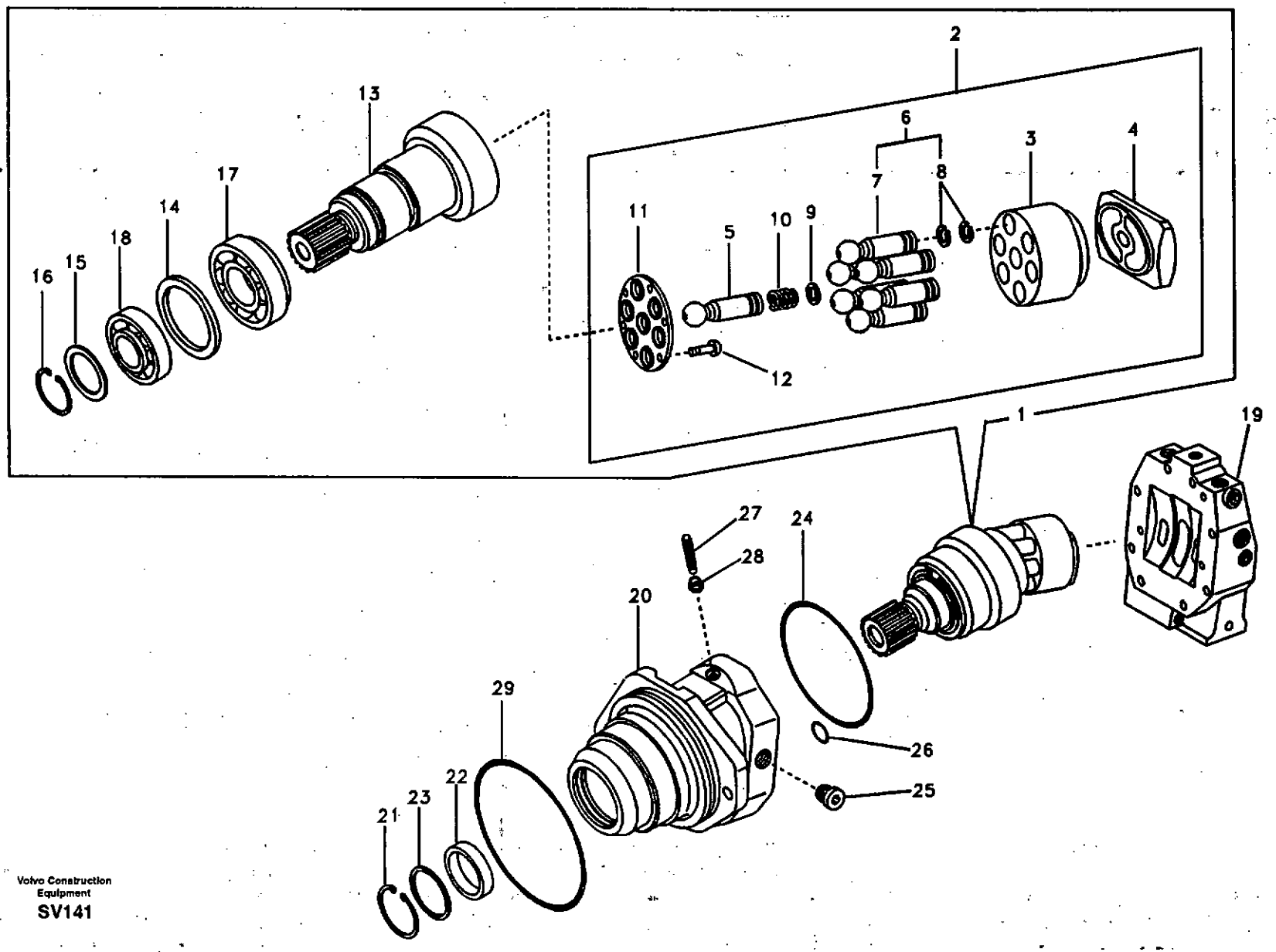

Volvo Construction Equipment
SV141

Fig.	Part No.	Quantity 1	2	3	PS	KIT	Description	Dénomination	Bezeichnung	품명	Denominación	Notes
	VOE 14508165	1	1	1			Travel motor	Moteur conduite	Fahrmotor	주행 모터	Motor traslation	
1	SA 8230-29680	1	1	1			•Rotator	•Rotateur	•Rotator	• 로테이터	•Rotator	
2	SA 8230-29690	1	1	1			••Rotator	••Rotateur	••Rotator	•• 로테이터	••Rotator	
3	SA 8230-29560	1	1	1	SS		•••Cylinder	•••Verin	•••Zylinder	••• 실린더	•••Cilindro	
4	SA 8230-30300	1	1	1			•••Lens	•••Verre	•••Lichtscheibe	••• 렌즈	•••Lente	
5	SA 8230-30170	1	1	1			•••Pin	•••Goupille	•••Zapfen	••• 핀	•••Pasador	
6	VOE 14502604	7	7	7			•••Piston	•••Piston	•••Kolben	••• 피스톤	•••Piston	
7		1	1	1	NS		••••Piston	••••Piston	••••Kolben	•••• 피스톤	••••Piston	
8		2	2	2	NS		••••Ring	••••Anneau	••••Ring	•••• 링	••••Anillo	
9	SA 8230-34880	1	1	1			•••Shim	•••Cale Reglage	•••Nachstellblech	••• 심	•••Cuna de calzar	
	SA 8230-02570	REQ	REQ	REQ			•••Shim	•••Cale Reglage	•••Nachstellblech	••• 심	•••Cuna de calzar	
	SA 8230-34890	REQ	REQ	REQ			•••Shim	•••Cale Reglage	•••Nachstellblech	••• 심	•••Cuna de calzar	
	SA 8230-34900	REQ	REQ	REQ			•••Shim	•••Cale Reglage	•••Nachstellblech	••• 심	•••Cuna de calzar	
	SA 8230-34910	REQ	REQ	REQ			•••Shim	•••Cale Reglage	•••Nachstellblech	••• 심	•••Cuna de calzar	
	SA 8230-34920	REQ	REQ	REQ			•••Shim	•••Cale d'épaisseur	•••Passcheibe	••• 심	•••Arandela Ajuste	
10	SA 8230-30180	1	1	1			•••Spring	•••Ressort	•••Feder	••• 스프링	•••Muelle	
11	SA 8230-08600	1	1	1			•••Plate	•••Plaque	•••Platte	••• 플레이트	•••Placa	
12	SA 8230-29920	14	14	14			•••Screw	•••Vis	•••Schraube	••• 스크류	•••Tornillo	
13	SA 8230-30270	1	1	1			••Shaft	••Arbre	••Welle	•• 샤프트	••Arbol	
14	SA 8230-29800	1	1	1	OP		••Shim	••Cale Reglage	••Nachstellblech	•• 심	••Cuna de calzar	
	SA 8230-29850	REQ	REQ	REQ	OP		••Shim	••Cale Reglage	••Nachstellblech	•• 심	••Cuna de calzar	
	SA 8230-29860	REQ	REQ	REQ	OP		••Shim	••Cale Reglage	••Nachstellblech	•• 심	••Cuna de calzar	
	SA 8230-29870	REQ	REQ	REQ	OP		••Shim	••Cale Reglage	••Nachstellblech	•• 심	••Cuna de calzar	
	SA 8230-29880	REQ	REQ	REQ	OP		••Shim	••Cale Reglage	••Nachstellblech	•• 심	••Cuna de calzar	
15	SA 8230-29750	1	1	1			••Plate	••Plaque	••Platte	•• 플레이트	••Placa	
	SA 8230-30190	REQ	REQ	REQ			••Plate	••Plaque	••Platte	•• 플레이트	••Placa	
	SA 8230-30200	REQ	REQ	REQ			••Plate	••Plaque	••Platte	•• 플레이트	••Placa	
	SA 8230-30210	REQ	REQ	REQ			••Plate	••Plaque	••Platte	•• 플레이트	••Placa	
	SA 8230-30220	REQ	REQ	REQ			••Plate	••Plaque	••Platte	•• 플레이트	••Placa	
	SA 8230-30230	REQ	REQ	REQ			••Plate	••Plaque	••Platte	•• 플레이트	••Placa	

1	8277179
2	8277180
3	8277764
4	
5	

Motor de traslación
주행모터
Fahrmotor
Moteur de conduite
Travel motor

Catalogue id	Group
20072	441
Illustr. No	Section
SV141	200
Issue	Page
VOE 74B9920072	267

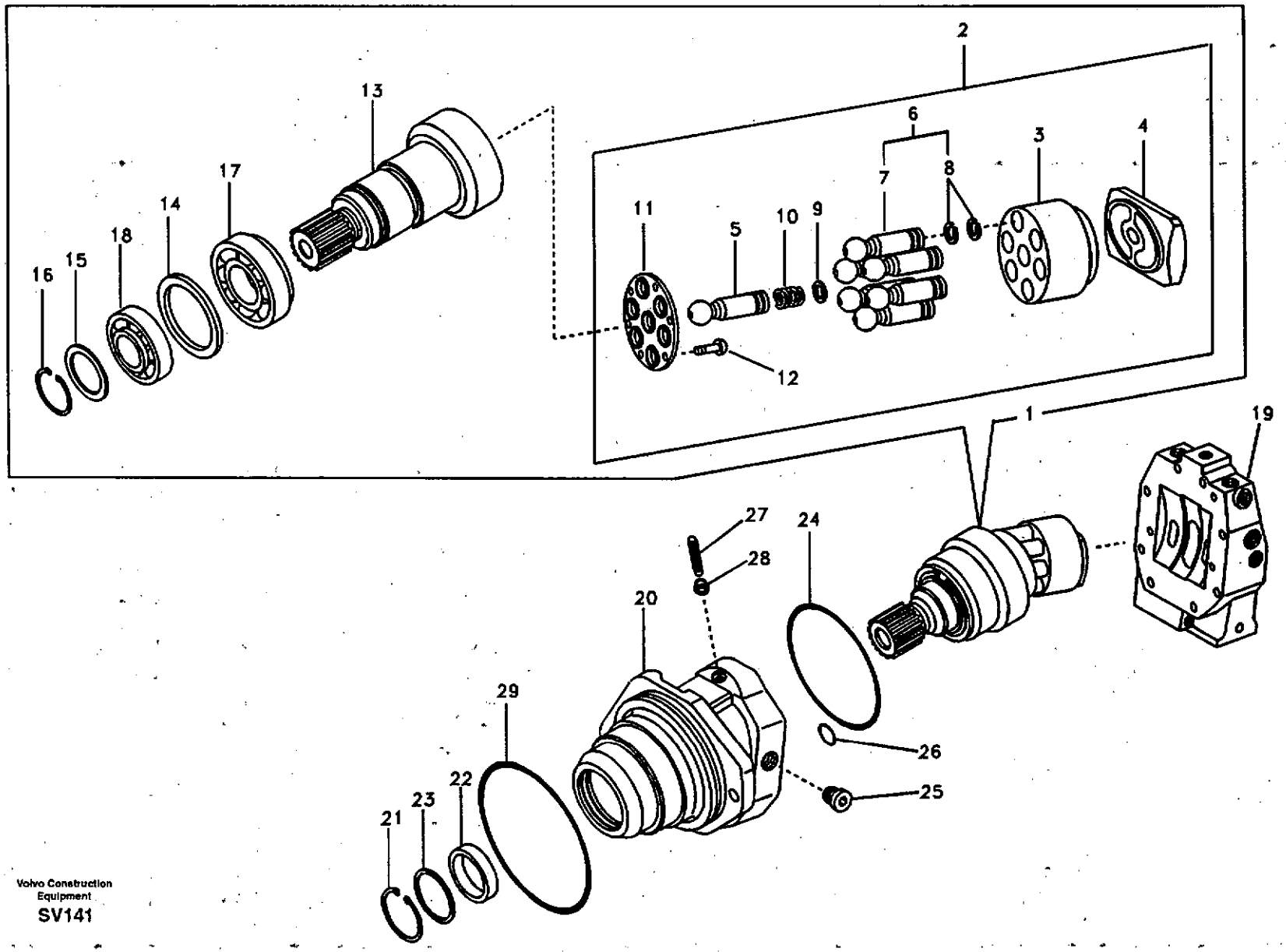
2
13
6
3
4
7
8
17
14
18
15
16
11
5
10
9
12
1
19
27
24
28
20
29
26
22
25
23
21

Fig.	Part No.	Quantity 1	2	3	PS	KIT	Description	Dénomination	Bezeichnung	품명	Denominación	Notes
	SA 8230-30240	REQ	REQ	REQ			••Plate	••Plaque	••Platte	•• 플레이트	••Placa	
	SA 8230-30250	REQ	REQ	REQ			••Plate	••Plaque	••Platte	•• 플레이트	••Placa	
	SA 8230-30260	REQ	REQ	REQ			••Plate	••Plaque	••Platte	•• 플레이트	••Placa	
16	SA 8230-29150	1	1	1			••Ring	••Anneau	••Ring	•• 링	••Anillo	
17	SA 8230-29400	1	1	1			••Roller Bearing	••Roulement rouleaux	••Rollenlager	•• 롤러 베어링	••Cojinet Rodillo	
18	SA 8230-29410	1	1	1			••Roller Bearing	••Roulement rouleaux	••Rollenlager	•• 롤러 베어링	••Cojinet Rodillo	
19	SA 8230-34460	1	1	1			•Control Unit	•Unité de commande	•Steuereinheit	• 제어장치	•Unidad de mando	
20	SA 8230-34740	1	1	1			•Housing	•Carter	•Gehäuse	• 하우징	•Carter	
21	SA 8230-29180	1	1	1			•Ring	•Anneau	•Ring	• 링	•Anillo	
22	SA 8230-02530	1	1	1			•Seal	•Joint	•Dichtring	• 시일	•Junta	
23	SA 8230-29980	1	1	1			•Plate	•Plaque	•Platte	• 플레이트	•Placa	
24	VOE 11705810	1	1	1			•O-ring	•Joint Torique	•O-Ring	• 오링	•Junta torica	(SA 8230-29260)
25	SA 8230-29450	1	1	1			•Screw	•Vis	•Schraube	• 스크류	•Tornillo	
26	SA 8230-02390	1	1	1			•O-ring	•Joint Torique	•O-Ring	• 오링	•Junta torica	
27	SA 8230-29650	2	2	2	OP		•Pin	•Goupille	•Zapfen	• 핀	•Pasador	
	SA 8230-29190	REQ	REQ	REQ			••Pin	••Goupille	••Zapfen	•• 핀	••Pasador	
	SA 8230-29230	REQ	REQ	REQ	SS		••Pin	••Goupille	••Zapfen	•• 핀	••Pasador	(SA 8230-29230)
	SA 8230-29240	REQ	REQ	REQ			••Pin	••Goupille	••Zapfen	•• 핀	••Pasador	
	SA 8230-29330	REQ	REQ	REQ			••Pin	••Goupille	••Zapfen	•• 핀	••Pasador	
	SA 8230-29350	REQ	REQ	REQ			••Pin	••Goupille	••Zapfen	•• 핀	••Pasador	
	SA 8230-29360	REQ	REQ	REQ			••Pin	••Goupille	••Zapfen	•• 핀	••Pasador	
	SA 8230-29380	REQ	REQ	REQ			••Pin	••Goupille	••Zapfen	•• 핀	••Pasador	
28	SA 8230-29300	2	2	2			•Lock nut	•Contre-ecrou	•Sicherungsmutter	• 록 너트	•Contratuerca	
29	SA 8230-34430	1	1	1			•O-ring	•Joint Torique	•O-Ring	• 오링	•Junta torica	

1	8277179	**Motor de traslación** 주행모터 **Fahrmotor** **Moteur de conduite** **Travel motor**	Catalogue id **20072**	Group **441**
2	8277180			
3	8277764		Illustr. No **SV141**	Section **200**
4				
5			Issue **VOE 74B9920072**	Page **269**

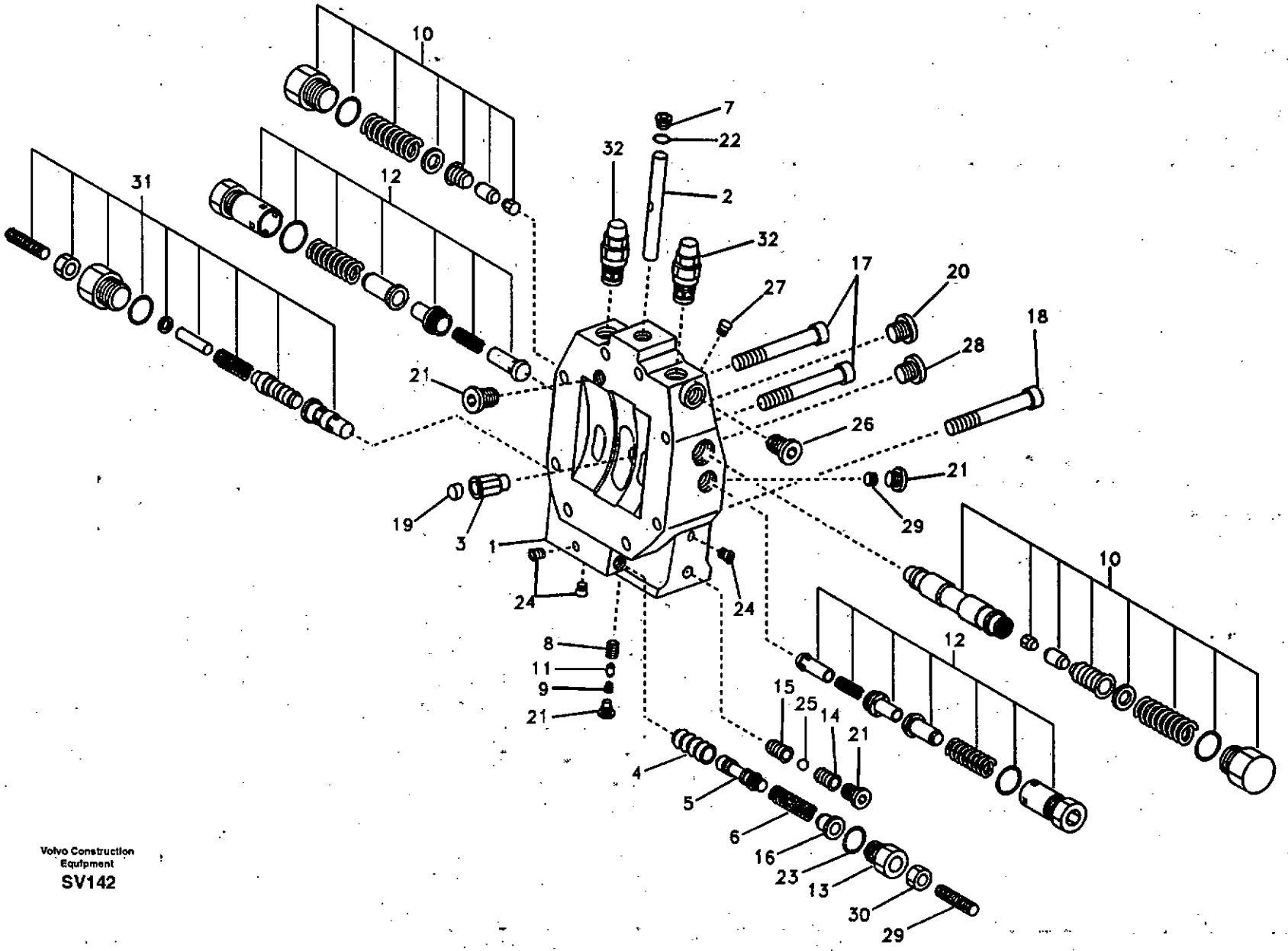

Volvo Construction Equipment

SV142

Fig.	Part No.	Quantity 1	2	3	PS	KIT	Description	Dénomination	Bezeichnung	품명	Denominación	Notes
	SA 8230-34460	1	1	1			Control Unit	Unité de commande	Steuereinheit	제어장치	Unidad de mando	
1	SA 8230-34480	1	1	1			•Plate	•Plaque	•Platte	• 플레이트	•Placa	
2	SA 8230-34720	1	1	1			•Piston	•Piston	•Kolben	• 피스톤	•Piston	
3	SA 8230-34730	1	1	1			•Trunnion	•Goupille	•Drehzapfen	• 트러니온	•Munon	
4	SA 8230-34930	1	1	1			•Bushing	•Bague	•Buchse	• 부싱	•Casquillo	
5	SA 8230-34750	1	1	1			•Piston	•Piston	•Kolben	• 피스톤	•Piston	
6	SA 8230-30030	1	1	1			•Spring	•Ressort	•Feder	• 스프링	•Muelle	
7	SA 8230-34670	1	1	1			•Screw	•Vis	•Schraube	• 스크류	•Tornillo	
8	SA 8230-34640	1	1	1			•Screw	•Vis	•Schraube	• 스크류	•Tornillo	
9	SA 8230-34650	1	1	1			•Screw	•Vis	•Schraube	• 스크류	•Tornillo	
10	SA 8230-34470	1	1	1			•Valve	•Soupape	•Ventil	• 밸브	•Valvula	
11	SA 8230-34700	1	1	1	SS		•Pin	•Goupille	•Zapfen	• 핀	•Pasador	
12	SA 8230-34450	1	1	1			•Valve	•Soupape	•Ventil	• 밸브	•Valvula	
13	SA 8230-34410	1	1	1			•Screw	•Vis	•Schraube	• 스크류	•Tornillo	
14	SA 8230-34870	1	1	1			•Screw	•Vis	•Schraube	• 스크류	•Tornillo	
15	SA 8230-34860	1	1	1			•Bushing	•Bague	•Buchse	• 부싱	•Casquillo	
16	SA 8230-34690	1	1	1			•Spring	•Ressort	•Feder	• 스프링	•Muelle	
17	SA 8230-34510	4	4	4			•Screw	•Vis	•Schraube	• 스크류	•Tornillo	
18	SA 8230-34520	4	4	4			•Screw	•Vis	•Schraube	• 스크류	•Tornillo	
19	SA 8230-34560	2	2	2			•Pin	•Goupille	•Zapfen	• 핀	•Pasador	
20	SA 8230-29340	3	3	3			•Screw	•Vis	•Schraube	• 스크류	•Tornillo	
21	SA 8230-29420	5	5	5			•Screw	•Vis	•Schraube	• 스크류	•Tornillo	
22	SA 8230-34600	1	1	1			•O-ring	•Joint Torique	•O-Ring	• 오링	•Junta torica	
23	SA 8230-34580	1	1	1			•O-ring	•Joint Torique	•O-Ring	• 오링	•Junta torica	
24	SA 8230-29940	5	5	5			•Pin	•Goupille	•Zapfen	• 핀	•Pasador	
25	SA 8230-34530	1	1	1			•Ball	•Bille	•Kugel	• 볼	•Bola	
26	SA 8230-34620	1	1	1			•Screw	•Vis	•Schraube	• 스크류	•Tornillo	
27	SA 8230-29950	1	1	1			•Pin	•Goupille	•Zapfen	• 핀	•Pasador	
28	SA 8230-34610	1	1	1			•Screw	•Vis	•Schraube	• 스크류	•Tornillo	
29	SA 8230-34630	1	1	1			•Pin	•Goupille	•Zapfen	• 핀	•Pasador	

1	8277179	**Válvula de control, motor de traslación** 주행모터 제어 밸브 **Steuerventil, Fahrmotor** **Valve de commande, moteur de conduite** **Control valve, travel motor**	Catalogue id **20072** / Group **441**
2	8277180		
3	8277764		Illustr. No **SV142** / Section **300**
4			
5			Issue **VOE 74B9920072** / Page **271**

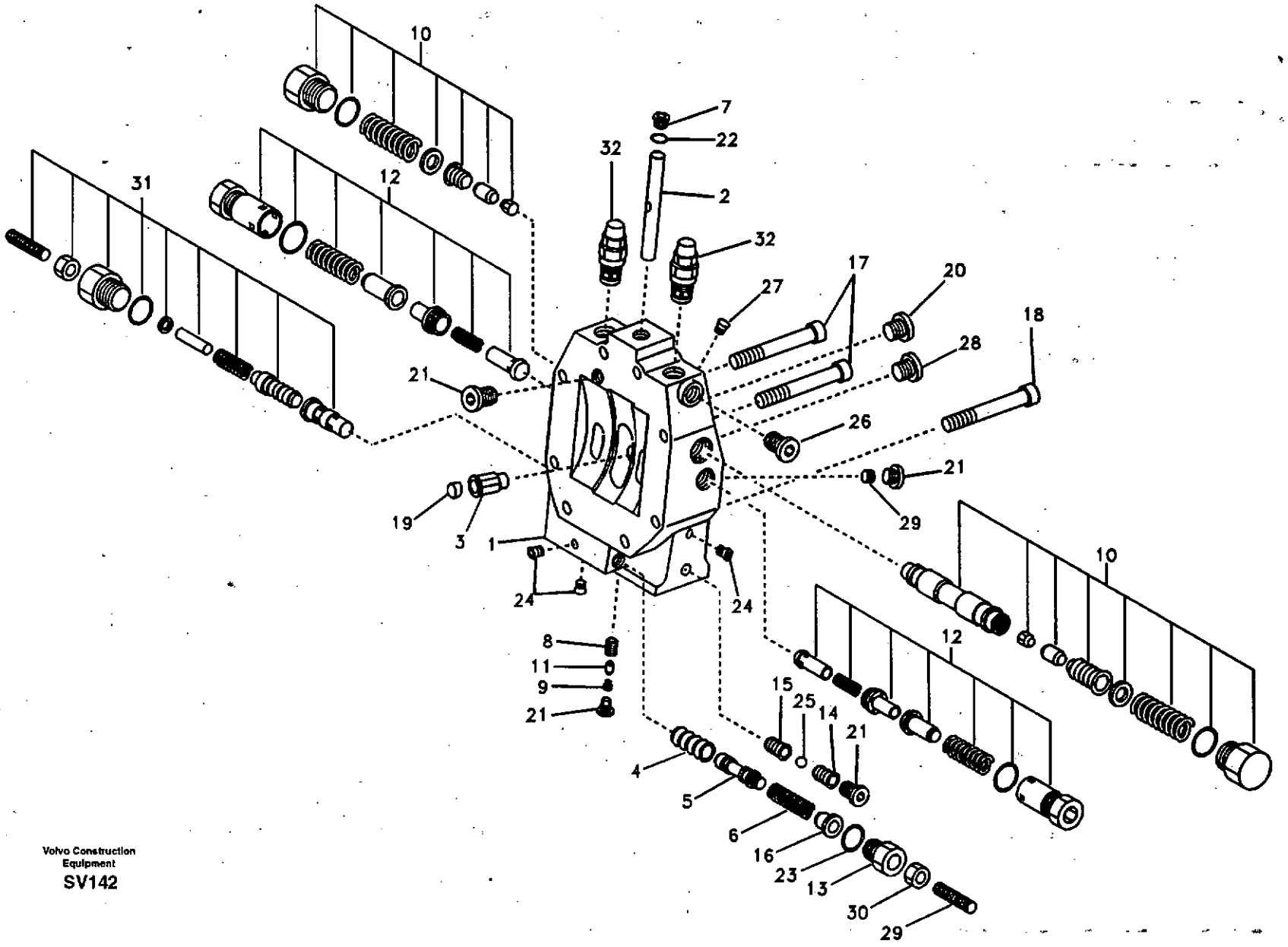
10
31
12
7
22
32
2
32
27
17
20
18
28
21
26
21
29
19
3
1
24
24
10
12
8
11
9
21
15
25
14
21
4
5
6
16
23
13
30
29

Fig.	Part No.	Quantity 1	2	3	PS	KIT	Description	Dénomination	Bezeichnung	품명	Denominación	Notes
30	SA 8230-29280	1	1	1			•Lock nut	•Contre-ecrou	•Sicherungsmutter	• 록 너트	•Contratuerca	
31	SA 8230-34400	1	1	1			•Valve	•Soupape	•Ventil	• 밸브	•Valvula	
32	SA 8230-34500	2	2	2			•Valve	•Soupape	•Ventil	• 밸브	•Valvula	

1	8277179	**Válvula de control, motor de traslación** **주행모터 제어 밸브** **Steuerventil, Fahrmotor** **Valve de commande, moteur de conduite** **Control valve, travel motor**	Catalogue id **20072**	Group **441**
2	8277180			
3	8277764		Illustr. No **SV142**	Section **300**
4				
5			Issue **VOE 74B9920072**	Page **273**

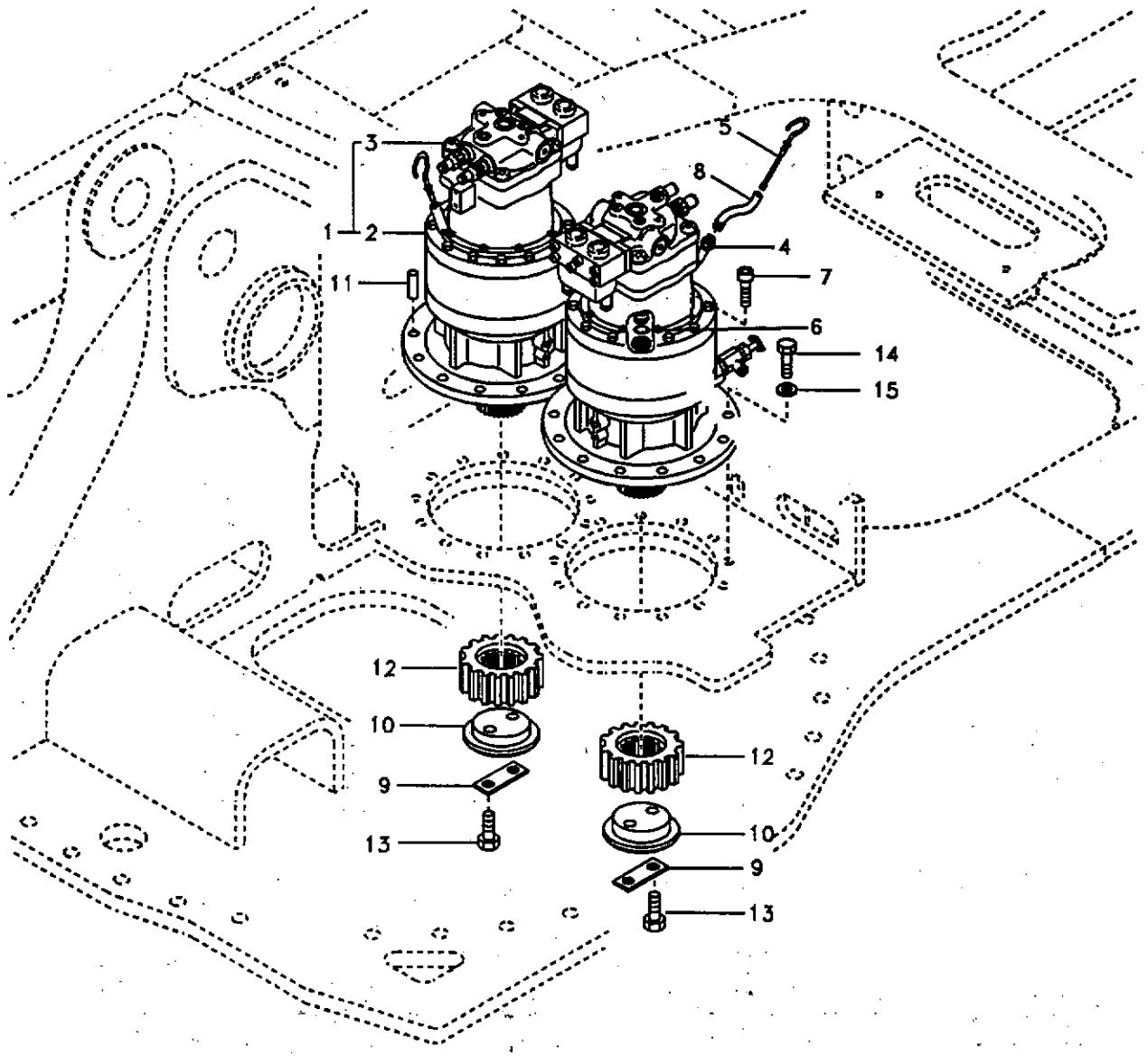
3
1
2
11
5
8
4
7
6
14
15
12
10
9
13
12
10
9
13

Fig.	Part No.	Quantity 1	2	3	P S	K I T	Description	Dénomination	Bezeichnung	품명	Denominación	Notes
1		1			NS		Swing Motor	Moteur orientat	Schwenkmotor	선회 모터	Motor de giro	SER NO 11719- SER NO 80335-
2	VOE 14541030	1					•Gearbox	•Boite vitesses	•Schaltgetriebe	• 기어박스	•Caja velocidades	See group 431, Page 259
3	VOE 14521452	1					•Swing Motor	•Moteur orientat	•Schwenkmotor	• 선회 모터	•Motor de giro	SER NO 11515-11718 SER NO 80001-80334
	VOE 14550092	1					•Swing Motor	•Moteur orientat	•Schwenkmotor	• 선회 모터	•Motor de giro	SER NO 11719- SER NO 80335- See group 441, Page 277
4	VOE 14514380	1					•Pipe	•Tuyau	•Rohrleitung	• 파이프	•Tubo	
5	VOE 14514385	1					•Gauge	•Calibre	•Schablone	• 게이지	•Plantilla	
6	SA 9541-01035	1					•Ring	•Anneau	•Ring	• 링	•Anillo	
7	VOE 984088	8					•Bolt	•Boulon	•Bolzen	• 볼트	•Perno	
8	VOE 14514382	1					•Pipe	•Tuyau	•Rohrleitung	• 파이프	•Tubo	
9	VOE 14531009	2					Washer	Rondelle	Scheibe	와셔	Arandela	
10	VOE 14531022	2					Plate	Plaque	Platte	플레이트	Placa	
11	VOE 14531024	2					Pin	Goupille	Zapfen	핀	Pasador	
12	SA 1155-01230	2					Pinion	Pignon	Ritzel	피니온	Pinon	
13	VOE 978938	4					Hexagon screw	Vis tête hexagonale	Sechskantschraube	스크류	Tornillo hexago	
14	VOE 978949	26					Hexagon screw	Vis a tête hexagonale	Sechskantschr.	육각 나사	Tornillo hexago	
15	SA 9211-20000	26					Washer	Rondelle	Scheibe	와셔	Arandela	

1	8277120	**Motor de giro con piezas de montaje** **선회모터 및 장착부품** **Schwenkmotor mit Anbauteilen** **Moteur d'orientation avec pièces de montage** **Swing motor with mounting parts**	Catalogue id **20072**	Group **441**
2				
3			Illustr. No **SV143**	Section **500**
4				
5			Issue **VOE 74B9920072**	Page **275**

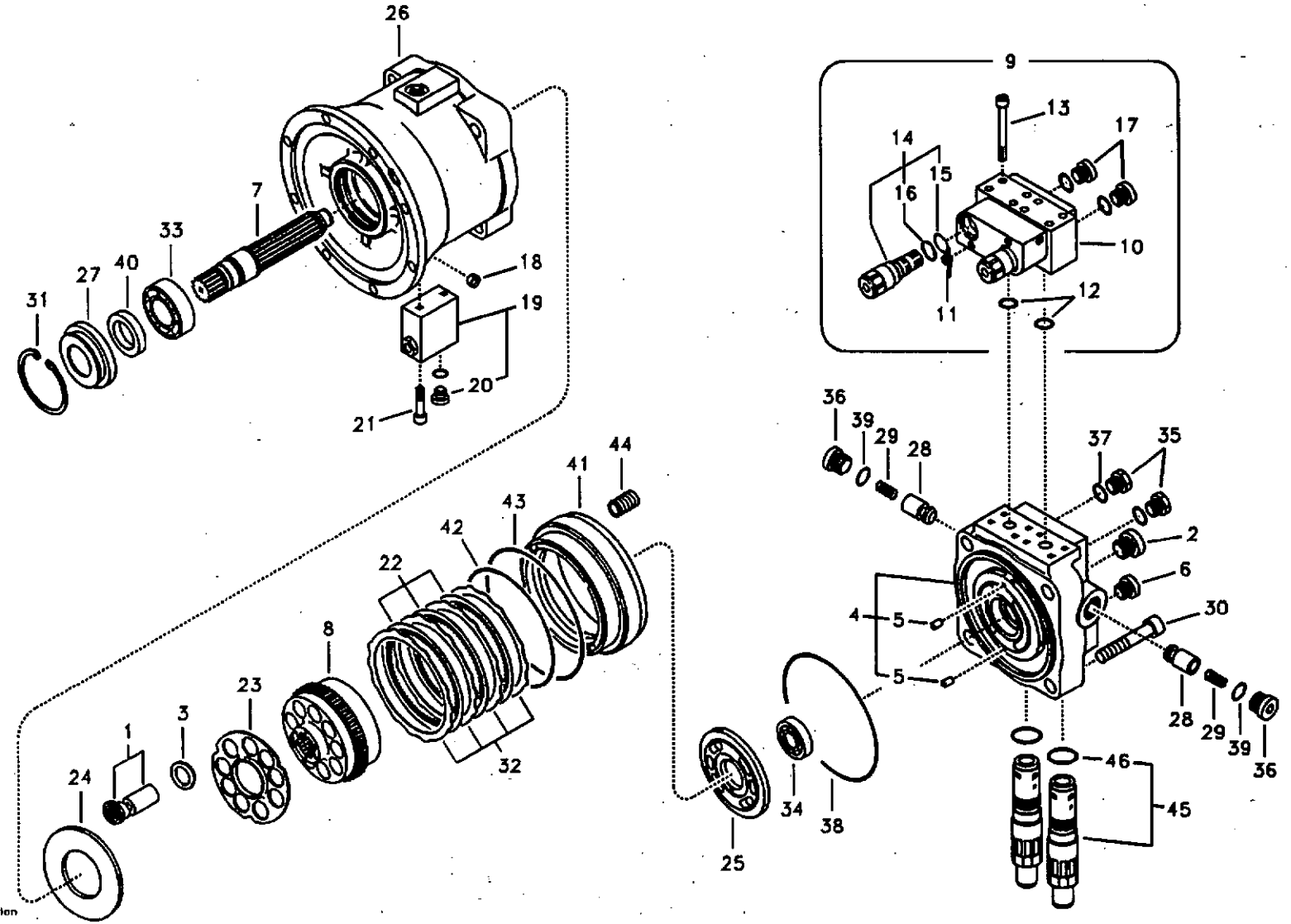

Volvo Construction Equipment

1019414

Fig.	Part No.	Quantity 1	2	3	PS	KIT	Description	Dénomination	Bezeichnung	품명	Denominación	Notes
	VOE 14521452	1					Swing Motor	Moteur orientat	Schwenkmotor	선회 모터	Motor de giro	SER NO 11515-11718 SER NO 80001-80334
	VOE 14550092	1					Swing Motor	Moteur orientat	Schwenkmotor	선회 모터	Motor de giro	SER NO 11719- SER NO 80335-
1	VOE 14529776	1					•Piston	•Piston	•Kolben	• 피스톤	•Piston	
2	SA 8230-26920	1					•Plug	•Bouchon	•Stopfen	• 플러그	•Tapon	
3	VOE 14529772	1					•Spring	•Ressort	•Feder	• 스프링	•Muelle	
4	VOE 14529838	1					•Casing	•Boitier	•Gehäuse	• 케이싱	•Cubierta	
5	SA 7223-00660	2					••Spring Pin	••Axe de ressort	••Federstift	•• 스프링 핀	••Pasador Resorte	
6	VOE 14529760	1					•Plug	•Bouchon	•Stopfen	• 플러그	•Tapon	
7	VOE 14529774	1					•Shaft	•Arbre	•Welle	• 샤프트	•Arbol	
8	VOE 14529773	1					•Cylinder	•Verin	•Zylinder	• 실린더	•Cilindro	
9	VOE 14512958	1					•Block	•Bloc	•Block	• 블록	•Bloque	SER NO 11515-11718 SER NO 80001-80334
	VOE 14552331	1					•Block	•Bloc	•Block	• 블록	•Bloque	SER NO 11719- SER NO 80335-
10	VOE 14512959	1					••Casing	••Boitier	••Gehäuse	•• 케이싱	••Cubierta	SER NO 11515-11718 SER NO 80001-80334
	VOE 14552330	1					••Casing	••Boitier	••Gehäuse	•• 케이싱	••Cubierta	SER NO 11719- SER NO 80335-
11	SA 7242-11040	4					••Plug	••Bouchon	••Stopfen	•• 플러그	••Tapon	
12	SA 9511-22030	2					••O-ring	••Joint Torique	••O-Ring	•• 오링	••Junta torica	SER NO 11515-11718 SER NO 80001-80334
	VOE 14552329	2					••O-ring	••Joint Torique	••O-Ring	•• 오링	••Junta torica	SER NO 11719- SER NO 80335-
13	VOE 14512960	6					••Screw	••Vis	••Schraube	•• 스크류	••Tornillo	
14	SA 8230-36560	2					••Valve	••Soupape	••Ventil	•• 밸브	••Valvula	
15	VOE 983509	1					•••O-ring	•••Joint Torique	•••O-Ring	••• 오링	•••Junta torica	
16	SA 9566-10200	1					•••Ring	•••Anneau	•••Ring	••• 링	•••Anillo	
17	SA 8230-26920	2					••Plug	••Bouchon	••Stopfen	•• 플러그	••Tapon	

1	8277120	**Motor de giro** 선회모터 **Schwenkmotor** **Moteur d'orientation** **Swing motor**	Catalogue id 20072 / Group 441 Illustr. No 1019414 / Section 600 Issue VOE 74B9920072 / Page 277
2			
3			
4			
5			

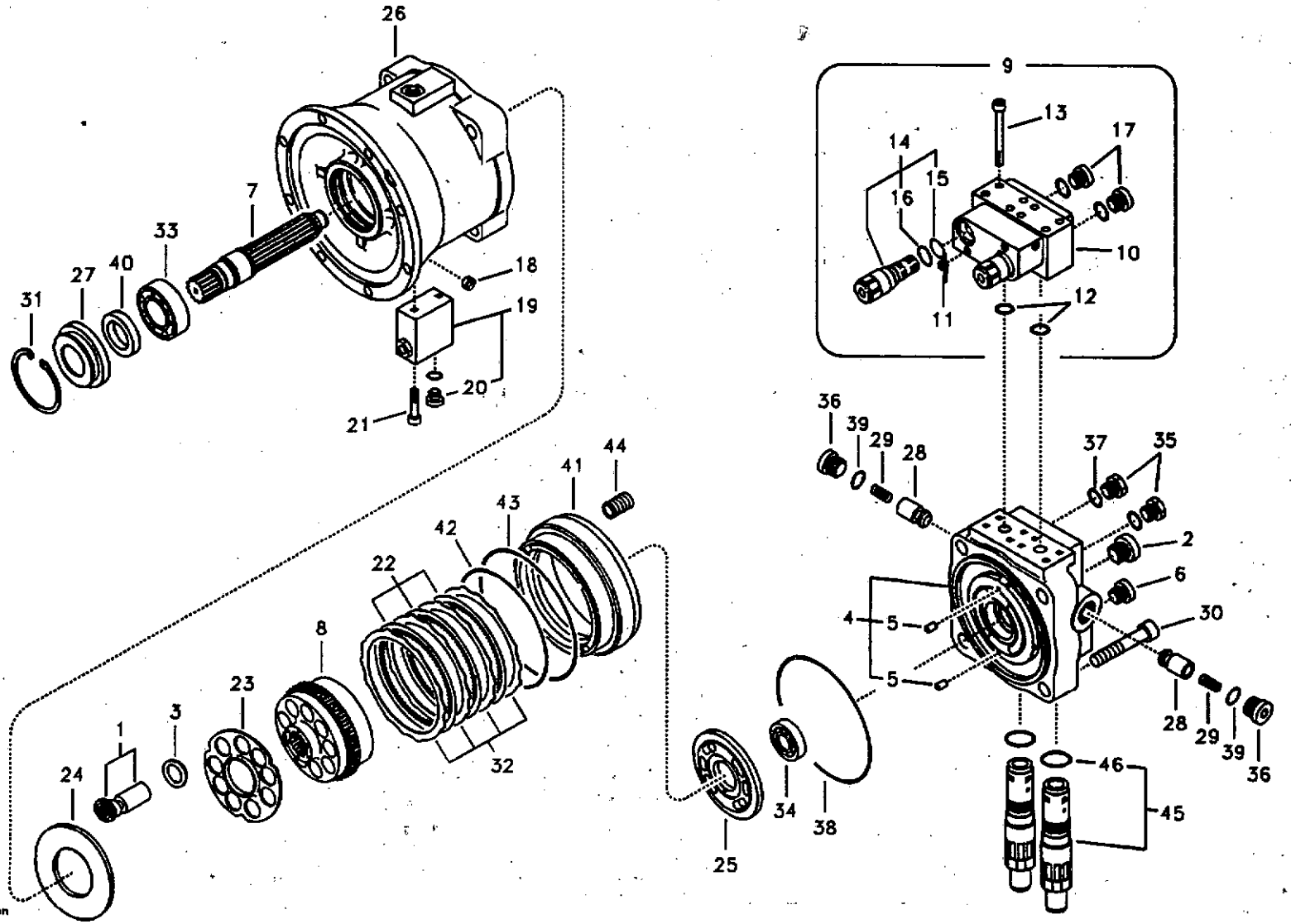

Volvo Construction Equipment

1019414

Fig.	Part No.	Quantity 1	2	3	P S	K I T	Description	Dénomination	Bezeichnung	품명	Denominación	Notes
18	VOE 14529759	1					•Plug	•Bouchon	•Stopfen	• 플러그	•Tapon	
19	VOE 14511642	1					•Valve	•Soupape	•Ventil	• 밸브	•Valvula	
20	SA 8230-33690	2					••Plug	••Bouchon	••Stopfen	•• 플러그	••Tapon	
21	VOE 14511643	3					•Screw	•Vis	•Schraube	• 스크류	•Tornillo	
22	VOE 14529762	3					•Plate	•Plaque	•Platte	• 플레이트	•Placa	
23	VOE 14529771	1					•Plate	•Plaque	•Platte	• 플레이트	•Placa	
24	VOE 14529770	1					•Plate	•Plaque	•Platte	• 플레이트	•Placa	
25	VOE 14529769	1					•Plate	•Plaque	•Platte	• 플레이트	•Placa	
26	VOE 14529837	1					•Casing	•Boitier	•Gehäuse	• 케이싱	•Cubierta	
27	VOE 14529767	1					•Cover	•Capot	•Haube	• 커버	•Capo	SER NO 11515-11718 SER NO 80001-80334
	VOE 14552322	1					•Cover	•Capot	•Haube	• 커버	•Capo	SER NO 11719- SER NO 80335-
28	SA 8230-14160	2					•Plunger	•Plongeur	•Plunger	• 플런저	•Piston	
29	SA 8230-14150	2					•Spring	•Ressort	•Feder	• 스프링	•Muelle	
30	SA 8230-25820	4					•Bolt	•Boulon	•Bolzen	• 볼트	•Perno	
31	VOE 14529766	1					•Ring	•Anneau	•Ring	• 링	•Anillo	
32	VOE 14529761	4					•Plate	•Plaque	•Platte	• 플레이트	•Placa	
33	SA 8230-26520	1					•Roller Bearing	•Roulement rouleaux	•Rollenlager	• 롤러 베어링	•Cojinet Rodillo	
34	VOE 14529765	1					•Bearing	•Palier	•Lager	• 베어링	•Cojinete	
35	SA 8230-25640	2					•Plug	•Bouchon	•Stopfen	• 플러그	•Tapon	
36	SA 8230-25680	2					•Plug	•Bouchon	•Stopfen	• 플러그	•Tapon	
37	VOE 983502	2				K	•O-ring	•Joint Torique	•O-Ring	• 오링	•Junta torica	
38	SA 8210-06281	1				K	•O-ring	•Joint Torique	•O-Ring	• 오링	•Junta torica	SER NO 11515-11718 SER NO 80001-80334
	VOE 14552321	1				K	•O-ring	•Joint Torique	•O-Ring	• 오링	•Junta torica	SER NO 11718- SER NO 80335-
39	VOE 983526	2				K	•O-ring	•Joint Torique	•O-Ring	• 오링	•Junta torica	

1	8277120	**Motor de giro** 선회모터 **Schwenkmotor** **Moteur d'orientation** **Swing motor**	Catalogue id **20072**	Group **441**
2				
3			Illustr. No **1019414**	Section **600**
4				
5			Issue **VOE 74B9920072**	Page **279**

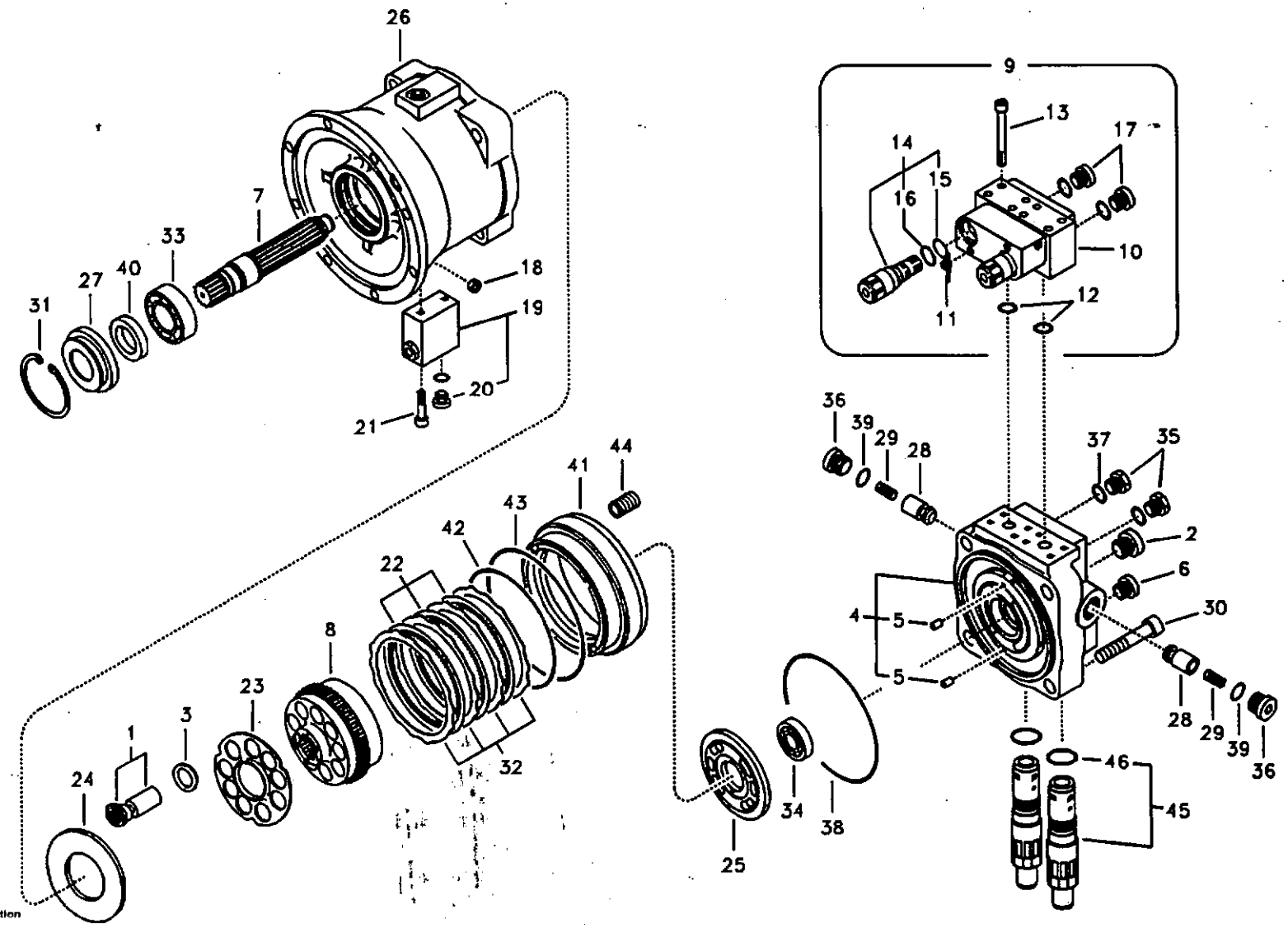

Volvo Construction Equipment

1019414

Fig.	Part No.	Quantity 1	2	3	PS	KIT	Description	Dénomination	Bezeichnung	품명	Denominación	Notes
40	VOE 14552320	1				K	•Seal	•Joint	•Dichtring	• 씨일	•Junta	(VOE 14529764) SER NO 11515-11718 SER NO 80001-80334
	VOE 14552320	1				K	•Seal	•Joint	•Dichtring	• 씨일	•Junta	SER NO 11719- SER NO 80335-
41	VOE 14512953	1					•Piston	•Piston	•Kolben	• 피스톤	•Piston	
42	SA 8230-25530	1				K	•O-ring	•Joint Torique	•O-Ring	• 오링	•Junta torica	
43	SA 8230-25540	1				K	•O-ring	•Joint Torique	•O-Ring	• 오링	•Junta torica	
44	VOE 14529763	20					•Spring	•Ressort	•Feder	• 스프링	•Muelle	
45	SA 8230-36550	2					•Relief valve	•Limiteur - pression	•Druckbegrenzer	• 릴리프 밸브	•Limitador presion	
46	VOE 990582	2					••O-ring	••Joint Torique	••O-Ring	•• 오링	••Junta torica	
100	VOE 14552332	1					Sealing Kit	Jeu Joints	Dichtungssatz	씨일 킷	Juego Retenes	(VOE 14529836) SER NO 11515-11718 SER NO 80001-80334
	VOE 14552332	1					Sealing Kit	Jeu Joints	Dichtungssatz	씨일 킷	Juego Retenes	SER NO 11719- SER NO 80335-

1	8277120	**Motor de giro** 선회모터 **Schwenkmotor** **Moteur d'orientation** **Swing motor**	Catalogue id 20072	Group 441
2			Illustr. No 1019414	Section 600
3			Issue VOE 74B9920072	Page 281
4				
5				

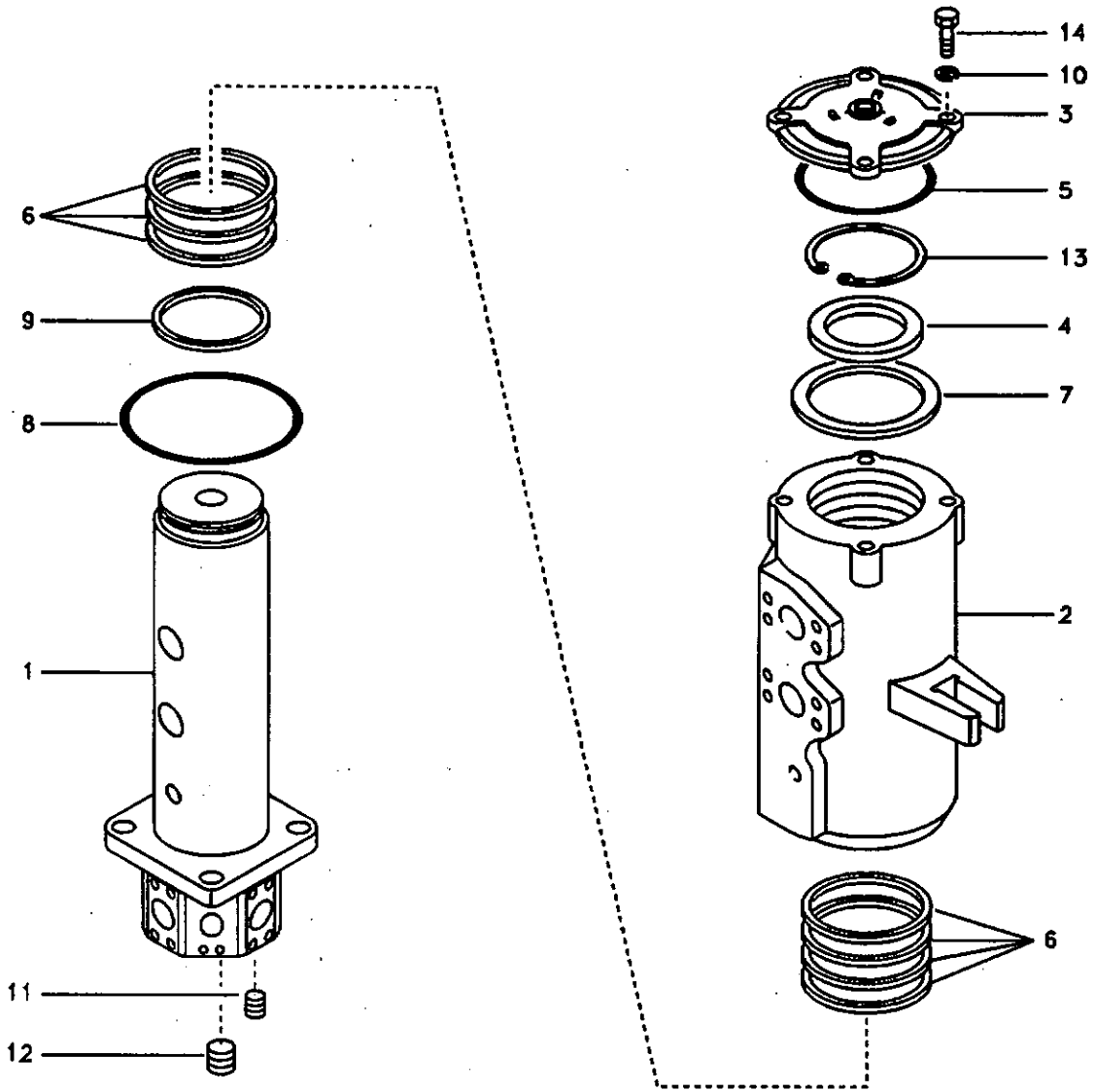
14
10
3
5
13
4
7
6
9
8
2
1
6
11
12

Fig.	Part No.	Quantity 1	2	3	PS	KIT	Description	Dénomination	Bezeichnung	품명	Denominación	Notes
	VOE 14524785	1					Turning Joint	Artic Rotation	Drehgelenk	터닝조인트	Junta Giratoria	
1	SA 1146-07780	1			OP		•Shaft	•Arbre	•Welle	• 샤프트	•Arbol	
2		1			NS		•Hub	•Bossage	•Nabe	• 허브	•Asiento	
3	SA 1046-02431	1					•Cover	•Capot	•Haube	• 커버	•Capo	
4	SA 1046-02440	1					•Spacer	•Partie Intermédiaire	•Zwischenstück	• 스페이서	•Espaciador	
5	SA 1046-02450	1					•Shim	•Cale Reglage	•Nachstellblech	• 심	•Cuna de calzar	
6	SA 1046-02600	7				K	•Seal	•Joint	•Dichtring	• 시일	•Junta	
7	SA 9511-22140	1				K	•O-ring	•Joint Torique	•O-Ring	• 오링	•Junta torica	
8	SA 9511-22150	1				K	•O-ring	•Joint Torique	•O-Ring	• 오링	•Junta torica	
9	SA 9511-12120	1				K	•O-ring	•Joint Torique	•O-Ring	• 오링	•Junta torica	
10	SA 9213-14000	4					•Washer	•Rondelle	•Scheibe	• 와셔	•Arandela	
11	SA 9415-43022	1					•Plug	•Bouchon	•Stopfen	• 플러그	•Tapon	
12	SA 9415-43062	4					•Plug	•Bouchon	•Stopfen	• 플러그	•Tapon	
13	SA 9541-01110	1					•Ring	•Anneau	•Ring	• 링	•Anillo	
14	SA 9011-11406	4					•Bolt	•Boulon	•Bolzen	• 볼트	•Perno	
100	VOE 14502645	1					Sealing Kit	Jeu Joints	Dichtungssatz	시일 킷	Juego Retenes	

1	8277120	Articulación de giro 터닝조인트 Drehgelenk Articulation de rotation Turning joint	Catalogue id 20072	Group 443
2				
3			Illustr. No SV145	Section 200
4				
5			Issue VOE 74B9920072	Page 283

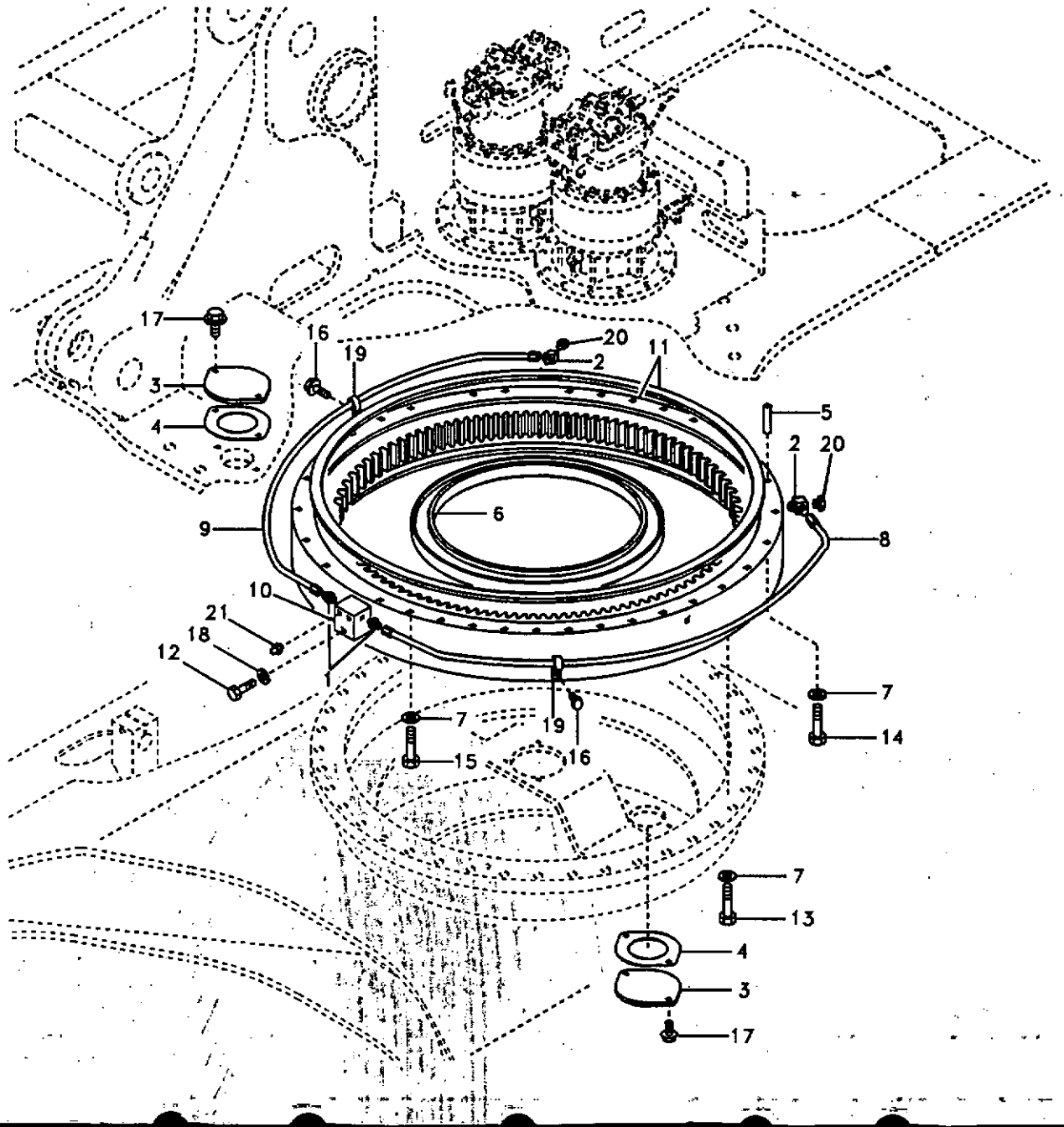
17
16
19
20
2
11
3
4
5
2
20
6
9
8
10
21
18
12
7
19
16
7
14
15
7
13
4
3
17

Fig.	Part No.	Quantity 1	2	3	PS	KIT	Description	Dénomination	Bezeichnung	품명	Denominación	Notes
1	SA 1040-64940	2					Connector	Raccord	Anschluss	커넥터	Union	
2	VOE 14531862	2					Elbow	Coude	Winkelstueck	엘보	Tubo acodado	
3	VOE 14531013	2					Cover	Couvercle	Deckel	커버	Tapa	
4	VOE 14531014	2					Packing	Joint	Dichtung	패킹	Empaquetadura	
5	VOE 14531020	2					Pin	Goupille	Zapfen	핀	Pasador	
6	VOE 14531021	1					Seal	Joint	Dichtring	시일	Junta	
7	VOE 14531023	78					Washer	Rondelle	Scheibe	와셔	Arandela	
8	VOE 14507702	1					Pipe	Canalisation	Rohrleitung	파이프	Canalizacion	
9	VOE 14507703	1					Pipe	Canalisation	Rohrleitung	파이프	Canalizacion	
10	VOE 14507704	1					Block	Bloc	Block	블록	Bloque	
11	VOE 14507709	1					Swing Gear	Réducteur d'orientati	Drehwe.getriebe	선회 기어	Cambio Girator	
12	VOE 983254	1					Hexagon screw	Vis a tête hexagonale	Sechskantschr.	육각 나사	Tornillo hexago	
13	SA 9011-23020	40					Bolt	Boulon	Bolzen	볼트	Perno	
14	SA 9011-23024	31					Bolt	Boulon	Bolzen	볼트	Perno	
15	SA 9011-23026	7					Bolt	Boulon	Bolzen	볼트	Perno	
16	VOE 946471	2					Flange screw	Vis à bride	Flanschschraube	플랜지 스크류	Torn embridado	
17	VOE 946441	4					Flange screw	Vis à bride	Flanschschraube	플랜지 스크류	Torn embridado	
18	VOE 955922	1					Spring Washer	Rondelle élastique	Federscheibe	스프링 와셔	Arandela flexible	
19	SA 9315-01002	2					Clip	Clip	Klemme	클립	Clip	
20	SA 9415-43012	2					Plug	Bouchon	Stopfen	플러그	Tapon	
21	SA 9481-11003	3					Nipple	Raccord	Nippel	니플	Niple	

1	8277120	**Sistema de oscilación** 선회장치 **Schwenksystem** **Système de pivotement** **Swing system**	Catalogue id **20072**	Group **492**
2			Illustr. No **SV146**	Section **100**
3			Issue **VOE 74B9920072**	Page **285**
4				
5				

VOLVO

Construction Equipment

GROUP		Section	Page
715	Protecting plate	100	293
715	Protective plate for travel motor	200	295
715	Protecting Plate, Retractable	500	297
716	Counterweights	100	299
716	Counterweights, Removal	400	301
716	Removal Counterweight, Assembly	700	303
718	Undercarriage frame	100	307
718	Undercarriage frame	200	309
718	Undercarriage Frame, Retractable	300	311
718	Upper frame	500	313
718	Foot step	700	315
718	Foot step	800	317
775	Track chain	100	319
775	Undercarriage, track guards	500	321
775	Undercarriage, spring package	700	323
775	Front idler	800	325
775	Top roller	900	327
775	Bottom roller	1000	329
775	Sprocket	1200	331

TABLE DES MATIÈRES	Catalogue id 20072	Group 700
	Issue VOE 74B9920072	Page 288

GROUPE		Section	Page
715	Plaque de protection	100	293
715	Tôle de protection pour moteur de translation	200	295
715	Tôle de protection, escamotable	500	297
716	Contrepoids	100	299
716	Dispositif hydraulique pour contrepoids pliable	400	301
716	Montage de contrepoids pliable	700	303
718	Cadre du chariot inférieur	100	307
718	Cadre du chariot inférieur	200	309
718	Cadre de châssis porteur, escamotable	300	311
718	Cadre supérieur	500	313
718	Marche-pied	700	315
718	Marche-pied	800	317
775	Chaîne de chenille	100	319
775	Châssis porteur, protection de chenilles	500	321
775	Châssis porteur, jeu de ressorts	700	323
775	Roue AV	800	325
775	Rouleau supérieur	900	327
775	Rouleau inférieur	1000	329
775	Barbotin	1200	331

GRUPPE		Abschnitt	Seite
715	Schutzblech	100	293
715	Schutzblech für Fahrmotor	200	295
715	Schutzblech, einklappbar	500	297
716	Gegengewicht	100	299
716	Hydraulische hebevorrichtung für Gegengewicht.	400	301
716	Montage umklappbar Gegengewicht.	700	303
718	Laufwerksrahmen	100	307
718	Laufwerksrahmen	200	309
718	Laufwerksrahmen, einklappbar	300	311
718	Oberwagen	500	313
718	Trittleiter	700	315
718	Trittleiter	800	317
775	Raupenkette	100	319
775	Unterwagen, Raupenschutz	500	321
775	Unterwagen, Federpaket	700	323
775	Vorderrad	800	325
775	Tragrolle	900	327
775	Laufrolle	1000	329
775	Kettentrieb	1200	331

목차

그룹		절	페이지
715	보호 플레이트	100	293
715	보호 플레이트 , 주행모터	200	295
715	보호 플레이트 , 가변형 트랙 프레임	500	297
716	카운터웨이트	100	299
716	탈착형 카운터웨이트	400	301
716	탈착형 카운터웨이트 장착 부품	700	303
718	하부 프레임	100	307
718	하부 프레임	200	309
718	하부 프레임 , 가변형	300	311
718	상부 프레임	500	313
718	풋 스텝	700	315
718	풋 스텝	800	317
775	트랙 체인	100	319
775	언더캐리지 , 트랙 가드	500	321
775	언더캐리지 , 리코일스프링	700	323
775	아이들러	800	325
775	상부 롤러	900	327
775	하부 롤러	1000	329
775	스프로켓	1200	331

GRUPO		Sección	Página
715	Placa de protección	100	293
715	Placa de protección para el motor de transporte	200	295
715	Placa de protección, plegable	500	297
716	Contrapesos	100	299
716	Dispositivo hidráulico para contrapeso de plegable	400	301
716	Montaje de contrapeso a plegable	700	303
718	Bastidor del carro inferior	100	307
718	Bastidor del carro inferior	200	309
718	Bastidor del carro inferior, plegable	300	311
718	Bastidor de la superestructura	500	313
718	Escalón de acceso	700	315
718	Escalón de acceso	800	317
775	Cadena de oruga	100	319
775	Carro inferior, protección de orugas	500	321
775	Carro inferior, paquete de muelles	700	323
775	Ruedas de guía delanteras	800	325
775	Rodillo superior	900	327
775	Rodillo inferior	1000	329
775	Rueda motriz	1200	331

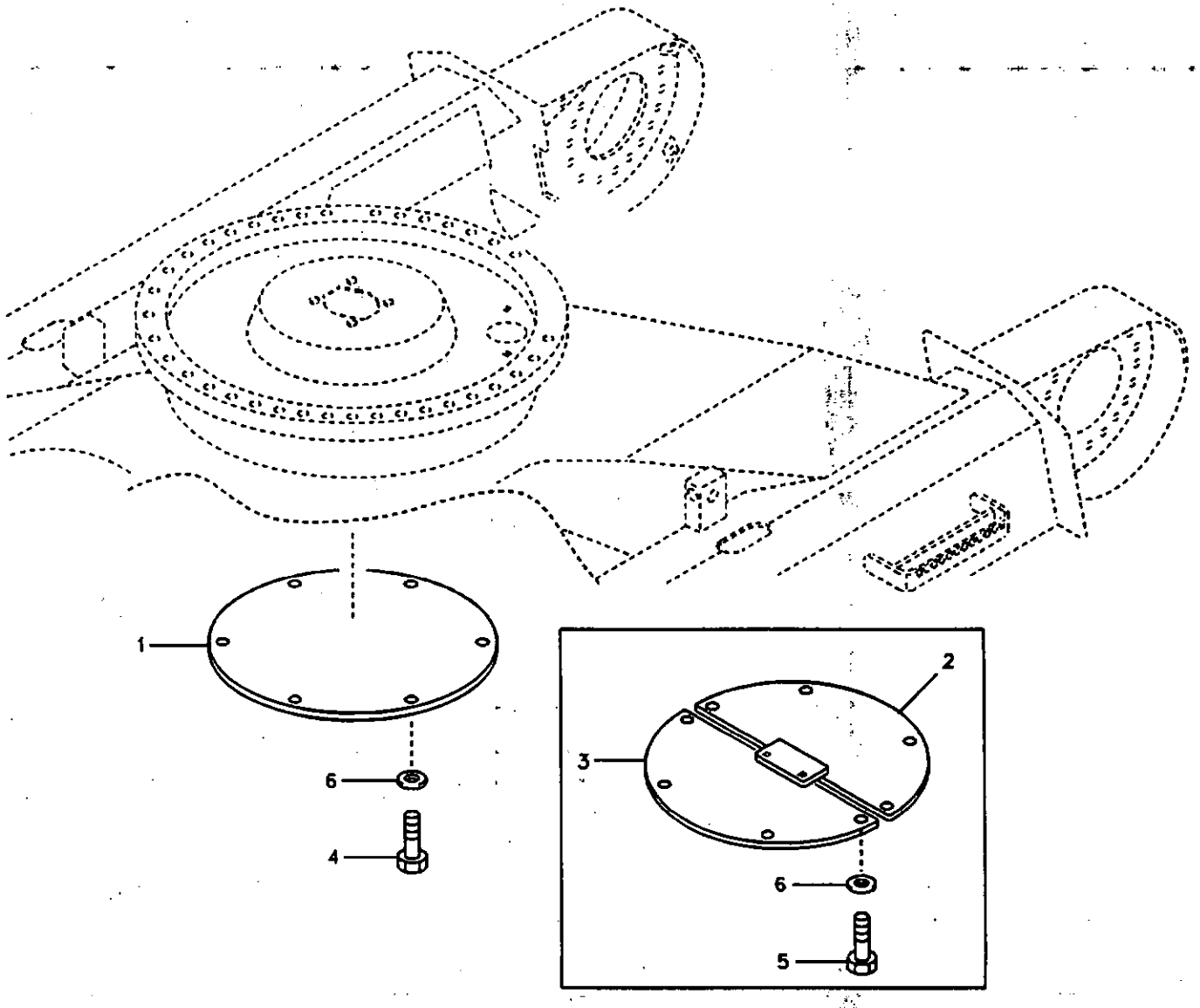

Volvo Construction Equipment

1021856

Fig.	Part No.	Quantity 1	2	3	P S	K I T	Description	Dénomination	Bezeichnung	품명	Denominación	Notes
1	**VOE 14540745**	1					Cover	Capot	Haube	커버	Capo	
2	**VOE 14541430**		1				Cover	Capot	Haube	커버	Capo	
3	**VOE 14541892**		1				Cover	Capot	Haube	커버	Capo	
4	**VOE 978936**	6					Hexagon screw	Vis tête hexagonale	Sechskantschraube	스크류	Tornillo hexago	
5	**VOE 978938**		10				Hexagon screw	Vis tête hexagonale	Sechskantschraube	스크류	Tornillo hexago	
6	**VOE 14880474**	6	10				Washer	Rondelle	Scheibe	와셔	Arandela	

1	**8277169**	**Placa de protección** **보호 플레이트** **Schutzblech** **Plaque de protection** **Protecting plate**	Catalogue id **20072**	Group **715**
2	**8277170**			
3			Illustr. No **1021856**	Section **100**
4				
5			Issue **VOE 74B9920072**	Page **293**

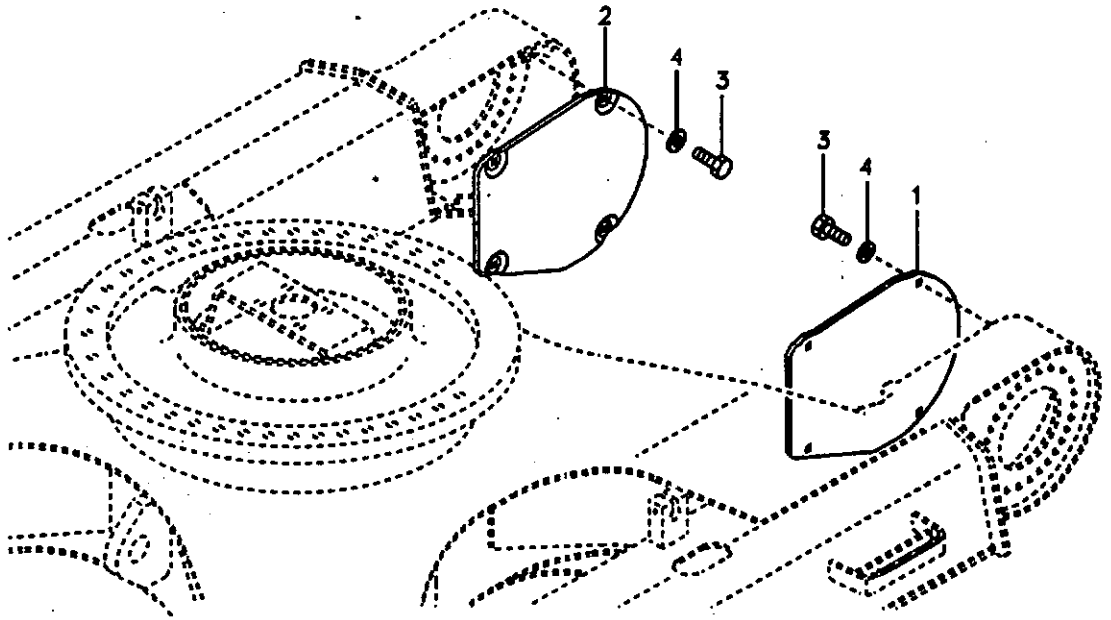
2
4
3
3
4
1

Fig.	Part No.	Quantity 1	2	3	PS	KIT	Description	Dénomination	Bezeichnung	품명	Denominación	Notes
1	VOE 14532267	1					Cover	Capot	Haube	커버	Capo	
2	VOE 14532268	1					Cover	Capot	Haube	커버	Capo	
3	VOE 978936	8					Hexagon screw	Vis tête hexagonale	Sechskantschraube	스크류	Tornillo hexago	
4	SA 14880474	8					Washer	Rondelle	Scheibe	와셔	Arandela	

1	8277120	**Placa de protección para el motor de transporte** **보호 플레이트 , 주행모터** **Schutzblech für Fahrmotor** **Tôle de protection pour moteur de translation** **Protective plate for travel motor**	Catalogue id **20072**	Group **715**
2			Illustr. No **SV148**	Section **200**
3			Issue **VOE 74B9920072**	Page **295**
4				
5				

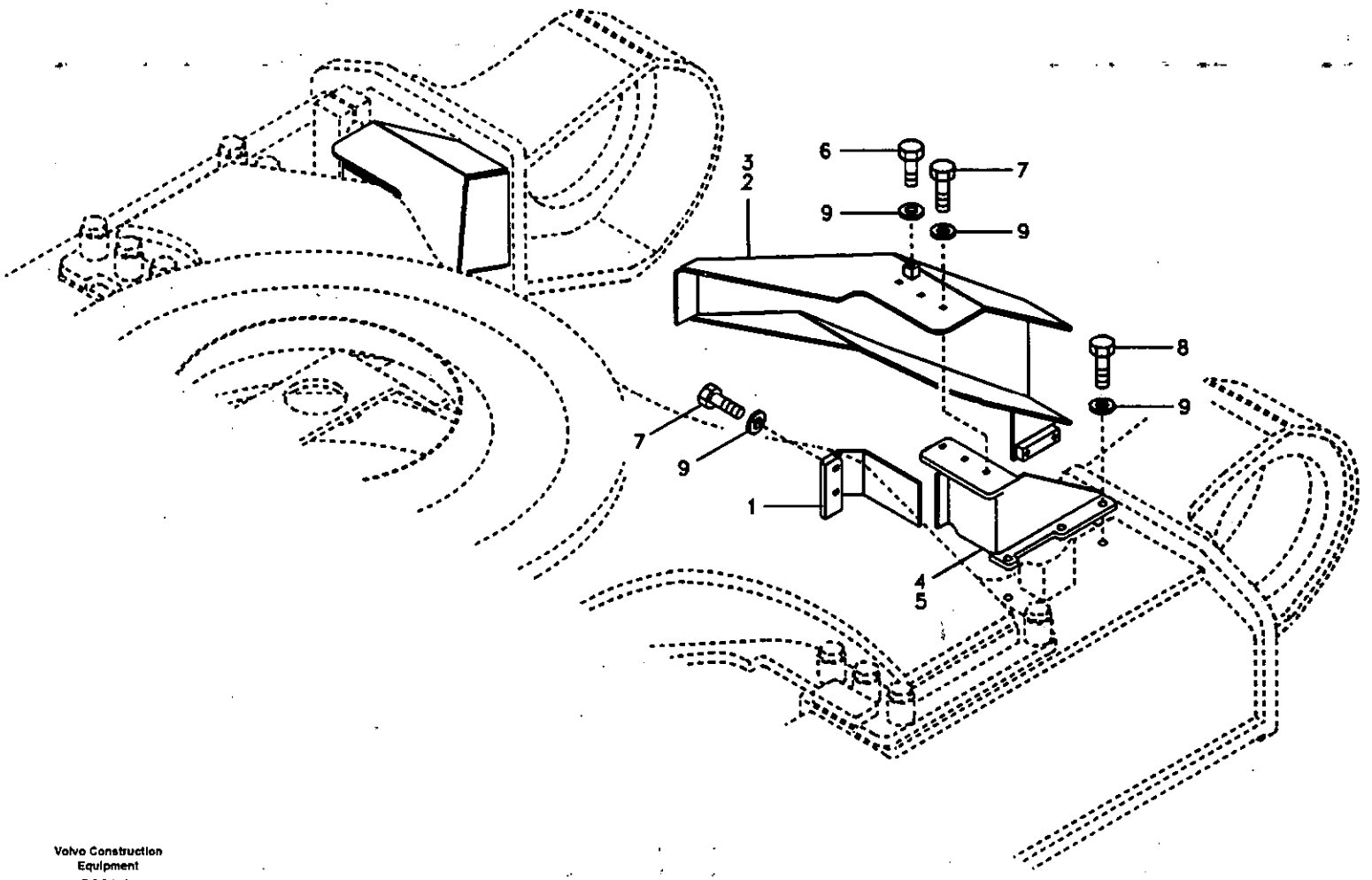

Volvo Construction Equipment

SV149

Fig.	Part No.	Quantity 1	2	3	PS	KIT	Description	Dénomination	Bezeichnung	품명	Denominación	Notes
1	VOE 14501538	2					Plate	Tole	Blech	플레이트	Chapa	
2	VOE 14508468	1					Cover	Capot	Haube	커버	Capo	LH
3	VOE 14508469	1					Cover	Capot	Haube	커버	Capo	RH
4	VOE 14508470	1					Plate	Tole	Blech	플레이트	Chapa	LH
5	VOE 14508471	1					Plate	Tôle	Blech	플레이트	Chapa	RH
6	SA 9011-11604	2					Bolt	Boulon	Bolzen	볼트	Perno	
7	VOE 978936	14					Hexagon screw	Vis tête hexagonale	Sechskantschraube	스크류	Tornillo hexago	
8	SA 9011-11609	6					Bolt	Boulon	Bolzen	볼트	Perno	
9	SA 14880474	22					Washer	Rondelle	Scheibe	와셔	Arandela	

1	8277180	**Placa de protección, plegable** 보호 플레이트 , 가변형 트랙 프레임 **Schutzblech, einklappbar** **Tôle de protection, escamotable** **Protecting Plate, Retractable**	Catalogue id 20072	Group 715
2			Illustr. No SV149	Section 500
3				
4			Issue VOE 74B9920072	Page 297
5				

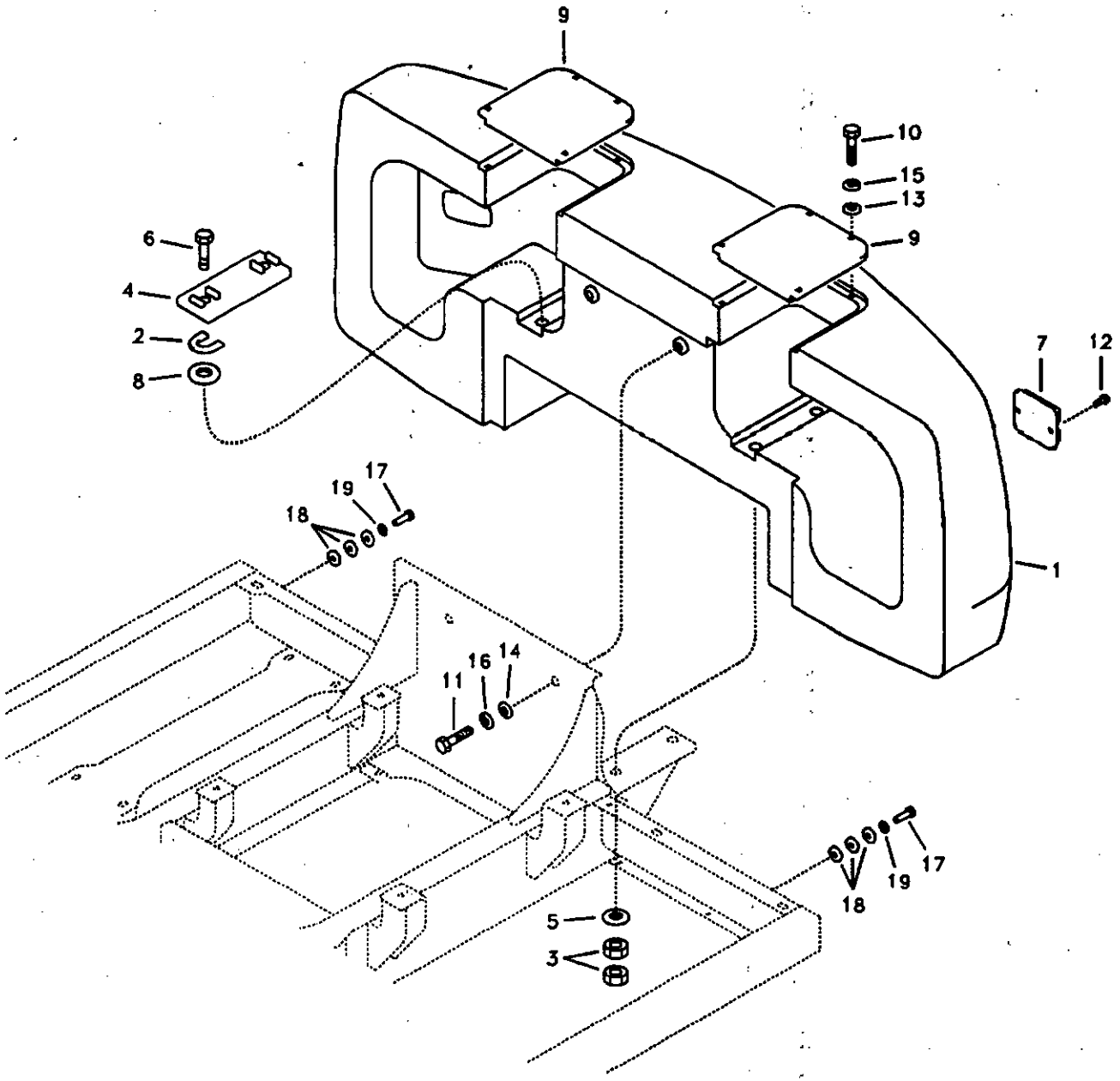

Volvo Construction Equipment

1022308

Fig.	Part No.	Quantity 1	2	3	PS	KIT	Description	Dénomination	Bezeichnung	품명	Denominación	Notes
1	VOE 14508022	1					Counterweight	Contrepoids	Gegengewicht	카운터웨이트	Contrapeso	8.7Ton
	VOE 14509186		1				Counterweight	Contrepoids	Gegengewicht	카운터웨이트	Contrapeso	9.3Ton
	VOE 14517201			1			Counterweight	Contrepoids	Gegengewicht	카운터웨이트	Contrapeso	10TON
2	SA 1053-00410	4	4	4			Shim	Cale Reglage	Nachstellblech	심	Cuna de calzar	
3	SA 1053-00780	8	8	8			Nut	Ecrou	Mutter	너트	Tuerca	
4	SA 1053-00790	2	2	2			Plate	Plaque	Platte	플레이트	Placa	
5	SA 1053-00800	4	4	4			Spacer	Partie Intermédiaire	Zwischenstück	스페이서	Espaciador	
6	SA 1153-00470	4	4	4			Bolt	Boulon	Bolzen	볼트	Perno	
7	VOE 14523953	2	2	2			Reflector	Catadioptre	Reflektor	리플렉터	Reflector	
8	SA 1053-00071	4	4	4			Shim	Cale Reglage	Nachstellblech	심	Cuna de calzar	
9	VOE 14508701	2	2	2			Cover	Capot	Haube	커버	Capo	
10	SA 9011-11204	8	8	8			Bolt	Boulon	Bolzen	볼트	Perno	
11	SA 9011-22416	2	2	2			Bolt	Boulon	Bolzen	볼트	Perno	
12	SA 9021-10405	4	4	4			Screw	Vis	Schraube	스크류	Tornillo	
13	SA 9211-12000	8	8	8			Washer	Rondelle	Scheibe	와셔	Arandela	
14	SA 9211-24000	2	2	2			Washer	Rondelle	Scheibe	와셔	Arandela	
15	VOE 955923	8	8	8			Spring Washer	Rondelle élastique	Federscheibe	스프링 와셔	Arandela flexible	
16	SA 9213-24000	2	2	2			Washer	Rondelle	Scheibe	와셔	Arandela	
17	VOE 978933	2	2	2			Hexagon screw	Vis a tête hexagonale	Sechskantschr.	육각 나사	Tornillo hexago	SER NO 11619- SER NO 80159-
18	VOE 14522862	6	6	6			Washer	Rondelle	Scheibe	와셔	Arandela	SER NO 11619- SER NO 80159-
19	VOE 955897	2	2	2			Washer	Rondelle	Scheibe	와셔	Arandela	SER NO 11619- SER NO 80159-

1	8277241
2	8277242
3	8278526
4	
5	

Contrapesos
카운터웨이트
Gegengewicht
Contrepoids
Counterweights

Catalogue id 20072	Group 716
Illustr. No 1022308	Section 100
Issue VOE 74B9920072	Page 299

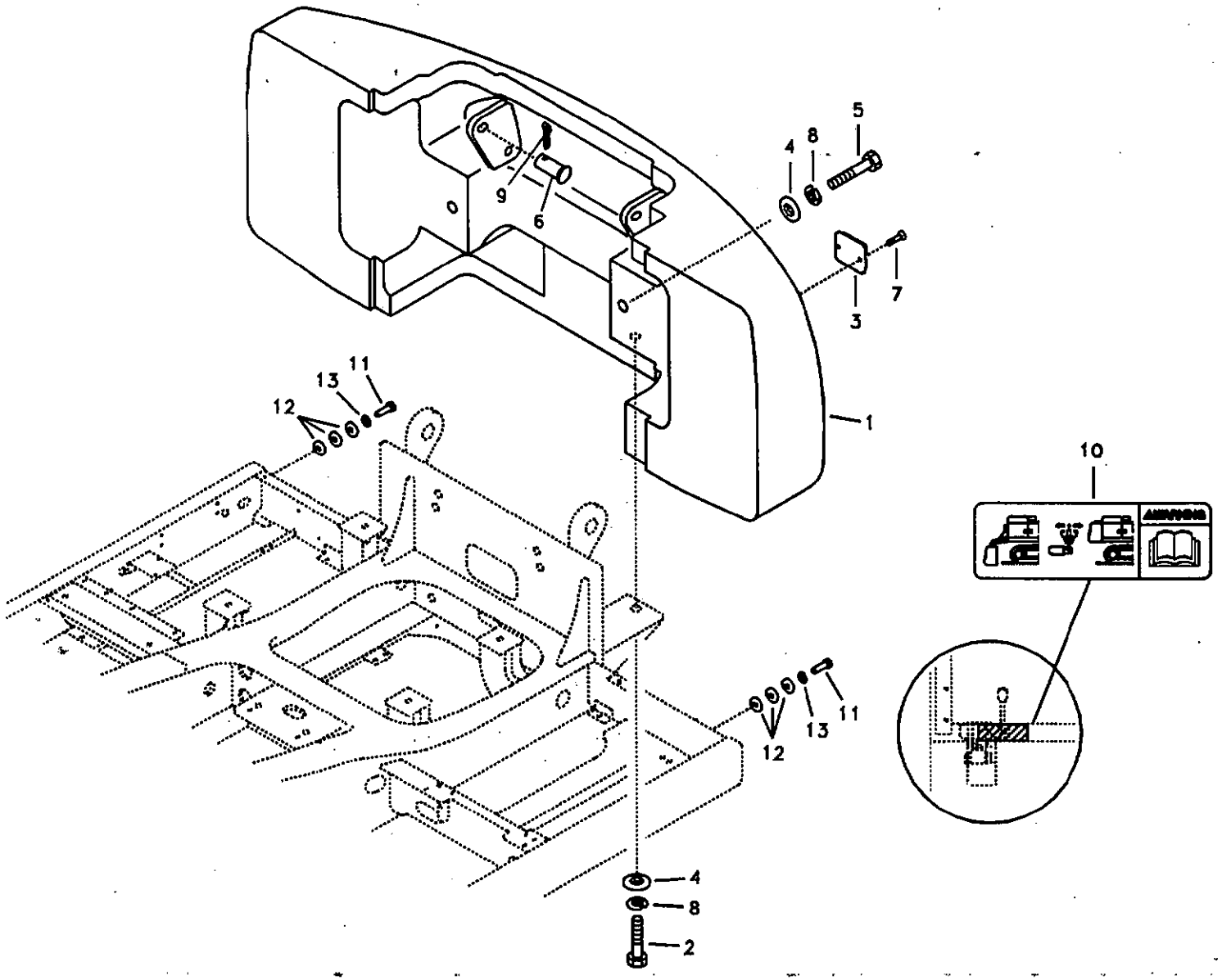

Volvo Construction Equipment

1022309

Fig.	Part No.	Quantity 1	2	3	P S	K I T	Description	Dénomination	Bezeichnung	품명	Denominación	Notes
1	VOE 14503085	1					Counterweight	Contrepoids	Gegengewicht	카운터웨이트	Contrapeso	
2	SA 1053-00960	2					Bolt	Boulon	Bolzen	볼트	Perno	
3	VOE 14523953	2					Reflector	Catadioptre	Reflektor	리플렉터	Reflector	
4	SA 1053-00800	4					Spacer	Partie Intermédiaire	Zwischenstück	스페이서	Espaciador	
5	VOE 14509015	2					Bolt	Boulon	Bolzen	볼트	Perno	
6	SA 4651-03700	2					Pin	Goupille	Zapfen	핀	Pasador	
7	SA 9021-10405	4					Screw	Vis	Schraube	스크류	Tornillo	
8	SA 9213-39000	4					Washer	Rondelle	Scheibe	와셔	Arandela	
9	SA 9326-26000	2					Pin	Goupille	Zapfen	핀	Pasador	
10	VOE 14509488	1					Decal	Decalcomanie	Abziehbild	데칼	Decalcomania	SER NO 10001-11705 SER NO 80001-80303
11	VOE 978933	2					Hexagon screw	Vis a tête hexagonale	Sechskantschr.	육각 나사	Tornillo hexago	SER NO 11619- SER NO 80159-
12	VOE 14522862	6					Washer	Rondelle	Scheibe	와셔	Arandela	SER NO 11619- SER NO 80159-
13	VOE 955897	2					Washer	Rondelle	Scheibe	와셔	Arandela	SER NO 11619- SER NO 80159-

1	8277243	**Dispositivo hidráulico para contrapeso de plegable.** **탈착형 카운터웨이트** **Hydraulische hebevorrichtung für Gegengewicht.** **Dispositif hydraulique pour contrepoids pliable.** **Counterweights, Removal**	Catalogue id 20072	Group 716
2			Illustr. No 1022309	Section 400
3			Issue VOE 74B9920072	Page 301
4				
5				

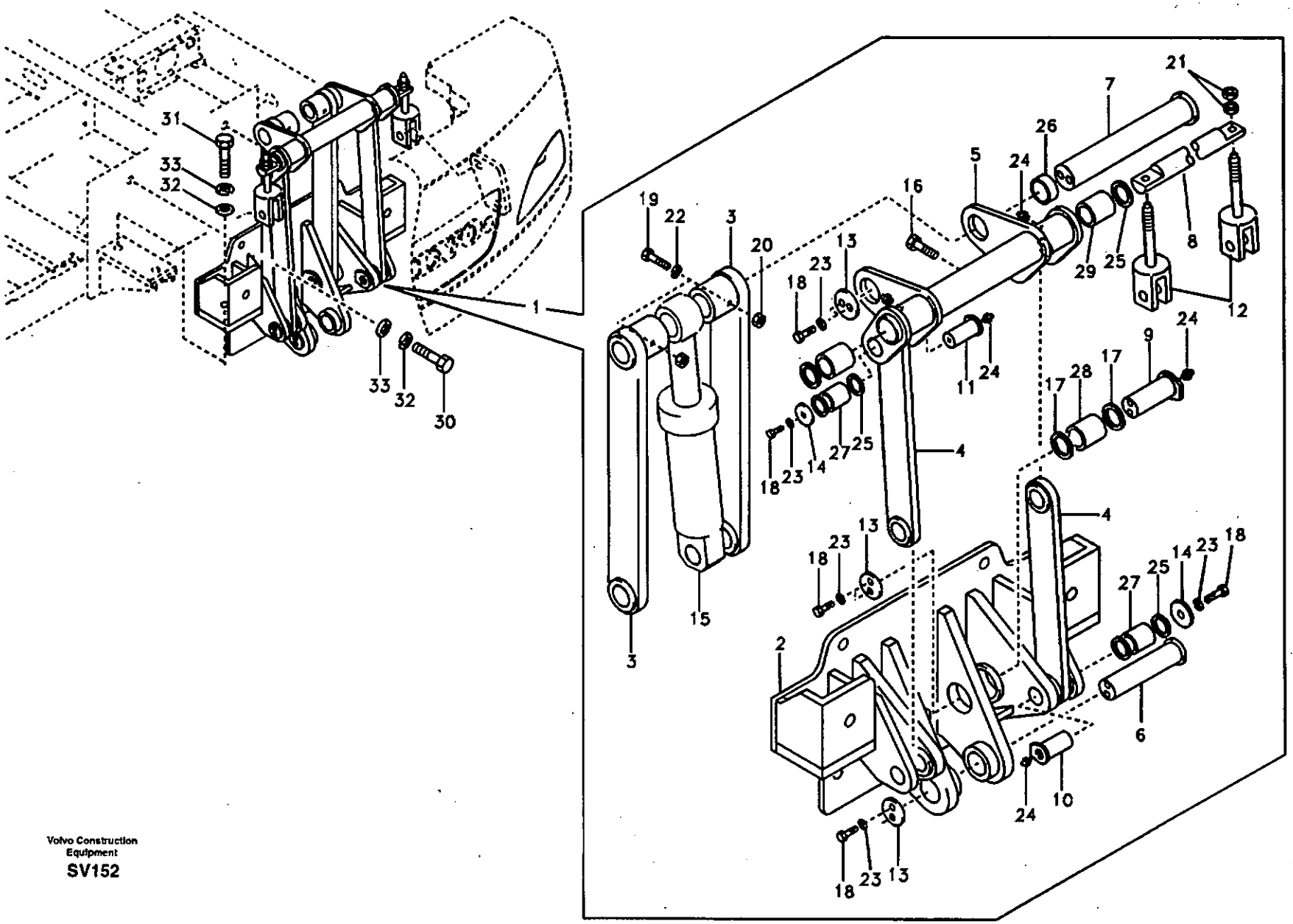
1
2
3
4
5
6
7
8
9
10
11
12
13
14
15
16
17
18
19
20
21
22
23
24
25
26
27
28
29
30
31
32
33

Fig.	Part No.	Quantity 1	2	3	PS	KIT	Description	Dénomination	Bezeichnung	품명	Denominación	Notes
1	VOE 14508695	1					Support	Support	Stütze	서포트	Apoyo	
2	VOE 14505378	1					•Support	•Support	•Stütze	• 서포트	•Apoyo	
3	VOE 14505379	2					•Link	•Articulation	•Gelenk	• 링크	•Articulacion	
4	VOE 14505380	2					•Link	•Articulation	•Gelenk	• 링크	•Articulacion	
5	VOE 14505381	1					•Guide	•Rail	•Führung	• 가이드	•Guia	
6	VOE 14505383	1					•Pin	•Goupille	•Zapfen	• 핀	•Pasador	
7	VOE 14505384	1					•Pin	•Goupille	•Zapfen	• 핀	•Pasador	
8	VOE 14505385	1					•Pin	•Goupille	•Stift	• 핀	•Pasador	
9	VOE 14505386	2					•Pin	•Goupille	•Zapfen	• 핀	•Pasador	
10	VOE 14505387	2					•Pin	•Goupille	•Zapfen	• 핀	•Pasador	
11	VOE 14505388	2					•Pin	•Goupille	•Zapfen	• 핀	•Pasador	
12	VOE 14505389	1					•Yoke	•Etrier	•Joch	• 요크	•Mordaza	
13	VOE 14505390	4					•Plate	•Tole	•Blech	• 플레이트	•Chapa	
14	VOE 14505391	4					•Plate	•Tole	•Blech	• 플레이트	•Chapa	
15	VOE 14563828	1					•Cylinder	•Verin	•Zylinder	• 실린더	•Cilindro	(VOE 14507604)
16	VOE 14507926	1					•Bolt	•Boulon	•Bolzen	• 볼트	•Perno	
17	SA 2051-12090	4					•Seal	•Joint	•Dichtring	• 시일	•Junta	
18	SA 9011-11608	12			SS		•Bolt	•Boulon	•Bolzen	• 볼트	•Perno	
19	SA 9011-21222	2					•Bolt	•Boulon	•Bolzen	• 볼트	•Perno	
20	VOE 979019	2					•Hexagon Nut	•Ecrou Hexagonal	•Sechskantmutter	• 너트	•Tuerca Hexagon	
21	SA 9111-13000	4					•Nut	•Ecrou	•Mutter	• 너트	•Tuerca	(SA 9111-33000)
22	VOE 955923	2					•Spring Washer	•Rondelle élastique	•Federscheibe	• 스프링 와셔	•Arandela flexible	
23	VOE 955926	12					•Spring Washer	•Rondelle élastique	•Federscheibe	• 스프링 와셔	•Arandela flexible	
24	SA 9481-11003	8					•Nipple	•Raccord	•Nippel	• 니플	•Niple	
25	VOE 14880731	10					•Seal	•Joint	•Dichtring	• 시일	•Junta	
26	SA 9611-08540	2			SS		•Bushing	•Bague	•Buchse	• 부싱	•Casquillo	
27	VOE 14880973	4					•Bushing	•Bague	•Buchse	• 부싱	•Casquillo	
28	VOE 14880974	2					•Bushing	•Bague	•Buchse	• 부싱	•Casquillo	
29	VOE 14880975	2					•Bushing	•Bague	•Buchse	• 부싱	•Casquillo	
30	SA 9011-23020	4					Bolt	Boulon	Bolzen	볼트	Perno	

1	8277243	**Montaje de contrapeso a plegable.** 탈착형 카운터웨이트 장착 부품 **Montage umklappbar Gegengewicht.** **Montage de contrepoids pliable.** **Removal Counterweight, Assembly**	Catalogue id **20072**	Group **716**
2				
3			Illustr. No **SV152**	Section **700**
4				
5			Issue **VOE 74B9920072**	Page **303**

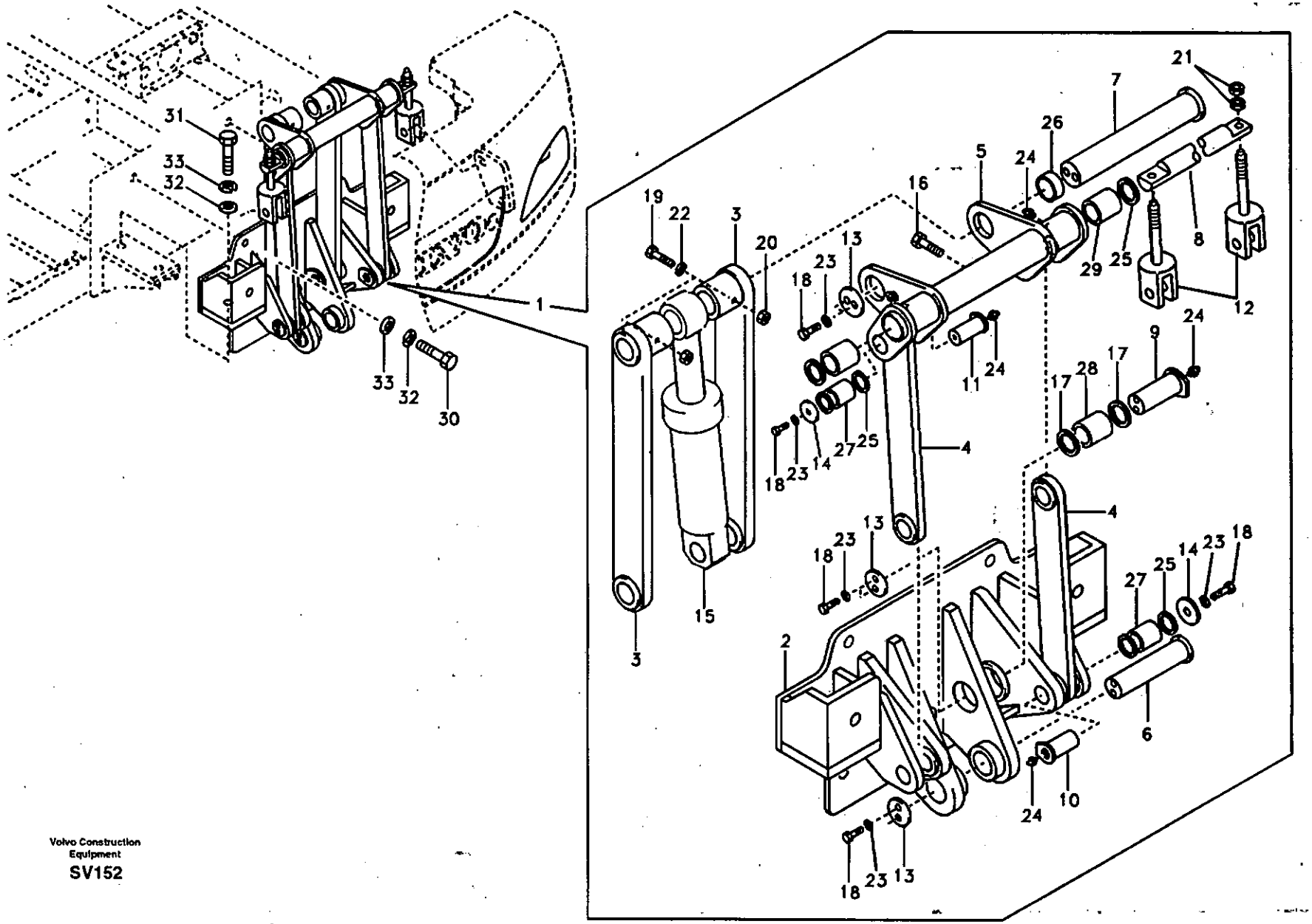

Volvo Construction Equipment

SV152

Fig.	Part No.	Quantity 1	2	3	PS	KIT	Description	Dénomination	Bezeichnung	품명	Denominación	Notes
31	SA 9011-23026	2					Bolt	Boulon	Bolzen	볼트	Perno	
32	SA 9211-30000	6					Washer	Rondelle	Scheibe	와셔	Arandela	
33	SA 9213-30000	6					Washer	Rondelle	Scheibe	와셔	Arandela	

1	8277243	Montaje de contrapeso a plegable. 탈착형 카운터웨이트 장착 부품 Montage umklappbar Gegengewicht. Montage de contrepoids pliable. Removal Counterweight, Assembly	Catalogue id 20072	Group 716
2			Illustr. No SV152	Section 700
3			Issue VOE 74B9920072	Page 305
4				
5				

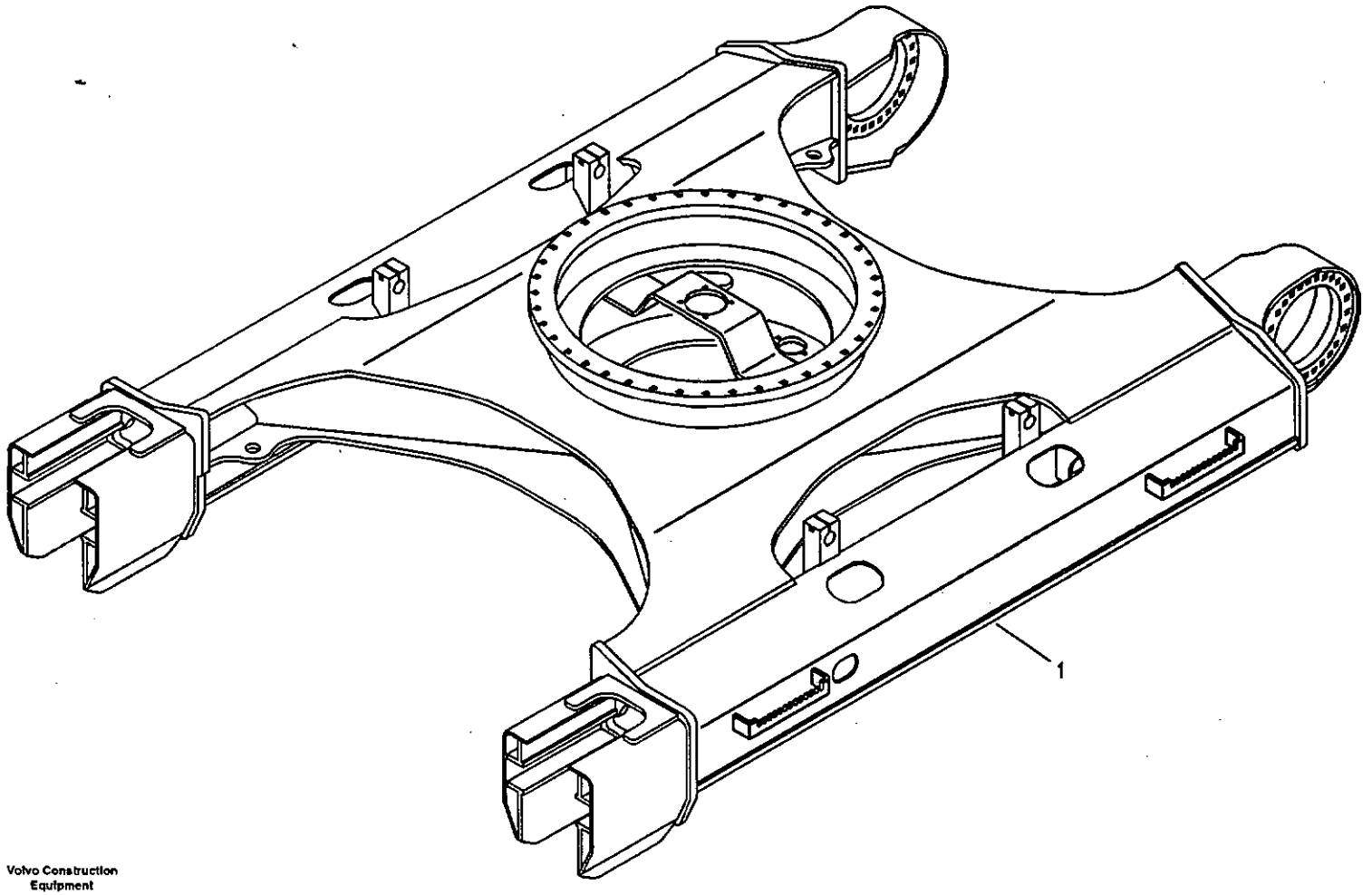

Volvo Construction Equipment

SV153

Fig.	Part No.	Quantity 1	2	3	P S	K I T	Description	Dénomination	Bezeichnung	품명	Denominación	Notes
1	VOE 14541946	1			SS		Und Crg Frame	Chassis Train I	Unt.wagenrahmen	언더캐리지 프레임	Bastidor Tren I	

1	8277179	Bastidor del carro inferior 하부 프레임 Laufwerksrahmen Cadre du chariot inférieur Undercarriage frame	Catalogue id 20072	Group 718
2			Illustr. No SV153	Section 100
3			Issue VOE 74B9920072	Page 307
4				
5				

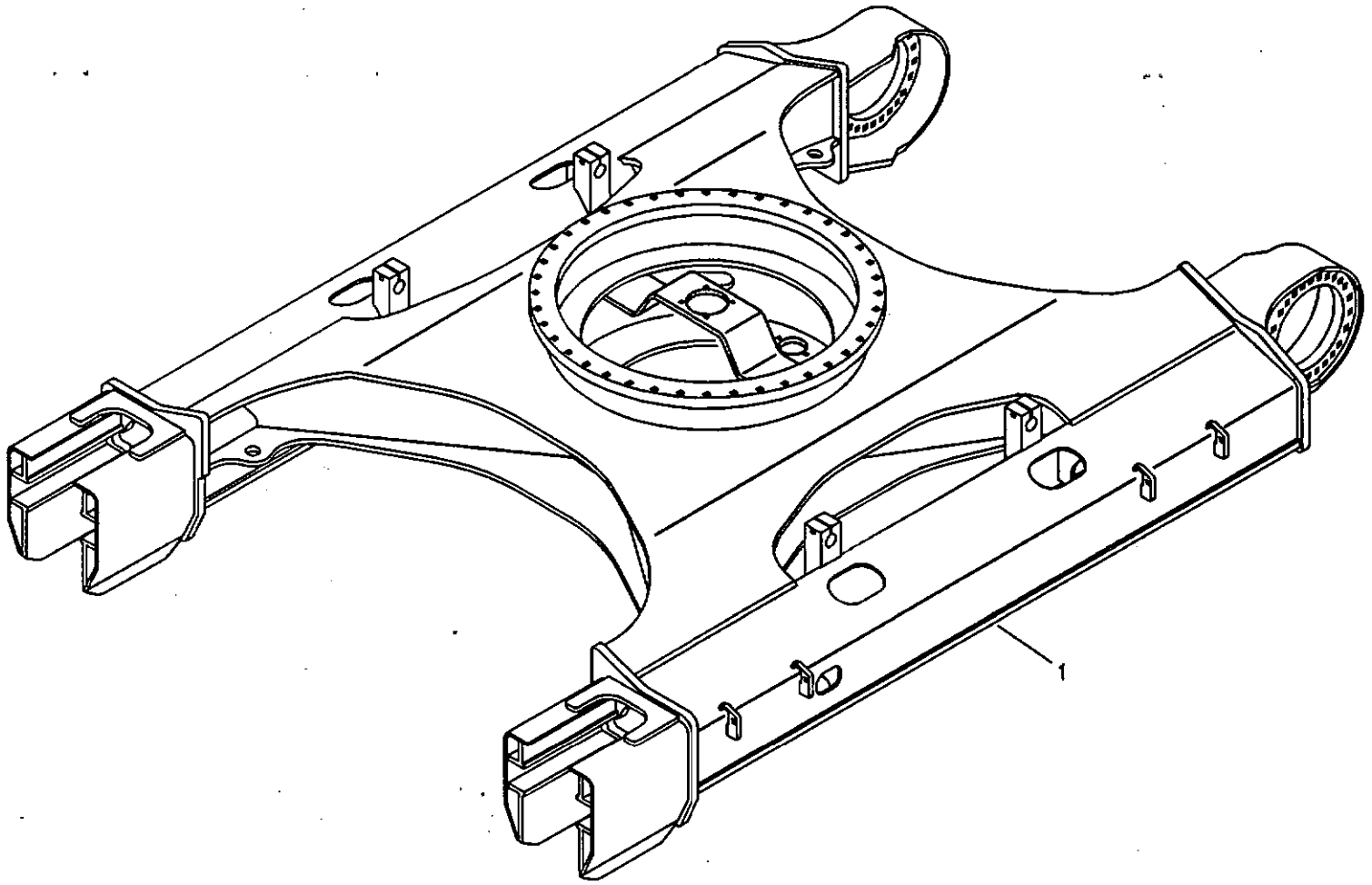
1

Fig.	Part No.	Quantity 1	2	3	PS	KIT	Description	Dénomination	Bezeichnung	품명	Denominación	Notes
1	VOE 14541945	1			SS		Und Crg Frame	Chassis Train I	Unt.wagenrahmen	언더캐리지 프레임	Bastidor Tren I	

1	8277764	Bastidor del carro inferior 하부 프레임 Laufwerksrahmen Cadre du chariot inférieur Undercarriage frame	Catalogue id 20072	Group 718
2				
3			Illustr. No SV154	Section 200
4				
5			Issue VOE 74B9920072	Page 309

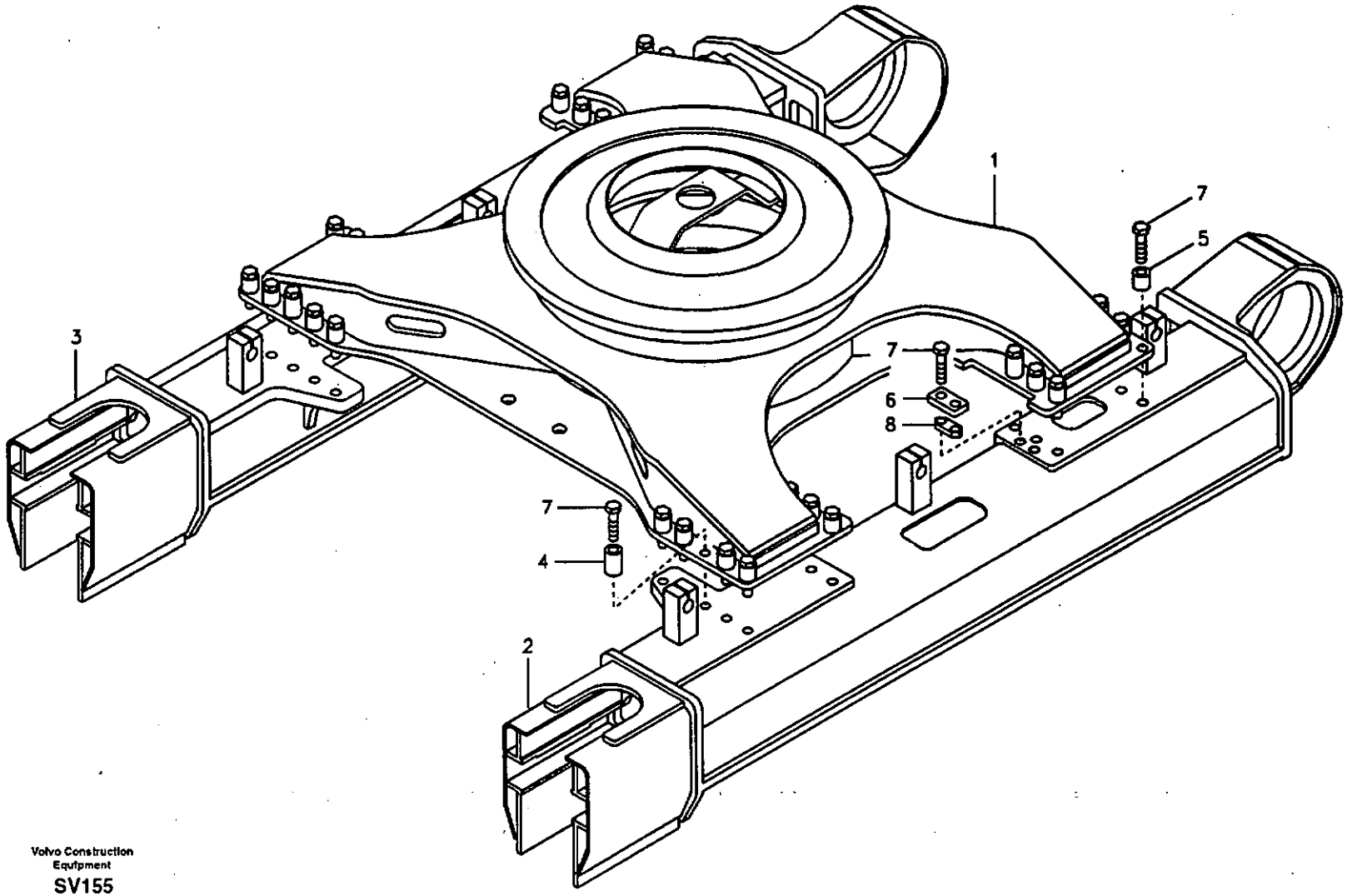

Volvo Construction Equipment

SV155

Fig.	Part No.	Quantity 1	2	3	PS	KIT	Description	Dénomination	Bezeichnung	품명	Denominación	Notes
1	VOE 14541947	1					Frame	Chassis	Rahmen	프레임	Bastidor	
2	VOE 14533908	1					Frame	Chassis	Rahmen	프레임	Bastidor	
3	VOE 14533909	1					Frame	Chassis	Rahmen	프레임	Bastidor	
4	VOE 14508408	8					Spacer	Entretoise	Abstandkörper	스페이서	Distanciador	
5	VOE 14508409	24					Spacer	Entretoise	Abstandkörper	스페이서	Distanciador	
6	VOE 14508595	4					Plate	Tôle	Blech	플레이트	Chapa	
7	VOE 14511448	40					Bolt	Boulon	Bolzen	볼트	Perno	
8	VOE 14511515	4					Plate	Tôle	Blech	플레이트	Chapa	

1	8277180	**Bastidor del carro inferior, plegable** **하부 프레임 , 가변형** **Laufwerksrahmen, einklappbar** **Cadre de châssis porteur, escamotable** **Undercarriage Frame, Retractable**	Catalogue id **20072**	Group **718**
2				
3			Illustr. No **SV155**	Section **300**
4				
5			Issue **VOE 74B9920072**	Page **311**

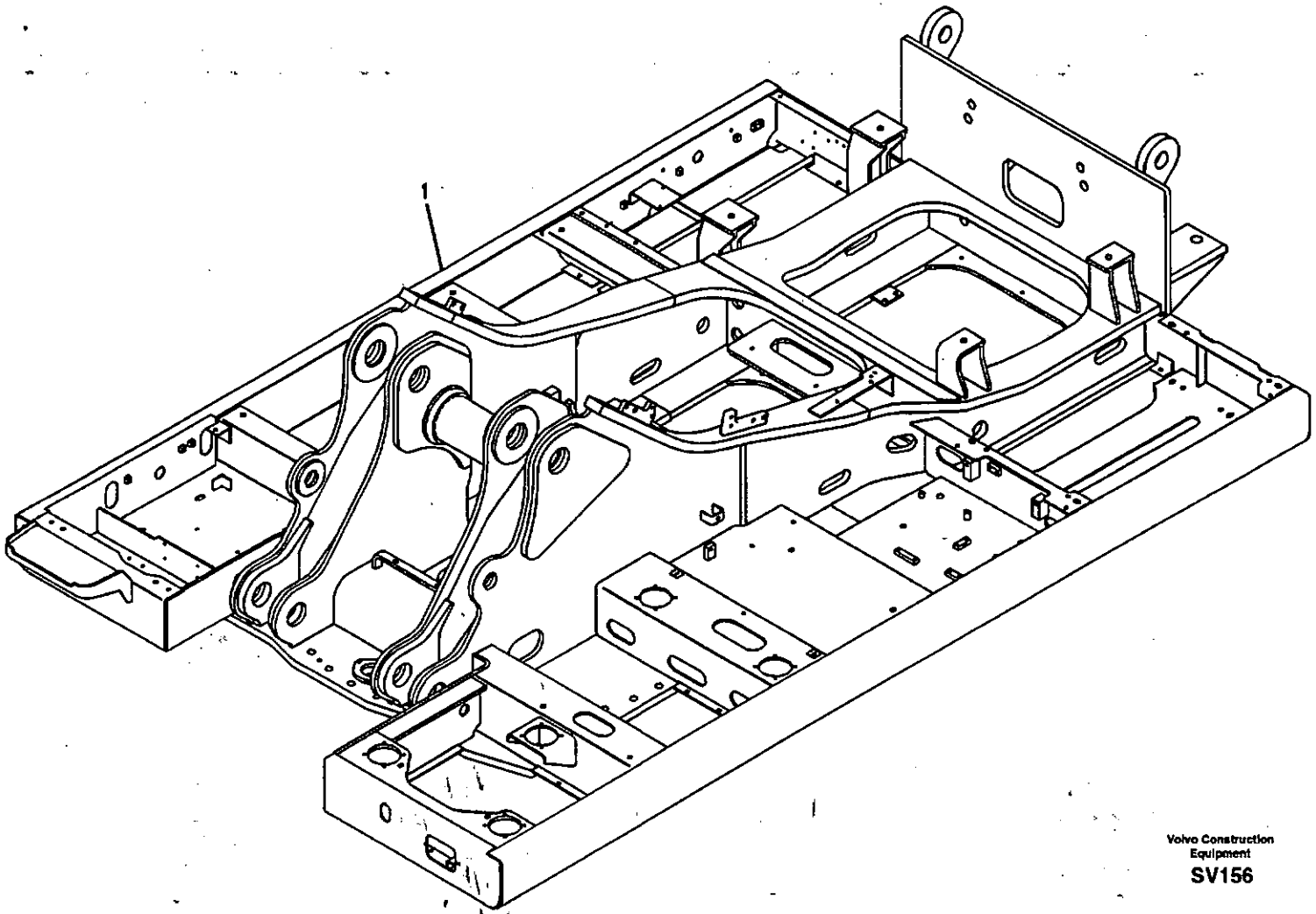

Volvo Construction Equipment

SV156

Fig.	Part No.	Quantity 1	2	3	PS	KIT	Description	Dénomination	Bezeichnung	품명	Denominación	Notes
1	VOE 14526746	1					Frame	Chassis	Rahmen	프레임	Bastidor	
	VOE 14533170		1				Frame	Chassis	Rahmen	프레임	Bastidor	

1	8279685	**Bastidor de la superestructura** 상부 프레임 **Oberwagen** **Cadre supérieur** **Upper frame**	Catalogue id **20072**	Group **718**
2	8279686		Illustr. No **SV156**	Section **500**
3			Issue **VOE 74B9920072**	Page **313**
4				
5				

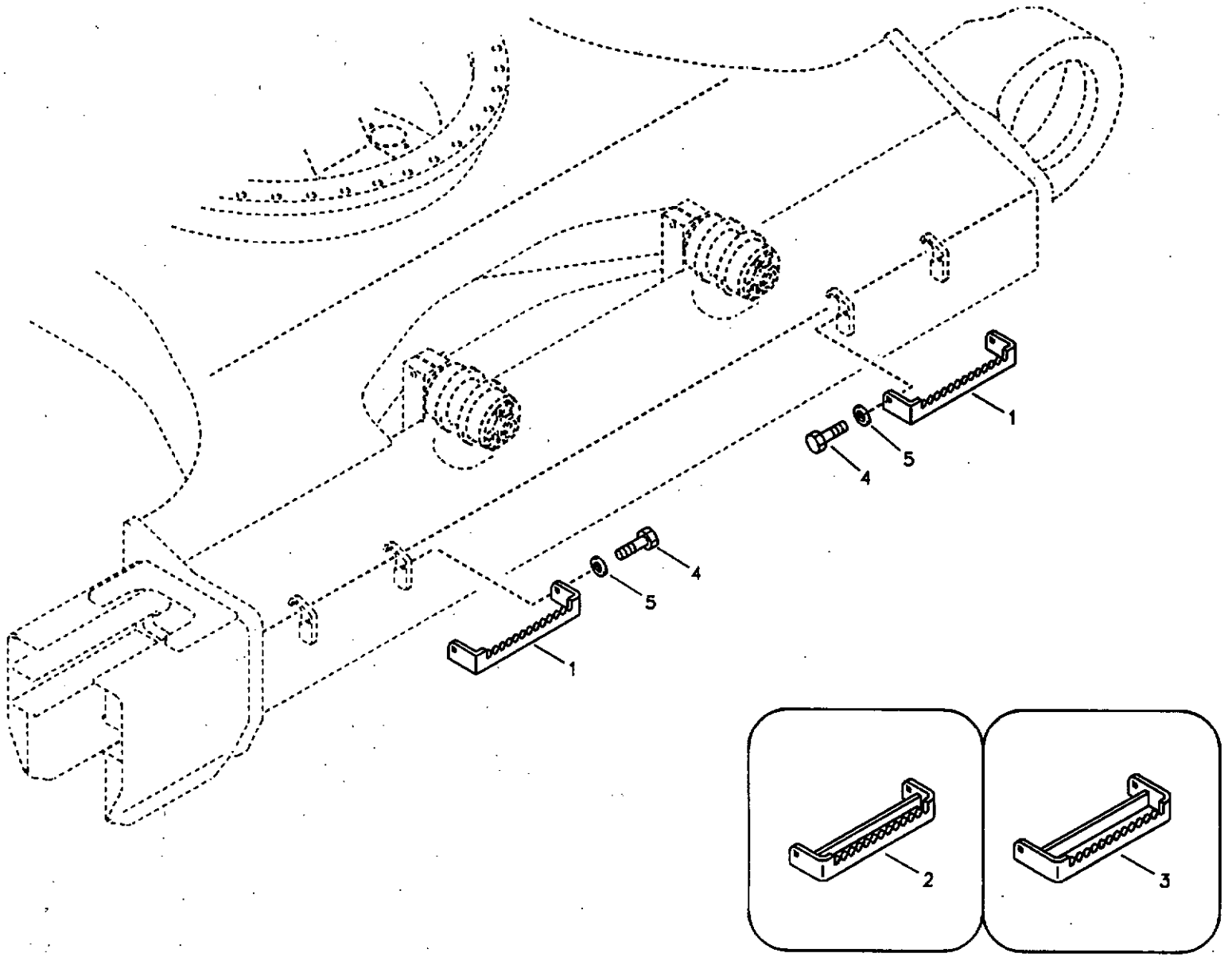
1
4
5
1
4
5
2
3

Fig.	Part No.	Quantity 1	2	3	PS	KIT	Description	Dénomination	Bezeichnung	품명	Denominación	Notes
1	VOE 14515579	4					Step	Marche Escalier	Treppenstufe	스텝	Escalon	600,700mm Shoe
2	SA 1165-00381		4				Step	Marche Escalier	Treppenstufe	스텝	Escalon	800mm Shoe
3	SA 1165-00391			4			Step	Marche Escalier	Treppenstufe	스텝	Escalon	900mm shoe
4	VOE 978938	8	8	8			Hexagon screw	Vis tête hexagonale	Sechskantschraube	스크류	Tornillo hexago	
5	SA 14880474	8	8	8			Washer	Rondelle	Scheibe	와셔	Arandela	

1	8277583
2	8277584
3	8277585
4	
5	

Escalón de acceso
풋 스텝
Trittleiter
Marche-pied
Foot step

Catalogue id 20072	Group 718
Illustr. No 1003813	Section 700
Issue VOE 74B9920072	Page 315

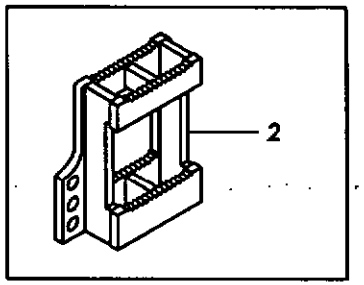

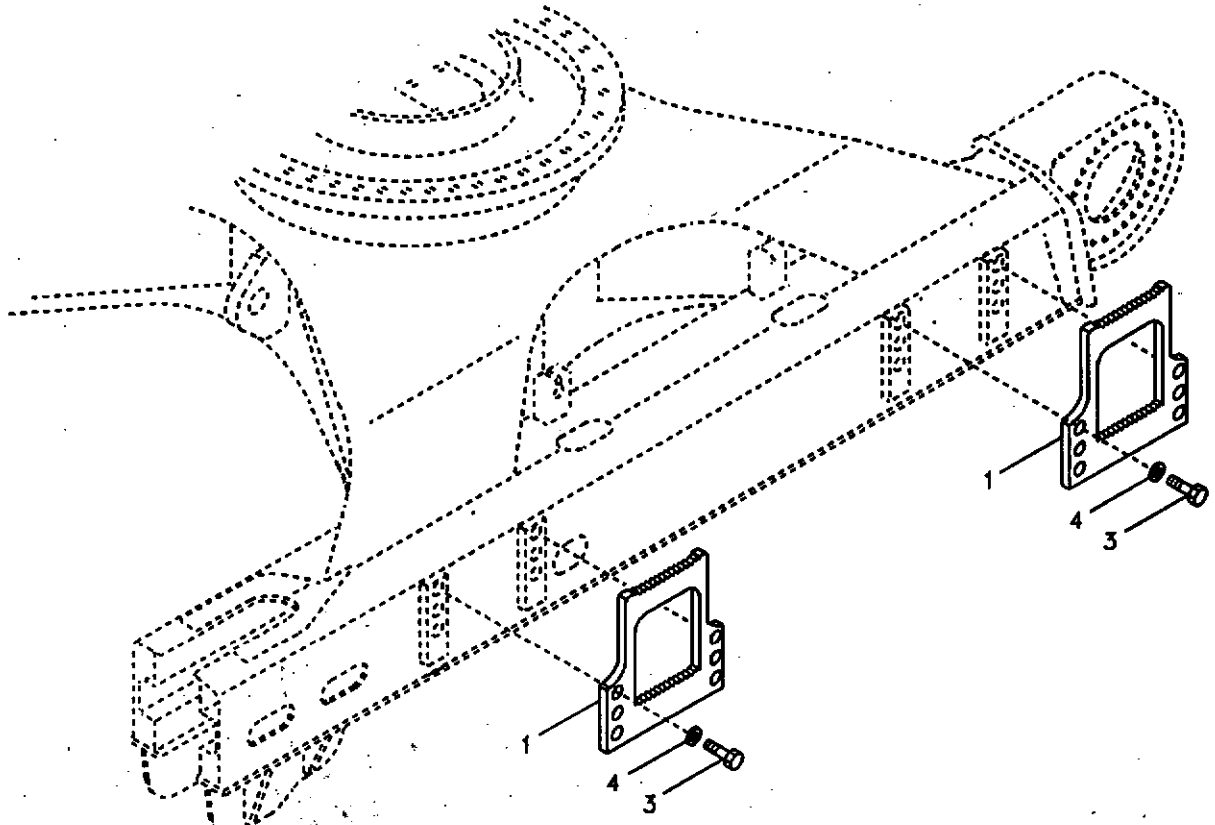

Volvo Construction Equipment

SV158

Fig.	Part No.	Quantity 1	2	3	4	5	PS	KIT	Description	Dénomination	Bezeichnung	품명	Denominación	Notes
1	VOE 14511473	4							Step	Marche Escalier	Treppenstufe	스텝	Escalon	600mm Shoe
	VOE 14511474		4						Step	Marche Escalier	Treppenstufe	스텝	Escalon	700mm Shoe
	VOE 14511475			4					Step	Marche Escalier	Treppenstufe	스텝	Escalon	800mm Shoe
2	VOE 14511476				4				Step	Marche Escalier	Treppenstufe	스텝	Escalon	900mm Shoe
3	SA 9011-11608	24	24	24	24		SS		Bolt	Boulon	Bolzen	볼트	Perno	
4	SA 14880474	24	24	24	24				Washer	Rondelle	Scheibe	와셔	Arandela	

1	8277760
2	8277761
3	8277762
4	8277763
5	

Escalón de acceso
풋 스텝
Trittleiter
Marche-pied
Foot step

Catalogue id 20072	Group 718
Illustr. No SV158	Section 800
Issue VOE 74B9920072	Page 317

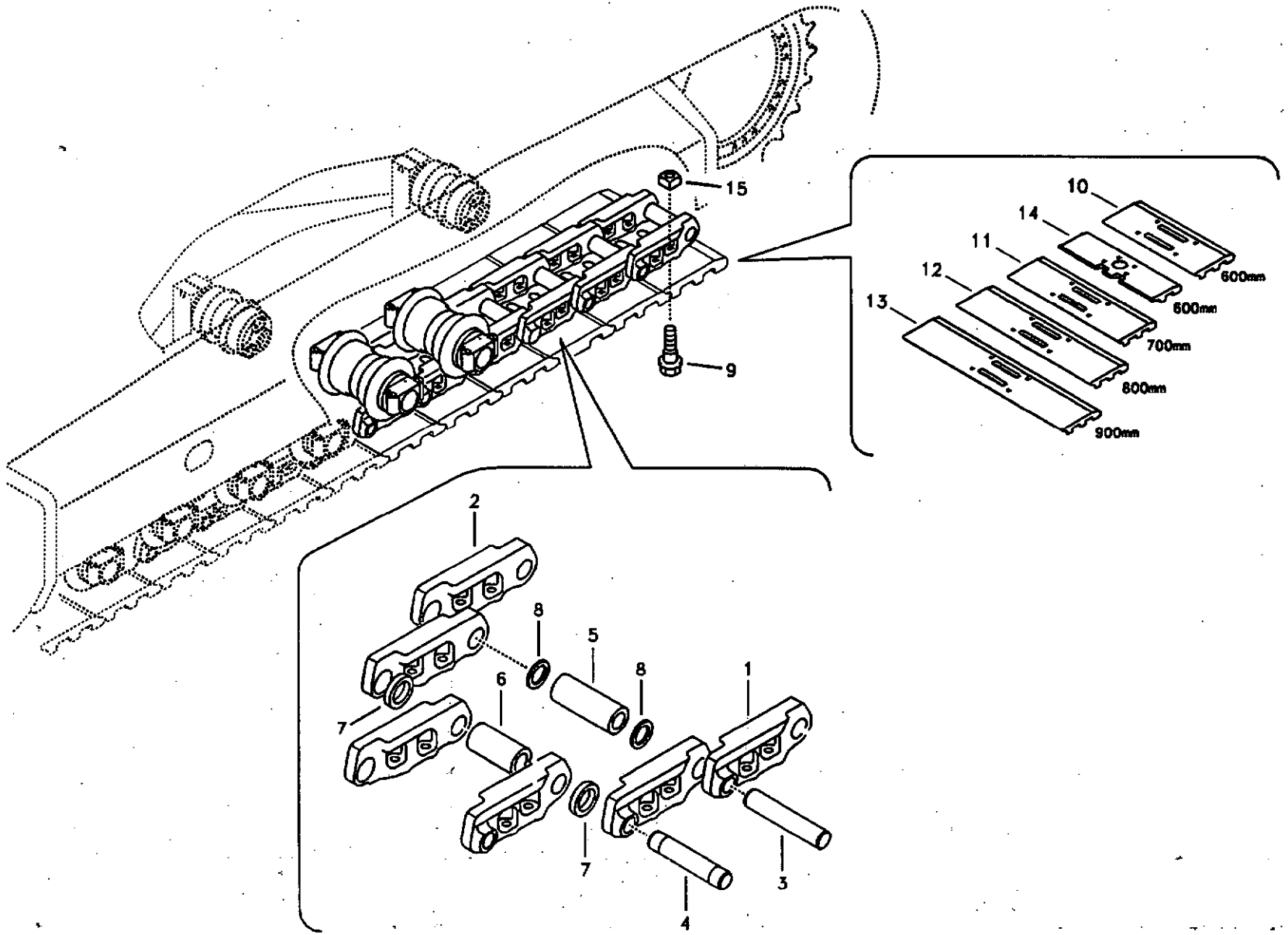

Volvo Construction Equipment

1019415

Fig.	Part No.	Quantity 1	2	3	4	5	PS	KIT	Description	Dénomination	Bezeichnung	품명	Denominación	Notes
	VOE 14526636	2	2	2	2	2			Track Chain	Chaîne de chenille	Raupenkette	트랙 체인	Cadena Orugas	
1	VOE 14530381	52	52	52	52	52			•Link	•Articulation	•Gelenk	• 링크	•Articulacion	
2	VOE 14530382	52	52	52	52	52			•Link	•Articulation	•Gelenk	• 링크	•Articulacion	
3	VOE 14530370	51	51	51	51	51			•Pin	•Goupille	•Zapfen	• 핀	•Pasador	Regular
4	VOE 14530371	1	1	1	1	1			•Pin	•Goupille	•Zapfen	• 핀	•Pasador	Master
5	VOE 14526638	51	51	51	51	51			•Bushing	•Bague	•Buchse	• 부싱	•Casquillo	Regular
6	VOE 14530384	1	1	1	1	1			•Bushing	•Bague	•Buchse	• 부싱	•Casquillo	Master
7	VOE 14532473	2	2	2	2	2			•Spacer	•Partie Intermédiair	•Zwischenstück	• 스페이서	•Espaciador	
8	VOE 14530385	102	102	102	102	102			•Seal	•Joint	•Dichtring	• 시일	•Junta	
9	VOE 14532467	416	416	416	416	416			Bolt	Boulon	Bolzen	볼트	Perno	
10	VOE 14532342	104							Track Shoe	Tuile chenilles	Bodenplatte	트랙 슈	Placa De Orugas	600mm
11	VOE 14532338		104						Track Shoe	Tuile chenilles	Bodenplatte	트랙 슈	Placa De Orugas	700mm
12	VOE 14532339			104					Track Shoe	Tuile chenilles	Bodenplatte	트랙 슈	Placa De Orugas	800mm
13	VOE 14532340				104				Track Shoe	Tuile chenilles	Bodenplatte	트랙 슈	Placa De Orugas	900mm
14	VOE 14529010					104			Track Shoe	Tuile chenilles	Bodenplatte	트랙 슈	Placa De Orugas	
15	VOE 14880576	416	416	416	416	416			Nut	Ecrou	Mutter	너트	Tuerca	
100	VOE 14536900	REQ	REQ	REQ	REQ	REQ			Link	Articulation	Gelenk	링크	Articulacion	1 Link Set
	VOE 14536907	REQ	REQ	REQ	REQ	REQ			Link	Articulation	Gelenk	링크	Articulacion	3 Link Set

1	8277172
2	8277173
3	8277174
4	8277175
5	8277176

Cadena de oruga
트랙 체인
Raupenkette
Chaîne de chenille
Track chain

Catalogue id	Group
20072	775
Illustr. No	Section
1019415	100
Issue	Page
VOE 74B9920072	319

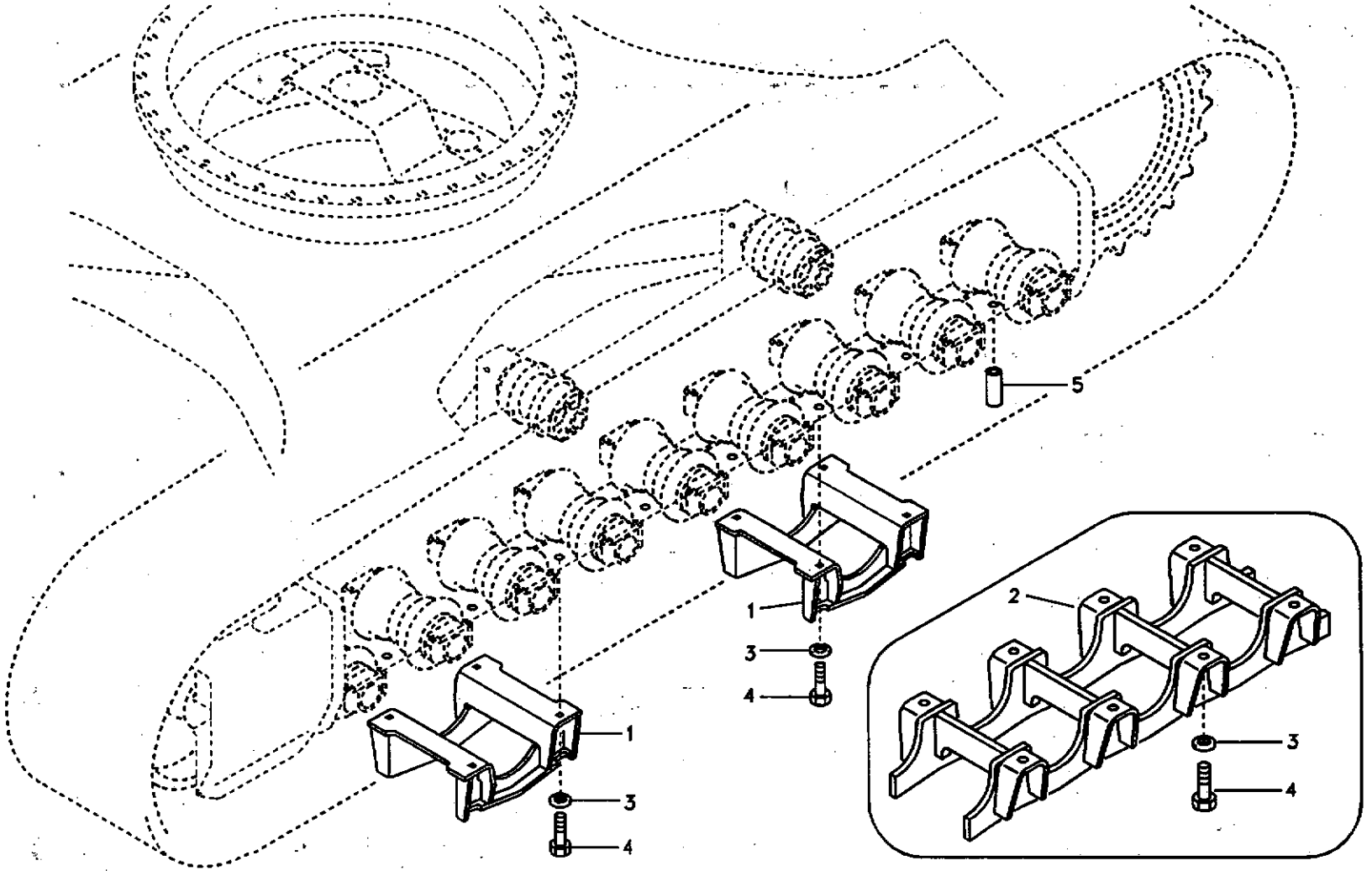
5
1
3
4
1
3
4
2
3
4

Fig.	Part No.	Quantity 1	2	3	PS	KIT	Description	Dénomination	Bezeichnung	품명	Denominación	Notes
1	VOE 14506688	4					Guard	Protection	Schutz	가드	Protección	
2	VOE 14533926		4				Guard	Protection	Schutz	가드	Protección	
3	VOE 14532264	16	32				Washer	Rondelle	Scheibe	와셔	Arandela	
4	VOE 978949	16	32				Hexagon screw	Vis a tête hexagonale	Sechskantschr.	육각 나사	Tornillo hexago	
5	SA 9447-02025	16			OP		Plug	Bouchon	Stopfen	플러그	Tapon	

1	8277177	**Carro inferior, protección de orugas** 언더캐리지 , 트랙 가드 **Unterwagen, Raupenschutz** **Châssis porteur, protection de chenilles** **Undercarriage, track guards**	Catalogue id **20072**	Group **775**
2	8277178		Illustr. No **SV160**	Section **500**
3			Issue **VOE 74B9920072**	Page **321**
4				
5				

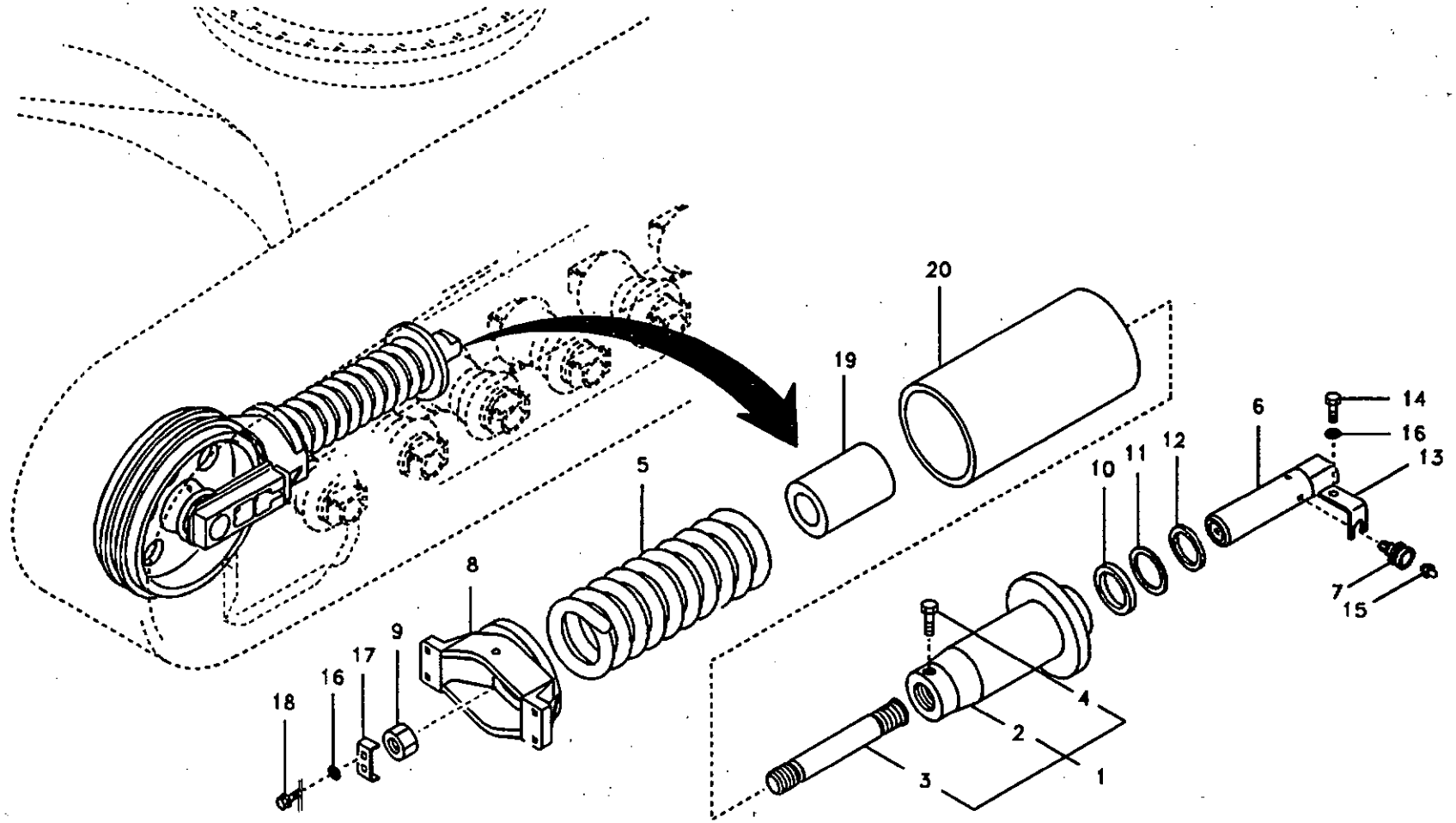

Volvo Construction Equipment

1016989

Fig.	Part No.	Quantity 1	2	3	PS	KIT	Description	Dénomination	Bezeichnung	품명	Denominación	Notes
	VOE 14533151	2					Recoil Spring	Ressort Rappel	Ruckzugsfeder	리코일 스프링	Muelle Retroc	
	VOE 14535066		2				Recoil Spring	Ressort Rappel	Ruckzugsfeder	리코일 스프링	Muelle Retroc	
1		1	1		NS		•Body	•Carcasse	•Rumpf	• 본체	•Cuerpo	
2	VOE 14528800	1	1				••Body	••Carcasse	••Rumpf	•• 본체	••Cuerpo	
3	VOE 14532449	1	1				••Rod	••Monture	••Fuhler	•• 로드	••Varilla	
4	SA 9011-11406	1	1				••Bolt	••Boulon	••Bolzen	•• 볼트	••Perno	
5	VOE 14532450	1	1				•Spring	•Ressort	•Feder	• 스프링	•Muelle	
6	VOE 14532731	1	1				•Piston	•Piston	•Kolben	• 피스톤	•Piston	
7	VOE 14531520	1	1				•Valve	•Soupape	•Ventil	• 밸브	•Valvula	
8	VOE 14535068	1					•Yoke	•Chape	•Joch	• 요크	•Horquilla	
	VOE 14532451		1				•Yoke	•Chape	•Joch	• 요크	•Horquilla	
9	VOE 14532452	1	1				•Nut	•Ecrou	•Mutter	• 너트	•Tuerca	
10	SA 8230-24650	1	1		SS	K	•Packing	•Joint	•Dichtung	• 패킹	•Empaquetadura	
11	SA 9567-21050	1	1			K	•Ring	•Anneau	•Ring	• 링	•Anillo	
12	SA 8230-24390	1	1			K	•Seal	•Joint	•Dichtring	• 시일	•Junta	
13	SA 1181-02330	1	1		SS		•Plate	•Plaque	•Platte	• 플레이트	•Placa	
14	SA 9013-31003	1	1				•Bolt	•Boulon	•Bolzen	• 볼트	•Perno	
15	SA 9481-11003	1	1				•Nipple	•Raccord	•Nippel	• 니플	•Niple	
16	VOE 955922	3	3				•Spring Washer	•Rondelle élastique	•Federscheibe	• 스프링 와셔	•Arandela flexible	
17	VOE 14532453	1	1				•Plate	•Plaque	•Platte	• 플레이트	•Placa	
18	VOE 983250	2	2				•Hexagon screw	•Vis tête hexagonale	•Sechskantschraube	• 스크류	•Tornillo hexago	
19	VOE 14532454	1	1				•Stopper	•Bouchon	•Anschlag	• 스토퍼	•Obturador	
20	VOE 14532455		1				•Plate	•Plaque	•Platte	• 플레이트	•Placa	
100	SA 8148-16110	1	1				Sealing Kit	Jeu Joints	Dichtungssatz	시일 킷	Juego Retenes	

1	8277181	**Carro inferior, paquete de muelles** **언더캐리지 , 리코일스프링** **Unterwagen, Federpaket** **Châssis porteur, jeu de ressorts** **Undercarriage, spring package**	Catalogue id 20072	Group 775
2	8277182		Illustr. No 1016989	Section 700
3			Issue VOE 74B9920072	Page 323
4				
5				

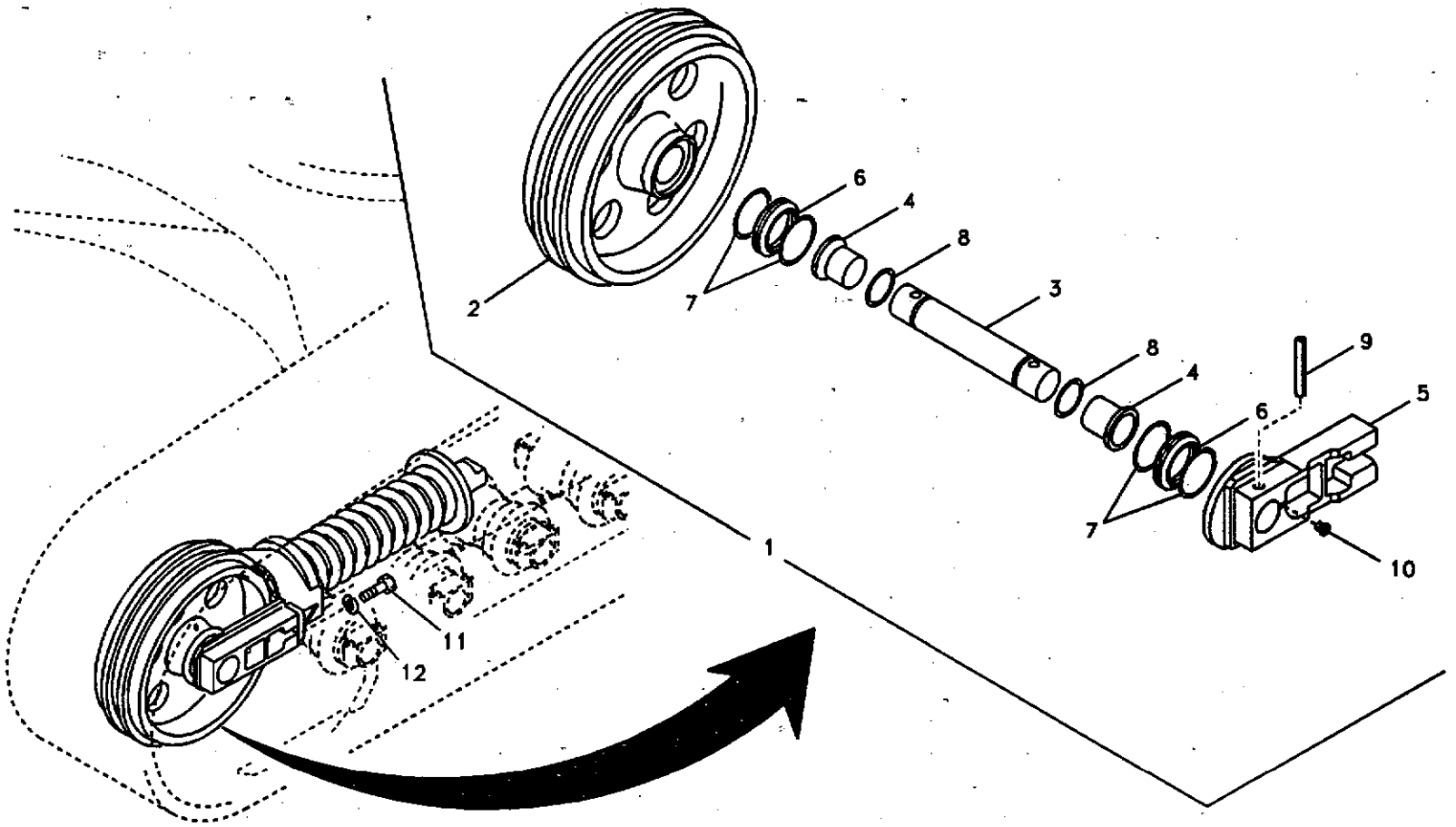
1
2
3
4
5
6
7
8
9
10
11
12

Fig.	Part No.	Quantity 1	2	3	PS	KIT	Description	Dénomination	Bezeichnung	품영	Denominación	Notes
1	VOE 14510975	2	2		SS		Idler	Pignon Fou	Vorgelegerad	아이들러	Pinon Intermed	
2	SA 1081-02232	1	1		OP		•Wheel	•Roue	•Rad	• 휠	•Rueda	
3	VOE 14532319	1	1				•Shaft	•Arbre	•Welle	• 샤프트	•Arbol	
4	VOE 14532317	2	2				•Bushing	•Bague	•Buchse	• 부싱	•Casquillo	
5	VOE 14510976	2	2				•Support	•Support	•Stütze	• 서포트	•Apoyo	
6	VOE 14532322	4	4		OP	K	•Ring	•Anneau	•Ring	• 링	•Anillo	
7	SA 1081-03670	4	4		SS	K	•O-ring	•Joint Torique	•O-Ring	• 오링	•Junta torica	
8	SA 9511-22090	2	2				•O-ring	•Joint Torique	•O-Ring	• 오링	•Junta torica	
9	VOE 14532320	2	2				•Pin	•Goupille	•Zapfen	• 핀	•Pasador	
10	VOE 14532276	2	2				•Plug	•Bouchon	•Stopfen	• 플러그	•Tapon	
11	VOE 978950	8	8				Screw	Vis	Schraube	스크류	Tornillo	
12	VOE 14532264	8	8				Washer	Rondelle	Scheibe	와셔	Arandela	
100	SA 8250-00200	2	2				Sealing Kit	Jeu Joints	Dichtungssatz	시일 킷	Juego Retenes	

1	8279465
2	8279480
3	
4	
5	

Ruedas de guía delanteras
아이들러
Vorderrad
Roue AV
Front idler

Catalogue id 20072	Group 775
Illustr. No SV162	Section 800
Issue VOE 74B9920072	Page 325

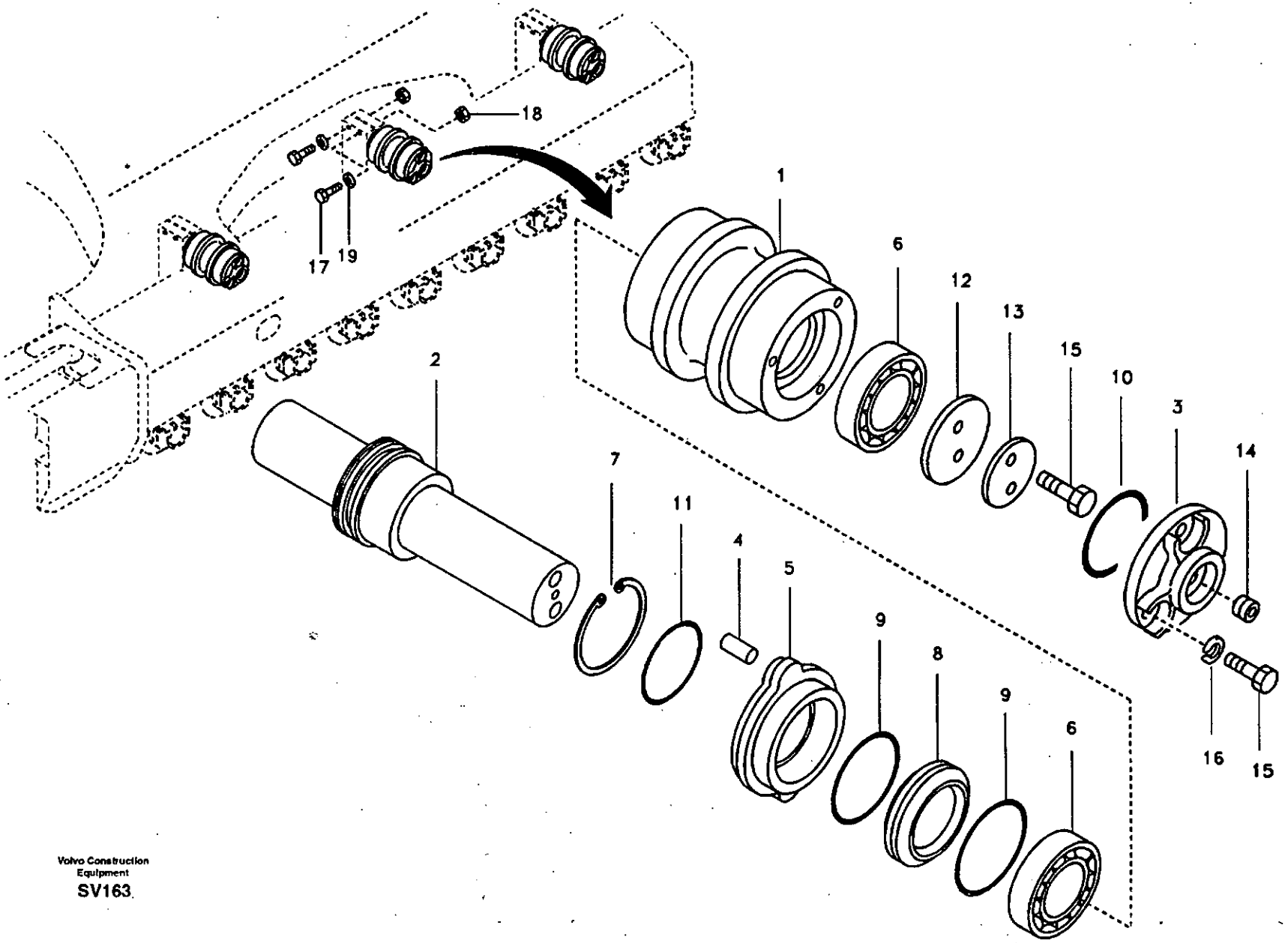
18
17
19
1
6
12
13
15
10
3
14
2
7
11
4
5
9
8
9
6
16
15

Fig.	Part No.	Quantity 1	2	3	PS	KIT	Description	Dénomination	Bezeichnung	품명	Denominación	Notes
	VOE 14527124	4	6				Roller	Galet	Rolle	롤러	Rodillo	
1	VOE 14527125	1	1		SS		•Shell	•Enveloppe	•Schale	• 셸	•Casco	
2	VOE 14532316	1	1				•Shaft	•Arbre	•Welle	• 샤프트	•Arbol	
3	SA 1081-00250	1	1				•Cover	•Capot	•Haube	• 커버	•Capo	
4	VOE 14532279	2	2				•Pin	•Goupille	•Zapfen	• 핀	•Pasador	
5	VOE 14532270	1	1				•Collar	•Collier	•Bördel	• 칼러	•Collar	
6	VOE 14532274	2	2				•Bearing	•Palier	•Lager	• 베어링	•Cojinete	
7	VOE 14532277	1	1				•Ring	•Anneau	•Ring	• 링	•Anillo	
8	SA 1081-00230	2	2		SS	K	•Ring	•Anneau	•Ring	• 링	•Anillo	
9		2	2		NS	K	•O-ring	•Joint Torique	•O-Ring	• 오링	•Junta torica	
10	VOE 14532272	1	1				•O-ring	•Joint Torique	•O-Ring	• 오링	•Junta torica	
11	VOE 14532273	1	1				•O-ring	•Joint Torique	•O-Ring	• 오링	•Junta torica	
12	VOE 14532275	1	1				•Plate	•Plaque	•Platte	• 플레이트	•Placa	
13	VOE 14532278	1	1				•Button	•Bouton	•Knopf	• 버튼	•Boton	
14	VOE 14532276	1	1				•Plug	•Bouchon	•Stopfen	• 플러그	•Tapon	
15	VOE 983251	5	5				•Hexagon screw	•Vis tête hexagonale	•Sechskantschraube	• 스크류	•Tornillo hexago	
16	VOE 955922	3	3				•Spring Washer	•Rondelle élastique	•Federscheibe	• 스프링 와셔	•Arandela flexible	
17	SA 9011-22424	4					Bolt	Boulon	Bolzen	볼트	Perno	
	SA 9011-22022		12				Bolt	Boulon	Bolzen	볼트	Perno	
18	VOE 980521	4					Nut	Ecrou	Mutter	너트	Tuerca	
	VOE 979022		12				Nut	Ecrou	Mutter	너트	Tuerca	
19	VOE 14532265	4					Washer	Rondelle	Scheibe	와셔	Arandela	
	SA 9211-20000		12				Washer	Rondelle	Scheibe	와셔	Arandela	
100	SA 8250-00150	1	1		SS		Sealing Kit	Jeu Joints	Dichtungssatz	시일 킷	Juego Retenes	

1	8279465	**Rodillo superior** 상부 롤러 **Tragrolle** **Rouleau supérieur** **Top roller**	Catalogue id **20072**	Group **775**
2	8279480		Illustr. No **SV163**	Section **900**
3			Issue **VOE 74B9920072**	Page **327**
4				
5				

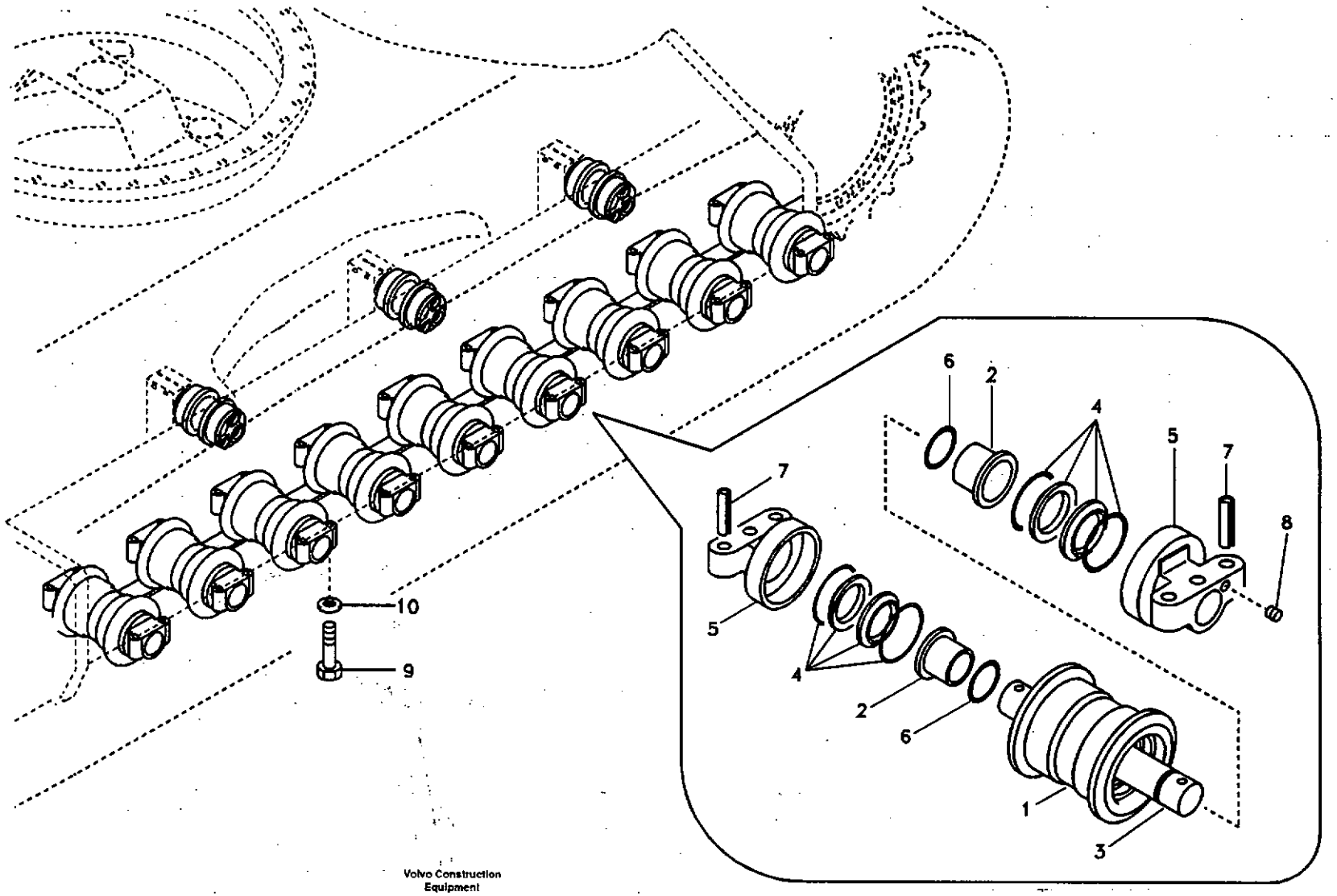

Volvo Construction Equipment

SV164

Fig.	Part No.	Quantity 1	2	3	PS	KIT	Description	Dénomination	Bezeichnung	품명	Denominación	Notes
	VOE 14532330	18	18				Roller	Galet	Rolle	롤러	Rodillo	
1	SA 1081-04431	1	1		OP		•Shell	•Enveloppe	•Schale	• 셸	•Casco	
2	VOE 14532331	2	2				•Bushing	•Bague	•Buchse	• 부싱	•Casquillo	
3	VOE 14532332	1	1				•Shaft	•Arbre	•Welle	• 샤프트	•Arbol	
4	VOE 14532334	2	2				•Seal	•Joint	•Dichtring	• 시일	•Junta	
5	VOE 14532333	2	2				•Support	•Support	•Stütze	• 서포트	•Apoyo	
6	SA 9511-21080	2	2				•O-ring	•Joint Torique	•O-Ring	• 오링	•Junta torica	
7	VOE 14532335	2	2				•Pin	•Goupille	•Zapfen	• 핀	•Pasador	
8	VOE 14532276	1	1				•Plug	•Bouchon	•Stopfen	• 플러그	•Tapon	
9	SA 9011-22022	72	72				Bolt	Boulon	Bolzen	볼트	Perno	
10	VOE 14532264	72	72				Washer	Rondelle	Scheibe	와셔	Arandela	

1	8279465
2	8279480
3	
4	
5	

Rodillo inferior
하부 롤러
Laufrolle
Rouleau inférieur
Bottom roller

Catalogue id 20072	Group 775
Illustr. No SV164	Section 1000
Issue VOE 74B9920072	Page 329

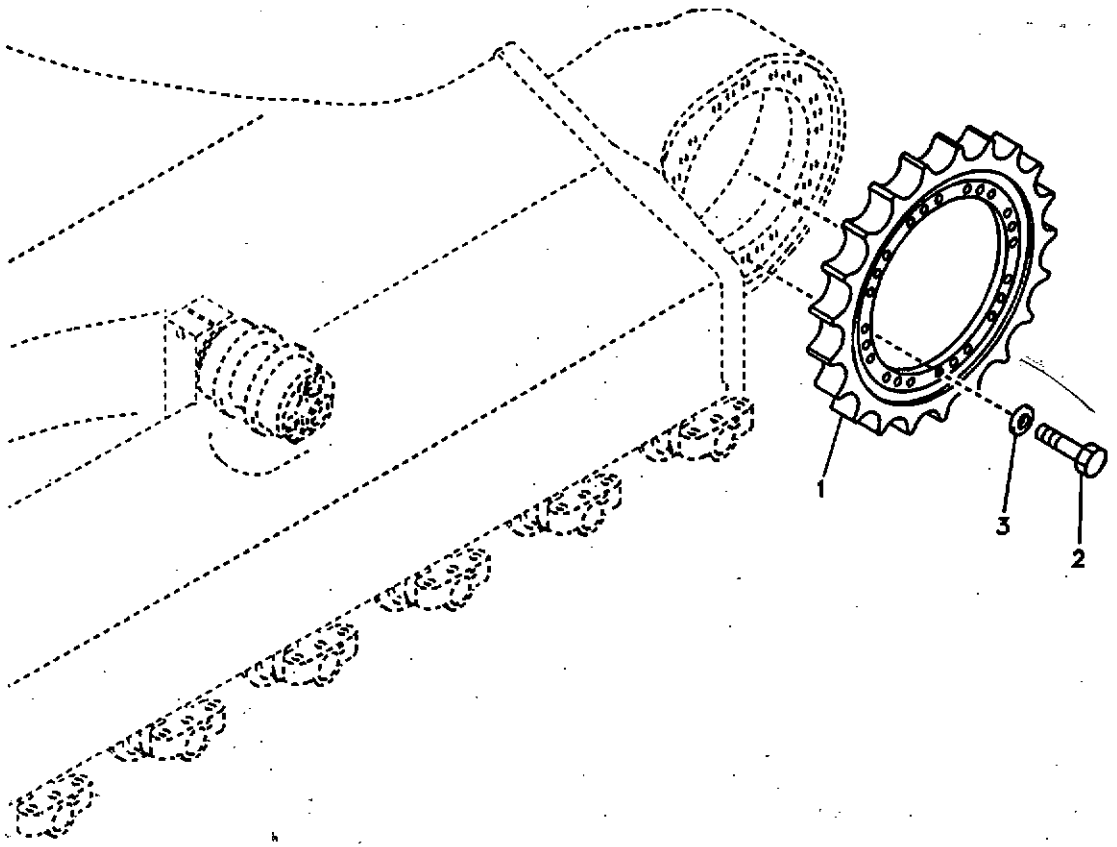
1
3
2

Fig.	Part No.	Quantity 1	2	3	P S	K I T	Description	Dénomination	Bezeichnung	품명	Denominación	Notes
1	VOE 14533155	2	2				Sprocket	Barbotin	Kettenrad	스프로켓	Rueda de cadena	
2	VOE 978949	48	48				Hexagon screw	Vis a tête hexagonale	Sechskantschr.	육각 나사	Tornillo hexago	
3	VOE 14532264	48	48				Washer	Rondelle	Scheibe	와셔	Arandela	

1	8279465
2	8279480
3	
4	
5	

Rueda motriz
스프로켓
Kettentrieb
Barbotin
Sprocket

Catalogue id 20072	Group 775
Illustr. No SV165	Section 1200
Issue VOE 74B9920072	Page 331

VOLVO

Construction Equipment

GROUP		Section	Page
810	Cab mount	100	339
810	Operator's cab	500	341
810	Operator's cab	600	343
810	Operator's cab	700	347
810	Operator's cab	800	351
821	Cowl frame	100	353
821	Cowl frame, cover and hood	200	357
821	Door, side	300	361
821	Cover, control valve	400	365
821	Cover, main pump	500	367
827	Handrail	100	369
827	Tool box, cowl	200	371
827	Foot Steps, Engine Room	300	373
830	Door, operator's cab	100	375
837	Cabin floor	100	379
837	Hatches under engine, hydr.pumps, cooler, m.valve and fuel tank.	200	381
837	Hatches under engine, hydr.pumps, cooler, m.valve and fuel tank.	300	383
841	Rear view mirror	100	387
843	Windows	100	389
843	Windshield	200	391
852	Operator seat with fitting parts	100	395
860	Windshield protection	100	399
860	Falling object guards	200	401
860	Fops, protecting equipment	300	403
860	Sun visor interior	400	405
860	Sun visor	500	407
860	Rain visor, exterior equipment	600	409
870	Air conditioning line, cooling and heater	100	411
870	Air duct in cabin and cabin floor	200	415
870	Air conditioning unit, cooling and heater	300	417
874	Air conditioning unit line	100	421
874	Air duct in cabin and cabin floor	200	423
874	Cooling unit	300	425
875	Auxiliary Heater	100	427
881	Instrument panel, control panel	100	431
881	Instrument panel, radio panel	200	435
891	Anti slip	100	437
891	Walk Way	200	439
896	Tools	100	441
896	Spare parts kit	200	445
897	Decal, outer location	100	447
897	Decal, outer location	150	451
897	Decal, inner location	200	455
897	Decal, inner location	250	459

TABLE DES MATIÈRES

GROUPE		Section	Page
810	Fixation de cabine	100	339
810	Cabine conducteur	500	341
810	Cabine conducteur	600	343
810	Cabine conducteur	700	347
810	Cabine conducteur	800	351
821	Bâti	100	353
821	Cadre, couvercle et capot d'auvent	200	357
821	Porte, latérale	300	361
821	Capotage, distributeur principal	400	365
821	Capotage, pompe principale	500	367
827	Main courante	100	369
827	Boîte à outils, auvent	200	371
827	Marchepied, compartiment moteur	300	373
830	Porte, cabine conducteur	100	375
837	Plancher de cabine	100	379
837	Trappes sous moteur, pompes hydr., radiateur, valves et réservoir carbura	200	381
837	Trappes sous moteur, pompes hydr., radiateur, valves et réservoir carbura	300	383
841	Rétroviseur	100	387
843	Fenêtres	100	389
843	Pare-brise	200	391
852	Siège conducteur avec pièces de montage	100	395
860	Protection pare-brise	100	399
860	Equipement anti-chute	200	401
860	Fops, équipement de protection	300	403
860	Pare-soleil intérieur	400	405
860	Pare-soleil	500	407
860	Para-pluie, équipement extérieur	600	409
870	Conduite de conditionnement d'air, refroidissement et chauffage	100	411
870	Conduit d'air dans la cabine et dans le plancher de cabine	200	415
870	Unité de conditionnement d'air, refroidissement et chauffage	300	417
874	Unité de conditionnement d'air	100	421
874	Conduit d'air dans la cabine et dans le plancher de cabine	200	423
874	Unité de refroidissement	300	425
875	Chauffage d'appoint	100	427
881	Panneau d'instruments, panneau de commande	100	431
881	Panneau d'instruments, radio	200	435
891	Anti glissement	100	437
891	Passerelle	200	439
896	Outil	100	441
896	Kit pièce de rechange	200	445
897	Autocollant, extérieur	100	447
897	Autocollant, extérieur	150	451
897	Autocollant, intérieur	200	455
897	Autocollant, intérieur	250	459

GRUPPE		Abschnitt	Seite
810	Kabinenausstattung	100	339
810	Fahrerkabine	500	341
810	Fahrerkabine	600	343
810	Fahrerkabine	700	347
810	Fahrerkabine	800	351
821	Stativ	100	353
821	Motorhaube, Rahmen und Abdeckung	200	357
821	Tür, Seite	300	361
821	Haube, Steuerventilblock	400	365
821	Haube, Hauptpumpe	500	367
827	Handgriff	100	369
827	Werkzeugkasten, Haube	200	371
827	Trittblech, Motorraum	300	373
830	Tür, Fahrerkabine	100	375
837	Kabinenboden	100	379
837	Luken unter Motor, Hyd.pumpen, Kühler, M.ventil und Tank	200	381
837	Luken unter Motor, Hyd.pumpen, Kühler, M.ventil und Tank	300	383
841	Rückspiegel	100	387
843	Fenster	100	389
843	Frontscheibe	200	391
852	Fahrersitz mit Anbauteilen	100	395
860	Frontscheibenschutz	100	399
860	Fallschutzausrüstung	200	401
860	Fops, Schutzausrüstung	300	403
860	Sonnenblende, innen	400	405
860	Sonnenblende	500	407
860	Regenschutz, aussen	600	409
870	Leitungsrohr für Klimaanlage, Kühler und Heizung	100	411
870	Luftkanal in Kabine und Kabinenboden	200	415
870	Klimaanlage, Kühler und Heizung	300	417
874	Klimaanlage, Leitung	100	421
874	Luftkanal in Kabine und Kabinenboden	200	423
874	Kühler	300	425
875	Zusatzheizung	100	427
881	Armaturenbrett, Bedientafel	100	431
881	Armaturenbrett, Radio	200	435
891	Antirutschmatte	100	437
891	Laufsteg	200	439
896	Werkzeug	100	441
896	Ersatzteilsatz	200	445
897	Aufkleber, aussen	100	447
897	Aufkleber, aussen	150	451
897	Aufkleber, innen	200	455
897	Aufkleber, innen	250	459

목차

그룹		절	페이지
810	운전실 장착부품	100	339
810	운전실	500	341
810	운전실	600	343
810	운전실	700	347
810	운전실	800	351
821	카울 프레임	100	353
821	카울 프레임 , 커버 및 후드	200	357
821	사이드 도어	300	361
821	제어밸브 커버	400	365
821	메인펌프 커버	500	367
827	난간	100	369
827	공구박스 , 카울	200	371
827	풋 스텝 , 엔진 룸	300	373
830	운전실 도어	100	375
837	운전실 플로어	100	379
837	보텀 커버	200	381
837	보텀 커버	300	383
841	후사경	100	387
843	운전실 글라스	100	389
843	앞 유리창	200	391
852	운전석 및 장착부품	100	395
860	윈드실드 보호 가드	100	399
860	낙하물 방어장치 ; 포그	200	401
860	낙하물 방어장치 ; 폽스	300	403
860	선 바이저 , 실내용	400	405
860	선 바이저	500	407
860	레인 바이저	600	409
870	에어컨 유니트 배관 , 쿨러 및 히터 겸용	100	411
870	에어 분기장치	200	415
870	에어컨 유니트 , 쿨러 및 히터 겸용	300	417
874	에어컨 유니트 배관	100	421
874	에어 분기장치	200	423
874	에어콘	300	425
875	보조 히터	100	427
881	계기판 , 제어 패널	100	431
881	계기판 , 라디오 패널	200	435
891	미끄럼 방지장치	100	437
891	정비작업용 테라스	200	439
896	공구	100	441
896	스페어 파트	200	445
897	데칼 , 외부	100	447
897	데칼 , 외부	150	451
897	데칼 , 내부	200	455
897	데칼 , 내부	250	459

GRUPO		Sección	Página
810	Accesorio de cabina	100	339
810	Cabina del conductor	500	341
810	Cabina del conductor	600	343
810	Cabina del conductor	700	347
810	Cabina del conductor	800	351
821	Bastidor	100	353
821	Bastidor de capó, cubierta y capó	200	357
821	Puerta, lado	300	361
821	Capó, válvula de control principal	400	365
821	Capó, bomba principal	500	367
827	Barandilla	100	369
827	Caja de herramientas, capó	200	371
827	Estribo, compartimento motor	300	373
830	Puerta, cabina	100	375
837	Suelo de cabina	100	379
837	Tapas bajo el motor, bombas hidr., enfriador, válvula p. y dep	200	381
837	Tapas bajo el motor, bombas hidr., enfriador, válvula p. y dep	300	383
841	Espejo retrovisor	100	387
843	Ventanas	100	389
843	Parabrisas	200	391
852	Asiento del conductor con piezas de montaje	100	395
860	Protecciln del parabrisas	100	399
860	Equipo de protección contra caídas	200	401
860	Fops, equipo de protección	300	403
860	Parasol interior	400	405
860	Visera	500	407
860	Visera para lluvia, equipo exterior	600	409
870	Tubería de aire acondicionado, refrigeración y calefacción	100	411
870	Conducto de aire en cabina y suelo de cabina	200	415
870	Unidad de aire acondicionado, refrigeración y calefacción	300	417
874	Tubería de unidad de aire acondicionado	100	421
874	Conducto de aire en cabina y suelo de cabina	200	423
874	Unidad de refrigeración	300	425
875	Calefactor adicional	100	427
881	Panel de instrumentos, panel de mandos	100	431
881	Panel de instrumentos, panel de radio	200	435
891	Antideslizante	100	437
891	Pasarela	200	439
896	Herramienta	100	441
896	Kit recambios	200	445
897	Pegatina, ubicación exterior	100	447
897	Pegatina, ubicación exterior	150	451
897	Pegatina, ubicación interior	200	455
897	Pegatina, ubicación interior	250	459

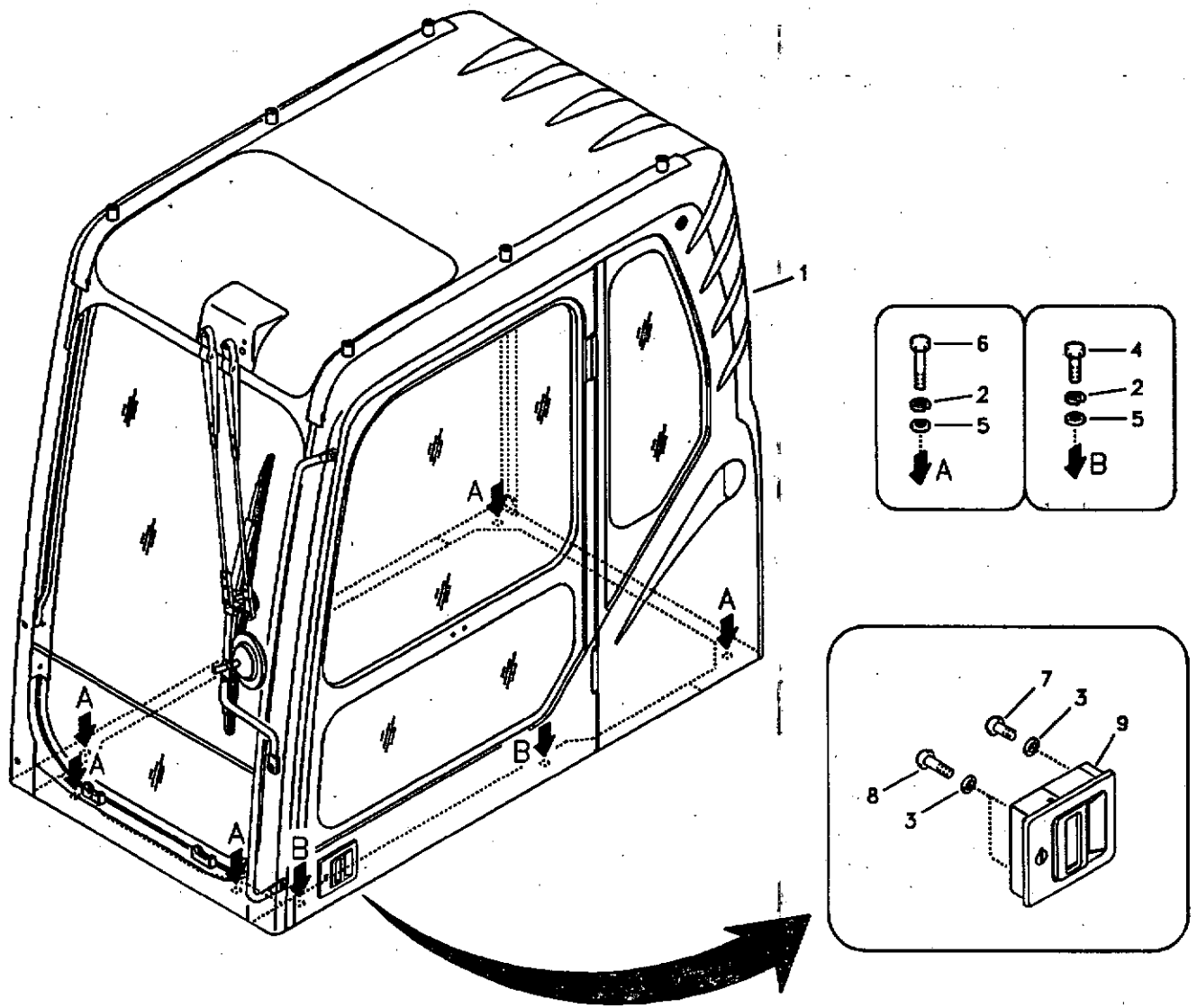
1
A
A
A
A
B
B
6
2
5
A
4
2
5
B
7
3
9
8
3

Fig.	Part No.	Quantity 1	2	3	4	5	PS	KIT	Description	Dénomination	Bezeichnung	품명	Denominación	Notes
1	VOE 14530000	1					SS		Cab	Cabine	Kabine	운전실	Cabina	
	VOE 14530003		1				SS		Cab	Cabine	Kabine	운전실	Cabina	
2	VOE 955926	7	7						Spring Washer	Rondelle élastique	Federscheibe	스프링 와셔	Arandela flexible	
3	VOE 955892	4	4						Washer	Rondelle	Scheibe	와셔	Arandela	
4	SA 9011-11609	2	2						Bolt	Boulon	Bolzen	볼트	Perno	
5	VOE 955900	7	7						Washer	Rondelle	Scheibe	와셔	Arandela	
6	VOE 980465	5	5						Screw	Vis	Schraube	스크류	Tornillo	
7	VOE 969422	2	2						6-pt skt screw	Vis creuse de 6	Hohlschraube	6 포인트 소켓 스크류	Racor 6-dientes	
8	VOE 969587	2	2						6-pt skt screw	Vis creuse de 6	Hohlschraube	6 포인트 소켓 스크류	Racor 6-dientes	
9	VOE 14524738			1					Handle	Poignee	Handgriff	핸들	Manilla	SPECIFIC
	VOE 14525163				1				Handle	Poignee	Handgriff	핸들	Manilla	MASTER

1	8277140
2	8277142
3	8277153
4	8277154
5	

Accesorio de cabina
운전실 장착부품
Kabinenausstattung
Fixation de cabine
Cab mount

Catalogue id 20072	Group 810
Illustr. No 1016694	Section 100
Issue VOE 74B9920072	Page 339

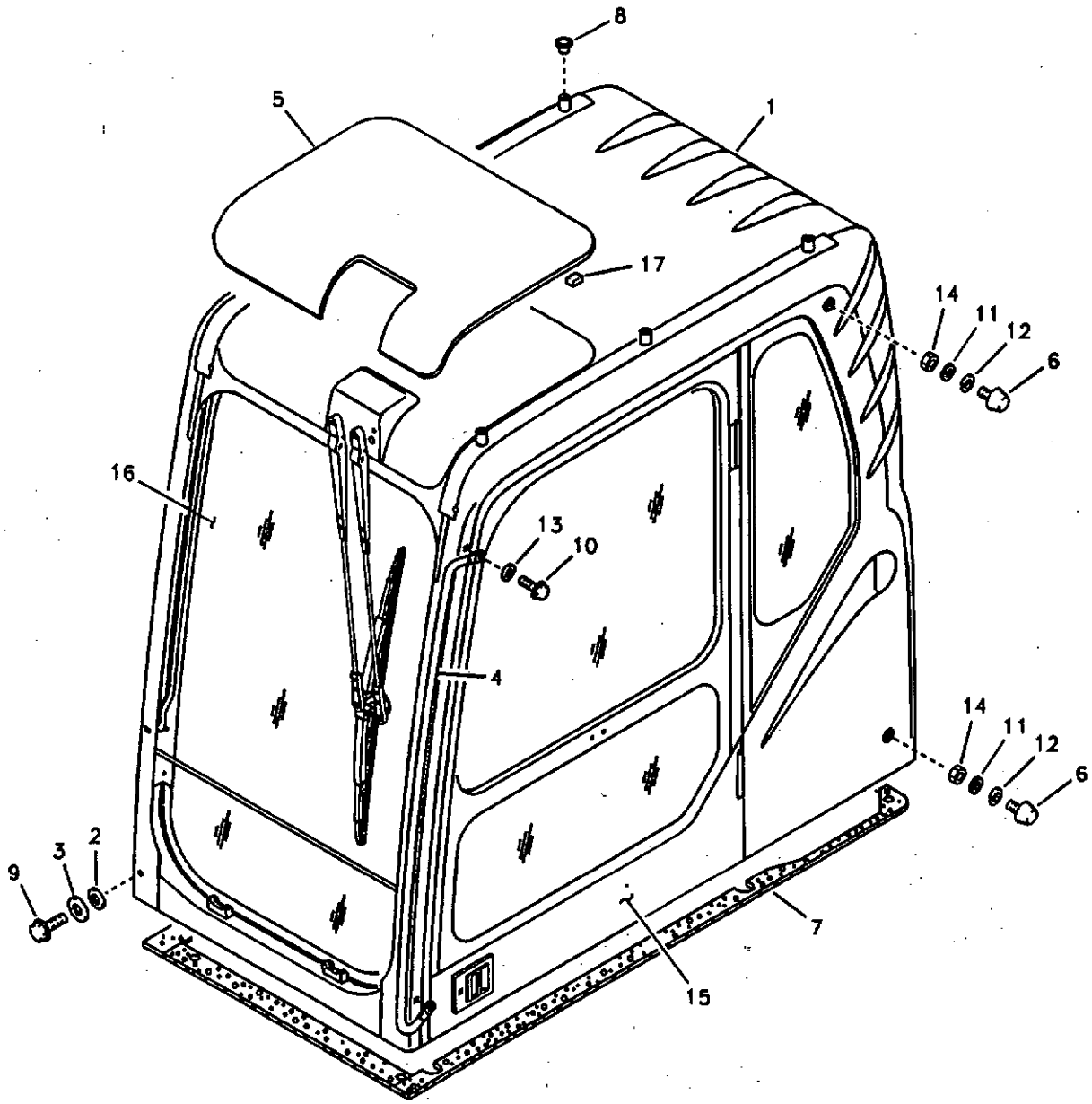
8
5
1
17
14
11
12
6
16
13
10
4
14
11
12
6
9
3
2
7
15

Fig.	Part No.	Quantity 1	2	3	PS	KIT	Description	Dénomination	Bezeichnung	품명	Denominación	Notes
1		1			NS		Cab	Cabine	Kabine	운전실	Cabina	
			1		NS		Cab	Cabine	Kabine	운전실	Cabina	Vandalism kit
2	VOE 14527410	4	4				•Washer	•Rondelle	•Scheibe	• 와셔	•Arandela	
3	VOE 14527412	4	4				•Washer	•Rondelle	•Scheibe	• 와셔	•Arandela	
4	VOE 14529995	1	1				•Handle	•Poignee	•Handgriff	• 핸들	•Manilla	
5	VOE 14506848	1	1				•Lens	•Verre	•Lichtscheibe	• 렌즈	•Lente	
6	VOE 14508024	2	2				•Bumper	•Pare-chocs	•Stossfänger	• 범퍼	•Parachoques	
7	VOE 14527689	1	1				•Sponge	•Eponge	•Schwamm	• 스폰지	•Esponja	
8	VOE 14514654	6	6				•Plug	•Bouchon	•Stopfen	• 플러그	•Tapon	
9	VOE 946329	4	4				•Flange screw	•Vis à bride	•Flanschschraube	• 플랜지 스크류	•Torn embridado	
10	VOE 946441	2	2				•Flange screw	•Vis à bride	•Flanschschraube	• 플랜지 스크류	•Torn embridado	
11	VOE 955894	2	2		SS		•Washer	•Rondelle	•Scheibe	• 와셔	•Arandela	
12	VOE 955921	2	2				•Spring Washer	•Rondelle élastique	•Federscheibe	• 스프링 와셔	•Arandela flexible	
13	VOE 960148	2	2				•Washer	•Rondelle	•Scheibe	• 와셔	•Arandela	
14	VOE 983303	2	2				•Nut	•Ecrou	•Mutter	• 너트	•Tuerca	
15	VOE 14517121	1					•Door	•Porte	•Tür	• 도어	•Puerta	
15	VOE 14520550		1				•Door	•Porte	•Tür	• 도어	•Puerta	
16	VOE 14506805	1	1				•Shield	•Tole-ecran	•Schirmblech	• 실드	•Placa Guardab	
17	VOE 14525166	14	14				•Pad	•Patin	•Belag	• 패드	•Pastilla	

1	8277140	Cabina del conductor 운전실 Fahrerkabine Cabine conducteur Operator's cab	Catalogue id 20072	Group 810
2	8277142		Illustr. No 1008373	Section 500
3			Issue VOE 74B9920072	Page 341
4				
5				

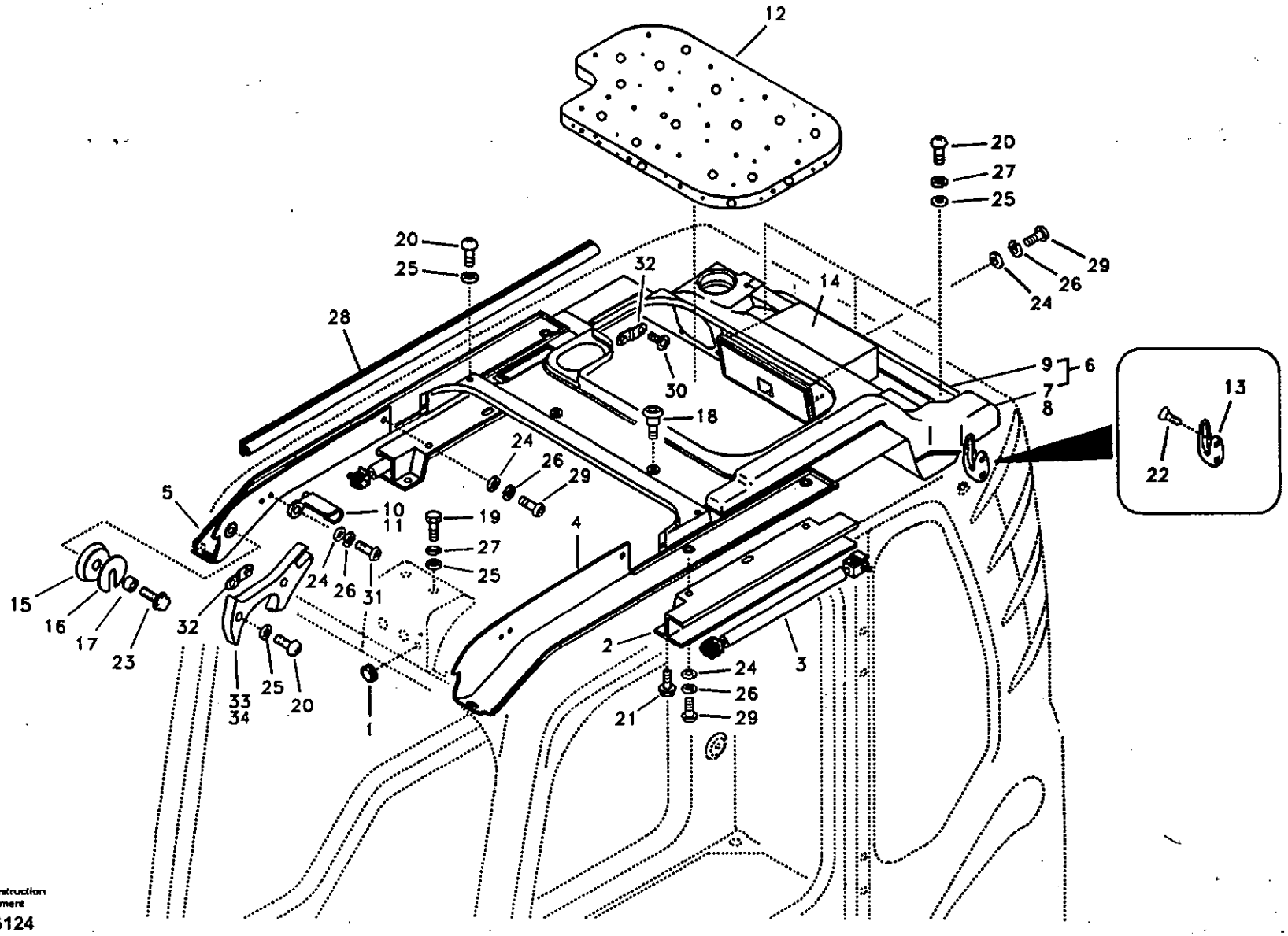

Volvo Construction Equipment

1016124

Fig.	Part No.	Quantity 1	2	3	PS	KIT	Description	Dénomination	Bezeichnung	품명	Denominación	Notes
		1			NS		Cab	Cabine	Kabine	운전실	Cabina	
			1		NS		Cab	Cabine	Kabine	운전실	Cabina	
1	VOE 14523000	1	1				•Cap	•Chapeau	•Kappe	• 캡	•Caperuza	
2	VOE 14526786	2	2				•Guide	•Rail	•Führung	• 가이드	•Guia	
3	VOE 14556369	2	2				•Gas Spring	•Ressort Gaz	•Gasfeder	• 개스 스프링	•Resorte A Gas	(VOE 14506792)
	VOE 14556370	1	1				•Cable	•Câble	•Seil	• 케이블	•Cable	
4	VOE 14522026	1	1				•Cover	•Capot	•Haube	• 커버	•Capo	
5	VOE 14522027	1	1				•Cover	•Capot	•Haube	• 커버	•Capo	
6	VOE 14522028	1	1				•Trim	•Garniture	•Verkleidung	• 트림	•Tapizado	
7	VOE 14502647	1	1				••Duct	••Conduit	••Leitung	•• 덕트	••Conducto	
8	VOE 14503048	1	1				••Duct	••Conduit	••Leitung	•• 덕트	••Conducto	
9	VOE 14522029	1	1				••Trim	••Garniture	••Verkleidung	•• 트림	••Tapizado	
10	VOE 14506841	1	1				•Hook	•Crochet	•Haken	• 훅	•Gancho	
11	VOE 14506842	1	1				•Hook	•Crochet	•Haken	• 훅	•Gancho	
12	VOE 14506849	1	1				•Sponge	•Eponge	•Schwamm	• 스폰지	•Esponja	
13	VOE 11078015	2	2				•Coat hanger	•Porte manteau	•Kleiderhaken	• 옷걸이	•Percha	
14	VOE 14529994	1	1				•Box	•Boîte	•Kasten	• 박스	•Caja	
15	VOE 14527485	2	2				•Roller	•Galet	•Rolle	• 롤러	•Rodillo	
16	VOE 14506866	2	2				•Guide	•Rail	•Führung	• 가이드	•Guia	
17	VOE 14506867	2	2				•Boss	•Bossage	•Warze	• 보스	•Teton	
18	VOE 14511327	3	3				•Fastener	•Attache	•Befestigung	• 파스너	•Atadura	
19	SA 9011-10802	2	2				•Bolt	•Boulon	•Bolzen	• 볼트	•Perno	
20	VOE 14880445	9	9				•Screw	•Vis	•Schraube	• 스크류	•Tornillo	
21	VOE 946934	4	4				•Flange screw	•Vis à bride	•Flanschschraube	• 플랜지 스크류	•Torn embridado	
22	SA 9027-10403	4	4				•Screw	•Vis	•Schraube	• 스크류	•Tornillo	
23	VOE 947542	2	2		SS		•Screw	•Vis	•Schraube	• 스크류	•Tornillo	
24	VOE 955892	12	12				•Washer	•Rondelle	•Scheibe	• 와셔	•Arandela	
25	VOE 955894	11	11		SS		•Washer	•Rondelle	•Scheibe	• 와셔	•Arandela	
26	VOE 955919	12	12				•Spring Washer	•Rondelle élastique	•Federscheibe	• 스프링 와셔	•Arandela flexible	
27	VOE 955921	5	5				•Spring Washer	•Rondelle élastique	•Federscheibe	• 스프링 와셔	•Arandela flexible	

1	8277140
2	8277142
3	
4	
5	

Cabina del conductor
운전실
Fahrerkabine
Cabine conducteur
Operator's cab

Catalogue id	Group
20072	810
Illustr. No	Section
1016124	600
Issue	Page
VOE 74B9920072	343

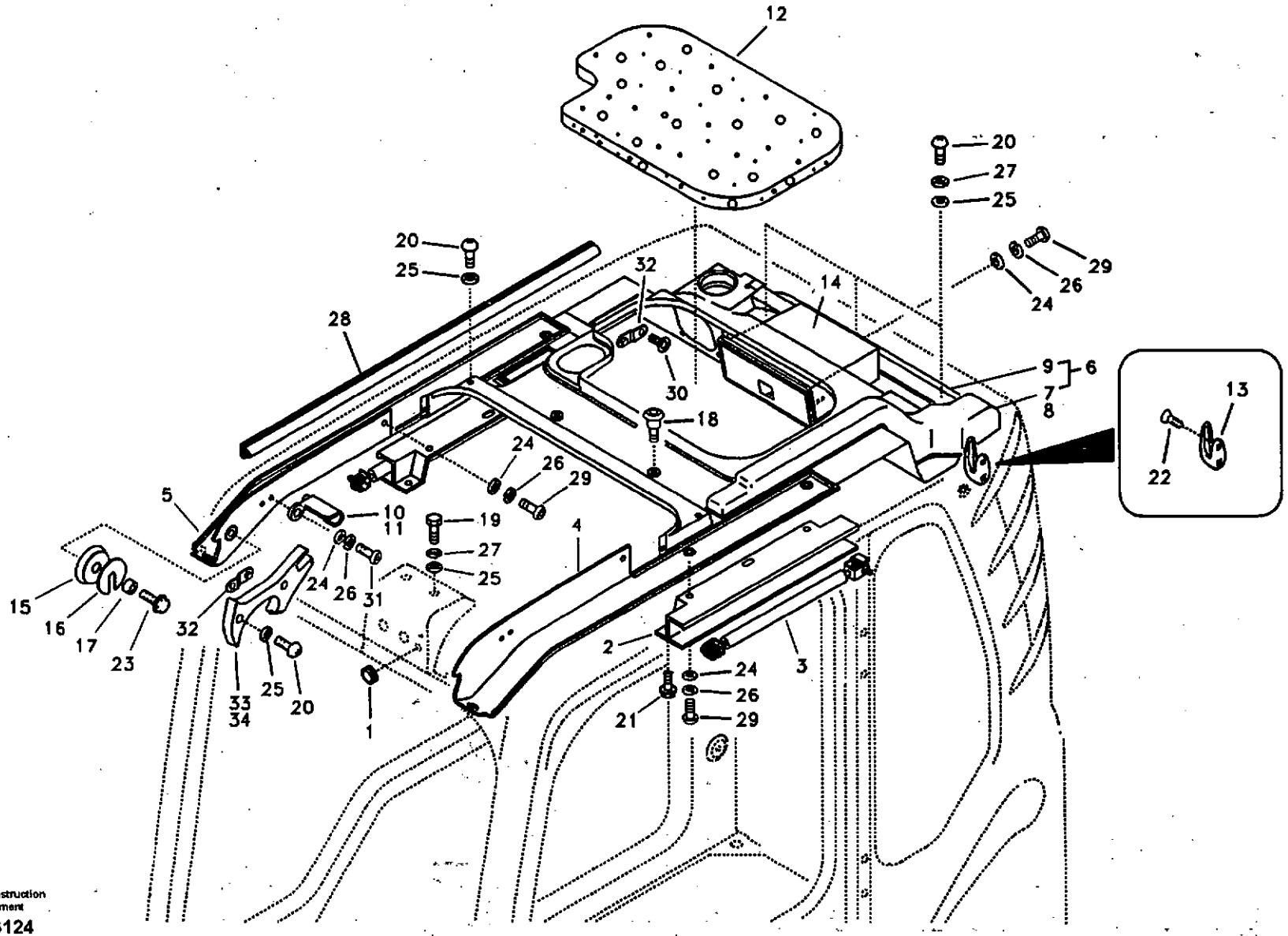
12
20
27
25
29
26
24
14
32
30
18
9
6
7
8
13
22
28
20
25
24
26
29
5
10
11
19
27
25
4
15
16
17
23
24
26
31
32
33
34
25
20
1
2
3
24
26
29
21

Fig.	Part No.	Quantity 1	2	3	PS	KIT	Description	Dénomination	Bezeichnung	품명	Denominación	Notes
28	VOE 14880439	1	1				•Weatherstrip	•Leche-vitre	•Abstreifleiste	• 웨더스트립	•Lamelunas	
29	VOE 969422	10	10				•6-pt skt screw	•Vis creuse de 6	•Hohlschraube	•6 포인트 소켓 스크류	•Racor 6-dientes	
30	VOE 969737	8	8				•6-pt skt screw	•Vis creuse de 6	•Hohlschraube	•6 포인트 소켓 스크류	•Racor 6-dientes	
31	VOE 969147	2	2				•Screw	•Vis	•Schraube	• 스크류	•Tornillo	
32	VOE 14506804	4	4				•Striker	•Butee	•Hammer	• 스트라이커	•Cerrojo	
33	VOE 14558386	1	1				•Bumper	•Pare-chocs	•Stossfänger	• 범퍼	•Parachoques	(VOE 14524736) LH
34	VOE 14558387	1	1				•Bumper	•Pare-chocs	•Stossfänger	• 범퍼	•Parachoques	(VOE 14524737) RH

1	8277140	Cabina del conductor 운전실 Fahrerkabine Cabine conducteur Operator's cab	Catalogue id 20072	Group 810
2	8277142			
3			Illustr. No 1016124	Section 600
4				
5			Issue VOE 74B9920072	Page 345

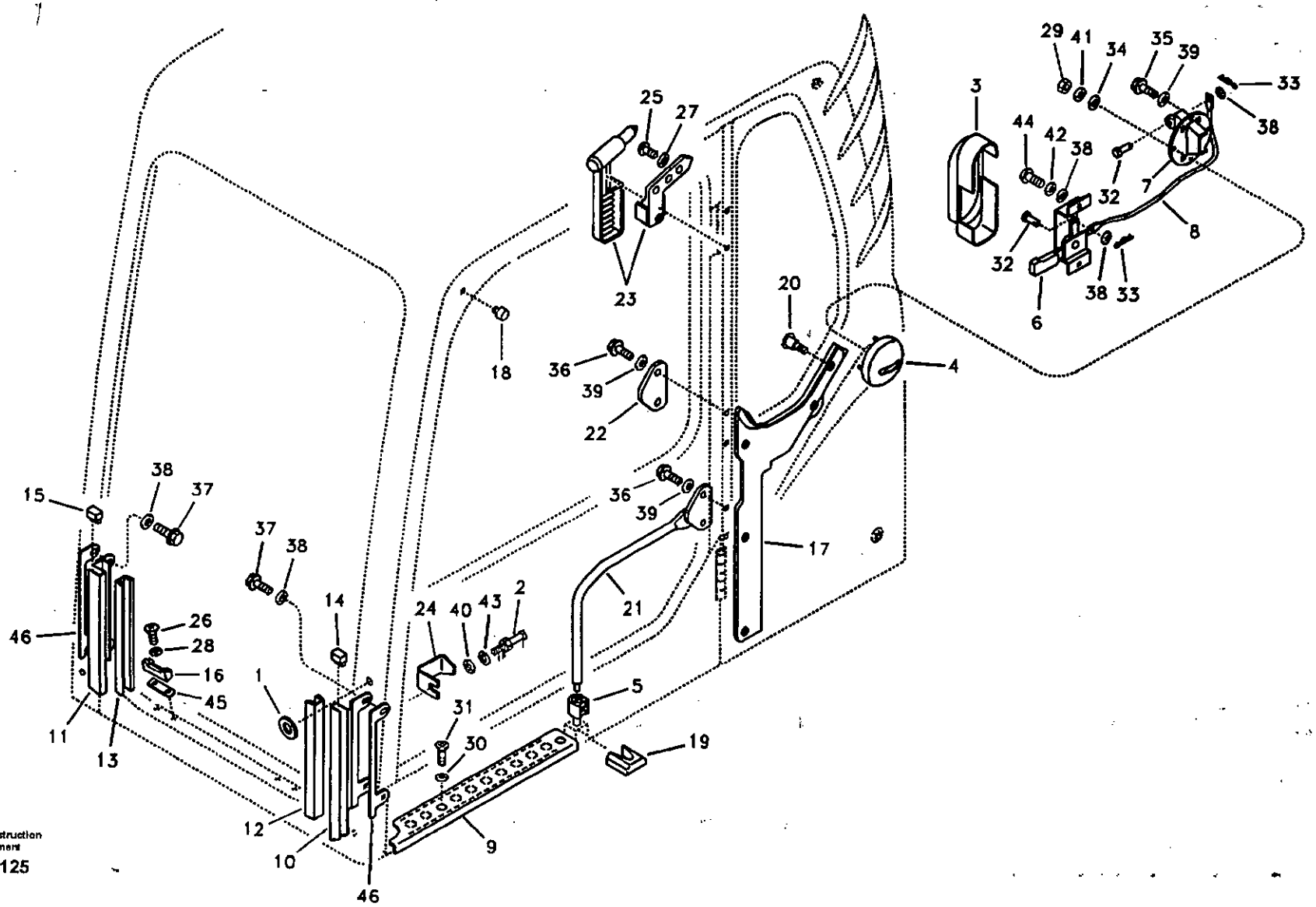
Volvo Construction Equipment
1016125

Fig.	Part No.	Quantity 1	2	3	PS	KIT	Description	Dénomination	Bezeichnung	품명	Denominación	Notes
		1			NS		Cab	Cabine	Kabine	운전실	Cabina	
			1		NS		Cab	Cabine	Kabine	운전실	Cabina	
1	VOE 14522862	1	1				•Washer	•Rondelle	•Scheibe	• 와셔	•Arandela	
2	VOE 14527405	1	1				•Striker Plate	•Gache	•Schliesskeil	• 스트라이커 플레이트	•Placa Bloqueo	
3	VOE 14522182	1	1		SS		•Cover	•Capot	•Haube	• 커버	•Capo	
4	VOE 14506788	1	1				•Cover	•Capot	•Haube	• 커버	•Capo	
5	VOE 14523252	1	1				•Stop	•Arrêt	•Anschlag	• 스톱	•Parada	
6	SA 1166-31300	1	1				•Lever	•Levier	•Hebel	• 레버	•Palanca	
7	VOE 14506786	1	1				•Catch	•Disque Blocage	•Sperrplatte	• 캐치	•Disco Bloqueo	
8	VOE 14506789	1	1				•Cable	•Câble	•Seil	• 케이블	•Cable	
9	VOE 14529998	1	1				•Plate	•Plaque	•Platte	• 플레이트	•Placa	
10	VOE 14506828	1	1				•Guide	•Rail	•Führung	• 가이드	•Guia	
11	VOE 14506829	1	1				•Guide	•Rail	•Führung	• 가이드	•Guia	
12	VOE 14520278	1	1				•Weatherstrip	•Leche-vitre	•Abstreifleiste	• 웨더스트립	•Lamelunas	
13	VOE 14520279	1	1				•Weatherstrip	•Leche-vitre	•Abstreifleiste	• 웨더스트립	•Lamelunas	
14	VOE 14520280	1	1				•Plug	•Bouchon	•Stopfen	• 플러그	•Tapon	
15	VOE 14520281	1	1				•Plug	•Bouchon	•Stopfen	• 플러그	•Tapon	
16	VOE 14529996	2	2				•Stop	•Arrêt	•Anschlag	• 스톱	•Parada	
17	VOE 14522032	1	1				•Trim	•Garniture	•Verkleidung	• 트림	•Tapizado	
18	VOE 14507577	1	1				•Bumper	•Pare-chocs	•Stossfänger	• 범퍼	•Parachoques	
19	VOE 14523607	1	1				•Bumper	•Pare-chocs	•Stossfänger	• 범퍼	•Parachoques	
20	VOE 14511327	5	5				•Fastener	•Attache	•Befestigung	• 파스너	•Atadura	
21	VOE 14514203	1	1				•Handle	•Poignee	•Handgriff	• 핸들	•Manilla	
22	VOE 14514204	1	1				•Plate	•Plaque	•Platte	• 플레이트	•Placa	
23	VOE 14522184	1	1				•Hammer	•Marteau	•Hammer	• 망치	•Martillo	
24	VOE 14526785	1	1				•Striker	•Butee	•Hammer	• 스트라이커	•Cerrojo	
25	SA 9021-10402	3	3				•Screw	•Vis	•Schraube	• 스크류	•Tornillo	
26	SA 9027-20605	4	4				•Screw	•Vis	•Schraube	• 스크류	•Tornillo	
27	VOE 955891	3	3				•Washer	•Rondelle	•Scheibe	• 와셔	•Arandela	(VOE 14880426)
28	VOE 14880427	4	4				•Washer	•Rondelle	•Scheibe	• 와셔	•Arandela	

1	8277140
2	8277142
3	
4	
5	

Cabina del conductor
운전실
Fahrerkabine
Cabine conducteur
Operator's cab

Catalogue id	Group
20072	810
Illustr. No	Section
1016125	700
Issue	Page
VOE 74B9920072	347

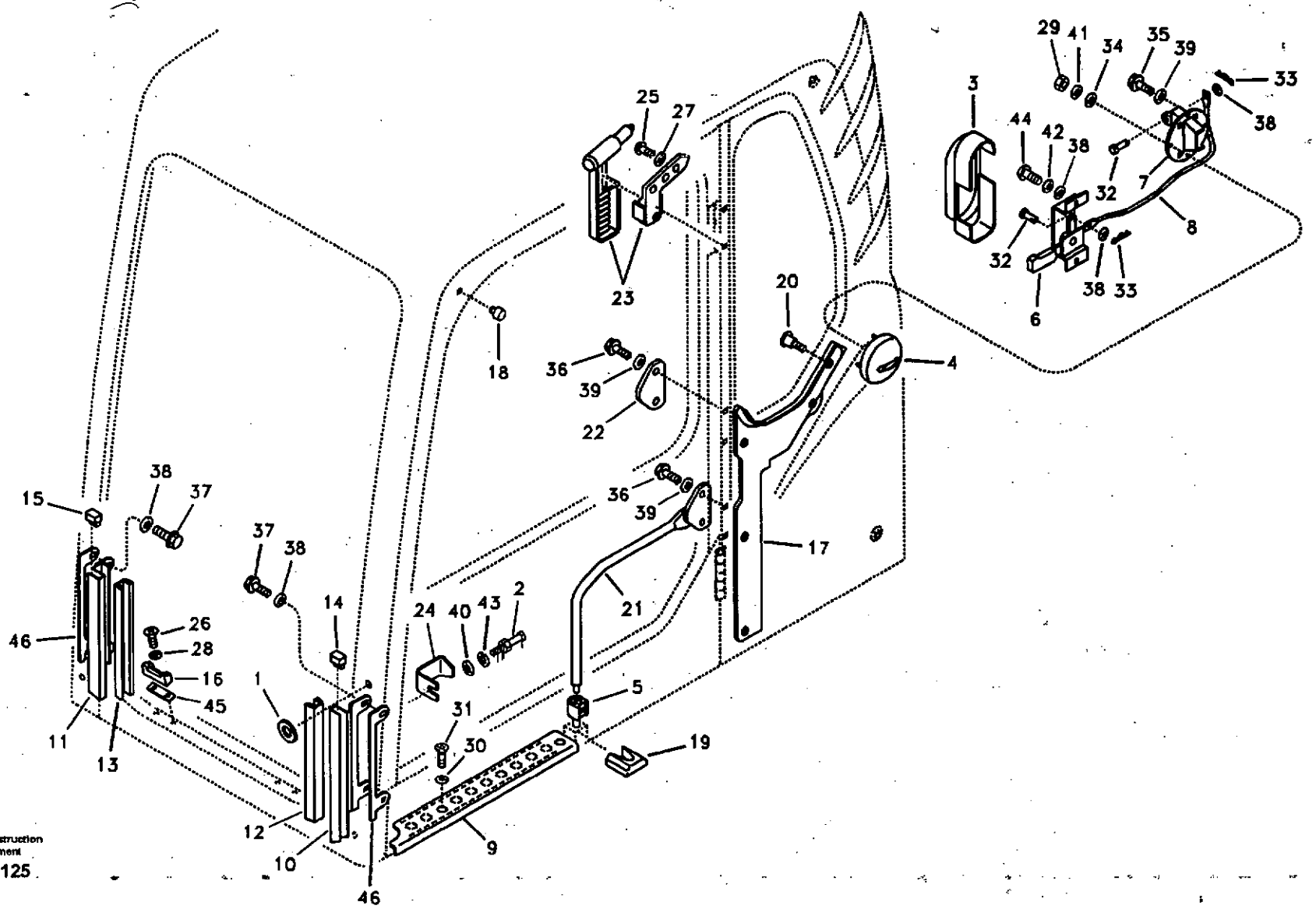
Volvo Construction Equipment
1016125

Fig.	Part No.	Quantity 1	2	3	PS	KIT	Description	Dénomination	Bezeichnung	품명	Denominación	Notes
29	VOE 14880423	4	4				•Nut	•Ecrou	•Mutter	• 너트	•Tuerca	
30	VOE 14880428	2	2				•Washer	•Rondelle	•Scheibe	• 와셔	•Arandela	
31	VOE 969747	2	2				•6-pt skt screw	•Vis creuse de 6	•Hohlschraube	•6 포인트 소켓 스크류	•Racor 6-dientes	
32	VOE 14880431	2	2				•Pin	•Goupille	•Zapfen	• 핀	•Pasador	
33	VOE 14880451	2	2				•Split Pin	•Goupille Fendue	•Splint	• 분할 핀	•Chaveta Hendida	
34	VOE 940090	4	4		SS		•Washer	•Rondelle	•Scheibe	• 와셔	•Arandela	
35	VOE 945444	4	4				•Flange screw	•Vis à bride	•Flanschschraube	• 플랜지 스크류	•Torn embridado	
36	VOE 946472	4	4				•Flange screw	•Vis à bride	•Flanschschraube	• 플랜지 스크류	•Torn embridado	
37	VOE 947542	4	4		SS		•Screw	•Vis	•Schraube	• 스크류	•Tornillo	
38	VOE 955892	9	9				•Washer	•Rondelle	•Scheibe	• 와셔	•Arandela	
39	VOE 955894	8	8		SS		•Washer	•Rondelle	•Scheibe	• 와셔	•Arandela	
40	VOE 955897	1	1				•Washer	•Rondelle	•Scheibe	• 와셔	•Arandela	
41	VOE 955918	4	4				•Spring Washer	•Rondelle élastique	•Federscheibe	• 스프링 와셔	•Arandela flexible	
42	VOE 955919	3	3				•Spring Washer	•Rondelle élastique	•Federscheibe	• 스프링 와셔	•Arandela flexible	
43	VOE 955923	1	1				•Spring Washer	•Rondelle élastique	•Federscheibe	• 스프링 와셔	•Arandela flexible	
44	VOE 969422	3	3				•6-pt skt screw	•Vis creuse de 6	•Hohlschraube	•6 포인트 소켓 스크류	•Racor 6-dientes	
45	VOE 14517023	2	2				•Shim	•Cale d'épaisseur	•Passcheibe	• 심	•Arandela Ajuste	
46	VOE 14517022	2	2				•Pad	•Patin	•Belag	• 패드	•Pastilla	

1	8277140
2	8277142
3	
4	
5	

Cabina del conductor
운전실
Fahrerkabine
Cabine conducteur
Operator's cab

Catalogue id 20072	Group 810
Illustr. No 1016125	Section 700
Issue VOE 74B9920072	Page 349

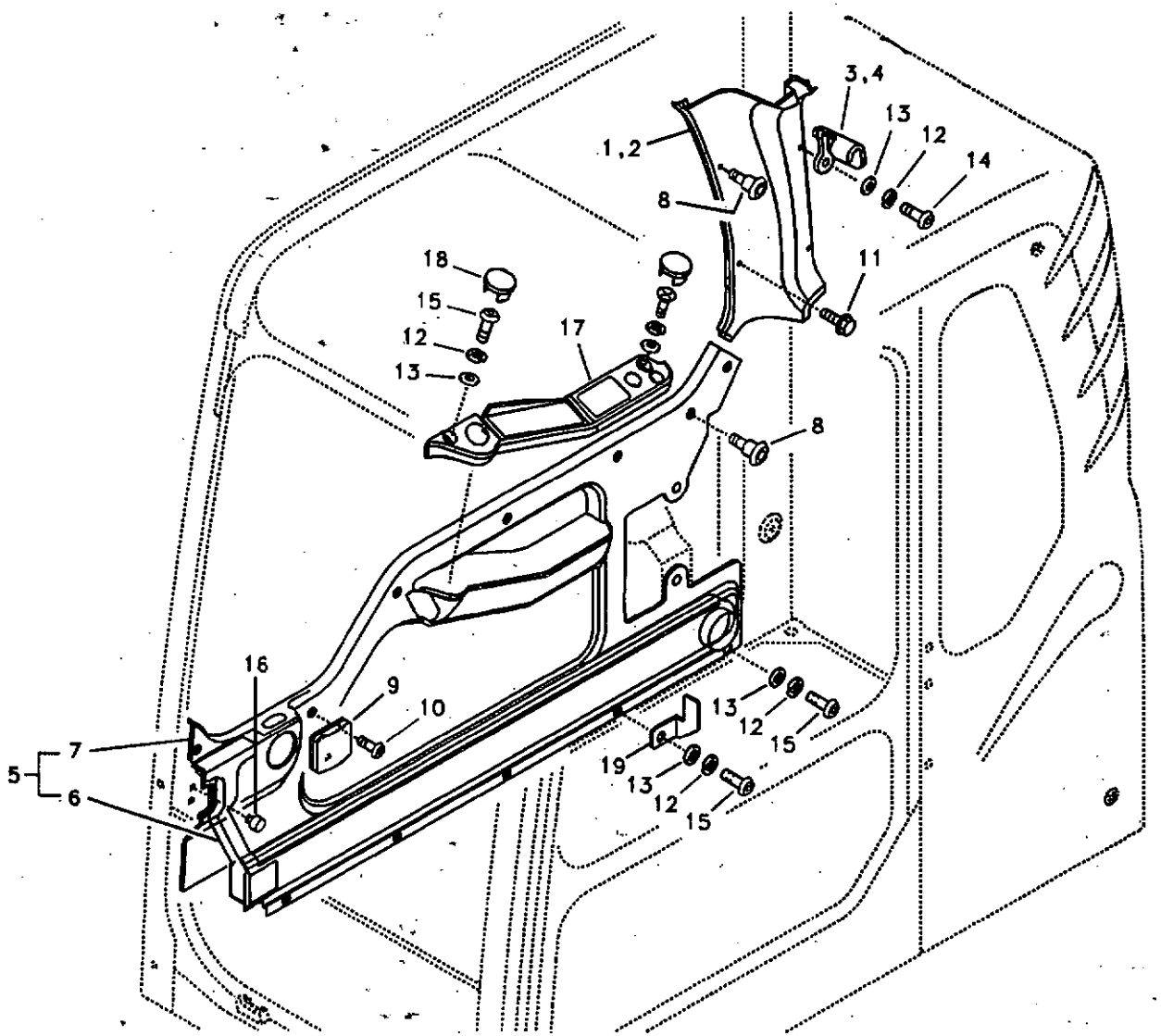
1,2
3,4
8
11
12
13
14
15
17
18
19
5
6
7
9
10
16

Fig.	Part No.	Quantity 1	2	3	PS	KIT	Description	Dénomination	Bezeichnung	품명	Denominación	Notes
		1			NS		Cab	Cabine	Kabine	운전실	Cabina	
			1		NS		Cab	Cabine	Kabine	운전실	Cabina	
1	VOE 14529622	1	1				•Cover	•Capot	•Haube	• 커버	•Capo	LH
2	VOE 14529623	1	1				•Cover	•Capot	•Haube	• 커버	•Capo	RH
3	VOE 14506841	2	2				•Hook	•Crochet	•Haken	• 훅	•Gancho	LH
4	VOE 14506842	2	2				•Hook	•Crochet	•Haken	• 훅	•Gancho	RH
5	VOE 14522030	1	1				•Trim	•Garniture	•Verkleidung	• 트림	•Tapizado	
6	VOE 14502648	1	1				••Duct	••Conduit	••Leitung	•• 덕트	••Conducto	
7	VOE 14522031	1	1				••Trim	••Garniture	••Verkleidung	•• 트림	••Tapizado	
8	VOE 14511327	8	8				•Fastener	•Attache	•Befestigung	• 파스너	•Atadura	
9	VOE 14517015	1	1				•Holder	•Retenue	•Halter	• 홀더	•Soporte	
10	VOE 969407	5	5				•6-pt skt screw	•Vis creuse de 6	•Hohlschraube	•6 포인트 소켓 스크류	•Racor 6-dientes	
11	VOE 946329	2	2				•Flange screw	•Vis à bride	•Flanschschraube	• 플랜지 스크류	•Tom embridado	
12	VOE 955919	12	12				•Spring Washer	•Rondelle élastique	•Federscheibe	• 스프링 와셔	•Arandela flexible	
13	VOE 955892	12	12				•Washer	•Rondelle	•Scheibe	• 와셔	•Arandela	
14	VOE 969147	4	4				•Screw	•Vis	•Schraube	• 스크류	•Tornillo	
15	VOE 969422	8	8				•6-pt skt screw	•Vis creuse de 6	•Hohlschraube	•6 포인트 소켓 스크류	•Racor 6-dientes	
16	VOE 14507577	2	2				•Bumper	•Pare-chocs	•Stossfänger	• 범퍼	•Parachoques	
17	VOE 14508698	1	1				•Panel	•Panneau	•Verkleidung	• 패널	•Plancha	
18	VOE 14508725	3	3				•Clip	•Clip	•Klemme	• 클립	•Clip	
19	VOE 14530722	1	1				•Bracket	•Console	•Konsole	• 브라켓	•Ménsula	

1	8277140	Cabina del conductor 운전실 Fahrerkabine Cabine conducteur Operator's cab	Catalogue id 20072	Group 810
2	8277142		Illustr. No 1016698	Section 800
3			Issue VOE 74B9920072	Page 351
4				
5				

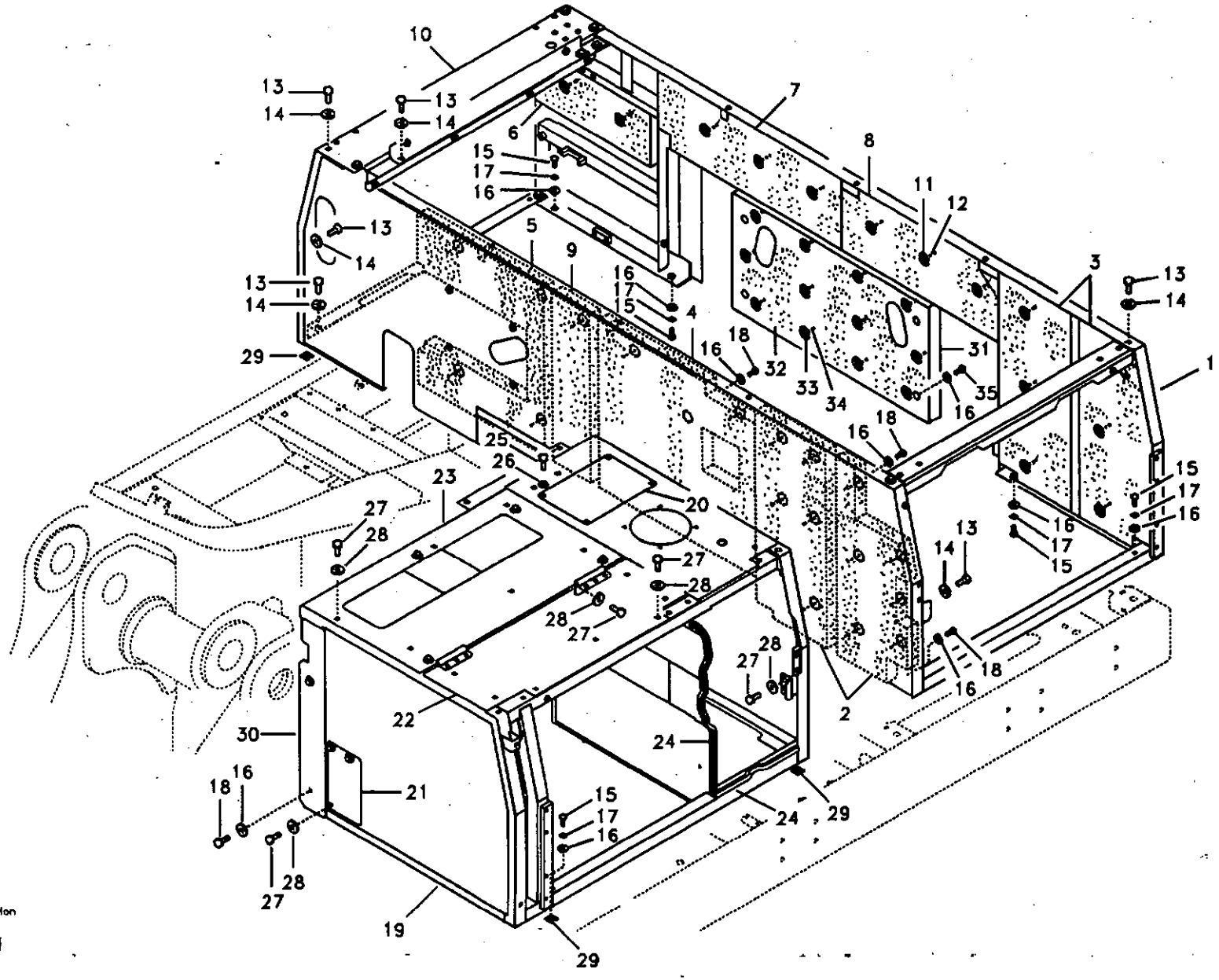

Volvo Construction Equipment

1021851

Fig.	Part No.	Quantity 1	2	3	PS	KIT	Description	Dénomination	Bezeichnung	품명	Denominación	Notes
1	VOE 14526432	1					Frame	Chassis	Rahmen	프레임	Bastidor	SER NO 11515-11636 SER NO 80001-80193
	VOE 14546226	1					Frame	Chassis	Rahmen	프레임	Bastidor	SER NO 11637- SER NO 80194-
2	VOE 14526434	1					•Sponge	•Eponge	•Schwamm	•스폰지	•Esponja	SER NO 11515-11636 SER NO 80001-80193
	VOE 14546228	1					•Sponge	•Eponge	•Schwamm	•스폰지	•Esponja	SER NO 11637- SER NO 80194-
3	VOE 14526435	1					•Sponge	•Eponge	•Schwamm	•스폰지	•Esponja	
4	VOE 14527029	1					•Sponge	•Eponge	•Schwamm	•스폰지	•Esponja	
5	VOE 14527030	1					•Sponge	•Eponge	•Schwamm	•스폰지	•Esponja	
6	VOE 14527031	1					•Sponge	•Eponge	•Schwamm	•스폰지	•Esponja	
7	VOE 14527032	1					•Sponge	•Eponge	•Schwamm	•스폰지	•Esponja	
8	VOE 14527033	1					•Sponge	•Eponge	•Schwamm	•스폰지	•Esponja	
9	VOE 14531455	1					•Sponge	•Eponge	•Schwamm	•스폰지	•Esponja	
10	VOE 14531453	1					•Cover	•Capot	•Haube	•커버	•Capo	
11	VOE 14881066	32					•Cover	•Capot	•Haube	•커버	•Capo	
12	VOE 14881072	32					•Pin	•Goupille	•Zapfen	•핀	•Pasador	
13	VOE 978932	14					•Screw	•Vis	•Schraube	•스크류	•Tornillo	
14	VOE 14522862	14					•Washer	•Rondelle	•Scheibe	•와셔	•Arandela	
15	VOE 978933	14					Hexagon screw	Vis a tête hexagonale	Sechskantschr.	육각 나사	Tornillo hexago	
16	VOE 14522862	23					Washer	Rondelle	Scheibe	와셔	Arandela	
17	VOE 955923	14					Spring Washer	Rondelle élastique	Federscheibe	스프링 와셔	Arandela flexible	
18	VOE 978932	5					Screw	Vis	Schraube	스크류	Tornillo	
19	VOE 14541438	1					Frame	Chassis	Rahmen	프레임	Bastidor	SER NO 11515-11576 SER NO 80001-80076
	VOE 14543012	1					Frame	Chassis	Rahmen	프레임	Bastidor	SER NO 11577- SER NO 80077-
20	VOE 14526437	1					•Cover	•Capot	•Haube	•커버	•Capo	
21	VOE 14527037	1					•Cover	•Capot	•Haube	•커버	•Capo	

1	8279674
2	
3	
4	
5	

Bastidor
카울 프레임
Stativ
Bâti
Cowl frame

Catalogue id 20072	Group 821
Illustr. No 1021851	Section 100
Issue VOE 74B9920072	Page 353

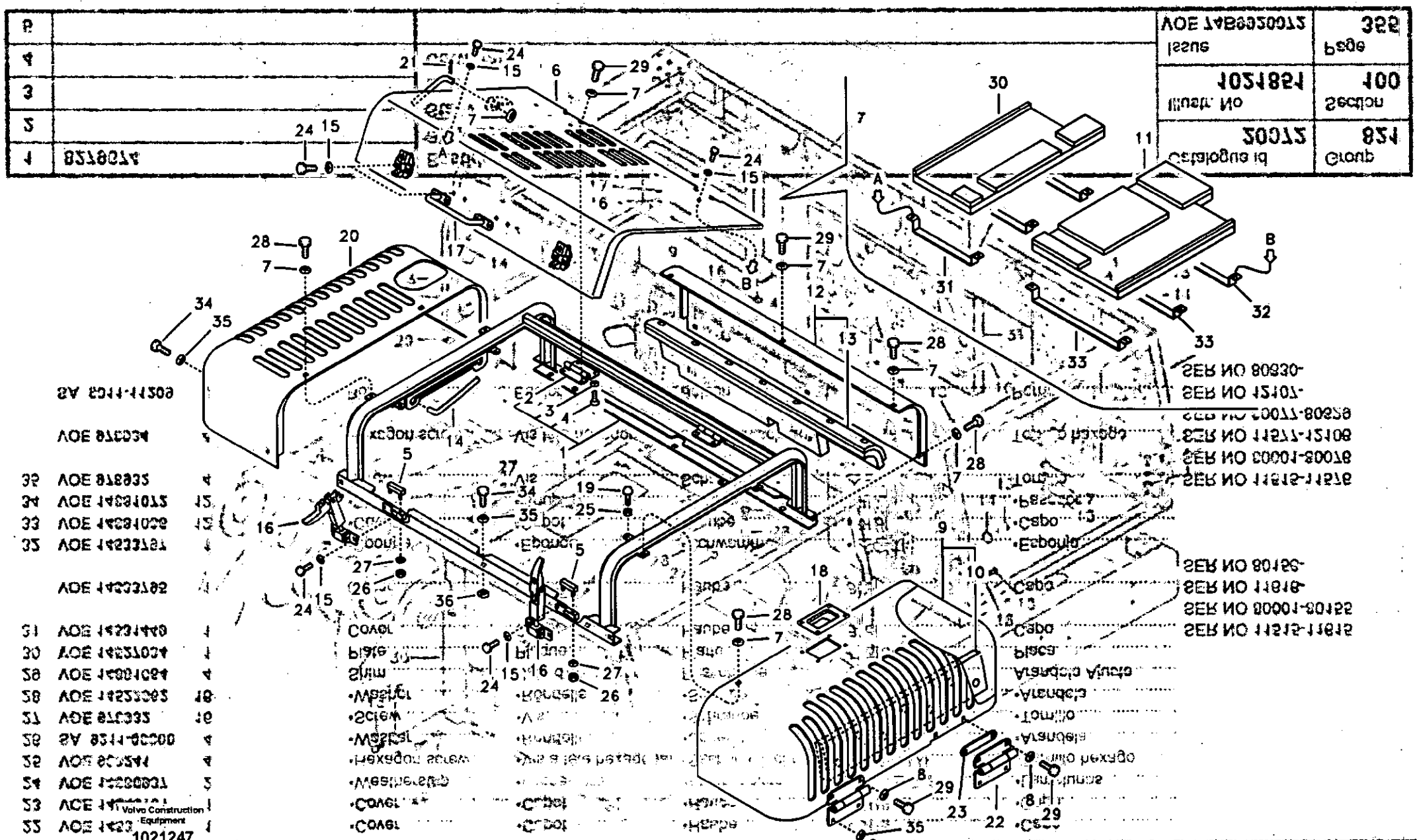

Volvo Construction Equipment
1021247

Fig.	Part No.	Quantity 1	2	3	P S	K I T	Description	Dénomination	Bezeichnung	품명	Denominación	Notes
	VOE 14531157	1			OP		Hood	Capot Moteur	Motorhaube	후드	Tapa motor	SER NO 11515-11575 SER NO 80001-80066
	VOE 14543001	1					Hood	Capot Moteur	Motorhaube	후드	Tapa motor	SER NO 11576- SER NO 80067-
1	VOE 14527041	1					•Frame	•Chassis	•Rahmen	• 프레임	•Bastidor	
2	VOE 14533798	2					••Hinge	••Charniere	••Scharnier	•• 힌지	••Bisagra	
3	SA 9211-12000	4					••Washer	••Rondelle	••Scheibe	•• 와셔	••Arandela	
4	VOE 978932	4					••Screw	••Vis	••Schraube	•• 스크류	••Tornillo	
5	VOE 14527467	2					•Cushion	•Coussin	•Sitzkissen	• 쿠션	•Cojin	
6	VOE 14531158	1					•Door	•Porte	•Tür	• 도어	•Puerta	SER NO 11515-11575 SER NO 80001-80066
	VOE 14543006	1					•Door	•Porte	•Tür	• 도어	•Puerta	SER NO 11576- SER NO 80067-
7	VOE 14522862	15					•Washer	•Rondelle	•Scheibe	• 와셔	•Arandela	
8	SA 9211-12000	4					•Washer	•Rondelle	•Scheibe	• 와셔	•Arandela	
9	VOE 14533211	1			OP		•Cover	•Capot	•Haube	• 커버	•Capo	SER NO 11515-11575 SER NO 80001-80066
	VOE 14543002	1					•Cover	•Capot	•Haube	• 커버	•Capo	SER NO 11576- SER NO 80067-
10	VOE 14533213	1					••Sponge	••Eponge	••Schwamm	•• 스폰지	••Esponja	
11	VOE 14533791	1			OP		•Sponge	•Eponge	•Schwamm	• 스폰지	•Esponja	SER NO 11515-11575 SER NO 80001-80066
	VOE 14543008	1					•Sponge	•Eponge	•Schwamm	• 스폰지	•Esponja	SER NO 11576- SER NO 80067-
12	VOE 14531439	1					•Cover	•Capot	•Haube	• 커버	•Capo	
	VOE 14508831	1					••Cover	••Capot	••Haube	•• 커버	••Capo	
13	VOE 14531437	1					••Sponge	••Eponge	••Schwamm	•• 스폰지	••Esponja	
14	VOE 14508832	1					•Rod	•Monture	•Fuhler	• 로드	•Varilla	
15	SA 9211-08000	24					•Washer	•Rondelle	•Scheibe	• 와셔	•Arandela	
16	VOE 14521945	2					•Catch	•Disque Blocage	•Sperrplatte	• 캐치	•Disco Bloqueo	

1	8279674	**Bastidor de capó, cubierta y capó** 카울 프레임 , 커버 및 후드 **Motorhaube, Rahmen und Abdeckung** **Cadre, couvercle et capot d'auvent** **Cowl frame, cover and hood**	Catalogue id **20072** / Group **821** Illustr. No **1021247** / Section **200** Issue **VOE 74B9920072** / Page **357**
2			
3			
4			
5			

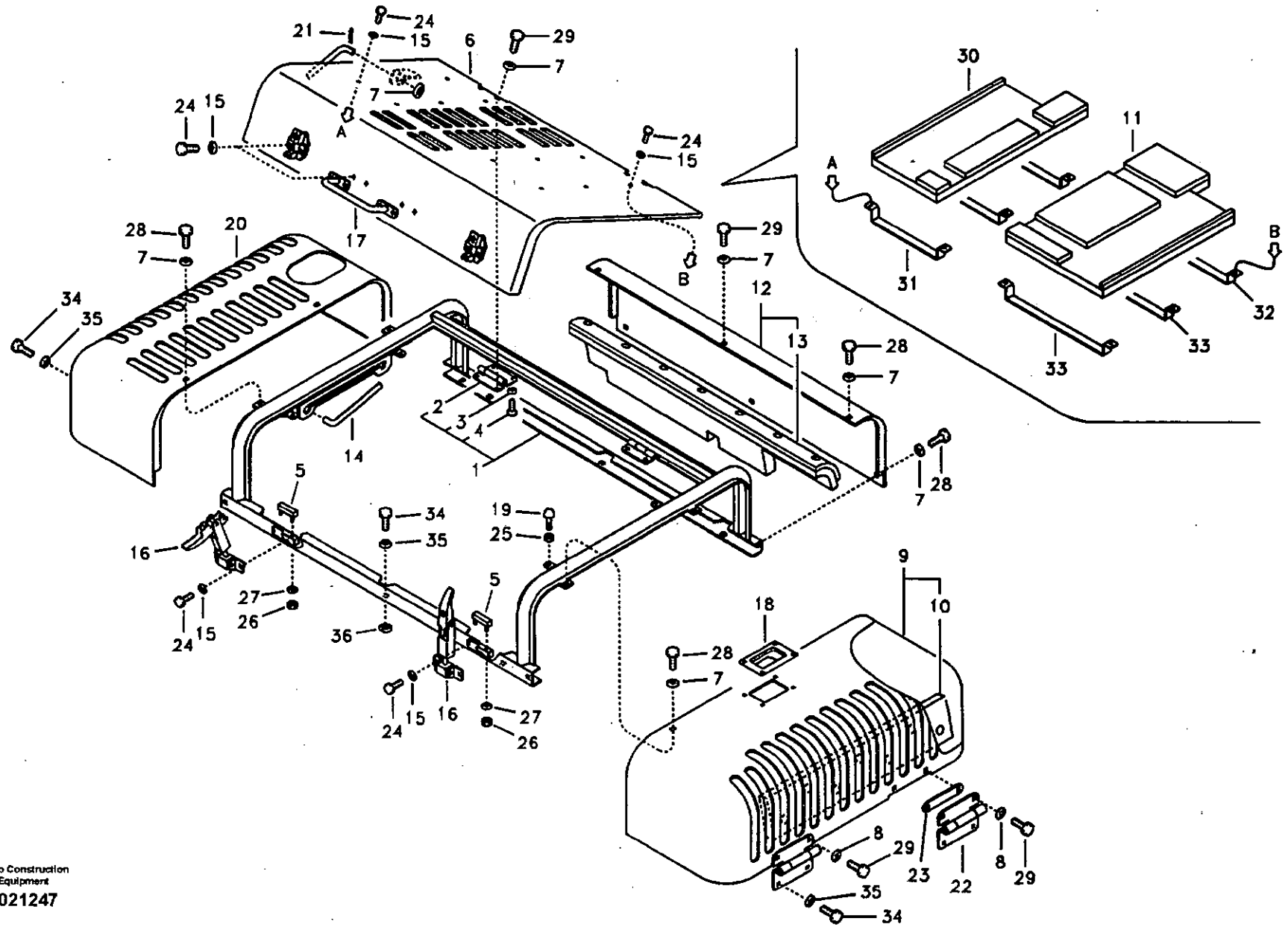

Volvo Construction Equipment

1021247

Fig.	Part No.	Quantity 1	2	3	PS	KIT	Description	Dénomination	Bezeichnung	품명	Denominación	Notes
17	VOE 14508836	1					•Grip	•Poignee	•Griff	• 그립	•Mordaza	
18	VOE 14508837	1					•Handle	•Poignee	•Handgriff	• 핸들	•Manilla	
19	VOE 14508848	4					•Bumper	•Pare-chocs	•Stossfänger	• 범퍼	•Parachoques	
20	VOE 14517199	1					•Cover	•Capot	•Haube	• 커버	•Capo	
21	SA 9323-02920	1					•Split Pin	•Goupille Fendue	•Splint	• 분할 핀	•Chaveta Hendida	
22	VOE 14512483	2					•Hinge	•Charniere	•Scharnier	• 힌지	•Bisagra	
23	VOE 14512755	2					•Plate	•Plaque	•Platte	• 플레이트	•Placa	
24	VOE 983243	24					•Screw	•Vis	•Schraube	• 스크류	•Tornillo	
25	VOE 983303	4					•Nut	•Ecrou	•Mutter	• 너트	•Tuerca	
26	SA 9131-10500	4					•Lock nut	•Contre-ecrou	•Sicherungsmutter	• 록 너트	•Contratuerca	
27	SA 9211-05000	4					•Washer	•Rondelle	•Scheibe	• 와셔	•Arandela	
28	VOE 978932	9					•Screw	•Vis	•Schraube	• 스크류	•Tornillo	
29	VOE 978933	9					•Hexagon screw	•Vis a tête hexagonal	•Sechskantschr.	• 육각 나사	•Tornillo hexago	
30	VOE 14533220	1					•Sponge	•Eponge	•Schwamm	• 스폰지	•Esponja	
31	VOE 14522224	3					•Bracket	•Console	•Konsole	• 브라켓	•Ménsula	
32	VOE 14533792	1					•Bracket	•Console	•Konsole	• 브라켓	•Ménsula	
33	VOE 14533792	2					•Bracket	•Console	•Konsole	• 브라켓	•Ménsula	SER NO 11515-11575 SER NO 80001-80066
		2			NS		•Bracket	•Console	•Konsole	• 브라켓	•Ménsula	SER NO 11576- SER NO 80067-
34	VOE 978932	12					Screw	Vis	Schraube	스크류	Tornillo	
35	VOE 14522862	12					Washer	Rondelle	Scheibe	와셔	Arandela	
36	VOE 955923	6					Spring Washer	Rondelle élastique	Federscheibe	스프링 와셔	Arandela flexible	

1	8279674	**Bastidor de capó, cubierta y capó** 카울 프레임 , 커버 및 후드 **Motorhaube, Rahmen und Abdeckung** **Cadre, couvercle et capot d'auvent** **Cowl frame, cover and hood**	Catalogue id 20072	Group 821
2			Illustr. No 1021247	Section 200
3			Issue VOE 74B9920072	Page 359
4				
5				

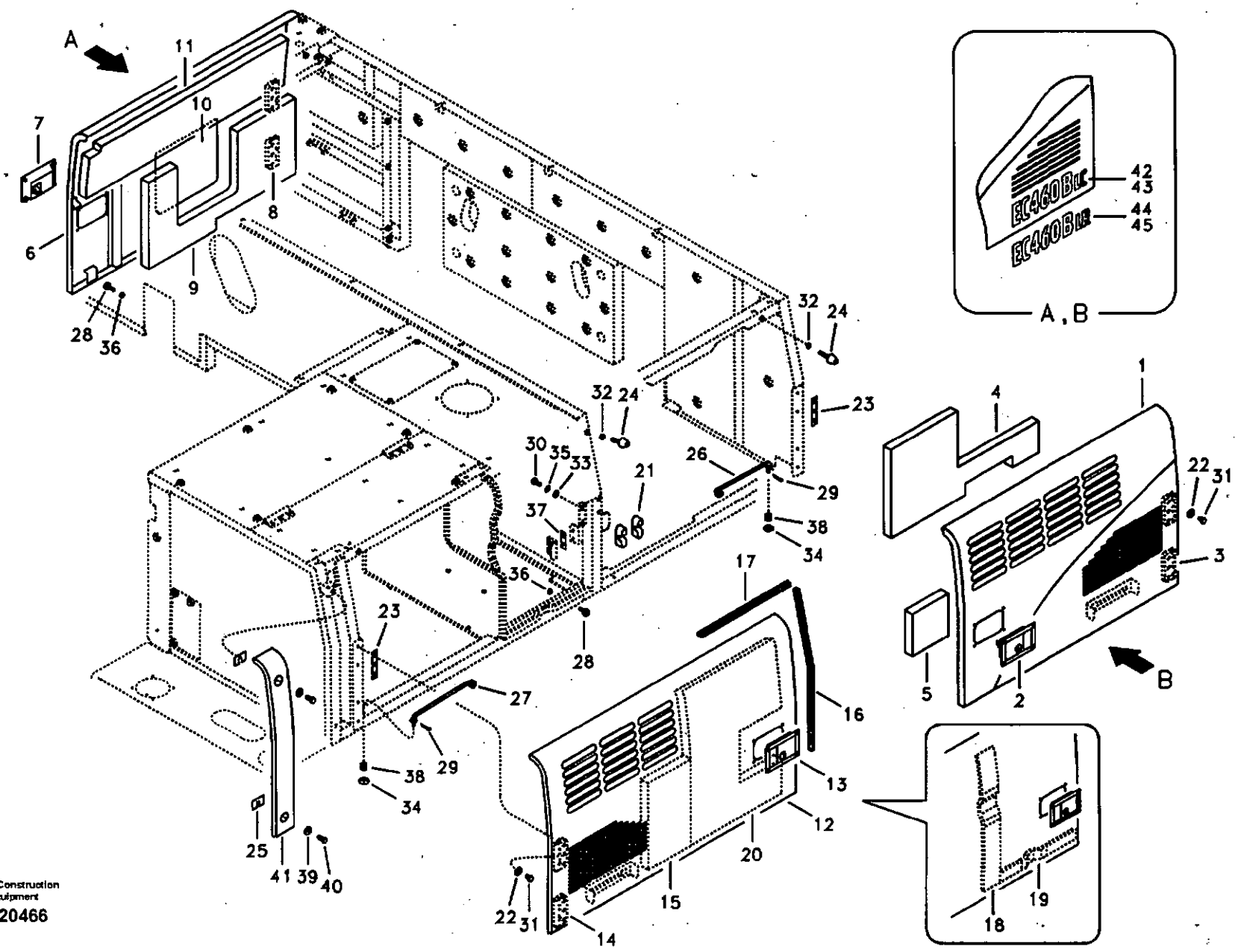

Volvo Construction Equipment

1020466

Fig.	Part No.	Quantity 1	2	3	PS	KIT	Description	Dénomination	Bezeichnung	품명	Denominación	Notes
1	VOE 14540159	1					Door	Porte	Tür	도어	Puerta	
2	VOE 14508854	1					•Latch	•Poignee Blocage	•Knebel	• 래치	•Mango Seguridad	
3		2			NS		•Hinge	•Charniere	•Scharnier	• 힌지	•Bisagra	
4	VOE 14540162	1					•Sponge	•Eponge	•Schwamm	• 스폰지	•Esponja	
5	VOE 14531446	1					•Sponge	•Eponge	•Schwamm	• 스폰지	•Esponja	
6	VOE 14536138	1					Door	Porte	Tür	도어	Puerta	
7	VOE 14508850	1					•Latch	•Poignee Blocage	•Knebel	• 래치	•Mango Seguridad	
8		2			NS		•Hinge	•Charniere	•Scharnier	• 힌지	•Bisagra	
9	VOE 14519853	1					•Sponge	•Eponge	•Schwamm	• 스폰지	•Esponja	
10	VOE 14519854	1					•Sponge	•Eponge	•Schwamm	• 스폰지	•Esponja	
11	VOE 14522227	1					•Sponge	•Eponge	•Schwamm	• 스폰지	•Esponja	
12	VOE 14543005	1					Door	Porte	Tür	도어	Puerta	(VOE 14540157) SER NO 11515-11576 SER NO 80001-80076
	VOE 14543005	1					Door	Porte	Tür	도어	Puerta	SER NO 11577- SER NO 80077-
13	VOE 14508850	1					•Latch	•Poignee Blocage	•Knebel	• 래치	•Mango Seguridad	
14		2			NS		•Hinge	•Charniere	•Scharnier	• 힌지	•Bisagra	
15	VOE 14527035	1					•Sponge	•Eponge	•Schwamm	• 스폰지	•Esponja	
16	VOE 14880922	1					•Weatherstrip	•Leche-vitre	•Abstreifleiste	• 웨더스트립	•Lamelunas	
17	VOE 14880920	1					•Weatherstrip	•Leche-vitre	•Abstreifleiste	• 웨더스트립	•Lamelunas	
18	VOE 14537112	1					•Sponge	•Eponge	•Schwamm	• 스폰지	•Esponja	SER NO 11515-11576 SER NO 80001-80076
19	VOE 14537113	1					•Sponge	•Eponge	•Schwamm	• 스폰지	•Esponja	SER NO 11515-11576 SER NO 80001-80076
20	VOE 14543000	1					•Sponge	•Eponge	•Schwamm	• 스폰지	•Esponja	SER NO 11577- SER NO 80077-
21	VOE 14527456	3					Stop	Arrêt	Anschlag	스톱	Parada	
22	VOE 14527678	12					Collar	Collier	Bördel	칼러	Collar	
23	VOE 14881062	6					Shim	Cale d'épaisseur	Passcheibe	심	Arandela Ajuste	

1	8279674
2	8277180
3	8277192
4	
5	

Puerta, lado
사이드 도어
Tür, Seite
Porte, latérale
Door, side

Catalogue id	Group
20072	821
Illustr. No	Section
1020466	300
Issue	Page
VOE 74B9920072	361

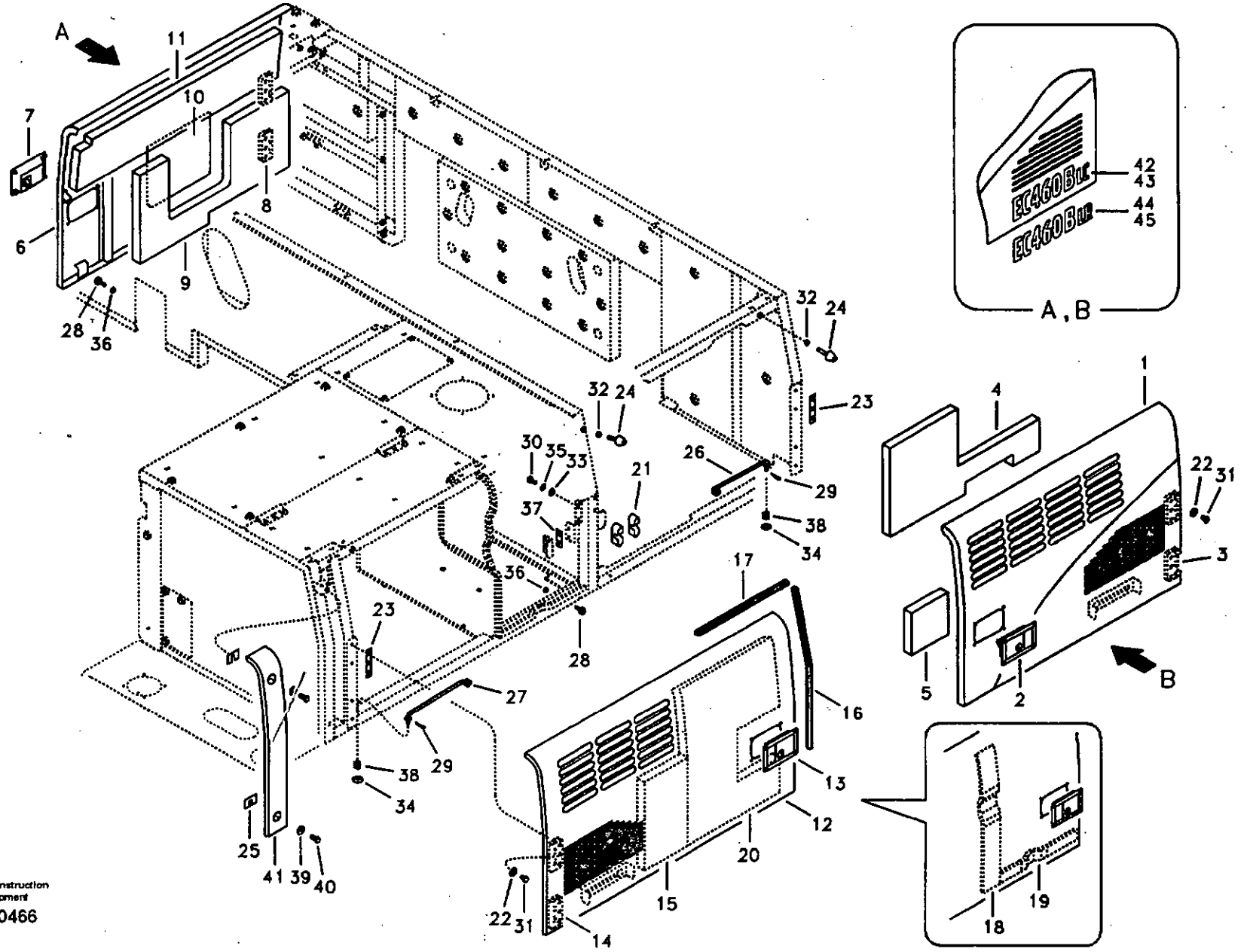

Volvo Construction Equipment

1020466

Fig.	Part No.	Quantity 1	2	3	PS	KIT	Description	Dénomination	Bezeichnung	품명	Denominación	Notes
24	VOE 14527458	5					Bolt	Boulon	Bolzen	볼트	Perno	
25	VOE 14881064	2					Shim	Cale d'épaisseur	Passcheibe	심	Arandela Ajuste	
26	VOE 14511974	1					Rod	Tringle	Stange	로드	Tirante	
27	VOE 14511975	2					Rod	Tringle	Stange	로드	Tirante	
28	VOE 14508848	3					Bumper	Pare-chocs	Stossfänger	범퍼	Parachoques	SER NO 11515-11576 SER NO 80001-80076
	VOE 14508848	2					Bumper	Pare-chocs	Stossfänger	범퍼	Parachoques	SER NO 11577- SER NO 80077-
29	SA 9326-10000	3					Pin	Goupille	Zapfen	핀	Pasador	
30	VOE 983243	6					Screw	Vis	Schraube	스크류	Tornillo	
31	SA 9011-11204	12					Bolt	Boulon	Bolzen	볼트	Perno	
32	VOE 983304	5					Hexagon Nut	Ecrou Hexagonal	Sechskantmutter	너트	Tuerca Hexagon	
33	SA 9211-08000	6					Washer	Rondelle	Scheibe	와셔	Arandela	
34	VOE 960148	3					Washer	Rondelle	Scheibe	와셔	Arandela	
35	VOE 955921	6					Spring Washer	Rondelle élastique	Federscheibe	스프링 와셔	Arandela flexible	
36	VOE 983303	3					Nut	Ecrou	Mutter	너트	Tuerca	SER NO 11515-11576 SER NO 80001-80076
	VOE 983303	2					Nut	Ecrou	Mutter	너트	Tuerca	SER NO 11577- SER NO 80077-
37	VOE 14514515	3					Plate	Plaque	Platte	플레이트	Placa	
38	VOE 14517154	3					Spring	Ressort	Feder	스프링	Muelle	
39	VOE 14522862	2					Washer	Rondelle	Scheibe	와셔	Arandela	
40	VOE 978932	2					Screw	Vis	Schraube	스크류	Tornillo	
41	VOE 14526422	1					Door	Porte	Tür	도어	Puerta	
42	VOE 14513992		1				Decal	Decalcomanie	Abziehbild	데칼	Decalcomania	
43	VOE 14514051		1				Decal	Decalcomanie	Abziehbild	데칼	Decalcomania	
44	VOE 14513993			1			Decal	Decalcomanie	Abziehbild	데칼	Decalcomania	
45	VOE 14514052			1			Decal	Decalcomanie	Abziehbild	데칼	Decalcomania	

1	8279674	**Puerta, lado** 사이드 도어 **Tür, Seite** **Porte, latérale** **Door, side**	Catalogue id 20072 / Group 821 Illustr. No 1020466 / Section 300 Issue VOE 74B9920072 / Page 363
2	8277180		
3	8277192		
4			
5			

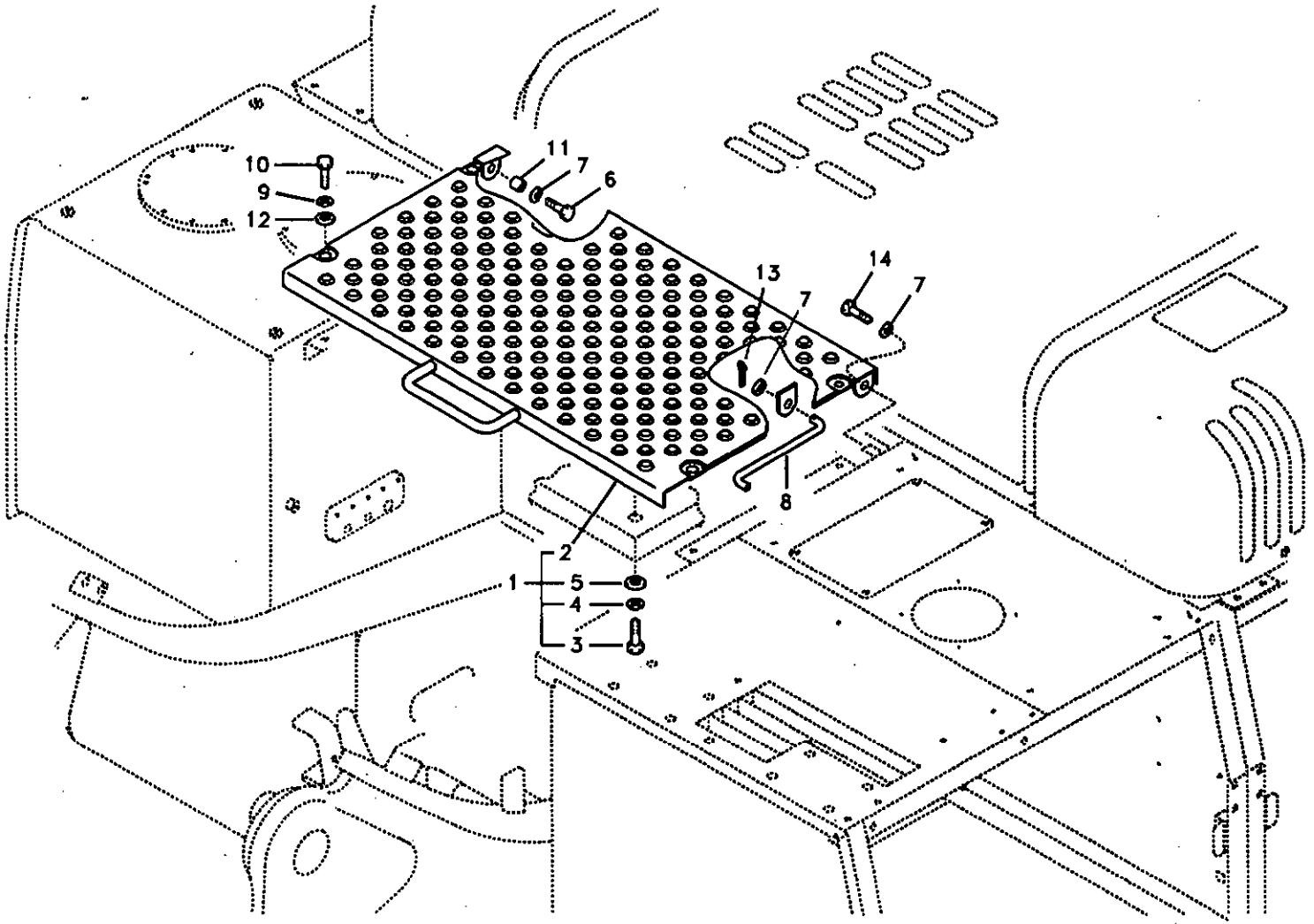
10
9
12
11
7
6
13
14
7
7
8
2
1
5
4
3

Fig.	Part No.	Quantity 1	2	3	PS	KIT	Description	Dénomination	Bezeichnung	품명	Denominación	Notes
1	VOE 14541440	1					Cover	Capot	Haube	커버	Capo	
2	VOE 14541441	1			OP		•Cover	•Capot	•Haube	• 커버	•Capo	
3	VOE 978932	6					•Screw	•Vis	•Schraube	• 스크류	•Tornillo	
4	VOE 955923	6					•Spring Washer	•Rondelle élastique	•Federscheibe	• 스프링 와셔	•Arandela flexible	
5	VOE 14522862	6					•Washer	•Rondelle	•Scheibe	• 와셔	•Arandela	
6	SA 9011-11209	1					Bolt	Boulon	Bolzen	볼트	Perno	SER NO 11515-11636 SER NO 80001-80193
	VOE 990392	1					Screw	Vis	Schraube	스크류	Tornillo	SER NO 11637- SER NO 80194-
7	VOE 14522862	3					Washer	Rondelle	Scheibe	와셔	Arandela	
8	VOE 14508804	1					Rod	Tringle	Stange	로드	Tirante	
9	VOE 14531016	4					Washer	Rondelle	Scheibe	와셔	Arandela	
10	VOE 978934	4					Hexagon screw	Vis tête hexagonale	Sechskantschraube	스크류	Tornillo hexago	
11	VOE 14527464	1					Spacer	Partie Intermédiaire	Zwischenstück	스페이서	Espaciador	
12	VOE 14504933	4					Washer	Rondelle	Scheibe	와셔	Arandela	
13	SA 9323-02920	1					Split Pin	Goupille Fendue	Splint	분할 핀	Chaveta Hendida	
14	VOE 978932	1					Screw	Vis	Schraube	스크류	Tornillo	

1	8279674	**Capó, válvula de control principal** 제어밸브 커버 **Haube, Steuerventilblock** **Capotage, distributeur principal** **Cover, control valve**
2		
3		
4		
5		

Catalogue id **20072**	Group **821**
Illustr. No **1020465**	Section **400**
Issue **VOE 74B9920072**	Page **365**

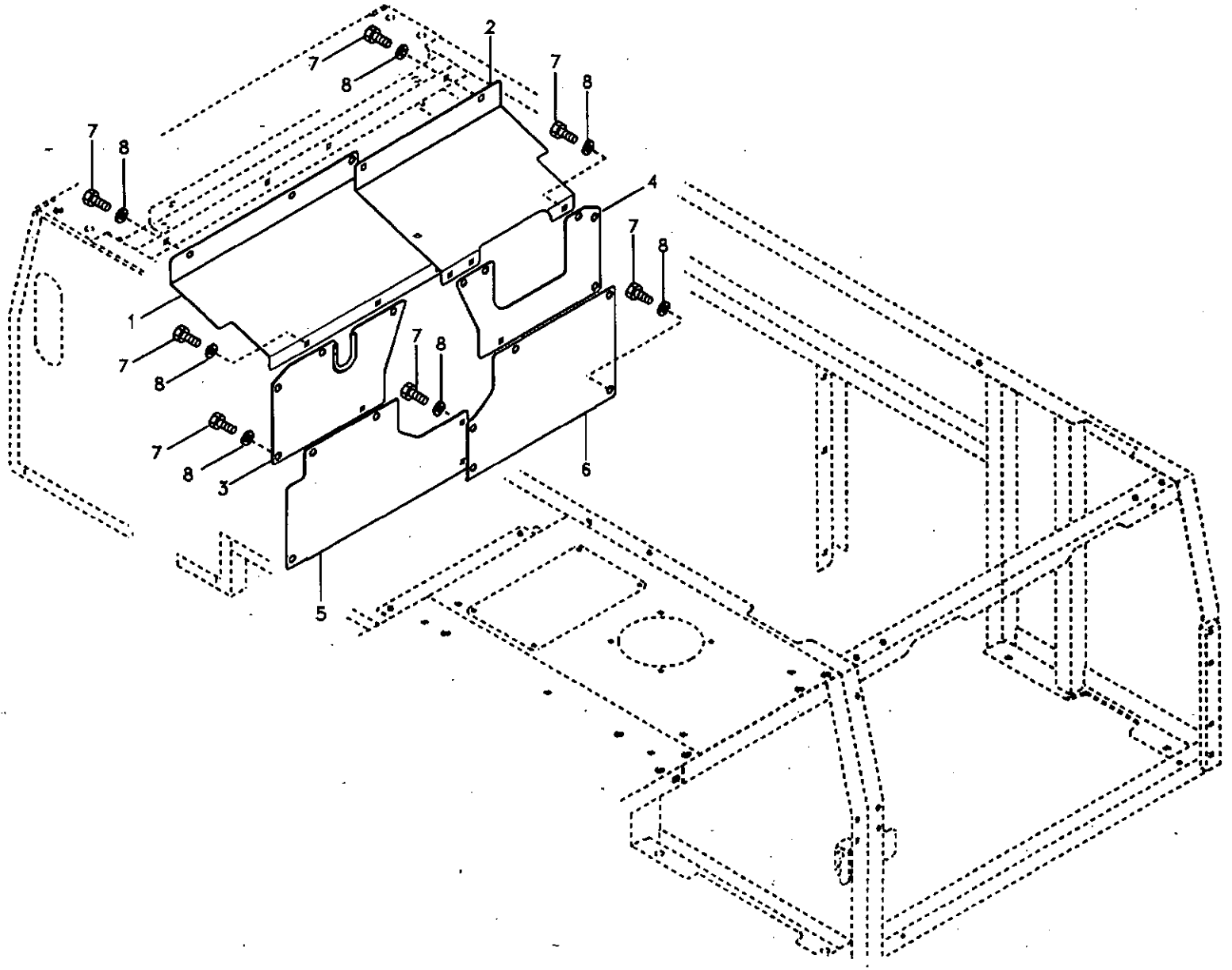

Volvo Construction Equipment

1016273

Fig.	Part No.	Quantity 1	2	3	P S	K I T	Description	Dénomination	Bezeichnung	품명	Denominación	Notes
1	**VOE 14541439**	1					Cover	Capot	Haube	커버	Capo	
2	**VOE 14527039**	1					Cover	Capot	Haube	커버	Capo	
3	**VOE 14527040**	1					Cover	Capot	Haube	커버	Capo	
4	**VOE 14526438**	1					Cover	Capot	Haube	커버	Capo	
5	**VOE 14527025**	1					Cover	Capot	Haube	커버	Capo	
6	**VOE 14527026**	1					Cover	Capot	Haube	커버	Capo	
7	**VOE 978932**	20					Screw	Vis	Schraube	스크류	Tornillo	
8	**VOE 14522862**	20					Washer	Rondelle	Scheibe	와셔	Arandela	

1	**8277120**	**Capó, bomba principal** **메인펌프 커버** **Haube, Hauptpumpe** **Capotage, pompe principale** **Cover, main pump**	Catalogue id **20072**	Group **821**
2			Illustr. No **1016273**	Section **500**
3			Issue **VOE 74B9920072**	Page **367**
4				
5				

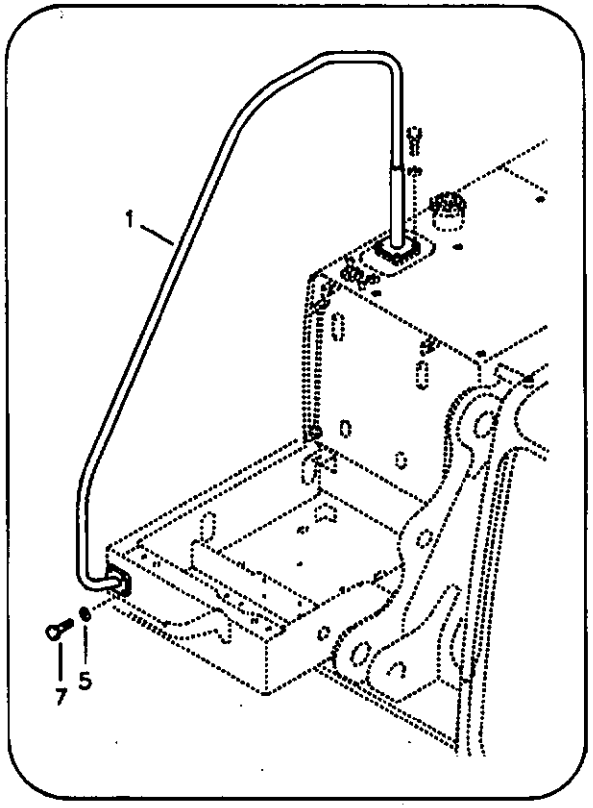
1
7
5

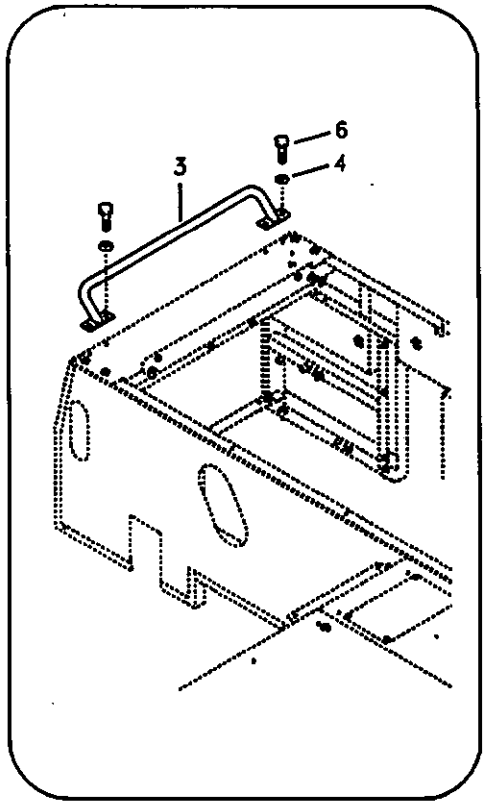
3
6
4

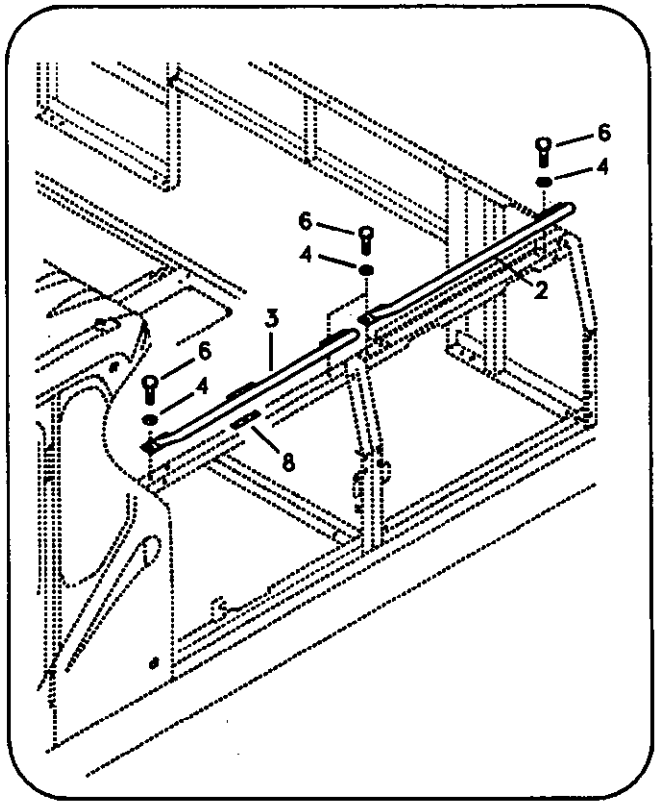
6
4
6
4
2
3
6
4
8

Fig.	Part No.	Quantity 1	2	3	PS	KIT	Description	Dénomination	Bezeichnung	품명	Denominación	Notes
1	VOE 14531065	1					Handrail	Main Courante	Geländer	난간	Barandilla	
2	VOE 14531458	1					Handrail	Main Courante	Geländer	난간	Barandilla	
3	VOE 14508818	2					Handrail	Main Courante	Geländer	난간	Barandilla	
4	VOE 14522862	14					Washer	Rondelle	Scheibe	와셔	Arandela	
5	SA 9211-10000	4					Washer	Rondelle	Scheibe	와셔	Arandela	
6	VOE 978933	14					Hexagon screw	Vis a tête hexagonale	Sechskantschr.	육각 나사	Tornillo hexago	
7	VOE 983253	4					Hexagon screw	Vis tête hexagonale	Sechskantschraube	스크류	Tornillo hexago	
8	VOE 14881062	3					Shim	Cale d'épaisseur	Passcheibe	심	Arandela Ajuste	

1	8279674
2	
3	
4	
5	

Barandilla
난간
Handgriff
Main courante
Handrail

Catalogue id 20072	Group 827
Illustr. No 1018759	Section 100
Issue VOE 74B9920072	Page 369

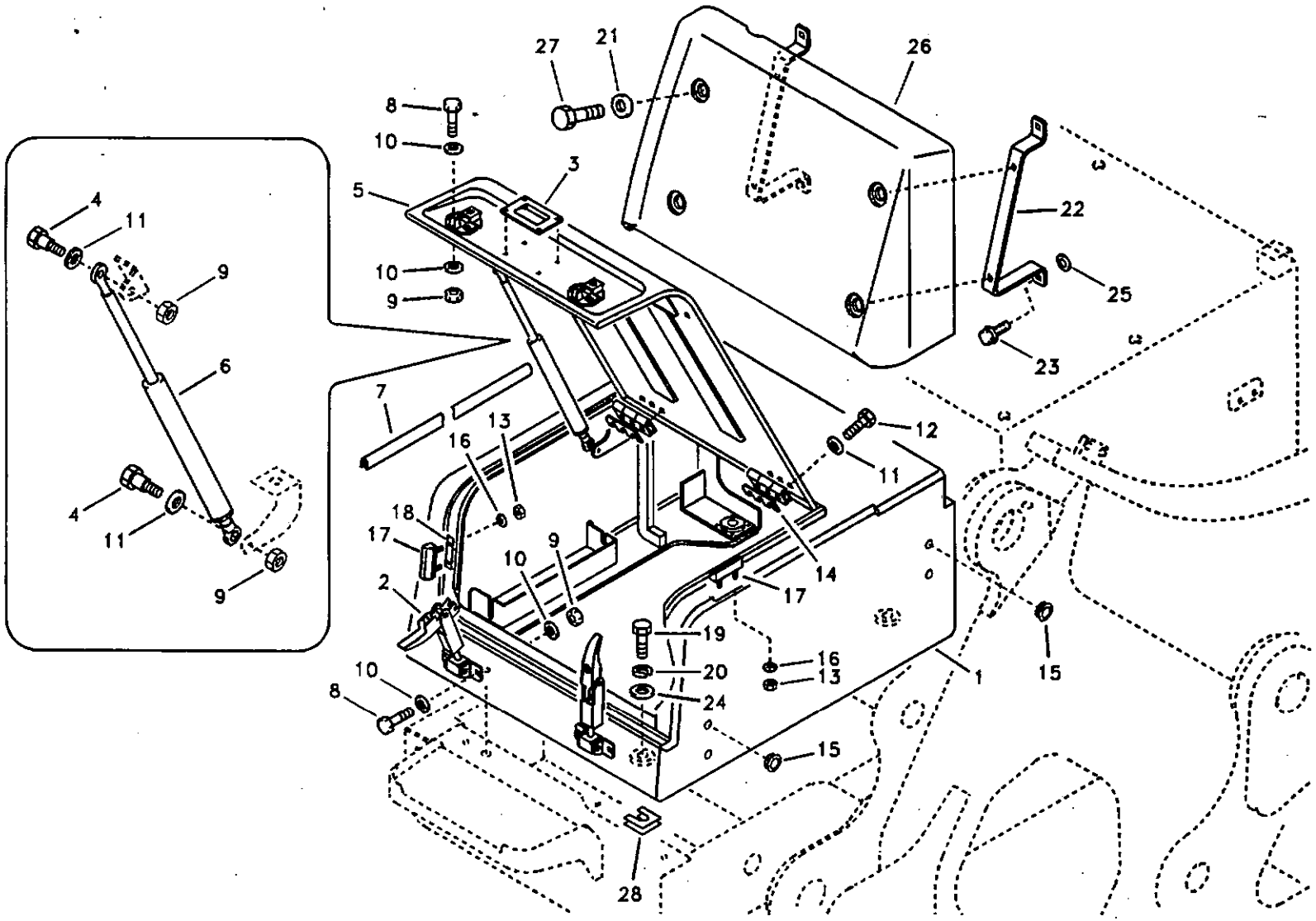
27
21
26
8
10
3
5
22
25
23
4
11
9
6
7
12
16
13
11
18
17
9
10
14
17
2
19
20
24
16
13
1
15
15
28

Fig.	Part No.	Quantity 1	2	3	PS	KIT	Description	Dénomination	Bezeichnung	품명	Denominación	Notes
	VOE 14542973	1					Tool Box	Boite a outils	Werkzeugkasten	공구 박스	Caja herramientas	
1	VOE 14542974	1					•Body	•Carcasse	•Rumpf	• 본체	•Cuerpo	
2	VOE 14521945	2					•Catch	•Disque Blocage	•Sperrplatte	• 캐치	•Disco Bloqueo	
3	VOE 14508837	1					•Handle	•Poignee	•Handgriff	• 핸들	•Manilla	
4	VOE 14527463	2					•Bolt	•Boulon	•Bolzen	• 볼트	•Perno	
5	VOE 14542975	1					•Door	•Porte	•Tür	• 도어	•Puerta	
6	VOE 14513033	1					•Gas Spring	•Ressort Gaz	•Gasfeder	• 개스 스프링	•Resorte A Gas	
7	VOE 14880939	1					•Weatherstrip	•Leche-vitre	•Abstreifleiste	• 웨더스트립	•Lamelunas	
8	VOE 983244	8					•Hexagon screw	•Vis a tête hexagonal	•Sechskantschr.	• 육각 나사	•Tornillo hexago	
9	VOE 14880450	10					•Lock nut	•Contre-ecrou	•Sicherungsmutter	• 록 너트	•Contratuerca	
10	SA 9211-08000	16					•Washer	•Rondelle	•Scheibe	• 와셔	•Arandela	
11	SA 9211-10000	8					•Washer	•Rondelle	•Scheibe	• 와셔	•Arandela	
12	VOE 983252	6					•Hexagon screw	•Vis tête hexagonale	•Sechskantschraube	• 스크류	•Tornillo hexago	
13	SA 9131-10500	8					•Lock nut	•Contre-ecrou	•Sicherungsmutter	• 록 너트	•Contratuerca	
14	VOE 14881061	2					•Shim	•Cale d'épaisseur	•Passcheibe	• 심	•Arandela Ajuste	
15	VOE 14513388	4					•Grommet	•Passe fil	•Durchführung	• 그로메트	•Aislador pasapanel	
16	SA 9211-05000	8					•Washer	•Rondelle	•Scheibe	• 와셔	•Arandela	
17	VOE 14521944	4					•Cushion	•Coussin	•Sitzkissen	• 쿠션	•Cojin	
18	VOE 14521959	2					•Shim	•Cale d'épaisseur	•Passcheibe	• 심	•Arandela Ajuste	
19	SA 9011-21211	4					Bolt	Boulon	Bolzen	볼트	Perno	
20	VOE 955923	4					Spring Washer	Rondelle élastique	Federscheibe	스프링 와셔	Arandela flexible	
21	VOE 14522862	4					Washer	Rondelle	Scheibe	와셔	Arandela	
22	VOE 14513034	2					Support	Support	Stütze	서포트	Apoyo	
23	VOE 946329	4					Flange screw	Vis à bride	Flanschschraube	플랜지 스크류	Torn embridado	
24	VOE 14522862	4					Washer	Rondelle	Scheibe	와셔	Arandela	
25	VOE 960148	4					Washer	Rondelle	Scheibe	와셔	Arandela	
26	VOE 14508839	1					Cover	Capot	Haube	커버	Capo	
27	VOE 978932	4					Screw	Vis	Schraube	스크류	Tornillo	
28	VOE 14881064	4					Shim	Cale d'épaisseur	Passcheibe	심	Arandela Ajuste	

1	8277120	**Caja de herramientas, capó** 공구박스 , 카울 **Werkzeugkasten, Haube** **Boîte à outils, auvent** **Tool box, cowl**	Catalogue id **20072**	Group **827**
2			Illustr. No **1009860**	Section **200**
3			Issue **VOE 74B9920072**	Page **371**
4				
5				

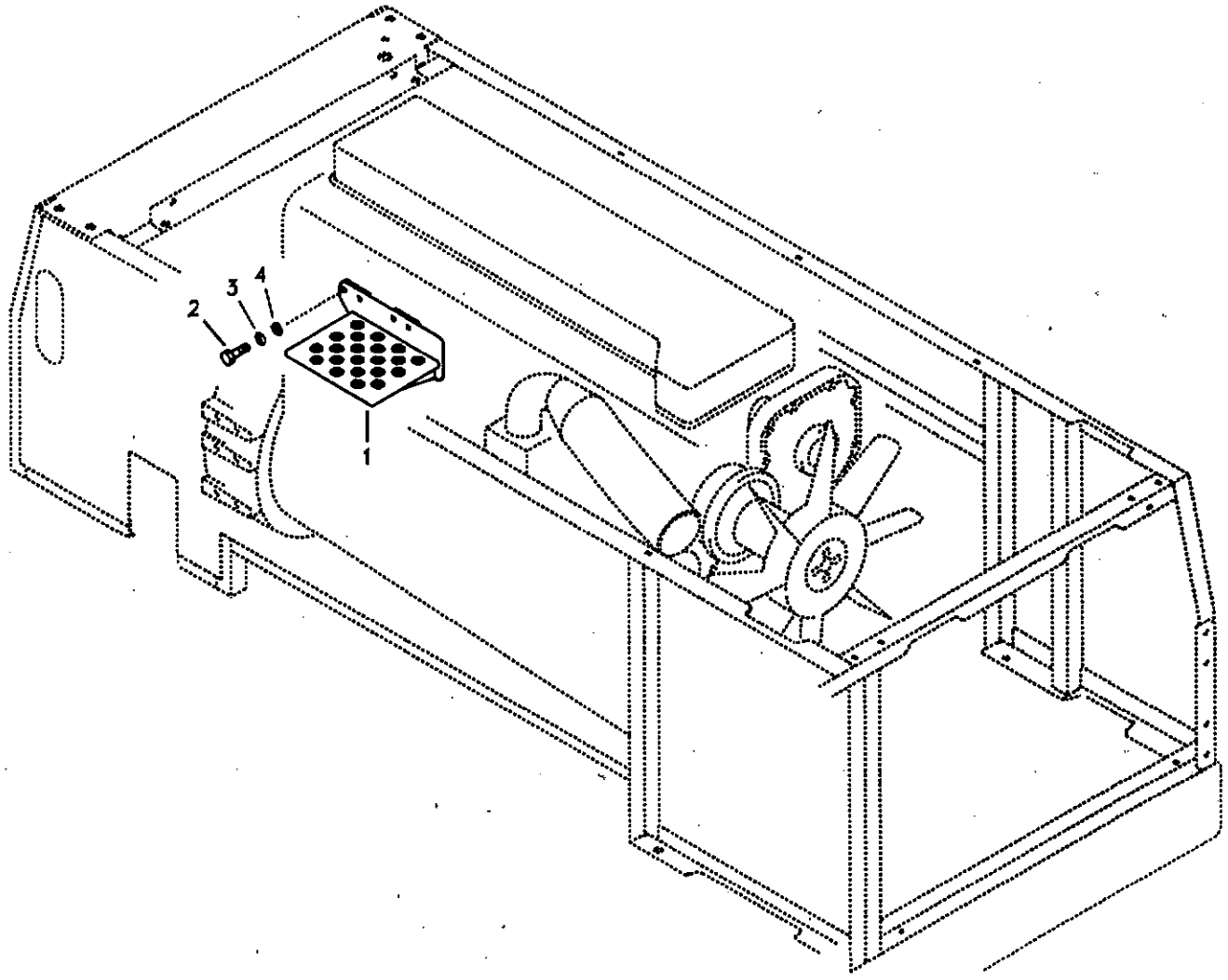
1
2
3
4

Fig.	Part No.	Quantity 1	2	3	PS	KIT	Description	Dénomination	Bezeichnung	품명	Denominación	Notes
1	VOE 14527357	1					Step	Marche Escalier	Treppenstufe	스텝	Escalon	
2	SA 9011-21009	4					Bolt	Boulon	Bolzen	볼트	Perno	
3	VOE 955922	4					Spring Washer	Rondelle élastique	Federscheibe	스프링 와셔	Arandela flexible	
4	SA 9211-10000	4					Washer	Rondelle	Scheibe	와셔	Arandela	

1	8279674	**Estribo, compartimento motor** 풋 스텝 , 엔진 룸 **Trittblech, Motorraum** **Marchepied, compartiment moteur** **Foot Steps, Engine Room**	Catalogue id **20072**	Group **827**
2			Illustr. No **1019421**	Section **300**
3			Issue **VOE 74B9920072**	Page **373**
4				
5				

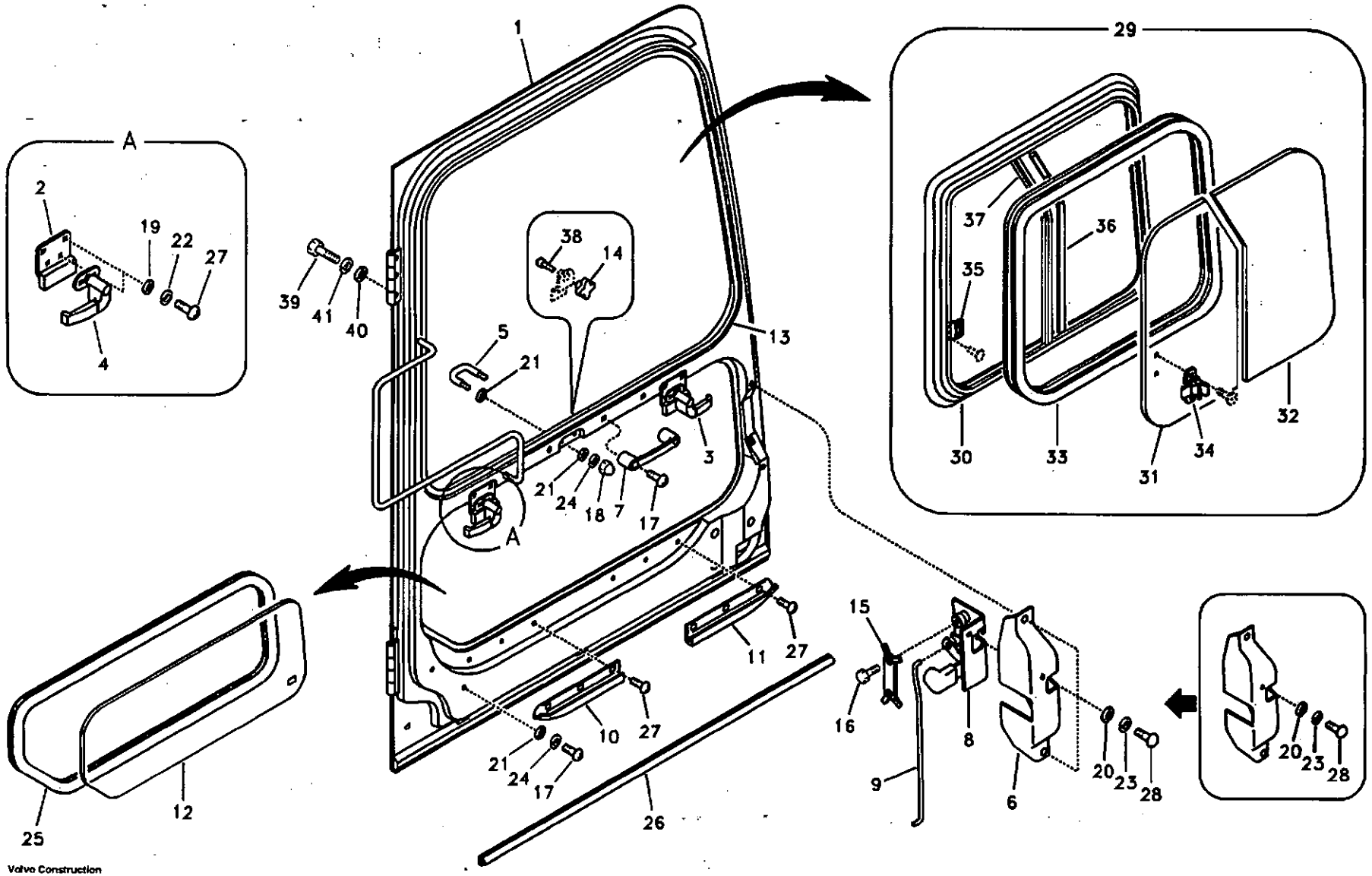

Volvo Construction Equipment

1025214

Fig.	Part No.	Quantity 1	2	3	PS	KIT	Description	Dénomination	Bezeichnung	품명	Denominación	Notes
	VOE 14517121	1					Door	Porte	Tür	도어	Puerta	(VOE 14508455)
	VOE 14520550		1				Door	Porte	Tür	도어	Puerta	
1		1			NS		•Door	•Porte	•Tür	• 도어	•Puerta	
			1		NS		•Door	•Porte	•Tür	• 도어	•Puerta	
2	VOE 14506763	2	2				•Plate	•Plaque	•Platte	• 플레이트	•Placa	
3	VOE 14506764	1	1				•Latch	•Poignee Blocage	•Knebel	• 래치	•Mango Seguridad	
4	VOE 14506765	1	1				•Latch	•Poignee Blocage	•Knebel	• 래치	•Mango Seguridad	
5	VOE 14506766	1	1				•Striker	•Butee	•Hammer	• 스트라이커	•Cerrojo	
6	VOE 14540249	1	1				•Cover	•Capot	•Haube	• 커버	•Capo	
7	VOE 14506768	1	1				•Handle	•Poignee	•Handgriff	• 핸들	•Manilla	
8	VOE 14506769	1	1				•Lock	•Serrure	•Schloss	• 록	•Cierre	
9	VOE 14506770	1	1				•Rod	•Tringle	•Stange	• 로드	•Tirante	
10	VOE 14506860	1	1				•Stop	•Butee	•Anschlag	• 스톱	•Tope	
11	VOE 14506861	1	1				•Stop	•Butee	•Anschlag	• 스톱	•Tope	
12	VOE 14508460	1	1				•Glass	•Glace	•Scheibe	• 글라스	•Vidrio	
13	VOE 14508693	1	1				•Weatherstrip	•Leche-vitre	•Abstreifleiste	• 웨더스트립	•Lamelunas	
14	VOE 14530653	1	1				•Knob	•Bouton	•Knauf	• 손잡이	•Boton	
15	VOE 14513798	1	1				•Plate	•Plaque	•Platte	• 플레이트	•Placa	
16	SA 9011-20606	2	2				•Bolt	•Boulon	•Bolzen	• 볼트	•Perno	
17	VOE 14880445	4	4				•Screw	•Vis	•Schraube	• 스크류	•Tornillo	
18	VOE 14880424	2	2				•Nut	•Ecrou	•Mutter	• 너트	•Tuerca	
19	VOE 940090	8	8		SS		•Washer	•Rondelle	•Scheibe	• 와셔	•Arandela	
20	VOE 955892	3	3				•Washer	•Rondelle	•Scheibe	• 와셔	•Arandela	
21	VOE 955894	6	6		SS		•Washer	•Rondelle	•Scheibe	• 와셔	•Arandela	
22	VOE 955918	8	8				•Spring Washer	•Rondelle élastique	•Federscheibe	• 스프링 와셔	•Arandela flexible	
23	VOE 955919	3	3				•Spring Washer	•Rondelle élastique	•Federscheibe	• 스프링 와셔	•Arandela flexible	
24	VOE 955921	4	4				•Spring Washer	•Rondelle élastique	•Federscheibe	• 스프링 와셔	•Arandela flexible	
25	VOE 14880436	1	1				•Weatherstrip	•Leche-vitre	•Abstreifleiste	• 웨더스트립	•Lamelunas	
26	VOE 14515453	1	1				•Weatherstrip	•Leche-vitre	•Abstreifleiste	• 웨더스트립	•Lamelunas	
27	VOE 969405	14	14				•6-pt skt screw	•Vis creuse de 6	•Hohlschraube	•6 포인트 소켓 스크류	•Racor 6-dientes	

1	8277140	**Puerta, cabina** 운전실 도어 **Tür, Fahrerkabine** **Porte, cabine conducteur** **Door, operator's cab**	Catalogue id **20072** / Group **830**
2	8277142		Illustr. No **1025214** / Section **100**
3			Issue **VOE 74B9920072** / Page **375**
4			
5			

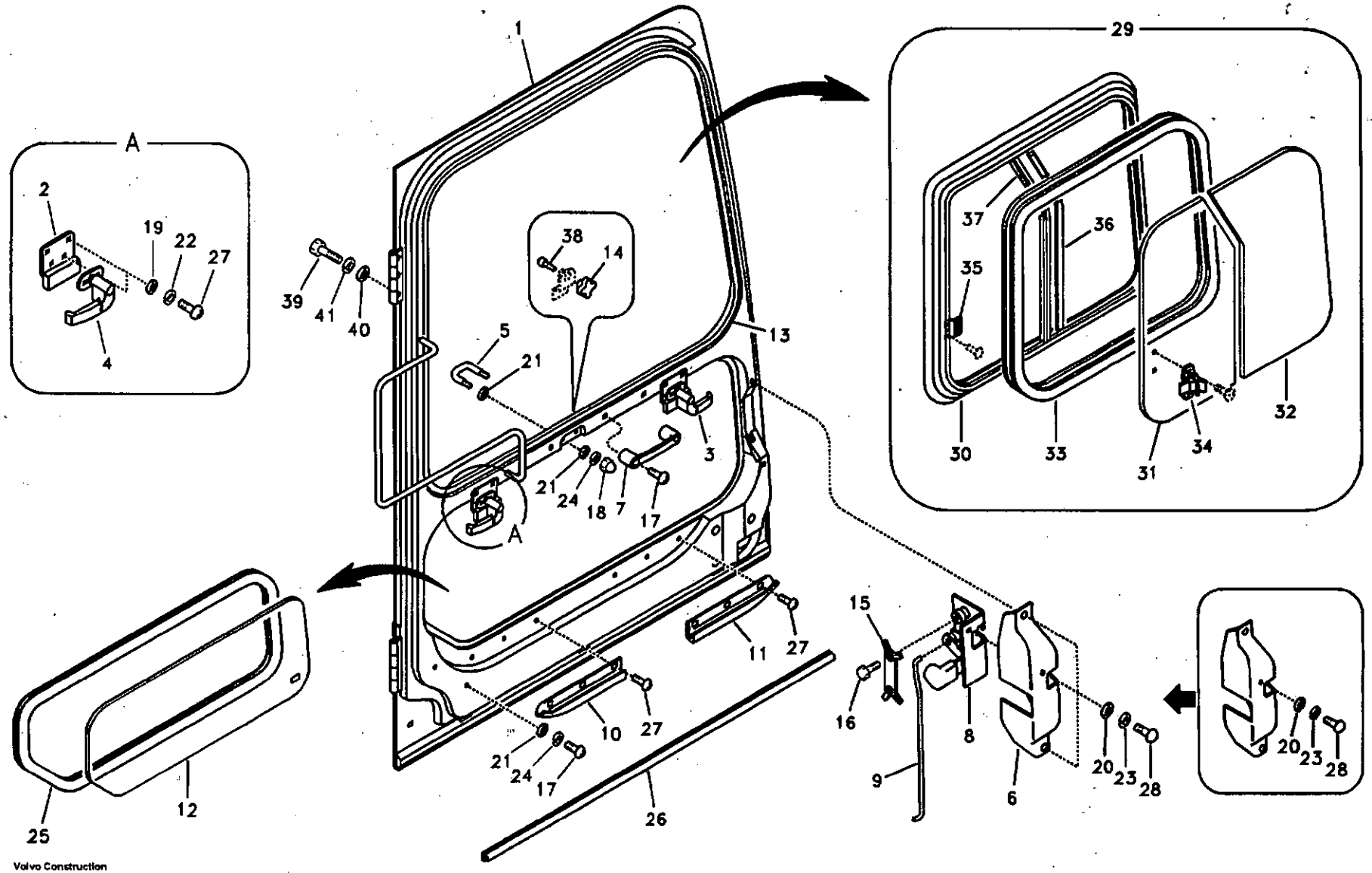

Volvo Construction Equipment

1025214

Fig.	Part No.	Quantity 1	2	3	P S	K I T	Description	Dénomination	Bezeichnung	품명	Denominación	Notes
28	VOE 969420	3	3				•6-pt skt screw	•Vis creuse de 6	•Hohlschraube	•6 포인트 소켓 스크류	•Racor 6-dientes	
29	VOE 14529999	1	1				•Window	•Vitre	•Fensterscheibe	• 윈도우	•Ventana	
30	VOE 14530647	1	1				••Frame	••Chassis	••Rahmen	•• 프레임	••Bastidor	
31	VOE 14530648	1	1				••Glass	••Glace	••Scheibe	•• 글라스	••Vidrio	
32	VOE 14530649	1	1				••Glass	••Glace	••Scheibe	•• 글라스	••Vidrio	
33	VOE 14521277	1	1				••Weatherstrip	••Leche-vitre	••Abstreifleiste	•• 웨더스트립	••Lamelunas	
34	VOE 14530656	1	1				••Lock	••Serrure	••Schloss	•• 록	••Cierre	
35	VOE 14530651	1	1				••Catch	••Disque Blocage	••Sperrplatte	•• 캐치	••Disco Bloqueo	
36	VOE 14515081	1	1				••Seal	••Joint	••Dichtring	•• 시일	••Junta	
37	VOE 14530650	1	1				•Frame	•Chassis	•Rahmen	• 프레임	•Bastidor	
38	VOE 14530652	1	1				•Stop	•Butee	•Anschlag	• 스톱	•Tope	
39	VOE 983251	6	6				Hexagon screw	Vis tête hexagonale	Sechskantschraube	스크류	Tornillo hexago	
40	VOE 960148	6	6				Washer	Rondelle	Scheibe	와셔	Arandela	
41	VOE 955922	6	6				Spring Washer	Rondelle élastique	Federscheibe	스프링 와셔	Arandela flexible	

1	8277140	**Puerta, cabina** 운전실 도어 **Tür, Fahrerkabine** **Porte, cabine conducteur** **Door, operator's cab**	Catalogue id **20072**	Group **830**
2	8277142		Illustr. No **1025214**	Section **100**
3			Issue **VOE 74B9920072**	Page **377**
4				
5				

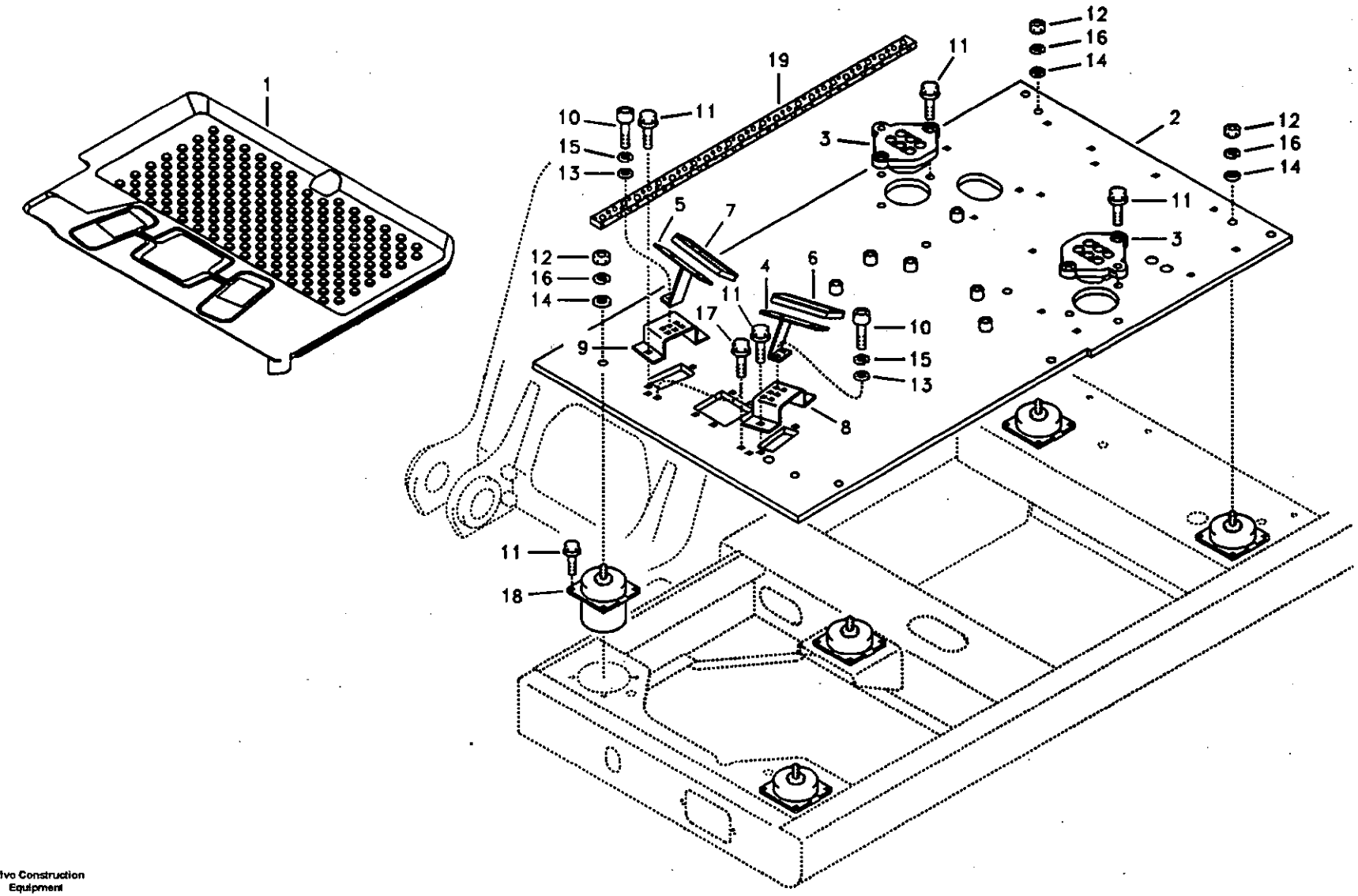

Volvo Construction Equipment

1019422

Fig.	Part No.	Quantity 1	2	3	PS	KIT	Description	Dénomination	Bezeichnung	품명	Denominación	Notes
1	VOE 14530488	1			SS		Floor	Plancher	Boden	플로어	Piso	
2	VOE 14503678		1		SS		Plate	Plaque	Platte	플레이트	Placa	
3	VOE 14503680		2				Seal	Joint	Dichtring	시일	Junta	
4	VOE 14521974		1				Plate	Plaque	Platte	플레이트	Placa	
5	VOE 14521975		1				Plate	Plaque	Platte	플레이트	Placa	
6	VOE 14522035		1				Cover	Capot	Haube	커버	Capo	
7	VOE 14522036		1				Cover	Capot	Haube	커버	Capo	
8	VOE 14508623		1				Bracket	Console	Konsole	브라켓	Ménsula	
9	VOE 14508624		1				Bracket	Console	Konsole	브라켓	Ménsula	
10	VOE 984066		4				Allen Hd Screw	Vis A 6 Pans Cr	Inbusschraube	스크류	Torn Hex Embut	
11	VOE 946472		30				Flange screw	Vis à bride	Flanschschraube	플랜지 스크류	Torn embridado	
12	VOE 979021		5				Hexagon Nut	Ecrou Hexagonal	Sechskantmutter	너트	Tuerca Hexagon	
13	VOE 955894		4		SS		Washer	Rondelle	Scheibe	와셔	Arandela	
14	VOE 955900		5				Washer	Rondelle	Scheibe	와셔	Arandela	
15	VOE 955921		4				Spring Washer	Rondelle élastique	Federscheibe	스프링 와셔	Arandela flexible	
16	VOE 955926		5				Spring Washer	Rondelle élastique	Federscheibe	스프링 와셔	Arandela flexible	
17	VOE 946471		4				Flange screw	Vis à bride	Flanschschraube	플랜지 스크류	Torn embridado	
18	VOE 14526166		5				Bracket	Console	Konsole	브라켓	Ménsula	
19	VOE 14515580		1				Sponge	Eponge	Schwamm	스폰지	Esponja	

1	8277120
2	8279674
3	
4	
5	

Suelo de cabina
운전실 플로어
Kabinenboden
Plancher de cabine
Cabin floor

Catalogue id	Group
20072	837
Illustr. No	Section
1019422	100
Issue	Page
VOE 74B9920072	379

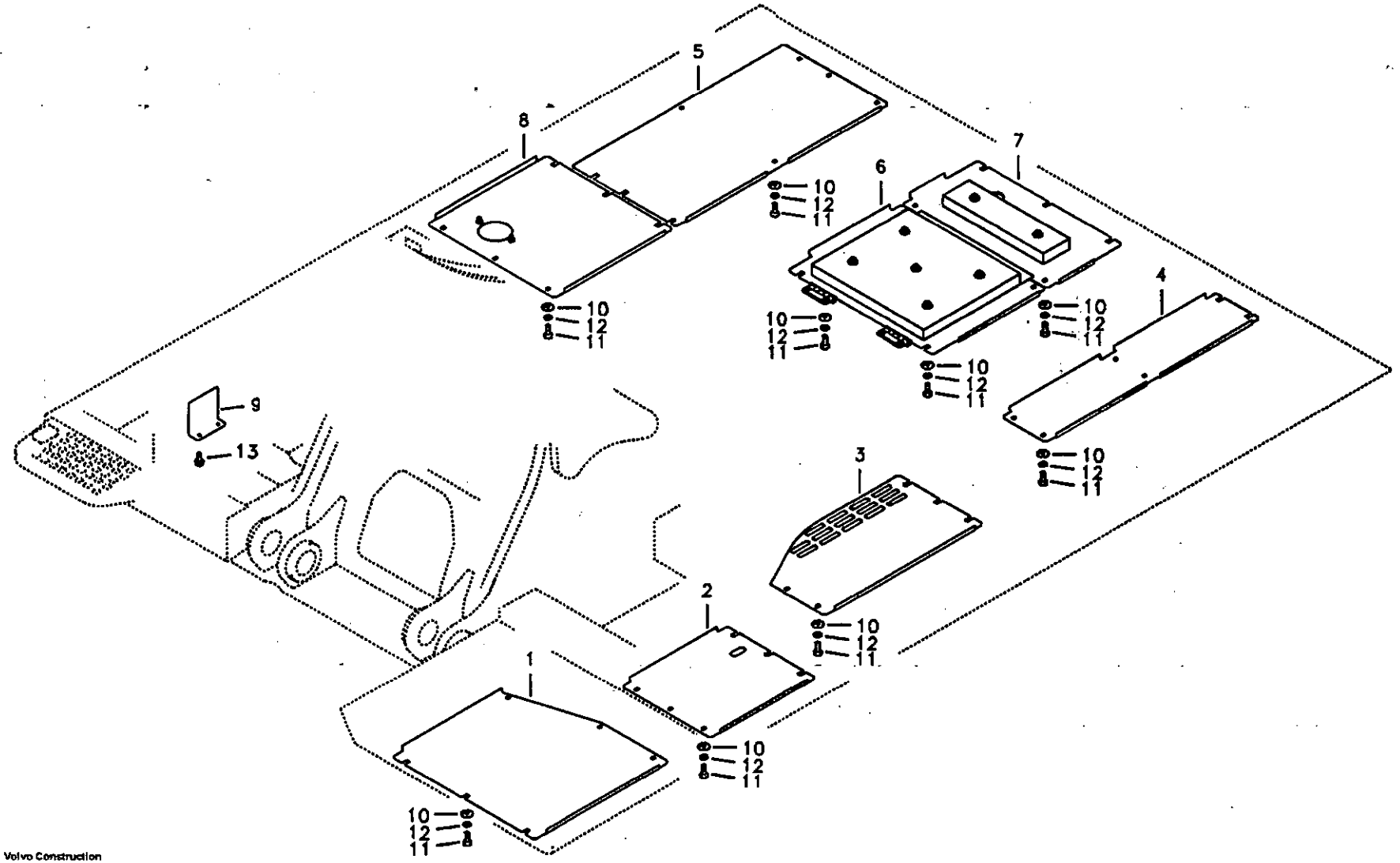

Volvo Construction Equipment

1019423

Fig.	Part No.	Quantity 1	2	3	PS	KIT	Description	Dénomination	Bezeichnung	품명	Denominación	Notes
1	VOE 14511338	1					Cover	Capot	Haube	커버	Capo	SER NO 11515-11576 SER NO 80001-80076
	VOE 14545146	1					Cover	Capot	Haube	커버	Capo	SER NO 11577- SER NO 80077-
2	VOE 14511329	1			SS		Cover	Capot	Haube	커버	Capo	
3	VOE 14527116	1					Cover	Capot	Haube	커버	Capo	
4	VOE 14537353	1					Cover	Capot	Haube	커버	Capo	
5	VOE 14537354	1					Cover	Capot	Haube	커버	Capo	
6	VOE 14527115	1					Cover	Capot	Haube	커버	Capo	
7	VOE 14527117	1					Cover	Capot	Haube	커버	Capo	
8	VOE 14533164	1					Cover	Capot	Haube	커버	Capo	
9	VOE 14514062	1					Plate	Plaque	Platte	플레이트	Placa	
10	VOE 14532477	52					Washer	Rondelle	Scheibe	와셔	Arandela	
11	VOE 978932	52					Screw	Vis	Schraube	스크류	Tornillo	
12	VOE 955923	52					Spring Washer	Rondelle élastique	Federscheibe	스프링 와셔	Arandela flexible	
13	VOE 946471	2					Flange screw	Vis à bride	Flanschschraube	플랜지 스크류	Torn embridado	

1	8279689	**Tapas bajo el motor, bombas hidr., enfriador, válvula p. y dep** **보팅 커버** **Luken unter Motor, Hyd.pumpen, Kühler, M.ventil und Tank** **Trappes sous moteur, pompes hydr., radiateur, valves et réservoir carbura** **Hatches under engine, hydr.pumps, cooler, m.valve and fuel tank.**	Catalogue id **20072**	Group **837**
2				
3			Illustr. No **1019423**	Section **200**
4				
5			Issue **VOE 74B9920072**	Page **381**

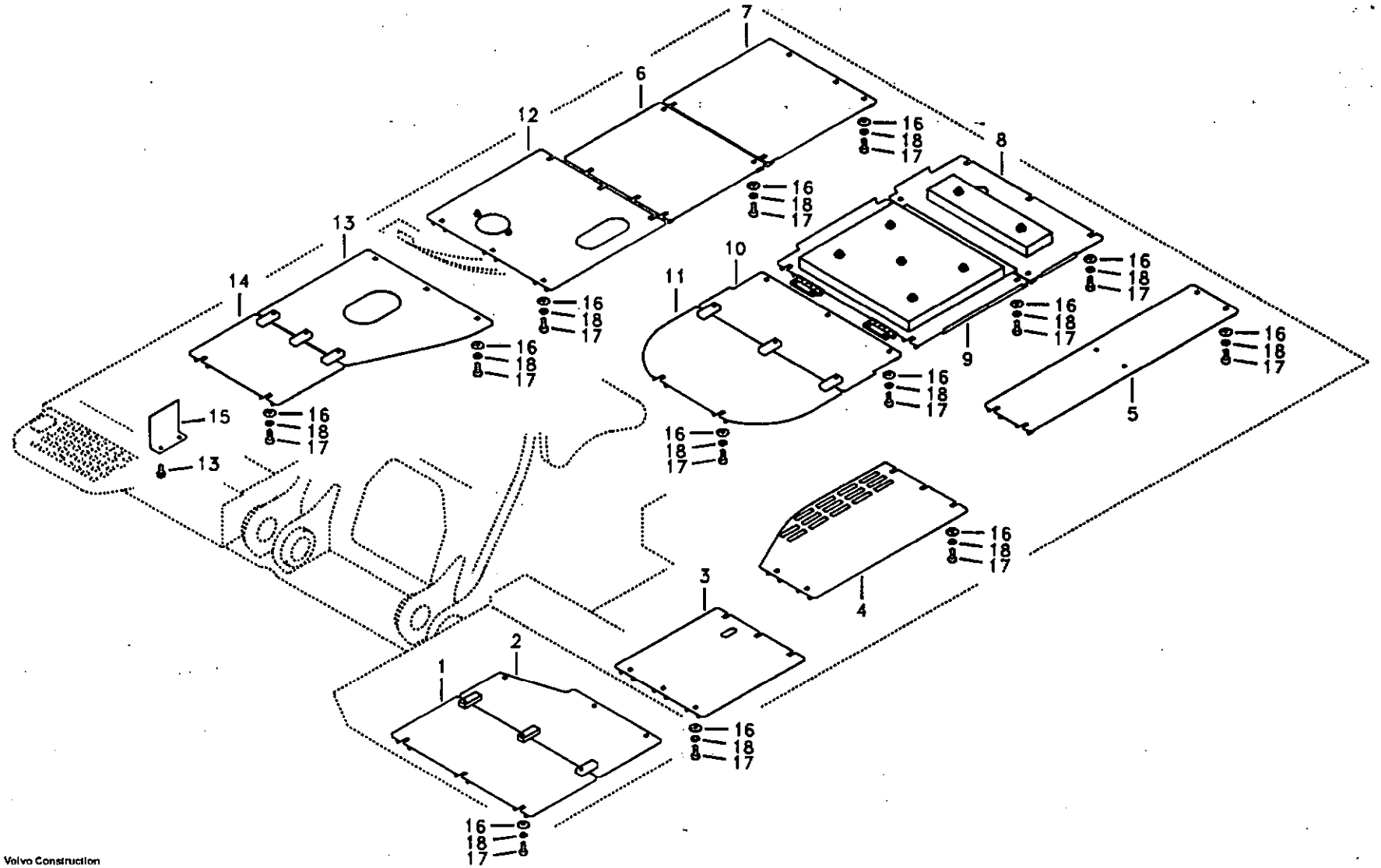

Volvo Construction Equipment

1019424

Fig.	Part No.	Quantity 1	2	3	PS	KIT	Description	Dénomination	Bezeichnung	품명	Denominación	Notes
1	VOE 14530777	1			OP		Cover	Capot	Haube	커버	Capo	SER NO 11515-11576 SER NO 80001-80076
	VOE 14545136	1					Cover	Capot	Haube	커버	Capo	SER NO 11577- SER NO 80077-
2	VOE 14532872	1					Cover	Capot	Haube	커버	Capo	SER NO 11515-11576 SER NO 80001-80076
	VOE 14541013	1					Cover	Capot	Haube	커버	Capo	SER NO 11577- SER NO 80077-
3	VOE 14511333	1					Cover	Capot	Haube	커버	Capo	
4	VOE 14532873	1					Cover	Capot	Haube	커버	Capo	
5	VOE 14537357	1					Cover	Capot	Haube	커버	Capo	
6	VOE 14537349	1					Cover	Capot	Haube	커버	Capo	
7	VOE 14537351	1					Cover	Capot	Haube	커버	Capo	
8	VOE 14532874	1					Cover	Capot	Haube	커버	Capo	
9	VOE 14532875	1					Cover	Capot	Haube	커버	Capo	
10	VOE 14532876	1					Cover	Capot	Haube	커버	Capo	SER NO 11515-11576 SER NO 80001-80076
	VOE 14545138	1					Cover	Capot	Haube	커버	Capo	SER NO 11577- SER NO 80077-
11	VOE 14532877	1					Cover	Capot	Haube	커버	Capo	SER NO 11515-11576 SER NO 80001-80076
	VOE 14545140	1					Cover	Capot	Haube	커버	Capo	SER NO 11577- SER NO 80077-
12	VOE 14532878	1					Cover	Capot	Haube	커버	Capo	
13	VOE 14532879	1					Cover	Capot	Haube	커버	Capo	SER NO 11515-11576 SER NO 80001-80076
	VOE 14545142	1					Cover	Capot	Haube	커버	Capo	SER NO 11577- SER NO 80077-
14	VOE 14532880	1					Cover	Capot	Haube	커버	Capo	SER NO 11515-11576 SER NO 80001-80076

1	8279690	**Tapas bajo el motor, bombas hidr., enfriador, válvula p. y dep** **보텀 커버** **Luken unter Motor, Hyd.pumpen, Kühler, M.ventil und Tank** **Trappes sous moteur, pompes hydr., radiateur, valves et réservoir carbura** **Hatches under engine, hydr.pumps, cooler, m.valve and fuel tank.**	Catalogue id **20072**	Group **837**
2			Illustr. No **1019424**	Section **300**
3				
4			Issue **VOE 74B9920072**	Page **383**
5				

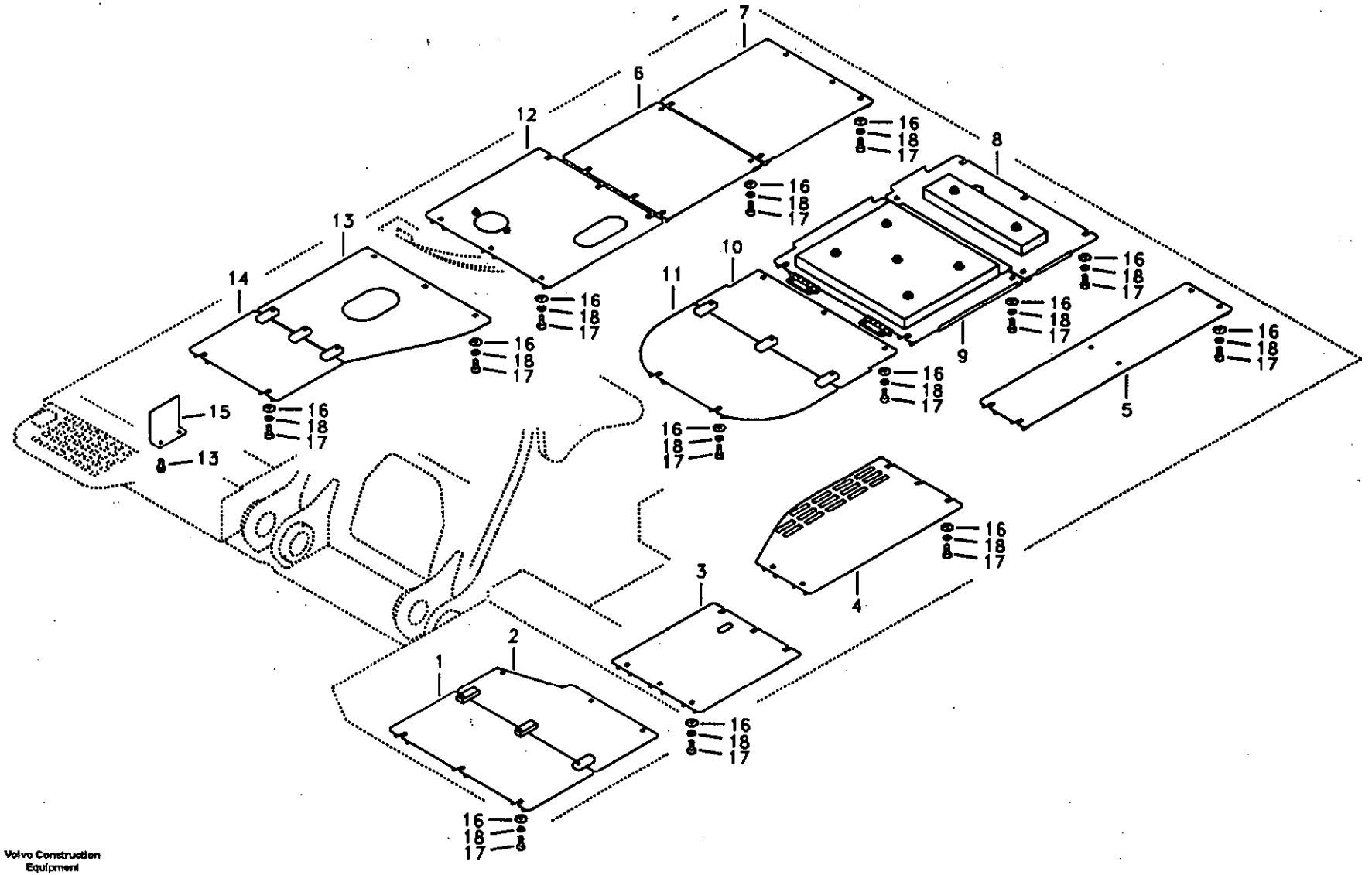

Volvo Construction Equipment

1019424

Fig.	Part No.	Quantity 1	2	3	PS	KIT	Description	Dénomination	Bezeichnung	품명	Denominación	Notes
	VOE 14545144	1					Cover	Capot	Haube	커버	Capo	SER NO 11577- SER NO 80077-
15	**VOE 14514062**	1					Plate	Plaque	Platte	플레이트	Placa	
16	**VOE 14532477**	73					Washer	Rondelle	Scheibe	와셔	Arandela	
17	**VOE 978932**	73					Screw	Vis	Schraube	스크류	Tornillo	
18	**VOE 955923**	73					Spring Washer	Rondelle élastique	Federscheibe	스프링 와셔	Arandela flexible	
19	**VOE 946471**	2					Flange screw	Vis à bride	Flanschschraube	플랜지 스크류	Torn embridado	

1	**8279690**	**Tapas bajo el motor, bombas hidr., enfriador, válvula p. y dep** **보팅 커버** **Luken unter Motor, Hyd.pumpen, Kühler, M.ventil und Tank** **Trappes sous moteur, pompes hydr., radiateur, valves et réservoir carbura** **Hatches under engine, hydr.pumps, cooler, m.valve and fuel tank.**	Catalogue id **20072**	Group **837**
2				
3			Illustr. No **1019424**	Section **300**
4				
5			Issue **VOE 74B9920072**	Page **385**

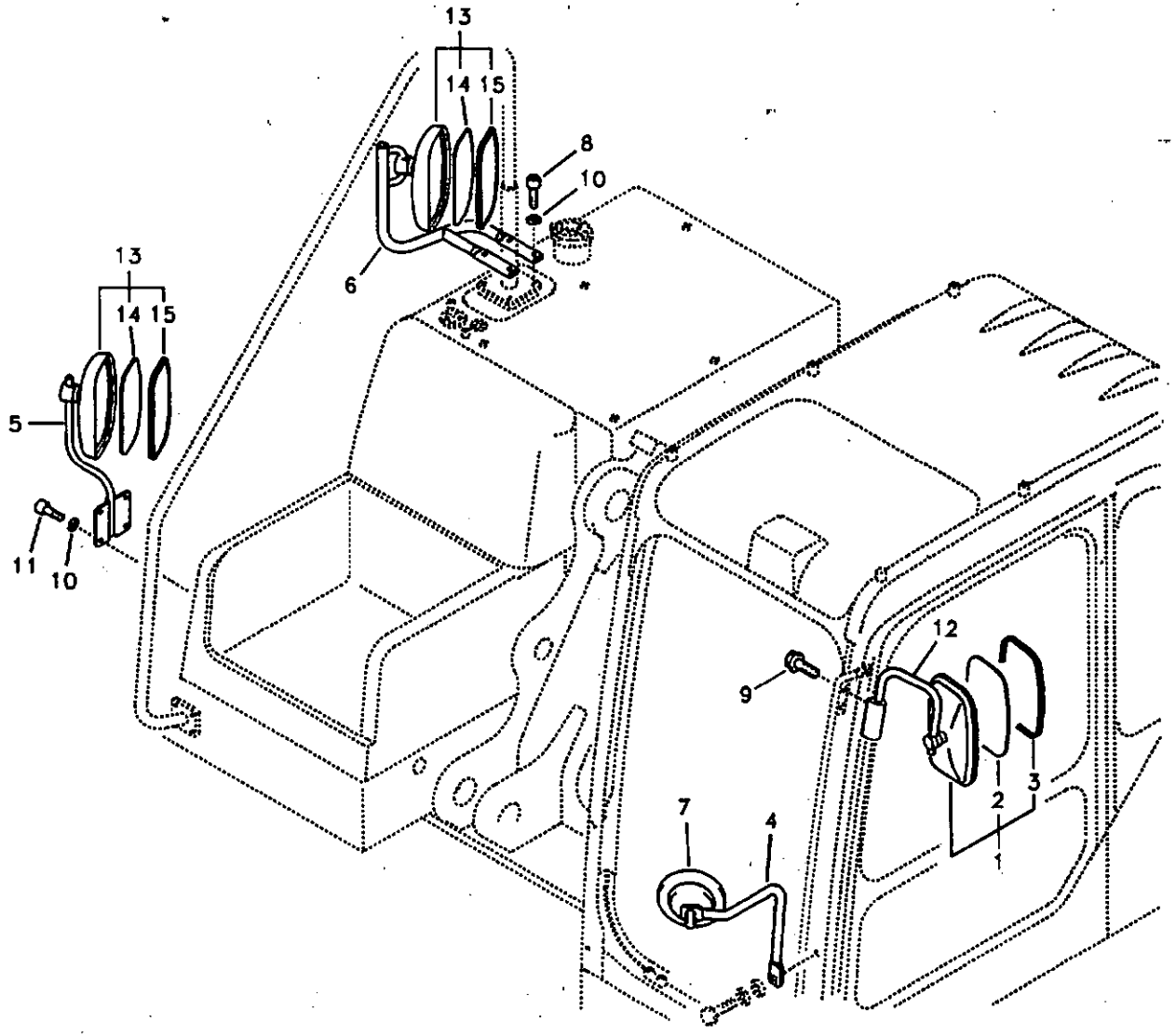
13
14
15
8
10
6
13
14
15
5
11
10
12
9
2
3
1
7
4

Fig.	Part No.	Quantity 1	2	3	PS	KIT	Description	Dénomination	Bezeichnung	품명	Denominación	Notes
1	VOE 14537087	1					Mirror	Miroir	Spiegel	미러	Espejo	
	VOE 14560766	4					•Spare Parts Kit	•Kit Piece Rech.	•Ersatzteilsatz	• 스페어 파트 킷	•Kit Recambios	(VOE 14559935)
	VOE 14560766	4					•Spare Parts Kit	•Kit Piece Rech.	•Ersatzteilsatz	• 스페어 파트 킷	•Kit Recambios	(VOE 14559936)
2	VOE 14559368	1					•Mirror	•Miroir	•Spiegel	• 미러	•Espejo	
3	VOE 14560766	1					•Spare Parts Kit	•Kit Piece Rech.	•Ersatzteilsatz	• 스페어 파트 킷	•Kit Recambios	(VOE 14559367)
4	SA 1166-30540	1					Support	Support	Stütze	서포트	Apoyo	
5	VOE 14539754	1					Stay	Tirant	Strebe	스테이	Barra	
6	VOE 14539753	1					Stay	Tirant	Strebe	스테이	Barra	
7	SA 2368943	1					Mirror	Miroir	Spiegel	미러	Espejo	
8	VOE 983253	4					Hexagon screw	Vis tête hexagonale	Sechskantschraube	스크류	Tornillo hexago	
9	VOE 946440	2					Flange screw	Vis à bride	Flanschschraube	플랜지 스크류	Torn embridado	
10	SA 9211-10000	8					Washer	Rondelle	Scheibe	와셔	Arandela	
11	VOE 983251	4					Hexagon screw	Vis tête hexagonale	Sechskantschraube	스크류	Tornillo hexago	
12	VOE 14529997	1					Support	Support	Stütze	서포트	Apoyo	
13	VOE 14537087	2					Mirror	Miroir	Spiegel	미러	Espejo	
14	VOE 14517743	1					•Mirror	•Miroir	•Spiegel	• 미러	•Espejo	
15	VOE 14517744	1					•Rubber	•Caoutchouc	•Gummi	• 고무	•Caucho	

1	8277120	**Espejo retrovisor** 후사경 **Rückspiegel** **Rétroviseur** **Rear view mirror**	Catalogue id **20072**	Group **841**
2			Illustr. No **1018758**	Section **100**
3			Issue **VOE 74B9920072**	Page **387**
4				
5				

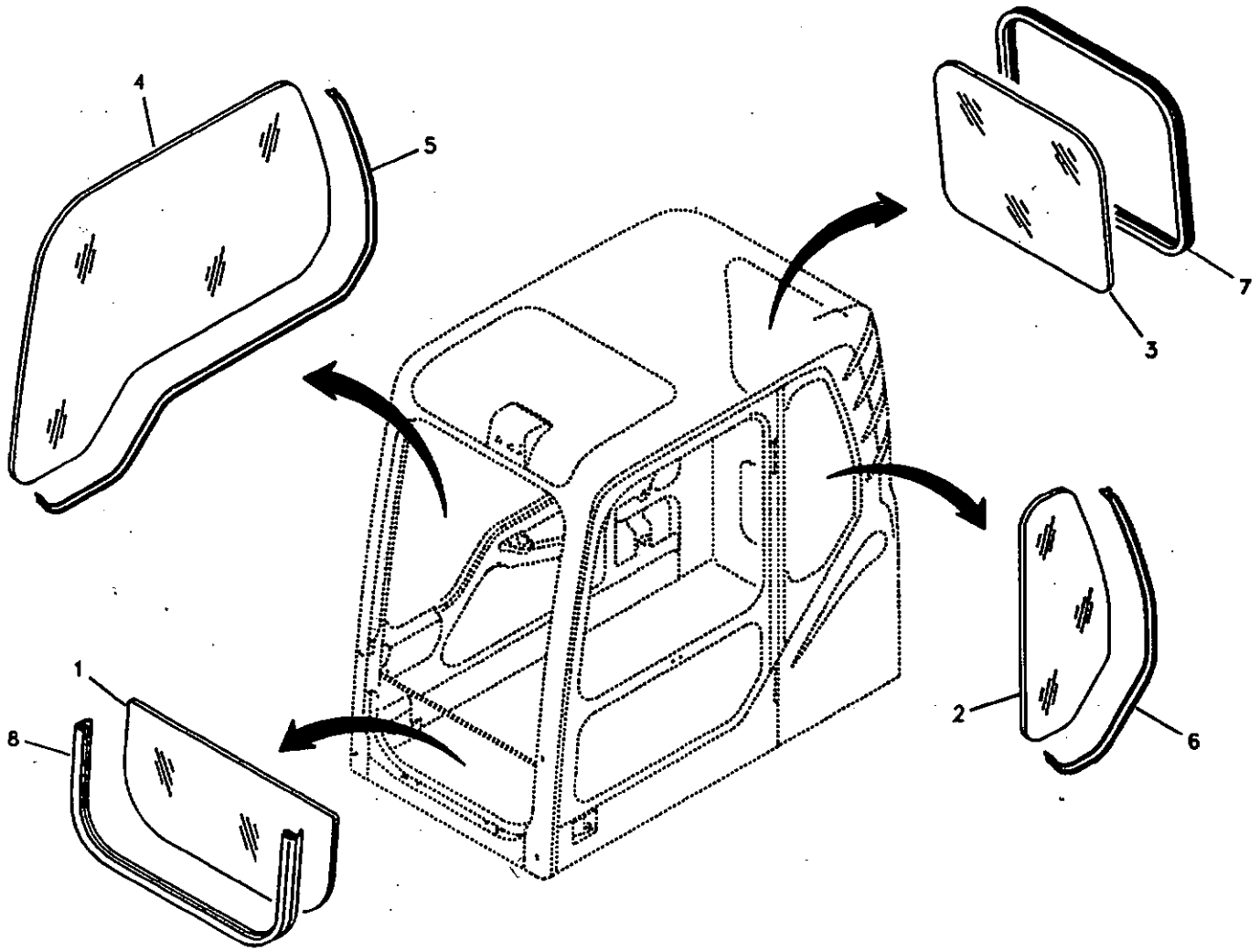
4
5
7
3
1
8
2
6

Fig.	Part No.	Quantity 1	2	3	PS	KIT	Description	Dénomination	Bezeichnung	품명	Denominación	Notes
1	VOE 14506844	1	1				Glass	Glace	Scheibe	글라스	Vidrio	
2	VOE 14508461	1	1				Glass	Glace	Scheibe	글라스	Vidrio	
3	VOE 14508462	1	1				Glass	Glace	Scheibe	글라스	Vidrio	
4	VOE 14508463	1	1				Glass	Glace	Scheibe	글라스	Vidrio	
5	VOE 14880438	1	1				Weatherstrip	Leche-vitre	Abstreifleiste	웨더스트립	Lamelunas	
6	VOE 14880435	1	1				Weatherstrip	Leche-vitre	Abstreifleiste	웨더스트립	Lamelunas	
7	VOE 14880437	1	1				Weatherstrip	Leche-vitre	Abstreifleiste	웨더스트립	Lamelunas	
8	VOE 14520284	1	1				Weatherstrip	Leche-vitre	Abstreifleiste	웨더스트립	Lamelunas	

1	8277140
2	8277142
3	
4	
5	

Ventanas
운전실 글라스
Fenster
Fenêtres
Windows

Catalogue id	Group
20072	843
Illustr. No	Section
1016128	100
Issue	Page
VOE 74B9920072	389

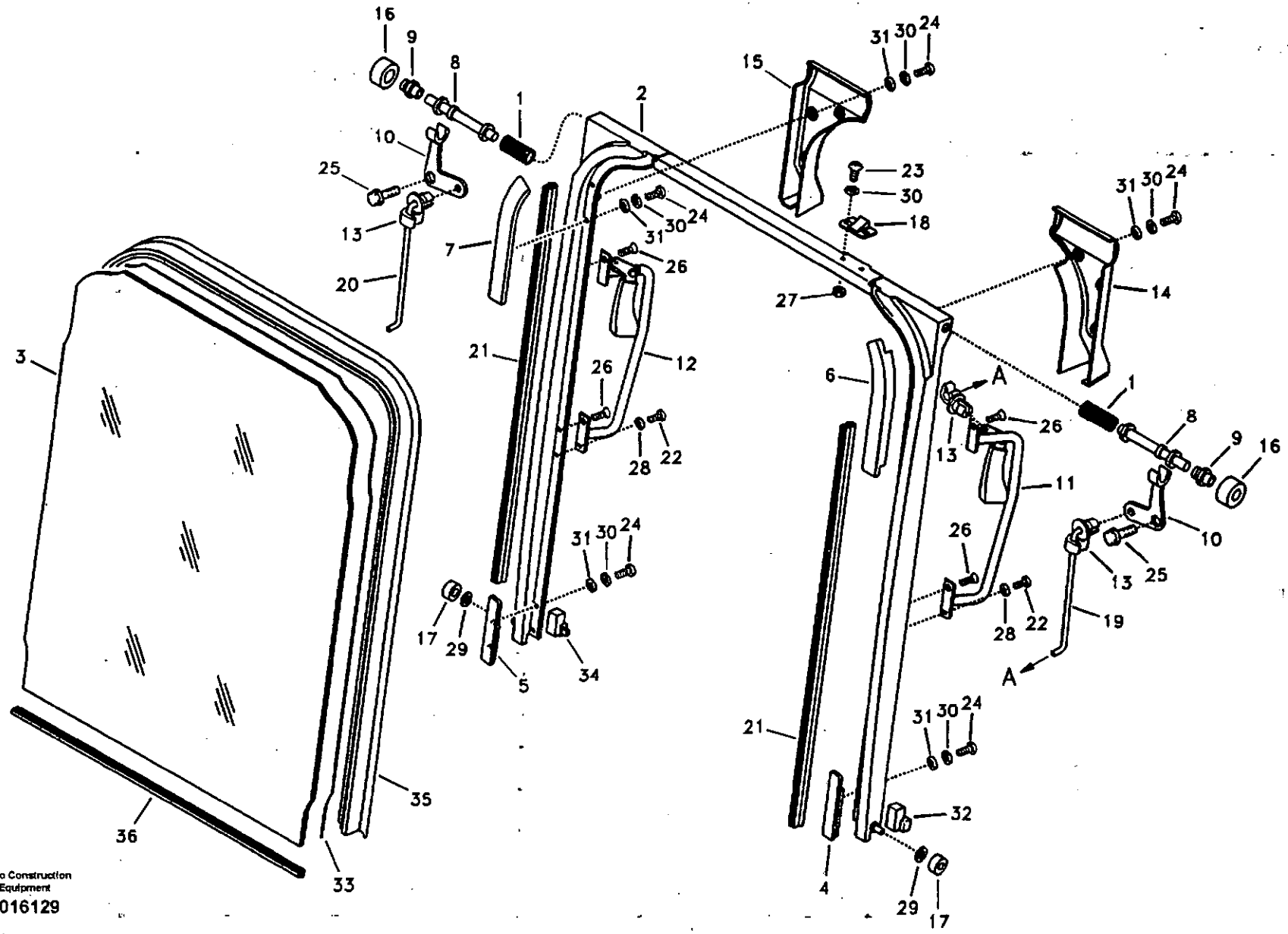

Volvo Construction Equipment

1016129

Fig.	Part No.	Quantity 1	2	3	PS	KIT	Description	Dénomination	Bezeichnung	품명	Denominación	Notes
	VOE 14506805	1	1				Shield	Tole-ecran	Schirmblech	실드	Placa Guardab	
1	VOE 14527403	2	2				•Spring	•Ressort	•Feder	• 스프링	•Muelle	
2	VOE 14506806	1	1				•Shield	•Tole-ecran	•Schirmblech	• 실드	•Placa Guardab	
3	VOE 14506807	1	1		SS		•Glass	•Glace	•Scheibe	• 글라스	•Vidrio	
4	VOE 14506808	1	1				•Block	•Bloc	•Block	• 블록	•Bloque	
5	VOE 14506809	1	1				•Block	•Bloc	•Block	• 블록	•Bloque	
6	VOE 14506810	1	1				•Block	•Bloc	•Block	• 블록	•Bloque	
7	VOE 14506811	1	1				•Block	•Bloc	•Block	• 블록	•Bloque	
8	VOE 14506812	2	2				•Pin	•Goupille	•Zapfen	• 핀	•Pasador	
9	VOE 14506813	2	2				•Bushing	•Bague	•Buchse	• 부싱	•Casquillo	
10	VOE 14506814	2	2				•Lever	•Levier	•Hebel	• 레버	•Palanca	
11	VOE 14524719	1	1				•Handle	•Poignee	•Handgriff	• 핸들	•Manilla	
12	VOE 14524720	1	1				•Handle	•Poignee	•Handgriff	• 핸들	•Manilla	
13	VOE 14506818	4	4				•Connector	•Raccord	•Anschluss	• 커넥터	•Union	
14	VOE 14506819	1	1				•Cover	•Capot	•Haube	• 커버	•Capo	
15	VOE 14506820	1	1				•Cover	•Capot	•Haube	• 커버	•Capo	
16	VOE 14527692	2	2				•Roller	•Galet	•Rolle	• 롤러	•Rodillo	
17	VOE 14527693	2	2				•Roller	•Galet	•Rolle	• 롤러	•Rodillo	
18	VOE 14506825	1	1				•Stop	•Arrêt	•Anschlag	• 스톱	•Parada	
19	VOE 14508073	1	1				•Rod	•Tringle	•Stange	• 로드	•Tirante	
20	VOE 14508074	1	1				•Rod	•Tringle	•Stange	• 로드	•Tirante	
21	VOE 14508377	2	2				•Weatherstrip	•Leche-vitre	•Abstreifleiste	• 웨더스트립	•Lamelunas	
22	VOE 969515	2	2				•Screw	•Vis	•Schraube	• 스크류	•Tornillo	
23	VOE 969405	2	2				•6-pt skt screw	•Vis creuse de 6	•Hohlschraube	•6 포인트 소켓 스크류	•Racor 6-dientes	
24	VOE 969407	14	14				•6-pt skt screw	•Vis creuse de 6	•Hohlschraube	•6 포인트 소켓 스크류	•Racor 6-dientes	
25	VOE 965175	2	2				•Flange screw	•Vis à bride	•Flanschschraube	• 플랜지 스크류	•Torn embridado	
26	VOE 969841	4	4				•6-pt skt screw	•Vis creuse de 6	•Hohlschraube	•6 포인트 소켓 스크류	•Racor 6-dientes	
27	SA 14880423	2	2				•Nut	•Ecrou	•Mutter	• 너트	•Tuerca	
28	SA 14880426	2	2				•Washer	•Rondelle	•Scheibe	• 와셔	•Arandela	
29	VOE 955894	2	2		SS		•Washer	•Rondelle	•Scheibe	• 와셔	•Arandela	

1	8277140
2	8277142
3	
4	
5	

Parabrisas
앞 유리창
Frontscheibe
Pare-brise
Windshield

Catalogue id	Group
20072	843
Illustr. No	Section
1016129	200
Issue	Page
VOE 74B9920072	391

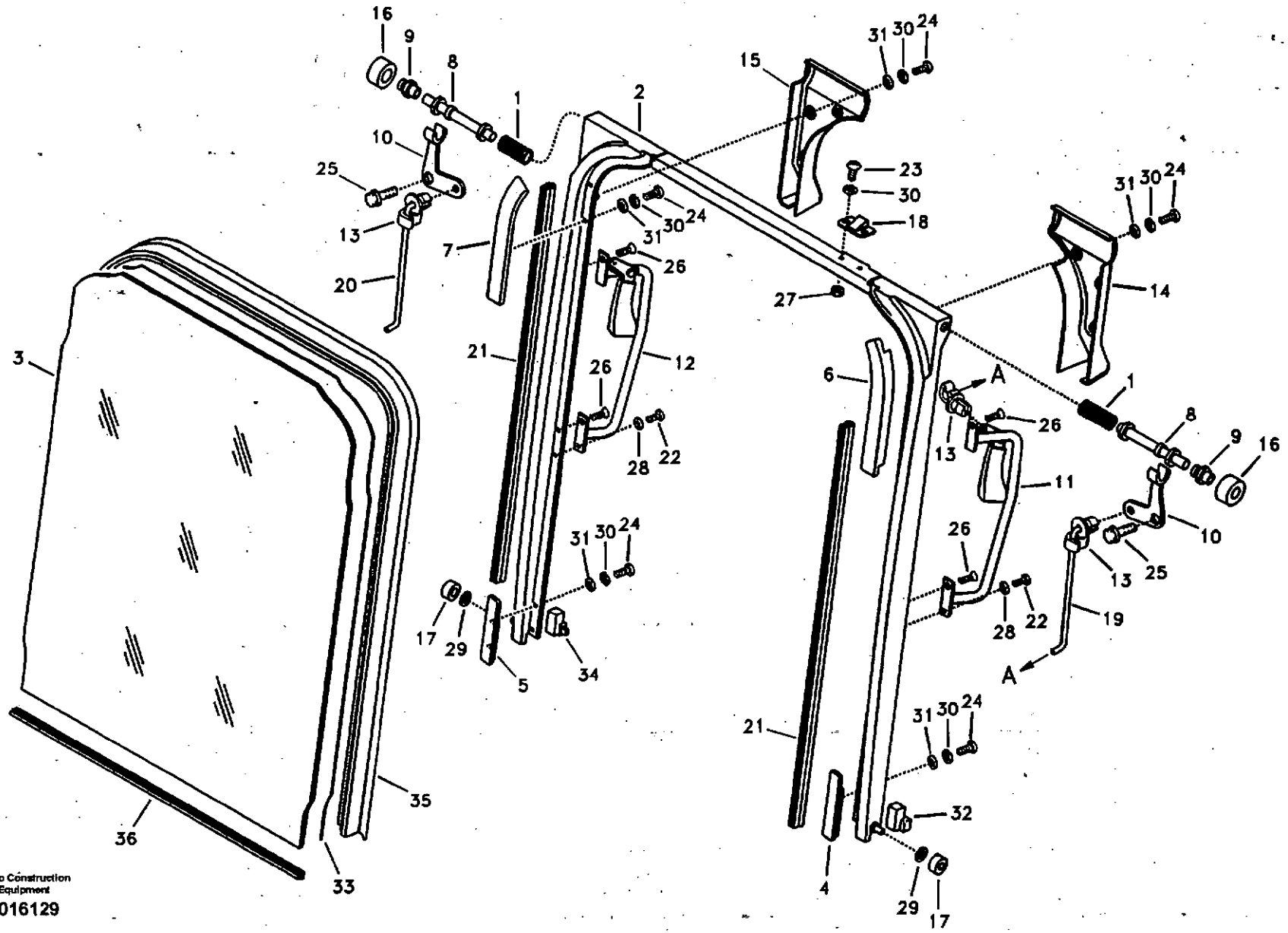
16
9
8
1
2
10
25
13
20
7
21
3
26
12
28
22
31
30
24
17
29
5
34
36
35
33
15
23
18
27
6
A
14
11
19
32
4
Volvo Construction Equipment
1016129

Fig.	Part No.	Quantity 1	2	3	PS	KIT	Description	Dénomination	Bezeichnung	품명	Denominación	Notes
30	VOE 955918	16	16				•Spring Washer	•Rondelle élastique	•Federscheibe	• 스프링 와셔	•Arandela flexible	
31	VOE 940090	14	14		SS		•Washer	•Rondelle	•Scheibe	• 와셔	•Arandela	
32	VOE 14520282	2	2				•Plug	•Bouchon	•Stopfen	• 플러그	•Tapon	
33	VOE 14517763	1	1				•Rubber	•Caoutchouc	•Gummi	• 고무	•Caucho	
34	VOE 14520283	1	1				•Plug	•Bouchon	•Stopfen	• 플러그	•Tapon	
35	VOE 14508497	1	1				Weatherstrip	Leche-vitre	Abstreifleiste	웨더스트립	Lamelunas	
36	VOE 14510496	1	1				Channel	Barre U	U-träger	찬넬	Barra-u	

1	8277140	**Parabrisas** **앞 유리창** **Frontscheibe** **Pare-brise** **Windshield**	Catalogue id **20072**	Group **843**
2	8277142		Illustr. No **1016129**	Section **200**
3			Issue **VOE 74B9920072**	Page **393**
4				
5				

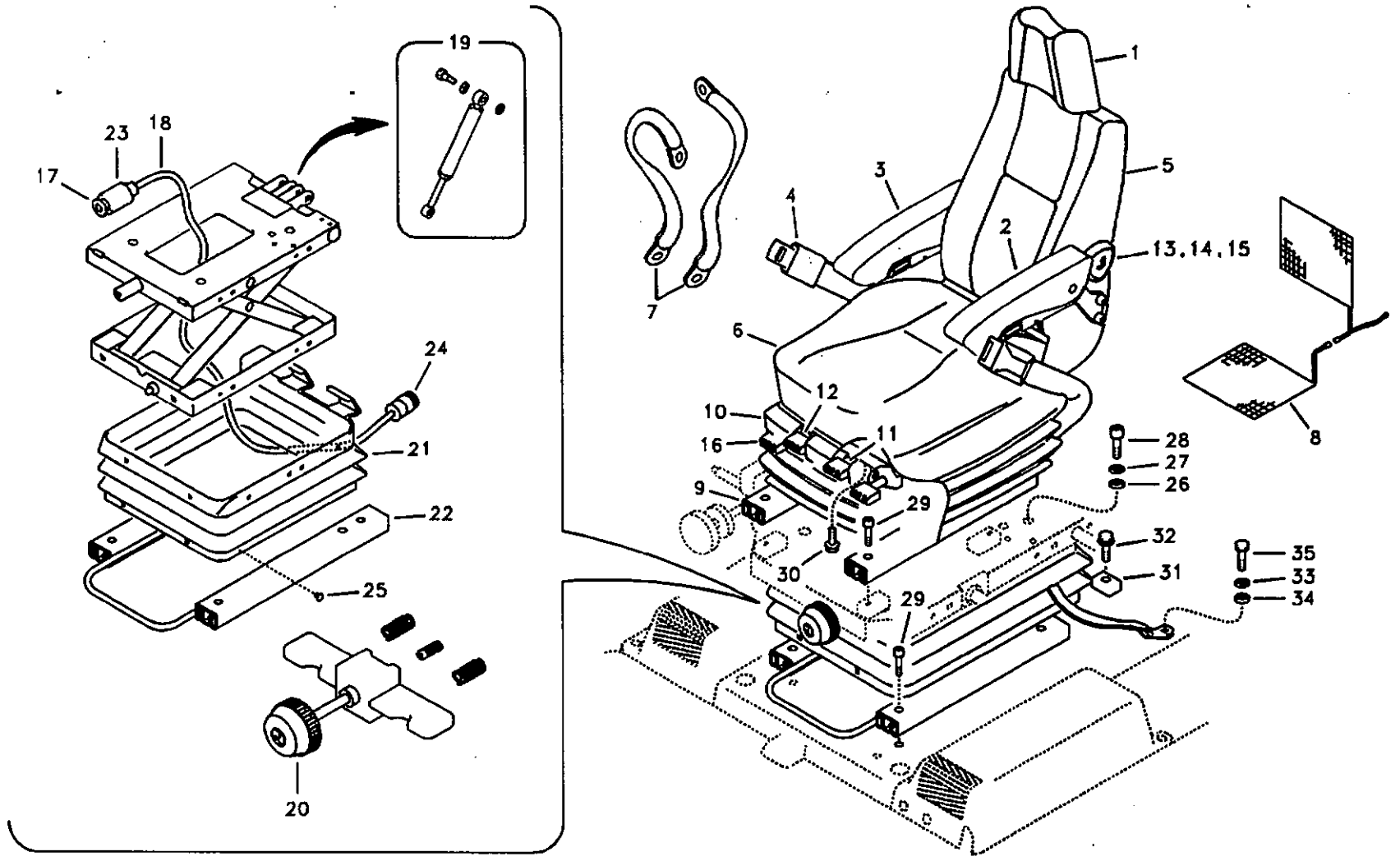
19
23
18
17
24
21
22
25
20
1
3
5
4
2
13,14,15
7
6
12
10
16
11
9
28
27
26
29
32
30
31
35
33
34
8

Fig.	Part No.	Quantity 1	2	3	P S	K I T	Description	Dénomination	Bezeichnung	품명	Denominación	Notes
	VOE 14508488	1					Operator seat	Siege conducteur	Fahrersitz	운전석	Asiento conductor	SER NO 10001-11897 SER NO 80001-80462
	VOE 14549409	1					Operator seat	Siege conducteur	Fahrersitz	운전석	Asiento conductor	SER NO 11898- SER NO 80463-
	VOE 14549410		1	1			Operator seat	Siege conducteur	Fahrersitz	운전석	Asiento conductor	(VOE 14508490) SER NO 10001-11866 SER NO 80001-80451
	VOE 14549410		1	1			Operator seat	Siege conducteur	Fahrersitz	운전석	Asiento conductor	SER NO 11867- SER NO 80452-
1	SA 2067-00100	1	1	1			•Head Restraint	•Appui-tete	•Nackenstutze	•헤드 레스트	•Respaldo Nuca	
2	VOE 14551181	1	1	1			•Arm Rest	•Accoudoir	•Armlehne	•팔걸이	•Reposabrazos	
3	VOE 14551182	1	1	1			•Arm Rest	•Accoudoir	•Armlehne	•팔걸이	•Reposabrazos	
4	VOE 14553766	1	1	1			•Seat Belt	•Ceintu.securite	•Sicherheitsgurt	•시트 벨트	•Cint Seguridad	
5	VOE 14521384	1	1	1			•Cushion	•Coussin	•Sitzkissen	•쿠션	•Cojin	
	VOE 14513755	1	1	1			•Cover	•Capot	•Haube	•커버	•Capo	
6	VOE 14521385	1	1	1			•Cushion	•Coussin	•Sitzkissen	•쿠션	•Cojin	
	VOE 14513756	1	1	1			•Cover	•Capot	•Haube	•커버	•Capo	
7	VOE 14513753	1	1	1			•Belt	•Courroie	•Riemen	•벨트	•Correa	
8	VOE 14513754		1	1			•Heater	•Elément de chauffag.	•Heizkörper	•히터	•Calefaccion	
9	VOE 14513757	1	1	1			•Slide	•Tiroir	•Schieber	•슬라이드	•Corredera	
10	VOE 14513758	1	1	1			•Bellows	•Capot Caoutcho.	•Gummimantel	•벨로즈	•Cubierta Goma	
11	VOE 14517890	1	1	1			•Lever	•Levier	•Hebel	•레버	•Palanca	
12	VOE 14517891	1	1	1			•Lever	•Levier	•Hebel	•레버	•Palanca	
13	VOE 11715069	1	1	1			•Lumbar Support	•Repose-reins	•Kreuzstutze	•허리 받침	•Placa Lumbar	(VOE 14539228)
14	VOE 14501383	1	1	1			•Cable	•Câble	•Seil	•케이블	•Cable	
15	VOE 14527286	1	1	1			•Knob	•Bouton	•Knopf	•노브	•Boton	
16	VOE 14538608	1	1	1			•Slide	•Tiroir	•Schieber	•슬라이드	•Corredera	
	VOE 14521988	1	1				Seat Support	Bati Siege	Sitzträger	운전석 서포트	Soporte Asiento	
	VOE 14521989			1			Seat Support	Bati Siege	Sitzträger	운전석 서포트	Soporte Asiento	SER NO 10001-11683 SER NO 80001-80267

1	8277143	**Asiento del conductor con piezas de montaje** **운전석 및 장착부품** **Fahrersitz mit Anbauteilen** **Siège conducteur avec pièces de montage** **Operator seat with fitting parts**	Catalogue id 20072	Group 852
2	8277144			
3	8277145		Illustr. No 1022396	Section 100
4				
5			Issue VOE 74B9920072	Page 395

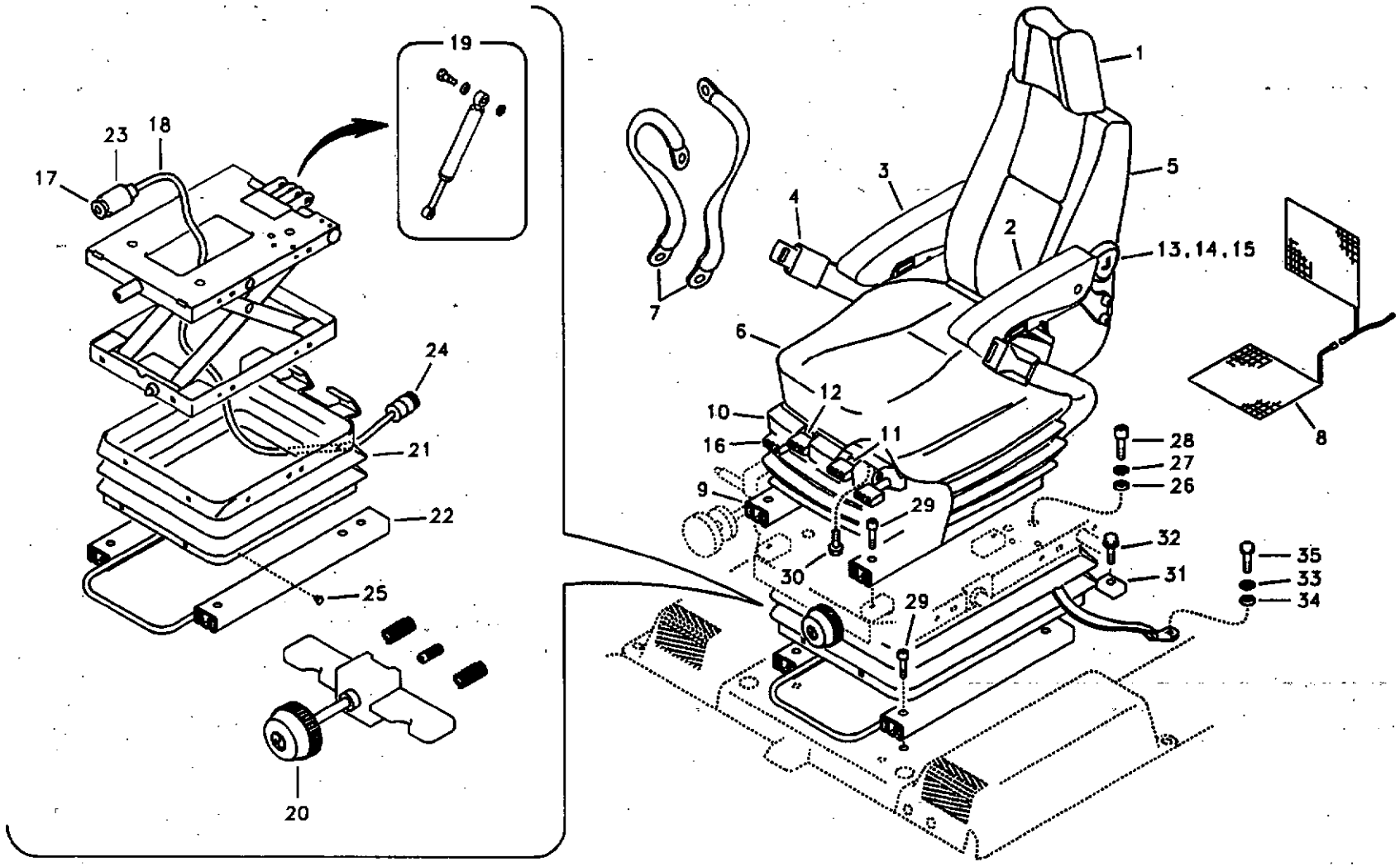
19
23
18
17
24
21
22
25
20
1
3
5
4
2
13,14,15
7
6
12
10
16
11
9
28
27
26
29
32
31
30
29
35
33
34
8

Fig.	Part No.	Quantity 1	2	3	PS	KIT	Description	Dénomination	Bezeichnung	품명	Denominación	Notes
	VOE 14538765			1			Seat Support	Bati Siege	Sitzträger	운전석 서포트	Soporte Asiento	SER NO 11684- SER NO 80268-
	VOE 14521355			1			•Cable	•Câble	•Seil	• 케이블	•Cable	
17	VOE 14513762			1			•Cushion	•Coussin	•Sitzkissen	• 쿠션	•Cojin	
18	VOE 14513763			1			•Tube	•Tube	•Rohr	• 튜브	•Tubo	
19	VOE 14528085	1	1	1			•Damper	•Amortisseur	•Dämpfer	• 댐퍼	•Amortiguador	
20	VOE 14513765	1	1				•Adj Device	•Disposi.reglage	•Nachst Vorrtg	• 조정기	•Disposit Ajuste	
21	VOE 14536523	1	1				•Bellows	•Capot Caoutcho.	•Gummimantel	• 벨로즈	•Cubierta Goma	
	VOE 14513760			1			•Bellows	•Capot Caoutcho.	•Gummimantel	• 벨로즈	•Cubierta Goma	
22	VOE 14513761	1	1	1			•Slide	•Tiroir	•Schieber	• 슬라이드	•Corredera	
23	VOE 14518880			1			•Valve Kit	•Kit valve	•Ventilsatz	• 밸브 킷	•Juego Valvula	
24	VOE 14521373			1			•Compressor	•Compresseur	•Kompressor	• 압축기	•Compresor	
25	VOE 14518572	1	1	1			•Clip Kit	•Lot De Clips	•Klipssatz	•	•Kit De Clips	
26	VOE 955894	4	4	4	SS		Washer	Rondelle	Scheibe	와셔	Arandela	
27	VOE 955921	4	4	4			Spring Washer	Rondelle élastique	Federscheibe	스프링 와셔	Arandela flexible	
28	VOE 984077	4	4	4			Allen Hd Screw	Vis A 6 Pans Cr	Inbusschraube	스크류	Torn Hex Embut	
29	VOE 984064	8	8	8			Allen Hd Screw	Vis A 6 Pans Cr	Inbusschraube	스크류	Torn Hex Embut	
30	VOE 946544	2	2	2			Flange screw	Vis à bride	Flanschschraube	플랜지 스크류	Torn embridado	
31	VOE 14503686	1	1	1			Bracket	Console	Konsole	브라켓	Ménsula	
32	VOE 946671	2	2	2			Flange screw	Vis à bride	Flanschschraube	플랜지 스크류	Torn embridado	
33	VOE 955922	2	2	2			Spring Washer	Rondelle élastique	Federscheibe	스프링 와셔	Arandela flexible	
34	VOE 960148	2	2	2			Washer	Rondelle	Scheibe	와셔	Arandela	
35	VOE 983256	2	2	2			Hexagon screw	Vis a tête hexagonale	Sechskantschr.	육각 나사	Tornillo hexago	

1	8277143
2	8277144
3	8277145
4	
5	

Asiento del conductor con piezas de montaje
운전석 및 장착부품
Fahrersitz mit Anbauteilen
Siège conducteur avec pièces de montage
Operator seat with fitting parts

Catalogue id 20072	Group 852
Illustr. No 1022396	Section 100
Issue VOE 74B9920072	Page 397

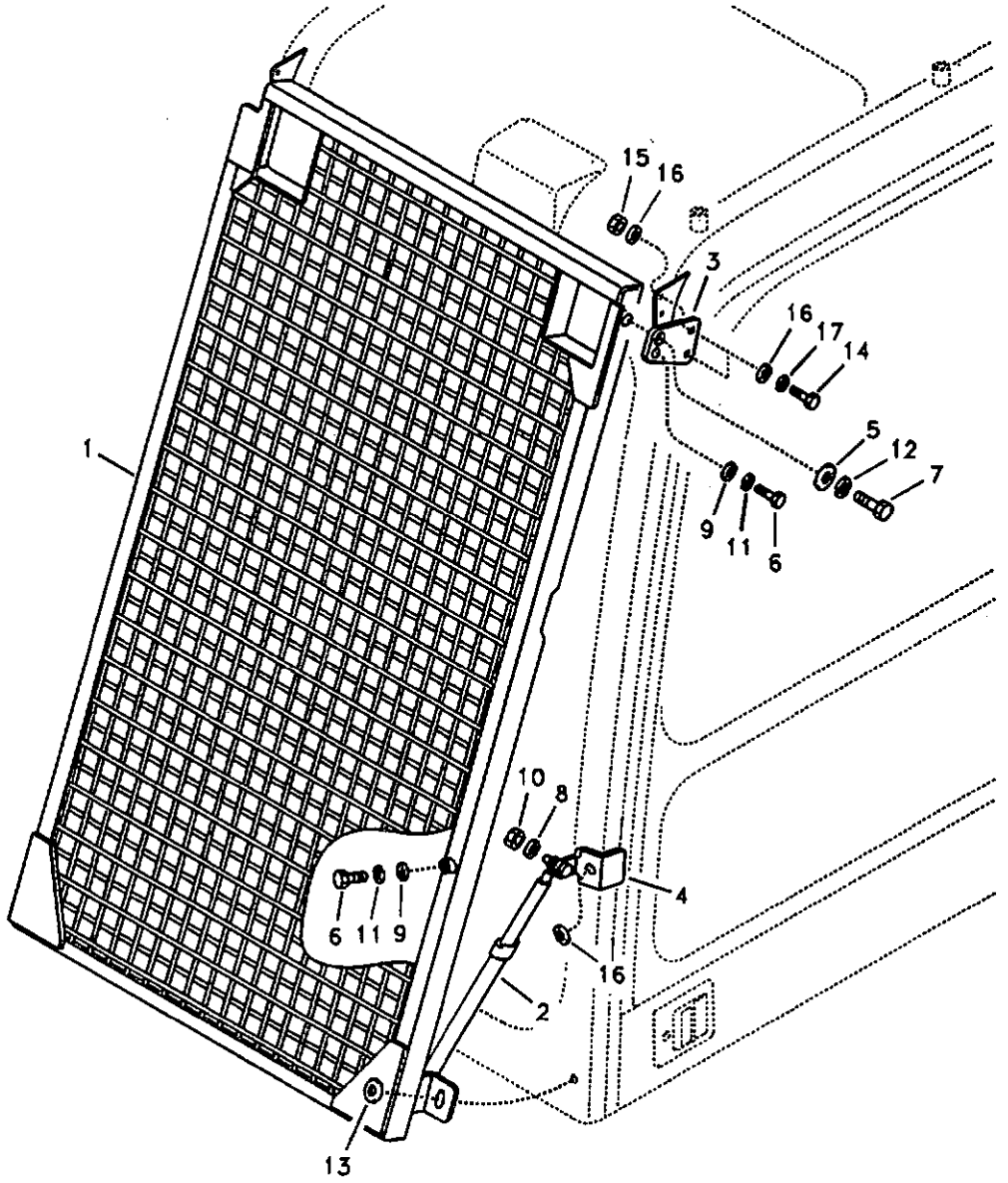
15
16
3
16
17
14
5
12
7
1
9
11
6
10
8
4
6
11
9
16
2
13

Fig.	Part No.	Quantity 1	2	3	P S	K I T	Description	Dénomination	Bezeichnung	품명	Denominación	Notes
1	VOE 14514322	1					Net	Filet	Netz	네트	Red	
2	VOE 14527465	1					•Gas Spring	•Ressort Gaz	•Gasfeder	• 개스 스프링	•Resorte A Gas	
3	VOE 14514369	2					•Bracket	•Console	•Konsole	• 브라켓	•Ménsula	
4	VOE 14514370	1					•Bracket	•Console	•Konsole	• 브라켓	•Ménsula	
5	VOE 14532477	2					•Washer	•Rondelle	•Scheibe	• 와셔	•Arandela	
6	VOE 983250	3					•Hexagon screw	•Vis tête hexagonale	•Sechskantschraube	• 스크류	•Tornillo hexago	
7	VOE 978932	2					•Screw	•Vis	•Schraube	• 스크류	•Tornillo	
8	VOE 955894	2			SS		•Washer	•Rondelle	•Scheibe	• 와셔	•Arandela	
9	VOE 960148	3					•Washer	•Rondelle	•Scheibe	• 와셔	•Arandela	
10	VOE 14880450	2					•Lock nut	•Contre-ecrou	•Sicherungsmutter	• 록 너트	•Contratuerca	
11	VOE 955922	3					•Spring Washer	•Rondelle élastique	•Federscheibe	• 스프링 와셔	•Arandela flexible	
12	VOE 955923	2					•Spring Washer	•Rondelle élastique	•Federscheibe	• 스프링 와셔	•Arandela flexible	
13	VOE 14532477	2					Washer	Rondelle	Scheibe	와셔	Arandela	
14	VOE 983252	4					Hexagon screw	Vis tête hexagonale	Sechskantschraube	스크류	Tornillo hexago	
15	SA 9131-11000	4					Lock nut	Contre-ecrou	Sicherungsmutter	록 너트	Contratuerca	
16	VOE 960148	9					Washer	Rondelle	Scheibe	와셔	Arandela	
17	VOE 955922	4					Spring Washer	Rondelle élastique	Federscheibe	스프링 와셔	Arandela flexible	

1	8277166	**Protecciin del parabrisas** 윈드실드 보호 가드 **Frontscheibenschutz** **Protection pare-brise** **Windshield protection**	Catalogue id **20072** / Group **860**
2			Illustr. No **1019425** / Section **100**
3			
4			Issue **VOE 74B9920072** / Page **399**
5			

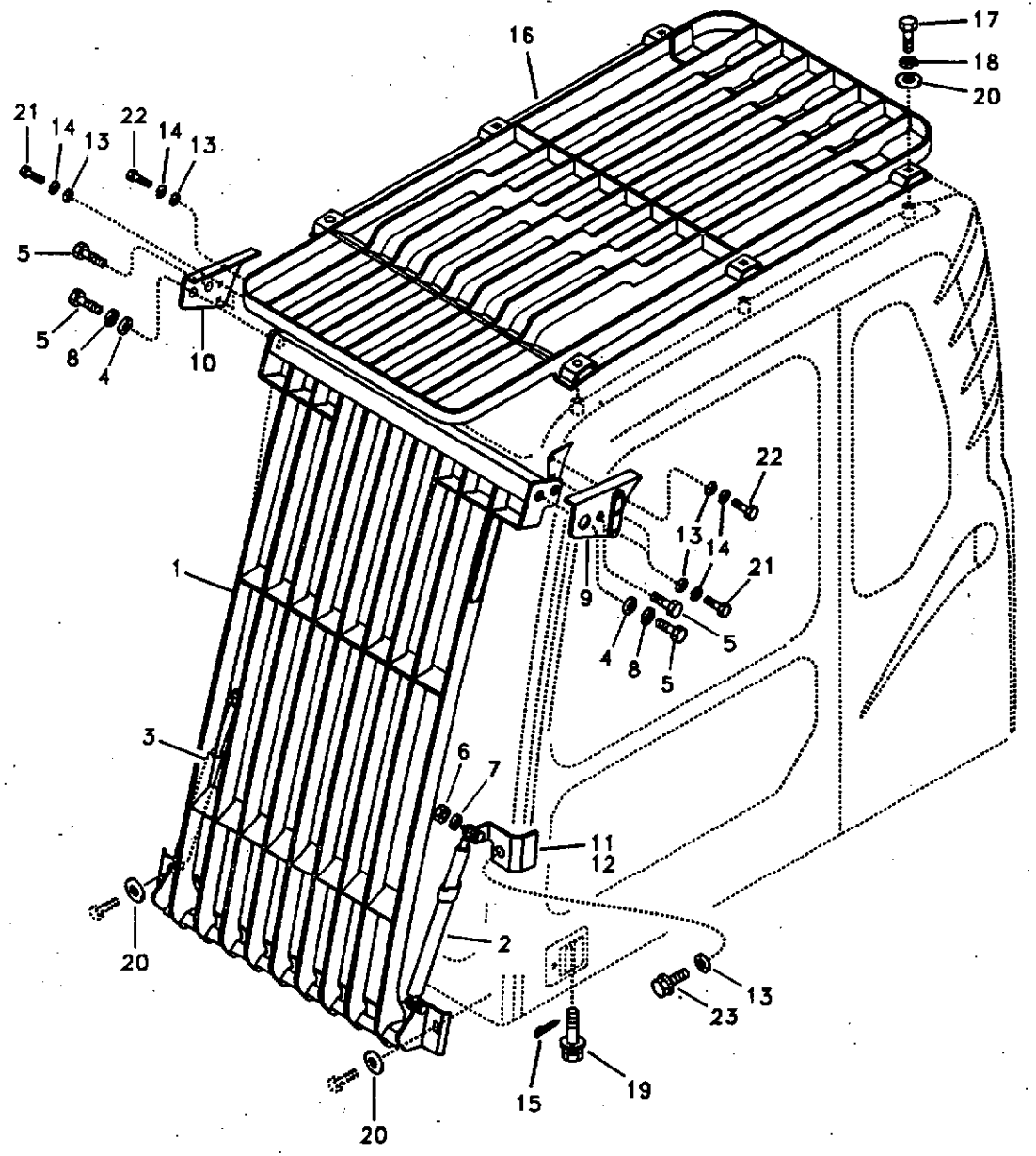
16
17
18
20
21
14
13
22
14
13
5
5
8
4
10
22
13
14
21
9
4
8
5
5
1
3
6
7
11
12
20
2
13
23
15
19
20

Fig.	Part No.	Quantity 1	2	3	PS	KIT	Description	Dénomination	Bezeichnung	품명	Denominación	Notes
	VOE 14514162	1					Guard	Protection	Schutz	가드	Protección	
1	VOE 14514163	1			OP		•Guard	•Protection	•Schutz	• 가드	•Protección	
2	SA 1162-06200	1					•Gas Spring	•Ressort Gaz	•Gasfeder	• 개스 스프링	•Resorte A Gas	
3	SA 1162-06230	1					•Gas Spring	•Ressort Gaz	•Gasfeder	• 개스 스프링	•Resorte A Gas	
4	SA 2051-01950	2					•Washer	•Rondelle	•Scheibe	• 와셔	•Arandela	
5	VOE 978933	4					•Hexagon screw	•Vis a tête hexagonal	•Sechskantschr.	• 육각 나사	•Tornillo hexago	
6	SA 9131-10800	4					•Lock nut	•Contre-ecrou	•Sicherungsmutter	• 록 너트	•Contratuerca	
7	VOE 955894	4			SS		•Washer	•Rondelle	•Scheibe	• 와셔	•Arandela	
8	VOE 955923	2					•Spring Washer	•Rondelle élastique	•Federscheibe	• 스프링 와셔	•Arandela flexible	
9	VOE 14514164	1					•Bracket	•Console	•Konsole	• 브라켓	•Ménsula	
10	VOE 14514165	1					•Bracket	•Console	•Konsole	• 브라켓	•Ménsula	
11	VOE 14514371	1					•Bracket	•Console	•Konsole	• 브라켓	•Ménsula	
12	VOE 14514372	1					•Bracket	•Console	•Konsole	• 브라켓	•Ménsula	
13	VOE 960148	7					Washer	Rondelle	Scheibe	와셔	Arandela	
14	VOE 955922	6					Spring Washer	Rondelle élastique	Federscheibe	스프링 와셔	Arandela flexible	
15	SA 9323-01810	2					Split Pin	Goupille Fendue	Splint	분할 핀	Chaveta Hendida	SER NO 10001-11618 SER NO 80001-80158
16	VOE 14514160	1					Fops	Protection Fops	Fops	폽스	Fops	
17	VOE 978933	6					Hexagon screw	Vis a tête hexagonale	Sechskantschr.	육각 나사	Tornillo hexago	
18	VOE 955923	6					Spring Washer	Rondelle élastique	Federscheibe	스프링 와셔	Arandela flexible	
19	VOE 14513250	2					Stopper	Bouchon	Anschlag	스토퍼	Obturador	SER NO 10001-11618 SER NO 80001-80158
20	VOE 14532477	8					Washer	Rondelle	Scheibe	와셔	Arandela	
21	VOE 983251	4					Hexagon screw	Vis tête hexagonale	Sechskantschraube	스크류	Tornillo hexago	
22	VOE 983252	2					Hexagon screw	Vis tête hexagonale	Sechskantschraube	스크류	Tornillo hexago	
23	VOE 965185	1					Flange screw	Vis à bride	Flanschschraube	플랜지 스크류	Torn embridado	

1	8277920	**Equipo de protección contra caídas** 낙하물 방어장치 ; 포그 **Fallschutzausrüstung** **Equipement anti-chute** **Falling object guards**	Catalogue id 20072 / Group 860 Illustr. No 1019426 / Section 200 Issue VOE 74B9920072 / Page 401
2			
3			
4			
5			

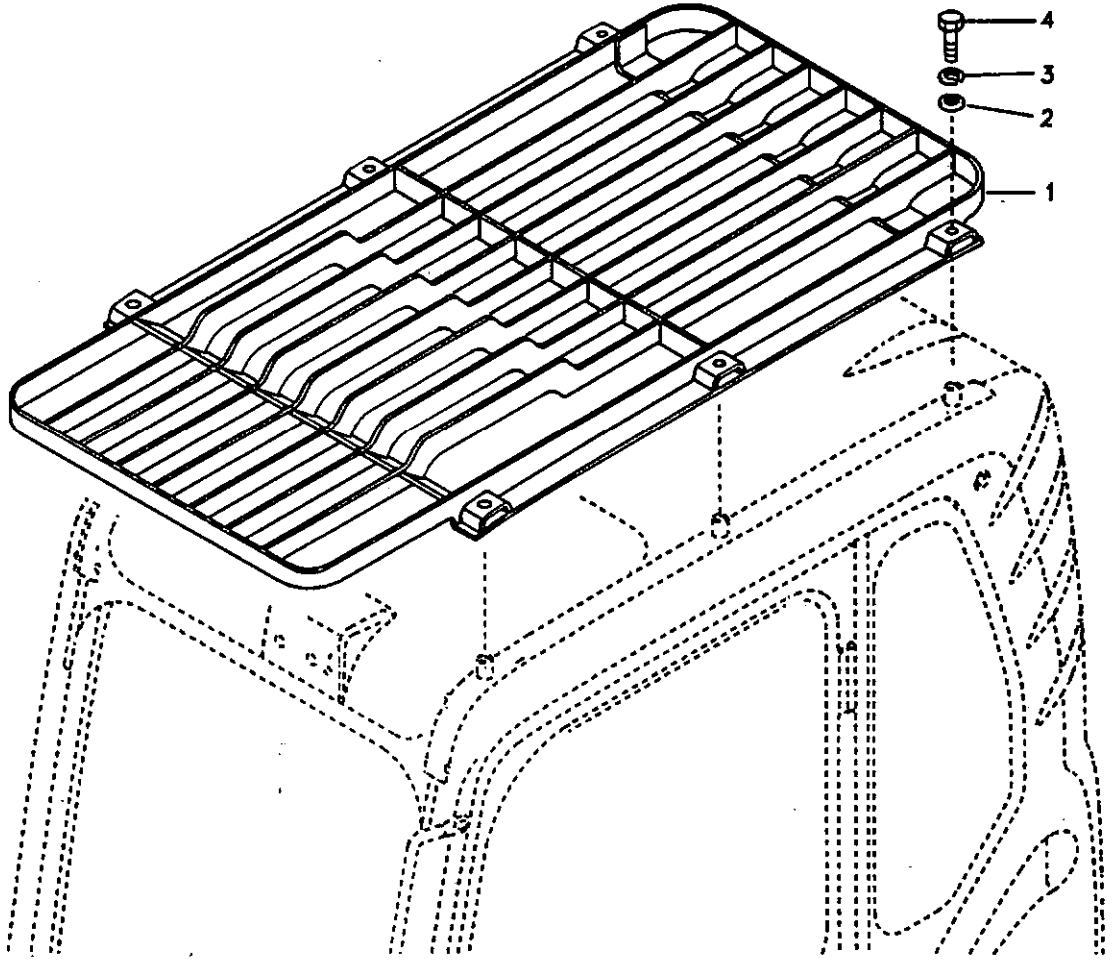
4
3
2
1

Fig.	Part No.	Quantity 1	2	3	PS	KIT	Description	Dénomination	Bezeichnung	품명	Denominación	Notes
1	**VOE 14514160**	1					Fops	Protection Fops	Fops	폽스	Fops	
2	**VOE 14532477**	6					Washer	Rondelle	Scheibe	와셔	Arandela	
3	**VOE 955923**	6					Spring Washer	Rondelle élastique	Federscheibe	스프링 와셔	Arandela flexible	
4	**VOE 978933**	6					Hexagon screw	Vis a tête hexagonale	Sechskantschr.	육각 나사	Tornillo hexago	

1	**8277164**	**Fops, equipo de protección** **낙하물 방어장치 ; 폽스** **Fops, Schutzausrüstung** **Fops, équipement de protection** **Fops, protecting equipment**	Catalogue id **20072**	Group **860**
2				
3			Illustr. No **SW181**	Section **300**
4				
5			Issue **VOE 74B9920072**	Page **403**

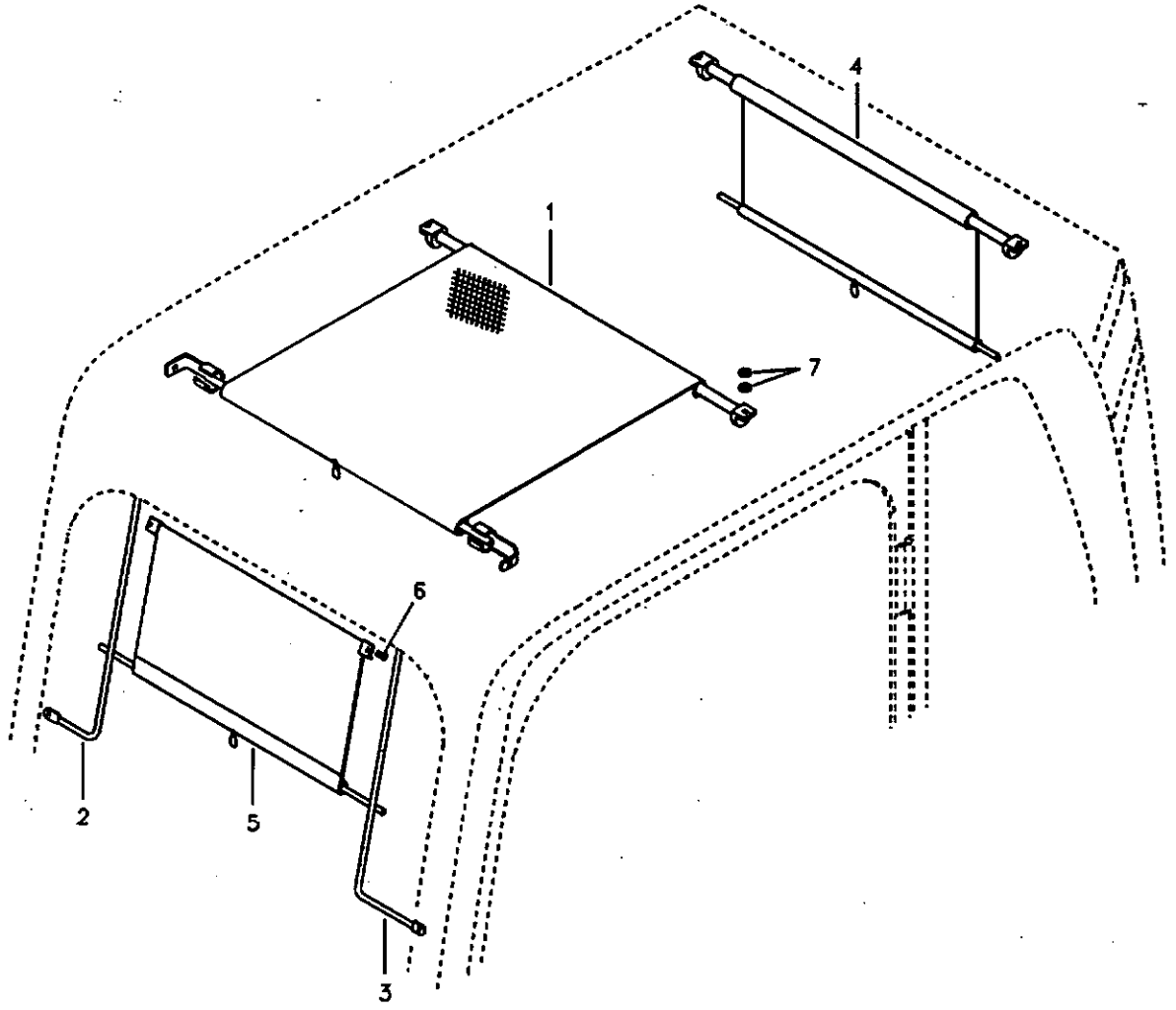
1
2
3
4
5
6
7

Fig.	Part No.	Quantity 1	2	3	PS	KIT	Description	Dénomination	Bezeichnung	품명	Denominación	Notes
1	VOE 14530964	1					Sun Visor	Pare soleil	Sonnenblende	선 바이저	Pafasol	
2	VOE 14508606	1					Guide	Rail	Führung	가이드	Guia	
3	VOE 14508607	1					Guide	Rail	Führung	가이드	Guia	
4	VOE 14530961	1					Sun Visor	Pare soleil	Sonnenblende	선 바이저	Pafasol	
5	VOE 14514124	1					Sun Visor	Pare soleil	Sonnenblende	선 바이저	Pafasol	
6	SA 9021-10402	2					Screw	Vis	Schraube	스크류	Tornillo	
7	VOE 955894	4			SS		Washer	Rondelle	Scheibe	와셔	Arandela	

1	8277160	**Parasol interior** 선 바이저 , 실내용 **Sonnenblende, innen** **Pare-soleil intérieur** **Sun visor interior**	Catalogue id **20072**	Group **860**
2			Illustr. No **1003829**	Section **400**
3			Issue **VOE 74B9920072**	Page **405**
4				
5				

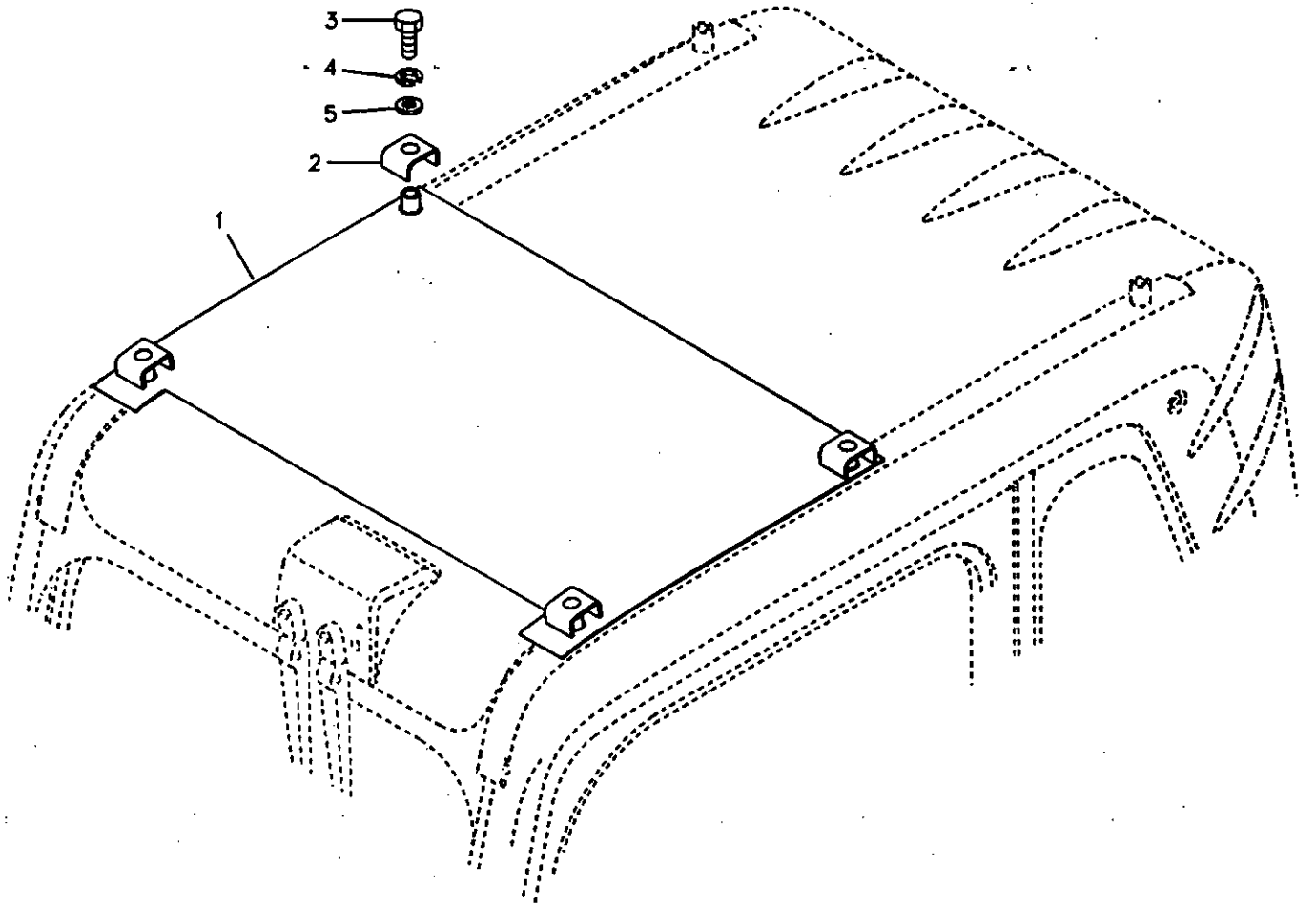
3
4
5
2
1

Fig.	Part No.	Quantity 1	2	3	P S	K I T	Description	Dénomination	Bezeichnung	품명	Denominación	Notes
1	VOE 14514428	1					Cover	Capot	Haube	커버	Capo	
2	VOE 14514429	4					Channel	Barre U	U-träger	찬넬	Barra-u	
3	VOE 978933	4					Hexagon screw	Vis a tête hexagonale	Sechskantschr.	육각 나사	Tornillo hexago	
4	VOE 955923	4					Spring Washer	Rondelle élastique	Federscheibe	스프링 와셔	Arandela flexible	
5	SA 1012-00160	4					Washer	Rondelle	Scheibe	와셔	Arandela	

1	8278103	**Visera** 선 바이저 **Sonnenblende** **Pare-soleil** **Sun visor**
2		
3		
4		
5		

Catalogue id **20072**	Group **860**
Illustr. No **1003830**	Section **500**
Issue **VOE 74B9920072**	Page **407**

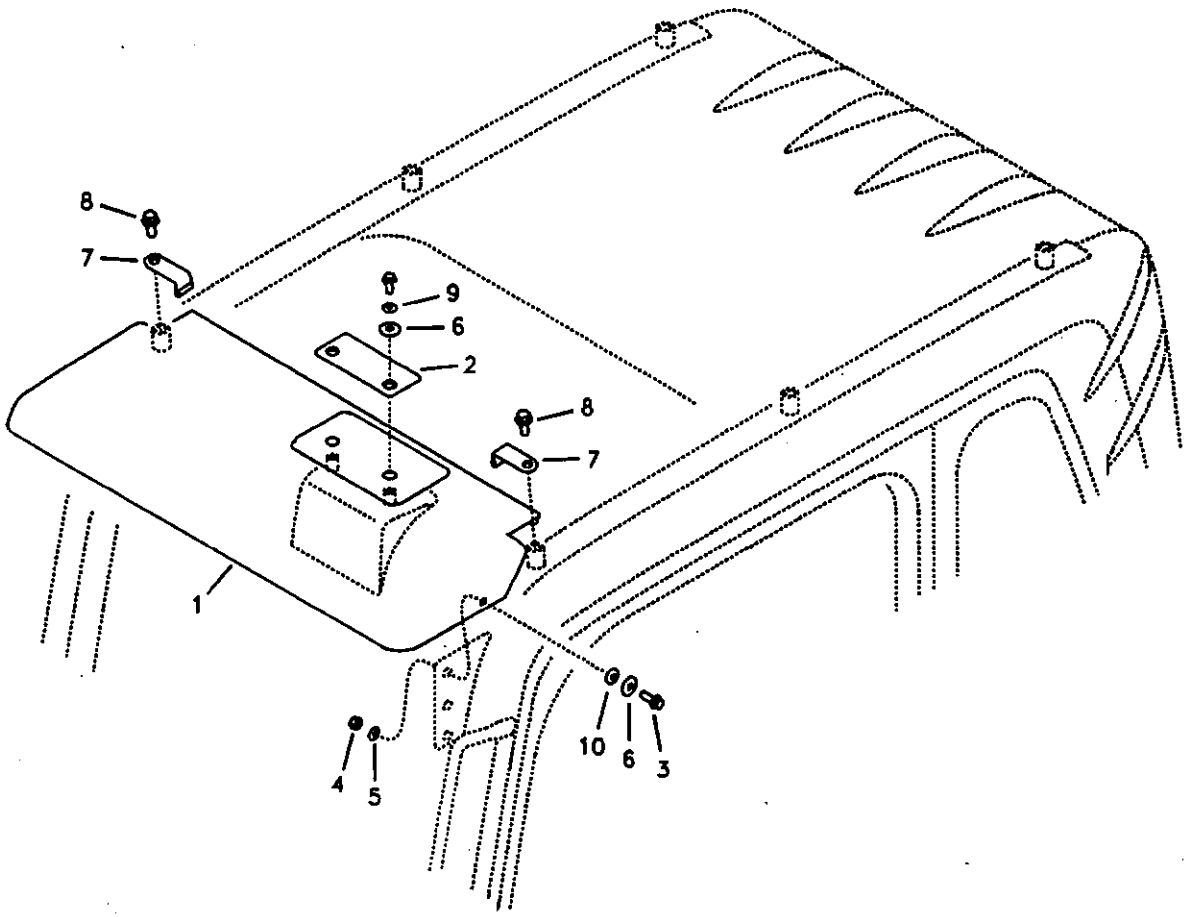
8
7
9
6
2
8
7
1
4
5
10
6
3

Fig.	Part No.	Quantity 1	2	3	P S	K I T	Description	Dénomination	Bezeichnung	품명	Denominación	Notes
1	**VOE 14509203**	1					Cover	Capot	Haube	커버	Capo	SER NO 10001-11664 SER NO 80001-80252
	VOE 14540247	1					Cover	Capot	Haube	커버	Capo	SER NO 11665- SER NO 80253-
2	**VOE 14509483**	1					Seat	Siege	Sitz	시트	Asiento	
3	**VOE 946329**	2					Flange screw	Vis à bride	Flanschschraube	플랜지 스크류	Torn embridado	SER NO 10001-11664 SER NO 80001-80252
	VOE 946472	2					Flange screw	Vis à bride	Flanschschraube	플랜지 스크류	Torn embridado	SER NO 11665- SER NO 80253-
4	**SA 9131-11000**	2					Lock nut	Contre-ecrou	Sicherungsmutter	록 너트	Contratuerca	
5	**VOE 960148**	2					Washer	Rondelle	Scheibe	와셔	Arandela	
6	**VOE 13960144**	4					Washer	Rondelle	Scheibe	와셔	Arandela	(SA 9285-17000)
7	**VOE 14517123**	2					Bracket	Console	Konsole	브라켓	Ménsula	
8	**VOE 965191**	2					Screw	Vis	Schraube	스크류	Tornillo	
9	**VOE 14880429**	2					Washer	Rondelle	Scheibe	와셔	Arandela	
10	**VOE 14527410**	2					Washer	Rondelle	Scheibe	와셔	Arandela	SER NO 11665- SER NO 80253-

1	**8277159**	**Visera para lluvia, equipo exterior** 레인 바이저 **Regenschutz, aussen** **Para-pluie, équipement extérieur** **Rain visor, exterior equipment**
2		
3		
4		
5		

Catalogue id	Group
20072	**860**
Illustr. No **1022315**	Section **600**
Issue **VOE 74B9920072**	Page **409**

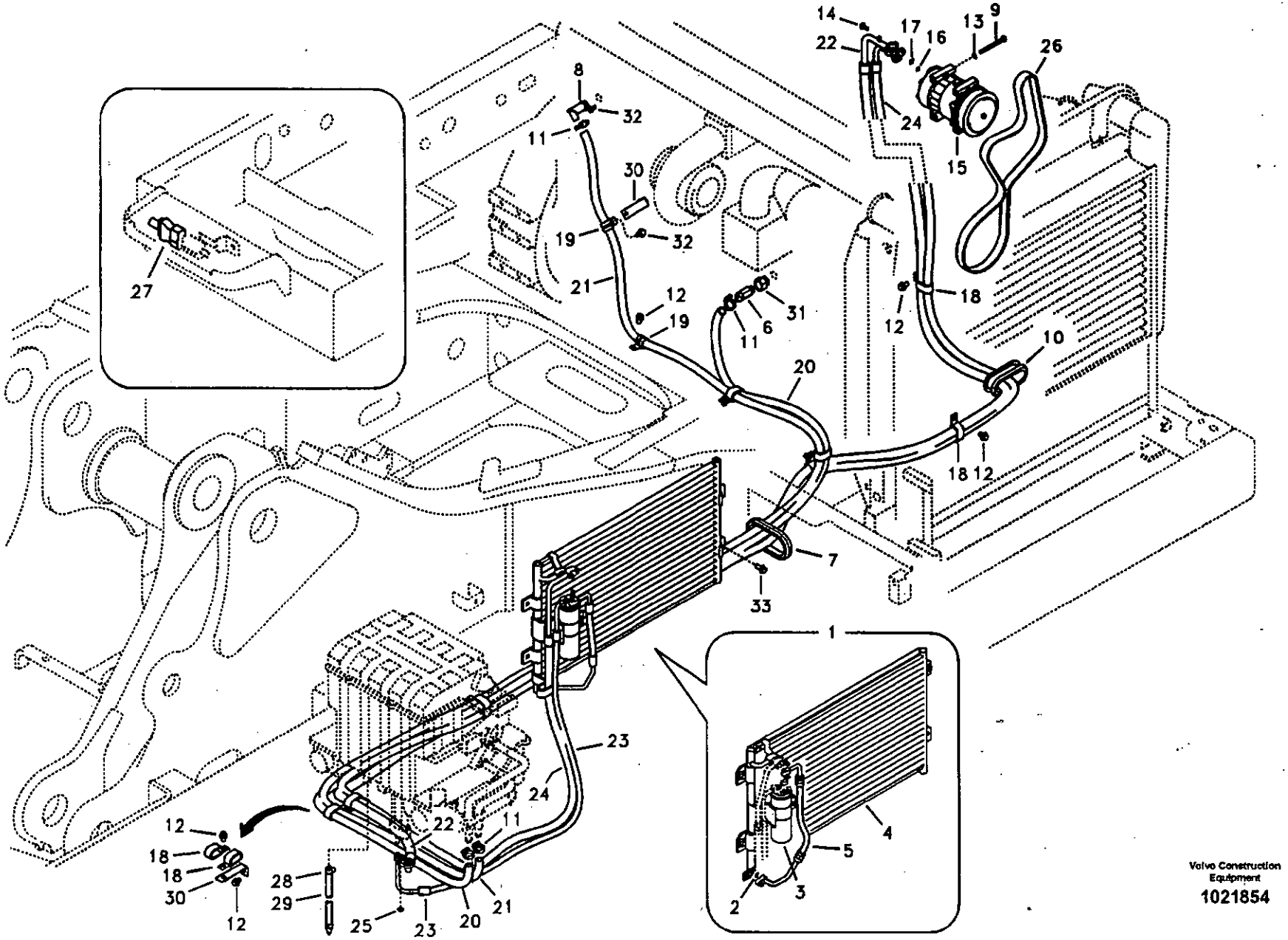

Volvo Construction Equipment

1021854

Fig.	Part No.	Quantity 1	2	3	PS	KIT	Description	Dénomination	Bezeichnung	품명	Denominación	Notes
1	VOE 14539787	1					Condenser	Condenseur	Kondensator	콘덴서	Condensador	
2	VOE 14529050	2					•O-ring	•Joint Torique	•O-Ring	• 오링	•Junta torica	
3	VOE 14509377	1					•Receiver Drier	•Deshydrateur	•Entfeuchter	• 리시버 드라이어	•Secador	
	VOE 14541016	1					••Switch	••Commutateur	••Schalter	•• 스위치	••Contactor	
4		1			NS		•Condenser	•Condenseur	•Kondensator	• 콘덴서	•Condensador	
5	VOE 14509416	1					•Hose	•Durit	•Schlauch	• 호스	•Tubo flexible	
6	SA 9411-95650	1					Elbow	Coude	Winkelstueck	엘보	Tubo acodado	
7	VOE 14529064	1					Grommet	Passe fil	Durchführung	그로메트	Aislador pasapanel	
8	VOE 14514361	1					Adapter	Raccord Reduct.	Verbind Stutzen	어댑터	Adaptador	
9	SA 9011-20818	4					Bolt	Boulon	Bolzen	볼트	Perno	
10	VOE 14518967	1					Grommet	Passe fil	Durchführung	그로메트	Aislador pasapanel	
11	VOE 14511415	4					Clamp	Pince Serrage	Klemme	클램프	Abrazadera	
12	VOE 946471	13					Flange screw	Vis à bride	Flanschschraube	플랜지 스크류	Torn embridado	
13	VOE 955894	4			SS		Washer	Rondelle	Scheibe	와셔	Arandela	
14	VOE 946173	2					Flange screw	Vis à bride	Flanschschraube	플랜지 스크류	Torn embridado	
15	VOE 14518635	1					Compressor	Compresseur	Kompressor	압축기	Compresor	
16	VOE 14509304	1					•O-ring	•Joint Torique	•O-Ring	• 오링	•Junta torica	
17	VOE 14509305	1					•O-ring	•Joint Torique	•O-Ring	• 오링	•Junta torica	
18	VOE 14507450	14					Clip	Clip	Klemme	클립	Clip	
19	VOE 14500295	2					Clip	Clip	Klemme	클립	Clip	
20	VOE 14881140	1					Hose	Durit	Schlauch	호스	Tubo flexible	
21	VOE 14881143	1					Hose	Durit	Schlauch	호스	Tubo flexible	
22	VOE 14541342	1					Hose	Durit	Schlauch	호스	Tubo flexible	
23	VOE 14527210	1					Hose	Durit	Schlauch	호스	Tubo flexible	
24	VOE 14527209	1					Hose	Durit	Schlauch	호스	Tubo flexible	
25	VOE 945407	4					Flange nut	Ecrou accouple.	Bundmutter	플랜지 너트	Tuerca embridad	
26	VOE 11128923	1					Belt	Courroie	Riemen	벨트	Correa	
27	VOE 14505515	1					Sensor	Capteur	Geber	센서	Captador	
28	VOE 14880627	1					Clip	Clip	Klemme	클립	Clip	
29	VOE 14508067	1					Hose	Durit	Schlauch	호스	Tubo flexible	

1	8279688	**Tubería de aire acondicionado, refrigeración y calefacción** **에어컨 유니트 배관 , 쿨러 및 히터 겸용** **Leitungsrohr für Klimaanlage, Kühler und Heizung** **Conduite de conditionnement d'air, refroidissement et chauffage** **Air conditioning line, cooling and heater**	Catalogue id 20072	Group 870
2			Illustr. No 1021854	Section 100
3				
4			Issue VOE 74B9920072	Page 411
5				

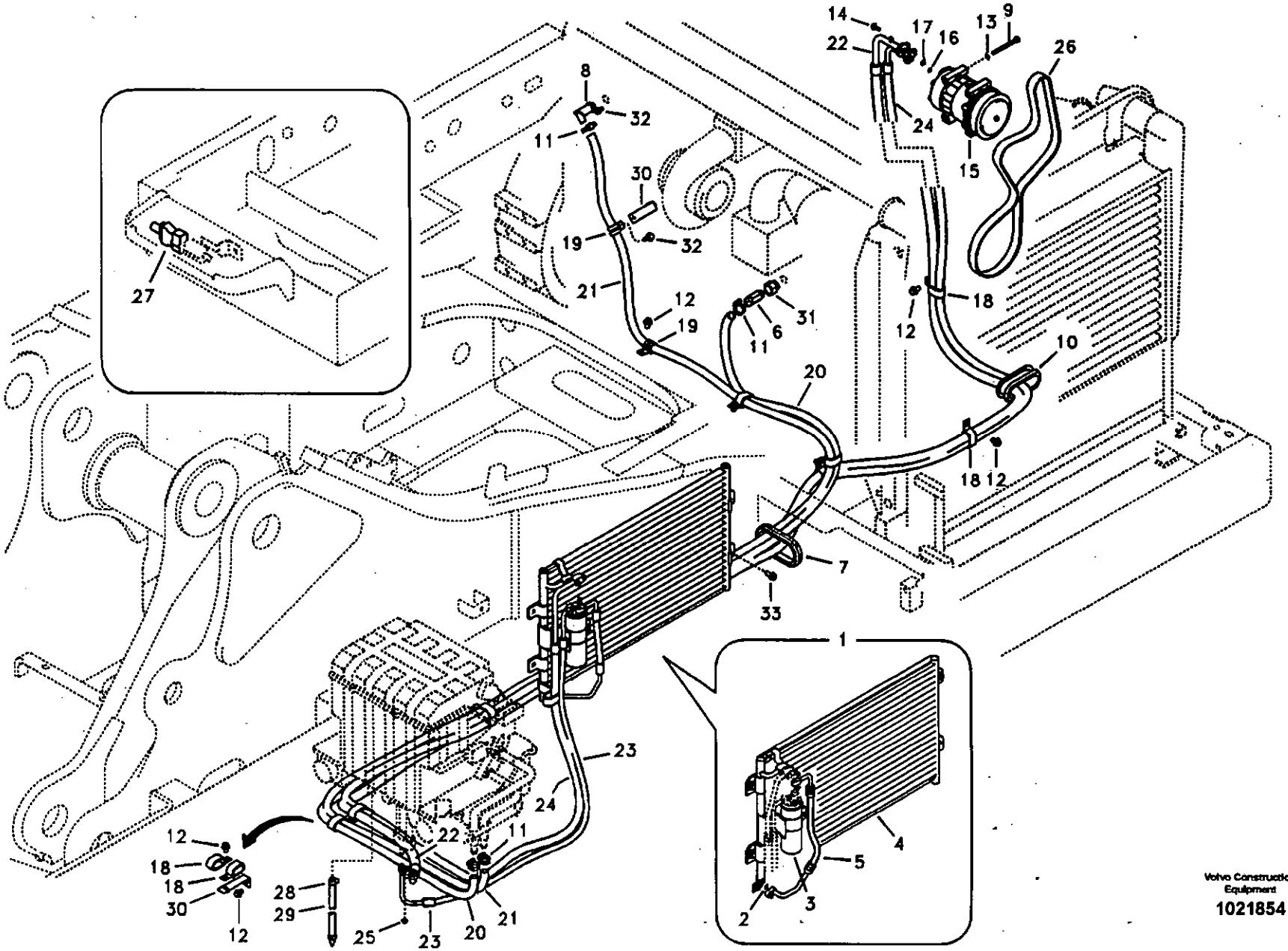

Volvo Construction Equipment

1021854

Fig.	Part No.	Quantity 1	2	3	P S	K I T	Description	Dénomination	Bezeichnung	품명	Denominación	Notes
30	VOE 14529258	2					Bracket	Console	Konsole	브라켓	Ménsula	
31	SA 9411-93500	1					Connector	Raccord	Anschluss	커넥터	Union	
32	VOE 946440	2					Flange screw	Vis à bride	Flanschschraube	플랜지 스크류	Torn embridado	
33	VOE 946329	4					Flange screw	Vis à bride	Flanschschraube	플랜지 스크류	Torn embridado	

1	8279688	**Tubería de aire acondicionado, refrigeración y calefacción** **에어컨 유니트 배관 , 쿨러 및 히터 겸용** **Leitungsrohr für Klimaanlage, Kühler und Heizung** **Conduite de conditionnement d'air, refroidissement et chauffage** **Air conditioning line, cooling and heater**	Catalogue id 20072	Group 870
2			Illustr. No 1021854	Section 100
3				
4			Issue VOE 74B9920072	Page 413
5				

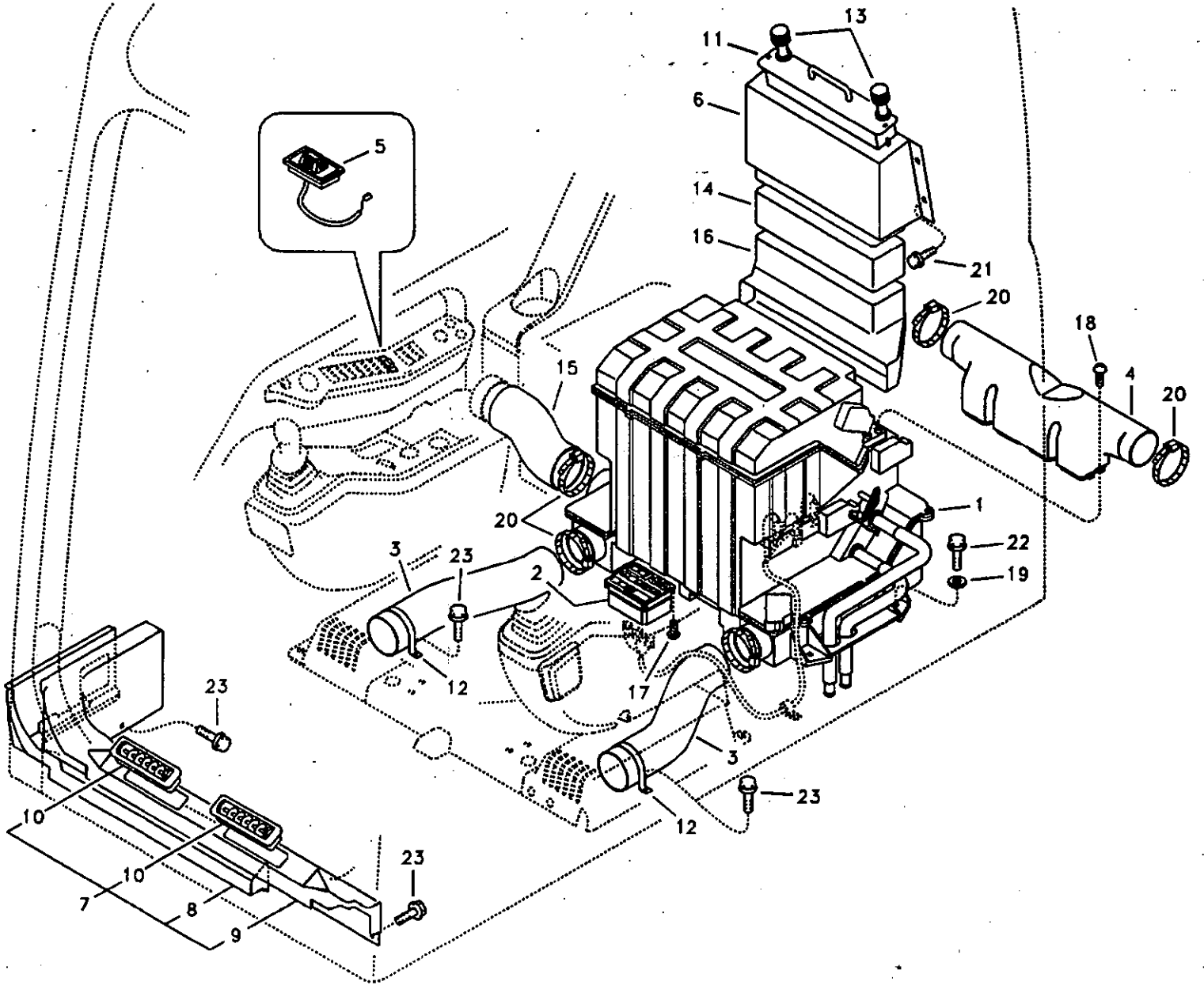

Volvo Construction Equipment

1019428

Fig.	Part No.	Quantity 1	2	3	P S	K I T	Description	Dénomination	Bezeichnung	품명	Denominación	Notes
1	VOE 14532728	1					Air Cond	Climatisation	Klimaanlage	에어컨	Acondicion Aire	See group 870, Page 417
2	VOE 14530573	1			SS		Switch	Commutateur	Schalter	스위치	Commutador	SER NO 80001-80048
												SER NO 11515-11560
	VOE 14541344	1					Switch	Commutateur	Schalter	스위치	Contactor	SER NO 80049-
												SER NO 11561-
3	VOE 14502537	2					Hose	Durit	Schlauch	호스	Tubo flexible	
4	VOE 14502539	1					Duct	Conduit	Leitung	덕트	Conducto	
5	VOE 14514330	1					Sensor	Capteur	Geber	센서	Captador	
6	VOE 14503262	1					Case	Etui	Futteral	케이스	Funda	
7	VOE 14517758	1					Cover	Capot	Haube	커버	Capo	
8	VOE 14503049	1					•Duct	•Conduit	•Leitung	• 덕트	•Conducto	
9	VOE 14517757	1					•Duct	•Conduit	•Leitung	• 덕트	•Conducto	
10	VOE 14517615	2					•Grille	•Grille	•Kühlergrill	• 그릴	•Calandra	
11	VOE 14503269	1					Filter	Filtre	Filter	필터	Filtro	
12	VOE 14504237	2					Bracket	Console	Konsole	브라켓	Ménsula	
13	VOE 14504267	2					Knob	Bouton	Knauf	손잡이	Boton	
14	VOE 14505500	1					Bushing	Bague	Buchse	부싱	Casquillo	
15	VOE 14505516	1					Hose	Flexible	Schlauch	호스	Manguera	
16	VOE 14503265	1					Duct	Conduit	Leitung	덕트	Conducto	
17	SA 9025-04003	4					Screw	Vis	Schraube	스크류	Tornillo	
18	SA 9025-05002	4					Screw	Vis	Schraube	스크류	Tornillo	
19	SA 9285-16000	4					Washer	Rondelle	Scheibe	와셔	Arandela	
20	SA 9312-10350	5					Clamp	Pince Serrage	Klemme	클램프	Abrazadera	
21	VOE 946471	4					Flange screw	Vis à bride	Flanschschraube	플랜지 스크류	Torn embridado	
22	VOE 965185	4					Flange screw	Vis à bride	Flanschschraube	플랜지 스크류	Torn embridado	
23	VOE 965175	8					Flange screw	Vis à bride	Flanschschraube	플랜지 스크류	Torn embridado	

1	8279688	**Conducto de aire en cabina y suelo de cabina** 에어 분기장치 **Luftkanal in Kabine und Kabinenboden** **Conduit d'air dans la cabine et dans le plancher de cabine** **Air duct in cabin and cabin floor**	Catalogue id **20072**	Group **870**
2			Illustr. No **1019428**	Section **200**
3			Issue **VOE 74B9920072**	Page **415**
4				
5				

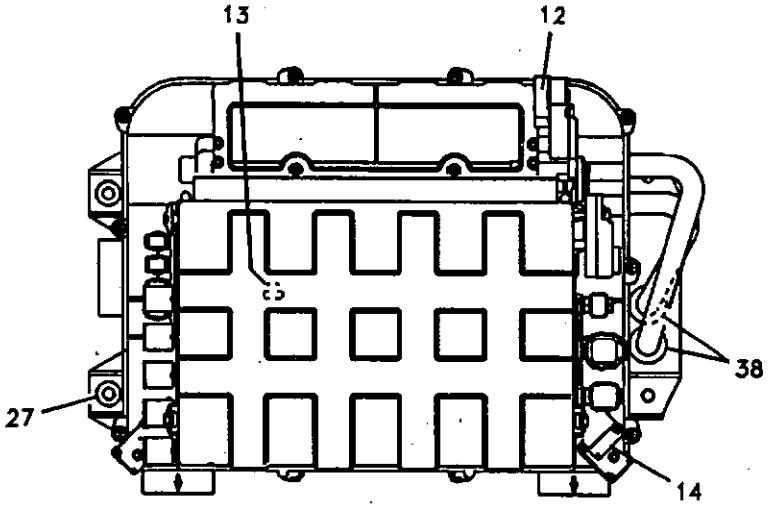

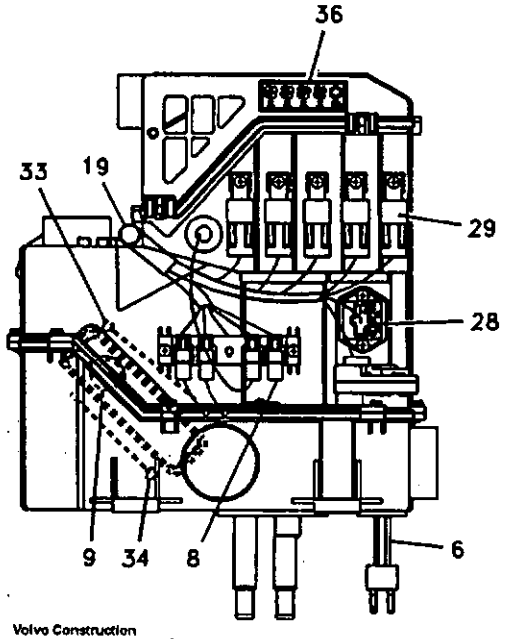

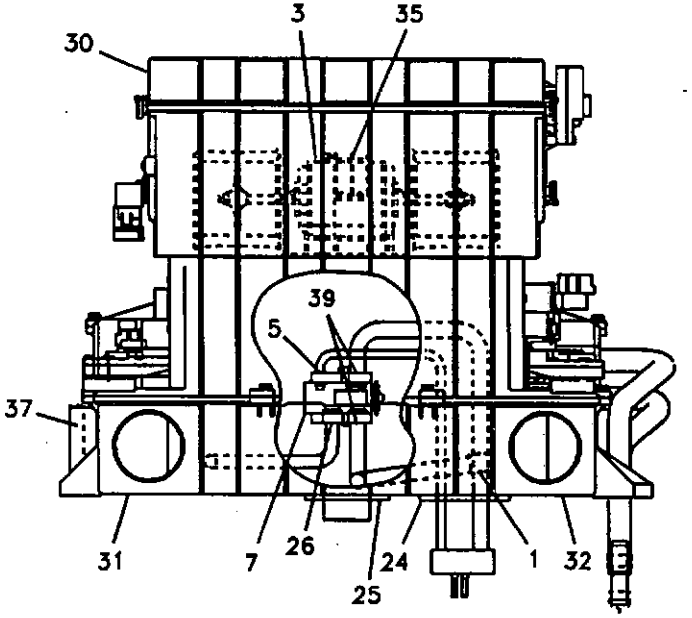

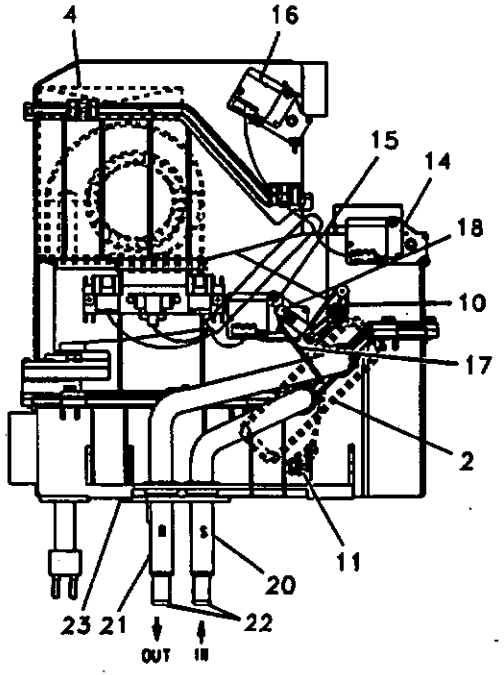

Volvo Construction Equipment

1016368

Fig.	Part No.	Quantity 1	2	3	PS	KIT	Description	Dénomination	Bezeichnung	품명	Denominación	Notes
	VOE 14532728	1					Air Cond	Climatisation	Klimaanlage	에어컨	Acondicion Aire	
1	VOE 14509329	1					•Cooling System	•Sys Refroidisse	•K~hlanlage	• 냉각장치	•Sist Refrigerac	
2	VOE 14532727	1					•Radiator	•Radiateur	•Radiator	• 라디에이터	•Radiador	
	VOE 14532726	1					••Radiator	••Radiateur	••Radiator	•• 라디에이터	••Radiador	
3	VOE 14514331	1					•Motor	•Moteur	•Motor	• 모터	•Motor	
4	VOE 14506997	1					•Filter	•Filtre	•Filter	• 필터	•Filtro	
5	VOE 14529050	1					•O-ring	•Joint Torique	•O-Ring	• 오링	•Junta torica	
6	VOE 14509330	1					•Pipe	•Canalisation	•Rohrleitung	• 파이프	•Canalizacion	
7	VOE 14509331	1					•Valve	•Soupape	•Ventil	• 밸브	•Valvula	
8	VOE 14529132	1					•Diode	•Diode	•Diode	• 다이오드	•Diodo	
9	VOE 14509335	1					•Sensor	•Capteur	•Geber	• 센서	•Captador	Water temp
10	VOE 14509338	1					•Lever	•Levier	•Hebel	• 레버	•Palanca	
11	VOE 14509339	1					•Lever	•Levier	•Hebel	• 레버	•Palanca	
12	VOE 14509341	2					•Lever	•Levier	•Hebel	• 레버	•Palanca	
13	VOE 14509344	1					•Sensor	•Capteur	•Geber	• 센서	•Captador	Duct temp
14	VOE 14509346	3					•Actuator	•Dispositif Mano	•Betätigun Organ	• 엑츄에이터	•Organos Mando	
15	VOE 14509347	1			SS		•Actuator	•Dispositif Mano	•Betätigun Organ	• 엑츄에이터	•Organos Mando	
	VOE 14523019	1					••Actuator	••Dispositif Mano	••Betätigun Organ	•• 엑츄에이터	••Organos Mando	
	VOE 14523020	1					••Lever	••Levier	••Hebel	•• 레버	••Palanca	
16	VOE 14509348	1					•Actuator	•Dispositif Mano	•Betätigun Organ	• 엑츄에이터	•Organos Mando	
17	VOE 14509356	1					•Rod	•Tringle	•Stange	• 로드	•Tirante	
18	VOE 14509357	1					•Joint	•Cardan	•Gelenk	• 조인트	•Junta	
19	VOE 14509360	1					•Wire harness	•Faisceau electrique	•Kabelbaum	• 배선	•Manojo cables	
20	VOE 14509362	1					•Hose	•Flexible	•Schlauch	• 호스	•Manguera	
21	VOE 14509363	1					•Hose	•Flexible	•Schlauch	• 호스	•Manguera	
22	VOE 14509364	2					•Connector	•Raccord	•Anschluss	• 커넥터	•Union	
23	VOE 14509365	1					•Packing	•Joint	•Dichtung	• 패킹	•Empaquetadura	
24	VOE 14509366	1					•Packing	•Joint	•Dichtung	• 패킹	•Empaquetadura	
25	VOE 14509367	1					•Packing	•Joint	•Dichtung	• 패킹	•Empaquetadura	
26	VOE 14529051	1					•O-ring	•Joint Torique	•O-Ring	• 오링	•Junta torica	

1	8279688	**Unidad de aire acondicionado, refrigeración y calefacción** 에어컨 유니트 , 쿨러 및 히터 겸용 **Klimaanlage, Kühler und Heizung** **Unité de conditionnement d'air, refroidissement et chauffage** **Air conditioning unit, cooling and heater**
2		
3		
4		
5		

Catalogue id	Group
20072	870
Illustr. No	Section
1016368	300
Issue	Page
VOE 74B9920072	417

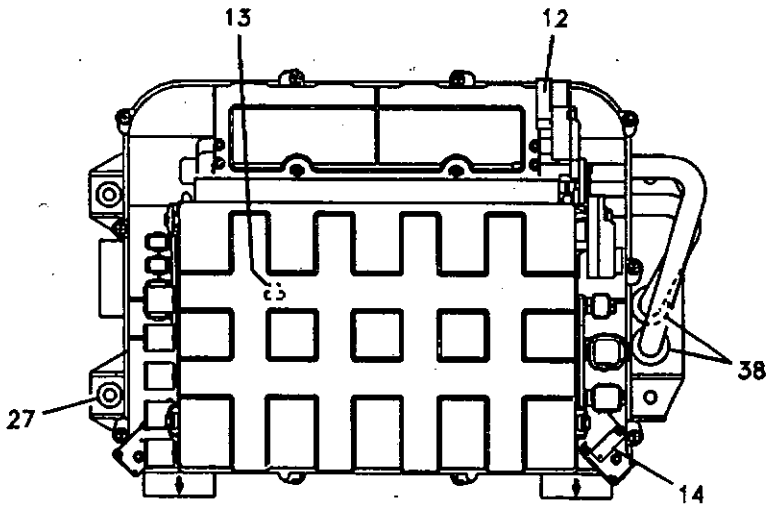

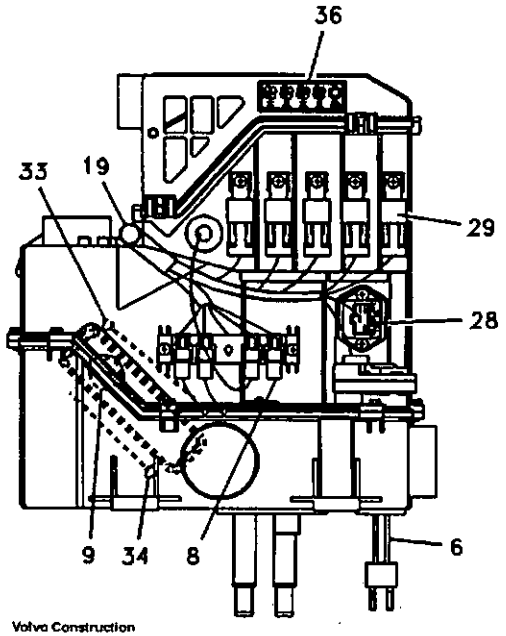

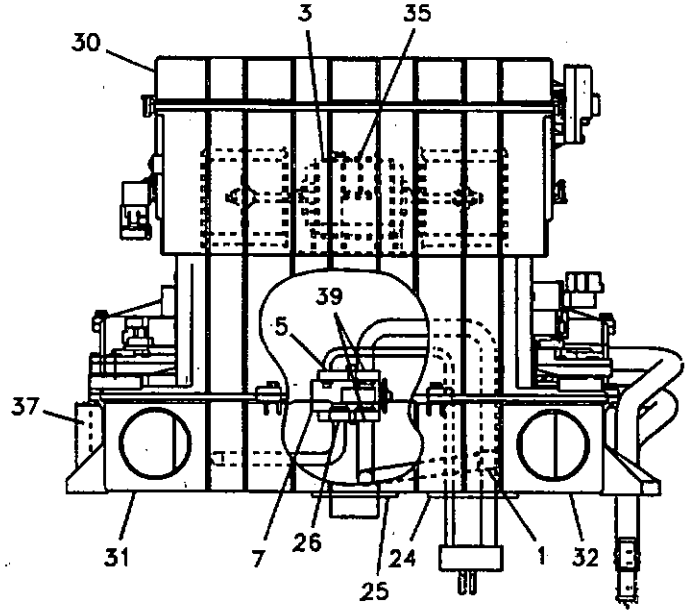

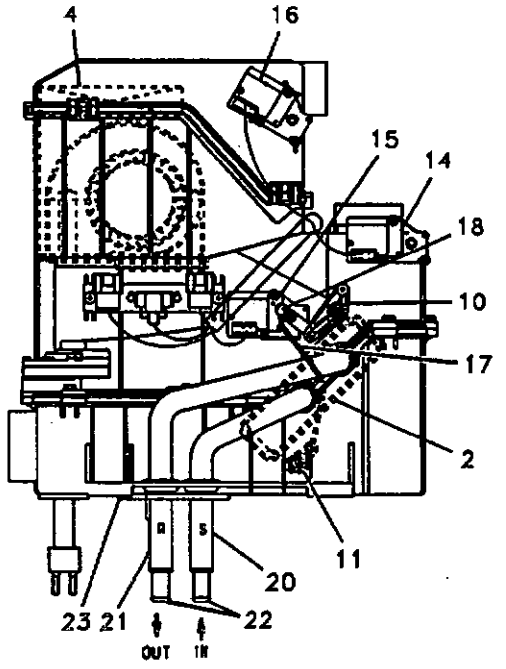

Volvo Construction Equipment

1016368

Fig.	Part No.	Quantity 1	2	3	PS	KIT	Description	Dénomination	Bezeichnung	품명	Denominación	Notes
27	VOE 14514720	4					•Rubber	•Caoutchouc	•Gummi	• 고무	•Caucho	
28	VOE 14514329	1					•Resistor	•Resistance	•Widerstand	• 저항기	•Resistencia	
29	VOE 14529156	5			SS		•Relay	•Relais	•Relais	• 릴레이	•Rele	
30	VOE 14513928	1					•Piston rod	•Tige piston	•Kolbenstange	• 피스톤 로드	•Varilla piston	
31	VOE 14509336	1					•Door	•Porte	•Tür	• 도어	•Puerta	
32	VOE 14509374	1					•Door	•Porte	•Tür	• 도어	•Puerta	
33	VOE 14509337	1					•Door	•Porte	•Tür	• 도어	•Puerta	
34	VOE 14509373	1					•Door	•Porte	•Tür	• 도어	•Puerta	
35	VOE 14509351	2					•Guide	•Rail	•Führung	• 가이드	•Guia	
36	VOE 14513999	1			OP		•Decal	•Decalcomanie	•Abziehbild	• 데칼	•Decalcomania	
37	VOE 14509325	1					•Case	•Etui	•Futteral	• 케이스	•Funda	
38	VOE 14509361	2					•Grommet	•Passe fil	•Durchführung	• 그로메트	•Aislador pasapanel	
39	VOE 14529052	2					•O-ring	•Joint Torique	•O-Ring	• 오링	•Junta torica	

1	8279688	**Unidad de aire acondicionado, refrigeración y calefacción** 에어컨 유니트 , 쿨러 및 히터 겸용 **Klimaanlage, Kühler und Heizung** **Unité de conditionnement d'air, refroidissement et chauffage** **Air conditioning unit, cooling and heater**	Catalogue id 20072 / Group 870
2			Illustr. No 1016368 / Section 300
3			
4			Issue VOE 74B9920072 / Page 419
5			

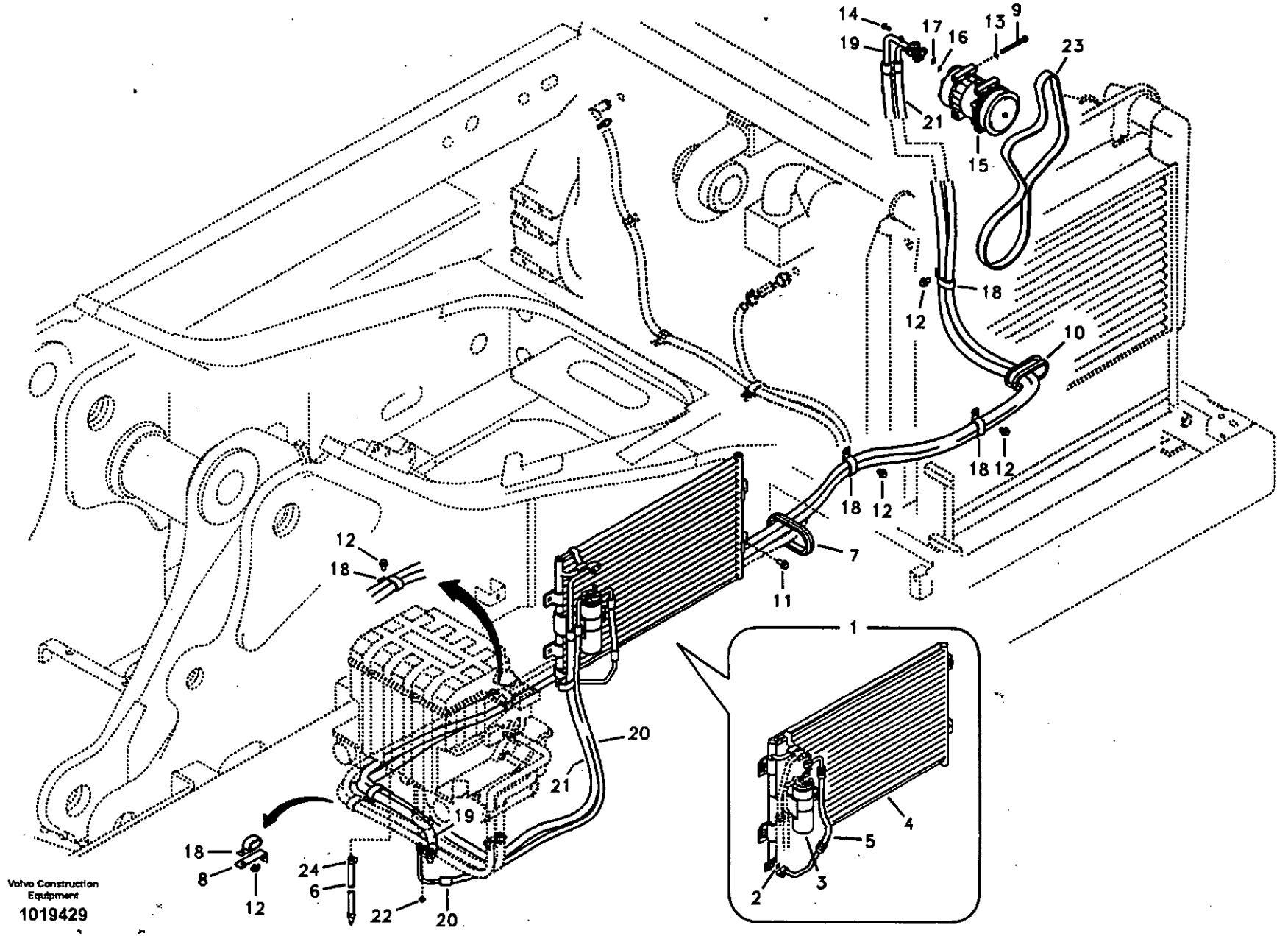

Volvo Construction Equipment
1019429

Fig.	Part No.	Quantity 1	2	3	PS	KIT	Description	Dénomination	Bezeichnung	품명	Denominación	Notes
1	VOE 14539787	1					Condenser	Condenseur	Kondensator	콘덴서	Condensador	
2	VOE 14529050	2					•O-ring	•Joint Torique	•O-Ring	• 오링	•Junta torica	
3	VOE 14509377	1					•Receiver Drier	•Deshydrateur	•Entfeuchter	• 리시버 드라이어	•Secador	
	VOE 14541016	1					••Switch	••Commutateur	••Schalter	•• 스위치	••Contactor	
4		1			NS		•Condenser	•Condenseur	•Kondensator	• 콘덴서	•Condensador	
5	VOE 14539789	1					•Hose	•Durit	•Schlauch	• 호스	•Tubo flexible	
6	VOE 14508067	1					Hose	Durit	Schlauch	호스	Tubo flexible	
7	VOE 14529064	1					Grommet	Passe fil	Durchführung	그로메트	Aislador pasapanel	
8	VOE 14529258	1					Bracket	Console	Konsole	브라켓	Ménsula	
9	SA 9011-20818	4					Bolt	Boulon	Bolzen	볼트	Perno	
10	VOE 14518967	1					Grommet	Passe fil	Durchführung	그로메트	Aislador pasapanel	
11	VOE 946329	4					Flange screw	Vis à bride	Flanschschraube	플랜지 스크류	Torn embridado	
12	VOE 946471	9					Flange screw	Vis à bride	Flanschschraube	플랜지 스크류	Torn embridado	
13	VOE 955894	4			SS		Washer	Rondelle	Scheibe	와셔	Arandela	
14	VOE 946173	2					Flange screw	Vis à bride	Flanschschraube	플랜지 스크류	Torn embridado	
15	VOE 14518635	1					Compressor	Compresseur	Kompressor	압축기	Compresor	
16	VOE 14509304	1					•O-ring	•Joint Torique	•O-Ring	• 오링	•Junta torica	
17	VOE 14509305	1					•O-ring	•Joint Torique	•O-Ring	• 오링	•Junta torica	
18	VOE 14507450	8					Clip	Clip	Klemme	클립	Clip	
19	VOE 14541342	1					Hose	Durit	Schlauch	호스	Tubo flexible	
20	VOE 14527210	1					Hose	Durit	Schlauch	호스	Tubo flexible	
21	VOE 14527209	1					Hose	Durit	Schlauch	호스	Tubo flexible	
22	VOE 945407	4					Flange nut	Ecrou accouple.	Bundmutter	플랜지 너트	Tuerca embridad	
23	VOE 11128923	1					Belt	Courroie	Riemen	벨트	Correa	
24	VOE 14880627	1					Clip	Clip	Klemme	클립	Clip	

1	8279687	**Tubería de unidad de aire acondicionado** 에어컨 유니트 배관 **Klimaanlage, Leitung** **Unité de conditionnement d'air** **Air conditioning unit line**	Catalogue id 20072	Group 874
2			Illustr. No 1019429	Section 100
3				
4			Issue VOE 74B9920072	Page 421
5				

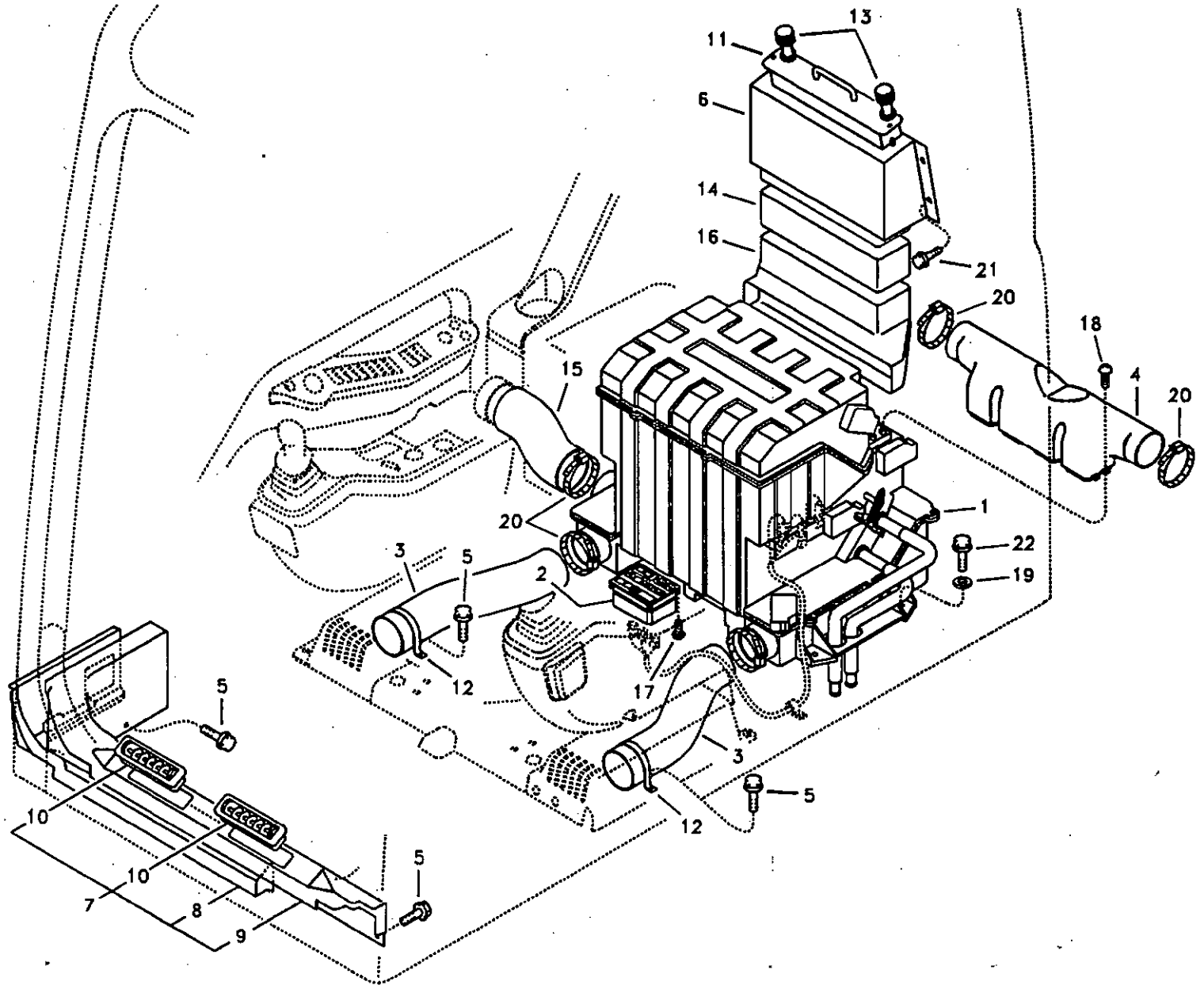

Volvo Construction Equipment

1019430

Fig.	Part No.	Quantity 1	2	3	PS	KIT	Description	Dénomination	Bezeichnung	품명	Denominación	Notes
1	VOE 14509385	1					Air Cond	Climatisation	Klimaanlage	에어컨	Acondicion Aire	See group 874, Page 425
2	VOE 14520415	1					Switch	Commutateur	Schalter	스위치	Contactor	
3	VOE 14502537	2					Hose	Durit	Schlauch	호스	Tubo flexible	
4	VOE 14502539	1					Duct	Conduit	Leitung	덕트	Conducto	
5	VOE 965175	8					Flange screw	Vis à bride	Flanschschraube	플랜지 스크류	Torn embridado	
6	VOE 14503262	1					Case	Etui	Futteral	케이스	Funda	
7	VOE 14517758	1					Cover	Capot	Haube	커버	Capo	(VOE 14503264)
8	VOE 14503049	1					•Duct	•Conduit	•Leitung	• 덕트	•Conducto	
9	VOE 14517757	1					•Duct	•Conduit	•Leitung	• 덕트	•Conducto	
10	VOE 14517615	2					•Grille	•Grille	•Kühlergrill	• 그릴	•Calandra	
11	VOE 14503269	1					Filter	Filtre	Filter	필터	Filtro	
12	VOE 14504237	2					Bracket	Console	Konsole	브라켓	Ménsula	
13	VOE 14504267	2					Knob	Bouton	Knauf	손잡이	Boton	
14	VOE 14505500	1					Bushing	Bague	Buchse	부싱	Casquillo	
15	VOE 14505516	1					Hose	Flexible	Schlauch	호스	Manguera	
16	VOE 14503265	1					Duct	Conduit	Leitung	덕트	Conducto	
17	SA 9025-04003	4					Screw	Vis	Schraube	스크류	Tornillo	
18	SA 9025-05002	4					Screw	Vis	Schraube	스크류	Tornillo	
19	SA 9285-16000	4					Washer	Rondelle	Scheibe	와셔	Arandela	
20	SA 9312-10350	5					Clamp	Pince Serrage	Klemme	클램프	Abrazadera	
21	VOE 946471	4					Flange screw	Vis à bride	Flanschschraube	플랜지 스크류	Torn embridado	
22	VOE 965185	4					Flange screw	Vis à bride	Flanschschraube	플랜지 스크류	Torn embridado	

1	8279687	**Conducto de aire en cabina y suelo de cabina** 에어 분기장치 **Luftkanal in Kabine und Kabinenboden** **Conduit d'air dans la cabine et dans le plancher de cabine** **Air duct in cabin and cabin floor**	Catalogue id 20072	Group 874
2			Illustr. No 1019430	Section 200
3			Issue VOE 74B9920072	Page 423
4				
5				

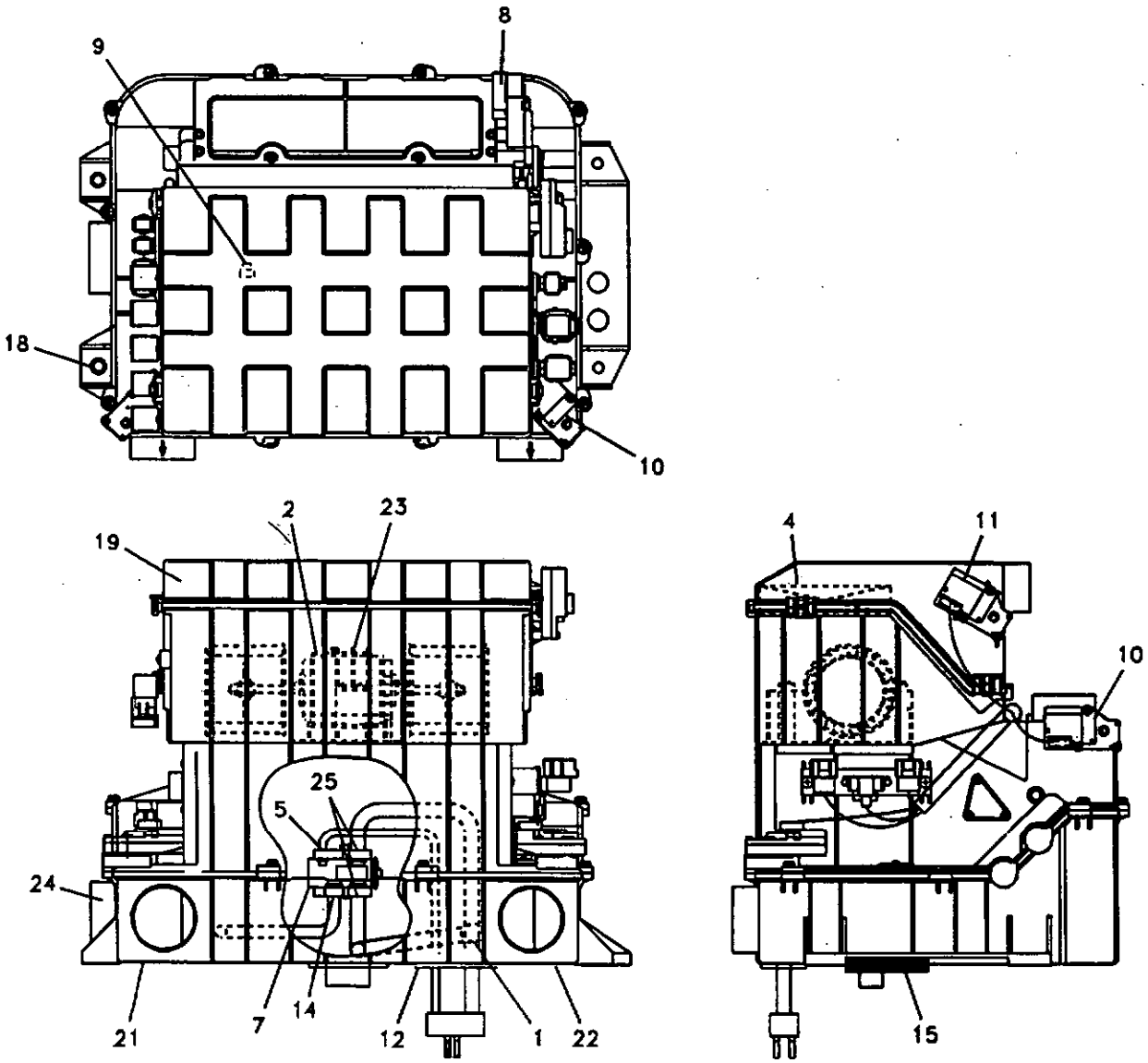

Volvo Construction Equipment

1016369

Fig.	Part No.	Quantity 1	2	3	PS	KIT	Description	Dénomination	Bezeichnung	품명	Denominación	Notes
	VOE 14509385	1					Air Cond	Climatisation	Klimaanlage	에어컨	Acondicion Aire	
1	VOE 14509329	1					•Cooling System	•Sys Refroidisse	•K~hlanlage	• 냉각장치	•Sist Refrigerac	
2	VOE 14514331	1					•Motor	•Moteur	•Motor	• 모터	•Motor	
3	VOE 14529156	5			SS		•Relay	•Relais	•Relais	• 릴레이	•Rele	
4	VOE 14506997	1					•Filter	•Filtre	•Filter	• 필터	•Filtro	
5	VOE 14529050	1					•O-ring	•Joint Torique	•O-Ring	• 오링	•Junta torica	
6	VOE 14509330	1					•Pipe	•Canalisation	•Rohrleitung	• 파이프	•Canalizacion	
7	VOE 14509331	1					•Valve	•Soupape	•Ventil	• 밸브	•Valvula	
8	VOE 14509341	2					•Lever	•Levier	•Hebel	• 레버	•Palanca	
9	VOE 14509344	1					•Sensor	•Capteur	•Geber	• 센서	•Captador	Duct temp
10	VOE 14509346	3					•Actuator	•Dispositif Mano	•Betätigun Organ	• 엑츄에이터	•Organos Mando	
11	VOE 14509348	1					•Actuator	•Dispositif Mano	•Betätigun Organ	• 엑츄에이터	•Organos Mando	
12	VOE 14509366	1					•Packing	•Joint	•Dichtung	• 패킹	•Empaquetadura	
13	VOE 14509376	1					•Wire harness	•Faisceau electrique	•Kabelbaum	• 배선	•Manojo cables	
14	VOE 14529051	1					•O-ring	•Joint Torique	•O-Ring	• 오링	•Junta torica	
15	VOE 14514000	1					•Packing	•Joint	•Dichtung	• 패킹	•Empaquetadura	
16	VOE 14514329	1					•Resistor	•Resistance	•Widerstand	• 저항기	•Resistencia	
17	VOE 14529132	1					•Diode	•Diode	•Diode	• 다이오드	•Diodo	
18	VOE 14514720	4					•Rubber	•Caoutchouc	•Gummi	• 고무	•Caucho	
19	VOE 14509328	1					•Case	•Etui	•Futteral	• 케이스	•Funda	
20	VOE 14513999	1			OP		•Decal	•Decalcomanie	•Abziehbild	• 데칼	•Decalcomania	
21	VOE 14509336	1					•Door	•Porte	•Tür	• 도어	•Puerta	
22	VOE 14509374	1					•Door	•Porte	•Tür	• 도어	•Puerta	
23	VOE 14509351	1					•Guide	•Rail	•Führung	• 가이드	•Guia	
24	VOE 14509325	1					•Case	•Etui	•Futteral	• 케이스	•Funda	
25	VOE 14529052	2					•O-ring	•Joint Torique	•O-Ring	• 오링	•Junta torica	

1	8279687	**Unidad de refrigeración** 에어콘 **Kühler** **Unité de refroidissement** **Cooling unit**	Catalogue id **20072**	Group **874**
2			Illustr. No **1016369**	Section **300**
3				
4			Issue **VOE 74B9920072**	Page **425**
5				

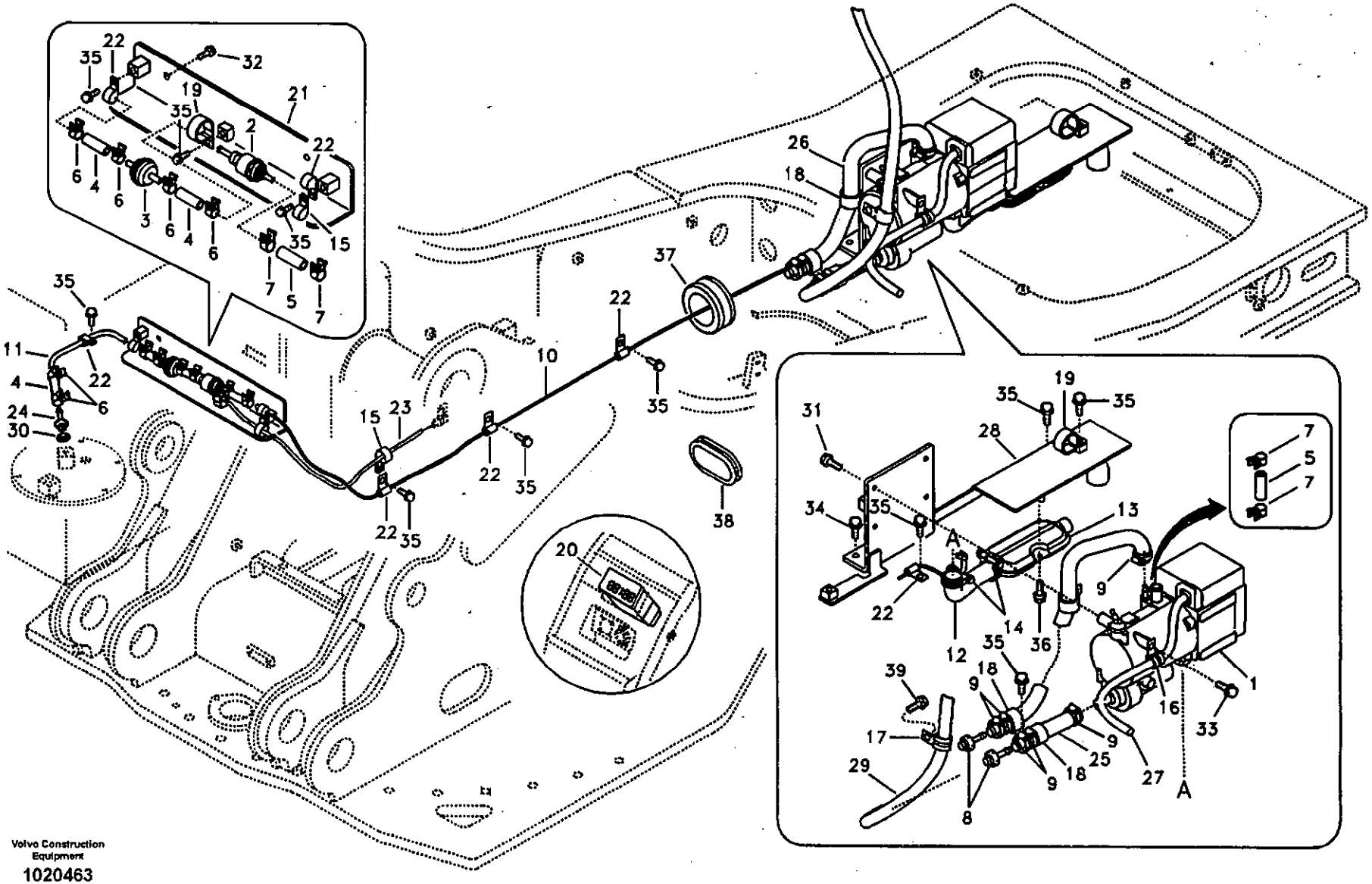
Volvo Construction Equipment
1020463

Fig.	Part No.	Quantity 1	2	3	PS	KIT	Description	Dénomination	Bezeichnung	품명	Denominación	Notes
	VOE 14539072	1					Heater	Elément de chauffag..	Heizkörper	히터	Calefaccion	
1	VOE 14539073	1			OP		•Heater	•Elément de chauffag.	•Heizkörper	• 히터	•Calefaccion	
2	VOE 14539074	1					•Pump	•Pompe	•Pumpe	• 펌프	•Bomba	
	VOE 14539075	1					Heater	Elément de chauffag..	Heizkörper	히터	Calefaccion	
3	VOE 14509262	1					•Filter	•Filtre	•Filter	• 필터	•Filtro	
4	VOE 14509263	3					•Connector	•Raccord	•Anschluss	• 커넥터	•Union	
5	VOE 14509264	2					•Connector	•Raccord	•Anschluss	• 커넥터	•Union	
6	VOE 14509265	6					•Clip	•Clip	•Klemme	• 클립	•Clip	
7	VOE 14509266	4					•Clip	•Clip	•Klemme	• 클립	•Clip	
8	VOE 14509271	2					•Connector	•Raccord	•Anschluss	• 커넥터	•Union	
9	VOE 14509272	6					•Clip	•Clip	•Klemme	• 클립	•Clip	
10	VOE 14539076	1					•Pipe	•Canalisation	•Rohrleitung	• 파이프	•Canalizacion	
11	VOE 14539077	1					•Pipe	•Canalisation	•Rohrleitung	• 파이프	•Canalizacion	
12	VOE 14539080	1					•Tube	•Tube	•Rohr	• 튜브	•Tubo	
13	VOE 14539444	1					•Muffler	•Silencieux	•Schalldämpfer	• 소음기	•Silencioso	
14	VOE 14539445	2					•Clip	•Clip	•Klemme	• 클립	•Clip	
15	VOE 14500291	2					Clip	Clip	Klemme	클립	Clip	
16	VOE 14500294	1					Clip	Clip	Klemme	클립	Clip	
17	VOE 14500295	1					Clip	Clip	Klemme	클립	Clip	SER NO 11577- SER NO 80077-
18	VOE 14500297	3					Clip	Clip	Klemme	클립	Clip	
19	VOE 14500299	2					Clip	Clip	Klemme	클립	Clip	
20	VOE 14500661	1					Timer	Chronometre	Zeitschaltwerk	타이머	Reloj Programad	
21	VOE 14507603	1					Bracket	Console	Konsole	브라켓	Ménsula	
22	VOE 14508060	7					Clip	Clip	Klemme	클립	Clip	
23	VOE 14511432	1					Wire harness	Faisceau electrique	Kabelbaum	배선	Manojo cables	
24	VOE 14511459	1					Fitting	Ecrou raccord	Verschraubung	피팅	Racor	
25	VOE 14539791	1					Hose	Durit	Schlauch	호스	Tubo flexible	
26	VOE 14540077	1					Hose	Durit	Schlauch	호스	Tubo flexible	
27	VOE 14540079	1					Wire harness	Faisceau electrique	Kabelbaum	배선	Manojo cables	

1	8279729	**Calefactor adicional** 보조 히터 **Zusatzheizung** **Chauffage d'appoint** **Auxiliary Heater**	Catalogue id **20072**	Group **875**
2			Illustr. No **1020463**	Section **100**
3			Issue **VOE 74B9920072**	Page **427**
4				
5				

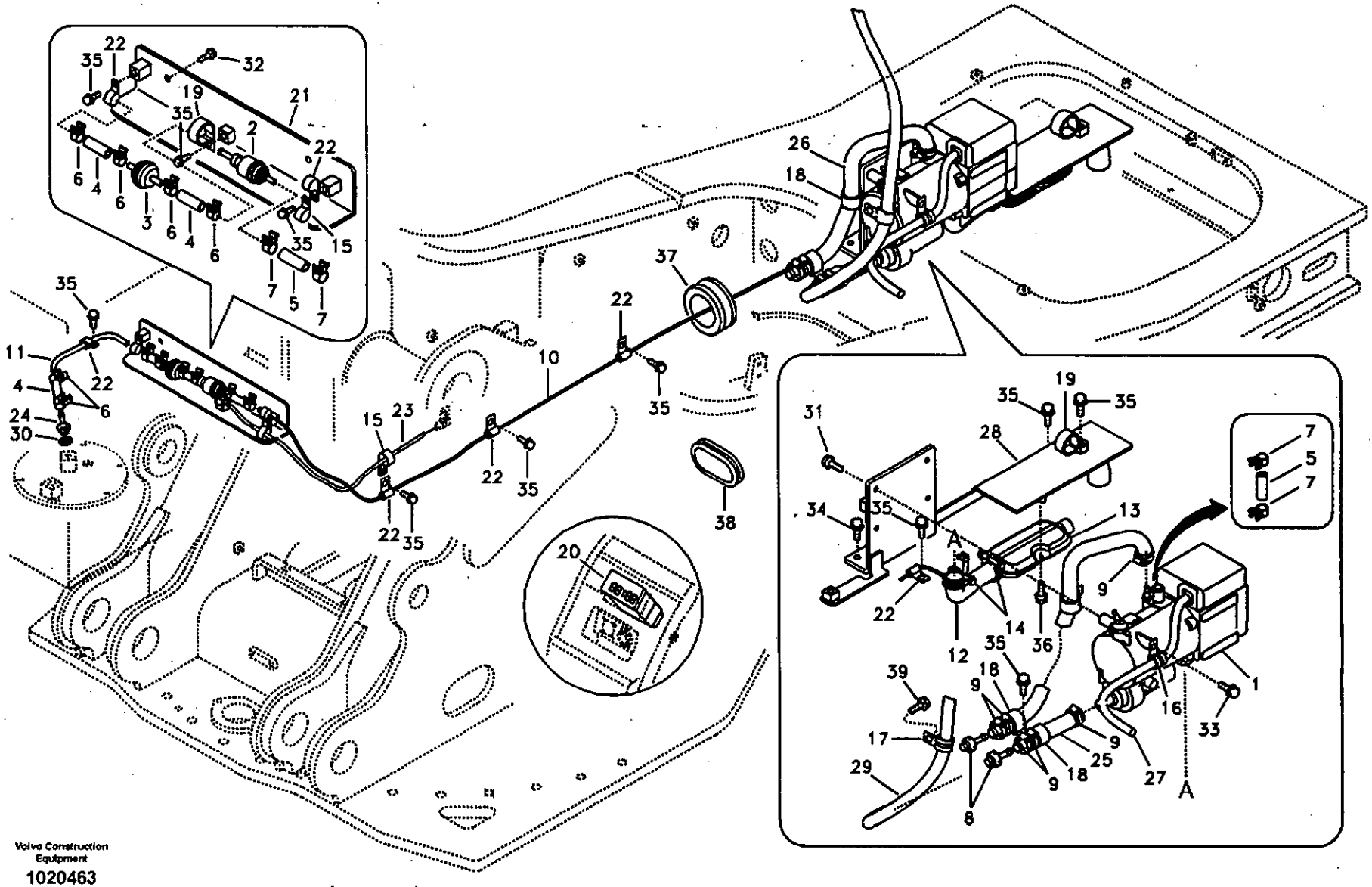

Volvo Construction Equipment

1020463

Fig.	Part No.	Quantity 1	2	3	P S	K I T	Description	Dénomination	Bezeichnung	품명	Denominación	Notes
28	VOE 14540082	1					Bracket	Console	Konsole	브라켓	Ménsula	SER NO 11515-11576 SER NO 80001-80076
	VOE 14545464	1					Bracket	Console	Konsole	브라켓	Ménsula	SER NO 11577- SER NO 80077-
29	VOE 14880578	1					Hose	Durit	Schlauch	호스	Tubo flexible	
30	SA 9426-20050	1					Gasket	Joint	Dichtung	가스켓	Junta	
31	VOE 946173	4					Flange screw	Vis à bride	Flanschschraube	플랜지 스크류	Torn embridado	
32	VOE 946329	2					Flange screw	Vis à bride	Flanschschraube	플랜지 스크류	Torn embridado	
33	VOE 946440	1					Flange screw	Vis à bride	Flanschschraube	플랜지 스크류	Torn embridado	
34	VOE 946441	3					Flange screw	Vis à bride	Flanschschraube	플랜지 스크류	Torn embridado	
35	VOE 946471	11					Flange screw	Vis à bride	Flanschschraube	플랜지 스크류	Torn embridado	
36	VOE 965175	1					Flange screw	Vis à bride	Flanschschraube	플랜지 스크류	Torn embridado	
37	VOE 14529112	1					Grommet	Passe fil	Durchführung	그로메트	Aislador pasapanel	SER NO 11577- SER NO 80077-
38	VOE 14529326	1					Grommet	Passe fil	Durchführung	그로메트	Aislador pasapanel	SER NO 11577- SER NO 80077-
39	VOE 946471	1					Flange screw	Vis à bride	Flanschschraube	플랜지 스크류	Torn embridado	SER NO 11577- SER NO 80077-

1	8279729	**Calefactor adicional** 보조 히터 **Zusatzheizung** **Chauffage d'appoint** **Auxiliary Heater**	Catalogue id **20072**	Group **875**
2				
3			Illustr. No **1020463**	Section **100**
4				
5			Issue **VOE 74B9920072**	Page **429**

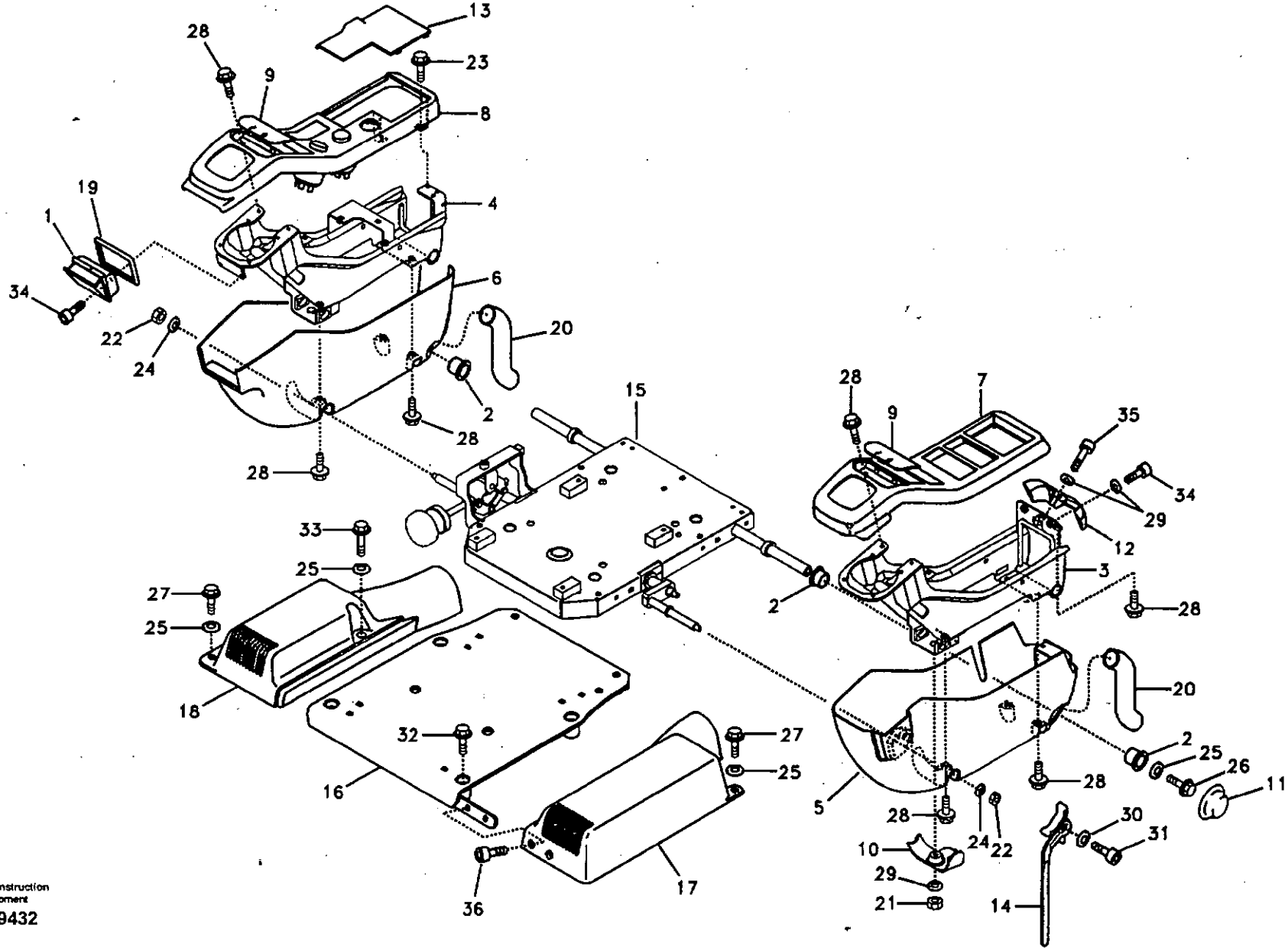

Volvo Construction Equipment

1019432

Fig.	Part No.	Quantity 1	2	3	PS	KIT	Description	Dénomination	Bezeichnung	품명	Denominación	Notes
1	VOE 14526153	1					Ashtray	Cendrier	Aschenbecher	재떨이	Cenicero	
2	VOE 14523095	4					Bushing	Bague	Buchse	부싱	Casquillo	
3	VOE 14508313	1					Support	Support	Stütze	서포트	Apoyo	
4	VOE 14531331	1					Support	Support	Stütze	서포트	Apoyo	
5	VOE 14508315	1					Cover	Capot	Haube	커버	Capo	
6	VOE 14508316	1					Cover	Capot	Haube	커버	Capo	
7	VOE 14531638	1					Cover	Capot	Haube	커버	Capo	
8	VOE 14508318	1					Cover	Capot	Haube	커버	Capo	
9	VOE 14508319	2					Clip	Clip	Klemme	클립	Clip	
10	VOE 14508320	1					Clip	Clip	Klemme	클립	Clip	
11	VOE 14508321	1					Clip	Clip	Klemme	클립	Clip	
12	VOE 14508322	1					Clip	Clip	Klemme	클립	Clip	
13	VOE 14508323	1					Cover	Capot	Haube	커버	Capo	
14	VOE 14508324	1					Lever	Levier	Hebel	레버	Palanca	
15	VOE 14508352	1					Support	Support	Stütze	서포트	Apoyo	
16	VOE 14508395	1					Support	Support	Stütze	서포트	Apoyo	
17	VOE 14508396	1					Cover	Capot	Haube	커버	Capo	
18	VOE 14508397	1					Cover	Capot	Haube	커버	Capo	
19	VOE 14508442	1					Seal	Joint	Dichtring	시일	Junta	
20	VOE 14515539	2					Cover	Capot	Haube	커버	Capo	
21	SA 9131-10600	1					Lock nut	Contre-ecrou	Sicherungsmutter	록 너트	Contratuerca	
22	SA 9131-10800	2					Lock nut	Contre-ecrou	Sicherungsmutter	록 너트	Contratuerca	
23	VOE 965175	2					Flange screw	Vis à bride	Flanschschraube	플랜지 스크류	Torn embridado	
24	VOE 14880429	2					Washer	Rondelle	Scheibe	와셔	Arandela	
25	SA 9285-16000	6					Washer	Rondelle	Scheibe	와셔	Arandela	
26	VOE 946471	2					Flange screw	Vis à bride	Flanschschraube	플랜지 스크류	Torn embridado	
27	VOE 946472	3					Flange screw	Vis à bride	Flanschschraube	플랜지 스크류	Torn embridado	
28	VOE 946544	10					Flange screw	Vis à bride	Flanschschraube	플랜지 스크류	Torn embridado	
29	VOE 955892	4					Washer	Rondelle	Scheibe	와셔	Arandela	
30	SA 9285-11000	1					Washer	Rondelle	Scheibe	와셔	Arandela	

1	8277120	**Panel de instrumentos, panel de mandos** 계기판 , 제어 패널 **Armaturenbrett, Bedientafel** **Panneau d'instruments, panneau de commande** **Instrument panel, control panel**	Catalogue id **20072** / Group **881**
2			Illustr. No **1019432** / Section **100**
3			
4			Issue **VOE 74B9920072** / Page **431**
5			

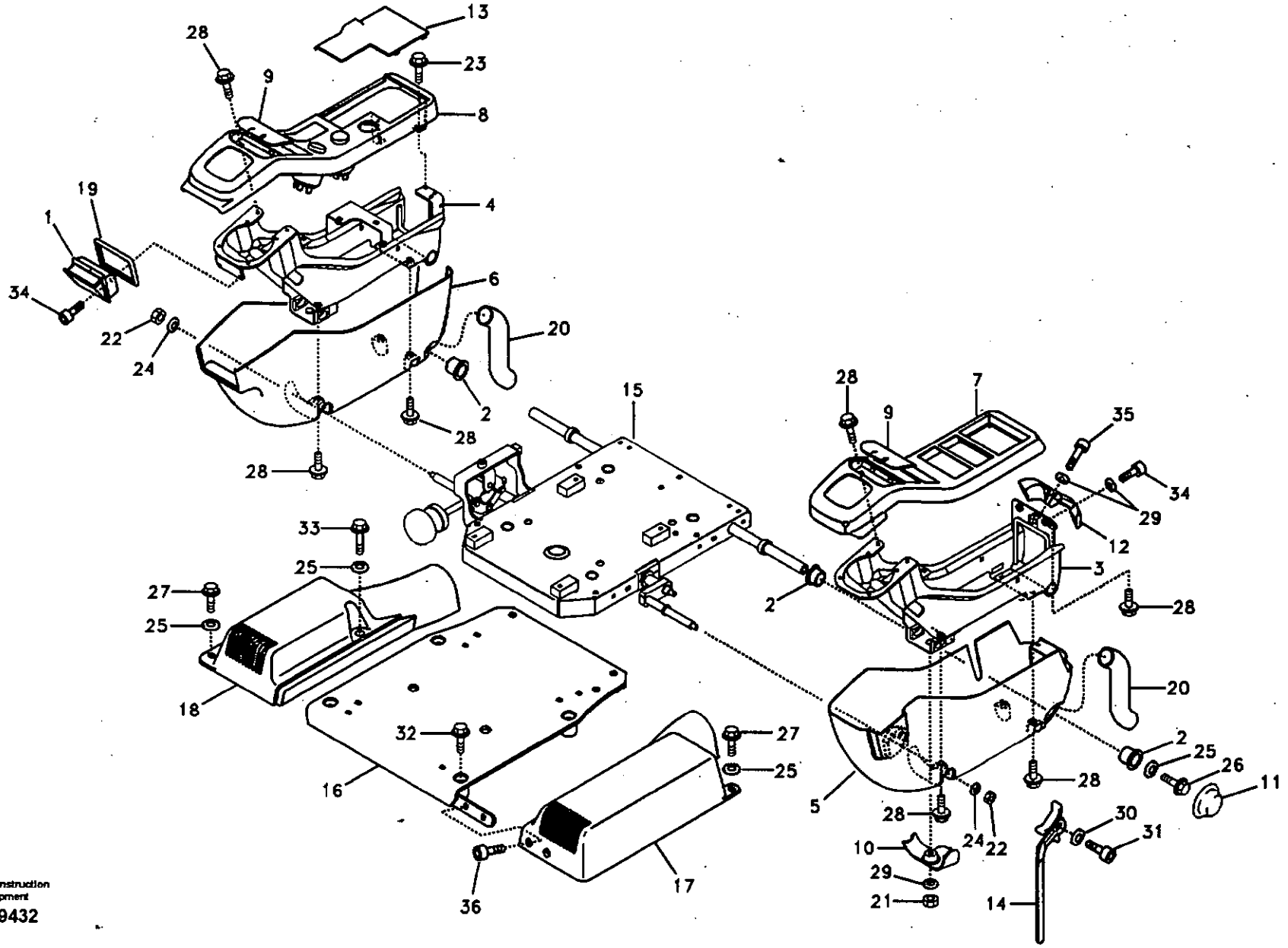

Volvo Construction Equipment

1019432

Fig.	Part No.	Quantity 1	2	3	PS	KIT	Description	Dénomination	Bezeichnung	품명	Denominación	Notes
31	VOE 965175	1					Flange screw	Vis à bride	Flanschschraube	플랜지 스크류	Torn embridado	
32	VOE 965186	4					Screw	Vis	Schraube	스크류	Tornillo	
33	VOE 965187	1					Flange screw	Vis a bride	Flanschschraube	플랜지 스크류	Torn embridado	
34	VOE 969422	4					6-pt skt screw	Vis creuse de 6	Hohlschraube	6 포인트 소켓 스크류	Racor 6-dientes	
35	VOE 969587	1					6-pt skt screw	Vis creuse de 6	Hohlschraube	6 포인트 소켓 스크류	Racor 6-dientes	
36	VOE 969843	2					Screw	Vis	Schraube	스크류	Tornillo	

1	8277120	**Panel de instrumentos, panel de mandos** **계기판 , 제어 패널** **Armaturenbrett, Bedientafel** **Panneau d'instruments, panneau de commande** **Instrument panel, control panel**	Catalogue id **20072**	Group **881**
2				
3			Illustr. No **1019432**	Section **100**
4				
5			Issue **VOE 74B9920072**	Page **433**

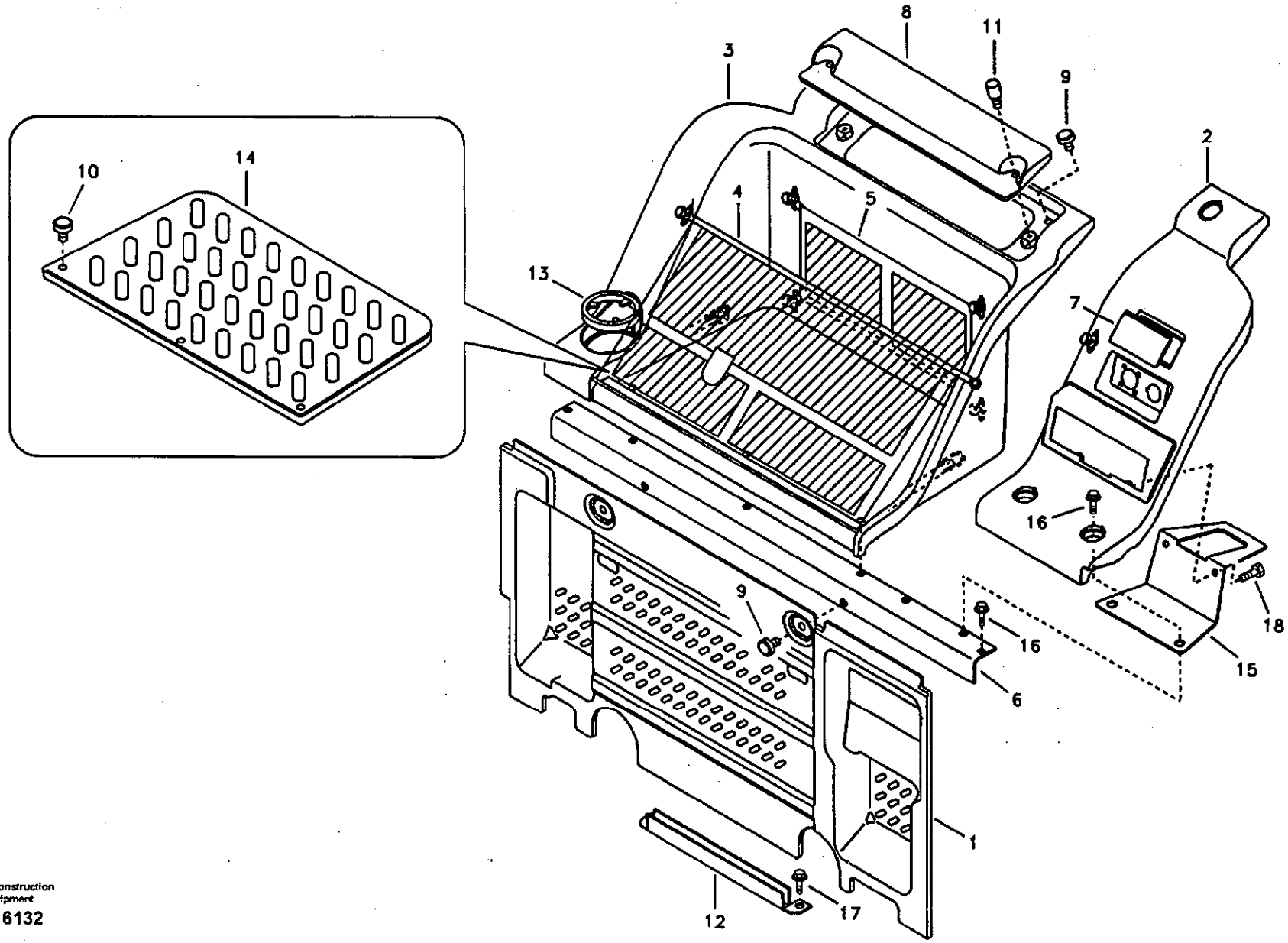
10
14
8
11
3
9
2
4
5
13
7
16
9
16
18
15
6
1
12
17

Fig.	Part No.	Quantity 1	2	3	P S	K I T	Description	Dénomination	Bezeichnung	품명	Denominación	Notes
1	VOE 14508088	1					Cover	Capot	Haube	커버	Capo	
2	VOE 14530485	1					Cover	Capot	Haube	커버	Capo	
3	VOE 14530487	1					Cover	Capot	Haube	커버	Capo	
4	VOE 14530481	1					•Net	•Filet	•Netz	• 네트	•Red	
5	VOE 14530482	1					•Net	•Filet	•Netz	• 네트	•Red	
6	VOE 14508091	1					Support	Support	Stütze	서포트	Apoyo	
7	VOE 14508094	1					Cover	Capot	Haube	커버	Capo	
8	VOE 14508095	1					Cover	Capot	Haube	커버	Capo	
9	VOE 14508096	4					Knob	Bouton	Knauf	손잡이	Boton	
10	VOE 14508097	3					Knob	Bouton	Knauf	손잡이	Boton	
11	VOE 14508098	2					Knob	Bouton	Knauf	손잡이	Boton	
12	VOE 14508099	1					Channel	Barre U	U-träger	찬넬	Barra-u	
13	VOE 14508100	1					Holder	Retenue	Halter	홀더	Soporte	
14	VOE 14530489	1					Floor	Plancher	Boden	플로어	Piso	
15	VOE 14523088	1					Support	Support	Stütze	서포트	Apoyo	
16	VOE 946440	5					Flange screw	Vis à bride	Flanschschraube	플랜지 스크류	Torn embridado	
17	VOE 946441	2					Flange screw	Vis à bride	Flanschschraube	플랜지 스크류	Torn embridado	
18	VOE 983241	2					Hexagon screw	Vis a tête hexagonale	Sechskantschr.	육각 나사	Tornillo hexago	

1	8277120	**Panel de instrumentos, panel de radio** 계기판 , 라디오 패널 **Armaturenbrett, Radio** **Panneau d'instruments, radio** **Instrument panel, radio panel**	Catalogue id **20072**	Group **881**
2			Illustr. No **1016132**	Section **200**
3			Issue **VOE 74B9920072**	Page **435**
4				
5				

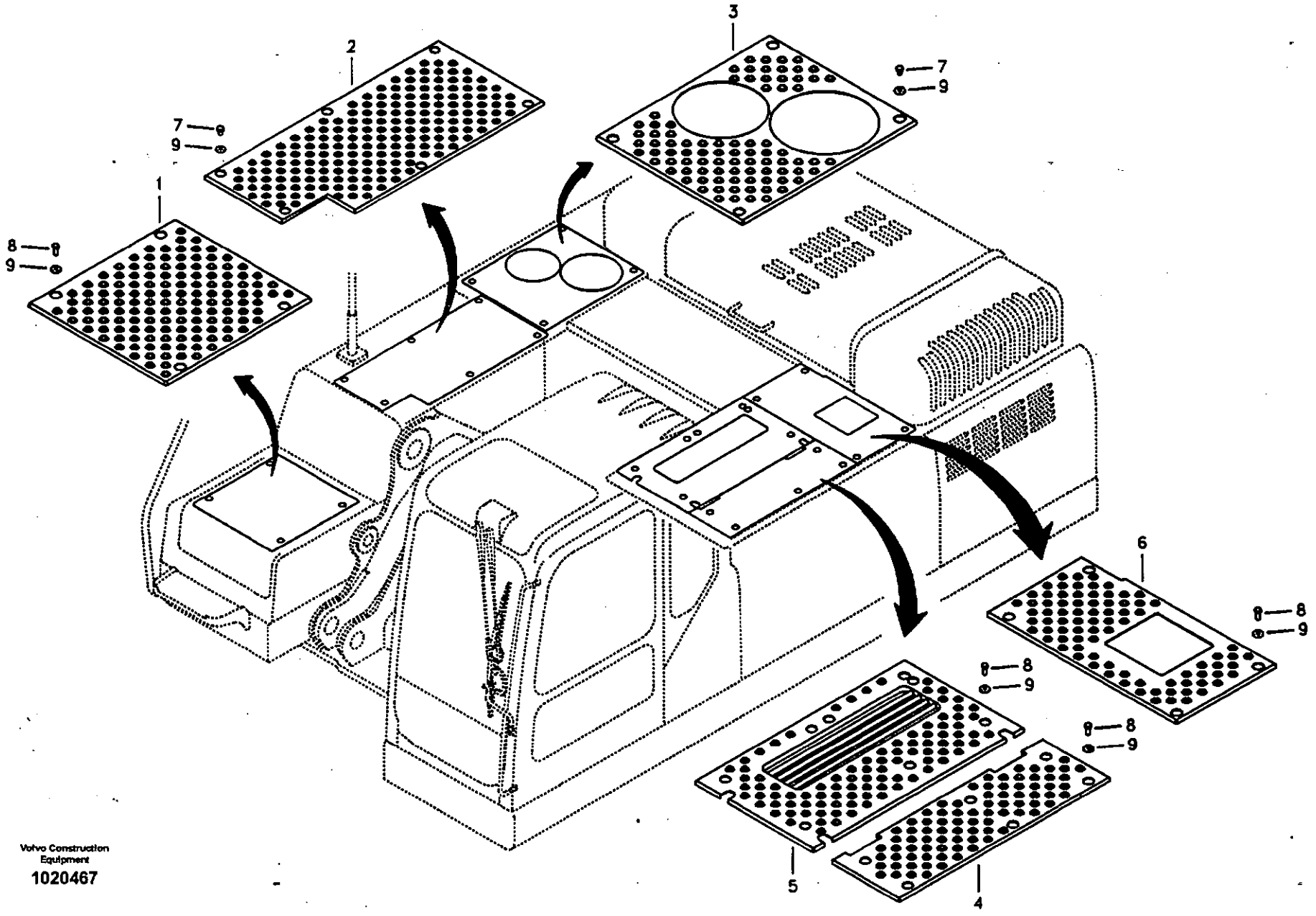

Volvo Construction Equipment

1020467

Fig.	Part No.	Quantity 1	2	3	P S	K I T	Description	Dénomination	Bezeichnung	품명	Denominación	Notes
1	**VOE 14508811**	1			SS		Slip Protection	Antiderapant	Gleitschutz	미끄럼 방지판	Prot Antidesliz	
2	**VOE 14531456**	1					Slip Protection	Antiderapant	Gleitschutz	미끄럼 방지판	Prot Antidesliz	
3	**VOE 14508813**	1					Slip Protection	Antiderapant	Gleitschutz	미끄럼 방지판	Prot Antidesliz	
4	**VOE 14527027**	1					Slip Protection	Antiderapant	Gleitschutz	미끄럼 방지판	Prot Antidesliz	
5	**VOE 14540163**	1					Slip Protection	Antiderapant	Gleitschutz	미끄럼 방지판	Prot Antidesliz	
6	**VOE 14508816**	1					Slip Protection	Antiderapant	Gleitschutz	미끄럼 방지판	Prot Antidesliz	
7	**SA 9011-11203**	10					Bolt	Boulon	Bolzen	볼트	Perno	
8	**VOE 978932**	20					Screw	Vis	Schraube	스크류	Tornillo	
9	**SA 14522862**	30					Washer	Rondelle	Scheibe	와셔	Arandela	

1	**8279674**	**Antideslizante** 미끄럼 방지장치 **Antirutschmatte** **Anti glissement** **Anti slip**	Catalogue id **20072**	Group **891**
2				
3			Illustr. No **1020467**	Section **100**
4				
5			Issue **VOE 74B9920072**	Page **437**

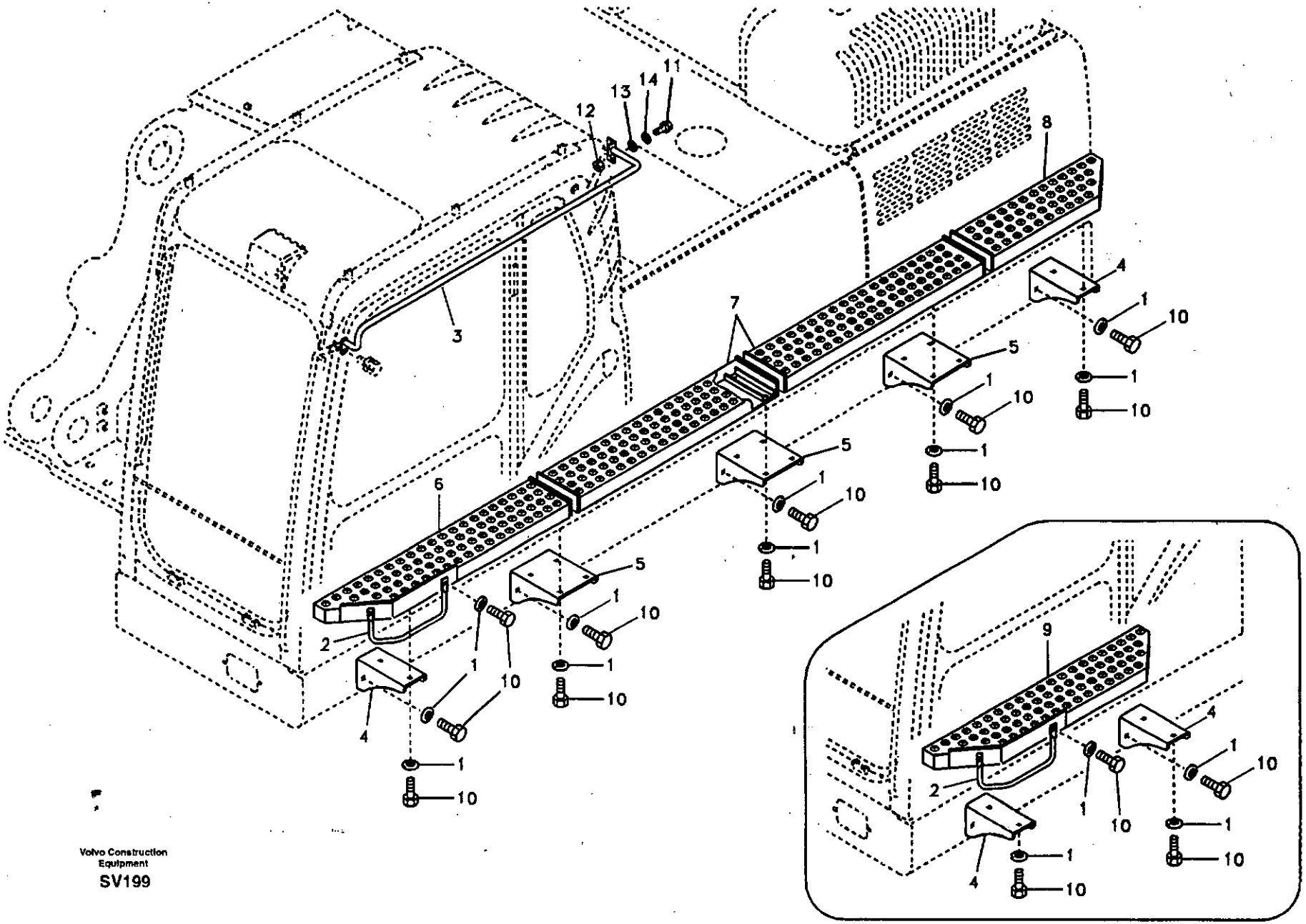

Volvo Construction Equipment

SV199

Fig.	Part No.	Quantity 1	2	3	PS	KIT	Description	Dénomination	Bezeichnung	품명	Denominación	Notes
1	VOE 14522862	34	10				Washer	Rondelle	Scheibe	와셔	Arandela	
2	VOE 14515317	1	1				Grip	Poignee	Griff	그립	Mordaza	
3	VOE 14508787	1					Handle	Poignee	Handgriff	핸들	Manilla	
4	VOE 14508819	2	2				Bracket	Ferrure-support	Tragstütze	브라켓	Hierro apoyo	
5	VOE 14508820	3					Bracket	Ferrure-support	Tragstütze	브라켓	Hierro apoyo	
6	VOE 14528593	1					Walk Way	Passerelle	Laufsteg	발판	Pasarela	
7	VOE 14528594	2					Walk Way	Passerelle	Laufsteg	발판	Pasarela	
8	VOE 14528595	1					Walk Way	Passerelle	Laufsteg	발판	Pasarela	
9	VOE 14531436		1				Step	Marche Escalier	Treppenstufe	스텝	Escalon	
10	VOE 978932	34	10				Screw	Vis	Schraube	스크류	Tornillo	
11	VOE 946173	2					Flange screw	Vis à bride	Flanschschraube	플랜지 스크류	Torn embridado	
12	VOE 983303	2					Nut	Ecrou	Mutter	너트	Tuerca	
13	SA 9211-08000	2					Washer	Rondelle	Scheibe	와셔	Arandela	
14	VOE 955921	2					Spring Washer	Rondelle élastique	Federscheibe	스프링 와셔	Arandela flexible	

1	8279691
2	8279692
3	
4	
5	

Pasarela
정비작업용 테라스
Laufsteg
Passerelle
Walk Way

Catalogue id 20072	Group 891
Illustr. No SV199	Section 200
Issue VOE 74B9920072	Page 439

1

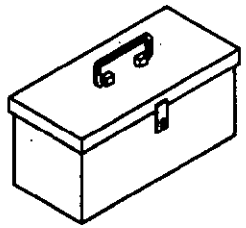

2

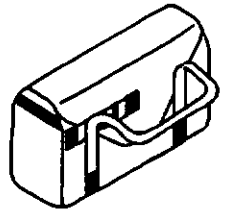

3~8

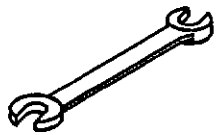

9

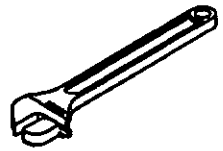

10~12

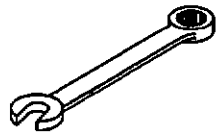

13

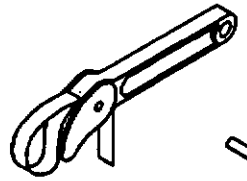

14

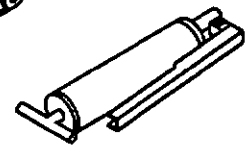

15

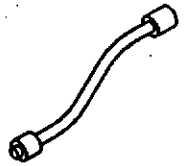

16



17,18



19~21



22~28



29

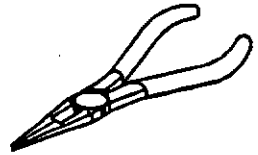

30,31



32~45



46~48,57

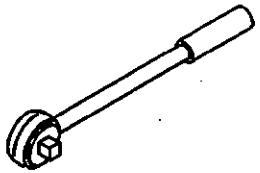

49

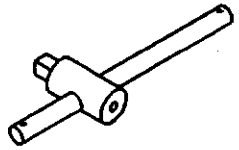

50

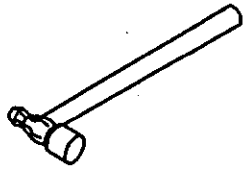

51



52

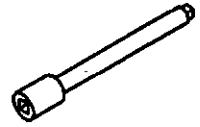

53~56



Fig.	Part No.	Quantity 1	2	3	PS	KIT	Description	Dénomination	Bezeichnung	품명	Denominación	Notes
	VOE 14521847	1					Tool kit	Kit outils	Werkzeugsatz	공구 키트	Juego herramien	
	VOE 14507004		1				Tool kit	Kit outils	Werkzeugsatz	공구 키트	Juego herramien	
1	VOE 14880348	1					•Tool box	•Caisse outil	•Werkzeugkasten	• 공구 박스	•Caja herramient	
2			1		NS		•Tool Bag	•Trousse outils	•Werkzeugtasche	• 공구 백	•Estuche herramienta	
3	SA 9719-13500	1			OP		•Wrench	•Cle	•Schraubenschlüssel	• 렌치	•Llave	10mm x 12mm
4	SA 9719-13800	1	1		OP		•Wrench	•Cle	•Schraubenschlüssel	• 렌치	•Llave	13mm x 17mm
5	SA 9719-14100	1			OP		•Wrench	•Cle	•Schraubenschlüssel	• 렌치	•Llave	19mm x 22mm
6	SA 9719-14600	1	1		OP		•Wrench	•Cle	•Schraubenschlüssel	• 렌치	•Llave	24mm x 27mm
7	SA 9719-14700	1	1		OP		•Wrench	•Cle	•Schraubenschlüssel	• 렌치	•Llave	30mm x 32mm
8	SA 9719-14800	1			OP		•Wrench	•Cle	•Schraubenschlüssel	• 렌치	•Llave	36mm x 41mm
9	SA 9719-10200	1			OP		•Wrench	•Cle	•Schraubenschlüssel	• 렌치	•Llave	200mm
10	SA 9719-11000	1			OP		•Wrench	•Cle	•Schraubenschlüssel	• 렌치	•Llave	12mm
11		1			NS		•Wrench	•Cle	•Schraubenschlüssel	• 렌치	•Llave	16mm
12		1			NS		•Wrench	•Cle	•Schraubenschlüssel	• 렌치	•Llave	18mm
13	SA 9719-13100	1					•Wrench	•Cle	•Schraubenschlüssel	• 렌치	•Llave	750mm
14	SA 9719-01500	1	1				•Grease Gun	•Pompe a graisse	•Fettpresse	• 그리스 건	•Bomba de grasa	500cc
15	SA 9719-02800	1	1				•Tool	•Outil	•Gerät	• 공구	•Aparejo	13 1/4
16	SA 9719-03000	1			OP		•Key	•Clavette	•Keil	• 키	•Llave (cuna)	
17	SA 9719-00800	1			OP		•Screwdriver	•Tournevis	•Schraubenzieher	• 스크류드라이버	•Destornillador	8 x 200, Plus
18	SA 9719-00600	1	1		OP		•Screwdriver	•Tournevis	•Schraubenzieher	• 스크류드라이버	•Destornillador	6 x 100, Plus
19	SA 9719-00700	1	1		OP		•Screwdriver	•Tournevis	•Schraubenzieher	• 스크류드라이버	•Destornillador	6 x 100, Minus
20	SA 9719-00900	1			OP		•Screwdriver	•Tournevis	•Schraubenzieher	• 스크류드라이버	•Destornillador	8 x 200, Minus
21	SA 9719-00500	1			OP		•Screwdriver	•Tournevis	•Schraubenzieher	• 스크류드라이버	•Destornillador	3 x 60, Minus
22	SA 9719-03300	1			OP		•Wrench	•Cle	•Schraubenschlüssel	• 렌치	•Llave	4mm
23	SA 9719-03500	1			OP		•Wrench	•Cle	•Schraubenschlüssel	• 렌치	•Llave	5mm
24	SA 9719-03700	1			OP		•Wrench	•Cle	•Schraubenschlüssel	• 렌치	•Llave	8mm
25	SA 9719-03900	1			OP		•Wrench	•Cle	•Schraubenschlüssel	• 렌치	•Llave	10mm
26	SA 9719-04000	1			OP		•Wrench	•Cle	•Schraubenschlüssel	• 렌치	•Llave	12mm
27	SA 9719-04200	1			OP		•Wrench	•Cle	•Schraubenschlüssel	• 렌치	•Llave	14mm
28	SA 9719-04300	1			OP		•Wrench	•Cle	•Schraubenschlüssel	• 렌치	•Llave	17mm

1	8277258
2	8277259
3	8279091
4	
5	

Herramienta
공구
Werkzeug
Outil
Tools

Catalogue id 20072	Group 896
Illustr. No DWA097	Section 100
Issue VOE 74B9920072	Page 441

1

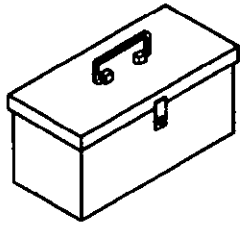

2

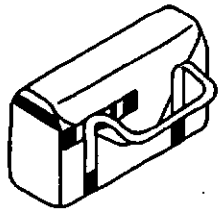

3~8

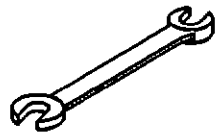

9

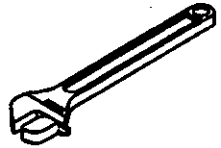

10~12

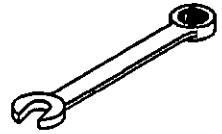

13

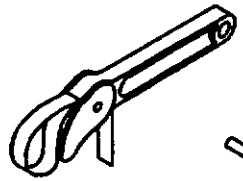

14

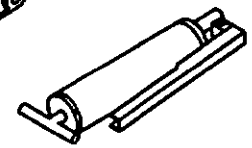

15

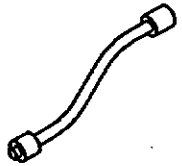

16



17,18



19~21



22~28



29

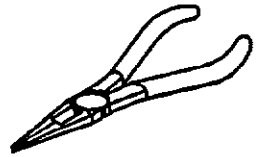

30,31



32~45



46~48,57

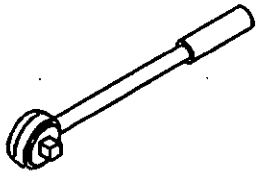

49

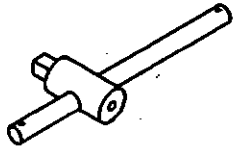

50

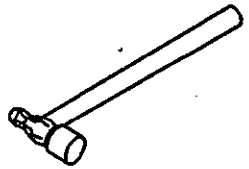

51



52

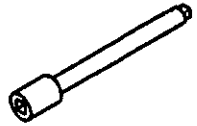

53~56



Fig.	Part No.	Quantity 1	2	3	P S	K I T	Description	Dénomination	Bezeichnung	품명	Denominación	Notes
29	SA 9719-06000	1			OP		•Pliers	•Pince	•Zange	• 플라이어	•Alicates	6Inch
30	SA 9719-06100	1			OP		•Pliers	•Pince	•Zange	• 플라이어	•Alicates	6Inch
31	SA 9719-06300	1			OP		•Pliers	•Pince	•Zange	• 플라이어	•Alicates	10Inch
32	SA 9719-06400	1			OP		•Socket	•Socle	•Sockel	• 소켓	•Zocalo	8mm
33	SA 9719-06500	1			OP		•Socket	•Socle	•Sockel	• 소켓	•Zocalo	10mm
34		1			NS		•Socket	•Socle	•Sockel	• 소켓	•Zocalo	12mm
35	SA 9719-06600	1			OP		•Socket	•Socle	•Sockel	• 소켓	•Zocalo	13mm
36		1			NS		•Socket	•Socle	•Sockel	• 소켓	•Zocalo	16mm
37	SA 9719-06800	1			OP		•Socket	•Socle	•Sockel	• 소켓	•Zocalo	17mm
38		1			NS		•Socket	•Socle	•Sockel	• 소켓	•Zocalo	18mm
39	SA 9719-06900	1			OP		•Socket	•Socle	•Sockel	• 소켓	•Zocalo	19mm
40	SA 9719-07000	1			OP		•Socket	•Socle	•Sockel	• 소켓	•Zocalo	22mm
41	SA 9719-07100	1			OP		•Socket	•Socle	•Sockel	• 소켓	•Zocalo	24mm
42	SA 9719-07200	1			OP		•Socket	•Socle	•Sockel	• 소켓	•Zocalo	26mm
43	SA 9719-07300	1			OP		•Socket	•Socle	•Sockel	• 소켓	•Zocalo	28mm
44	SA 9719-09300	1			OP		•Socket	•Socle	•Sockel	• 소켓	•Zocalo	36mm
45	SA 9719-09410	1			OP		•Socket	•Socle	•Sockel	• 소켓	•Zocalo	46mm
46	SA 9719-01900	1			OP		•Ratchet Handle	•Cliquet	•Knarre	• 래칫 핸들	•Llave Carraca	10Inch
47	SA 9719-02000	1			OP		•Ratchet Handle	•Cliquet	•Knarre	• 래칫 핸들	•Llave Carraca	20Inch
48	SA 9719-02100	1			OP		•Handle	•Poignee	•Handgriff	• 핸들	•Manilla	275mm
49	SA 9719-02300	1			OP		•Handle	•Poignee	•Handgriff	• 핸들	•Manilla	20Inch
50	SA 9719-01600	1			OP		•Hammer	•Marteau	•Hammer	• 망치	•Martillo	1Lb
51	SA 9719-01000	1			OP		•Bar	•Barre	•Stab	• 바	•Barra	5Inch
52	SA 9719-01200	1			OP		•Bar	•Barre	•Stab	• 바	•Barra	8Inch
53		1			NS		•Wrench	•Cle	•Schraubenschlüssel	• 렌치	•Llave	T20
54		1			NS		•Wrench	•Cle	•Schraubenschlüssel	• 렌치	•Llave	T25
55		1			NS		•Wrench	•Cle	•Schraubenschlüssel	• 렌치	•Llave	T30
56		1			NS		•Wrench	•Cle	•Schraubenschlüssel	• 렌치	•Llave	T40
57	VOE 14516704		1				Tool	Outil	Werkzeug	공구	Herramienta	

1	8277258	**Herramienta** 공구 **Werkzeug** **Outil** **Tools**	Catalogue id **20072**	Group **896**
2	8277259			
3	8279091		Illustr. No **DWA097**	Section **100**
4				
5			Issue **VOE 74B9920072**	Page **443**

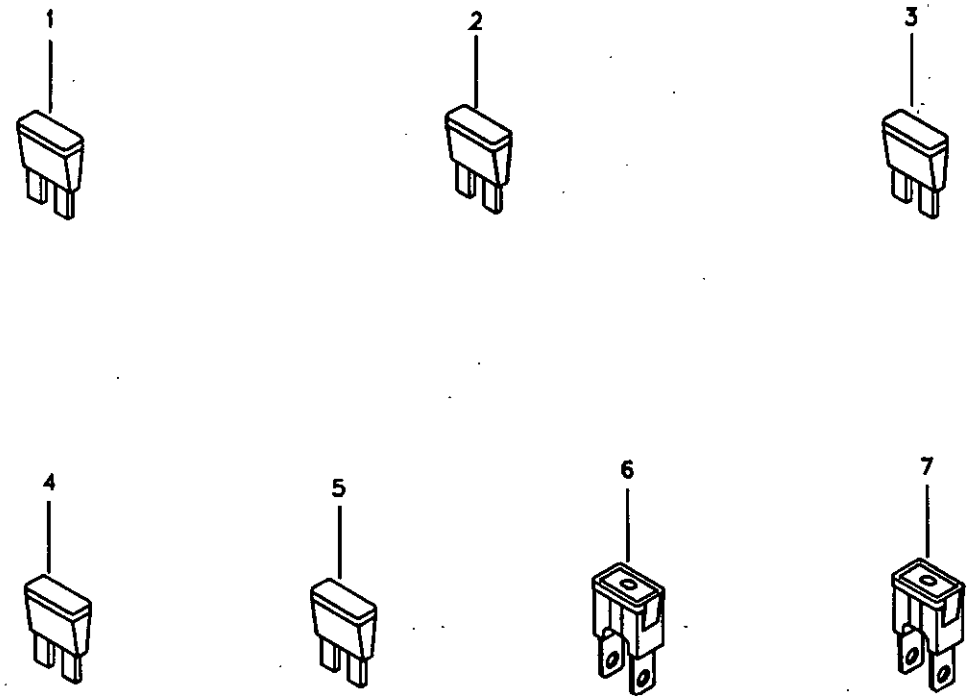
1
2
3
4
5
6
7

Fig.	Part No.	Quantity 1	2	3	PS	KIT	Description	Dénomination	Bezeichnung	품명	Denominación	Notes
1	VOE 969160	2			SS		Fuse	Fusible	Schmelzsicherung	휴즈	Fusible	5A
2	VOE 969161	2					Fuse	Fusible	Schmelzsicherung	휴즈	Fusible	10A
3	VOE 969162	2			SS		Fuse	Fusible	Schmelzsicherung	휴즈	Fusible	15A
4	VOE 978999	2					Fuse	Fusible	Schmelzsicherung	휴즈	Fusible	20A
5	VOE 969164	2					Fuse	Fusible	Schmelzsicherung	휴즈	Fusible	30A
6	SA 9879-10400	1					Fuse	Fusible	Schmelzsicherung	휴즈	Fusible	Green,40A
7	SA 9879-10800	1					Fuse	Fusible	Schmelzsicherung	휴즈	Fusible	Black,80A

1	8277261	Kit recambios 스페어 파트 Ersatzteilsatz Kit pièce de rechange Spare parts kit	Catalogue id 20072	Group 896
2			Illustr. No SV201	Section 200
3				
4			Issue VOE 74B9920072	Page 445
5				

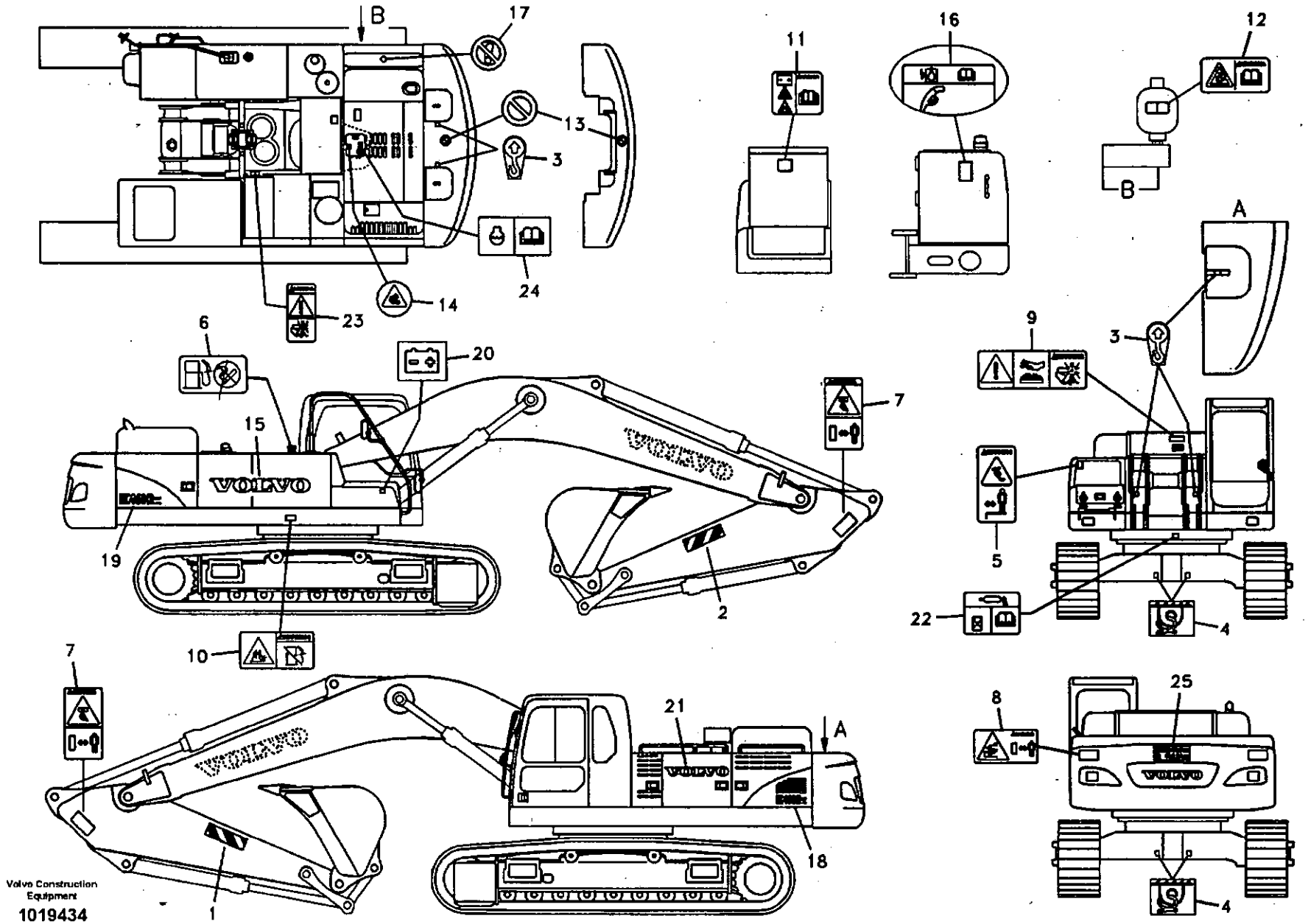

Volvo Construction Equipment

1019434

Fig.	Part No.	Quantity 1	2	3	4	5	PS	KIT	Description	Dénomination	Bezeichnung	품명	Denominación	Notes
1	SA 1192-01640	1	1	1	1	1		K	Decal	Decalcomanie	Abziehbild	데칼	Decalcomania	
2	SA 1192-01650	1	1	1	1	1		K	Decal	Decalcomanie	Abziehbild	데칼	Decalcomania	
3	SA 1192-02820	6	6	6	6	6		K	Decal	Decalcomanie	Abziehbild	데칼	Decalcomania	
4	SA 1192-02830	4	4	4	4	4		K	Decal	Decalcomanie	Abziehbild	데칼	Decalcomania	
5	SA 1192-03590	1	1	1	1	1		K	Decal	Decalcomanie	Abziehbild	데칼	Decalcomania	
6	SA 1192-03620	1	1	1	1	1		K	Decal	Decalcomanie	Abziehbild	데칼	Decalcomania	
7	VOE 14515581	2	2	2	2	2		K	Decal	Decalcomanie	Abziehbild	데칼	Decalcomania	
8	VOE 14518589	2	2	2	2	2		K	Decal	Decalcomanie	Abziehbild	데칼	Decalcomania	SER NO 80001-80015 SER NO 11515-11526
9	SA 1192-03730	1	1	1	1	1		K	Decal	Decalcomanie	Abziehbild	데칼	Decalcomania	
10	SA 1192-03750	1	1	1	1	1		K	Decal	Decalcomanie	Abziehbild	데칼	Decalcomania	
11	SA 1192-03820	1	1	1	1	1		K	Decal	Decalcomanie	Abziehbild	데칼	Decalcomania	
12	SA 1192-04690	1	1	1	1	1		K	Decal	Decalcomanie	Abziehbild	데칼	Decalcomania	
13	VOE 14536841	1	1	1	1	1		K	Decal	Decalcomanie	Abziehbild	데칼	Decalcomania	SER NO 80001-80015 SER NO 11515-11526
14	SA 1192-05070	1	1	1	1	1		K	Decal	Decalcomanie	Abziehbild	데칼	Decalcomania	
15	VOE 14509609	1	1	1	1	1		K	Decal	Decalcomanie	Abziehbild	데칼	Decalcomania	
16	VOE 14509713	1	1	1	1	1		K	Decal	Decalcomanie	Abziehbild	데칼	Decalcomania	
17	VOE 14512078	1	1	1	1	1		K	Decal	Decalcomanie	Abziehbild	데칼	Decalcomania	
18	VOE 14513991	1	1	1	1	1		K	Decal	Decalcomanie	Abziehbild	데칼	Decalcomania	
19	VOE 14514049	1	1	1	1	1		K	Decal	Decalcomanie	Abziehbild	데칼	Decalcomania	
20	VOE 14511914	1	1	1	1	1		K	Decal	Decalcomanie	Abziehbild	데칼	Decalcomania	
21	VOE 14510756	1	1	1	1	1		K	Decal	Decalcomanie	Abziehbild	데칼	Decalcomania	
22	VOE 14527738	1	1	1	1	1		K	Decal	Decalcomanie	Abziehbild	데칼	Decalcomania	
23	VOE 14515585	1	1	1	1	1		K	Decal	Decalcomanie	Abziehbild	데칼	Decalcomania	
24	VOE 14530733	1	1	1	1	1		K	Decal	Decalcomanie	Abziehbild	데칼	Decalcomania	SER NO 11515-11636 SER NO 80001-80193
	VOE 11445056	1	1	1	1	1		K	Decal	Decalcomanie	Abziehbild	데칼	Decalcomania	SER NO 11637- SER NO 80194-
25	VOE 14509709	1							Decal	Decalcomanie	Abziehbild	데칼	Decalcomania	

1	8279722	**Pegatina, ubicación exterior** 데칼 , 외부 **Aufkleber, aussen** **Autocollant, extérieur** **Decal, outer location**
2	8279723	
3	8279724	
4	8279725	
5	8279731	

Catalogue id	Group
20072	897
Illustr. No	Section
1019434	100
Issue	Page
VOE 74B9920072	447

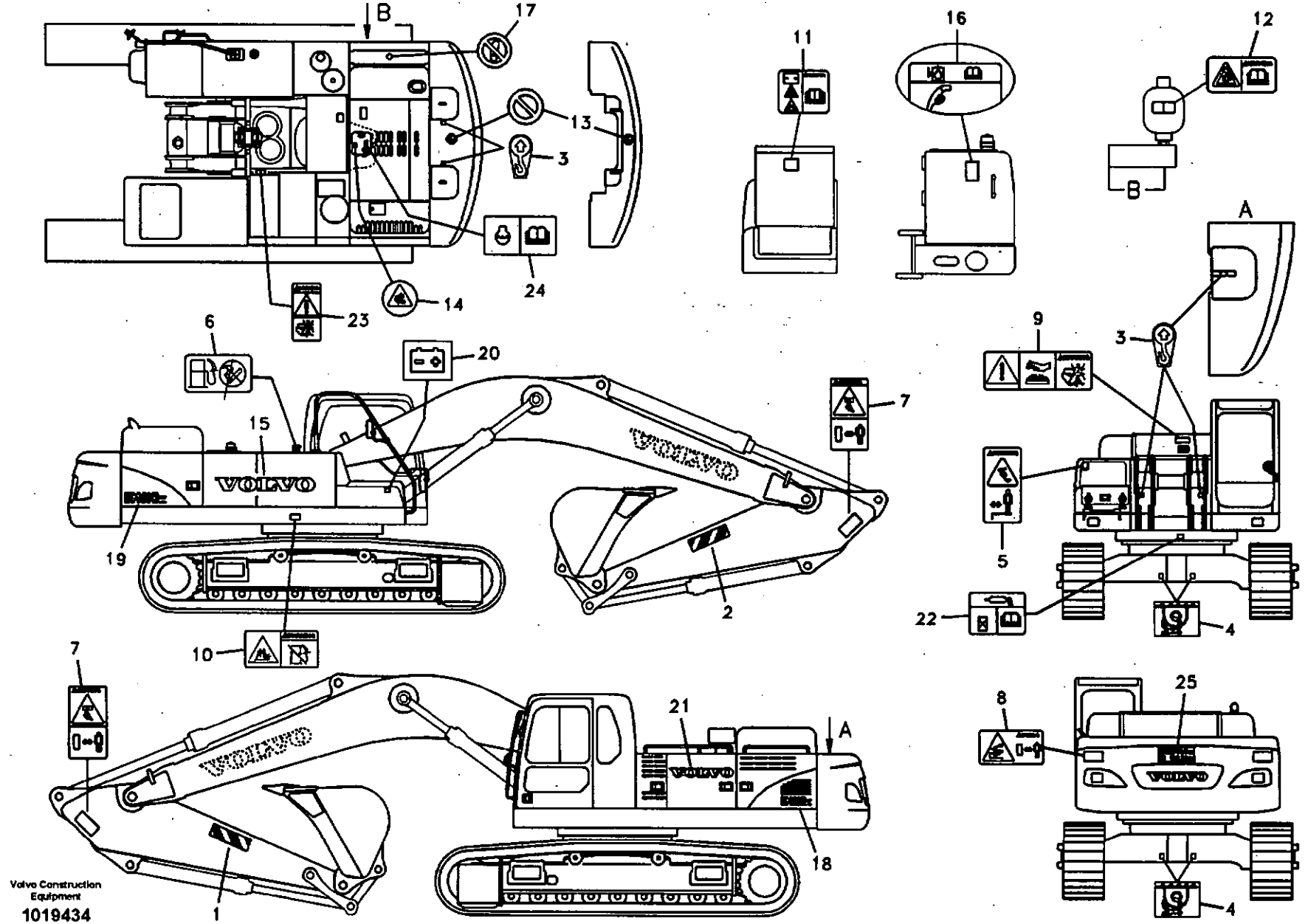

Volvo Construction Equipment
1019434

Fig.	Part No.	Quantity 1	2	3	4	5	PS	KIT	Description	Dénomination	Bezeichnung	품명	Denominación	Notes
	VOE 14515764		1						Decal	Decalcomanie	Abziehbild	데칼	Decalcomania	
100	VOE 14538979	1	1	1	1				Decal Set	Lot d'autocollants	Aufklebersatz	데칼 셋	Kit Calcomania	SER NO 80001-80015 SER NO 11515-11526
	VOE 14538584					1			Decal Set	Lot d'autocollants	Aufklebersatz	데칼 셋	Kit Calcomania	SER NO 80001-80015 SER NO 11515-11526
	VOE 14542405	1	1	1	1	1			Decal Set	Lot d'autocollants	Aufklebersatz	데칼 셋	Kit Calcomania	SER NO 80016-80133 SER NO 11527-11614
	VOE 14546481	1	1	1	1	1			Decal Set	Lot d'autocollants	Aufklebersatz	데칼 셋	Kit Calcomania	SER NO 80134-80193 SER NO 11615-11636
	VOE 14531180	1	1	1	1	1			Decal Set	Lot d'autocollants	Aufklebersatz	데칼 셋	Kit Calcomania	SER NO 80194- SER NO 11637-

1	8279722
2	8279723
3	8279724
4	8279725
5	8279731

Pegatina, ubicación exterior
데칼 , 외부
Aufkleber, aussen
Autocollant, extérieur
Decal, outer location

Catalogue id 20072	Group 897
Illustr. No 1019434	Section 100
Issue VOE 74B9920072	Page 449

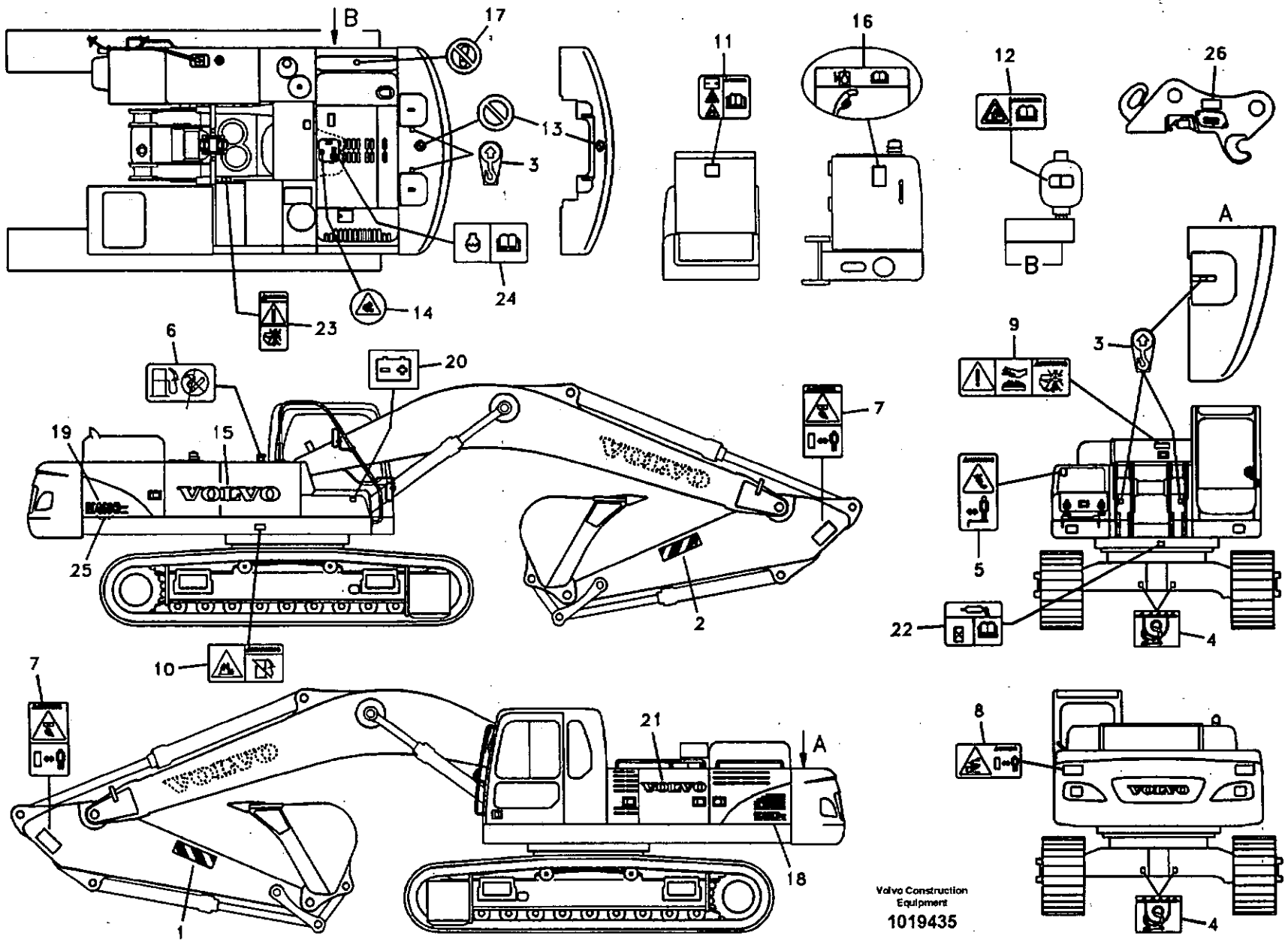

Volvo Construction Equipment

1019435

Fig.	Part No.	Quantity 1	2	3	PS	KIT	Description	Dénomination	Bezeichnung	품명	Denominación	Notes
1	SA 1192-01640	1				K	Decal	Decalcomanie	Abziehbild	데칼	Decalcomania	
2	SA 1192-01650	1				K	Decal	Decalcomanie	Abziehbild	데칼	Decalcomania	
3	SA 1192-02820	6				K	Decal	Decalcomanie	Abziehbild	데칼	Decalcomania	
4	SA 1192-02830	4				K	Decal	Decalcomanie	Abziehbild	데칼	Decalcomania	
5	VOE 14531905	1				K	Decal	Decalcomanie	Abziehbild	데칼	Decalcomania	
6	SA 1192-03620	1				K	Decal	Decalcomanie	Abziehbild	데칼	Decalcomania	
7	VOE 14531900	2				K	Decal	Decalcomanie	Abziehbild	데칼	Decalcomania	
8	VOE 14532481	2				K	Decal	Decalcomanie	Abziehbild	데칼	Decalcomania	SER NO 80001-80015 SER NO 11515-11526
9	VOE 14532112	1				K	Decal	Decalcomanie	Abziehbild	데칼	Decalcomania	
10	VOE 14532113	1				K	Decal	Decalcomanie	Abziehbild	데칼	Decalcomania	
11	VOE 14532115	1				K	Decal	Decalcomanie	Abziehbild	데칼	Decalcomania	
12	VOE 14532116	1				K	Decal	Decalcomanie	Abziehbild	데칼	Decalcomania	
13	VOE 14536841	1				K	Decal	Decalcomanie	Abziehbild	데칼	Decalcomania	SER NO 80001-80015 SER NO 11515-11526
14	SA 1192-05070	1				K	Decal	Decalcomanie	Abziehbild	데칼	Decalcomania	
15	VOE 14509609	1				K	Decal	Decalcomanie	Abziehbild	데칼	Decalcomania	
16	VOE 14509713	1				K	Decal	Decalcomanie	Abziehbild	데칼	Decalcomania	
17	VOE 14512078	1				K	Decal	Decalcomanie	Abziehbild	데칼	Decalcomania	
18	VOE 14513991	1				K	Decal	Decalcomanie	Abziehbild	데칼	Decalcomania	
19	VOE 14514049	1				K	Decal	Decalcomanie	Abziehbild	데칼	Decalcomania	
20	VOE 14511914	1				K	Decal	Decalcomanie	Abziehbild	데칼	Decalcomania	
21	VOE 14510756	1				K	Decal	Decalcomanie	Abziehbild	데칼	Decalcomania	
22	VOE 14527738	1				K	Decal	Decalcomanie	Abziehbild	데칼	Decalcomania	
23	VOE 14532584	1				K	Decal	Decalcomanie	Abziehbild	데칼	Decalcomania	
24	VOE 14530733	1				K	Decal	Decalcomanie	Abziehbild	데칼	Decalcomania	SER NO 80001-80193 SER NO 11515-11636
	VOE 11445056	1				K	Decal	Decalcomanie	Abziehbild	데칼	Decalcomania	SER NO 80194- SER NO 11637-

1	8279726	Pegatina, ubicación exterior 데칼 , 외부 Aufkleber, aussen Autocollant, extérieur Decal, outer location
2		
3		
4		
5		

Catalogue id 20072	Group 897
Illustr. No 1019435	Section 150
Issue VOE 74B9920072	Page 451

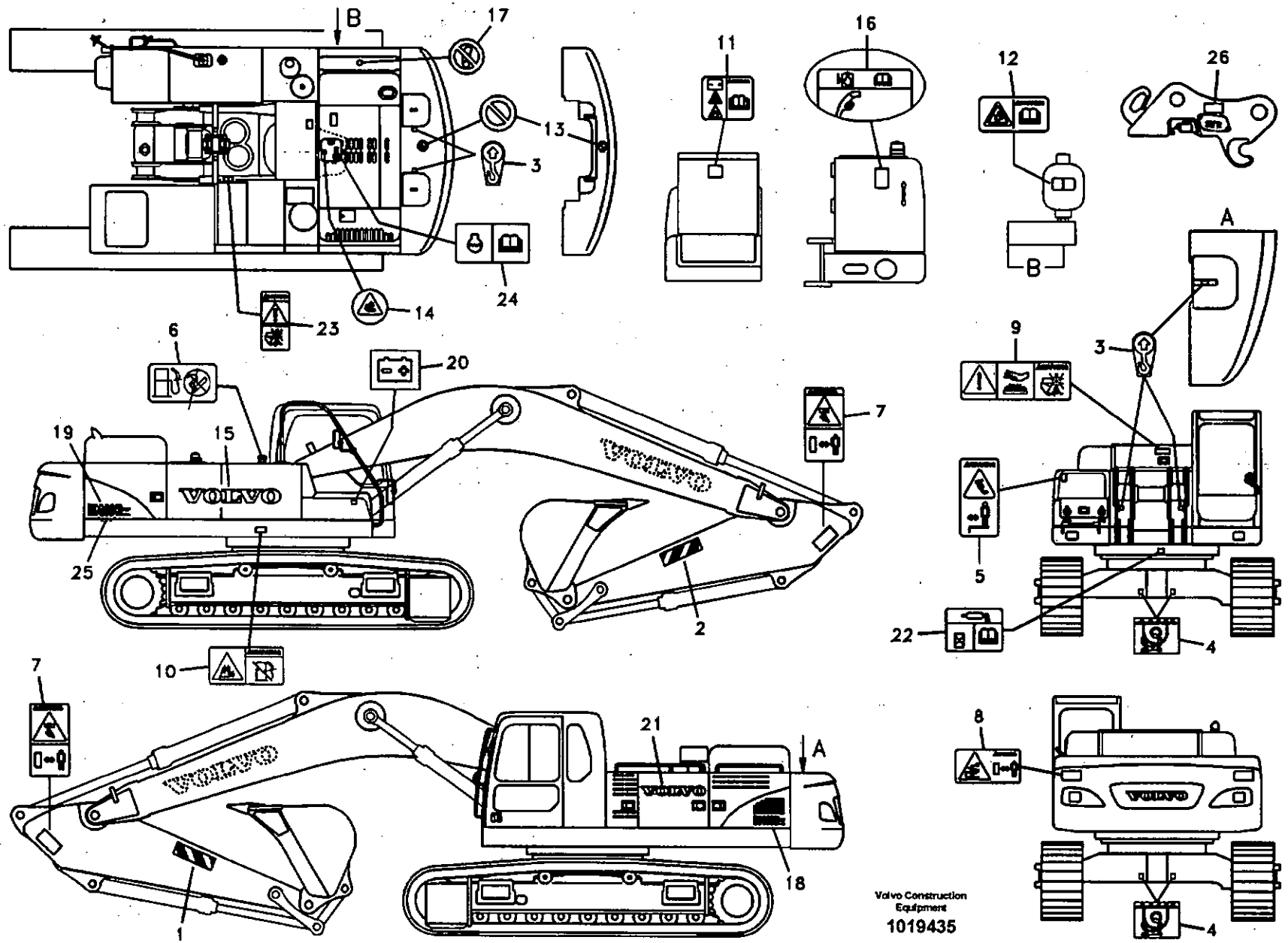

Volvo Construction Equipment

1019435

Fig.	Part No.	Quantity 1	2	3	PS	KIT	Description	Dénomination	Bezeichnung	품명	Denominación	Notes
25	VOE 14532586	1					Decal	Decalcomanie	Abziehbild	데칼	Decalcomania	SER NO 80001-80303 SER NO 11515-11705
26	VOE 14531903	1					Decal	Decalcomanie	Abziehbild	데칼	Decalcomania	SER NO 80134-80303 SER NO 11615-11705
100	VOE 14538978	1			SS		Decal Set	Lot d'autocollants	Aufklebersatz	데칼 셋	Kit Calcomania	(VOE 14538978) SER NO 80001-80015 SER NO 11515-11526
	VOE 14546480	1					Decal Set	Lot d'autocollants	Aufklebersatz	데칼 셋	Kit Calcomania	(VOE 14542406) SER NO 80016-80133 SER NO 11527-11614
	VOE 14546480	1					Decal Set	Lot d'autocollants	Aufklebersatz	데칼 셋	Kit Calcomania	SER NO 80134-80193 SER NO 11615-11636
	VOE 14527167	1					Decal Set	Lot d'autocollants	Aufklebersatz	데칼 셋	Kit Calcomania	SER NO 80194- SER NO 11637-11862
	VOE 14556827	1					Decal Set	Lot d'autocollants	Aufklebersatz	데칼 셋	Kit Calcomania	SER NO 11863-

1	8279726	**Pegatina, ubicación exterior** **데칼 , 외부** **Aufkleber, aussen** **Autocollant, extérieur** **Decal, outer location**	Catalogue id **20072**	Group **897**
2				
3			Illustr. No **1019435**	Section **150**
4				
5			Issue **VOE 74B9920072**	Page **453**

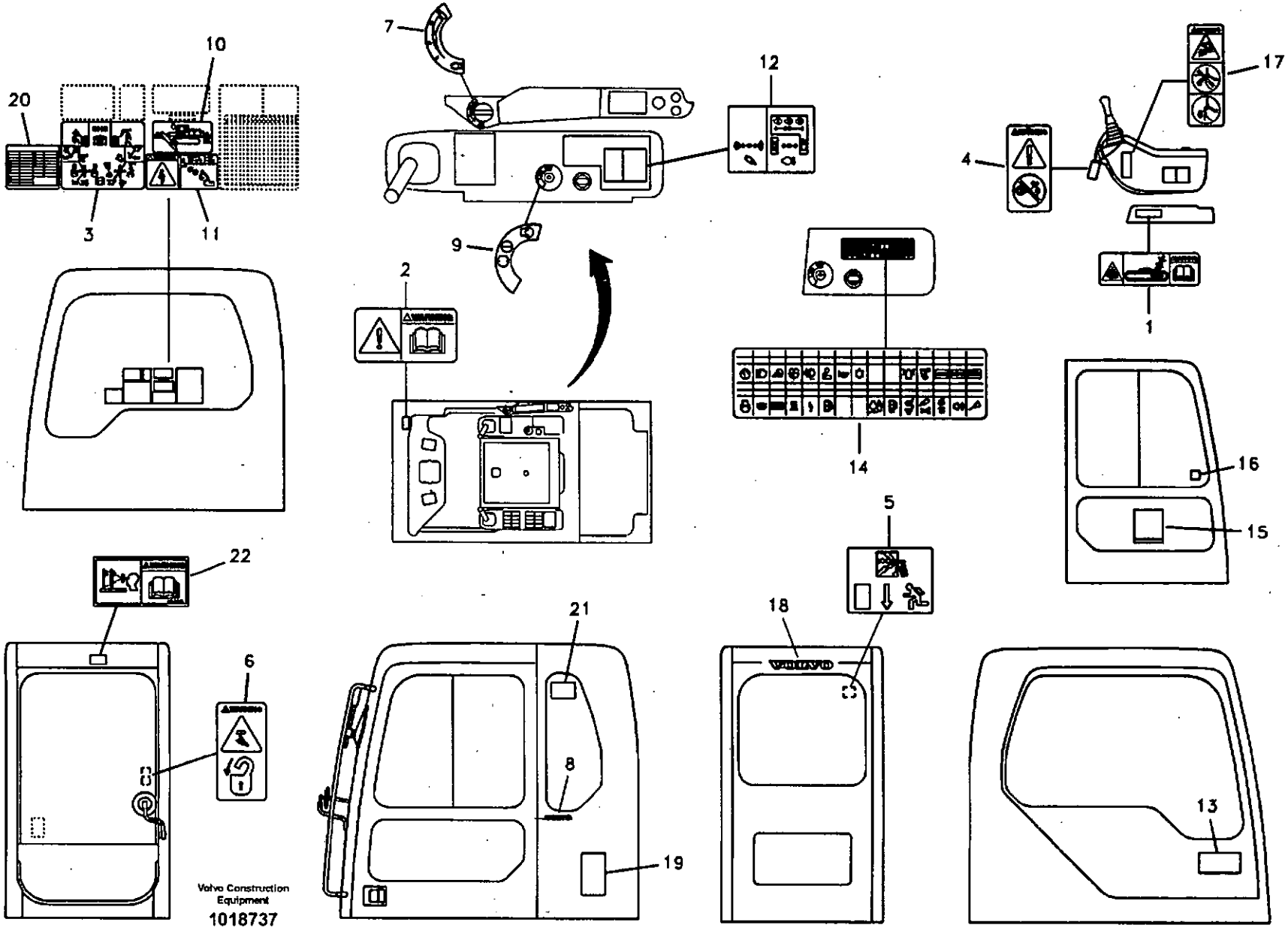
20
10
3
11
7
12
9
2
4
17
1
14
16
15
5
22
6
21
18
8
19
13
Volvo Construction Equipment
1018737

Fig.	Part No.	Quantity 1	2	3	4	5	PS	KIT	Description	Dénomination	Bezeichnung	품명	Denominación	Notes
1	SA 1192-02910	1	1	1	1	1		K	Decal	Decalcomanie	Abziehbild	데칼	Decalcomania	
2	SA 1192-03630	1	1	1	1	1		K	Decal	Decalcomanie	Abziehbild	데칼	Decalcomania	
3	SA 1192-03740	1	1	1	1	1		K	Decal	Decalcomanie	Abziehbild	데칼	Decalcomania	SER NO 80001-80133 SER NO 11515-11614
	VOE 14545747	1	1	1	1	1			Decal	Decalcomanie	Abziehbild	데칼	Decalcomania	SER NO 80134- SER NO 11615-
4	SA 1192-03760	1	1	1	1	1		K	Decal	Decalcomanie	Abziehbild	데칼	Decalcomania	
5	SA 1192-05180	1	1	1	1	1		K	Decal	Decalcomanie	Abziehbild	데칼	Decalcomania	
6	SA 1192-30720	1	1	1	1	1		K	Decal	Decalcomanie	Abziehbild	데칼	Decalcomania	
7	VOE 14502014	1	1	1	1	1		K	Decal	Decalcomanie	Abziehbild	데칼	Decalcomania	
8	VOE 14509610	1	1	1	1	1		K	Decal	Decalcomanie	Abziehbild	데칼	Decalcomania	
9	VOE 14535879	1	1	1	1	1		K	Decal	Decalcomanie	Abziehbild	데칼	Decalcomania	
10	VOE 14515062	1	1	1	1	1		K	Decal	Decalcomanie	Abziehbild	데칼	Decalcomania	
11	VOE 14509712	1	1	1	1	1		K	Decal	Decalcomanie	Abziehbild	데칼	Decalcomania	
12	VOE 14515601	1	1	1	1	1		K	Decal	Decalcomanie	Abziehbild	데칼	Decalcomania	
13	VOE 14532496	1	1	1	1	1		K	Decal	Decalcomanie	Abziehbild	데칼	Decalcomania	
14	VOE 14533587	1	1	1	1			K	Decal	Decalcomanie	Abziehbild	데칼	Decalcomania	
	VOE 14515594					1		K	Decal	Decalcomanie	Abziehbild	데칼	Decalcomania	
15	VOE 14538984	1	1	1	1	1		K	Decal	Decalcomanie	Abziehbild	데칼	Decalcomania	SER NO 80001-80015 SER NO 11515-11526
16	VOE 14531240	1	1	1	1	1		K	Decal	Decalcomanie	Abziehbild	데칼	Decalcomania	
17	VOE 14515595	1	1	1	1	1		K	Decal	Decalcomanie	Abziehbild	데칼	Decalcomania	
18	VOE 14515596	1	1	1	1	1		K	Decal	Decalcomanie	Abziehbild	데칼	Decalcomania	
19	VOE 14509730	1	1						Decal	Decalcomanie	Abziehbild	데칼	Decalcomania	
20	VOE 14533534	1	1						Decal	Decalcomanie	Abziehbild	데칼	Decalcomania	
21	SA 1092-03130	1	1						Decal	Decalcomanie	Abziehbild	데칼	Decalcomania	
22	VOE 14540845	1	1	1	1	1		K	Decal	Decalcomanie	Abziehbild	데칼	Decalcomania	SER NO 80016- SER NO 11527-
100	VOE 14538979	1	1	1	1				Decal Set	Lot d'autocollants	Aufklebersatz	데칼 셋	Kit Calcomania	SER NO 80001-80015 SER NO 11515-11526

1	8279722
2	8279723
3	8279724
4	8279725
5	8279731

Pegatina, ubicación interior
데칼 , 내부
Aufkleber, innen
Autocollant, intérieur
Decal, inner location

Catalogue id	Group
20072	897
Illustr. No	Section
1018737	200
Issue	Page
VOE 74B9920072	455

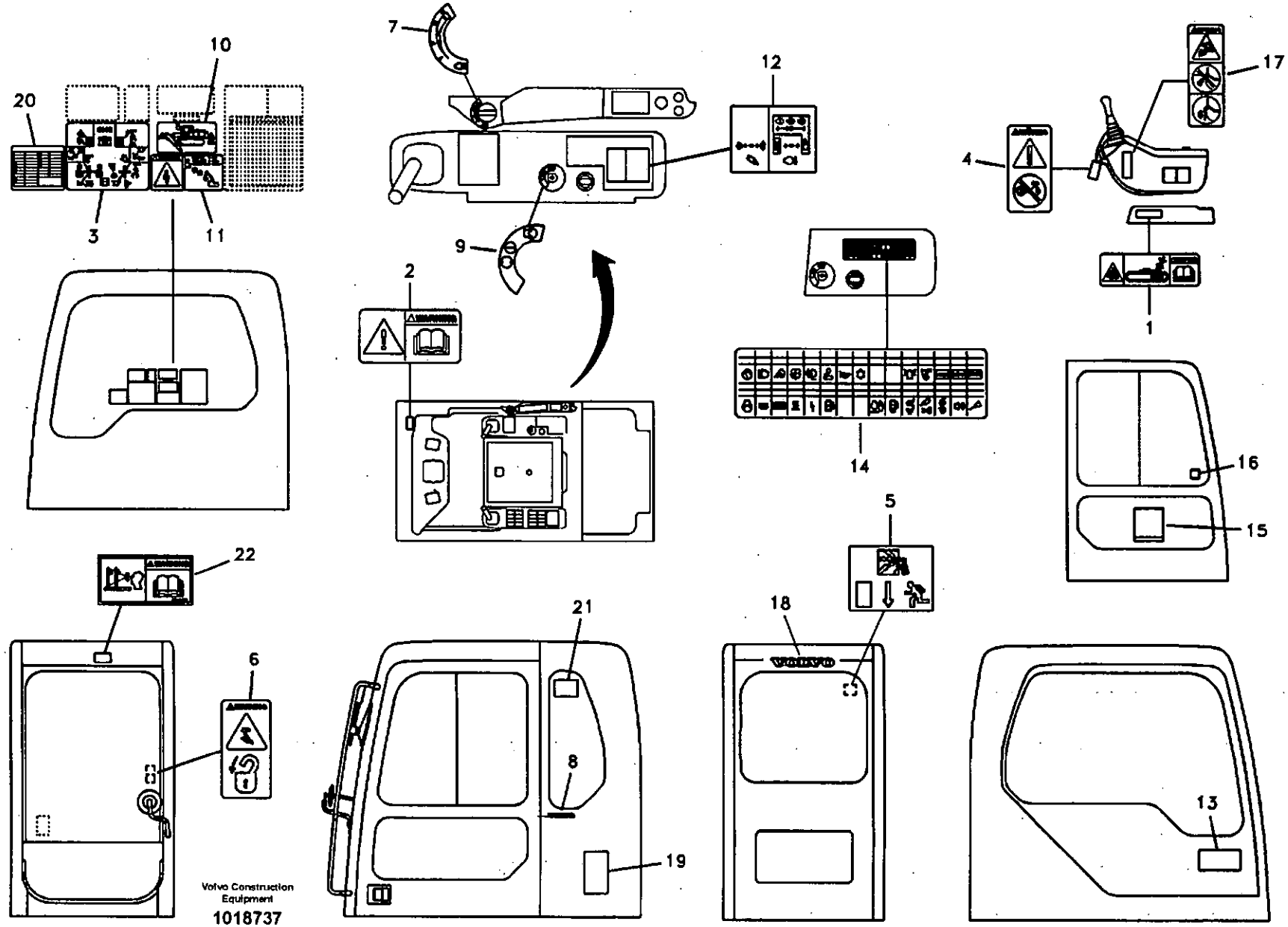
20
10
3
11
7
12
9
2
4
17
1
14
16
15
5
22
6
21
18
8
19
13
Volvo Construction Equipment
1018737

Fig.	Part No.	Quantity 1	2	3	4	5	PS	KIT	Description	Dénomination	Bezeichnung	품명	Denominación	Notes
	VOE 14538584					1			Decal Set	Lot d'autocollants	Aufklebersatz	데칼 셋	Kit Calcomania	SER NO 80001-80015 SER NO 11515-11526
	VOE 14542405	1	1	1	1	1			Decal Set	Lot d'autocollants	Aufklebersatz	데칼 셋	Kit Calcomania	SER NO 80016-80133 SER NO 11527-11614
	VOE 14546481	1	1	1	1	1			Decal Set	Lot d'autocollants	Aufklebersatz	데칼 셋	Kit Calcomania	SER NO 80134-80193 SER NO 11615-11636
	VOE 14531180	1	1	1	1	1			Decal Set	Lot d'autocollants	Aufklebersatz	데칼 셋	Kit Calcomania	SER NO 80194- SER NO 11637-

1	8279722	**Pegatina, ubicación interior** **데칼 , 내부** **Aufkleber, innen** **Autocollant, intérieur** **Decal, inner location**	Catalogue id 20072	Group 897
2	8279723			
3	8279724		Illustr. No 1018737	Section 200
4	8279725			
5	8279731		Issue VOE 74B9920072	Page 457

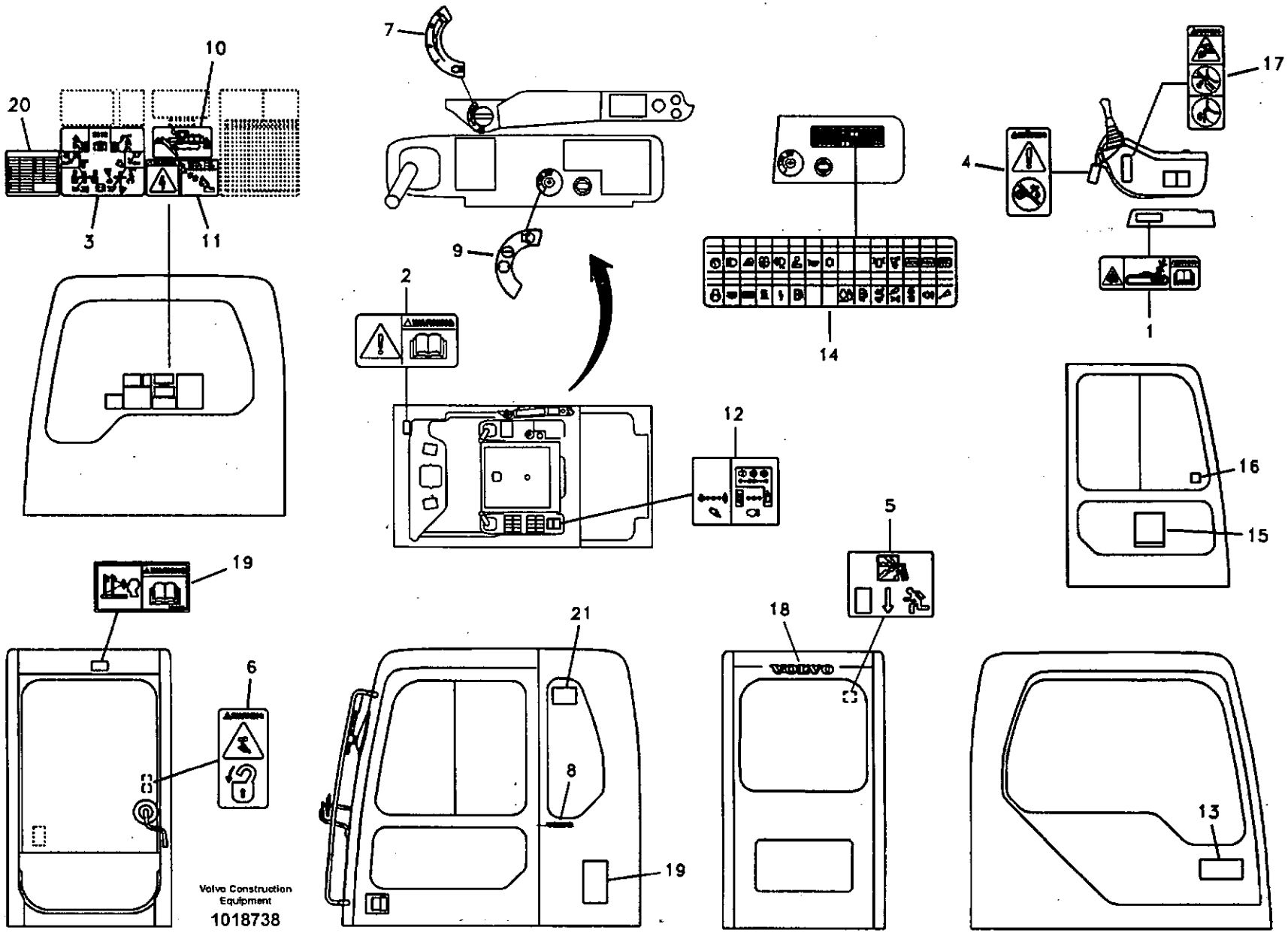
20
10
3
11
7
9
2
12
14
4
17
1
16
15
5
18
19
6
21
8
19
13
Volvo Construction Equipment
1018738

Fig.	Part No.	Quantity 1	2	3	PS	KIT	Description	Dénomination	Bezeichnung	품명	Denominación	Notes
1	VOE 14531904	1				K	Decal	Decalcomanie	Abziehbild	데칼	Decalcomania	
2	VOE 1453190630	1				K	Decal	Decalcomanie	Abziehbild	데칼	Decalcomania	
3	VOE 14532121	1				K	Decal	Decalcomanie	Abziehbild	데칼	Decalcomania	SER NO 80001-80133 SER NO 11515-11614
	VOE 14546476	1				K	Decal	Decalcomanie	Abziehbild	데칼	Decalcomania	SER NO 80134- SER NO 11615-
4	VOE 14532114	1				K	Decal	Decalcomanie	Abziehbild	데칼	Decalcomania	
5	SA 1192-05180	1				K	Decal	Decalcomanie	Abziehbild	데칼	Decalcomania	
6	VOE 14532117	1				K	Decal	Decalcomanie	Abziehbild	데칼	Decalcomania	
7	VOE 14532118	1				K	Decal	Decalcomanie	Abziehbild	데칼	Decalcomania	
8	VOE 14509610	1				K	Decal	Decalcomanie	Abziehbild	데칼	Decalcomania	
9	VOE 14535879	1				K	Decal	Decalcomanie	Abziehbild	데칼	Decalcomania	
10	VOE 14515062	1				K	Decal	Decalcomanie	Abziehbild	데칼	Decalcomania	
11	VOE 14531899	1				K	Decal	Decalcomanie	Abziehbild	데칼	Decalcomania	
12	VOE 14532119	1				K	Decal	Decalcomanie	Abziehbild	데칼	Decalcomania	
13	VOE 14532496	1				K	Decal	Decalcomanie	Abziehbild	데칼	Decalcomania	
14	VOE 14533587	1				K	Decal	Decalcomanie	Abziehbild	데칼	Decalcomania	
15	VOE 14538984	1				K	Decal	Decalcomanie	Abziehbild	데칼	Decalcomania	
16	VOE 14531240	1				K	Decal	Decalcomanie	Abziehbild	데칼	Decalcomania	
17	VOE 14531901	1				K	Decal	Decalcomanie	Abziehbild	데칼	Decalcomania	
18	VOE 14515596	1				K	Decal	Decalcomanie	Abziehbild	데칼	Decalcomania	
19	VOE 14542498	1				K	Decal	Decalcomanie	Abziehbild	데칼	Decalcomania	SER NO 80016- SER NO 11527-
100	VOE 14538978	1			SS		Decal Set	Lot d'autocollants	Aufklebersatz	데칼 셋	Kit Calcomania	(VOE 14538978) SER NO 80001-80015 SER NO 11515-11526
	VOE 14546480	1					Decal Set	Lot d'autocollants	Aufklebersatz	데칼 셋	Kit Calcomania	(VOE 14542406) SER NO 80016-80133 SER NO 11527-11614

1	8279726	**Pegatina, ubicación interior** 데칼 , 내부 **Aufkleber, innen** **Autocollant, intérieur** **Decal, inner location**
2		
3		
4		
5		

Catalogue id **20072**	Group **897**
Illustr. No **1018738**	Section **250**
Issue **VOE 74B9920072**	Page **459**

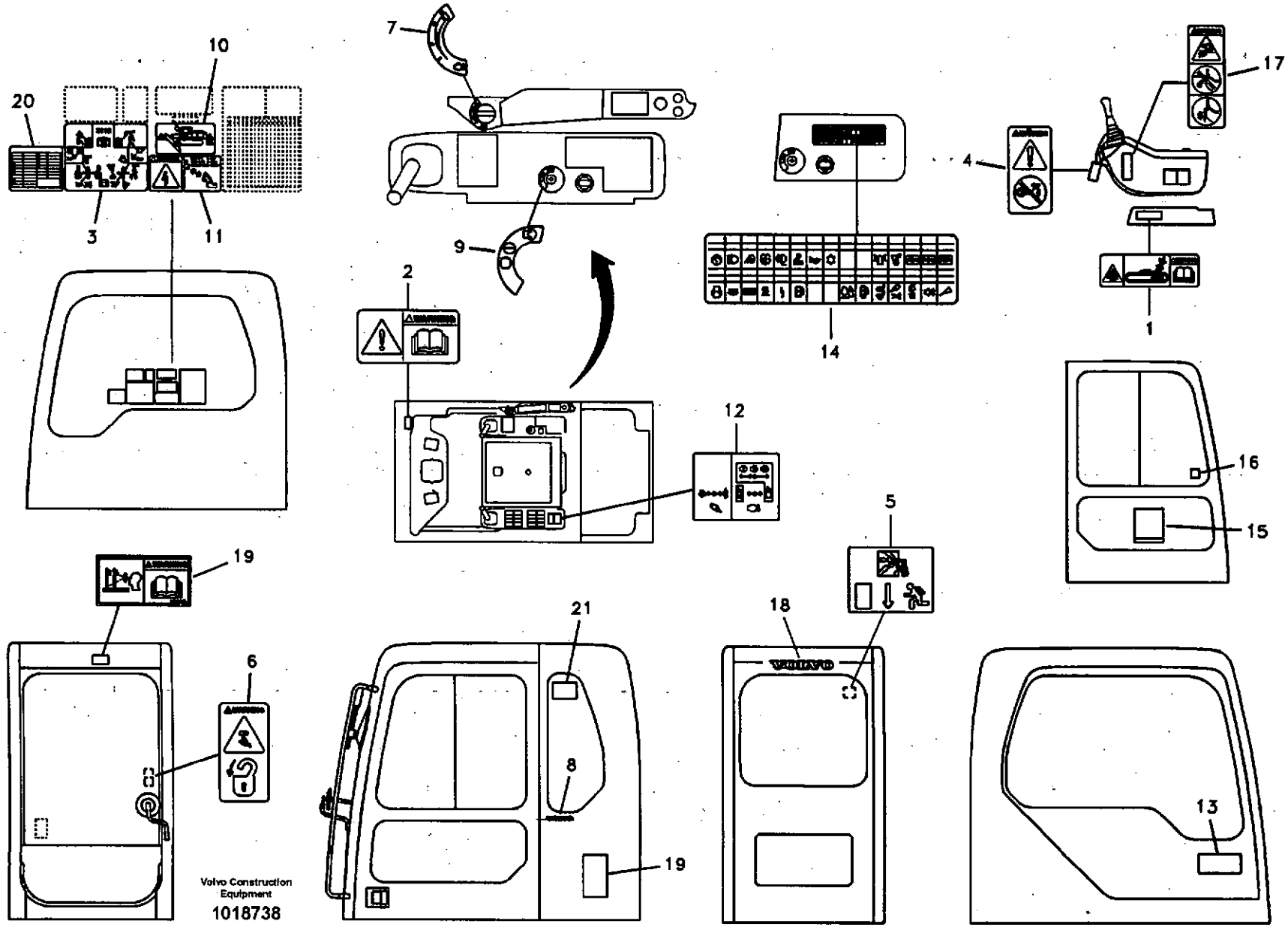
20
10
3
11
7
9
2
12
14
4
17
1
16
15
19
6
21
8
19
18
5
13
Volvo Construction Equipment
1018738

Fig.	Part No.	Quantity 1	2	3	P S	K I T	Description	Dénomination	Bezeichnung	품명	Denominación	Notes
	VOE 14546480	1					Decal Set	Lot d'autocollants	Aufklebersatz	데칼 셋	Kit Calcomania	SER NO 80134-80193 SER NO 11615-11636
	VOE 14527167	1					Decal Set	Lot d'autocollants	Aufklebersatz	데칼 셋	Kit Calcomania	SER NO 80194- SER NO 11637-11862
	VOE 14556827	1					Decal Set	Lot d'autocollants	Aufklebersatz	데칼 셋	Kit Calcomania	SER NO 11863-

1	8279726	**Pegatina, ubicación interior** **데칼 , 내부** **Aufkleber, innen** **Autocollant, intérieur** **Decal, inner location**	Catalogue id **20072**	Group **897**
2				
3			Illustr. No **1018738**	Section **250**
4				
5			Issue **VOE 74B9920072**	Page **461**

VOLVO

Construction Equipment

GROUP		Section	Page
911	Hydraulic oil tank	100	475
911	Turning joint line, control valve to turning joint	200	479
911	Turning joint line, turning joint to travel motor	300	481
911	Hydraulic system, control valve to boom and swing	400	485
911	Hydraulic system, hydraulic tank to hydraulic pump	500	489
911	Hydraulic system, hydraulic pump pulse damper	600	493
911	Hydraulic system, oil cooling system	700	497
911	Hydraulic system, oil cooling pump mount	800	499
911	Hydraulic system, oil cooling fan motor mount	900	501
911	Hydraulic system, oil cooling fan motor	1000	503
911	Hydraulic system, oil cooler mount	1100	505
911	Hydraulic system, oil cooler	1200	507
911	Hydraulic system, control valve to boom and swing	1600	509
911	Hydraulic gear pump	2050	511
911	Hydraulic gear pump	2150	513
912	Control valve with fitting parts.	100	515
912	Main control valve, boom and dipper arm holding.	200	517
912	Main control valve, valve spool	300	523
912	Main control valve, port valve	400	527
912	Main control valve, relief valve.	500	531
912	Working hydraulic, boom rupture valve mount	2050	535
912	Working hydraulic, dipper arm rupture valve mount.	2150	539
913	Pump installation	100	543
913	Hydraulic pump	200	545
913	Regulator, hydraulic pump	300	551
914	Servo system, control valve to remote control valve	100	557
914	Servo system, control valve to remote control valve pedal	200	563
914	Servo system, control valve to remote control valve pedal	250	565
914	Servo system, control valve to solenoid valve	300	569
914	Servo system, control valve piping.	400	573
914	Servo system, pump piping and filter mount.	500	577
914	Remote control valve pedal with fitting parts	700	583
914	Remote control valve pedal, travel motor	800	585
914	Servo system, solenoid valve	900	589
914	Servo system, solenoid valve	1000	591
914	Servo system, remote control valve	1100	593
914	Servo system, remote control valve	1200	599
914	Servo system, remote control valve	1300	605
914	Servo system, control valve to solenoid valve	2000	611
914	Servo system, changing lever function	2100	613
914	Servo system, hammer and shear	2200	615
914	Working hydraulic, remote control valve pedal for hammer and shear	2900	617
916	Working hydraulic, dipper arm cylinder on boom.	100	619
916	Working hydraulic, boom rupture	300	625
916	Working hydraulic, dipper arm cylinder on long boom	400	629
916	Working hydraulic, hydraulic plugs for no boom	800	633
916	Working hydraulic, boom cylinder	900	635
916	Working hydraulic, bucket cylinder on dipper arm	1000	637
916	Working hydraulic, bucket cylinder on dipper arm	1100	641
916	Working hydraulic, dipper arm rupture	1200	643
916	Working hydraulic, bucket cylinder on long dipper arm	1300	647
916	Working hydraulic, hydraulic plugs for no dipper arm	1400	649
916	Working hydraulic, hammer and shear for boom	2000	651
916	Working hydraulic, hammer and shear for dipper arm	2100	655
916	Working hydraulic, hammer and shear for upper	2200	659
916	Working hydraulic, hammer and shear for return filter	2300	663
916	Working hydraulic, hammer and shear for 1st pump flow	2400	665
916	Working hydraulic, hammer and shear for 1st pump flow	2450	671
916	Working hydraulic, hammer and shear for 1st pump flow	2500	673
916	Working hydraulic, oil leak on boom	3000	677
916	Working Hydraulic, Oil Leak On Upper Frame	3100	679
916	Working hydraulic, clamshell	4000	681

Catalogue id	Group
20072	900
Issue	Page
VOE 74B9920072	464

INDEX OF CONTENTS

GROUP		Section	Page
916	Working hydraulic, clamshell	4100	683
916	Working hydraulic, clamshell	4200	687
916	Working hydraulics, Removal Counterweight.	6000	691
916	Working hydraulic, solenoid valve	7300	695
924	Attachment bracket, quickfit	100	697
924	Working hydraulic, quick fit on boom	400	701
924	Working hydraulic, quick fit on dipper arm	700	703
924	Working hydraulic, slope and rotator on upper frame	1000	709
924	Working hydraulic, slope and rotator on boom	1100	713
924	Working hydraulic, slope and rotator on dipper arm	1600	715
924	Quick fit cylinder	3050	719
924	Valve, quickfit	3150	721
925	Bucket	100	723
925	Bucket	200	727
925	Bucket	250	731
925	Bucket	400	735
925	Bucket	500	741
925	Bucket	600	743
925	Links to bucket	700	745
925	Buckets for Quickfit	1000	747
925	Buckets for long reach	1200	749
925	Linkage for no bucket	1500	751
926	Hammer	100	753
926	Hydraulic Hammer, Housing	300	755
926	Hydraulic hammer, Accumulator	500	757
926	Hydraulic Hammer, Accumulator Housing	600	759
926	Hydraulic Hammer, Housing	700	761
926	Hydraulic hammer, Accumulator	800	763
926	Hydraulic Hammer, Accumulator Housing	900	765
926	Hydraulic Hammer, Chisel FOR HB3200	1000	767
926	Hydraulic Hammer, Chisel FOR HB3800	1100	769
926	Hose Kit and Plate FOR HB3800	1200	771
926	Hose Kit and Plate FOR HB3800	1400	773
974	Links to boom	100	775
974	Boom and grease piping	300	779
974	Boom and grease piping, long reach	2100	781
974	Boom cylinder	3000	783
975	Links to dipper arm	100	787
975	Links to dipper arm, long reach	300	791
975	Dipper arm and grease piping with piping seat	500	795
975	Dipper arm and grease piping with piping seat, long reach	800	801
975	Dipper arm cylinder	1500	803
975	Links to connecting rod	1900	807
975	Bucket cylinder	2500	811
975	Bucket cylinder	2600	815
975	Hydraulic cylinder, Removal Counterweight.	3000	819
992	Antitheft system	100	821

GROUPE		Section	Page
911	Réservoir d'huile hydraulique	100	475
911	Articulation de rotation, valve de commande vers articulation de rotation	200	479
911	Articulation de rotation, articulation de rotation vers moteur de conduite	300	481
911	Système hydraulique, valve de commande flèche et pivotement	400	485
911	Syst. hydr, rés. hydraulique vers pompe hydraulique	500	489
911	Système hydr, pompe hydraulique amortissseur de vibrations	600	493
911	Système hydraulique, circuit de refroidissement d'huile	700	497
911	Système hydraulique, montage de la pompe du circuit de refroidissement d'huile.	800	499
911	Système hydraulique, montage de la pompe du ventilateur de refroidissement d'huile.	900	501
911	Système hydraulique, moteur du ventilateur de refroidissement d'huile.	1000	503
911	Système hydraulique, montage du refroidisseur d'huile	1100	505
911	Système hydraulique, refroidisseur d'huile.	1200	507
911	Système hydraulique, valve de commande flèche et pivotement	1600	509
911	Pompe à engrenages hydraulique	2050	511
911	Pompe à engrenages hydraulique	2150	513
912	Valve de commande avec pièces de montage.	100	515
912	Distributeur principal, maintien de flèche et de balancier.	200	517
912	Distributeur principal, tiroir	300	523
912	Distributeur principal, raccord	400	527
912	Distributeur principal, clapet de décharge.	500	531
912	Comm. hydraulique d'outil, valve de sécurité en cas de rupture de flexible sur la flèche	2050	535
912	Comm. hydraulique d'outil, valve de sécurité si rupture de flexible sur le balancier	2150	539
913	Installation de pompe	100	543
913	Pompe hydraulique	200	545
913	Régulateur, pompe hydraulique	300	551
914	Système servo, valve commande vers valve commande a distance.	100	557
914	Système servo, valve commande vers valve pedale commande a distance	200	563
914	Système servo, valve commande vers valve pedale commande a distance	250	565
914	Système servo, valve de commande vers valve de solénoïde	300	569
914	Système servo, conduits vers le distributeur de commande	400	573
914	Système servo, conduits vers la pompe et montage du filtre	500	577
914	Pédale valve cde télécommandée avec pièces montage	700	583
914	V. commande vers pédale de v. commande télécommandée, moteur condui	800	585
914	Système servo, valve de solénoïde	900	589
914	Système servo, valve de solénoïde	1000	591
914	Système servo, valve de commande télécommandée	1100	593
914	Système servo, valve de commande télécommandée	1200	599
914	Système servo, valve de commande télécommandée	1300	605
914	Système servo, valve de commande vers valve de solénoïde	2000	611
914	Système servo, sélection fonction levier	2100	613
914	Système servo, marteau et cisaille	2200	615
914	Hydr de travail, pédale v cde télécom. marteau et cisaille	2900	617
916	Commande hydraulique d'outil, vérin de balancier sur la flèche	100	619
916	Hydraulique de travail, coupure flèche	300	625
916	Commande hydraulique d'outil, vérin de balancier sur flèche prolongée	400	629
916	Commande hydraulique d'outil, bouchons en cas d'absence de flèche	800	633
916	Commande hydraulique d'outil, vérin de flèche	900	635
916	Commande hydraulique d'outil, vérin de godet sur le balancier	1000	637
916	Commande hydraulique d'outil, vérin de godet sur le balancier	1100	641
916	Hydraulique de travail, coupure bras	1200	643

TABLE DES MATIÈRES

Catalogue id 20072 | Group 900
Issue VOE 74B9920072 | Page 466

GROUPE		Section	Page
916	Commande hydraulique d'outil, vérin de godet sur balancier prolongé	1300	647
916	Commande hydraulique d'outil, bouchons en cas d'absence de balancier	1400	649
916	Hydraulique de travail, marteau et ciseaux pour flèche	2000	651
916	Hydraulique de travail, marteau et ciseaux pour bras	2100	655
916	Hydraulique de travail, marteau et ciseaux supérieurs	2200	659
916	Hydraulique de travail, marteau et ciseaux pour filtre de retour	2300	663
916	Hydraulique de travail, marteau et ciseaux pour 1er débit de pompe	2400	665
916	Hydraulique de travail, marteau et ciseaux pour 1er débit de pompe	2450	671
916	Hydraulique de travail, marteau et ciseaux pour 1er débit de pompe	2500	673
916	Commande hydraulique d'outil, conduit de retour de fuites sur la flèche	3000	677
916	Commande hydraulique d'outil, conduit de retour de fuites sur la tourelle	3100	679
916	Hydraulique de travail, benne preneuse	4000	681
916	Hydraulique de travail, benne preneuse	4100	683
916	Hydraulique de travail, benne preneuse	4200	687
916	Command.hydraulique outil pour contrepoids pliable.	6000	691
916	Commande hydraulique d'outil, électrovalve	7300	695
924	Fixation, raccord rapide	100	697
924	Commande hydraulique d'outil, porte-outil sur flèche	400	701
924	Commande hydraulique d'outil, porte-outil sur balancier	700	703
924	Commande hydraulique d'outil, équipement de talutage et rotateur sur tourelle	1000	709
924	Commande hydraulique d'outil, équipement de talutage et rotateur sur flèche	1100	713
924	Commande hydraulique d'outil, équipement de talutage et rotateur sur balancier	1600	715
924	Vérin, porte-outil	3050	719
924	Valve, porte-outil	3150	721
925	Godet	100	723
925	Godet	200	727
925	Godet	250	731
925	Godet	400	735
925	Godet	500	741
925	Godet	600	743
925	Articulations, godet	700	745
925	Godet pour Raccords rapides	1000	747
925	Godets longue portée	1200	749
925	Articulation en l'absence de godet	1500	751
926	Marteau	100	753
926	Marteau hydraulique - carter	300	755
926	Marteau hydraulique - Accumulateur	500	757
926	Marteau hydraulique - Accumulateur	600	759
926	Marteau hydraulique - carter	700	761
926	Marteau hydraulique - Accumulateur	800	763
926	Marteau hydraulique - Accumulateur	900	765
926	Marteau hydraulique - burin FOR HB3200	1000	767
926	Marteau hydraulique - burin FOR HB3800	1100	769
926	Kit flexibles et plaque FOR HB3800	1200	771
926	Kit flexibles et plaque FOR HB3800	1400	773
974	Articulations, flèche	100	775
974	Flèche et conduits de graissage	300	779
974	Flèche et conduits de graissage, longue portée	2100	781
974	Vérin de flèche	3000	783
975	Articulations de balancier	100	787
975	Articulations, balancier longue portée	300	791
975	Balancier et tuyauterie de lubr avec siège de tuyau	500	795
975	Flèche et conduits de graissage avec assise, longue portée	800	801
975	Vérin de bras	1500	803
975	Articulations, liaison avec la tige de piston	1900	807

GROUPE		Section	Page
975	Vérin de godet	2500	811
975	Vérin de godet	2600	815
975	Verin hydraulique pour contrepoids pliable.	3000	819
992	Système antivol	100	821

Catalogue id	Group
20072	900
Issue	Page
VOE 74B9920072	468

INHALTSVERZEICHNIS

GRUPPE		Abschnitt	Seite
911	Hydraulikölтank	100	475
911	Drehgelenkleitung, Steuerventil zu Drehgelenk	200	479
911	Drehgelenkleitung, Steuerventil zu Fahrmotor	300	481
911	Hydraulikanlage, Steuerventil zu Ausleger und Schwenken	400	485
911	Hydraulikanlage, von Hydrauliktank zu Hydraulikpumpe	500	489
911	Hydraulikanlage, Hydraulikpumpe Impulsdämpfer	600	493
911	Hydraulikanlage, Rohranschluss für Druckölkühler	700	497
911	Hydraulikanlage, Ölkühlung. Pumpeneinbau.	800	499
911	Hydraulikanlage, Ölkühlung. Einbau von Gebläsemotor.	900	501
911	Hydraulikanlage, Ölkühlung und Gebläsemotor.	1000	503
911	Hydraulikanlage, Einbau von Ölkühler	1100	505
911	Hydraulikanlage, Ölkühler.	1200	507
911	Hydraulikanlage, Steuerventil zu Ausleger und Schwenken	1600	509
911	Hydraulische Zahnradpumpe	2050	511
911	Hydraulische Zahnradpumpe	2150	513
912	Steuerventil mit Anbauteilen.	100	515
912	Steuerventilblock, Ausleger und Stielhalter.	200	517
912	Steuerventilblock, Ventilschieber.	300	523
912	Steuerventilblock, Ventilanschluss	400	527
912	Steuerventilblock, Entlastungsventil.	500	531
912	Arbeitshydraulik, Leitungsbruchventil Ausleger und Ventileinbau.	2050	535
912	Arbeitshydraulik, Leitungsbruchventil Stiel und Ventileinbau.	2150	539
913	Pumpeninstallation	100	543
913	Hydraulikpumpe	200	545
913	Regler, Hydraulikpumpe	300	551
914	Servosystem, Steuerventil zu Vorsteuergerät	100	557
914	Servosystem, Steuerventil zu Pedal für Fernbetätigungsventil	200	563
914	Servosystem, Steuerventil zu Pedal für Fernbetätigungsventil	250	565
914	Servosystem. Steuerventil zu Magnetventil	300	569
914	Servosystem, Rohranschluss zu Steuerventil.	400	573
914	Servosystem, Rohranschluss zu Pumpe und Einbau Ölfilter	500	577
914	Vorsteuergerät Pedal mit Anbauteilen	700	583
914	steuerventil zu Vorsteuergerät Pedal, Fahrmotor	800	585
914	Servosystem, Magnetventil	900	589
914	Servosystem, Magnetventil	1000	591
914	Servosystem, Vorsteuergerät	1100	593
914	Servosystem, Vorsteuergerät	1200	599
914	Servosystem, Vorsteuergerät	1300	605
914	Servosystem. Steuerventil zu Magnetventil	2000	611
914	Servosystem, Wechsel der Hebelfunktion	2100	613
914	Servosystem, Hammer und Schere	2200	615
914	Arbeitshydraulik, Vorsteuergerät Pedal für Hammer und Schere	2900	617
916	Arbeitshydraulik, Stielzylinder auf Ausleger	100	619
916	Arbeitshydraulik, Leitungsbruchventil Ausleger	300	625
916	Arbeitshydraulik, Stielzylinder auf langem Ausleger	400	629
916	Arbeitshydraulik, Stopfen für ohne Ausleger	800	633
916	Arbeitshydraulik, Auslegerzylinder	900	635
916	Arbeitshydraulik, Löffelzylinder auf Stiel	1000	637
916	Arbeitshydraulik, Löffelzylinder auf Stiel	1100	641
916	Arbeitshydraulik, Leitungsbruchventil Stiel	1200	643
916	Arbeitshydraulik, Löffelzylinder auf langem Stiel	1300	647
916	Arbeitshydraulik, Stopfen für ohne Stiel	1400	649
916	Arbeitshydraulik, Hammer und Schere für Ausl	2000	651
916	Arbeitshydraulik, Hammer und Schere für Stie	2100	655
916	Arbeitshydraulik, Hammer und Schere für oberen	2200	659
916	Arbeitshydraulik, Hammer und Schere für Rücklauffilter	2300	663
916	Arbeitshydraulik, Hammer und Schere für 1. Pumpenstrom	2400	665
916	Arbeitshydraulik, Hammer und Schere für 1. Pumpenstrom	2450	671
916	Arbeitshydraulik, Hammer und Schere für 1. Pumpenstrom	2500	673
916	Arbeitshydraulik, Leckölleitung auf Ausleger	3000	677
916	Arbeitshydraulik, Leckölleitung auf oberem Rahmen	3100	679
916	Arbeitshydraullik, Greifer	4000	681

GRUPPE		Abschnitt	Seite
916	Arbeitshydraullik, Greifer	4100	683
916	Arbeitshydraullik, Greifer	4200	687
916	Arbeitshydraulik für umklappbar Gegengewicht.	6000	691
916	Arbeitshydraulik, Solenoidventil	7300	695
924	Geräteträger, Schnellwechsler	100	697
924	Arbeitshydraulik, Schnellwechsler auf Ausleger	400	701
924	Arbeitshydraulik, Schnellwechsler auf Stiel	700	703
924	Arbeitshydraulik, Böschung und Rotator auf oberem Rahmen	1000	709
924	Arbeitshydraulik, Böschung und Rotator auf Ausleger	1100	713
924	Arbeitshydraulik, Böschung und Rotator auf Stiel	1600	715
924	Schnellwechslerzylinder	3050	719
924	Schnellwechslerventil	3150	721
925	Schaufel	100	723
925	Schaufel	200	727
925	Schaufel	250	731
925	Schaufel	400	735
925	Schaufel	500	741
925	Schaufel	600	743
925	Gelenke zu Löffel	700	745
925	Schaufeln für Schnellwechsler	1000	747
925	Löffeln für lange Ausladung	1200	749
925	Gestänge für ohne Löffel	1500	751
926	Hammer	100	753
926	Hydr. Hammer, Gehäuse	300	755
926	Hydr. Hammer - Druckspeicher	500	757
926	Hydr. Hammer - Druckspeichergehäuse	600	759
926	Hydr. Hammer, Gehäuse	700	761
926	Hydr. Hammer - Druckspeicher	800	763
926	Hydr. Hammer - Druckspeichergehäuse	900	765
926	Hydr. Hammer - Meißel FOR HB3200	1000	767
926	Hydr. Hammer - Meißel FOR HB3800	1100	769
926	Schlauch-Kit und Platte FOR HB3800	1200	771
926	Schlauch-Kit und Platte FOR HB3800	1400	773
974	Gelenke zu Ausleger	100	775
974	Ausleger und Schmierleitungen	300	779
974	Ausleger und Schmierleitungen, lange Ausladung	2100	781
974	Auslegerzylinder	3000	783
975	Verbindungen zu Stiel	100	787
975	Gelenke zu Stiel, lange Ausladung	300	791
975	Stiel und Schmierleitungen mit Sitz	500	795
975	Ausleger und Schmierleitungen mit Leitungsitz, lange Ausladung	800	801
975	Stielzylinder	1500	803
975	Löffelgelenk	1900	807
975	Schaufelzylinder	2500	811
975	Schaufelzylinder	2600	815
975	Hydraulzylinder, umklappbar Gegengewicht	3000	819
992	Diebstahlschutz	100	821

목차

Catalogue id 20072 | Group 900
Issue VOE 74B9920072 | Page 470

그룹		절	페이지
911	유압오일탱크	100	475
911	터닝조인트 배관 , 제어밸브에서 터닝조인트	200	479
911	터닝조인트 배관 , 터닝조인트에서 주행모터	300	481
911	유압 배관 , 제어밸브에서 붐 및 선회	400	485
911	유압 배관 , 유압탱크에서 메인펌프	500	489
911	맥동 감쇠 장치	600	493
911	유압 배관 , 오일냉각장치	700	497
911	유압 배관 , 오일냉각펌프 장착	800	499
911	유압 배관 , 오일 냉각장치 팬 모터 장착	900	501
911	유압 배관 , 오일냉각장치 팬 모터	1000	503
911	유압 배관 , 오일냉각장치 장착	1100	505
911	유압 배관 , 오일냉각장치	1200	507
911	유압 배관 , 제어밸브에서 붐 및 선회	1600	509
911	기어펌프	2050	511
911	기어펌프	2150	513
912	제어밸브 및 장착부품	100	515
912	제어밸브 , 붐 및 디퍼 암 홀딩	200	517
912	제어밸브 , 밸브 스풀	300	523
912	제어밸브 , 포트 밸브	400	527
912	제어밸브 , 릴리프 밸브	500	531
912	유압배관 , 붐 낙하방지밸브 장착	2050	535
912	유압 배관 , 디퍼 암 낙하방지밸브 장착	2150	539
913	유압펌프 및 장착부품	100	543
913	유압펌프	200	545
913	유압펌프 레귤레이터	300	551
914	서보 배관 , 제어밸브에서 원격조종밸브	100	557
914	서보 배관 , 제어밸브에서 원격조종밸브 페달	200	563
914	서보 배관 , 제어밸브에서 원격조종밸브 페달	250	565
914	서보 배관 , 제어밸브에서 솔레노이드밸브	300	569
914	서보 배관 , 제어밸브 배관	400	573
914	서보 배관 , 펌프 배관 및 필터 장착	500	577
914	원격조종밸브 페달 및 장착부품	700	583
914	주행모터 원격조종밸브 페달	800	585
914	서보 배관 , 솔레노이드밸브	900	589
914	서보 배관 , 솔레노이드밸브	1000	591
914	서보 배관 , 원격조종밸브	1100	593
914	서보 배관 , 원격조종밸브	1200	599
914	서보 배관 , 원격조종밸브	1300	605
914	서보 배관 , 제어밸브에서 솔레노이드밸브	2000	611
914	서보 배관 , 레버 작동방향 변경	2100	613
914	서보 배관 , 해머 및 시어	2200	615
914	원격조종밸브 페달 , 해머 및 시어	2900	617
916	유압 배관 , 붐측 디퍼 암 실린더	100	619
916	낙하방지장치 배관 , 붐	300	625
916	유압 배관 , 롱 붐측 디퍼 암 실린더	400	629
916	유압 배관 , 붐 미장착시 유압플러그	800	633
916	유압 배관 , 붐 실린더	900	635
916	유압 배관 , 디퍼 암측 버켓 실린더	1000	637
916	유압 배관 , 디퍼 암측 버켓 실린더	1100	641
916	낙하방지장치 배관 , 디퍼 암	1200	643
916	유압 배관 , 롱 디퍼 암측 버켓 실린더	1300	647
916	유압 배관 , 디퍼 암 미장착시 유압플러그	1400	649
916	해머 및 시어 배관 , 붐	2000	651
916	해머 및 시어 배관 , 디퍼 암	2100	655
916	해머 및 시어 배관 , 상부	2200	659
916	해머 및 시어 배관 , 리턴 필터	2300	663
916	해머 및 시어 배관 , 1 련펌프 배관	2400	665
916	해머 및 시어 배관 , 1 련펌프 배관	2450	671
916	해머 및 시어 배관 , 1 련펌프 배관	2500	673
916	유압 배관 , 붐측 오일 배관	3000	677
916	유압 배관 , 상부프레임측 오일 배관	3100	679
916	클램셸 배관	4000	681

그룹		절	페이지
916	클램셸 배관	4100	683
916	클램셸 배관	4200	687
916	유압 배관 , 탈착형 카운터웨이트	6000	691
916	유압 배관 , 솔레노이드 밸브	7300	695
924	작업장치 브라켓 , 퀵 핏	100	697
924	유압 배관 , 붐측 퀵 핏	400	701
924	유압 배관 , 디퍼 암측 퀵 핏	700	703
924	유압 배관 , 상부프레임측 슬로프 및 로테이터	1000	709
924	유압 배관 ; 붐측 슬로프 및 로테이터	1100	713
924	유압 배관 , 디퍼 암측 슬로프 및 로테이터	1600	715
924	퀵 핏 실린더	3050	719
924	퀵 핏 밸브	3150	721
925	버켓	100	723
925	버켓	200	727
925	버켓	250	731
925	버켓	400	735
925	버켓	500	741
925	버켓	600	743
925	버켓 연결장치	700	745
925	퀵 핏 버켓	1000	747
925	롱 리치 버켓	1200	749
925	버켓 미장착시 연결 장치	1500	751
926	햄머	100	753
926	유압 해머 , 하우징	300	755
926	유압 해머 , 어큐뮬레이터	500	757
926	유압 해머 , 어큐뮬레이터 하우징	600	759
926	유압 해머 , 하우징	700	761
926	유압 해머 , 어큐뮬레이터	800	763
926	유압 해머 , 어큐뮬레이터 하우징	900	765
926	유압 해머 , 치즐	1000	767
926	유압 해머 , 치즐	1100	769
926	호스 키트 및 플레이트	1200	771
926	호스 키트 및 플레이트	1400	773
974	붐 연결장치	100	775
974	붐 및 윤활 배관	300	779
974	롱 리치 붐 및 윤활 배관	2100	781
974	붐 실린더	3000	783
975	디퍼 암 연결장치	100	787
975	롱 리치 디퍼 암 연결장치	300	791
975	디퍼 암 및 윤활 배관 , 유압배관 장착브라켓 포함	500	795
975	롱 리치 디퍼 암 및 윤활 배관 , 유압배관 장착브라켓 포함	800	801
975	디퍼 암 실린더	1500	803
975	커넥팅로드 연결장치	1900	807
975	버켓 실린더	2500	811
975	버켓 실린더	2600	815
975	탈착형 카운터웨이트 실린더	3000	819
992	도난방지장치	100	821

INDICE

Catalogue id 20072 | Group 900
Issue VOE 74B9920072 | Page 472

GRUPO		Sección	Página
911	Depósito de aceite hidráulico	100	475
911	Tubería de articulación de giro, válvula de control a arti	200	479
911	Tubería de articulación de giro, articulación de giro a motor de tras	300	481
911	Sistema hidráulico, válvula de control para pluma y oscilaci	400	485
911	Sistema hidráulico, depósito hidr. a bomba hidr.	500	489
911	Sistema hidráulito, amortiguador de impulsos de bomba hidr.	600	493
911	Sistema hidráulico, tubería de refrigeración de aceite.	700	497
911	Sistema hidráulico, soporte para la bomba de refrigeración de aceite.	800	499
911	Sistema hidráulico, soporte para el motor del ventilador de refrigeración de aceite.	900	501
911	Sistema hidráulico, motor del ventilador de refrigeración de aceite.	1000	503
911	Sistema hidráulico, soporte para el enfriador de aceite.	1100	505
911	Sistema hidráulico, enfriador de aceite.	1200	507
911	Sistema hidráulico, válvula de control para pluma y oscilaci	1600	509
911	Engranaje de bomba hidráulica	2050	511
911	Engranaje de bomba hidráulica	2150	513
912	Válvula de mando con piezas se montaje.	100	515
912	Válvula de control principal, retención de la pluma y el brazo.	200	517
912	Válvula de control principal, corredera de válvula.	300	523
912	Válvula de control principal, conexiones de válvula.	400	527
912	Válvula de control principal, válvula de descarga.	500	531
912	Hidráulica de trabajo, soporte de la válvula de rotura de manguera.	2050	535
912	Hidráulica de trabajo, soporte de la válvula de rotura de manguera del brazo.	2150	539
913	Instalación de bomba	100	543
913	Bomba hidráulica	200	545
913	Regulador, bomba hidráulica	300	551
914	Servosistema, válvula de control a válvula de mando a distan	100	557
914	Servosistema, válvula de control a válvula pedal de mando a distan	200	563
914	Servosistema, válvula de control a válvula pedal de mando a distan	250	565
914	Servosistema, válvula de control a válvula solenoide	300	569
914	Servosistema, tubería de la válvula de control.	400	573
914	Servosistema, soporte del filtro y la tubería de la bomba.	500	577
914	Pedal de válvula de control remoto con accesorios	700	583
914	Válvula de control a pedal de válvula de mando a distancia, motor trasl	800	585
914	Servosistema, válvula solenoide	900	589
914	Servosistema, válvula solenoide	1000	591
914	Servosistema, válvula de mando a distancia	1100	593
914	Servosistema, válvula de mando a distancia	1200	599
914	Servosistema, válvula de mando a distancia	1300	605
914	Servosistema, válvula de control a válvula solenoide	2000	611
914	Servosistema, cambio de función de la palanca	2100	613
914	Servosistema, martillo y cizalla	2200	615
914	Hidráulica de trabajo, pedal de válv. de mando a dist. para	2900	617
916	Hidráulica de trabajo, cilindro del brazo en la pluma.	100	619
916	Hidráulica de trabajo, válvula de rotura de manguera en plum	300	625
916	Hidráulica de trabajo, cilindro del brazo en la pluma larga.	400	629
916	Hidráulica de trabajo, tapones para el sistema hidráulico sin pluma.	800	633
916	Hidráulica de trabajo, cilindro de la pluma.	900	635
916	Hidráulica de trabajo, cilindro de la cuchara en el brazo.	1000	637
916	Hidráulica de trabajo, cilindro de la cuchara en el brazo.	1100	641
916	Hidráulica de trabajo, válvula de rotura de manguera en braz	1200	643
916	Hidráulica de trabajo, cilindro de la cuchara en el brazo largo.	1300	647
916	Hidráulica de trabajo, tapón para el sistema hidráulico sin brazo.	1400	649
916	Hidráulica de trabajo, martillo y cizalla para pluma	2000	651
916	Hidráulica de trabajo, martillo y cizalla para brazo	2100	655
916	Hidráulica de trabajo, martillo y cizalla para superior	2200	659
916	Hidráulica de trabajo, martillo y cizalla para filtro de retor	2300	663
916	Hidráulica de trabajo, martillo y cizalla para flujo de 1a. bomba	2400	665
916	Hidráulica de trabajo, martillo y cizalla para flujo de 1a. bomba	2450	671

GRUPO		Sección	Página
916	Hidráulica de trabajo, martillo y cizalla para flujo de 1a. bomba	2500	673
916	Hidráulica de trabajo, tubo de salida de aceite en la pluma.	3000	677
916	Hidráulica de trabajo, tubo de salida de aceite en el bastidor superior.	3100	679
916	Hidráulica de trabajo, cazo de almeja	4000	681
916	Hidráulica de trabajo, cazo de almeja	4100	683
916	Hidráulica de trabajo, cazo de almeja	4200	687
916	Hidráulica de trabaja para contrapeso de plegable.	6000	691
916	Hidráulica de trabajo, válvula solenoide	7300	695
924	Portaimplemento, enganche rápido	100	697
924	Hidráulica de trabajo, acoplamiento rápido en la pluma.	400	701
924	Hidráulica de trabajo, acoplamiento rápido en el brazo.	700	703
924	Hidráulica de trabajo, inclinación y rotador en el bastidor superior	1000	709
924	Hidráulica de trabajo, inclinación y rotador en la pluma	1100	713
924	Hidráulica de trabajo, inclinación y rotador en el brazo	1600	715
924	Cilindro, acoplamiento rápido	3050	719
924	Válvula de acoplamiento rápido	3150	721
925	Cazo	100	723
925	Cazo	200	727
925	Cazo	250	731
925	Cazo	400	735
925	Cazo	500	741
925	Cazo	600	743
925	Acoplamientos para la cuchara	700	745
925	Cazos para enganche rápido	1000	747
925	Cucharas de largo alcance	1200	749
925	Varillaje para máquina sin cuchara	1500	751
926	Martillo	100	753
926	Martillo hidráulico, caja	300	755
926	Martillo hidráulico, acumulador	500	757
926	Martillo hidráulico - caja del acumulador	600	759
926	Martillo hidráulico, caja	700	761
926	Martillo hidráulico, acumulador	800	763
926	Martillo hidráulico - caja del acumulador	900	765
926	Martillo hidráulico, cincel FOR HB3200	1000	767
926	Martillo hidráulico, cincel FOR HB3800	1100	769
926	Juego manguera y placa FOR HB3800	1200	771
926	Juego manguera y placa FOR HB3800	1400	773
974	Acoplamientos para la pluma	100	775
974	Pluma y tubería de lubricación	300	779
974	Pluma y tubería de lubricación, largo alcance.	2100	781
974	Cilindro de pluma	3000	783
975	Enlaces al brazo	100	787
975	Acoplamientos para el brazo, largo alcance.	300	791
975	Brazos y tuberías de engrase con asiento de tuberías	500	795
975	Brazo y tubería de lubricación con asiento para la tubería, largo alcance.	800	801
975	Cilindro de brazo	1500	803
975	Acoplamientos para la varilla de conexión	1900	807
975	Cilindro de cazo	2500	811
975	Cilindro de cazo	2600	815
975	Cilindro hidráulico para contrapeso de plegable.	3000	819
992	Sistema antirrobo	100	821

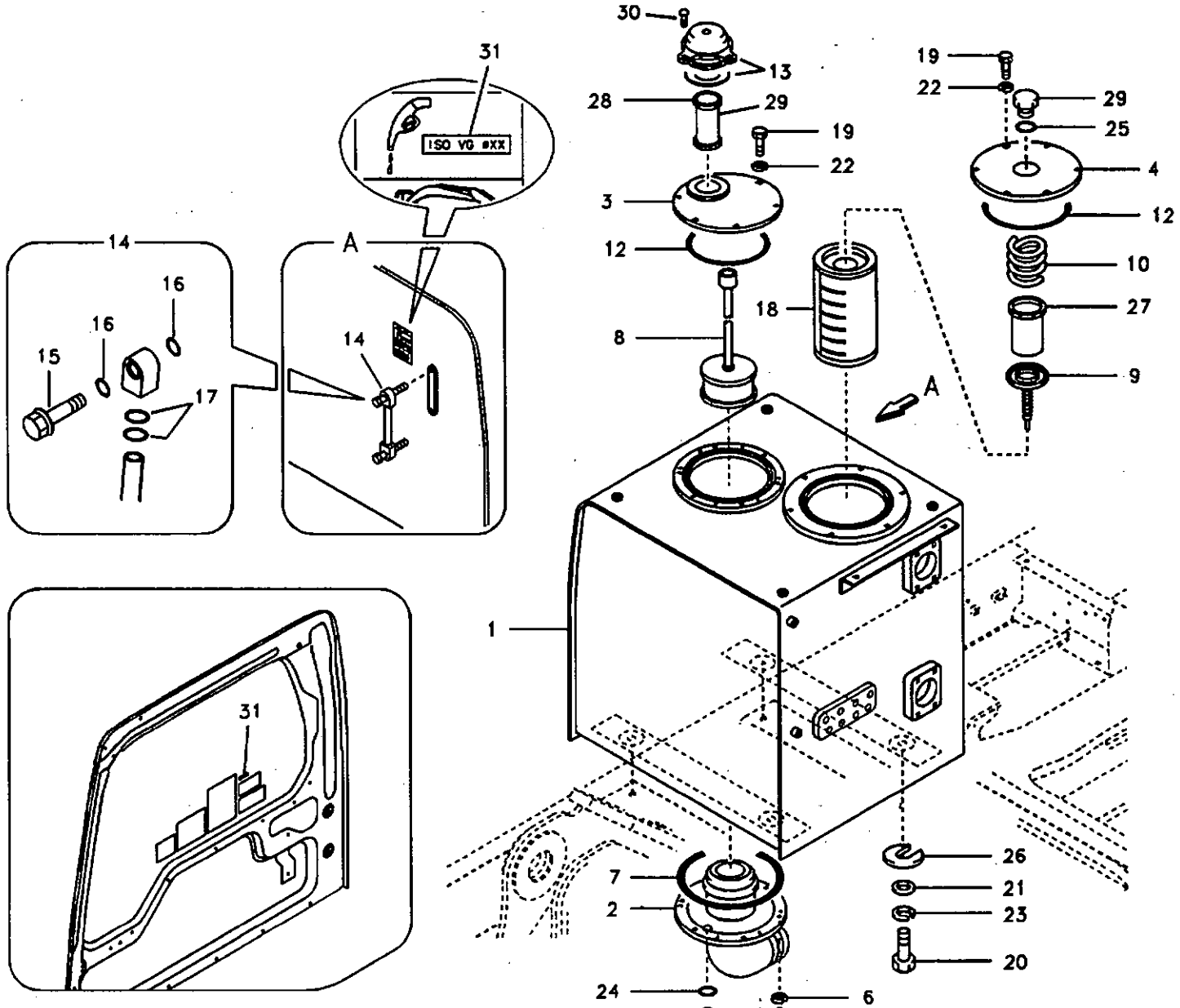
30
31
13
28
29
19
22
3
12
8
18
1
7
2
24
11
6
5
26
21
23
20
19
22
29
25
4
12
10
27
9
A
14
16
16
15
17
14
A
31

Fig.	Part No.	Quantity 1	2	3	4	5	PS	KIT	Description	Dénomination	Bezeichnung	품명	Denominación	Notes
1	VOE 14513957	1							Hydr fluid tank	Reser.fluid.hy.	Druckölbehälter	유압 오일 탱크	Dep aceit hidr	
2	VOE 14511399	1							•Cover	•Capot	•Haube	• 커버	•Capo	
3	SA 1041-00631	1							•Cover	•Capot	•Haube	• 커버	•Capo	
4	VOE 14532368	1							•Cover	•Capot	•Haube	• 커버	•Capo	
5	VOE 983251	6							•Hexagon screw	•Vis tête hexagonal	•Sechskantschraub	• 스크류	•Tornillo hexago	
6	SA 9211-10000	6							•Washer	•Rondelle	•Scheibe	• 와셔	•Arandela	
7	VOE 960259	1							•O-ring	•Joint Torique	•O-Ring	• 오링	•Junta torica	
8	VOE 14531154	1							Strainer	Crépine	Seiher	스트레이너	Colador	
	SA 1041-00670	1					SS		•Filter	•Filtre	•Filter	• 필터	•Filtro	
9	VOE 14530987	1							Valve	Soupape	Ventil	밸브	Valvula	
10	VOE 14530988	1							Spring	Ressort	Feder	스프링	Muelle	
11	VOE 14521728	1							Valve	Soupape	Ventil	밸브	Valvula	
12	VOE 960259	2							O-ring	Joint Torique	O-Ring	오링	Junta torica	
13	VOE 14518752	1							Breather	Racc Aeration	Entlufter	브리더	Respiradero	
	SA 8230-02830	1							•Element	•Elément	•Element	• 엘리멘트	•Elemento	
14	VOE 14532362	1							Gauge	Calibre	Schablone	게이지	Plantilla	
15	VOE 14517557	2							•Bolt	•Boulon	•Bolzen	• 볼트	•Perno	
16	SA 9511-12010	4							•O-ring	•Joint Torique	•O-Ring	• 오링	•Junta torica	
17	VOE 990557	4							•O-ring	•Joint Torique	•O-Ring	• 오링	•Junta torica	
18	VOE 14508017	1							Strainer	Crépine	Seiher	스트레이너	Colador	
19	VOE 983251	12							Hexagon screw	Vis tête hexagonale	Sechskantschraub	스크류	Tornillo hexago	
20	SA 9011-12009	4							Bolt	Boulon	Bolzen	볼트	Perno	
21	SA 9211-20000	4							Washer	Rondelle	Scheibe	와셔	Arandela	
22	SA 9211-10000	12							Washer	Rondelle	Scheibe	와셔	Arandela	
23	SA 9213-20000	4							Spring Washer	Rondelle élastique	Federscheibe	스프링 와셔	Arandela flexible	
24	SA 9426-20090	1							Gasket	Joint	Dichtung	가스켓	Junta	
25	VOE 990610	1							O-ring	Joint Torique	O-Ring	오링	Junta torica	
26	VOE 14881065	5							Shim	Cale d'épaisseur	Passcheibe	심	Arandela Ajuste	
27	VOE 14524761	1							Strainer	Crépine	Seiher	스트레이너	Colador	
28	VOE 14530993	1							Strainer	Crépine	Seiher	스트레이너	Colador	

1	8277120
2	8277203
3	8277204
4	8277205
5	

Depósito de aceite hidráulico
유압오일탱크
Hydrauliköltank
Réservoir d'huile hydraulique
Hydraulic oil tank

Catalogue id	Group
20072	911
Illustr. No	Section
1020457	100
Issue	Page
VOE 74B9920072	475

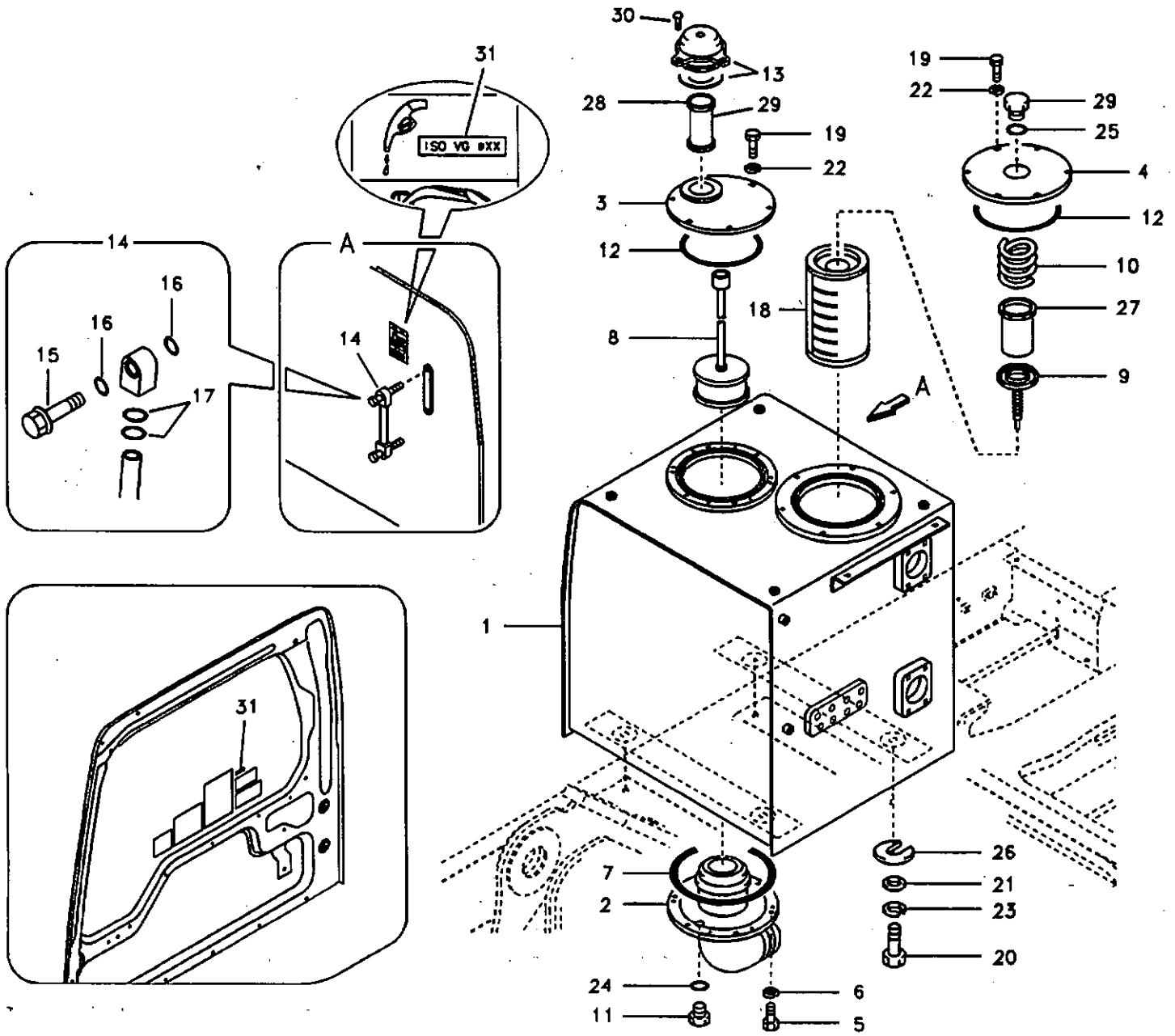
30
31
13
28
29
19
22
3
12
8
18
1
A
19
22
29
25
4
12
10
27
9
14
16
16
15
17
14
A
31
7
2
24
11
6
5
26
21
23
20

Fig.	Part No.	Quantity 1	2	3	4	5	PS	KIT	Description	Dénomination	Bezeichnung	품명	Denominación	Notes
29	VOE 14529324	1							Plug	Bouchon	Stopfen	플러그	Tapon	
30	VOE 14880445	3							Screw	Vis	Schraube	스크류	Tornillo	
31	SA 1192-04700		1						Decal	Decalcomanie	Abziehbild	데칼	Decalcomania	ISO VG No.32
	SA 1192-04880			1					Decal	Decalcomanie	Abziehbild	데칼	Decalcomania	ISO VG No.46
	SA 1192-04710				1				Decal	Decalcomanie	Abziehbild	데칼	Decalcomania	ISO VG No.68

1	8277120	Depósito de aceite hidráulico 유압오일탱크 Hydrauliköltank Réservoir d'huile hydraulique Hydraulic oil tank	Catalogue id 20072	Group 911
2	8277203			
3	8277204		Illustr. No 1020457	Section 100
4	8277205			
5			Issue VOE 74B9920072	Page 477

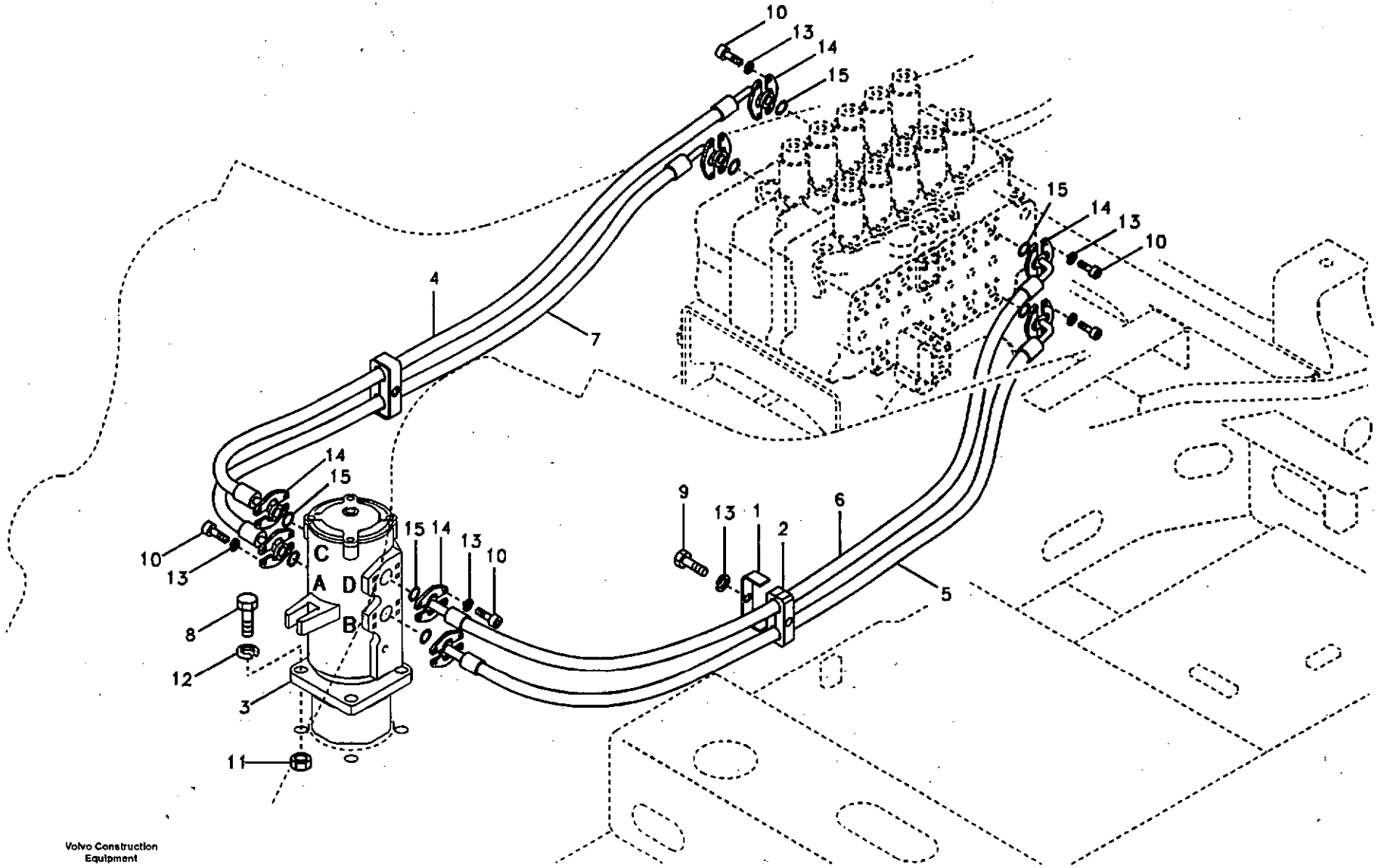
10
13
14
15
15
14
13
10
4
7
14
15
10
13
C
A
D
B
15
14
13
10
8
12
3
11
9
13
1
2
6
5

Fig.	Part No.	Quantity 1	2	3	PS	KIT	Description	Dénomination	Bezeichnung	품명	Denominación	Notes
1	VOE 14530996	2					Plate	Plaque	Platte	플레이트	Placa	
2	SA 1042-07441	4					Clamp	Pince Serrage	Klemme	클램프	Abrazadera	
3	VOE 14524785	1					Turning Joint	Artic Rotation	Drehgelenk	터닝조인트	Junta Giratoria	
4	VOE 14880052	1					Hose	Flexible	Schlauch	호스	Manguera	SER NO 10001-11686 SER NO 80001-80277
	VOE 14880723	1					Hose	Durit	Schlauch	호스	Tubo flexible	SER NO 11687- SER NO 80278-
5	VOE 14880053	1					Hose	Flexible	Schlauch	호스	Manguera	SER NO 10001-11686 SER NO 80001-80277
	VOE 14880724	1					Hose	Durit	Schlauch	호스	Tubo flexible	SER NO 11687- SER NO 80278-
6	VOE 14880054	1					Hose	Flexible	Schlauch	호스	Manguera	SER NO 10001-11686 SER NO 80001-80277
	VOE 14880725	1					Hose	Durit	Schlauch	호스	Tubo flexible	SER NO 11687- SER NO 80278-
7	VOE 14880055	1					Hose	Flexible	Schlauch	호스	Manguera	SER NO 10001-11686 SER NO 80001-80277
	VOE 14880726	1					Hose	Durit	Schlauch	호스	Tubo flexible	SER NO 11687- SER NO 80278-
8	VOE 978934	4					Hexagon screw	Vis tête hexagonale	Sechskantschraube	스크류	Tornillo hexago	
9	SA 9011-21418	2					Bolt	Boulon	Bolzen	볼트	Perno	
10	VOE 984135	32					Screw	Vis	Schraube	스크류	Tornillo	
11	VOE 979019	4					Hexagon Nut	Ecrou Hexagonal	Sechskantmutter	너트	Tuerca Hexagon	
12	VOE 955923	4					Spring Washer	Rondelle élastique	Federscheibe	스프링 와셔	Arandela flexible	
13	SA 9213-14000	34					Washer	Rondelle	Scheibe	와셔	Arandela	
14	SA 9425-51042	16					Flange	Flasque	Flansch	플랜지	Brida	
15	VOE 949238	8					O-ring	Joint Torique	O-Ring	오링	Junta torica	

1	8277120	**Tubería de articulación de giro, válvula de control a arti** 터닝조인트 배관 , 제어밸브에서 터닝조인트 **Drehgelenkleitung, Steuerventil zu Drehgelenk** **Articulation de rotation, valve de commande vers articulation de rotation** **Turning joint line, control valve to turning joint**
2		
3		
4		
5		

Catalogue id **20072**	Group **911**
Illustr. No **SV205**	Section **200**
Issue **VOE 74B9920072**	Page **479**

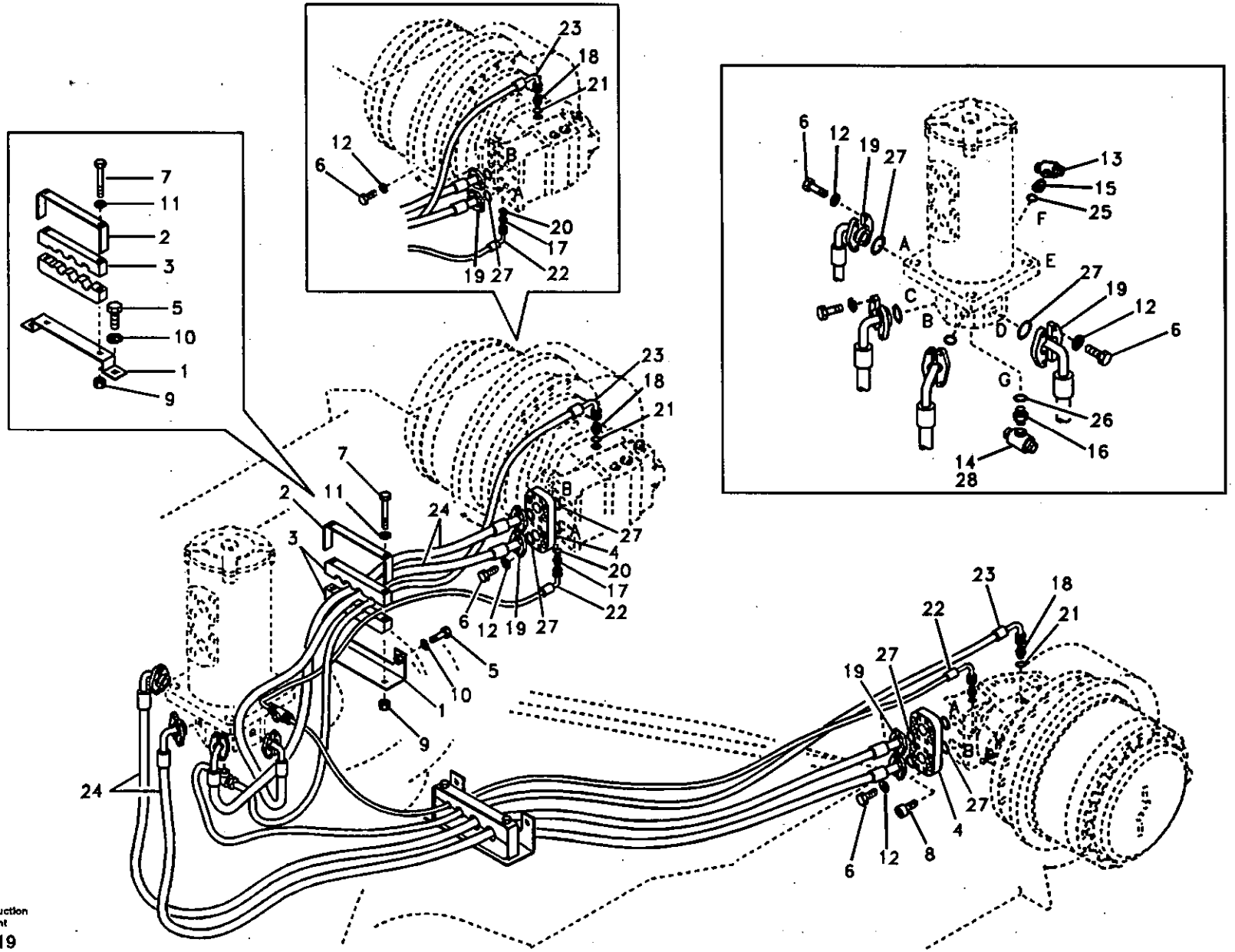

Volvo Construction Equipment

1004419

Fig.	Part No.	Quantity 1	2	3	P S	K I T	Description	Dénomination	Bezeichnung	품명	Denominación	Notes
1	VOE 14531001	2		2			Bracket	Console	Konsole	브라켓	Ménsula	
	VOE 14508860		2				Bracket	Ferrure-support	Tragstütze	브라켓	Hierro apoyo	
2	SA 1043-01420	2	2	2			Clamp	Pince Serrage	Klemme	클램프	Abrazadera	
3	SA 1043-01431	4	4	4			Clamp	Pince Serrage	Klemme	클램프	Abrazadera	
4	VOE 14514175	2		2			Block	Bloc	Block	블록	Bloque	
5	VOE 978932	4		4			Screw	Vis	Schraube	스크류	Tornillo	
	SA 9011-11605		4				Bolt	Boulon	Bolzen	볼트	Perno	
6	SA 9011-11409	32	32	32			Bolt	Boulon	Bolzen	볼트	Perno	
7	SA 9011-21021	4	4	4			Bolt	Boulon	Bolzen	볼트	Perno	
8	SA 984093	16		16			Bolt	Boulon	Bolzen	볼트	Perno	
9	SA 9131-11000	4	4	4			Lock nut	Contre-ecrou	Sicherungsmutter	록 너트	Contratuerca	
10	SA 9211-12000	4		4			Washer	Rondelle	Scheibe	와셔	Arandela	
	VOE 955926		4				Spring Washer	Rondelle élastique	Federscheibe	스프링 와셔	Arandela flexible	
11	VOE 955922	4	4	4			Spring Washer	Rondelle élastique	Federscheibe	스프링 와셔	Arandela flexible	
12	SA 9213-14000	32	32	32			Washer	Rondelle	Scheibe	와셔	Arandela	
13	SA 9411-92180	1	1	1			Tee	Connexion en T	T-stuck	티	Acoplamiento T	
14	SA 9411-92210		1				Tee	Connexion en T	T-stuck	티	Acoplamiento T	
15	SA 9412-11020	1	1	1			Connector	Raccord	Anschluss	커넥터	Union	
16	SA 9412-11050	1	1	1			Connector	Raccord	Anschluss	커넥터	Union	
17	SA 9412-22020	2	2	2			Connector	Raccord	Anschluss	커넥터	Union	
18	SA 9412-22220	2	2	2			Connector	Raccord	Anschluss	커넥터	Union	
19	SA 9425-51042	16	16	16			Flange	Flasque	Flansch	플랜지	Brida	
20	SA 9426-20040	2	2	2			Gasket	Joint	Dichtung	가스켓	Junta	
21	VOE 13947628	2	2	2			Plane Gasket	Joint Plan	Flachdichtung	평 가스켓	Junta Plana	(SA 9426-20100)
22	SA 9453-02357	2		2			Hose	Durit	Schlauch	호스	Tubo flexible	
	SA 9453-02258		2				Hose	Durit	Schlauch	호스	Tubo flexible	
23	SA 9453-05258	2		2			Hose	Durit	Schlauch	호스	Tubo flexible	
	SA 9453-05259		2				Hose	Durit	Schlauch	호스	Tubo flexible	
24	SA 9459-03740	4		4			Hose	Durit	Schlauch	호스	Tubo flexible	SER NO 10001-11686 SER NO 80001-80277

1	8277179
2	8277180
3	8277764
4	
5	

Tubería de articulación de giro, articulación de giro a motor de tras
터닝조인트 배관 , 터닝조인트에서 주행모터
Drehgelenkleitung, Steuerventil zu Fahrmotor
Articulation de rotation, articulation de rotation vers moteur de conduite
Turning joint line, turning joint to travel motor

Catalogue id	Group
20072	911
Illustr. No	Section
1004419	300
Issue	Page
VOE 74B9920072	481

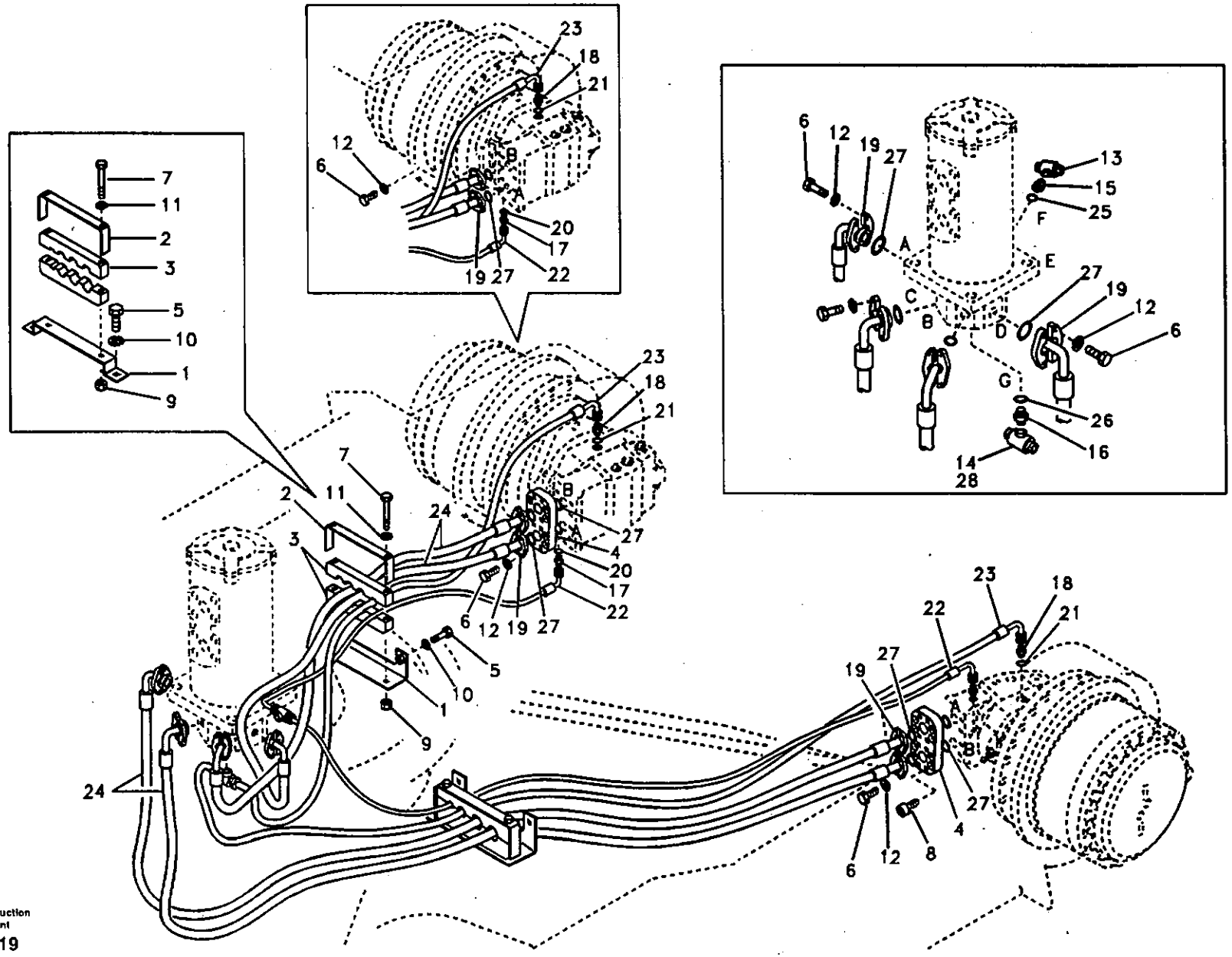

Volvo Construction Equipment

1004419

Fig.	Part No.	Quantity 1	2	3	PS	KIT	Description	Dénomination	Bezeichnung	품명	Denominación	Notes
	SA 9497-07657	4		4			Hose	Durit	Schlauch	호스	Tubo flexible	SER NO 11687- SER NO 80278-
	VOE 14880081		4				Hose	Flexible	Schlauch	호스	Manguera	SER NO 10001-11686 SER NO 80001-80277
	SA 9497-07658		4				Hose	Durit	Schlauch	호스	Tubo flexible	SER NO 11687- SER NO 80278-
25	VOE 983502	1	1	1			O-ring	Joint Torique	O-Ring	오링	Junta torica	
26	VOE 983524	1	1	1			O-ring	Joint Torique	O-Ring	오링	Junta torica	
27	VOE 949238	12	8	12			O-ring	Joint Torique	O-Ring	오링	Junta torica	
28	SA 9411-92210	1		1			Tee	Connexion en T	T-stuck	티	Acoplamiento T	

1	8277179
2	8277180
3	8277764
4	
5	

Tubería de articulación de giro, articulación de giro a motor de tras
터닝조인트 배관 , 터닝조인트에서 주행모터
Drehgelenkleitung, Steuerventil zu Fahrmotor
Articulation de rotation, articulation de rotation vers moteur de conduite
Turning joint line, turning joint to travel motor

Catalogue id **20072**	Group **911**
Illustr. No **1004419**	Section **300**
Issue **VOE 74B9920072**	Page **483**

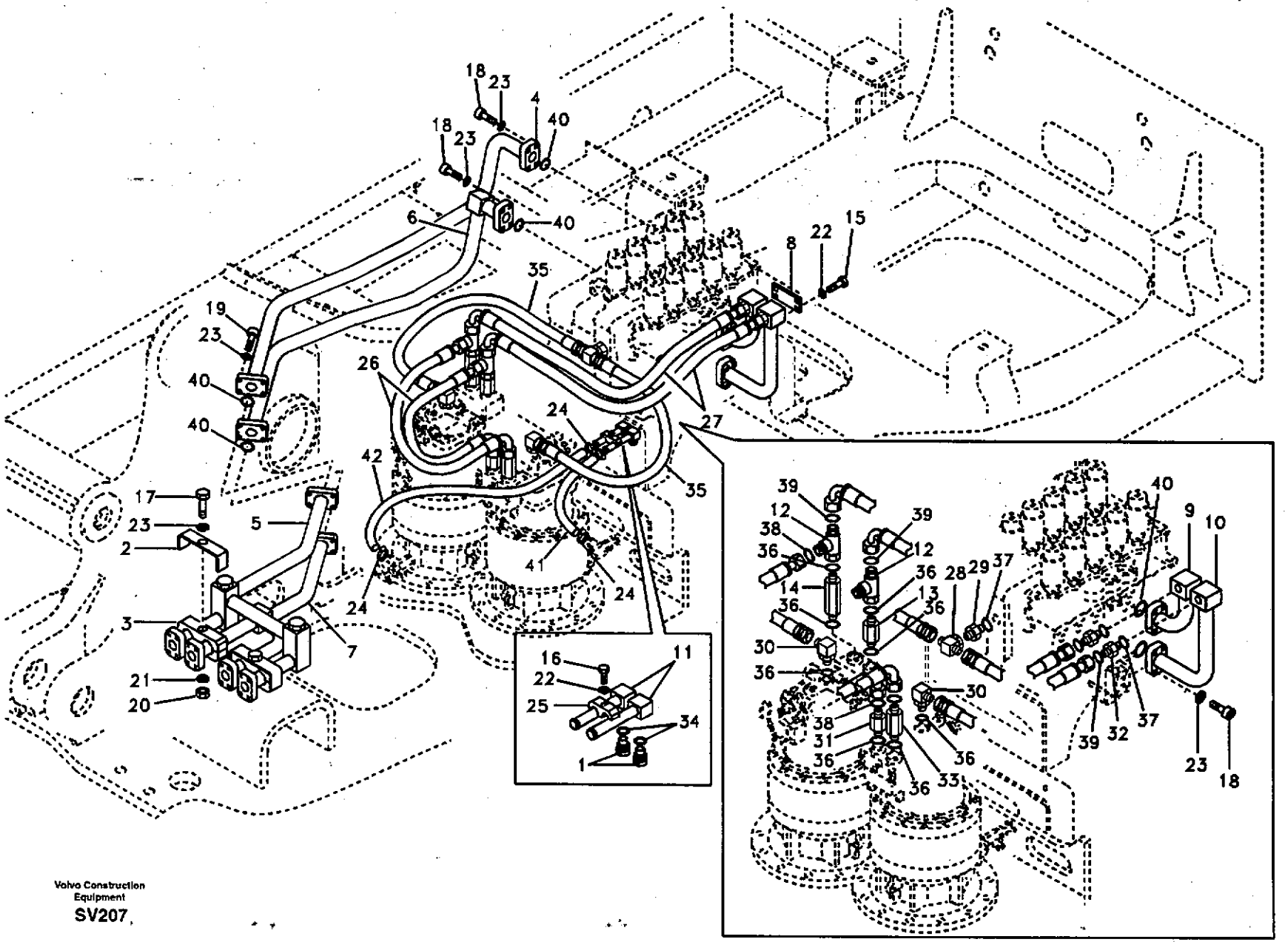

Volvo Construction Equipment

SV207

Fig.	Part No.	Quantity 1	2	3	PS	KIT	Description	Dénomination	Bezeichnung	품명	Denominación	Notes
1	VOE 14521728	2					Valve	Soupape	Ventil	밸브	Valvula	
2	SA 1142-03930	2					Clamp	Pince Serrage	Klemme	클램프	Abrazadera	
3	SA 1142-03980	4					Clamp	Pince Serrage	Klemme	클램프	Abrazadera	
4	VOE 14503506	1					Pipe	Canalisation	Rohrleitung	파이프	Canalizacion	
5	VOE 14503509	1					Pipe	Canalisation	Rohrleitung	파이프	Canalizacion	
6	VOE 14503510	1					Pipe	Canalisation	Rohrleitung	파이프	Canalizacion	
7	VOE 14503511	1					Pipe	Canalisation	Rohrleitung	파이프	Canalizacion	
8	VOE 14503528	1					Plate	Plaque	Platte	플레이트	Placa	
9	VOE 14505258	1					Pipe	Canalisation	Rohrleitung	파이프	Canalizacion	
10	VOE 14505259	1					Pipe	Canalisation	Rohrleitung	파이프	Canalizacion	
11	VOE 14514121	2					Pipe	Canalisation	Rohrleitung	파이프	Canalizacion	
12	VOE 14880051	2					Tee	Connexion en T	T-stuck	티	Acoplamiento T	
13	VOE 14880078	1					Connector	Raccord	Anschluss	커넥터	Union	
14	VOE 14880079	1					Connector	Raccord	Anschluss	커넥터	Union	
15	VOE 983251	4					Hexagon screw	Vis tête hexagonale	Sechskantschraube	스크류	Tornillo hexago	
16	VOE 978933	1					Hexagon screw	Vis a tête hexagonale	Sechskantschr.	육각 나사	Tornillo hexago	
17	SA 9011-21419	2					Bolt	Boulon	Bolzen	볼트	Perno	
18	VOE 984135	16					Screw	Vis	Schraube	스크류	Tornillo	
19	VOE 984359	8					Screw	Vis	Schraube	스크류	Tornillo	
20	VOE 979020	2					Hexagon Nut	Ecrou Hexagonal	Sechskantmutter	너트	Tuerca Hexagon	
21	SA 9211-14000	2					Washer	Rondelle	Scheibe	와셔	Arandela	
22	VOE 955922	5					Spring Washer	Rondelle élastique	Federscheibe	스프링 와셔	Arandela flexible	
23	SA 9213-14000	26					Washer	Rondelle	Scheibe	와셔	Arandela	
24	VOE 14511415	4					Clamp	Pince Serrage	Klemme	클램프	Abrazadera	
25	VOE 14881202	1					Clamp	Pince Serrage	Klemme	클램프	Abrazadera	
26	VOE 936354	2					Hose assembly	Conduit flexible	Schlauchleitung	호스 어셈블리	Conducto	
27	SA 9403-06618	2					Hose	Durit	Schlauch	호스	Tubo flexible	
28	SA 9411-92210	1					Tee	Connexion en T	T-stuck	티	Acoplamiento T	
29	SA 9412-11190	1					Connector	Raccord	Anschluss	커넥터	Union	
30	SA 9413-11040	2					Elbow	Coude	Winkelstueck	엘보	Tubo acodado	

1	8277120	**Sistema hidráulico, válvula de control para pluma y oscilaci** 유압 배관 , 제어밸브에서 붐 및 선회 **Hydraulikanlage, Steuerventil zu Ausleger und Schwenken** **Système hydraulique, valve de commande flèche et pivotement** **Hydraulic system, control valve to boom and swing**
2		
3		
4		
5		

Catalogue id **20072**	Group **911**
Illustr. No **SV207**	Section **400**
Issue **VOE 74B9920072**	Page **485**

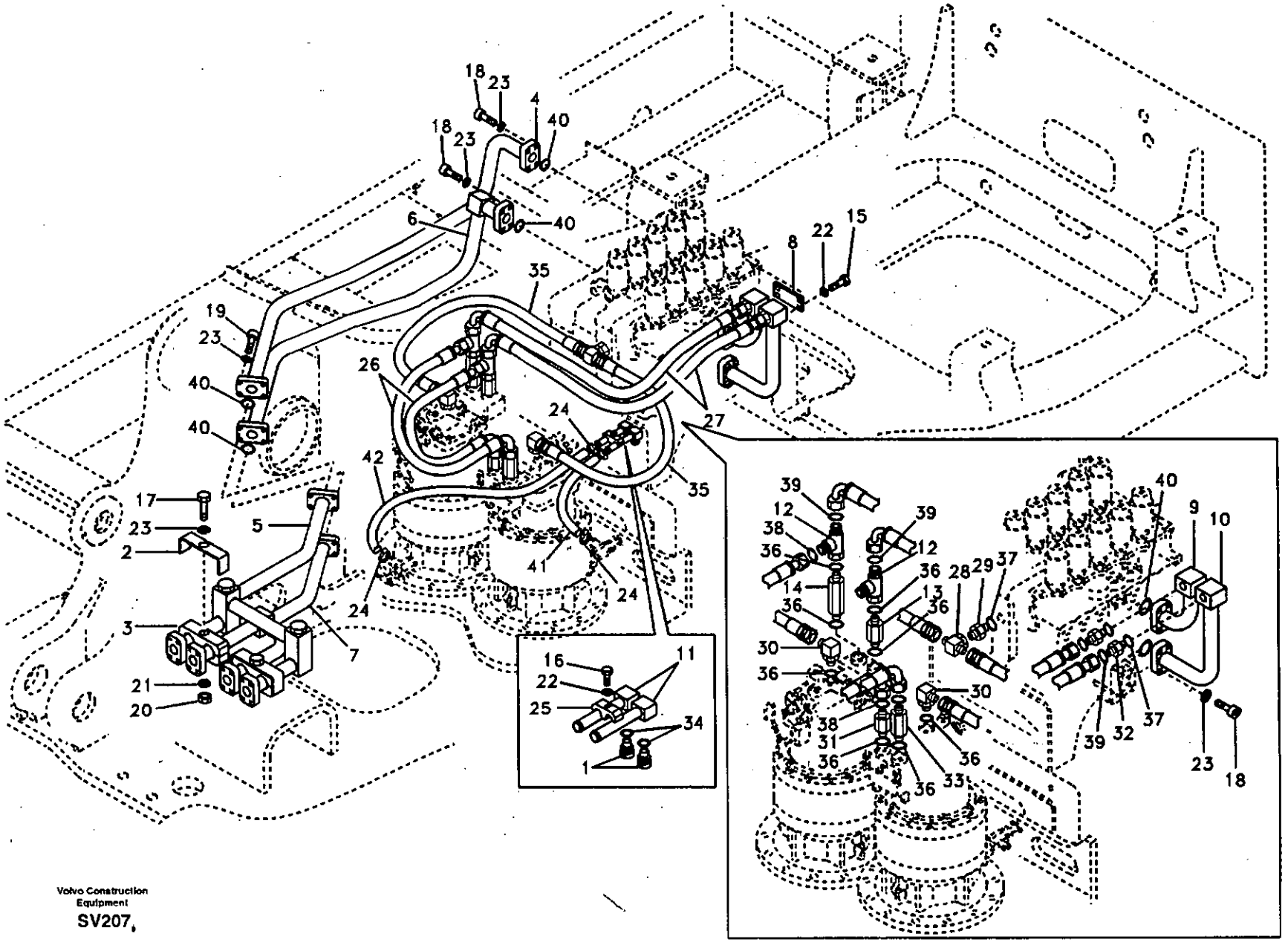

Volvo Construction Equipment

SV207

Fig.	Part No.	Quantity 1	2	3	PS	KIT	Description	Dénomination	Bezeichnung	품명	Denominación	Notes
31	SA 9419-11050	1					Connector	Raccord	Anschluss	커넥터	Union	
32	SA 9419-11090	2					Connector	Raccord	Anschluss	커넥터	Union	
33	SA 9419-11250	1					Connector	Raccord	Anschluss	커넥터	Union	
34	SA 9426-20090	2					Gasket	Joint	Dichtung	가스켓	Junta	
35	SA 9451-05211	2					Hose	Durit	Schlauch	호스	Tubo flexible	
36	SA 9511-12024	8					O-ring	Joint Torique	O-Ring	오링	Junta torica	
37	SA 9511-12029	3					O-ring	Joint Torique	O-Ring	오링	Junta torica	
38	SA 9512-02018	4					O-ring	Joint Torique	O-Ring	오링	Junta torica	
39	SA 9512-02021	4					O-ring	Joint Torique	O-Ring	오링	Junta torica	
40	SA 9512-02222	6					O-ring	Joint Torique	O-Ring	오링	Junta torica	
41	VOE 14881112	1					Fuel hose	Flexi.carburant	Kraftstoffschlauch	연료 호스	Manguera comb.	
42	VOE 14881115	1					Fuel hose	Flexi.carburant	Kraftstoffschlauch	연료 호스	Manguera comb.	

1	8277120	**Sistema hidráulico, válvula de control para pluma y oscilaci** 유압 배관 , 제어밸브에서 붐 및 선회 **Hydraulikanlage, Steuerventil zu Ausleger und Schwenken** **Système hydraulique, valve de commande flèche et pivotement** **Hydraulic system, control valve to boom and swing**	Catalogue id **20072**	Group **911**
2				
3			Illustr. No **SV207**	Section **400**
4				
5			Issue **VOE 74B9920072**	Page **487**

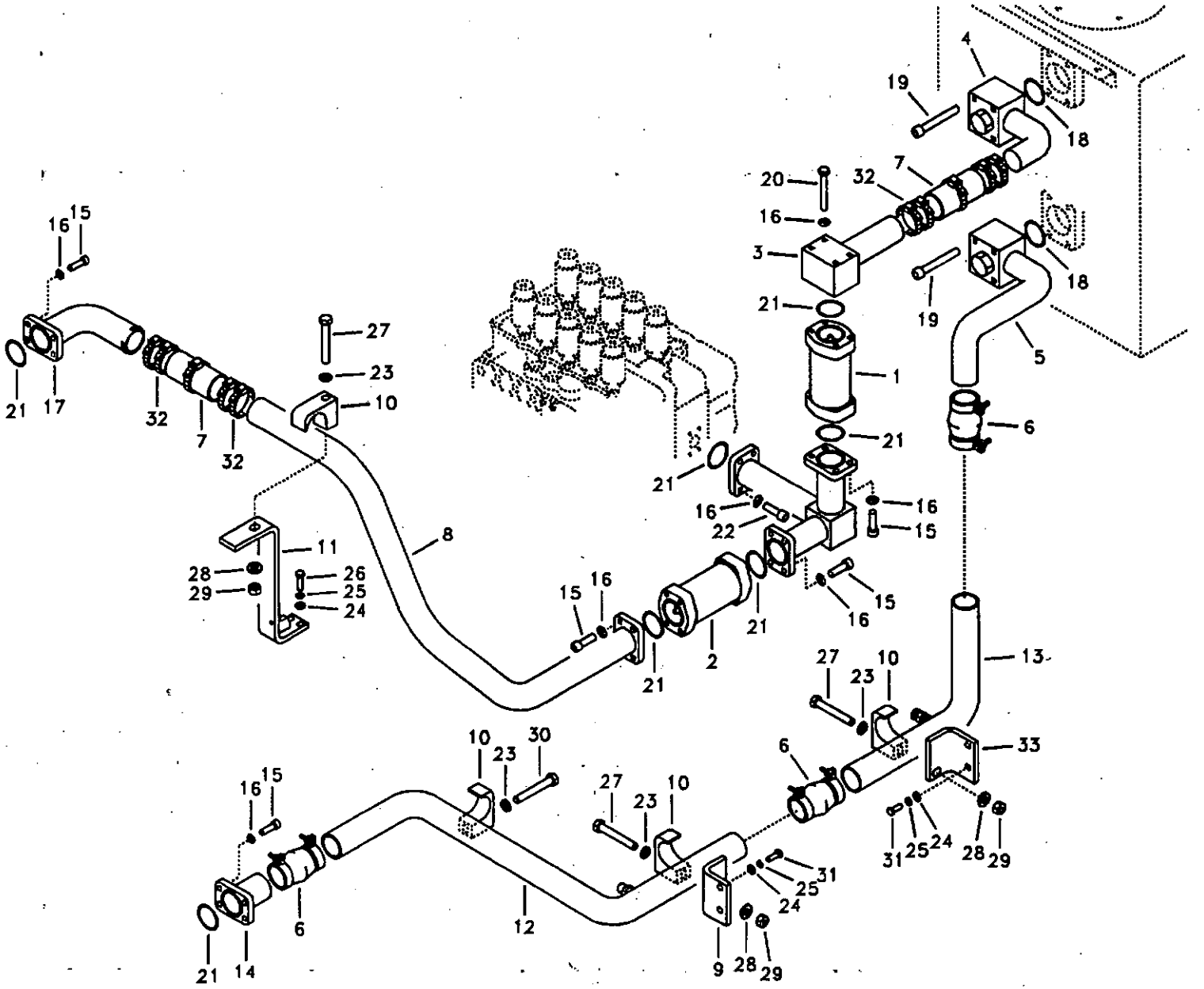
Volvo Construction Equipment
1019438

Fig.	Part No.	Quantity 1	2	3	PS	KIT	Description	Dénomination	Bezeichnung	품명	Denominación	Notes
1	VOE 14522840	1					Check valve	Valve antiretour	Rückschlagventil	체크 밸브	Válvula de retención	
2	VOE 14522839	1					Check valve	Valve antiretour	Rückschlagventil	체크 밸브	Válvula de retención	
3	VOE 14503518	1					Pipe	Canalisation	Rohrleitung	파이프	Canalizacion	
4	VOE 14511523	1					Pipe	Canalisation	Rohrleitung	파이프	Canalizacion	
5	VOE 14511524	1					Pipe	Canalisation	Rohrleitung	파이프	Canalizacion	
6	VOE 14531075	3					Coupling	Accouplement	Kupplung	커플링	Acoplamiento	
	VOE 14526761	2					•Gasket Kit	•Kit Joints	•Dichtungssatz	• 가스켓 킷	•Juego Juntas	
7	VOE 14881385	2					Hose assembly	Conduit flexible	Schlauchleitung	호스 어셈블리	Conducto	
8	VOE 14532514	1					Pipe	Canalisation	Rohrleitung	파이프	Canalizacion	
9	VOE 14537299	1					Plate	Plaque	Platte	플레이트	Placa	SER NO 10001-11576 SER NO 80001-80076
	VOE 14537466	1					Plate	Plaque	Platte	플레이트	Placa	SER NO 11577- SER NO 80077-
10	VOE 14502360	4					Clamp	Pince Serrage	Klemme	클램프	Abrazadera	
11	VOE 14537467	1					Bracket	Console	Konsole	브라켓	Ménsula	
12	VOE 14537300	1					Pipe	Canalisation	Rohrleitung	파이프	Canalizacion	
13	VOE 14533420	1					Pipe	Canalisation	Rohrleitung	파이프	Canalizacion	
14	VOE 14537297	1					Pipe	Canalisation	Rohrleitung	파이프	Canalizacion	
15	VOE 984090	20					Screw	Vis	Schraube	스크류	Tornillo	
16	VOE 955923	28					Spring Washer	Rondelle élastique	Federscheibe	스프링 와셔	Arandela flexible	
17	VOE 14532512	1					Pipe	Canalisation	Rohrleitung	파이프	Canalizacion	
18	VOE 980102	2					O-ring	Joint Torique	O-Ring	오링	Junta torica	
19	VOE 984355	8					Screw	Vis	Schraube	스크류	Tornillo	
20	SA 9011-21218	4					Bolt	Boulon	Bolzen	볼트	Perno	
21	VOE 949240	7					O-ring	Joint Torique	O-Ring	오링	Junta torica	
22	VOE 984089	4					Allen Hd Screw	Vis A 6 Pans Cr	Inbusschraube	스크류	Torn Hex Embut	
23	VOE 955926	4					Spring Washer	Rondelle élastique	Federscheibe	스프링 와셔	Arandela flexible	
24	SA 9211-10000	6					Washer	Rondelle	Scheibe	와셔	Arandela	
25	VOE 955922	6					Spring Washer	Rondelle élastique	Federscheibe	스프링 와셔	Arandela flexible	
26	VOE 983253	2					Hexagon screw	Vis tête hexagonale	Sechskantschraube	스크류	Tornillo hexago	

1	8279674	**Sistema hidráulico, depósito hidr. a bomba hidr.** **유압 배관 , 유압탱크에서 메인펌프** **Hydraulikanlage, von Hydrauliktank zu Hydraulikpumpe** **Syst. hydr, rés. hydraulique vers pompe hydraulique** **Hydraulic system, hydraulic tank to hydraulic pump**	Catalogue id **20072**	Group **911**
2				
3			Illustr. No **1019438**	Section **500**
4				
5			Issue **VOE 74B9920072**	Page **489**

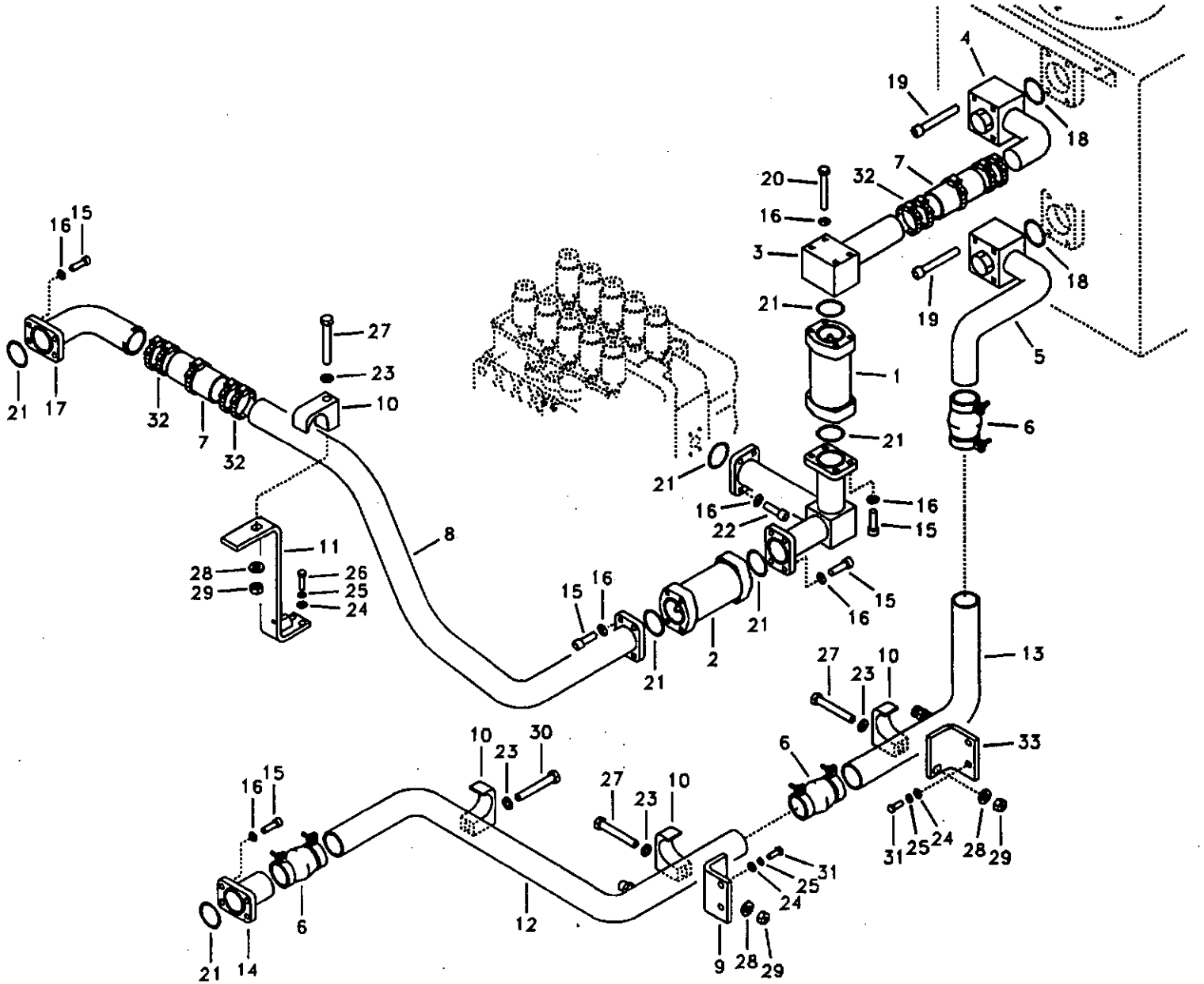

Volvo Construction Equipment

1019438

Fig.	Part No.	Quantity 1	2	3	P S	K I T	Description	Dénomination	Bezeichnung	품명	Denominación	Notes
27	VOE 980465	3					Screw	Vis	Schraube	스크류	Tornillo	
28	VOE 14880474	3					Washer	Rondelle	Scheibe	와셔	Arandela	
29	VOE 979021	3					Hexagon Nut	Ecrou Hexagonal	Sechskantmutter	너트	Tuerca Hexagon	
30	VOE 978942	1					Hexagon screw	Vis a tête hexagonale	Sechskantschr.	육각 나사	Tornillo hexago	
31	VOE 983252	4					Hexagon screw	Vis tête hexagonale	Sechskantschraube	스크류	Tornillo hexago	
32	SA 9312-10300	10					Clamp	Pince Serrage	Klemme	클램프	Abrazadera	
33	VOE 14537466	1					Plate	Plaque	Platte	플레이트	Placa	

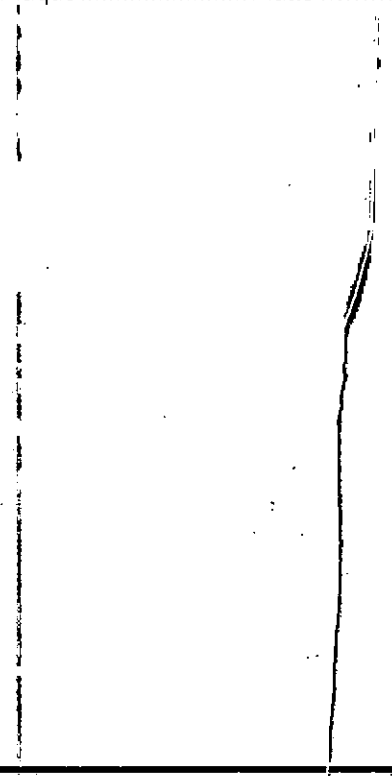

1	8279674	**Sistema hidráulico, depósito hidr. a bomba hidr.** **유압 배관 , 유압탱크에서 메인펌프** **Hydraulikanlage, von Hydrauliktank zu Hydraulikpumpe** **Syst. hydr, rés. hydraulique vers pompe hydraulique** **Hydraulic system, hydraulic tank to hydraulic pump**	Catalogue id 20072	Group 911
2			Illustr. No 1019438	Section 500
3				
4			Issue VOE 74B9920072	Page 491
5				

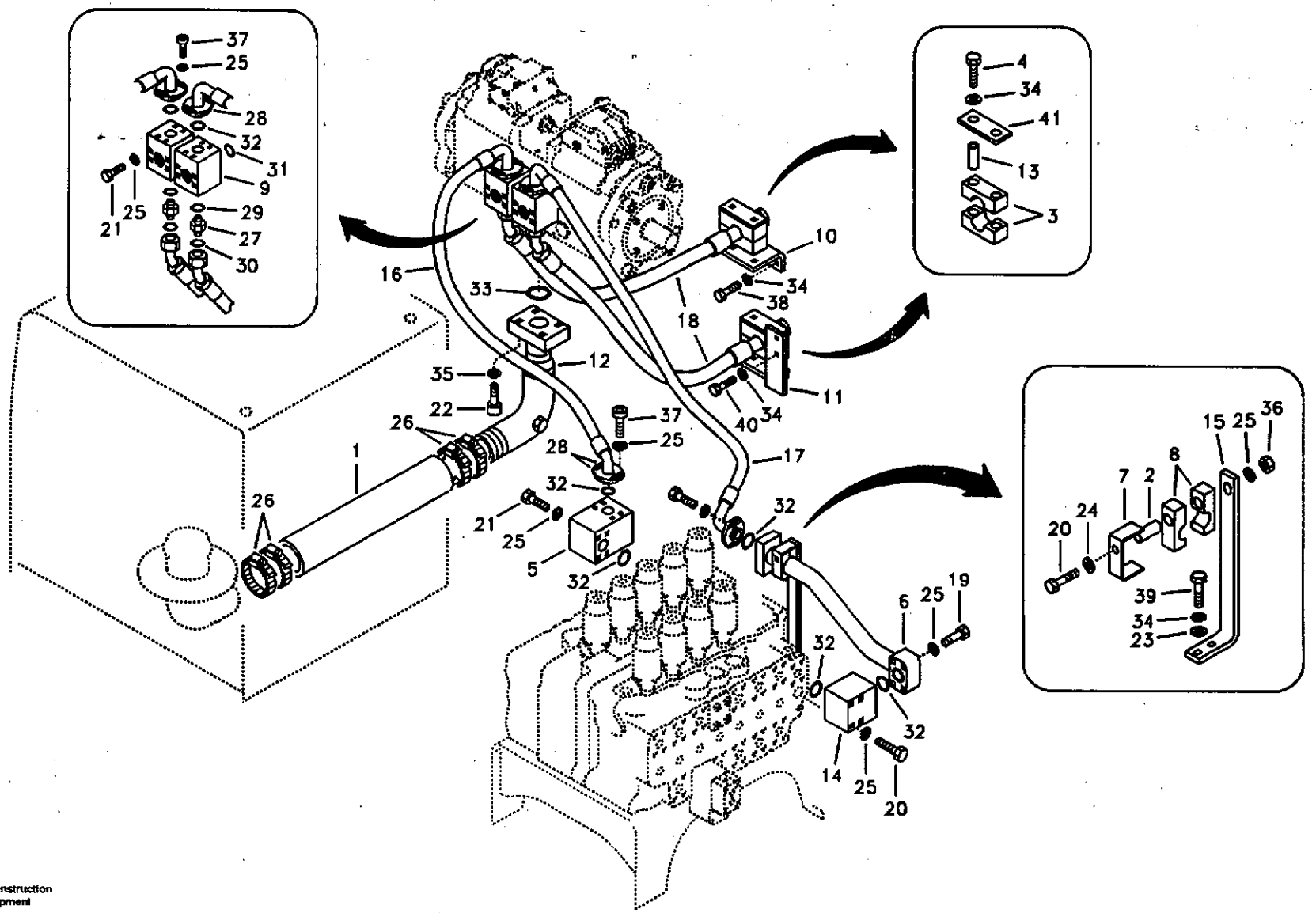
37
25
28
32
31
9
21
25
29
27
30
4
34
41
13
3
10
16
33
34
38
18
12
35
22
37
25
40
34
11
26
1
28
32
17
21
25
5
32
26
32
6
25
19
32
32
14
25
20
15
25
36
8
7
2
20
24
39
34
23

Fig.	Part No.	Quantity 1	2	3	PS	KIT	Description	Dénomination	Bezeichnung	품명	Denominación	Notes
1	VOE 14530995	1					Hose	Durit	Schlauch	호스	Tubo flexible	
2	VOE 14530998	1					Spacer	Partie Intermédiaire	Zwischenstück	스페이서	Espaciador	
3	SA 1142-09120	4					Clamp	Pince Serrage	Klemme	클램프	Abrazadera	
4	VOE 983256	4					Hexagon screw	Vis a tête hexagonale	Sechskantschr.	육각 나사	Tornillo hexago	
5	VOE 14505228	1					Block	Bloc	Block	블록	Bloque	
6	VOE 14505231	1					Pipe	Canalisation	Rohrleitung	파이프	Canalizacion	
7	VOE 14505473	1					Plate	Tole	Blech	플레이트	Chapa	
8	VOE 14505474	2					Clamp	Pince Serrage	Klemme	클램프	Abrazadera	
9	VOE 14505862	2					Valve	Soupape	Ventil	밸브	Valvula	
10	VOE 14505936	1			OP		Plate	Plaque	Platte	플레이트	Placa	
11	VOE 14505958	1			OP		Plate	Plaque	Platte	플레이트	Placa	
12	VOE 14526611	1					Pipe	Canalisation	Rohrleitung	파이프	Canalizacion	
13	VOE 14508023	4					Shim	Calé d'épaisseur	Passcheibe	심	Arandela Ajuste	
14	VOE 14511525	1					Valve	Soupape	Ventil	밸브	Valvula	
15	VOE 14511526	1					Plate	Tôle	Blech	플레이트	Chapa	
16	VOE 14880332	1					Hose	Durit	Schlauch	호스	Tubo flexible	SER NO 10001-11686 SER NO 80001-80277
	VOE 14880827	1					Hose	Durit	Schlauch	호스	Tubo flexible	SER NO 11687- SER NO 80278-
17	VOE 14880331	1					Hose	Durit	Schlauch	호스	Tubo flexible	SER NO 10001-11686 SER NO 80001-80277
	VOE 14880825	1					Hose	Durit	Schlauch	호스	Tubo flexible	SER NO 11687- SER NO 80278-
18	VOE 14881503	2					Hose	Durit	Schlauch	호스	Tubo flexible	
19	VOE 984137	4					Screw	Vis	Schraube	스크류	Tornillo	
20	SA 9011-21418	5					Bolt	Boulon	Bolzen	볼트	Perno	
21	SA 9011-21420	12					Bolt	Boulon	Bolzen	볼트	Perno	
22	VOE 984140	4					Allen Hd Screw	Vis A 6 Pans Cr	Inbusschraube	스크류	Torn Hex Embut	
23	SA 9211-10000	2					Washer	Rondelle	Scheibe	와셔	Arandela	
24	SA 9211-14000	1					Washer	Rondelle	Scheibe	와셔	Arandela	

1	8279674	**Sistema hidráulito, amortiguador de impulsos de bomba hidr.** 액동 감쇠 장치 **Hydraulikanlage, Hydraulikpumpe Impulsdämpfer** **Système hydr, pompe hydraulique amortissseur de vibrations** **Hydraulic system, hydraulic pump pulse damper**
2		
3		
4		
5		

Catalogue id	Group
20072	911
Illustr. No	Section
1022711	600
Issue	Page
VOE 74B9920072	493

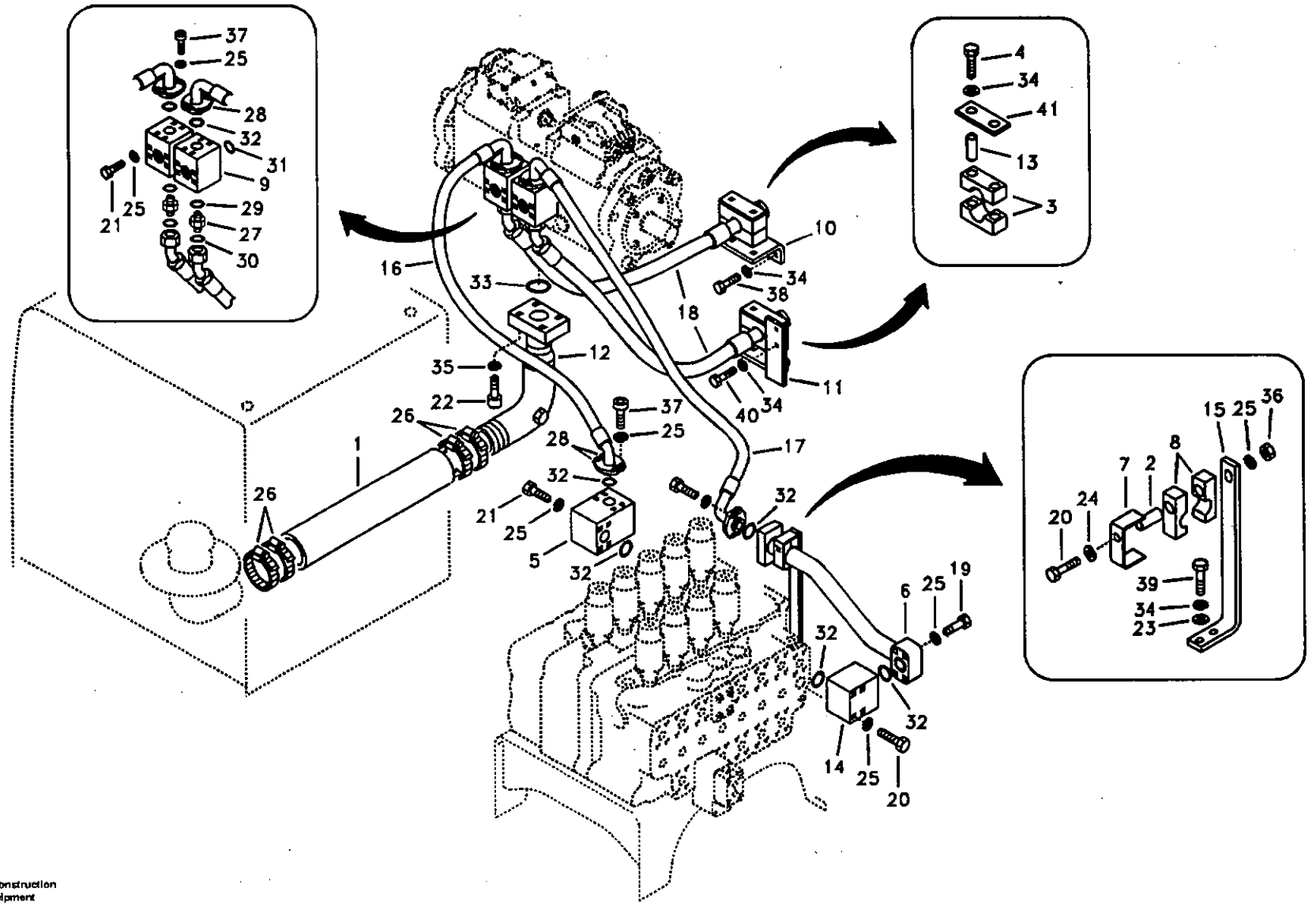
37
25
28
32
31
9
29
27
30
21
25
4
34
41
13
3
10
34
38
16
33
18
12
35
22
26
1
26
37
25
28
32
21
25
5
32
40
34
11
17
32
6
25
19
32
32
14
25
20
15
25
36
8
7
2
24
20
39
34
23

Fig.	Part No.	Quantity 1	2	3	P S	K I T	Description	Dénomination	Bezeichnung	품명	Denominación	Notes
25	SA 9213-14000	37					Washer	Rondelle	Scheibe	와셔	Arandela	
26	SA 9312-10500	4					Clamp	Pince Serrage	Klemme	클램프	Abrazadera	
27	SA 9419-11090	2					Connector	Raccord	Anschluss	커넥터	Union	
28	SA 9425-51042	8					Flange	Flasque	Flansch	플랜지	Brida	
29	VOE 983527	2					O-ring	Joint Torique	O-Ring	오링	Junta torica	
30	VOE 981290	2					O-ring	Joint Torique	O-Ring	오링	Junta torica	
31	VOE 948700	2					O-ring	Joint Torique	O-Ring	오링	Junta torica	
32	VOE 949238	7					O-ring	Joint Torique	O-Ring	오링	Junta torica	
33	VOE 967955	1					O-ring	Joint Torique	O-Ring	오링	Junta torica	
34	VOE 955922	10					Spring Washer	Rondelle élastique	Federscheibe	스프링 와셔	Arandela flexible	
35	VOE 955926	4					Spring Washer	Rondelle élastique	Federscheibe	스프링 와셔	Arandela flexible	
36	VOE 979020	1					Hexagon Nut	Ecrou Hexagonal	Sechskantmutter	너트	Tuerca Hexagon	
37	VOE 984136	16					Screw	Vis	Schraube	스크류	Tornillo	
38	VOE 983251	2					Hexagon screw	Vis tête hexagonale	Sechskantschraube	스크류	Tornillo hexago	
39	VOE 983252	2					Hexagon screw	Vis tête hexagonale	Sechskantschraube	스크류	Tornillo hexago	
40	VOE 983253	2					Hexagon screw	Vis tête hexagonale	Sechskantschraube	스크류	Tornillo hexago	
41	SA 1174-53010	2					Plate	Plaque	Platte	플레이트	Placa	SER NO 11687- SER NO 80278-

1	8279674	**Sistema hidráulito, amortiguador de impulsos de bomba hidr.** 맥동 감쇠 장치 **Hydraulikanlage, Hydraulikpumpe Impulsdämpfer** **Système hydr, pompe hydraulique amortissseur de vibrations** **Hydraulic system, hydraulic pump pulse damper**	Catalogue id 20072	Group 911
2			Illustr. No 1022711	Section 600
3				
4			Issue VOE 74B9920072	Page 495
5				

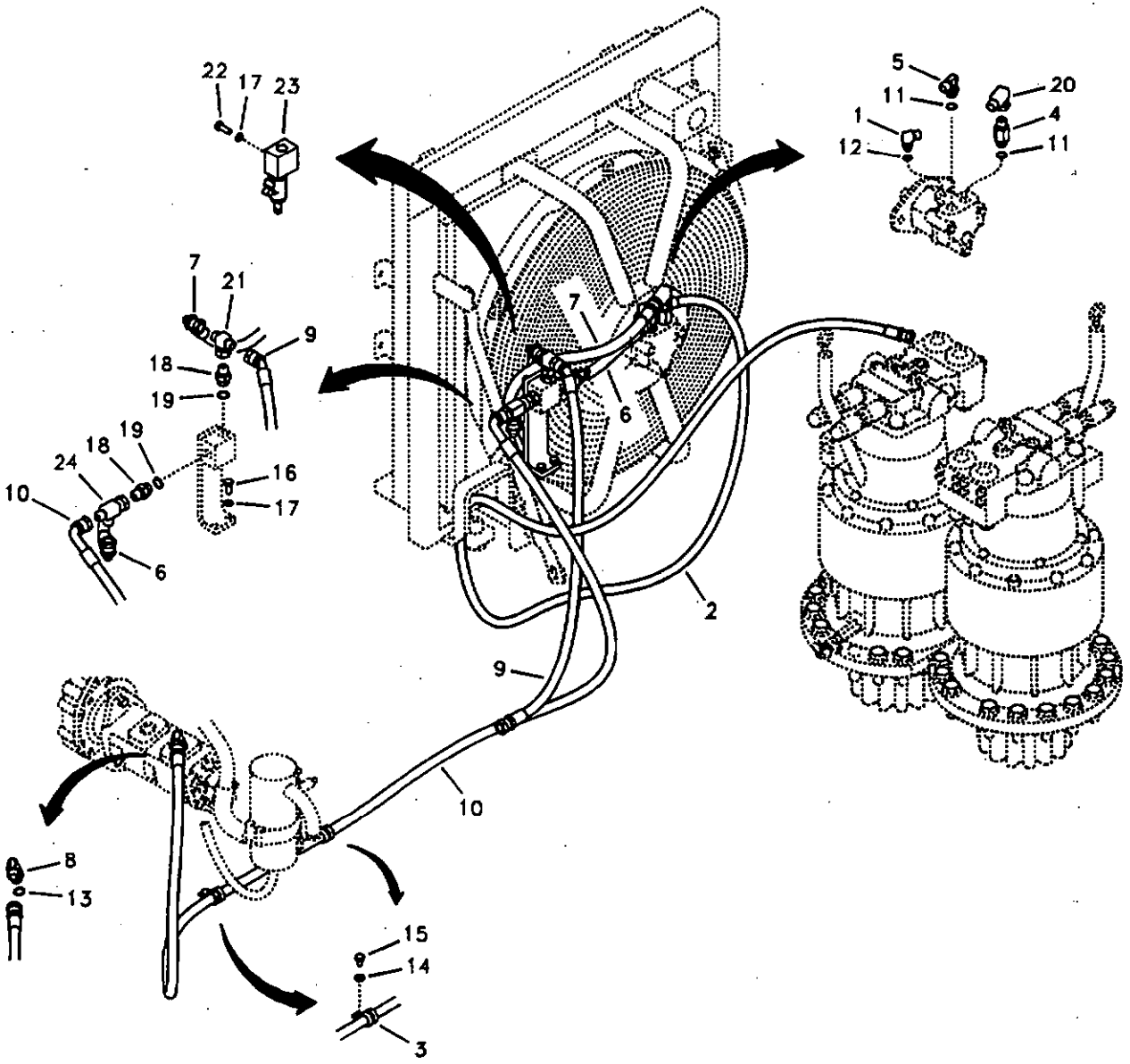
22
17
23
5
11
20
1
4
12
11
7
21
9
18
19
7
6
18
19
24
16
10
17
6
2
9
10
8
13
15
9
14
3

Fig.	Part No.	Quantity 1	2	3	PS	KIT	Description	Dénomination	Bezeichnung	품명	Denominación	Notes
1	SA 9413-31030	1					Elbow	Coude	Winkelstueck	엘보	Tubo acodado	
2	SA 9451-03261	1					Hose	Durit	Schlauch	호스	Tubo flexible	
3	VOE 14500295	2					Clip	Clip	Klemme	클립	Clip	
4	SA 9412-31200	1					Connector	Raccord	Anschluss	커넥터	Union	
5	SA 9413-31050	1					Elbow	Coude	Winkelstueck	엘보	Tubo acodado	
6	SA 9453-04509	1					Hose	Durit	Schlauch	호스	Tubo flexible	
7	SA 9453-04512	1					Hose	Durit	Schlauch	호스	Tubo flexible	
8	SA 9413-11030	1					Elbow	Coude	Winkelstueck	엘보	Tubo acodado	
9	SA 9452-04219	1					Hose	Durit	Schlauch	호스	Tubo flexible	
10	SA 9453-04562	1					Hose	Durit	Schlauch	호스	Tubo flexible	
11	VOE 932040	2					O-ring	Joint Torique	O-Ring	오링	Junta torica	
12	VOE 932039	1					O-ring	Joint Torique	O-Ring	오링	Junta torica	
13	VOE 990557	1					O-ring	Joint Torique	O-Ring	오링	Junta torica	
14	SA 9211-10000	2					Washer	Rondelle	Scheibe	와셔	Arandela	
15	SA 9011-11003	2					Bolt	Boulon	Bolzen	볼트	Perno	
16	VOE 983251	2					Hexagon screw	Vis tête hexagonale	Sechskantschraube	스크류	Tornillo hexago	
17	VOE 955922	4					Spring Washer	Rondelle élastique	Federscheibe	스프링 와셔	Arandela flexible	
18	SA 9412-31080	2					Connector	Raccord	Anschluss	커넥터	Union	
19	VOE 932041	2					O-ring	Joint Torique	O-Ring	오링	Junta torica	
20	SA 9411-90250	1					Elbow	Coude	Winkelstueck	엘보	Tubo acodado	
21	SA 9411-92200	1					Tee	Connexion en T	T-stuck	티	Acoplamiento T	
22	VOE 983252	2					Hexagon screw	Vis tête hexagonale	Sechskantschraube	스크류	Tornillo hexago	
23	VOE 14529834	1					Relief valve	Limiteur - pression	Druckbegrenzer	릴리프 밸브	Limitador presion	
	VOE 14536080	1					•Seal	•Joint	•Dichtring	• 시일	•Junta	
24	SA 9411-96160	1					Tee	Connexion en T	T-stuck	티	Acoplamiento T	

1	8279674	**Sistema hidráulico, tubería de refrigeración de aceite.** **유압 배관 , 오일냉각장치** **Hydraulikanlage, Rohranschluss für Druckölkühler** **Système hydraulique, circuit de refroidissement d'huile** **Hydraulic system, oil cooling system**	Catalogue id 20072	Group 911
2			Illustr. No 1021816	Section 700
3				
4			Issue VOE 74B9920072	Page 497
5				

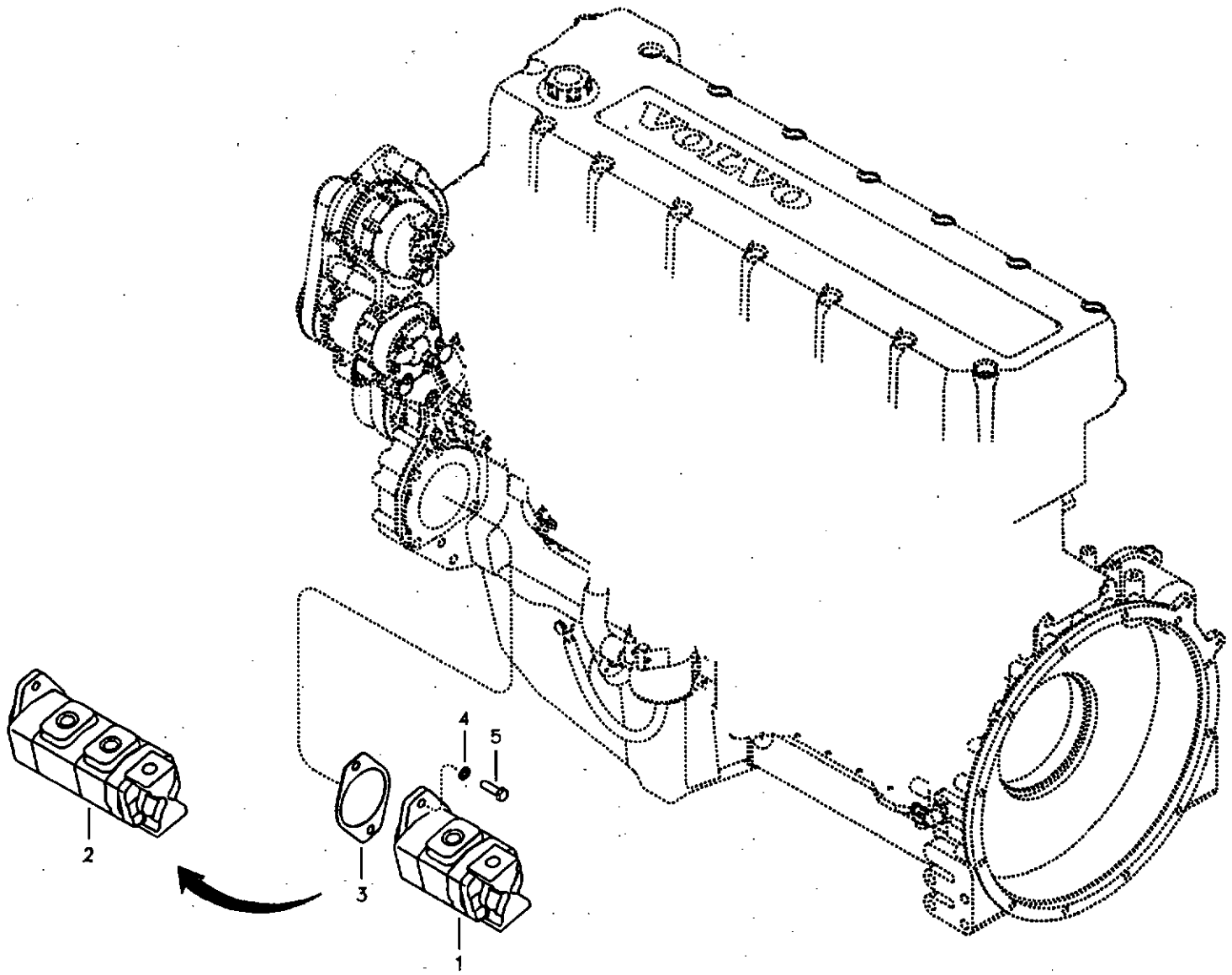

Volvo Construction Equipment

1019440

Fig.	Part No.	Quantity 1	2	3	P S	K I T	Description	Dénomination	Bezeichnung	품명	Denominación	Notes
1	VOE 14537295	1					Gear Pump	Pomp.engrenages	Zahnradpumpe	기어 펌프	Bomba Engranaje	See group 911, Page 511
2	VOE 14537294		1				Gear Pump	Pomp.engrenages	Zahnradpumpe	기어 펌프	Bomba Engranaje	See group 911, Page 513
3	VOE 14531148	1	1				Gasket	Joint	Dichtung	가스켓	Junta	
4	VOE 955923	2	2				Spring Washer	Rondelle élastique	Federscheibe	스프링 와셔	Arandela flexible	
5	VOE 978933	2	2				Hexagon screw	Vis a tête hexagonale	Sechskantschr.	육각 나사	Tornillo hexago	

1	8279700
2	8279701
3	
4	
5	

Sistema hidráulico, soporte para la bomba de refrigeración de aceite.
유압 배관 , 오일냉각펌프 장착
Hydraulikanlage, Ölkühlung. Pumpeneinbau.
Système hydraulique, montage de la pompe du circuit de refroidissement d'huile.
Hydraulic system, oil cooling pump mount

Catalogue id 20072	Group 911
Illustr. No 1019440	Section 800
Issue VOE 74B9920072	Page 499

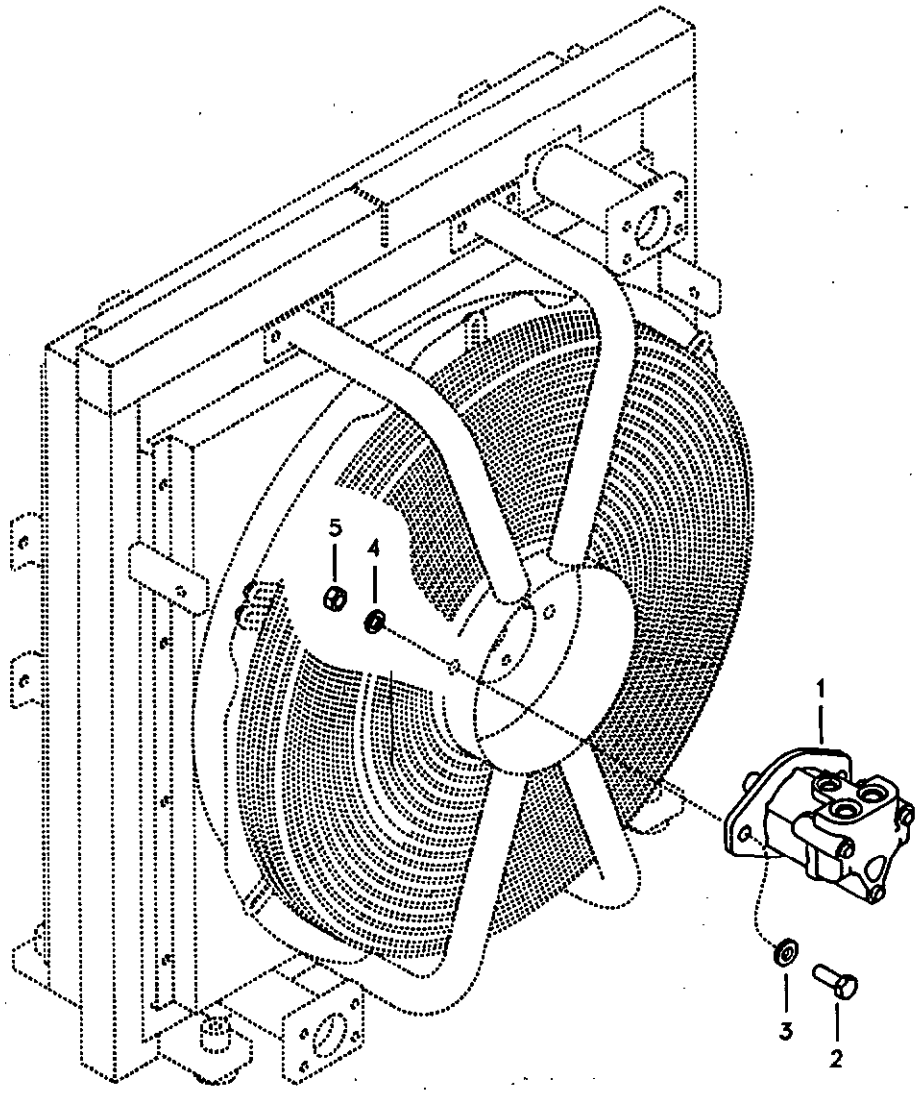
5
4
1
3
2

Fig.	Part No.	Quantity 1	2	3	P S	K I T	Description	Dénomination	Bezeichnung	품명	Denominación	Notes
1	VOE 14533496	1					Motor	Moteur	Motor	모터	Motor	
2	SA 9011-11408	2					Bolt	Boulon	Bolzen	볼트	Perno	
3	SA 9211-14000	2					Washer	Rondelle	Scheibe	와셔	Arandela	
4	SA 9213-14000	2					Washer	Rondelle	Scheibe	와셔	Arandela	
5	VOE 979020	2					Hexagon Nut	Ecrou Hexagonal	Sechskantmutter	너트	Tuerca Hexagon	

1	8279674	**Sistema hidráulico, soporte para el motor del ventilador de refrigeración de aceite.** **유압 배관 , 오일 냉각장치 팬 모터 장착** **Hydraulikanlage, Ölkühlung. Einbau von Gebläsemotor.** **Système hydraulique, montage de la pompe du ventilateur de refroidissement d'huile.** **Hydraulic system, oil cooling fan motor mount**	Catalogue id **20072**	Group **911**
2			Illustr. No **1019441**	Section **900**
3				
4			Issue **VOE 74B9920072**	Page **501**
5				

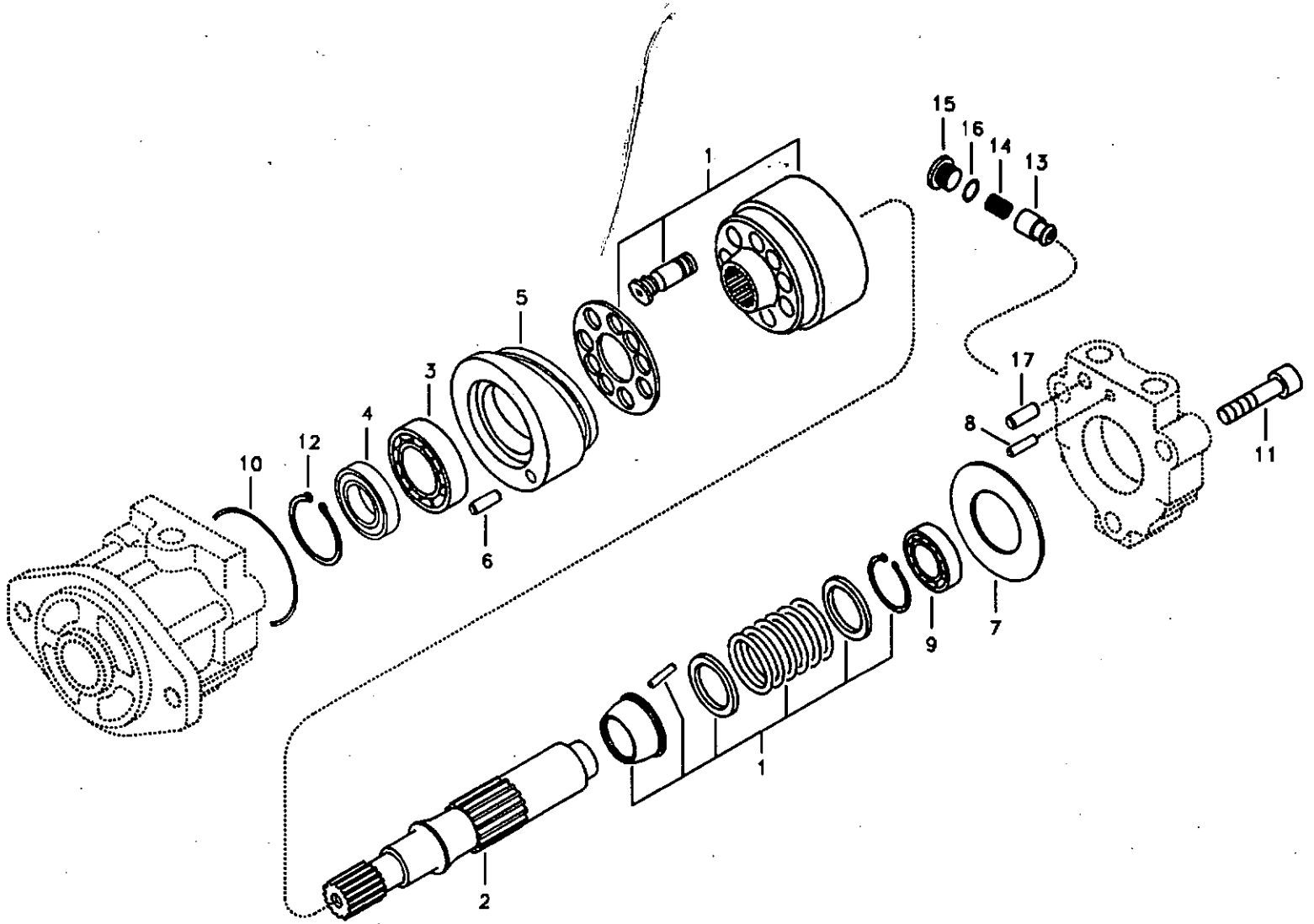
15
16
14
13
1
5
3
4
12
10
6
17
8
11
9
7
1
2

Fig.	Part No.	Quantity 1	2	3	PS	KIT	Description	Dénomination	Bezeichnung	품명	Denominación	Notes
	VOE 14533496	1					Motor	Moteur	Motor	모터	Motor	
1	VOE 14537417	1					•Cylinder Block	•Bloc-cylindres	•Zylinderblock	• 실린더 블록	•Bloque Cilindro	
2	VOE 14537413	1					•Shaft	•Arbre	•Welle	• 샤프트	•Arbol	
3	SA 8230-33970	1					•Ball Bearing	•Roulemen.billes	•Kugellager	• 볼 베어링	•Cojinete Bolas	
4	VOE 14537414	1					•Seal	•Joint	•Dichtring	• 시일	•Junta	
5	VOE 14537415	1					•Plate	•Plaque	•Platte	• 플레이트	•Placa	
6	VOE 14512771	1					•Pin	•Goupille	•Zapfen	• 핀	•Pasador	
7	VOE 14536015	1					•Plate	•Plaque	•Platte	• 플레이트	•Placa	
8	VOE 14536016	1					•Pin	•Goupille	•Zapfen	• 핀	•Pasador	
9	VOE 14536017	1					•Bearing	•Palier	•Lager	• 베어링	•Cojinete	
10	VOE 14536018	1			OP		•O-ring	•Joint Torique	•O-Ring	• 오링	•Junta torica	
11	SA 8230-33220	3					•Bolt	•Boulon	•Bolzen	• 볼트	•Perno	
12	VOE 14512772	1					•Ring	•Anneau	•Ring	• 링	•Anillo	
13	VOE 14536020	1					•Check valve	•Valve antiretour	•Rückschlagventil	• 체크 밸브	•Válvula de retención.	
14	VOE 14536021	1					•Spring	•Ressort	•Feder	• 스프링	•Muelle	
15	VOE 14536022	1					•Plug	•Bouchon	•Stopfen	• 플러그	•Tapon	
16	SA 9511-12014	1					•O-ring	•Joint Torique	•O-Ring	• 오링	•Junta torica	
17	SA 8230-32410	2					•Pin	•Goupille	•Zapfen	• 핀	•Pasador	
100	VOE 14537416	1					Sealing Kit	Jeu Joints	Dichtungssatz	시일 킷	Juego Retenes	

1	8279674	**Sistema hidráulico, motor del ventilador de refrigeración de aceite.** **유압 배관 , 오일냉각장치 팬 모터** **Hydraulikanlage, Ölkühlung und Gebläsemotor.** **Système hydraulique, moteur du ventilateur de refroidissement d'huile.** **Hydraulic system, oil cooling fan motor**
2		
3		
4		
5		

Catalogue id	Group
20072	911
Illustr. No	Section
1019442	1000
Issue	Page
VOE 74B9920072	503

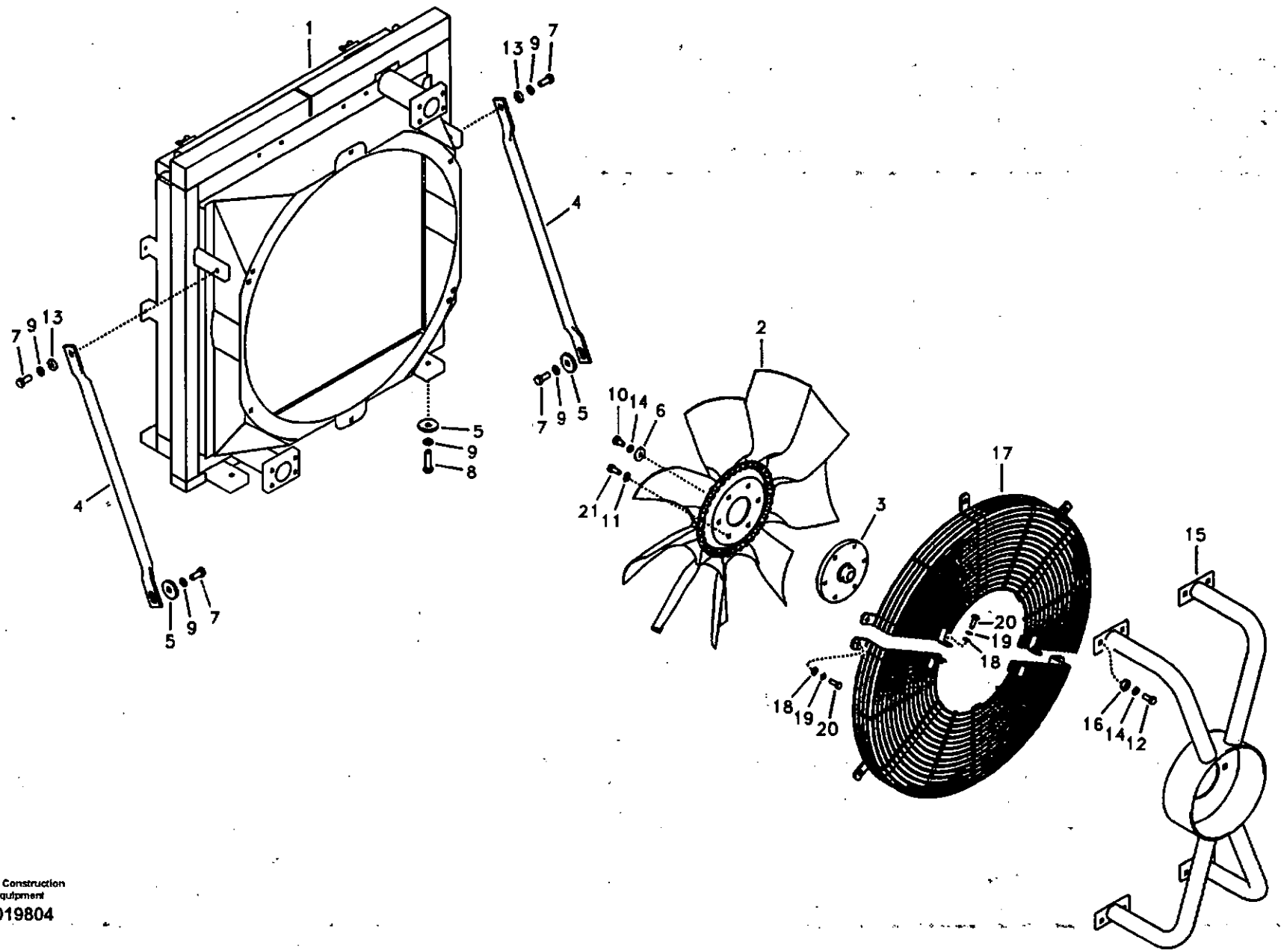
1
13 9 7
4
7 9 13
4
5
9
8
7 9 5
5 9 7
2
10 14 6
21 11
3
17
20
19
18
18 19 20
15
16 14 12

Fig.	Part No.	Quantity 1	2	3	PS	KIT	Description	Dénomination	Bezeichnung	품명	Denominación	Notes
1	VOE 14523879	1					Oil Cooler	Radiateur Huile	Ölkuhler	오일 쿨러	Enfriador Aceit	See group 911, Page 507
2	VOE 11110731	1					Fan	Ventilateur	Ventilator	팬	Ventilador	
3	VOE 14531657	1					Flange	Flasque	Flansch	플랜지	Brida	
4	VOE 14527372	2					Stay	Tirant	Strebe	스테이	Barra	
5	VOE 14532476	6					Washer	Rondelle	Scheibe	와셔	Arandela	
6	VOE 14522862	1					Washer	Rondelle	Scheibe	와셔	Arandela	
7	VOE 978932	4					Screw	Vis	Schraube	스크류	Tornillo	
8	VOE 980755	4					Hexagon screw	Vis a tête hexagonale	Sechskantschr.	육각 나사	Tornillo hexago	SER NO 11515-11576 SER NO 80001-80076
	VOE 978933	4					Hexagon screw	Vis a tête hexagonale	Sechskantschr.	육각 나사	Tornillo hexago	SER NO 11577- SER NO 80077-
9	VOE 955923	8					Spring Washer	Rondelle élastique	Federscheibe	스프링 와셔	Arandela flexible	
10	SA 9011-31004	1					Bolt	Boulon	Bolzen	볼트	Perno	
11	SA 9211-10000	6					Washer	Rondelle	Scheibe	와셔	Arandela	
12	VOE 983251	8					Hexagon screw	Vis tête hexagonale	Sechskantschraube	스크류	Tornillo hexago	
13	SA 9211-12000	2					Washer	Rondelle	Scheibe	와셔	Arandela	
14	VOE 955922	9					Spring Washer	Rondelle élastique	Federscheibe	스프링 와셔	Arandela flexible	
15	VOE 14533841	1					Engine Mounting	Silentbl.moteur	Motorbefestg	엔진 마운팅	Fijacion Motor	
16	VOE 14536063	8					Washer	Rondelle	Scheibe	와셔	Arandela	
17	VOE 14541905	2					Guard	Protection	Schutz	가드	Protección	
18	SA 9211-08000	10					Washer	Rondelle	Scheibe	와셔	Arandela	
19	VOE 955921	10					Spring Washer	Rondelle élastique	Federscheibe	스프링 와셔	Arandela flexible	
20	VOE 983243	10					Screw	Vis	Schraube	스크류	Tornillo	
21	VOE 983251	6					Hexagon screw	Vis tête hexagonale	Sechskantschraube	스크류	Tornillo hexago	SER NO 11515-11636 SER NO 80001-80177
	VOE 983250	6					Hexagon screw	Vis tête hexagonale	Sechskantschraube	스크류	Tornillo hexago	SER NO 11637- SER NO 80178-

1	8279674	**Sistema hidráulico, soporte para el enfriador de aceite.** 유압 배관 , 오일냉각장치 장착 **Hydraulikanlage, Einbau von Ölkühler** **Système hydraulique, montage du refroidisseur d'huile** **Hydraulic system, oil cooler mount**	Catalogue id 20072	Group 911
2			Illustr. No 1019804	Section 1100
3				
4			Issue VOE 74B9920072	Page 505
5				

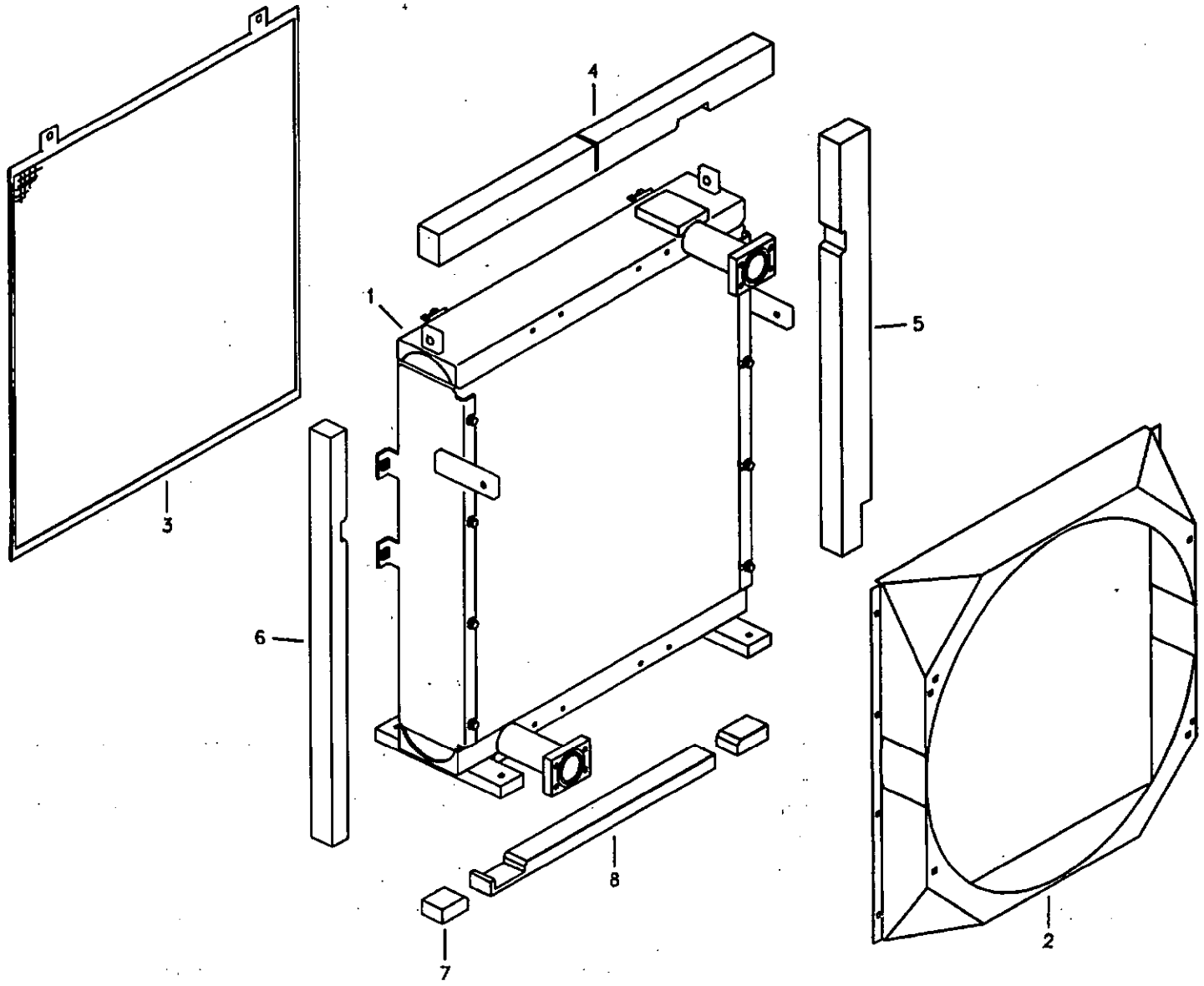

Volvo Construction Equipment
1019444

Fig.	Part No.	Quantity 1	2	3	P S	K I T	Description	Dénomination	Bezeichnung	품명	Denominación	Notes
	VOE 14523879	1					Oil Cooler	Refroidisseur huile	Ölkühler	오일 쿨러	Enfriadores aceite	
1	**VOE 14533839**	1					•Oil Cooler	•Refroidisseur huile	•Ölkühler	• 오일 쿨러	•Enfriadores aceite	
2	**VOE 14533840**	1			SS		•Fan Shroud	•Boitier Ventilateur	•Lufterhaube	• 팬 슈라우드	•Cubierta Ventilador	SER NO 11515-11576 SER NO 80001-80076
	VOE 14545463	1					•Fan Shroud	•Boitier Ventilateur	•Lufterhaube	• 팬 슈라우드	•Cubierta Ventilador	SER NO 11577- SER NO 80077-
3	**VOE 14533842**	1					•Net	•Filet	•Netz	• 네트	•Red	
4	**VOE 14527373**	1					•Sponge	•Eponge	•Schwamm	• 스폰지	•Esponja	
5	**VOE 14527374**	1					•Sponge	•Eponge	•Schwamm	• 스폰지	•Esponja	
6	**VOE 14527375**	1					•Sponge	•Eponge	•Schwamm	• 스폰지	•Esponja	
7	**VOE 14527376**	1					•Sponge	•Eponge	•Schwamm	• 스폰지	•Esponja	
8	**VOE 14527377**	1					•Sponge	•Eponge	•Schwamm	• 스폰지	•Esponja	

1	**8279674**	**Sistema hidráulico, enfriador de aceite.** **유압 배관 , 오일냉각장치** **Hydraulikanlage, Ölkühler.** **Système hydraulique, refroidisseur d'huile.** **Hydraulic system, oil cooler**	Catalogue id **20072** / Group **911**
2			Illustr. No **1019444** / Section **1200**
3			
4			Issue **VOE 74B9920072** / Page **507**
5			

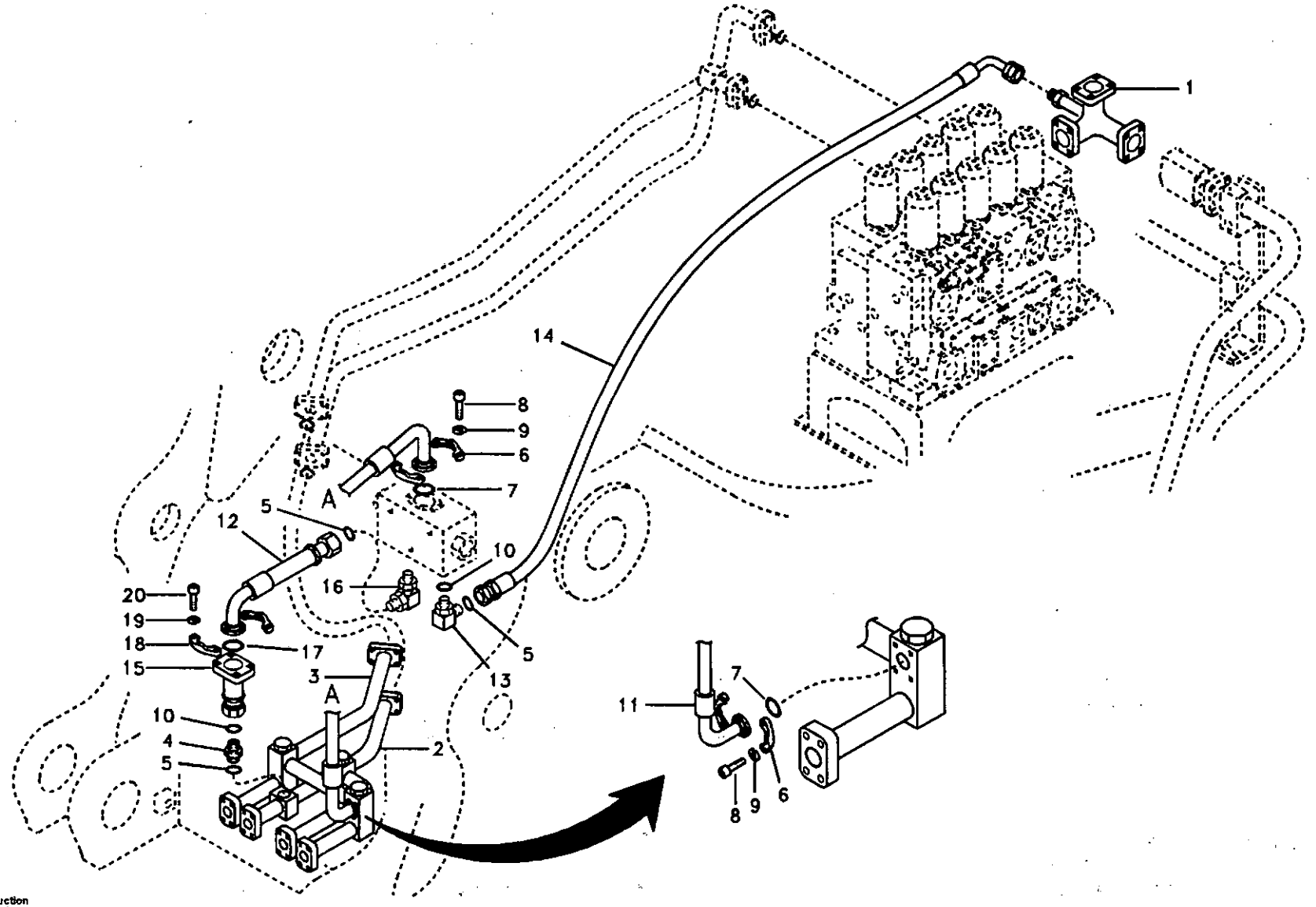
1
14
8
9
6
7
A
5
12
10
16
20
19
18
17
15
3
A
10
4
5
2
5
13
11
7
8
9
6

Fig.	Part No.	Quantity 1	2	3	PS	KIT	Description	Dénomination	Bezeichnung	품명	Denominación	Notes
1	VOE 14518864	1					Tube	Tube	Rohr	튜브	Tubo	
2	VOE 14518865	1					Pipe	Canalisation	Rohrleitung	파이프	Canalizacion	
3	VOE 14518866	1					Pipe	Canalisation	Rohrleitung	파이프	Canalizacion	
4	SA 9419-11090	1					Connector	Raccord	Anschluss	커넥터	Union	
5	VOE 983527	3					O-ring	Joint Torique	O-Ring	오링	Junta torica	
6	SA 9425-51042	4					Flange	Flasque	Flansch	플랜지	Brida	
7	VOE 949238	2					O-ring	Joint Torique	O-Ring	오링	Junta torica	
8	VOE 984135	8					Screw	Vis	Schraube	스크류	Tornillo	
9	SA 9213-14000	8					Washer	Rondelle	Scheibe	와셔	Arandela	
10	VOE 981290	2					O-ring	Joint Torique	O-Ring	오링	Junta torica	
11	VOE 14880340	1					Hose	Durit	Schlauch	호스	Tubo flexible	SER NO 10001-11686 SER NO 80001-80277
	VOE 14880828	1					Hose	Durit	Schlauch	호스	Tubo flexible	SER NO 11687- SER NO 80278-
12	VOE 14880341	1					Hose	Durit	Schlauch	호스	Tubo flexible	
13	VOE 9413-11230	1					Spring Washer	Rondelle élastique	Federscheibe	스프링 와셔	Arandela flexible	
14	SA 9453-35239	1					Hose	Durit	Schlauch	호스	Tubo flexible	
15	SA 14521732	1					Elbow	Coude	Winkelstueck	엘보	Tubo acodado	
16	SA 9419-21050	1					Elbow	Coude	Winkelstueck	엘보	Tubo acodado	
17	VOE 948700	1					O-ring	Joint Torique	O-Ring	오링	Junta torica	
18	SA 9425-51031	2					Flange	Flasque	Flansch	플랜지	Brida	
19	VOE 955922	4					Spring Washer	Rondelle élastique	Federscheibe	스프링 와셔	Arandela flexible	
20	VOE 984082	4					Allen Hd Screw	Vis A 6 Pans Cr	Inbusschraube	스크류	Torn Hex Embut	

1	8279704	**Sistema hidráulico, válvula de control para pluma y oscilaci** 유압 배관 , 제어밸브에서 붐 및 선회 **Hydraulikanlage, Steuerventil zu Ausleger und Schwenken** **Système hydraulique, valve de commande flèche et pivotement** **Hydraulic system, control valve to boom and swing**	Catalogue id 20072	Group 911
2			Illustr. No 1010441	Section 1600
3				
4			Issue VOE 74B9920072	Page 509
5				

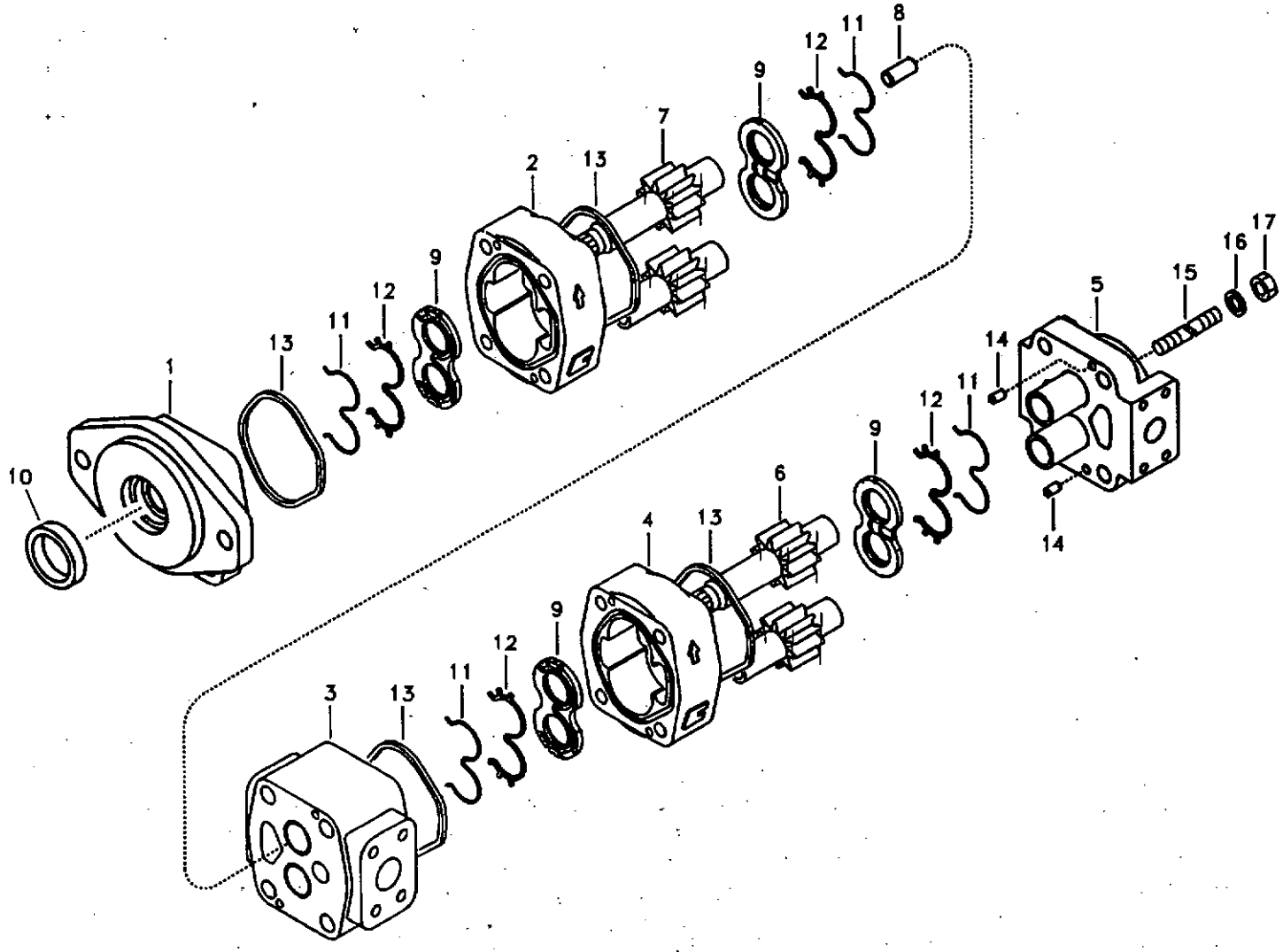
1
2
3
4
5
6
7
8
9
10
11
12
13
14
15
16
17

Fig.	Part No.	Quantity 1	2	3	PS	KIT	Description	Dénomination	Bezeichnung	품명	Denominación	Notes
	VOE 14537295	1					Gear Pump	Pomp.engrenages	Zahnradpumpe	기어 펌프	Bomba Engranaje	
1	VOE 14536185	1					•Cover	•Capot	•Haube	• 커버	•Capo	
2	VOE 14536193	1					•Housing	•Carter	•Gehäuse	• 하우징	•Carter	
3	VOE 14536189	1					•Carrier	•Support	•Träger	• 캐리어	•Soporte	
4	VOE 14536193	1					•Housing	•Carter	•Gehäuse	• 하우징	•Carter	
5	VOE 14536190	1					•Cover	•Capot	•Haube	• 커버	•Capo	
6	VOE 14536186	1					•Gear	•Pignon	•Zahnradgetriebe	• 기어	•Engranaje	
7	VOE 14536188	1					•Gear	•Pignon	•Zahnradgetriebe	• 기어	•Engranaje	
8	VOE 14536204	1					•Shaft	•Arbre	•Welle	• 샤프트	•Arbol	
9	VOE 14536197	4				K	•Plate	•Plaque	•Platte	• 플레이트	•Placa	
10	VOE 14536201	1					•Seal	•Joint	•Dichtring	• 시일	•Junta	
11		4				K	•Seal	•Joint	•Dichtring	• 시일	•Junta	
12		4				K	•Seal	•Joint	•Dichtring	• 시일	•Junta	
13		4				K	•Seal	•Joint	•Dichtring	• 시일	•Junta	
14	VOE 14536202	8					•Pin	•Goupille	•Zapfen	• 핀	•Pasador	
15	VOE 14536205	4					•Bolt	•Boulon	•Bolzen	• 볼트	•Perno	
16	VOE 14536203	4					•Washer	•Rondelle	•Scheibe	• 와셔	•Arandela	
17	SA 9181-11800	4					•Nut	•Ecrou	•Mutter	• 너트	•Tuerca	(VOE 14536207)
100	VOE 14536209	1					Sealing Kit	Jeu Joints	Dichtungssatz	시일 킷	Juego Retenes	

1	8279700	**Engranaje de bomba hidráulica** 기어펌프 **Hydraulische Zahnradpumpe** **Pompe à engrenages hydraulique** **Hydraulic gear pump**	Catalogue id **20072** / Group **911** Illustr. No **1019446** / Section **2050** Issue **VOE 74B9920072** / Page **511**
2			
3			
4			
5			

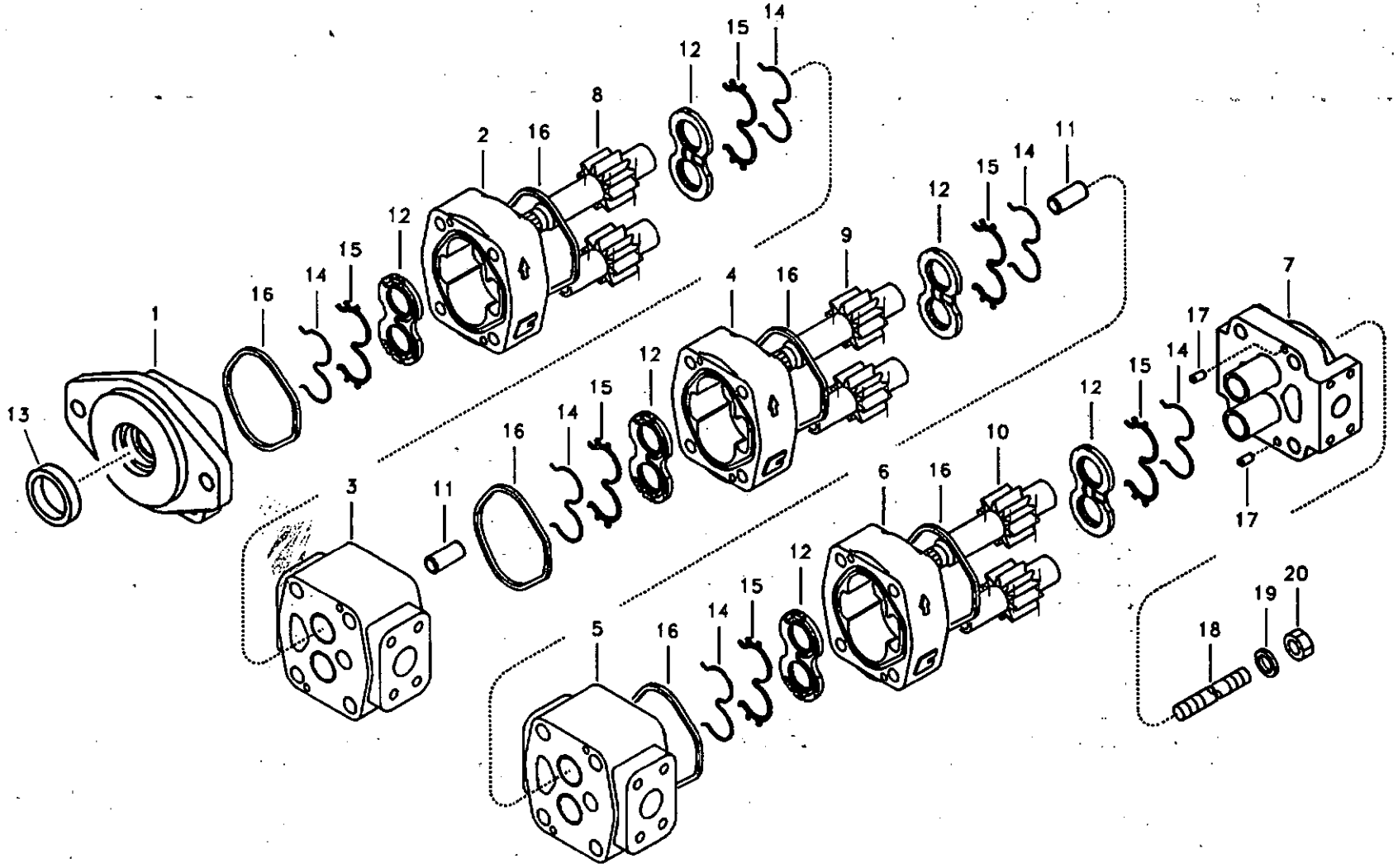
1
2
3
4
5
6
7
8
9
10
11
12
13
14
15
16
17
18
19
20

Fig.	Part No.	Quantity 1	2	3	PS	KIT	Description	Dénomination	Bezeichnung	품명	Denominación	Notes
	VOE 14537294	1					Gear Pump	Pomp.engrenages	Zahnradpumpe	기어 펌프	Bomba Engranaje	
1	VOE 14536185	1					•Cover	•Capot	•Haube	• 커버	•Capo	
2	VOE 14536195	1					•Housing	•Carter	•Gehäuse	• 하우징	•Carter	
3	VOE 14536192	1					•Carrier	•Support	•Träger	• 캐리어	•Soporte	
4	VOE 14536193	1					•Housing	•Carter	•Gehäuse	• 하우징	•Carter	
5	VOE 14536189	1					•Carrier	•Support	•Träger	• 캐리어	•Soporte	
6	VOE 14536184	1			SS		•Housing	•Carter	•Gehäuse	• 하우징	•Carter	
7	VOE 14536190	1					•Cover	•Capot	•Haube	• 커버	•Capo	
8	VOE 14536187	1					•Gear	•Pignon	•Zahnradgetriebe	• 기어	•Engranaje	
9	VOE 14536191	1					•Gear	•Pignon	•Zahnradgetriebe	• 기어	•Engranaje	
10	VOE 14536188	1					•Gear	•Pignon	•Zahnradgetriebe	• 기어	•Engranaje	
11	VOE 14536204	2					•Shaft	•Arbre	•Welle	• 샤프트	•Arbol	
12	VOE 14536197	6				K	•Plate	•Plaque	•Platte	• 플레이트	•Placa	
13	VOE 14536201	1					•Seal	•Joint	•Dichtring	• 시일	•Junta	
14		6				K	•Seal	•Joint	•Dichtring	• 시일	•Junta	
15		6				K	•Seal	•Joint	•Dichtring	• 시일	•Junta	
16		6				K	•Seal	•Joint	•Dichtring	• 시일	•Junta	
17	VOE 14536202	12					•Pin	•Goupille	•Zapfen	• 핀	•Pasador	
18	VOE 14536206	4					•Bolt	•Boulon	•Bolzen	• 볼트	•Perno	
19	VOE 14536203	4					•Washer	•Rondelle	•Scheibe	• 와셔	•Arandela	
20	SA 9181-11800	4					•Nut	•Ecrou	•Mutter	• 너트	•Tuerca	(VOE 14536207)
100	VOE 14536208	1					Sealing Kit	Jeu Joints	Dichtungssatz	시일 킷	Juego Retenes	

1	8279701	**Engranaje de bomba hidráulica** **기어펌프** **Hydraulische Zahnradpumpe** **Pompe à engrenages hydraulique** **Hydraulic gear pump**	Catalogue id **20072**	Group **911**
2			Illustr. No **1019448**	Section **2150**
3			Issue **VOE 74B9920072**	Page **513**
4				
5				

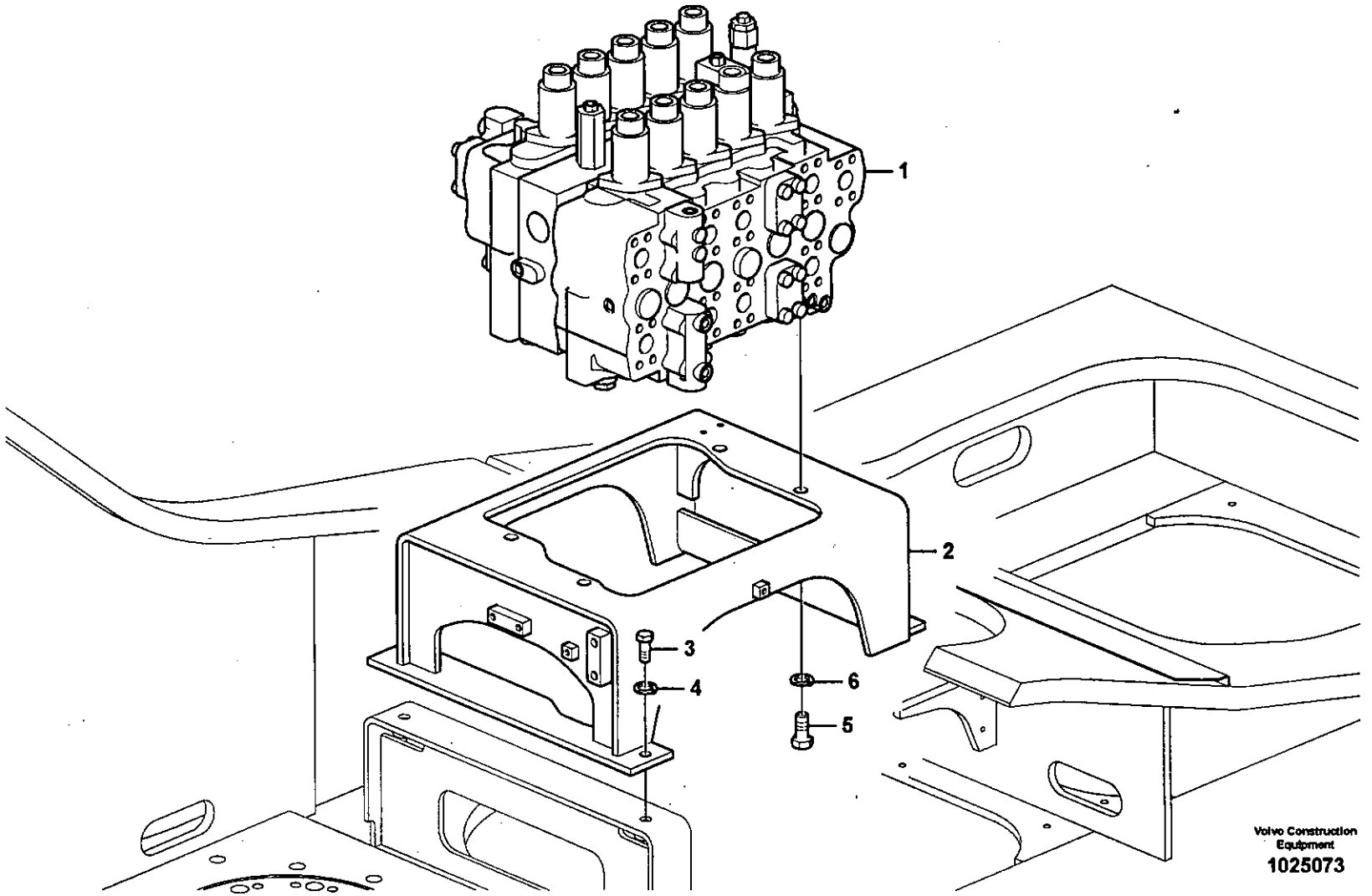
1
2
3
4
5
6
Volvo Construction Equipment
1025073

Fig.	Part No.	Quantity 1	2	3	PS	KIT	Description	Dénomination	Bezeichnung	품명	Denominación	Notes
1	VOE 14556410	1					Control valve	Valve controle	Steuerventil	제어 밸브	Válvula control	
2	VOE 14518535	1					Bracket	Support	Konsole	브래킷	Ménsula	
3	SA 9011-11608	4			SS		Bolt	Boulon	Bolzen	볼트	Perno	
4	VOE 955926	4					Spring Washer	Rondelle élastique	Federscheibe	스프링 와셔	Arandela flexible	
5	SA 9011-12009	4					Bolt	Boulon	Bolzen	볼트	Perno	
6	SA 9213-20000	4					Spring Washer	Rondelle élastique	Federscheibe	스프링 와셔	Arandela flexible	

1	8277120	**Válvula de mando con piezas se montaje.** 제어밸브 및 장착부품 **Steuerventil mit Anbauteilen.** **Valve de commande avec pièces de montage.** **Control valve with fitting parts.**
2		
3		
4		
5		

Catalogue id 20072	Group 912
Illustr. No 1025073	Section 100
Issue VOE 74B9920072	Page 515

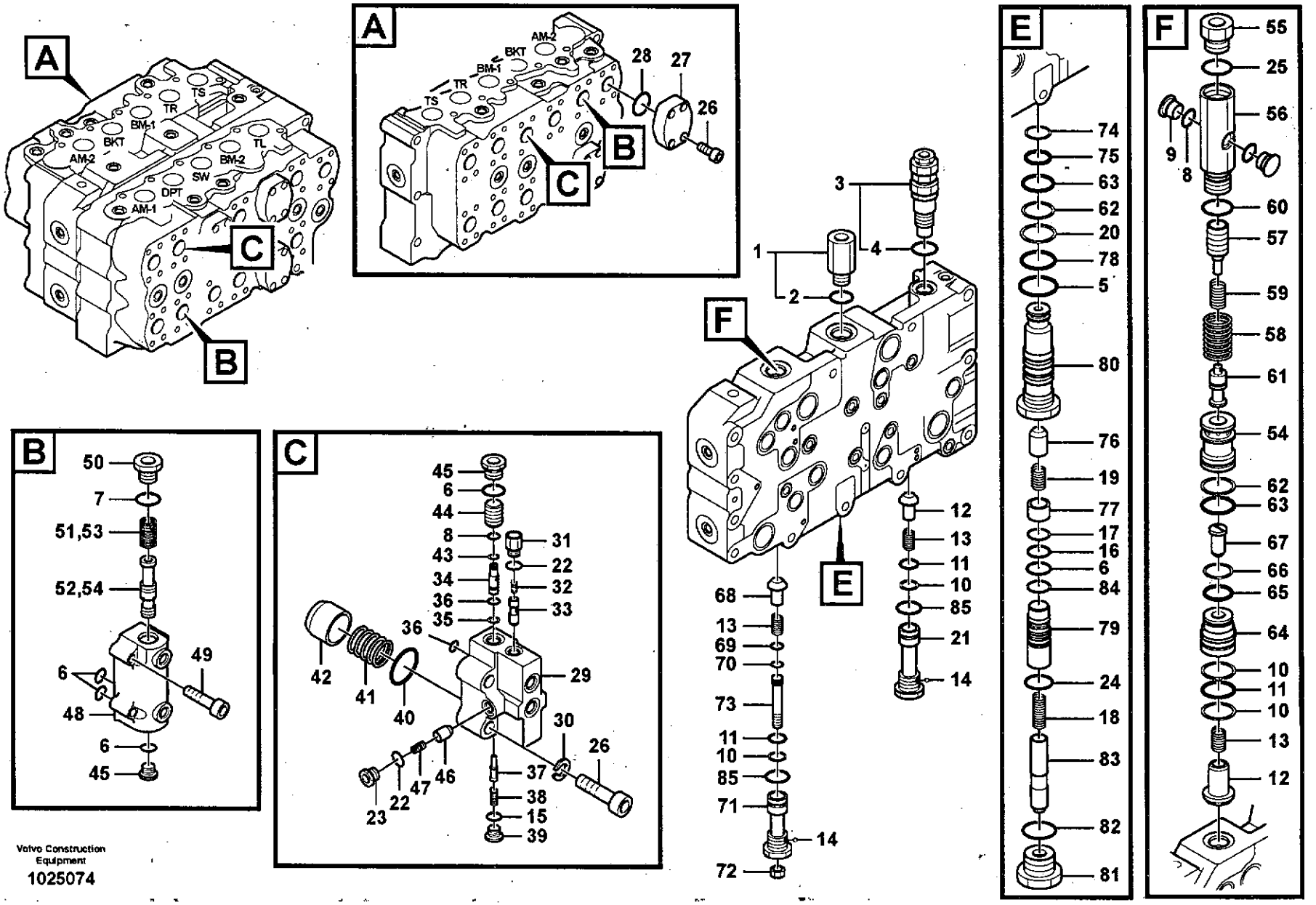

Volvo Construction Equipment

1025074

Fig.	Part No.	Quantity 1	2	3	PS	KIT	Description	Dénomination	Bezeichnung	품명	Denominación	Notes
	VOE 14556410	1					Control valve	Valve controle	Steuerventil	제어 밸브	Válvula control	
1	VOE 14513225	1					•Check valve	•Valve antiretour	•Rückschlagventil	• 체크 밸브	•Válvula de retención.	
2	VOE 983532	1				K	••O-ring	••Joint Torique	••O-Ring	•• 오링	••Junta torica	
3	VOE 14521261	1			SS		•Relief valve	•Limiteur - pression	•Druckbegrenzer	• 릴리프 밸브	•Limitador presion	
4	VOE 983529	1				K	••O-ring	••Joint Torique	••O-Ring	•• 오링	••Junta torica	
5	VOE 983532	1				K	•O-ring	•Joint Torique	•O-Ring	• 오링	•Junta torica	
6	VOE 990557	9				K	•O-ring	•Joint Torique	•O-Ring	• 오링	•Junta torica	
7	VOE 983527	2				K	•O-ring	•Joint Torique	•O-Ring	• 오링	•Junta torica	
8	VOE 983495	5				K	•O-ring	•Joint Torique	•O-Ring	• 오링	•Junta torica	
9	SA 8230-01150	3					•Cap	•Chapeau	•Kappe	• 캡	•Caperuza	
10	SA 9566-10250	4				K	•Ring	•Anneau	•Ring	• 링	•Anillo	
11	VOE 990606	3				K	•O-ring	•Joint Torique	•O-Ring	• 오링	•Junta torica	
12	SA 8230-11280	2					•Check valve	•Valve antiretour	•Rückschlagventil	• 체크 밸브	•Válvula de retención.	
13	SA 8230-12860	3					•Spring	•Ressort	•Feder	• 스프링	•Muelle	
14	SA 8230-02880	2					•Lock Plug	•Tampon Verroui.	•Verschlussschraube	• 잠금 플러그	•Tapon Seguridad	
15	VOE 983505	2				K	•O-ring	•Joint Torique	•O-Ring	• 오링	•Junta torica	
16	VOE 983507	1				K	•O-ring	•Joint Torique	•O-Ring	• 오링	•Junta torica	
17	SA 9566-10160	1				K	•Ring	•Anneau	•Ring	• 링	•Anillo	
18	VOE 14513223	1					•Spring	•Ressort	•Feder	• 스프링	•Resorte	
19	VOE 14521260	1					•Spring	•Ressort	•Feder	• 스프링	•Muelle	
20	SA 8330-00330	1					•Ring	•Anneau	•Ring	• 링	•Anillo	
21	VOE 14513224	1					•Cap	•Chapeau	•Verschlusskappe	• 캡	•Caperuza	
22	VOE 983502	4				K	•O-ring	•Joint Torique	•O-Ring	• 오링	•Junta torica	
23	SA 8230-01160	2					•Cap	•Chapeau	•Kappe	• 캡	•Caperuza	
24	VOE 983509	1				K	•O-ring	•Joint Torique	•O-Ring	• 오링	•Junta torica	
25	VOE 983510	1				K	•O-ring	•Joint Torique	•O-Ring	• 오링	•Junta torica	
26	SA 8230-00600	16					•Bolt	•Boulon	•Bolzen	• 볼트	•Perno	
27	VOE 14521258	2					•Flange	•Bride	•Flansch	• 플랜지	•Brida	
28	VOE 949238	2				K	•O-ring	•Joint Torique	•O-Ring	• 오링	•Junta torica	
29	VOE 14513200	2					•Cover	•Capot	•Haube	• 커버	•Capo	

1	8277120	**Válvula de control principal, retención de la pluma y el brazo.** 제어밸브 , 붐 및 디퍼 암 홀딩 **Steuerventilblock, Ausleger und Stielhalter.** **Distributeur principal, maintien de flèche et de balancier.** **Main control valve, boom and dipper arm holding.**	Catalogue id **20072**	Group **912**
2				
3			Illustr. No **1025074**	Section **200**
4				
5			Issue **VOE 74B9920072**	Page **517**

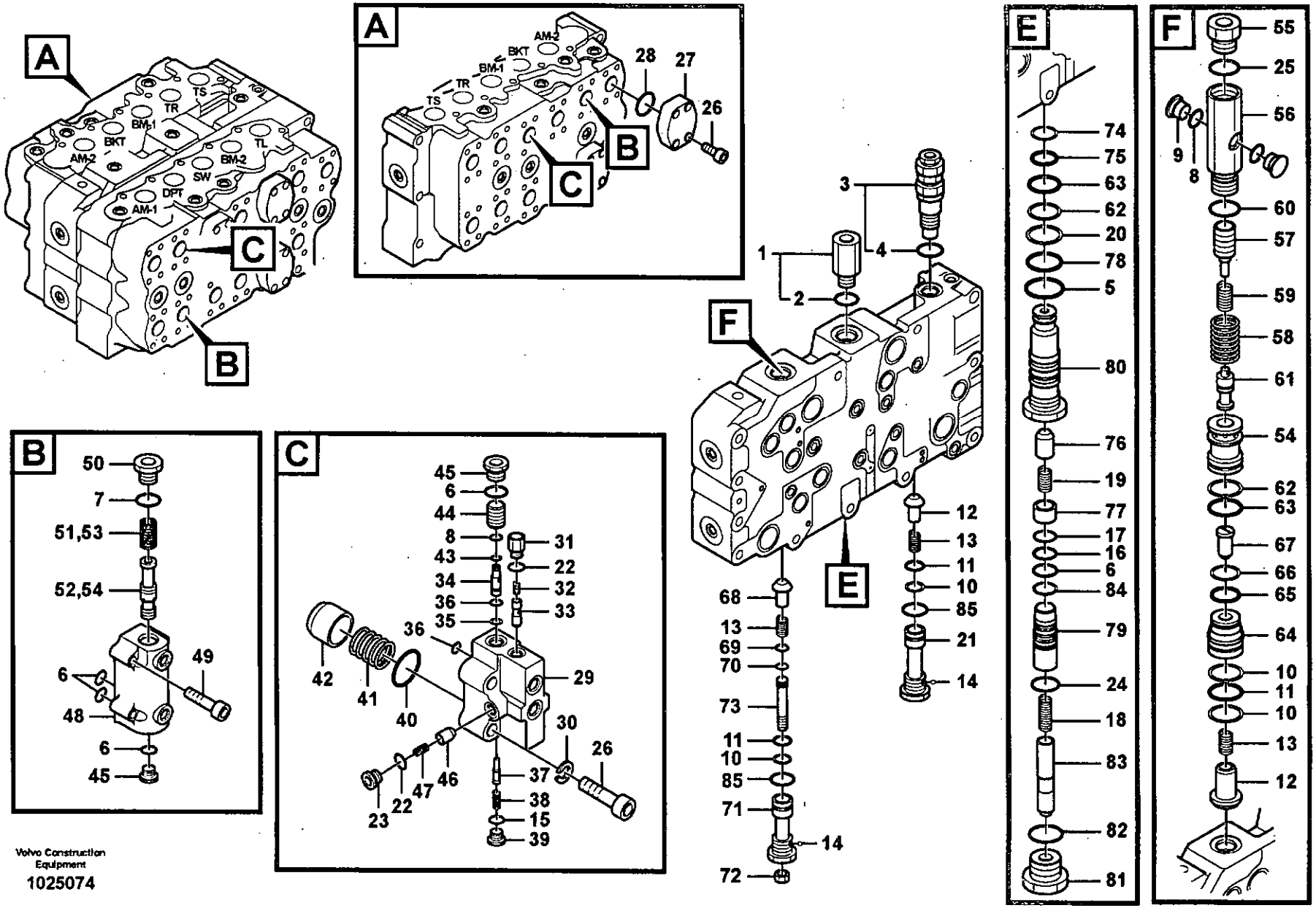

Volvo Construction Equipment

1025074

Fig.	Part No.	Quantity 1	2	3	PS	KIT	Description	Dénomination	Bezeichnung	품명	Denominación	Notes
30	SA 8230-00740	8					•Washer	•Rondelle	•Scheibe	•와셔	•Arandela	
31	VOE 14513201	2					•Cap	•Chapeau	•Verschlusskappe	•캡	•Caperuza	
32	SA 8230-36110	2					•Spring	•Ressort	•Feder	•스프링	•Muelle	
33	VOE 14513202	2					•Piston	•Piston	•Kolben	•피스톤	•Piston	
34	SA 8230-35950	2					•Sleeve	•Manchon	•Muffe	•슬리브	•Manguito	
35	SA 9566-10100	2			SS	K	•Ring	•Anneau	•Ring	•링	•Anillo	
36	VOE 983497	4				K	•O-ring	•Joint Torique	•O-Ring	•오링	•Junta torica	
37	SA 8230-35870	2					•Poppet	•Clapet champignon	•Niete	•포핏	•Vástago	
38	SA 8230-36080	2					•Spring	•Ressort	•Feder	•스프링	•Muelle	
39	SA 8230-35970	2					•Cap	•Chapeau	•Kappe	•캡	•Caperuza	
40	VOE 990585	2				K	•O-ring	•Joint Torique	•O-Ring	•오링	•Junta torica	
41	SA 8230-36100	2					•Spring	•Ressort	•Feder	•스프링	•Muelle	
42	VOE 14513203	2					•Poppet	•Clapet champignon	•Niete	•포핏	•Vástago	
43	SA 9566-10080	2			SS	K	•Ring	•Anneau	•Ring	•링	•Anillo	
44	VOE 14521259	2					•Piston	•Piston	•Kolben	•피스톤	•Piston	
45	SA 8230-37030	4					•Cap	•Chapeau	•Kappe	•캡	•Caperuza	
46	SA 8230-11190	2					•Check valve	•Valve antiretour	•Rückschlagventil	•체크 밸브	•Válvula de retención	
47	SA 8230-12780	2			SS		•Spring	•Ressort	•Feder	•스프링	•Muelle	
48	VOE 14513204	2					•Cover	•Capot	•Haube	•커버	•Capo	
49	SA 8230-23030	8					•Bolt	•Boulon	•Bolzen	•볼트	•Perno	
50	VOE 14513205	2					•Cap	•Chapeau	•Verschlusskappe	•캡	•Caperuza	
51	VOE 14513206	1					•Spring	•Ressort	•Feder	•스프링	•Resorte	
52	VOE 14513207	1					•Spool	•Bobine	•Schieber	•스풀	•Bobina	
53	VOE 14513208	1					•Spring	•Ressort	•Feder	•스프링	•Resorte	
54	VOE 14513209	1					•Spool	•Bobine	•Schieber	•스풀	•Bobina	
55	SA 8230-12130	1			OP		•Cap	•Chapeau	•Kappe	•캡	•Caperuza	
56	VOE 14524938	1			OP		•Sleeve	•Manchon	•Muffe	•슬리브	•Manguito	
57	SA 8230-11090	1			OP		•Piston	•Piston	•Kolben	•피스톤	•Piston	
58	SA 8230-13170	1			OP		•Spring	•Ressort	•Feder	•스프링	•Muelle	
59	SA 7273-10630	1					•Spring	•Ressort	•Feder	•스프링	•Muelle	

1	8277120	**Válvula de control principal, retención de la pluma y el brazo.** **제어밸브 , 붐 및 디퍼 암 홀딩** **Steuerventilblock, Ausleger und Stielhalter.** **Distributeur principal, maintien de flèche et de balancier.** **Main control valve, boom and dipper arm holding.**	Catalogue id **20072**	Group **912**
2					
3			Illustr. No **1025074**	Section **200**	
4					
5			Issue **VOE 74B9920072**	Page **519**	

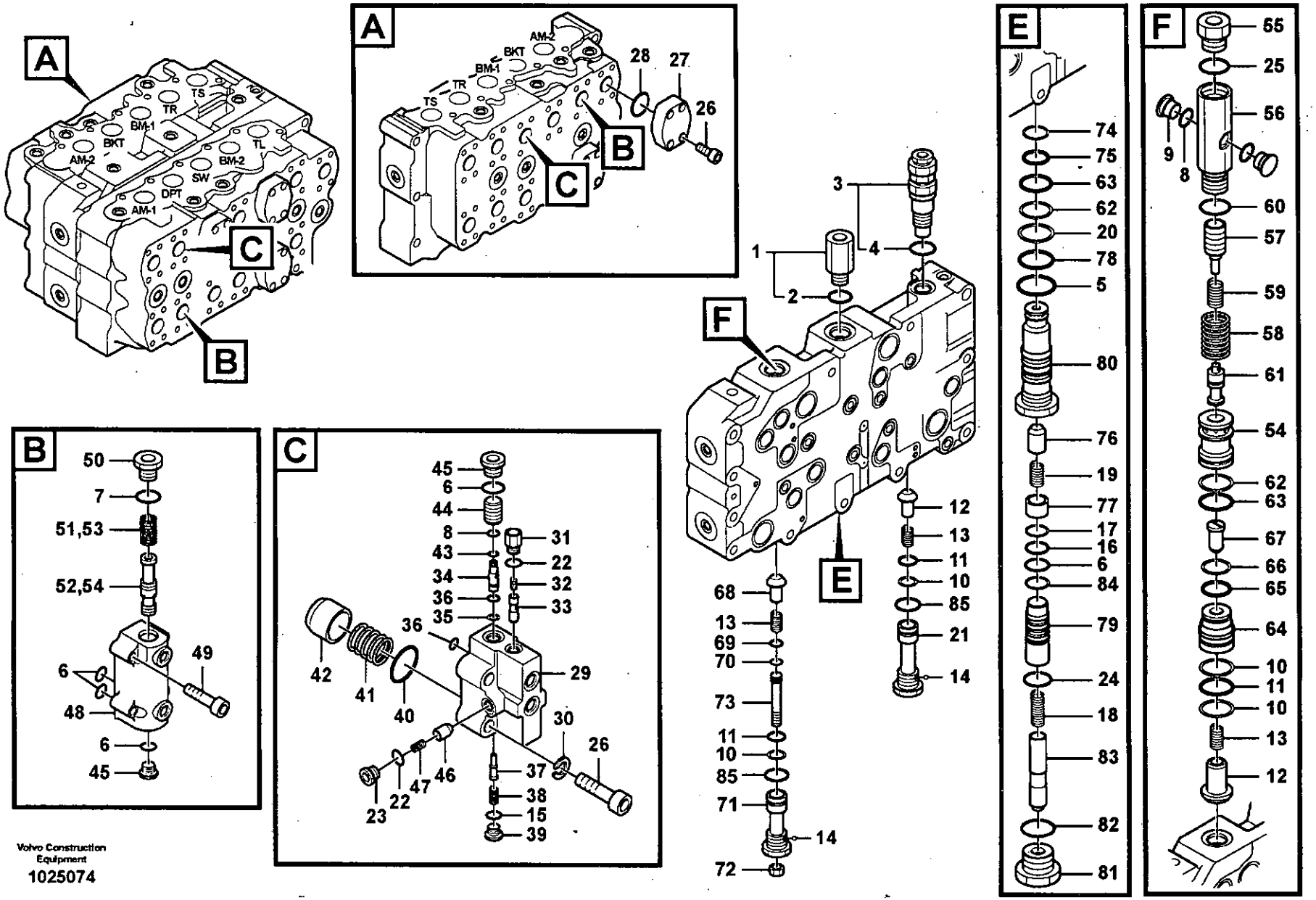

Volvo Construction Equipment

1025074

Fig.	Part No.	Quantity 1	2	3	P S	K I T	Description	Dénomination	Bezeichnung	품명	Denominación	Notes
60	VOE 14513211	1				K	•O-ring	•Joint torique	•O-Ring	•O- 링	•Anillo torico	
61	VOE 14524939	1			OP		•Spool	•Bobine	•Schieber	• 스풀	•Bobina	
62	SA 9566-10280	2				K	•Ring	•Anneau	•Ring	• 링	•Anillo	
63	VOE 983526	2				K	•O-ring	•Joint Torique	•O-Ring	• 오링	•Junta torica	
64	VOE 14524940	1			OP		•Sleeve	•Manchon	•Muffe	• 슬리브	•Manguito	
65	VOE 983506	1				K	•O-ring	•Joint Torique	•O-Ring	• 오링	•Junta torica	
66	SA 9566-10150	1				K	•Ring	•Anneau	•Ring	• 링	•Anillo	
67	VOE 14524941	1			OP		•Piston	•Piston	•Kolben	• 피스톤	•Piston	
68	VOE 14513214	1					•Check valve	•Valve antiretour	•Rückschlagventil	• 체크 밸브	•Válvula de retención	
69	VOE 983501	1				K	•O-ring	•Joint Torique	•O-Ring	• 오링	•Junta torica	
70	SA 9566-1010A	1				K	•Ring	•Anneau	•Ring	• 링	•Anillo	
71	VOE 14513215	1					•Cap	•Chapeau	•Verschlusskappe	• 캡	•Caperuza	
72	VOE 14501824	1					•Nut	•Ecrou	•Mutter	• 너트	•Tuerca	
73	VOE 14513216	1					•Screw	•Vis	•Schraube	• 스크류	•Tornillo	
74	VOE 983523	1				K	•O-ring	•Joint Torique	•O-Ring	• 오링	•Junta torica	
75	SA 9566-1022A	1				K	•Ring	•Anneau	•Ring	• 링	•Anillo	
76	VOE 14513217	1					•Check valve	•Valve antiretour	•Rückschlagventil	• 체크 밸브	•Válvula de retención	
77	VOE 14513218	1					•Piston	•Piston	•Kolben	• 피스톤	•Piston	
78	VOE 983528	1				K	•O-ring	•Joint Torique	•O-Ring	• 오링	•Junta torica	
79	VOE 14513219	1					•Sleeve	•Douille	•Hülse	• 슬리브	•Manguito	
80	VOE 14513220	1					•Sleeve	•Douille	•Hülse	• 슬리브	•Manguito	
81	VOE 14513221	1					•Cap	•Chapeau	•Verschlusskappe	• 캡	•Caperuza	
82	VOE 983511	1				K	•O-ring	•Joint Torique	•O-Ring	• 오링	•Junta torica	
83	VOE 14513222	1					•Spool	•Bobine	•Schieber	• 스풀	•Bobina	
84	SA 9566-10180	1				K	•Ring	•Anneau	•Ring	• 링	•Anillo	
85	VOE 983529	2				K	•O-ring	•Joint Torique	•O-Ring	• 오링	•Junta torica	
100	VOE 14557991	1			SS		Seal_kit	Seal_kit	Dichtungssatz	시일 키트	Juego de juntas	

1	8277120	**Válvula de control principal, retención de la pluma y el brazo.** **제어밸브 , 붐 및 디퍼 암 홀딩** **Steuerventilblock, Ausleger und Stielhalter.** **Distributeur principal, maintien de flèche et de balancier.** **Main control valve, boom and dipper arm holding.**	Catalogue id 20072	Group 912
2			Illustr. No 1025074	Section 200
3				
4			Issue VOE 74B9920072	Page 521
5				

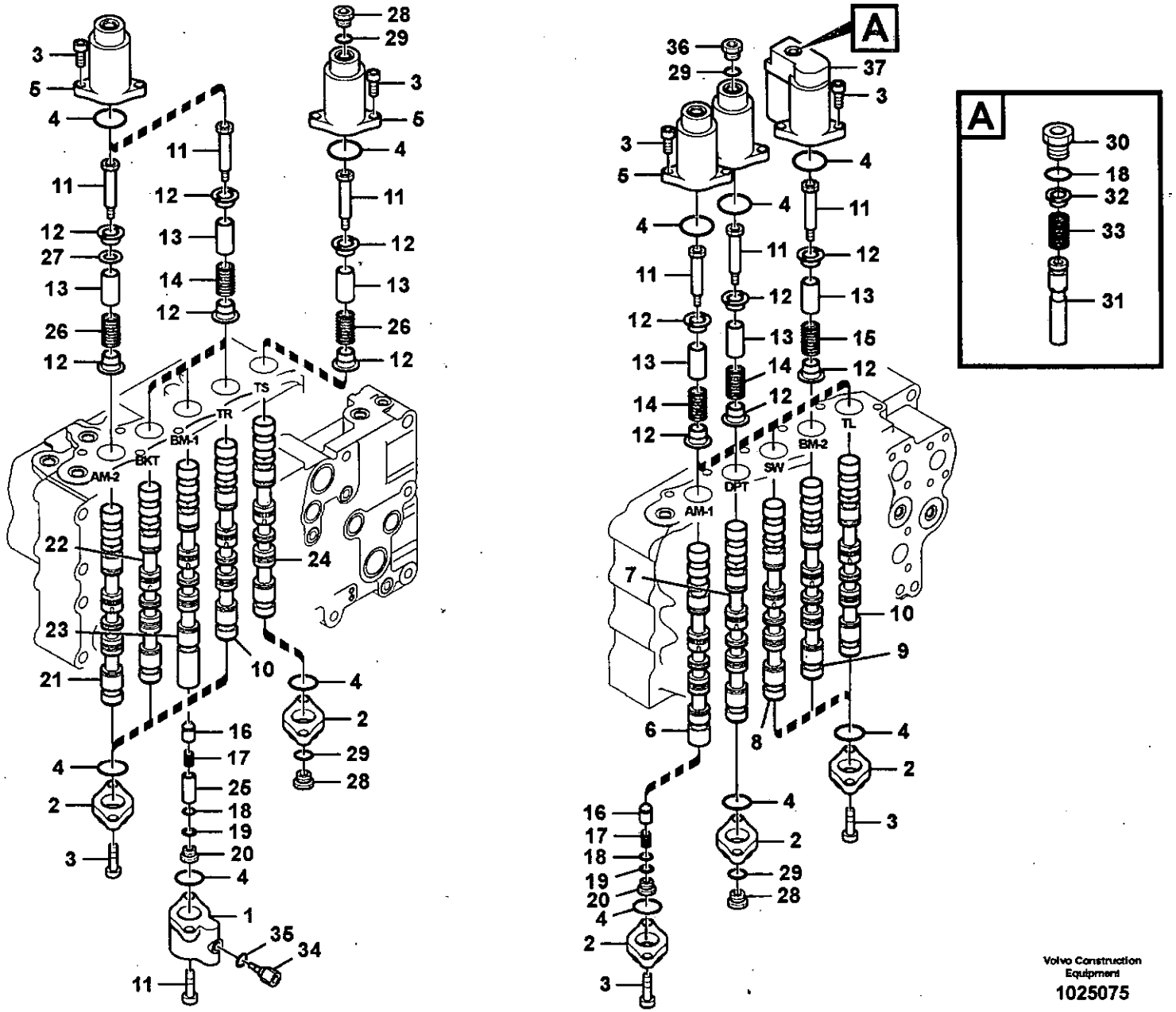
A
TS
TR
BM-1
BKT
AM-2
BM-2
SW
DPT
AM-1
TL

Fig.	Part No.	Quantity 1	2	3	P S	K I T	Description	Dénomination	Bezeichnung	품명	Denominación	Notes
	VOE 14556410	1					Control valve	Valve controle	Steuerventil	제어 밸브	Válvula control	
1	SA 8230-37010	1					•Cover	•Capot	•Haube	• 커버	•Capo	
2	SA 8230-10470	9					•Cover	•Capot	•Haube	• 커버	•Capo	
3	SA 8230-23040	40					•Bolt	•Boulon	•Bolzen	• 볼트	•Perno	
4	VOE 990620	20				K	•O-ring	•Joint Torique	•O-Ring	• 오링	•Junta torica	
5	SA 8230-10490	9					•Cover	•Capot	•Haube	• 커버	•Capo	
6		1			NS		•Spool	•Bobine	•Schieber	• 스풀	•Bobina	
7		1			NS		•Spool	•Bobine	•Schieber	• 스풀	•Bobina	
8		1			NS		•Spool	•Bobine	•Schieber	• 스풀	•Bobina	
9		1			NS		•Spool	•Bobine	•Schieber	• 스풀	•Bobina	
10		2			NS		•Spool	•Bobine	•Schieber	• 스풀	•Bobina	
11	SA 8230-35960	10					•Cap	•Chapeau	•Kappe	• 캡	•Caperuza	
12	SA 8230-36030	20					•Guide Spring	•Ressort Guide	•Fuhrungsfeder	•	•Resorte Guia	
13	SA 8230-35940	10					•Sleeve	•Manchon	•Muffe	• 슬리브	•Manguito	
14	SA 8230-36130	7					•Spring	•Ressort	•Feder	• 스프링	•Muelle	
15	VOE 14513151	1					•Spring	•Ressort	•Feder	• 스프링	•Resorte	
16	VOE 14513152	2					•Check valve	•Valve antiretour	•Rückschlagventil	• 체크 밸브	•Válvula de retención.	
17	SA 8230-12830	2					•Spring	•Ressort	•Feder	• 스프링	•Muelle	
18	VOE 990557	3				K	•O-ring	•Joint Torique	•O-Ring	• 오링	•Junta torica	
19	VOE 14513153	2				K	•Ring	•Anneau	•Ring	• 링	•Anillo	
20	VOE 14513154	2					•Cap	•Chapeau	•Verschlusskappe	• 캡	•Caperuza	
21		1			NS		•Spool	•Bobine	•Schieber	• 스풀	•Bobina	
22		1			NS		•Spool	•Bobine	•Schieber	• 스풀	•Bobina	
23		2			NS		•Spool	•Bobine	•Schieber	• 스풀	•Bobina	
24		1			NS		•Spool	•Bobine	•Schieber	• 스풀	•Bobina	
25	VOE 14513169	1					•Spacer	•Entretoise	•Abstandkörper	• 스페이서	•Distanciador	
26	VOE 14513173	2					•Spring	•Ressort	•Feder	• 스프링	•Resorte	
27	VOE 14513174	1					•Spacer	•Entretoise	•Abstandkörper	• 스페이서	•Distanciador	
28	SA 8230-01170	3					•Cap	•Chapeau	•Kappe	• 캡	•Caperuza	
29	VOE 983505	4				K	•O-ring	•Joint Torique	•O-Ring	• 오링	•Junta torica	

1	8277120	**Válvula de control principal, corredera de válvula.** **제어밸브 , 밸브 스풀** **Steuerventilblock, Ventilschieber.** **Distributeur principal, tiroir** **Main control valve, valve spool**
2		
3		
4		
5		

Catalogue id	Group
20072	912
Illustr. No	Section
1025075	300
Issue	Page
VOE 74B9920072	523

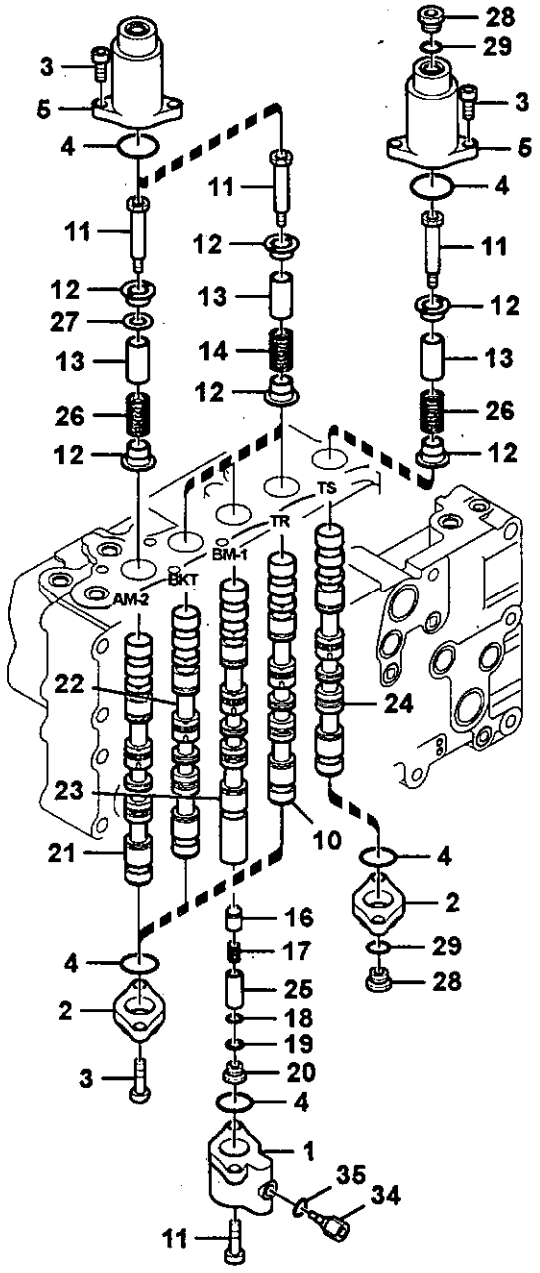
3
5
4
11
11
12
27
13
26
12
11
12
13
14
12
28
29
3
5
4
11
12
13
26
12
TS
TR
BM-1
BKT
AM-2
22
24
23
10
21
4
2
29
28
16
17
25
18
19
20
4
1
35
34
11
4
2
3

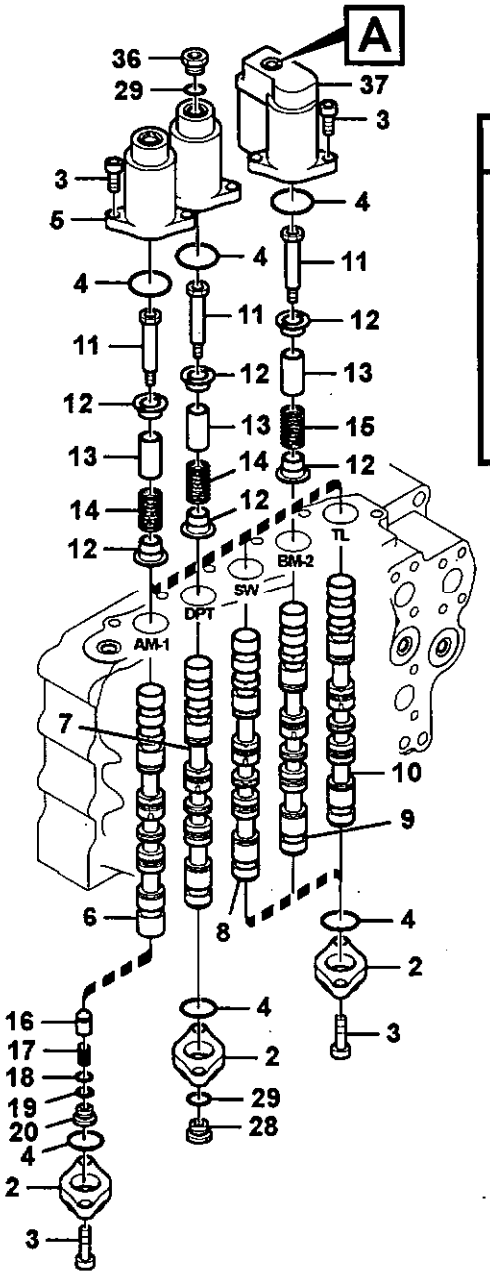
A
36
29
37
3
3
5
4
4
11
12
13
15
14
12
4
11
12
13
14
12
TL
BM-2
SW
DPT
AM-1
7
10
9
6
8
4
2
3
16
17
18
19
20
4
2
3
4
2
29
28

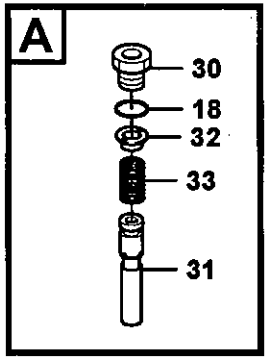
A
30
18
32
33
31

Fig.	Part No.	Quantity 1	2	3	P S	K I T	Description	Dénomination	Bezeichnung	품명	Denominación	Notes
30	**VOE 14513183**	1					•Cap	•Chapeau	•Verschlusskappe	• 캡	•Caperuza	
31	**SA 8230-13400**	1					•Slide	•Tiroir	•Schieber	• 슬라이드	•Corredera	
32	**SA 8230-13350**	1					•Guide	•Rail	•Führung	• 가이드	•Guia	
33	**SA 8230-13190**	1					•Spring	•Ressort	•Feder	• 스프링	•Muelle	
34	**SA 8230-12040**	1					•Cap	•Chapeau	•Kappe	• 캡	•Caperuza	
35	**VOE 983502**	1				K	•O-ring	•Joint Torique	•O-Ring	• 오링	•Junta torica	
36	**VOE 14513189**	1					•Plug	•Tampon	•Stopfen	• 플러그	•Tapon	
37	**VOE 14513227**	1					•Cover	•Capot	•Haube	• 커버	•Capo	
100	**VOE 14557991**	1			SS		Seal_kit	Seal_kit	Dichtungssatz	시일 키트	Juego de juntas	

1	**8277120**	**Válvula de control principal, corredera de válvula.** **제어밸브 , 밸브 스풀** **Steuerventilblock, Ventilschieber.** **Distributeur principal, tiroir** **Main control valve, valve spool**	Catalogue id **20072**	Group **912**
2				
3			Illustr. No **1025075**	Section **300**
4				
5			Issue **VOE 74B9920072**	Page **525**

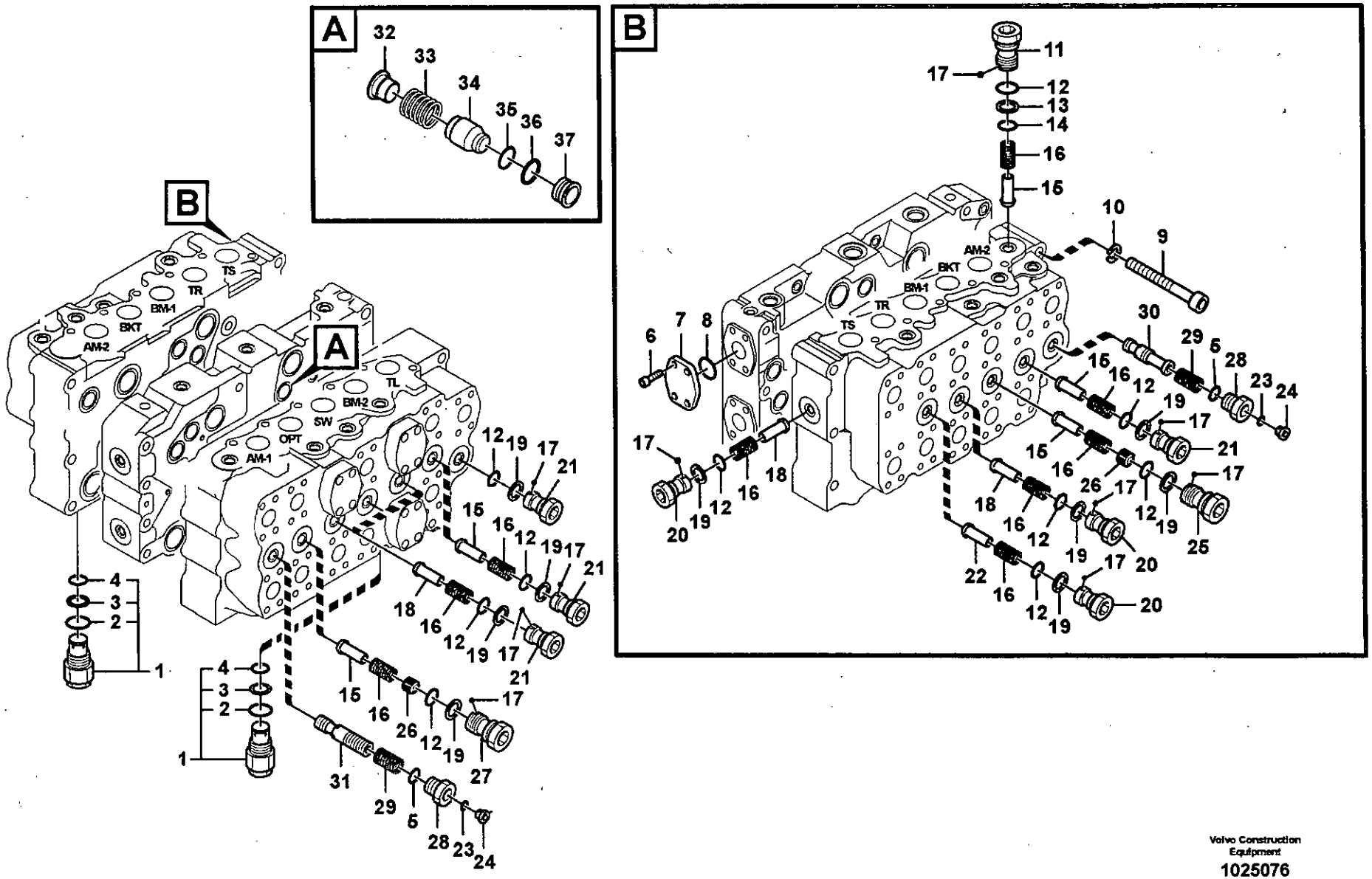

Volvo Construction Equipment
1025076

Fig.	Part No.	Quantity 1	2	3	PS	KIT	Description	Dénomination	Bezeichnung	품명	Denominación	Notes
	VOE 14556410	1					Control valve	Valve controle	Steuerventil	제어 밸브	Válvula control	
1	VOE 14513185	2					•Check valve	•Valve antiretour	•Rückschlagventil	• 체크 밸브	•Válvula de retención.	
2	SA 8230-00421	1				K	••O-ring	••Joint Torique	••O-Ring	•• 오링	••Junta torica	
3	SA 9566-10200	1				K	••Ring	••Anneau	••Ring	•• 링	••Anillo	
4	SA 8230-00430	1				K	••O-ring	••Joint Torique	••O-Ring	•• 오링	••Junta torica	
5	VOE 983532	2				K	•O-ring	•Joint Torique	•O-Ring	• 오링	•Junta torica	
6	VOE 14513155	4					•Bolt	•Boulon	•Bolzen	• 볼트	•Perno	
7	VOE 14513156	1					•Cover	•Capot	•Haube	• 커버	•Capo	
8	VOE 14513228	1				K	•O-ring	•Joint torique	•O-Ring	•O- 링	•Anillo torico	
9	SA 8230-23100	7					•Bolt	•Boulon	•Bolzen	• 볼트	•Perno	
10	SA 8230-00750	7					•Washer	•Rondelle	•Scheibe	• 와셔	•Arandela	
11	VOE 14513161	1					•Cap	•Chapeau	•Verschlusskappe	• 캡	•Caperuza	
12	VOE 983529	12				K	•O-ring	•Joint Torique	•O-Ring	• 오링	•Junta torica	
13	SA 9566-10250	1				K	•Ring	•Anneau	•Ring	• 링	•Anillo	
14	VOE 990606	1				K	•O-ring	•Joint Torique	•O-Ring	• 오링	•Junta torica	
15	SA 8230-11280	5					•Check valve	•Valve antiretour	•Rückschlagventil	• 체크 밸브	•Válvula de retención.	
16	SA 8230-12860	11					•Spring	•Ressort	•Feder	• 스프링	•Muelle	
17	SA 8230-02880	12					•Lock Plug	•Tampon Verroui.	•Verschlussschraube	• 잠금 플러그	•Tapon Seguridad	
18	VOE 14513163	5					•Check valve	•Valve antiretour	•Rückschlagventil	• 체크 밸브	•Válvula de retención.	
19	SA 8230-02061	11				K	•Ring	•Anneau	•Ring	• 링	•Anillo	
20	VOE 14513164	6					•Cap	•Chapeau	•Verschlusskappe	• 캡	•Caperuza	
21	SA 8230-11950	3					•Cap	•Chapeau	•Kappe	• 캡	•Caperuza	
22	VOE 14513178	1					•Check valve	•Valve antiretour	•Rückschlagventil	• 체크 밸브	•Válvula de retención.	
23	VOE 983502	2				K	•O-ring	•Joint Torique	•O-Ring	• 오링	•Junta torica	
24	SA 8230-01160	2					•Cap	•Chapeau	•Kappe	• 캡	•Caperuza	
25	VOE 14513186	1					•Cap	•Chapeau	•Verschlusskappe	• 캡	•Caperuza	
26	SA 8230-11290	2					•Decal	•Decalcomanie	•Abziehbild	• 데칼	•Decalcomania	
27	VOE 14513193	1					•Cap	•Chapeau	•Verschlusskappe	• 캡	•Caperuza	
28	VOE 14513194	2					•Cap	•Chapeau	•Verschlusskappe	• 캡	•Caperuza	
29	VOE 14513197	2					•Spring	•Ressort	•Feder	• 스프링	•Resorte	

1	8277120	**Válvula de control principal, conexiones de válvula.** 제어밸브 , 포트 밸브 **Steuerventilblock, Ventilanschluss** **Distributeur principal, raccord** **Main control valve, port valve**	Catalogue id **20072**	Group **912**
2				
3			Illustr. No **1025076**	Section **400**
4				
5			Issue **VOE 74B9920072**	Page **527**

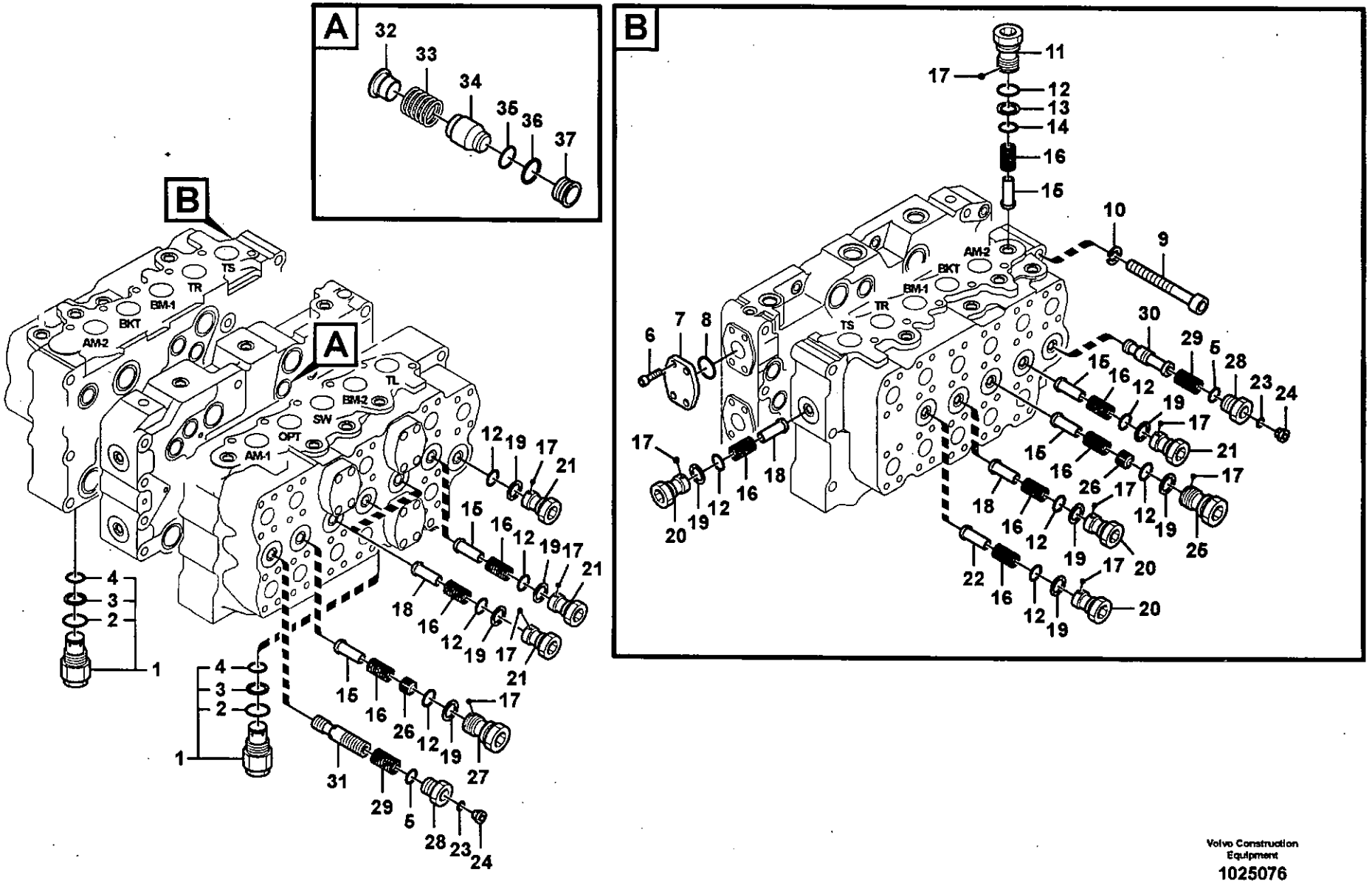

Volvo Construction Equipment
1025076

30	VOE 14513198	1		•Spool	•Bobine	•Schieber	• 스풀	•Bobina
31	VOE 14513199	1		•Spool	•Bobine	•Schieber	• 스풀	•Bobina
32	VOE 14513179	1		•Guide	•Rail	•Führung	• 가이드	•Guia
33	VOE 14513180	1		•Spring	•Ressort	•Feder	• 스프링	•Resorte
34	VOE 14513181	1		•Check valve	•Valve antiretour	•Rückschlagventil	• 체크 밸브	•Válvula de retención.
35	VOE 14513233	1	K	•O-ring	•Joint Torique	•O-Ring	• 오링	•Junta torica
36	SA 8330-00330	1	K	•Ring	•Anneau	•Ring	• 링	•Anillo
37	VOE 14513182	1		•Seat	•Siege	•Sitz	• 시트	•Asiento
100	VOE 14557991	1	SS	Seal_kit	Seal_kit	Dichtungssatz	시일 키트	Juego de juntas

1	8277120	**Válvula de control principal, conexiones de válvula.** 제어밸브 , 포트 밸브 **Steuerventilblock, Ventilanschluss** **Distributeur principal, raccord** **Main control valve, port valve**	Catalogue id **20072**	Group **912**
2				
3			Illustr. No **1025076**	Section **400**
4				
5			Issue **VOE 74B9920072**	Page **529**

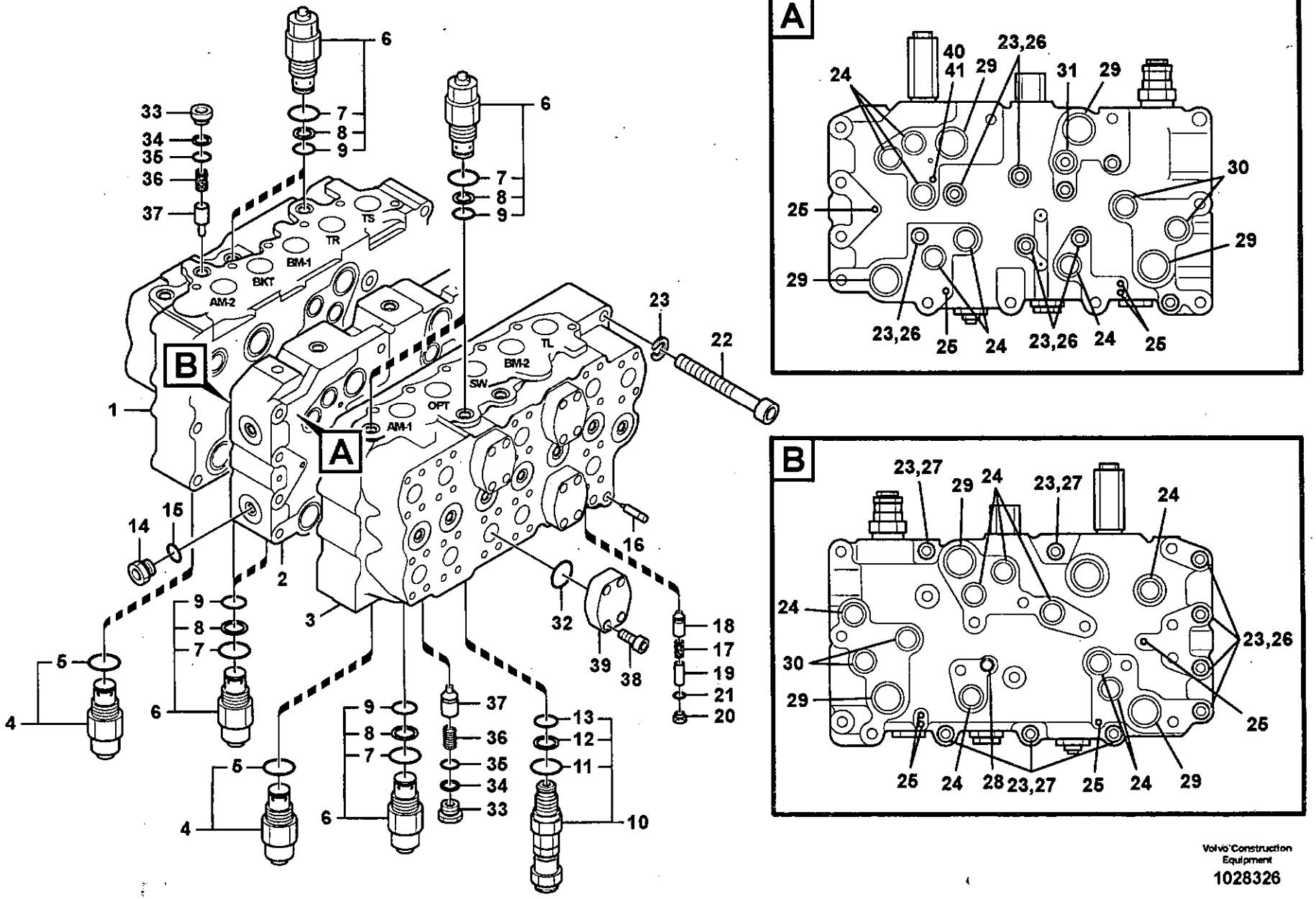

Volvo Construction Equipment

1028326

Fig.	Part No.	Quantity 1	2	3	PS	KIT	Description	Dénomination	Bezeichnung	품명	Denominación	Notes
	VOE 14556410	1					Control valve	Valve controle	Steuerventil	제어 밸브	Válvula control	
1		1			NS		•Housing	•Carter	•Gehäuse	• 하우징	•Carter	
2		1			NS		•Manifold	•Tubulure	•Verzweigung	• 매니홉드	•Bifurcacion	
3		1			NS		•Housing	•Carter	•Gehäuse	• 하우징	•Carter	
4	VOE 14513144	2					•Relief valve	•Limiteur - pression	•Druckbegrenzer	• 릴리프 밸브	•Limitador presion	
5	VOE 983532	1				K	••O-ring	••Joint Torique	••O-Ring	•• 오링	••Junta torica	
6	SA 8230-12560	7					•Relief valve	•Limiteur - pression	•Druckbegrenzer	• 릴리프 밸브	•Limitador presion	
7	SA 8230-00421	1				K	••O-ring	••Joint Torique	••O-Ring	•• 오링	••Junta torica	
8	SA 9566-10200	1				K	••Ring	••Anneau	••Ring	•• 링	••Anillo	
9	SA 8230-00430	1				K	••O-ring	••Joint Torique	••O-Ring	•• 오링	••Junta torica	
10	VOE 14513190	1					•Relief valve	•Limiteur - pression	•Druckbegrenzer	• 릴리프 밸브	•Limitador presion	
11	SA 8230-00421	1				K	••O-ring	••Joint Torique	••O-Ring	•• 오링	••Junta torica	
12	SA 9566-10200	1				K	••Ring	••Anneau	••Ring	•• 링	••Anillo	
13	SA 8230-00430	1				K	••O-ring	••Joint Torique	••O-Ring	•• 오링	••Junta torica	
14	SA 8230-01190	1					•Cap	•Chapeau	•Kappe	• 캡	•Caperuza	
15	VOE 983527	1				K	•O-ring	•Joint Torique	•O-Ring	• 오링	•Junta torica	
16	VOE 14513158	1					•Orifice	•Orifice	•Dusenbohrung	• 오리피스	•Orificio	
17	VOE 14500411	1					•Spring	•Ressort	•Feder	• 스프링	•Muelle	
18	VOE 14513159	1					•Check valve	•Valve antiretour	•Rückschlagventil	• 체크 밸브	•Válvula de retención	
19	VOE 14513160	1					•Spacer	•Entretoise	•Abstandkörper	• 스페이서	•Distanciador	
20	SA 8230-01150	1					•Cap	•Chapeau	•Kappe	• 캡	•Caperuza	
21	VOE 983495	1				K	•O-ring	•Joint Torique	•O-Ring	• 오링	•Junta torica	
22	SA 8230-23100	3					•Bolt	•Boulon	•Bolzen	• 볼트	•Perno	
23	SA 8230-00750	20					•Washer	•Rondelle	•Scheibe	• 와셔	•Arandela	
24	SA 8230-00421	14				K	•O-ring	•Joint Torique	•O-Ring	• 오링	•Junta torica	
25	SA 8230-00441	8				K	•O-ring	•Joint Torique	•O-Ring	• 오링	•Junta torica	
26	VOE 14513175	12					•Bolt	•Boulon	•Bolzen	• 볼트	•Perno	
27	VOE 14513176	5					•Bolt	•Boulon	•Bolzen	• 볼트	•Perno	
28	VOE 14533609	1				K	•O-ring	•Joint Torique	•O-Ring	• 오링	•Junta torica	(VOE 14513177)
29	SA 8230-00481	8				K	•O-ring	•Joint Torique	•O-Ring	• 오링	•Junta torica	

1	8277120	**Válvula de control principal, válvula de descarga.** **제어밸브 , 릴리프 밸브** **Steuerventilblock, Entlastungsventil.** **Distributeur principal, clapet de décharge.** **Main control valve, relief valve.**	Catalogue id **20072**	Group **912**
2				
3			Illustr. No **1028326**	Section **500**
4				
5			Issue **VOE 74B9920072**	Page **531**

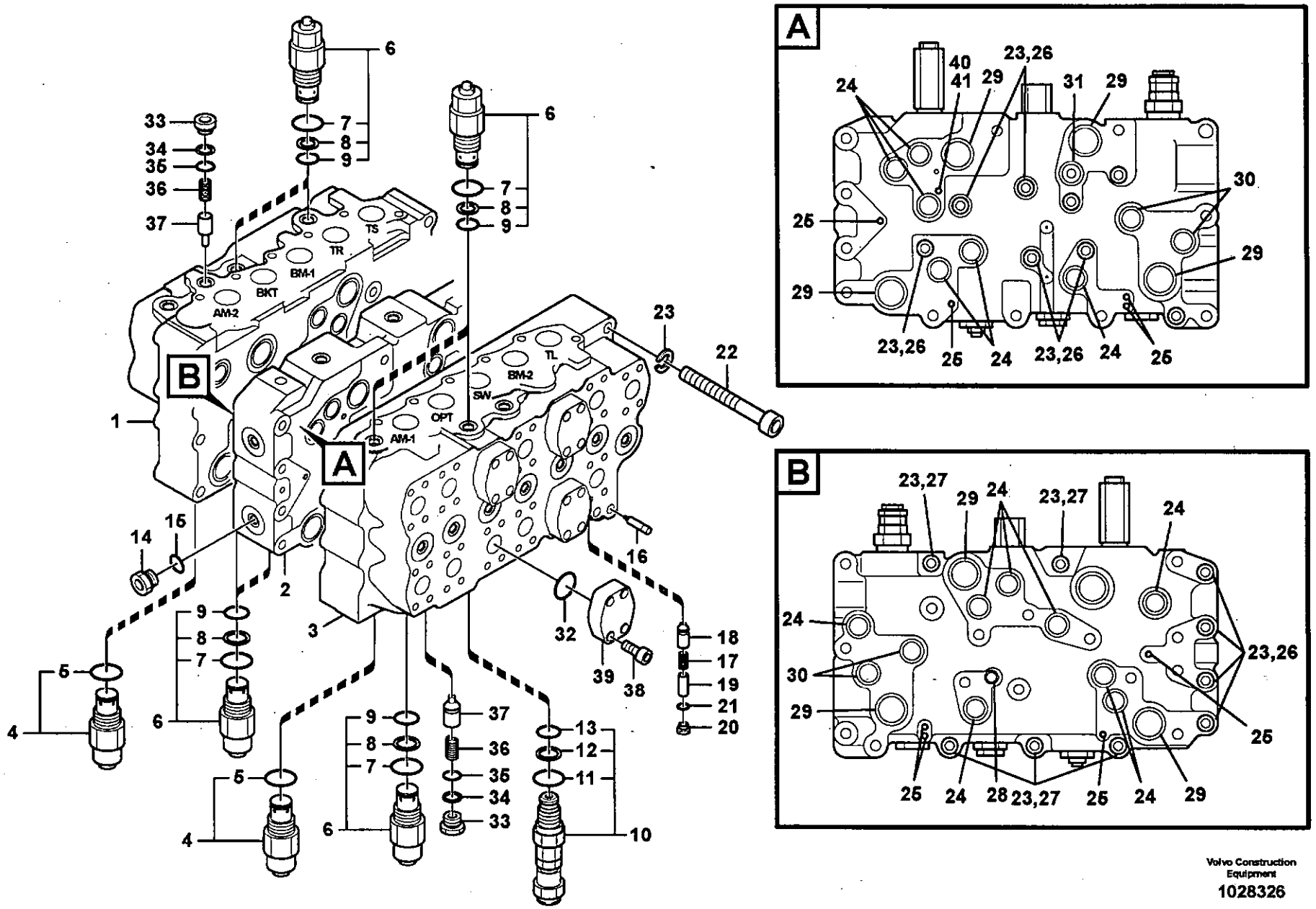
A
B
TS
TR
BM-1
BKT
AM-2
AM-1
OPT
SW
BM-2
TL
1
2
3
4
5
6
7
8
9
10
11
12
13
14
15
16
17
18
19
20
21
22
23
24
25
26
27
28
29
30
31
32
33
34
35
36
37
38
39
40
41

Fig.	Part No.	Quantity 1	2	3	PS	KIT	Description	Dénomination	Bezeichnung	품명	Denominación	Notes
30	VOE 14513229	4				K	•O-ring	•Joint torique	•O-Ring	•O- 링	•Anillo torico	
31	VOE 14513232	1				K	•O-ring	•Joint torique	•O-Ring	•O- 링	•Anillo torico	
32	VOE 949238	4				K	•O-ring	•Joint Torique	•O-Ring	• 오링	•Junta torica	
33	VOE 14513191	2					•Cap	•Chapeau	•Verschlusskappe	• 캡	•Caperuza	
34	SA 9566-10210	2				K	•Ring	•Anneau	•Ring	• 링	•Anillo	
35	VOE 983510	2				K	•O-ring	•Joint Torique	•O-Ring	• 오링	•Junta torica	
36	SA 8230-12900	2					•Spring	•Ressort	•Feder	• 스프링	•Muelle	
37	VOE 14513192	2					•Check valve	•Valve antiretour	•Rückschlagventil	• 체크 밸브	•Válvula de retención	
38	SA 8230-00600	16					•Bolt	•Boulon	•Bolzen	• 볼트	•Perno	
39	VOE 14521258	4					•Flange	•Bride	•Flansch	• 플랜지	•Brida	
40	VOE 14557146	1					•O-ring	•Joint Torique	•O-Ring	• 오링	•Junta torica	
41	VOE 14557147	1					•Back-up ring	•Rondelle anti-extrusi	•Stützring	• 백업 링	•Anillo Apoyo	
100	VOE 14557991	1			SS		Seal_kit	Seal_kit	Dichtungssatz	시일 키트	Juego de juntas	

1	8277120	**Válvula de control principal, válvula de descarga.** 제어밸브 , 릴리프 밸브 **Steuerventilblock, Entlastungsventil.** **Distributeur principal, clapet de décharge.** **Main control valve, relief valve.**	Catalogue id **20072**	Group **912**
2				
3			Illustr. No **1028326**	Section **500**
4				
5			Issue **VOE 74B9920072**	Page **533**

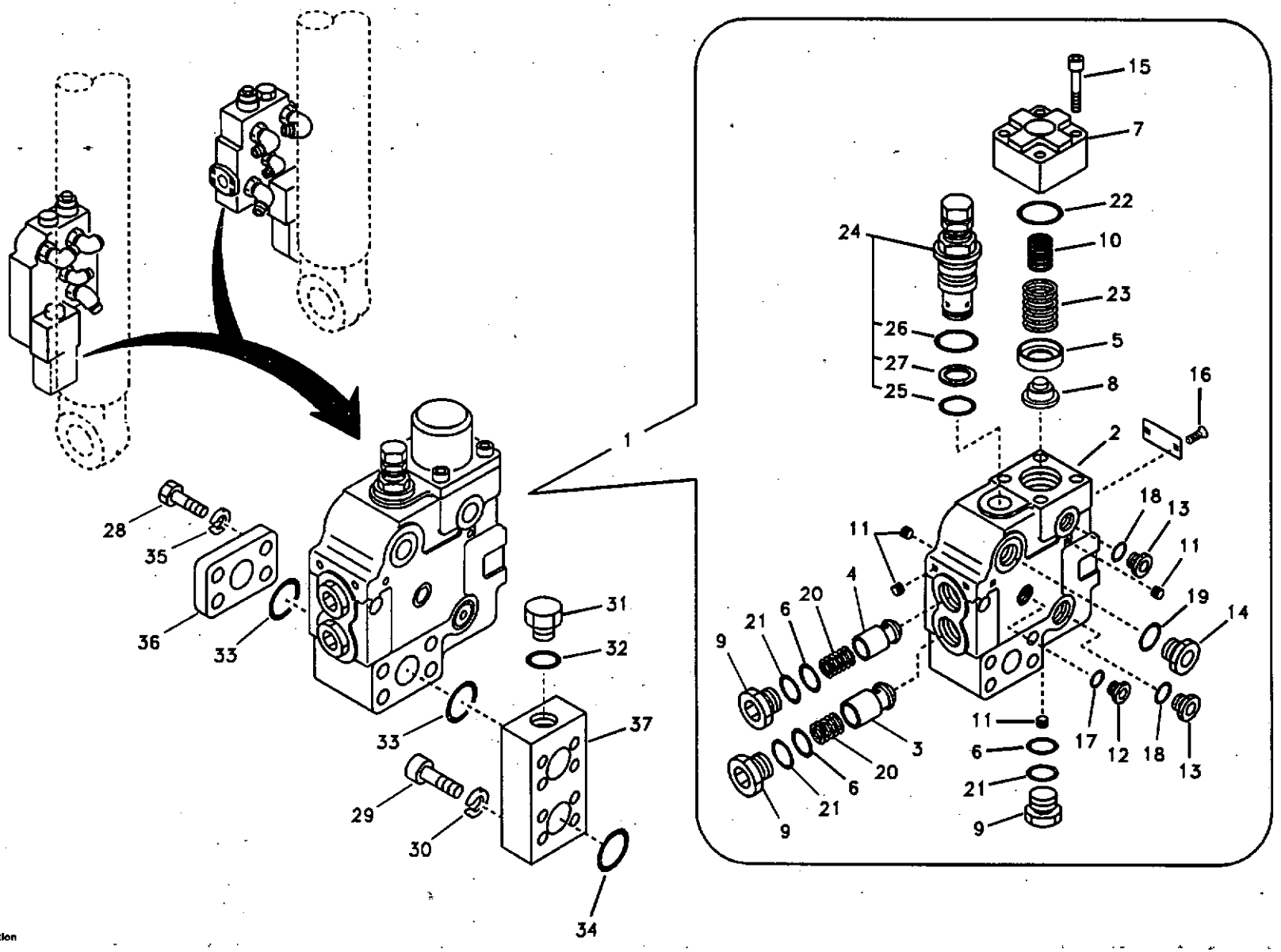
1
2
3
4
5
6
7
8
9
10
11
12
13
14
15
16
17
18
19
20
21
22
23
24
25
26
27
28
29
30
31
32
33
34
35
36
37

Fig.	Part No.	Quantity 1	2	3	PS	KIT	Description	Dénomination	Bezeichnung	품명	Denominación	Notes
1	VOE 14510938	2					Valve	Soupape	Ventil	밸브	Valvula	S/N 11515-12101 S/N 80001-80630
	VOE 14549885	1					Control valve	Valve controle	Steuerventil	제어 밸브	Válvula control	LH,S/N 12102- S/N 80631-
	VOE 14549884	1					Control valve	Valve controle	Steuerventil	제어 밸브	Válvula control	RH,S/N 12102- S/N 80631-
2		1			NS		•Block	•Bloc	•Block	• 블록	•Bloque	
3	VOE 14505558	1					•Poppet	•Clapet champignon	•Niete	• 포핏	•Vástago	
4	VOE 14505557	1					•Poppet	•Clapet champignon	•Niete	• 포핏	•Vástago	
5	VOE 14505560	1					•Ring	•Anneau	•Ring	• 링	•Anillo	
6	SA 9566-20300	3				K	•Ring	•Anneau	•Ring	• 링	•Anillo	
7	VOE 14505555	1					•Cover	•Capot	•Haube	• 커버	•Capo	
8	VOE 14505561	1					•Ring	•Anneau	•Ring	• 링	•Anillo	
9	VOE 14505562	3					•Plug	•Bouchon	•Stopfen	• 플러그	•Tapon	
10	VOE 14505564	1					•Spring	•Ressort	•Feder	• 스프링	•Muelle	
11	SA 7242-11040	7					•Plug	•Bouchon	•Stopfen	• 플러그	•Tapon	
12	SA 7273-10751	1					•Cap	•Chapeau	•Kappe	• 캡	•Caperuza	
13	SA 9415-11032	2					•Plug	•Bouchon	•Stopfen	• 플러그	•Tapon	
14	SA 9415-11042	1					•Plug	•Bouchon	•Stopfen	• 플러그	•Tapon	
15	SA 9016-10807	4			SS		•Bolt	•Boulon	•Bolzen	• 볼트	•Perno	
16	SA 1010-11360	2					•Screw	•Vis	•Schraube	• 스크류	•Tornillo	
17	SA 9511-12011	1				K	•O-ring	•Joint Torique	•O-Ring	• 오링	•Junta torica	
18	SA 9511-12014	3				K	•O-ring	•Joint Torique	•O-Ring	• 오링	•Junta torica	
19	SA 9511-12018	1			SS	K	•O-ring	•Joint Torique	•O-Ring	• 오링	•Junta torica	
20	SA 7273-10600	2					•Spring	•Ressort	•Feder	• 스프링	•Muelle	
21	SA 9511-22030	3				K	•O-ring	•Joint Torique	•O-Ring	• 오링	•Junta torica	
22	SA 9511-22055	1				K	•O-ring	•Joint Torique	•O-Ring	• 오링	•Junta torica	
23	VOE 14510943	1					•Spring	•Ressort	•Feder	• 스프링	•Muelle	
24	SA 7270-30160	1					•Valve	•Soupape	•Ventil	• 밸브	•Valvula	
25	SA 9511-12016	1					•O-ring	•Joint Torique	•O-Ring	• 오링	•Junta torica	

1	8277375	**Hidráulica de trabajo, soporte de la válvula de rotura de manguera.** 유압배관 , 붐 낙하방지밸브 장착 **Arbeitshydraulik, Leitungsbruchventil Ausleger und Ventileinbau.** **Comm. hydraulique d'outil, valve de sécurité en cas de rupture de flexible sur la flèche** **Working hydraulic, boom rupture valve mount**	Catalogue id 20072 / Group 912 Illustr. No 1003843 / Section 2050 Issue VOE 74B9920072 / Page 535
2			
3			
4			
5			

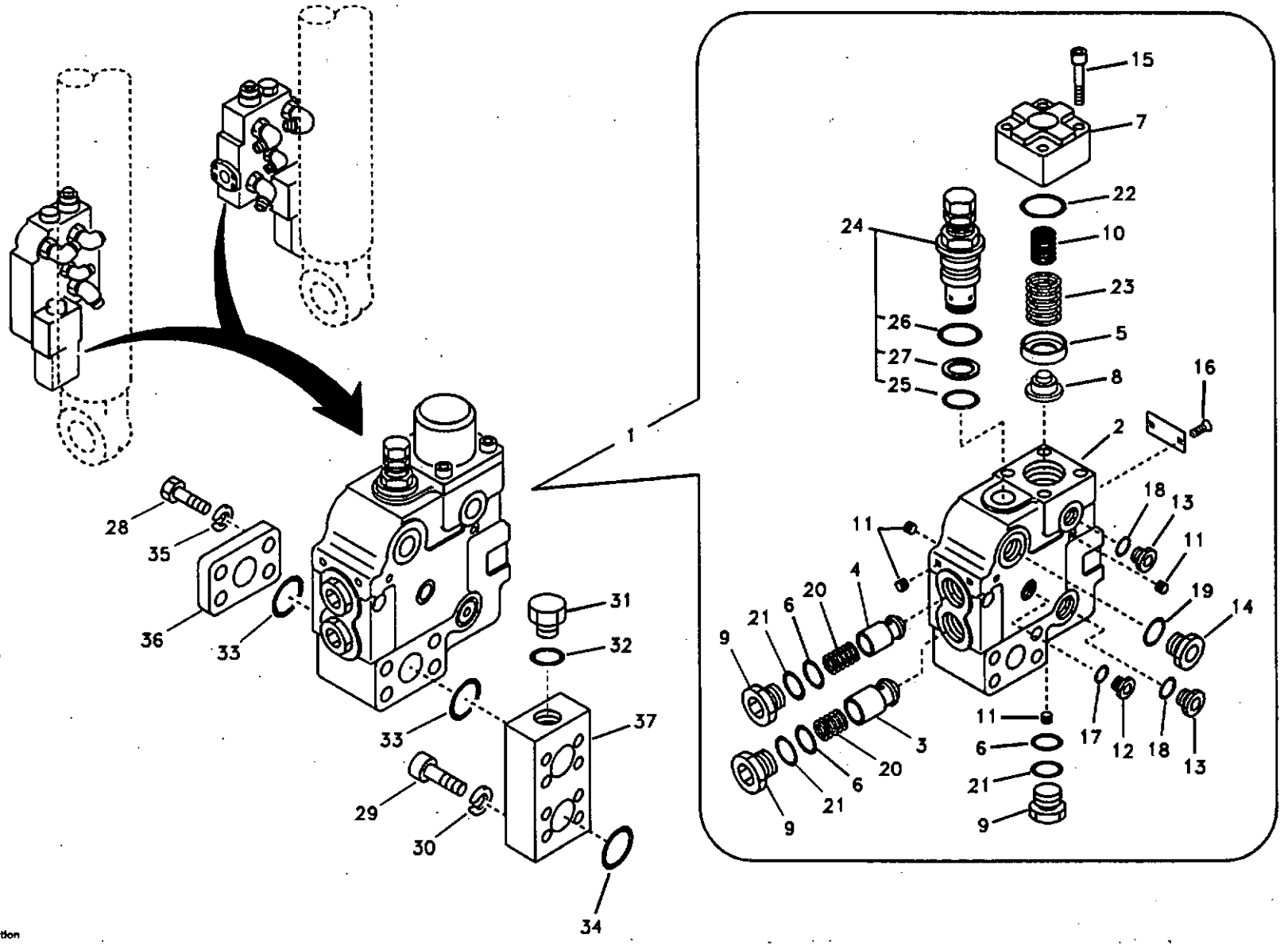
1
2
3
4
5
6
7
8
9
10
11
12
13
14
15
16
17
18
19
20
21
22
23
24
25
26
27
28
29
30
31
32
33
34
35
36
37

Fig.	Part No.	Quantity 1	2	3	P S	K I T	Description	Dénomination	Bezeichnung	품명	Denominación	Notes
26	SA 9511-42912	1					•O-ring	•Joint Torique	•O-Ring	• 오링	•Junta torica	
27	SA 9566-10160	1					•Ring	•Anneau	•Ring	• 링	•Anillo	
28	SA 9011-21220	8					Bolt	Boulon	Bolzen	볼트	Perno	
29	VOE 984137	8					Screw	Vis	Schraube	스크류	Tornillo	
30	SA 9213-14000	8					Washer	Rondelle	Scheibe	와셔	Arandela	
31	SA 9415-11061	2					Plug	Bouchon	Stopfen	플러그	Tapon	
32	SA 9511-12029	2					O-ring	Joint Torique	O-Ring	오링	Junta torica	
33	SA 9512-02219	4					O-ring	Joint Torique	O-Ring	오링	Junta torica	
34	SA 9512-02222	2					O-ring	Joint Torique	O-Ring	오링	Junta torica	
35	VOE 955923	8					Spring Washer	Rondelle élastique	Federscheibe	스프링 와셔	Arandela flexible	
36	VOE 14531031	1					Cover	Capot	Haube	커버	Capo	
37	VOE 14525048	2					Block	Bloc	Block	블록	Bloque	
100	VOE 14519773	1					Sealing Kit	Jeu Joints	Dichtungssatz	시일 킷	Juego Retenes	

1	8277375	**Hidráulica de trabajo, soporte de la válvula de rotura de manguera.** **유압배관 , 붐 낙하방지밸브 장착** **Arbeitshydraulik, Leitungsbruchventil Ausleger und Ventileinbau.** **Comm. hydraulique d'outil, valve de sécurité en cas de rupture de flexible sur la flèche** **Working hydraulic, boom rupture valve mount**
2		
3		
4		
5		

Catalogue id 20072	Group 912
Illustr. No 1003843	Section 2050
Issue VOE 74B9920072	Page 537

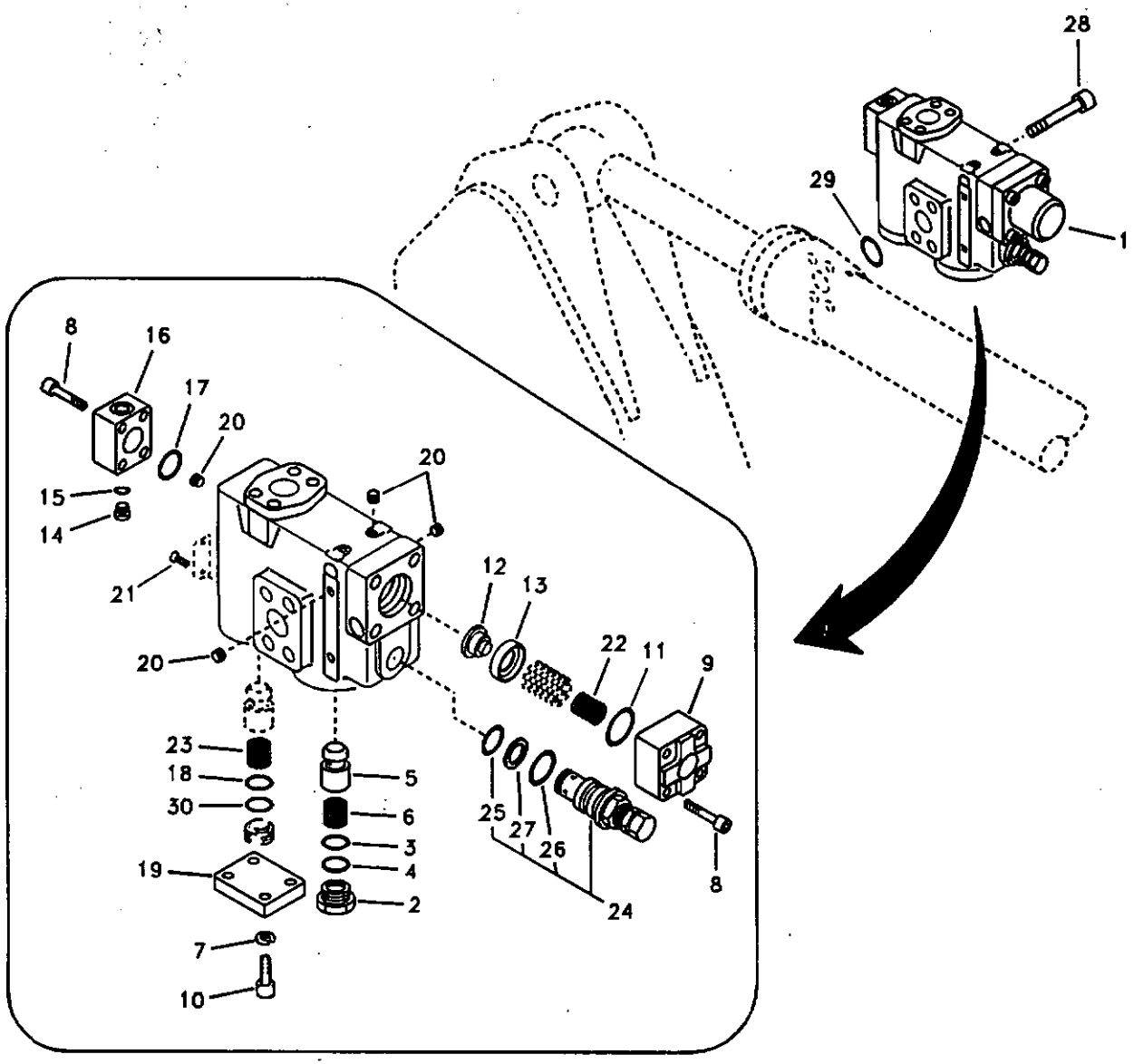
28
29
1
8
16
17
20
20
15
14
21
20
12
13
22
11
9
23
18
30
19
5
6
3
4
2
25
27
26
24
8
7
10

Fig.	Part No.	Quantity 1	2	3	PS	KIT	Description	Dénomination	Bezeichnung	품명	Denominación	Notes
1	VOE 14510944	1	1				Valve	Soupape	Ventil	밸브	Valvula	
2	VOE 14505562	1	1				•Plug	•Bouchon	•Stopfen	• 플러그	•Tapon	
3	SA 9511-22030	1	1			K	•O-ring	•Joint Torique	•O-Ring	• 오링	•Junta torica	
4	SA 9566-20300	1	1			K	•Ring	•Anneau	•Ring	• 링	•Anillo	
5	VOE 14505557	1	1				•Poppet	•Clapet champignon	•Niete	• 포핏	•Vástago	
6	SA 7273-10600	1	1				•Spring	•Ressort	•Feder	• 스프링	•Muelle	
7	VOE 955922	4	4				•Spring Washer	•Rondelle élastique	•Federscheibe	• 스프링 와셔	•Arandela flexible	
8	SA 9016-10807	8	8		SS		•Bolt	•Boulon	•Bolzen	• 볼트	•Perno	
9	VOE 14505555	1	1				•Cover	•Capot	•Haube	• 커버	•Capo	
10	SA 9016-11005	4	4				•Bolt	•Boulon	•Bolzen	• 볼트	•Perno	
11	SA 9511-22055	1	1			K	•O-ring	•Joint Torique	•O-Ring	• 오링	•Junta torica	
12	VOE 14505561	1	1				•Ring	•Anneau	•Ring	• 링	•Anillo	
13	VOE 14505560	1	1				•Ring	•Anneau	•Ring	• 링	•Anillo	
14	SA 7273-10751	1	1				•Cap	•Chapeau	•Kappe	• 캡	•Caperuza	
15	SA 9511-12011	1	1			K	•O-ring	•Joint Torique	•O-Ring	• 오링	•Junta torica	
16	VOE 14512494	1	1				•Cover	•Capot	•Haube	• 커버	•Capo	
17	SA 9512-02127	1	1			K	•O-ring	•Joint Torique	•O-Ring	• 오링	•Junta torica	
18	SA 9512-12032	1	1		SS	K	•O-ring	•Joint Torique	•O-Ring	• 오링	•Junta torica	
19	SA 1174-54580	1	1		SS		•Flange	•Flasque	•Flansch	• 플랜지	•Brida	
20	SA 7242-11040	7	7				•Plug	•Bouchon	•Stopfen	• 플러그	•Tapon	
21	SA 1010-11360	2	2				•Screw	•Vis	•Schraube	• 스크류	•Tornillo	
22	VOE 14505564	1	1				•Spring	•Ressort	•Feder	• 스프링	•Muelle	
23	VOE 14508075	1	1				•Spring	•Ressort	•Feder	• 스프링	•Muelle	
24	SA 7270-30160	1	1				•Valve	•Soupape	•Ventil	• 밸브	•Valvula	
25	SA 9511-12016	1	1				••O-ring	••Joint Torique	••O-Ring	•• 오링	••Junta torica	
26	SA 9511-42912	1	1				••O-ring	••Joint Torique	••O-Ring	•• 오링	••Junta torica	
27	SA 9566-10160	1	1				••Ring	••Anneau	••Ring	•• 링	••Anillo	
28	VOE 984361	4	4				Screw	Vis	Schraube	스크류	Tornillo	
29	SA 9512-02222	1	1				O-ring	Joint Torique	O-Ring	오링	Junta torica	
30	SA 9566-10320	1	1			K	Ring	Anneau	Ring	링	Anillo	

1	8277376
2	8277378
3	
4	
5	

Hidráulica de trabajo, soporte de la válvula de rotura de manguera del brazo.
유압 배관 , 디퍼 암 낙하방지밸브 장착
Arbeitshydraulik, Leitungsbruchventil Stiel und Ventileinbau.
Comm. hydraulique d'outil, valve de sécurité si rupture de flexible sur le balancier
Working hydraulic, dipper arm rupture valve mount.

Catalogue id	Group
20072	912
Illustr. No	Section
1003844	2150
Issue	Page
VOE 74B9920072	539

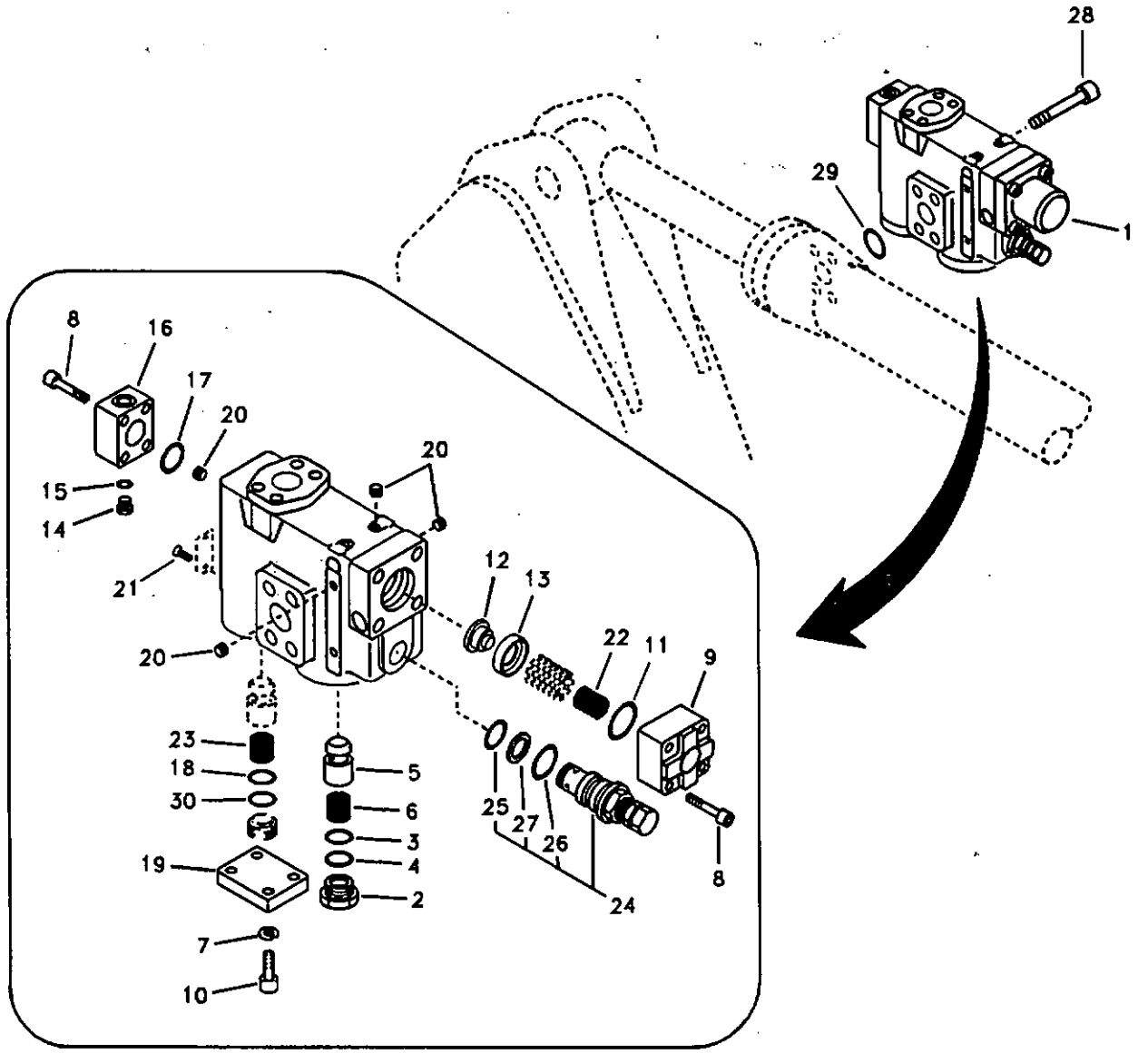
28
29
1
8
16
17
20
20
15
14
21
20
12
13
22
11
9
23
18
30
19
5
6
3
4
2
7
10
25
27
26
24
8

Fig.	Part No.	Quantity 1	2	3	PS	KIT	Description	Dénomination	Bezeichnung	품명	Denominación	Notes
100	VOE 14519774	1	1				Sealing Kit	Jeu Joints	Dichtungssatz	시일 킷	Juego Retenes	

1	8277376	**Hidráulica de trabajo, soporte de la válvula de rotura de manguera del brazo.** **유압 배관 , 디퍼 암 낙하방지밸브 장착** **Arbeitshydraulik, Leitungsbruchventil Stiel und Ventileinbau.** **Comm. hydraulique d'outil, valve de sécurité si rupture de flexible sur le balancier** **Working hydraulic, dipper arm rupture valve mount.**
2	8277378	
3		
4		
5		

Catalogue id **20072**	Group **912**
Illustr. No **1003844**	Section **2150**
Issue **VOE 74B9920072**	Page **541**

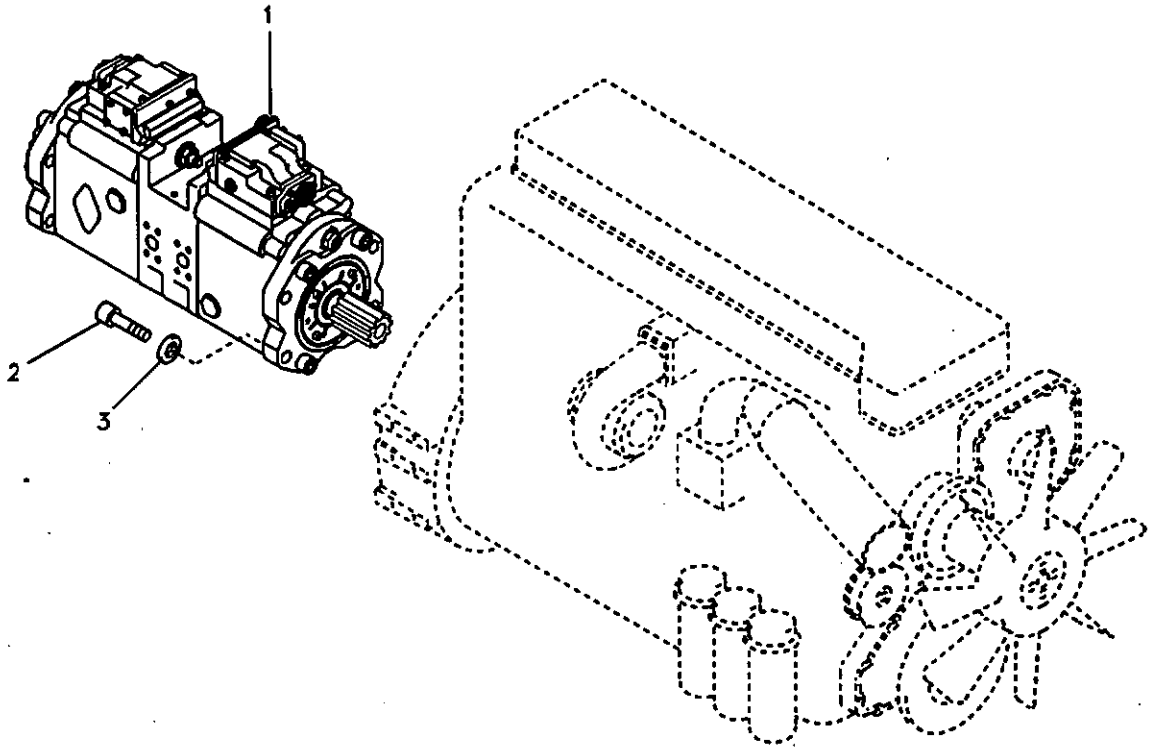
1
2
3

Fig.	Part No.	Quantity 1	2	3	PS	KIT	Description	Dénomination	Bezeichnung	품명	Denominación	Notes
1	VOE 14526609	1					Pump	Pompe	Pumpe	펌프	Bomba	See group 913, Page 545
2	VOE 984364	4					Screw	Vis	Schraube	스크류	Tornillo	
3	SA 9211-20000	4					Washer	Rondelle	Scheibe	와셔	Arandela	

1	8279674	Instalación de bomba 유압펌프 및 장착부품 Pumpeninstallation Installation de pompe Pump installation	Catalogue id 20072	Group 913
2			Illustr. No 1004422	Section 100
3				
4			Issue VOE 74B9920072	Page 543
5				

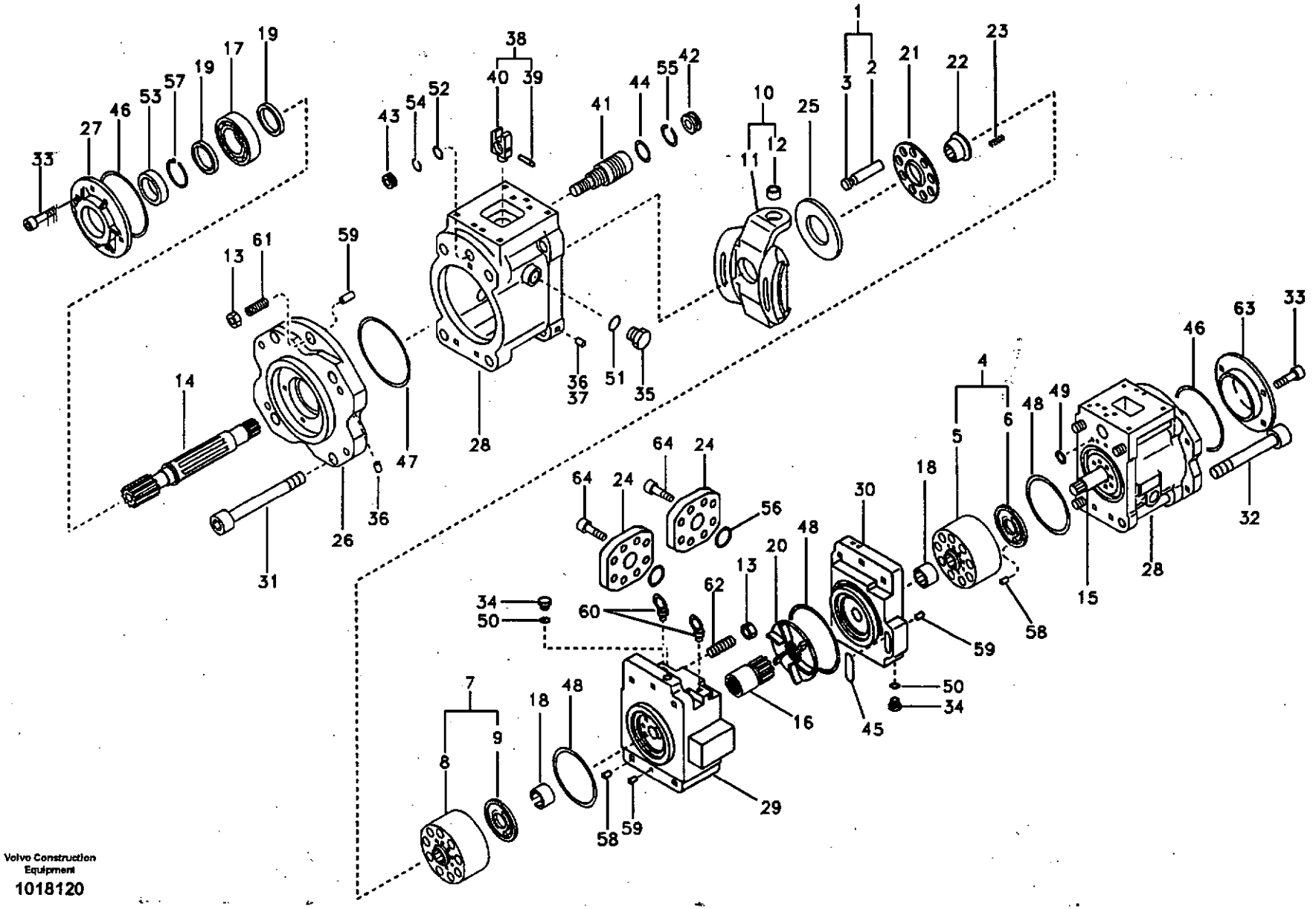

Volvo Construction Equipment

1018120

Fig.	Part No.	Quantity 1	2	3	PS	KIT	Description	Dénomination	Bezeichnung	품명	Denominación	Notes
	VOE 14526609	1					Pump	Pompe	Pumpe	펌프	Bomba	
1	**VOE 14536026**	2					•Piston	•Piston	•Kolben	• 피스톤	•Piston	
2		9			NS		••Piston	••Piston	••Kolben	•• 피스톤	••Piston	
3		9			NS		••Seat	••Siege	••Sitz	•• 시트	••Asiento	
4	**VOE 14536025**	1					•Cylinder	•Verin	•Zylinder	• 실린더	•Cilindro	
5		1			NS		••Block	••Bloc	••Block	•• 블록	••Bloque	
6		1			NS		••Plate	••Plaque	••Platte	•• 플레이트	••Placa	
7	**VOE 14536024**	1					•Cylinder	•Verin	•Zylinder	• 실린더	•Cilindro	
8		1			NS		••Block	••Bloc	••Block	•• 블록	••Bloque	
9		1			NS		••Plate	••Plaque	••Platte	•• 플레이트	••Placa	
10	**VOE 14502011**	2					•Plate	•Plaque	•Platte	• 플레이트	•Placa	
11		1			NS		••Plate	••Plaque	••Platte	•• 플레이트	••Placa	
12		1			NS		••Bushing	••Bague	••Buchse	•• 부싱	••Casquillo	
13	**VOE 979022**	4					•Nut	•Ecrou	•Mutter	• 너트	•Tuerca	
14	**VOE 14536032**	1					•Shaft	•Arbre	•Welle	• 샤프트	•Arbol	
15	**VOE 14536031**	1					•Shaft	•Arbre	•Welle	• 샤프트	•Arbol	
16	**SA 8230-09360**	1					•Joint	•Cardan	•Gelenk	• 조인트	•Junta	
17	**VOE 14511980**	2					•Bearing	•Palier	•Lager	• 베어링	•Cojinete	
18	**VOE 14511981**	2					•Bearing	•Palier	•Lager	• 베어링	•Cojinete	
19	**SA 8230-08850**	3					•Spacer	•Partie Intermédiaire	•Zwischenstück	• 스페이서	•Espaciador	
20	**SA 8230-09090**	1					•Booster	•Amplificateur	•Verstärker	• 부스터	•Amplificador	
21	**VOE 14536027**	2					•Plate	•Plaque	•Platte	• 플레이트	•Placa	
22	**VOE 14510070**	2					•Bushing	•Bague	•Buchse	• 부싱	•Casquillo	
23	**SA 7223-00180**	18					•Spring	•Ressort	•Feder	• 스프링	•Muelle	
24	**VOE 14512543**	2					•Plate	•Tole	•Blech	• 플레이트	•Chapa	
25	**SA 7223-00210**	2					•Plate	•Plaque	•Platte	• 플레이트	•Placa	
26	**SA 7223-00260**	2					•Support	•Support	•Stütze	• 서포트	•Apoyo	
27	**SA 7223-00280**	1					•Cover	•Capot	•Haube	• 커버	•Capo	
28	**SA 7223-00290**	2			SS		•Casing	•Boitier	•Gehäuse	• 케이싱	•Cubierta	
29	**SA 8230-08990**	1					•Cover	•Capot	•Haube	• 커버	•Capo	

1	**8279674**	**Bomba hidráulica** **유압펌프** **Hydraulikpumpe** **Pompe hydraulique** **Hydraulic pump**	Catalogue id **20072**	Group **913**
2				
3			Illustr. No **1018120**	Section **200**
4				
5			Issue **VOE 74B9920072**	Page **545**

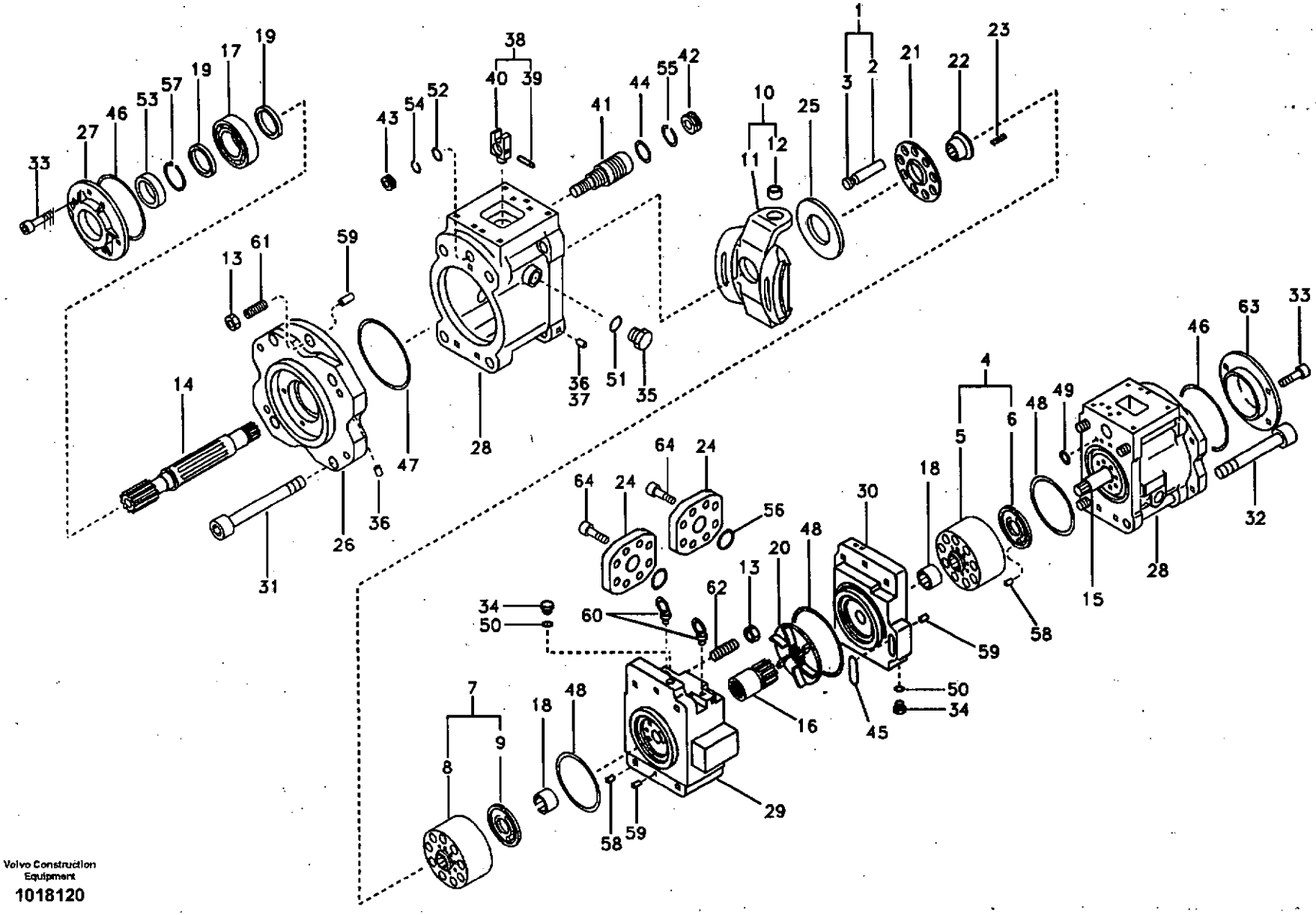

Volvo Construction Equipment

1018120

Fig.	Part No.	Quantity 1	2	3	PS	KIT	Description	Dénomination	Bezeichnung	품명	Denominación	Notes
30	SA 8230-09000	1					•Cover	•Capot	•Haube	•커버	•Capo	
31	SA 7223-00390	4					•Bolt	•Boulon	•Bolzen	•볼트	•Perno	
32	SA 8230-09900	4					•Bolt	•Boulon	•Bolzen	•볼트	•Perno	
33	VOE 13967630	4					•Allen Hd Screw	•Vis A 6 Pans Cr	•Inbusschraube	•스크류	•Torn Hex Embut	
34	SA 9415-11021	4					•Plug	•Bouchon	•Stopfen	•플러그	•Tapon	
35	SA 9415-11051	4					•Plug	•Bouchon	•Stopfen	•플러그	•Tapon	
36	SA 7242-11040	32					•Plug	•Bouchon	•Stopfen	•플러그	•Tapon	
37	VOE 14512382	5					•Plug	•Bouchon	•Stopfen	•플러그	•Tapon	
38	VOE 14536023	2					•Pin	•Goupille	•Zapfen	•핀	•Pasador	
39		1			NS		••Pin	••Goupille	••Zapfen	•• 핀	••Pasador	
40		1			NS		••Pin	••Fiche	••Stecker	•• 핀	••Ficha	
41	VOE 14536033	2					•Piston	•Piston	•Kolben	•피스톤	•Piston	
42	SA 7223-00420	2					•Stop	•Arrêt	•Anschlag	•스톱	•Parada	
43	SA 7223-00430	2					•Stop	•Arrêt	•Anschlag	•스톱	•Parada	
44	SA 7223-00690	2				K	•O-ring	•Joint Torique	•O-Ring	•오링	•Junta torica	
45	VOE 14535385	1				K	•O-ring	•Joint Torique	•O-Ring	•오링	•Junta torica	
46	VOE 14535386	2			SS	K	•O-ring	•Joint Torique	•O-Ring	•오링	•Junta torica	
47	VOE 14533034	2				K	•O-ring	•Joint Torique	•O-Ring	•오링	•Junta torica	
48	VOE 14533035	3				K	•O-ring	•Joint Torique	•O-Ring	•오링	•Junta torica	
49	VOE 14534030	15			SS	K	•O-ring	•Joint Torique	•O-Ring	•오링	•Junta torica	
50	VOE 14534029	10				K	•O-ring	•Joint Torique	•O-Ring	•오링	•Junta torica	
51	VOE 14535387	4			SS	K	•O-ring	•Joint Torique	•O-Ring	•오링	•Junta torica	
52	SA 7223-00700	2				K	•O-ring	•Joint Torique	•O-Ring	•오링	•Junta torica	
53	VOE 14535388	1			SS	K	•Seal	•Joint	•Dichtring	•시일	•Junta	
54	SA 7223-00640	2				K	•Ring	•Anneau	•Ring	•링	•Anillo	
55	SA 7223-00650	2				K	•Ring	•Anneau	•Ring	•링	•Anillo	
56	VOE 14534044	2				K	•O-ring	•Joint Torique	•O-Ring	•오링	•Junta torica	
57	VOE 914470	2					•Snap Ring	•Circlip	•Nutring	•스냅 링	•Circlip	(SA 9541-01045)
58	SA 7242-10560	2					•Pin	•Goupille	•Zapfen	•핀	•Pasador	
59	SA 7223-00660	5					•Spring Pin	•Axe de ressort	•Federstift	•스프링 핀	•Pasador Resorte	

1	8279674
2	
3	
4	
5	

Bomba hidráulica
유압펌프
Hydraulikpumpe
Pompe hydraulique
Hydraulic pump

Catalogue id 20072	Group 913
Illustr. No 1018120	Section 200
Issue VOE 74B9920072	Page 547

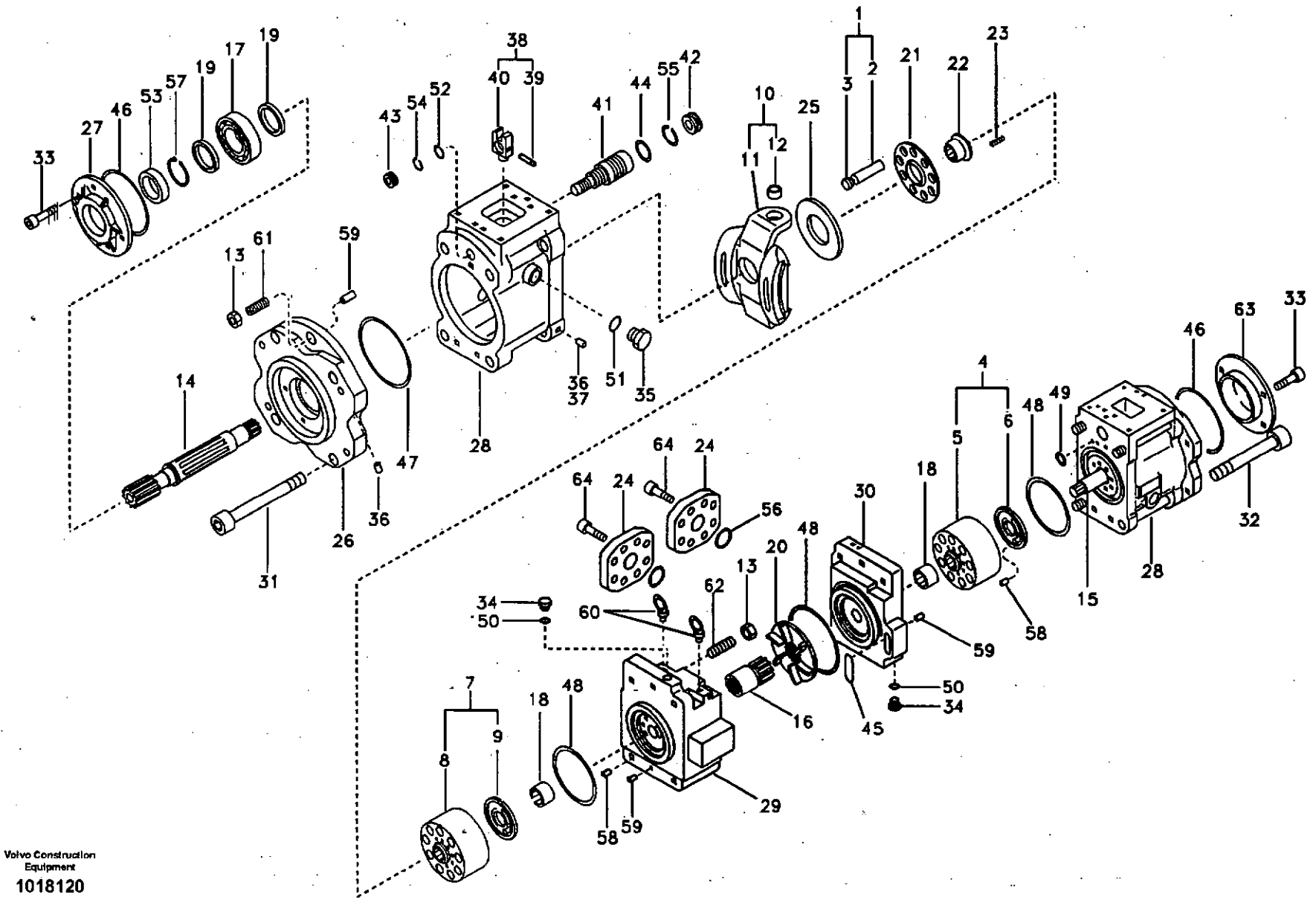
1
2
3
4
5
6
7
8
9
10
11
12
13
14
15
16
17
18
19
20
21
22
23
24
25
26
27
28
29
30
31
32
33
34
35
36
37
38
39
40
41
42
43
44
45
46
47
48
49
50
51
52
53
54
55
56
57
58
59
60
61
62
63
64

Fig.	Part No.	Quantity 1	2	3	PS	KIT	Description	Dénomination	Bezeichnung	품명	Denominación	Notes
60	VOE 14880555	2					•Eye Bolt	•Boulon Oeillet	•Ringschraube	• 아이 볼트	•Perno De Aro	
61	SA 7223-00670	2					•Set Screw	•Vis Butee	•Anschlagschraub	• 세트 스크류	•Tornillo Tope	
62	SA 7223-00680	2					•Set Screw	•Vis Butee	•Anschlagschraub	• 세트 스크류	•Tornillo Tope	
63	VOE 14512544	1					•Cover	•Capot	•Haube	• 커버	•Capo	
64	SA 9016-11206	8					•Bolt	•Boulon	•Bolzen	• 볼트	•Perno	
100	VOE 14554877	1					Sealing Kit	Jeu Joints	Dichtungssatz	시일 킷	Juego Retenes	

1	8279674	**Bomba hidráulica** **유압펌프** **Hydraulikpumpe** **Pompe hydraulique** **Hydraulic pump**	Catalogue id **20072**	Group **913**
2				
3			Illustr. No **1018120**	Section **200**
4				
5			Issue **VOE 74B9920072**	Page **549**

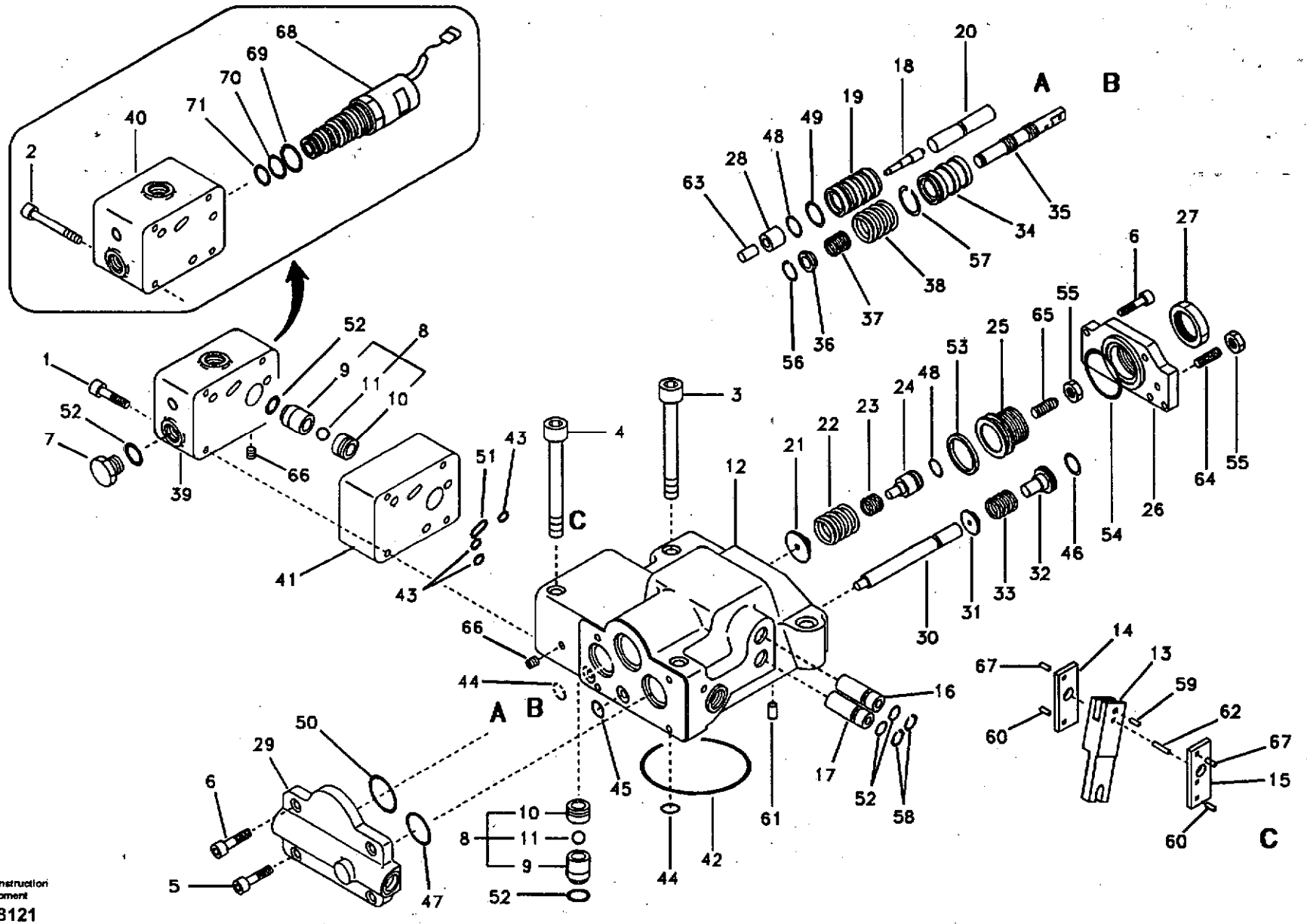

Volvo Construction Equipment

1018121

Fig.	Part No.	Quantity 1	2	3	P S	K I T	Description	Dénomination	Bezeichnung	품명	Denominación	Notes
	VOE 14536037	1					Regulator	Regulateur	Regler	레귤레이터	Regulador	
	VOE 14536038		1				Regulator	Regulateur	Regler	레귤레이터	Regulador	
1	SA 8230-25880	4					•Bolt	•Boulon	•Bolzen	• 볼트	•Perno	
2	SA 8240-03580		4				•Screw	•Vis	•Schraube	• 스크류	•Tornillo	
3	SA 8230-25910	2	2				•Bolt	•Boulon	•Bolzen	• 볼트	•Perno	
4	SA 8230-25920	2	2				•Bolt	•Boulon	•Bolzen	• 볼트	•Perno	
5	SA 8230-25860	2	2				•Bolt	•Boulon	•Bolzen	• 볼트	•Perno	
6	SA 8230-25850	6	6				•Bolt	•Boulon	•Bolzen	• 볼트	•Perno	
7	SA 9415-11021	1	1				•Plug	•Bouchon	•Stopfen	• 플러그	•Tapon	
8	SA 7223-00450	2	2				•Check valve	•Valve antiretour	•Rückschlagventil	• 체크 밸브	•Válvula de retención	
9		2	2		NS		••Seat	••Siege	••Sitz	•• 시트	••Asiento	
10		2	2		NS		••Stop	••Arrêt	••Anschlag	•• 스톱	••Parada	
11		1	1		NS		••Ball	••Bille	••Kugel	•• 볼	••Bola	
12		1	1		NS		•Casing	•Boîtier	•Gehäuse	• 케이싱	•Cubierta	
13		1	1		NS		•Lever	•Levier	•Hebel	• 레버	•Palanca	
14		1	1		NS		•Lever	•Levier	•Hebel	• 레버	•Palanca	
15		1	1		NS		•Lever	•Levier	•Hebel	• 레버	•Palanca	
16		1	1		NS		•Plug	•Bouchon	•Stopfen	• 플러그	•Tapon	
17		1	1		NS		•Plug	•Bouchon	•Stopfen	• 플러그	•Tapon	
18		1	1		NS		•Piston	•Piston	•Kolben	• 피스톤	•Piston	
19		1	1		NS		•Case	•Etui	•Futteral	• 케이스	•Funda	
20		1	1		NS		•Rod	•Tringle	•Stange	• 로드	•Tirante	
21		1	1		NS		•Seat	•Siege	•Sitz	• 시트	•Asiento	
22		1	1		NS		•Spring	•Ressort	•Feder	• 스프링	•Muelle	
23	VOE 14511634	1	1		OP		•Spring	•Ressort	•Feder	• 스프링	•Muelle	
24		1	1		NS		•Stem	•Queue Soupape	•Stange	• 스템	•Vastago	
25		1	1		NS		•Screw	•Vis	•Schraube	• 스크류	•Tornillo	
26		1	1		NS		•Cover	•Capot	•Haube	• 커버	•Capo	
27	SA 8230-09550	1	1		OP		•Lock nut	•Contre-ecrou	•Sicherungsmutter	• 록 너트	•Contratuerca	
28		1	1		NS		•Sleeve	•Manchon	•Muffe	• 슬리브	•Manguito	

1	8279674
2	8279674
3	
4	
5	

Regulador, bomba hidráulica
유압펌프 레귤레이터
Regler, Hydraulikpumpe
Régulateur, pompe hydraulique
Regulator, hydraulic pump

Catalogue id 20072	Group 913
Illustr. No 1018121	Section 300
Issue VOE 74B9920072	Page 551

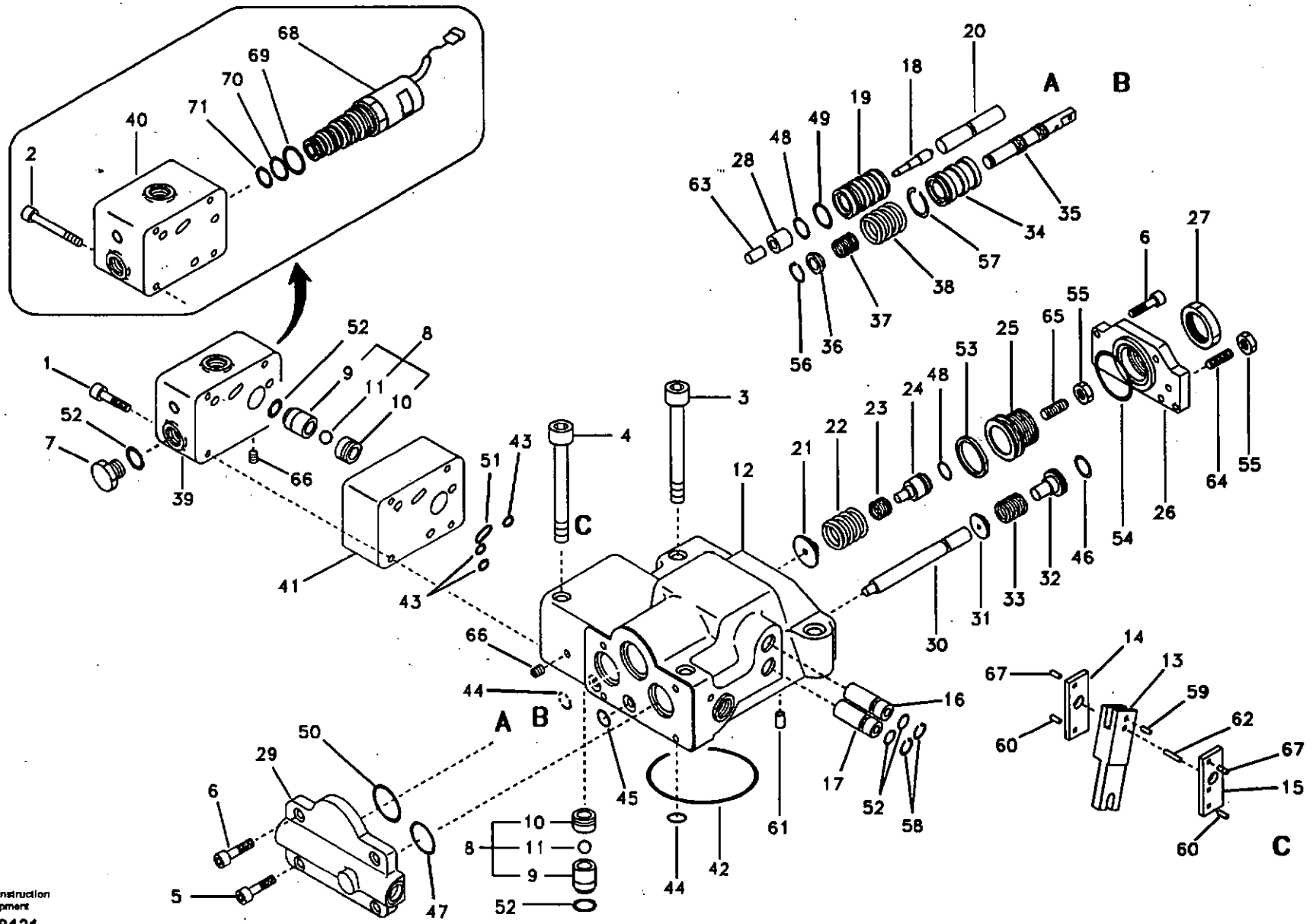

Volvo Construction Equipment

1018121

Fig.	Part No.	Quantity 1	2	3	PS	KIT	Description	Dénomination	Bezeichnung	품명	Denominación	Notes
29		1	1		NS		•Cover	•Capot	•Haube	• 커버	•Capo	
30		1	1		NS		•Piston	•Piston	•Kolben	• 피스톤	•Piston	
31		1	1		NS		•Seat	•Siege	•Sitz	• 시트	•Asiento	
32	VOE 14512929	1	1		OP		•Stem	•Queue Soupape	•Stange	• 스템	•Vastago	
33		1	1		NS		•Spring	•Ressort	•Feder	• 스프링	•Muelle	
34		1	1		NS		•Sleeve	•Manchon	•Muffe	• 슬리브	•Manguito	
35		1	1		NS		•Spool	•Bobine	•Schieber	• 스풀	•Bobina	
36		1	1		NS		•Seat	•Siege	•Sitz	• 시트	•Asiento	
37		1	1		NS		•Spring	•Ressort	•Feder	• 스프링	•Muelle	
38		1	1		NS		•Spring	•Ressort	•Feder	• 스프링	•Muelle	
39		1			NS		•Cover	•Capot	•Haube	• 커버	•Capo	
40			1		NS		•Casing	•Boitier	•Gehäuse	• 케이싱	•Cubierta	
41		1	1		NS		•Plate	•Plaque	•Platte	• 플레이트	•Placa	
42	VOE 14534051	1	1			K	•O-ring	•Joint Torique	•O-Ring	• 오링	•Junta torica	
43	VOE 14529756	3	3		SS	K	•O-ring	•Joint Torique	•O-Ring	• 오링	•Junta torica	
44	VOE 14534030	8	8		SS	K	•O-ring	•Joint Torique	•O-Ring	• 오링	•Junta torica	
45	VOE 14534050	1	1			K	•O-ring	•Joint Torique	•O-Ring	• 오링	•Junta torica	
46	VOE 14534028	1	1			K	•O-ring	•Joint Torique	•O-Ring	• 오링	•Junta torica	
47	VOE 14534049	1	1			K	•O-ring	•Joint Torique	•O-Ring	• 오링	•Junta torica	
48	VOE 14528250	2	2			K	•O-ring	•Joint Torique	•O-Ring	• 오링	•Junta torica	
49	VOE 14534048	1	1			K	•O-ring	•Joint Torique	•O-Ring	• 오링	•Junta torica	
50	VOE 14534047	1	1			K	•O-ring	•Joint Torique	•O-Ring	• 오링	•Junta torica	
51	VOE 14529757	1	1			K	•O-ring	•Joint Torique	•O-Ring	• 오링	•Junta torica	
52	VOE 14534029	7	7			K	•O-ring	•Joint Torique	•O-Ring	• 오링	•Junta torica	
53	VOE 14534045	1	1			K	•O-ring	•Joint Torique	•O-Ring	• 오링	•Junta torica	
54	VOE 14534044	1	1			K	•O-ring	•Joint Torique	•O-Ring	• 오링	•Junta torica	
55	SA 9113-10800	2	2				•Nut	•Ecrou	•Mutter	• 너트	•Tuerca	
56	SA 9541-01010	1	1				•Ring	•Anneau	•Ring	• 링	•Anillo	
57	SA 8230-26960	1	1				•Ring	•Anneau	•Ring	• 링	•Anillo	
58	SA 9541-02015	2	2				•Ring	•Anneau	•Ring	• 링	•Anillo	

1	8279674	Regulador, bomba hidráulica 유압펌프 레귤레이터 Regler, Hydraulikpumpe Régulateur, pompe hydraulique Regulator, hydraulic pump	Catalogue id 20072	Group 913
2	8279674		Illustr. No 1018121	Section 300
3			Issue VOE 74B9920072	Page 553
4				
5				

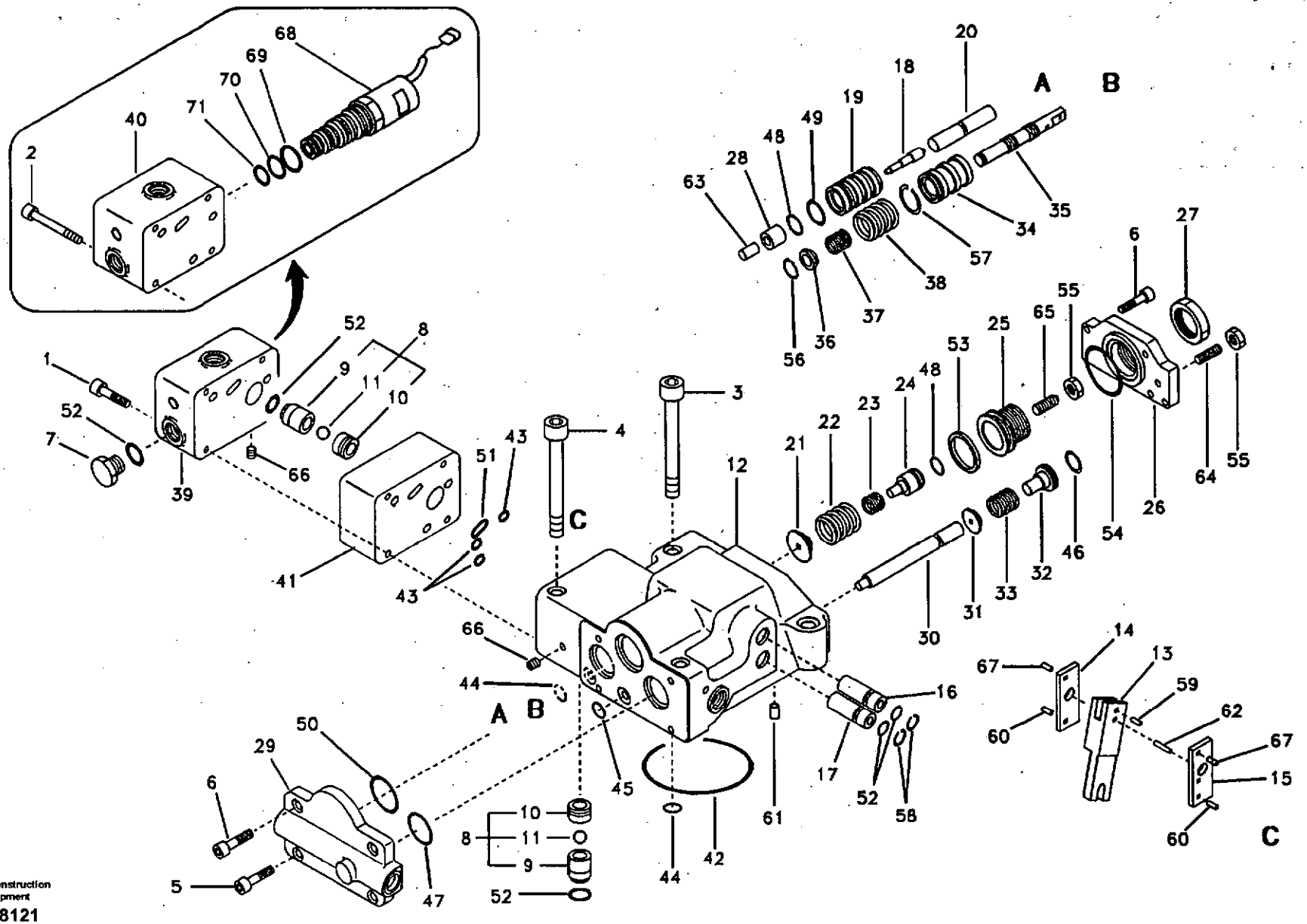

Volvo Construction Equipment

1018121

Fig.	Part No.	Quantity 1	2	3	PS	KIT	Description	Dénomination	Bezeichnung	품명	Denominación	Notes
59		1	1		NS		•Pin	•Goupille	•Zapfen	• 핀	•Pasador	
60	SA 8230-26360	2	2		OP		•Pin	•Goupille	•Zapfen	• 핀	•Pasador	
61		1	1		NS		•Pin	•Goupille	•Zapfen	• 핀	•Pasador	
62		1	1		NS		•Pin	•Goupille	•Zapfen	• 핀	•Pasador	
63		1	1		NS		•Pin	•Goupille	•Zapfen	• 핀	•Pasador	
64	SA 8240-04510	1	1				•Screw	•Vis	•Schraube	• 스크류	•Tornillo	
65		1	1		NS		•Screw	•Vis	•Schraube	• 스크류	•Tornillo	
66	SA 7242-11040	6	6				•Plug	•Bouchon	•Stopfen	• 플러그	•Tapon	
67	VOE 14534504	2	2		OP		•Pin	•Goupille	•Zapfen	• 핀	•Pasador	
68	SA 8230-32080	1	1				Valve	Soupape	Ventil	밸브	Valvula	
69	VOE 14535454	1	1		SS		•O-ring	•Joint Torique	•O-Ring	• 오링	•Junta torica	
70	VOE 14535455	1	1				•O-ring	•Joint Torique	•O-Ring	• 오링	•Junta torica	
71	VOE 14535456	1	1				•O-ring	•Joint Torique	•O-Ring	• 오링	•Junta torica	
100	VOE 14554876	1	1				Sealing Kit	Jeu Joints	Dichtungssatz	시일 킷	Juego Retenes	

1	8279674
2	8279674
3	
4	
5	

Regulador, bomba hidráulica
유압펌프 레귤레이터
Regler, Hydraulikpumpe
Régulateur, pompe hydraulique
Regulator, hydraulic pump

Catalogue id **20072**	Group **913**
Illustr. No **1018121**	Section **300**
Issue **VOE 74B9920072**	Page **555**

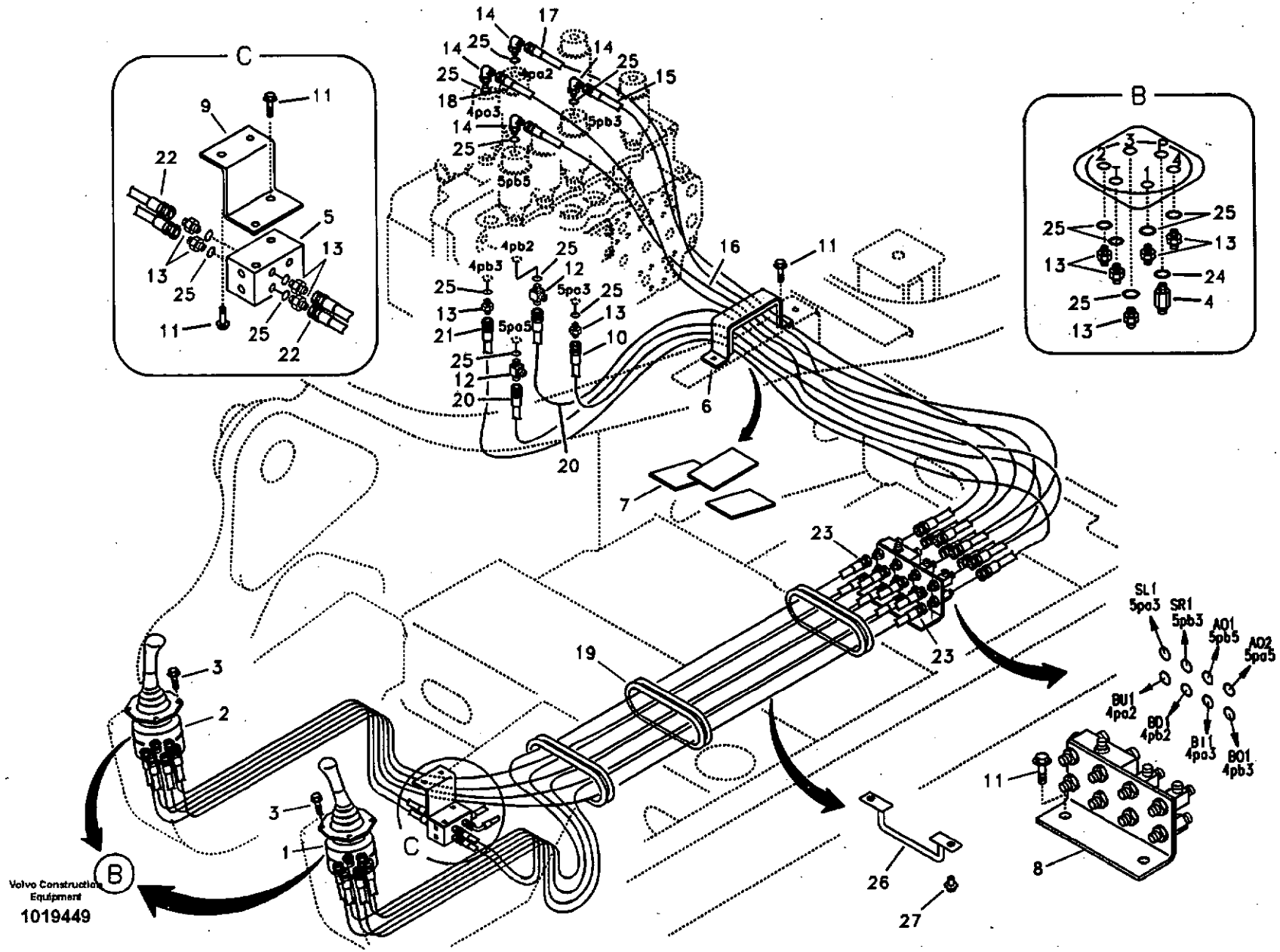
C
B
SL1 5pa3
SR1 5pb3
A01 5pb5
A02 5pa5
BU1 4pa2
BD 4pb2
B11 4pa3
B01 4pb3
4pa2
4po3
4pb2
4pb3
5pb3
5pb5
5pa3
5pa5
Volvo Construction Equipment
1019449

Fig.	Part No.	Quantity 1	2	3	4	5	PS	KIT	Description	Dénomination	Bezeichnung	품명	Denominación	Notes
1	SA 1148-01890		1						Rmt Cont Valve.....	Comm.a Distance...	Fernbet Vent.....	원격조종밸브.....	Valv Contr Dist.....	LH SER NO 11515-11610 SER NO 80001-80113 See group 914, Page 593
	VOE 14556359		1						Rmt Cont Valve.....	Comm.a Distance...	Fernbet Vent.....	원격조종밸브.....	Valv Contr Dist.....	LH SER NO 11611- SER NO 80114- See group 914, Page 593
	VOE 14510417			1					Rmt Cont Valve.....	Comm.a Distance...	Fernbet Vent.....	원격조종밸브.....	Valv Contr Dist.....	LH SER NO 11515-11576 SER NO 80001-80071 See group 914, Page 599
	VOE 14557286			1					Rmt Cont Valve.....	Comm.a Distance...	Fernbet Vent.....	원격조종밸브.....	Valv Contr Dist.....	LH SER NO 11577- SER NO 80072- See group 914, Page 599
	VOE 14510419				1				Rmt Cont Valve.....	Comm.a Distance...	Fernbet Vent.....	원격조종밸브.....	Valv Contr Dist.....	LH SER NO 11515-11587 SER NO 80001-80083 See group 914, Page 605
	VOE 14557288				1				Rmt Cont Valve.....	Comm.a Distance...	Fernbet Vent.....	원격조종밸브.....	Valv Contr Dist.....	LH SER NO 11588- SER NO 80084- See group 914, Page 605
2	SA 1148-01900		1						Rmt Cont Valve.....	Comm.a Distance...	Fernbet Vent.....	원격조종밸브.....	Valv Contr Dist.....	RH SER NO 11515-11610 SER NO 80001-80113 See group 914, Page 593

1	8279674
2	8277146
3	8277147
4	8277148
5	

Servosistema, válvula de control a válvula de mando a distan
서보 배관 , 제어밸브에서 원격조종밸브
Servosystem, Steuerventil zu Vorsteuergerät
Système servo, valve commande vers valve commande a distance
Servo system, control valve to remote control valve

Catalogue id	Group
20072	914
Illustr. No	Section
1019449	100
Issue	Page
VOE 74B9920072	557

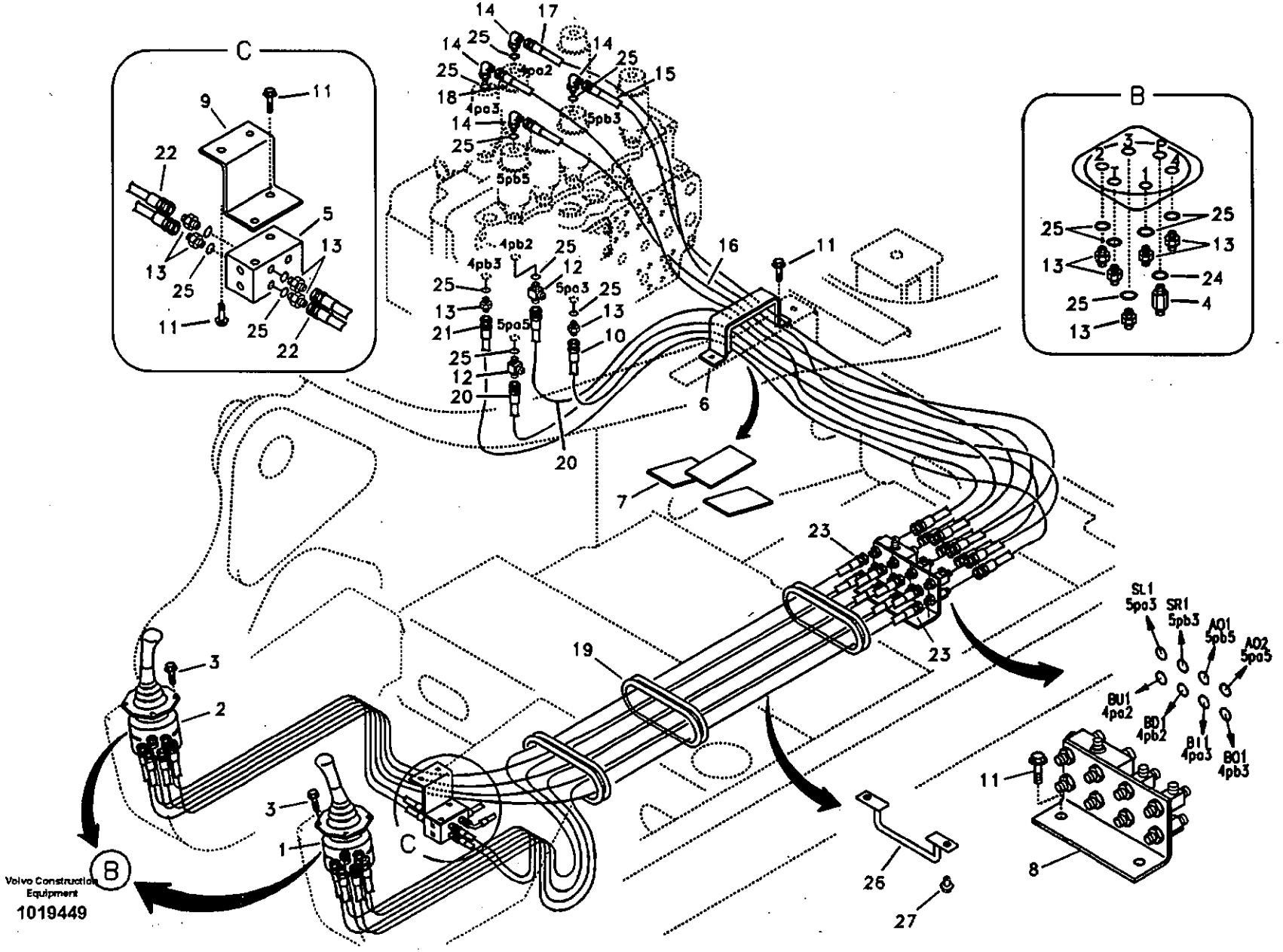
C
B
SL1 5pa3
SR1 5pb3
AO1 5pb5
AO2 5pa5
BU1 4pa2
BD 4pb2
BI1 4pa3
BO1 4pb3
4pa2
4pa3
5pb3
5pb5
4pb2
4pb3
5pa3
5pa5
Volvo Construction Equipment
1019449

Fig.	Part No.	Quantity 1	2	3	4	5	PS	KIT	Description	Dénomination	Bezeichnung	품명	Denominación	Notes
	VOE 14556360		1						Rmt Cont Valve	Comm.a Distance	Fernbet Vent	원격조종밸브	Valv Contr Dist	RH SER NO 11611- SER NO 80114- See group 914, Page 593
	VOE 14510418			1					Rmt Cont Valve	Comm.a Distance	Fernbet Vent	원격조종밸브	Valv Contr Dist	RH SER NO 11515-11576 SER NO 80001-80071 See group 914, Page 599
	VOE 14557287			1					Rmt Cont Valve	Comm.a Distance	Fernbet Vent	원격조종밸브	Valv Contr Dist	RH SER NO 11577- SER NO 80072- See group 914, Page 599
	VOE 14510420				1				Rmt Cont Valve	Comm.a Distance	Fernbet Vent	원격조종밸브	Valv Contr Dist	RH SER NO 11515-11587 SER NO 80001-80083 See group 914, Page 605
	VOE 14557289				1				Rmt Cont Valve	Comm.a Distance	Fernbet Vent	원격조종밸브	Valv Contr Dist	RH SER NO 11588- SER NO 80084- See group 914, Page 605
3	VOE 946934		8	8	8				Flange screw	Vis à bride	Flanschschraube	플랜지 스크류	Torn embridado	
4	SA 1048-10530	2							Connector	Raccord	Anschluss	커넥터	Union	
5	VOE 14531097	1							Block	Bloc	Block	블록	Bloque	
6	SA 1148-01771	1							Clamp	Pince Serrage	Klemme	클램프	Abrazadera	
7	VOE 14501408	3							Sponge	Eponge	Schwamm	스폰지	Esponja	
8	VOE 14506627	1							Valve	Soupape	Ventil	밸브	Valvula	
9	VOE 14509179	1							Bracket	Ferrure-support	Tragstütze	브라켓	Hierro apoyo	
10	SA 9451-03237	1							Hose	Durit	Schlauch	호스	Tubo flexible	SER NO 11515-11576 SER NO 80001-80076

1	8279674	**Servosistema, válvula de control a válvula de mando a distan** **서보 배관 , 제어밸브에서 원격조종밸브** **Servosystem, Steuerventil zu Vorsteuergerät** **Système servo, valve commande vers valve commande a distance** **Servo system, control valve to remote control valve**
2	8277146	
3	8277147	
4	8277148	
5		

Catalogue id	Group
20072	914
Illustr. No	Section
1019449	100
Issue	Page
VOE 74B9920072	559

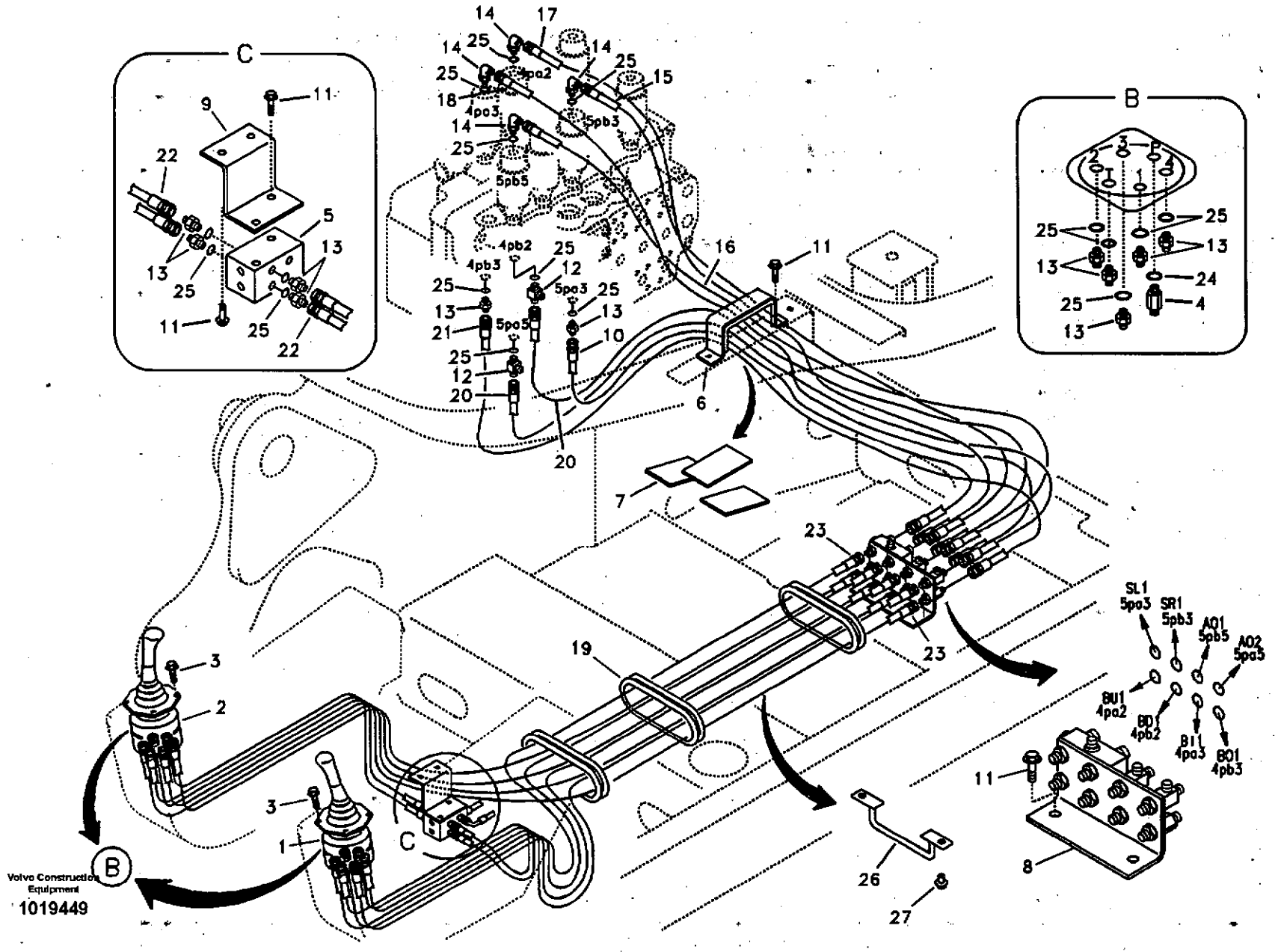
C
B
SL1 5pa3
SR1 5pb3
A01 5pb5
A02 5pa3
BU1 4pa2
BD 4pb2
B11 4pa3
B01 4pb3
Volvo Construction Equipment
1019449

Fig.	Part No.	Quantity 1	2	3	4	5	PS	KIT	Description	Dénomination	Bezeichnung	품명	Denominación	Notes
	SA 9451-03236	1							Hose	Durit	Schlauch	호스	Tubo flexible	SER NO 11577- SER NO 80077-
11	VOE 946441	8							Flange screw	Vis à bride	Flanschschraube	플랜지 스크류	Torn embridado	
12	SA 9411-95910	2							Tee	Connexion en T	T-stuck	티	Acoplamiento T	
13	SA 9412-11030	16							Connector	Raccord	Anschluss	커넥터	Union	
14	SA 9413-11020	4							Elbow	Coude	Winkelstueck	엘보	Tubo acodado	
15	SA 9451-03230	1							Hose	Durit	Schlauch	호스	Tubo flexible	
16	SA 9451-03233	1							Hose	Durit	Schlauch	호스	Tubo flexible	
17	SA 9451-03234	1							Hose	Durit	Schlauch	호스	Tubo flexible	
18	SA 9451-03236	1							Hose	Durit	Schlauch	호스	Tubo flexible	
19	VOE 14529065	3							Grommet	Passe fil	Durchführung	그로메트	Aislador pasapanel	
20	SA 9451-03239	2							Hose	Durit	Schlauch	호스	Tubo flexible	
21	SA 9451-03242	1							Hose	Durit	Schlauch	호스	Tubo flexible	
22	SA 9452-03225	4							Hose	Durit	Schlauch	호스	Tubo flexible	
23	SA 9452-03255	8							Hose	Durit	Schlauch	호스	Tubo flexible	
24	SA 9511-12011	2							O-ring	Joint Torique	O-Ring	오링	Junta torica	
25	SA 9511-12014	22							O-ring	Joint Torique	O-Ring	오링	Junta torica	
26	VOE 14531409	1							Clamp	Pince Serrage	Klemme	클램프	Abrazadera	
27	VOE 946471	2							Flange screw	Vis à bride	Flanschschraube	플랜지 스크류	Torn embridado	

1	8279674
2	8277146
3	8277147
4	8277148
5	

Servosistema, válvula de control a válvula de mando a distan
서보 배관 , 제어밸브에서 원격조종밸브
Servosystem, Steuerventil zu Vorsteuergerät
Système servo, valve commande vers valve commande a distance
Servo system, control valve to remote control valve

Catalogue id 20072	Group 914
Illustr. No 1019449	Section 100
Issue VOE 74B9920072	Page 561

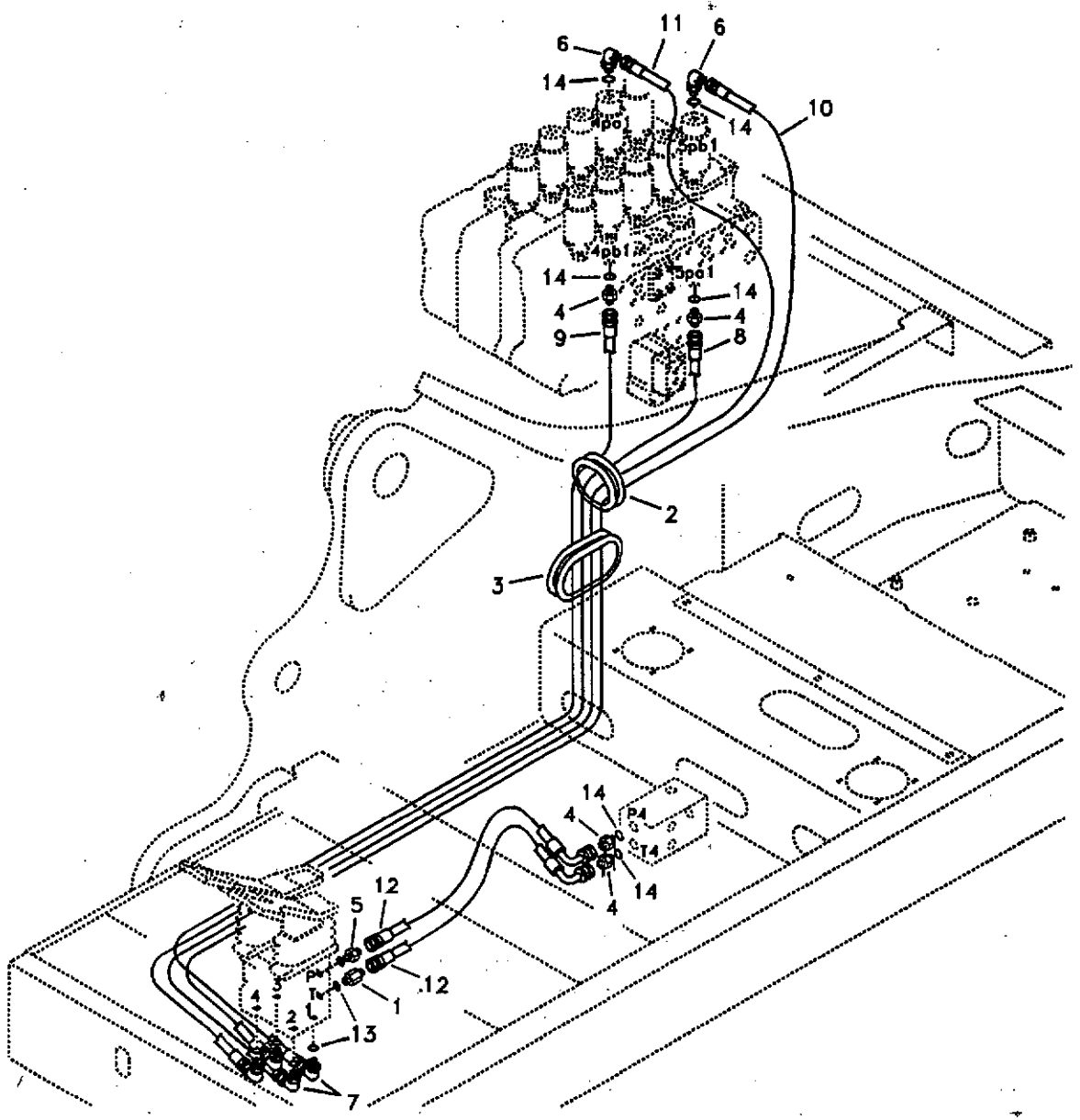
6
11
6
14
14
10
4pb1
3pb1
4pb1
3pb1
14
14
4
4
9
8
2
3
14
4
P4
14
14
4
5
12
12
1
13
7

Fig.	Part No.	Quantity 1	2	3	PS	KIT	Description	Dénomination	Bezeichnung	품명	Denominación	Notes
1	SA 1048-10530	1					Connector	Raccord	Anschluss	커넥터	Union	
2	SA 9751-16427	1					Grommet	Passe fil	Durchführung	그로메트	Aislador pasapanel	
3	VOE 14529326	1					Grommet	Passe fil	Durchführung	그로메트	Aislador pasapanel	
4	SA 9412-11030	4					Connector	Raccord	Anschluss	커넥터	Union	
5	SA 9412-11120	1					Connector	Raccord	Anschluss	커넥터	Union	
6	SA 9413-11020	2					Elbow	Coude	Winkelstueck	엘보	Tubo acodado	
7	SA 9413-11160	4					Elbow	Coude	Winkelstueck	엘보	Tubo acodado	
8	SA 9451-03267	1					Hose	Durit	Schlauch	호스	Tubo flexible	
9	SA 9451-03269	1					Hose	Durit	Schlauch	호스	Tubo flexible	
10	SA 9451-03274	1					Hose	Durit	Schlauch	호스	Tubo flexible	
11	SA 9451-03280	1					Hose	Durit	Schlauch	호스	Tubo flexible	
12	SA 9453-03224	2					Hose	Durit	Schlauch	호스	Tubo flexible	
13	VOE 983502	6					O-ring	Joint Torique	O-Ring	오링	Junta torica	
14	VOE 983505	6					O-ring	Joint Torique	O-Ring	오링	Junta torica	

1	8277120	**Servosistema, válvula de control a válvula pedal de mando a distan** **서보 배관, 제어밸브에서 원격조종밸브 페달** **Servosystem, Steuerventil zu Pedal für Fernbetätigungsventil** **Système servo, valve commande vers valve pedale commande a distance** **Servo system, control valve to remote control valve pedal**	Catalogue id **20072**	Group **914**
2			Illustr. No **1019450**	Section **200**
3				
4			Issue **VOE 74B9920072**	Page **563**
5				

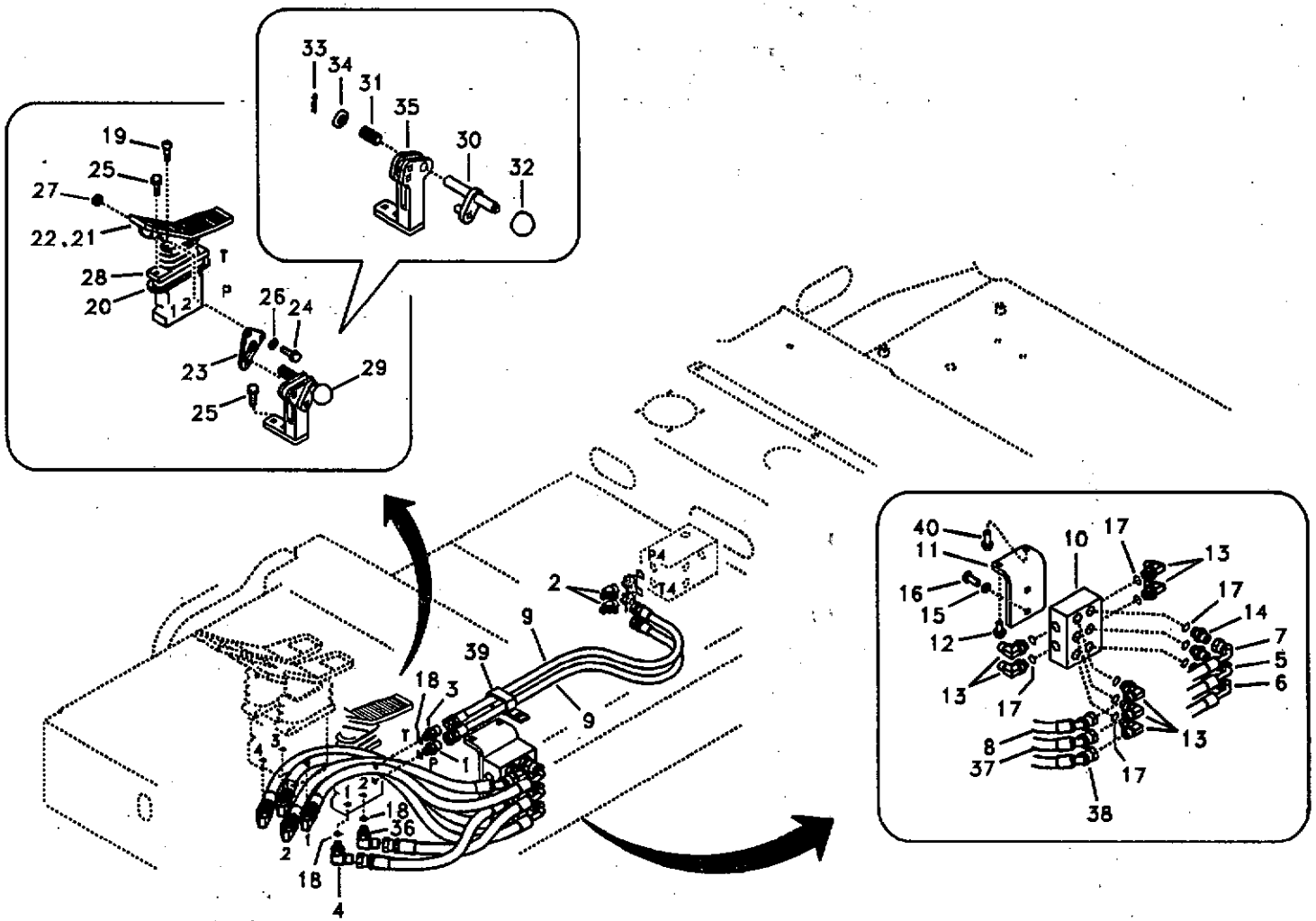

Volvo Construction Equipment

1018773

Fig.	Part No.	Quantity 1	2	3	PS	KIT	Description	Dénomination	Bezeichnung	품명	Denominación	Notes
1	SA 1048-10530	1					Connector	Raccord	Anschluss	커넥터	Union	
2	SA 9411-91310	2					Tee	Connexion en T	T-stuck	티	Acoplamiento T	
3	SA 9412-11120	1					Connector	Raccord	Anschluss	커넥터	Union	
4	SA 9413-11160	1					Elbow	Coude	Winkelstueck	엘보	Tubo acodado	
5	SA 9453-03208	1					Hose	Durit	Schlauch	호스	Tubo flexible	
6	SA 9453-03213	1					Hose	Durit	Schlauch	호스	Tubo flexible	
7	SA 9453-03212	1					Hose	Durit	Schlauch	호스	Tubo flexible	
8	SA 9452-03213	1					Hose	Durit	Schlauch	호스	Tubo flexible	
9	SA 9452-03221	2					Hose	Durit	Schlauch	호스	Tubo flexible	
10	VOE 14526877	1					Valve	Soupape	Ventil	밸브	Valvula	
11	VOE 14533822	1					Bracket	Console	Konsole	브라켓	Ménsula	
12	VOE 946441	1					Flange screw	Vis à bride	Flanschschraube	플랜지 스크류	Torn embridado	
13	SA 9413-11020	7					Elbow	Coude	Winkelstueck	엘보	Tubo acodado	
14	SA 9412-11030	3					Connector	Raccord	Anschluss	커넥터	Union	
15	VOE 955922	2					Spring Washer	Rondelle élastique	Federscheibe	스프링 와셔	Arandela flexible	
16	VOE 983251	2					Hexagon screw	Vis tête hexagonale	Sechskantschraube	스크류	Tornillo hexago	
17	VOE 983505	10					O-ring	Joint Torique	O-Ring	오링	Junta torica	
18	VOE 983502	4					O-ring	Joint Torique	O-Ring	오링	Junta torica	
19	VOE 984348	2					Screw	Vis	Schraube	스크류	Tornillo	
20	VOE 14515386	1					Plate	Plaque	Platte	플레이트	Placa	
21	VOE 14522008	1					Pedal	Pedale	Pedal	페달	Pedal	
22	VOE 14522039	1					Cover	Capot	Haube	커버	Capo	
23	VOE 14531103	1					Plate	Plaque	Platte	플레이트	Placa	
24	VOE 946329	2					Flange screw	Vis à bride	Flanschschraube	플랜지 스크류	Torn embridado	
25	VOE 946472	4					Flange screw	Vis à bride	Flanschschraube	플랜지 스크류	Torn embridado	
26	VOE 955922	2					Spring Washer	Rondelle élastique	Federscheibe	스프링 와셔	Arandela flexible	
27	VOE 983304	2					Hexagon Nut	Ecrou Hexagonal	Sechskantmutter	너트	Tuerca Hexagon	
28	VOE 14514215	1					Rmt Cont Valve	Comm.a Distance	Fernbet Vent	원격조종밸브	Valv Contr Dist	See group 914, Page 617
29	VOE 14515941	1					Stopper	Bouchon	Anschlag	스토퍼	Obturador	
30	VOE 14531101	1					•Pin	•Goupille	•Zapfen	• 핀	•Pasador	

1	8279720	**Servosistema, válvula de control a válvula pedal de mando a distan** 서보 배관 , 제어밸브에서 원격조종밸브 페달 **Servosystem, Steuerventil zu Pedal für Fernbetätigungsventil** **Système servo, valve commande vers valve pedale commande a distance** **Servo system, control valve to remote control valve pedal**
2		
3		
4		
5		

Catalogue id	Group
20072	914
Illustr. No	Section
1018773	250
Issue	Page
VOE 74B9920072	565

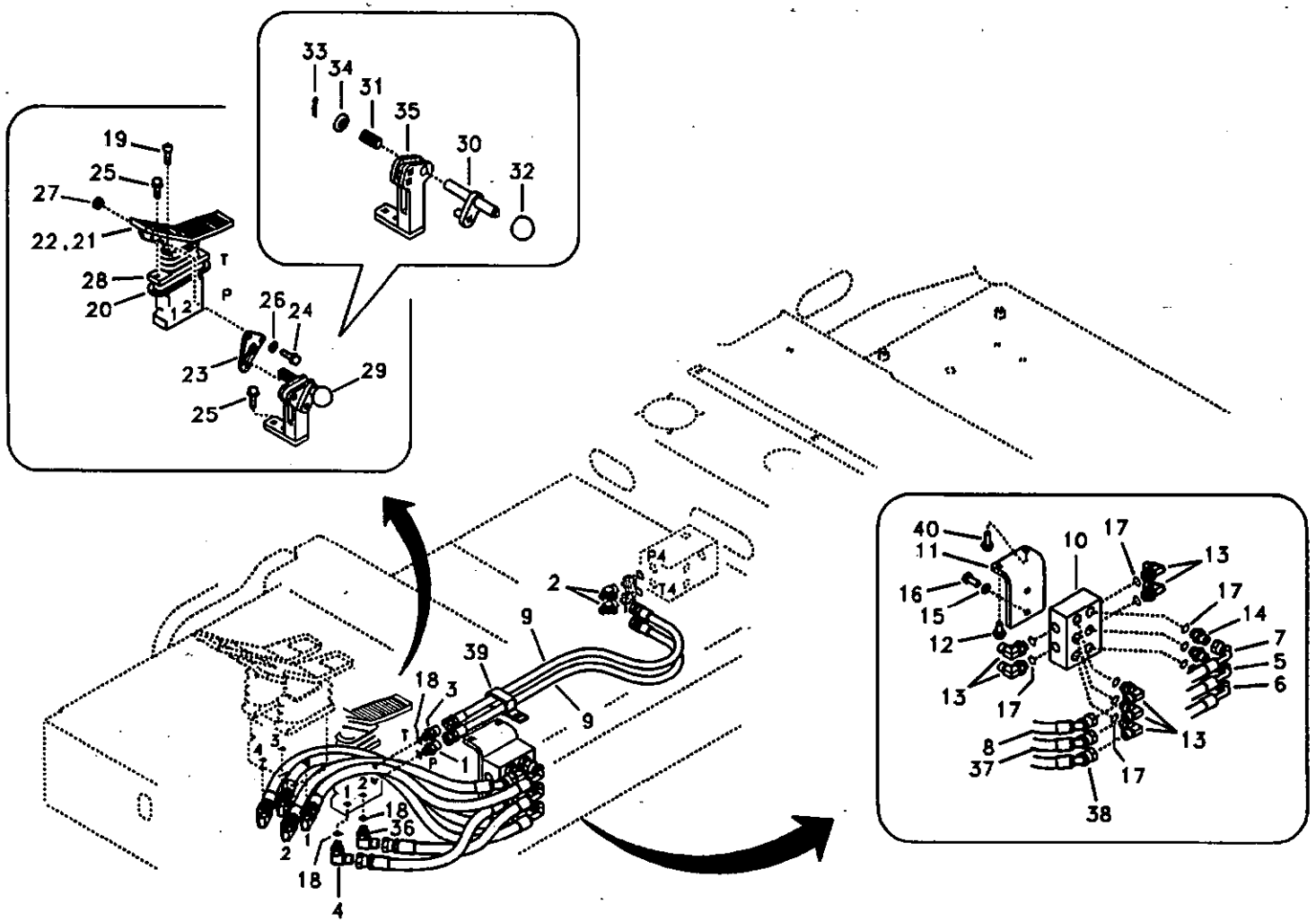

Volvo Construction Equipment

1018773

Fig.	Part No.	Quantity 1	2	3	PS	KIT	Description	Dénomination	Bezeichnung	품명	Denominación	Notes
31	VOE 14531102	1					•Spring	•Ressort	•Feder	• 스프링	•Muelle	
32	VOE 14881067	1					•Knob	•Bouton	•Knopf	• 노브	•Boton	
33	SA 9323-02912	1					•Split Pin	•Goupille Fendue	•Splint	• 분할 핀	•Chaveta Hendida	
34	SA 9211-12000	1					•Washer	•Rondelle	•Scheibe	• 와셔	•Arandela	
35		1			NS		•Bracket	•Console	•Konsole	• 브라켓	•Ménsula	
36	SA 9412-11120	1					Connector	Raccord	Anschluss	커넥터	Union	SER NO 11515-11575 SER NO 80001-80066
	SA 9413-11160	1					Elbow	Coude	Winkelstueck	엘보	Tubo acodado	SER NO 11576- SER NO 80067-
37	SA 9452-03208	1					Hose	Durit	Schlauch	호스	Tubo flexible	
38	SA 9452-03212	1					Hose	Durit	Schlauch	호스	Tubo flexible	
39	VOE 14515524	1					Clip	Clip	Klemme	클립	Clip	SER NO 11576- SER NO 80067-
40	VOE 946329	1					Flange screw	Vis à bride	Flanschschraube	플랜지 스크류	Torn embridado	

1	8279720	**Servosistema, válvula de control a válvula pedal de mando a distan** **서보 배관 , 제어밸브에서 원격조종밸브 페달** **Servosystem, Steuerventil zu Pedal für Fernbetätigungsventil** **Système servo, valve commande vers valve pedale commande a distance** **Servo system, control valve to remote control valve pedal**	Catalogue id 20072	Group 914
2			Illustr. No 1018773	Section 250
3				
4			Issue VOE 74B9920072	Page 567
5				

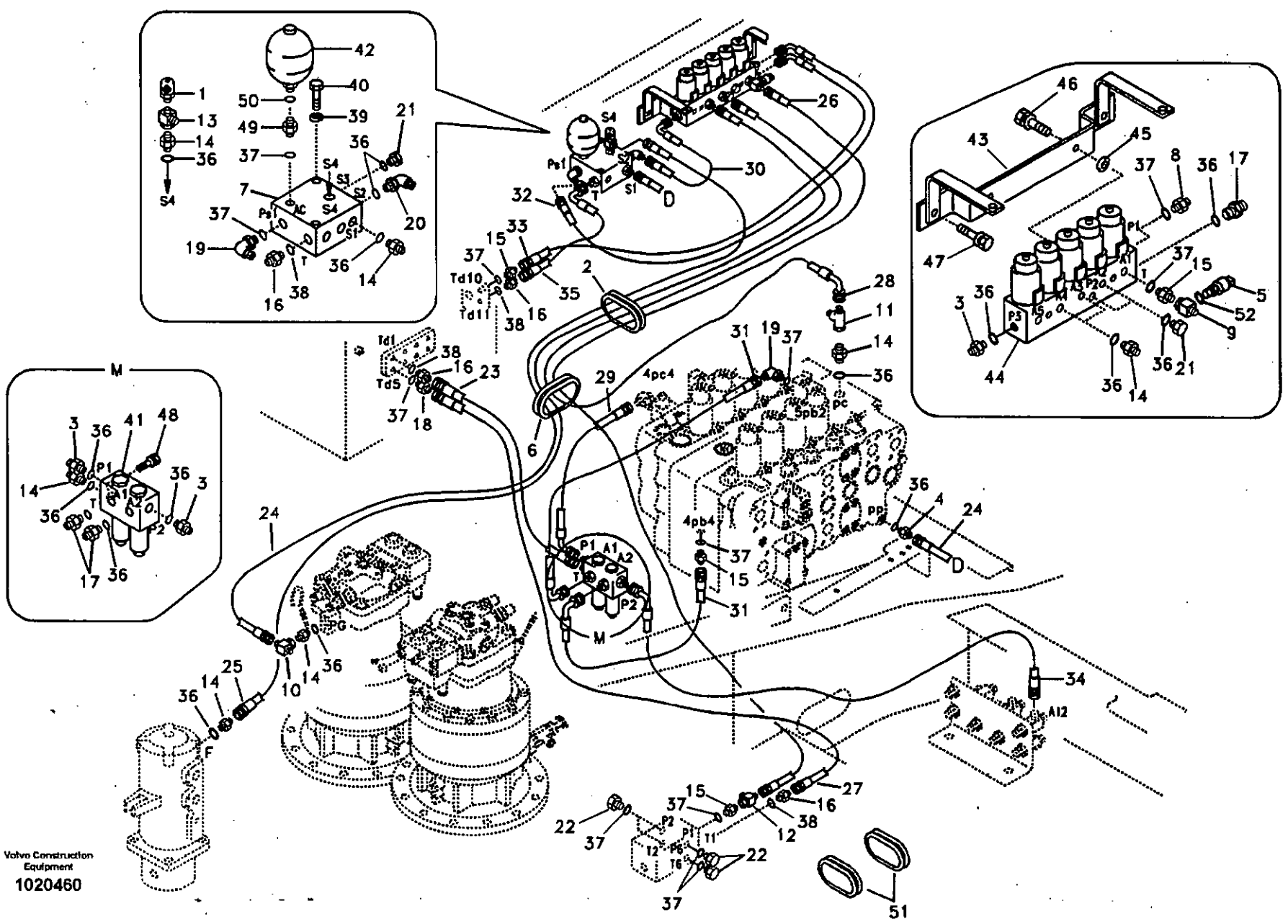
Volvo Construction Equipment
1020460

Fig.	Part No.	Quantity 1	2	3	P S	K I T	Description	Dénomination	Bezeichnung	품명	Denominación	Notes
1	SA 1042-11650		1				Quick Coupling	Accouple.rapide	Schnellkupplung	퀵 커플러	Acoplam Rapido	
2	VOE 14529065		1				Grommet	Passe fil	Durchführung	그로메트	Aislador pasapanel	
3	SA 1048-10530		3				Connector	Raccord	Anschluss	커넥터	Union	
4	SA 1048-10540		1				Connector	Raccord	Anschluss	커넥터	Union	
5	VOE 14529294		1				Switch	Commutateur	Schalter	스위치	Contactor	SER NO 11515-11576 SER NO 80001-80076
6	VOE 14537470		1				Grommet	Passe fil	Durchführung	그로메트	Aislador pasapanel	SER NO 11515-11576 SER NO 80001-80076
	VOE 14529326		1				Grommet	Passe fil	Durchführung	그로메트	Aislador pasapanel	SER NO 11577- SER NO 80077-
7	VOE 14531099		1				Block	Bloc	Block	블록	Bloque	
8	VOE 14512893		1				Connector	Raccord	Anschluss	커넥터	Union	
9	VOE 14880130		1				Tee	Connexion en T	T-stuck	티	Acoplamiento T	SER NO 11515-11576 SER NO 80001-80076
10	SA 9411-92180		1				Tee	Connexion en T	T-stuck	티	Acoplamiento T	
11	SA 9411-95440		1				Tee	Connexion en T	T-stuck	티	Acoplamiento T	
12	SA 9411-95870		1				Tee	Connexion en T	T-stuck	티	Acoplamiento T	
13	SA 9411-96110		1				Tee	Connexion en T	T-stuck	티	Acoplamiento T	
14	SA 9412-11020		8				Connector	Raccord	Anschluss	커넥터	Union	
15	SA 9412-11030		4				Connector	Raccord	Anschluss	커넥터	Union	
16	SA 9412-11040		4				Connector	Raccord	Anschluss	커넥터	Union	
17	SA 9412-11120		3				Connector	Raccord	Anschluss	커넥터	Union	
18	SA 9412-11130		1				Connector	Raccord	Anschluss	커넥터	Union	
19	SA 9413-11020		2				Elbow	Coude	Winkelstueck	엘보	Tubo acodado	
20	SA 9413-11160		1				Elbow	Coude	Winkelstueck	엘보	Tubo acodado	
21	SA 9415-11021		4				Plug	Bouchon	Stopfen	플러그	Tapon	
22	SA 9415-11031		4				Plug	Bouchon	Stopfen	플러그	Tapon	
23	SA 9451-02214		1				Hose	Durit	Schlauch	호스	Tubo flexible	
24	SA 9451-02250		2				Hose	Durit	Schlauch	호스	Tubo flexible	
25	SA 9451-02260		1				Hose	Durit	Schlauch	호스	Tubo flexible	

1	8277120
2	8279674
3	
4	
5	

Servosistema, válvula de control a válvula solenoide
서보 배관 , 제어밸브에서 솔레노이드밸브
Servosystem. Steuerventil zu Magnetventil
Système servo, valve de commande vers valve de solénoïde
Servo system, control valve to solenoid valve

Catalogue id **20072**	Group **914**
Illustr. No **1020460**	Section **300**
Issue **VOE 74B9920072**	Page **569**

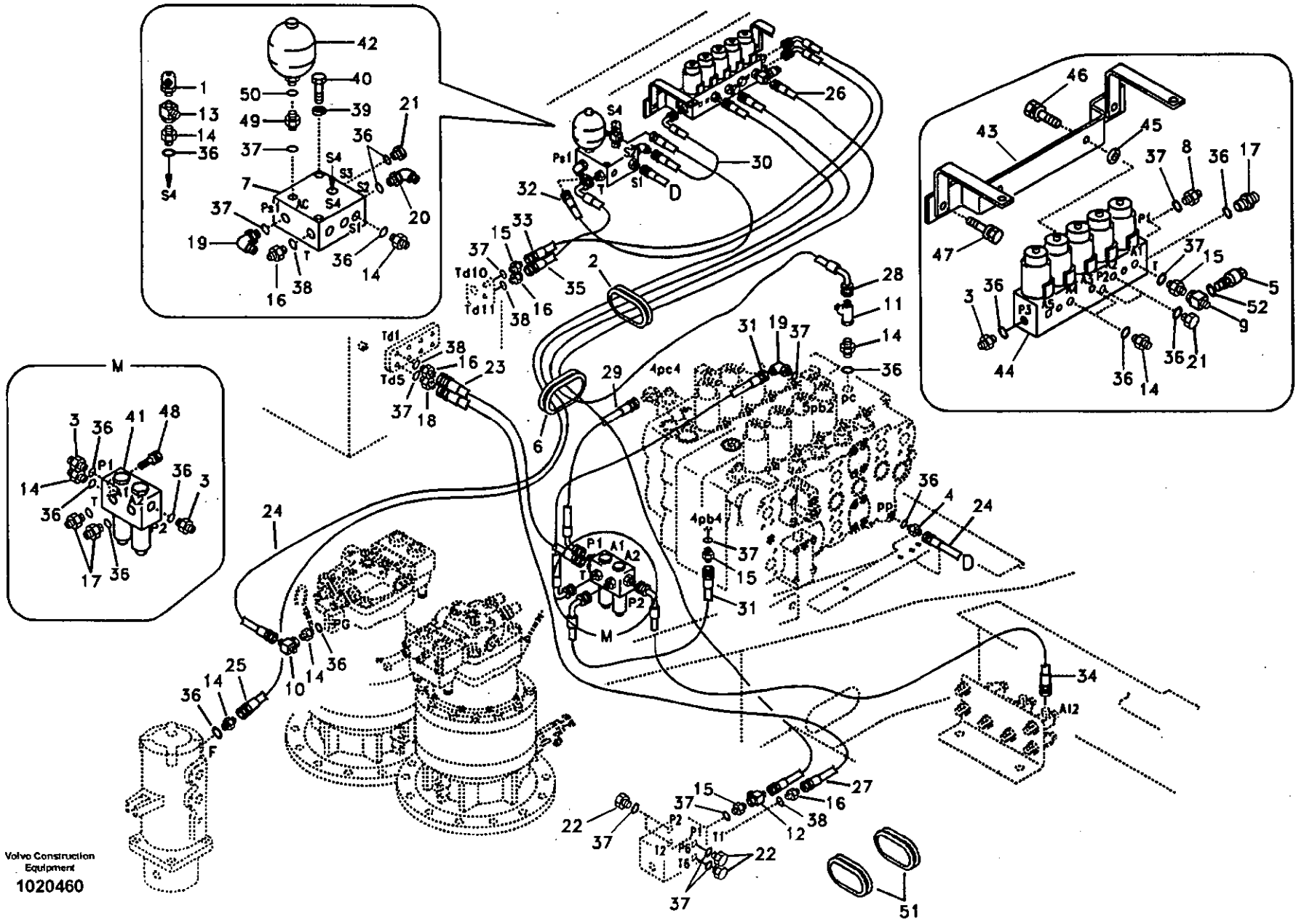
Volvo Construction Equipment
1020460

Fig.	Part No.	Quantity 1	2	3	P S	K I T	Description	Dénomination	Bezeichnung	품명	Denominación	Notes
26	SA 9451-03286		1				Hose	Durit	Schlauch	호스	Tubo flexible	
27	SA 9451-04359		1				Hose	Durit	Schlauch	호스	Tubo flexible	
28	SA 9453-02254		1				Hose	Durit	Schlauch	호스	Tubo flexible	
29	SA 9453-03212		1				Hose	Durit	Schlauch	호스	Tubo flexible	
30	SA 9453-03216		1				Hose	Durit	Schlauch	호스	Tubo flexible	
31	SA 9453-03218		2				Hose	Durit	Schlauch	호스	Tubo flexible	
32	SA 9453-03226		1				Hose	Durit	Schlauch	호스	Tubo flexible	
33	SA 9453-03228		1				Hose	Durit	Schlauch	호스	Tubo flexible	
34	SA 9453-03243		1				Hose	Durit	Schlauch	호스	Tubo flexible	
35	SA 9453-04314		1				Hose	Durit	Schlauch	호스	Tubo flexible	
36	VOE 983502		20				O-ring	Joint Torique	O-Ring	오링	Junta torica	
37	SA 9511-12014	1	12				O-ring	Joint Torique	O-Ring	오링	Junta torica	
38	SA 9511-12018		4		SS		O-ring	Joint Torique	O-Ring	오링	Junta torica	
39	VOE 955921		2				Spring Washer	Rondelle élastique	Federscheibe	스프링 와셔	Arandela flexible	
40	VOE 983248		2				Hexagon screw	Vis a tête hexagonale	Sechskantschr.	육각 나사	Tornillo hexago	
41	VOE 14505168	1					Solenoid valve	Vanne electrom.	Magnetventil	솔레노이드 밸브	Electrovalvula	
42	SA 1048-10300	1					Accumulator	Accumulateur	Speicher	어큐뮬레이터	Acumulador	
43	VOE 14514167		1				Bracket	Console	Konsole	브라켓	Ménsula	
44	VOE 14537296		1				Solenoid valve	Vanne electrom.	Magnetventil	솔레노이드 밸브	Electrovalvula	See group 914, Page 589
45	SA 9211-10000		2				Washer	Rondelle	Scheibe	와셔	Arandela	
46	VOE 946329		2				Flange screw	Vis à bride	Flanschschraube	플랜지 스크류	Torn embridado	
47	VOE 946472		2				Flange screw	Vis à bride	Flanschschraube	플랜지 스크류	Torn embridado	
48	VOE 947760	2					Flange screw	Vis à bride	Flanschschraube	플랜지 스크류	Torn embridado	
49	SA 9412-12150	1					Connector	Raccord	Anschluss	커넥터	Union	
50	SA 9426-10040	1					Gasket	Joint	Dichtung	가스켓	Junta	
51	VOE 14529065	2					Grommet	Passe fil	Durchführung	그로메트	Aislador pasapanel	SER NO 11577- SER NO 80077-
52	VOE 983502	1					O-ring	Joint Torique	O-Ring	오링	Junta torica	SER NO 11515-11576 SER NO 80001-80076

1	8277120
2	8279674
3	
4	
5	

Servosistema, válvula de control a válvula solenoide
서보 배관 , 제어밸브에서 솔레노이드밸브
Servosystem. Steuerventil zu Magnetventil
Système servo, valve de commande vers valve de solénoïde
Servo system, control valve to solenoid valve

Catalogue id 20072	Group 914
Illustr. No 1020460	Section 300
Issue VOE 74B9920072	Page 571

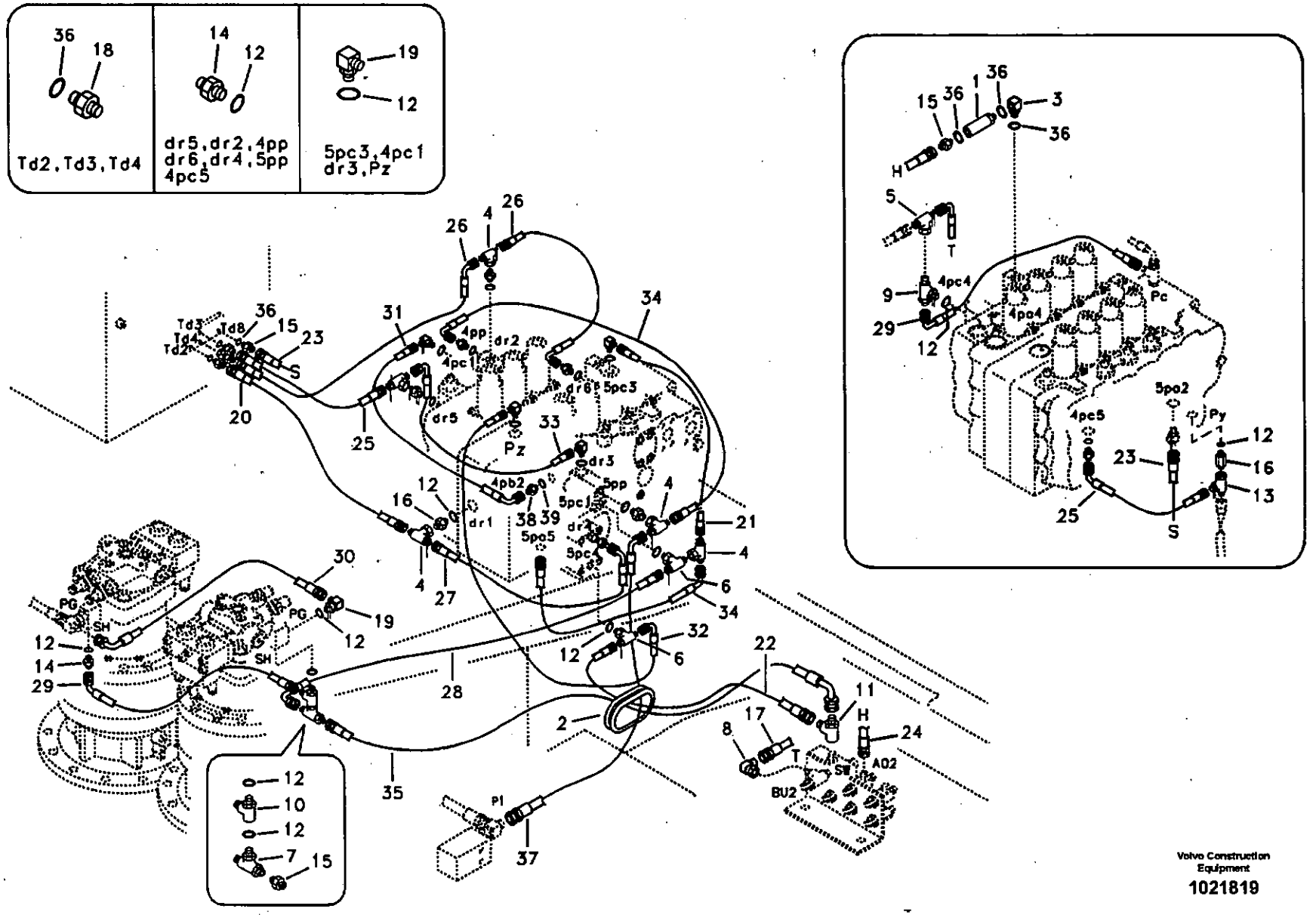
Td2, Td3, Td4
dr5, dr2, 4pp
dr6, dr4, 5pp
4pc5
5pc3, 4pc1
dr3, Pz
Volvo Construction Equipment
1021819

Fig.	Part No.	Quantity 1	2	3	P S	K I T	Description	Dénomination	Bezeichnung	품명	Denominación	Notes
1	VOE 14531003	1					Valve	Soupape	Ventil	밸브	Valvula	
2	VOE 14537470	1					Grommet	Passe fil	Durchführung	그로메트	Aislador pasapanel	
3	VOE 14880066	1					Elbow	Coude	Winkel	엘보	Angulo	
4	SA 9411-92180	5					Tee	Connexion en T	T-stuck	티	Acoplamiento T	
5	SA 9411-92190	1					Tee	Connexion en T	T-stuck	티	Acoplamiento T	
6	SA 9411-92350	2					Tee	Connexion en T	T-stuck	티	Acoplamiento T	
7	VOE 14520630	1					Tee	Connexion en T	T-stuck	티	Acoplamiento T	
8	SA 9411-90490	1					Elbow	Coude	Winkelstueck	엘보	Tubo acodado	
9	VOE 14520629	1					Tee	Connexion en T	T-stuck	티	Acoplamiento T	
10	VOE 14516947	1					Tee	Connexion en T	T-stuck	티	Acoplamiento T	
11	SA 9411-95440	1					Tee	Connexion en T	T-stuck	티	Acoplamiento T	
12	VOE 983502	20					O-ring	Joint Torique	O-Ring	오링	Junta torica	
13	SA 9411-96110	1					Tee	Connexion en T	T-stuck	티	Acoplamiento T	
14	SA 9412-11020	8					Connector	Raccord	Anschluss	커넥터	Union	
15	SA 9412-11030	3					Connector	Raccord	Anschluss	커넥터	Union	
16	SA 9412-11090	2					Connector	Raccord	Anschluss	커넥터	Union	
17	SA 9453-03240	1					Hose	Durit	Schlauch	호스	Tubo flexible	
18	SA 9412-11130	3					Connector	Raccord	Anschluss	커넥터	Union	
19	SA 9413-11010	5					Elbow	Coude	Winkelstueck	엘보	Tubo acodado	
20	SA 9451-02214	1					Hose	Durit	Schlauch	호스	Tubo flexible	
21	SA 9451-02220	1					Hose	Durit	Schlauch	호스	Tubo flexible	
22	SA 9451-02226	1					Hose	Durit	Schlauch	호스	Tubo flexible	
23	SA 9451-03228	1					Hose	Durit	Schlauch	호스	Tubo flexible	
24	SA 9451-03232	1					Hose	Durit	Schlauch	호스	Tubo flexible	
25	SA 9453-02206	2					Hose	Durit	Schlauch	호스	Tubo flexible	
26	SA 9453-02210	2					Hose	Durit	Schlauch	호스	Tubo flexible	
27	SA 9453-02211	1					Hose	Durit	Schlauch	호스	Tubo flexible	
28	SA 9453-02212	1					Hose	Durit	Schlauch	호스	Tubo flexible	
29	SA 9453-02213	2					Hose	Durit	Schlauch	호스	Tubo flexible	
30	SA 9453-02215	1					Hose	Durit	Schlauch	호스	Tubo flexible	

1	8279674	**Servosistema, tubería de la válvula de control.** **서보 배관 , 제어밸브 배관** **Servosystem, Rohranschluss zu Steuerventil.** **Système servo, conduits vers le distributeur de commande** **Servo system, control valve piping.**	Catalogue id **20072**	Group **914**
2			Illustr. No **1021819**	Section **400**
3			Issue **VOE 74B9920072**	Page **573**
4				
5				

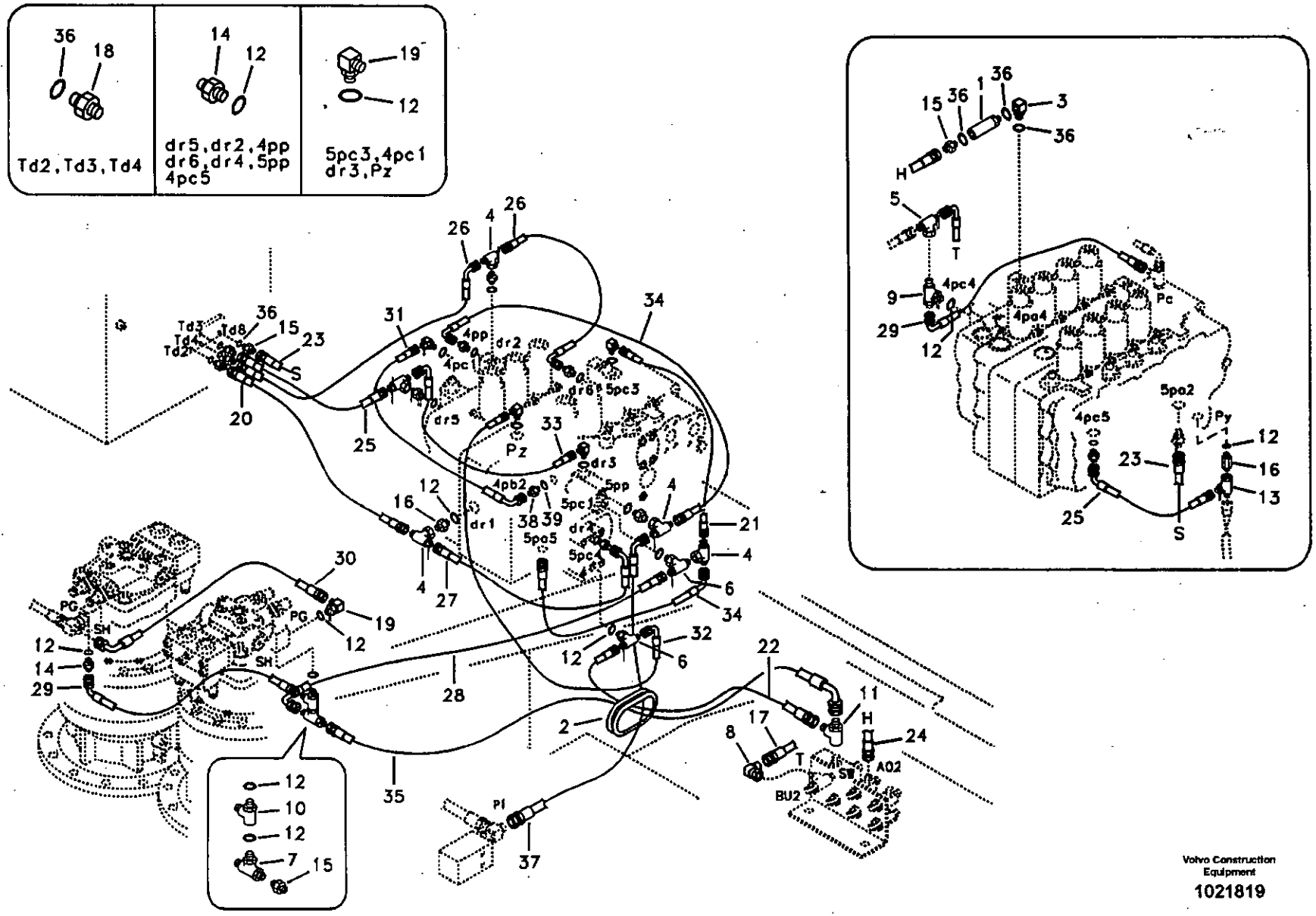

Volvo Construction Equipment

1021819

Fig.	Part No.	Quantity 1	2	3	PS	KIT	Description	Dénomination	Bezeichnung	품명	Denominación	Notes
31	SA 9453-02217	1					Hose	Durit	Schlauch	호스	Tubo flexible	
32	SA 9453-02220	1					Hose	Durit	Schlauch	호스	Tubo flexible	
33	SA 9451-02219	1					Hose	Durit	Schlauch	호스	Tubo flexible	
34	SA 9453-02223	2					Hose	Durit	Schlauch	호스	Tubo flexible	
35	SA 9453-02227	1					Hose	Durit	Schlauch	호스	Tubo flexible	SER NO 11515-11576 SER NO 80001-80076
	SA 9453-02233	1					Hose	Durit	Schlauch	호스	Tubo flexible	SER NO 11577- SER NO 80077-
36	VOE 983505	8					O-ring	Joint Torique	O-Ring	오링	Junta torica	
37	SA 9453-02244	1					Hose	Durit	Schlauch	호스	Tubo flexible	
38	SA 9412-11110	1					Connector	Raccord	Anschluss	커넥터	Union	
39	VOE 983495	1					O-ring	Joint Torique	O-Ring	오링	Junta torica	

1	8279674	**Servosistema, tubería de la válvula de control.** 서보 배관 , 제어밸브 배관 **Servosystem, Rohranschluss zu Steuerventil.** **Système servo, conduits vers le distributeur de commande** **Servo system, control valve piping.**	Catalogue id **20072**	Group **914**
2				
3			Illustr. No **1021819**	Section **400**
4				
5			Issue **VOE 74B9920072**	Page **575**

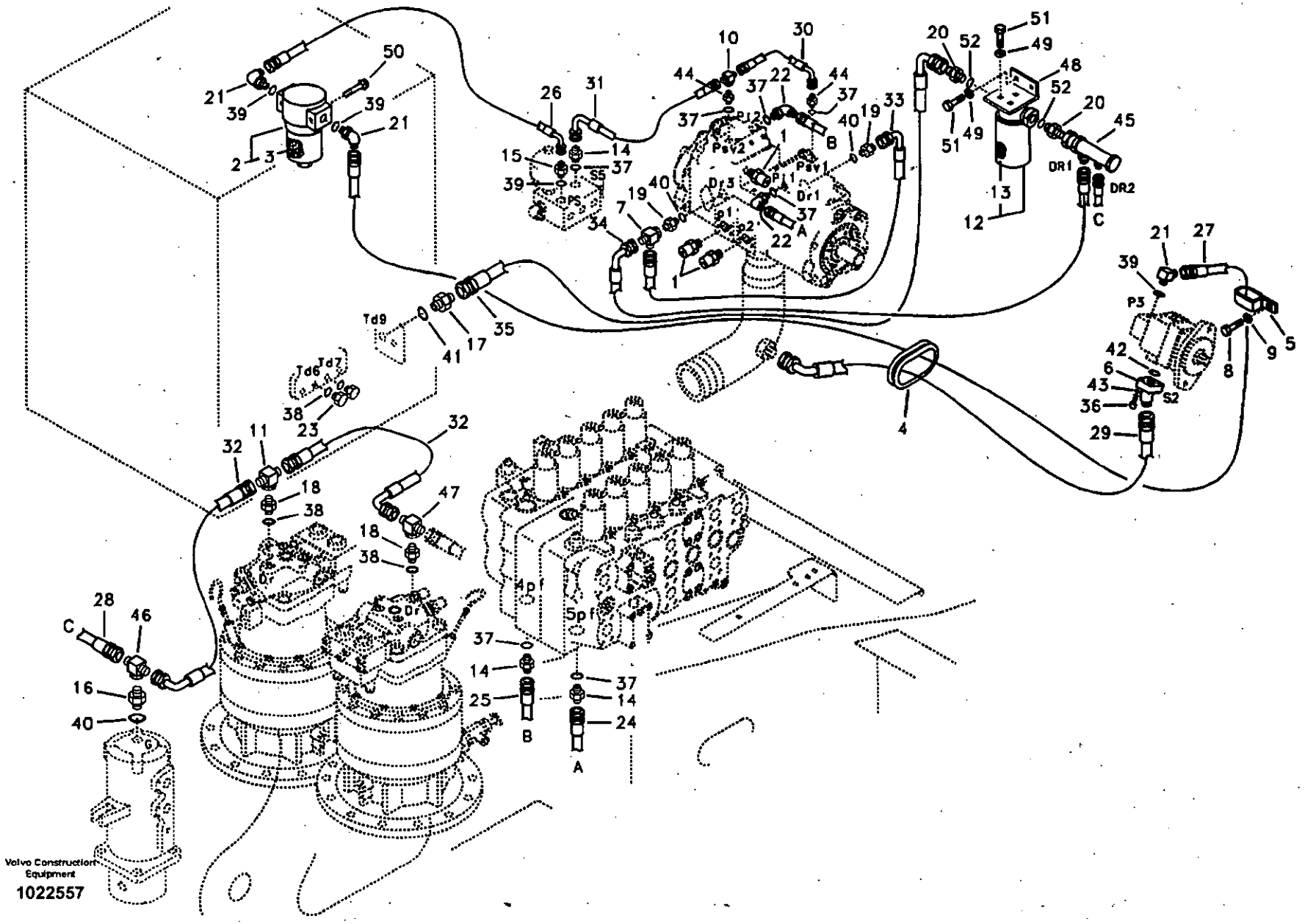
Volvo Construction Equipment
1022557

Fig.	Part No.	Quantity 1	2	3	4	5	PS	KIT	Description	Dénomination	Bezeichnung	품명	Denominación	Notes
1	SA 1042-11650		3						Quick Coupling	Accouple.rapide	Schnellkupplung	퀵 커플러	Acoplam Rapido	SER NO 11515-11576
														SER NO 80001-80076
	VOE 936441		3						Testing Nipple	Raccord contrôle	Prufnippel	테스트 니플	Niple Medicion	SER NO 11577-
														SER NO 80077-
2	VOE 14523264	1							Filter	Filtre	Filter	필터	Filtro	
3	SA 1030-61460	1							•Element	•Elément	•Element	• 엘리엔트	•Elemento	
4	VOE 14529326		1						Grommet	Passe fil	Durchführung	그로메트	Aislador pasapanel	
5	VOE 14515524		1						Clip	Clip	Klemme	클립	Clip	
6	VOE 14537301		1						Flange	Flasque	Flansch	플랜지	Brida	
7	VOE 14880107		1						Tee	Connexion en T	T-stuck	티	Acoplamiento T	
8	SA 9011-11003		1						Bolt	Boulon	Bolzen	볼트	Perno	
9	SA 9211-10000		1						Washer	Rondelle	Scheibe	와셔	Arandela	
10	SA 9411-92180		1						Tee	Connexion en T	T-stuck	티	Acoplamiento T	
11	SA 9411-92200		1						Tee	Connexion en T	T-stuck	티	Acoplamiento T	
12	VOE 14524172	1							Filter	Filtre	Filter	필터	Filtro	SER NO 80001-80298
	VOE 14535481	1							Filter	Filtre	Filter	필터	Filtro	SER NO 80299-
13	VOE 14524171	1							•Cartridge	•Cartouche	•Patrone	• 카트리지	•Patron	
14	SA 9412-11020		3						Connector	Raccord	Anschluss	커넥터	Union	
15	SA 9412-11040		1						Connector	Raccord	Anschluss	커넥터	Union	
16	SA 9412-11050		1						Connector	Raccord	Anschluss	커넥터	Union	
17	SA 9412-11070		1						Connector	Raccord	Anschluss	커넥터	Union	
18	SA 9412-11140		2						Connector	Raccord	Anschluss	커넥터	Union	
19	SA 9412-11180		2						Connector	Raccord	Anschluss	커넥터	Union	
20	SA 9412-43070		2						Connector	Raccord	Anschluss	커넥터	Union	SER NO 80001-80298
	SA 9412-31150	2					OP		Connector	Raccord	Anschluss	커넥터	Union	SER NO 80299-
21	SA 9413-11030		3						Elbow	Coude	Winkelstueck	엘보	Tubo acodado	
22	SA 9414-11010		2						Elbow	Coude	Winkelstueck	엘보	Tubo acodado	
23	SA 9415-11031		2						Plug	Bouchon	Stopfen	플러그	Tapon	
24	SA 9451-02349		1						Hose	Durit	Schlauch	호스	Tubo flexible	
25	SA 9451-02356		1						Hose	Durit	Schlauch	호스	Tubo flexible	

1	8277120
2	8279674
3	8279700
4	8279701
5	

Servosistema, soporte del filtro y la tubería de la bomba.
서보 배관 , 펌프 배관 및 필터 장착
Servosystem, Rohranschluss zu Pumpe und Einbau Ölfilter.
Système servo, conduits vers la pompe et montage du filtre
Servo system, pump piping and filter mount.

Catalogue id	Group
20072	914
Illustr. No	Section
1022557	500
Issue	Page
VOE 74B9920072	577

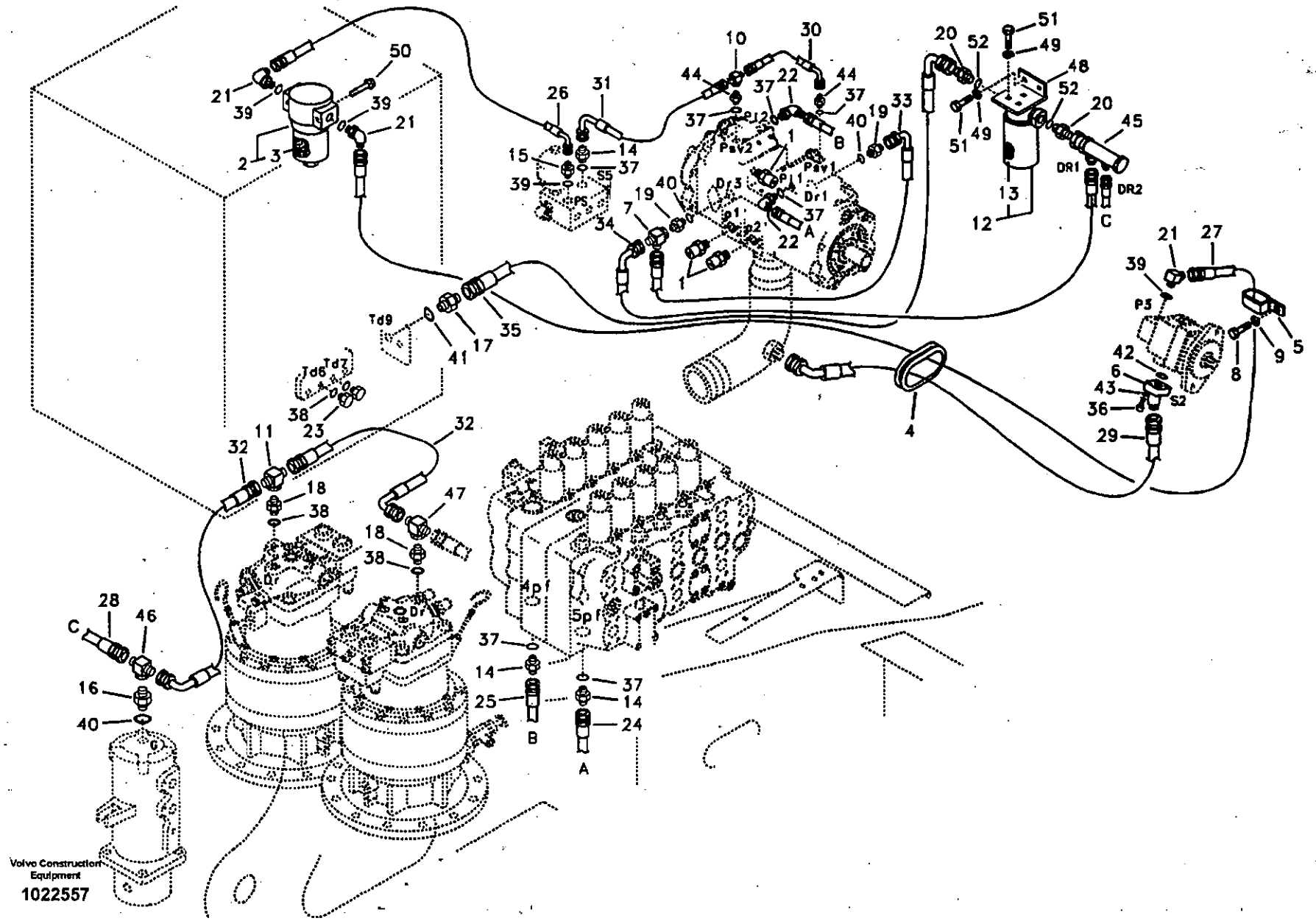
Volvo Construction Equipment
1022557

Fig.	Part No.	Quantity 1	2	3	4	5	PS	KIT	Description	Dénomination	Bezeichnung	품명	Denominación	Notes
26	SA 9453-04326		1						Hose	Durit	Schlauch	호스	Tubo flexible	SER NO 11515-11576 SER NO 80001-80076
	SA 9453-04322		1						Hose	Durit	Schlauch	호스	Tubo flexible	SER NO 11577- SER NO 80077-
27	SA 9451-04350		1				SS		Hose	Durit	Schlauch	호스	Tubo flexible	
28	SA 9451-05273		1						Hose	Durit	Schlauch	호스	Tubo flexible	
29	SA 9452-06230			1					Hose	Durit	Schlauch	호스	Tubo flexible	
	SA 9452-06228				1				Hose	Durit	Schlauch	호스	Tubo flexible	
30	SA 9453-02208		1						Hose	Durit	Schlauch	호스	Tubo flexible	
31	SA 9453-02214		1						Hose	Durit	Schlauch	호스	Tubo flexible	
32	SA 9453-04317		2						Hose	Durit	Schlauch	호스	Tubo flexible	
33	SA 9453-06216		1						Hose	Durit	Schlauch	호스	Tubo flexible	
34	SA 9453-06229		1						Hose	Durit	Schlauch	호스	Tubo flexible	
35	SA 9453-07231		1						Hose assembly	Conduit flexible	Schlauchleitung	호스 어셈블리	Conducto	
36	VOE 984082		4						Allen Hd Screw	Vis A 6 Pans Cr	Inbusschraube	스크류	Torn Hex Embut	
37	VOE 983502		7						O-ring	Joint Torique	O-Ring	오링	Junta torica	
38	VOE 983505		4						O-ring	Joint Torique	O-Ring	오링	Junta torica	
39	VOE 990557		4						O-ring	Joint Torique	O-Ring	오링	Junta torica	
40	VOE 983524		3						O-ring	Joint Torique	O-Ring	오링	Junta torica	
41	VOE 990608		1						O-ring	Joint Torique	O-Ring	오링	Junta torica	
42	VOE 948700		1						O-ring	Joint Torique	O-Ring	오링	Junta torica	
43	VOE 955922		4						Spring Washer	Rondelle élastique	Federscheibe	스프링 와셔	Arandela flexible	
44	SA 1048-10540		2						Connector	Raccord	Anschluss	커넥터	Union	
45	SA 1142-06410		1						Pipe	Canalisation	Rohrleitung	파이프	Canalizacion	
46	SA 9411-93480		1						Tee	Connexion en T	T-stuck	티	Acoplamiento T	
47	SA 9411-95170		1						Tee	Connexion en T	T-stuck	티	Acoplamiento T	
48	VOE 14537465	1							Plate	Plaque	Platte	플레이트	Placa	
49	VOE 955923	5							Spring Washer	Rondelle élastique	Federscheibe	스프링 와셔	Arandela flexible	
50	VOE 965178	2							Screw	Vis	Schraube	스크류	Tornillo	
51	VOE 978932	5							Screw	Vis	Schraube	스크류	Tornillo	

1	8277120
2	8279674
3	8279700
4	8279701
5	

Servosistema, soporte del filtro y la tubería de la bomba.
서보 배관 , 펌프 배관 및 필터 장착
Servosystem, Rohranschluss zu Pumpe und Einbau Ölfilter.
Système servo, conduits vers la pompe et montage du filtre
Servo system, pump piping and filter mount.

Catalogue id 20072	Group 914
Illustr. No 1022557	Section 500
Issue VOE 74B9920072	Page 579

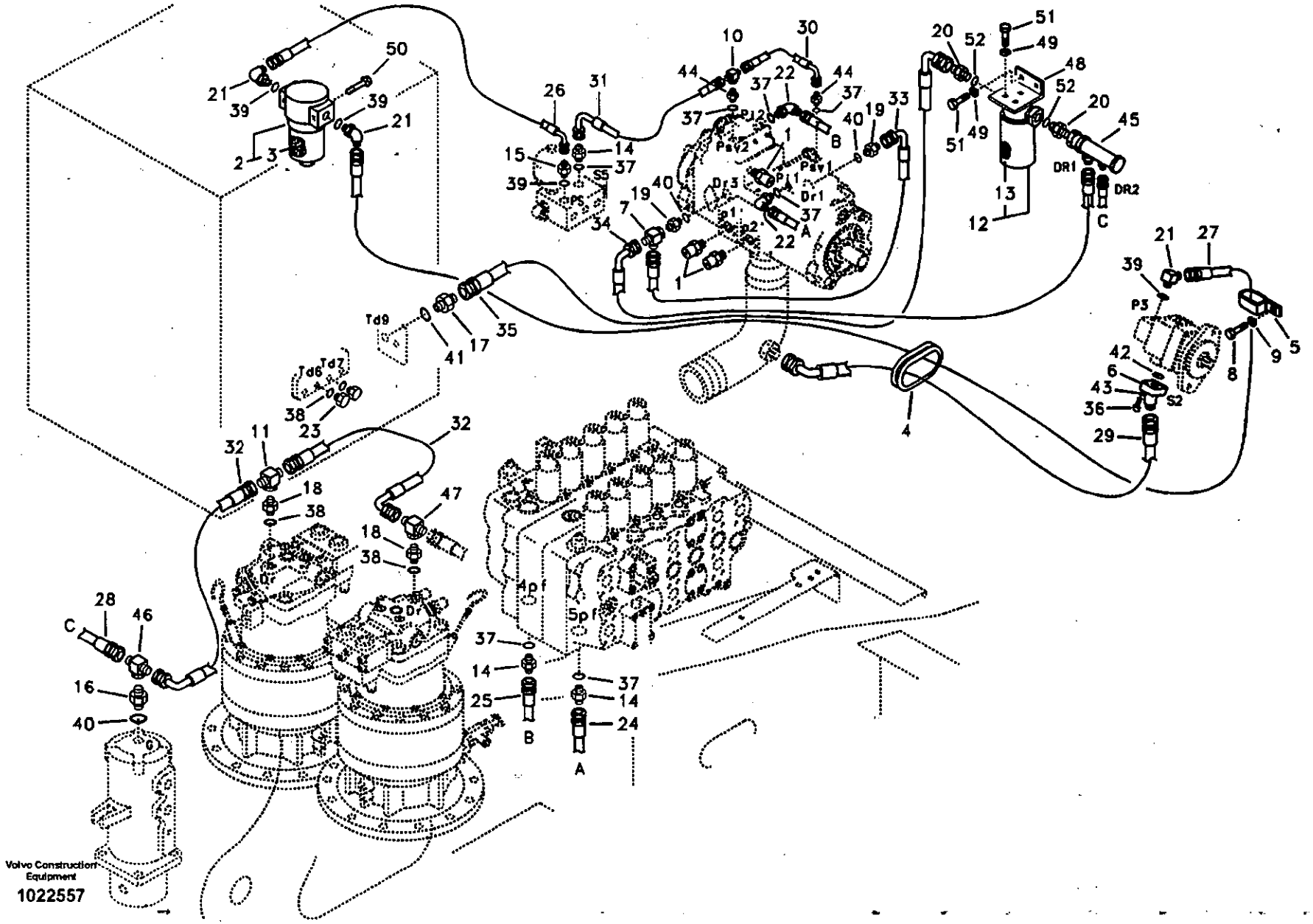
Volvo Construction Equipment
1022557

Fig.	Part No.	Quantity 1	2	3	4	5	PS	KIT	Description	Dénomination	Bezeichnung	품명	Denominación	Notes
52	VOE 983519		2						O-ring	Joint Torique	O-Ring	오링	Junta torica	SER NO 80299-

1	8277120	**Servosistema, soporte del filtro y la tubería de la bomba.** **서보 배관 , 펌프 배관 및 필터 장착** **Servosystem, Rohranschluss zu Pumpe und Einbau Ölfilter.** **Système servo, conduits vers la pompe et montage du filtre** **Servo system, pump piping and filter mount.**
2	8279674	
3	8279700	
4	8279701	
5		

Catalogue id **20072**	Group **914**
Illustr. No **1022557**	Section **500**
Issue **VOE 74B9920072**	Page **581**

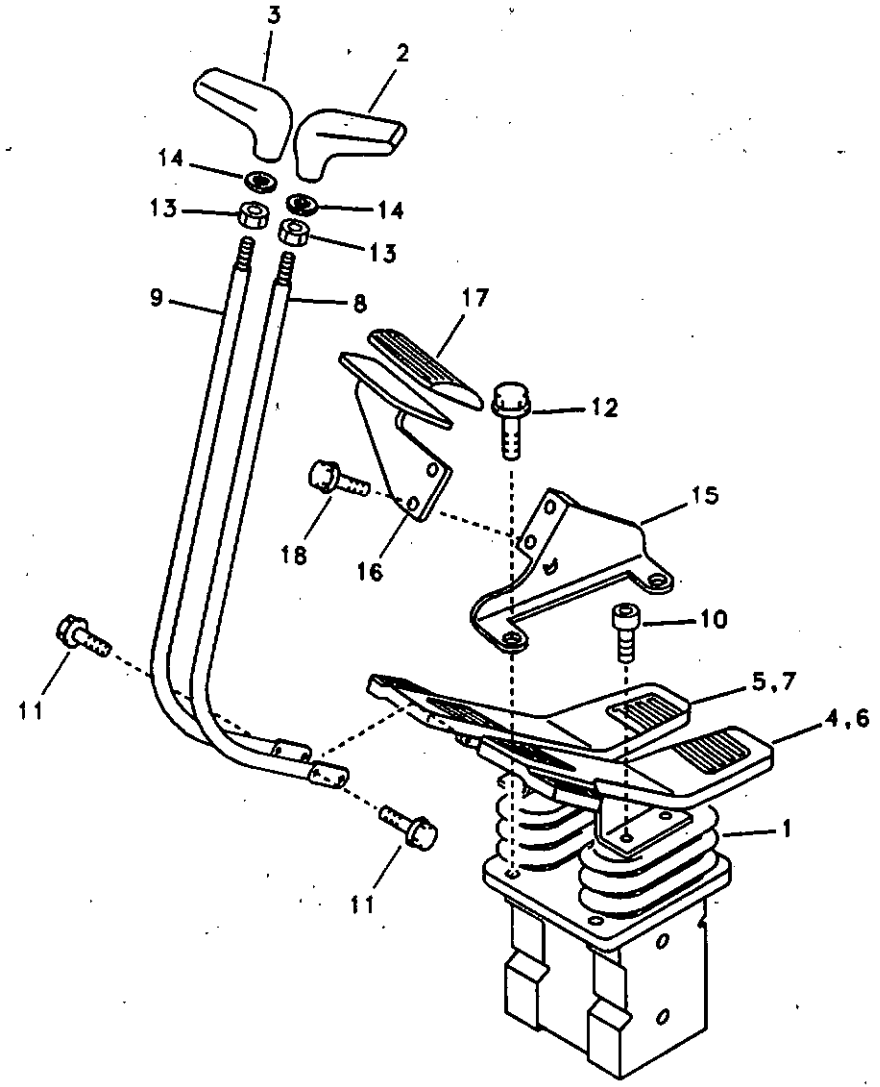
3
2
14
13
14
13
9
8
17
12
18
16
15
10
11
5,7
4,6
1
11

Fig.	Part No.	Quantity 1	2	3	PS	KIT	Description	Dénomination	Bezeichnung	품명	Denominación	Notes
1	VOE 14515047	1					Rmt Cont Valve	Comm.a Distance	Fernbet Vent	원격조종밸브	Valv Contr Dist	See group 914, Page 585
2	VOE 14523005	1					Knob	Bouton	Knauf	손잡이	Boton	
3	VOE 14523006	1					Knob	Bouton	Knauf	손잡이	Boton	
4	VOE 14521976	1					Pedal	Pedale	Pedal	페달	Pedal	
5	VOE 14521977	1					Pedal	Pedale	Pedal	페달	Pedal	
6	VOE 14522037	1					Cover	Capot	Haube	커버	Capo	
7	VOE 14522038	1					Cover	Capot	Haube	커버	Capo	
8	VOE 14521978	1					Lever	Levier	Hebel	레버	Palanca	
9	VOE 14521979	1					Lever	Levier	Hebel	레버	Palanca	
10	VOE 984348	4					Screw	Vis	Schraube	스크류	Tornillo	
11	VOE 946329	4					Flange screw	Vis à bride	Flanschschraube	플랜지 스크류	Torn embridado	
12	VOE 946472	4					Flange screw	Vis à bride	Flanschschraube	플랜지 스크류	Torn embridado	
13	VOE 983303	2					Nut	Ecrou	Mutter	너트	Tuerca	
14	SA 9211-08000	2					Washer	Rondelle	Scheibe	와셔	Arandela	
15	VOE 14522007		1				Bracket	Console	Konsole	브라켓	Ménsula	
16	VOE 14523970		1				Plate	Plaque	Platte	플레이트	Placa	
17	VOE 14513730		1				Cover	Capot	Haube	커버	Capo	
18	VOE 946173		2				Flange screw	Vis à bride	Flanschschraube	플랜지 스크류	Torn embridado	

1	8277120
2	8279715
3	
4	
5	

Pedal de válvula de control remoto con accesorios
원격조종밸브 페달 및 장착부품
Vorsteuergerät Pedal mit Anbauteilen
Pédale valve cde télécommandée avec pièces montage
Remote control valve pedal with fitting parts

Catalogue id 20072	Group 914
Illustr. No 1003855	Section 700
Issue VOE 74B9920072	Page 583

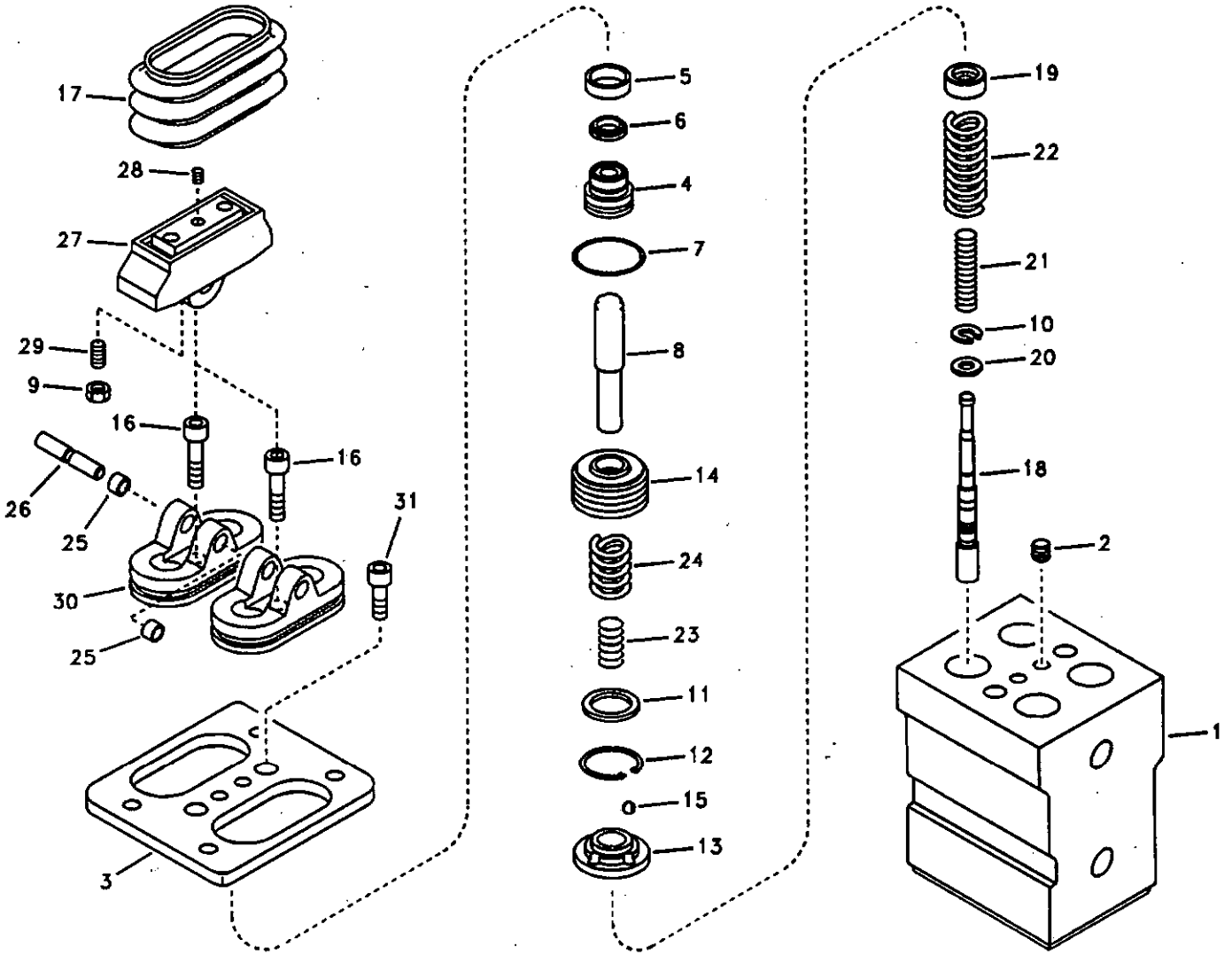
17
28
27
29
9
16
16
26
25
31
30
25
3
5
6
4
7
8
14
24
23
11
12
15
13
19
22
21
10
20
18
2
1

Fig.	Part No.	Quantity 1	2	3	PS	KIT	Description	Dénomination	Bezeichnung	품명	Denominación	Notes
	VOE 14515047	1					Rmt Cont Valve	Comm.a Distance	Fernbet Vent	원격조종밸브	Valv Contr Dist	
1		1			NS		•Housing	•Carter	•Gehäuse	• 하우징	•Carter	
2	SA 7242-11040	2					•Plug	•Bouchon	•Stopfen	• 플러그	•Tapon	
3	VOE 14516638	1					•Cover	•Capot	•Haube	• 커버	•Capo	
4	VOE 14516639	4					•Plug	•Bouchon	•Stopfen	• 플러그	•Tapon	
5	SA 8230-27430	4					•Cup	•Coupelle	•Laufring	• 컵	•Copita	
6	SA 8230-30580	4				K	•Packing	•Joint	•Dichtung	• 패킹	•Empaquetadura	
7	SA 8230-29040	4				K	•O-ring	•Joint Torique	•O-Ring	• 오링	•Junta torica	
8	VOE 14516637	4					•Rod	•Monture	•Fuhler	• 로드	•Varilla	
9	SA 8230-19480	4					•Lock nut	•Contre-ecrou	•Sicherungsmutter	• 록 너트	•Contratuerca	
10	SA 8230-19690	4					•Washer	•Rondelle	•Scheibe	• 와셔	•Arandela	
11	SA 8230-27450	4					•Seat	•Siege	•Sitz	• 시트	•Asiento	
12	SA 8230-27470	4					•Ring	•Anneau	•Ring	• 링	•Anillo	
13	SA 8230-27650	4					•Bushing	•Bague	•Buchse	• 부싱	•Casquillo	
14	SA 8230-27640	4					•Piston	•Piston	•Kolben	• 피스톤	•Piston	
15	SA 8230-25440	12					•Ball	•Bille	•Kugel	• 볼	•Bola	
16	SA 8230-27560	2					•Screw	•Vis	•Schraube	• 스크류	•Tornillo	
17	SA 8230-19570	2					•Bellows	•Capot Caoutcho.	•Gummimantel	• 벨로즈	•Cubierta Goma	
18	VOE 14516636	4			OP		•Spool	•Bobine	•Schieber	• 스풀	•Bobina	
19	VOE 14516635	4					•Seat	•Siege	•Sitz	• 시트	•Asiento	
20	SA 8230-19450	4					•Washer	•Rondelle	•Scheibe	• 와셔	•Arandela	
21	SA 8230-19610	4					•Spring	•Ressort	•Feder	• 스프링	•Muelle	
22	SA 8230-19600	4					•Spring	•Ressort	•Feder	• 스프링	•Muelle	
23	SA 8230-27510	4					•Spring	•Ressort	•Feder	• 스프링	•Muelle	
24	SA 8230-27520	4					•Spring	•Ressort	•Feder	• 스프링	•Muelle	
25	SA 8240-03310	4					•Bushing	•Bague	•Buchse	• 부싱	•Casquillo	
26	SA 8230-19470	2					•Camshaft	•Arbre a cames	•Nockenwelle	• 캠축	•Eje de levas	
27	SA 8230-19550	2					•Cam	•Came	•Nocken	• 캠	•Leva	
28	SA 8240-03730	2					•Screw	•Vis	•Schraube	• 스크류	•Tornillo	
29	SA 8230-19560	4					•Screw	•Vis	•Schraube	• 스크류	•Tornillo	

1	8277120	**Válvula de control a pedal de válvula de mando a distancia, motor trasl** **주행모터 원격조종밸브 페달** **steuerventil zu Vorsteuergerät Pedal, Fahrmotor** **V. commande vers pédale de v. commande télécommandée, moteur condui** **Remote control valve pedal, travel motor**	Catalogue id 20072	Group 914
2			Illustr. No 1003856	Section 800
3				
4			Issue VOE 74B9920072	Page 585
5				

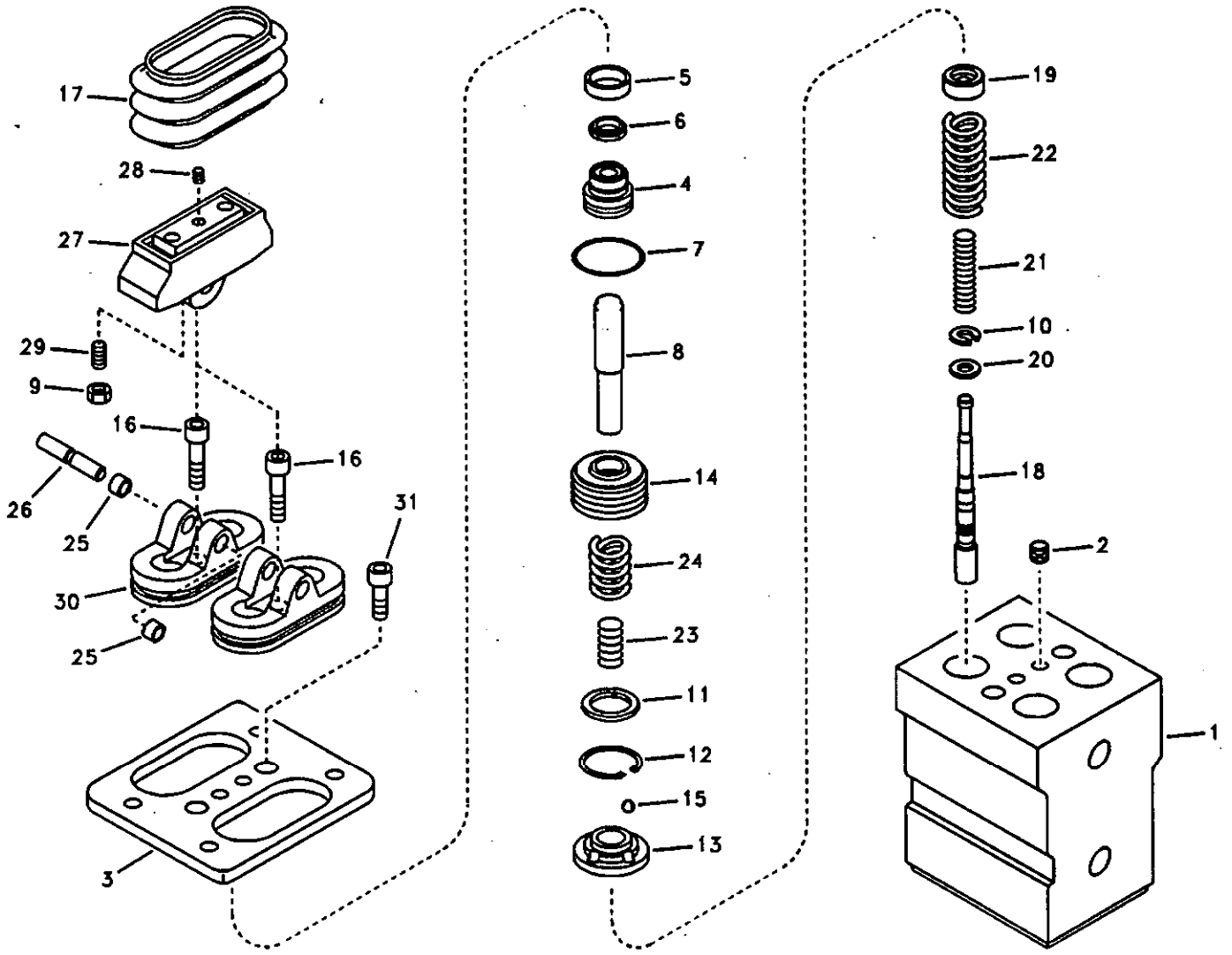
17
28
27
29
9
16
16
26
25
31
30
25
3
5
6
4
7
8
14
24
23
11
12
15
13
19
22
21
10
20
18
2
1

Fig.	Part No.	Quantity 1	2	3	PS	KIT	Description	Dénomination	Bezeichnung	품명	Denominación	Notes
30	VOE 14516640	2					•Cover	•Capot	•Haube	• 커버	•Capo	
31	SA 9016-10804	2					•Bolt	•Boulon	•Bolzen	• 볼트	•Perno	
100	SA 8230-27530	1					Sealing Kit	Jeu Joints	Dichtungssatz	시일 킷	Juego Retenes	

1	8277120	**Válvula de control a pedal de válvula de mando a distancia, motor trasl** **주행모터 원격조종밸브 페달** **steuerventil zu Vorsteuergerät Pedal, Fahrmotor** **V. commande vers pédale de v. commande télécommandée, moteur condui** **Remote control valve pedal, travel motor**	Catalogue id **20072**	Group **914**
2				
3			Illustr. No **1003856**	Section **800**
4				
5			Issue **VOE 74B9920072**	Page **587**

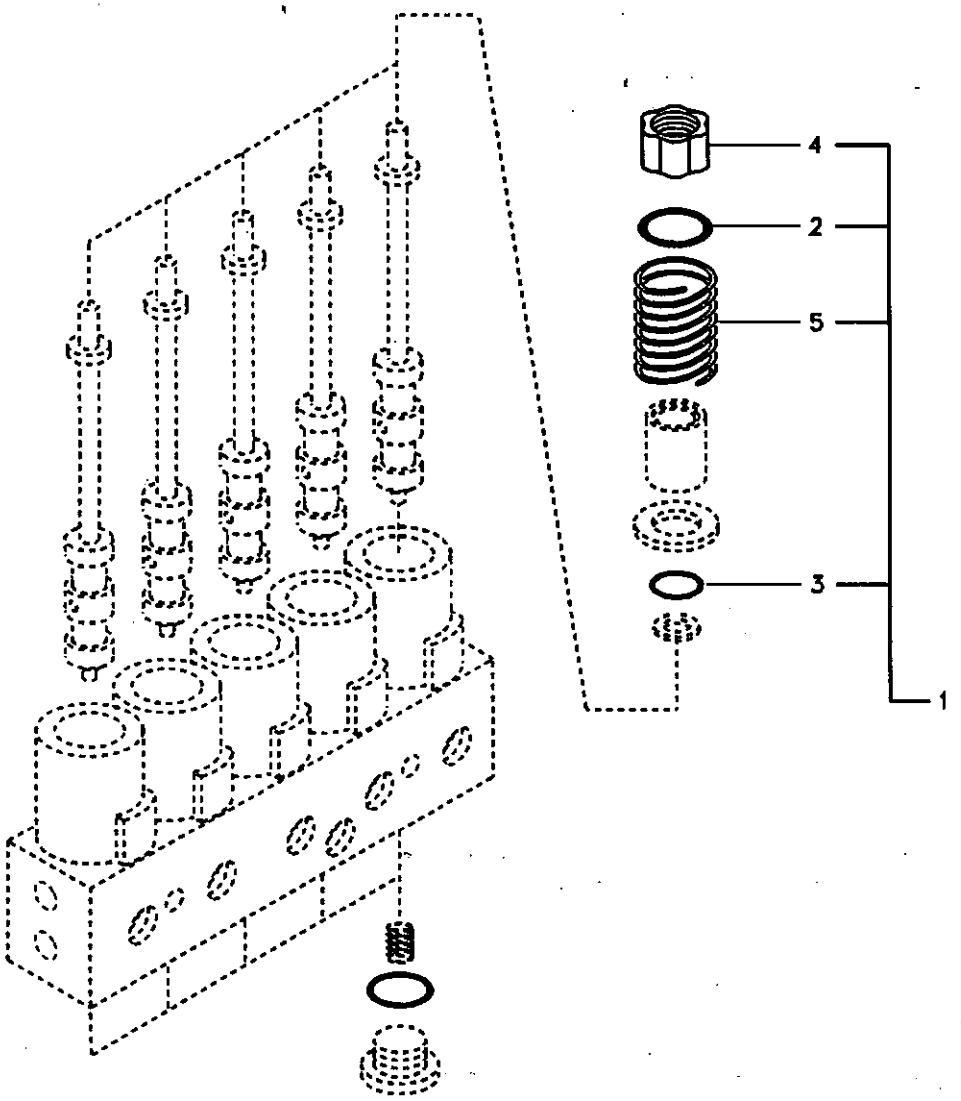
4
2
5
3
1

Fig.	Part No.	Quantity 1	2	3	PS	KIT	Description	Dénomination	Bezeichnung	품명	Denominación	Notes
	VOE 14537296	1					Solenoid valve	Vanne electrom.	Magnetventil	솔레노이드 밸브	Electrovalvula	
1	**VOE 14512987**	5			SS		•Set	•Jeu	•Satz	• 세트	•Juego	
2	**VOE 14503077**	1			SS		••O-ring	••Joint Torique	••O-Ring	•• 오링	••Junta torica	
3		1			NS		••O-ring	••Joint Torique	••O-Ring	•• 오링	••Junta torica	
4		1			NS		••Nut	••Ecrou	••Mutter	•• 너트	••Tuerca	
5	**VOE 14512986**	1					••Spring	••Ressort	••Feder	•• 스프링	••Muelle	

1	**8277120**	**Servosistema, válvula solenoide** 서보 배관 , 솔레노이드밸브 **Servosystem, Magnetventil** **Système servo, valve de solénoïde** **Servo system, solenoid valve**	Catalogue id **20072**	Group **914**
2			Illustr. No **SV234**	Section **900**
3			Issue **VOE 74B9920072**	Page **589**
4				
5				

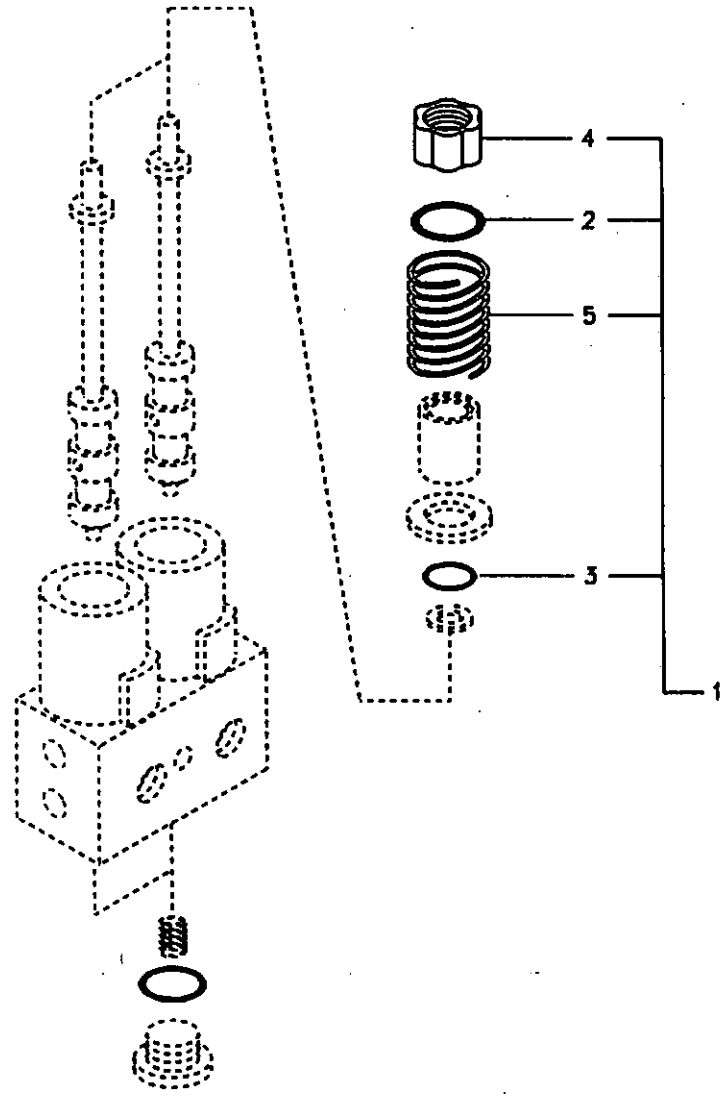
4
2
5
3
1

Fig.	Part No.	Quantity 1	2	3	P S	K I T	Description	Dénomination	Bezeichnung	품명	Denominación	Notes
	VOE 14505168	1					Solenoid valve	Vanne electrom.	Magnetventil	솔레노이드 밸브	Electrovalvula	
1	**VOE 14512987**	2			SS		•Set	•Jeu	•Satz	• 세트	•Juego	
2	**VOE 14503077**	1			SS		••O-ring	••Joint Torique	••O-Ring	•• 오링	••Junta torica	
3		1			NS		••O-ring	••Joint Torique	••O-Ring	•• 오링	••Junta torica	
4		1			NS		••Nut	••Ecrou	••Mutter	•• 너트	••Tuerca	
5		1			NS		••Spring	••Ressort	••Feder	•• 스프링	••Muelle	

1	**8277120**	**Servosistema, válvula solenoide** 서보 배관 , 솔레노이드밸브 **Servosystem, Magnetventil** **Système servo, valve de solénoïde** **Servo system, solenoid valve**	Catalogue id **20072**	Group **914**
2			Illustr. No **SV235**	Section **1000**
3			Issue **VOE 74B9920072**	Page **591**
4				
5				

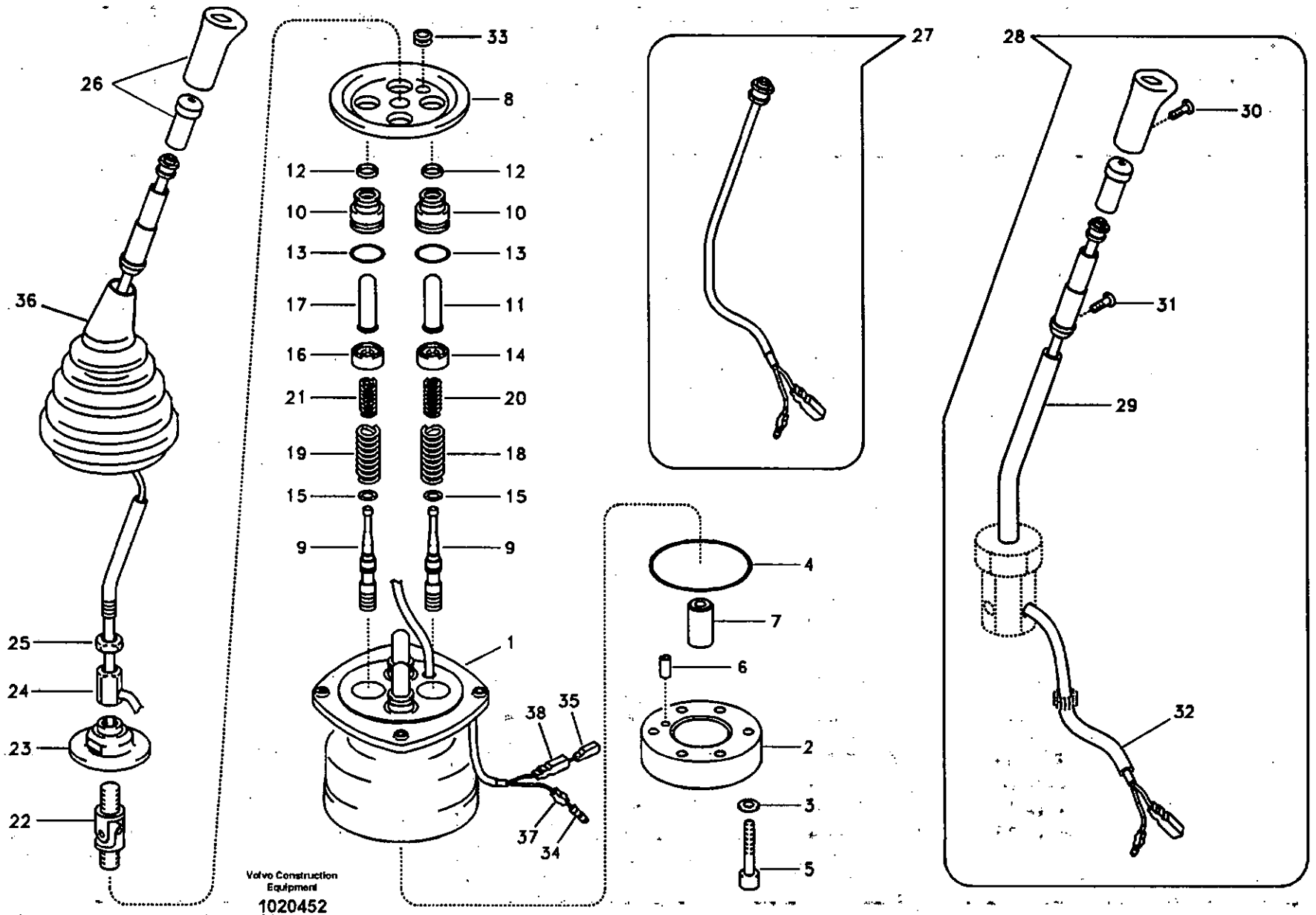

Volvo Construction Equipment

1020452

Fig.	Part No.	Quantity 1	2	3	PS	KIT	Description	Dénomination	Bezeichnung	품명	Denominación	Notes
	SA 1148-01890	1					Rmt Cont Valve	Comm.a Distance	Fernbet Vent	원격조종밸브	Valv Contr Dist	LH SER NO 10001-11610 SER NO 80001-80113
	VOE 14556359	1					Rmt Cont Valve	Comm.a Distance	Fernbet Vent	원격조종밸브	Valv Contr Dist	LH SER NO 11611- SER NO 80114-
	SA 1148-01900	1					Rmt Cont Valve	Comm.a Distance	Fernbet Vent	원격조종밸브	Valv Contr Dist	RH SER NO 10001-11610 SER NO 80001-80113
	VOE 14556360	1					Rmt Cont Valve	Comm.a Distance	Fernbet Vent	원격조종밸브	Valv Contr Dist	RH SER NO 11611- SER NO 80114-
1	SA 8230-37050	1			OP		•Casing	•Boitier	•Gehäuse	• 케이싱	•Cubierta	
2	SA 8230-37150	1					•Plate	•Plaque	•Platte	• 플레이트	•Placa	
3	SA 8230-19730	2			SS		•Washer	•Rondelle	•Scheibe	• 와셔	•Arandela	SER NO 10001-11610 SER NO 80001-80113
	SA 8230-19731	2					•Washer	•Rondelle	•Scheibe	• 와셔	•Arandela	SER NO 11611- SER NO 80114-
4	SA 8230-37060	1				K	•O-ring	•Joint Torique	•O-Ring	• 오링	•Junta torica	
5	SA 8230-36920	2					•Screw	•Vis	•Schraube	• 스크류	•Tornillo	
6	SA 8230-25940	1					•Spring Pin	•Axe de ressort	•Federstift	• 스프링 핀	•Pasador Resorte	
7	SA 8230-37100	1					•Bushing	•Bague	•Buchse	• 부싱	•Casquillo	
8	SA 8230-37140	1					•Plate	•Plaque	•Platte	• 플레이트	•Placa	
9	VOE 14540762	4			OP		•Spool	•Bobine	•Schieber	• 스풀	•Bobina	
10	SA 8230-28800	4					•Plug	•Bouchon	•Stopfen	• 플러그	•Tapon	
11	SA 8230-19790	2					•Rod	•Tringle	•Stange	• 로드	•Tirante	
12	SA 8230-20110	4				K	•Seal	•Joint	•Dichtring	• 시일	•Junta	
13	SA 9511-12020	4				K	•O-ring	•Joint Torique	•O-Ring	• 오링	•Junta torica	
14	SA 8230-36650	2					•Seat	•Siege	•Sitz	• 시트	•Asiento	
15	SA 8230-19690	4					•Washer	•Rondelle	•Scheibe	• 와셔	•Arandela	

1	8277146	**Servosistema, válvula de mando a distancia** 서보 배관 , 원격조종밸브 **Servosystem, Vorsteuergerät** **Système servo, valve de commande télécommandée** **Servo system, remote control valve**	Catalogue id **20072**	Group **914**
2			Illustr. No **1020452**	Section **1100**
3			Issue **VOE 74B9920072**	Page **593**
4				
5				

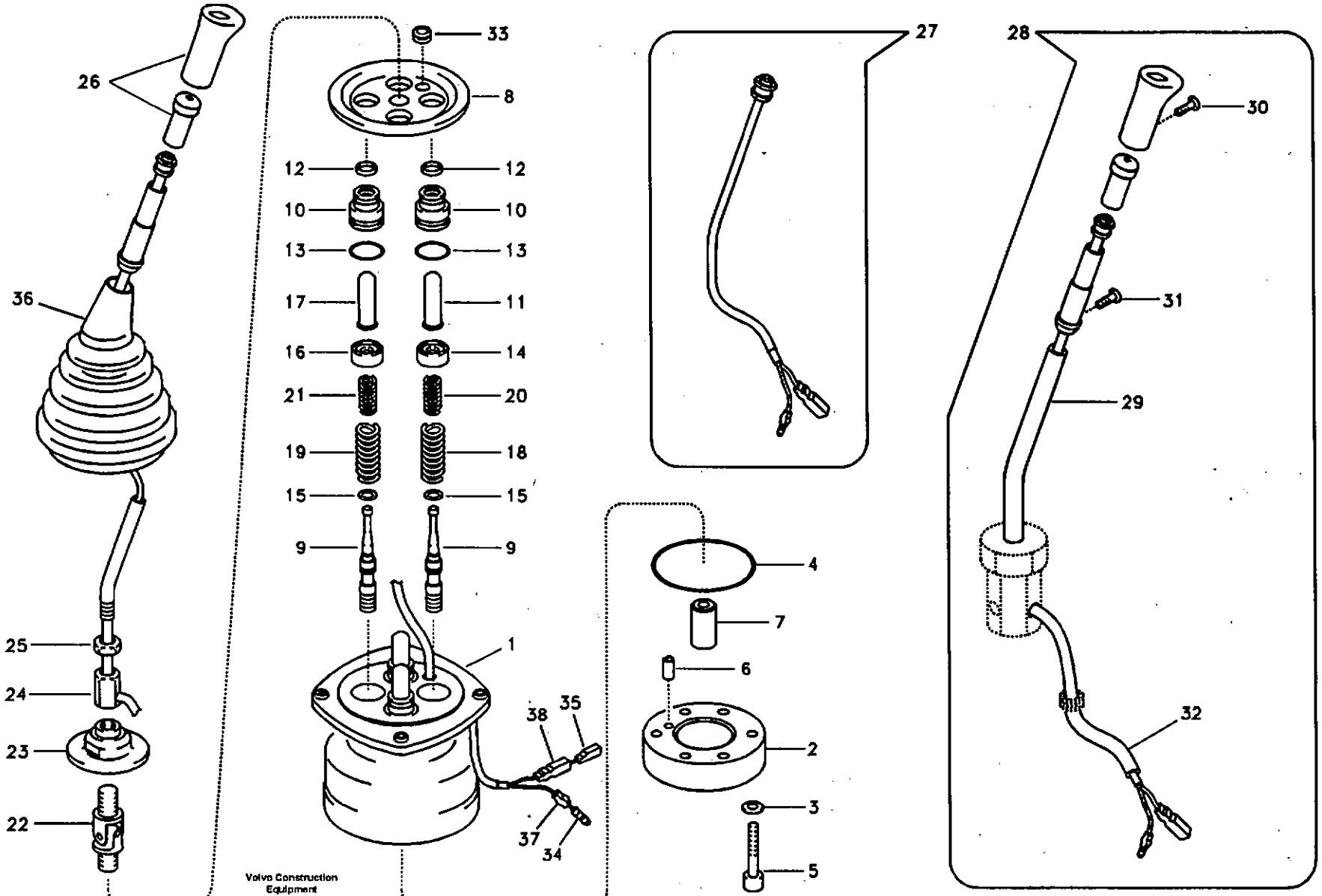

Volvo Construction Equipment

1020452

Fig.	Part No.	Quantity 1	2	3	PS	KIT	Description	Dénomination	Bezeichnung	품명	Denominación	Notes
16	SA 8230-36640	2					•Seat	•Siege	•Sitz	• 시트	•Asiento	
17	SA 8230-19810	2					•Rod	•Tringle	•Stange	• 로드	•Tirante	
18	SA 8230-36750	2					•Spring	•Ressort	•Feder	• 스프링	•Muelle	SER NO 10001-11610 SER NO 80001-80113
	VOE 14540763	2			SS		•Spring	•Ressort	•Feder	• 스프링	•Muelle	SER NO 11611- SER NO 80114-
19	SA 8230-36760	2					•Spring	•Ressort	•Feder	• 스프링	•Muelle	SER NO 10001-11610 SER NO 80001-80113
	VOE 14512873	2					•Spring	•Ressort	•Feder	• 스프링	•Muelle	SER NO 11611- SER NO 80114-
20	SA 8230-36770	2					•Spring	•Ressort	•Feder	• 스프링	•Muelle	
21	SA 8230-36780	2					•Spring	•Ressort	•Feder	• 스프링	•Muelle	
22	SA 8230-20040	1					•Joint	•Cardan	•Gelenk	• 조인트	•Junta	
23	SA 8230-37120	1					•Plate	•Plaque	•Platte	• 플레이트	•Placa	
24	SA 8230-20140	1					•Nut	•Ecrou	•Mutter	• 너트	•Tuerca	
25	SA 8230-19950	1					•Lock nut	•Contre-ecrou	•Sicherungsmutter	• 록 너트	•Contratuerca	
26	SA 8230-37090	1					•Knob	•Bouton	•Knauf	• 손잡이	•Boton	LH
	VOE 14500137	1					•Knob	•Bouton	•Knauf	• 손잡이	•Boton	RH
27	SA 8230-36940	1					•Switch	•Commutateur	•Schalter	• 스위치	•Contactor	RMT Lever
28	SA 8230-37080	1					•Handle	•Poignee	•Handgriff	• 핸들	•Manilla	
29	SA 8230-36320	1					••Bar	••Barre	••Stab	•• 바	••Barra	
30	SA 8230-32090	1					••Screw	••Vis	••Schraube	•• 스크류	••Tornillo	
31	SA 8230-28020	2					••Screw	••Vis	••Schraube	•• 스크류	••Tornillo	
32	SA 8230-32100	1					••Pipe	••Canalisation	••Rohrleitung	•• 파이프	••Canalizacion	
33	SA 8230-37110	1					•Bushing	•Bague	•Buchse	• 부싱	•Casquillo	
34	SA 8230-20180	1					•Terminal	•Fiche Connexion	•Anschlusstift	• 터미널	•Espiga Terminal	
35	SA 8230-20190	1					•Terminal	•Fiche Connexion	•Anschlusstift	• 터미널	•Espiga Terminal	
36	SA 8230-27600	1					•Bellows	•Capot Caoutcho.	•Gummimantel	• 벨로즈	•Cubierta Goma	
37	VOE 14540764	1					•Sleeve	•Manchon	•Muffe	• 슬리브	•Manguito	SER NO 11611- SER NO 80114-

1	8277146
2	
3	
4	
5	

Servosistema, válvula de mando a distancia
서보 배관 , 원격조종밸브
Servosystem, Vorsteuergerät
Système servo, valve de commande télécommandée
Servo system, remote control valve

Catalogue id	Group
20072	914
Illustr. No	Section
1020452	1100
Issue	Page
VOE 74B9920072	595

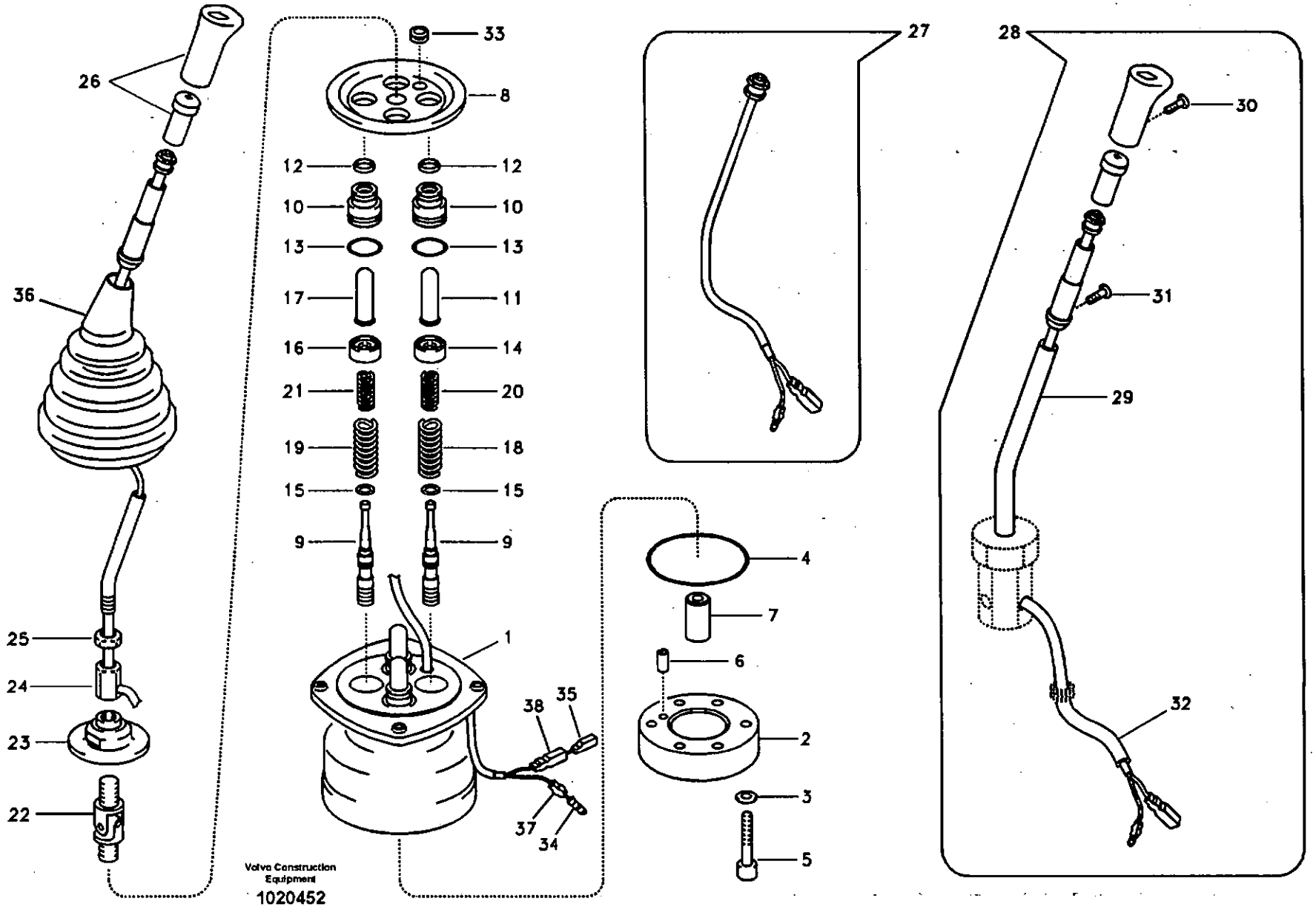
26
36
25
24
23
22
33
8
12
12
10
10
13
13
17
11
16
14
21
20
19
18
15
15
9
9
1
38
35
37
34
27
4
7
6
2
3
5
28
30
31
29
32
Volvo Construction Equipment
1020452

Fig.	Part No.	Quantity 1	2	3	P S	K I T	Description	Dénomination	Bezeichnung	품명	Denominación	Notes
38	VOE 14540765	1					•Sleeve	•Manchon	•Muffe	• 슬리브	•Manguito	SER NO 11611- SER NO 80114-
100	SA 8230-36840	1					Sealing Kit	Jeu Joints	Dichtungssatz	시일 킷	Juego Retenes	

1	8277146	Servosistema, válvula de mando a distancia 서보 배관 , 원격조종밸브 Servosystem, Vorsteuergerät Système servo, valve de commande télécommandée Servo system, remote control valve	Catalogue id 20072	Group 914
2				
3			Illustr. No 1020452	Section 1100
4				
5			Issue VOE 74B9920072	Page 597

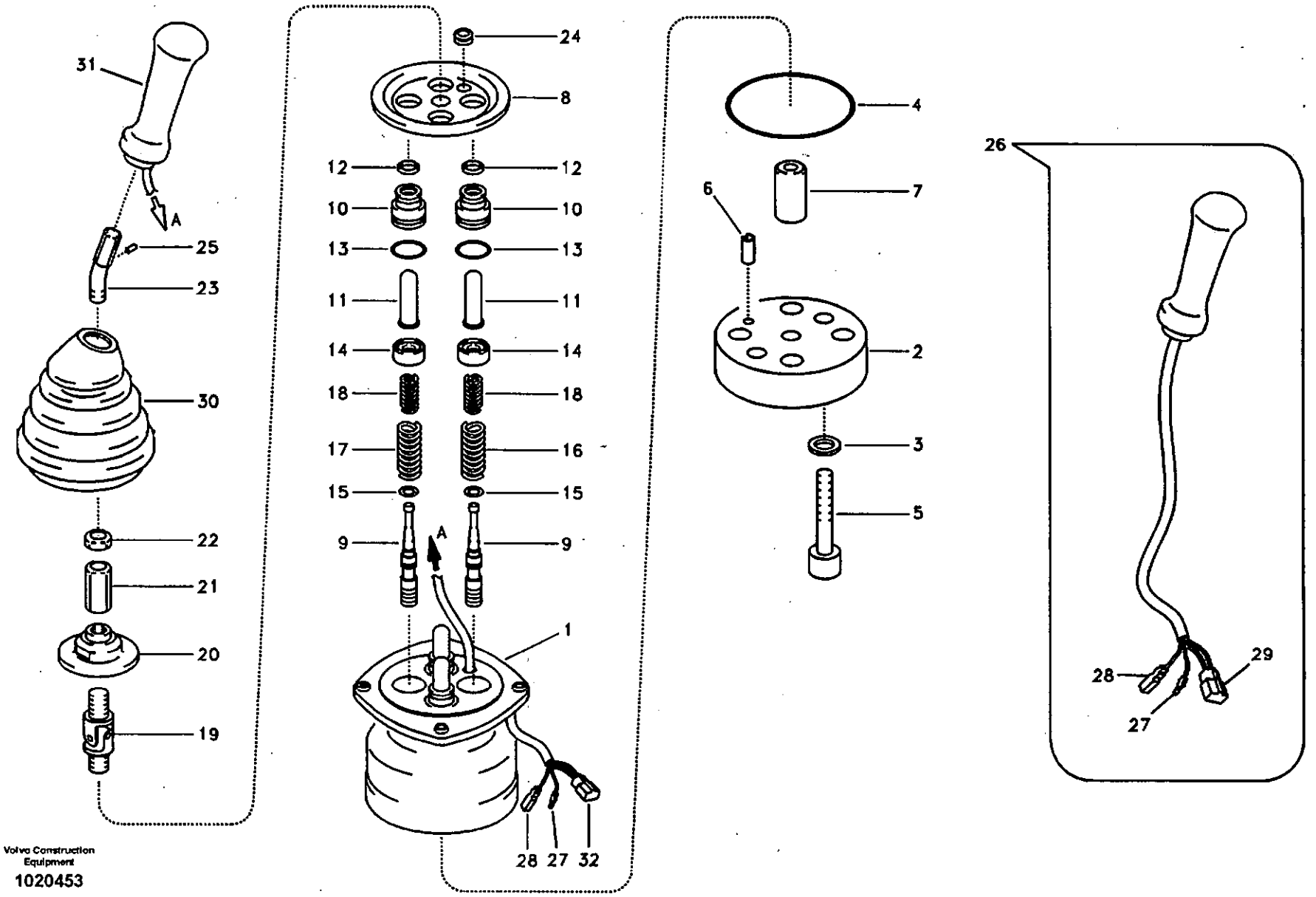

Volvo Construction Equipment

1020453

Fig.	Part No.	Quantity 1	2	3	P S	K I T	Description	Dénomination	Bezeichnung	품명	Denominación	Notes
	VOE 14510417	1					Rmt Cont Valve	Comm.a Distance	Fernbet Vent	원격조종밸브	Valv Contr Dist	LH SER NO 10001-11576 SER NO 80001-80071
	VOE 14557286	1					Rmt Cont Valve	Comm.a Distance	Fernbet Vent	원격조종밸브	Valv Contr Dist	LH SER NO 11577- SER NO 80072-
	VOE 14510418	1					Rmt Cont Valve	Comm.a Distance	Fernbet Vent	원격조종밸브	Valv Contr Dist	RH SER NO 10001-11576 SER NO 80001-80071
	VOE 14557287	1					Rmt Cont Valve	Comm.a Distance	Fernbet Vent	원격조종밸브	Valv Contr Dist	RH SER NO 11577- SER NO 80072-
1	SA 8230-37050	1			OP		•Casing	•Boitier	•Gehäuse	• 케이싱	•Cubierta	
2	SA 8230-37150	1					•Plate	•Plaque	•Platte	• 플레이트	•Placa	
3	SA 8230-19731	2					•Washer	•Rondelle	•Scheibe	• 와셔	•Arandela	
4	SA 8230-37060	1				K	•O-ring	•Joint Torique	•O-Ring	• 오링	•Junta torica	
5	SA 8230-36920	2					•Screw	•Vis	•Schraube	• 스크류	•Tornillo	
6	SA 8230-25940	1					•Spring Pin	•Axe de ressort	•Federstift	• 스프링 핀	•Pasador Resorte	
7	SA 8230-37100	1					•Bushing	•Bague	•Buchse	• 부싱	•Casquillo	
8	SA 8230-37140	1					•Plate	•Plaque	•Platte	• 플레이트	•Placa	
9	VOE 14540762	4			OP		•Spool	•Bobine	•Schieber	• 스풀	•Bobina	
10	SA 8230-28800	4					•Plug	•Bouchon	•Stopfen	• 플러그	•Tapon	
11	SA 8230-19790	4					•Rod	•Tringle	•Stange	• 로드	•Tirante	
12	SA 8230-20110	4				K	•Seal	•Joint	•Dichtring	• 시일	•Junta	
13	SA 9511-12020	4				K	•O-ring	•Joint Torique	•O-Ring	• 오링	•Junta torica	SER NO 10001-11576 SER NO 80001-80071
	VOE 983509	4					•O-ring	•Joint Torique	•O-Ring	• 오링	•Junta torica	SER NO 11577- SER NO 80072-
14	SA 8230-36650	4					•Seat	•Siege	•Sitz	• 시트	•Asiento	
15	SA 8230-19690	4					•Washer	•Rondelle	•Scheibe	• 와셔	•Arandela	

1	8277147	**Servosistema, válvula de mando a distancia** **서보 배관 , 원격조종밸브** **Servosystem, Vorsteuergerät** **Système servo, valve de commande télécommandée** **Servo system, remote control valve**
2		
3		
4		
5		

Catalogue id **20072**	Group **914**
Illustr. No **1020453**	Section **1200**
Issue **VOE 74B9920072**	Page **599**

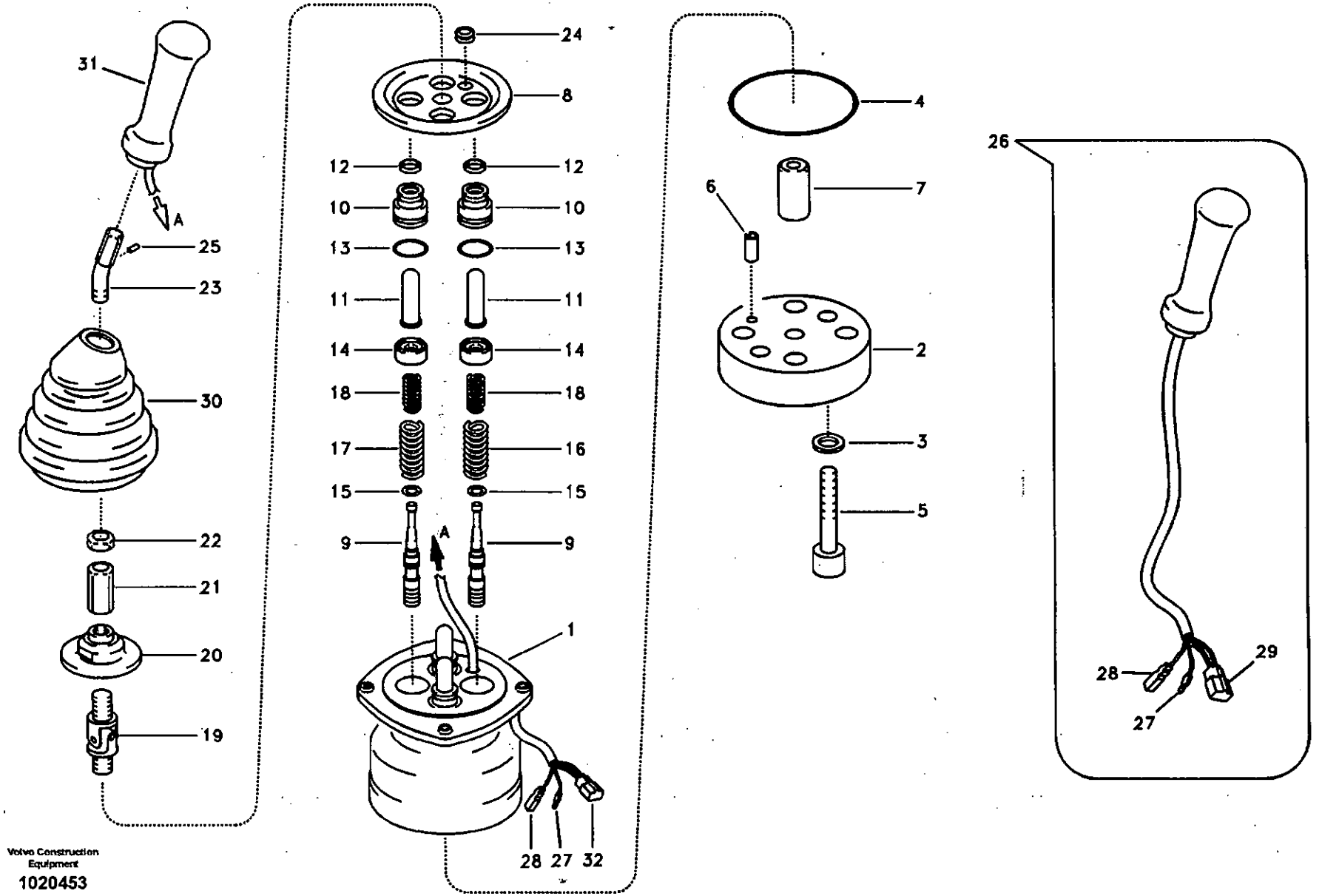

Volvo Construction Equipment

1020453

Fig.	Part No.	Quantity 1	2	3	P S	K I T	Description	Dénomination	Bezeichnung	품명	Denominación	Notes
16	VOE 14512873	2					•Spring	•Ressort	•Feder	• 스프링	•Muelle	SER NO 10001-11576 SER NO 80001-80071
	VOE 14540766	2					•Spring	•Ressort	•Feder	• 스프링	•Muelle	SER NO 11577- SER NO 80072-
17	VOE 14512874	2					•Spring	•Ressort	•Feder	• 스프링	•Muelle	SER NO 10001-11576 SER NO 80001-80071
	VOE 14541091	2					•Spring	•Ressort	•Feder	• 스프링	•Muelle	SER NO 11577- SER NO 80072-
18	SA 8230-36770	4					•Spring	•Ressort	•Feder	• 스프링	•Muelle	
19	SA 8230-20040	1					•Joint	•Cardan	•Gelenk	• 조인트	•Junta	
20	SA 8230-37120	1					•Plate	•Plaque	•Platte	• 플레이트	•Placa	
21	SA 8230-19940	1					•Nut	•Ecrou	•Mutter	• 너트	•Tuerca	
22	SA 8230-19950	1					•Lock nut	•Contre-ecrou	•Sicherungsmutter	• 록 너트	•Contratuerca	
23	VOE 14500122	1					•Lever	•Levier	•Hebel	• 레버	•Palanca	
24	VOE 14500125	1					•Bushing	•Bague	•Buchse	• 부싱	•Casquillo	
25	VOE 14500124	1					•Pin	•Goupille	•Zapfen	• 핀	•Pasador	
26	VOE 14514021	1					•Knob	•Bouton	•Knauf	• 손잡이	•Boton	LH SER NO 10001-11576 SER NO 80001-80071
	VOE 14514026	1					•Knob	•Bouton	•Knauf	• 손잡이	•Boton	RH SER NO 10001-11576 SER NO 80001-80071
27	SA 8230-20180	1					••Terminal	••Fiche Connexion	••Anschlusstift	•• 터미널	••Espiga Terminal	SER NO 10001-11576 SER NO 80001-80071
	SA 8230-20180	1					•Terminal	•Fiche Connexion	•Anschlusstift	• 터미널	•Espiga Terminal	SER NO 11577- SER NO 80072-
28	SA 8230-20190	1					••Terminal	••Fiche Connexion	••Anschlusstift	•• 터미널	••Espiga Terminal	SER NO 10001-11576 SER NO 80001-80071
	SA 8230-20190	1					•Terminal	•Fiche Connexion	•Anschlusstift	• 터미널	•Espiga Terminal	SER NO 11577- SER NO 80072-

1	8277147	**Servosistema, válvula de mando a distancia** 서보 배관 , 원격조종밸브 **Servosystem, Vorsteuergerät** **Système servo, valve de commande télécommandée** **Servo system, remote control valve**	Catalogue id **20072**	Group **914**
2				
3			Illustr. No **1020453**	Section **1200**
4				
5			Issue **VOE 74B9920072**	Page **601**

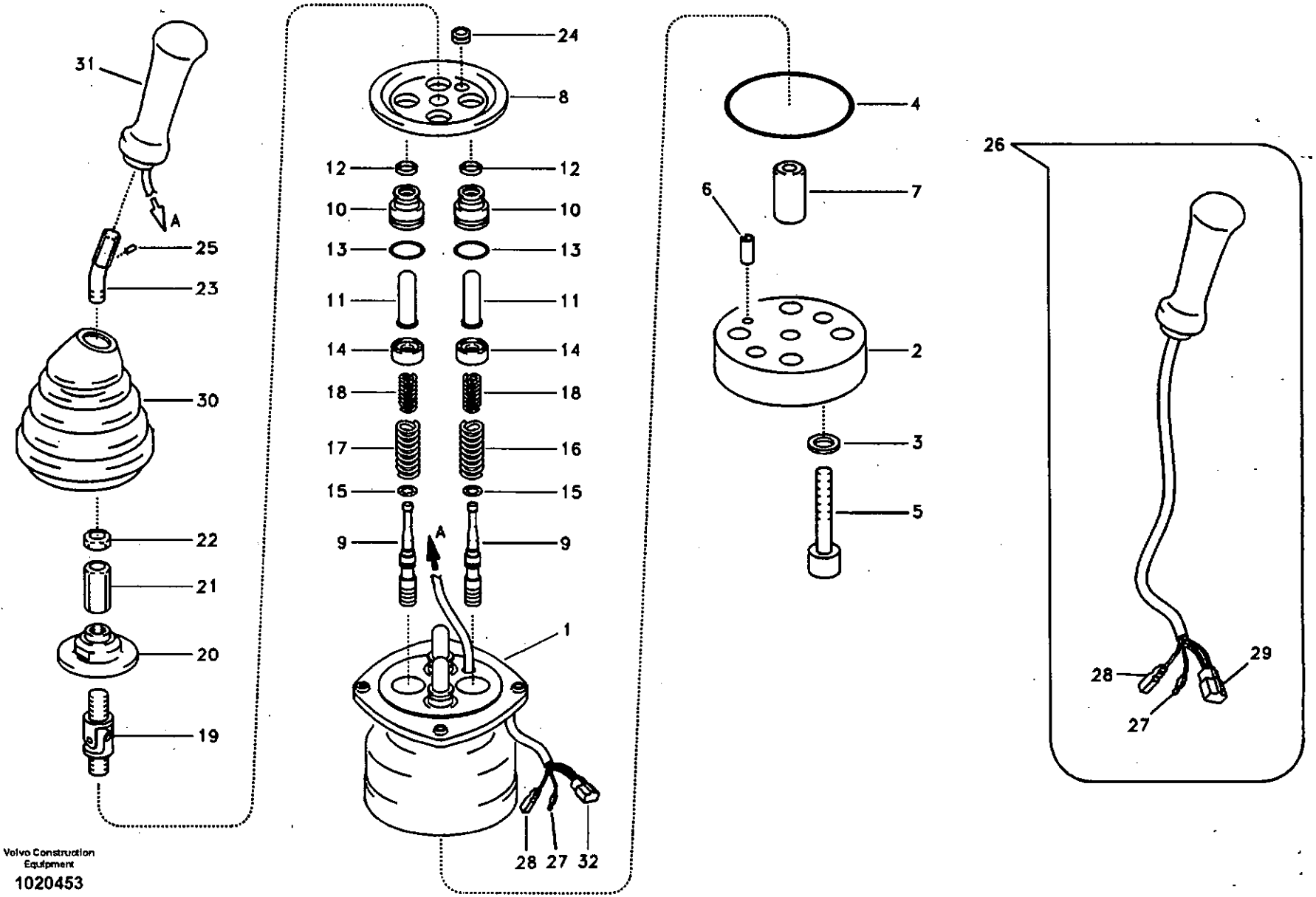

Volvo Construction Equipment

1020453

Fig.	Part No.	Quantity 1	2	3	PS	KIT	Description	Dénomination	Bezeichnung	품명	Denominación	Notes
29	VOE 14500561	1					••Housing	••Carter	••Gehäuse	•• 하우징	••Carter	SER NO 10001-11576 SER NO 80001-80071
	VOE 14500126	1					•••Housing	•••Carter	•••Gehäuse	••• 하우징	•••Carter	SER NO 10001-11576 SER NO 80001-80071
30	VOE 14500130	1					•Bellows	•Capot Caoutcho.	•Gummimantel	• 벨로즈	•Cubierta Goma	
31	VOE 14546296	1					•Knob	•Bouton	•Knopf	• 노브	•Boton	SER NO 11577- SER NO 80072-
32	VOE 14500126	1					•Housing	•Carter	•Gehäuse	• 하우징	•Carter	SER NO 11577- SER NO 80072-
	VOE 14500127	1					•Retainer	•Retenue	•Halter	• 리테이너	•Soporte	SER NO 11577- SER NO 80072-
	VOE 14500128	4					•Terminal	•Fiche Connexion	•Anschlusstift	• 터미널	•Espiga Terminal	SER NO 11577- SER NO 80072-
	VOE 14500129	4					•Plug	•Bouchon	•Stopfen	• 플러그	•Tapon	SER NO 11577- SER NO 80072-
100	SA 8230-36840	1					Sealing Kit	Jeu Joints	Dichtungssatz	시일 킷	Juego Retenes	

1	8277147	**Servosistema, válvula de mando a distancia** **서보 배관 , 원격조종밸브** **Servosystem, Vorsteuergerät** **Système servo, valve de commande télécommandée** **Servo system, remote control valve**	Catalogue id **20072**	Group **914**
2				
3			Illustr. No **1020453**	Section **1200**
4				
5			Issue **VOE 74B9920072**	Page **603**

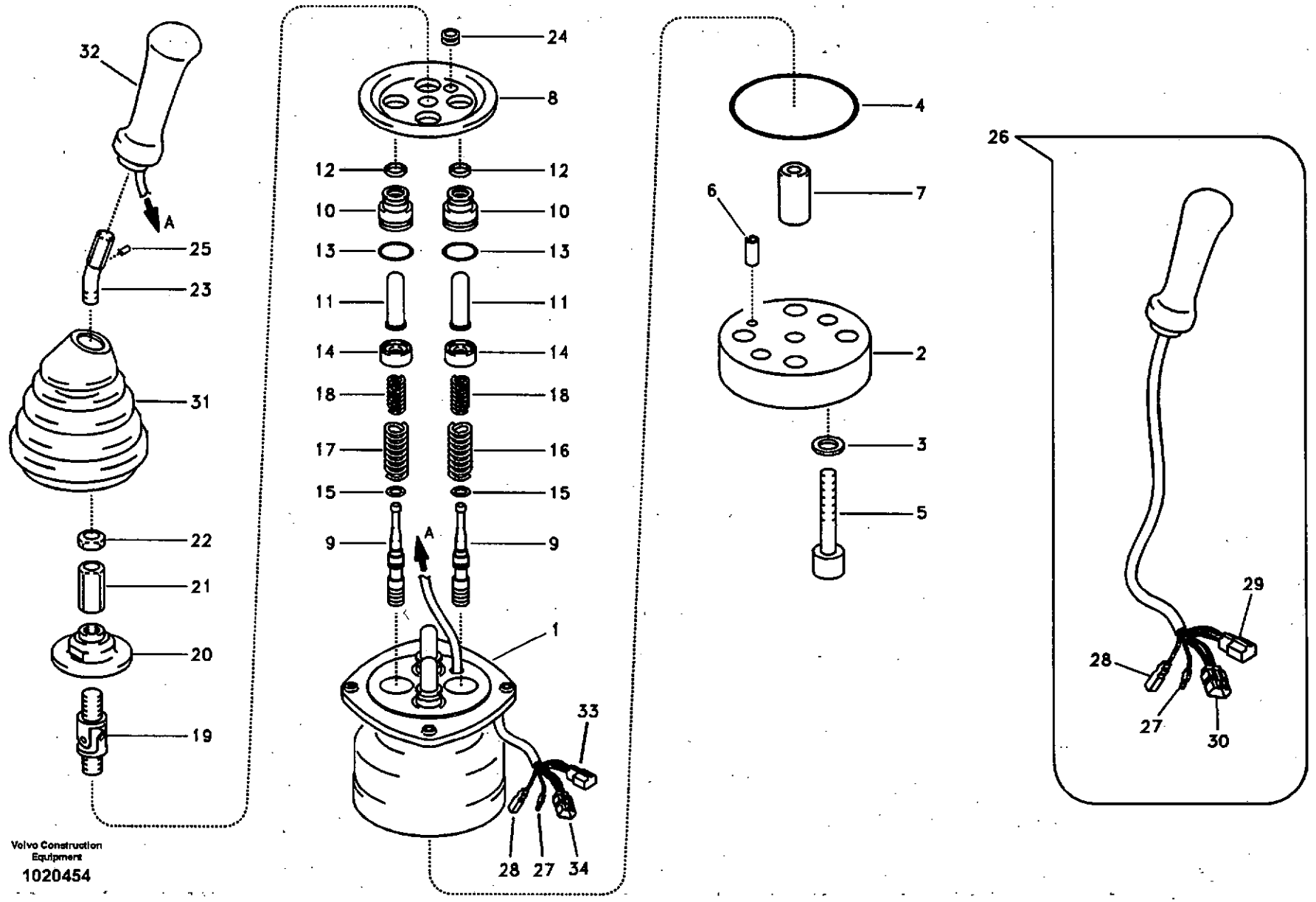

Volvo Construction Equipment

1020454

Fig.	Part No.	Quantity 1	2	3	P S	K I T	Description	Dénomination	Bezeichnung	품명	Denominación	Notes
	VOE 14510419	1					Rmt Cont Valve	Comm.a Distance	Fernbet Vent	원격조종밸브	Valv Contr Dist	LH SER NO 10001-11587 SER NO 80001-80083
	VOE 14557288	1					Rmt Cont Valve	Comm.a Distance	Fernbet Vent	원격조종밸브	Valv Contr Dist	LH SER NO 11588- SER NO 80084-
	VOE 14510420	1					Rmt Cont Valve	Comm.a Distance	Fernbet Vent	원격조종밸브	Valv Contr Dist	RH SER NO 10001-11587 SER NO 80001-80083
	VOE 14557289	1					Rmt Cont Valve	Comm.a Distance	Fernbet Vent	원격조종밸브	Valv Contr Dist	RH SER NO 11588- SER NO 80084-
1	SA 8230-37050	1			OP		•Casing	•Boitier	•Gehäuse	• 케이싱	•Cubierta	
2	SA 8230-37150	1					•Plate	•Plaque	•Platte	• 플레이트	•Placa	
3	SA 8230-19731	2					•Washer	•Rondelle	•Scheibe	• 와셔	•Arandela	
4	SA 8230-37060	1				K	•O-ring	•Joint Torique	•O-Ring	• 오링	•Junta torica	
5	SA 8230-36920	2					•Screw	•Vis	•Schraube	• 스크류	•Tornillo	
6	SA 8230-25940	1					•Spring Pin	•Axe de ressort	•Federstift	• 스프링 핀	•Pasador Resorte	
7	SA 8230-37100	1					•Bushing	•Bague	•Buchse	• 부싱	•Casquillo	
8	SA 8230-37140	1					•Plate	•Plaque	•Platte	• 플레이트	•Placa	
9	VOE 14540762	4			OP		•Spool	•Bobine	•Schieber	• 스풀	•Bobina	
10	SA 8230-28800	4					•Plug	•Bouchon	•Stopfen	• 플러그	•Tapon	
11	SA 8230-19790	4					•Rod	•Tringle	•Stange	• 로드	•Tirante	
12	SA 8230-20110	4				K	•Seal	•Joint	•Dichtring	• 시일	•Junta	
13	SA 9511-12020	4				K	•O-ring	•Joint Torique	•O-Ring	• 오링	•Junta torica	SER NO 10001-11587 SER NO 80001-80083
	VOE 983509	4					•O-ring	•Joint Torique	•O-Ring	• 오링	•Junta torica	SER NO 11588- SER NO 80084-
14	SA 8230-36650	4					•Seat	•Siege	•Sitz	• 시트	•Asiento	
15	SA 8230-19690	4					•Washer	•Rondelle	•Scheibe	• 와셔	•Arandela	

1	8277148	**Servosistema, válvula de mando a distancia** **서보 배관 , 원격조종밸브** **Servosystem, Vorsteuergerät** **Système servo, valve de commande télécommandée** **Servo system, remote control valve**	Catalogue id **20072** / Group **914**
2			
3			Illustr. No **1020454** / Section **1300**
4			
5			Issue **VOE 74B9920072** / Page **605**

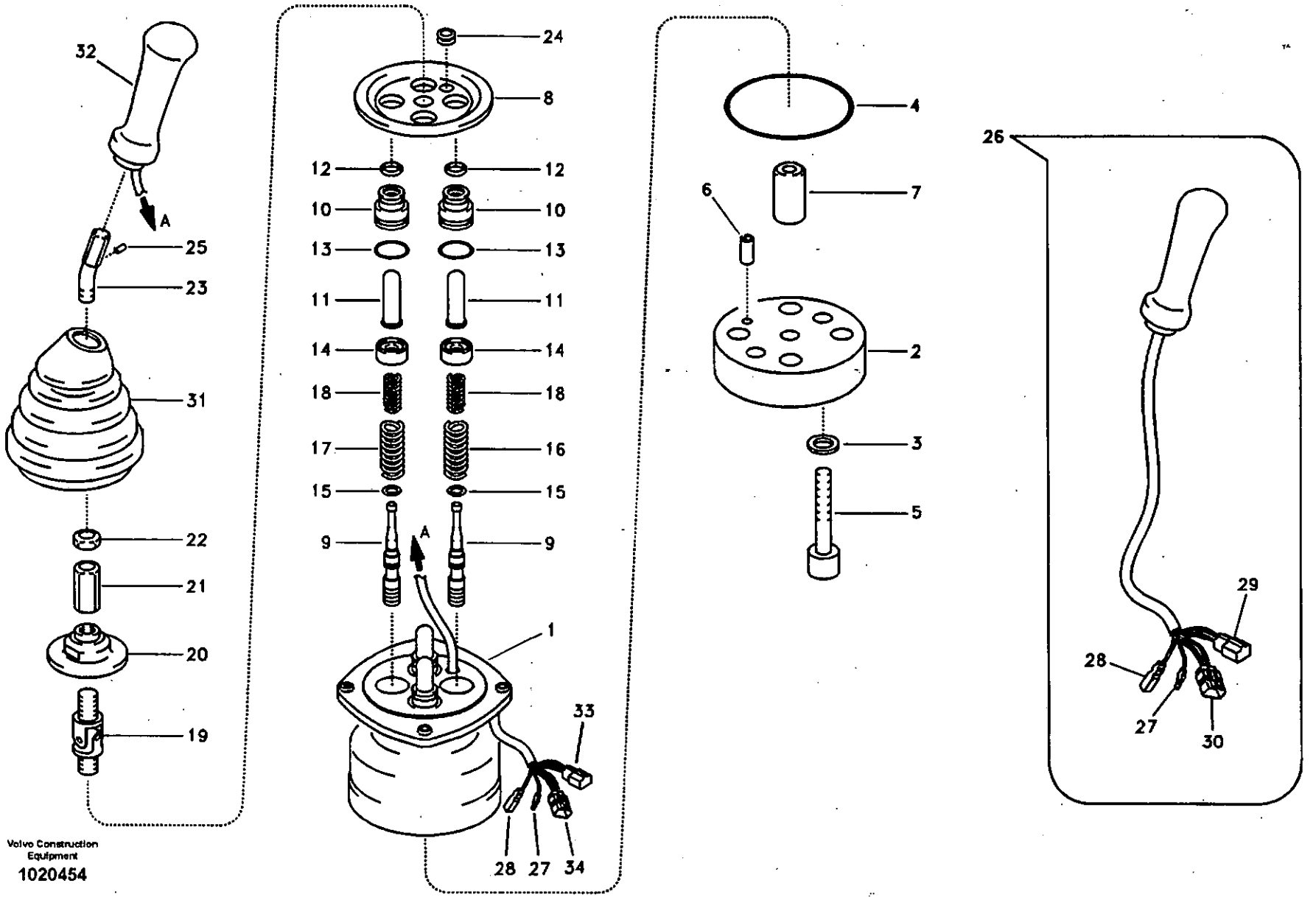

Volvo Construction Equipment

1020454

Fig.	Part No.	Quantity 1	2	3	PS	KIT	Description	Dénomination	Bezeichnung	품명	Denominación	Notes
16	VOE 14512873	2					•Spring	•Ressort	•Feder	• 스프링	•Muelle	SER NO 10001-11587 SER NO 80001-80083
	VOE 14540766	2					•Spring	•Ressort	•Feder	• 스프링	•Muelle	SER NO 11588- SER NO 80084-
17	VOE 14512874	2					•Spring	•Ressort	•Feder	• 스프링	•Muelle	SER NO 10001-11587 SER NO 80001-80083
	VOE 14541091	2					•Spring	•Ressort	•Feder	• 스프링	•Muelle	SER NO 11588- SER NO 80084-
18	SA 8230-36770	4					•Spring	•Ressort	•Feder	• 스프링	•Muelle	
19	SA 8230-20040	1					•Joint	•Cardan	•Gelenk	• 조인트	•Junta	
20	SA 8230-37120	1					•Plate	•Plaque	•Platte	• 플레이트	•Placa	
21	SA 8230-19940	1					•Nut	•Ecrou	•Mutter	• 너트	•Tuerca	
22	SA 8230-19950	1					•Lock nut	•Contre-ecrou	•Sicherungsmutter	• 록 너트	•Contratuerca	
23	VOE 14500122	1					•Lever	•Levier	•Hebel	• 레버	•Palanca	
24	VOE 14500125	1					•Bushing	•Bague	•Buchse	• 부싱	•Casquillo	
25	VOE 14500124	1					•Pin	•Goupille	•Zapfen	• 핀	•Pasador	
26	VOE 14510802	1					•Knob	•Bouton	•Knauf	• 손잡이	•Boton	LH SER NO 10001-11587 SER NO 80001-80083
	VOE 14510803	1					•Knob	•Bouton	•Knauf	• 손잡이	•Boton	RH SER NO 10001-11587 SER NO 80001-80083
27	SA 8230-20180	1					••Terminal	••Fiche Connexion	••Anschlusstift	•• 터미널	••Espiga Terminal	SER NO 10001-11587 SER NO 80001-80083
	SA 8230-20180	1					•Terminal	•Fiche Connexion	•Anschlusstift	• 터미널	•Espiga Terminal	SER NO 11588- SER NO 80084-
28	SA 8230-20190	1					••Terminal	••Fiche Connexion	••Anschlusstift	•• 터미널	••Espiga Terminal	SER NO 10001-11587 SER NO 80001-80083
	SA 8230-20190	1					•Terminal	•Fiche Connexion	•Anschlusstift	• 터미널	•Espiga Terminal	SER NO 11588- SER NO 80084-

1	8277148	**Servosistema, válvula de mando a distancia** 서보 배관 , 원격조종밸브 **Servosystem, Vorsteuergerät** **Système servo, valve de commande télécommandée** **Servo system, remote control valve**	Catalogue id **20072**	Group **914**
2				
3			Illustr. No **1020454**	Section **1300**
4				
5			Issue **VOE 74B9920072**	Page **607**

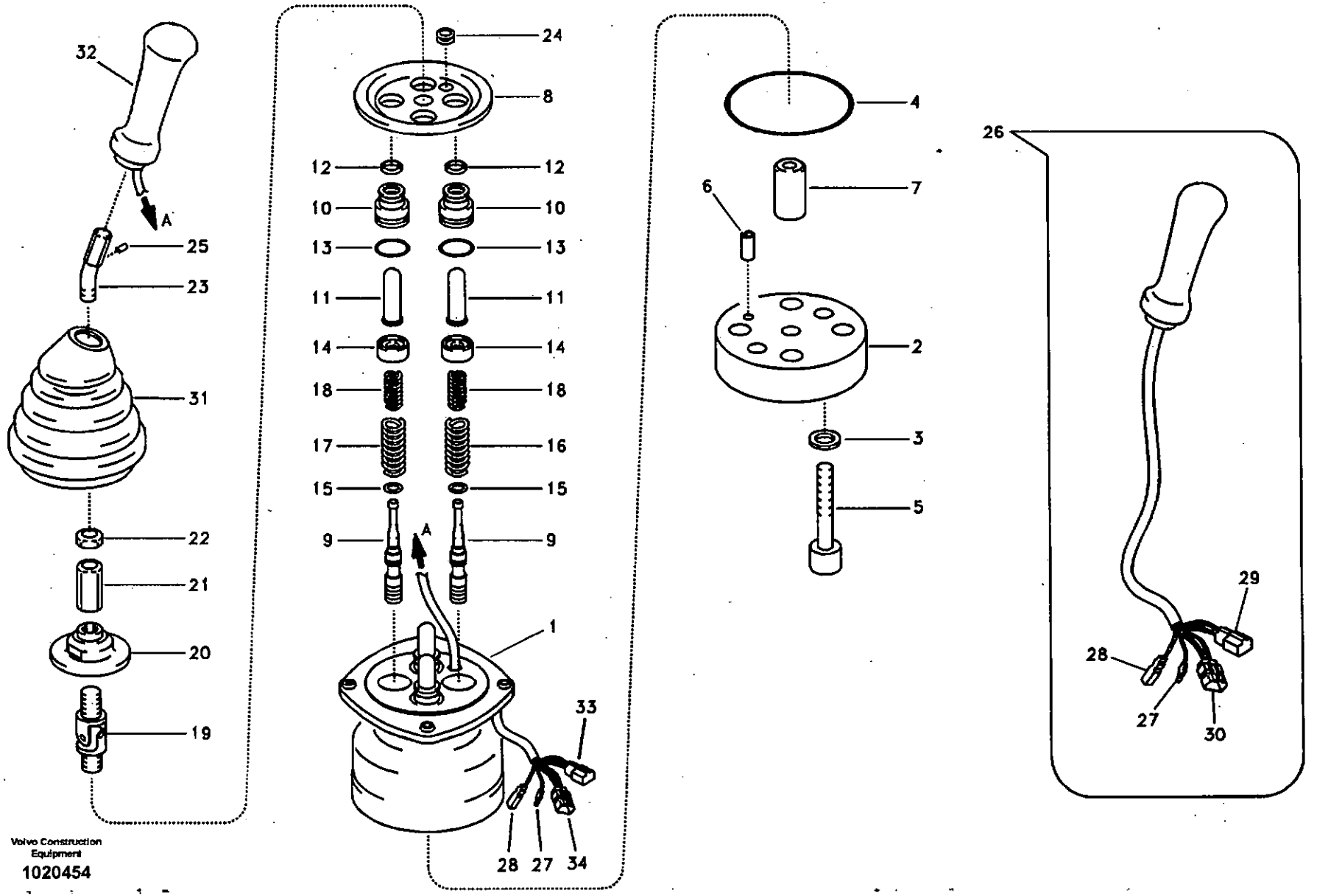

Volvo Construction Equipment

1020454

Fig.	Part No.	Quantity 1	2	3	PS	KIT	Description	Dénomination	Bezeichnung	품명	Denominación	Notes
29	VOE 14500561	1					••Housing	••Carter	••Gehäuse	•• 하우징	••Carter	SER NO 10001-11587 SER NO 80001-80083
	VOE 14500126	1					•••Housing	•••Carter	•••Gehäuse	••• 하우징	•••Carter	SER NO 10001-11587 SER NO 80001-80083
30	VOE 14500400	1					••Housing	••Carter	••Gehäuse	•• 하우징	••Carter	SER NO 10001-11587 SER NO 80001-80083
31	VOE 14500130	1					•Bellows	•Capot Caoutcho.	•Gummimantel	• 벨로즈	•Cubierta Goma	
32	VOE 14546204	1					•Knob	•Bouton	•Knopf	• 노브	•Boton	SER NO 11588- SER NO 80084-
33	VOE 14500126	1					•Housing	•Carter	•Gehäuse	• 하우징	•Carter	SER NO 11588- SER NO 80084-
	VOE 14500127	1					•Retainer	•Retenue	•Halter	• 리테이너	•Soporte	SER NO 11588- SER NO 80084-
	VOE 14500128	4					•Terminal	•Fiche Connexion	•Anschlusstift	• 터미널	•Espiga Terminal	SER NO 11588- SER NO 80084-
	VOE 14500129	4					•Plug	•Bouchon	•Stopfen	• 플러그	•Tapon	SER NO 11588- SER NO 80084-
34	VOE 14500564	4					•Terminal	•Fiche Connexion	•Anschlusstift	• 터미널	•Espiga Terminal	SER NO 11588- SER NO 80084-
	VOE 14500129	4					•Plug	•Bouchon	•Stopfen	• 플러그	•Tapon	SER NO 11588- SER NO 80084-
	VOE 14500562	1					•Housing	•Carter	•Gehäuse	• 하우징	•Carter	SER NO 11588- SER NO 80084-
	VOE 14500563	1					•Retainer	•Retenue	•Halter	• 리테이너	•Soporte	SER NO 11588- SER NO 80084-
100	SA 8230-36840	1					Sealing Kit	Jeu Joints	Dichtungssatz	시일 킷	Juego Retenes	

1	8277148	**Servosistema, válvula de mando a distancia** **서보 배관 , 원격조종밸브** **Servosystem, Vorsteuergerät** **Système servo, valve de commande télécommandée** **Servo system, remote control valve**	Catalogue id **20072**	Group **914**
2				
3			Illustr. No **1020454**	Section **1300**
4				
5			Issue **VOE 74B9920072**	Page **609**

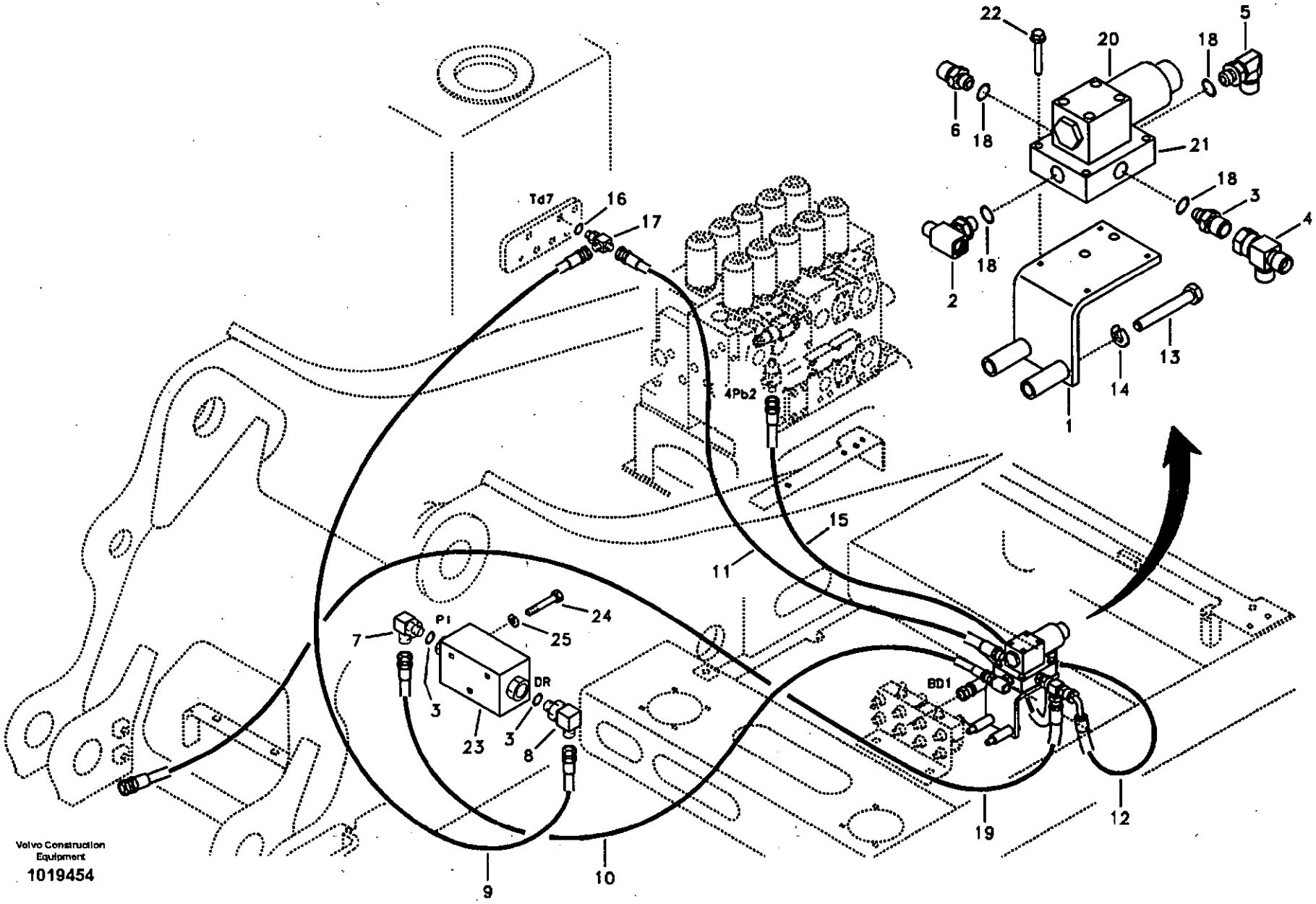

Volvo Construction Equipment

1019454

Fig.	Part No.	Quantity 1	2	3	PS	KIT	Description	Dénomination	Bezeichnung	품명	Denominación	Notes
1	VOE 14526610	1					Bracket	Console	Konsole	브라켓	Ménsula	
2	VOE 14516947	1					Tee	Connexion en T	T-stuck	티	Acoplamiento T	
3	SA 1048-10530	1					Connector	Raccord	Anschluss	커넥터	Union	
4	SA 9411-91310	1					Tee	Connexion en T	T-stuck	티	Acoplamiento T	
5	SA 9413-11160	1					Elbow	Coude	Winkelstueck	엘보	Tubo acodado	
6	SA 9412-11120	1					Connector	Raccord	Anschluss	커넥터	Union	
7	SA 9413-11170	1					Elbow	Coude	Winkelstueck	엘보	Tubo acodado	
8	SA 9413-11020	1					Elbow	Coude	Winkelstueck	엘보	Tubo acodado	
9	SA 9451-03230	1					Hose	Durit	Schlauch	호스	Tubo flexible	
10	SA 9451-02255	1					Hose	Durit	Schlauch	호스	Tubo flexible	
11	SA 9451-03242	1					Hose	Durit	Schlauch	호스	Tubo flexible	
12	SA 9453-03216	1					Hose	Durit	Schlauch	호스	Tubo flexible	
13	VOE 983256	2					Hexagon screw	Vis a tête hexagonale	Sechskantschr.	육각 나사	Tornillo hexago	
14	VOE 955922	2					Spring Washer	Rondelle élastique	Federscheibe	스프링 와셔	Arandela flexible	
15	SA 9451-03234	1					Hose	Durit	Schlauch	호스	Tubo flexible	
16	VOE 983505	3					O-ring	Joint Torique	O-Ring	오링	Junta torica	
17	SA 9411-92360	1					Tee	Connexion en T	T-stuck	티	Acoplamiento T	
18	VOE 983502	4					O-ring	Joint Torique	O-Ring	오링	Junta torica	
19	SA 9451-03290	1					Hose	Durit	Schlauch	호스	Tubo flexible	
20	VOE 14515002	1					Solenoid valve	Vanne electrom.	Magnetventil	솔레노이드 밸브	Electrovalvula	
21	SA 1040-65471	1					Block	Bloc	Block	블록	Bloque	
22	VOE 965176	4					Screw	Vis	Schraube	스크류	Tornillo	
23	VOE 14516736	1					Valve	Soupape	Ventil	밸브	Valvula	
24	SA 9011-21219	2					Bolt	Boulon	Bolzen	볼트	Perno	
25	VOE 955923	2					Spring Washer	Rondelle élastique	Federscheibe	스프링 와셔	Arandela flexible	

1	8279704	**Servosistema, válvula de control a válvula solenoide** **서보 배관 , 제어밸브에서 솔레노이드밸브** **Servosystem. Steuerventil zu Magnetventil** **Système servo, valve de commande vers valve de solénoïde** **Servo system, control valve to solenoid valve**	Catalogue id **20072**	Group **914**
2			Illustr. No **1019454**	Section **2000**
3				
4			Issue **VOE 74B9920072**	Page **611**
5				

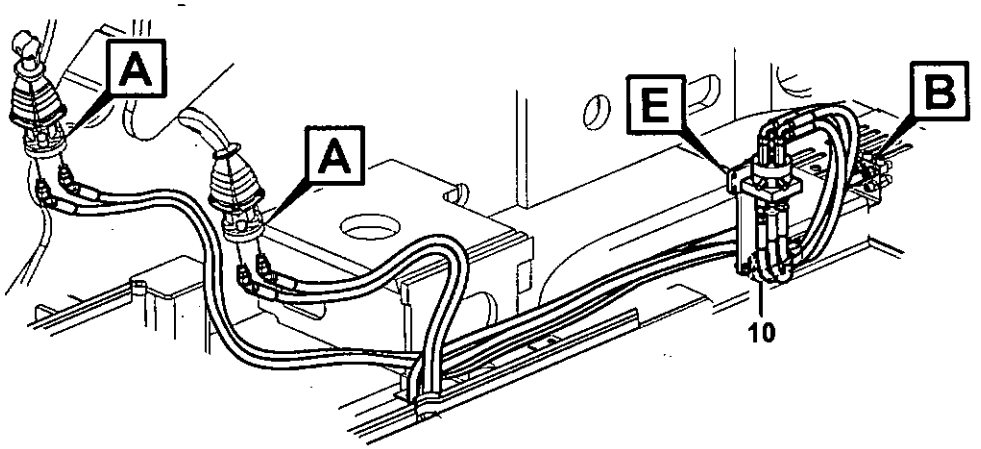
A
A
E
B
10

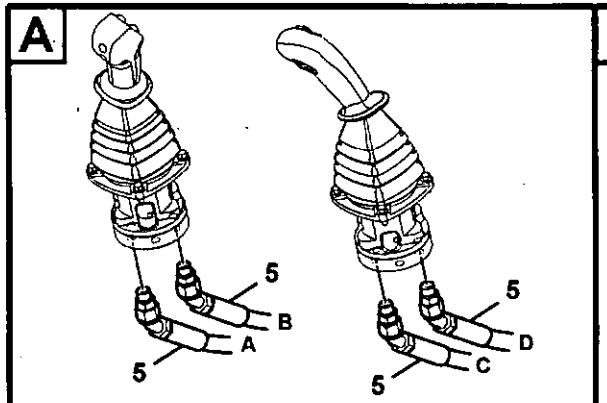
A
5
B
A
5
5
D
C
5

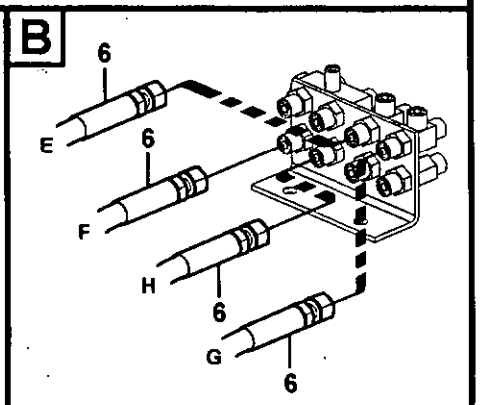
B
6
E
6
F
H
6
G
6

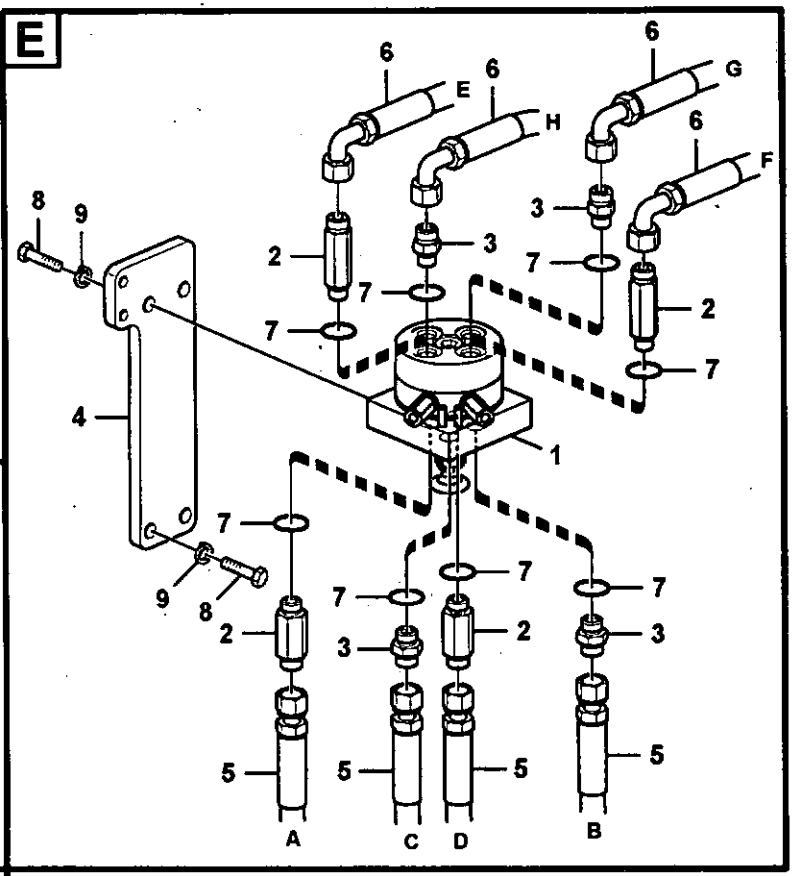
E
6
E
6
H
6
G
6
F
8
9
3
2
7
7
2
7
4
1
7
9
8
7
7
7
2
3
2
3
5
5
5
5
A
C
D
B

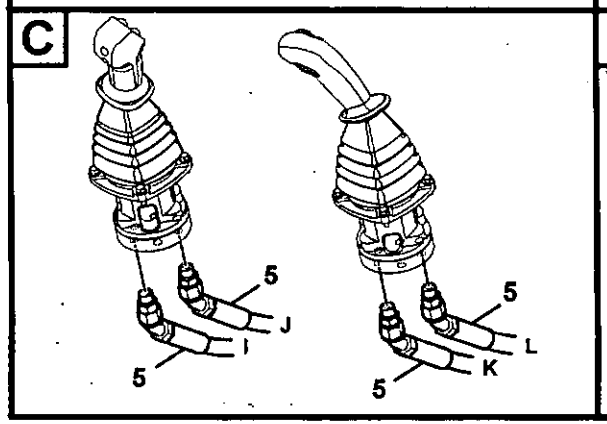
C
5
J
I
5
5
L
K
5

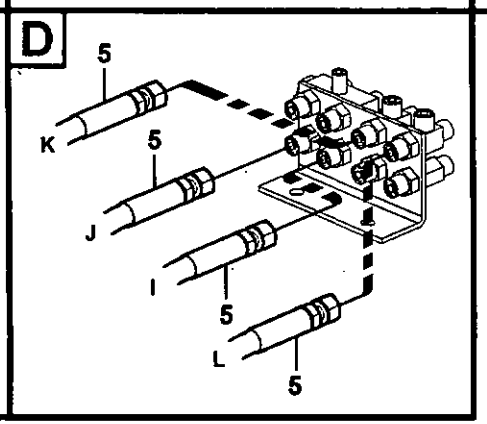
D
5
K
5
J
I
5
L
5

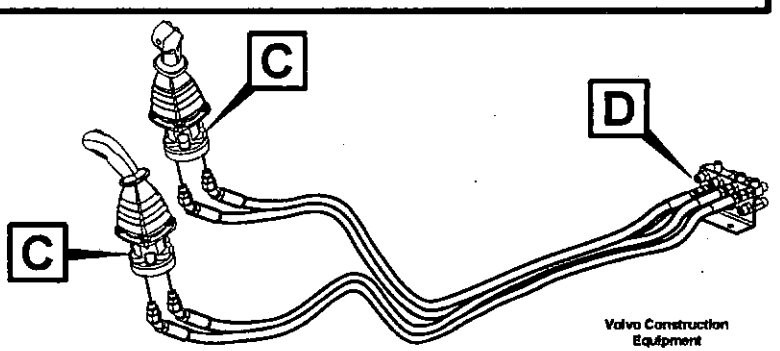
C
D
C
Volvo Construction Equipment
1028328

Fig.	Part No.	Quantity 1	2	3	PS	KIT	Description	Dénomination	Bezeichnung	품명	Denominación	Notes
1	VOE 14514215	1	1	1			Rmt Cont Valve	Comm.a Distance	Fernbet Vent	원격조종밸브	Valv Contr Dist	See group 914, Page 617
2	VOE 14515388	1	1	1			Stopper	Bouchon	Anschlag	스토퍼	Obturador	
3	VOE 14531103	1	1	1			Plate	Plaque	Platte	플레이트	Placa	
4	VOE 946329	2	2	2			Flange screw	Vis à bride	Flanschschraube	플랜지 스크류	Torn embridado	
5	VOE 983304	2	2	2			Hexagon Nut	Ecrou Hexagonal	Sechskantmutter	너트	Tuerca Hexagon	
6	VOE 14522039	1	1	1			Cover	Capot	Haube	커버	Capo	
7	VOE 955922	2	2	2			Spring Washer	Rondelle élastique	Federscheibe	스프링 와셔	Arandela flexible	
8	VOE 946472	2	2	2			Flange screw	Vis à bride	Flanschschraube	플랜지 스크류	Torn embridado	
9	VOE 14522008	1	1	1			Pedal	Pedale	Pedal	페달	Pedal	
10	VOE 984348	2	2	2		2	Screw	Vis	Schraube	스크류	Tornillo	
11	VOE 965185	2	2	2			Flange screw	Vis à bride	Flanschschraube	플랜지 스크류	Torn embridado	
12	SA 1048-10540			1			Connector	Raccord	Anschluss	커넥터	Union	
13	VOE 14511027		2	1			Tee	Connexion en T	T-stuck	티	Acoplamiento T	
14	SA 9411-90490			1			Elbow	Coude	Winkelstueck	엘보	Tubo acodado	
15	SA 9411-91310			1			Tee	Connexion en T	T-stuck	티	Acoplamiento T	
16	SA 9412-11120	2	2	1			Connector	Raccord	Anschluss	커넥터	Union	
17	SA 9413-11160	2		3			Elbow	Coude	Winkelstueck	엘보	Tubo acodado	
18	SA 9451-03224	2		1			Hose	Durit	Schlauch	호스	Tubo flexible	
19	SA 9511-12011			5			O-ring	Joint Torique	O-Ring	오링	Junta torica	
20	SA 9451-03252		2	2			Hose	Durit	Schlauch	호스	Tubo flexible	
21	SA 9453-02252			1			Hose	Durit	Schlauch	호스	Tubo flexible	S/N 11515-12094 S/N 80001-80626

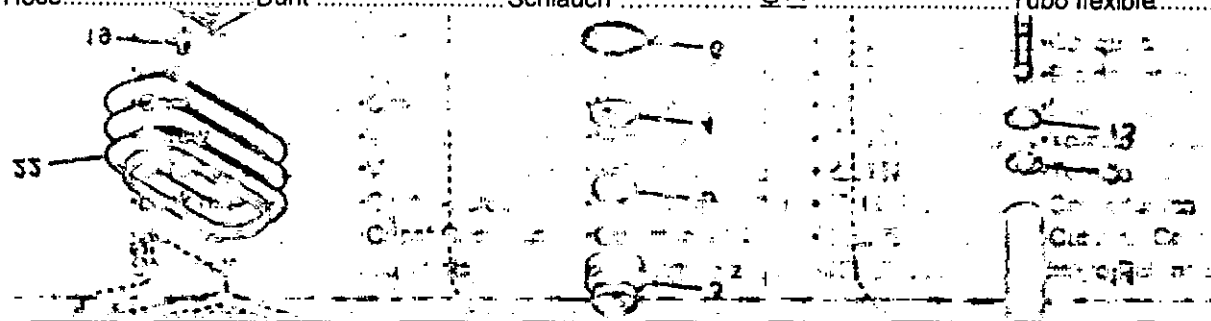

2302) Int S/n -11575 / Eu&na S/n -80068

1	2302) 8279707	Servosistema, martillo y cizalla 서보 배관 , 해머 및 시어 Servosystem, Hammer und Schere Système servo, marteau et cisaille Servo system, hammer and shear
2	2302) 8279711	
3	8279715	
4		
5		

Catalogue id 20072	Group 914
Illustr. No 1019456	Section 2200
Issue VOE 74B9920072	Page 615

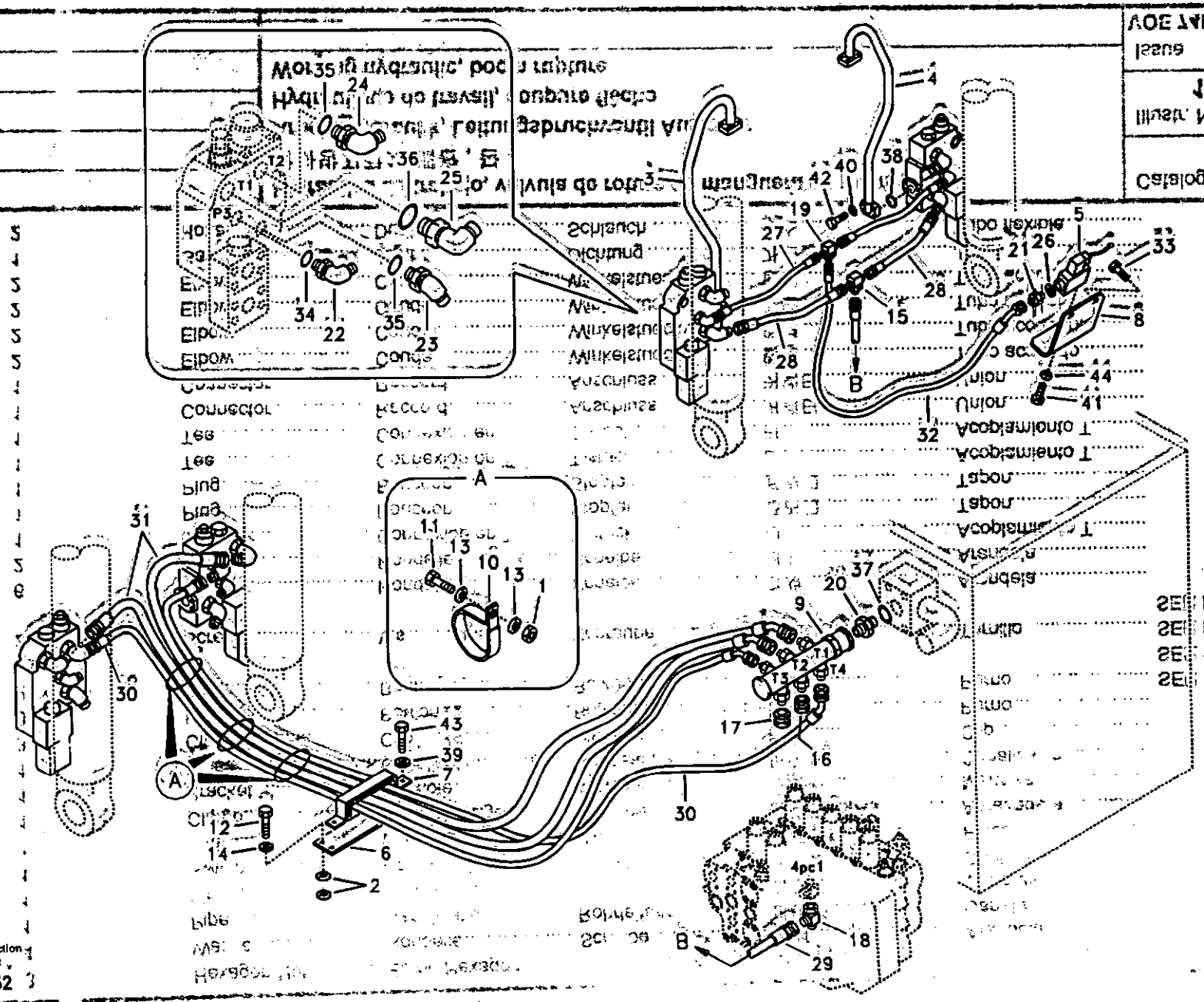

Volvo Construction Equipment

Fig.	Part No.	Quantity 1	2	3	PS	KIT	Description	Dénomination	Bezeichnung	품명	Denominación	Notes
1	VOE 14514215	1	1	1			Rmt Cont Valve	Comm.a Distance	Fernbet Vent	원격조종밸브	Valv Contr Dist	See group 914, Page 617
2	VOE 14515388	1	1	1			Stopper	Bouchon	Anschlag	스토퍼	Obturador	
3	VOE 14531103	1	1	1			Plate	Plaque	Platte	플레이트	Placa	
4	VOE 946329	2	2	2			Flange screw	Vis à bride	Flanschschraube	플랜지 스크류	Torn embridado	
5	VOE 983304	2	2	2			Hexagon Nut	Ecrou Hexagonal	Sechskantmutter	너트	Tuerca Hexagon	
6	VOE 14522039	1	1	1			Cover	Capot	Haube	커버	Capo	
7	VOE 955922	2	2	2			Spring Washer	Rondelle élastique	Federscheibe	스프링 와셔	Arandela flexible	
8	VOE 946472	2	2	2			Flange screw	Vis à bride	Flanschschraube	플랜지 스크류	Torn embridado	
9	VOE 14522008	1	1	1			Pedal	Pedale	Pedal	페달	Pedal	
10	VOE 984348	2	2	2			Screw	Vis	Schraube	스크류	Tornillo	
11	VOE 965185	2	2	2			Flange screw	Vis à bride	Flanschschraube	플랜지 스크류	Torn embridado	
12	SA 1048-10540			1			Connector	Raccord	Anschluss	커넥터	Union	
13	VOE 14511027			1			Tee	Connexion en T	T-stuck	티	Acoplamiento T	
14	SA 9411-90490			1			Elbow	Coude	Winkelstueck	엘보	Tubo acodado	
15	SA 9411-91310			1			Tee	Connexion en T	T-stuck	티	Acoplamiento T	
16	SA 9412-11120			1			Connector	Raccord	Anschluss	커넥터	Union	
17	SA 9413-11160			3			Elbow	Coude	Winkelstueck	엘보	Tubo acodado	
18	SA 9451-03224			1			Hose	Durit	Schlauch	호스	Tubo flexible	
19	SA 9511-12011			5			O-ring	Joint Torique	O-Ring	오링	Junta torica	
20	SA 9451-03252			2			Hose	Durit	Schlauch	호스	Tubo flexible	
21	SA 9453-02252			1			Hose	Durit	Schlauch	호스	Tubo flexible	S/N 11515-12094 S/N 80001-80626

2302) Int S/n -11575 / Eu&na S/n -80068

1	2302) 8279707
2	2302) 8279711
3	8279715
4	
5	

Servosistema, martillo y cizalla
서보 배관 , 해머 및 시어
Servosystem, Hammer und Schere
Système servo, marteau et cisaille
Servo system, hammer and shear

Catalogue id 20072	Group 914
Illustr. No 1019456	Section 2200
Issue VOE 74B9920072	Page 615

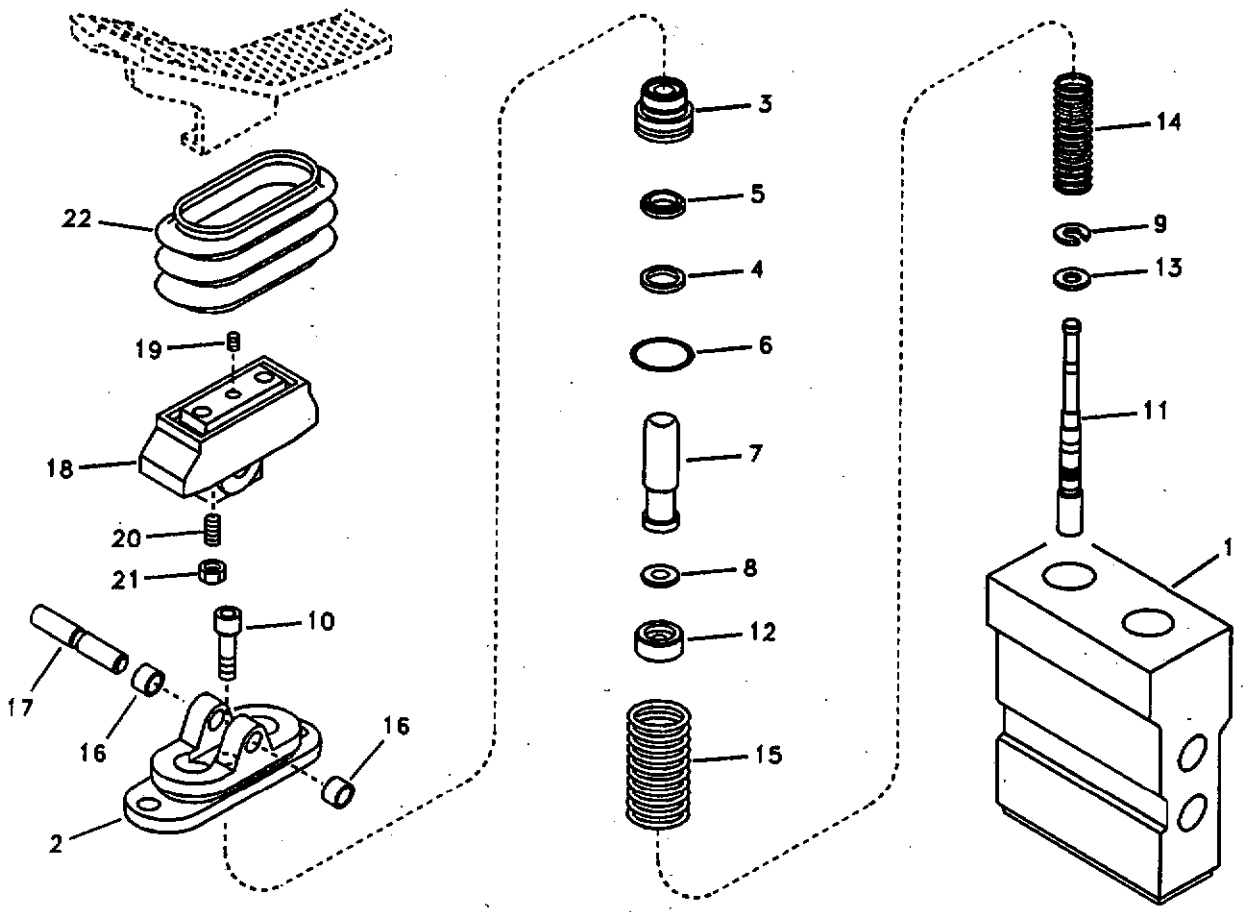
22
19
18
20
21
10
17
16
16
2
3
5
4
6
7
8
12
15
14
9
13
11
1

Fig.	Part No.	Quantity 1	2	3	4	5	P S	K I T	Description	Dénomination	Bezeichnung	품명	Denominación	Notes
	VOE 14514215	1	1	1	1				Rmt Cont Valve	Comm.a Distance	Fernbet Vent	원격조종밸브	Valv Contr Dist	
1	SA 8230-19520	1	1	1	1		OP		•Casing	•Boitier	•Gehäuse	•케이싱	•Cubierta	
2	SA 8230-19620	1	1	1	1				•Cover	•Capot	•Haube	•커버	•Capo	SER NO 10001-11764 SER NO 80001-80391
	VOE 14500153	1	1	1	1		SS		•Cover	•Capot	•Haube	•커버	•Capo	SER NO 11765- SER NO 80392-
3	SA 8230-19530	2	2	2	2				•Plug	•Bouchon	•Stopfen	•플러그	•Tapon	
4	SA 8230-20110	2	2	2	2			K	•Seal	•Joint	•Dichtring	•시일	•Junta	
5	SA 8230-19400	2	2	2	2			K	•Seal	•Joint	•Dichtring	•시일	•Junta	
6	VOE 983509	2	2	2	2			K	•O-ring	•Joint Torique	•O-Ring	•오링	•Junta torica	
7	SA 8230-19410	2	2	2	2				•Rod	•Tringle	•Stange	•로드	•Tirante	
8	SA 8230-19680	4	4	4	4				•Washer	•Rondelle	•Scheibe	•와셔	•Arandela	
9	SA 8230-19690	2	2	2	2				•Washer	•Rondelle	•Scheibe	•와셔	•Arandela	
10	SA 8230-19420	2	2	2	2				•Screw	•Vis	•Schraube	•스크류	•Tornillo	
11	SA 8230-19510	2	2	2	2				•Spool	•Bobine	•Schieber	•스풀	•Bobina	
12	SA 8230-19440	2	2	2	2				•Seat	•Siege	•Sitz	•시트	•Asiento	
13	SA 8230-19450	2	2	2	2				•Washer	•Rondelle	•Scheibe	•와셔	•Arandela	
14	SA 8230-19610	2	2	2	2				•Spring	•Ressort	•Feder	•스프링	•Muelle	
15	SA 8230-19460	2	2	2	2				•Spring	•Ressort	•Feder	•스프링	•Muelle	SER NO 10001-11764 SER NO 80001-80391
	VOE 11714220	2	2	2	2				•Spring	•Ressort	•Feder	•스프링	•Muelle	SER NO 11765- SER NO 80392-
16	SA 8240-03310	2	2	2	2				•Bushing	•Bague	•Buchse	•부싱	•Casquillo	
17	SA 8230-19470	1	1	1	1				•Camshaft	•Arbre a cames	•Nockenwelle	•캠축	•Eje de levas	
18	SA 8230-19550	1	1	1	1				•Cam	•Came	•Nocken	•캠	•Leva	
19	SA 8240-03730	1	1	1	1				•Screw	•Vis	•Schraube	•스크류	•Tornillo	
20	SA 8230-19560	2	2	2	2				•Screw	•Vis	•Schraube	•스크류	•Tornillo	
21	SA 8230-19480	2	2	2	2				•Lock nut	•Contre-ecrou	•Sicherungsmutter	•록 너트	•Contratuerca	
22	SA 8230-19570	1	1	1	1				•Bellows	•Capot Caoutcho.	•Gummimantel	•벨로즈	•Cubierta Goma	
100	SA 8130-00630	1	1	1	1				Sealing Kit	Jeu Joints	Dichtungssatz	시일 킷	Juego Retenes	

1	8279707	**Hidráulica de trabajo, pedal de válv. de mando a dist. para** **원격조종밸브 페달 , 해머 및 시어** **Arbeitshydraulik, Vorsteuergerät Pedal für Hammer und Schere** **Hydr de travail, pédale v cde télécom. marteau et cisaille** **Working hydraulic, remote control valve pedal for hammer and shear**
2	8279711	
3	8279715	
4	8279720	
5		

Catalogue id	Group
20072	914
Illustr. No	Section
1003863	2900
Issue	Page
VOE 74B9920072	617

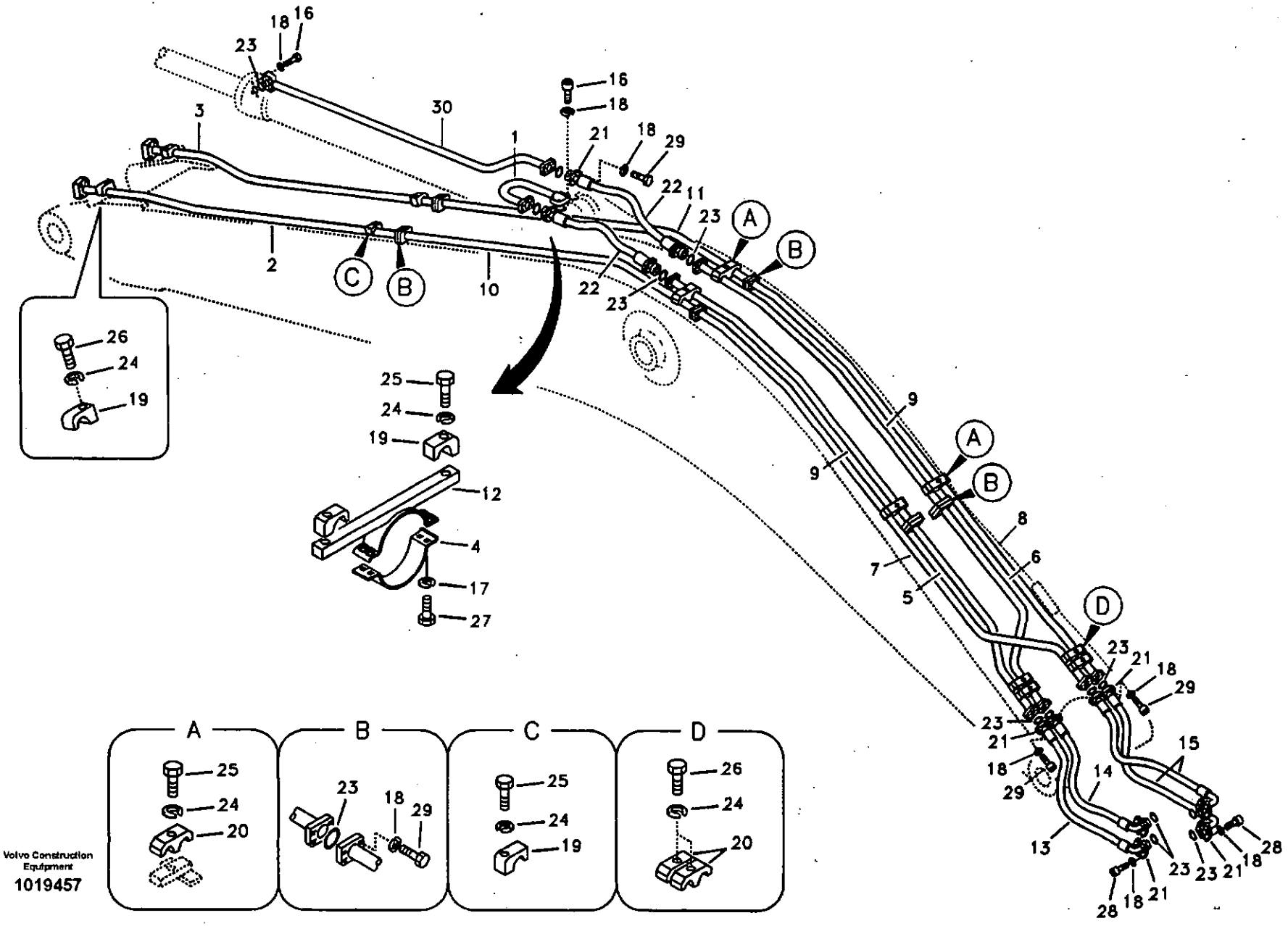

Volvo Construction Equipment
1019457

Fig.	Part No.	Quantity 1	2	3	4	5	PS	KIT	Description	Dénomination	Bezeichnung	품명	Denominación	Notes
1	SA 1074-03140	1	1	1	1				Pipe	Canalisation	Rohrleitung	파이프	Canalizacion	
2	VOE 14505108	1	1						Pipe	Canalisation	Rohrleitung	파이프	Canalizacion	
	VOE 14505896			1	1				Pipe	Canalisation	Rohrleitung	파이프	Canalizacion	
3	VOE 14505109	1	1						Pipe	Canalisation	Rohrleitung	파이프	Canalizacion	
	VOE 14505895			1	1				Pipe	Canalisation	Rohrleitung	파이프	Canalizacion	
4	VOE 14505317	1	1	1	1				Clamp	Pince Serrage	Klemme	클램프	Abrazadera	
5	VOE 14507614	1	1	1	1				Pipe	Canalisation	Rohrleitung	파이프	Canalizacion	
6	VOE 14507615	1	1	1	1				Pipe	Canalisation	Rohrleitung	파이프	Canalizacion	
7	VOE 14507616	1	1						Pipe	Canalisation	Rohrleitung	파이프	Canalizacion	
	VOE 14505900			1	1				Pipe	Canalisation	Rohrleitung	파이프	Canalizacion	
8	VOE 14507617	1	1						Pipe	Tuyau	Rohrleitung	파이프	Tubo	
	VOE 14505899			1	1				Pipe	Canalisation	Rohrleitung	파이프	Canalizacion	
9	VOE 14507618	2	2						Pipe	Canalisation	Rohrleitung	파이프	Canalizacion	
	VOE 14505894			2	2				Pipe	Canalisation	Rohrleitung	파이프	Canalizacion	
10	VOE 14507627	1	1						Pipe	Canalisation	Rohrleitung	파이프	Canalizacion	
	VOE 14505897			1	1				Pipe	Canalisation	Rohrleitung	파이프	Canalizacion	
11	VOE 14507628	1	1						Pipe	Canalisation	Rohrleitung	파이프	Canalizacion	
	VOE 14505898			1	1				Pipe	Canalisation	Rohrleitung	파이프	Canalizacion	
12	VOE 14515718	1	1	1	1				Clamp	Pince Serrage	Klemme	클램프	Abrazadera	
13	VOE 14880056	1	1	1	1				Hose	Flexible	Schlauch	호스	Manguera	SER NO 10001-11686 SER NO 80001-80277
	VOE 14880727	1	1	1	1				Hose	Durit	Schlauch	호스	Tubo flexible	SER NO 11687- SER NO 80278-
14	VOE 14880057	1	1	1	1				Hose	Flexible	Schlauch	호스	Manguera	SER NO 10001-11686 SER NO 80001-80277
	VOE 14880728	1	1	1	1				Hose	Durit	Schlauch	호스	Tubo flexible	SER NO 11687- SER NO 80278-
15	VOE 14880058	2	2	2	2				Hose	Flexible	Schlauch	호스	Manguera	SER NO 10001-11686 SER NO 80001-80277

1	8277236
2	8277237
3	8277238
4	8277239
5	

Hidráulica de trabajo, cilindro del brazo en la pluma.
유압 배관 , 붐측 디퍼 암 실린더
Arbeitshydraulik, Stielzylinder auf Ausleger
Commande hydraulique d'outil, vérin de balancier sur la flèche
Working hydraulic, dipper arm cylinder on boom.

Catalogue id	Group
20072	916
Illustr. No	Section
1019457	100
Issue	Page
VOE 74B9920072	619

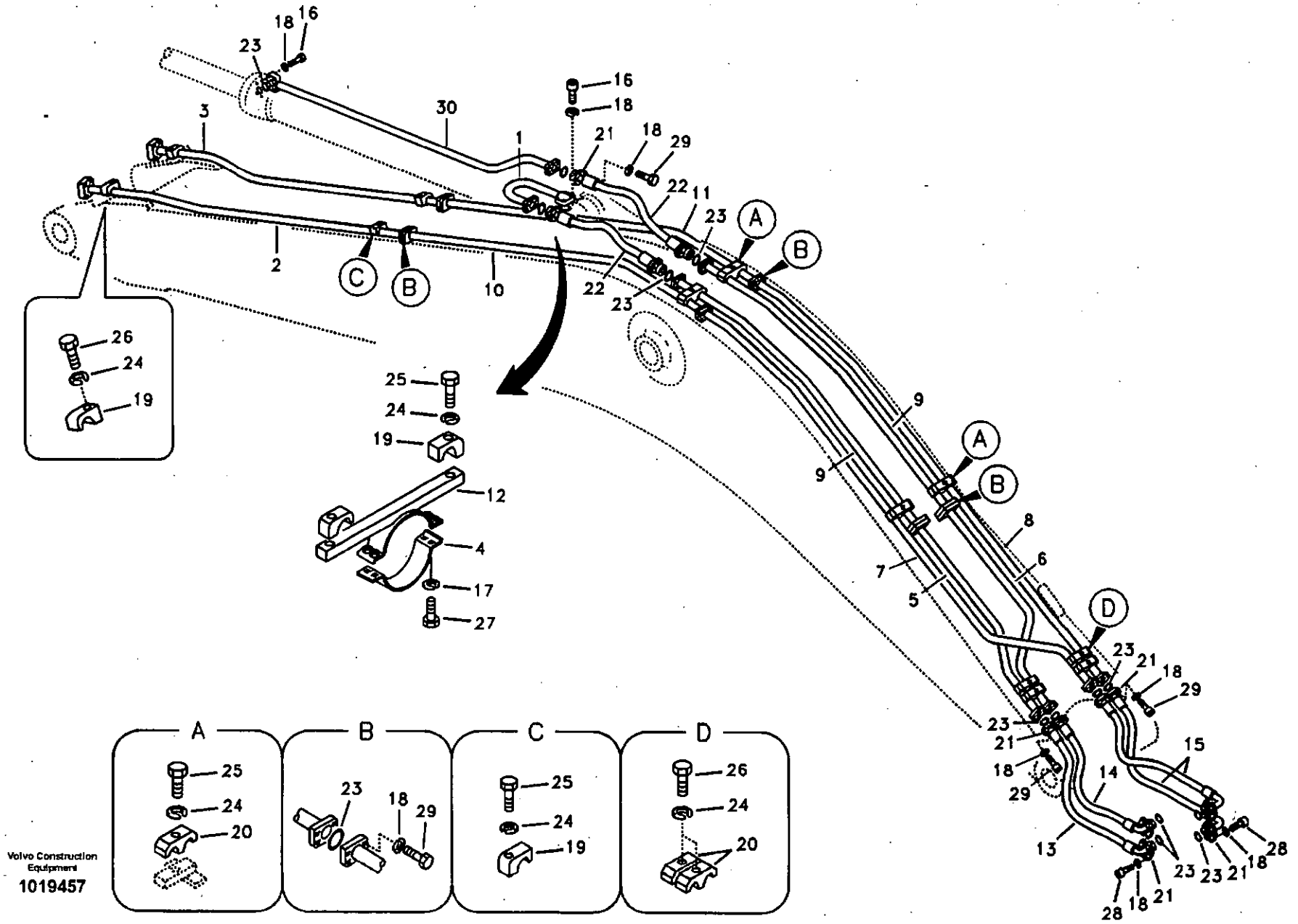

Volvo Construction Equipment

1019457

Fig.	Part No.	Quantity 1	2	3	4	5	PS	KIT	Description	Dénomination	Bezeichnung	품명	Denominación	Notes
	VOE 14880739	2	2	2	2				Hose	Durit	Schlauch	호스	Tubo flexible	SER NO 11687- SER NO 80278-
16	VOE 984137	4	8	4	8				Screw	Vis	Schraube	스크류	Tornillo	
17	SA 9211-10000	4	4	4	4				Washer	Rondelle	Scheibe	와셔	Arandela	
18	SA 9213-14000	76	80	76	80				Washer	Rondelle	Scheibe	와셔	Arandela	
19	VOE 14881236	6	6	6	6				Clamp	Pince Serrage	Klemme	클램프	Abrazadera	SER NO 10001-11640 SER NO 80001-80197
	VOE 14881236	8	8	8	8				Clamp	Pince Serrage	Klemme	클램프	Abrazadera	SER NO 11641- SER NO 80198-
20	VOE 14881245	8	8	8	8				Clamp	Pince Serrage	Klemme	클램프	Abrazadera	
21	SA 9425-51042	24	24	24	24				Flange	Flasque	Flansch	플랜지	Brida	
22	VOE 14880231	2	2						Hose	Flexible	Schlauch	호스	Manguera	SER NO 10001-11686 SER NO 80001-80277
	SA 9495-37629	2	2						Hose_assy	Flexible	Schläuche	호스 _ 어셈블리	Conducto	SER NO 11687- SER NO 80278-
	VOE 14880112			2	2				Hose	Flexible	Schlauch	호스	Manguera	SER NO 10001-11686 SER NO 80001-80277
	SA 9495-37626			2	2				Hose	Durit	Schlauch	호스	Tubo flexible	SER NO 11687- SER NO 80278-
23	VOE 949238	19	20	19	20				O-ring	Joint Torique	O-Ring	오링	Junta torica	
24	VOE 955926	14	14	14	14				Spring Washer	Rondelle élastique	Federscheibe	스프링 와셔	Arandela flexible	SER NO 10001-11640 SER NO 80001-80197
	VOE 955926	16	16	16	16				Spring Washer	Rondelle élastique	Federscheibe	스프링 와셔	Arandela flexible	SER NO 11641- SER NO 80198-
25	VOE 978940	8	8	8	8				Hexagon screw	Vis a tête hexagona	Sechskantschr	육각 나사	Tornillo hexago	SER NO 10001-11640 SER NO 80001-80197
	VOE 978940	10	10	10	10				Hexagon screw	Vis a tête hexagona	Sechskantschr	육각 나사	Tornillo hexago	SER NO 11641- SER NO 80198-
26	VOE 978941	6	6	6	6				Hexagon screw	Vis a tête hexagona	Sechskantschr	육각 나사	Tornillo hexago	
27	VOE 983252	4	4	4	4				Hexagon screw	Vis tête hexagonale	Sechskantschraub	스크류	Tornillo hexago	

1	8277236
2	8277237
3	8277238
4	8277239
5	

Hidráulica de trabajo, cilindro del brazo en la pluma.
유압 배관 , 붐측 디퍼 암 실린더
Arbeitshydraulik, Stielzylinder auf Ausleger
Commande hydraulique d'outil, vérin de balancier sur la flèche
Working hydraulic, dipper arm cylinder on boom.

Catalogue id 20072	Group 916
Illustr. No 1019457	Section 100
Issue VOE 74B9920072	Page 621

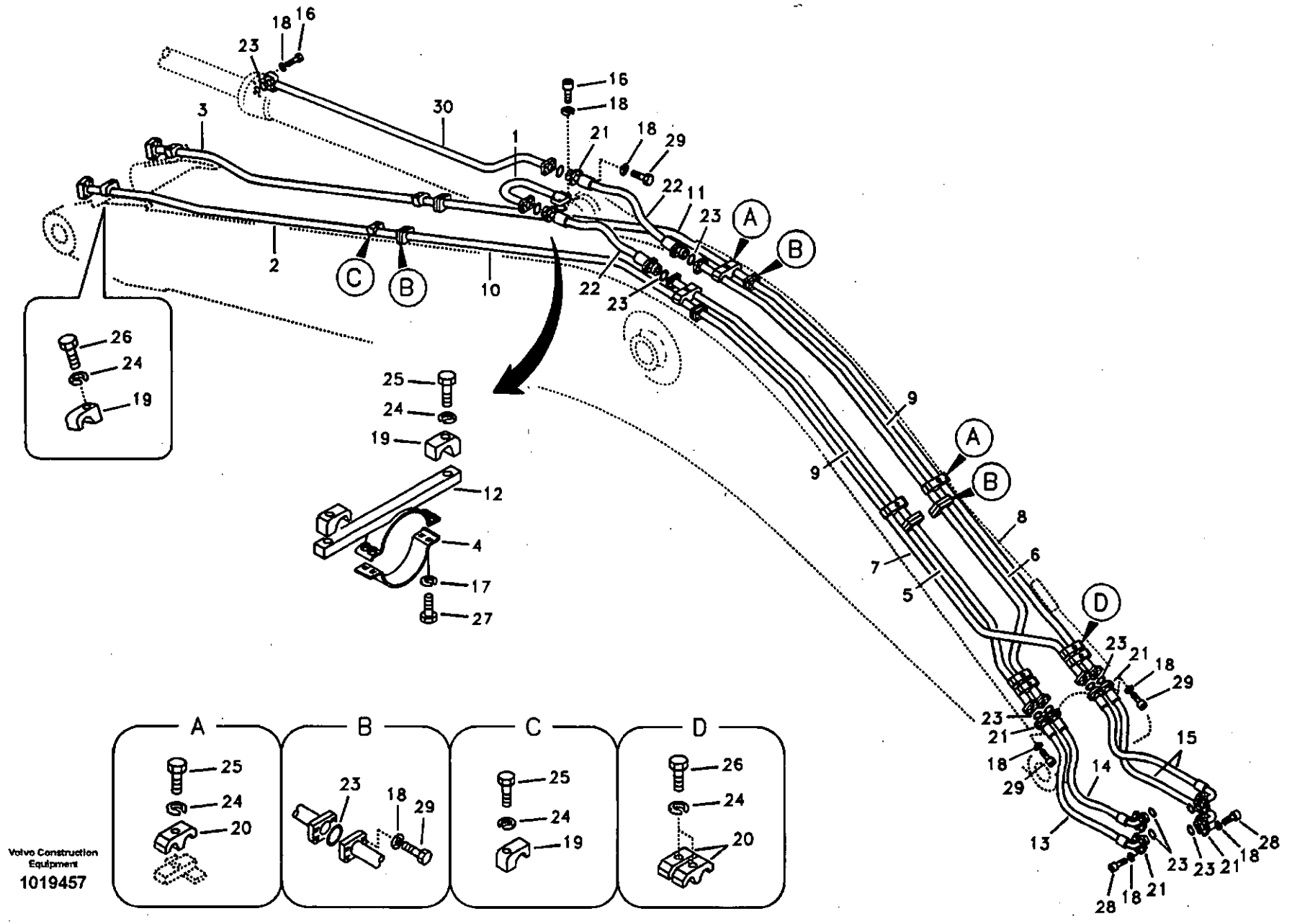

Volvo Construction Equipment
1019457

Fig.	Part No.	Quantity 1	2	3	4	5	P S	K I T	Description	Dénomination	Bezeichnung	품명	Denominación	Notes
28	VOE 984135	16	16	16	16				Screw	Vis	Schraube	스크류	Tornillo	
29	VOE 984359	56	56	56	56				Screw	Vis	Schraube	스크류	Tornillo	
30	VOE 14507613		1		1				Pipe	Canalisation	Rohrleitung	파이프	Canalizacion	

1	8277236
2	8277237
3	8277238
4	8277239
5	

Hidráulica de trabajo, cilindro del brazo en la pluma.
유압 배관 , 붐측 디퍼 암 실린더
Arbeitshydraulik, Stielzylinder auf Ausleger
Commande hydraulique d'outil, vérin de balancier sur la flèche
Working hydraulic, dipper arm cylinder on boom.

Catalogue id 20072	Group 916
Illustr. No 1019457	Section 100
Issue VOE 74B9920072	Page 623

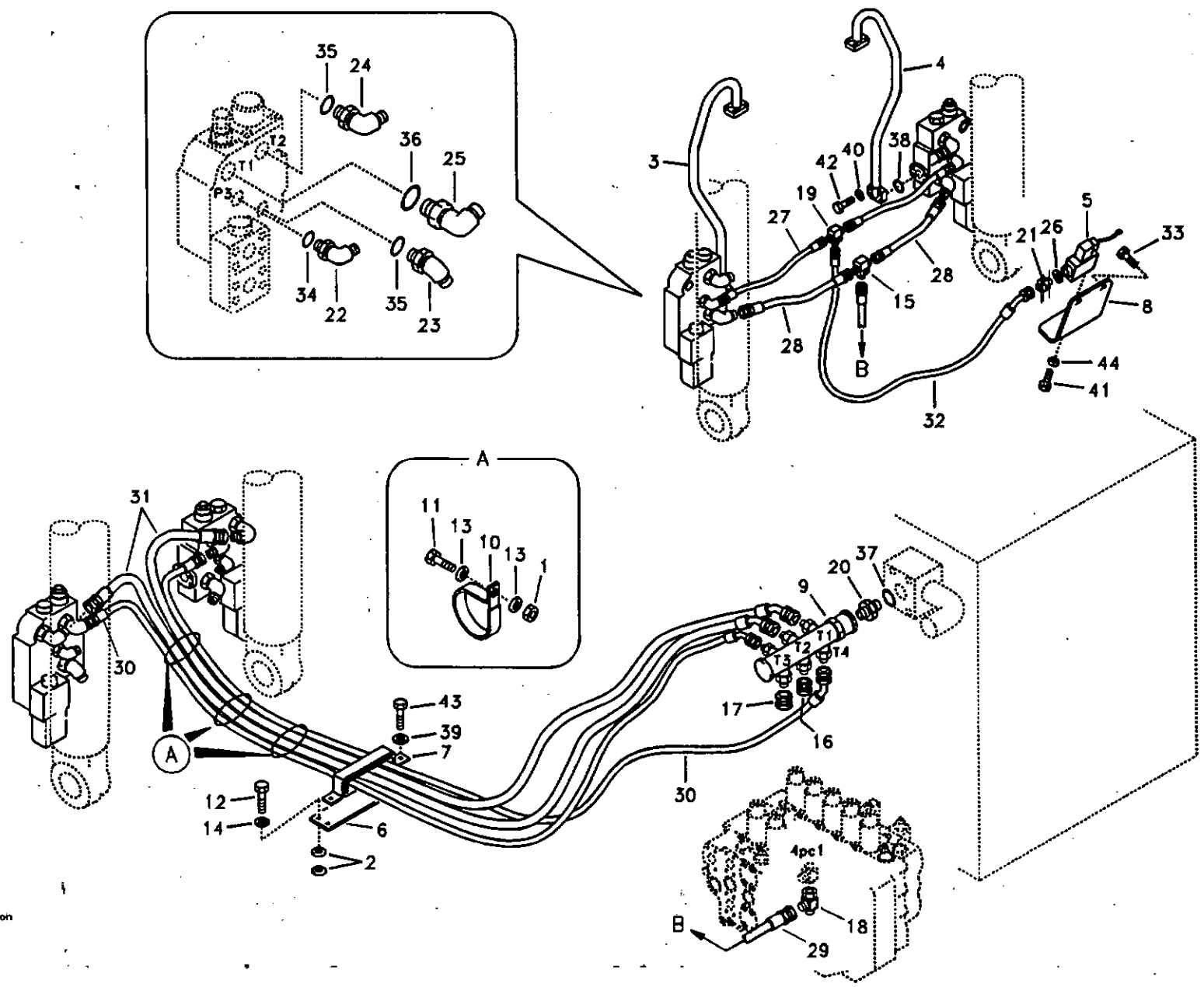

Volvo Construction Equipment

1021852

Fig.	Part No.	Quantity 1	2	3	P S	K I T	Description	Dénomination	Bezeichnung	품명	Denominación	Notes
1	VOE 983304	3					Hexagon Nut	Ecrou Hexagonal	Sechskantmutter	너트	Tuerca Hexagon	
2	VOE 14531016	4					Washer	Rondelle	Scheibe	와셔	Arandela	
3	SA 1074-06560	1					Pipe	Canalisation	Rohrleitung	파이프	Canalizacion	
4	SA 1074-06570	1					Pipe	Canalisation	Rohrleitung	파이프	Canalizacion	
5	VOE 14515278	1					Switch	Commutateur	Schalter	스위치	Contactor	
6	VOE 14531033	1					Plate	Plaque	Platte	플레이트	Placa	
7	SA 1074-08240	1					Clamp	Pince Serrage	Klemme	클램프	Abrazadera	
8	VOE 14531112	1					Bracket	Console	Konsole	브라켓	Ménsula	
9	VOE 14505142	1					Pipe	Canalisation	Rohrleitung	파이프	Canalizacion	
10	VOE 14515522	3					Clip	Clip	Klemme	클립	Clip	
11	SA 9011-11003	3					Bolt	Boulon	Bolzen	볼트	Perno	
12	SA 9011-21421	2					Bolt	Boulon	Bolzen	볼트	Perno	SER NO 11515-11576 SER NO 80001-80076
	VOE 991059	2					Screw	Vis	Schraube	스크류	Tornillo	SER NO 11577- SER NO 80077-
13	SA 9211-10000	6					Washer	Rondelle	Scheibe	와셔	Arandela	
14	SA 9211-14000	2					Washer	Rondelle	Scheibe	와셔	Arandela	
15	SA 9411-90430	1					Tee	Connexion en T	T-stuck	티	Acoplamiento T	
16	SA 9411-91000	1					Plug	Bouchon	Stopfen	플러그	Tapon	
17	SA 9411-91020	1					Plug	Bouchon	Stopfen	플러그	Tapon	
18	SA 9411-91310	1					Tee	Connexion en T	T-stuck	티	Acoplamiento T	
19	SA 9411-92010	1					Tee	Connexion en T	T-stuck	티	Acoplamiento T	
20	SA 9412-11070	1					Connector	Raccord	Anschluss	커넥터	Union	
21	SA 9412-12020	1					Connector	Raccord	Anschluss	커넥터	Union	
22	SA 9413-11010	2					Elbow	Coude	Winkelstueck	엘보	Tubo acodado	
23	SA 9413-11020	2					Elbow	Coude	Winkelstueck	엘보	Tubo acodado	
24	SA 9413-11180	2					Elbow	Coude	Winkelstueck	엘보	Tubo acodado	
25	SA 9413-11200	2					Elbow	Coude	Winkelstueck	엘보	Tubo acodado	
26	SA 9426-10020	1					Gasket	Joint	Dichtung	가스켓	Junta	
27	SA 9451-02608	2					Hose	Durit	Schlauch	호스	Tubo flexible	

1	8277235	**Hidráulica de trabajo, válvula de rotura de manguera en plum** 낙하방지장치 배관 , 붐 **Arbeitshydraulik, Leitungsbruchventil Ausleger** **Hydraulique de travail, coupure flèche** **Working hydraulic, boom rupture**	Catalogue id 20072	Group 916
2			Illustr. No 1021852	Section 300
3				
4			Issue VOE 74B9920072	Page 625
5				

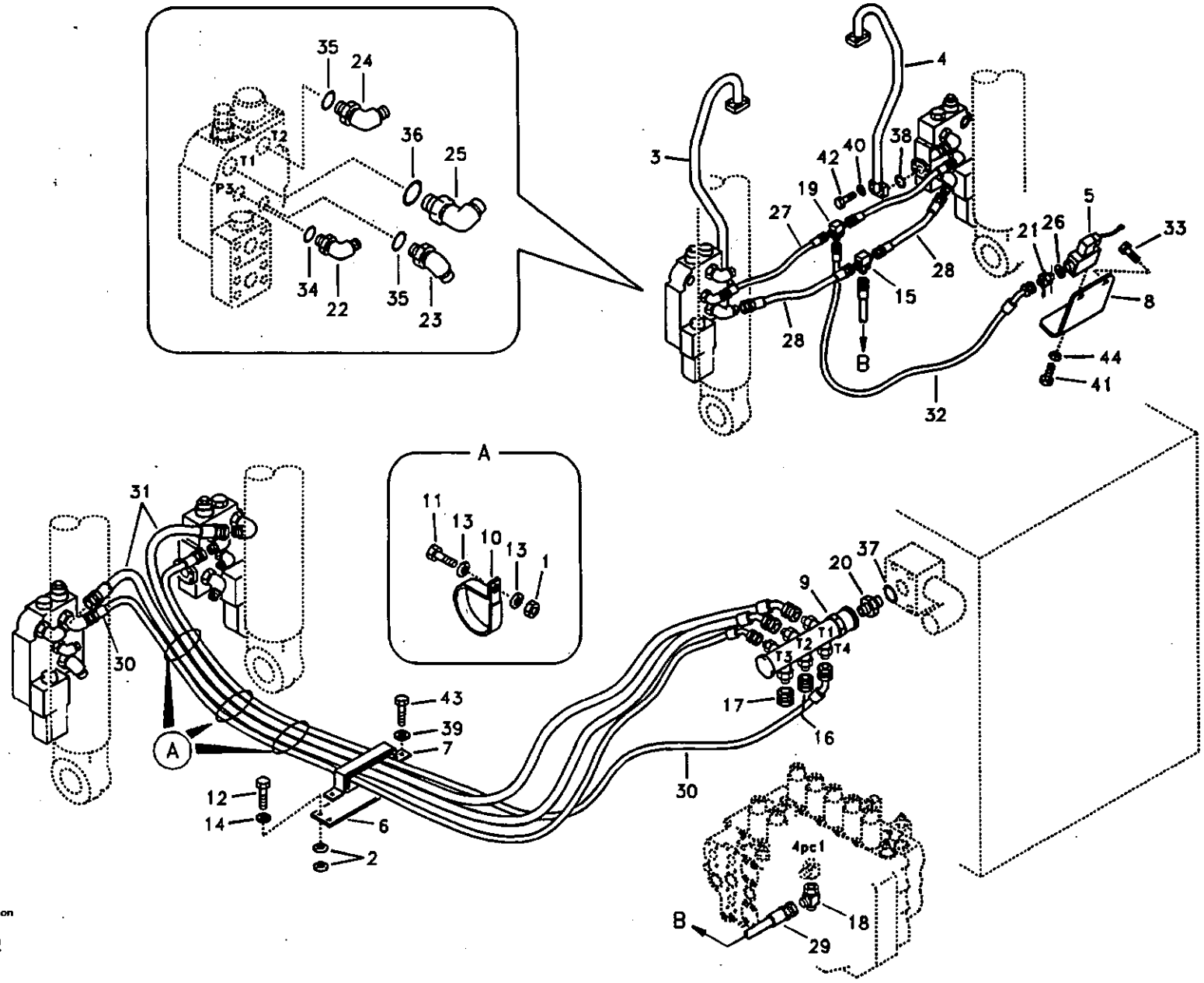

Volvo Construction Equipment

1021852

Fig.	Part No.	Quantity 1	2	3	P S	K I T	Description	Dénomination	Bezeichnung	품명	Denominación	Notes
28	SA 9451-03207	2					Hose	Durit	Schlauch	호스	Tubo flexible	
29	SA 9451-03254	1					Hose	Durit	Schlauch	호스	Tubo flexible	
30	SA 9452-04370	2					Hose	Durit	Schlauch	호스	Tubo flexible	
31	SA 9452-05270	2					Hose	Durit	Schlauch	호스	Tubo flexible	
32	SA 9453-32614	1					Hose	Durit	Schlauch	호스	Tubo flexible	
33	VOE 946441	2					Flange screw	Vis à bride	Flanschschraube	플랜지 스크류	Torn embridado	
34	VOE 983502	2					O-ring	Joint Torique	O-Ring	오링	Junta torica	
35	VOE 983505	4					O-ring	Joint Torique	O-Ring	오링	Junta torica	
36	VOE 990557	2					O-ring	Joint Torique	O-Ring	오링	Junta torica	
37	VOE 990608	1					O-ring	Joint Torique	O-Ring	오링	Junta torica	
38	VOE 948700	2					O-ring	Joint Torique	O-Ring	오링	Junta torica	
39	VOE 955922	2					Spring Washer	Rondelle élastique	Federscheibe	스프링 와셔	Arandela flexible	
40	VOE 955923	8					Spring Washer	Rondelle élastique	Federscheibe	스프링 와셔	Arandela flexible	
41	VOE 969407	2					6-pt skt screw	Vis creuse de 6	Hohlschraube	6 포인트 소켓 스크류	Racor 6-dientes	
42	VOE 980755	8					Hexagon screw	Vis a tête hexagonale	Sechskantschr.	육각 나사	Tornillo hexago	
43	VOE 983250	2					Hexagon screw	Vis tête hexagonale	Sechskantschraube	스크류	Tornillo hexago	
44	VOE 955918	2					Spring Washer	Rondelle élastique	Federscheibe	스프링 와셔	Arandela flexible	

1	8277235	Hidráulica de trabajo, válvula de rotura de manguera en plum 낙하방지장치 배관 , 붐 Arbeitshydraulik, Leitungsbruchventil Ausleger Hydraulique de travail, coupure flèche Working hydraulic, boom rupture	Catalogue id 20072	Group 916
2			Illustr. No 1021852	Section 300
3			Issue VOE 74B9920072	Page 627
4				
5				

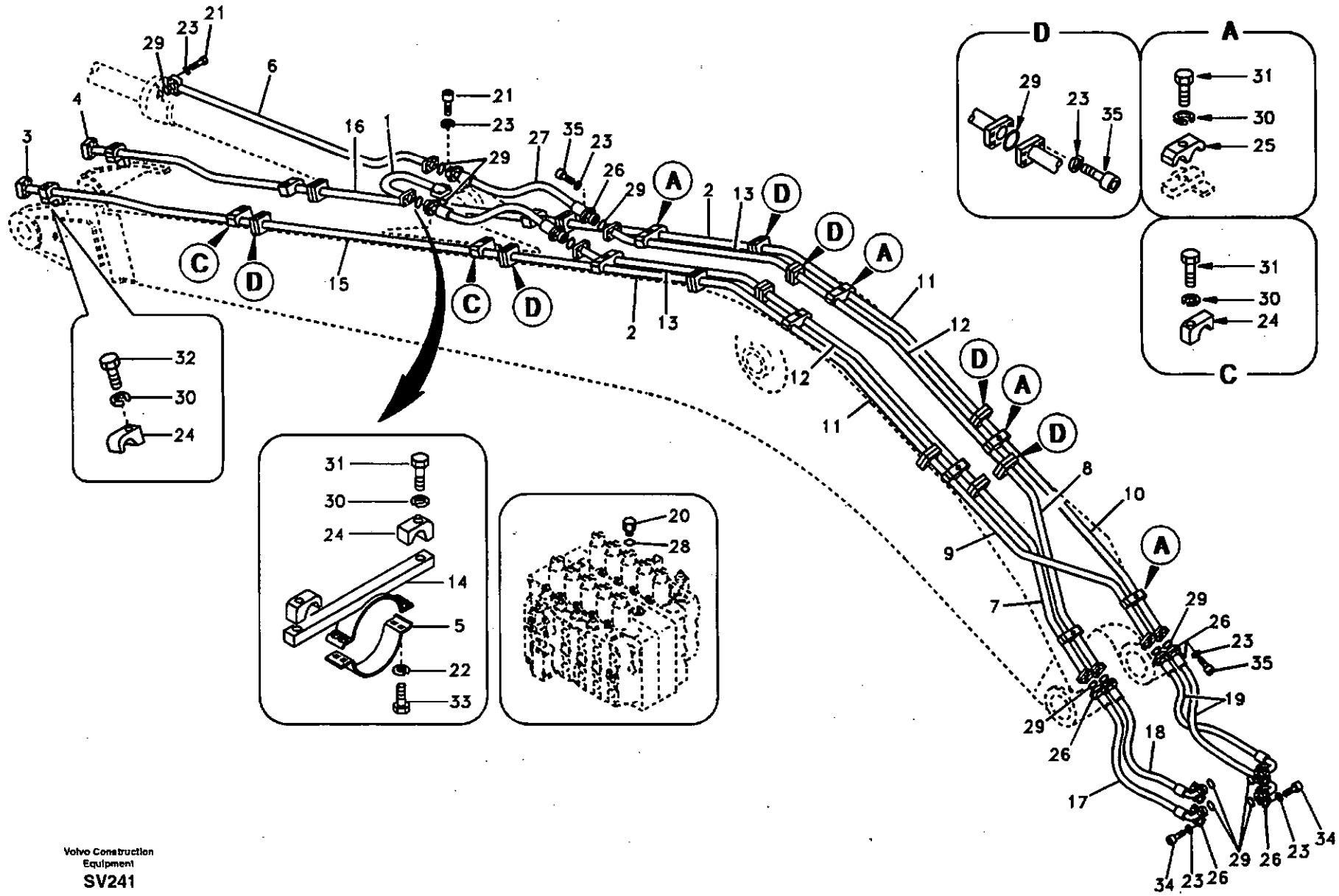

Volvo Construction Equipment

SV241

Fig.	Part No.	Quantity 1	2	3	P S	K I T	Description	Dénomination	Bezeichnung	품명	Denominación	Notes
1	SA 1074-03140	1					Pipe	Canalisation	Rohrleitung	파이프	Canalizacion	
2	SA 1074-07190	2					Pipe	Canalisation	Rohrleitung	파이프	Canalizacion	
3	VOE 14505108	1					Pipe	Canalisation	Rohrleitung	파이프	Canalizacion	
4	VOE 14505109	1					Pipe	Canalisation	Rohrleitung	파이프	Canalizacion	
5	VOE 14505317	1					Clamp	Pince Serrage	Klemme	클램프	Abrazadera	
6	VOE 14507613	1					Pipe	Canalisation	Rohrleitung	파이프	Canalizacion	
7	VOE 14507614	1					Pipe	Canalisation	Rohrleitung	파이프	Canalizacion	
8	VOE 14507615	1					Pipe	Canalisation	Rohrleitung	파이프	Canalizacion	
9	VOE 14510568	1					Pipe	Canalisation	Rohrleitung	파이프	Canalizacion	
10	VOE 14510569	1					Pipe	Canalisation	Rohrleitung	파이프	Canalizacion	
11	VOE 14510570	2					Pipe	Canalisation	Rohrleitung	파이프	Canalizacion	
12	VOE 14510571	2					Pipe	Canalisation	Rohrleitung	파이프	Canalizacion	
13	VOE 14510572	2					Pipe	Canalisation	Rohrleitung	파이프	Canalizacion	
14	VOE 14515718	1					Clamp	Pince Serrage	Klemme	클램프	Abrazadera	
15	VOE 14512539	1					Pipe	Canalisation	Rohrleitung	파이프	Canalizacion	
16	VOE 14512540	1					Pipe	Canalisation	Rohrleitung	파이프	Canalizacion	
17	VOE 14880056	1					Hose	Flexible	Schlauch	호스	Manguera	SER NO 10001-11686 SER NO 80001-80277
	VOE 14880727	1					Hose	Durit	Schlauch	호스	Tubo flexible	SER NO 11687- SER NO 80278-
18	VOE 14880057	1					Hose	Flexible	Schlauch	호스	Manguera	SER NO 10001-11686 SER NO 80001-80277
	VOE 14880728	1					Hose	Durit	Schlauch	호스	Tubo flexible	SER NO 11687- SER NO 80278-
19	VOE 14880058	2					Hose	Flexible	Schlauch	호스	Manguera	SER NO 10001-11686 SER NO 80001-80277
	VOE 14880739	2					Hose	Durit	Schlauch	호스	Tubo flexible	SER NO 11687- SER NO 80278-
20	VOE 14880162	1					Connector	Raccord	Anschluss	커넥터	Union	
21	VOE 984137	8					Screw	Vis	Schraube	스크류	Tornillo	

1	8277192	**Hidráulica de trabajo, cilindro del brazo en la pluma larga.** 유압 배관 , 롱 붐측 디퍼 암 실린더 **Arbeitshydraulik, Stielzylinder auf langem Ausleger** **Commande hydraulique d'outil, vérin de balancier sur flèche prolongée** **Working hydraulic, dipper arm cylinder on long boom**	Catalogue id 20072	Group 916
2			Illustr. No SV241	Section 400
3				
4			Issue VOE 74B9920072	Page 629
5				

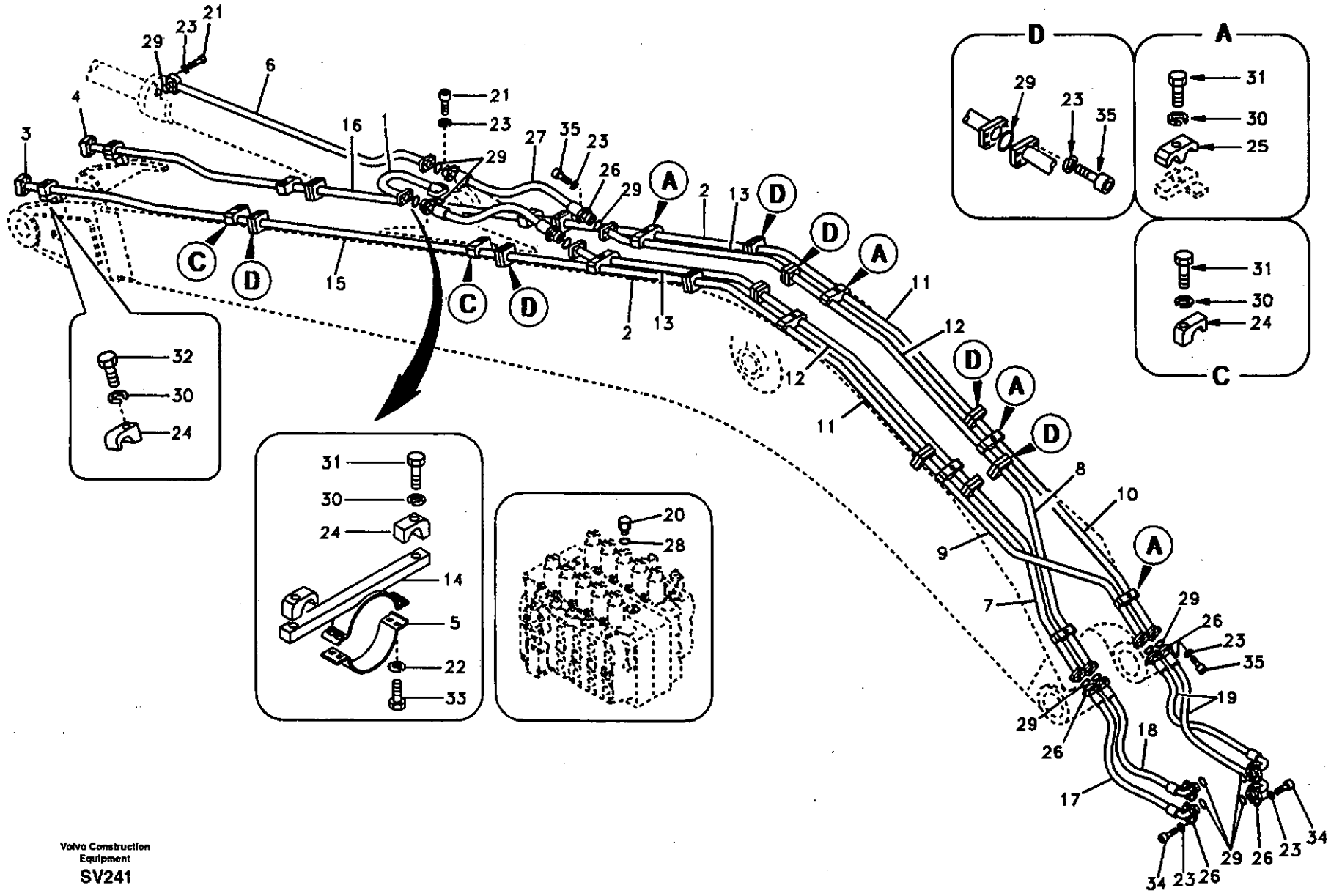
D
29
23
35
A
31
30
25
C
31
30
24
32
30
24
31
30
24
14
5
22
33
20
28
1
2
3
4
6
7
8
9
10
11
12
13
15
16
17
18
19
21
23
26
27
29
34
35

Fig.	Part No.	Quantity 1	2	3	P S	K I T	Description	Dénomination	Bezeichnung	품명	Denominación	Notes
22	SA 9211-10000	4					Washer	Rondelle	Scheibe	와셔	Arandela	
23	SA 9213-14000	104					Washer	Rondelle	Scheibe	와셔	Arandela	
24	VOE 14881236	8					Clamp	Pince Serrage	Klemme	클램프	Abrazadera	
25	VOE 14881245	10					Clamp	Pince Serrage	Klemme	클램프	Abrazadera	
26	SA 9425-51042	24					Flange	Flasque	Flansch	플랜지	Brida	
27	VOE 14880231	2					Hose	Flexible	Schlauch	호스	Manguera	SER NO 10001-11686 SER NO 80001-80277
	SA 9495-37629	2					Hose_assy	Flexible	Schläuche	호스 _ 어셈블리	Conducto	SER NO 11687- SER NO 80278-
28	VOE 983505	1					O-ring	Joint Torique	O-Ring	오링	Junta torica	
29	VOE 949238	26					O-ring	Joint Torique	O-Ring	오링	Junta torica	
30	VOE 955926	18					Spring Washer	Rondelle élastique	Federscheibe	스프링 와셔	Arandela flexible	
31	VOE 978940	16					Hexagon screw	Vis a tête hexagonale	Sechskantschr.	육각 나사	Tornillo hexago	
32	VOE 978941	2					Hexagon screw	Vis a tête hexagonale	Sechskantschr.	육각 나사	Tornillo hexago	
33	VOE 983252	4					Hexagon screw	Vis tête hexagonale	Sechskantschraube	스크류	Tornillo hexago	
34	VOE 984135	16					Screw	Vis	Schraube	스크류	Tornillo	
35	VOE 984359	80					Screw	Vis	Schraube	스크류	Tornillo	

1	8277192	**Hidráulica de trabajo, cilindro del brazo en la pluma larga.** **유압 배관 , 롱 붐측 디퍼 암 실린더** **Arbeitshydraulik, Stielzylinder auf langem Ausleger** **Commande hydraulique d'outil, vérin de balancier sur flèche prolongée** **Working hydraulic, dipper arm cylinder on long boom**	Catalogue id **20072**	Group **916**
2			Illustr. No **SV241**	Section **400**
3				
4			Issue **VOE 74B9920072**	Page **631**
5				

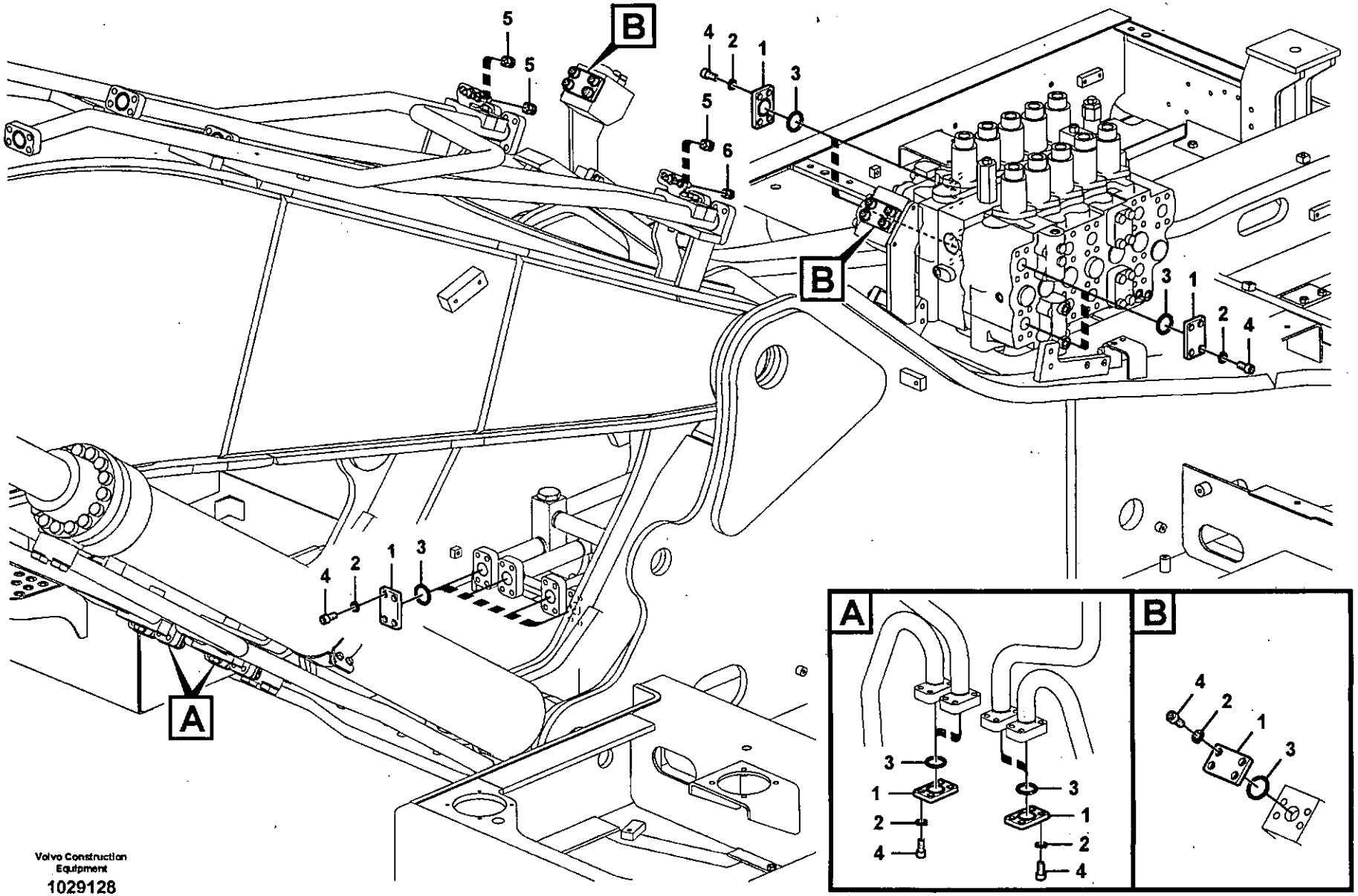

Volvo Construction Equipment

1029128

Fig.	Part No.	Quantity 1	2	3	PS	KIT	Description	Dénomination	Bezeichnung	품명	Denominación	Notes
1	VOE 14531121	14					Plug	Bouchon	Stopfen	플러그	Tapon	
2	SA 9213-14000	56					Washer	Rondelle	Scheibe	와셔	Arándela	
3	VOE 949238	14					O-ring	Joint Torique	O-Ring	오링	Junta torica	
4	VOE 984093	56					Screw	Vis	Schraube	스크류	Tornillo	
5	SA 9411-90410	3					Plug	Bouchon	Stopfen	플러그	Tapon	
6	SA 9411-93390	1					Plug	Bouchon	Stopfen	플러그	Tapon	

1	8277183	**Hidráulica de trabajo, tapones para el sistema hidráulico sin pluma.** **유압 배관 , 붐 미장착시 유압플러그** **Arbeitshydraulik, Stopfen für ohne Ausleger** **Commande hydraulique d'outil, bouchons en cas d'absence de flèche** **Working hydraulic, hydraulic plugs for no boom**	Catalogue id **20072**	Group **916**
2			Illustr. No **1029128**	Section **800**
3				
4			Issue **VOE 74B9920072**	Page **633**
5				

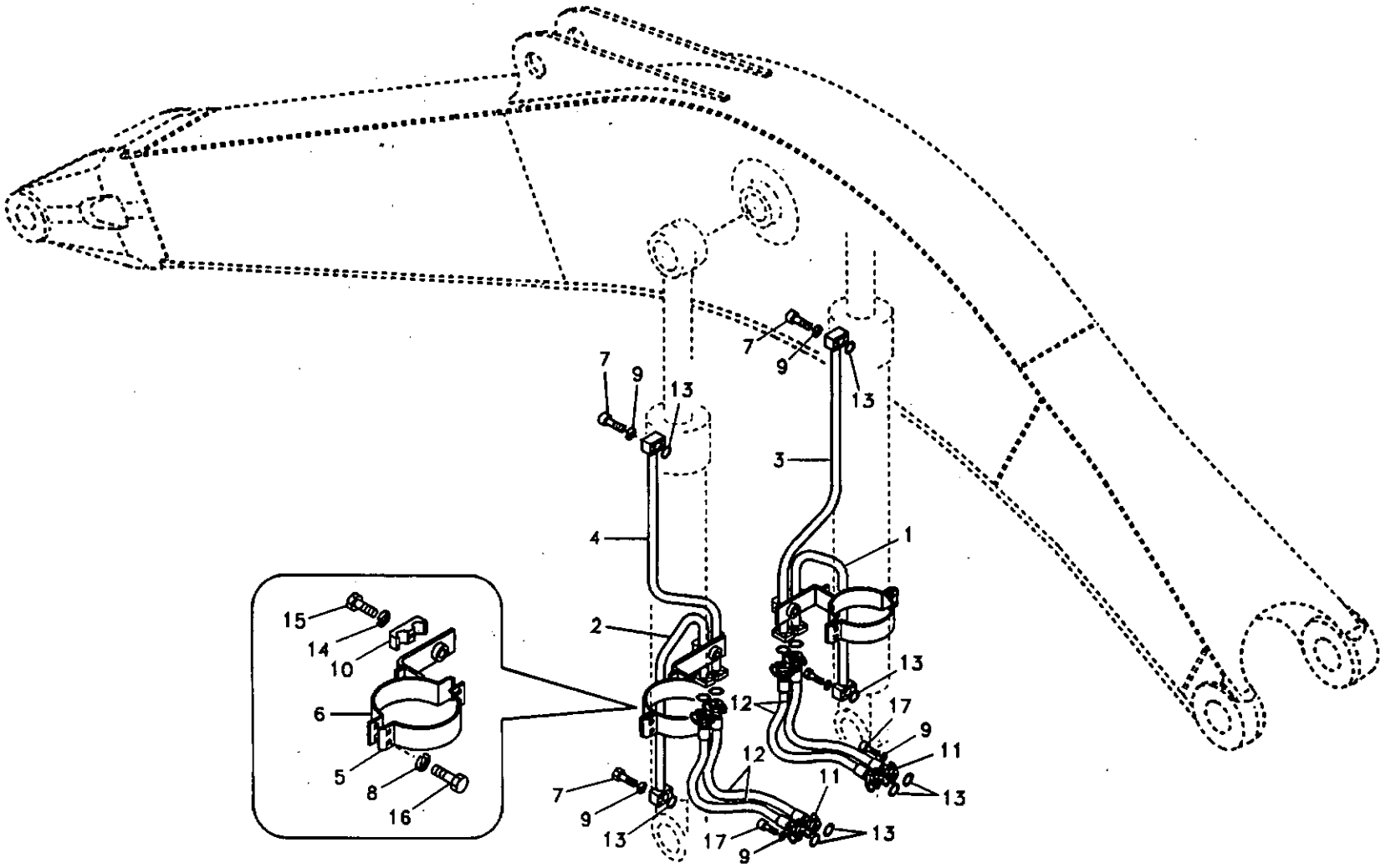
7
9
13
3
4
1
2
15
14
10
6
5
8
16
12
17
11

Fig.	Part No.	Quantity 1	2	3	PS	KIT	Description	Dénomination	Bezeichnung	품명	Denominación	Notes
1	SA 1074-03091		1				Pipe	Canalisation	Rohrleitung	파이프	Canalizacion	SER NO 11515-12025 SER NO 80001-80570
	SA 1074-03091			1			Pipe	Canalisation	Rohrleitung	파이프	Canalizacion	
2	SA 1074-03081		1				Pipe	Canalisation	Rohrleitung	파이프	Canalizacion	SER NO 11515-12025 SER NO 80001-80570
	SA 1074-03081			1			Pipe	Canalisation	Rohrleitung	파이프	Canalizacion	
3	SA 1074-04771	1					Pipe	Canalisation	Rohrleitung	파이프	Canalizacion	
4	SA 1074-04781	1					Pipe	Canalisation	Rohrleitung	파이프	Canalizacion	
5	SA 1174-58250	2					Clamp	Pince Serrage	Klemme	클램프	Abrazadera	
6	VOE 14505315	2					Clamp	Pince Serrage	Klemme	클램프	Abrazadera	
7	VOE 984137	8		8			Screw	Vis	Schraube	스크류	Tornillo	
	VOE 984137		8				Screw	Vis	Schraube	스크류	Tornillo	SER NO 11515-12025 SER NO 80001-80570
8	SA 9211-10000	8					Washer	Rondelle	Scheibe	와셔	Arandela	
9	SA 9213-14000	40		8			Washer	Rondelle	Scheibe	와셔	Arandela	
	SA 9213-14000		8				Washer	Rondelle	Scheibe	와셔	Arandela	SER NO 11515-12025 SER NO 80001-80570
10	VOE 14881245	2					Clamp	Pince Serrage	Klemme	클램프	Abrazadera	
11	SA 9425-51042	16					Flange	Flasque	Flansch	플랜지	Brida	
12	SA 9459-03680	4					Hose	Durit	Schlauch	호스	Tubo flexible	SER NO 10001-11686 SER NO 80001-80277
	SA 9495-17625	4					Hose	Durit	Schlauch	호스	Tubo flexible	SER NO 11687- SER NO 80278-
13	VOE 949238	10		2			O-ring	Joint Torique	O-Ring	오링	Junta torica	
	VOE 949238		2				O-ring	Joint Torique	O-Ring	오링	Junta torica	SER NO 11515-12025 SER NO 80001-80570
14	VOE 955926	2					Spring Washer	Rondelle élastique	Federscheibe	스프링 와셔	Arandela flexible	
15	VOE 978942	2					Hexagon screw	Vis a tête hexagonale	Sechskantschr.	육각 나사	Tornillo hexago	
16	VOE 983252	8					Hexagon screw	Vis tête hexagonale	Sechskantschraube	스크류	Tornillo hexago	
17	VOE 984359	32					Screw	Vis	Schraube	스크류	Tornillo	

1	8277120	**Hidráulica de trabajo, cilindro de la pluma.** **유압 배관 , 붐 실린더** **Arbeitshydraulik, Auslegerzylinder** **Commande hydraulique d'outil, vérin de flèche** **Working hydraulic, boom cylinder**
2	8277192	
3	8277234	
4		
5		

Catalogue id **20072**	Group **916**
Illustr. No **SV243**	Section **900**
Issue **VOE 74B9920072**	Page **635**

3.35M
3.90M

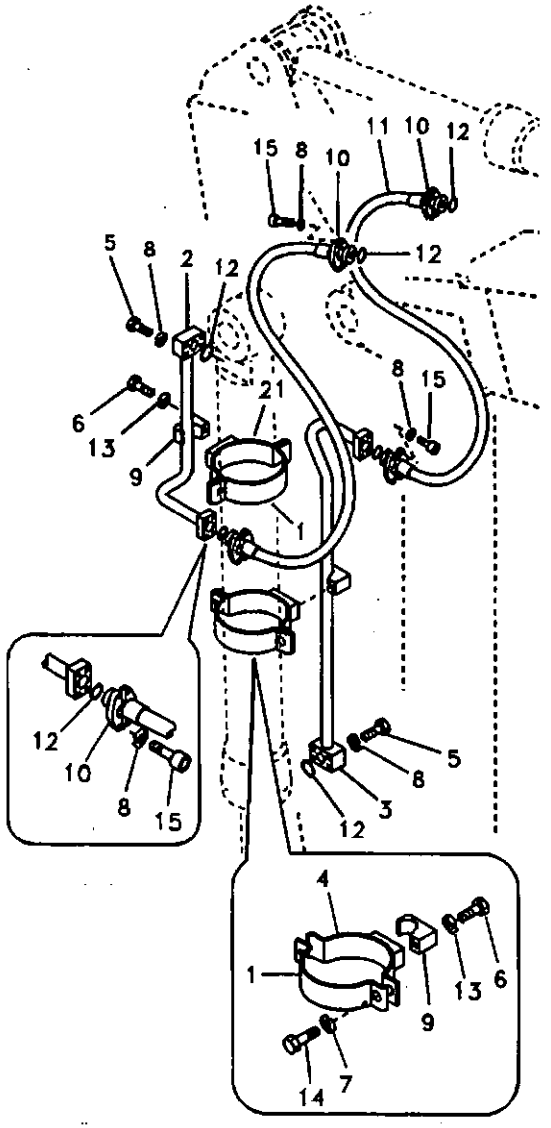

4.8M

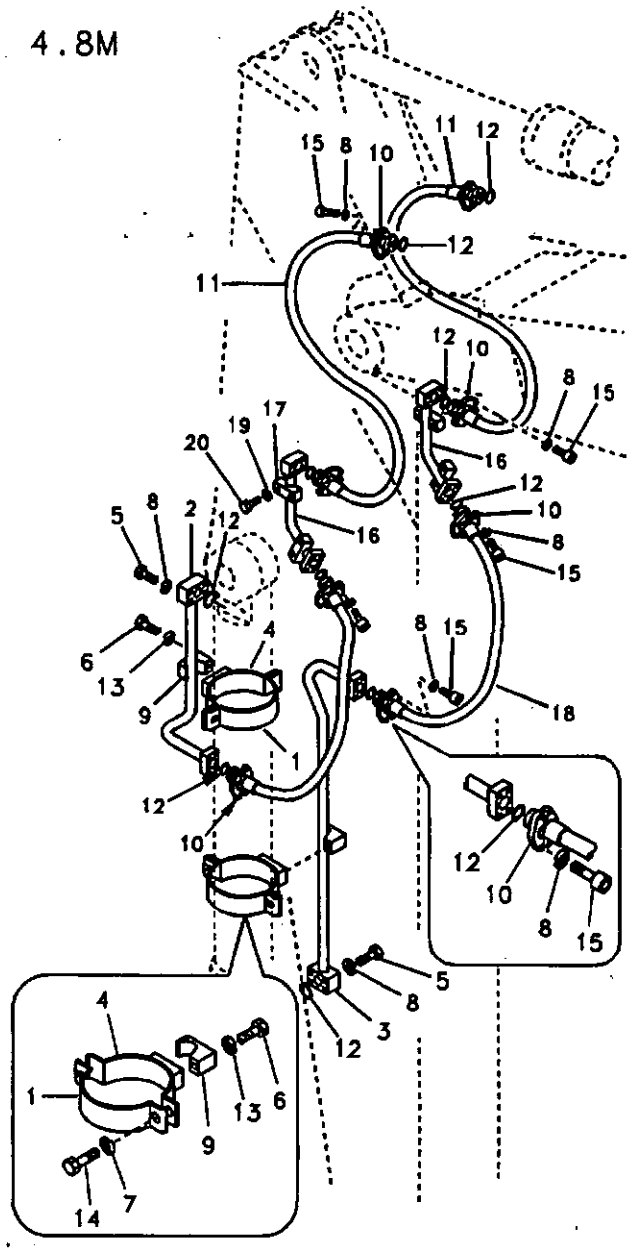

Fig.	Part No.	Quantity 1	2	3	PS	KIT	Description	Dénomination	Bezeichnung	품명	Denominación	Notes
1	SA 1174-58250	2	2	2			Clamp	Pince Serrage	Klemme	클램프	Abrazadera	
2	VOE 14504780	1	1	1			Pipe	Canalisation	Rohrleitung	파이프	Canalizacion	
3	VOE 14504781	1	1	1			Pipe	Canalisation	Rohrleitung	파이프	Canalizacion	
4	VOE 14505318	1	1	2			Clamp	Pince Serrage	Klemme	클램프	Abrazadera	
5	VOE 984137	8	8	8			Screw	Vis	Schraube	스크류	Tornillo	
6	SA 9011-21615	2	2	2			Bolt	Boulon	Bolzen	볼트	Perno	
7	SA 9211-10000	8	8	8			Washer	Rondelle	Scheibe	와셔	Arandela	
8	SA 9213-14000	24	24	40			Washer	Rondelle	Scheibe	와셔	Arandela	
9	VOE 14881236	2	2	2			Clamp	Pince Serrage	Klemme	클램프	Abrazadera	
10	SA 9425-51042	8	8	16			Flange	Flasque	Flansch	플랜지	Brida	
11	VOE 14880165	2		2			Hose	Durit	Schlauch	호스	Tubo flexible	SER NO 10001-11686 SER NO 80001-80277
	SA 9495-17638	2		2			Hose assembly	Conduit flexible	Schlauchleitung	호스 어셈블리	Conducto	SER NO 11687- SER NO 80278-
	SA 9459-05560		2				Hose	Durit	Schlauch	호스	Tubo flexible	SER NO 10001-11686 SER NO 80001-80277
	SA 9495-17654		2				Hose assembly	Conduit flexible	Schlauchleitung	호스 어셈블리	Conducto	SER NO 11687- SER NO 80278-
12	VOE 949238	6	6	10			O-ring	Joint Torique	O-Ring	오링	Junta torica	
13	VOE 955926	2	2	2			Spring Washer	Rondelle élastique	Federscheibe	스프링 와셔	Arandela flexible	
14	VOE 983252	8	8	8			Hexagon screw	Vis tête hexagonale	Sechskantschraube	스크류	Tornillo hexago	
15	VOE 984359	16	16	32			Screw	Vis	Schraube	스크류	Tornillo	
16	VOE 14509231			2			Pipe	Canalisation	Rohrleitung	파이프	Canalizacion	
17	VOE 14881226			4			Clamp	Pince Serrage	Klemme	클램프	Abrazadera	
18	SA 9459-05520			2			Hose	Durit	Schlauch	호스	Tubo flexible	SER NO 10001-11686 SER NO 80001-80277
	SA 9495-17629			2			Hose	Durit	Schlauch	호스	Tubo flexible	SER NO 11687- SER NO 80278-
19	VOE 955922			8			Spring Washer	Rondelle élastique	Federscheibe	스프링 와셔	Arandela flexible	
20	VOE 983256			8			Hexagon screw	Vis a tête hexagonale	Sechskantschr.	육각 나사	Tornillo hexago	

1	8277210
2	8277211
3	8277212
4	
5	

Hidráulica de trabajo, cilindro de la cuchara en el brazo.
유압 배관 , 디퍼 암측 버켓 실린더
Arbeitshydraulik, Löffelzylinder auf Stiel
Commande hydraulique d'outil, vérin de godet sur le balancier
Working hydraulic, bucket cylinder on dipper arm

Catalogue id	Group
20072	916
Illustr. No	Section
1021820	1000
Issue	Page
VOE 74B9920072	637

3.35M
3.90M

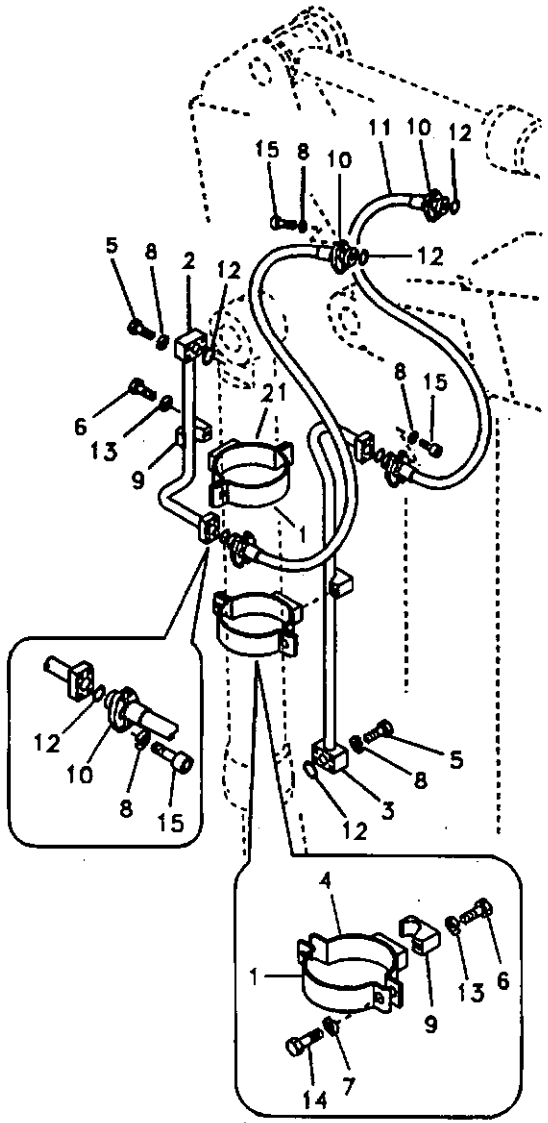

4.8M

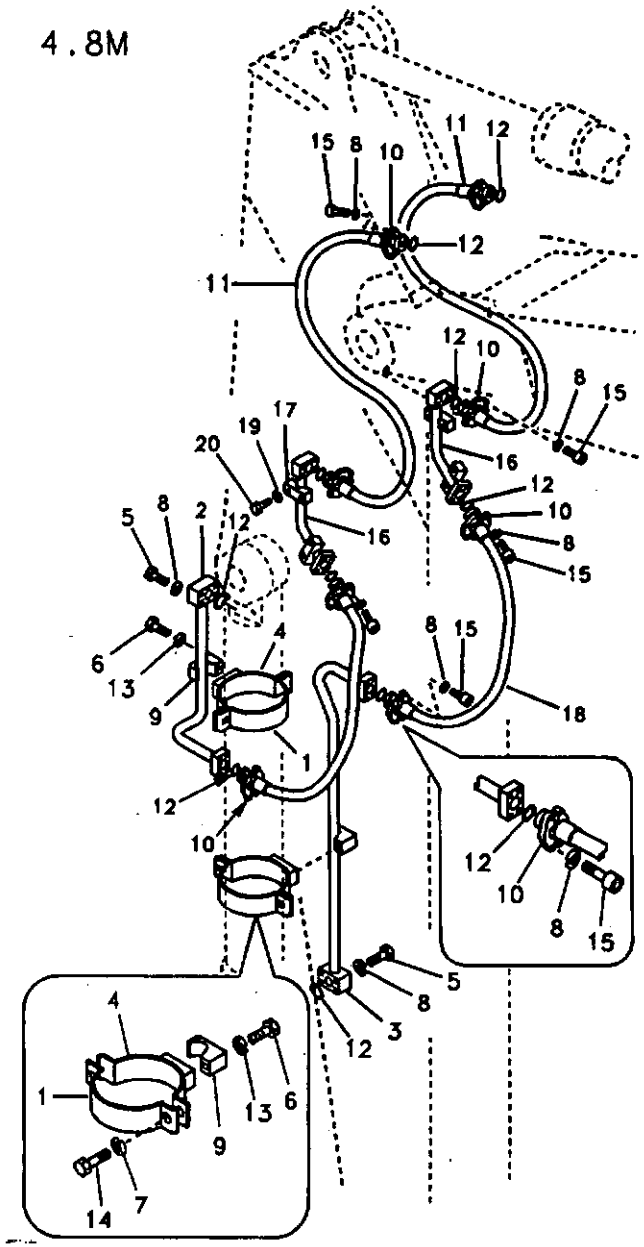

Fig.	Part No.	Quantity 1	2	3	PS	KIT	Description	Dénomination	Bezeichnung	품명	Denominación	Notes
21	VOE 14537469	1	1				Clamp	Pince Serrage	Klemme	클램프	Abrazadera	

1	8277210	**Hidráulica de trabajo, cilindro de la cuchara en el brazo.** **유압 배관 , 디퍼 암측 버켓 실린더** **Arbeitshydraulik, Löffelzylinder auf Stiel** **Commande hydraulique d'outil, vérin de godet sur le balancier** **Working hydraulic, bucket cylinder on dipper arm**
2	8277211	
3	8277212	
4		
5		

Catalogue id	Group
20072	916
Illustr. No	Section
1021820	1000
Issue	Page
VOE 74B9920072	639

2.55M

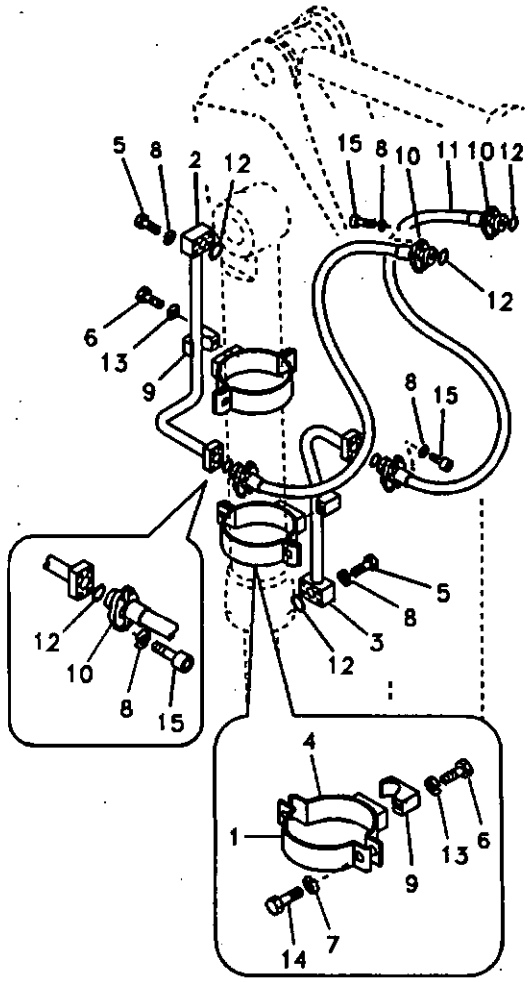

Fig.	Part No.	Quantity 1	2	3	PS	KIT	Description	Dénomination	Bezeichnung	품명	Denominación	Notes
1	SA 1174-58250	2					Clamp	Pince Serrage	Klemme	클램프	Abrazadera	
	VOE 14505884		2				Clamp	Pince Serrage	Klemme	클램프	Abrazadera	
2	VOE 14517674	1					Pipe	Canalisation	Rohrleitung	파이프	Canalizacion	
	VOE 14517677		1				Pipe	Canalisation	Rohrleitung	파이프	Canalizacion	
3	VOE 14517675	1					Pipe	Canalisation	Rohrleitung	파이프	Canalizacion	
	VOE 14517676		1				Pipe	Canalisation	Rohrleitung	파이프	Canalizacion	
4	VOE 14505318	2					Clamp	Pince Serrage	Klemme	클램프	Abrazadera	
	VOE 14505883		2				Clamp	Pince Serrage	Klemme	클램프	Abrazadera	
5	VOE 984137	8	8				Screw	Vis	Schraube	스크류	Tornillo	
6	SA 9011-21615	2	2				Bolt	Boulon	Bolzen	볼트	Perno	
7	SA 9211-10000	8	8				Washer	Rondelle	Scheibe	와셔	Arandela	
8	SA 9213-14000	24	24				Washer	Rondelle	Scheibe	와셔	Arandela	
9	VOE 14881236	2	2				Clamp	Pince Serrage	Klemme	클램프	Abrazadera	
10	SA 9425-51042	8	8				Flange	Flasque	Flansch	플랜지	Brida	
11	SA 9459-05540	2	2				Hose	Durit	Schlauch	호스	Tubo flexible	SER NO 10001-11686 SER NO 80001-80277
	SA 9495-17634	2	2				Hose	Durit	Schlauch	호스	Tubo flexible	SER NO 11687- SER NO 80278-
12	VOE 949238	6	6				O-ring	Joint Torique	O-Ring	오링	Junta torica	
13	VOE 955926	2	2				Spring Washer	Rondelle élastique	Federscheibe	스프링 와셔	Arandela flexible	
14	VOE 983252	8	8				Hexagon screw	Vis tête hexagonale	Sechskantschraube	스크류	Tornillo hexago	
15	VOE 984359	16	16				Screw	Vis	Schraube	스크류	Tornillo	

1	8277209	**Hidráulica de trabajo, cilindro de la cuchara en el brazo.** **유압 배관 , 디퍼 암측 버켓 실린더** **Arbeitshydraulik, Löffelzylinder auf Stiel** **Commande hydraulique d'outil, vérin de godet sur le balancier** **Working hydraulic, bucket cylinder on dipper arm**
2	8277443	
3		
4		
5		

Catalogue id	Group
20072	916
Illustr. No	Section
1004430	1100
Issue	Page
VOE 74B9920072	641

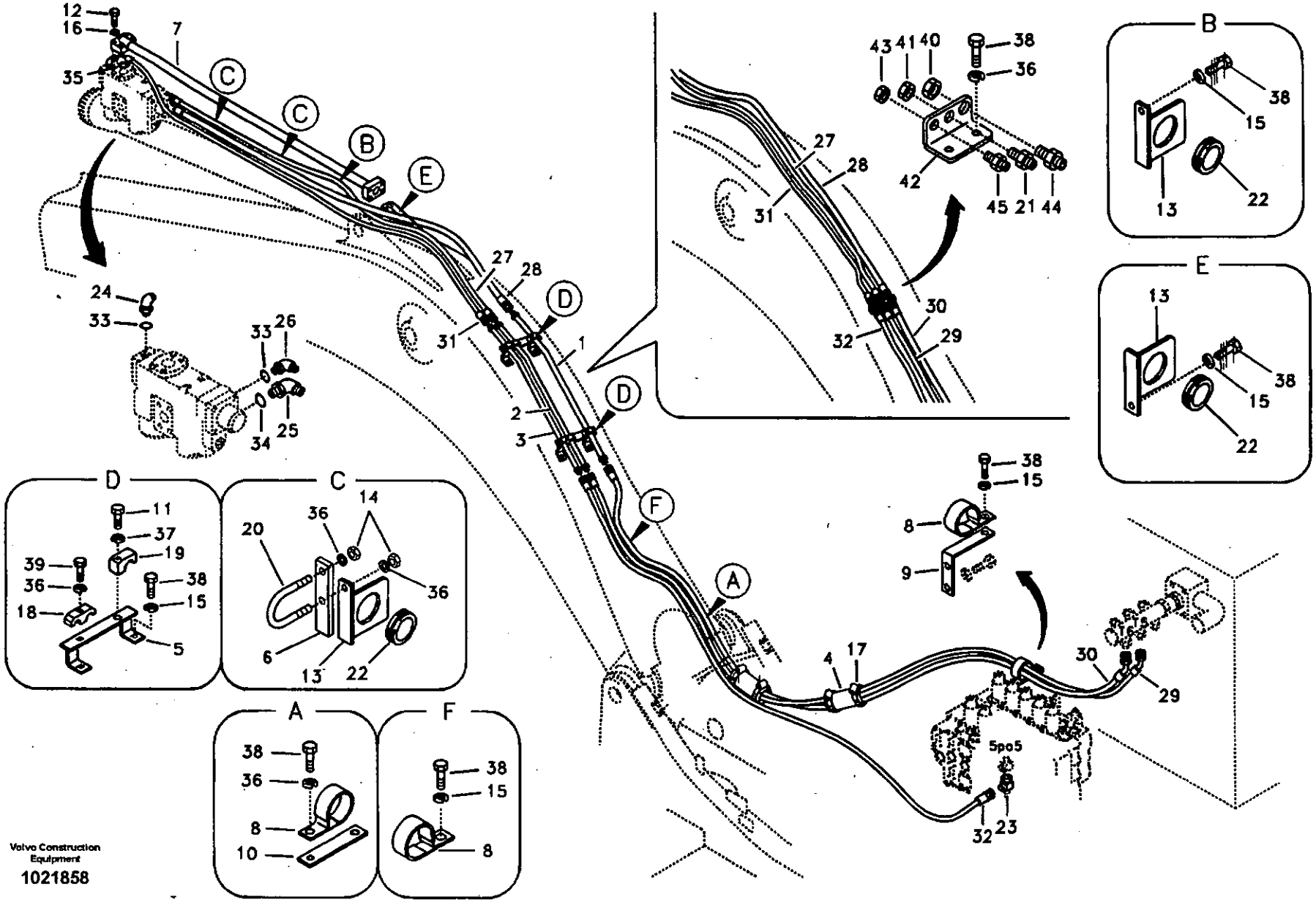

Volvo Construction Equipment

1021858

Fig.	Part No.	Quantity 1	2	3	PS	KIT	Description	Dénomination	Bezeichnung	품명	Denominación	Notes
1	SA 1074-08881	1					Pipe	Canalisation	Rohrleitung	파이프	Canalizacion	
2	SA 1074-08891	1					Pipe	Canalisation	Rohrleitung	파이프	Canalizacion	
3	SA 1074-08901	1					Pipe	Canalisation	Rohrleitung	파이프	Canalizacion	
4	VOE 14531110	2	2				Cover	Capot	Haube	커버	Capo	
5	VOE 14531113	2					Bracket	Console	Konsole	브라켓	Ménsula	
6	VOE 14524644	2	2		OP		Plate	Tole	Blech	플레이트	Chapa	SER NO 11515-11576 SER NO 80001-80076
	VOE 14538517	2	2				Plate	Plaque	Platte	플레이트	Placa	SER NO 11577- SER NO 80077-
7	VOE 14505143	1	1				Pipe	Canalisation	Rohrleitung	파이프	Canalizacion	
8	VOE 14515521	3	3				Clip	Clip	Klemme	클립	Clip	
9	VOE 14511520	1	1				Bracket	Console	Konsole	브라켓	Ménsula	
10	VOE 14514213	1	1				Plate	Plaque	Platte	플레이트	Placa	
11	VOE 1629544	2					Screw	Vis	Schraube	스크류	Tornillo	
12	VOE 984137	4	4				Screw	Vis	Schraube	스크류	Tornillo	
13	VOE 14526128	4	4				Plate	Tole	Blech	플레이트	Chapa	
14	SA 9111-31000	4	4				Nut	Ecrou	Mutter	너트	Tuerca	
15	SA 9211-10000	8	4				Washer	Rondelle	Scheibe	와셔	Arandela	
16	SA 9213-14000	4	4				Washer	Rondelle	Scheibe	와셔	Arandela	
17	SA 9312-10250	4	4				Clamp	Pince Serrage	Klemme	클램프	Abrazadera	
18	VOE 14881214	2					Clamp	Pince Serrage	Klemme	클램프	Abrazadera	
19	VOE 14881234	2					Clamp	Pince Serrage	Klemme	클램프	Abrazadera	
20	VOE 14880633	2	2				U-bolt	Etrier Ressort	Federbride	유 볼트	Abrazadera-u	
21	SA 9416-11111		1				Connector	Raccord	Anschluss	커넥터	Union	
22	SA 9751-15009	4	4				Grommet	Passe fil	Durchführung	그로메트	Aislador pasapanel	
23	SA 9411-91310	1	1				Tee	Connexion en T	T-stuck	티	Acoplamiento T	
24	SA 9413-11020	1	1				Elbow	Coude	Winkelstueck	엘보	Tubo acodado	
25	SA 9413-11040	1	1				Elbow	Coude	Winkelstueck	엘보	Tubo acodado	
26	SA 9413-11180	1	1				Elbow	Coude	Winkelstueck	엘보	Tubo acodado	
27	SA 9451-04365	1					Hose	Durit	Schlauch	호스	Tubo flexible	

1	8277236
2	8277238
3	
4	
5	

Hidráulica de trabajo, válvula de rotura de manguera en braz
낙하방지장치 배관 , 디퍼 암
Arbeitshydraulik, Leitungsbruchventil Stiel
Hydraulique de travail, coupure bras
Working hydraulic, dipper arm rupture

Catalogue id 20072	Group 916
Illustr. No 1021858	Section 1200
Issue VOE 74B9920072	Page 643

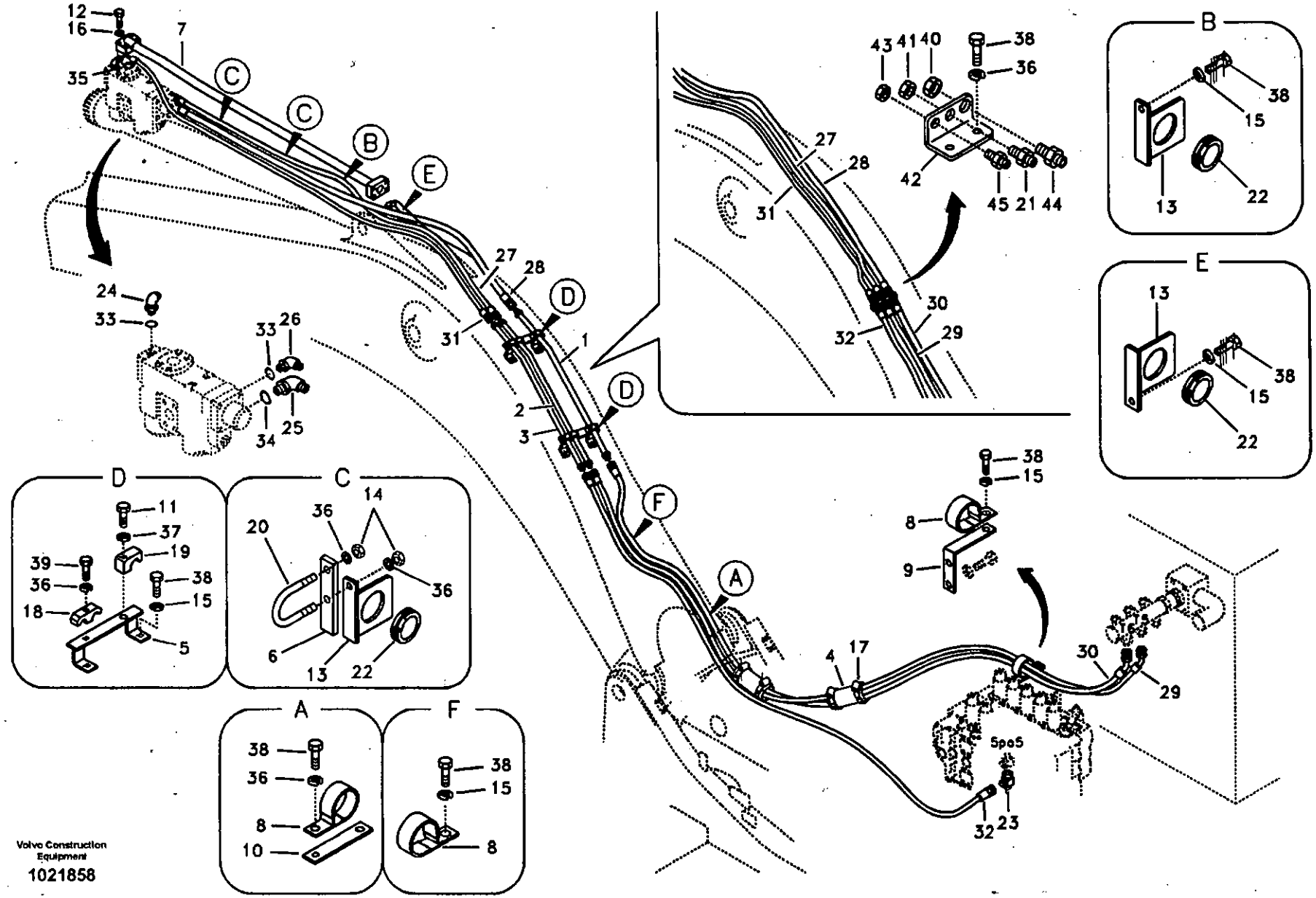

Volvo Construction Equipment

1021858

Fig.	Part No.	Quantity 1	2	3	PS	KIT	Description	Dénomination	Bezeichnung	품명	Denominación	Notes
	SA 9451-04372		1				Hose	Durit	Schlauch	호스	Tubo flexible	
28	SA 9451-05265	1					Hose	Durit	Schlauch	호스	Tubo flexible	
	SA 9451-05272		1				Hose	Durit	Schlauch	호스	Tubo flexible	
29	SA 9452-04382	1					Hose	Durit	Schlauch	호스	Tubo flexible	
	SA 9452-04386		1				Hose	Durit	Schlauch	호스	Tubo flexible	
30	SA 9452-05282	1					Hose	Durit	Schlauch	호스	Tubo flexible	
	SA 9452-05286		1				Hose	Durit	Schlauch	호스	Tubo flexible	
31	SA 9453-03671	1					Hose	Durit	Schlauch	호스	Tubo flexible	
	SA 9453-03678		1				Hose	Durit	Schlauch	호스	Tubo flexible	
32	SA 9466-03606	1					Hose	Durit	Schlauch	호스	Tubo flexible	
	SA 9466-03610		1				Hose	Durit	Schlauch	호스	Tubo flexible	
33	VOE 983505	2	2				O-ring	Joint Torique	O-Ring	오링	Junta torica	
34	VOE 983524	1	1				O-ring	Joint Torique	O-Ring	오링	Junta torica	
35	VOE 949238	1	1				O-ring	Joint Torique	O-Ring	오링	Junta torica	
36	VOE 955922	7	7				Spring Washer	Rondelle élastique	Federscheibe	스프링 와셔	Arandela flexible	
37	VOE 955926	2					Spring Washer	Rondelle élastique	Federscheibe	스프링 와셔	Arandela flexible	
38	VOE 983250	9	7				Hexagon screw	Vis tête hexagonale	Sechskantschraube	스크류	Tornillo hexago	
39	VOE 983254	2					Hexagon screw	Vis a tête hexagonale	Sechskantschr.	육각 나사	Tornillo hexago	
40	SA 1174-02740		1				Nut	Ecrou	Mutter	너트	Tuerca	
41	SA 1174-53450		1				Nut	Ecrou	Mutter	너트	Tuerca	
42	VOE 14511585		1				Bracket	Ferrure-support	Tragstütze	브라켓	Hierro apoyo	
43	SA 2043-00120		1				Nut	Ecrou	Mutter	너트	Tuerca	
44	SA 9411-96170		1				Connector	Raccord	Anschluss	커넥터	Union	
45	SA 9416-11101		1				Connector	Raccord	Anschluss	커넥터	Union	

1	8277236
2	8277238
3	
4	
5	

Hidráulica de trabajo, válvula de rotura de manguera en braz
낙하방지장치 배관 , 디퍼 암
Arbeitshydraulik, Leitungsbruchventil Stiel
Hydraulique de travail, coupure bras
Working hydraulic, dipper arm rupture

Catalogue id 20072	Group 916
Illustr. No 1021858	Section 1200
Issue VOE 74B9920072	Page 645



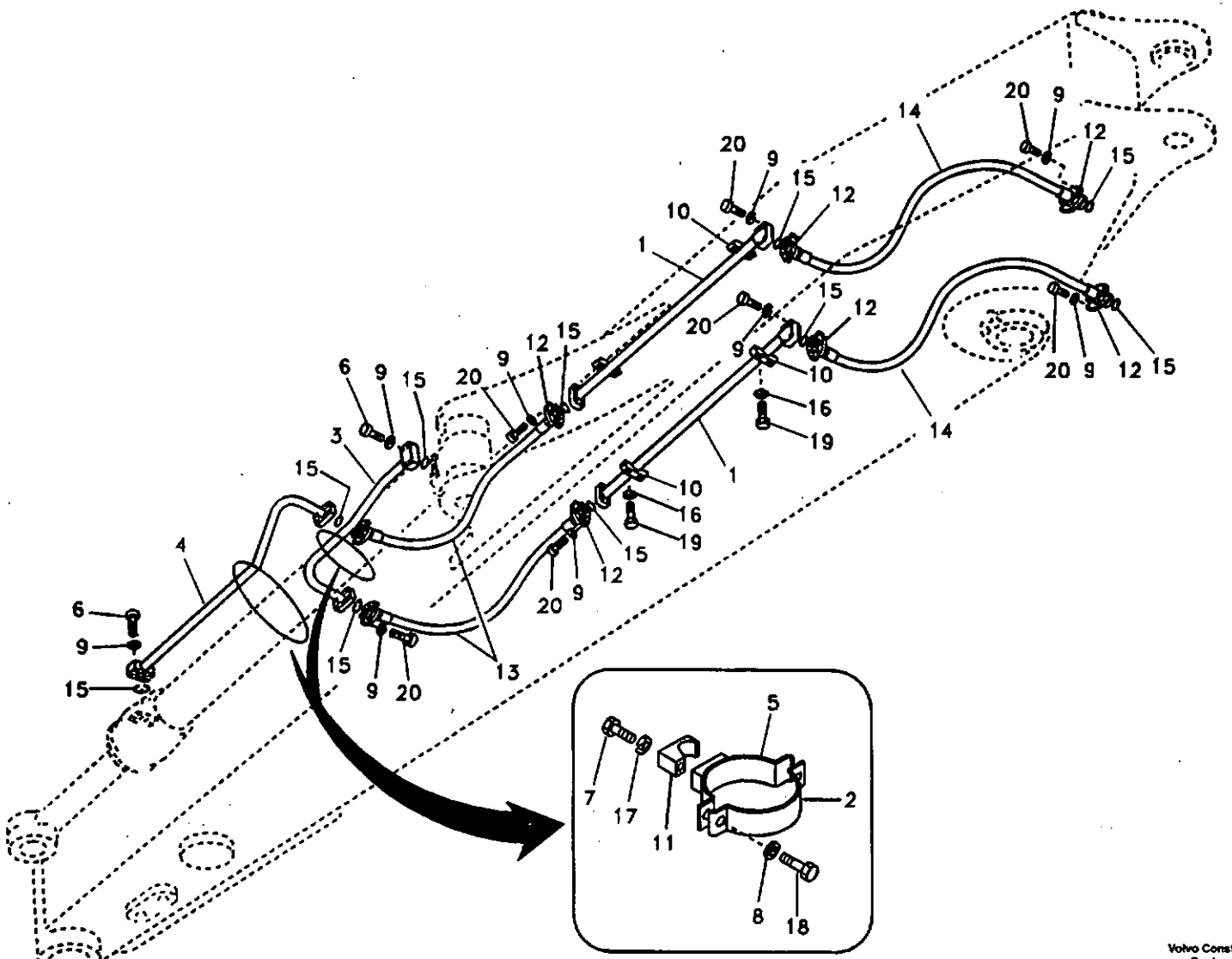
20
9
14
12
15
10
1
6
3
4
13
16
19
5
7
17
11
2
8
18

Fig.	Part No.	Quantity 1	2	3	PS	KIT	Description	Dénomination	Bezeichnung	품명	Denominación	Notes
1	SA 1074-07200	2					Pipe	Canalisation	Rohrleitung	파이프	Canalizacion	
2	SA 1174-58250	2					Clamp	Pince Serrage	Klemme	클램프	Abrazadera	
3	VOE 14504780	1					Pipe	Canalisation	Rohrleitung	파이프	Canalizacion	
4	VOE 14504781	1					Pipe	Canalisation	Rohrleitung	파이프	Canalizacion	
5	VOE 14505318	2					Clamp	Pince Serrage	Klemme	클램프	Abrazadera	
6	VOE 984137	8					Screw	Vis	Schraube	스크류	Tornillo	
7	SA 9011-21615	2					Bolt	Boulon	Bolzen	볼트	Perno	
8	SA 9211-10000	8					Washer	Rondelle	Scheibe	와셔	Arandela	
9	SA 9213-14000	40					Washer	Rondelle	Scheibe	와셔	Arandela	
10	VOE 14881226	4					Clamp	Pince Serrage	Klemme	클램프	Abrazadera	
11	VOE 14881236	2					Clamp	Pince Serrage	Klemme	클램프	Abrazadera	
12	SA 9425-51042	16					Flange	Flasque	Flansch	플랜지	Brida	
13	SA 9459-03700	2					Hose	Durit	Schlauch	호스	Tubo flexible	SER NO 10001-11686 SER NO 80001-80277
	SA 9495-17633	2					Hose	Durit	Schlauch	호스	Tubo flexible	SER NO 11687- SER NO 80278-
14	VOE 14880165	2					Hose	Durit	Schlauch	호스	Tubo flexible	SER NO 10001-11686 SER NO 80001-80277
	SA 9495-17638	2					Hose assembly	Conduit flexible	Schlauchleitung	호스 어셈블리	Conducto	SER NO 11687- SER NO 80278-
15	VOE 949238	10					O-ring	Joint Torique	O-Ring	오링	Junta torica	
16	VOE 955922	8					Spring Washer	Rondelle élastique	Federscheibe	스프링 와셔	Arandela flexible	
17	VOE 955926	2					Spring Washer	Rondelle élastique	Federscheibe	스프링 와셔	Arandela flexible	
18	VOE 983252	8					Hexagon screw	Vis tête hexagonale	Sechskantschraube	스크류	Tornillo hexago	
19	VOE 983256	8					Hexagon screw	Vis a tête hexagonale	Sechskantschr.	육각 나사	Tornillo hexago	
20	VOE 984359	32					Screw	Vis	Schraube	스크류	Tornillo	

1	8277193	**Hidráulica de trabajo, cilindro de la cuchara en el brazo largo.** 유압 배관 , 붐 디퍼 암측 버켓 실린더 **Arbeitshydraulik, Löffelzylinder auf langem Stiel** **Commande hydraulique d'outil, vérin de godet sur balancier prolongé** **Working hydraulic, bucket cylinder on long dipper arm**
2		
3		
4		
5		

Catalogue id	Group
20072	916
Illustr. No	Section
SV246	1300
Issue	Page
VOE 74B9920072	647

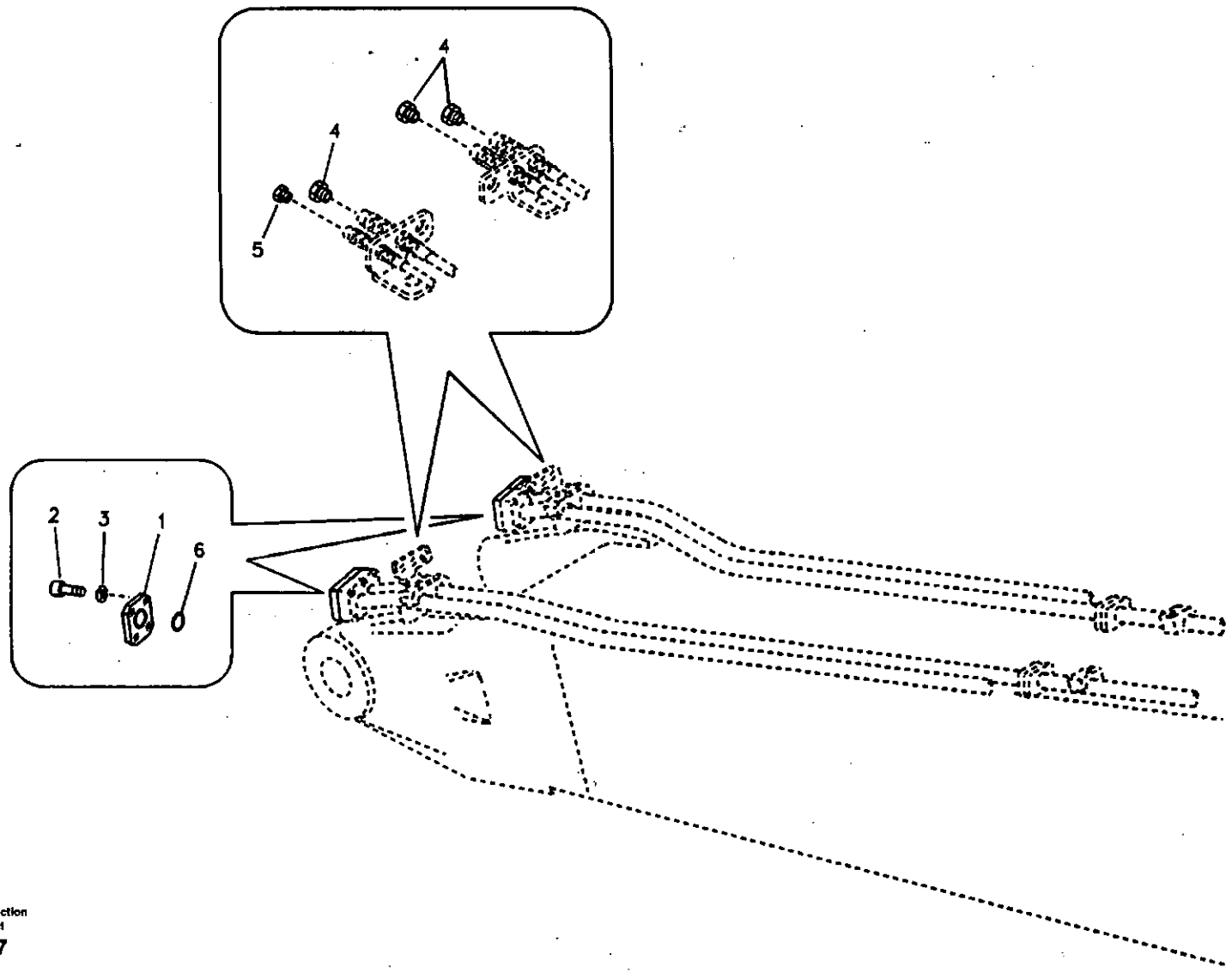
4
4
5
2
3
1
6

Fig.	Part No.	Quantity 1	2	3	P S	K I T	Description	Dénomination	Bezeichnung	품명	Denominación	Notes
1	VOE 14531121	4					Plug	Bouchon	Stopfen	플러그	Tapon	
2	VOE 984095	16					Screw	Vis	Schraube	스크류	Tornillo	
3	SA 9213-14000	16					Washer	Rondelle	Scheibe	와셔	Arandela	
4	SA 9411-90410	3					Plug	Bouchon	Stopfen	플러그	Tapon	
5	SA 9411-93390	1					Plug	Bouchon	Stopfen	플러그	Tapon	
6	SA 9512-02222	4					O-ring	Joint Torique	O-Ring	오링	Junta torica	

1	8277186	**Hidráulica de trabajo, tapón para el sistema hidráulico sin brazo.** **유압 배관 , 디퍼 암 미장착시 유압플러그** **Arbeitshydraulik, Stopfen für ohne Stiel** **Commande hydraulique d'outil, bouchons en cas d'absence de balancier** **Working hydraulic, hydraulic plugs for no dipper arm**	Catalogue id **20072**	Group **916**
2			Illustr. No **SV247**	Section **1400**
3				
4			Issue **VOE 74B9920072**	Page **649**
5				

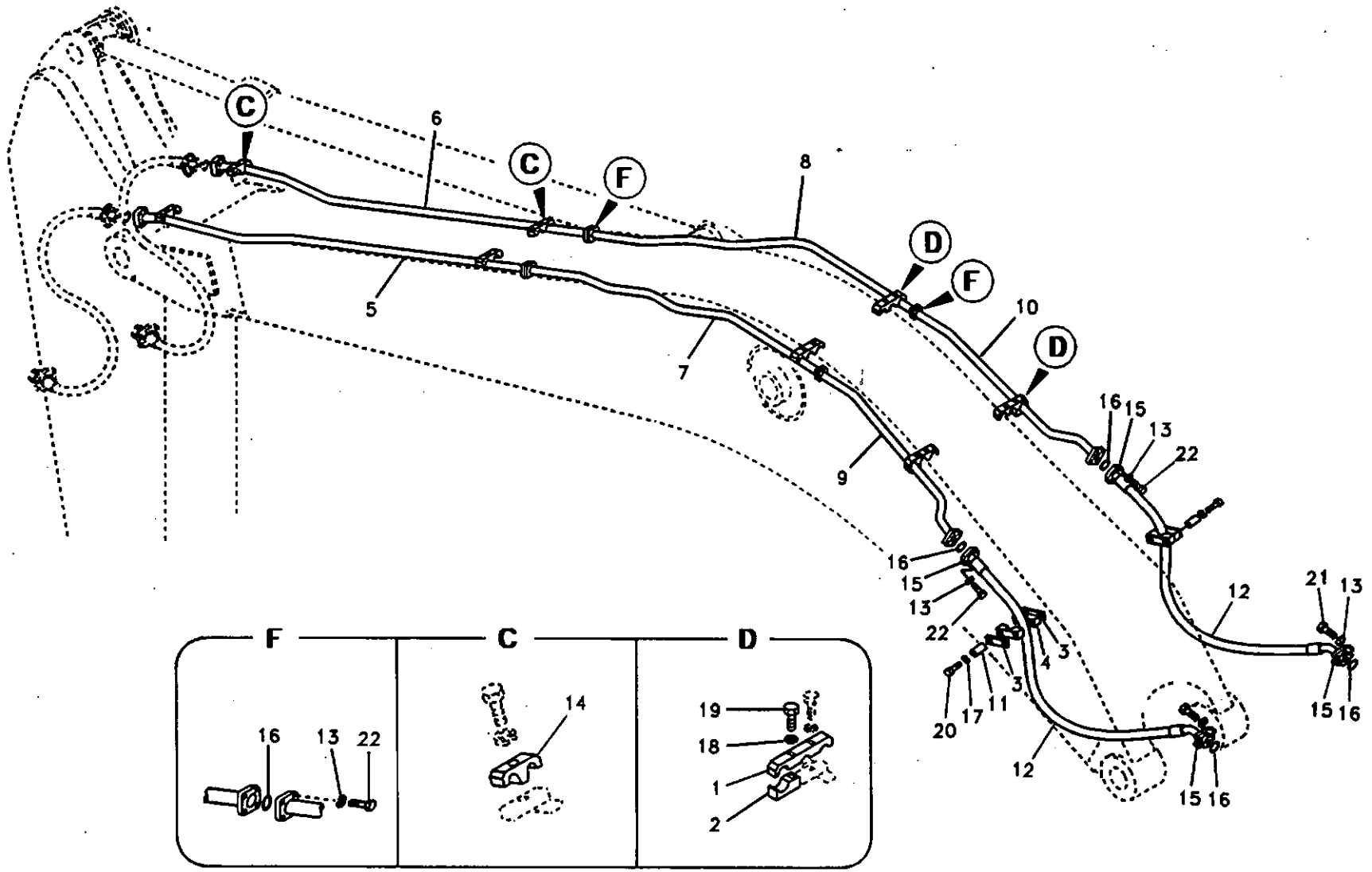

Volvo Construction Equipment

1004431

Fig.	Part No.	Quantity 1	2	3	PS	KIT	Description	Dénomination	Bezeichnung	품명	Denominación	Notes
1	SA 1074-04150	4	4				Clamp	Pince Serrage	Klemme	클램프	Abrazadera	
2	SA 1074-04160	4	4				Clamp	Pince Serrage	Klemme	클램프	Abrazadera	
3	VOE 14504769	4	4				Plate	Tole	Blech	플레이트	Chapa	
4	VOE 14504770	4	4				Clamp	Pince Serrage	Klemme	클램프	Abrazadera	
5	VOE 14504771	1					Pipe	Canalisation	Rohrleitung	파이프	Canalizacion	
	VOE 14514828		1				Tube	Tuyau	Rohr	파이프	Tubo	
6	VOE 14504772	1					Pipe	Canalisation	Rohrleitung	파이프	Canalizacion	
	VOE 14514830		1				Tube	Tuyau	Rohr	파이프	Tubo	
7	VOE 14504773	1					Pipe	Canalisation	Rohrleitung	파이프	Canalizacion	
	VOE 14514831		1				Tube	Tuyau	Rohr	파이프	Tubo	
8	VOE 14504774	1					Pipe	Canalisation	Rohrleitung	파이프	Canalizacion	
	VOE 14514832		1				Tube	Tuyau	Rohr	파이프	Tubo	
9	VOE 14504775	1					Pipe	Canalisation	Rohrleitung	파이프	Canalizacion	
	VOE 14514834		1				Tube	Tuyau	Rohr	파이프	Tubo	
10	VOE 14504776	1					Pipe	Canalisation	Rohrleitung	파이프	Canalizacion	
	VOE 14514835		1				Tube	Tuyau	Rohr	파이프	Tubo	
11	VOE 14505277	4	4				Spacer	Entretoise	Abstandkörper	스페이서	Distanciador	
12	VOE 14880085	2	2				Hose	Flexible	Schlauch	호스	Manguera	SER NO 10001-11686 SER NO 80001-80277
	SA 9496-07642	2	2				Hose	Durit	Schlauch	호스	Tubo flexible	SER NO 11687- SER NO 80278-
13	SA 9213-14000	32	32				Washer	Rondelle	Scheibe	와셔	Arandela	
14	VOE 14881245	4	4				Clamp	Pince Serrage	Klemme	클램프	Abrazadera	SER NO 10001-11640 SER NO 80001-80197
	VOE 14881245	6	6				Clamp	Pince Serrage	Klemme	클램프	Abrazadera	SER NO 11641- SER NO 80198-
15	SA 9425-51042	8	8				Flange	Flasque	Flansch	플랜지	Brida	
16	VOE 949238	8	8				O-ring	Joint Torique	O-Ring	오링	Junta torica	
17	VOE 955922	4	4				Spring Washer	Rondelle élastique	Federscheibe	스프링 와셔	Arandela flexible	
18	VOE 955926	4	4				Spring Washer	Rondelle élastique	Federscheibe	스프링 와셔	Arandela flexible	

1	8277216
2	8278219
3	
4	
5	

Hidráulica de trabajo, martillo y cizalla para pluma
해머 및 시어 배관 , 붐
Arbeitshydraulik, Hammer und Schere für Ausl
Hydraulique de travail, marteau et ciseaux pour flèche
Working hydraulic, hammer and shear for boom

Catalogue id 20072	Group 916
Illustr. No 1004431	Section 2000
Issue VOE 74B9920072	Page 651

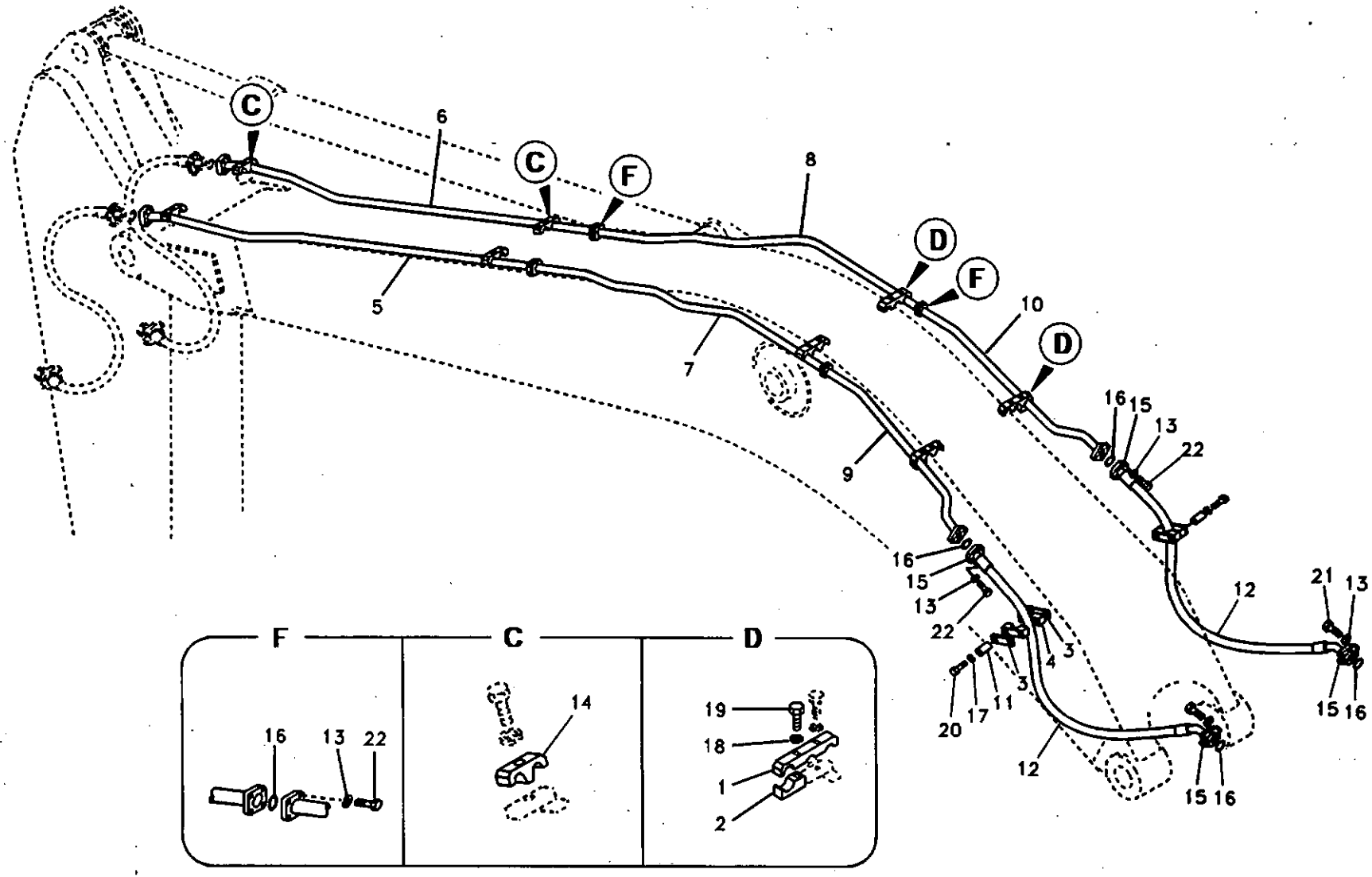

Volvo Construction Equipment

1004431

Fig.	Part No.	Quantity 1	2	3	PS	KIT	Description	Dénomination	Bezeichnung	품명	Denominación	Notes
19	**VOE 978940**	4	4				Hexagon screw	Vis a tête hexagonale	Sechskantschr.	육각 나사	Tornillo hexago	
20	**VOE 983258**	4	4				Screw	Vis	Schraube	스크류	Tornillo	
21	**VOE 984135**	8	8				Screw	Vis	Schraube	스크류	Tornillo	
22	**VOE 984359**	24	24				Screw	Vis	Schraube	스크류	Tornillo	

1	**8277216**	**Hidráulica de trabajo, martillo y cizalla para pluma** **해머 및 시어 배관 , 붐** **Arbeitshydraulik, Hammer und Schere für Ausl** **Hydraulique de travail, marteau et ciseaux pour flèche** **Working hydraulic, hammer and shear for boom**	Catalogue id **20072**	Group **916**
2	**8278219**			
3			Illustr. No **1004431**	Section **2000**
4				
5			Issue **VOE 74B9920072**	Page **653**

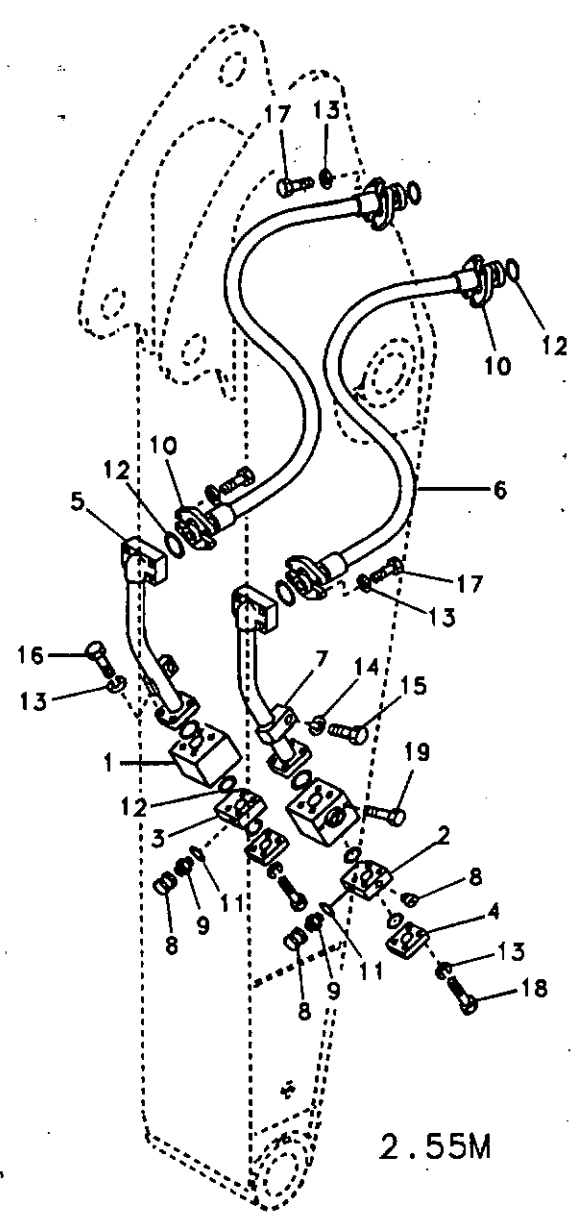

2.55M

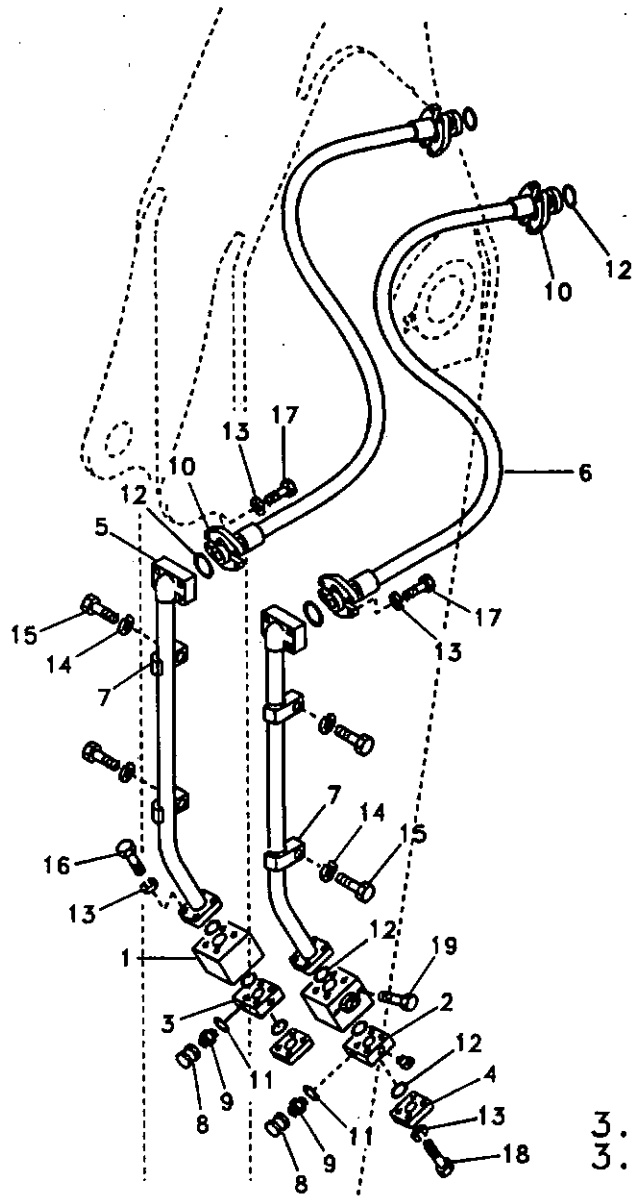

3.35M
3.90M

Fig.	Part No.	Quantity 1	2	3	PS	KIT	Description	Dénomination	Bezeichnung	품명	Denominación	Notes
1	VOE 14531125	2	2	2			Valve	Soupape	Ventil	밸브	Valvula	
2	VOE 14524929	1	1	1			Block	Bloc	Block	블록	Bloque	
3	VOE 14524930	1	1	1			Block	Bloc	Block	블록	Bloque	
4	VOE 14531121	2	2	2			Plug	Bouchon	Stopfen	플러그	Tapon	
5	VOE 14517678	2					Pipe	Canalisation	Rohrleitung	파이프	Canalizacion	
	VOE 14511534		2	2			Pipe	Canalisation	Rohrleitung	파이프	Canalizacion	
6	VOE 14880131	2					Hose	Durit	Schlauch	호스	Tubo flexible	SER NO 10001-11686
	VOE 936988	2					Hose assembly	Conduit flexible	Schlauchleitung	호스 어셈블리	Conducto	SER NO 80001-80277 (SA 9495-17635) SER NO 11687- SER NO 80278-
	SA 9495-17640		2				Hose	Durit	Schlauch	호스	Tubo flexible	(SA 9459-05230) SER NO 10001-11686 SER NO 80001-80277
	VOE 937322		2				Hose assembly	Conduit flexible	Schlauchleitung	호스 어셈블리	Conducto	(SA 9495-17640) SER NO 11687- SER NO 80278-
	SA 9459-05560			2			Hose	Durit	Schlauch	호스	Tubo flexible	SER NO 10001-11686 SER NO 80001-80277
	SA 9495-17654			2			Hose assembly	Conduit flexible	Schlauchleitung	호스 어셈블리	Conducto	SER NO 11687- SER NO 80278-
7	VOE 14881236	2	4	4			Clamp	Pince Serrage	Klemme	클램프	Abrazadera	
8	SA 9411-91000	2	2	2			Plug	Bouchon	Stopfen	플러그	Tapon	
9	VOE 14532955	2	2	2			Connector	Raccord	Anschluss	커넥터	Union	
10	SA 9425-51042	8	8	8			Flange	Flasque	Flansch	플랜지	Brida	
11	VOE 983505	2	2	2			O-ring	Joint Torique	O-Ring	오링	Junta torica	
12	VOE 949238	10	10	10			O-ring	Joint Torique	O-Ring	오링	Junta torica	
13	SA 9213-14000	32	32	32			Washer	Rondelle	Scheibe	와셔	Arandela	
14	VOE 955926	2	4	4			Spring Washer	Rondelle élastique	Federscheibe	스프링 와셔	Arandela flexible	
15	VOE 978940	2	4	4			Hexagon screw	Vis a tête hexagonale	Sechskantschr.	육각 나사	Tornillo hexago	

1	8277217	**Hidráulica de trabajo, martillo y cizalla para brazo** 해머 및 시어 배관 , 디퍼 암 **Arbeitshydraulik, Hammer und Schere für Stie** **Hydraulique de travail, marteau et ciseaux pour bras** **Working hydraulic, hammer and shear for dipper arm**	Catalogue id **20072**	Group **916**
2	8277218		Illustr. No **SV249**	Section **2100**
3	8277219		Issue **VOE 74B9920072**	Page **655**
4				
5				

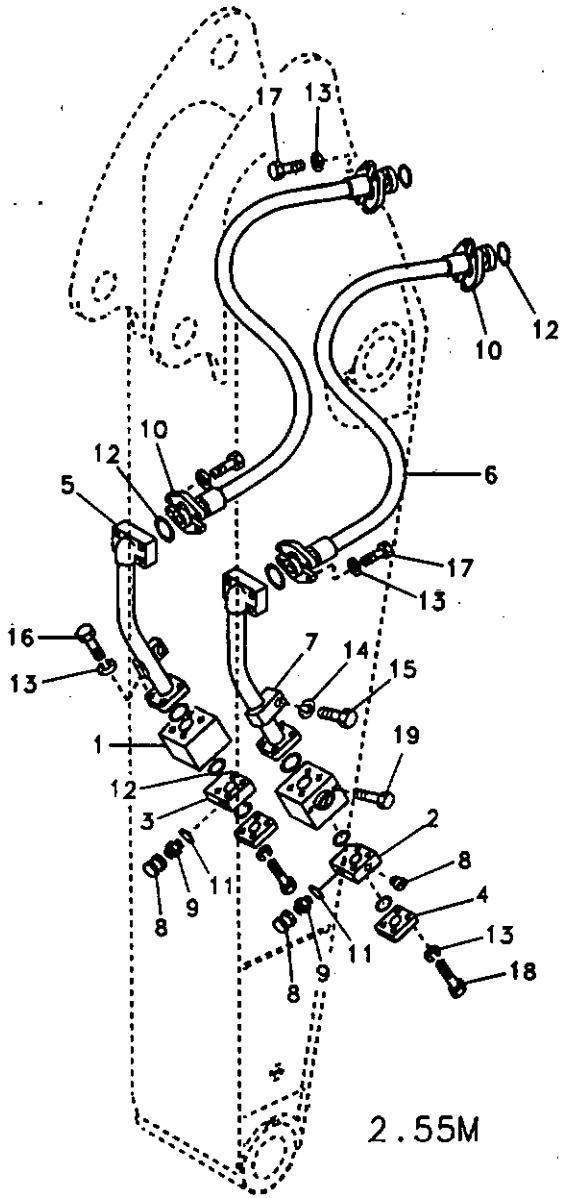

2.55M

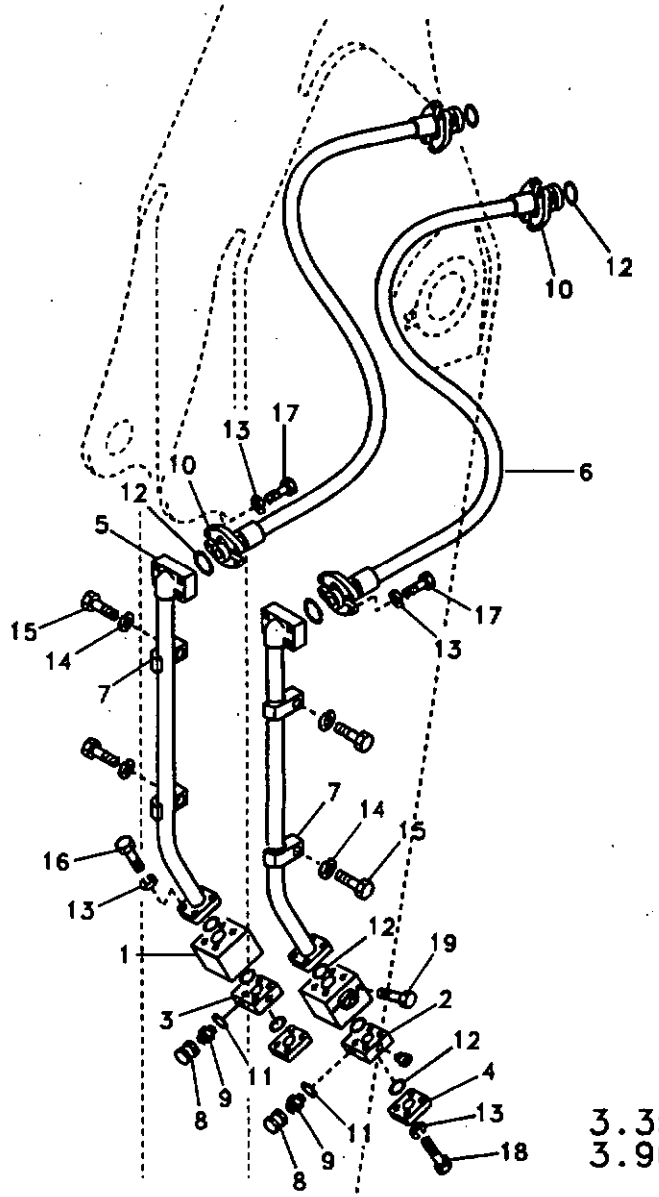

3.35M
3.90M

Fig.	Part No.	Quantity 1	2	3	PS	KIT	Description	Dénomination	Bezeichnung	품명	Denominación	Notes
16	VOE 984135	8	8	8			Screw	Vis	Schraube	스크류	Tornillo	
17	VOE 984359	16	16	16			Screw	Vis	Schraube	스크류	Tornillo	
18	VOE 984254	8	8	8			Screw	Vis	Schraube	스크류	Tornillo	
19	VOE 984360	4	4	4			Screw	Vis	Schraube	스크류	Tornillo	

1	8277217	**Hidráulica de trabajo, martillo y cizalla para brazo** **해머 및 시어 배관 , 디퍼 암** **Arbeitshydraulik, Hammer und Schere für Stie** **Hydraulique de travail, marteau et ciseaux pour bras** **Working hydraulic, hammer and shear for dipper arm**	Catalogue id **20072**	Group **916**
2	8277218		Illustr. No **SV249**	Section **2100**
3	8277219		Issue **VOE 74B9920072**	Page **657**
4				
5				

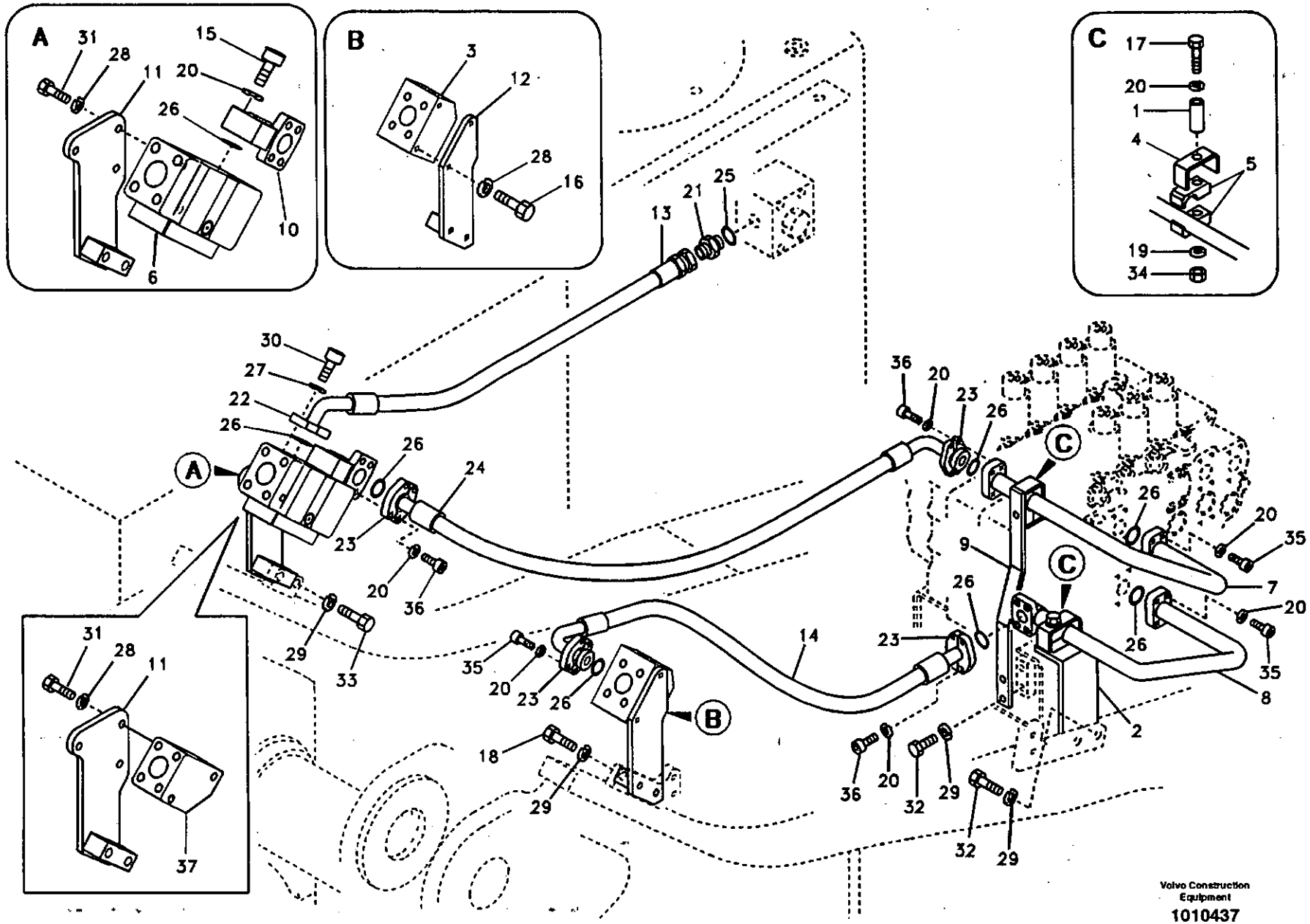
A
31
28
11
15
20
26
10
6
B
3
12
28
16
C
17
20
1
4
5
19
34
13
21
25
30
27
22
26
24
23
29
33
35
18
14
36
9
7
8
2
32
37
Volvo Construction Equipment
1010437

Fig.	Part No.	Quantity 1	2	3	PS	KIT	Description	Dénomination	Bezeichnung	품명	Denominación	Notes
1	VOE 14530998	2	1	2			Spacer	Partie Intermédiaire	Zwischenstück	스페이서	Espaciador	
2	VOE 14504756	1	1	1			Plate	Tôle	Blech	플레이트	Chapa	
3	VOE 14517229	1	1	1			Block	Bloc	Block	블록	Bloque	
4	VOE 14505473	2	1	2			Plate	Tole	Blech	플레이트	Chapa	
5	VOE 14505474	4	1	4			Clamp	Pince Serrage	Klemme	클램프	Abrazadera	
6	VOE 14508025	1		1			Valve	Soupape	Ventil	밸브	Valvula	
7	VOE 14508329	1		1			Pipe	Canalisation	Rohrleitung	파이프	Canalizacion	
8	VOE 14508330	1	1	1			Pipe	Canalisation	Rohrleitung	파이프	Canalizacion	
9	VOE 14508336	1		1			Plate	Tôle	Blech	플레이트	Chapa	
10	VOE 14508337	1		1			Pipe	Canalisation	Rohrleitung	파이프	Canalizacion	
11	VOE 14511518	1	1	1			Bracket	Console	Konsole	브라켓	Ménsula	
12	VOE 14511519	1	1	1			Bracket	Ferrure-support	Tragstütze	브라켓	Hierro apoyo	
13	VOE 14880473	1	1	1			Hose assembly	Conduit flexible	Schlauchleitung	호스 어셈블리	Conducto	SER NO 10001-11686 SER NO 80001-80277
	VOE 14880829	1	1	1			Hose	Durit	Schlauch	호스	Tubo flexible	SER NO 11687- SER NO 80278-
14	VOE 14880084	1	1	1			Hose	Flexible	Schlauch	호스	Manguera	SER NO 10001-11686 SER NO 80001-80277
	VOE 14880823	1	1	1			Hose	Durit	Schlauch	호스	Tubo flexible	SER NO 11687- SER NO 80278-
15	VOE 984137	4		4			Screw	Vis	Schraube	스크류	Tornillo	
16	SA 9011-21220	2	2	2			Bolt	Boulon	Bolzen	볼트	Perno	
17	SA 9011-21418	2	1	2			Bolt	Boulon	Bolzen	볼트	Perno	
18	SA 9016-11610	2		2			Bolt	Boulon	Bolzen	볼트	Perno	
19	SA 9211-14000	2	1	2			Washer	Rondelle	Scheibe	와셔	Arandela	
20	SA 9213-14000	30	13	30			Washer	Rondelle	Scheibe	와셔	Arandela	
21	SA 9412-11070	1	1	1			Connector	Raccord	Anschluss	커넥터	Union	
22	SA 9425-51041	2	2	2			Flange	Flasque	Flansch	플랜지	Brida	
23	SA 9425-51042	8	4	4			Flange	Flasque	Flansch	플랜지	Brida	

1	8279707	**Hidráulica de trabajo, martillo y cizalla para superior** **해머 및 시어 배관 , 상부** **Arbeitshydraulik, Hammer und Schere für oberen** **Hydraulique de travail, marteau et ciseaux supérieurs** **Working hydraulic, hammer and shear for upper**
2	8279709	
3	8279711	
4		
5		

Catalogue id **20072**	Group **916**
Illustr. No **1010437**	Section **2200**
Issue **VOE 74B9920072**	Page **659**

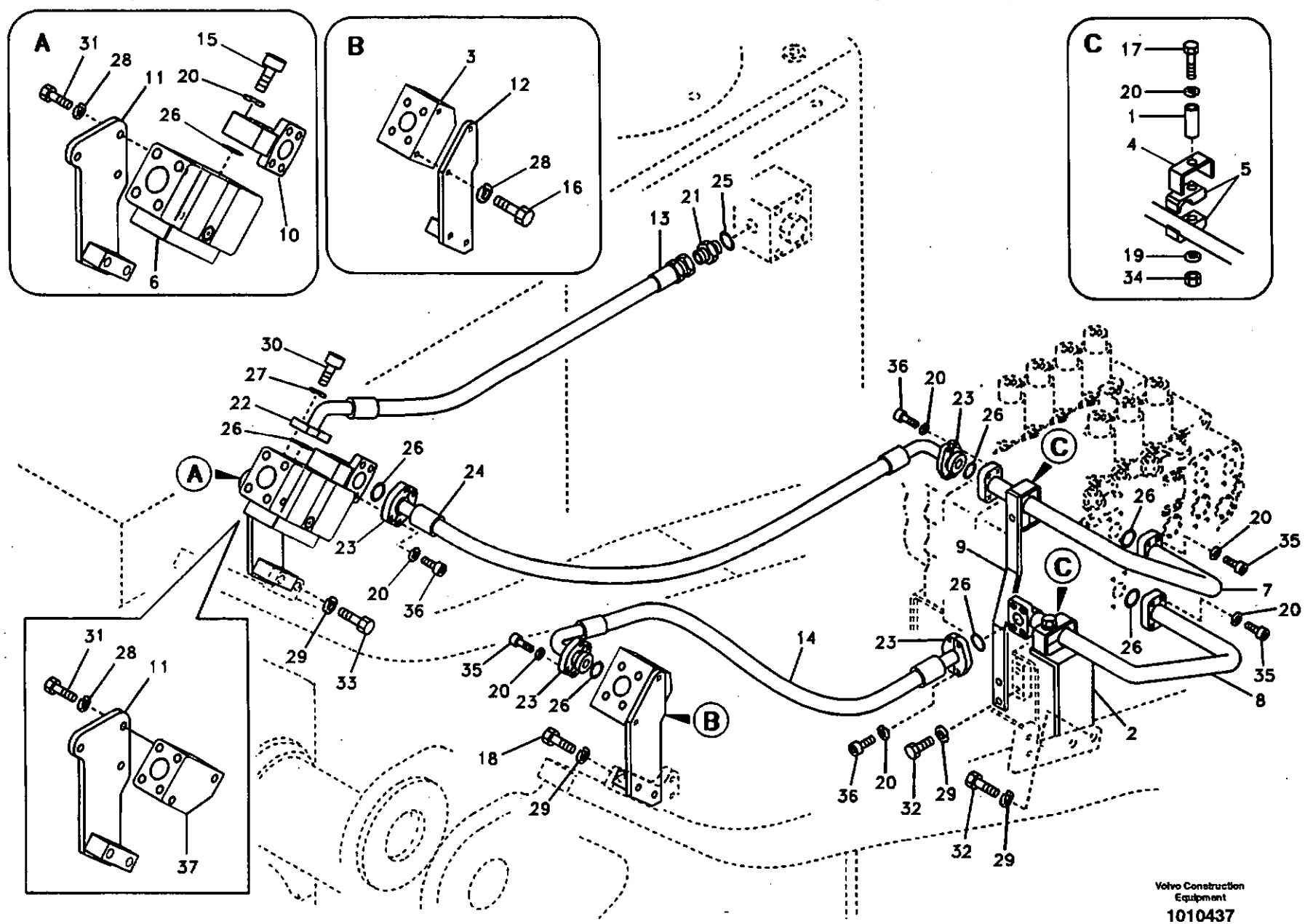
A
B
C
Volvo Construction Equipment
1010437

Fig.	Part No.	Quantity 1	2	3	P S	K I T	Description	Dénomination	Bezeichnung	품명	Denominación	Notes
24	SA 9459-03760	1		1			Hose	Durit	Schlauch	호스	Tubo flexible	SER NO 10001-11686 SER NO 80001-80277
	SA 9497-07618	1		1			Hose_assy	Flexible	Schläuche	호스 _ 어셈블리	Conducto	SER NO 11687- SER NO 80278-
25	VOE 990608	1	1	1			O-ring	Joint Torique	O-Ring	오링	Junta torica	
26	VOE 949238	8	4	8			O-ring	Joint Torique	O-Ring	오링	Junta torica	
27	VOE 955922	4	4	4			Spring Washer	Rondelle élastique	Federscheibe	스프링 와셔	Arandela flexible	
28	VOE 955923	5	4	5			Spring Washer	Rondelle élastique	Federscheibe	스프링 와셔	Arandela flexible	
29	VOE 955926	8	6	8			Spring Washer	Rondelle élastique	Federscheibe	스프링 와셔	Arandela flexible	
30	VOE 984080	4	4	4			Allen Hd Screw	Vis A 6 Pans Cr	Inbusschraube	스크류	Torn Hex Embut	
31	VOE 978932	3	2	3			Screw	Vis	Schraube	스크류	Tornillo	
32	VOE 978936	4	2	4			Hexagon screw	Vis tête hexagonale	Sechskantschraube	스크류	Tornillo hexago	
33	VOE 978938	1	4	1			Hexagon screw	Vis tête hexagonale	Sechskantschraube	스크류	Tornillo hexago	
34	VOE 979020	2	1	2			Hexagon Nut	Ecrou Hexagonal	Sechskantmutter	너트	Tuerca Hexagon	
35	VOE 984135	12	8	12			Screw	Vis	Schraube	스크류	Tornillo	
36	VOE 984359	12	4	12			Screw	Vis	Schraube	스크류	Tornillo	
37	VOE 14522018		1				Block	Bloc	Block	블록	Bloque	

1	8279707	**Hidráulica de trabajo, martillo y cizalla para superior** **해머 및 시어 배관 , 상부** **Arbeitshydraulik, Hammer und Schere für oberen** **Hydraulique de travail, marteau et ciseaux supérieurs** **Working hydraulic, hammer and shear for upper**	Catalogue id 20072	Group 916
2	8279709		Illustr. No 1010437	Section 2200
3	8279711		Issue VOE 74B9920072	Page 661
4				
5				

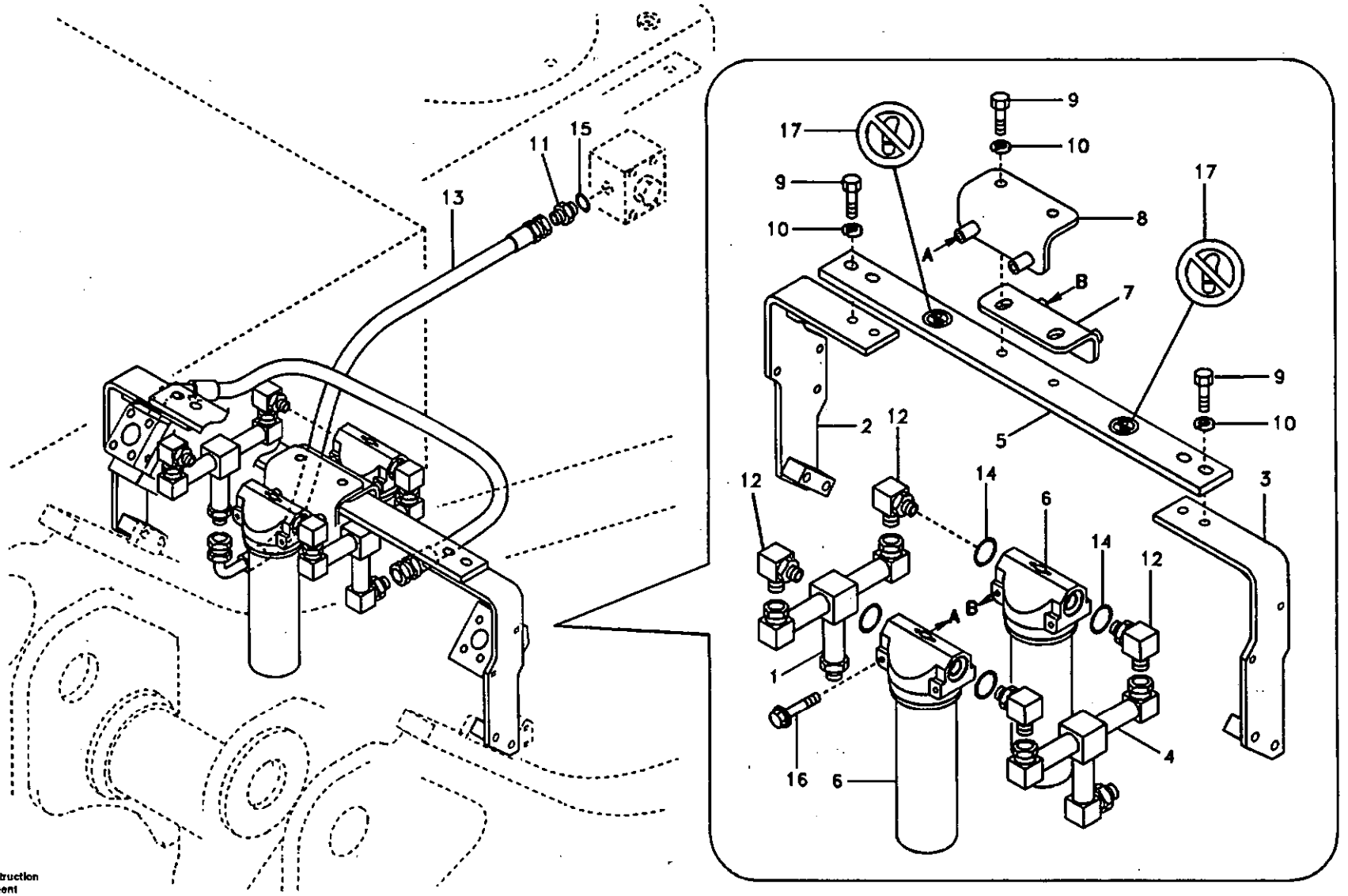
17
9
10
9
10
8
A
B
7
17
9
10
2
12
5
12
14
6
3
14
12
B
A
1
16
6
4
13
11
15

Fig.	Part No.	Quantity 1	2	3	P S	K I T	Description	Dénomination	Bezeichnung	품명	Denominación	Notes
1	VOE 14505019	1					Pipe	Canalisation	Rohrleitung	파이프	Canalizacion	
2	VOE 14508327	1					Bracket	Console	Konsole	브라켓	Ménsula	
3	VOE 14508328	1					Bracket	Ferrure-support	Tragstütze	브라켓	Hierro apoyo	
4	VOE 14508331	1					Pipe	Canalisation	Rohrleitung	파이프	Canalizacion	
5	VOE 14508332	1					Plate	Tôle	Blech	플레이트	Chapa	
6	VOE 14510897	2					Filter	Filtre	Filter	필터	Filtro	
	VOE 14510898	1					•Element	•Elément	•Element	• 엘리멘트	•Elemento	
7	VOE 14510905	1					Bracket	Ferrure-support	Tragstütze	브라켓	Hierro apoyo	
8	VOE 14510906	1					Bracket	Console	Konsole	브라켓	Ménsula	
9	VOE 1629544	1					Screw	Vis	Schraube	스크류	Tornillo	
10	SA 14880474	1					Washer	Rondelle	Scheibe	와셔	Arandela	
11	SA 9412-11070	1					Connector	Raccord	Anschluss	커넥터	Union	
12	SA 9413-11050	4					Elbow	Coude	Winkelstueck	엘보	Tubo acodado	
13	SA 9453-07227	1					Hose	Durit	Schlauch	호스	Tubo flexible	
14	SA 9511-12029	4					O-ring	Joint Torique	O-Ring	오링	Junta torica	
15	SA 9511-12038	1					O-ring	Joint Torique	O-Ring	오링	Junta torica	
16	VOE 969313	1					Flange screw	Vis à bride	Flanschschraube	플랜지 스크류	Torn embridado	
17	VOE 14512077	1					Decal	Decalcomanie	Abziehbild	데칼	Decalcomania	

1	8277215	**Hidráulica de trabajo, martillo y cizalla para filtro de retor** **해머 및 시어 배관 , 리턴 필터** **Arbeitshydraulik, Hammer und Schere für Rücklauffilter** **Hydraulique de travail, marteau et ciseaux pour filtre de retour** **Working hydraulic, hammer and shear for return filter**	Catalogue id **20072**	Group **916**
2			Illustr. No **SV251**	Section **2300**
3			Issue **VOE 74B9920072**	Page **663**
4				
5				

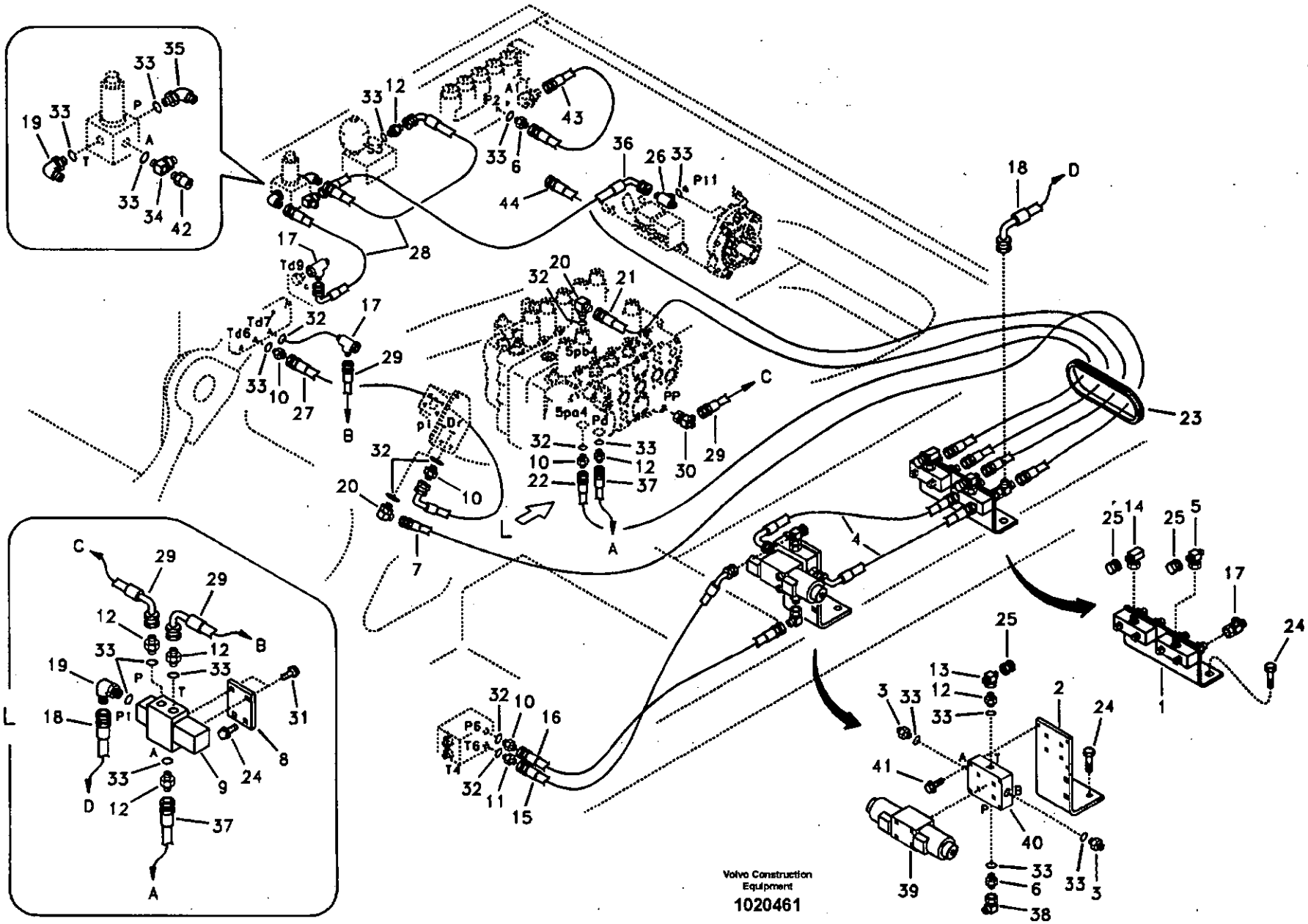
Volvo Construction Equipment
1020461

Fig.	Part No.	Quantity 1	2	3	P S	K I T	Description	Dénomination	Bezeichnung	품명	Denominación	Notes
1	VOE 14527270	1	1				Valve	Soupape	Ventil	밸브	Valvula	See group 916, Page 695
2	VOE 14527274	1	1				Bracket	Console	Konsole	브라켓	Ménsula	
3	SA 9412-11120	2	2				Connector	Raccord	Anschluss	커넥터	Union	
4	SA 9453-03209	2	2				Hose assembly	Conduit flexible	Schlauchleitung	호스 어셈블리	Conducto	
5	SA 9411-92600	1	1				Tee	Connexion en T	T-stuck	티	Acoplamiento T	S/N 11515-12094 S/N 80001-80626
6	SA 1048-10530	2	2				Connector	Raccord	Anschluss	커넥터	Union	S/N 11515-12094 S/N 80001-80626
	SA 1048-10530	1	1				Connector	Raccord	Anschluss	커넥터	Union	S/N 12095- S/N 80627-
7	SA 9451-03280	1	1				Hose	Durit	Schlauch	호스	Tubo flexible	SER NO 11515-11576 SER NO 80001-80076
	SA 9451-03278	1	1				Hose	Flexible	Schlauch	호스	Manguera	SER NO 11577- SER NO 80077-
8	VOE 14518499	1	1				Plate	Plaque	Platte	플레이트	Placa	
9	VOE 14531095	1	1				Valve	Soupape	Ventil	밸브	Valvula	
10	SA 9412-11030	4	4				Connector	Raccord	Anschluss	커넥터	Union	
11	SA 9412-11130	1	1				Connector	Raccord	Anschluss	커넥터	Union	
12	SA 9412-11020	6	6				Connector	Raccord	Anschluss	커넥터	Union	
13	SA 9411-92180	1	1				Tee	Connexion en T	T-stuck	티	Acoplamiento T	
14	VOE 14880274	1	1				Tee	Connexion en T	T-stuck	티	Acoplamiento T	SER NO 11515-11576 SER NO 80001-80076
	SA 9411-96110	1	1				Tee	Connexion en T	T-stuck	티	Acoplamiento T	SER NO 11577- SER NO 80077-
15	SA 9452-02222	1	1				Hose	Durit	Schlauch	호스	Tubo flexible	
16	SA 9451-03221	1	1				Hose	Durit	Schlauch	호스	Tubo flexible	
17	SA 9411-95870	3	3				Tee	Connexion en T	T-stuck	티	Acoplamiento T	
18	SA 9453-02245	1	1				Hose	Durit	Schlauch	호스	Tubo flexible	
19	SA 9413-11010	2	2				Elbow	Coude	Winkelstueck	엘보	Tubo acodado	
20	SA 9413-11020	2	2				Elbow	Coude	Winkelstueck	엘보	Tubo acodado	

1	8279707	**Hidráulica de trabajo, martillo y cizalla para flujo de 1a. bomba** 해머 및 시어 배관 , 1 련펌프 배관 **Arbeitshydraulik, Hammer und Schere für 1. Pumpenstrom** **Hydraulique de travail, marteau et ciseaux pour 1er débit de pompe** **Working hydraulic, hammer and shear for 1st pump flow**
2	8279711	
3		
4		
5		

Catalogue id	Group
20072	916
Illustr. No	Section
1020461	2400
Issue	Page
VOE 74B9920072	665

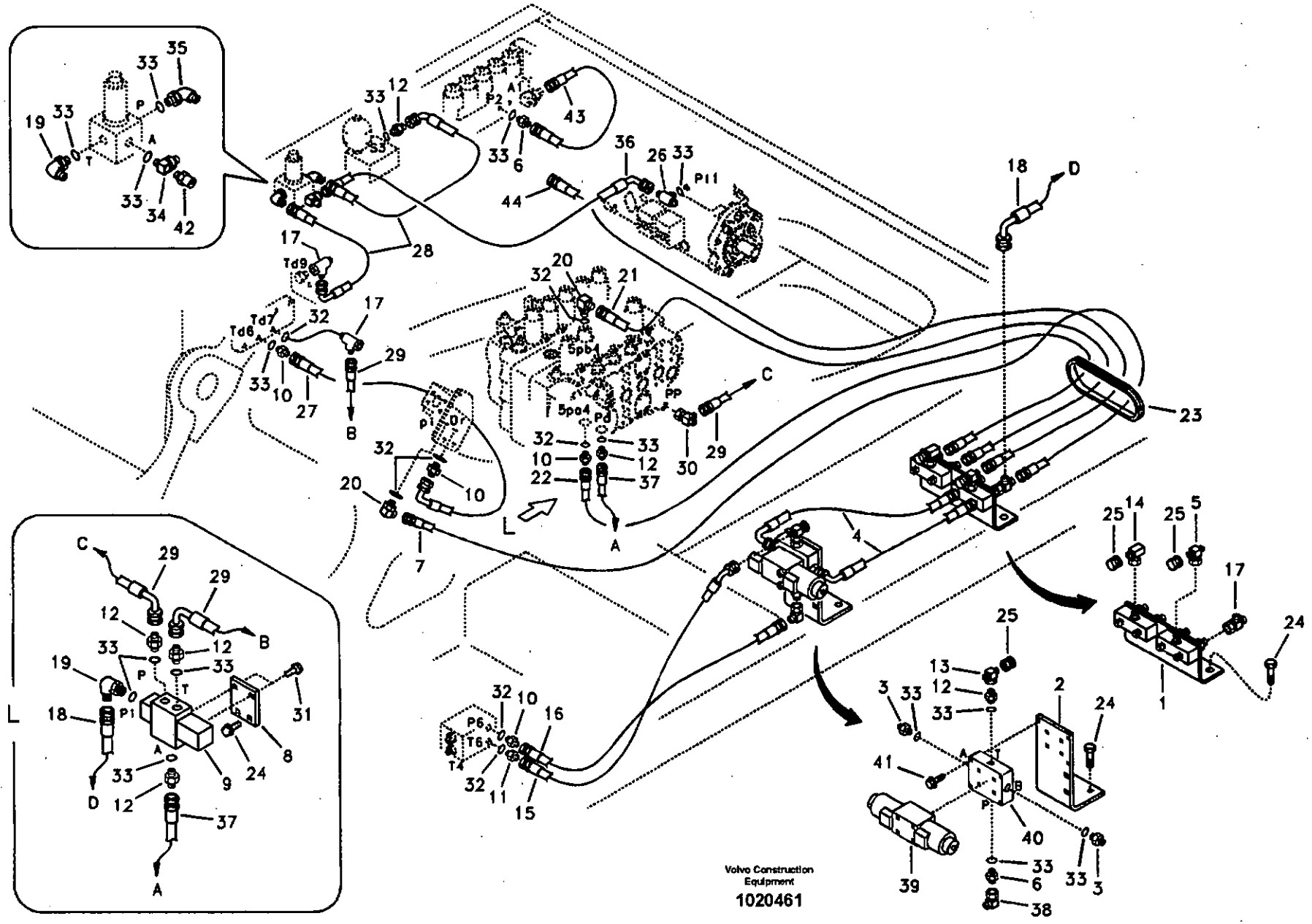
Volvo Construction Equipment
1020461

Fig.	Part No.	Quantity 1	2	3	P S	K I T	Description	Dénomination	Bezeichnung	품명	Denominación	Notes
21	SA 9451-03243	1	1				Hose assembly	Conduit flexible	Schlauchleitung	호스 어셈블리	Conducto	SER NO 11515-11576 SER NO 80001-80076
	SA 9451-03242	1	1				Hose	Durit	Schlauch	호스	Tubo flexible	SER NO 11577- SER NO 80077-
22	SA 9451-03245	1	1				Hose	Durit	Schlauch	호스	Tubo flexible	
23	VOE 14529065	1	1				Grommet	Passe fil	Durchführung	그로메트	Aislador pasapanel	
24	VOE 946441	6	6				Flange screw	Vis à bride	Flanschschraube	플랜지 스크류	Torn embridado	
25	SA 9411-93390	3	3				Plug	Bouchon	Stopfen	플러그	Tapon	
26	VOE 14520630	1	1				Tee	Connexion en T	T-stuck	티	Acoplamiento T	
27	SA 9453-03225	1	1				Hose	Durit	Schlauch	호스	Tubo flexible	
28	SA 9451-02216	1	1				Hose	Durit	Schlauch	호스	Tubo flexible	
29	SA 9453-02222	2	2				Hose	Durit	Schlauch	호스	Tubo flexible	
30	SA 9411-95440	1	1				Tee	Connexion en T	T-stuck	티	Acoplamiento T	
31	VOE 946173	2	2				Flange screw	Vis à bride	Flanschschraube	플랜지 스크류	Torn embridado	
32	VOE 983505	7	7				O-ring	Joint Torique	O-Ring	오링	Junta torica	
33	VOE 983502	15	15				O-ring	Joint Torique	O-Ring	오링	Junta torica	S/N 11515-12094 S/N 80001-80626
	VOE 983502	14	14				O-ring	Joint Torique	O-Ring	오링	Junta torica	S/N 12095- S/N 80627-
34	SA 9411-93900	1	1				Tee	Connexion en T	T-stuck	티	Acoplamiento T	
35	SA 1048-10560	1	1				Connector	Raccord	Anschluss	커넥터	Union	
36	SA 9453-02223	1	1				Hose	Durit	Schlauch	호스	Tubo flexible	
37	SA 9451-02216	1	1				Hose	Durit	Schlauch	호스	Tubo flexible	
38	SA 9411-90490	1	1				Elbow	Coude	Winkelstueck	엘보	Tubo acodado	
39	VOE 14505324	1	1				Solenoid valve	Vanne electrom.	Magnetventil	솔레노이드 밸브	Electrovalvula	See group 916, Page 695
40	SA 1040-65471	1	1				Block	Bloc	Block	블록	Bloque	
41	VOE 965176	4	4				Screw	Vis	Schraube	스크류	Tornillo	
42	SA 1042-11650	1	1				Quick Coupling	Accouple.rapide	Schnellkupplung	퀵 커플러	Acoplam Rapido	SER NO 11515-11576 SER NO 80001-80076

1	8279707	**Hidráulica de trabajo, martillo y cizalla para flujo de 1a. bomba** 해머 및 시어 배관 , 1 련펌프 배관 **Arbeitshydraulik, Hammer und Schere für 1. Pumpenstrom** **Hydraulique de travail, marteau et ciseaux pour 1er débit de pompe** **Working hydraulic, hammer and shear for 1st pump flow**
2	8279711	
3		
4		
5		

Catalogue id	Group
20072	916
Illustr. No	Section
1020461	2400
Issue	Page
VOE 74B9920072	667

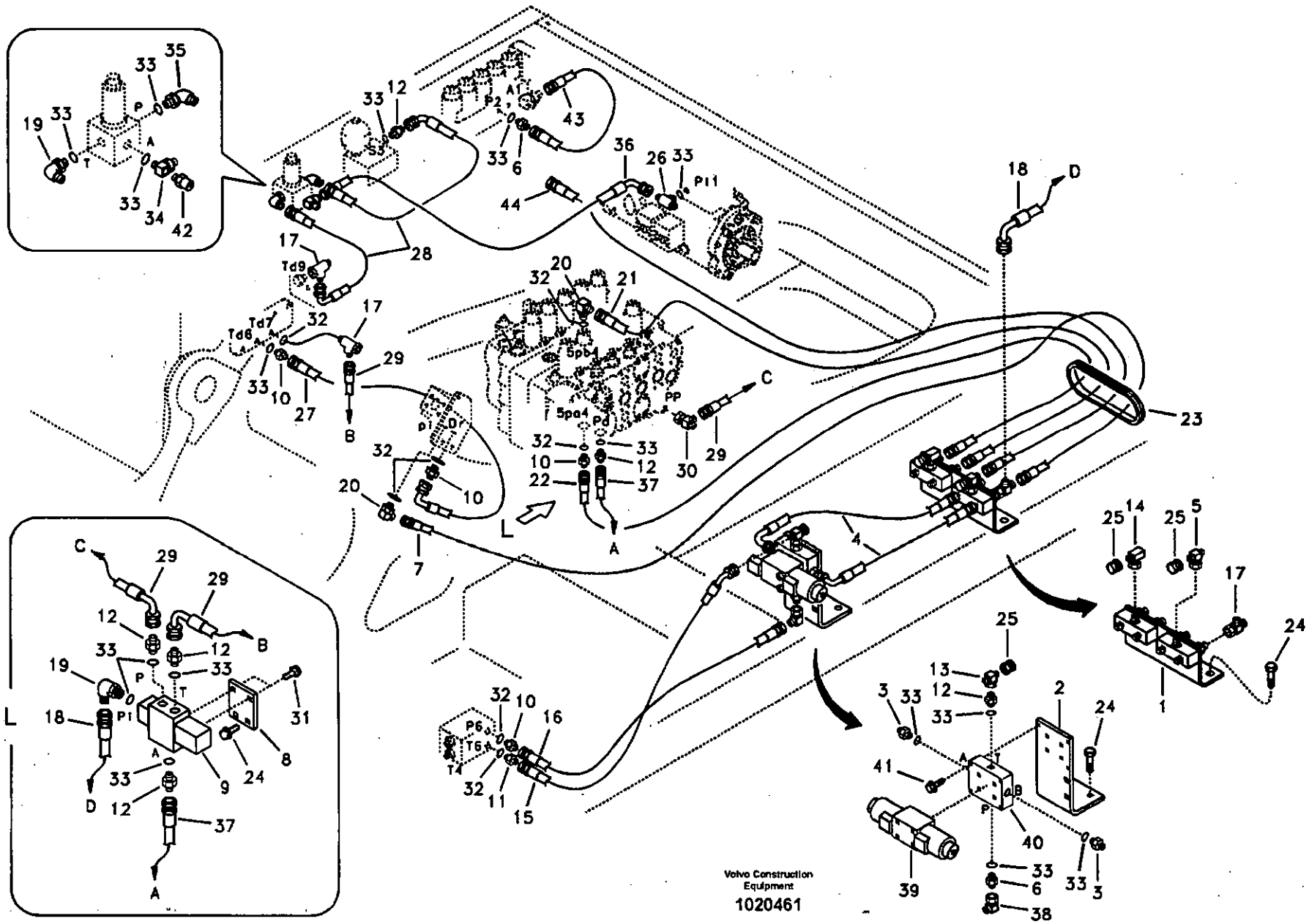
Volvo Construction Equipment
1020461

Fig.	Part No.	Quantity 1	2	3	P S	K I T	Description	Dénomination	Bezeichnung	품명	Denominación	Notes
	VOE 936441	1	1				Testing Nipple	Raccord contrôle	Prufnippel	테스트 니플	Niple Medicion	SER NO 11577- SER NO 80077-
43	SA 9453-03209	1	1				Hose assembly	Conduit flexible	Schlauchleitung	호스 어셈블리	Conducto	SER NO 11577-12094 SER NO 80077-80626
44	SA 9451-03280	1	1				Hose	Durit	Schlauch	호스	Tubo flexible	SER NO 11515-11576 SER NO 80001-80076

1	8279707	**Hidráulica de trabajo, martillo y cizalla para flujo de 1a. bomba** **해머 및 시어 배관 , 1 련펌프 배관** **Arbeitshydraulik, Hammer und Schere für 1. Pumpenstrom** **Hydraulique de travail, marteau et ciseaux pour 1er débit de pompe** **Working hydraulic, hammer and shear for 1st pump flow**	Catalogue id 20072	Group 916
2	8279711		Illustr. No 1020461	Section 2400
3			Issue VOE 74B9920072	Page 669
4				
5				

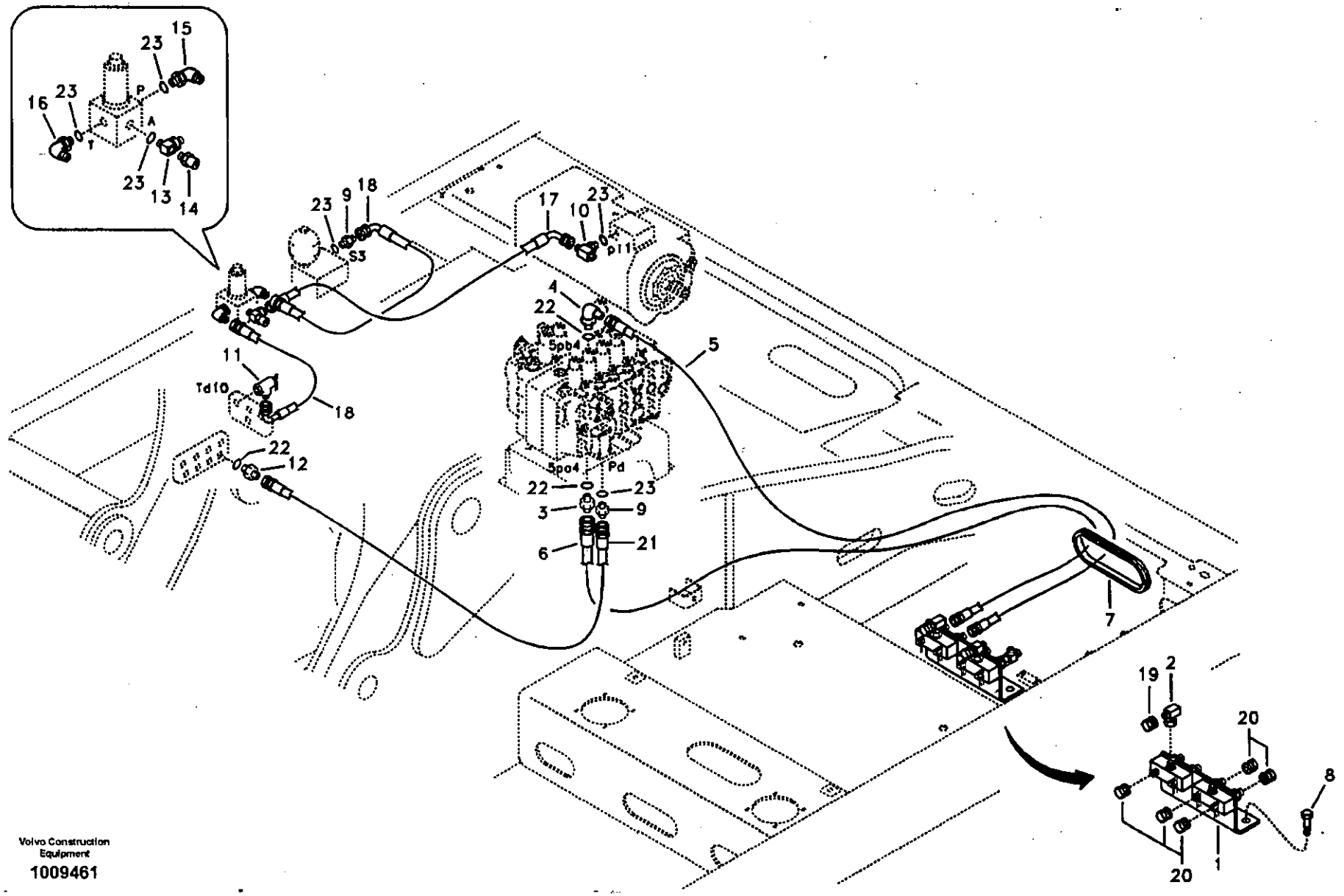

Volvo Construction Equipment

1009461

Fig.	Part No.	Quantity 1	2	3	PS	KIT	Description	Dénomination	Bezeichnung	품명	Denominación	Notes
1	VOE 14527270	1					Valve	Soupape	Ventil	밸브	Valvula	
2	VOE 14880274	1					Tee	Connexion en T	T-stuck	티	Acoplamiento T	
3	SA 9412-11030	1					Connector	Raccord	Anschluss	커넥터	Union	
4	SA 9413-11020	1					Elbow	Coude	Winkelstueck	엘보	Tubo acodado	
5	SA 9451-03243	1					Hose assembly	Conduit flexible	Schlauchleitung	호스 어셈블리	Conducto	
6	SA 9451-03245	1					Hose	Durit	Schlauch	호스	Tubo flexible	
7	VOE 14529065	1					Grommet	Passe fil	Durchführung	그로메트	Aislador pasapanel	
8	VOE 946441	2					Flange screw	Vis à bride	Flanschschraube	플랜지 스크류	Torn embridado	
9	SA 9412-11020	2					Connector	Raccord	Anschluss	커넥터	Union	
10	VOE 14520630	1					Tee	Connexion en T	T-stuck	티	Acoplamiento T	
11	SA 9411-95870	1					Tee	Connexion en T	T-stuck	티	Acoplamiento T	
12	SA 9412-11030	1					Connector	Raccord	Anschluss	커넥터	Union	
13	SA 9411-93900	1					Tee	Connexion en T	T-stuck	티	Acoplamiento T	
14	SA 1042-11650	1					Quick Coupling	Accouple.rapide	Schnellkupplung	퀵 커플러	Acoplam Rapido	
15	SA 1048-10560	1					Connector	Raccord	Anschluss	커넥터	Union	
16	SA 9413-11010	1					Elbow	Coude	Winkelstueck	엘보	Tubo acodado	
17	SA 9453-02223	1					Hose	Durit	Schlauch	호스	Tubo flexible	
18	SA 9451-02216	2					Hose	Durit	Schlauch	호스	Tubo flexible	
19	SA 9411-93390	1					Plug	Bouchon	Stopfen	플러그	Tapon	
20	SA 9411-90410	5					Plug	Bouchon	Stopfen	플러그	Tapon	
21	SA 9451-02220	1					Hose	Durit	Schlauch	호스	Tubo flexible	
22	SA 9511-12014	3					O-ring	Joint Torique	O-Ring	오링	Junta torica	
23	SA 9511-12011	6					O-ring	Joint Torique	O-Ring	오링	Junta torica	

1	8279709	**Hidráulica de trabajo, martillo y cizalla para flujo de 1a. bomba** 해머 및 시어 배관 , 1 련펌프 배관 **Arbeitshydraulik, Hammer und Schere für 1. Pumpenstrom** **Hydraulique de travail, marteau et ciseaux pour 1er débit de pompe** **Working hydraulic, hammer and shear for 1st pump flow**	Catalogue id **20072**	Group **916**
2			Illustr. No **1019461**	Section **2450**
3				
4			Issue **VOE 74B9920072**	Page **671**
5				

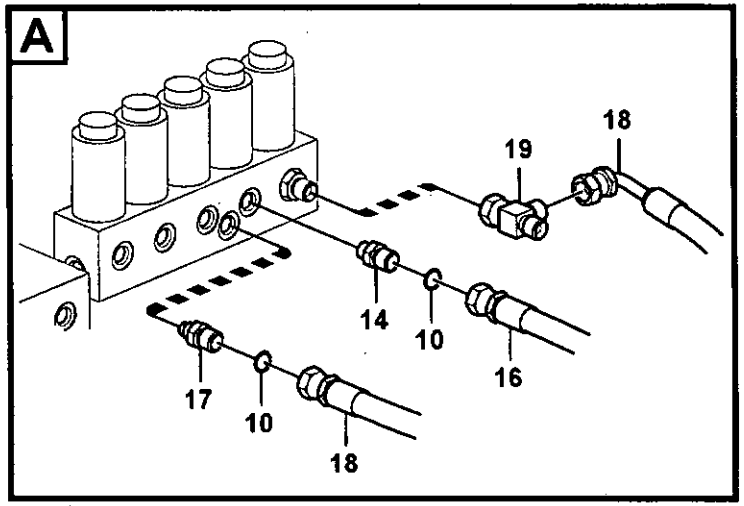
A
19
18
14
10
16
17
10
18

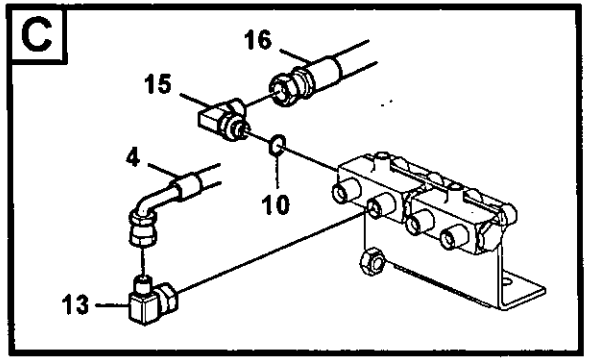
C
16
15
4
10
13

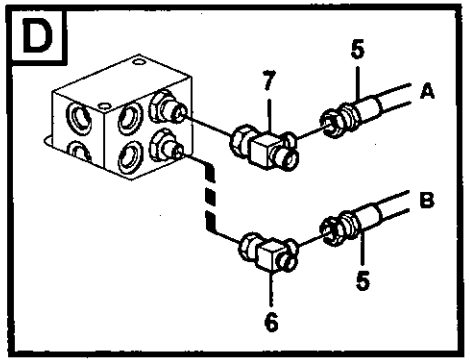
D
5
7
A
B
5
6

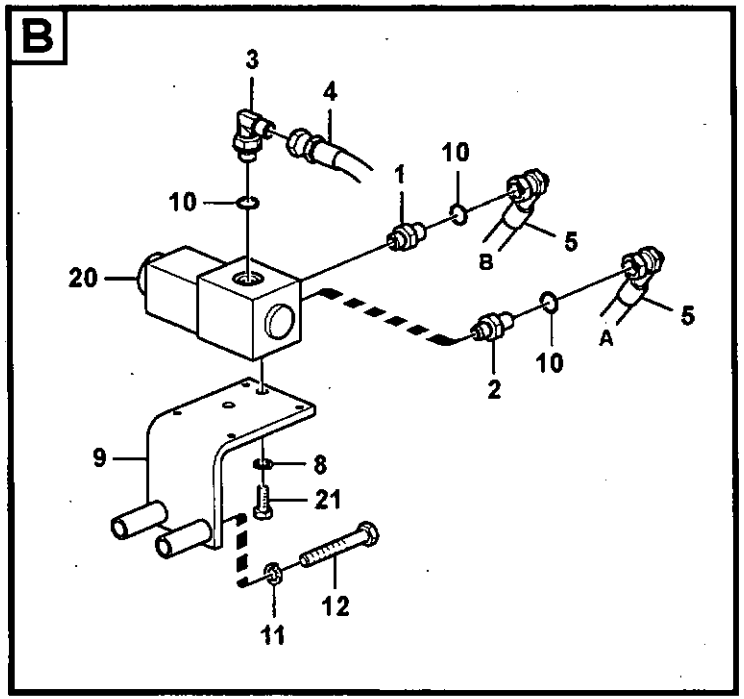
B
3
4
1
10
10
B
5
20
A
5
10
2
9
8
21
12
11

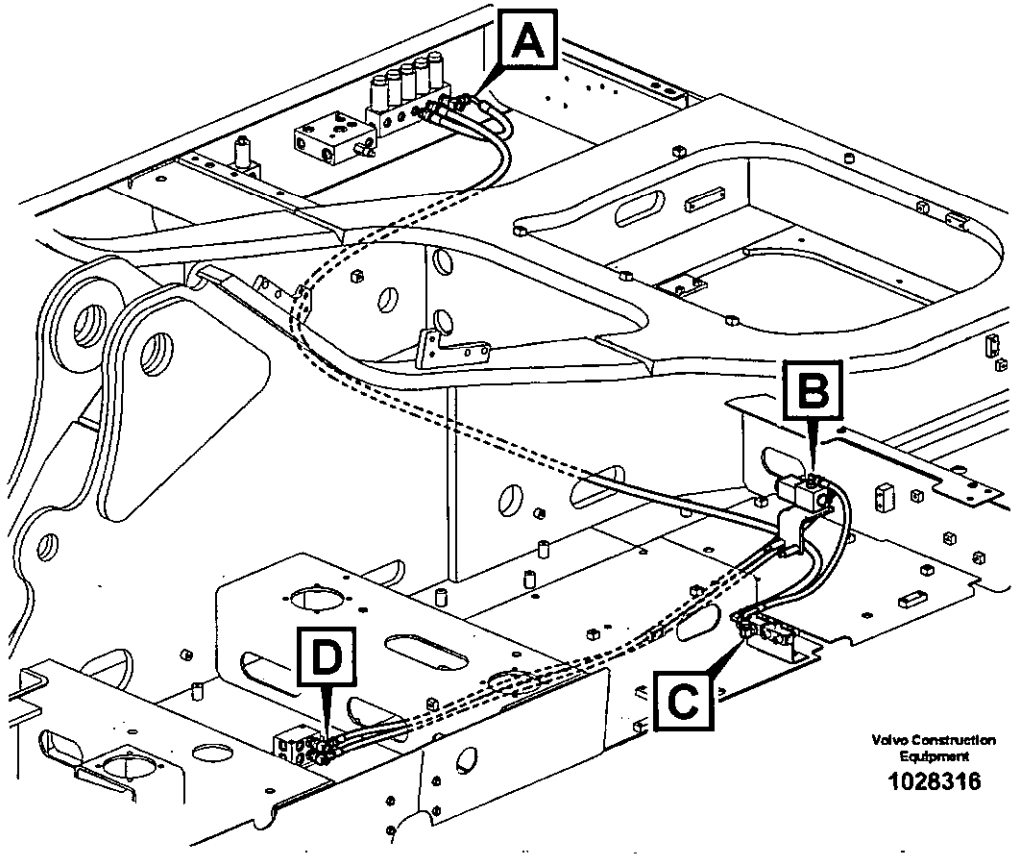
A
B
D
C
Volvo Construction Equipment
1028316

Fig.	Part No.	Quantity 1	2	3	PS	KIT	Description	Dénomination	Bezeichnung	품명	Denominación	Notes
1	SA 9412-11020		1				Connector	Raccord	Anschluss	커넥터	Union	
2	SA 1048-10540		1				Connector	Raccord	Anschluss	커넥터	Union	
3	SA 9413-11010		1				Elbow	Coude	Winkelstueck	엘보	Tubo acodado	
4	SA 9453-02212		1				Hose	Durit	Schlauch	호스	Tubo flexible	
5	SA 9453-02238		2				Hose	Durit	Schlauch	호스	Tubo flexible	
6	SA 9411-95440		1				Tee	Connexion en T	T-stuck	티	Acoplamiento T	
7	SA 9411-95870		1				Tee	Connexion en T	T-stuck	티	Acoplamiento T	
9	VOE 14526610		1				Bracket	Console	Konsole	브라켓	Ménsula	
8	VOE 955921		2				Spring Washer	Rondelle élastique	Federscheibe	스프링 와셔	Arandela flexible	
10	VOE 983502	2	5				O-ring	Joint Torique	O-Ring	오링	Junta torica	S/N 11515-12094 S/N 80001-80626
	VOE 983502	3	6				O-ring	Joint Torique	O-Ring	오링	Junta torica	S/N 12095- S/N 80627-
11	VOE 955922		2				Spring Washer	Rondelle élastique	Federscheibe	스프링 와셔	Arandela flexible	
12	VOE 983256		2				Hexagon screw	Vis a tête hexagonale	Sechskantschr.	육각 나사	Tornillo hexago	
13	VOE 14880233		1				Elbow	Coude	Winkelstueck	엘보	Tubo acodado	
14	SA 9412-11120	1	1				Connector	Raccord	Anschluss	커넥터	Union	
15	SA 9413-11160	1	1				Elbow	Coude	Winkelstueck	엘보	Tubo acodado	
16	SA 9451-03282	1	1				Hose	Flexible	Schlauch	호스	Manguera	S/N 11515-11576 S/N 80001-80076
	SA 9451-03280	1	1				Hose	Durit	Schlauch	호스	Tubo flexible	S/N 11577- S/N 80077-
17	SA 1048-10530	1	1				Connector	Raccord	Anschluss	커넥터	Union	S/N 12095- S/N 80627-
18	SA 9453-03209	1	1				Hose assembly	Conduit flexible	Schlauchleitung	호스 어셈블리	Conducto	S/N 12095- S/N 80627-
19	SA 9411-91310	1	1				Tee	Connexion en T	T-stuck	티	Acoplamiento T	S/N 12095- S/N 80627-
20	VOE 14502037		1				Solenoid valve	Vanne electrom.	Magnetventil	솔레노이드 밸브	Electrovalvula	
	VOE 14512987		1		SS		•Set	•Jeu	•Satz	• 세트	•Juego	

1	8279712
2	8279714
3	
4	
5	

Hidráulica de trabajo, martillo y cizalla para flujo de 1a. bomba
해머 및 시어 배관 , 1 련펌프 배관
Arbeitshydraulik, Hammer und Schere für 1. Pumpenstrom
Hydraulique de travail, marteau et ciseaux pour 1er débit de pompe
Working hydraulic, hammer and shear for 1st pump flow

Catalogue id 20072	Group 916
Illustr. No 1028316	Section 2500
Issue VOE 74B9920072	Page 673

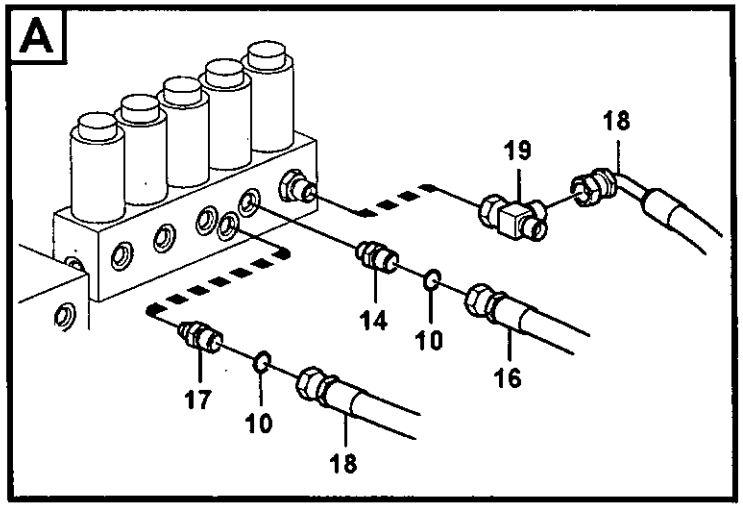
A
19
18
14
10
16
17
10
18

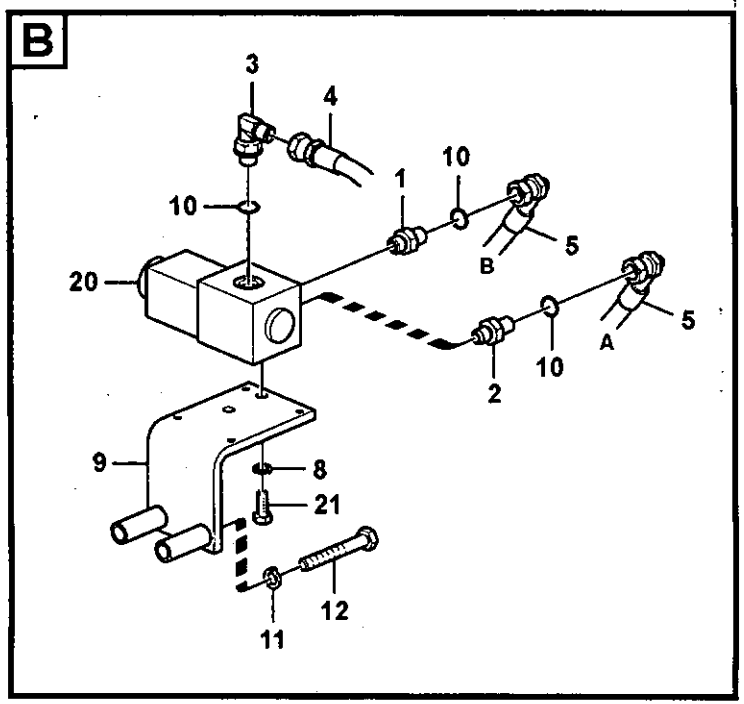
B
3
4
1
10
10
5
B
20
5
A
10
2
9
8
21
12
11

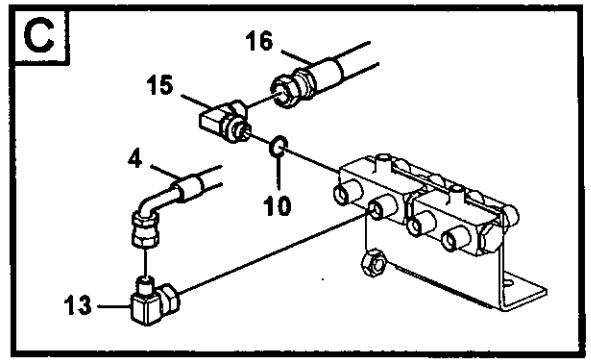
C
16
15
4
10
13

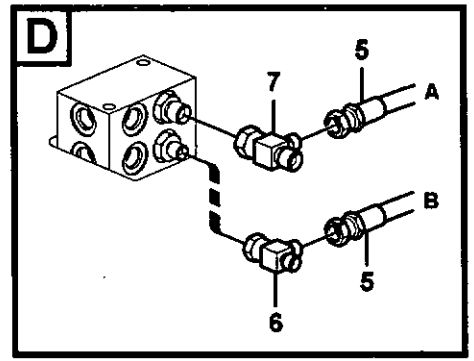
D
5
7
A
B
5
6

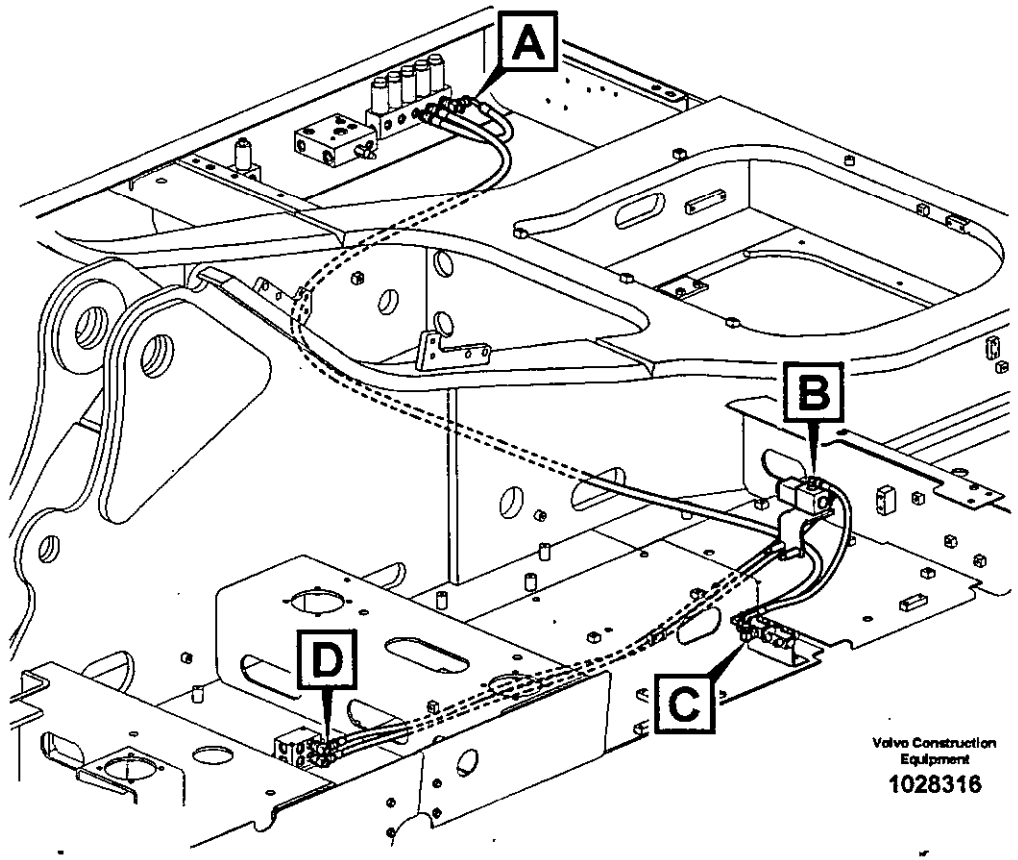
A
B
D
C
Volvo Construction Equipment
1028316

Fig.	Part No.	Quantity 1	2	3	P S	K I T	Description	Dénomination	Bezeichnung	품명	Denominación	Notes
21	VOE 983242		2				Screw	Vis	Schraube	스크류	Tornillo	

1	8279712	**Hidráulica de trabajo, martillo y cizalla para flujo de 1a. bomba** **해머 및 시어 배관 , 1 련펌프 배관** **Arbeitshydraulik, Hammer und Schere für 1. Pumpenstrom** **Hydraulique de travail, marteau et ciseaux pour 1er débit de pompe** **Working hydraulic, hammer and shear for 1st pump flow**
2	8279714	
3		
4		
5		

Catalogue id 20072	Group 916
Illustr. No 1028316	Section 2500
Issue VOE 74B9920072	Page 675

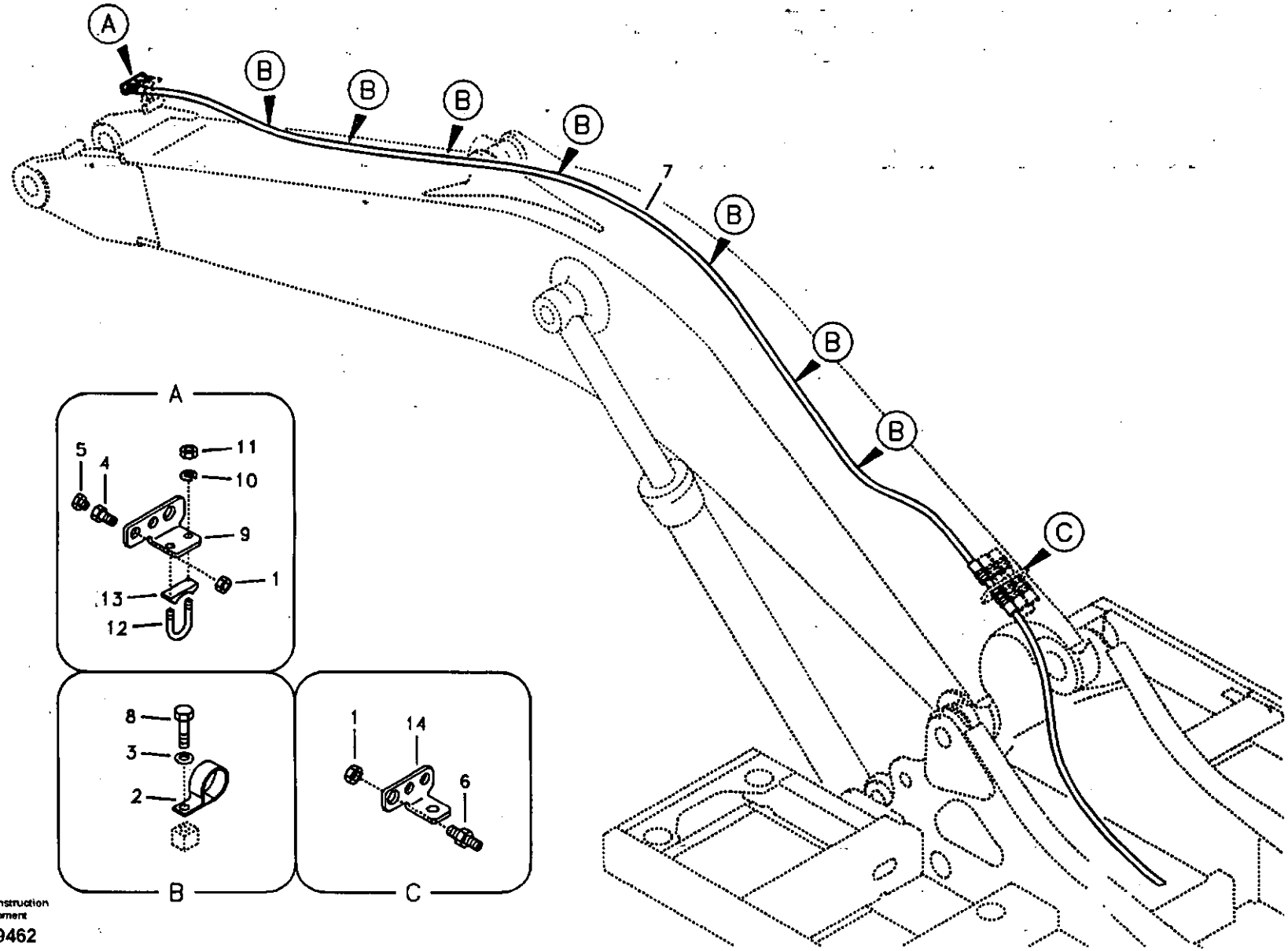

Volvo Construction Equipment

1019462

Fig.	Part No.	Quantity 1	2	3	PS	KIT	Description	Dénomination	Bezeichnung	품명	Denominación	Notes
1	SA 1174-53450	2	2				Nut	Ecrou	Mutter	너트	Tuerca	
2	VOE 14500295	7	6				Clip	Clip	Klemme	클립	Clip	
3	SA 9211-10000	7	6				Washer	Rondelle	Scheibe	와셔	Arandela	
4	SA 9411-95990	1	1				Connector	Raccord	Anschluss	커넥터	Union	
5	SA 9415-43041	1	1				Plug	Bouchon	Stopfen	플러그	Tapon	
6	SA 9416-11111	1	1				Connector	Raccord	Anschluss	커넥터	Union	
7	SA 9466-04344	1					Hose	Durit	Schlauch	호스	Tubo flexible	
	SA 9466-04333		1				Hose	Durit	Schlauch	호스	Tubo flexible	
8	VOE 983250	7	6				Hexagon screw	Vis tête hexagonale	Sechskantschraube	스크류	Tornillo hexago	
9	VOE 14531129	1					Bracket	Console	Konsole	브라켓	Ménsula	
10	VOE 955922	2					Spring Washer	Rondelle élastique	Federscheibe	스프링 와셔	Arandela flexible	
11	SA 9111-31000	2					Nut	Ecrou	Mutter	너트	Tuerca	
12	VOE 14880632	1					U-bolt	Etrier Ressort	Federbride	유 볼트	Abrazadera-u	
13	VOE 14880634	1					U-bolt	Etrier Ressort	Federbride	유 볼트	Abrazadera-u	
14	VOE 14531120	1					Plate	Plaque	Platte	플레이트	Placa	

1	8277202
2	8278215
3	
4	
5	

Hidráulica de trabajo, tubo de salida de aceite en la pluma.
유압 배관 , 붐측 오일 배관
Arbeitshydraulik, Leckölleitung auf Ausleger
Commande hydraulique d'outil, conduit de retour de fuites sur la flèche
Working hydraulic, oil leak on boom

Catalogue id **20072**	Group **916**
Illustr. No **1019462**	Section **3000**
Issue **VOE 74B9920072**	Page **677**

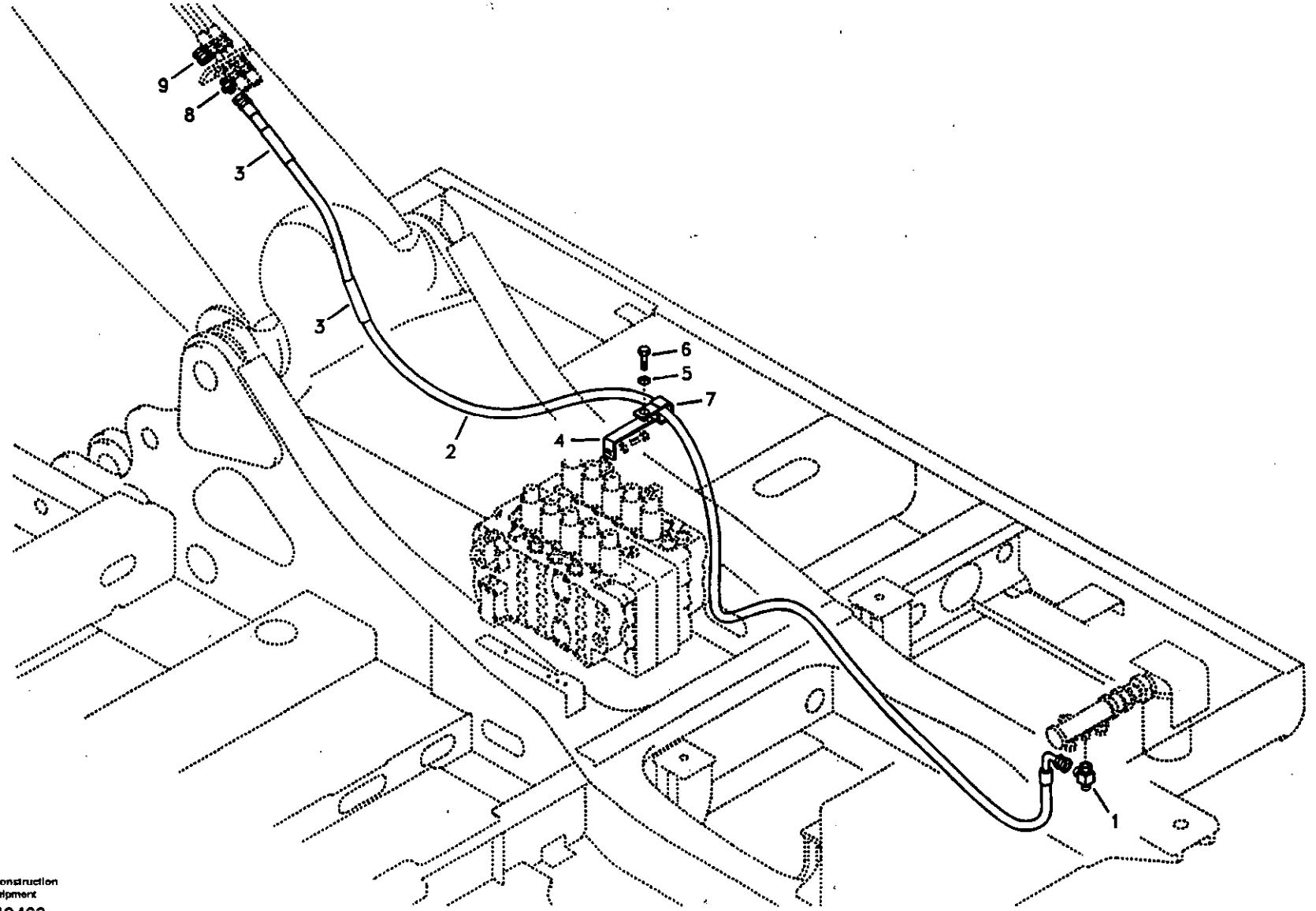

Volvo Construction Equipment

1019463

Fig.	Part No.	Quantity 1	2	3	PS	KIT	Description	Dénomination	Bezeichnung	품명	Denominación	Notes
1	SA 9411-95970	1					Tee	Connexion en T	T-stuck	티	Acoplamiento T	
2	SA 9468-04204	1					Hose	Durit	Schlauch	호스	Tubo flexible	
3	VOE 14531110	2					Cover	Capot	Haube	커버	Capo	
4	VOE 14511520	1					Bracket	Console	Konsole	브라켓	Ménsula	
5	SA 9211-10000	1					Washer	Rondelle	Scheibe	와셔	Arandela	
6	VOE 983251	1					Hexagon screw	Vis tête hexagonale	Sechskantschraube	스크류	Tornillo hexago	
7	VOE 14500295	1					Clip	Clip	Klemme	클립	Clip	
8	SA 9416-11041	1					Connector	Raccord	Anschluss	커넥터	Union	
9	SA 9411-91000	1					Plug	Bouchon	Stopfen	플러그	Tapon	

1	8277201	**Hidráulica de trabajo, tubo de salida de aceite en el bastidor superior.** **유압 배관 , 상부프레임측 오일 배관** **Arbeitshydraulik, Leckölleitung auf oberem Rahmen** **Commande hydraulique d'outil, conduit de retour de fuites sur la tourelle** **Working Hydraulic, Oil Leak On Upper Frame**
2		
3		
4		
5		

Catalogue id 20072	Group 916
Illustr. No 1019463	Section 3100
Issue VOE 74B9920072	Page 679

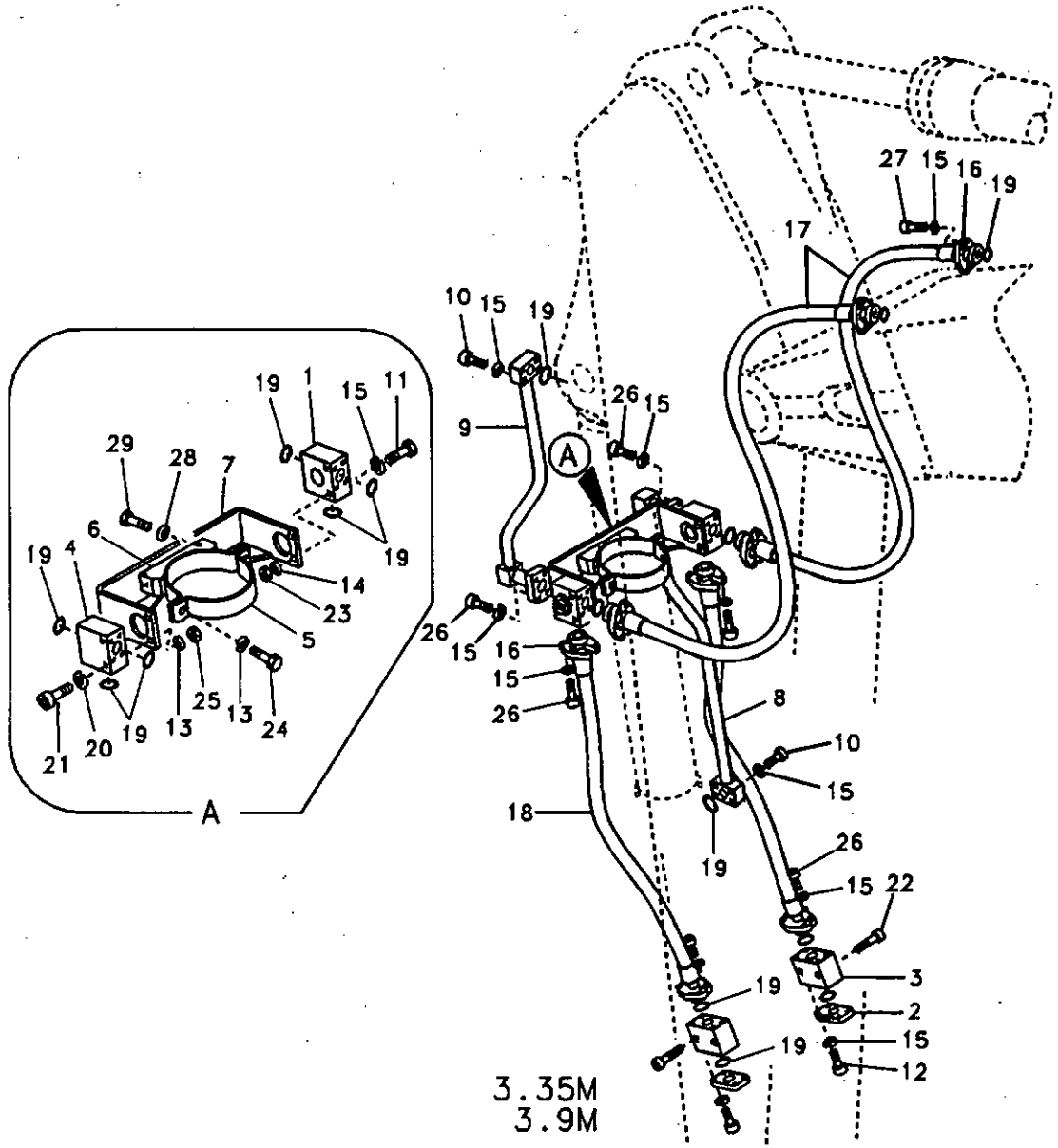
A
3.35M
3.9M

Fig.	Part No.	Quantity 1	2	3	PS	KIT	Description	Dénomination	Bezeichnung	품명	Denominación	Notes
1	VOE 14515306	1	1				Valve	Soupape	Ventil	밸브	Valvula	
2	VOE 14531121	2	2				Plug	Bouchon	Stopfen	플러그	Tapon	
3	SA 1174-54730	2	2				Block	Bloc	Block	블록	Bloque	
4	SA 1174-54750	1	1				Block	Bloc	Block	블록	Bloque	
5	SA 1174-58250	1	1				Clamp	Pince Serrage	Klemme	클램프	Abrazadera	
6	VOE 14515461	1	1				Clamp	Pince Serrage	Klemme	클램프	Abrazadera	
7	VOE 14515460	1	1				Bracket	Ferrure-support	Tragstütze	브라켓	Hierro apoyo	
8	VOE 14504789	1	1				Pipe	Canalisation	Rohrleitung	파이프	Canalizacion	
9	VOE 14504790	1	1				Pipe	Canalisation	Rohrleitung	파이프	Canalizacion	
10	VOE 984137	8	8				Screw	Vis	Schraube	스크류	Tornillo	
11	SA 9011-21419	2	2				Bolt	Boulon	Bolzen	볼트	Perno	
12	VOE 984093	8	8				Screw	Vis	Schraube	스크류	Tornillo	
13	SA 9211-10000	6	6				Washer	Rondelle	Scheibe	와셔	Arandela	
14	SA 9211-14000	2	2				Washer	Rondelle	Scheibe	와셔	Arandela	
15	SA 9213-14000	58	58				Washer	Rondelle	Scheibe	와셔	Arandela	
16	SA 9425-51042	16	16				Flange	Flasque	Flansch	플랜지	Brida	
17	VOE 14880165	2					Hose	Durit	Schlauch	호스	Tubo flexible	
	SA 9459-05560		2				Hose	Durit	Schlauch	호스	Tubo flexible	
18	SA 9459-05520	2	2				Hose	Durit	Schlauch	호스	Tubo flexible	
19	SA 9512-02222	14	14				O-ring	Joint Torique	O-Ring	오링	Junta torica	
20	VOE 955922	2	2				Spring Washer	Rondelle élastique	Federscheibe	스프링 와셔	Arandela flexible	
21	VOE 984352	2	2				Screw	Vis	Schraube	스크류	Tornillo	
22	VOE 984228	4	4				Screw	Vis	Schraube	스크류	Tornillo	
23	VOE 979020	2	2				Hexagon Nut	Ecrou Hexagonal	Sechskantmutter	너트	Tuerca Hexagon	
24	VOE 983252	4	4				Hexagon screw	Vis tête hexagonale	Sechskantschraube	스크류	Tornillo hexago	
25	VOE 983304	2	2				Hexagon Nut	Ecrou Hexagonal	Sechskantmutter	너트	Tuerca Hexagon	
26	VOE 984135	32	32				Screw	Vis	Schraube	스크류	Tornillo	
27	VOE 984359	8	8				Screw	Vis	Schraube	스크류	Tornillo	
28	SA 9211-12000	4	4				Washer	Rondelle	Scheibe	와셔	Arandela	
29	VOE 978932	4	4				Screw	Vis	Schraube	스크류	Tornillo	

1	8277207	**Hidráulica de trabajo, cazo de almeja** 클램셸 배관 **Arbeitshydraullik, Greifer** **Hydraulique de travail, benne preneuse** **Working hydraulic, clamshell**	Catalogue id **20072**	Group **916**
2	8277208		Illustr. No **1004434**	Section **4000**
3			Issue **VOE 74B9920072**	Page **681**
4				
5				

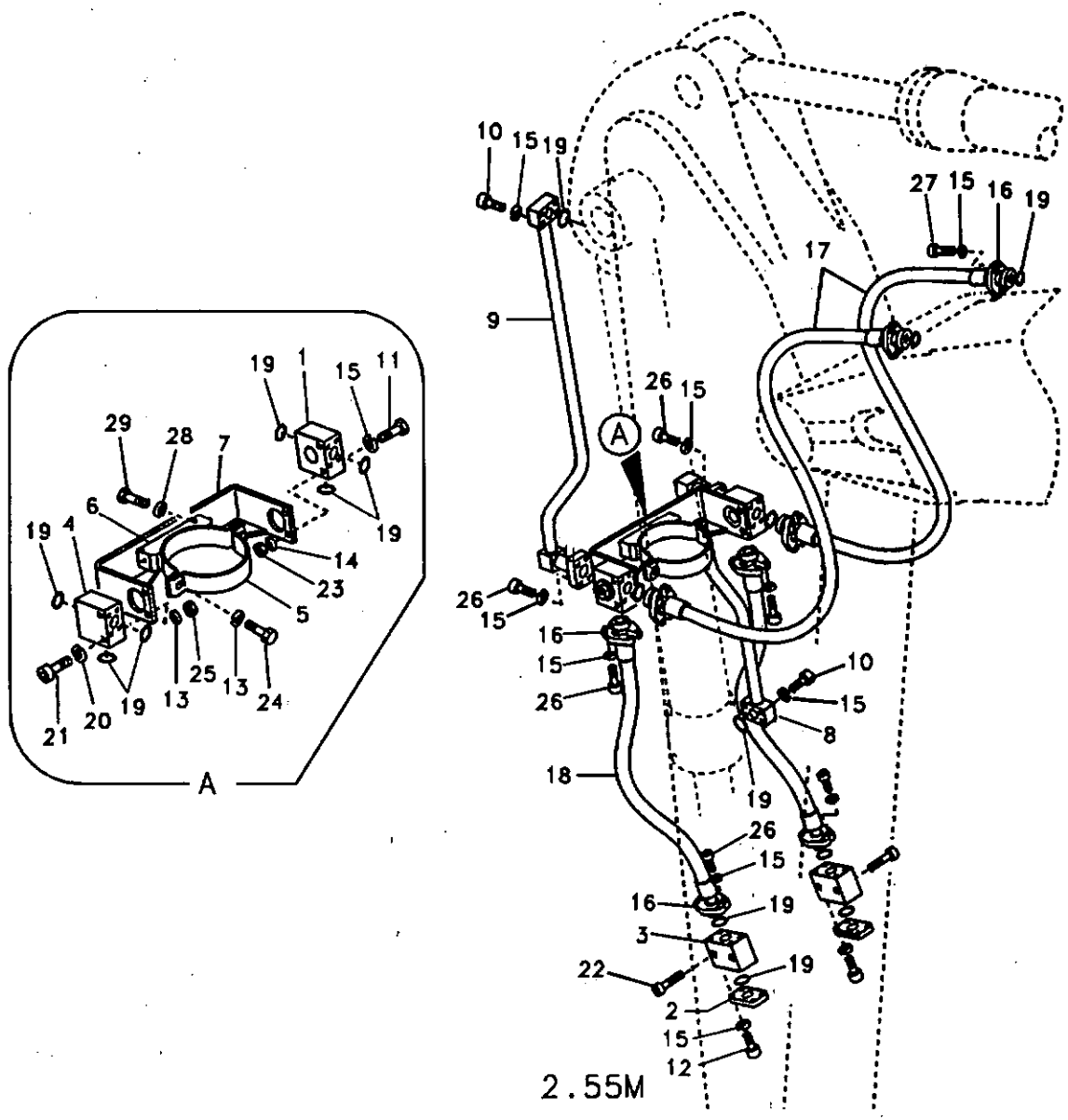
10
15
19
27
15
16
19
17
9
26
15
A
26
15
16
15
26
10
15
8
18
19
26
15
16
19
3
19
22
2
15
12
2.55M
A
19
1
15
11
29
28
7
6
19
4
19
14
23
5
25
13
13
24
19
20
21

Fig.	Part No.	Quantity 1	2	3	P S	K I T	Description	Dénomination	Bezeichnung	품명	Denominación	Notes
1	VOE 14515306	1	1				Valve	Soupape	Ventil	밸브	Valvula	
2	VOE 14531121	2	2				Plug	Bouchon	Stopfen	플러그	Tapon	
3	SA 1174-54730	2	2				Block	Bloc	Block	블록	Bloque	
4	SA 1174-54750	1	1				Block	Bloc	Block	블록	Bloque	
5	SA 1174-58250	1					Clamp	Pince Serrage	Klemme	클램프	Abrazadera	
	VOE 14505884		1				Clamp	Pince Serrage	Klemme	클램프	Abrazadera	
6	VOE 14515461	1					Clamp	Pince Serrage	Klemme	클램프	Abrazadera	
	VOE 14514839		1				Clamp	Collier serrage	Klemme	클램프	Abrazadera	
7	VOE 14515460	1					Bracket	Ferrure-support	Tragstütze	브라켓	Hierro apoyo	
	VOE 14514838		1				Bracket	Support	Konsole	브래킷	Ménsula	
8	VOE 14517679	1					Pipe	Canalisation	Rohrleitung	파이프	Canalizacion	
	VOE 14517681		1				Pipe	Canalisation	Rohrleitung	파이프	Canalizacion	
9	VOE 14517680	1					Pipe	Canalisation	Rohrleitung	파이프	Canalizacion	
	VOE 14517699		1				Tube	Tuyau	Rohr	파이프	Tubo	
10	VOE 984137	8	8				Screw	Vis	Schraube	스크류	Tornillo	
11	SA 9011-21419	2	2				Bolt	Boulon	Bolzen	볼트	Perno	
12	VOE 984093	8	8				Screw	Vis	Schraube	스크류	Tornillo	
13	SA 9211-10000	6	6				Washer	Rondelle	Scheibe	와셔	Arandela	
14	SA 9211-14000	2	2				Washer	Rondelle	Scheibe	와셔	Arandela	
15	SA 9213-14000	58	58				Washer	Rondelle	Scheibe	와셔	Arandela	
16	SA 9425-51042	16	16				Flange	Flasque	Flansch	플랜지	Brida	
17	SA 9459-05540	2	2				Hose	Durit	Schlauch	호스	Tubo flexible	
18	VOE 14880103	2	2				Hose	Flexible	Schlauch	호스	Manguera	
19	SA 9512-02222	14	14				O-ring	Joint Torique	O-Ring	오링	Junta torica	
20	VOE 955922	2	2				Spring Washer	Rondelle élastique	Federscheibe	스프링 와셔	Arandela flexible	
21	VOE 984352	2	2				Screw	Vis	Schraube	스크류	Tornillo	
22	VOE 984228	4	4				Screw	Vis	Schraube	스크류	Tornillo	
23	VOE 979020	2	2				Hexagon Nut	Ecrou Hexagonal	Sechskantmutter	너트	Tuerca Hexagon	
24	VOE 983252	4	4				Hexagon screw	Vis tête hexagonale	Sechskantschraube	스크류	Tornillo hexago	
25	VOE 983304	2	2				Hexagon Nut	Ecrou Hexagonal	Sechskantmutter	너트	Tuerca Hexagon	

1	8277206
2	8278217
3	
4	
5	

Hidráulica de trabajo, cazo de almeja
클램셸 배관
Arbeitshydraullik, Greifer
Hydraulique de travail, benne preneuse
Working hydraulic, clamshell

Catalogue id 20072	Group 916
Illustr. No 1004435	Section 4100
Issue VOE 74B9920072	Page 683

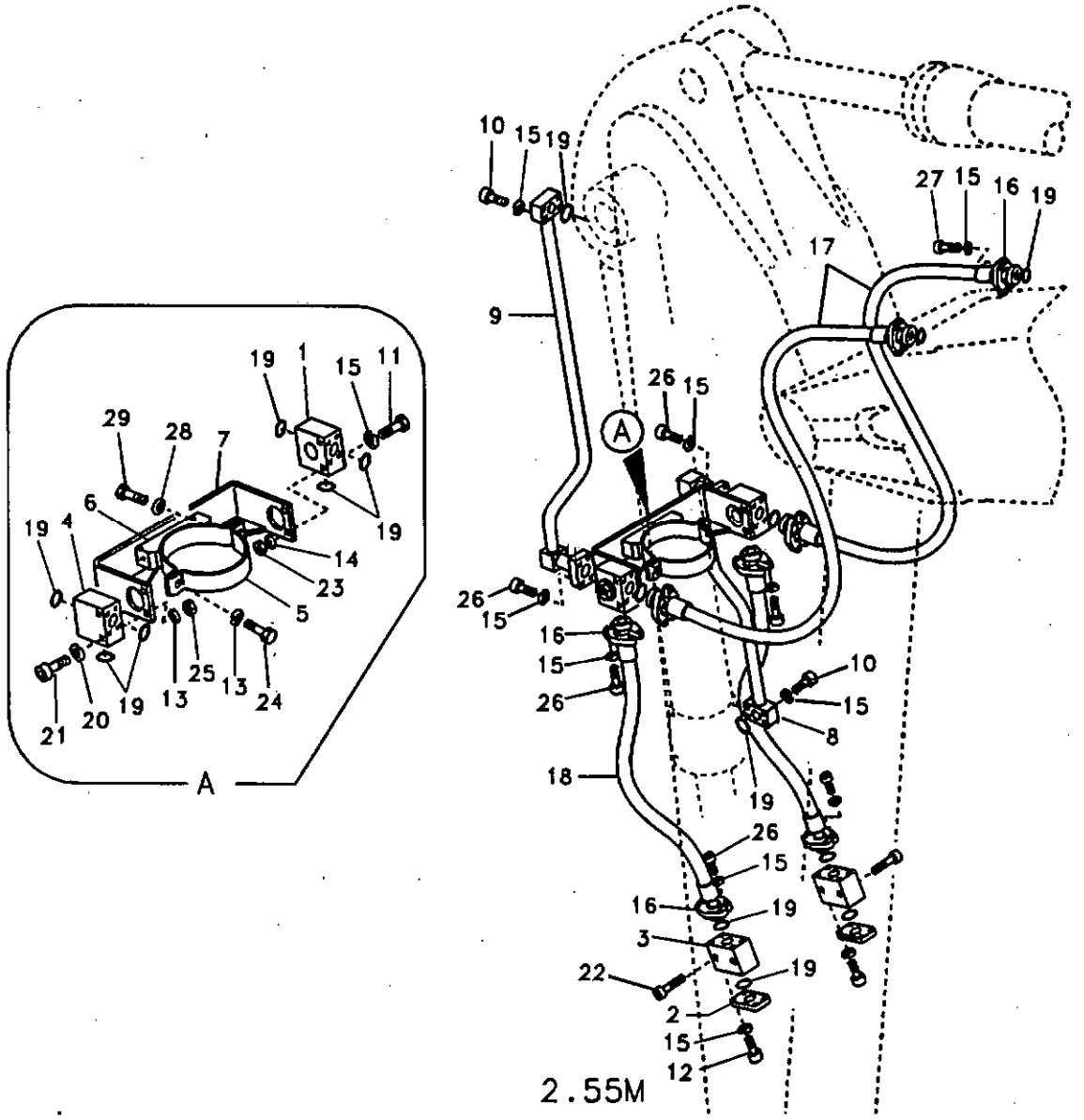
10
15
19
27
15
16
19
17
9
26
15
A
26
15
16
15
26
10
15
8
18
19
26
15
16
19
3
22
19
2
15
12
2.55M
19
1
15
11
29
28
7
6
19
4
14
23
5
19
25
13
13
24
21
20
19
A

Fig.	Part No.	Quantity 1	2	3	P S	K I T	Description	Dénomination	Bezeichnung	품명	Denominación	Notes
26	VOE 984135	32	32				Screw	Vis	Schraube	스크류	Tornillo	
27	VOE 984359	8	8				Screw	Vis	Schraube	스크류	Tornillo	
28	SA 9211-12000	4	4				Washer	Rondelle	Scheibe	와셔	Arandela	
29	VOE 978932	4	4				Screw	Vis	Schraube	스크류	Tornillo	

1	8277206	Hidráulica de trabajo, cazo de almeja 클램셸 배관 Arbeitshydraullik, Greifer Hydraulique de travail, benne preneuse Working hydraulic, clamshell	Catalogue id 20072	Group 916
2	8278217		Illustr. No 1004435	Section 4100
3			Issue VOE 74B9920072	Page 685
4				
5				

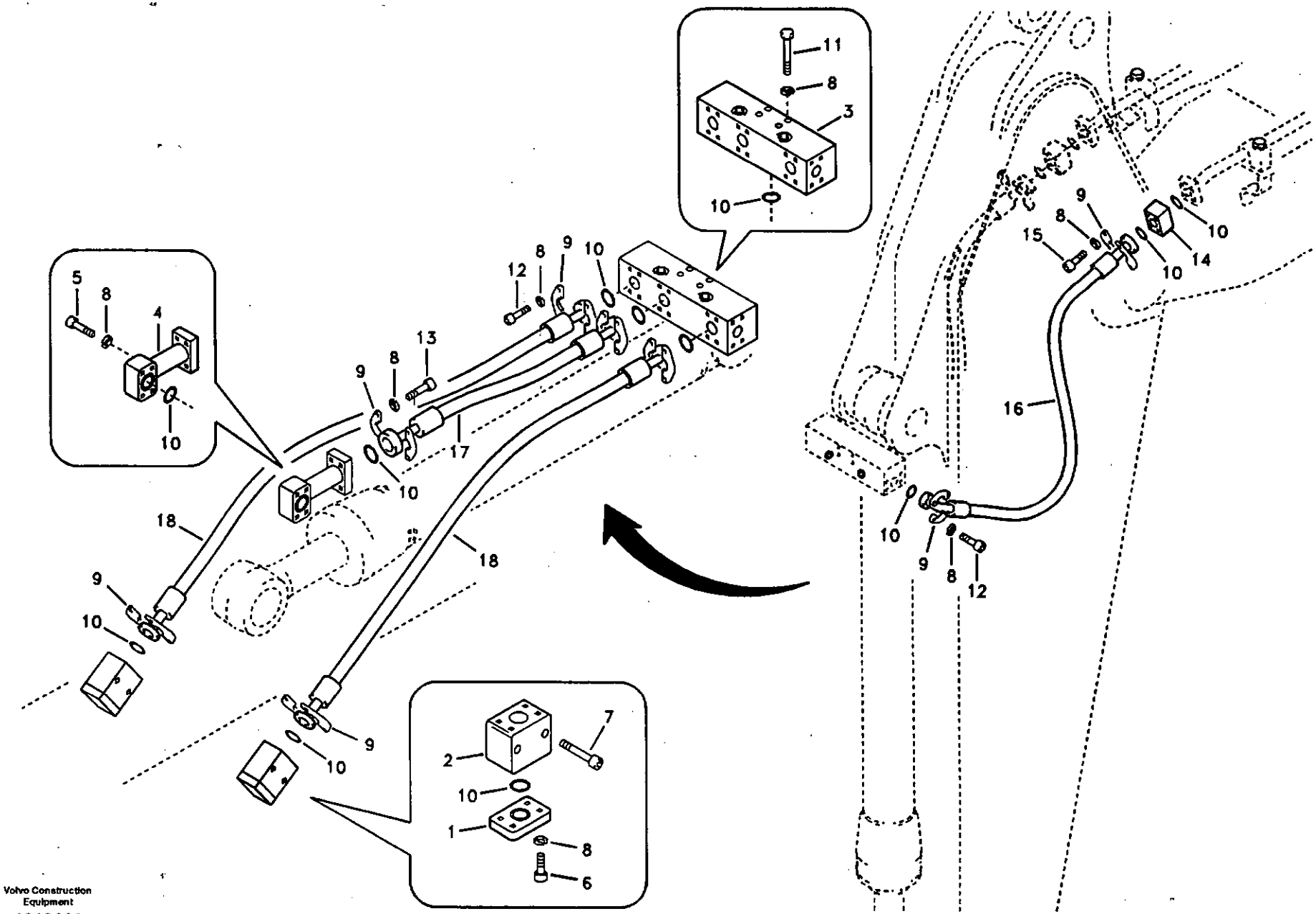
11
8
3
10
5
8
4
10
12
8
9
10
13
9
8
17
10
18
18
9
10
9
10
2
7
10
1
8
6
9
8
15
10
14
10
16
10
9
8
12

Fig.	Part No.	Quantity 1	2	3	PS	KIT	Description	Dénomination	Bezeichnung	품명	Denominación	Notes
1	VOE 14531121	2	2	2			Plug	Bouchon	Stopfen	플러그	Tapon	
2	SA 1174-54730	2	2	2			Block	Bloc	Block	블록	Bloque	
3	VOE 14516733	1	1	1			Valve	Soupape	Ventil	밸브	Valvula	
4	VOE 14517356	1	1	1			Pipe	Canalisation	Rohrleitung	파이프	Canalizacion	
5	VOE 984137	4	4	4			Screw	Vis	Schraube	스크류	Tornillo	
6	VOE 984093	8	8	8			Screw	Vis	Schraube	스크류	Tornillo	
7	VOE 984228	4	4	4			Screw	Vis	Schraube	스크류	Tornillo	
8	VOE 9213-14000	56	56	56			Screw	Vis	Schraube	스크류	Tornillo	
9	SA 9425-51042	20	20	20			Flange	Flasque	Flansch	플랜지	Brida	
10	VOE 949238	16	14	14			O-ring	Joint Torique	O-Ring	오링	Junta torica	
11	SA 9011-21420	4	4	4			Bolt	Boulon	Bolzen	볼트	Perno	
12	VOE 984135	28	28	28			Screw	Vis	Schraube	스크류	Tornillo	
13	VOE 984359	4	4	4			Screw	Vis	Schraube	스크류	Tornillo	
14	VOE 14517783	2					Block	Bloc	Block	블록	Bloque	
15	VOE 984361	8					Screw	Vis	Schraube	스크류	Tornillo	
	VOE 984359		8	8			Screw	Vis	Schraube	스크류	Tornillo	
16	VOE 14880239	2					Hose	Durit	Schlauch	호스	Tubo flexible	SER NO 10001-11686 SER NO 80001-80277
	VOE 14880744	2					Hose	Durit	Schlauch	호스	Tubo flexible	SER NO 11687- SER NO 80278-
	VOE 14880243		2				Hose	Durit	Schlauch	호스	Tubo flexible	SER NO 10001-11686 SER NO 80001-80277
	VOE 14880740		2				Hose	Durit	Schlauch	호스	Tubo flexible	SER NO 11687- SER NO 80278-
	VOE 14880242			2			Hose	Durit	Schlauch	호스	Tubo flexible	SER NO 10001-11686 SER NO 80001-80277
	VOE 14880741			2			Hose assembly	Conduit flexible	Schlauchleitung	호스 어셈블리	Conducto	SER NO 11687- SER NO 80278-
17	VOE 14880244	1	1	1			Hose	Durit	Schlauch	호스	Tubo flexible	SER NO 10001-11686 SER NO 80001-80277

1	8278648
2	8278654
3	8278660
4	
5	

Hidráulica de trabajo, cazo de almeja
클램셸 배관
Arbeitshydraullik, Greifer
Hydraulique de travail, benne preneuse
Working hydraulic, clamshell

Catalogue id 20072	Group 916
Illustr. No 1010444	Section 4200
Issue VOE 74B9920072	Page 687

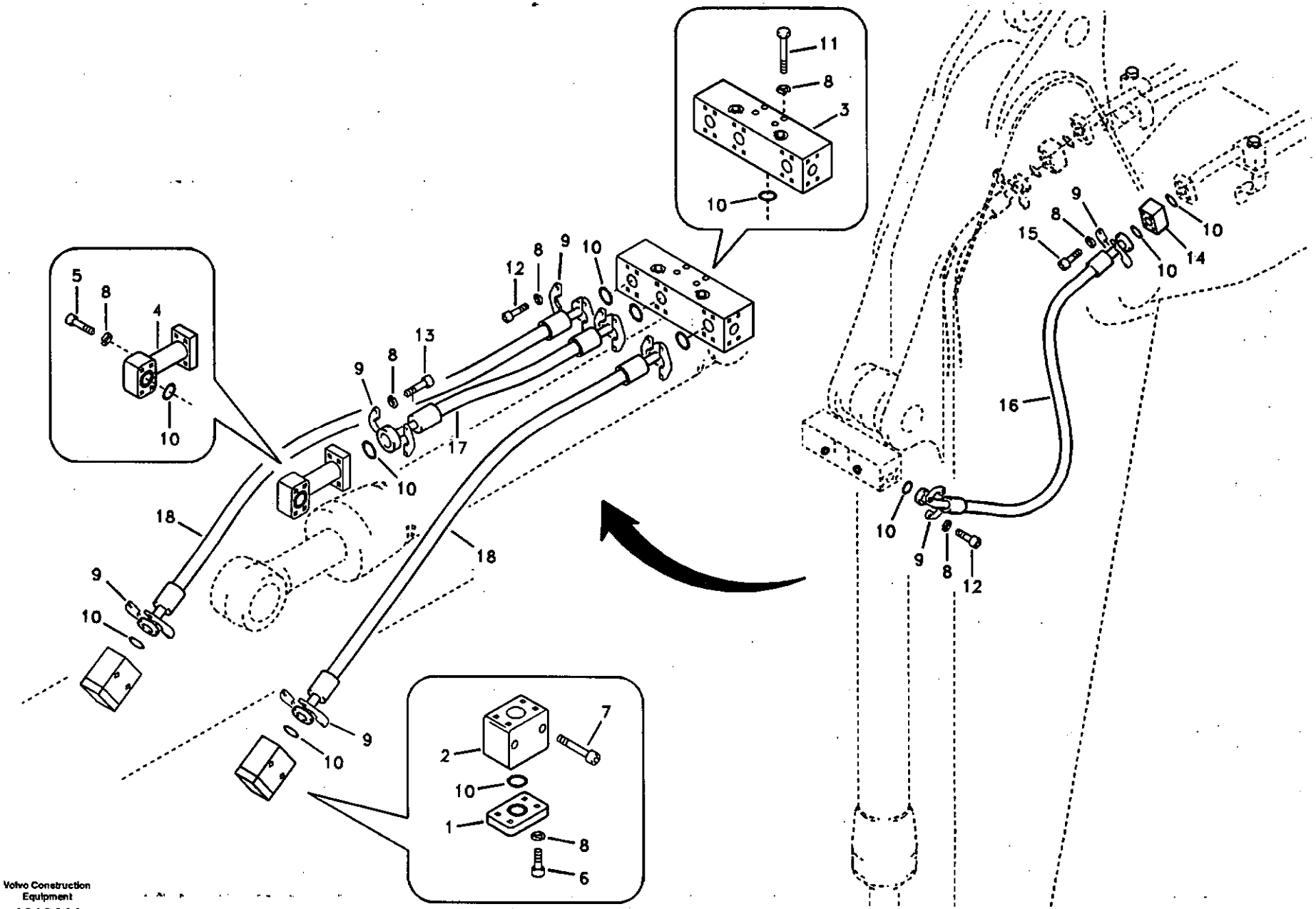

Volvo Construction Equipment

1010444

Fig.	Part No.	Quantity 1	2	3	PS	KIT	Description	Dénomination	Bezeichnung	품명	Denominación	Notes
	VOE 14880824	1	1	1			Hose assembly	Conduit flexible	Schlauchleitung	호스 어셈블리	Conducto	SER NO 11687- SER NO 80278-
18	VOE 14880272	2					Hose	Durit	Schlauch	호스	Tubo flexible	SER NO 10001-11686 SER NO 80001-80277
	SA 9495-17643	2					Hose	Durit	Schlauch	호스	Tubo flexible	SER NO 11687- SER NO 80278-
	VOE 14880165		2	2			Hose	Durit	Schlauch	호스	Tubo flexible	SER NO 10001-11686 SER NO 80001-80277
	SA 9495-17638		2	2			Hose assembly	Conduit flexible	Schlauchleitung	호스 어셈블리	Conducto	SER NO 11687- SER NO 80278-

1	8278648	**Hidráulica de trabajo, cazo de almeja** **클램셸 배관** **Arbeitshydraullik, Greifer** **Hydraulique de travail, benne preneuse** **Working hydraulic, clamshell**	Catalogue id **20072**	Group **916**
2	8278654			
3	8278660		Illustr. No **1010444**	Section **4200**
4				
5			Issue **VOE 74B9920072**	Page **689**

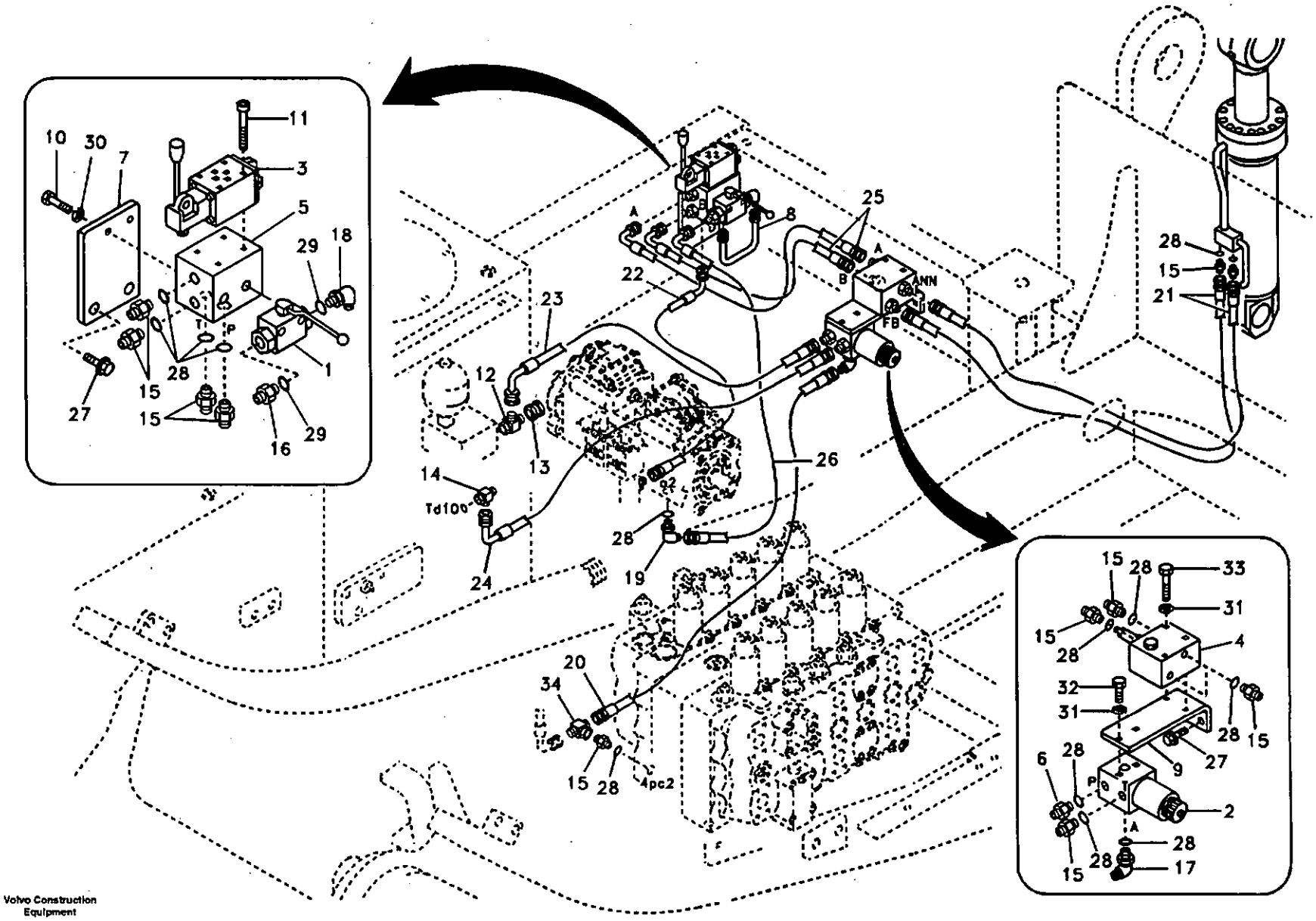

Volvo Construction Equipment

1005341

Fig.	Part No.	Quantity 1	2	3	PS	KIT	Description	Dénomination	Bezeichnung	품명	Denominación	Notes
1	VOE 14531032	1					Valve	Soupape	Ventil	밸브	Valvula	
2	VOE 14502037	1					Solenoid valve	Vanne electrom.	Magnetventil	솔레노이드 밸브	Electrovalvula	
3	VOE 14503207	1					Valve	Soupape	Ventil	밸브	Valvula	
4	VOE 14504624	1					Valve	Soupape	Ventil	밸브	Valvula	
5	VOE 14503950	1					Block	Bloc	Block	블록	Bloque	
6	SA 1048-10540	1					Connector	Raccord	Anschluss	커넥터	Union	
7	VOE 14504205	1					Plate	Tole	Blech	플레이트	Chapa	
8	VOE 14505490	1					Tube assembly	Tuyau	Rohrleitung	튜브 조립체	Tubo	
9	VOE 14509474	1					Plate	Tôle	Blech	플레이트	Chapa	
10	SA 9011-20615	2					Bolt	Boulon	Bolzen	볼트	Perno	
11	SA 9016-20510	1					Bolt	Boulon	Bolzen	볼트	Perno	
12	SA 9411-92350	1					Tee	Connexion en T	T-stuck	티	Acoplamiento T	
13	SA 9411-93390	1					Plug	Bouchon	Stopfen	플러그	Tapon	
14	SA 9411-95870	1					Tee	Connexion en T	T-stuck	티	Acoplamiento T	
15	SA 9412-11020	12					Connector	Raccord	Anschluss	커넥터	Union	
16	SA 9412-11130	1					Connector	Raccord	Anschluss	커넥터	Union	
17	SA 9413-11010	1					Elbow	Coude	Winkelstueck	엘보	Tubo acodado	
18	SA 9413-11170	1					Elbow	Coude	Winkelstueck	엘보	Tubo acodado	
19	SA 9414-11010	1					Elbow	Coude	Winkelstueck	엘보	Tubo acodado	
20	SA 9451-02247	1					Hose	Durit	Schlauch	호스	Tubo flexible	
21	SA 9451-12634	2					Hose	Durit	Schlauch	호스	Tubo flexible	
22	SA 9453-02215	1					Hose	Durit	Schlauch	호스	Tubo flexible	
23	SA 9453-02216	1					Hose	Durit	Schlauch	호스	Tubo flexible	
24	SA 9453-02223	1					Hose	Durit	Schlauch	호스	Tubo flexible	
25	SA 9453-02607	2					Hose	Durit	Schlauch	호스	Tubo flexible	
26	SA 9453-02615	1					Hose	Durit	Schlauch	호스	Tubo flexible	
27	VOE 946441	4					Flange screw	Vis à bride	Flanschschraube	플랜지 스크류	Torn embridado	
28	VOE 983502	16					O-ring	Joint Torique	O-Ring	오링	Junta torica	
29	VOE 983505	2					O-ring	Joint Torique	O-Ring	오링	Junta torica	
30	VOE 955919	2					Spring Washer	Rondelle élastique	Federscheibe	스프링 와셔	Arandela flexible	

1	8277243	**Hidráulica de trabaja para contrapeso de plegable.** **유압 배관 , 탈착형 카운터웨이트** **Arbeitshydraulik für umklappbar Gegengewicht.** **Command.hydraulique outil pour contrepoids pliable.** **Working hydraulics, Removal Counterweight.**
2		
3		
4		
5		

Catalogue id 20072	Group 916
Illustr. No 1005341	Section 6000
Issue VOE 74B9920072	Page 691

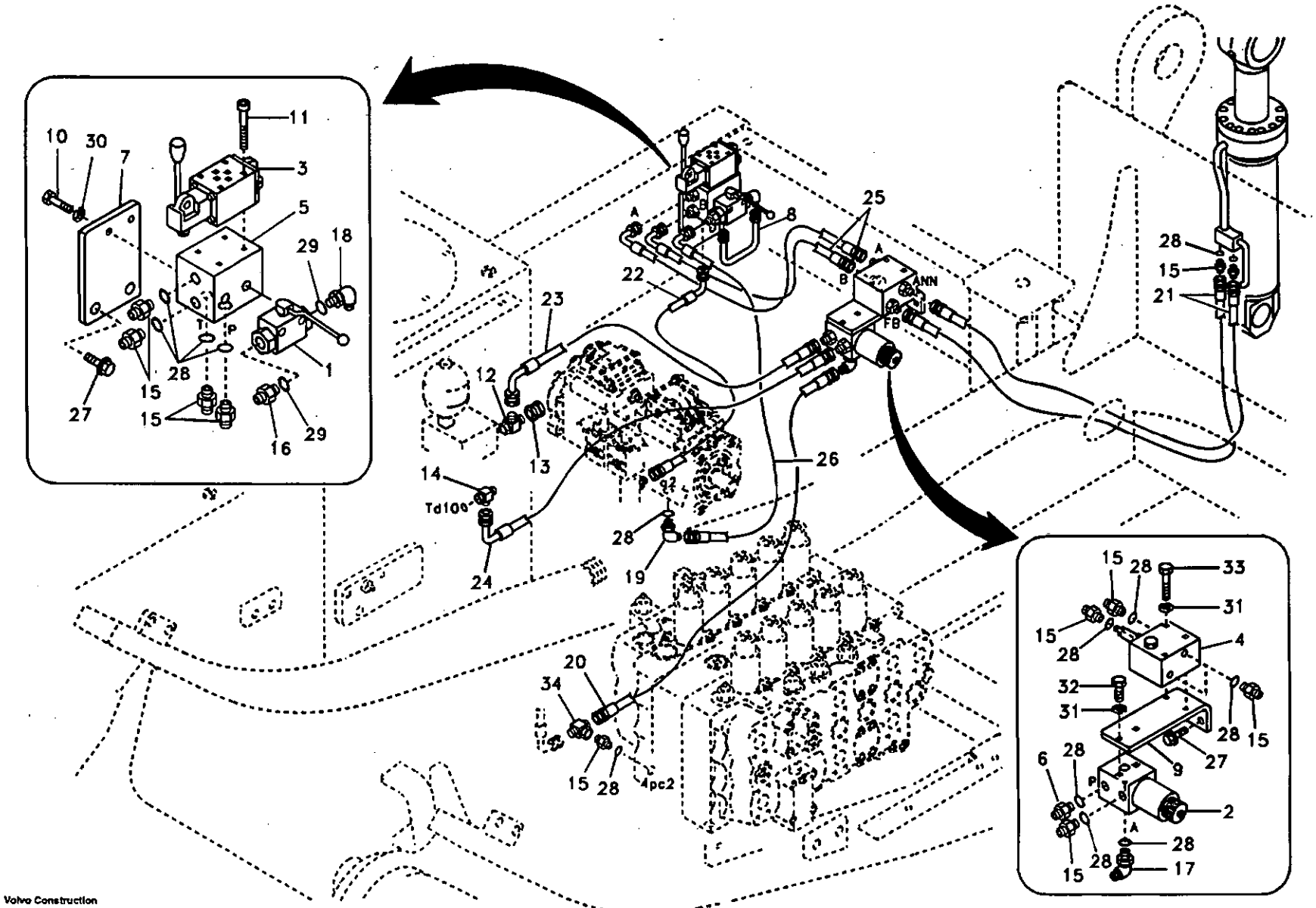

Volvo Construction Equipment

1005341

Fig.	Part No.	Quantity 1	2	3	PS	KIT	Description	Dénomination	Bezeichnung	품명	Denominación	Notes
31	VOE 955921	4					Spring Washer	Rondelle élastique	Federscheibe	스프링 와셔	Arandela flexible	
32	VOE 983242	2					Screw	Vis	Schraube	스크류	Tornillo	
33	VOE 983249	2					Hexagon screw	Vis a tête hexagonale	Sechskantschr.	육각 나사	Tornillo hexago	
34	VOE 14510275	1					Tee	Connexion en T	T-stuck	티	Acoplamiento T	

1	8277243	**Hidráulica de trabaja para contrapeso de plegable.** **유압 배관 , 탈착형 카운터웨이트** **Arbeitshydraulik für umklappbar Gegengewicht.** **Command.hydraulique outil pour contrepoids pliable.** **Working hydraulics, Removal Counterweight.**	Catalogue id **20072**	Group **916**
2			Illustr. No **1005341**	Section **6000**
3				
4			Issue **VOE 74B9920072**	Page **693**
5				

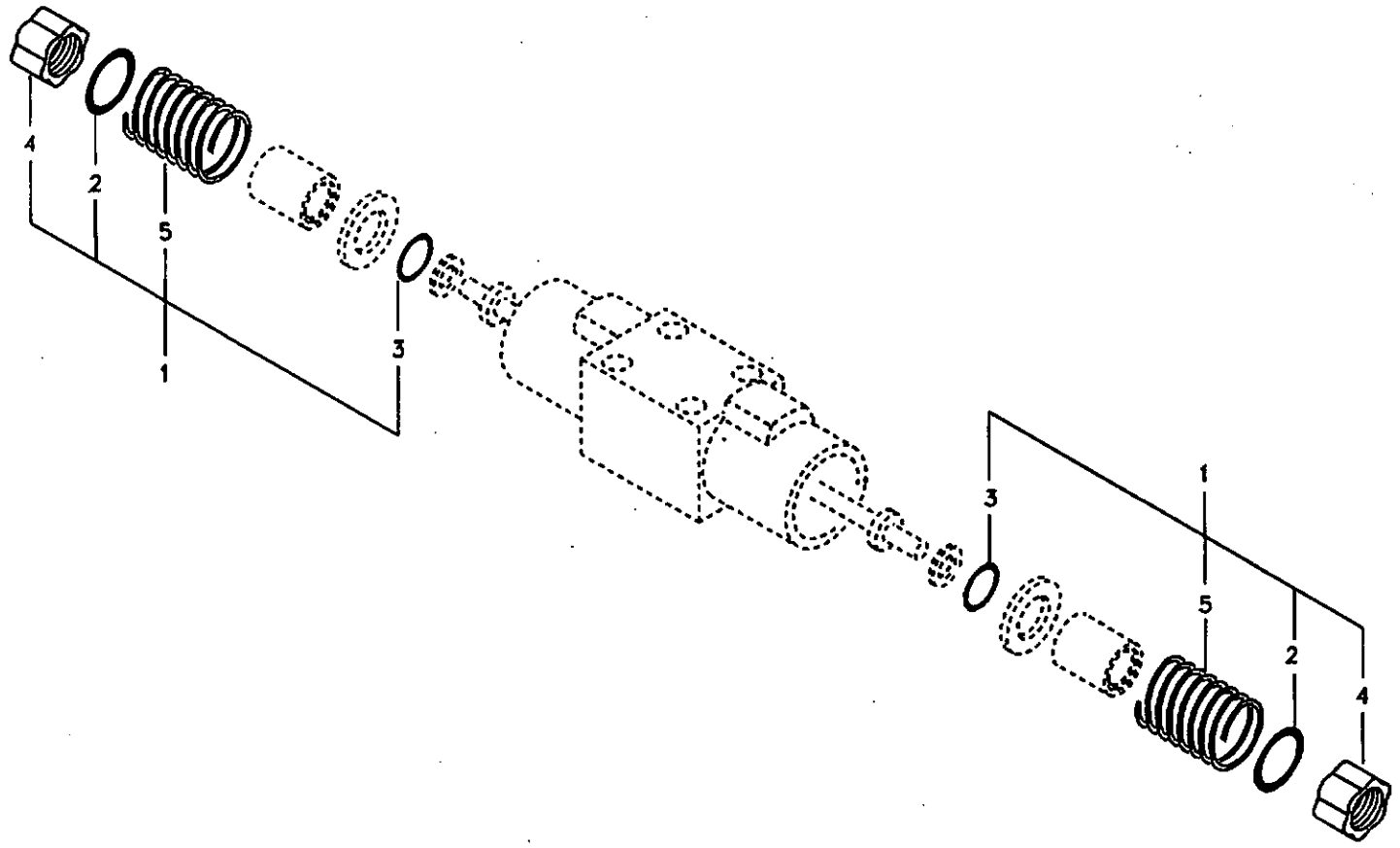
4
2
5
1
3
3
1
5
2
4

Fig.	Part No.	Quantity 1	2	3	PS	KIT	Description	Dénomination	Bezeichnung	품명	Denominación	Notes
	VOE 14505324	1	1				Solenoid valve	Vanne electrom.	Magnetventil	솔레노이드 밸브	Electrovalvula	
1	**VOE 14512987**	2	2		SS		•Set	•Jeu	•Satz	• 세트	•Juego	
2	**VOE 14503077**	1	1		SS		••O-ring	••Joint Torique	••O-Ring	•• 오링	••Junta torica	
3		1	1		NS		••O-ring	••Joint Torique	••O-Ring	•• 오링	••Junta torica	
4		1	1		NS		••Nut	••Ecrou	••Mutter	•• 너트	••Tuerca	
5		1	1		NS		••Spring	••Ressort	••Feder	•• 스프링	••Muelle	

1	**8279707**	**Hidráulica de trabajo, válvula solenoide** **유압 배관 , 솔레노이드 밸브** **Arbeitshydraulik, Solenoidventil** **Commande hydraulique d'outil, électrovalve** **Working hydraulic, solenoid valve**	Catalogue id **20072**	Group **916**
2	**8279711**		Illustr. No **SV259**	Section **7300**
3			Issue **VOE 74B9920072**	Page **695**
4				
5				

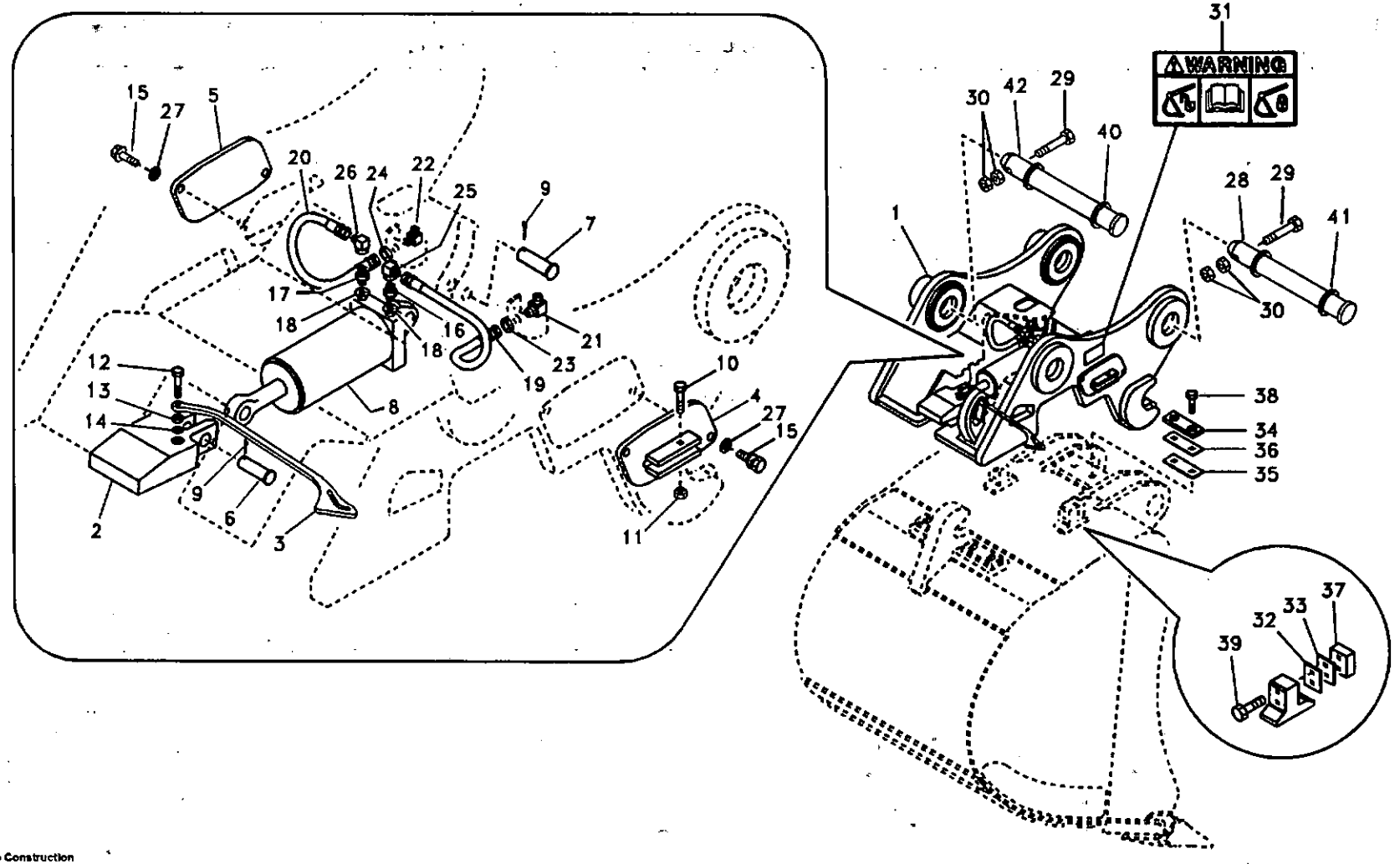
WARNING
1
2
3
4
5
6
7
8
9
10
11
12
13
14
15
16
17
18
19
20
21
22
23
24
25
26
27
28
29
30
31
32
33
34
35
36
37
38
39
40
41
42

Fig.	Part No.	Quantity 1	2	3	P S	K I T	Description	Dénomination	Bezeichnung	품명	Denominación	Notes
1	VOE 14537142	1					Quick attachment	Fixation rapide	Schnellkupplung	퀵 핏 어태치먼트	Acoplamiento rapido	
2	SA 1171-75140	1					•Key	•Clavette	•Keil	• 키	•Llave (cuna)	
3	VOE 14500381	1					•Indicator	•Indicateur	•Indikator	• 인디케이터	•Indicador	
4	SA 1171-75160	1					•Cover	•Capot	•Haube	• 커버	•Capo	
5	SA 1171-75170	1					•Cover	•Capot	•Haube	• 커버	•Capo	
6	SA 1171-75280	1					•Pin	•Goupille	•Zapfen	• 핀	•Pasador	
7	SA 1171-75280	1					•Pin	•Goupille	•Zapfen	• 핀	•Pasador	
8	VOE 14522371	1					•Cylinder	•Verin	•Zylinder	• 실린더	•Cilindro	
9	SA 9323-05922	2					•Split Pin	•Goupille Fendue	•Splint	• 분할 핀	•Chaveta Hendida	
10	SA 9011-10809	1					•Bolt	•Boulon	•Bolzen	• 볼트	•Perno	
11	VOE 983303	1					•Nut	•Ecrou	•Mutter	• 너트	•Tuerca	
12	SA 9011-11009	1					•Bolt	•Boulon	•Bolzen	• 볼트	•Perno	
13	VOE 983304	1					•Hexagon Nut	•Ecrou Hexagonal	•Sechskantmutter	• 너트	•Tuerca Hexagon	
14	SA 9211-10000	1					•Washer	•Rondelle	•Scheibe	• 와셔	•Arandela	
15	SA 9011-11207	4					•Bolt	•Boulon	•Bolzen	• 볼트	•Perno	
16	SA 9412-12020	1					•Connector	•Raccord	•Anschluss	• 커넥터	•Union	
17	SA 9412-12120	1					•Connector	•Raccord	•Anschluss	• 커넥터	•Union	
18	SA 9426-10020	2					•Gasket	•Joint	•Dichtung	• 가스켓	•Junta	
19	SA 9459-05190	1					•Hose assembly	•Conduit flexible	•Schlauchleitung	• 호스 어셈블리	•Conducto	
20	SA 9459-05420	1					•Hose	•Durit	•Schlauch	• 호스	•Tubo flexible	
21	SA 9411-95940	1					•Elbow	•Coude	•Winkelstueck	• 엘보	•Tubo acodado	
22	SA 9411-95950	1					•Elbow	•Coude	•Winkelstueck	• 엘보	•Tubo acodado	
23	SA 1040-80490	1					•Nut	•Ecrou	•Mutter	• 너트	•Tuerca	
24	SA 2043-00120	1					•Nut	•Ecrou	•Mutter	• 너트	•Tuerca	
25	SA 9411-95190	1					•Elbow	•Coude	•Winkelstueck	• 엘보	•Tubo acodado	
26	SA 9411-90490	1					•Elbow	•Coude	•Winkelstueck	• 엘보	•Tubo acodado	
27	SA 9211-12000	4					•Washer	•Rondelle	•Scheibe	• 와셔	•Arandela	
28	VOE 14508375	1					Pin	Goupille	Zapfen	핀	Pasador	
29	SA 9011-22027	1					Bolt	Boulon	Bolzen	볼트	Perno	
30	VOE 979022	1					Nut	Ecrou	Mutter	너트	Tuerca	

1	8277255
2	8277256
3	8277257
4	
5	

Portaimplemento, enganche rápido
작업장치 브라켓 , 퀵 핏
Geräteträger, Schnellwechsler
Fixation, raccord rapide
Attachment bracket, quickfit

Catalogue id 20072	Group 924
Illustr. No 1005330	Section 100
Issue VOE 74B9920072	Page 697

VOLVO

EC460B

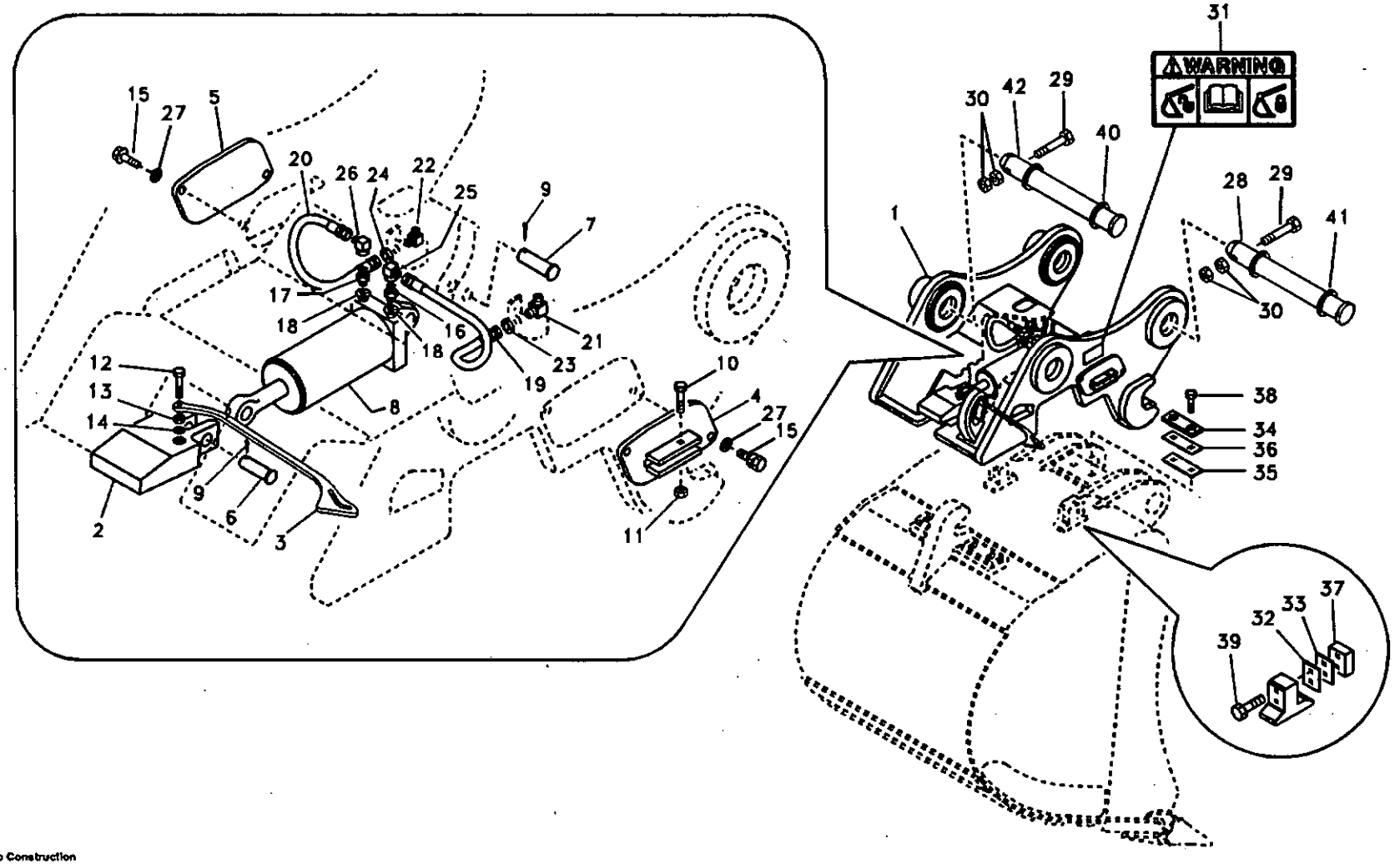
WARNING
1
2
3
4
5
6
7
8
9
10
11
12
13
14
15
16
17
18
19
20
21
22
23
24
25
26
27
28
29
30
31
32
33
34
35
36
37
38
39
40
41
42

Fig.	Part No.	Quantity 1	2	3	PS	KIT	Description	Dénomination	Bezeichnung	품명	Denominación	Notes
31	SA 1192-02890	1					Decal	Decalcomanie	Abziehbild	데칼	Decalcomania	SER NO 10001-11705
32	SA 1171-75190		2	2			Shim	Cale Reglage	Nachstellblech	심	Cuna de calzar	
33	SA 1171-75200		6	6			Shim	Cale Reglage	Nachstellblech	심	Cuna de calzar	
34	VOE 14512877		3	3			Spacer	Entretoise	Abstandkörper	스페이서	Distanciador	
35	VOE 14512878		3	3			Shim	Cale Reglage	Nachstellblech	심	Cuna de calzar	
36	VOE 14512879		3	3			Shim	Cale Reglage	Nachstellblech	심	Cuna de calzar	
37	VOE 14512947		2	2			Spacer	Partie Intermédiaire	Zwischenstück	스페이서	Espaciador	
38	SA 9011-11606		6	6			Bolt	Boulon	Bolzen	볼트	Perno	
39	SA 9011-21214		4	4			Bolt	Boulon	Bolzen	볼트	Perno	
40	SA 9524-00146	2					Ring	Anneau	Ring	링	Anillo	
41	VOE 14880695	2					Ring	Anneau	Ring	링	Anillo	
42	VOE 14508374	1					Pin	Goupille	Zapfen	핀	Pasador	

1	8277255	**Portaimplemento, enganche rápido** **작업장치 브라켓 , 퀵 핏** **Geräteträger, Schnellwechsler** **Fixation, raccord rapide** **Attachment bracket, quickfit**	Catalogue id 20072	Group 924
2	8277256		Illustr. No 1005330	Section 100
3	8277257		Issue VOE 74B9920072	Page 699
4				
5				

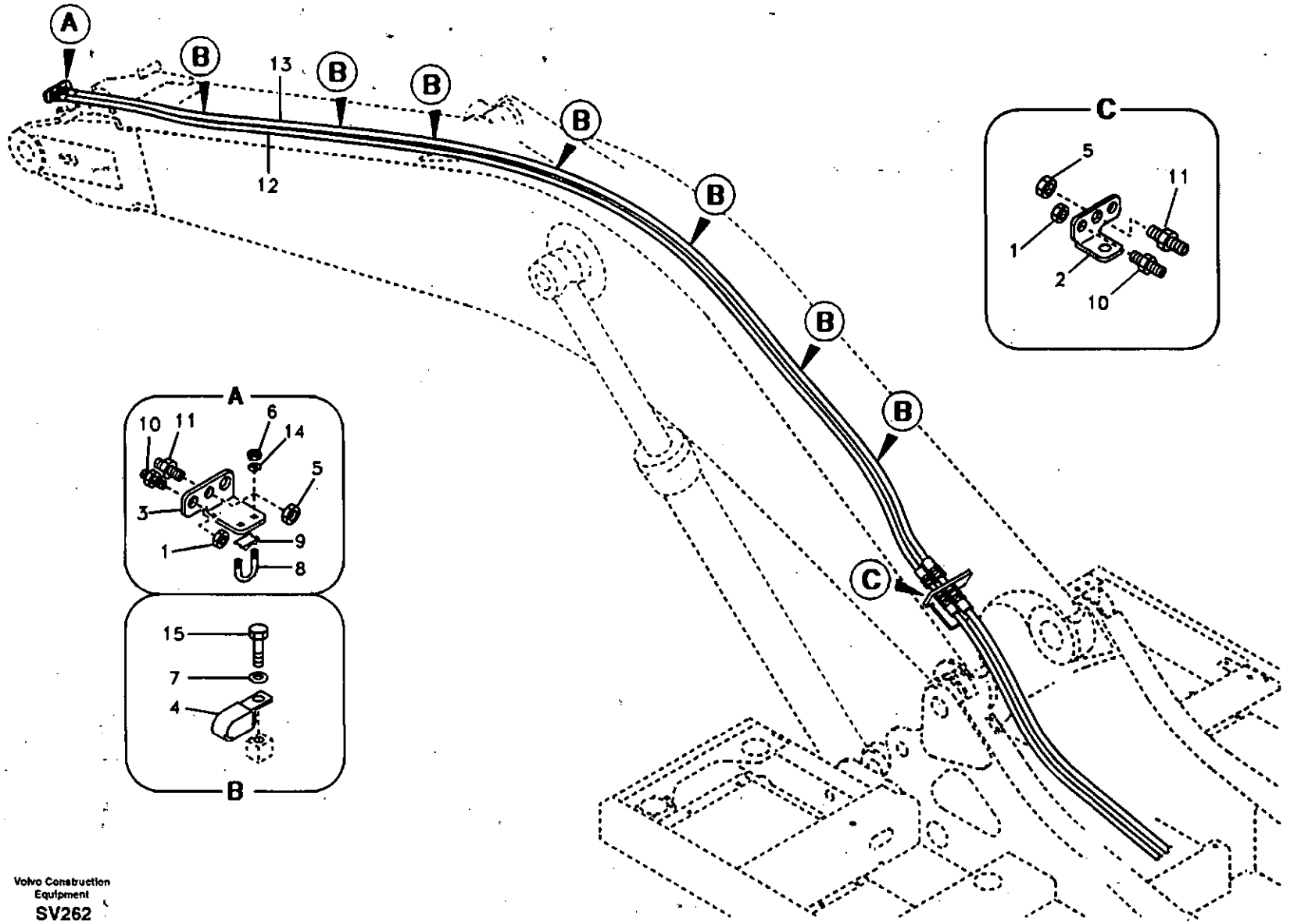
A
B
13
12
B
B
B
B
B
B
C
C
5
11
1
2
10
A
10
11
6
14
5
3
1
9
8
15
7
4
B

Fig.	Part No.	Quantity 1	2	3	PS	KIT	Description	Dénomination	Bezeichnung	품명	Denominación	Notes
1	SA 1040-80490	2	2				Nut	Ecrou	Mutter	너트	Tuerca	
2	VOE 14531119	1	1				Plate	Plaque	Platte	플레이트	Placa	
3	VOE 14531128	1	1				Bracket	Console	Konsole	브라켓	Ménsula	
4	VOE 14515524	7	6				Clip	Clip	Klemme	클립	Clip	
5	SA 2043-00120	2	2				Nut	Ecrou	Mutter	너트	Tuerca	
6	SA 9111-31000	2	2				Nut	Ecrou	Mutter	너트	Tuerca	
7	SA 9211-10000	7	6				Washer	Rondelle	Scheibe	와셔	Arandela	
8	SA 14880632	1	1				U-bolt	Etrier Ressort	Federbride	유 볼트	Abrazadera-u	
9	SA 14880634	1	1				Seat	Siege	Sitz	시트	Asiento	
10	SA 9416-11091	2	2				Connector	Raccord	Anschluss	커넥터	Union	
11	SA 9416-11101	2	2				Connector	Raccord	Anschluss	커넥터	Union	
12	SA 9466-02644	1					Hose	Durit	Schlauch	호스	Tubo flexible	
	SA 9466-02633		1				Hose	Durit	Schlauch	호스	Tubo flexible	
13	SA 9466-03644	1					Hose	Durit	Schlauch	호스	Tubo flexible	
	SA 9466-03633		1				Hose	Durit	Schlauch	호스	Tubo flexible	
14	VOE 955922	2	2				Spring Washer	Rondelle élastique	Federscheibe	스프링 와셔	Arandela flexible	
15	VOE 983250	7	6				Hexagon screw	Vis tête hexagonale	Sechskantschraube	스크류	Tornillo hexago	

1	8277229
2	8278223
3	
4	
5	

Hidráulica de trabajo, acoplamiento rápido en la pluma.
유압 배관 , 붐측 퀵 핏
Arbeitshydraulik, Schnellwechsler auf Ausleger
Commande hydraulique d'outil, porte-outil sur flèche
Working hydraulic, quick fit on boom

Catalogue id 20072	Group 924
Illustr. No SV262	Section 400
Issue VOE 74B9920072	Page 701

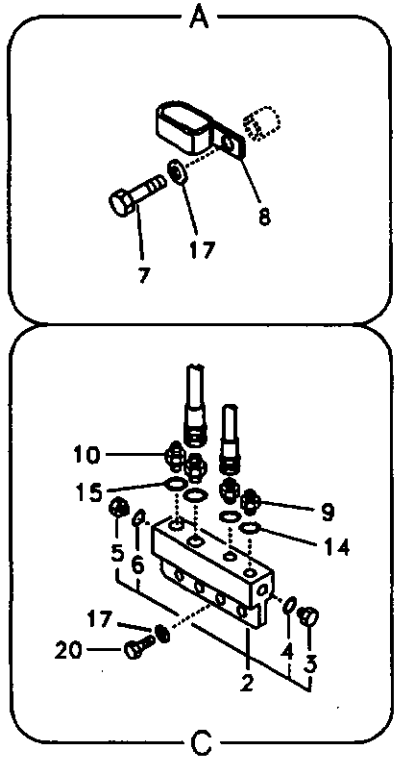
A
8
17
7
10
15
9
14
5
6
17
20
4
3
2
C

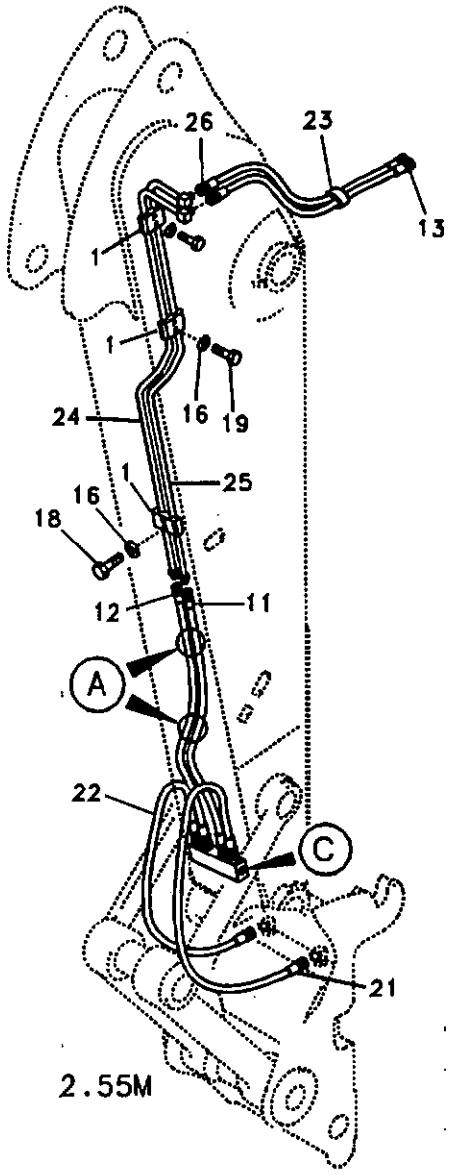
26
23
13
1
1
16
19
24
25
1
16
18
12
11
A
22
C
21
2.55M

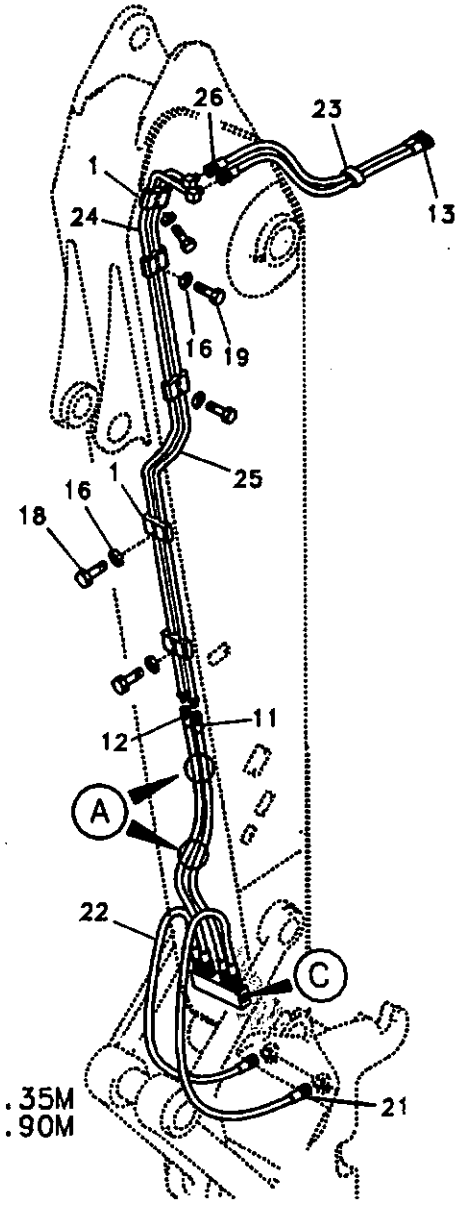
26
23
1
13
24
16
19
25
1
16
18
12
11
A
22
C
21
3.35M
3.90M

Fig.	Part No.	Quantity 1	2	3	4	5	P S	K I T	Description	Dénomination	Bezeichnung	품명	Denominación	Notes
1	SA 1174-53360	3	5	5					Clamp	Pince Serrage	Klemme	클램프	Abrazadera	SER NO 11515-11575 SER NO 80001-80066
	VOE 14541254	3	5	5					Clamp	Pince Serrage	Klemme	클램프	Abrazadera	SER NO 11576- SER NO 80067-
2	VOE 14531133	1	1	1					Block	Bloc	Block	블록	Bloque	SER NO 11515-11575 SER NO 80001-80066
	VOE 14541265	1	1	1					Block	Bloc	Block	블록	Bloque	SER NO 11576- SER NO 80067-
3	SA 9415-11021	1	1	1					•Plug	•Bouchon	•Stopfen	• 플러그	•Tapon	SER NO 11576- SER NO 80067-
4	VOE 983502	1	1	1					•O-ring	•Joint Torique	•O-Ring	• 오링	•Junta torica	SER NO 11576- SER NO 80067-
5	SA 9415-11031	1	1	1					•Plug	•Bouchon	•Stopfen	• 플러그	•Tapon	SER NO 11576- SER NO 80067-
6	VOE 983505	1	1	1					•O-ring	•Joint Torique	•O-Ring	• 오링	•Junta torica	SER NO 11576- SER NO 80067-
7	SA 9011-11003	1	1	1					Bolt	Boulon	Bolzen	볼트	Perno	SER NO 11515-11575 SER NO 80001-80066
	SA 9011-11003	2	2	2					Bolt	Boulon	Bolzen	볼트	Perno	SER NO 11576- SER NO 80067-
8	VOE 14515524	1	1	1					Clip	Clip	Klemme	클립	Clip	SER NO 11515-11575 SER NO 80001-80066
	VOE 14515524	2	2	2					Clip	Clip	Klemme	클립	Clip	SER NO 11576- SER NO 80067-
9	SA 9412-11020	2	2	2					Connector	Raccord	Anschluss	커넥터	Union	
10	SA 9412-11030	2	2	2					Connector	Raccord	Anschluss	커넥터	Union	
11	SA 9451-02625	1	1	1					Hose	Durit	Schlauch	호스	Tubo flexible	
12	SA 9451-03625	1	1	1					Hose	Durit	Schlauch	호스	Tubo flexible	
13	SA 9459-05260	1	1	1					Hose	Durit	Schlauch	호스	Tubo flexible	

1	8277230
2	8277231
3	8277232
4	8277255
5	

Hidráulica de trabajo, acoplamiento rápido en el brazo.
유압 배관 , 디퍼 암측 퀵 핏
Arbeitshydraulik, Schnellwechsler auf Stiel
Commande hydraulique d'outil, porte-outil sur balancier
Working hydraulic, quick fit on dipper arm

Catalogue id 20072	Group 924
Illustr. No 1018767	Section 700
Issue VOE 74B9920072	Page 703

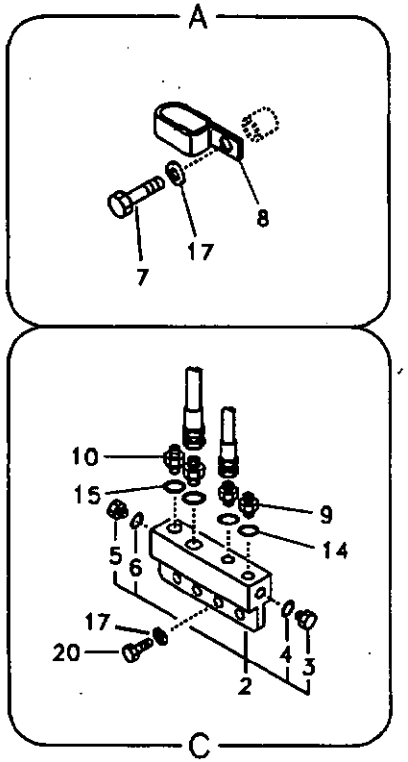

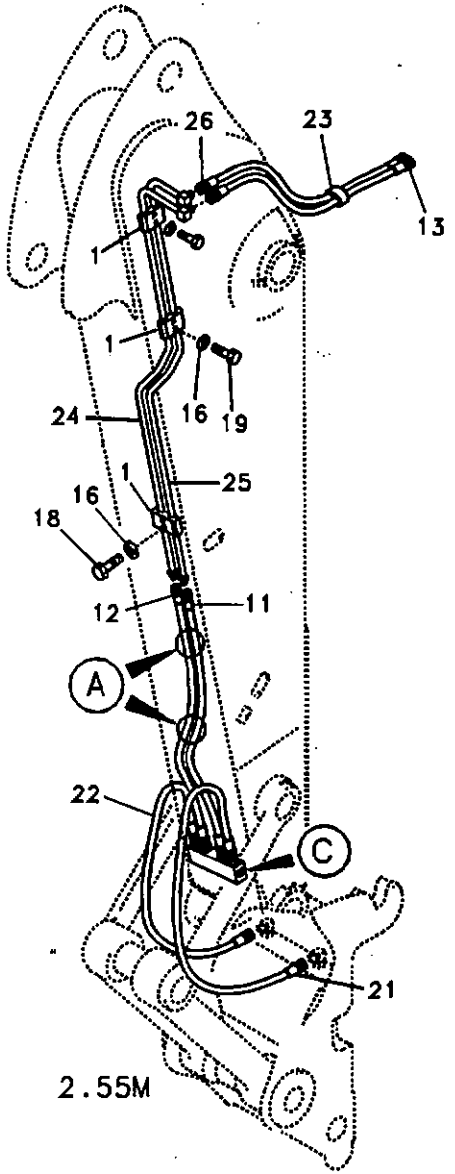

2.55M

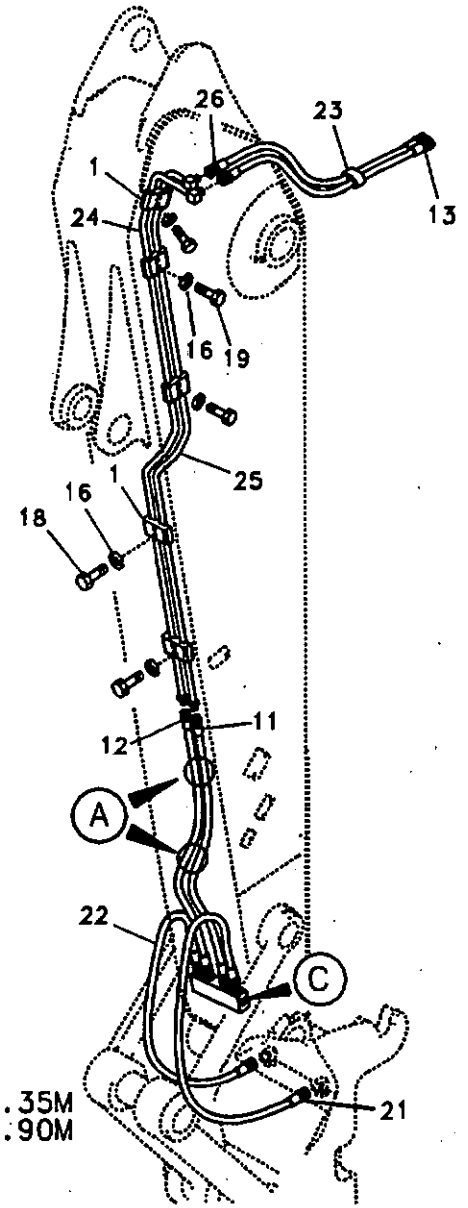

3.35M
3.90M

Fig.	Part No.	Quantity 1	2	3	4	5	PS	KIT	Description	Dénomination	Bezeichnung	품명	Denominación	Notes
14	SA 9511-12011	2	2	2					O-ring	Joint Torique	O-Ring	오링	Junta torica	SER NO 11515-11575 SER NO 80001-80066
	VOE 983502	2	2	2					O-ring	Joint Torique	O-Ring	오링	Junta torica	SER NO 11576- SER NO 80067-
15	SA 9511-12014	2	2	2					O-ring	Joint Torique	O-Ring	오링	Junta torica	SER NO 11515-11575 SER NO 80001-80066
	VOE 983505	2	2	2					O-ring	Joint Torique	O-Ring	오링	Junta torica	SER NO 11576- SER NO 80067-
16	VOE 955921	3	5	5					Spring Washer	Rondelle élastique	Federscheibe	스프링 와셔	Arandela flexible	SER NO 11515-11575 SER NO 80001-80066
	VOE 955921	6	10	10					Spring Washer	Rondelle élastique	Federscheibe	스프링 와셔	Arandela flexible	SER NO 11576- SER NO 80067-
17	VOE 955922	3	3	3					Spring Washer	Rondelle élastique	Federscheibe	스프링 와셔	Arandela flexible	SER NO 11515-11575 SER NO 80001-80066
	VOE 955922	6	6	6					Spring Washer	Rondelle élastique	Federscheibe	스프링 와셔	Arandela flexible	SER NO 11576- SER NO 80067-
18	VOE 983243	1	2	2					Screw	Vis	Schraube	스크류	Tornillo	SER NO 11515-11575 SER NO 80001-80066
	VOE 983243	2	4	4					Screw	Vis	Schraube	스크류	Tornillo	SER NO 11576- SER NO 80067-
19	VOE 983245	2	3	3					Hexagon screw	Vis a tête hexagona	Sechskantschr	육각 나사	Tornillo hexago	SER NO 11515-11575 SER NO 80001-80066
	VOE 983245	4	6	6					Hexagon screw	Vis a tête hexagona	Sechskantschr	육각 나사	Tornillo hexago	SER NO 11576- SER NO 80067-
20	VOE 983252	2	2	2					Hexagon screw	Vis tête hexagonale	Sechskantschraub .	스크류	Tornillo hexago	SER NO 11515-11575 SER NO 80001-80066
	VOE 983251	4	4	4					Hexagon screw	Vis tête hexagonale	Sechskantschraub .	스크류	Tornillo hexago	SER NO 11576- SER NO 80067-
21	SA 9459-05260				1				Hose	Durit	Schlauch	호스	Tubo flexible	
22	VOE 14880141				1				Hose	Flexible	Schlauch	호스	Manguera	

1	8277230
2	8277231
3	8277232
4	8277255
5	

Hidráulica de trabajo, acoplamiento rápido en el brazo.
유압 배관 , 디퍼 암측 퀵 핏
Arbeitshydraulik, Schnellwechsler auf Stiel
Commande hydraulique d'outil, porte-outil sur balancier
Working hydraulic, quick fit on dipper arm

Catalogue id 20072	Group 924
Illustr. No 1018767	Section 700
Issue VOE 74B9920072	Page 705

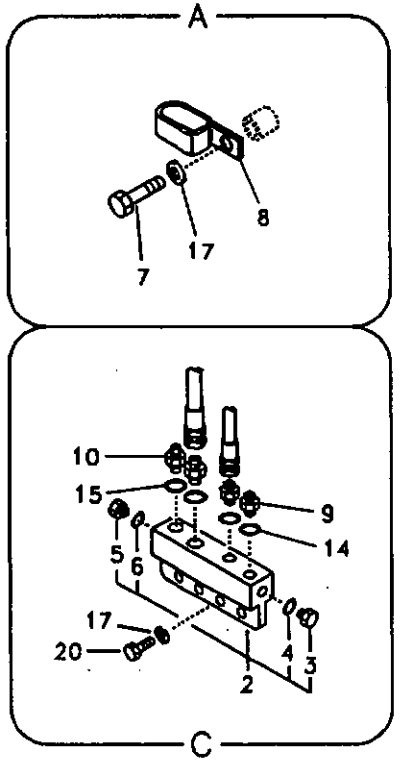
A
8
7
17
10
15
9
14
5
6
17
20
4
3
2
C

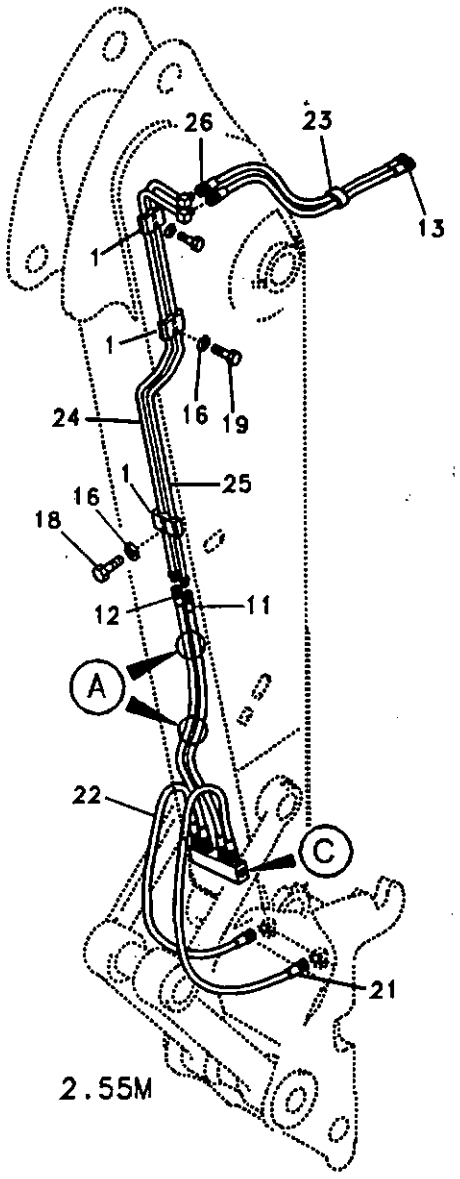
26
23
13
1
1
16
19
24
25
1
16
18
12
11
A
22
C
21
2.55M

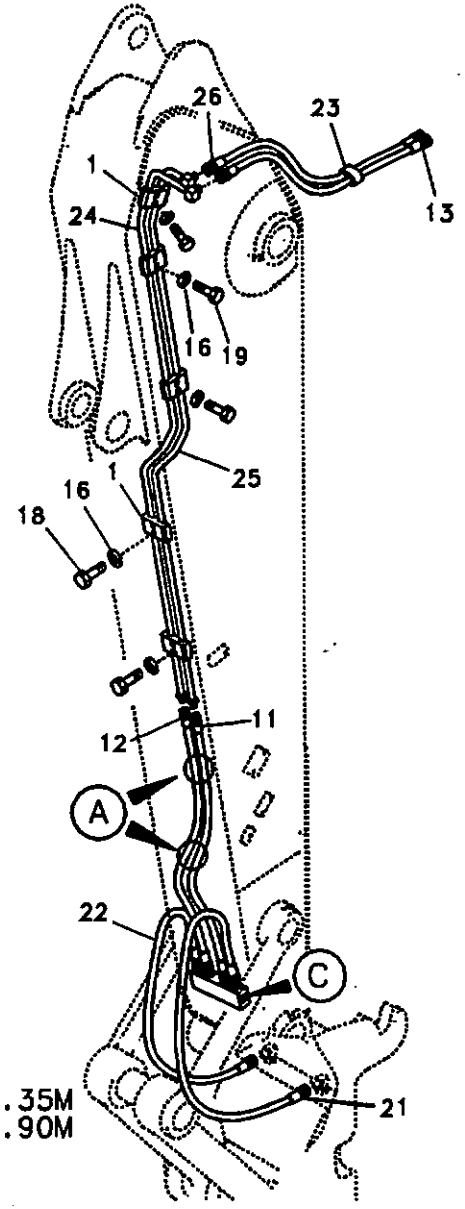
26
23
1
13
24
16
19
25
1
16
18
12
11
A
22
C
21
3.35M
3.90M

Fig.	Part No.	Quantity 1	2	3	4	5	PS	KIT	Description	Dénomination	Bezeichnung	품명	Denominación	Notes
23	SA 1174-58220	1	1	1					Clamp	Pince Serrage	Klemme	클램프	Abrazadera	
24	VOE 14507397	1							Pipe	Canalisation	Rohrleitung	파이프	Canalizacion	
	VOE 14504787		1						Pipe	Canalisation	Rohrleitung	파이프	Canalizacion	
	VOE 14518746			1					Tube	Tuyau	Rohr	파이프	Tubo	
25	VOE 14507398	1							Pipe	Canalisation	Rohrleitung	파이프	Canalizacion	
	VOE 14504788		1						Pipe	Canalisation	Rohrleitung	파이프	Canalizacion	
	VOE 14509234			1					Pipe	Canalisation	Rohrleitung	파이프	Canalizacion	
26	VOE 14880080	1	1	1					Hose	Flexible	Schlauch	호스	Manguera	

1	8277230
2	8277231
3	8277232
4	8277255
5	

Hidráulica de trabajo, acoplamiento rápido en el brazo.
유압 배관 , 디퍼 암측 퀵 핏
Arbeitshydraulik, Schnellwechsler auf Stiel
Commande hydraulique d'outil, porte-outil sur balancier
Working hydraulic, quick fit on dipper arm

Catalogue id 20072	Group 924
Illustr. No 1018767	Section 700
Issue VOE 74B9920072	Page 707

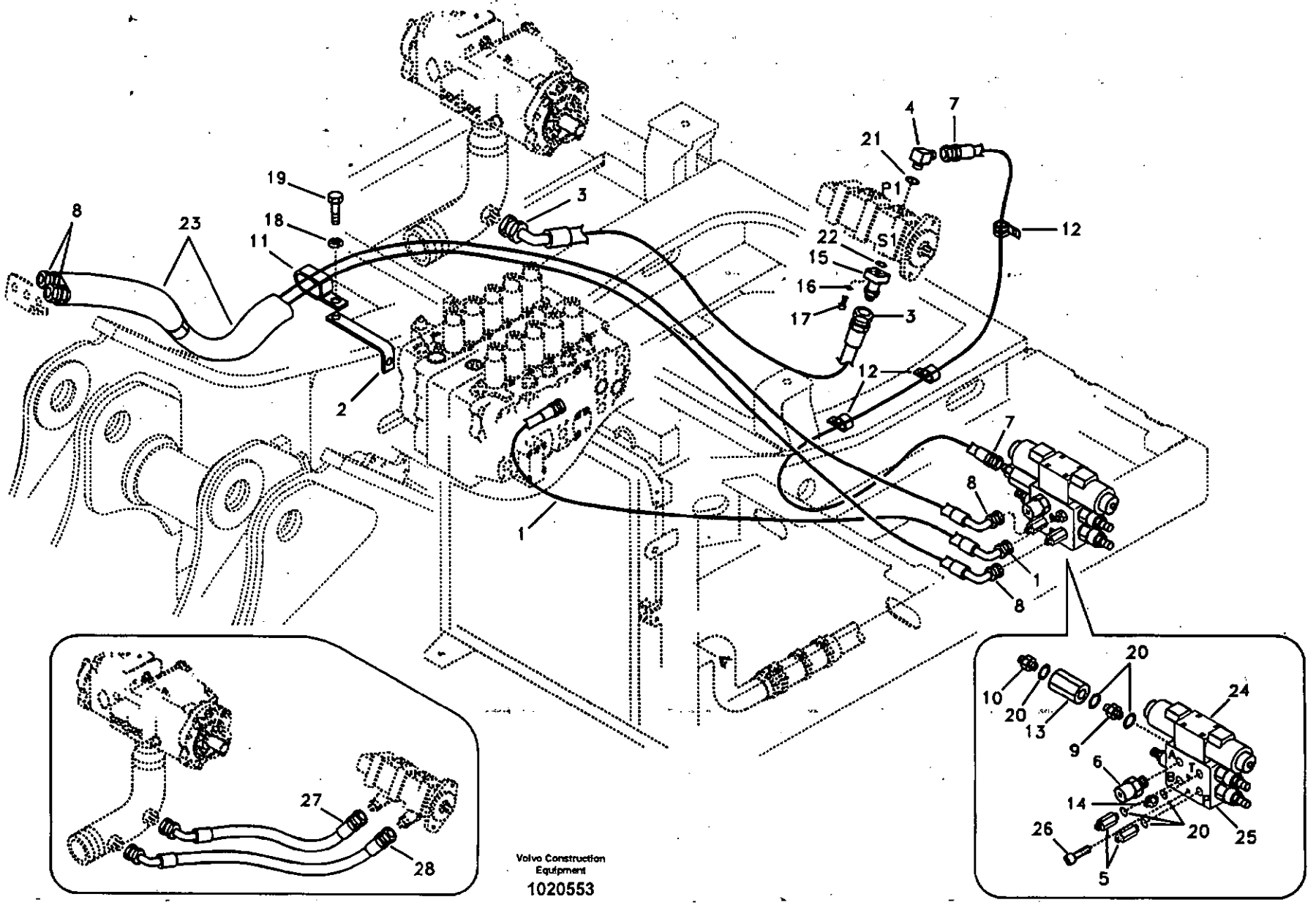
1
2
3
4
7
8
11
12
15
16
17
18
19
20
21
22
23
24
25
26
27
28
P1
S1
10
13
9
6
14
5
Volvo Construction Equipment
1020553

Fig.	Part No.	Quantity 1	2	3	P S	K I T	Description	Dénomination	Bezeichnung	품명	Denominación	Notes
1	SA 9453-03233	1					Hose	Durit	Schlauch	호스	Tubo flexible	
2	VOE 14511520	1					Bracket	Console	Konsole	브라켓	Ménsula	
3	SA 9452-06232	1					Hose	Durit	Schlauch	호스	Tubo flexible	SER NO 11515-11576 SER NO 80001-80076
4	SA 9413-11210	1					Elbow	Coude	Winkelstueck	엘보	Tubo acodado	
5	SA 9411-91950	2					Connector	Raccord	Anschluss	커넥터	Union	
6	SA 1042-11650	1					Quick Coupling	Accouple.rapide	Schnellkupplung	퀵 커플러	Acoplam Rapido	SER NO 11515-11576 SER NO 80001-80076
	VOE 936441	1					Testing Nipple	Raccord contrôle	Prufnippel	테스트 니플	Niple Medicion	SER NO 11577- SER NO 80077-
7	SA 9451-04458	1					Hose	Durit	Schlauch	호스	Tubo flexible	
8	SA 9453-03576	2					Hose	Durit	Schlauch	호스	Tubo flexible	
9	SA 9411-96030	1					Connector	Raccord	Anschluss	커넥터	Union	
10	SA 9412-11140	1					Connector	Raccord	Anschluss	커넥터	Union	
11	VOE 14515524	1					Clip	Clip	Klemme	클립	Clip	
12	VOE 14500295	3					Clip	Clip	Klemme	클립	Clip	
13	VOE 14531088	1					Check valve	Valve antiretour	Rückschlagventil	체크 밸브	Válvula de retención	
14	SA 9412-11030	1					Connector	Raccord	Anschluss	커넥터	Union	
15	VOE 14537301	1					Flange	Flasque	Flansch	플랜지	Brida	
16	VOE 955922	4					Spring Washer	Rondelle élastique	Federscheibe	스프링 와셔	Arandela flexible	
17	VOE 984082	4					Allen Hd Screw	Vis A 6 Pans Cr	Inbusschraube	스크류	Torn Hex Embut	
18	SA 9211-10000	1					Washer	Rondelle	Scheibe	와셔	Arandela	
19	VOE 983251	1					Hexagon screw	Vis tête hexagonale	Sechskantschraube	스크류	Tornillo hexago	
20	VOE 983505	6					O-ring	Joint Torique	O-Ring	오링	Junta torica	
21	VOE 983524	1					O-ring	Joint Torique	O-Ring	오링	Junta torica	
22	VOE 948700	1					O-ring	Joint Torique	O-Ring	오링	Junta torica	
23	VOE 14531110	2					Cover	Capot	Haube	커버	Capo	
24	VOE 14531860	1					Solenoid valve	Vanne electrom.	Magnetventil	솔레노이드 밸브	Electrovalvula	
25	VOE 14551806	1					Valve	Soupape	Ventil	밸브	Valvula	(VOE 14524173)
	VOE 14500110	3					•Relief valve	•Limiteur - pression	•Druckbegrenzer	• 릴리프 밸브	•Limitador presion	

1	8279717
2	8279701
3	
4	
5	

Hidráulica de trabajo, inclinación y rotador en el bastidor superior
유압 배관 , 상부프레임측 슬로프 및 로테이터
Arbeitshydraulik, Böschung und Rotator auf oberem Rahmen
Commande hydraulique d'outil, équipement de talutage et rotateur sur tourelle
Working hydraulic, slope and rotator on upper frame

Catalogue id	Group
20072	924
Illustr. No	Section
1020553	1000
Issue	Page
VOE 74B9920072	709

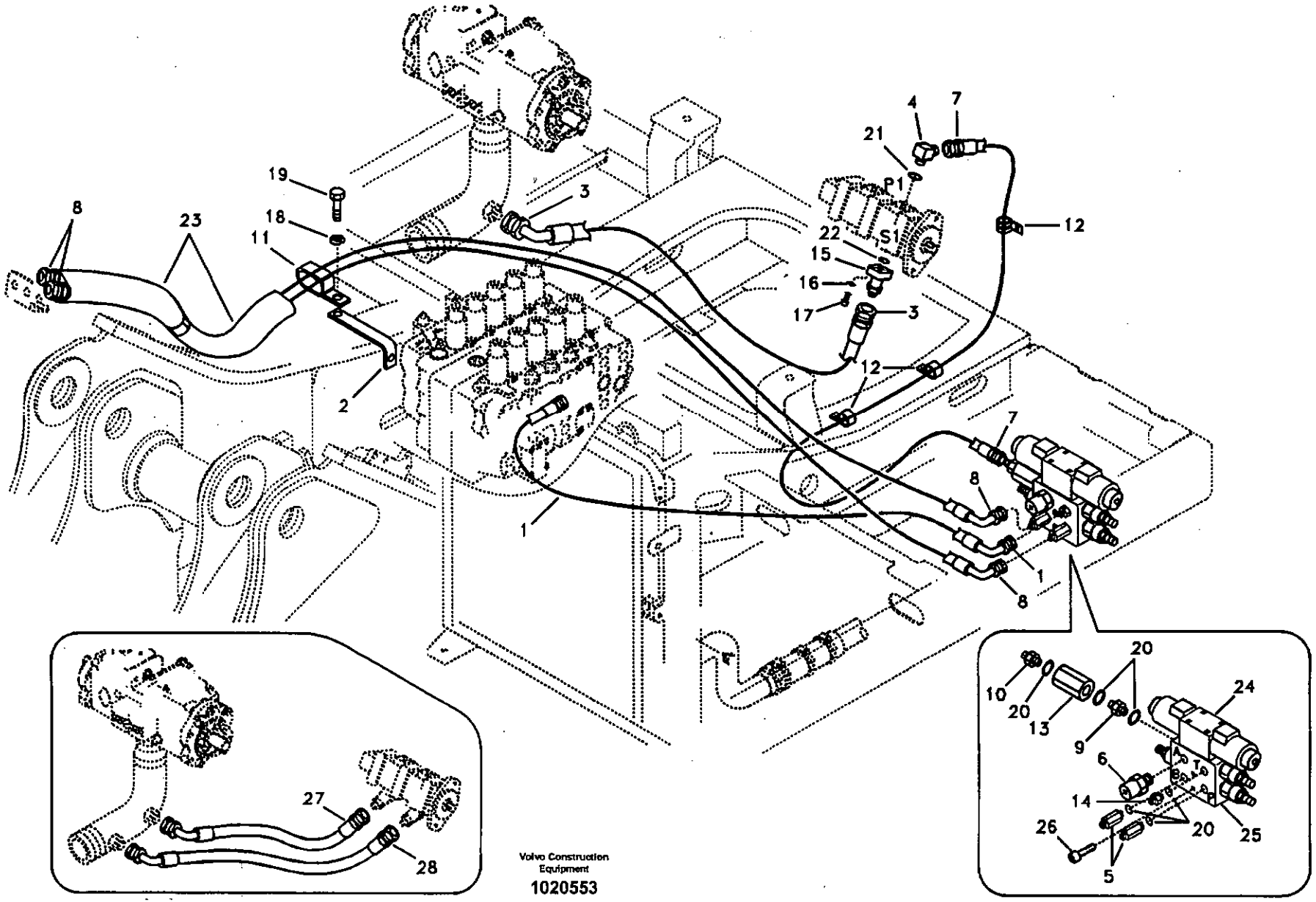

Volvo Construction Equipment

1020553

Fig.	Part No.	Quantity 1	2	3	PS	KIT	Description	Dénomination	Bezeichnung	품명	Denominación	Notes
26	VOE 984343	2					Allen Hd Screw	Vis A 6 Pans Cr	Inbusschraube	스크류	Torn Hex Embut	SER NO 10411-
27	SA 9452-06228		1				Hose	Durit	Schlauch	호스	Tubo flexible	
28	SA 9452-06230		1				Hose	Durit	Schlauch	호스	Tubo flexible	SER NO 11718- SER NO 80326-

1	8279717	**Hidráulica de trabajo, inclinación y rotador en el bastidor superior** **유압 배관 , 상부프레임측 슬로프 및 로테이터** **Arbeitshydraulik, Böschung und Rotator auf oberem Rahmen** **Commande hydraulique d'outil, équipement de talutage et rotateur sur tourelle** **Working hydraulic, slope and rotator on upper frame**	Catalogue id **20072**	Group **924**
2	8279701			
3			Illustr. No **1020553**	Section **1000**
4				
5			Issue **VOE 74B9920072**	Page **711**

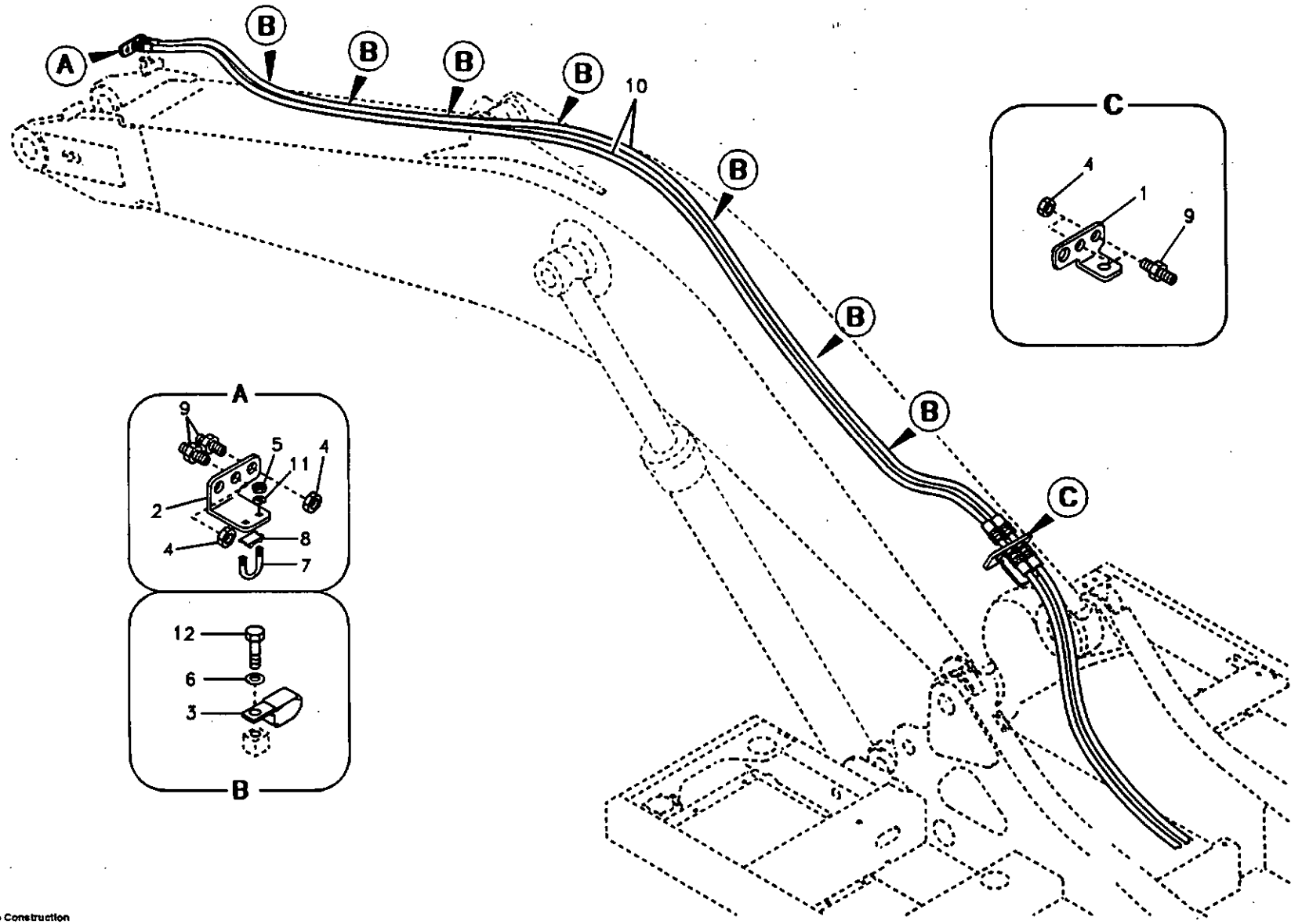
A
B
B
B
B
10
B
B
B
C
C
4
1
9
A
9
5
11
4
2
4
8
7
12
6
3
B

Fig.	Part No.	Quantity 1	2	3	PS	KIT	Description	Dénomination	Bezeichnung	품명	Denominación	Notes
1	VOE 14531120	1	1				Plate	Plaque	Platte	플레이트	Placa	
2	VOE 14531129	1	1				Bracket	Console	Konsole	브라켓	Ménsula	
3	VOE 14515524	7	6				Clip	Clip	Klemme	클립	Clip	
4	SA 2043-00120	4	4				Nut	Ecrou	Mutter	너트	Tuerca	
5	SA 9111-31000	2	2				Nut	Ecrou	Mutter	너트	Tuerca	
6	SA 9211-10000	7	6				Washer	Rondelle	Scheibe	와셔	Arandela	
7	SA 14880632	1	1				U-bolt	Etrier Ressort	Federbride	유 볼트	Abrazadera-u	
8	SA 14880634	1	1				Seat	Siege	Sitz	시트	Asiento	
9	SA 9416-11101	4	4				Connector	Raccord	Anschluss	커넥터	Union	
10	SA 9466-03544	2					Hose	Durit	Schlauch	호스	Tubo flexible	
	SA 9466-03533		2				Hose	Flexible	Schlauch	호스	Manguera	
11	VOE 955922	2	2				Spring Washer	Rondelle élastique	Federscheibe	스프링 와셔	Arandela flexible	
12	VOE 983250	7	6				Hexagon screw	Vis tête hexagonale	Sechskantschraube	스크류	Tornillo hexago	

1	8277224	Hidráulica de trabajo, inclinación y rotador en la pluma 유압 배관 , 붐측 슬로프 및 로테이터 Arbeitshydraulik, Böschung und Rotator auf Ausleger Commande hydraulique d'outil, équipement de talutage et rotateur sur flèche Working hydraulic, slope and rotator on boom	Catalogue id 20072	Group 924
2	8278221		Illustr. No 1004436	Section 1100
3			Issue VOE 74B9920072	Page 713
4				
5				

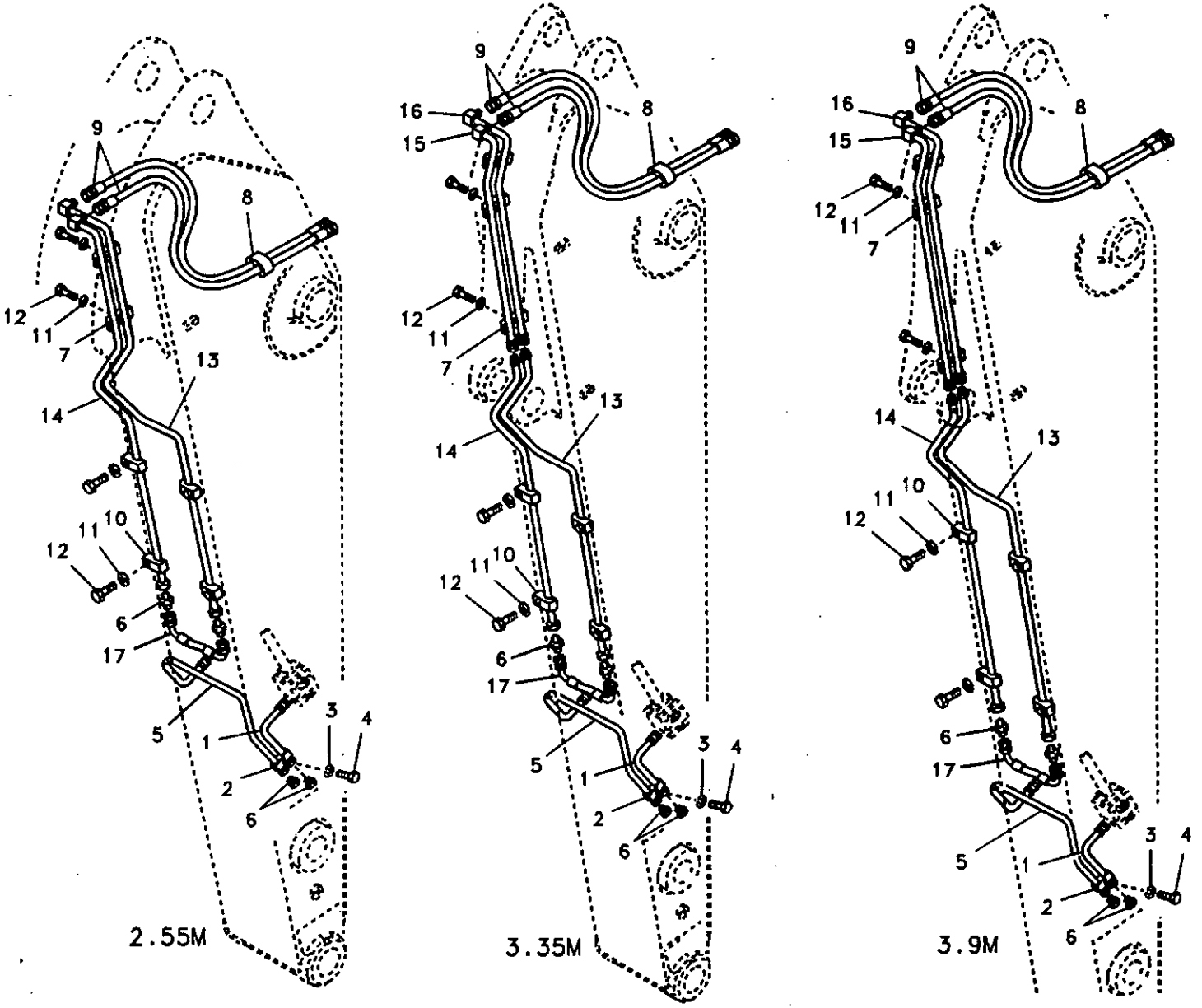
9
8
12
11
7
13
14
10
6
17
5
1
3
4
2
6
2.55M
16
15
3.35M
3.9M

Fig.	Part No.	Quantity 1	2	3	4	5	PS	KIT	Description	Dénomination	Bezeichnung	품명	Denominación	Notes
1	VOE 14532952	1	1						Pipe	Canalisation	Rohrleitung	파이프	Canalizacion	
2	VOE 14881202	1	1						Clamp	Pince Serrage	Klemme	클램프	Abrazadera	
3	VOE 955922	1	1						Spring Washer	Rondelle élastique	Federscheibe	스프링 와셔	Arandela flexible	
4	VOE 983253	1	1						Hexagon screw	Vis tête hexagonale	Sechskantschraub	스크류	Tornillo hexago	
5	VOE 14532702	1							Pipe	Canalisation	Rohrleitung	파이프	Canalizacion	
	VOE 14533114		1						Pipe	Canalisation	Rohrleitung	파이프	Canalizacion	
6	SA 9415-43031	2	2						Plug	Bouchon	Stopfen	플러그	Tapon	
	SA 9412-43030			2	2	2			Connector	Raccord	Anschluss	커넥터	Union	
7	SA 1174-53360			2	3	3			Clamp	Pince Serrage	Klemme	클램프	Abrazadera	SER NO 11515-11575 SER NO 80001-80066
	VOE 14541254			2	3	3			Clamp	Pince Serrage	Klemme	클램프	Abrazadera	SER NO 11576- SER NO 80066-
8	SA 1174-58220			1	1	1			Clamp	Pince Serrage	Klemme	클램프	Abrazadera	
9	VOE 14880080			2	2	2			Hose	Flexible	Schlauch	호스	Manguera	
10	VOE 14881231			4	4	4			Clamp	Pince Serrage	Klemme	클램프	Abrazadera	
11	VOE 955921			6	7	7			Spring Washer	Rondelle élastique	Federscheibe	스프링 와셔	Arandela flexible	SER NO 11515-11575 SER NO 80001-80066
	VOE 955921			8	10	10			Spring Washer	Rondelle élastique	Federscheibe	스프링 와셔	Arandela flexible	SER NO 11576- SER NO 80067-
12	VOE 983245			6	7	7			Hexagon screw	Vis a tête hexagona	Sechskantschr	육각 나사	Tornillo hexago	SER NO 11515-11575 SER NO 80001-80066
	VOE 983245			8	10	10			Hexagon screw	Vis a tête hexagona	Sechskantschr	육각 나사	Tornillo hexago	SER NO 11576- SER NO 80067-
13	VOE 14507395			1					Pipe	Canalisation	Rohrleitung	파이프	Canalizacion	
	VOE 14505121				1	1			Pipe	Canalisation	Rohrleitung	파이프	Canalizacion	
14	VOE 14507396			1					Pipe	Canalisation	Rohrleitung	파이프	Canalizacion	
	VOE 14505122				1	1			Pipe	Canalisation	Rohrleitung	파이프	Canalizacion	
15	VOE 14504785				1				Pipe	Canalisation	Rohrleitung	파이프	Canalizacion	
	VOE 14509232					1			Pipe	Canalisation	Rohrleitung	파이프	Canalizacion	
16	VOE 14504786				1				Pipe	Canalisation	Rohrleitung	파이프	Canalizacion	

1	8277220
2	8277221
3	8277225
4	8277226
5	8277227

Hidráulica de trabajo, inclinación y rotador en el brazo
유압 배관 , 디퍼 암측 슬로프 및 로테이터
Arbeitshydraulik, Böschung und Rotator auf Stiel
Commande hydraulique d'outil, équipement de talutage et rotateur sur balancier
Working hydraulic, slope and rotator on dipper arm

Catalogue id	Group
20072	924
Illustr. No	Section
1010439	1600
Issue	Page
VOE 74B9920072	715

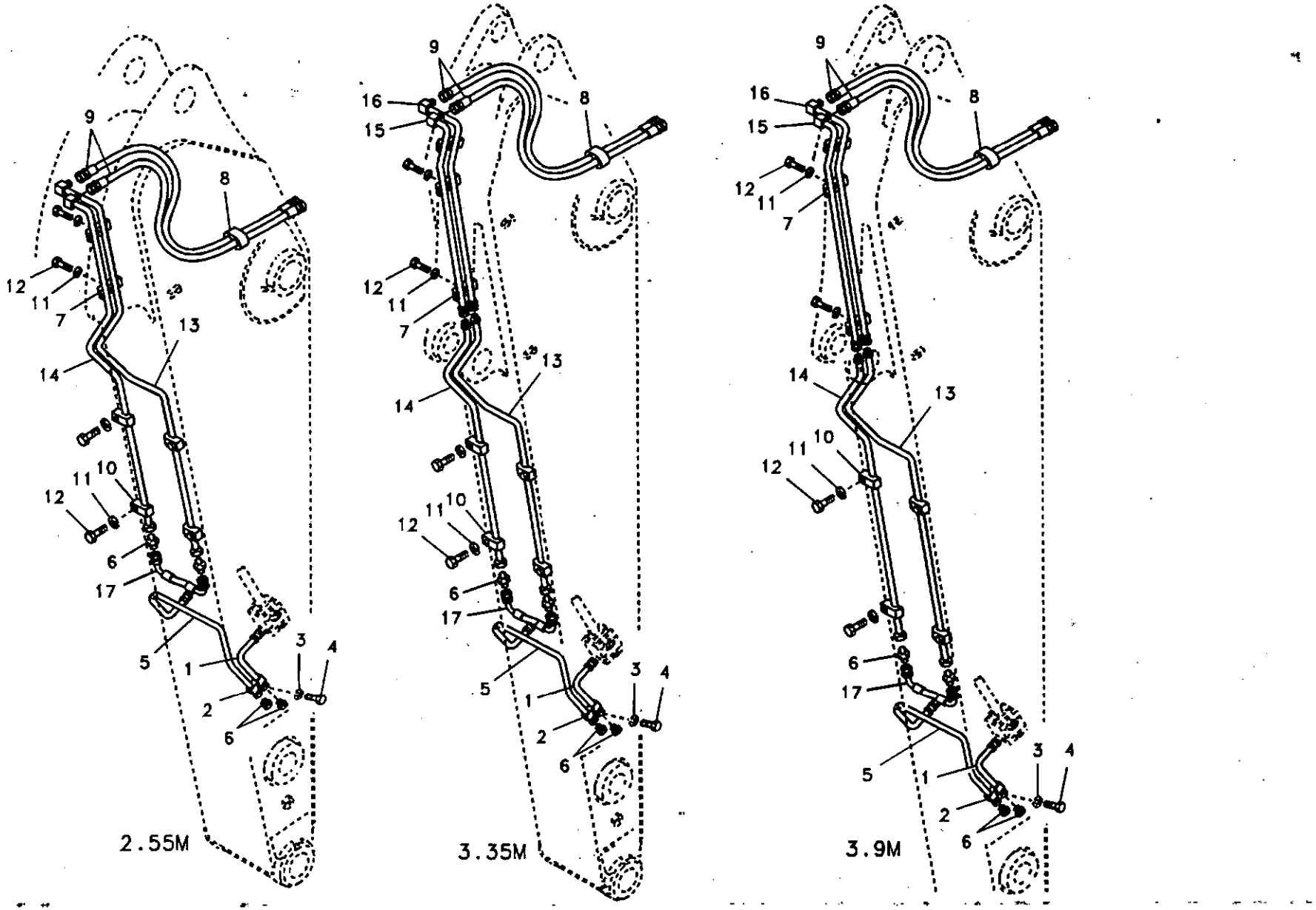
9
8
12
11
7
13
14
10
6
17
5
1
3
4
2
6
2.55M
16
15
3.35M
3.9M

Fig.	Part No.	Quantity 1	2	3	4	5	PS	KIT	Description	Dénomination	Bezeichnung	품명	Denominación	Notes
	VOE 14509233					1			Pipe	Canalisation	Rohrleitung	파이프	Canalizacion	
17	VOE 14880461			1	1	1			Hose	Durit	Schlauch	호스	Tubo flexible	

1	8277220	**Hidráulica de trabajo, inclinación y rotador en el brazo** **유압 배관 , 디퍼 암측 슬로프 및 로테이터** **Arbeitshydraulik, Böschung und Rotator auf Stiel** **Commande hydraulique d'outil, équipement de talutage et rotateur sur balancier** **Working hydraulic, slope and rotator on dipper arm**	Catalogue id **20072**	Group **924**
2	8277221			
3	8277225		Illustr. No **1010439**	Section **1600**
4	8277226			
5	8277227		Issue **VOE 74B9920072**	Page **717**

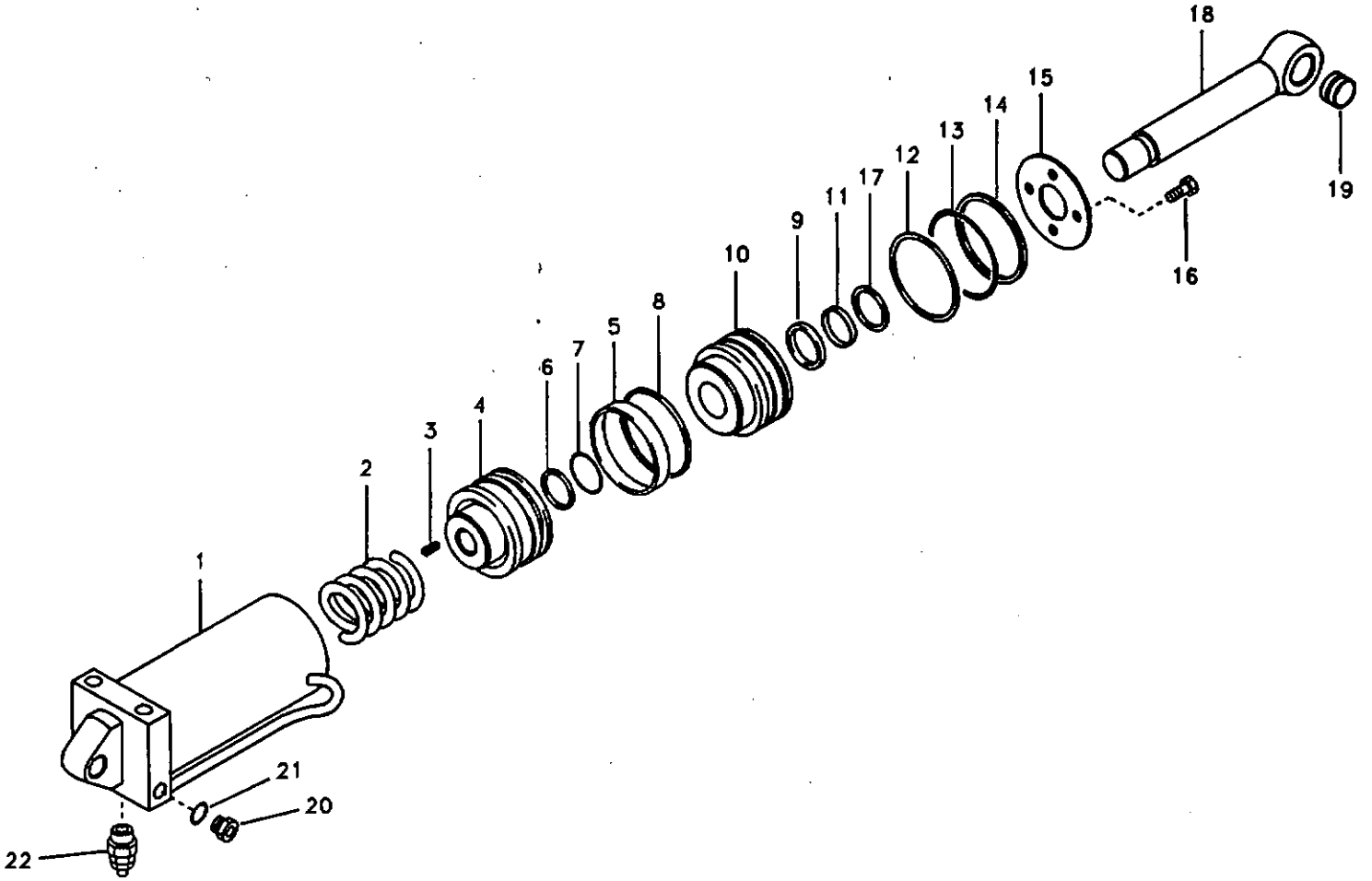
1
2
3
4
6
7
5
8
10
9
11
17
12
13
14
15
18
19
16
21
20
22

Fig.	Part No.	Quantity 1	2	3	P S	K I T	Description	Dénomination	Bezeichnung	품명	Denominación	Notes
	VOE 14522371	1					Cylinder	Verin	Zylinder	실린더	Cilindro	
1	VOE 14522991	1					•Cylinder tube	•Tube cylindre	•Zylinderrohr	• 실린더 튜브	•Tubo cilindro	
2	VOE 14522986	1					•Spring	•Ressort	•Feder	• 스프링	•Muelle	
3	SA 9023-10602	1				K	•Set Screw	•Vis Butee	•Anschlagschraub	• 세트 스크류	•Tornillo Tope	
4	VOE 14522988	1					•Piston	•Piston	•Kolben	• 피스톤	•Piston	
5	VOE 14522980	1			OP	K	•Ring	•Anneau	•Ring	• 링	•Anillo	
6	SA 9566-10320	1				K	•Ring	•Anneau	•Ring	• 링	•Anillo	
7	SA 9511-12032	1				K	•O-ring	•Joint Torique	•O-Ring	• 오링	•Junta torica	
8	VOE 14522981	1			OP	K	•Seal	•Joint	•Dichtring	• 시일	•Junta	
9	VOE 14522982	1			OP	K	•Seal	•Joint	•Dichtring	• 시일	•Junta	
10	VOE 14522989	1			OP		•Cover	•Capot	•Haube	• 커버	•Capo	
11	VOE 14522983	1			OP	K	•Ring	•Anneau	•Ring	• 링	•Anillo	
12	SA 9566-20850	1				K	•Ring	•Anneau	•Ring	• 링	•Anillo	
13	SA 9511-22085	1				K	•O-ring	•Joint Torique	•O-Ring	• 오링	•Junta torica	
14	VOE 14522985	1					•Ring	•Anneau	•Ring	• 링	•Anillo	
15	VOE 14522987	1					•Cover	•Capot	•Haube	• 커버	•Capo	
16	SA 9011-10602	4					•Bolt	•Boulon	•Bolzen	• 볼트	•Perno	
17	VOE 14522984	1			OP	K	•Seal	•Joint	•Dichtring	• 시일	•Junta	
18	VOE 14522990	1					•Piston rod	•Bielle de piston	•Kolbenstange	• 피스톤 로드	•Biela de piston	
19	SA 9611-02525	2					•Bushing	•Bague	•Buchse	• 부싱	•Casquillo	
20	SA 9415-11012	2					•Plug	•Bouchon	•Stopfen	• 플러그	•Tapon	
21	SA 9511-12008	2					•O-ring	•Joint Torique	•O-Ring	• 오링	•Junta torica	
22	VOE 14522979	1					•Valve	•Soupape	•Ventil	• 밸브	•Valvula	
100	VOE 14522992	1					Sealing Kit	Jeu Joints	Dichtungssatz	시일 킷	Juego Retenes	

1	8277255	**Cilindro, acoplamiento rápido** 퀵 핏 실린더 **Schnellwechslerzylinder** **Vérin, porte-outil** **Quick fit cylinder**	Catalogue id 20072	Group 924
2			Illustr. No 1009886	Section 3050
3			Issue VOE 74B9920072	Page 719
4				
5				

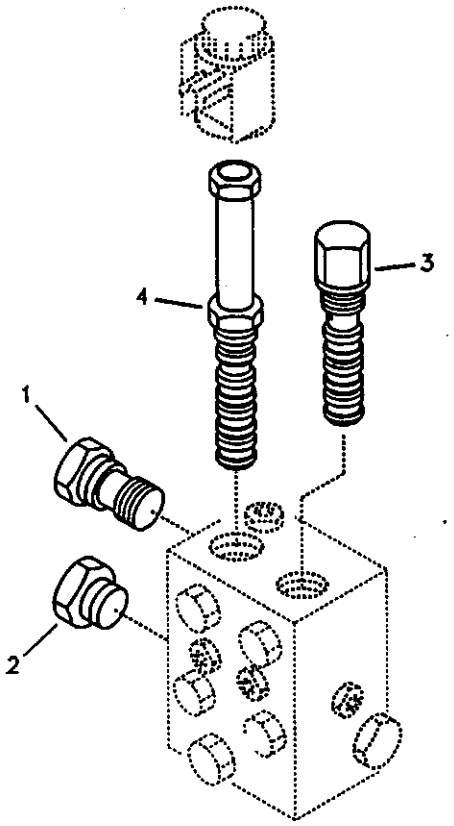
1
2
3
4

Fig.	Part No.	Quantity 1	2	3	PS	KIT	Description	Dénomination	Bezeichnung	품명	Denominación	Notes
	VOE 14521727	1					Valve	Soupape	Ventil	밸브	Válvula	
1	VOE 14513669	1					•Check valve	•Valve antiretour	•Rückschlagventil	• 체크 밸브	•Válvula de retención.	
2	VOE 14522409	1			OP		•Insert	•Amenagement Int	•I-einrichtung	• 인서트	•Revestimiento	
3	VOE 14522410	1					•Cartridge	•Cartouche	•Patrone	• 카트리지	•Patron	
	VOE 14572654	1					••Sealing Kit	••Jeu Joints	••Dichtungssatz	•• 시일 킷	••Juego Retenes	
4	VOE 14522411	1					•Spindle	•Fusee	•Spindel	• 스핀들	•Mangueta	
	VOE 11707714	1					••Sealing Kit	••Jeu Joints	••Dichtungssatz	•• 시일 킷	••Juego Retenes	

1	8279719	**Válvula de acoplamiento rápido** 퀵 핏 밸브 **Schnellwechslerventil** **Valve, porte-outil** **Valve, quickfit**	Catalogue id 20072	Group 924
2			Illustr. No 1011991	Section 3150
3			Issue VOE 74B9920072	Page 721
4				
5				

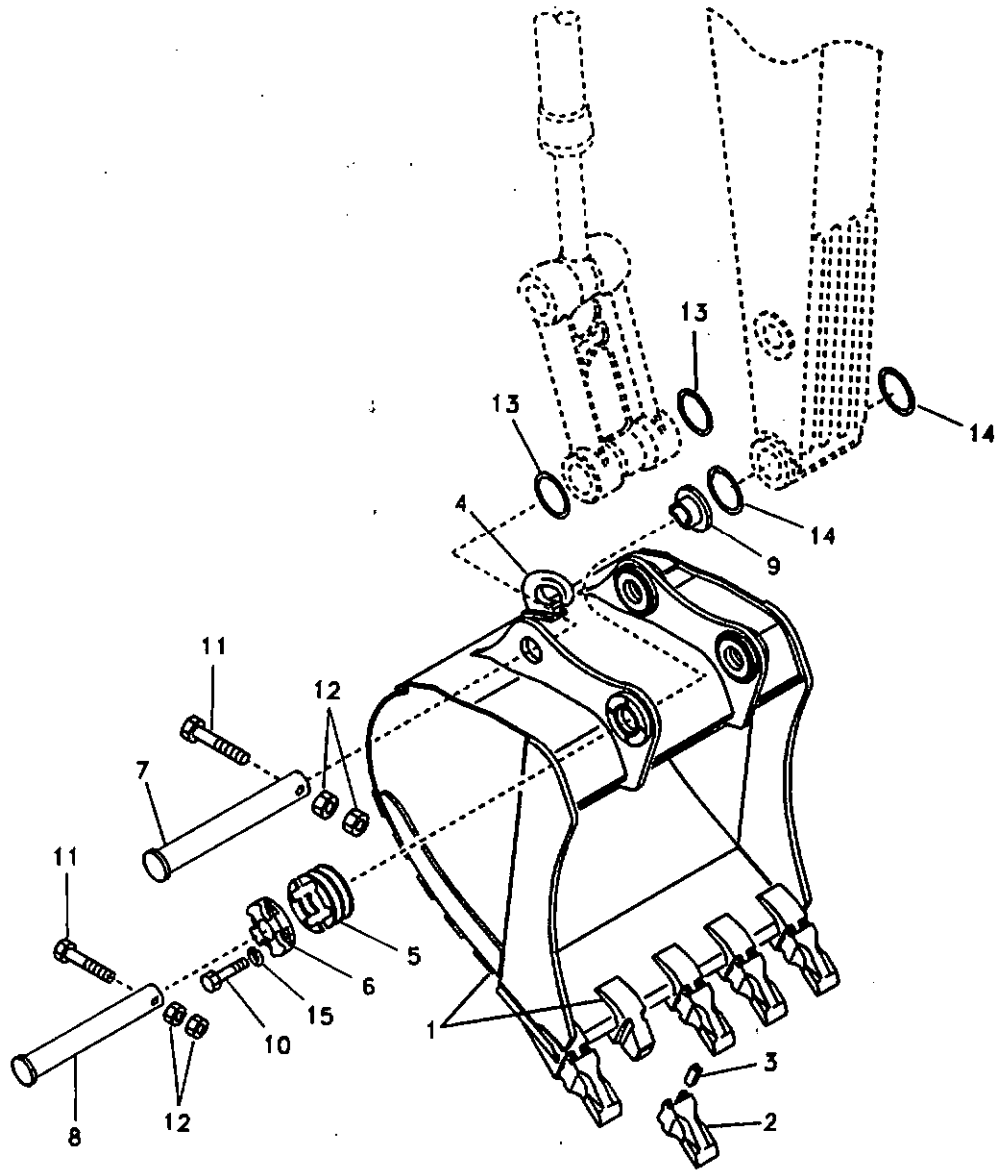
13
13
14
14
4
9
11
12
7
11
5
6
15
10
1
3
2
8
12

Fig.	Part No.	Quantity 1	2	3	4	5	PS	KIT	Description	Dénomination	Bezeichnung	품명	Denominación	Notes
1	VOE 14508563	1					OP		Bucket	Godet	Löffel	버켓	Cuchara	
	VOE 14508565		1				OP		Bucket	Godet	Löffel	버켓	Cuchara	
	VOE 14508568			1			OP		Bucket	Godet	Löffel	버켓	Cuchara	
	VOE 14517245				1		OP		Bucket	Godet	Löffel	버켓	Cuchara	
	SA 1171-89570	5	5	5	4				•Adapter	•Raccord Reduct.	•Verbind Stutzen	• 어댑터	•Adaptador	
2	SA 1171-89580	5	5	5	4		SS		•Tooth	•Dent	•Zahn	• 투스	•Diente	
3	SA 1171-89590	5	5	5	4		SS		•Lock Lug	•Talon Verrouil	•Sperrzacken	• 잠금 러그	•Talon Cierre	
4	SA 1171-75370	1	1	1	1		OP		•Hook	•Crochet	•Haken	• 훅	•Gancho	
	VOE 14517962	1	1	1	1				••Repair Kit	••Kit Réparation	••Reparatursatz	•• 수리 킷	••Kit Reparacion	
5	SA 1172-04110	12	12	12	12				Shim	Cale d'épaisseur	Passcheibe	심	Arandela Ajuste	SER NO 10001-11629 SER NO 80001-80167
6	VOE 14503632	1	1	1	1				Cover	Capot	Haube	커버	Capo	SER NO 10001-11629 SER NO 80001-80167
7	VOE 14508374	1	1	1	1				Pin	Goupille	Zapfen	핀	Pasador	SER NO 10001-11629 SER NO 80001-80167
8	VOE 14508375	1	1	1	1				Pin	Goupille	Zapfen	핀	Pasador	SER NO 10001-11629 SER NO 80001-80167
9	VOE 14508505	1	1	1	1				Bushing	Bague	Buchse	부싱	Casquillo	SER NO 10001-11629 SER NO 80001-80167
10	VOE 13966851	4	4	4	4				Screw	Vis	Schraube	스크류	Tornillo	(SA 9016-12014) SER NO 10001-11629 SER NO 80001-80167
11	SA 9011-22027	2	2	2	2				Bolt	Boulon	Bolzen	볼트	Perno	SER NO 10001-11629 SER NO 80001-80167
12	VOE 979022	4	4	4	4				Nut	Ecrou	Mutter	너트	Tuerca	SER NO 10001-11629 SER NO 80001-80167
13	SA 9524-00146	2	2	2	2				Ring	Anneau	Ring	링	Anillo	SER NO 10001-11629 SER NO 80001-80167
14	VOE 14880695	2	2	2	2				Ring	Anneau	Ring	링	Anillo	SER NO 10001-11629 SER NO 80001-80167

1	8277246
2	8277247
3	8277248
4	8278580
5	

Cazo
버켓
Schaufel
Godet
Bucket

Catalogue id	Group
20072	925
Illustr. No	Section
1004437	100
Issue	Page
VOE 74B9920072	723

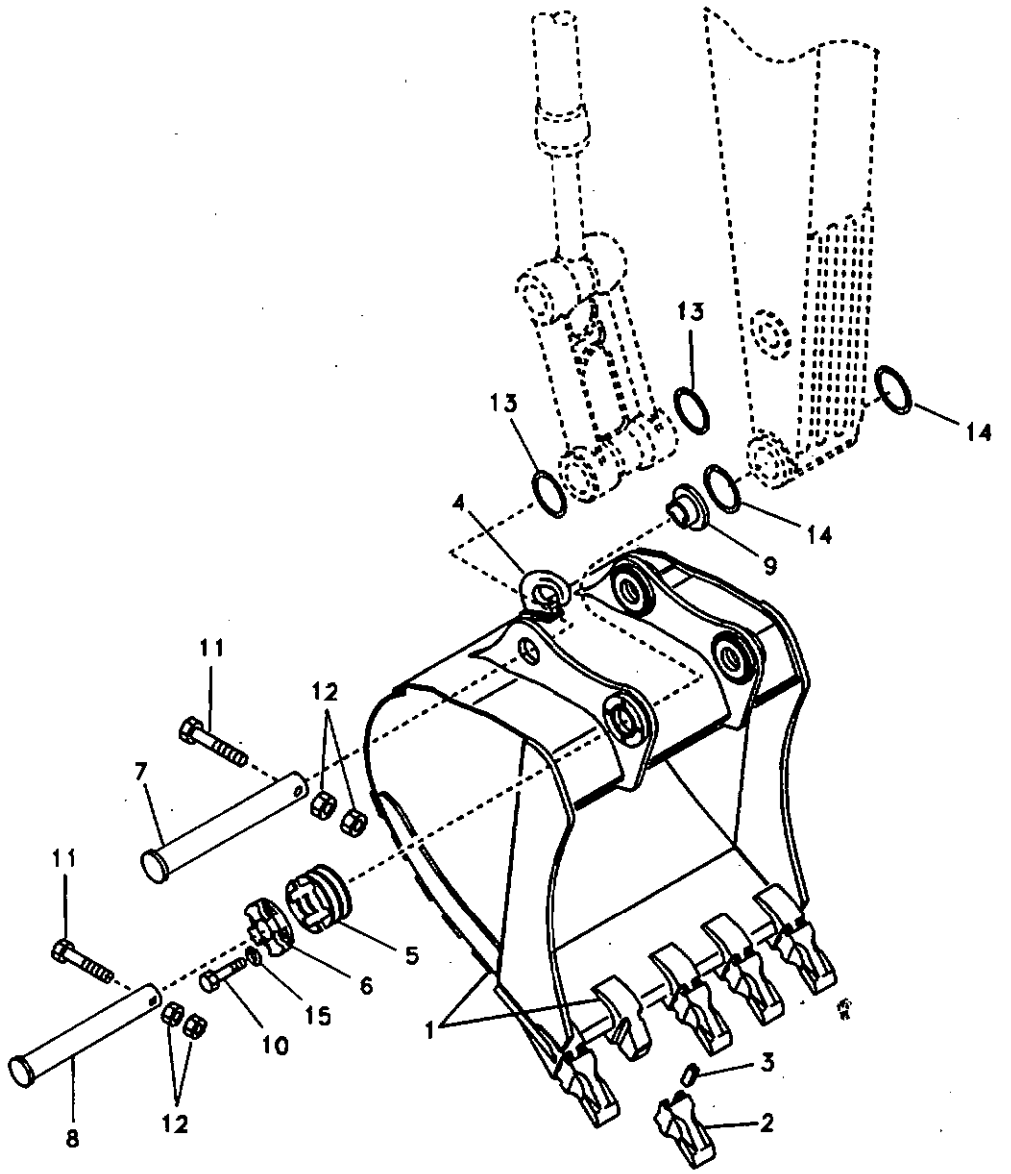

Volvo Construction Equipment

1004437

Fig.	Part No.	Quantity 1	2	3	4	5	PS	KIT	Description	Dénomination	Bezeichnung	품명	Denominación	Notes
15	SA 9213-20000	4	4	4	4				Spring Washer	Rondelle élastique	Federscheibe	스프링 와셔	Arandela flexible	SER NO 10001-11629 SER NO 80001-80167

1	8277246	Cazo 버켓 Schaufel Godet Bucket
2	8277247	
3	8277248	
4	8278580	
5		

Catalogue id 20072	Group 925
Illustr. No 1004437	Section 100
Issue VOE 74B9920072	Page 725

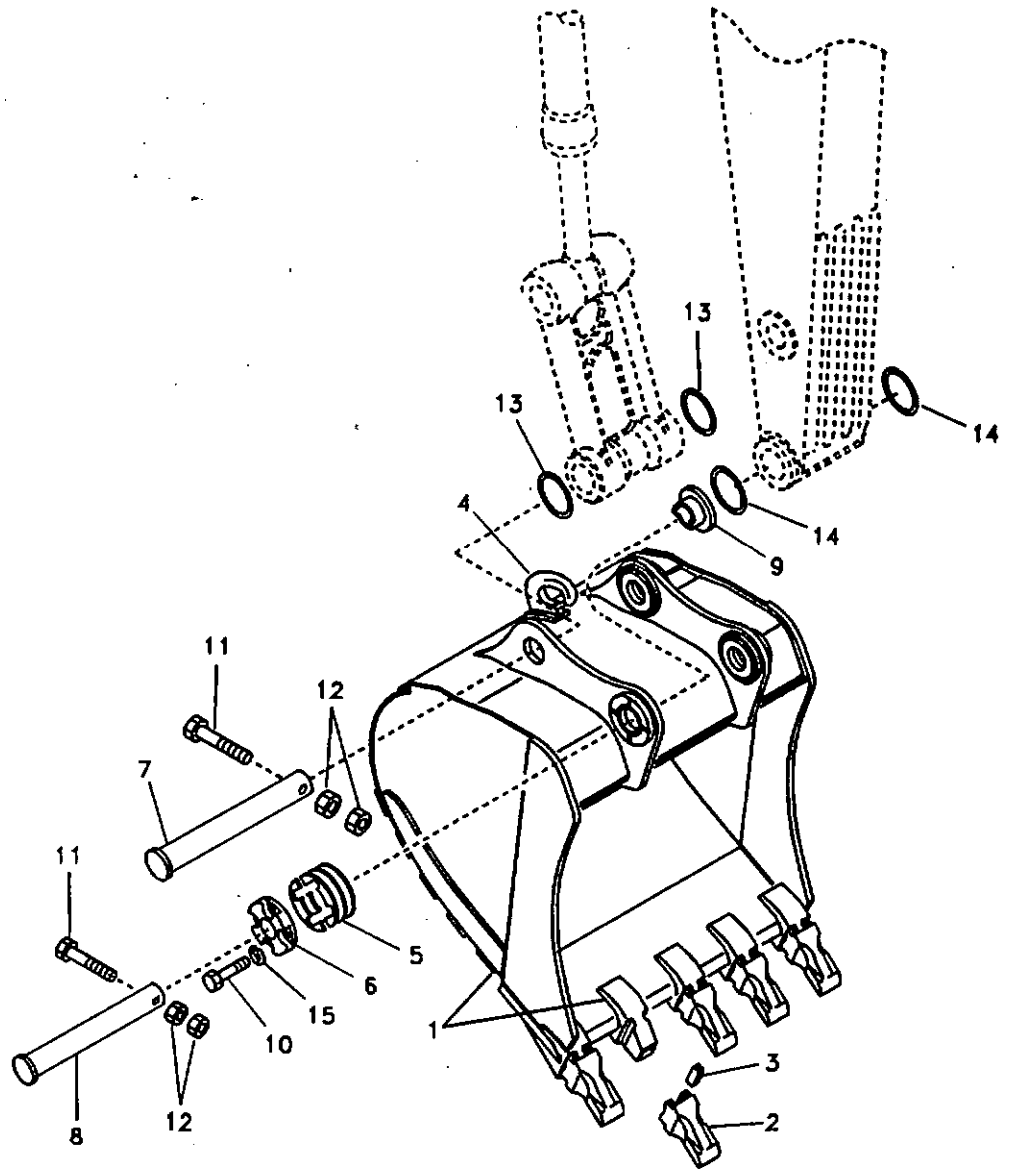
13
13
14
4
14
9
11
12
7
11
5
6
15
10
1
3
2
8
12

Fig.	Part No.	Quantity 1	2	3	P S	K I T	Description	Dénomination	Bezeichnung	품명	Denominación	Notes
1	VOE 14506612	1			OP		Bucket	Godet	Löffel	버켓	Cuchara	
	VOE 14555310		1		OP		Bucket	Godet	Löffel	버켓	Cuchara	(VOE 14526079)
	VOE 14555314			1			Bucket	Godet	Löffel	버켓	Cuchara	(VOE 14535644)
	SA 1171-89570	5					•Adapter	•Raccord Reduct.	•Verbind Stutzen	• 어댑터	•Adaptador	
	VOE 14526776		5	5			•Adapter	•Raccord Reduct.	•Verbind Stutzen	• 어댑터	•Adaptador	
2	SA 1171-89580	5			SS		•Tooth	•Dent	•Zahn	• 투스	•Diente	
	VOE 14526510		5	5			•Tooth	•Dent	•Zahn	• 투스	•Diente	
3	SA 1171-89590	5			SS		•Lock Lug	•Talon Verrouil.	•Sperrzacken	• 잠금 러그	•Talon Cierre	
	VOE 14524710		5	5			•Pin	•Goupille	•Zapfen	• 핀	•Pasador	
4	SA 1171-75370	1	1	1	OP		•Hook	•Crochet	•Haken	• 훅	•Gancho	
	VOE 14517962	1	1	1			••Repair Kit	••Kit Réparation	••Reparatursatz	•• 수리 킷	••Kit Reparacion	
5	SA 1172-04110	12	12	12			Shim	Cale d'épaisseur	Passcheibe	심	Arandela Ajuste	SER NO 10001-11629 SER NO 80001-80167
6	VOE 14503632	1	1	1			Cover	Capot	Haube	커버	Capo	SER NO 10001-11629 SER NO 80001-80167
7	VOE 14508374	1	1	1			Pin	Goupille	Zapfen	핀	Pasador	SER NO 10001-11629 SER NO 80001-80167
8	VOE 14508375	1	1	1			Pin	Goupille	Zapfen	핀	Pasador	SER NO 10001-11629 SER NO 80001-80167
9	VOE 14508505	1	1	1			Bushing	Bague	Buchse	부싱	Casquillo	SER NO 10001-11618 SER NO 80001-80158
	VOE 14545488	1	1	1			Bushing	Bague	Buchse	부싱	Casquillo	SER NO 11619-11629 SER NO 80159-80167
10	VOE 13966851	4	4	4			Screw	Vis	Schraube	스크류	Tornillo	(SA 9016-12014) SER NO 10001-11618 SER NO 80001-80158
	VOE 14880831	4	4	4			Bolt	Boulon	Bolzen	볼트	Perno	SER NO 11629-11629 SER NO 80159-80167
11	SA 9011-22027	2	2	2			Bolt	Boulon	Bolzen	볼트	Perno	SER NO 10001-11629 SER NO 80001-80167

1	8277249	**Cazo** 버켓 **Schaufel** **Godet** **Bucket**	Catalogue id **20072** / Group **925**
2	8280205 S/N 11305-		Illustr. No **SV271** / Section **200**
3	8280206 S/N 11305-		Issue **VOE 74B9920072** / Page **727**
4			
5			

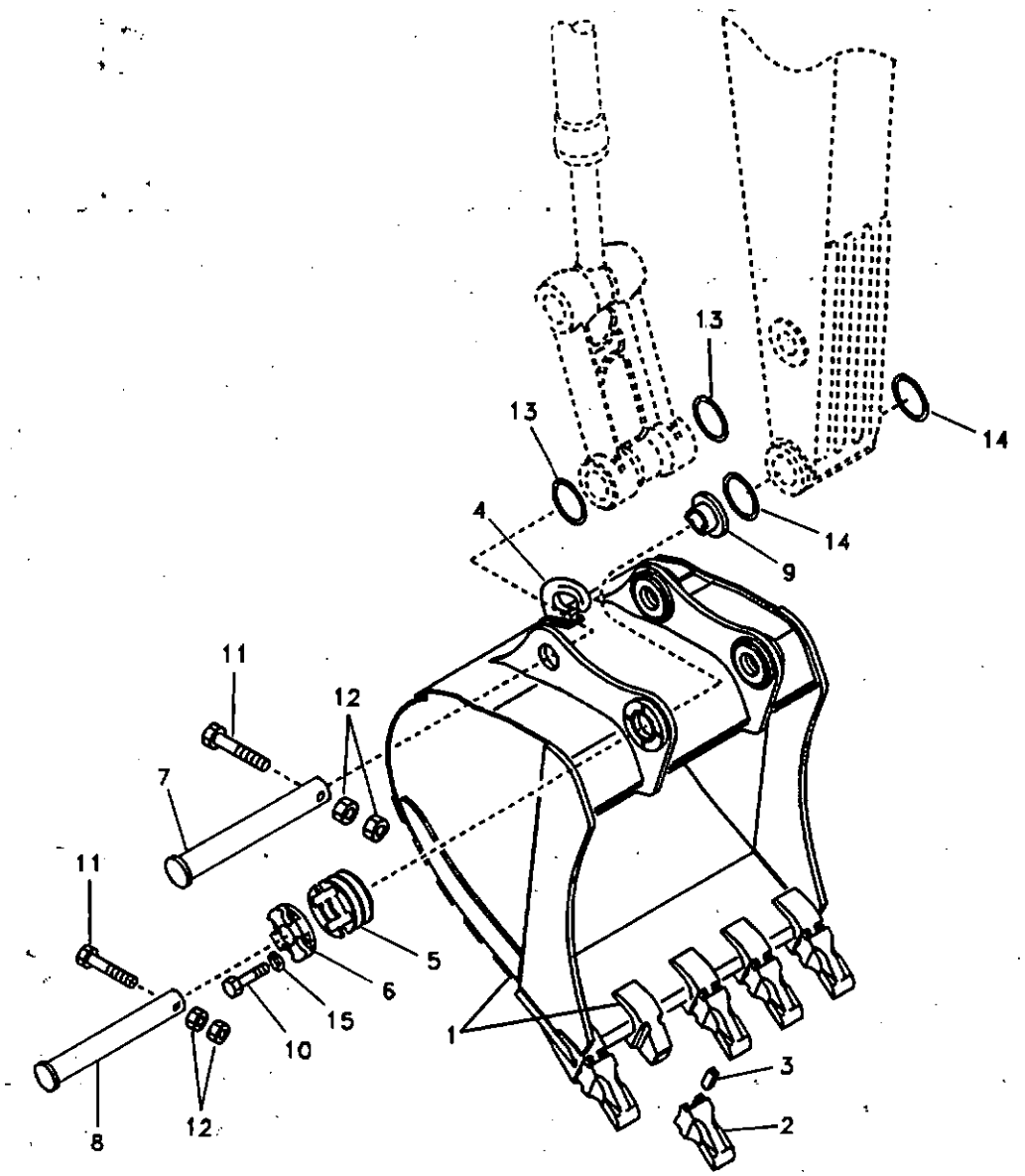

Volvo Construction Equipment

SV271

Fig.	Part No.	Quantity 1	2	3	PS	KIT	Description	Dénomination	Bezeichnung	품명	Denominación	Notes
12	VOE 979022	4	4	4			Nut	Ecrou	Mutter	너트	Tuerca	SER NO 10001-11629 SER NO 80001-80167
13	SA 9524-00146	2	2	2			Ring	Anneau	Ring	링	Anillo	SER NO 10001-11629 SER NO 80001-80167
14	VOE 14880695	2	2	2			Ring	Anneau	Ring	링	Anillo	SER NO 10001-11629 SER NO 80001-80167
15	SA 9213-20000	4	4	4			Spring Washer	Rondelle élastique	Federscheibe	스프링 와셔	Arandela flexible	SER NO 10001-11629 SER NO 80001-80167

1	8277249
2	8280205 S/N 11305-
3	8280206 S/N 11305-
4	
5	

Cazo
버켓
Schaufel
Godet
Bucket

Catalogue id 20072	Group 925
Illustr. No SV271	Section 200
Issue VOE 74B9920072	Page 729

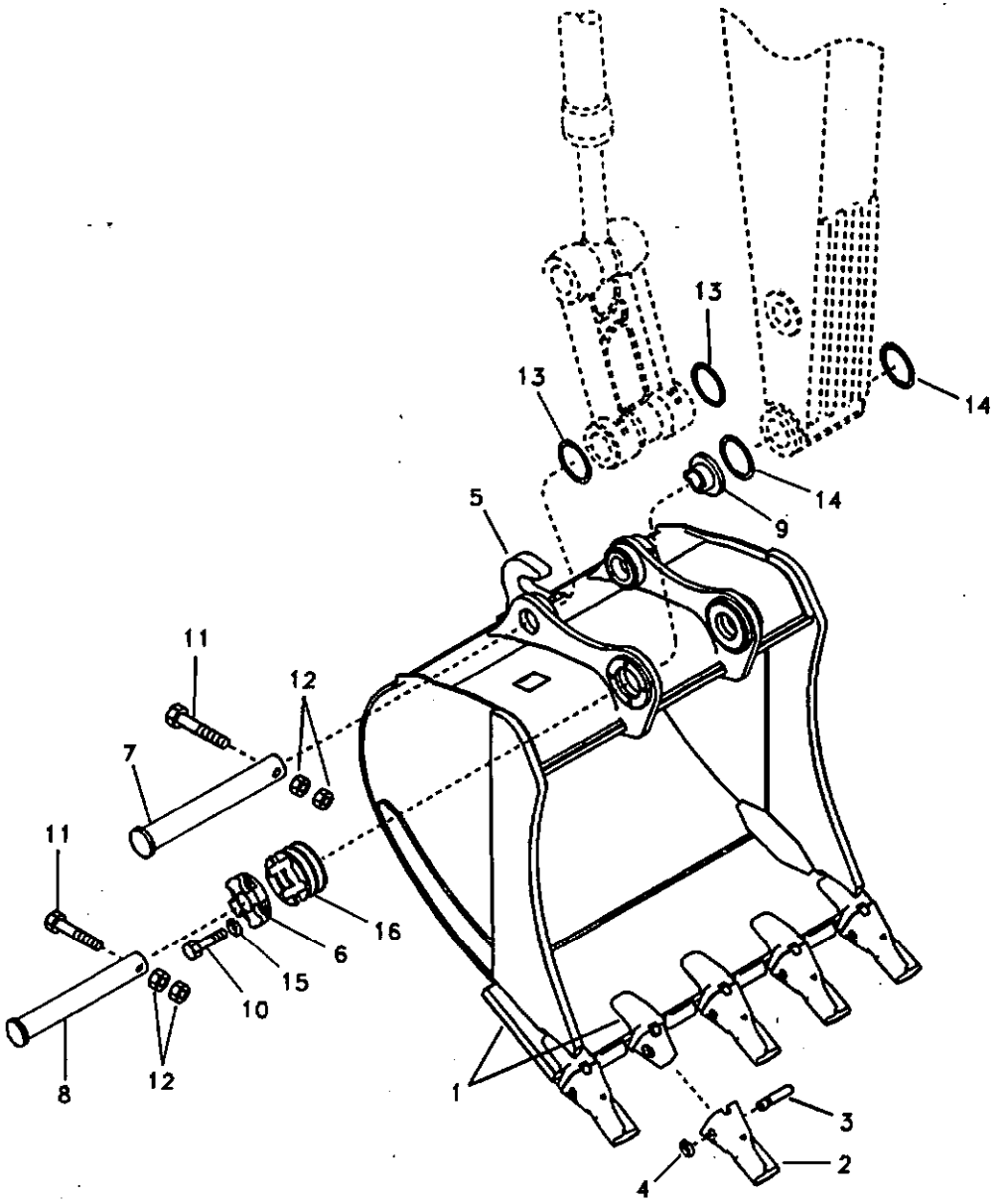

Volvo Construction Equipment

1020456

Fig.	Part No.	Quantity 1	2	3	PS	KIT	Description	Dénomination	Bezeichnung	품명	Denominación	Notes
1	**VOE 14540005**	1			OP		Bucket	Godet	Löffel	버켓	Cuchara	
	VOE 14548758		1		OP		Bucket	Godet	Löffel	버켓	Cuchara	SER NO 11687- SER NO 80278-
	VOE 14538355			1	SS		Bucket	Godet	Löffel	버켓	Cuchara	
	VOE 14556464	5	5	5			•Adapter	•Raccord Reduct.	•Verbind Stutzen	• 어댑터	•Adaptador	(VOE 14536799)
2	**VOE 14553243**	5	5	5			•Tooth	•Dent	•Zahn	• 투스	•Diente	(VOE 14536800) SER NO 11576-11756 SER NO 80067-80388
	VOE 14553243	5	5	5			•Tooth	•Dent	•Zahn	• 투스	•Diente	SER NO 11757- SER NO 80389-
3	**VOE 14536801**	5	5	5	SS		•Pin	•Goupille	•Zapfen	• 핀	•Pasador	SER NO 11576-11756 SER NO 80067-80388
	VOE 14550967	5	5	5			•Pin	•Goupille	•Zapfen	• 핀	•Pasador	SER NO 11757- SER NO 80389-
4	**VOE 14536802**	5	5	5	SS		•Retainer	•Retenue	•Halter	• 리테이너	•Soporte	SER NO 11576-11756 SER NO 80067-80388
	VOE 14550968	5	5	5			•Retainer	•Retenue	•Halter	• 리테이너	•Soporte	SER NO 11757- SER NO 80389-
5	**VOE 14540002**	1			OP		•Hook	•Crochet	•Haken	• 훅	•Gancho	
6	**VOE 14503632**	1					Cover	Capot	Haube	커버	Capo	SER NO 11576-11629 SER NO 80067-80167
7	**VOE 14508374**	1					Pin	Goupille	Zapfen	핀	Pasador	SER NO 11576-11629 SER NO 80067-80167
8	**VOE 14508375**	1					Pin	Goupille	Zapfen	핀	Pasador	SER NO 11576-11629 SER NO 80067-80167
9	**VOE 14545488**	1					Bushing	Bague	Buchse	부싱	Casquillo	SER NO 11576-11629 SER NO 80067-80167
10	**VOE 14880831**	4					Bolt	Boulon	Bolzen	볼트	Perno	SER NO 11576-11629 SER NO 80067-80167

2323) Int S/n 11576- / Eu&na S/n 80067-

1	**2323) 8280785**
2	**8281338**
3	**8280757**
4	
5	

Cazo
버켓
Schaufel
Godet
Bucket

Catalogue id	Group
20072	**925**
Illustr. No	Section
1020456	**250**
Issue	Page
VOE 74B9920072	**731**

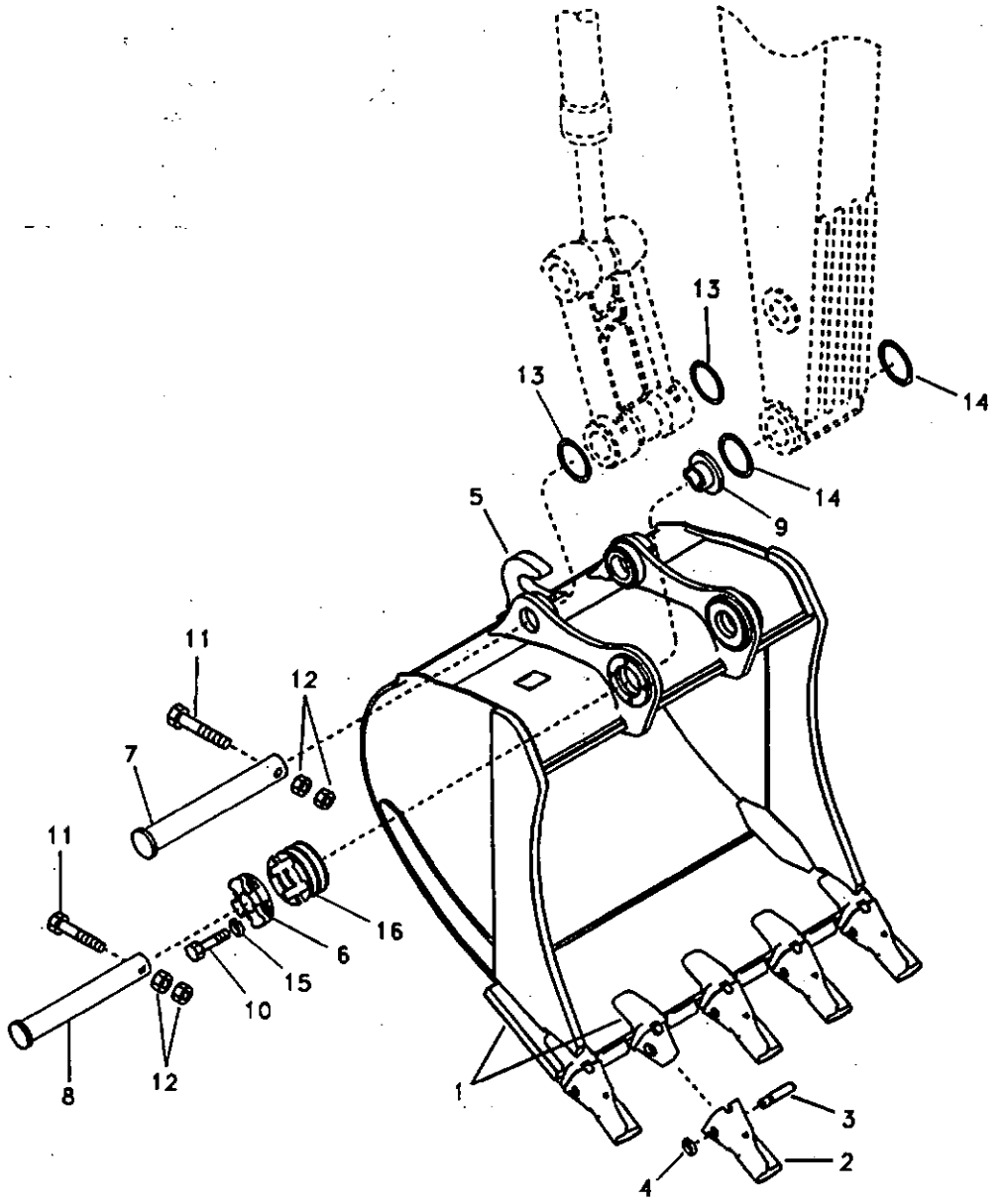

Volvo Construction Equipment

1020456

Fig.	Part No.	Quantity 1	2	3	PS	KIT	Description	Dénomination	Bezeichnung	품명	Denominación	Notes
11	SA 9011-22029	2					Bolt	Boulon	Bolzen	볼트	Perno	SER NO 11576-11629 SER NO 80067-80167
12	VOE 979022	4					Nut	Ecrou	Mutter	너트	Tuerca	SER NO 11576-11629 SER NO 80067-80167
13	SA 9524-00146	2					Ring	Anneau	Ring	링	Anillo	SER NO 11576-11629 SER NO 80067-80167
14	VOE 14880695	2					Ring	Anneau	Ring	링	Anillo	SER NO 11576-11629 SER NO 80067-80167
15	SA 9213-20000	4					Spring Washer	Rondelle élastique	Federscheibe	스프링 와셔	Arandela flexible	SER NO 11576-11629 SER NO 80067-80167
16	SA 1172-04110	12					Shim	Cale d'épaisseur	Passcheibe	심	Arandela Ajuste	SER NO 11576-11629 SER NO 80067-80167

2323) Int S/n 11576- / Eu&na S/n 80067-

1	2323) 8280785
2	8281338
3	8280757
4	
5	

Cazo
버켓
Schaufel
Godet
Bucket

Catalogue id 20072	Group 925
Illustr. No 1020456	Section 250
Issue VOE 74B9920072	Page 733

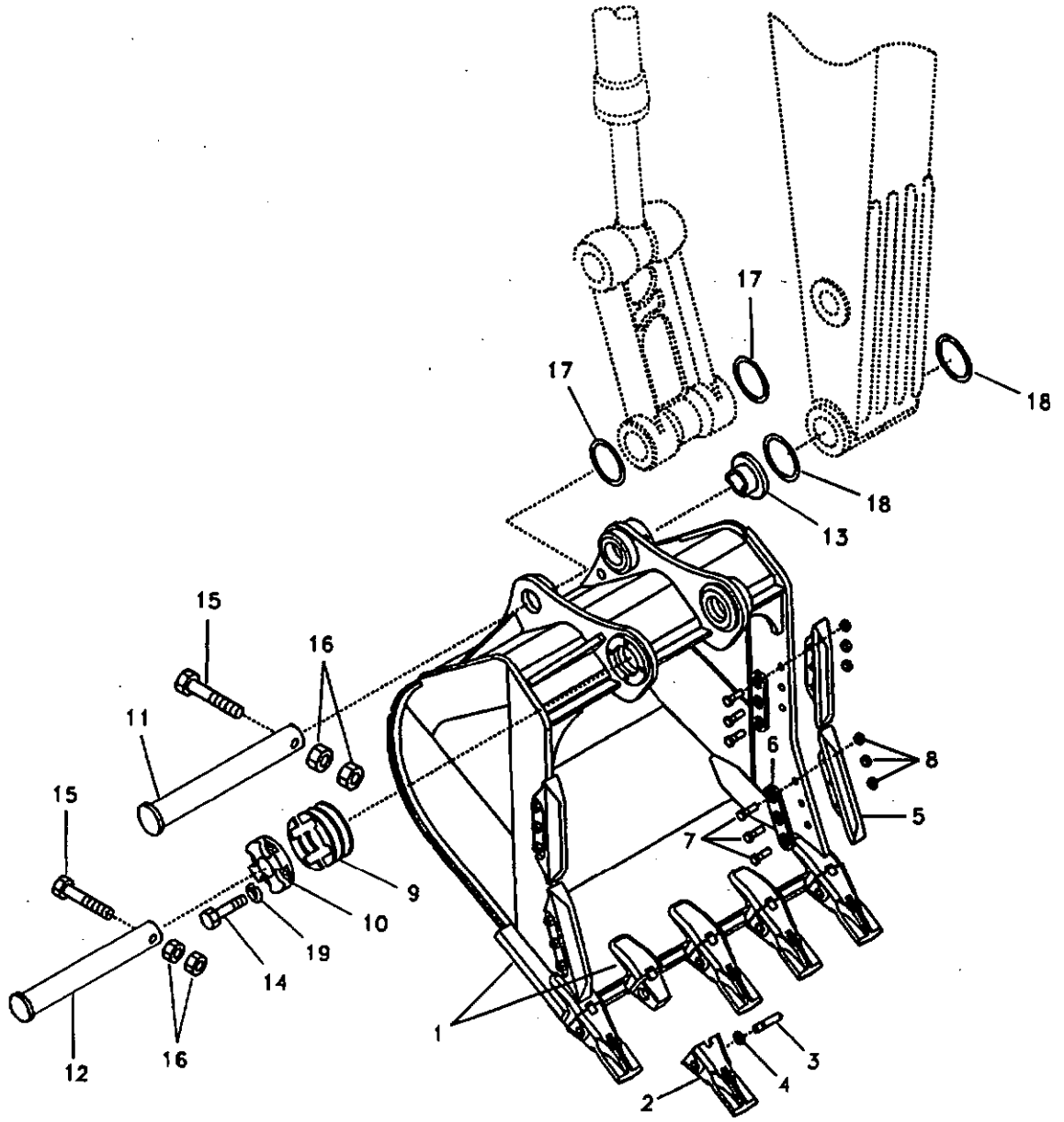

Volvo Construction Equipment

1020332

Fig.	Part No.	Quantity 1	2	3	4	5	P S	K I T	Description	Dénomination	Bezeichnung	품명	Denominación	Notes
1	VOE 14537797	1					OP		Bucket	Godet	Löffel	버켓	Cuchara	
	VOE 14537839		1				OP		Bucket	Godet	Löffel	버켓	Cuchara	
	VOE 14537905			1			OP		Bucket	Godet	Löffel	버켓	Cuchara	
	VOE 14537924				1		OP		Bucket	Godet	Löffel	버켓	Cuchara	
	VOE 14556464	5	6						•Adapter	•Raccord Reduct.	•Verbind Stutzen	• 어댑터	•Adaptador	(VOE 14536799)
	VOE 14556465			5	5				•Adapter	•Raccord Reduct.	•Verbind Stutzen	• 어댑터	•Adaptador	(VOE 14537826)
2	VOE 14553243	5	6						•Tooth	•Dent	•Zahn	• 투스	•Diente	(VOE 14536800) SER NO 11515-11756 SER NO 80001-80388
	VOE 14537843	5	6						•Tooth	•Dent	•Zahn	• 투스	•Diente	SER NO 11757- SER NO 80389-
	VOE 14537843			5	5				•Tooth	•Dent	•Zahn	• 투스	•Diente	SER NO 11515-11756 SER NO 80001-80388
	VOE 14553244			5	5				Tooth	Dent	Zahn	투스	Diente	SER NO 11757- SER NO 80389-
3	VOE 14536801	5	6				SS		•Pin	•Goupille	•Zapfen	• 핀	•Pasador	SER NO 11515-11756 SER NO 80001-80388
	VOE 14550967	5	6						•Pin	•Goupille	•Zapfen	• 핀	•Pasador	SER NO 11757- SER NO 80389-
	VOE 14537847			5	5				•Pin	•Goupille	•Zapfen	• 핀	•Pasador	SER NO 11515-11756 SER NO 80001-80388
	VOE 14550969			5	5				•Pin	•Goupille	•Zapfen	• 핀	•Pasador	SER NO 11757- SER NO 80389-
4	VOE 14536802	5	6				SS		•Retainer	•Retenue	•Halter	• 리테이너	•Soporte	SER NO 11515-11756 SER NO 80001-80388
	VOE 14550968	5	6						•Retainer	•Retenue	•Halter	• 리테이너	•Soporte	SER NO 11757- SER NO 80389-
	VOE 14537824			5	5				•Retainer	•Retenue	•Halter	• 리테이너	•Soporte	SER NO 11515-11756 SER NO 80001-80388

1	8280755	**Cazo** 버켓 **Schaufel** **Godet** **Bucket**
2	8280756	
3	8280768	
4	8280769	
5		

Catalogue id **20072**	Group **925**
Illustr. No **1020332**	Section **400**
Issue **VOE 74B9920072**	Page **735**

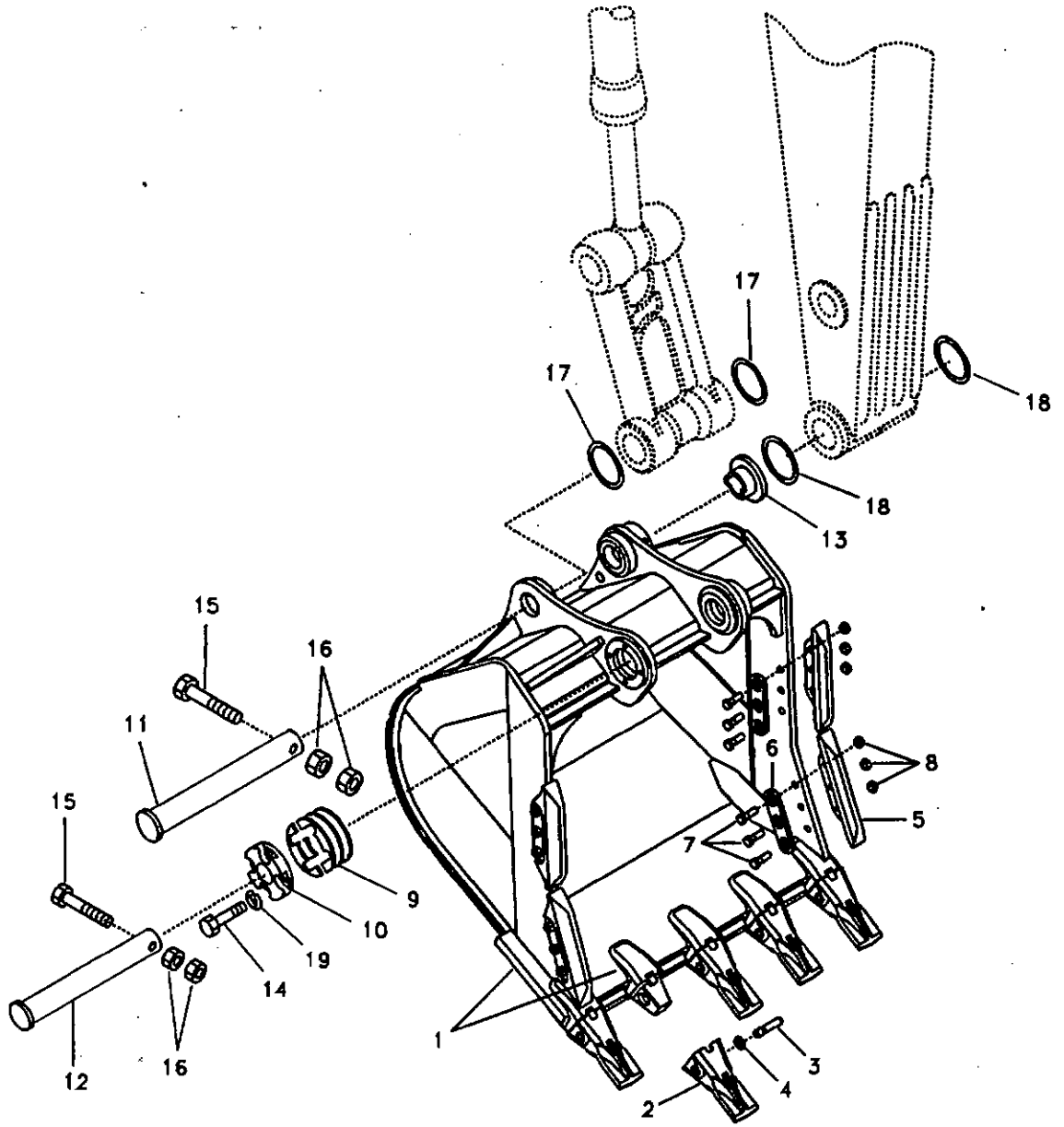

Volvo Construction Equipment

1020332

Fig.	Part No.	Quantity 1	2	3	4	5	PS	KIT	Description	Dénomination	Bezeichnung	품명	Denominación	Notes
	VOE 14550970			5	5				•Retainer	•Retenue	•Halter	• 리테이너	•Soporte	SER NO 11757- SER NO 80389-
5	VOE 14537759	2	2	4	4				•Protector	•Protection	•Schutz	• 프로텍터	•Protector	
6	VOE 14537760	2	2	4	4				•Plate	•Plaque	•Platte	• 플레이트	•Placa	
7	SA 9011-22416	6	6	12	12				•Bolt	•Boulon	•Bolzen	• 볼트	•Perno	
8	SA 9111-12400	6	6	12	12				•Nut	•Ecrou	•Mutter	• 너트	•Tuerca	
9	SA 1172-04110	12	12	12	12				Shim	Cale d'épaisseur	Passcheibe	심	Arandela Ajuste	SER NO 11515-11629 SER NO 80001-80167
10	VOE 14503632	1	1	1	1				Cover	Capot	Haube	커버	Capo	SER NO 11515-11629 SER NO 80001-80167
11	VOE 14508374	1	1	1	1				Pin	Goupille	Zapfen	핀	Pasador	SER NO 11515-11629 SER NO 80001-80167
12	VOE 14508375	1	1	1	1				Pin	Goupille	Zapfen	핀	Pasador	SER NO 11515-11629 SER NO 80001-80167
13	VOE 14508505	1	1	1	1				Bushing	Bague	Buchse	부싱	Casquillo	SER NO 11515-11618 SER NO 80001-80158
	VOE 14545488	1	1	1	1				Bushing	Bague	Buchse	부싱	Casquillo	SER NO 11619-11629 SER NO 80159-80167
14	VOE 13966851	4	4	4	4				Screw	Vis	Schraube	스크류	Tornillo	(SA 9016-12014) SER NO 11515-11618 SER NO 80001-80158
	VOE 14880831	4	4	4	4				Bolt	Boulon	Bolzen	볼트	Perno	SER NO 11619-11629 SER NO 80159-80167
15	SA 9011-22029	2	2	2	2				Bolt	Boulon	Bolzen	볼트	Perno	SER NO 11515-11629 SER NO 80001-80167
16	VOE 979022	4	4	4	4				Nut	Ecrou	Mutter	너트	Tuerca	SER NO 11515-11629 SER NO 80001-80167
17	SA 9524-00146	2	2	2	2				Ring	Anneau	Ring	링	Anillo	SER NO 11515-11629 SER NO 80001-80167

1	8280755
2	8280756
3	8280768
4	8280769
5	

Cazo
버켓
Schaufel
Godet
Bucket

Catalogue id	Group
20072	925
Illustr. No	Section
1020332	400
Issue	Page
VOE 74B9920072	737

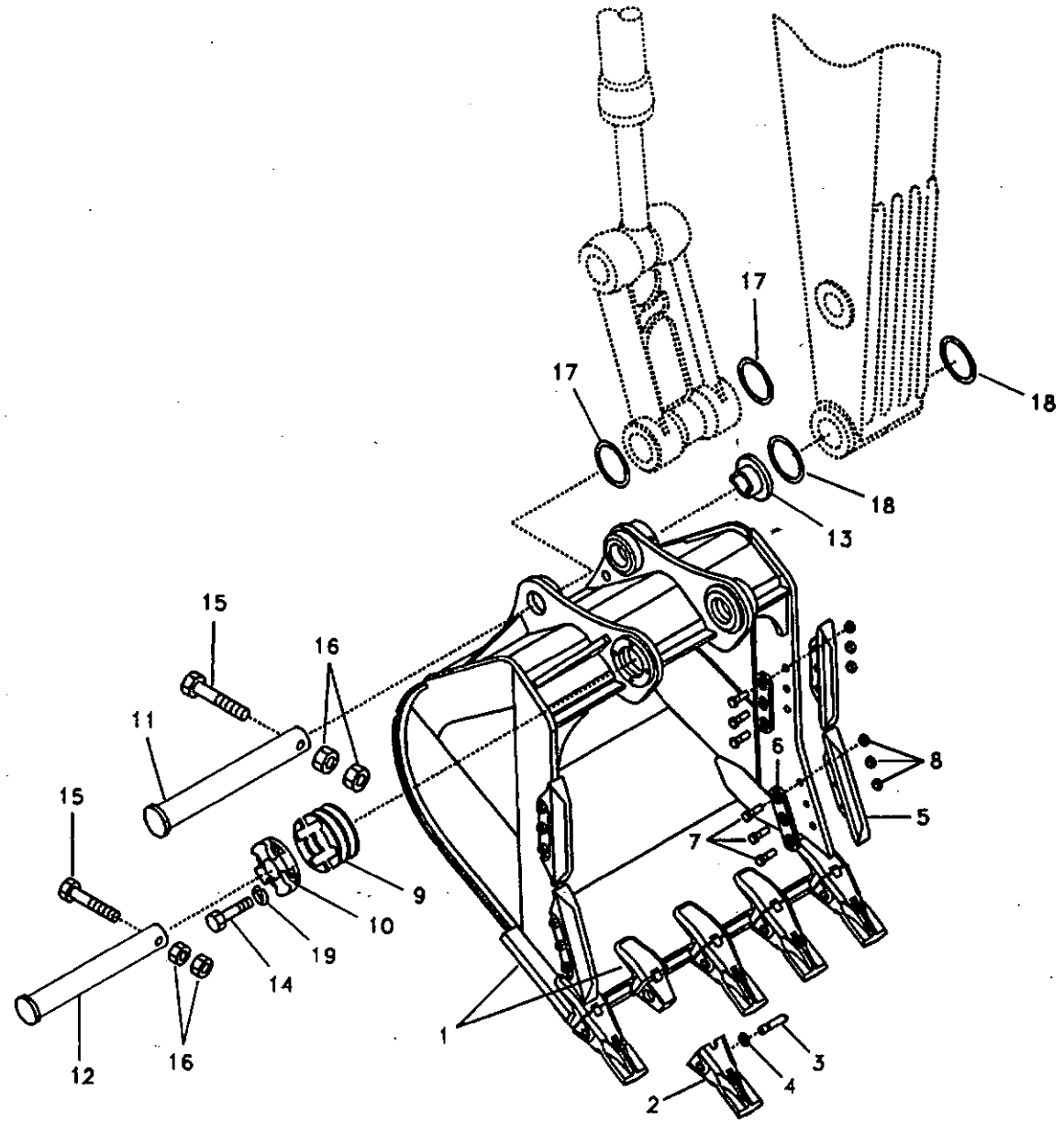

Volvo Construction Equipment

1020332

Fig.	Part No.	Quantity 1	2	3	4	5	P S	K I T	Description	Dénomination	Bezeichnung	품명	Denominación	Notes
18	VOE 14880695	2	2	2	2				Ring	Anneau	Ring	링	Anillo	SER NO 11515-11629 SER NO 80001-80167
19	SA 9213-20000	4	4	4	4				Spring Washer	Rondelle élastique	Federscheibe	스프링 와셔	Arandela flexible	SER NO 11515-11629 SER NO 80001-80167

1	8280755	Cazo 버켓 Schaufel Godet Bucket	Catalogue id 20072	Group 925
2	8280756		Illustr. No 1020332	Section 400
3	8280768		Issue VOE 74B9920072	Page 739
4	8280769			
5				

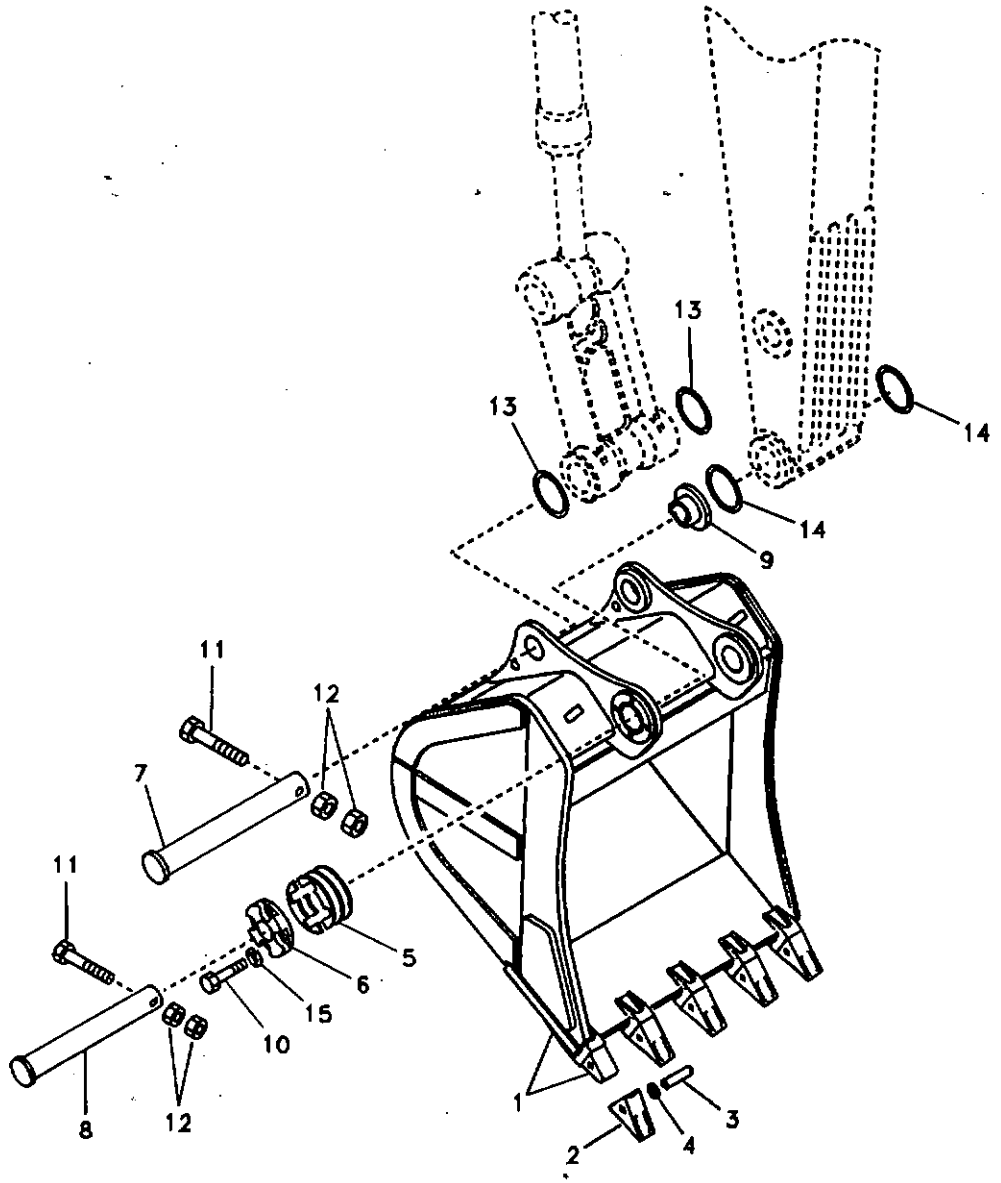
13
13
14
14
9
11
12
7
11
5
6
15
10
8
12
1
2
4
3

Fig.	Part No.	Quantity 1	2	3	PS	KIT	Description	Dénomination	Bezeichnung	품명	Denominación	Notes
1	VOE 14508747	1			OP		Bucket	Godet	Löffel	버켓	Cuchara	
	VOE 14508499		1				Bucket	Godet	Löffel	버켓	Cuchara	
	VOE 14508749			1	OP		Bucket	Godet	Löffel	버켓	Cuchara	
	SA 1171-01900	5	5	5			•Adapter	•Raccord Reduct.	•Verbind Stutzen	• 어댑터	•Adaptador	
2	SA 1171-01910	5	5	5			•Tooth	•Dent	•Zahn	• 투스	•Diente	
3	SA 1171-01920	5	6	5			•Pin	•Fiche	•Stecker	• 핀	•Ficha	
4	SA 1171-01930	5	5	5			•Washer	•Rondelle	•Scheibe	• 와셔	•Arandela	
5	SA 1172-04110	12	12	12			Shim	Cale d'épaisseur	Passcheibe	심	Arandela Ajuste	SER NO 10001-11629 SER NO 80001-80167
6	VOE 14503632	1	1	1			Cover	Capot	Haube	커버	Capo	SER NO 10001-11629 SER NO 80001-80167
7	VOE 14508374	1	1	1			Pin	Goupille	Zapfen	핀	Pasador	SER NO 10001-11629 SER NO 80001-80167
8	VOE 14508375	1	1	1			Pin	Goupille	Zapfen	핀	Pasador	SER NO 10001-11629 SER NO 80001-80167
9	VOE 14508505	1	1	1			Bushing	Bague	Buchse	부싱	Casquillo	SER NO 10001-11629 SER NO 80001-80167
10	VOE 13966851	4	4	4			Screw	Vis	Schraube	스크류	Tornillo	(SA 9016-12014) SER NO 10001-11629 SER NO 80001-80167
11	SA 9011-22027	2	2	2			Bolt	Boulon	Bolzen	볼트	Perno	SER NO 10001-11629 SER NO 80001-80167
12	VOE 979022	4	4	4			Nut	Ecrou	Mutter	너트	Tuerca	SER NO 10001-11629 SER NO 80001-80167
13	SA 9524-00146	2	2	2			Ring	Anneau	Ring	링	Anillo	SER NO 10001-11629 SER NO 80001-80167
14	VOE 14880695	2	2	2			Ring	Anneau	Ring	링	Anillo	SER NO 10001-11629 SER NO 80001-80167
15	SA 9213-20000	4	4	4			Spring Washer	Rondelle élastique	Federschejbe	스프링 와셔	Arandela flexible	SER NO 10001-11629 SER NO 80001-80167

1	8277250
2	8277252
3	8277253
4	
5	

Cazo
버켓
Schaufel
Godet
Bucket

Catalogue id	Group
20072	925
Illustr. No	Section
SV272	500
Issue	Page
VOE 74B9920072	741

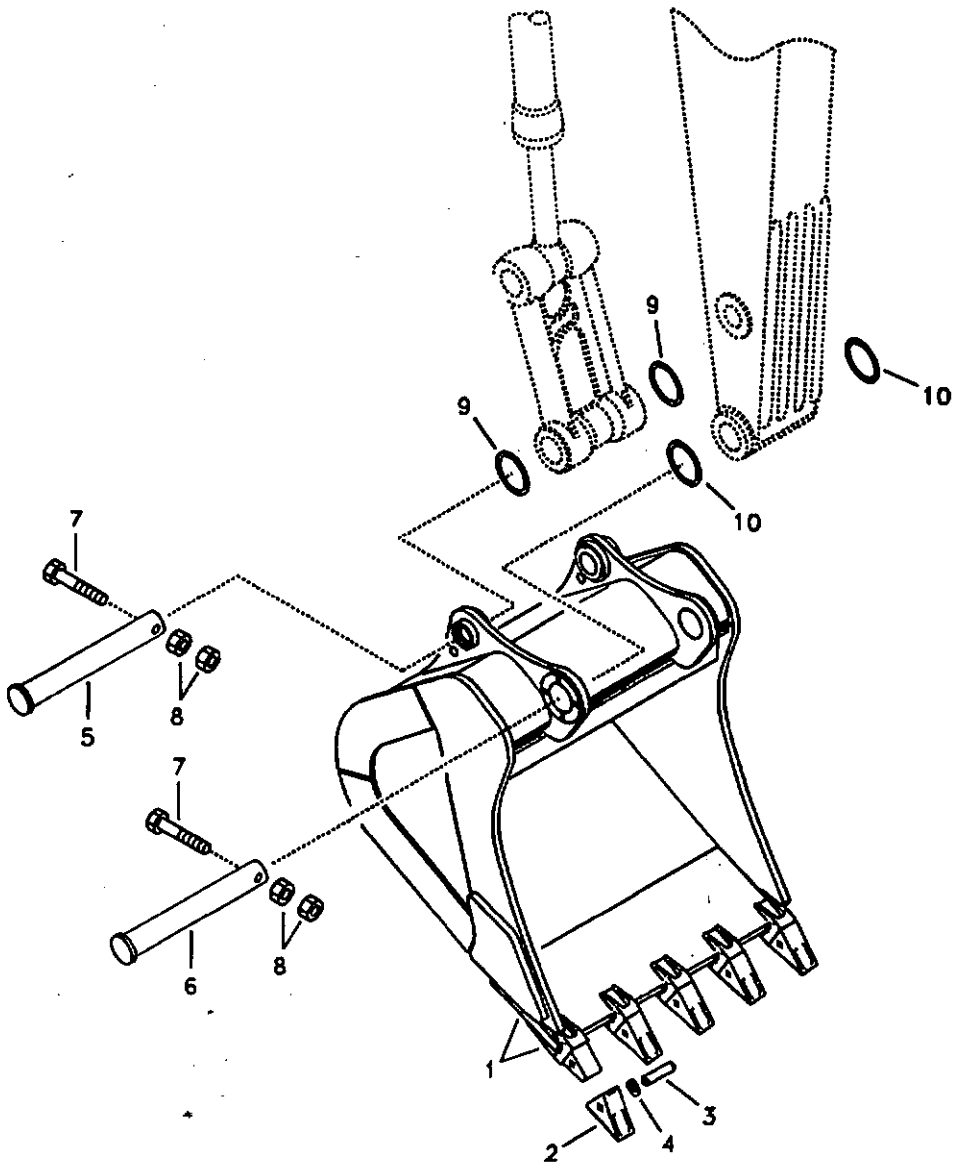

Volvo Construction Equipment

1019464

Fig.	Part No.	Quantity 1	2	3	P S	K I T	Description	Dénomination	Bezeichnung	품명	Denominación	Notes
1	VOE 14526203	1					Bucket	Godet	Löffel	버켓	Cuchara	
	SA 1171-01900	5					•Adapter	•Raccord Reduct.	•Verbind Stutzen	• 어댑터	•Adaptador	
2	SA 1171-01910	5					•Tooth	•Dent	•Zahn	• 투스	•Diente	
3	SA 1171-01920	5					•Pin	•Fiche	•Stecker	• 핀	•Ficha	
4	SA 1171-01930	5					•Washer	•Rondelle	•Scheibe	• 와셔	•Arandela	
5	VOE 14508374	1					Pin	Goupille	Zapfen	핀	Pasador	SER NO 10001-11629 SER NO 80001-80167
6	VOE 14508375	1					Pin	Goupille	Zapfen	핀	Pasador	SER NO 10001-11629 SER NO 80001-80167
7	SA 9011-22029	2					Bolt	Boulon	Bolzen	볼트	Perno	SER NO 10001-11629 SER NO 80001-80167
8	VOE 979022	4					Nut	Ecrou	Mutter	너트	Tuerca	SER NO 10001-11629 SER NO 80001-80167
9	SA 9524-00146	2					Ring	Anneau	Ring	링	Anillo	SER NO 10001-11629 SER NO 80001-80167
10	VOE 14880695	2					Ring	Anneau	Ring	링	Anillo	SER NO 10001-11629 SER NO 80001-80167

1	8277251	**Cazo** 버켓 **Schaufel** **Godet** **Bucket**	Catalogue id **20072**	Group **925**
2			Illustr. No **1019464**	Section **600**
3			Issue **VOE 74B9920072**	Page **743**
4				
5				

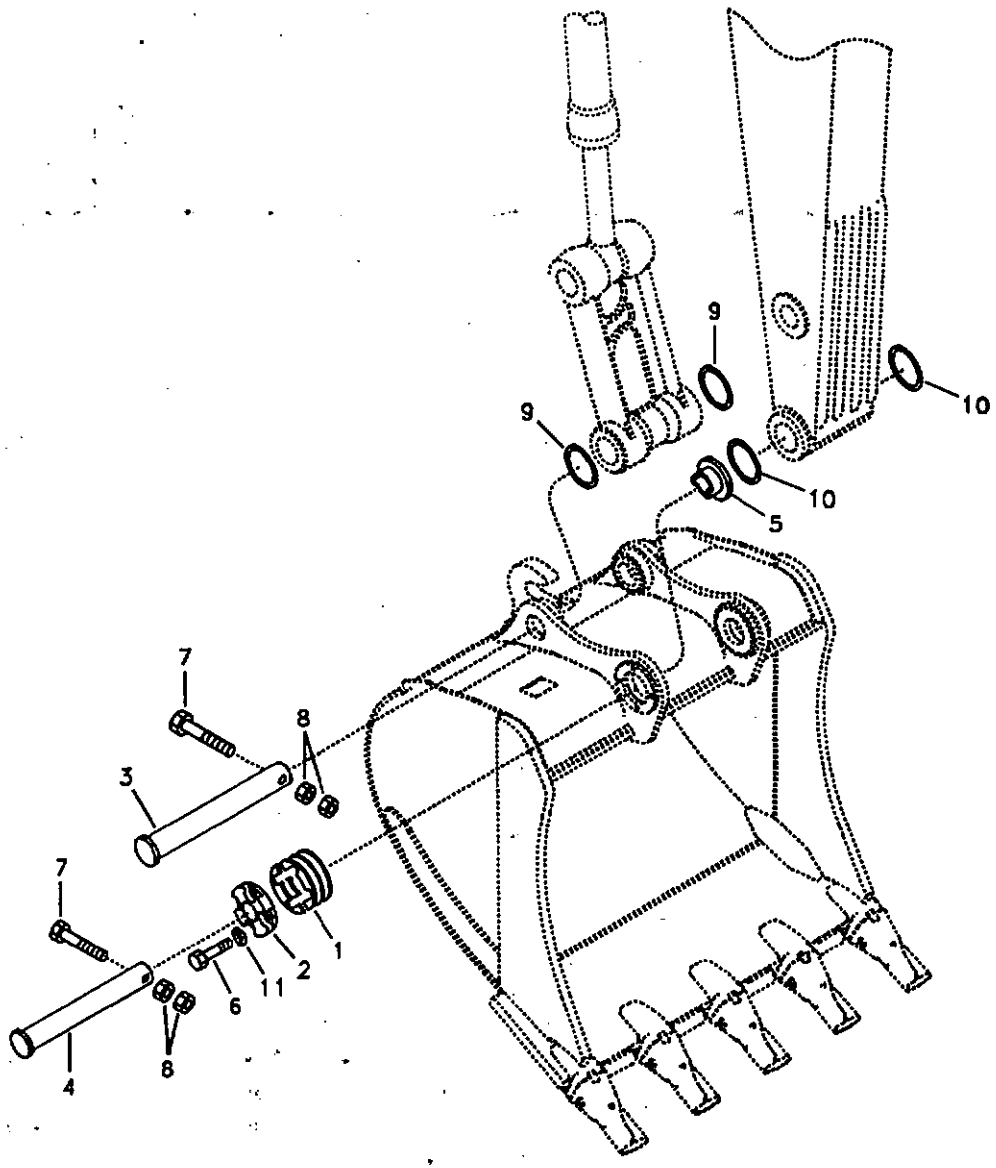

Volvo Construction Equipment

1020499

Fig.	Part No.	Quantity 1	2	3	P S	K I T	Description	Dénomination	Bezeichnung	품명	Denominación	Notes
1	SA 1172-04110	12	12				Shim	Cale d'épaisseur	Passcheibe	심	Arandela Ajuste	
2	VOE 14503632	1	1				Cover	Capot	Haube	커버	Capo	
3	VOE 14508374	1	1				Pin	Goupille	Zapfen	핀	Pasador	
4	VOE 14508375	1	1				Pin	Goupille	Zapfen	핀	Pasador	
5	VOE 14545488	1	1				Bushing	Bague	Buchse	부싱	Casquillo	
6	VOE 14880831	4	4				Bolt	Boulon	Bolzen	볼트	Perno	
7	SA 9011-22027	2					Bolt	Boulon	Bolzen	볼트	Perno	
	SA 9011-22029		2				Bolt	Boulon	Bolzen	볼트	Perno	
8	VOE 979022	4	4				Nut	Ecrou	Mutter	너트	Tuerca	
9	SA 9524-00146	2	2				Ring	Anneau	Ring	링	Anillo	
10	VOE 14880695	2	2				Ring	Anneau	Ring	링	Anillo	
11	SA 9213-20000	4	4				Spring Washer	Rondelle élastique	Federscheibe	스프링 와셔	Arandela flexible	

2324) Int S/n 11630- / Eu&na S/n 80168-

1	2324) 8281261	**Acoplamientos para la cuchara** 버켓 연결장치 **Gelenke zu Löffel** **Articulations, godet** **Links to bucket**
2	2324) 8281268	
3		
4		
5		

Catalogue id 20072	Group 925
Illustr. No 1020499	Section 700
Issue VOE 74B9920072	Page 745

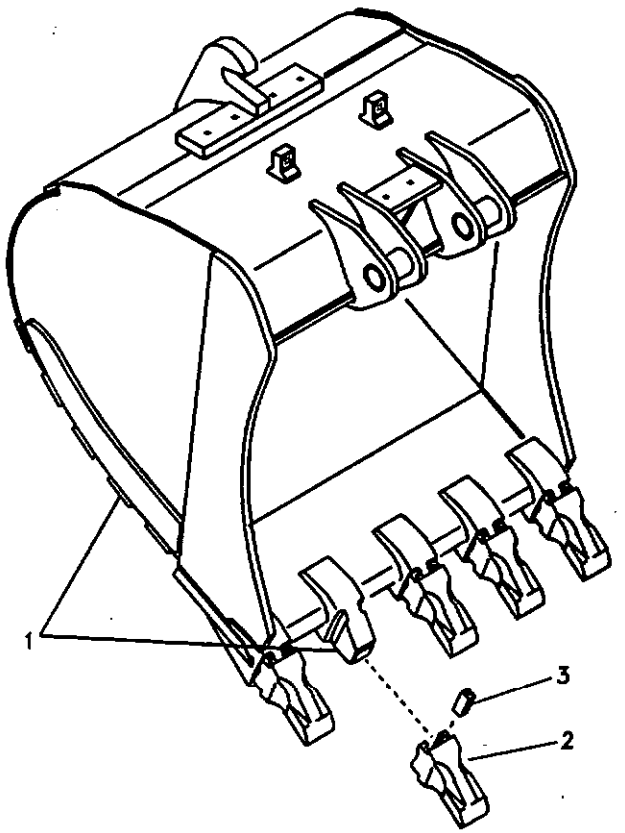
1
2
3

Fig.	Part No.	Quantity 1	2	3	P S	K I T	Description	Dénomination	Bezeichnung	품명	Denominación	Notes
1	**VOE 14511440**	1			OP		Bucket	Godet	Löffel	버켓	Cuchara	
	VOE 14511442		1		OP		Bucket	Godet	Löffel	버켓	Cuchara	
	SA 1171-89570	5	5				•Adapter	•Raccord Reduct.	•Verbind Stutzen	• 어댑터	•Adaptador	
2	**SA 1171-89580**	5	5		SS		•Tooth	•Dent	•Zahn	• 투스	•Diente	
3	**SA 1171-89590**	5	5		SS		•Lock Lug	•Talon Verrouil.	•Sperrzacken	• 잠금 러그	•Talon Cierre	

1	**8277256**	**Cazos para enganche rápido** 퀵 핏 버켓 **Schaufeln für Schnellwechsler** **Godet pour Raccords rapides** **Buckets for Quickfit**	Catalogue id **20072**	Group **925**
2	**8277257**		Illustr. No **SV274**	Section **1000**
3			Issue **VOE 74B9920072**	Page **747**
4				
5				

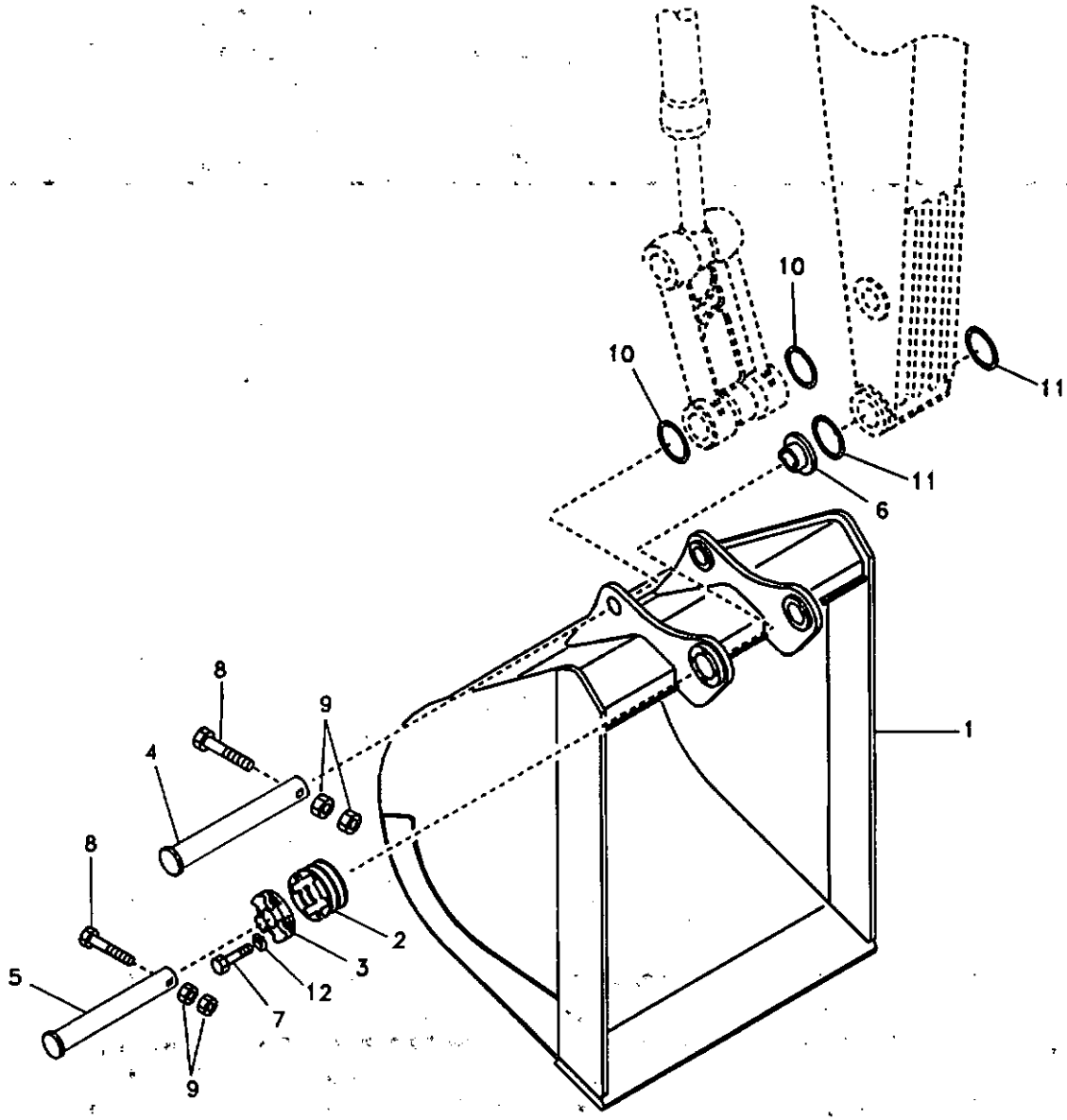

Volvo Construction Equipment

SV275

Fig.	Part No.	Quantity 1	2	3	P S	K I T	Description	Dénomination	Bezeichnung	품명	Denominación	Notes
1	**VOE 14508887**	1			OP		Bucket	Godet	Löffel	버켓	Cuchara	
2	**SA 1172-04110**	12					Shim	Cale d'épaisseur	Passcheibe	심	Arandela Ajuste	
3	**VOE 14503632**	1					Cover	Capot	Haube	커버	Capo	
4	**VOE 14508374**	1					Pin	Goupille	Zapfen	핀	Pasador	
5	**VOE 14508375**	1					Pin	Goupille	Zapfen	핀	Pasador	
6	**VOE 14508505**	1					Bushing	Bague	Buchse	부싱	Casquillo	
7	**VOE 13966851**	4					Screw	Vis	Schraube	스크류	Tornillo	(SA 9016-12014)
8	**SA 9011-22027**	2					Bolt	Boulon	Bolzen	볼트	Perno	
9	**VOE 979022**	4					Nut	Ecrou	Mutter	너트	Tuerca	
10	**SA 9524-00146**	2					Ring	Anneau	Ring	링	Anillo	
11	**VOE 14880695**	2					Ring	Anneau	Ring	링	Anillo	
12	**SA 9213-20000**	4					Spring Washer	Rondelle élastique	Federscheibe	스프링 와셔	Arandela flexible	

1	**8277254**	**Cucharas de largo alcance** 룽 리치 버켓 **Löffeln für lange Ausladung** **Godets longue portée** **Buckets for long reach**	Catalogue id **20072**	Group **925**
2			Illustr. No **SV275**	Section **1200**
3			Issue **VOE 74B9920072**	Page **749**
4				
5				

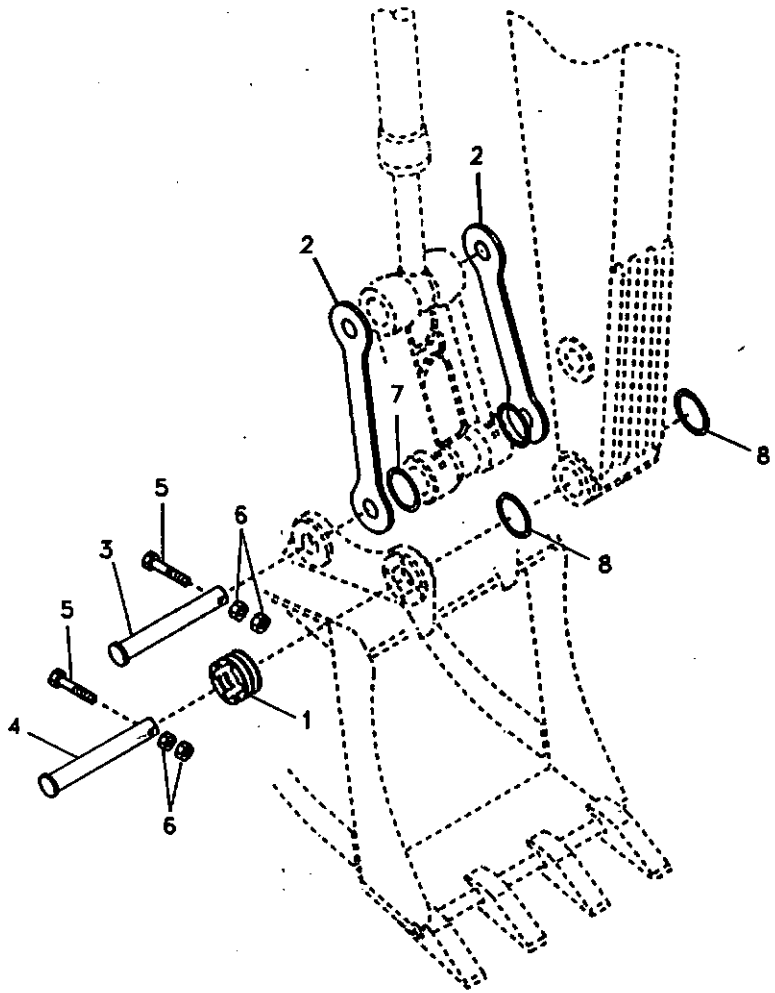
2
2
2
7
8
8
5
6
3
5
4
1
6

Fig.	Part No.	Quantity 1	2	3	P S	K I T	Description	Dénomination	Bezeichnung	품명	Denominación	Notes
1	SA 1172-04110	12					Shim	Cale d'épaisseur	Passcheibe	심	Arandela Ajuste	
2	VOE 14508402	2			OP		Plate	Plaque	Platte	플레이트	Placa	
3	VOE 14508374	1					Pin	Goupille	Zapfen	핀	Pasador	
4	VOE 14508375	1					Pin	Goupille	Zapfen	핀	Pasador	
5	SA 9011-22027	2					Bolt	Boulon	Bolzen	볼트	Perno	
6	VOE 979022	4					Nut	Ecrou	Mutter	너트	Tuerca	
7	SA 9524-00146	2					Ring	Anneau	Ring	링	Anillo	
8	VOE 14880695	2					Ring	Anneau	Ring	링	Anillo	

1	8277244	**Varillaje para máquina sin cuchara** **버켓 미장착시 연결 장치** **Gestänge für ohne Löffel** **Articulation en l'absence de godet** **Linkage for no bucket**	Catalogue id **20072**	Group **925**
2			Illustr. No **SV276**	Section **1500**
3				
4			Issue **VOE 74B9920072**	Page **751**
5				

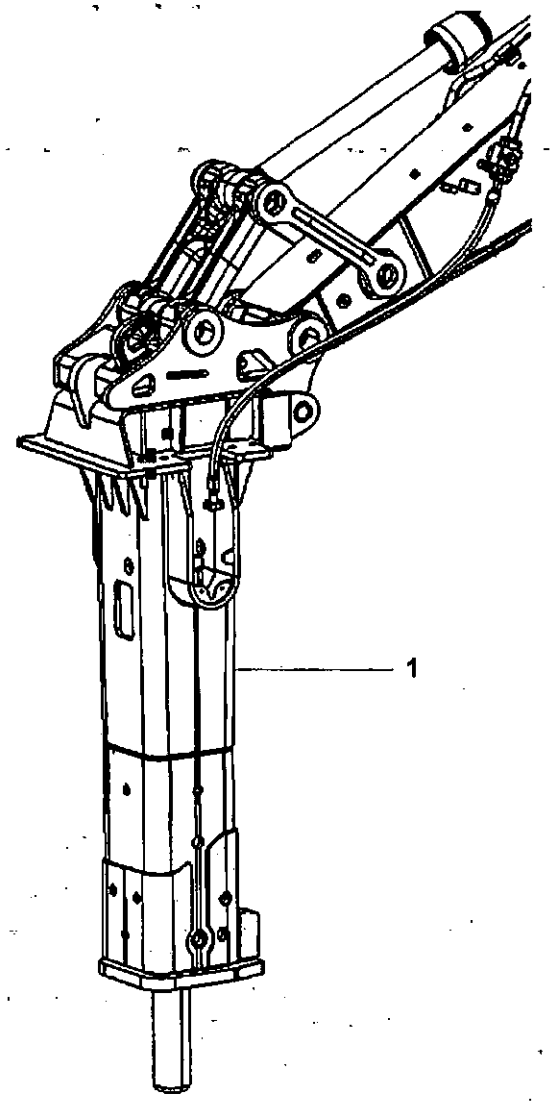
1

Fig.	Part No.	Quantity 1	2	3	4	5	PS	KIT	Description	Dénomination	Bezeichnung	품명	Denominación	Notes
1		1							Breaker	Coupe circuit	Abschalter	브레이커	Corta-circuito	HB3200
														See group 926, Page 755
			1						Breaker	Coupe circuit	Abschalter	브레이커	Corta-circuito	HB3200 Low Noise
														See group 926, Page 755
				1					Breaker	Coupe circuit	Abschalter	브레이커	Corta-circuito	HB3800
														See group 926, Page 761
					1				Breaker	Coupe circuit	Abschalter	브레이커	Corta-circuito	HB3800 Low Noise
														See group 926, Page 761

1	8279744	**Martillo** **햄머** **Hammer** **Marteau** **Hammer**	Catalogue id **20072**	Group **926**
2	8279745			
3	8279746		Illustr. No **1011069**	Section **100**
4	8279747			
5			Issue **VOE 74B9920072**	Page **753**

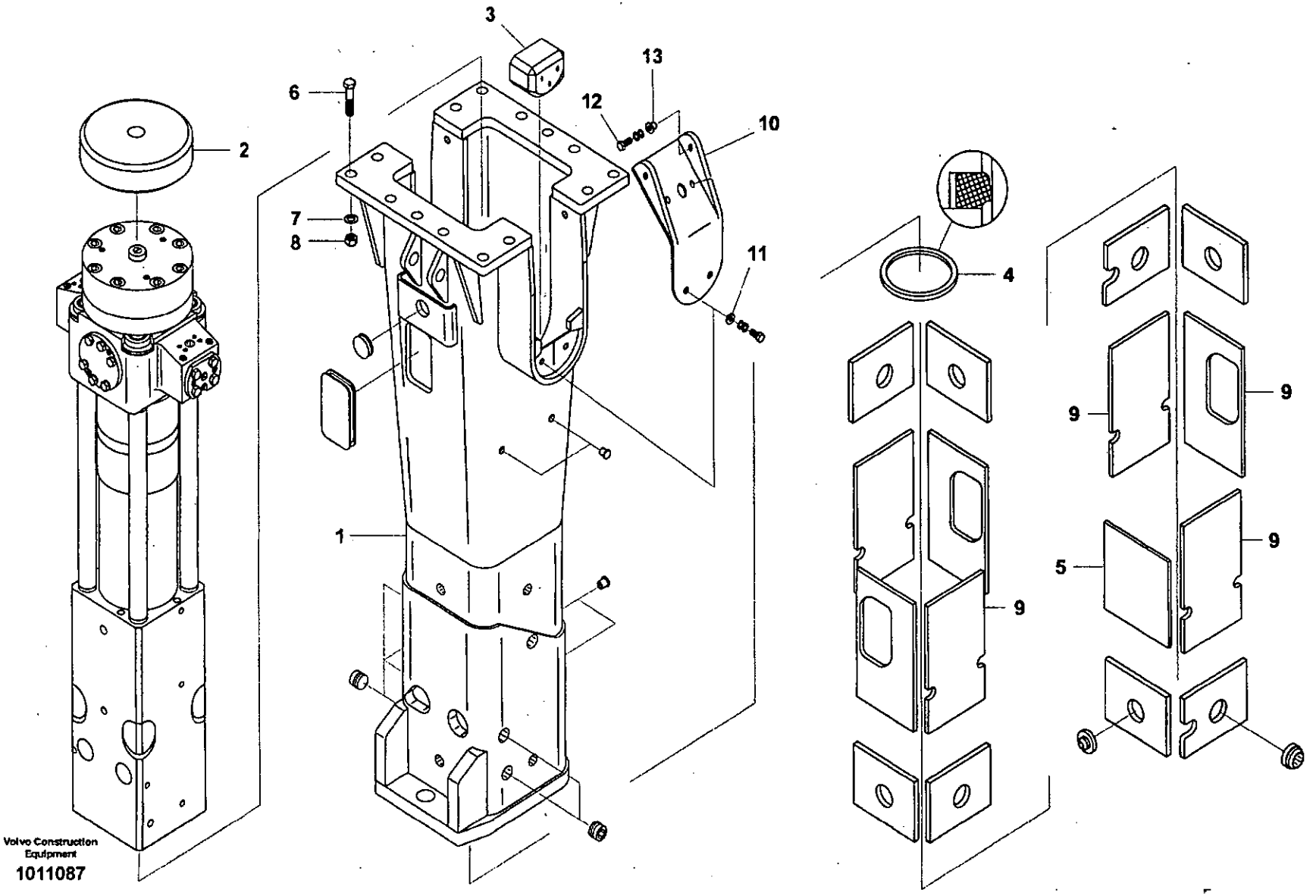

Volvo Construction Equipment

1011087

Fig.	Part No.	Quantity 1	Quantity 2	Quantity 3	PS	KIT	Description	Dénomination	Bezeichnung	품명	Denominación	Notes
		1					Breaker	Coupe circuit	Abschalter	브레이커	Corta-circuito	
			1				Breaker	Coupe circuit	Abschalter	브레이커	Corta-circuito	
1	VOE 14534809	1			OP		•Housing	•Carter	•Gehäuse	• 하우징	•Carter	
	VOE 14534810		1		OP		•Housing	•Carter	•Gehäuse	• 하우징	•Carter	
2	VOE 14534563	1	1				•Buffer	•Butoir	•Puffer	• 버퍼	•Parachoques	
3	VOE 14534663	2	2				•Pad	•Patin	•Belag	• 패드	•Pastilla	
4	VOE 14534760	1	1				•Seal	•Joint	•Dichtring	• 시일	•Junta	
5	VOE 14534728	1	1		OP		•Plate	•Plaque	•Platte	• 플레이트	•Placa	
6	VOE 14534743	16	16				•Screw	•Vis	•Schraube	• 스크류	•Tornillo	
7	VOE 14534794	16	16				•Washer	•Rondelle	•Scheibe	• 와셔	•Arandela	
8	VOE 14534643	14	14				•Lock nut	•Contre-ecrou	•Sicherungsmutter	• 록 너트	•Contratuerca	
9	VOE 14534717		7		OP		•Plate	•Plaque	•Platte	• 플레이트	•Placa	
10	VOE 14534730		2				•Plate	•Plaque	•Platte	• 플레이트	•Placa	
11	VOE 14534583		4				•Bushing	•Bague	•Buchse	• 부싱	•Casquillo	
12	VOE 14534748		4		OP		•Screw	•Vis	•Schraube	• 스크류	•Tornillo	
13	VOE 14534584		4				•Bushing	•Bague	•Buchse	• 부싱	•Casquillo	

1	8279744	**Martillo hidráulico, caja** 유압 해머 , 하우징 **Hydr. Hammer, Gehäuse** **Marteau hydraulique - carter** **Hydraulic Hammer, Housing**	Catalogue id **20072**	Group **926**
2	8279745		Illustr. No **1011087**	Section **300**
3			Issue **VOE 74B9920072**	Page **755**
4				
5				

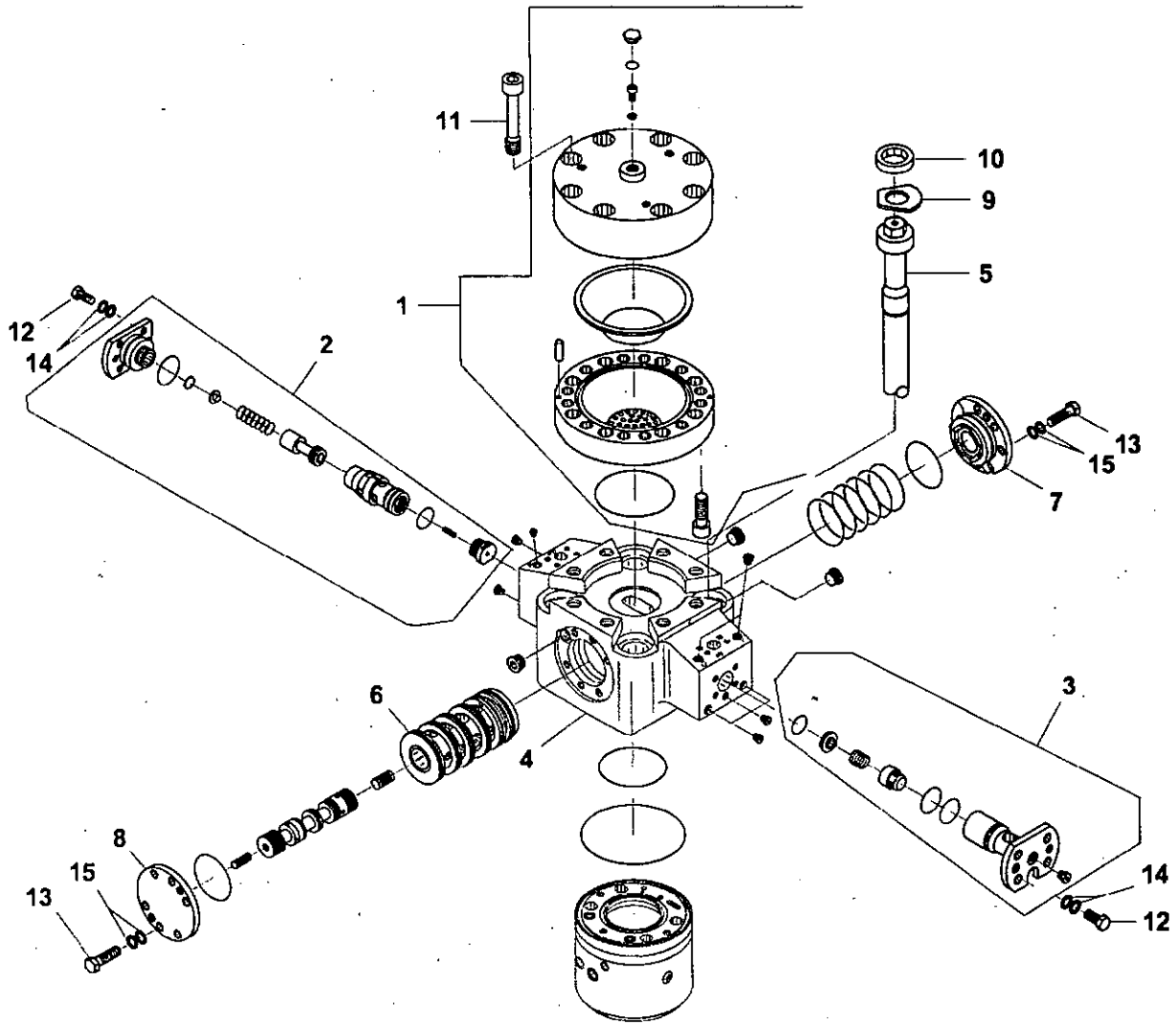

Volvo Construction Equipment

1011088

Fig.	Part No.	Quantity 1	2	3	PS	KIT	Description	Dénomination	Bezeichnung	품명	Denominación	Notes
		1					Breaker	Coupe circuit	Abschalter	브레이커	Corta-circuito	
			1				Breaker	Coupe circuit	Abschalter	브레이커	Corta-circuito	
1	VOE 14534788	1	1		OP		•Valve	•Soupape	•Ventil	• 밸브	•Valvula	
2	VOE 14534597	1	1		OP		•Check valve	•Valve antiretour	•Rückschlagventil	• 체크 밸브	•Válvula de retención.	
3	VOE 14534594	1	1		OP		•Check valve	•Valve antiretour	•Rückschlagventil	• 체크 밸브	•Válvula de retención.	
4	VOE 14534559	1	1				•Body	•Carcasse	•Rumpf	• 본체	•Cuerpo	
5	VOE 14534781	4	4				•Tie Rod	•Barre Accouple.	•Spurstange	• 타이 로드	•Barra Acoplam	
6	VOE 14534581	1	1				•Bushing	•Bague	•Buchse	• 부싱	•Casquillo	
7	VOE 14534800	1	1		OP		•Cover	•Capot	•Haube	• 커버	•Capo	
8	VOE 14534610	1	1		OP		•Cover	•Capot	•Haube	• 커버	•Capo	
9	VOE 14534645	4	4		OP		•Locking Plate	•Plaque Verroui.	•Sperrblech	• 록킹 플레이트	•Placa Bloqueo	
10	VOE 14534825	4	4				•Ring	•Anneau	•Ring	• 링	•Anillo	
11	VOE 14534734	8	8				•Screw	•Vis	•Schraube	• 스크류	•Tornillo	
12	VOE 14534827	8	8				•Screw	•Vis	•Schraube	• 스크류	•Tornillo	
13	VOE 14534744	12	12				•Screw	•Vis	•Schraube	• 스크류	•Tornillo	
14	VOE 14534829	8	8				•Washer	•Rondelle	•Scheibe	• 와셔	•Arandela	
15	VOE 14534830	12	12				•Washer	•Rondelle	•Scheibe	• 와셔	•Arandela	
100	VOE 14534769	1	1				Seal	Joint	Dichtring	씨일	Junta	

1	8279744	**Martillo hidráulico, acumulador** 유압 해머 , 어큐뮬레이터 **Hydr. Hammer - Druckspeicher** **Marteau hydraulique - Accumulateur** **Hydraulic hammer, Accumulator**	Catalogue id 20072	Group 926
2	8279745		Illustr. No 1011088	Section 500
3			Issue VOE 74B9920072	Page 757
4				
5				

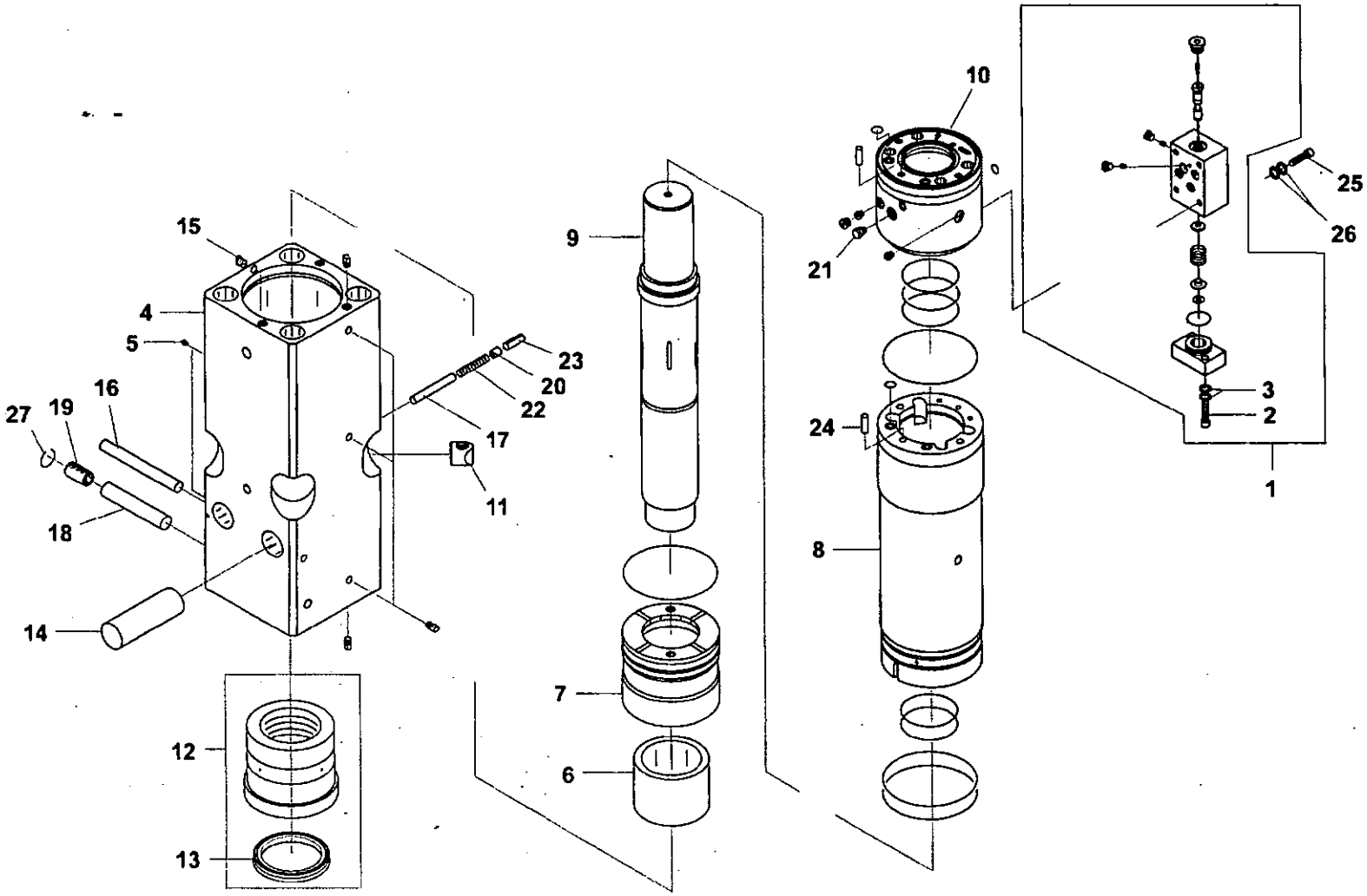

Volvo Construction Equipment

1011089

Fig.	Part No.	Quantity 1	2	3	PS	KIT	Description	Dénomination	Bezeichnung	품명	Denominación	Notes
		1					Breaker	Coupe circuit	Abschalter	브레이커	Corta-circuito	
			1				Breaker	Coupe circuit	Abschalter	브레이커	Corta-circuito	
1	VOE 14534602	1	1				•Check valve	•Valve antiretour	•Rückschlagventil	• 체크 밸브	•Válvula de retención	
2	VOE 14534828	4	4				••Screw	••Vis	••Schraube	•• 스크류	••Tornillo	
3	VOE 14534831	4	4				••Washer	••Rondelle	••Scheibe	•• 와셔	••Arandela	
4	VOE 14534635	1	1		OP		•Head	•Tete	•Kopf	• 헤드	•Capo	
5	VOE 14534826	2	2				••Nipple	••Raccord	••Nippel	•• 니플	••Niple	
6	VOE 14534573	1	1				•Bushing	•Bague	•Buchse	• 부싱	•Casquillo	
7	VOE 14534712	1	1		OP		•Piston	•Piston	•Kolben	• 피스톤	•Piston	
8	VOE 14534618	1	1				•Cylinder	•Verin	•Zylinder	• 실린더	•Cilindro	
9	VOE 14534708	1	1				•Piston	•Piston	•Kolben	• 피스톤	•Piston	
10	VOE 14534765	1	1				•Seal	•Joint	•Dichtring	• 시일	•Junta	
11	VOE 14534655	4	4				•Nut	•Ecrou	•Mutter	• 너트	•Tuerca	
12	VOE 14534578	1	1				•Bushing	•Bague	•Buchse	• 부싱	•Casquillo	
13	VOE 14534759	1	1				••Seal	••Joint	••Dichtring	•• 시일	••Junta	
14	VOE 14534691	1	1				•Pin	•Goupille	•Zapfen	• 핀	•Pasador	
15	VOE 14534797	1	1		OP		•Wedge	•Clavette	•Keil	• 쐐기	•Chaveta	
16	VOE 14534675	1	1		OP		•Pin	•Goupille	•Zapfen	• 핀	•Pasador	
17	VOE 14534676	1	1		OP		•Pin	•Goupille	•Zapfen	• 핀	•Pasador	
18	VOE 14534689	1	1		OP		•Pin	•Goupille	•Zapfen	• 핀	•Pasador	
19	VOE 14534699	1	1		OP		•Pin	•Goupille	•Zapfen	• 핀	•Pasador	
20	VOE 14534629	1	1		OP		•Guide	•Rail	•Führung	• 가이드	•Guia	
21	VOE 14534561	1	1		OP		•Vent Unit	•Unite Ventilat.	•Luftungsanlage	• 벤트 유닛	•Unidad Ventilac	
22	VOE 14534778	1	1		OP		•Spring	•Ressort	•Feder	• 스프링	•Muelle	
23	VOE 14534703	1	1		OP		•Pin	•Goupille	•Zapfen	• 핀	•Pasador	
24	VOE 14534670	2	2		OP		•Pin	•Goupille	•Zapfen	• 핀	•Pasador	
25	VOE 14534842	4	4				•Screw	•Vis	•Schraube	• 스크류	•Tornillo	
26	VOE 14534831	4	4				•Washer	•Rondelle	•Scheibe	• 와셔	•Arandela	
27	VOE 14534632	1	1		OP		•Guide	•Rail	•Führung	• 가이드	•Guia	
100	VOE 14534769	1	1				Seal	Joint	Dichtring	시일	Junta	

1	8279744
2	8279745
3	
4	
5	

Martillo hidráulico - caja del acumulador
유압 해머 , 어큐뮬레이터 하우징
Hydr. Hammer - Druckspeichergehäuse
Marteau hydraulique - Accumulateur
Hydraulic Hammer, Accumulator Housing

Catalogue id	Group
20072	926
Illustr. No	Section
1011089	600
Issue	Page
VOE 74B9920072	759

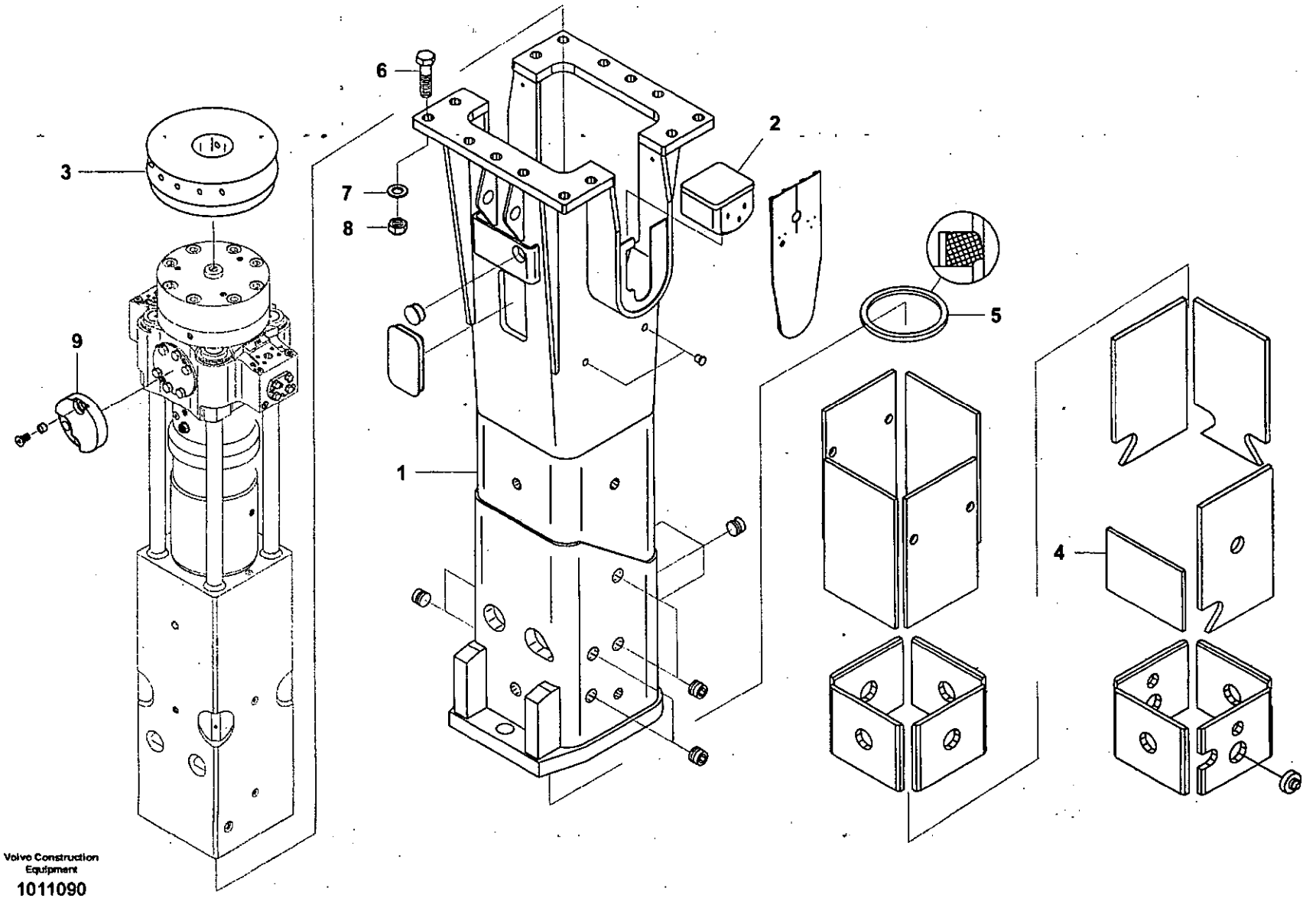

Volvo Construction Equipment

1011090

Fig.	Part No.	Quantity 1	2	3	PS	KIT	Description	Dénomination	Bezeichnung	품명	Denominación	Notes
		1					Breaker	Coupe circuit	Abschalter	브레이커	Corta-circuito	
			1				Breaker	Coupe circuit	Abschalter	브레이커	Corta-circuito	
1	VOE 14534811	1			OP		•Housing	•Carter	•Gehäuse	• 하우징	•Carter	
	VOE 14534812		1		OP		•Housing	•Carter	•Gehäuse	• 하우징	•Carter	
2	VOE 14534661	2	2				•Pad	•Patin	•Belag	• 패드	•Pastilla	
3	VOE 14534564	1	1				•Buffer	•Butoir	•Puffer	• 버퍼	•Parachoques	
4	VOE 14534723	1	1		OP		•Plate	•Plaque	•Platte	• 플레이트	•Placa	
5	VOE 14534726	1	1		OP		•Plate	•Plaque	•Platte	• 플레이트	•Placa	
6	VOE 14534743	14	14				•Screw	•Vis	•Schraube	• 스크류	•Tornillo	
7	VOE 14534794	14	14				•Washer	•Rondelle	•Scheibe	• 와셔	•Arandela	
8	VOE 14534643	14	14				•Lock nut	•Contre-ecrou	•Sicherungsmutter	• 록 너트	•Contratuerca	
9	VOE 14534624	2	2		OP		•Damper	•Amortisseur	•Dämpfer	• 댐퍼	•Amortiguador	

1	8279746	**Martillo hidráulico, caja** **유압 해머 , 하우징** **Hydr. Hammer, Gehäuse** **Marteau hydraulique - carter** **Hydraulic Hammer, Housing**	Catalogue id 20072	Group 926
2	8279747		Illustr. No 1011090	Section 700
3			Issue VOE 74B9920072	Page 761
4				
5				

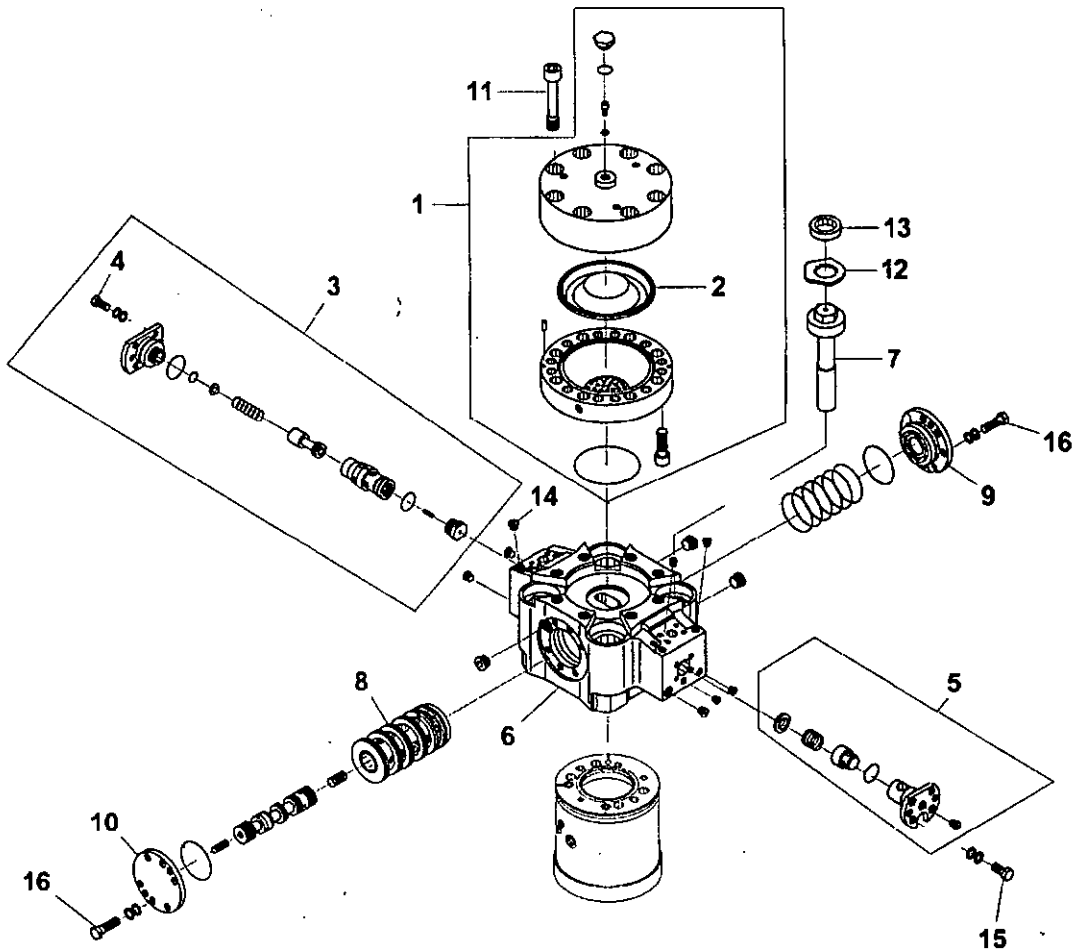
11
1
13
12
2
4
3
7
16
9
14
8
6
5
10
16
15

Fig.	Part No.	Quantity 1	2	3	P S	K I T	Description	Dénomination	Bezeichnung	품명	Denominación	Notes
		1					Breaker	Coupe circuit	Abschalter	브레이커	Corta-circuito	
			1				Breaker	Coupe circuit	Abschalter	브레이커	Corta-circuito	
1	VOE 14534788	1	1		OP		•Valve	•Soupape	•Ventil	• 밸브	•Valvula	
2	VOE 14534835	1	1				••Diaphragm	••Diaphragme	••Membrane	•• 다이어프램	••Diafragma	
3	VOE 14534598	1	1		OP		•Check valve	•Valve antiretour	•Rückschlagventil	• 체크 밸브	•Válvula de retención	
4	VOE 14534827	4	4				••Screw	••Vis	••Schraube	•• 스크류	••Tornillo	
5	VOE 14534592	1	1		OP		•Check valve	•Valve antiretour	•Rückschlagventil	• 체크 밸브	•Válvula de retención	
6	VOE 14534560	1	1				•Body	•Carcasse	•Rumpf	• 본체	•Cuerpo	
7	VOE 14534784	4	4				•Tie Rod	•Barre Accouple.	•Spurstange	• 타이 로드	•Barra Acoplam	
8	VOE 14534581	1	1				•Bushing	•Bague	•Buchse	• 부싱	•Casquillo	
9	VOE 14534800	1	1		OP		•Cover	•Capot	•Haube	• 커버	•Capo	
10	VOE 14534610	1	1		OP		•Cover	•Capot	•Haube	• 커버	•Capo	
11	VOE 14534734	8	8				•Screw	•Vis	•Schraube	• 스크류	•Tornillo	
12	VOE 14534647	4	4		OP		•Locking Plate	•Plaque Verroui.	•Sperrblech	• 록킹 플레이트	•Placa Bloqueo	
13	VOE 14534825	4	4				•Ring	•Anneau	•Ring	• 링	•Anillo	
14	VOE 14534562	1	1		OP		•Vent Unit	•Unite Ventilat.	•Luftungsanlage	• 벤트 유닛	•Unidad Ventilac	
15	VOE 14534827	4	4				•Screw	•Vis	•Schraube	• 스크류	•Tornillo	
16	VOE 14534740	12	12				•Screw	•Vis	•Schraube	• 스크류	•Tornillo	
100	VOE 14534837	1	1				Seal	Joint	Dichtring	시일	Junta	

1	8279746	**Martillo hidráulico, acumulador** 유압 해머 , 어큐뮬레이터 **Hydr. Hammer - Druckspeicher** **Marteau hydraulique - Accumulateur** **Hydraulic hammer, Accumulator**	Catalogue id **20072**	Group **926**
2	8279747		Illustr. No **1011091**	Section **800**
3			Issue **VOE 74B9920072**	Page **763**
4				
5				

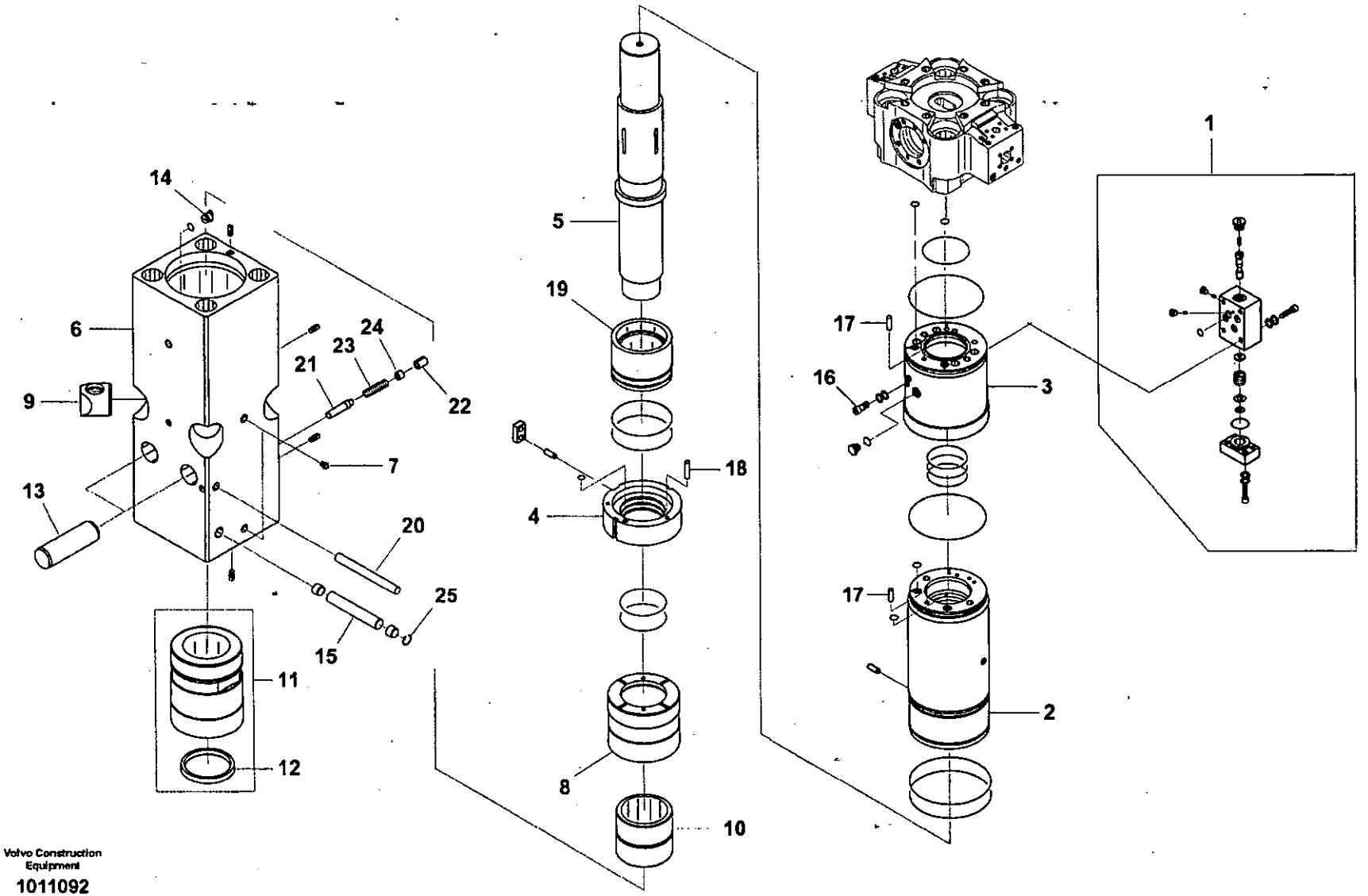

Volvo Construction Equipment

1011092

Fig.	Part No.	Quantity 1	2	3	PS	KIT	Description	Dénomination	Bezeichnung	품명	Denominación	Notes
		1					Breaker	Coupe circuit	Abschalter	브레이커	Corta-circuito	
			1				Breaker	Coupe circuit	Abschalter	브레이커	Corta-circuito	
1	VOE 14534602	1	1				•Check valve	•Valve antiretour	•Rückschlagventil	• 체크 밸브	•Válvula de retención.	
2	VOE 14534620	1	1		OP		•Cylinder	•Verin	•Zylinder	• 실린더	•Cilindro	
3	VOE 14534766	1	1		OP		•Seal	•Joint	•Dichtring	• 시일	•Junta	
4	VOE 14534767	1	1		OP		•Seal	•Joint	•Dichtring	• 시일	•Junta	
5	VOE 14534710	1	1		OP		•Piston	•Piston	•Kolben	• 피스톤	•Piston	
6	VOE 14534804	1	1		OP		•Head	•Tete	•Kopf	• 헤드	•Capo	
7	VOE 14534826	2	2				••Nipple	••Raccord	••Nippel	•• 니플	••Niple	
8	VOE 14534713	1	1		OP		•Piston	•Piston	•Kolben	• 피스톤	•Piston	
9	VOE 14534659	4	4		OP		•Nut	•Ecrou	•Mutter	• 너트	•Tuerca	
10	VOE 14534574	1	1		OP		•Bushing	•Bague	•Buchse	• 부싱	•Casquillo	
11	VOE 14534589	1	1				•Bushing	•Bague	•Buchse	• 부싱	•Casquillo	
12	VOE 14534836	1	1				••Seal	••Joint	••Dichtring	•• 시일	••Junta	
13	VOE 14534692	2	2				•Pin	•Goupille	•Zapfen	• 핀	•Pasador	
14	VOE 14534797	1	1		OP		•Wedge	•Clavette	•Keil	• 쐐기	•Chaveta	
15	VOE 14534685	1	1		OP		•Pin	•Goupille	•Zapfen	• 핀	•Pasador	
16	VOE 14534751	1	1		OP		•Screw	•Vis	•Schraube	• 스크류	•Tornillo	
17	VOE 14534670	2	2		OP		•Pin	•Goupille	•Zapfen	• 핀	•Pasador	
18	VOE 14534672	1	1		OP		•Pin	•Goupille	•Zapfen	• 핀	•Pasador	
19	VOE 14534585	1	1		OP		•Bushing	•Bague	•Buchse	• 부싱	•Casquillo	
20	VOE 14534684	1	1		OP		•Pin	•Goupille	•Zapfen	• 핀	•Pasador	
21	VOE 14534682	1	1		OP		•Pin	•Goupille	•Zapfen	• 핀	•Pasador	
22	VOE 14534702	13	13		OP		•Pin	•Goupille	•Zapfen	• 핀	•Pasador	
23	VOE 14534776	1	1		OP		•Spring	•Ressort	•Feder	• 스프링	•Muelle	
24	VOE 14534630	1	1		OP		•Guide	•Rail	•Führung	• 가이드	•Guia	
25	VOE 14534632	1	1		OP		•Guide	•Rail	•Führung	• 가이드	•Guia	
100	VOE 14534837	1	1				Seal	Joint	Dichtring	시일	Junta	

1	8279746	**Martillo hidráulico - caja del acumulador** 유압 해머 , 어큐뮬레이터 하우징 **Hydr. Hammer - Druckspeichergehäuse** **Marteau hydraulique - Accumulateur** **Hydraulic Hammer, Accumulator Housing**	Catalogue id 20072	Group 926
2	8279747		Illustr. No 1011092	Section 900
3			Issue VOE 74B9920072	Page 765
4				
5				

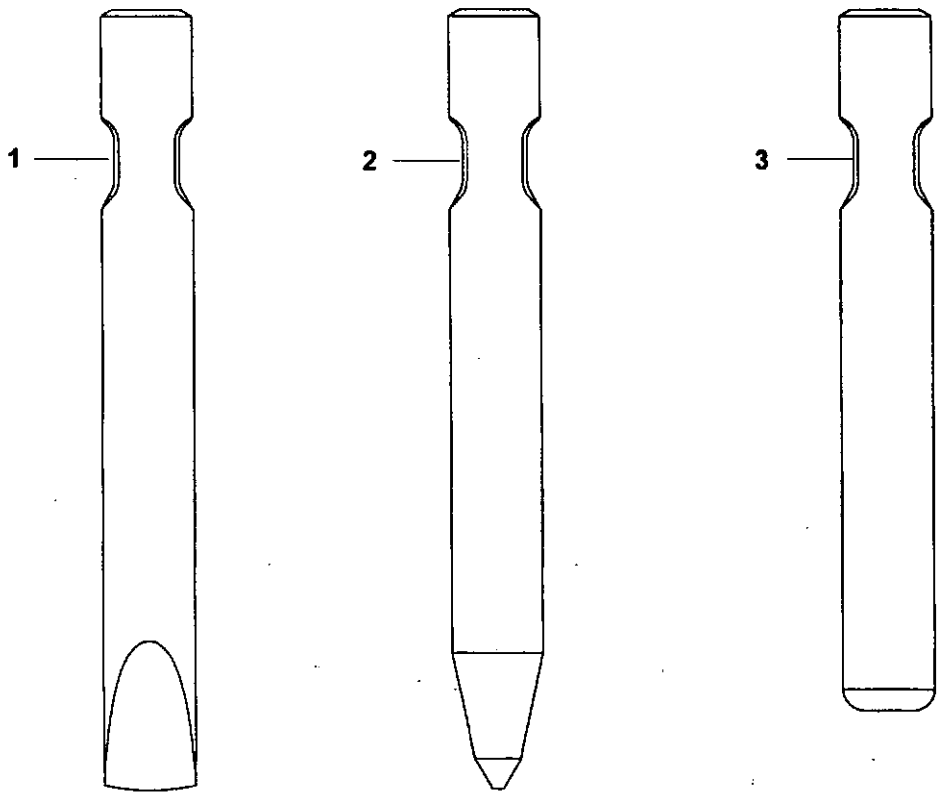
1
2
3

Fig.	Part No.	Quantity 1	2	3	4	5	PS	KIT	Description	Dénomination	Bezeichnung	품명	Denominación	Notes
1	VOE 14535738	1							Chisel	Burin	Meissel	정	Cincel	
2	VOE 14535739		1						Tool	Outil	Gerät	공구	Aparejo	
3	VOE 14535740			1					Chisel	Burin	Meissel	정	Cincel	

1	8279753	**Martillo hidráulico, cincel** 유압 해머 , 치즐 **Hydr. Hammer - Meißel** **Marteau hydraulique - burin** **Hydraulic Hammer, Chisel**	Catalogue id **20072**	Group **926**
2	8279760			
3	8279767		Illustr. No **1011081**	Section **1000**
4				
5		**FOR HB3200**	Issue **VOE 74B9920072**	Page **767**

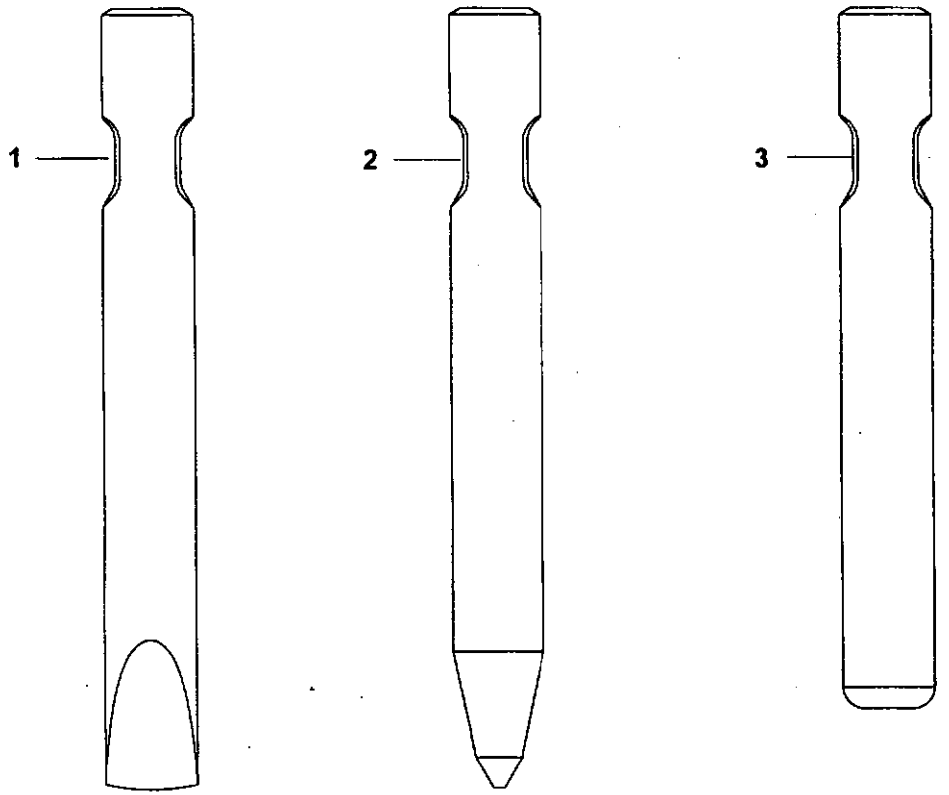
1
2
3

Fig.	Part No.	Quantity 1	2	3	4	5	PS	KIT	Description	Dénomination	Bezeichnung	품명	Denominación	Notes
1	VOE 14535741	1							Chisel	Burin	Meissel	정	Cincel	
2	VOE 14535742		1						Tool	Outil	Gerät	공구	Aparejo	
3	VOE 14535743			1					Chisel	Burin	Meissel	정	Cincel	

1	8279754	**Martillo hidráulico, cincel** 유압 해머 , 치즐 **Hydr. Hammer - Meißel** **Marteau hydraulique - burin** **Hydraulic Hammer, Chisel**	Catalogue id **20072**	Group **926**
2	8279761			
3	8279768		Illustr. No **1011081**	Section **1100**
4				
5		**FOR HB3800**	Issue **VOE 74B9920072**	Page **769**

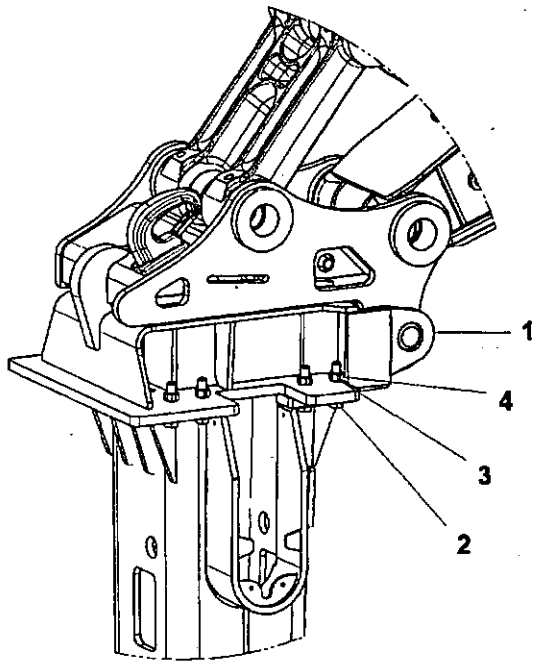
1
4
3
2

Fig.	Part No.	Quantity 1	2	3	PS	KIT	Description	Dénomination	Bezeichnung	품명	Denominación	Notes
1	VOE 14539167	1					Plate	Plaque	Platte	플레이트	Placa	
	VOE 14539157		1				Plate	Plaque	Platte	플레이트	Placa	
2	VOE 14539938	14	14				Bolt	Boulon	Bolzen	볼트	Perno	
3	VOE 14539939	14	14				Washer	Rondelle	Scheibe	와셔	Arandela	
4	VOE 14539940	14	14				Nut	Ecrou	Mutter	너트	Tuerca	

1	8280476	Juego manguera y placa 호스 키트 및 플레이트 Schlauch-Kit und Platte Kit flexibles et plaque Hose Kit and Plate	Catalogue id 20072	Group 926
2	8280483		Illustr. No 1011093	Section 1200
3				
4			Issue VOE 74B9920072	Page 771
5		FOR HB3800		

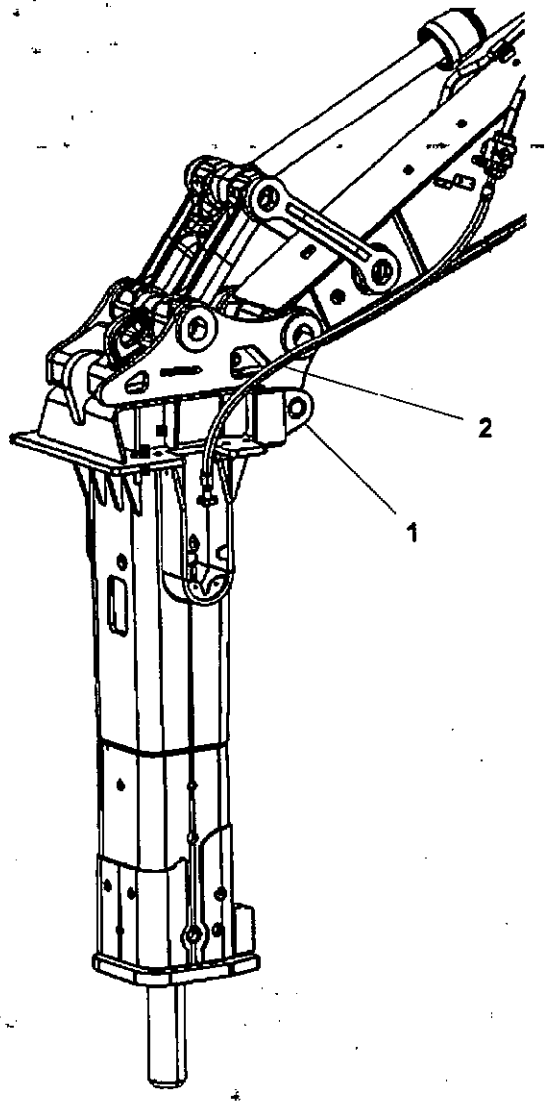

Volvo Construction Equipment

1011094

Fig.	Part No.	Quantity 1	2	3	PS	KIT	Description	Dénomination	Bezeichnung	품명	Denominación	Notes
1	VOE 14539152	1					Plate	Plaque	Platte	플레이트	Placa	
2	VOE 14542006	1					Hose	Durit	Schlauch	호스	Tubo flexible	
	VOE 14542214		1				Hose	Durit	Schlauch	호스	Tubo flexible	

1	8280492	Juego manguera y placa 호스 키트 및 플레이트 Schlauch-Kit und Platte Kit flexibles et plaque Hose Kit and Plate	Catalogue id 20072	Group 926
2	8281034		Illustr. No 1011094	Section 1400
3			Issue VOE 74B9920072	Page 773
4				
5		FOR HB3800		

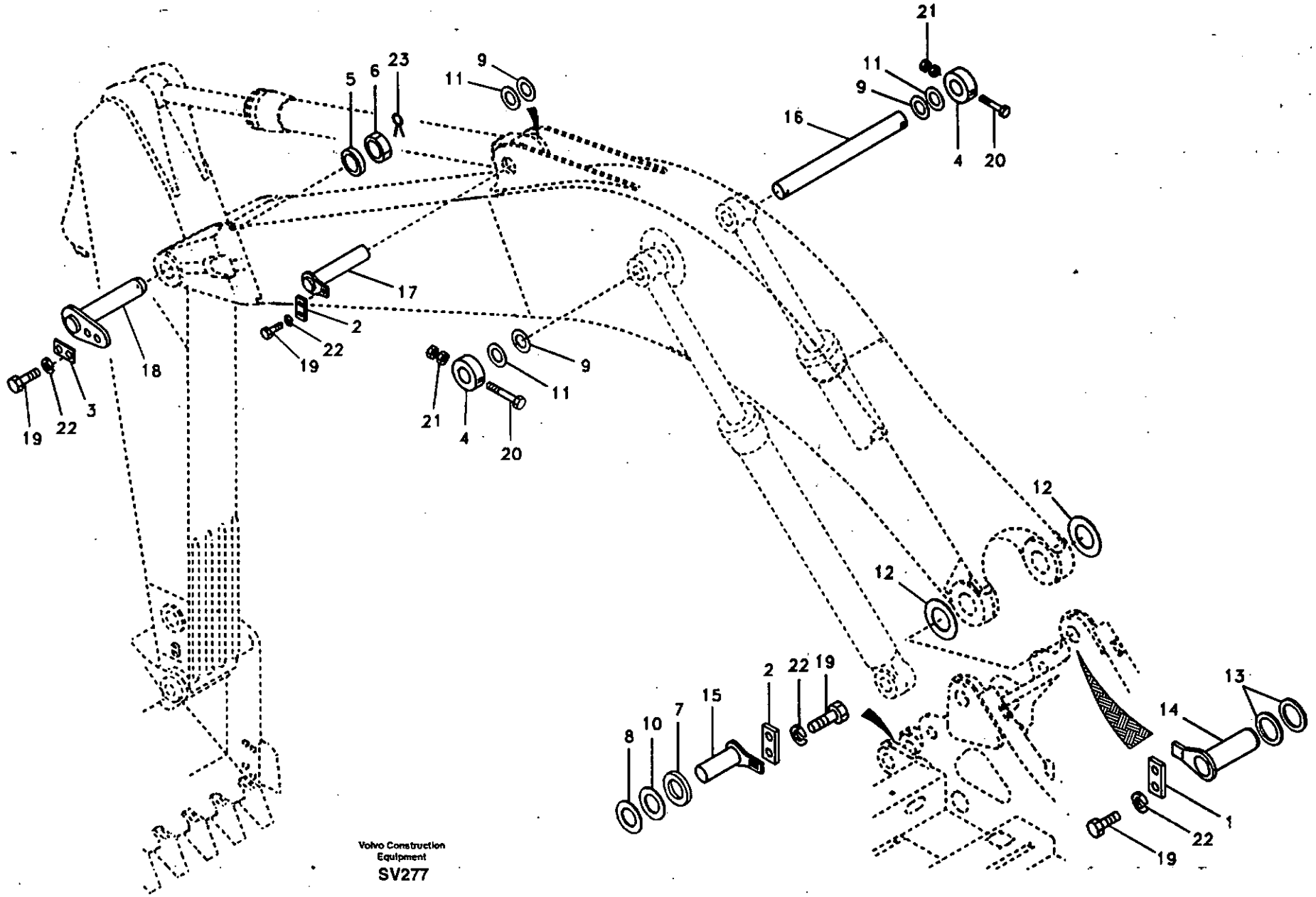
21
11
9
16
4
20
5
6
23
9
11
17
2
22
19
18
19
22
3
21
4
20
9
11
12
12
2
22
19
8
10
7
15
13
14
1
22
19
Volvo Construction Equipment
SV277

Fig.	Part No.	Quantity 1	2	3	4	5	PS	KIT	Description	Dénomination	Bezeichnung	품명	Denominación	Notes
1	SA 1073-00310	2	2	2	2				Plate	Plaque	Platte	플레이트	Placa	
2	SA 1073-00570	2	3	3	3				Plate	Plaque	Platte	플레이트	Placa	SER NO 11515-11590 SER NO 80001-80085
	VOE 14524122	2	3	3	3				Plate	Plaque	Platte	플레이트	Placa	SER NO 11591- SER NO 80086-
3	SA 1073-00580		1	1	1				Plate	Plaque	Platte	플레이트	Placa	
4	SA 1073-01800		2	2	2				Lock	Serrure	Schloss	록	Cierre	
5	SA 1073-02041		1	1	1				Spacer	Partie Intermédiair	Zwischenstück	스페이서	Espaciador	
6	SA 1073-02060		1	1	1				Castle Nut	Ecrou a creneau	Kronenmutter	캐슬 너트	Tuerca entallada	
7	SA 1073-03490	2	2	2	2				Spacer	Partie Intermédiair	Zwischenstück	스페이서	Espaciador	
8	SA 1173-02000	2	2	2	2				Shim	Cale Reglage	Nachstellblech	심	Cuna de calzar	
9	SA 1173-02010		3	3	3				Shim	Cale Reglage	Nachstellblech	심	Cuna de calzar	
10	SA 1173-02030	2	2	2	2				Shim	Cale Reglage	Nachstellblech	심	Cuna de calzar	
11	SA 1173-02040		3	3	3				Shim	Cale Reglage	Nachstellblech	심	Cuna de calzar	
12	SA 1173-02050	2							Shim	Cale Reglage	Nachstellblech	심	Cuna de calzar	
	SA 1173-02050		1	1	1				Shim	Cale Reglage	Nachstellblech	심	Cuna de calzar	SER NO 11515-11590 SER NO 80001-80085
	SA 1173-02050		2	2	2				Shim	Cale Reglage	Nachstellblech	심	Cuna de calzar	SER NO 11591- SER NO 80086-
13	VOE 14502916		4	4	4				Seal	Joint	Dichtring	시일	Junta	SER NO 11515-12061 SER NO 80001-80597
	VOE 14560213		4	4	4				Seal	Joint	Dichtring	시일	Junta	SER NO 12062- SER NO 80598-
14	VOE 14508344	2	2	2	2				Pin	Goupille	Zapfen	핀	Pasador	
15	VOE 14508345	2	2	2	2				Pin	Goupille	Zapfen	핀	Pasador	
16	VOE 14508346		1	1	1				Pin	Goupille	Zapfen	핀	Pasador	
17	VOE 14508347		1	1	1				Pin	Goupille	Zapfen	핀	Pasador	
18	VOE 14512803		1	1	1				Pin	Goupille	Zapfen	핀	Pasador	SER NO 10001-11756 SER NO 80001-80388

1	8277183
2	8277184
3	8277185
4	8277192
5	

Acoplamientos para la pluma
붐 연결장치
Gelenke zu Ausleger
Articulations, flèche
Links to boom

Catalogue id **20072**	Group **974**
Illustr. No **SV277**	Section **100**
Issue **VOE 74B9920072**	Page **775**

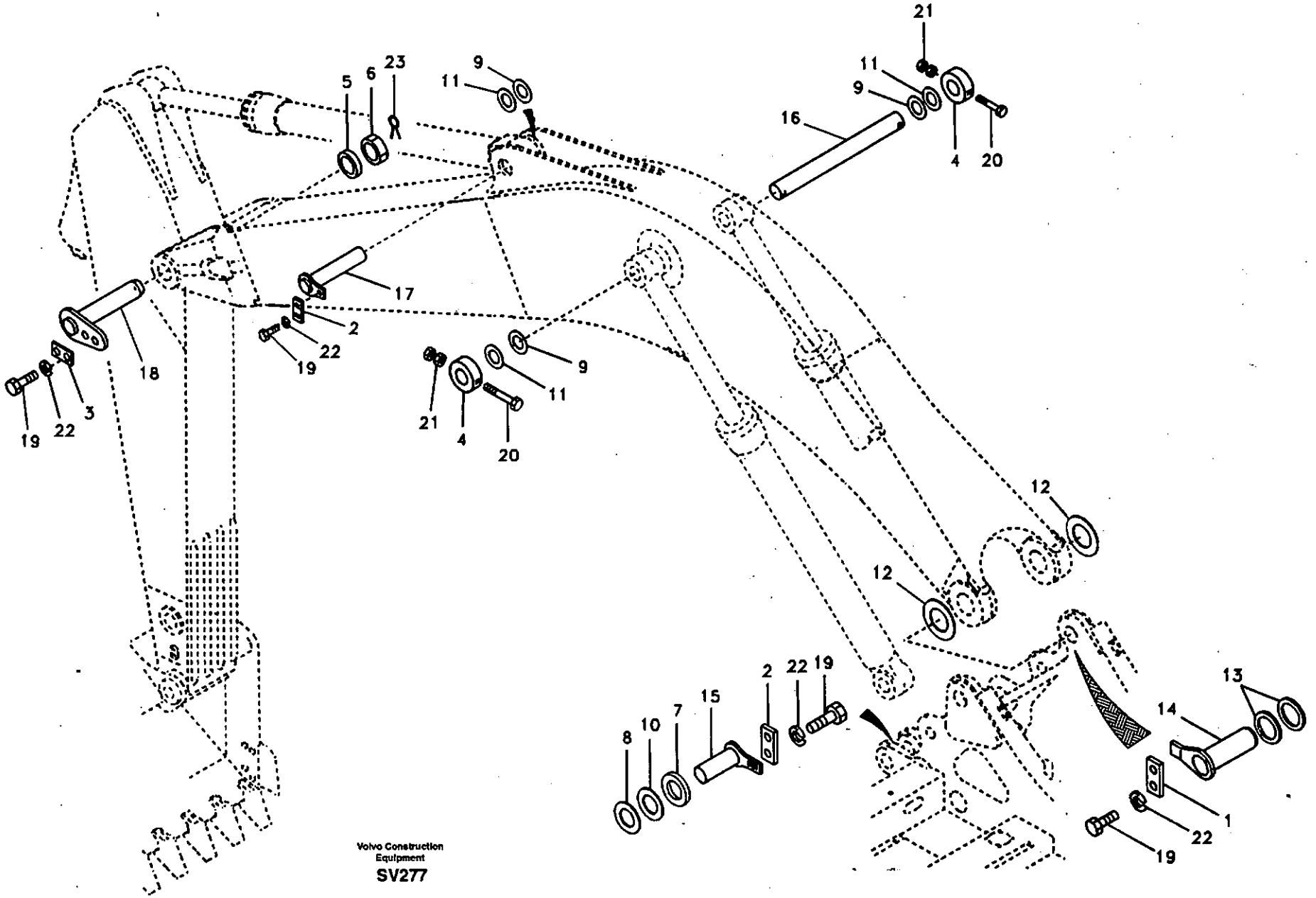

Volvo Construction Equipment

SV277

Fig.	Part No.	Quantity 1	2	3	4	5	PS	KIT	Description	Dénomination	Bezeichnung	품명	Denominación	Notes
	VOE 14548913		1	1	1				Pin	Goupille	Zapfen	핀	Pasador	SER NO 11757- SER NO 80389-
19	SA 9011-11606	8	12	12	12				Bolt	Boulon	Bolzen	볼트	Perno	
20	SA 9011-22029		2	2	2				Bolt	Boulon	Bolzen	볼트	Perno	
21	VOE 979022		4	4	4				Nut	Ecrou	Mutter	너트	Tuerca	
22	VOE 955926	8	12	12	12				Spring Washer	Rondelle élastique	Federscheibe	스프링 와셔	Arandela flexible	
23	SA 9323-07555		1	1	1				Split Pin	Goupille Fendue	Splint	분할 핀	Chaveta Hendida	

1	8277183	Acoplamientos para la pluma 붐 연결장치 Gelenke zu Ausleger Articulations, flèche Links to boom	Catalogue id 20072	Group 974
2	8277184			
3	8277185		Illustr. No SV277	Section 100
4	8277192			
5			Issue VOE 74B9920072	Page 777

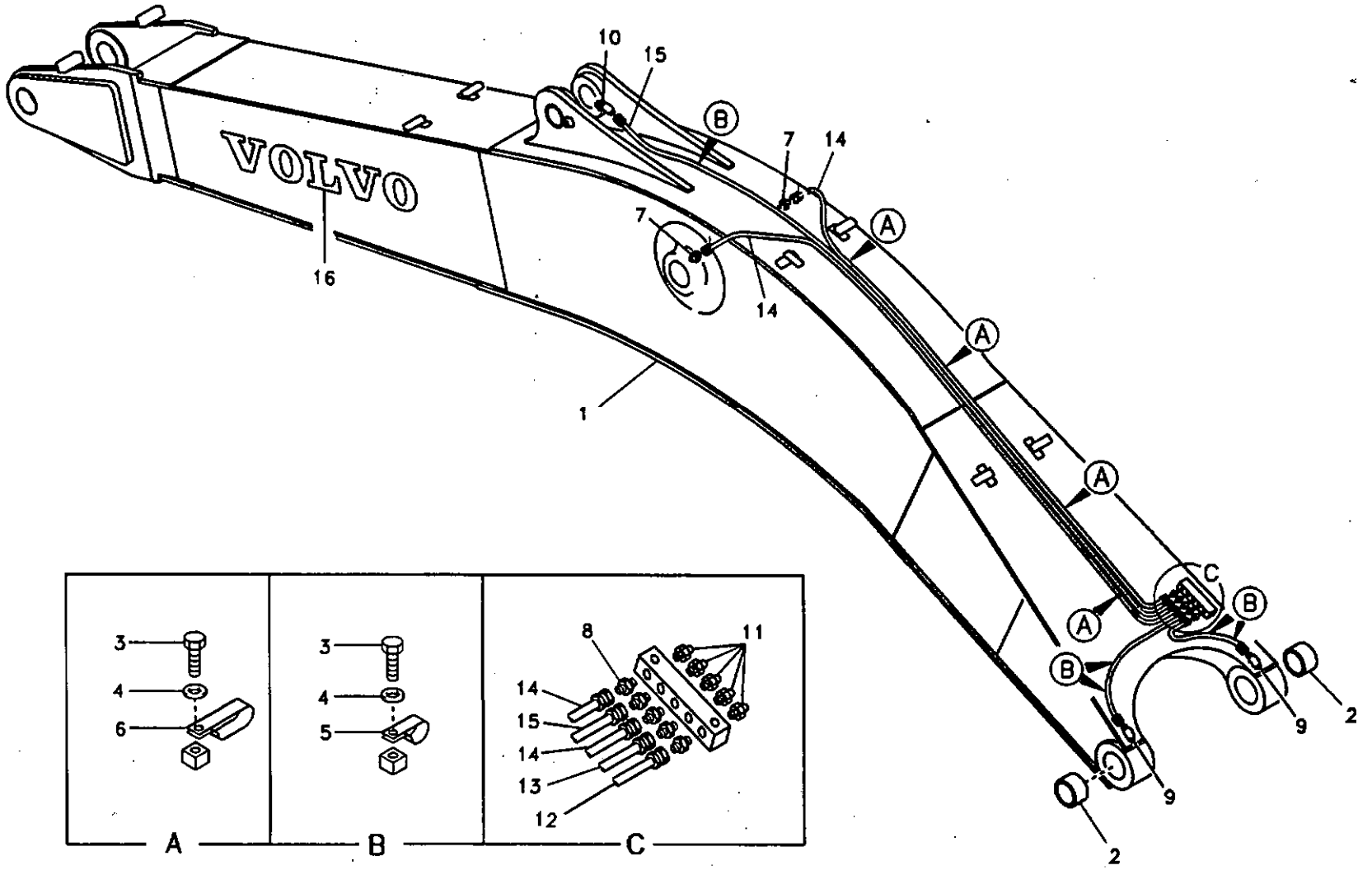
VOLVO
10
15
B
7
14
A
7
16
14
1
A
A
A
C
B
B
9
2
9
2
3
4
6
3
4
5
8
11
14
15
14
13
12
A
B
C

Fig.	Part No.	Quantity 1	2	3	PS	KIT	Description	Dénomination	Bezeichnung	품명	Denominación	Notes
1	VOE 14528441	1			SS		Boom	Fleche	Ausleger	붐	Pluma	SER NO 80001-80049 SER NO 11515-11570
	VOE 14545306	1					Boom	Fleche	Ausleger	붐	Pluma	(VOE 14541791) SER NO 80050-80197 SER NO 11571-11640
	VOE 14545306	1					Boom	Fleche	Ausleger	붐	Pluma	SER NO 80198- SER NO 11641-
	VOE 14528449		1		SS		Boom	Fleche	Ausleger	붐	Pluma	SER NO 80001-80049 SER NO 11515-11570
	VOE 14541807		1				Boom	Fleche	Ausleger	붐	Pluma	SER NO 80050-80197 SER NO 11571-11640
	VOE 14545320		1				Boom	Fleche	Ausleger	붐	Pluma	SER NO 80198- SER NO 11641-
2	VOE 14508385	2	2				•Bushing	•Bague	•Buchse	• 부싱	•Casquillo	
3	SA 9011-10802	9	3				Bolt	Boulon	Bolzen	볼트	Perno	
4	SA 9211-08000	9	9				Washer	Rondelle	Scheibe	와셔	Arandela	
5	SA 9315-01002	5	5				Clip	Clip	Klemme	클립	Clip	
6	SA 9349-00160	4	4				Clip	Clip	Klemme	클립	Clip	
7	SA 9412-43020	2	2				Connector	Raccord	Anschluss	커넥터	Union	
8	SA 9412-43110	5	5				Connector	Raccord	Anschluss	커넥터	Union	
9	SA 9413-43020	2	2				Elbow	Coude	Winkelstueck	엘보	Tubo acodado	
10	SA 9414-43020	1	1				Elbow	Coude	Winkelstueck	엘보	Tubo acodado	
11	SA 9481-11003	5	5				Nipple	Raccord	Nippel	니플	Niple	
12	VOE 14880651	1	1				Hose assembly	Conduit flexible	Schlauchleitung	호스 어셈블리	Conducto	
13	SA 9482-02126	1	1				Hose assembly	Conduit flexible	Schlauchleitung	호스 어셈블리	Conducto	
14	VOE 14880673	2	2				Hose assembly	Conduit flexible	Schlauchleitung	호스 어셈블리	Conducto	
15	VOE 14880678	1					Hose assembly	Conduit flexible	Schlauchleitung	호스 어셈블리	Conducto	
	VOE 14880674		1				Hose assembly	Conduit flexible	Schlauchleitung	호스 어셈블리	Conducto	
16	VOE 14509607	2					Decal	Decalcomanie	Abziehbild	데칼	Decalcomania	
	VOE 14510755		2				Decal	Decalcomanie	Abziehbild	데칼	Decalcomania	

1	8277184
2	8277185
3	
4	
5	

Pluma y tubería de lubricación
붐 및 윤활 배관
Ausleger und Schmierleitungen
Flèche et conduits de graissage
Boom and grease piping

Catalogue id **20072**	Group **974**
Illustr. No **SV278**	Section **300**
Issue **VOE 74B9920072**	Page **779**

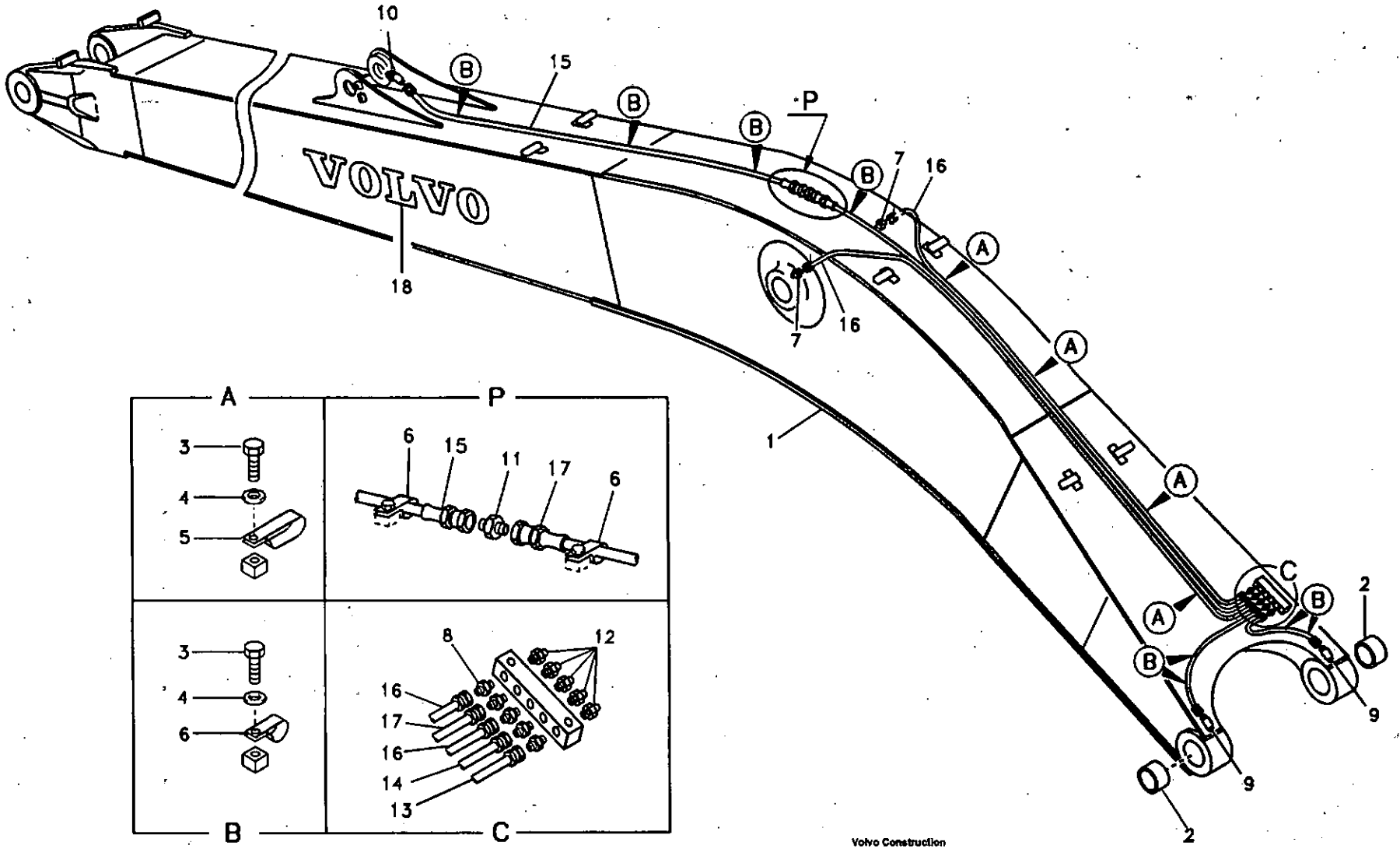

Volvo Construction Equipment

SV279

Fig.	Part No.	Quantity 1	2	3	P S	K I T	Description	Dénomination	Bezeichnung	품명	Denominación	Notes
1	VOE 14533678	1					Boom	Fleche	Ausleger	붐	Pluma	SER NO 80001-80049 SER NO 11515-11570
	VOE 14541761	1					Boom	Fleche	Ausleger	붐	Pluma	SER NO 80050-80197 SER NO 11571-11640
	VOE 14545316	1					Boom	Fleche	Ausleger	붐	Pluma	SER NO 80198- SER NO 11641-
2	VOE 14508385	2					•Bushing	•Bague	•Buchse	• 부싱	•Casquillo	
3	SA 9011-10802	12					Bolt	Boulon	Bolzen	볼트	Perno	
4	SA 9211-08000	12					Washer	Rondelle	Scheibe	와셔	Arandela	
5	SA 9315-01002	4					Clip	Clip	Klemme	클립	Clip	
6	SA 9349-00160	8					Clip	Clip	Klemme	클립	Clip	
7	SA 9412-43020	2					Connector	Raccord	Anschluss	커넥터	Union	
8	SA 9412-43110	5					Connector	Raccord	Anschluss	커넥터	Union	
9	SA 9413-43020	2					Elbow	Coude	Winkelstueck	엘보	Tubo acodado	
10	SA 9414-43020	1					Elbow	Coude	Winkelstueck	엘보	Tubo acodado	
11	SA 9416-11021	1					Connector	Raccord	Anschluss	커넥터	Union	
12	SA 9481-11003	5					Nipple	Raccord	Nippel	니플	Niple	
13	VOE 14880651	1					Hose assembly	Conduit flexible	Schlauchleitung	호스 어셈블리	Conducto	
14	SA 9482-02126	1					Hose assembly	Conduit flexible	Schlauchleitung	호스 어셈블리	Conducto	
15	VOE 14880662	1					Hose assembly	Conduit flexible	Schlauchleitung	호스 어셈블리	Conducto	
16	VOE 14880673	2					Hose assembly	Conduit flexible	Schlauchleitung	호스 어셈블리	Conducto	
17	VOE 14880674	1					Hose assembly	Conduit flexible	Schlauchleitung	호스 어셈블리	Conducto	
18	VOE 14509607	2					Decal	Decalcomanie	Abziehbild	데칼	Decalcomania	

1	8277192	**Pluma y tubería de lubricación, largo alcance.** 롱 리치 붐 및 윤활 배관 **Ausleger und Schmierleitungen, lange Ausladung** **Flèche et conduits de graissage, longue portée** **Boom and grease piping, long reach**	Catalogue id 20072	Group 974
2			Illustr. No SV279	Section 2100
3			Issue VOE 74B9920072	Page 781
4				
5				

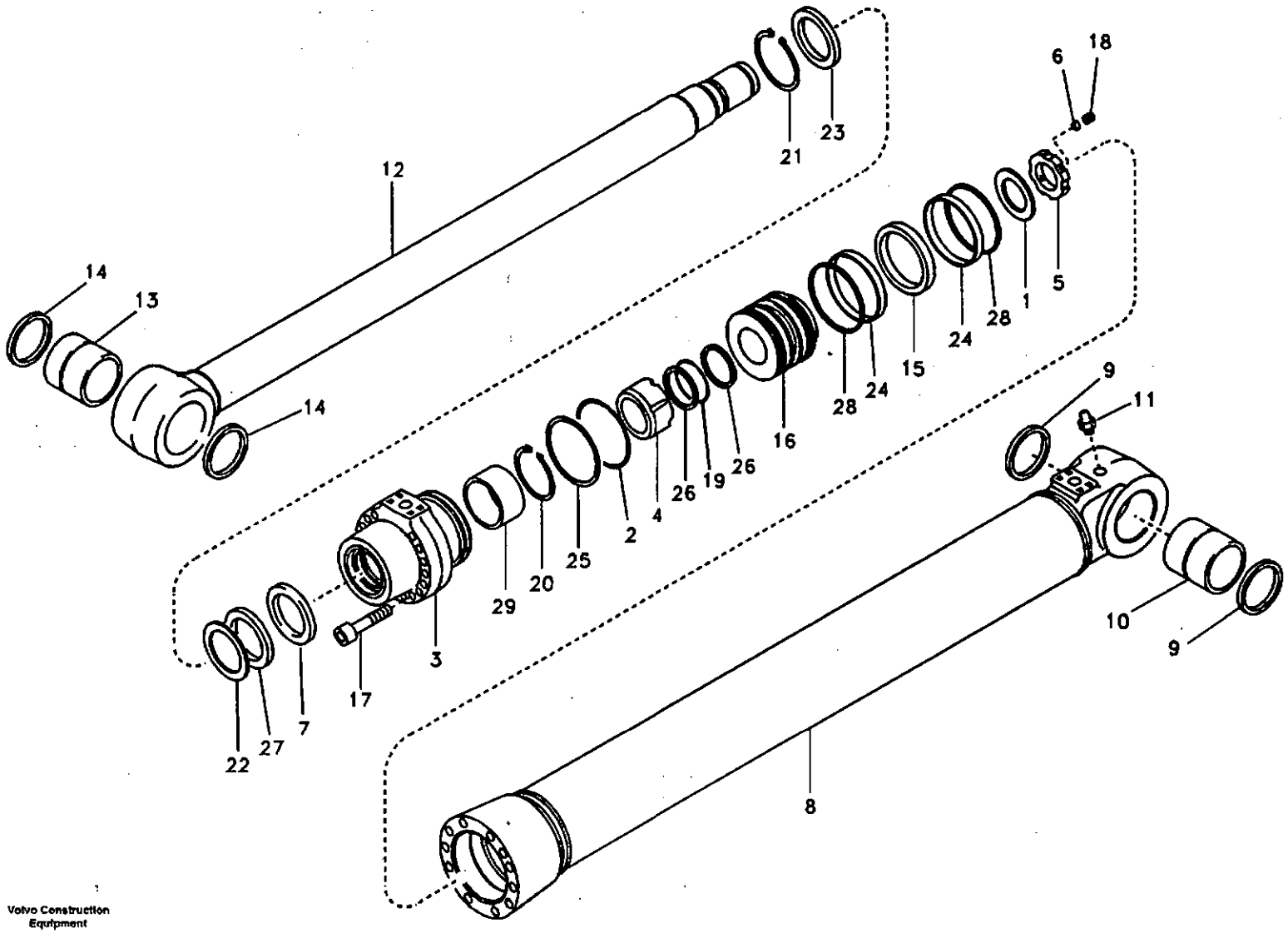

Volvo Construction Equipment

SV280

Fig.	Part No.	Quantity 1	2	3	PS	KIT	Description	Dénomination	Bezeichnung	품명	Denominación	Notes
	VOE 14508475	2					Boom Cylinder	Verin de fleche	Auslegerzylinder	붐 실린더	Maquina de flecha	SER NO 11515-12094 SER NO 80001-82626
	VOE 14556580	2					Boom Cylinder	Verin de fleche	Auslegerzylinder	붐 실린더	Maquina de flecha	SER NO 12095- SER NO 82627-
1	SA 1046-03961	1			SS		•Washer	•Rondelle	•Scheibe	• 와셔	•Arandela	
2	SA 1046-05730	1				K	•O-ring	•Joint Torique	•O-Ring	• 오링	•Junta torica	
3		1					•Head	•Tete	•Kopf	• 헤드	•Capo	
4	SA 1146-05730	1			SS		•Cushion	•Coussin	•Sitzkissen	• 쿠션	•Cojin	
5	SA 1146-05880	1					•Lock nut	•Contre-ecrou	•Sicherungsmutter	• 록 너트	•Contratuerca	
6	SA 1146-06870	1					•Pad	•Patin	•Belag	• 패드	•Pastilla	
7	SA 1146-08140	1				K	•Buffer Ring	•Butee	•Puffer Ring	• 버퍼 링	•Parachoques	
8		1					•Tube	•Tube	•Rohr	• 튜브	•Tubo	
9	VOE 14502915	2					••Seal	••Joint	••Dichtring	•• 시일	••Junta	
10	VOE 14508393	1			SS		••Bushing	••Bague	••Buchse	•• 부싱	••Casquillo	
11	SA 9481-10003	1					••Nipple	••Raccord	••Nippel	•• 니플	••Niple	
12	VOE 14508477	1					•Rod	•Monture	•Fuhler	• 로드	•Varilla	SER NO 11515-12094 SER NO 80001-82626
	VOE 14556579	1					•Rod	•Monture	•Fuhler	• 로드	•Varilla	SER NO 12095- SER NO 82627-
13	VOE 14508394	1			SS		••Bushing	••Bague	••Buchse	•• 부싱	••Casquillo	
14	VOE 14510109	2					••Seal	••Joint	••Dichtring	•• 시일	••Junta	
15	VOE 14512072	1				K	•Seal	•Joint	•Dichtring	• 시일	•Junta	
16		1					•Piston	•Piston	•Kolben	• 피스톤	•Piston	
17	VOE 947695	13			SS		•Screw	•Vis	•Schraube	• 스크류	•Tornillo	
18	VOE 13963059	1					•Set Screw	•Vis Butee	•Anschlagschraub	• 세트 스크류	•Tornillo Tope	(VOE 963059)
19	SA 9511-22090	1				K	•O-ring	•Joint Torique	•O-Ring	• 오링	•Junta torica	
20	SA 9557-10000	1					•Ring	•Anneau	•Ring	• 링	•Anillo	
21	SA 9557-11000	1					•Ring	•Anneau	•Ring	• 링	•Anillo	
22	SA 9563-21100	1				K	•Seal	•Joint	•Dichtring	• 시일	•Junta	
23	SA 9564-21100	1				K	•Seal	•Joint	•Dichtring	• 시일	•Junta	

1	8277197	**Cilindro de pluma** 붐 실린더 **Auslegerzylinder** **Vérin de flèche** **Boom cylinder**
2		
3		
4		
5		

Catalogue id **20072**	Group **974**
Illustr. No **SV280**	Section **3000**
Issue **VOE 74B9920072**	Page **783**

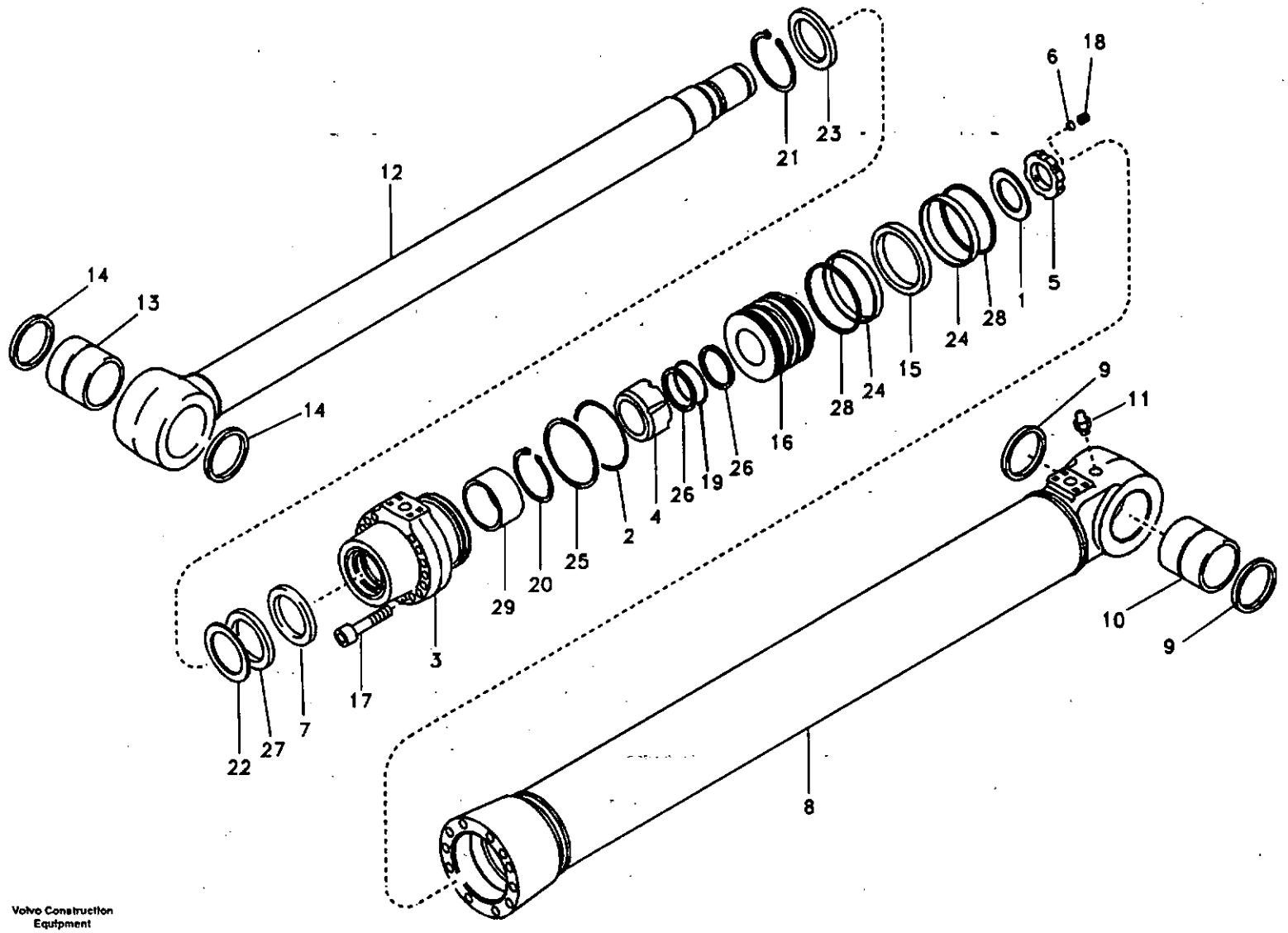

Volvo Construction Equipment

SV280

Fig.	Part No.	Quantity 1	2	3	PS	KIT	Description	Dénomination	Bezeichnung	품명	Denominación	Notes
24	SA 9565-11651	2				K	•Ring	•Anneau	•Ring	• 링	•Anillo	
25	SA 9566-31501	1				K	•Ring	•Anneau	•Ring	• 링	•Anillo	
26	SA 9566-40900	2				K	•Ring	•Anneau	•Ring	• 링	•Anillo	
27	SA 9567-21100	1				K	•Ring	•Anneau	•Ring	• 링	•Anillo	
28	SA 9568-01650	2				K	•Seal	•Joint	•Dichtring	• 시일	•Junta	
29	SA 9612-11050	1				K	•Bushing	•Bague	•Buchse	• 부싱	•Casquillo	
100	VOE 14513726	1					Sealing Kit	Jeu Joints	Dichtungssatz	시일 킷	Juego Retenes	

1	8277197	**Cilindro de pluma** 붐 실린더 **Auslegerzylinder** **Vérin de flèche** **Boom cylinder**	Catalogue id **20072**	Group **974**
2			Illustr. No **SV280**	Section **3000**
3				
4			Issue **VOE 74B9920072**	Page **785**
5				

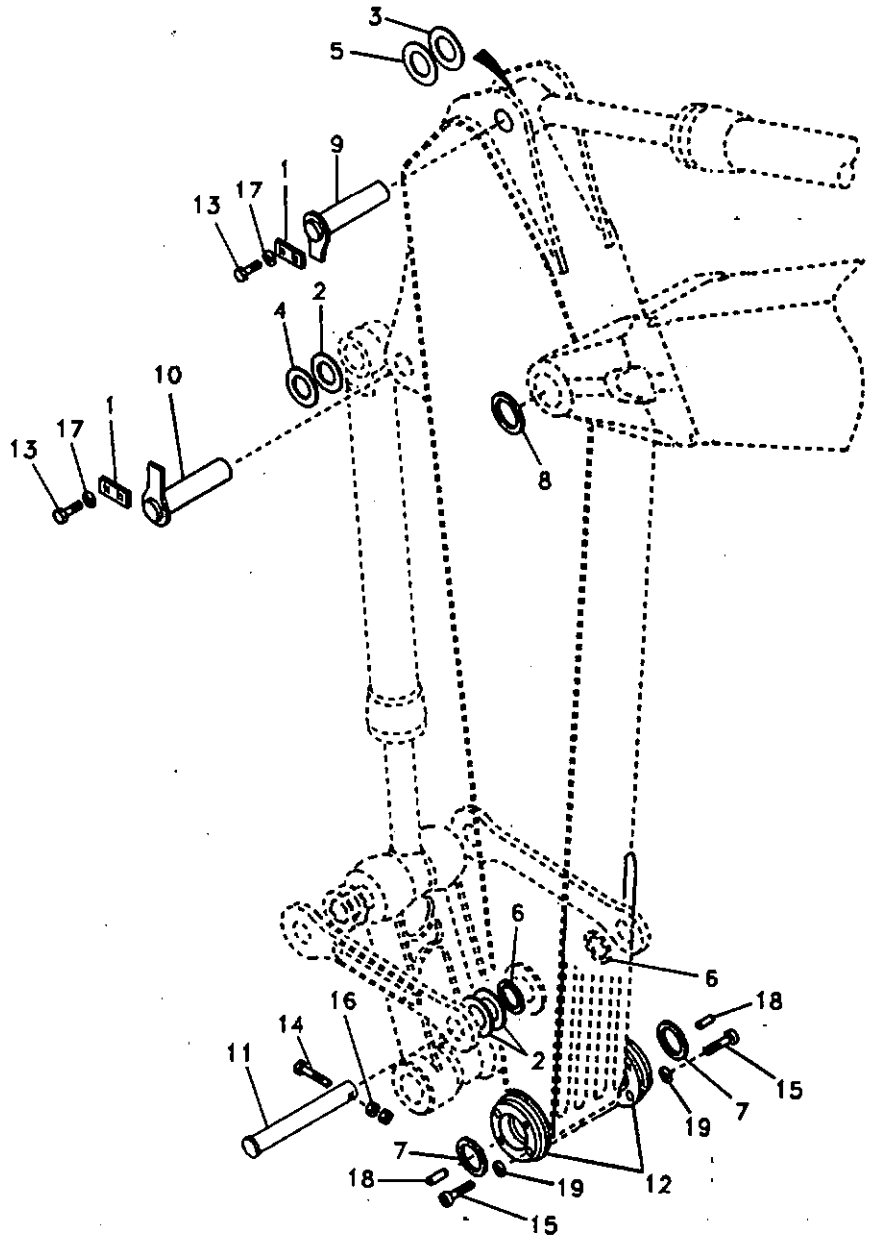

Volvo Construction Equipment

SV281

Fig.	Part No.	Quantity 1	2	3	4	5	PS	KIT	Description	Dénomination	Bezeichnung	품명	Denominación	Notes
1	SA 1073-00570	2	2	2	2	2			Plate	Plaque	Platte	플레이트	Placa	SER NO 11515-11590 SER NO 80001-80085
	VOE 14524122	2	2	2	2	2			Plate	Plaque	Platte	플레이트	Placa	SER NO 11591- SER NO 80086-
2	SA 1173-02000	3	3	3	3	3			Shim	Cale Reglage	Nachstellblech	심	Cuna de calzar	
3	SA 1173-02010	1	1	1	1	1			Shim	Cale Reglage	Nachstellblech	심	Cuna de calzar	
4	SA 1173-02030	1	1	1	1	1			Shim	Cale Reglage	Nachstellblech	심	Cuna de calzar	
5	SA 1173-02040	1	1	1	1	1			Shim	Cale Reglage	Nachstellblech	심	Cuna de calzar	
6	VOE 14502915	2	2	2	2	2			Seal	Joint	Dichtring	시일	Junta	SER NO 11515-12061 SER NO 80001-80597
	VOE 14560209	2	2	2	2	2			Seal	Joint	Dichtring	시일	Junta	SER NO 12062- SER NO 80598-
7	VOE 14502916	2	2	2	2	2			Seal	Joint	Dichtring	시일	Junta	SER NO 11515-12061 SER NO 80001-80597
	VOE 14560213	2	2	2	2	2			Seal	Joint	Dichtring	시일	Junta	SER NO 12062- SER NO 80598-
8	VOE 14504128	2	2	2	2	2			Seal	Joint	Dichtring	시일	Junta	SER NO 11515-12061 SER NO 80001-80597
	VOE 14560214	2	2	2	2	2			Seal	Joint	Dichtring	시일	Junta	SER NO 12062- SER NO 80598-
9	VOE 14508347	1	1	1	1	1			Pin	Goupille	Zapfen	핀	Pasador	
10	VOE 14509292	1	1	1	1	1			Pin	Goupille	Zapfen	핀	Pasador	
11	VOE 14508373	1	1	1	1	1			Pin	Goupille	Zapfen	핀	Pasador	
12	VOE 14547983	2	2	2	2	2			Cover	Capot	Haube	커버	Capo	(VOE 14513434) SER NO 11515-11783 SER NO 80001-80408
	VOE 14547983	2	2	2	2	2			Cover	Capot	Haube	커버	Capo	SER NO 11784- SER NO 80409-
13	SA 9011-11606	4	4	4	4	4			Bolt	Boulon	Bolzen	볼트	Perno	

1	8277187
2	8277188
3	8277189
4	8277190
5	8277191

Enlaces al brazo
디퍼 암 연결장치
Verbindungen zu Stiel
Articulations de balancier
Links to dipper arm

Catalogue id	Group
20072	975
Illustr. No	Section
SV281	100
Issue	Page
VOE 74B9920072	787

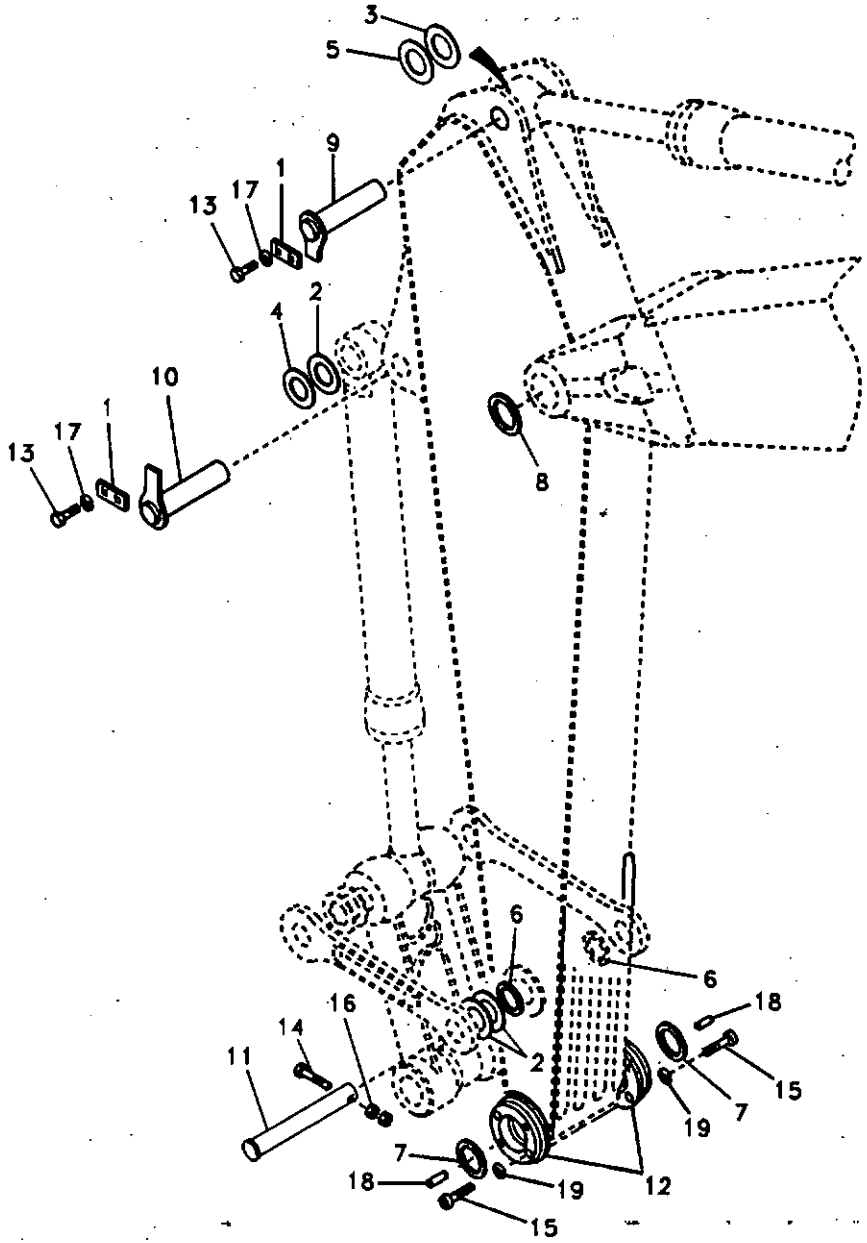

Volvo Construction Equipment

SV281

Fig.	Part No.	Quantity 1	2	3	4	5	PS	KIT	Description	Dénomination	Bezeichnung	품명	Denominación	Notes
14	SA 9011-22025	1	1	1	1	1			Bolt	Boulon	Bolzen	볼트	Perno	SER NO 10001-11618 SER NO 80001-80158
	SA 9011-22029	1	1	1	1	1			Bolt	Boulon	Bolzen	볼트	Perno	SER NO 11619- SER NO 80159-
15	SA 9016-11206	4	4	4	4	4			Bolt	Boulon	Bolzen	볼트	Perno	
16	VOE 979022	2	2	2	2	2			Nut	Ecrou	Mutter	너트	Tuerca	
17	VOE 955926	4	4	4	4	4			Spring Washer	Rondelle élastique	Federscheibe	스프링 와셔	Arandela flexible	
18	SA 9324-21417	4	4	4	4	4			Pin	Goupille	Zapfen	핀	Pasador	
19	VOE 955923	4	4	4	4	4			Spring Washer	Rondelle élastique	Federscheibe	스프링 와셔	Arandela flexible	
20	VOE 14529571	4	4	4	4	4			Spacer	Partie Intermédiair	Zwischenstück	스페이서	Espaciador	SER NO 11515-12061 SER NO 80001-80597
	VOE 14549094	4	4	4	4	4			Spacer	Partie Intermédiair	Zwischenstück	스페이서	Espaciador	SER NO 12062- SER NO 80598-

1	8277187
2	8277188
3	8277189
4	8277190
5	8277191

Enlaces al brazo
디퍼 암 연결장치
Verbindungen zu Stiel
Articulations de balancier
Links to dipper arm

Catalogue id 20072	Group 975
Illustr. No SV281	Section 100
Issue VOE 74B9920072	Page 789

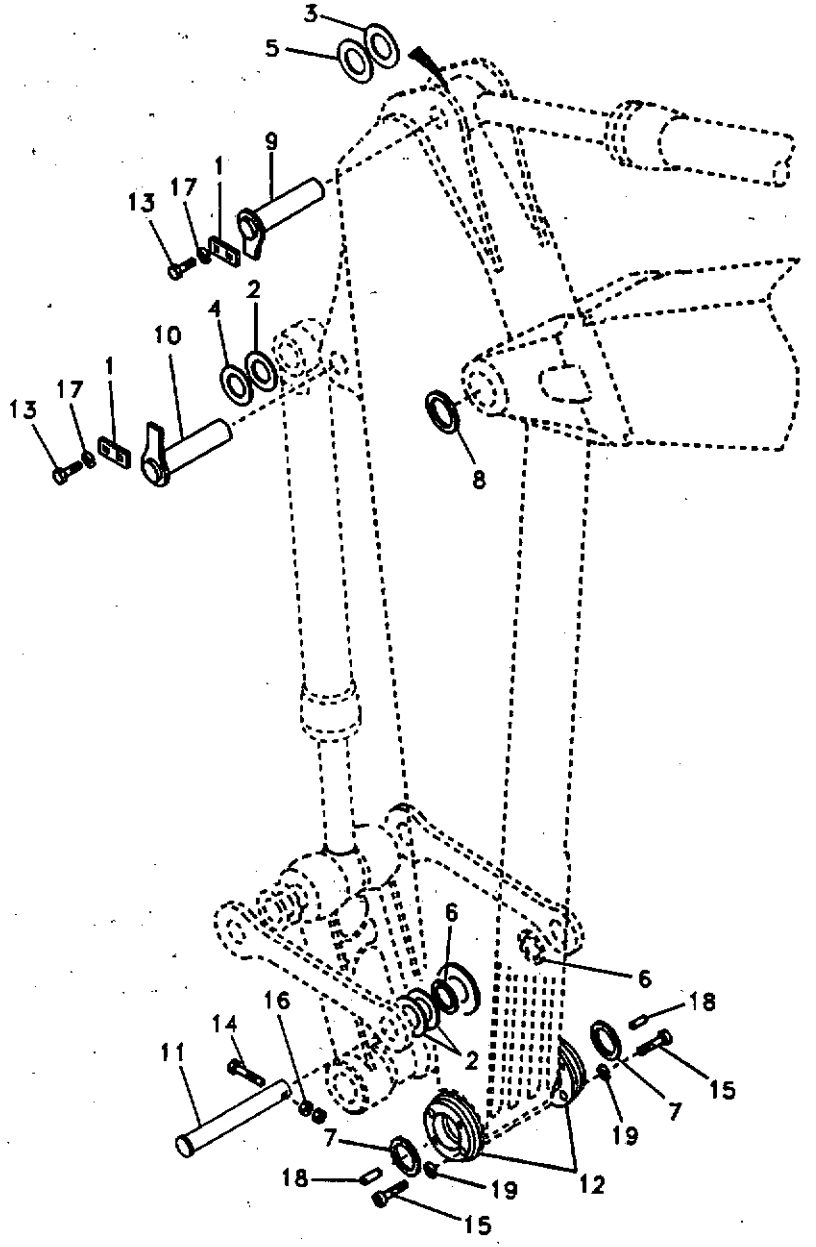
3
5
9
1
17
13
2
4
10
1
17
13
8
6
6
18
16
14
11
2
7
15
19
7
18
19
12
15

Fig.	Part No.	Quantity 1	2	3	PS	KIT	Description	Dénomination	Bezeichnung	품명	Denominación	Notes
1	SA 1073-00570	2					Plate	Plaque	Platte	플레이트	Placa	SER NO 11515-11590 SER NO 80001-80085
	VOE 14524122	2					Plate	Plaque	Platte	플레이트	Placa	SER NO 11591- SER NO 80086-
2	SA 1173-02000	3					Shim	Cale Reglage	Nachstellblech	심	Cuna de calzar	
3	SA 1173-02010	1					Shim	Cale Reglage	Nachstellblech	심	Cuna de calzar	
4	SA 1173-02030	1					Shim	Cale Reglage	Nachstellblech	심	Cuna de calzar	
5	SA 1173-02040	1					Shim	Cale Reglage	Nachstellblech	심	Cuna de calzar	
6	VOE 14502915	2					Seal	Joint	Dichtring	시일	Junta	SER NO 11515-12061 SER NO 80001-80597
	VOE 14560209	2					Seal	Joint	Dichtring	시일	Junta	SER NO 12062- SER NO 80598-
7	VOE 14502916	2					Seal	Joint	Dichtring	시일	Junta	SER NO 11515-12061 SER NO 80001-80597
	VOE 14560213	2					Seal	Joint	Dichtring	시일	Junta	SER NO 12062- SER NO 80598-
8	VOE 14504128	2					Seal	Joint	Dichtring	시일	Junta	SER NO 11515-12061 SER NO 80001-80597
	VOE 14560214	2					Seal	Joint	Dichtring	시일	Junta	SER NO 12062- SER NO 80598-
9	VOE 14508347	1					Pin	Goupille	Zapfen	핀	Pasador	
10	VOE 14508372	1			OP		Pin	Goupille	Zapfen	핀	Pasador	
11	VOE 14508373	1					Pin	Goupille	Zapfen	핀	Pasador	
12	VOE 14547983	2					Cover	Capot	Haube	커버	Capo	(VOE 14513434) SER NO 11515-11783 SER NO 80001-80408
	VOE 14547983	2					Cover	Capot	Haube	커버	Capo	SER NO 11784- SER NO 80409-
13	SA 9011-11606	4					Bolt	Boulon	Bolzen	볼트	Perno	

1	8277193	**Acoplamientos para el brazo, largo alcance.** 룽 리치 디퍼 암 연결장치 **Gelenke zu Stiel, lange Ausladung** **Articulations, balancier longue portée** **Links to dipper arm, long reach**
2		
3		
4		
5		

Catalogue id **20072**	Group **975**
Illustr. No **SV282**	Section **300**
Issue **VOE 74B9920072**	Page **791**

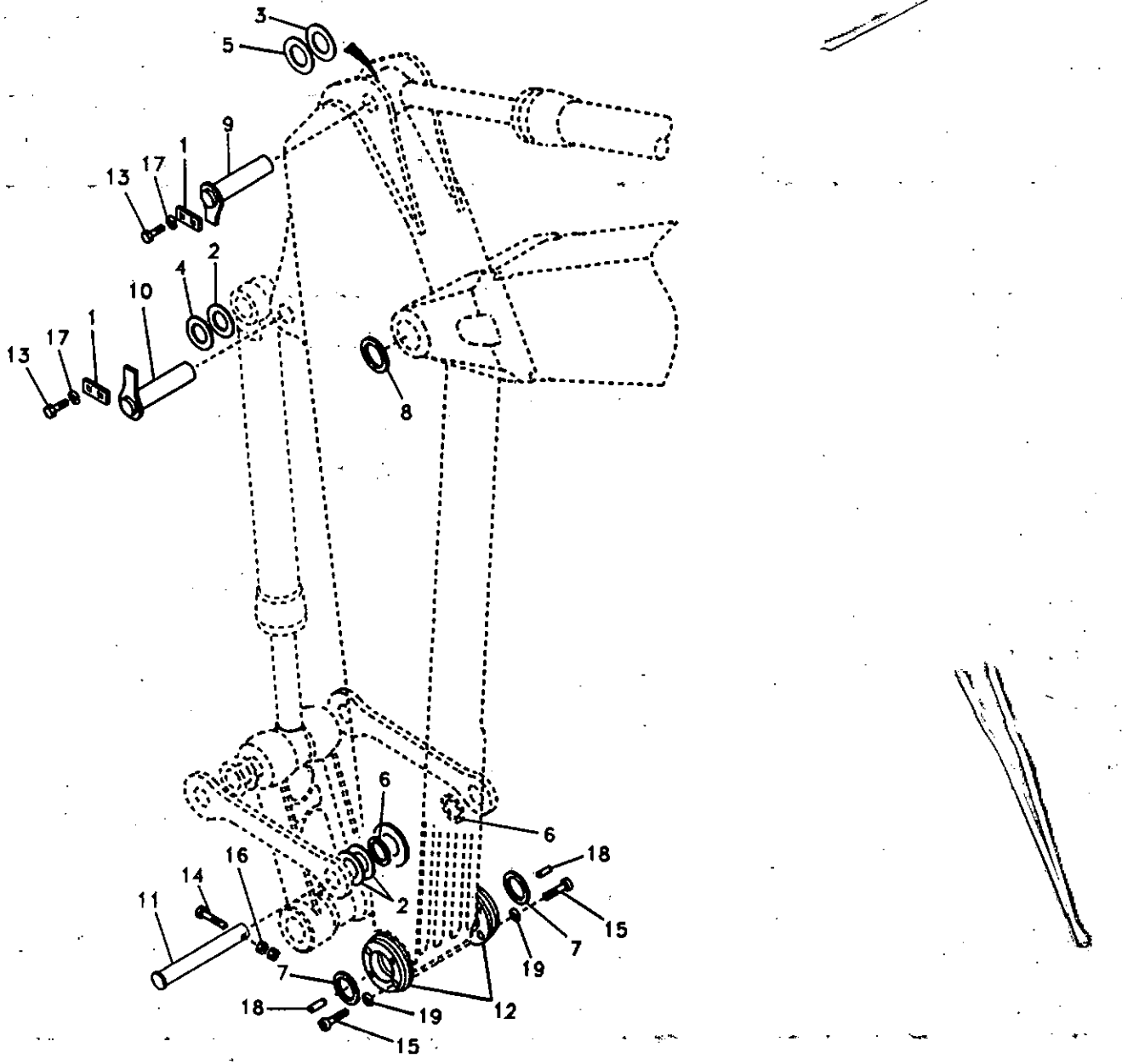

Volvo Construction Equipment

SV282

Fig.	Part No.	Quantity 1	2	3	PS	KIT	Description	Dénomination	Bezeichnung	품명	Denominación	Notes
14	SA 9011-22025	1					Bolt	Boulon	Bolzen	볼트	Perno	SER NO 10001-11618 SER NO 80001-80158
	SA 9011-22029	1					Bolt	Boulon	Bolzen	볼트	Perno	SER NO 11619- SER NO 80159-
15	SA 9016-11206	4					Bolt	Boulon	Bolzen	볼트	Perno	
16	VOE 979022	2					Nut	Ecrou	Mutter	너트	Tuerca	
17	VOE 955926	4					Spring Washer	Rondelle élastique	Federscheibe	스프링 와셔	Arandela flexible	
18	SA 9324-21417	4					Pin	Goupille	Zapfen	핀	Pasador	
19	VOE 955923	4					Spring Washer	Rondelle élastique	Federscheibe	스프링 와셔	Arandela flexible	
20	VOE 14529571	4					Spacer	Partie Intermédiaire	Zwischenstück	스페이서	Espaciador	SER NO 11515-12061 SER NO 80001-80597
	VOE 14549094	4					Spacer	Partie Intermédiaire	Zwischenstück	스페이서	Espaciador	SER NO 12062- SER NO 80598-

1	8277193	**Acoplamientos para el brazo, largo alcance.** 룽 리치 디퍼 암 연결장치 **Gelenke zu Stiel, lange Ausladung** **Articulations, balancier longue portée** **Links to dipper arm, long reach**	Catalogue id 20072	Group 975
2			Illustr. No SV282	Section 300
3				
4			Issue VOE 74B9920072	Page 793
5				

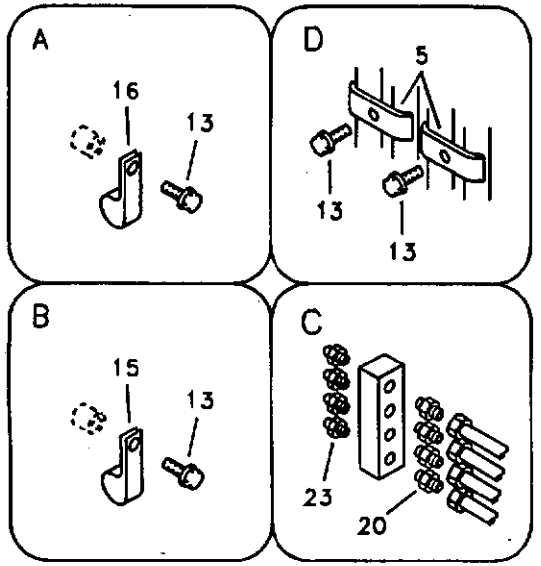

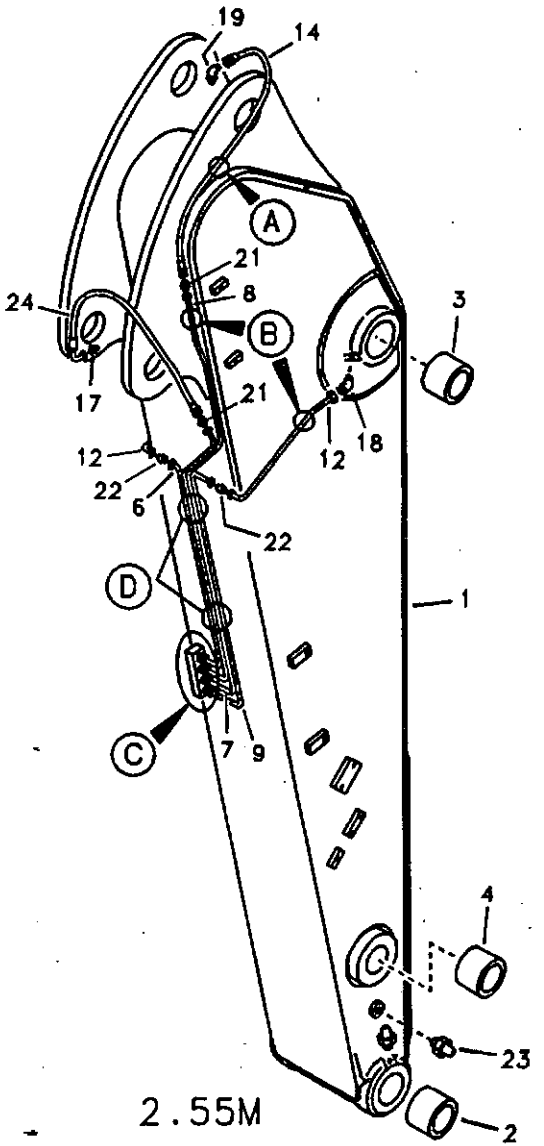

2.55M

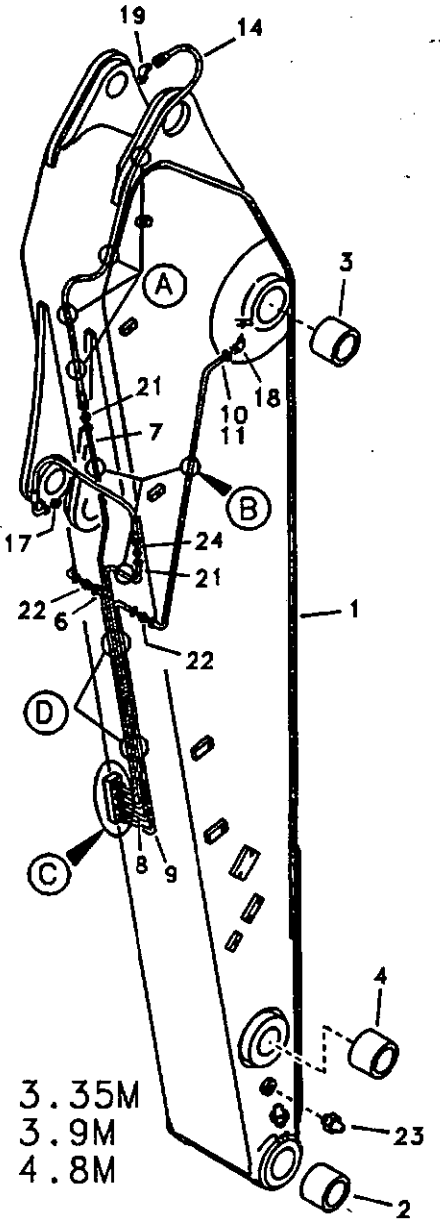

3.35M
3.9M
4.8M

Fig.	Part No.	Quantity 1	2	3	4	5	PS	KIT	Description	Dénomination	Bezeichnung	품명	Denominación	Notes
1	VOE 14534455	1							Dipper Arm	Balancier	Stiel	디퍼 암	Brazo Cuchara	SER NO 11515-11575 SER NO 80001-80066
	VOE 14540210	1							Dipper Arm	Balancier	Stiel	디퍼 암	Brazo Cuchara	SER NO 11576-11992 SER NO 80067-80535
	VOE 14556336	1							Arm	Bras	Arm	암	Brazo	SER NO 11993- SER NO 80536-
	VOE 14534450		1				SS		Dipper Arm	Balancier	Stiel	디퍼 암	Brazo Cuchara	SER NO 11515-11575 SER NO 80001-80066
	VOE 14540211		1						Dipper Arm	Balancier	Stiel	디퍼 암	Brazo Cuchara	SER NO 11576-11992 SER NO 80067-80535
	VOE 14556346		1						Arm	Bras	Arm	암	Brazo	SER NO 11993- SER NO 80536-
	VOE 14534453			1					Dipper Arm	Balancier	Stiel	디퍼 암	Brazo Cuchara	SER NO 11515-11575 SER NO 80001-80066
	VOE 14544054			1					Dipper Arm	Balancier	Stiel	디퍼 암	Brazo Cuchara	SER NO 11576-11992 SER NO 80067-80535
	VOE 14556342			1					Arm	Bras	Arm	암	Brazo	SER NO 11993- SER NO 80536-
	VOE 14534457				1		SS		Dipper Arm	Balancier	Stiel	디퍼 암	Brazo Cuchara	SER NO 11515-11575 SER NO 80001-80066
	VOE 14544055				1				Dipper Arm	Balancier	Stiel	디퍼 암	Brazo Cuchara	SER NO 11576-11992 SER NO 80067-80535
	VOE 14556352				1				Arm	Bras	Arm	암	Brazo	SER NO 11993- SER NO 80536-
	VOE 14534459					1			Dipper Arm	Balancier	Stiel	디퍼 암	Brazo Cuchara	SER NO 11515-11992 SER NO 80001-80535
	VOE 14556354					1	SS		Arm	Bras	Arm	암	Brazo	SER NO 11993- SER NO 80536-
2	VOE 14507547	2	2	2	2	2			•Bushing	•Bague	•Buchse	• 부싱	•Casquillo	
3	VOE 14507548	2	2	2	2	2			•Bushing	•Bague	•Buchse	• 부싱	•Casquillo	

1	8277187
2	8277188
3	8277189
4	8277190
5	8277191

Brazos y tuberías de engrase con asiento de tuberías
디퍼 암 및 윤활 배관 , 유압배관 장착브라켓 포함
Stiel und Schmierleitungen mit Sitz
Balancier et tuyauterie de lubr avec siège de tuyau
Dipper arm and grease piping with piping seat

Catalogue id **20072**	Group **975**
Illustr. No **1019465**	Section **500**
Issue **VOE 74B9920072**	Page **795**

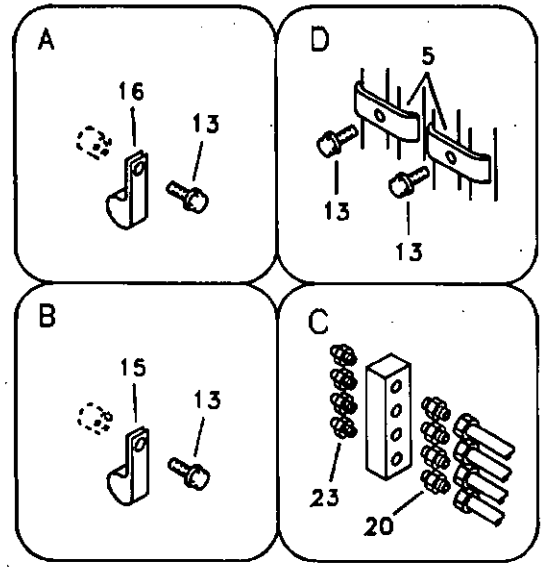

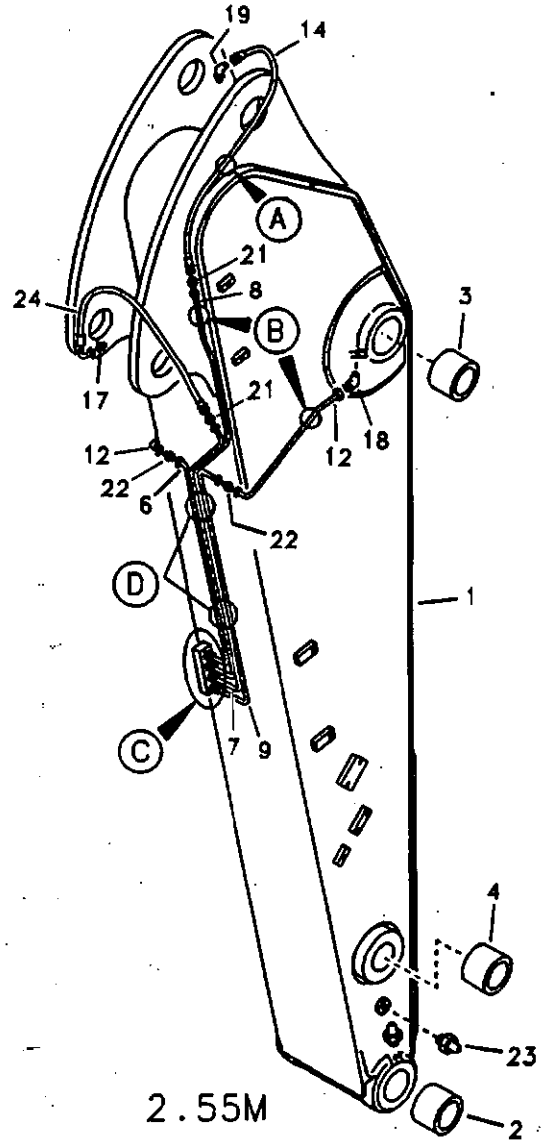

2.55M

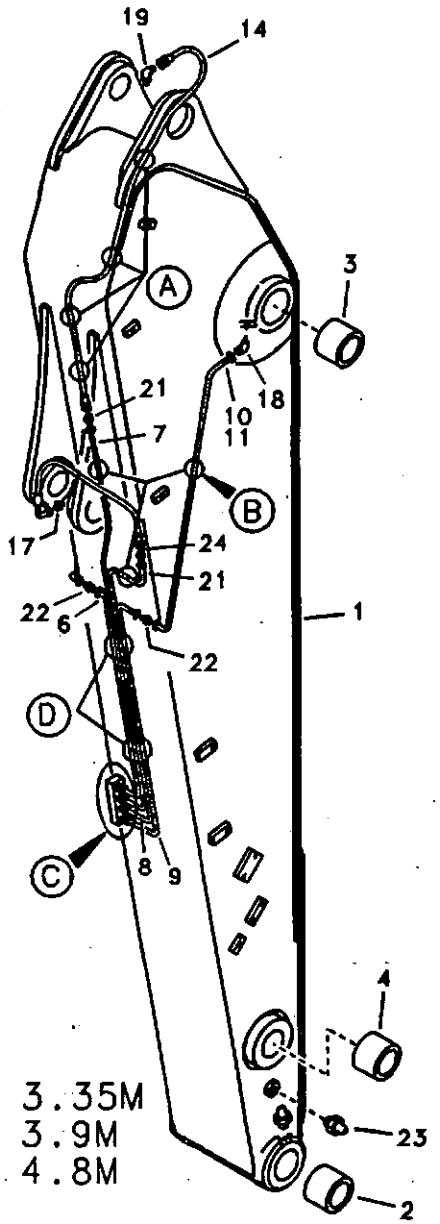

3.35M
3.9M
4.8M

Fig.	Part No.	Quantity 1	2	3	4	5	PS	KIT	Description	Dénomination	Bezeichnung	품명	Denominación	Notes
4	VOE 14880988	2	2	2	2	2			•Bushing	•Bague	•Buchse	• 부싱	•Casquillo	
5	VOE 14530676	4	4	4	4	5			Clamp	Pince Serrage	Klemme	클램프	Abrazadera	
6	VOE 14530676	1	1	1	1	1			Clamp	Pince Serrage	Klemme	클램프	Abrazadera	
7	VOE 14532800	1							Pipe	Canalisation	Rohrleitung	파이프	Canalizacion	
	VOE 14532787		1	1	1	1			Pipe	Canalisation	Rohrleitung	파이프	Canalizacion	
8	VOE 14532801	1							Pipe	Canalisation	Rohrleitung	파이프	Canalizacion	
	VOE 14532788		1	1	1				Pipe	Canalisation	Rohrleitung	파이프	Canalizacion	
	VOE 14532811					1			Pipe	Canalisation	Rohrleitung	파이프	Canalizacion	
9	VOE 14533069	1							Pipe	Canalisation	Rohrleitung	파이프	Canalizacion	
	VOE 14532784		1	1	1	1			Pipe	Canalisation	Rohrleitung	파이프	Canalizacion	
10	VOE 14532804		1	1					Pipe	Canalisation	Rohrleitung	파이프	Canalizacion	
	VOE 14532808				1				Pipe	Canalisation	Rohrleitung	파이프	Canalizacion	
	VOE 14532812					1			Pipe	Canalisation	Rohrleitung	파이프	Canalizacion	
11	VOE 14532805		1	1					Pipe	Canalisation	Rohrleitung	파이프	Canalizacion	
	VOE 14532809				1				Pipe	Canalisation	Rohrleitung	파이프	Canalizacion	
	VOE 14532813					1			Pipe	Canalisation	Rohrleitung	파이프	Canalizacion	
12	VOE 14532802	2							Pipe	Canalisation	Rohrleitung	파이프	Canalizacion	
13	VOE 946440	10	10	10	11	14			Flange screw	Vis à bride	Flanschschraube	플랜지 스크류	Torn embridado	
14	VOE 14880651	1							Hose assembly	Conduit flexible	Schlauchleitung	호스 어셈블리	Conducto	
	SA 9482-02128		1	1					Hose assembly	Conduit flexible	Schlauchleitung	호스 어셈블리	Conducto	
	VOE 14880658				1				Hose assembly	Conduit flexible	Schlauchleitung	호스 어셈블리	Conducto	
	VOE 14880671					1			Hose assembly	Conduit flexible	Schlauchleitung	호스 어셈블리	Conducto	
15	VOE 14500290	5	2	2	2	4			Clip	Clip	Klemme	클립	Clip	
16	VOE 14500291	1	3	3	4	4			Clip	Clip	Klemme	클립	Clip	
17	SA 9412-43020	1	1	1	1	1			Connector	Raccord	Anschluss	커넥터	Union	
18	SA 14517016	2	2	2	2	2			Connector	Raccord	Anschluss	커넥터	Union	
19	SA 9413-43020	1	1	1	1	1			Elbow	Coude	Winkelstueck	엘보	Tubo acodado	
20	SA 9433-11111	4	4	4	4	4			Connector	Raccord	Anschluss	커넥터	Union	
21	SA 9433-25111	2	2	2	2	2			Connector	Raccord	Anschluss	커넥터	Union	
22	SA 9434-01001	2	2	2	2	2			Connector	Raccord	Anschluss	커넥터	Union	

1	8277187
2	8277188
3	8277189
4	8277190
5	8277191

Brazos y tuberías de engrase con asiento de tuberías
디퍼 암 및 윤활 배관 , 유압배관 장착브라켓 포함
Stiel und Schmierleitungen mit Sitz
Balancier et tuyauterie de lubr avec siège de tuyau
Dipper arm and grease piping with piping seat

Catalogue id 20072	Group 975
Illustr. No 1019465	Section 500
Issue VOE 74B9920072	Page 797

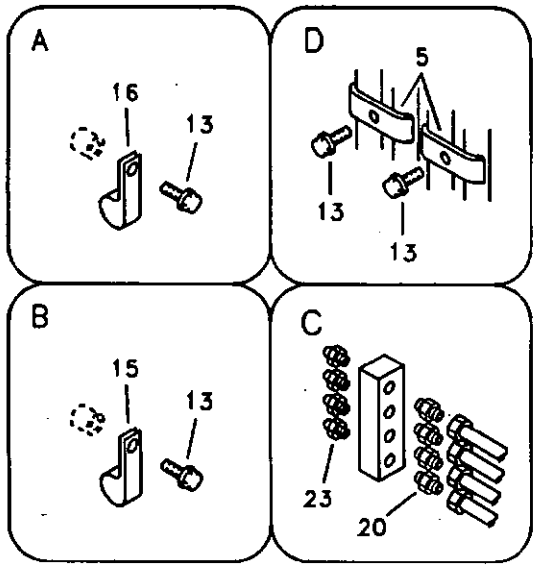

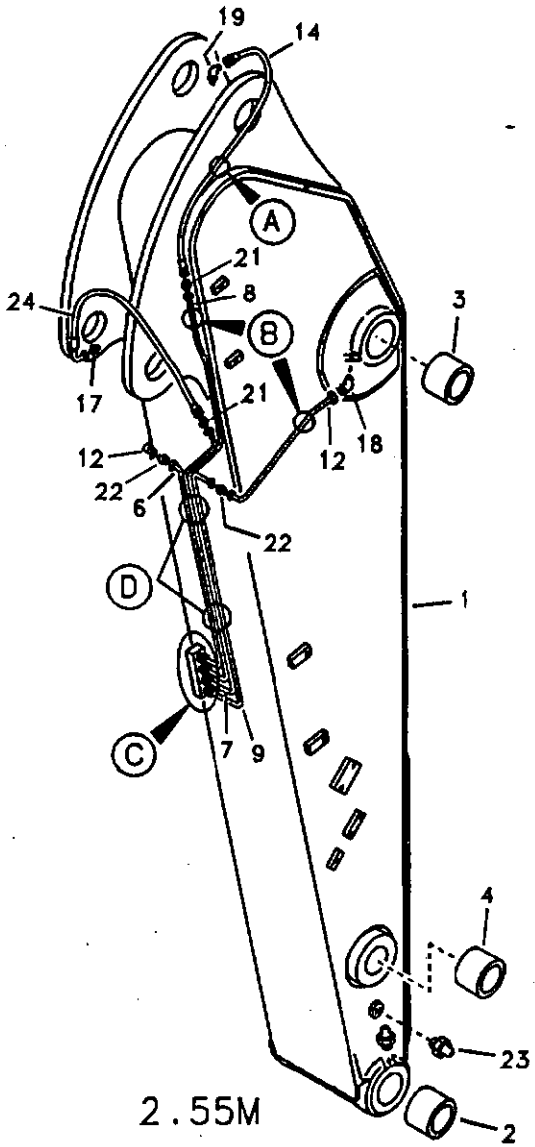

2.55M

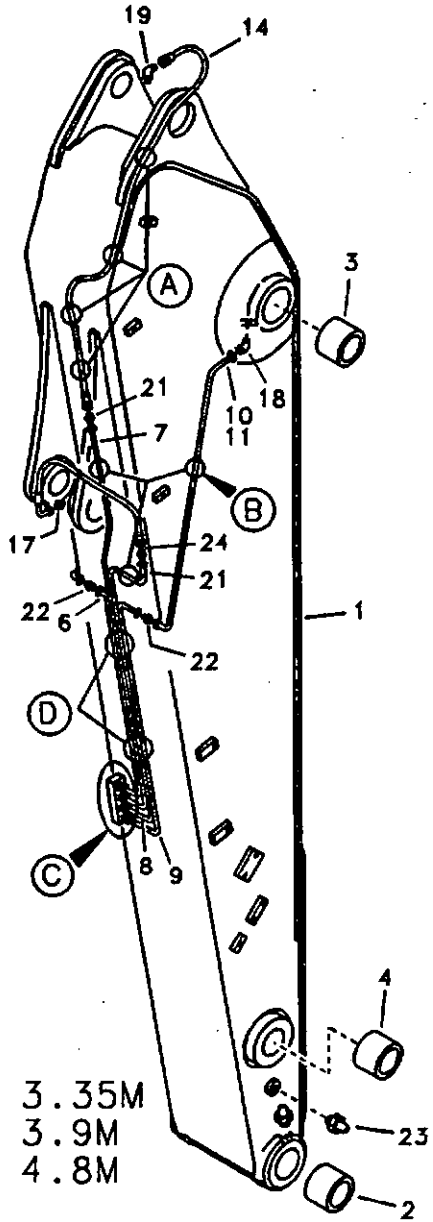

3.35M
3.9M
4.8M

Fig.	Part No.	Quantity 1	2	3	4	5	PS	KIT	Description	Dénomination	Bezeichnung	품명	Denominación	Notes
23	SA 9481-11003	7	7	7	7	7			Nipple	Raccord	Nippel	니플	Niple	
24	VOE 14880680	1	1	1	1	1			Hose assembly	Conduit flexible	Schlauchleitung	호스 어셈블리	Conducto	

1	8277187	**Brazos y tuberías de engrase con asiento de tuberías** **디퍼 암 및 윤활 배관 , 유압배관 장착브라켓 포함** **Stiel und Schmierleitungen mit Sitz** **Balancier et tuyauterie de lubr avec siège de tuyau** **Dipper arm and grease piping with piping seat**	Catalogue id 20072	Group 975
2	8277188			
3	8277189		Illustr. No 1019465	Section 500
4	8277190			
5	8277191		Issue VOE 74B9920072	Page 799

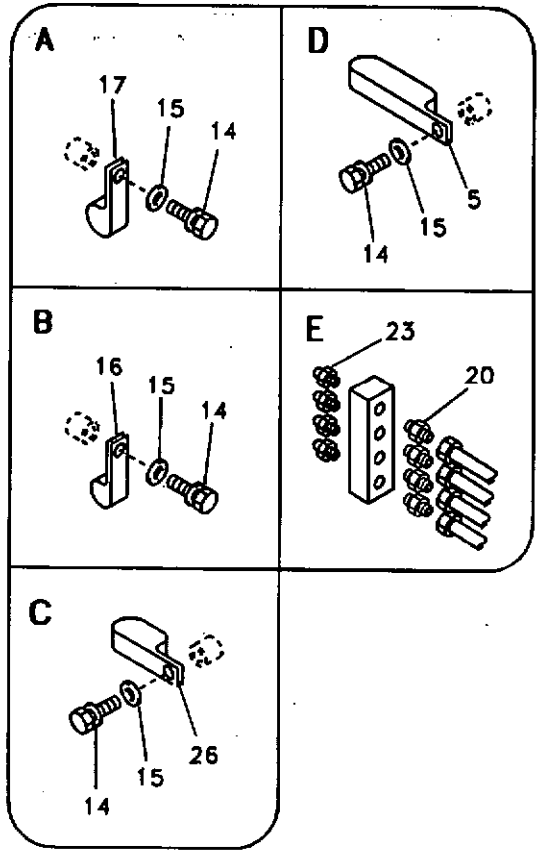
A
17
15
14
D
5
15
14
B
16
15
14
E
23
20
C
26
15
14

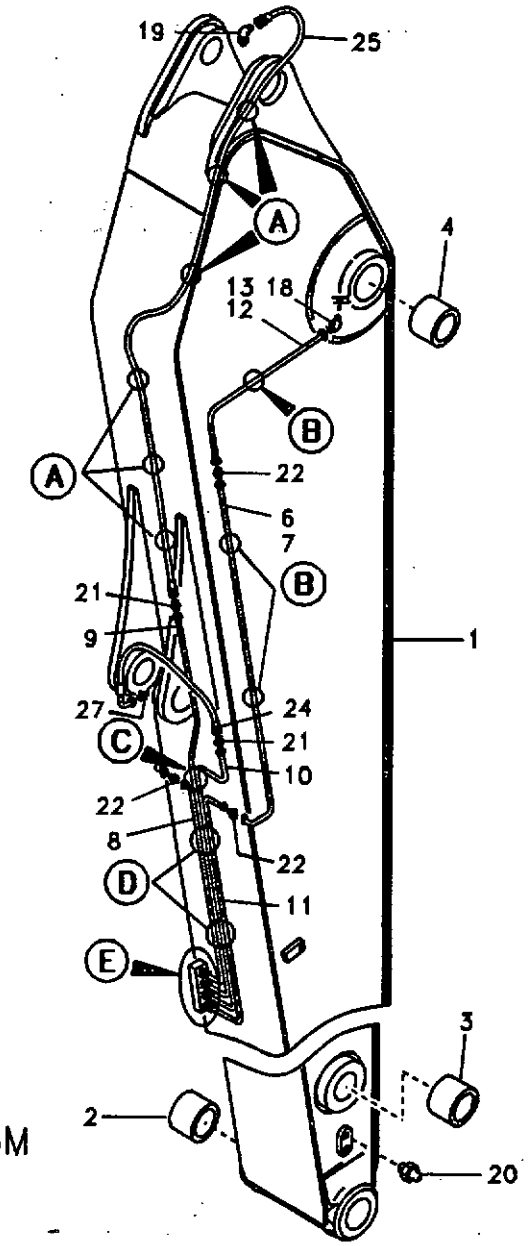
19
25
A
4
13
12
18
B
22
6
7
21
9
1
27
24
21
10
22
8
22
11
3
2
20

5.5M

Fig.	Part No.	Quantity 1	2	3	P S	K I T	Description	Dénomination	Bezeichnung	품명	Denominación	Notes
1	VOE 14529654	1					Arm	Bras	Arm	암	Brazo	
2	VOE 14507548	2					•Bushing	•Bague	•Buchse	• 부싱	•Casquillo	
3	VOE 14507547	2					•Bushing	•Bague	•Buchse	• 부싱	•Casquillo	
4	VOE 14880988	2					•Bushing	•Bague	•Buchse	• 부싱	•Casquillo	
5	SA 1172-09260	2					Clip	Clip	Klemme	클립	Clip	
6	VOE 14506604	1					Pipe	Canalisation	Rohrleitung	파이프	Canalizacion	LH
7	VOE 14506605	1					Pipe	Canalisation	Rohrleitung	파이프	Canalizacion	RH
8	VOE 14507715	1					Pipe	Canalisation	Rohrleitung	파이프	Canalizacion	
9	VOE 14507716	1					Pipe	Canalisation	Rohrleitung	파이프	Canalizacion	
10	VOE 14516697	1					Pipe	Canalisation	Rohrleitung	파이프	Canalizacion	
11	VOE 14507718	1					Pipe	Canalisation	Rohrleitung	파이프	Canalizacion	
12	VOE 14509160	1					Pipe	Canalisation	Rohrleitung	파이프	Canalizacion	LH
13	VOE 14509161	1					Pipe	Canalisation	Rohrleitung	파이프	Canalizacion	RH
14	SA 9011-10802	15					Bolt	Boulon	Bolzen	볼트	Perno	
15	SA 9211-08000	15					Washer	Rondelle	Scheibe	와셔	Arandela	
16	SA 9315-00801	6					Clip	Clip	Klemme	클립	Clip	
17	SA 9315-01002	6					Clip	Clip	Klemme	클립	Clip	
18	SA 14517016	2					Connector	Raccord	Anschluss	커넥터	Union	
19	SA 9413-43020	1					Elbow	Coude	Winkelstueck	엘보	Tubo acodado	
20	SA 9433-11111	4					Connector	Raccord	Anschluss	커넥터	Union	
21	SA 9433-25111	2					Connector	Raccord	Anschluss	커넥터	Union	
22	SA 9434-01001	4					Connector	Raccord	Anschluss	커넥터	Union	
23	SA 9481-11003	6					Nipple	Raccord	Nippel	니플	Niple	
24	VOE 14880680	1					Hose assembly	Conduit flexible	Schlauchleitung	호스 어셈블리	Conducto	
25	VOE 14880676	1					Hose assembly	Conduit flexible	Schlauchleitung	호스 어셈블리	Conducto	
26	SA 9316-00801	1					Clip	Clip	Klemme	클립	Clip	
27	SA 9412-43020	1					Connector	Raccord	Anschluss	커넥터	Union	

1	8277193	**Brazo y tubería de lubricación con asiento para la tubería, largo alcance.** 룽 리치 디퍼 암 및 윤활 배관 , 유압배관 장착브라켓 포함 **Ausleger und Schmierleitungen mit Leitungsitz, lange Ausladung** **Flèche et conduits de graissage avec assise, longue portée** **Dipper arm and grease piping with piping seat, long reach**	Catalogue id **20072**	Group **975**
2			Illustr. No **SV284**	Section **800**
3			Issue **VOE 74B9920072**	Page **801**
4				
5				

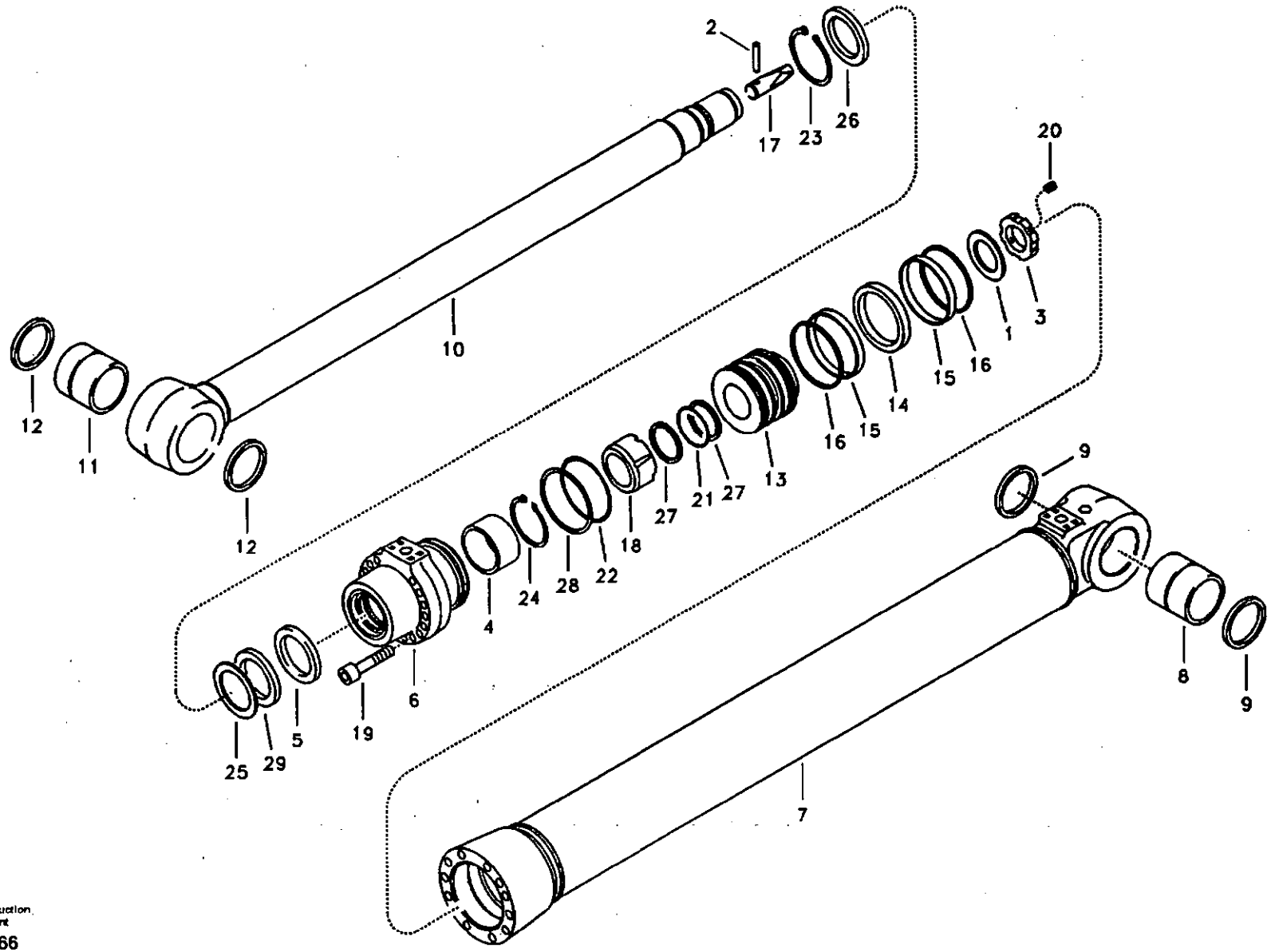

Volvo Construction Equipment

1019466

Fig.	Part No.	Quantity 1	2	3	PS	KIT	Description	Dénomination	Bezeichnung	품명	Denominación	Notes
	VOE 14535510	1					Dipper Arm Cylinder...	Vérin de bras.....	Stielzylinder.....	디퍼 암 실린더	Cilindro de brazo.....	SER NO 11515-12094 SER NO 80001-82626
	VOE 14559322	1					Dip Arm Cylind.....	Vérin de balancier	Löffelstielzylinder.....	암 실린더.....	Dip Arm Cylind.....	SER NO 12095- SER NO 82627-
1	**VOE 14530667**	1					•Washer	•Rondelle.....	•Scheibe.....	• 와셔	•Arandela.....	
2	**SA 1146-05850**	1					•Pin	•Fiche.....	•Stecker.....	• 핀.....	•Ficha.....	
3	**VOE 14535414**	1					•Lock nut.....	•Contre-ecrou.....	•Sicherungsmutter.....	• 록 너트	•Contratuerca.....	
4	**SA 9612-13050**	1					•Bushing.....	•Bague	•Buchse.....	• 부싱	•Casquillo.....	
5	**SA 1146-08160**	1			K		•Ring	•Anneau	•Ring.....	• 링.....	•Anillo.....	
6		1					•Head	•Tete.....	•Kopf	• 헤드.....	•Capo.....	
7		1					•Tube	•Tube.....	•Rohr	• 튜브.....	•Tubo.....	
8	**VOE 14515557**	1					••Bushing	••Bague	••Buchse.....	•• 부싱.....	••Casquillo.....	
9	**VOE 14510109**	2					••Seal	••Joint.....	••Dichtring	•• 시일.....	••Junta.....	
10	**VOE 14535511**	1					•Rod	•Monture.....	•Fuhler.....	• 로드.....	•Varilla.....	SER NO 11515-12094 SER NO 80001-82626
	VOE 14559348	1					•Rod	•Monture.....	•Fuhler.....	• 로드.....	•Varilla.....	SER NO 12095- SER NO 82627-
11	**VOE 14515557**	1					••Bushing	••Bague	••Buchse.....	•• 부싱.....	••Casquillo.....	
12	**VOE 14510109**	2					••Seal	••Joint.....	••Dichtring	•• 시일.....	••Junta.....	
13		1					•Piston.....	•Piston.....	•Kolben.....	• 피스톤	•Piston.....	
14	**VOE 14512074**	1			K		•Seal	•Joint	•Dichtring.....	• 시일	•Junta.....	
15	**SA 9565-11900**	2			K		•Ring	•Anneau	•Ring.....	• 링.....	•Anillo.....	
16	**SA 9568-01900**	2			K		•Seal	•Joint	•Dichtring.....	• 시일	•Junta.....	
17	**VOE 14507747**	1					•End position damper.	•Amortisseur de fin d..	•Dämpfer	• 엔드 포지션 댐퍼.....	•End position damper.	
18	**VOE 14524055**	1					•Cushion	•Coussin.....	•Sitzkissen.....	• 쿠션	•Cojin.....	
19	**SA 9016-22219**	14					•Bolt	•Boulon.....	•Bolzen	• 볼트.....	•Perno.....	
20	**VOE 14526459**	1					•Screw.....	•Vis.....	•Schraube.....	• 스크류	•Tornillo.....	
21	**SA 9511-22110**	1			K		•O-ring.....	•Joint Torique	•O-Ring.....	• 오링	•Junta torica.....	
22	**SA 9511-12175**	1			K		•O-ring.....	•Joint Torique	•O-Ring.....	• 오링	•Junta torica.....	
23	**SA 9557-13000**	1					•Ring	•Anneau	•Ring.....	• 링.....	•Anillo.....	

1	**8277198**	**Cilindro de brazo** 디퍼 암 실린더 **Stielzylinder** **Vérin de bras** **Dipper arm cylinder**	Catalogue id **20072**	Group **975**
2			Illustr. No **1019466**	Section **1500**
3			Issue **VOE 74B9920072**	Page **803**
4				
5				

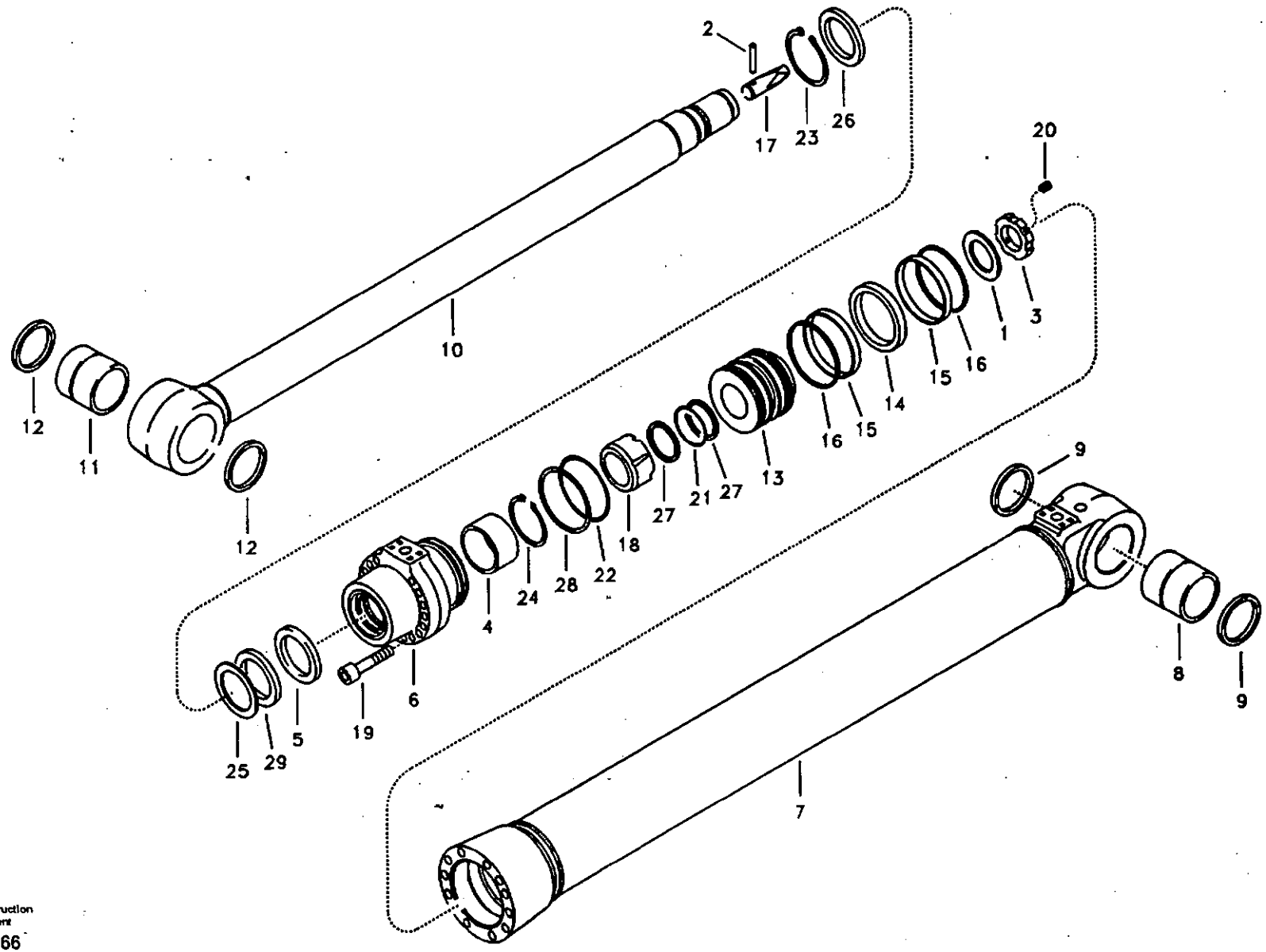
2
17
23
26
20
10
12
11
12
1
3
15
16
14
16
15
13
27
21
27
18
22
28
24
4
6
19
5
25
29
9
8
9
7

Fig.	Part No.	Quantity 1	2	3	P S	K I T	Description	Dénomination	Bezeichnung	품명	Denominación	Notes
24	SA 9557-12000	1					•Ring	•Anneau	•Ring	• 링	•Anillo	
25	SA 9563-21303	1				K	•Seal	•Joint	•Dichtring	• 시일	•Junta	
26	SA 9564-21300	1				K	•Seal	•Joint	•Dichtring	• 시일	•Junta	
27	SA 9566-41100	2				K	•Ring	•Anneau	•Ring	• 링	•Anillo	
28	SA 9566-31750	1				K	•Ring	•Anneau	•Ring	• 링	•Anillo	
29	SA 9567-21301	1				K	•Ring	•Anneau	•Ring	• 링	•Anillo	
100	VOE 14513727	1					Sealing Kit	Jeu Joints	Dichtungssatz	시일 킷	Juego Retenes	

1	8277198	Cilindro de brazo 디퍼 암 실린더 Stielzylinder Vérin de bras Dipper arm cylinder	Catalogue id 20072	Group 975
2			Illustr. No 1019466	Section 1500
3			Issue VOE 74B9920072	Page 805
4				
5				

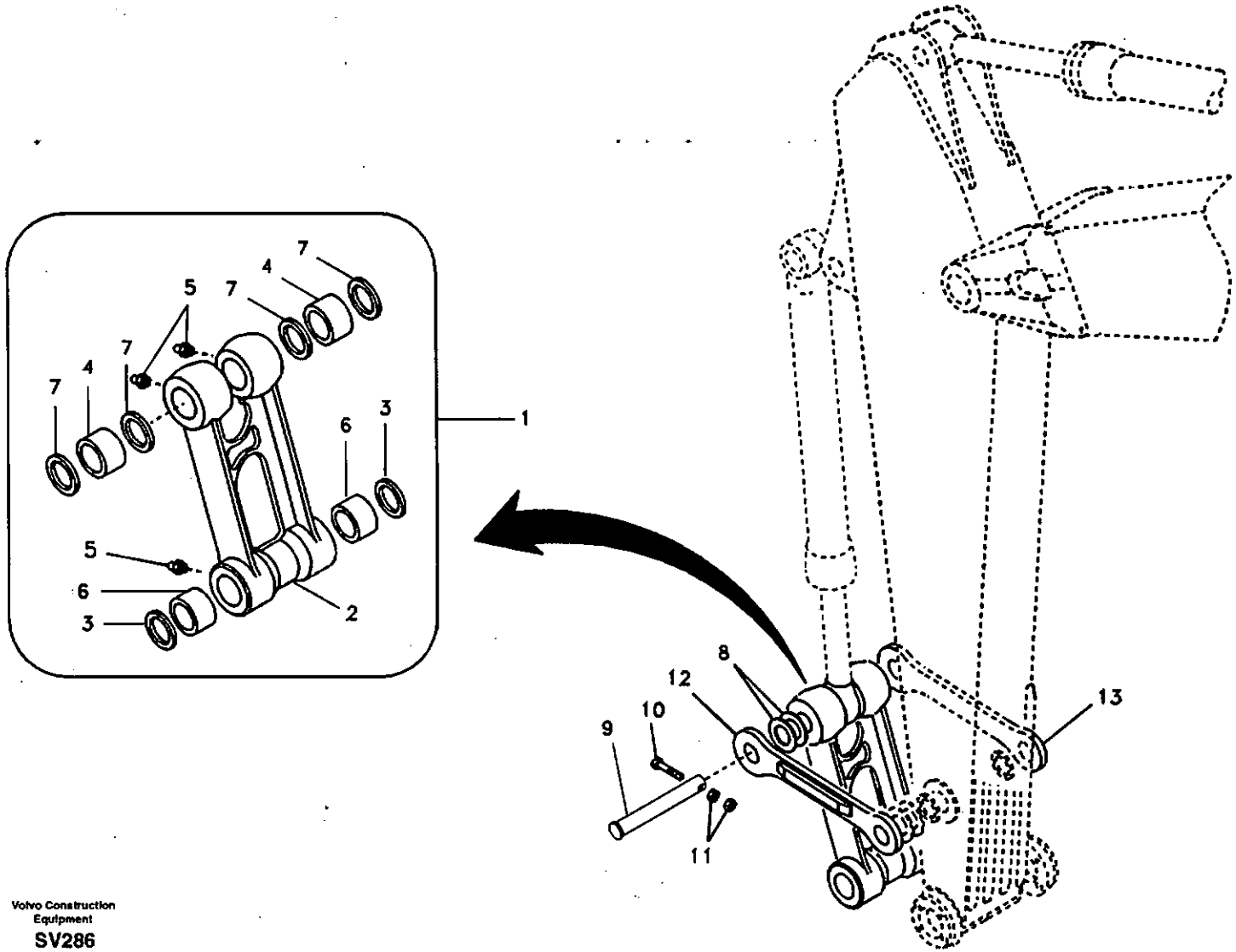
1
2
3
4
5
6
7
8
9
10
11
12
13

Fig.	Part No.	Quantity 1	2	3	PS	KIT	Description	Dénomination	Bezeichnung	품명	Denominación	Notes
1	VOE 14535492	1					Connecting Rod	Bielle	Pleuel	커넥팅 로드	Biela	
	VOE 14525740		1				Connecting Rod	Bielle	Pleuel	커넥팅 로드	Biela	
2		1			NS		•Connecting Rod	•Bielle	•Gelenkhebel	• 커넥팅 로드	•Varilla articulada	
			1		NS		•Connecting Rod	•Bielle	•Gelenkhebel	• 커넥팅 로드	•Varilla articulada	
3	VOE 14502915	2	2				•Seal	•Joint	•Dichtring	• 시일	•Junta	
4	VOE 14515335	2					•Bushing	•Bague	•Buchse	• 부싱	•Casquillo	
	VOE 14880986		2				•Bushing	•Bague	•Buchse	• 부싱	•Casquillo	
5	SA 9481-11003	4	4				•Nipple	•Raccord	•Nippel	• 니플	•Niple	
6	VOE 14880985	2	2				•Bushing	•Bague	•Buchse	• 부싱	•Casquillo	
7	VOE 14510109	4	4				•Seal	•Joint	•Dichtring	• 시일	•Junta	SER NO 11515-12061 SER NO 80001-80597
	VOE 14560211	4	4				•Seal	•Joint	•Dichtring	• 시일	•Junta	SER NO 12062- SER NO 80598-
8	SA 1173-02010	4	4				Shim	Cale Reglage	Nachstellblech	심	Cuna de calzar	
9	VOE 14515323	1	1				Pin	Goupille	Zapfen	핀	Pasador	
10	SA 9011-22027	1	1				Bolt	Boulon	Bolzen	볼트	Perno	SER NO 10001-11618 SER NO 80001-80158
	SA 9011-22029	1	1				Bolt	Boulon	Bolzen	볼트	Perno	SER NO 11619- SER NO 80159-
11	VOE 979022	2	2				Nut	Ecrou	Mutter	너트	Tuerca	
12	VOE 14508410	1					Yoke	Etrier	Joch	요크	Mordaza	SER NO 10001-11618 SER NO 80001-80158
	VOE 14545294	1					Yoke	Chape	Joch	요크	Horquilla	SER NO 11619- SER NO 80159-
	VOE 14506609		1				Yoke	Etrier	Joch	요크	Mordaza	SER NO 10001-11618 SER NO 80001-80158
	VOE 14545297		1				Yoke	Chape	Joch	요크	Horquilla	SER NO 11619- SER NO 80159-
13	VOE 14508411	1					Yoke	Etrier	Joch	요크	Mordaza	SER NO 10001-11618 SER NO 80001-80158

1	8277194	**Acoplamientos para la varilla de conexión** 커넥팅로드 연결장치 **Löffelgelenk** **Articulations, liaison avec la tige de piston** **Links to connecting rod**
2	8277196	
3		
4		
5		

Catalogue id **20072**	Group **975**
Illustr. No **SV286**	Section **1900**
Issue **VOE 74B9920072**	Page **807**

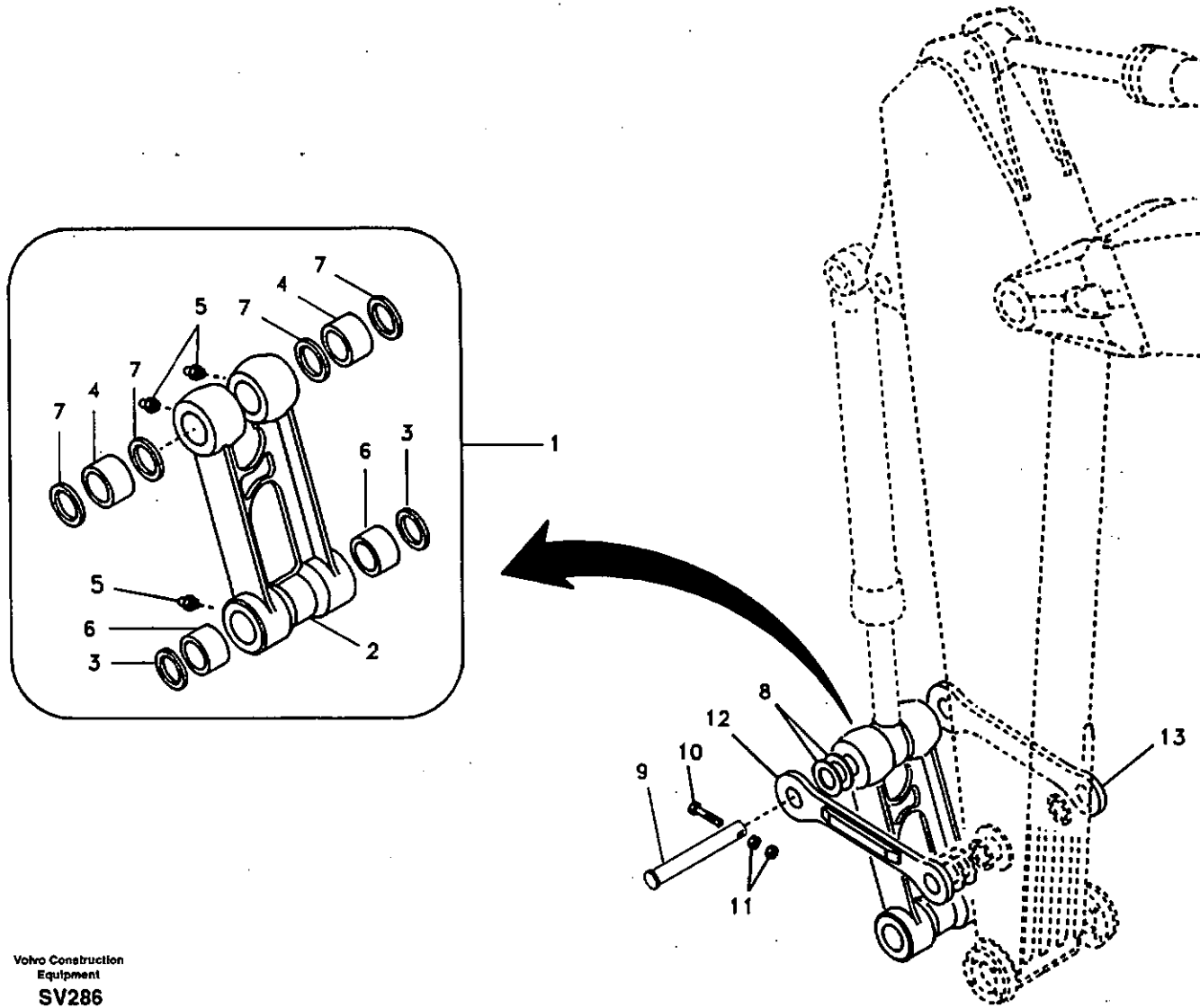

Volvo Construction Equipment

SV286

Fig.	Part No.	Quantity 1	2	3	PS	KIT	Description	Dénomination	Bezeichnung	품명	Denominación	Notes
	VOE 14545295	1					Yoke	Chape	Joch	요크	Horquilla	SER NO 11619- SER NO 80159-
	VOE 14506611		1				Yoke	Etrier	Joch	요크	Mordaza	SER NO 10001-11618 SER NO 80001-80158
	VOE 14545296		1				Yoke	Chape	Joch	요크	Horquilla	SER NO 11619- SER NO 80159-

1	8277194	**Acoplamientos para la varilla de conexión** **커넥팅로드 연결장치** **Löffelgelenk** **Articulations, liaison avec la tige de piston** **Links to connecting rod**	Catalogue id 20072	Group 975
2	8277196		Illustr. No SV286	Section 1900
3			Issue VOE 74B9920072	Page 809
4				
5				

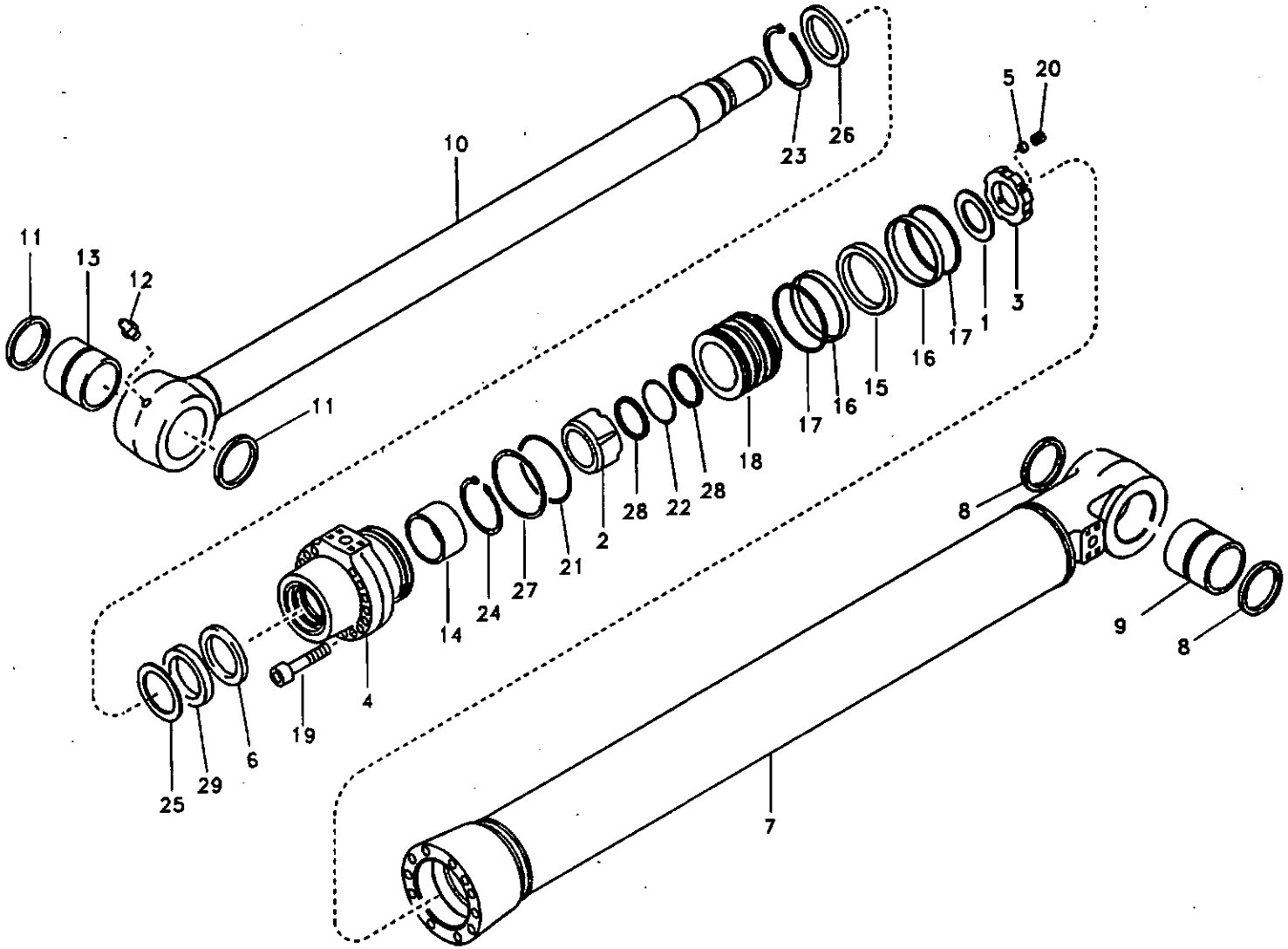

Volvo Construction Equipment

SV287

Fig.	Part No.	Quantity 1	2	3	PS	KIT	Description	Dénomination	Bezeichnung	품명	Denominación	Notes
	VOE 14523673	1					Bucket Cylinder	Verin de godet	Löffelzylinder	버켓 실린더	Maquina de copa	SER NO 11515-12094 SER NO 80001-80626
	VOE 14559350	1					Bucket Cylinder	Verin de godet	Löffelzylinder	버켓 실린더	Maquina de copa	SER NO 12095-12214 SER NO 80627-80639
	VOE 14572137	1					Bucket Cylinder	Verin de godet	Löffelzylinder	버켓 실린더	Maquina de copa	SER NO 12215- SER NO 80640-
1	VOE 14524665	1					•Washer	•Rondelle	•Scheibe	• 와셔	•Arandela	SER NO 10001-12214 SER NO 80001-80639
	VOE 14530666	1					•Washer	•Rondelle	•Scheibe	• 와셔	•Arandela	SER NO 12215- SER NO 80640-
2	VOE 14524063	1					•Cushion	•Coussin	•Sitzkissen	• 쿠션	•Cojin	
3	SA 1146-05880	1					•Lock nut	•Contre-ecrou	•Sicherungsmutter	• 록 너트	•Contratuerca	
4		1					•Head	•Tete	•Kopf	• 헤드	•Capo	
5	SA 1146-06870	1					•Pad	•Patin	•Belag	• 패드	•Pastilla	
6	SA 1146-08140	1				K	•Buffer Ring	•Butee	•Puffer Ring	• 버퍼 링	•Parachoques	
7		1					•Tube	•Tube	•Rohr	• 튜브	•Tubo	
8	VOE 14502915	2					••Seal	••Joint	••Dichtring	•• 시일	••Junta	
9	SA 9651-20100	1			SS		••Bushing	••Bague	••Buchse	•• 부싱	••Casquillo	
10	VOE 14524060	1					•Rod	•Monture	•Fuhler	• 로드	•Varilla	SER NO 11515-12094 SER NO 80001-80626
	VOE 14559467	1					•Rod	•Monture	•Fuhler	• 로드	•Varilla	SER NO 12095-12214 SER NO 80627-80639
	VOE 14571039	1					•Rod	•Monture	•Fuhler	• 로드	•Varilla	SER NO 12215- SER NO 80640-
11	VOE 14510109	2					••Seal	••Joint	••Dichtring	•• 시일	••Junta	
12	SA 9481-10003	1					••Nipple	••Raccord	••Nippel	•• 니플	••Niple	
13	VOE 14515349	1					••Bushing	••Bague	••Buchse	•• 부싱	••Casquillo	
14	SA 9612-11050	1				K	•Bushing	•Bague	•Buchse	• 부싱	•Casquillo	
15	VOE 14512072	1				K	•Seal	•Joint	•Dichtring	• 시일	•Junta	
16	SA 9565-11651	2				K	•Ring	•Anneau	•Ring	• 링	•Anillo	

1	8277199	**Cilindro de cazo** 버켓 실린더 **Schaufelzylinder** **Vérin de godet** **Bucket cylinder**	Catalogue id **20072**	Group **975**
2			Illustr. No **SV287**	Section **2500**
3			Issue **VOE 74B9920072**	Page **811**
4				
5				

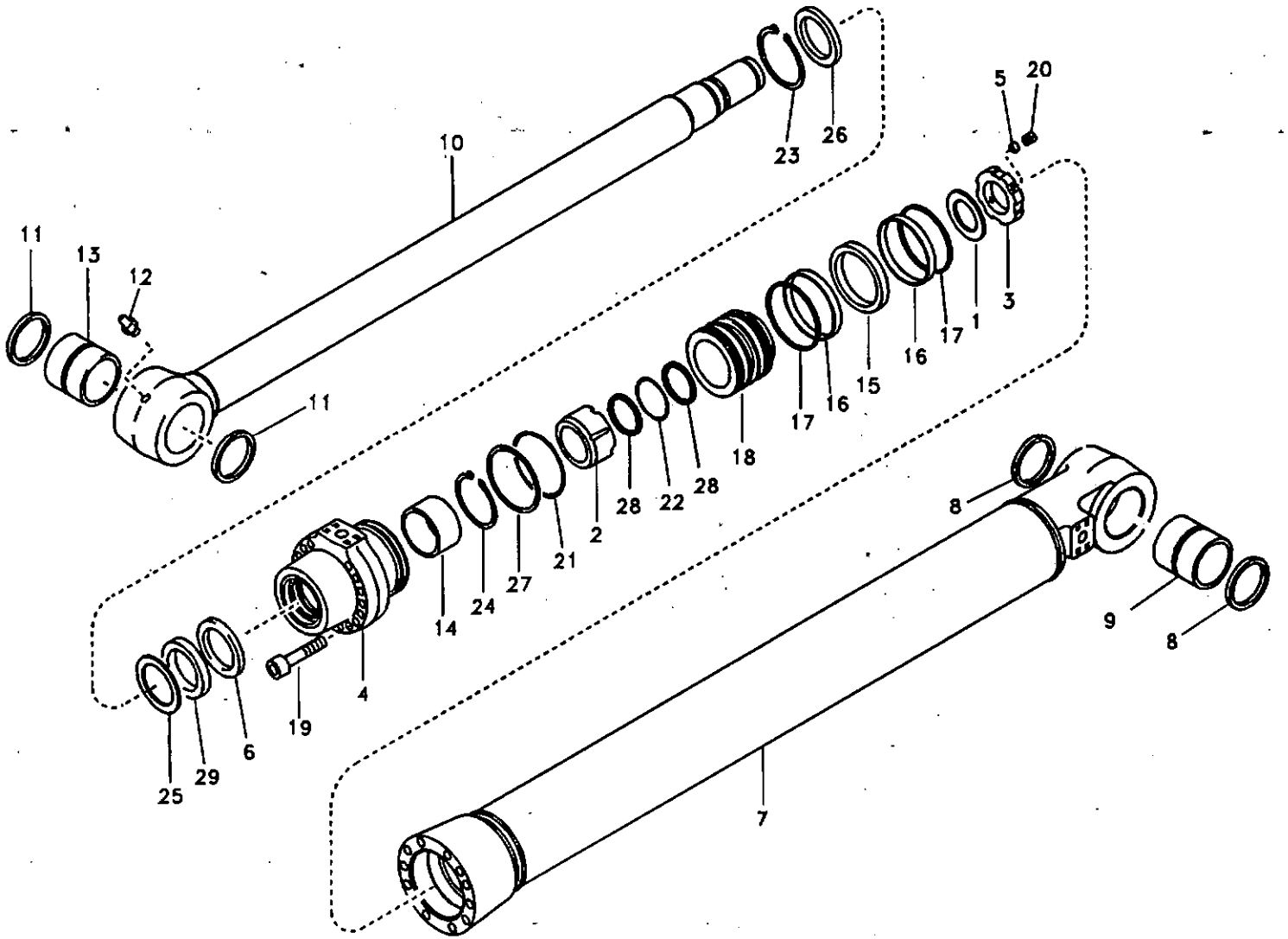
10
23
26
5
20
11
13
12
11
3
1
17
16
15
16
17
18
28
22
28
2
21
27
24
14
8
9
8
4
19
6
29
25
7

Fig.	Part No.	Quantity 1	2	3	PS	KIT	Description	Dénomination	Bezeichnung	품명	Denominación	Notes
17	SA 9568-01650	2				K	•Seal	•Joint	•Dichtring	• 시일	•Junta	
18		1					•Piston	•Piston	•Kolben	• 피스톤	•Piston	
19	VOE 947695	13			SS		•Screw	•Vis	•Schraube	• 스크류	•Tornillo	
20	VOE 13963059	1					•Set Screw	•Vis Butee	•Anschlagschraub	• 세트 스크류	•Tornillo Tope	(VOE 963059)
21	SA 1046-05730	1				K	•O-ring	•Joint Torique	•O-Ring	• 오링	•Junta torica	
22	SA 9511-22090	1				K	•O-ring	•Joint Torique	•O-Ring	• 오링	•Junta torica	
23	SA 9557-11000	1					•Ring	•Anneau	•Ring	• 링	•Anillo	
24	SA 9557-10000	1					•Ring	•Anneau	•Ring	• 링	•Anillo	
25	SA 9563-21100	1				K	•Seal	•Joint	•Dichtring	• 시일	•Junta	
26	SA 9564-21100	1				K	•Seal	•Joint	•Dichtring	• 시일	•Junta	
27	SA 9566-31501	1				K	•Ring	•Anneau	•Ring	• 링	•Anillo	
28	SA 9566-40900	2				K	•Ring	•Anneau	•Ring	• 링	•Anillo	
29	SA 9567-21100	1				K	•Ring	•Anneau	•Ring	• 링	•Anillo	
100	VOE 14513726	1					Sealing Kit	Jeu Joints	Dichtungssatz	시일 킷	Juego Retenes	

1	8277199	**Cilindro de cazo** 버켓 실린더 **Schaufelzylinder** **Vérin de godet** **Bucket cylinder**	Catalogue id 20072	Group 975
2			Illustr. No SV287	Section 2500
3			Issue VOE 74B9920072	Page 813
4				
5				

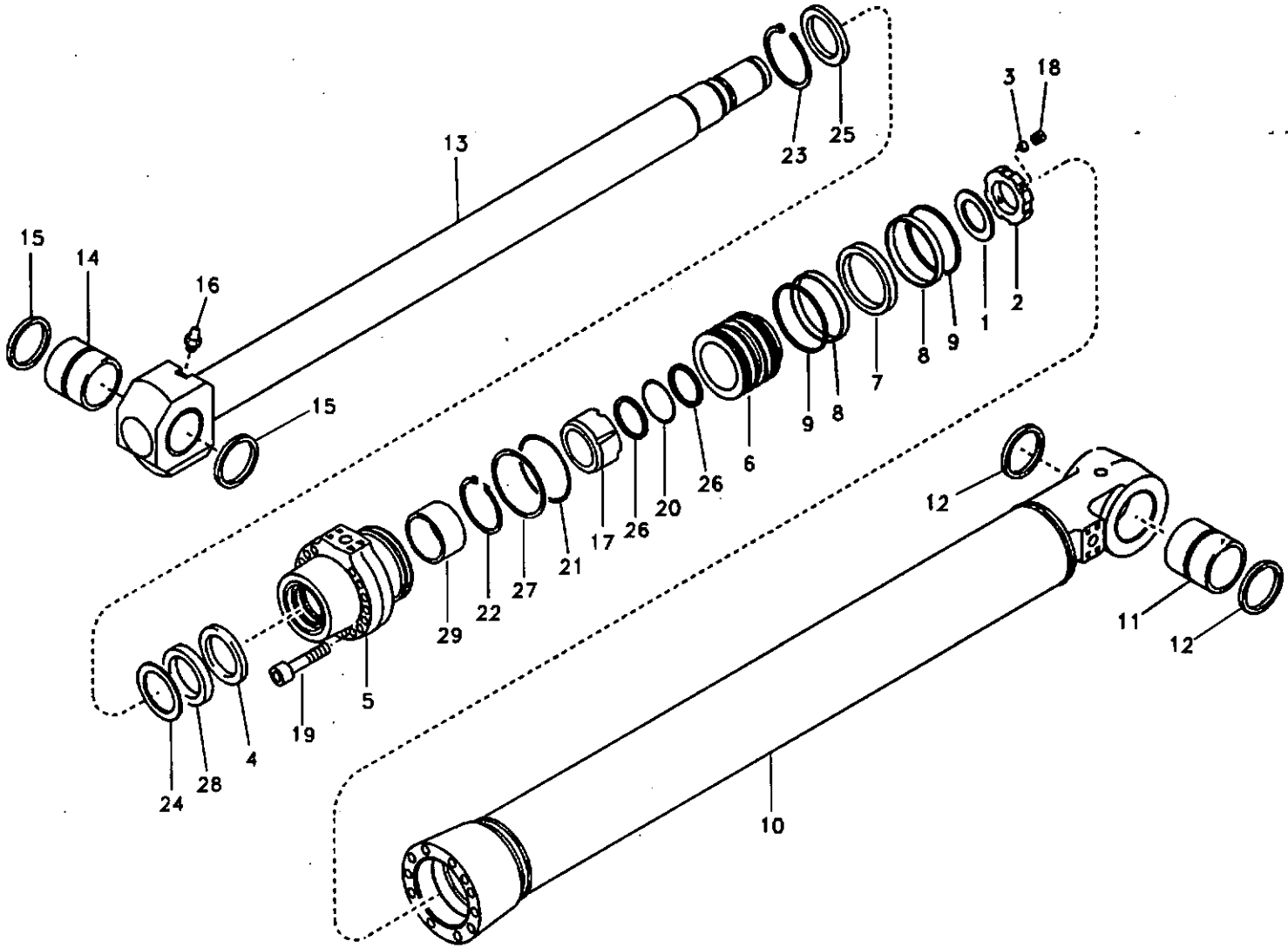
13
23
25
3
18
15
14
16
15
1
2
8
9
7
9
8
6
26
20
26
17
21
27
22
29
5
19
4
28
24
12
12
11
10

Fig.	Part No.	Quantity 1	2	3	PS	KIT	Description	Dénomination	Bezeichnung	품명	Denominación	Notes
	VOE 14505615	1					Bucket cylinder	Verin godet	Löffelzylinder	버켓 실린더	Cilindro cuchara	SER NO 11515-12094 SER NO 80001-80626
	VOE 14561138	1					Bucket Cylinder	Verin de godet	Löffelzylinder	버켓 실린더	Maquina de copa	SER NO 12095-12214 SER NO 80627-80639
	VOE 14572515	1					Bucket Cylinder	Verin de godet	Löffelzylinder	버켓 실린더	Maquina de copa	SER NO 12215- SER NO 80640-
1	VOE 14519371	1					•Washer	•Rondelle	•Scheibe	• 와셔	•Arandela	SER NO 10001-12214 SER NO 80001-80639
	VOE 14530667	1					•Washer	•Rondelle	•Scheibe	• 와셔	•Arandela	SER NO 12215- SER NO 80640-
2	SA 1146-05890	1					•Lock nut	•Contre-ecrou	•Sicherungsmutter	• 록 너트	•Contratuerca	
3	SA 1146-06870	1					•Pad	•Patin	•Belag	• 패드	•Pastilla	
4	SA 1146-08150	1				K	•Buffer Ring	•Butee	•Puffer Ring	• 버퍼 링	•Parachoques	
5		1					•Head	•Tete	•Kopf	• 헤드	•Capo	
6		1					•Piston	•Piston	•Kolben	• 피스톤	•Piston	
7	VOE 14503566	1				K	•Seal	•Joint	•Dichtring	• 시일	•Junta	
8	VOE 14503567	2				K	•Ring	•Anneau	•Ring	• 링	•Anillo	
9	VOE 14503568	2				K	•Seal	•Joint	•Dichtring	• 시일	•Junta	
10		1					•Tube	•Tube	•Rohr	• 튜브	•Tubo	
11	SA 1046-04000	1			SS		••Bushing	••Bague	••Buchse	•• 부싱	••Casquillo	
12	VOE 14502915	2					••Seal	••Joint	••Dichtring	•• 시일	••Junta	
13	VOE 14505617	1					•Rod	•Monture	•Fuhler	• 로드	•Varilla	SER NO 11515-12094 SER NO 80001-80626
	VOE 14563803	1					•Rod	•Monture	•Fuhler	• 로드	•Varilla	SER NO 12095-12214 SER NO 80627-80639
	VOE 14571655	1					•Rod	•Monture	•Fuhler	• 로드	•Varilla	SER NO 12215- SER NO 80640-
14	VOE 14515557	1					••Bushing	••Bague	••Buchse	•• 부싱	••Casquillo	
15	VOE 14510109	2					••Seal	••Joint	••Dichtring	•• 시일	••Junta	
16	SA 9481-10003	1					••Nipple	••Raccord	••Nippel	•• 니플	••Niple	

1	8277200	**Cilindro de cazo** 버켓 실린더 **Schaufelzylinder** **Vérin de godet** **Bucket cylinder**	Catalogue id 20072	Group 975
2			Illustr. No SV288	Section 2600
3			Issue VOE 74B9920072	Page 815
4				
5				

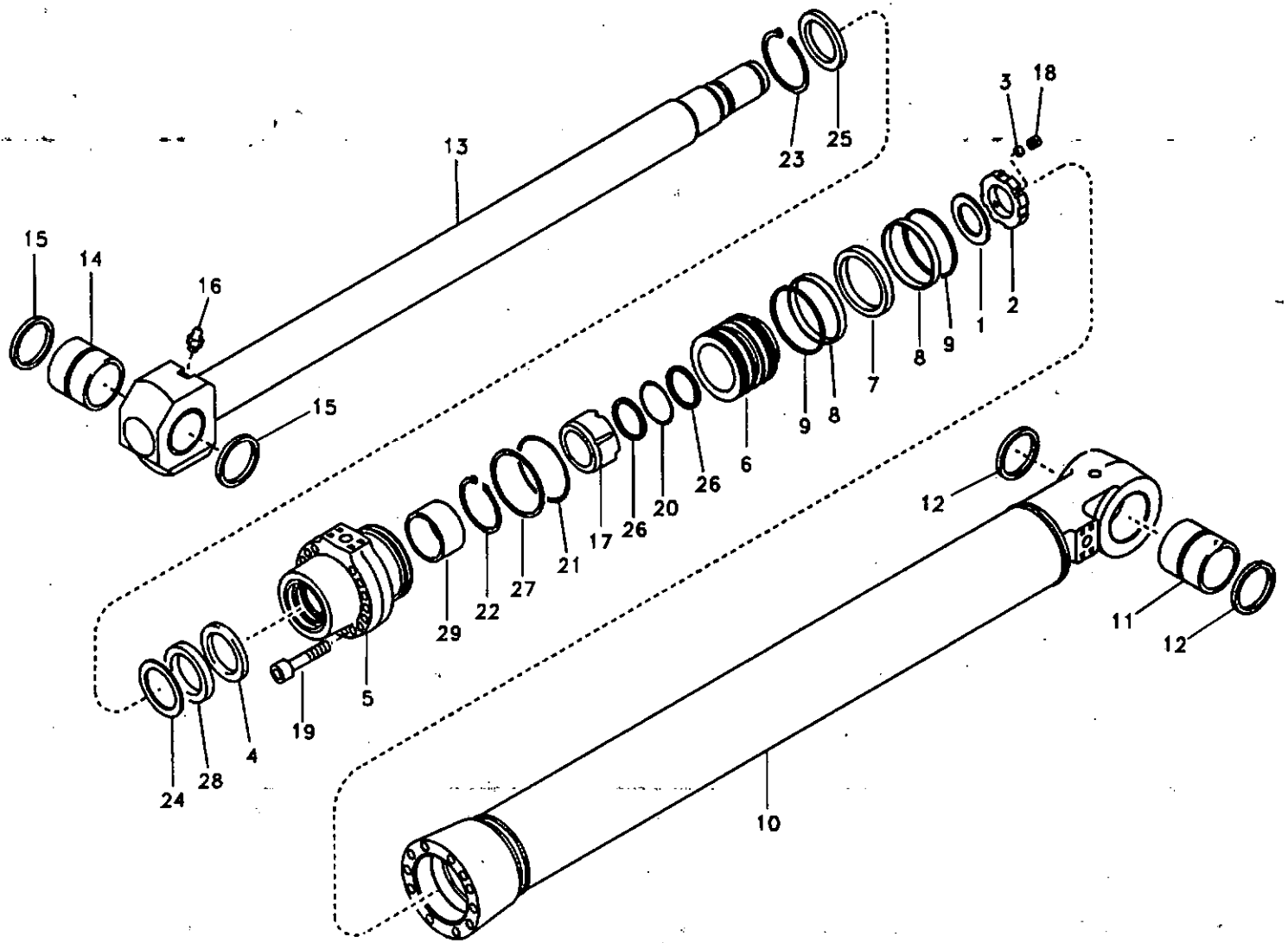
13
23
25
3
18
15
14
16
15
1
2
8
9
7
9
8
6
26
20
26
17
21
27
22
29
12
11
12
10
5
19
4
28
24

Fig.	Part No.	Quantity 1	2	3	PS	KIT	Description	Dénomination	Bezeichnung	품명	Denominación	Notes
17	VOE 14509076	1					•Cushion	•Coussin	•Sitzkissen	• 쿠션	•Cojin	
18	SA 9023-10803	1					•Set Screw	•Vis Butee	•Anschlagschraub	• 세트 스크류	•Tornillo Tope	
19	VOE 947695	14			SS		•Screw	•Vis	•Schraube	• 스크류	•Tornillo	
20	SA 9511-12102	1				K	•O-ring	•Joint Torique	•O-Ring	• 오링	•Junta torica	
21	SA 9511-12160	1			SS	K	•O-ring	•Joint Torique	•O-Ring	• 오링	•Junta torica	
22	SA 9557-10500	1					•Ring	•Anneau	•Ring	• 링	•Anillo	
23	SA 9557-11500	1					•Ring	•Anneau	•Ring	• 링	•Anillo	
24	SA 9563-21150	1				K	•Seal	•Joint	•Dichtring	• 시일	•Junta	
25	SA 9564-21150	1				K	•Seal	•Joint	•Dichtring	• 시일	•Junta	
26	SA 9566-31020	2				K	•Ring	•Anneau	•Ring	• 링	•Anillo	
27	SA 9566-31600	1				K	•Ring	•Anneau	•Ring	• 링	•Anillo	
28	SA 9567-21150	1				K	•Ring	•Anneau	•Ring	• 링	•Anillo	
29	SA 9612-11545	1				K	•Bushing	•Bague	•Buchse	• 부싱	•Casquillo	
100	VOE 14512950	1					Sealing Kit	Jeu Joints	Dichtungssatz	시일 킷	Juego Retenes	

1	8277200	**Cilindro de cazo** 버켓 실린더 **Schaufelzylinder** **Vérin de godet** **Bucket cylinder**	Catalogue id **20072**	Group **975**
2				
3			Illustr. No **SV288**	Section **2600**
4				
5			Issue **VOE 74B9920072**	Page **817**

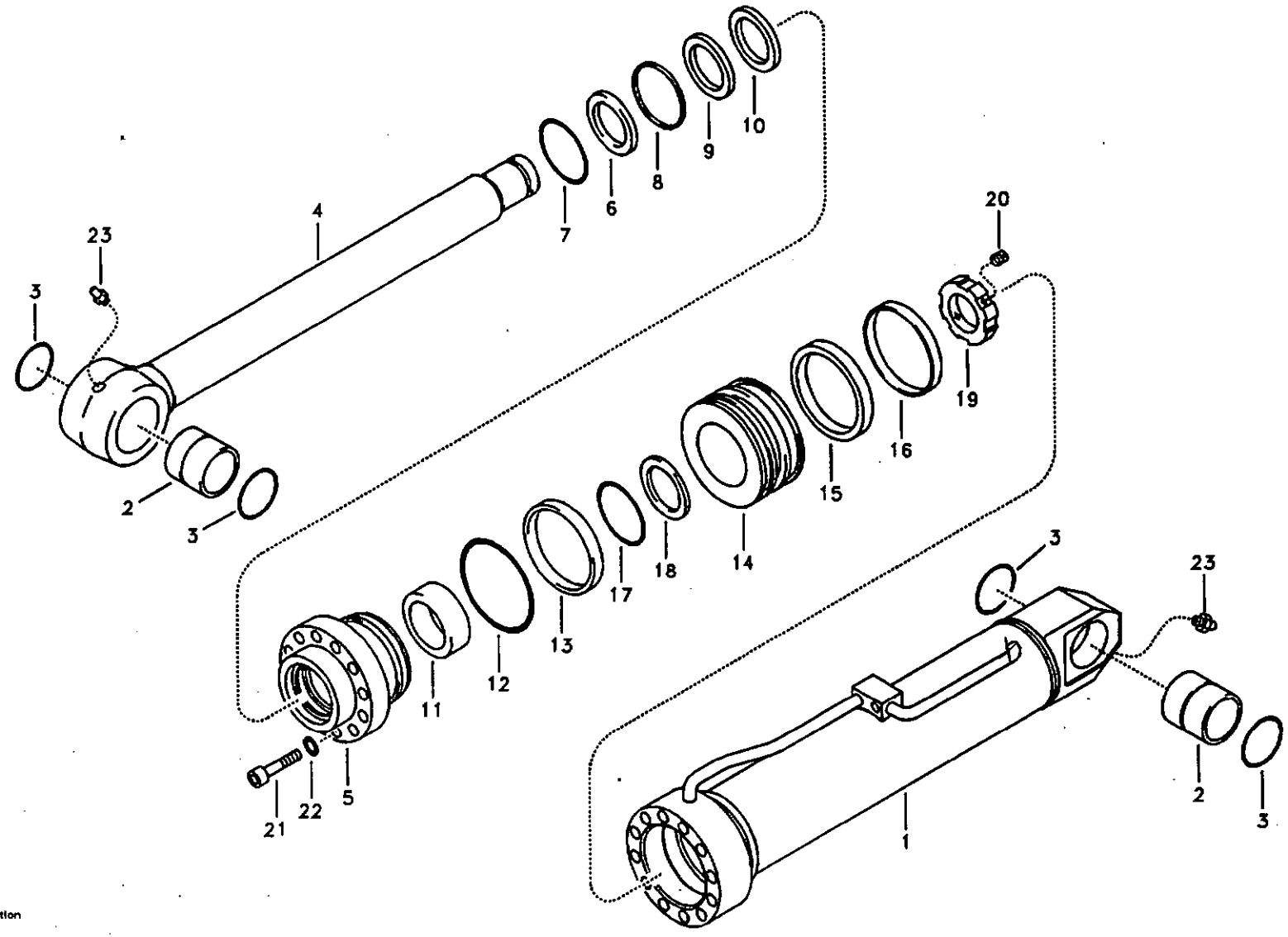
1
2
3
4
5
6
7
8
9
10
11
12
13
14
15
16
17
18
19
20
21
22
23

Fig.	Part No.	Quantity 1	2	3	PS	KIT	Description	Dénomination	Bezeichnung	품명	Denominación	Notes
	VOE 14563828	1					Cylinder	Verin	Zylinder	실린더	Cilindro	(VOE 14507604)
1		1					•Tube	•Tube	•Rohr	• 튜브	•Tubo	
2	SA 9624-11723	2					•Bushing	•Bague	•Buchse	• 부싱	•Casquillo	
3	SA 9561-08510	4					•Seal	•Joint	•Dichtring	• 시일	•Junta	
4	VOE 14510278	1					•Rod	•Tige	•Stange	• 로드	•Barra	
5		1					•Head	•Tete	•Kopf	• 헤드	•Capo	
6	SA 9564-20800	1				K	•Seal	•Joint	•Dichtring	• 시일	•Junta	
7	SA 9556-08000	1					•Ring	•Anneau	•Ring	• 링	•Anillo	
8	SA 9563-10800	1				K	•Seal	•Joint	•Dichtring	• 시일	•Junta	
9	SA 9567-20800	1			SS	K	•Ring	•Anneau	•Ring	• 링	•Anillo	
10	SA 1146-07960	1				K	•Seal	•Joint	•Dichtring	• 시일	•Junta	
11	SA 9611-08030	1				K	•Bushing	•Bague	•Buchse	• 부싱	•Casquillo	
12	SA 9511-22150	1				K	•O-ring	•Joint Torique	•O-Ring	• 오링	•Junta torica	
13	SA 9566-41500	1				K	•Ring	•Anneau	•Ring	• 링	•Anillo	
14		1					•Piston	•Piston	•Kolben	• 피스톤	•Piston	
15	SA 9562-11600	1			SS	K	•Seal	•Joint	•Dichtring	• 시일	•Junta	
16	SA 9565-11600	2				K	•Ring	•Anneau	•Ring	• 링	•Anillo	
17	SA 9511-22080	1				K	•O-ring	•Joint Torique	•O-Ring	• 오링	•Junta torica	
18	SA 9566-40800	2				K	•Ring	•Anneau	•Ring	• 링	•Anillo	
19	VOE 14510280	1					•Nut	•Ecrou	•Mutter	• 너트	•Tuerca	
20	SA 9023-11005	1					•Screw	•Vis	•Schraube	• 스크류	•Tornillo	
21	SA 9011-21612	12			SS		•Bolt	•Boulon	•Bolzen	• 볼트	•Perno	
22	SA 9213-16000	12			SS		•Spring Washer	•Rondelle élastique	•Federscheibe	• 스프링 와셔	•Arandela flexible	
23	SA 9481-11003	2					•Nipple	•Raccord	•Nippel	• 니플	•Niple	
100	VOE 14510588	1					Sealing Kit	Jeu Joints	Dichtungssatz	시일 킷	Juego Retenes	

1	8277243
2	
3	
4	
5	

Cilindro hidráulico para contrapeso de plegable.
탈착형 카운터웨이트 실린더
Hydraulzylinder, umklappbar Gegengewicht.
Verin hydraulique pour contrepoids pliable.
Hydraulic cylinder, Removal Counterweight.

Catalogue id 20072	Group 975
Illustr. No 1019467	Section 3000
Issue VOE 74B9920072	Page 819

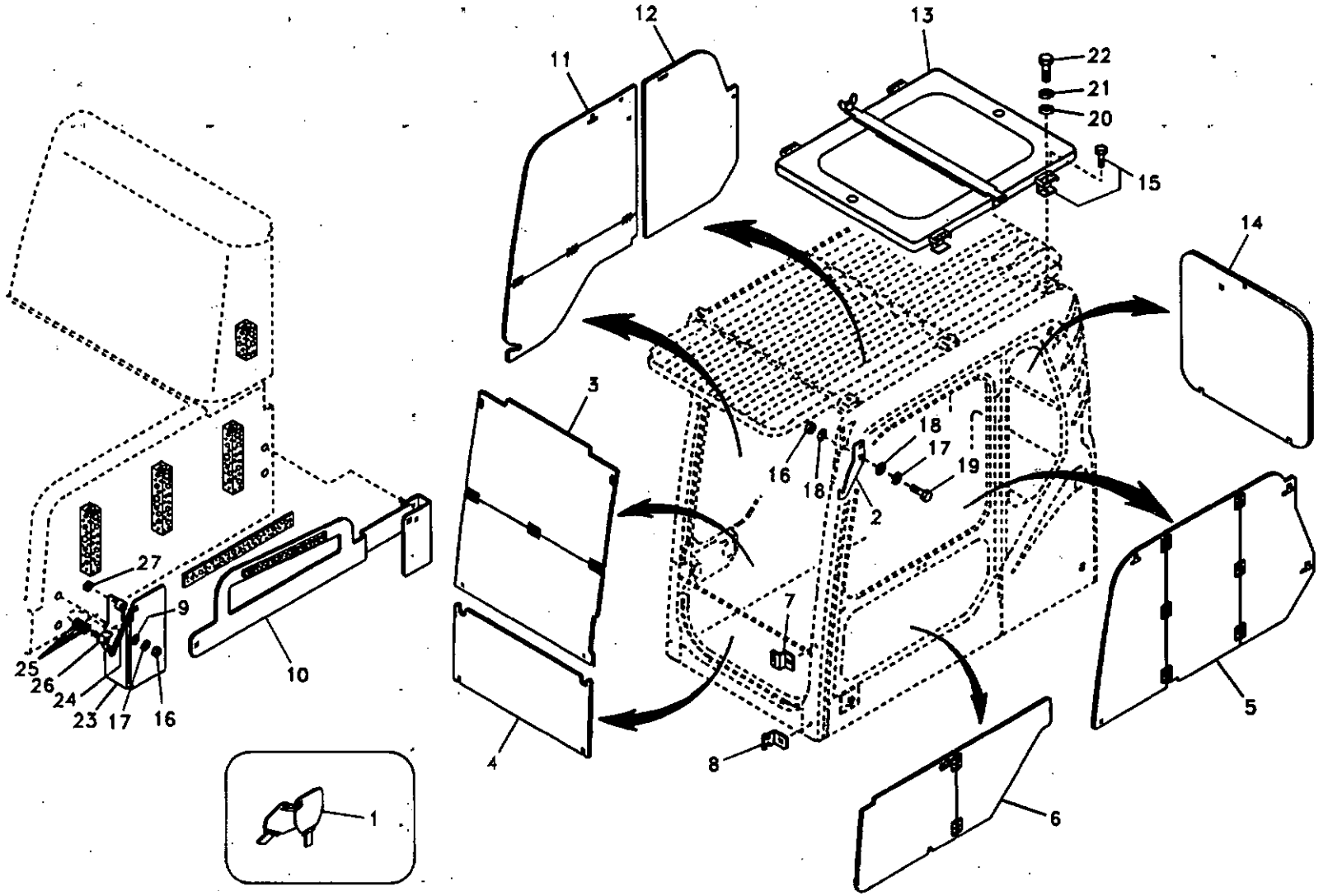

Volvo Construction Equipment

1022075

Fig.	Part No.	Quantity 1	2	3	PS	KIT	Description	Dénomination	Bezeichnung	품명	Denominación	Notes
1	VOE 14502426	1					Key	Clavette	Keil	키	Llave (cuna)	
2	VOE 14508479	2					Bracket	Console	Konsole	브라켓	Ménsula	
3	VOE 14509857	1					Cover	Capot	Haube	커버	Capo	SER NO 10001-11614 SER NO 80001-80133
	VOE 14538706	1					Cover	Capot	Haube	커버	Capo	SER NO 11615- SER NO 80134-
4	VOE 14509858	1					Cover	Capot	Haube	커버	Capo	SER NO 10001-11614 SER NO 80001-80133
	VOE 14538707	1					Cover	Capot	Haube	커버	Capo	SER NO 11615- SER NO 80134-
5	VOE 14509859	1					Cover	Capot	Haube	커버	Capo	SER NO 10001-11614 SER NO 80001-80133
	VOE 14538708	1					Cover	Capot	Haube	커버	Capo	SER NO 11615- SER NO 80134-
6	VOE 14509860	1					Cover	Capot	Haube	커버	Capo	SER NO 10001-11614 SER NO 80001-80133
	VOE 14538709	1					Cover	Capot	Haube	커버	Capo	SER NO 11615- SER NO 80134-
7	VOE 14509864	2					Bracket	Console	Konsole	브라켓	Ménsula	
8	VOE 14509865	2					Bracket	Console	Konsole	브라켓	Ménsula	
9	VOE 14522862	4					Washer	Rondelle	Scheibe	와셔	Arandela	
10	VOE 14509912	1					Bracket	Console	Konsole	브라켓	Ménsula	SER NO 11515-11636 SER NO 80001-80177
	VOE 14547453	1					Bracket	Console	Konsole	브라켓	Ménsula	SER NO 11637- SER NO 80178-
11	VOE 14511133	1					Cover	Capot	Haube	커버	Capo	SER NO 10001-11614 SER NO 80001-80133
	VOE 14538710	1					Cover	Capot	Haube	커버	Capo	SER NO 11615- SER NO 80134-

1	8277165	**Sistema antirrobo** 도난방지장치 **Diebstahlschutz** **Système antivol** **Antitheft system**	Catalogue id 20072	Group 992
2			Illustr. No 1022075	Section 100
3			Issue VOE 74B9920072	Page 821
4				
5				

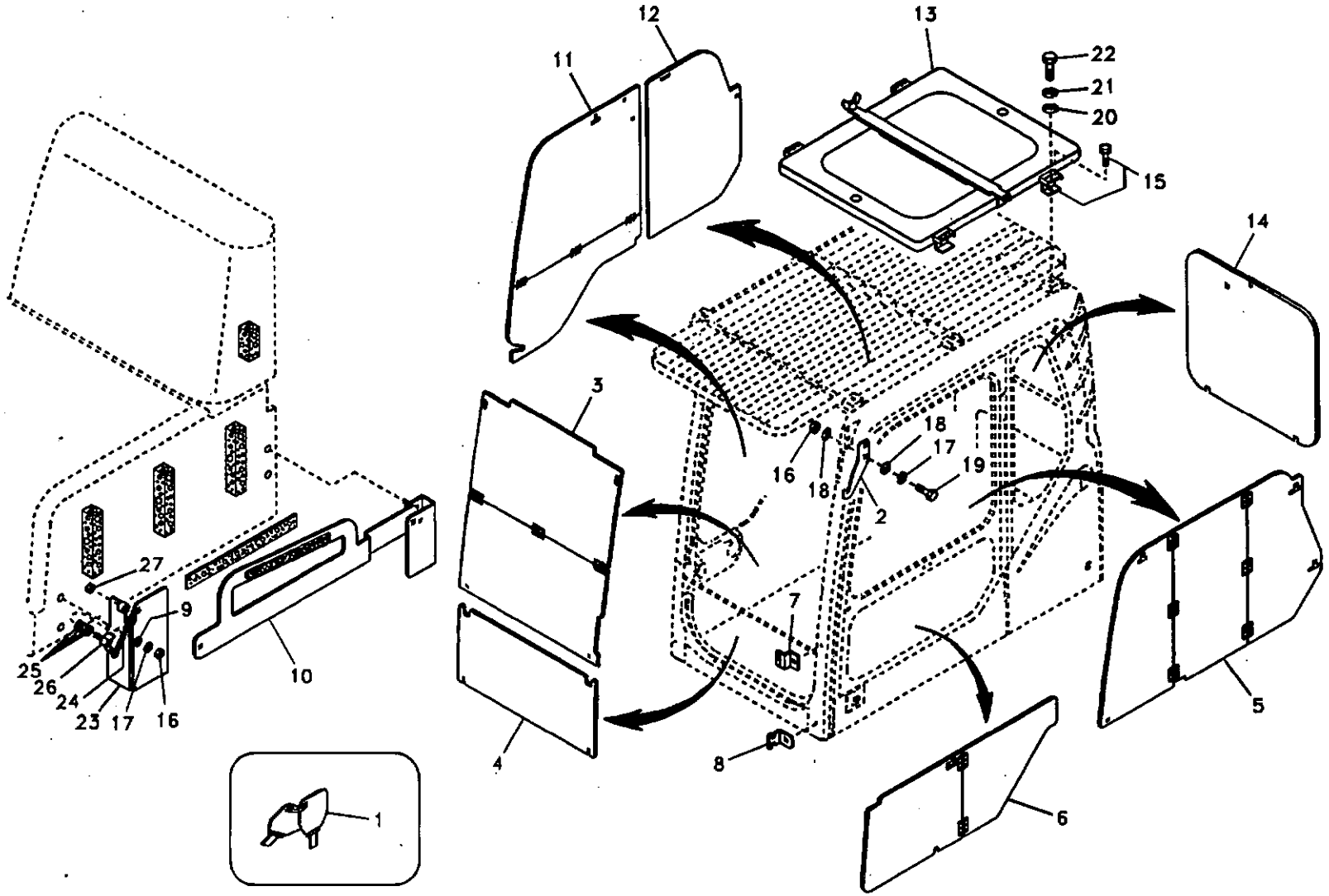

Volvo Construction Equipment

1022075

Fig.	Part No.	Quantity 1	2	3	P S	K I T	Description	Dénomination	Bezeichnung	품명	Denominación	Notes
12	VOE 14511134	1					Cover	Capot	Haube	커버	Capo	SER NO 10001-11614 SER NO 80001-80133
	VOE 14538711	1					Cover	Capot	Haube	커버	Capo	SER NO 11615- SER NO 80134-
13	VOE 14518321	1					Box	Boîte	Kasten	박스	Caja	
14	VOE 14512673	1					Cover	Capot	Haube	커버	Capo	SER NO 10001-11614 SER NO 80001-80133
	VOE 14538712	1					Cover	Capot	Haube	커버	Capo	SER NO 11615- SER NO 80134-
15	VOE 14517401	1					Channel	Barre U	U-träger	찬넬	Barra-u	
16	SA 9131-11000	8					Lock nut	Contre-ecrou	Sicherungsmutter	록 너트	Contratuerca	
17	VOE 955922	8					Spring Washer	Rondelle élastique	Federscheibe	스프링 와셔	Arandela flexible	
18	VOE 960148	8					Washer	Rondelle	Scheibe	와셔	Arandela	
19	VOE 983252	4					Hexagon screw	Vis tête hexagonale	Sechskantschraube	스크류	Tornillo hexago	
20	VOE 955897	4					Washer	Rondelle	Scheibe	와셔	Arandela	
21	VOE 955923	4					Spring Washer	Rondelle élastique	Federscheibe	스프링 와셔	Arandela flexible	
22	VOE 978932	4					Screw	Vis	Schraube	스크류	Tornillo	
23	VOE 14509911	1					Bracket	Console	Konsole	브라켓	Ménsula	SER NO 11515-11636 SER NO 80001-80177
	VOE 14547451	1					Bracket	Console	Konsole	브라켓	Ménsula	SER NO 11637- SER NO 80178-
24	VOE 14509852	1					•Anchorage	•Fixation	•Halterung	• 앵커리지	•Fijacion	SER NO 11515-11636 SER NO 80001-80177
	VOE 14547452	1					•Anchorage	•Fixation	•Halterung	• 앵커리지	•Fijacion	SER NO 11637- SER NO 80178-
25	VOE 955892	3					•Washer	•Rondelle	•Scheibe	• 와셔	•Arandela	SER NO 11515-11636 SER NO 80001-80177
	VOE 955892	4					•Washer	•Rondelle	•Scheibe	• 와셔	•Arandela	SER NO 11637- SER NO 80178-

1	8277165	**Sistema antirrobo** 도난방지장치 **Diebstahlschutz** **Système antivol** **Antitheft system**	Catalogue id **20072**	Group **992**
2			Illustr. No **1022075**	Section **100**
3			Issue **VOE 74B9920072**	Page **823**
4				
5				

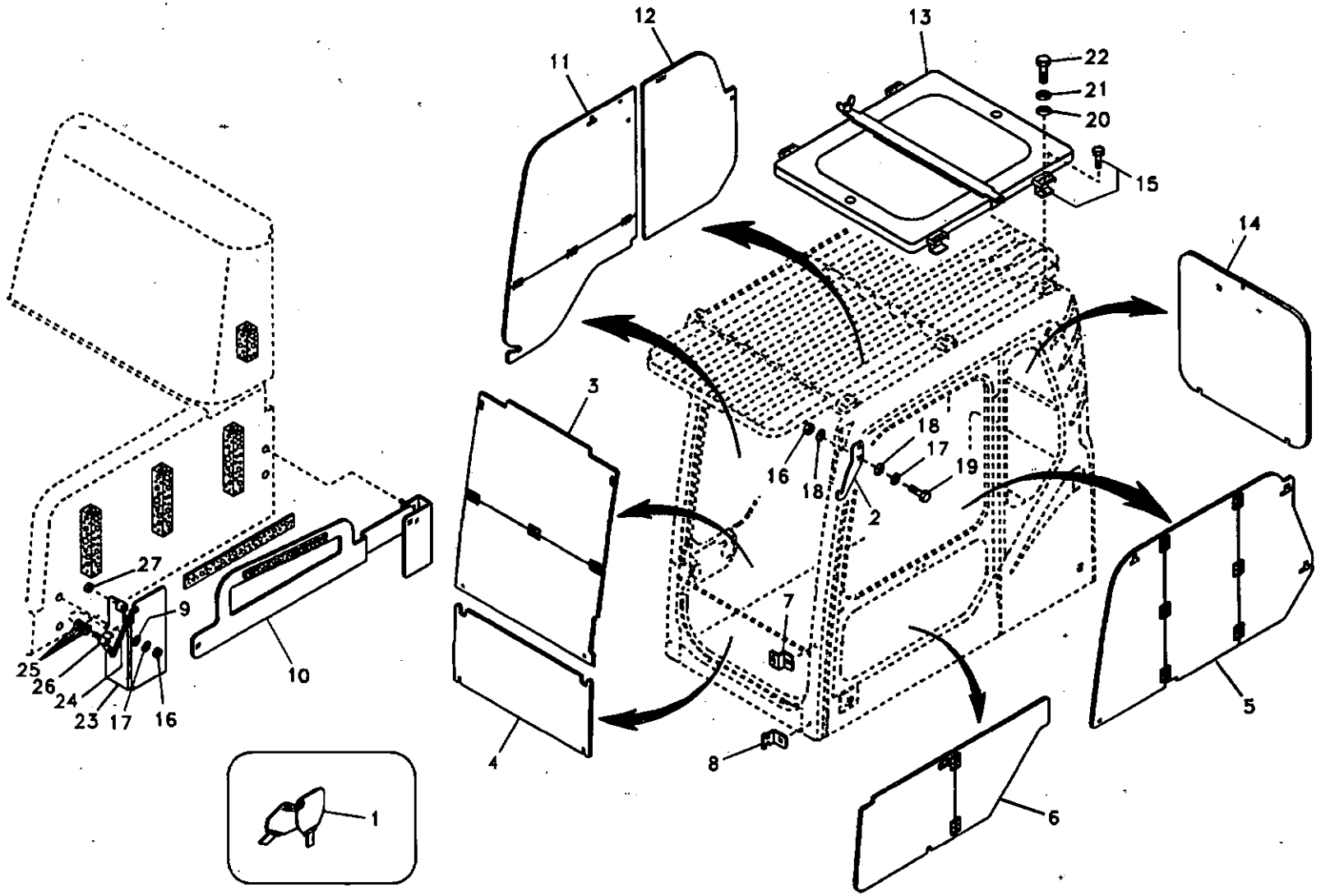

Volvo Construction Equipment

1022075

Fig.	Part No.	Quantity 1	2	3	P S	K I T	Description	Dénomination	Bezeichnung	품명	Denominación	Notes
26	VOE 969405	1					•6-pt skt screw	•Vis creuse de 6	•Hohlschraube	•6 포인트 소켓 스크류	•Racor 6-dientes	SER NO 11515-11636 SER NO 80001-80177
	VOE 969408	1					•6-pt skt screw	•Vis creuse de 6	•Hohlschraube	•6 포인트 소켓 스크류	•Racor 6-dientes	SER NO 11637- SER NO 80178-
27	SA 9131-10500	1					•Lock nut	•Contre-ecrou	•Sicherungsmutter	• 록 너트	•Contratuerca	SER NO 11515- SER NO 80001-

1	8277165	Sistema antirrobo 도난방지장치 Diebstahlschutz Système antivol Antitheft system	Catalogue id 20072	Group 992
2				
3			Illustr. No 1022075	Section 100
4				
5			Issue VOE 74B9920072	Page 825

REPLACED PARTS 교체부품

PIÉCES PÉRIMÉES ET REMPLACÉES **PIEZAS SUBSTITUDAS**

ERSETZTE ARTIKEL

Catalogue id	Group
20072	1000
Issue	Page
VOE 74B9920072	1

Part No	Replaced by	Quantity
SA 1041-00670	* * * USE	
	VOE 14530989	SS
SA 1046-03961	* * * USE	
	VOE 14524665	1.00
SA 1046-04000	* * * USE	
	VOE 14517938	1.00
SA 1081-00230	* * * USE	
	SA 8038-00060	1.00
SA 1081-03670	* * * USE	
	SA 8250-00200	
SA 1112-00860	* * * USE	
	VOE 14528381	1.00
SA 1146-05730	* * * USE	
	VOE 14524063	1.00
SA 1171-89580	* * * USE	
	VOE 14343187	1.00
SA 1171-89590	* * * USE	
	VOE 11045727	1.00
VOE 11713964	* * * USE	
	VOE 20820358	1.00
VOE 11714584	* * * USE	
	VOE 20515376	1.00
SA 1174-54580	* * * USE	
	VOE 14531126	1.00
SA 1181-02330	* * * USE	
	SA 1081-02330	1.00
VOE 14500153	OLD.THAN 3 YEAR	
VOE 14500395	* * * USE	
	VOE 14529132	SS
VOE 14503037	* * * USE	
	VOE 14542152	1.00
VOE 14503077	* * * USE	
	SA 9511-12020	
VOE 14503678	* * * USE	
	VOE 14540303	1.00
VOE 14505608	* * * USE	
	VOE 14538724	1.00
VOE 14506807	* * * USE	
	VOE 14551131	1.00
VOE 14508393	* * * USE	
	VOE 14517236	1.00
VOE 14508394	* * * USE	
	VOE 14517237	1.00
VOE 14508811	* * * USE	
	VOE 14533057	1.00
VOE 14509347	* * * USE	
	VOE 14523019	1.00
	VOE 14523020	1.00
VOE 14510975	* * * USE	
	FOR DASH-3 AND	
	VOE 14542010	SS
	FOR B-SERIES	
	VOE 14533152	SS
VOE 14511329	* * * USE	
	VOE 14527191	1.00
VOE 14512987	* * * USE	
	VOE 14527267	1.00
VOE 14517573	* * * USE	
	VOE 14560302	1.00
	VOE 14517754	4.00
	VOE 14517753	1.00
	VOE 14517749	1.00
	VOE 14517748	1.00
VOE 14521261	* * * USE	
	VOE 14513226	1.00
VOE 14522131	* * * USE	
	VOE 14535882	1.00
VOE 14522182	* * * USE	
	VOE 14527608	1.00
VOE 14524422	* * * USE	
	VOE 14535881	1.00
VOE 14527125	OLD.THAN 3 YEAR	
VOE 14528441	* * * USE	
	VOE 14541791	SS
VOE 14528449	* * * USE	
	VOE 14541807	1.00
VOE 14529156	* * * USE	
	VOE 14376598	SS
VOE 14529319	* * * USE	
	VOE 14543261	SS
VOE 14529756	* * * USE	
	VOE 14533603	1.00
VOE 14530000	* * * USE	
	VOE 14538703	1.00
VOE 14530003	* * * USE	
	VOE 14531007	1.00
VOE 14530488	* * * USE	
	VOE 14531641	SS
VOE 14530573	* * * USE	
	VOE 14541344	SS
VOE 14533840	* * * USE	
	VOE 14545463	1.00
VOE 14534030	* * * USE	
	VOE 14533604	1.00
VOE 14534450	* * * USE	
	VOE 14540211	1.00
	VOE 14541265	1.00
	VOE 14541254	8.00
	VOE 14515524	1.00
	SA 9011-11003	1.00
	VOE 983502	2.00
	VOE 983505	2.00
	VOE 955921	8.00
	VOE 955922	3.00
	VOE 983243	2.00
	VOE 983245	6.00
	VOE 983251	4.00
VOE 14534457	* * * USE	
	VOE 14544055	1.00
	VOE 14541265	1.00
	VOE 14541254	8.00
	VOE 14515524	1.00
	SA 9011-11003	1.00
	VOE 983502	2.00
	VOE 983505	2.00
	VOE 955921	8.00
	VOE 955922	3.00
	VOE 983243	2.00
	VOE 983245	6.00
	VOE 983251	4.00
VOE 14535386	* * * USE	
	VOE 14533617	1.00
VOE 14535387	* * * USE	
	VOE 14533612	1.00
VOE 14535388	* * * USE	
	VOE 14533040	1.00
VOE 14535454	* * * USE	
	VOE 990547	1.00
VOE 14536184	* * * USE	
	VOE 14536193	1.00
VOE 14536801	* * * USE	
	VOE 14550967	1.00
	VOE 14550968	1.00
VOE 14536802	* * * USE	
	VOE 14550967	1.00
	VOE 14550968	1.00
VOE 14538355	OLD.THAN 3 YEAR	
VOE 14538978	* * * USE	
	VOE 14542406	SS
VOE 14540763	* * * USE	
	VOE 14541091	1.00
VOE 14541945	OLD.THAN 3 YEAR	
VOE 14541946	OLD.THAN 3 YEAR	
VOE 14556354	OLD.THAN 3 YEAR	
VOE 14557991	* * * USE	
	FOR LH OR RH BL	
	VOE 14564857	1.00
	FOR MIDDLE BLOC	

Part No	Replaced by	Quantity
	VOE 14564858	1.00
VOE 14880317	*** USE	
	SA 9879-11400	1.00
VOE 20364858	*** USE	
	VOE 11129271	1.00
VOE 20409228	*** USE	
	VOE 11170134	SS
	VOE 20523393	1.00
	VOE 11712384	1.00
VOE 3092460	*** USE	
	VOE 20440371	1.00
SA 7223-00290	*** USE	
	VOE 14526119	SS
VOE 8130186	*** USE	
	VOE 20749399	1.00
	VOE 983585	4.00
SA 8230-12780	*** USE	
	SA 7273-10490	SS
SA 8230-19730	*** USE	
	SA 8230-19731	1.00
SA 8230-24650	*** USE	
	SA FU1130F0	1.00
SA 8230-29230	*** USE	
	ZM 2269270	1.00
SA 8230-29560	*** USE	
	SA 8230-18240	SS
SA 8230-34700	*** USE	
	SA 8230-37370	1.00
SA 8230-35750	*** USE	
	VOE 14509408	1.00
SA 8250-00150	OLD.THAN 3 YEAR	
VOE 85103174	*** USE	
	VOE 20509932	1.00
VOE 85103624	*** USE	
	VOE 20820363	1.00
SA 9011-11608	*** USE	
	PJ 4370038	1.00
SA 9011-21612	*** USE	
	VOE 1629544	SS
SA 9016-10807	*** USE	
	SA 9016-20807	1.00
SA 9213-16000	*** USE	
	VOE 955926	SS
VOE 940090	*** USE	
	FOR VOLVO BM	
	VOE 13940090	SS
	FOR MICHIGAN	
	VOE 12000082	SS
SA 9451-04350	*** USE	
	SA 9453-04350	1.00
VOE 947542	*** USE	
	VOE 13947542	1.00
VOE 947695	*** USE	
	FÖR VOLVO BM	
	VOE 13947695	1.00
	FÖR MICHIGAN	
	VOE 12000574	OP
SA 9511-12018	OLD.THAN 3 YEAR	
SA 9511-12160	*** USE	
	VOE 990654	1.00
SA 9512-12032	*** USE	
	SA 9511-12032	1.00
VOE 955894	OLD.THAN 3 YEAR	
SA 9562-11600	*** USE	
	VOE 14880749	SS
SA 9566-10080	*** USE	
	VOE 14880812	SS
SA 9566-10100	*** USE	
	VOE 14880814	SS
SA 9567-20800	*** USE	
	VOE 14881258	SS
SA 9611-08540	*** USE	
	SA 9612-08540	1.00
SA 9651-20100	*** USE	
	VOE 14517186	SS
VOE 969160	*** USE	
	VOE 13969160	SS
VOE 969162	*** USE	
	VOE 13969162	SS
VOE 978939	*** USE	
	VOE 14881196	SS
VOE 990569	OLD.THAN 3 YEAR	

Part No	Replaced by	Quantity

REPLACED PARTS 교체부품

PIÉCES PÉRIMÉES ET REMPLACÉES **PIEZAS SUBSTITUDAS**

ERSETZTE ARTIKEL

Catalogue id	Group
20072	**1000**
Issue	Page
VOE 74B9920072	**2**

NUMERICAL INDEX | 부품번호 색인

RÉPERTOIRE DE NUMÉROS | INDICE DE NÚMERO

NUMMERNREGISTER

Catalogue id 20072 | Group 1000 | Issue VOE 74B9920072 | Page 1

Part No	Group	Sect	Page
SA 1010-11360	912	2050	535
SA 1010-11360	912	2150	539
SA 1012-00160	860	500	407
SA 1023-05050	364	100	207
SA 1030-61460	914	500	577
SA 1040-64940	492	100	285
SA 1040-65471	914	2000	611
SA 1040-65471	916	2400	667
SA 1040-80490	924	100	697
SA 1040-80490	924	400	701
SA 1041-00631	911	100	475
SA 1041-00670	911	100	475
SA 1042-07441	911	200	479
SA 1042-11650	914	300	569
SA 1042-11650	914	500	577
SA 1042-11650	916	2400	667
SA 1042-11650	916	2450	671
SA 1042-11650	924	1000	709
SA 1043-01420	911	300	481
SA 1043-01431	911	300	481
SA 1046-02431	443	200	283
SA 1046-02440	443	200	283
SA 1046-02450	443	200	283
SA 1046-02600	443	200	283
SA 1046-03961	974	3000	783
SA 1046-04000	975	2600	815
SA 1046-05730	974	3000	783
SA 1046-05730	975	2500	813
SA 1048-10300	914	300	571
SA 1048-10530	914	100	559
SA 1048-10530	914	200	563
SA 1048-10530	914	250	565
SA 1048-10530	914	300	569
SA 1048-10530	914	2000	611
SA 1048-10530	916	2400	665
SA 1048-10530	916	2500	673
SA 1048-10540	914	300	569
SA 1048-10540	914	500	579
SA 1048-10540	914	2200	615
SA 1048-10540	916	2500	673
SA 1048-10540	916	6000	691
SA 1048-10560	916	2400	667
SA 1048-10560	916	2450	671
SA 1053-00071	716	100	299
SA 1053-00410	716	100	299
SA 1053-00780	716	100	299
SA 1053-00790	716	100	299
SA 1053-00800	716	100	299
SA 1053-00800	716	400	301
SA 1053-00960	716	400	301
SA 1073-00310	974	100	775
SA 1073-00570	974	100	775
SA 1073-00570	975	100	787
SA 1073-00570	975	300	791
SA 1073-00580	974	100	775
SA 1073-01800	974	100	775
SA 1073-02041	974	100	775
SA 1073-02060	974	100	775
SA 1073-03490	974	100	775
SA 1074-03081	916	900	635
SA 1074-03091	916	900	635
SA 1074-03140	916	100	619
SA 1074-03140	916	400	629
SA 1074-04150	916	2000	651
SA 1074-04160	916	2000	651
SA 1074-04771	916	900	635
SA 1074-04781	916	900	635
SA 1074-06560	916	300	625
SA 1074-06570	916	300	625
SA 1074-07190	916	400	629
SA 1074-07200	916	1300	647
SA 1074-08240	916	300	625
SA 1074-08881	916	1200	643
SA 1074-08891	916	1200	643
SA 1074-08901	916	1200	643
SA 1081-00230	775	900	327
SA 1081-00250	775	900	327
SA 1081-02232	775	800	325
SA 1081-03670	775	800	325
SA 1081-04431	775	1000	329
SA 1092-03130	897	200	455
SA 1112-00860	218	100	91
SA 1122-00940	371	200	223
SA 1122-01240	352	100	189
SA 1122-01240	356	100	191
SA 1122-01240	356	300	193
SA 1122-01690	371	800	237
SA 1123-00480	364	100	205
SA 1123-03180	364	100	205
SA 1123-03200	364	100	205
SA 1123-03230	364	100	205
SA 1123-03240	364	100	205
SA 1123-04850	364	100	205
SA 1128-00650	234	300	117
SA 1142-03930	911	400	485
SA 1142-03980	911	400	485
SA 1142-06410	914	500	579
SA 1142-09120	911	600	493
SA 1146-05730	974	3000	783
SA 1146-05850	975	1500	803
SA 1146-05880	974	3000	783
SA 1146-05880	975	2500	811
SA 1146-05890	975	2600	815
SA 1146-06870	974	3000	783
SA 1146-06870	975	2500	811
SA 1146-06870	975	2600	815
SA 1146-07780	443	200	283
SA 1146-07960	975	3000	819
SA 1146-08140	974	3000	783
SA 1146-08140	975	2500	811
SA 1146-08150	975	2600	815
SA 1146-08160	975	1500	803
SA 1148-01771	914	100	559
SA 1148-01890	914	100	557
SA 1148-01890	914	1100	593
SA 1148-01900	914	100	557
SA 1148-01900	914	1100	593
SA 1153-00470	716	100	299
SA 1155-01230	441	500	275
SA 1162-06200	860	200	401
SA 1162-06230	860	200	401
SA 1165-00381	718	700	315
SA 1165-00391	718	700	315
SA 1166-30540	841	100	387
SA 1166-31300	810	700	347
SA 1171-01900	925	500	741
SA 1171-01900	925	600	743
SA 1171-01910	925	500	741
SA 1171-01910	925	600	743
SA 1171-01920	925	500	741
SA 1171-01920	925	600	743
SA 1171-01930	925	500	741
SA 1171-01930	925	600	743
SA 1171-75140	924	100	697
SA 1171-75160	924	100	697
SA 1171-75170	924	100	697
SA 1171-75190	924	100	699
SA 1171-75200	924	100	699
SA 1171-75280	924	100	697
SA 1171-75370	925	100	723
SA 1171-75370	925	200	727
SA 1171-89570	925	100	723
SA 1171-89570	925	200	727
SA 1171-89570	925	1000	747
SA 1171-89580	925	100	723
SA 1171-89580	925	200	727
SA 1171-89580	925	1000	747
SA 1171-89590	925	100	723
SA 1171-89590	925	200	727
SA 1171-89590	925	1000	747
SA 1172-04110	925	100	723
SA 1172-04110	925	200	727
SA 1172-04110	925	250	733
SA 1172-04110	925	400	737
SA 1172-04110	925	500	741
SA 1172-04110	925	700	745
SA 1172-04110	925	1200	749
SA 1172-04110	925	1500	751
SA 1172-09260	975	800	801
SA 1173-02000	974	100	775
SA 1173-02000	975	100	787
SA 1173-02000	975	300	791
SA 1173-02010	974	100	775
SA 1173-02010	975	100	787
SA 1173-02010	975	300	791
SA 1173-02010	975	1900	807
SA 1173-02030	974	100	775
SA 1173-02030	975	100	787
SA 1173-02030	975	300	791
SA 1173-02040	974	100	775
SA 1173-02040	975	100	787
SA 1173-02040	975	300	791
SA 1173-02050	974	100	775
SA 1174-02740	916	1200	645
SA 1174-53010	911	600	495

Part No	Group	Sect	Page
SA 1174-53360	924	700	703
SA 1174-53360	924	1600	715
SA 1174-53450	916	1200	645
SA 1174-53450	916	3000	677
SA 1174-54580	912	2150	539
SA 1174-54730	916	4000	681
SA 1174-54730	916	4100	683
SA 1174-54730	916	4200	687
SA 1174-54750	916	4000	681
SA 1174-54750	916	4100	683
SA 1174-58220	924	700	707
SA 1174-58220	924	1600	715
SA 1174-58250	916	900	635
SA 1174-58250	916	1000	637
SA 1174-58250	916	1100	641
SA 1174-58250	916	1300	647
SA 1174-58250	916	4000	681
SA 1174-58250	916	4100	683
SA 1181-02330	775	700	323
SA 1192-01640	897	100	447
SA 1192-01640	897	150	451
SA 1192-01650	897	100	447
SA 1192-01650	897	150	451
SA 1192-02820	897	100	447
SA 1192-02820	897	150	451
SA 1192-02830	897	100	447
SA 1192-02830	897	150	451
SA 1192-02890	924	100	699
SA 1192-02910	897	200	455
SA 1192-03590	897	100	447
SA 1192-03620	897	100	447
SA 1192-03620	897	150	451
SA 1192-03630	897	200	455
SA 1192-03730	897	100	447
SA 1192-03740	897	200	455
SA 1192-03750	897	100	447
SA 1192-03760	897	200	455
SA 1192-03820	897	100	447
SA 1192-04690	897	100	447
SA 1192-04700	911	100	477
SA 1192-04710	911	100	477
SA 1192-04880	911	100	477
SA 1192-05070	897	100	447
SA 1192-05070	897	150	451
SA 1192-05180	897	200	455
SA 1192-05180	897	250	459
SA 1192-30720	897	200	455
SA 14517016	975	500	797
SA 14517016	975	800	801
SA 14521732	911	1600	509
SA 14522862	891	100	437
SA 14880423	843	200	391
SA 14880426	843	200	391
SA 14880474	715	200	295
SA 14880474	715	500	297
SA 14880474	718	700	315
SA 14880474	718	800	317
SA 14880474	916	2300	663
SA 14880632	924	400	701
SA 14880632	924	1100	713
SA 14880634	924	400	701
SA 14880634	924	1100	713
SA 2043-00120	916	1200	645
SA 2043-00120	924	100	697
SA 2043-00120	924	400	701
SA 2043-00120	924	1100	713
SA 2051-01950	860	200	401
SA 2051-12090	716	700	303
SA 2067-00100	852	100	395
SA 2368943	841	100	387
SA 2523307000	372	200	241
SA 4651-03700	716	400	301
SA 7118-00040	431	300	259
SA 7118-01740	431	300	259
SA 7118-30200	431	300	259
SA 7118-30220	431	300	259
SA 7118-30230	431	300	259
SA 7118-30260	431	300	259
SA 7118-30350	431	300	259
SA 7118-30370	431	300	259
SA 7118-30380	431	300	259
SA 7118-30390	431	300	259
SA 7118-30400	431	300	259
SA 7118-30410	431	300	261
SA 7118-30420	431	300	261
SA 7118-30430	431	300	261
SA 7118-30440	431	300	261
SA 7118-30450	431	300	261
SA 7118-30460	431	300	261
SA 7118-30480	431	300	259
SA 7118-30490	431	300	259
SA 7118-34510	431	300	259
SA 7223-00180	913	200	545
SA 7223-00210	913	200	545
SA 7223-00260	913	200	545
SA 7223-00280	913	200	545
SA 7223-00290	913	200	545
SA 7223-00390	913	200	547
SA 7223-00420	913	200	547
SA 7223-00430	913	200	547
SA 7223-00450	913	300	551
SA 7223-00640	913	200	547
SA 7223-00650	913	200	547
SA 7223-00660	441	600	277
SA 7223-00660	913	200	547
SA 7223-00670	913	200	549
SA 7223-00680	913	200	549
SA 7223-00690	913	200	547
SA 7223-00700	913	200	547
SA 7242-10560	913	200	547
SA 7242-11040	441	600	277
SA 7242-11040	912	2050	535
SA 7242-11040	912	2150	539
SA 7242-11040	913	200	547
SA 7242-11040	913	300	555
SA 7242-11040	914	800	585
SA 7270-30160	912	2050	535
SA 7270-30160	912	2150	539
SA 7273-10600	912	2050	535
SA 7273-10600	912	2150	539
SA 7273-10630	912	200	519
SA 7273-10751	912	2050	535
SA 7273-10751	912	2150	539
SA 8130-00630	914	2900	617
SA 8148-16110	775	700	323
SA 8210-06281	441	600	279
SA 8230-00421	912	400	527
SA 8230-00421	912	500	531
SA 8230-00430	912	400	527
SA 8230-00430	912	500	531
SA 8230-00441	912	500	531
SA 8230-00481	912	500	531
SA 8230-00600	912	200	517
SA 8230-00600	912	500	533
SA 8230-00740	912	200	519
SA 8230-00750	912	400	527
SA 8230-00750	912	500	531
SA 8230-01150	912	200	517
SA 8230-01150	912	500	531
SA 8230-01160	912	200	517
SA 8230-01160	912	400	527
SA 8230-01170	912	300	523
SA 8230-01190	912	500	531
SA 8230-02061	912	400	527
SA 8230-02390	441	200	269
SA 8230-02530	441	200	269
SA 8230-02570	441	200	267
SA 8230-02830	911	100	475
SA 8230-02880	912	200	517
SA 8230-02880	912	400	527
SA 8230-08600	441	200	267
SA 8230-08850	913	200	545
SA 8230-08990	913	200	545
SA 8230-09000	913	200	547
SA 8230-09090	913	200	545
SA 8230-09360	913	200	545
SA 8230-09550	913	300	551
SA 8230-09900	913	200	547
SA 8230-09980	431	100	255
SA 8230-10470	912	300	523
SA 8230-10490	912	300	523
SA 8230-11090	912	200	519
SA 8230-11190	912	200	519
SA 8230-11280	912	200	517
SA 8230-11280	912	400	527
SA 8230-11290	912	400	527
SA 8230-11950	912	400	527
SA 8230-12040	912	300	525
SA 8230-12130	912	200	519
SA 8230-12560	912	500	531
SA 8230-12780	912	200	519
SA 8230-12830	912	300	523
SA 8230-12860	912	200	517
SA 8230-12860	912	400	527
SA 8230-12900	912	500	533

NUMERICAL INDEX

부품번호 색인

RÉPERTOIRE DE NUMÉROS

INDICE DE NÚMERO

NUMMERNREGISTER

Catalogue id 20072 | Group 1000

Issue VOE 74B9920072 | Page 3

Part No	Group	Sect	Page
SA 8230-13170	912	200	519
SA 8230-13190	912	300	525
SA 8230-13350	912	300	525
SA 8230-13400	912	300	525
SA 8230-14150	441	600	279
SA 8230-14160	441	600	279
SA 8230-19400	914	2900	617
SA 8230-19410	914	2900	617
SA 8230-19420	914	2900	617
SA 8230-19440	914	2900	617
SA 8230-19450	914	800	585
SA 8230-19450	914	2900	617
SA 8230-19460	914	2900	617
SA 8230-19470	914	800	585
SA 8230-19470	914	2900	617
SA 8230-19480	914	800	585
SA 8230-19480	914	2900	617
SA 8230-19510	914	2900	617
SA 8230-19520	914	2900	617
SA 8230-19530	914	2900	617
SA 8230-19550	914	800	585
SA 8230-19550	914	2900	617
SA 8230-19560	914	800	585
SA 8230-19560	914	2900	617
SA 8230-19570	914	800	585
SA 8230-19570	914	2900	617
SA 8230-19600	914	800	585
SA 8230-19610	914	800	585
SA 8230-19610	914	2900	617
SA 8230-19620	914	2900	617
SA 8230-19680	914	2900	617
SA 8230-19690	914	800	585
SA 8230-19690	914	1100	593
SA 8230-19690	914	1200	599
SA 8230-19690	914	1300	605
SA 8230-19690	914	2900	617
SA 8230-19730	914	1100	593
SA 8230-19731	914	1100	593
SA 8230-19731	914	1200	599
SA 8230-19731	914	1300	605
SA 8230-19790	914	1100	593
SA 8230-19790	914	1200	599
SA 8230-19790	914	1300	605
SA 8230-19810	914	1100	595
SA 8230-19940	914	1200	601
SA 8230-19940	914	1300	607
SA 8230-19950	914	1100	595
SA 8230-19950	914	1200	601
SA 8230-19950	914	1300	607
SA 8230-20040	914	1100	595
SA 8230-20040	914	1200	601
SA 8230-20040	914	1300	607
SA 8230-20110	914	1100	593
SA 8230-20110	914	1200	599
SA 8230-20110	914	1300	605
SA 8230-20110	914	2900	617
SA 8230-20140	914	1100	595
SA 8230-20180	914	1100	595
SA 8230-20180	914	1200	601
SA 8230-20180	914	1300	607
SA 8230-20190	914	1100	595
SA 8230-20190	914	1200	601
SA 8230-20190	914	1300	607
SA 8230-22020	431	100	255
SA 8230-22050	431	100	257
SA 8230-22110	431	100	257
SA 8230-22120	431	100	255
SA 8230-22140	431	100	255
SA 8230-22170	431	100	255
SA 8230-22180	431	100	255
SA 8230-22290	431	100	257
SA 8230-22380	431	100	255
SA 8230-22390	431	100	255
SA 8230-23030	912	200	519
SA 8230-23040	912	300	523
SA 8230-23100	912	400	527
SA 8230-23100	912	500	531
SA 8230-24390	775	700	323
SA 8230-24650	775	700	323
SA 8230-25440	914	800	585
SA 8230-25530	441	600	281
SA 8230-25540	441	600	281
SA 8230-25640	441	600	279
SA 8230-25680	441	600	279
SA 8230-25820	441	600	279
SA 8230-25850	913	300	551
SA 8230-25860	913	300	551
SA 8230-25880	913	300	551
SA 8230-25910	913	300	551
SA 8230-25920	913	300	551
SA 8230-25940	914	1100	593
SA 8230-25940	914	1200	599
SA 8230-25940	914	1300	605
SA 8230-26360	913	300	555
SA 8230-26520	441	600	279
SA 8230-26920	441	600	277
SA 8230-26960	913	300	553
SA 8230-27430	914	800	585
SA 8230-27450	914	800	585
SA 8230-27470	914	800	585
SA 8230-27510	914	800	585
SA 8230-27520	914	800	585
SA 8230-27530	914	800	587
SA 8230-27560	914	800	585
SA 8230-27600	914	1100	595
SA 8230-27640	914	800	585
SA 8230-27650	914	800	585
SA 8230-28020	914	1100	595
SA 8230-28800	914	1100	593
SA 8230-28800	914	1200	599
SA 8230-28800	914	1300	605
SA 8230-29040	914	800	585
SA 8230-29150	441	200	269
SA 8230-29180	441	200	269
SA 8230-29190	441	200	269
SA 8230-29230	441	200	269
SA 8230-29240	441	200	269
SA 8230-29280	441	300	273
SA 8230-29300	441	200	269
SA 8230-29330	441	200	269
SA 8230-29340	441	300	271
SA 8230-29350	441	200	269
SA 8230-29360	441	200	269
SA 8230-29380	441	200	269
SA 8230-29400	441	200	269
SA 8230-29410	441	200	269
SA 8230-29420	441	300	271
SA 8230-29450	441	200	269
SA 8230-29560	441	200	267
SA 8230-29650	441	200	269
SA 8230-29680	441	200	267
SA 8230-29690	441	200	267
SA 8230-29750	441	200	267
SA 8230-29800	441	200	267
SA 8230-29850	441	200	267
SA 8230-29860	441	200	267
SA 8230-29870	441	200	267
SA 8230-29880	441	200	267
SA 8230-29920	441	200	267
SA 8230-29940	441	300	271
SA 8230-29950	441	300	271
SA 8230-29980	441	200	269
SA 8230-30030	441	300	271
SA 8230-30170	441	200	267
SA 8230-30180	441	200	267
SA 8230-30190	441	200	267
SA 8230-30200	441	200	267
SA 8230-30210	441	200	267
SA 8230-30220	441	200	267
SA 8230-30230	441	200	267
SA 8230-30240	441	200	269
SA 8230-30250	441	200	269
SA 8230-30260	441	200	269
SA 8230-30270	441	200	267
SA 8230-30300	441	200	267
SA 8230-30580	914	800	585
SA 8230-32080	913	300	555
SA 8230-32090	914	1100	595
SA 8230-32100	914	1100	595
SA 8230-32410	911	1000	503
SA 8230-33220	911	1000	503
SA 8230-33690	441	600	279
SA 8230-33970	911	1000	503
SA 8230-34400	441	300	273
SA 8230-34410	441	300	271
SA 8230-34430	441	200	269
SA 8230-34450	441	300	271
SA 8230-34460	441	200	269
SA 8230-34460	441	300	271
SA 8230-34470	441	300	271
SA 8230-34480	441	300	271
SA 8230-34500	441	300	273
SA 8230-34510	441	300	271
SA 8230-34520	441	300	271
SA 8230-34530	441	300	271

Part No	Group	Sect	Page
SA 8230-34560	441	300	271
SA 8230-34580	441	300	271
SA 8230-34600	441	300	271
SA 8230-34610	441	300	271
SA 8230-34620	441	300	271
SA 8230-34630	441	300	271
SA 8230-34640	441	300	271
SA 8230-34650	441	300	271
SA 8230-34670	441	300	271
SA 8230-34690	441	300	271
SA 8230-34700	441	300	271
SA 8230-34720	441	300	271
SA 8230-34730	441	300	271
SA 8230-34740	441	200	269
SA 8230-34750	441	300	271
SA 8230-34860	441	300	271
SA 8230-34870	441	300	271
SA 8230-34880	441	200	267
SA 8230-34890	441	200	267
SA 8230-34900	441	200	267
SA 8230-34910	441	200	267
SA 8230-34920	441	200	267
SA 8230-34930	441	300	271
SA 8230-35420	431	100	257
SA 8230-35430	431	100	255
SA 8230-35510	431	100	255
SA 8230-35520	431	100	255
SA 8230-35530	431	100	255
SA 8230-35550	431	100	255
SA 8230-35560	431	100	255
SA 8230-35570	431	100	257
SA 8230-35580	431	100	255
SA 8230-35590	431	100	255
SA 8230-35600	431	100	255
SA 8230-35610	431	100	255
SA 8230-35630	431	100	255
SA 8230-35640	431	100	255
SA 8230-35750	431	100	255
SA 8230-35760	431	100	255
SA 8230-35780	431	100	255
SA 8230-35870	912	200	519
SA 8230-35940	912	300	523
SA 8230-35950	912	200	519
SA 8230-35960	912	300	523
SA 8230-35970	912	200	519
SA 8230-36030	912	300	523
SA 8230-36080	912	200	519
SA 8230-36100	912	200	519
SA 8230-36110	912	200	519
SA 8230-36130	912	300	523
SA 8230-36310	431	100	257
SA 8230-36320	914	1100	595
SA 8230-36550	441	600	281
SA 8230-36560	441	600	277
SA 8230-36640	914	1100	595
SA 8230-36650	914	1100	593
SA 8230-36650	914	1200	599
SA 8230-36650	914	1300	605
SA 8230-36750	914	1100	595
SA 8230-36760	914	1100	595
SA 8230-36770	914	1100	595
SA 8230-36770	914	1200	601
SA 8230-36770	914	1300	607
SA 8230-36780	914	1100	595
SA 8230-36840	914	1100	597
SA 8230-36840	914	1200	603
SA 8230-36840	914	1300	609
SA 8230-36920	914	1100	593
SA 8230-36920	914	1200	599
SA 8230-36920	914	1300	605
SA 8230-36940	914	1100	595
SA 8230-37010	912	300	523
SA 8230-37030	912	200	519
SA 8230-37050	914	1100	593
SA 8230-37050	914	1200	599
SA 8230-37050	914	1300	605
SA 8230-37060	914	1100	593
SA 8230-37060	914	1200	599
SA 8230-37060	914	1300	605
SA 8230-37080	914	1100	595
SA 8230-37090	914	1100	595
SA 8230-37100	914	1100	593
SA 8230-37100	914	1200	599
SA 8230-37100	914	1300	605
SA 8230-37110	914	1100	595
SA 8230-37120	914	1100	595
SA 8230-37120	914	1200	601
SA 8230-37120	914	1300	607
SA 8230-37140	914	1100	593
SA 8230-37140	914	1200	599
SA 8230-37140	914	1300	605
SA 8230-37150	914	1100	593
SA 8230-37150	914	1200	599
SA 8230-37150	914	1300	605
SA 8240-00500	371	100	221
SA 8240-03310	914	800	585
SA 8240-03310	914	2900	617
SA 8240-03580	913	300	551
SA 8240-03730	914	800	585
SA 8240-03730	914	2900	617
SA 8240-04510	913	300	555
SA 8250-00150	775	900	327
SA 8250-00200	775	800	325
SA 8330-00330	912	200	517
SA 8330-00330	912	400	529
SA 9011-10503	372	200	241
SA 9011-10602	924	3050	719
SA 9011-10802	810	600	343
SA 9011-10802	974	300	779
SA 9011-10802	974	2100	781
SA 9011-10802	975	800	801
SA 9011-10809	924	100	697
SA 9011-11003	911	700	497
SA 9011-11003	914	500	577
SA 9011-11003	916	300	625
SA 9011-11003	924	700	703
SA 9011-11007	431	300	259
SA 9011-11009	924	100	697
SA 9011-11203	371	400	231
SA 9011-11203	891	100	437
SA 9011-11204	716	100	299
SA 9011-11204	821	300	363
SA 9011-11207	924	100	697
SA 9011-11209	821	100	355
SA 9011-11209	821	400	365
SA 9011-11406	443	200	283
SA 9011-11406	775	700	323
SA 9011-11408	911	900	501
SA 9011-11409	911	300	481
SA 9011-11604	715	500	297
SA 9011-11605	911	300	481
SA 9011-11606	924	100	699
SA 9011-11606	974	100	777
SA 9011-11606	975	100	787
SA 9011-11606	975	300	791
SA 9011-11608	716	700	303
SA 9011-11608	718	800	317
SA 9011-11608	912	100	515
SA 9011-11609	715	500	297
SA 9011-11609	810	100	339
SA 9011-12009	234	100	115
SA 9011-12009	911	100	475
SA 9011-12009	912	100	515
SA 9011-20606	830	100	375
SA 9011-20615	916	6000	691
SA 9011-20818	870	100	411
SA 9011-20818	874	100	421
SA 9011-21009	827	300	373
SA 9011-21020	222	400	107
SA 9011-21021	911	300	481
SA 9011-21031	310	100	177
SA 9011-21211	827	200	371
SA 9011-21214	924	100	699
SA 9011-21218	911	500	489
SA 9011-21219	914	2000	611
SA 9011-21220	912	2050	537
SA 9011-21220	916	2200	659
SA 9011-21222	716	700	303
SA 9011-21418	911	200	479
SA 9011-21418	911	600	493
SA 9011-21418	916	2200	659
SA 9011-21419	911	400	485
SA 9011-21419	916	4000	681
SA 9011-21419	916	4100	683
SA 9011-21420	911	600	493
SA 9011-21420	916	4200	687
SA 9011-21421	916	300	625
SA 9011-21612	975	3000	819
SA 9011-21615	916	1000	637
SA 9011-21615	916	1100	641
SA 9011-21615	916	1300	647
SA 9011-22022	775	900	327
SA 9011-22022	775	1000	329
SA 9011-22025	975	100	789
SA 9011-22025	975	300	793

NUMERICAL INDEX

RÉPERTOIRE DE NUMÉROS

NUMMERNREGISTER

부품번호 색인

INDICE DE NÚMERO

Catalogue id 20072 | Group 1000

Issue VOE 74B9920072 | Page 5

Part No	Group	Sect	Page
SA 9011-22027	924	100	697
SA 9011-22027	925	100	723
SA 9011-22027	925	200	727
SA 9011-22027	925	500	741
SA 9011-22027	925	700	745
SA 9011-22027	925	1200	749
SA 9011-22027	925	1500	751
SA 9011-22027	975	1900	807
SA 9011-22029	925	250	733
SA 9011-22029	925	400	737
SA 9011-22029	925	600	743
SA 9011-22029	925	700	745
SA 9011-22029	974	100	777
SA 9011-22029	975	100	789
SA 9011-22029	975	300	793
SA 9011-22029	975	1900	807
SA 9011-22221	218	100	91
SA 9011-22416	716	100	299
SA 9011-22416	925	400	737
SA 9011-22423	218	100	91
SA 9011-22424	775	900	327
SA 9011-23020	492	100	285
SA 9011-23020	716	700	303
SA 9011-23024	492	100	285
SA 9011-23026	492	100	285
SA 9011-23026	716	700	305
SA 9011-31004	911	1100	505
SA 9013-31003	775	700	323
SA 9016-10503	364	100	205
SA 9016-10804	914	800	587
SA 9016-10807	912	2050	535
SA 9016-10807	912	2150	539
SA 9016-11005	912	2150	539
SA 9016-11206	913	200	549
SA 9016-11206	975	100	789
SA 9016-11206	975	300	793
SA 9016-11610	916	2200	659
SA 9016-20510	916	6000	691
SA 9016-22219	975	1500	803
SA 9021-10302	367	100	213
SA 9021-10303	364	100	207
SA 9021-10402	364	100	207
SA 9021-10402	810	700	347
SA 9021-10402	860	400	405
SA 9021-10403	364	100	207
SA 9021-10403	393	100	247
SA 9021-10404	364	100	207
SA 9021-10405	363	300	203
SA 9021-10405	371	800	237
SA 9021-10405	716	100	299
SA 9021-10405	716	400	301
SA 9023-10602	924	3050	719
SA 9023-10803	975	2600	817
SA 9023-11005	975	3000	819
SA 9025-04003	371	800	239
SA 9025-04003	870	200	415
SA 9025-04003	874	200	423
SA 9025-05002	870	200	415
SA 9025-05002	874	200	423
SA 9027-10401	393	100	247
SA 9027-10403	810	600	343
SA 9027-20605	810	700	347
SA 9041-11204	371	400	231
SA 9111-12400	925	400	737
SA 9111-13000	716	700	303
SA 9111-31000	916	1200	643
SA 9111-31000	916	3000	677
SA 9111-31000	924	400	701
SA 9111-31000	924	1100	713
SA 9113-10800	913	300	553
SA 9131-10500	821	200	359
SA 9131-10500	827	200	371
SA 9131-10500	992	100	825
SA 9131-10600	881	100	431
SA 9131-10800	860	200	401
SA 9131-10800	881	100	431
SA 9131-11000	860	100	399
SA 9131-11000	860	600	409
SA 9131-11000	911	300	481
SA 9131-11000	992	100	823
SA 9181-11800	911	2050	511
SA 9181-11800	911	2150	513
SA 9211-05000	821	200	359
SA 9211-05000	827	200	371
SA 9211-08000	256	100	139
SA 9211-08000	821	100	355
SA 9211-08000	821	200	357
SA 9211-08000	821	300	363
SA 9211-08000	827	200	371
SA 9211-08000	891	200	439
SA 9211-08000	911	1100	505
SA 9211-08000	914	700	583
SA 9211-08000	974	300	779
SA 9211-08000	974	2100	781
SA 9211-08000	975	800	801
SA 9211-10000	222	400	107
SA 9211-10000	234	100	115
SA 9211-10000	252	100	133
SA 9211-10000	256	100	139
SA 9211-10000	827	100	369
SA 9211-10000	827	200	371
SA 9211-10000	827	300	373
SA 9211-10000	841	100	387
SA 9211-10000	911	100	475
SA 9211-10000	911	500	489
SA 9211-10000	911	600	493
SA 9211-10000	911	700	497
SA 9211-10000	911	1100	505
SA 9211-10000	914	300	571
SA 9211-10000	914	500	577
SA 9211-10000	916	100	621
SA 9211-10000	916	300	625
SA 9211-10000	916	400	631
SA 9211-10000	916	900	635
SA 9211-10000	916	1000	637
SA 9211-10000	916	1100	641
SA 9211-10000	916	1200	643
SA 9211-10000	916	1300	647
SA 9211-10000	916	3000	677
SA 9211-10000	916	3100	679
SA 9211-10000	916	4000	681
SA 9211-10000	916	4100	683
SA 9211-10000	924	100	697
SA 9211-10000	924	400	701
SA 9211-10000	924	1000	709
SA 9211-10000	924	1100	713
SA 9211-12000	256	100	139
SA 9211-12000	261	100	145
SA 9211-12000	716	100	299
SA 9211-12000	821	200	357
SA 9211-12000	911	300	481
SA 9211-12000	911	1100	505
SA 9211-12000	914	250	567
SA 9211-12000	916	4000	681
SA 9211-12000	916	4100	685
SA 9211-12000	924	100	697
SA 9211-14000	911	400	485
SA 9211-14000	911	600	493
SA 9211-14000	911	900	501
SA 9211-14000	916	300	625
SA 9211-14000	916	2200	659
SA 9211-14000	916	4000	681
SA 9211-14000	916	4100	683
SA 9211-20000	234	100	115
SA 9211-20000	441	100	265
SA 9211-20000	441	500	275
SA 9211-20000	775	900	327
SA 9211-20000	911	100	475
SA 9211-20000	913	100	543
SA 9211-22000	218	100	91
SA 9211-24000	218	100	91
SA 9211-24000	716	100	299
SA 9211-30000	716	700	305
SA 9213-03000	367	100	213
SA 9213-04000	393	100	247
SA 9213-14000	443	200	283
SA 9213-14000	911	200	479
SA 9213-14000	911	300	481
SA 9213-14000	911	400	485
SA 9213-14000	911	600	495
SA 9213-14000	911	900	501
SA 9213-14000	911	1600	509
SA 9213-14000	912	2050	537
SA 9213-14000	916	100	621
SA 9213-14000	916	400	631
SA 9213-14000	916	800	633
SA 9213-14000	916	900	635
SA 9213-14000	916	1000	637
SA 9213-14000	916	1100	641
SA 9213-14000	916	1200	643
SA 9213-14000	916	1300	647
SA 9213-14000	916	1400	649
SA 9213-14000	916	2000	651
SA 9213-14000	916	2100	655
SA 9213-14000	916	2200	659

SA	9213-14000	916	4000	681	SA	9313-10750	256	100	139	SA	9411-90430	916	300	625	SA	9411-93390	916	2400	667	SA	9412-11020	916	2450	671
SA	9213-14000	916	4100	683	SA	9314-02100	356	300	193	SA	9411-90490	914	400	573	SA	9411-93390	916	2450	671	SA	9412-11020	916	2500	673
SA	9213-16000	975	3000	819	SA	9314-02100	363	300	203	SA	9411-90490	914	2200	615	SA	9411-93390	916	6000	691	SA	9412-11020	916	6000	691
SA	9213-20000	234	100	115	SA	9314-02200	235	100	121	SA	9411-90490	916	2400	667	SA	9411-93480	914	500	579	SA	9412-11020	924	700	703
SA	9213-20000	911	100	475	SA	9314-02200	371	800	239	SA	9411-90490	924	100	697	SA	9411-93500	870	100	413	SA	9412-11030	914	100	561
SA	9213-20000	912	100	515	SA	9315-00801	975	800	801	SA	9411-91000	916	300	625	SA	9411-93900	916	2400	667	SA	9412-11030	914	200	563
SA	9213-20000	925	100	725	SA	9315-01002	492	100	285	SA	9411-91000	916	2100	655	SA	9411-93900	916	2450	671	SA	9412-11030	914	250	565
SA	9213-20000	925	200	729	SA	9315-01002	974	300	779	SA	9411-91000	916	3100	679	SA	9411-95170	914	500	579	SA	9412-11030	914	300	569
SA	9213-20000	925	250	733	SA	9315-01002	974	2100	781	SA	9411-91020	916	300	625	SA	9411-95190	924	100	697	SA	9412-11030	914	400	573
SA	9213-20000	925	400	739	SA	9315-01002	975	800	801	SA	9411-91310	914	250	565	SA	9411-95440	914	300	569	SA	9412-11030	914	2100	613
SA	9213-20000	925	500	741	SA	9315-01602	235	100	121	SA	9411-91310	914	2000	611	SA	9411-95440	914	400	573	SA	9412-11030	916	2400	665
SA	9213-20000	925	700	745	SA	9315-01602	261	100	145	SA	9411-91310	914	2200	615	SA	9411-95440	916	2400	667	SA	9412-11030	916	2450	671
SA	9213-20000	925	1200	749	SA	9315-01801	222	400	107	SA	9411-91310	916	300	625	SA	9411-95440	916	2500	673	SA	9412-11030	924	700	703
SA	9213-24000	716	100	299	SA	9315-03601	222	400	107	SA	9411-91310	916	1200	643	SA	9411-95650	870	100	411	SA	9412-11030	924	1000	709
SA	9213-30000	716	700	305	SA	9316-00801	975	800	801	SA	9411-91310	916	2500	673	SA	9411-95870	914	300	569	SA	9412-11040	914	300	569
SA	9213-39000	716	400	301	SA	9323-01810	860	200	401	SA	9411-91950	914	2100	613	SA	9411-95870	916	2400	665	SA	9412-11040	914	500	577
SA	9285-11000	881	100	431	SA	9323-02912	914	250	567	SA	9411-91950	924	1000	709	SA	9411-95870	916	2450	671	SA	9412-11050	911	300	481
SA	9285-16000	870	200	415	SA	9323-02920	821	200	359	SA	9411-92010	916	300	625	SA	9411-95870	916	2500	673	SA	9412-11050	914	500	577
SA	9285-16000	874	200	423	SA	9323-02920	821	400	365	SA	9411-92180	911	300	481	SA	9411-95870	916	6000	691	SA	9412-11070	914	500	577
SA	9285-16000	881	100	431	SA	9323-05922	924	100	697	SA	9411-92180	914	300	569	SA	9411-95910	914	100	561	SA	9412-11070	916	300	625
SA	9312-00004	235	100	121	SA	9323-07555	974	100	777	SA	9411-92180	914	400	573	SA	9411-95940	924	100	697	SA	9412-11070	916	2200	659
SA	9312-00004	363	200	201	SA	9324-21417	975	100	789	SA	9411-92180	914	500	577	SA	9411-95950	924	100	697	SA	9412-11070	916	2300	663
SA	9312-00005	235	100	121	SA	9324-21417	975	300	793	SA	9411-92180	916	2400	665	SA	9411-95970	916	3100	679	SA	9412-11090	914	400	573
SA	9312-00005	261	400	151	SA	9324-21617	431	300	259	SA	9411-92190	914	400	573	SA	9411-95990	916	3000	677	SA	9412-11110	914	400	575
SA	9312-10175	210	100	53	SA	9325-08010	431	300	259	SA	9411-92200	911	700	497	SA	9411-96030	924	1000	709	SA	9412-11120	914	200	563
SA	9312-10175	261	100	147	SA	9325-08010	431	300	261	SA	9411-92200	914	500	577	SA	9411-96110	914	300	569	SA	9412-11120	914	250	565
SA	9312-10250	916	1200	643	SA	9326-10000	821	300	363	SA	9411-92210	911	300	481	SA	9411-96110	914	400	573	SA	9412-11120	914	250	567
SA	9312-10300	911	500	491	SA	9326-26000	716	400	301	SA	9411-92210	911	300	483	SA	9411-96110	916	2400	665	SA	9412-11120	914	300	569
SA	9312-10350	371	800	239	SA	9349-00160	974	300	779	SA	9411-92210	911	400	485	SA	9411-96160	911	700	497	SA	9412-11120	914	2000	611
SA	9312-10350	870	200	415	SA	9349-00160	974	2100	781	SA	9411-92350	914	400	573	SA	9411-96170	916	1200	645	SA	9412-11120	914	2200	615
SA	9312-10350	874	200	423	SA	9403-06618	911	400	485	SA	9411-92350	916	6000	691	SA	9412-11020	911	300	481	SA	9412-11120	916	2400	665
SA	9312-10500	911	600	495	SA	9411-90250	911	700	497	SA	9411-92360	914	2000	611	SA	9412-11020	914	300	569	SA	9412-11120	916	2500	673
SA	9313-10425	256	100	139	SA	9411-90410	916	800	633	SA	9411-92600	916	2400	665	SA	9412-11020	914	400	573	SA	9412-11130	914	300	569
SA	9313-10525	256	100	139	SA	9411-90410	916	1400	649	SA	9411-93390	916	800	633	SA	9412-11020	914	500	577	SA	9412-11130	914	400	573
SA	9313-10625	256	100	139	SA	9411-90410	916	2450	671	SA	9411-93390	916	1400	649	SA	9412-11020	916	2400	665	SA	9412-11130	916	2400	665

NUMERICAL INDEX
부품번호 색인
RÉPERTOIRE DE NUMÉROS
INDICE DE NÚMERO
NUMMERNREGISTER

Catalogue id 20072 | Group 1000
Issue VOE 74B9920072 | Page 7

Part No	Group	Sect	Page
SA 9412-11130	916	6000	691
SA 9412-11140	914	500	577
SA 9412-11140	924	1000	709
SA 9412-11180	914	500	577
SA 9412-11190	911	400	485
SA 9412-12020	916	300	625
SA 9412-12020	924	100	697
SA 9412-12120	924	100	697
SA 9412-12150	914	300	571
SA 9412-22020	911	300	481
SA 9412-22220	911	300	481
SA 9412-31080	911	700	497
SA 9412-31150	914	500	577
SA 9412-31200	911	700	497
SA 9412-43020	974	300	779
SA 9412-43020	974	2100	781
SA 9412-43020	975	500	797
SA 9412-43020	975	800	801
SA 9412-43030	924	1600	715
SA 9412-43070	914	500	577
SA 9412-43110	974	300	779
SA 9412-43110	974	2100	781
SA 9413-11010	914	400	573
SA 9413-11010	916	300	625
SA 9413-11010	916	2400	665
SA 9413-11010	916	2450	671
SA 9413-11010	916	2500	673
SA 9413-11010	916	6000	691
SA 9413-11020	914	100	561
SA 9413-11020	914	200	563
SA 9413-11020	914	250	565
SA 9413-11020	914	300	569
SA 9413-11020	914	2000	611
SA 9413-11020	916	300	625
SA 9413-11020	916	1200	643
SA 9413-11020	916	2400	665
SA 9413-11020	916	2450	671
SA 9413-11030	911	700	497
SA 9413-11030	914	500	577
SA 9413-11040	911	400	485
SA 9413-11040	916	1200	643
SA 9413-11050	916	2300	663
SA 9413-11160	914	200	563
SA 9413-11160	914	250	565
SA 9413-11160	914	250	567
SA 9413-11160	914	300	569
SA 9413-11160	914	2000	611
SA 9413-11160	914	2200	615
SA 9413-11160	916	2500	673
SA 9413-11170	914	2000	611
SA 9413-11170	916	6000	691
SA 9413-11180	916	300	625
SA 9413-11180	916	1200	643
SA 9413-11200	916	300	625
SA 9413-11210	924	1000	709
SA 9413-31030	911	700	497
SA 9413-31050	911	700	497
SA 9413-43020	974	300	779
SA 9413-43020	974	2100	781
SA 9413-43020	975	500	797
SA 9413-43020	975	800	801
SA 9414-11010	914	500	577
SA 9414-11010	916	6000	691
SA 9414-43020	974	300	779
SA 9414-43020	974	2100	781
SA 9415-11012	924	3050	719
SA 9415-11021	913	200	547
SA 9415-11021	913	300	551
SA 9415-11021	914	300	569
SA 9415-11021	924	700	703
SA 9415-11031	914	300	569
SA 9415-11031	914	500	577
SA 9415-11031	924	700	703
SA 9415-11032	912	2050	535
SA 9415-11042	912	2050	535
SA 9415-11051	913	200	547
SA 9415-11061	912	2050	537
SA 9415-22051	234	100	115
SA 9415-43012	492	100	285
SA 9415-43022	443	200	283
SA 9415-43031	924	1600	715
SA 9415-43041	916	3000	677
SA 9415-43062	443	200	283
SA 9416-11021	974	2100	781
SA 9416-11041	916	3100	679
SA 9416-11091	924	400	701
SA 9416-11101	916	1200	645
SA 9416-11101	924	400	701
SA 9416-11101	924	1100	713
SA 9416-11111	916	1200	643
SA 9416-11111	916	3000	677
SA 9419-11050	911	400	487
SA 9419-11090	911	400	487
SA 9419-11090	911	600	495
SA 9419-11090	911	1600	509
SA 9419-11250	911	400	487
SA 9419-21050	911	1600	509
SA 9425-51031	911	1600	509
SA 9425-51041	916	2200	659
SA 9425-51042	911	200	479
SA 9425-51042	911	300	481
SA 9425-51042	911	600	495
SA 9425-51042	911	1600	509
SA 9425-51042	916	100	621
SA 9425-51042	916	400	631
SA 9425-51042	916	900	635
SA 9425-51042	916	1000	637
SA 9425-51042	916	1100	641
SA 9425-51042	916	1300	647
SA 9425-51042	916	2000	651
SA 9425-51042	916	2100	655
SA 9425-51042	916	2200	659
SA 9425-51042	916	4000	681
SA 9425-51042	916	4100	683
SA 9425-51042	916	4200	687
SA 9426-10020	916	300	625
SA 9426-10020	924	100	697
SA 9426-10040	914	300	571
SA 9426-20040	911	300	481
SA 9426-20050	234	100	115
SA 9426-20050	235	100	121
SA 9426-20050	875	100	429
SA 9426-20090	234	100	115
SA 9426-20090	911	100	475
SA 9426-20090	911	400	487
SA 9433-11111	975	500	797
SA 9433-11111	975	800	801
SA 9433-25111	975	500	797
SA 9433-25111	975	800	801
SA 9434-01001	975	500	797
SA 9434-01001	975	800	801
SA 9443-40522	235	100	121
SA 9443-40622	235	100	121
SA 9447-02025	775	500	321
SA 9451-02214	914	300	569
SA 9451-02214	914	400	573
SA 9451-02216	916	2400	667
SA 9451-02216	916	2450	671
SA 9451-02219	914	400	575
SA 9451-02220	914	400	573
SA 9451-02220	916	2450	671
SA 9451-02226	914	400	573
SA 9451-02247	916	6000	691
SA 9451-02250	914	300	569
SA 9451-02255	914	2000	611
SA 9451-02260	914	300	569
SA 9451-02349	914	500	577
SA 9451-02356	914	500	577
SA 9451-02608	916	300	625
SA 9451-02625	924	700	703
SA 9451-03207	916	300	627
SA 9451-03221	916	2400	665
SA 9451-03224	914	2200	615
SA 9451-03228	914	400	573
SA 9451-03230	914	100	561
SA 9451-03230	914	2000	611
SA 9451-03232	914	400	573
SA 9451-03233	914	100	561
SA 9451-03234	914	100	561
SA 9451-03234	914	2000	611
SA 9451-03236	914	100	561
SA 9451-03237	914	100	559
SA 9451-03239	914	100	561
SA 9451-03242	914	100	561
SA 9451-03242	914	2000	611
SA 9451-03242	916	2400	667
SA 9451-03243	916	2400	667
SA 9451-03243	916	2450	671
SA 9451-03245	916	2400	667
SA 9451-03245	916	2450	671
SA 9451-03252	914	2200	615
SA 9451-03254	916	300	627
SA 9451-03261	911	700	497
SA 9451-03267	914	200	563
SA 9451-03269	914	200	563

Part No	Group	Sect	Page
SA 9451-03274	914	200	563
SA 9451-03278	916	2400	665
SA 9451-03280	914	200	563
SA 9451-03280	916	2400	665
SA 9451-03280	916	2400	669
SA 9451-03280	916	2500	673
SA 9451-03282	916	2500	673
SA 9451-03286	914	300	571
SA 9451-03290	914	2000	611
SA 9451-03625	924	700	703
SA 9451-04350	914	500	579
SA 9451-04359	914	300	571
SA 9451-04365	916	1200	643
SA 9451-04372	916	1200	645
SA 9451-04458	924	1000	709
SA 9451-05211	911	400	487
SA 9451-05265	916	1200	645
SA 9451-05272	916	1200	645
SA 9451-05273	914	500	579
SA 9451-12634	916	6000	691
SA 9452-02222	916	2400	665
SA 9452-03208	914	250	567
SA 9452-03212	914	250	567
SA 9452-03213	914	250	565
SA 9452-03221	914	250	565
SA 9452-03225	914	100	561
SA 9452-03251	914	2100	613
SA 9452-03255	914	100	561
SA 9452-04219	911	700	497
SA 9452-04370	916	300	627
SA 9452-04382	916	1200	645
SA 9452-04386	916	1200	645
SA 9452-05270	916	300	627
SA 9452-05282	916	1200	645
SA 9452-05286	916	1200	645
SA 9452-06228	914	500	579
SA 9452-06228	924	1000	711
SA 9452-06230	914	500	579
SA 9452-06230	924	1000	711
SA 9452-06232	924	1000	709
SA 9453-02206	914	400	573
SA 9453-02208	914	500	579
SA 9453-02210	914	400	573
SA 9453-02211	914	400	573
SA 9453-02212	914	400	573
SA 9453-02212	916	2500	673
SA 9453-02213	914	400	573
SA 9453-02214	914	500	579
SA 9453-02215	914	400	573
SA 9453-02215	916	6000	691
SA 9453-02216	916	6000	691
SA 9453-02217	914	400	575
SA 9453-02220	914	400	575
SA 9453-02222	916	2400	667
SA 9453-02223	914	400	575
SA 9453-02223	916	2400	667
SA 9453-02223	916	2450	671
SA 9453-02223	916	6000	691
SA 9453-02227	914	400	575
SA 9453-02233	914	400	575
SA 9453-02238	916	2500	673
SA 9453-02244	914	400	575
SA 9453-02245	916	2400	665
SA 9453-02252	914	2200	615
SA 9453-02254	914	300	571
SA 9453-02258	911	300	481
SA 9453-02357	911	300	481
SA 9453-02607	916	6000	691
SA 9453-02615	916	6000	691
SA 9453-03208	914	250	565
SA 9453-03209	916	2400	665
SA 9453-03209	916	2400	669
SA 9453-03209	916	2500	673
SA 9453-03212	914	250	565
SA 9453-03212	914	300	571
SA 9453-03213	914	250	565
SA 9453-03216	914	300	571
SA 9453-03216	914	2000	611
SA 9453-03218	914	300	571
SA 9453-03220	914	2100	613
SA 9453-03224	914	200	563
SA 9453-03225	916	2400	667
SA 9453-03226	914	300	571
SA 9453-03228	914	300	571
SA 9453-03233	924	1000	709
SA 9453-03240	914	400	573
SA 9453-03243	914	300	571
SA 9453-03576	924	1000	709
SA 9453-03671	916	1200	645
SA 9453-03678	916	1200	645
SA 9453-04314	914	300	571
SA 9453-04317	914	500	579
SA 9453-04322	914	500	579
SA 9453-04326	914	500	579
SA 9453-04509	911	700	497
SA 9453-04512	911	700	497
SA 9453-04562	911	700	497
SA 9453-05258	911	300	481
SA 9453-05259	911	300	481
SA 9453-06216	914	500	579
SA 9453-06229	914	500	579
SA 9453-07227	916	2300	663
SA 9453-07231	914	500	579
SA 9453-32614	916	300	627
SA 9453-35239	911	1600	509
SA 9459-03680	916	900	635
SA 9459-03700	916	1300	647
SA 9459-03740	911	300	481
SA 9459-03760	916	2200	661
SA 9459-05190	924	100	697
SA 9459-05260	924	700	703
SA 9459-05260	924	700	705
SA 9459-05420	924	100	697
SA 9459-05520	916	1000	637
SA 9459-05520	916	4000	681
SA 9459-05540	916	1100	641
SA 9459-05540	916	4100	683
SA 9459-05560	916	1000	637
SA 9459-05560	916	2100	655
SA 9459-05560	916	4000	681
SA 9466-02633	924	400	701
SA 9466-02644	924	400	701
SA 9466-03533	924	1100	713
SA 9466-03544	924	1100	713
SA 9466-03606	916	1200	645
SA 9466-03610	916	1200	645
SA 9466-03633	924	400	701
SA 9466-03644	924	400	701
SA 9466-04333	916	3000	677
SA 9466-04344	916	3000	677
SA 9468-04204	916	3100	679
SA 9481-10003	974	3000	783
SA 9481-10003	975	2500	811
SA 9481-10003	975	2600	815
SA 9481-11003	492	100	285
SA 9481-11003	716	700	303
SA 9481-11003	775	700	323
SA 9481-11003	974	300	779
SA 9481-11003	974	2100	781
SA 9481-11003	975	500	799
SA 9481-11003	975	800	801
SA 9481-11003	975	1900	807
SA 9481-11003	975	3000	819
SA 9482-02126	974	300	779
SA 9482-02126	974	2100	781
SA 9482-02128	975	500	797
SA 9495-17625	916	900	635
SA 9495-17629	916	1000	637
SA 9495-17633	916	1300	647
SA 9495-17634	916	1100	641
SA 9495-17638	916	1000	637
SA 9495-17638	916	1300	647
SA 9495-17638	916	4200	689
SA 9495-17640	916	2100	655
SA 9495-17643	916	4200	689
SA 9495-17654	916	1000	637
SA 9495-17654	916	2100	655
SA 9495-37626	916	100	621
SA 9495-37629	916	100	621
SA 9495-37629	916	400	631
SA 9496-07642	916	2000	651
SA 9497-07618	916	2200	661
SA 9497-07657	911	300	483
SA 9497-07658	911	300	483
SA 9511-12008	924	3050	719
SA 9511-12010	234	100	115
SA 9511-12010	911	100	475
SA 9511-12011	367	100	213
SA 9511-12011	912	2050	535
SA 9511-12011	912	2150	539
SA 9511-12011	914	100	561
SA 9511-12011	914	2200	615
SA 9511-12011	916	2450	671
SA 9511-12011	924	700	705
SA 9511-12014	911	1000	503

NUMERICAL INDEX 부품번호 색인

RÉPERTOIRE DE NUMÉROS **INDICE DE NÚMERO**

NUMMERNREGISTER

Catalogue id	Group
20072	1000
Issue	Page
VOE 74B9920072	9

Part No	Group	Sect	Page
SA 9511-12014	912	2050	535
SA 9511-12014	914	100	561
SA 9511-12014	914	300	571
SA 9511-12014	916	2450	671
SA 9511-12014	924	700	705
SA 9511-12016	912	2050	535
SA 9511-12016	912	2150	539
SA 9511-12018	234	100	115
SA 9511-12018	912	2050	535
SA 9511-12018	914	300	571
SA 9511-12020	914	1100	593
SA 9511-12020	914	1200	599
SA 9511-12020	914	1300	605
SA 9511-12024	911	400	487
SA 9511-12029	911	400	487
SA 9511-12029	912	2050	537
SA 9511-12029	916	2300	663
SA 9511-12032	924	3050	719
SA 9511-12038	916	2300	663
SA 9511-12102	975	2600	817
SA 9511-12120	443	200	283
SA 9511-12160	975	2600	817
SA 9511-12175	975	1500	803
SA 9511-21080	775	1000	329
SA 9511-22025	234	300	119
SA 9511-22030	441	600	277
SA 9511-22030	912	2050	535
SA 9511-22030	912	2150	539
SA 9511-22055	912	2050	535
SA 9511-22055	912	2150	539
SA 9511-22080	975	3000	819
SA 9511-22085	924	3050	719
SA 9511-22090	775	800	325
SA 9511-22090	974	3000	783
SA 9511-22090	975	2500	813
SA 9511-22110	975	1500	803
SA 9511-22140	443	200	283
SA 9511-22150	443	200	283
SA 9511-22150	975	3000	819
SA 9511-42912	912	2050	537
SA 9511-42912	912	2150	539
SA 9512-02018	911	400	487
SA 9512-02021	911	400	487
SA 9512-02127	912	2150	539
SA 9512-02219	912	2050	537
SA 9512-02222	911	400	487
SA 9512-02222	912	2050	537
SA 9512-02222	912	2150	539
SA 9512-02222	916	1400	649
SA 9512-02222	916	4000	681
SA 9512-02222	916	4100	683
SA 9512-12032	912	2150	539
SA 9524-00146	924	100	699
SA 9524-00146	925	100	723
SA 9524-00146	925	200	729
SA 9524-00146	925	250	733
SA 9524-00146	925	400	737
SA 9524-00146	925	500	741
SA 9524-00146	925	600	743
SA 9524-00146	925	700	745
SA 9524-00146	925	1200	749
SA 9524-00146	925	1500	751
SA 9541-01010	913	300	553
SA 9541-01035	441	500	275
SA 9541-01042	431	300	261
SA 9541-01090	431	300	259
SA 9541-01110	443	200	283
SA 9541-02015	913	300	553
SA 9556-08000	975	3000	819
SA 9557-10000	974	3000	783
SA 9557-10000	975	2500	813
SA 9557-10500	975	2600	817
SA 9557-11000	974	3000	783
SA 9557-11000	975	2500	813
SA 9557-11500	975	2600	817
SA 9557-12000	975	1500	805
SA 9557-13000	975	1500	803
SA 9561-08510	975	3000	819
SA 9562-11600	975	3000	819
SA 9563-10800	975	3000	819
SA 9563-21100	974	3000	783
SA 9563-21100	975	2500	813
SA 9563-21150	975	2600	817
SA 9563-21303	975	1500	805
SA 9564-20800	975	3000	819
SA 9564-21100	974	3000	783
SA 9564-21100	975	2500	813
SA 9564-21150	975	2600	817
SA 9564-21300	975	1500	805
SA 9565-11600	975	3000	819
SA 9565-11651	974	3000	785
SA 9565-11651	975	2500	811
SA 9565-11900	975	1500	803
SA 9566-10080	912	200	519
SA 9566-10100	912	200	519
SA 9566-1010A	912	200	521
SA 9566-10150	912	200	521
SA 9566-10160	912	200	517
SA 9566-10160	912	2050	537
SA 9566-10160	912	2150	539
SA 9566-10180	912	200	521
SA 9566-10200	441	600	277
SA 9566-10200	912	400	527
SA 9566-10200	912	500	531
SA 9566-10210	912	500	533
SA 9566-1022A	912	200	521
SA 9566-10250	912	200	517
SA 9566-10250	912	400	527
SA 9566-10280	912	200	521
SA 9566-10320	912	2150	539
SA 9566-10320	924	3050	719
SA 9566-20300	912	2050	535
SA 9566-20300	912	2150	539
SA 9566-20850	924	3050	719
SA 9566-31020	975	2600	817
SA 9566-31501	974	3000	785
SA 9566-31501	975	2500	813
SA 9566-31600	975	2600	817
SA 9566-31750	975	1500	805
SA 9566-40800	975	3000	819
SA 9566-40900	974	3000	785
SA 9566-40900	975	2500	813
SA 9566-41100	975	1500	805
SA 9566-41500	975	3000	819
SA 9567-20800	975	3000	819
SA 9567-21050	775	700	323
SA 9567-21100	974	3000	785
SA 9567-21100	975	2500	813
SA 9567-21150	975	2600	817
SA 9567-21301	975	1500	805
SA 9568-01650	974	3000	785
SA 9568-01650	975	2500	813
SA 9568-01900	975	1500	803
SA 9611-02525	924	3050	719
SA 9611-08030	975	3000	819
SA 9611-08540	716	700	303
SA 9612-11050	974	3000	785
SA 9612-11050	975	2500	811
SA 9612-11545	975	2600	817
SA 9612-13050	975	1500	803
SA 9624-11723	975	3000	819
SA 9651-20100	975	2500	811
SA 9719-00500	896	100	441
SA 9719-00600	896	100	441
SA 9719-00700	896	100	441
SA 9719-00800	896	100	441
SA 9719-00900	896	100	441
SA 9719-01000	896	100	443
SA 9719-01200	896	100	443
SA 9719-01500	896	100	441
SA 9719-01600	896	100	443
SA 9719-01900	896	100	443
SA 9719-02000	896	100	443
SA 9719-02100	896	100	443
SA 9719-02300	896	100	443
SA 9719-02800	896	100	441
SA 9719-03000	896	100	441
SA 9719-03300	896	100	441
SA 9719-03500	896	100	441
SA 9719-03700	896	100	441
SA 9719-03900	896	100	441
SA 9719-04000	896	100	441
SA 9719-04200	896	100	441
SA 9719-04300	896	100	441
SA 9719-06000	896	100	443
SA 9719-06100	896	100	443
SA 9719-06300	896	100	443
SA 9719-06400	896	100	443
SA 9719-06500	896	100	443
SA 9719-06600	896	100	443
SA 9719-06800	896	100	443
SA 9719-06900	896	100	443
SA 9719-07000	896	100	443
SA 9719-07100	896	100	443
SA 9719-07200	896	100	443

Part No	Group	Sect	Page	Part No	Group	Sect	Page	Part No	Group	Sect	Page	Part No	Group	Sect	Page	Part No	Group	Sect	Page
SA 9719-07300	896	100	443	VOE 11033093	261	700	153	VOE 11127449	262	100	157	VOE 11423195	222	100	99	VOE 11711565	331	200	185
SA 9719-09300	896	100	443	VOE 11033550	256	100	137	VOE 11127476	222	100	99	VOE 11423195	235	200	127	VOE 11711572	331	200	185
SA 9719-09410	896	100	443	VOE 11033878	212	300	69	VOE 11127489	222	200	103	VOE 11423224	212	300	69	VOE 11711576	331	200	185
SA 9719-10200	896	100	441	VOE 11033998	256	100	137	VOE 11127584	210	300	57	VOE 11423224	217	100	89	VOE 11711577	331	200	185
SA 9719-11000	896	100	441	VOE 11033999	256	100	137	VOE 11127679	331	200	185	VOE 11423280	262	100	155	VOE 11712384	321	400	181
SA 9719-13100	896	100	441	VOE 11039563	362	200	197	VOE 11127824	222	300	105	VOE 11423327	258	100	141	VOE 11712686	210	300	57
SA 9719-13500	896	100	441	VOE 11039846	352	100	189	VOE 11127988	222	300	105	VOE 11423369	218	200	93	VOE 11713514	215	100	79
SA 9719-13800	896	100	441	VOE 11039846	356	100	191	VOE 11128611	215	100	77	VOE 11423384	212	300	69	VOE 11713514	216	200	87
SA 9719-14100	896	100	441	VOE 11039846	356	300	193	VOE 11128659	222	100	99	VOE 11423395	371	300	227	VOE 11713964	213	100	71
SA 9719-14600	896	100	441	VOE 11078015	810	600	343	VOE 11128659	235	200	127	VOE 11423396	371	300	227	VOE 11714220	914	2900	617
SA 9719-14700	896	100	441	VOE 11110260	256	100	137	VOE 11128750	212	300	69	VOE 11423397	255	100	135	VOE 11714584	213	100	71
SA 9719-14800	896	100	441	VOE 11110495	258	200	143	VOE 11128756	212	300	69	VOE 11423459	235	100	121	VOE 11715069	852	100	395
SA 9751-15009	916	1200	643	VOE 11110566	261	700	153	VOE 11128904	235	200	127	VOE 11423477	217	100	89	VOE 13905650	216	200	87
SA 9751-15016	235	100	121	VOE 11110614	256	100	137	VOE 11128905	235	200	125	VOE 11423481	217	100	89	VOE 13925095	215	100	79
SA 9751-15016	371	100	221	VOE 11110624	261	300	149	VOE 11128907	235	200	127	VOE 11423484	217	100	89	VOE 13940090	233	100	111
SA 9751-16427	914	200	563	VOE 11110646	261	300	149	VOE 11128911	263	100	161	VOE 11423684	255	100	135	VOE 13945408	235	200	125
SA 984093	911	300	481	VOE 11110683	235	100	123	VOE 11128923	870	100	411	VOE 11423710	222	100	99	VOE 13945408	371	300	227
SA 984363	431	300	259	VOE 11110696	261	300	149	VOE 11128923	874	100	421	VOE 11428146	364	110	209	VOE 13945408	371	300	229
SA 9879-10400	371	200	223	VOE 11110712	261	300	149	VOE 11128947	258	100	141	VOE 11445056	897	100	447	VOE 13945444	212	200	67
SA 9879-10400	896	200	445	VOE 11110731	263	300	165	VOE 11152167	269	300	169	VOE 11445056	897	150	451	VOE 13945444	212	300	69
SA 9879-10800	371	200	223	VOE 11110731	911	1100	505	VOE 11158220	222	100	99	VOE 11447066	263	100	161	VOE 13945444	222	100	99
SA 9879-10800	896	200	445	VOE 11110737	235	100	123	VOE 11162912	222	100	99	VOE 1161277	215	100	79	VOE 13945444	263	100	161
VOE 1079218	269	300	169	VOE 11110752	261	300	149	VOE 11162913	222	100	99	VOE 1161277	216	200	87	VOE 13945444	371	300	227
VOE 11030271	216	200	87	VOE 11110753	261	300	149	VOE 11170101	362	100	195	VOE 1161277	251	100	131	VOE 13945512	216	100	85
VOE 11030273	216	200	87	VOE 11110754	261	300	149	VOE 11170321	321	400	181	VOE 11700303	222	200	103	VOE 13946173	235	200	125
VOE 11030431	211	100	63	VOE 11110755	261	300	149	VOE 11172907	234	100	115	VOE 11701952	256	100	137	VOE 13946173	262	100	155
VOE 11031185	263	200	163	VOE 11127304	216	100	85	VOE 11194257	235	100	123	VOE 11701954	256	100	137	VOE 13946173	262	100	157
VOE 11031186	263	200	163	VOE 11127311	216	100	85	VOE 11302220	269	200	167	VOE 11702537	431	100	255	VOE 13946544	222	200	103
VOE 11031187	263	200	163	VOE 11127320	217	100	89	VOE 11423005	217	100	89	VOE 11705810	441	200	269	VOE 13946544	262	100	157
VOE 11031188	263	200	163	VOE 11127350	262	100	155	VOE 11423006	217	100	89	VOE 11706895	431	100	255	VOE 13946602	235	100	123
VOE 11031189	263	200	163	VOE 11127355	262	100	155	VOE 11423021	263	200	163	VOE 11706896	431	100	255	VOE 13946752	215	100	79
VOE 11031190	263	200	163	VOE 11127358	212	300	69	VOE 11423022	263	200	163	VOE 11707406	222	200	103	VOE 13946911	214	100	73
VOE 11031348	235	100	123	VOE 11127387	216	200	87	VOE 11423146	212	300	69	VOE 11707714	924	3150	721	VOE 13946911	214	100	75
VOE 11031769	216	200	87	VOE 11127388	216	200	87	VOE 11423174	222	100	101	VOE 11707954	431	100	257	VOE 13947281	233	100	111
VOE 11031785	216	200	87	VOE 11127393	331	100	183	VOE 11423174	235	200	127	VOE 11709596	431	100	255	VOE 13947281	251	100	131

NUMERICAL INDEX

부품번호 색인

RÉPERTOIRE DE NUMÉROS

INDICE DE NÚMERO

NUMMERNREGISTER

Catalogue id 20072 | Group 1000

Issue VOE 74B9920072 | Page 11

Part No	Group	Sect	Page
VOE 13947282	222	100	99
VOE 13947542	222	200	103
VOE 13947622	233	100	111
VOE 13947622	233	100	113
VOE 13947627	212	100	65
VOE 13947627	222	200	103
VOE 13947627	262	100	155
VOE 13947628	911	300	481
VOE 13947629	234	300	119
VOE 13947760	235	200	127
VOE 13947760	255	100	135
VOE 13947790	215	100	77
VOE 13947790	215	100	79
VOE 13947790	262	100	155
VOE 13948217	221	200	97
VOE 13948217	371	300	227
VOE 13948356	217	100	89
VOE 13948610	221	100	95
VOE 13948888	215	100	79
VOE 13948981	222	100	99
VOE 13948981	263	100	161
VOE 13949278	217	100	89
VOE 13949335	258	100	141
VOE 13949578	333	200	187
VOE 13949652	333	200	187
VOE 13949656	210	300	59
VOE 13949656	216	200	87
VOE 13949657	262	100	155
VOE 13949736	215	100	77
VOE 13949746	371	300	229
VOE 13949747	235	200	125
VOE 13949873	233	100	111
VOE 13949997	212	300	69
VOE 13949997	371	300	227
VOE 13951972	262	200	159
VOE 13955272	371	300	227
VOE 13960144	860	600	409
VOE 13960632	215	100	79
VOE 13960632	222	200	103
VOE 13960634	212	100	65
VOE 13960638	217	100	89
VOE 13963059	974	3000	783
VOE 13963059	975	2500	813
VOE 13964017	222	100	99
VOE 13965180	212	200	67
VOE 13965180	221	200	97
VOE 13965180	251	100	131
VOE 13965181	215	100	79
VOE 13965182	215	100	77
VOE 13965183	215	100	77
VOE 13965183	215	100	79
VOE 13965186	263	100	161
VOE 13965186	263	200	163
VOE 13965187	212	100	65
VOE 13965188	212	300	69
VOE 13965188	263	100	161
VOE 13965189	251	100	131
VOE 13965190	215	100	77
VOE 13965190	233	100	113
VOE 13965197	215	100	77
VOE 13965220	233	100	113
VOE 13965223	215	100	77
VOE 13965534	235	200	125
VOE 13965535	371	300	229
VOE 13966364	216	200	87
VOE 13966366	216	200	87
VOE 13966371	216	200	87
VOE 13966378	216	200	87
VOE 13966378	221	100	95
VOE 13966851	925	100	723
VOE 13966851	925	200	727
VOE 13966851	925	400	737
VOE 13966851	925	500	741
VOE 13966851	925	1200	749
VOE 13967630	913	200	547
VOE 13968062	211	100	61
VOE 13968063	262	100	157
VOE 13968892	251	100	131
VOE 13968904	263	200	163
VOE 13969011	235	100	123
VOE 13969011	261	700	153
VOE 13969160	371	500	235
VOE 13969162	371	500	235
VOE 13970887	216	100	85
VOE 13970986	263	100	161
VOE 13971095	255	100	135
VOE 13971095	258	100	141
VOE 13971096	331	100	183
VOE 13972542	212	200	67
VOE 13973924	255	100	135
VOE 13973924	262	100	157
VOE 13974111	216	100	85
VOE 13975675	262	100	155
VOE 13978130	216	100	83
VOE 14213266	235	100	121
VOE 14262070	431	100	255
VOE 14262071	431	100	255
VOE 14376017	371	800	237
VOE 14382341	372	200	241
VOE 14390065	387	200	245
VOE 14500110	924	1000	709
VOE 14500122	914	1200	601
VOE 14500122	914	1300	607
VOE 14500124	914	1200	601
VOE 14500124	914	1300	607
VOE 14500125	914	1200	601
VOE 14500125	914	1300	607
VOE 14500126	914	1200	603
VOE 14500126	914	1300	609
VOE 14500127	914	1200	603
VOE 14500127	914	1300	609
VOE 14500128	914	1200	603
VOE 14500128	914	1300	609
VOE 14500129	914	1200	603
VOE 14500129	914	1300	609
VOE 14500130	914	1200	603
VOE 14500130	914	1300	609
VOE 14500137	914	1100	595
VOE 14500153	914	2900	617
VOE 14500190	363	300	203
VOE 14500272	362	100	195
VOE 14500290	362	100	195
VOE 14500290	363	300	203
VOE 14500290	371	200	223
VOE 14500290	371	400	231
VOE 14500290	975	500	797
VOE 14500291	371	200	223
VOE 14500291	875	100	427
VOE 14500291	975	500	797
VOE 14500292	269	200	167
VOE 14500292	356	300	193
VOE 14500292	363	200	201
VOE 14500292	363	300	203
VOE 14500292	371	400	231
VOE 14500293	269	300	169
VOE 14500293	356	100	191
VOE 14500293	362	200	197
VOE 14500293	369	300	219
VOE 14500293	371	200	223
VOE 14500293	371	500	235
VOE 14500294	234	100	115
VOE 14500294	371	500	235
VOE 14500294	386	100	243
VOE 14500294	875	100	427
VOE 14500295	870	100	411
VOE 14500295	875	100	427
VOE 14500295	911	700	497
VOE 14500295	916	3000	677
VOE 14500295	916	3100	679
VOE 14500295	924	1000	709
VOE 14500297	234	300	117
VOE 14500297	371	100	221
VOE 14500297	371	200	223
VOE 14500297	371	400	231
VOE 14500297	371	500	235
VOE 14500297	875	100	427
VOE 14500298	234	300	117
VOE 14500298	371	200	223
VOE 14500298	371	400	231
VOE 14500298	371	500	235
VOE 14500299	875	100	427
VOE 14500336	218	100	91
VOE 14500381	924	100	697
VOE 14500395	371	200	223
VOE 14500400	914	1300	609
VOE 14500411	912	500	531
VOE 14500561	914	1200	603
VOE 14500561	914	1300	609
VOE 14500562	914	1300	609
VOE 14500563	914	1300	609
VOE 14500564	914	1300	609
VOE 14500661	875	100	427
VOE 14501353	234	300	117
VOE 14501383	852	100	395
VOE 14501408	914	100	559

Part No	Group	Sect	Page
VOE 14501538	715	500	297
VOE 14501728	369	100	215
VOE 14501824	912	200	521
VOE 14501960	367	100	213
VOE 14502010	364	100	207
VOE 14502011	913	200	545
VOE 14502014	897	200	455
VOE 14502037	916	2500	673
VOE 14502037	916	6000	691
VOE 14502170	234	300	117
VOE 14502170	367	100	213
VOE 14502170	369	200	217
VOE 14502360	911	500	489
VOE 14502426	992	100	821
VOE 14502537	870	200	415
VOE 14502537	874	200	423
VOE 14502539	870	200	415
VOE 14502539	874	200	423
VOE 14502604	441	200	267
VOE 14502645	443	200	283
VOE 14502647	810	600	343
VOE 14502648	810	800	351
VOE 14502714	364	100	205
VOE 14502716	364	100	207
VOE 14502721	364	100	207
VOE 14502722	364	100	207
VOE 14502915	974	3000	783
VOE 14502915	975	100	787
VOE 14502915	975	300	791
VOE 14502915	975	1900	807
VOE 14502915	975	2500	811
VOE 14502915	975	2600	815
VOE 14502916	974	100	775
VOE 14502916	975	100	787
VOE 14502916	975	300	791
VOE 14503037	371	800	237
VOE 14503048	810	600	343
VOE 14503049	870	200	415
VOE 14503049	874	200	423
VOE 14503053	364	100	207
VOE 14503077	914	900	589
VOE 14503077	914	1000	591
VOE 14503077	916	7300	695
VOE 14503085	716	400	301
VOE 14503207	916	6000	691
VOE 14503262	870	200	415
VOE 14503262	874	200	423
VOE 14503265	870	200	415
VOE 14503265	874	200	423
VOE 14503269	870	200	415
VOE 14503269	874	200	423
VOE 14503506	911	400	485
VOE 14503509	911	400	485
VOE 14503510	911	400	485
VOE 14503511	911	400	485
VOE 14503518	911	500	489
VOE 14503528	911	400	485
VOE 14503566	975	2600	815
VOE 14503567	975	2600	815
VOE 14503568	975	2600	815
VOE 14503632	925	100	723
VOE 14503632	925	200	727
VOE 14503632	925	250	731
VOE 14503632	925	400	737
VOE 14503632	925	500	741
VOE 14503632	925	700	745
VOE 14503632	925	1200	749
VOE 14503648	256	100	137
VOE 14503649	256	100	137
VOE 14503678	837	100	379
VOE 14503680	837	100	379
VOE 14503686	852	100	397
VOE 14503950	916	6000	691
VOE 14504128	975	100	787
VOE 14504128	975	300	791
VOE 14504156	367	100	213
VOE 14504205	916	6000	691
VOE 14504237	870	200	415
VOE 14504237	874	200	423
VOE 14504267	870	200	415
VOE 14504267	874	200	423
VOE 14504624	916	6000	691
VOE 14504756	916	2200	659
VOE 14504769	916	2000	651
VOE 14504770	916	2000	651
VOE 14504771	916	2000	651
VOE 14504772	916	2000	651
VOE 14504773	916	2000	651
VOE 14504774	916	2000	651
VOE 14504775	916	2000	651
VOE 14504776	916	2000	651
VOE 14504780	916	1000	637
VOE 14504780	916	1300	647
VOE 14504781	916	1000	637
VOE 14504781	916	1300	647
VOE 14504785	924	1600	715
VOE 14504786	924	1600	715
VOE 14504787	924	700	707
VOE 14504788	924	700	707
VOE 14504789	916	4000	681
VOE 14504790	916	4000	681
VOE 14504933	821	400	365
VOE 14505019	916	2300	663
VOE 14505108	916	100	619
VOE 14505108	916	400	629
VOE 14505109	916	100	619
VOE 14505109	916	400	629
VOE 14505121	924	1600	715
VOE 14505122	924	1600	715
VOE 14505142	916	300	625
VOE 14505143	916	1200	643
VOE 14505168	914	300	571
VOE 14505168	914	1000	591
VOE 14505228	911	600	493
VOE 14505231	911	600	493
VOE 14505258	911	400	485
VOE 14505259	911	400	485
VOE 14505277	916	2000	651
VOE 14505315	916	900	635
VOE 14505317	916	100	619
VOE 14505317	916	400	629
VOE 14505318	916	1000	637
VOE 14505318	916	1100	641
VOE 14505318	916	1300	647
VOE 14505324	916	2400	667
VOE 14505324	916	7300	695
VOE 14505378	716	700	303
VOE 14505379	716	700	303
VOE 14505380	716	700	303
VOE 14505381	716	700	303
VOE 14505383	716	700	303
VOE 14505384	716	700	303
VOE 14505385	716	700	303
VOE 14505386	716	700	303
VOE 14505387	716	700	303
VOE 14505388	716	700	303
VOE 14505389	716	700	303
VOE 14505390	716	700	303
VOE 14505391	716	700	303
VOE 14505473	911	600	493
VOE 14505473	916	2200	659
VOE 14505474	911	600	493
VOE 14505474	916	2200	659
VOE 14505490	916	6000	691
VOE 14505500	870	200	415
VOE 14505500	874	200	423
VOE 14505501	371	200	223
VOE 14505515	870	100	411
VOE 14505516	870	200	415
VOE 14505516	874	200	423
VOE 14505524	371	800	237
VOE 14505525	371	800	237
VOE 14505555	912	2050	535
VOE 14505555	912	2150	539
VOE 14505557	912	2050	535
VOE 14505557	912	2150	539
VOE 14505558	912	2050	535
VOE 14505560	912	2050	535
VOE 14505560	912	2150	539
VOE 14505561	912	2050	535
VOE 14505561	912	2150	539
VOE 14505562	912	2050	535
VOE 14505562	912	2150	539
VOE 14505564	912	2050	535
VOE 14505564	912	2150	539
VOE 14505597	234	300	119
VOE 14505608	364	100	205
VOE 14505609	364	100	205
VOE 14505615	975	2600	815
VOE 14505617	975	2600	815
VOE 14505862	911	600	493
VOE 14505883	916	1100	641
VOE 14505884	916	1100	641
VOE 14505884	916	4100	683
VOE 14505894	916	100	619

NUMERICAL INDEX | 부품번호 색인

RÉPERTOIRE DE NUMÉROS | **INDICE DE NÚMERO**

NUMMERNREGISTER

Part No	Group	Sect	Page
VOE 14505895	916	100	619
VOE 14505896	916	100	619
VOE 14505897	916	100	619
VOE 14505898	916	100	619
VOE 14505899	916	100	619
VOE 14505900	916	100	619
VOE 14505936	911	600	493
VOE 14505958	911	600	493
VOE 14506424	218	100	91
VOE 14506428	218	100	91
VOE 14506430	256	100	137
VOE 14506431	256	100	137
VOE 14506441	252	100	133
VOE 14506517	261	100	145
VOE 14506522	256	100	137
VOE 14506526	256	100	137
VOE 14506527	256	100	137
VOE 14506604	975	800	801
VOE 14506605	975	800	801
VOE 14506609	975	1900	807
VOE 14506611	975	1900	809
VOE 14506612	925	200	727
VOE 14506627	914	100	559
VOE 14506688	775	500	321
VOE 14506763	830	100	375
VOE 14506764	830	100	375
VOE 14506765	830	100	375
VOE 14506766	830	100	375
VOE 14506768	830	100	375
VOE 14506769	830	100	375
VOE 14506770	830	100	375
VOE 14506786	810	700	347
VOE 14506788	810	700	347
VOE 14506789	810	700	347
VOE 14506804	810	600	345
VOE 14506805	810	500	341
VOE 14506805	843	200	391
VOE 14506806	843	200	391
VOE 14506807	843	200	391
VOE 14506808	843	200	391
VOE 14506809	843	200	391
VOE 14506810	843	200	391
VOE 14506811	843	200	391
VOE 14506812	843	200	391
VOE 14506813	843	200	391
VOE 14506814	843	200	391
VOE 14506818	843	200	391
VOE 14506819	843	200	391
VOE 14506820	843	200	391
VOE 14506825	843	200	391
VOE 14506828	810	700	347
VOE 14506829	810	700	347
VOE 14506841	810	600	343
VOE 14506841	810	800	351
VOE 14506842	810	600	343
VOE 14506842	810	800	351
VOE 14506844	843	100	389
VOE 14506848	810	500	341
VOE 14506849	810	600	343
VOE 14506860	830	100	375
VOE 14506861	830	100	375
VOE 14506866	810	600	343
VOE 14506867	810	600	343
VOE 14506898	369	200	217
VOE 14506997	870	300	417
VOE 14506997	874	300	425
VOE 14507004	896	100	441
VOE 14507266	364	100	205
VOE 14507298	364	100	205
VOE 14507395	924	1600	715
VOE 14507396	924	1600	715
VOE 14507397	924	700	707
VOE 14507398	924	700	707
VOE 14507408	352	100	189
VOE 14507432	364	100	205
VOE 14507450	870	100	411
VOE 14507450	874	100	421
VOE 14507547	975	500	795
VOE 14507547	975	800	801
VOE 14507548	975	500	795
VOE 14507548	975	800	801
VOE 14507571	371	200	223
VOE 14507577	810	700	347
VOE 14507577	810	800	351
VOE 14507603	875	100	427
VOE 14507613	916	100	623
VOE 14507613	916	400	629
VOE 14507614	916	100	619
VOE 14507614	916	400	629
VOE 14507615	916	100	619
VOE 14507615	916	400	629
VOE 14507616	916	100	619
VOE 14507617	916	100	619
VOE 14507618	916	100	619
VOE 14507627	916	100	619
VOE 14507628	916	100	619
VOE 14507702	492	100	285
VOE 14507703	492	100	285
VOE 14507704	492	100	285
VOE 14507709	492	100	285
VOE 14507715	975	800	801
VOE 14507716	975	800	801
VOE 14507718	975	800	801
VOE 14507747	975	1500	803
VOE 14507926	716	700	303
VOE 14508017	911	100	475
VOE 14508022	716	100	299
VOE 14508023	911	600	493
VOE 14508024	810	500	341
VOE 14508025	916	2200	659
VOE 14508060	875	100	427
VOE 14508067	870	100	411
VOE 14508067	874	100	421
VOE 14508073	843	200	391
VOE 14508074	843	200	391
VOE 14508075	912	2150	539
VOE 14508088	881	200	435
VOE 14508091	881	200	435
VOE 14508094	881	200	435
VOE 14508095	881	200	435
VOE 14508096	881	200	435
VOE 14508097	881	200	435
VOE 14508098	881	200	435
VOE 14508099	881	200	435
VOE 14508100	881	200	435
VOE 14508165	441	100	265
VOE 14508165	441	200	267
VOE 14508224	256	100	137
VOE 14508313	881	100	431
VOE 14508315	881	100	431
VOE 14508316	881	100	431
VOE 14508318	881	100	431
VOE 14508319	881	100	431
VOE 14508320	881	100	431
VOE 14508321	881	100	431
VOE 14508322	881	100	431
VOE 14508323	881	100	431
VOE 14508324	881	100	431
VOE 14508327	916	2300	663
VOE 14508328	916	2300	663
VOE 14508329	916	2200	659
VOE 14508330	916	2200	659
VOE 14508331	916	2300	663
VOE 14508332	916	2300	663
VOE 14508336	916	2200	659
VOE 14508337	916	2200	659
VOE 14508344	974	100	775
VOE 14508345	974	100	775
VOE 14508346	974	100	775
VOE 14508347	974	100	775
VOE 14508347	975	100	787
VOE 14508347	975	300	791
VOE 14508352	881	100	431
VOE 14508372	975	300	791
VOE 14508373	975	100	787
VOE 14508373	975	300	791
VOE 14508374	924	100	699
VOE 14508374	925	100	723
VOE 14508374	925	200	727
VOE 14508374	925	250	731
VOE 14508374	925	400	737
VOE 14508374	925	500	741
VOE 14508374	925	600	743
VOE 14508374	925	700	745
VOE 14508374	925	1200	749
VOE 14508374	925	1500	751
VOE 14508375	924	100	697
VOE 14508375	925	100	723
VOE 14508375	925	200	727
VOE 14508375	925	250	731
VOE 14508375	925	400	737
VOE 14508375	925	500	741
VOE 14508375	925	600	743
VOE 14508375	925	700	745
VOE 14508375	925	1200	749

Part No	Group	Sect	Page
VOE 14508375	925	1500	751
VOE 14508377	843	200	391
VOE 14508385	974	300	779
VOE 14508385	974	2100	781
VOE 14508393	974	3000	783
VOE 14508394	974	3000	783
VOE 14508395	881	100	431
VOE 14508396	881	100	431
VOE 14508397	881	100	431
VOE 14508402	925	1500	751
VOE 14508408	718	300	311
VOE 14508409	718	300	311
VOE 14508410	975	1900	807
VOE 14508411	975	1900	807
VOE 14508442	881	100	431
VOE 14508460	830	100	375
VOE 14508461	843	100	389
VOE 14508462	843	100	389
VOE 14508463	843	100	389
VOE 14508468	715	500	297
VOE 14508469	715	500	297
VOE 14508470	715	500	297
VOE 14508471	715	500	297
VOE 14508475	974	3000	783
VOE 14508477	974	3000	783
VOE 14508479	992	100	821
VOE 14508488	852	100	395
VOE 14508497	843	200	393
VOE 14508499	925	500	741
VOE 14508505	925	100	723
VOE 14508505	925	200	727
VOE 14508505	925	400	737
VOE 14508505	925	500	741
VOE 14508505	925	1200	749
VOE 14508563	925	100	723
VOE 14508565	925	100	723
VOE 14508568	925	100	723
VOE 14508595	718	300	311
VOE 14508603	364	100	205
VOE 14508606	860	400	405
VOE 14508607	860	400	405
VOE 14508623	837	100	379
VOE 14508624	837	100	379
VOE 14508629	371	800	237
VOE 14508630	363	300	203
VOE 14508632	363	300	203
VOE 14508633	371	800	237
VOE 14508634	363	300	203
VOE 14508635	371	800	237
VOE 14508637	363	300	203
VOE 14508637	371	800	237
VOE 14508638	363	300	203
VOE 14508639	371	800	237
VOE 14508662	356	300	193
VOE 14508669	367	100	213
VOE 14508670	367	100	213
VOE 14508690	235	100	121
VOE 14508690	371	200	223
VOE 14508693	830	100	375
VOE 14508695	716	700	303
VOE 14508698	810	800	351
VOE 14508700	234	300	119
VOE 14508701	716	100	299
VOE 14508725	810	800	351
VOE 14508740	234	300	119
VOE 14508746	362	100	195
VOE 14508747	925	500	741
VOE 14508749	925	500	741
VOE 14508787	891	200	439
VOE 14508804	821	400	365
VOE 14508811	891	100	437
VOE 14508813	891	100	437
VOE 14508816	891	100	437
VOE 14508818	827	100	369
VOE 14508819	891	200	439
VOE 14508820	891	200	439
VOE 14508831	821	200	357
VOE 14508832	821	200	357
VOE 14508836	821	200	359
VOE 14508837	821	200	359
VOE 14508837	827	200	371
VOE 14508839	827	200	371
VOE 14508848	821	200	359
VOE 14508848	821	300	363
VOE 14508850	821	300	361
VOE 14508854	821	300	361
VOE 14508860	911	300	481
VOE 14508887	925	1200	749
VOE 14508911	431	300	259
VOE 14509015	716	400	301
VOE 14509071	269	200	167
VOE 14509076	975	2600	817
VOE 14509154	369	100	215
VOE 14509160	975	800	801
VOE 14509161	975	800	801
VOE 14509179	914	100	559
VOE 14509186	716	100	299
VOE 14509203	860	600	409
VOE 14509229	256	100	137
VOE 14509231	916	1000	637
VOE 14509232	924	1600	715
VOE 14509233	924	1600	717
VOE 14509234	924	700	707
VOE 14509262	875	100	427
VOE 14509263	875	100	427
VOE 14509264	875	100	427
VOE 14509265	875	100	427
VOE 14509266	875	100	427
VOE 14509271	875	100	427
VOE 14509272	875	100	427
VOE 14509281	431	300	259
VOE 14509292	975	100	787
VOE 14509304	870	100	411
VOE 14509304	874	100	421
VOE 14509305	870	100	411
VOE 14509305	874	100	421
VOE 14509322	386	100	243
VOE 14509325	870	300	419
VOE 14509325	874	300	425
VOE 14509328	874	300	425
VOE 14509329	870	300	417
VOE 14509329	874	300	425
VOE 14509330	870	300	417
VOE 14509330	874	300	425
VOE 14509331	870	300	417
VOE 14509331	874	300	425
VOE 14509335	870	300	417
VOE 14509336	870	300	419
VOE 14509336	874	300	425
VOE 14509337	870	300	419
VOE 14509338	870	300	417
VOE 14509339	870	300	417
VOE 14509341	870	300	417
VOE 14509341	874	300	425
VOE 14509344	870	300	417
VOE 14509344	874	300	425
VOE 14509346	870	300	417
VOE 14509346	874	300	425
VOE 14509347	870	300	417
VOE 14509348	870	300	417
VOE 14509348	874	300	425
VOE 14509351	870	300	419
VOE 14509351	874	300	425
VOE 14509356	870	300	417
VOE 14509357	870	300	417
VOE 14509360	870	300	417
VOE 14509361	870	300	419
VOE 14509362	870	300	417
VOE 14509363	870	300	417
VOE 14509364	870	300	417
VOE 14509365	870	300	417
VOE 14509366	870	300	417
VOE 14509366	874	300	425
VOE 14509367	870	300	417
VOE 14509373	870	300	419
VOE 14509374	870	300	419
VOE 14509374	874	300	425
VOE 14509376	874	300	425
VOE 14509377	870	100	411
VOE 14509377	874	100	421
VOE 14509385	874	200	423
VOE 14509385	874	300	425
VOE 14509416	870	100	411
VOE 14509474	916	6000	691
VOE 14509483	860	600	409
VOE 14509488	716	400	301
VOE 14509607	974	300	779
VOE 14509607	974	2100	781
VOE 14509609	897	100	447
VOE 14509609	897	150	451
VOE 14509610	897	200	455
VOE 14509610	897	250	459
VOE 14509709	897	100	447
VOE 14509712	897	200	455
VOE 14509713	897	100	447

NUMERICAL INDEX 부품번호 색인

RÉPERTOIRE DE NUMÉROS **INDICE DE NÚMERO**

NUMMERNREGISTER

Catalogue id	Group
20072	1000
Issue	Page
VOE 74B9920072	14

VOLVO

EC460B

NUMERICAL INDEX

RÉPERTOIRE DE NUMÉROS

NUMMERNREGISTER

부품번호 색인

INDICE DE NÚMERO

Part No	Group	Sect	Page
VOE 14509713	897	150	451
VOE 14509730	897	200	455
VOE 14509852	992	100	823
VOE 14509857	992	100	821
VOE 14509858	992	100	821
VOE 14509859	992	100	821
VOE 14509860	992	100	821
VOE 14509864	992	100	821
VOE 14509865	992	100	821
VOE 14509911	992	100	823
VOE 14509912	992	100	821
VOE 14510011	371	200	223
VOE 14510011	371	400	231
VOE 14510070	913	200	545
VOE 14510109	974	3000	783
VOE 14510109	975	1500	803
VOE 14510109	975	1900	807
VOE 14510109	975	2500	811
VOE 14510109	975	2600	815
VOE 14510275	916	6000	693
VOE 14510278	975	3000	819
VOE 14510280	975	3000	819
VOE 14510417	914	100	557
VOE 14510417	914	1200	599
VOE 14510418	914	100	559
VOE 14510418	914	1200	599
VOE 14510419	914	100	557
VOE 14510419	914	1300	605
VOE 14510420	914	100	559
VOE 14510420	914	1300	605
VOE 14510496	843	200	393
VOE 14510560	269	200	167
VOE 14510562	269	200	167
VOE 14510563	269	200	167
VOE 14510568	916	400	629
VOE 14510569	916	400	629
VOE 14510570	916	400	629
VOE 14510571	916	400	629
VOE 14510572	916	400	629
VOE 14510588	975	3000	819
VOE 14510755	974	300	779
VOE 14510756	897	100	447
VOE 14510756	897	150	451
VOE 14510802	914	1300	607
VOE 14510803	914	1300	607
VOE 14510897	916	2300	663
VOE 14510898	916	2300	663
VOE 14510905	916	2300	663
VOE 14510906	916	2300	663
VOE 14510938	912	2050	535
VOE 14510943	912	2050	535
VOE 14510944	912	2150	539
VOE 14510975	775	800	325
VOE 14510976	775	800	325
VOE 14510985	371	200	223
VOE 14511027	914	2200	615
VOE 14511133	992	100	821
VOE 14511134	992	100	823
VOE 14511327	810	600	343
VOE 14511327	810	700	347
VOE 14511327	810	800	351
VOE 14511329	837	200	381
VOE 14511333	837	300	383
VOE 14511338	837	200	381
VOE 14511399	911	100	475
VOE 14511415	870	100	411
VOE 14511415	911	400	485
VOE 14511417	256	100	137
VOE 14511418	269	200	167
VOE 14511429	363	300	203
VOE 14511432	875	100	427
VOE 14511440	925	1000	747
VOE 14511442	925	1000	747
VOE 14511448	718	300	311
VOE 14511453	371	200	223
VOE 14511459	875	100	427
VOE 14511472	363	300	203
VOE 14511473	718	800	317
VOE 14511474	718	800	317
VOE 14511475	718	800	317
VOE 14511476	718	800	317
VOE 14511515	718	300	311
VOE 14511518	916	2200	659
VOE 14511519	916	2200	659
VOE 14511520	916	1200	643
VOE 14511520	916	3100	679
VOE 14511520	924	1000	709
VOE 14511523	911	500	489
VOE 14511524	911	500	489
VOE 14511525	911	600	493
VOE 14511526	911	600	493
VOE 14511534	916	2100	655
VOE 14511538	356	300	193
VOE 14511546	371	800	237
VOE 14511553	371	500	235
VOE 14511585	916	1200	645
VOE 14511634	913	300	551
VOE 14511642	441	600	279
VOE 14511643	441	600	279
VOE 14511914	897	100	447
VOE 14511914	897	150	451
VOE 14511974	821	300	363
VOE 14511975	821	300	363
VOE 14511980	913	200	545
VOE 14511981	913	200	545
VOE 14512072	974	3000	783
VOE 14512072	975	2500	811
VOE 14512074	975	1500	803
VOE 14512077	916	2300	663
VOE 14512078	897	100	447
VOE 14512078	897	150	451
VOE 14512153	261	400	151
VOE 14512382	913	200	547
VOE 14512384	372	200	241
VOE 14512483	821	200	359
VOE 14512494	912	2150	539
VOE 14512539	916	400	629
VOE 14512540	916	400	629
VOE 14512543	913	200	545
VOE 14512544	913	200	549
VOE 14512673	992	100	823
VOE 14512755	821	200	359
VOE 14512771	911	1000	503
VOE 14512772	911	1000	503
VOE 14512803	974	100	775
VOE 14512873	914	1100	595
VOE 14512873	914	1200	601
VOE 14512873	914	1300	607
VOE 14512874	914	1200	601
VOE 14512874	914	1300	607
VOE 14512877	924	100	699
VOE 14512878	924	100	699
VOE 14512879	924	100	699
VOE 14512890	256	100	137
VOE 14512892	256	100	139
VOE 14512893	914	300	569
VOE 14512894	371	200	223
VOE 14512929	913	300	553
VOE 14512933	218	100	91
VOE 14512934	218	100	91
VOE 14512947	924	100	699
VOE 14512950	975	2600	817
VOE 14512953	441	600	281
VOE 14512958	441	600	277
VOE 14512959	441	600	277
VOE 14512960	441	600	277
VOE 14512986	914	900	589
VOE 14512987	914	900	589
VOE 14512987	914	1000	591
VOE 14512987	916	2500	673
VOE 14512987	916	7300	695
VOE 14513033	827	200	371
VOE 14513034	827	200	371
VOE 14513144	912	500	531
VOE 14513151	912	300	523
VOE 14513152	912	300	523
VOE 14513153	912	300	523
VOE 14513154	912	300	523
VOE 14513155	912	400	527
VOE 14513156	912	400	527
VOE 14513158	912	500	531
VOE 14513159	912	500	531
VOE 14513160	912	500	531
VOE 14513161	912	400	527
VOE 14513163	912	400	527
VOE 14513164	912	400	527
VOE 14513169	912	300	523
VOE 14513173	912	300	523
VOE 14513174	912	300	523
VOE 14513175	912	500	531
VOE 14513176	912	500	531
VOE 14513178	912	400	527
VOE 14513179	912	400	529
VOE 14513180	912	400	529
VOE 14513181	912	400	529

Part No	Group	Sect	Page
VOE 14513182	912	400	529
VOE 14513183	912	300	525
VOE 14513185	912	400	527
VOE 14513186	912	400	527
VOE 14513189	912	300	525
VOE 14513190	912	500	531
VOE 14513191	912	500	533
VOE 14513192	912	500	533
VOE 14513193	912	400	527
VOE 14513194	912	400	527
VOE 14513197	912	400	527
VOE 14513198	912	400	529
VOE 14513199	912	400	529
VOE 14513200	912	200	517
VOE 14513201	912	200	519
VOE 14513202	912	200	519
VOE 14513203	912	200	519
VOE 14513204	912	200	519
VOE 14513205	912	200	519
VOE 14513206	912	200	519
VOE 14513207	912	200	519
VOE 14513208	912	200	519
VOE 14513209	912	200	519
VOE 14513211	912	200	521
VOE 14513214	912	200	521
VOE 14513215	912	200	521
VOE 14513216	912	200	521
VOE 14513217	912	200	521
VOE 14513218	912	200	521
VOE 14513219	912	200	521
VOE 14513220	912	200	521
VOE 14513221	912	200	521
VOE 14513222	912	200	521
VOE 14513223	912	200	517
VOE 14513224	912	200	517
VOE 14513225	912	200	517
VOE 14513227	912	300	525
VOE 14513228	912	400	527
VOE 14513229	912	500	533
VOE 14513232	912	500	533
VOE 14513233	912	400	529
VOE 14513250	860	200	401
VOE 14513388	827	200	371
VOE 14513669	924	3150	721
VOE 14513726	974	3000	785
VOE 14513726	975	2500	813
VOE 14513727	975	1500	805
VOE 14513730	914	700	583
VOE 14513753	852	100	395
VOE 14513754	852	100	395
VOE 14513755	852	100	395
VOE 14513756	852	100	395
VOE 14513757	852	100	395
VOE 14513758	852	100	395
VOE 14513760	852	100	397
VOE 14513761	852	100	397
VOE 14513762	852	100	397
VOE 14513763	852	100	397
VOE 14513765	852	100	397
VOE 14513798	830	100	375
VOE 14513928	870	300	419
VOE 14513957	911	100	475
VOE 14513991	897	100	447
VOE 14513991	897	150	451
VOE 14513992	821	300	363
VOE 14513993	821	300	363
VOE 14513999	870	300	419
VOE 14513999	874	300	425
VOE 14514000	874	300	425
VOE 14514021	914	1200	601
VOE 14514026	914	1200	601
VOE 14514049	897	100	447
VOE 14514049	897	150	451
VOE 14514051	821	300	363
VOE 14514052	821	300	363
VOE 14514062	837	200	381
VOE 14514062	837	300	385
VOE 14514121	911	400	485
VOE 14514124	860	400	405
VOE 14514160	860	200	401
VOE 14514160	860	300	403
VOE 14514162	860	200	401
VOE 14514163	860	200	401
VOE 14514164	860	200	401
VOE 14514165	860	200	401
VOE 14514167	914	300	571
VOE 14514175	911	300	481
VOE 14514203	810	700	347
VOE 14514204	810	700	347
VOE 14514213	916	1200	643
VOE 14514215	914	250	565
VOE 14514215	914	2200	615
VOE 14514215	914	2900	617
VOE 14514322	860	100	399
VOE 14514329	870	300	419
VOE 14514329	874	300	425
VOE 14514330	870	200	415
VOE 14514331	870	300	417
VOE 14514331	874	300	425
VOE 14514339	356	100	191
VOE 14514361	870	100	411
VOE 14514369	860	100	399
VOE 14514370	860	100	399
VOE 14514371	860	200	401
VOE 14514372	860	200	401
VOE 14514373	356	300	193
VOE 14514378	356	300	193
VOE 14514380	441	500	275
VOE 14514382	441	500	275
VOE 14514385	441	500	275
VOE 14514428	860	500	407
VOE 14514429	860	500	407
VOE 14514515	821	300	363
VOE 14514553	369	200	217
VOE 14514654	810	500	341
VOE 14514720	870	300	419
VOE 14514720	874	300	425
VOE 14514828	916	2000	651
VOE 14514830	916	2000	651
VOE 14514831	916	2000	651
VOE 14514832	916	2000	651
VOE 14514834	916	2000	651
VOE 14514835	916	2000	651
VOE 14514838	916	4100	683
VOE 14514839	916	4100	683
VOE 14515002	914	2000	611
VOE 14515047	914	700	583
VOE 14515047	914	800	585
VOE 14515062	897	200	455
VOE 14515062	897	250	459
VOE 14515081	830	100	377
VOE 14515173	234	300	119
VOE 14515278	916	300	625
VOE 14515306	916	4000	681
VOE 14515306	916	4100	683
VOE 14515317	891	200	439
VOE 14515323	975	1900	807
VOE 14515335	975	1900	807
VOE 14515349	975	2500	811
VOE 14515386	914	250	565
VOE 14515388	914	2200	615
VOE 14515453	830	100	375
VOE 14515460	916	4000	681
VOE 14515460	916	4100	683
VOE 14515461	916	4000	681
VOE 14515461	916	4100	683
VOE 14515521	916	1200	643
VOE 14515522	916	300	625
VOE 14515524	914	250	567
VOE 14515524	914	500	577
VOE 14515524	924	400	701
VOE 14515524	924	700	703
VOE 14515524	924	1000	709
VOE 14515524	924	1100	713
VOE 14515539	881	100	431
VOE 14515557	975	1500	803
VOE 14515557	975	2600	815
VOE 14515579	718	700	315
VOE 14515580	837	100	379
VOE 14515581	897	100	447
VOE 14515585	897	100	447
VOE 14515593	371	800	237
VOE 14515594	897	200	455
VOE 14515595	897	200	455
VOE 14515596	897	200	455
VOE 14515596	897	250	459
VOE 14515601	897	200	455
VOE 14515718	916	100	619
VOE 14515718	916	400	629
VOE 14515764	897	100	449
VOE 14515941	914	250	565
VOE 14516635	914	800	585
VOE 14516636	914	800	585
VOE 14516637	914	800	585
VOE 14516638	914	800	585

NUMERICAL INDEX

부품번호 색인

RÉPERTOIRE DE NUMÉROS

INDICE DE NÚMERO

NUMMERNREGISTER

Part No	Group	Sect	Page
VOE 14516639	914	800	585
VOE 14516640	914	800	587
VOE 14516697	975	800	801
VOE 14516704	896	100	443
VOE 14516733	916	4200	687
VOE 14516736	914	2000	611
VOE 14516947	914	400	573
VOE 14516947	914	2000	611
VOE 14517015	810	800	351
VOE 14517022	810	700	349
VOE 14517023	810	700	349
VOE 14517121	810	500	341
VOE 14517121	830	100	375
VOE 14517123	860	600	409
VOE 14517124	371	100	221
VOE 14517154	821	300	363
VOE 14517199	821	200	359
VOE 14517201	716	100	299
VOE 14517229	916	2200	659
VOE 14517245	925	100	723
VOE 14517356	916	4200	687
VOE 14517401	992	100	823
VOE 14517557	234	100	115
VOE 14517557	911	100	475
VOE 14517573	234	300	117
VOE 14517615	371	800	237
VOE 14517615	870	200	415
VOE 14517615	874	200	423
VOE 14517654	234	300	117
VOE 14517655	234	300	117
VOE 14517657	234	300	117
VOE 14517674	916	1100	641
VOE 14517675	916	1100	641
VOE 14517676	916	1100	641
VOE 14517677	916	1100	641
VOE 14517678	916	2100	655
VOE 14517679	916	4100	683
VOE 14517680	916	4100	683
VOE 14517681	916	4100	683
VOE 14517699	916	4100	683
VOE 14517743	841	100	387
VOE 14517744	841	100	387
VOE 14517747	234	300	117
VOE 14517748	234	300	117
VOE 14517749	234	300	117
VOE 14517753	234	300	117
VOE 14517754	234	300	117
VOE 14517757	870	200	415
VOE 14517757	874	200	423
VOE 14517758	870	200	415
VOE 14517758	874	200	423
VOE 14517763	843	200	393
VOE 14517783	916	4200	687
VOE 14517889	914	2100	613
VOE 14517890	852	100	395
VOE 14517891	852	100	395
VOE 14517962	925	100	723
VOE 14517962	925	200	727
VOE 14518140	369	300	219
VOE 14518221	369	300	219
VOE 14518321	992	100	823
VOE 14518499	916	2400	665
VOE 14518535	912	100	515
VOE 14518572	852	100	397
VOE 14518589	897	100	447
VOE 14518635	870	100	411
VOE 14518635	874	100	421
VOE 14518743	363	300	203
VOE 14518746	924	700	707
VOE 14518752	911	100	475
VOE 14518864	911	1600	509
VOE 14518865	911	1600	509
VOE 14518866	911	1600	509
VOE 14518880	852	100	397
VOE 14518967	870	100	411
VOE 14518967	874	100	421
VOE 14519371	975	2600	815
VOE 14519773	912	2050	537
VOE 14519774	912	2150	541
VOE 14519853	821	300	361
VOE 14519854	821	300	361
VOE 14520105	371	500	235
VOE 14520278	810	700	347
VOE 14520279	810	700	347
VOE 14520280	810	700	347
VOE 14520281	810	700	347
VOE 14520282	843	200	393
VOE 14520283	843	200	393
VOE 14520284	843	100	389
VOE 14520379	363	300	203
VOE 14520402	371	100	221
VOE 14520415	874	200	423
VOE 14520550	810	500	341
VOE 14520550	830	100	375
VOE 14520629	914	400	573
VOE 14520630	914	400	573
VOE 14520630	916	2400	667
VOE 14520630	916	2450	671
VOE 14521258	912	200	517
VOE 14521258	912	500	533
VOE 14521259	912	200	519
VOE 14521260	912	200	517
VOE 14521261	912	200	517
VOE 14521277	830	100	377
VOE 14521282	372	200	241
VOE 14521283	372	200	241
VOE 14521355	852	100	397
VOE 14521373	852	100	397
VOE 14521384	852	100	395
VOE 14521385	852	100	395
VOE 14521452	441	500	275
VOE 14521452	441	600	277
VOE 14521727	924	3150	721
VOE 14521728	234	100	115
VOE 14521728	911	100	475
VOE 14521728	911	400	485
VOE 14521729	372	200	241
VOE 14521847	896	100	441
VOE 14521944	827	200	371
VOE 14521945	821	200	357
VOE 14521945	827	200	371
VOE 14521959	827	200	371
VOE 14521974	837	100	379
VOE 14521975	837	100	379
VOE 14521976	914	700	583
VOE 14521977	914	700	583
VOE 14521978	914	700	583
VOE 14521979	914	700	583
VOE 14521988	852	100	395
VOE 14521989	852	100	395
VOE 14522007	914	700	583
VOE 14522008	914	250	565
VOE 14522008	914	2200	615
VOE 14522018	916	2200	661
VOE 14522026	810	600	343
VOE 14522027	810	600	343
VOE 14522028	810	600	343
VOE 14522029	810	600	343
VOE 14522030	810	800	351
VOE 14522031	810	800	351
VOE 14522032	810	700	347
VOE 14522035	837	100	379
VOE 14522036	837	100	379
VOE 14522037	914	700	583
VOE 14522038	914	700	583
VOE 14522039	914	250	565
VOE 14522039	914	2200	615
VOE 14522131	371	500	235
VOE 14522182	810	700	347
VOE 14522184	810	700	347
VOE 14522224	821	200	359
VOE 14522227	821	300	361
VOE 14522371	924	100	697
VOE 14522371	924	3050	719
VOE 14522409	924	3150	721
VOE 14522410	924	3150	721
VOE 14522411	924	3150	721
VOE 14522412	371	800	237
VOE 14522839	911	500	489
VOE 14522840	911	500	489
VOE 14522862	356	300	193
VOE 14522862	716	100	299
VOE 14522862	716	400	301
VOE 14522862	810	700	347
VOE 14522862	821	100	353
VOE 14522862	821	100	355
VOE 14522862	821	200	357
VOE 14522862	821	200	359
VOE 14522862	821	300	363
VOE 14522862	821	400	365
VOE 14522862	821	500	367
VOE 14522862	827	100	369
VOE 14522862	827	200	371
VOE 14522862	891	200	439
VOE 14522862	911	1100	505

Part No	Group	Sect	Page
VOE 14522862	992	100	821
VOE 14522979	924	3050	719
VOE 14522980	924	3050	719
VOE 14522981	924	3050	719
VOE 14522982	924	3050	719
VOE 14522983	924	3050	719
VOE 14522984	924	3050	719
VOE 14522985	924	3050	719
VOE 14522986	924	3050	719
VOE 14522987	924	3050	719
VOE 14522988	924	3050	719
VOE 14522989	924	3050	719
VOE 14522990	924	3050	719
VOE 14522991	924	3050	719
VOE 14522992	924	3050	719
VOE 14523000	371	800	237
VOE 14523000	810	600	343
VOE 14523005	914	700	583
VOE 14523006	914	700	583
VOE 14523019	870	300	417
VOE 14523020	870	300	417
VOE 14523088	881	200	435
VOE 14523095	881	100	431
VOE 14523252	810	700	347
VOE 14523264	914	500	577
VOE 14523607	810	700	347
VOE 14523673	975	2500	811
VOE 14523879	911	1100	505
VOE 14523879	911	1200	507
VOE 14523953	716	100	299
VOE 14523953	716	400	301
VOE 14523970	914	700	583
VOE 14524055	975	1500	803
VOE 14524060	975	2500	811
VOE 14524063	975	2500	811
VOE 14524122	974	100	775
VOE 14524122	975	100	787
VOE 14524122	975	300	791
VOE 14524171	914	500	577
VOE 14524172	914	500	577
VOE 14524419	364	100	207
VOE 14524420	364	100	207
VOE 14524422	371	500	235
VOE 14524644	916	1200	643
VOE 14524665	975	2500	811
VOE 14524710	925	200	727
VOE 14524719	843	200	391
VOE 14524720	843	200	391
VOE 14524738	810	100	339
VOE 14524761	911	100	475
VOE 14524785	443	200	283
VOE 14524785	911	200	479
VOE 14524929	916	2100	655
VOE 14524930	916	2100	655
VOE 14524938	912	200	519
VOE 14524939	912	200	521
VOE 14524940	912	200	521
VOE 14524941	912	200	521
VOE 14524955	234	300	117
VOE 14525048	912	2050	537
VOE 14525163	810	100	339
VOE 14525166	810	500	341
VOE 14525233	372	200	241
VOE 14525740	975	1900	807
VOE 14526128	916	1200	643
VOE 14526153	881	100	431
VOE 14526156	367	100	213
VOE 14526158	364	200	211
VOE 14526159	393	100	247
VOE 14526162	393	100	247
VOE 14526163	393	100	247
VOE 14526164	369	100	215
VOE 14526166	837	100	379
VOE 14526169	218	100	91
VOE 14526203	925	600	743
VOE 14526214	431	300	261
VOE 14526422	821	300	363
VOE 14526432	821	100	353
VOE 14526434	821	100	353
VOE 14526435	821	100	353
VOE 14526437	821	100	353
VOE 14526438	821	500	367
VOE 14526459	975	1500	803
VOE 14526510	925	200	727
VOE 14526609	913	100	543
VOE 14526609	913	200	545
VOE 14526610	914	2000	611
VOE 14526610	916	2500	673
VOE 14526611	911	600	493
VOE 14526636	775	100	319
VOE 14526638	775	100	319
VOE 14526746	718	500	313
VOE 14526761	911	500	489
VOE 14526776	925	200	727
VOE 14526785	810	700	347
VOE 14526786	810	600	343
VOE 14526865	371	400	231
VOE 14526877	914	250	565
VOE 14527025	821	500	367
VOE 14527026	821	500	367
VOE 14527027	891	100	437
VOE 14527029	821	100	353
VOE 14527030	821	100	353
VOE 14527031	821	100	353
VOE 14527032	821	100	353
VOE 14527033	821	100	353
VOE 14527034	821	100	355
VOE 14527035	821	300	361
VOE 14527037	821	100	353
VOE 14527039	821	500	367
VOE 14527040	821	500	367
VOE 14527041	821	200	357
VOE 14527115	837	200	381
VOE 14527116	837	200	381
VOE 14527117	837	200	381
VOE 14527124	775	900	327
VOE 14527125	775	900	327
VOE 14527150	393	100	247
VOE 14527151	393	100	247
VOE 14527152	393	100	247
VOE 14527157	371	500	235
VOE 14527167	897	150	453
VOE 14527167	897	250	461
VOE 14527209	870	100	411
VOE 14527209	874	100	421
VOE 14527210	870	100	411
VOE 14527210	874	100	421
VOE 14527270	916	2400	665
VOE 14527270	916	2450	671
VOE 14527274	916	2400	665
VOE 14527286	852	100	395
VOE 14527289	252	100	133
VOE 14527357	827	300	373
VOE 14527359	235	100	121
VOE 14527361	222	400	107
VOE 14527362	218	100	91
VOE 14527364	256	100	137
VOE 14527372	911	1100	505
VOE 14527373	911	1200	507
VOE 14527374	911	1200	507
VOE 14527375	911	1200	507
VOE 14527376	911	1200	507
VOE 14527377	911	1200	507
VOE 14527379	269	200	167
VOE 14527380	269	300	169
VOE 14527381	269	300	169
VOE 14527403	843	200	391
VOE 14527405	810	700	347
VOE 14527410	810	500	341
VOE 14527410	860	600	409
VOE 14527412	810	500	341
VOE 14527456	821	300	361
VOE 14527458	821	300	363
VOE 14527463	827	200	371
VOE 14527464	821	400	365
VOE 14527465	860	100	399
VOE 14527467	821	200	357
VOE 14527485	810	600	343
VOE 14527658	256	100	137
VOE 14527678	821	300	361
VOE 14527689	810	500	341
VOE 14527692	843	200	391
VOE 14527693	843	200	391
VOE 14527738	897	100	447
VOE 14527738	897	150	451
VOE 14528085	852	100	397
VOE 14528250	913	300	553
VOE 14528378	431	400	263
VOE 14528383	252	100	133
VOE 14528385	252	100	133
VOE 14528441	974	300	779
VOE 14528449	974	300	779
VOE 14528563	234	100	115
VOE 14528593	891	200	439
VOE 14528594	891	200	439

NUMERICAL INDEX 부품번호 색인

RÉPERTOIRE DE NUMÉROS **INDICE DE NÚMERO**

NUMMERNREGISTER

Part No	Group	Sect	Page
VOE 14528595	891	200	439
VOE 14528725	431	300	259
VOE 14528726	431	300	261
VOE 14528800	775	700	323
VOE 14528919	234	100	115
VOE 14528922	234	100	115
VOE 14528958	222	400	107
VOE 14529010	775	100	319
VOE 14529015	431	300	259
VOE 14529028	372	200	241
VOE 14529041	371	800	237
VOE 14529044	362	200	197
VOE 14529050	870	100	411
VOE 14529050	870	300	417
VOE 14529050	874	100	421
VOE 14529050	874	300	425
VOE 14529051	870	300	417
VOE 14529051	874	300	425
VOE 14529052	870	300	419
VOE 14529052	874	300	425
VOE 14529064	371	200	223
VOE 14529064	870	100	411
VOE 14529064	874	100	421
VOE 14529064	914	2100	613
VOE 14529065	371	200	223
VOE 14529065	914	100	561
VOE 14529065	914	300	569
VOE 14529065	914	300	571
VOE 14529065	916	2400	667
VOE 14529065	916	2450	671
VOE 14529070	371	100	221
VOE 14529071	371	100	221
VOE 14529072	371	100	221
VOE 14529076	371	100	221
VOE 14529077	310	100	177
VOE 14529080	310	100	177
VOE 14529090	371	800	237
VOE 14529099	371	200	223
VOE 14529100	371	200	223
VOE 14529103	352	100	189
VOE 14529112	371	100	221
VOE 14529112	371	200	223
VOE 14529112	875	100	429
VOE 14529122	371	200	223
VOE 14529132	870	300	417
VOE 14529132	874	300	425
VOE 14529136	234	300	117
VOE 14529137	362	100	195
VOE 14529148	364	100	205
VOE 14529152	364	200	211
VOE 14529156	870	300	419
VOE 14529156	874	300	425
VOE 14529167	387	200	245
VOE 14529178	364	200	211
VOE 14529180	364	200	211
VOE 14529188	362	100	195
VOE 14529206	364	100	207
VOE 14529211	364	100	207
VOE 14529229	356	300	193
VOE 14529230	371	800	237
VOE 14529231	393	100	247
VOE 14529258	371	200	223
VOE 14529258	870	100	413
VOE 14529258	874	100	421
VOE 14529294	367	100	213
VOE 14529294	914	300	569
VOE 14529295	367	100	213
VOE 14529295	369	300	219
VOE 14529300	367	100	213
VOE 14529303	367	100	213
VOE 14529305	367	100	213
VOE 14529313	234	300	119
VOE 14529317	234	300	117
VOE 14529318	234	300	117
VOE 14529319	234	300	117
VOE 14529322	234	300	119
VOE 14529323	234	300	117
VOE 14529324	911	100	477
VOE 14529326	371	200	223
VOE 14529326	875	100	429
VOE 14529326	914	200	563
VOE 14529326	914	300	569
VOE 14529326	914	500	577
VOE 14529332	386	100	243
VOE 14529334	234	300	119
VOE 14529345	369	200	217
VOE 14529345	369	300	219
VOE 14529345	371	200	225
VOE 14529345	371	500	235
VOE 14529346	371	100	221
VOE 14529346	371	400	231
VOE 14529350	363	200	201
VOE 14529352	234	300	117
VOE 14529354	371	800	237
VOE 14529395	234	300	119
VOE 14529396	371	200	223
VOE 14529399	234	300	119
VOE 14529538	914	2100	613
VOE 14529571	975	100	789
VOE 14529571	975	300	793
VOE 14529622	810	800	351
VOE 14529623	810	800	351
VOE 14529654	975	800	801
VOE 14529756	913	300	553
VOE 14529757	913	300	553
VOE 14529759	441	600	279
VOE 14529760	441	600	277
VOE 14529761	441	600	279
VOE 14529762	441	600	279
VOE 14529763	441	600	281
VOE 14529765	441	600	279
VOE 14529766	441	600	279
VOE 14529767	441	600	279
VOE 14529769	441	600	279
VOE 14529770	441	600	279
VOE 14529771	441	600	279
VOE 14529772	441	600	277
VOE 14529773	441	600	277
VOE 14529774	441	600	277
VOE 14529776	441	600	277
VOE 14529834	911	700	497
VOE 14529837	441	600	279
VOE 14529838	441	600	277
VOE 14529933	371	100	221
VOE 14529947	234	100	115
VOE 14529994	810	600	343
VOE 14529995	810	500	341
VOE 14529996	810	700	347
VOE 14529997	841	100	387
VOE 14529998	810	700	347
VOE 14529999	830	100	377
VOE 14530000	810	100	339
VOE 14530003	810	100	339
VOE 14530079	371	800	237
VOE 14530127	364	100	205
VOE 14530130	364	100	207
VOE 14530214	362	300	199
VOE 14530215	362	300	199
VOE 14530220	218	100	91
VOE 14530228	356	300	193
VOE 14530370	775	100	319
VOE 14530371	775	100	319
VOE 14530381	775	100	319
VOE 14530382	775	100	319
VOE 14530384	775	100	319
VOE 14530385	775	100	319
VOE 14530411	356	100	191
VOE 14530481	881	200	435
VOE 14530482	881	200	435
VOE 14530485	881	200	435
VOE 14530487	881	200	435
VOE 14530488	837	100	379
VOE 14530489	881	200	435
VOE 14530573	870	200	415
VOE 14530604	362	200	197
VOE 14530647	830	100	377
VOE 14530648	830	100	377
VOE 14530649	830	100	377
VOE 14530650	830	100	377
VOE 14530651	830	100	377
VOE 14530652	830	100	377
VOE 14530653	830	100	375
VOE 14530656	830	100	377
VOE 14530666	975	2500	811
VOE 14530667	975	1500	803
VOE 14530667	975	2600	815
VOE 14530676	975	500	797
VOE 14530722	810	800	351
VOE 14530733	897	100	447
VOE 14530733	897	150	451
VOE 14530777	837	300	383
VOE 14530961	860	400	405
VOE 14530964	860	400	405
VOE 14530987	911	100	475
VOE 14530988	911	100	475

Part No	Group	Sect	Page
VOE 14530993	911	100	475
VOE 14530995	911	600	493
VOE 14530996	911	200	479
VOE 14530998	911	600	493
VOE 14530998	916	2200	659
VOE 14531001	911	300	481
VOE 14531003	914	400	573
VOE 14531009	441	500	275
VOE 14531013	492	100	285
VOE 14531014	492	100	285
VOE 14531016	821	400	365
VOE 14531016	916	300	625
VOE 14531020	492	100	285
VOE 14531021	492	100	285
VOE 14531022	441	500	275
VOE 14531023	492	100	285
VOE 14531024	441	500	275
VOE 14531031	912	2050	537
VOE 14531032	916	6000	691
VOE 14531033	916	300	625
VOE 14531065	827	100	369
VOE 14531075	911	500	489
VOE 14531088	924	1000	709
VOE 14531093	431	100	255
VOE 14531093	441	100	265
VOE 14531095	916	2400	665
VOE 14531097	914	100	559
VOE 14531099	914	300	569
VOE 14531101	914	250	565
VOE 14531102	914	250	567
VOE 14531103	914	250	565
VOE 14531103	914	2200	615
VOE 14531110	916	1200	643
VOE 14531110	916	3100	679
VOE 14531110	924	1000	709
VOE 14531112	916	300	625
VOE 14531113	916	1200	643
VOE 14531119	924	400	701
VOE 14531120	916	3000	677
VOE 14531120	924	1100	713
VOE 14531121	916	800	633
VOE 14531121	916	1400	649
VOE 14531121	916	2100	655
VOE 14531121	916	4000	681
VOE 14531121	916	4100	683
VOE 14531121	916	4200	687
VOE 14531125	916	2100	655
VOE 14531128	924	400	701
VOE 14531129	916	3000	677
VOE 14531129	924	1100	713
VOE 14531133	924	700	703
VOE 14531148	911	800	499
VOE 14531154	911	100	475
VOE 14531157	821	200	357
VOE 14531158	821	200	357
VOE 14531180	897	100	449
VOE 14531180	897	200	457
VOE 14531240	897	200	455
VOE 14531240	897	250	459
VOE 14531305	371	400	231
VOE 14531306	371	400	231
VOE 14531313	261	100	145
VOE 14531317	235	100	121
VOE 14531331	881	100	431
VOE 14531340	252	100	133
VOE 14531360	367	100	213
VOE 14531409	914	100	561
VOE 14531419	363	200	201
VOE 14531436	891	200	439
VOE 14531437	821	200	357
VOE 14531439	821	200	357
VOE 14531446	821	300	361
VOE 14531449	821	100	355
VOE 14531453	821	100	353
VOE 14531455	821	100	353
VOE 14531456	891	100	437
VOE 14531457	821	100	355
VOE 14531458	827	100	369
VOE 14531520	775	700	323
VOE 14531638	881	100	431
VOE 14531657	911	1100	505
VOE 14531860	924	1000	709
VOE 14531862	492	100	285
VOE 14531899	897	250	459
VOE 14531900	897	150	451
VOE 14531901	897	250	459
VOE 14531903	897	150	453
VOE 14531904	897	250	459
VOE 14531905	897	150	451
VOE 1453190630	897	250	459
VOE 14532052	261	100	145
VOE 14532112	897	150	451
VOE 14532113	897	150	451
VOE 14532114	897	250	459
VOE 14532115	897	150	451
VOE 14532116	897	150	451
VOE 14532117	897	250	459
VOE 14532118	897	250	459
VOE 14532119	897	250	459
VOE 14532121	897	250	459
VOE 14532259	261	100	145
VOE 14532260	234	100	115
VOE 14532264	775	500	321
VOE 14532264	775	800	325
VOE 14532264	775	1000	329
VOE 14532264	775	1200	331
VOE 14532265	775	900	327
VOE 14532267	715	200	295
VOE 14532268	715	200	295
VOE 14532270	775	900	327
VOE 14532272	775	900	327
VOE 14532273	775	900	327
VOE 14532274	775	900	327
VOE 14532275	775	900	327
VOE 14532276	775	800	325
VOE 14532276	775	900	327
VOE 14532276	775	1000	329
VOE 14532277	775	900	327
VOE 14532278	775	900	327
VOE 14532279	775	900	327
VOE 14532316	775	900	327
VOE 14532317	775	800	325
VOE 14532319	775	800	325
VOE 14532320	775	800	325
VOE 14532322	775	800	325
VOE 14532330	775	1000	329
VOE 14532331	775	1000	329
VOE 14532332	775	1000	329
VOE 14532333	775	1000	329
VOE 14532334	775	1000	329
VOE 14532335	775	1000	329
VOE 14532338	775	100	319
VOE 14532339	775	100	319
VOE 14532340	775	100	319
VOE 14532342	775	100	319
VOE 14532362	911	100	475
VOE 14532368	911	100	475
VOE 14532449	775	700	323
VOE 14532450	775	700	323
VOE 14532451	775	700	323
VOE 14532452	775	700	323
VOE 14532453	775	700	323
VOE 14532454	775	700	323
VOE 14532455	775	700	323
VOE 14532467	775	100	319
VOE 14532473	775	100	319
VOE 14532475	218	100	91
VOE 14532476	261	100	145
VOE 14532476	911	1100	505
VOE 14532477	837	200	381
VOE 14532477	837	300	385
VOE 14532477	860	100	399
VOE 14532477	860	200	401
VOE 14532477	860	300	403
VOE 14532481	897	150	451
VOE 14532496	897	200	455
VOE 14532496	897	250	459
VOE 14532512	911	500	489
VOE 14532514	911	500	489
VOE 14532533	235	100	123
VOE 14532534	235	100	121
VOE 14532534	261	100	145
VOE 14532557	362	300	199
VOE 14532584	897	150	451
VOE 14532586	897	150	453
VOE 14532702	924	1600	715
VOE 14532726	870	300	417
VOE 14532727	870	300	417
VOE 14532728	870	200	415
VOE 14532728	870	300	417
VOE 14532731	775	700	323
VOE 14532784	975	500	797
VOE 14532787	975	500	797
VOE 14532788	975	500	797
VOE 14532800	975	500	797

NUMERICAL INDEX

RÉPERTOIRE DE NUMÉROS

NUMMERNREGISTER

부품번호 색인

INDICE DE NÚMERO

Catalogue id	Group
20072	1000
Issue	Page
VOE 74B9920072	20

NUMERICAL INDEX

부품번호 색인

RÉPERTOIRE DE NUMÉROS

INDICE DE NÚMERO

NUMMERNREGISTER

Catalogue id 20072 | Group 1000 | Issue VOE 74B9920072 | Page 21

Part No	Group	Sect	Page
VOE 14532801	975	500	797
VOE 14532802	975	500	797
VOE 14532804	975	500	797
VOE 14532805	975	500	797
VOE 14532808	975	500	797
VOE 14532809	975	500	797
VOE 14532811	975	500	797
VOE 14532812	975	500	797
VOE 14532813	975	500	797
VOE 14532872	837	300	383
VOE 14532873	837	300	383
VOE 14532874	837	300	383
VOE 14532875	837	300	383
VOE 14532876	837	300	383
VOE 14532877	837	300	383
VOE 14532878	837	300	383
VOE 14532879	837	300	383
VOE 14532880	837	300	383
VOE 14532952	924	1600	715
VOE 14532955	916	2100	655
VOE 14533034	913	200	547
VOE 14533035	913	200	547
VOE 14533069	975	500	797
VOE 14533114	924	1600	715
VOE 14533151	775	700	323
VOE 14533155	775	1200	331
VOE 14533164	837	200	381
VOE 14533170	718	500	313
VOE 14533211	821	200	357
VOE 14533213	821	200	357
VOE 14533220	821	200	359
VOE 14533420	911	500	489
VOE 14533496	911	900	501
VOE 14533496	911	1000	503
VOE 14533534	897	200	455
VOE 14533587	897	200	455
VOE 14533587	897	250	459
VOE 14533609	912	500	531
VOE 14533631	258	200	143
VOE 14533632	258	200	143
VOE 14533635	261	100	145
VOE 14533678	974	2100	781
VOE 14533698	431	400	263
VOE 14533719	261	100	145
VOE 14533791	821	200	357
VOE 14533792	821	200	359
VOE 14533795	821	100	355
VOE 14533797	821	100	355
VOE 14533798	821	200	357
VOE 14533822	914	250	565
VOE 14533831	261	300	149
VOE 14533832	261	300	149
VOE 14533833	261	300	149
VOE 14533834	261	300	149
VOE 14533835	261	300	149
VOE 14533836	261	300	149
VOE 14533837	261	300	149
VOE 14533839	911	1200	507
VOE 14533840	911	1200	507
VOE 14533841	911	1100	505
VOE 14533842	911	1200	507
VOE 14533881	261	300	149
VOE 14533908	718	300	311
VOE 14533909	718	300	311
VOE 14533926	775	500	321
VOE 14533964	261	100	145
VOE 14534028	913	300	553
VOE 14534029	913	200	547
VOE 14534029	913	300	553
VOE 14534030	913	200	547
VOE 14534030	913	300	553
VOE 14534044	913	200	547
VOE 14534044	913	300	553
VOE 14534045	913	300	553
VOE 14534047	913	300	553
VOE 14534048	913	300	553
VOE 14534049	913	300	553
VOE 14534050	913	300	553
VOE 14534051	913	300	553
VOE 14534450	975	500	795
VOE 14534453	975	500	795
VOE 14534455	975	500	795
VOE 14534457	975	500	795
VOE 14534459	975	500	795
VOE 14534504	913	300	555
VOE 14534559	926	500	757
VOE 14534560	926	800	763
VOE 14534561	926	600	759
VOE 14534562	926	800	763
VOE 14534563	926	300	755
VOE 14534564	926	700	761
VOE 14534573	926	600	759
VOE 14534574	926	900	765
VOE 14534578	926	600	759
VOE 14534581	926	500	757
VOE 14534581	926	800	763
VOE 14534583	926	300	755
VOE 14534584	926	300	755
VOE 14534585	926	900	765
VOE 14534589	926	900	765
VOE 14534592	926	800	763
VOE 14534594	926	500	757
VOE 14534597	926	500	757
VOE 14534598	926	800	763
VOE 14534602	926	600	759
VOE 14534602	926	900	765
VOE 14534610	926	500	757
VOE 14534610	926	800	763
VOE 14534618	926	600	759
VOE 14534620	926	900	765
VOE 14534624	926	700	761
VOE 14534629	926	600	759
VOE 14534630	926	900	765
VOE 14534632	926	600	759
VOE 14534632	926	900	765
VOE 14534635	926	600	759
VOE 14534643	926	300	755
VOE 14534643	926	700	761
VOE 14534645	926	500	757
VOE 14534647	926	800	763
VOE 14534655	926	600	759
VOE 14534659	926	900	765
VOE 14534661	926	700	761
VOE 14534663	926	300	755
VOE 14534670	926	600	759
VOE 14534670	926	900	765
VOE 14534672	926	900	765
VOE 14534675	926	600	759
VOE 14534676	926	600	759
VOE 14534682	926	900	765
VOE 14534684	926	900	765
VOE 14534685	926	900	765
VOE 14534689	926	600	759
VOE 14534691	926	600	759
VOE 14534692	926	900	765
VOE 14534699	926	600	759
VOE 14534702	926	900	765
VOE 14534703	926	600	759
VOE 14534708	926	600	759
VOE 14534710	926	900	765
VOE 14534712	926	600	759
VOE 14534713	926	900	765
VOE 14534717	926	300	755
VOE 14534723	926	700	761
VOE 14534726	926	700	761
VOE 14534728	926	300	755
VOE 14534730	926	300	755
VOE 14534734	926	500	757
VOE 14534734	926	800	763
VOE 14534740	926	800	763
VOE 14534743	926	300	755
VOE 14534743	926	700	761
VOE 14534744	926	500	757
VOE 14534748	926	300	755
VOE 14534751	926	900	765
VOE 14534759	926	600	759
VOE 14534760	926	300	755
VOE 14534765	926	600	759
VOE 14534766	926	900	765
VOE 14534767	926	900	765
VOE 14534769	926	500	757
VOE 14534769	926	600	759
VOE 14534776	926	900	765
VOE 14534778	926	600	759
VOE 14534781	926	500	757
VOE 14534784	926	800	763
VOE 14534788	926	500	757
VOE 14534788	926	800	763
VOE 14534794	926	300	755
VOE 14534794	926	700	761
VOE 14534797	926	600	759
VOE 14534797	926	900	765
VOE 14534800	926	500	757
VOE 14534800	926	800	763
VOE 14534804	926	900	765

Part No	Group	Sect	Page
VOE 14534809	926	300	755
VOE 14534810	926	300	755
VOE 14534811	926	700	761
VOE 14534812	926	700	761
VOE 14534825	926	500	757
VOE 14534825	926	800	763
VOE 14534826	926	600	759
VOE 14534826	926	900	765
VOE 14534827	926	500	757
VOE 14534827	926	800	763
VOE 14534828	926	600	759
VOE 14534829	926	500	757
VOE 14534830	926	500	757
VOE 14534831	926	600	759
VOE 14534835	926	800	763
VOE 14534836	926	900	765
VOE 14534837	926	800	763
VOE 14534837	926	900	765
VOE 14534842	926	600	759
VOE 14535066	775	700	323
VOE 14535068	775	700	323
VOE 14535285	371	800	237
VOE 14535346	371	800	237
VOE 14535385	913	200	547
VOE 14535386	913	200	547
VOE 14535387	913	200	547
VOE 14535388	913	200	547
VOE 14535414	975	1500	803
VOE 14535454	913	300	555
VOE 14535455	913	300	555
VOE 14535456	913	300	555
VOE 14535481	914	500	577
VOE 14535492	975	1900	807
VOE 14535510	975	1500	803
VOE 14535511	975	1500	803
VOE 14535555	261	400	151
VOE 14535738	926	1000	767
VOE 14535739	926	1000	767
VOE 14535740	926	1000	767
VOE 14535741	926	1100	769
VOE 14535742	926	1100	769
VOE 14535743	926	1100	769
VOE 14535879	897	200	455
VOE 14535879	897	250	459
VOE 14535881	371	500	235
VOE 14535882	371	500	235
VOE 14536015	911	1000	503
VOE 14536016	911	1000	503
VOE 14536017	911	1000	503
VOE 14536018	911	1000	503
VOE 14536020	911	1000	503
VOE 14536021	911	1000	503
VOE 14536022	911	1000	503
VOE 14536023	913	200	547
VOE 14536024	913	200	545
VOE 14536025	913	200	545
VOE 14536026	913	200	545
VOE 14536027	913	200	545
VOE 14536031	913	200	545
VOE 14536032	913	200	545
VOE 14536033	913	200	547
VOE 14536037	913	300	551
VOE 14536038	913	300	551
VOE 14536061	258	200	143
VOE 14536062	258	200	143
VOE 14536063	911	1100	505
VOE 14536066	261	100	145
VOE 14536069	261	100	145
VOE 14536080	911	700	497
VOE 14536138	821	300	361
VOE 14536184	911	2150	513
VOE 14536185	911	2050	511
VOE 14536185	911	2150	513
VOE 14536186	911	2050	511
VOE 14536187	911	2150	513
VOE 14536188	911	2050	511
VOE 14536188	911	2150	513
VOE 14536189	911	2050	511
VOE 14536189	911	2150	513
VOE 14536190	911	2050	511
VOE 14536190	911	2150	513
VOE 14536191	911	2150	513
VOE 14536192	911	2150	513
VOE 14536193	911	2050	511
VOE 14536193	911	2150	513
VOE 14536195	911	2150	513
VOE 14536197	911	2050	511
VOE 14536197	911	2150	513
VOE 14536201	911	2050	511
VOE 14536201	911	2150	513
VOE 14536202	911	2050	511
VOE 14536202	911	2150	513
VOE 14536203	911	2050	511
VOE 14536203	911	2150	513
VOE 14536204	911	2050	511
VOE 14536204	911	2150	513
VOE 14536205	911	2050	511
VOE 14536206	911	2150	513
VOE 14536208	911	2150	513
VOE 14536209	911	2050	511
VOE 14536523	852	100	397
VOE 14536801	925	250	731
VOE 14536801	925	400	735
VOE 14536802	925	250	731
VOE 14536802	925	400	735
VOE 14536841	897	100	447
VOE 14536841	897	150	451
VOE 14536900	775	100	319
VOE 14536907	775	100	319
VOE 14537087	841	100	387
VOE 14537112	821	300	361
VOE 14537113	821	300	361
VOE 14537142	924	100	697
VOE 14537151	369	300	219
VOE 14537154	369	300	219
VOE 14537263	356	300	193
VOE 14537294	911	800	499
VOE 14537294	911	2150	513
VOE 14537295	911	800	499
VOE 14537295	911	2050	511
VOE 14537296	914	300	571
VOE 14537296	914	900	589
VOE 14537297	911	500	489
VOE 14537299	911	500	489
VOE 14537300	911	500	489
VOE 14537301	914	500	577
VOE 14537301	924	1000	709
VOE 14537347	234	100	115
VOE 14537348	234	100	115
VOE 14537349	837	300	383
VOE 14537351	837	300	383
VOE 14537353	837	200	381
VOE 14537354	837	200	381
VOE 14537357	837	300	383
VOE 14537413	911	1000	503
VOE 14537414	911	1000	503
VOE 14537415	911	1000	503
VOE 14537416	911	1000	503
VOE 14537417	911	1000	503
VOE 14537465	914	500	579
VOE 14537466	911	500	489
VOE 14537466	911	500	491
VOE 14537467	911	500	489
VOE 14537469	916	1000	639
VOE 14537470	914	300	569
VOE 14537470	914	400	573
VOE 14537759	925	400	737
VOE 14537760	925	400	737
VOE 14537797	925	400	735
VOE 14537824	925	400	735
VOE 14537839	925	400	735
VOE 14537843	925	400	735
VOE 14537847	925	400	735
VOE 14537905	925	400	735
VOE 14537924	925	400	735
VOE 14538355	925	250	731
VOE 14538517	916	1200	643
VOE 14538557	362	200	197
VOE 14538584	897	100	449
VOE 14538584	897	200	457
VOE 14538608	852	100	395
VOE 14538706	992	100	821
VOE 14538707	992	100	821
VOE 14538708	992	100	821
VOE 14538709	992	100	821
VOE 14538710	992	100	821
VOE 14538711	992	100	823
VOE 14538712	992	100	823
VOE 14538765	852	100	397
VOE 14538978	897	150	453
VOE 14538978	897	250	459
VOE 14538979	897	100	449
VOE 14538979	897	200	455
VOE 14538984	897	200	455
VOE 14538984	897	250	459

NUMERICAL INDEX

부품번호 색인

RÉPERTOIRE DE NUMÉROS

INDICE DE NÚMERO

NUMMERNREGISTER

Catalogue id 20072 | Group 1000 | Issue VOE 74B9920072 | Page 23

Part No	Group	Sect	Page
VOE 14539072	875	100	427
VOE 14539073	875	100	427
VOE 14539074	875	100	427
VOE 14539075	875	100	427
VOE 14539076	875	100	427
VOE 14539077	875	100	427
VOE 14539080	875	100	427
VOE 14539152	926	1400	773
VOE 14539157	926	1200	771
VOE 14539167	926	1200	771
VOE 14539444	875	100	427
VOE 14539445	875	100	427
VOE 14539711	234	100	115
VOE 14539753	841	100	387
VOE 14539754	841	100	387
VOE 14539787	870	100	411
VOE 14539787	874	100	421
VOE 14539789	874	100	421
VOE 14539791	875	100	427
VOE 14539938	926	1200	771
VOE 14539939	926	1200	771
VOE 14539940	926	1200	771
VOE 14539976	234	100	115
VOE 14540002	925	250	731
VOE 14540005	925	250	731
VOE 14540077	875	100	427
VOE 14540079	875	100	427
VOE 14540082	875	100	429
VOE 14540159	821	300	361
VOE 14540161	821	100	355
VOE 14540162	821	300	361
VOE 14540163	891	100	437
VOE 14540210	975	500	795
VOE 14540211	975	500	795
VOE 14540220	256	100	137
VOE 14540221	256	100	137
VOE 14540247	860	600	409
VOE 14540249	830	100	375
VOE 14540286	372	200	241
VOE 14540287	372	200	241
VOE 14540404	431	300	259
VOE 14540405	431	300	259
VOE 14540745	715	100	293
VOE 14540762	914	1100	593
VOE 14540762	914	1200	599
VOE 14540762	914	1300	605
VOE 14540763	914	1100	595
VOE 14540764	914	1100	595
VOE 14540765	914	1100	597
VOE 14540766	914	1200	601
VOE 14540766	914	1300	607
VOE 14540845	897	200	455
VOE 14540862	371	200	223
VOE 14541013	837	300	383
VOE 14541016	870	100	411
VOE 14541016	874	100	421
VOE 14541030	431	300	259
VOE 14541030	441	500	275
VOE 14541091	914	1200	601
VOE 14541091	914	1300	607
VOE 14541254	924	700	703
VOE 14541254	924	1600	715
VOE 14541265	924	700	703
VOE 14541342	870	100	411
VOE 14541342	874	100	421
VOE 14541344	870	200	415
VOE 14541430	715	100	293
VOE 14541438	821	100	353
VOE 14541439	821	500	367
VOE 14541440	821	400	365
VOE 14541441	821	400	365
VOE 14541535	372	200	241
VOE 14541761	974	2100	781
VOE 14541807	974	300	779
VOE 14541892	715	100	293
VOE 14541904	371	200	223
VOE 14541905	911	1100	505
VOE 14541915	261	300	149
VOE 14541945	718	200	309
VOE 14541946	718	100	307
VOE 14541947	718	300	311
VOE 14542006	926	1400	773
VOE 14542152	371	800	237
VOE 14542214	926	1400	773
VOE 14542405	897	100	449
VOE 14542405	897	200	457
VOE 14542498	897	250	459
VOE 14542721	387	200	245
VOE 14542973	827	200	371
VOE 14542974	827	200	371
VOE 14542975	827	200	371
VOE 14543000	821	300	361
VOE 14543001	821	200	357
VOE 14543002	821	200	357
VOE 14543005	821	300	361
VOE 14543006	821	200	357
VOE 14543008	821	200	357
VOE 14543012	821	100	353
VOE 14543539	914	2100	613
VOE 14544025	364	110	209
VOE 14544028	364	100	205
VOE 14544029	364	100	205
VOE 14544054	975	500	795
VOE 14544055	975	500	795
VOE 14545025	256	100	137
VOE 14545136	837	300	383
VOE 14545138	837	300	383
VOE 14545140	837	300	383
VOE 14545142	837	300	383
VOE 14545144	837	300	385
VOE 14545146	837	200	381
VOE 14545294	975	1900	807
VOE 14545295	975	1900	809
VOE 14545296	975	1900	809
VOE 14545297	975	1900	807
VOE 14545306	974	300	779
VOE 14545316	974	2100	781
VOE 14545320	974	300	779
VOE 14545463	911	1200	507
VOE 14545464	875	100	429
VOE 14545488	925	200	727
VOE 14545488	925	250	731
VOE 14545488	925	400	737
VOE 14545488	925	700	745
VOE 14545502	362	300	199
VOE 14545503	362	300	199
VOE 14545747	897	200	455
VOE 14546204	914	1300	609
VOE 14546226	821	100	353
VOE 14546228	821	100	353
VOE 14546296	914	1200	603
VOE 14546476	897	250	459
VOE 14546480	897	150	453
VOE 14546480	897	250	459
VOE 14546480	897	250	461
VOE 14546481	897	100	449
VOE 14546481	897	200	457
VOE 14546518	386	100	243
VOE 14547451	992	100	823
VOE 14547452	992	100	823
VOE 14547453	992	100	821
VOE 14547983	975	100	787
VOE 14547983	975	300	791
VOE 14548445	235	100	121
VOE 14548758	925	250	731
VOE 14548913	974	100	777
VOE 14549094	975	100	789
VOE 14549094	975	300	793
VOE 14549409	852	100	395
VOE 14549410	852	100	395
VOE 14549884	912	2050	535
VOE 14549885	912	2050	535
VOE 14550092	441	500	275
VOE 14550092	441	600	277
VOE 14550312	914	2100	613
VOE 14550879	431	300	261
VOE 14550967	925	250	731
VOE 14550967	925	400	735
VOE 14550968	925	250	731
VOE 14550968	925	400	735
VOE 14550969	925	400	735
VOE 14550970	925	400	737
VOE 14551181	852	100	395
VOE 14551182	852	100	395
VOE 14551806	924	1000	709
VOE 14552320	441	600	281
VOE 14552321	441	600	279
VOE 14552322	441	600	279
VOE 14552329	441	600	277
VOE 14552330	441	600	277
VOE 14552331	441	600	277
VOE 14552332	441	600	281
VOE 14553243	925	250	731
VOE 14553243	925	400	735
VOE 14553244	925	400	735

Part No	Group	Sect	Page
VOE 14553529	235	100	121
VOE 14553530	235	100	121
VOE 14553766	852	100	395
VOE 14554018	235	100	121
VOE 14554019	235	100	121
VOE 14554020	235	100	121
VOE 14554021	235	100	121
VOE 14554876	913	300	555
VOE 14554877	913	200	549
VOE 14555310	925	200	727
VOE 14555314	925	200	727
VOE 14556336	975	500	795
VOE 14556342	975	500	795
VOE 14556346	975	500	795
VOE 14556352	975	500	795
VOE 14556354	975	500	795
VOE 14556359	914	100	557
VOE 14556359	914	1100	593
VOE 14556360	914	100	559
VOE 14556360	914	1100	593
VOE 14556369	810	600	343
VOE 14556370	810	600	343
VOE 14556410	912	100	515
VOE 14556410	912	200	517
VOE 14556410	912	300	523
VOE 14556410	912	400	527
VOE 14556410	912	500	531
VOE 14556464	925	250	731
VOE 14556464	925	400	735
VOE 14556465	925	400	735
VOE 14556579	974	3000	783
VOE 14556580	974	3000	783
VOE 14556602	222	400	107
VOE 14556827	897	150	453
VOE 14556827	897	250	461
VOE 14557146	912	500	533
VOE 14557147	912	500	533
VOE 14557286	914	100	557
VOE 14557286	914	1200	599
VOE 14557287	914	100	559
VOE 14557287	914	1200	599
VOE 14557288	914	100	557
VOE 14557288	914	1300	605
VOE 14557289	914	100	559
VOE 14557289	914	1300	605
VOE 14557814	261	100	147
VOE 14557991	912	200	521
VOE 14557991	912	300	525
VOE 14557991	912	400	529
VOE 14557991	912	500	533
VOE 14558386	810	600	345
VOE 14558387	810	600	345
VOE 14558804	372	200	241
VOE 14558807	372	200	241
VOE 14559246	386	100	243
VOE 14559322	975	1500	803
VOE 14559348	975	1500	803
VOE 14559350	975	2500	811
VOE 14559368	841	100	387
VOE 14559467	975	2500	811
VOE 14560209	975	100	787
VOE 14560209	975	300	791
VOE 14560211	975	1900	807
VOE 14560213	974	100	775
VOE 14560213	975	100	787
VOE 14560213	975	300	791
VOE 14560214	975	100	787
VOE 14560214	975	300	791
VOE 14560302	234	300	117
VOE 14560766	841	100	387
VOE 14560879	235	100	121
VOE 14561138	975	2600	815
VOE 14561962	372	200	241
VOE 14563593	356	100	191
VOE 14563803	975	2600	815
VOE 14563828	716	700	303
VOE 14563828	975	3000	819
VOE 14571039	975	2500	811
VOE 14571655	975	2600	815
VOE 14572137	975	2500	811
VOE 14572515	975	2600	815
VOE 14572654	924	3150	721
VOE 14880051	911	400	485
VOE 14880052	911	200	479
VOE 14880053	911	200	479
VOE 14880054	911	200	479
VOE 14880055	911	200	479
VOE 14880056	916	100	619
VOE 14880056	916	400	629
VOE 14880057	916	100	619
VOE 14880057	916	400	629
VOE 14880058	916	100	619
VOE 14880058	916	400	629
VOE 14880066	914	400	573
VOE 14880078	911	400	485
VOE 14880079	911	400	485
VOE 14880080	924	700	707
VOE 14880080	924	1600	715
VOE 14880081	911	300	483
VOE 14880084	916	2200	659
VOE 14880085	916	2000	651
VOE 14880103	916	4100	683
VOE 14880107	914	500	577
VOE 14880112	916	100	621
VOE 14880130	914	300	569
VOE 14880131	916	2100	655
VOE 14880141	924	700	705
VOE 14880162	916	400	629
VOE 14880165	916	1000	637
VOE 14880165	916	1300	647
VOE 14880165	916	4000	681
VOE 14880165	916	4200	689
VOE 14880231	916	100	621
VOE 14880231	916	400	631
VOE 14880233	916	2500	673
VOE 14880239	916	4200	687
VOE 14880242	916	4200	687
VOE 14880243	916	4200	687
VOE 14880244	916	4200	687
VOE 14880272	916	4200	689
VOE 14880274	916	2400	665
VOE 14880274	916	2450	671
VOE 14880317	371	200	223
VOE 14880331	911	600	493
VOE 14880332	911	600	493
VOE 14880340	911	1600	509
VOE 14880341	911	1600	509
VOE 14880348	896	100	441
VOE 14880423	810	700	349
VOE 14880424	830	100	375
VOE 14880427	810	700	347
VOE 14880428	810	700	349
VOE 14880429	860	600	409
VOE 14880429	881	100	431
VOE 14880431	810	700	349
VOE 14880435	843	100	389
VOE 14880436	830	100	375
VOE 14880437	843	100	389
VOE 14880438	843	100	389
VOE 14880439	810	600	345
VOE 14880441	371	800	237
VOE 14880445	810	600	343
VOE 14880445	830	100	375
VOE 14880445	911	100	477
VOE 14880450	827	200	371
VOE 14880450	860	100	399
VOE 14880451	810	700	349
VOE 14880461	924	1600	717
VOE 14880473	916	2200	659
VOE 14880474	715	100	293
VOE 14880474	911	500	491
VOE 14880482	310	100	177
VOE 14880555	913	200	549
VOE 14880565	371	800	239
VOE 14880576	775	100	319
VOE 14880578	875	100	429
VOE 14880627	870	100	411
VOE 14880627	874	100	421
VOE 14880632	916	3000	677
VOE 14880633	916	1200	643
VOE 14880634	916	3000	677
VOE 14880651	974	300	779
VOE 14880651	974	2100	781
VOE 14880651	975	500	797
VOE 14880658	975	500	797
VOE 14880662	974	2100	781
VOE 14880671	975	500	797
VOE 14880673	974	300	779
VOE 14880673	974	2100	781
VOE 14880674	974	300	779
VOE 14880674	974	2100	781
VOE 14880676	975	800	801
VOE 14880678	974	300	779
VOE 14880680	975	500	799
VOE 14880680	975	800	801

NUMERICAL INDEX

부품번호 색인

RÉPERTOIRE DE NUMÉROS

INDICE DE NÚMERO

NUMMERNREGISTER

Part No	Group	Sect	Page
VOE 14880695	924	100	699
VOE 14880695	925	100	723
VOE 14880695	925	200	729
VOE 14880695	925	250	733
VOE 14880695	925	400	739
VOE 14880695	925	500	741
VOE 14880695	925	600	743
VOE 14880695	925	700	745
VOE 14880695	925	1200	749
VOE 14880695	925	1500	751
VOE 14880723	911	200	479
VOE 14880724	911	200	479
VOE 14880725	911	200	479
VOE 14880726	911	200	479
VOE 14880727	916	100	619
VOE 14880727	916	400	629
VOE 14880728	916	100	619
VOE 14880728	916	400	629
VOE 14880731	716	700	303
VOE 14880739	916	100	621
VOE 14880739	916	400	629
VOE 14880740	916	4200	687
VOE 14880741	916	4200	687
VOE 14880744	916	4200	687
VOE 14880823	916	2200	659
VOE 14880824	916	4200	689
VOE 14880825	911	600	493
VOE 14880827	911	600	493
VOE 14880828	911	1600	509
VOE 14880829	916	2200	659
VOE 14880831	925	200	727
VOE 14880831	925	250	731
VOE 14880831	925	400	737
VOE 14880831	925	700	745
VOE 14880920	821	300	361
VOE 14880922	821	300	361
VOE 14880937	821	100	355
VOE 14880939	827	200	371
VOE 14880973	716	700	303
VOE 14880974	716	700	303
VOE 14880975	716	700	303
VOE 14880985	975	1900	807
VOE 14880986	975	1900	807
VOE 14880988	975	500	797
VOE 14880988	975	800	801
VOE 14881061	827	200	371
VOE 14881062	821	300	361
VOE 14881062	827	100	369
VOE 14881064	821	100	355
VOE 14881064	821	300	363
VOE 14881064	827	200	371
VOE 14881065	234	100	115
VOE 14881065	911	100	475
VOE 14881066	821	100	353
VOE 14881066	821	100	355
VOE 14881067	914	250	567
VOE 14881072	821	100	353
VOE 14881072	821	100	355
VOE 14881112	911	400	487
VOE 14881115	911	400	487
VOE 14881119	234	300	119
VOE 14881123	235	100	121
VOE 14881131	210	100	53
VOE 14881140	870	100	411
VOE 14881143	870	100	411
VOE 14881147	363	200	201
VOE 14881155	261	100	145
VOE 14881170	363	300	203
VOE 14881174	261	400	151
VOE 14881195	371	800	239
VOE 14881202	911	400	485
VOE 14881202	924	1600	715
VOE 14881214	916	1200	643
VOE 14881226	916	1000	637
VOE 14881226	916	1300	647
VOE 14881231	924	1600	715
VOE 14881234	916	1200	643
VOE 14881236	916	100	621
VOE 14881236	916	400	631
VOE 14881236	916	1000	637
VOE 14881236	916	1100	641
VOE 14881236	916	1300	647
VOE 14881236	916	2100	655
VOE 14881245	916	100	621
VOE 14881245	916	400	631
VOE 14881245	916	900	635
VOE 14881245	916	2000	651
VOE 14881249	371	400	231
VOE 14881249	372	200	241
VOE 14881250	371	200	223
VOE 14881252	234	300	119
VOE 14881252	369	200	217
VOE 14881252	371	200	223
VOE 14881377	261	100	145
VOE 14881385	911	500	489
VOE 14881449	261	100	145
VOE 14881503	911	600	493
VOE 14881507	261	100	145
VOE 15015108	235	200	125
VOE 1543035	216	100	83
VOE 1543316	216	100	83
VOE 1543563	216	100	85
VOE 1543896	216	200	87
VOE 1544710	210	300	57
VOE 1544710	211	100	61
VOE 1544710	262	100	157
VOE 1545257	212	300	69
VOE 1546076	221	200	97
VOE 1546305	222	200	103
VOE 1546458	214	100	73
VOE 1546458	214	100	75
VOE 1546484	211	100	61
VOE 1546487	211	100	61
VOE 1546517	251	100	131
VOE 1546528	212	200	67
VOE 1546528	262	100	157
VOE 1546531	262	100	155
VOE 1546532	212	200	67
VOE 1546532	262	100	157
VOE 1546775	214	100	73
VOE 1547040	212	100	65
VOE 1547252	210	300	57
VOE 1547252	212	200	67
VOE 1547252	262	100	157
VOE 1547254	210	300	57
VOE 1547254	262	100	155
VOE 1547254	262	100	157
VOE 1547255	255	100	135
VOE 1547419	211	100	61
VOE 1547592	255	100	135
VOE 1547886	215	100	77
VOE 1547888	211	100	61
VOE 1547889	211	100	61
VOE 1547934	221	100	95
VOE 1547940	215	100	79
VOE 1547951	233	100	111
VOE 1549407	216	100	83
VOE 1556208	215	100	79
VOE 1556907	215	100	79
VOE 1556907	216	200	87
VOE 1578046	371	300	227
VOE 1629544	916	1200	643
VOE 1629544	916	2300	663
VOE 1636309	210	300	57
VOE 1636309	221	100	95
VOE 1661683	261	700	153
VOE 1661686	261	700	153
VOE 1674083	261	100	145
VOE 1675715	263	200	163
VOE 1675841	210	300	59
VOE 1676424	258	100	141
VOE 1676424	258	200	143
VOE 1676432	262	100	155
VOE 1676554	261	700	153
VOE 1676554	262	200	159
VOE 1676577	261	100	145
VOE 1676622	262	100	155
VOE 1677212	215	200	81
VOE 1677217	233	100	111
VOE 1677283	211	100	61
VOE 1677370	210	300	57
VOE 1677370	221	100	95
VOE 1677396	214	100	73
VOE 1677509	221	200	97
VOE 1677510	221	200	97
VOE 1677534	235	200	127
VOE 1677545	233	100	111
VOE 1677545	233	100	113
VOE 1677551	215	200	81
VOE 1677695	262	200	159
VOE 1677875	211	100	61
VOE 1677893	216	100	85
VOE 1677894	371	300	227
VOE 191156	333	200	187
VOE 192288	333	200	187

Part No	Group	Sect	Page
VOE 20364858	217	100	89
VOE 20367490	258	100	141
VOE 20367490	372	200	241
VOE 20374662	356	300	193
VOE 20374662	362	200	197
VOE 20374662	369	100	215
VOE 20374662	372	200	241
VOE 20381155	233	100	113
VOE 20381185	216	100	83
VOE 20409005	371	300	227
VOE 20409228	321	100	179
VOE 20411298	221	100	95
VOE 20411860	263	100	161
VOE 20412200	216	100	83
VOE 20412798	211	100	61
VOE 20412953	210	300	57
VOE 20430099	233	100	111
VOE 20430101	233	100	111
VOE 20430751	235	100	123
VOE 20431469	233	100	113
VOE 20437338	269	200	167
VOE 20440280	237	200	129
VOE 20440388	237	200	129
VOE 20440991	215	200	81
VOE 20441079	215	200	81
VOE 20441486	211	100	63
VOE 20441656	262	100	157
VOE 20441753	214	100	73
VOE 20441753	214	100	75
VOE 20441945	211	100	63
VOE 20450344	215	200	81
VOE 20459326	211	100	63
VOE 20459329	211	100	61
VOE 20459641	222	100	99
VOE 20460595	269	300	169
VOE 20460636	211	100	61
VOE 20464758	251	100	131
VOE 20478064	235	200	127
VOE 20481305	235	200	127
VOE 20483890	221	100	95
VOE 20484678	371	300	227
VOE 20489341	215	100	77
VOE 20491753	263	100	161
VOE 20497981	255	100	135
VOE 20503200	210	300	57
VOE 20503200	215	200	81
VOE 20508011	371	300	227
VOE 20523391	321	400	181
VOE 20523393	321	400	181
VOE 20524954	214	100	75
VOE 20524958	214	100	75
VOE 20526428	221	100	95
VOE 20530916	216	100	83
VOE 20532237	261	700	153
VOE 20532272	217	100	89
VOE 20533089	216	100	83
VOE 20533522	331	200	185
VOE 20533523	331	200	185
VOE 20533524	331	200	185
VOE 20533525	331	200	185
VOE 20533527	331	200	185
VOE 20533530	331	200	185
VOE 20536487	211	100	61
VOE 20536911	214	100	73
VOE 20538056	212	200	67
VOE 20538726	217	100	89
VOE 20551483	223	100	109
VOE 20555696	215	100	77
VOE 20560797	211	100	61
VOE 20560799	211	100	61
VOE 20560843	256	100	139
VOE 20562394	235	200	125
VOE 20564732	221	100	95
VOE 20565673	256	100	139
VOE 20574911	221	100	95
VOE 20576614	371	300	227
VOE 20576909	215	200	81
VOE 20577131	371	300	227
VOE 20578628	216	100	83
VOE 20579393	255	100	135
VOE 20700060	371	300	227
VOE 20700754	217	100	89
VOE 20712338	262	100	157
VOE 20712545	212	200	67
VOE 20713197	262	100	155
VOE 20713791	215	100	77
VOE 20714247	210	300	57
VOE 20714247	215	100	79
VOE 20724256	217	100	89
VOE 20734268	262	100	155
VOE 20738717	214	100	73
VOE 20738736	214	100	75
VOE 20738748	214	100	73
VOE 20739025	235	200	127
VOE 20741620	235	200	127
VOE 20749688	233	100	113
VOE 20752310	233	100	111
VOE 20768698	233	100	113
VOE 20783917	235	100	123
VOE 20783926	371	300	227
VOE 20787709	258	200	143
VOE 20796744	371	300	227
VOE 20807510	214	100	73
VOE 20810238	262	100	155
VOE 20814604	371	300	227
VOE 20847327	237	200	129
VOE 20852762	235	200	127
VOE 20852764	235	200	125
VOE 20852765	235	200	125
VOE 20852765	235	200	127
VOE 20880612	261	100	145
VOE 20916960	214	100	75
VOE 20941606	214	100	75
VOE 233572	233	100	111
VOE 240572	233	100	111
VOE 240572	233	100	113
VOE 24424110	217	100	89
VOE 24424110	371	300	229
VOE 24426572	221	100	95
VOE 270950	213	100	71
VOE 276134	216	100	83
VOE 276135	216	100	83
VOE 276136	216	100	83
VOE 276137	216	100	83
VOE 276334	216	100	83
VOE 276349	216	100	83
VOE 276616	216	100	83
VOE 276617	216	100	83
VOE 276618	216	100	83
VOE 276619	216	100	83
VOE 276630	210	300	57
VOE 276630	215	200	81
VOE 276935	237	200	129
VOE 28429850	371	300	227
VOE 3033054	255	100	135
VOE 3092460	233	100	111
VOE 3092642	210	300	57
VOE 3093651	216	100	83
VOE 3093652	216	100	83
VOE 3093653	216	100	83
VOE 3095161	371	300	227
VOE 3099100	211	100	63
VOE 3155030	251	100	131
VOE 3155036	251	100	131
VOE 3155115	213	100	71
VOE 3155151	221	100	95
VOE 3155166	215	200	81
VOE 3155171	211	100	61
VOE 3155523	233	100	113
VOE 3165097	210	300	57
VOE 3165097	212	300	69
VOE 3165130	211	100	61
VOE 3165142	221	100	95
VOE 3165303	211	100	61
VOE 3165423	215	200	81
VOE 3165747	210	300	59
VOE 3169366	211	100	61
VOE 3169648	215	100	77
VOE 3169687	222	200	103
VOE 3169689	222	200	103
VOE 3183207	214	100	75
VOE 3183210	211	100	61
VOE 3183211	211	100	61
VOE 3183368	211	100	61
VOE 3183414	212	100	65
VOE 3183620	258	100	141
VOE 3183622	258	100	141
VOE 3184837	233	100	113
VOE 3184856	233	100	111
VOE 3184865	215	100	77
VOE 3184868	215	100	77
VOE 3812509	222	100	99
VOE 3812511	222	100	99
VOE 3826656	216	100	85
VOE 3826898	263	100	161

NUMERICAL INDEX

RÉPERTOIRE DE NUMÉROS

NUMMERNREGISTER

부품번호 색인

INDICE DE NÚMERO

Catalogue id 20072 | Group 1000

Issue VOE 74B9920072 | Page 27

Part No	Group	Sect	Page
VOE 3827415	263	100	161
VOE 3827501	263	100	161
VOE 3827504	216	100	85
VOE 3827530	216	100	85
VOE 3828400	215	100	79
VOE 3830138	222	200	103
VOE 3830184	215	100	77
VOE 3832863	216	100	85
VOE 3832906	216	100	85
VOE 3835799	215	100	79
VOE 3943401	262	100	155
VOE 3964604	210	300	57
VOE 3964604	214	100	73
VOE 3964803	215	100	77
VOE 3964803	263	100	161
VOE 3964817	214	100	75
VOE 3964833	233	100	113
VOE 3979500	263	100	161
VOE 3979593	261	100	145
VOE 3979639	258	100	141
VOE 3979940	262	200	159
VOE 3986351	269	300	169
VOE 420641	255	100	135
VOE 420643	255	100	135
VOE 420914	212	300	69
VOE 421158	216	200	87
VOE 421629	263	100	161
VOE 422124	216	100	83
VOE 422253	216	100	83
VOE 422426	211	100	61
VOE 422426	212	100	65
VOE 422426	221	200	97
VOE 424543	214	100	73
VOE 465784	221	200	97
VOE 466623	222	200	103
VOE 466623	222	300	105
VOE 466653	222	300	105
VOE 467367	215	100	79
VOE 467367	216	200	87
VOE 468468	333	200	187
VOE 468511	333	200	187
VOE 468825	333	200	187
VOE 469543	255	100	135
VOE 469601	255	100	135
VOE 469846	221	100	95
VOE 469846	222	200	103
VOE 469904	222	200	103
VOE 470467	255	100	135
VOE 470939	255	100	135
VOE 471085	222	200	103
VOE 471085	222	300	105
VOE 471598	222	200	103
VOE 471598	222	300	105
VOE 471622	255	100	135
VOE 471648	222	200	103
VOE 471706	221	100	95
VOE 471707	221	100	95
VOE 471708	262	100	155
VOE 471734	221	100	95
VOE 471734	262	100	157
VOE 471752	262	100	157
VOE 476279	262	100	155
VOE 477275	333	200	187
VOE 477556	222	100	99
VOE 478344	255	100	135
VOE 478736	222	100	99
VOE 478896	333	200	187
VOE 4881440	222	100	101
VOE 4881440	235	200	125
VOE 4881440	371	300	227
VOE 7011992	212	100	65
VOE 7011992	233	100	111
VOE 7011996	210	300	57
VOE 7011996	212	200	67
VOE 7017624	333	200	187
VOE 7025167	217	100	89
VOE 7025167	222	100	101
VOE 7025167	235	100	123
VOE 7025167	235	200	127
VOE 70369706	364	110	209
VOE 7074033	233	100	111
VOE 7076706	233	100	111
VOE 8130120	212	100	65
VOE 8130185	262	100	157
VOE 8130186	223	100	109
VOE 8131597	237	200	129
VOE 8140024	261	100	145
VOE 8143276	235	200	125
VOE 8148244	235	200	127
VOE 8148326	235	200	125
VOE 8148407	221	100	95
VOE 8148471	233	100	111
VOE 8148488	214	100	73
VOE 8148570	233	100	111
VOE 8148729	255	100	135
VOE 8148863	211	100	63
VOE 8149182	262	100	157
VOE 8149301	210	300	57
VOE 8149301	262	100	157
VOE 8170116	210	300	57
VOE 8170116	214	100	73
VOE 8170153	211	100	61
VOE 8170158	214	100	73
VOE 8170192	216	100	83
VOE 8170193	215	100	77
VOE 8170195	215	100	77
VOE 8170197	215	100	77
VOE 8170199	215	100	77
VOE 8170219	215	100	77
VOE 8170220	215	100	77
VOE 8170261	221	200	97
VOE 8170264	221	200	97
VOE 8170265	221	200	97
VOE 8170312	262	200	159
VOE 8170319	262	100	157
VOE 8170389	212	100	65
VOE 8170389	212	200	67
VOE 8170454	221	200	97
VOE 8170473	210	300	57
VOE 8170513	262	100	155
VOE 8170513	262	100	157
VOE 8170514	262	100	155
VOE 8170514	262	100	157
VOE 8170519	210	300	57
VOE 8170519	262	100	157
VOE 8170534	222	100	99
VOE 8170553	211	100	61
VOE 8170558	221	100	95
VOE 8170561	215	100	77
VOE 8170583	221	100	95
VOE 8170626	211	100	61
VOE 8170666	212	100	65
VOE 8170702	221	100	95
VOE 8170878	221	200	97
VOE 8170954	215	200	81
VOE 8170959	251	100	131
VOE 8188754	210	100	53
VOE 8188754	210	200	55
VOE 8188764	210	100	53
VOE 8188764	210	200	55
VOE 8192268	255	100	135
VOE 8193930	216	100	83
VOE 8193939	216	100	85
VOE 8193962	216	100	85
VOE 8193971	221	100	95
VOE 8193986	215	100	79
VOE 8194365	255	100	135
VOE 8277120	310	100	177
VOE 8277120	352	100	189
VOE 8277120	364	100	205
VOE 8277120	371	100	221
VOE 8277120	371	500	235
VOE 8277120	431	300	259
VOE 8277120	441	500	275
VOE 8277120	441	600	277
VOE 8277120	443	200	283
VOE 8277120	492	100	285
VOE 8277120	715	200	295
VOE 8277120	821	500	367
VOE 8277120	827	200	371
VOE 8277120	837	100	379
VOE 8277120	841	100	387
VOE 8277120	881	100	431
VOE 8277120	881	200	435
VOE 8277120	911	100	475
VOE 8277120	911	200	479
VOE 8277120	911	400	485
VOE 8277120	912	100	515
VOE 8277120	912	200	517
VOE 8277120	912	300	523
VOE 8277120	912	400	527
VOE 8277120	912	500	531
VOE 8277120	914	200	563
VOE 8277120	914	300	569
VOE 8277120	914	500	577

Part No	Group	Sect	Page
VOE 8277120	914	700	583
VOE 8277120	914	800	585
VOE 8277120	914	900	589
VOE 8277120	914	1000	591
VOE 8277120	916	900	635
VOE 8277122	321	100	179
VOE 8277122	321	400	181
VOE 8277123	269	200	167
VOE 8277124	269	300	169
VOE 8277127	234	300	117
VOE 8277128	234	300	117
VOE 8277129	234	300	117
VOE 8277133	256	100	137
VOE 8277138	362	100	195
VOE 8277140	371	800	237
VOE 8277140	810	100	339
VOE 8277140	810	500	341
VOE 8277140	810	600	343
VOE 8277140	810	700	347
VOE 8277140	810	800	351
VOE 8277140	830	100	375
VOE 8277140	843	100	389
VOE 8277140	843	200	391
VOE 8277142	371	800	237
VOE 8277142	810	100	339
VOE 8277142	810	500	341
VOE 8277142	810	600	343
VOE 8277142	810	700	347
VOE 8277142	810	800	351
VOE 8277142	830	100	375
VOE 8277142	843	100	389
VOE 8277142	843	200	391
VOE 8277143	852	100	395
VOE 8277144	364	100	205
VOE 8277144	852	100	395
VOE 8277145	364	100	205
VOE 8277145	852	100	395
VOE 8277146	914	100	557
VOE 8277146	914	1100	593
VOE 8277147	914	100	557
VOE 8277147	914	1200	599
VOE 8277148	914	100	557
VOE 8277148	914	1300	605
VOE 8277153	234	100	115
VOE 8277153	364	200	211
VOE 8277153	810	100	339
VOE 8277154	234	100	115
VOE 8277154	364	200	211
VOE 8277154	810	100	339
VOE 8277155	393	100	247
VOE 8277156	393	100	247
VOE 8277157	393	100	247
VOE 8277158	393	100	247
VOE 8277159	860	600	409
VOE 8277160	860	400	405
VOE 8277161	363	300	203
VOE 8277164	860	300	403
VOE 8277165	992	100	821
VOE 8277166	860	100	399
VOE 8277169	715	100	293
VOE 8277170	715	100	293
VOE 8277172	775	100	319
VOE 8277173	775	100	319
VOE 8277174	775	100	319
VOE 8277175	775	100	319
VOE 8277176	775	100	319
VOE 8277177	775	500	321
VOE 8277178	775	500	321
VOE 8277179	431	100	255
VOE 8277179	441	100	265
VOE 8277179	441	200	267
VOE 8277179	441	300	271
VOE 8277179	718	100	307
VOE 8277179	911	300	481
VOE 8277180	431	100	255
VOE 8277180	441	100	265
VOE 8277180	441	200	267
VOE 8277180	441	300	271
VOE 8277180	715	500	297
VOE 8277180	718	300	311
VOE 8277180	821	300	361
VOE 8277180	911	300	481
VOE 8277181	775	700	323
VOE 8277182	775	700	323
VOE 8277183	916	800	633
VOE 8277183	974	100	775
VOE 8277184	356	100	191
VOE 8277184	974	100	775
VOE 8277184	974	300	779
VOE 8277185	356	100	191
VOE 8277185	974	100	775
VOE 8277185	974	300	779
VOE 8277186	916	1400	649
VOE 8277187	975	100	787
VOE 8277187	975	500	795
VOE 8277188	975	100	787
VOE 8277188	975	500	795
VOE 8277189	975	100	787
VOE 8277189	975	500	795
VOE 8277190	975	100	787
VOE 8277190	975	500	795
VOE 8277191	975	100	787
VOE 8277191	975	500	795
VOE 8277192	356	100	191
VOE 8277192	821	300	361
VOE 8277192	916	400	629
VOE 8277192	916	900	635
VOE 8277192	974	100	775
VOE 8277192	974	2100	781
VOE 8277193	916	1300	647
VOE 8277193	975	300	791
VOE 8277193	975	800	801
VOE 8277194	975	1900	807
VOE 8277196	975	1900	807
VOE 8277197	974	3000	783
VOE 8277198	975	1500	803
VOE 8277199	975	2500	811
VOE 8277200	975	2600	815
VOE 8277201	916	3100	679
VOE 8277202	916	3000	677
VOE 8277203	911	100	475
VOE 8277204	911	100	475
VOE 8277205	911	100	475
VOE 8277206	916	4100	683
VOE 8277207	916	4000	681
VOE 8277208	916	4000	681
VOE 8277209	916	1100	641
VOE 8277210	916	1000	637
VOE 8277211	916	1000	637
VOE 8277212	916	1000	637
VOE 8277215	916	2300	663
VOE 8277216	916	2000	651
VOE 8277217	916	2100	655
VOE 8277218	916	2100	655
VOE 8277219	916	2100	655
VOE 8277220	924	1600	715
VOE 8277221	924	1600	715
VOE 8277224	924	1100	713
VOE 8277225	924	1600	715
VOE 8277226	924	1600	715
VOE 8277227	924	1600	715
VOE 8277229	924	400	701
VOE 8277230	924	700	703
VOE 8277231	924	700	703
VOE 8277232	924	700	703
VOE 8277234	916	900	635
VOE 8277235	364	100	205
VOE 8277235	916	300	625
VOE 8277236	916	100	619
VOE 8277236	916	1200	643
VOE 8277237	916	100	619
VOE 8277238	916	100	619
VOE 8277238	916	1200	643
VOE 8277239	916	100	619
VOE 8277241	716	100	299
VOE 8277242	716	100	299
VOE 8277243	369	200	217
VOE 8277243	716	400	301
VOE 8277243	716	700	303
VOE 8277243	916	6000	691
VOE 8277243	975	3000	819
VOE 8277244	925	1500	751
VOE 8277246	925	100	723
VOE 8277247	925	100	723
VOE 8277248	925	100	723
VOE 8277249	925	200	727
VOE 8277250	925	500	741
VOE 8277251	925	600	743
VOE 8277252	925	500	741
VOE 8277253	925	500	741
VOE 8277254	925	1200	749
VOE 8277255	924	100	697
VOE 8277255	924	700	703
VOE 8277255	924	3050	719
VOE 8277256	924	100	697

NUMERICAL INDEX 부품번호 색인

RÉPERTOIRE DE NUMÉROS **INDICE DE NÚMERO**

NUMMERNREGISTER

Part No	Group	Sect	Page
VOE 8277256	925	1000	747
VOE 8277257	924	100	697
VOE 8277257	925	1000	747
VOE 8277258	896	100	441
VOE 8277259	896	100	441
VOE 8277261	896	200	445
VOE 8277375	912	2050	535
VOE 8277376	912	2150	539
VOE 8277378	912	2150	539
VOE 8277396	256	100	137
VOE 8277443	916	1100	641
VOE 8277583	718	700	315
VOE 8277584	718	700	315
VOE 8277585	718	700	315
VOE 8277760	718	800	317
VOE 8277761	718	800	317
VOE 8277762	718	800	317
VOE 8277763	718	800	317
VOE 8277764	431	100	255
VOE 8277764	441	100	265
VOE 8277764	441	200	267
VOE 8277764	441	300	271
VOE 8277764	718	200	309
VOE 8277764	911	300	481
VOE 8277920	860	200	401
VOE 8278103	860	500	407
VOE 8278215	916	3000	677
VOE 8278217	916	4100	683
VOE 8278219	916	2000	651
VOE 8278221	924	1100	713
VOE 8278223	924	400	701
VOE 8278526	716	100	299
VOE 8278580	925	100	723
VOE 8278649	916	4200	687
VOE 8278655	916	4200	687
VOE 8278661	916	4200	687
VOE 8279091	896	100	441
VOE 8279465	775	800	325
VOE 8279465	775	900	327
VOE 8279465	775	1000	329
VOE 8279465	775	1200	331
VOE 8279480	775	800	325
VOE 8279480	775	900	327
VOE 8279480	775	1000	329
VOE 8279480	775	1200	331
VOE 8279657	217	100	89
VOE 8279674	218	100	91
VOE 8279674	222	400	107
VOE 8279674	223	100	109
VOE 8279674	235	100	121
VOE 8279674	252	100	133
VOE 8279674	256	100	137
VOE 8279674	258	200	143
VOE 8279674	261	100	145
VOE 8279674	261	400	151
VOE 8279674	362	300	199
VOE 8279674	363	200	201
VOE 8279674	367	100	213
VOE 8279674	371	200	223
VOE 8279674	371	400	231
VOE 8279674	372	200	241
VOE 8279674	386	100	243
VOE 8279674	387	200	245
VOE 8279674	431	400	263
VOE 8279674	821	100	353
VOE 8279674	821	200	357
VOE 8279674	821	300	361
VOE 8279674	821	400	365
VOE 8279674	827	100	369
VOE 8279674	827	300	373
VOE 8279674	837	100	379
VOE 8279674	891	100	437
VOE 8279674	911	500	489
VOE 8279674	911	600	493
VOE 8279674	911	700	497
VOE 8279674	911	900	501
VOE 8279674	911	1000	503
VOE 8279674	911	1100	505
VOE 8279674	911	1200	507
VOE 8279674	913	100	543
VOE 8279674	913	200	545
VOE 8279674	913	300	551
VOE 8279674	914	100	557
VOE 8279674	914	300	569
VOE 8279674	914	400	573
VOE 8279674	914	500	577
VOE 8279675	210	100	53
VOE 8279675	210	200	55
VOE 8279675	210	300	57
VOE 8279675	211	100	61
VOE 8279675	212	100	65
VOE 8279675	212	200	67
VOE 8279675	212	300	69
VOE 8279675	213	100	71
VOE 8279675	214	100	73
VOE 8279675	215	100	77
VOE 8279675	215	200	81
VOE 8279675	216	100	83
VOE 8279675	216	200	87
VOE 8279675	218	200	93
VOE 8279675	221	100	95
VOE 8279675	221	200	97
VOE 8279675	222	100	99
VOE 8279675	222	200	103
VOE 8279675	222	300	105
VOE 8279675	223	100	109
VOE 8279675	233	100	111
VOE 8279675	235	200	125
VOE 8279675	237	200	129
VOE 8279675	251	100	131
VOE 8279675	255	100	135
VOE 8279675	258	100	141
VOE 8279675	261	700	153
VOE 8279675	262	100	155
VOE 8279675	262	200	159
VOE 8279675	263	100	161
VOE 8279675	263	200	163
VOE 8279675	331	100	183
VOE 8279675	331	200	185
VOE 8279675	333	200	187
VOE 8279675	371	300	227
VOE 8279676	210	100	53
VOE 8279676	210	200	55
VOE 8279676	210	300	57
VOE 8279676	211	100	61
VOE 8279676	212	100	65
VOE 8279676	212	200	67
VOE 8279676	212	300	69
VOE 8279676	213	100	71
VOE 8279676	214	100	73
VOE 8279676	215	100	77
VOE 8279676	215	200	81
VOE 8279676	216	100	83
VOE 8279676	216	200	87
VOE 8279676	217	100	89
VOE 8279676	218	200	93
VOE 8279676	221	100	95
VOE 8279676	221	200	97
VOE 8279676	222	200	103
VOE 8279676	222	100	99
VOE 8279676	222	200	103
VOE 8279676	222	300	105
VOE 8279676	233	100	111
VOE 8279676	235	200	125
VOE 8279676	237	200	129
VOE 8279676	251	100	131
VOE 8279676	255	100	135
VOE 8279676	258	100	141
VOE 8279676	261	700	153
VOE 8279676	262	100	155
VOE 8279676	262	200	159
VOE 8279676	263	100	161
VOE 8279676	263	200	163
VOE 8279676	331	100	183
VOE 8279676	331	200	185
VOE 8279676	333	200	187
VOE 8279676	371	300	227
VOE 8279677	261	300	149
VOE 8279677	263	300	165
VOE 8279678	234	100	115
VOE 8279680	364	110	209
VOE 8279683	364	100	205
VOE 8279685	718	500	313
VOE 8279686	718	500	313
VOE 8279687	874	100	421
VOE 8279687	874	200	423
VOE 8279687	874	300	425
VOE 8279688	870	100	411
VOE 8279688	870	200	415
VOE 8279688	870	300	417
VOE 8279689	837	200	381
VOE 8279690	837	300	383
VOE 8279691	891	200	439
VOE 8279692	891	200	439
VOE 8279700	911	800	499
VOE 8279700	911	2050	511

Part No	Group	Sect	Page
VOE 8279700	914	500	577
VOE 8279701	911	800	499
VOE 8279701	911	2150	513
VOE 8279701	914	500	577
VOE 8279701	924	1000	709
VOE 8279702	914	2100	613
VOE 8279703	914	2100	613
VOE 8279704	369	300	219
VOE 8279704	911	1600	509
VOE 8279704	914	2000	611
VOE 8279707	367	100	213
VOE 8279707	914	2200	615
VOE 8279707	914	2900	617
VOE 8279707	916	2200	659
VOE 8279707	916	2400	665
VOE 8279707	916	7300	695
VOE 8279709	367	100	213
VOE 8279709	916	2200	659
VOE 8279709	916	2450	671
VOE 8279711	367	100	213
VOE 8279711	914	2200	615
VOE 8279711	914	2900	617
VOE 8279711	916	2200	659
VOE 8279711	916	2400	665
VOE 8279711	916	7300	695
VOE 8279712	916	2500	673
VOE 8279714	369	300	219
VOE 8279714	916	2500	673
VOE 8279715	914	700	583
VOE 8279715	914	2200	615
VOE 8279715	914	2900	617
VOE 8279717	924	1000	709
VOE 8279719	369	100	215
VOE 8279719	924	3150	721
VOE 8279720	914	250	565
VOE 8279720	914	2900	617
VOE 8279722	897	100	447
VOE 8279722	897	200	455
VOE 8279723	897	100	447
VOE 8279723	897	200	455
VOE 8279724	897	100	447
VOE 8279724	897	200	455
VOE 8279725	897	100	447
VOE 8279725	897	200	455
VOE 8279726	897	150	451
VOE 8279726	897	250	459
VOE 8279729	875	100	427
VOE 8279730	362	200	197
VOE 8279731	897	100	447
VOE 8279731	897	200	455
VOE 8279744	926	100	753
VOE 8279744	926	300	755
VOE 8279744	926	500	757
VOE 8279744	926	600	759
VOE 8279745	926	100	753
VOE 8279745	926	300	755
VOE 8279745	926	500	757
VOE 8279745	926	600	759
VOE 8279746	926	100	753
VOE 8279746	926	700	761
VOE 8279746	926	800	763
VOE 8279746	926	900	765
VOE 8279747	926	100	753
VOE 8279747	926	700	761
VOE 8279747	926	800	763
VOE 8279747	926	900	765
VOE 8279753	926	1000	767
VOE 8279754	926	1100	769
VOE 8279760	926	1000	767
VOE 8279761	926	1100	769
VOE 8279767	926	1000	767
VOE 8279768	926	1100	769
VOE 8280050	356	300	193
VOE 8280205	925	200	727
VOE 8280206	925	200	727
VOE 8280237	235	100	121
VOE 8280476	926	1200	771
VOE 8280483	926	1200	771
VOE 8280492	926	1400	773
VOE 8280755	925	400	735
VOE 8280756	925	400	735
VOE 8280757	925	250	731
VOE 8280768	925	400	735
VOE 8280769	925	400	735
VOE 8280785	925	250	731
VOE 8281034	926	1400	773
VOE 8281261	925	700	745
VOE 8281268	925	700	745
VOE 8281338	925	250	731
VOE 848229	222	100	99
VOE 849135	216	200	87
VOE 85103174	213	100	71
VOE 85103624	213	100	71
VOE 859171	210	300	57
VOE 859171	211	100	61
VOE 865410	218	200	93
VOE 914470	913	200	547
VOE 914530	213	100	71
VOE 9213-14000	916	4200	687
VOE 929257	235	200	127
VOE 932039	911	700	497
VOE 932040	911	700	497
VOE 932041	911	700	497
VOE 936354	911	400	485
VOE 936441	914	500	577
VOE 936441	916	2400	669
VOE 936441	924	1000	709
VOE 936988	916	2100	655
VOE 937322	916	2100	655
VOE 940090	364	100	205
VOE 940090	371	800	239
VOE 940090	810	700	349
VOE 940090	830	100	375
VOE 940090	843	200	393
VOE 940326	371	300	227
VOE 9413-11230	911	1600	509
VOE 941754	261	700	153
VOE 942352	222	100	99
VOE 942542	235	200	125
VOE 943470	261	100	145
VOE 943471	212	300	69
VOE 943476	212	300	69
VOE 943476	214	100	73
VOE 944364	214	100	73
VOE 944364	214	100	75
VOE 945407	870	100	411
VOE 945407	874	100	421
VOE 945444	367	100	213
VOE 945444	372	200	241
VOE 945444	810	700	349
VOE 946173	261	100	147
VOE 946173	310	100	177
VOE 946173	362	100	195
VOE 946173	870	100	411
VOE 946173	874	100	421
VOE 946173	875	100	429
VOE 946173	891	200	439
VOE 946173	914	700	583
VOE 946173	916	2400	667
VOE 946329	211	100	63
VOE 946329	371	300	229
VOE 946329	372	200	241
VOE 946329	810	500	341
VOE 946329	810	800	351
VOE 946329	827	200	371
VOE 946329	860	600	409
VOE 946329	870	100	413
VOE 946329	874	100	421
VOE 946329	875	100	429
VOE 946329	914	250	565
VOE 946329	914	250	567
VOE 946329	914	300	571
VOE 946329	914	700	583
VOE 946329	914	2200	615
VOE 946440	212	100	65
VOE 946440	212	300	69
VOE 946440	215	100	79
VOE 946440	216	100	85
VOE 946440	217	100	89
VOE 946440	235	200	125
VOE 946440	261	100	147
VOE 946440	262	100	155
VOE 946440	262	100	157
VOE 946440	263	100	161
VOE 946440	367	100	213
VOE 946440	371	300	227
VOE 946440	371	300	229
VOE 946440	371	400	233
VOE 946440	371	500	235
VOE 946440	387	200	245
VOE 946440	841	100	387
VOE 946440	870	100	413
VOE 946440	875	100	429
VOE 946440	881	200	435
VOE 946440	975	500	797

NUMERICAL INDEX

RÉPERTOIRE DE NUMÉROS

NUMMERNREGISTER

부품번호 색인

INDICE DE NÚMERO

Catalogue id 20072 | Group 1000

Issue VOE 74B9920072 | Page 31

Part No	Group	Sect	Page
VOE 946441	215	100	79
VOE 946441	222	100	101
VOE 946441	222	400	107
VOE 946441	234	100	115
VOE 946441	235	200	125
VOE 946441	258	200	143
VOE 946441	261	100	145
VOE 946441	269	200	167
VOE 946441	269	300	169
VOE 946441	352	100	189
VOE 946441	356	100	191
VOE 946441	356	300	193
VOE 946441	362	200	197
VOE 946441	362	300	199
VOE 946441	367	100	213
VOE 946441	369	200	217
VOE 946441	371	200	225
VOE 946441	371	500	235
VOE 946441	492	100	285
VOE 946441	810	500	341
VOE 946441	875	100	429
VOE 946441	881	200	435
VOE 946441	914	100	561
VOE 946441	914	250	565
VOE 946441	916	300	627
VOE 946441	916	2400	667
VOE 946441	916	2450	671
VOE 946441	916	6000	691
VOE 946470	215	100	77
VOE 946470	221	100	95
VOE 946470	221	200	97
VOE 946470	255	100	135
VOE 946470	371	300	227
VOE 946471	222	400	107
VOE 946471	234	100	115
VOE 946471	234	300	119
VOE 946471	235	100	121
VOE 946471	235	100	123
VOE 946471	261	100	145
VOE 946471	261	400	151
VOE 946471	352	100	189
VOE 946471	356	300	193
VOE 946471	362	300	199
VOE 946471	363	300	203
VOE 946471	371	100	221
VOE 946471	371	200	225
VOE 946471	371	400	231
VOE 946471	371	500	235
VOE 946471	372	200	241
VOE 946471	386	100	243
VOE 946471	492	100	285
VOE 946471	837	100	379
VOE 946471	837	200	381
VOE 946471	837	300	385
VOE 946471	870	100	411
VOE 946471	870	200	415
VOE 946471	874	100	421
VOE 946471	874	200	423
VOE 946471	875	100	429
VOE 946471	881	100	431
VOE 946471	914	100	561
VOE 946472	234	300	119
VOE 946472	258	100	141
VOE 946472	810	700	349
VOE 946472	837	100	379
VOE 946472	860	600	409
VOE 946472	881	100	431
VOE 946472	914	250	565
VOE 946472	914	300	571
VOE 946472	914	700	583
VOE 946472	914	2200	615
VOE 946502	216	200	87
VOE 946544	363	200	201
VOE 946544	372	200	241
VOE 946544	852	100	397
VOE 946544	881	100	431
VOE 946671	261	400	151
VOE 946671	262	100	157
VOE 946671	263	100	161
VOE 946671	852	100	397
VOE 946778	222	200	103
VOE 946934	234	300	119
VOE 946934	810	600	343
VOE 946934	914	100	559
VOE 947043	262	100	155
VOE 947107	356	100	191
VOE 947107	364	100	205
VOE 947107	371	300	229
VOE 947107	371	500	235
VOE 947281	235	100	123
VOE 947542	810	600	343
VOE 947542	810	700	349
VOE 947695	974	3000	783
VOE 947695	975	2500	813
VOE 947695	975	2600	817
VOE 947760	914	300	571
VOE 948645	255	100	135
VOE 948700	911	600	495
VOE 948700	911	1600	509
VOE 948700	914	500	579
VOE 948700	916	300	627
VOE 948700	924	1000	709
VOE 948884	215	100	79
VOE 948884	235	100	123
VOE 948980	262	100	155
VOE 949187	217	100	89
VOE 949238	911	200	479
VOE 949238	911	300	483
VOE 949238	911	600	495
VOE 949238	911	1600	509
VOE 949238	912	200	517
VOE 949238	912	500	533
VOE 949238	916	100	621
VOE 949238	916	400	631
VOE 949238	916	800	633
VOE 949238	916	900	635
VOE 949238	916	1000	637
VOE 949238	916	1100	641
VOE 949238	916	1200	645
VOE 949238	916	1300	647
VOE 949238	916	2000	651
VOE 949238	916	2100	655
VOE 949238	916	2200	661
VOE 949238	916	4200	687
VOE 949240	911	500	489
VOE 949659	210	300	59
VOE 949659	211	100	61
VOE 949659	222	200	103
VOE 950542	211	100	61
VOE 950562	211	100	61
VOE 950572	215	200	81
VOE 950644	216	100	83
VOE 951085	233	100	111
VOE 951968	261	700	153
VOE 953035	217	100	89
VOE 953098	331	100	183
VOE 955302	215	100	79
VOE 955891	269	300	169
VOE 955891	363	300	203
VOE 955891	371	800	239
VOE 955891	393	100	247
VOE 955891	810	700	347
VOE 955892	363	200	201
VOE 955892	367	100	213
VOE 955892	371	400	231
VOE 955892	371	800	239
VOE 955892	810	100	339
VOE 955892	810	600	343
VOE 955892	810	700	349
VOE 955892	810	800	351
VOE 955892	830	100	375
VOE 955892	881	100	431
VOE 955892	992	100	823
VOE 955894	356	100	191
VOE 955894	371	400	231
VOE 955894	810	500	341
VOE 955894	810	600	343
VOE 955894	810	700	349
VOE 955894	830	100	375
VOE 955894	837	100	379
VOE 955894	843	200	391
VOE 955894	852	100	397
VOE 955894	860	100	399
VOE 955894	860	200	401
VOE 955894	860	400	405
VOE 955894	870	100	411
VOE 955894	874	100	421
VOE 955897	371	400	231
VOE 955897	716	100	299
VOE 955897	716	400	301
VOE 955897	810	700	349
VOE 955897	992	100	823
VOE 955900	356	100	191
VOE 955900	363	300	203
VOE 955900	810	100	339

Part No	Group	Sect	Page
VOE 955900	837	100	379
VOE 955918	371	800	239
VOE 955918	372	200	241
VOE 955918	386	100	243
VOE 955918	810	700	349
VOE 955918	830	100	375
VOE 955918	843	200	393
VOE 955918	916	300	627
VOE 955919	371	400	231
VOE 955919	810	600	343
VOE 955919	810	700	349
VOE 955919	810	800	351
VOE 955919	830	100	375
VOE 955919	916	6000	691
VOE 955921	235	100	121
VOE 955921	256	100	139
VOE 955921	362	100	195
VOE 955921	810	500	341
VOE 955921	810	600	343
VOE 955921	821	300	363
VOE 955921	830	100	375
VOE 955921	837	100	379
VOE 955921	852	100	397
VOE 955921	891	200	439
VOE 955921	911	1100	505
VOE 955921	914	300	571
VOE 955921	916	2500	673
VOE 955921	916	6000	693
VOE 955921	924	700	705
VOE 955921	924	1600	715
VOE 955922	222	400	107
VOE 955922	256	100	139
VOE 955922	310	100	177
VOE 955922	356	300	193
VOE 955922	362	200	197
VOE 955922	431	400	263
VOE 955922	492	100	285
VOE 955922	775	700	323
VOE 955922	775	900	327
VOE 955922	827	300	373
VOE 955922	830	100	377
VOE 955922	852	100	397
VOE 955922	860	100	399
VOE 955922	860	200	401
VOE 955922	911	300	481
VOE 955922	911	400	485
VOE 955922	911	500	489
VOE 955922	911	600	495
VOE 955922	911	700	497
VOE 955922	911	1100	505
VOE 955922	911	1600	509
VOE 955922	912	2150	539
VOE 955922	914	250	565
VOE 955922	914	500	579
VOE 955922	914	2000	611
VOE 955922	914	2100	613
VOE 955922	914	2200	615
VOE 955922	916	300	627
VOE 955922	916	1000	637
VOE 955922	916	1200	645
VOE 955922	916	1300	647
VOE 955922	916	2000	651
VOE 955922	916	2200	661
VOE 955922	916	2500	673
VOE 955922	916	3000	677
VOE 955922	916	4000	681
VOE 955922	916	4100	683
VOE 955922	924	400	701
VOE 955922	924	700	705
VOE 955922	924	1000	709
VOE 955922	924	1100	713
VOE 955922	924	1600	715
VOE 955922	992	100	823
VOE 955923	235	100	121
VOE 955923	252	100	133
VOE 955923	256	100	139
VOE 955923	261	100	145
VOE 955923	431	400	263
VOE 955923	716	100	299
VOE 955923	716	700	303
VOE 955923	810	700	349
VOE 955923	821	100	353
VOE 955923	821	200	359
VOE 955923	821	400	365
VOE 955923	827	200	371
VOE 955923	837	200	381
VOE 955923	837	300	385
VOE 955923	860	100	399
VOE 955923	860	200	401
VOE 955923	860	300	403
VOE 955923	860	500	407
VOE 955923	911	200	479
VOE 955923	911	500	489
VOE 955923	911	800	499
VOE 955923	911	1100	505
VOE 955923	912	2050	537
VOE 955923	914	500	579
VOE 955923	914	2000	611
VOE 955923	916	300	627
VOE 955923	916	2200	661
VOE 955923	975	100	789
VOE 955923	975	300	793
VOE 955923	992	100	823
VOE 955926	218	100	91
VOE 955926	261	300	149
VOE 955926	356	100	191
VOE 955926	716	700	303
VOE 955926	810	100	339
VOE 955926	837	100	379
VOE 955926	911	300	481
VOE 955926	911	500	489
VOE 955926	911	600	495
VOE 955926	912	100	515
VOE 955926	916	100	621
VOE 955926	916	400	631
VOE 955926	916	900	635
VOE 955926	916	1000	637
VOE 955926	916	1100	641
VOE 955926	916	1200	645
VOE 955926	916	1300	647
VOE 955926	916	2000	651
VOE 955926	916	2100	655
VOE 955926	916	2200	661
VOE 955926	974	100	777
VOE 955926	975	100	789
VOE 955926	975	300	793
VOE 955964	222	200	103
VOE 956983	261	700	153
VOE 956984	235	200	125
VOE 956985	235	200	127
VOE 957018	235	200	127
VOE 957019	235	200	127
VOE 957020	235	200	127
VOE 957021	235	200	127
VOE 957083	235	200	125
VOE 957084	235	200	127
VOE 959245	263	100	161
VOE 959265	218	200	93
VOE 960148	310	100	177
VOE 960148	371	200	225
VOE 960148	372	200	241
VOE 960148	810	500	341
VOE 960148	821	300	363
VOE 960148	827	200	371
VOE 960148	830	100	377
VOE 960148	852	100	397
VOE 960148	860	100	399
VOE 960148	860	200	401
VOE 960148	860	600	409
VOE 960148	992	100	823
VOE 960259	234	100	115
VOE 960259	911	100	475
VOE 960628	251	100	131
VOE 960629	222	100	99
VOE 960631	212	200	67
VOE 960632	235	100	123
VOE 961236	261	700	153
VOE 965175	371	800	237
VOE 965175	372	200	241
VOE 965175	843	200	391
VOE 965175	870	200	415
VOE 965175	874	200	423
VOE 965175	875	100	429
VOE 965175	881	100	431
VOE 965175	881	100	433
VOE 965176	914	2000	611
VOE 965176	916	2400	667
VOE 965178	914	500	579
VOE 965185	321	100	179
VOE 965185	860	200	401
VOE 965185	870	200	415
VOE 965185	874	200	423
VOE 965185	914	2200	615
VOE 965186	881	100	433
VOE 965187	881	100	433

NUMERICAL INDEX

RÉPERTOIRE DE NUMÉROS

NUMMERNREGISTER

부품번호 색인

INDICE DE NÚMERO

Part No	Group	Sect	Page
VOE 965190	362	200	197
VOE 965191	860	600	409
VOE 965576	371	300	229
VOE 967343	262	100	155
VOE 967344	215	100	79
VOE 967786	218	200	93
VOE 967955	911	600	495
VOE 968060	211	100	63
VOE 968553	215	100	77
VOE 968559	371	300	227
VOE 968559	371	300	229
VOE 968592	263	200	163
VOE 968725	261	700	153
VOE 968725	262	200	159
VOE 968842	221	200	97
VOE 968842	258	100	141
VOE 968893	222	100	99
VOE 968924	221	100	95
VOE 969147	810	600	345
VOE 969147	810	800	351
VOE 969160	896	200	445
VOE 969161	371	500	235
VOE 969161	896	200	445
VOE 969162	896	200	445
VOE 969163	371	500	235
VOE 969164	896	200	445
VOE 969225	222	100	99
VOE 969313	222	100	101
VOE 969313	916	2300	663
VOE 969404	371	800	237
VOE 969405	371	300	227
VOE 969405	386	100	243
VOE 969405	830	100	375
VOE 969405	843	200	391
VOE 969405	992	100	825
VOE 969407	371	800	237
VOE 969407	386	100	243
VOE 969407	810	800	351
VOE 969407	843	200	391
VOE 969407	916	300	627
VOE 969408	233	100	111
VOE 969408	992	100	825
VOE 969420	367	100	213
VOE 969420	830	100	377
VOE 969422	810	100	339
VOE 969422	810	600	345
VOE 969422	810	700	349
VOE 969422	810	800	351
VOE 969422	881	100	433
VOE 969513	269	300	169
VOE 969515	843	200	391
VOE 969542	215	100	79
VOE 969587	810	100	339
VOE 969587	881	100	433
VOE 969589	258	200	143
VOE 969737	810	600	345
VOE 969747	810	700	349
VOE 969841	843	200	391
VOE 969843	881	100	433
VOE 971099	321	100	179
VOE 973096	215	100	79
VOE 973523	212	100	65
VOE 975120	218	200	93
VOE 975122	218	200	93
VOE 975371	217	100	89
VOE 975632	371	300	227
VOE 975660	371	300	227
VOE 975664	262	100	157
VOE 975687	262	100	155
VOE 975979	235	200	125
VOE 976013	233	100	111
VOE 976039	222	200	103
VOE 976503	235	200	125
VOE 976929	217	100	89
VOE 976929	222	100	101
VOE 976929	235	200	127
VOE 976932	222	300	105
VOE 977581	255	100	135
VOE 977753	235	100	123
VOE 977753	235	200	125
VOE 977753	235	200	127
VOE 977754	235	200	125
VOE 977754	235	200	127
VOE 977756	235	200	127
VOE 978881	235	200	125
VOE 978881	235	200	127
VOE 978932	235	100	121
VOE 978932	256	100	137
VOE 978932	261	100	145
VOE 978932	821	100	353
VOE 978932	821	100	355
VOE 978932	821	200	357
VOE 978932	821	200	359
VOE 978932	821	300	363
VOE 978932	821	400	365
VOE 978932	821	500	367
VOE 978932	827	200	371
VOE 978932	837	200	381
VOE 978932	837	300	385
VOE 978932	860	100	399
VOE 978932	891	100	437
VOE 978932	891	200	439
VOE 978932	911	300	481
VOE 978932	911	1100	505
VOE 978932	914	500	579
VOE 978932	916	2200	661
VOE 978932	916	4000	681
VOE 978932	916	4100	685
VOE 978932	992	100	823
VOE 978933	256	100	137
VOE 978933	356	300	193
VOE 978933	716	100	299
VOE 978933	716	400	301
VOE 978933	821	100	353
VOE 978933	821	200	359
VOE 978933	827	100	369
VOE 978933	860	200	401
VOE 978933	860	300	403
VOE 978933	860	500	407
VOE 978933	911	400	485
VOE 978933	911	800	499
VOE 978933	911	1100	505
VOE 978934	256	100	139
VOE 978934	431	400	263
VOE 978934	821	100	355
VOE 978934	821	400	365
VOE 978934	911	200	479
VOE 978936	356	100	191
VOE 978936	715	100	293
VOE 978936	715	200	295
VOE 978936	715	500	297
VOE 978936	916	2200	661
VOE 978938	218	100	91
VOE 978938	261	300	149
VOE 978938	441	500	275
VOE 978938	715	100	293
VOE 978938	718	700	315
VOE 978938	916	2200	661
VOE 978939	363	300	203
VOE 978940	916	100	621
VOE 978940	916	400	631
VOE 978940	916	2000	653
VOE 978940	916	2100	655
VOE 978941	916	100	621
VOE 978941	916	400	631
VOE 978942	911	500	491
VOE 978942	916	900	635
VOE 978949	441	500	275
VOE 978949	775	500	321
VOE 978949	775	1200	331
VOE 978950	775	800	325
VOE 978951	441	100	265
VOE 978999	371	500	235
VOE 978999	896	200	445
VOE 979019	716	700	303
VOE 979019	911	200	479
VOE 979020	911	400	485
VOE 979020	911	600	495
VOE 979020	911	900	501
VOE 979020	916	2200	661
VOE 979020	916	4000	681
VOE 979020	916	4100	683
VOE 979021	837	100	379
VOE 979021	911	500	491
VOE 979022	775	900	327
VOE 979022	913	200	545
VOE 979022	924	100	697
VOE 979022	925	100	723
VOE 979022	925	200	729
VOE 979022	925	250	733
VOE 979022	925	400	737
VOE 979022	925	500	741
VOE 979022	925	600	743
VOE 979022	925	700	745
VOE 979022	925	1200	749

Part No	Group	Sect	Page
VOE 979022	925	1500	751
VOE 979022	974	100	777
VOE 979022	975	100	789
VOE 979022	975	300	793
VOE 979022	975	1900	807
VOE 979935	321	100	179
VOE 979947	262	100	155
VOE 979947	262	200	159
VOE 980102	911	500	489
VOE 980176	214	100	73
VOE 980366	223	100	109
VOE 980465	810	100	339
VOE 980465	911	500	491
VOE 980475	263	100	161
VOE 980521	775	900	327
VOE 980568	262	100	157
VOE 980755	252	100	133
VOE 980755	911	1100	505
VOE 980755	916	300	627
VOE 980781	261	700	153
VOE 981290	911	600	495
VOE 981290	911	1600	509
VOE 981664	235	200	125
VOE 981735	212	100	65
VOE 982508	222	100	99
VOE 982509	217	100	89
VOE 982548	235	100	123
VOE 983241	821	100	355
VOE 983241	881	200	435
VOE 983242	256	100	139
VOE 983242	916	2500	675
VOE 983242	916	6000	693
VOE 983243	821	200	359
VOE 983243	821	300	363
VOE 983243	911	1100	505
VOE 983243	924	700	705
VOE 983244	827	200	371
VOE 983245	235	100	121
VOE 983245	924	700	705
VOE 983245	924	1600	715
VOE 983248	914	300	571
VOE 983249	916	6000	693
VOE 983250	775	700	323
VOE 983250	860	100	399
VOE 983250	911	1100	505
VOE 983250	916	300	627
VOE 983250	916	1200	645
VOE 983250	916	3000	677
VOE 983250	924	400	701
VOE 983250	924	1100	713
VOE 983251	222	400	107
VOE 983251	234	100	115
VOE 983251	256	100	137
VOE 983251	431	400	263
VOE 983251	775	900	327
VOE 983251	830	100	377
VOE 983251	841	100	387
VOE 983251	860	200	401
VOE 983251	911	100	475
VOE 983251	911	400	485
VOE 983251	911	600	495
VOE 983251	911	700	497
VOE 983251	911	1100	505
VOE 983251	914	250	565
VOE 983251	914	2100	613
VOE 983251	916	3100	679
VOE 983251	924	700	705
VOE 983251	924	1000	709
VOE 983252	256	100	139
VOE 983252	827	200	371
VOE 983252	860	100	399
VOE 983252	860	200	401
VOE 983252	911	500	491
VOE 983252	911	600	495
VOE 983252	911	700	497
VOE 983252	916	100	621
VOE 983252	916	400	631
VOE 983252	916	900	635
VOE 983252	916	1000	637
VOE 983252	916	1100	641
VOE 983252	916	1300	647
VOE 983252	916	4000	681
VOE 983252	916	4100	683
VOE 983252	924	700	705
VOE 983252	992	100	823
VOE 983253	827	100	369
VOE 983253	841	100	387
VOE 983253	911	500	489
VOE 983253	911	600	495
VOE 983253	924	1600	715
VOE 983254	492	100	285
VOE 983254	916	1200	645
VOE 983256	852	100	397
VOE 983256	911	600	493
VOE 983256	914	2000	611
VOE 983256	916	1000	637
VOE 983256	916	1300	647
VOE 983256	916	2500	673
VOE 983258	916	2000	653
VOE 983302	371	400	231
VOE 983303	362	100	195
VOE 983303	371	400	231
VOE 983303	810	500	341
VOE 983303	821	200	359
VOE 983303	821	300	363
VOE 983303	891	200	439
VOE 983303	914	700	583
VOE 983303	924	100	697
VOE 983304	222	400	107
VOE 983304	252	100	133
VOE 983304	356	300	193
VOE 983304	821	300	363
VOE 983304	914	250	565
VOE 983304	914	2200	615
VOE 983304	916	300	625
VOE 983304	916	4000	681
VOE 983304	916	4100	683
VOE 983304	924	100	697
VOE 983333	222	100	99
VOE 983342	212	300	69
VOE 983472	371	300	227
VOE 983495	912	200	517
VOE 983495	912	500	531
VOE 983495	914	400	575
VOE 983497	912	200	519
VOE 983501	912	200	521
VOE 983502	369	300	219
VOE 983502	441	600	279
VOE 983502	911	300	483
VOE 983502	912	200	517
VOE 983502	912	300	525
VOE 983502	912	400	527
VOE 983502	914	200	563
VOE 983502	914	250	565
VOE 983502	914	300	571
VOE 983502	914	400	573
VOE 983502	914	500	579
VOE 983502	914	2000	611
VOE 983502	916	300	627
VOE 983502	916	2400	667
VOE 983502	916	2500	673
VOE 983502	916	6000	691
VOE 983502	924	700	703
VOE 983502	924	700	705
VOE 983505	912	200	517
VOE 983505	912	300	523
VOE 983505	914	200	563
VOE 983505	914	250	565
VOE 983505	914	400	575
VOE 983505	914	500	579
VOE 983505	914	2000	611
VOE 983505	914	2100	613
VOE 983505	916	300	627
VOE 983505	916	400	631
VOE 983505	916	1200	645
VOE 983505	916	2100	655
VOE 983505	916	2400	667
VOE 983505	916	6000	691
VOE 983505	924	700	703
VOE 983505	924	700	705
VOE 983505	924	1000	709
VOE 983506	912	200	521
VOE 983507	912	200	517
VOE 983509	441	600	277
VOE 983509	912	200	517
VOE 983509	914	1200	599
VOE 983509	914	1300	605
VOE 983509	914	2900	617
VOE 983510	912	200	517
VOE 983510	912	500	533
VOE 983511	912	200	521
VOE 983519	914	500	581
VOE 983523	912	200	521
VOE 983524	911	300	483
VOE 983524	914	500	579

NUMERICAL INDEX

부품번호 색인

RÉPERTOIRE DE NUMÉROS

INDICE DE NÚMERO

NUMMERNREGISTER

Catalogue id	Group
20072	1000
Issue	Page
VOE 74B9920072	35

Part No	Group	Sect	Page
VOE 983524	916	1200	645
VOE 983524	924	1000	709
VOE 983526	441	600	279
VOE 983526	912	200	521
VOE 983527	911	600	495
VOE 983527	911	1600	509
VOE 983527	912	200	517
VOE 983527	912	500	531
VOE 983528	912	200	521
VOE 983529	912	200	517
VOE 983529	912	200	521
VOE 983529	912	400	527
VOE 983532	912	200	517
VOE 983532	912	400	527
VOE 983532	912	500	531
VOE 984064	852	100	397
VOE 984066	837	100	379
VOE 984077	852	100	397
VOE 984080	916	2200	661
VOE 984082	911	1600	509
VOE 984082	914	500	579
VOE 984082	924	1000	709
VOE 984088	441	500	275
VOE 984089	911	500	489
VOE 984090	911	500	489
VOE 984093	916	800	633
VOE 984093	916	4000	681
VOE 984093	916	4100	683
VOE 984093	916	4200	687
VOE 984095	916	1400	649
VOE 984135	911	200	479
VOE 984135	911	400	485
VOE 984135	911	1600	509
VOE 984135	916	100	623
VOE 984135	916	400	631
VOE 984135	916	2000	653
VOE 984135	916	2100	657
VOE 984135	916	2200	661
VOE 984135	916	4000	681
VOE 984135	916	4100	685
VOE 984135	916	4200	687
VOE 984136	911	600	495
VOE 984137	911	600	493
VOE 984137	912	2050	537
VOE 984137	916	100	621
VOE 984137	916	400	629
VOE 984137	916	900	635
VOE 984137	916	1000	637
VOE 984137	916	1100	641
VOE 984137	916	1200	643
VOE 984137	916	1300	647
VOE 984137	916	2200	659
VOE 984137	916	4000	681
VOE 984137	916	4100	683
VOE 984137	916	4200	687
VOE 984140	911	600	493
VOE 984228	916	4000	681
VOE 984228	916	4100	683
VOE 984228	916	4200	687
VOE 984254	916	2100	657
VOE 984343	924	1000	711
VOE 984348	914	250	565
VOE 984348	914	700	583
VOE 984348	914	2200	615
VOE 984352	916	4000	681
VOE 984352	916	4100	683
VOE 984355	911	500	489
VOE 984359	911	400	485
VOE 984359	916	100	623
VOE 984359	916	400	631
VOE 984359	916	900	635
VOE 984359	916	1000	637
VOE 984359	916	1100	641
VOE 984359	916	1300	647
VOE 984359	916	2000	653
VOE 984359	916	2100	657
VOE 984359	916	2200	661
VOE 984359	916	4000	681
VOE 984359	916	4100	685
VOE 984359	916	4200	687
VOE 984360	916	2100	657
VOE 984361	912	2150	539
VOE 984361	916	4200	687
VOE 984364	913	100	543
VOE 990392	821	400	365
VOE 990557	911	100	475
VOE 990557	911	700	497
VOE 990557	912	200	517
VOE 990557	912	300	523
VOE 990557	914	500	579
VOE 990557	916	300	627
VOE 990569	431	300	259
VOE 990582	441	600	281
VOE 990585	912	200	519
VOE 990606	912	200	517
VOE 990606	912	400	527
VOE 990608	914	500	579
VOE 990608	916	300	627
VOE 990608	916	2200	661
VOE 990610	911	100	475
VOE 990620	912	300	523
VOE 990719	217	100	89
VOE 991046	235	200	125
VOE 991048	235	200	125
VOE 991059	916	300	625

PARTS CATALOG VOLVO EC460B

VOLVO

PARTS CATALOG

EC460B

VOLVO

CUT HERE

LABEL FOR STEELBINDER

VOLVO

Construction Equipment

Publ. No. : VOE 74 B 992 0072

Printed in Korea KOR