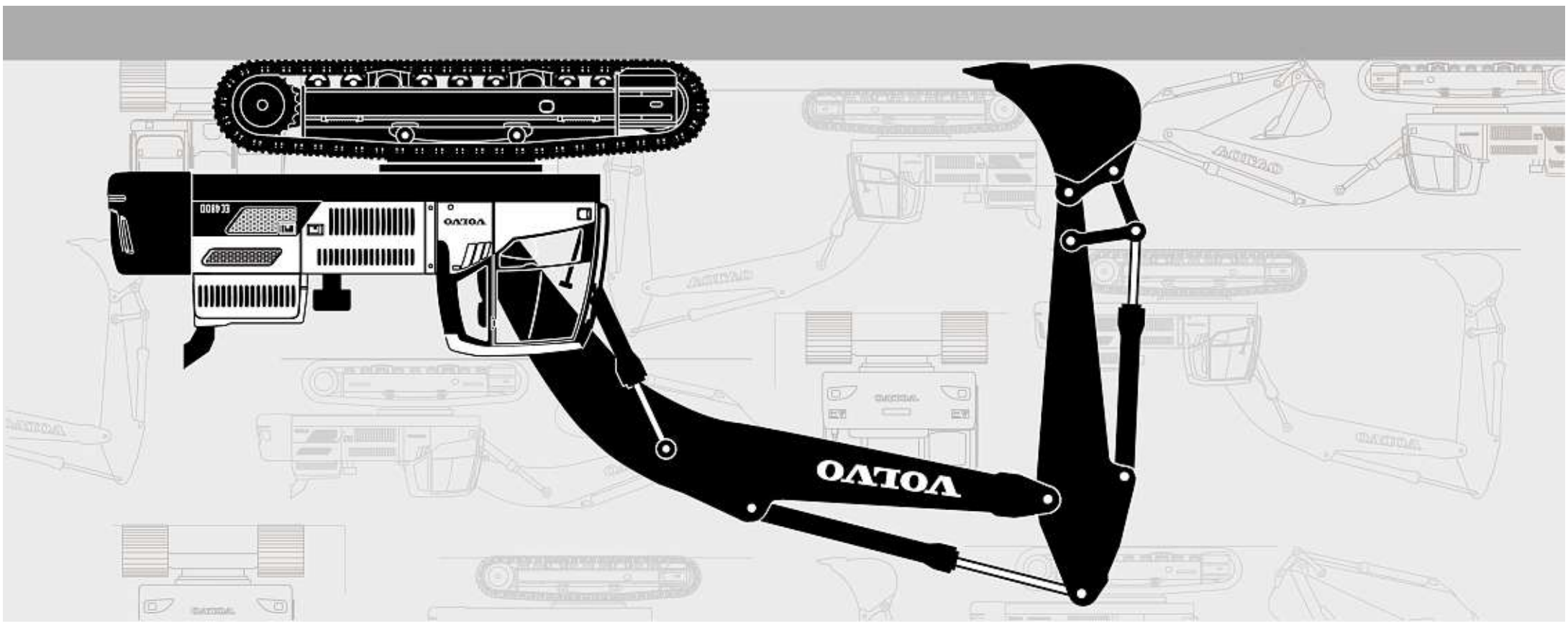

Parts catalog
S/N 210001-/260001-
270001-/280001-
Part 1 Group 1-8

VOLVO EC480D

Volvo Construction Equipment

VOLVO EC480D Parts catalog

—

Ref. No. 20027088-G
2017-07
Volvo, Eskilstuna
gb/es/br/fr

VOLVO
Volvo Construction Equipment
www.volvoce.com

EC480D

JULHO 2017

RUTHZIL TRATOR COMERCIAL DE PEÇAS LTDA 11 97083-6812 ROLANDO CITRANGULO

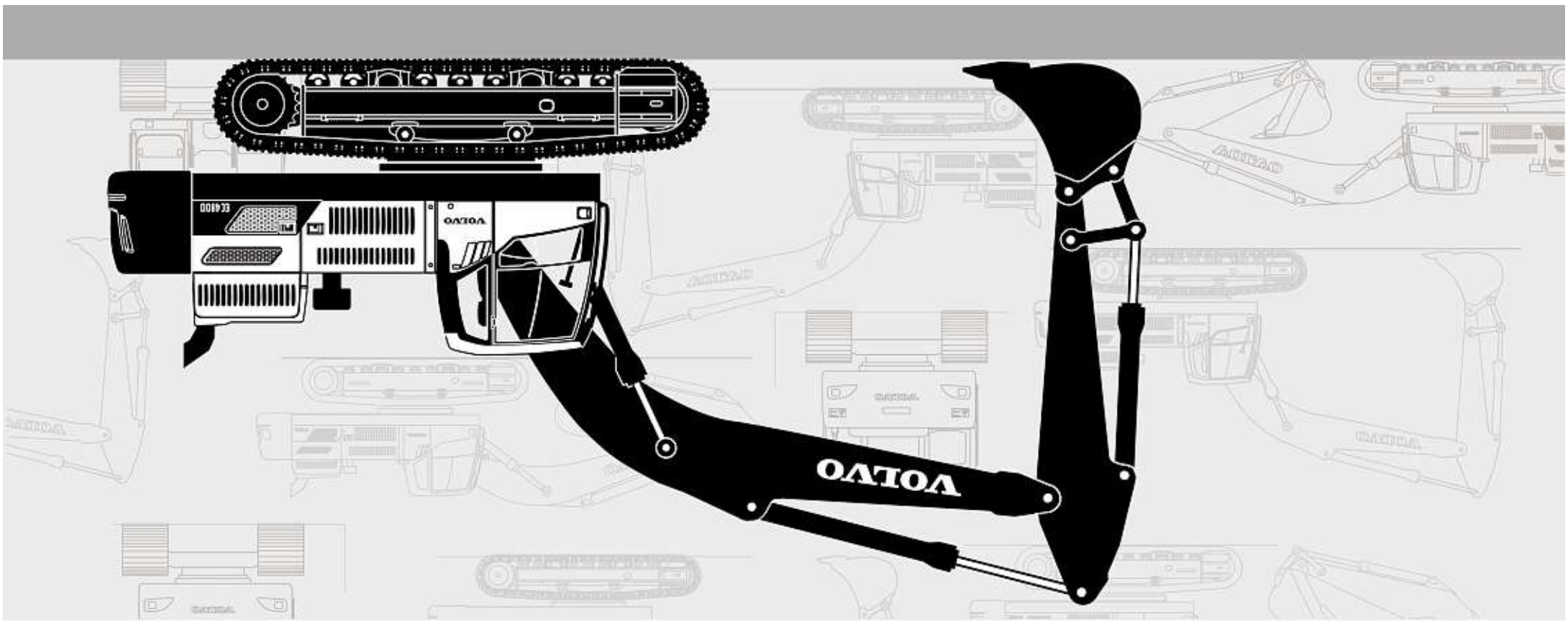

Parts catalog
S/N 21000I-/26000I-
27000I-/28000I-
Part 2 Group 9

VOLVO EC480D

Volvo Construction Equipment

VOLVO EC480D Parts catalog

2

Ref. No. 20027088-G
2017-07
Volvo, Eskilstuna
gb/es/br/fr

Volvo Construction Equipment
www.volvoce.com

VOLVO EC480D

Parts catalog
S/N 210001-/260001-
270001-/280001-
Part 1 Group 1-8

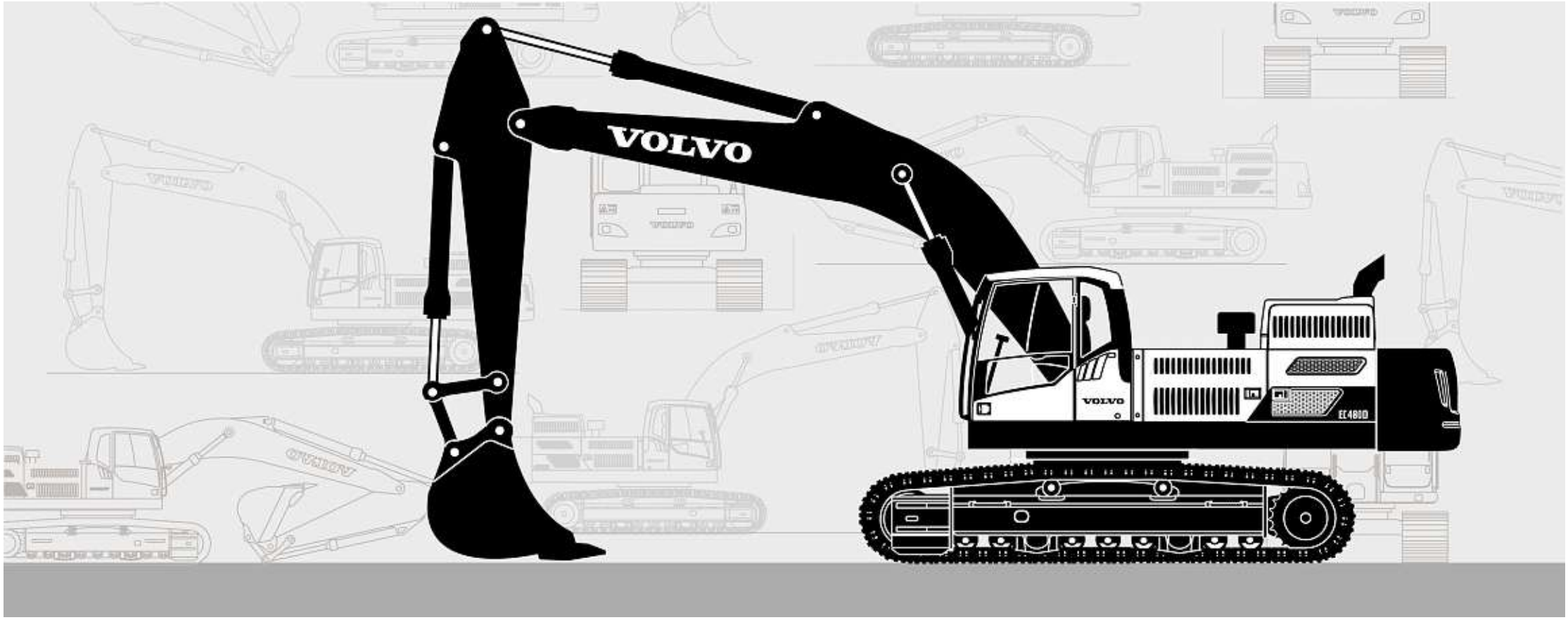

Publ. No. 20027088-G

VOLVO

Volvo Construction Equipment
www.volvoce.com

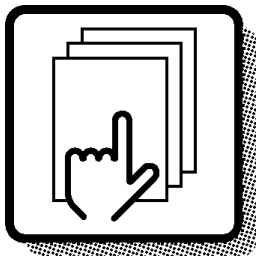

1

Preface and instructions
Prefacio e instrucciones
Prefácio e instruções
Préface et instructions

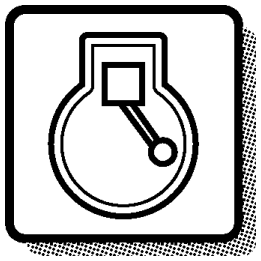

2

Engine
Motor
Motor
Moteur

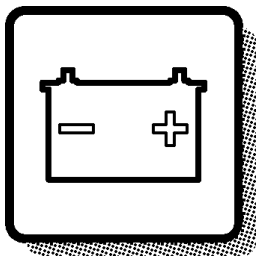

3

Electrical systems and instruments
Sistema eléctrico e instrumentos
Sistema elétrico e instrumentos
Système électrique et instruments

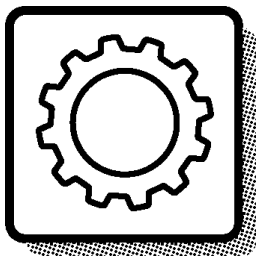

4

Power transmission
Transmisión de fuerza
Transmissão de força
Transmission de force



5

Brakes
Frenos
Freios
Freins

Steering system
Sistema de dirección
Sistema de direção
Système de direction

6



Frame and crawler unit
Bastidor y unidad de orugas
Chassi e unidade de esteiras
Bâti et unité des chenilles

7

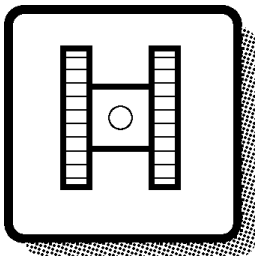

Body with associated parts
Carroceria con detalles
Carroceria com peças agregadas
Carrosserie avec détails

8

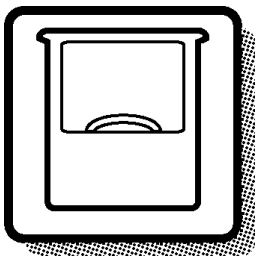

Miscellaneous equipment
Equipo diverso
Equipamentos diversos
Equipments divers

9

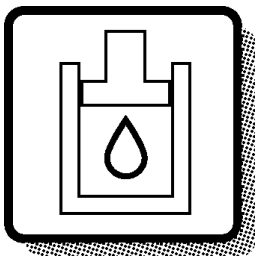

Numerical index
Indice numérico
Índice numérico
Répertoire numérique

10

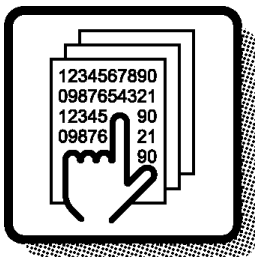

GBR

Only genuine parts are presented in this catalogue. These parts have been subjected to the necessary function and endurance tests, and they comply with the high quality and safety requirements that have been set for Volvo Construction Equipment. You should note that warranties do not cover damages that are caused or aggravated by the fact that a non-genuine part was fitted.

The illustrations shown in the catalogues should not be used as assembly or workshop instructions. Separate literature for the various specific subject areas is available for that purpose.

The owner of the machine or equipment should state the model designation, manufacturing number, part number, quantity, and the name, or description, of the part when ordering parts.

For location of the model and engine designation plates, etc, see page 4-5.

Market-adapted equipment entered in catalogue, can be seen on page 26.

See page 13 for a "Catalogue Guide" on how to use the parts catalogue.

See page 22 for table of abbreviations.

This catalogue has been produced by Volvo Construction Equipment. If you have any point of views regarding the catalogue, or if you detect any errors in the catalogue, please send a mail to:
E-mail: vce.parts.catalog@volvo.com

GBR

EXCAVATOR VOLVO EC480D

BASIC MACHINE
Product number 8288862, Serial number 210001-210514, 260001-260044, 270001-, 280001-

SUB BASIC MACHINE
Product number 8291485, Serial number 210048-
Product number 8291486, Serial number 260001-, 270001-, 280001-
Product number 8291526, Demolition, Serial number 210052-

CAB
PART NO. 11294085, 11294086

ENGINE
PART NO. 15117871, 13L , EU, 8288863
(part not stocked as spare part)
PART NO. 15049436, 13L, US, 8290446
(part not stocked as spare part)
PART NO. 15173113, (replacement version)

PART NO. 15049434, 13L, 8290246
(part not stocked as spare part)
PART NO. 17216264, (replacement version)

PART NO. 15049435, 13L, 8290247
(part not stocked as spare part)
PART NO. 17216264, (replacement version)

ESP

En los catálogos de repuestos se presentan únicamente piezas originales que han sido sometidas a las necesarias pruebas de funcionamiento y duración y que cumplen las elevadas exigencias de seguridad y calidad de Volvo Construction Equipment. Recuerde que las garantías no cubren los daños ocasionados o agravados por no haber montado una pieza original.

Las ilustraciones del catálogo no deben utilizarse como base para el montaje ni como instrucciones de taller. Para ello recomendamos utilizar los manuales de taller editados a propósito.

Al hacer el pedido de repuestos, el propietario de la máquina debe indicar el modelo de la misma, su número de fabricación, la referencia de la pieza, la cantidad y la denominación.

La ubicación de letreros con las denominaciones de modelo y motor,
etc., puede verse en la página 4-5.

La lista de equipos de adaptación según mercado, introducidos en el catálogo, puede verse en la página 26.

Guía para el uso del catálogo, puede verse en la página 13.

La tabla de abreviaturas puede verse en la página 22.

Este catálogo ha sido producido por Volvo Construction Equipment. Si tiene algún comentario que hacer sobre el catálogo, o detecta algún error, le rogamos que haga una copia de la página en cuestión y nos la remita junto con sus comentarios a:
E-mail: vce.parts.catalog@volvo.com

EXCAVADORA VOLVO EC480D

MÁQUINA BÁSICA
Número de producto 8288862, Número de fabricatión 210001-210514, 260001-260044, 270001-, 280001-

MÁQUINA SUB-BÁSICA
Número de producto 8291485, Número de fabricatión 210048-
Número de producto 8291486, Número de fabricatión 260001-, 270001-, 280001-
Número de producto 8291526, Demolition, Número de fabricatión 210052-

CABINA
N° de pieza 11294085, 11294086

MOTOR
N° de pieza 15117871, 13L , EU, 8288863
(no disponible como repuesto)
N° de pieza 15049436, 13L, US, 8290446
(no disponible como repuesto)
N° de pieza 15173113, (versión piezas de repuesto)

N° de pieza 15049434, 13L, 8290246
(no disponible como repuesto)
N° de pieza 17216264, (versión piezas de repuesto)

N° de pieza 15049435, 13L, 8290247
(no disponible como repuesto)
N° de pieza 17216264, (versión piezas de repuesto)

BRA

Este catálogo mostra unicamente peças genuínas. Essas peças foram submetidas aos testes de funcionamento e de durabilidade necessários, e satisfazem os elevados requisitos de qualidade e segurança determinados pela Volvo Construction Equipment. Observe que as garantias não cobrem danos causados ou agravados pelo uso de peças não genuínas.

As ilustrações do catálogo não devem ser usadas como instruções de montagem ou de reparo. Está disponível literatura específica para cada área de aplicação.

O proprietário da máquina ou equipamento deve indicar a designação do modelo, número de série, número de peça, a quantidade e o nome ou descrição da peça quando encomendar peças.

Para conhecer a localização das placas de modelo e designação do motor, etc., veja na pág.4-5.

Equipamento adaptado a mercado inserido no catálogo, pode ser visto na página 26.

Veja na página 13 o "Guia do Catálogo" informando como usá-lo.

Uma tabela de abreviações encontra-se na página 22.

Este catálogo foi produzido pela Volvo Construction Equipment. Caso tenha algum comentário a fazer ou detecte erros no catálogo, favor enviar um e-mail para:
E-mail: vce.parts.catalog@volvo.com

BRA

ESCAVADEIRA VOLVO EC480D

MÁQUINA BÁSICA
Número de produto 8288862, Numéro de série 210001-210514, 260001-260044, 270001-, 280001-

SUB MÁQUINA BÁSICA
Número de produto 8291485, Numéro de série 210048-
Número de produto 8291486, Numéro de série 260001-, 270001-, 280001-
Número de produto 8291526, Demolition, Numéro de série 210052-

CAB
Nº. PEÇA 11294085, 11294086

MOTOR
Nº. PEÇA. 15117871, 13L , EU, 8288863
(peça não estocada como peça de reserva)
Nº. PEÇA 15049436, 13L, US, 8290446
(peça não estocada como peça de reserva)
Nº. PEÇA 15173113, (versão de substituição)

Nº. PEÇA 15049434, 13L, 8290246
(peça não estocada como peça de reserva)
Nº. PEÇA 17216264, (versão de substituição)

Nº. PEÇA 15049435, 13L, 8290247
(peça não estocada como peça de reserva)
Nº. PEÇA 17216264, (versão de substituição)

Seules les pièces d'origine sont présentées dans les catalogues des pièces de rechange. Toutes ces pièces ont été soumises à des tests de fonctionnement et de longévité pour être conformes aux exigences sévères de qualité et de sécurité posées par Volvo Construction Equipment. Notez que les garanties ne couvrent pas les dégâts et les dommages causés par le montage de pièces autres que des pièces d'origine.

Les illustrations dans le catalogue ne doivent pas être utilisées comme notice de montage ni comme instructions d'atelier. Pour ceci, nous vous renvoyons à la documentation spécifiquement éditée dans ce but.

Pour toute commande de pièces de rechange, indiquez la désignation du modèle, le numéro de fabrication, le numéro de référence, la quantité ainsi que la désignation de la pièce.

Le placement des plaques de désignation de modèle et de moteur etc. ressort de la figure ci-contre 4-5.

Equipment adapté au marché et indiqué dans la catalogue, prière de voir la liste en page 26.

Guide pour l'utilisation de catalogues de pièces de rechange, voir page 13.
Pour la liste des abréviations employées, prière de

voir en page 22.

Ce catalogue est édité par Volvo Construction Equipment. Si vous avez des commentaires ou si vous découvrez des erreurs dans ce catalogue, nous vous serions reconnaissants de bien vouloir nous envoyer un courriel à :
E-mail: vce.parts.catalog@volvo.com

FRA

PELLE HYDRAULIQUE VOLVO EC480D

MACHINE DE BASE
Numéro de produit 8288862, Numéro de série 210001-210514, 260001-260044, 270001-, 280001-

PARTIE DE LA MACHINE DE BASE
Numéro de produit 8291485, Numéro de série 210048-
Numéro de produit 8291486, Numéro de série 260001-, 270001-, 280001-
Numéro de produit 8291526, Demolition, Numéro de série 210052-

CABINE
N° de réf. 11294085, 11294086

MOTEUR
N° de réf. 15117871, 13L , EU, 8288863
(pièce non stockée comme pièce de rechange)
N° de réf. 15049436, 13L, US, 8290446
(pièce non stockée comme pièce de rechange)
N° de réf. 15173113, (version rechange)

N° de réf. 15049434, 13L, 8290246
(pièce non stockée comme pièce de rechange)
N° de réf. 17216264, (version rechange)

N° de réf. 15049435, 13L, 8290247
(pièce non stockée comme pièce de rechange)
N° de réf. 17216264, (version rechange)

Fig.	Part No.	Quantity 1	2	3	PS	KIT	Description	Dénomination	Bezeichnung	품명	说明	Notes
	VOE 14570757	1					Bucket cylinder	Vérin godet	Löffelzylinder	버킷 실린더	铲斗汽缸	STD See group 924-600 page 723
1	**VOE 14530666**	1					•Washer	•Rondelle	•Scheibe	•워셔	•垫圈	
2	**VOE 14524063**	1					•Cushion	•Coussin	•Sitzkissen	•쿠션	•坐垫	
3	**VOE 14524049**	1					•Lock nut	•Contre-écrou	•Sicherungsmutter	•잠금장치 너트	•锁紧螺母	
4	**VOE 14641451**	1					•Head	•Tete	•Kopf	•헤드	•活塞盖	
5	**SA 9567-21100**	1				K	•Ring	•Anneau	•Ring	•링	•密封环	
6	**SA 1146-08140**	1				K	•Buffer Ring	•Butee	•Puffer Ring	•버퍼 링	•减震器环	
7		1			NS		•Tube	•Tube	•Rohr	•튜브	•缸筒	
8	**VOE 14560208**	2					••Seal	••Joint	••Dichtring	••시일	••密封	
9	**VOE 14517186**	1					••Bushing	••Bague	••Buchse	••부싱	••轴衬	
10	**VOE 14571039**	1					•Rod	•Monture	•Fühler	•로드	•棒	
11	**VOE 14560211**	2					••Seal	••Joint	••Dichtring	••시일	••密封	
12	**VOE 914167**	1					••Lubricating nipple	••Graisseur	••Schmiernippel	••윤활 니플	••润滑管嘴	
13	**VOE 14515349**	1					••Bushing	••Bague	••Buchse	••부싱	••轴衬	
14	**SA 9612-11050**	1					•Bushing	•Bague	•Buchse	•부싱	•轴衬	(VOE 14517946)
15	**VOE 14512072**	1				K	•Seal	•Joint	•Dichtring	•시일	•密封	
16	**VOE 14570905**	2				K	•Wear ring	•Bague d'usure	•Verschleißring	•마모 링	•磨损环	
17	**SA 9568-01650**	2				K	•Seal	•Joint	•Dichtring	•시일	•密封	
18		1			NS		•Piston	•Piston	•Kolben	•피스톤	•活塞	
19	**VOE 13947695**	13					•Screw	•Vis	•Schraube	•나사	•螺丝	
20	**VOE 14535763**	1					•Set Screw	•Vis Butee	•Anschlagschraub	•세트 스크류	•紧固螺钉	
21	**SA 1046-05730**	1				K	•O-ring	•Joint torique	•O-Ring	•O 링	•0型圈	
22	**VOE 990640**	1				K	•O-ring	•Joint torique	•O-Ring	•O 링	•0型圈	
	VOE 14589145	1					Sealing kit	Kit plombage	Plombiersatz	씰링 키트	密封套件	1)

7 **8** **9** **10** **11** **12** **13**

3 **1** **2** **6** **4** **5**

1) GB: Replacement version FR: Version piéce de rechange. DE: Ersatzteil-ausführung. KR: 대체 부품 CH: 更换版本

1	**8277540**	**Cylinder head** **Culasse** **Zylinderkopf** 실린더 헤드 气缸	Catalogue id **56142**	Group **975**
2			Illustr. No **1009392**	Section **1000**
3				
4			Issue **20027087-B**	Page **727**
5		**8277540, S/N 13489-**		

VOLVO

GBR

In addition to part numbers, the Parts Catalogue also includes a vast amount of essential information which you, the operator, should be acquainted with.
With the "Catalogue Guide", we want to show clearly how the catalogues are arranged and what sort of information is presented therein.

Group 1 Preface and Instructions
Here you can find the following information:
- Title page and publication number
- Group index
- Product signs
- Preface
- List of items of equipment adapted to market requirements that have been introduced
- Catalogue Guide
- Table of abbreviations

Group 2 - 9 Text and illustration pages

- The table of contents shows the division of the main groups into sub-groups, with reference to page number and section.
- Illustration page. The position number of the illustration refers to the text page.
- Text page
  1. Heading.
  2. Additional text which limits the validity of the section. An example is information relating to manufacturing numbers and equipment adapted to market requirements.
  3. Designation for quantity columns.
  4. Illustrations.
  5. Group, section, page, which you should use when you search for information in the catalogue.
  6. Catalogue identification and issue designation.
  7. Position number of the part on the associated drawing.
  8. Part number
  9. Quantity. The column designation indicates the version which is shown in each column. The quantity stated refers to the quantity for each machine or, where appropriate, for each complete unit.
     "REQ" refers to the required amount. See also "Notes" column.
  10. PS (Parts Status) indicates the status code of the part.
      "NS" means that the part is not kept in stock.
      "OP" means that the part is no longer in stock.
      "SE" means that an alternative part shall be used.
      "SS" means that the part has been replaced.
      Refer to Group 10 Replaced parts for further information.
  11. KIT. Parts that are marked with a "K" are included in a kit. The number of the kit is often indicated after other part numbers.
  12. Description. The indentations indicate if one or more parts are included in the assembled unit described above. The parts are included when a complete unit is ordered.
  13. Notes. Other information relating to a particular part is given here.
      - Footnote number (3001 for example) is given at the bottom of the page.
      - Replaced parts (1146-00530, for example).
      - Product or manufacturing number.
      - Abbreviations and technical information.
      - Reference to page and group.

Group 10 Replaced parts / Number index

- Replaced parts. The part numbers of parts marked with "SS" (in the PS column) are indicated here, together with their replacement numbers.
  The replacement parts may in turn be also replaced, and so on.
- Number index. All parts included in the catalogue are indicated here, together with a reference to group, section and page.

Continued improvements and successes in design could result in modifications to your equipment which are not covered by this publication. Each publication is revised when required to include these modifications in later issues. For additional information, you should contact Volvo Construction Equipment.

Any unauthorized reproduction of any part of this document would be in violation of Volvo Construction Equipment Korea, rights and will be prosecuted to the fullest extent allowed by law. We reserve the right to make changes without prior notice.
Volvo Construction Equipment

Fig.	Part No.	Quantity 1	2	3	PS	KIT	Description	Dénomination	Bezeichnung	품명	说明	Notes
	VOE 14570757	1					Bucket cylinder	Vérin godet	Löffelzylinder	버킷 실린더	铲斗汽缸	STD See group 924-600 page 723
1	**VOE 14530666**	1					•Washer	•Rondelle	•Scheibe	•워셔	•垫圈	
2	**VOE 14524063**	1					•Cushion	•Coussin	•Sitzkissen	•쿠션	•坐垫	
3	**VOE 14524049**	1					•Lock nut	•Contre-écrou	•Sicherungsmutter	•잠금장치 너트	•锁紧螺母	
4	**VOE 14641451**	1					•Head	•Tete	•Kopf	•헤드	•活塞盖	
5	**SA 9567-21100**	1				K	•Ring	•Anneau	•Ring	•링	•密封环	
6	**SA 1146-08140**	1				K	•Buffer Ring	•Butee	•Puffer Ring	•버퍼 링	•减震器环	
7		1			NS		•Tube	•Tube	•Rohr	•튜브	•缸筒	
8	**VOE 14560208**	2					••Seal	••Joint	••Dichtring	••시일	••密封	
9	**VOE 14517186**	1					••Bushing	••Bague	••Buchse	••부싱	••轴衬	
10	**VOE 14571039**	1					•Rod	•Monture	•Fühler	•로드	•棒	
11	**VOE 14560211**	2					••Seal	••Joint	••Dichtring	••시일	••密封	
12	**VOE 914167**	1					••Lubricating nipple	••Graisseur	••Schmiernippel	••윤활 니플	••润滑管嘴	
13	**VOE 14515349**	1					••Bushing	••Bague	••Buchse	••부싱	••轴衬	
14	**SA 9612-11050**	1					•Bushing	•Bague	•Buchse	•부싱	•轴衬	(VOE 14517946)
15	**VOE 14512072**	1				K	•Seal	•Joint	•Dichtring	•시일	•密封	
16	**VOE 14570905**	2				K	•Wear ring	•Bague d'usure	•Verschleißring	•마모 링	•磨损环	
17	**SA 9568-01650**	2				K	•Seal	•Joint	•Dichtring	•시일	•密封	
18		1			NS		•Piston	•Piston	•Kolben	•피스톤	•活塞	
19	**VOE 13947695**	13					•Screw	•Vis	•Schraube	•나사	•螺丝	
20	**VOE 14535763**	1					•Set Screw	•Vis Butee	•Anschlagschraub	•세트 스크류	•紧固螺钉	
21	**SA 1046-05730**	1				K	•O-ring	•Joint torique	•O-Ring	•O 링	•0型圈	
22	**VOE 990640**	1				K	•O-ring	•Joint torique	•O-Ring	•O 링	•0型圈	
	VOE 14589145	1					Sealing kit	Kit plombage	Plombiersatz	씰링 키트	密封套件	1)

7 **8** **9** **10** **11** **12** **13**

3 **1** **2** **6** **4** **5**

1) GB: Replacement version FR: Version piéce de rechange. DE: Ersatzteil-ausführung. KR: 대체 부품 CH: 更换版本

1	**8277540**	**Cylinder head** **Culasse** **Zylinderkopf** 실린더 헤드 气缸	Catalogue id **56142**	Group **975**
2			Illustr. No **1009392**	Section **1000**
3				
4			Issue **20027087-B**	Page **727**
5		**8277540, S/N 13489-**		

VOLVO

ESP

En el catálogo de repuestos se incluye, además de los números de artículo, numerosa información muy útil.
El propósito de la guía es explicar la estructura de los catálogos y la información que se ofrece en los mismos.

Grupo 1 Prefacio e instrucciones
Se encontrará aquí:
- El título y el número de publicación
- El índice de grupos
- Los letreros de producto
- El prefacio
- Una lista sobre los equipos adaptados a los mercados
- La guía al catálogo
- Una tabla de abreviaturas

Grupo 2 - 9 páginas con texto e ilustraciones

- El índice muestra la clasificación de los grupos principales en subgrupos con remisiones a páginas y secciones.
- Página de ilustraciones. Los números de posición de las ilustraciones. Remisiones a páginas de texto.
- Páginas de texto
  1. Rúbrica
  2. Texto adicional que delimita la validez de la sección, por ejemplo, información sobre números de fabricación y equipos según mercado.
  3. Designación para columnas de cantidades.
  4. Número de ilustración.
  5. Grupo, sección, página. Se utilizan al manejar el catálogo
  6. Identificación e indicación de la edición del catálogo.
  7. Números de posición en la ilustración correspondiente.
  8. Números de artículo
  9. Cantidad. Se indica en esta columna la ejecución. El número indicado se refiere a la cantidad por máquina o, si procede, por unidad completa. "REQ" significa la cantidad necesaria, véase la columna de las notas.

  10. PS (Parts Status) indica el código de estado del artículo.
  -"NS" indica que el artículo no se tiene en stock.
"OP" significa que ya no se mantiene la pieza en stock.
"SE" significa que se puede usar una pieza alternativa.
  -"SS" indica que el artículo ha sido sustituido.
  Para más información, véase el grupo 10, artículos sustituidos.
  11. KIT. Los artículos marcados con una "K" forman parte de un juego. El número de juego suele indicarse detrás de los demás números de artículo.
  12. Denominación. El desplazamiento indica que en la unidad indicada se incluyen uno o varios artículos. Estos se incluyen en la unidad completa pedida.
  13. Notas. Aparecen aquí diversas informaciones relativas a los artículos:
  - Números de notas de pie de página; ej. 3001) aparece al final de la página.
  - Artículos sustituidos. Ej. (1146-00530)
  - Números de producto o fabricación.
  - Abreviaturas e información técnica.
  - Remisiones a páginas y grupos.

Grupo 10 Artículos sustituidos/Índice de números

- Artículos sustituidos. Se marcan aquí con "SS" (en la columna PS) los números de artículo con sus sustituciones. Los artículos sustituidos, a su vez, pueden haber sido sustituidos, etc.
- Índice de números. Aparecen aquí todos los artículos existentes en el catálogo con remisión a grupo, sección y página.

En su modelo de máquina pueden haberse introducido mejoras que no aparecen en esta publicación. Las publicaciones son revisadas para incluir las mejoras en ediciones posteriores. Para más información, diríjase a Volvo Construction Equipment.

Este documento está protegido por los derechos de autor y por lo tanto está prohibida su copia, impresión o cualquier otro tipo de reproducción indebida. La infracción de esta prohibición será penalizada. Reservado el derecho a introducir modificaciones.
Volvo Construction Equipment

Fig.	Part No.	Quantity 1	2	3	PS	KIT	Description	Dénomination	Bezeichnung	품명	说明	Notes
	VOE 14570757	1					Bucket cylinder	Vérin godet	Löffelzylinder	버킷 실린더	铲斗汽缸	STD See group 924-600 page 723
1	**VOE 14530666**	1					•Washer	•Rondelle	•Scheibe	•워셔	•垫圈	
2	**VOE 14524063**	1					•Cushion	•Coussin	•Sitzkissen	•쿠션	•坐垫	
3	**VOE 14524049**	1					•Lock nut	•Contre-écrou	•Sicherungsmutter	•잠금장치 너트	•锁紧螺母	
4	**VOE 14641451**	1					•Head	•Tete	•Kopf	•헤드	•活塞盖	
5	**SA 9567-21100**	1				K	•Ring	•Anneau	•Ring	•링	•密封环	
6	**SA 1146-08140**	1				K	•Buffer Ring	•Butee	•Puffer Ring	•버퍼 링	•减震器环	
7		1			NS		•Tube	•Tube	•Rohr	•튜브	•缸筒	
8	**VOE 14560208**	2					••Seal	••Joint	••Dichtring	••시일	••密封	
9	**VOE 14517186**	1					••Bushing	••Bague	••Buchse	••부싱	••轴衬	
10	**VOE 14571039**	1					•Rod	•Monture	•Fühler	•로드	•棒	
11	**VOE 14560211**	2					••Seal	••Joint	••Dichtring	••시일	••密封	
12	**VOE 914167**	1					••Lubricating nipple	••Graisseur	••Schmiernippel	••윤활 니플	••润滑管嘴	
13	**VOE 14515349**	1					••Bushing	••Bague	••Buchse	••부싱	••轴衬	
14	**SA 9612-11050**	1					•Bushing	•Bague	•Buchse	•부싱	•轴衬	(VOE 14517946)
15	**VOE 14512072**	1				K	•Seal	•Joint	•Dichtring	•시일	•密封	
16	**VOE 14570905**	2				K	•Wear ring	•Bague d'usure	•Verschleißring	•마모 링	•磨损环	
17	**SA 9568-01650**	2				K	•Seal	•Joint	•Dichtring	•시일	•密封	
18		1			NS		•Piston	•Piston	•Kolben	•피스톤	•活塞	
19	**VOE 13947695**	13					•Screw	•Vis	•Schraube	•나사	•螺丝	
20	**VOE 14535763**	1					•Set Screw	•Vis Butee	•Anschlagschraub	•세트 스크류	•紧固螺钉	
21	**SA 1046-05730**	1				K	•O-ring	•Joint torique	•O-Ring	•O 링	•0型圈	
22	**VOE 990640**	1				K	•O-ring	•Joint torique	•O-Ring	•O 링	•0型圈	
	VOE 14589145	1					Sealing kit	Kit plombage	Plombiersatz	씰링 키트	密封套件	1)

7 **8** **9** **10** **11** **12** **13**

3 **1** **2** **6** **4** **5**

1) GB: Replacement version FR: Version piéce de rechange. DE: Ersatzteil-ausführung. KR: 대체 부품 CH: 更换版本

1	**8277540**	**Cylinder head** **Culasse** **Zylinderkopf** 실린더 헤드 气缸	Catalogue id **56142**	Group **975**
2			Illustr. No **1009392**	Section **1000**
3				
4			Issue **20027087-B**	Page **727**
5		**8277540, S/N 13489-**		

VOLVO

BRA

Além dos números de peça, o Catálogo de Peças contém um grande número de informações essenciais, com que você, o operador, deverá estar familiarizado.
Com o "Guia do catálogo", desejamos mostrar claramente como os catálogos são organizados
e quais os tipos de informação que são apresentados.

Grupo 1 Prefácio e Instruções
Aqui se encontram as seguintes informações:
- Título da página e número da publicação
- Índice de grupos
- Marcas de produto
- Prefácio
- Lista dos equipamentos introduzidos, adaptados aos requisitos do mercado
- Guia do catálogo
- Tabela de abreviações

Grupos 2 - 9 páginas com texto e ilustrações

- O índice mostra a divisão dos grupos principais em subgrupos, com referência ao número da página e à seção.
- Página de ilustrações. O número de posição da ilustração refere-se à página do texto.
- Página do texto

1. Título.
2. Texto adicional que limita a validade da seção. Um exemplo é a informação relacionada aos números de série e equipamentos adaptados aos requisitos do mercado.
3. Designação para as colunas de quantidades.
4. Ilustrações.
5. Grupo, seção, página, que devem ser usados para buscar informações no catálogo.
6. Identificação do catálogo e designação da edição.
7. Número de posição da peça no desenho associado.
8. Número de peça
9. Quantidade. A designação da coluna indica a versão mostrada em cada coluna. A quantidade indicada indica a quantidade para cada máquina ou, onde adequado, para cada unidade completa.
"REQ" refere-se à quantidade necessária. Veja também a coluna de "Notas".

10. PS (Part Status) indica o código de status da peça.
"NS" significa que a peça não é mantida em estoque.
"OP" significa que a peça foi descontinuada.
"SE" significa que deve ser usada uma peça em alternativa.
"SS" significa que a peça foi substituída.
Para maior informação, ver o grupo 10 Peças substituídas.
11. KIT. As peças marcadas com um "K" estão incluídas em um kit. O número do kit é geralmente indicado após outros números de peça.
12. Descrição. As identificações indicam se uma ou mais peças estão incluídas na unidade completa descrita encima. As peças são incluídas quando uma unidade completa for
pedida.
13. Notas. Aqui são fornecidas informações complementares, relativas a uma peça em particular.
- Números ao pé da página (3001 por exemplo) aparecem no final das páginas.
- Peças substituídas (1146-00530, por exemplo).
- Número de produto ou de série.
- Abreviações e informações técnicas.
- Referência à página e ao grupo.

Grupo 10 Peças substituídas / Índice numérico

- Peças substituídas. Os números de peça das peças marcadas "SS" (na coluna PS) são indicados aqui, juntos com os números das peças de substituição.
As peças de substituição também podem ter sido substituídas, etc.
- Índice numérico. Contém todas as peças incluídas no catálogo, com uma referência ao grupo, seção e página.

Os constantes aperfeiçoamentos e o desenvolvimento do desenho podem resultar em alterações em seu
equipamento, não incluídas nesta publicação. Cada publicação é revisada sempre que seja necessário, incluindo essas informações em edições mais recentes. Para mais informações,
entre em contato com a Volvo Construction Equipment Korea, Customer Support, Business Planning Department.

Toda reprodução não autorizada deste documento, total ou parcial, é uma violação dos direitos da Volvo Construction Equipment Korea, Customer Support sendo objeto de ação

Fig.	Part No.	Quantity 1	2	3	PS	KIT	Description	Dénomination	Bezeichnung	품명	说明	Notes
	VOE 14570757	1					Bucket cylinder	Vérin godet	Löffelzylinder	버킷 실린더	铲斗汽缸	STD See group 924-600 page 723
1	**VOE 14530666**	1					•Washer	•Rondelle	•Scheibe	•워셔	•垫圈	
2	**VOE 14524063**	1					•Cushion	•Coussin	•Sitzkissen	•쿠션	•坐垫	
3	**VOE 14524049**	1					•Lock nut	•Contre-écrou	•Sicherungsmutter	•잠금장치 너트	•锁紧螺母	
4	**VOE 14641451**	1					•Head	•Tete	•Kopf	•헤드	•活塞盖	
5	**SA 9567-21100**	1				K	•Ring	•Anneau	•Ring	•링	•密封环	
6	**SA 1146-08140**	1				K	•Buffer Ring	•Butee	•Puffer Ring	•버퍼 링	•减震器环	
7		1			NS		•Tube	•Tube	•Rohr	•튜브	•缸筒	
8	**VOE 14560208**	2					••Seal	••Joint	••Dichtring	••시일	••密封	
9	**VOE 14517186**	1					••Bushing	••Bague	••Buchse	••부싱	••轴衬	
10	**VOE 14571039**	1					•Rod	•Monture	•Fühler	•로드	•棒	
11	**VOE 14560211**	2					••Seal	••Joint	••Dichtring	••시일	••密封	
12	**VOE 914167**	1					••Lubricating nipple	••Graisseur	••Schmiernippel	••윤활 니플	••润滑管嘴	
13	**VOE 14515349**	1					••Bushing	••Bague	••Buchse	••부싱	••轴衬	
14	**SA 9612-11050**	1					•Bushing	•Bague	•Buchse	•부싱	•轴衬	(VOE 14517946)
15	**VOE 14512072**	1				K	•Seal	•Joint	•Dichtring	•시일	•密封	
16	**VOE 14570905**	2				K	•Wear ring	•Bague d'usure	•Verschleißring	•마모 링	•磨损环	
17	**SA 9568-01650**	2				K	•Seal	•Joint	•Dichtring	•시일	•密封	
18		1			NS		•Piston	•Piston	•Kolben	•피스톤	•活塞	
19	**VOE 13947695**	13					•Screw	•Vis	•Schraube	•나사	•螺丝	
20	**VOE 14535763**	1					•Set Screw	•Vis Butee	•Anschlagschraub	•세트 스크류	•紧固螺钉	
21	**SA 1046-05730**	1				K	•O-ring	•Joint torique	•O-Ring	•O 링	•0型圈	
22	**VOE 990640**	1				K	•O-ring	•Joint torique	•O-Ring	•O 링	•0型圈	
	VOE 14589145	1					Sealing kit	Kit plombage	Plombiersatz	씰링 키트	密封套件	1)

7 **8** **9** **10** **11** **12** **13**

3 **1** **2** **6** **4** **5**

1) GB: Replacement version FR: Version piéce de rechange. DE: Ersatzteil-ausführung. KR: 대체 부품 CH: 更换版本

1	**8277540**	**Cylinder head** **Culasse** **Zylinderkopf** 실린더 헤드 气缸	Catalogue id **56142**	Group **975**
2			Illustr. No **1009392**	Section **1000**
3				
4			Issue **20027087-B**	Page **727**
5		**8277540, S/N 13489-**		

VOLVO

FRA

Le catalogue de pièces de rechange présente, non seulement les numéros de référence, mais également d'autres informations qu'un opérateur se doit de connaître. Ce guide de catalogue vous indique, d'une façon générale, comment sont conçus nos catalogues et quelles informations ils vous apportent.

Groupe 1 Avant-propos et instructions

Sous ce groupe, vous trouvez :
- La page de titre avec le numéro de publication
- Le registre des groupes
- Les plaques de produit
- Un avant-propos
- Une liste des équipements introduits suivant les pays
- Un guide de catalogue
- Un tableau des abréviations

Groupes 2 - 9 Pages de texte et d'illustration

- Le sommaire indique la division des groupes principaux en sous-groupes avec des renvois aux pages et aux sections.
- La page d'illustration. L'illustration donne les numéros de position qui renvoient à la page de texte.
- La page de texte

1. Rubrique
2. Texte supplémentaire qui limite la validité de la section, par exemple numéro de série et équipements adaptés aux pays
3. Désignation des modèles pour les différentes colonnes
4. Illustrations
5. Groupe, section, page utilisés pour la recherche dans le catalogue
6. Identification du catalogue et de l'édition
7. Numéro de position de la pièce sur l'illustration afférente
8. Numéro de référence
9. Quantité. La désignation des colonnes indique le modèle qui se réfère à chaque colonne. La quantité indiquée correspond à la quantité par engin ou, suivant les cas, par unité complète. "REQ" signifie quantité nécessaire, voir la colonne Notes
10. PS (Parts Status) indique le code d'état de la pièce.
    -"NS" signifie que la pièce n'existe pas en magasin.
    "OP" signifie que la pièce n¿est plus en magasin.
    "SE" signifie qu¿une autre pièce devrait être employée. .
    "SS" signifie que la pièce a été remplacée.
    Voir le groupe 10, pièces remplacées, pour de plus amples informations.
11. KIT. Les pièces marquées "K" font partie d'un kit. Le numéro du kit est le plus souvent indiqué après les autres numéros de référence.
12. Description. Le décalage indique si une ou plusieurs pièces font partie de l'unité complète indiquée au-dessus. Ces pièces sont envoyées pour une commande d'une unité complète.
13. Notes (Remarques). Diverses informations relatives à une pièce sont notées ici.
    - Un numéro de note de bas de page (par exemple 3001) est donné au bas de la page.
    - Pièces remplacées (par exemple 1146-00530).
    - Numéro de produit ou numéro de fabrication.
    - Abréviations et explications techniques.
    - Renvoi aux pages et aux groupes.

Groupe 10 Pièces remplacées/Registre des numéros

- Pièces remplacées. Les numéros de référence marquées "SS" (dans la colonne PS) sont repris ici avec leur numéro de remplacement. Ces pièces remplacées peuvent, à leur tour, être remplacées par d'autres, etc.
- Registre des numéros. Tous les numéros de référence du catalogue se retrouvent ici avec un renvoi au groupe, à la section et à la page.

Les perfectionnements continus et les progrès réalisés dans la conception peuvent entraîner, sur votre engin, des modifications qui ne sont pas prises en compte dans cette publication. Chaque publication est remise à jour suivant les besoins pour inclure toutes ces modifications dans les dernières éditions. Pour plus d¿informations, veuillez contacter Volvo Construction Equipment.

La reproduction non autorisée de toute partie de ce document constitue une violation des droits d'auteur de Volvo Construction Equipment et entraînera des poursuites aux termes de la loi. Nous nous réservons le droit d'apporter des modifications sans préavis.
Volvo Construction Equipment

TABLE OF ABBREVIATION
PABLO DE ABREVIATIONS
TABELA DE ABREVIATURAS

POUR LA LISTE DES ABRÉVIATIONS EMPLOYÉES

ABBREVIATION	ENGLISH	ESPAÑOL	PORTUGUÊS BRASILEIRO	FRANÇAIS
A	ampere	amperio	ampère	Ampères
AC	Alternating Current	Corriente alterna	Corrente alternada	Courant alternatif
ALT	alternative	alternativa	Alternativa	alternative
AWD	All Wheel Drive	Tracción en las todas las ruedas	Tração em todas as rodas	Toutes roues motrices
AX - ####	up to and incl. axle No.	hasta el eje nro	Até ao eixo nº.	jusqu'au Nº d'essieu
AX ####-	as from axle No.	a partir del eje nro	A partir do eixo nº.	à partir du Nº d'essieu
BL	black	negro	Preto	noir
BLUE	blue	azul	Azul	bleu
BR	brown	marrón	Marrom	brun
BRA	Brazil	Brasil	Brasil	Brésil
CAB - ####	up to and incl. cab No.	hasta la cabina nro	Até a cabine nº.	jusqu'au Nº de cabine
CAB #### -	as from cab No.	a partir de la cabina	A partir da cabine nº.	à partir du Nº de cabine
CAN	Canada	Canadá	Canadá	Canada
CENT	centre	central	Central	au milieu
CHN	China	China	China	Chine
CIN	component identification number	Número de identificación del componente	Número de identificação de componente	Numéro de référence de sous-ensemble
CPL	complete	completo	Completo	complet
Cu Yd	Cubic Yard	Yarda cúbica	Jarda cúbica	Yard cube
DC	Direct Current	Corriente continua	Corrente contínua	Courant continu
DEG	numbers of degrees, C°	numero de grado de calor, C°	Número de graus, C°	nombres de degré de chaleur, C°
DELETED	deleted	Retirado	Descontinuada	supprimé
DEU	Germany	Alemania	Alemanha	Allemagne
DNK	Denmark	Dinamarca	Dinamarca	Danemark
E PROD	early production	producción anterior	Modelo anterior	production antérieure
EEC	European Economic Community (EEC)	el mercado común (EEC)	Mercado Comum Europeu (EEC)	pays du marche commun (EEC)
ENG	Engine	motor	motor	moteur
ENG - ####	up to and incl. engine No.	hasta el motor nro	Até ao motor nº.	jusqu'au Nº de moteur
ENG #### -	as from engine No.	a partir del motor nro	A partir do motor nº.	à partir du Nº de moteur
ESP	Spain	España	Espanha	Espagne
EU	European Union	Unión Europea	União Européia	Union Européenne
EXC - ###	up to and incl. excavator unit No.	hasta el agregado excavador nro	Até a unidade escavadeira nº.	jusqu'au Nº d'excavateur
EXC ### -	as from excavator unit No.	a partir de agregado excavador nro	A partir da unidade escavadeira nº.	à partir du Nº d'excavateur
EXCL	excluding	exclusivo	Exclusivo	exclus

ABBREVIATION	ENGLISH	ESPAÑOL	PORTUGUÊS BRASILEIRO	FRANÇAIS
FIN	Finland	Finlandia	Finlândia	Finlande
F-N-R	Forward-Neutral-Reverse	Adelante - Punto muerto - Atrás	Frente-Neutral-Ré	Marche avant-Point mort-Marche arrière
FOPS	Falling Object Protection System	Sistema de protección contra caída de objetos	Sistema de proteção contra objetos em queda	Système de protection contre la chute d'objets
FORW	forward	delante	Avante	avant
FRA	France	Francia	França	France
g (GRAM)	gram	gramo	Grama	gramme
GBR	Great Britain	Inglaterra	Inglaterra	Angleterre
GREEN	green	verde	Verde	vert
GREY	grey	gris	Cinza	gris
HD	Heavy Duty	Heavy Duty	Serviço pesado	Heavy Duty
HT - ####	up to and incl. hydraulic transmission No.	hasta el transmisión hidráulico nro	Até a transmissão hidráulica n°.	jusqu'au transmission hydraulique N°
HT #### -	as from hydraulic transmission No.	a partir de transmisión hidráulico nro	A partir da transmissão hidráulica n°.	à partir du transmission hydraulique N°
ID	diameter, inner	diámetro, interior	Diâmetro interno	diamètre, intérieur
IN	inch(es)	pulgada	Polegada	pouce
INCL	inclusive	inclusive	Inclusive	inclus
INCL IN	included in	forma parte de	Faz parte de	inclus dans
INLET	inlet	entrada	Admissão, entrada	entrée
INNER	inner	interior	Interior	intérieur
IRN	Iran	Iran	Irã	Iran
ITA	Italy	Italia	Itália	Italie
ITEM NO	see item No.	véase posición	Ver posição número	voir position
K	included in parts kits	forma parte del juego por juego	Incluído no kit	fait partie du jeu complet de réparation
KOR	Korea	Corea	Coréia	Corée
L	litre, length	litros, longitud	Litro, comprimento	litre, longueur
L PROD	late production	producción posterior	Modelo posterior	production postérieure
LH	left	izquierdo	Esquerdo	gauche
LOAD - ####	up to and incl. loading unit No.	hasta unidad carga nro	Até a unidade escavadeira n°.	jusqu'au N° de chargeur
LOAD #### -	as from loading unit No.	a partir du unibad carga nro	Até a unidade escavadeira n°.	à partir du N° de chargeur
LOW	lower	inferior	Inferior	dessous
m (M)	metric	métrico	metro	mètre
m3 (CU M)	cubic metre	metro cúbico	Metro cúbico	mètre cube
MARKED	marked	marcado	Marcado com	marque de

TABLE OF ABBREVIATION
PABLO DE ABREVIATIONS
TABELA DE ABREVIATURAS

POUR LA LISTE DES ABRÉVIATIONS EMPLOYÉES

ABBREVIATION	ENGLISH	ESPAÑOL	PORTUGUÊS BRASILEIRO	FRANÇAIS
MEX	Mexico	México	México	Mexique
ml (ML)	millilitre	mililitro	Mililitro	millilitre
mm (MM)	millimetre	milimetros	Milímetro	millimètre
mm2 (SQ MM)	square millimeters	milimetros cuadrados	Milímetros quadrados	millimètre carré
MODEL	model designation	Designación de modelo	Designação de modelo	Désignation de modèle
NLD	Netherlands	Holanda	Holanda	Pays-Bas
NO	number	número	Número	numéro
NOR	Norway	Noruega	Noruega	Norvège
NS	part not stocked as spare part	no disponible como repuesto pieza de repuesto	Peça não estocada como	n`est pas stocké comme pièce de rechange
O SZ	over size	sobredimensión	Superdimensionado	côte supérieur
OD	diameter, outer	diámetro, exterior	Diâmetro externo	diamètre extérieur
OP	The part is no longer in stock	El artículo no se mantiene ya en stock	A peça foi descontinuada no estoque	La pièce n'est plus en stock
OR	orange	naranja	Alaranjado	orange
ORDER	order	hacer un pedido	Encomendar	commander
OUTER	outer	exterior	Externo	extérieur
OUTLET	outlet	escape	Escapamento, saída	échappement
PAGE	see page	véase página	Ver a página	voir page
PAIR	pair	par	Par	paire
PCS	piece(s)	cada uno	Unidade	pièce
PIN	product identification number	Número de identificación del producto	Número de identificação de produto	Numéro d'identification de produit
PINK	pink	rosa	Cor-de-rosa	rose
POL	Poland	Polonia	Polônia	Pologne
PROD NO	product No.	nro de producto	Número de produto	N° de produit
PRT	Portugal	Portugal	Portugal	Portugal
Q	Quantity l/min	Cantidad l/min	Quantidade l/min	Quantité l/min
REAR	rear	detrás	Atrás	arrière
RED	red	rojo	Vermelho	rouge
REMAN	Remanufactured component	Componente remanufacturado	Componente recondicionado	Composant remis à neuf
REPL BY -	replaced by	substituido por	Substituído por	remplacé par
REQ	order as required	cantidad necesaria	Quantidade necessária	quantité nécessaire
RH	right	derecha	Direito	droite
ROPS	Roll-Over Protection System	Sistema de protección antivuelco	Sitema de proteção contra tombamento	Système de protection en cas de retournement
RPM	revolutions per minute	revoluciones por minuto	giros por minuto	tours par minute
S/N - ####	up to and incl. serial No.	hasta el fabricación nro.	Até ao n°. de série	jusqu'au N° de série
S/N #### -	as from serial No.	a partir de fabricación nro.	A partir do n°. de série	à partir du N° de série

ABBREVIATION	ENGLISH	ESPAÑOL	PORTUGUÊS BRASILEIRO	FRANÇAIS
SE	alternative spare part version exists	Existen otras versiones de las piezas de repuesto	Existe modelo alternativo de peça de reposição	une version pièce de rechange existe également
SEE GROUP	see group	véase grupo	Ver o grupo	voir groupe
SEE SB	see Service Bulletin	ver boletin de servicio	Ver o boletim de serviço	voir bulletin de service
SER NO - #	up to and incl.serial No.	hasta el fabric. nro	Até ao n°. de série	jusqu'au N° de fabrication
SER NO # -	as from serial No.	a partir de fabric. nro	A partir do n°. de série	à partir du N° de fabrication
SMV	slow-moving vehicle	Vehículo lento	veículo lento	véhicule lent
SPECIAL	special model	modelo especial	Modelo especial	construction spéciale
SS	superseded part	pieza substituida	Peça substituída	pièce remplacée
STD	standard version	versión standard	Modelo padrão	version standard
STD SZ	standard size	dimensión standard	Dimensão padrão	dimension standard
SUPPL	supplementary details, no spare part	parte completar	Dado complementar	indication compléter
SWE	Sweden	Suecia	Suécia	Suède
THICK	thickness	espesor	Espessura	épaisseur
TM NO - #	up to and incl. transmission No.	hasta el de transmisión nro	Até a transmissão n°.	jusqu'au N° de transmission
TM NO # -	as from transmission No.	a partir de transmisión nro	A partir da transmissão n°.	à partir du N° de transmission
U SZ	under size	subdimensión	Subdimensionado	côte interieur
UPPER	upper	superior	Superior	supérieur
USA	United States of America	Estados Unidos	Estados Unidos	États-Unis
V	volt	voltio	Volt	volt
VIOL	violet	violeta	Violeta	violet
VPM	vibrations per minute	Vibraciones por minuto	vibrações por minuto	vibrations par minute
W	Watt	watio	Watt	watt
WHITE	white	blanco	Branco	blanc
WID	width	ancho	Largura	largeur
YELL	yellow	amarillo	Amarelo	jaune
ZAF	South Africa	Sudáfrica	África do Sul	Afrique du Sud

PRODUCT AND EQUIPMENT VARIANTS
VARIANTES DE PRODUITS ET D'EQUIPMENTS
VARIANTES DE PRODUCTOS Y EQUIPAMIENTOS
VARIEDADE DE PRODUTOS E EQUIPAMENTOS

Equipment	Kit No	Description
8300357		Hose rupture v. for dip arm, leak-off line on boom
		Rotura manguera para fuga de brazo en pluma
		Válvula de ruptura de mangueira para o braço, linha de retorno na lança
		Rupture flexible pour fuite de bras sur flèche
8300349		Boom cylinder pipe and hose
		Cilindro, tubería y manguera de la pluma
		Mangueira e tubo do cilindro da lança
		Tuyau et flexible de vérin de flèche
8300330		Leak-off line on dip. arm without leak. for grapp.
		Fuga en brazo sin fuga en accion. garras
		Linha de retorno no braço sem vazamento para a garra
		Fuite sur bras sans fuite Commande de grappin
8300321		Rotating beacon
		Lámpara rotatoria de advertencia
		Sinalizador rotativo
		Phare rotatif
8300059		Dipper arm
		Brazo
		Braço de escavação
		Bras
8300058		Dipper arm
		Brazo
		Braço de escavação
		Bras
8300057		Dipper arm
		Brazo
		Braço de escavação
		Bras
8300056		Dipper arm
		Brazo
		Braço de escavação
		Bras
8300055		Dipper arm
		Brazo
		Braço de escavação
		Bras
8300054		Dipper arm
		Brazo
		Braço de escavação
		Bras
8299635		Rear-view mirror
		Retrovisor
		Espelho retrovisor
		Rétroviseur
8299463		Machine control keypad with P-mode
8299363		Machine control keypad without P-mode
8299166		Safety net for front window
		Red de seguridad para ventana frontal
		Rede protetora do pára-brisa dianteiro
		Filet de sécurité pour pare-brise
8298874		Internal Battery, Wecu3
		Batería interna, WECU3
		Bateria interna, W-ECU 3
		Batterie interne, Wecu3
8298726		Swing ring gear
		Corona dentada de giro
		Engrenagem de anel oscilante
		Couronne d'orientation
8298725		Swing ring gear
		Corona dentada de giro
		Engrenagem de anel oscilante
		Couronne d'orientation
8298169		Quick fit
		Enganche ráp.
		Acoplamento rápido
		Raccord rapide

Equipment	Kit No	Description
8297321		Caretrack
		CareTrack
		Caretrack
		Caretrack
8297320		Caretrack
		CareTrack
		Caretrack
		Caretrack
8297319		Caretrack
		CareTrack
		Caretrack
		Caretrack
8297318		Caretrack
		CareTrack
		Caretrack
		Caretrack
8296853		Quick fit
		Enganche ráp.
		Acoplamento rápido
		Raccord rapide
8294538		Headlight
		Faros de circulación
		Farol
		Eclairage de route
8294521		Extra lamp
		Lámpara extra
		Lâmpada extra
		Lampe supplémentaire
8294506		Extra lamp
		Lámpara extra
		Lâmpada extra
		Lampe supplémentaire
8294436		Lower frame, retractable
		Bastidor inferior, plegable
		Quadro inferior, retrátil
		Cadre inférieur de châssis, escamotable
8294435		Undercarriage
		Carro inferior
		Chassi inferior
		Châssis
8294434		Lower frame, retractable
		Bastidor inferior, plegable
		Quadro inferior, retrátil
		Cadre inférieur de châssis, escamotable
8294433		Lower Frame, Foldable Steps
		Bastidor inferior, peldaños plegables
		Quadro inferior, Escadas desdobráveis
		Châssis porteur, marchepied repliable
8294409	VOE 14681351	Fall protection
		Protección contra caídas
		Proteção contra queda
		Protection anti-chute
8294231		Dipper arm cylinder for super long boom
		Cilindro de brazo para pluma superlarga
		Cilindro do braço para lança super longa
		Vérin de bras pour flèche extra longue
8294165		Undercarriage
		Carro inferior
		Chassi inferior
		Châssis
8294155		Lower frame, retractable
		Bastidor inferior, plegable
		Quadro inferior, retrátil
		Cadre inférieur de châssis, escamotable
8293854		Leak-off line for slope-rotator on basic machine
		Fuga hidr. para taludes-rotador en maquina basica
		Linha de retorno para o rotor de inclinação na máquina básica
		Fuite hydr descentes-rotator sur machine de base
8293853		Reversible cooling fan
		Ventilador de refrigeración reversible
		Ventilador reversível
		Ventilateur réversible

PRODUCT AND EQUIPMENT VARIANTS
VARIANTES DE PRODUCTOS Y EQUIPAMIENTOS
VARIEDADE DE PRODUTOS E EQUIPAMENTOS

VARIANTES DE PRODUITS ET D'EQUIPMENTS

Equipment	Kit No	Description
8293852		Reversible cooling fan Ventilador de refrigeración reversible Ventilador reversível Ventilateur réversible
8293510		Reversible cooling fan Ventilador de refrigeración reversible Ventilador reversível Ventilateur réversible
8293500		Caretrack CareTrack Caretrack Caretrack
8293499		Caretrack CareTrack Caretrack Caretrack
8293146		Caretrack CareTrack Caretrack Caretrack
8293145		Caretrack CareTrack Caretrack Caretrack
8292953		Siberian option package Paquete de opciones para Siberia Pacote de opção siberiano Ensemble option Sibérie
8292952		Siberian option package Paquete de opciones para Siberia Pacote de opção siberiano Ensemble option Sibérie
8292951		Battery Batterie Bateria Bateria
8292950		Battery Batterie Bateria Bateria
8292949		Siberian option package Paquete de opciones para Siberia Pacote de opção siberiano Ensemble option Sibérie
8292868		Quick fit Enganche ráp. Acoplamento rápido Raccord rapide
8292866		Grapple manoeuvre. Leak-off line on dip. arm Fuga de aceite hidr. accion. garras en brazo Operação com garra. Linha de retorno no braço Commande de grappin, fuite hydr. sur le bras
8292842		Pilot block piping Tuberías bloque piloto Bloco piloto tubulação Bloc-distributeurs servo et conduits
8292839		Interior lamp Lámpara interior Lâmpada interior Lampe intérieure
8292838		Interior lamp Lámpara interior Lâmpada interior Lampe intérieure
8292757		Fall protection Protección contra caídas Proteção contra queda Protection anti-chute *FOG(FALLING OBJECT GUARD), FRAME MOUNTED,*
8292418		

Equipment	Kit No	Description
8292394		Information unit without cam mode Unidad de información sin modo de leva Unidade de informação sem modo de câmera Unité d'information sans mode caméra
8292393		Information unit with cam mode Unidad de información con modo de leva Unidade de informação com modo de câmera Unité d'information avec mode caméra
8292392		Boom Pluma Lança Flèche
8292300		Bucket cylinder protection Pretecciòn para cilindro de pala Protection pour cylindre de godet
8292299		Solenoid valve Válvula solenoide Válvula solenóide Electrovalve
8292298		Plus Part Parte adicional Peça acrescida Pièce supplémentaire
8292273		Linkage for bucket Varillaje de cuchara Articulação da caçamba Articulation de godet
8292268		Counterweight Contrapeso Contrapeso Contrepoids
8292267		Lower frame, retractable Bastidor inferior, plegable Quadro inferior, retrátil Cadre inférieur de châssis, escamotable
8292266		Lower Frame, Foldable Steps Bastidor inferior, peldaños plegables Quadro inferior, Escadas desdobráveis Châssis porteur, marchepied repliable
8292223	VOE 14642421	Rear-view mirror Retrovisor Espelho retrovisor Rétroviseur
8292222		Air conditioning Acondicionador de aire Condicionamento de ar Climatisation
8291971		Lower frame, retractable Bastidor inferior, plegable Quadro inferior, retrátil Cadre inférieur de châssis, escamotable
8291970		Lower Frame, Foldable Steps Bastidor inferior, peldaños plegables Quadro inferior, Escadas desdobráveis Châssis porteur, marchepied repliable
8291969		Quick fit Enganche ráp. Acoplamento rápido Raccord rapide
8291904		Side door Puerta lateral Porta lateral Porte latérale
8291899		Gps with anti-theft GPS con antirrobo GPS com anti-roubo GPS avec antivol
8291832		Pilot block piping Tuberías bloque piloto Bloco piloto tubulação Bloc-distributeurs servo et conduits

PRODUCT AND EQUIPMENT VARIANTS
VARIANTES DE PRODUCTOS Y EQUIPAMIENTOS
VARIEDADE DE PRODUTOS E EQUIPAMENTOS

VARIANTES DE PRODUITS ET D'EQUIPMENTS

Equipment	Kit No	Description
8291634		Main control valve Válvula de control principal Válvula de controle principal Valve de commande principale
8291633		Main control valve Válvula de control principal Válvula de controle principal Valve de commande principale
8291538		Side Protection Protección lateral Proteção lateral Protection latérale
8291537		Bucket cylinder protection Pretecciòn para cilindro de pala Protection pour cylindre de godet
8291536		Boom cylinder protection Protección del cilindro de la pluma Proteção do cilindro da lança Protection de vérin de flèche
8291535		Side door and hood screen Puerta lateral y rejilla del capó Porta lateral e separação do capô Portière latérale et écran de capot
8291532		Side Protection Protección lateral Proteção lateral Protection latérale
8291531		Under cover for superstructure Tapa inferior para superestructura Sob a tampa da superestrutura Capot inférieur 8t pour tourelle
8291526		Basic Machine Máquina básica Máquina básica Machine de base
8291525		Operator seat Asiento conductor Assento do operador Siege conduteur
8291524		Operator seat Asiento conductor Assento do operador Siege conduteur
8291523		Lower Frame, Foldable Steps Bastidor inferior, peldaños plegables Quadro inferior, Escadas desdobráveis Châssis porteur, marchepied repliable
8291522		Hydr. Quick fit equipment on dipper arm Equipo hidr. enganche ràp. en brazo Sistema hidráulico. Equipamento de acoplamento rápido no braço Equip. hydr. fixation rapide sur bras
8291519		Decals Pegatinas Etiquetas adesivas Autocollants
8291518		Decals Pegatinas Etiquetas adesivas Autocollants
8291517		Decals Pegatinas Etiquetas adesivas Autocollants
8291516		Decals Pegatinas Etiquetas adesivas Autocollants
8291503		Main control valve Válvula de control principal Válvula de controle principal Valve de commande principale

Equipment	Kit No	Description
8291502		Main control valve
		Válvula de control principal
		Válvula de controle principal
		Valve de commande principale
8291498		Extra leak-off line for rotator on hammer-shear
		Fuga hidr. extra para rotador en martillo-cizalla
		Linha extra de retorno para o rotor no martelo-cortador
		Fuite hydr suppl., rotator sur marteau-ciseaux
8291496		Lower Frame, Foldable Steps
		Bastidor inferior, peldaños plegables
		Quadro inferior, Escadas desdobráveis
		Châssis porteur, marchepied repliable
8291495		Footsteps
		Estribos
		Degraus
		Marchepied
8291494		Operator seat
		Asiento conductor
		Assento do operador
		Siege conduteur
8291493		Operator seat
		Asiento conductor
		Assento do operador
		Siege conduteur
8291492		Cab
		Cabina
		Cabine
		Cabine
8291491		Cab
		Cabina
		Cabine
		Cabine
8291490		Cab
		Cabina
		Cabine
		Cabine

Equipment	Kit No	Description
8291486		Excavator
		Excavadora
		Pelle mecanique
8291485		Excavator
		Excavadora
		Pelle mecanique
8291219		Rotating beacon
		Lámpara rotatoria de advertencia
		Sinalizador rotativo
		Phare rotatif
8291218		Rotating beacon
		Lámpara rotatoria de advertencia
		Sinalizador rotativo
		Phare rotatif
8291095		Fuel line
		Tubería de combustible
		Linha de combustível
		Conduit de carburant
8291094		Fuel line
		Tubería de combustible
		Linha de combustível
		Conduit de carburant
8291026		Counterweight - fabrication
		Contrapeso - fabricación
		Contrapeso - fabricação
		Construction du contrepoids
8290738		Ashtray and cigarette lighter
		Cenicero y encendedor
		Cinzeiro e acendedor de cigarro
		Cendrier et allume-cigares
8290724		Leak-off line for slope-rotator on dipper arm
		Fuga hidr. para taludes-rotador en brazo
		Linha de retorno para o rotor de inclinação no braço
		Fuite hydr descentes-rotator sur bras

PRODUCT AND EQUIPMENT VARIANTS
VARIANTES DE PRODUCTOS Y EQUIPAMIENTOS
VARIEDADE DE PRODUTOS E EQUIPAMENTOS

VARIANTES DE PRODUITS ET D'EQUIPMENTS

Equipment	Kit No	Description
8290638		Caretrack CareTrack Caretrack Caretrack
8290637		Caretrack CareTrack Caretrack Caretrack
8290636		Caretrack CareTrack Caretrack Caretrack
8290635		Hydr. Quick fit equipment on dipper arm Equipo hidr. enganche ràp. en brazo Sistema hidráulico. Equipamento de acoplamento rápido no braço Equip. hydr. fixation rapide sur bras
8290634		Hydr. Quick fit equipment on dipper arm Equipo hidr. enganche ràp. en brazo Sistema hidráulico. Equipamento de acoplamento rápido no braço Equip. hydr. fixation rapide sur bras
8290633		Hydr. Quick fit equipment on dipper arm Equipo hidr. enganche ràp. en brazo Sistema hidráulico. Equipamento de acoplamento rápido no braço Equip. hydr. fixation rapide sur bras
8290632		Quick fit Enganche ráp. Acoplamento rápido Raccord rapide
8290631		Rotating equipment Equipo giratorio Equipamento rotativo Rototilt
8290630		Rotating equipment Equipo giratorio Equipamento rotativo Rototilt
8290624		Dipper arm Brazo Braço de escavação Bras
8290623		Dipper arm Brazo Braço de escavação Bras
8290622		Dipper arm Brazo Braço de escavação Bras
8290621		Boom kit Juego de pluma Kit de lança Kit flèche
8290620		Boom kit Juego de pluma Kit de lança Kit flèche
8290619		Boom kit Juego de pluma Kit de lança Kit flèche
8290617		Quick fit Enganche ráp. Acoplamento rápido Raccord rapide
8290610		Hose rupture v. for dip arm, leak-off line on boom Rotura manguera para fuga de brazo en pluma Válvula de ruptura de mangueira para o braço, linha de retorno na lança Rupture flexible pour fuite de bras sur flèche

Equipment	Kit No	Description
8290609		Hose rupture v. for dip arm, leak-off line on boom
		Rotura manguera para fuga de brazo en pluma
		Válvula de ruptura de mangueira para o braço, linha de retorno na lança
		Rupture flexible pour fuite de bras sur flèche
8290608		Leak-off line for hammer-shear. Add return filter
		Fuga hidr. para mart.-cizalla. añadir filtro ret
		Linha de retorno para o martelo-cortador. Adicionar filtro de retorno
		Fuite hydr. mart.-ciseaux. Filtre de retour suppl.
8290607		Leak-off line for hammer-shear. Add return filter
		Fuga hidr. para mart.-cizalla. añadir filtro ret
		Linha de retorno para o martelo-cortador. Adicionar filtro de retorno
		Fuite hydr. mart.-ciseaux. Filtre de retour suppl.
8290606		Hammer equipment
		Equipo para martillo
		Circuit Hydraulique
8290446		Engine Installation
		Montaje del motor
		Motor, instalação
		Installation moteur
8290421		Lifting capacity decal
		Pegatina de capacidad de elevación
		Adesivo de capacidade de elevação
		Autocollant de capacité de levage
8290420		Lifting capacity decal
		Pegatina de capacidad de elevación
		Adesivo de capacidade de elevação
		Autocollant de capacité de levage
8290419		Lifting capacity decal
		Pegatina de capacidad de elevación
		Adesivo de capacidade de elevação
		Autocollant de capacité de levage
8290418		Lifting capacity decal
		Pegatina de capacidad de elevación
		Adesivo de capacidade de elevação
		Autocollant de capacité de levage

Equipment	Kit No	Description
8290417		Lifting capacity decal
		Pegatina de capacidad de elevación
		Adesivo de capacidade de elevação
		Autocollant de capacité de levage
8290399		Cab
		Cabina
		Cabine
		Cabine
8290398		Cab
		Cabina
		Cabine
		Cabine
8290397		Cab
		Cabina
		Cabine
		Cabine
8290396		Cab
		Cabina
		Cabine
		Cabine
8290387		Hydr. leak-off line for hammer-shear. 2 pump
		Fuga hidr. para martillo-cizalla. 2 bomba
		Linha de retorno hidráulico para o martelo-cortador, bomba 2
		Fuite hydraulique marteau-ciseaux. 2 pompe
8290386		Hydr. leak-off line for hammer-shear. 2 pump
		Fuga hidr. para martillo-cizalla. 2 bomba
		Linha de retorno hidráulico para o martelo-cortador, bomba 2
		Fuite hydraulique marteau-ciseaux. 2 pompe
8290385		Hydr. leak-off line for hammer-shear. 1 pump
		Fuga hidr. para martillo-cizalla. 1 bomba
		Linha de retorno hidráulico para o martelo-cortador, bomba 1
		Fuite hydraulique marteau-ciseaux. 1 pompe
8290384		Hydr. leak-off line for hammer-shear. 1 pump
		Fuga hidr. para martillo-cizalla. 1 bomba
		Linha de retorno hidráulico para o martelo-cortador, bomba 1
		Fuite hydraulique marteau-ciseaux. 1 pompe

PRODUCT AND EQUIPMENT VARIANTS
VARIANTES DE PRODUCTOS Y EQUIPAMIENTOS
VARIEDADE DE PRODUTOS E EQUIPAMENTOS

VARIANTES DE PRODUITS ET D'EQUIPMENTS

Equipment	Kit No	Description
8290383		Hydr. leak-off line for hammer-shear. 1 pump Fuga hidr. para martillo-cizalla. 1 bomba Linha de retorno hidráulico para o martelo-cortador, bomba 1 Fuite hydraulique marteau-ciseaux. 1 pompe
8290352		Decal kit Juego de pegatinas Kit de adesivos Kit autocollant
8290351		Decal kit Juego de pegatinas Kit de adesivos Kit autocollant
8290350		Decals Pegatinas Adesivos Autocollants
8290349		Decals Pegatinas Adesivos Autocollants
8290348		Decals Pegatinas Adesivos Autocollants
8290283		Hydr. Quick fit equipment on dipper arm Equipo hidr. enganche ràp. en brazo Sistema hidráulico. Equipamento de acoplamento rápido no braço Equip. hydr. fixation rapide sur bras
8290282		Leak-off line for hammer-shear on dipper arm Fuga hidr. para mart.-cizalla en brazo Linha de retorno para o martelo-cortador no braço Fuite hydr. mart.-ciseaux sur bras
8290281		Boom Pluma Lança Flèche
8290274		Hammer/shear Piping (x1) Tubería de martillo/cizalla (X1) Martelo/tesoura Tubulação (x1) Tuyauterie marteau/cisaille (X1)
8290272		Grapple manoeuvre. Leak-off line on dip. arm Fuga de aceite hidr. accion. garras en brazo Operação com garra. Linha de retorno no braço Commande de grappin, fuite hydr. sur le bras
8290271		Dipper arm Brazo Braço de escavação Bras
8290270		Dipper arm with leak seat Brazo con asiento de fuga Braço com base vazada Bras avec siège de fuite
8290269		Dipper arm with leak seat Brazo con asiento de fuga Braço com base vazada Bras avec siège de fuite
8290268		Boom Pluma Lança Flèche
8290267		Boom Pluma Lança Flèche
8290264		Hd Under cover 4,5t for superstructure Cubierta inf. Hd 4,5 t para superestructura HD Embaixo da tampa 4,5 t para a superestrutura Couvercle inférieur Hd 4.5t pour superstructure
8290263		Under cover 2,3t for superstructure Cubierta inf. 2,3 t para superestructura Embaixo da tampa 2,3 t para a superestrutura Couvercle inférieur 2.3t pour superstructure

Equipment	Kit No	Description
8290262		Cassette radio
		Radiocasete
		Rádio-toca-fitas
		Radio-cassette
8290261		Operator seat
		Asiento conductor
		Assento do operador
		Siege conduteur
8290260		Operator seat
		Asiento conductor
		Assento do operador
		Siege conduteur
8290259		Cab
		Cabina
		Cabine
		Cabine
8290251		Fuel filling pump
		Bomba de combuastible
		Pompe carburant
8290250		Fuel filling pump
		Bomba de combuastible
		Pompe carburant
8290248		Cooling system
		Sistema de refrigeración
		Sistema de refrigeração
		Système de refroidissement
8290247		Engine Installation
		Montaje del motor
		Motor, instalação
		Installation moteur
8290246		Engine Installation
		Montaje del motor
		Motor, instalação
		Installation moteur

Equipment	Kit No	Description
8289763		Ashtray and cigarette lighter
		Cenicero y encendedor
		Cinzeiro e acendedor de cigarro
		Cendrier et allume-cigares
8289630		Hydraulic fluid
		Aceite hidraulico
		Fluido hidráulico
		Fluide hydraulique
8289629		Hydraulic fluid
		Aceite hidraulico
		Fluido hidráulico
		Fluide hydraulique
8289625		Switch-controlled function no. 1 for hammer-shear
		Función núm. 1 controlada por interruptor para martillo-cizalla
		Função nº 1 controlada por interruptor para o martelo-cortador
		Fonction No 1 commandée par commutateur, marteau/cisaille
8289624		Switch-controlled function no. 2 for hammer-shear
		Función núm. 2 controlada por interruptor para martillo-cizalla
		Função nº 2 controlada por interruptor para o martelo-cortador
		Fonction No 2 commandée par commutateur, marteau/cisaille
8289623		Switch-controlled function no. 1 for hammer-shear
		Función núm. 1 controlada por interruptor para martillo-cizalla
		Função nº 1 controlada por interruptor para o martelo-cortador
		Fonction No 1 commandée par commutateur, marteau/cisaille
8289622		Switch-controlled function no. 2 for hammer-shear
		Función núm. 2 controlada por interruptor para martillo-cizalla
		Função nº 2 controlada por interruptor para o martelo-cortador
		Fonction No 2 commandée par commutateur, marteau/cisaille
8289621		Bracket, piping
		Soporte, tuberías
		Suporte, tubulação
		Support, tuyauterie
8289620		Bracket, piping
		Soporte, tuberías
		Suporte, tubulação
		Support, tuyauterie

PRODUCT AND EQUIPMENT VARIANTS
VARIANTES DE PRODUCTOS Y EQUIPAMIENTOS
VARIEDADE DE PRODUTOS E EQUIPAMENTOS

VARIANTES DE PRODUITS ET D'EQUIPMENTS

Equipment	Kit No	Description
8289608		Bracket, piping
		Soporte, tuberías
		Suporte, tubulação
		Support, tuyauterie
8289607		Bracket, piping
		Soporte, tuberías
		Suporte, tubulação
		Support, tuyauterie
8289606		Bracket, piping
		Soporte, tuberías
		Suporte, tubulação
		Support, tuyauterie
8289605		Bracket, piping
		Soporte, tuberías
		Suporte, tubulação
		Support, tuyauterie
8289604		Pin kit for bucket
		Juego de muñones para cuchara
		Kit de pinos para caçamba
		Kit de pivot d'axe pour godet
8289602		Hose rupture v. for dip arm, leak-off line on boom
		Rotura manguera para fuga de brazo en pluma
		Válvula de ruptura de mangueira para o braço, linha de retorno na lança
		Rupture flexible pour fuite de bras sur flèche
8289601		Hose rupture v. for dip arm, leak-off line on boom
		Rotura manguera para fuga de brazo en pluma
		Válvula de ruptura de mangueira para o braço, linha de retorno na lança
		Rupture flexible pour fuite de bras sur flèche
8289600		Boom cylinder leak without Hose rupture
		Fuga cilindro de pluma sin rotura de manguera
		Vazamento do cilindro da lança sem ruptura de mangueira
		Fuite vérin de flèche sans rupture Flexible
8289589		Hydraulic fluid
		Aceite hidraulico
		Fluido hidráulico
		Fluide hydraulique
8289588		Hydraulic fluid
		Aceite hidraulico
		Fluido hidráulico
		Fluide hydraulique
8289587		Hydraulic fluid
		Aceite hidraulico
		Fluido hidráulico
		Fluide hydraulique
8289586		Cooling system
		Sistema de refrigeración
		Sistema de refrigeração
		Système de refroidissement
8289107	VOE 14626139	Extra oil-bath air cleaner
		Extra filtro aire
		Filtro de ar banhado a óleo adicional
		Extra filtre aire
8288946		Pin kit for bucket
		Juego de muñones para cuchara
		Kit de pinos para caçamba
		Kit de pivot d'axe pour godet
8288944		Quick fit
		Enganche ráp.
		Acoplamento rápido
		Raccord rapide
8288943		Quick fit
		Enganche ráp.
		Acoplamento rápido
		Raccord rapide
8288942		Quick fit
		Enganche ráp.
		Acoplamento rápido
		Raccord rapide

Equipment	Kit No	Description
8288941		Counterweight - fabrication Contrapeso - fabricación Contrapeso - fabricação Construction du contrepoids
8288940		Counterweight - fabrication Contrapeso - fabricación Contrapeso - fabricação Construction du contrepoids
8288939		Counterweight - fabrication Contrapeso - fabricación Contrapeso - fabricação Construction du contrepoids
8288938		Counterweight - fabrication Contrapeso - fabricación Contrapeso - fabricação Construction du contrepoids
8288936	VOE 14626160	Hose rupture v. for dip arm, leak-off line on boom Rotura manguera para fuga de brazo en pluma Válvula de ruptura de mangueira para o braço, linha de retorno na lança Rupture flexible pour fuite de bras sur flèche
8288935	VOE 14626159	Hose rupture v. for dip arm, leak-off line on boom Rotura manguera para fuga de brazo en pluma Válvula de ruptura de mangueira para o braço, linha de retorno na lança Rupture flexible pour fuite de bras sur flèche
8288934	VOE 14626158	Hose rupture valve for boom cylinder leak-off Rotura manguera para fuga de cilindro de pluma Válvula de ruptura de mangueira para retorno do cilindro da lança Rupture flexible pour fuite de vérin de flèche
8288933	VOE 14626155	Hydr. Quick fit equipment on basic machine Equipo hidr. enganche ràp. en máquina básica Equipamento de acoplamento rápido hidráulico na máquina básica Equip. hydr. fixation rapide sur machine de base

Equipment	Kit No	Description
8288932	VOE 14626154	Hydr. Quick fit equipment on basic machine Equipo hidr. enganche ràp. en máquina básica Equipamento de acoplamento rápido hidráulico na máquina básica Equip. hydr. fixation rapide sur machine de base
8288929	VOE 14626153	Leak-off line for slope-rotator on basic machine Fuga hidr. para taludes-rotador en maquina basica Linha de retorno para o rotor de inclinação na máquina básica Fuite hydr descentes-rotator sur machine de base
8288928	VOE 14626152	Leak-off line for slope-rotator on basic machine Fuga hidr. para taludes-rotador en maquina basica Linha de retorno para o rotor de inclinação na máquina básica Fuite hydr descentes-rotator sur machine de base
8288927		Leak-off line for slope-rotator on basic machine Fuga hidr. para taludes-rotador en maquina basica Linha de retorno para o rotor de inclinação na máquina básica Fuite hydr descentes-rotator sur machine de base
8288926		Hydr. leak-off line for hammer-shear. Fuga hidr. para martillo-cizalla. Linha de fuga hidráulica para o martelo-cortador Fuite hydraulique marteau-ciseaux.
8288925		Hydr. leak-off line for hammer-shear. Fuga hidr. para martillo-cizalla. Linha de fuga hidráulica para o martelo-cortador Fuite hydraulique marteau-ciseaux.
8288924	VOE 14626151	Hydr. leak-off line for hammer-shear. Fuga hidr. para martillo-cizalla. Linha de fuga hidráulica para o martelo-cortador Fuite hydraulique marteau-ciseaux.
8288923	VOE 14626150	Pedal-controlled function for hammer-shear Función controlada por pedal para martillo-cizalla Função do martelo-cortador controlada por pedal Fonction de commande par pédale, marteau/cisaille
8288922	VOE 14626149	Switch-controlled function no. 2 for hammer-shear Función núm. 2 controlada por interruptor para martillo-cizalla Função nº 2 controlada por interruptor para o martelo-cortador Fonction No 2 commandée par commutateur, marteau/cisaille

PRODUCT AND EQUIPMENT VARIANTS
VARIANTES DE PRODUITS ET D'EQUIPMENTS
VARIANTES DE PRODUCTOS Y EQUIPAMIENTOS
VARIEDADE DE PRODUTOS E EQUIPAMENTOS

Equipment	Kit No	Description
8288921	VOE 14626148	Switch-controlled function no. 1 for hammer-shear Función núm. 1 controlada por interruptor para martillo-cizalla Função nº 1 controlada por interruptor para o martelo-cortador Fonction No 1 commandée par commutateur, marteau/cisaille
8288920		Leak-off line for hammer-shear. Add return filter Fuga hidr. para mart.-cizalla. añadir filtro ret Linha de retorno para o martelo-cortador. Adicionar filtro de retorno Fuite hydr. mart.-ciseaux. Filtre de retour suppl.
8288919		Leak-off line for hammer-shear. Add return filter Fuga hidr. para mart.-cizalla. añadir filtro ret Linha de retorno para o martelo-cortador. Adicionar filtro de retorno Fuite hydr. mart.-ciseaux. Filtre de retour suppl.
8288918	VOE 14626147	Leak-off line for hammer-shear. Add return filter Fuga hidr. para mart.-cizalla. añadir filtro ret Linha de retorno para o martelo-cortador. Adicionar filtro de retorno Fuite hydr. mart.-ciseaux. Filtre de retour suppl.
8288917	VOE 14626146	Leak-off line for hammer-shear. Add return filter Fuga hidr. para mart.-cizalla. añadir filtro ret Linha de retorno para o martelo-cortador. Adicionar filtro de retorno Fuite hydr. mart.-ciseaux. Filtre de retour suppl.
8288916	VOE 14626145	Hydr. leak-off line for hammer-shear. 2 pump Fuga hidr. para martillo-cizalla. 2 bomba Linha de retorno hidráulico para o martelo-cortador, bomba 2 Fuite hydraulique marteau-ciseaux. 2 pompe
8288915	VOE 14626144	Hydr. leak-off line for hammer-shear. 2 pump Fuga hidr. para martillo-cizalla. 2 bomba Linha de retorno hidráulico para o martelo-cortador, bomba 2 Fuite hydraulique marteau-ciseaux. 2 pompe
8288914		Hydr. leak-off line for hammer-shear. 1 pump Fuga hidr. para martillo-cizalla. 1 bomba Linha de retorno hidráulico para o martelo-cortador, bomba 1 Fuite hydraulique marteau-ciseaux. 1 pompe
8288913	VOE 14626143	Hydr. leak-off line for hammer-shear. 1 pump Fuga hidr. para martillo-cizalla. 1 bomba Linha de retorno hidráulico para o martelo-cortador, bomba 1 Fuite hydraulique marteau-ciseaux. 1 pompe
8288912	VOE 14626142	Hydr. leak-off line for hammer-shear. 1 pump Fuga hidr. para martillo-cizalla. 1 bomba Linha de retorno hidráulico para o martelo-cortador, bomba 1 Fuite hydraulique marteau-ciseaux. 1 pompe
8288911		Hydr. leak-off line for hammer-shear. Fuga hidr. para martillo-cizalla. Linha de fuga hidráulica para o martelo-cortador Fuite hydraulique marteau-ciseaux.
8288910	VOE 14626157	Leak-off line for Quick fit equipment on boom Fuga para enganche ràp. en pluma Linha de retorno para o acoplamento rápido na lança Fuite pour raccord rapide sur flèche
8288909	VOE 14626156	Leak-off line for Quick fit equipment on boom Fuga para enganche ràp. en pluma Linha de retorno para o acoplamento rápido na lança Fuite pour raccord rapide sur flèche
8288908		Float position for boom Posicion flotante para pluma de excavacion Posição de flutuação para a lança de escavação Position d'èquilibre de la flèche d'excavation
8288907		Float position for boom Posicion flotante para pluma de excavacion Posição de flutuação para a lança de escavação Position d'èquilibre de la flèche d'excavation
8288906		Float position for boom Posicion flotante para pluma de excavacion Posição de flutuação para a lança de escavação Position d'èquilibre de la flèche d'excavation
8288905		Servo control pattern change for lever control Cambio de patrón de servomando para control de la palanca Troca, função servo para operação de alavanca Échange fonction servo, levier de commande
8288904		Servo control pattern change for lever control Cambio de patrón de servomando para control de la palanca Troca, função servo para operação de alavanca Échange fonction servo, levier de commande

Equipment	Kit No	Description
8288903		Hydr. leak-off line on basic machine Tub. de fuga de aceite hidr. en máquina básica Linha de retorno hidráulico na máquina básica Ligne de fuite d'huile hydr. dans machine de base
8288902		Hydr. leak-off line on basic machine Tub. de fuga de aceite hidr. en máquina básica Linha de retorno hidráulico na máquina básica Ligne de fuite d'huile hydr. dans machine de base
8288901		Hydr. leak-off line on basic machine Tub. de fuga de aceite hidr. en máquina básica Linha de retorno hidráulico na máquina básica Ligne de fuite d'huile hydr. dans machine de base
8288898		Dipper arm cylinder, std seal Cilindro de brazo Cilindro do braço , vedação padrão Vérin de bras
8288896		Linkage for bucket Varillaje de cuchara Articulação da caçamba Articulation de godet
8288895		Linkage for bucket Varillaje de cuchara Articulação da caçamba Articulation de godet
8288894		Linkage for bucket Varillaje de cuchara Articulação da caçamba Articulation de godet
8288893		Linkage for bucket Varillaje de cuchara Articulação da caçamba Articulation de godet
8288892		Linkage for bucket Varillaje de cuchara Articulação da caçamba Articulation de godet
8288891		Linkage for bucket Varillaje de cuchara Articulação da caçamba Articulation de godet
8288890		Linkage for bucket Varillaje de cuchara Articulação da caçamba Articulation de godet
8288889		Linkage for bucket Varillaje de cuchara Articulação da caçamba Articulation de godet
8288888		Lower frame, retractable Bastidor inferior, plegable Quadro inferior, retrátil Cadre inférieur de châssis, escamotable
8288887		Undercarriage Carro inferior Chassi inferior Châssis
8288885		Hd Under cover 4,5t for superstructure Cubierta inf. Hd 4,5 t para superestructura HD Embaixo da tampa 4,5 t para a superestrutura Couvercle inférieur Hd 4.5t pour superstructure
8288884		Under cover 2,3t for superstructure Cubierta inf. 2,3 t para superestructura Embaixo da tampa 2,3 t para a superestrutura Couvercle inférieur 2.3t pour superstructure
8288883		Windscreen wiper Limpiaparabrisas superior Limpador de pára-brisa Essuie-glace supèrier
8288882		Windscreen wiper Limpiaparabrisas superior Limpador de pára-brisa Essuie-glace supèrier

PRODUCT AND EQUIPMENT VARIANTS
VARIANTES DE PRODUCTOS Y EQUIPAMIENTOS
VARIEDADE DE PRODUTOS E EQUIPAMENTOS

VARIANTES DE PRODUITS ET D'EQUIPMENTS

Equipment	Kit No	Description
8288881		Air conditioning, cooler
		Acondicionador de aire
		Ar condicionado, refrigerador
		Conditionnement d'air
8288880		Air conditioning
		Acondicionador de aire
		Condicionamento de ar
		Climatisation
8288876		Upper frame
		Bastidor superior
		Chassi superior
		Partie supérieure du châssis
8288875		Upper frame
		Bastidor superior
		Chassi superior
		Partie supérieure du châssis
8288874		Automatic lubrication
		Sistema de lubricación automatica
		Systéme de graissage automatique
8288873		Rear view camera
		Cámara retrovisora
		Câmera retrovisora
		Caméra de recul
8288872		Rear view camera
		Cámara retrovisora
		Câmera retrovisora
		Caméra de recul
8288870	VOE 14644531	Extra lamp
		Lámpara extra
		Lâmpada extra
		Lampe supplémentaire
8288869	VOE 14626140	Diesel heater
		Calefactor diesel
		Aquecedor, diesel
		Chaufferete-diesel
8288868		Fuel filling pump
		Bomba de combuastible
		Pompe carburant
8288867		Fuel filling pump
		Bomba de combuastible
		Pompe carburant
8288866		Cooling system
		Sistema de refrigeración
		Sistema de refrigeração
		Système de refroidissement
8288865	VOE 14626138	Engine block heater
		Calentador del motor
		Aquecedor do bloco do motor
		Chauffe-moteur
8288864	VOE 14626137	Engine block heater
		Calentador del motor
		Aquecedor do bloco do motor
		Chauffe-moteur
8288863		Engine Installation
		Montaje del motor
		Motor, instalação
		Installation moteur
8288862		Excavator
		Excavadora
		Pelle mecanique
8288809		Boom cylinder pipe and hose
		Cilindro, tubería y manguera de la pluma
		Mangueira e tubo do cilindro da lança
		Tuyau et flexible de vérin de flèche
8288751		Decal
		Pegatina
		Etiqueta adesiva
		Autocollant
8288554		Automatic lubrication
		Sistema de lubricación automatica
		Systéme de graissage automatique

Equipment	Kit No	Description
8288553		Automatic lubrication
		Sistema de lubricación automatica
		Systéme de graissage automatique
8288552		Automatic lubrication system, dipper arm
		Sistema automático de lubricación, brazo excavador
		Sistema de lubrificação automático, braço de escavação
		Système de graissage automatique, balancier
8288551		Automatic lubrication system, dipper arm
		Sistema automático de lubricación, brazo excavador
		Sistema de lubrificação automático, braço de escavação
		Système de graissage automatique, balancier
8288550		Automatic lubrication system, dipper arm
		Sistema automático de lubricación, brazo excavador
		Sistema de lubrificação automático, braço de escavação
		Système de graissage automatique, balancier
8288549		Automatic lubrication system, dipper arm
		Sistema automático de lubricación, brazo excavador
		Sistema de lubrificação automático, braço de escavação
		Système de graissage automatique, balancier
8288548		Linkage for bucket
		Varillaje de cuchara
		Articulação da caçamba
		Articulation de godet
8288547		Linkage for bucket
		Varillaje de cuchara
		Articulação da caçamba
		Articulation de godet
8288546		Linkage for bucket
		Varillaje de cuchara
		Articulação da caçamba
		Articulation de godet
8288545		Linkage for bucket
		Varillaje de cuchara
		Articulação da caçamba
		Articulation de godet

Equipment	Kit No	Description
8288543		Straight travel pedal
		Pedal de traslación en línea recta
		Pedal de locomoção reta
		Pédale de translation en ligne droite
8288440		Operator seat
		Asiento conductor
		Assento do operador
		Siege conduteur
8288439		Operator seat
		Asiento conductor
		Assento do operador
		Siege conduteur
8288271		Operator's seat, with suspension
		Asiento del conductor, suspensión
		Banco do operador, com suspensão
		Siège conducteur, avec suspension
8287909		Dipper arm with leak seat
		Brazo con asiento de fuga
		Braço com base vazada
		Bras avec siège de fuite
8287908		Dipper arm with leak seat
		Brazo con asiento de fuga
		Braço com base vazada
		Bras avec siège de fuite
8287907		Hd Dipper arm with leak seat
		Brazo Hd con asiento de fuga
		Braço Hd com base vazada
		Bras Hd avec siège de fuite
8287906		Dipper arm with leak seat
		Brazo con asiento de fuga
		Braço com base vazada
		Bras avec siège de fuite
8287905		Hd Dipper arm with leak seat
		Brazo Hd con asiento de fuga
		Braço Hd com base vazada
		Bras Hd avec siège de fuite

PRODUCT AND EQUIPMENT VARIANTS
VARIANTES DE PRODUCTOS Y EQUIPAMIENTOS
VARIEDADE DE PRODUTOS E EQUIPAMENTOS

VARIANTES DE PRODUITS ET D'EQUIPMENTS

Equipment	Kit No	Description
8287904		Boom with leak seat Pluma con asiento de fuga Lança com assento vazado Flèche avec siège de fuite
8287903		Heavy duty boom with leak seat Pluma de servicio pesado con asiento de fuga Lança resistente com base vazada Flèche avec lourd avec siège de fuite
8286842		Decals, Muestras y decalcomanías, Etiquetas adesivas, Enseigne et décalcomanies,
8286841		Decals, Muestras y decalcomanías, Etiquetas adesivas, Enseigne et décalcomanies,
8286833		Decals Pegatinas Etiquetas adesivas Autocollants
8286827		Decals Pegatinas Etiquetas adesivas Autocollants
8286821		Decals, Muestras y decalcomanías, Etiquetas adesivas, Enseigne et décalcomanies,
8286820		Decals, Muestras y decalcomanías, Etiquetas adesivas, Enseigne et décalcomanies,
8286819		Decals Pegatinas Etiquetas adesivas Autocollants
8286818		Decals Pegatinas Etiquetas adesivas Autocollants
8286708	VOE 14602760	Hydr. Quick fit equipment on dipper arm Equipo hidr. enganche ràp. en brazo Sistema hidráulico. Equipamento de acoplamento rápido no braço Equip. hydr. fixation rapide sur bras
8286707	VOE 14602759	Hydr. Quick fit equipment on dipper arm Equipo hidr. enganche ràp. en brazo Sistema hidráulico. Equipamento de acoplamento rápido no braço Equip. hydr. fixation rapide sur bras
8286706	VOE 14602758	Hydr. Quick fit equipment on dipper arm Equipo hidr. enganche ràp. en brazo Sistema hidráulico. Equipamento de acoplamento rápido no braço Equip. hydr. fixation rapide sur bras
8286705	VOE 14602757	Hydr. Quick fit equipment on dipper arm Equipo hidr. enganche ràp. en brazo Sistema hidráulico. Equipamento de acoplamento rápido no braço Equip. hydr. fixation rapide sur bras
8286704	VOE 14602756	Hydr. Quick fit equipment on dipper arm Equipo hidr. enganche ràp. en brazo Sistema hidráulico. Equipamento de acoplamento rápido no braço Equip. hydr. fixation rapide sur bras
8286703	VOE 14602755	Hydr. Quick fit equipment on dipper arm Equipo hidr. enganche ràp. en brazo Sistema hidráulico. Equipamento de acoplamento rápido no braço Equip. hydr. fixation rapide sur bras
8286696		Leak-off line for slope-rotator on basic machine Fuga hidr. para taludes-rotador en maquina basica Linha de retorno para o rotor de inclinação na máquina básica Fuite hydr descentes-rotator sur machine de base
8286695		Leak-off line for slope-rotator on basic machine Fuga hidr. para taludes-rotador en maquina basica Linha de retorno para o rotor de inclinação na máquina básica Fuite hydr descentes-rotator sur machine de base

Equipment	Kit No	Description
8286694	VOE 14602764	Leak-off line for slope-rotator on boom Fuga hidr. para taludes-rotador en pluma Linha de retorno para o rotor de inclinação na lança Fuite hydr descentes-rotator sur flèche
8286693	VOE 14602763	Leak-off line for slope-rotator on boom Fuga hidr. para taludes-rotador en pluma Linha de retorno para o rotor de inclinação na lança Fuite hydr descentes-rotator sur flèche
8286683		Hydr. leak-off line for hammer-shear. Fuga hidr. para martillo-cizalla. Linha de fuga hidráulica para o martelo-cortador Fuite hydraulique marteau-ciseaux.
8286668		Straight travel pedal Pedal de traslación en línea recta Pedal de locomoção reta Pédale de translation en ligne droite
8286667		Straight travel pedal Pedal de traslación en línea recta Pedal de locomoção reta Pédale de translation en ligne droite
8286660		Dipper arm with leak seat Brazo con asiento de fuga Braço com base vazada Bras avec siège de fuite
8286659		Dipper arm with leak seat Brazo con asiento de fuga Braço com base vazada Bras avec siège de fuite
8286658		Dipper arm with leak seat Brazo con asiento de fuga Braço com base vazada Bras avec siège de fuite
8286657		Dipper arm with leak seat Brazo con asiento de fuga Braço com base vazada Bras avec siège de fuite
8286656		Hd Dipper arm with leak seat Brazo Hd con asiento de fuga Braço Hd com base vazada Bras Hd avec siège de fuite
8286655		Hd Dipper arm with leak seat Brazo Hd con asiento de fuga Braço Hd com base vazada Bras Hd avec siège de fuite
8286654		Dipper arm with leak seat Brazo con asiento de fuga Braço com base vazada Bras avec siège de fuite
8286653		Hd Dipper arm with leak seat Brazo Hd con asiento de fuga Braço Hd com base vazada Bras Hd avec siège de fuite
8286652		Boom with leak seat Pluma con asiento de fuga Lança com assento vazado Flèche avec siège de fuite
8286651		Heavy duty boom with leak seat Pluma de servicio pesado con asiento de fuga Lança resistente com base vazada Flèche avec lourd avec siège de fuite
8286648		Lower frame, retractable Bastidor inferior, plegable Quadro inferior, retrátil Cadre inférieur de châssis, escamotable
8286647		Lower frame, bolted step Bastidor inf., escalón atornil Chassi inferior, degrau parafusado Cadre inf, marche boulon.
8286646		Lower frame, welded step Bastidor inf., escalón soldado Chassi inferior, degrau soldado Cadre inf, marche soudée

Equipment	Kit No	Description
8286645		Roller guard - Hd full guard Guarda de rodillo - completa Hd Guarda-rolete - proteção total HD Protège - rouleau - Protection Hd entière
8286644		Roller guard Guarda de rodillo Proteção de rolete Protège-rouleau
8286643		Crawler track Orugas Esteiras Chenilles
8286642		Crawler track Orugas Esteiras Chenilles
8286641		Crawler track Orugas Esteiras Chenilles
8286640		Crawler track Orugas Esteiras Chenilles
8286639		Crawler track Orugas Esteiras Chenilles
8286628		Power max. mode Modo de potencia máxima Modo de potência máxima Mode puissance maxi
8286627		Cooling system Sistema de refrigeración Sistema de refrigeração Système de refroidissement
8286517		Boom cable Cable de pluma Cabo da lança Câble de flèche
8286516		Boom cable Cable de pluma Cabo da lança Câble de flèche
8286515		Boom cable Cable de pluma Cabo da lança Câble de flèche
8286514		Boom cable Cable de pluma Cabo da lança Câble de flèche
8286482		Control joystick - semi long Palanca universal de mando-semilarga Alavanca de controle - semi-longa Levier de commande-semi-long
8286193		Pre-cleaner Prefiltro Pré-filtro Préfiltre
8286167		Boom cylinder pipe and hose Cilindro, tubería y manguera de la pluma Mangueira e tubo do cilindro da lança Tuyau et flexible de vérin de flèche
8285941		Ashtray and cigarette lighter Cenicero y encendedor Cinzeiro e acendedor de cigarro Cendrier et allume-cigares
8285145		Decals Pegatinas Adesivos Autocollants

Equipment	Kit No	Description
8285121		Radio
		Radio
		Rádio
		Radio
8285120		Water separator with heater
		Separador de agua con calefactor
		Separador de água com calefação
		Séparat. eau avec chauffage
8284982		Bucket cylinder
		Cilindro de cazo
		Cilindro caçamba
		Vérin de godet
8284504		Fall protection
		Protección contra caídas
		Proteção contra queda
		Protection anti-chute
8284409	VOE 14579677	Leak-off line for hammer-shear on dipper arm
		Fuga hidr. para mart.-cizalla en brazo
		Linha de retorno para o martelo-cortador no braço
		Fuite hydr. mart.-ciseaux sur bras
8284144		Quick fit
		Enganche ráp.
		Acoplamento rápido
		Raccord rapide
8283998		Quick fit
		Enganche ráp.
		Acoplamento rápido
		Raccord rapide
8283913	VOE 15001023	Caretrack
		CareTrack
		Caretrack
		Caretrack
		SATELLITE, OPT CAB,FOG,FOPS, ANTIVANDAL

Equipment	Kit No	Description
8283912	VOE 14694915	Caretrack
		CareTrack
		Caretrack
		Caretrack
		SATELLITE,STD CAB, FOG FRAME
8283911	VOE 15001023	Caretrack
		CareTrack
		Caretrack
		Caretrack
		GSM/GPS,OPT CAB,FOG, FOPS, ANTIVANDAL
8283910	VOE 14694915	Caretrack
		CareTrack
		Caretrack
		Caretrack
8283649	VOE 14586263	Swing bearing cover
		Tapa del cojinete de giro
		Tampa do mancal de giro
		Carter de palier d'orientation
8283448		Rear-view mirror
		Retrovisor
		Espelho retrovisor
		Rétroviseur
8283345		Decals
		Pegatinas
		Adesivos
		Autocollants
8282911		Pilot block piping
		Tuberías bloque piloto
		Bloco piloto tubulação
		Bloc-distributeurs servo et conduits
8282910		Pilot block piping
		Tuberías bloque piloto
		Bloco piloto tubulação
		Bloc-distributeurs servo et conduits

PRODUCT AND EQUIPMENT VARIANTS
VARIANTES DE PRODUCTOS Y EQUIPAMIENTOS
VARIEDADE DE PRODUTOS E EQUIPAMENTOS

VARIANTES DE PRODUITS ET D'EQUIPMENTS

Equipment	Kit No	Description
8282909		Pilot block piping
		Tuberías bloque piloto
		Bloco piloto tubulação
		Bloc-distributeurs servo et conduits
8282908		Pilot block piping
		Tuberías bloque piloto
		Bloco piloto tubulação
		Bloc-distributeurs servo et conduits
8282898		Water separator without heater
		Separador de agua sin calefactor
		Separador de água sem aquecedor
		Séparateur eau sans chauffage
8282743	VOE 14630967	Seat belt
		Cinturòn de cadera
		Ceinture à la hanche
8282395		Fall protection
		Protección contra caídas
		Proteção contra queda
		Protection anti-chute
8281945		Linkage for bucket
		Varillaje de cuchara
		Articulação da caçamba
		Articulation de godet
8281893		Decal
		Pegatina
		Etiqueta adesiva
		Autocollant
8281803		Decals
		Pegatinas
		Adesivos
		Autocollants
8281799		Boom - None
		No pluma
		Sem lança
		Sans flèche
8281440		Decal
		Pegatina
		Etiqueta adesiva
		Autocollant
8281407		Bucket cylinder
		Cilindro de cazo
		Cilindro caçamba
		Vérin de godet
8281406		Bucket cylinder
		Cilindro de cazo
		Cilindro caçamba
		Vérin de godet
8281404		Boom cylinder, std seal
		Cilindro de pluma
		Cilindro da lança, vedação padrão
		Vérin de flèche
8281395		Dipper arm - None
		Brazo: desmontado
		Braço de escavação
		Balancier, sans
8281391		Boom - None
		No pluma
		Sem lança
		Sans flèche
8281389		Water separator with heater
		Separador de agua con calefactor
		Separador de água com calefação
		Séparat. eau avec chauffage
8281354		Floor mat For Pilot Controls
		Alfombrilla para mandos piloto
		Tapete de assoalho para comandos piloto
		Tapis de sol pour commandes pilotes
8281281		Floor mat For Pilot Controls
		Alfombrilla para mandos piloto
		Tapete de assoalho para comandos piloto
		Tapis de sol pour commandes pilotes

Equipment	Kit No	Description
8281270		Linkage for bucket Varillaje de cuchara Articulação da caçamba Articulation de godet
8280931		Decals Pegatinas Adesivos Autocollants
8280366		Control joystick - Wrist control, 3 switch. Palanca universal de mando-mando de muñeca Alavanca de controle - Comandada com o pulso, 3 botões. Levier de commande-commande par poignet
8280365		Control joystick - Wrist control, 4 switch Mando de joystick - Mando de muñeca, 4 interruptores Joystick de comando - Comando manual, 4 interruptores Levier de commande type 'joystick', 4 commutateurs
8280292		Pilot block piping Tuberías bloque piloto Bloco piloto tubulação Bloc-distributeurs servo et conduits
8280291		Pilot block piping Tuberías bloque piloto Bloco piloto tubulação Bloc-distributeurs servo et conduits
8280290		Hydr. Quick fit equipment on dipper arm Equipo hidr. enganche ràp. en brazo Sistema hidráulico. Equipamento de acoplamento rápido no braço Equip. hydr. fixation rapide sur bras
8280095	VOE 14564612	Leak-off line for slope-rotator on dipper arm Fuga hidr. para taludes-rotador en brazo Linha de retorno para o rotor de inclinação no braço Fuite hydr descentes-rotator sur bras
8280094	VOE 14564610	Leak-off line for slope-rotator on dipper arm Fuga hidr. para taludes-rotador en brazo Linha de retorno para o rotor de inclinação no braço Fuite hydr descentes-rotator sur bras
8280093	VOE 14564608	Leak-off line for slope-rotator on dipper arm Fuga hidr. para taludes-rotador en brazo Linha de retorno para o rotor de inclinação no braço Fuite hydr descentes-rotator sur bras
8280081	VOE 14564594	Extra leak-off line for rotator on hammer-shear Fuga hidr. extra para rotador en martillo-cizalla Linha extra de retorno para o rotor no martelo-cortador Fuite hydr suppl., rotator sur marteau-ciseaux
8280080	VOE 14564592	Extra leak-off line for rotator on hammer-shear Fuga hidr. extra para rotador en martillo-cizalla Linha extra de retorno para o rotor no martelo-cortador Fuite hydr suppl., rotator sur marteau-ciseaux
8280079	VOE 14564590	Leak-off line for hammer-shear on dipper arm Fuga hidr. para mart.-cizalla en brazo Linha de retorno para o martelo-cortador no braço Fuite hydr. mart.-ciseaux sur bras
8280078	VOE 14564588	Leak-off line for hammer-shear on dipper arm Fuga hidr. para mart.-cizalla en brazo Linha de retorno para o martelo-cortador no braço Fuite hydr. mart.-ciseaux sur bras
8280077	VOE 14564586	Leak-off line for hammer-shear on dipper arm Fuga hidr. para mart.-cizalla en brazo Linha de retorno para o martelo-cortador no braço Fuite hydr. mart.-ciseaux sur bras
8280076	VOE 14602743	Leak-off line for hammer-shear on boom Fuga hidr. para mart.-cizalla en pluma Linha de retorno para o martelo-cortador na lança Fuite hydr. mart.-ciseaux sur flèche
8280075	VOE 14567950	Leak-off line for hammer-shear on boom Fuga hidr. para mart.-cizalla en pluma Linha de retorno para o martelo-cortador na lança Fuite hydr. mart.-ciseaux sur flèche
8280064		Grapple manoeuvre. Leak-off line on dip. arm Fuga de aceite hidr. accion. garras en brazo Operação com garra. Linha de retorno no braço Commande de grappin, fuite hydr. sur le bras

PRODUCT AND EQUIPMENT VARIANTS
VARIANTES DE PRODUCTOS Y EQUIPAMIENTOS
VARIEDADE DE PRODUTOS E EQUIPAMENTOS

VARIANTES DE PRODUITS ET D'EQUIPMENTS

Equipment	Kit No	Description
8280063		Grapple manoeuvre. Leak-off line on dip. arm Fuga de aceite hidr. accion. garras en brazo Operação com garra. Linha de retorno no braço Commande de grappin, fuite hydr. sur le bras
8280062		Grapple manoeuvre. Leak-off line on dip. arm Fuga de aceite hidr. accion. garras en brazo Operação com garra. Linha de retorno no braço Commande de grappin, fuite hydr. sur le bras
8280061		Grapple manoeuvre. Leak-off line on dip. arm Fuga de aceite hidr. accion. garras en brazo Operação com garra. Linha de retorno no braço Commande de grappin, fuite hydr. sur le bras
8280060		Grapple manoeuvre. Leak-off line on dip. arm Fuga de aceite hidr. accion. garras en brazo Operação com garra. Linha de retorno no braço Commande de grappin, fuite hydr. sur le bras
8280059		Grapple manoeuvre. Leak-off line on dip. arm Fuga de aceite hidr. accion. garras en brazo Operação com garra. Linha de retorno no braço Commande de grappin, fuite hydr. sur le bras
8280058		Grapple manoeuvre. Leak-off line on dip. arm Fuga de aceite hidr. accion. garras en brazo Operação com garra. Linha de retorno no braço Commande de grappin, fuite hydr. sur le bras
8280057		Grapple manoeuvre. Leak-off line on dip. arm Fuga de aceite hidr. accion. garras en brazo Operação com garra. Linha de retorno no braço Commande de grappin, fuite hydr. sur le bras
8280049		Walk Way Pasarela Passadiço Passerelle
8280034	VOE 14558191	Rotating beacon Lámpara rotatoria de advertencia Sinalizador rotativo Phare rotatif
8280027		Fuel filling pump, not equipped with Sin Bomba de repostaje Sem bomba de abastecimento de combustível Sans Pompe de remplissage de carburant
8279917		Tool kit Juego de herramientas Kit de ferramentas Outillage
8279817	VOE 14564068	Safety net for front window Red de seguridad para ventana frontal Rede protetora do pára-brisa dianteiro Filet de sécurité pour pare-brise
8279816	VOE 14564067	Anti-vandalism kit Protección contra vandalismo Kit anti-vandalismo Kit de protection antivandalisme
8279815	VOE 14564066	Fops Fops FOPS Fops
8279813	VOE 14564065	Fall protection Protección contra caídas Proteção contra queda Protection anti-chute
8279811		Sun visor, internal Visera,interior Protetor solar, interno Pare-soleil,interiur
8279810	VOE 14695747	Front rain shield Visera antilluvia frontal Protetor de chuva dianteiro Para-pluie avant
8279809	VOE 1455130	Cassette radio Radiocasete Rádio-toca-fitas Radio-cassette

Equipment	Kit No	Description
8279807		Without Cassette radio
		Sin radiocasete
		Sem rádio-toca-fitas
		Sans radio-cassette
8279801		Control joystick - semi long
		Palanca universal de mando-semilarga
		Alavanca de controle - semi-longa
		Levier de commande-semi-long
8279800		Seat belt
		Cinturòn de cadera
		Ceinture à la hanche
8279799		Seat belt
		Cinturòn de cadera
		Ceinture à la hanche
8279798		Seat belt
		Cinturòn de cadera
		Ceinture à la hanche
8279796	VOE 14630968	Operator seat, heated, air suspended
		Asiento conductor, termico, suspension aire
		Assento do operador, aquecido, suspensão a ar
		Siege conduteur, chauffe, suspension air
8279795		Operator seat, heated
		Asiento conductor, termico
		Assento do operador, aquecido
		Siege conduteur, chauffe
8279794		Operator seat
		Asiento conductor
		Assento do operador
		Siege conduteur
8279792	VOE 14632618	Sun visor, external
		Visera,exterior
		Protetor solar, externo
		Pare-soleir,externe

Equipment	Kit No	Description
8279781	VOE 14558127	Extra lamp
		Lámpara extra
		Lâmpada extra
		Lampe supplémentaire
8279692		Walk Way
		Pasarela
		Passadiço
		Passerelle
8279091		Tool kit
		Juego de herramientas
		Kit de ferramentas
		Outillage
8278276		Crawler track
		Orugas
		Esteiras
		Chenilles
8278250		Crawler track
		Orugas
		Esteiras
		Chenilles
8278244		Crawler track
		Orugas
		Esteiras
		Chenilles
8278237		Crawler track
		Orugas
		Esteiras
		Chenilles
8278230		Crawler track
		Orugas
		Esteiras
		Chenilles
8277763		Step
		Escalon
		Marche escalier

PRODUCT AND EQUIPMENT VARIANTS
VARIANTES DE PRODUCTOS Y EQUIPAMIENTOS
VARIEDADE DE PRODUTOS E EQUIPAMENTOS

VARIANTES DE PRODUITS ET D'EQUIPMENTS

Equipment	Kit No	Description
8277762		Step
		Escalon
		Marche escalier
8277761		Step
		Escalon
		Marche escalier
8277760		Step
		Escalon
		Marche escalier
8277585		Step
		Escalon
		Marche escalier
8277584		Step
		Escalon
		Marche escalier
8277583		Step
		Escalon
		Marche escalier
8277396	VOE 14645607	Pre-cleaner
		Prefiltro
		Pré-filtro
		Préfiltre
8277260		Hand lamp
		Lámpara de mano
		Lâmpada manual
		Lampe baladeuse
8277258	VOE 14505360	Tool kit
		Juego de herramientas
		Kit de ferramentas
		Outillage
8277205		Hydraulic fluid
		Aceite hidraulico
		Fluido hidráulico
		Fluide hydraulique
8277204		Hydraulic fluid
		Aceite hidraulico
		Fluido hidráulico
		Fluide hydraulique
8277203		Hydraulic fluid
		Aceite hidraulico
		Fluido hidráulico
		Fluide hydraulique
8277182		Recoil spring, tube type
		Resorte antagonista, tipo de tubo
		Mola de retrocesso, tipo tubo
		Ressort de rappel, type de tuyau
8277181		Recoil spring, not tube type
		Resorte antagonista, no tipo de tubo
		Mola de retrocesso, não tipo tubo
		Ressort de rappel ne type pas tuyau
8277170		Under cover 10t for lower frame
		Cubierta inf. 10 t para bastidor inferior
		Embaixo da tampa 10 t do chassi inferior
		Couvercle inférieur 10t pour cadre inférieur
8277169		Under cover for lower frame
		Cubierta inf. para bastidor inferior
		Embaixo da tampa do chassi inferior
		Couvercle inférieur pour cadre inférieur
8277154		Master Key
		Llave maestra
		Chave mestra
		Clé Principale
8277153		Specific Key. Combination
		Llave específica
		Chave específica. Combinação
		Clé Spécifique
8277122	VOE 14515491	Alternator
		Alternador
		Alternador
		Alternateur

Equipment	Kit No	Description
15173113		Engine
		Motor
		Motor
		Moteur
15117871		Engine
		Motor
		Motor
		Moteur
15049436		Engine
		Motor
		Motor
		Moteur
15049435		Engine
		Motor
		Motor
		Moteur
15049434		Engine
		Motor
		Motor
		Moteur
11294086		Cab
		Cabina
		Cabine
		Cabine
11294085		Cab
		Cabina
		Cabine
		Cabine

Equipment	Kit No	Description

VOLVO

Volvo Construction Equipment
www.volvoce.com

GROUP		Section	Page
210	Repair kits for engine	100	57
210	Engine	200	59
211	Cylinder head with fitting parts 8288863, 8290446	100	63
211	Cylinder head with fitting parts 8290246, 8290247	125	65
211	Cylinder head 8288863, 8290446	200	67
211	Cylinder head 8290246, 8290247, ENG -429449	225	71
211	Cylinder head 8290246, 8290247, ENG 429450-	235	75
212	Cylinder block 8288863, 8290446, 8290246, 8290247	100	79
212	Cover 8288863, 8290446	200	81
212	Cover 8290246, 8290247	225	83
212	Crankcase ventilation 8288863, 8290446	300	85
212	Crankcase ventilation 8290246, 8290247	325	87
212	Crankcase ventilation 8290246, 8290247	350	89
213	Cylinder liner and piston 8288863, 8290446	100	91
213	Cylinder liner and piston 8290246, 8290247	125	93
214	Valve mechanism 8288863, 8290446	100	95
214	Valve mechanism 8290246, 8290247	125	101
214	Intermediate housing VCB	200	107
215	Timing gear	100	109
215	Camshaft	200	111
216	Crankshaft and related parts 8288863, 8290446, 8290246, 8290247	100	113
216	Flywheel housing 8288863, 8290446	200	117
216	Flywheel housing 8290246, 8290247	225	119
216	Flywheel housing 8288863, 8290446, 8290246, 8290247	300	121
217	Oil sump with mounting parts 8288863, 8290446, 8290246, 8290247	100	123
217	Oil sump with mounting parts 8290246, ENG 581208 -	110	127
217	Oil sump 8288863, 8290446, 8290246, 8290247	200	131
218	Engine mounting	100	133
218	Engine mounting 8288863, 8290446, 8290246, 8290247	200	135
221	Lubricating oil system 8288863, 8290446, 8290246, 8290247	100	137
221	Lubricating oil system 15049434, 15049435 ENG-528294	110	139
221	Lubricating oil system 15049434, 15049435 ENG 528295-	120	141
221	Oil pump 8288863, 8290446, 8290246, 8290247	200	143
221	Lubrication system, EGR-valve 8288863, 8290446	300	145
221	Lubricating system, compressor 8288863, 8290446	400	147
221	Lubrication system, Oil cooler	500	149
222	Oil filter with fitting parts 8288863, 8290446, 8290246, 8290247	100	151
222	Oil filter housing 8288863, 8290446, 8290246, 8290247	200	155
222	Oil filter housing 8288863, 8290446, 8290246, 8290247	300	157
222	Oil filter housing 15049434, 15049435 ENG - 616478	310	159
222	Oil filter with fitting parts	400	161
223	Oil cooler	100	163
233	Fuel pump 8288863, 8290446, 8290246, 8290247	100	165
234	Fuel tank with fitting parts	100	167
234	Fuel tank with fitting parts	125	169
234	Fuel filling pump with assembling details	200	171
234	Fuel filling pump with assembling details 8288867	250	173
234	Fuel filling pump with assembling details 8290250	300	175
234	Fuel filling pump with assembling details S/N : -273733/-280340	350	177
234	Fuel filling pump with assembling details S/N : 273734-/280341-	360	179
235	Fuel pipe - Fuel tank	100	181
235	Fuel pipe - Fuel tank	150	185
235	Fuel pipe - Fuel tank 8292952,8292953	160	189
235	Fuel pipes, fuel pump 8288863, 8290446, 8290246, 8290247	200	191
235	Water separator 8291094	300	195
235	Water separator	400	197
237	Injector 8288863, 8290446	100	199
237	Injector 8290246, 8290247	200	201
251	Inlet manifold and exhaust manifold 8288863, 8290446	100	203

INDEX OF CONTENTS

INDEX OF CONTENTS

GROUP		Section	Page
251	Inlet manifold and exhaust manifold 8290246, 8290247	125	205
252	Exhaust system 8291486	100	207
254	Exhaust system 8291485,8291526	200	209
254	Exhaust system 8291485,8291526	205	211
254	Combustion air system 8291485,8291526	210	213
254	Burner 8288863, 8290446	250	215
254	Ecu 8288863, 8290446	300	217
254	Cable harness ACM, DPF	325	219
254	Aftertreatment Support Unit 8288863, 8290446	350	223
254	Compressed air system 8291485,8291526	400	227
254	Compressed-air reservoir with fitting parts 8291485,8291526	410	229
254	Receiver drier 8291485,8291526	420	231
254	Receiver drier 8291485,8291526	430	233
254	Air-compressor with fitting parts 8288863, 8290446	500	235
255	Turbocharger with fitting parts 8288863, 8290446	100	237
255	Turbocharger with fitting parts 8290246, 8290247	200	239
255	Turbocharger with coolant pipe 8288863, 8290446	300	241
255	Turbocharger with coolant pipe 8290246, 8290247	400	243
256	Inlet system	100	245
256	Inlet system	200	247
256	Oil bath air filter. 8289107	250	249
258	Intercooler 8288863, 8290446	100	251
258	Intercooler 8290246, 8290247	125	253
258	Charge air cooler, plumbing	200	255
261	Cooling system 8288862,8291485,8291526	100	257
261	Cooling system	125	261
261	Cooling system 8293510	130	265
261	Radiator	200	269
262	Cooling system	100	273
262	Cooling system 8290246, 8290247	125	277
262	Water pump 8288863, 8290446, 8290246, 8290247	200	279
262	Coolant system, Kompressor 8288863, 8290446	400	281
262	Water pipe 8288863, 8290446	500	283
263	Belt transmission	100	285
263	Bearing mounting 8288863, 8290446, 8290246, 8290247	200	287
263	Bearing mounting	250	289
263	Belt transmission 8290246:S/N -274013/-280380 (ENG - 581207)	300	291
263	Belt transmission S/N 274014-/280381- (ENG 581208-)	310	293
263	Cooling fan mounting	400	295
263	Cooling fan mounting	500	297
269	Engine block heater 8288864, 120V	100	299
269	Engine block heater	150	301
284	Engine ECU	100	303
286	Cable harness, engine, Ecu 8288863, 8290446	100	305
286	Cable harness, engine, Ecu 8290246, 8290247	125	311
286	Ground cable 8288863, 8290446, 8290246, 8290247	200	315
286	Cable harness, engine	300	317
286	Cable harness, engine 8291486	400	321
293	EGR - warm side 8288863, 8290446	100	325
293	EGR - cold side 8288863, 8290446	200	327
293	Egr - Radiator with fitting parts 8288863, 8290446	300	329
293	Venturi 8288863, 8290446	400	331

GRUPO		Sección	Página
210	Juegos para el motor	100	57
210	Motor	200	59
211	Culata de cilindros con accesorios de montaje 8288863, 8290446	100	63
211	Culata de cilindros con accesorios de montaje 8290246, 8290247	125	65
211	Culata 8288863, 8290446	200	67
211	Culata 8290246, 8290247, ENG -429449	225	71
211	Culata 8290246, 8290247, ENG 429450-	235	75
212	Bloque de cilindros 8288863, 8290446, 8290246, 8290247	100	79
212	Tapa 8288863, 8290446	200	81
212	Tapa 8290246, 8290247	225	83
212	Ventilación del cárter 8288863, 8290446	300	85
212	Ventilación del cárter 8290246, 8290247	325	87
212	Ventilación del cárter 8290246, 8290247	350	89
213	Camisa y piston 8288863, 8290446	100	91
213	Camisa y piston 8290246, 8290247	125	93
214	Mecanismo de vávulas 8288863, 8290446	100	95
214	Mecanismo de vávulas 8290246, 8290247	125	101
214	Caja intermediaria VCB	200	107
215	Engranaje de distribución	100	109
215	Eje de levas	200	111
216	Cigüeñal 8288863, 8290446, 8290246, 8290247	100	113
216	Carcasa del volante 8288863, 8290446	200	117
216	Carcasa del volante 8290246, 8290247	225	119
216	Carcasa del volante 8288863, 8290446, 8290246, 8290247	300	121
217	Cárter de aceite con elementos de montaje 8288863, 8290446, 8290246, 8290247	100	123
217	Cárter de aceite con elementos de montaje 8290246, ENG 581208 -	110	127
217	Cárter 8288863, 8290446, 8290246, 8290247	200	131
218	Suspensión del motor	100	133
218	Suspensión del motor 8288863, 8290446, 8290246, 8290247	200	135
221	Sistema de lubricación 8288863, 8290446, 8290246, 8290247	100	137
221	Sistema de lubricación 15049434, 15049435 ENG-528294	110	139
221	Sistema de lubricación 15049434, 15049435 ENG 528295-	120	141
221	Bomba de aceite 8288863, 8290446, 8290246, 8290247	200	143
221	Sistema de lubricación, válvula EGR 8288863, 8290446	300	145
221	Sistema de lubricación, compresor 8288863, 8290446	400	147
221	Sistema de lubricación, enfriador de aceite	500	149
222	Filtro de aceite con accesorios de montaje 8288863, 8290446, 8290246, 8290247	100	151
222	Caja de filtro de aceite 8288863, 8290446, 8290246, 8290247	200	155
222	Caja de filtro de aceite 8288863, 8290446, 8290246, 8290247	300	157
222	Caja de filtro de aceite 15049434, 15049435 ENG - 616478	310	159
222	Filtro de aceite con accesorios de montaje	400	161
223	Enfriador de aceite	100	163
233	Bomba de combustible 8288863, 8290446, 8290246, 8290247	100	165
234	Depósito de combustible con accesorios de montaje	100	167
234	Depósito de combustible con accesorios de montaje	125	169
234	Bomba de llenado con accesorios de montaje	200	171
234	Bomba de llenado con accesorios de montaje 8288867	250	173
234	Bomba de llenado con accesorios de montaje 8290250	300	175
234	Bomba de llenado con accesorios de montaje S/N : -273733/-280340	350	177
234	Bomba de llenado con accesorios de montaje S/N : 273734-/280341-	360	179
235	Tubo de combustible - Depósito de combustible	100	181
235	Tubo de combustible - Depósito de combustible	150	185
235	Tubo de combustible - Depósito de combustible 8292952,8292953	160	189

INDICE

INDICE

GRUPO		Sección	Página
235	Tuberias de combustible, bomba de combustible 8288863, 8290446, 8290246, 8290247	200	191
235	Separador de agua 8291094	300	195
235	Separador de agua	400	197
237	Inyector 8288863, 8290446	100	199
237	Inyector 8290246, 8290247	200	201
251	Tubo admisión y múltiple escape 8288863, 8290446	100	203
251	Tubo admisión y múltiple escape 8290246, 8290247	125	205
252	Sistema de escape 8291486	100	207
254	Sistema de escape 8291485,8291526	200	209
254	Sistema de escape 8291485,8291526	205	211
254	Sistema de aire de combustión 8291485,8291526	210	213
254	Quemador 8288863, 8290446	250	215
254	ECU 8288863, 8290446	300	217
254	Manojo cables ACM, DPF	325	219
254	Unidad de soporte de postratamiento 8288863, 8290446	350	223
254	Sistema de aire comprimido 8291485,8291526	400	227
254	Tanques de aire comprimido con suspensión 8291485,8291526	410	229
254	Secador 8291485,8291526	420	231
254	Secador 8291485,8291526	430	233
254	Compresor de aire con accesorios de montaje 8288863, 8290446	500	235
255	Turboalimentador con accesorios de montaje 8288863, 8290446	100	237
255	Turboalimentador con accesorios de montaje 8290246, 8290247	200	239
255	Turbocompresor con tubo de refrigeración 8288863, 8290446	300	241
255	Turbocompresor con tubo de refrigeración 8290246, 8290247	400	243
256	Sistema de aspiración	100	245
256	Sistema de aspiración	200	247
256	Filtro en baño de aceitaceite. 8289107	250	249
258	Intercooler 8288863, 8290446	100	251
258	Intercooler 8290246, 8290247	125	253
258	Enfriador del aire de admisión, tuberías	200	255
261	Sistema de refrigeración 8288862,8291485,8291526	100	257
261	Sistema de refrigeración	125	261
261	Sistema de refrigeración 8293510	130	265
261	Radiador	200	269
262	Sistema de refrigeración	100	273
262	Sistema de refrigeración 8290246, 8290247	125	277
262	Bomba de agua 8288863, 8290446, 8290246, 8290247	200	279
262	Sistema de refrigerante, compresor 8288863, 8290446	400	281
262	Conducto agua 8288863, 8290446	500	283
263	Correa distribución	100	285
263	Montaje del cojinete 8288863, 8290446, 8290246, 8290247	200	287
263	Montaje del cojinete	250	289
263	Correa distribución 8290246:S/N -274013/-280380 (ENG - 581207)	300	291
263	Correa distribución S/N 274014-/280381- (ENG 581208-)	310	293
263	Ventilador, montaje	400	295
263	Ventilador, montaje	500	297
269	Calefactor 8288864, 120V	100	299
269	Calefactor	150	301
284	ECU de motor	100	303
286	Manojo cables, motor, Ecu 8288863, 8290446	100	305
286	Manojo cables, motor, Ecu 8290246, 8290247	125	311
286	Cable de masa 8288863, 8290446, 8290246, 8290247	200	315
286	Haz de cables, motor	300	317
286	Haz de cables, motor 8291486	400	321
293	EGR - Lado caliente 8288863, 8290446	100	325
293	EGR - lado frio 8288863, 8290446	200	327
293	EGR - Radiador con accesorios de montaje 8288863, 8290446	300	329
293	Venturi 8288863, 8290446	400	331

GRUPO		Seção	Página
210	Kit de reparação para o motor	100	57
210	Motor	200	59
211	Cabeçote com peças acessórias 8288863, 8290446	100	63
211	Cabeçote com peças acessórias 8290246, 8290247	125	65
211	Cabeçote 8288863, 8290446	200	67
211	Cabeçote 8290246, 8290247, ENG -429449	225	71
211	Cabeçote 8290246, 8290247, ENG 429450-	235	75
212	Bloco de cilindros 8288863, 8290446, 8290246, 8290247	100	79
212	Tampa 8288863, 8290446	200	81
212	Tampa 8290246, 8290247	225	83
212	Respiro do cárter 8288863, 8290446	300	85
212	Respiro do cárter 8290246, 8290247	325	87
212	Respiro do cárter 8290246, 8290247	350	89
213	Camisa de cilindro e pistão 8288863, 8290446	100	91
213	Camisa de cilindro e pistão 8290246, 8290247	125	93
214	Mecanismo de válvula 8288863, 8290446	100	95
214	Mecanismo de válvula 8290246, 8290247	125	101
214	Caixa intermediária VCB	200	107
215	Engrenagem reguladora	100	109
215	Eixo de came	200	111
216	Eixo de manivela e peças relacionadas 8288863, 8290446, 8290246, 8290247	100	113
216	Carcaça do volante 8288863, 8290446	200	117
216	Carcaça do volante 8290246, 8290247	225	119
216	Carcaça do volante 8288863, 8290446, 8290246, 8290247	300	121
217	Cárter de óleo com peças de montagem 8288863, 8290446, 8290246, 8290247	100	123
217	Cárter de óleo com peças de montagem 8290246, ENG 581208 -	110	127
217	Cárter de óleo 8288863, 8290446, 8290246, 8290247	200	131
218	Suspensão do motor	100	133
218	Suspensão do motor 8288863, 8290446, 8290246, 8290247	200	135
221	Sistema de lubrificação 8288863, 8290446, 8290246, 8290247	100	137
221	Sistema de lubrificação 15049434, 15049435 ENG-528294	110	139
221	Sistema de lubrificação 15049434, 15049435 ENG 528295-	120	141
221	Bomba de óleo 8288863, 8290446, 8290246, 8290247	200	143
221	Sistema de lubrificação, válvula EGR 8288863, 8290446	300	145
221	Sistema de lubrificação, compressor 8288863, 8290446	400	147
221	Sistema de lubrificação, refrigerador de óleo	500	149
222	Filtro de óleo com peças acessórias 8288863, 8290446, 8290246, 8290247	100	151
222	Caixa do filtro de óleo 8288863, 8290446, 8290246, 8290247	200	155
222	Caixa do filtro de óleo 8288863, 8290446, 8290246, 8290247	300	157
222	Caixa do filtro de óleo 15049434, 15049435 ENG - 616478	310	159
222	Filtro de óleo com peças acessórias	400	161
223	Refrigerador de óleo	100	163
233	Bomba de combustível 8288863, 8290446, 8290246, 8290247	100	165
234	Tanque de combustível com peças de montagem	100	167
234	Tanque de combustível com peças de montagem	125	169
234	Bomba de abastecimento de combustível com peças de montagem	200	171
234	Bomba de abastecimento de combustível com peças de montagem 8288867	250	173
234	Bomba de abastecimento de combustível com peças de montagem 8290250	300	175
234	Bomba de abastecimento de combustível com peças de montagem S/N : -273733/-280340	350	177
234	Bomba de abastecimento de combustível com peças de montagem S/N : 273734-/280341-	360	179
235	Tubo de combustível - Tanque de combustível	100	181
235	Tubo de combustível - Tanque de combustível	150	185
235	Tubo de combustível - Tanque de combustível 8292952,8292953	160	189

ÍNDICE

ÍNDICE

GRUPO		Seção	Página
235	Tubulação de combustível, bomba de combustível 8288863, 8290446, 8290246, 8290247	200	191
235	Separador de água 8291094	300	195
235	Separador de água	400	197
237	Injetor 8288863, 8290446	100	199
237	Injetor 8290246, 8290247	200	201
251	Coletor de admissão e coletor de escape 8288863, 8290446	100	203
251	Coletor de admissão e coletor de escape 8290246, 8290247	125	205
252	Sistema de escape 8291486	100	207
254	Sistema de escape 8291485,8291526	200	209
254	Sistema de escape 8291485,8291526	205	211
254	Sistema de combustão de ar 8291485,8291526	210	213
254	Maçarico 8288863, 8290446	250	215
254	Ecu 8288863, 8290446	300	217
254	Chicote de cabos ACM, DPF	325	219
254	Unidade de suporte de pós-tratamento 8288863, 8290446	350	223
254	Sistema de ar comprimido 8291485,8291526	400	227
254	Reservatório de ar comprimido com peças acessórias 8291485,8291526	410	229
254	Secador receptor 8291485,8291526	420	231
254	Secador receptor 8291485,8291526	430	233
254	Compressor de ar com peças acessórias 8288863, 8290446	500	235
255	Turbocompressor com peças de montagem 8288863, 8290446	100	237
255	Turbocompressor com peças de montagem 8290246, 8290247	200	239
255	Turbocompressor com tubo de refrigerante 8288863, 8290446	300	241
255	Turbocompressor com tubo de refrigerante 8290246, 8290247	400	243
256	Sistema de admissão	100	245
256	Sistema de admissão	200	247
256	Filtro de ar em banho de óleo. 8289107	250	249
258	Intercooler 8288863, 8290446	100	251
258	Intercooler 8290246, 8290247	125	253
258	Radiador de ar, tubulação	200	255
261	Sistema de refrigeração 8288862,8291485,8291526	100	257
261	Sistema de refrigeração	125	261
261	Sistema de refrigeração 8293510	130	265
261	Radiador	200	269
262	Sistema de refrigeração	100	273
262	Sistema de refrigeração 8290246, 8290247	125	277
262	Bomba de água 8288863, 8290446, 8290246, 8290247	200	279
262	Sistema de refrigeração, compressor 8288863, 8290446	400	281
262	Tubo de água 8288863, 8290446	500	283
263	Correia, transmissão	100	285
263	Montagem de rolamento 8288863, 8290446, 8290246, 8290247	200	287
263	Montagem de rolamento	250	289
263	Correia, transmissão 8290246:S/N -274013/-280380 (ENG - 581207)	300	291
263	Correia, transmissão S/N 274014-/280381- (ENG 581208-)	310	293
263	Ventilador de refrigeração, montagem	400	295
263	Ventilador de refrigeração, montagem	500	297
269	Aquecedor do bloco do motor 8288864, 120V	100	299
269	Aquecedor do bloco do motor	150	301
284	ECU do motor	100	303
286	Chicote de cabos, motor, ECU 8288863, 8290446	100	305
286	Chicote de cabos, motor, ECU 8290246, 8290247	125	311
286	Cabo terra 8288863, 8290446, 8290246, 8290247	200	315
286	Chicote, motor	300	317
286	Chicote, motor 8291486	400	321
293	EGR - lado quente 8288863, 8290446	100	325
293	EGR - lado frio 8288863, 8290446	200	327
293	EGR - Radiador com peças de instalação 8288863, 8290446	300	329
293	Venturi 8288863, 8290446	400	331

GROUPE		Section	Page
210	Jeu pour moteur	100	57
210	Moteur	200	59
211	Culasse du cylindre avec pièces de montage 8288863, 8290446	100	63
211	Culasse du cylindre avec pièces de montage 8290246, 8290247	125	65
211	Culasse 8288863, 8290446	200	67
211	Culasse 8290246, 8290247, ENG -429449	225	71
211	Culasse 8290246, 8290247, ENG 429450-	235	75
212	Bloc-cylindres 8288863, 8290446, 8290246, 8290247	100	79
212	Couvercle 8288863, 8290446	200	81
212	Couvercle 8290246, 8290247	225	83
212	Ventilation de carter 8288863, 8290446	300	85
212	Ventilation de carter 8290246, 8290247	325	87
212	Ventilation de carter 8290246, 8290247	350	89
213	Chemise cylindre et piston 8288863, 8290446	100	91
213	Chemise cylindre et piston 8290246, 8290247	125	93
214	Commande des soupapes 8288863, 8290446	100	95
214	Commande des soupapes 8290246, 8290247	125	101
214	Boîtier intermédiaire VCB	200	107
215	Transmission à roues	100	109
215	Arbre à cames	200	111
216	Axe à vilebreguintas 8288863, 8290446, 8290246, 8290247	100	113
216	Carter de volant 8288863, 8290446	200	117
216	Carter de volant 8290246, 8290247	225	119
216	Carter de volant 8288863, 8290446, 8290246, 8290247	300	121
217	Carter d'huile avec fixations 8288863, 8290446, 8290246, 8290247	100	123
217	Carter d'huile avec fixations 8290246, ENG 581208 -	110	127
217	Carter d'huile 8288863, 8290446, 8290246, 8290247	200	131
218	Suspension du moteur	100	133
218	Suspension du moteur 8288863, 8290446, 8290246, 8290247	200	135
221	Système de graissage 8288863, 8290446, 8290246, 8290247	100	137
221	Système de graissage 15049434, 15049435 ENG-528294	110	139
221	Système de graissage 15049434, 15049435 ENG 528295-	120	141
221	Pompe à huile 8288863, 8290446, 8290246, 8290247	200	143
221	Système de graissage, valve EGR 8288863, 8290446	300	145
221	Système de graissage, compresseur 8288863, 8290446	400	147
221	Système de graissage, refroidisseur d'huile	500	149
222	Filtre à huile avec pièces de montage 8288863, 8290446, 8290246, 8290247	100	151
222	Filtre à huile 8288863, 8290446, 8290246, 8290247	200	155
222	Filtre à huile 8288863, 8290446, 8290246, 8290247	300	157
222	Filtre à huile 15049434, 15049435 ENG - 616478	310	159
222	Filtre à huile avec pièces de montage	400	161
223	Radiateur d 'huile	100	163
233	Pompe carburant 8288863, 8290446, 8290246, 8290247	100	165
234	Réservoir de carburant avec pièces de montage	100	167
234	Réservoir de carburant avec pièces de montage	125	169
234	Pompe rempl carburant avec pièces de montage.	200	171
234	Pompe rempl carburant avec pièces de montage. 8288867	250	173
234	Pompe rempl carburant avec pièces de montage. 8290250	300	175
234	Pompe rempl carburant avec pièces de montage. S/N : -273733/-280340	350	177
234	Pompe rempl carburant avec pièces de montage. S/N : 273734-/280341-	360	179
235	Conduit de carburant - Réservoir de carburant	100	181
235	Conduit de carburant - Réservoir de carburant	150	185
235	Conduit de carburant - Réservoir de carburant 8292952,8292953	160	189
235	Canalisations à combus, pompe carburant 8288863, 8290446, 8290246, 8290247	200	191
235	Separateur d'eau 8291094	300	195
235	Separateur d'eau	400	197
237	Injecteur complet 8288863, 8290446	100	199

TABLE DES MATIÈRES

TABLE DES MATIÈRES

Catalogue id 20591 | Group 2
Issue 20027088-G | Page 54

GROUPE		Section	Page
237	Injecteur complet 8290246, 8290247	200	201
251	Tubulure admission et tubulure echappement 8288863, 8290446	100	203
251	Tubulure admission et tubulure echappement 8290246, 8290247	125	205
252	Système d'échappement 8291486	100	207
254	Système d'échappement 8291485,8291526	200	209
254	Système d'échappement 8291485,8291526	205	211
254	Système d'alimentation en air de combustion 8291485,8291526	210	213
254	Brûleur 8288863, 8290446	250	215
254	Ecu 8288863, 8290446	300	217
254	Faisceau cables ACM, DPF	325	219
254	Unité de support post-traitement 8288863, 8290446	350	223
254	Système pneumatique 8291485,8291526	400	227
254	Reservoir d'air comprime avec suspension 8291485,8291526	410	229
254	Deshydrateur 8291485,8291526	420	231
254	Deshydrateur 8291485,8291526	430	233
254	Compresseur d'air avec pièces de montage 8288863, 8290446	500	235
255	Turbocompresseur avec pièces de montage 8288863, 8290446	100	237
255	Turbocompresseur avec pièces de montage 8290246, 8290247	200	239
255	Turbocompresseur avec tuyau de liquide de refroidissement 8288863, 8290446	300	241
255	Turbocompresseur avec tuyau de liquide de refroidissement 8290246, 8290247	400	243
256	Système d'aspiration	100	245
256	Système d'aspiration	200	247
256	Filtre air bain huile avec pièces de montage. 8289107	250	249
258	Refroidisseur intermédiaire 8288863, 8290446	100	251
258	Refroidisseur intermédiaire 8290246, 8290247	125	253
258	Echangeur intermédiaire, plombage	200	255
261	Système de refroidissement 8288862,8291485,8291526	100	257
261	Système de refroidissement	125	261
261	Système de refroidissement 8293510	130	265
261	Radiateur	200	269
262	Système de refroidissement	100	273
262	Système de refroidissement 8290246, 8290247	125	277
262	Pompe à eau 8288863, 8290446, 8290246, 8290247	200	279
262	Système de refroidissement, compresseur 8288863, 8290446	400	281
262	Conduit eau 8288863, 8290446	500	283
263	Transmission courrouie	100	285
263	Support de palier 8288863, 8290446, 8290246, 8290247	200	287
263	Support de palier	250	289
263	Transmission courrouie 8290246:S/N -274013/-280380 (ENG -581207)	300	291
263	Transmission courrouie S/N 274014-/280381- (ENG 581208-)	310	293
263	Ventilateur, montage	400	295
263	Ventilateur, montage	500	297
269	Chauffe-moteur 8288864, 120V	100	299
269	Chauffe-moteur	150	301
284	Unité de commande moteur (E-ECU)	100	303
286	Faisceau câbles, moteur, Ecu 8288863, 8290446	100	305
286	Faisceau câbles, moteur, Ecu 8290246, 8290247	125	311
286	Câble de masse 8288863, 8290446, 8290246, 8290247	200	315
286	Faisceau de câbles, moteur	300	317
286	Faisceau de câbles, moteur 8291486	400	321
293	EGR - côté chaud 8288863, 8290446	100	325
293	EGR - côté froid 8288863, 8290446	200	327
293	EGR - Radiateur avec pièces de montage 8288863, 8290446	300	329
293	Venturi 8288863, 8290446	400	331

VOLVO

Volvo Construction Equipment
www.volvoce.com

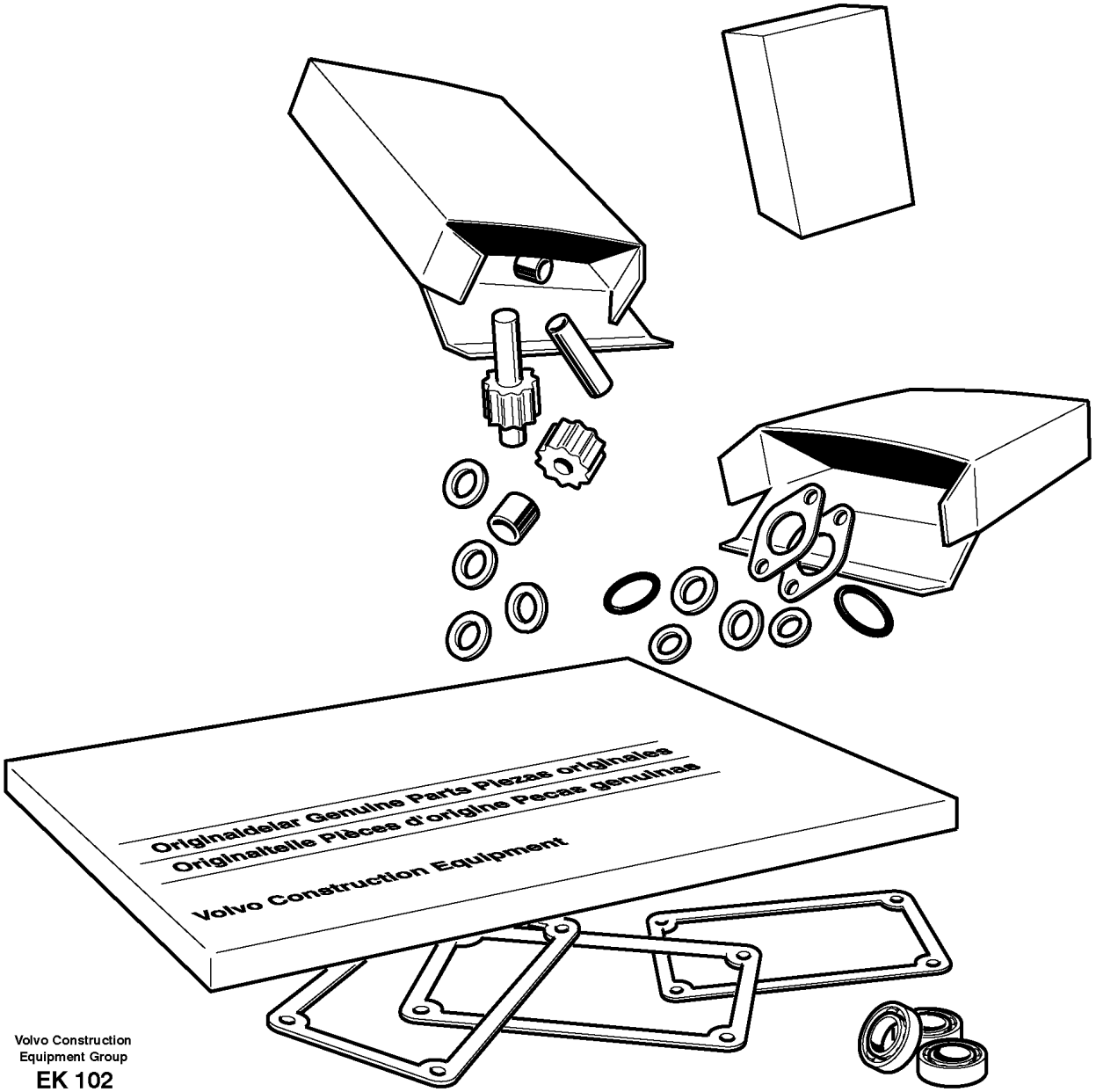

Volvo Construction
Equipment Group
EK 102

Fig.	Part No.	Quantity 1	2	3	PS	KIT	Description	Denominación	Denominação	Dénomination	Notes
	VOE 21330684	6					Cylinder liner kit	Juego de camisa cilindro	Jogo cilindros	Jeu chemises de cylindres	See group 213-100 page 91
	VOE 21209650		6				Cylinder liner kit	Juego de camisa cilindro	Jogo cilindros	Jeu chemises de cylindres	See group 213-125 page 93
	VOE 270950	6	6				•Sealing kit	•Kit de precinto	•Jogo de vedação	•Kit plombage	
	VOE 21253763	6	6				•Piston ring kit	•Juego aro de pistón	•Jogo aneis pistão	•Jeu segments piston	
		6	6				Big-end Bearing	Cojinete de cabeza de biela		Coussinet de tête de bielle	See group 216-100 page 113
		4	4				Thrust Washer	Arandela Presio	Arruela de pressão	Rondelle Butee	See group 216-100 page 113
		7	7				Mn Bearing Kit	Jgo Coj Bancada	Jogo mancal principal	Kit Pal.vilebr.	See group 216-100 page 113
		1			NS		Kit	Juego	Jogo	Lot	3922)
	VOE 17225229	1					Overhaul kit	Juego de reacondicionamiento	Jogo de recondicionamento	Kit rénovation	
	VOE 17225228		1				Overhaul kit	Juego de reacondicionamiento	Jogo de recondicionamento	Kit rénovation	

3922) **GB**: Engine installation kit **ES**: Juego de montaje del motor **BR**: Kit de instalação do motor **FR**: Kit d'installation du moteur

1	8288863, 8290446
2	8290246, 8290247
3	
4	
5	

Repair kits for engine
Juegos para el motor
Kit de reparação para o motor
Jeu pour moteur

Catalogue id	Group
20591	210
Illustr. No	Section
EK102	100
Issue	Page
20027088-G	57

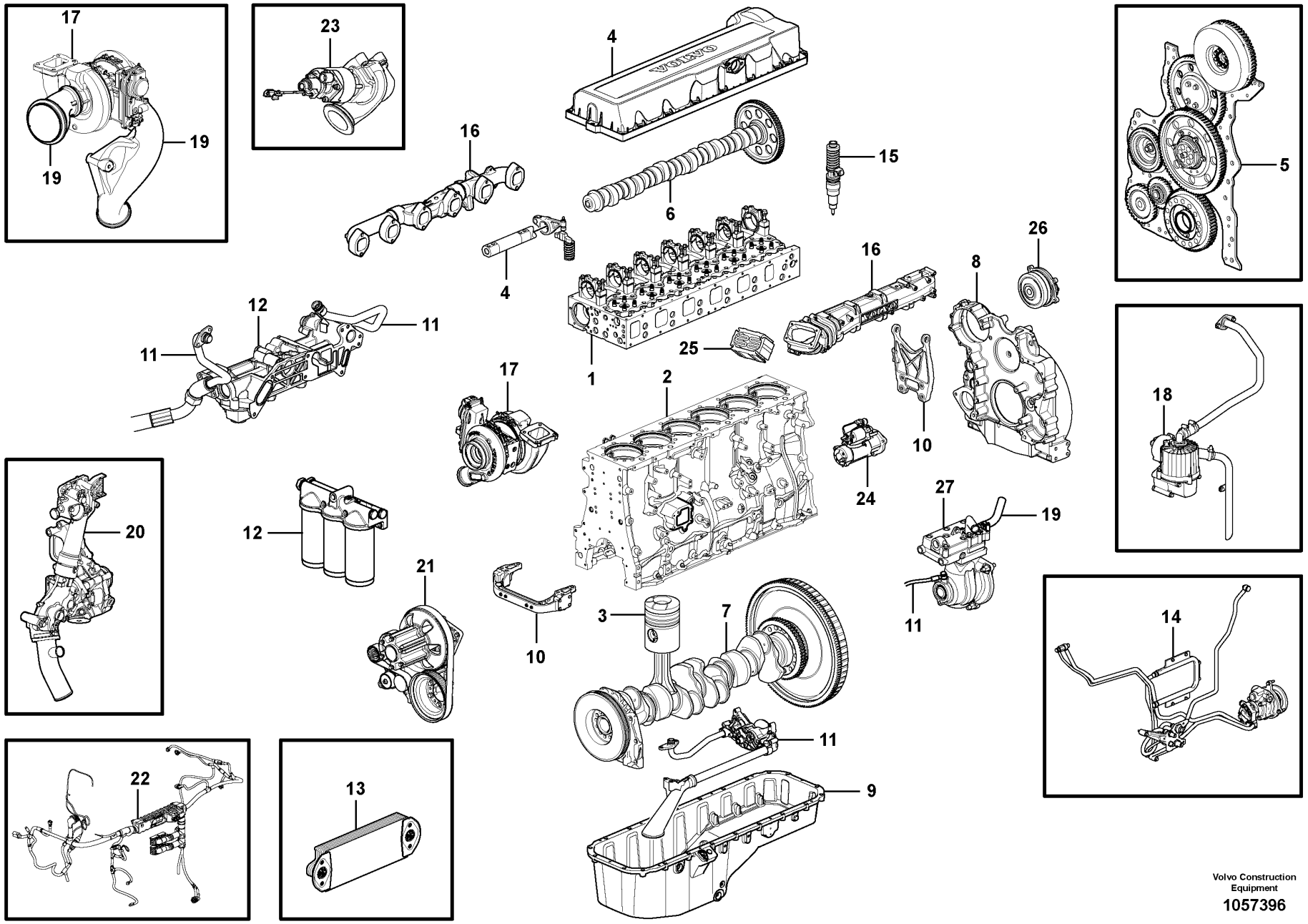

Volvo Construction Equipment

1057396

Fig.	Part No.	Quantity 1	2	3	PS	KIT	Description	Denominación	Denominação	Dénomination	Notes
	VOE 15173113	1					Engine	Motor	Motor	Moteur	1) D13H
	VOE 17216264		1				Engine	Motor	Motor	Moteur	1) D13F ENG -521111
	VOE 17441803		1				Engine	Motor	Motor	Moteur	1) D13F ENG 521112-
1		1					Cylinder head	Culata	Cabeçote	Culasse	See group 211-100 page 63
1			1				Cylinder head	Culata	Cabeçote	Culasse	See group 211-125 page 65
2		1	1				Cylinder block	Bloque cilindro	Bloco de cilindros	Bloc-cylindres	See group 212-100 page 79
3		6					Cylinder liner,piston	Camisa,piston	Camisa de cilindro, pistão	Chemise cyl.piston	See group 213-100 page 91
3			6				Cylinder liner,piston	Camisa,piston	Camisa de cilindro, pistão	Chemise cyl.piston	See group 213-125 page 93
4		1					Valve mechanism	Mecanismo de valvulas	Mecanismo da válvula	Commande des soupapes	See group 214-100 page 95
4			1				Valve mechanism	Mecanismo de valvulas	Mecanismo da válvula	Commande des soupapes	See group 214-125 page 101
5		1	1				Timing gear casing	Cubierta distribucion	Caixa da engrenagem de distribuição	Carter distribution	See group 215-100 page 109
6		1	1				Camshaft	Arbol levas	Eixo de came	Arbre cames	See group 215-200 page 111
7		1	1				Crankshaft	Cigüeñal	Eixo de manivela	Vilebrequin	See group 216-100 page 113
8		1					Flywheel Hsg	Cubiert Volante	Carcaça do volante	Carter Volant	See group 216-200 page 117
8			1				Flywheel Hsg	Cubiert Volante	Carcaça do volante	Carter Volant	See group 216-225 page 119
9		1	1				Oil sump	Carter de aceite	Cárter de óleo	Carter d'huile	See group 217-100 page 123
10		1	1				Engine mounting	Fijacion motor	Montagem do motor	Silentbloc moteur	See group 218-200 page 135
11		1	1				Lubricating system	Sist.lubrificante	Sistema de lubrificação	Syst.de graissage	See group 221-100 page 137
12		1	1				Oil filter	Filtro aceite	Filtro de óleo	Filtre huile	See group 222-100 page 151
13		1	1				Oil cooler	Enfriador aceite	Refrigerador de óleo	Radiateur huile	See group 223-100 page 163
14		1	1				Fuel system	Sistema de combusti	Sistema de combustível	Système dalimentati	See group 235-200 page 191
15		1					Injector	Inyector	Injetor	Injecteur	See group 237-100 page 199
15			1				Injector	Inyector	Injetor	Injecteur	See group 237-200 page 201
16		1					Inlet, exhaust syst.	Admis.&sist.escape	Entrada, sistema de escapamento	Admiss.&syst.echapp.	See group 251-100 page 203

1) **GB**: Replacement version **ES**: Version piezas de repuesto. **BR**: Versão de reposição **FR**: Version piéce de rechange.

1	**8288863, 8290446**
2	**8290246, 8290247**
3	
4	
5	

Engine
Motor
Motor
Moteur

Catalogue id **20591**	Group **210**
Illustr. No **1057396**	Section **200**
Issue **20027088-G**	Page **59**

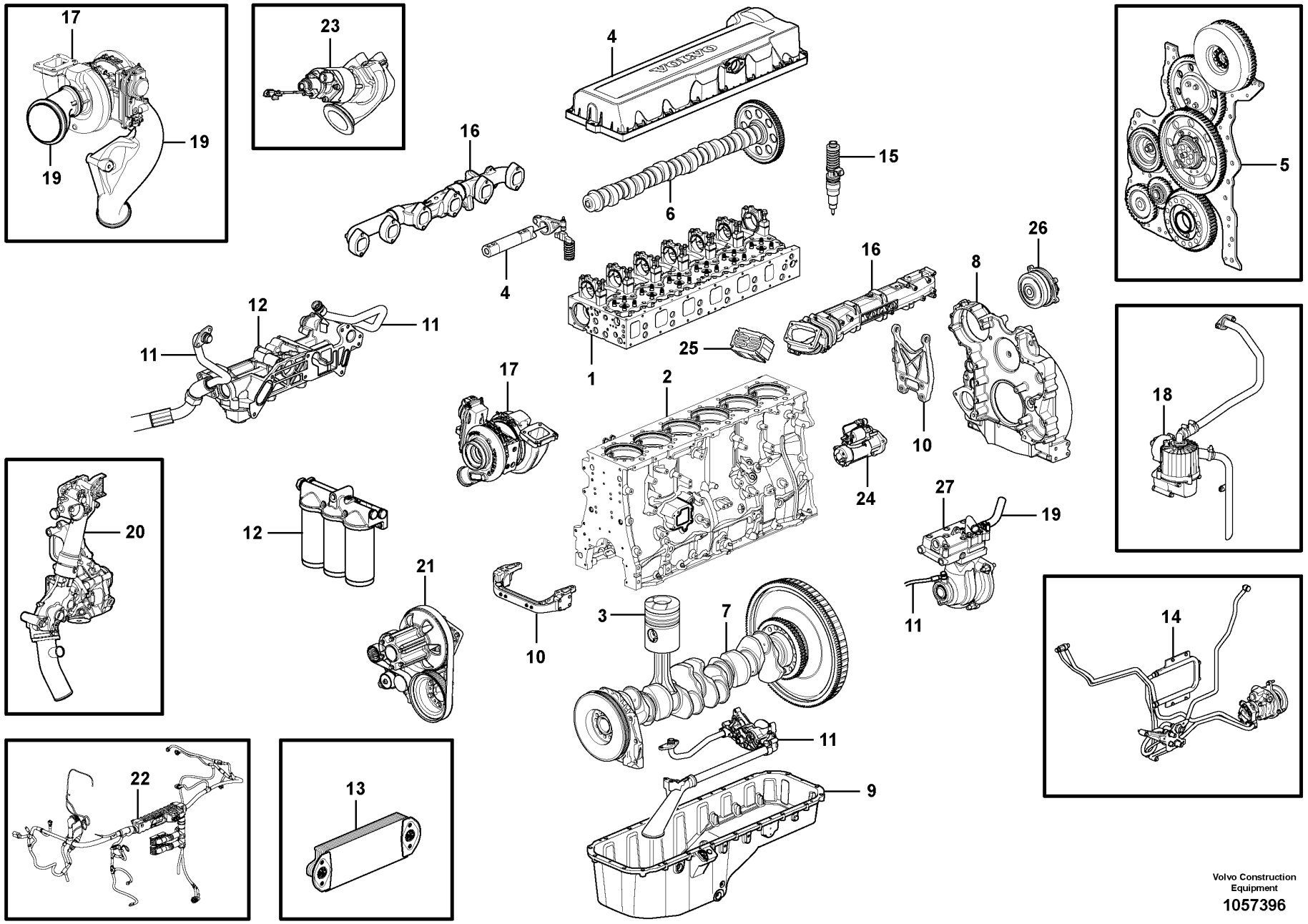

Volvo Construction Equipment

1057396

Fig.	Part No.	Quantity 1	2	3	PS	KIT	Description	Denominación	Denominação	Dénomination	Notes
16			1				Inlet, exhaust syst.	Admis.&sist.escape	Entrada, sistema de escapamento	Admiss.&syst.echapp.	See group 251-125 page 205
17		1					Turbocharger	Turbocompresor	Turbocompressor	Turbocompresse.	See group 255-100 page 237
17			1				Turbocharger	Turbocompresor	Turbocompressor	Turbocompresse.	See group 255-200 page 239
18		1					Crankcase Venti	Ventilación del cárter	Ventilação do cárter	Ventilation carter de vilebrequin	See group 212-300 page 85
18			1				Crankcase Venti	Ventilación del cárter	Ventilação do cárter	Ventilation carter de vilebrequin	See group 212-325 page 87
19		1					Chg Air Cooler	Enfriad Air Car	Radiador de ar	Refoi.air Sural	See group 258-100 page 251
19			1				Chg Air Cooler	Enfriad Air Car	Radiador de ar	Refoi.air Sural	See group 258-125 page 253
20		1					Cooling System	Sist Refrigerac	Sistema de refrigeração	Sys Refroidisse	See group 262-100 page 273
20			1				Cooling System	Sist Refrigerac	Sistema de refrigeração	Sys Refroidisse	See group 262-125 page 277
21		1	1				Belt transmission	Correa distribución	Transmissão por correia	Transm. courrouie	See group 263-100 page 285
22		1					Cable harness	Manojo cables	Chicote	Faisceau cables	See group 286-100 page 305
22			1				Cable harness	Manojo cables	Chicote	Faisceau cables	See group 286-125 page 311
23		1					EGR valve	Válvula EGR		Soupape EGR	See group 293-100 page 325
24		1	1				Starter Motor	Motor de arranque	Motor de arranque	Demarreur	See group 331-100 page 353
25		1	1				Starter Element	Calentador Arr.	Elemento de partida	Eleme.demarrage	See group 333-100 page 355
26		1	1				Bearing Housing	Caja Cojinete	Caixa de mancais	Carter Palier	See group 482-100 page 567
27		1					Compressor	Compresor	Compressor	Compresseur	See group 254-500 page 235

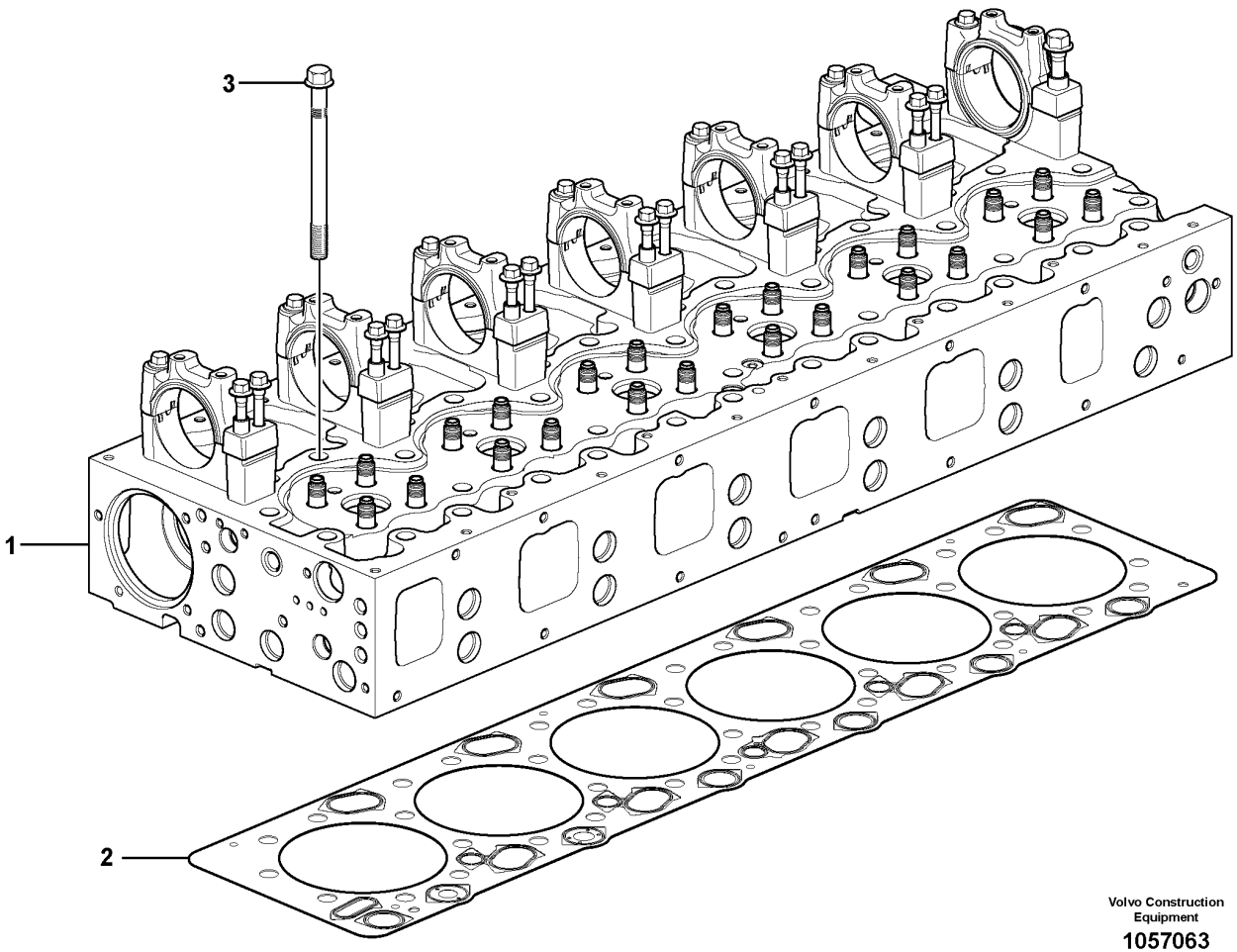

Volvo Construction Equipment

1057063

Fig.	Part No.	Quantity 1	2	3	PS	KIT	Description	Denominación	Denominação	Dénomination	Notes
1		1					Cylinder head	Culata	Cabeçote	Culasse	See group 211-200 page 67
2	**VOE 21510072**	1					Cylinder head gasket	Junta de culata	Junta cabeçote	Joint de culasse	(VOE 21313537)
3	**VOE 21345131**	38					Flange screw	Tornillo embridado	Parafuso flangeado	Vis à embase	

1		**Cylinder head with fitting parts** **Culata de cilindros con accesorios de montaje** **Cabeçote com peças acessórias** **Culasse du cylindre avec pièces de montage**	Catalogue id **20591**	Group **211**
2				
3			Illustr. No **1057063**	Section **100**
4				
5		**8288863, 8290446**	Issue **20027088-G**	Page **63**

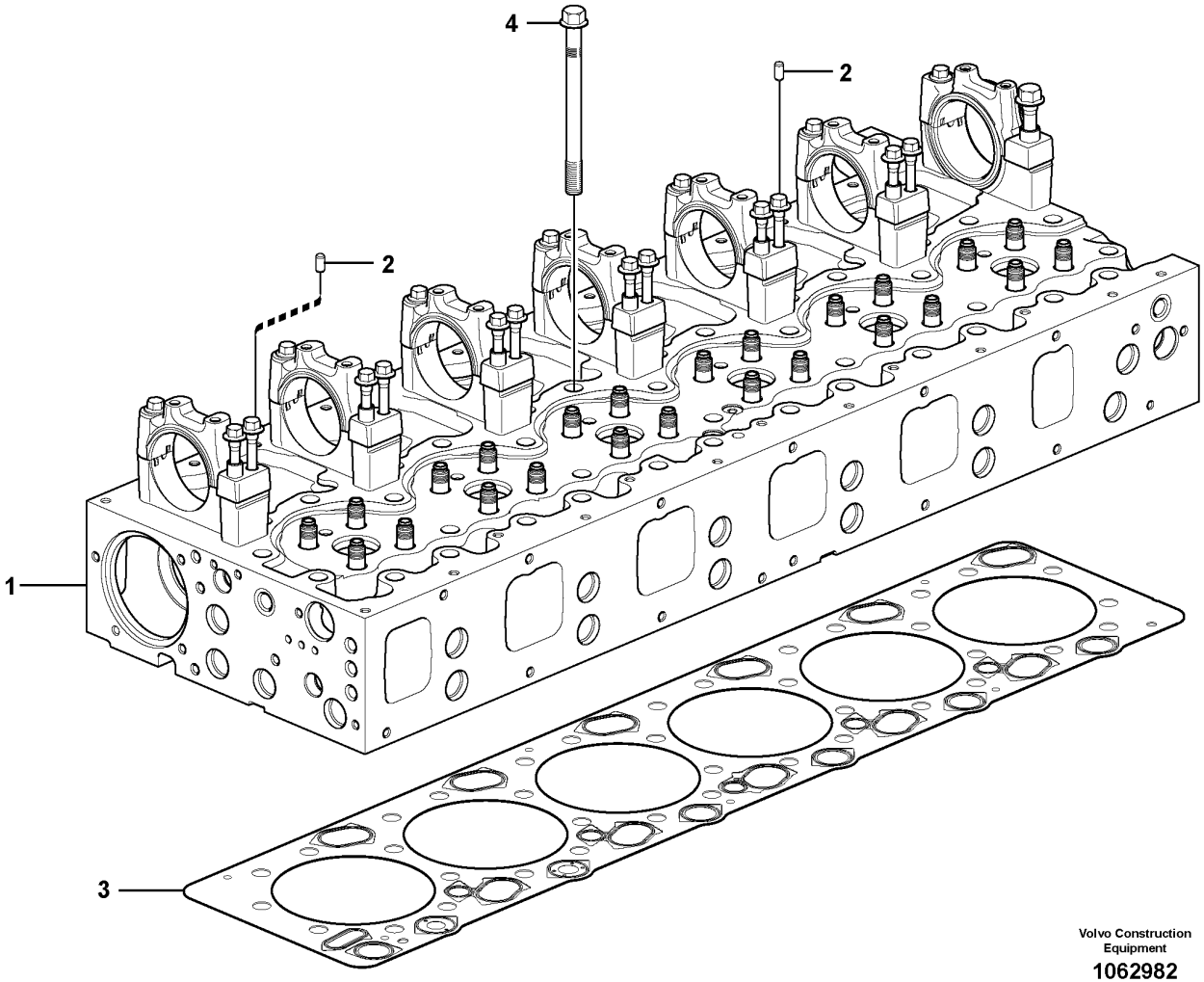

Volvo Construction Equipment

1062982

Fig.	Part No.	Quantity 1	2	3	PS	KIT	Description	Denominación	Denominação	Dénomination	Notes
1		1					Cylinder head	Culata	Cabeçote	Culasse	See group 211-225 page 71
2	VOE 20908338	2					Guide	Guía	Guia	Guide	
3	VOE 21510072	1					Cylinder head gasket	Junta de culata	Junta cabeçote	Joint de culasse	(VOE 21313537)
4	VOE 21345131	38					Flange screw	Tornillo embridado	Parafuso flangeado	Vis à embase	

1		**Cylinder head with fitting parts** **Culata de cilindros con accesorios de montaje** **Cabeçote com peças acessórias** **Culasse du cylindre avec pièces de montage**	Catalogue id **20591**	Group **211**
2				
3			Illustr. No **1062982**	Section **125**
4				
5		**8290246, 8290247**	Issue **20027088-G**	Page **65**

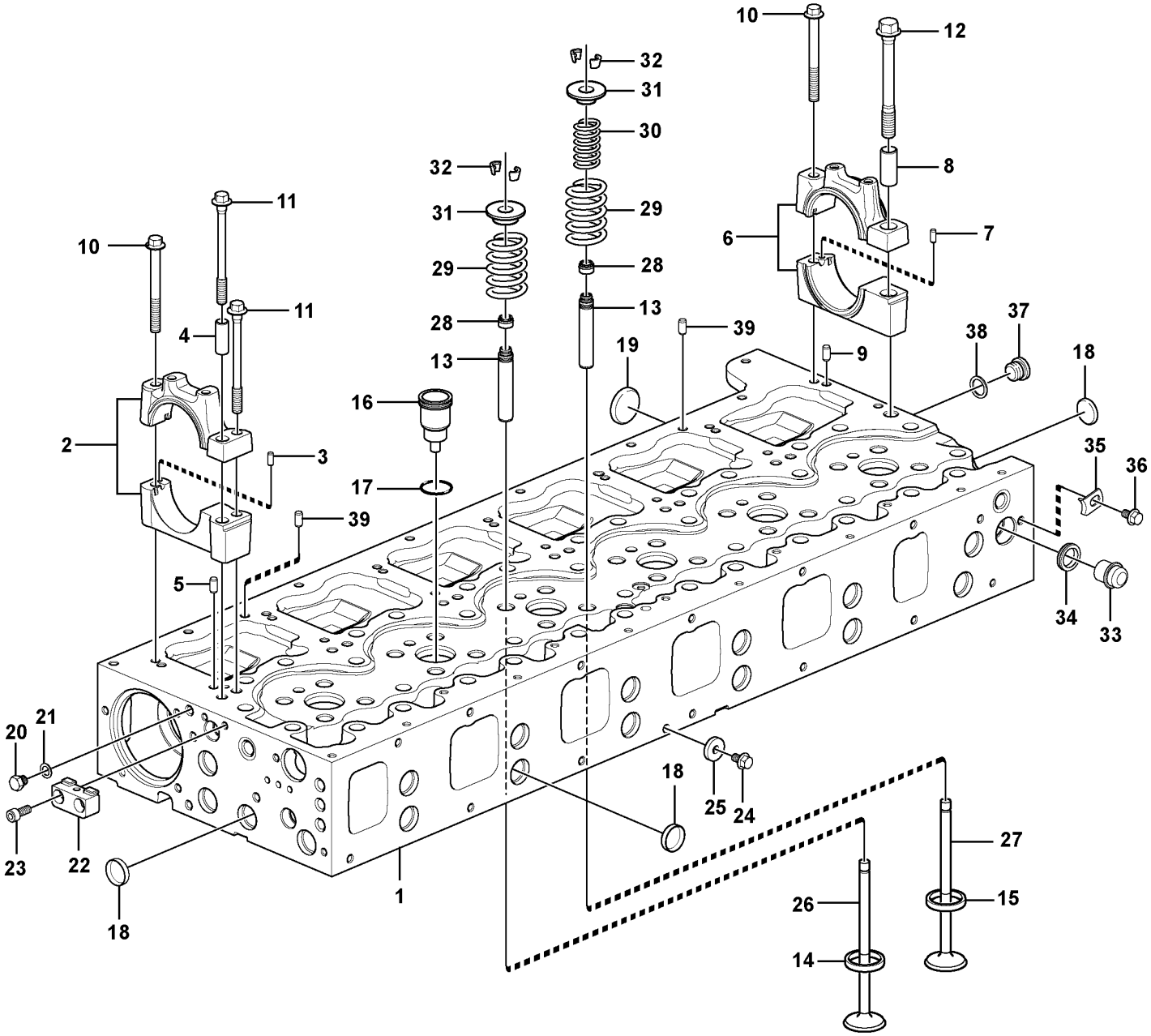

Volvo Construction Equipment

1057077

Fig.	Part No.	Quantity 1	2	3	PS	KIT	Description	Denominación	Denominação	Dénomination	Notes
1	**VOE 21460896**	1			SS		Cylinder head	Culata	Cabeçote	Culasse	1)
1		1			NS		•Cylinder head	•Culata	•Cabeçote	•Culasse	
1		1			NS		••Cylinder head	••Culata	••Cabeçote	••Culasse	
2		6			NS		••Bearing housing	••Caja de cojinete	••Caixa de mancais	••Ensemble tournant	1 - 6
3	**VOE 950542**	6					•••Pin	•••Pasador	•••Coupilha	•••Clavette	
4		6			NS		•••Pin	•••Espiga	•••Pino	•••Goupille cylindrique	
5	**VOE 950562**	12					•••Pin	•••Pasador	•••Pino	•••Goupille	
6		1			NS		••Bearing housing	••Caja de cojinete	••Caixa de mancais	••Ensemble tournant	
7	**VOE 950542**	1					•••Pin	•••Pasador	•••Coupilha	•••Clavette	
8		1			NS		•••Pin	•••Espiga	•••Pino	•••Goupille cylindrique	
9	**VOE 950562**	2					•••Pin	•••Pasador	•••Pino	•••Goupille	
10	**VOE 13975105**	7					••Flange screw	••Tornillo embridado	••Parafuso flangeado	••Vis à embase	
11	**VOE 21344778**	12					••Flange screw	••Tornillo embridado	••Parafuso flangeado	••Vis à embase	
12	**VOE 20412482**	1					••Flange screw	••Tornillo embridado	••Parafuso flangeado	••Vis à embase	
13	**VOE 20919484**	24					••Valve guide	••Guía de válvula	••Guia da válvula	••Guide soupape	(VOE 20904074)
14	**VOE 20740804**	12					••Valve seat	••Asiento de válvula	••Assento da válvula	••Siège de soupape	INLET
15	**VOE 20530103**	12					••Valve seat	••Asiento de válvula	••Assento da válvula	••Siège de soupape	EXHAUST
16	**VOE 21515329**	6					••Injector sleeve	••Manguito de inyector	••Manga de injector	••Douille d'injecteur	See group 237-100 page 199
17	**VOE 20536487**	6					•••O-ring	•••Anillo tórico	•••Anel-o	•••Joint torique	
18	**VOE 24426721**	21					••Expansion plug	••Tapón expansor	••Bujão de expansão	••Tampon d'expansion	OD = 29 mm
19	**VOE 24426722**	5					••Expansion plug	••Tapón expansor	••Bujão de expansão	••Tampon d'expansion	OD = 40 mm
	VOE 22618324	REQ					••Adhesive	••Cola	••	••Colle	(VOE 1161370) 50 ml
	VOE 1161059	REQ			SS		••Sealant	••Producto de estanqueidad	••Composto vedador	••Produit étanchéité	LOCTIT 510
20	**VOE 960628**	1					•Plug	•Tapón	•Bujão	•Tampon	
21	**VOE 13947281**	1					•Gasket	•Junta	•Junta	•Joint	
22		1			NS		•Bracket	•Consola	•Suporte	•Console	
23	**VOE 959220**	2					•Hex. socket screw	•Tornillo de hexágono embutido	•Parafuso soquete sext	•Vis à six pans creux	
24	**VOE 13944926**	1					•Screw	•Tornillo	•Parafuso	•Vis	
25	**VOE 60111976**	1					•Washer	•Arandela	•Arruela	•Rondelle	(VOE 945583)

1) **GB**: Replacement version **ES**: Version piezas de repuesto. **BR**: Versão de reposição **FR**: Version piéce de rechange.

1		**Cylinder head** **Culata** **Cabeçote** **Culasse**	Catalogue id **20591**	Group **211**
2				
3			Illustr. No **1057077**	Section **200**
4				
5		**8288863, 8290446**	Issue **20027088-G**	Page **67**

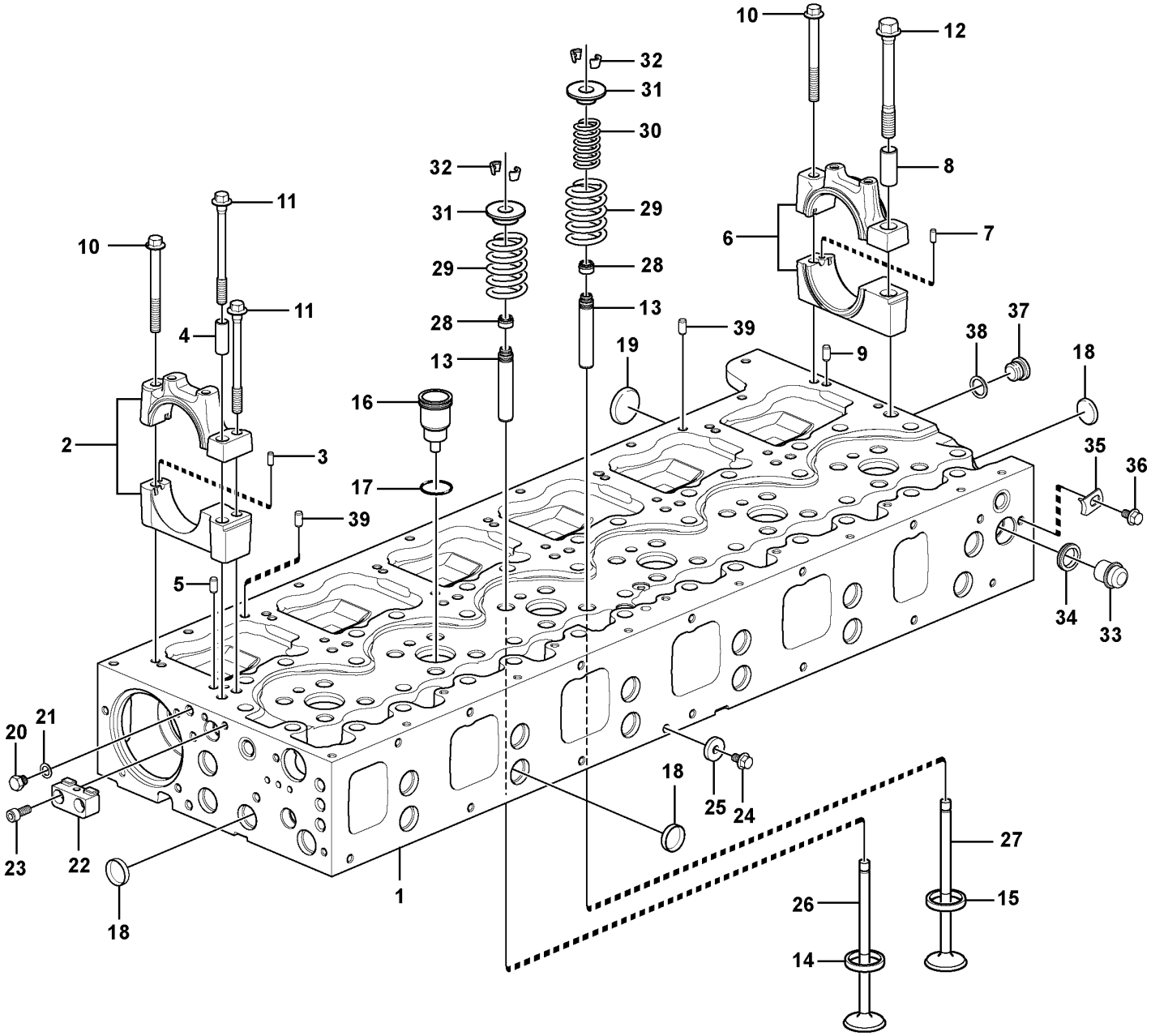

Volvo Construction Equipment

1057077

Fig.	Part No.	Quantity 1	2	3	PS	KIT	Description	Denominación	Denominação	Dénomination	Notes
26	VOE 20740798	12					•Inlet valve	•Válvula de admisión	•Válvula admissão	•Soupape admission	
27	VOE 20768519	12			SS		•Exhaust valve	•Válvua de escape	•Válvula de escape	•Soupape d'échappement	
28	VOE 21990221	24					•Valve stem seal	•Junta de vástago de válvula	•	•Joint de tige de soupape	(VOE 20864662)
29	VOE 21310068	24					•Valve spring	•Resorte de válvula	•Mola da válvula	•Ressort soupape	OUTER
30	VOE 3183211	12					•Valve spring	•Resorte de válvula	•Mola da válvula	•Ressort soupape	EXHAUST, INNER
31	VOE 20510743	24					•Valve spring washer	•Arandela resorte de válvula	•Arruela pressão válvula	•Coupelle de ressort soupape	
32	VOE 20510747	48					•Valve cotter	•Cierre válvula	•Chaveta da válvula	•Clavette soupape	
33	VOE 1546528	1					•Plug	•Tapón	•Tampão	•Bouchon	
34	VOE 1547252	1					•Sealing ring	•Anillo retén	•Anel de vedação	•Bague étanchéité	
35	VOE 1546531	1					•Lock brace	•Brazo de seguridad	•Braço de travamento	•Étrier verrouillage	
36	VOE 947107	1					•Flange screw	•Tornillo embridado	•Parafuso flangeado	•Vis à embase	
37	VOE 13966143	1					•Plug	•Tapón	•Bujão	•Tampon	
38	VOE 13947622	1					•Plane gasket	•Junta plana	•Junta plana	•Joint plan	
39	VOE 20908338	2					•Guide	•Guía	•Guia	•Guide	

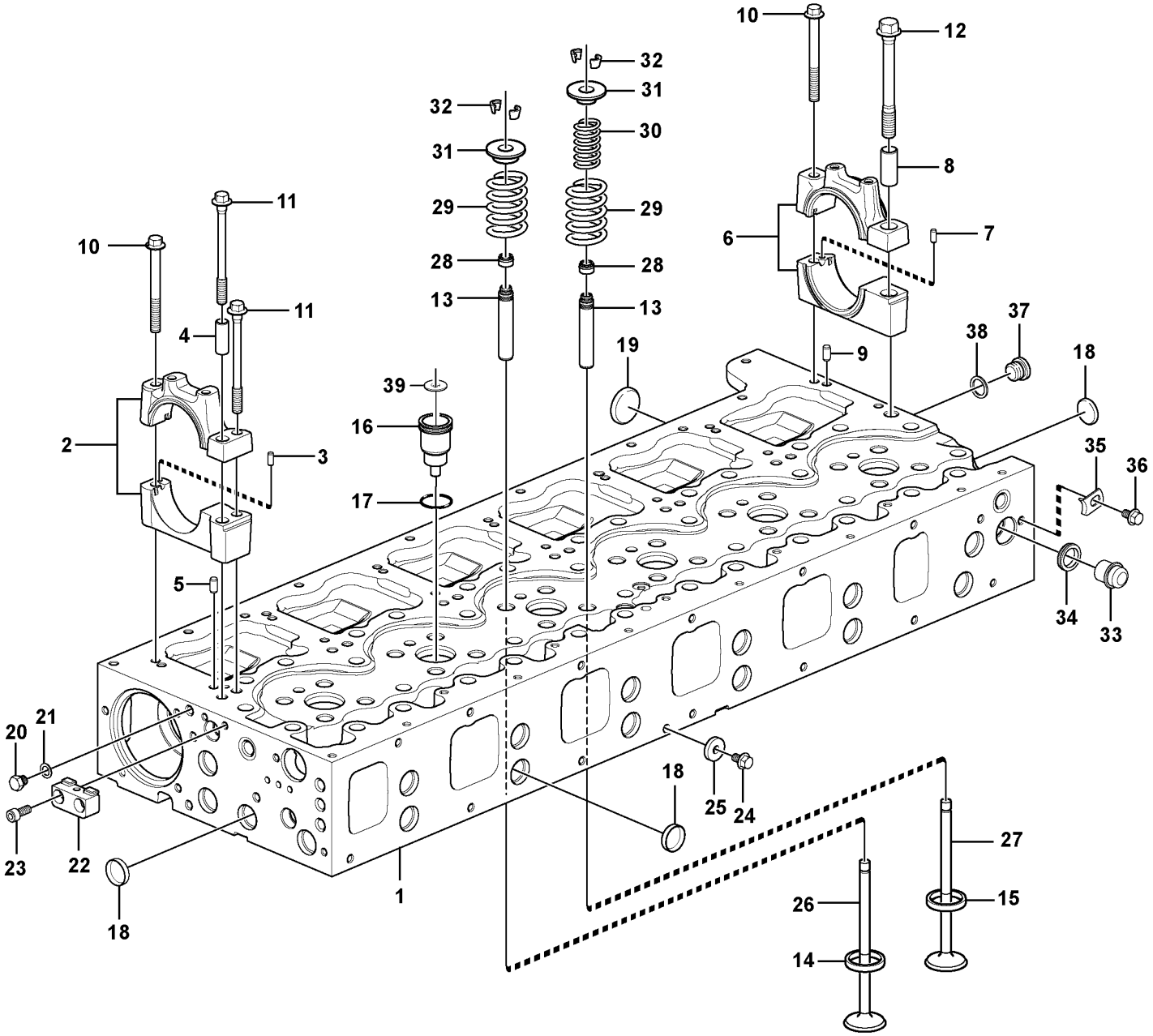

Volvo Construction Equipment

1058398

Fig.	Part No.	Quantity 1	2	3	PS	KIT	Description	Denominación	Denominação	Dénomination	Notes
1	**VOE 21297143**	1			SS		Cylinder head	Culata	Cabeçote	Culasse	1)
1		1			NS		•Cylinder head	•Culata	•Cabeçote	•Culasse	
1		1			NS		••Cylinder head	••Culata	••Cabeçote	••Culasse	
2		6			NS		••Bearing housing	••Caja de cojinete	••Caixa de mancais	••Ensemble tournant	NO 1 - 6
2		6			NS		•••Bearing housing	•••Caja de cojinete	•••Caixa de mancais	•••Ensemble tournant	
3	**VOE 950542**	6					•••Pin	•••Pasador	•••Coupilha	•••Clavette	
4		6			NS		•••Pin	•••Espiga	•••Pino	•••Goupille cylindrique	
5	**VOE 950562**	12					•••Pin	•••Pasador	•••Pino	•••Goupille	
6		1			NS		••Bearing housing	••Caja de cojinete	••Caixa de mancais	••Ensemble tournant	REAR
6		1			NS		•••Bearing housing	•••Caja de cojinete	•••Caixa de mancais	•••Ensemble tournant	
7	**VOE 950542**	1					•••Pin	•••Pasador	•••Coupilha	•••Clavette	
8		1			NS		•••Pin	•••Espiga	•••Pino	•••Goupille cylindrique	
9	**VOE 950562**	2					•••Pin	•••Pasador	•••Pino	•••Goupille	
10	**VOE 13975105**	7					••Flange screw	••Tornillo embridado	••Parafuso flangeado	••Vis à embase	
11	**VOE 21344778**	12					••Flange screw	••Tornillo embridado	••Parafuso flangeado	••Vis à embase	
12	**VOE 20412482**	1					••Flange screw	••Tornillo embridado	••Parafuso flangeado	••Vis à embase	
13	**VOE 20919484**	24					••Valve guide	••Guía de válvula	••Guia da válvula	••Guide soupape	(VOE 20904074)
14	**VOE 20561997**	12					••Valve seat	••Asiento de válvula	••Assento da válvula	••Siège de soupape	INLET
15	**VOE 20530103**	12					••Valve seat	••Asiento de válvula	••Assento da válvula	••Siège de soupape	EXHAUST
16	**VOE 20981856**	6					••Sleeve	••Manguito	••Luva	••Douille	
17	**VOE 20536487**	6					••O-ring	••Anillo tórico	••Anel-o	••Joint torique	
18	**VOE 24426721**	21					••Expansion plug	••Tapón expansor	••Bujão de expansão	••Tampon d'expansion	OD = 29 mm
19	**VOE 24426722**	5					••Expansion plug	••Tapón expansor	••Bujão de expansão	••Tampon d'expansion	OD = 40 mm
20	**VOE 960628**	1					•Plug	•Tapón	•Bujão	•Tampon	
21	**VOE 13947281**	1					•Gasket	•Junta	•Junta	•Joint	
22		1			NS		•Bracket	•Consola	•Suporte	•Console	
23	**VOE 959220**	2					•Hex. socket screw	•Tornillo de hexágono embutido	•Parafuso soquete sext	•Vis à six pans creux	
24	**VOE 13944926**	1					•Screw	•Tornillo	•Parafuso	•Vis	
25	**VOE 60111976**	1					•Washer	•Arandela	•Arruela	•Rondelle	(VOE 945583)
26	**VOE 20740798**	12					•Inlet valve	•Válvula de admisión	•Válvula admissão	•Soupape admission	

1) **GB**: Replacement version **ES**: Version piezas de repuesto. **BR**: Versão de reposição **FR**: Version piéce de rechange.

1		**Cylinder head** **Culata** **Cabeçote** **Culasse**	Catalogue id **20591**	Group **211**
2				
3			Illustr. No **1058398**	Section **225**
4				
5		**8290246, 8290247, ENG -429449**	Issue **20027088-G**	Page **71**

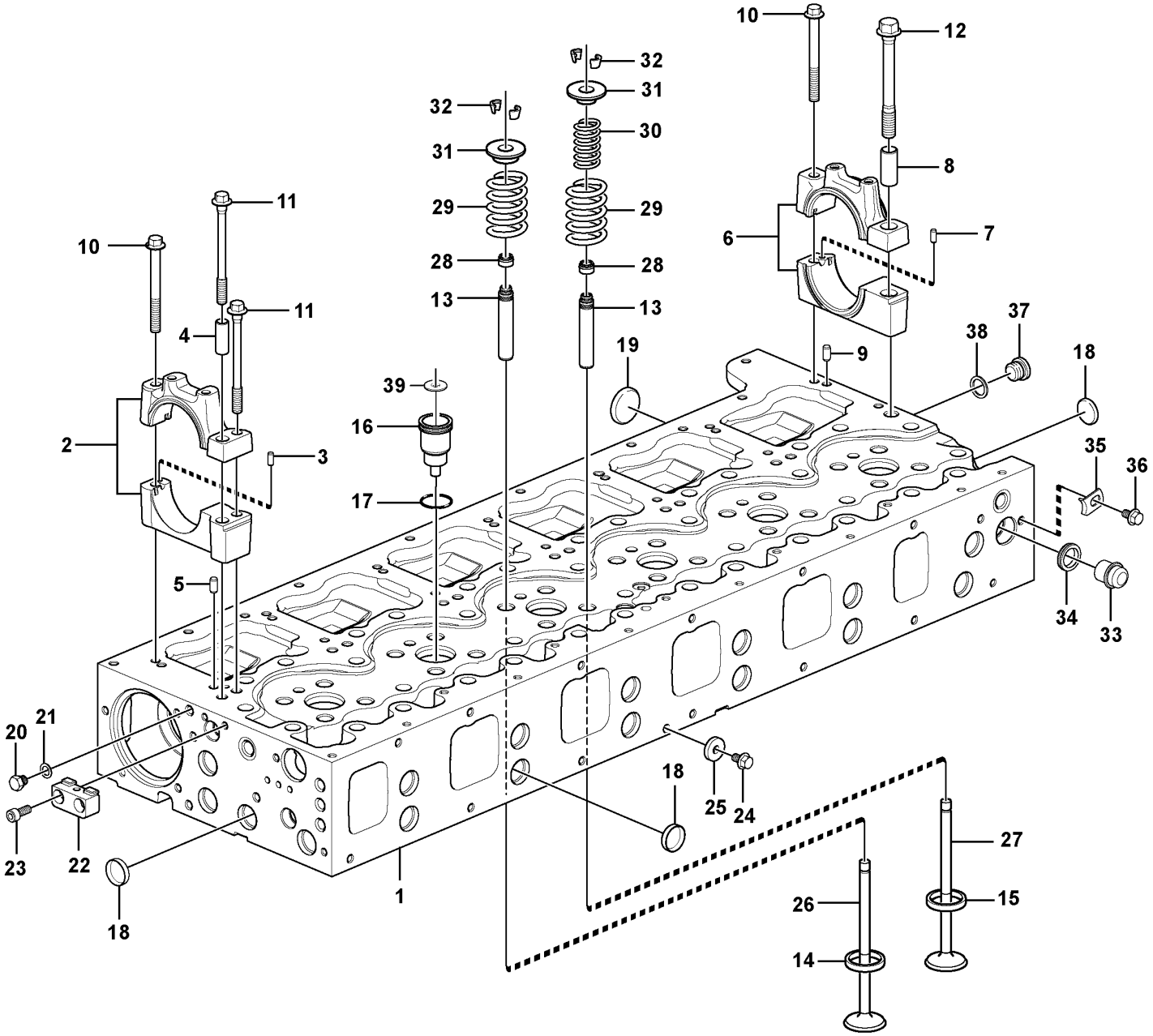

Volvo Construction Equipment

1058398

Fig.	Part No.	Quantity 1	2	3	PS	KIT	Description	Denominación	Denominação	Dénomination	Notes
27	**VOE 21016539**	12					•Exhaust valve	•Válvua de escape	•Válvula de escape	•Soupape d'échappement	
28	**VOE 21990221**	24					•Valve stem seal	•Junta de vástago de válvula	•	•Joint de tige de soupape	(VOE 20864662)
29	**VOE 21310068**	24					•Valve spring	•Resorte de válvula	•Mola da válvula	•Ressort soupape	OUTER
30	**VOE 3183211**	12					•Valve spring	•Resorte de válvula	•Mola da válvula	•Ressort soupape	INNER
31	**VOE 20510743**	24					•Valve spring washer	•Arandela resorte de válvula	•Arruela pressão válvula	•Coupelle de ressort soupape	
32	**VOE 20510747**	48					•Valve cotter	•Cierre válvula	•Chaveta da válvula	•Clavette soupape	
33	**VOE 1546528**	1					•Plug	•Tapón	•Tampão	•Bouchon	
34	**VOE 1547252**	1					•Sealing ring	•Anillo retén	•Anel de vedação	•Bague étanchéité	
35	**VOE 1546531**	1					•Lock brace	•Brazo de seguridad	•Braço de travamento	•Étrier verrouillage	
36	**VOE 947107**	1					•Flange screw	•Tornillo embridado	•Parafuso flangeado	•Vis à embase	
37	**VOE 13966143**	1					•Plug	•Tapón	•Bujão	•Tampon	
38	**VOE 13947622**	1					•Plane gasket	•Junta plana	•Junta plana	•Joint plan	
39	**VOE 21261987**	6					•Washer	•Arandela	•Arruela	•Rondelle	

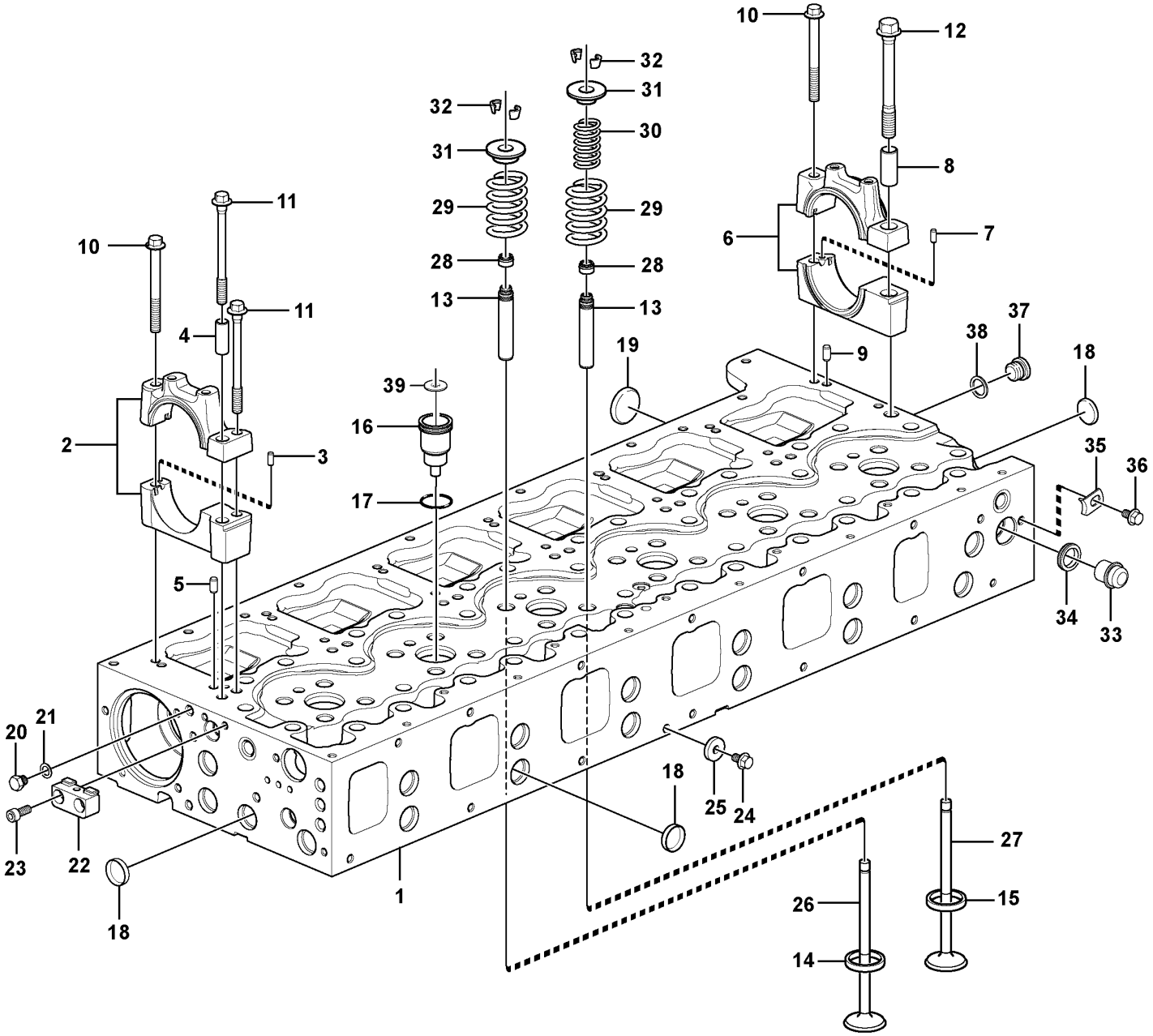

Volvo Construction Equipment

1058398

Fig.	Part No.	Quantity 1	2	3	PS	KIT	Description	Denominación	Denominação	Dénomination	Notes
1	VOE 22250859	1			SS		Cylinder head	Culata	Cabeçote	Culasse	
1		1			NS		•Cylinder head	•Culata	•Cabeçote	•Culasse	
2		6			NS		•Bearing housing	•Caja de cojinete	•Caixa de mancais	•Ensemble tournant	NO 1 - 6
2		6			NS		••Bearing housing	••Caja de cojinete	••Caixa de mancais	••Ensemble tournant	
3	VOE 950542	6					••Pin	••Pasador	••Coupilha	••Clavette	
4		6			NS		••Pin	••Espiga	••Pino	••Goupille cylindrique	
5	VOE 950562	12					••Pin	••Pasador	••Pino	••Goupille	
6		1			NS		•Bearing housing	•Caja de cojinete	•Caixa de mancais	•Ensemble tournant	REAR
6		1			NS		••Bearing housing	••Caja de cojinete	••Caixa de mancais	••Ensemble tournant	
7	VOE 950542	1					••Pin	••Pasador	••Coupilha	••Clavette	
8		1			NS		••Pin	••Espiga	••Pino	••Goupille cylindrique	
9	VOE 950562	2					••Pin	••Pasador	••Pino	••Goupille	
10	VOE 13975105	7					•Flange screw	•Tornillo embridado	•Parafuso flangeado	•Vis à embase	
11	VOE 21344778	12					•Flange screw	•Tornillo embridado	•Parafuso flangeado	•Vis à embase	
12	VOE 20412482	1					•Flange screw	•Tornillo embridado	•Parafuso flangeado	•Vis à embase	
13	VOE 20919484	24					•Valve guide	•Guía de válvula	•Guia da válvula	•Guide soupape	(VOE 20904074)
14	VOE 20900327	12					•Valve seat	•Asiento de válvula	•Assento da válvula	•Siège de soupape	INLET
15	VOE 20900319	12					•Valve seat	•Asiento de válvula	•Assento da válvula	•Siège de soupape	EXHAUST
16	VOE 20981856	6					•Sleeve	•Manguito	•Luva	•Douille	
17	VOE 20536487	6					•O-ring	•Anillo tórico	•Anel-o	•Joint torique	
18	VOE 24426721	16					•Expansion plug	•Tapón expansor	•Bujão de expansão	•Tampon d'expansion	OD = 29 mm
19	VOE 24426722	6					•Expansion plug	•Tapón expansor	•Bujão de expansão	•Tampon d'expansion	OD = 40 mm
20	VOE 960628	1					Plug	Tapón	Bujão	Tampon	
21	VOE 13947281	1					Gasket	Junta	Junta	Joint	
22		1			NS		Bracket	Consola	Suporte	Console	
23	VOE 959220	2					Hex. socket screw	Tornillo de hexágono embutido	Parafuso soquete sext	Vis à six pans creux	
24	VOE 13944926	1					Screw	Tornillo	Parafuso	Vis	
25	VOE 60111976	1					Washer	Arandela	Arruela	Rondelle	(VOE 945583)
26	VOE 20740798	12					Inlet valve	Válvula de admisión	Válvula admissão	Soupape admission	
27	VOE 20768519	12			SS		Exhaust valve	Válvua de escape	Válvula de escape	Soupape d'échappement	

1		**Cylinder head** **Culata** **Cabeçote** **Culasse**	Catalogue id **20591**	Group **211**
2				
3			Illustr. No **1058398**	Section **235**
4				
5		**8290246, 8290247, ENG 429450-**	Issue **20027088-G**	Page **75**

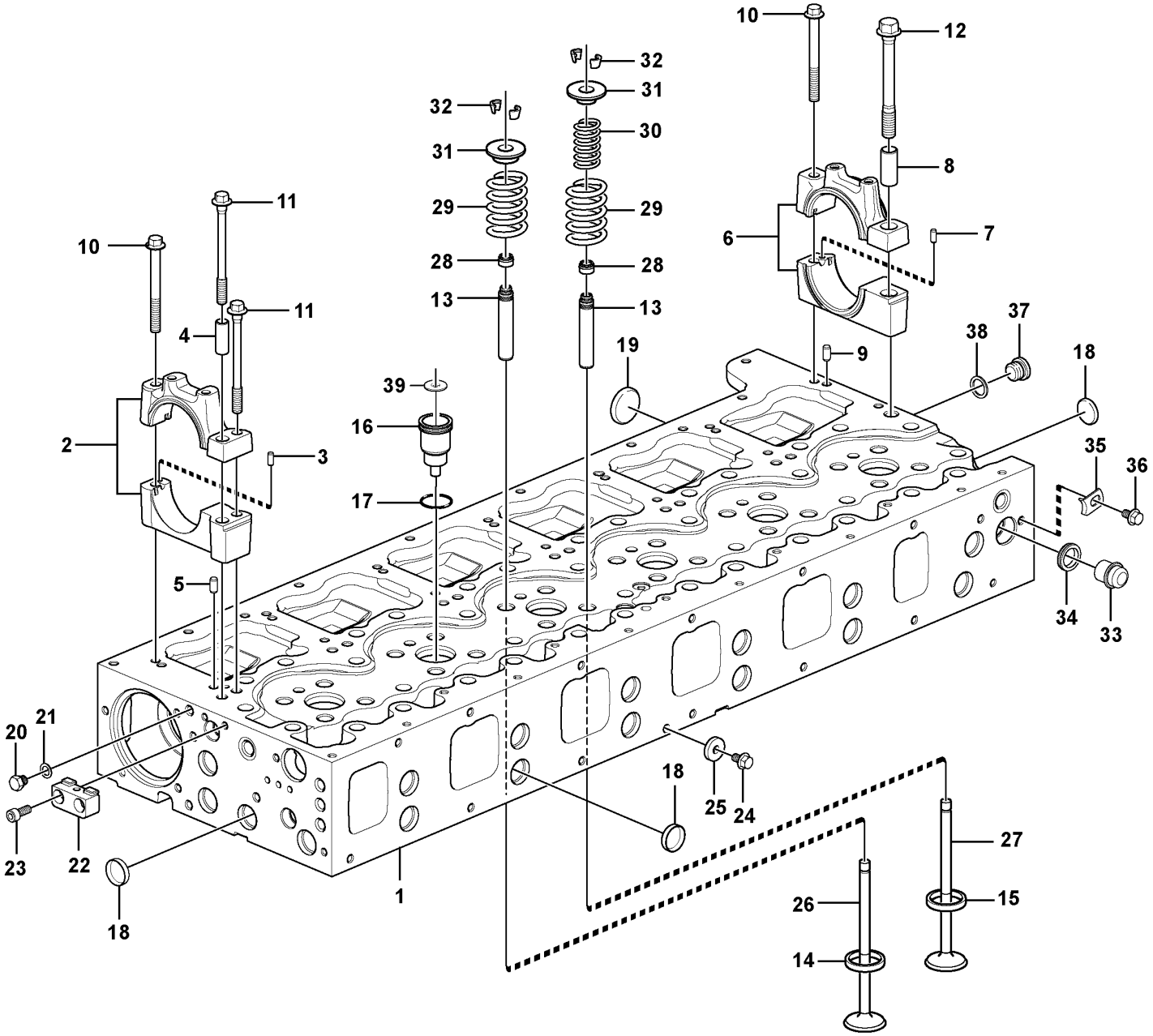

Volvo Construction Equipment

1058398

Fig.	Part No.	Quantity 1	2	3	PS	KIT	Description	Denominación	Denominação	Dénomination	Notes
28	VOE 21990221	24					Valve stem seal	Junta de vástago de válvula		Joint de tige de soupape	(VOE 20864662)
29	VOE 21310068	24					Valve spring	Resorte de válvula	Mola da válvula	Ressort soupape	OUTER
30	VOE 3183211	12					Valve spring	Resorte de válvula	Mola da válvula	Ressort soupape	INNER
31	VOE 20510743	24					Valve spring washer	Arandela resorte de válvula	Arruela pressão válvula	Coupelle de ressort soupape	
32	VOE 20510747	48					Valve cotter	Cierre válvula	Chaveta da válvula	Clavette soupape	
33	VOE 1546528	1					Plug	Tapón	Tampão	Bouchon	
34	VOE 1547252	1					Sealing ring	Anillo retén	Anel de vedação	Bague étanchéité	
35	VOE 1546531	1					Lock brace	Brazo de seguridad	Braço de travamento	Étrier verrouillage	
36	VOE 984732	1					Flange screw	Tornillo embridado	Parafuso flangeado	Vis à embase	
37	VOE 13966143	1					Plug	Tapón	Bujão	Tampon	
38	VOE 13947622	1					Plane gasket	Junta plana	Junta plana	Joint plan	
39	VOE 21261987	6					Washer	Arandela	Arruela	Rondelle	

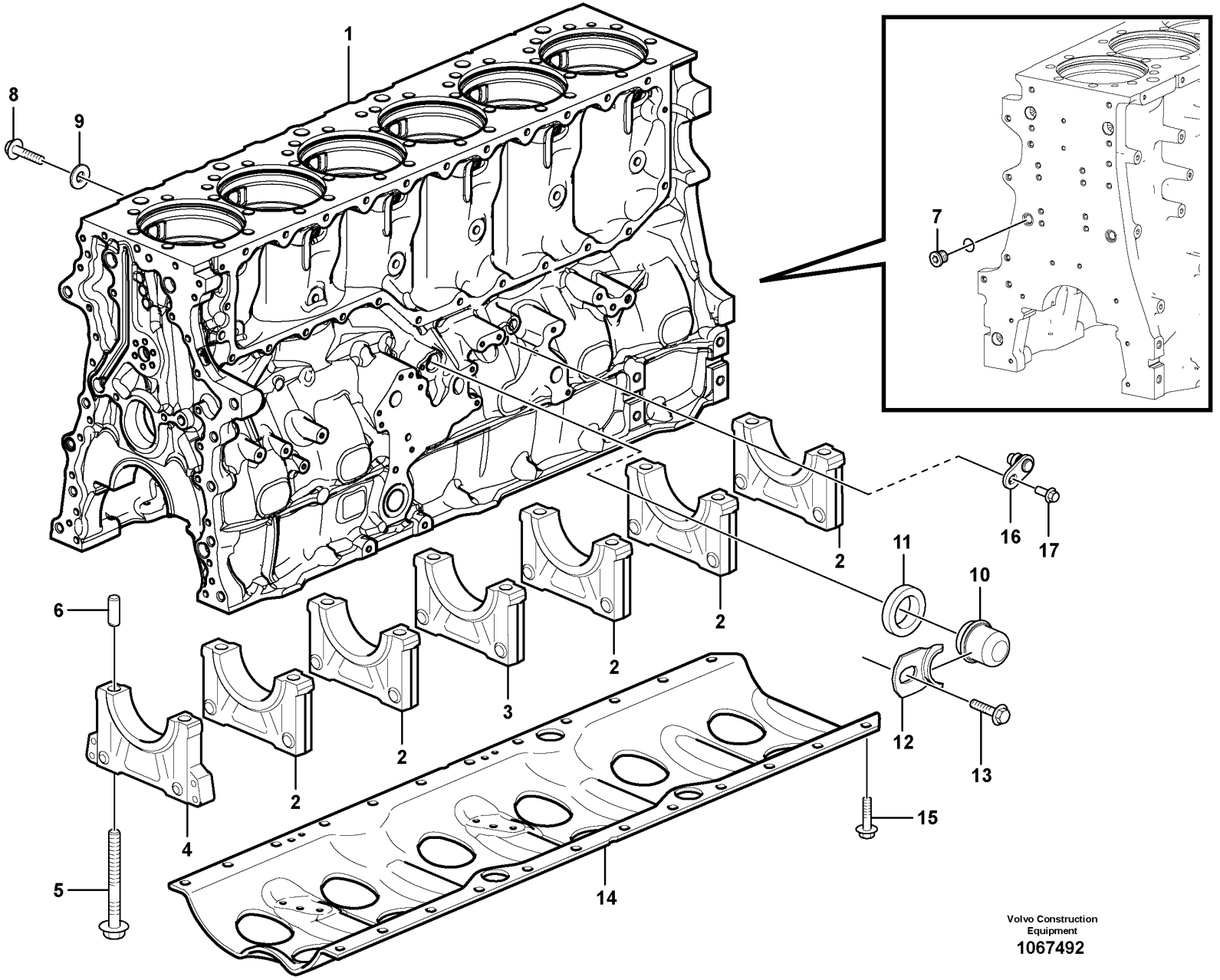

Volvo Construction Equipment
1067492

Fig.	Part No.	Quantity 1	2	3	PS	KIT	Description	Denominación	Denominação	Dénomination	Notes
	VOE 21048297	1			SS		Cylinder block	Bloque de cilindro	Bloco de cilindros	Unite cylindre	
1		1			NS		•Cylinder Block	•Bloque Cilindro	•Bloco de cilindros	•Bloc-cylindres	
2		5			NS		•Main bearing cap	•Sombrete cojinete de bancada	•Capa do mancal principal	•Chapeau de palier de vilebrequin	1, 2, 3, 5, 6
3		1			NS		•Main bearing cap	•Sombrete cojinete de bancada	•Capa do mancal principal	•Chapeau de palier de vilebrequin	4
4		1			NS		•Main bearing cap	•Sombrete cojinete de bancada	•Capa do mancal principal	•Chapeau de palier de vilebrequin	7
5	**VOE 21345129**	14					•Flange screw	•Tornillo embridado	•Parafuso flangeado	•Vis à embase	
6	**VOE 422426**	1					•Pin	•Pasador	•Coupilha	•Clavette	
7	**VOE 984793**	3					Plug	Tapón	Tampão	Bouchon	
8	**VOE 946441**	2					Flange screw	Tornillo embridado	Parafuso flangeado	Vis à embase	
9	**VOE 947541**	2					Washer	Arandela	Arruela	Rondelle	
10	**VOE 20567779**	1					Plug	Tapón	Tampão	Bouchon	
11	**VOE 21940615**	1					Sealing ring	Anillo retén	Anel de vedação	Bague étanchéité	(VOE 1547255)
12	**VOE 1546531**	1					Lock brace	Brazo de seguridad	Braço de travamento	Étrier verrouillage	(VOE 20844430)
13	**VOE 946440**	1					Flange screw	Tornillo embridado	Parafuso flangeado	Vis à embase	
14	**VOE 21644620**	1					Frame reinforcement	Refuerzo bastidor	Reforço do quadro	Renfort châssis	(VOE 20499612)
15	**VOE 946472**	24					Flange screw	Tornillo embridado	Parafuso flangeado	Vis à embase	
16	**VOE 21129485**	1					Plug	Tapón	Bujão	Tampon	ENG 382424 -
	VOE 1636309	1					•Sealing ring	•Anillo retén	•Anel de vedação	•Bague étanchéité	
17	**VOE 994446**	1					Flange screw	Tornillo embridado	Parafuso flangeado	Vis à embase	ENG 382424 -

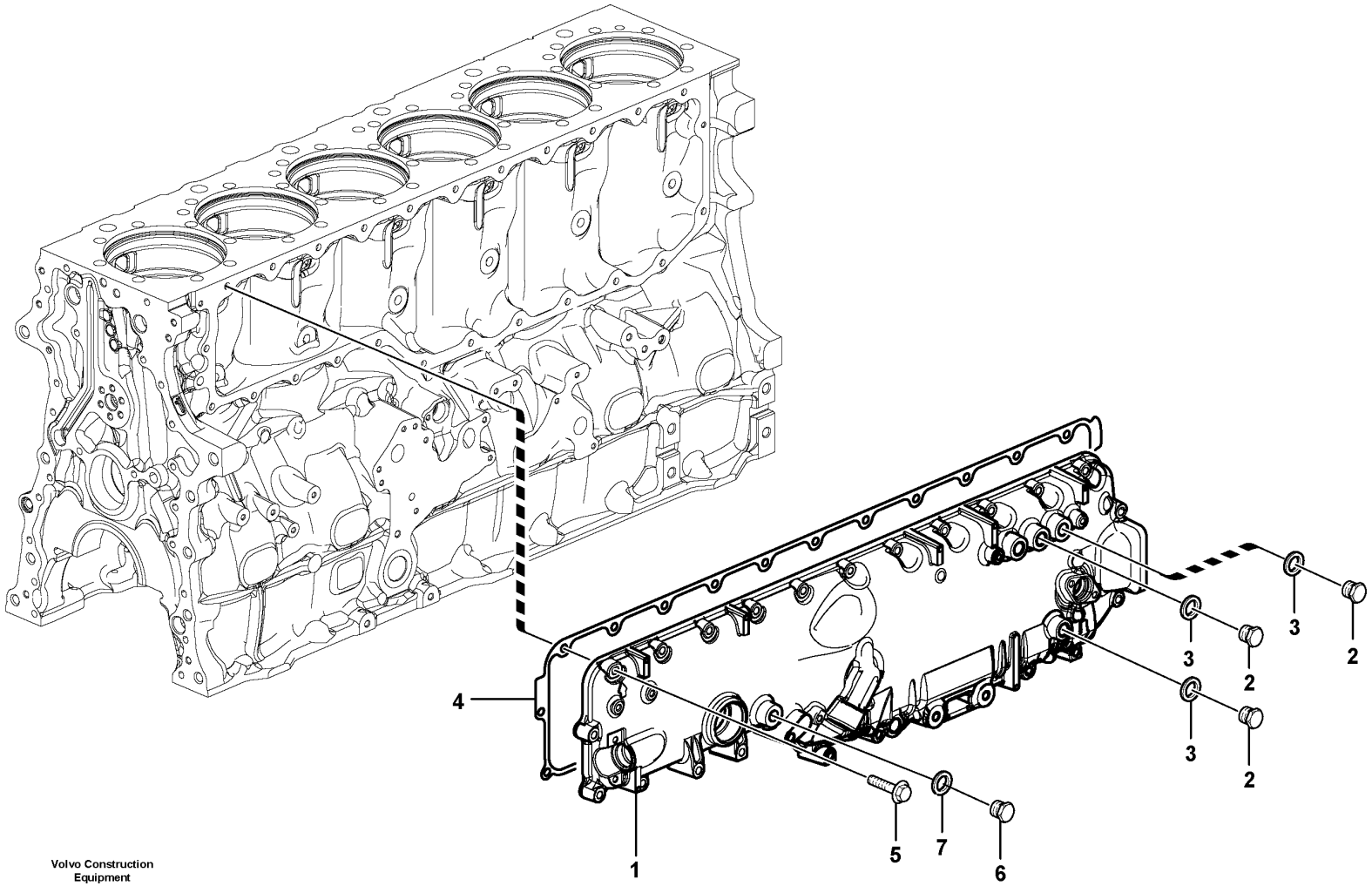

Volvo Construction Equipment

1057070

Fig.	Part No.	Quantity 1	2	3	PS	KIT	Description	Denominación	Denominação	Dénomination	Notes
1	VOE 21121486	1			SS		Cover	Cubierta	Tampa	Capot recouvrement	ENG - 268278
1	VOE 21420523	1			SS		Cover	Tapa	Tampa	Couvercle	ENG 268279 - 304955
1	VOE 21677248	1					Cover	Capó	Capô	Capot	ENG 304956 -
2	VOE 21666520	3					•Plug	•Tapón	•Tampão	•Bouchon	
3	VOE 21024032	3					•Sealing ring	•Anillo retén	•Anel de vedação	•Bague étanchéité	
4	VOE 20979871	1			SS		Seal	Junta	Vedação	Étanchéité	ENG - 268278
4	VOE 21294062	1					Gasket	Junta	Junta	Joint	ENG 268279 -
5	VOE 13948217	14					Screw	Tornillo	Parafuso	Vis	L = 45 mm
5	VOE 13965181	8					Screw	Tornillo	Parafuso	Vis	L = 70 mm
6	VOE 960631	1					Plug	Tapón	Bujão	Tampon	
7	VOE 982724	1					Gasket	Junta	Junta	Joint	

1		**Cover** **Tapa** **Tampa** **Couvercle**	Catalogue id **20591**	Group **212**
2				
3			Illustr. No **1057070**	Section **200**
4				
5		**8288863, 8290446**	Issue **20027088-G**	Page **81**

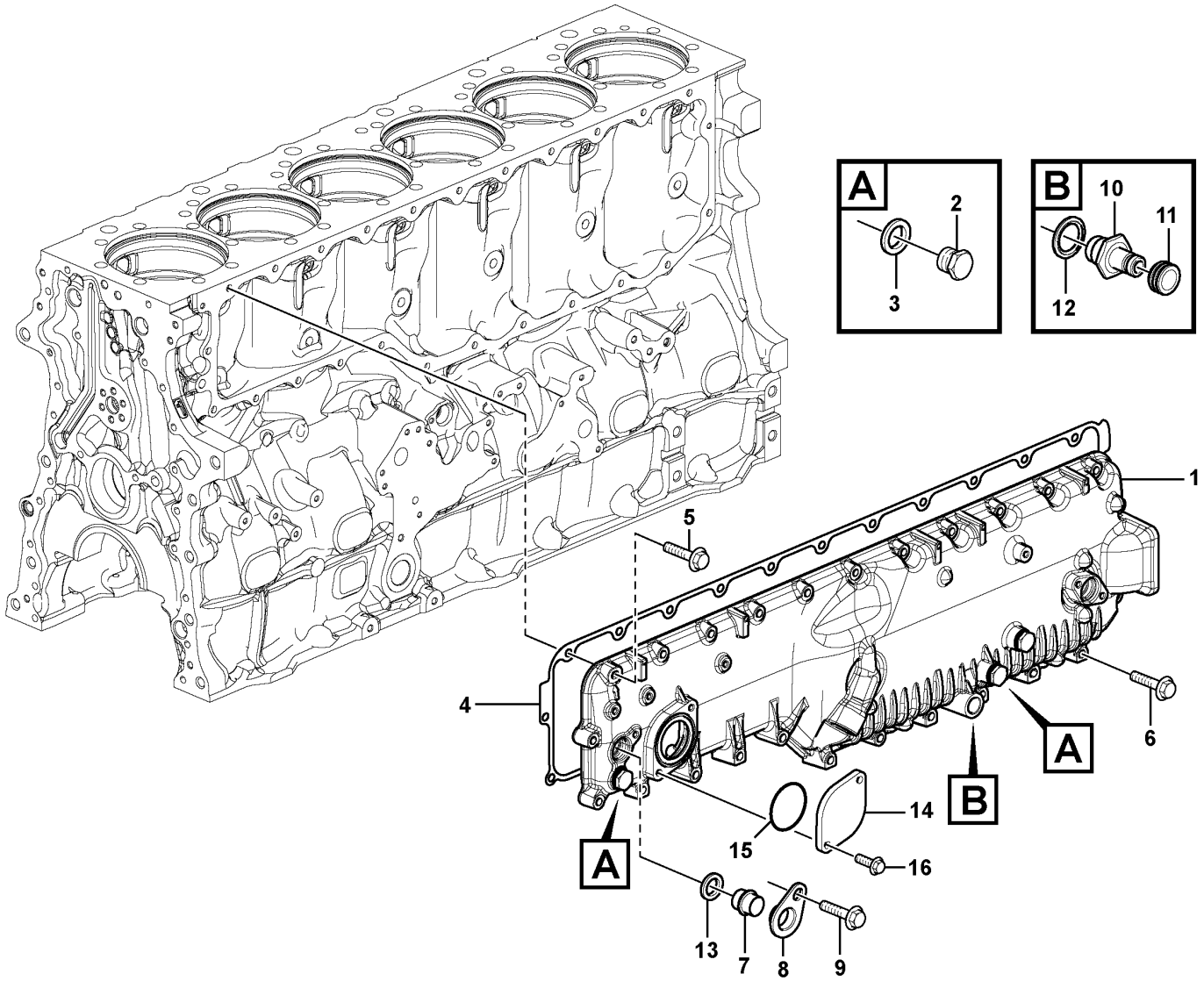

Volvo Construction Equipment
1063254

Fig.	Part No.	Quantity 1	2	3	PS	KIT	Description	Denominación	Denominação	Dénomination	Notes
1	**VOE 21121525**	1			SS		Cover	Tapa	Tampa	Couvercle	ENG - 268672
1	**VOE 21423742**	1			SS		Cover	Tapa	Tampa	Couvercle	ENG 268673 - 305645
1	**VOE 21677250**	1					Cover	Capó	Capô	Capot	ENG 305646 -
2	**VOE 21666520**	3					•Plug	•Tapón	•Tampão	•Bouchon	
3	**VOE 21024032**	3					•Sealing ring	•Anillo retén	•Anel de vedação	•Bague étanchéité	
4	**VOE 20979871**	1			SS		Seal	Junta	Vedação	Étanchéité	ENG - 268672
4	**VOE 21294062**	1					Gasket	Junta	Junta	Joint	ENG 268673 -
5	**VOE 13948217**	16					Screw	Tornillo	Parafuso	Vis	M8X45
6	**VOE 13965180**	9					Screw	Tornillo	Parafuso	Vis	M8X60
7	**VOE 20845995**	1					Plug	Tapón	Bujão	Tampon	
8	**VOE 20718731**	1					Yoke	Mordaza	Garfo	Chape	
9	**VOE 946440**	1					Flange screw	Tornillo embridado	Parafuso flangeado	Vis à embase	
10	**VOE 1676622**	1					Nipple	Niple	Niple	Raccord	
11	**VOE 476279**	1					Protecting cap	Cabezal protección	Capa proteção	Capot de protection	
12	**VOE 979099**	1					Gasket	Junta	Junta	Joint	
13	**VOE 1547252**	1					Sealing ring	Anillo retén	Anel de vedação	Bague étanchéité	
14	**VOE 3177470**	1			OP		Flange	Brida	Flange	Bride	
15	**VOE 13975675**	1					O-ring	Anillo tórico	Anel-o	Joint torique	
16	**VOE 946173**	2			SS		Flange screw	Tornillo embridado	Parafuso flangeado	Vis à embase	

1		**Cover** **Tapa** **Tampa** **Couvercle**	Catalogue id **20591**	Group **212**
2				
3			Illustr. No **1063254**	Section **225**
4				
5		**8290246, 8290247**	Issue **20027088-G**	Page **83**

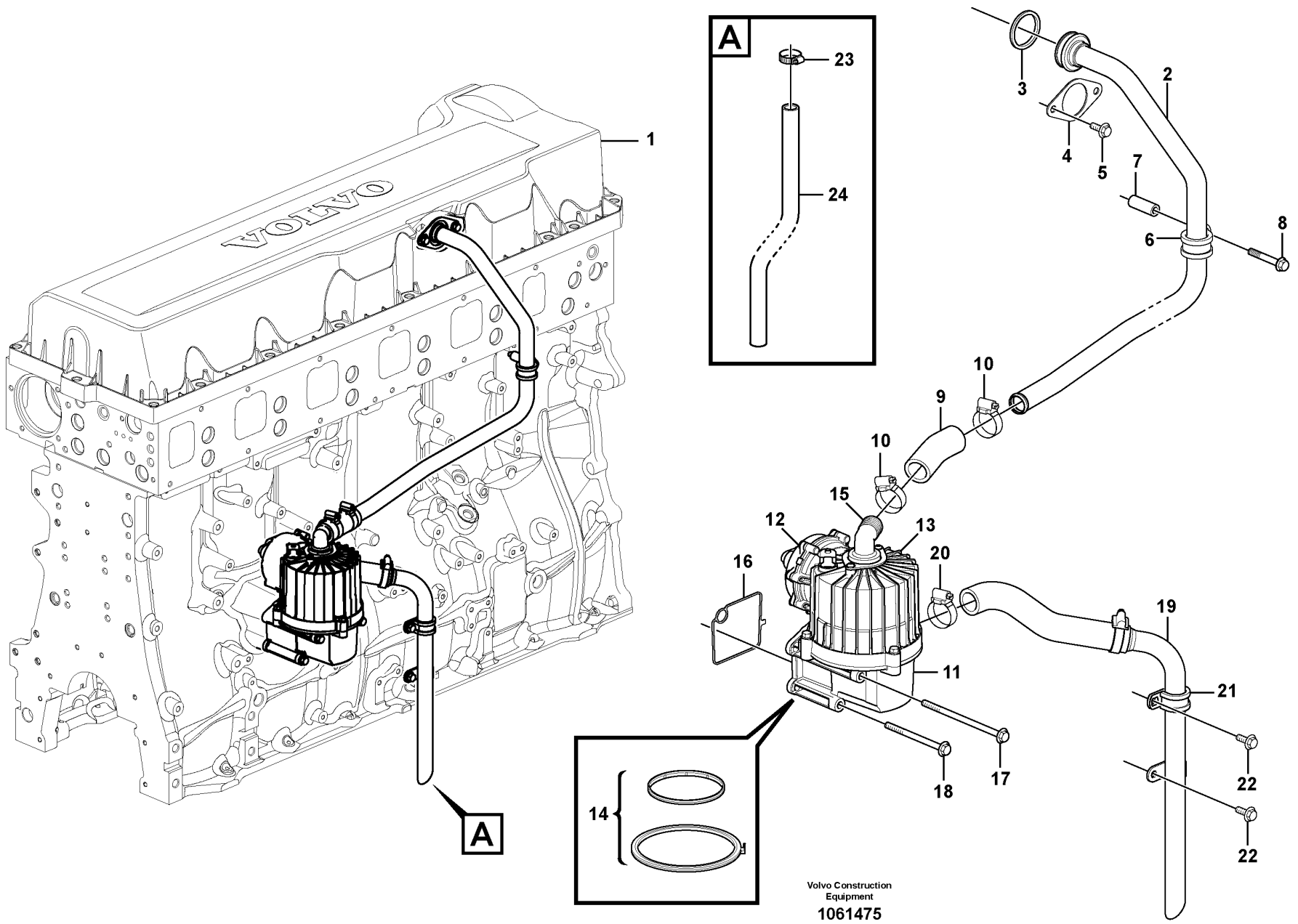

Volvo Construction Equipment

1061475

Fig.	Part No.	Quantity 1	2	3	PS	KIT	Description	Denominación	Denominação	Dénomination	Notes
1		1					Valve Cover	Cubier Valvula	Tampa de válvula	Cache-soupapes	See group 214-100 page 95
2	VOE 3595090	1					Breather pipe	Conducto de ventilación	Tubo de ventilação	Reniflard	
3	VOE 21532258	1					Sealing ring	Anillo retén	Anel de vedação	Bague étanchéité	(VOE 20493974)
4	VOE 3849250	1					Flange	Brida	Flange	Bride	
5	VOE 946440	2					Flange screw	Tornillo embridado	Parafuso flangeado	Vis à embase	
6	VOE 13977600	1					Clamp	Abrazadera	Braçadeira	Collier serrage	
7	VOE 807257	1					Spacer sleeve	Manguito distanciador	Luva espaçadora	Douille entretoise	
8	VOE 13965216	1					Screw	Tornillo	Parafuso	Vis	
9	VOE 20580933	1					Hose	Manguera	Mangueira	Flexible	L = 80 mm
10	VOE 994560	2					Hose clamp	Abrazadera de manguera	Braçadeira da mangueira	Collier durite	
11	VOE 21122541	1					Oil separator	Separador de aceite	Separador de óleo	Déflecteur d'huile	
12	VOE 20586427	1					•Valve	•Válvula	•Válvula	•Valve	
13	VOE 21475228	1					•Spare parts kit	•Kit de recambios	•Peças sobressalentes	•Kit pièce de réchange	
14	VOE 21475236	1					•Spare parts kit	•Kit de recambios	•Peças sobressalentes	•Kit pièce de réchange	
15	VOE 20586428	1					•Nipple	•Niple	•Niple	•Raccord	
16	VOE 20532891	1					Gasket	Junta	Junta	Joint	
17	VOE 968892	2					Flange screw	Tornillo embridado	Parafuso flangeado	Vis à embase	
18	VOE 13965184	2					Flange screw	Tornillo embridado	Parafuso flangeado	Vis à embase	
19	VOE 21196220	1					Pipe	Tubo	Tubo	Tuyau	
20	VOE 994560	1					Hose clamp	Abrazadera de manguera	Braçadeira da mangueira	Collier durite	
21	VOE 13977600	1					Clamp	Abrazadera	Braçadeira	Collier serrage	
22	VOE 946440	2					Flange screw	Tornillo embridado	Parafuso flangeado	Vis à embase	
23	SA 9312-10175	1			SS		Hose clamp	Abrazadera de manguera	Braçadeira da mangueira	Collier durite	
24	VOE 14881962	1					Hose	Manguera	Mangueira	Flexible	

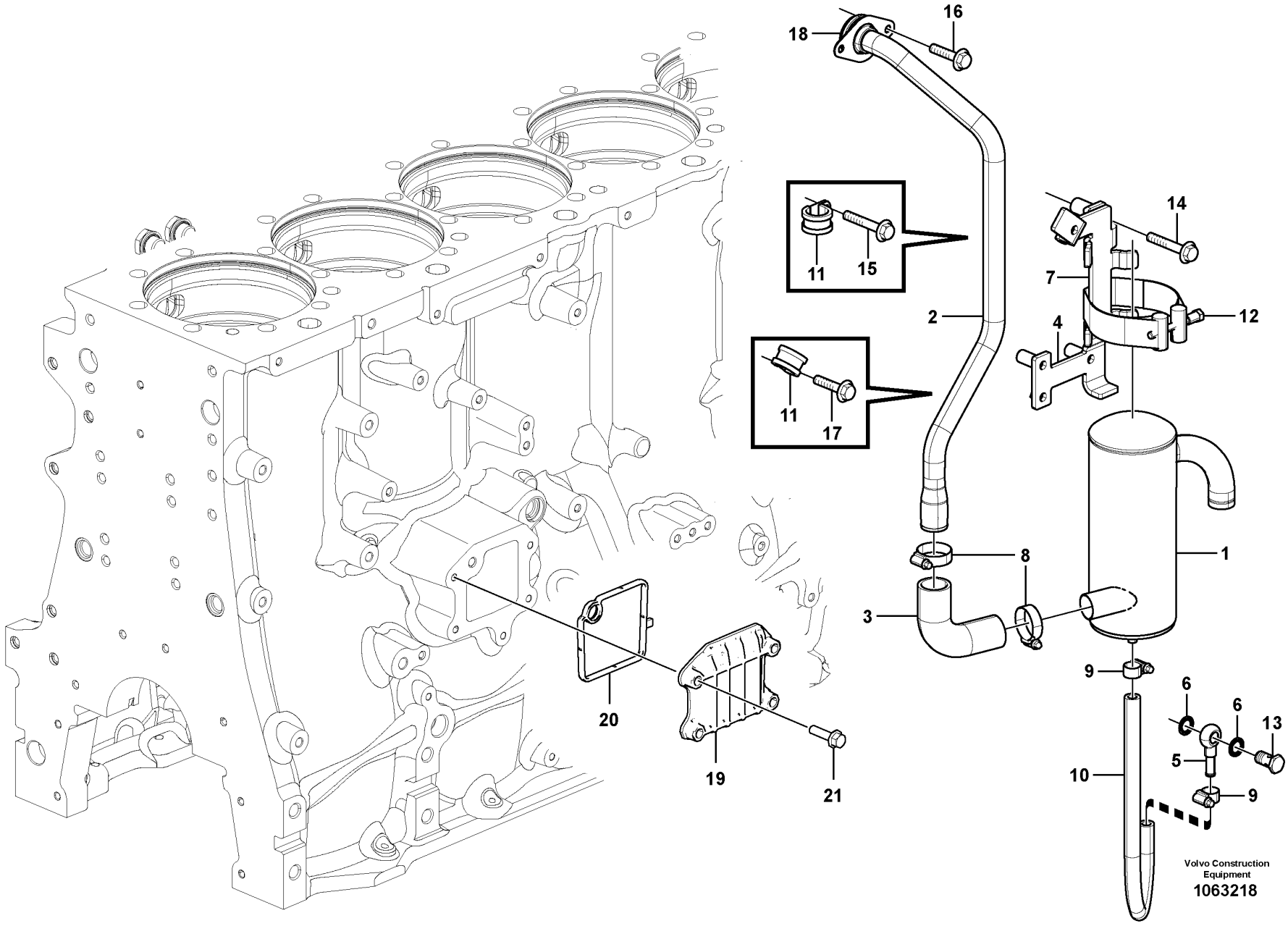
16
18
11
15
2
14
7
12
4
11
17
8
1
3
9
6
6
13
5
10
9
20
19
21
Volvo Construction Equipment
1063218

Fig.	Part No.	Quantity 1	2	3	PS	KIT	Description	Denominación	Denominação	Dénomination	Notes
1	VOE 11033878	1					Oil trap	Captador de aceite	Captador de óleo	Capteur d'huile	
2	VOE 15122541	1					Breather pipe	Conducto de ventilación	Tubo de ventilação	Reniflard	
3	VOE 11128756	1					Hose	Manguera	Mangueira	Flexible	
4	VOE 1545256	1					Tensioning band	Cinta tensora	Cinta tensora	Ruban de serrage	
5	VOE 11423224	1					Tube	Tubo	Tubo	Tube	
6	VOE 20852764	2					Sealing ring	Anillo retén	Anel de vedação	Bague étanchéité	
7	VOE 17200460	1					Bracket	Consola	Suporte	Console	
8	VOE 994560	2					Hose clamp	Abrazadera de manguera	Braçadeira da mangueira	Collier durite	
9	VOE 994556	2					Hose clamp	Abrazadera de manguera	Braçadeira da mangueira	Collier durite	
10	VOE 983342	REQ					Hose	Manguera	Mangueira	Flexible	L = 465 mm
11	VOE 13977600	2					Clamp	Abrazadera	Braçadeira	Collier serrage	(VOE 947827)
12	VOE 1545257	1					Screw	Tornillo	Parafuso	Vis	
13	VOE 991048	1					Hollow screw	Tornillo perforado	Parafuso união	Vis creuse	
14	VOE 13965179	3					Screw	Tornillo	Parafuso	Vis	
15	VOE 13965216	1					Screw	Tornillo	Parafuso	Vis	
16	VOE 946440	2					Flange screw	Tornillo embridado	Parafuso flangeado	Vis à embase	
17	VOE 13946173	1					Screw	Tornillo	Parafuso	Vis	
18	VOE 21532258	1					Sealing ring	Anillo retén	Anel de vedação	Bague étanchéité	
19	VOE 20533497	1					Cap	Tapa	Tampa	Capot	
20	VOE 20532891	1					Gasket	Junta	Junta	Joint	
21	VOE 946671	4					Flange screw	Tornillo embridado	Parafuso flangeado	Vis à embase	

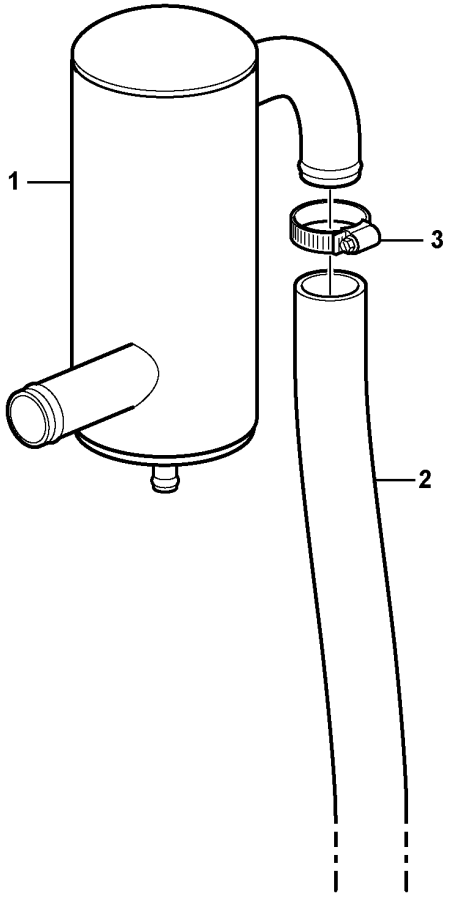

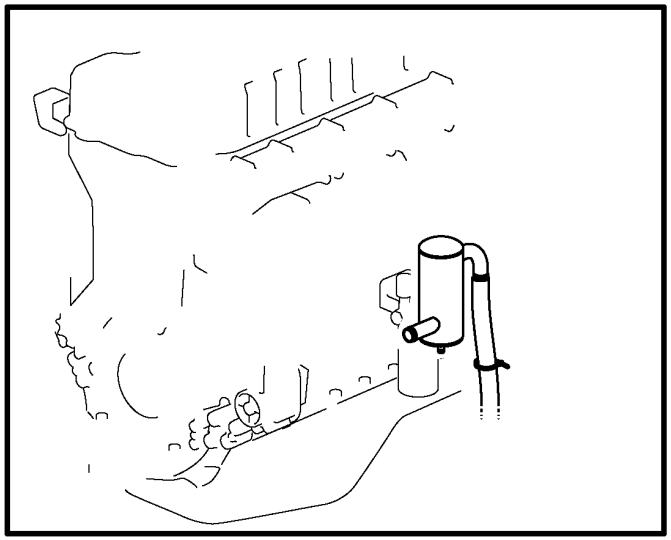

Volvo Construction Equipment

1063305

Fig.	Part No.	Quantity 1	2	3	PS	KIT	Description	Denominación	Denominação	Dénomination	Notes
1		1					Oil Trap	Captador Aceite	Captador de óleo	Capteur Huile	See group 212-325 page 87
2	VOE 14882646	REQ					Hose	Manguera	Mangueira	Flexible	
3	VOE 943475	1					Hose clamp	Abrazadera de manguera	Braçadeira da mangueira	Collier durite	

1		**Crankcase ventilation** **Ventilación del cárter** **Respiro do cárter** **Ventilation de carter**	Catalogue id **20591**	Group **212**
2				
3			Illustr. No **1063305**	Section **350**
4				
5		**8290246, 8290247**	Issue **20027088-G**	Page **89**

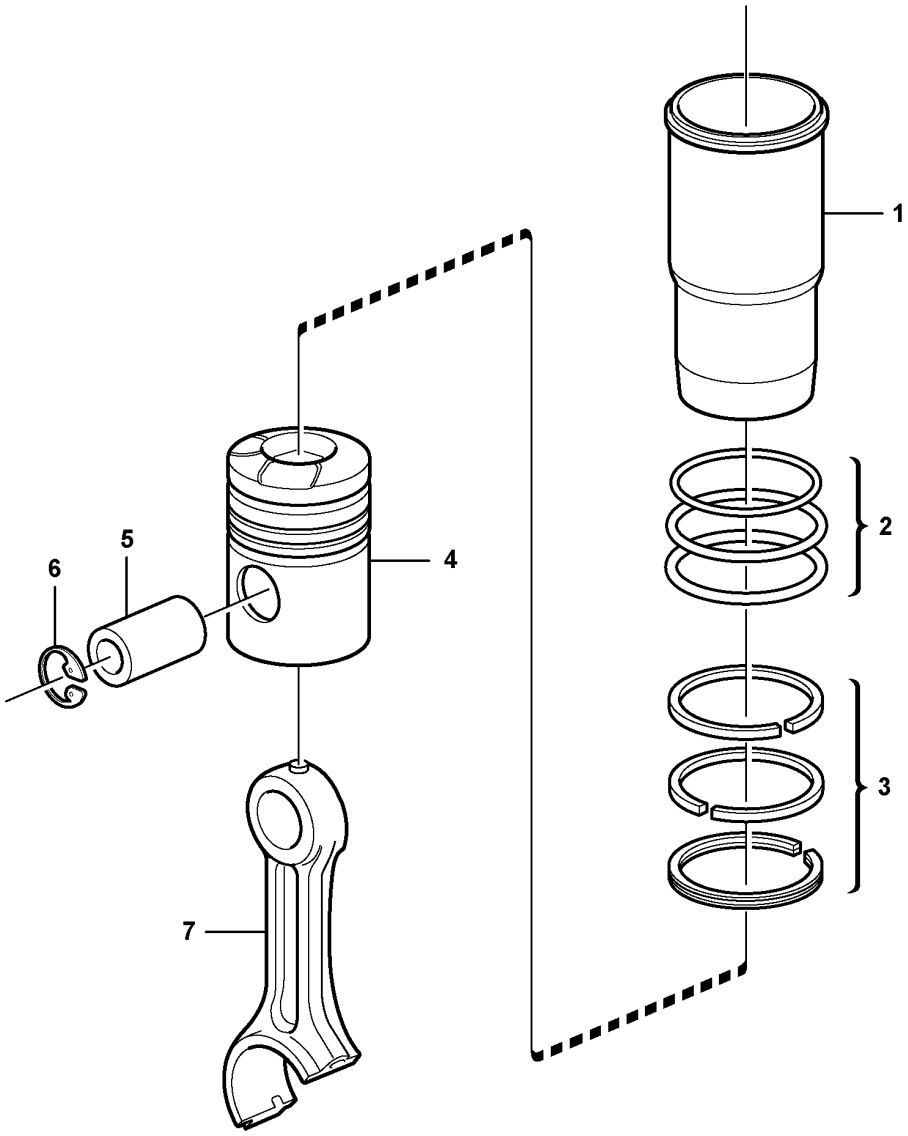

Volvo Construction Equipment

1056412

Fig.	Part No.	Quantity 1	2	3	PS	KIT	Description	Denominación	Denominação	Dénomination	Notes
	VOE 21330684	6					Cylinder liner kit	Juego de camisa cilindro	Jogo cilindros	Jeu chemises de cylindres	
1	**VOE 21330684**	6					•Cylinder liner kit	•Juego de camisa cilindro	•Jogo cilindros	•Jeu chemises de cylindres	
2	**VOE 270950**	6					•Sealing kit	•Kit de precinto	•Jogo de vedação	•Kit plombage	
	VOE 470922	6			OP		••Sealing ring	••Anillo retén	••Anel de vedação	••Bague étanchéité	UPPER
		12			NS		••Sealing ring	••Anillo reten	••Anel de vedação	••Bague d'étanchéité	CENTRE
	VOE 270950	6					••Sealing kit	••Kit de precinto	••Jogo de vedação	••Kit plombage	LOWER
3	**VOE 21253763**	6					•Piston ring kit	•Juego aro de pistón	•Jogo aneis pistão	•Jeu segments piston	
		6			NS		••Compression ring	••Aro de compresión	••Anel compressão	••Segment compression	UPPER
		6			NS		••Compression ring	••Aro de compresión	••Anel compressão	••Segment compression	LOWER
		6			NS		••Oil scraper ring	••Raspador aceite	••Anel raspador de óleo	••Racleur huile	
4	**VOE 21330684**	6					•Cylinder liner kit	•Juego de camisa cilindro	•Jogo cilindros	•Jeu chemises de cylindres	
5		6			NS		•Piston Pin	•Bulon	•Pino do pistão	•Axe Piston	
6	**VOE 914531**	12					•Snap ring	•Circlip	•Anel trava	•Circlip	
7		6					Connecting rod	Barra de connexion	Biela	Barre de connexion	See group 216-100 page 113

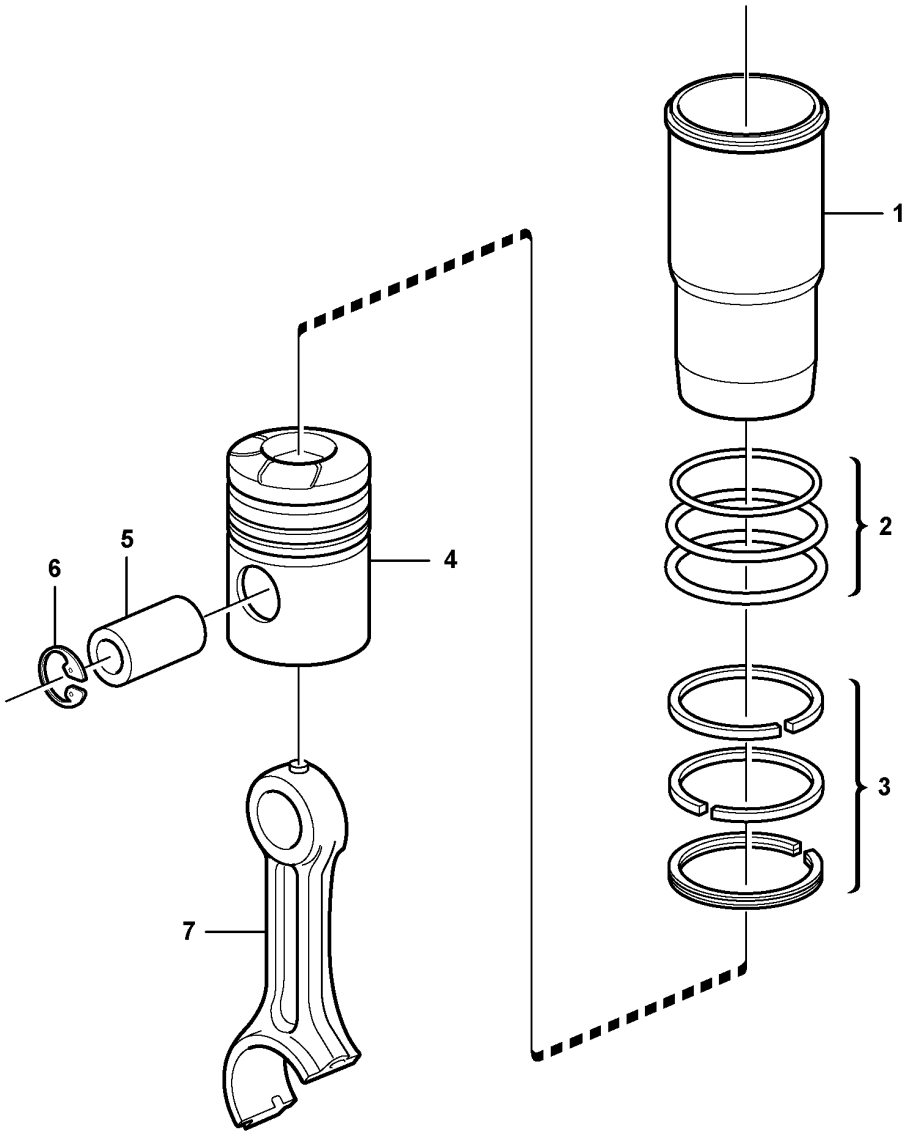

Volvo Construction Equipment

1056412

Fig.	Part No.	Quantity 1	2	3	PS	KIT	Description	Denominación	Denominação	Dénomination	Notes
1	**VOE 21209650**	6					Cylinder liner kit	Juego de camisa cilindro	Jogo cilindros	Jeu chemises de cylindres	KIT
2	**VOE 270950**	6					•Sealing kit	•Kit de precinto	•Jogo de vedação	•Kit plombage	
	VOE 470922	6			OP		••Sealing ring	••Anillo retén	••Anel de vedação	••Bague étanchéité	UPPER
		12			NS		••Sealing ring	••Anillo reten	••Anel de vedação	••Bague d'étanchéité	CENTRE
	VOE 270950	6					••Sealing kit	••Kit de precinto	••Jogo de vedação	••Kit plombage	LOWER
3	**VOE 21253763**	6					•Piston ring kit	•Juego aro de pistón	•Jogo aneis pistão	•Jeu segments piston	
		6			NS		••Compression ring	••Aro de compresión	••Anel compressão	••Segment compression	UPPER
		6			NS		••Compression ring	••Aro de compresión	••Anel compressão	••Segment compression	LOWER
	VOE 20568155	6					••Oil scraper ring	••Raspador aceite	••Anel raspador de óleo	••Racleur huile	
4	**VOE 21330684**						•Cylinder liner kit	•Juego de camisa cilindro	•Jogo cilindros	•Jeu chemises de cylindres	
4		6			NS		•Piston	•Piston	•Pistão	•Piston	
5	**VOE 21330684**	6					•Cylinder liner kit	•Juego de camisa cilindro	•Jogo cilindros	•Jeu chemises de cylindres	
6	**VOE 914531**	12					•Snap ring	•Circlip	•Anel trava	•Circlip	
7		6					Connecting rod	Barra de connexion	Biela	Barre de connexion	See group 216-100 page 113

1		**Cylinder liner and piston** **Camisa y piston** **Camisa de cilindro e pistão** **Chemise cylindre et piston**	Catalogue id **20591**	Group **213**
2				
3			Illustr. No **1056412**	Section **125**
4				
5		**8290246, 8290247**	Issue **20027088-G**	Page **93**

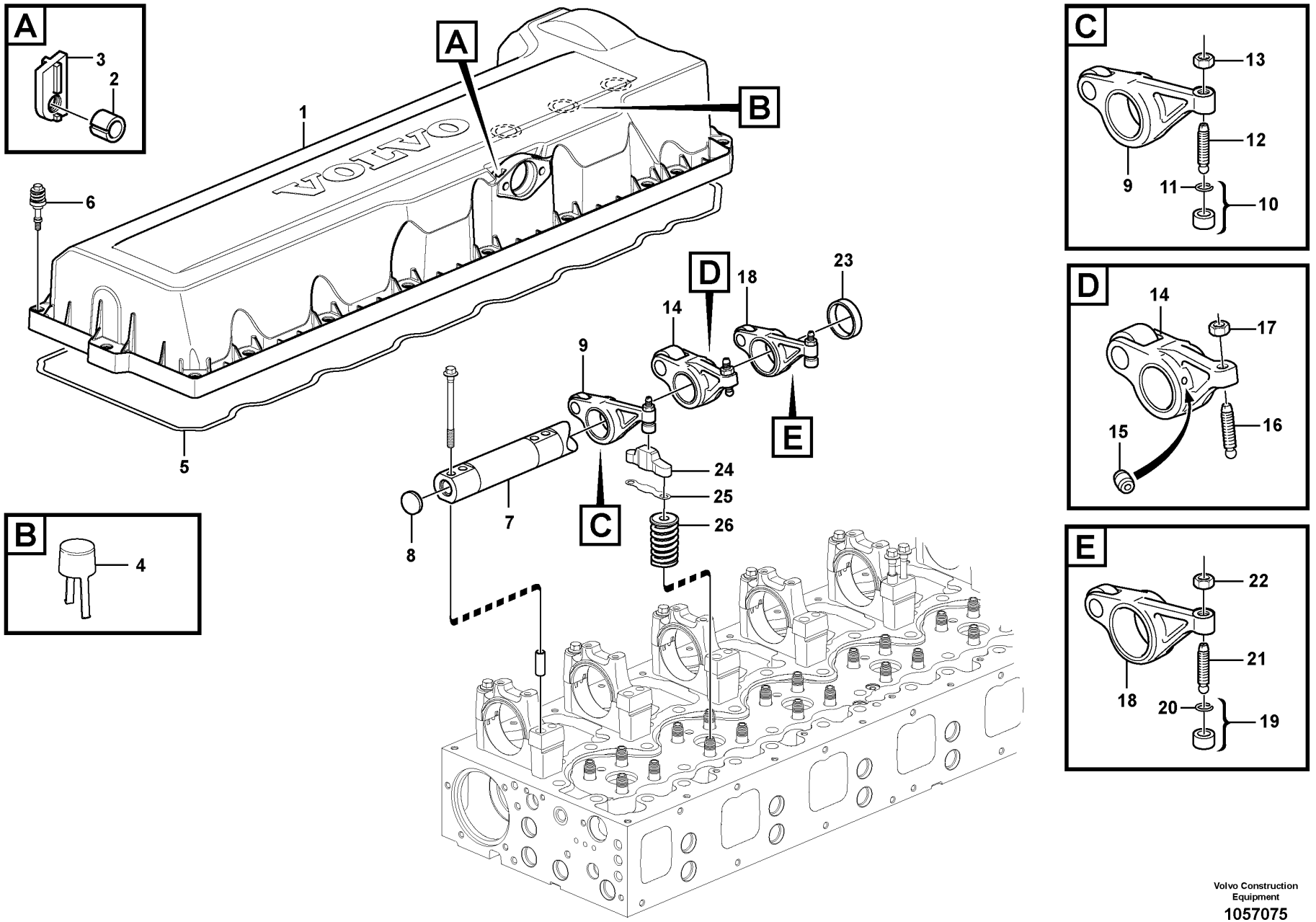

Volvo Construction Equipment

1057075

Fig.	Part No.	Quantity 1	2	3	PS	KIT	Description	Denominación	Denominação	Dénomination	Notes
1	VOE 20740683	1					Valve cover	Cubierta válvula	Tampa da válvula	Couvre culasse	
1		1			NS		•Valve cover	•Cubierta válvula	•Tampa da válvula	•Couvre culasse	
2	VOE 20450320	4					•Spacer sleeve	•Manguito distanciador	•Luva espaçadora	•Douille entretoise	
3	VOE 24427518	4					•Nut washer	•Arandela de tuerca	•Porca arruela	•Plaque filetée	
4	VOE 8131751	3					•Draining bowl	•Recipiente de drenaje	•Coletor de drenagem	•Bol de drainage	
5	VOE 20538793	1					Sealing strip	Moldura retén	Friso de vedação	Bande d'étanchéité	
6	VOE 20739547	20					Flange screw	Tornillo embridado	Parafuso flangeado	Vis à embase	
7	VOE 21534995	1			SS		Rocker arm shaft	Eje de balnacines		Axe de culbuteurs	(VOE 20510623) EPG
8	VOE 980176	2					•Expansion plug	•Tapón expansor	•Bujão de expansão	•Tampon d'expansion	
9	VOE 21260905	6			SS		Rocker arm	Balancín	Balancim	Culbuteur	INLET
10	VOE 21054149	6					•Ball socket	•Asiento de bolas	•Soquete esférico	•Cuvette bille	
11	VOE 944364	6					••O-ring	••Anillo tórico	••Anel-o	••Joint torique	
12	VOE 1546458	6					•Ball stud	•Perno bola	•Pino esférico	•Boulon articulation	
13	VOE 13946911	6					•Nut	•Tuerca	•Porca	•Écrou	
14	VOE 21266310	6			SS		Rocker arm	Balancín	Balancim	Culbuteur	INJECTOR
15	VOE 3964817	12					•Jet	•Difusor	•Esguicho	•Gicleur	
16	VOE 1546775	6					•Ball stud	•Perno bola	•Pino esférico	•Boulon articulation	
17	VOE 1677396	6					•Hexagon nut	•Tuerca hexagonal	•Porca sextavada	•Écrou hexagonal	
18	VOE 21024789	6			SS		Rocker arm	Balancín	Balancim	Culbuteur	EPG
19	VOE 21054149	6					•Ball socket	•Asiento de bolas	•Soquete esférico	•Cuvette bille	
20	VOE 944364	6					••O-ring	••Anillo tórico	••Anel-o	••Joint torique	
21	VOE 1546458	6					•Ball stud	•Perno bola	•Pino esférico	•Boulon articulation	
22	VOE 13946911	6					•Nut	•Tuerca	•Porca	•Écrou	
23	VOE 21628455	6					Spacer sleeve	Manguito distanciador	Luva espaçadora	Douille entretoise	(VOE 20514249)
24	VOE 3183207	12					Valve cap	Sombrerete de válvula	Tampa da válvula	Chapeau de soupape	
	VOE 11712372	1					Shim kit	Kit de laminilla ajuste	Jogo de calços	Kit cales	5 pcs of each
25	VOE 1547967	REQ					•Shim	•Laminilla de ajuste	•Calço de ajuste	•Cale de réglage	THICK = 2,00 mm
25	VOE 1547968	REQ					•Shim	•Laminilla de ajuste	•Calço de ajuste	•Cale de réglage	THICK = 2,05 mm
25	VOE 1547969	REQ					•Shim	•Laminilla de ajuste	•Calço de ajuste	•Cale de réglage	THICK = 2,10 mm
25	VOE 1547970	REQ					•Shim	•Laminilla de ajuste	•Calço de ajuste	•Cale de réglage	THICK = 2,15 mm

1		**Valve mechanism** **Mecanismo de vávulas** **Mecanismo de válvula** **Commande des soupapes**	Catalogue id **20591**	Group **214**
2				
3			Illustr. No **1057075**	Section **100**
4				
5		**8288863, 8290446**	Issue **20027088-G**	Page **95**

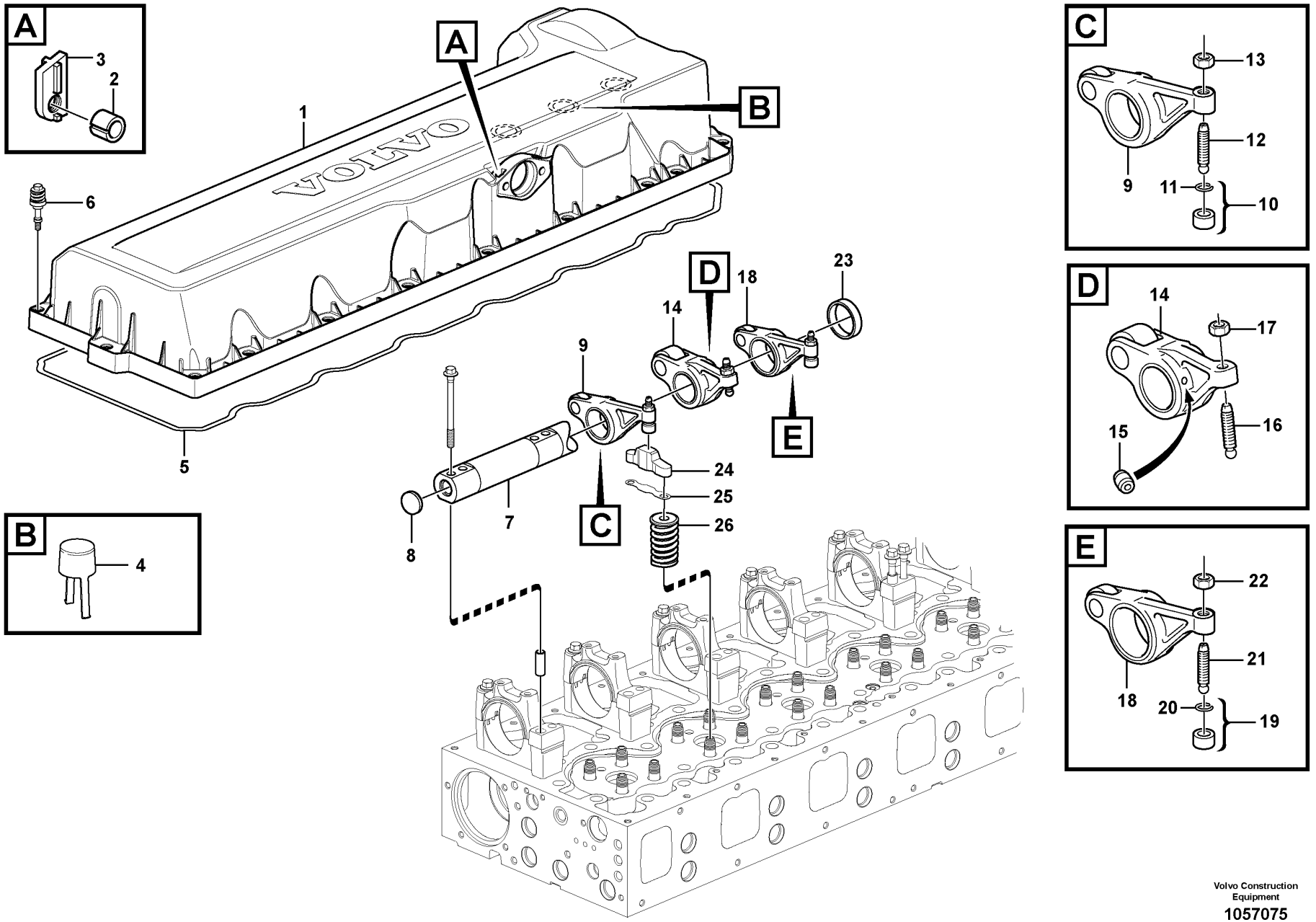

Volvo Construction Equipment

1057075

Fig.	Part No.	Quantity 1	2	3	PS	KIT	Description	Denominación	Denominação	Dénomination	Notes
25	VOE 1547971	REQ					•Shim	•Laminilla de ajuste	•Calço de ajuste	•Cale de réglage	THICK = 2,20 mm
25	VOE 1547972	REQ					•Shim	•Laminilla de ajuste	•Calço de ajuste	•Cale de réglage	THICK = 2,25 mm
25	VOE 1547973	REQ					•Shim	•Laminilla de ajuste	•Calço de ajuste	•Cale de réglage	THICK = 2,30 mm
25	VOE 1547974	REQ					•Shim	•Laminilla de ajuste	•Calço de ajuste	•Cale de réglage	THICK = 2,35 mm
25	VOE 1547975	REQ					•Shim	•Laminilla de ajuste	•Calço de ajuste	•Cale de réglage	THICK = 2,40 mm
25	VOE 1547976	REQ					•Shim	•Laminilla de ajuste	•Calço de ajuste	•Cale de réglage	THICK = 2,45 mm
25	VOE 1547977	REQ					•Shim	•Laminilla de ajuste	•Calço de ajuste	•Cale de réglage	THICK = 2,50 mm
25	VOE 1547978	REQ					•Shim	•Laminilla de ajuste	•Calço de ajuste	•Cale de réglage	THICK = 2,55 mm
25	VOE 1547979	REQ					•Shim	•Laminilla de ajuste	•Calço de ajuste	•Cale de réglage	THICK = 2,60 mm
25	VOE 1547980	REQ					•Shim	•Laminilla de ajuste	•Calço de ajuste	•Cale de réglage	THICK = 2,65 mm
25	VOE 1547981	REQ					•Shim	•Laminilla de ajuste	•Calço de ajuste	•Cale de réglage	THICK = 2,70 mm
25	VOE 1547982	REQ					•Shim	•Laminilla de ajuste	•Calço de ajuste	•Cale de réglage	THICK = 2,75 mm
25	VOE 1547983	REQ					•Shim	•Laminilla de ajuste	•Calço de ajuste	•Cale de réglage	THICK = 2,80 mm
25	VOE 1547984	REQ					•Shim	•Laminilla de ajuste	•Calço de ajuste	•Cale de réglage	THICK = 2,85 mm
25	VOE 1677347	REQ					•Shim	•Laminilla de ajuste	•Calço de ajuste	•Cale de réglage	THICK = 2,90 mm
25	VOE 1677348	REQ					•Shim	•Laminilla de ajuste	•Calço de ajuste	•Cale de réglage	THICK = 2,95 mm
25	VOE 1677349	REQ					•Shim	•Laminilla de ajuste	•Calço de ajuste	•Cale de réglage	THICK = 3,00 mm
25	VOE 1677350	REQ					•Shim	•Laminilla de ajuste	•Calço de ajuste	•Cale de réglage	THICK = 3,05 mm
25	VOE 1677351	REQ					•Shim	•Laminilla de ajuste	•Calço de ajuste	•Cale de réglage	THICK = 3,10 mm
25	VOE 1677352	REQ					•Shim	•Laminilla de ajuste	•Calço de ajuste	•Cale de réglage	THICK = 3,15 mm
25	VOE 1677353	REQ					•Shim	•Laminilla de ajuste	•Calço de ajuste	•Cale de réglage	THICK = 3,20 mm
25	VOE 1677354	REQ					•Shim	•Laminilla de ajuste	•Calço de ajuste	•Cale de réglage	THICK = 3,25 mm
25	VOE 1677355	REQ					•Shim	•Laminilla de ajuste	•Calço de ajuste	•Cale de réglage	THICK = 3,30 mm
25	VOE 1677356	REQ					•Shim	•Laminilla de ajuste	•Calço de ajuste	•Cale de réglage	THICK = 3,35 mm
25	VOE 1677357	REQ					•Shim	•Laminilla de ajuste	•Calço de ajuste	•Cale de réglage	THICK = 3,40 mm
25	VOE 1677358	REQ					•Shim	•Laminilla de ajuste	•Calço de ajuste	•Cale de réglage	THICK = 3,45 mm
25	VOE 1677359	REQ					•Shim	•Laminilla de ajuste	•Calço de ajuste	•Cale de réglage	THICK = 3,50 mm
25	VOE 1677360	REQ					•Shim	•Laminilla de ajuste	•Calço de ajuste	•Cale de réglage	THICK = 3,55 mm
25	VOE 1677361	REQ					•Shim	•Laminilla de ajuste	•Calço de ajuste	•Cale de réglage	THICK = 3,60 mm
25	VOE 1677362	REQ					•Shim	•Laminilla de ajuste	•Calço de ajuste	•Cale de réglage	THICK = 3,65 mm
25	VOE 1677363	REQ					•Shim	•Laminilla de ajuste	•Calço de ajuste	•Cale de réglage	THICK = 3,70 mm

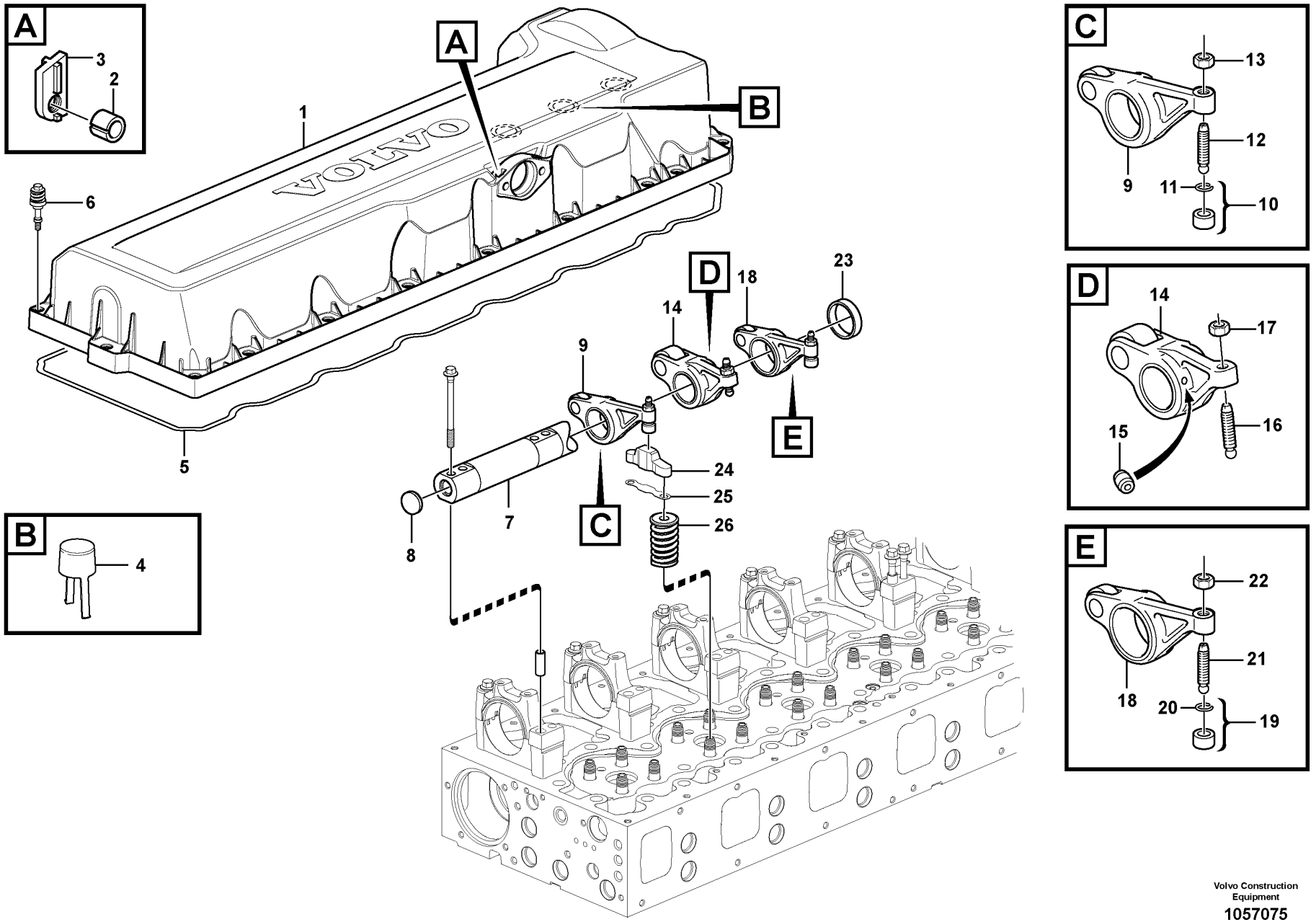

Volvo Construction Equipment

1057075

Fig.	Part No.	Quantity 1	2	3	PS	KIT	Description	Denominación	Denominação	Dénomination	Notes
25	VOE 1677364	REQ					•Shim	•Laminilla de ajuste	•Calço de ajuste	•Cale de réglage	THICK = 3,75 mm
25	VOE 1677365	REQ					•Shim	•Laminilla de ajuste	•Calço de ajuste	•Cale de réglage	THICK = 3,80 mm
25	VOE 1677366	REQ					•Shim	•Laminilla de ajuste	•Calço de ajuste	•Cale de réglage	THICK = 3,85 mm
25	VOE 1677367	REQ					•Shim	•Laminilla de ajuste	•Calço de ajuste	•Cale de réglage	THICK = 3,90 mm
25	VOE 1677368	REQ					•Shim	•Laminilla de ajuste	•Calço de ajuste	•Cale de réglage	THICK = 3,95 mm
26		12					Valve Spring	Resorte Valvula	Mola de válvula	Ressort Soupape	See group 211-200 page 67

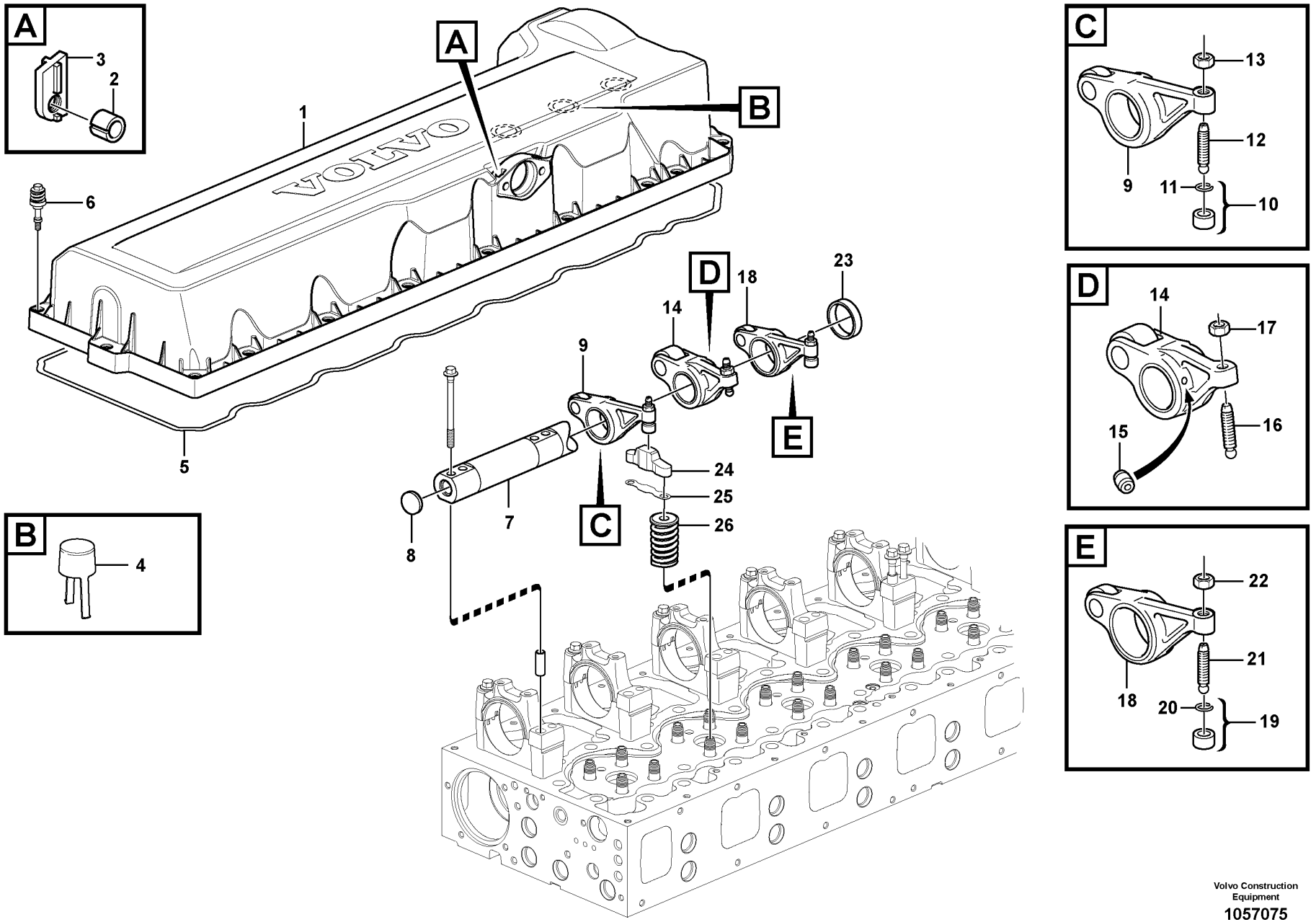

Volvo Construction Equipment

1057075

Fig.	Part No.	Quantity 1	2	3	PS	KIT	Description	Denominación	Denominação	Dénomination	Notes
1	VOE 20740683	1					Valve cover	Cubierta válvula	Tampa da válvula	Couvre culasse	
1		1			NS		•Valve cover	•Cubierta válvula	•Tampa da válvula	•Couvre culasse	
2	VOE 20450320	4					•Spacer sleeve	•Manguito distanciador	•Luva espaçadora	•Douille entretoise	
3	VOE 24427518	4					•Nut washer	•Arandela de tuerca	•Porca arruela	•Plaque filetée	
4	VOE 8131751	3					•Draining bowl	•Recipiente de drenaje	•Coletor de drenagem	•Bol de drainage	
5	VOE 20538793	1					Sealing strip	Moldura retén	Friso de vedação	Bande d'étanchéité	
6	VOE 20739547	20					Flange screw	Tornillo embridado	Parafuso flangeado	Vis à embase	
7	VOE 21534995	1			SS		Rocker arm shaft	Eje de balnacines		Axe de culbuteurs	(VOE 20510623) EPG
8	VOE 980176	2					•Expansion plug	•Tapón expansor	•Bujão de expansão	•Tampon d'expansion	
9	VOE 21637266	6					Rocker arm	Balancín	Balancim	Culbuteur	INLET ENG - 590553
9	VOE 22277031	6					Rocker arm	Balancín	Balancim	Culbuteur	INLET ENG 590554 -
10	VOE 21054149	6					•Ball socket	•Asiento de bolas	•Soquete esférico	•Cuvette bille	
11	VOE 944364	6					••O-ring	••Anillo tórico	••Anel-o	••Joint torique	
12	VOE 1546458	6					•Ball stud	•Perno bola	•Pino esférico	•Boulon articulation	
13	VOE 13946911	6					•Nut	•Tuerca	•Porca	•Écrou	
14	VOE 21881195	6					Rocker arm	Balancín	Balancim	Culbuteur	(VOE 21089229) INJECTOR
15	VOE 3964817	12					•Jet	•Difusor	•Esguicho	•Gicleur	
16	VOE 1546775	6					•Ball stud	•Perno bola	•Pino esférico	•Boulon articulation	
17	VOE 1677396	6					•Hexagon nut	•Tuerca hexagonal	•Porca sextavada	•Écrou hexagonal	
18	VOE 21024789	6			SS		Rocker arm	Balancín	Balancim	Culbuteur	EPG
19	VOE 21054149	6					•Ball socket	•Asiento de bolas	•Soquete esférico	•Cuvette bille	
20	VOE 944364	6					••O-ring	••Anillo tórico	••Anel-o	••Joint torique	
21	VOE 1546458	6					•Ball stud	•Perno bola	•Pino esférico	•Boulon articulation	
22	VOE 13946911	6					•Nut	•Tuerca	•Porca	•Écrou	
23	VOE 21628455	6					Spacer sleeve	Manguito distanciador	Luva espaçadora	Douille entretoise	
24	VOE 3183207	12					Valve cap	Sombrerete de válvula	Tampa da válvula	Chapeau de soupape	
25	VOE 1547967	REQ					Shim	Laminilla de ajuste	Calço de ajuste	Cale de réglage	THICK = 2,00 mm
25	VOE 1547968	REQ					Shim	Laminilla de ajuste	Calço de ajuste	Cale de réglage	THICK = 2,05 mm

1		**Valve mechanism** **Mecanismo de vávulas** **Mecanismo de válvula** **Commande des soupapes**	Catalogue id **20591**	Group **214**
2				
3			Illustr. No **1057075**	Section **125**
4				
5		**8290246, 8290247**	Issue **20027088-G**	Page **101**

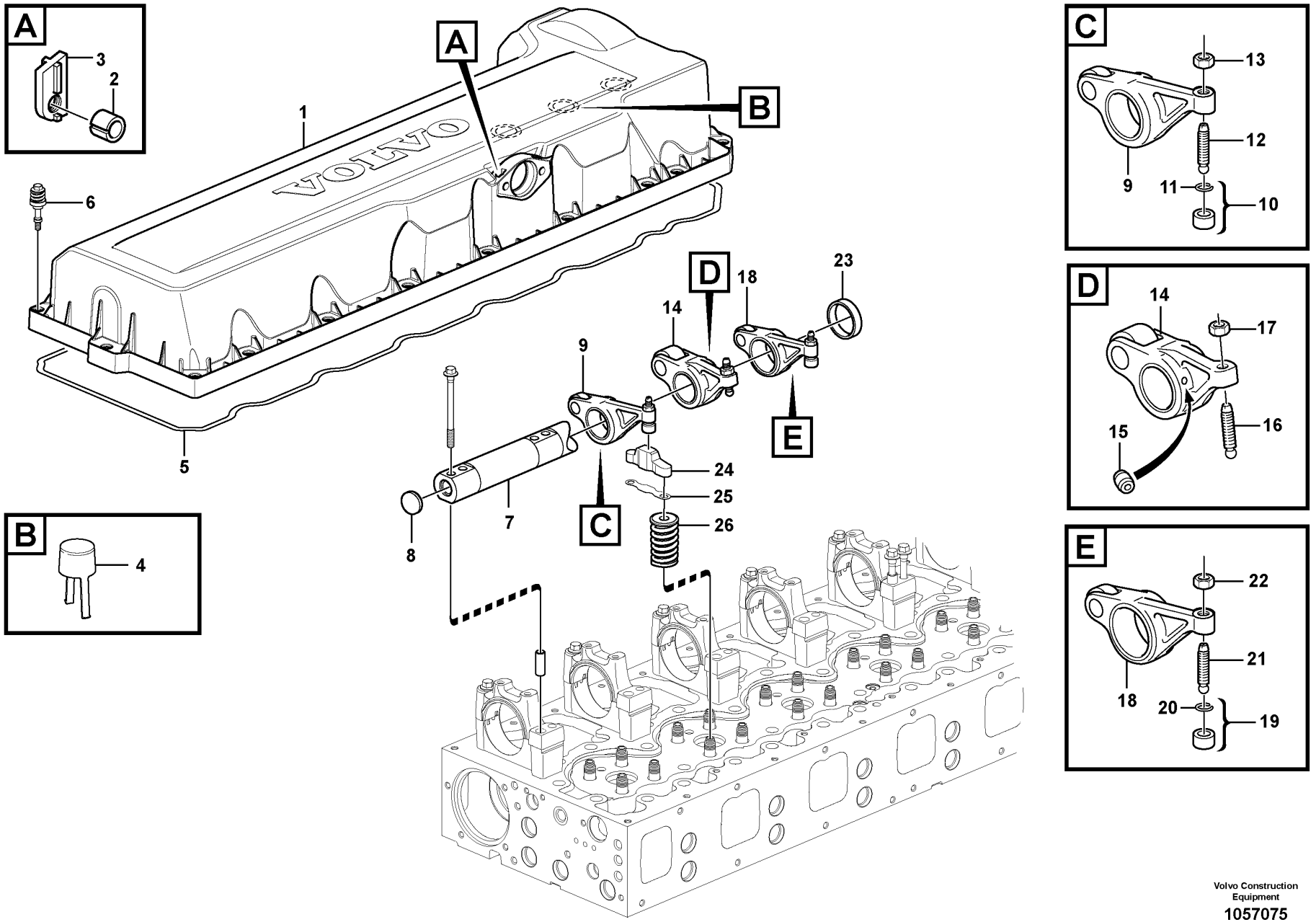

Volvo Construction Equipment

1057075

Fig.	Part No.	Quantity 1	2	3	PS	KIT	Description	Denominación	Denominação	Dénomination	Notes
25	VOE 1547969	REQ					Shim	Laminilla de ajuste	Calço de ajuste	Cale de réglage	THICK = 2,10 mm
25	VOE 1547970	REQ					Shim	Laminilla de ajuste	Calço de ajuste	Cale de réglage	THICK = 2,15 mm
25	VOE 1547971	REQ					Shim	Laminilla de ajuste	Calço de ajuste	Cale de réglage	THICK = 2,20 mm
25	VOE 1547972	REQ					Shim	Laminilla de ajuste	Calço de ajuste	Cale de réglage	THICK = 2,25 mm
25	VOE 1547973	REQ					Shim	Laminilla de ajuste	Calço de ajuste	Cale de réglage	THICK = 2,30 mm
25	VOE 1547974	REQ					Shim	Laminilla de ajuste	Calço de ajuste	Cale de réglage	THICK = 2,35 mm
25	VOE 1547975	REQ					Shim	Laminilla de ajuste	Calço de ajuste	Cale de réglage	THICK = 2,40 mm
25	VOE 1547976	REQ					Shim	Laminilla de ajuste	Calço de ajuste	Cale de réglage	THICK = 2,45 mm
25	VOE 1547977	REQ					Shim	Laminilla de ajuste	Calço de ajuste	Cale de réglage	THICK = 2,50 mm
25	VOE 1547978	REQ					Shim	Laminilla de ajuste	Calço de ajuste	Cale de réglage	THICK = 2,55 mm
25	VOE 1547979	REQ					Shim	Laminilla de ajuste	Calço de ajuste	Cale de réglage	THICK = 2,60 mm
25	VOE 1547980	REQ					Shim	Laminilla de ajuste	Calço de ajuste	Cale de réglage	THICK = 2,65 mm
25	VOE 1547981	REQ					Shim	Laminilla de ajuste	Calço de ajuste	Cale de réglage	THICK = 2,70 mm
25	VOE 1547982	REQ					Shim	Laminilla de ajuste	Calço de ajuste	Cale de réglage	THICK = 2,75 mm
25	VOE 1547983	REQ					Shim	Laminilla de ajuste	Calço de ajuste	Cale de réglage	THICK = 2,80 mm
25	VOE 1547984	REQ					Shim	Laminilla de ajuste	Calço de ajuste	Cale de réglage	THICK = 2,85 mm
25	VOE 1677347	REQ					Shim	Laminilla de ajuste	Calço de ajuste	Cale de réglage	THICK = 2,90 mm
25	VOE 1677348	REQ					Shim	Laminilla de ajuste	Calço de ajuste	Cale de réglage	THICK = 2,95 mm
25	VOE 1677349	REQ					Shim	Laminilla de ajuste	Calço de ajuste	Cale de réglage	THICK = 3,00 mm
25	VOE 1677350	REQ					Shim	Laminilla de ajuste	Calço de ajuste	Cale de réglage	THICK = 3,05 mm
25	VOE 1677351	REQ					Shim	Laminilla de ajuste	Calço de ajuste	Cale de réglage	THICK = 3,10 mm
25	VOE 1677352	REQ					Shim	Laminilla de ajuste	Calço de ajuste	Cale de réglage	THICK = 3,15 mm
25	VOE 1677353	REQ					Shim	Laminilla de ajuste	Calço de ajuste	Cale de réglage	THICK = 3,20 mm
25	VOE 1677354	REQ					Shim	Laminilla de ajuste	Calço de ajuste	Cale de réglage	THICK = 3,25 mm
25	VOE 1677355	REQ					Shim	Laminilla de ajuste	Calço de ajuste	Cale de réglage	THICK = 3,30 mm
25	VOE 1677356	REQ					Shim	Laminilla de ajuste	Calço de ajuste	Cale de réglage	THICK = 3,35 mm
25	VOE 1677357	REQ					Shim	Laminilla de ajuste	Calço de ajuste	Cale de réglage	THICK = 3,40 mm
25	VOE 1677358	REQ					Shim	Laminilla de ajuste	Calço de ajuste	Cale de réglage	THICK = 3,45 mm
25	VOE 1677359	REQ					Shim	Laminilla de ajuste	Calço de ajuste	Cale de réglage	THICK = 3,50 mm
25	VOE 1677360	REQ					Shim	Laminilla de ajuste	Calço de ajuste	Cale de réglage	THICK = 3,55 mm
25	VOE 1677361	REQ					Shim	Laminilla de ajuste	Calço de ajuste	Cale de réglage	THICK = 3,60 mm

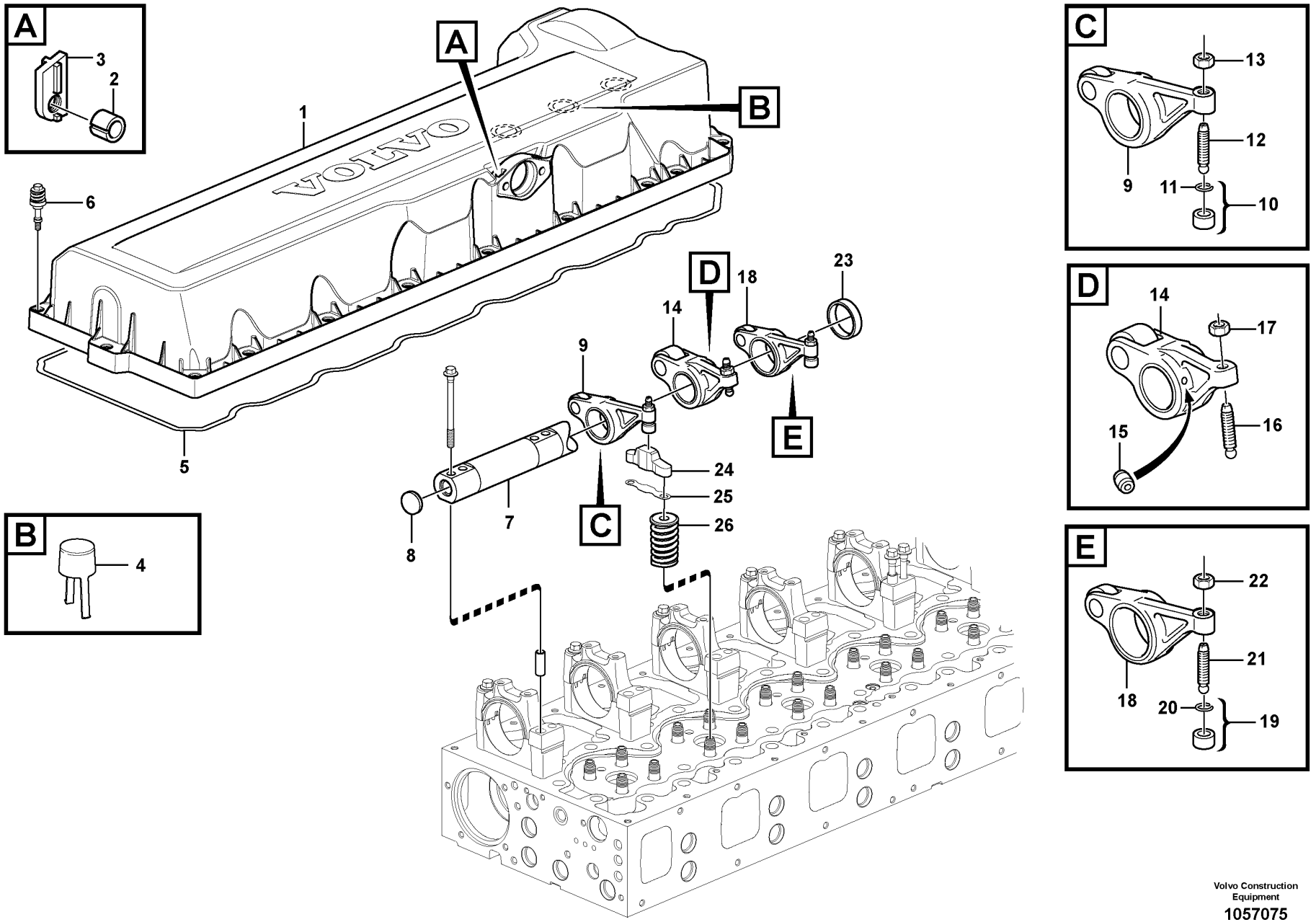

Volvo Construction Equipment

1057075

Fig.	Part No.	Quantity 1	2	3	PS	KIT	Description	Denominación	Denominação	Dénomination	Notes
25	VOE 1677362	REQ					Shim	Laminilla de ajuste	Calço de ajuste	Cale de réglage	THICK = 3,65 mm
25	VOE 1677363	REQ					Shim	Laminilla de ajuste	Calço de ajuste	Cale de réglage	THICK = 3,70 mm
25	VOE 1677364	REQ					Shim	Laminilla de ajuste	Calço de ajuste	Cale de réglage	THICK = 3,75 mm
25	VOE 1677365	REQ					Shim	Laminilla de ajuste	Calço de ajuste	Cale de réglage	THICK = 3,80 mm
25	VOE 1677366	REQ					Shim	Laminilla de ajuste	Calço de ajuste	Cale de réglage	THICK = 3,85 mm
25	VOE 1677367	REQ					Shim	Laminilla de ajuste	Calço de ajuste	Cale de réglage	THICK = 3,90 mm
25	VOE 1677368	REQ					Shim	Laminilla de ajuste	Calço de ajuste	Cale de réglage	THICK = 3,95 mm
26		12					Valve Spring	Resorte Valvula	Mola de válvula	Ressort Soupape	See group 211-225 page 71

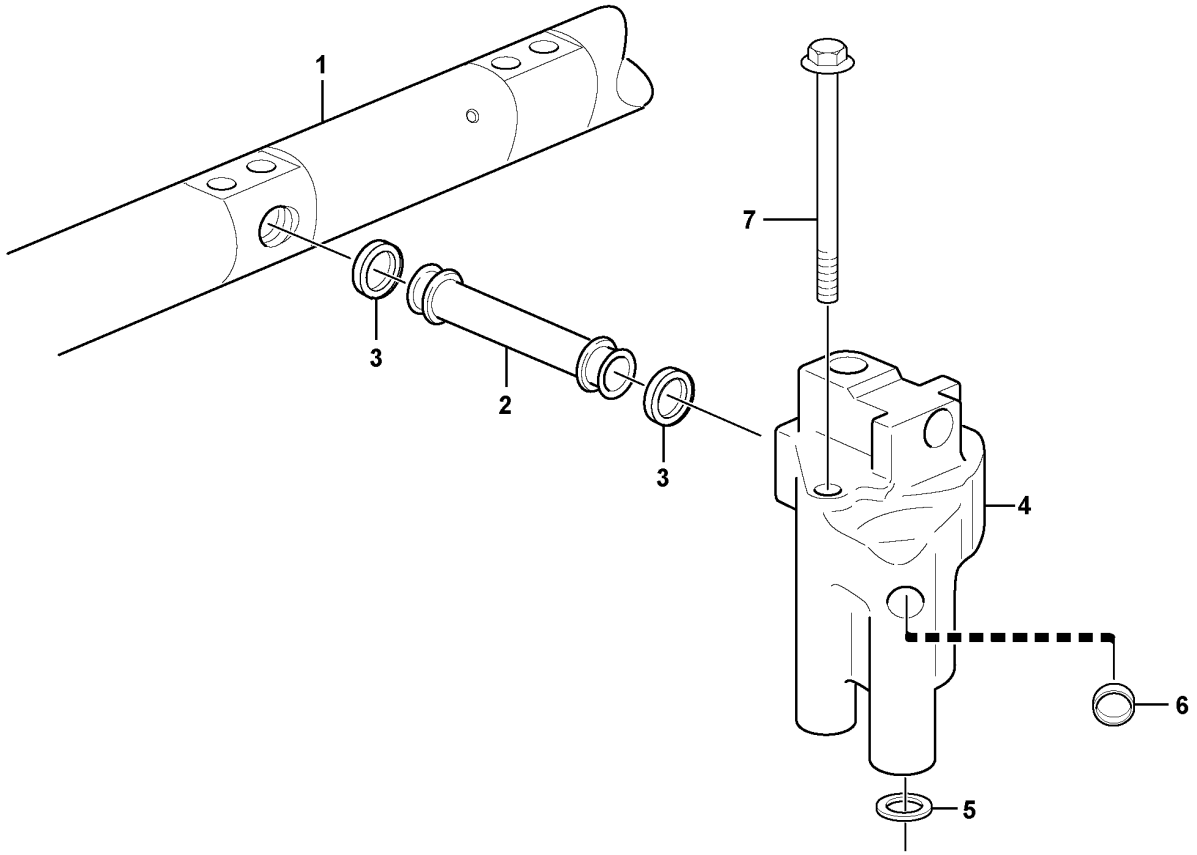

Volvo Construction Equipment
1057172

Fig.	Part No.	Quantity 1	2	3	PS	KIT	Description	Denominación	Denominação	Dénomination	Notes
1		1					Rkr Arm Shaft	Eje Balancin	Eixo do braço	Axe Culbuteurs	See group 214-100 page 95
1			1				Rkr Arm Shaft	Eje Balancin	Eixo do braço	Axe Culbuteurs	See group 214-125 page 101
2	VOE 21590460	1	1				Outlet pipe	Tubo de salida	Tubo de saída	Tube de sortie	(VOE 20591851)
3	VOE 1677370	2	2				Sealing ring	Anillo retén	Anel de vedação	Bague étanchéité	
4	VOE 21105100	1	1		OP		Intermediate housing	Caja intermediaria	Carcaça intermediária	Boîtier intermédiaire	
4		1	1		NS		•Housing	•Carter	•Carcaça	•Carter	
5	VOE 20526428	1	1				•Sealing ring	•Anillo retén	•Anel de vedação	•Bague étanchéité	
6	VOE 955082	1	1				•Cap plug	•Tapón de sombrerete	•Tampão	•Bouchon capuchon	
7	VOE 969225	2	2				Flange screw	Tornillo embridado	Parafuso flangeado	Vis à embase	

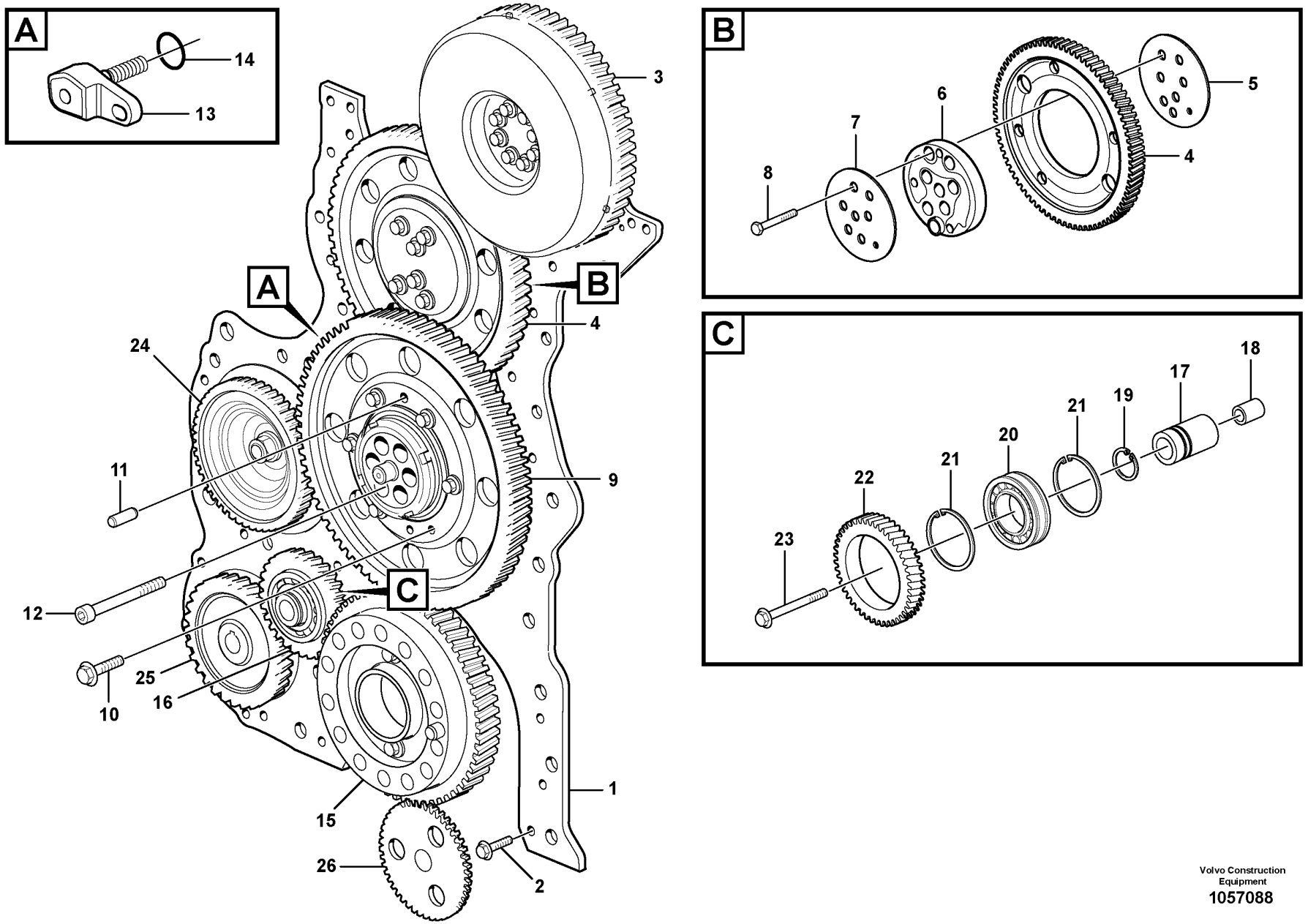

Volvo Construction Equipment
1057088

Fig.	Part No.	Quantity 1	2	3	PS	KIT	Description	Denominación	Denominação	Dénomination	Notes
1	VOE 21381337	1					Timing gear plate	Chapa de distribución	Placa,caixa sincronismo	Plaque distribution	
1	VOE 21892734		1				Timing gear plate	Chapa de distribución	Placa,caixa sincronismo	Plaque distribution	(VOE 21241959)
2	VOE 13945444	29	29				Screw	Tornillo	Parafuso	Vis	
3		1	1				Gear	Engranaje	Engrenagem	Pignon	CAMSHAFT See group 215-200 page 111
4	VOE 20850724	1	1				Idler gear	Engranaje intermediario	Engrenagem intermediária	Pignon fou	
5	VOE 20487667	1	1				Thrust washer	Arandela de presión	Arruela de encosto	Rondelle butée	
6	VOE 20531647	1	1				Hub	Cubo	Cubo	Moyeu	
7	VOE 20487676	1	1				Bearing shield	Defensa de cojinete	Blindagem rolamento	Flasque	
8	VOE 974615	6	6				Flange screw	Tornillo embridado	Parafuso flangeado	Vis à embase	
9	VOE 21057051	1	1		SS		Idler gear	Engranaje intermediario	Engrenagem intermediária	Pignon fou	
10	VOE 471586	6	6				•Screw	•Tornillo	•Parafuso	•Vis	
11	VOE 950564	2	2				•Pin	•Pasador	•Pino	•Goupille	
12	VOE 20483919	6	6				Hex. socket screw	Tornillo de hexágono embutido	Parafuso soquete sext	Vis à six pans creux	
13	VOE 20531962	1	1				Nut	Tuerca	Porca	Écrou	
14	VOE 943177	1	1				O-ring	Anillo tórico	Anel-o	Joint torique	
15		1	1				Gear	Engranaje	Engrenagem	Pignon	CRANKSHAFT See group 216-100 page 113
16	VOE 21284769	1	1		SS		Idler gear	Engranaje intermediario	Engrenagem intermediária	Pignon fou	
17		1	1		NS		•Shaft	•Eje	•Eixo	•Arbre	
18		1	1		NS		•Guide sleeve	•Manguito de guía	•Luva guia	•Douille guide	
19	VOE 914465	1	1				•Snap ring	•Circlip	•Anel trava	•Circlip	
20		1	1		NS		•Roller Bearing	•Cojinet Rodillo	•Rolam.de roletes	•Roulement rouleaux	
21		2	2		NS		•Snap ring	•Circlip	•Anel trava	•Circlip	
22		1	1		NS		•Idler gear	•Engranaje intermediario	•Engrenagem intermediária	•Pignon fou	
23	VOE 21050240	1	1				Flange screw	Tornillo embridado	Parafuso flangeado	Vis à embase	
24	VOE 8131848	1					Gear	Engranaje	Engrenagem	Pignon	COMPRESSOR
25		1	1				Gear	Engranaje	Engrenagem	Pignon	FUEL PUMP See group 235-200 page 191
26		1	1				Oil Pump	Bomba de aceite	Bomba de óleo	Pompe a huile	See group 221-200 page 143

1	8288863, 8290446
2	8290246, 8290247
3	
4	
5	

Timing gear
Engranaje de distribución
Engrenagem reguladora
Transmission à roues

Catalogue id	Group
20591	215
Illustr. No	Section
1057088	100
Issue	Page
20027088-G	109

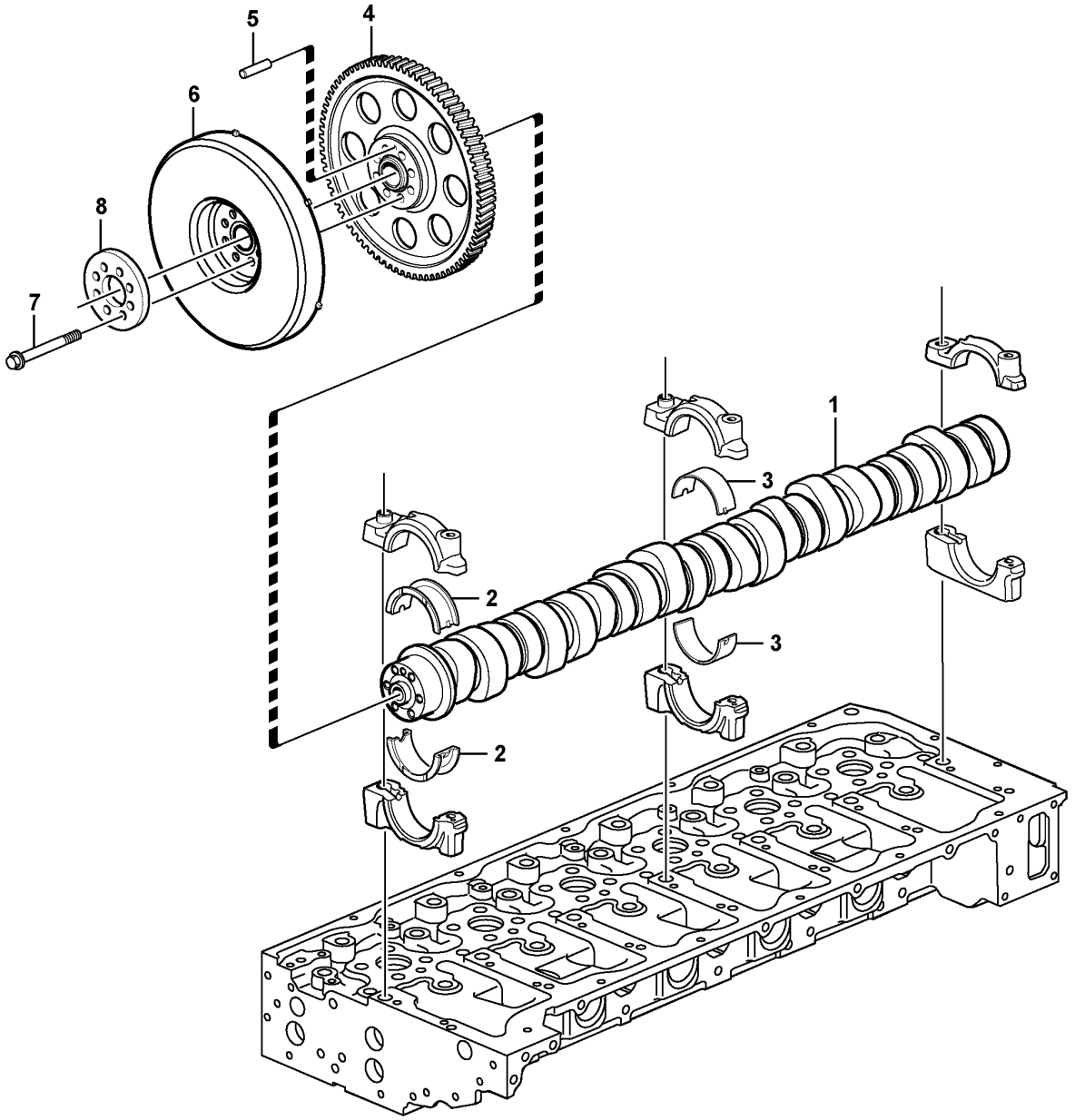

Volvo Construction Equipment

1019613

Fig.	Part No.	Quantity 1	2	3	4	5	PS	KIT	Description	Denominación	Denominação	Dénomination	Notes
1	**VOE 21219818**	1							Camshaft	Árbol de levas	Arv comando válvulas	Arbre cames	
1	**VOE 21154172**		1						Camshaft	Árbol de levas	Arv comando válvulas	Arbre cames	
2	**VOE 21006109**	1	1						Camshaft bearing kit	Kit de apoyo de árbol de levas	Kit rolam eixo cames	Kit palier d'arbre à cames	(VOE 20756108) REAR
3	**VOE 20999623**	6	6						Camshaft bearing kit	Kit de apoyo de árbol de levas	Kit rolam eixo cames	Kit palier d'arbre à cames	No 1 - 6
4	**VOE 20891469**	1	1				SS		Gear	Engranaje	Engrenagem	Pignon	
5	**VOE 950553**	1	1						•Pin	•Pasador	•Pino	•Goupille	
6	**VOE 21473105**	1	1						Vibration damper	Amortiguador vibraciones	Amortecedor de vibrações	Amortisseur de vibrations	
7	**VOE 8192804**	8	8						Flange screw	Tornillo embridado	Parafuso flangeado	Vis à embase	
8	**VOE 21294882**	1	1						Spacer	Distanciador	Espaçador	Entretoise	

1	**8288863, 8290446**
2	**8290246, 8290247**
3	
4	
5	

Camshaft
Eje de levas
Eixo de came
Arbre à cames

Catalogue id **20591**	Group **215**
Illustr. No **1019613**	Section **200**
Issue **20027088-G**	Page **111**

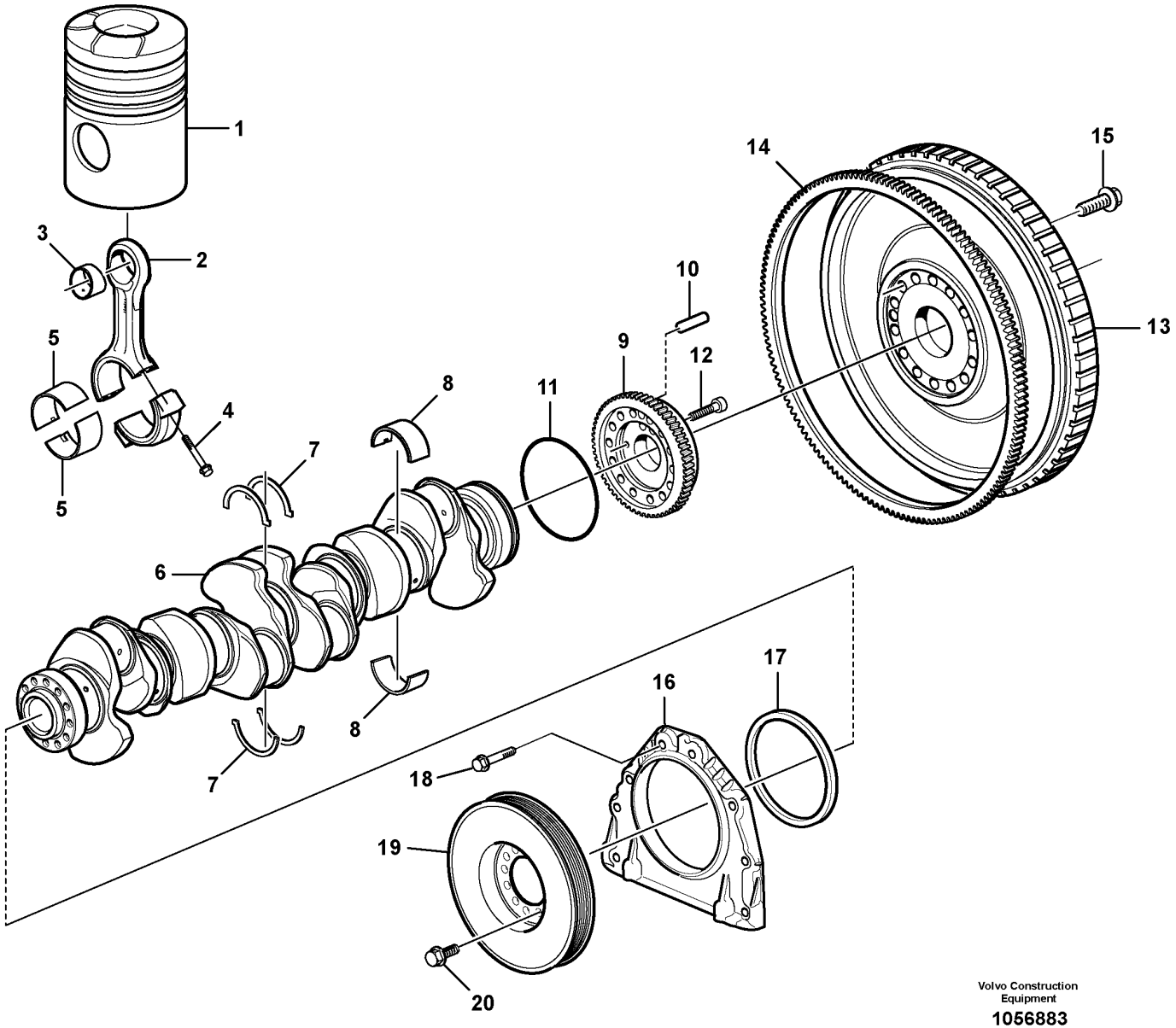

Volvo Construction Equipment

1056883

Fig.	Part No.	Quantity 1	2	3	PS	KIT	Description	Denominación	Denominação	Dénomination	Notes
1		6	6		SE		Piston	Piston	Pistão	Piston	See group 213-100 page 91
2	VOE 20876840	6	6				Connecting rod	Biela	Biela	Bielle	
2		6	6		NS		•Connecting rod	•Biela	•Biela	•Bielle	
3	VOE 20730398	6	6				•Bushing	•Casquillo	•Bucha	•Bague	
4	VOE 20486228	24	24				•Screw	•Tornillo	•Parafuso	•Vis	
5	VOE 20580558	6	6				Big-end bearing kit	Juego cojinete biela	Jogo bronzinas da biela	Jeu coussinets bielles	STD
5	VOE 20711963	6	6				Big-end bearing kit	Juego cojinete biela	Jogo bronzinas da biela	Jeu coussinets bielles	THICK = 0,25 U SZ
5	VOE 20711964	6	6				Big-end bearing kit	Juego cojinete biela	Jogo bronzinas da biela	Jeu coussinets bielles	THICK = 0,50 U SZ
5		6	6		NS		Big-end bearing kit	Juego cojinete biela	Jogo bronzinas da biela	Jeu coussinets bielles	THICK = 0,75 U SZ
5	VOE 20711966	6	6				Big-end bearing kit	Juego cojinete biela	Jogo bronzinas da biela	Jeu coussinets bielles	THICK = 1,00 U SZ
5		6	6		NS		Big-end bearing kit	Juego cojinete biela	Jogo bronzinas da biela	Jeu coussinets bielles	THICK = 1,25 U SZ
6	VOE 22235114	1	1				Crankshaft	Ciguenal	Eixo de manivela	Vilebrequin	(VOE 20486222)
7	VOE 21948261	1	1				Thrust washer kit	Juego arandela	Jogo de arruela de encosto	Kit rondelles butée	(VOE 21267844) STD
7	VOE 21267847	1	1				Thrust washer kit	Juego arandela	Jogo de arruela de encosto	Kit rondelles butée	THICK = 0,1 O SZ
8	VOE 20530916	7	7				Main bearing	Cojinete de bancada	Mancal principal	Palier de vilebrequin	STD
8	VOE 20578624	7	7				Main bearing kit	Juego cojinete de bancada	Jogo mancal principal	Kit de palier vilebrequin	THICK = 0,25 U SZ
8	VOE 20578625	7	7				Main bearing kit	Juego cojinete de bancada	Jogo mancal principal	Kit de palier vilebrequin	THICK = 0,50 U SZ
8	VOE 20578626	7	7		OP		Main bearing kit	Juego cojinete de bancada	Jogo mancal principal	Kit de palier vilebrequin	THICK = 0,75 U SZ
8	VOE 20578627	7	7				Main bearing kit	Juego cojinete de bancada	Jogo mancal principal	Kit de palier vilebrequin	THICK = 1,00 U SZ
8	VOE 20578628	7	7		OP		Main bearing kit	Juego cojinete de bancada	Jogo mancal principal	Kit de palier vilebrequin	THICK = 1,25 U SZ
9	VOE 20801971	1	1				Gear	Engranaje	Engrenagem	Pignon	
9		1	1		NS		•Gear	•Engranaje	•Engrenagem	•Pignon	
10		1	1		NS		•Pin	•Pasador	•Pino	•Goupille	
11	VOE 995658	1	1				O-ring	Anillo tórico	Anel-o	Joint torique	(VOE 948977)
12	VOE 13947760	2	2				Screw	Tornillo	Parafuso	Vis	
13	VOE 15180087	1	1				Flywheel	Volante	Volante do motor	Volant moteur	(VOE 15032862)
13		1	1		NS		•Flywheel	•Volante	•Volante	•Volant	
14	VOE 20711957	1	1				•Ring gear	•Corona	•Anel da roda	•Couronne	
15	VOE 21344746	14	14				Flange screw	Tornillo embridado	Parafuso flangeado	Vis à embase	
16	VOE 21054681	1					Cover	Cubierta	Tampa	Capot	

1	ENG - 614979	**Crankshaft and related parts** **Cigüeñal** **Eixo de manivela e peças relacionadas** **Axe à vilebreguintas**	Catalogue id **20591**	Group **216**
2	ENG 614980 -		Illustr. No **1056883**	Section **100**
3				
4			Issue **20027088-G**	Page **113**
5		**8288863, 8290446, 8290246, 8290247**		

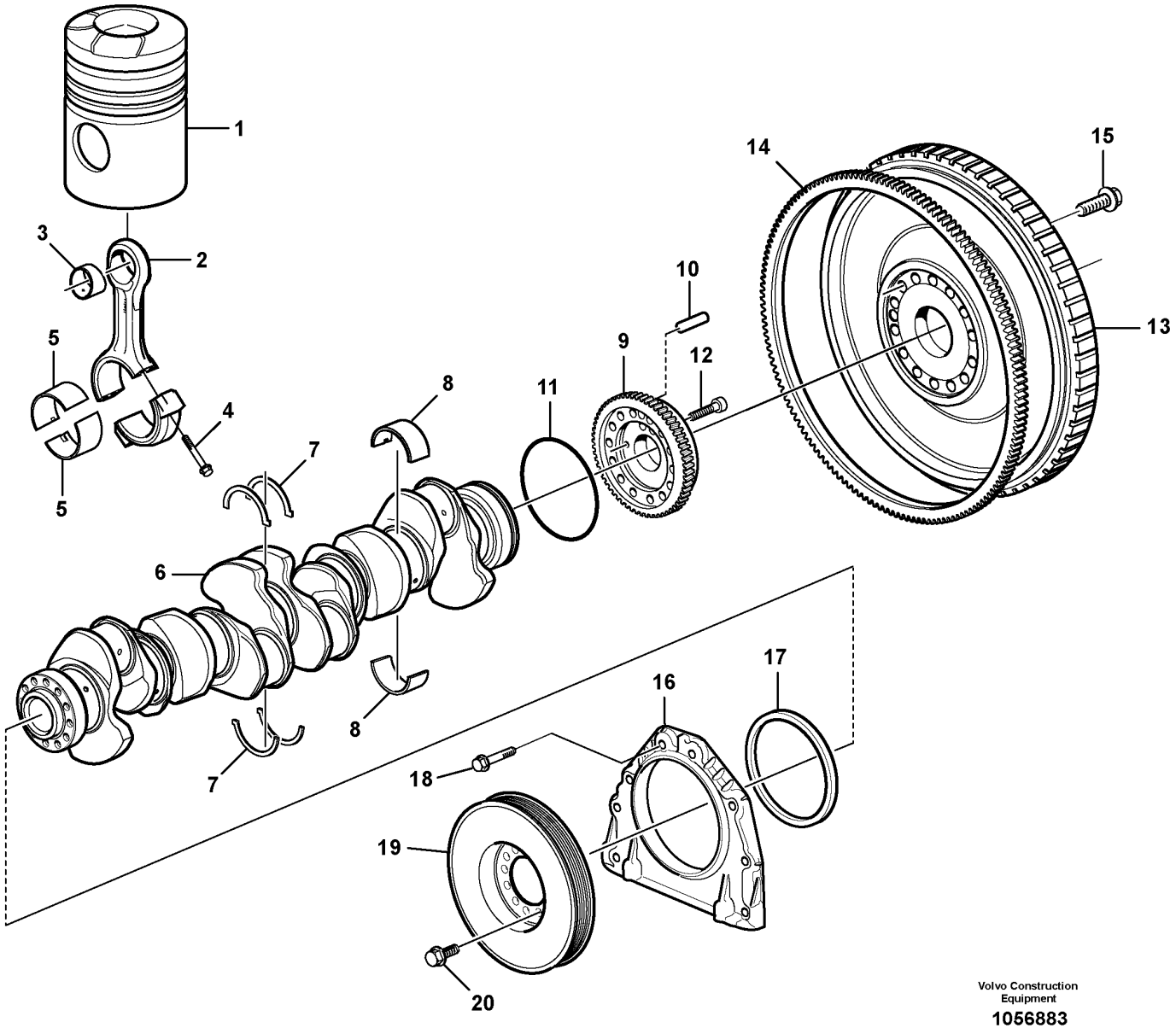

Volvo Construction Equipment

1056883

Fig.	Part No.	Quantity 1	2	3	PS	KIT	Description	Denominación	Denominação	Dénomination	Notes
16	VOE 20777236	1					•Cover	•Tapa	•Tampa	•Couvercle	
16	VOE 20777236		1				Cover	Tapa	Tampa	Couvercle	
17	VOE 21347087	1					•Crankshaft seal	•Retén cigüeñal	•Retentor árvore manivelas	•Joint de vilebrequin	
17	VOE 21779548		1				Crankshaft Seal	Reten Ciguenal	Retentor do eixo de manivela	Joint Vilebreq.	
18	VOE 946671	8	8				Flange screw	Tornillo embridado	Parafuso flangeado	Vis à embase	
19	VOE 20792248	1	1				Vibration damper	Amortiguador vibraciones	Amortecedor de vibrações	Amortisseur de vibrations	
20	VOE 13965191	6	6				Screw	Tornillo	Parafuso	Vis	

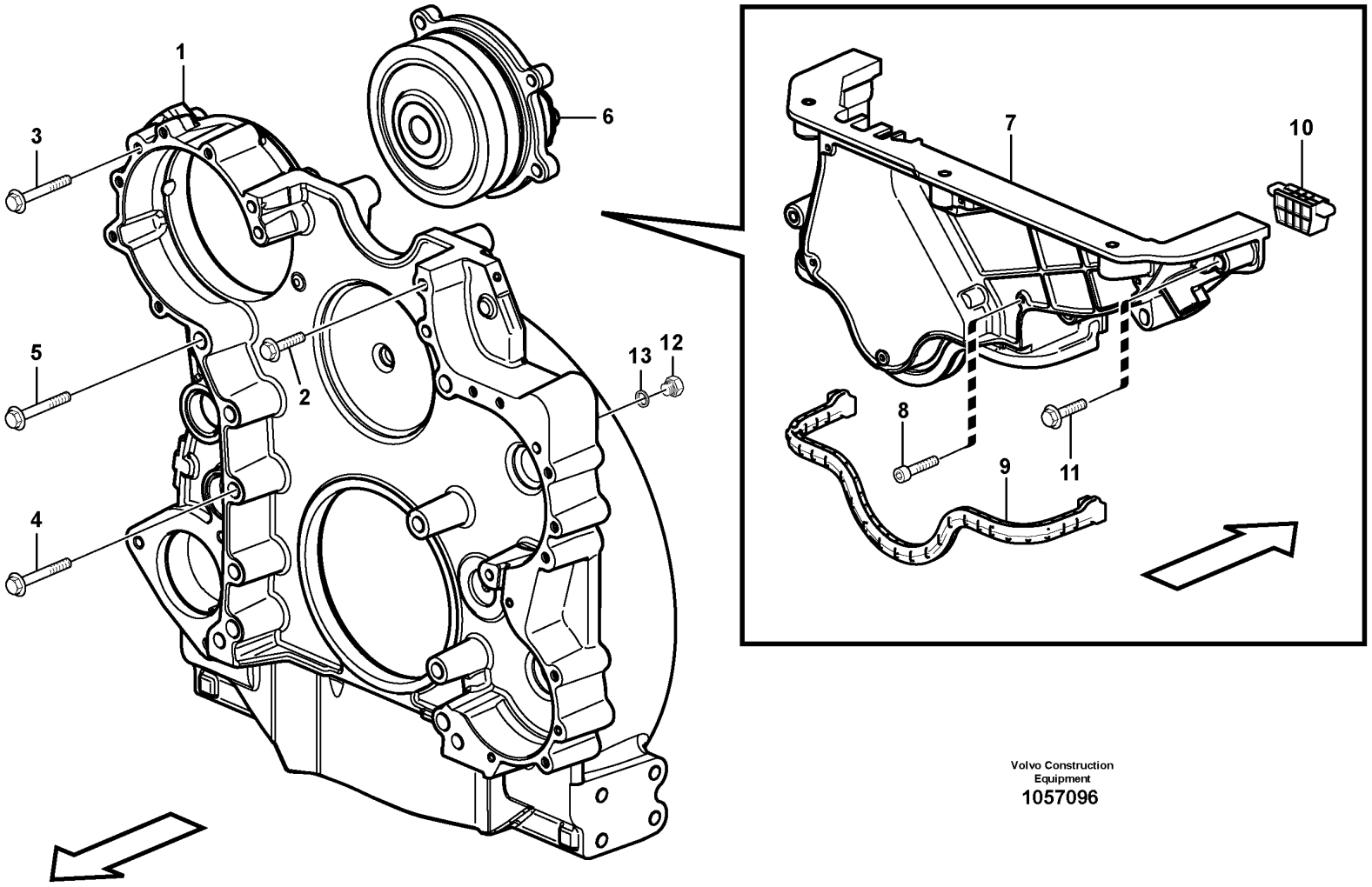

Volvo Construction Equipment
1057096

Fig.	Part No.	Quantity 1	2	3	PS	KIT	Description	Denominación	Denominação	Dénomination	Notes
1		1					Flywheel Hsg	Cubiert Volante	Carcaça do volante	Carter Volant	See group 216-300 page 121
2	VOE 946671	13					Flange screw	Tornillo embridado	Parafuso flangeado	Vis à embase	M8 x 30 mm
3	VOE 969313	3					Flange screw	Tornillo embridado	Parafuso flangeado	Vis à embase	M10 x 110 mm
4	VOE 13966367	7					Flange screw	Tornillo embridado	Parafuso flangeado	Vis à embase	M14 x 100 mm
5	VOE 968592	2					Flange screw	Tornillo embridado	Parafuso flangeado	Vis à embase	M16 x 110 mm
6		1					Bearing Housing	Caja Cojinete	Caixa de mancais	Carter Palier	See group 482-100 page 567
7	VOE 21102692	1			SS		Timing gear cover	Tapa distribución	Tampa da distribuição	Couvercle distribution	
8	VOE 940326	4					•Hex. socket screw	•Tornillo de hexágono embutido	•Parafuso soquete sext	•Vis à six pans creux	
	VOE 1161277	REQ					•Sealant	•Producto de estanqueidad	•Composto vedador	•Produit étanchéité	10 ml
9	VOE 20817742	1					Gasket	Junta	Junta	Joint	
10	VOE 21185132	2					Seal	Junta	Vedação	Étanchéité	
11	VOE 13973924	5			SS		Flange screw	Tornillo embridado	Parafuso flangeado	Vis à embase	
12	VOE 960630	1					Plug	Tapón	Bujão	Tampon	
13	VOE 20852764	1					Sealing ring	Anillo retén	Anel de vedação	Bague étanchéité	ENG - 322531
13	VOE 993685	1					Gasket	Junta	Junta	Joint	ENG 322532 -

1		**Flywheel housing** **Carcasa del volante** **Carcaça do volante** **Carter de volant**	Catalogue id **20591**	Group **216**
2				
3			Illustr. No **1057096**	Section **200**
4				
5		**8288863, 8290446**	Issue **20027088-G**	Page **117**

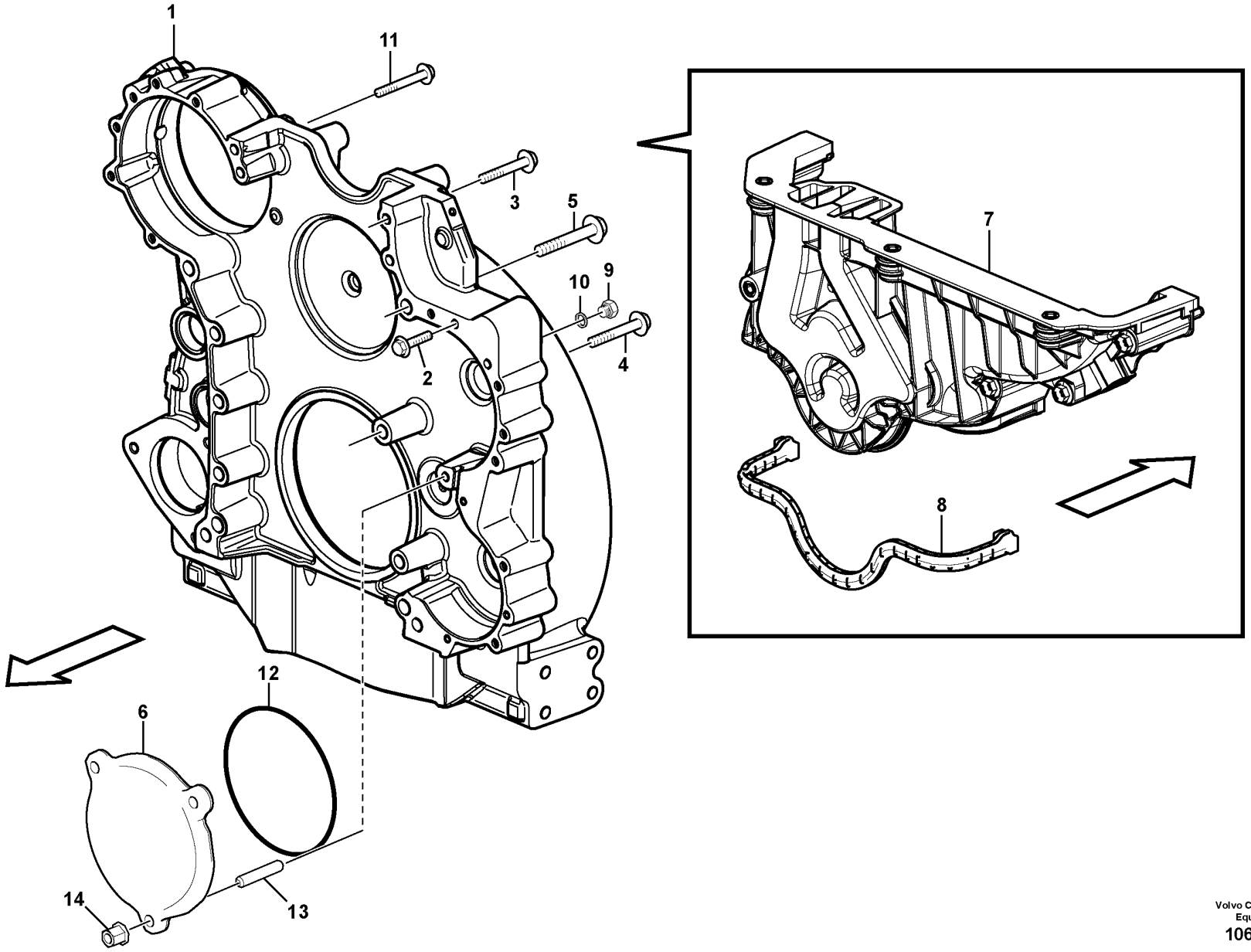

Volvo Construction Equipment
1063065

Fig.	Part No.	Quantity 1	2	3	PS	KIT	Description	Denominación	Denominação	Dénomination	Notes
1		1					Flywheel Hsg	Cubiert Volante	Carcaça do volante	Carter Volant	See group 216-300 page 121
2	VOE 946671	13					Flange screw	Tornillo embridado	Parafuso flangeado	Vis à embase	M8 x 30 mm
3	VOE 969313	3					Flange screw	Tornillo embridado	Parafuso flangeado	Vis à embase	M10 x 110 mm
4	VOE 13966367	7					Flange screw	Tornillo embridado	Parafuso flangeado	Vis à embase	M14 x 100 mm
5	VOE 968592	2					Flange screw	Tornillo embridado	Parafuso flangeado	Vis à embase	M16 x 110 mm
6	VOE 21226107	1					Cover	Tapa	Tampa	Couvercle	
7	VOE 21383316	1			SS		Timing gear cover	Tapa distribución	Tampa da distribuição	Couvercle distribution	
8	VOE 21383310	1					•Gasket	•Junta	•Junta	•Joint	
9	VOE 960630	1					Plug	Tapón	Bujão	Tampon	
10	VOE 20852764	1					Sealing ring	Anillo retén	Anel de vedação	Bague étanchéité	ENG - 322531
10	VOE 993685	1					Gasket	Junta	Junta	Joint	ENG 322532 -
11	VOE 973096	1					Flange screw	Tornillo embridado	Parafuso flangeado	Vis à embase	M10 x 130 mm
12	VOE 992065	1					O-ring	Anillo tórico	Anel-o	Joint torique	
13	VOE 953102	1					Stud	Espárrago	Prisioneiro	Goujon	
14	VOE 979230	1					Flange nut	Tuerca embridada	Porca flangeada	Écrou à embase	

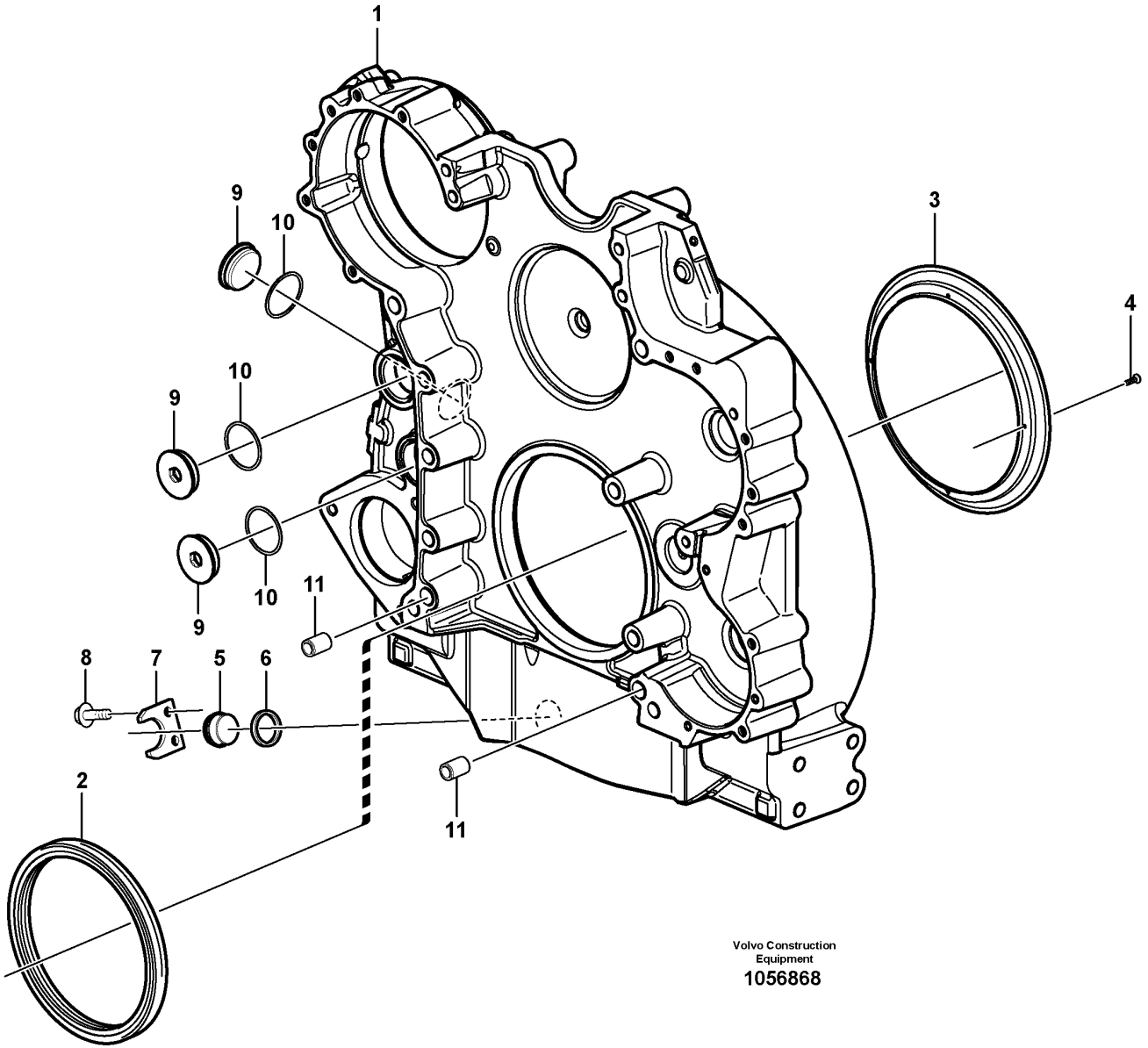

Volvo Construction Equipment

1056868

Fig.	Part No.	Quantity 1	2	3	PS	KIT	Description	Denominación	Denominação	Dénomination	Notes
	VOE 15106970	1					Flywheel housing	Cubierta de volante	Carcaça do volante	Carter de volant	
1		1			NS		•Flywheel Hsg	•Cubiert Volante	•Carcaça do volante	•Carter Volant	
2	**VOE 1543896**	1			SS		•Sealing ring	•Anillo retén	•Anel de vedação	•Bague étanchéité	
3	**VOE 15004855**	1					•Oil deflector ring	•Aro deflector de aceite	•Anel defletor de óleo	•Plaque retour huile	
4	**VOE 13905650**	4					•Drive screw	•Tornillo motriz	•Parafuso	•Vis de commande	
5	**VOE 11031785**	1					•Plug	•Tapón	•Bujão	•Tampon	
6	**VOE 421158**	1					•Sealing ring	•Anillo retén	•Anel de vedação	•Bague étanchéité	
7	**VOE 11031769**	1					•Lock washer	•Arandela seguridad	•Arruela trava	•Rondelle verrouillage	
8	**VOE 946440**	2					•Flange screw	•Tornillo embridado	•Parafuso flangeado	•Vis à embase	
9	**VOE 15134976**	3					•Plug	•Tapón	•Tampão	•Bouchon	
10	**VOE 1556907**	3					•Gasket	•Junta	•Junta	•Joint	
11	**VOE 1547940**	2					•Pin	•Pasador	•Coupilha	•Clavette	
		1			NS		•Sign	•Letrero	•Letreiro	•Enseigne	
	VOE 950891	4					•Drive screw	•Tornillo motriz	•Parafuso	•Vis de commande	

1		**Flywheel housing** **Carcasa del volante** **Carcaça do volante** **Carter de volant**	Catalogue id **20591**	Group **216**
2				
3			Illustr. No **1056868**	Section **300**
4				
5		**8288863, 8290446, 8290246, 8290247**	Issue **20027088-G**	Page **121**

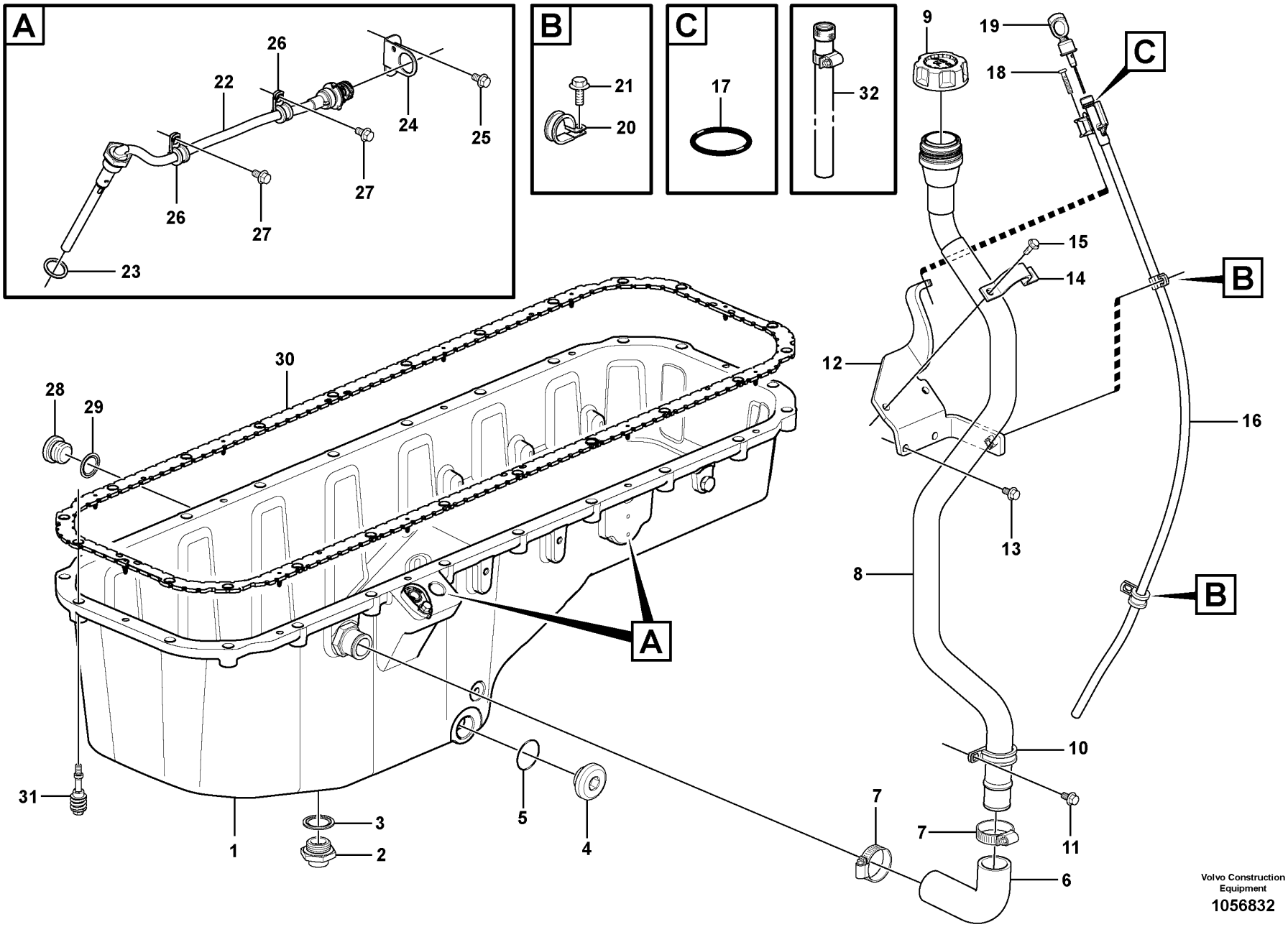

Volvo Construction Equipment

1056832

Fig.	Part No.	Quantity 1	2	3	PS	KIT	Description	Denominación	Denominação	Dénomination	Notes
1		1	1				Oil Pan	Carter de aceite	Cárter de óleo	Carter d'huile	See group 217-200 page 131
2	VOE 15128018	1	1				Valve	Válvula	Válvula	Valve	
3	VOE 982509	1	1				•Gasket	•Junta	•Junta	•Joint	
4	VOE 11127354	1	1				Plug	Tapón	Bujão	Tampon	
5	VOE 13948610	1	1				O-ring	Anillo tórico	Anel-o	Joint torique	
6	VOE 17233199	1	1				Hose	Manguera	Mangueira	Flexible	(VOE 15105168)
7	VOE 994561	2	2				Hose clamp	Abrazadera de manguera	Braçadeira da mangueira	Collier durite	
8	VOE 15124511	1	1				Oil filler pipe	Tubo de llenado de aceite	Tubo enchimento óleo	Tube remplissage huile	
9	VOE 20807510	1	1				Oil filler cap	Tapa de llenado de aceite	Tampa-enchim. óleo	Bouchon de remplissage d'huile	
10	VOE 949850	1	1				Clamp	Abrazadera	Braçadeira	Collier serrage	
11	VOE 946440	1	1				Flange screw	Tornillo embridado	Parafuso flangeado	Vis à embase	
12	VOE 15124487	1	1				Bracket	Consola	Suporte	Console	
13	VOE 13946173	2	2				Screw	Tornillo	Parafuso	Vis	
14	VOE 15148247	1	1				Clamp	Abrazadera	Braçadeira	Collier serrage	
15	VOE 13945444	2	2				Screw	Tornillo	Parafuso	Vis	
16	VOE 15124561	1	1				Pipe	Tubo	Tubo	Tuyau	
17	VOE 944124	1	1				•O-ring	•Anillo tórico	•Anel-o	•Joint torique	
18	VOE 975371	1	1				Six point socket screw	Racor de seis dientes	Paraf soquete sext	Vis à 6 pans creux	
19	VOE 15124551	1	1				Oil dipstick	Varilla medidora de aceite	Indicador nível óleo	Jauge d'huile	
20	VOE 13949746	2	2				Clamp	Abrazadera	Braçadeira	Collier serrage	
21	VOE 946440	1	1				Flange screw	Tornillo embridado	Parafuso flangeado	Vis à embase	L = 16 mm
21	VOE 13946173	1	1				Screw	Tornillo	Parafuso	Vis	L = 20 mm
22	VOE 11423761	1	1				Oil level sensor	Sensor nivel aceite	Sensor nível de óleo	Capteur de niveau d'huile	
23	VOE 949329	1	1				Gasket	Junta	Junta	Joint	
24	VOE 3988328	1	1				Bracket	Consola	Suporte	Console	
25	VOE 946440	1	1				Flange screw	Tornillo embridado	Parafuso flangeado	Vis à embase	
26	VOE 13949746	2	2				Clamp	Abrazadera	Braçadeira	Collier serrage	
27	VOE 946440	2	2				Flange screw	Tornillo embridado	Parafuso flangeado	Vis à embase	
28	VOE 960630	1	1				Plug	Tapón	Bujão	Tampon	
29	VOE 20852764	1	1				Sealing ring	Anillo retén	Anel de vedação	Bague étanchéité	

1	8290246 ENG - 581207	**Oil sump with mounting parts** **Cárter de aceite con elementos de montaje** **Cárter de óleo com peças de montagem** **Carter d'huile avec fixations**	Catalogue id **20591**	Group **217**
2	8288863, 8290446, 8290247		Illustr. No **1056832**	Section **100**
3				
4			Issue **20027088-G**	Page **123**
5		**8288863, 8290446, 8290246, 8290247**		

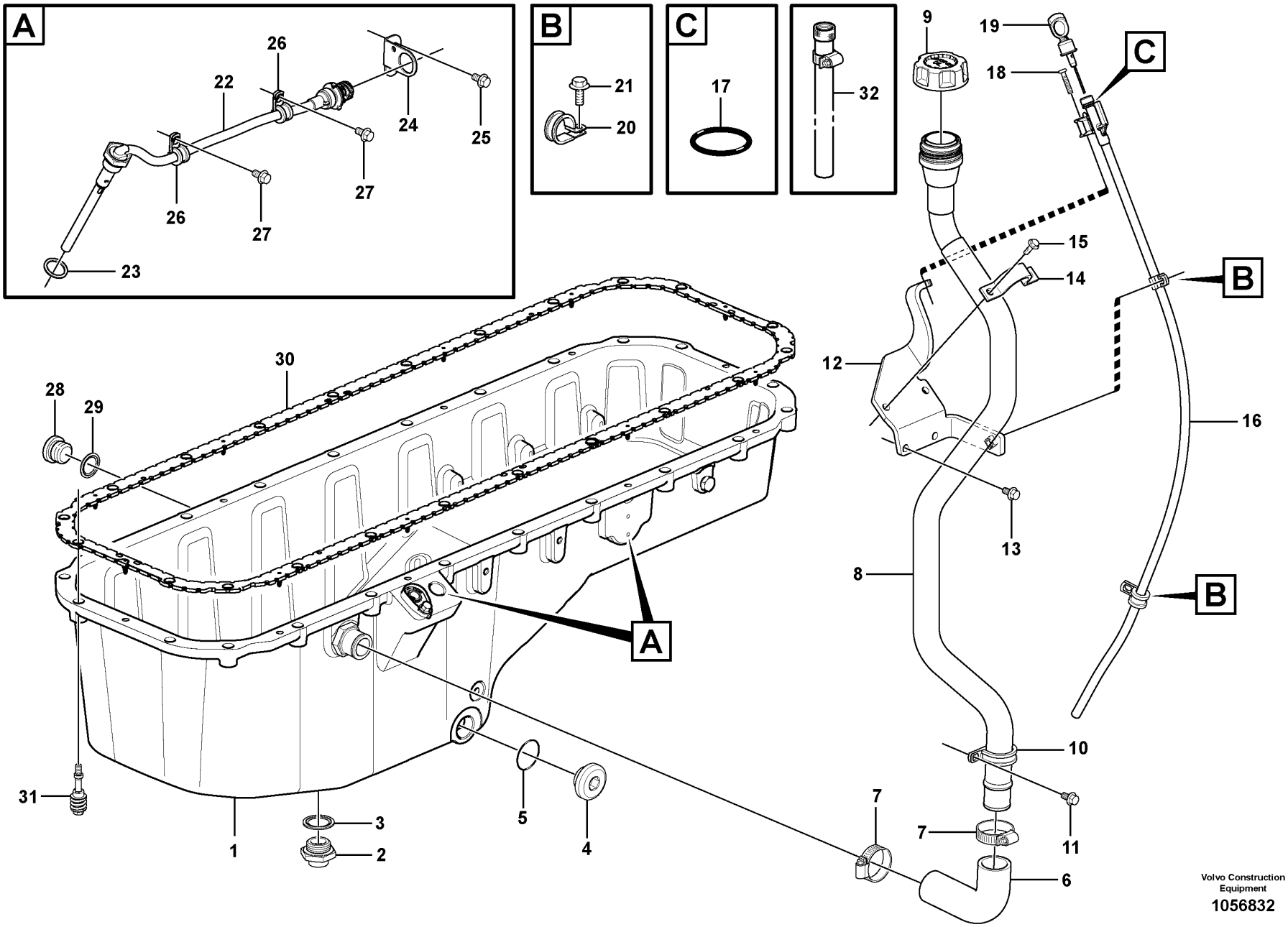

Volvo Construction Equipment

1056832

Fig.	Part No.	Quantity 1	2	3	PS	KIT	Description	Denominación	Denominação	Dénomination	Notes
30	VOE 21293367	1	1				Sealing strip	Moldura retén	Friso de vedação	Bande d'étanchéité	
31	VOE 20739547	22	22				Flange screw	Tornillo embridado	Parafuso flangeado	Vis à embase	
32	VOE 11127320	1	1				Hose	Manguera	Mangueira	Flexible	

1	8290246 ENG - 581207	**Oil sump with mounting parts** **Cárter de aceite con elementos de montaje** **Cárter de óleo com peças de montagem** **Carter d'huile avec fixations**	Catalogue id **20591**	Group **217**
2	8288863, 8290446, 8290247			
3			Illustr. No **1056832**	Section **100**
4				
5		**8288863, 8290446, 8290246, 8290247**	Issue **20027088-G**	Page **125**

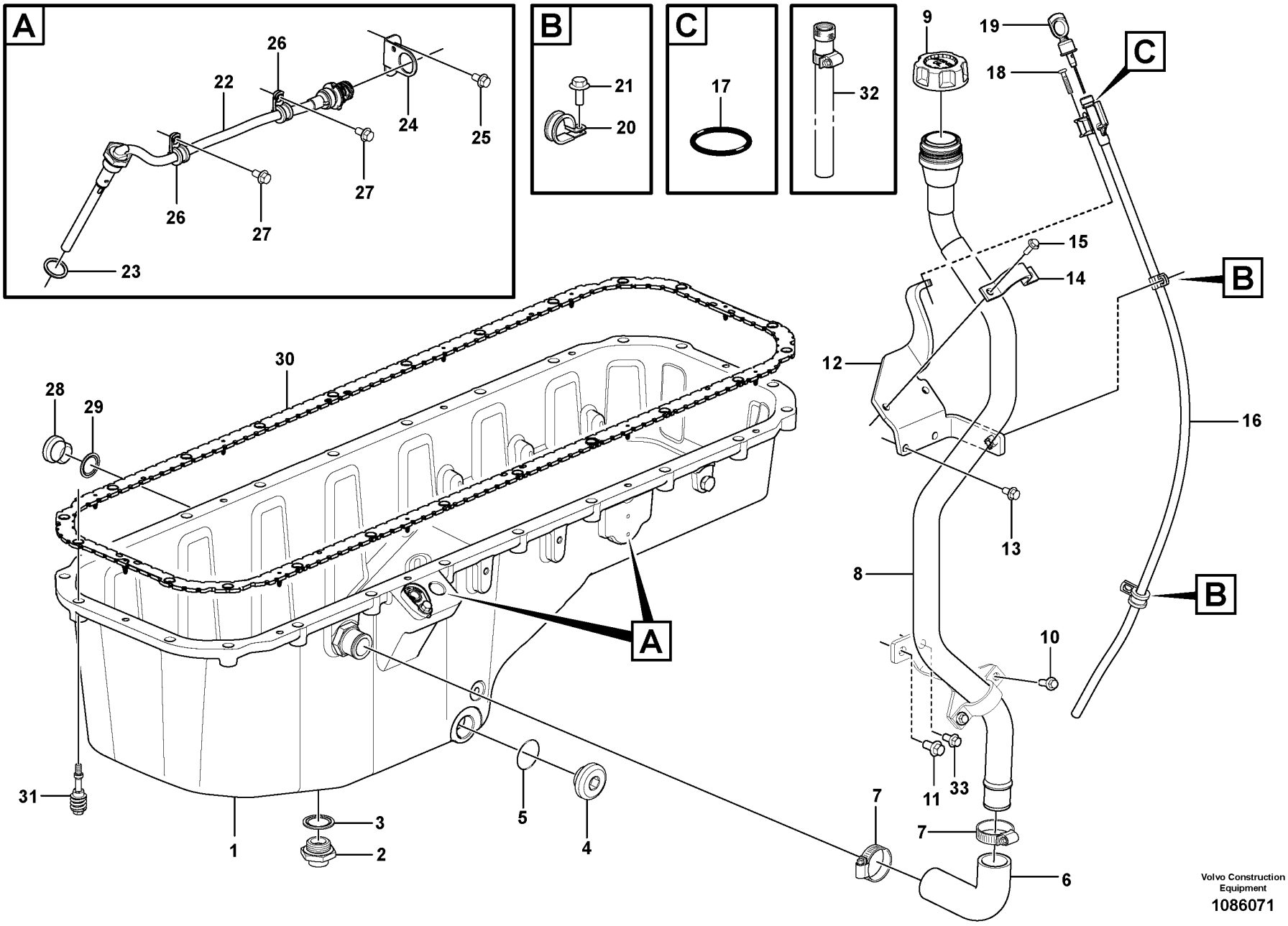
A
B
C
26
22
24
25
27
26
27
23
21
20
17
32
9
19
18
C
15
14
B
12
16
13
8
B
10
11
33
7
7
6
30
28
29
A
31
1
3
2
5
4
Volvo Construction Equipment
1086071

Fig.	Part No.	Quantity 1	2	3	PS	KIT	Description	Denominación	Denominação	Dénomination	Notes
1		1					Oil Pan	Carter de aceite	Cárter de óleo	Carter d'huile	See group 217-200 page 131
2	VOE 15128018	1					Valve	Válvula	Válvula	Valve	
3	VOE 982509	1					•Gasket	•Junta	•Junta	•Joint	
4	VOE 11127354	1					Plug	Tapón	Bujão	Tampon	
5	VOE 13948610	1					O-ring	Anillo tórico	Anel-o	Joint torique	
6	VOE 17233199	1					Hose	Manguera	Mangueira	Flexible	(VOE 15105168)
7	VOE 994561	2					Hose clamp	Abrazadera de manguera	Braçadeira da mangueira	Collier durite	
8	VOE 15124511	1					Oil filler pipe	Tubo de llenado de aceite	Tubo enchimento óleo	Tube remplissage huile	
9	VOE 20807510	1					Oil filler cap	Tapa de llenado de aceite	Tampa-enchim. óleo	Bouchon de remplissage d'huile	
10	VOE 984735	2					Flange screw	Tornillo embridado	Parafuso flangeado	Vis à embase	
11	VOE 984752	1					Flange screw	Tornillo embridado	Parafuso flangeado	Vis à embase	
12	VOE 15124487	1					Bracket	Consola	Suporte	Console	
13	VOE 13946173	2					Screw	Tornillo	Parafuso	Vis	
14	VOE 15148247	1					Clamp	Abrazadera	Braçadeira	Collier serrage	
15	VOE 13945444	2					Screw	Tornillo	Parafuso	Vis	
16	VOE 15124561	1					Pipe	Tubo	Tubo	Tuyau	
17	VOE 944124	1					•O-ring	•Anillo tórico	•Anel-o	•Joint torique	
18	VOE 975371	1					Six point socket screw	Racor de seis dientes	Paraf soquete sext	Vis à 6 pans creux	
19	VOE 15124551	1					Oil dipstick	Varilla medidora de aceite	Indicador nível óleo	Jauge d'huile	
20	VOE 13949746	2					Clamp	Abrazadera	Braçadeira	Collier serrage	
21	VOE 946440	1					Flange screw	Tornillo embridado	Parafuso flangeado	Vis à embase	L = 16 mm
21	VOE 13946173	1					Screw	Tornillo	Parafuso	Vis	L = 20 mm
22	VOE 11423761	1					Oil level sensor	Sensor nivel aceite	Sensor nível de óleo	Capteur de niveau d'huile	
23	VOE 949329	1					Gasket	Junta	Junta	Joint	
24	VOE 3988328	1					Bracket	Consola	Suporte	Console	
25	VOE 946440	1					Flange screw	Tornillo embridado	Parafuso flangeado	Vis à embase	
26	VOE 13949746	2					Clamp	Abrazadera	Braçadeira	Collier serrage	
27	VOE 946440	2					Flange screw	Tornillo embridado	Parafuso flangeado	Vis à embase	
28	VOE 960630	1					Plug	Tapón	Bujão	Tampon	
29	VOE 20852764	1					Sealing ring	Anillo retén	Anel de vedação	Bague étanchéité	

1		**Oil sump with mounting parts** **Cárter de aceite con elementos de montaje** **Cárter de óleo com peças de montagem** **Carter d'huile avec fixations**	Catalogue id **20591**	Group **217**
2				
3			Illustr. No **1086071**	Section **110**
4				
5		**8290246, ENG 581208 -**	Issue **20027088-G**	Page **127**

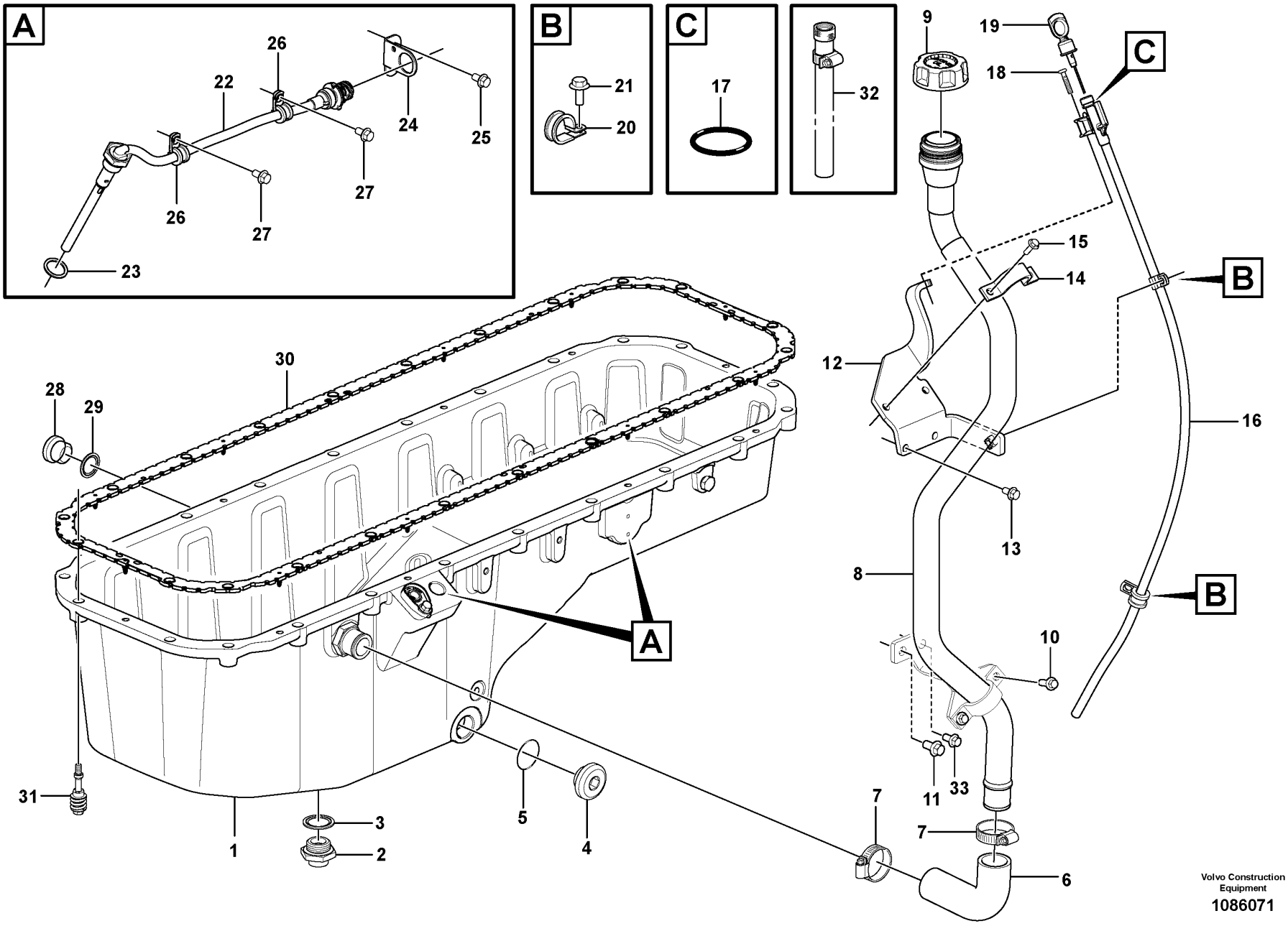
A
B
C
26
22
24
25
27
26
27
23
21
20
17
32
9
19
18
C
15
14
B
12
16
13
8
B
10
11
33
7
7
6
30
28
29
A
31
1
3
2
5
4
Volvo Construction Equipment
1086071

Fig.	Part No.	Quantity 1	2	3	PS	KIT	Description	Denominación	Denominação	Dénomination	Notes
30	VOE 21293367	1					Sealing strip	Moldura retén	Friso de vedação	Bande d'étanchéité	
31	VOE 20739547	22					Flange screw	Tornillo embridado	Parafuso flangeado	Vis à embase	
32	VOE 11127320	1					Hose	Manguera	Mangueira	Flexible	
33	VOE 984734	1					Flange screw	Tornillo embridado	Parafuso flangeado	Vis à embase	

1		**Oil sump with mounting parts** **Cárter de aceite con elementos de montaje** **Cárter de óleo com peças de montagem** **Carter d'huile avec fixations**	Catalogue id **20591**	Group **217**
2				
3			Illustr. No **1086071**	Section **110**
4				
5		**8290246, ENG 581208 -**	Issue **20027088-G**	Page **129**

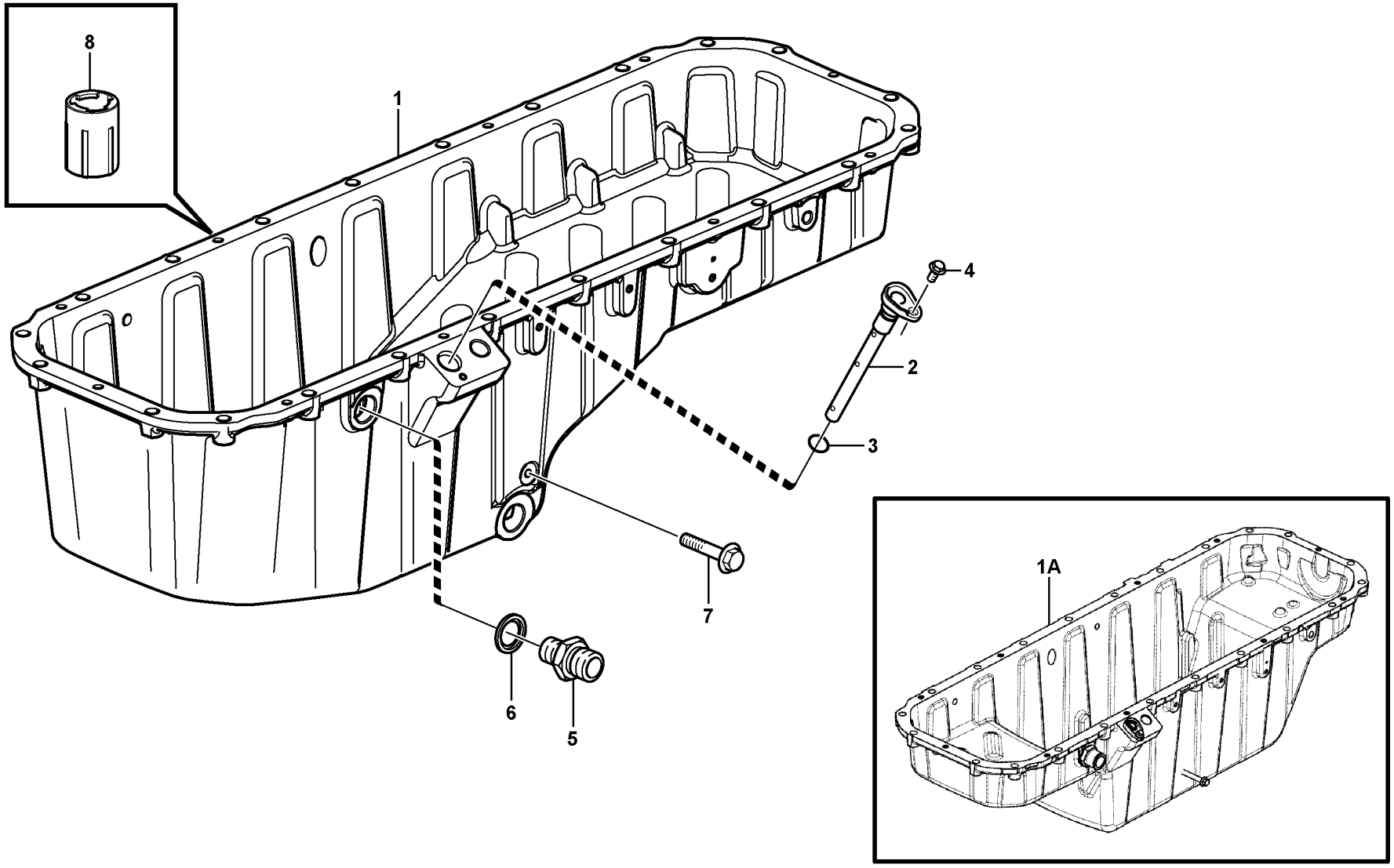

Volvo Construction Equipment

1091377

Fig.	Part No.	Quantity 1	2	3	4	5	PS	KIT	Description	Denominación	Denominação	Dénomination	Notes
1	**VOE 15188833**	1					SS		Oil pan	Cárter de aceite	Cárter	Carter d'huile	
1	**VOE 17227297**		1				SS		Oil pan	Cárter de aceite	Cárter	Carter d'huile	
1	**VOE 17219254**			1					Oil pan	Cárter de aceite	Cárter	Carter d'huile	
1A	**VOE 17430646**				1				Oil Pan	Carter de aceite	Cárter de óleo	Carter d'huile	
2	**VOE 21523327**	1	1	1	1				•Pipe	•Tubo	•Tubo	•Tuyau	
3		1	1	1	1		NS		••O-ring	••Junta torica	••Anel de vedação-O	••Joint Torique	
4	**VOE 946440**	1							•Flange screw	•Tornillo embridado	•Parafuso flangeado	•Vis à embase	
4	**VOE 13946173**		1						•Screw	•Tornillo	•Parafuso	•Vis	
4	**VOE 984734**			1	1				•Flange screw	•Tornillo embridado	•Parafuso flangeado	•Vis à embase	
5	**VOE 11162582**	1	1	1	1				•Nipple	•Niple	•Niple	•Raccord	
6	**VOE 982509**	1	1	1	1				•Gasket	•Junta	•Junta	•Joint	
7	**VOE 965221**	2	2						•Flange screw	•Tornillo embridado	•Parafuso flangeado	•Vis à embase	
7	**VOE 994208**			2					•Flange screw	•Tornillo embridado	•Parafuso flangeado	•Vis à embase	
7	**VOE 984734**				2				•Flange screw	•Tornillo embridado	•Parafuso flangeado	•Vis à embase	
8	**VOE 15127201**	10	10	10	10				•Retainer	•Soporte	•Retentor	•Retenue	

1	**ENG - 341637**
2	**ENG 341638 - 403267**
3	**ENG 403268 - 521111**
4	**ENG 521112 -**
5	

Oil sump
Cárter
Cárter de óleo
Carter d'huile

8288863, 8290446, 8290246, 8290247

Catalogue id **20591**	Group **217**
Illustr. No **1091377**	Section **200**
Issue **20027088-G**	Page **131**

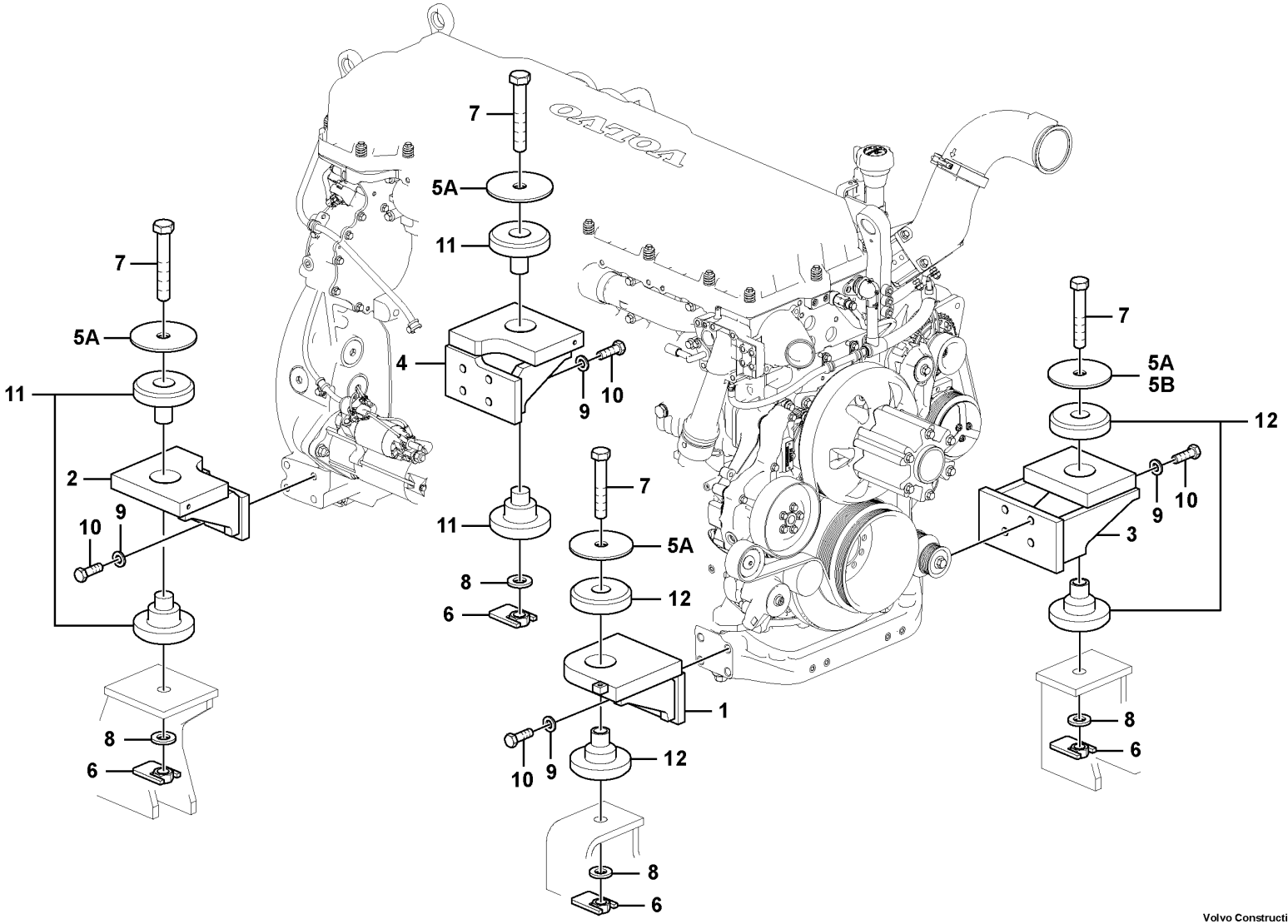

Volvo Construction Equipment
1063276

Fig.	Part No.	Quantity 1	2	3	PS	KIT	Description	Denominación	Denominação	Dénomination	Notes
1	VOE 14590628	1	1				Bracket	Consola	Suporte	Console	
1				1	NS		Bracket	Ménsula	Suporte	Console	
2	VOE 14590633	1	1	1			Bracket	Consola	Suporte	Console	
3	VOE 14590634	1	1	1			Bracket	Consola	Suporte	Console	
4	VOE 14590635	1	1	1			Bracket	Consola	Suporte	Console	
5A	VOE 14532475	4	3	3			Washer	Arandela	Arruela	Rondelle	
5B	VOE 14626850		1	1			Washer	Arandela	Arruela	Rondelle	
6	VOE 14512934	4	4	4			Nut	Tuerca	Porca	Écrou	
7	VOE 993005	4	4	4			Hexagon screw	Tornillo hexagonal	Parafuso sextavado	Vis à tête hexagonale	
8	VOE 992049	4	4	4			Plain washer	Arandela plana	Arruela simples	Rondelle plane	
9	VOE 992045	16	16	16			Plain washer	Arandela plana	Arruela simples	Rondelle plane	
10	VOE 978938	16	16	16			Hexagon screw	Tornillo hexagonal	Parafuso sextavado	Vis à tête hexagonale	
11	VOE 14500336	2		2			Cushion	Cojín	Assento	Coussin	
12	SA 2012-00931	2	4	2			Cushion	Cojín	Assento	Coussin	

1	8288862
2	8291485,8291526
3	8291486
4	
5	

Engine mounting
Suspensión del motor
Suspensão do motor
Suspension du moteur

Catalogue id **20591**	Group **218**
Illustr. No **1063276**	Section **100**
Issue **20027088-G**	Page **133**

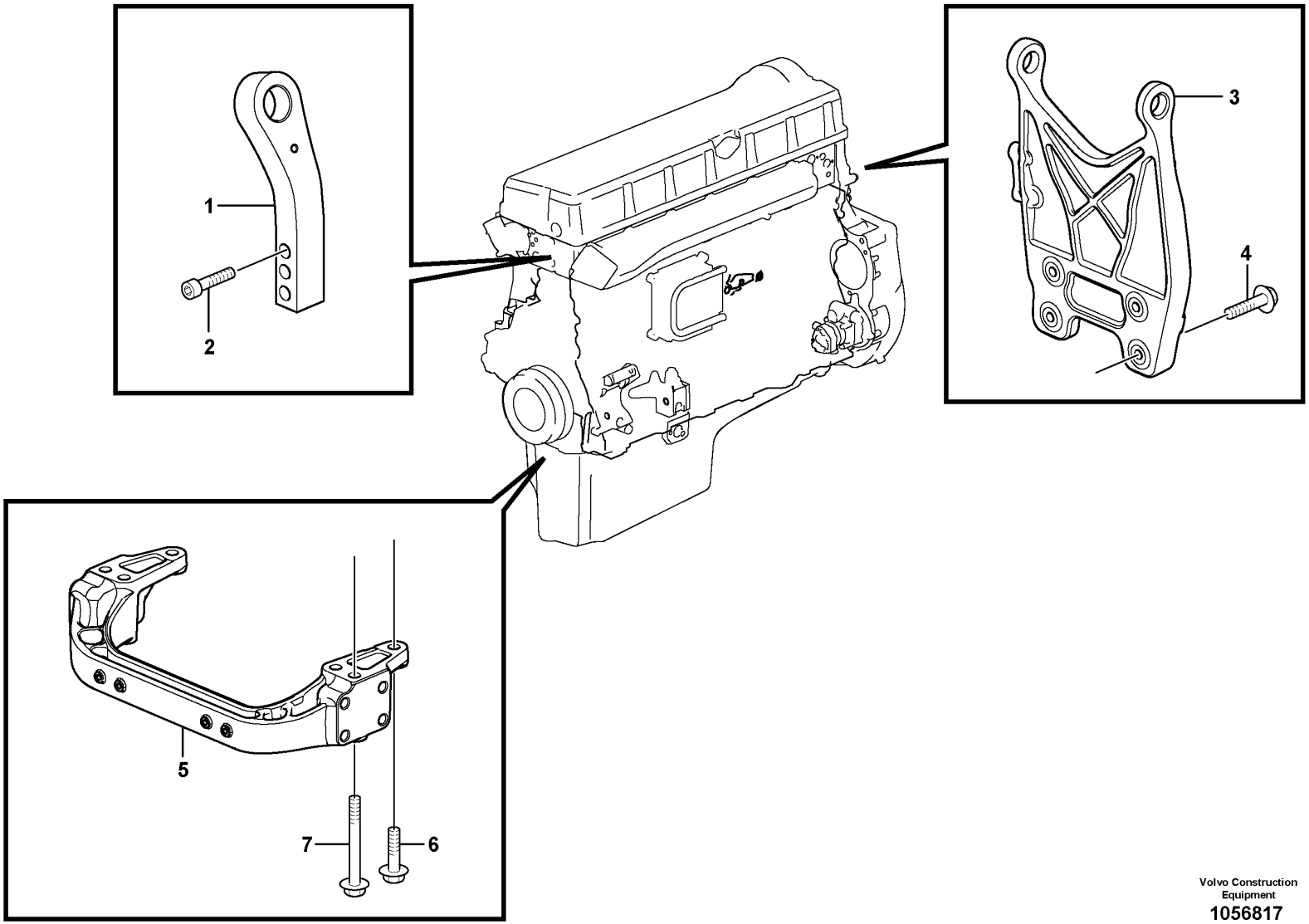

Volvo Construction Equipment
1056817

Fig.	Part No.	Quantity 1	2	3	PS	KIT	Description	Denominación	Denominação	Dénomination	Notes
1	VOE 21732324	1					Lifting eye	Argolla de elevación	Argola elevação	Oeillet levage	FRONT
2	VOE 977282	3					Hex. socket screw	Tornillo de hexágono embutido	Parafuso soquete sext	Vis à six pans creux	
3		1			NS		Lifting eye	Argoll elev	Olhal de içamento	Oeillet levage	REAR
4	VOE 975112	4					Flange screw	Tornillo embridado	Parafuso flangeado	Vis à embase	
5	VOE 22159034	1					Engine anchorage	Fijación de motor	Ancoragem do motor	Silent-bloc moteur	(VOE 3886317)
6	VOE 975126	2					Flange screw	Tornillo embridado	Parafuso flangeado	Vis à embase	L = 50 mm
7	VOE 975130	4					Flange screw	Tornillo embridado	Parafuso flangeado	Vis à embase	L = 120 mm

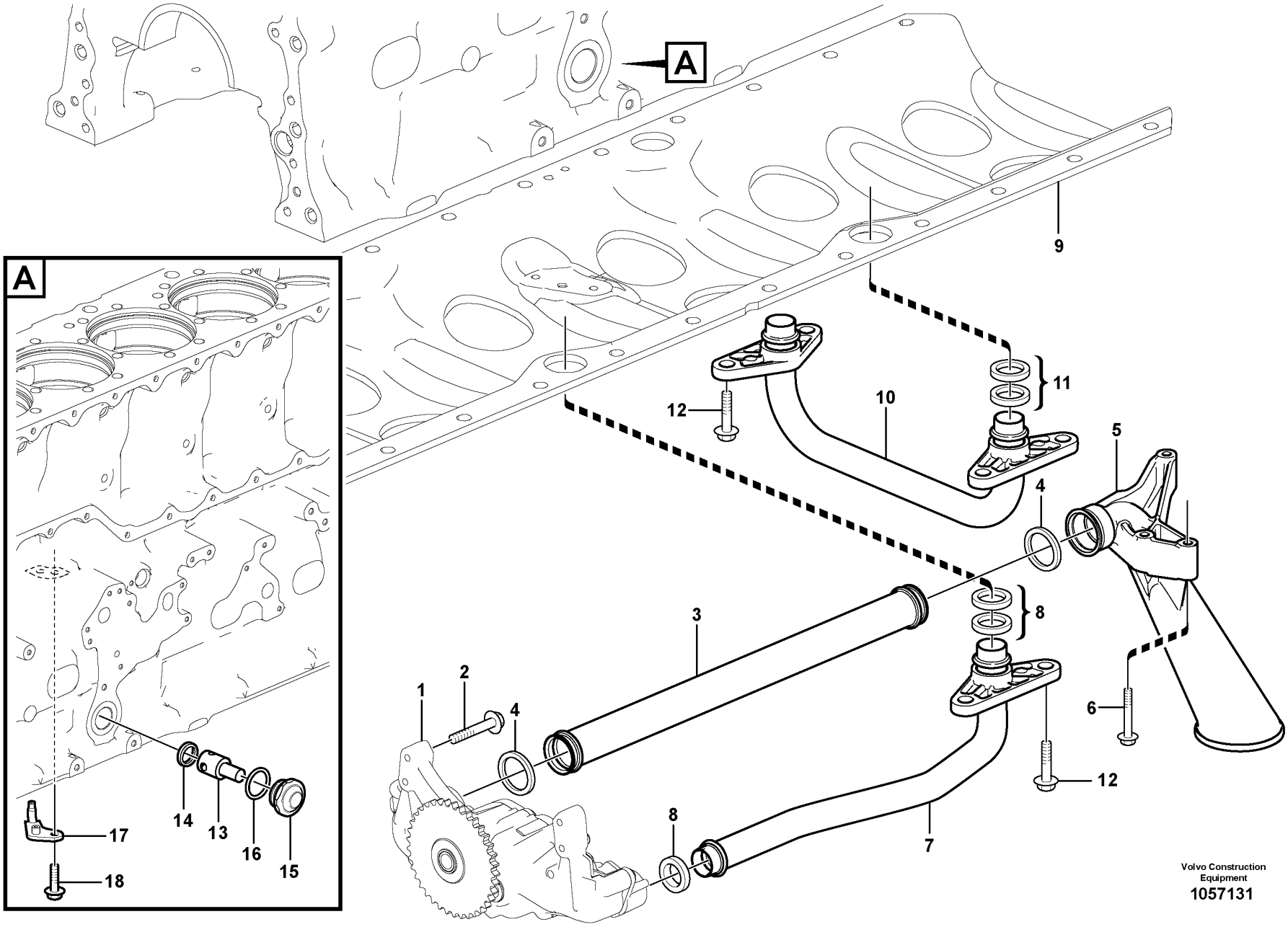

Volvo Construction Equipment
1057131

Fig.	Part No.	Quantity 1	2	3	PS	KIT	Description	Denominación	Denominação	Dénomination	Notes
1		1					Oil Pump	Bomba de aceite	Bomba de óleo	Pompe a huile	See group 221-200 page 143
2	VOE 13965180	4					Screw	Tornillo	Parafuso	Vis	
3	VOE 20509415	1					Suction pipe	Tubo de aspiración	Tubo de admissão	Tuyau aspiration	
4	VOE 20451487	2					Sealing ring	Anillo retén	Anel de vedação	Bague étanchéité	
5	VOE 15032706	1					Oil strainer	Colador	Peneira de óleo	Crépine d'huile	
6	VOE 977275	3					Flange screw	Tornillo embridado	Parafuso flangeado	Vis à embase	
7	VOE 21524766	1					Pressure pipe	Tubo de presión	Tubo de pressão	Conduit pression	
8	VOE 21092243	3					Sealing ring	Anillo retén	Anel de vedação	Bague étanchéité	
9		1					Frame	Bastidor	Chassi	Chassis	See group 212-100 page 79
10	VOE 21599109	1					Pressure pipe	Tubo de presión	Tubo de pressão	Conduit pression	
11	VOE 21092243	4					Sealing ring	Anillo retén	Anel de vedação	Bague étanchéité	
12		6					Screw	Tornillo	Parafuso	Vis	See group 212-100 page 79
13	VOE 3826265	1					Reducing Valve	Valv Reductora	Válvula redutora	Soupape Reduc.	LILAC
14	VOE 469846	1					Sealing ring	Anillo retén	Anel de vedação	Bague étanchéité	
15	VOE 1547934	1					Cover	Capó	Capô	Capot	
16	VOE 13948610	1					O-ring	Anillo tórico	Anel-o	Joint torique	
17	VOE 3155151	6					Piston cooling jet	Boquilla refrigeración pistón	Injetor resfriamento pistão	Buse refroidissement de piston	
18	VOE 13966378	6					Flange screw	Tornillo embridado	Parafuso flangeado	Vis à embase	

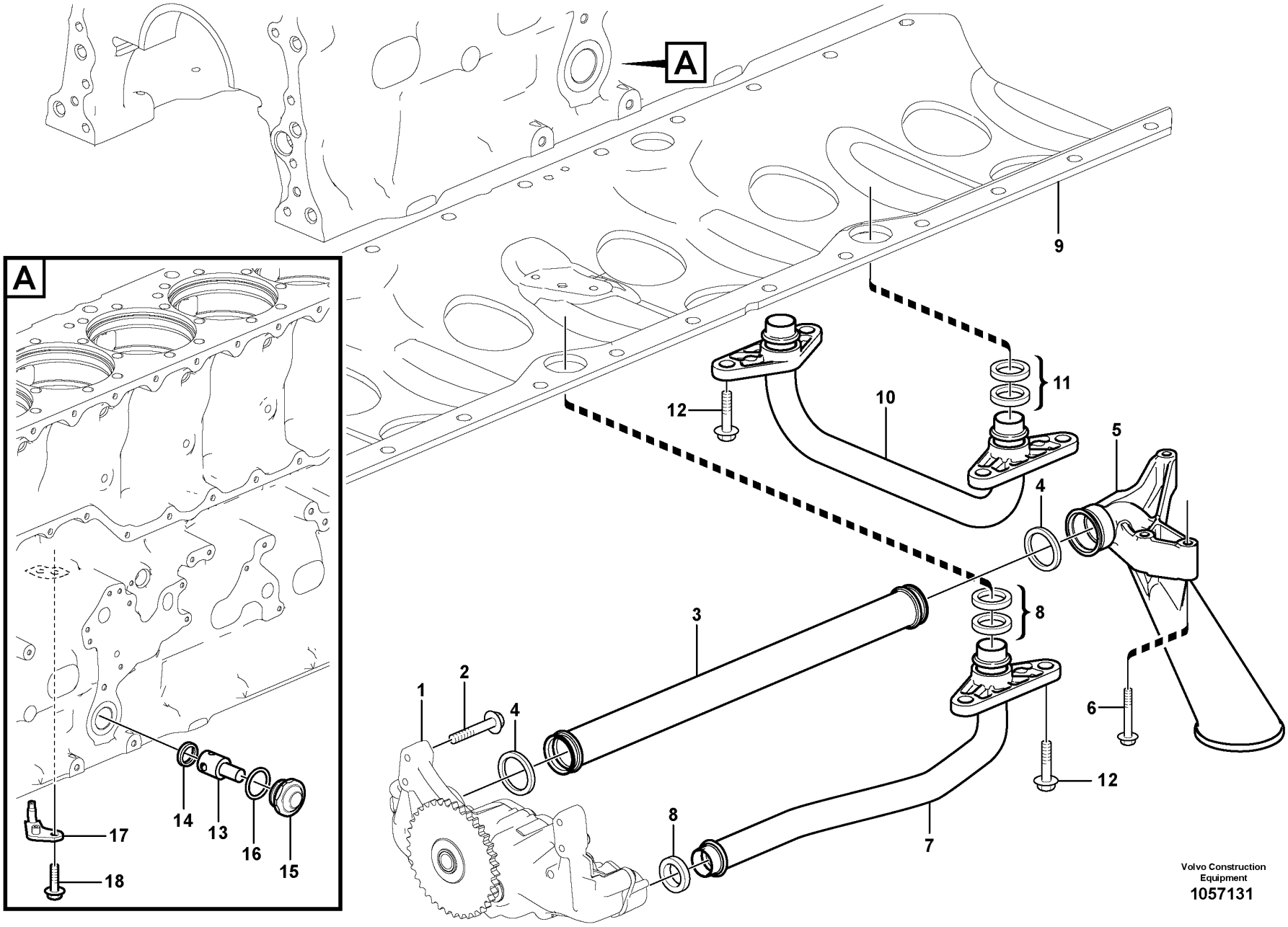

Volvo Construction Equipment
1057131

Fig.	Part No.	Quantity 1	2	3	PS	KIT	Description	Denominación	Denominação	Dénomination	Notes
1		1					Oil Pump	Bomba de aceite	Bomba de óleo	Pompe a huile	See group 221-200 page 143
2	VOE 13965180	4					Screw	Tornillo	Parafuso	Vis	
3	VOE 20509415	1					Suction pipe	Tubo de aspiración	Tubo de admissão	Tuyau aspiration	ENG - 521111
3	VOE 21599159	1					Suction pipe	Tubo de aspiración	Tubo de admissão	Tuyau aspiration	ENG 521112 -
4	VOE 20451487	2					Sealing ring	Anillo retén	Anel de vedação	Bague étanchéité	
5	VOE 15032706	1					Oil strainer	Colador	Peneira de óleo	Crépine d'huile	ENG - 521111
5	VOE 17212224	1					Oil strainer	Colador	Peneira de óleo	Crépine d'huile	ENG 521112 -
6	VOE 977275	3					Flange screw	Tornillo embridado	Parafuso flangeado	Vis à embase	
7	VOE 21524766	1					Pressure pipe	Tubo de presión	Tubo de pressão	Conduit pression	
8	VOE 21092243	3					Sealing ring	Anillo retén	Anel de vedação	Bague étanchéité	
9		1					Frame	Bastidor	Chassi	Chassis	See group 212-100 page 79
10	VOE 20498189	1					Pressure pipe	Tubo de presión	Tubo de pressão	Conduit pression	
11	VOE 21092243	4					Sealing ring	Anillo retén	Anel de vedação	Bague étanchéité	
12		6					Screw	Tornillo	Parafuso	Vis	See group 212-100 page 79
13	VOE 3826265	1					Reducing Valve	Valv Reductora	Válvula redutora	Soupape Reduc.	LILAC
14	VOE 469846	1					Sealing ring	Anillo retén	Anel de vedação	Bague étanchéité	
15	VOE 1547934	1					Cover	Capó	Capô	Capot	
16	VOE 13948610	1					O-ring	Anillo tórico	Anel-o	Joint torique	
17	VOE 3155151	6					Piston cooling jet	Boquilla refrigeración pistón	Injetor resfriamento pistão	Buse refroidissement de piston	
18	VOE 13966378	6					Flange screw	Tornillo embridado	Parafuso flangeado	Vis à embase	

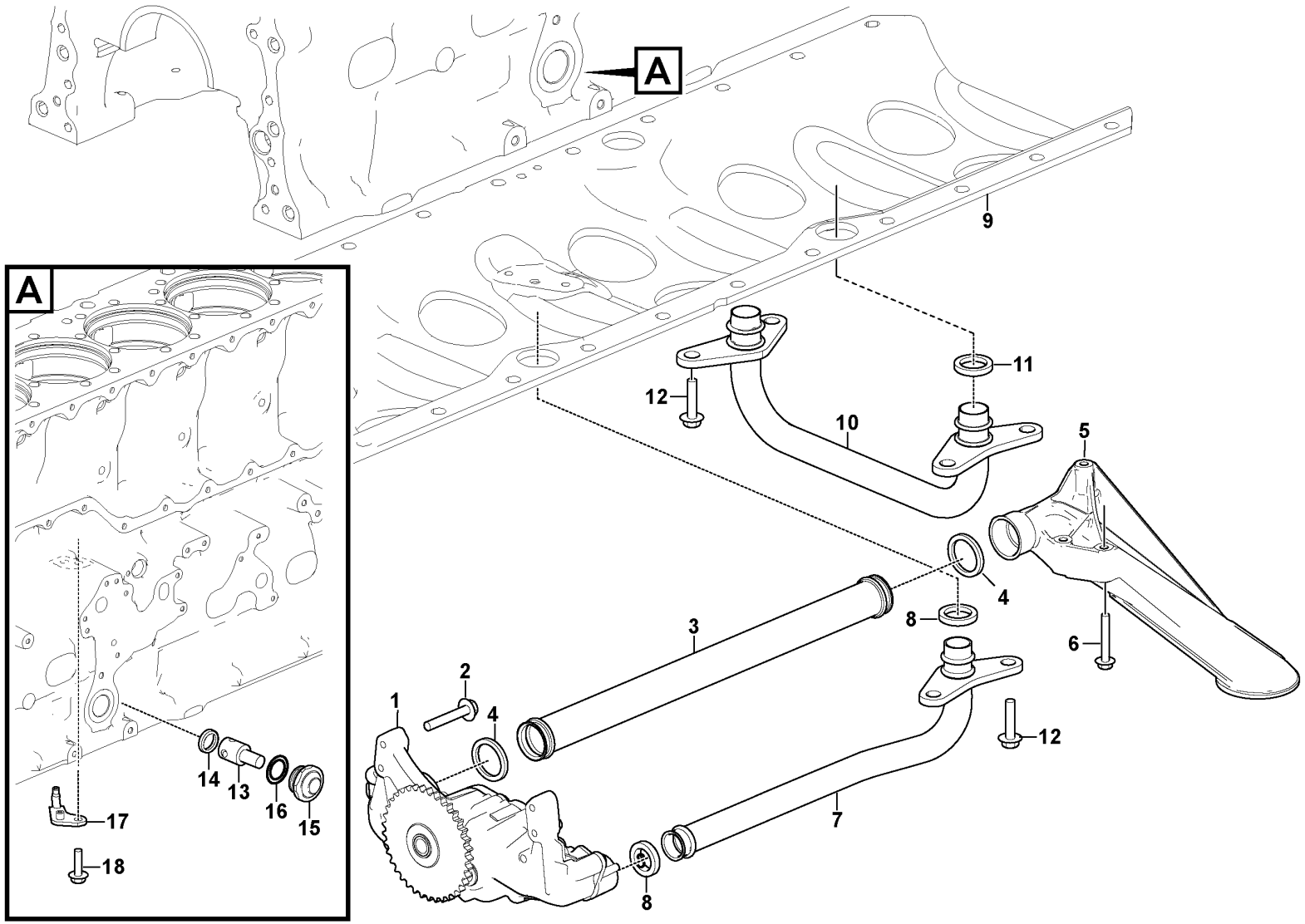

Volvo Construction Equipment

1081455

Fig.	Part No.	Quantity 1	2	3	PS	KIT	Description	Denominación	Denominação	Dénomination	Notes
1		1					Oil Pump	Bomba de aceite	Bomba de óleo	Pompe a huile	See group 221-200 page 143
2	VOE 13965180	4					Screw	Tornillo	Parafuso	Vis	
3	VOE 21599159	1					Suction pipe	Tubo de aspiración	Tubo de admissão	Tuyau aspiration	
4	VOE 20451487	2					Sealing ring	Anillo retén	Anel de vedação	Bague étanchéité	
5	VOE 17212224	1					Oil strainer	Colador	Peneira de óleo	Crépine d'huile	
6	VOE 977275	3					Flange screw	Tornillo embridado	Parafuso flangeado	Vis à embase	
7	VOE 21874957	1					Pressure pipe	Tubo de presión	Tubo de pressão	Conduit pression	
8	VOE 21092243	2					Sealing ring	Anillo retén	Anel de vedação	Bague étanchéité	
9		1					Frame	Bastidor	Chassi	Chassis	See group 212-100 page 79
10	VOE 21876770	1					Pressure pipe	Tubo de presión	Tubo de pressão	Conduit pression	
11	VOE 21092243	2					Sealing ring	Anillo retén	Anel de vedação	Bague étanchéité	
12		6					Screw	Tornillo	Parafuso	Vis	See group 212-100 page 79
13	VOE 3826265	1					Reducing Valve	Valv Reductora	Válvula redutora	Soupape Reduc.	LILAC
14	VOE 469846	1					Sealing ring	Anillo retén	Anel de vedação	Bague étanchéité	
15	VOE 1547934	1					Cover	Capó	Capô	Capot	
16	VOE 13948610	1					O-ring	Anillo tórico	Anel-o	Joint torique	
17	VOE 3155151	6					Piston cooling jet	Boquilla refrigeración pistón	Injetor resfriamento pistão	Buse refroidissement de piston	
18	VOE 13966378	6					Flange screw	Tornillo embridado	Parafuso flangeado	Vis à embase	

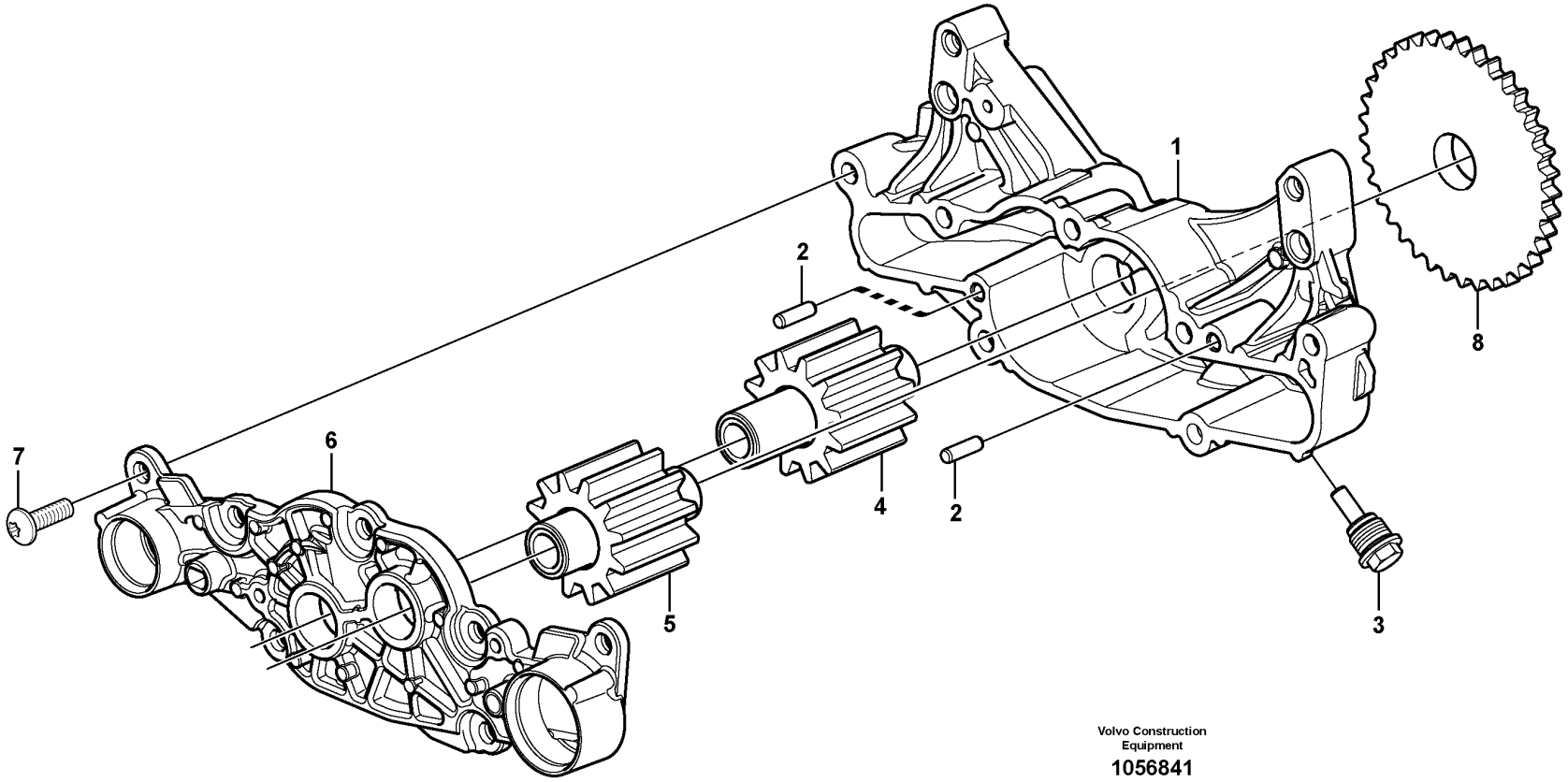

Volvo Construction Equipment

1056841

Fig.	Part No.	Quantity 1	2	3	PS	KIT	Description	Denominación	Denominação	Dénomination	Notes
	VOE 20824906	1					Oil pump	Bomba de aceite	Bomba de óleo	Pompe à huile	
1		1			NS		•Oil pump housing	•Caja de bomba de aceite	•Carcaça bomba de óleo	•Carter pompe huile	
2	**VOE 950545**	2					•Pin	•Pasador	•Pino	•Goupille	
3	**VOE 20731590**	1					•Plug	•Tapón	•Bujão	•Tampon	
4		1			NS		•Gear	•Engranaje	•Engrenagem	•Pignon	
5		1			NS		•Gear	•Engranaje	•Engrenagem	•Pignon	
6		1			NS		•Cover	•Tapa	•Tampa	•Couvercle	
7	**VOE 969600**	7					•Six point socket screw	•Racor de seis dientes	•Paraf soquete sext	•Vis à 6 pans creux	
8		1			NS		•Gear	•Engranaje	•Engrenagem	•Pignon	

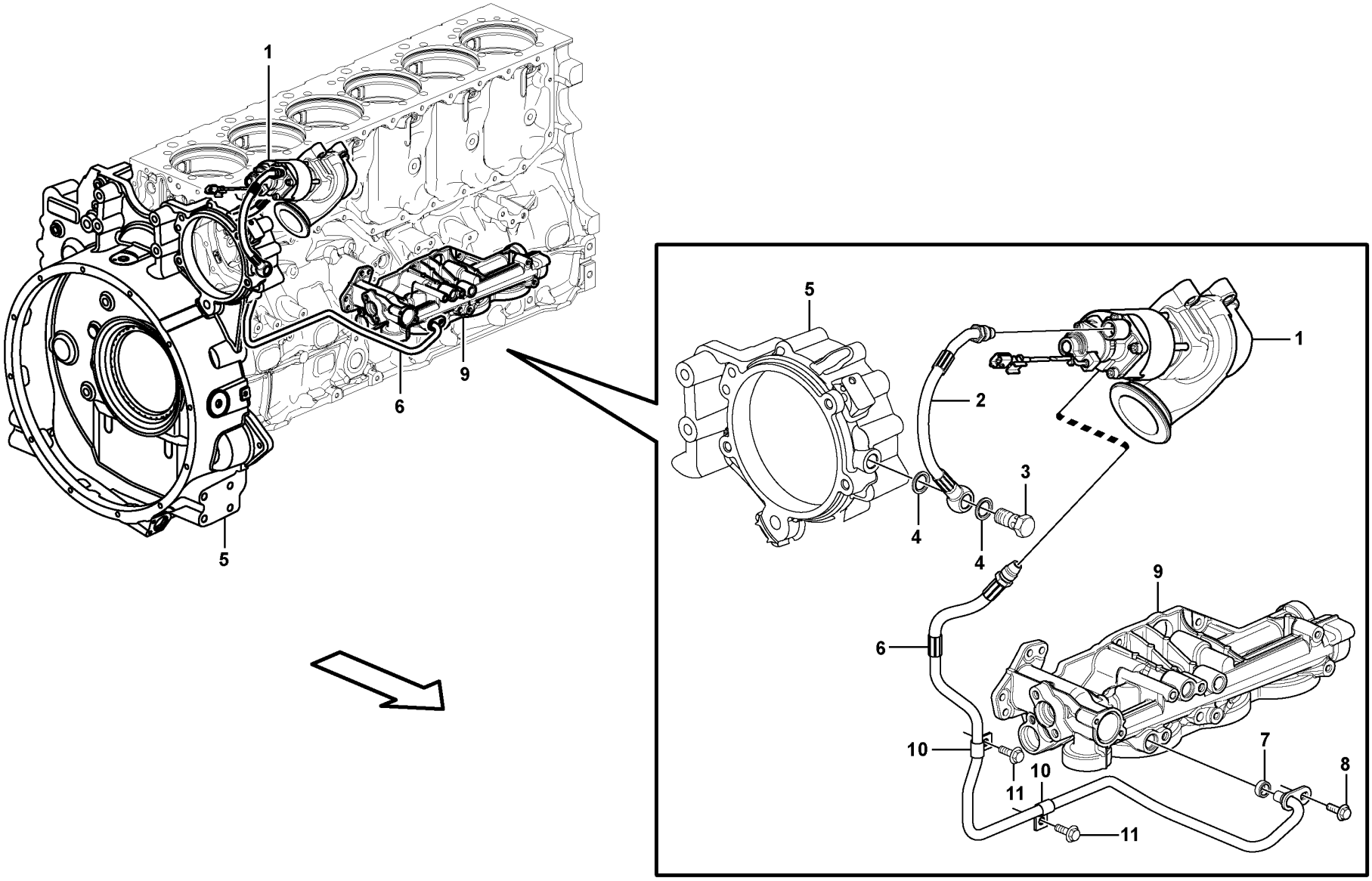

Volvo Construction Equipment

1057369

Fig.	Part No.	Quantity 1	2	3	PS	KIT	Description	Denominación	Denominação	Dénomination	Notes
1		1					EGR valve	Válvula EGR		Soupape EGR	See group 293-100 page 325
2	VOE 15094158	1					Oil hose	Manguera de aceite	Mangueira de óleo	Durit d'huile	
3	VOE 992061	1					•Hollow screw	•Tornillo perforado	•Parafuso união	•Vis creuse	
4	VOE 977935	2					•Gasket	•Junta	•Junta	•Joint	
5		1					Bearing Housing	Caja Cojinete	Caixa de mancais	Carter Palier	See group 482-100 page 567
6	VOE 21303063	1					Hose	Manguera	Mangueira	Flexible	
7	VOE 1636309	1					•Sealing ring	•Anillo retén	•Anel de vedação	•Bague étanchéité	
8	VOE 13949853	1					Flange screw	Tornillo embridado	Parafuso flangeado	Vis à embase	
9		1					Oil Filter Hous	Caja del filtro de aceite		Carter de filtre à huile	See group 222-100 page 151
10	VOE 18387	2					Clamp	Abrazadera	Grampo	Pince Serrage	
11	VOE 946440	2					Flange screw	Tornillo embridado	Parafuso flangeado	Vis à embase	

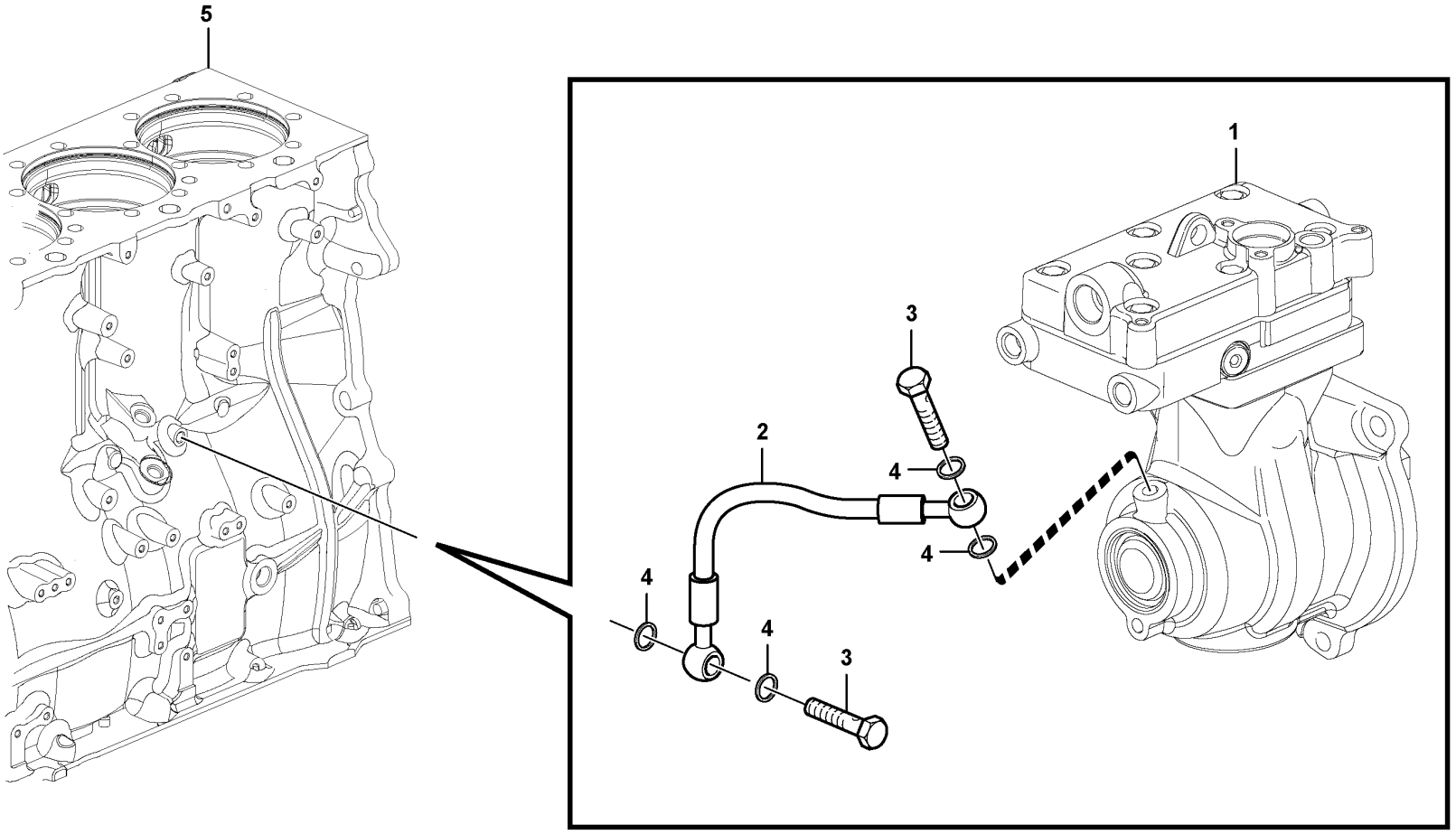

Volvo Construction Equipment
1057372

Fig.	Part No.	Quantity 1	2	3	PS	KIT	Description	Denominación	Denominação	Dénomination	Notes
1		1					Compressor	Compresor	Compressor	Compresseur	See group 254-500 page 235
2	VOE 15032763	1			SS		Pressure hose	Manguera de presión	Mangueira de alta pressão	Durit refoulement	L = 220 mm
3	VOE 968178	2					Hollow screw	Tornillo perforado	Parafuso união	Vis creuse	
4	VOE 20852763	4					Sealing ring	Anillo retén	Anel de vedação	Bague étanchéité	
5		1					Cylinder Block	Bloque Cilindro	Bloco de cilindros	Bloc-cylindres	See group 212-100 page 79

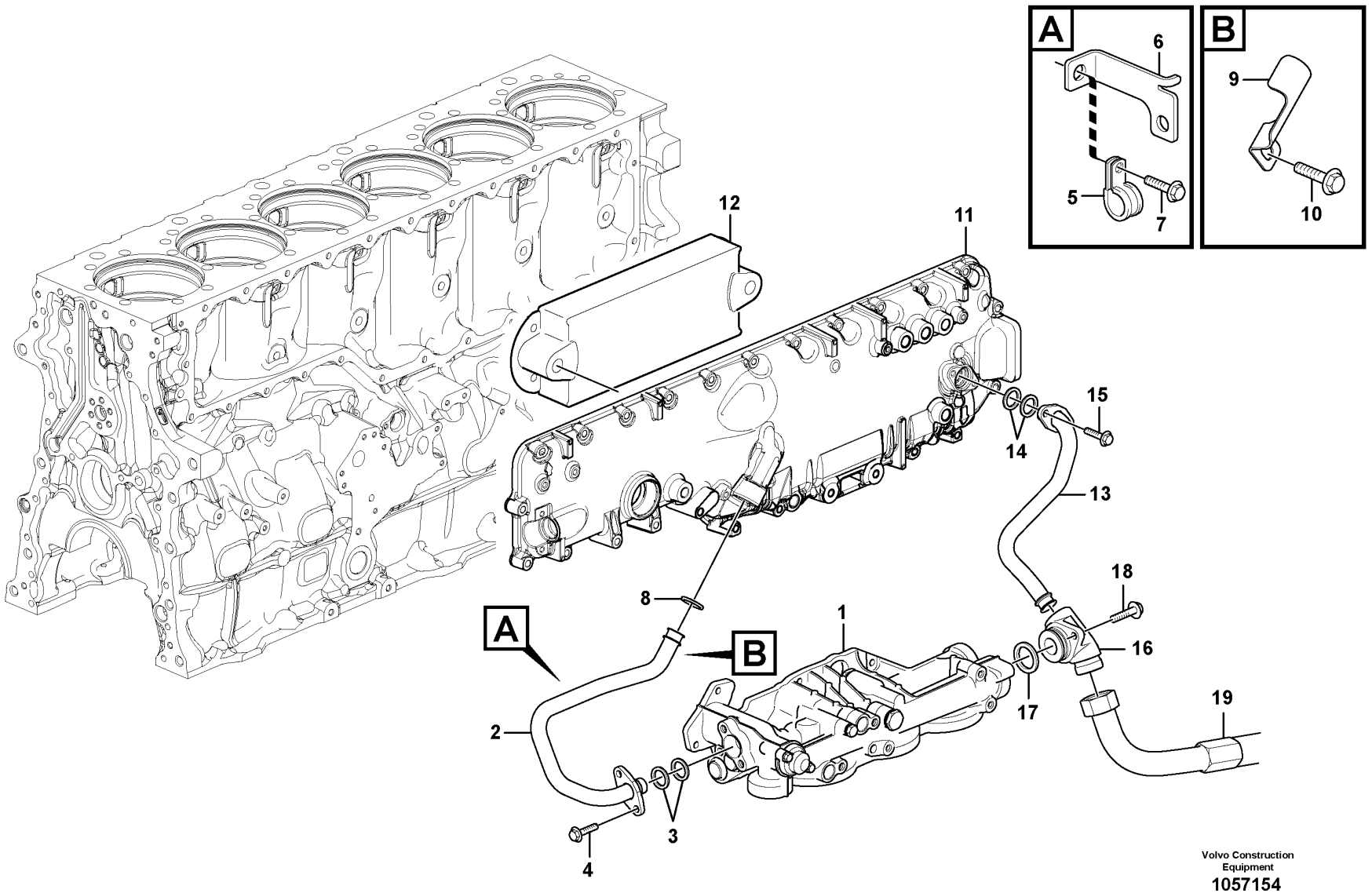

Volvo Construction Equipment

1057154

Fig.	Part No.	Quantity 1	2	3	PS	KIT	Description	Denominación	Denominação	Dénomination	Notes
1		1	1				Oil Filter Hous	Caja del filtro de aceite		Carter de filtre à huile	See group 222-100 page 151
2	**VOE 21599161**	1					Pipe	Tubo	Tubo	Tuyau	(VOE 20729314)
2	**VOE 21262063**		1				Pipe	Tubo	Tubo	Tuyau	
3	**VOE 471626**	2	2				Sealing ring	Anillo retén	Anel de vedação	Bague étanchéité	
4	**VOE 13949853**	2	2				Flange screw	Tornillo embridado	Parafuso flangeado	Vis à embase	
5	**VOE 11000239**	1					Clamp	Abrazadera	Braçadeira	Collier serrage	
6	**VOE 20909752**	1					Bracket	Consola	Suporte	Console	
7	**VOE 13946173**	1					Screw	Tornillo	Parafuso	Vis	
8	**VOE 471626**	1	1				Sealing ring	Anillo retén	Anel de vedação	Bague étanchéité	
9	**VOE 21230284**	1	1				Bracket	Consola	Suporte	Console	
10	**VOE 946440**	1					Flange screw	Tornillo embridado	Parafuso flangeado	Vis à embase	
11		1			NS		Cover	Capo	Tampa	Capot	See group 212-200 page 81
11			1				Cover	Capo	Tampa	Capot	See group 212-225 page 83
12		1	1				Oil Cooler	Enfriadores aceite	Refrigerador de óleo	Refroidisseur huile	See group 223-100 page 163
13	**VOE 21599162**	1					Pipe	Tubo	Tubo	Tuyau	(VOE 20741262)
13	**VOE 21081799**		1				Pipe	Tubo	Tubo	Tuyau	
14	**VOE 471626**	2	2				Sealing ring	Anillo retén	Anel de vedação	Bague étanchéité	
15	**VOE 13949853**	2	2				Flange screw	Tornillo embridado	Parafuso flangeado	Vis à embase	
16		1	1				Connector	Union	Conector	Raccord	See group 222-100 page 151
17		1	1				Sealing ring	Anillo reten	Anel de vedação	Bague d'étanchéité	See group 222-100 page 151
18		2	2				Flange screw	Torn embridado	Parafuso de flange	Vis à bride	See group 222-100 page 151
19		1	1				Oil Hose	Manguera Aceite	Mangueira de óleo	Durit Huile	See group 222-100 page 151

1	**8288863, 8290446**	**Lubrication system, Oil cooler** **Sistema de lubricación, enfriador de aceite** **Sistema de lubrificação, refrigerador de óleo** **Système de graissage, refroidisseur d'huile**	Catalogue id **20591**	Group **221**
2	**8290246, 8290247**		Illustr. No **1057154**	Section **500**
3				
4			Issue **20027088-G**	Page **149**
5				

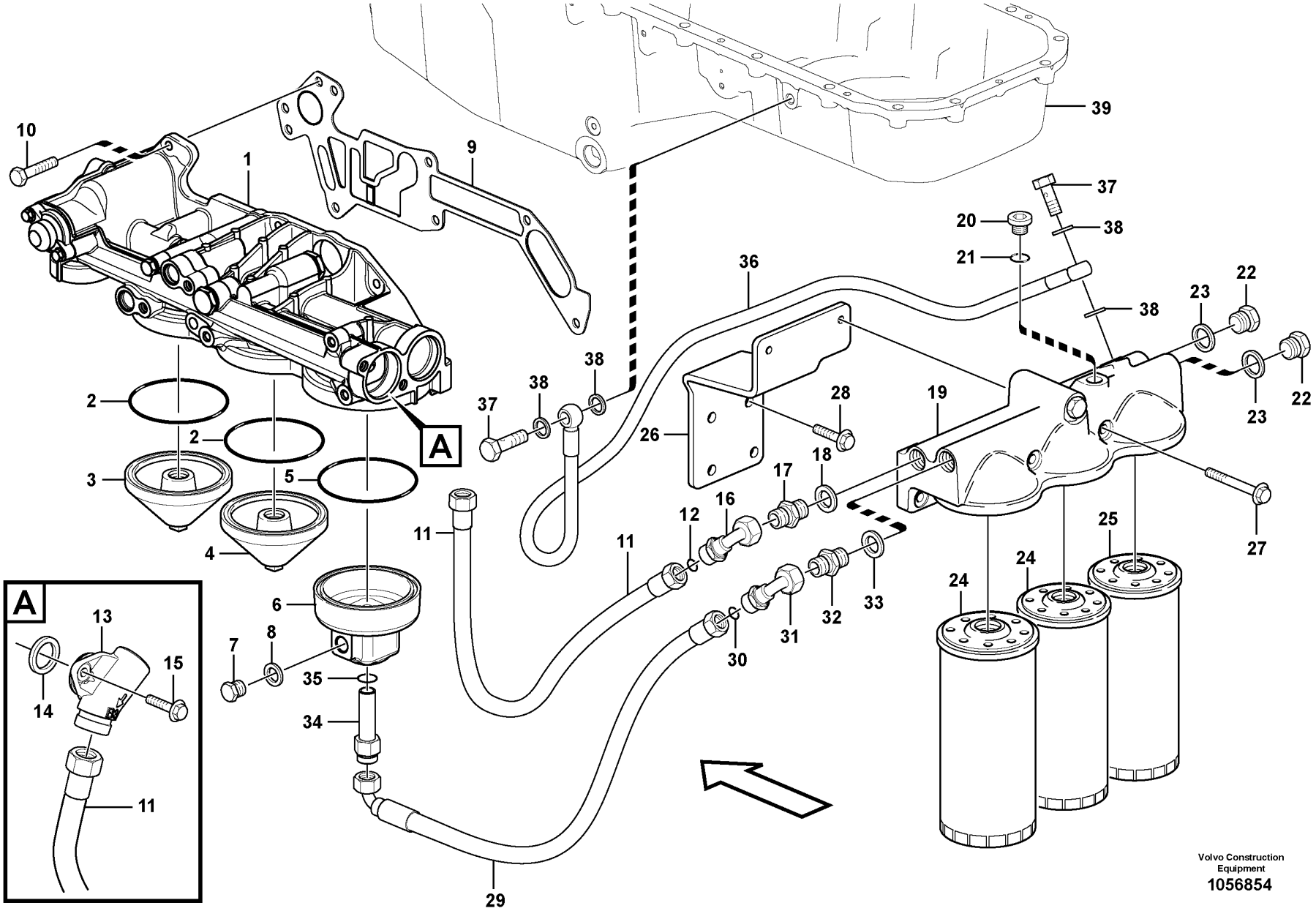
A
A
Volvo Construction Equipment
1056854

Fig.	Part No.	Quantity 1	2	3	PS	KIT	Description	Denominación	Denominação	Dénomination	Notes
1		1					Oil filter housing	Caja del filtro de aceite	Carcaça filtro de óleo	Boitier de filtre à huile	See group 222-200 page 155
2	VOE 993235	2					X-ring	Anillo x	Anel-x	Bague en x	
3	VOE 21145971	1					Cover	Tapa	Tampa	Couvercle	
4	VOE 21145970	1					Cover	Tapa	Tampa	Couvercle	
5	VOE 993235	1					X-ring	Anillo x	Anel-x	Bague en x	
6	VOE 17417260	1					Cover	Cubierta	Tampa	Capot	(VOE 15148125)
7	VOE 960632	1			SS		Plug	Tapón	Bujão	Tampon	
8	VOE 13947624	1					Plane gasket	Junta plana	Junta plana	Joint plan	
9	VOE 20787167	1					Gasket	Junta	Junta	Joint	
10	VOE 13945444	6					Screw	Tornillo	Parafuso	Vis	L = 25 mm
10	VOE 968893	1					Flange screw	Tornillo embridado	Parafuso flangeado	Vis à embase	L = 150 mm
11	VOE 17437068	1					Oil hose	Manguera de aceite	Mangueira de óleo	Durit d'huile	(VOE 15169815) L = 1200 mm
12	VOE 968471	1					•O-ring	•Anillo tórico	•Anel-o	•Joint torique	
13	VOE 15148944	1			SS		Connector	Pieza de conexión	Conexão	Pièce connexion	
14	VOE 20555696	1					Sealing ring	Anillo retén	Anel de vedação	Bague étanchéité	
15	VOE 13945444	2					Screw	Tornillo	Parafuso	Vis	
16	VOE 11423673	1					Pipe elbow	Acodadura tubo	Cotovelo	Tuyau coude	
17	VOE 15137899	1			SS		Nipple	Niple	Niple	Raccord	
18	VOE 982509	1					Gasket	Junta	Junta	Joint	
19		1					Oil Filter Hous	Caja del filtro de aceite		Carter de filtre à huile	See group 222-300 page 157
20	VOE 984793	2					Plug	Tapón	Tampão	Bouchon	
21	VOE 983333	2					•O-ring	•Anillo tórico	•Anel-o	•Joint torique	
22	VOE 13966147	2					Plug	Tapón	Bujão	Tampon	
23	VOE 982509	2					Gasket	Junta	Junta	Joint	
24	VOE 21707133	2					Oil filter	Filtro de aceite	Filtro de óleo	Filtre à huile	(VOE 478736) LONG LIFE
25	VOE 21707132	1					Oil filter	Filtro de aceite	Filtro de óleo	Filtre à huile	(VOE 477556) BY PASS
26		1			NS		Bracket	Ménsula	Suporte	Console	
27	VOE 969313	2					Flange screw	Tornillo embridado	Parafuso flangeado	Vis à embase	
28	VOE 946472	4					Flange screw	Tornillo embridado	Parafuso flangeado	Vis à embase	

1		**Oil filter with fitting parts** **Filtro de aceite con accesorios de montaje** **Filtro de óleo com peças acessórias** **Filtre à huile avec pièces de montage**	Catalogue id **20591**	Group **222**
2				
3			Illustr. No **1056854**	Section **100**
4				
5		**8288863, 8290446, 8290246, 8290247**	Issue **20027088-G**	Page **151**

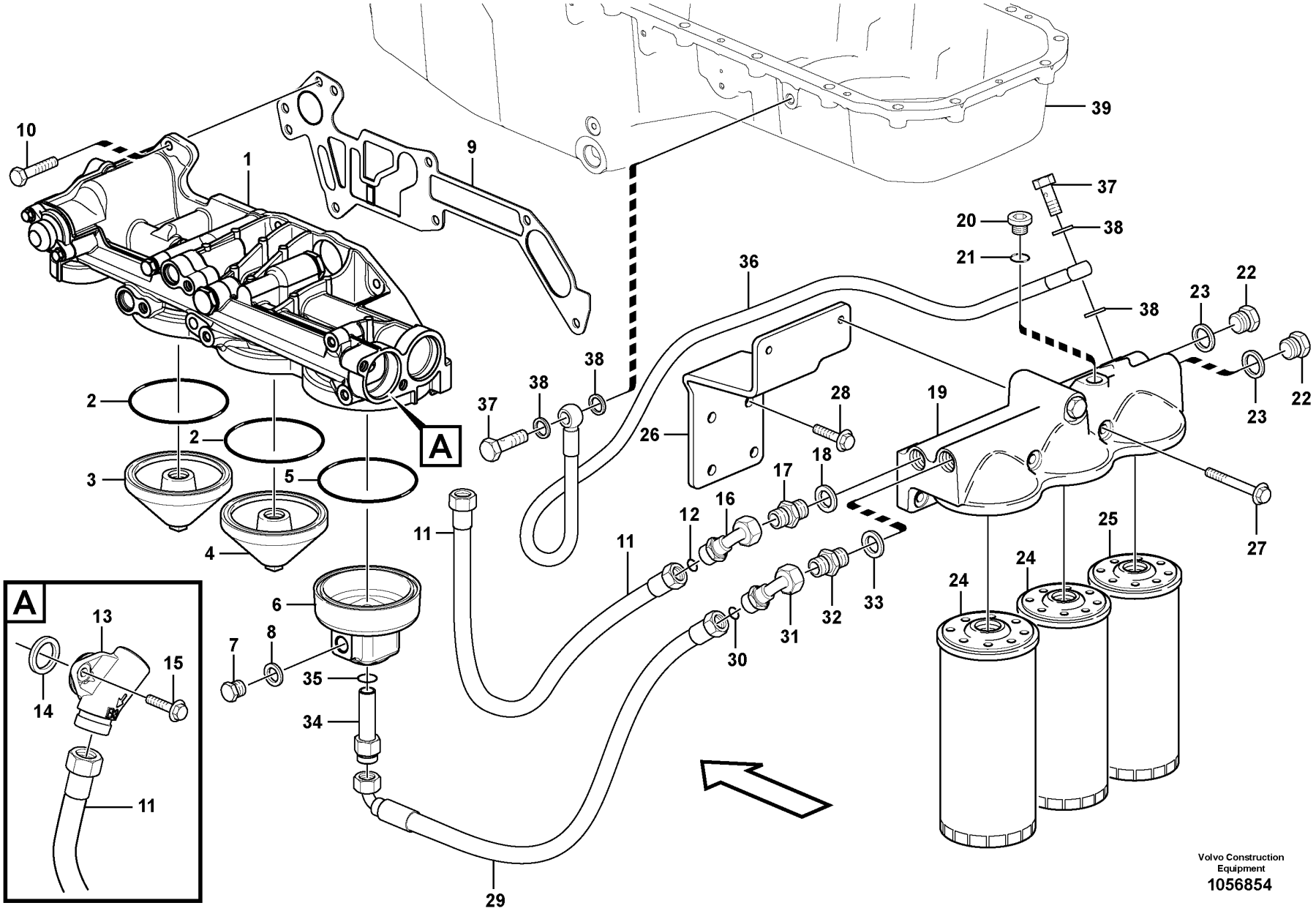
A
A
Volvo Construction Equipment
1056854

Fig.	Part No.	Quantity 1	2	3	PS	KIT	Description	Denominación	Denominação	Dénomination	Notes
29	VOE 17437085	1					Oil hose	Manguera de aceite	Mangueira de óleo	Durit d'huile	(VOE 15148504) L = 1420 mm
30	VOE 968471	1					•O-ring	•Anillo tórico	•Anel-o	•Joint torique	
31	VOE 11423673	1					Pipe elbow	Acodadura tubo	Cotovelo	Tuyau coude	
32	VOE 15137899	1			SS		Nipple	Niple	Niple	Raccord	
33	VOE 982509	1					Gasket	Junta	Junta	Joint	
34	VOE 15148155	1			SS		Nipple	Niple	Niple	Raccord	
35	VOE 944126	1					O-ring	Anillo tórico	Anel-o	Joint torique	
36	VOE 15171673	1					Oil hose	Manguera de aceite	Mangueira de óleo	Durit d'huile	L = 2087 mm
37	VOE 991048	2					Hollow screw	Tornillo perforado	Parafuso união	Vis creuse	
38	VOE 993685	4					Gasket	Junta	Junta	Joint	
39		1					Oil Pan	Carter de aceite	Cárter de óleo	Carter d'huile	See group 217-100 page 123

1		**Oil filter with fitting parts** **Filtro de aceite con accesorios de montaje** **Filtro de óleo com peças acessórias** **Filtre à huile avec pièces de montage**	Catalogue id **20591**	Group **222**
2				
3			Illustr. No **1056854**	Section **100**
4				
5		**8288863, 8290446, 8290246, 8290247**	Issue **20027088-G**	Page **153**

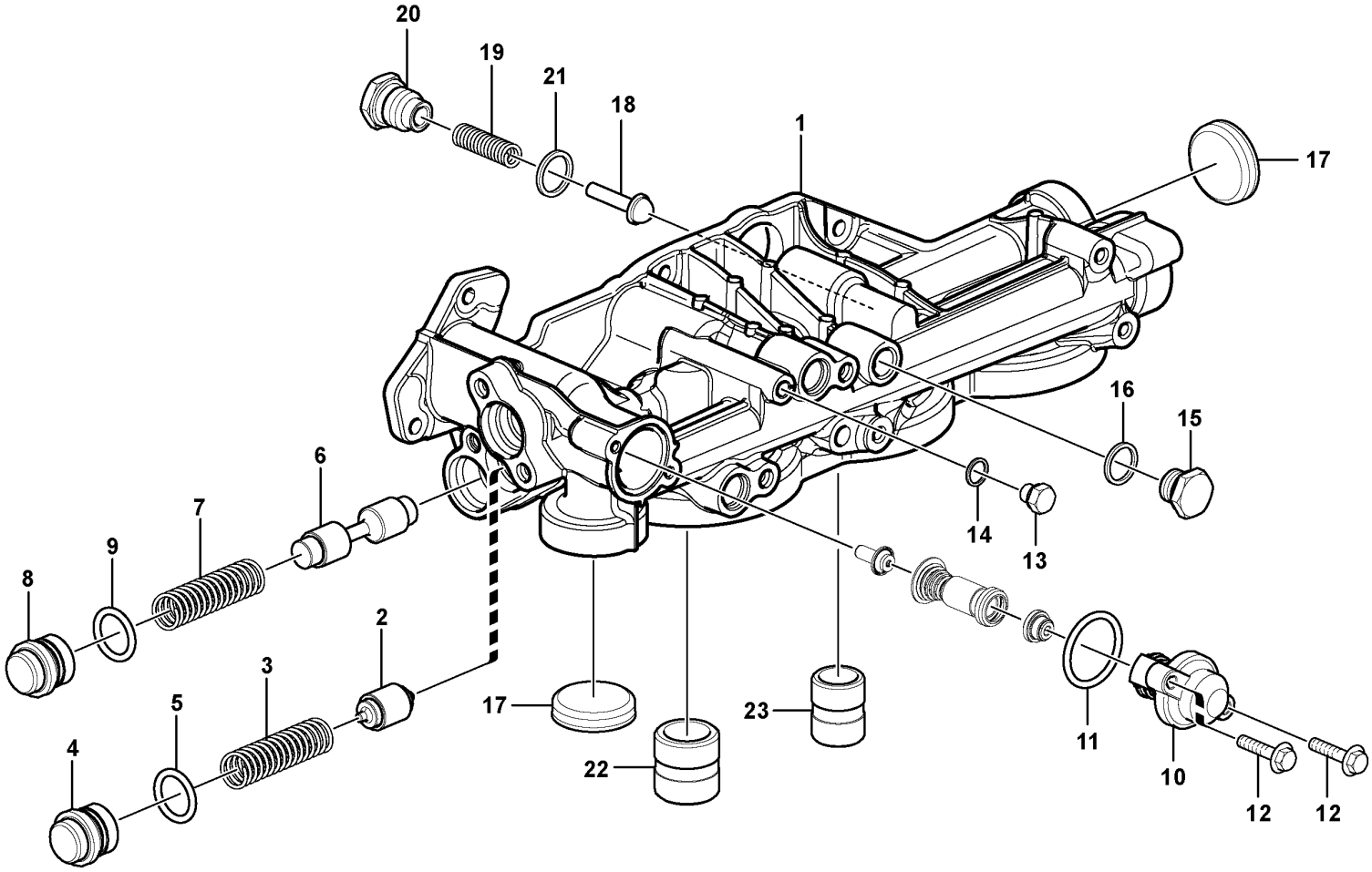

Volvo Construction Equipment
1056849

Fig.	Part No.	Quantity 1	2	3	PS	KIT	Description	Denominación	Denominação	Dénomination	Notes
	VOE 17360123	1					Oil filter housing	Caja de filtro de aceite	Carcaça filtro de óleo	Boîtier filtre à huile	
1		1			NS		•Oil filter housing	•Caja filtro aceite	•Carcaça filtro de óleo	•Boitier filtre a huil	
2	**VOE 20440779**	1					•Valve cone	•Crujido	•Cone da válvula	•Taquet	
3	**VOE 20464676**	1					•Spring	•Resorte	•Mola	•Ressort	
4	**VOE 20580032**	1					•Plug	•Tapón	•Bujão	•Tampon	
5	**VOE 977004**	1					•O-ring	•Anillo tórico	•Anel-o	•Joint torique	
6	**VOE 20440781**	1					•Piston	•Piston	•Pistão	•Piston	
7	**VOE 20464676**	1					•Spring	•Resorte	•Mola	•Ressort	
8	**VOE 20580032**	1					•Plug	•Tapón	•Bujão	•Tampon	
9	**VOE 977004**	1					•O-ring	•Anillo tórico	•Anel-o	•Joint torique	
10	**VOE 20903074**	1					•Thermostat	•Termóstato	•Termostato	•Thermostat	
11	**VOE 949659**	1					•O-ring	•Anillo tórico	•Anel-o	•Joint torique	
12	**VOE 984727**	2					•Flange screw	•Torn embridado	•Parafuso de flange	•Vis à bride	
13	**VOE 960628**	1					•Plug	•Tapón	•Bujão	•Tampon	
14	**VOE 13947281**	1					•Gasket	•Junta	•Junta	•Joint	
15	**VOE 960632**	1			SS		•Plug	•Tapón	•Bujão	•Tampon	
16	**VOE 13947624**	1					•Plane gasket	•Junta plana	•Junta plana	•Joint plan	
17	**VOE 20478143**	2					•Expansion plug	•Tapón expansor	•Bujão de expansão	•Tampon d'expansion	
18	**VOE 471085**	1					•Valve cone	•Crujido	•Cone da válvula	•Taquet	
19	**VOE 3830138**	1					•Compression spring	•Resorte de presión	•Mola de compressão	•Ressort pression	
20	**VOE 471598**	1					•Plug	•Tapón	•Tampão	•Bouchon	
21	**VOE 947627**	1			SS		•Gasket	•Junta	•Junta	•Joint	
22	**VOE 20542058**	1					•Nipple	•Niple	•Niple	•Raccord	
23	**VOE 20542060**	1					•Nipple	•Niple	•Niple	•Raccord	

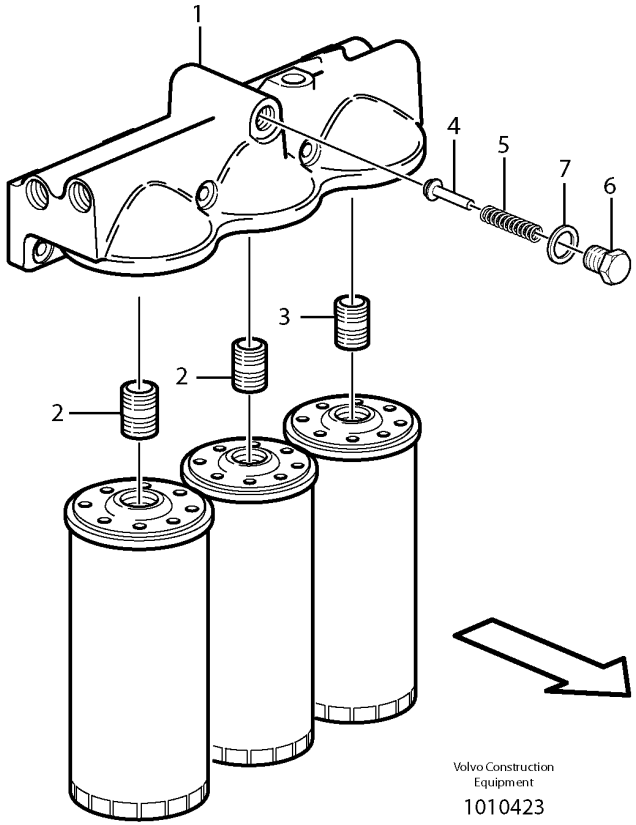
1
4
5
7
6
3
2
2
Volvo Construction
Equipment
1010423

Fig.	Part No.	Quantity 1	2	3	PS	KIT	Description	Denominación	Denominação	Dénomination	Notes
	VOE 15138785	1					Oil filter housing	Caja de filtro de aceite	Carcaça filtro de óleo	Boîtier filtre à huile	
1	**VOE 15138786**	1					•Oil filter housing	•Caja de filtro de aceite	•Carcaça filtro de óleo	•Boîtier filtre à huile	
2	**VOE 466623**	2					•Nipple	•Niple	•Niple	•Raccord	
3	**VOE 469904**	1					•Nipple	•Niple	•Niple	•Raccord	
4	**VOE 471085**	1					•Valve cone	•Crujido	•Cone da válvula	•Taquet	
5	**VOE 466653**	1					•Compression spring	•Resorte de presión	•Mola de compressão	•Ressort pression	
6	**VOE 471598**	1					•Plug	•Tapón	•Tampão	•Bouchon	
7	**VOE 976932**	1					•Gasket	•Junta	•Junta	•Joint	

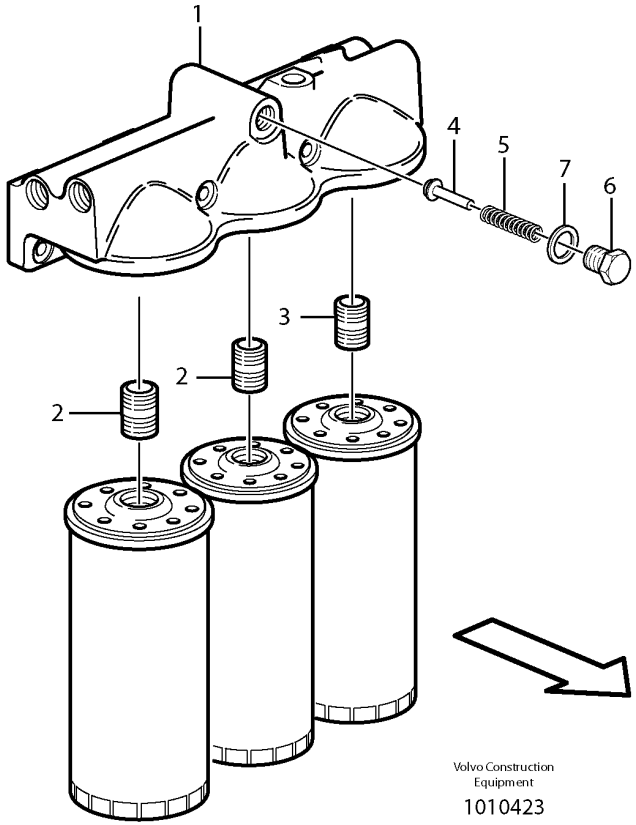
1
4
5
7
6
3
2
2
Volvo Construction
Equipment
1010423

Fig.	Part No.	Quantity 1	2	3	PS	KIT	Description	Denominación	Denominação	Dénomination	Notes
	VOE 15138785	1					Oil filter housing	Caja de filtro de aceite	Carcaça filtro de óleo	Boîtier filtre à huile	
1	**VOE 15138786**	1					•Oil filter housing	•Caja de filtro de aceite	•Carcaça filtro de óleo	•Boîtier filtre à huile	
2	**VOE 466623**	2					•Nipple	•Niple	•Niple	•Raccord	
3	**VOE 469904**	1					•Nipple	•Niple	•Niple	•Raccord	
4	**VOE 471085**	1					•Valve cone	•Crujido	•Cone da válvula	•Taquet	
5	**VOE 466653**	1					•Compression spring	•Resorte de presión	•Mola de compressão	•Ressort pression	
6	**VOE 471598**	1					•Plug	•Tapón	•Tampão	•Bouchon	
7	**VOE 976932**	1					•Gasket	•Junta	•Junta	•Joint	

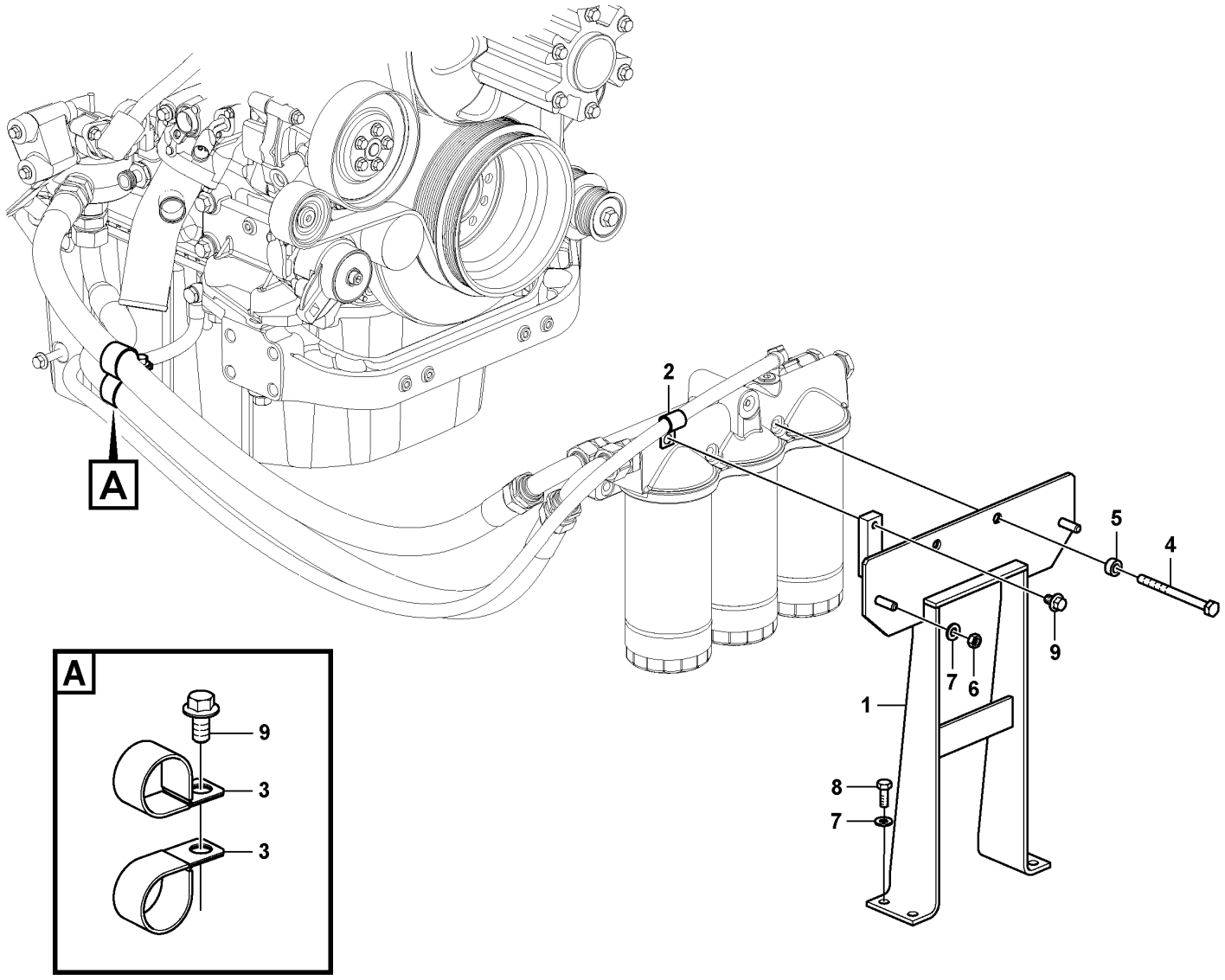

Volvo Construction Equipment
1057910

Fig.	Part No.	Quantity 1	2	3	PS	KIT	Description	Denominación	Denominação	Dénomination	Notes
1		1	1	1	NS		Bracket	Consola	Suporte	Console	
2	VOE 942810	1	1	1			Clamp	Abrazadera	Braçadeira	Collier serrage	
3	SA 9315-03601	2	2	1			Clip	Clip	Clipe	Clip	
	SA 9315-15501			1			Clip	Clip	Clipe	Clip	
4	VOE 993168	2					Hexagon screw	Tornillo hexagonal	Parafuso sextavado	Vis à tête hexagonale	
	VOE 993149		2	2			Hex. socket screw	Tornillo de hexágono embutido	Parafuso soquete sext	Vis à six pans creux	
5	VOE 14624111	2					Washer	Arandela	Arruela	Rondelle	
6	VOE 983304	2	2	2			Hexagon nut	Tuerca hexagonal	Porca sextavada	Écrou hexagonal	
7	VOE 992040	6	6	6			Plain washer	Arandela plana	Arruela simples	Rondelle plane	
8	VOE 983251	4	4	4			Hexagon screw	Tornillo hexagonal	Parafuso sextavado	Vis à tête hexagonale	
9	VOE 946471	2	2	2			Flange screw	Tornillo embridado	Parafuso flangeado	Vis à embase	

1	8288862
2	8291485,8291526
3	8291486
4	
5	

Oil filter with fitting parts
Filtro de aceite con accesorios de montaje
Filtro de óleo com peças acessórias
Filtre à huile avec pièces de montage

Catalogue id **20591**	Group **222**
Illustr. No **1057910**	Section **400**
Issue **20027088-G**	Page **161**

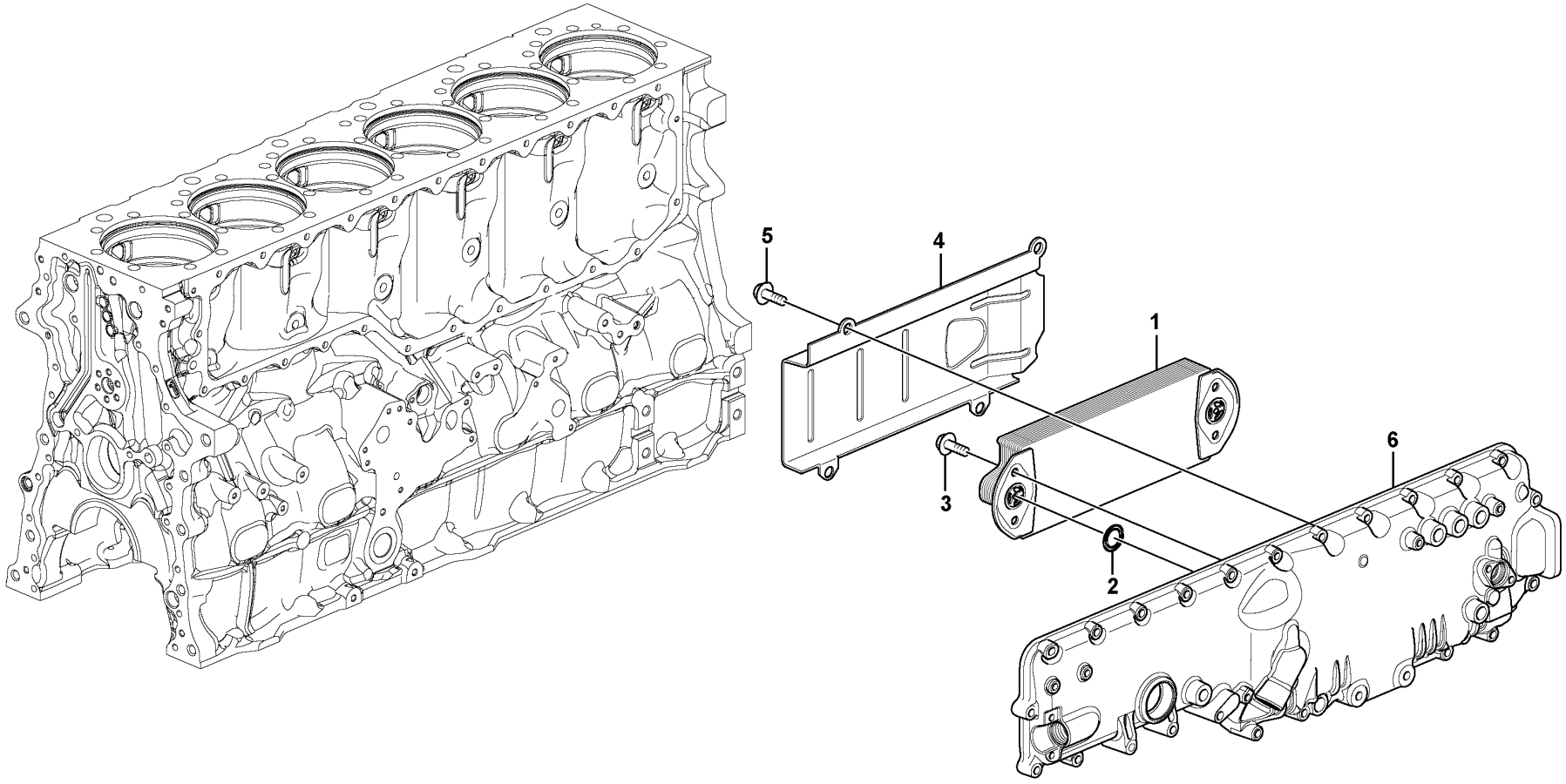

Volvo Construction Equipment

1057171

Fig.	Part No.	Quantity 1	2	3	PS	KIT	Description	Denominación	Denominação	Dénomination	Notes
1	VOE 20742946	1					Oil cooler	Enfriador de aceite	Resfriador de óleo	Radiateur huile	
1	VOE 20505537		1				Oil cooler	Enfriador de aceite	Resfriador de óleo	Radiateur huile	
2	VOE 20551483	2	2				Sealing ring	Anillo retén	Anel de vedação	Bague étanchéité	
3	VOE 983585	4	4				Flange screw	Tornillo embridado	Parafuso flangeado	Vis à embase	
4	VOE 20523738	1	1				Cover	Tapa	Tampa	Couvercle	
5	VOE 983585	4	4				Flange screw	Tornillo embridado	Parafuso flangeado	Vis à embase	
6		1			NS		Cover	Capo	Tampa	Capot	See group 212-200 page 81
6			1				Cover	Capo	Tampa	Capot	See group 212-225 page 83

1	8288863, 8290446
2	8290246, 8290247
3	
4	
5	

Oil cooler
Enfriador de aceite
Refrigerador de óleo
Radiateur d 'huile

Catalogue id **20591**	Group **223**
Illustr. No **1057171**	Section **100**
Issue **20027088-G**	Page **163**

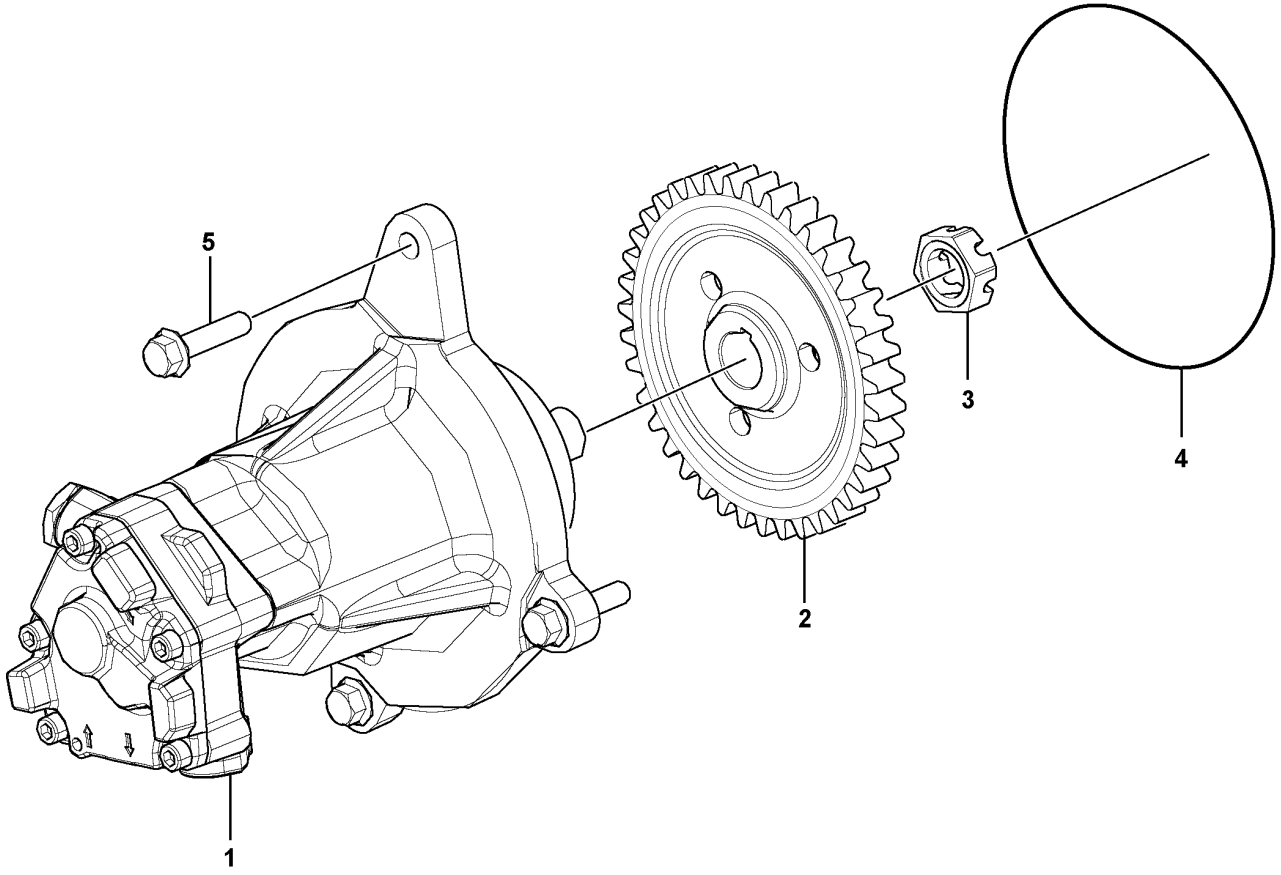

Volvo Construction Equipment
1063284

Fig.	Part No.	Quantity 1	2	3	PS	KIT	Description	Denominación	Denominação	Dénomination	Notes
1	**VOE 21635801**	1					Fuel pump	Bomba de combustible	Bomba combustível	Pompe à carburant	
1		1			NS		•Bearing housing	•Caja de cojinete	•Caixa de mancais	•Ensemble tournant	
2	**VOE 8131292**	1					•Gear	•Engranaje	•Engrenagem	•Pignon	
3	**VOE 20367040**	1					•Castle nut	•Tuerca almenada	•Porca castelo	•Écrou crénelé	
4	**VOE 977030**	1					O-ring	Anillo tórico	Anel-o	Joint torique	
5	**VOE 946470**	3					Flange screw	Tornillo embridado	Parafuso flangeado	Vis à embase	

1		**Fuel pump** **Bomba de combustible** **Bomba de combustível** **Pompe carburant**	Catalogue id **20591**	Group **233**
2				
3			Illustr. No **1063284**	Section **100**
4				
5		**8288863, 8290446, 8290246, 8290247**	Issue **20027088-G**	Page **165**

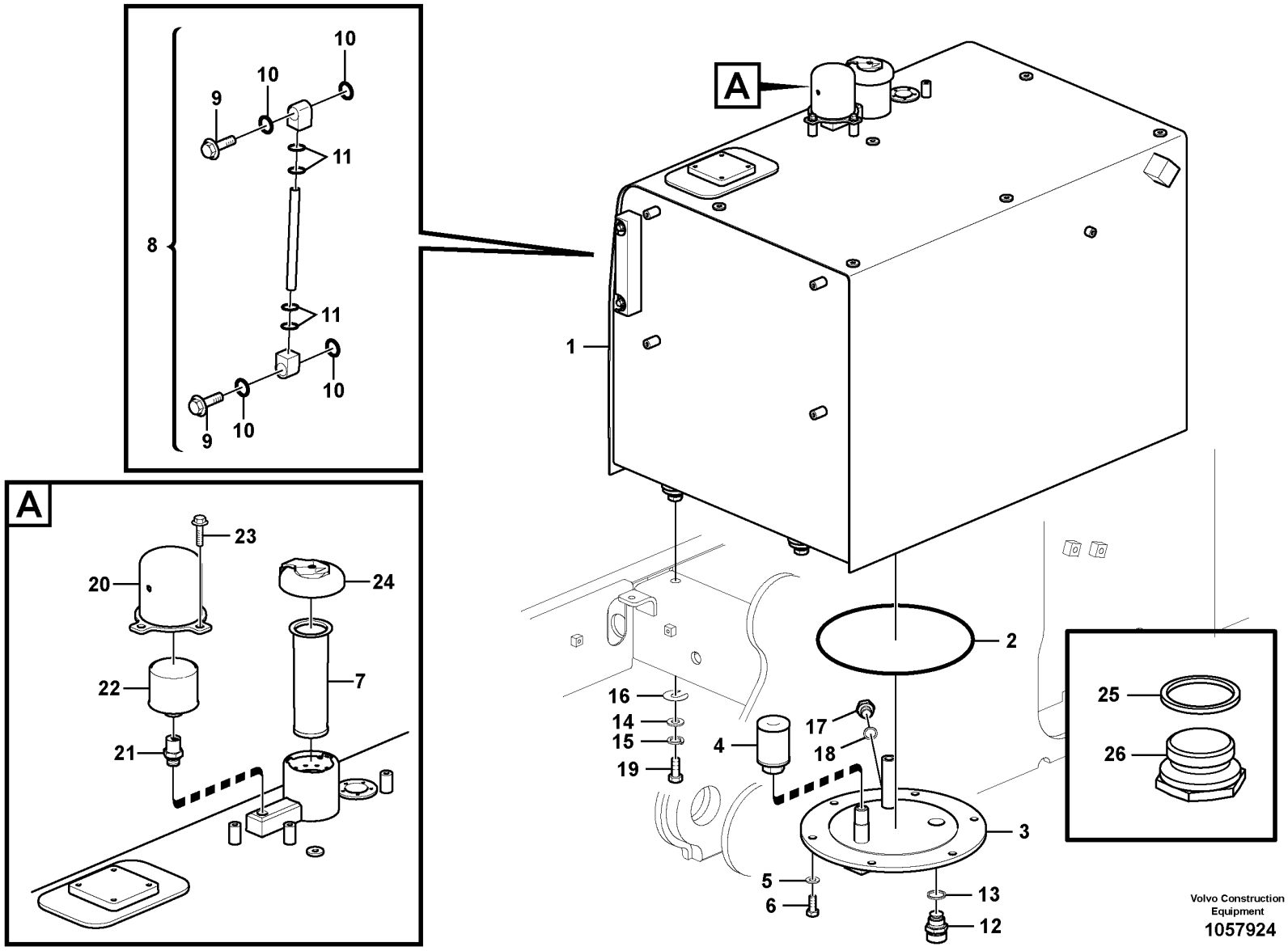
A
1
2
3
4
5
6
7
8
9
10
11
12
13
14
15
16
17
18
19
20
21
22
23
24
25
26
Volvo Construction Equipment
1057924

Fig.	Part No.	Quantity 1	2	3	4	5	PS	KIT	Description	Denominación	Denominação	Dénomination	Notes
1	VOE 14639606	1					SS		Fuel tank	Depósito de combustible	Tanque combustível	Réservoir de carburant	
2	VOE 960259	1							•O-ring	•Anillo tórico	•Anel-o	•Joint torique	
3	VOE 14617368	1							•Cover	•Capó	•Capô	•Capot	(VOE 14539711) S/N - 210060
3	VOE 14617368	1							•Cover	•Capó	•Capô	•Capot	S/N 210061 -
4	VOE 14532260	1							•Strainer	•Colador	•Peneira	•Crépine	
5	VOE 992040	6							•Plain washer	•Arandela plana	•Arruela simples	•Rondelle plane	
6	VOE 983251	6							•Hexagon screw	•Tornillo hexagonal	•Parafuso sextavado	•Vis à tête hexagonale	
7	VOE 14537348	1							Strainer	Colador	Peneira	Crépine	
8	VOE 14539978	1							Gauge	Galga	Calibrador	Calibre	S/N -210272/-271169 S/N -280075
9	VOE 14517557	2							•Bolt	•Perno	•Parafuso	•Boulon	
10	VOE 983497	4							•O-ring	•Anillo tórico	•Anel-o	•Joint torique	
11	VOE 990557	4							•O-ring	•Anillo tórico	•Anel-o	•Joint torique	
12	VOE 14521728	1							Valve	Válvula	Válvula	Valve	
13	VOE 949329	1							Gasket	Junta	Junta	Joint	
14	VOE 992047	4							Plain washer	Arandela plana	Arruela simples	Rondelle plane	
15	SA 9213-20000	4							Spring washer	Arandela elástica	Arruela de pressão	Rondelle élastique	
16	VOE 14881065	5							Shim	Laminilla de ajuste	Calço de ajuste	Cale de réglage	
17	VOE 960631	1							Plug	Tapón	Bujão	Tampon	
18	VOE 13947622	1							Plane gasket	Junta plana	Junta plana	Joint plan	
19	VOE 991647	4							Hexagon screw	Tornillo hexagonal	Parafuso sextavado	Vis à tête hexagonale	
20	VOE 14529947	1							Cover	Capo	Tampa	Capot	
21	VOE 14537347	1					SS		Connector	Union	Conector	Raccord	
22	VOE 11172907	1							Air filter	Filtro de aire	Filtro de ar	Filtre à air	
23	VOE 946441	2							Flange screw	Tornillo embridado	Parafuso flangeado	Vis à embase	
24	VOE 14641479		1						Cap	Capuchón	Tampa	Capot	(VOE 14626785)
	VOE 14626786			1			SS		Cap	Capuchón	Tampa	Capot	
25	VOE 13947629				1				Plane gasket	Junta plana	Junta plana	Joint plan	
26	VOE 914394				1				Plug	Tapón	Bujão	Tampon	

1	8288862	**Fuel tank with fitting parts** **Depósito de combustible con accesorios de montaje** **Tanque de combustível com peças de montagem** **Réservoir de carburant avec pièces de montage**
2	8277153	
3	8277154	
4	8280027	
5		

Catalogue id **20591**	Group **234**
Illustr. No **1057924**	Section **100**
Issue **20027088-G**	Page **167**

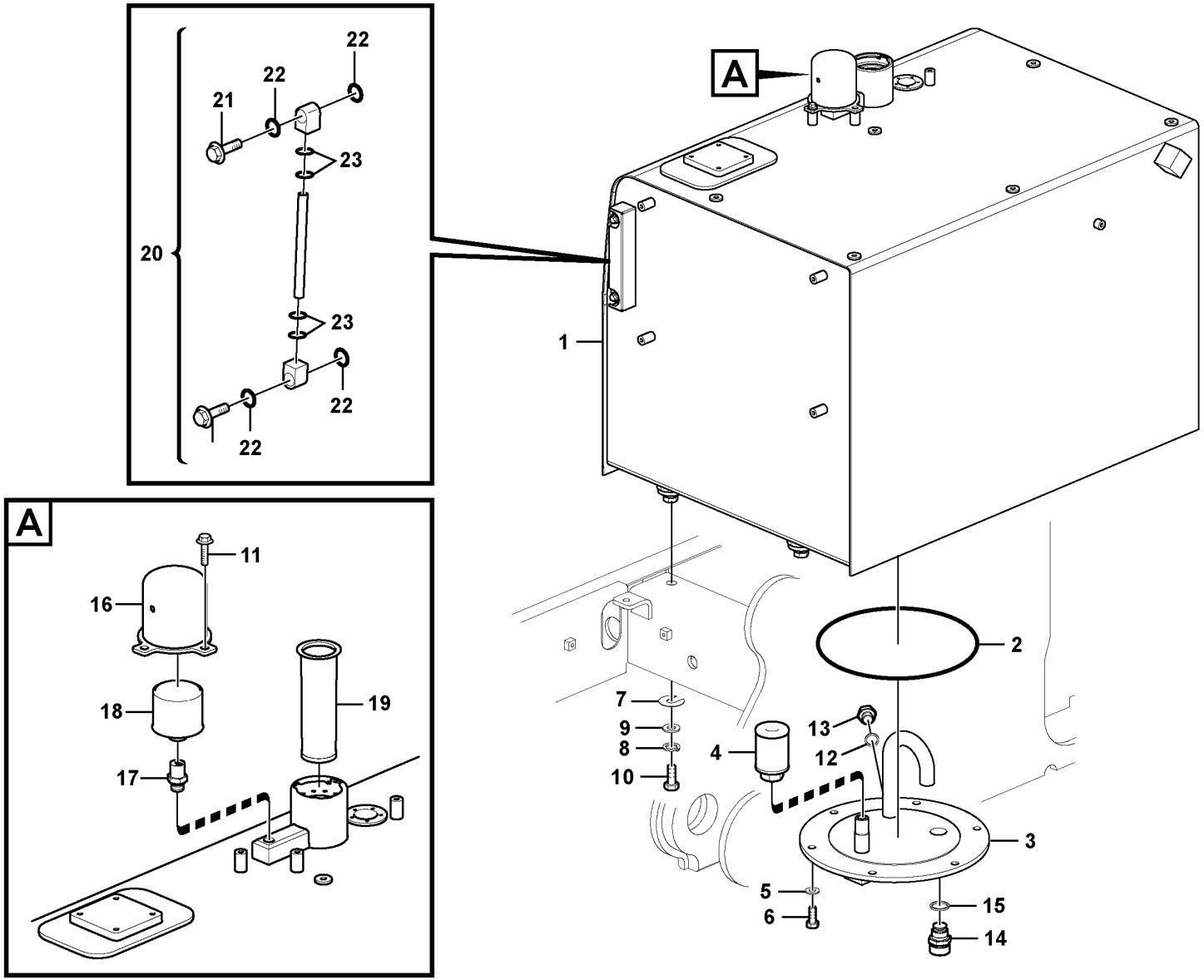

Volvo Construction Equipment
1063153

Fig.	Part No.	Quantity 1	2	3	PS	KIT	Description	Denominación	Denominação	Dénomination	Notes
1	VOE 14714388	1					Fuel tank	Depósito de combustible	Tanque combustível	Réservoir de carburant	
1	VOE 14671106		1				Fuel tank	Depósito de combustible	Tanque combustível	Réservoir de carburant	
2	VOE 960259	1	1				•O-ring	•Anillo tórico	•Anel-o	•Joint torique	
3	VOE 14617368	1					•Cover	•Capó	•Capô	•Capot	
3	VOE 14617368		1				•Cover	•Capó	•Capô	•Capot	(VOE 14539711)
4	VOE 14532260	1	1				•Strainer	•Colador	•Peneira	•Crépine	
5	VOE 992040	6	6				•Plain washer	•Arandela plana	•Arruela simples	•Rondelle plane	
6	VOE 983251	6	6				•Hexagon screw	•Tornillo hexagonal	•Parafuso sextavado	•Vis à tête hexagonale	
7	VOE 14881065	5	5				Shim	Laminilla de ajuste	Calço de ajuste	Cale de réglage	
8	SA 9213-20000	4	4				Spring washer	Arandela elástica	Arruela de pressão	Rondelle élastique	
9	VOE 992047	4	4				Plain washer	Arandela plana	Arruela simples	Rondelle plane	
10	VOE 991647	4	4				Hexagon screw	Tornillo hexagonal	Parafuso sextavado	Vis à tête hexagonale	
11	VOE 946441	2	2				Flange screw	Tornillo embridado	Parafuso flangeado	Vis à embase	
12	VOE 13947622	1	1				Plane gasket	Junta plana	Junta plana	Joint plan	
13	VOE 960631	1	1				Plug	Tapón	Bujão	Tampon	
14	VOE 14521728	1	1				Valve	Válvula	Válvula	Valve	
15	VOE 949329	1	1				Gasket	Junta	Junta	Joint	
16	VOE 14529947	1	1				Cover	Capo	Tampa	Capot	
17	VOE 14639732	1	1				Connector	Unión	Conexão	Connexion	
18	VOE 11172907	1					Air filter	Filtro de aire	Filtro de ar	Filtre à air	
19	VOE 14537348	1					Strainer	Colador	Peneira	Crépine	
20	VOE 14539978	1					Gauge	Galga	Calibrador	Calibre	
21	VOE 14517557	2					•Bolt	•Perno	•Parafuso	•Boulon	
22	VOE 983497	4					•O-ring	•Anillo tórico	•Anel-o	•Joint torique	
23	VOE 990557	4					•O-ring	•Anillo tórico	•Anel-o	•Joint torique	

1	8291485,8291526	**Fuel tank with fitting parts** **Depósito de combustible con accesorios de montaje** **Tanque de combustível com peças de montagem** **Réservoir de carburant avec pièces de montage**	Catalogue id **20591**	Group **234**
2	8291486		Illustr. No **1063153**	Section **125**
3			Issue **20027088-G**	Page **169**
4				
5				

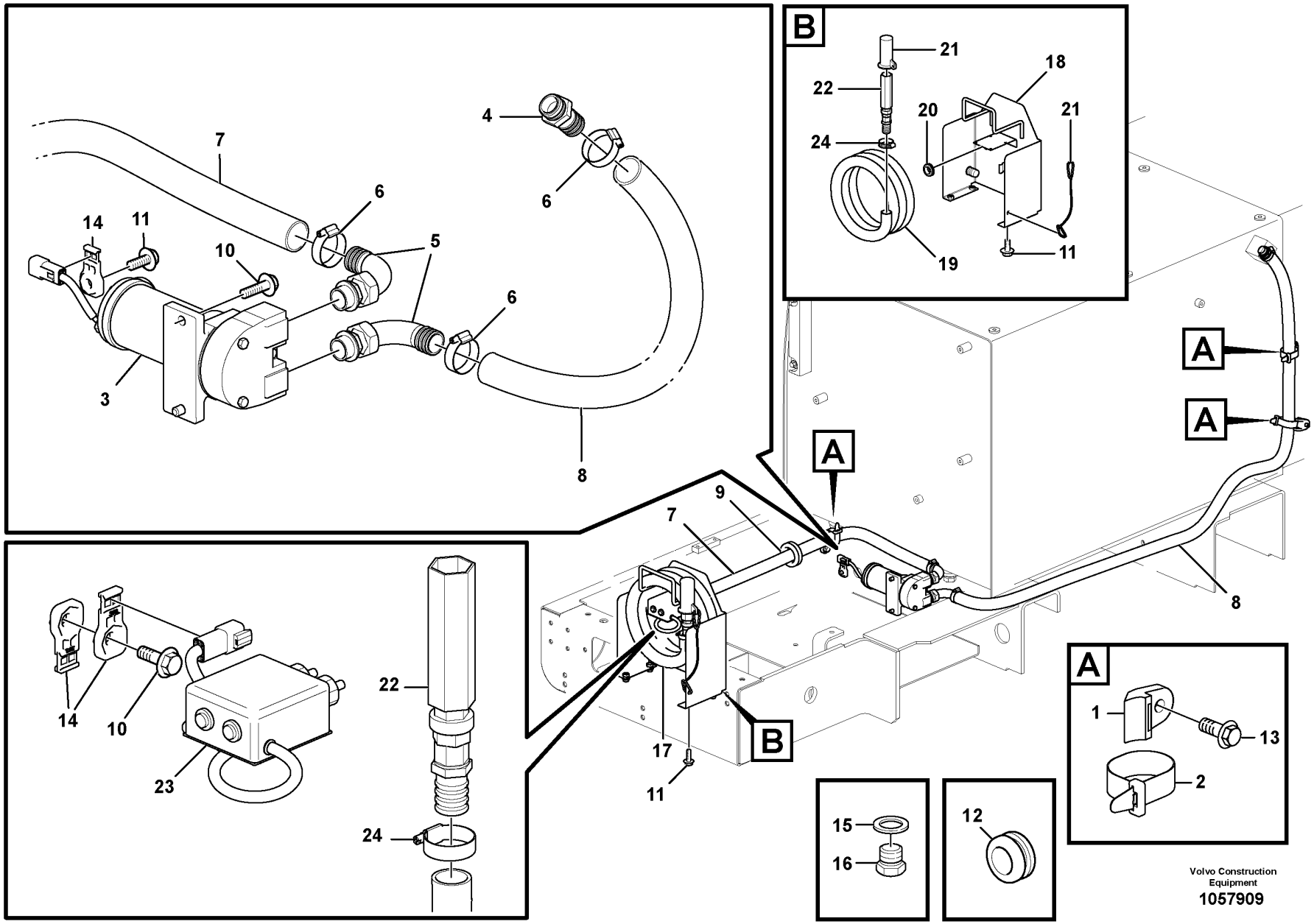

Volvo Construction Equipment

1057909

Fig.	Part No.	Quantity 1	2	3	PS	KIT	Description	Denominación	Denominação	Dénomination	Notes
1	VOE 14558808		3				Strip clamp	Abrazadera de cinta	Cinta braçadeira	Serrage de ruban	
2	VOE 14558809		3				Strip clamp	Abrazadera de cinta	Cinta braçadeira	Serrage de ruban	
3	VOE 14388551		1				Fuel filling pump	Bomba de llenado		Pompe de remplissage de carburant	
4	VOE 14529317		1				Adapter	Adaptador	Adaptador	Adaptateur	
5	VOE 14529318		2				Adapter	Adaptador	Adaptador	Adaptateur	
6	VOE 14517655		3				Clip	Clip	Clipe	Clip	
7	VOE 14557008		1				Hose	Manguera	Mangueira	Flexible	
8	VOE 14557206		1				Hose	Manguera	Mangueira	Flexible	
9	SA 9751-15016		1				Grommet	Pasaje	Passa muro	Passe fil	
10	VOE 946329		3				Flange screw	Tornillo embridado	Parafuso flangeado	Vis à embase	
11	VOE 946471		5				Flange screw	Tornillo embridado	Parafuso flangeado	Vis à embase	
12	VOE 14529351		1				Grommet	Pasaje	Passa muro	Passe fil	
13	VOE 946441		3				Flange screw	Tornillo embridado	Parafuso flangeado	Vis à embase	
14	VOE 14587635		3				Clip	Clip	Clipe	Clip	
15	VOE 13947629	1					Plane gasket	Junta plana	Junta plana	Joint plan	
16	VOE 914394	1					Plug	Tapón	Bujão	Tampon	
17	VOE 14592044		1		OP		Hose	Manguera	Mangueira	Flexible	
18	VOE 14529121		1				•Bracket	•Consola	•Suporte	•Console	
19	VOE 14536920		1				•Hose	•Manguera	•Mangueira	•Flexible	
20	VOE 14529352		1				•Grommet	•Pasaje	•Passa muro	•Passe fil	
21	VOE 14539459		1				•Cover	•Capo	•Tampa	•Capot	
	VOE 14592045		1				•Valve	•Válvula	•Válvula	•Valve	
22	VOE 11710987		1				••Valve	••Válvula	••Válvula	••Valve	(VOE 14529319)
23	VOE 14592046		1				••Switch	••Interruptor	••Interruptor	••Rupteur	
24	VOE 14517655		2				••Clip	••Clip	••Clipe	••Clip	

1	8280027	**Fuel filling pump with assembling details** **Bomba de llenado con accesorios de montaje** **Bomba de abastecimento de combustível com peças de montagem** **Pompe rempl carburant avec pièces de montage.**	Catalogue id **20591**	Group **234**
2	8288868		Illustr. No **1057909**	Section **200**
3				
4			Issue **20027088-G**	Page **171**
5				

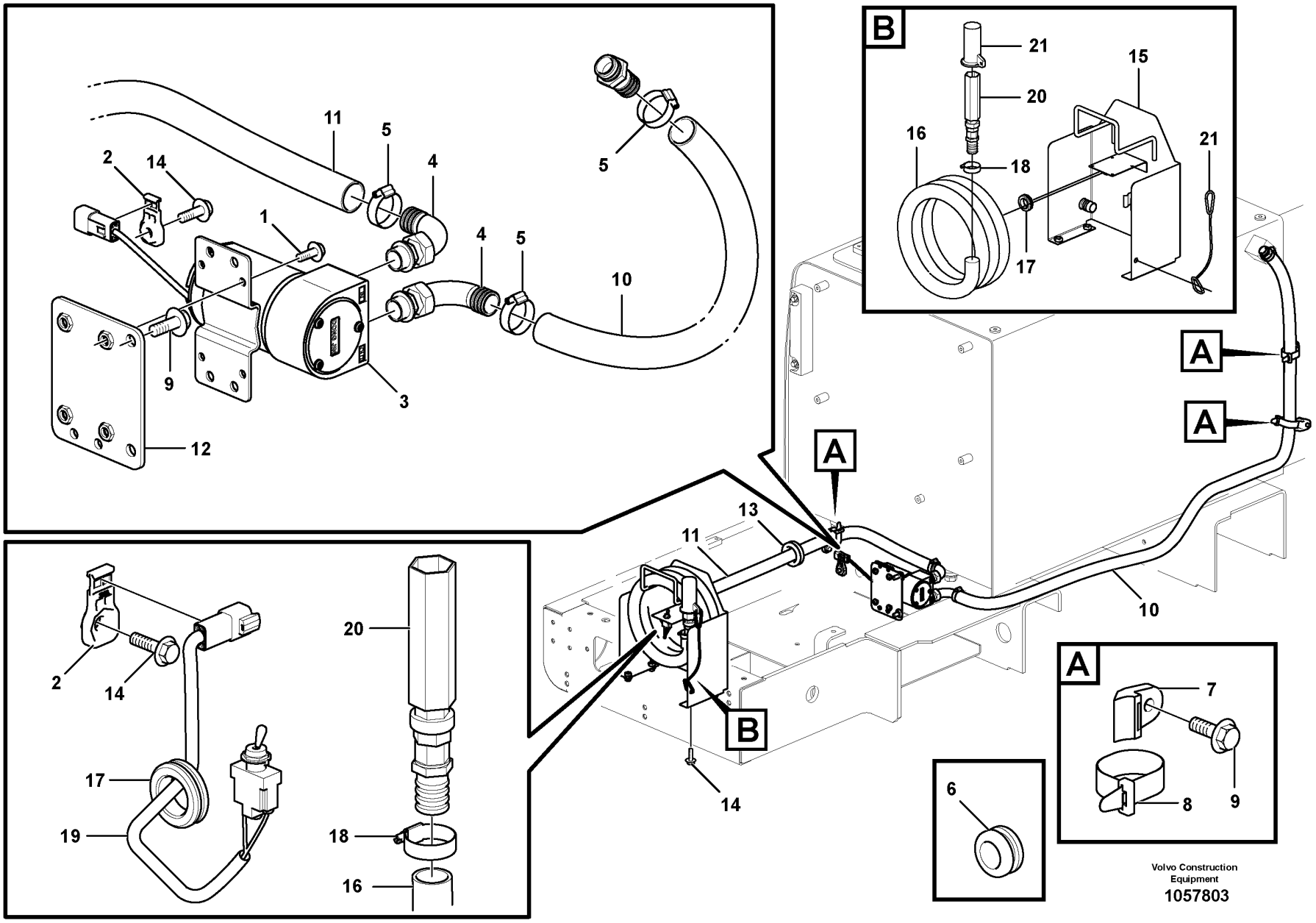

Volvo Construction Equipment

1057803

Fig.	Part No.	Quantity 1	2	3	PS	KIT	Description	Denominación	Denominação	Dénomination	Notes
1	VOE 13946544	4					Screw	Tornillo	Parafuso	Vis	
2	VOE 14587635	2					Clip	Clip	Clipe	Clip	
3	VOE 14591830	1					Fuel filling pump	Bomba de llenado		Pompe de remplissage de carburant	
4	VOE 14517748	2					Adapter	Adaptador	Adaptador	Adaptateur	
5	VOE 14517754	3					Clip	Clip	Clipe	Clip	
6	VOE 14529351	1					Grommet	Pasaje	Passa muro	Passe fil	
7	VOE 14558808	3					Strip clamp	Abrazadera de cinta	Cinta braçadeira	Serrage de ruban	
8	VOE 14558809	3					Strip clamp	Abrazadera de cinta	Cinta braçadeira	Serrage de ruban	
9	VOE 946441	4					Flange screw	Tornillo embridado	Parafuso flangeado	Vis à embase	
10	VOE 14557205	1					Hose	Tubo flexible	Mangueira	Durit	
11	VOE 14557007	1					Hose	Manguera	Mangueira	Flexible	
12	VOE 14539108	1					Bracket	Consola	Suporte	Console	
13	SA 9751-15016	1					Grommet	Pasaje	Passa muro	Passe fil	
14	VOE 946471	6					Flange screw	Tornillo embridado	Parafuso flangeado	Vis à embase	
15	VOE 14539457	1					Bracket	Consola	Suporte	Console	
16	VOE 14543309	1					Hose	Manguera	Mangueira	Flexible	
17	VOE 14529352	1					Grommet	Pasaje	Passa muro	Passe fil	
18	VOE 14517754	2					Clip	Clip	Clipe	Clip	
19	VOE 14539456	1					Toggle switch	Interruptor basculante	Chave reversível	Interrupteur à bascule	
20	VOE 14517753	1					Valve	Válvula	Válvula	Valve	
21	VOE 14539459	1					Cover	Capo	Tampa	Capot	

1		**Fuel filling pump with assembling details** **Bomba de llenado con accesorios de montaje** **Bomba de abastecimento de combustível com peças de montagem** **Pompe rempl carburant avec pièces de montage.**	Catalogue id **20591**	Group **234**
2				
3			Illustr. No **1057803**	Section **250**
4				
5		**8288867**	Issue **20027088-G**	Page **173**

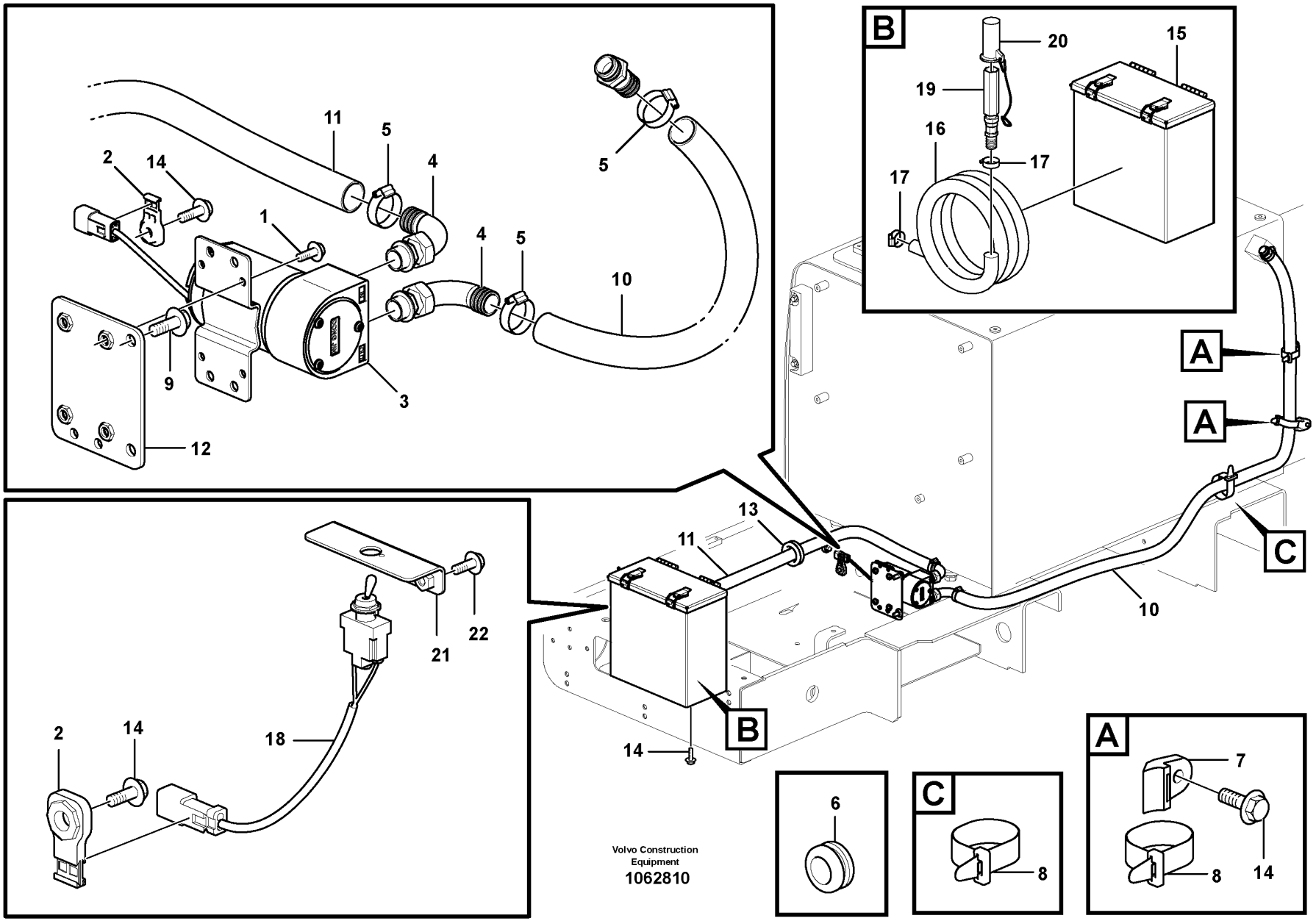

Volvo Construction Equipment
1062810

Fig.	Part No.	Quantity 1	2	3	PS	KIT	Description	Denominación	Denominação	Dénomination	Notes
1	VOE 13946544	4					Screw	Tornillo	Parafuso	Vis	
2	VOE 14587635	2					Clip	Clip	Clipe	Clip	
3	VOE 14591830	1					Fuel filling pump	Bomba de llenado		Pompe de remplissage de carburant	
4	VOE 14517748	2					Adapter	Adaptador	Adaptador	Adaptateur	
5	VOE 14517754	3					Clip	Clip	Clipe	Clip	
6	VOE 14529351	1					Grommet	Pasaje	Passa muro	Passe fil	
7	VOE 14558808	2					Strip clamp	Abrazadera de cinta	Cinta braçadeira	Serrage de ruban	
8	VOE 14558809	3					Strip clamp	Abrazadera de cinta	Cinta braçadeira	Serrage de ruban	
9	VOE 946441	2					Flange screw	Tornillo embridado	Parafuso flangeado	Vis à embase	
10	VOE 14558788	1					Hose	Manguera	Mangueira	Flexible	
11	VOE 14557007	1					Hose	Manguera	Mangueira	Flexible	
12	VOE 14539108	1					Bracket	Consola	Suporte	Console	
13	SA 9751-15016	1					Grommet	Pasaje	Passa muro	Passe fil	
14	VOE 946471	8					Flange screw	Tornillo embridado	Parafuso flangeado	Vis à embase	
15	VOE 14641028	1					•Bracket	•Consola	•Suporte	•Console	
16	VOE 14543309	1					•Hose	•Manguera	•Mangueira	•Flexible	
17	VOE 14517754	2					•Clip	•Clip	•Clipe	•Clip	
18	VOE 14539456	1					•Toggle switch	•Interruptor basculante	•Chave reversível	•Interrupteur à bascule	
19	VOE 14517753	1					•Valve	•Válvula	•Válvula	•Valve	
20	VOE 14539459	1					•Cover	•Capo	•Tampa	•Capot	
21		1			NS		•Bracket	•Ménsula	•Suporte	•Console	
22	VOE 969404	2					•Six point socket screw	•Racor de seis dientes	•Paraf soquete sext	•Vis à 6 pans creux	

1		**Fuel filling pump with assembling details** **Bomba de llenado con accesorios de montaje** **Bomba de abastecimento de combustível com peças de montagem** **Pompe rempl carburant avec pièces de montage.**	Catalogue id **20591**	Group **234**
2				
3			Illustr. No **1062810**	Section **300**
4				
5		**8290250**	Issue **20027088-G**	Page **175**

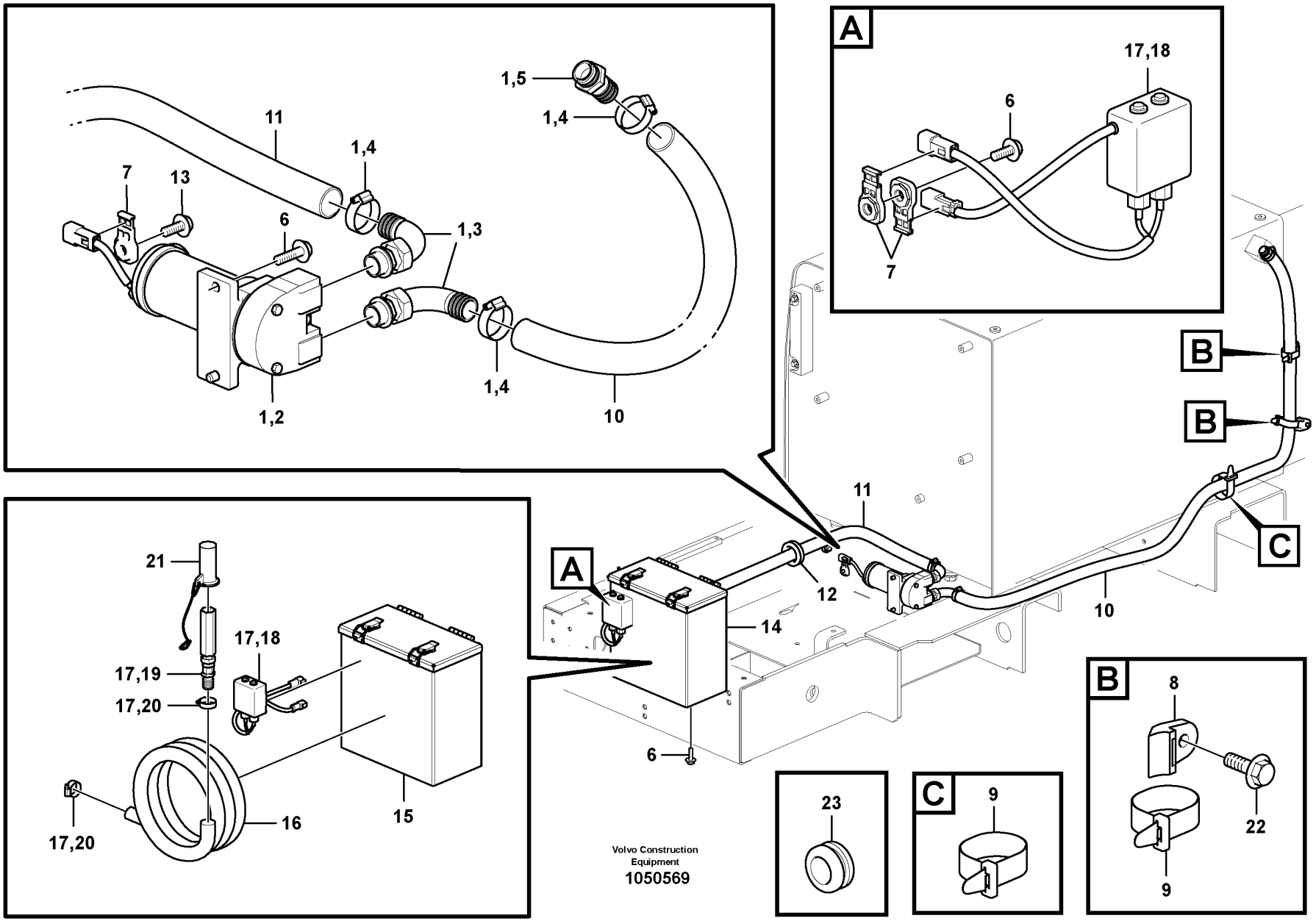

Volvo Construction Equipment
1050569

Fig.	Part No.	Quantity 1	2	3	PS	KIT	Description	Denominación	Denominação	Dénomination	Notes
1	VOE 14572797						Fuel filling pump	Bomba de llenado		Pompe de remplissage de carburant	
2	VOE 14388551	1					•Fuel filling pump	•Bomba de llenado	•	•Pompe de remplissage de carburant	
3	VOE 14529318	2					•Adapter	•Adaptador	•Adaptador	•Adaptateur	
4	VOE 14517655	3					•Clip	•Clip	•Clipe	•Clip	
5	VOE 14529317	1					•Adapter	•Adaptador	•Adaptador	•Adaptateur	
6	VOE 946329	7					Flange screw	Tornillo embridado	Parafuso flangeado	Vis à embase	
7	VOE 14587635	3					Clip	Clip	Clipe	Clip	
8	VOE 14558808	2					Strip clamp	Abrazadera de cinta	Cinta braçadeira	Serrage de ruban	
9	VOE 14558809	3					Strip clamp	Abrazadera de cinta	Cinta braçadeira	Serrage de ruban	
10	VOE 14558789	1					Hose	Manguera	Mangueira	Flexible	
11	VOE 14557008	1					Hose	Manguera	Mangueira	Flexible	
12	SA 9751-15016	1					Grommet	Pasaje	Passa muro	Passe fil	
13	VOE 946471	1					Flange screw	Tornillo embridado	Parafuso flangeado	Vis à embase	
14	VOE 14640522	1					Hose	Manguera	Mangueira	Flexible	
15		1			NS		•Bracket	•Consola	•Suporte	•Console	
16	VOE 14536920	1					•Hose	•Manguera	•Mangueira	•Flexible	
17	VOE 14592045	1					•Valve	•Válvula	•Válvula	•Valve	
18	VOE 14592046	1					••Switch	••Interruptor	••Interruptor	••Rupteur	
19	VOE 11710987	1					••Valve	••Válvula	••Válvula	••Valve	(VOE 14543261)
20	VOE 14517655	2					••Clip	••Clip	••Clipe	••Clip	
21	VOE 14539459	1					•Cover	•Capo	•Tampa	•Capot	
22	VOE 946441	2					Flange screw	Tornillo embridado	Parafuso flangeado	Vis à embase	
23	VOE 14529351	1					Grommet	Pasaje	Passa muro	Passe fil	

1	8290251	**Fuel filling pump with assembling details** **Bomba de llenado con accesorios de montaje** **Bomba de abastecimento de combustível com peças de montagem** **Pompe rempl carburant avec pièces de montage.**	Catalogue id **20591**	Group **234**
2			Illustr. No **1050569**	Section **350**
3				
4			Issue **20027088-G**	Page **177**
5		**S/N : -273733/-280340**		

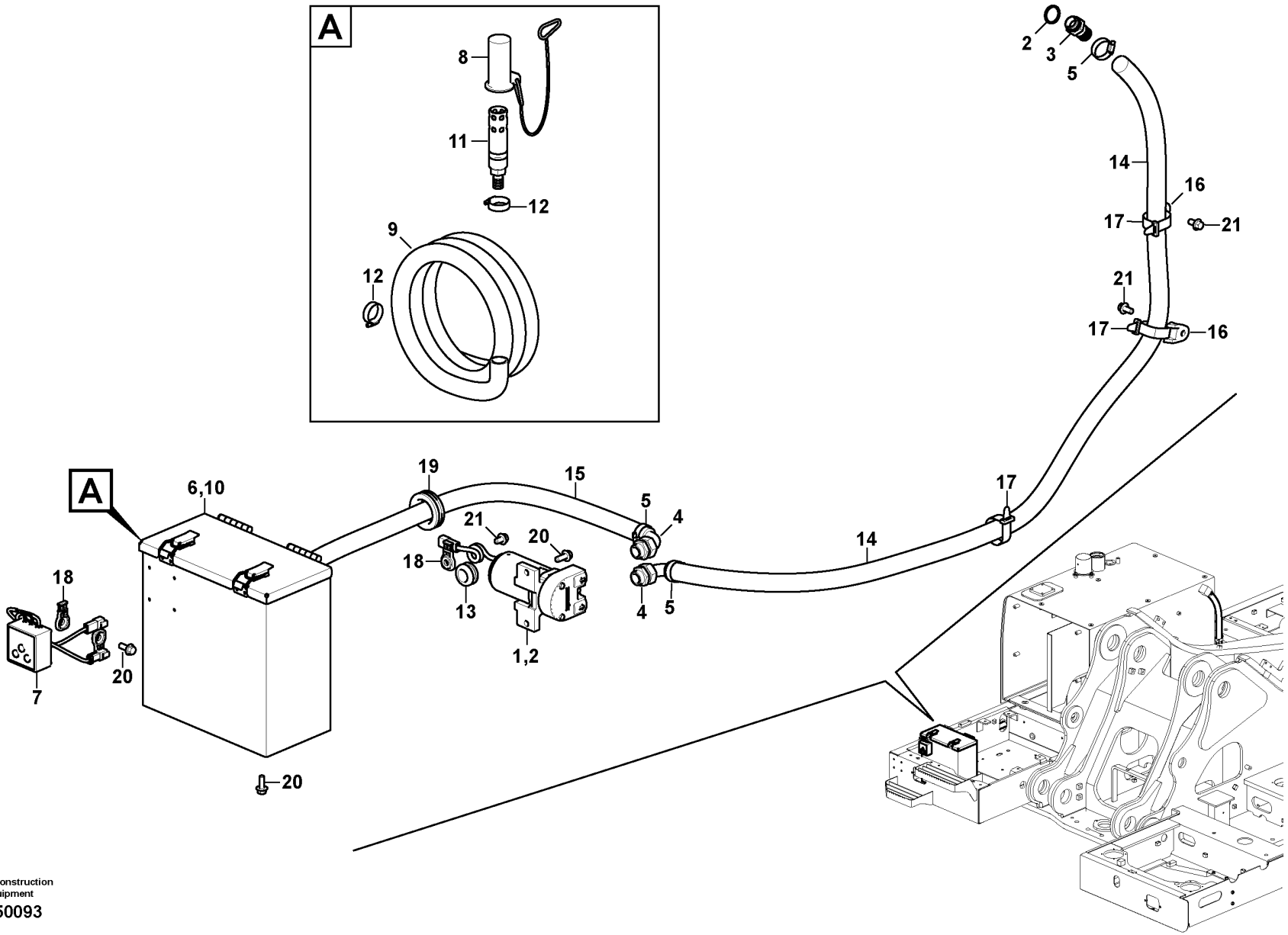

Volvo Construction Equipment

1050093

Fig.	Part No.	Quantity 1	2	3	PS	KIT	Description	Denominación	Denominação	Dénomination	Notes
1	VOE 14646038	1					Fuel filling pump	Bomba de llenado		Pompe de remplissage de carburant	
2	VOE 14649171	1					•Fuel filling pump	•Bomba de llenado	•	•Pompe de remplissage de carburant	
3	VOE 14529317	1					••Adapter	••Adaptador	••Adaptador	••Adaptateur	
4	VOE 14649170	2					•Adapter	•Adaptador	•Adaptador	•Adaptateur	
5	VOE 14668074	3					•Clip	•Clip	•Clipe	•Clip	
6	VOE 14668073	1					Hose	Manguera	Mangueira	Flexible	
7	VOE 14649173	1			SS		•Switch	•Interruptor	•Interruptor	•Rupteur	
8	VOE 14539459	1					•Cover	•Capo	•Tampa	•Capot	
9	VOE 14536920	1					•Hose	•Manguera	•Mangueira	•Flexible	
10		1			NS		•Bracket	•Consola	•Suporte	•Console	
11	VOE 14649168	1					•Valve	•Válvula	•Válvula	•Valve	
12	VOE 14668074	2					•Clip	•Clip	•Clipe	•Clip	
13	VOE 14529351	1					Grommet	Pasaje	Passa muro	Passe fil	
14	VOE 14536921	1					Hose	Manguera	Mangueira	Flexible	
15	VOE 14557008	1					Hose	Manguera	Mangueira	Flexible	
16	VOE 14558808	2					Strip clamp	Abrazadera de cinta	Cinta braçadeira	Serrage de ruban	
17	VOE 14558809	3					Strip clamp	Abrazadera de cinta	Cinta braçadeira	Serrage de ruban	
18	VOE 14587635	3					Clip	Clip	Clipe	Clip	
19	SA 9751-15016	1					Grommet	Pasaje	Passa muro	Passe fil	
20	VOE 946329	7					Flange screw	Tornillo embridado	Parafuso flangeado	Vis à embase	
21	VOE 946441	3					Flange screw	Tornillo embridado	Parafuso flangeado	Vis à embase	

1	8290251	**Fuel filling pump with assembling details** **Bomba de llenado con accesorios de montaje** **Bomba de abastecimento de combustível com peças de montagem** **Pompe rempl carburant avec pièces de montage.**	Catalogue id **20591**	Group **234**
2			Illustr. No **1050093**	Section **360**
3				
4			Issue **20027088-G**	Page **179**
5		**S/N : 273734-/280341-**		

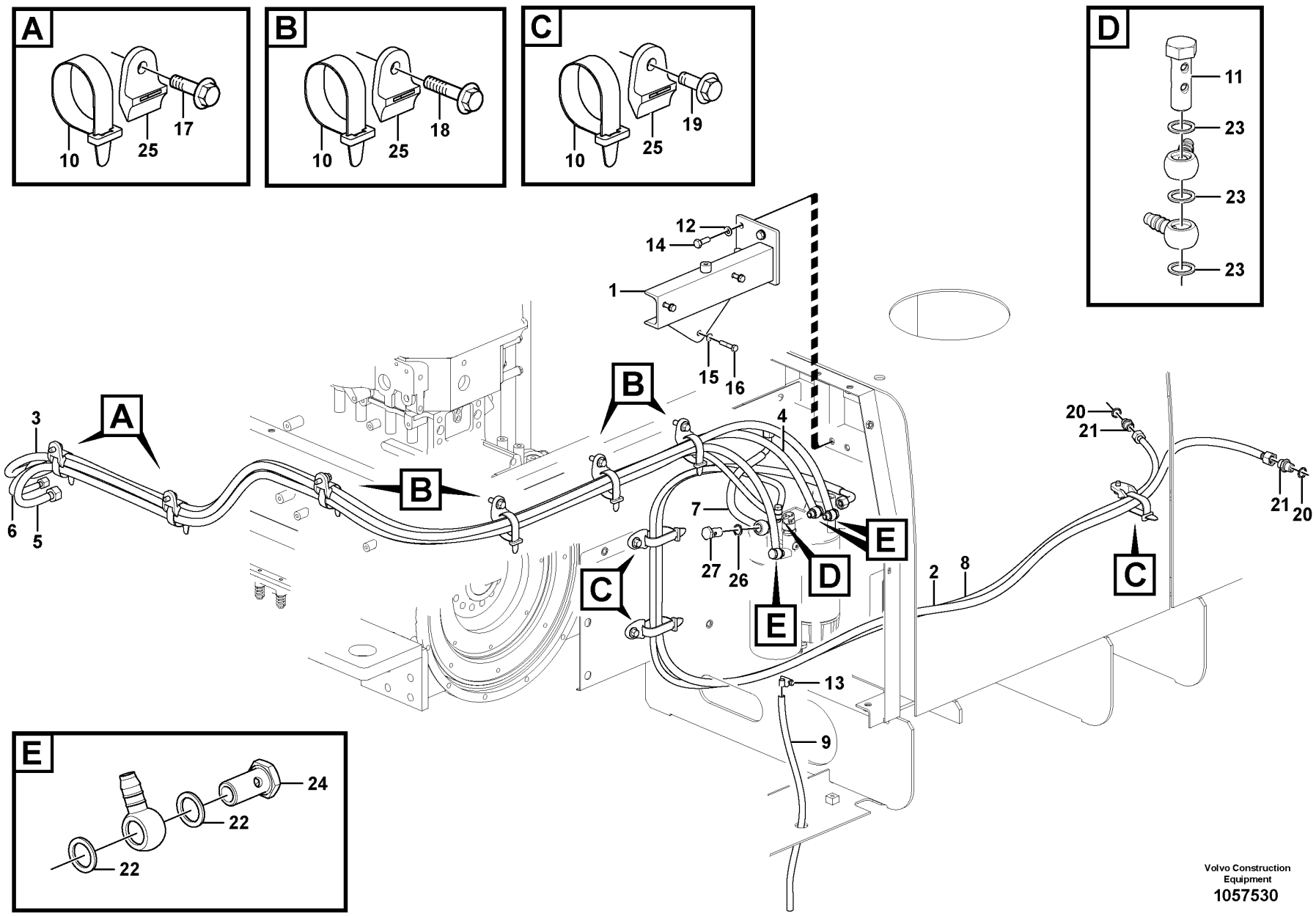

Volvo Construction Equipment
1057530

Fig.	Part No.	Quantity 1	2	3	PS	KIT	Description	Denominación	Denominação	Dénomination	Notes
1		1	1	1	NS		Bracket	Consola	Suporte	Console	
2	VOE 14592818	1					Hose	Manguera	Mangueira	Flexible	
	VOE 14622489		1				Fuel hose	Manguera de combustible	Mangueira combustível	Flexible de carburant	
	VOE 14554021			1			Hose	Manguera	Mangueira	Flexible	
3	VOE 14592819	1			OP		Hose	Manguera	Mangueira	Flexible	
	VOE 14622037		1	1			Fuel hose	Manguera de combustible	Mangueira combustível	Flexible de carburant	
4	VOE 14592820	1			OP		Hose	Manguera	Mangueira	Flexible	
	VOE 14622038		1	1			Fuel hose	Manguera de combustible	Mangueira combustível	Flexible de carburant	
5	VOE 14592821	1			OP		Hose	Manguera	Mangueira	Flexible	
	VOE 14622039		1				Fuel hose	Manguera de combustible	Mangueira combustível	Flexible de carburant	
	VOE 14626202			1			Hose	Manguera	Mangueira	Flexible	
6	VOE 14592822	1			OP		Hose	Manguera	Mangueira	Flexible	
	VOE 14622040		1				Fuel hose	Manguera de combustible	Mangueira combustível	Flexible de carburant	
	VOE 14626203			1			Hose	Manguera	Mangueira	Flexible	
7	VOE 14592823	1		1			Hose	Manguera	Mangueira	Flexible	
8	VOE 14592825	1					Hose	Manguera	Mangueira	Flexible	
	VOE 14621588		1	1			Fuel hose	Manguera de combustible	Mangueira combustível	Flexible de carburant	
9	VOE 14881123	1					Hose	Manguera	Mangueira	Flexible	
	VOE 14880595		1				Hose	Manguera	Mangueira	Flexible	
	VOE 14882439			1			Hose	Manguera	Mangueira	Flexible	
10	VOE 14558809	9	9	9			Strip clamp	Abrazadera de cinta	Cinta braçadeira	Serrage de ruban	
11	VOE 11194257	1	1	1			Hollow screw	Tornillo perforado	Parafuso união	Vis creuse	
12	VOE 992040	3	3	3			Plain washer	Arandela plana	Arruela simples	Rondelle plane	
13	VOE 943469	1	1	1			Hose clamp	Abrazadera de manguera	Braçadeira da mangueira	Collier durite	
14	VOE 983252	3	3	3			Hexagon screw	Tornillo hexagonal	Parafuso sextavado	Vis à tête hexagonale	
15	VOE 993835	3	3	3			Plain washer	Arandela plana	Arruela simples	Rondelle plane	
16	VOE 983245	3	3	3			Hexagon screw	Tornillo hexagonal	Parafuso sextavado	Vis à tête hexagonale	
17	VOE 946441	2	2	2			Flange screw	Tornillo embridado	Parafuso flangeado	Vis à embase	
18	VOE 946472	4	4	4			Flange screw	Tornillo embridado	Parafuso flangeado	Vis à embase	
19	VOE 946471	3		2			Flange screw	Tornillo embridado	Parafuso flangeado	Vis à embase	
	VOE 946441		3	1			Flange screw	Tornillo embridado	Parafuso flangeado	Vis à embase	

1	8288862
2	8291095
3	8291485,8291526
4	
5	

Fuel pipe - Fuel tank
Tubo de combustible - Depósito de combustible
Tubo de combustível - Tanque de combustível
Conduit de carburant - Réservoir de carburant

Catalogue id **20591**	Group **235**
Illustr. No **1057530**	Section **100**
Issue **20027088-G**	Page **181**

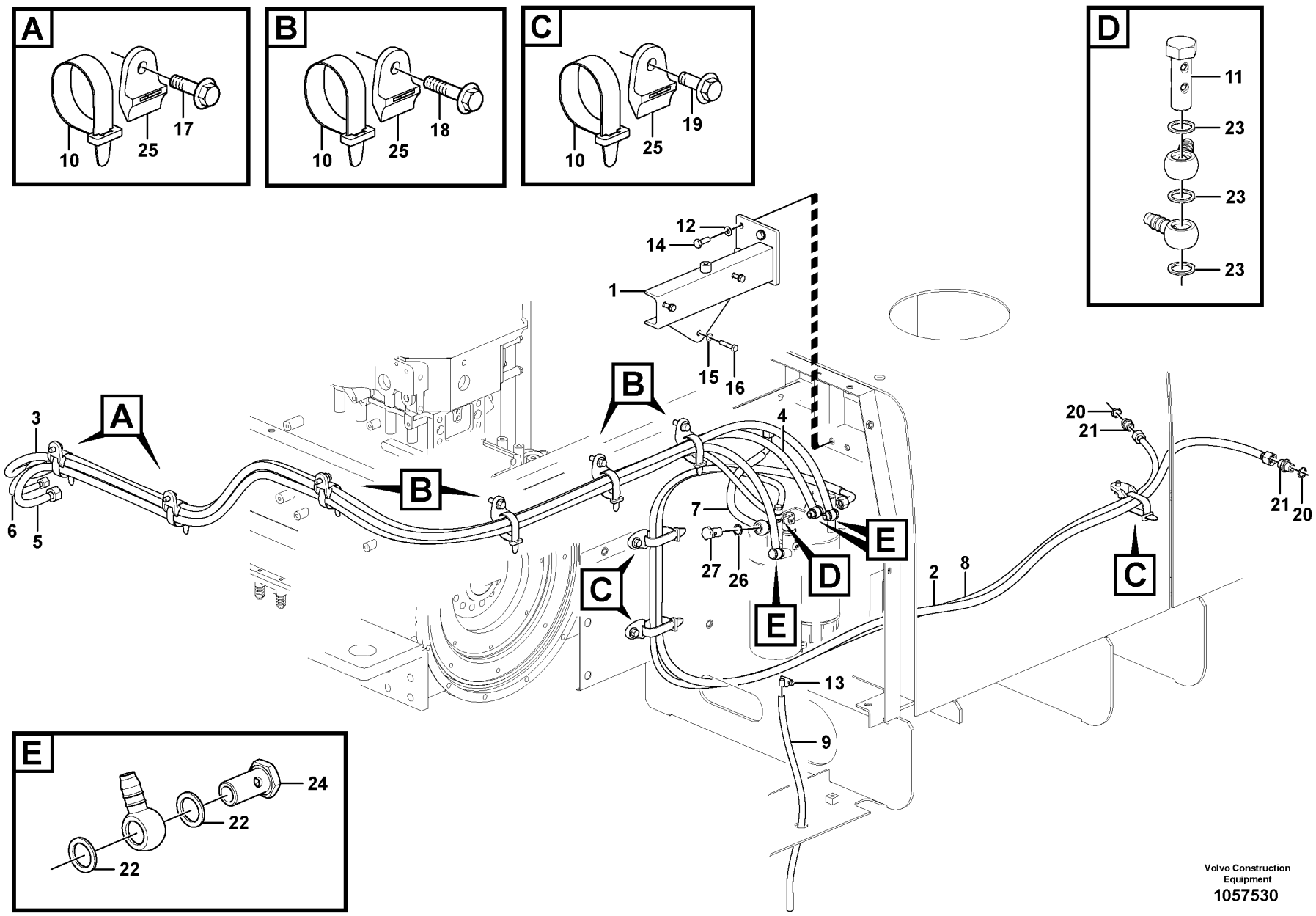

Volvo Construction Equipment
1057530

Fig.	Part No.	Quantity 1	2	3	PS	KIT	Description	Denominación	Denominação	Dénomination	Notes
20	VOE 13947622	2	2	2			Plane gasket	Junta plana	Junta plana	Joint plan	
21	VOE 14213266	2	2	2			Fitting	Racor	Niple	Écrou raccord	
22	VOE 13969011	6	6	6			Gasket	Junta	Junta	Joint	
23	VOE 13947281	3	3	3			Gasket	Junta	Junta	Joint	
24	VOE 7025167	3	3	3			Hollow screw	Tornillo perforado	Parafuso união	Vis creuse	
25	VOE 14558808	9	9	9			Strip clamp	Abrazadera de cinta	Cinta braçadeira	Serrage de ruban	
26	VOE 13947624	2		2			Plane gasket	Junta plana	Junta plana	Joint plan	
27	VOE 26013	1		1			Hollow screw	Tornillo perforado	Parafuso união	Vis creuse	

1	8288862
2	8291095
3	8291485,8291526
4	
5	

Fuel pipe - Fuel tank
Tubo de combustible - Depósito de combustible
Tubo de combustível - Tanque de combustível
Conduit de carburant - Réservoir de carburant

Catalogue id **20591**	Group **235**
Illustr. No **1057530**	Section **100**
Issue **20027088-G**	Page **183**

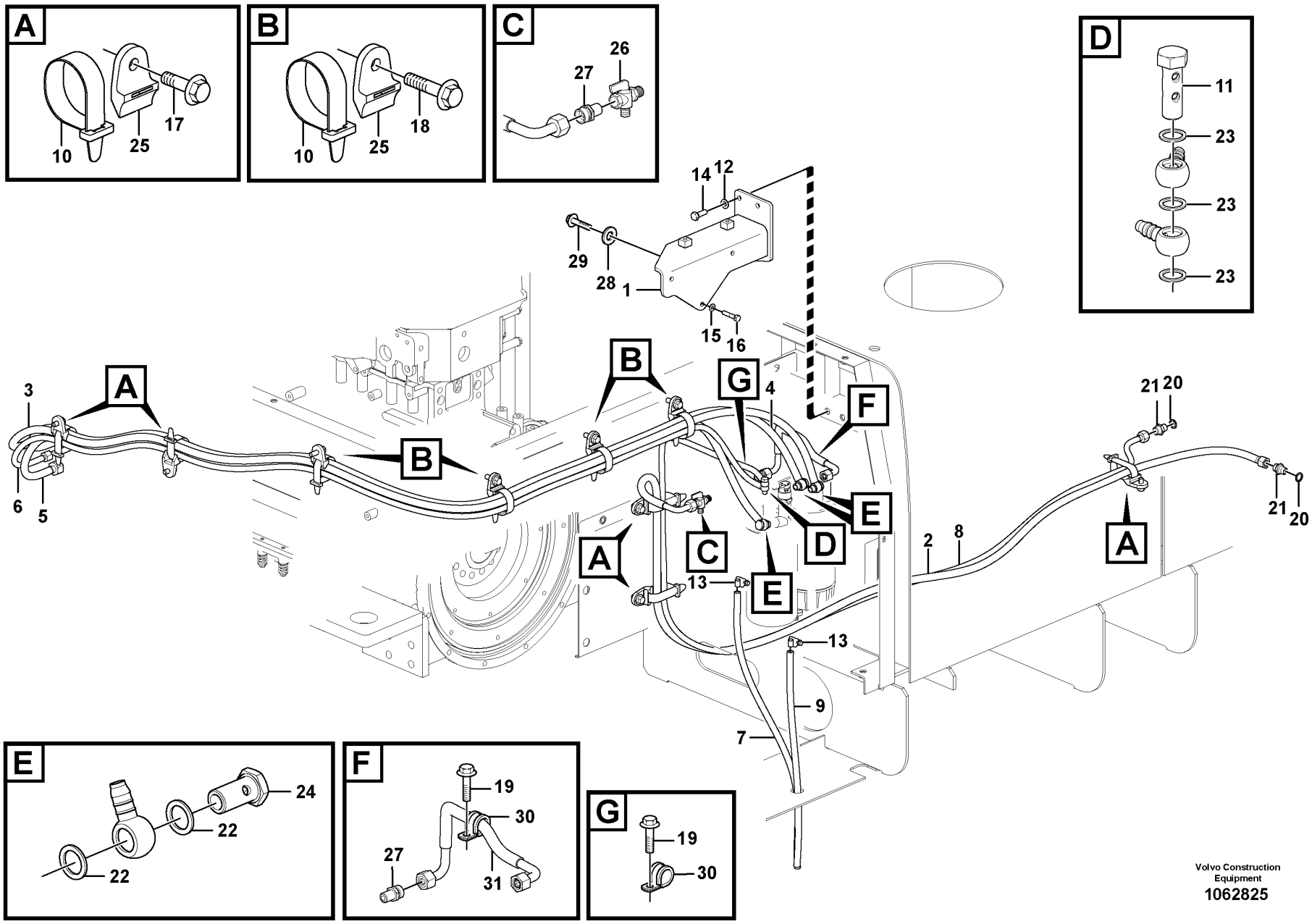

Volvo Construction Equipment
1062825

Fig.	Part No.	Quantity 1	2	3	PS	KIT	Description	Denominación	Denominação	Dénomination	Notes
1		1			NS		Bracket	Consola	Suporte	Console	
2	VOE 14632738	1					Fuel hose	Manguera de combustible	Mangueira combustível	Flexible de carburant	
3	VOE 14622037	1					Fuel hose	Manguera de combustible	Mangueira combustível	Flexible de carburant	
4	VOE 14622038	1					Fuel hose	Manguera de combustible	Mangueira combustível	Flexible de carburant	
5	VOE 14622039	1					Fuel hose	Manguera de combustible	Mangueira combustível	Flexible de carburant	
6	VOE 14622040	1					Fuel hose	Manguera de combustible	Mangueira combustível	Flexible de carburant	
7	VOE 14881123	1					Hose	Manguera	Mangueira	Flexible	
8	VOE 14621588	1					Fuel hose	Manguera de combustible	Mangueira combustível	Flexible de carburant	
9	VOE 14880595	1					Hose	Manguera	Mangueira	Flexible	
10	VOE 14558809	9					Strip clamp	Abrazadera de cinta	Cinta braçadeira	Serrage de ruban	
11	VOE 11194257	1					Hollow screw	Tornillo perforado	Parafuso união	Vis creuse	
12	VOE 992040	3					Plain washer	Arandela plana	Arruela simples	Rondelle plane	
13	VOE 943469	2					Hose clamp	Abrazadera de manguera	Braçadeira da mangueira	Collier durite	
14	VOE 983252	3					Hexagon screw	Tornillo hexagonal	Parafuso sextavado	Vis à tête hexagonale	
15	VOE 993835	3					Plain washer	Arandela plana	Arruela simples	Rondelle plane	
16	VOE 983245	3					Hexagon screw	Tornillo hexagonal	Parafuso sextavado	Vis à tête hexagonale	
17	VOE 946441	5					Flange screw	Tornillo embridado	Parafuso flangeado	Vis à embase	
18	VOE 946472	4					Flange screw	Tornillo embridado	Parafuso flangeado	Vis à embase	
19	VOE 946471	2					Flange screw	Tornillo embridado	Parafuso flangeado	Vis à embase	
20	VOE 13947622	2					Plane gasket	Junta plana	Junta plana	Joint plan	
21	VOE 14213266	2					Fitting	Racor	Niple	Écrou raccord	
22	VOE 13969011	6					Gasket	Junta	Junta	Joint	
23	VOE 13947281	3					Gasket	Junta	Junta	Joint	
24	VOE 7025167	3					Hollow screw	Tornillo perforado	Parafuso união	Vis creuse	
25	VOE 14558808	9					Strip clamp	Abrazadera de cinta	Cinta braçadeira	Serrage de ruban	
26	VOE 14622353	1					Non-return valve	Válvula antirretorno	Válvula de retenção	Clapet antiretour	S/N -210255/-270981 S/N -280060
	VOE 14638992	1					Non-return valve	Válvula antirretorno	Válvula de retenção	Clapet antiretour	S/N 210256-/270982- S/N 280061-
27	VOE 943299	2					Nipple	Niple	Niple	Raccord	
28	VOE 11117464	2					Plain washer	Arandela plana	Arruela simples	Rondelle plane	
29	VOE 13945444	2					Screw	Tornillo	Parafuso	Vis	

1	8291094	**Fuel pipe - Fuel tank** **Tubo de combustible - Depósito de combustible** **Tubo de combustível - Tanque de combustível** **Conduit de carburant - Réservoir de carburant**	Catalogue id **20591**	Group **235**
2			Illustr. No **1062825**	Section **150**
3			Issue **20027088-G**	Page **185**
4				
5				

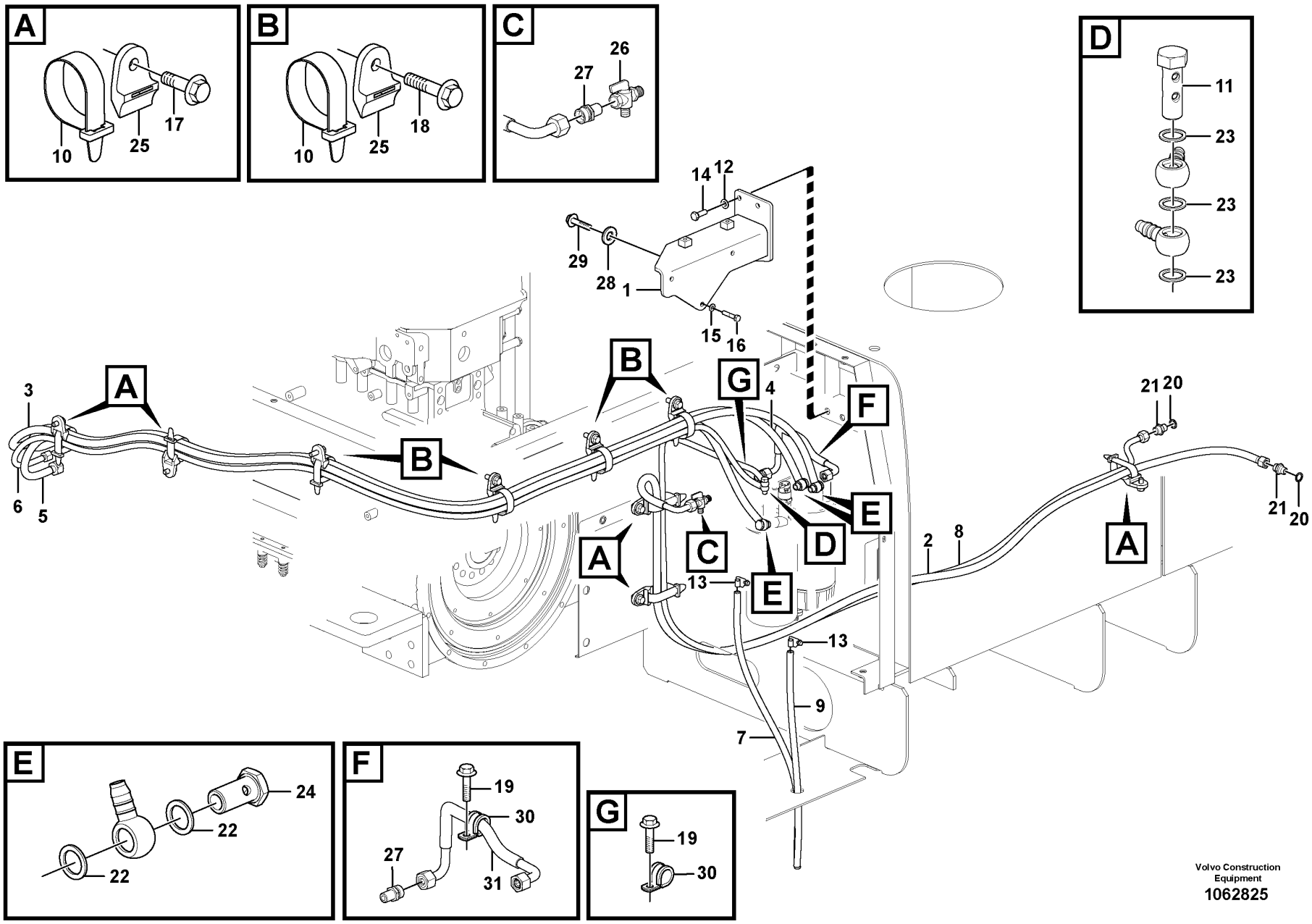

Volvo Construction Equipment
1062825

Fig.	Part No.	Quantity 1	2	3	PS	KIT	Description	Denominación	Denominação	Dénomination	Notes
30	SA 9315-01602	2					Insulating clip	Clip de aislamiento	Clip isolamento	Circlip isolant	
31	VOE 14632739	1					Fuel hose	Manguera de combustible	Mangueira combustível	Flexible de carburant	

1	8291094	**Fuel pipe - Fuel tank** **Tubo de combustible - Depósito de combustible** **Tubo de combustível - Tanque de combustível** **Conduit de carburant - Réservoir de carburant**	Catalogue id **20591**	Group **235**
2			Illustr. No **1062825**	Section **150**
3			Issue **20027088-G**	Page **187**
4				
5				

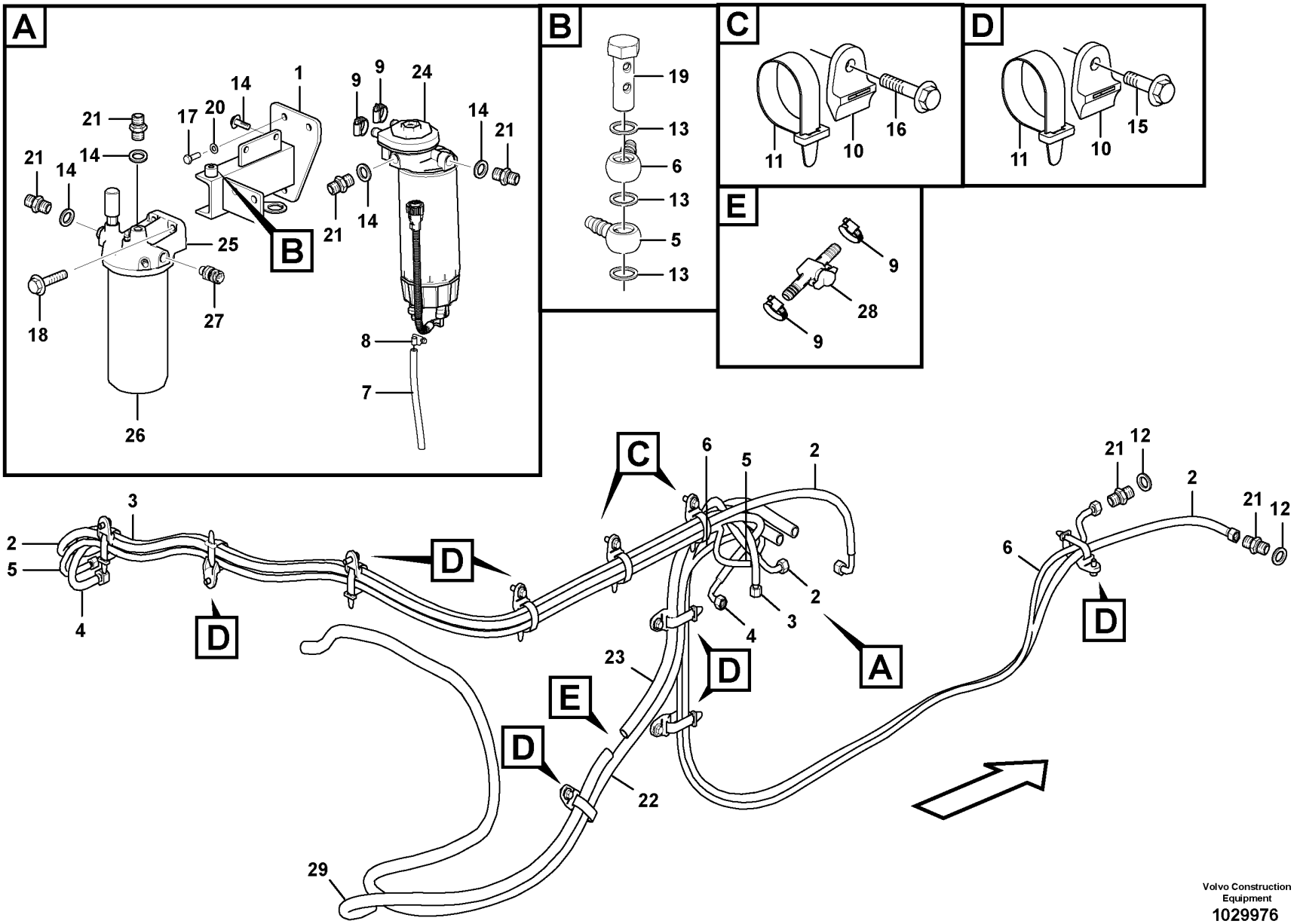

Volvo Construction Equipment
1029976

Fig.	Part No.	Quantity 1	2	3	PS	KIT	Description	Denominación	Denominação	Dénomination	Notes
1		1			NS		Bracket	Consola	Suporte	Console	
2	VOE 14641654	2					Fuel hose	Manguera de combustible	Mangueira combustível	Flexible de carburant	
3	VOE 14639038	1					Fuel hose	Manguera de combustible	Mangueira combustível	Flexible de carburant	
4	VOE 14639039	1					Fuel hose	Manguera de combustible	Mangueira combustível	Flexible de carburant	
5	VOE 14626203	1					Hose	Manguera	Mangueira	Flexible	
6	VOE 14592825	1					Hose	Manguera	Mangueira	Flexible	
7	VOE 14882439	1					Hose	Manguera	Mangueira	Flexible	
8	VOE 943469	1					Hose clamp	Abrazadera de manguera	Braçadeira da mangueira	Collier durite	(SA 9312-00004)
9	VOE 14509272	4					Clip	Clip	Clipe	Clip	
10	VOE 14558808	10					Strip clamp	Abrazadera de cinta	Cinta braçadeira	Serrage de ruban	
11	VOE 14558809	10					Strip clamp	Abrazadera de cinta	Cinta braçadeira	Serrage de ruban	
12	VOE 13947622	2					Plane gasket	Junta plana	Junta plana	Joint plan	(SA 9426-20050)
13	VOE 947281	3			SS		Gasket	Junta	Junta	Joint	
14	VOE 947622	4			SS		Gasket	Junta	Junta	Joint	
15	VOE 946441	8					Flange screw	Tornillo embridado	Parafuso flangeado	Vis à embase	
16	VOE 946472	4					Flange screw	Tornillo embridado	Parafuso flangeado	Vis à embase	
17	VOE 983252	3					Hexagon screw	Tornillo hexagonal	Parafuso sextavado	Vis à tête hexagonale	
18	VOE 13946752	2					Screw	Tornillo	Parafuso	Vis	(VOE 946752)
19	VOE 11194257	1					Hollow screw	Tornillo perforado	Parafuso união	Vis creuse	
20	VOE 992040	3					Plain washer	Arandela plana	Arruela simples	Rondelle plane	
21	VOE 963948	6			SS		Nipple	Niple	Niple	Raccord	
22	VOE 14880703	1					Hose	Manguera	Mangueira	Flexible	
23	VOE 14882524	1					Hose	Manguera	Mangueira	Flexible	
24	VOE 11110740	1					Water separator	Separador de agua	Separador de água	Séparateur d'eau	
25	VOE 11128033	1					Filter housing	Caja del filtro	Carcaça filtro	Cloche de filtre	
26	VOE 15126069	1					Fuel filter	Filtro de combustible	Filtro combustível	Filtre a combustible	
27	VOE 21634021	1					Pressure sensor	Sensor de presión	Sensor de pressão	Capteur de pression	
28	VOE 11708679	1					Shut-off cock	Grifo cierre	Torneira de fechamento	Robinet de fermeture	
29	VOE 14882721	1					Hose	Manguera	Mangueira	Flexible	

1		**Fuel pipe - Fuel tank** **Tubo de combustible - Depósito de combustible** **Tubo de combustível - Tanque de combustível** **Conduit de carburant - Réservoir de carburant**	Catalogue id **20591**	Group **235**
2				
3			Illustr. No **1029976**	Section **160**
4				
5		**8292952,8292953**	Issue **20027088-G**	Page **189**

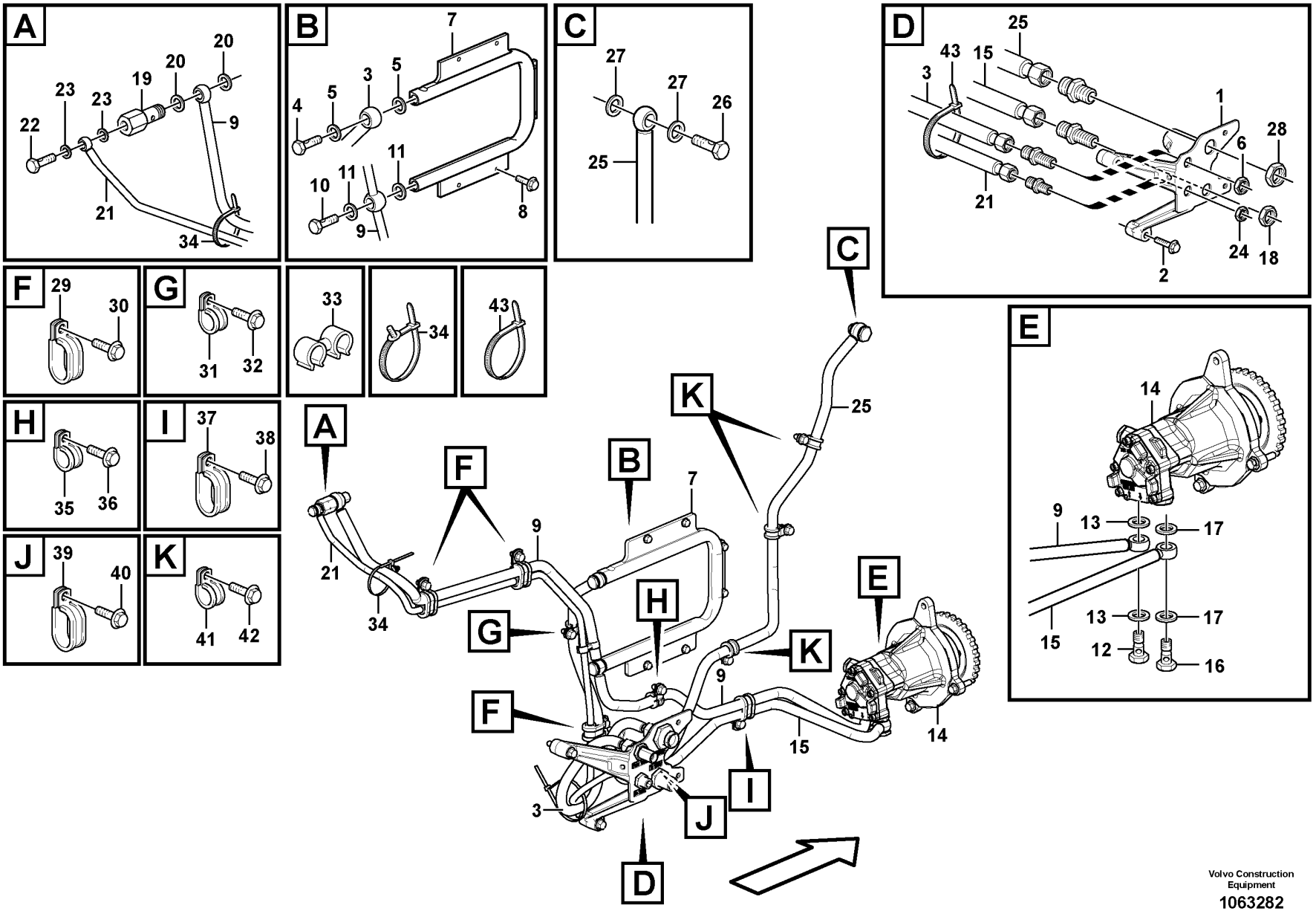

Volvo Construction Equipment

1063282

Fig.	Part No.	Quantity 1	2	3	PS	KIT	Description	Denominación	Denominação	Dénomination	Notes
1		1			NS		Bracket	Consola	Suporte	Console	
2	VOE 13965179	3					Screw	Tornillo	Parafuso	Vis	
3	VOE 15186198	1					Fuel pipe	Tubo de combustible	Tubo combustível	Tuyau de carburant	(VOE 15033997) L = 657 mm
4	VOE 991048	1					•Hollow screw	•Tornillo perforado	•Parafuso união	•Vis creuse	
5	VOE 20852764	2					•Sealing ring	•Anillo retén	•Anel de vedação	•Bague étanchéité	
6	VOE 957019	1					Hexagon nut	Tuerca hexagonal	Porca sextavada	Écrou hexagonal	
7	VOE 20562394	1			SS		Radiator	Radiador	Radiador	Radiateur	
8	VOE 13946501	6					Screw	Tornillo	Parafuso	Vis	
9	VOE 15186702	1					Fuel pipe	Tubo de combustible	Tubo combustível	Tuyau de carburant	L = 1395 mm
10	VOE 991048	1					•Hollow screw	•Tornillo perforado	•Parafuso união	•Vis creuse	
11	VOE 20852764	2					•Sealing ring	•Anillo retén	•Anel de vedação	•Bague étanchéité	
12	VOE 991046	1					•Hollow screw	•Tornillo perforado	•Parafuso união	•Vis creuse	
13	VOE 20852765	2					•Sealing ring	•Anillo retén	•Anel de vedação	•Bague étanchéité	
14		1					Fuel pump	Bomba Combustib	Bomba de combustível	Pompe Carburant	See group 233-100 page 165
15	VOE 15186703	1					Fuel pipe	Tubo de combustible	Tubo combustível	Tuyau de carburant	L = 675 mm
16	VOE 991046	1					•Hollow screw	•Tornillo perforado	•Parafuso união	•Vis creuse	
17	VOE 20852765	2					•Sealing ring	•Anillo retén	•Anel de vedação	•Bague étanchéité	
18	VOE 957020	1					Hexagon nut	Tuerca hexagonal	Porca sextavada	Écrou hexagonal	
19	VOE 20754813	1					Overflow valve	Válvula de rebose	Válvula de descarga	Valve de barrage	
20	VOE 20852765	2					Sealing ring	Anillo retén	Anel de vedação	Bague étanchéité	
21	VOE 15034002	1					Fuel pipe	Tubo de combustible	Tubo combustível	Tuyau de carburant	L = 1144 mm
22	VOE 991047	1					•Hollow screw	•Tornillo perforado	•Parafuso união	•Vis creuse	
23	VOE 20852762	2					•Sealing ring	•Anillo retén	•Anel de vedação	•Bague étanchéité	
24	VOE 957018	1					Hexagon nut	Tuerca hexagonal	Porca sextavada	Écrou hexagonal	
25	VOE 15186201	1			SS		Fuel pipe	Tubo de combustible	Tubo combustível	Tuyau de carburant	L = 1082 mm
26	VOE 991046	1					•Hollow screw	•Tornillo perforado	•Parafuso união	•Vis creuse	
27	VOE 20852765	2					•Sealing ring	•Anillo retén	•Anel de vedação	•Bague étanchéité	
28	VOE 957021	1					Hexagon nut	Tuerca hexagonal	Porca sextavada	Écrou hexagonal	
29	VOE 981664	3					Clamp	Abrazadera	Braçadeira	Collier serrage	
30	VOE 946440	3					Flange screw	Tornillo embridado	Parafuso flangeado	Vis à embase	

1		**Fuel pipes, fuel pump** **Tuberias de combustible, bomba de combustible** **Tubulação de combustível, bomba de combustível** **Canalisations à combus, pompe carburant**	Catalogue id **20591**	Group **235**
2				
3			Illustr. No **1063282**	Section **200**
4				
5		**8288863, 8290446, 8290246, 8290247**	Issue **20027088-G**	Page **191**

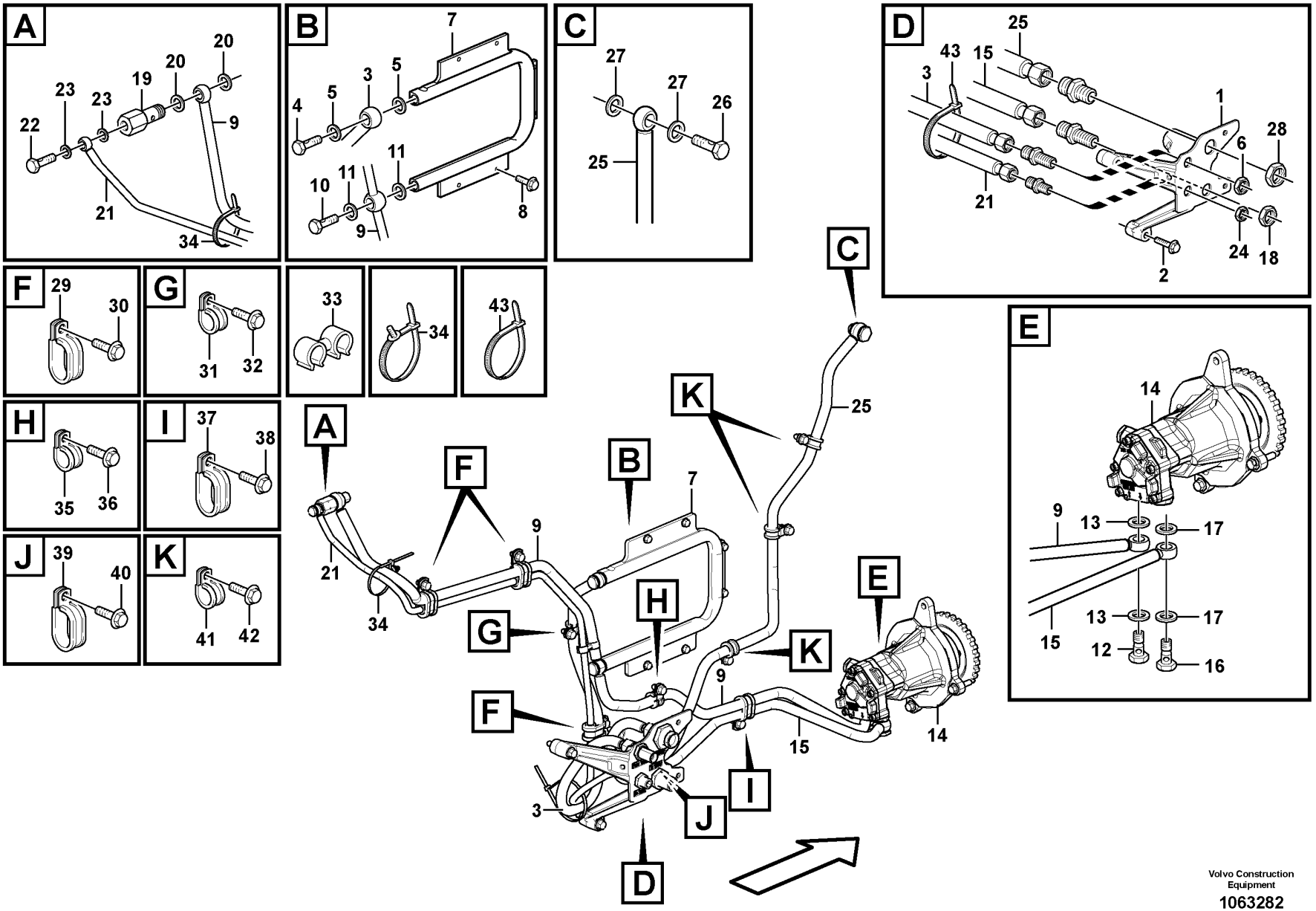

Volvo Construction Equipment

1063282

Fig.	Part No.	Quantity 1	2	3	PS	KIT	Description	Denominación	Denominação	Dénomination	Notes
31	VOE 13949747	1					Clamp	Abrazadera	Braçadeira	Collier serrage	
32	VOE 946440	1					Flange screw	Tornillo embridado	Parafuso flangeado	Vis à embase	
33	VOE 9194404	1					Retainer	Soporte	Retentor	Retenue	
34	VOE 980881	1					Cable tie	Abrazadera de cinta	Braçadeira	Serre-câble	
35	VOE 13949747	1					Clamp	Abrazadera	Braçadeira	Collier serrage	
36	VOE 946440	1					Flange screw	Tornillo embridado	Parafuso flangeado	Vis à embase	
37	VOE 981664	1					Clamp	Abrazadera	Braçadeira	Collier serrage	
38	VOE 946440	1					Flange screw	Tornillo embridado	Parafuso flangeado	Vis à embase	
39	VOE 981664	1					Clamp	Abrazadera	Braçadeira	Collier serrage	
40	VOE 946440	1					Flange screw	Tornillo embridado	Parafuso flangeado	Vis à embase	
41	VOE 13949747	3					Clamp	Abrazadera	Braçadeira	Collier serrage	
42	VOE 946440	3					Flange screw	Tornillo embridado	Parafuso flangeado	Vis à embase	
43	VOE 4881440	3					Cable tie	Abrazadera de cinta	Braçadeira	Serre-câble	

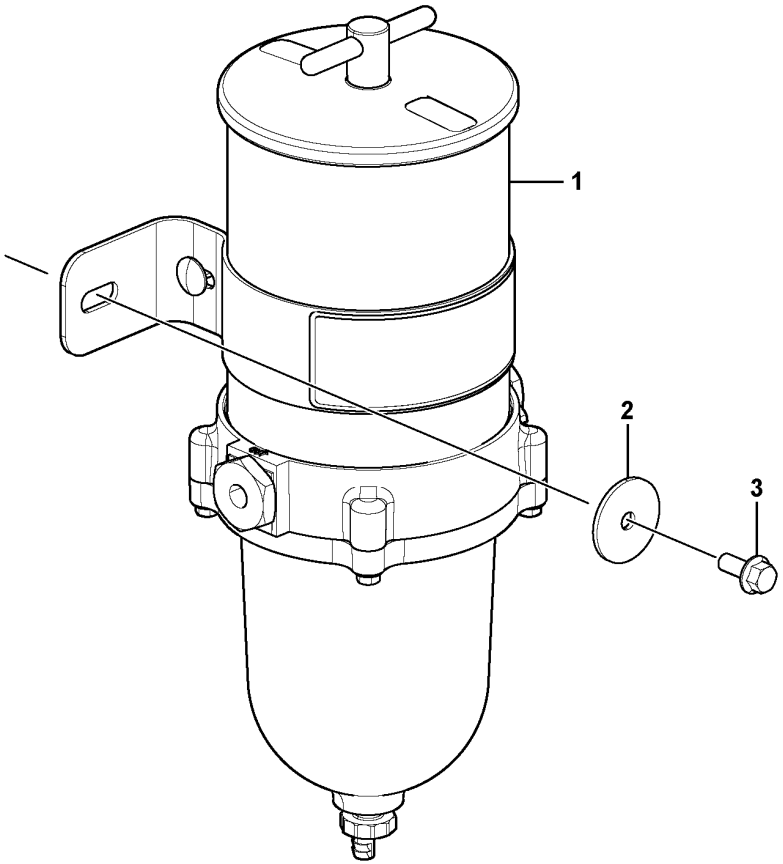
1
2
3

Fig.	Part No.	Quantity 1	2	3	PS	KIT	Description	Denominación	Denominação	Dénomination	Notes
1	**VOE 14621335**	1					Water separator	Separador de agua	Separador de água	Séparateur d'eau	
	VOE 14622355	1					•Filter element	•Cartucho de filtro	•Elemento de filtragem	•Elément de filtre	
2	**VOE 14638994**	1					Plain washer	Arandela plana	Arruela simples	Rondelle plane	
3	**VOE 13946173**	2					Screw	Tornillo	Parafuso	Vis	

1		**Water separator** **Separador de agua** **Separador de água** **Separateur d'eau**	Catalogue id **20591**	Group **235**
2				
3			Illustr. No **1062920**	Section **300**
4				
5		**8291094**	Issue **20027088-G**	Page **195**

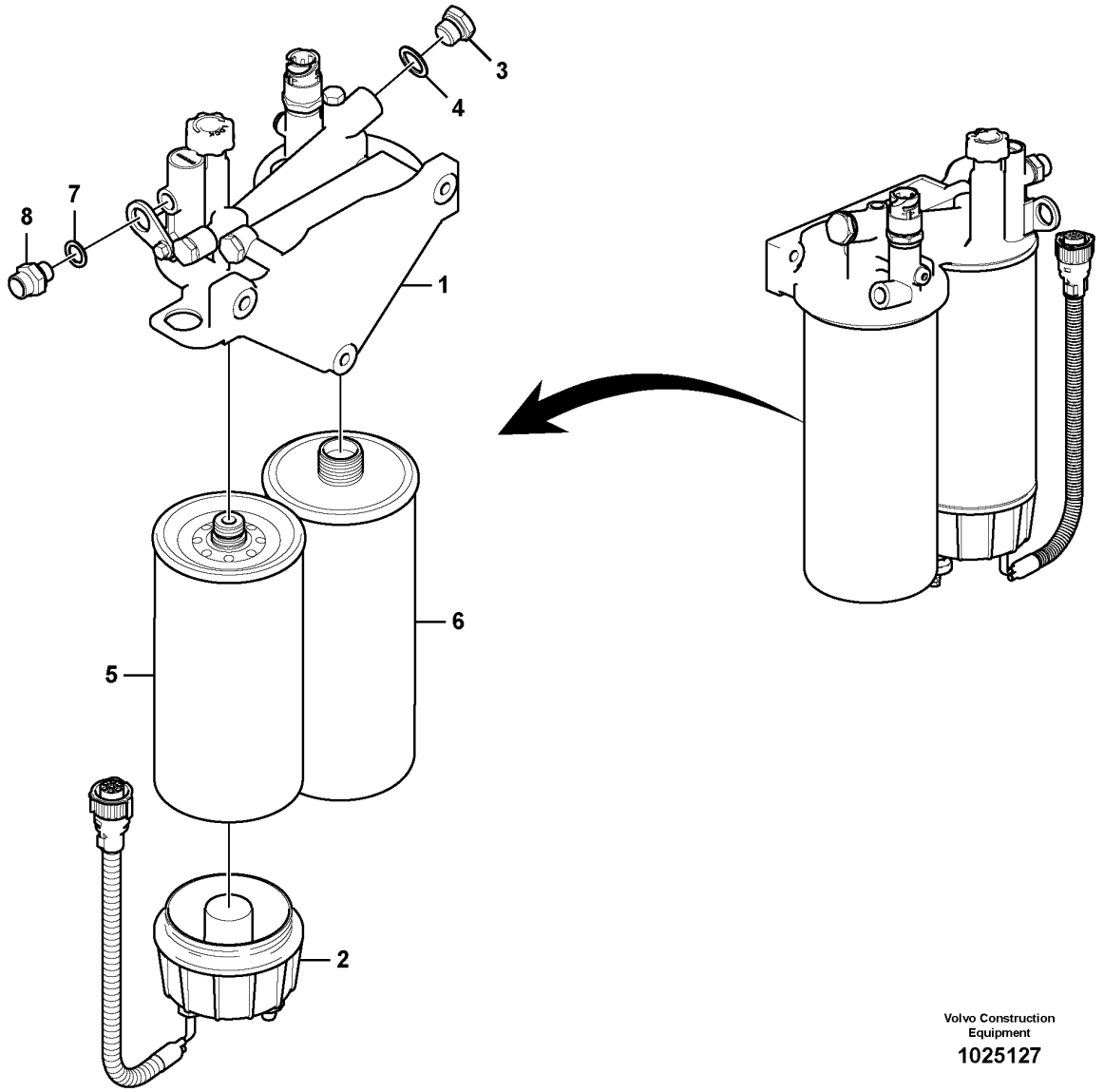

Volvo Construction Equipment

1025127

Fig.	Part No.	Quantity 1	2	3	PS	KIT	Description	Denominación	Denominação	Dénomination	Notes
		1			NS		Fuel Filter	Filtro Combust	Filtro de combust.	Filtre carburant	
			1		NS		Fuel Filter	Filtro Combust	Filtro de combust.	Filtre carburant	
1	**VOE 21023287**	1	1		SS		•Fuel filter housing	•Cuerpo de filtro de combustible	•Aloj. filtro combustível	•Boîtier de filtre	(VOE 20873675)
2	**VOE 11110738**	1		1			•Bowl	•Taza	•Tampa	•Bol	
	VOE 11110737		1				•Bowl	•Taza	•Tampa	•Bol	
	VOE 15195930	1	1	1			••Kit	••Juego	••Jogo	••Lot	2624)
	VOE 15195958	1	1	1			••Gasket kit	••Juego de juntas	••Kit de juntas	••Kit joints	2624)
3	**VOE 960632**	1	1		SS		•Plug	•Tapón	•Bujão	•Tampon	
4	**VOE 948884**	1	1				•Gasket	•Junta	•Junta	•Joint	
5	**VOE 11110683**	1	1	1			•Primary filter	•Prefiltro	•Filtro primário	•Préfiltre	
6	**VOE 15126069**	1	1				•Fuel filter	•Filtro de combustible	•Filtro combustível	•Filtre a combustible	
7	**VOE 13969011**	1	1				•Gasket	•Junta	•Junta	•Joint	
8	**VOE 13946602**	1	1				•Nipple	•Niple	•Niple	•Raccord	

2624) **GB**: Not Shown **ES**: No ilustrado **BR**: Não mostrado **FR**: Non représenté

1	**8281389**	**Water separator** **Separador de agua** **Separador de água** **Separateur d'eau**	Catalogue id **20591**	Group **235**
2	**8282898**			
3	**8285120**		Illustr. No **1025127**	Section **400**
4				
5			Issue **20027088-G**	Page **197**

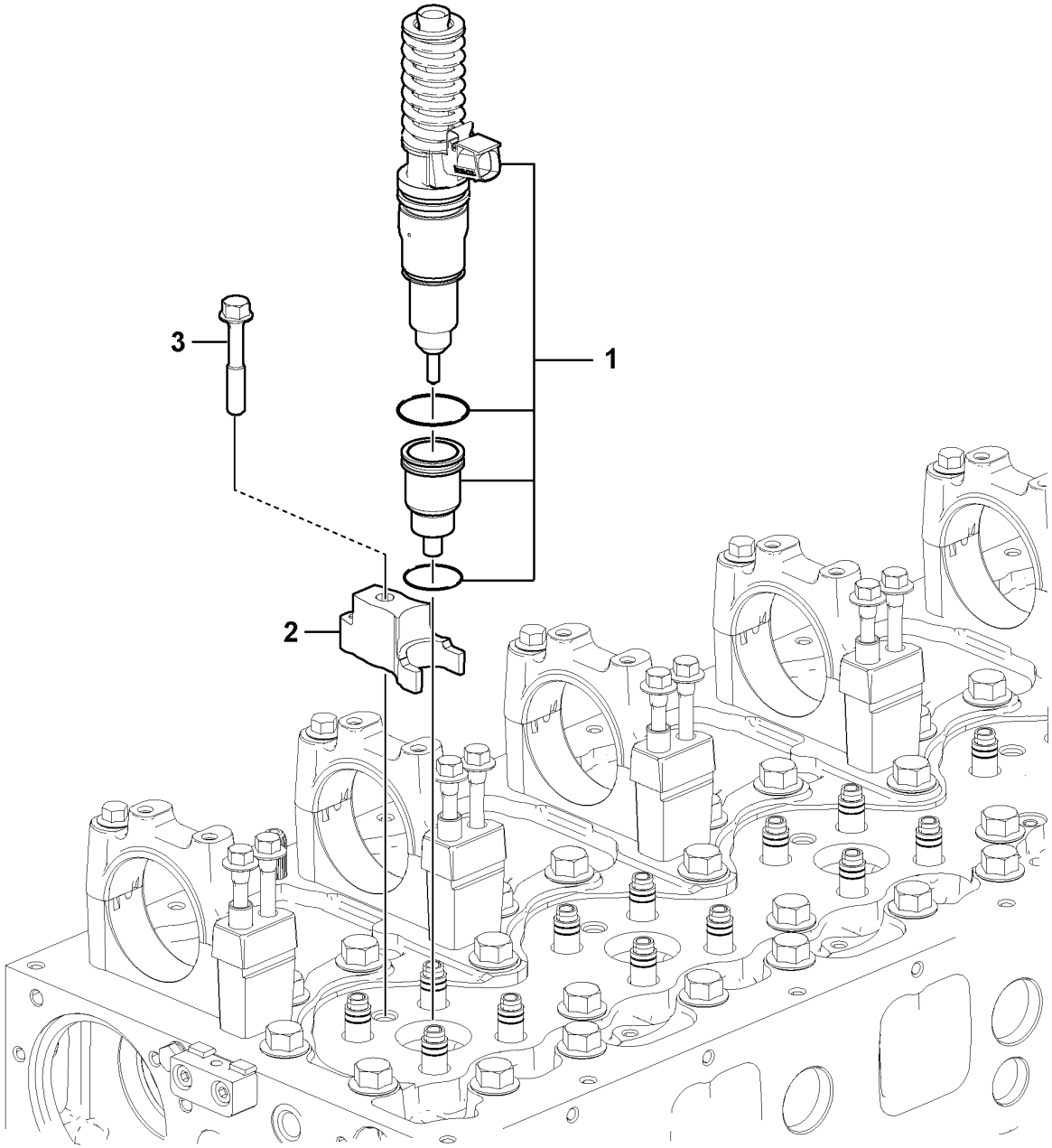

Volvo Construction Equipment
1072567

Fig.	Part No.	Quantity 1	2	3	PS	KIT	Description	Denominación	Denominação	Dénomination	Notes
1	VOE 22340639	6					Injector	Inyector	Injetor	Injecteur	SEE SB 237/30
		6			NS		•Injector	•Inyector	•Injetor	•Injecteur	
	VOE 21515329	6					•Injector sleeve	•Manguito de inyector	•Manga de injector	•Douille d'injecteur	
	VOE 20536487	6					••O-ring	••Anillo tórico	••Anel-o	••Joint torique	
	VOE 21344774	6					•Flange screw	•Tornillo embridado	•Parafuso flangeado	•Vis à embase	
1	VOE 22340652	6					Injector	Inyector	Injetor	Injecteur	SEE SB 237/30
		6			NS		•Injector	•Inyector	•Injetor	•Injecteur	
	VOE 21515329	6					•Injector sleeve	•Manguito de inyector	•Manga de injector	•Douille d'injecteur	
	VOE 20536487	6					••O-ring	••Anillo tórico	••Anel-o	••Joint torique	
	VOE 21344774	6					•Flange screw	•Tornillo embridado	•Parafuso flangeado	•Vis à embase	
2	VOE 21509801	6					Yoke	Mordaza	Garfo	Chape	
3	VOE 8192804	6					•Flange screw	•Tornillo embridado	•Parafuso flangeado	•Vis à embase	
	VOE 20520310	1					Decal	Calcomanía	Decalque	Autocollant	

1		**Injector** **Inyector** **Injetor** **Injecteur complet**	Catalogue id **20591**	Group **237**
2				
3			Illustr. No **1072567**	Section **100**
4				
5		**8288863, 8290446**	Issue **20027088-G**	Page **199**

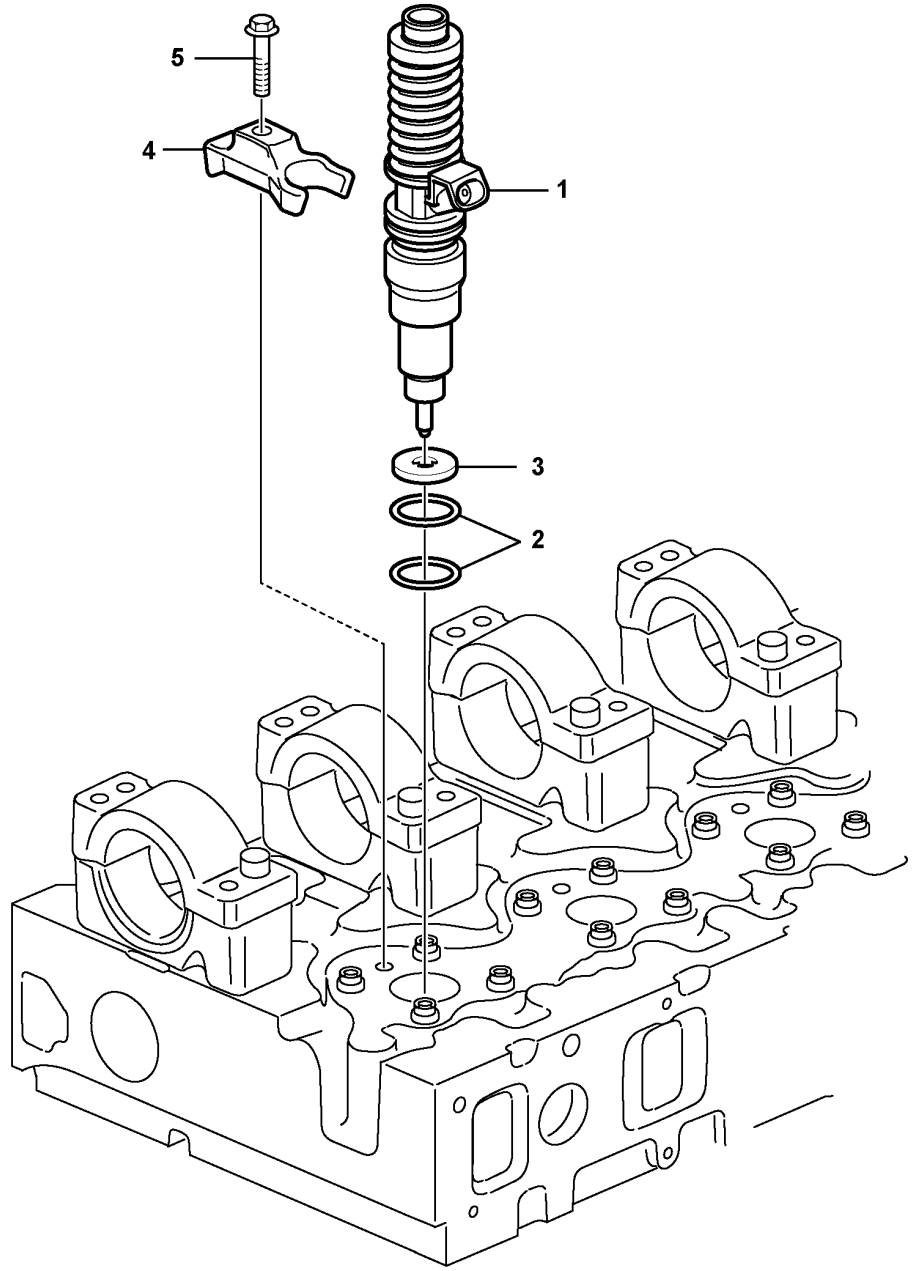

Volvo Construction Equipment
1070924

Fig.	Part No.	Quantity 1	2	3	PS	KIT	Description	Denominación	Denominação	Dénomination	Notes
1	VOE 21371673	6					Unit injector	Inyector-bomba	Injetor unitário	Injecteur pompe	
2	VOE 276935	6					•Sealing ring kit	•Juego anillo de retén	•Jogo anel de vedação	•Kit joints étanchéité	
3	VOE 21261987	6					•Washer	•Arandela	•Arruela	•Rondelle	
4	VOE 21509801	6					Yoke	Mordaza	Garfo	Chape	
5	VOE 8192804	6					•Flange screw	•Tornillo embridado	•Parafuso flangeado	•Vis à embase	
	VOE 20520310	1					Decal	Calcomanía	Decalque	Autocollant	

1		**Injector** **Inyector** **Injetor** **Injecteur complet**	Catalogue id **20591**	Group **237**
2				
3			Illustr. No **1070924**	Section **200**
4				
5		**8290246, 8290247**	Issue **20027088-G**	Page **201**

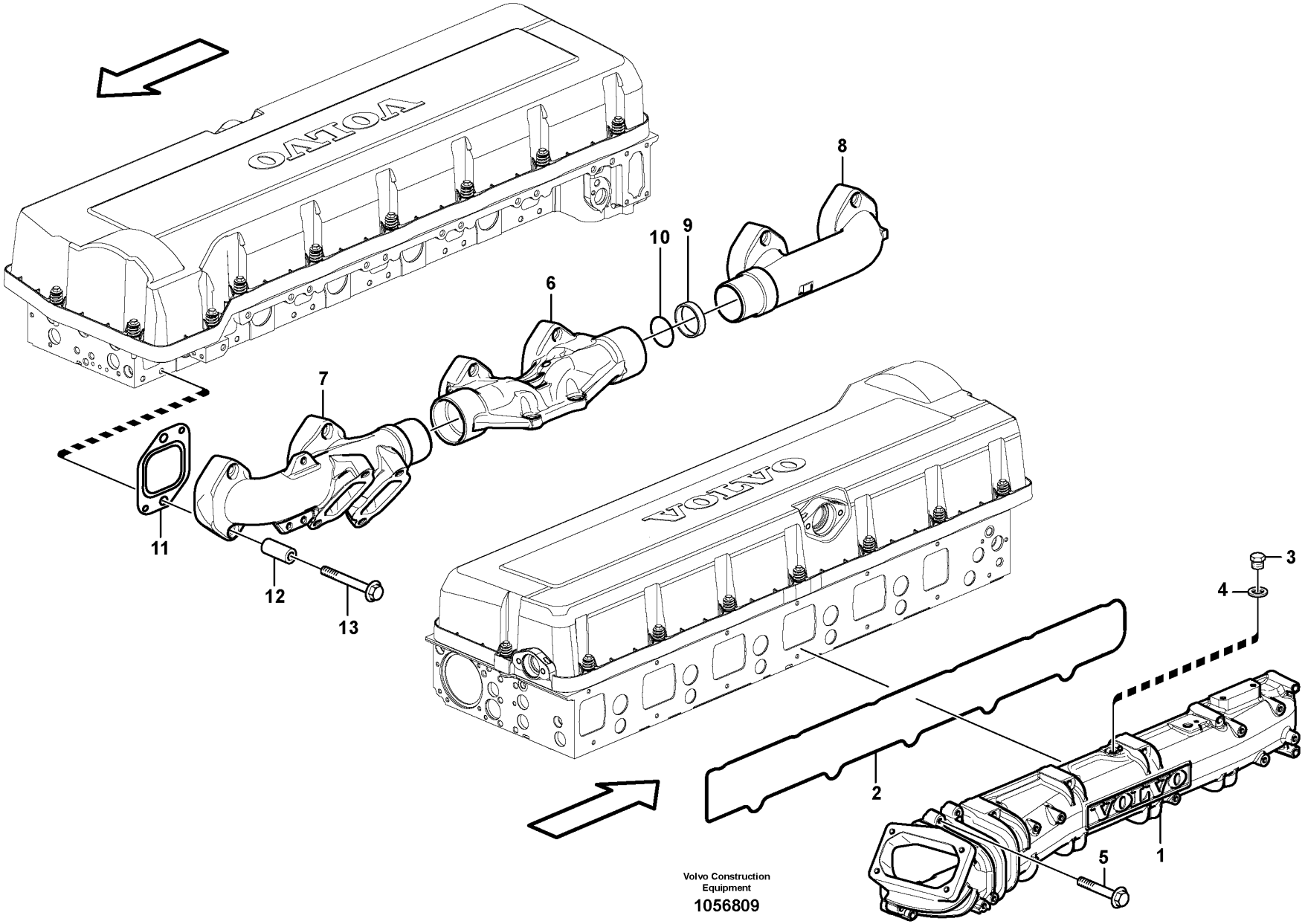

Volvo Construction Equipment

1056809

Fig.	Part No.	Quantity 1	2	3	PS	KIT	Description	Denominación	Denominação	Dénomination	Notes
1	VOE 22099008	1					Inlet Manifold	Tubo Admision	Coletor de admissão	Tubul.admission	(VOE 21512859)
1		1			NS		•Inlet manifold	•Tubo admision	•	•Tubulure admission	
2	VOE 20805850	1					•Seal	•Junta	•Vedação	•Étanchéité	
3	VOE 960628	1					Plug	Tapón	Bujão	Tampon	
4	VOE 13947281	1					Gasket	Junta	Junta	Joint	
5	VOE 996457	12					Flange screw	Tornillo embridado	Parafuso flangeado	Vis à embase	(VOE 20976035)
6	VOE 21528908	1			SS		Exhaust manifold	Múltiple escape	Coletor de escape	Collecteur d'échappement	(VOE 20911049)
6	VOE 20738332	1					•Exhaust manifold	•Múltiple escape	•Coletor de escape	•Collecteur d'échappement	
7	VOE 20863692	1					•Exhaust manifold	•Múltiple escape	•Coletor de escape	•Collecteur d'échappement	
8		1			NS		•Exhaust manifold	•Múltiple escape	•Coletor de escape	•Collecteur d'échappement	
9	VOE 20883450	2					•Sealing ring	•Anillo retén	•Anel de vedação	•Bague étanchéité	
10	VOE 20742560	2					•O-ring	•Anillo tórico	•Anel-o	•Joint torique	
11	VOE 20855371	6					Gasket	Junta	Junta	Joint	
12	VOE 993167	12					Spacer sleeve	Manguito distanciador	Luva espaçadora	Douille entretoise	
13	VOE 21344787	12					Flange screw	Tornillo embridado	Parafuso flangeado	Vis à embase	

1		**Inlet manifold and exhaust manifold** **Tubo admisión y múltiple escape** **Coletor de admissão e coletor de escape** **Tubulure admission et tubulure echappement**	Catalogue id **20591**	Group **251**
2				
3			Illustr. No **1056809**	Section **100**
4				
5		**8288863, 8290446**	Issue **20027088-G**	Page **203**

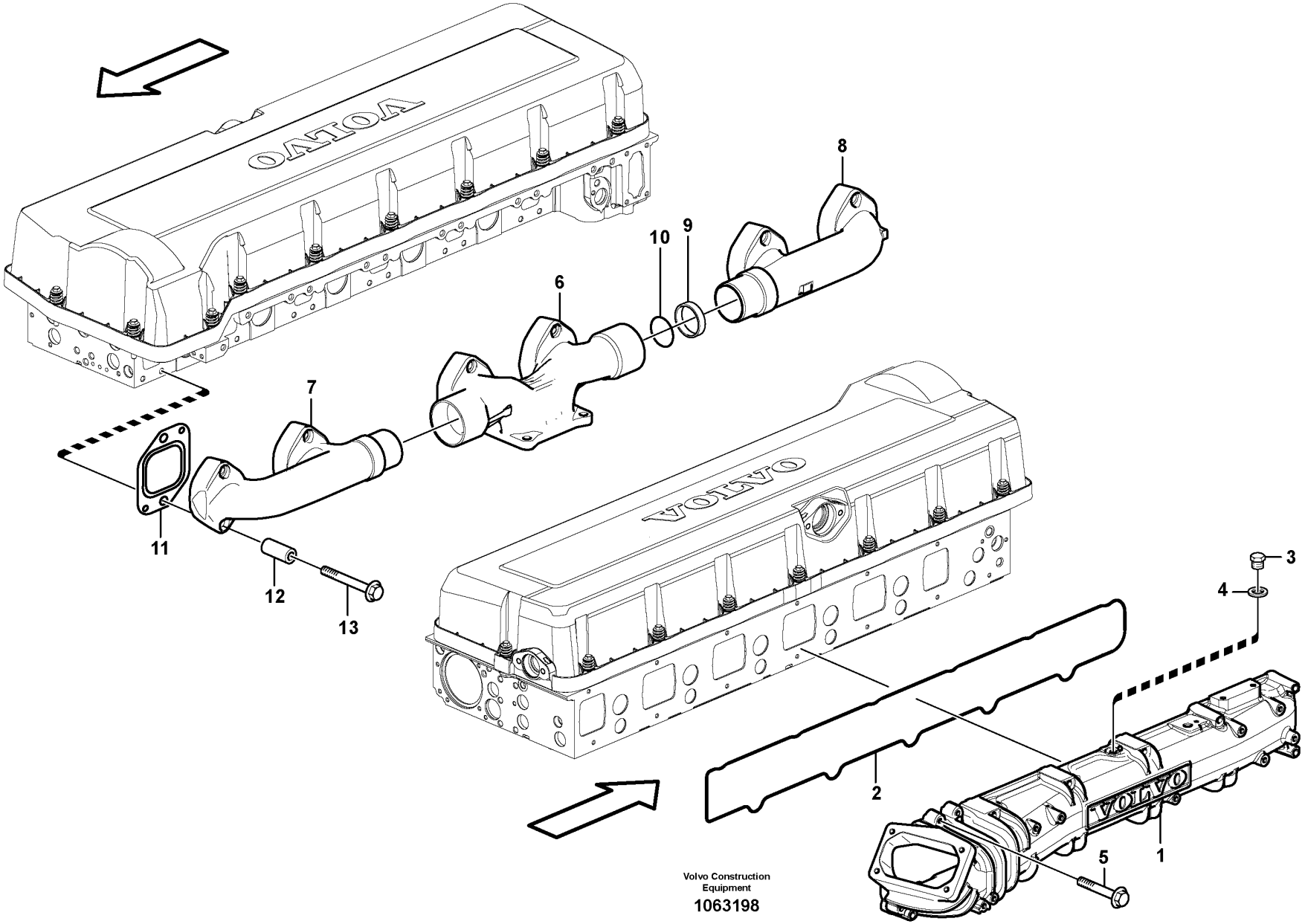

Volvo Construction Equipment

1063198

Fig.	Part No.	Quantity 1	2	3	PS	KIT	Description	Denominación	Denominação	Dénomination	Notes
1	VOE 22099008	1					Inlet Manifold	Tubo Admision	Coletor de admissão	Tubul.admission	(VOE 21512859)
1		1			NS		•Inlet manifold	•Tubo admision	•	•Tubulure admission	
2	VOE 20805850	1					•Seal	•Junta	•Vedação	•Étanchéité	
3	VOE 960628	1					Plug	Tapón	Bujão	Tampon	
4	VOE 13947281	1					Gasket	Junta	Junta	Joint	
5	VOE 996457	12					Flange screw	Tornillo embridado	Parafuso flangeado	Vis à embase	(VOE 20976035)
6	VOE 21528906	1					Exhaust manifold	Múltiple escape	Coletor de escape	Collecteur d'échappement	
6		1			NS		•Exhaust manifold	•Múltiple escape	•Coletor de escape	•Collecteur d'échappement	
7		1			NS		•Exhaust manifold	•Múltiple escape	•Coletor de escape	•Collecteur d'échappement	
8		1			NS		•Exhaust manifold	•Múltiple escape	•Coletor de escape	•Collecteur d'échappement	
9	VOE 20883450	2					•Sealing ring	•Anillo retén	•Anel de vedação	•Bague étanchéité	
10	VOE 21433769	2					•Sealing ring	•Anillo retén	•Anel de vedação	•Bague étanchéité	
11	VOE 20855371	6					Gasket	Junta	Junta	Joint	
12	VOE 993167	12					Spacer sleeve	Manguito distanciador	Luva espaçadora	Douille entretoise	
13	VOE 21344787	12					Flange screw	Tornillo embridado	Parafuso flangeado	Vis à embase	

1		**Inlet manifold and exhaust manifold** **Tubo admisión y múltiple escape** **Coletor de admissão e coletor de escape** **Tubulure admission et tubulure echappement**	Catalogue id **20591**	Group **251**
2				
3			Illustr. No **1063198**	Section **125**
4				
5		**8290246, 8290247**	Issue **20027088-G**	Page **205**

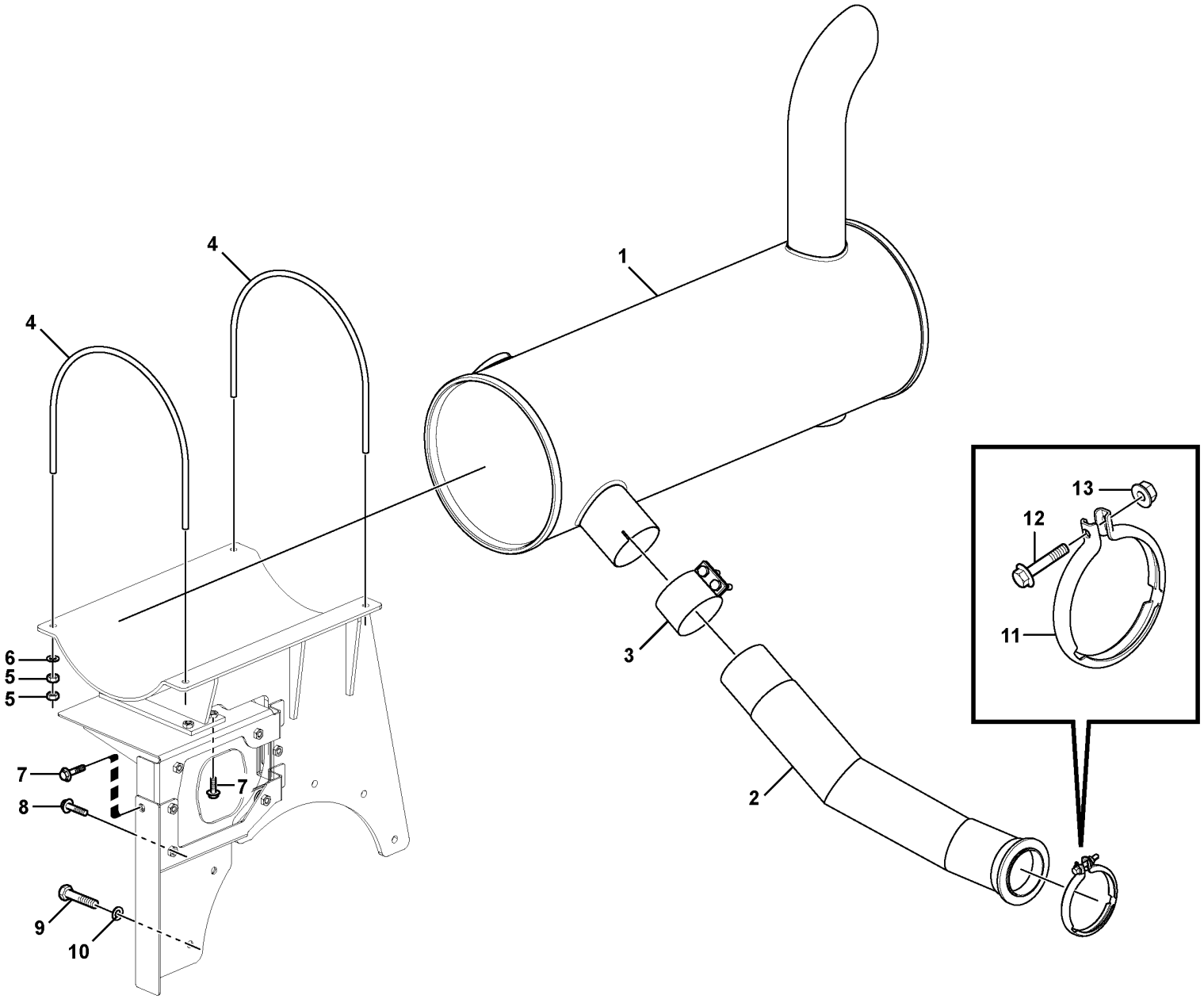

Volvo Construction Equipment
1063166

Fig.	Part No.	Quantity 1	2	3	PS	KIT	Description	Denominación	Denominação	Dénomination	Notes
1	VOE 14617237	1					Silencer	Silenciador	Silencioso	Silencieux	
2	VOE 14619065	1					Pipe	Tubo	Tubo	Tuyau	
3	VOE 14528383	1					Clamp	Abrazadera	Braçadeira	Collier serrage	
4	VOE 14528385	2					U-bolt	Abrazadera-u	Grampo u	Étrier de ressort	
5	VOE 983304	8					Hexagon nut	Tuerca hexagonal	Porca sextavada	Écrou hexagonal	
6	VOE 992040	4					Plain washer	Arandela plana	Arruela simples	Rondelle plane	
7	VOE 946441	5					Flange screw	Tornillo embridado	Parafuso flangeado	Vis à embase	
8	VOE 946329	8					Flange screw	Tornillo embridado	Parafuso flangeado	Vis à embase	
9	VOE 984969	6					Hexagon screw	Tornillo hexagonal	Parafuso sextavado	Vis à tête hexagonale	
10	VOE 992041	6					Plain washer	Arandela plana	Arruela simples	Rondelle plane	
11	VOE 21211715	1					V-clamp	Abrazadera v	Abraçadeira-v	Collier en v	
12	VOE 13965179	1					Screw	Tornillo	Parafuso	Vis	
13	VOE 948645	1					Flange lock nut	Contratuerca embridada	Contra porca flange	Contre-écrou à embase	

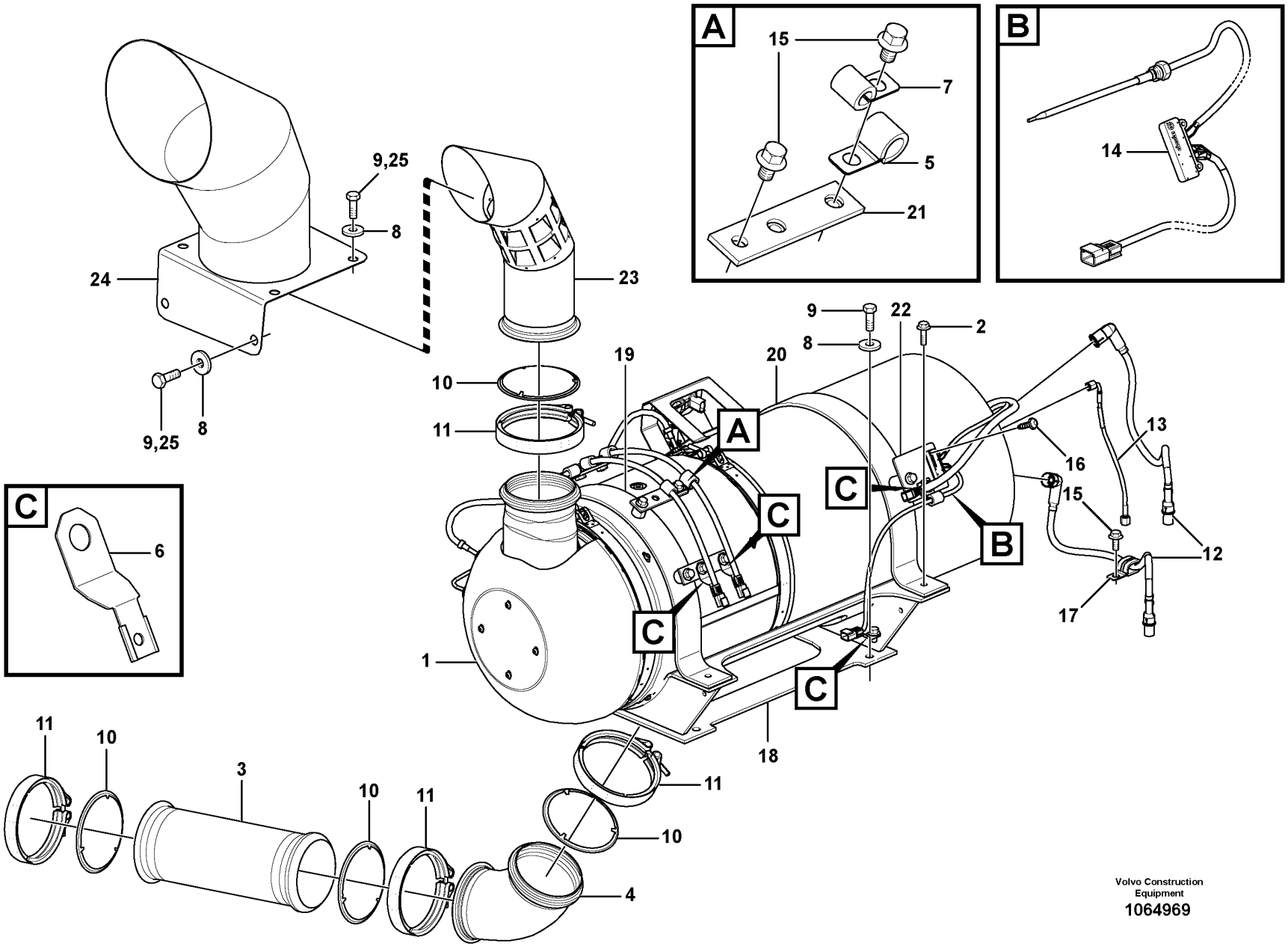

Volvo Construction Equipment

1064969

Fig.	Part No.	Quantity 1	2	3	PS	KIT	Description	Denominación	Denominação	Dénomination	Notes
1		1			NS		Burner unit	Quemador	Queimador	Unité de brûleur	See group 254-250 page 215
2	VOE 946472	4					Flange screw	Tornillo embridado	Parafuso flangeado	Vis à embase	
3	VOE 15080985	1					Exhaust hose	Manguera de escape	Mangueira tubo escape	Flexible d'échappement	
4	VOE 15081392	1					Exhaust pipe	Tubo de escape	Tubo de escape	Tube d'échappement	
5	VOE 14547764	2					Clip	Clip	Clipe	Clip	
6	VOE 14522575	3					Clip	Clip	Clipe	Clip	
7	VOE 14500292	5					Clip	Clip	Clipe	Clip	
8	VOE 14522862	10					Washer	Arandela	Arruela	Rondelle	
9	VOE 978932	10					Hexagon screw	Tornillo hexagonal	Parafuso sextavado	Vis à tête hexagonale	S/N - 210113
9	VOE 978932	4					Hexagon screw	Tornillo hexagonal	Parafuso sextavado	Vis à tête hexagonale	S/N 210114 -
10	VOE 21119083	4					Gasket	Junta	Junta	Joint	
11	VOE 15113226	4					V-clamp	Abrazadera v	Abraçadeira-v	Collier en v	
12	VOE 17215799	2					Ignition cable	Cable de encendido	Cabo da ignição	Fil de bougie	(VOE 15199423) S/N - 210167
12	VOE 17215799	2					Ignition cable	Cable de encendido	Cabo da ignição	Fil de bougie	S/N 210168 -
13	VOE 15128026	1					Fuel hose	Manguera de combustible	Mangueira combustível	Flexible de carburant	
14	VOE 21943398	1					Plug	Tapón	Bujão	Tampon	
15	VOE 946471	12					Flange screw	Tornillo embridado	Parafuso flangeado	Vis à embase	
16	VOE 969515	2					Six point socket screw	Racor de seis dientes	Paraf soquete sext	Vis à 6 pans creux	
17	VOE 14512153	1					Clip	Clip	Clipe	Clip	
18		1			NS		Bracket	Consola	Suporte	Console	
19		1			NS		Plate	Chapa	Chapa	Tôle	
20	VOE 14607309	1					Plate	Chapa	Chapa	Tôle	
21		3			NS		Plate	Placa	Placa	Plaque	
22		1			NS		Plate	Placa	Placa	Plaque	
23	VOE 14621974	1					Pipe	Tubo	Tubo	Tuyau	
24	VOE 14607453	1					Pipe	Tubo	Tubo	Tuyau	S/N -210514
	VOE 14686011	1									S/N 210515-
25	VOE 978933	6					Hexagon screw	Tornillo hexagonal	Parafuso sextavado	Vis à tête hexagonale	S/N 210114 -

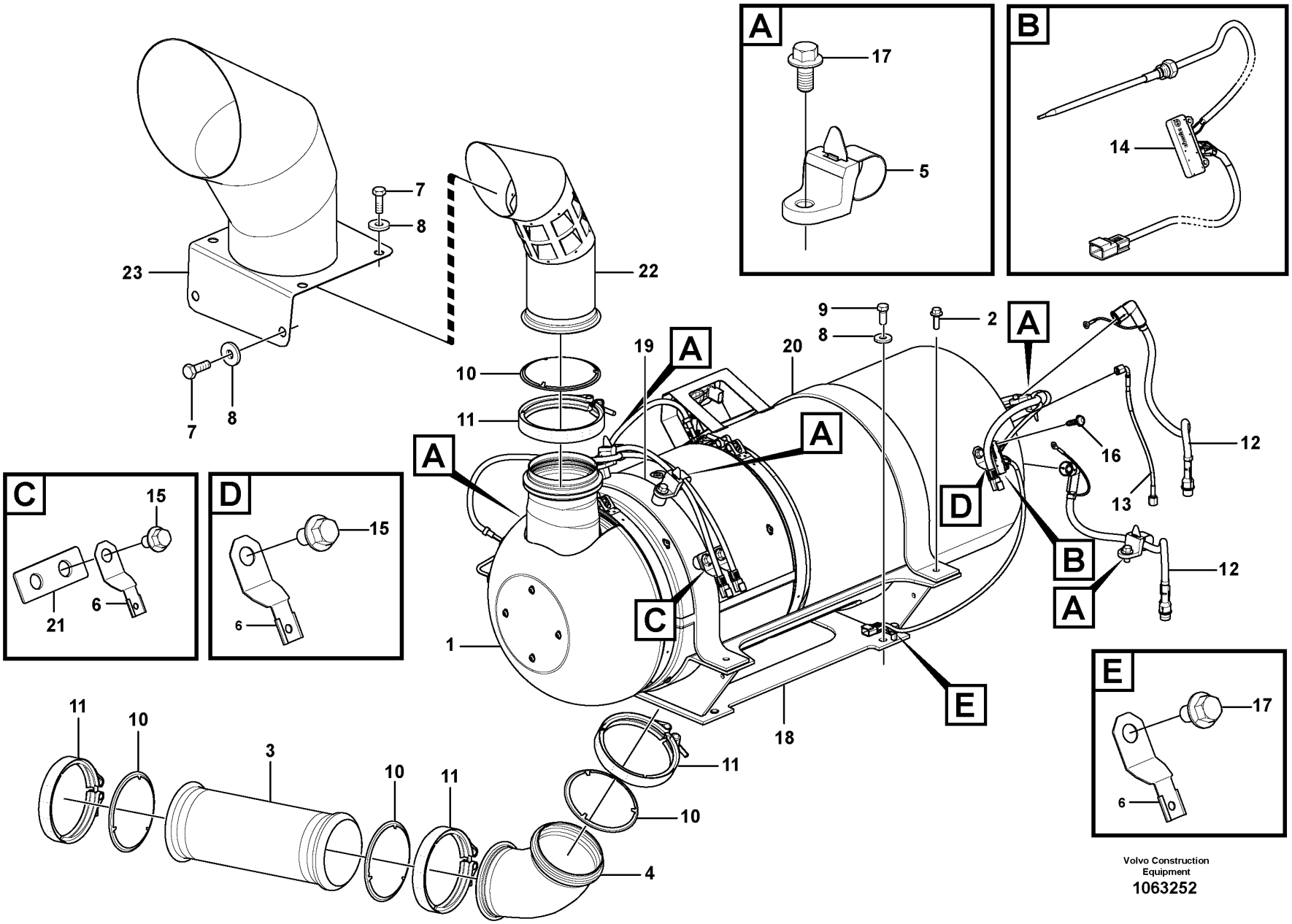

Volvo Construction Equipment

1063252

Fig.	Part No.	Quantity 1	2	3	PS	KIT	Description	Denominación	Denominação	Dénomination	Notes
1		1			SE		Burner Unit	Quemador		Unite Bruleur	See group 254-250 page 215
2	VOE 946472	4					Flange screw	Tornillo embridado	Parafuso flangeado	Vis à embase	
3	VOE 15080985	1					Exhaust hose	Manguera de escape	Mangueira tubo escape	Flexible d'échappement	
4	VOE 15081392	1					Exhaust pipe	Tubo de escape	Tubo de escape	Tube d'échappement	
5	VOE 14558810	5					Strip clamp	Abrazadera de cinta	Cinta braçadeira	Serrage de ruban	
6	VOE 14522575	3					Clip	Clip	Clipe	Clip	
7	VOE 978933	6					Hexagon screw	Tornillo hexagonal	Parafuso sextavado	Vis à tête hexagonale	
8	VOE 14522862	10					Washer	Arandela	Arruela	Rondelle	
9	VOE 978932	4					Hexagon screw	Tornillo hexagonal	Parafuso sextavado	Vis à tête hexagonale	
10	VOE 21119083	4					Gasket	Junta	Junta	Joint	
11	VOE 15113226	4					V-clamp	Abrazadera v	Abraçadeira-v	Collier en v	
12	VOE 17215799	2					Ignition cable	Cable de encendido	Cabo da ignição	Fil de bougie	
13	VOE 15128026	1					Fuel hose	Manguera de combustible	Mangueira combustível	Flexible de carburant	
14	VOE 21943398	1					Plug	Tapón	Bujão	Tampon	
15	VOE 946471	3					Flange screw	Tornillo embridado	Parafuso flangeado	Vis à embase	
16	VOE 969515	2					Six point socket screw	Racor de seis dientes	Paraf soquete sext	Vis à 6 pans creux	
17	VOE 946441	6					Flange screw	Tornillo embridado	Parafuso flangeado	Vis à embase	
18		1			NS		Bracket	Consola	Suporte	Console	
19		1			NS		Plate	Chapa	Chapa	Tôle	
20		1			NS		Plate	Placa	Placa	Plaque	
21		1			NS		Plate	Chapa	Chapa	Tôle	
22	VOE 14621974	1					Pipe	Tubo	Tubo	Tuyau	
23	VOE 14607453	1					Pipe	Tubo	Tubo	Tuyau	S/N -210514
	VOE 14686011	1									S/N 210515-

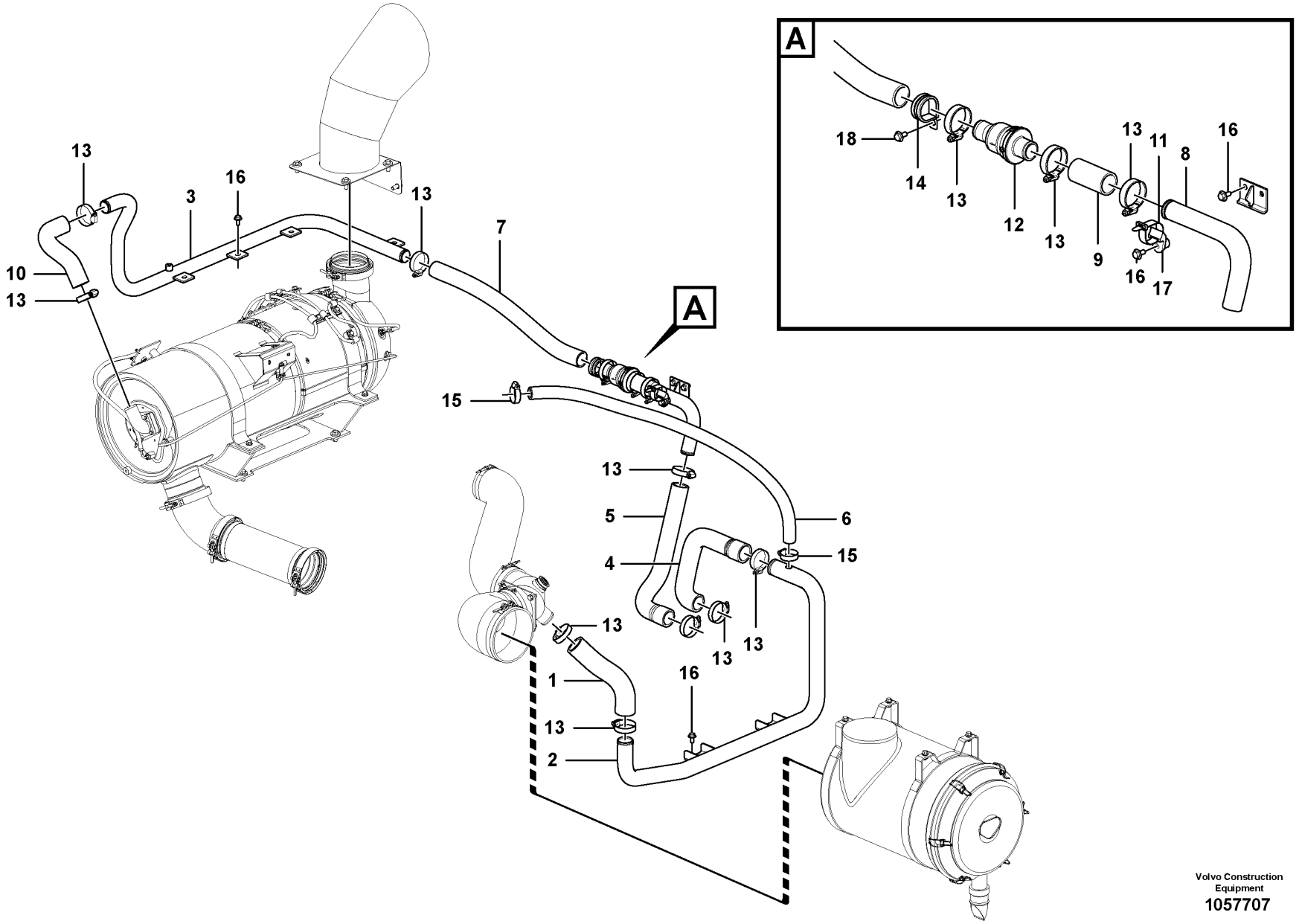

Volvo Construction Equipment
1057707

Fig.	Part No.	Quantity 1	2	3	PS	KIT	Description	Denominación	Denominação	Dénomination	Notes
1	VOE 14607609	1					Hose	Manguera	Mangueira	Flexible	
2	VOE 14607610	1					Pipe	Tubo	Tubo	Tuyau	
3	VOE 14607617	1			OP		Pipe	Tubo	Tubo	Tuyau	8288862
3	VOE 14625784	1					Pipe	Tubo	Tubo	Tuyau	8291485
4	VOE 14607734	1					Hose	Manguera	Mangueira	Flexible	
5	VOE 14607735	1					Hose	Manguera	Mangueira	Flexible	
6	VOE 14607736	1					Hose	Manguera	Mangueira	Flexible	
7	VOE 14607799	1					Hose	Manguera	Mangueira	Flexible	
8	VOE 14607800	1					Pipe	Tubo	Tubo	Tuyau	
9	VOE 14607804	1					Hose	Manguera	Mangueira	Flexible	
10	VOE 14607805	1			OP		Hose	Manguera	Mangueira	Flexible	8288862
10	VOE 14625787	1					Hose	Manguera	Mangueira	Flexible	8291485
11	VOE 14558809	1					Strip clamp	Abrazadera de cinta	Cinta braçadeira	Serrage de ruban	
12	VOE 21327626	1					Non-return valve	Válvula antirretorno	Válvula de retenção	Clapet antiretour	
13	VOE 11109241	12					Clamp	Abrazadera	Braçadeira	Collier serrage	(SA 9312-10250)
14	VOE 14515521	1					Insulating clip	Clip de aislamiento	Clip isolamento	Circlip isolant	
15	SA 931210200	2					Vacuum Switch	Contacto Vacio	Contato a vácuo	Contact Depres.	
16	VOE 946441	11					Flange screw	Tornillo embridado	Parafuso flangeado	Vis à embase	
17	VOE 14558808	1					Strip clamp	Abrazadera de cinta	Cinta braçadeira	Serrage de ruban	
18	VOE 946471	1					Flange screw	Tornillo embridado	Parafuso flangeado	Vis à embase	

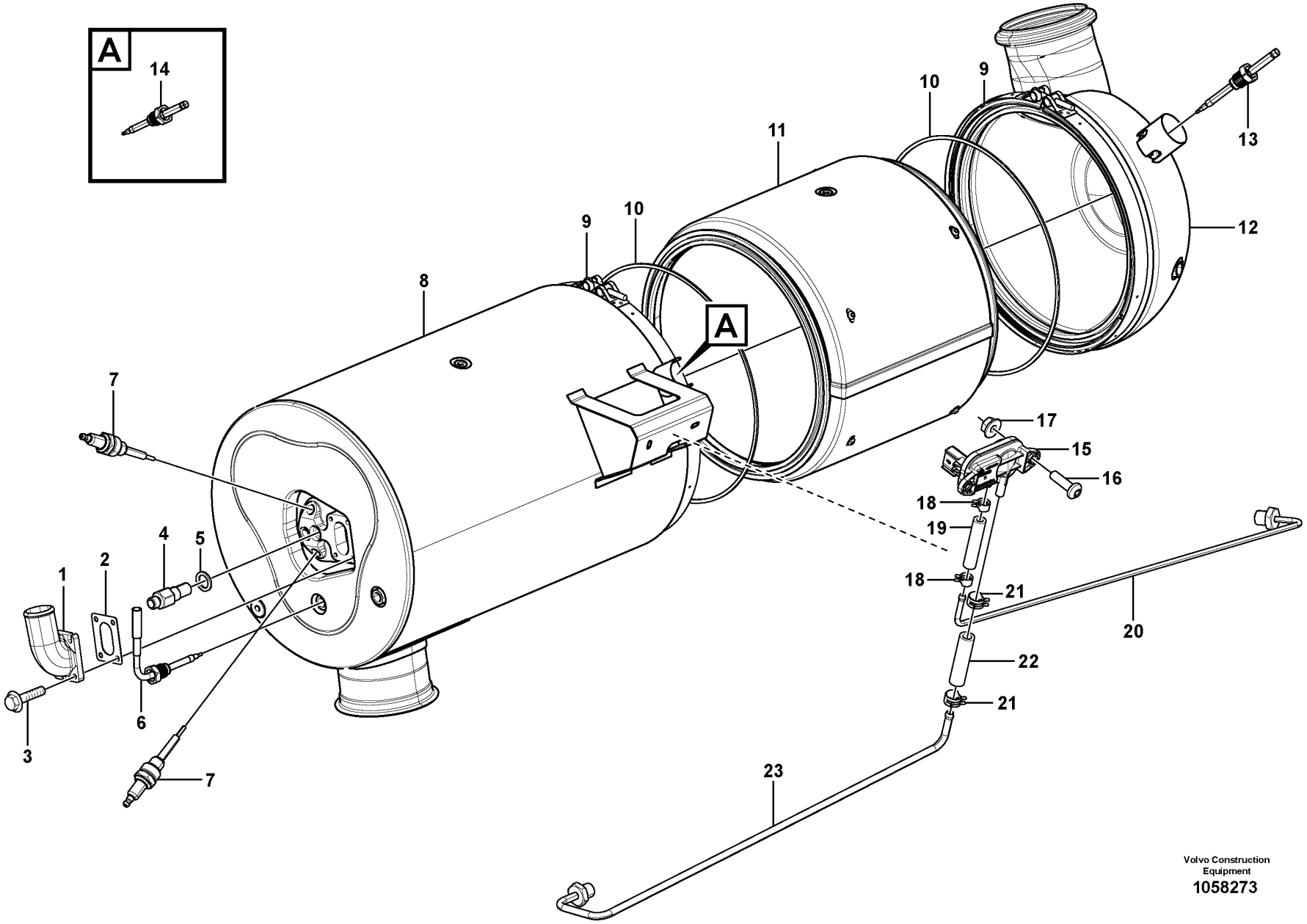

Volvo Construction Equipment
1058273

Fig.	Part No.	Quantity 1	2	3	PS	KIT	Description	Denominación	Denominação	Dénomination	Notes
		1			NS		Burner unit	Quemador	Queimador	Unité de brûleur	
1	VOE 21447786	1					•Elbow	•Ángulo	•Cotovelo	•Coude	
2	VOE 21447795	1					•Gasket	•Junta	•Junta	•Joint	
3	VOE 13946934	4					•Screw	•Tornillo	•Parafuso	•Vis	
4	VOE 21411110	1					•Nozzle	•Difusor	•Bico	•Gicleur	
5	VOE 21411115	1					•Gasket	•Junta	•Junta	•Joint	
6	VOE 21542714	1					•Temperature sensor	•Sensor de temperatura	•Sensor de temperatura	•Sonde de température	
7	VOE 21424454	2					•Spark plug	•Bujías	•Vela de ignição	•Bougie d'allumage	
8	VOE 21954268	1					•Burner	•Quemador	•Queimador	•Brûleur	(VOE 21596492)
9	VOE 21574697	2					•V-clamp	•Abrazadera v	•Abraçadeira-v	•Collier en v	
10	VOE 21255709	2					•Gasket	•Junta	•Junta	•Joint	
11		1			NS		•Particulate filter	•Filtro de partículas	•Filtro de partículas	•Filtre à suie	
11	VOE 21353482	1					••Particulate filter	••Filtro de partículas	••Filtro de partículas	••Filtre à suie	
12	VOE 21353483	1					•Silencer	•Silenciador	•Silencioso	•Silencieux	
13	VOE 21412472	1					•Temperature sensor	•Sensor de temperatura	•Sensor de temperatura	•Sonde de température	
14	VOE 21673931	1					•Temperature sensor	•Sensor de temperatura	•Sensor de temperatura	•Sonde de température	
15	VOE 20451992	1					•Sensor	•Sensor	•Sensor	•Capteur	
16	VOE 969407	2					•Six point socket screw	•Racor de seis dientes	•Paraf soquete sext	•Vis à 6 pans creux	
17	VOE 13965483	2					•Nut	•Tuerca	•Porca	•Écrou	
18	VOE 21617713	2					•Hose connection	•Conexión de manguera	•Conexão mangueira	•Raccord flexible	
19	VOE 21372101	1					•Hose	•Manguera	•Mangueira	•Flexible	
20	VOE 21255711	1					•Pipe	•Tubo	•Tubo	•Tuyau	
21	VOE 21617712	2					•Hose connection	•Conexión de manguera	•Conexão mangueira	•Raccord flexible	
22	VOE 21372100	1					•Hose	•Manguera	•Mangueira	•Flexible	
23	VOE 21255710	1					•Pipe	•Tubo	•Tubo	•Tuyau	

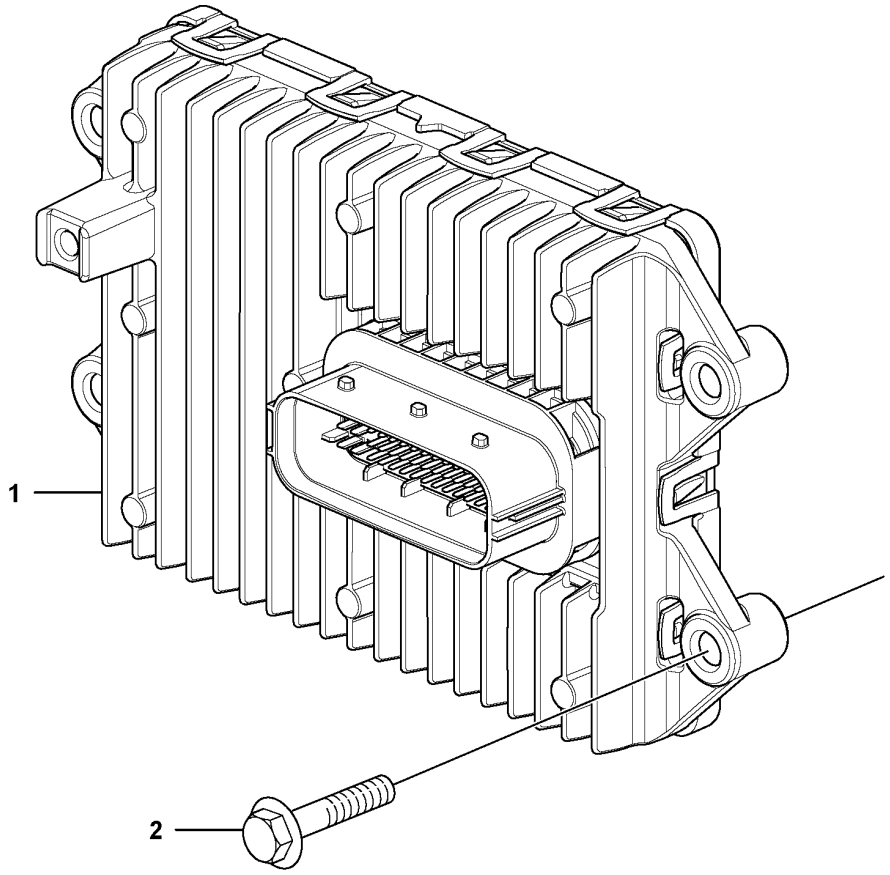
1
2

Fig.	Part No.	Quantity 1	2	3	PS	KIT	Description	Denominación	Denominação	Dénomination	Notes
1	**VOE 21063598**	1					ECU	ECU	ECU	ECU	
2	**VOE 13947760**	4					Screw	Tornillo	Parafuso	Vis	

1		**Ecu** **ECU** **Ecu** **Ecu**	Catalogue id **20591**	Group **254**
2				
3			Illustr. No **1058439**	Section **300**
4				
5		**8288863, 8290446**	Issue **20027088-G**	Page **217**

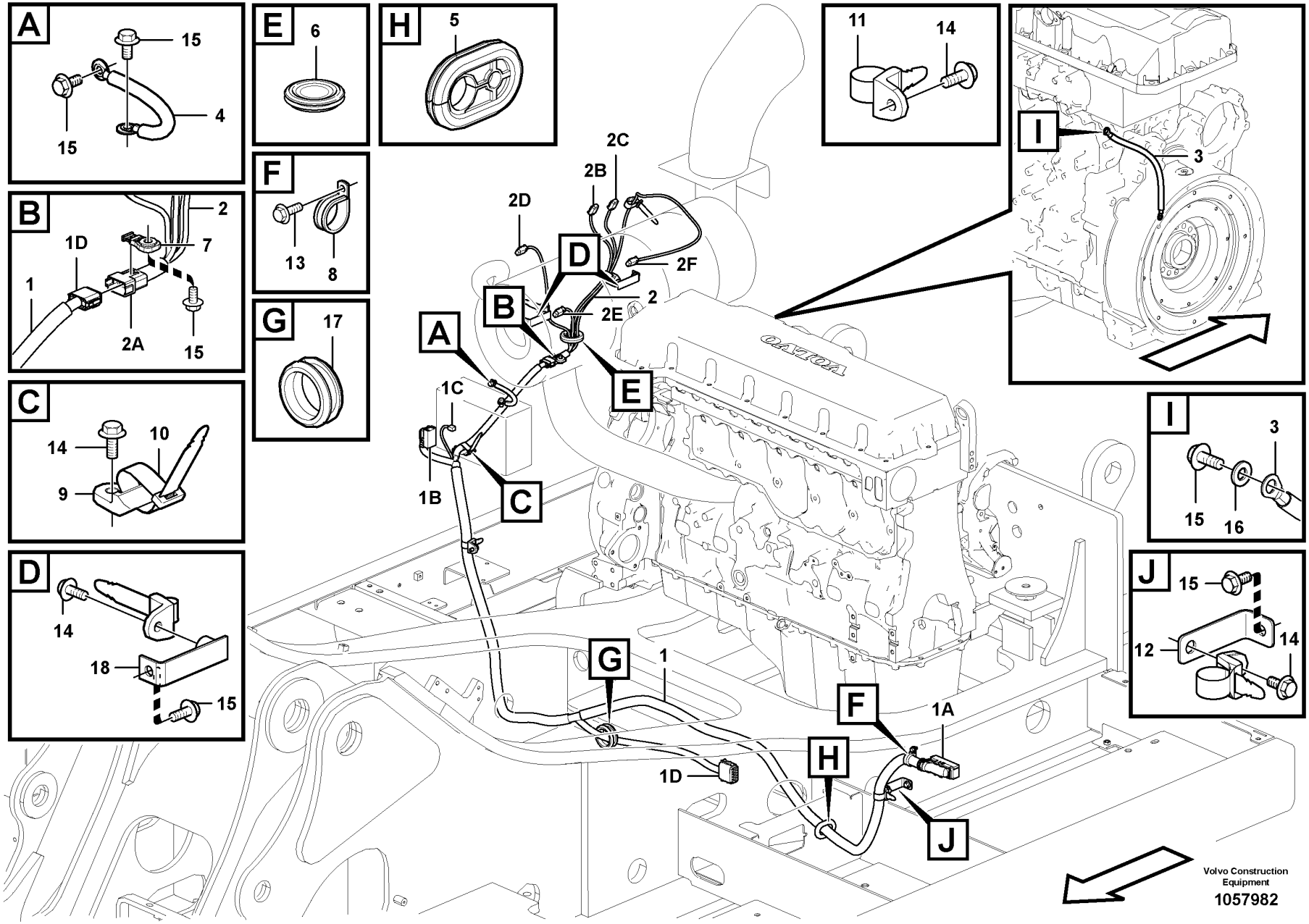
A
15
4
15
B
2
1D
7
1
2A
15
C
14
10
9
D
14
18
15
E
6
F
13
8
G
17
H
5
11
14
I
3
I
3
15
16
J
15
12
14
2C
2B
2D
D
2F
B
2
2E
A
E
1C
1B
C
G
1
F
1A
H
1D
J
Volvo Construction Equipment
1057982

Fig.	Part No.	Quantity 1	2	3	PS	KIT	Description	Denominación	Denominação	Dénomination	Notes
1	**VOE 14626192**	1	1				Wiring harness	Manojo cables	Chicote cabos	Faisceau de câbles	ACM
							•CONNECTED TO:	•CONECTADO A:	•CONECTADO EM:	•CONNECTÉ A:	
							••ECU	••ECU	••ECU	••ECU	3762) ACM
							••Emission After-treatment	••Postratamiento de emisiones	••Emissão, pós-tratamento	••Post-traitement émissions	3763) ASU.EK, ASU.ES
							••Housing	••Carter	••Carcaça	••Carter	CNACM, CNDPF
1A	**VOE 20429842**	1	1				•Housing	•Cuerpo	•Carcaça	•Carter	(ACM.A)
1B	**VOE 21082469**	1	1				•Housing	•Cuerpo	•Carcaça	•Carter	(ASU.EK)
1C	**VOE 993389**	1	1				•Housing	•Cuerpo	•Carcaça	•Carter	(ASU.ES)
1D	**VOE 874966**	2	2				•Housing	•Cuerpo	•Carcaça	•Carter	(CNACM, CNDPF)
2	**VOE 14606015**	1	1		SS		Wiring harness	Manojo cables	Chicote cabos	Faisceau de câbles	DPF
							•CONNECTED TO:	•CONECTADO A:	•CONECTADO EM:	•CONNECTÉ A:	
							••Temp Sensor	••Sensor Temperat	••Sensor de temperatura	••Detecteur Temp.	SE2521, SE2522, SE2510 SE2529
							••Pressure Sensor	••Sensor Presion	••Sensor de pressão	••Detect.pression	SE2519
							••Cable connection	••Conexión de cable	••Conexão de cabo	••Connexion de câble	CNDPF
2A	**VOE 874965**	1	1				•Housing	•Cuerpo	•Carcaça	•Carter	(CNDPF)
2B	**VOE 993666**	1	1				•Housing	•Cuerpo	•Carcaça	•Carter	(SE2521.A)
2C	**VOE 993665**	1	1				•Housing	•Cuerpo	•Carcaça	•Carter	(SE2522.A)
2D	**VOE 993667**	1	1				•Housing	•Cuerpo	•Carcaça	•Carter	(SE2510.A)
2E	**VOE 874396**	1	1				•Housing	•Cuerpo	•Carcaça	•Carter	(SE2529.A)
2F	**VOE 20737024**	1	1				•Housing	•Cuerpo	•Carcaça	•Carter	(SE2519.A)
3	**VOE 14613604**	1	1		SS		Ground cable	Cable de masa	Cabo terra	Câble mise à terre	
4	**VOE 14529026**	1	1				Strap	Cable	Tira	Sangle	
5	**VOE 14598805**	1	1				Grommet	Pasaje	Passa muro	Passe fil	
6	**VOE 14614039**	1	1				Grommet	Pasaje	Passa muro	Passe fil	
7	**VOE 14587635**	1	1				Clip	Clip	Clipe	Clip	
8	**VOE 949997**	1	1		SS		Clamp	Abrazadera	Braçadeira	Collier serrage	
9	**VOE 14558808**	1					Strip clamp	Abrazadera de cinta	Cinta braçadeira	Serrage de ruban	

3762) **GB**: After-treatment Control Module (ACM) **ES**: Módulo de control de postratamiento (ACM) **BR**: Módulo de comando do pós-tratamento (ACM) **FR**: Module de post-traitement des gaz d'échappement (ACM)
3763) **GB**: After-treatment support unit (ASU) **ES**: Unidad de soporte de postratamiento (ASU) **BR**: Unidade de suporte do pós-tratamento (ASU) **FR**: Unité auxiliaire de post-traitement (ASU)

1	**8288862**
2	**8291485,8291526**
3	
4	
5	

Cable harness
Manojo cables
Chicote de cabos
Faisceau cables

ACM, DPF

Catalogue id	Group
20591	**254**
Illustr. No	Section
1057982	**325**
Issue	Page
20027088-G	**219**

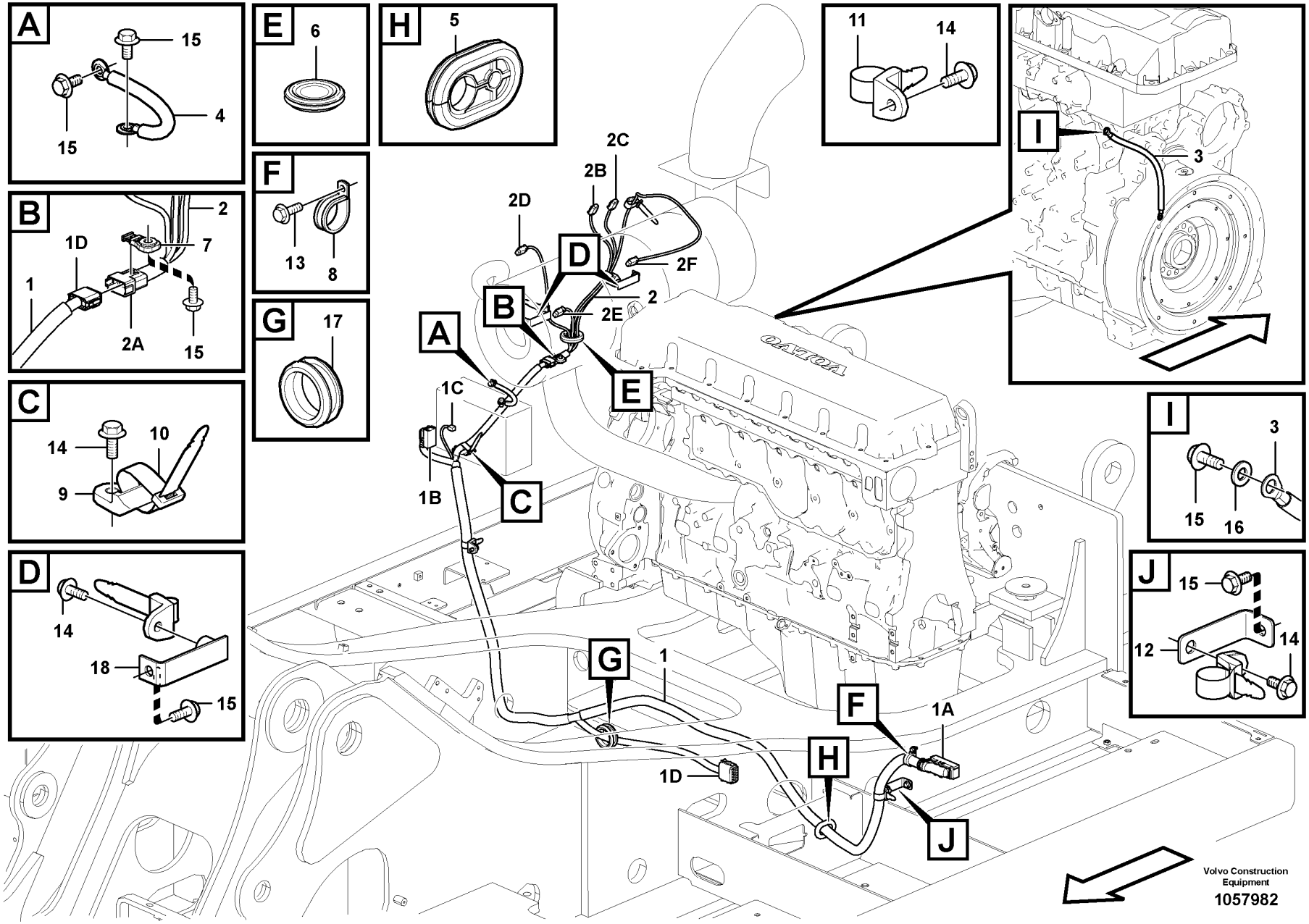
A
15
4
15
B
2
1D
7
1
2A
15
C
14
10
9
D
14
18
15
E
6
F
13
8
G
17
H
5
11
14
I
3
I
3
15
16
J
15
12
14
2C
2B
2D
D
2F
B
2
2E
A
E
1C
1B
C
G
1
F
1A
H
1D
J
Volvo Construction Equipment
1057982

Fig.	Part No.	Quantity 1	2	3	PS	KIT	Description	Denominación	Denominação	Dénomination	Notes
10	VOE 14558809	2					Strip clamp	Abrazadera de cinta	Cinta braçadeira	Serrage de ruban	
11	VOE 14558810	4	5				Strip clamp	Abrazadera de cinta	Cinta braçadeira	Serrage de ruban	
12	VOE 14554703	1					Bracket	Consola	Suporte	Console	
13	VOE 946440	1	2				Flange screw	Tornillo embridado	Parafuso flangeado	Vis à embase	M8x16
14	VOE 946441	5	4				Flange screw	Tornillo embridado	Parafuso flangeado	Vis à embase	M10x20
15	VOE 946471	7	6				Flange screw	Tornillo embridado	Parafuso flangeado	Vis à embase	M10x16
16	VOE 960148	3	3		SS		Plain washer	Arandela plana	Arruela simples	Rondelle plane	
17	VOE 14623867	1	1				Grommet	Pasaje	Passa muro	Passe fil	
18	VOE 14529343	2	1				Bracket	Consola	Suporte	Console	

1	8288862	**Cable harness** **Manojo cables** **Chicote de cabos** **Faisceau cables**	Catalogue id **20591**	Group **254**
2	8291485,8291526		Illustr. No **1057982**	Section **325**
3				
4			Issue **20027088-G**	Page **221**
5		**ACM, DPF**		

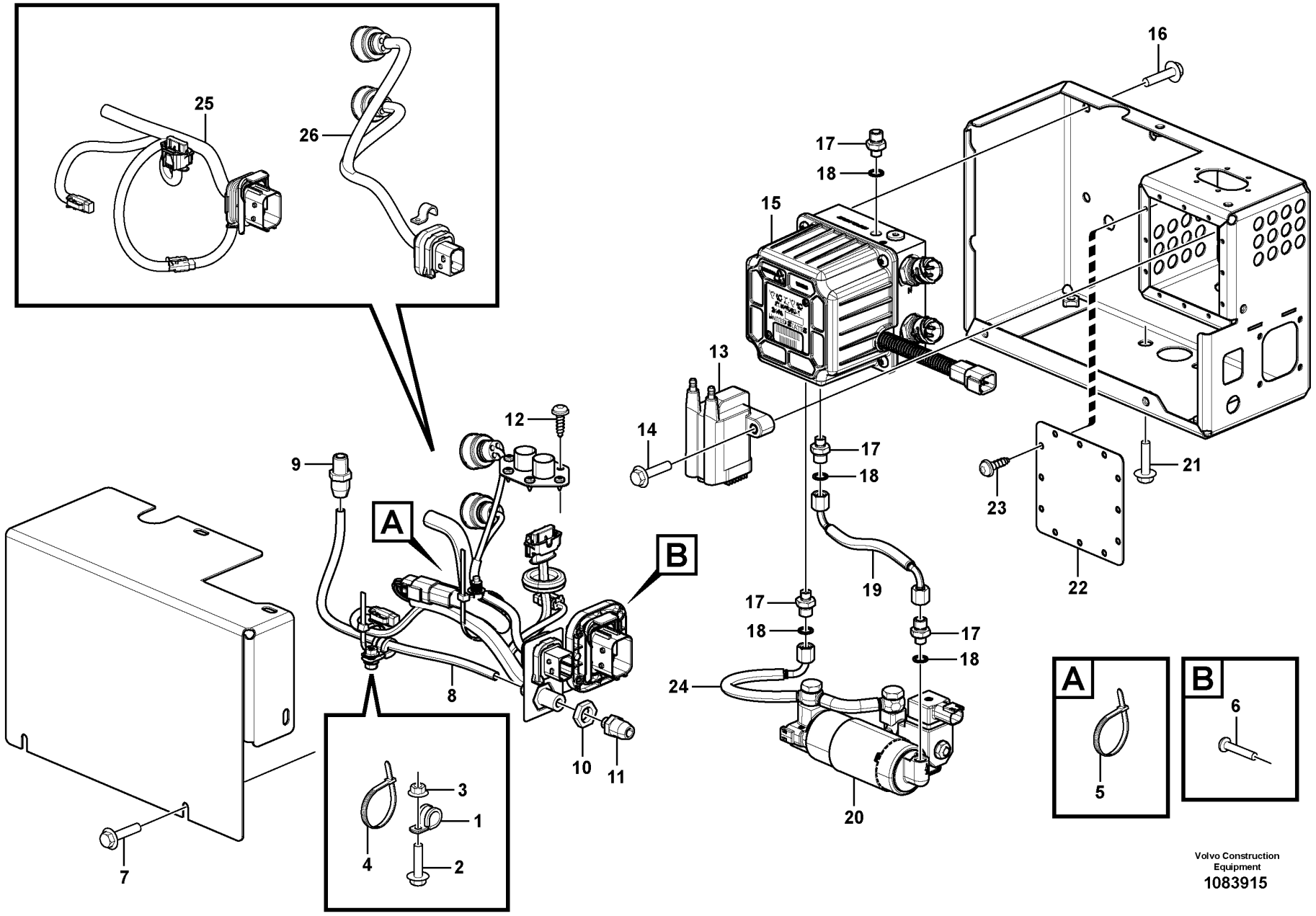

Volvo Construction Equipment
1083915

Fig.	Part No.	Quantity 1	2	3	PS	KIT	Description	Denominación	Denominação	Dénomination	Notes
	VOE 17233602	1					Unit	Equipo	Unidade	Appareil	
	VOE 17412575		1				Unit	Equipo	Unidade	Appareil	
1	**VOE 952624**	1	1				•Clamp	•Abrazadera	•Braçadeira	•Collier serrage	
2	**VOE 13965175**	1	1				•Screw	•Tornillo	•Parafuso	•Vis	
3	**VOE 13945407**	1	1				•Nut	•Tuerca	•Porca	•Écrou	
4	**VOE 14016673**	1	1				•Strip clamp	•Abrazadera de cinta	•Cinta braçadeira	•Serrage de ruban	
5	**VOE 980881**	1	1				•Cable tie	•Abrazadera de cinta	•Braçadeira	•Serre-câble	
6	**VOE 975367**	4	4				•Six point socket screw	•Racor de seis dientes	•Paraf soquete sext	•Vis à 6 pans creux	
7	**VOE 13965175**	5	5				•Screw	•Tornillo	•Parafuso	•Vis	
8	**VOE 980832**	REQ	REQ				•Tube	•Tubo	•Tubo	•Tube	L = 370 mm
9		1	1		NS		•Snap-on coupling	•Acoplamiento rápido	•Dispositivo de acoplamento	•Accouplement rapide	
10	**VOE 957018**	1	1				•Hexagon nut	•Tuerca hexagonal	•Porca sextavada	•Écrou hexagonal	
11	**VOE 982651**	1	1				•Nipple	•Niple	•Niple	•Raccord	
12	**VOE 969473**	6	6				•Six point socket screw	•Racor de seis dientes	•Paraf soquete sext	•Vis à 6 pans creux	
13	**VOE 21518949**	1	1				•Ignition coil	•Bobina	•Bobina da ignição	•Bobine allumage	
14	**VOE 13948356**	2	2				•Flange screw	•Tornillo embridado	•Parafuso flangeado	•Vis à embase	
15	**VOE 22332078**	1	1				•Block	•Bloque	•Bloco	•Bloc	(VOE 21576090)
	VOE 17407089	1	1				••Injector	••Inyector	••Injetor	••Injecteur	
	VOE 21634021	2	2				••Pressure sensor	••Sensor de presión	••Sensor de pressão	••Capteur de pression	
16	**VOE 13966378**	4	4				•Flange screw	•Tornillo embridado	•Parafuso flangeado	•Vis à embase	
17	**VOE 963947**	4	4				•Nipple	•Niple	•Niple	•Raccord	
18	**VOE 957173**	4	4				•Gasket	•Junta	•Junta	•Joint	
19	**VOE 15151696**	1	1				•Fuel hose	•Manguera de combustible	•Mangueira combustível	•Flexible de carburant	
20	**VOE 17436673**	1	1				•Fuel pump	•Bomba Combustib	•Bomba de combustível	•Pompe Carburant	(VOE 17236884)
	VOE 963947	1	1				••Nipple	••Niple	••Niple	••Raccord	
	VOE 957173	1	1				••Gasket	••Junta	••Junta	••Joint	
	VOE 17225958	1	1				••Connector kit	••Juego terminal	••Jogo do terminal	••Kit de connexion	2624)
21	**VOE 13966378**	2	2				•Flange screw	•Tornillo embridado	•Parafuso flangeado	•Vis à embase	
22		1	1		NS		•Cover	•Capó	•Capô	•Capot	
23	**VOE 969473**	12	12				•Six point socket screw	•Racor de seis dientes	•Paraf soquete sext	•Vis à 6 pans creux	

2624) **GB**: Not Shown **ES**: No ilustrado **BR**: Não mostrado **FR**: Non représenté

1	**17233602**
2	**17412575**
3	
4	
5	

Aftertreatment Support Unit
Unidad de soporte de postratamiento
Unidade de suporte de pós-tratamento
Unité de support post-traitement

8288863, 8290446

Catalogue id **20591**	Group **254**
Illustr. No **1083915**	Section **350**
Issue **20027088-G**	Page **223**

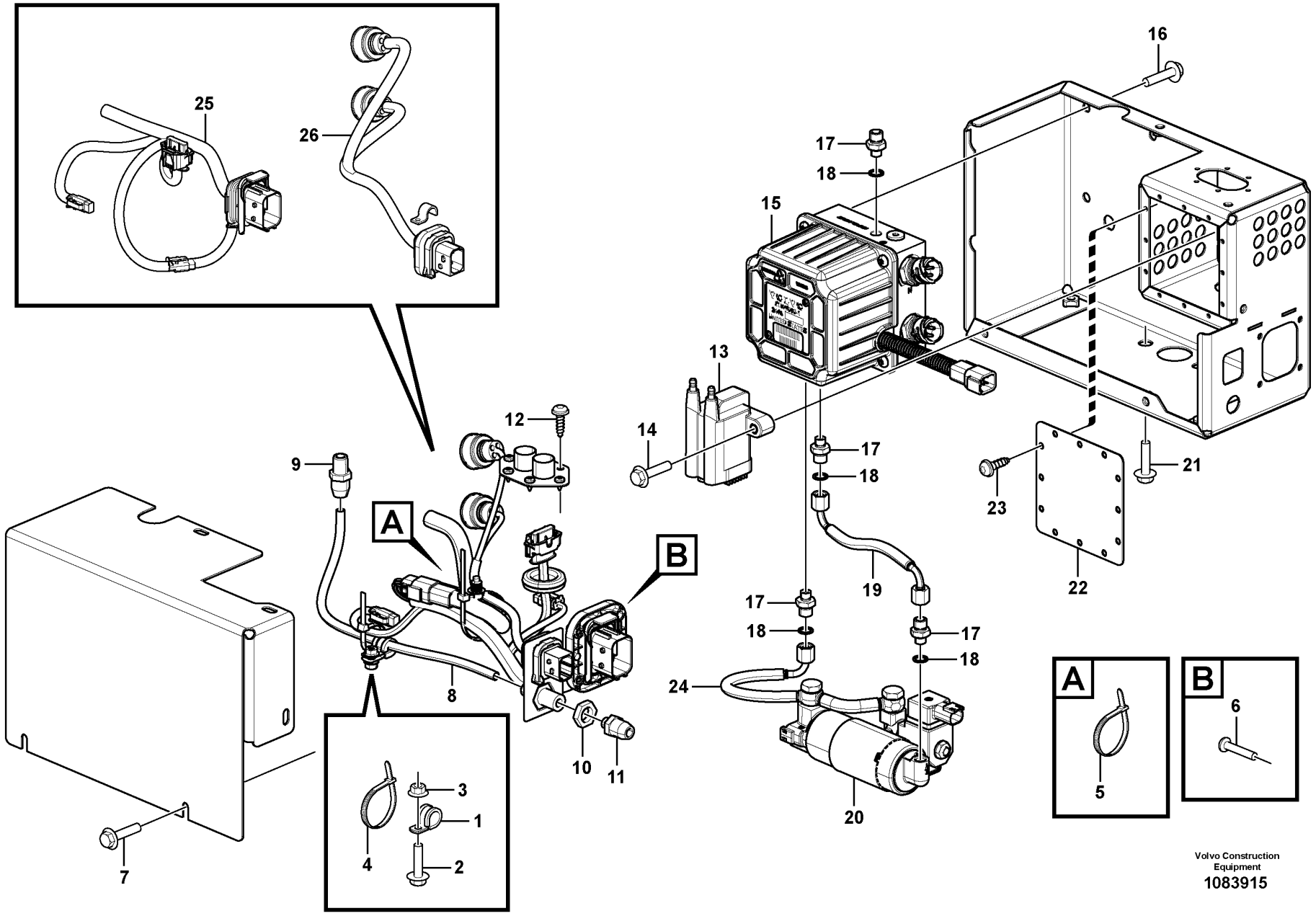

Volvo Construction Equipment
1083915

Fig.	Part No.	Quantity 1	2	3	PS	KIT	Description	Denominación	Denominação	Dénomination	Notes
24	VOE 17220015	1					•Fuel hose	•Manguera de combustible	•Mangueira combustível	•Flexible de carburant	
25	VOE 15088790	1	1				•Wiring harness	•Manojo cables	•Chicote cabos	•Faisceau de câbles	
26	VOE 15088792	1					•Wiring harness	•Manojo cables	•Chicote cabos	•Faisceau de câbles	

1	17233602	**Aftertreatment Support Unit** **Unidad de soporte de postratamiento** **Unidade de suporte de pós-tratamento** **Unité de support post-traitement**	Catalogue id **20591**	Group **254**
2	17412575		Illustr. No **1083915**	Section **350**
3				
4			Issue **20027088-G**	Page **225**
5		**8288863, 8290446**		

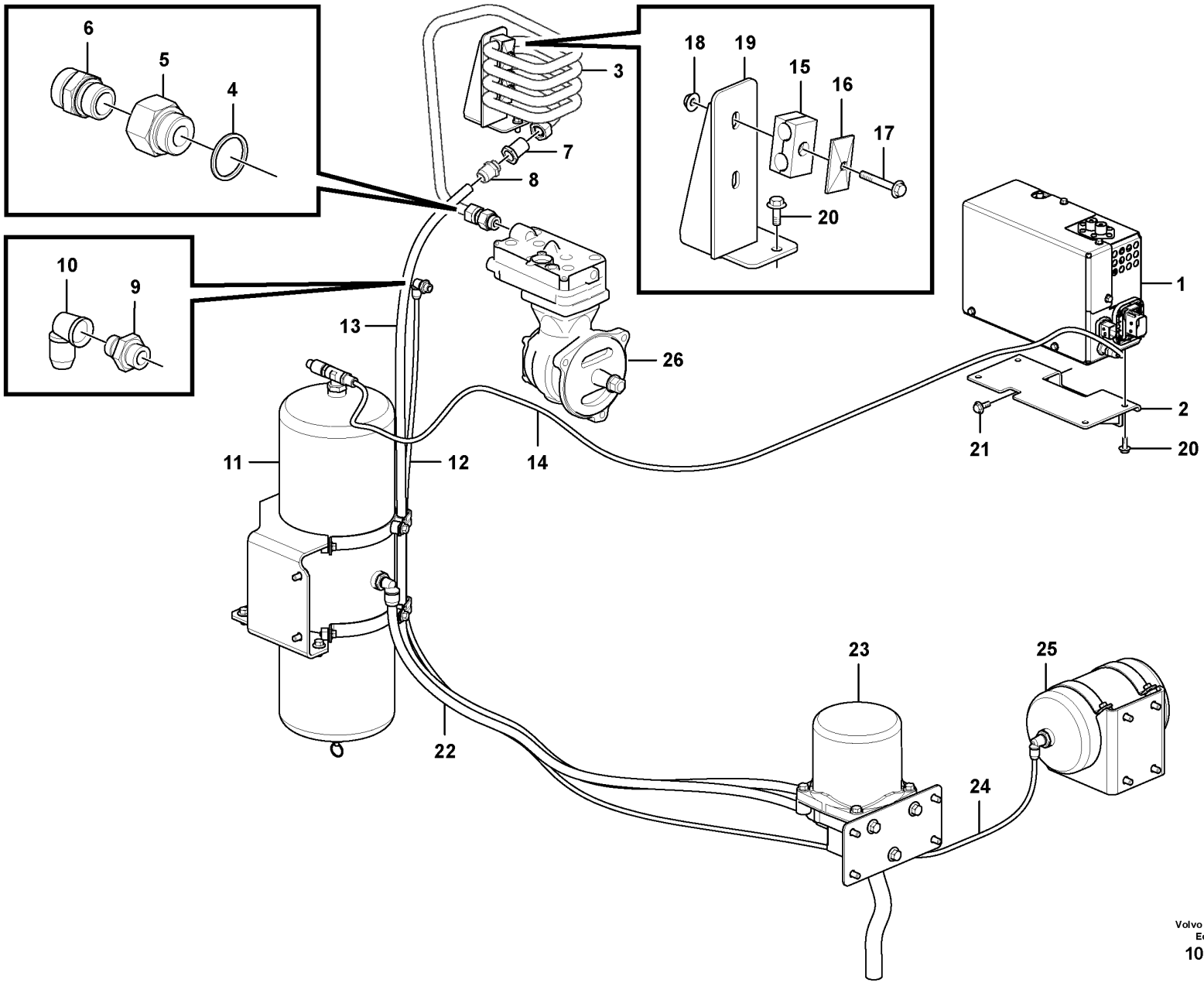

Volvo Construction Equipment
1057996

Fig.	Part No.	Quantity 1	2	3	PS	KIT	Description	Denominación	Denominação	Dénomination	Notes
1		1					Control Unit	Unidad de mando	Unidade d/controle	Unité de commande	See group 254-350 page 223
2	VOE 14620877	1					Bracket	Consola	Suporte	Console	
3	VOE 14620841	1					Coil	Bobina	Bobina	Bobine	
4	VOE 947628	1			SS		Gasket	Junta	Junta	Joint	
5	VOE 978381	1					Reduction nipple	Niple reductor	Niple de redução	Raccord réducteur	
6	VOE 994509	1					Nipple	Niple	Niple	Raccord	
7	VOE 15183609	1					Nipple	Niple	Niple	Raccord	
8	VOE 11196166	1					Nipple	Niple	Niple	Raccord	
9	VOE 11196161	1					Nipple	Niple	Niple	Raccord	
10	VOE 11196162	1					Elbow nipple	Niple angular	Cotovelo	Raccord coudé	
11		1					Tank	Depósito	Tanque	Resérvoir	See group 254-410 page 229
12	VOE 14607819	1					Tube	Tubo	Tubo	Tube	
13	VOE 14607820	1					Tube	Tubo	Tubo	Tube	
14	VOE 14607822	1					Tube	Tubo	Tubo	Tube	
15	VOE 14620843	4					Clamp	Abrazadera	Braçadeira	Collier serrage	
16	VOE 14614448	2					Plate	Chapa	Chapa	Tôle	
17	VOE 13965179	2					Screw	Tornillo	Parafuso	Vis	
18	VOE 948645	2					Flange lock nut	Contratuerca embridada	Contra porca flange	Contre-écrou à embase	
19		1			NS		Bracket	Ménsula	Suporte	Console	
20	VOE 946173	6			SS		Flange screw	Tornillo embridado	Parafuso flangeado	Vis à embase	
21	VOE 946441	3					Flange screw	Tornillo embridado	Parafuso flangeado	Vis à embase	
22	VOE 14607821	1					Tube	Tubo	Tubo	Tube	
23		1					Receiver Drier	Secador	Secador	Deshydrateur	See group 254-420 page 231
24	VOE 14607823	1					Tube	Tubo	Tubo	Tube	
25		1					Tank	Depósito	Tanque	Resérvoir	See group 254-410 page 229
26		1					Compressor	Compresor	Compressor	Compresseur	8288862 See group 254-500 page 235

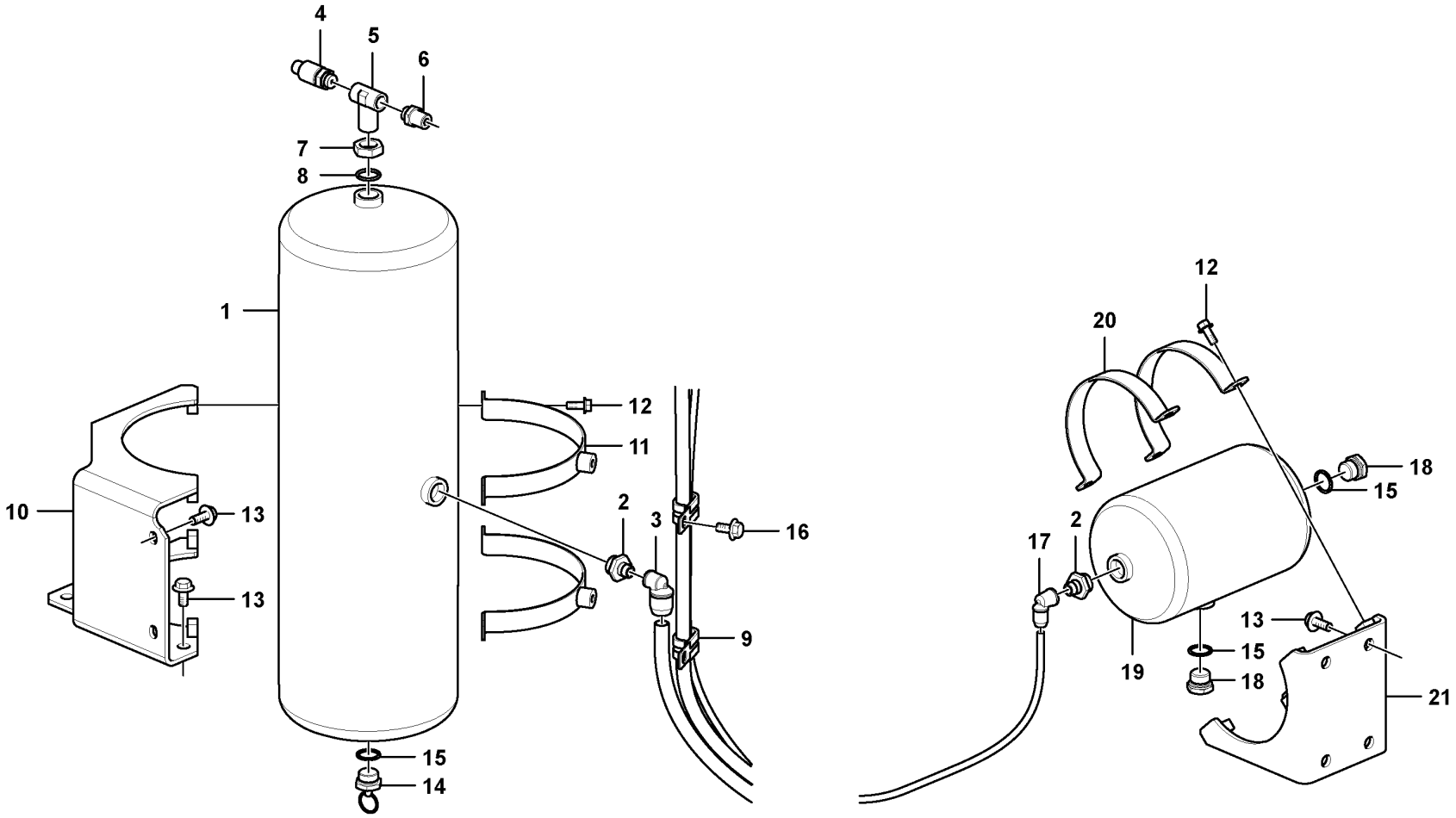

Volvo Construction Equipment
1058057

Fig.	Part No.	Quantity 1	2	3	PS	KIT	Description	Denominación	Denominação	Dénomination	Notes
1	VOE 11194246	1					Tank	Depósito	Tanque	Réservoir	
2	VOE 11196164	2					Nipple	Niple	Niple	Raccord	
3	VOE 15024614	1					Elbow nipple	Niple angular	Cotovelo	Raccord coudé	
4	VOE 3173104	1					Safety valve	Válvula de seguridad	Válvula de segurança	Soupape sûreté	
5	VOE 966441	1					T-nipple	Niple t	Niple-t	Raccord-t	
6	VOE 977789	1					Nipple	Niple	Niple	Raccord	
7	VOE 945895	1					Hexagon nut	Tuerca hexagonal	Porca sextavada	Écrou hexagonal	
8	VOE 13949657	1					O-ring	Anillo tórico	Anel-o	Joint torique	
9	VOE 14512153	2					Clip	Clip	Clipe	Clip	
10		1			NS		Bracket	Ménsula	Suporte	Console	
11		2			NS		Plate	Placa	Placa	Plaque	
12	VOE 946173	8			SS		Flange screw	Tornillo embridado	Parafuso flangeado	Vis à embase	
13	VOE 946441	8					Flange screw	Tornillo embridado	Parafuso flangeado	Vis à embase	
14	VOE 1581425	1					Draining valve	Válvula de drenaje	Válvula de drenagem	Robinet de drainage	8288862
	VOE 11197144	1					Draining valve	Válvula de drenaje	Válvula de drenagem	Robinet de drainage	8291485
15	VOE 947627	3			SS		Gasket	Junta	Junta	Joint	
16	VOE 946471	2					Flange screw	Tornillo embridado	Parafuso flangeado	Vis à embase	
17	VOE 11196162	1					Elbow nipple	Niple angular	Cotovelo	Raccord coudé	
18	VOE 960634	2			SS		Plug	Tapón	Bujão	Tampon	
19	VOE 11194245	1					Tank	Depósito	Tanque	Réservoir	
20	VOE 14591373	2					Plate	Chapa	Chapa	Tôle	
21		1			NS		Bracket	Ménsula	Suporte	Console	

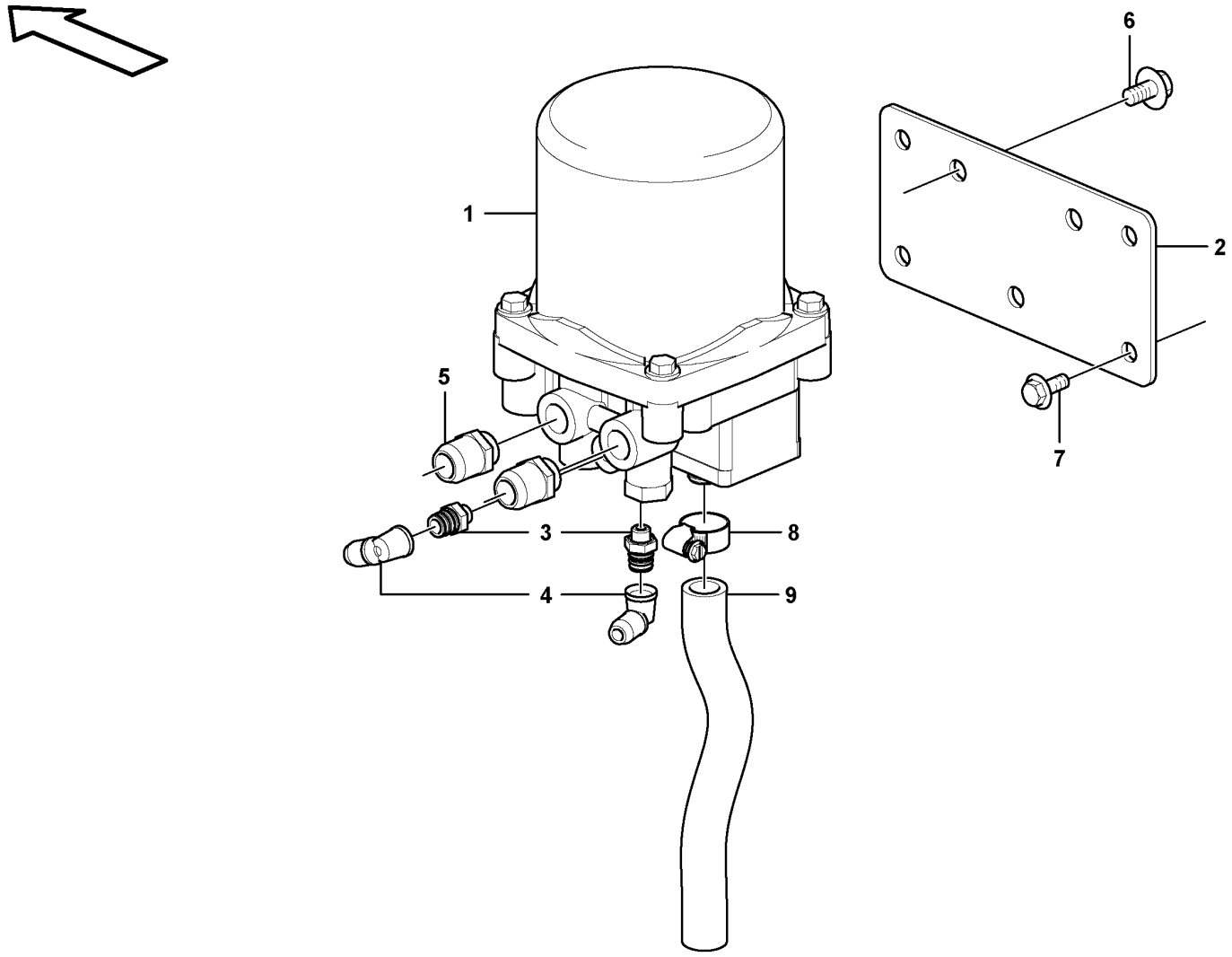
1
2
3
4
5
6
7
8
9

Fig.	Part No.	Quantity 1	2	3	PS	KIT	Description	Denominación	Denominação	Dénomination	Notes
1		1					Receiver Drier	Secador	Secador	Deshydrateur	See group 254-430 page 233
2		1			NS		Plate	Placa	Placa	Plaque	
3	VOE 11196159	2					Nipple	Niple	Niple	Raccord	
4	VOE 11196162	2					Elbow nipple	Niple angular	Cotovelo	Raccord coudé	
5	VOE 11196166	3					Nipple	Niple	Niple	Raccord	
6	VOE 946502	3					Flange screw	Tornillo embridado	Parafuso flangeado	Vis à embase	
7	VOE 946441	4					Flange screw	Tornillo embridado	Parafuso flangeado	Vis à embase	
8	VOE 943473	1					Hose clamp	Abrazadera de manguera	Braçadeira da mangueira	Collier durite	(SA 9312-00008)
9	VOE 14882621	1					Cooling hose	Manguera de refigeración	Mangueira de resfriamento	Flexible de refroidissement	

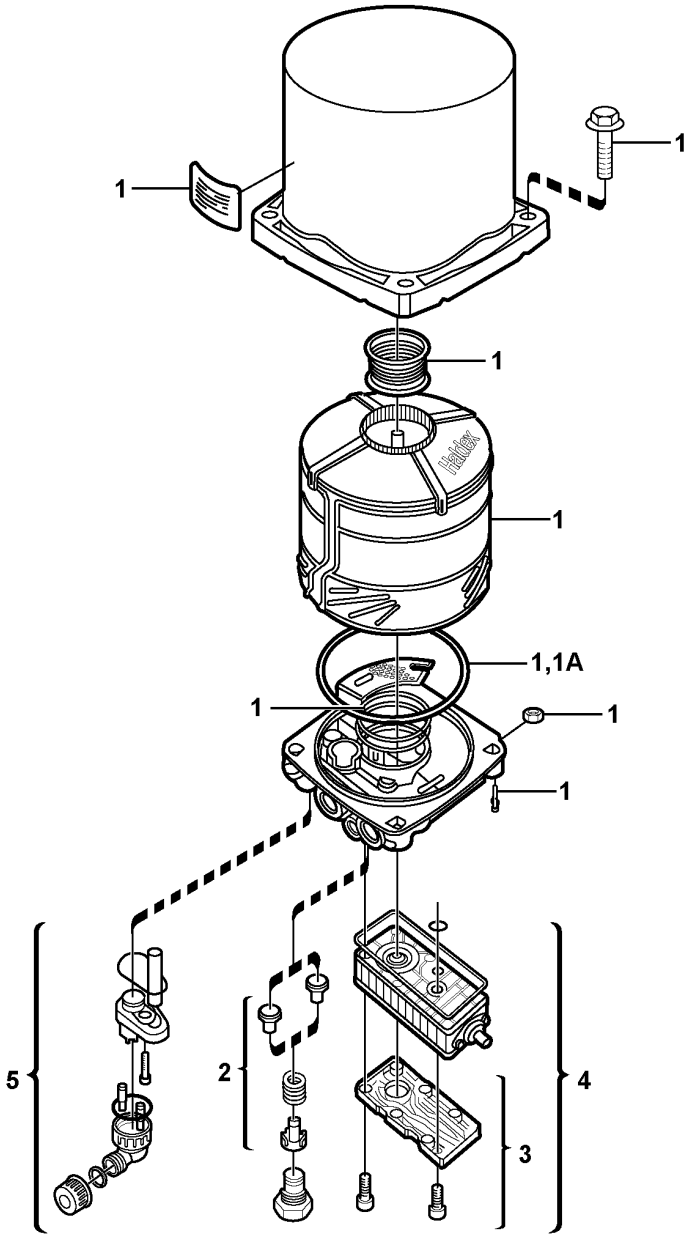

Volvo Construction Equipment

1054847

Fig.	Part No.	Quantity 1	2	3	PS	KIT	Description	Denominación	Denominação	Dénomination	Notes
	VOE 11117870	1					Air drier	Secador de aire	Secador de ar	Dessiccateur d'air	
1	**VOE 20424148**	1					•Filter kit	•Juego filtro	•Kit de filtros	•Jeu de filtre	
1A	**VOE 15168073**	1					•O-ring	•Anillo tórico	•Anel-o	•Joint torique	
2	**VOE 3097527**	1					•Non-return valve kit	•Juego de válvula antirretorno	•Jogo válvula retenção	•Kit clapet antiretour	
3		1			NS		•Muffler	•Silencioso	•Silencioso	•Silencieux	
4	**VOE 11117870**	1					•Air drier	•Secador de aire	•Secador de ar	•Dessiccateur d'air	
5		1			NS		•Socket	•Conex electricia	•Soquete	•Connexio.elect.	

1		**Receiver drier** **Secador** **Secador receptor** **Deshydrateur**	Catalogue id **20591**	Group **254**
2				
3			Illustr. No **1054847**	Section **430**
4				
5		**8291485,8291526**	Issue **20027088-G**	Page **233**

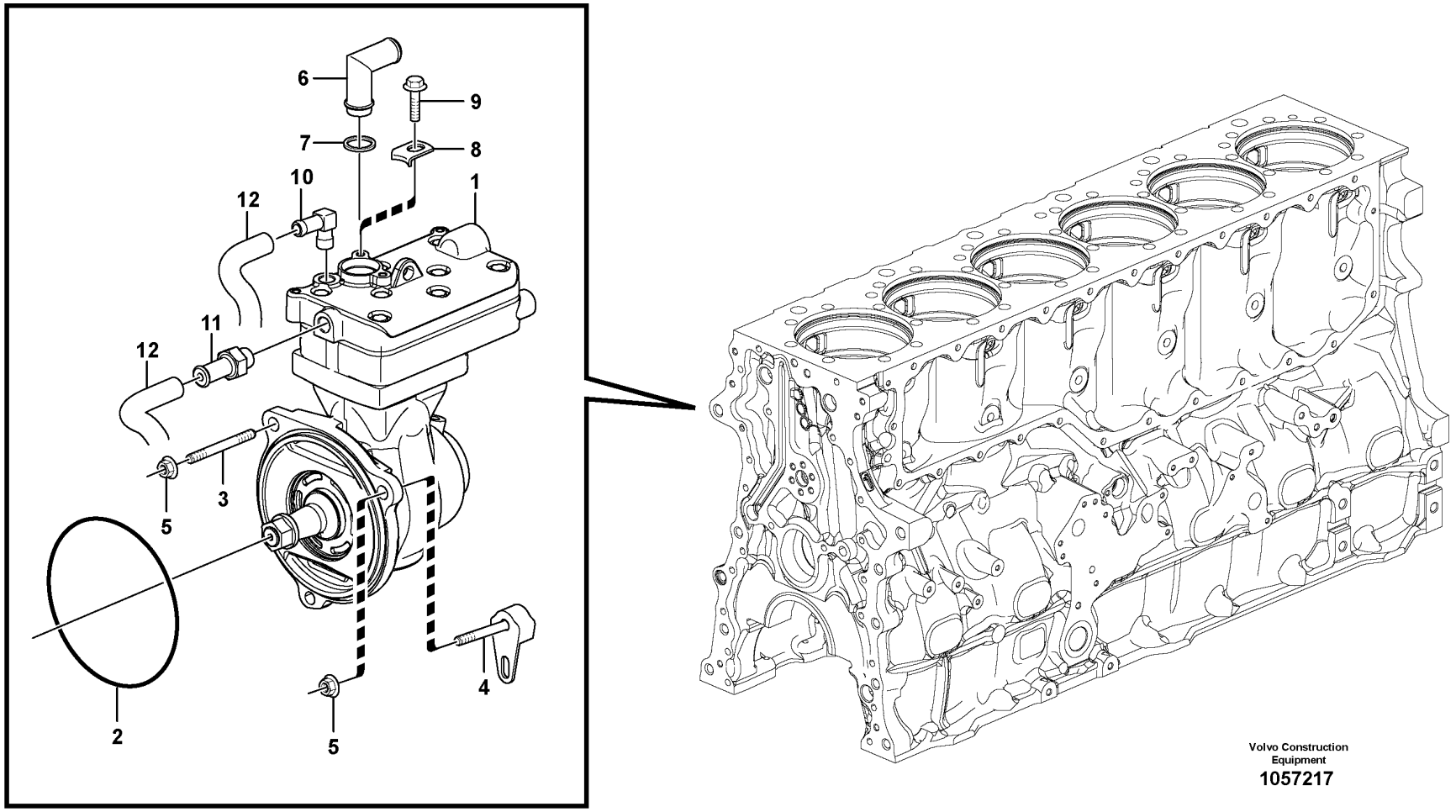
6
9
7
8
10
1
12
12
11
3
5
5
2
5
4
Volvo Construction
Equipment
1057217

Fig.	Part No.	Quantity 1	2	3	PS	KIT	Description	Denominación	Denominação	Dénomination	Notes
1	VOE 22040500	1					Air compressor	Unidad compresor de aire	Unidade compressor ar	Compresseur d'air	(VOE 21353433)
	VOE 85104248	1					•Cylinder head	•Culata	•Cabeçote	•Culasse	
2	VOE 992065	1					O-ring	Anillo tórico	Anel-o	Joint torique	
3	VOE 953102	2					Stud	Espárrago	Prisioneiro	Goujon	
4		1					Screw	Tornillo	Parafuso	Vis	See group 215-100 page 109
5	VOE 979230	3					Flange nut	Tuerca embridada	Porca flangeada	Écrou à embase	
6	VOE 17422812	1					Inlet pipe	Tubo de admisión	Tubo de admissão	Tubulure admission	(VOE 11196693)
7	VOE 471708	1					Sealing ring	Anillo retén	Anel de vedação	Bague étanchéité	
8	VOE 1546531	1					Lock brace	Brazo de seguridad	Braço de travamento	Étrier verrouillage	
9	VOE 946440	1					Flange screw	Tornillo embridado	Parafuso flangeado	Vis à embase	
10	VOE 979270	1					Hose nipple	Niple de manguera	Niple de mangueira	Raccord flexible	
11	VOE 20819607	1					Hose nipple	Niple de manguera	Niple de mangueira	Raccord flexible	
12		2					Hose	Tubo flexible	Mangueira	Durit	See group 262-400 page 281
	VOE 85103938	1					Gasket kit	Juego de juntas	Kit de juntas	Kit joints	1197)

1197) **GB**: Set of gasket for cylinder head. **ES**: Juego de juntas para culata de motor. **BR**: **FR**: Jue des joints pour culasse du cylinder.

1		**Air-compressor with fitting parts** **Compresor de aire con accesorios de montaje** **Compressor de ar com peças acessórias** **Compresseur d'air avec pièces de montage**	Catalogue id **20591**	Group **254**
2				
3			Illustr. No **1057217**	Section **500**
4				
5		**8288863, 8290446**	Issue **20027088-G**	Page **235**

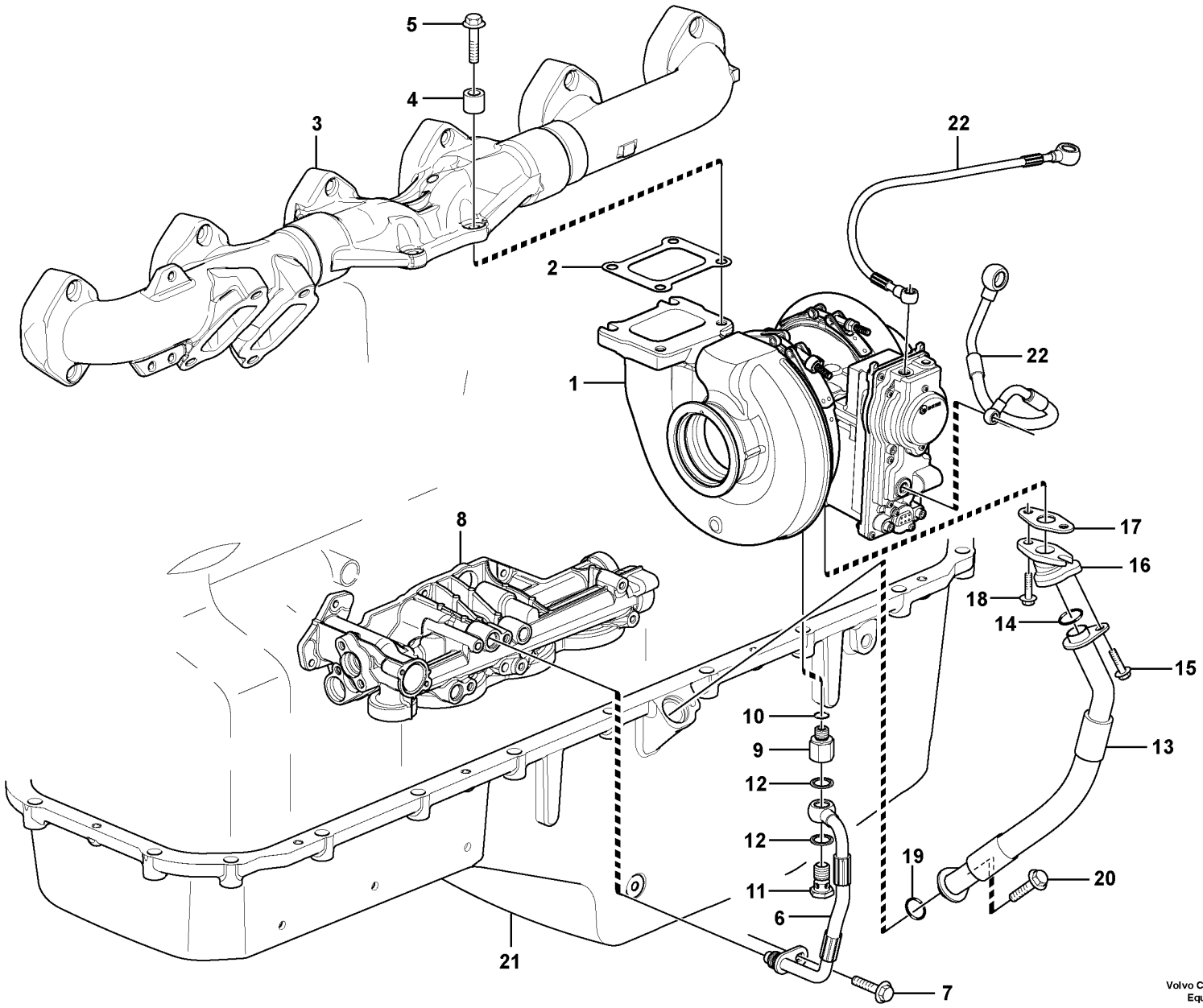

Volvo Construction Equipment
1057029

Fig.	Part No.	Quantity 1	2	3	PS	KIT	Description	Denominación	Denominação	Dénomination	Notes
1	VOE 21488860	1			SS		Turbocharger	Turbocompresor	Turbocompressor	Turbocompresseur	
2	VOE 20781146	1					Gasket	Junta	Junta	Joint	
3		1					Exh Manifold	Multiple Escape	Coletor de escape	Tub.echappement	See group 251-100 page 203
4	VOE 20573472	4					Spacer sleeve	Manguito distanciador	Luva espaçadora	Douille entretoise	
5	VOE 993811	4					Flange screw	Tornillo embridado	Parafuso flangeado	Vis à embase	
6	VOE 15050575	1					Pressure hose	Manguera de presión	Mangueira de alta pressão	Durit refoulement	
7	VOE 13949853	1					Flange screw	Tornillo embridado	Parafuso flangeado	Vis à embase	(VOE 949853)
8		1					Oil Filter Hous	Caja del filtro de aceite		Carter de filtre à huile	See group 222-100 page 151
9	VOE 15148031	1					Nipple	Niple	Niple	Raccord	
10	VOE 984890	1					•O-ring	•Anillo tórico	•Anel-o	•Joint torique	
11	VOE 941686	1					Hollow screw	Tornillo perforado	Parafuso união	Vis creuse	
12	VOE 13947622	2					Plane gasket	Junta plana	Junta plana	Joint plan	
13	VOE 15185477	1			SS		Oil hose	Manguera de aceite	Mangueira de óleo	Durit d'huile	(VOE 15048391)
14	VOE 21092243	1					Sealing ring	Anillo retén	Anel de vedação	Bague étanchéité	
15	VOE 13965175	1					Screw	Tornillo	Parafuso	Vis	
16	VOE 15185344	1					Connector	Unión	Conexão	Connexion	
17	VOE 470993	1					Gasket	Junta	Junta	Joint	
18	VOE 13949853	2					Flange screw	Tornillo embridado	Parafuso flangeado	Vis à embase	(VOE 949853)
19	VOE 21092243	1					Sealing ring	Anillo retén	Anel de vedação	Bague étanchéité	
20	VOE 946440	1					Flange screw	Tornillo embridado	Parafuso flangeado	Vis à embase	
21		1					Oil Pan	Carter de aceite	Cárter de óleo	Carter d'huile	See group 217-100 page 123
22		2					Hose	Tubo flexible	Mangueira	Durit	See group 255-300 page 241
	VOE 21343037	1					Actuator service kit	Kit de servicio de actuador	Kit de serviço actuador	Actionneur kit de service	W/ ACTUATOR, 24V
	VOE 20837312	1					Actuator service kit	Kit de servicio de actuador	Kit de serviço actuador	Actionneur kit de service	W/O ACTUATOR
	VOE 21508269	1					Sensor	Captador	Sensor	Capteur	(VOE 20837313) KIT W/ SENSOR
	VOE 20837315	1					Tachometer sensor	Sensor tacómetro	Sensor do tacômetro	Capteur de tachymètre	KIT W/O SENSOR

1		**Turbocharger with fitting parts** **Turboalimentador con accesorios de montaje** **Turbocompressor com peças de montagem** **Turbocompresseur avec pièces de montage**	Catalogue id **20591**	Group **255**
2				
3			Illustr. No **1057029**	Section **100**
4				
5		**8288863, 8290446**	Issue **20027088-G**	Page **237**

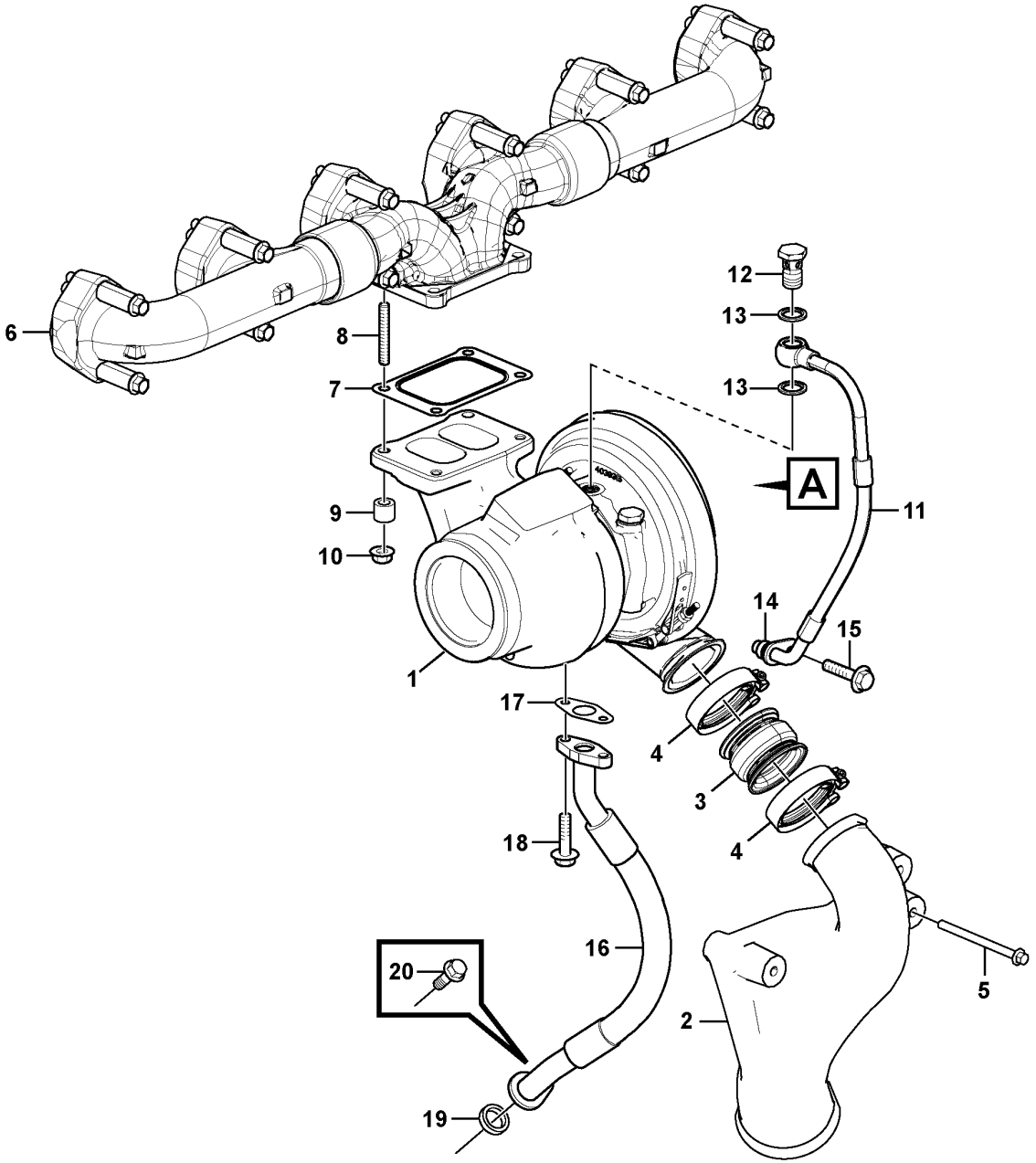

Volvo Construction Equipment
1063096

Fig.	Part No.	Quantity 1	2	3	PS	KIT	Description	Denominación	Denominação	Dénomination	Notes
1	VOE 15176696	1					Turbocharger	Turbocompresor	Turbocompressor	Turbocompresseur	
2	VOE 15176701	1					Charge air pipe	Tubo admisión aire	Tubo resfriador da ar	Tuyau suralimentation	
3	VOE 17247801	1					Charge air hose	Manguera carga aire	Mangueira de ar	Flexible suralimentation	
4	VOE 20592787	2					Hose clamp	Abrazadera de manguera	Braçadeira da mangueira	Collier durite	
5	VOE 993471	3					Flange screw	Tornillo embridado	Parafuso flangeado	Vis à embase	M8x105mm
6		1					Exh Manifold	Multiple Escape	Coletor de escape	Tub.echappement	See group 251-125 page 205
7	VOE 20784537	1					Gasket	Junta	Junta	Joint	
8	VOE 21345127	4					Stud	Espárrago	Prisioneiro	Goujon	
9	VOE 20573472	4					Spacer sleeve	Manguito distanciador	Luva espaçadora	Douille entretoise	
10	VOE 1543499	4					Flange nut	Tuerca embridada	Porca flangeada	Écrou à embase	
11	VOE 15194680	1					Pressure hose	Manguera de presión	Mangueira de alta pressão	Durit refoulement	
12	VOE 190714	1					•Hollow screw	•Tornillo perforado	•Parafuso união	•Vis creuse	
13	VOE 977935	2					•Gasket	•Junta	•Junta	•Joint	
14	VOE 1636309	1					•Sealing ring	•Anillo retén	•Anel de vedação	•Bague étanchéité	
15	VOE 13949853	1					Flange screw	Tornillo embridado	Parafuso flangeado	Vis à embase	
16	VOE 17204704	1					Oil hose	Manguera de aceite	Mangueira de óleo	Durit d'huile	
17	VOE 470993	1					Gasket	Junta	Junta	Joint	
18	VOE 13949853	2					Flange screw	Tornillo embridado	Parafuso flangeado	Vis à embase	
19	VOE 21092243	1					Sealing ring	Anillo retén	Anel de vedação	Bague étanchéité	
20	VOE 945444	1			SS		Flange screw	Tornillo embridado	Parafuso flangeado	Vis à embase	

1		**Turbocharger with fitting parts** **Turboalimentador con accesorios de montaje** **Turbocompressor com peças de montagem** **Turbocompresseur avec pièces de montage**	Catalogue id **20591**	Group **255**
2				
3			Illustr. No **1063096**	Section **200**
4				
5		**8290246, 8290247**	Issue **20027088-G**	Page **239**

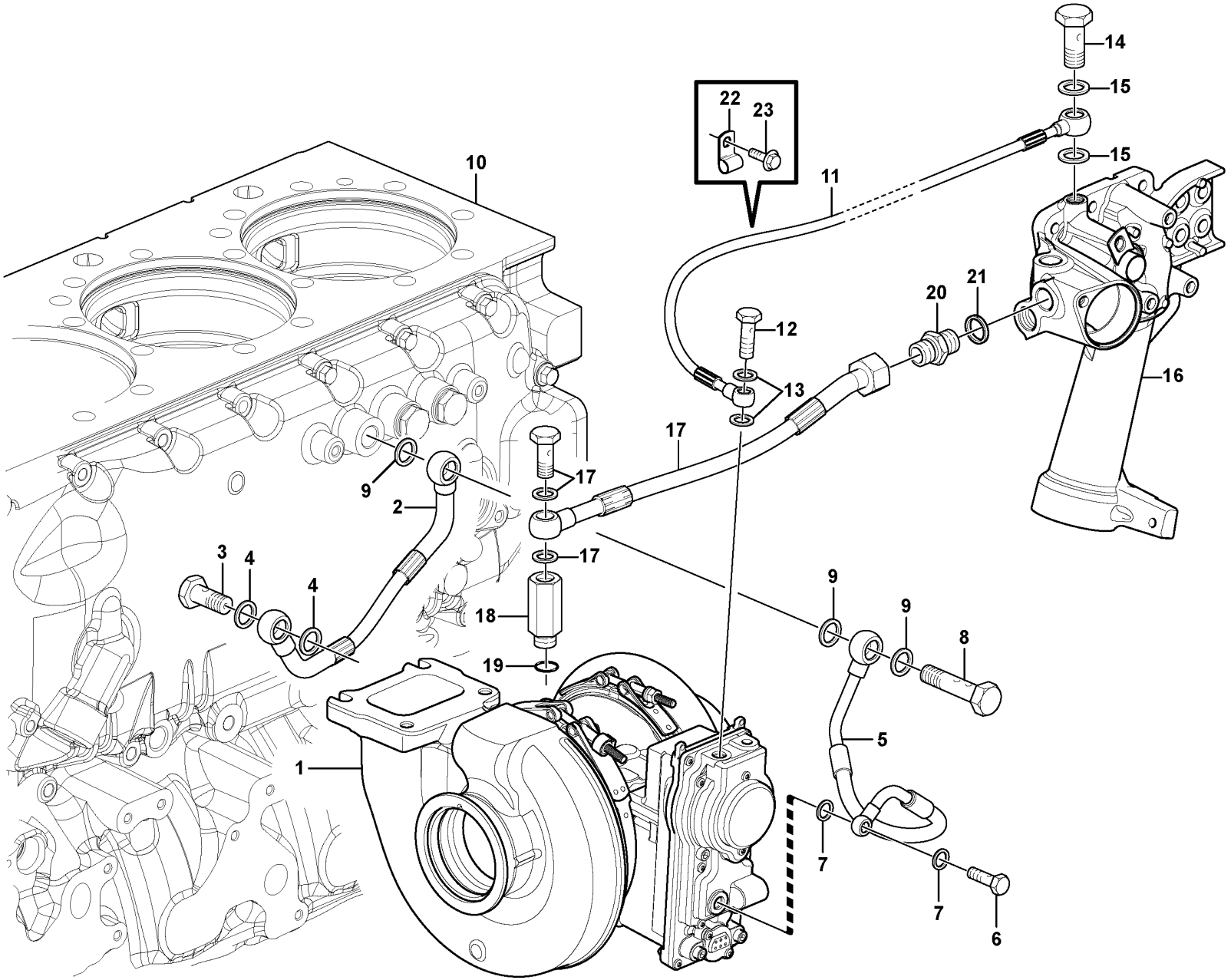

Volvo Construction Equipment
1057218

Fig.	Part No.	Quantity 1	2	3	PS	KIT	Description	Denominación	Denominação	Dénomination	Notes
1		1					Turbocharger	Turbocompresor	Turbocompressor	Turbocompresse.	See group 255-100 page 237
2	VOE 21045507	1			SS		Hose	Manguera	Mangueira	Flexible	L = 265 mm, SUPPLY
3	VOE 992061	1					•Hollow screw	•Tornillo perforado	•Parafuso união	•Vis creuse	
4	VOE 977935	2					•Gasket	•Junta	•Junta	•Joint	
5	VOE 21361764	1					Hose	Manguera	Mangueira	Flexible	L = ca 444 mm, ACTUATOR
6	VOE 980973	1					•Hollow screw	•Tornillo perforado	•Parafuso união	•Vis creuse	
7	VOE 947281	2			SS		•Gasket	•Junta	•Junta	•Joint	
8	VOE 16221	1					Hollow screw	Tornillo perforado	Parafuso união	Vis creuse	
9	VOE 977935	3					Gasket	Junta	Junta	Joint	
10		1					Cylinder Block	Bloque Cilindro	Bloco de cilindros	Bloc-cylindres	See group 212-100 page 79
11	VOE 21045505	1			SS		Hose	Manguera	Mangueira	Flexible	L = 551 mm, ACTUATOR
12	VOE 980973	1					•Hollow screw	•Tornillo perforado	•Parafuso união	•Vis creuse	
13	VOE 13947281	2					•Gasket	•Junta	•Junta	•Joint	
14	VOE 941686	1					Hollow screw	Tornillo perforado	Parafuso união	Vis creuse	
15	VOE 982724	2					Gasket	Junta	Junta	Joint	
16		1					Connecting Pipe	Tubo Conexion	Tubo de conexão	Tuyau Connexion	See group 262-100 page 273
17	VOE 21166609	1			SS		Hose	Manguera	Mangueira	Flexible	
	VOE 941686	1					•Hollow screw	•Tornillo perforado	•Parafuso união	•Vis creuse	
	VOE 982724	2					•Gasket	•Junta	•Junta	•Joint	
18	VOE 20794396	1					Nipple	Niple	Niple	Raccord	
19	VOE 984797	1					•O-ring	•Anillo tórico	•Anel-o	•Joint torique	
20	VOE 192639	1					Nipple	Niple	Niple	Raccord	
21	VOE 977935	1					Gasket	Junta	Junta	Joint	
22	VOE 18387	1					Clamp	Abrazadera	Grampo	Pince Serrage	
23	VOE 946440	1					Flange screw	Tornillo embridado	Parafuso flangeado	Vis à embase	

1		**Turbocharger with coolant pipe** **Turbocompresor con tubo de refrigeración** **Turbocompressor com tubo de refrigerante** **Turbocompresseur avec tuyau de liquide de refroidissement**	Catalogue id **20591**	Group **255**
2				
3			Illustr. No **1057218**	Section **300**
4				
5		**8288863, 8290446**	Issue **20027088-G**	Page **241**

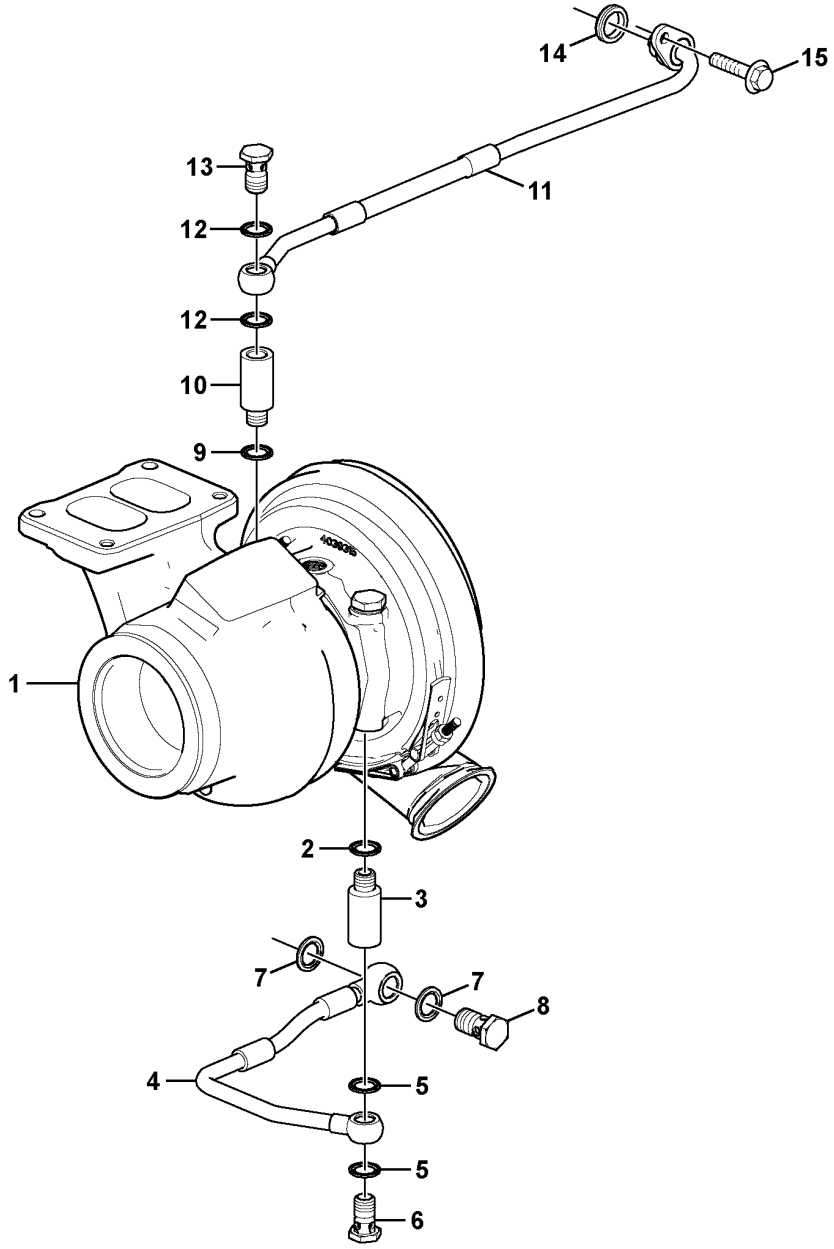

Volvo Construction Equipment
1063107

Fig.	Part No.	Quantity 1	2	3	PS	KIT	Description	Denominación	Denominação	Dénomination	Notes
1		1					Turbocharger	Turbocompresor	Turbocompressor	Turbocompresse.	See group 255-200 page 239
2	VOE 20852765	1					Sealing ring	Anillo retén	Anel de vedação	Bague étanchéité	
3	VOE 15134276	1					Nipple	Niple	Niple	Raccord	
4	VOE 15108329	1					Hose	Manguera	Mangueira	Flexible	
5	VOE 20852765	2					•Sealing ring	•Anillo retén	•Anel de vedação	•Bague étanchéité	
6	VOE 991046	1					•Hollow screw	•Tornillo perforado	•Parafuso união	•Vis creuse	
7	VOE 977935	2					•Gasket	•Junta	•Junta	•Joint	
8	VOE 190714	1					•Hollow screw	•Tornillo perforado	•Parafuso união	•Vis creuse	
9	VOE 20852765	1					Sealing ring	Anillo retén	Anel de vedação	Bague étanchéité	
10	VOE 15134276	1					Nipple	Niple	Niple	Raccord	
11	VOE 15103798	1					Hose	Manguera	Mangueira	Flexible	
12	VOE 20852765	2					•Sealing ring	•Anillo retén	•Anel de vedação	•Bague étanchéité	
13	VOE 991046	1					•Hollow screw	•Tornillo perforado	•Parafuso união	•Vis creuse	
14	VOE 1547252	1					Sealing ring	Anillo retén	Anel de vedação	Bague étanchéité	
15	VOE 946440	1					Flange screw	Tornillo embridado	Parafuso flangeado	Vis à embase	

1		**Turbocharger with coolant pipe** **Turbocompresor con tubo de refrigeración** **Turbocompressor com tubo de refrigerante** **Turbocompresseur avec tuyau de liquide de refroidissement**	Catalogue id **20591**	Group **255**
2				
3			Illustr. No **1063107**	Section **400**
4				
5		**8290246, 8290247**	Issue **20027088-G**	Page **243**

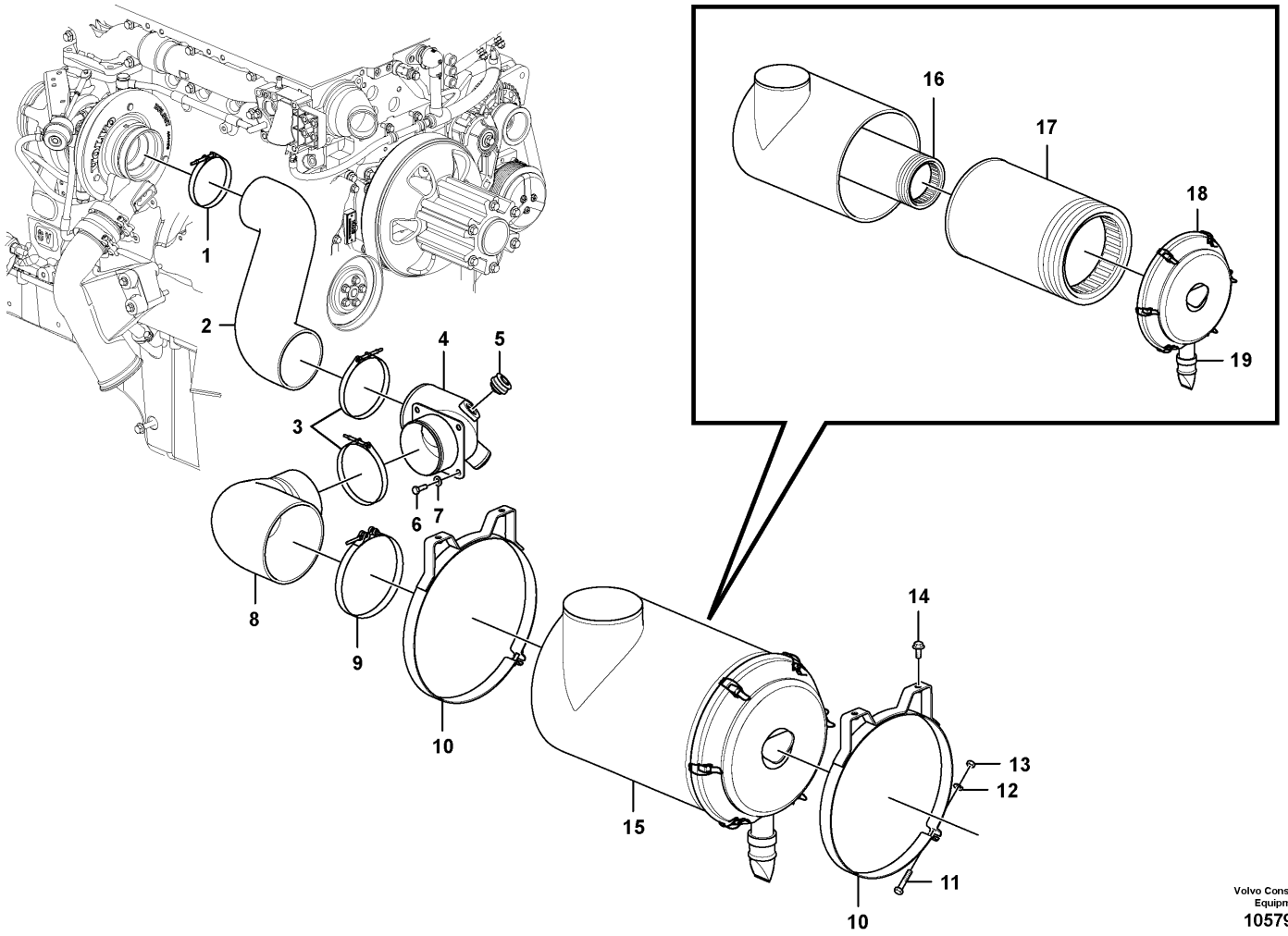

Volvo Construction Equipment
1057951

Fig.	Part No.	Quantity 1	2	3	PS	KIT	Description	Denominación	Denominação	Dénomination	Notes
1	SA 9313-10425	1	1				Hose clamp	Abrazadera de manguera	Braçadeira da mangueira	Collier durite	
	SA 9313-10475			1			Hose clamp	Abrazadera de manguera	Braçadeira da mangueira	Collier durite	S/N -210255/-270981 S/N -280060
	SA 9313-10425			1			Hose clamp	Abrazadera de manguera	Braçadeira da mangueira	Collier durite	S/N 210256-/270982- S/N 280061-
2	VOE 14607314	1	1				Hose	Manguera	Mangueira	Flexible	
	VOE 14623462			1			Hose	Manguera	Mangueira	Flexible	
3	SA 9313-10525	2	2	2			Hose clamp	Abrazadera de manguera	Braçadeira da mangueira	Collier durite	
4	VOE 14607310	1	1				Connector	Unión	Conexão	Connexion	S/N -210514/-273222 S/M -280286
	VOE 14687922	1	1				Pipe	Tubo	Tubo	Tuyau	S/N 210515-/273223- S/N 280287-
	VOE 14634310			1			Pipe	Tubo	Tubo	Tuyau	S/N -210514/-273222 S/N -280286
	VOE 14688072			1			Pipe	Tubo	Tubo	Tuyau	S/N 210515-/273223 S/N 280287-
5	VOE 14506431	1	1	1			Connector	Pieza de conexión	Conexão	Pièce connexion	
6	VOE 983251	4					Hexagon screw	Tornillo hexagonal	Parafuso sextavado	Vis à tête hexagonale	
6	VOE 946441		4	4			Flange screw	Tornillo embridado	Parafuso flangeado	Vis à embase	
7	VOE 992040	4					Plain washer	Arandela plana	Arruela simples	Rondelle plane	
8	VOE 14607315	1	1	1			Hose	Manguera	Mangueira	Flexible	
9	SA 9313-10750	1	1	1			Hose clamp	Abrazadera de manguera	Braçadeira da mangueira	Collier durite	
10	VOE 14607316	2	2	2			Clamp	Abrazadera	Braçadeira	Collier serrage	
11	VOE 991123	1	1	1			•Hexagon screw	•Tornillo hexagonal	•Parafuso sextavado	•Vis à tête hexagonale	
12	VOE 955921	1	1	1			•Spring washer	•Arandela elástica	•Arruela de pressão	•Rondelle élastique	
13	VOE 983303	1	1	1			•Hexagon nut	•Tuerca hexagonal	•Porca sextavada	•Écrou hexagonal	
14	VOE 946441	4	4	4			Flange screw	Tornillo embridado	Parafuso flangeado	Vis à embase	
15	VOE 14603123	1	1	1			Air cleaner	Filtro de aire	Filtro de ar	Filtre air	
16	VOE 15193226	1	1	1	SS		•Filter kit	•Juego filtro	•Kit de filtros	•Jeu de filtre	
17	VOE 11033998	1	1	1			••Air filter	••Filtro de aire	••Filtro de ar	••Filtre à air	
18	VOE 11701954	1	1	1			•End cover	•Tapa final	•Tampa acabamento	•Couvercle extrémité	
19	VOE 11701952	1	1	1			•Valve	•Válvula	•Válvula	•Valve	

1	8288862
2	8291485,8291526
3	8291486
4	
5	

Inlet system
Sistema de aspiración
Sistema de admissão
Système d'aspiration

Catalogue id **20591**	Group **256**
Illustr. No **1057951**	Section **100**
Issue **20027088-G**	Page **245**

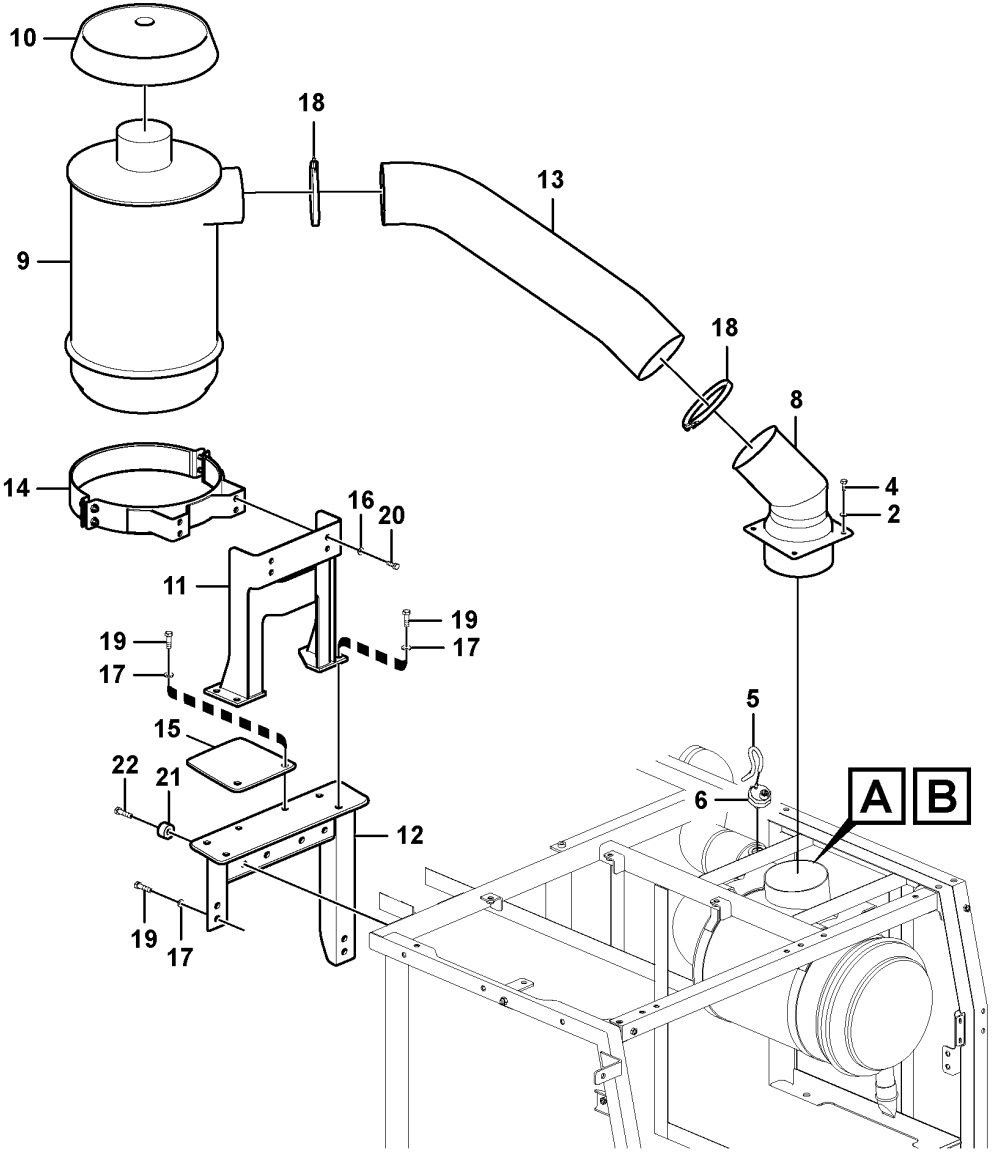

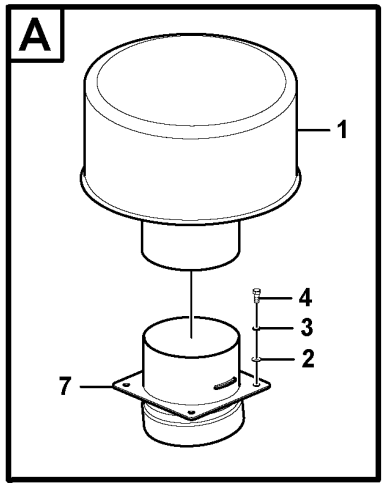

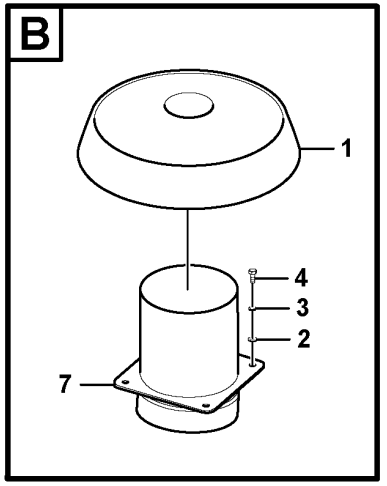

Volvo Construction Equipment
1057679

Fig.	Part No.	Quantity 1	2	3	PS	KIT	Description	Denominación	Denominação	Dénomination	Notes
1	VOE 14527658	1			SS		Connector	Unión	Conexão	Connexion	
1	VOE 11110259			1			Cover	Capó	Capô	Capot	
2	VOE 993835	4	4	4			Plain washer	Arandela plana	Arruela simples	Rondelle plane	
3	VOE 955921	4		4			Spring washer	Arandela elástica	Arruela de pressão	Rondelle élastique	
4	VOE 983242	4	4	4			Hexagon screw	Tornillo hexagonal	Parafuso sextavado	Vis à tête hexagonale	
5	VOE 949800	1	1	1			Hose	Manguera	Mangueira	Flexible	
6	VOE 20560843	1		1			Vacuum switch	Contacto de vacío	Interruptor de vácuo	Contact à dépression	
6	VOE 20565673		1				Vacuum switch	Contacto de vacío	Interruptor de vácuo	Contact à dépression	
7	VOE 14527658	1			SS		Connector	Unión	Conexão	Connexion	
7	VOE 14577521			1			Connector	Unión	Conexão	Connexion	
8	VOE 14532128		1				Tube	Tubo	Tubo	Tube	
9	VOE 11110614		1				Oil bath air cleaner	Filtro de aire en baño de aceite	Filtro ar, banho de óleo	Filtre à air bain d'huile	
10	VOE 11110260		1				Cover	Capó	Capô	Capot	
11	VOE 14506522		1				Bracket	Ménsula	Suporte	Console	
12	VOE 14609766		1				Bracket	Consola	Suporte	Console	S/N - 210140
12	VOE 14637801		1				Bracket	Consola	Suporte	Console	S/N 210141 -
13	VOE 14578951		1				Hose	Manguera	Mangueira	Flexible	
14	VOE 14512890		1				Clamp	Abrazadera	Grampo	Pince Serrage	
15	VOE 14512892		1				Plate	Placa	Placa	Plaque	
16	VOE 992040		4				Plain washer	Arandela plana	Arruela simples	Rondelle plane	
17	VOE 992042		10				Plain washer	Arandela plana	Arruela simples	Rondelle plane	
18	SA 9313-10625		2				Hose clamp	Abrazadera de manguera	Braçadeira da mangueira	Collier durite	
19	VOE 978933		10				Hexagon screw	Tornillo hexagonal	Parafuso sextavado	Vis à tête hexagonale	
20	VOE 983252		4				Hexagon screw	Tornillo hexagonal	Parafuso sextavado	Vis à tête hexagonale	
21	VOE 14540221		4				Washer	Arandela	Arruela	Rondelle	
22	VOE 990392		4				Hexagon screw	Tornillo hexagonal	Parafuso sextavado	Vis à tête hexagonale	

1	8277396
2	8289107
3	8286193
4	
5	

Inlet system
Sistema de aspiración
Sistema de admissão
Système d'aspiration

Catalogue id **20591**	Group **256**
Illustr. No **1057679**	Section **200**
Issue **20027088-G**	Page **247**

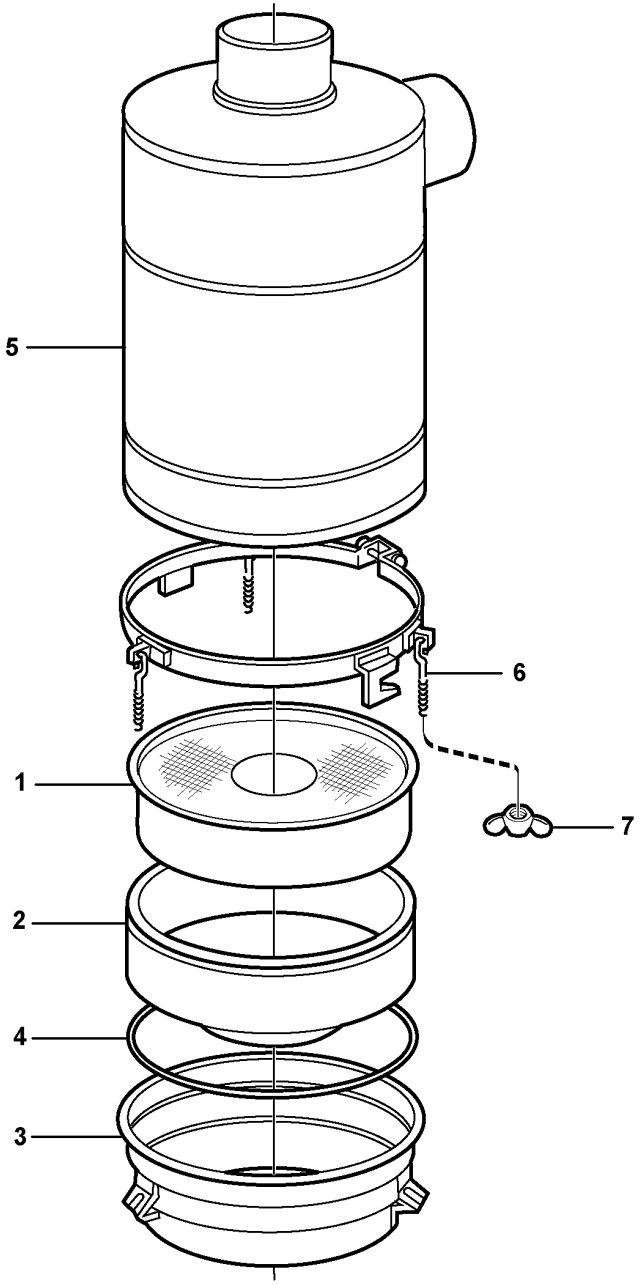

Volvo Construction Equipment
1033246

Fig.	Part No.	Quantity 1	2	3	PS	KIT	Description	Denominación	Denominação	Dénomination	Notes
	VOE 11110614	1					Oil bath air cleaner	Filtro de aire en baño de aceite	Filtro ar, banho de óleo	Filtre à air bain d'huile	
1	**VOE 11712792**	1					•Filter insert	•Cartucho filtrante	•Elemento do filtro	•Cartouche de filtre	
2	**VOE 11999931**	1					•Reservoir	•Depósito	•Reservatório	•Réservoir	
3	**VOE 11712793**	1					•Reservoir	•Depósito	•Reservatório	•Réservoir	
4	**VOE 11712791**	1					•O-ring	•Anillo tórico	•Anel-o	•Joint torique	
5	**VOE 11712790**	1					•Reservoir	•Depósito	•Reservatório	•Réservoir	
6	**VOE 11708591**	3					•Screw eye	•Argolla tornillo	•Parafuso olhal	•Boulon oeillet	
7	**VOE 956903**	3					•Wing nut	•Tuerca de aletas	•Porca borboleta	•Écrou à oreilles	

1		**Oil bath air filter.** **Filtro en baño de aceitaceite.** **Filtro de ar em banho de óleo.** **Filtre air bain huile avec pièces de montage.**	Catalogue id **20591**	Group **256**
2				
3			Illustr. No **1033246**	Section **250**
4				
5		**8289107**	Issue **20027088-G**	Page **249**

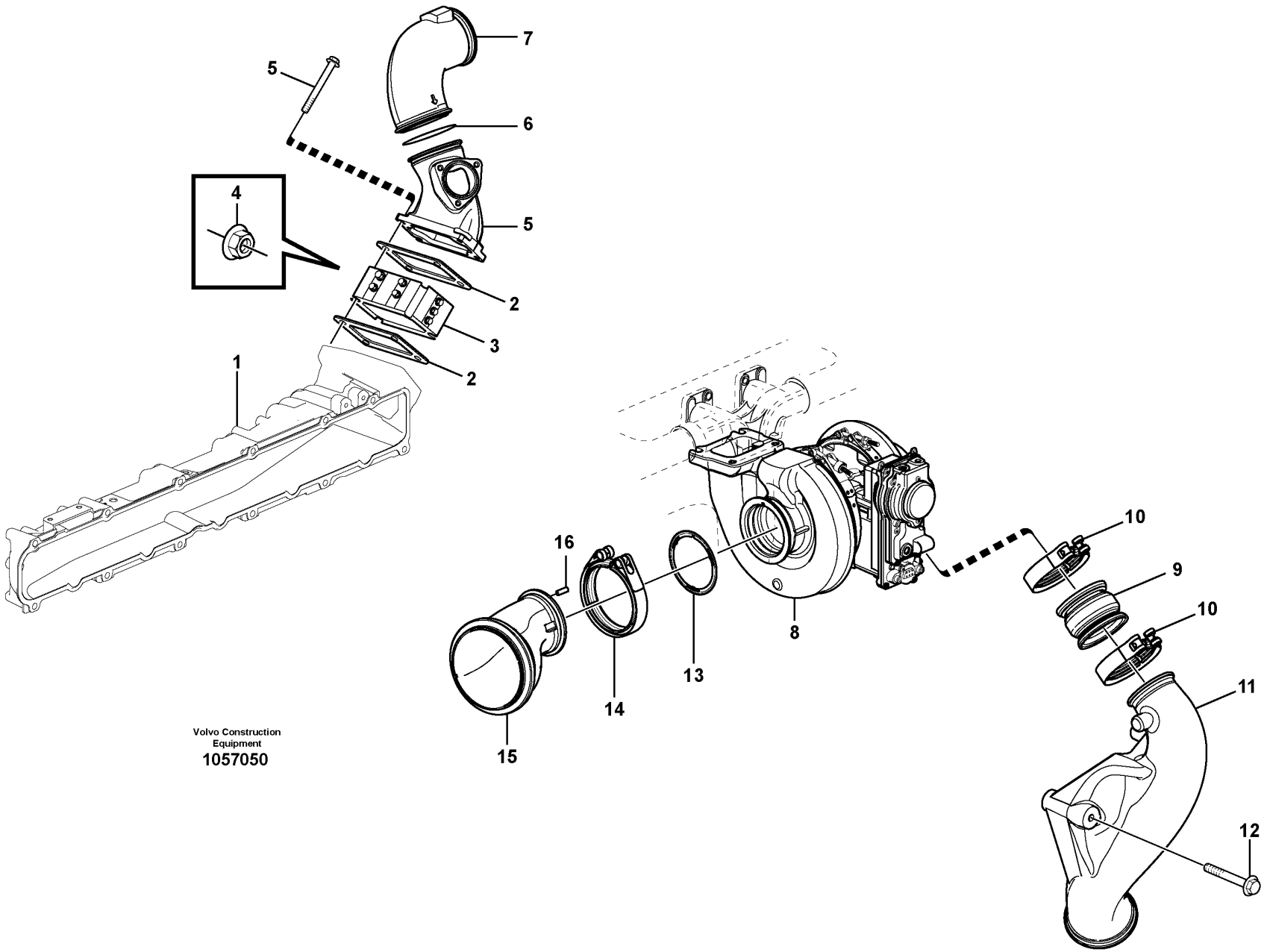

Volvo Construction Equipment

1057050

Fig.	Part No.	Quantity 1	2	3	PS	KIT	Description	Denominación	Denominação	Dénomination	Notes
1		1					Inlet pipe	Tubo admision	Tubo de admissão	Tubulure	See group 251-100 page 203
2	VOE 3979639	2					Gasket	Junta	Junta	Joint	
3		1					Starter Element	Calentador Arr.	Elemento de partida	Eleme.demarrage	See group 333-100 page 355
4	VOE 983715	2					Sems nut	Tuerca sems	Porca flangeada	Écrou à tête bombée	
5		1					Mixing Chamber	Cámara de mezcla		Chambre de mélange	See group 293-200 page 327
6	VOE 1675066	1					Sealing ring	Anillo retén	Anel de vedação	Bague étanchéité	
7	VOE 15082048	1					Charge air pipe	Tubo admisión aire	Tubo resfriador da ar	Tuyau suralimentation	
8		1					Turbocharger	Turbocompresor	Turbocompressor	Turbocompresse.	See group 255-100 page 237
9	VOE 17247801	1					Charge air hose	Manguera carga aire	Mangueira de ar	Flexible suralimentation	(VOE 15144490)
10	VOE 20592787	2					Hose clamp	Abrazadera de manguera	Braçadeira da mangueira	Collier durite	
11	VOE 15120593	1					Charge air pipe	Tubo admisión aire	Tubo resfriador da ar	Tuyau suralimentation	
12	VOE 13965184	3					Flange screw	Tornillo embridado	Parafuso flangeado	Vis à embase	
13	VOE 21007187	1					Gasket	Junta	Junta	Joint	
14	VOE 21545619	1					V-clamp	Abrazadera v	Abraçadeira-v	Collier en v	(VOE 20955220)
15	VOE 15081084	1					Diffuser	Difusor	Difusor	Diffuseur	
16	VOE 951940	1					•Spring pin	•Pasador tubular	•Pino tubular	•Goupille tubulaire	

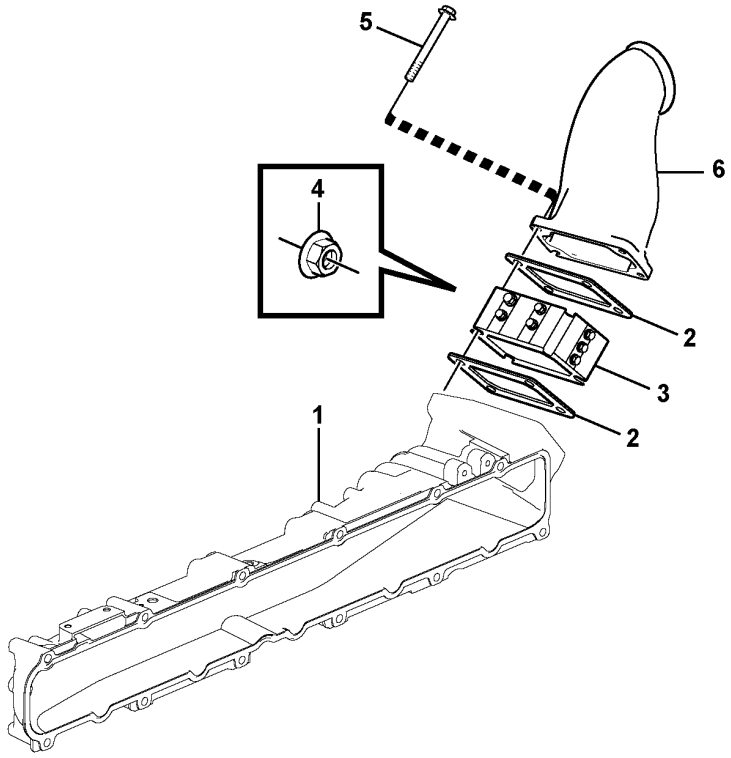
5
6
4
2
3
2
1

Fig.	Part No.	Quantity 1	2	3	PS	KIT	Description	Denominación	Denominação	Dénomination	Notes
1		1					Inlet pipe	Tubo admision	Tubo de admissão	Tubulure	See group 251-125 page 205
2	VOE 3979639	2					Gasket	Junta	Junta	Joint	
3		1					Starter Element	Calentador Arr.	Elemento de partida	Eleme.demarrage	See group 333-100 page 355
4	VOE 983715	2					Sems nut	Tuerca sems	Porca flangeada	Écrou à tête bombée	
5	VOE 965184	4			SS		Flange screw	Tornillo embridado	Parafuso flangeado	Vis à embase	
6	VOE 15179640	1					Charge air pipe	Tubo admisión aire	Tubo resfriador da ar	Tuyau suralimentation	

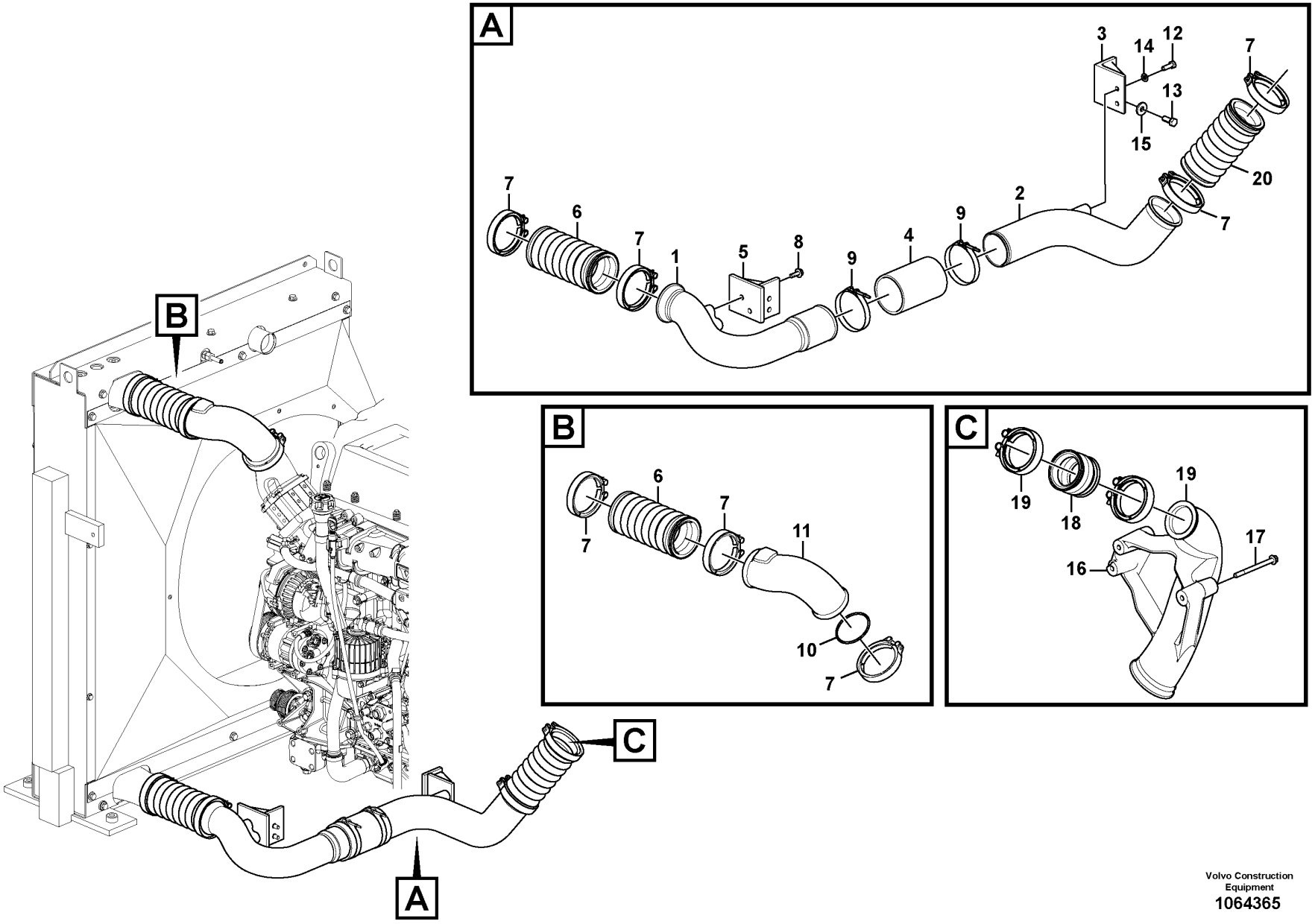

Volvo Construction Equipment
1064365

Fig.	Part No.	Quantity 1	2	3	PS	KIT	Description	Denominación	Denominação	Dénomination	Notes
1	VOE 14607458	1	1				Tube	Tubo	Tubo	Tube	(VOE 11110191)
	VOE 14622487			1			Pipe	Tubo	Tubo	Tuyau	S/N -273711/-280336
				1	NS		Charge air pipe	Tubo admisión aire	Tubo resfriador da ar	Tuyau suralimentation	S/N 273712-/280337-
2	VOE 14607459	1	1				Tube	Tubo	Tubo	Tube	
	VOE 14607459			1			Tube	Tubo	Tubo	Tube	S/N -273711/-280336
				1	NS		Charge air pipe	Tubo admisión aire	Tubo resfriador da ar	Tuyau suralimentation	S/N 273712-/280337-
3		1	1	1	NS		Bracket	Ménsula	Suporte	Console	
4	VOE 14607831	1	1	1			Hose	Manguera	Mangueira	Flexible	
5		1			NS		Bracket	Ménsula	Suporte	Console	
5	VOE 14536061		1				Bracket	Consola	Suporte	Console	
5				1	NS		Bracket	Ménsula	Suporte	Console	
6	VOE 15119849	3	3	3	SS		Charge air hose	Manguera carga aire	Mangueira de ar	Flexible suralimentation	S/N -210462/-272725 S/N -280229
	VOE 15119849	2	2	2	SS		Charge air hose	Manguera carga aire	Mangueira de ar	Flexible suralimentation	S/N 210463-/272726- S/N 280230-
7	VOE 20592783	7	7	6			V-clamp	Abrazadera v	Abraçadeira-v	Collier en v	
8	VOE 946329	4	4	4			Flange screw	Tornillo embridado	Parafuso flangeado	Vis à embase	
9	SA 9313-10375	2	2	2			Hose clamp	Abrazadera de manguera	Braçadeira da mangueira	Collier durite	
10	VOE 1675066	1	1				Sealing ring	Anillo retén	Anel de vedação	Bague étanchéité	
11	VOE 15082048	1	1				Charge air pipe	Tubo admisión aire	Tubo resfriador da ar	Tuyau suralimentation	
12	VOE 983252	2	2	2			Hexagon screw	Tornillo hexagonal	Parafuso sextavado	Vis à tête hexagonale	
13	VOE 978932	2	2	2			Hexagon screw	Tornillo hexagonal	Parafuso sextavado	Vis à tête hexagonale	
14	VOE 992040	2	2	2			Plain washer	Arandela plana	Arruela simples	Rondelle plane	
15	VOE 14522862	2	2	2			Washer	Arandela	Arruela	Rondelle	
16	VOE 15176701			1			Charge air pipe	Tubo admisión aire	Tubo resfriador da ar	Tuyau suralimentation	
17	VOE 13965184			3			Flange screw	Tornillo embridado	Parafuso flangeado	Vis à embase	
18	VOE 17247801			1			Charge air hose	Manguera carga aire	Mangueira de ar	Flexible suralimentation	(VOE 15185096)
19	VOE 20592787			2			Hose clamp	Abrazadera de manguera	Braçadeira da mangueira	Collier durite	
20	VOE 17247668	1	1	1			Charge air hose	Manguera carga aire	Mangueira de ar	Flexible suralimentation	S/N 210463-/272726- S/M 280230-

1	8288862
2	8291485,8291526
3	8291486
4	
5	

Charge air cooler, plumbing
Enfriador del aire de admisión, tuberías
Radiador de ar, tubulação
Echangeur intermédiaire, plombage

Catalogue id **20591**	Group **258**
Illustr. No **1064365**	Section **200**
Issue **20027088-G**	Page **255**

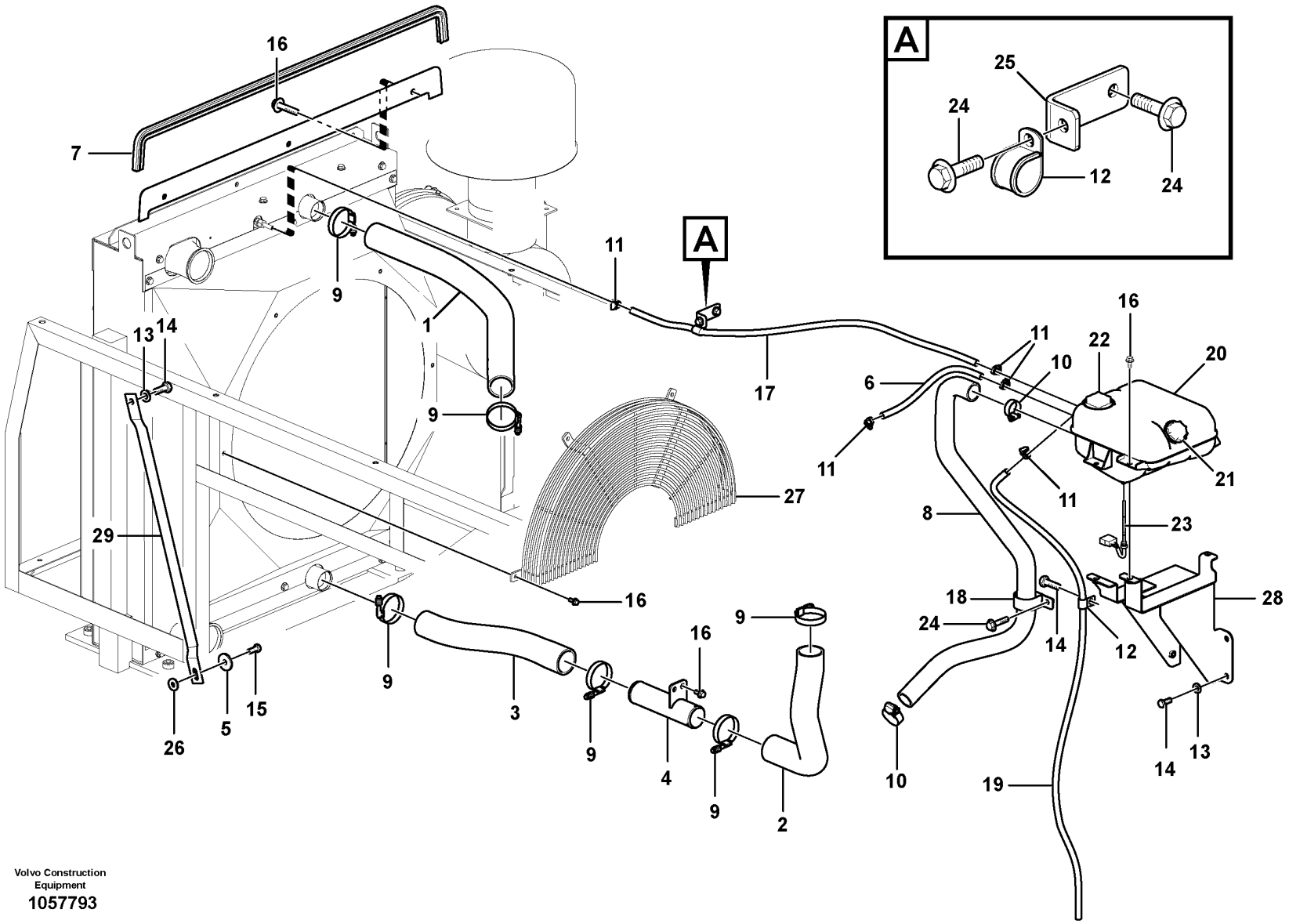

Volvo Construction Equipment

1057793

Fig.	Part No.	Quantity 1	2	3	PS	KIT	Description	Denominación	Denominação	Dénomination	Notes
1	VOE 14591309	1					Hose	Manguera	Mangueira	Flexible	
2	VOE 14591321	1					Hose	Manguera	Mangueira	Flexible	
3	VOE 14607810	1					Hose	Manguera	Mangueira	Flexible	
4	VOE 14506517	1					Pipe	Canalizacion	Tubo	Canalisation	
5	VOE 14532476	2					Washer	Arandela	Arruela	Rondelle	
6	VOE 14881155	1					Cooling hose	Manguera de refigeración	Mangueira de resfriamento	Flexible de refroidissement	
7	VOE 14880924	1					Weatherstrip	Lamelunas	Guarnição	Caoutchouc d etancheite	
8	VOE 14618424	1					Hose	Manguera	Mangueira	Flexible	
9	VOE 14881507	6					Hose clamp	Abrazadera de manguera	Braçadeira da mangueira	Collier durite	
10	VOE 943475	2					Hose clamp	Abrazadera de manguera	Braçadeira da mangueira	Collier durite	
11	VOE 943470	5					Hose clamp	Abrazadera de manguera	Braçadeira da mangueira	Collier durite	
12	SA 9315-01602	2					Insulating clip	Clip de aislamiento	Clip isolamento	Circlip isolant	
13	VOE 992042	6					Plain washer	Arandela plana	Arruela simples	Rondelle plane	
14	VOE 978932	6					Hexagon screw	Tornillo hexagonal	Parafuso sextavado	Vis à tête hexagonale	
15	VOE 978934	2					Hexagon screw	Tornillo hexagonal	Parafuso sextavado	Vis à tête hexagonale	
16	VOE 946441	16					Flange screw	Tornillo embridado	Parafuso flangeado	Vis à embase	
17	VOE 14881447	1					Cooling hose	Manguera de refigeración	Mangueira de resfriamento	Flexible de refroidissement	
18	SA 9315-14801	1					Clip	Clip	Clipe	Clip	
19	VOE 14881174	1					Cooling hose	Manguera de refigeración	Mangueira de resfriamento	Flexible de refroidissement	
20	VOE 20880612	1					Expansion tank	Vaso de expansión	Tanque de expansão	Vase d'expansion	S/N -210468/-272858 S/N -280230
	VOE 17336824	1					Expansion tank	Vaso de expansión	Tanque de expansão	Vase d'expansion	S/N 210469-/272859- S/N 280231-
21	VOE 3979593	1					•Filler cap	•Tapa de llenado	•Tampa de enchimento	•Bouchon remplissage	
22	VOE 1674083	1					•Cap	•Capuchón	•Tampa	•Capot	
23	VOE 8140024	1			SS		•Sensor	•Sensor	•Sensor	•Capteur	
24	VOE 946471	3					Flange screw	Tornillo embridado	Parafuso flangeado	Vis à embase	
25	VOE 14526770	1					Bracket	Consola	Suporte	Console	
26	VOE 14614446	2					Washer	Arandela	Arruela	Rondelle	
27	VOE 14625770	1					Guard	Proteccion	Protecao	Protection	(VOE 14620879) 8288862
27	VOE 14625770	1					Guard	Proteccion	Protecao	Protection	8291485

1		**Cooling system** **Sistema de refrigeración** **Sistema de refrigeração** **Système de refroidissement**	Catalogue id **20591**	Group **261**
2				
3			Illustr. No **1057793**	Section **100**
4				
5		**8288862,8291485,8291526**	Issue **20027088-G**	Page **257**

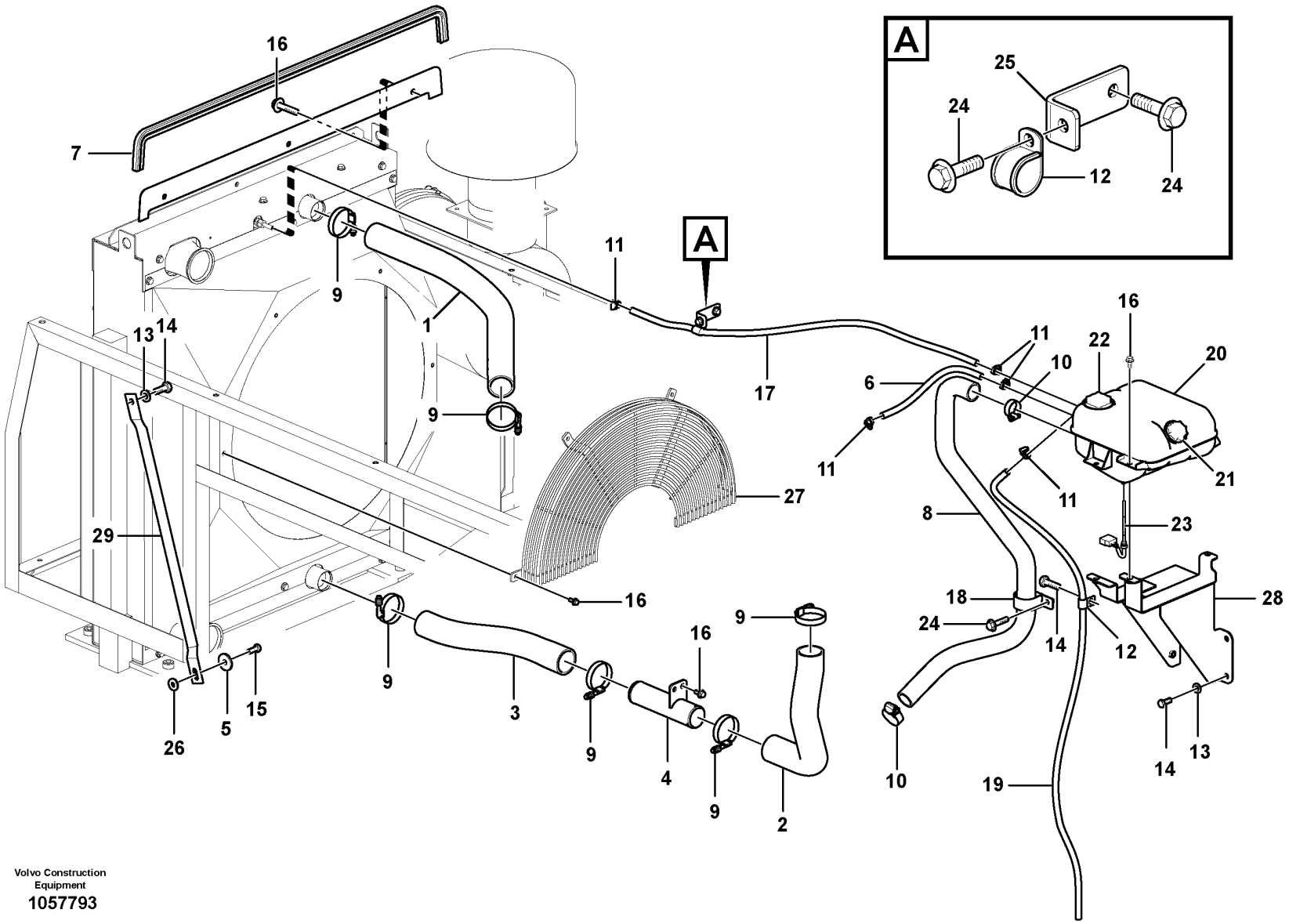

Volvo Construction Equipment

1057793

Fig.	Part No.	Quantity 1	2	3	PS	KIT	Description	Denominación	Denominação	Dénomination	Notes
28	VOE 14607807	1					Bracket	Consola	Suporte	Console	
29	VOE 14607830	1					Stay	Barra	Escora	Tirant	

1		**Cooling system** **Sistema de refrigeración** **Sistema de refrigeração** **Système de refroidissement**	Catalogue id **20591**	Group **261**
2				
3			Illustr. No **1057793**	Section **100**
4				
5		**8288862,8291485,8291526**	Issue **20027088-G**	Page **259**

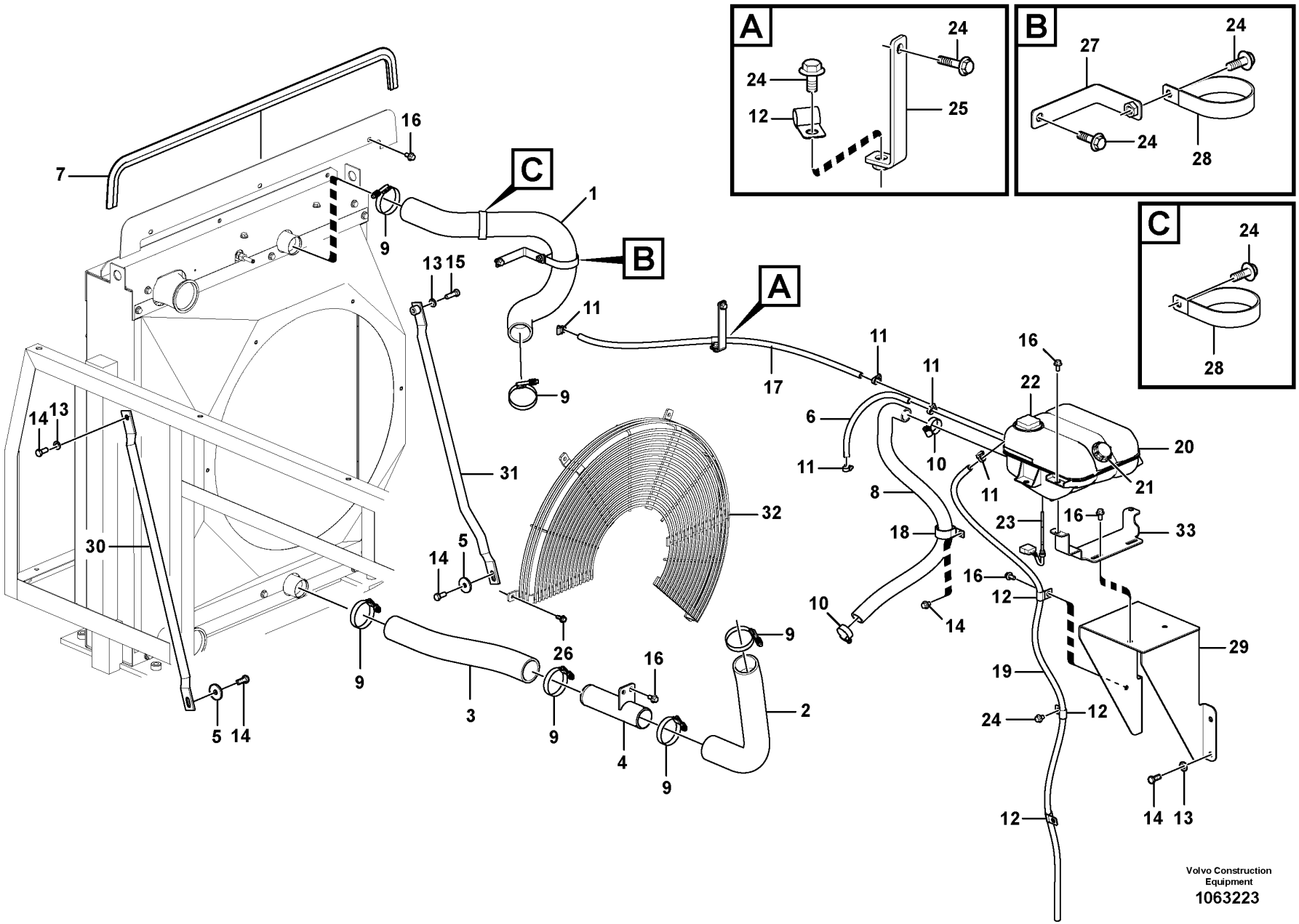
A
B
C
7
16
9
1
13
15
11
17
6
22
20
21
10
8
18
23
33
12
29
19
24
14
13
30
31
32
5
26
3
4
2
Volvo Construction Equipment
1063223

Fig.	Part No.	Quantity 1	2	3	PS	KIT	Description	Denominación	Denominação	Dénomination	Notes
1	VOE 14643302	1					Hose	Manguera	Mangueira	Flexible	
2	VOE 14591321	1					Hose	Manguera	Mangueira	Flexible	S/N -273711/-280336
	VOE 14690483	1					Radiator hose	Manguera radiador	Mangueira radiador	Durit de radiateur	S/N 273712-/280337-
3	VOE 14643303	1					Hose	Manguera	Mangueira	Flexible	S/N -273711/-280336
	VOE 14690487	1					Radiator hose	Manguera radiador	Mangueira radiador	Durit de radiateur	S/N 273712-/280337-
4	VOE 14506517	1					Pipe	Canalizacion	Tubo	Canalisation	S/N -273711/-280336
		1			NS		Pipe	Tubo	Tubo	Tuyau	S/N 273712-/280337-
5	VOE 14532476	2					Washer	Arandela	Arruela	Rondelle	
6	VOE 14882378	1					Cooling hose	Manguera de refigeración	Mangueira de resfriamento	Flexible de refroidissement	
7	VOE 14882546	1					Weatherstrip	Lamelunas	Guarnição	Caoutchouc d etancheite	
8	VOE 14643299	1					Hose	Manguera	Mangueira	Flexible	
9	VOE 14881507	6					Hose clamp	Abrazadera de manguera	Braçadeira da mangueira	Collier durite	
10	VOE 943475	2					Hose clamp	Abrazadera de manguera	Braçadeira da mangueira	Collier durite	
11	VOE 943470	5					Hose clamp	Abrazadera de manguera	Braçadeira da mangueira	Collier durite	
12	SA 9315-01602	3					Insulating clip	Clip de aislamiento	Clip isolamento	Circlip isolant	
13	VOE 992042	6					Plain washer	Arandela plana	Arruela simples	Rondelle plane	
14	VOE 978932	7					Hexagon screw	Tornillo hexagonal	Parafuso sextavado	Vis à tête hexagonale	
15	VOE 978934	1					Hexagon screw	Tornillo hexagonal	Parafuso sextavado	Vis à tête hexagonale	
16	VOE 946441	12					Flange screw	Tornillo embridado	Parafuso flangeado	Vis à embase	
17	VOE 14882542	1					Cooling hose	Manguera de refigeración	Mangueira de resfriamento	Flexible de refroidissement	
18	VOE 14508690	1					Clip	Clip	Clipe	Clip	
19	VOE 14881174	1					Cooling hose	Manguera de refigeración	Mangueira de resfriamento	Flexible de refroidissement	
20	VOE 17336824	1					Expansion tank	Vaso de expansión	Tanque de expansão	Vase d'expansion	
21	VOE 3979593	1					•Filler cap	•Tapa de llenado	•Tampa de enchimento	•Bouchon remplissage	
22	VOE 1674083	1					•Cap	•Capuchón	•Tampa	•Capot	
23	VOE 8140024	1			SS		•Sensor	•Sensor	•Sensor	•Capteur	
24	VOE 946471	6					Flange screw	Tornillo embridado	Parafuso flangeado	Vis à embase	
25		1			NS		Bracket	Consola	Suporte	Console	
26	VOE 13946173	5					Screw	Tornillo	Parafuso	Vis	
27		1			NS		Bracket	Consola	Suporte	Console	
28	SA 9315-17401	2					Clip	Clip	Clipe	Clip	

1	8290248	**Cooling system** **Sistema de refrigeración** **Sistema de refrigeração** **Système de refroidissement**	Catalogue id **20591**	Group **261**
2			Illustr. No **1063223**	Section **125**
3			Issue **20027088-G**	Page **261**
4				
5				

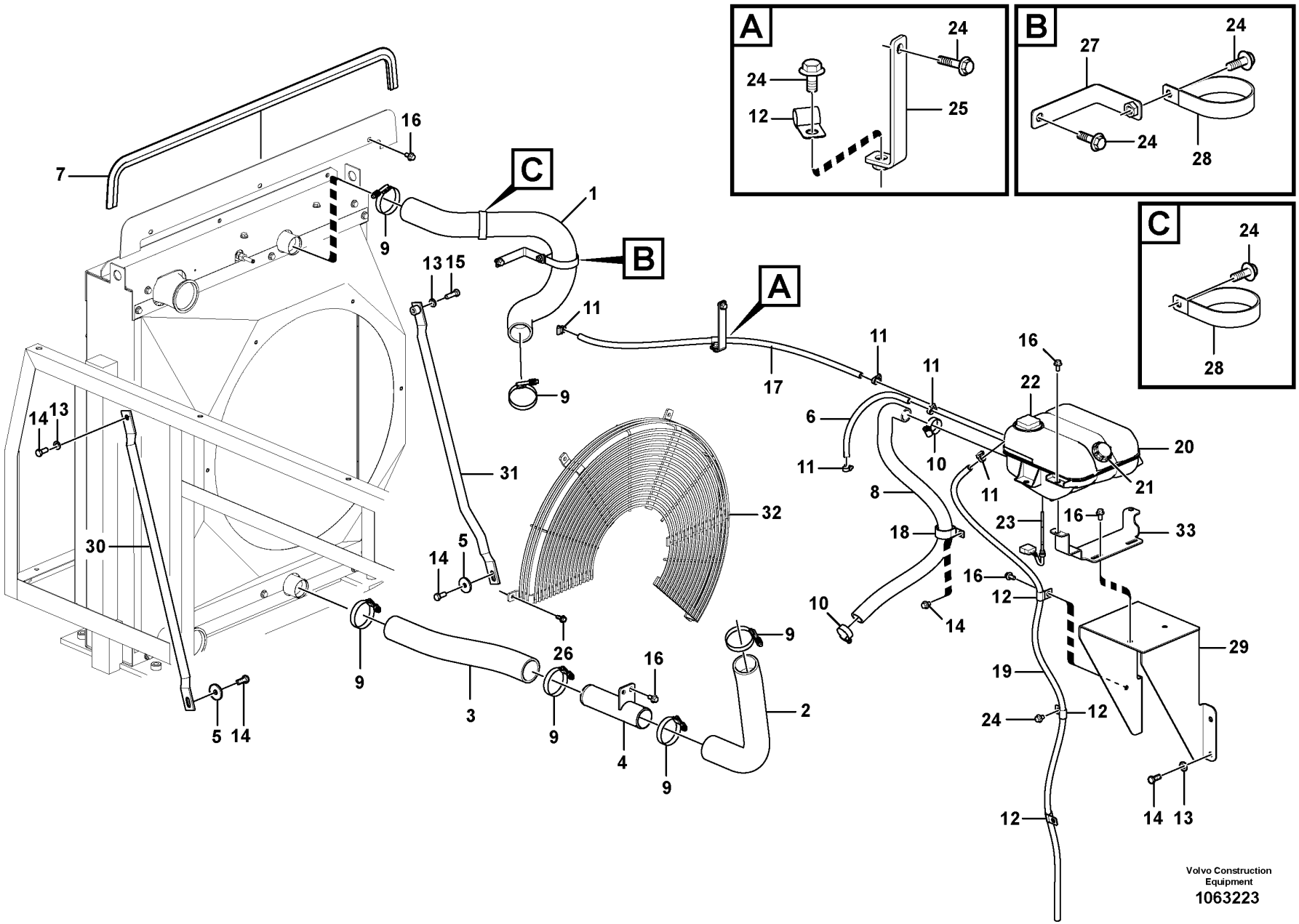
A
B
C
7
16
9
1
13
15
11
17
6
22
20
21
10
8
18
23
33
12
29
19
24
14
13
30
31
32
5
26
3
4
2
Volvo Construction Equipment
1063223

Fig.	Part No.	Quantity 1	2	3	PS	KIT	Description	Denominación	Denominação	Dénomination	Notes
29	VOE 14607807	1					Bracket	Consola	Suporte	Console	
30		1			NS		Stay	Barra	Suporte	Tirant	
31		1			NS		Stay	Barra	Suporte	Tirant	
32	VOE 14707167	1					Guard	Proteccion	Protecao	Protection	(VOE 14631044) S/N -274038/-280373
	VOE 14707167	1					Guard	Proteccion	Protecao	Protection	S/N 274039-/280374-
33		1			NS		Bracket	Consola	Suporte	Console	

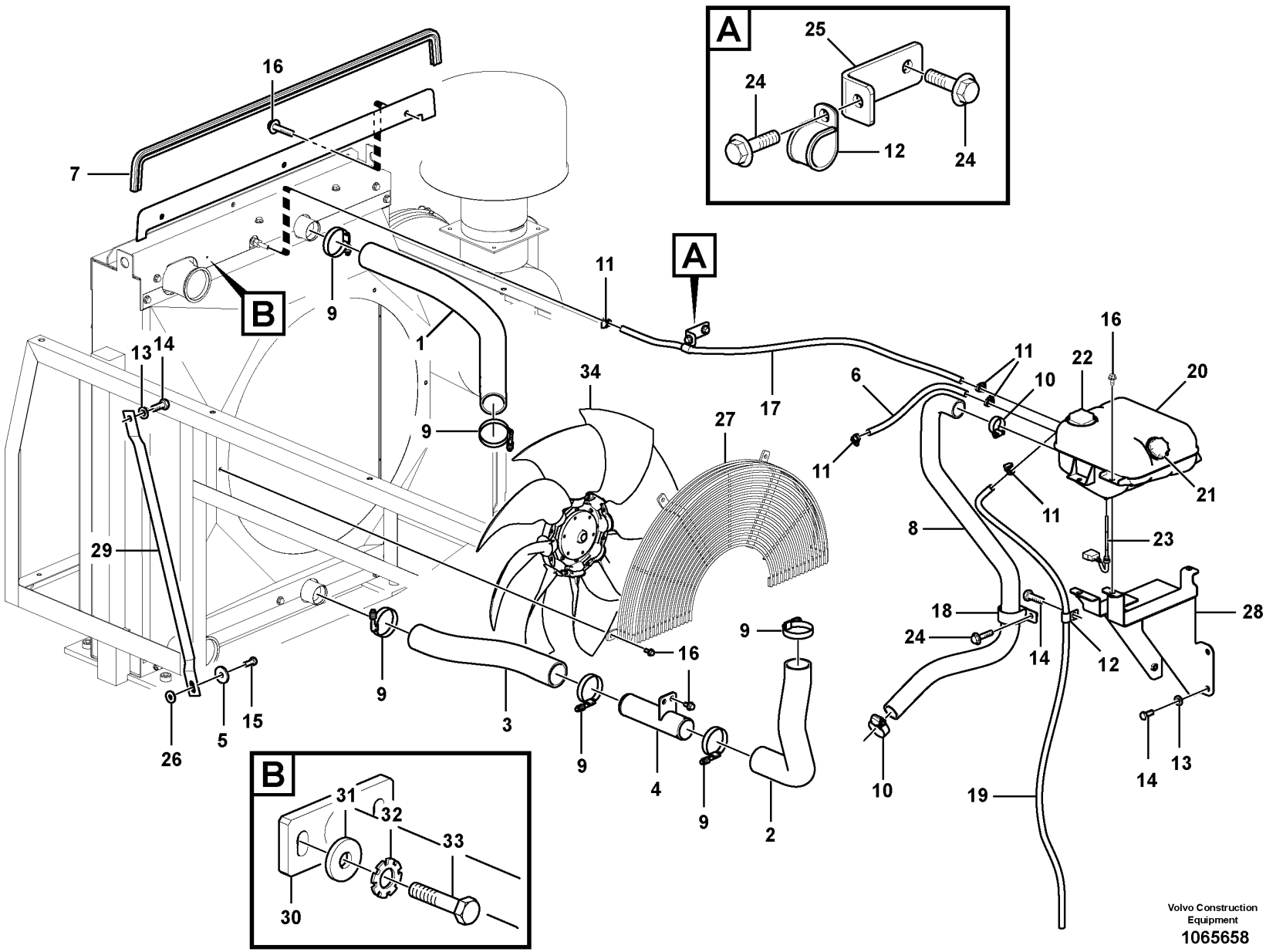

Volvo Construction Equipment

1065658

Fig.	Part No.	Quantity 1	2	3	PS	KIT	Description	Denominación	Denominação	Dénomination	Notes
1	VOE 14591309	1					Hose	Manguera	Mangueira	Flexible	
2	VOE 14591321	1					Hose	Manguera	Mangueira	Flexible	
3	VOE 14607810	1					Hose	Manguera	Mangueira	Flexible	
4	VOE 14506517	1					Pipe	Canalizacion	Tubo	Canalisation	
5	VOE 14532476	2					Washer	Arandela	Arruela	Rondelle	
6	VOE 14881155	1					Cooling hose	Manguera de refigeración	Mangueira de resfriamento	Flexible de refroidissement	
7	VOE 14880924	1					Weatherstrip	Lamelunas	Guarnição	Caoutchouc d etancheite	
8	VOE 14618424	1					Hose	Manguera	Mangueira	Flexible	
9	VOE 14881507	6					Hose clamp	Abrazadera de manguera	Braçadeira da mangueira	Collier durite	
10	SA 9312-10175	2			SS		Hose clamp	Abrazadera de manguera	Braçadeira da mangueira	Collier durite	
11	VOE 943470	5					Hose clamp	Abrazadera de manguera	Braçadeira da mangueira	Collier durite	
12	SA 9315-01602	2					Insulating clip	Clip de aislamiento	Clip isolamento	Circlip isolant	
13	VOE 992042	6					Plain washer	Arandela plana	Arruela simples	Rondelle plane	
14	VOE 978932	6					Hexagon screw	Tornillo hexagonal	Parafuso sextavado	Vis à tête hexagonale	
15	VOE 978934	2					Hexagon screw	Tornillo hexagonal	Parafuso sextavado	Vis à tête hexagonale	
16	VOE 946441	16					Flange screw	Tornillo embridado	Parafuso flangeado	Vis à embase	
17	VOE 14881447	1					Cooling hose	Manguera de refigeración	Mangueira de resfriamento	Flexible de refroidissement	
18	SA 9315-14801	1					Clip	Clip	Clipe	Clip	
19	VOE 14881174	1					Cooling hose	Manguera de refigeración	Mangueira de resfriamento	Flexible de refroidissement	
20	VOE 20880612	1					Expansion tank	Vaso de expansión	Tanque de expansão	Vase d'expansion	S/N -210468/-272858 S/N -280230
	VOE 17336824	1					Expansion tank	Vaso de expansión	Tanque de expansão	Vase d'expansion	S/N 210469-/272859- S/N 280231-
21	VOE 3979593	1					•Filler cap	•Tapa de llenado	•Tampa de enchimento	•Bouchon remplissage	
22	VOE 1674083	1					•Cap	•Capuchón	•Tampa	•Capot	
23	VOE 8140024	1			SS		•Sensor	•Sensor	•Sensor	•Capteur	
24	VOE 946471	3					Flange screw	Tornillo embridado	Parafuso flangeado	Vis à embase	
25	VOE 14526770	1					Bracket	Consola	Suporte	Console	
26	VOE 14614446	2					Washer	Arandela	Arruela	Rondelle	
27	VOE 14625770	1					Guard	Proteccion	Protecao	Protection	
28	VOE 14607807	1					Bracket	Consola	Suporte	Console	
29	VOE 14607830	1					Stay	Barra	Escora	Tirant	LH

1		**Cooling system** **Sistema de refrigeración** **Sistema de refrigeração** **Système de refroidissement**	Catalogue id **20591**	Group **261**
2				
3			Illustr. No **1065658**	Section **130**
4				
5		**8293510**	Issue **20027088-G**	Page **265**

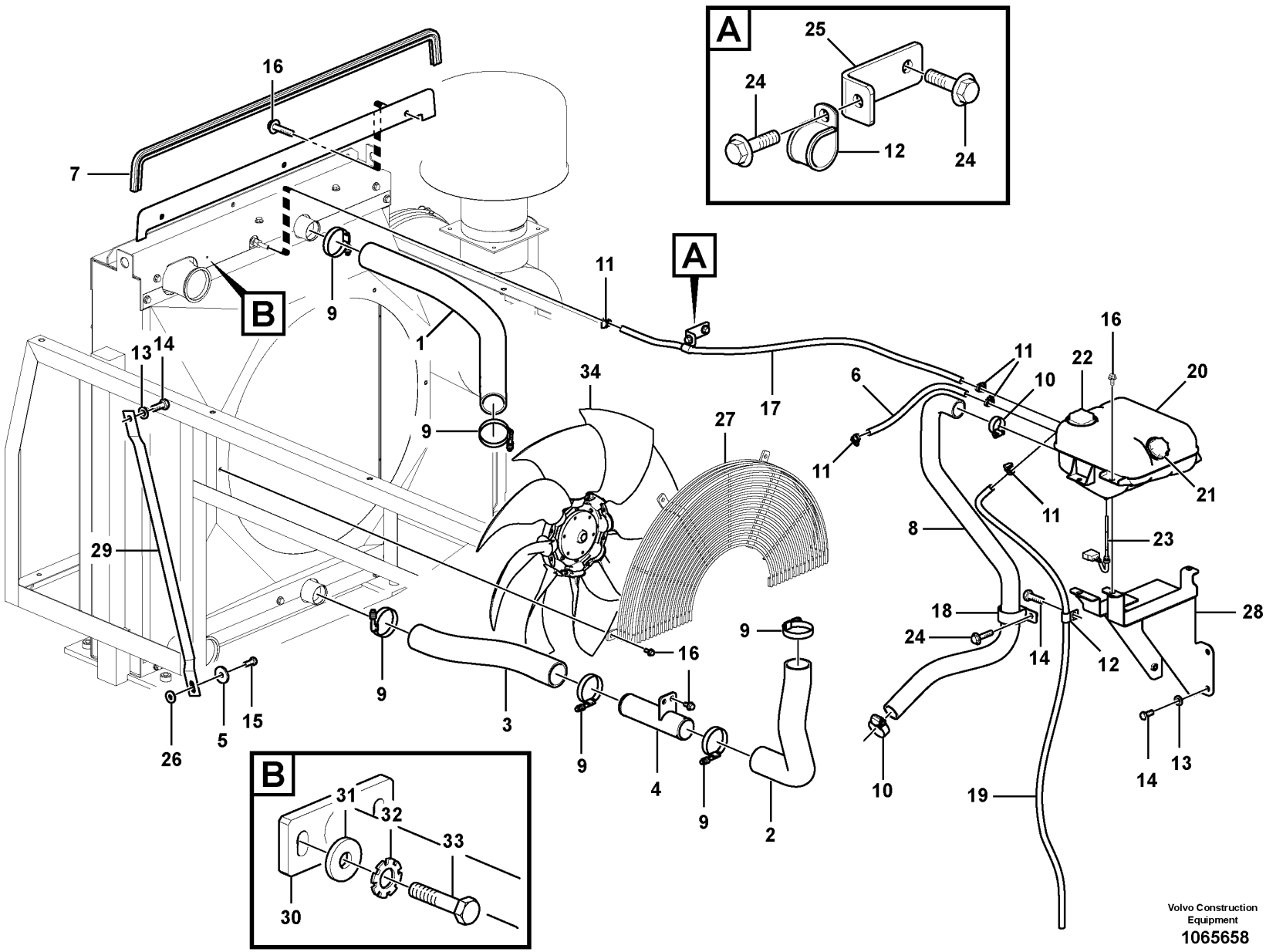

Volvo Construction Equipment

1065658

Fig.	Part No.	Quantity 1	2	3	PS	KIT	Description	Denominación	Denominação	Dénomination	Notes
29	VOE 14607812	1					Stay	Barra	Escora	Tirant	RH
30	VOE 14624854	1					Bracket	Consola	Suporte	Console	
31	VOE 992040	8					Plain washer	Arandela plana	Arruela simples	Rondelle plane	
32	VOE 955922	8					Spring washer	Arandela elástica	Arruela de pressão	Rondelle élastique	
33	VOE 993025	8					Hexagon screw	Tornillo hexagonal	Parafuso sextavado	Vis à tête hexagonale	
34		1					Cooling Fan	Ventilador de refrigeración	Ventilador do radiador	Ventilateur de refroidissement	See group 263-500 page 297

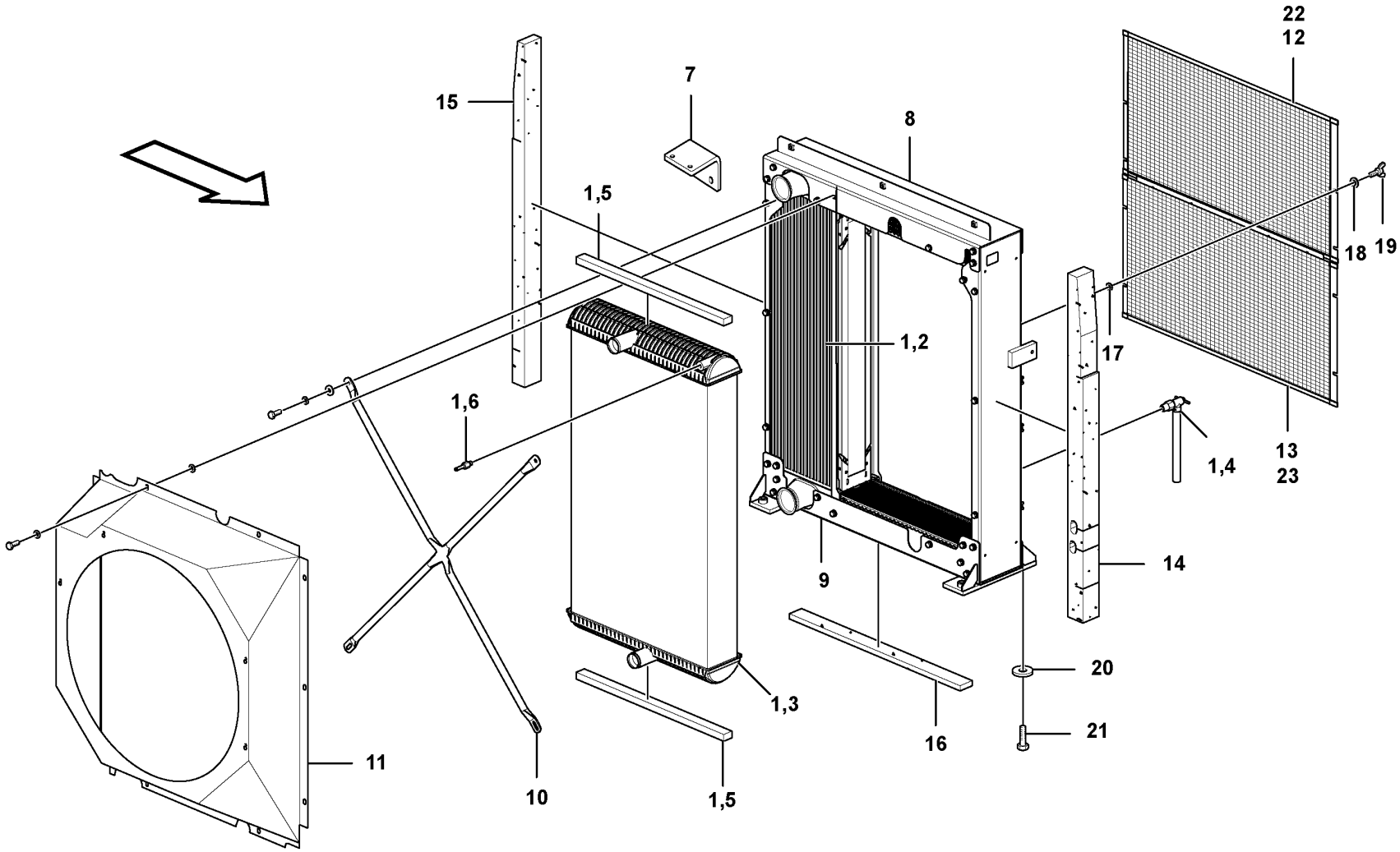

Volvo Construction Equipment

1029977

Fig.	Part No.	Quantity 1	2	3	4	5	PS	KIT	Description	Denominación	Denominação	Dénomination	Notes
		1					NS		Radiator	Radiador	Radiador	Radiateur	
			1	1			NS		Radiator	Radiador	Radiador	Radiateur	
					1		NS		Radiator	Radiador	Radiador	Radiateur	
1		1					NS		•Cooling unit	•Paquete refrigeración	•Unidade de resfriamento	•Ensemble radiateur	
			1	1			NS		•Radiator	•Radiador	•Radiador	•Radiateur	
	VOE 15137759				1				•Radiator	•Radiador	•Radiador	•Radiateur	
2	VOE 15137763	1			1				••Charge air cooler	••Enfriador aire carga	••Resfriador de ar	••Refroidissement d'air de suralimentaion	
	VOE 11110753		1	1					••Charge air cooler	••Enfriador aire carga	••Resfriador de ar	••Refroidissement d'air de suralimentaion	
3	VOE 15137759	1			1				••Radiator	••Radiador	••Radiador	••Radiateur	
	VOE 11110696		1	1					••Radiator	••Radiador	••Radiador	••Radiateur	
4	VOE 11110712	1	1	1					••Draining nipple	••Niple de drenaje	••Niple de dreno	••Raccord de drainage	
	VOE 11110623				1				••Draining nipple	••Niple de drenaje	••Niple de dreno	••Raccord de drainage	
5	VOE 11110641	4			4				••Rubber damper	••Amortiguador de goma	••Batente de borracha	••Amortisseur caoutchouc	
	VOE 11110646		6	6					••Rubber damper	••Amortiguador de goma	••Batente de borracha	••Amortisseur caoutchouc	
6	VOE 11110624	1	1	1					••Bleeder nipple	••Niple de purga	••Sangrador	••Purgeur	
7	VOE 11110755			1					••Plate	••Chapa	••Chapa	••Tôle	
8	VOE 15137778	1							••Radiator frame	••	••	••Bâti de radiateur	
8	VOE 14549415			1					••Channel	••Canal	••Canal	••Canal	
9	VOE 14549416			1					••Channel	••Canal	••Canal	••Canal	
10	VOE 14549420			1					••Bar	••Barra	••Barra	••Barre	
11		1					NS		•Fan Shroud	•Cubierta Ventilador	•Proteção do ventilador	•Boitier Ventilateur	
	VOE 14624894		1	1					•Fan shroud	•Cubierta ventilador	•Defletor do ventilador	•Buse de ventilateur	
	VOE 14624857				1				•Fan shroud	•Cubierta ventilador	•Defletor do ventilador	•Buse de ventilateur	
12	VOE 14614052	1			1				•Net	•Red	•Tela	•Filet	
	VOE 14533832		1						•Net	•Red	•Tela	•Filet	
13	VOE 14614053	1			1				•Net	•Red	•Tela	•Filet	
	VOE 14541915		1						•Net	•Red	•Tela	•Filet	
14	VOE 14614054	1			1				•Sponge	•Esponja	•Esponja	•Éponge	
	VOE 14634319		1	1					•Sponge	•Esponja	•Esponja	•Éponge	
15	VOE 14614055	1			1				•Sponge	•Esponja	•Esponja	•Éponge	

1	8288866
2	8290248
3	8292949
4	8293510
5	

Radiator
Radiador
Radiador
Radiateur

Catalogue id **20591**	Group **261**
Illustr. No **1029977**	Section **200**
Issue **20027088-G**	Page **269**

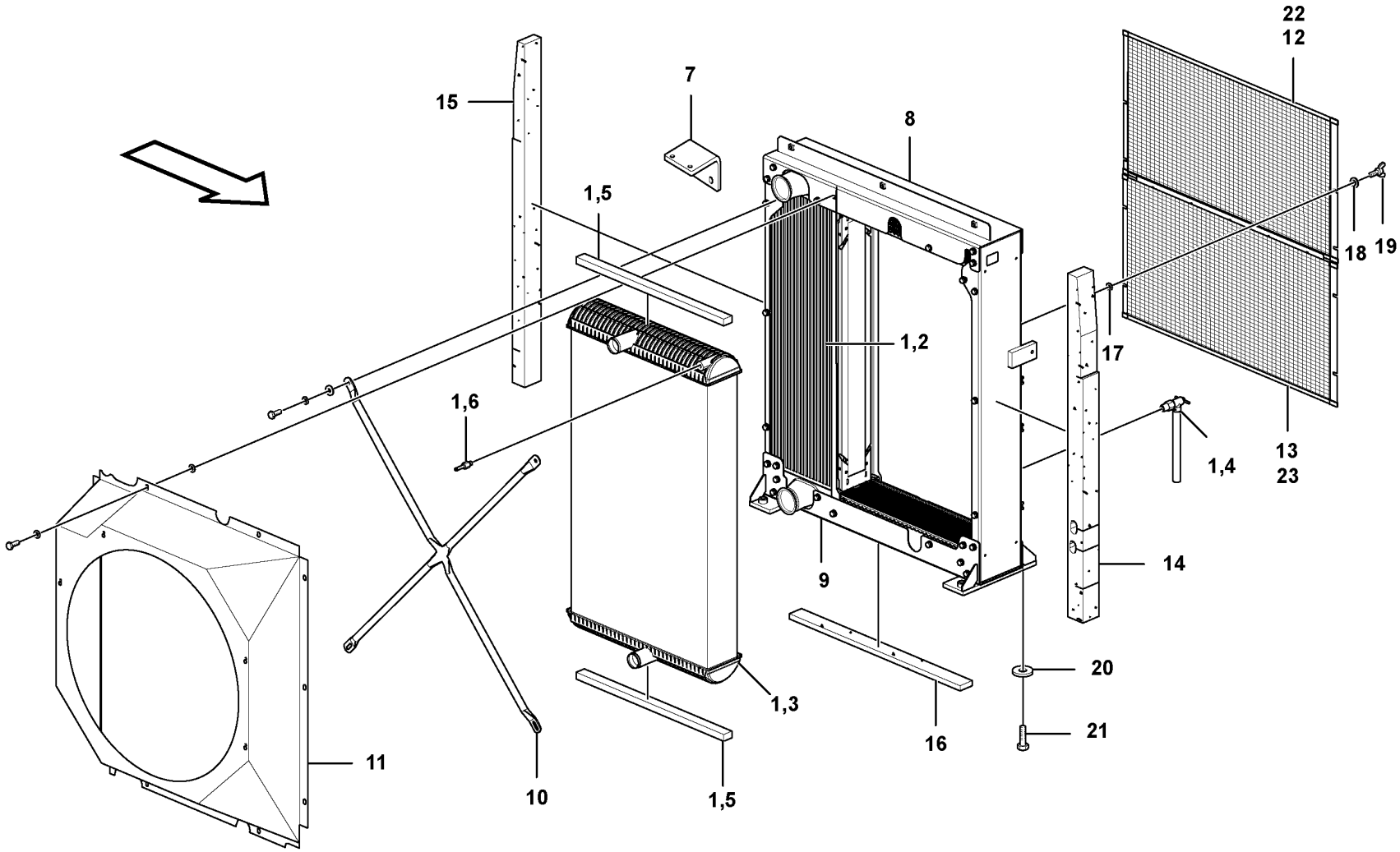

Volvo Construction Equipment

1029977

Fig.	Part No.	Quantity 1	2	3	4	5	PS	KIT	Description	Denominación	Denominação	Dénomination	Notes
	VOE 14634318		1	1					•Sponge	•Esponja	•Esponja	•Éponge	
16	VOE 14614056	1			1				•Sponge	•Esponja	•Esponja	•Éponge	
	VOE 14533837			1					•Sponge	•Esponja	•Esponja	•Éponge	
17	VOE 993835		8	8					•Plain washer	•Arandela plana	•Arruela simples	•Rondelle plane	
18	VOE 955921		8	8					•Spring washer	•Arandela elástica	•Arruela de pressão	•Rondelle élastique	
19	SA 9035-10804		8	8					•Wing screw	•Tornillo aletas	•Parafuso borboleta	•Vis à oreilles	
20	VOE 14533881	4	4	4	4				Washer	Arandela	Arruela	Rondelle	
21	VOE 978938	4	4	4	4				Hexagon screw	Tornillo hexagonal	Parafuso sextavado	Vis à tête hexagonale	
22	VOE 14639918			1					Net	Red	Tela	Filet	
23	VOE 14639919			1					Net	Red	Tela	Filet	

1	8288866	**Radiator** **Radiador** **Radiador** **Radiateur**	Catalogue id **20591**	Group **261**
2	8290248			
3	8292949		Illustr. No **1029977**	Section **200**
4	8293510			
5			Issue **20027088-G**	Page **271**

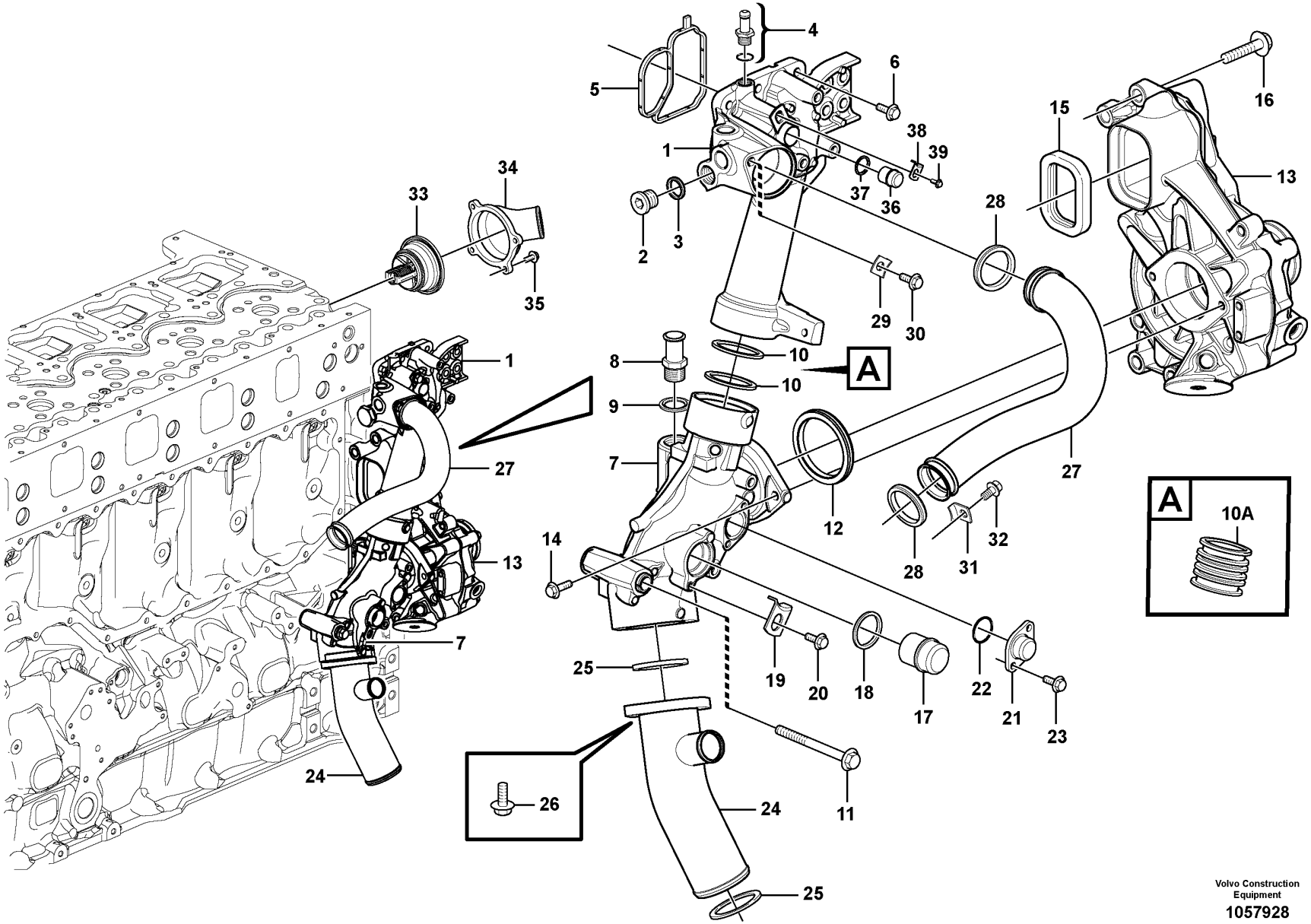

Volvo Construction Equipment

1057928

Fig.	Part No.	Quantity 1	2	3	PS	KIT	Description	Denominación	Denominação	Dénomination	Notes
1	**VOE 21394446**	1	1				Connection pipe	Tubo de conexión	Tubo de conexão	Tube de connexion	BY PASS
1		1	1		NS		•Connection pipe	•Tubo de conexión	•Tubo de conexão	•Tube de connexion	
2	**VOE 13966144**	1	1				•Plug	•Tapón	•Bujão	•Tampon	
3	**VOE 13947624**	1	1				•Plane gasket	•Junta plana	•Junta plana	•Joint plan	
4	**VOE 20715491**	1	1				Hose nipple	Niple de manguera	Niple de mangueira	Raccord flexible	
4	**VOE 984795**	1	1				•O-ring	•Anillo tórico	•Anel-o	•Joint torique	
5	**VOE 21298915**	1	1				Sealing strip	Moldura retén	Friso de vedação	Bande d'étanchéité	
6	**VOE 13945444**	5	5				Screw	Tornillo	Parafuso	Vis	
7	**VOE 22531007**	1	1				Coolant Pipe	Tubo Refrig	Tubo refrigerador	Conduit.refroi.	(VOE 20726992)
7		1	1		NS		•Coolant Pipe	•Tubo Refrig	•Tubo refrigerador	•Conduit.refroi.	
8	**VOE 948931**	1	1				•Nipple	•Niple	•Niple	•Raccord	
9	**VOE 976932**	1	1				•Gasket	•Junta	•Junta	•Joint	
10	**VOE 1547254**	1	1				Sealing ring	Anillo retén	Anel de vedação	Bague étanchéité	
10A	**VOE 21021925**	1	1				Connection pipe	Tubo de conexión	Tubo de conexão	Tube de connexion	
11	**VOE 13965190**	1	1				Screw	Tornillo	Parafuso	Vis	
12	**VOE 975697**	1	1				O-ring	Anillo tórico	Anel-o	Joint torique	
13		1	1				Water Pump	Bomba de agua	Bomba de água	Pompe a eau	See group 262-200 page 279
14	**VOE 946671**	2	2				Flange screw	Tornillo embridado	Parafuso flangeado	Vis à embase	
15	**VOE 20430678**	1	1				Sealing ring	Anillo retén	Anel de vedação	Bague étanchéité	
16	**VOE 13965185**	6	6				Screw	Tornillo	Parafuso	Vis	
17	**VOE 20381177**	1	1				Plug	Tapón	Tampão	Bouchon	
18	**VOE 471708**	1	1				Sealing ring	Anillo retén	Anel de vedação	Bague étanchéité	
19	**VOE 1546531**	1	1				Lock brace	Brazo de seguridad	Braço de travamento	Étrier verrouillage	(VOE 20844430)
20	**VOE 946440**	1	1				Flange screw	Tornillo embridado	Parafuso flangeado	Vis à embase	
21	**VOE 471752**	1	1				Cover	Tapa	Tampa	Couvercle	
22	**VOE 975664**	1	1				O-ring	Anillo tórico	Anel-o	Joint torique	
23	**VOE 13946544**	2	2				Screw	Tornillo	Parafuso	Vis	
24	**VOE 15084739**	1	1		SS		Coolant pipe	Tubo de refrigeración	Tubo refrigerador	Tube de refroidissement	
25	**VOE 1547253**	2	2				Sealing ring	Anillo retén	Anel de vedação	Bague étanchéité	
26	**VOE 946440**	2	2				Flange screw	Tornillo embridado	Parafuso flangeado	Vis à embase	
27	**VOE 20879372**	1	1		SS		Pipe	Tubo	Tubo	Tuyau	

1	**8288863,8290446**	**Cooling system** **Sistema de refrigeración** **Sistema de refrigeração** **Système de refroidissement**	Catalogue id **20591**	Group **262**
2	**8292952,8292953**		Illustr. No **1057928**	Section **100**
3				
4			Issue **20027088-G**	Page **273**
5				

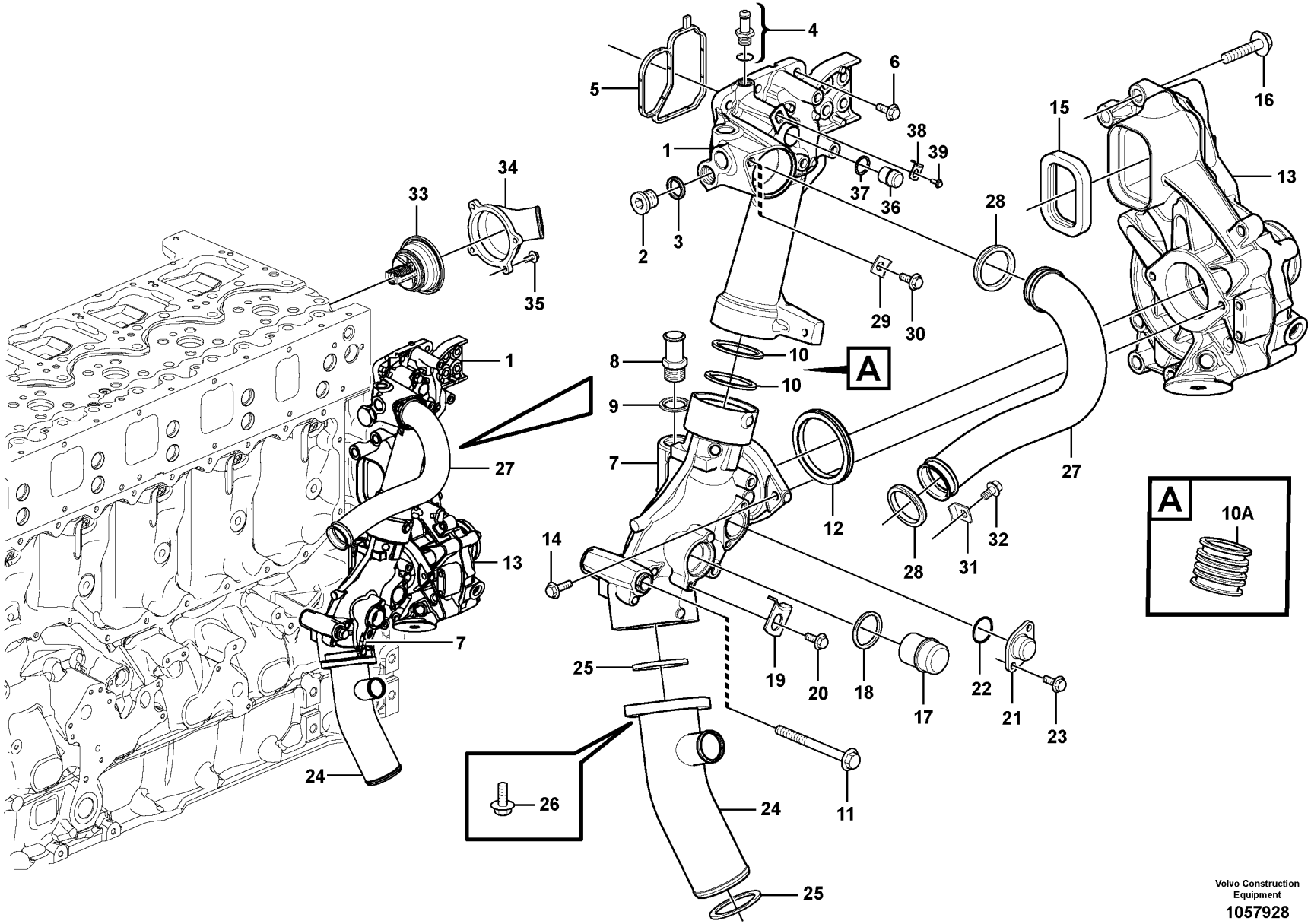

Volvo Construction Equipment

1057928

Fig.	Part No.	Quantity 1	2	3	PS	KIT	Description	Denominación	Denominação	Dénomination	Notes
28	VOE 1547253	2	2				Sealing ring	Anillo retén	Anel de vedação	Bague étanchéité	
29	VOE 1546532	1	1				Lock	Cierre	Trava	Serrure	
30	VOE 946440	1	1				Flange screw	Tornillo embridado	Parafuso flangeado	Vis à embase	
31	VOE 1546532	1	1				Lock	Cierre	Trava	Serrure	
32	VOE 946440	1	1				Flange screw	Tornillo embridado	Parafuso flangeado	Vis à embase	
33	VOE 21412639	1					Thermostat	Termóstato	Termostato	Thermostat	
	VOE 21412643		1				Thermostat	Termóstato	Termostato	Thermostat	
34	VOE 11127845	1	1				Water pipe	Conducto de agua	Tubulação de água	Conduite d'eau	
35	VOE 13946173	4	4				Screw	Tornillo	Parafuso	Vis	
36	VOE 20845995	1	1				Plug	Tapón	Bujão	Tampon	
37	VOE 1547252	1	1				Sealing ring	Anillo retén	Anel de vedação	Bague étanchéité	
38	VOE 1546531	1	1				Lock brace	Brazo de seguridad	Braço de travamento	Étrier verrouillage	(VOE 20844430)
39	VOE 946173	1	1		SS		Flange screw	Tornillo embridado	Parafuso flangeado	Vis à embase	
	VOE 20777630	1	1				Decal	Calcomanía	Decalque	Autocollant	VOLVO COOLANT VCS

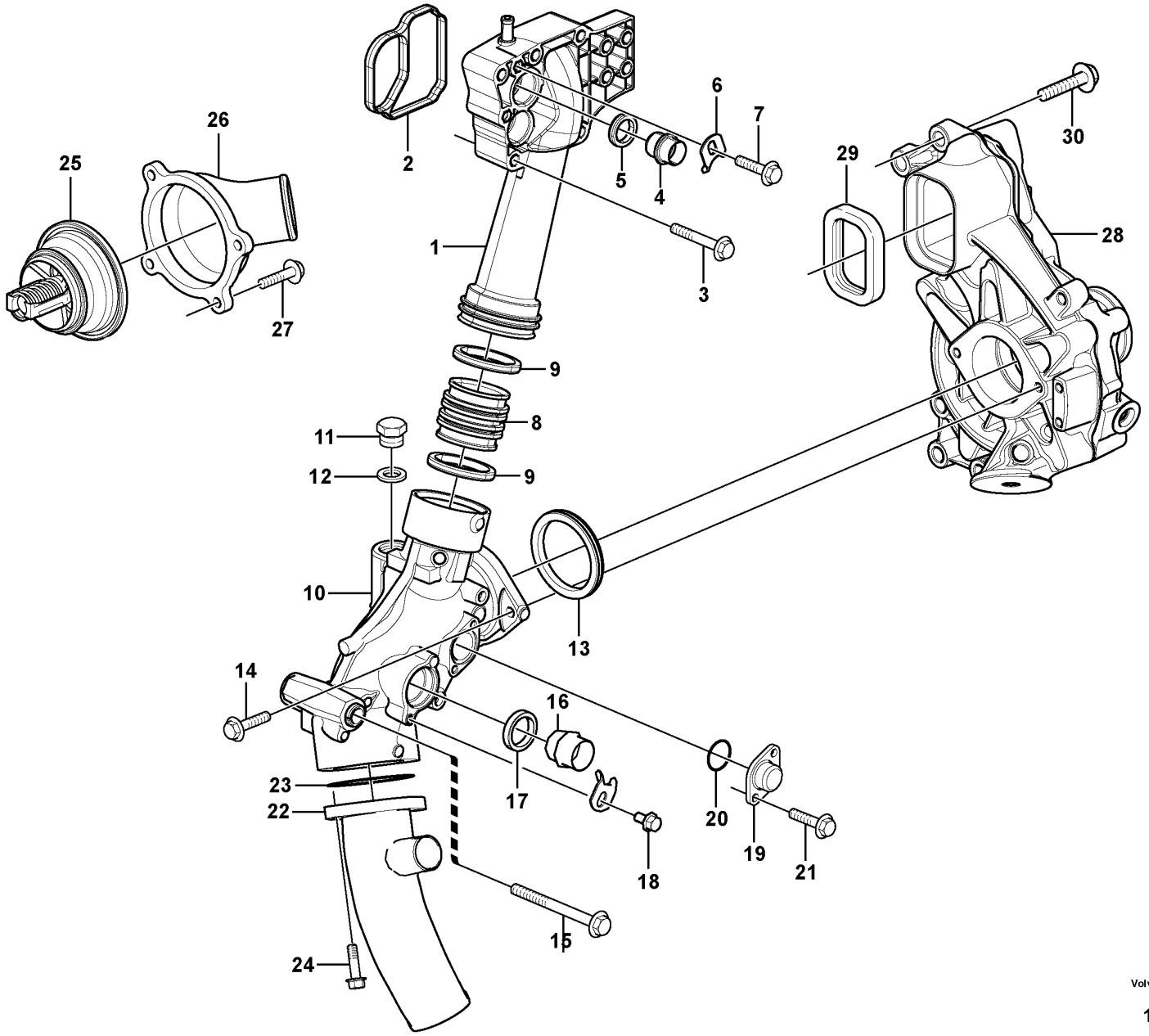

Volvo Construction Equipment

1063248

Fig.	Part No.	Quantity 1	2	3	PS	KIT	Description	Denominación	Denominação	Dénomination	Notes
1	VOE 20542128	1					Connection pipe	Tubo de conexión	Tubo de conexão	Tube de connexion	BY PASS
2	VOE 20479636	1					Sealing strip	Moldura retén	Friso de vedação	Bande d'étanchéité	
3	VOE 13973924	5			SS		Flange screw	Tornillo embridado	Parafuso flangeado	Vis à embase	
4	VOE 20845995	1					Plug	Tapón	Bujão	Tampon	
5	VOE 1547252	1					Sealing ring	Anillo retén	Anel de vedação	Bague étanchéité	
6	VOE 1546531	1					Lock brace	Brazo de seguridad	Braço de travamento	Étrier verrouillage	(VOE 20844430)
7	VOE 947107	1					Flange screw	Tornillo embridado	Parafuso flangeado	Vis à embase	
8	VOE 21021925	1					Connection pipe	Tubo de conexión	Tubo de conexão	Tube de connexion	
9	VOE 1547254	2					Sealing ring	Anillo retén	Anel de vedação	Bague étanchéité	
10	VOE 21158384	1					Coolant pipe	Tubo de refrigeración	Tubo refrigerador	Tube de refroidissement	
11	VOE 13960634	1					•Plug	•Tapón	•Bujão	•Tampon	
12	VOE 976932	1					•Gasket	•Junta	•Junta	•Joint	
13	VOE 975697	1					O-ring	Anillo tórico	Anel-o	Joint torique	
14	VOE 946671	2					Flange screw	Tornillo embridado	Parafuso flangeado	Vis à embase	
15	VOE 13965190	1					Screw	Tornillo	Parafuso	Vis	
16	VOE 20381177	1					Plug	Tapón	Tampão	Bouchon	
17	VOE 471708	1					Sealing ring	Anillo retén	Anel de vedação	Bague étanchéité	
18	VOE 946440	1					Flange screw	Tornillo embridado	Parafuso flangeado	Vis à embase	
19	VOE 471752	1					Cover	Tapa	Tampa	Couvercle	
20	VOE 975664	1					O-ring	Anillo tórico	Anel-o	Joint torique	
21	VOE 946544	2			SS		Flange screw	Tornillo embridado	Parafuso flangeado	Vis à embase	
22	VOE 15084739	1			SS		Coolant pipe	Tubo de refrigeración	Tubo refrigerador	Tube de refroidissement	
23	VOE 13975675	1					O-ring	Anillo tórico	Anel-o	Joint torique	
24	VOE 946671	2					Flange screw	Tornillo embridado	Parafuso flangeado	Vis à embase	
25	VOE 21412639	1					Thermostat	Termóstato	Termostato	Thermostat	
26	VOE 11127845	1					Water pipe	Conducto de agua	Tubulação de água	Conduite d'eau	
27	VOE 946173	4			SS		Flange screw	Tornillo embridado	Parafuso flangeado	Vis à embase	
28		1					Coolant Pump	Bomba Ag.refr.	Bomba refrigerante	Pompe a eau	See group 262-200 page 279
29	VOE 20430678	1					Sealing ring	Anillo retén	Anel de vedação	Bague étanchéité	
30	VOE 13965185	6					Screw	Tornillo	Parafuso	Vis	
31	VOE 1546531	1					Lock brace	Brazo de seguridad	Braço de travamento	Étrier verrouillage	(VOE 20844430)

1		**Cooling system** **Sistema de refrigeración** **Sistema de refrigeração** **Système de refroidissement**	Catalogue id **20591**	Group **262**
2				
3			Illustr. No **1063248**	Section **125**
4				
5		**8290246, 8290247**	Issue **20027088-G**	Page **277**

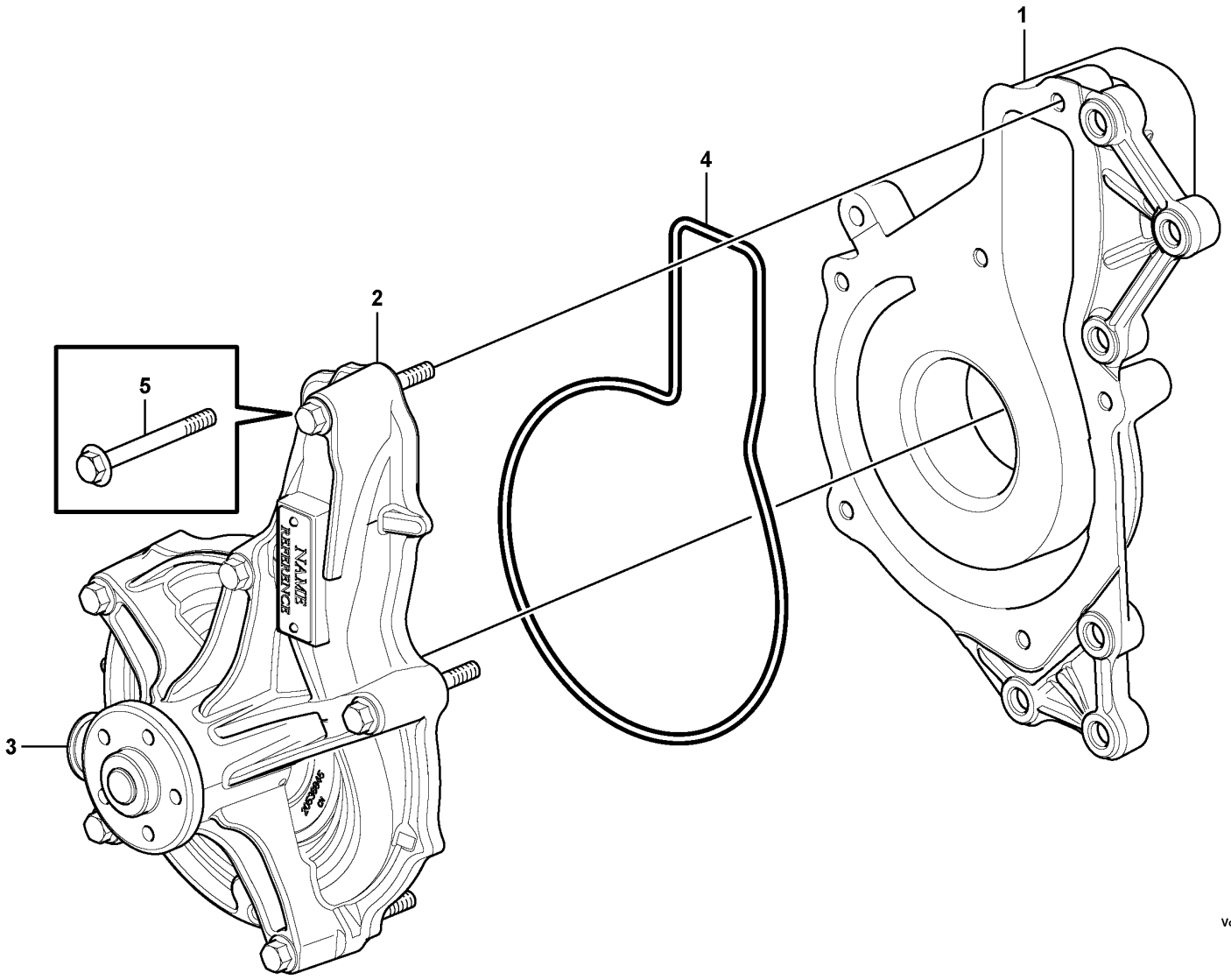

Volvo Construction Equipment

1058341

Fig.	Part No.	Quantity 1	2	3	PS	KIT	Description	Denominación	Denominação	Dénomination	Notes
1	VOE 20505543	1			SS		Coolant pump	Bomba de agua refrigeración	Bomba de arrefecimento	Pompe de refroidissement	REAR SIDE COVER
2	VOE 21468471	1			SS		Pump unit	Unidad bomba	Unidade da bomba	Unité de pompe	
3		1			NS		•Plug	•Tapon	•Bujão	•Bouchon	
4	VOE 21415427	1					Rubber moulding	Listón de goma	Moldura de borracha	Joint caoutchouc	
5	VOE 13965180	6					Screw	Tornillo	Parafuso	Vis	

1		**Water pump** **Bomba de agua** **Bomba de água** **Pompe à eau**	Catalogue id **20591**	Group **262**
2				
3			Illustr. No **1058341**	Section **200**
4				
5		**8288863, 8290446, 8290246, 8290247**	Issue **20027088-G**	Page **279**

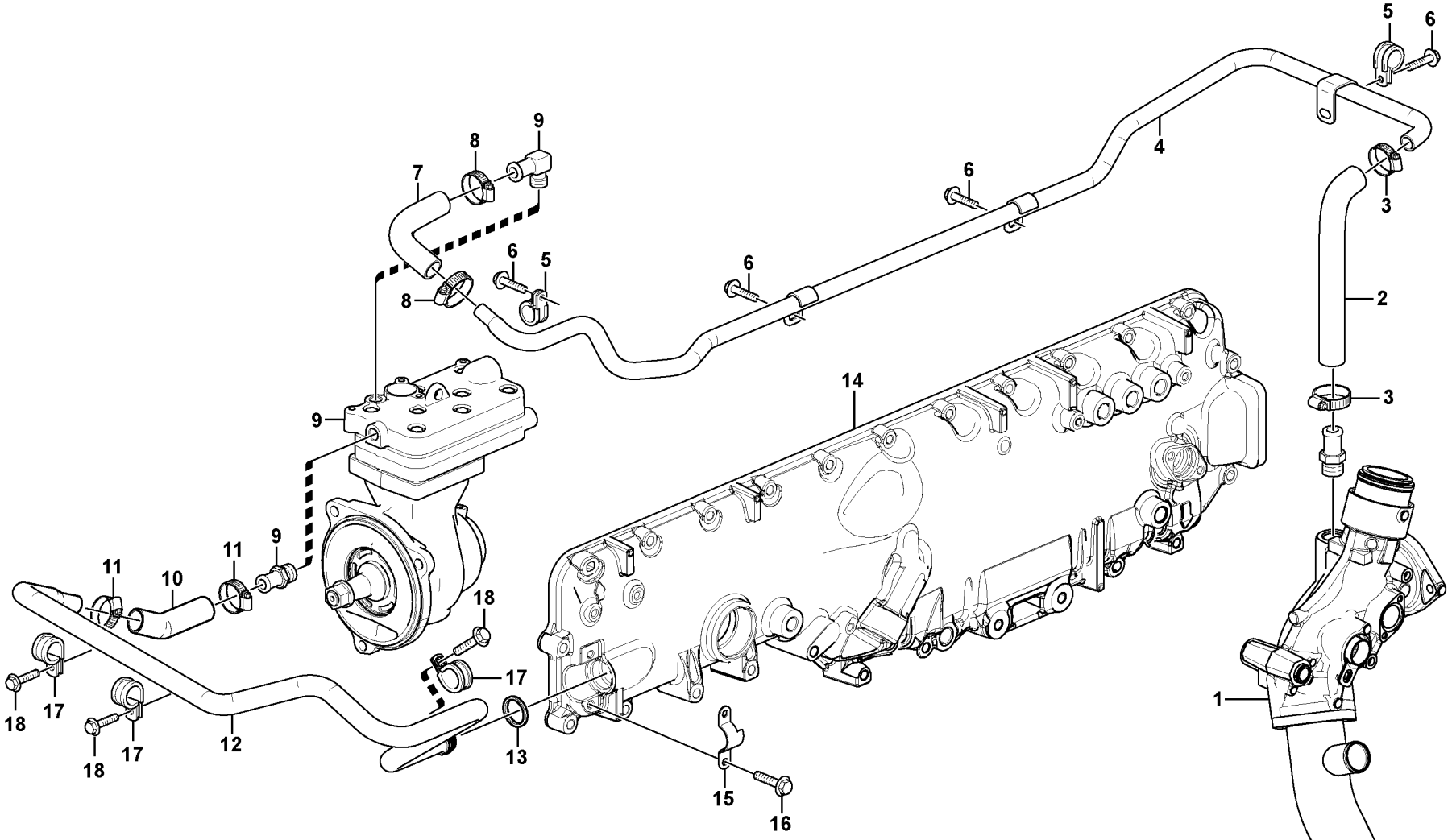

Volvo Construction Equipment

1057216

Fig.	Part No.	Quantity 1	2	3	PS	KIT	Description	Denominación	Denominação	Dénomination	Notes
1		1			NS		Coolant Pipe	Tubo Refrig	Tubo refrigerador	Conduit.refroi.	See group 262-100 page 273
2	VOE 21987759	1					Hose	Manguera	Mangueira	Flexible	(VOE 21324284)
3	VOE 994557	2					Hose clamp	Abrazadera de manguera	Braçadeira da mangueira	Collier durite	
4	VOE 15085780	1			SS		Coolant pipe	Tubo de refrigeración	Tubo refrigerador	Tube de refroidissement	
5	VOE 942810	2					Clamp	Abrazadera	Braçadeira	Collier serrage	
6	VOE 946440	4					Flange screw	Tornillo embridado	Parafuso flangeado	Vis à embase	
7	VOE 13946652	REQ					Hose	Manguera	Mangueira	Flexible	
8	VOE 13943474	2					Hose clamp	Abrazadera de manguera	Braçadeira da mangueira	Collier durite	(VOE 943473)
9		1					Compressor	Compresor	Compressor	Compresseur	See group 254-500 page 235
10	VOE 13946652	REQ					Hose	Manguera	Mangueira	Flexible	
11	VOE 13943474	2					Hose clamp	Abrazadera de manguera	Braçadeira da mangueira	Collier durite	(VOE 943473)
12	VOE 15109059	1					Coolant pipe	Tubo de refrigeración	Tubo refrigerador	Tube de refroidissement	
13	VOE 1547252	1					Sealing ring	Anillo retén	Anel de vedação	Bague étanchéité	
14		1			NS		Cover	Capo	Tampa	Capot	See group 212-200 page 81
15	VOE 21046528	1					Attaching clamp	Abrazadera de fijación	Grampo de fixação	Collier de fixation	
16	VOE 946440	2					Flange screw	Tornillo embridado	Parafuso flangeado	Vis à embase	
17	VOE 20731581	3					Clamp	Abrazadera	Braçadeira	Collier serrage	
18	VOE 946440	3					Flange screw	Tornillo embridado	Parafuso flangeado	Vis à embase	

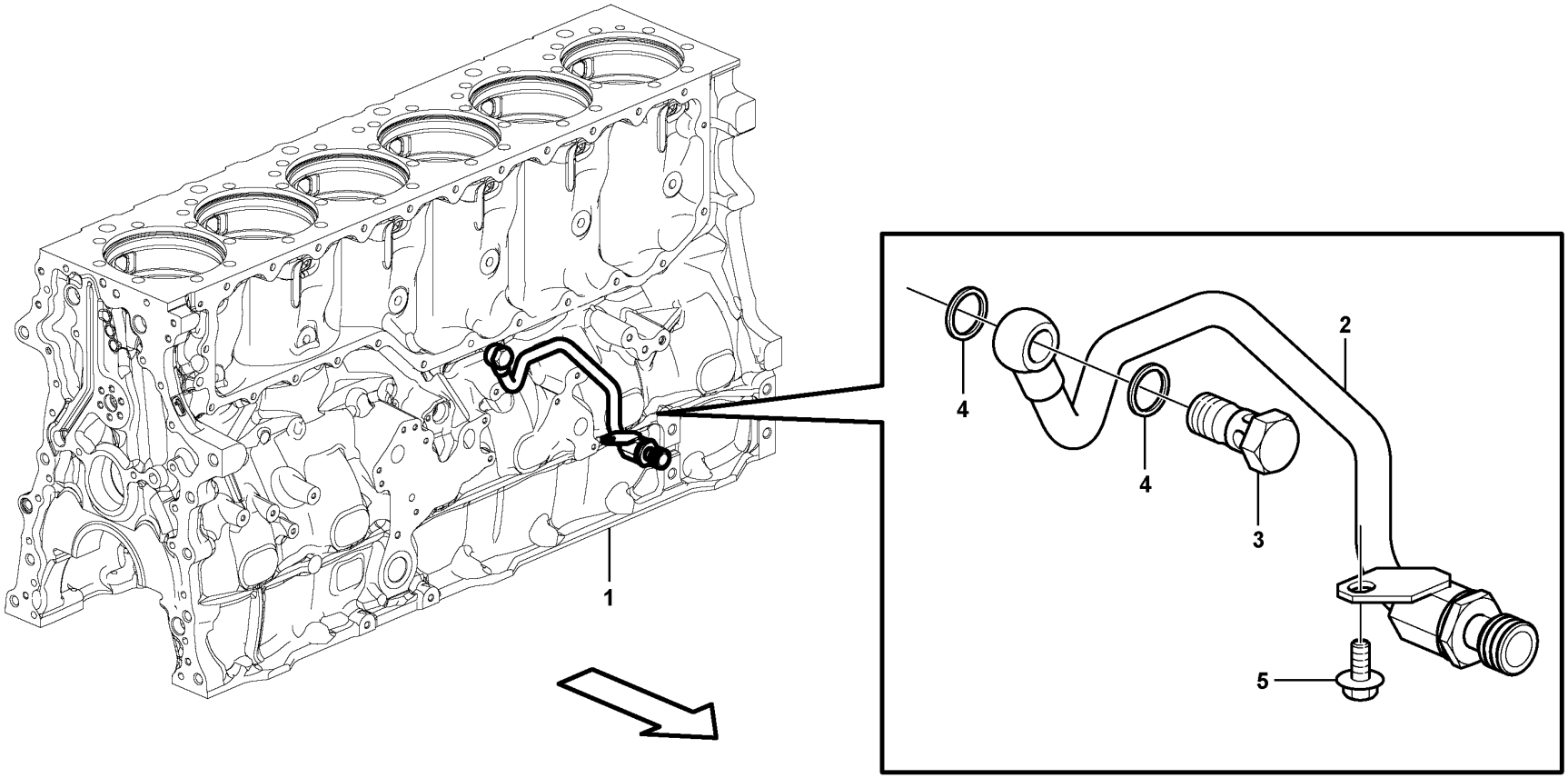

Volvo Construction Equipment

1057386

Fig.	Part No.	Quantity 1	2	3	PS	KIT	Description	Denominación	Denominação	Dénomination	Notes
1		1					Cylinder Block	Bloque Cilindro	Bloco de cilindros	Bloc-cylindres	See group 212-100 page 79
2	VOE 21816700	1					Pipe	Tubo	Tubo	Tuyau	
3	VOE 992061	1					•Hollow screw	•Tornillo perforado	•Parafuso união	•Vis creuse	
4	VOE 977935	2					•Gasket	•Junta	•Junta	•Joint	
5	VOE 946440	1					Flange screw	Tornillo embridado	Parafuso flangeado	Vis à embase	

1		**Water pipe** **Conducto agua** **Tubo de água** **Conduit eau**	Catalogue id **20591**	Group **262**
2				
3			Illustr. No **1057386**	Section **500**
4				
5		**8288863, 8290446**	Issue **20027088-G**	Page **283**

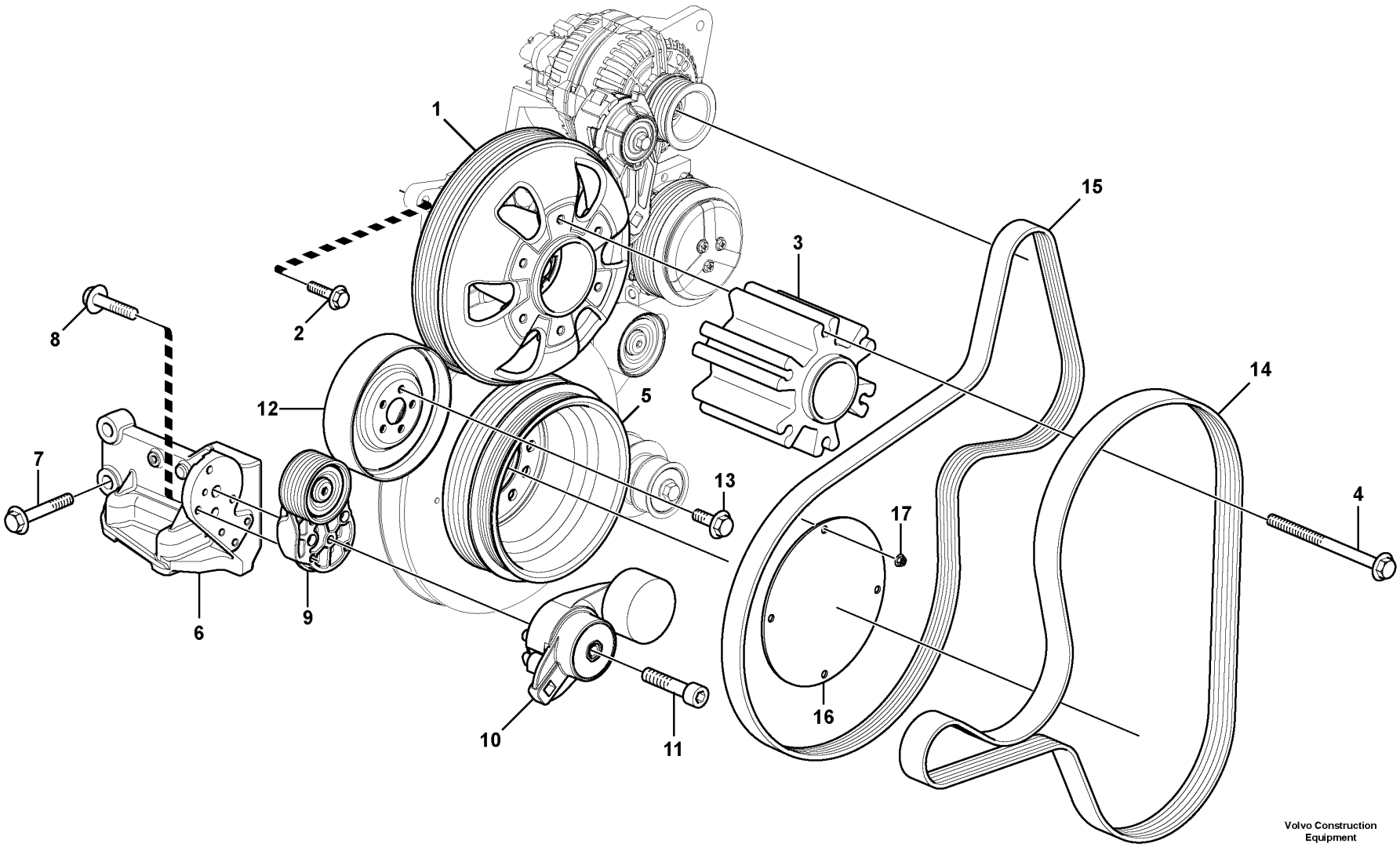

Volvo Construction Equipment
1065729

Fig.	Part No.	Quantity 1	2	3	4	5	PS	KIT	Description	Denominación	Denominação	Dénomination	Notes
1		1	1		1		NS		Bearing mounting	Suspension cojinete		Suspension palier	See group 263-200 page 287
2	VOE 13946752	4	4		4				Screw	Tornillo	Parafuso	Vis	
3	VOE 11447066	1	1		1				Hub	Cubo	Cubo	Moyeu	
4	VOE 980475	6	6		6				Flange screw	Tornillo embridado	Parafuso flangeado	Vis à embase	
5	VOE 20799474	1							Pulley	Polea	Polia	Poulie	
5	VOE 21469531		1		1				Pulley	Polea	Polia	Poulie	
6		1	1		1		NS		Bracket	Consola	Suporte	Console	
7	VOE 975121	4	4						Flange screw	Tornillo embridado	Parafuso flangeado	Vis à embase	
7	VOE 975121				4				Flange screw	Tornillo embridado	Parafuso flangeado	Vis à embase	ENG - 581207
8	VOE 13945444	3	3		3				Screw	Tornillo	Parafuso	Vis	
9	VOE 21766717	1	1		3				Idler pulley	Polea de ruptura	Polia intermediária	Galet-tendeur	
10	VOE 21479276	1	1		1				Belt tensioner	Tensor de correa	Esticador da correia	Tendeur de courroie	(VOE 21479274)
11	VOE 959249	1	1		1				Hex. socket screw	Tornillo de hexágono embutido	Parafuso soquete sext	Vis à six pans creux	
12	VOE 20524754	1	1		1				Pulley	Polea	Polia	Poulie	
13	VOE 947107	5	5		5				Flange screw	Tornillo embridado	Parafuso flangeado	Vis à embase	
14	VOE 20459311	1	1		1				V-ribbed belt	Correa en v	Correia v-nervurada	Courroie striée	L= 1735 mm
	VOE 17418267			1					V-ribbed belt	Correa en v	Correia v-nervurada	Courroie striée	(VOE 21080427)
15	VOE 17418270	1							V-ribbed Belt	Correa trapezoidal	Correia trapezoidal	Courroie trapezoidale	(VOE 15142467) L = 1790 mm See group 870-100 page 787
15	VOE 17418268		1						V-ribbed Belt	Correa trapezoidal	Correia trapezoidal	Courroie trapezoidale	(VOE 21080993) S/N - 280380
15	VOE 22281893		1						V-ribbed belt	Correa en v	Correia v-nervurada	Courroie striée	S/N 280381 -
15	VOE 17418268				1				V-ribbed Belt	Correa trapezoidal	Correia trapezoidal	Courroie trapezoidale	S/N - 274013
15	VOE 22281893				1				V-ribbed belt	Correa en v	Correia v-nervurada	Courroie striée	S/N 274014 -
16			1		1		NS		Noise shield	Panel insonorizante	Protetor de ruído	Panneau insonorisant	ENG 311679 -
17	VOE 949278		1		1		SS		Flange lock nut	Contratuerca embridada	Contra porca flange	Contre-écrou à embase	ENG 311679 -

1	8288863, 8290446
2	8290247
3	8293510
4	8290246
5	

Belt transmission
Correa distribución
Correia, transmissão
Transmission courrouie

Catalogue id **20591**	Group **263**
Illustr. No **1065729**	Section **100**
Issue **20027088-G**	Page **285**

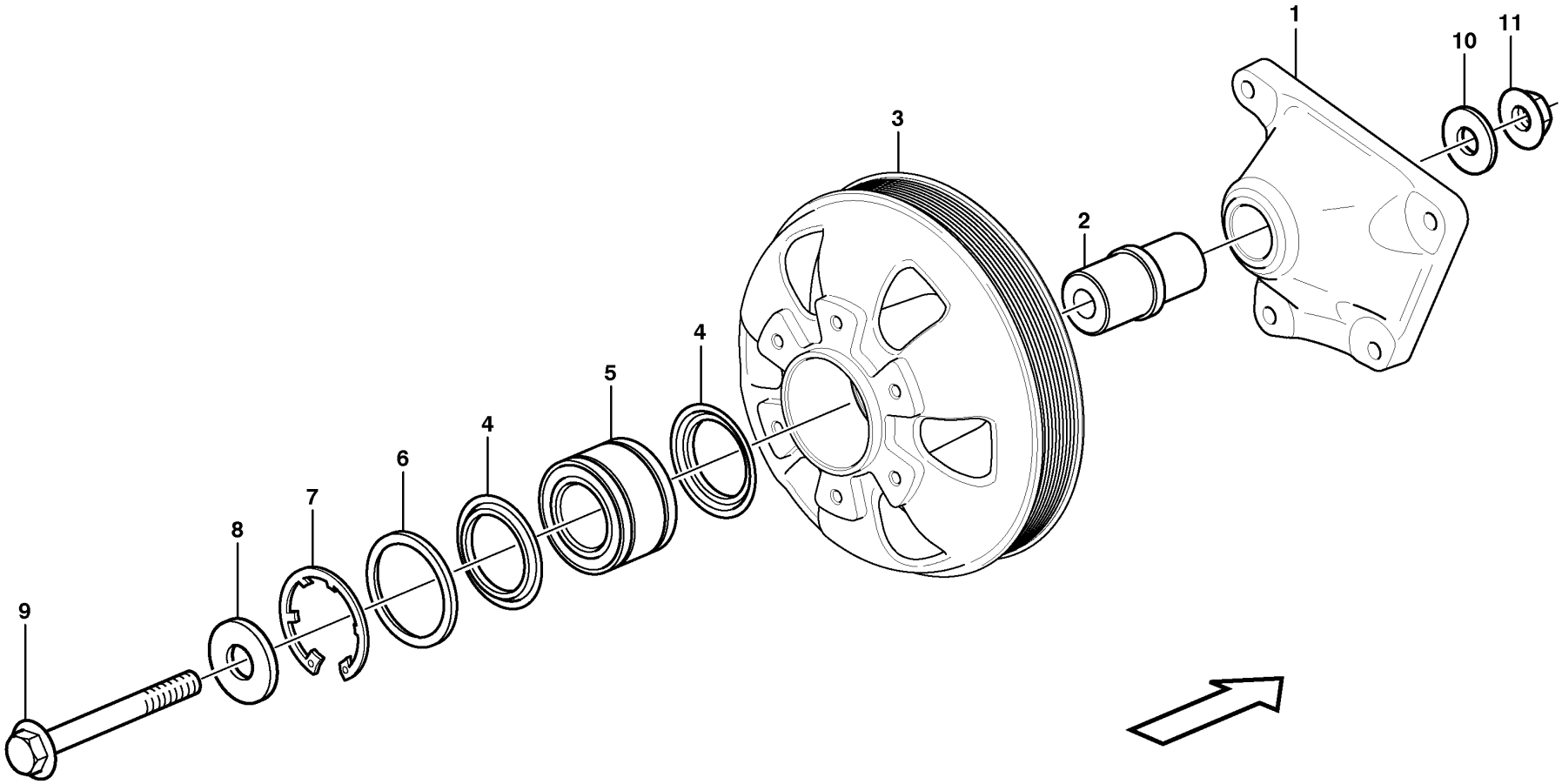

Volvo Construction Equipment
1057224

Fig.	Part No.	Quantity 1	2	3	PS	KIT	Description	Denominación	Denominação	Dénomination	Notes
	VOE 17259749						Bearing mounting	Suspensión de cojinete	Montagem do rolamento	Suspension palier	
1		1			NS		•Bearing Bracket	•Soporte Cojin	•Suporte de rolamento	•Porte-palier	
2	**VOE 11031185**	1					•Shaft	•Eje	•Eixo	•Arbre	
3	**VOE 15063026**	1					•Pulley	•Polea correa dentada	•Polia correia dent	•Poulie	
4	**VOE 11031188**	2					•Sealing ring	•Anillo retén	•Anel de vedação	•Bague étanchéité	
5	**VOE 17248194**	1					•Ball bearing	•Cojinete de bolas	•Rolamento de esferas	•Roulement billes	(VOE 21760184)
6	**VOE 11031189**	1					•Spacer ring	•Anillo distanciador	•Anel espaçador	•Bague entretoise	
7	**VOE 11031190**	1					•Lock ring	•Anillo de seguridad	•Anel trava	•Anneau verrouillage	
8	**VOE 11031187**	1					•Washer	•Arandela	•Arruela	•Rondelle	
9	**VOE 968593**	1					•Flange screw	•Tornillo embridado	•Parafuso flangeado	•Vis à embase	
10	**VOE 11031186**	1					•Washer	•Arandela	•Arruela	•Rondelle	
11	**VOE 13968904**	1					•Flange nut	•Tuerca embridada	•Porca flangeada	•Écrou à embase	

1		**Bearing mounting** **Montaje del cojinete** **Montagem de rolamento** **Support de palier**	Catalogue id **20591**	Group **263**
2				
3			Illustr. No **1057224**	Section **200**
4				
5		**8288863, 8290446, 8290246, 8290247**	Issue **20027088-G**	Page **287**

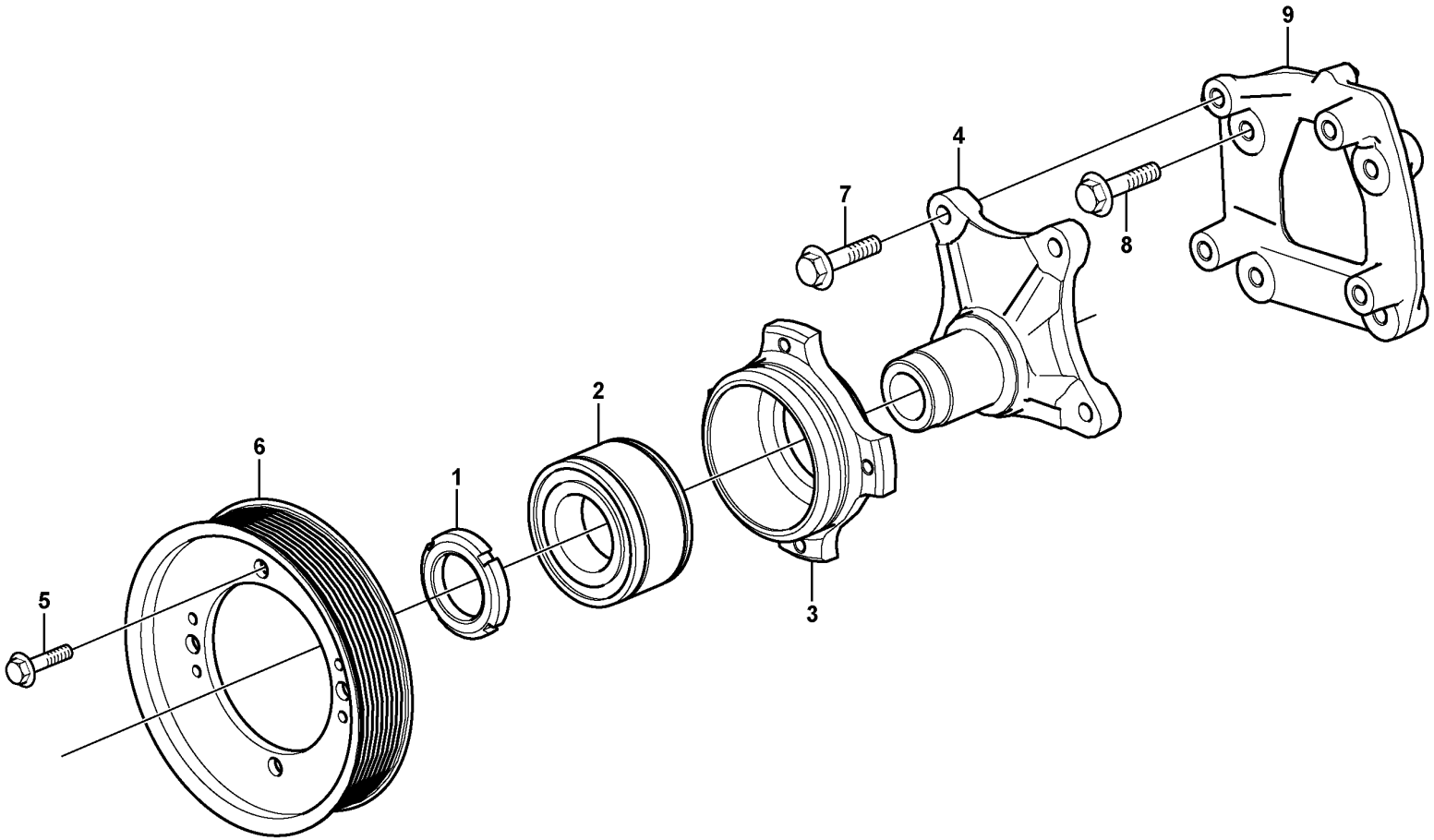

Volvo Construction Equipment
1057991

Fig.	Part No.	Quantity 1	2	3	PS	KIT	Description	Denominación	Denominação	Dénomination	Notes
	VOE 21146752	1			SS		Fan hub	Cubo ventilador	Cubo ventilador	Moyeu de ventilateur	
1		1			NS		•Round nut	•Tuerca redonda	•Porca redonda	•Écrou rond	
2	**VOE 17248194**	1					•Ball bearing	•Cojinete de bolas	•Rolamento de esferas	•Roulement billes	(VOE 21146660)
3		1			NS		•Bearing housing	•Caja de cojinete	•Caixa de mancais	•Ensemble tournant	
4		1			NS		•Shaft	•Arbol	•Eixo	•Arbre	
5	**VOE 946173**	4			SS		Flange screw	Tornillo embridado	Parafuso flangeado	Vis à embase	
6	**VOE 8149875**	1					Pulley	Polea correa dentada	Polia correia dent	Poulie	
7	**VOE 13946752**	4					Screw	Tornillo	Parafuso	Vis	(VOE 946752)
8	**VOE 13946752**	4					Screw	Tornillo	Parafuso	Vis	(VOE 946752)
9	**VOE 15177160**	1					Bracket	Consola	Suporte	Console	

1	**8293510**	**Bearing mounting** **Montaje del cojinete** **Montagem de rolamento** **Support de palier**	Catalogue id **20591**	Group **263**
2			Illustr. No **1057991**	Section **250**
3			Issue **20027088-G**	Page **289**
4				
5				

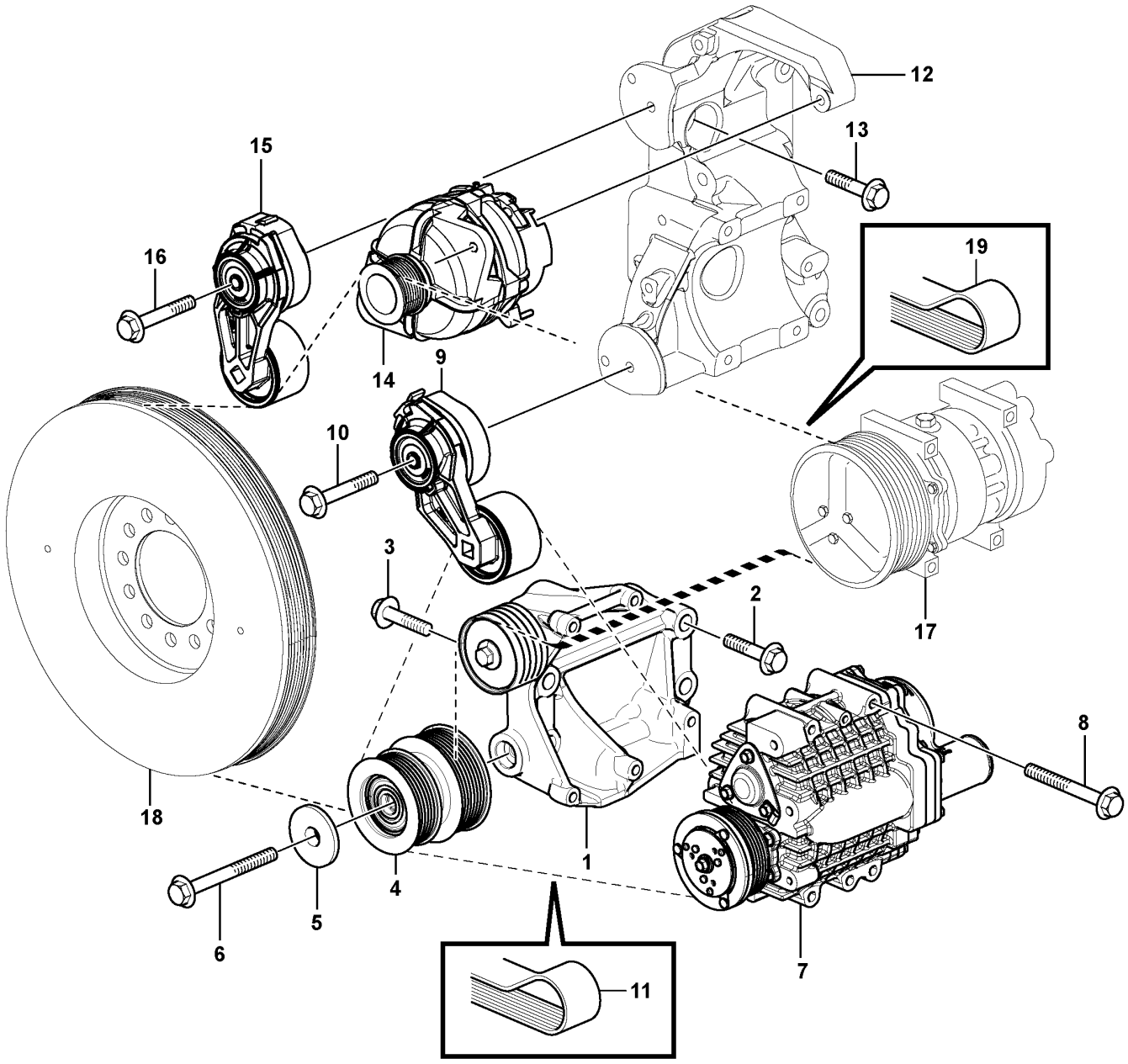

Volvo Construction Equipment
1057246

Fig.	Part No.	Quantity 1	2	3	PS	KIT	Description	Denominación	Denominação	Dénomination	Notes
1	VOE 15145329	1	1				Bracket	Consola	Suporte	Console	
1	VOE 15125350	1	1				•Idler pulley	•Polea de ruptura	•Polia intermediária	•Galet-tendeur	
2	VOE 975121	4	4				Flange screw	Tornillo embridado	Parafuso flangeado	Vis à embase	
3	VOE 13965185	1	1				Screw	Tornillo	Parafuso	Vis	
4	VOE 15194757	1					Idler pulley	Polea de ruptura	Polia intermediária	Galet-tendeur	(VOE 15142472)
5	VOE 15182497	1					Dust cover	Protección de polvo	Tampa proteção	Pare-poussière	(VOE 15093579)
6	VOE 965197	1					Flange screw	Tornillo embridado	Parafuso flangeado	Vis à embase	
7	VOE 21348136	1			SS		Supercharger	Compresor	Superalimentador	Compresseur	
8	VOE 13965183	4					Flange screw	Tornillo embridado	Parafuso flangeado	Vis à embase	
9	VOE 21422765	1					Belt tensioner	Tensor de correa	Esticador da correia	Tendeur de courroie	(VOE 20935521)
10	VOE 984758	1					Flange screw	Tornillo embridado	Parafuso flangeado	Vis à embase	(VOE 13965188)
11	VOE 15083190	1					V-ribbed belt	Correa en v	Correia v-nervurada	Courroie striée	L = 600 mm
12	VOE 15142475	1	1				Bracket	Consola	Suporte	Console	
13	VOE 13965185	5	5				Screw	Tornillo	Parafuso	Vis	
14		1	1				Alternator	Alternador	Alternador	Alternateur	See group 321-100 page 347
15	VOE 21549016	1	1				Belt tensioner	Tensor de correa	Esticador da correia	Tendeur de courroie	(VOE 20924200)
16	VOE 984758	1	1				Flange screw	Tornillo embridado	Parafuso flangeado	Vis à embase	(VOE 13965188)
17		1	1				Compressor	Compresor	Compressor	Compresseur	See group 254-100 page ####
18		1	1				Vibration Dampe	Amortiguador de vibraciones	Amortecedor de vibrações	Amortisseur Vib	See group 216-100 page 113
19	VOE 17418270	1					V-ribbed Belt	Correa trapezoidal	Correia trapezoidal	Courroie trapezoidale	(VOE 15142467) L = 1790 mm See group 870-100 page 787
19	VOE 17418268		1				V-ribbed Belt	Correa trapezoidal	Correia trapezoidal	Courroie trapezoidale	(VOE 21080993)

1	8288863, 8290446	**Belt transmission** **Correa distribución** **Correia, transmissão** **Transmission courrouie**	Catalogue id **20591**	Group **263**
2	8290246, 8290247		Illustr. No **1057246**	Section **300**
3				
4			Issue **20027088-G**	Page **291**
5		**8290246:S/N -274013/-280380 (ENG -581207)**		

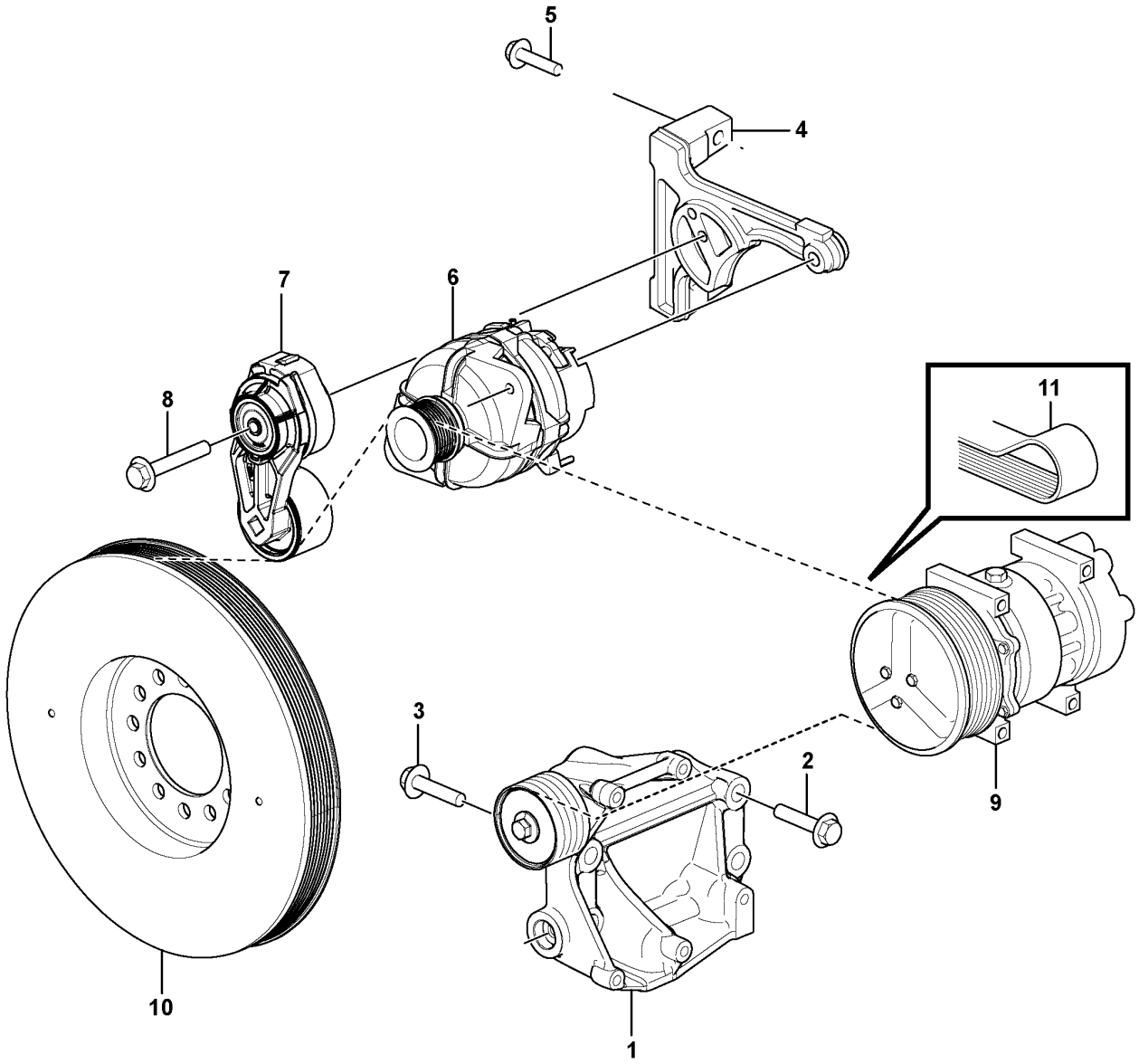

Volvo Construction Equipment
1086073

Fig.	Part No.	Quantity 1	2	3	4	5	PS	KIT	Description	Denominación	Denominação	Dénomination	Notes
1	**VOE 15145329**	1							Bracket	Consola	Suporte	Console	
1	**VOE 15125350**	1							•Idler pulley	•Polea de ruptura	•Polia intermediária	•Galet-tendeur	
2	**VOE 975121**	4							Flange screw	Tornillo embridado	Parafuso flangeado	Vis à embase	
3	**VOE 13965185**	1							Screw	Tornillo	Parafuso	Vis	
4	**VOE 17422375**	1							Bracket	Consola	Suporte	Console	
5	**VOE 984755**	2							Flange screw	Tornillo embridado	Parafuso flangeado	Vis à embase	
6		1							Alternator	Alternador	Alternador	Alternateur	See group 321-200 page 349
7	**VOE 21549016**	1							Belt tensioner	Tensor de correa	Esticador da correia	Tendeur de courroie	(VOE 20924200)
8	**VOE 975103**	1							Flange screw	Tornillo embridado	Parafuso flangeado	Vis à embase	(VOE 13965188)
9		1							Compressor	Compresor	Compressor	Compresseur	
10		1							Vibration Dampe	Amortiguador de vibraciones	Amortecedor de vibrações	Amortisseur Vib	See group 216-100 page 113
11	**VOE 17418268**	1							V-ribbed Belt	Correa trapezoidal	Correia trapezoidal	Courroie trapezoidale	(VOE 21080993) L = 1675 mm See group 870-100 page 787

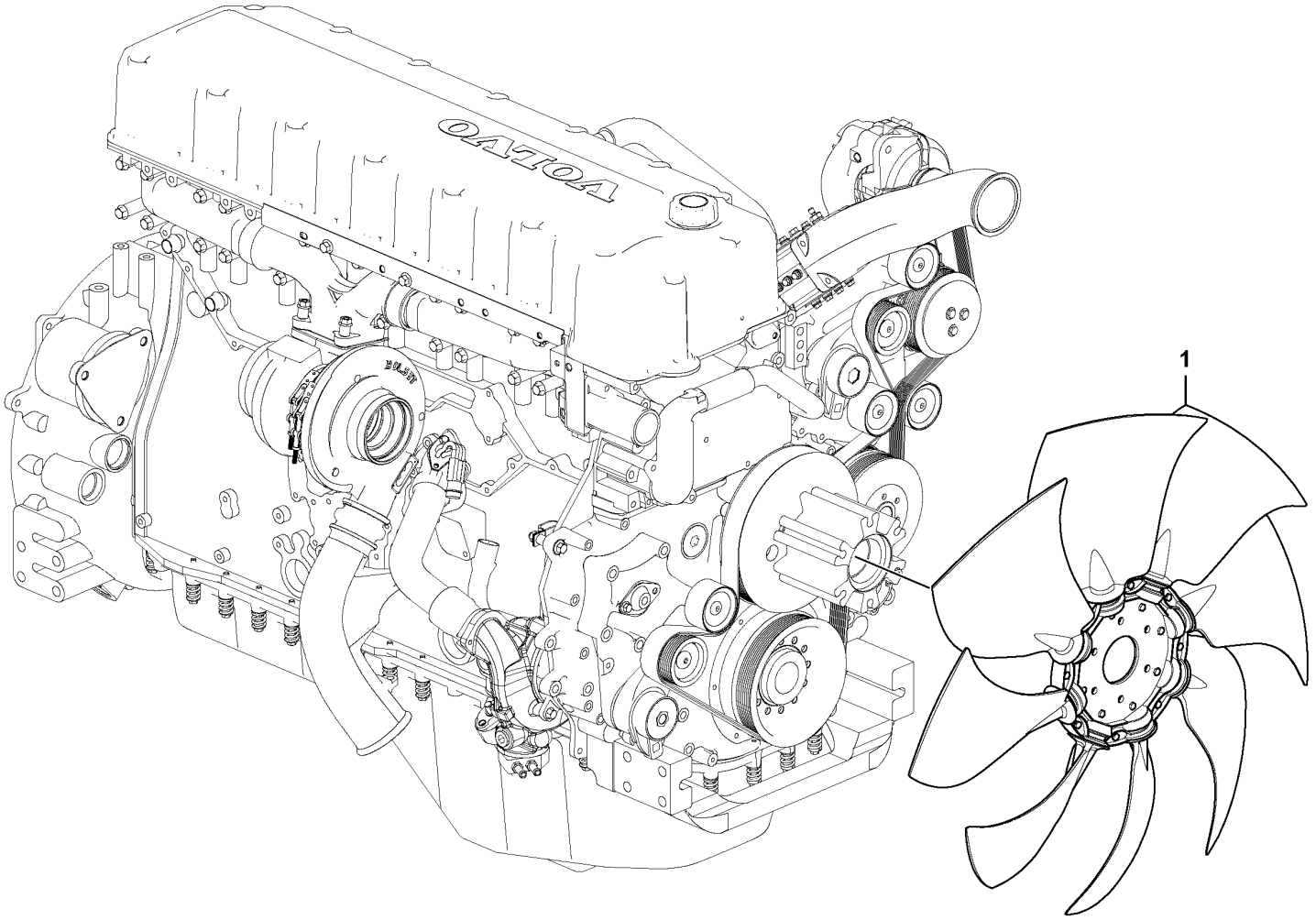

Volvo Construction Equipment

1057726

Fig.	Part No.	Quantity 1	2	3	PS	KIT	Description	Denominación	Denominação	Dénomination	Notes
1	**VOE 14607676**	1					Engine cooling fan	Ventilador de refrigeración de motor	Ventilador resfriador elétrico	Ventilateur électrique	
	VOE 14624895		1				Fan	Ventilador	Ventilador	Ventilateur	

1	**8288866**	**Cooling fan mounting** **Ventilador, montaje** **Ventilador de refrigeração, montagem** **Ventilateur, montage**	Catalogue id **20591**	Group **263**
2	**8290248**		Illustr. No **1057726**	Section **400**
3			Issue **20027088-G**	Page **295**
4				
5				

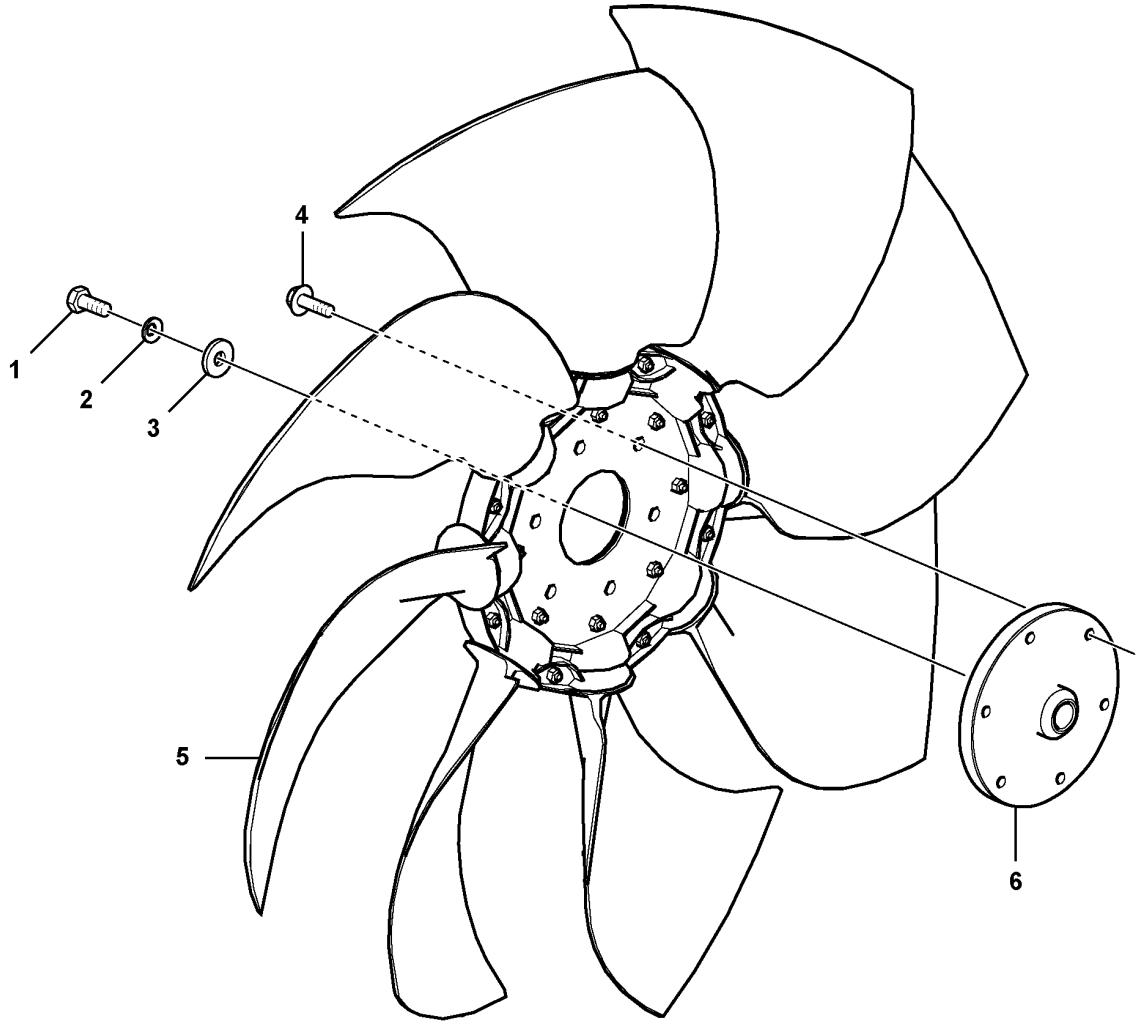

Volvo Construction Equipment
1062688

Fig.	Part No.	Quantity 1	2	3	PS	KIT	Description	Denominación	Denominação	Dénomination	Notes
1	VOE 993038	1					Hexagon screw	Tornillo hexagonal	Parafuso sextavado	Vis à tête hexagonale	
2	VOE 955922	1					Spring washer	Arandela elástica	Arruela de pressão	Rondelle élastique	
3	VOE 14522862	1					Washer	Arandela	Arruela	Rondelle	
4	VOE 946441	6					Flange screw	Tornillo embridado	Parafuso flangeado	Vis à embase	
5	VOE 14607676	1					Engine cooling fan	Ventilador de refrigeración de motor	Ventilador resfriador elétrico	Ventilateur électrique	
6	VOE 14533033	1					Flange	Brida	Flange	Bride	

1	8293510	**Cooling fan mounting** **Ventilador, montaje** **Ventilador de refrigeração, montagem** **Ventilateur, montage**	Catalogue id **20591**	Group **263**
2			Illustr. No **1062688**	Section **500**
3				
4			Issue **20027088-G**	Page **297**
5				

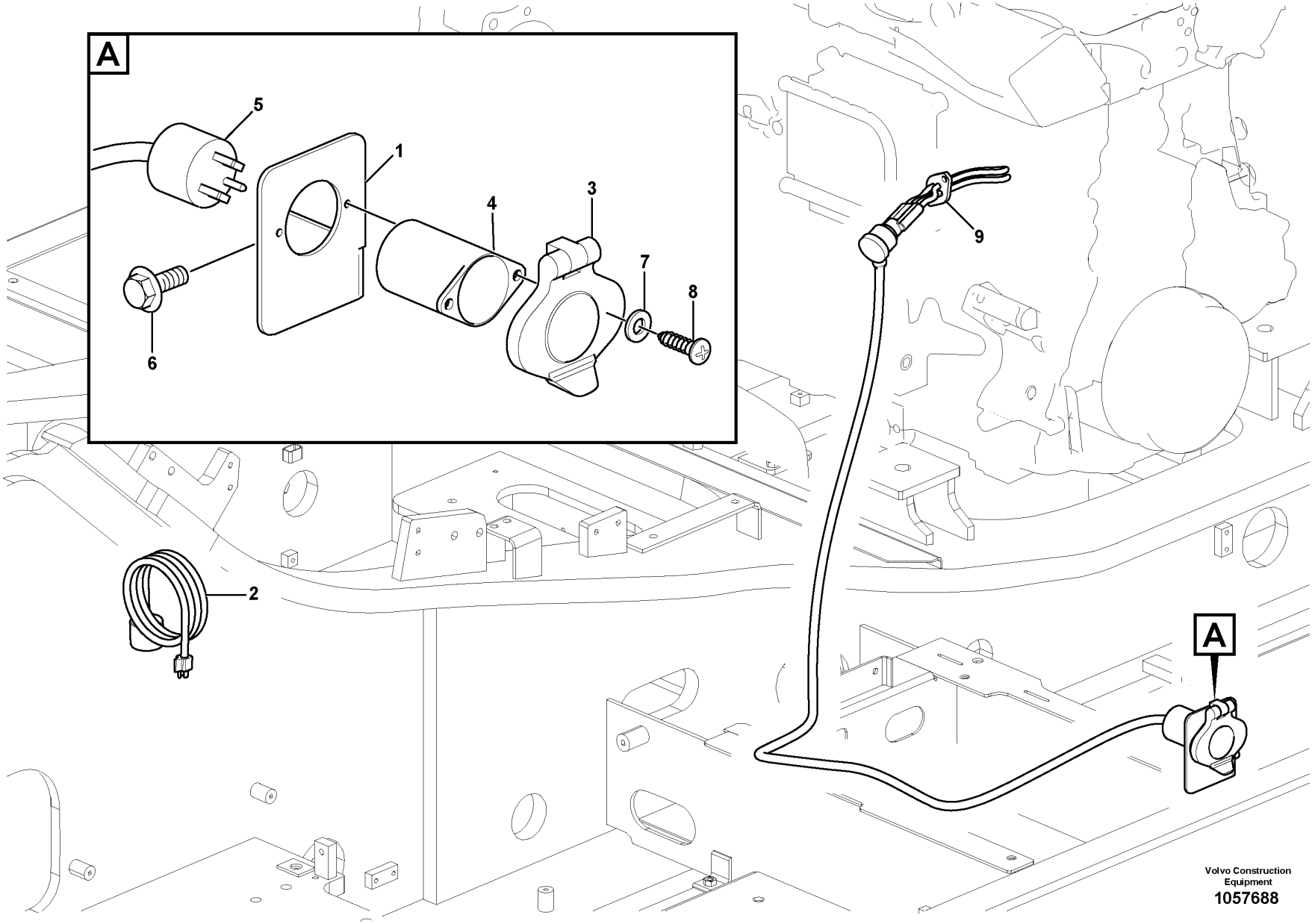

Volvo Construction Equipment

1057688

Fig.	Part No.	Quantity 1	2	3	PS	KIT	Description	Denominación	Denominação	Dénomination	Notes
1	VOE 14509071	1					Bracket	Ménsula	Suporte	Console	
2	VOE 14510560	1					Cable	Cable	Cabo	Câble	
3	VOE 14510562	1					Cover	Capo	Tampa	Capot	
4	VOE 14510563	1					Plug	Tapon	Bujão	Bouchon	
5	VOE 14511418	1					Cable	Cable	Cabo	Câble	
6	VOE 946441	2					Flange screw	Tornillo embridado	Parafuso flangeado	Vis à embase	
7	VOE 992037	2					Plain washer	Arandela plana	Arruela simples	Rondelle plane	
8	VOE 969408	2					Six point socket screw	Racor de seis dientes	Paraf soquete sext	Vis à 6 pans creux	
9	VOE 21546591	1					Engine heater	Calefactor motor	Aquecedor motor	Réchauffeur de moteur	

1		**Engine block heater** **Calefactor** **Aquecedor do bloco do motor** **Chauffe-moteur**	Catalogue id **20591**	Group **269**
2				
3			Illustr. No **1057688**	Section **100**
4				
5		**8288864, 120V**	Issue **20027088-G**	Page **299**

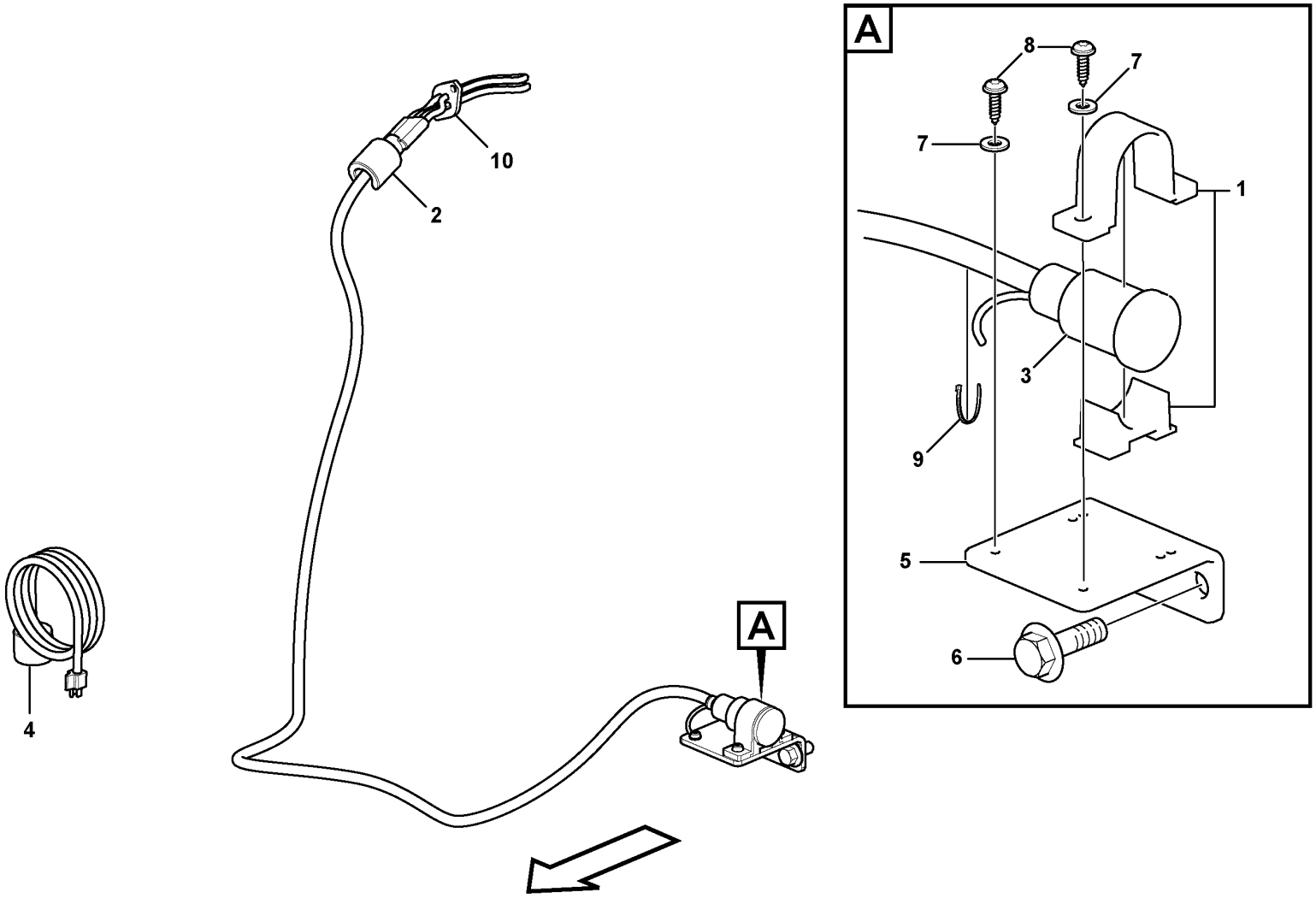

Volvo Construction Equipment
1057693

Fig.	Part No.	Quantity 1	2	3	PS	KIT	Description	Denominación	Denominação	Dénomination	Notes
1	VOE 1079218	1	1				Retainer	Soporte	Retentor	Retenue	
2	VOE 11004943	1	1				Locking device	Dispositivo cierre	Dispositivo de fechamento	Dispositif de verrouillage	
3	VOE 11152167	1	1				Cable	Cable	Cabo	Câble	
4	VOE 3986351	1	1				Cable	Cable	Cabo	Câble	
5	VOE 14615386	1	1				Bracket	Consola	Suporte	Console	
6	VOE 946441	2	2				Flange screw	Tornillo embridado	Parafuso flangeado	Vis à embase	
7	VOE 14880426	3	3				Washer	Arandela	Arruela	Rondelle	(VOE 993793)
8	VOE 969513	3	3				Six point socket screw	Racor de seis dientes	Paraf soquete sext	Vis à 6 pans creux	
9	SA 9314-02100	2	2				Cable tie	Abrazadera de cinta	Braçadeira	Serre-câble	
10	VOE 21546591	1	1				Engine heater	Calefactor motor	Aquecedor motor	Réchauffeur de moteur	240V,1500W
			1		NS		Heater	Calefactor	Aquecedor	Réchauffeur	240V,1200W

1	8288865	**Engine block heater** **Calefactor** **Aquecedor do bloco do motor** **Chauffe-moteur**	Catalogue id **20591**	Group **269**
2	8292952,8292953		Illustr. No **1057693**	Section **150**
3			Issue **20027088-G**	Page **301**
4				
5				

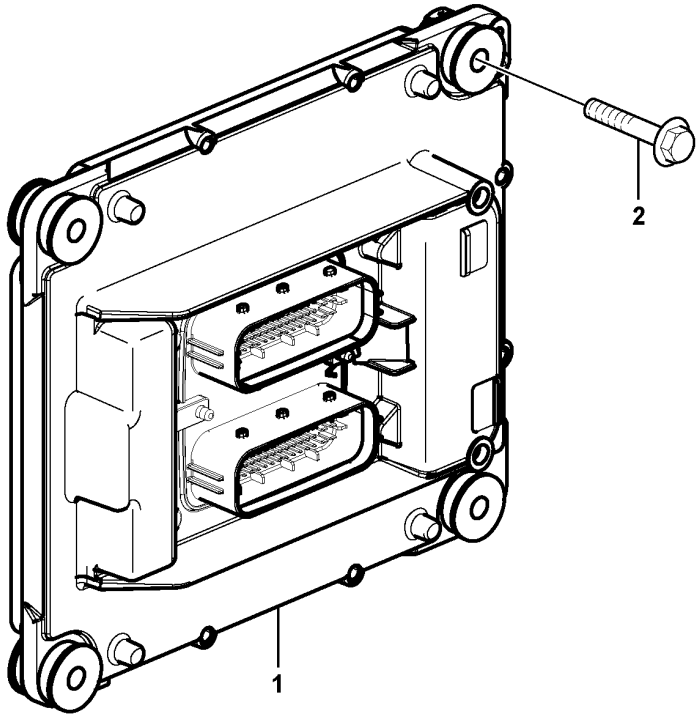
2
1

Fig.	Part No.	Quantity 1	2	3	PS	KIT	Description	Denominación	Denominação	Dénomination	Notes
1	**VOE 21300060**	1			SS		Control Unit	Unidad de mando	Unidade d/controle	Unité de commande	
1	**VOE 22346791**		1				Control unit	Unidad de mando		Unite de controle	
2	**VOE 13947760**	4	4				Screw	Tornillo	Parafuso	Vis	

1	**8288863, 8290446**	**Engine ECU** **ECU de motor** **ECU do motor** **Unité de commande moteur (E-ECU)**	Catalogue id **20591**	Group **284**
2	**8290246, 8290247**		Illustr. No **1058233**	Section **100**
3				
4			Issue **20027088-G**	Page **303**
5				

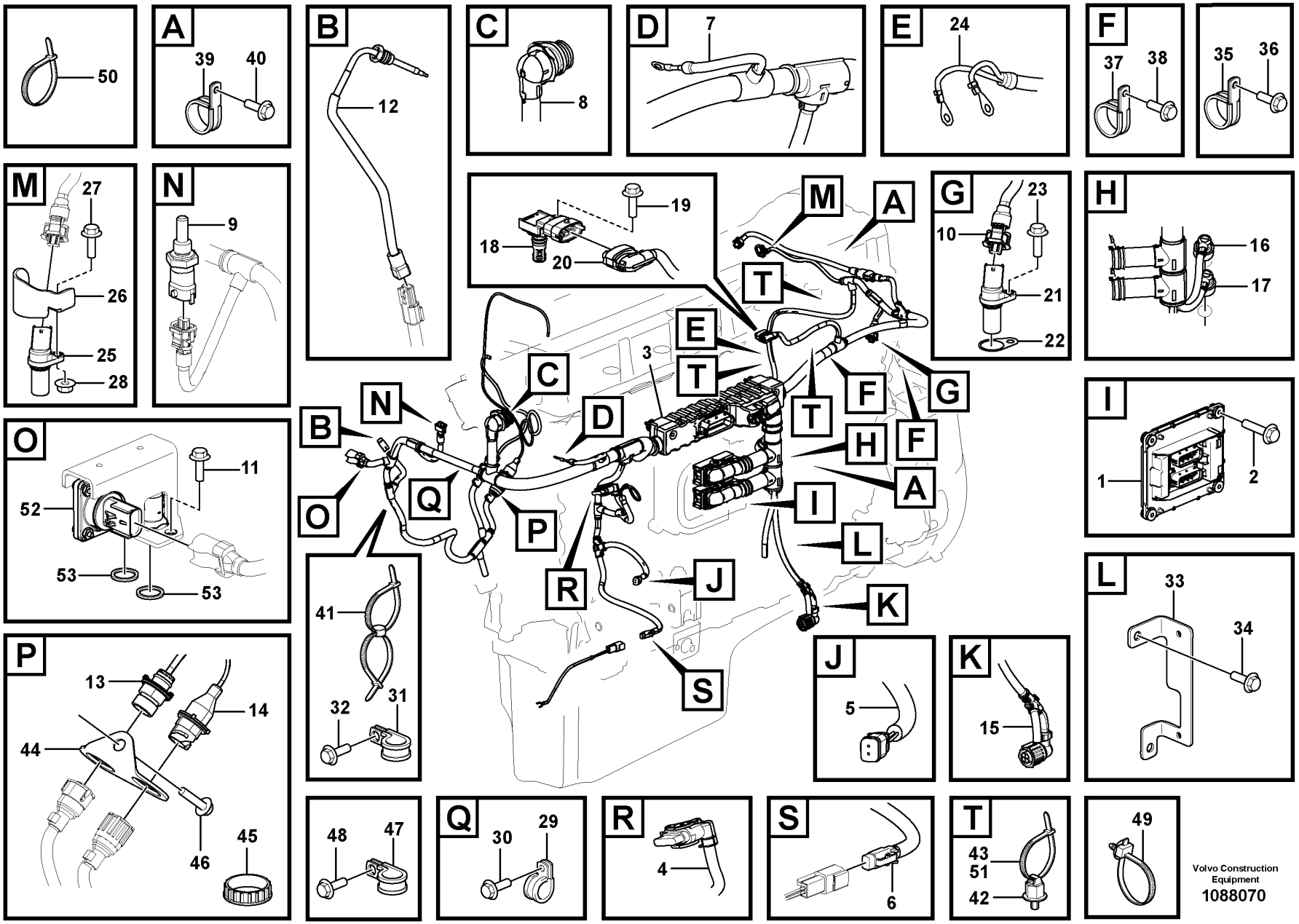

Volvo Construction Equipment

1088070

Fig.	Part No.	Quantity 1	2	3	PS	KIT	Description	Denominación	Denominação	Dénomination	Notes
1	VOE 21358126	1					ECU	ECU	ECU	ECU	
2	VOE 13947760	4					Screw	Tornillo	Parafuso	Vis	
3	VOE 17441794	1					Wiring Harness	Cableado	Chicote de cabos	Faisceau de câbles	(VOE 15165053)
4		1			NS		Contact	Contacto	Contato	Contact	AL3201, ALTERNATOR
5		1			NS		Contact	Contacto	Contato	Contact	MA8701, AC COMPRESSOR
6		1			NS		Contact	Contacto	Contato	Contact	MA2506, AIR PUMP CLUTCH
7		1			NS		Contact	Contacto	Contato	Contact	HE2501, PREHEATER
8		1			NS		Contact	Contacto	Contato	Contact	MA2301, MA2302, MA2303, MA2503 MA2304, MA2305, MA2306 INJECTOR
9	VOE 21531072	1					Temperature sensor	Sensor de temperatura	Sensor de temperatura	Sonde de température	SE2606, COOLANT TEMP
10	VOE 990053	1					Housing	Cuerpo	Carcaça	Carter	
11	VOE 13945444	2					Screw	Tornillo	Parafuso	Vis	
12	VOE 21285163	1					Temperature sensor	Sensor de temperatura	Sensor de temperatura	Sonde de température	SE2516, EGR TEMP
13		1			NS		Contact	Contacto	Contato	Contact	SE2514, TURBO SPEED
14		1			NS		Contact	Contacto	Contato	Contact	MO2501, VGT
15	VOE 11423761	1					Oil level sensor	Sensor nivel aceite	Sensor nível de óleo	Capteur de niveau d'huile	FX1006, OIL LEVEL/TEMP
16	VOE 21634021	1					Pressure sensor	Sensor de presión	Sensor de pressão	Capteur de pression	SE2503 OIL PRESSURE
	VOE 968559	1					•O-ring	•Anillo tórico	•Anel-o	•Joint torique	
17	VOE 21634017	1					Pressure sensor	Sensor de presión	Sensor de pressão	Capteur de pression	SE2509, PRESSURE CRANKH:
	VOE 968559	1					•O-ring	•Anillo tórico	•Anel-o	•Joint torique	
18	VOE 21097978	1					Sensor	Sensor	Sensor	Capteur	FX1007, BOOST PRESS/TEMP
19	VOE 13946544	1					Screw	Tornillo	Parafuso	Vis	PWM2503, EGR SOLENOID V
20		1			NS		Contact	Contacto	Contato	Contact	PWM2503, EGR SOLENOID V.
21	VOE 21426987	1					Speed monitor	Detector revoluciones	Vigia regime rotacöe	Contrôleur de régime	SE2701, ENGINE SPEED CRANKSHAFT
22	VOE 20556179	1					Shim	Laminilla de ajuste	Calço de ajuste	Cale de réglage	THICK = 0.6 MM
23	VOE 13946544	1					Screw	Tornillo	Parafuso	Vis	
24		1			NS		Contact	Contacto	Contato	Contact	MO3301, STARTER MOTOR
25	VOE 21426987	1					Speed monitor	Detector revoluciones	Vigia regime rotacöe	Contrôleur de régime	SE2703, ENGINE SPEED CAMSHAFT

1		**Cable harness, engine, Ecu** **Manojo cables, motor, Ecu** **Chicote de cabos, motor, ECU** **Faisceau câbles, moteur, Ecu**	Catalogue id **20591**	Group **286**
2			Illustr. No **1088070**	Section **100**
3				
4			Issue **20027088-G**	Page **305**
5		**8288863, 8290446**		

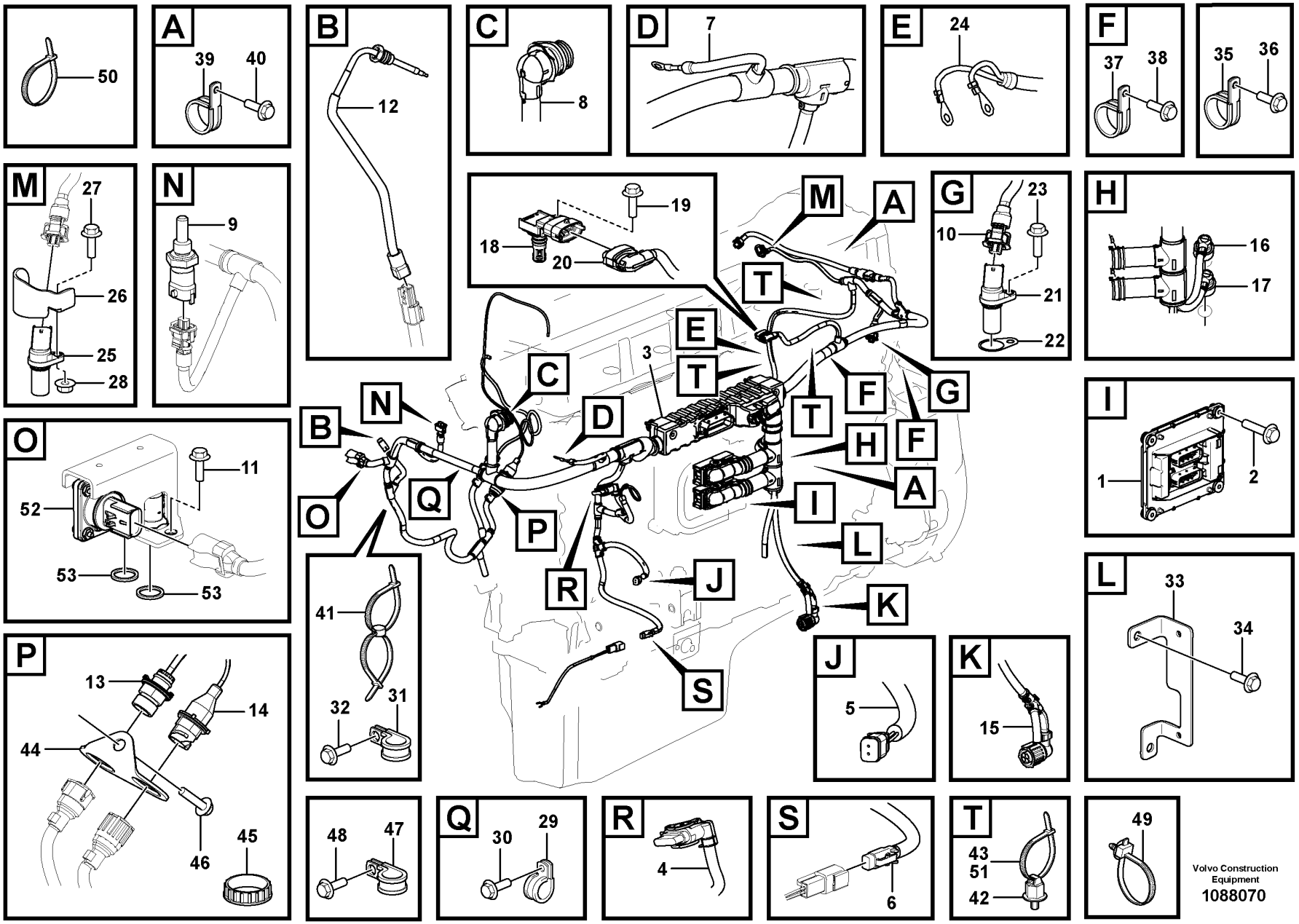

Volvo Construction Equipment

1088070

Fig.	Part No.	Quantity 1	2	3	PS	KIT	Description	Denominación	Denominação	Dénomination	Notes
26	VOE 20749801	1					Heat shield	Defensa térmica	Defletor de calor	Écran thermique	
27	VOE 13946544	1					Screw	Tornillo	Parafuso	Vis	
28	VOE 983714	1					Hexagon nut	Tuerca hexagonal	Porca sextavada	Écrou hexagonal	
29	VOE 13949747	2					Clamp	Abrazadera	Braçadeira	Collier serrage	
30	VOE 60113079	1					Flange screw	Tornillo embridado	Parafuso flangeado	Vis à embase	
31	VOE 13949746	1					Clamp	Abrazadera	Braçadeira	Collier serrage	
32	VOE 60113079	1					Flange screw	Tornillo embridado	Parafuso flangeado	Vis à embase	
33		1			NS		Bracket	Ménsula	Suporte	Console	
34	VOE 60113079	2					Flange screw	Tornillo embridado	Parafuso flangeado	Vis à embase	
35	VOE 977599	1					Clamp	Abrazadera	Braçadeira	Collier serrage	
36	VOE 60113079	1					Flange screw	Tornillo embridado	Parafuso flangeado	Vis à embase	
37	VOE 13949747	2					Clamp	Abrazadera	Braçadeira	Collier serrage	
38	VOE 60113079	2					Flange screw	Tornillo embridado	Parafuso flangeado	Vis à embase	
39	VOE 990732	2					Clamp	Abrazadera	Braçadeira	Collier serrage	
40	VOE 60113079	2					Flange screw	Tornillo embridado	Parafuso flangeado	Vis à embase	
41		1			NS		Cable Tie	Abrazadera	Braçadeira	Serre-cable	
42	VOE 8131393	4					Cage	Soporte	Carcaça	Support	
43	VOE 983472	4					Cable tie	Abrazadera de cinta	Braçadeira	Serre-câble	
44	VOE 17210493	1					Bracket	Consola	Suporte	Console	
45	VOE 3963413	2					Ring	Anillo	Anel	Bague	
46	VOE 60113079	1					Flange screw	Tornillo embridado	Parafuso flangeado	Vis à embase	
47	VOE 13977600	1					Clamp	Abrazadera	Braçadeira	Collier serrage	
47	VOE 13949997	2					Clamp	Abrazadera	Braçadeira	Collier serrage	
48	VOE 60113079	2					Flange screw	Tornillo embridado	Parafuso flangeado	Vis à embase	M8 x 16 mm
48	VOE 13946173	2					Screw	Tornillo	Parafuso	Vis	M8 x 20 mm
49	VOE 980881	4					Cable tie	Abrazadera de cinta	Braçadeira	Serre-câble	
50	VOE 4881440	9					Cable tie	Abrazadera de cinta	Braçadeira	Serre-câble	L = 365 mm
51	VOE 983472	3					Cable tie	Abrazadera de cinta	Braçadeira	Serre-câble	L = 135 mm
52	VOE 21442662	1			SS		Pressure sensor	Sensor de presión	Sensor de pressão	Capteur de pression	3375) SE2515, EGR DIFF PRESSURE

3375) **GB**: With cable **ES**: **BR**: **FR**:

1		**Cable harness, engine, Ecu** **Manojo cables, motor, Ecu** **Chicote de cabos, motor, ECU** **Faisceau câbles, moteur, Ecu**	Catalogue id **20591**	Group **286**
2				
3			Illustr. No **1088070**	Section **100**
4				
5		**8288863, 8290446**	Issue **20027088-G**	Page **307**

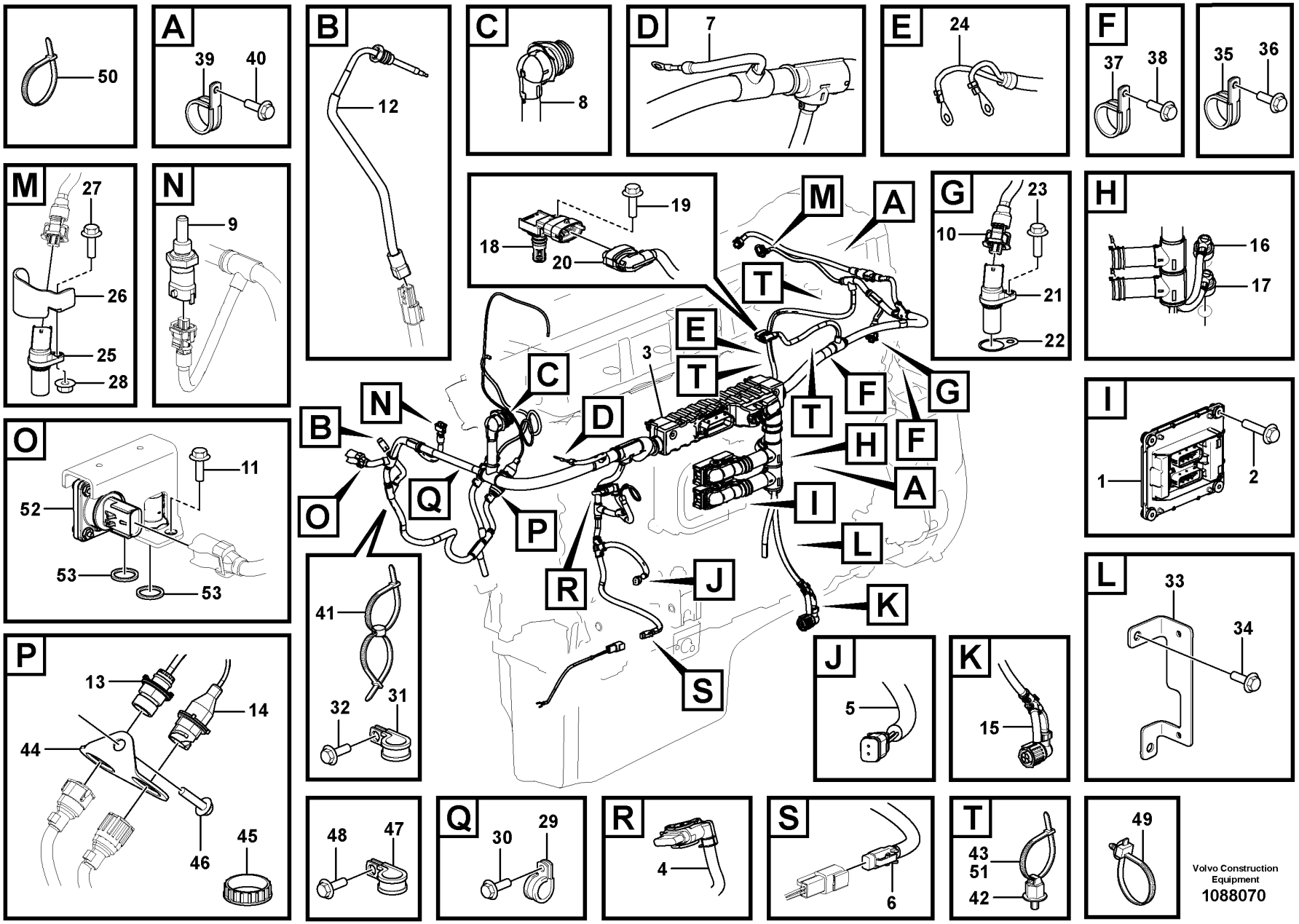

Volvo Construction Equipment

1088070

Fig.	Part No.	Quantity 1	2	3	PS	KIT	Description	Denominación	Denominação	Dénomination	Notes
53	VOE 17231835	2					•O-ring	•Anillo tórico	•Anel-o	•Joint torique	

1		**Cable harness, engine, Ecu** **Manojo cables, motor, Ecu** **Chicote de cabos, motor, ECU** **Faisceau câbles, moteur, Ecu**	Catalogue id **20591**	Group **286**
2				
3			Illustr. No **1088070**	Section **100**
4				
5		**8288863, 8290446**	Issue **20027088-G**	Page **309**

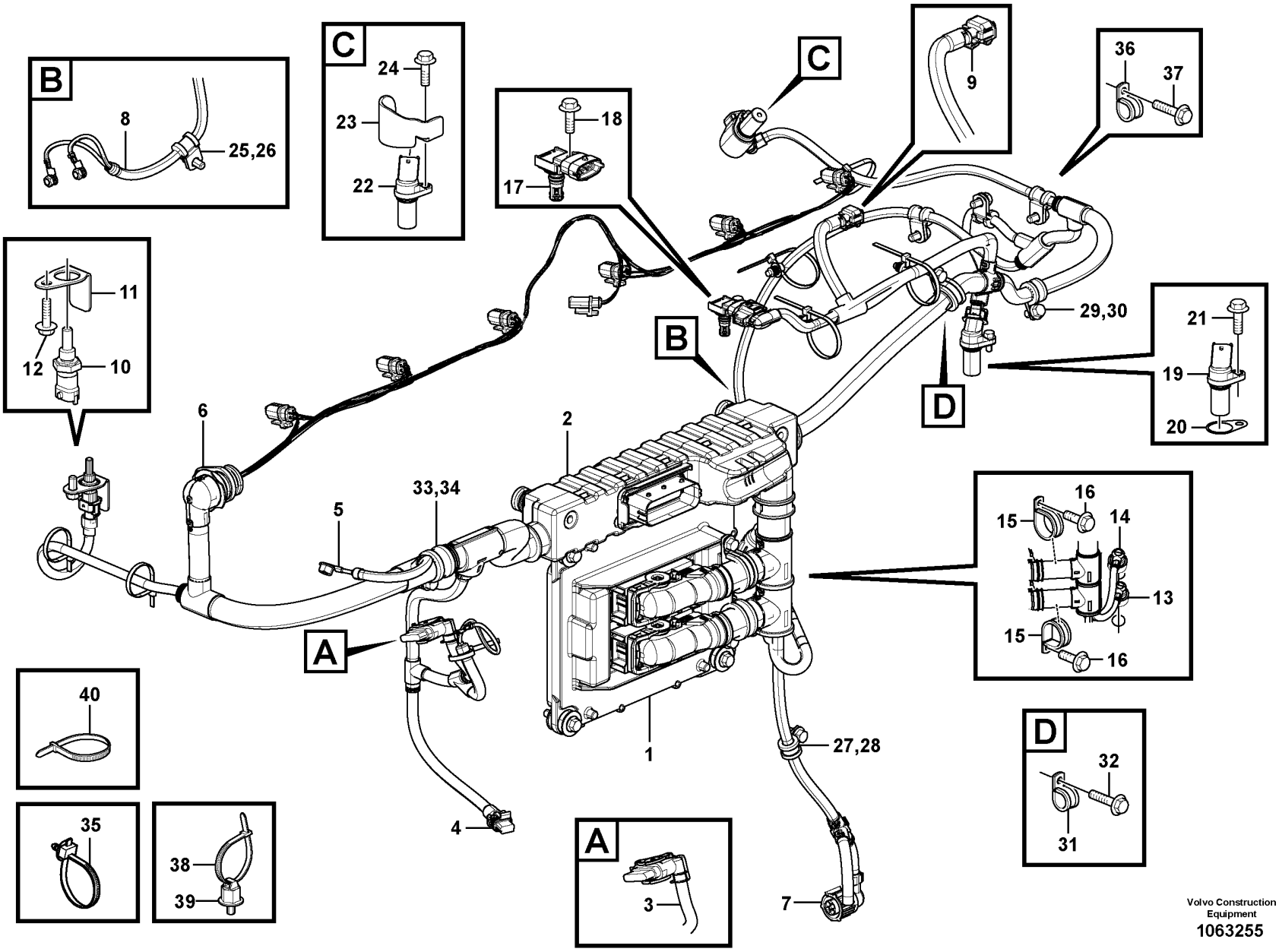

Volvo Construction Equipment
1063255

Fig.	Part No.	Quantity 1	2	3	PS	KIT	Description	Denominación	Denominação	Dénomination	Notes
1		1					Control Unit	Unidad de mando	Unidade d/controle	Unité de commande	See group 284-100 page 303
2	VOE 15187835	1			SS		Wiring harness	Manojo cables	Chicote cabos	Faisceau de câbles	
3		1			NS		Contact	Contacto	Contato	Contact	AL3201, ALTERNATOR
4		1			NS		Contact	Contacto	Contato	Contact	MA8701, AC COMPRESSOR
5		1			NS		Contact	Contacto	Contato	Contact	HE2501, PREHEATER
6		1			NS		Contact	Contacto	Contato	Contact	MA2301, MA2302, MA2303, MA2503, MA2304, MA2305, MA2306 INJECTOR, VEB
7		1			NS		Contact	Contacto	Contato	Contact	FX1006, OIL LVL/TEMP
8		1			NS		Contact	Contacto	Contato	Contact	MO3301, STARTER MOTOR
9		1			NS		Contact	Contacto	Contato	Contact	PWM2502, WASTEGATE
10	VOE 21531072	1					Temperature sensor	Sensor de temperatura	Sensor de temperatura	Sonde de température	(VOE 20513340) SE2606, COOLANT TEMP
11	VOE 20771140	1			SS		Heat shield	Defensa térmica	Defletor de calor	Écran thermique	
12	VOE 946440	1					Flange screw	Tornillo embridado	Parafuso flangeado	Vis à embase	
13	VOE 20796744	1			SS		Pressure sensor	Sensor de presión	Sensor de pressão	Capteur de pression	SE2509, CRANKCASE
	VOE 968559	1					•O-ring	•Anillo tórico	•Anel-o	•Joint torique	
14	VOE 21634021	1					Pressure sensor	Sensor de presión	Sensor de pressão	Capteur de pression	(VOE 21302639) SE2203, OIL
	VOE 968559	1					•O-ring	•Anillo tórico	•Anel-o	•Joint torique	
15	VOE 13949997	2					Clamp	Abrazadera	Braçadeira	Collier serrage	
16	VOE 13946173	2					Screw	Tornillo	Parafuso	Vis	M8 x 20 mm
17	VOE 21097978	1					Sensor	Sensor	Sensor	Capteur	FX1007, BOOST PRES/TEMP
18	VOE 13946544	1					Screw	Tornillo	Parafuso	Vis	PWM2503, EGR SOLENOID V
19	VOE 21426987	1					Speed monitor	Detector revoluciones	Vigia regime rotacöe	Contrôleur de régime	(VOE 20513343) SE2701, ENGINE SPEED CRANKSHAFT
20	VOE 20556179	1					Shim	Laminilla de ajuste	Calço de ajuste	Cale de réglage	
21	VOE 13946544	1					Screw	Tornillo	Parafuso	Vis	
22	VOE 21426987	1					Speed monitor	Detector revoluciones	Vigia regime rotacöe	Contrôleur de régime	(VOE 20513343) SE2703, ENGINE SPEED CAMSHAFT
23	VOE 20749801	1					Heat shield	Defensa térmica	Defletor de calor	Écran thermique	

1		**Cable harness, engine, Ecu** **Manojo cables, motor, Ecu** **Chicote de cabos, motor, ECU** **Faisceau câbles, moteur, Ecu**	Catalogue id **20591**	Group **286**
2				
3			Illustr. No **1063255**	Section **125**
4				
5		**8290246, 8290247**	Issue **20027088-G**	Page **311**

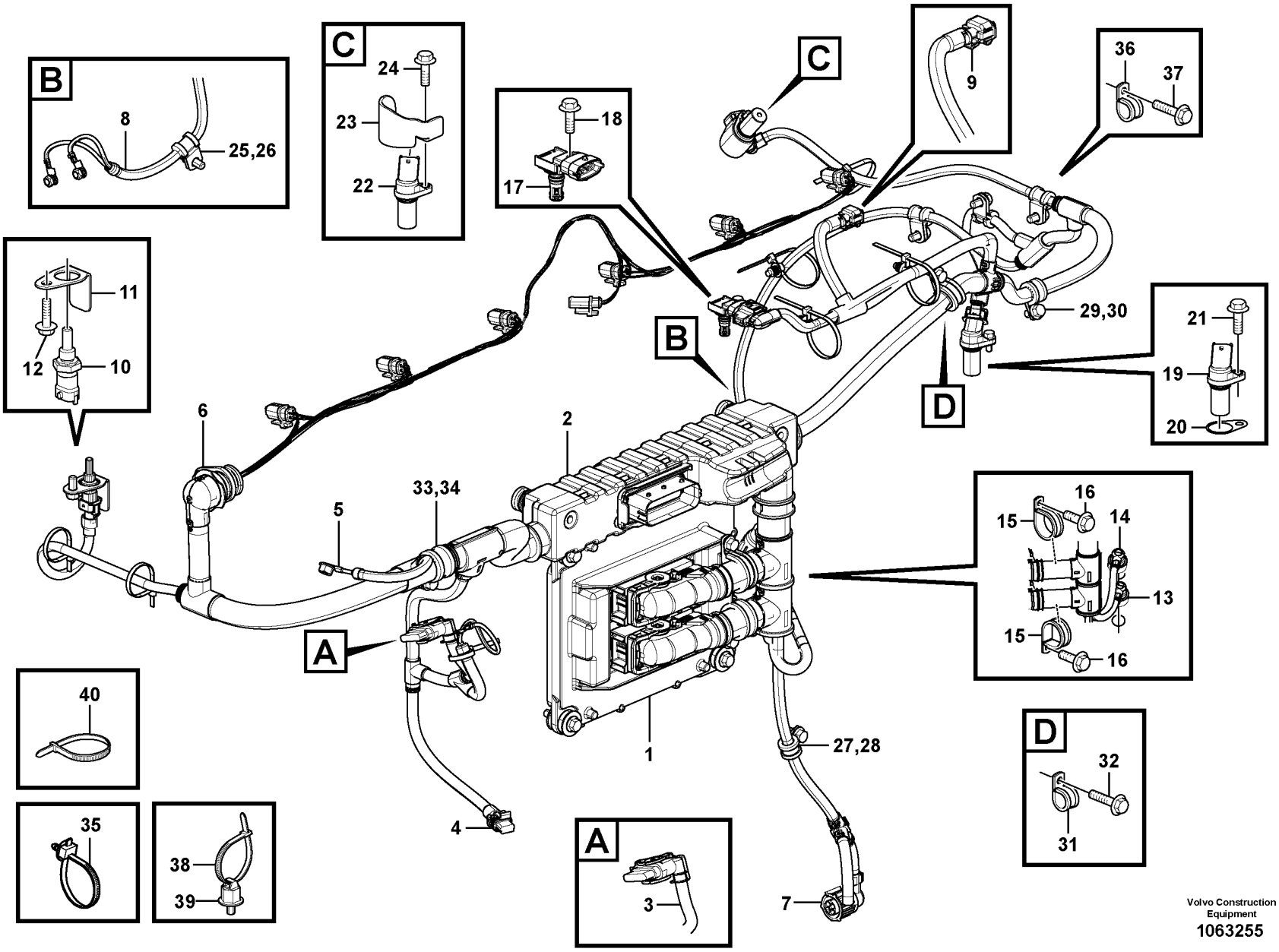

Volvo Construction Equipment
1063255

Fig.	Part No.	Quantity 1	2	3	P S	K I T	Description	Denominación	Denominação	Dénomination	Notes
24	VOE 13946544	1					Screw	Tornillo	Parafuso	Vis	
25	VOE 990732	1					Clamp	Abrazadera	Braçadeira	Collier serrage	
26	VOE 946440	1					Flange screw	Tornillo embridado	Parafuso flangeado	Vis à embase	
27	VOE 13949746	1					Clamp	Abrazadera	Braçadeira	Collier serrage	
28	VOE 946440	1					Flange screw	Tornillo embridado	Parafuso flangeado	Vis à embase	
29	VOE 13949747	1					Clamp	Abrazadera	Braçadeira	Collier serrage	
30	VOE 946440	1					Flange screw	Tornillo embridado	Parafuso flangeado	Vis à embase	
31	VOE 977599	1					Clamp	Abrazadera	Braçadeira	Collier serrage	
32	VOE 946440	3					Flange screw	Tornillo embridado	Parafuso flangeado	Vis à embase	
33	VOE 13977600	1					Clamp	Abrazadera	Braçadeira	Collier serrage	(VOE 947827)
34	VOE 946440	1					Flange screw	Tornillo embridado	Parafuso flangeado	Vis à embase	
35	VOE 980881	3					Cable tie	Abrazadera de cinta	Braçadeira	Serre-câble	
36	VOE 990732	3					Clamp	Abrazadera	Braçadeira	Collier serrage	
37	VOE 946440	3					Flange screw	Tornillo embridado	Parafuso flangeado	Vis à embase	
38	VOE 983472	5					Cable tie	Abrazadera de cinta	Braçadeira	Serre-câble	RANGE = 35 mm
39	VOE 8131393	4					Cage	Soporte	Carcaça	Support	
40	VOE 4881440	3					Cable tie	Abrazadera de cinta	Braçadeira	Serre-câble	

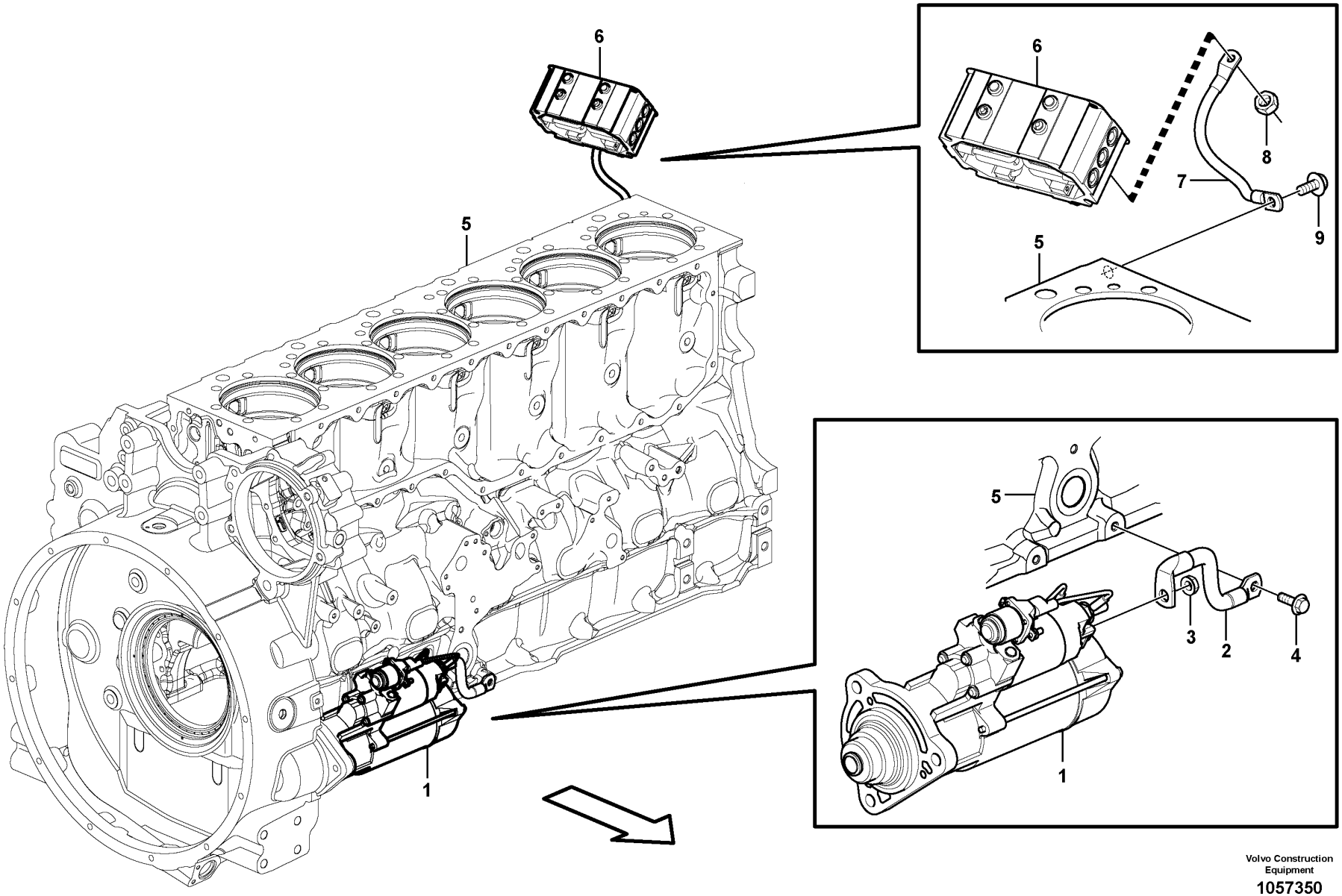

Volvo Construction Equipment

1057350

Fig.	Part No.	Quantity 1	2	3	PS	KIT	Description	Denominación	Denominação	Dénomination	Notes
1		1					Starter Motor	Motor de arranque	Motor de arranque	Demarreur	See group 331-100 page 353
2	VOE 15182813	1					Ground cable	Cable de masa	Cabo terra	Câble mise à terre	
3	VOE 983717	1					Sems nut	Tuerca sems	Porca flangeada	Écrou à tête bombée	
4	VOE 946441	1					Flange screw	Tornillo embridado	Parafuso flangeado	Vis à embase	
5		1					Cylinder Block	Bloque Cilindro	Bloco de cilindros	Bloc-cylindres	See group 212-100 page 79
6		1					Starter Element	Calentador Arr.	Elemento de partida	Eleme.demarrage	See group 333-100 page 355
7	VOE 20999727	1					Power cable	Cable de fuerza	Cabo de abastecimento	Câble d'alimentation	
8	VOE 983715	1					Sems nut	Tuerca sems	Porca flangeada	Écrou à tête bombée	
9	VOE 946441	1					Flange screw	Tornillo embridado	Parafuso flangeado	Vis à embase	

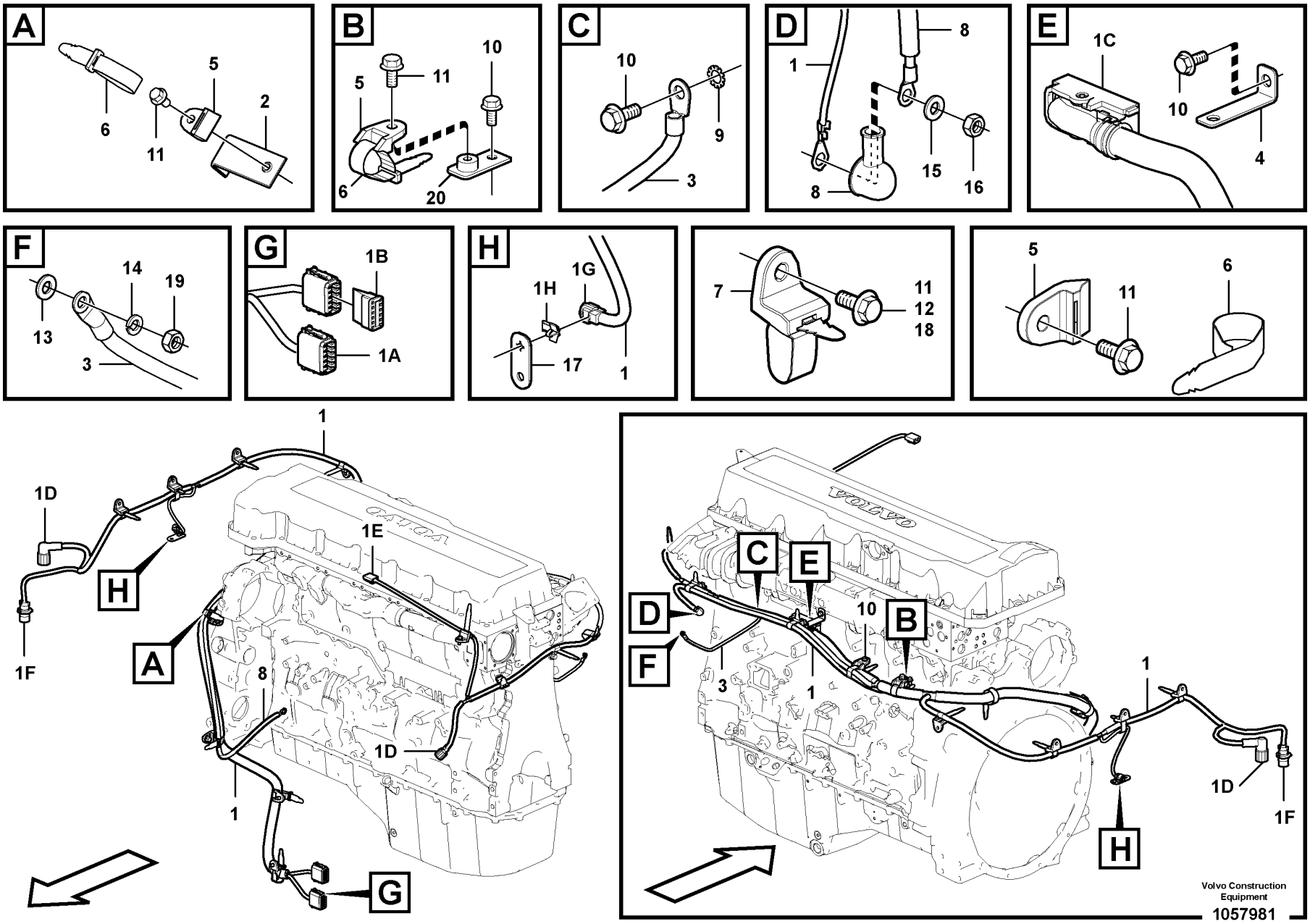
A
6
11
5
2
B
5
11
10
6
20
C
10
9
3
D
1
8
8
15
16
E
1C
10
4
F
14
19
13
3
G
1B
1A
H
1H
1G
17
1
7
11
12
18
5
11
6
1
1D
H
A
1E
8
1D
1
G
C
E
D
F
10
B
3
1
1
1D
1F
H
VOLVO
Volvo Construction Equipment
1057981

Fig.	Part No.	Quantity 1	2	3	PS	KIT	Description	Denominación	Denominação	Dénomination	Notes
1	VOE 14626191	1	1				Wiring harness	Manojo cables	Chicote cabos	Faisceau de câbles	
							•CONNECTED TO:	•CONECTADO A:	•CONECTADO EM:	•CONNECTÉ A:	
							••Air filter sensor	••Sensor de filtro aire	••Sensor do filtro de ar	••Detecteur filtre air	FX1008
							••Coolant level	••Anticongel. nivel	••Nível de refrigerante	••Liquid.refroid.niveau	SE2603
							••Alternator	••Alternador	••Alternador	••Alternateur	AL3201
							••E-ECU	••E-ECU	••E-ECU	••Unité E-ECU	(CNEI)
							••Fuel pressure	••Presión de combustible	••Pressão do combustível	••Pression de carburant	SE2301
							••Fuel Filter	••Filtro Combust	••Filtro de combust.	••Filtre carburant	FX1005
							••Solenoid valve	••Electrovalvula	••Válvula solenóide	••Vanne electrom.	PWM9141
1A	VOE 874966	2	2				•Housing	•Cuerpo	•Carcaça	•Carter	(CNEN1, CNEN2)
1B	VOE 874967	2	2				•Wedge	•Chaveta	•Calço	•Cale	
1C	VOE 20567733	1	1				•Housing	•Cuerpo	•Carcaça	•Carter	(CNEI)
1D	VOE 8159013	2	2				•Housing	•Cuerpo	•Carcaça	•Carter	(FX1008, SE2301)
1E	VOE 1307048	1	1				•Housing	•Cuerpo	•Carcaça	•Carter	(SE2603)
1F	VOE 984944	1	1				•Housing	•Cuerpo	•Carcaça	•Carter	(FX1005)
1G	VOE 11428051	1	1				•Housing	•Cuerpo	•Carcaça	•Carter	(PWM9141)
1H	VOE 14569500	1	1		OP		•Clip	•Clip	•Clipe	•Clip	
2	VOE 14523253	1	1				Bracket	Consola	Suporte	Console	
3	VOE 14552493	1	1				Cable	Cable	Cabo	Câble	
4	VOE 14557006	1	1				Bracket	Consola	Suporte	Console	
5	VOE 14558808	6	6				Strip clamp	Abrazadera de cinta	Cinta braçadeira	Serrage de ruban	
6	VOE 14558809	9	9				Strip clamp	Abrazadera de cinta	Cinta braçadeira	Serrage de ruban	
7	VOE 14558810	8	8				Strip clamp	Abrazadera de cinta	Cinta braçadeira	Serrage de ruban	
8	VOE 14590072	1	1				Cable	Cable	Cabo	Câble	
							•CONNECTED TO:	•CONECTADO A:	•CONECTADO EM:	•CONNECTÉ A:	
							••Starter Motor	••Motor de arranque	••Motor de arranque	••Demarreur	
							••Alternator	••Alternador	••Alternador	••Alternateur	
9	VOE 942767	1	1				Toothed washer	Arandela dentada	Arruela dentada	Rondelle dentée	
10	VOE 946440	4	4				Flange screw	Tornillo embridado	Parafuso flangeado	Vis à embase	M8x16
11	VOE 946441	7	7				Flange screw	Tornillo embridado	Parafuso flangeado	Vis à embase	M10x20
12	VOE 946329	1	1				Flange screw	Tornillo embridado	Parafuso flangeado	Vis à embase	M10x30

1	8288862
2	8291485,8291526
3	
4	
5	

Cable harness, engine
Haz de cables, motor
Chicote, motor
Faisceau de câbles, moteur

Catalogue id	Group
20591	286
Illustr. No	Section
1057981	300
Issue	Page
20027088-G	317

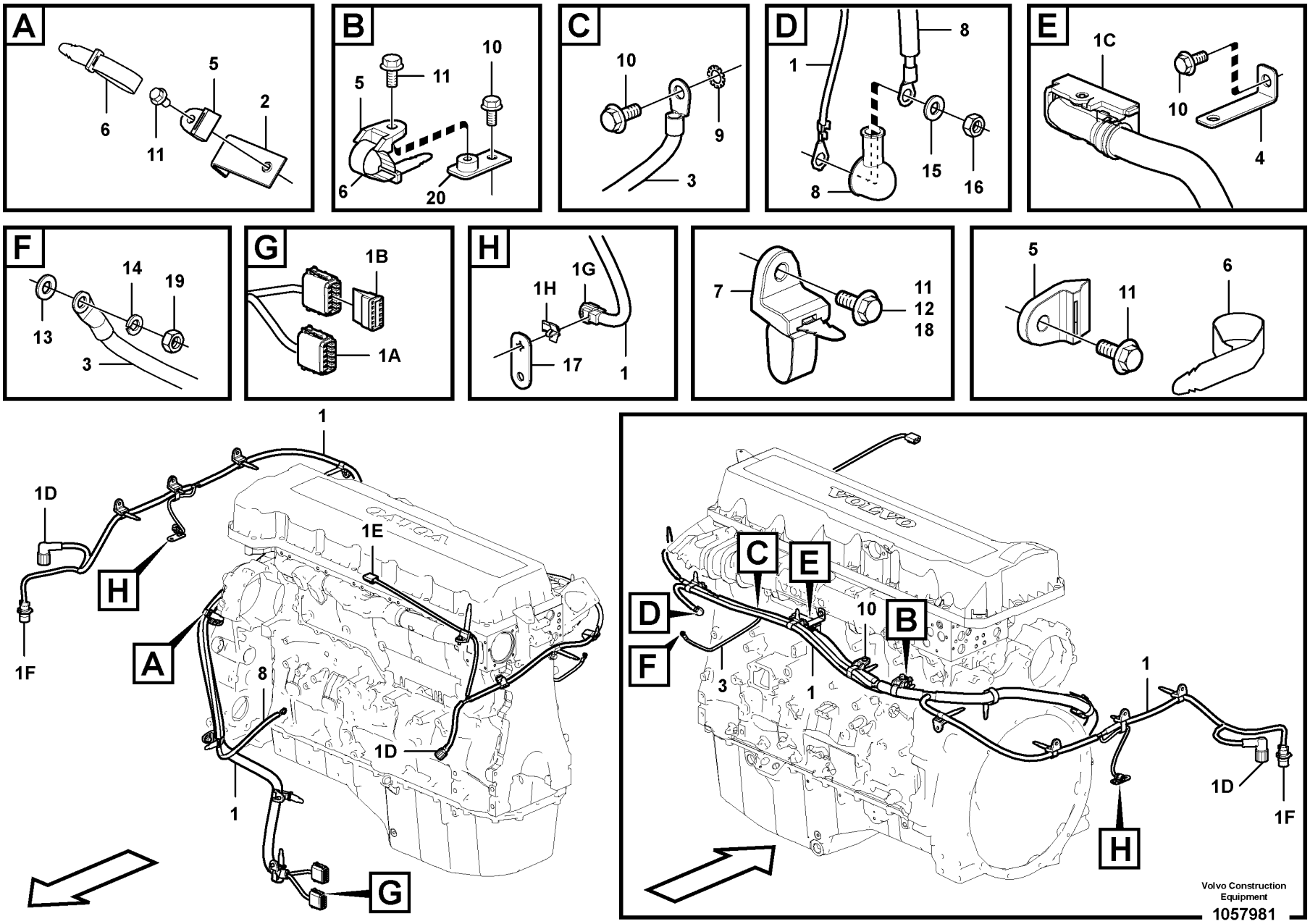
A
6
11
5
2
B
5
11
10
6
20
C
10
9
3
D
1
8
8
15
16
E
1C
10
4
F
14
19
13
3
G
1B
1A
H
1H
1G
17
1
7
11
12
18
5
11
6
1
1D
H
A
1E
8
1D
1
G
C
E
D
F
10
B
3
1
1
1D
1F
H
VOLVO
Volvo Construction Equipment
1057981

Fig.	Part No.	Quantity 1	2	3	PS	KIT	Description	Denominación	Denominação	Dénomination	Notes
13	VOE 955892	1	1				Plain washer	Arandela plana	Arruela simples	Rondelle plane	
14	VOE 955919	1	1				Spring washer	Arandela elástica	Arruela de pressão	Rondelle élastique	
15	VOE 13955894	1	1				Washer	Arandela	Arruela	Rondelle	
16	VOE 983303	1					Hexagon nut	Tuerca hexagonal	Porca sextavada	Écrou hexagonal	
16	VOE 14880450		1				Nut	Tuerca	Porca	Écrou	
17		1	1		NS		Bracket	Ménsula	Suporte	Console	
18	VOE 13946173	1	1				Screw	Tornillo	Parafuso	Vis	M8x20
19	VOE 993868	1	1				Hexagon nut	Tuerca hexagonal	Porca sextavada	Écrou hexagonal	
20	VOE 14529334	1	1				Bracket	Consola	Suporte	Console	

1	8288862	**Cable harness, engine** **Haz de cables, motor** **Chicote, motor** **Faisceau de câbles, moteur**	Catalogue id **20591**	Group **286**
2	8291485,8291526		Illustr. No **1057981**	Section **300**
3				
4			Issue **20027088-G**	Page **319**
5				

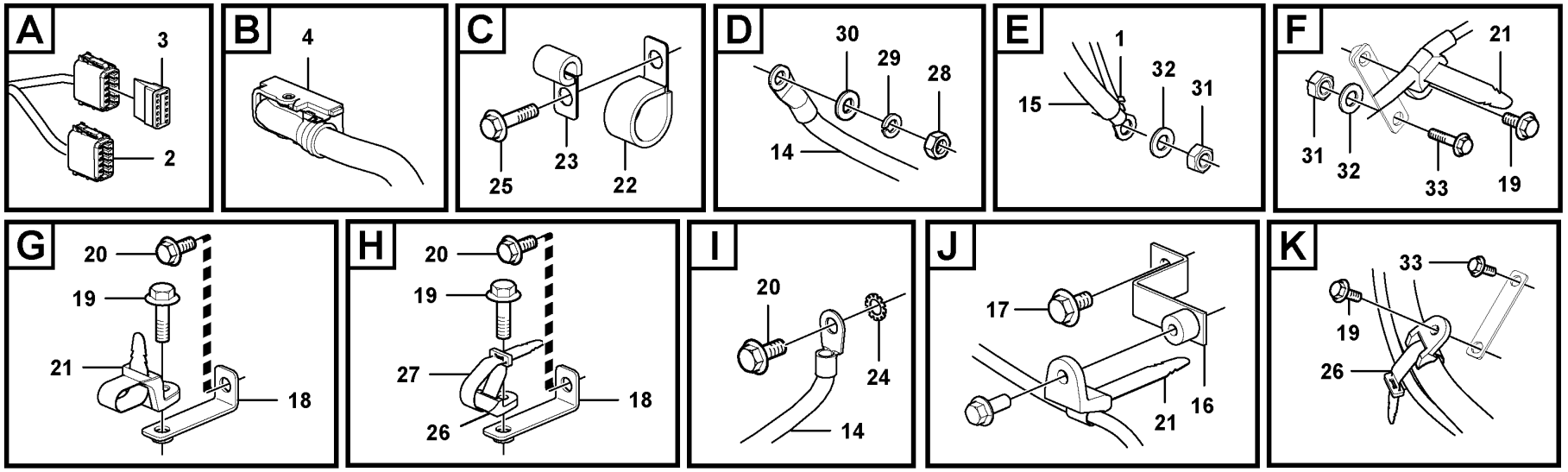
A
3
2
B
4
C
25
23
22
D
30
29
28
14
E
1
32
31
15
F
21
31
32
33
19
G
20
19
21
18
H
20
19
27
18
26
I
20
24
14
J
17
16
21
K
33
19
26

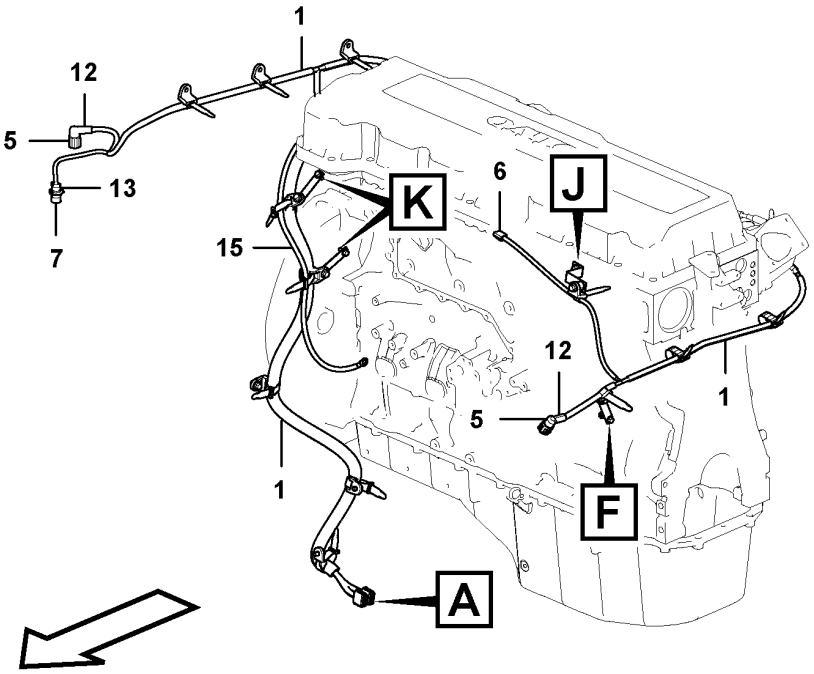
1
12
5
13
7
15
K
6
J
12
5
1
1
F
A

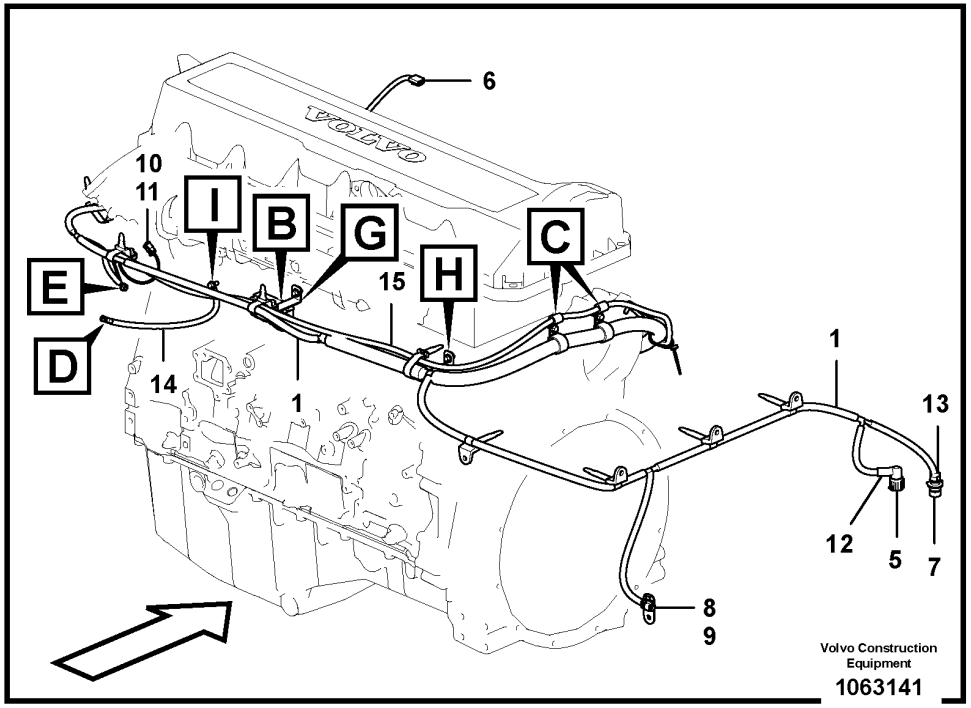
6
10
11
I
B
G
C
E
H
15
D
14
1
1
13
12
5
7
8
9
Volvo Construction Equipment
1063141

Fig.	Part No.	Quantity 1	2	3	PS	KIT	Description	Denominación	Denominação	Dénomination	Notes
1	VOE 14622656	1			SS		Wiring harness	Manojo cables	Chicote cabos	Faisceau de câbles	
2	VOE 874966	2					•Housing	•Cuerpo	•Carcaça	•Carter	(CNEN1, CNEN2)
3	VOE 874967	2					•Wedge	•Chaveta	•Calço	•Cale	
4	VOE 20567733	1					•Housing	•Cuerpo	•Carcaça	•Carter	(CNE1)
5	VOE 8159013	2					•Housing	•Cuerpo	•Carcaça	•Carter	(FX1008, SE2301)
6	VOE 1307048	1					•Housing	•Cuerpo	•Carcaça	•Carter	(SE2603)
7	VOE 984944	1					•Housing	•Cuerpo	•Carcaça	•Carter	(FX1005)
8	VOE 11428051	1					•Housing	•Cuerpo	•Carcaça	•Carter	(PWM9141)
9	VOE 11428052	1					•Lock plate	•Placa de seguridad	•Placa trava	•Plaque verrouillage	
10	VOE 874955	1					•Housing	•Cuerpo	•Carcaça	•Carter	(CN2501)
11	VOE 11806306	1					•Stop	•Parada	•Batente	•Arrêt	
12	VOE 3987768	2					•Adapter	•Adaptador	•Adaptador	•Adaptateur	
13	VOE 3985597	1					•Adapter	•Adaptador	•Adaptador	•Adaptateur	
14	VOE 14552493	1					Cable	Cable	Cabo	Câble	
15	VOE 14590072	1					Cable	Cable	Cabo	Câble	
16	VOE 14523613	1					Bracket	Consola	Suporte	Console	
17	VOE 946471	1					Flange screw	Tornillo embridado	Parafuso flangeado	Vis à embase	
18	VOE 14557006	2					Bracket	Consola	Suporte	Console	
19	VOE 946441	10					Flange screw	Tornillo embridado	Parafuso flangeado	Vis à embase	
20	VOE 946440	3					Flange screw	Tornillo embridado	Parafuso flangeado	Vis à embase	
21	VOE 14558810	8					Strip clamp	Abrazadera de cinta	Cinta braçadeira	Serrage de ruban	
22	VOE 14500297	2					Clip	Clip	Clipe	Clip	
23	VOE 14500292	2					Clip	Clip	Clipe	Clip	
24	VOE 942767	1					Toothed washer	Arandela dentada	Arruela dentada	Rondelle dentée	
25	VOE 13945444	2					Screw	Tornillo	Parafuso	Vis	
26	VOE 14558808	6					Strip clamp	Abrazadera de cinta	Cinta braçadeira	Serrage de ruban	
27	VOE 14558809	8					Strip clamp	Abrazadera de cinta	Cinta braçadeira	Serrage de ruban	
28	VOE 993868	1					Hexagon nut	Tuerca hexagonal	Porca sextavada	Écrou hexagonal	
29	VOE 955919	1					Spring washer	Arandela elástica	Arruela de pressão	Rondelle élastique	
30	VOE 955892	1					Plain washer	Arandela plana	Arruela simples	Rondelle plane	
31	VOE 983303	2					Hexagon nut	Tuerca hexagonal	Porca sextavada	Écrou hexagonal	

1		**Cable harness, engine** **Haz de cables, motor** **Chicote, motor** **Faisceau de câbles, moteur**	Catalogue id **20591**	Group **286**
2			Illustr. No **1063141**	Section **400**
3			Issue **20027088-G**	Page **321**
4				
5		**8291486**		

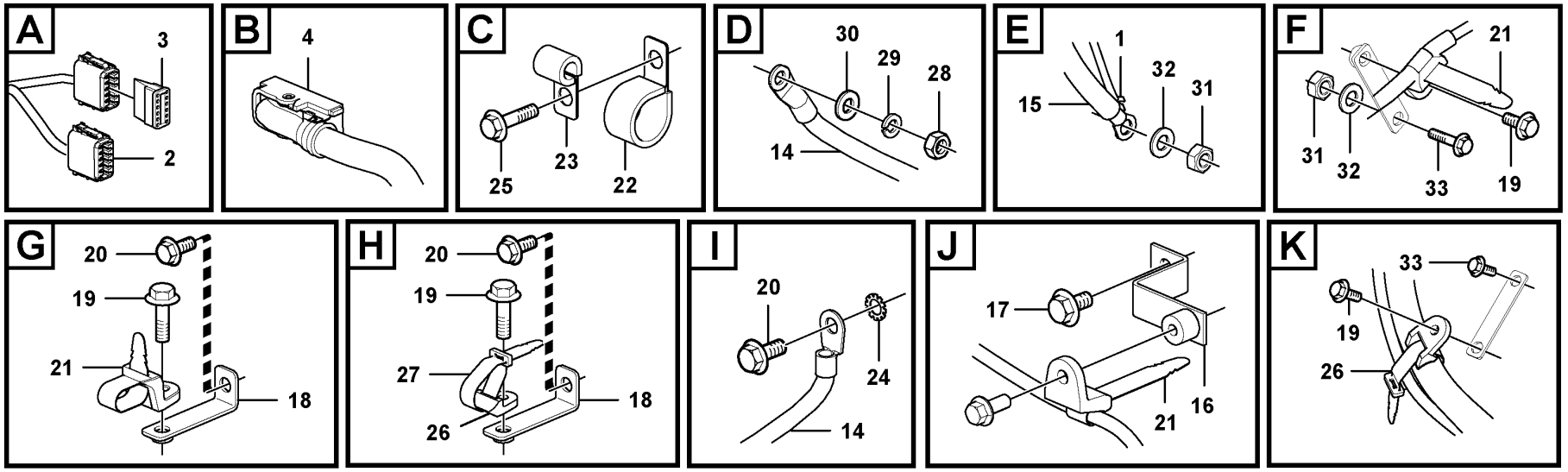
A
3
2
B
4
C
25
23
22
D
30
29
28
14
E
1
32
31
15
F
21
31
32
33
19
G
20
19
21
18
H
20
19
27
18
26
I
20
24
14
J
17
16
21
K
33
19
26

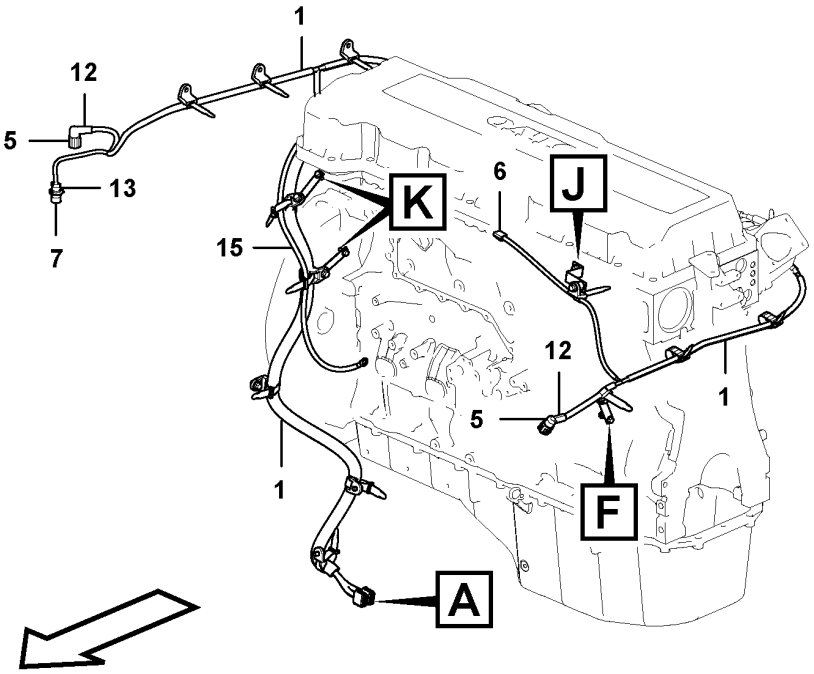
1
12
5
13
7
15
K
6
J
12
5
1
1
F
A

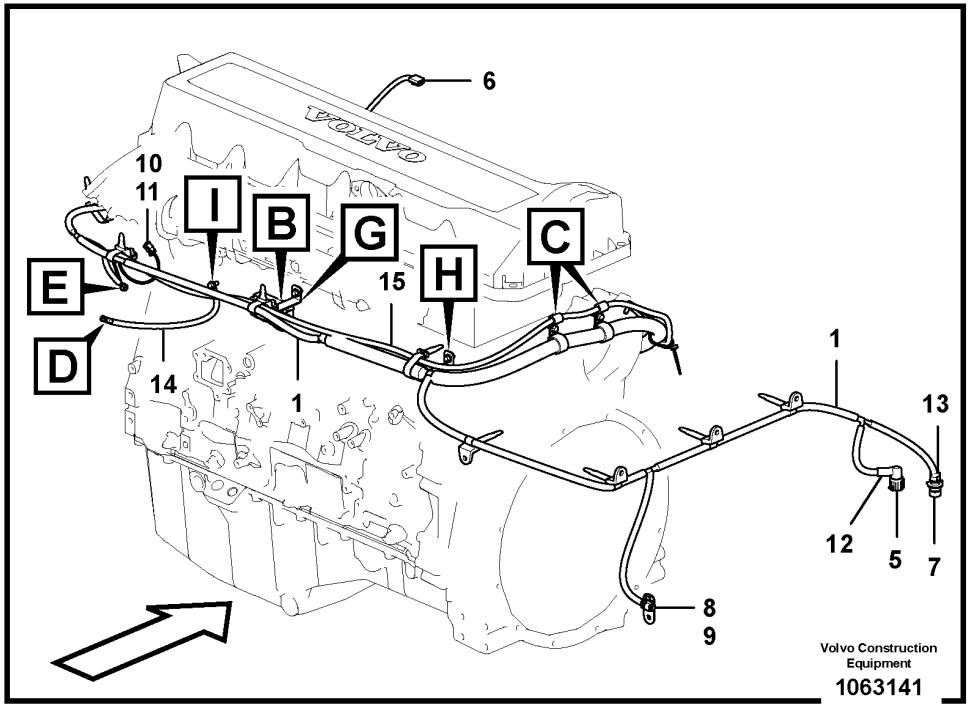
6
10
11
I
B
G
C
E
H
15
D
14
1
1
13
12
5
7
8
9
Volvo Construction Equipment
1063141

Fig.	Part No.	Quantity 1	2	3	PS	KIT	Description	Denominación	Denominação	Dénomination	Notes
32	VOE 13955894	2					Washer	Arandela	Arruela	Rondelle	
33	VOE 946470	1					Flange screw	Tornillo embridado	Parafuso flangeado	Vis à embase	
34	VOE 13946173	2					Screw	Tornillo	Parafuso	Vis	

1		**Cable harness, engine** **Haz de cables, motor** **Chicote, motor** **Faisceau de câbles, moteur**	Catalogue id **20591**	Group **286**
2				
3			Illustr. No **1063141**	Section **400**
4				
5		**8291486**	Issue **20027088-G**	Page **323**

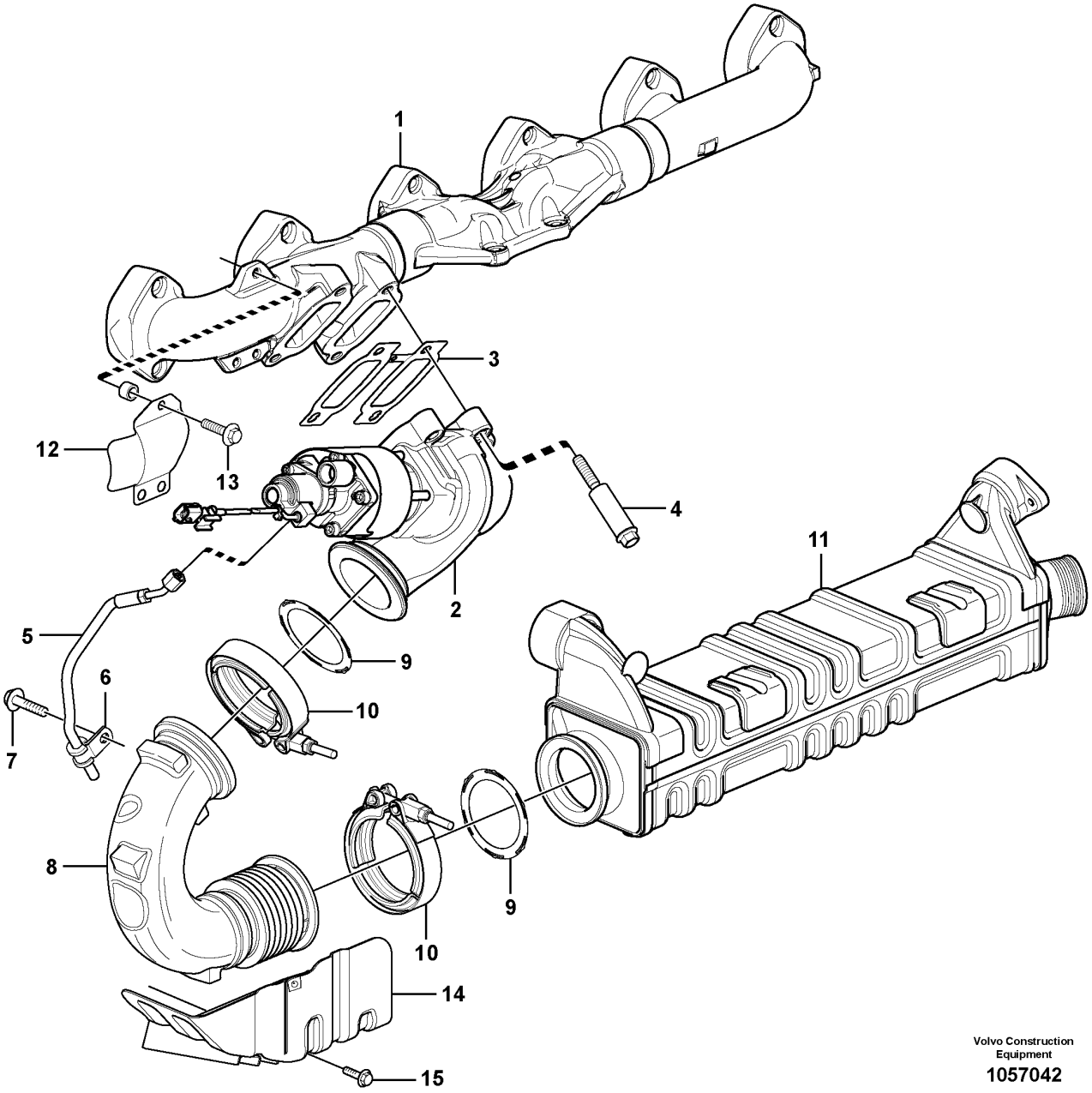

Volvo Construction Equipment

1057042

Fig.	Part No.	Quantity 1	2	3	PS	KIT	Description	Denominación	Denominação	Dénomination	Notes
1		1					Exh Manifold	Multiple Escape	Coletor de escape	Tub.echappement	See group 251-100 page 203
2	VOE 21407015	1			SS		Egr valve	Válvula-egr	Válvula-egr	Soupape egr	ENG - 348268
2	VOE 22542642	1					Egr valve	Válvula-egr	Válvula-egr	Soupape egr	(VOE 22026655) ENG 348269 -
3	VOE 20850815	1					Gasket	Junta	Junta	Joint	
4	VOE 21345128	4			SS		Flange screw	Tornillo embridado	Parafuso flangeado	Vis à embase	
5	VOE 21197089	1					Drain pipe	Tubo de vaciado	Tubo de drenagem	Tube d'épuisement	ENG - 348268
	VOE 956981	1					•Fitting nut	•Tuerca de acoplamiento	•Porca de conexão	•Écrou accouplement	
6	VOE 20960416	1					Attaching clamp	Abrazadera de fijación	Grampo de fixação	Collier de fixation	ENG - 348268
7		1					Flange screw	Torn embridado	Parafuso de flange	Vis à bride	See group 212-200 page 81
8	VOE 21119814	1					Tube	Tubo	Tubo	Tube	
9	VOE 20841816	2					Gasket	Junta	Junta	Joint	
10	VOE 20755169	2					V-clamp	Abrazadera v	Abraçadeira-v	Collier en v	
11		1					Egr Cooler	Enfriador EGR		Radiateur EGR	See group 293-300 page 329
12	VOE 20848230	1					Heat shield	Defensa térmica	Defletor de calor	Écran thermique	
13	VOE 977400	3					Flange screw	Tornillo embridado	Parafuso flangeado	Vis à embase	(VOE 980999)
14	VOE 22101375	1					Heat Shield	Defensa Termica	Proteção térmica	Pare-chaleur	(VOE 20997626)
15	VOE 13946173	3					Screw	Tornillo	Parafuso	Vis	

1		**EGR - warm side** **EGR - Lado caliente** **EGR - lado quente** **EGR - côté chaud**	Catalogue id **20591**	Group **293**
2				
3			Illustr. No **1057042**	Section **100**
4				
5		**8288863, 8290446**	Issue **20027088-G**	Page **325**

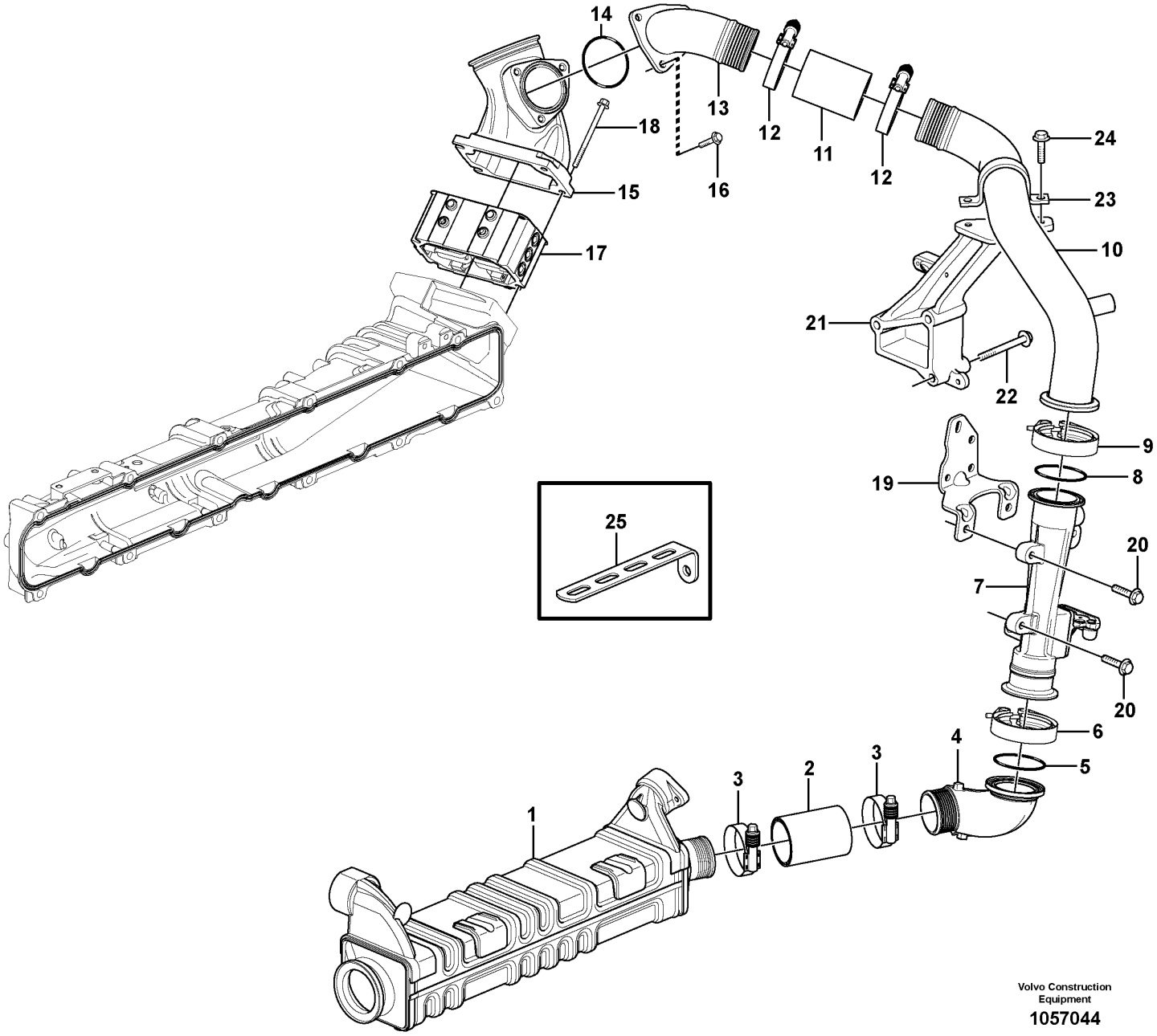

Volvo Construction Equipment

1057044

Fig.	Part No.	Quantity 1	2	3	PS	KIT	Description	Denominación	Denominação	Dénomination	Notes
1		1					Egr Cooler	Enfriador EGR		Radiateur EGR	See group 293-300 page 329
2	VOE 21431012	1					Hose	Manguera	Mangueira	Flexible	L = 87 mm
3	VOE 20920723	2					Hose clamp	Abrazadera de manguera	Braçadeira da mangueira	Collier durite	
4	VOE 21504235	1			OP		Pipe	Tubo	Tubo	Tuyau	
5	VOE 967343	1					O-ring	Anillo tórico	Anel-o	Joint torique	
6	VOE 20504408	1					V-clamp	Abrazadera v	Abraçadeira-v	Collier en v	
7		1					Venturi	Venturi		Venturi	See group 293-400 page 331
8	VOE 967343	1					O-ring	Anillo tórico	Anel-o	Joint torique	
9	VOE 20504408	1					V-clamp	Abrazadera v	Abraçadeira-v	Collier en v	
10	VOE 21348121	1			SS		Pipe	Tubo	Tubo	Tuyau	
11	VOE 21431012	1					Hose	Manguera	Mangueira	Flexible	
12	VOE 20920723	2					Hose clamp	Abrazadera de manguera	Braçadeira da mangueira	Collier durite	
13	VOE 21126549	1					Pipe	Tubo	Tubo	Tuyau	
14	VOE 967343	1					O-ring	Anillo tórico	Anel-o	Joint torique	
15	VOE 21196530	1					Mixing chamber	Cámara de mezcla	Câmara misturadora	Cylindre de mélange	
16	VOE 13945444	3					Screw	Tornillo	Parafuso	Vis	
17		1					Starter Element	Calentador Arr.	Elemento de partida	Eleme.demarrage	See group 333-100 page 355
18	VOE 13965184	4					Flange screw	Tornillo embridado	Parafuso flangeado	Vis à embase	
19		1			NS		Bracket	Consola	Suporte	Console	
20	VOE 13945444	3					Screw	Tornillo	Parafuso	Vis	L = 25 mm
20	VOE 946671	3					Flange screw	Tornillo embridado	Parafuso flangeado	Vis à embase	L = 30 mm
21	VOE 15119567	1			SS		Bracket	Consola	Suporte	Console	
22	VOE 984758	3					Flange screw	Tornillo embridado	Parafuso flangeado	Vis à embase	(VOE 13965188) M10 x 70 mm
23	VOE 20756062	1					Attaching clamp	Abrazadera de fijación	Grampo de fixação	Collier de fixation	
24	VOE 13946173	2					Screw	Tornillo	Parafuso	Vis	
25		1			NS		Bracket	Consola	Suporte	Console	

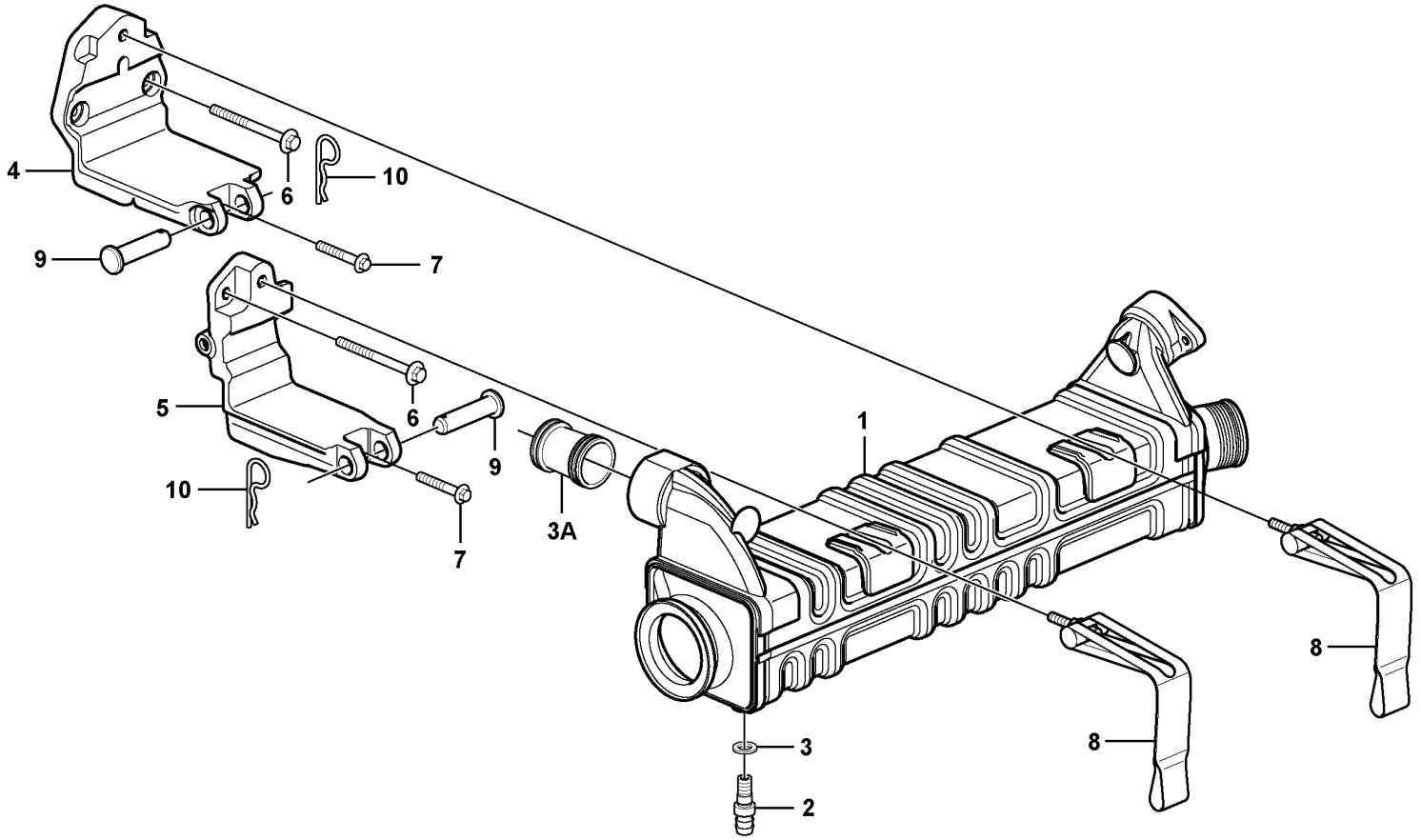

Volvo Construction Equipment

1057932

Fig.	Part No.	Quantity 1	2	3	PS	KIT	Description	Denominación	Denominação	Dénomination	Notes
1	VOE 22134241	1					Egr cooler	Enfriador egr	Radiador egr	Refroidisseur egr	
2	VOE 960629	1					Plug	Tapón	Bujão	Tampon	
3	VOE 13947282	1					Gasket	Junta	Junta	Joint	
3A	VOE 21434720	1					Connection pipe	Tubo de conexión	Tubo de conexão	Tube de connexion	
4		1			NS		Bracket	Consola	Suporte	Console	FRONT
5		1			NS		Bracket	Consola	Suporte	Console	REAR
6	VOE 996066	3					Flange screw	Tornillo embridado	Parafuso flangeado	Vis à embase	(VOE 990402)
7	VOE 13973924	2			SS		Flange screw	Tornillo embridado	Parafuso flangeado	Vis à embase	
8	VOE 20996835	2					Strap	Cable	Tira	Sangle	
9	VOE 13964907	2					Clevis pin	Perno pasador hendido	Pino do garfo	Boulon à trou goupille	
10		2			NS		Locking pin	Pasador de seguridad	Pino trava	Goupille verrouillage	

1		**Egr - Radiator with fitting parts** **EGR - Radiador con accesorios de montaje** **EGR - Radiador com peças de instalação** **EGR - Radiateur avec pièces de montage**	Catalogue id **20591**	Group **293**
2			Illustr. No **1057932**	Section **300**
3			Issue **20027088-G**	Page **329**
4				
5		**8288863, 8290446**		

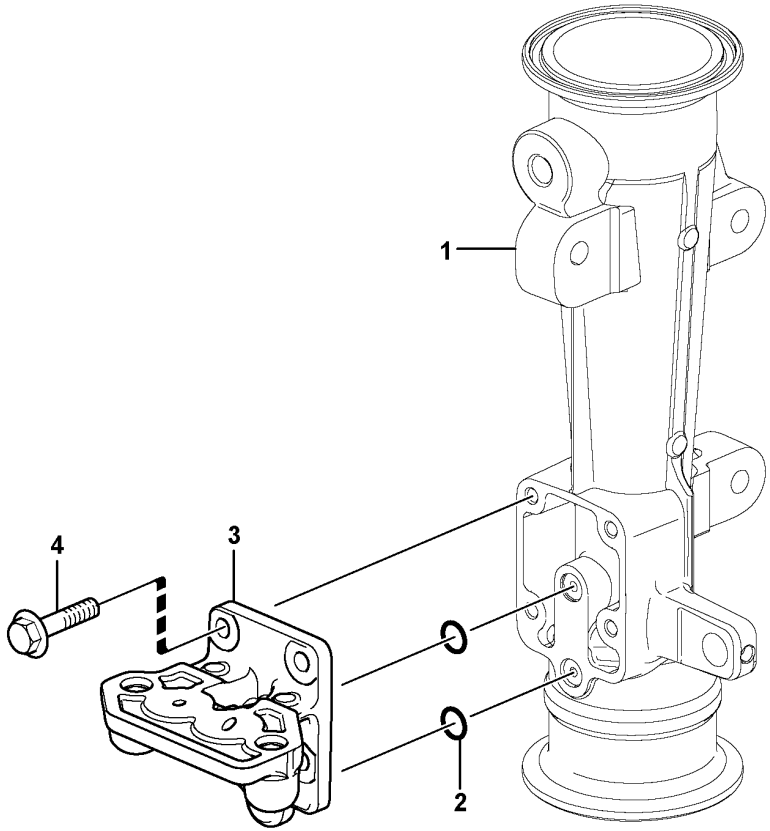

Volvo Construction Equipment
1065778

Fig.	Part No.	Quantity 1	2	3	PS	KIT	Description	Denominación	Denominação	Dénomination	Notes
	VOE 21751413	1			SS		Venturi	Venturi	Difusor de ar	Venturi	
1		1			NS		•Venturi	•Venturi	•	•Venturi	
2	**VOE 968617**	2					•O-ring	•Anillo tórico	•Anel-o	•Joint torique	
3	**VOE 21800139**	1			SS		•Bracket	•Consola	•Suporte	•Console	
4	**VOE 995451**	4					•Flange screw	•Tornillo embridado	•Parafuso flangeado	•Vis à embase	

1		**Venturi** **Venturi** **Venturi** **Venturi**	Catalogue id **20591**	Group **293**
2				
3			Illustr. No **1065778**	Section **400**
4				
5		**8288863, 8290446**	Issue **20027088-G**	Page **331**

VOLVO

Volvo Construction Equipment
www.volvoce.com

GROUP		Section	Page
310	Battery with assembling details	100	343
310	Battery with assembling details	110	345
321	Alternator with assembling details	100	347
321	Alternator-attachment 8290246:S/N 274014-/280381-	200	349
330	Key system	100	351
331	Starter motor with assembling details 8288863, 8290446, 8290246, 8290247	100	353
333	Pre-heater 8288863, 8290446, 8290246, 8290247	100	355
350	Lighting, front 8288862,8291485,8291526,8294538	100	357
350	Lighting, front	150	359
350	Working lamp on boom	200	361
350	Working lamp on boom	210	363
354	Interior lamp	100	365
354	Interior lamp 8290259, 8291490, 8291491, 8291492	200	367
356	Work lights, extra	200	369
360	Electric pedal, hammer/shear piping	100	371
362	Horn	100	375
362	Back-up warning unit	200	377
362	Rotating beacon	300	379
362	Rotating beacon 8291218	400	381
362	Rotating beacon 8291219	500	383
362	Rotating beacon 8300321	600	385
363	Windscreen wiper, upper 11294085,11294086,8290259,8291490,8291491,8291492	100	387
363	Windshield washer	200	389
363	Lower wiper	300	391
363	Lower wiper	350	393
364	Switch	100	395
364	Switch 8286628;S/N -274077/-280387	200	399
367	Electronic unit 8299363,8299463;S/N 274078-/280388-	100	401
367	Electronic unit 8288929,8290631,8293854	300	403
367	Electronic unit 8288912, 8288913, 8288914, 8288915, 8288916	400	405
367	Electronic unit 8290383, 8290384, 8290385, 8290386, 8290387	450	407
367	Electronic unit 8288924	500	409
367	Electronic unit	600	411
371	Cables, battery 8291485,8291526,8292950	100	413
371	Cables, battery 8291486,8292951,8292952,8292953	110	417
371	Cable and wire harness, main	200	421
371	Cable and wire harness, main 8291899 : S/N -273521/-280307	300	425
371	Cable and wire harness, main 8291485,8291526	400	429
371	Cable and wire harness, instrument panel	700	433
371	Wire harness, ACM 8291485,8291526	800	439
371	Cable harness, fan	900	441
371	Cable harness, cab	1000	443
371	Cable harness, cab 8290259, 8291490, 8291491, 8291492	1100	445
371	Aerial wires for telematics	1150	447
371	Aerial wires for telematics 8290259, 8291490, 8291491, 8291492	1175	449
371	Work lights, extra	1200	451
371	Rotating beacon 8279816, 8282395	1250	453
371	Cable harness, work lights, extra	1300	455
371	Cable and wire harness, Removal counterweight.	1350	457
371	Cable harness, hammer/shear piping (x1) 8290384, 8290387, 8290607, 8290608	1400	459
371	Cables, cold starter 8292952,8292953	1500	461
372	Electrical distribution box	100	463
372	Voltage converter	200	465
372	Electrical relay	300	467
372	Pre-heating relay S/N 274014-/280374-	310	469
380	Hour counter	100	471
386	Electrical sensor	100	473

INDEX OF CONTENTS

INDEX OF CONTENTS

GROUP		Section	Page
386	Electrical sensor	200	475
387	Instrument panel, warning unit and information unit IECU, 8291485,8291526	100	477
387	Instrument panel, warning unit and information unit	150	479
387	Rear view camera	300	481
387	Rear view camera	350	483
393	Cassette radio recorder with mounting details	100	485
393	Radio	150	487
393	Cigarette lighter	200	489
397	GPS Control unit 8291899 : S/N -273521/-280307	100	491
398	System for wireless electronic controlled communication (telematics) S/N -274089, -280387	100	493
398	System for wireless electronic controlled communication (telematics) 8283912 : S/N -274089/-280387	200	495
398	System for wireless electronic controlled communication (telematics) 8283913 : S/N -274089/-280387	250	497
398	System for wireless electronic controlled communication (telematics) S/N -274089, -280387	300	499
398	System for wireless electronic controlled communication (telematics) 8293145	400	501
398	Cable harnesses, telematics 8293146	500	503
398	System for wireless electronic controlled communication (telematics) 8293499	600	505
398	System for wireless electronic controlled communication (telematics) 8293500	700	507
398	Cable harnesses, telematics	800	509
398	System for wireless electronic controlled communication (telematics) S/N 210515-, 274097-, 280388-	900	511
398	System for wireless electronic controlled communication (telematics) S/N 210515-, 274097-, 280388-	1000	513
398	System for wireless electronic controlled communication (telematics) S/N 210515-, 274090-, 280388-	1100	515
398	System for wireless electronic controlled communication (telematics) S/N 210515-, 274090-, 280388-	1200	517
398	System for wireless electronic controlled communication (telematics) S/N 274090-, 280388-	1300	519

GRUPO	Sección	Página
310 Batería con accesorios de montaje	100	343
310 Batería con accesorios de montaje	110	345
321 Alternador con assesorios de montage	100	347
321 Accesorio de alternador 8290246:S/N 274014-/280381-	200	349
330 Sistema de llave	100	351
331 Motor de arranque con assesorios de montaje 8288863, 8290446, 8290246, 8290247	100	353
333 Precalentador 8288863, 8290446, 8290246, 8290247	100	355
350 Alumbrado, frontal 8288862,8291485,8291526,8294538	100	357
350 Alumbrado, frontal	150	359
350 Lámpara de trabajo en pluma	200	361
350 Lámpara de trabajo en pluma	210	363
354 Interior lampare	100	365
354 Interior lampare 8290259, 8291490, 8291491, 8291492	200	367
356 Luces de trabajo, extra	200	369
360 Pedal eléctrico, tubería de martillo/cizalla	100	371
362 Bocina	100	375
362 Unidad de advertencia de reserva	200	377
362 Luz giratoria de advertencia	300	379
362 Luz giratoria de advertencia 8291218	400	381
362 Luz giratoria de advertencia 8291219	500	383
362 Luz giratoria de advertencia 8300321	600	385
363 Limpiaparabrisas superior 11294085,11294086,8290259,8291490,8291491,8291492	100	387
363 Lavaparabrisas	200	389
363 Limpiaparabrisas inferior	300	391
363 Limpiaparabrisas inferior	350	393
364 Interruptor	100	395
364 Interruptor 8286628;S/N -274077/-280387	200	399
367 Unidad electrónica 8299363,8299463;S/N 274078-/280388-	100	401
367 Unidad electrónica 8288929,8290631,8293854	300	403
367 Unidad electrónica 8288912, 8288913, 8288914, 8288915, 8288916	400	405
367 Unidad electrónica 8290383, 8290384, 8290385, 8290386, 8290387	450	407
367 Unidad electrónica 8288924	500	409
367 Unidad electrónica	600	411
371 Cables, batería 8291485,8291526,8292950	100	413
371 Cables, batería 8291486,8292951,8292952,8292953	110	417
371 Haz de cables, principal	200	421
371 Haz de cables, principal 8291899 : S/N -273521/-280307	300	425
371 Haz de cables, principal 8291485,8291526	400	429
371 Haz de cables, panel de instrumentos	700	433
371 Mazo de cables, Acm 8291485,8291526	800	439
371 Haz de cables, ventilador	900	441
371 Manojo de cables, cabina.	1000	443
371 Manojo de cables, cabina. 8290259, 8291490, 8291491, 8291492	1100	445
371 Cable de antena telemática	1150	447
371 Cable de antena telemática 8290259, 8291490, 8291491, 8291492	1175	449
371 Luces de trabajo, extra	1200	451
371 Luz giratoria de advertencia 8279816, 8282395	1250	453
371 Mazo de cables, luces de trabajo, extra	1300	455
371 Manojo cables a dispositivo hidraráulico para contrapeso de plegable.	1350	457
371 Mazo de cables, tuberías de martillo/cuchilla (x1) 8290384, 8290387, 8290607, 8290608	1400	459
371 Cables, arranque frio 8292952,8292953	1500	461
372 Unidad de distribución eléctrica	100	463
372 Transformador	200	465
372 Relé eléctrico	300	467
372 Rele precalentamiento S/N 274014-/280374-	310	469

INDICE

INDICE

GRUPO		Sección	Página
380	Contador horario	100	471
386	Sensor eléctrico	100	473
386	Sensor eléctrico	200	475
387	Panel de instrumentos, unidad de advertencia y unidad de informa IECU, 8291485,8291526	100	477
387	Panel de instrumentos, unidad de advertencia y unidad de informa	150	479
387	Cámara retrovisora	300	481
387	Cámara retrovisora	350	483
393	Radiocasete con accesorios de montaje	100	485
393	Radio	150	487
393	Encendedor	200	489
397	Unidad de mando de GPS 8291899 : S/N -273521/-280307	100	491
398	Sistema de comunicación electrónica inalámbrica (telemática) S/N - 274089, -280387	100	493
398	Sistema de comunicación electrónica inalámbrica (telemática) 8283912 : S/N -274089/-280387	200	495
398	Sistema de comunicación electrónica inalámbrica (telemática) 8283913 : S/N -274089/-280387	250	497
398	Sistema de comunicación electrónica inalámbrica (telemática) S/N - 274089, -280387	300	499
398	Sistema de comunicación electrónica inalámbrica (telemática) 8293145	400	501
398	Haces de cables (telemática) 8293146	500	503
398	Sistema de comunicación electrónica inalámbrica (telemática) 8293499	600	505
398	Sistema de comunicación electrónica inalámbrica (telemática) 8293500	700	507
398	Haces de cables (telemática)	800	509
398	Sistema de comunicación electrónica inalámbrica (telemática) S/N 210515-, 274097-, 280388-	900	511
398	Sistema de comunicación electrónica inalámbrica (telemática) S/N 210515-, 274097-, 280388-	1000	513
398	Sistema de comunicación electrónica inalámbrica (telemática) S/N 210515-, 274090-, 280388-	1100	515
398	Sistema de comunicación electrónica inalámbrica (telemática) S/N 210515-, 274090-, 280388-	1200	517
398	Sistema de comunicación electrónica inalámbrica (telemática) S/N 274090-, 280388-	1300	519

GRUPO		Seção	Página
310	Bateria com peças de montagem	100	343
310	Bateria com peças de montagem	110	345
321	Alternador com peças de montagem	100	347
321	8290246:S/N 274014-/280381-	200	349
330	Sistema de chave	100	351
331	Motor de arranque com peças de montagem 8288863, 8290446, 8290246, 8290247	100	353
333	Preaquecedor 8288863, 8290446, 8290246, 8290247	100	355
350	Luz, dianteira 8288862,8291485,8291526,8294538	100	357
350	Luz, dianteira	150	359
350	Lâmpada de trabalho na lança	200	361
350	Lâmpada de trabalho na lança	210	363
354	Lâmpada interna	100	365
354	Lâmpada interna 8290259, 8291490, 8291491, 8291492	200	367
356	Luzes de trabalho, extras	200	369
360	Pedal elétrico, martelo/tesoura tubulação	100	371
362	Buzina	100	375
362	Unidade de alerta auxiliar	200	377
362	Sinalizador rotativo	300	379
362	Sinalizador rotativo 8291218	400	381
362	Sinalizador rotativo 8291219	500	383
362	Sinalizador rotativo 8300321	600	385
363	Limpador de pára-brisa, superior 11294085,11294086,8290259,8291490,8291491,8291492	100	387
363	Lavador de pára-brisa	200	389
363	Limpador de pára-brisa inferior	300	391
363	Limpador de pára-brisa inferior	350	393
364	Interruptor	100	395
364	Interruptor 8286628;S/N -274077/-280387	200	399
367	Unidade eletrônica 8299363,8299463;S/N 274078-/280388-	100	401
367	Unidade eletrônica 8288929,8290631,8293854	300	403
367	Unidade eletrônica 8288912, 8288913, 8288914, 8288915, 8288916	400	405
367	Unidade eletrônica 8290383, 8290384, 8290385, 8290386, 8290387	450	407
367	Unidade eletrônica 8288924	500	409
367	Unidade eletrônica	600	411
371	Cabos, bateria 8291485,8291526,8292950	100	413
371	Cabos, bateria 8291486,8292951,8292952,8292953	110	417
371	Cabo e chicote, principais	200	421
371	Cabo e chicote, principais 8291899 : S/N -273521/-280307	300	425
371	Cabo e chicote, principais 8291485,8291526	400	429
371	Cabo e chicote, painel de instrumentos	700	433
371	Chicote de fios, Acm 8291485,8291526	800	439
371	Chicote de cabos, ventilador	900	441
371	Chicote de cabos, cabine.	1000	443
371	Chicote de cabos, cabine. 8290259, 8291490, 8291491, 8291492	1100	445
371	Fios aéreos para telemática	1150	447
371	Fios aéreos para telemática 8290259, 8291490, 8291491, 8291492	1175	449
371	Luzes de trabalho, extras	1200	451
371	Sinalizador rotativo 8279816, 8282395	1250	453
371	Chicote de cabos, luzes de trabalho, extra	1300	455
371	Cabo e chicote de cabos, contrapeso de remoção.	1350	457
371	Chicote de cabos, martelo/tesoura tubulação (x1) 8290384, 8290387, 8290607, 8290608	1400	459
371	8292952,8292953	1500	461
372	Caixa de distribuição elétrica	100	463
372	Conversor de voltagem	200	465
372	Relé elétrico	300	467
372	Relé de preaquecimento S/N 274014-/280374-	310	469
380	Contador de horas	100	471

ÍNDICE

ÍNDICE

GRUPO		Seção	Página
386	Sensor elétrico	100	473
386	Sensor elétrico	200	475
387	Painel de instrumentos, unidades de advertência e de informação IECU, 8291485,8291526	100	477
387	Painel de instrumentos, unidades de advertência e de informação	150	479
387	Câmera retrovisora	300	481
387	Câmera retrovisora	350	483
393	Rádio toca-fitas com peças de montagem	100	485
393	Rádio	150	487
393	Isqueiro	200	489
397	Unidade de comando GPS 8291899 : S/N -273521/-280307	100	491
398	Sistema de comunicação comandada eletronicamente sem fio (telemático) S/N -274089, -280387	100	493
398	Sistema de comunicação comandada eletronicamente sem fio (telemático) 8283912 : S/N -274089/-280387	200	495
398	Sistema de comunicação comandada eletronicamente sem fio (telemático) 8283913 : S/N -274089/-280387	250	497
398	Sistema de comunicação comandada eletronicamente sem fio (telemático) S/N -274089, -280387	300	499
398	Sistema de comunicação comandada eletronicamente sem fio (telemático) 8293145	400	501
398	Chicote de cabos, telemática 8293146	500	503
398	Sistema de comunicação comandada eletronicamente sem fio (telemático) 8293499	600	505
398	Sistema de comunicação comandada eletronicamente sem fio (telemático) 8293500	700	507
398	Chicote de cabos, telemática	800	509
398	Sistema de comunicação comandada eletronicamente sem fio (telemático) S/N 210515-, 274097-, 280388-	900	511
398	Sistema de comunicação comandada eletronicamente sem fio (telemático) S/N 210515-, 274097-, 280388-	1000	513
398	Sistema de comunicação comandada eletronicamente sem fio (telemático) S/N 210515-, 274090-, 280388-	1100	515
398	Sistema de comunicação comandada eletronicamente sem fio (telemático) S/N 210515-, 274090-, 280388-	1200	517
398	Sistema de comunicação comandada eletronicamente sem fio (telemático) S/N 274090-, 280388-	1300	519

GROUPE		Section	Page
310	Batterie avec pièces d'assemblage	100	343
310	Batterie avec pièces d'assemblage	110	345
321	Alternateur avec pieces de montage	100	347
321	Fixation de générateur 8290246:S/N 274014-/280381-	200	349
330	Système de clé	100	351
331	Démarreur avec pieces de montage 8288863, 8290446, 8290246, 8290247	100	353
333	Préchauffeur 8288863, 8290446, 8290246, 8290247	100	355
350	Eclairage, avant 8288862,8291485,8291526,8294538	100	357
350	Eclairage, avant	150	359
350	Projecteur de travail sur la flèche	200	361
350	Projecteur de travail sur la flèche	210	363
354	Interieure lampe	100	365
354	Interieure lampe 8290259, 8291490, 8291491, 8291492	200	367
356	Projecteurs de travail, supplémentaires	200	369
360	Pédale de commande électrique, circuits marteau/cisaille	100	371
362	Avertisseur sonore	100	375
362	Unité d'alerte de secours	200	377
362	Détecteur rotatif	300	379
362	Détecteur rotatif 8291218	400	381
362	Détecteur rotatif 8291219	500	383
362	Détecteur rotatif 8300321	600	385
363	Essuie-glace supérieur 11294085,11294086,8290259,8291490,8291491,8291492	100	387
363	Lave - glace	200	389
363	Essuie-glace inférieur	300	391
363	Essuie-glace inférieur	350	393
364	Interrupteur	100	395
364	Interrupteur 8286628;S/N -274077/-280387	200	399
367	Unité électronique 8299363,8299463;S/N 274078-/280388-	100	401
367	Unité électronique 8288929,8290631,8293854	300	403
367	Unité électronique 8288912, 8288913, 8288914, 8288915, 8288916	400	405
367	Unité électronique 8290383, 8290384, 8290385, 8290386, 8290387	450	407
367	Unité électronique 8288924	500	409
367	Unité électronique	600	411
371	Câbles, batterie 8291485,8291526,8292950	100	413
371	Câbles, batterie 8291486,8292951,8292952,8292953	110	417
371	Câble et faisceau de câbles, principal	200	421
371	Câble et faisceau de câbles, principal 8291899 : S/N -273521/-280307	300	425
371	Câble et faisceau de câbles, principal 8291485,8291526	400	429
371	Câble et faisceau de câbles, tableau de bord	700	433
371	Faisceau de câbles, ACM 8291485,8291526	800	439
371	Faisceau de câbles, ventilateur	900	441
371	Faisceau de câbles, cabine.	1000	443
371	Faisceau de câbles, cabine. 8290259, 8291490, 8291491, 8291492	1100	445
371	Descente d'antenne, système télématique	1150	447
371	Descente d'antenne, système télématique 8290259, 8291490, 8291491, 8291492	1175	449
371	Projecteurs de travail, supplémentaires	1200	451
371	Détecteur rotatif 8279816, 8282395	1250	453
371	Faisceau de câbles, éclairage de travail supplémentaire	1300	455
371	Faisceau cables à dispositif hydraulique pour contrepoids pliable.	1350	457
371	Faisceau de câbles, circuit marteau/cisaille (X1) 8290384, 8290387, 8290607, 8290608	1400	459
371	Cables, deåart a froid 8292952,8292953	1500	461
372	Unité de distribution électrique	100	463
372	Transformateur	200	465
372	Relais électrique	300	467
372	Relais prechauffage S/N 274014-/280374-	310	469

TABLE DES MATIÈRES

TABLE DES MATIÈRES

GROUPE		Section	Page
380	Horomètre	100	471
386	Capteur électrique	100	473
386	Capteur électrique	200	475
387	Tableau de bord, unités d'alerte et d'information IECU, 8291485,8291526	100	477
387	Tableau de bord, unités d'alerte et d'information	150	479
387	Caméra de recul	300	481
387	Caméra de recul	350	483
393	Lecteur de cassettes auto-radio avec pièces de montage	100	485
393	Radio	150	487
393	Allume-cigares	200	489
397	Boîtier de commande GPS 8291899 : S/N -273521/-280307	100	491
398	Système de communication électronique sans fil (télématique) S/N -274089, -280387	100	493
398	Système de communication électronique sans fil (télématique) 8283912 : S/N -274089/-280387	200	495
398	Système de communication électronique sans fil (télématique) 8283913 : S/N -274089/-280387	250	497
398	Système de communication électronique sans fil (télématique) S/N -274089, -280387	300	499
398	Système de communication électronique sans fil (télématique) 8293145	400	501
398	Faisceau de câbles, système télématique 8293146	500	503
398	Système de communication électronique sans fil (télématique) 8293499	600	505
398	Système de communication électronique sans fil (télématique) 8293500	700	507
398	Faisceau de câbles, système télématique	800	509
398	Système de communication électronique sans fil (télématique) S/N 210515-, 274097-, 280388-	900	511
398	Système de communication électronique sans fil (télématique) S/N 210515-, 274097-, 280388-	1000	513
398	Système de communication électronique sans fil (télématique) S/N 210515-, 274090-, 280388-	1100	515
398	Système de communication électronique sans fil (télématique) S/N 210515-, 274090-, 280388-	1200	517
398	Système de communication électronique sans fil (télématique) S/N 274090-, 280388-	1300	519

VOLVO

Volvo Construction Equipment
www.volvoce.com

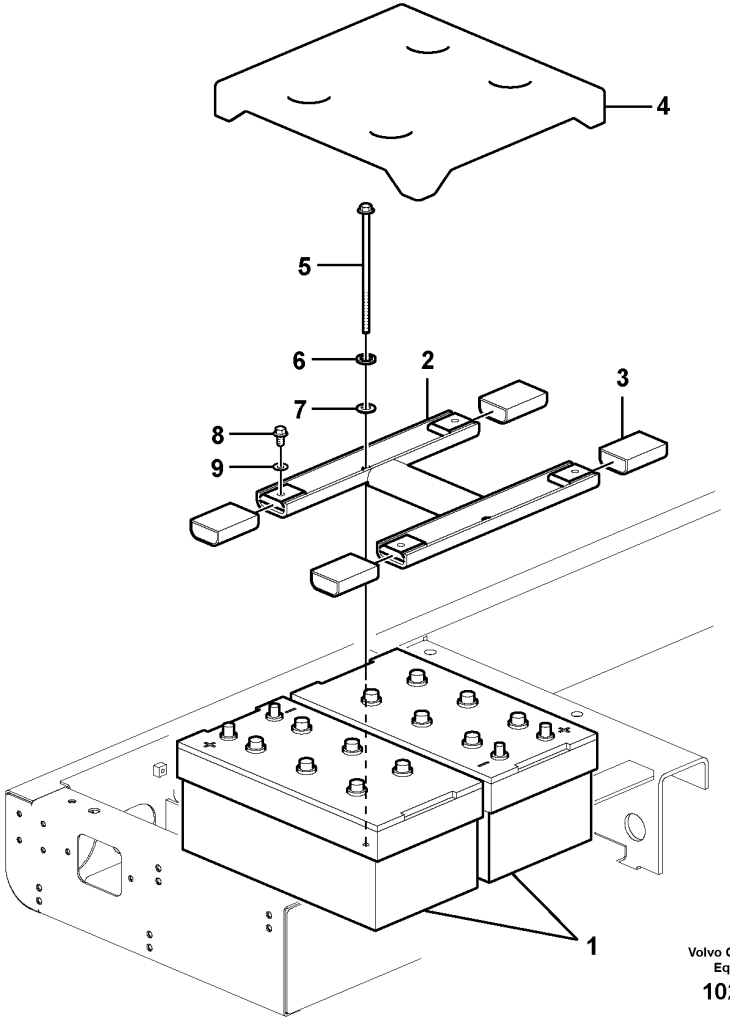

Volvo Construction Equipment

1025091

Fig.	Part No.	Quantity 1	2	3	4	5	PS	KIT	Description	Denominación	Denominação	Dénomination	Notes
1	VOE 14882679	2	2	2	2				Battery	Batería	Bateria	Batterie	
2	VOE 14558289	1					SS		Bracket	Consola	Suporte	Console	
	VOE 14661027		1	1	1				Bracket	Consola	Suporte	Console	(VOE 14633573)
3	VOE 14555878	4	4	4	4				Cover	Capo	Tampa	Capot	
4	VOE 14558283	1	1	1	1				Cover	Capó	Capô	Capot	
5	VOE 14554928	2	2	2	2				Bolt	Perno	Parafuso	Boulon	
6	VOE 955923	2	2	2	2				Spring washer	Arandela elástica	Arruela de pressão	Rondelle élastique	
7	VOE 13955897	2	2	2	2				Washer	Arandela	Arruela	Rondelle	
8	VOE 946471	4	4	4	4				Flange screw	Tornillo embridado	Parafuso flangeado	Vis à embase	
9	VOE 13960143	4	4	4	4				Washer	Arandela	Arruela	Rondelle	

1	8288862	**Battery with assembling details** **Batería con accesorios de montaje** **Bateria com peças de montagem** **Batterie avec pièces d'assemblage**	Catalogue id **20591**	Group **310**
2	8291485			
3	8291526		Illustr. No **1025091**	Section **100**
4	8292950			
5			Issue **20027088-G**	Page **343**

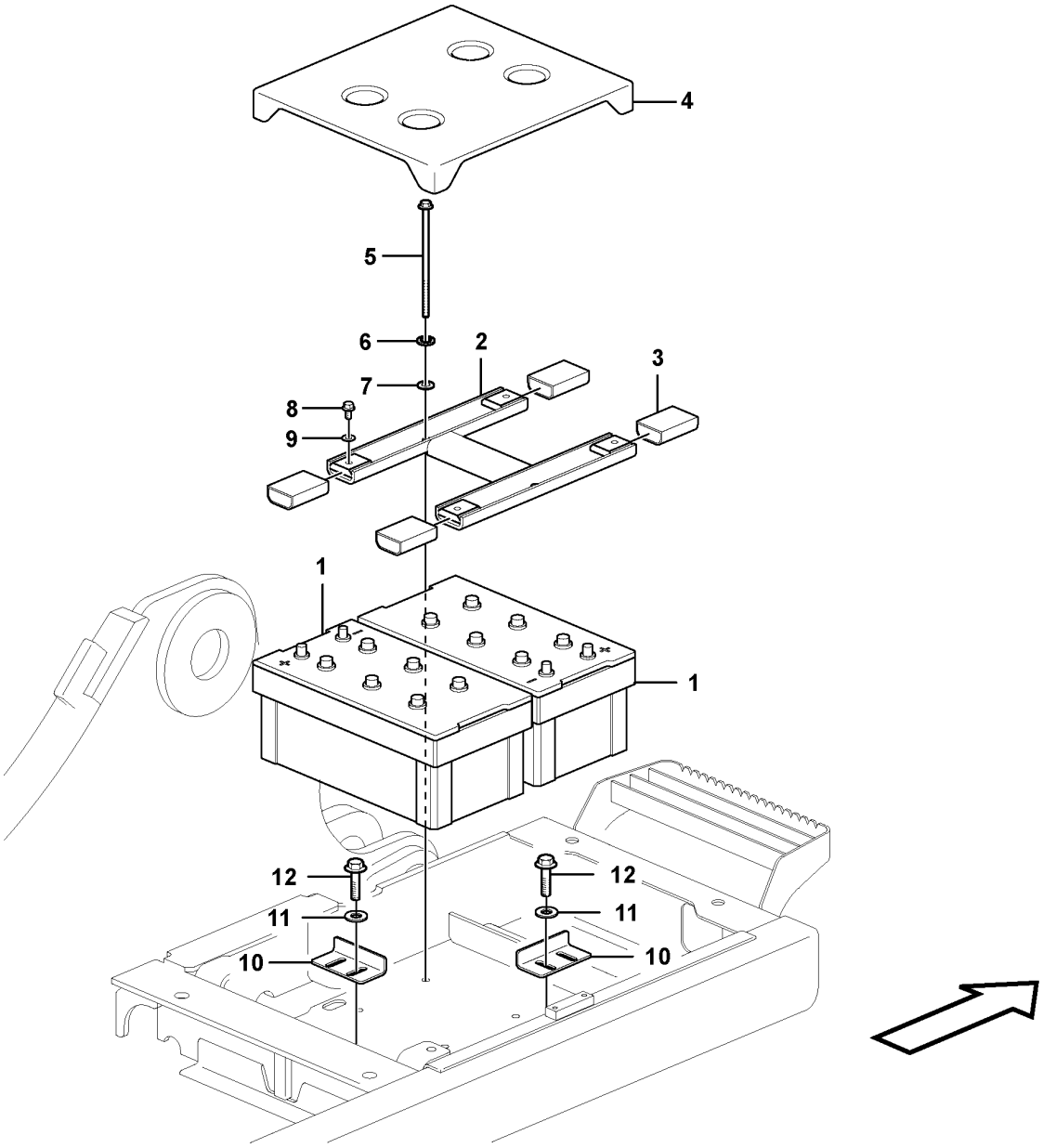

Volvo Construction Equipment

1063114

Fig.	Part No.	Quantity 1	2	3	4	5	PS	KIT	Description	Denominación	Denominação	Dénomination	Notes
1	VOE 14882679	2							Battery	Batería	Bateria	Batterie	
	VOE 14882681		2	2	2				Battery	Batería	Bateria	Batterie	
2	VOE 14661027	1	1	1	1				Bracket	Consola	Suporte	Console	(VOE 14633573)
3	VOE 14555878	4	4	4	4				Cover	Capo	Tampa	Capot	
4	VOE 14558283	1	1	1	1				Cover	Capó	Capô	Capot	
5	VOE 14554928	2	2	2	2				Bolt	Perno	Parafuso	Boulon	
6	VOE 955923	2	2	2	2				Spring washer	Arandela elástica	Arruela de pressão	Rondelle élastique	
7	VOE 13955897	2	2	2	2				Washer	Arandela	Arruela	Rondelle	
8	VOE 946471	4	4	4	4				Flange screw	Tornillo embridado	Parafuso flangeado	Vis à embase	
9	VOE 13960143	4	4	4	4				Washer	Arandela	Arruela	Rondelle	
10	VOE 14614687	2	2	2	2				Bracket	Consola	Suporte	Console	
11	VOE 976945	4	4	4	4				Washer	Arandela	Arruela	Rondelle	
12	VOE 983250	4	4	4	4				Hexagon screw	Tornillo hexagonal	Parafuso sextavado	Vis à tête hexagonale	

1	8291486
2	8292951
3	8292952
4	8292953
5	

Battery with assembling details
Batería con accesorios de montaje
Bateria com peças de montagem
Batterie avec pièces d'assemblage

Catalogue id **20591**	Group **310**
Illustr. No **1063114**	Section **110**
Issue **20027088-G**	Page **345**

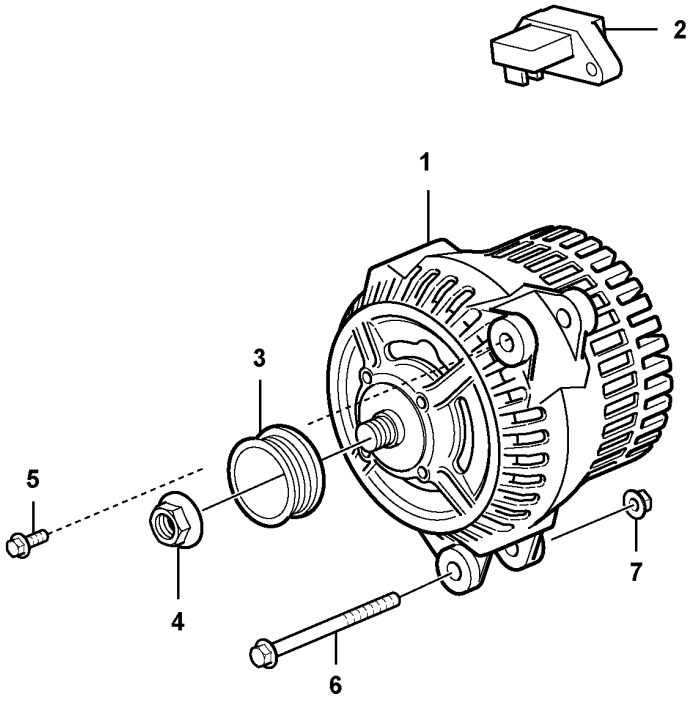
2
1
3
5
4
7
6

Fig.	Part No.	Quantity 1	2	3	PS	KIT	Description	Denominación	Denominação	Dénomination	Notes
1	**VOE 11170321**	1			SS		Alternator	Alternador	Alternador	Alternateur	80A
2	**VOE 20523391**	1					•Charge regulator	•Regulador carga	•Regulador carga	•Régulateur charge	
3	**VOE 11716772**	1					Pulley	Polea Corr Dent	Polia	Poulie	
4	**VOE 11712384**	1					Flange nut	Tuerca embridada	Porca flangeada	Écrou à embase	
5	**VOE 946472**	1					Flange screw	Tornillo embridado	Parafuso flangeado	Vis à embase	(VOE 13971099)
6	**VOE 979935**	1					Flange screw	Tornillo embridado	Parafuso flangeado	Vis à embase	
7	**VOE 971099**	1					Flange lock nut	Contratuerca embridada	Contra porca flange	Contre-écrou à embase	

1	**8277122**	**Alternator with assembling details** **Alternador con assesorios de montage** **Alternador com peças de montagem** **Alternateur avec pieces de montage**	Catalogue id **20591**	Group **321**
2			Illustr. No **1029990**	Section **100**
3				
4			Issue **20027088-G**	Page **347**
5				

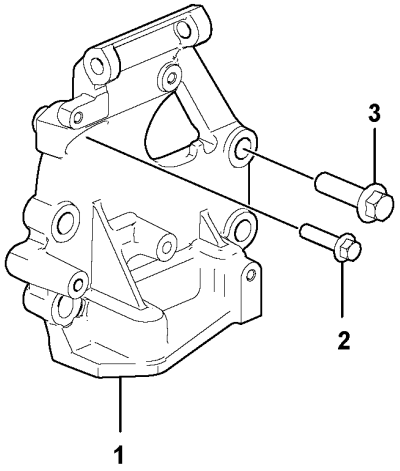
3
2
1

Fig.	Part No.	Quantity 1	2	3	PS	KIT	Description	Denominación	Denominação	Dénomination	Notes
1	**VOE 22026927**	1	1	1			Bracket	Consola	Suporte	Console	
2	**VOE 984755**	1	1	1			Flange screw	Tornillo embridado	Parafuso flangeado	Vis à embase	
3	**VOE 975121**	4	4	4			Flange screw	Tornillo embridado	Parafuso flangeado	Vis à embase	

1	**15049434**	**Alternator-attachment** **Accesorio de alternador** **Fixation de générateur**	Catalogue id **20591**	Group **321**
2	**15049435**			
3	**8290246**		Illustr. No **1086074**	Section **200**
4				
5		**8290246:S/N 274014-/280381-**	Issue **20027088-G**	Page **349**

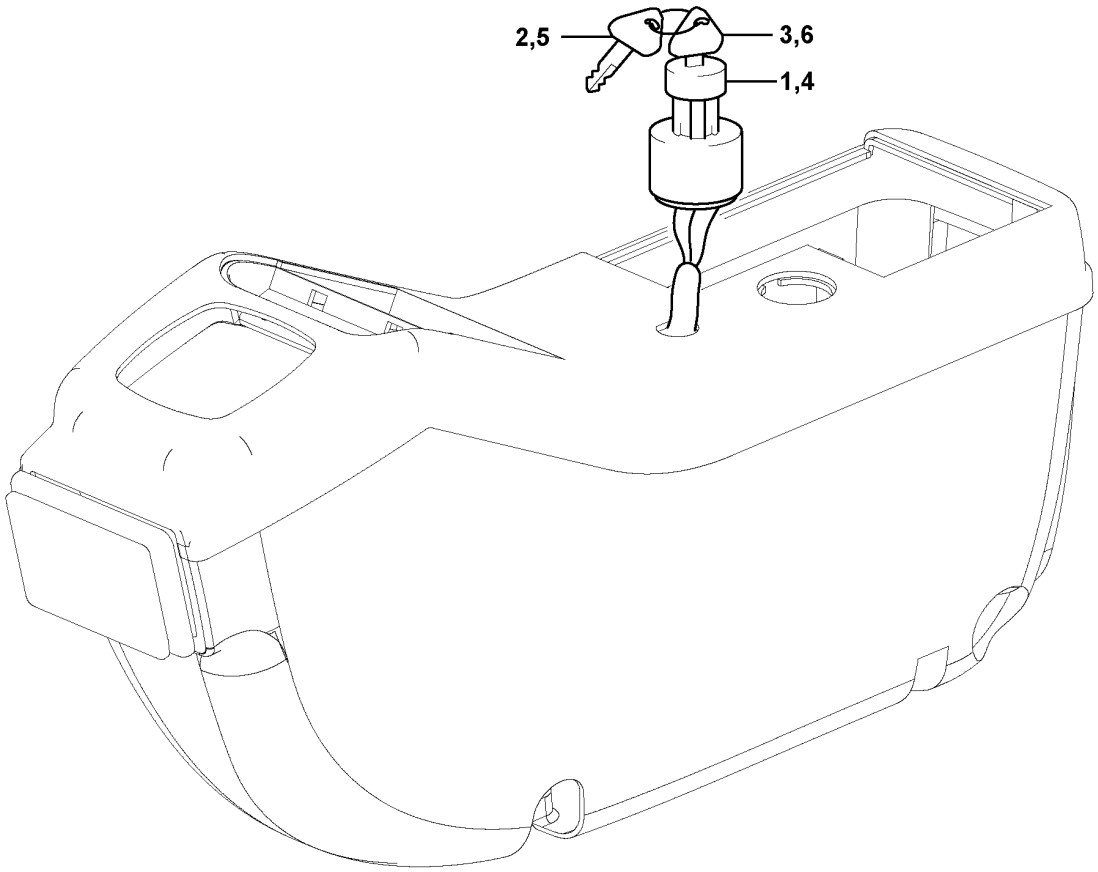

Volvo Construction Equipment

1022127

Fig.	Part No.	Quantity 1	2	3	PS	KIT	Description	Denominación	Denominação	Dénomination	Notes
1	**VOE 14529152**	1					Starter switch	Cerradura de arranque	Chave de partida	Verrouillage de démarrage	Specific
2		2			NS		•Key	•Llave (cuna)	•Chave	•Clavette	
3		1			NS		•Key	•Llave (cuna)	•Chave	•Clavette	
4	**VOE 14526158**		1				Starter switch	Cerradura de arranque	Chave de partida	Verrouillage de démarrage	Master
5	**VOE 14529178**		2				•Key	•Llave	•Chave	•Clé	(SA 1123-02950)
6	**VOE 14529180**		1		OP		•Key	•Llave	•	•Cle	(SA 1123-02970)

1	**8277153**	**Key system** **Sistema de llave** **Sistema de chave** **Système de clé**	Catalogue id **20591**	Group **330**
2	**8277154**		Illustr. No **1022127**	Section **100**
3			Issue **20027088-G**	Page **351**
4				
5				

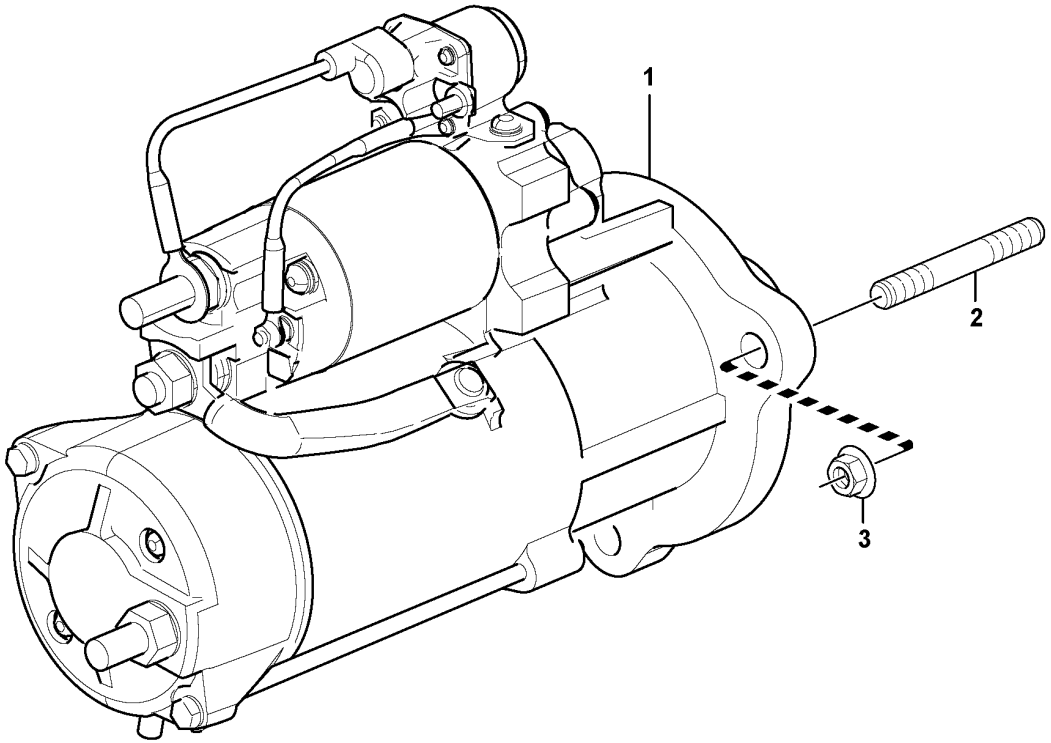
1
2
3

Fig.	Part No.	Quantity 1	2	3	PS	KIT	Description	Denominación	Denominação	Dénomination	Notes
1	**VOE 17233221**	1					Starter motor	Motor de arranque	Motor de partida	Démarreur	(VOE 11129448)
	VOE 21019175	1					•Relay	•Relé	•Relé	•Relais	
2	**VOE 953098**	3					Stud	Espárrago	Prisioneiro	Goujon	
3	**VOE 971096**	3					Flange nut	Tuerca embridada	Porca flangeada	Écrou à embase	

1		**Starter motor with assembling details** **Motor de arranque con assesorios de montaje** **Motor de arranque com peças de montagem** **Démarreur avec pieces de montage**	Catalogue id **20591**	Group **331**
2				
3			Illustr. No **1056890**	Section **100**
4				
5		**8288863, 8290446, 8290246, 8290247**	Issue **20027088-G**	Page **353**

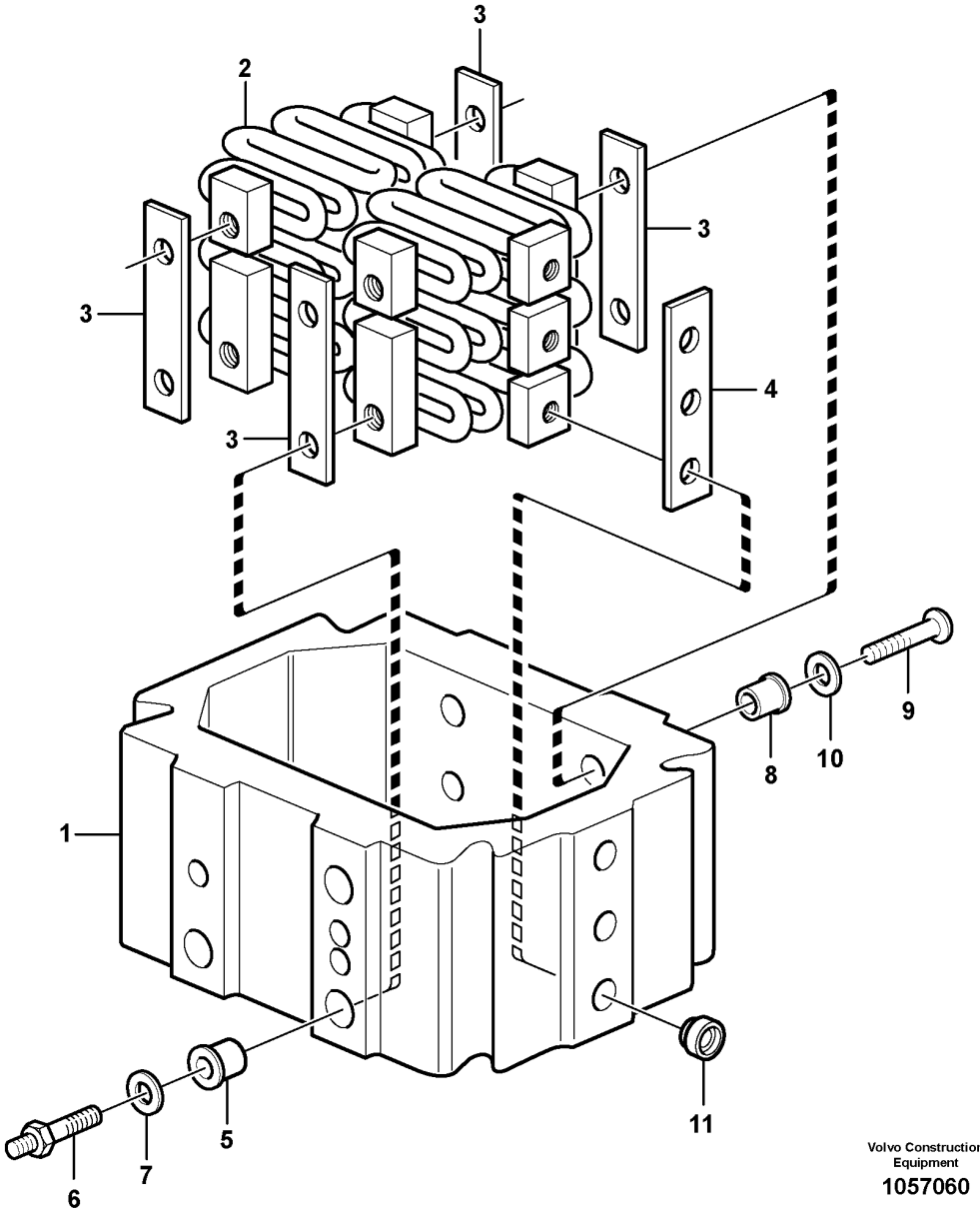

Volvo Construction Equipment

1057060

Fig.	Part No.	Quantity 1	2	3	PS	KIT	Description	Denominación	Denominação	Dénomination	Notes
	VOE 20940350	1			SS		Starter element	Calentador de arranque	Elemento de arranque	Élément de démarrage	
1		1			NS		•Intermediate section	•Pieza distanciadora	•	•Piece intermediaire	
2	**VOE 477276**	2			OP		•Heater	•Unidad calentadora	•Elemento aquecedor	•Chauffage	
3	**VOE 477268**	4			OP		•Insulating plate	•Placa de aislamiento	•Placa isolante	•Plaque isolante	
4	**VOE 477113**	2			OP		•Insulating plate	•Placa de aislamiento	•Placa isolante	•Plaque isolante	
5	**VOE 468511**	2					•Bushing	•Casquillo	•Bucha	•Bague	
6	**VOE 20707039**	2					•Terminal screw	•Tornillo terminal	•Parafuso terminal	•Vis polaire	
7	**VOE 192288**	2					•Washer	•Arandela	•Arruela	•Rondelle	
8	**VOE 468468**	6					•Sleeve	•Manguito	•Luva	•Manchon	
9	**VOE 969409**	12					•Six point socket screw	•Racor de seis dientes	•Paraf soquete sext	•Vis à 6 pans creux	
10	**VOE 191156**	12					•Washer	•Arandela	•Arruela	•Rondelle	
11	**VOE 20942283**	6					•Sleeve	•Manguito	•Luva	•Douille	

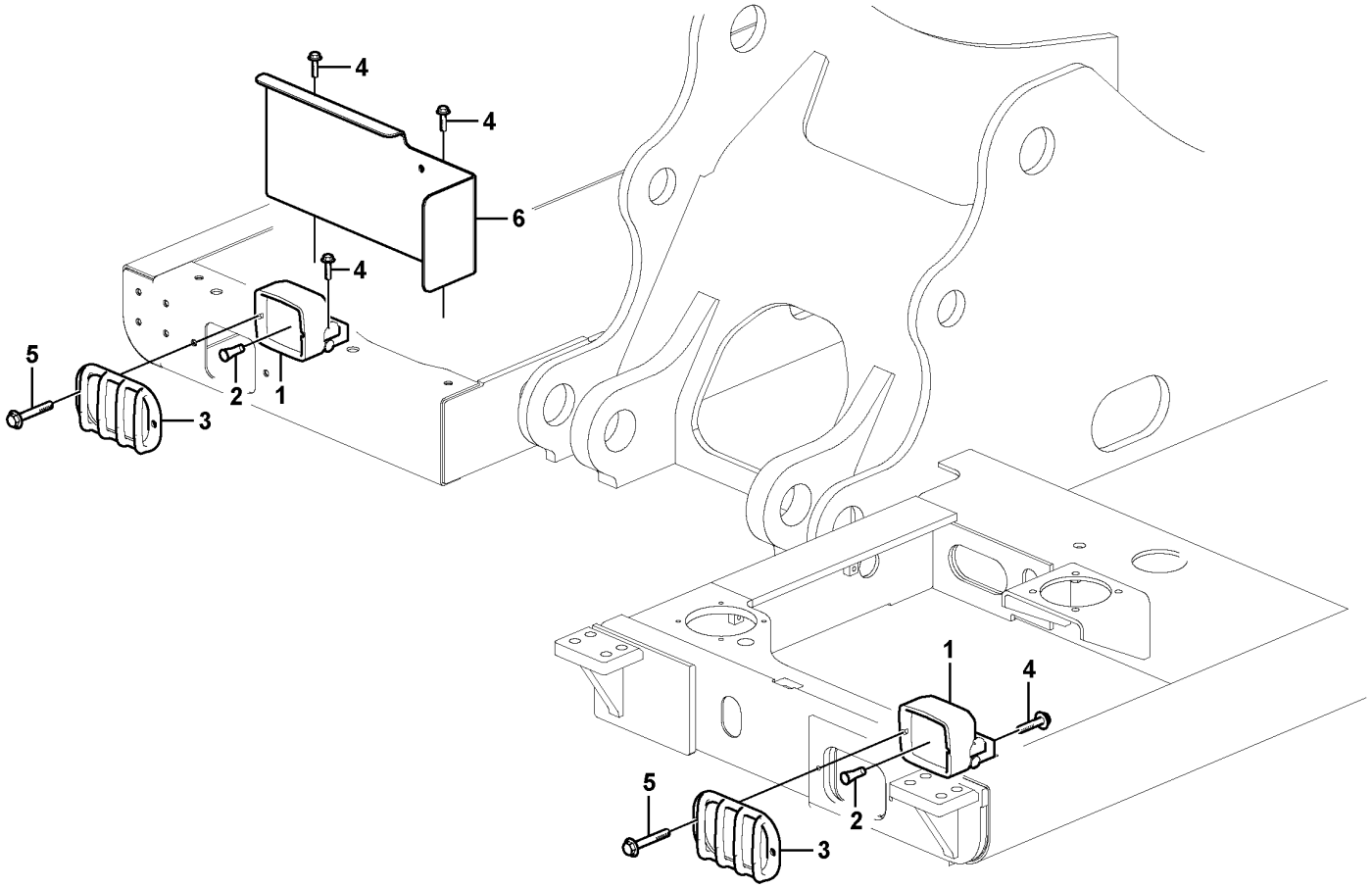

Volvo Construction Equipment

1057657

Fig.	Part No.	Quantity 1	2	3	PS	KIT	Description	Denominación	Denominação	Dénomination	Notes
1	VOE 11039846	2					Work lamp	Faro de trabajo	Farolete	Projecteur de travail	
2	VOE 992517	1					•Bulb	•Bombilla	•Lâmpada	•Ampoule	(VOE 943903) 24V,70W
3	VOE 14559104	2					Guard	Proteccion	Protecao	Protection	
4	VOE 946471	4					Flange screw	Tornillo embridado	Parafuso flangeado	Vis à embase	
5	VOE 946441	4					Flange screw	Tornillo embridado	Parafuso flangeado	Vis à embase	
6	VOE 14619343	1					Cover	Capó	Capô	Capot	

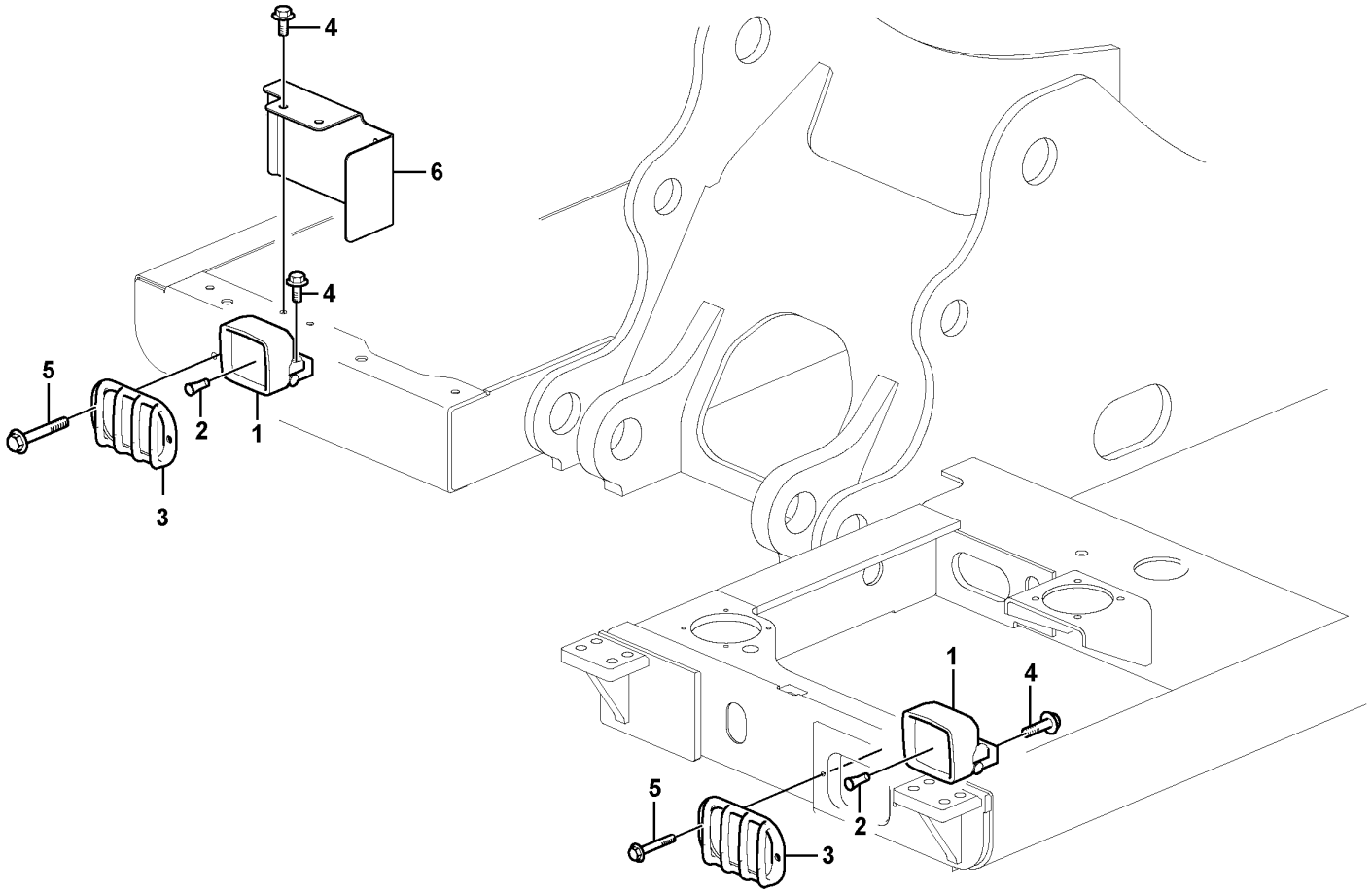

Volvo Construction Equipment

1063125

Fig.	Part No.	Quantity 1	2	3	PS	KIT	Description	Denominación	Denominação	Dénomination	Notes
1	VOE 11039846	2					Work lamp	Faro de trabajo	Farolete	Projecteur de travail	
	VOE 15677680		2				Work lamp	Faro de trabajo	Farolete	Projecteur de travail	22W, LED, S/N -210459
	VOE 14675697		2				Work lamp	Faro de trabajo	Farolete	Projecteur de travail	S/N 210460-
2	VOE 992517	2					•Bulb	•Bombilla	•Lâmpada	•Ampoule	(VOE 943903)
3	VOE 14559104	2	2				Guard	Proteccion	Protecao	Protection	
4	VOE 946471	4	4				Flange screw	Tornillo embridado	Parafuso flangeado	Vis à embase	
5	VOE 946441	4	4				Flange screw	Tornillo embridado	Parafuso flangeado	Vis à embase	
6	VOE 14633052	1					Cover	Capó	Capô	Capot	
	VOE 14619343		1				Cover	Capó	Capô	Capot	

1	8291486	**Lighting, front** **Alumbrado, frontal** **Luz, dianteira** **Eclairage, avant**	Catalogue id **20591**	Group **350**
2	8294521,8294506		Illustr. No **1063125**	Section **150**
3				
4			Issue **20027088-G**	Page **359**
5				

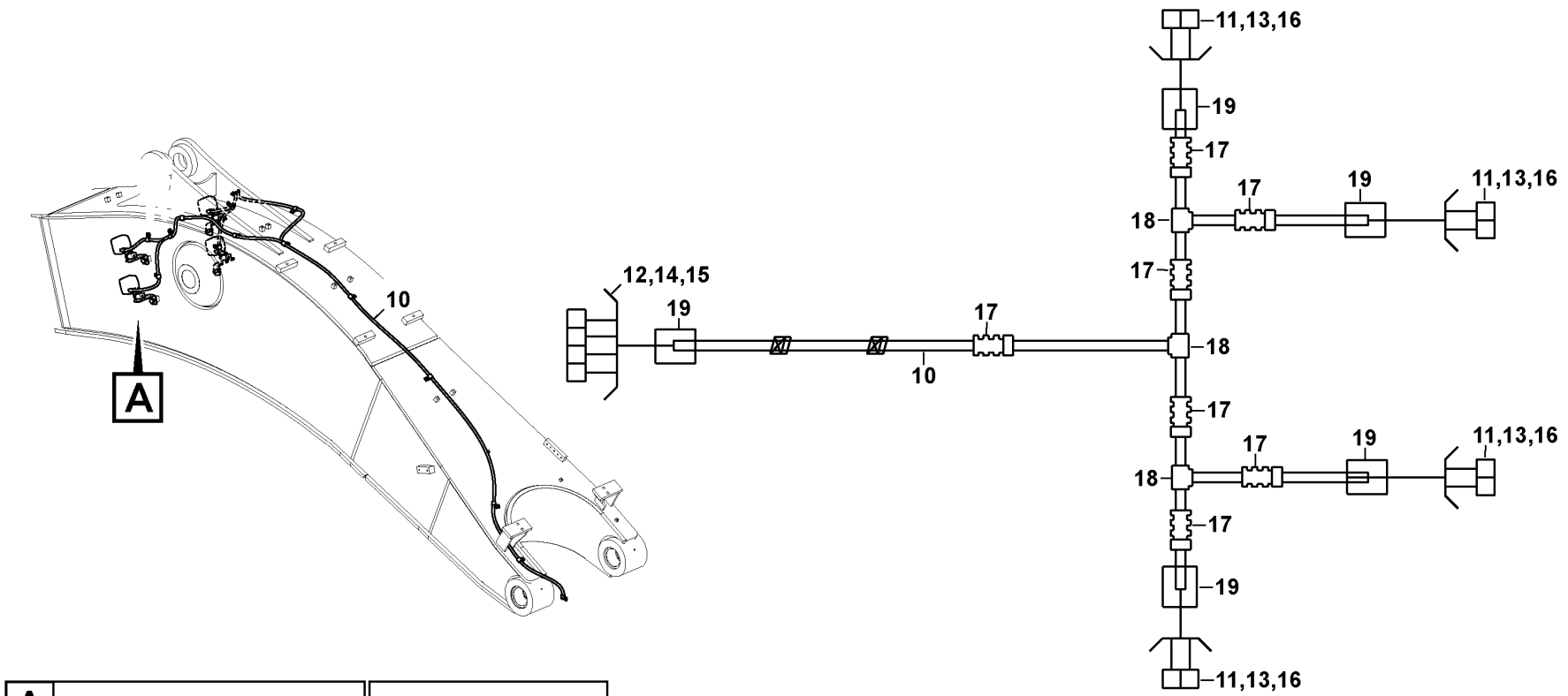

Volvo Construction Equipment

1050336

Fig.	Part No.	Quantity 1	2	3	4	5	PS	KIT	Description	Denominación	Denominação	Dénomination	Notes
1	VOE 11039846	4	2	4	2				Work lamp	Faro de trabajo	Farolete	Projecteur de travail	
2	VOE 992517	1	1	1	1				•Bulb	•Bombilla	•Lâmpada	•Ampoule	(VOE 943903) 24V,70W
3	VOE 14514339	4	2	4	2				Bracket	Consola	Suporte	Console	
4	VOE 14500293	16	11	13	14				Clip	Clip	Clipe	Clip	
5	VOE 947107	13	8	10	11				Flange screw	Tornillo embridado	Parafuso flangeado	Vis à embase	
6	VOE 978936	4	2	4	2				Hexagon screw	Tornillo hexagonal	Parafuso sextavado	Vis à tête hexagonale	
7	VOE 955900	4	2	4	2		SS		Plain washer	Arandela plana	Arruela simples	Rondelle plane	
8	VOE 955926	4	2	4	2				Spring washer	Arandela elástica	Arruela de pressão	Rondelle élastique	
9	VOE 946441	4	2	4	2				Flange screw	Tornillo embridado	Parafuso flangeado	Vis à embase	
10	VOE 14563593	1		1					Wiring harness	Manojo cables	Chicote cabos	Faisceau de câbles	
10	VOE 14587228		1		1				Wiring harness	Manojo cables	Chicote cabos	Faisceau de câbles	
11	VOE 874955	4	4	4	4				•Housing	•Cuerpo	•Carcaça	•Carter	
12	VOE 874802	1	1	1	1				•Housing	•Cuerpo	•Carcaça	•Carter	
13	VOE 11806306	4	4	4	4				•Stop	•Parada	•Batente	•Arrêt	
14		1	1	1	1		SE		•Wedge	•Chaveta	•Calço	•Cale	
15	VOE 874848	4	4	4	4				•Pin	•Pasador	•Pino	•Goupille	
16	VOE 874849	8	8	8	8				•Cable terminal	•Terminal de cable	•Terminal cabos	•Cosse câble	
17	VOE 4803746	7	7	7	7				•Hose	•Manguera	•Mangueira	•Flexible	
18	VOE 11039709	3	3	3	3				•Manifold	•Bifurcación	•Coletor	•Tubulure	
19	VOE 4803711	5	5	5	5				•End sleeve	•Manguito final	•Luva final	•Douille d'extrémité	

1	8286517	**Working lamp on boom** **Lámpara de trabajo en pluma** **Lâmpada de trabalho na lança** **Projecteur de travail sur la flèche**	Catalogue id **20591**	Group **350**
2	8286514		Illustr. No **1050336**	Section **200**
3	8286515			
4	8286516		Issue **20027088-G**	Page **361**
5				

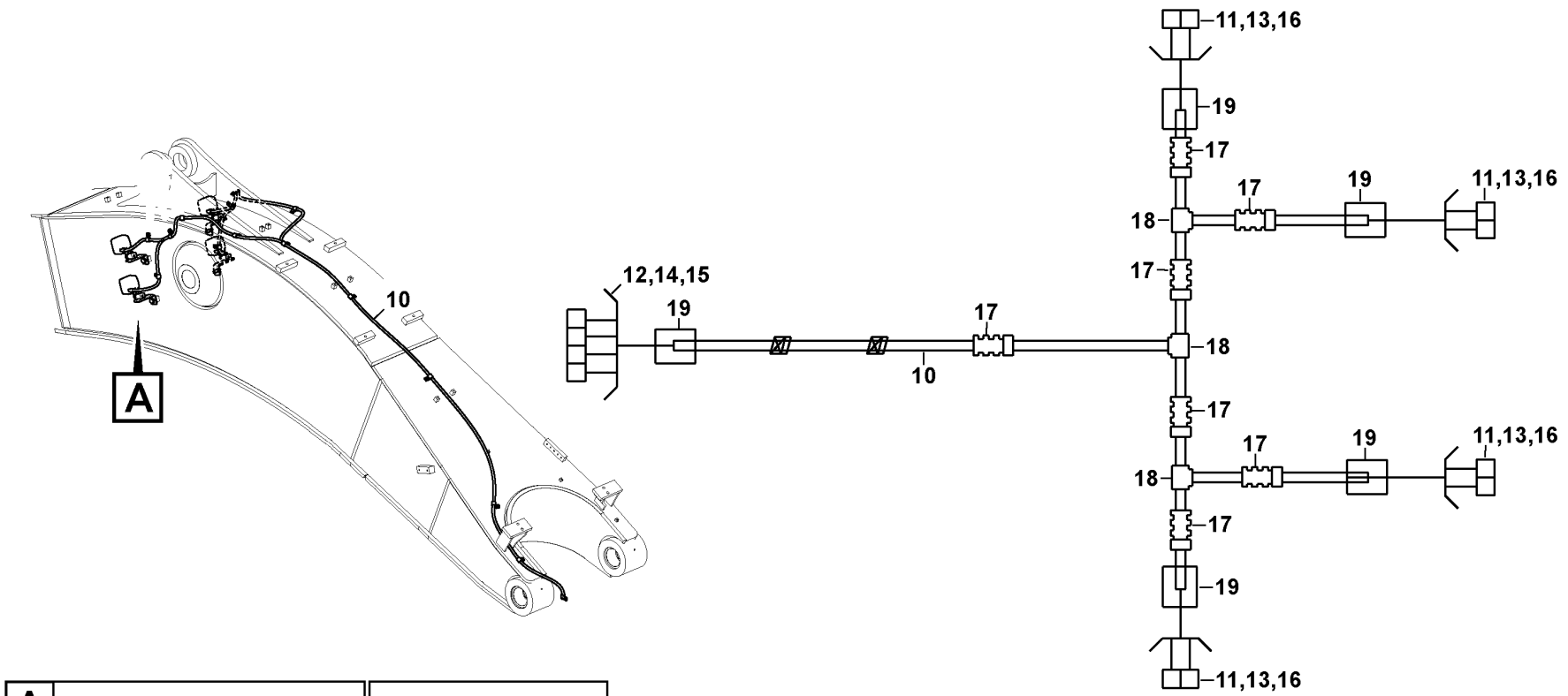

Volvo Construction Equipment

1050336

Fig.	Part No.	Quantity 1	2	3	PS	KIT	Description	Denominación	Denominação	Dénomination	Notes
1	VOE 15677680	4	4				Work lamp	Faro de trabajo	Farolete	Projecteur de travail	22W, LED
2							Bulb	Bombilla	Lâmpada	Ampoule	
3	VOE 14514339	4	4				Bracket	Consola	Suporte	Console	
4	VOE 14500293	16	13				Clip	Clip	Clipe	Clip	
5	VOE 947107	13	10				Flange screw	Tornillo embridado	Parafuso flangeado	Vis à embase	
6	VOE 978936	4	4				Hexagon screw	Tornillo hexagonal	Parafuso sextavado	Vis à tête hexagonale	
7	VOE 955900	4	4		SS		Plain washer	Arandela plana	Arruela simples	Rondelle plane	
8	VOE 955926	4	4				Spring washer	Arandela elástica	Arruela de pressão	Rondelle élastique	
9	VOE 946441	4	4				Flange screw	Tornillo embridado	Parafuso flangeado	Vis à embase	
10	VOE 14563593	1	1				Wiring harness	Manojo cables	Chicote cabos	Faisceau de câbles	
11	VOE 874955	4	4				•Housing	•Cuerpo	•Carcaça	•Carter	
12	VOE 874802	1	1				•Housing	•Cuerpo	•Carcaça	•Carter	
13	VOE 11806306	4	4				•Stop	•Parada	•Batente	•Arrêt	
14		1	1		SE		•Wedge	•Chaveta	•Calço	•Cale	
15	VOE 874848	4	4				•Pin	•Pasador	•Pino	•Goupille	
16	VOE 874849	8	8				•Cable terminal	•Terminal de cable	•Terminal cabos	•Cosse câble	
17	VOE 4803746	7	7				•Hose	•Manguera	•Mangueira	•Flexible	
18	VOE 11039709	3	3				•Manifold	•Bifurcación	•Coletor	•Tubulure	
19	VOE 4803711	5	5				•End sleeve	•Manguito final	•Luva final	•Douille d'extrémité	

1	8294506	**Working lamp on boom** **Lámpara de trabajo en pluma** **Lâmpada de trabalho na lança** **Projecteur de travail sur la flèche**	Catalogue id **20591**	Group **350**
2	8294521		Illustr. No **1050336**	Section **210**
3				
4			Issue **20027088-G**	Page **363**
5				

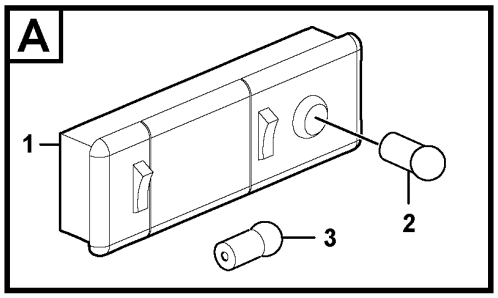

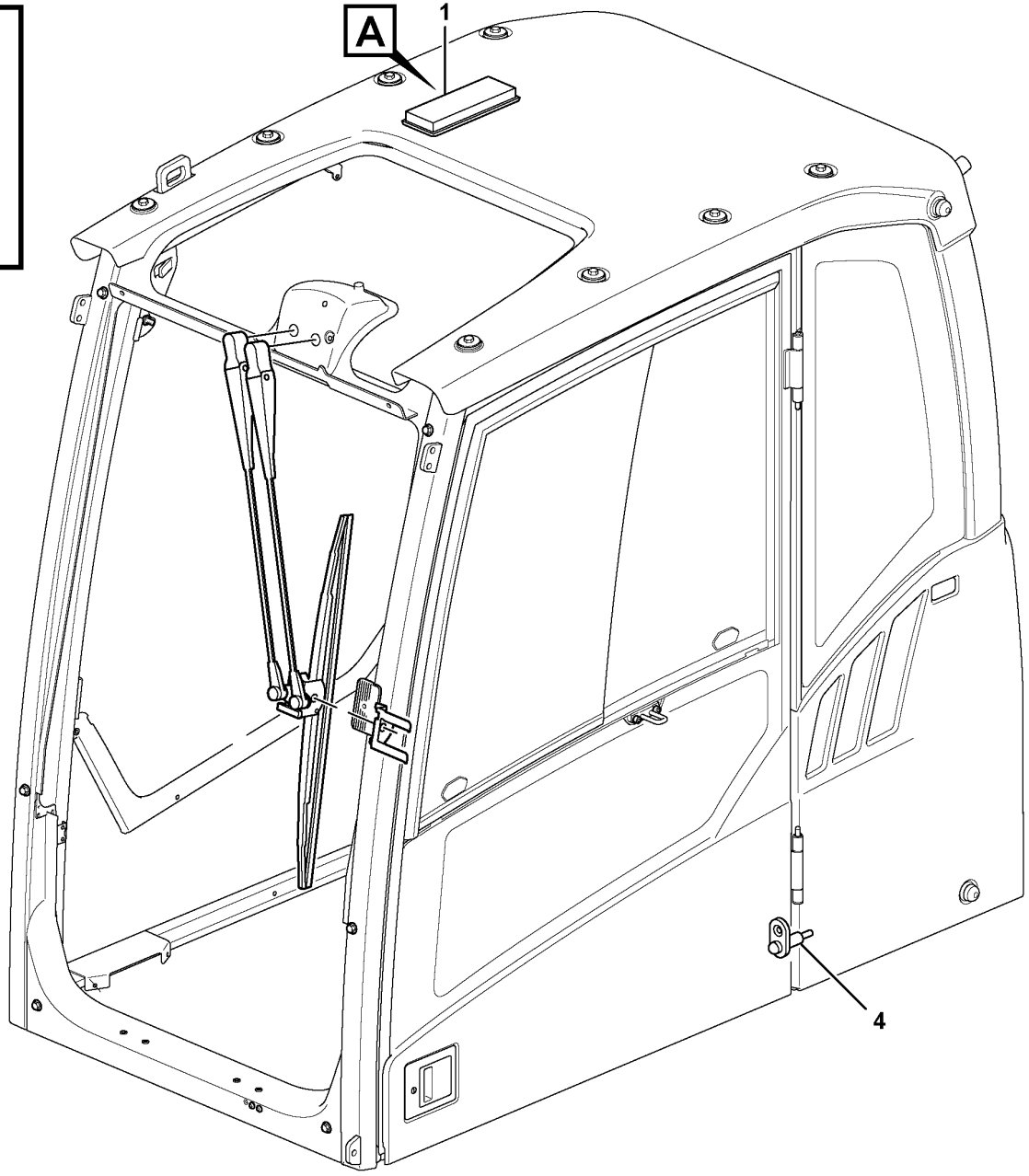

Volvo Construction Equipment

1034748

Fig.	Part No.	Quantity 1	2	3	PS	KIT	Description	Denominación	Denominação	Dénomination	Notes
1	**VOE 15021591**	1	1				Interior lamp	Lámpara interior	Luze cortesia	Lampe intérieure	
2	**VOE 992520**	1	1				Bulb	Bombilla	Lâmpada	Ampoule	(VOE 967710)
3	**VOE 992519**	1	1				Bulb	Bombilla	Lâmpada	Ampoule	(VOE 967709)
4	**VOE 3987417**	1	1				Switch	Interruptor	Interruptor	Contacteur	

1	**11294085**	**Interior lamp** **Interior lampare** **Lâmpada interna** **Interieure lampe**	Catalogue id **20591**	Group **354**
2	**11294086**		Illustr. No **1034748**	Section **100**
3			Issue **20027088-G**	Page **365**
4				
5				

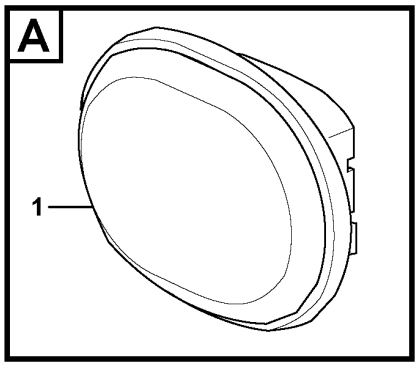

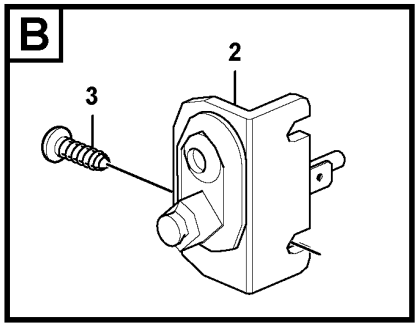

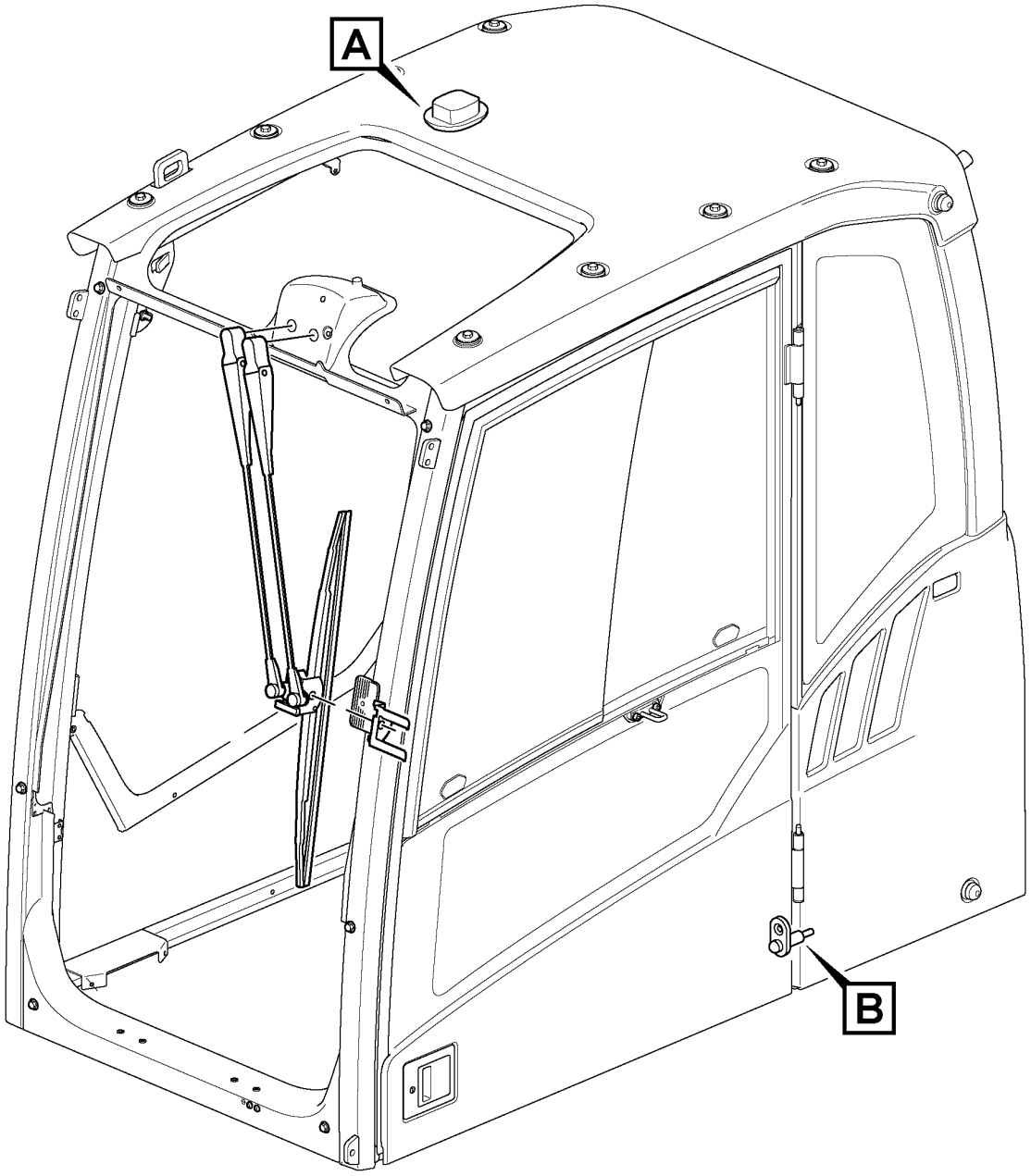

Volvo Construction Equipment

1064589

Fig.	Part No.	Quantity 1	2	3	PS	KIT	Description	Denominación	Denominação	Dénomination	Notes
1	VOE 14635864	1					Lamp	Lámpara	Lâmpada	Lampe	
2	VOE 3987417	1					Switch	Interruptor	Interruptor	Contacteur	
3	VOE 969278	2					Six point socket screw	Racor de seis dientes	Paraf soquete sext	Vis à 6 pans creux	

1		**Interior lamp** **Interior lampare** **Lâmpada interna** **Interieure lampe**	Catalogue id **20591**	Group **354**
2				
3			Illustr. No **1064589**	Section **200**
4				
5		**8290259, 8291490, 8291491, 8291492**	Issue **20027088-G**	Page **367**

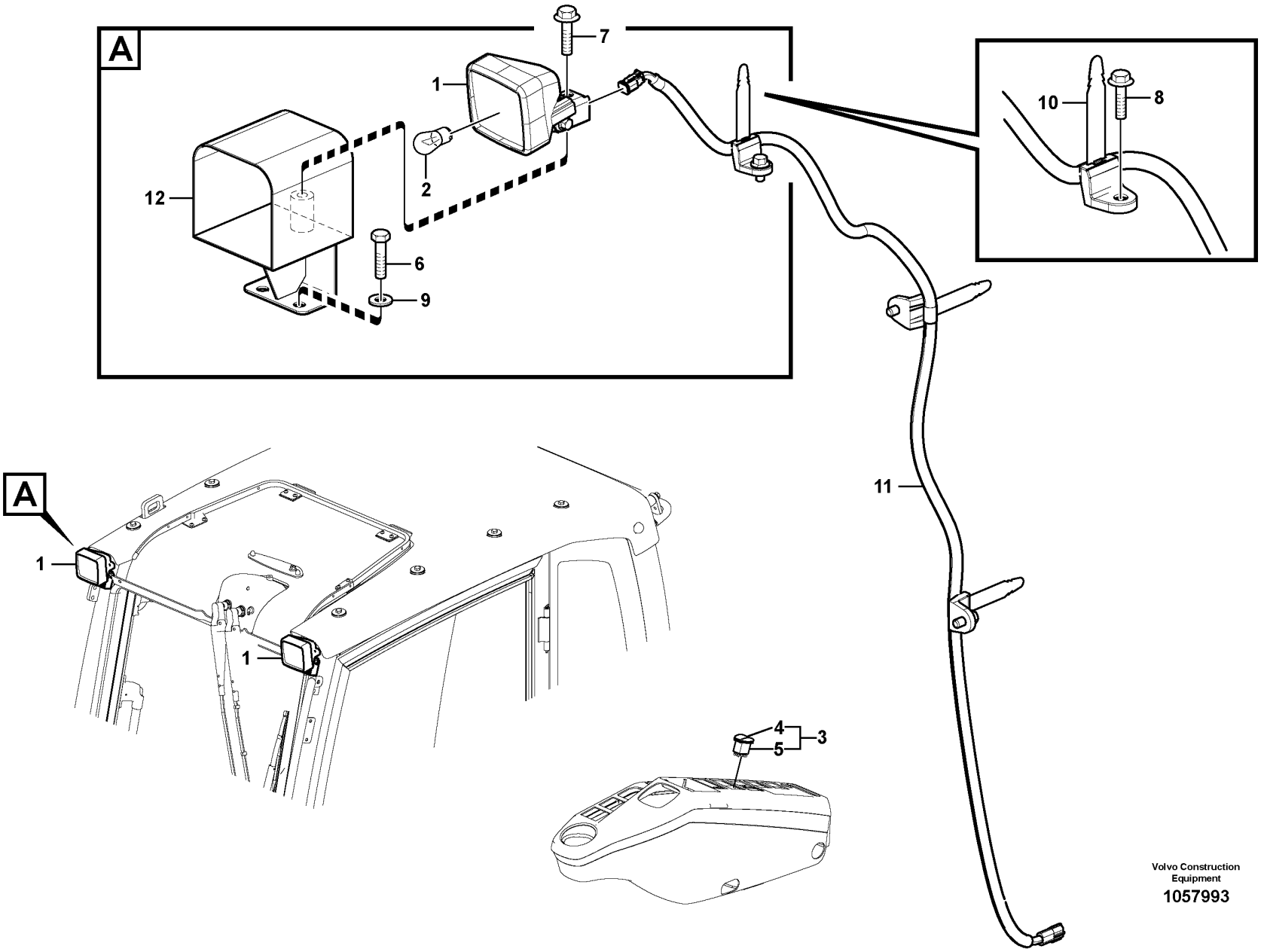

Volvo Construction Equipment

1057993

Fig.	Part No.	Quantity 1	2	3	PS	KIT	Description	Denominación	Denominação	Dénomination	Notes
1	VOE 11039846	2	3				Work lamp	Faro de trabajo	Farolete	Projecteur de travail	
	VOE 15677680			3			Work lamp	Faro de trabajo	Farolete	Projecteur de travail	22W, LED
2	VOE 992517	1	1				•Bulb	•Bombilla	•Lâmpada	•Ampoule	(VOE 943903)
3		1	1	1	NS		Switch	Contactor	Interruptor	Commutateur	
4	VOE 70369702	1	1	1			•Switch	•Interruptor	•Interruptor	•Contacteur	
5	VOE 11428011	1	1	1			•Rocker arm	•Balancín	•Balancim	•Culbuteur	
6	VOE 978932		2	2			Hexagon screw	Tornillo hexagonal	Parafuso sextavado	Vis à tête hexagonale	
7	VOE 946471		1	4			Flange screw	Tornillo embridado	Parafuso flangeado	Vis à embase	
8	VOE 946441		3				Flange screw	Tornillo embridado	Parafuso flangeado	Vis à embase	
9	VOE 14522862		2	2			Washer	Arandela	Arruela	Rondelle	
10	VOE 14558810		3				Strip clamp	Abrazadera de cinta	Cinta braçadeira	Serrage de ruban	
	VOE 14500291			3			Clip	Clip	Clipe	Clip	
11	VOE 14624748		1	1			Wiring harness	Manojo cables	Chicote cabos	Faisceau de câbles	
12	VOE 14560829		1				Bracket	Consola	Suporte	Console	
	VOE 14657270			1			Bracket	Consola	Suporte	Console	

1	8279781
2	8288870
3	8294506,8294521
4	
5	

Work lights, extra
Luces de trabajo, extra
Luzes de trabalho, extras
Projecteurs de travail, supplémentaires

Catalogue id **20591**	Group **356**
Illustr. No **1057993**	Section **200**
Issue **20027088-G**	Page **369**

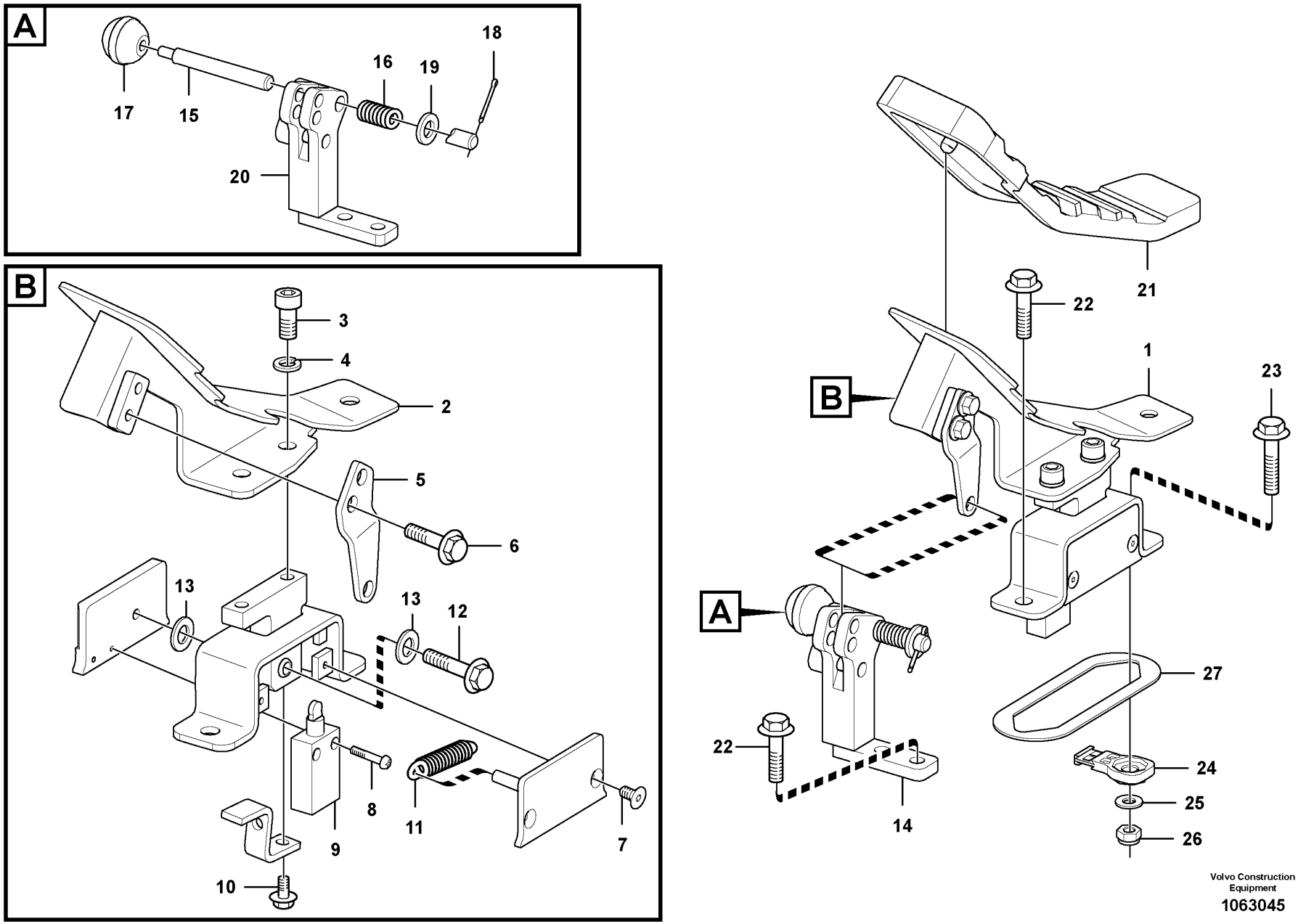

Volvo Construction Equipment

1063045

Fig.	Part No.	Quantity 1	2	3	PS	KIT	Description	Denominación	Denominação	Dénomination	Notes
1	VOE 14623927	1					Pedal	Pedal	Pedal	Pédale	S/N -272452/-280199
	VOE 14651236	1					Pedal	Pedal	Pedal	Pédale	S/N 272453-274106 S/N 280200-280390
	VOE 14713000	1									S/N 274107- S/N 280391-
2	VOE 14534438	1					•Bracket	•Consola	•Suporte	•Console	
3	VOE 984078	2					•Hex. socket screw	•Tornillo de hexágono embutido	•Parafuso soquete sext	•Vis à six pans creux	
4	VOE 955922	2					•Spring washer	•Arandela elástica	•Arruela de pressão	•Rondelle élastique	
5		1			NS		•Plate	•Placa	•Placa	•Plaque	
6	VOE 13946173	2					•Screw	•Tornillo	•Parafuso	•Vis	
7	VOE 13969737	2					•Six point socket screw	•Racor de seis dientes	•Paraf soquete sext	•Vis à 6 pans creux	
8	SA 9021-10404	2					•Cross recessed screw	•Tornillo cruz	•Parafuso phillips	•Vis empreinte cruciforme	
9	VOE 15075486	1					•Switch	•Interruptor	•Interruptor	•Contacteur	S/N -272452/-280199
	VOE 14643925	1					•Switch	•Interruptor	•Interruptor	•Rupteur	S/N 272453-/280200-
10	VOE 13965175	2					•Screw	•Tornillo	•Parafuso	•Vis	
11	VOE 14523097	1					•Spring	•Resorte	•Mola	•Ressort	
12	VOE 946671	1					•Flange screw	•Tornillo embridado	•Parafuso flangeado	•Vis à embase	
13	VOE 955896	2					•Plain washer	•Arandela plana	•Arruela simples	•Rondelle plane	
14	VOE 14515388	1					Stopping device	Mecanismo de parada	Dispositivo parada	Dispositif d'arrêt	
15	VOE 14531101	1					•Pin	•Pasador	•Pino	•Goupille	
16	VOE 14531102	1					•Spring	•Resorte	•Mola	•Ressort	
17	VOE 14881067	1					•Knob	•Botón	•Botão	•Bouton	
18	VOE 907848	1					•Split pin	•Pasador hendido	•Chaveta fendida	•Goupille fendue	
19	VOE 992042	1					•Plain washer	•Arandela plana	•Arruela simples	•Rondelle plane	
20		1			NS		•Bracket	•Consola	•Suporte	•Console	
21	VOE 14534436	1					Cover	Capo	Tampa	Capot	
22	VOE 946472	3					Flange screw	Tornillo embridado	Parafuso flangeado	Vis à embase	
23	VOE 13965185	1					Screw	Tornillo	Parafuso	Vis	
24	VOE 14587635	1					Clip	Clip	Clipe	Clip	
25	VOE 976945	1					Washer	Arandela	Arruela	Rondelle	
26	SA 9131-11000	1					Lock nut	Contratuerca	Porca de trava	Contre-ecrou	

1	8290274	**Electric pedal, hammer/shear piping** **Pedal eléctrico, tubería de martillo/cizalla** **Pedal elétrico, martelo/tesoura tubulação** **Pédale de commande électrique, circuits marteau/cisaille**	Catalogue id **20591**	Group **360**
2			Illustr. No **1063045**	Section **100**
3			Issue **20027088-G**	Page **371**
4				
5				

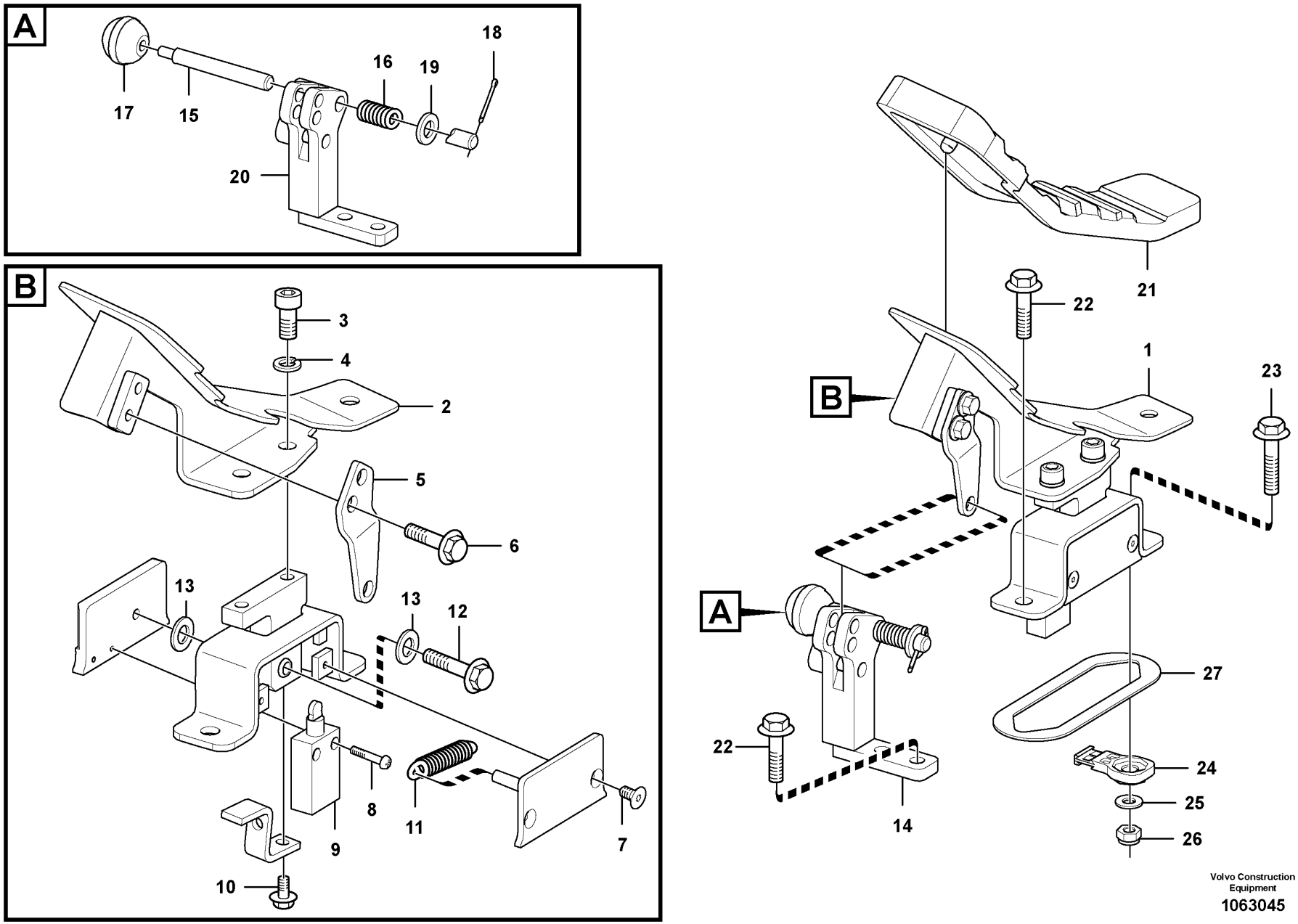

Volvo Construction Equipment

1063045

Fig.	Part No.	Quantity 1	2	3	PS	KIT	Description	Denominación	Denominação	Dénomination	Notes
27	VOE 14515386	1					Plate	Chapa	Chapa	Tôle	

1	8290274	**Electric pedal, hammer/shear piping** **Pedal eléctrico, tubería de martillo/cizalla** **Pedal elétrico, martelo/tesoura tubulação** **Pédale de commande électrique, circuits marteau/cisaille**	Catalogue id **20591**	Group **360**
2			Illustr. No **1063045**	Section **100**
3			Issue **20027088-G**	Page **373**
4				
5				

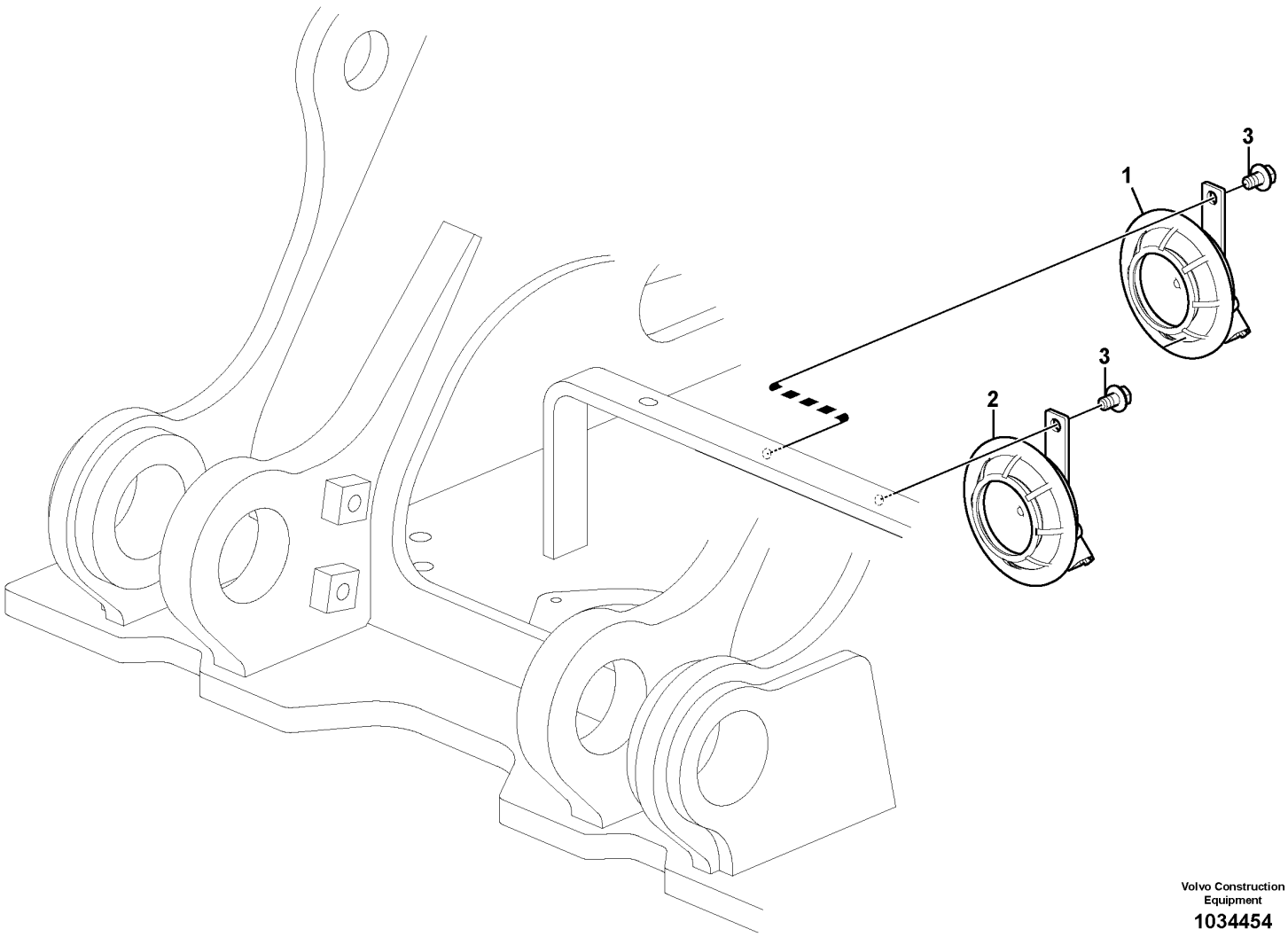

Volvo Construction Equipment

1034454

Fig.	Part No.	Quantity 1	2	3	PS	KIT	Description	Denominación	Denominação	Dénomination	Notes
1	**VOE 14654752**	1					Horn	Bocina	Buzina	Avertisseur	(VOE 14545502) 375HZ SA3603
2	**VOE 14654753**	1					Horn	Bocina	Buzina	Avertisseur	(VOE 14545503) 500HZ SA3602
3	**VOE 946471**	2					Flange screw	Tornillo embridado	Parafuso flangeado	Vis à embase	

1	**8288862**	**Horn** **Bocina** **Buzina** **Avertisseur sonore**	Catalogue id **20591**	Group **362**
2			Illustr. No **1034454**	Section **100**
3				
4			Issue **20027088-G**	Page **375**
5				

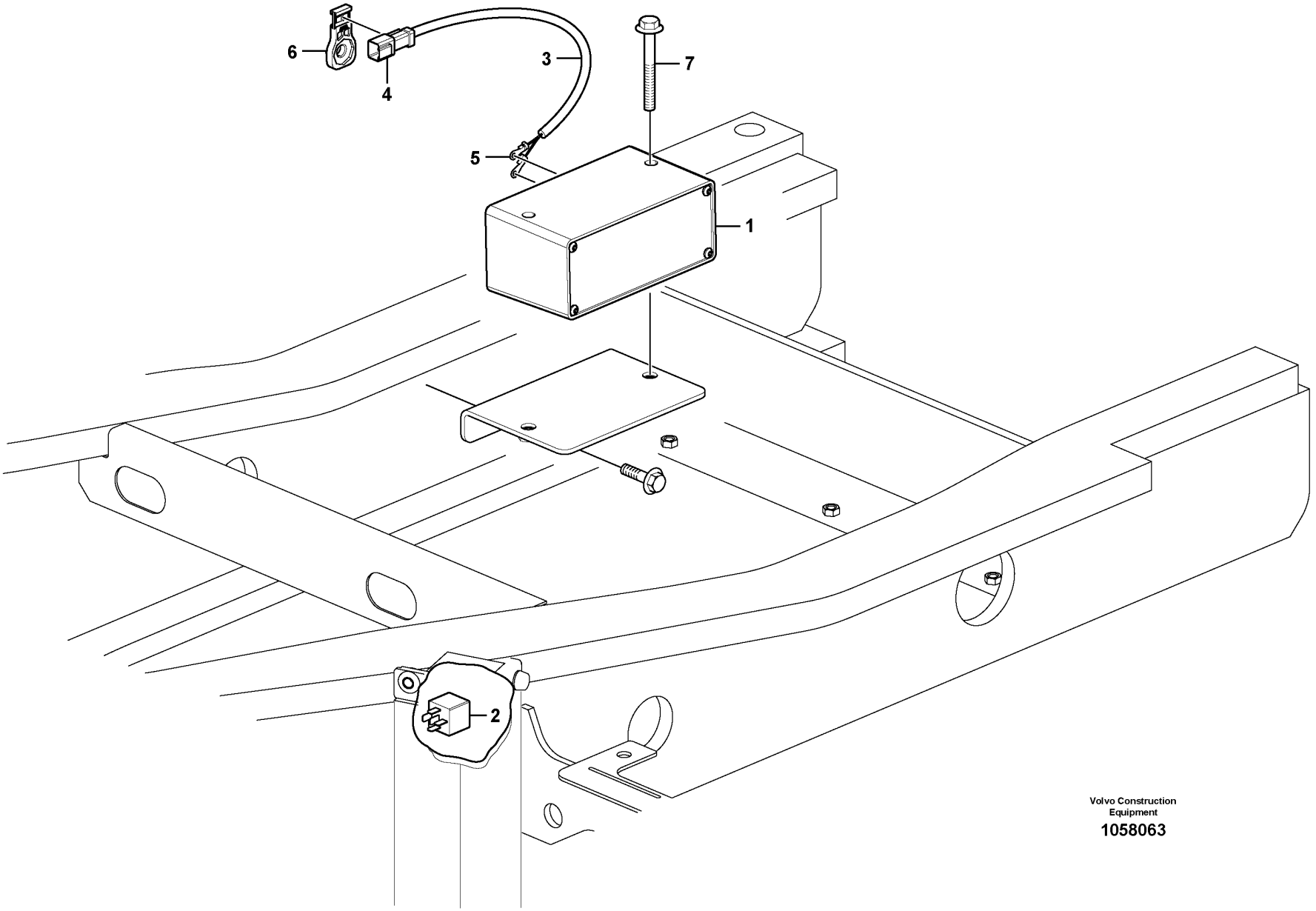

Volvo Construction Equipment

1058063

Fig.	Part No.	Quantity 1	2	3	PS	KIT	Description	Denominación	Denominação	Dénomination	Notes
1	VOE 11039563	1					Reversing warning unit	Avisador de retroceso	Aviso marcha-ré	Avertisseur de recul	
2	VOE 14594545	1			SS		Relay	Relé	Relé	Relais	
3	VOE 14555877	1					Wiring harness	Manojo cables	Chicote cabos	Faisceau de câbles	
4	VOE 874954	1					•Housing	•Cuerpo	•Carcaça	•Carter	
5	VOE 970787	2					•Cable terminal	•Terminal de cable	•Terminal cabos	•Cosse câble	
6	VOE 14587635	1					Clip	Clip	Clipe	Clip	
7	VOE 13965189	2					Screw	Tornillo	Parafuso	Vis	

1	8288871	**Back-up warning unit** **Unidad de advertencia de reserva** **Unidade de alerta auxiliar** **Unité d'alerte de secours**	Catalogue id **20591**	Group **362**
2			Illustr. No **1058063**	Section **200**
3				
4			Issue **20027088-G**	Page **377**
5				

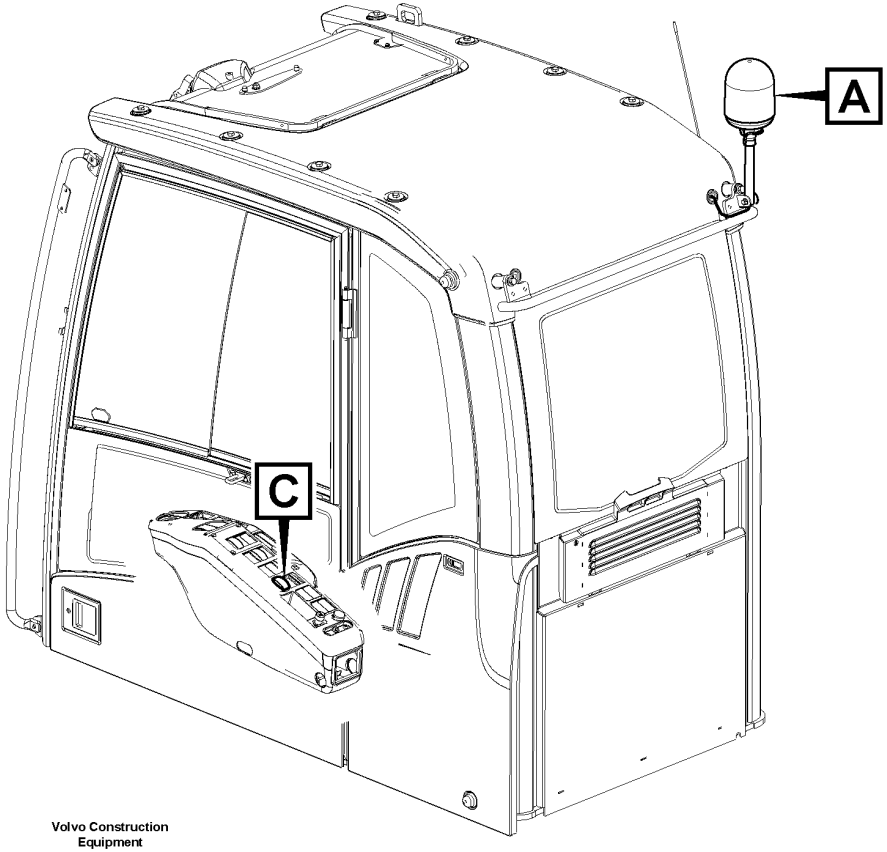

Volvo Construction Equipment

1025096

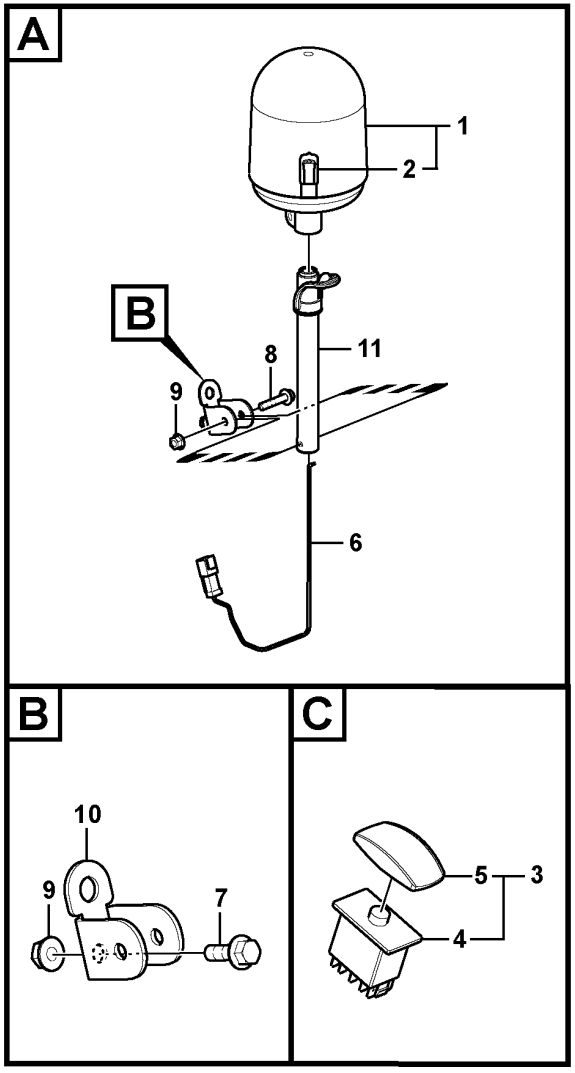

Fig.	Part No.	Quantity 1	2	3	PS	KIT	Description	Denominación	Denominação	Dénomination	Notes
1	VOE 11170101	1					Rotating beacon	Alumbrado rotativo	Farol rotativo	Gyrophare	S/N -210055
	VOE 14620906	1					Rotating beacon	Alumbrado rotativo	Farol rotativo	Gyrophare	S/N 210056-
2	VOE 992516	1					•Bulb	•Bombilla	•Lâmpada	•Ampoule	(VOE 943904)
3	VOE 14531811	1			SS		Switch	Contactor	Interruptor	Commutateur	
4	VOE 70369706	1					•Switch	•Interruptor	•Interruptor	•Contacteur	
5	VOE 11428013	1					•Rocker arm	•Balancín	•Balancim	•Culbuteur	
6	VOE 14577458	1					Wiring harness	Manojo cables	Chicote cabos	Faisceau de câbles	(VOE 14560657) S/N -210055
	VOE 14623352	1					Wiring harness	Manojo cables	Chicote cabos	Faisceau de câbles	S/N 210056-
	VOE 14522575	1					Clip	Clip	Clipe	Clip	S/N 210056-
7	VOE 945444	1			SS		Flange screw	Tornillo embridado	Parafuso flangeado	Vis à embase	S/N -210055
8	VOE 947760	1			SS		Flange screw	Tornillo embridado	Parafuso flangeado	Vis à embase	S/N -210055
	VOE 946671	2					Flange screw	Tornillo embridado	Parafuso flangeado	Vis à embase	S/N 210056-
9	VOE 948645	2					Flange lock nut	Contratuerca embridada	Contra porca flange	Contre-écrou à embase	
10	VOE 14554689	1					Attaching bracket	Fijación angular	Cantoneira de fixação	Équerre de fixation	S/N -210055
	VOE 14621169	1					Bracket	Consola	Suporte	Console	S/N 210056-
11	VOE 14554694	1					Bracket	Consola	Suporte	Console	S/N -210055
11	VOE 14679667	1					Bracket	Consola	Suporte	Console	S/N 210056-
	VOE 14880426	3					Washer	Arandela	Arruela	Rondelle	S/N 210056-
	VOE 969472	3					Six point socket screw	Racor de seis dientes	Paraf soquete sext	Vis à 6 pans creux	S/N 210056-

1	8280034	**Rotating beacon** **Luz giratoria de advertencia** **Sinalizador rotativo** **Détecteur rotatif**	Catalogue id **20591**	Group **362**
2			Illustr. No **1025096**	Section **300**
3			Issue **20027088-G**	Page **379**
4				
5				

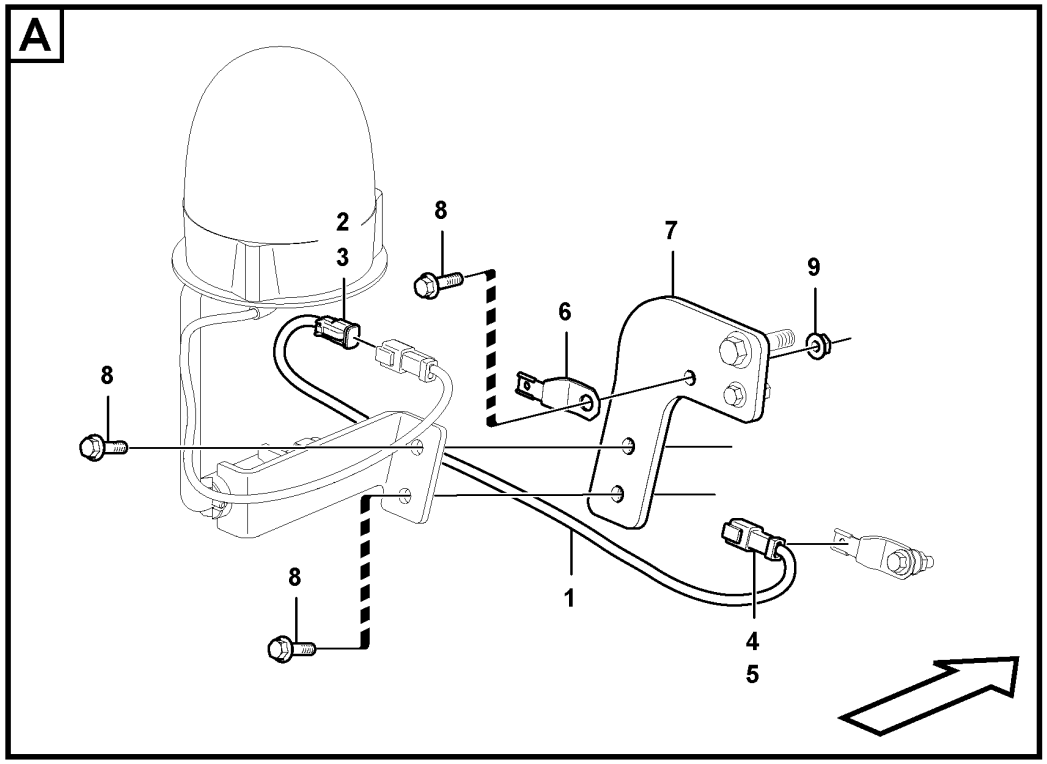

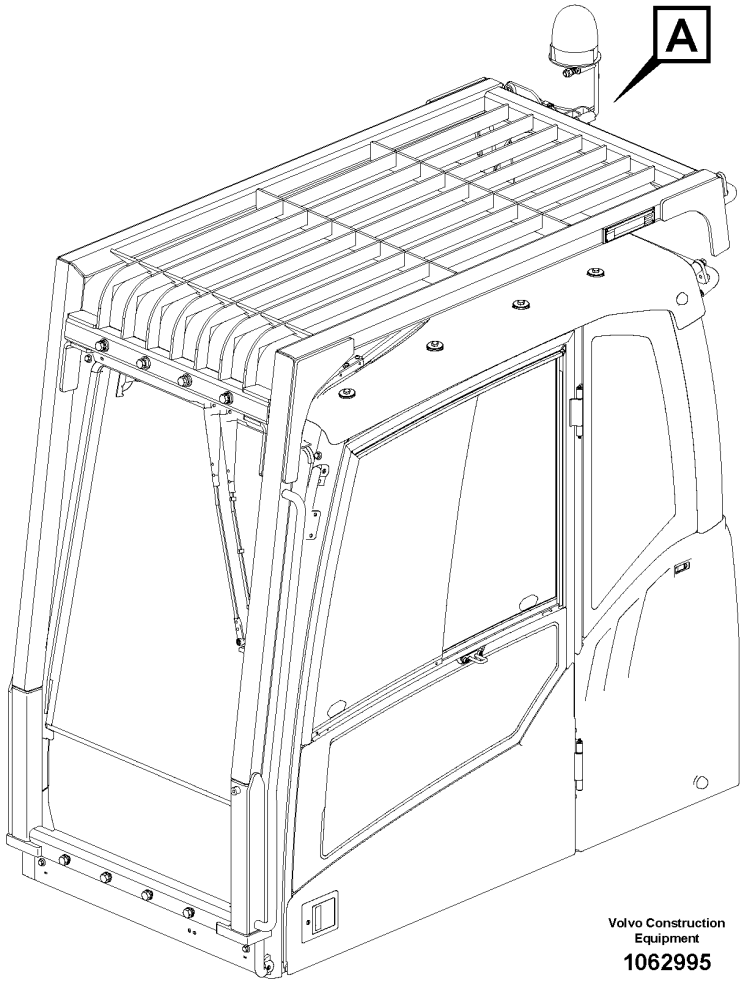

Volvo Construction Equipment

1062995

Fig.	Part No.	Quantity 1	2	3	PS	KIT	Description	Denominación	Denominação	Dénomination	Notes
1	VOE 14633492	1					Wiring harness	Manojo cables	Chicote cabos	Faisceau de câbles	
2	VOE 874955	1					•Housing	•Cuerpo	•Carcaça	•Carter	
3	VOE 11806306	1					•Stop	•Parada	•Batente	•Arrêt	
4	VOE 874954	1					•Housing	•Cuerpo	•Carcaça	•Carter	
5	VOE 11803693	1					•Lock	•Cierre	•Trava	•Serrure	
6	VOE 14522575	1					Clip	Clip	Clipe	Clip	
7	VOE 14630053	1					Bracket	Consola	Suporte	Console	
8	VOE 946671	1					Flange screw	Tornillo embridado	Parafuso flangeado	Vis à embase	
9	VOE 11117464	1					Plain washer	Arandela plana	Arruela simples	Rondelle plane	

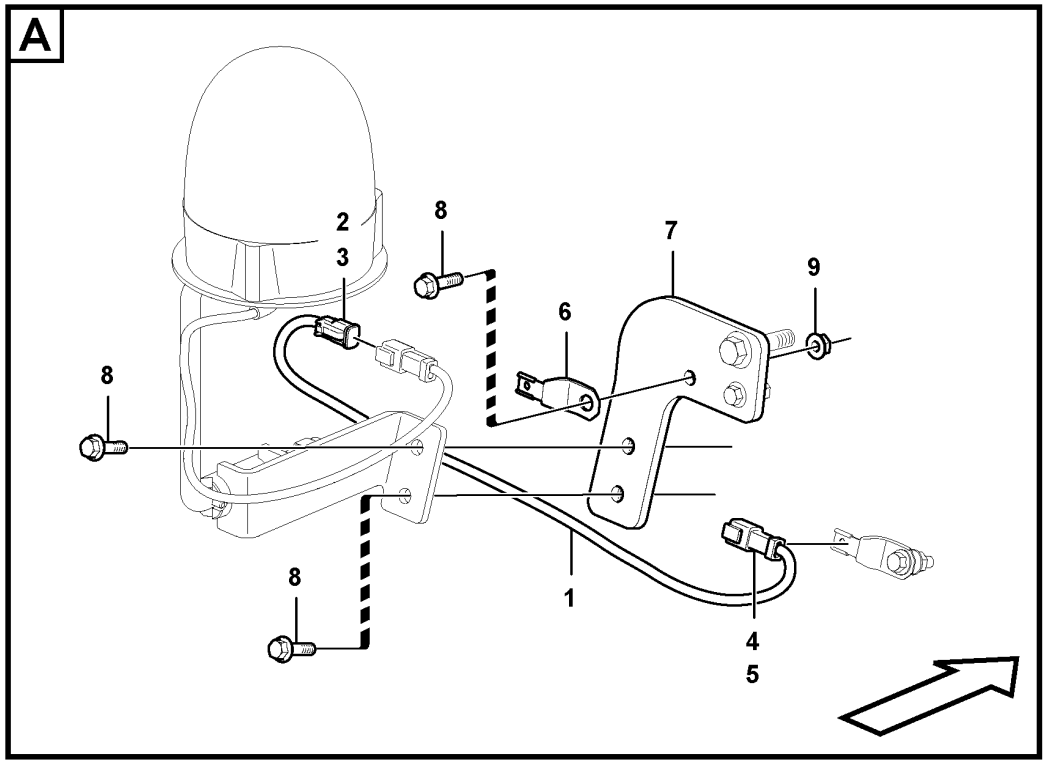

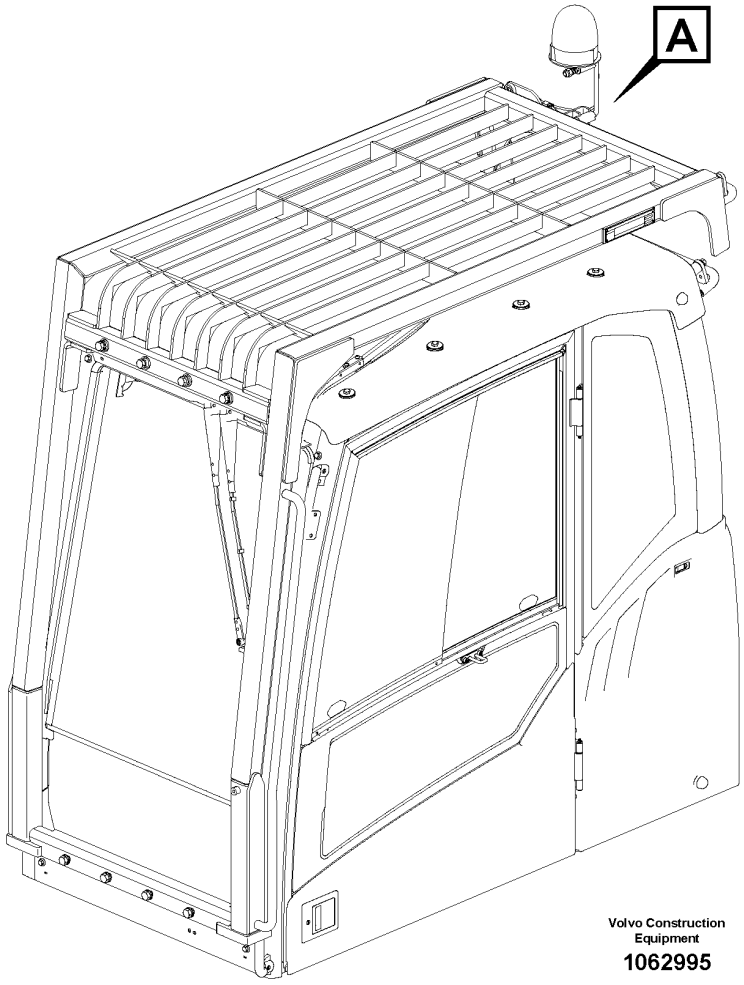

Volvo Construction Equipment

1062995

Fig.	Part No.	Quantity 1	2	3	PS	KIT	Description	Denominación	Denominação	Dénomination	Notes
1	VOE 14619738	1					Wiring harness	Manojo cables	Chicote cabos	Faisceau de câbles	
2	VOE 874955	1					•Housing	•Cuerpo	•Carcaça	•Carter	
3	VOE 11806306	1					•Stop	•Parada	•Batente	•Arrêt	
4	VOE 874954	1					•Housing	•Cuerpo	•Carcaça	•Carter	
5	VOE 11803693	1					•Lock	•Cierre	•Trava	•Serrure	
6	VOE 14522575	1					Clip	Clip	Clipe	Clip	
7	VOE 14621232	1					Bracket	Consola	Suporte	Console	
8	VOE 946671	3					Flange screw	Tornillo embridado	Parafuso flangeado	Vis à embase	
9	VOE 948645	1					Flange lock nut	Contratuerca embridada	Contra porca flange	Contre-écrou à embase	

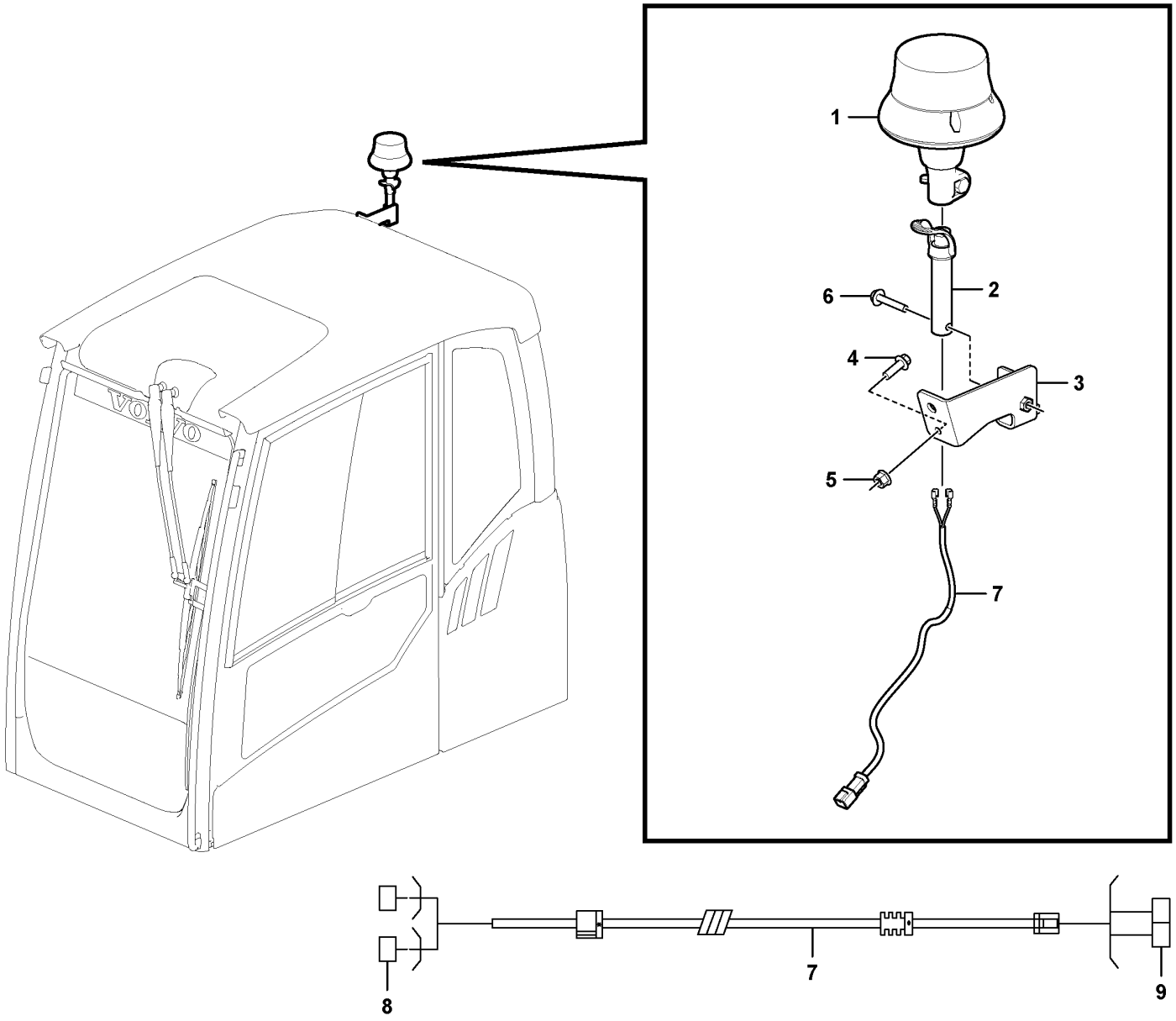

Volvo Construction Equipment

1088993

Fig.	Part No.	Quantity 1	2	3	PS	KIT	Description	Denominación	Denominação	Dénomination	Notes
1	VOE 14685140	1					Rotating beacon	Alumbrado rotativo	Farol rotativo	Gyrophare	
2	VOE 14687776	1					Bracket	Consola	Suporte	Console	
3	VOE 14685759	1					Bracket	Consola	Suporte	Console	
4	VOE 60113081	1					Flange screw	Tornillo embridado	Parafuso flangeado	Vis à embase	
5	VOE 60113167	1					Flange lock nut	Contratuerca embridada	Contra porca flange	Contre-écrou à embase	
6	VOE 60113085	1					Flange screw	Tornillo embridado	Parafuso flangeado	Vis à embase	
7	VOE 14686498	1					Wiring harness	Manojo cables	Chicote cabos	Faisceau de câbles	
8	VOE 14569882	2					•Terminal	•Espiga terminal	•Pino do terminal	•Contact électrique	Beacon lamp
9	VOE 20846136	1					•Housing	•Cuerpo	•Carcaça	•Carter	CAB

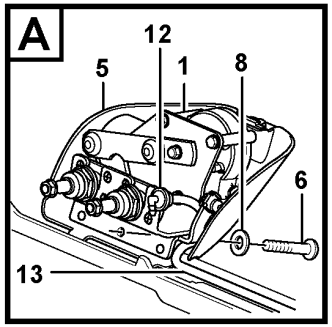

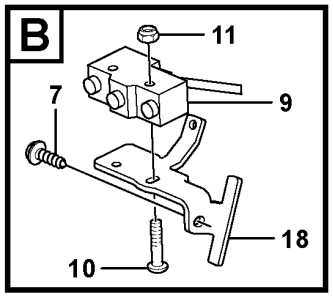

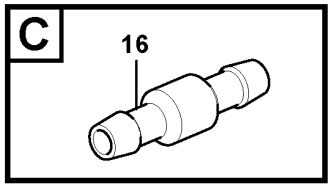

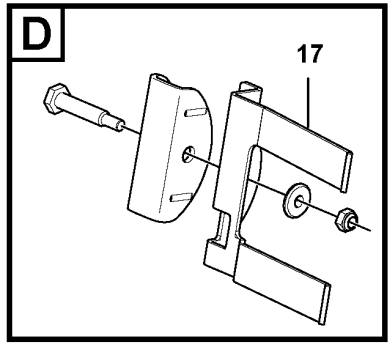

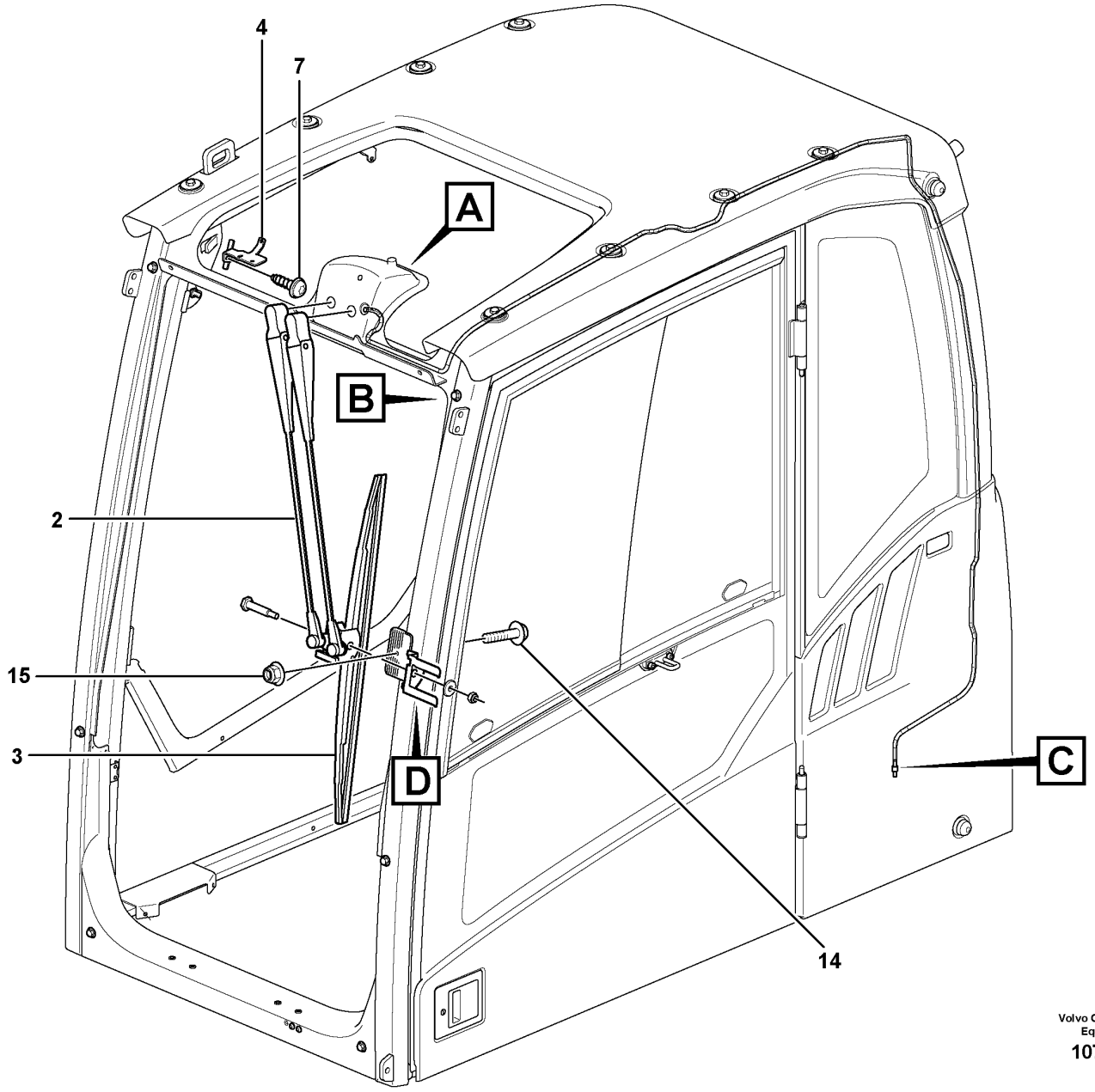

Volvo Construction Equipment

1070480

Fig.	Part No.	Quantity 1	2	3	PS	KIT	Description	Denominación	Denominação	Dénomination	Notes
1	VOE 11205840	1			SS		Engine	Motor	Motor	Moteur	
2	VOE 11205832	1					Wiper arm	Brazo limpiaparabrisas	Braço limpador para-brisa	Bras d'essuie-glace	
3	VOE 11205856	1					Wiper blade	Hoja limpiafaros	Palheta do limpador	Balai d'essuie-glace	
4	VOE 11205925	1					Bracket	Consola	Suporte	Console	
5	VOE 17204833	1					Panel	Panel	Painel	Panneau	(VOE 11205849)
6	VOE 969147	4					Six point socket screw	Racor de seis dientes	Paraf soquete sext	Vis à 6 pans creux	
7	VOE 969478	2					Six point socket screw	Racor de seis dientes	Paraf soquete sext	Vis à 6 pans creux	
8	VOE 955892	4					Plain washer	Arandela plana	Arruela simples	Rondelle plane	
9	VOE 14634673	1					Switch	Interruptor	Interruptor	Rupteur	
10	VOE 969518	2					Six point socket screw	Racor de seis dientes	Paraf soquete sext	Vis à 6 pans creux	
11	VOE 975237	2					Lock nut	Contratuerca	Porca trava	Contre-écrou	
12	VOE 14508639	1					Elbow	Ángulo	Cotovelo	Coude	
13	VOE 1304841	REQ					Hose	Manguera	Mangueira	Flexible	3350 mm
14	VOE 13965175	1					Screw	Tornillo	Parafuso	Vis	
15	VOE 13949278	1					Flange lock nut	Contratuerca embridada	Contra porca flange	Contre-écrou à embase	
16	VOE 14529354	1					Connector	Unión	Conexão	Connexion	
17	VOE 15007014	1					Mounting kit	Juego de montaje	Jogo de montagem	Kit montage	
		1			NS		•Screw	•Tornillo	•Parafuso	•Vis	
		1			NS		•Washer	•Arandela	•Arruela	•Rondelle	
		1			NS		•Nut	•Tuerca	•Porca	•Ecrou	
		1			NS		•Wiper bearing	•Cojinete limpiaparabrisas	•Mancal do limpador para-brisa	•Palier essuie-glace	
18	VOE 11205924	1					Bracket	Consola	Suporte	Console	

1	11294085, 11294086	**Windscreen wiper, upper** **Limpiaparabrisas superior** **Limpador de pára-brisa, superior** **Essuie-glace supérieur**	Catalogue id **20591**	Group **363**
2	8290259, 8291490			
3	8291491, 8291492		Illustr. No **1070480**	Section **100**
4				
5		**11294085,11294086,8290259,8291490,8291491,8291492**	Issue **20027088-G**	Page **387**

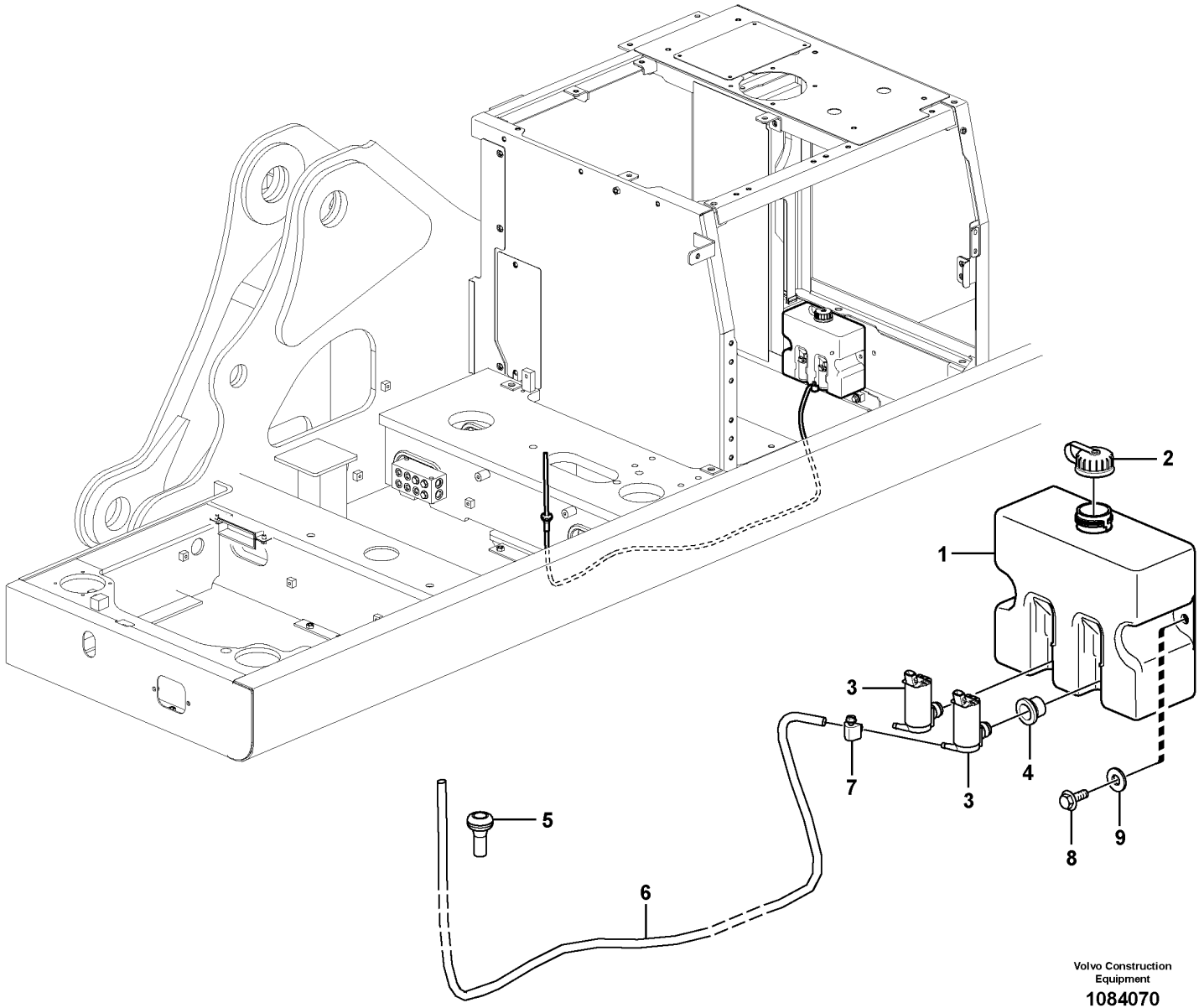

Volvo Construction Equipment

1084070

Fig.	Part No.	Quantity 1	2	3	PS	KIT	Description	Denominación	Denominação	Dénomination	Notes
1	VOE 14612958	1					Washer pump	Bomba rociador	Bomba lavador	Pompe lave-glace	
	VOE 14612959		1				Washer pump	Bomba rociador	Bomba lavador	Pompe lave-glace	
2	VOE 14614041	1	1				•Filler cap	•Tapa de llenado	•Tampa de enchimento	•Bouchon remplissage	
3	VOE 14614042	1	2				•Washer pump	•Bomba rociador	•Bomba lavador	•Pompe lave-glace	
4	VOE 14614044	1	2				•Washer pump	•Bomba rociador	•Bomba lavador	•Pompe lave-glace	
5	VOE 14529350	1	1				Grommet	Pasaje	Passa muro	Passe fil	
6	VOE 14881147	1	1				Cooling hose	Manguera de refigeración	Mangueira de resfriamento	Flexible de refroidissement	
7	VOE 943469	1	1				Hose clamp	Abrazadera de manguera	Braçadeira da mangueira	Collier durite	
8	VOE 946441	2	2				Flange screw	Tornillo embridado	Parafuso flangeado	Vis à embase	
9	VOE 13960143	2	2				Washer	Arandela	Arruela	Rondelle	

1	8288882	**Windshield washer** **Lavaparabrisas** **Lavador de pára-brisa** **Lave - glace**	Catalogue id **20591**	Group **363**
2	8288883		Illustr. No **1084070**	Section **200**
3				
4			Issue **20027088-G**	Page **389**
5				

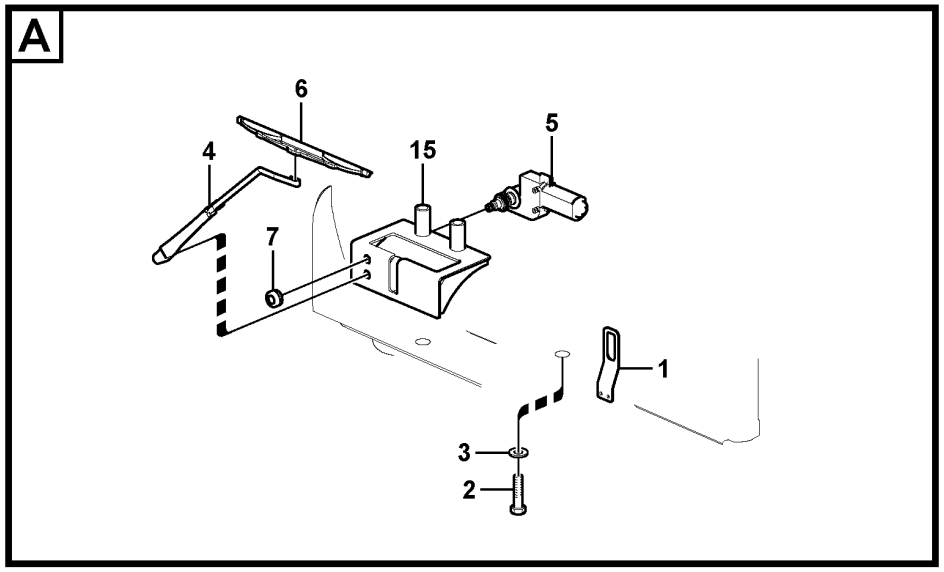

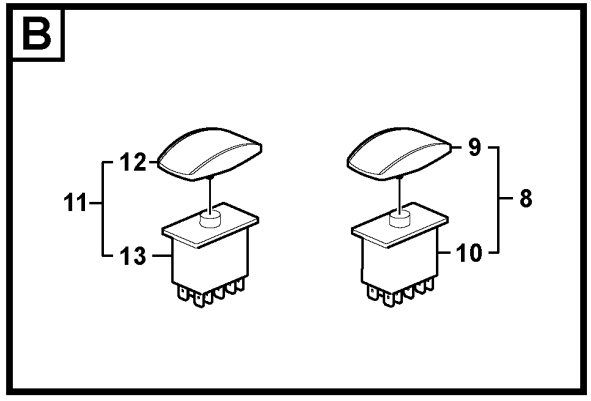

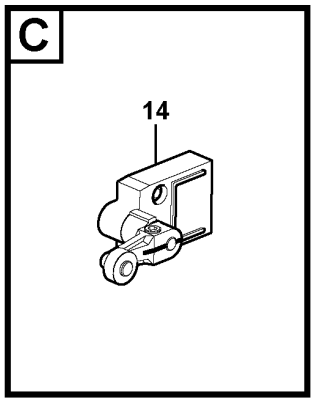

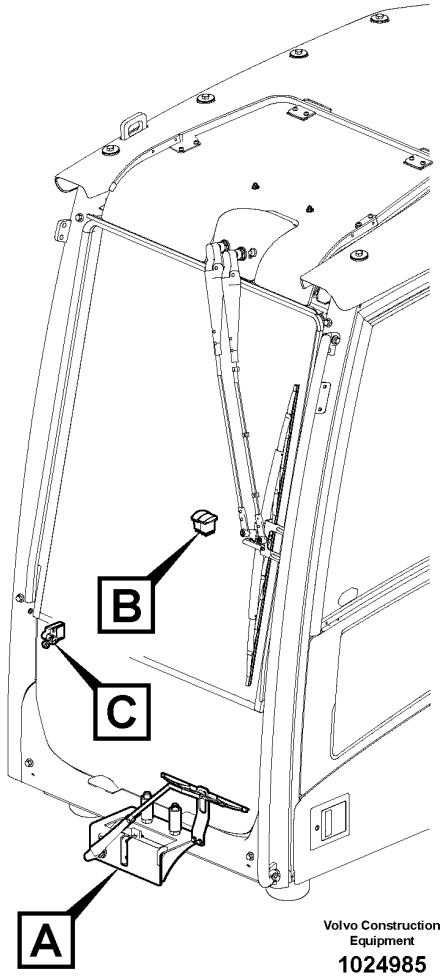

Volvo Construction Equipment

1024985

Fig.	Part No.	Quantity 1	2	3	PS	KIT	Description	Denominación	Denominação	Dénomination	Notes
1	VOE 14545450	1					Bracket	Consola	Suporte	Console	
2	VOE 978940	2					Hexagon screw	Tornillo hexagonal	Parafuso sextavado	Vis à tête hexagonale	
3	VOE 13955900	2					Washer	Arandela	Arruela	Rondelle	
4	VOE 14540705	1					Wiper arm	Brazo limpiaparabrisas	Braço limpador para-brisa	Bras d'essuie-glace	
5	VOE 14508630	1					Wiper motor	Motor limpiaparabrisas	Motor do limpador para-brisa	Moteur essuie-glace	S/N -210357/-272206 S/N -280170
	VOE 14657676	1					Wiper motor	Motor limpiaparabrisas	Motor do limpador para-brisa	Moteur essuie-glace	S/N 210358-/272207- S/N 280171-
6	VOE 14508632	1					Wiper blade	Hoja limpiafaros	Palheta do limpador	Balai d'essuie-glace	
7	VOE 14508638	1					Grommet	Pasaje	Passa muro	Passe fil	
8	VOE 14531848	1			SS		Switch	Contactor	Interruptor	Commutateur	
9	VOE 11428016	1					•Rocker arm	•Balancín	•Balancim	•Culbuteur	
10	VOE 70369702	1					•Switch	•Interruptor	•Interruptor	•Contacteur	
11	VOE 14531840	1			SS		Switch	Contactor	Interruptor	Commutateur	
	VOE 14538730		1		SS		Switch	Contactor	Interruptor	Commutateur	
12	VOE 11428160	1					•Rocker arm	•Balancín	•Balancim	•Culbuteur	
	VOE 11428015		1				•Rocker arm	•Balancín	•Balancim	•Culbuteur	
13	VOE 20838727	1					•Switch	•Interruptor	•Interruptor	•Rupteur	
	VOE 70369707		1				•Switch	•Interruptor	•Interruptor	•Contacteur	
14	VOE 14518743	1					Switch	Interruptor	Interruptor	Contacteur	
15	VOE 14540710	1					Bracket	Consola	Suporte	Console	S/N -210357/-272206 S/N -280170
	VOE 14643916	1					Bracket	Consola	Suporte	Console	S/N 210358-/272207- S/N 280171-

1	8288883
2	8288882
3	
4	
5	

Lower wiper
Limpiaparabrisas inferior
Limpador de pára-brisa inferior
Essuie-glace inférieur

Catalogue id **20591**	Group **363**
Illustr. No **1024985**	Section **300**
Issue **20027088-G**	Page **391**

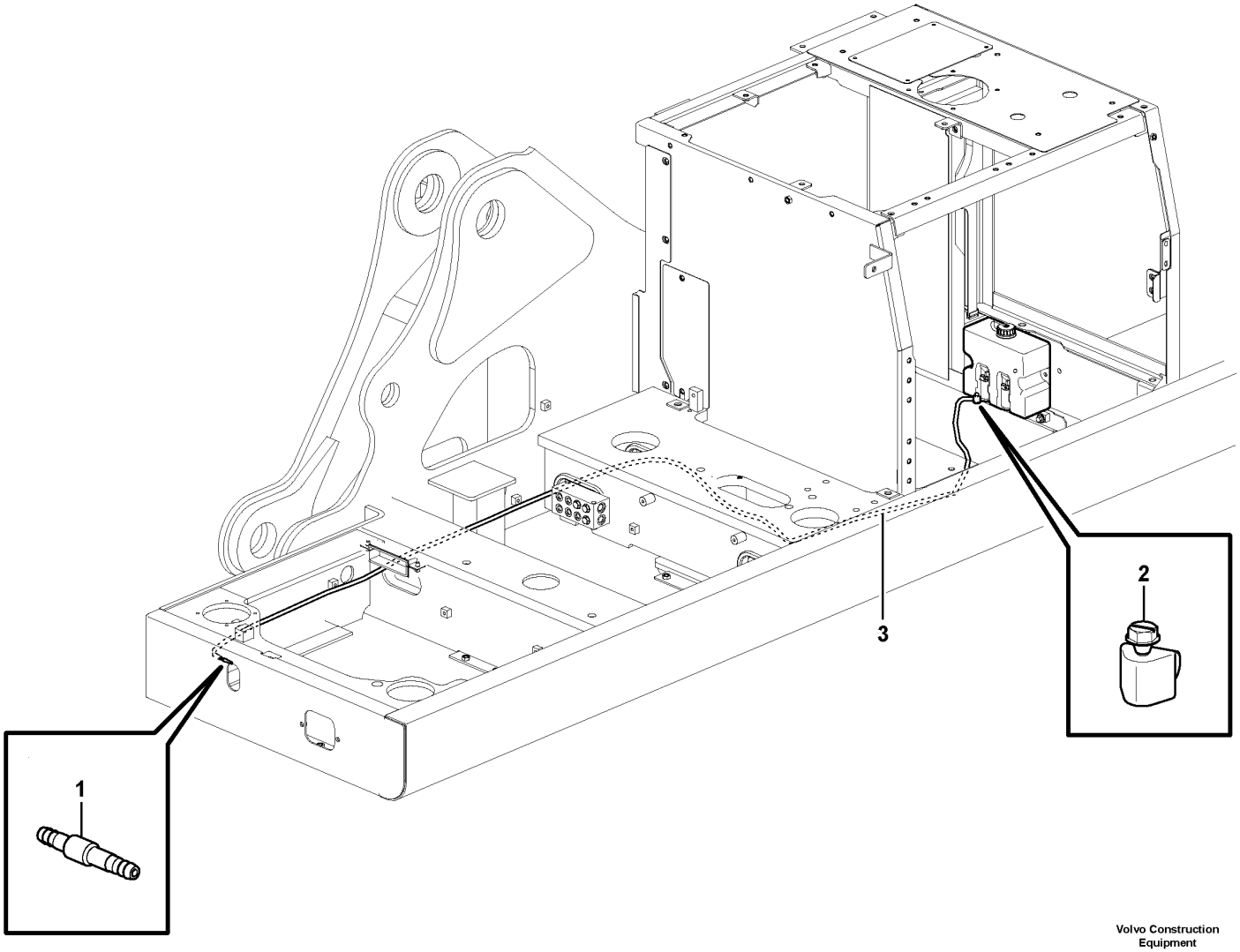

Volvo Construction Equipment
1058130

Fig.	Part No.	Quantity 1	2	3	PS	KIT	Description	Denominación	Denominação	Dénomination	Notes
1	**ZM 4385703**	1					Valve	Válvula	Válvula	Valve	
2	**VOE 943469**	1					Hose clamp	Abrazadera de manguera	Braçadeira da mangueira	Collier durite	
3	**VOE 14881551**	1					Cooling hose	Manguera de refigeración	Mangueira de resfriamento	Flexible de refroidissement	

1	**8288883**	**Lower wiper** **Limpiaparabrisas inferior** **Limpador de pára-brisa inferior** **Essuie-glace inférieur**	Catalogue id **20591**	Group **363**
2			Illustr. No **1058130**	Section **350**
3				
4			Issue **20027088-G**	Page **393**
5				

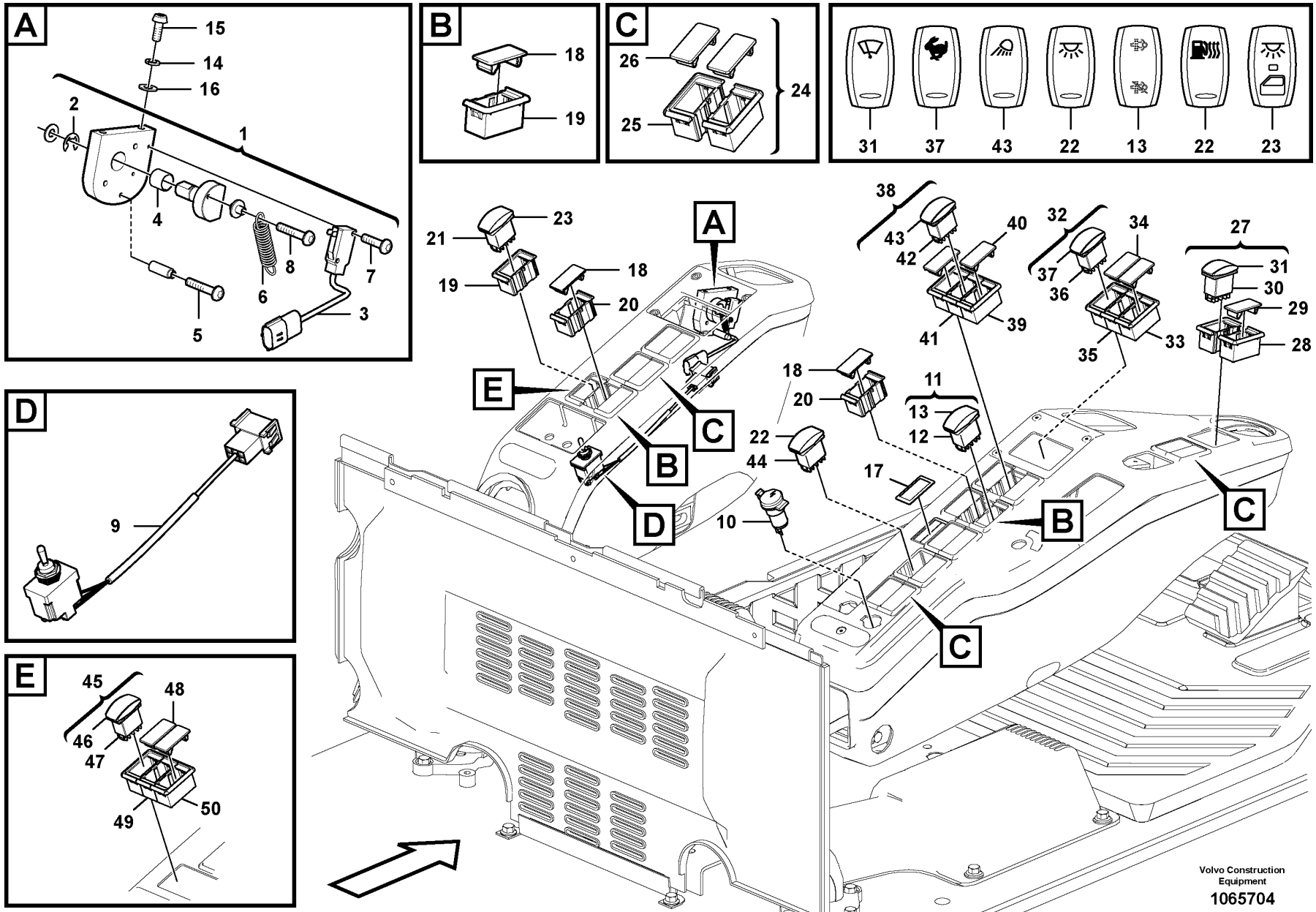
A
15
14
16
2
1
4
8
7
6
3
5
B
18
19
C
26
25
24
31
37
43
22
13
22
23
38
43
42
40
41
39
32
37
36
34
35
33
27
31
30
29
28
21
23
19
18
20
A
E
C
B
D
18
20
22
44
10
11
13
12
17
B
C
C
D
9
E
45
46
47
48
49
50
Volvo Construction Equipment
1065704

Fig.	Part No.	Quantity 1	2	3	4	5	PS	KIT	Description	Denominación	Denominação	Dénomination	Notes
1	VOE 14662510	1	1	1					Control lockout lever	Palanca de bloqueo de control	Alavanca de bloqueio dos comandos	Levier de verrouillage des commandes	
2	SA 9531-00080	1	1	1					•Retaining ring	•Anillo retén	•Anel de fixação	•Bague retenue	
3	VOE 14661022	1	1	1					•Switch	•Interruptor	•Interruptor	•Rupteur	(VOE 14502722)
4	VOE 14503053	1	1	1					•Bushing	•Casquillo	•Bucha	•Bague	
5	SA 9021-10406	1	1	1					•Cross recessed screw	•Tornillo cruz	•Parafuso phillips	•Vis empreinte cruciforme	
6	VOE 14502721	1	1	1					•Spring	•Resorte	•Mola	•Ressort	
7	SA 9021-10303	2	2	2					•Cross recessed screw	•Tornillo cruz	•Parafuso phillips	•Vis empreinte cruciforme	
8	SA 9021-10404	1	1	1					•Cross recessed screw	•Tornillo cruz	•Parafuso phillips	•Vis empreinte cruciforme	
9	VOE 14671313	1	1	1					Switch	Interruptor	Interruptor	Rupteur	(VOE 14578492)
10	VOE 14531688	1	1	1					Socket	Toma de corriente	Conector	Socle	
11	VOE 14607135	1	1						Switch	Interruptor	Interruptor	Rupteur	
12	VOE 20838727	1	1						•Switch	•Interruptor	•Interruptor	•Rupteur	
13	VOE 15120621	1	1						•Rocker arm	•Balancín	•Balancim	•Culbuteur	
14	VOE 955919	2	2	2					Spring washer	Arandela elástica	Arruela de pressão	Rondelle élastique	
15	VOE 969422	2	2						Six point socket screw	Racor de seis dientes	Paraf soquete sext	Vis à 6 pans creux	
16	SA 9285-11000	2	2	2					Plain washer	Arandela plana	Arruela simples	Rondelle plane	
17	VOE 14529148	1	1	1					Cover	Capó	Capô	Capot	
18	VOE 14587612	2	2	5					Cover	Tapa	Tampa	Couvercle	
19	VOE 14587613	2	2	4					Cover	Cubierta	Tampa	Capot recouvrement	
20	VOE 14587614	1	1	2					Fitting	Racor	Niple	Écrou raccord	
21	VOE 70369705			1					Switch	Contactor	Interruptor	Commutateur	
22	VOE 11428146			1					Rocker arm	Balancín	Balancim	Culbuteur	
23	VOE 17222768			1					Rocker arm	Balancín	Balancim	Culbuteur	
24	VOE 14561412	6	6	6					Switch	Interruptor	Interruptor	Rupteur	
25	VOE 14587613	12	12	12					•Cover	•Cubierta	•Tampa	•Capot recouvrement	
26	VOE 14587612	12	12	12					•Cover	•Tapa	•Tampa	•Couvercle	
27	VOE 14561413	1	1	1					Switch	Interruptor	Interruptor	Rupteur	
28	VOE 14587613	2	2	2					•Cover	•Cubierta	•Tampa	•Capot recouvrement	
29	VOE 14587612	1	1	1					•Cover	•Tapa	•Tampa	•Couvercle	
30	VOE 70369702	1	1	1					•Switch	•Interruptor	•Interruptor	•Contacteur	

1	8288862
2	8291485,8291526
3	8291486
4	8292838
5	8292839

Switch
Interruptor
Interruptor
Interrupteur

Catalogue id	Group
20591	364
Illustr. No	Section
1065704	100
Issue	Page
20027088-G	395

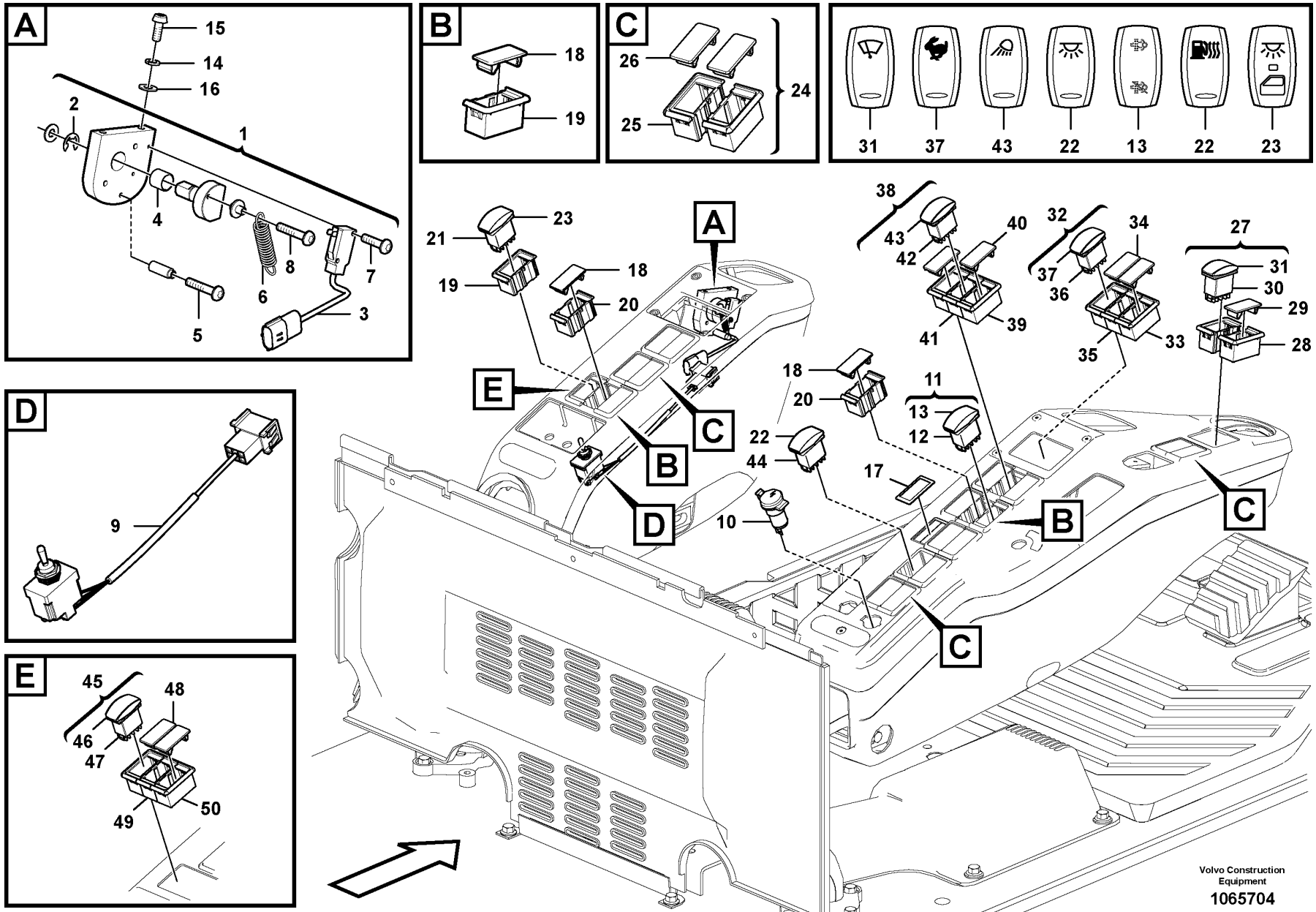
A
15
14
16
2
1
4
8
7
6
3
5
B
18
19
C
26
25
24
31
37
43
22
13
22
23
38
43
42
40
41
39
32
37
36
34
35
33
27
31
30
29
28
21
23
19
18
20
A
E
C
B
D
18
20
22
44
10
11
13
12
17
B
C
C
D
9
E
45
46
47
48
49
50
Volvo Construction Equipment
1065704

Fig.	Part No.	Quantity 1	2	3	4	5	PS	KIT	Description	Denominación	Denominação	Dénomination	Notes
31	VOE 11428014	1	1	1					•Rocker arm	•Balancín	•Balancim	•Culbuteur	
32	VOE 14561414	1	1	1					Switch	Interruptor	Interruptor	Rupteur	
33	VOE 14587613	2	2	2					•Cover	•Cubierta	•Tampa	•Capot recouvrement	
34	VOE 14587612	2	2	2					•Cover	•Tapa	•Tampa	•Couvercle	
35	VOE 14587614	1	1	1					•Fitting	•Racor	•Niple	•Écrou raccord	
36	VOE 70369706	1	1	1					•Switch	•Interruptor	•Interruptor	•Contacteur	
37	VOE 11428138	1	1	1					•Rocker arm	•Balancín	•Balancim	•Culbuteur	
38	VOE 14561415	1	1	1					Switch	Interruptor	Interruptor	Rupteur	
39	VOE 14587613	2	2	2					•Cover	•Cubierta	•Tampa	•Capot recouvrement	
40	VOE 14587612	2	2	2					•Cover	•Tapa	•Tampa	•Couvercle	
41	VOE 14587614	1	1	1					•Fitting	•Racor	•Niple	•Écrou raccord	
42	VOE 70369702	1	1	1					•Switch	•Interruptor	•Interruptor	•Contacteur	
43	VOE 11428010	1	1	1					•Rocker arm	•Balancín	•Balancim	•Culbuteur	
44									Switch	Contactor	Interruptor	Commutateur	
45	VOE 14561417	1	1		1				Switch	Interruptor	Interruptor	Rupteur	
						1	NS		Switch	Interruptor	Interruptor	Rupteur	S/N -274056/-280381
						1	NS		Switch	Interruptor	Interruptor	Rupteur	S/N 274057-/280382-
46	VOE 11428128	1	1		1				•Rocker arm	•Balancín	•Balancim	•Culbuteur	
	VOE 17222768					1			•Rocker arm	•Balancín	•Balancim	•Culbuteur	
47	VOE 70369706	1	1		1				•Switch	•Interruptor	•Interruptor	•Contacteur	
	VOE 70369705					1			•Switch	•Contactor	•Interruptor	•Commutateur	
48	VOE 14587612	2	2		2	1			•Cover	•Tapa	•Tampa	•Couvercle	
49	VOE 14587614	1	1		1	1			•Fitting	•Racor	•Niple	•Écrou raccord	
50	VOE 14587613	2	2	2	2	2			•Cover	•Cubierta	•Tampa	•Capot recouvrement	

1	8288862
2	8291485,8291526
3	8291486
4	8292838
5	8292839

Switch
Interruptor
Interruptor
Interrupteur

Catalogue id **20591**	Group **364**
Illustr. No **1065704**	Section **100**
Issue **20027088-G**	Page **397**

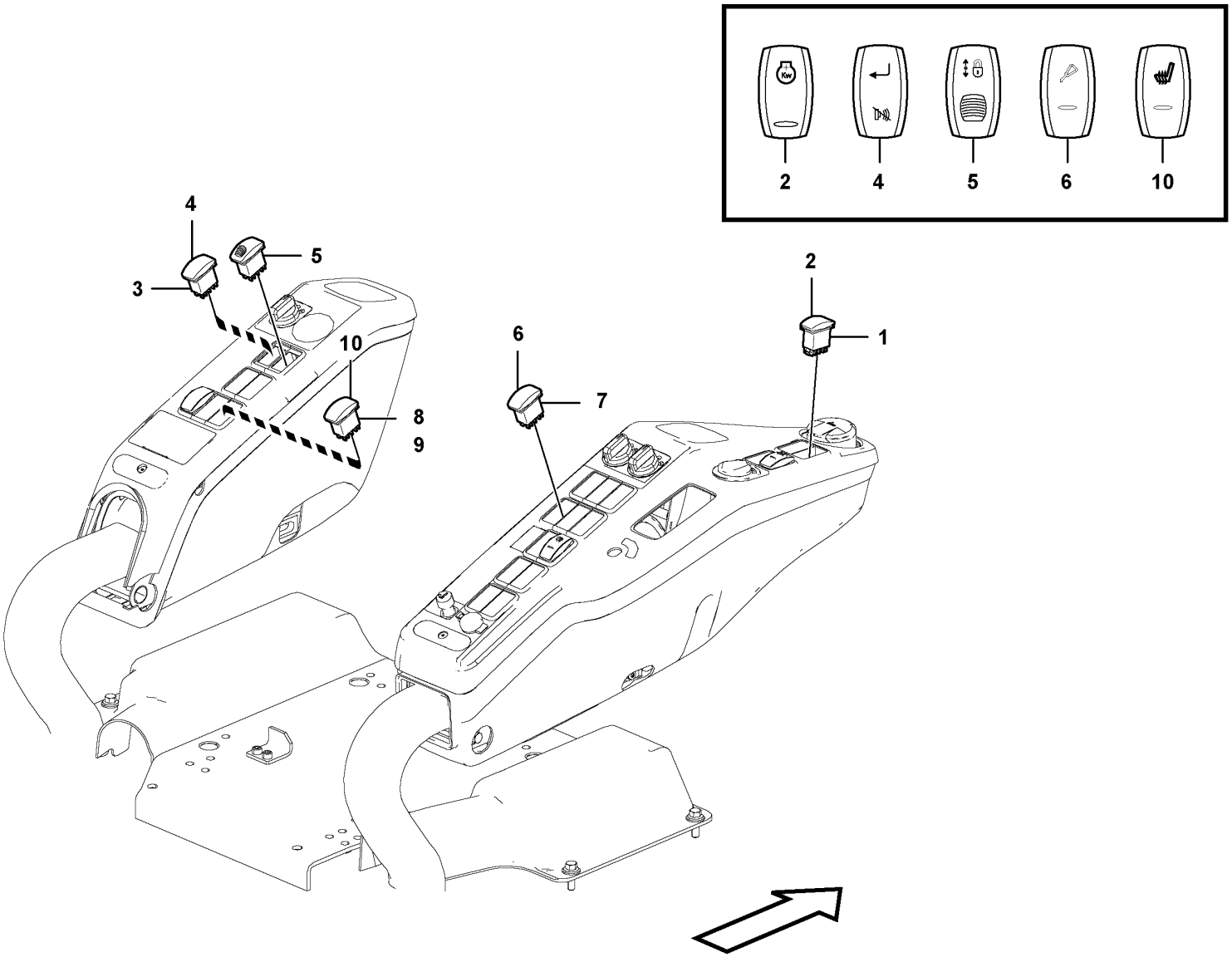

Volvo Construction Equipment

1063202

Fig.	Part No.	Quantity 1	2	3	4	5	PS	KIT	Description	Denominación	Denominação	Dénomination	Notes
1	VOE 70369707	1							Switch	Interruptor	Interruptor	Contacteur	
2	VOE 11428159	1							Rocker arm	Balancín	Balancim	Culbuteur	
3	VOE 20838727		1						Switch	Interruptor	Interruptor	Rupteur	
4	VOE 11428148		1						Rocker arm	Balancín	Balancim	Culbuteur	
5	VOE 15021454		1						Contact button	Botón de contacto	Botão contato	Bouton contact	(VOE 15000520) S/N -210514/-273136 S/N -280276
	VOE 14665323		1						Switch	Interruptor	Interruptor	Rupteur	S/N 210515-/273136- S/N 280277-
6	VOE 11428166			1					Rocker arm	Balancín	Balancim	Culbuteur	
7	VOE 70369707			1					Switch	Interruptor	Interruptor	Contacteur	
8	VOE 14627741				1	1	OP		Switch	Interruptor	Interruptor	Rupteur	
9	VOE 70369706				1	1			•Switch	•Interruptor	•Interruptor	•Contacteur	
10	VOE 15100945				1	1			•Rocker arm	•Balancín	•Balancim	•Culbuteur	

1	8286628
2	8288932, 8288933
3	8288874
4	8290261, 8291493
5	8291494

Switch
Interruptor
Interruptor
Interrupteur

8286628;S/N -274077/-280387

Catalogue id **20591**	Group **364**
Illustr. No **1063202**	Section **200**
Issue **20027088-G**	Page **399**

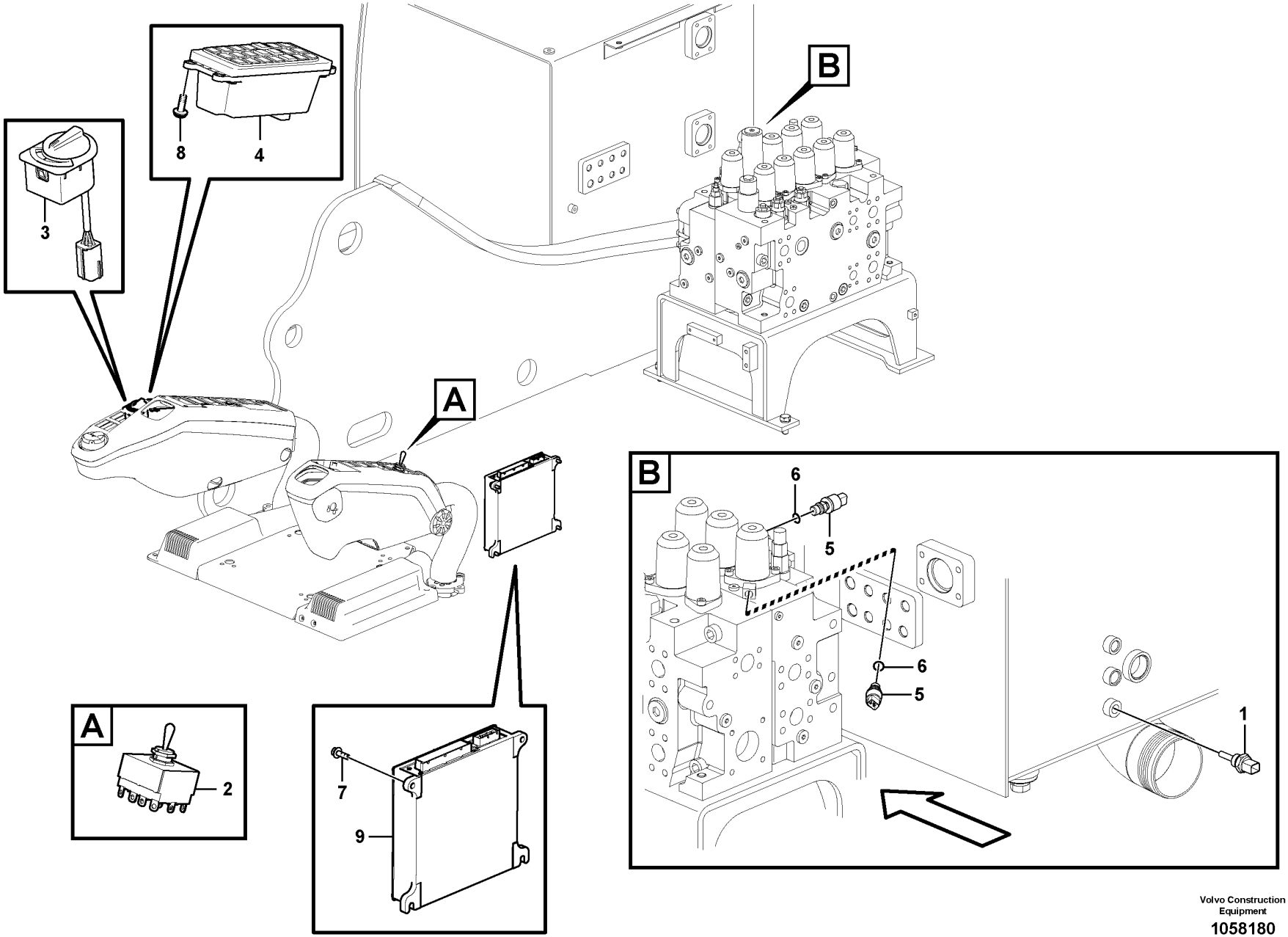

Volvo Construction Equipment

1058180

Fig.	Part No.	Quantity 1	2	3	4	5	PS	KIT	Description	Denominación	Denominação	Dénomination	Notes
1	VOE 11419486	1							Temperature sensor	Sensor de temperatura	Sensor de temperatura	Sonde de température	SE9105
2	VOE 14577310	1	1	1					Switch	Interruptor	Interruptor	Rupteur	
3	VOE 14659775	1	1						Selector unit	Dispositivo de cambio	Unidade seletora	Dispositif de sélection	(VOE 14543372)
	VOE 14659778			1					Selector unit	Dispositivo de cambio	Unidade seletora	Dispositif de sélection	(VOE 14630800) S/N -274128 S/N -280396
	VOE 14708419			1					Selector unit	Dispositivo de cambio	Unidade seletora	Dispositif de sélection	S/N 274129- S/N 280397-
4	VOE 14568905	1	1						Switch	Interruptor	Interruptor	Rupteur	
	VOE 14594714			1	1				Switch	Interruptor	Interruptor	Rupteur	
	VOE 14701419					1			Switch	Interruptor	Interruptor	Rupteur	
5	VOE 14562193	2							Switch	Interruptor	Interruptor	Rupteur	SE9111
6	VOE 983502	2							O-ring	Anillo tórico	Anel-o	Joint torique	
7	VOE 945444	4					SS		Flange screw	Tornillo embridado	Parafuso flangeado	Vis à embase	
8	VOE 969404	4	4	4	4	4			Six point socket screw	Racor de seis dientes	Paraf soquete sext	Vis à 6 pans creux	
9	VOE 14594707	1							Control unit	Unidad de mando		Unite de controle	V-ECU

1	8288862	**Electronic unit** **Unidad electrónica** **Unidade eletrônica** **Unité électronique**	Catalogue id **20591**	Group **367**
2	8291485,8291526			
3	8291486		Illustr. No **1058180**	Section **100**
4	8299363			
5	8299463	**8299363,8299463;S/N 274078-/280388-**	Issue **20027088-G**	Page **401**

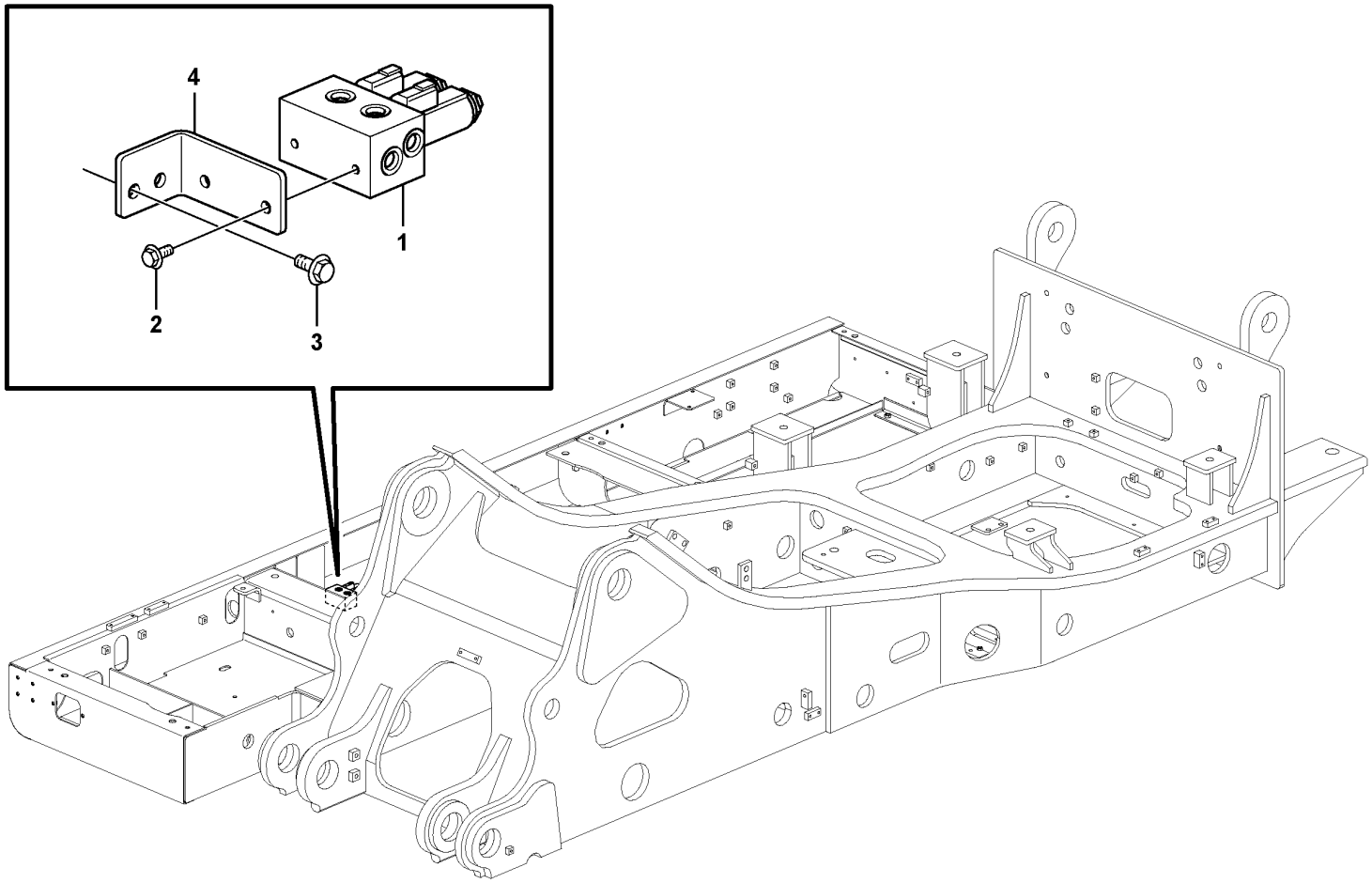

Volvo Construction Equipment

1058154

Fig.	Part No.	Quantity 1	2	3	PS	KIT	Description	Denominación	Denominação	Dénomination	Notes
1	VOE 14552608	1					Valve	Válvula	Válvula	Valve	X3
1	VOE 14609389	2					•Valve	•Válvula	•Válvula	•Valve	
2	VOE 946440	2					Flange screw	Tornillo embridado	Parafuso flangeado	Vis à embase	
3	VOE 946441	2					Flange screw	Tornillo embridado	Parafuso flangeado	Vis à embase	
4	VOE 14549713	1					Bracket	Consola	Suporte	Console	

1		**Electronic unit** **Unidad electrónica** **Unidade eletrônica** **Unité électronique**	Catalogue id **20591**	Group **367**
2				
3			Illustr. No **1058154**	Section **300**
4				
5		**8288929,8290631,8293854**	Issue **20027088-G**	Page **403**

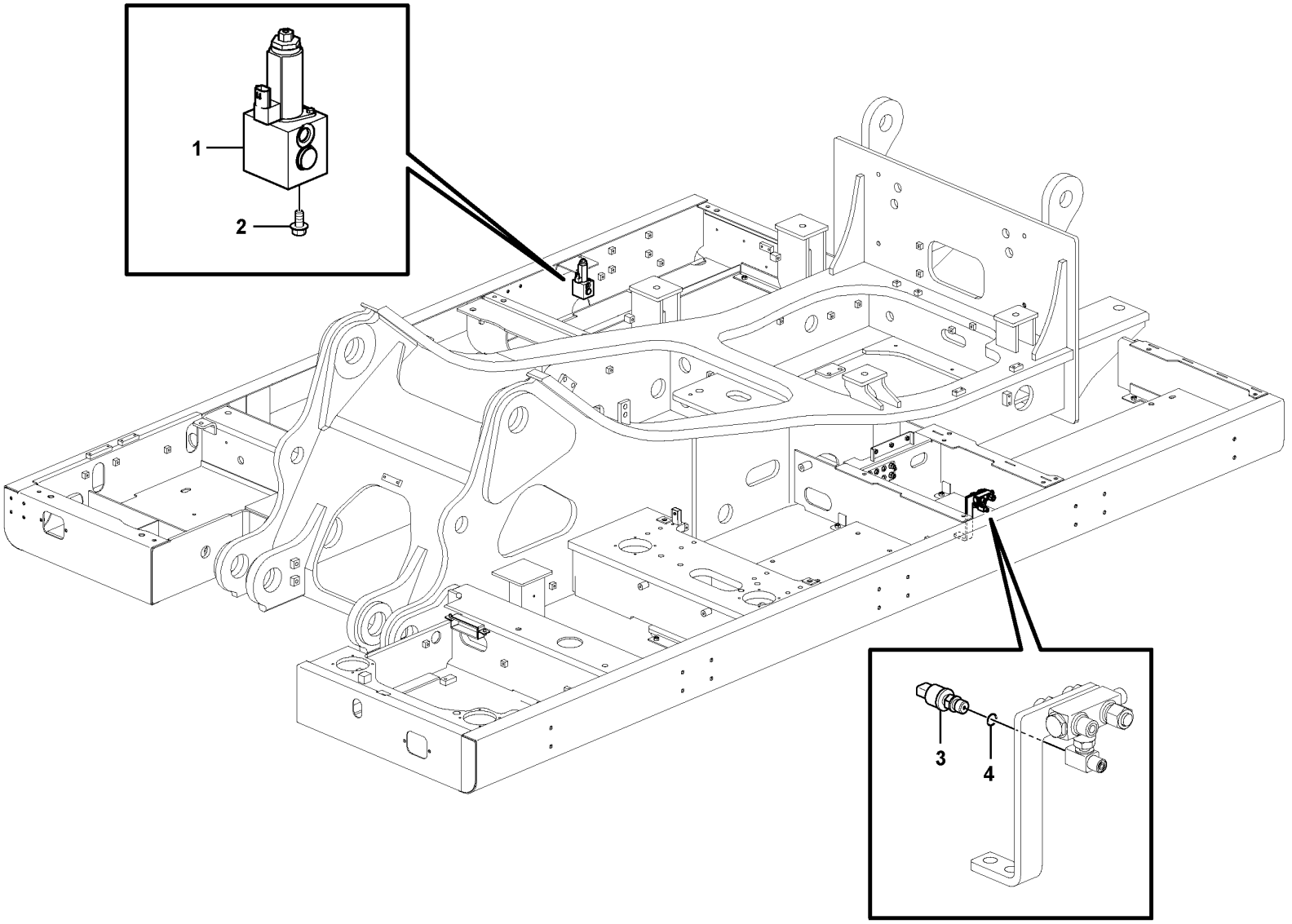

Volvo Construction Equipment

1058158

Fig.	Part No.	Quantity 1	2	3	PS	KIT	Description	Denominación	Denominação	Dénomination	Notes
1	VOE 14570938	1					Valve	Válvula	Válvula	Valve	
2	VOE 946440	2					Flange screw	Tornillo embridado	Parafuso flangeado	Vis à embase	
3	VOE 14529295	1					Switch	Interruptor	Interruptor	Rupteur	
4	VOE 983502	1					O-ring	Anillo tórico	Anel-o	Joint torique	

1		**Electronic unit** **Unidad electrónica** **Unidade eletrônica** **Unité électronique**	Catalogue id **20591**	Group **367**
2				
3			Illustr. No **1058158**	Section **400**
4				
5		**8288912, 8288913, 8288914, 8288915, 8288916**	Issue **20027088-G**	Page **405**

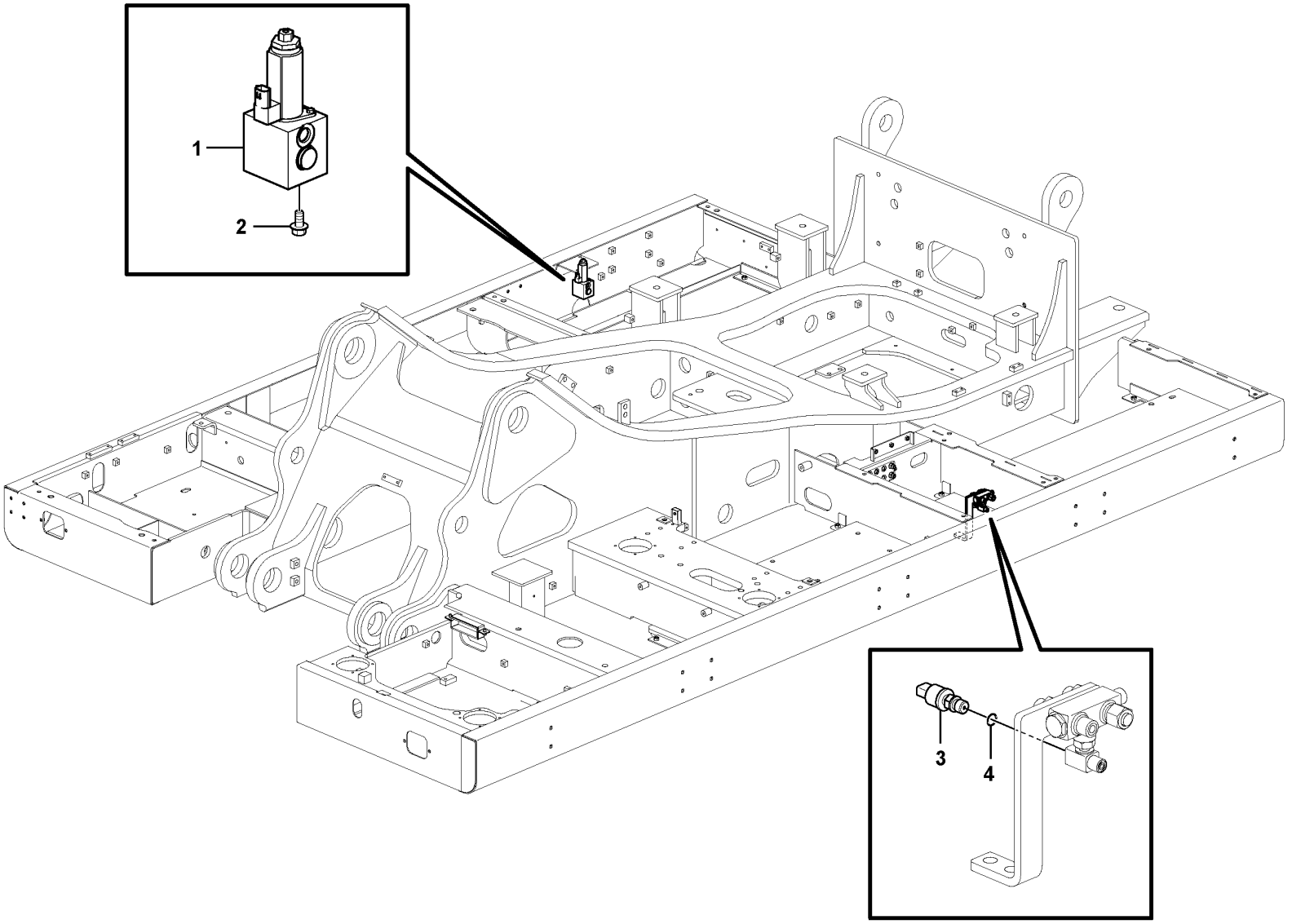

Volvo Construction Equipment

1058158

Fig.	Part No.	Quantity 1	2	3	PS	KIT	Description	Denominación	Denominação	Dénomination	Notes
1	VOE 14570938	1					Valve	Válvula	Válvula	Valve	
2	VOE 946440	2					Flange screw	Tornillo embridado	Parafuso flangeado	Vis à embase	
3	VOE 14529295	1					Switch	Interruptor	Interruptor	Rupteur	
4	VOE 983502	1					O-ring	Anillo tórico	Anel-o	Joint torique	

1		**Electronic unit** **Unidad electrónica** **Unidade eletrônica** **Unité électronique**	Catalogue id **20591**	Group **367**
2				
3			Illustr. No **1058158**	Section **450**
4				
5		**8290383, 8290384, 8290385, 8290386, 8290387**	Issue **20027088-G**	Page **407**

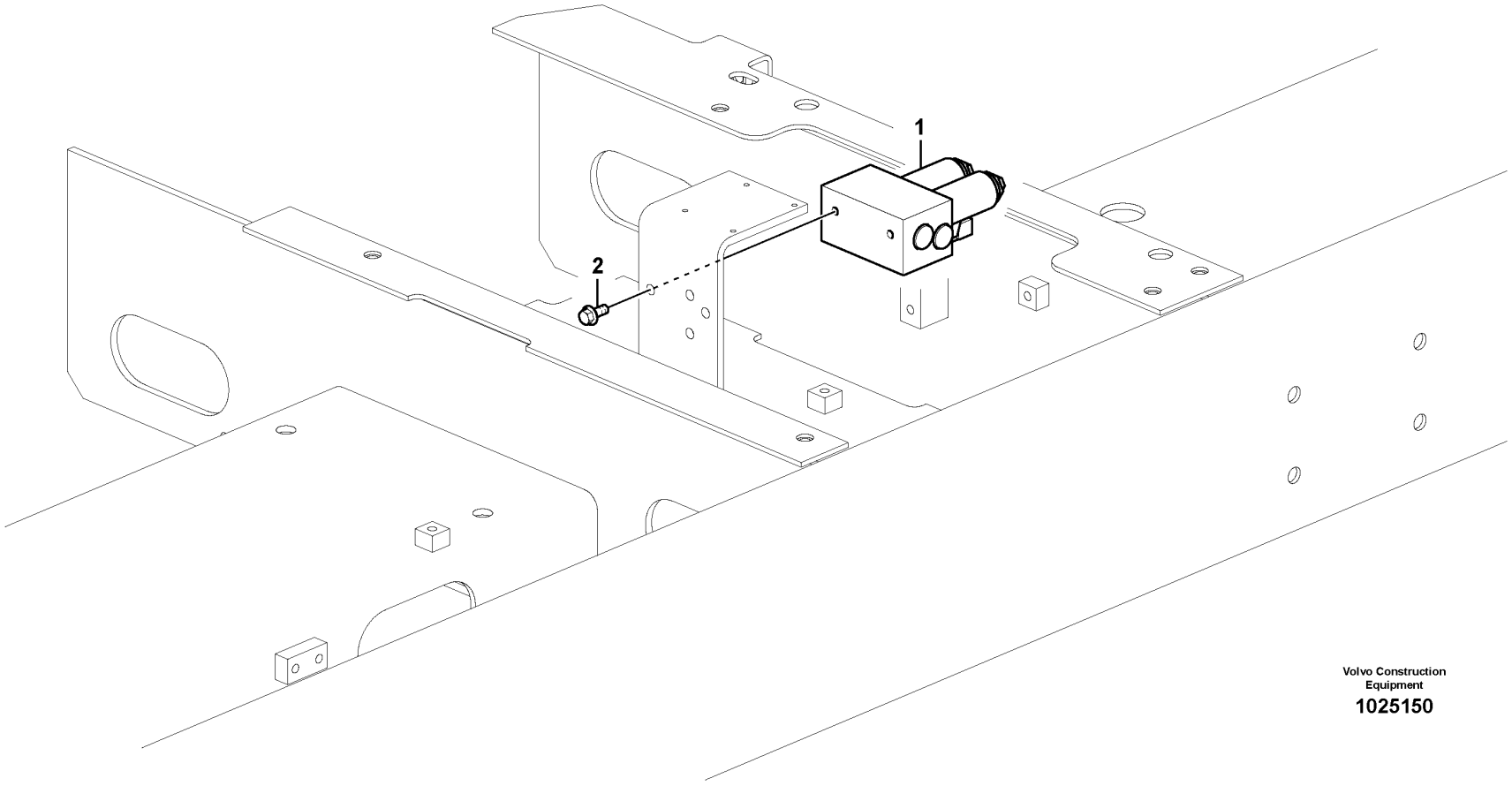

Volvo Construction Equipment

1025150

Fig.	Part No.	Quantity 1	2	3	PS	KIT	Description	Denominación	Denominação	Dénomination	Notes
1	**VOE 14552608**	1					Valve	Válvula	Válvula	Valve	X1
	VOE 14609389	2					•Valve	•Válvula	•Válvula	•Valve	
2	**VOE 946173**	2			SS		Flange screw	Tornillo embridado	Parafuso flangeado	Vis à embase	

1		**Electronic unit** **Unidad electrónica** **Unidade eletrônica** **Unité électronique**	Catalogue id **20591**	Group **367**
2				
3			Illustr. No **1025150**	Section **500**
4				
5		**8288924**	Issue **20027088-G**	Page **409**

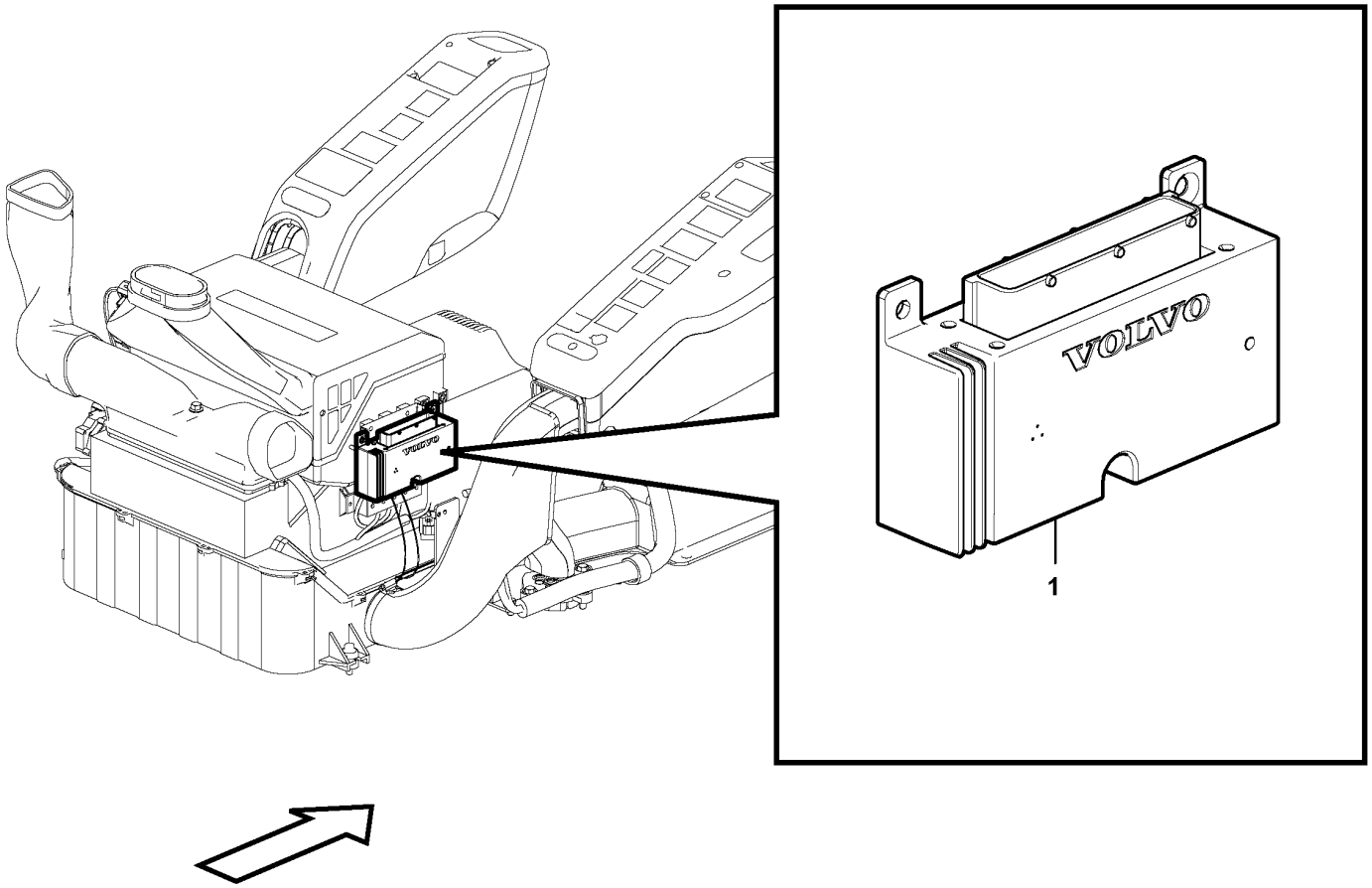
VOLVO
1

Fig.	Part No.	Quantity 1	2	3	PS	KIT	Description	Denominación	Denominação	Dénomination	Notes
1	VOE 11443400	1					Electronic unit	Unidad electrónica	Unidade eletrônica	Unité électronique	EEC

1		**Electronic unit** **Unidad electrónica** **Unidade eletrônica** **Unité électronique**	Catalogue id **20591**	Group **367**
2				
3			Illustr. No **1058237**	Section **600**
4				
5			Issue **20027088-G**	Page **411**

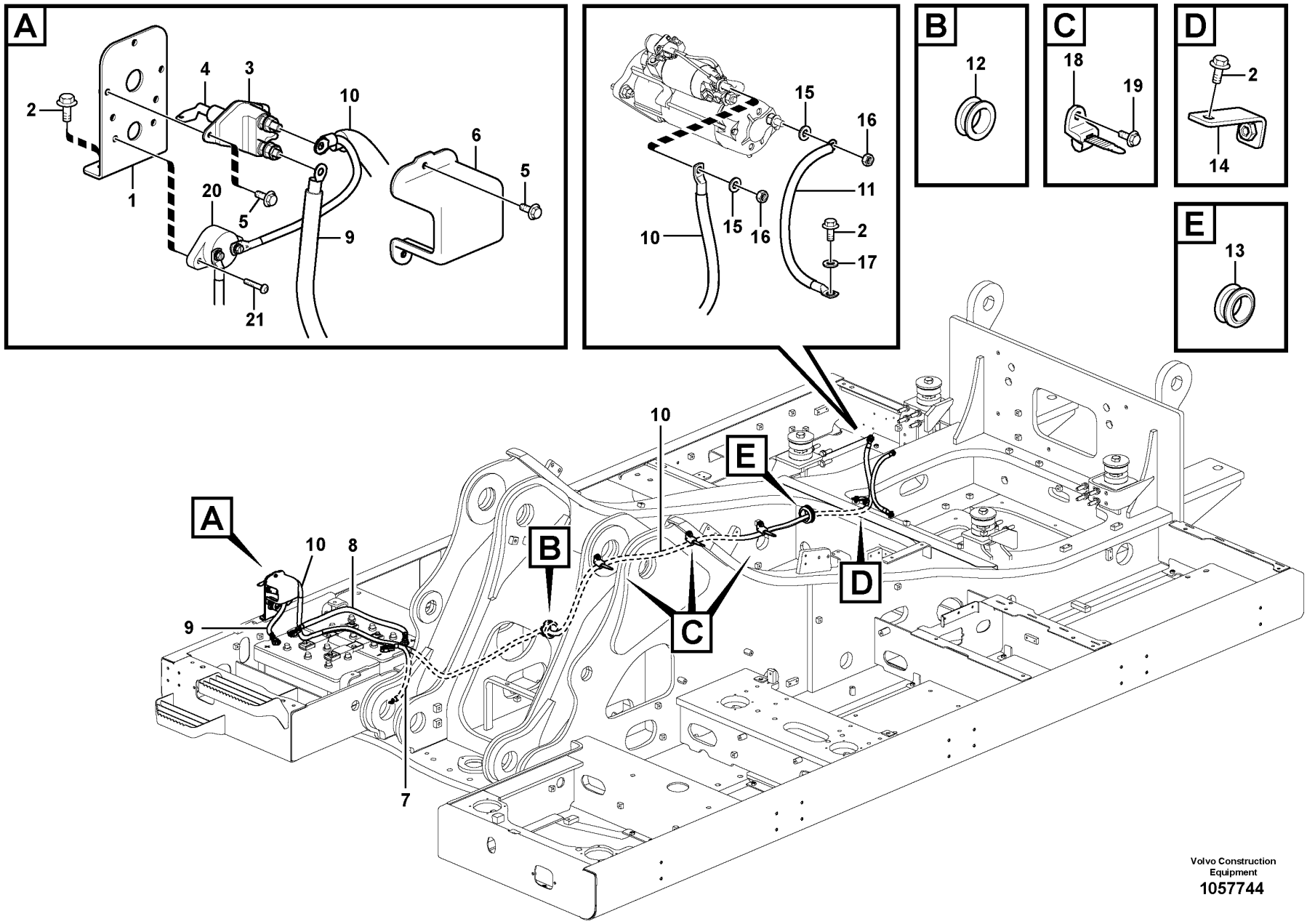

Volvo Construction Equipment
1057744

Fig.	Part No.	Quantity 1	2	3	PS	KIT	Description	Denominación	Denominação	Dénomination	Notes
1	VOE 14665431	1					Bracket	Consola	Suporte	Console	(VOE 14634298)
2	VOE 946471	4					Flange screw	Tornillo embridado	Parafuso flangeado	Vis à embase	
3	VOE 3987034	1					Main switch	Interruptor maestro	Interruptor principal	Coupe-circuit principal	
4	VOE 8157766	1					•Knob	•Volante	•Botão	•Bouton	
5	VOE 13946544	5					Screw	Tornillo	Parafuso	Vis	
6	VOE 14557503	1					Cover	Capó	Capô	Capot	
7	VOE 14588052	1					Battery cable	Cable de batería	Cabo da bateria	Câble de batterie	S/N -210514/-273147 S/N -280276
	VOE 14661146	1					Battery cable	Cable de batería	Cabo da bateria	Câble de batterie	S/N 210515-/273148- S/N 280277-
8	VOE 14588053	1					Battery cable	Cable de batería	Cabo da bateria	Câble de batterie	S/N -210514/-273147 S/N -280276
	VOE 14680614	1					Battery cable	Cable de batería	Cabo da bateria	Câble de batterie	S/N 210515-/2703148- S/N 280277-
9	VOE 14588055	1					Battery cable	Cable de batería	Cabo da bateria	Câble de batterie	S/N -210514/-273147 S/N -280276
	VOE 14680615	1					Battery cable	Cable de batería	Cabo da bateria	Câble de batterie	S/N 210515-/273148- S/N 280277-
10	VOE 14579048	1					Battery cable	Cable de batería	Cabo da bateria	Câble de batterie	S/N -210514/-273147 S/N -280276
	VOE 14682414	1					Battery cable	Cable de batería	Cabo da bateria	Câble de batterie	S/N 210515-/273148- S/N 280277-
11	VOE 14606654	1					Battery cable	Cable de batería	Cabo da bateria	Câble de batterie	
12	VOE 14529112	1					Grommet	Pasaje	Passa muro	Passe fil	
13	VOE 14623867	1					Grommet	Pasaje	Passa muro	Passe fil	
14	VOE 14526770	1					Bracket	Consola	Suporte	Console	
15	VOE 13955897	1					Washer	Arandela	Arruela	Rondelle	
16	VOE 971099	1					Flange lock nut	Contratuerca embridada	Contra porca flange	Contre-écrou à embase	
17	VOE 976945	1					Washer	Arandela	Arruela	Rondelle	
18	VOE 14558810	3					Strip clamp	Abrazadera de cinta	Cinta braçadeira	Serrage de ruban	
19	VOE 946441	3					Flange screw	Tornillo embridado	Parafuso flangeado	Vis à embase	
20	VOE 14524455	1					Fuse	Fusible	Fusível	Fusible	80A S/N -210514/-273147 S/N -280276

1		**Cables, battery** **Cables, batería** **Cabos, bateria** **Câbles, batterie**	Catalogue id **20591**	Group **371**
2				
3			Illustr. No **1057744**	Section **100**
4				
5		**8291485,8291526,8292950**	Issue **20027088-G**	Page **413**

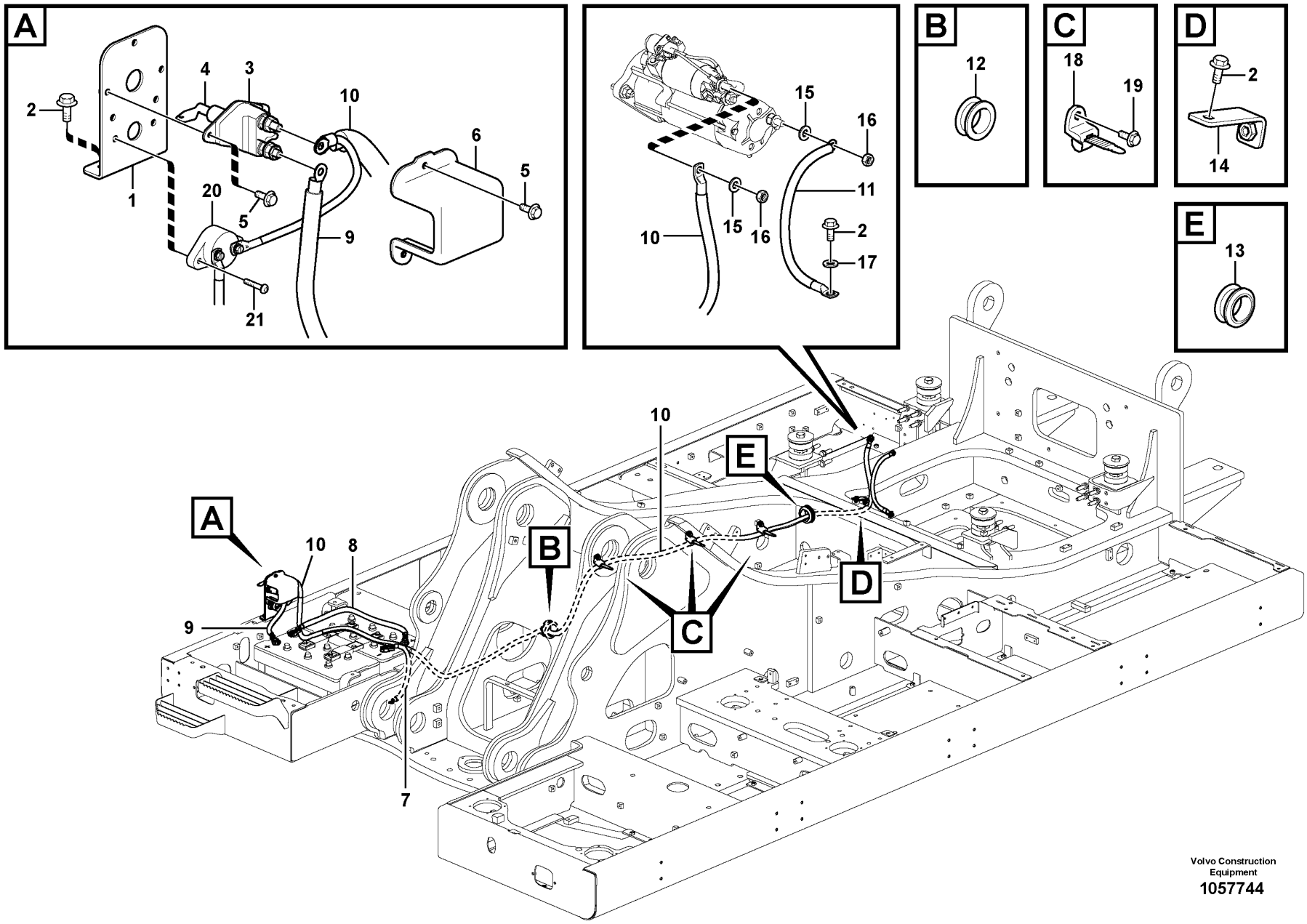

Volvo Construction Equipment
1057744

Fig.	Part No.	Quantity 1	2	3	PS	KIT	Description	Denominación	Denominação	Dénomination	Notes
21	VOE 969408	2					Six point socket screw	Racor de seis dientes	Paraf soquete sext	Vis à 6 pans creux	

1		**Cables, battery** **Cables, batería** **Cabos, bateria** **Câbles, batterie**	Catalogue id **20591**	Group **371**
2				
3			Illustr. No **1057744**	Section **100**
4				
5		**8291485,8291526,8292950**	Issue **20027088-G**	Page **415**

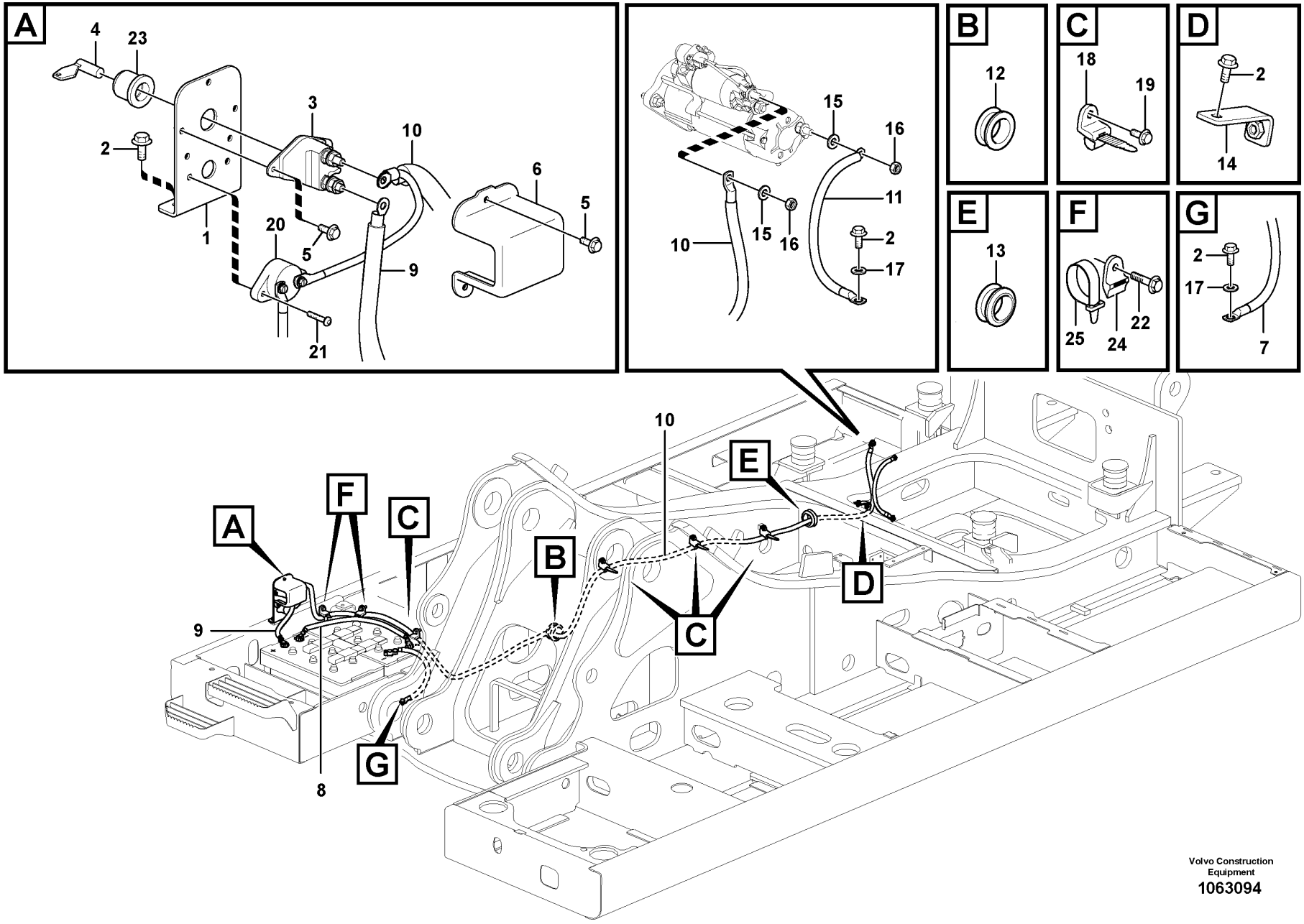

Volvo Construction Equipment
1063094

Fig.	Part No.	Quantity 1	2	3	PS	KIT	Description	Denominación	Denominação	Dénomination	Notes
1	VOE 14665431	1					Bracket	Consola	Suporte	Console	(VOE 14634298)
2	VOE 946471	5					Flange screw	Tornillo embridado	Parafuso flangeado	Vis à embase	
3	VOE 3987034	1					Main switch	Interruptor maestro	Interruptor principal	Coupe-circuit principal	
4	VOE 8157766	1					•Knob	•Volante	•Botão	•Bouton	
5	VOE 13946544	5					Screw	Tornillo	Parafuso	Vis	
6	VOE 14557503	1					Cover	Capó	Capô	Capot	
7	VOE 14588052	1					Battery cable	Cable de batería	Cabo da bateria	Câble de batterie	S/N -210514/-273147 S/N -280276
	VOE 14661146	1					Battery cable	Cable de batería	Cabo da bateria	Câble de batterie	S/N 210515-/273148- S/N 280277-
8	VOE 14588053	1					Battery cable	Cable de batería	Cabo da bateria	Câble de batterie	S/N -210514/-273147 S/N -280276
	VOE 14680614	1					Battery cable	Cable de batería	Cabo da bateria	Câble de batterie	S/N 210515- S/N 273148-273711 S/N 280277-280336
	VOE 14696075	1					Battery cable	Cable de batería	Cabo da bateria	Câble de batterie	S/N 273712-/280337-
9	VOE 14588055	1					Battery cable	Cable de batería	Cabo da bateria	Câble de batterie	S/N -210514/-273147 S/N -280276
	VOE 14680615	1					Battery cable	Cable de batería	Cabo da bateria	Câble de batterie	S/N 210515-/273148- S/N 280277-
10	VOE 14579048	1					Battery cable	Cable de batería	Cabo da bateria	Câble de batterie	S/N -210514/-273147 S/N -280276
	VOE 14682414	1					Battery cable	Cable de batería	Cabo da bateria	Câble de batterie	S/N 210515-/273148- S/N 280277-
11	VOE 14606654	1					Battery cable	Cable de batería	Cabo da bateria	Câble de batterie	S/N -273711/-280336
	VOE 14683225	1					Battery cable	Cable de batería	Cabo da bateria	Câble de batterie	S/N 273712-/280337-
12	VOE 14529112	1					Grommet	Pasaje	Passa muro	Passe fil	
13	VOE 14623867	1					Grommet	Pasaje	Passa muro	Passe fil	S/N -273711/-280336
	VOE 14649940	1					Grommet	Pasaje	Passa muro	Passe fil	S/N 273712-/280337-
14	VOE 14526770	1					Bracket	Consola	Suporte	Console	
15	VOE 13955897	1					Washer	Arandela	Arruela	Rondelle	
16	VOE 971099	1					Flange lock nut	Contratuerca embridada	Contra porca flange	Contre-écrou à embase	
17	VOE 976945	1					Washer	Arandela	Arruela	Rondelle	
18	VOE 14558810	4					Strip clamp	Abrazadera de cinta	Cinta braçadeira	Serrage de ruban	

1		**Cables, battery** **Cables, batería** **Cabos, bateria** **Câbles, batterie**	Catalogue id **20591**	Group **371**
2				
3			Illustr. No **1063094**	Section **110**
4				
5		**8291486,8292951,8292952,8292953**	Issue **20027088-G**	Page **417**

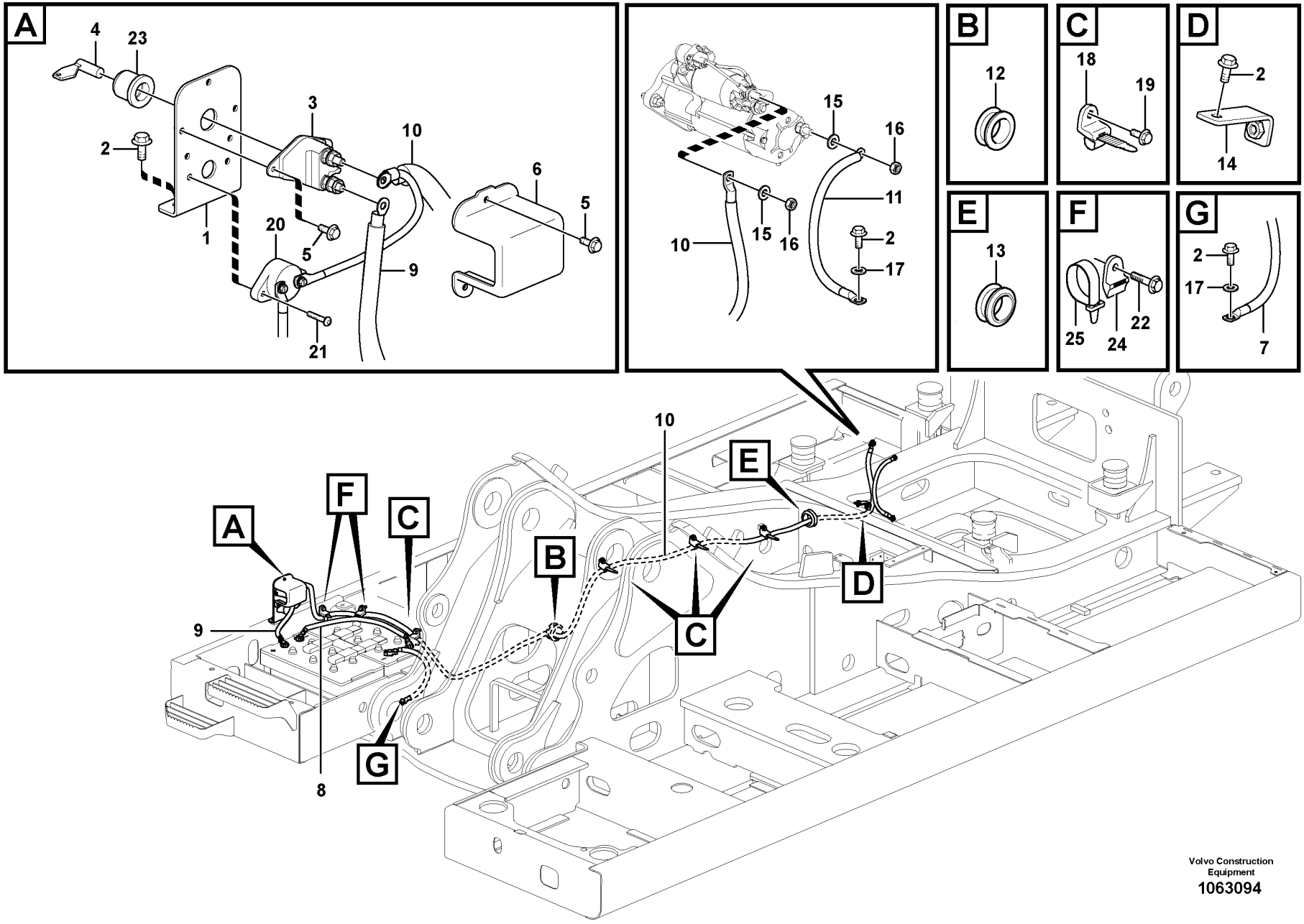

Volvo Construction Equipment
1063094

Fig.	Part No.	Quantity 1	2	3	PS	KIT	Description	Denominación	Denominação	Dénomination	Notes
19	VOE 946441	4					Flange screw	Tornillo embridado	Parafuso flangeado	Vis à embase	
20	VOE 14524455	1					Fuse	Fusible	Fusível	Fusible	80A S/N -210514/-273147 S/N -280276
21	VOE 969408	2					Six point socket screw	Racor de seis dientes	Paraf soquete sext	Vis à 6 pans creux	
22	VOE 946472	2					Flange screw	Tornillo embridado	Parafuso flangeado	Vis à embase	
23	VOE 14543100	1					Cover	Capó	Capô	Capot	S/N 210141-
24	VOE 14558808	2					Strip clamp	Abrazadera de cinta	Cinta braçadeira	Serrage de ruban	
25	VOE 14558809	2					Strip clamp	Abrazadera de cinta	Cinta braçadeira	Serrage de ruban	

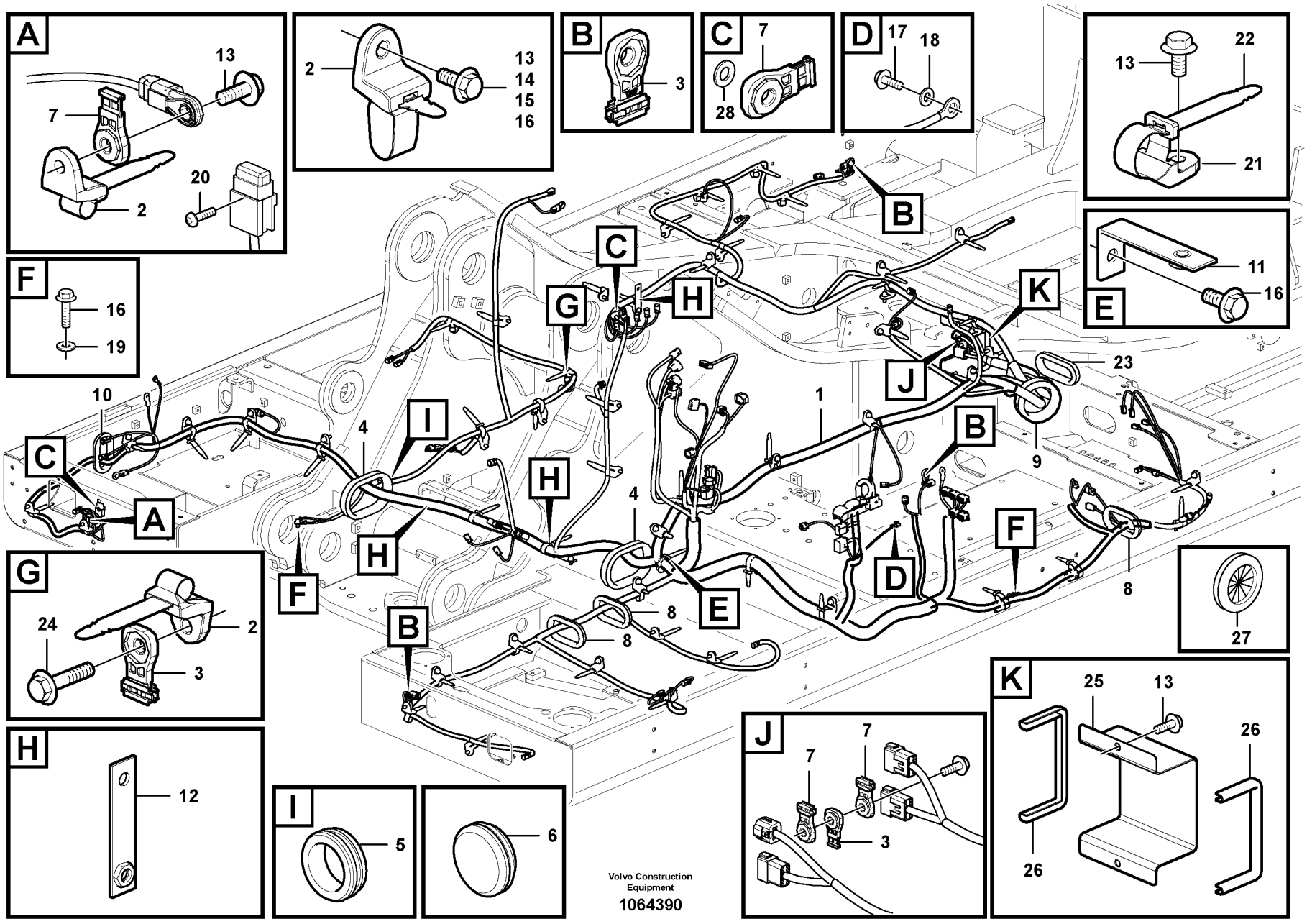
A
13
7
2
20
2
13
14
15
16
B
3
C
7
28
D
17
18
13
22
21
E
11
16
F
16
19
G
24
2
3
H
12
I
5
6
J
7
7
3
K
25
13
26
26
1
4
4
8
8
9
10
23
27
Volvo Construction Equipment
1064390

Fig.	Part No.	Quantity 1	2	3	PS	KIT	Description	Denominación	Denominação	Dénomination	Notes
1	VOE 14624785	1					Cable harness	Manojo cables	Chicote	Faisceau cables	S/N -210286
	VOE 14649161	1					Wiring harness	Manojo cables	Chicote cabos	Faisceau de câbles	S/N 210287-
	VOE 14639857		1				Wiring harness	Manojo cables	Chicote cabos	Faisceau de câbles	S/N -271684/-280113 See group 371-300 page 425
	VOE 14649162		1				Wiring harness	Manojo cables	Chicote cabos	Faisceau de câbles	S/N 271685-273147 S/N 280114-280276 See group 371-300 page 425
	VOE 14679300		1				Wiring harness	Manojo cables	Chicote cabos	Faisceau de câbles	S/N 273148-273711 S/N 280277-280336 See group 371-300 page 425
	VOE 14693373		1				Wiring harness	Manojo cables	Chicote cabos	Faisceau de câbles	S/N 273712-274056 S/N 280337-280381
	VOE 14703407		1				Wiring harness	Manojo cables	Chicote cabos	Faisceau de câbles	S/N 274057- S/N 280382-
	VOE 14624785			1			Cable harness	Manojo cables	Chicote	Faisceau cables	S/N -210286 See group 371-400 page 429
	VOE 14649161			1			Wiring harness	Manojo cables	Chicote cabos	Faisceau de câbles	S/N 210287-210514 S/N -273147/-280276 See group 371-400 page 429
	VOE 14679276			1			Wiring harness	Manojo cables	Chicote cabos	Faisceau de câbles	S/N 210515-/273148- S/N 280277- See group 371-400 page 429
2	VOE 14558810	35	13	35			Strip clamp	Abrazadera de cinta	Cinta braçadeira	Serrage de ruban	
3	VOE 14617937	5					Clip	Clip	Clipe	Clip	
4	VOE 14510985	2	2	2			Grommet	Pasaje	Passa muro	Passe fil	
5	SA 9751-15016	1	1	1			Grommet	Pasaje	Passa muro	Passe fil	
6	VOE 14529396	1	1	1			Grommet	Pasaje	Passa muro	Passe fil	
7	VOE 14587635	4	2	4			Clip	Clip	Clipe	Clip	
8	VOE 14529064	3	3	3			Grommet	Pasaje	Passa muro	Passe fil	
9	VOE 14529066	1	1	1			Grommet	Pasaje	Passa muro	Passe fil	
10	VOE 14529122	1	1	1			Grommet	Pasaje	Passa muro	Passe fil	
11	VOE 14523253	1	1	1			Bracket	Consola	Suporte	Console	
12	VOE 14531306	3	3	3			Bracket	Ménsula	Suporte	Console	
13	VOE 946441	41	14	42			Flange screw	Tornillo embridado	Parafuso flangeado	Vis à embase	M10x20
14	VOE 946329	9	7	8			Flange screw	Tornillo embridado	Parafuso flangeado	Vis à embase	M10x30

1	8288862 S/N -210047
2	8291486
3	8291485,8291526
4	
5	

Cable and wire harness, main
Haz de cables, principal
Cabo e chicote, principais
Câble et faisceau de câbles, principal

Catalogue id **20591**	Group **371**
Illustr. No **1064390**	Section **200**
Issue **20027088-G**	Page **421**

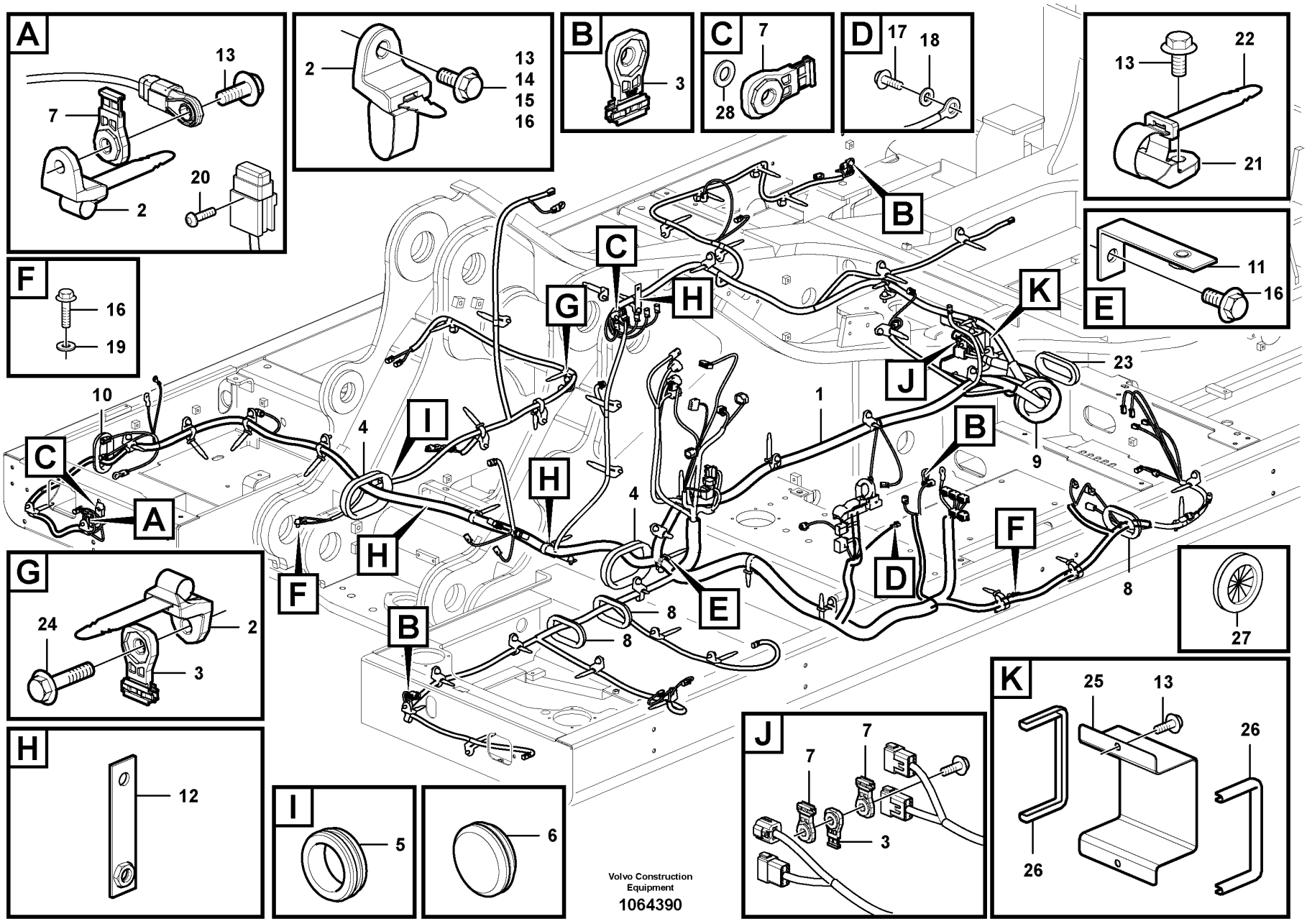
A
13
7
2
20
2
13
14
15
16
B
3
C
7
28
D
17
18
13
22
21
E
11
16
F
16
19
G
24
2
3
H
12
I
5
6
J
7
7
3
K
25
13
26
26
1
4
4
8
8
9
10
23
27
Volvo Construction Equipment
1064390

Fig.	Part No.	Quantity 1	2	3	PS	KIT	Description	Denominación	Denominação	Dénomination	Notes
15	VOE 946472	4	1	4			Flange screw	Tornillo embridado	Parafuso flangeado	Vis à embase	M10x16
16	VOE 946471	7	7	7			Flange screw	Tornillo embridado	Parafuso flangeado	Vis à embase	M10x12
17	VOE 947107	1	1	1			Flange screw	Tornillo embridado	Parafuso flangeado	Vis à embase	M8x12
18	VOE 13955894	1	1	1			Washer	Arandela	Arruela	Rondelle	
19	VOE 976945	2	1	2			Washer	Arandela	Arruela	Rondelle	
20	VOE 969407	1	1	1			Six point socket screw	Racor de seis dientes	Paraf soquete sext	Vis à 6 pans creux	M5x16
21	VOE 14558808	16	7	16			Strip clamp	Abrazadera de cinta	Cinta braçadeira	Serrage de ruban	
22	VOE 14558809	16	35	16			Strip clamp	Abrazadera de cinta	Cinta braçadeira	Serrage de ruban	
23	VOE 14529326	1					Grommet	Pasaje	Passa muro	Passe fil	
24	VOE 13946752	1	1	1			Screw	Tornillo	Parafuso	Vis	
25		1	1	1	NS		Cover	Capo	Tampa	Capot	
26	VOE 14880936	2	2	2			•Weatherstrip	•Lamelunas	•Guarnição	•Caoutchouc d etancheite	
27	VOE 14614039		1				Grommet	Pasaje	Passa muro	Passe fil	
28	VOE 13940090		1				Washer	Arandela	Arruela	Rondelle	

1	8288862 S/N -210047
2	8291486
3	8291485,8291526
4	
5	

Cable and wire harness, main
Haz de cables, principal
Cabo e chicote, principais
Câble et faisceau de câbles, principal

Catalogue id **20591**	Group **371**
Illustr. No **1064390**	Section **200**
Issue **20027088-G**	Page **423**

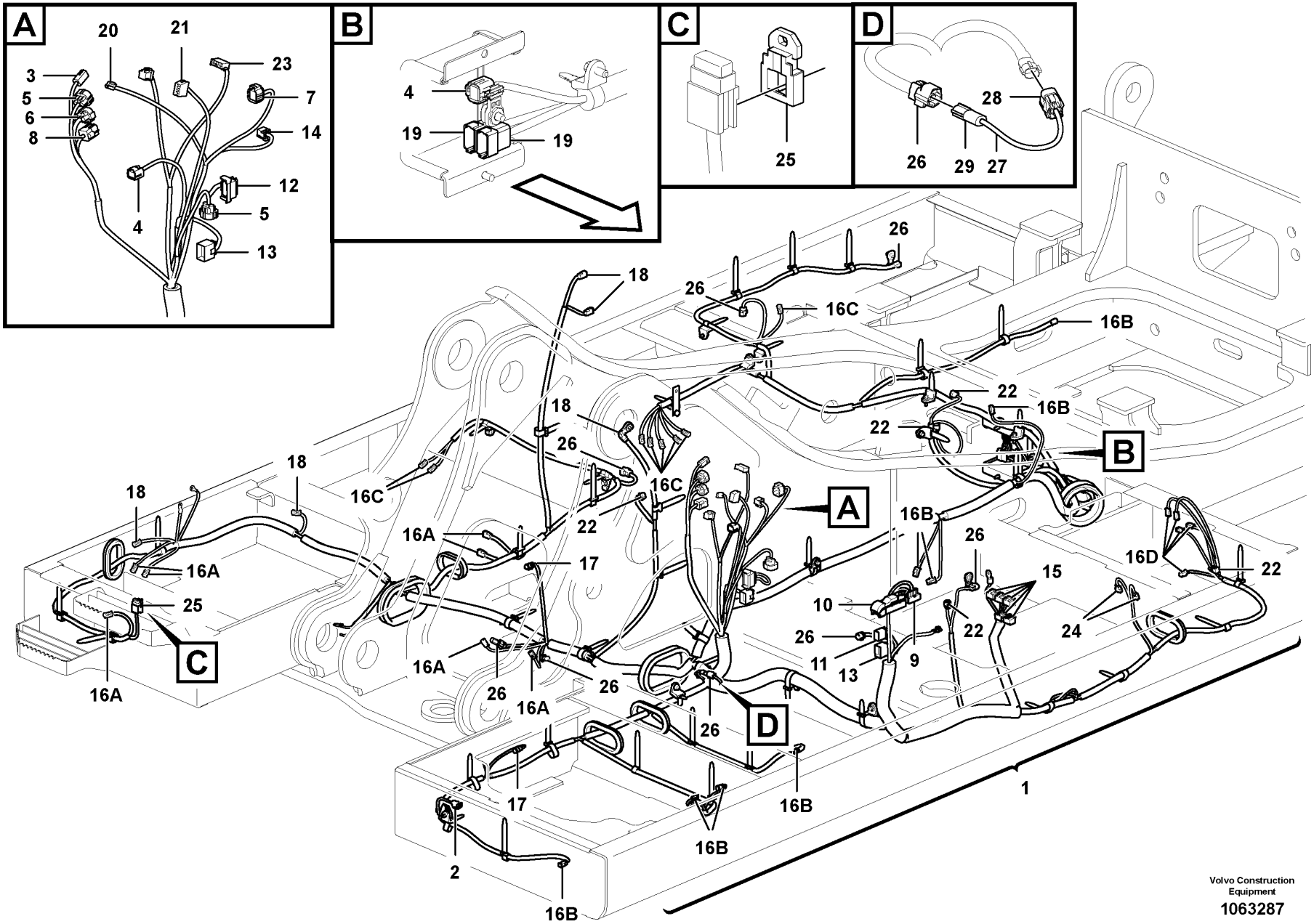
A
20
21
23
3
5
6
8
7
14
12
4
5
13
B
4
19
19
C
25
D
28
26
29
27
26
18
26
16C
16B
22
16B
22
18
26
16C
16C
18
18
16A
22
A
16B
26
16D
22
16A
17
15
25
10
26
22
24
C
26
11
13
9
16A
16A
26
26
16A
26
D
17
16B
1
16B
2
16B
Volvo Construction Equipment
1063287

Fig.	Part No.	Quantity 1	2	3	PS	KIT	Description	Denominación	Denominação	Dénomination	Notes
1	VOE 14639857	1					Wiring harness	Manojo cables	Chicote cabos	Faisceau de câbles	S/N -271684/-280113 See group 371-200 page 421
	VOE 14649162	1					Wiring harness	Manojo cables	Chicote cabos	Faisceau de câbles	S/N 271685-273147 S/N 280114-280276 See group 371-200 page 421
	VOE 14679300	1					Wiring harness	Manojo cables	Chicote cabos	Faisceau de câbles	S/N 273148-/280277-
	VOE 14671836	1					•Fuse	•Fusible	•Fusível	•Fusible	
2	VOE 11428059	1					•Housing	•Cuerpo	•Carcaça	•Carter	(MO3603)
3	VOE 11428065	1					•Housing	•Cuerpo	•Carcaça	•Carter	(CNCA)
4	VOE 11428067	2					•Housing	•Cuerpo	•Carcaça	•Carter	(PO3904, CNDH)
5	VOE 11428079	2					•Housing	•Cuerpo	•Carcaça	•Carter	(CNCA1, CNAC)
6	VOE 11428081	1					•Housing	•Cuerpo	•Carcaça	•Carter	(CNIC1)
7	VOE 11428083	1					•Housing	•Cuerpo	•Carcaça	•Carter	(CO3601)
8	VOE 11428085	1					•Housing	•Cuerpo	•Carcaça	•Carter	(CNIC2)
9	VOE 3962774	1					•Housing	•Cuerpo	•Carcaça	•Carter	(V-ECU)
10	VOE 14569516	1					•Housing	•Cuerpo	•Carcaça	•Carter	(V-ECU)
11	VOE 14549838	1					•Connector	•Contactor	•Conector	•Connecteur	(CNLH1)
12	VOE 14549839	1					•Connector	•Unión	•Conexão	•Connexion	(CNRH1)
13	VOE 14549840	2					•Connector	•Unión	•Conexão	•Connexion	(CNRH2, CNLH2)
14	VOE 3944415	1					•Housing	•Cuerpo	•Carcaça	•Carter	(SO3902)
15	VOE 3944413	5					•Housing	•Cuerpo	•Carcaça	•Carter	(CON1, CON2, CON3, CON4, CON5)
16A	VOE 874955	7					•Housing	•Cuerpo	•Carcaça	•Carter	(MA9111, MA9110, SW2304, SW2302/SW2303, SA3603, SA3602, LA3513)
16B	VOE 874955	8					•Housing	•Cuerpo	•Carcaça	•Carter	(MA2602, PWM9143, MA9109, LA3512, CN4602, MA9118, MA9117, MA9120)
16C	VOE 874955	8					•Housing	•Cuerpo	•Carcaça	•Carter	(PWM9145, PWM9146, SE9105, MA9126, MA9123, MA9124, MA9125, MA4212)
16D	VOE 874955	5					•Housing	•Cuerpo	•Carcaça	•Carter	(MA9121, MA9122, PWM9124, PWM9123, MA9116)
17	VOE 874654	2					•Housing	•Cuerpo	•Carcaça	•Carter	(SE9401, SW9159)

1	8291486	**Cable and wire harness, main** **Haz de cables, principal** **Cabo e chicote, principais** **Câble et faisceau de câbles, principal**	Catalogue id **20591**	Group **371**
2	8291899			
3			Illustr. No **1063287**	Section **300**
4				
5		**8291899 : S/N -273521/-280307**	Issue **20027088-G**	Page **425**

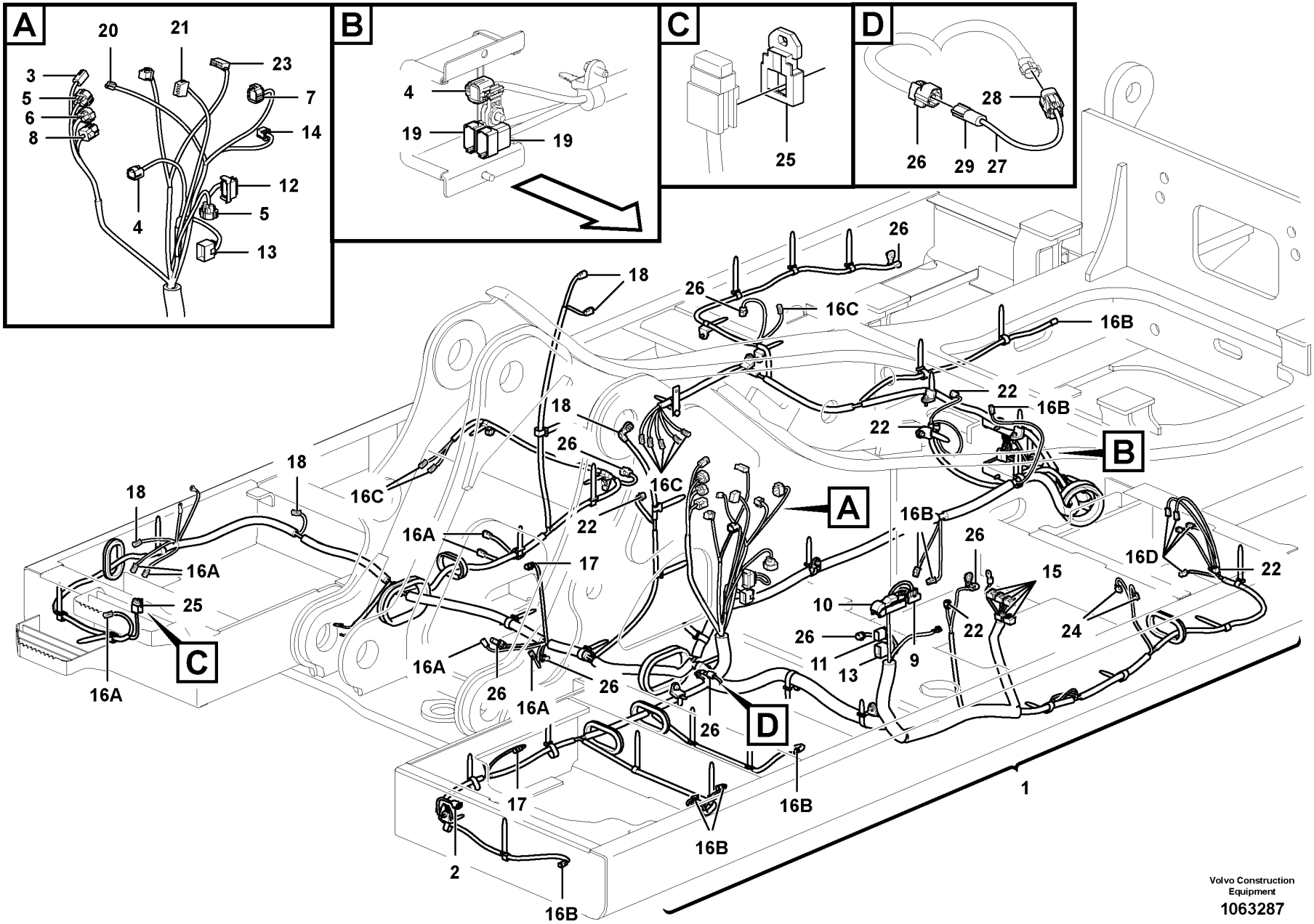
A
20
21
23
3
5
6
8
7
14
12
4
5
13
B
4
19
19
C
25
D
28
26
29
27
26
18
26
16C
16B
22
16B
22
18
26
16C
16C
18
18
16A
22
A
16B
26
16D
22
16A
17
15
25
10
26
22
24
C
26
11
13
9
16A
16A
26
26
16A
26
D
17
16B
1
16B
2
16B
Volvo Construction Equipment
1063287

Fig.	Part No.	Quantity 1	2	3	PS	KIT	Description	Denominación	Denominação	Dénomination	Notes
18	VOE 874957	5					•Housing	•Cuerpo	•Carcaça	•Carter	(MO2302, CNBO, SE2303/SE2304, SW2302/SW2303, CNPS)
19	VOE 874965	2					•Housing	•Cuerpo	•Carcaça	•Carter	(CNEN1, CNEN2)
20	VOE 14609989	1					•Housing	•Cuerpo	•Carcaça	•Carter	(PO3901)
21	VOE 1096614	1					•Housing	•Cuerpo	•Carcaça	•Carter	(PC3601)
22	VOE 14569623	5					•Housing	•Cuerpo	•Carcaça	•Carter	(SE9111, SE4216, SE9112, SE9140, SE8701)
23	VOE 14569791	1					•Housing	•Cuerpo	•Carcaça	•Carter	(CR3901)
24	VOE 14606667	2					•Housing	•Cuerpo	•Carcaça	•Carter	(MO3604, MO3601)
25	VOE 11039713	1					•Bracket	•Consola	•Suporte	•Console	
26	VOE 11428051	8					•Housing	•Cuerpo	•Carcaça	•Carter	(SE8706, SE8705, DI3605, DI3604, PWM9109, CNA/B, MO8709, CNCWT)
27	VOE 14630818		1				Wiring harness	Manojo cables	Chicote cabos	Faisceau de câbles	
28	VOE 11428051		1				•Housing	•Cuerpo	•Carcaça	•Carter	
29	VOE 11428053		1				•Housing	•Cuerpo	•Carcaça	•Carter	

1	8291486	**Cable and wire harness, main** **Haz de cables, principal** **Cabo e chicote, principais** **Câble et faisceau de câbles, principal**	Catalogue id **20591**	Group **371**
2	8291899		Illustr. No **1063287**	Section **300**
3				
4			Issue **20027088-G**	Page **427**
5		**8291899 : S/N -273521/-280307**		

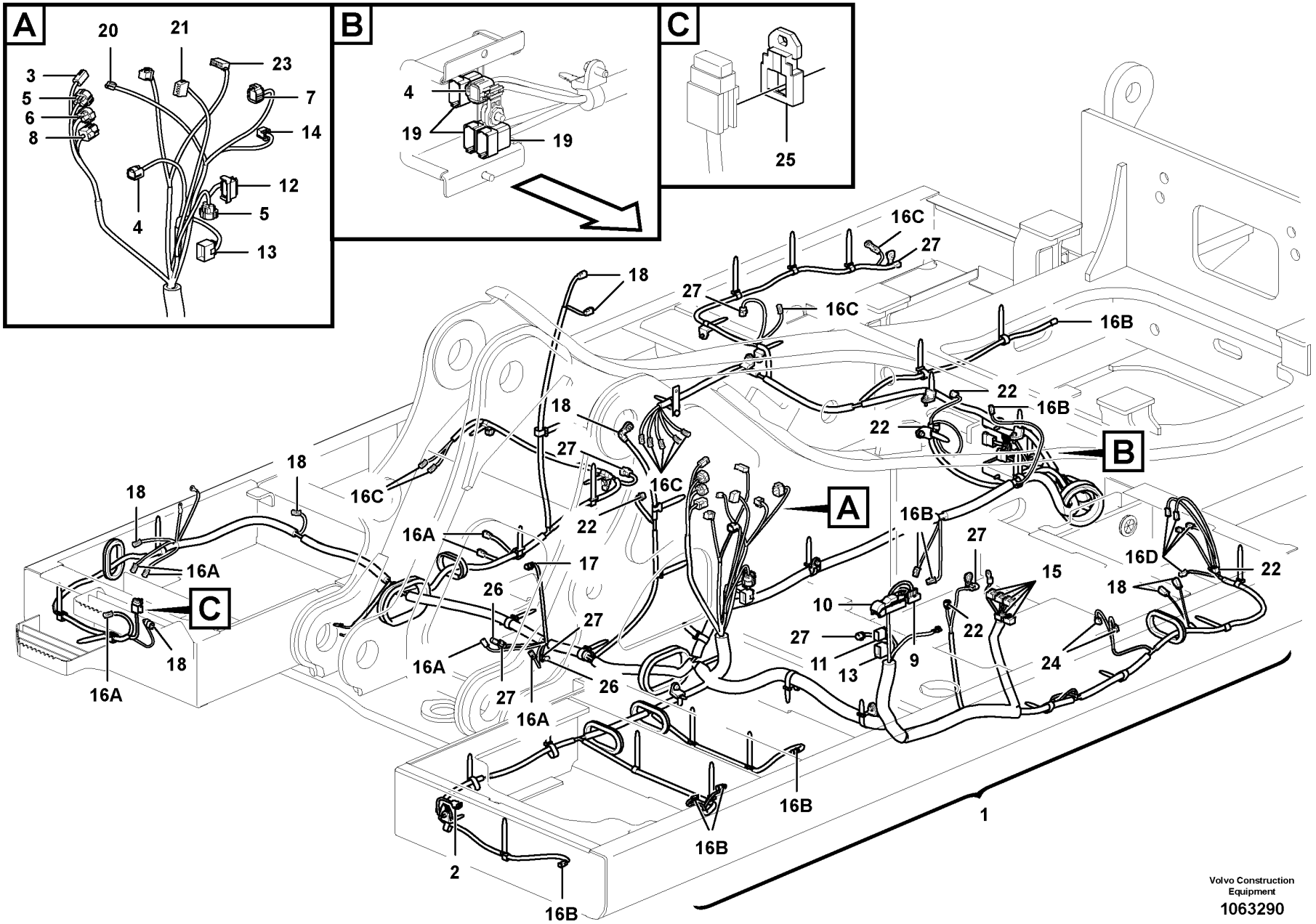
A
20
21
23
3
5
6
8
7
14
12
4
5
13
B
4
19
19
C
25
16C
27
18
27
16C
16B
22
16B
22
18
27
16C
16C
22
18
18
16A
16A
17
26
27
16A
27
16A
26
16B
16B
2
16B
A
B
C
16B
27
15
16D
22
18
10
27
11
13
9
22
24
1
Volvo Construction Equipment
1063290

Fig.	Part No.	Quantity 1	2	3	PS	KIT	Description	Denominación	Denominação	Dénomination	Notes
1	VOE 14624785	1					Cable harness	Manojo cables	Chicote	Faisceau cables	S/N -210286 See group 371-200 page 421
	VOE 14649161	1					Wiring harness	Manojo cables	Chicote cabos	Faisceau de câbles	S/N 210287-210514 S/N -273147/-280276
	VOE 14679276	1					Wiring harness	Manojo cables	Chicote cabos	Faisceau de câbles	S/N 210515-/273148- S/N 280277-
	VOE 14671836	1					•Fuse	•Fusible	•Fusível	•Fusible	
2	VOE 11428059	1					•Housing	•Cuerpo	•Carcaça	•Carter	(MO3603)
3	VOE 11428065	1					•Housing	•Cuerpo	•Carcaça	•Carter	(CNCA)
4	VOE 11428067	2					•Housing	•Cuerpo	•Carcaça	•Carter	(PO3904, CNDH)
5	VOE 11428079	2					•Housing	•Cuerpo	•Carcaça	•Carter	(CNCA1, CNAC)
6	VOE 11428081	1					•Housing	•Cuerpo	•Carcaça	•Carter	(CNIC1)
7	VOE 11428083	1					•Housing	•Cuerpo	•Carcaça	•Carter	(CO3601)
8	VOE 11428085	1					•Housing	•Cuerpo	•Carcaça	•Carter	(CNIC2)
9	VOE 3962774	1					•Housing	•Cuerpo	•Carcaça	•Carter	(V-ECU)
10	VOE 14569516	1					•Housing	•Cuerpo	•Carcaça	•Carter	(V-ECU)
11	VOE 14549838	1					•Connector	•Contactor	•Conector	•Connecteur	(CNLH1)
12	VOE 14549839	1					•Connector	•Unión	•Conexão	•Connexion	(CNRH1)
13	VOE 14549840	2					•Connector	•Unión	•Conexão	•Connexion	(CNRH2, CNLH2)
14	VOE 3944415	1					•Housing	•Cuerpo	•Carcaça	•Carter	(SO3902)
15	VOE 3944413	5					•Housing	•Cuerpo	•Carcaça	•Carter	(CON1, CON2, CON3, CON4, CON5)
16A	VOE 874955	7					•Housing	•Cuerpo	•Carcaça	•Carter	(MA9111, MA9110, SW2304, SW2302/SW2303, SA3603, SA3602, LA3513)
16B	VOE 874955	8					•Housing	•Cuerpo	•Carcaça	•Carter	(MA2602, PWM9143, MA9109, LA3512, CN4602, MA9118, MA9117, MA9120)
16C	VOE 874955	9					•Housing	•Cuerpo	•Carcaça	•Carter	(PWM9145, PWM9146, CNRC SE9105, MA9126, MA9123, MA9124, MA9125, MA4212)
16D	VOE 874955	5					•Housing	•Cuerpo	•Carcaça	•Carter	(MA9121, MA9122, PWM9124, PWM9123, MA9116)
17	VOE 874654	1					•Housing	•Cuerpo	•Carcaça	•Carter	(SE9401)

1		**Cable and wire harness, main** **Haz de cables, principal** **Cabo e chicote, principais** **Câble et faisceau de câbles, principal**	Catalogue id **20591**	Group **371**
2				
3			Illustr. No **1063290**	Section **400**
4				
5		**8291485,8291526**	Issue **20027088-G**	Page **429**

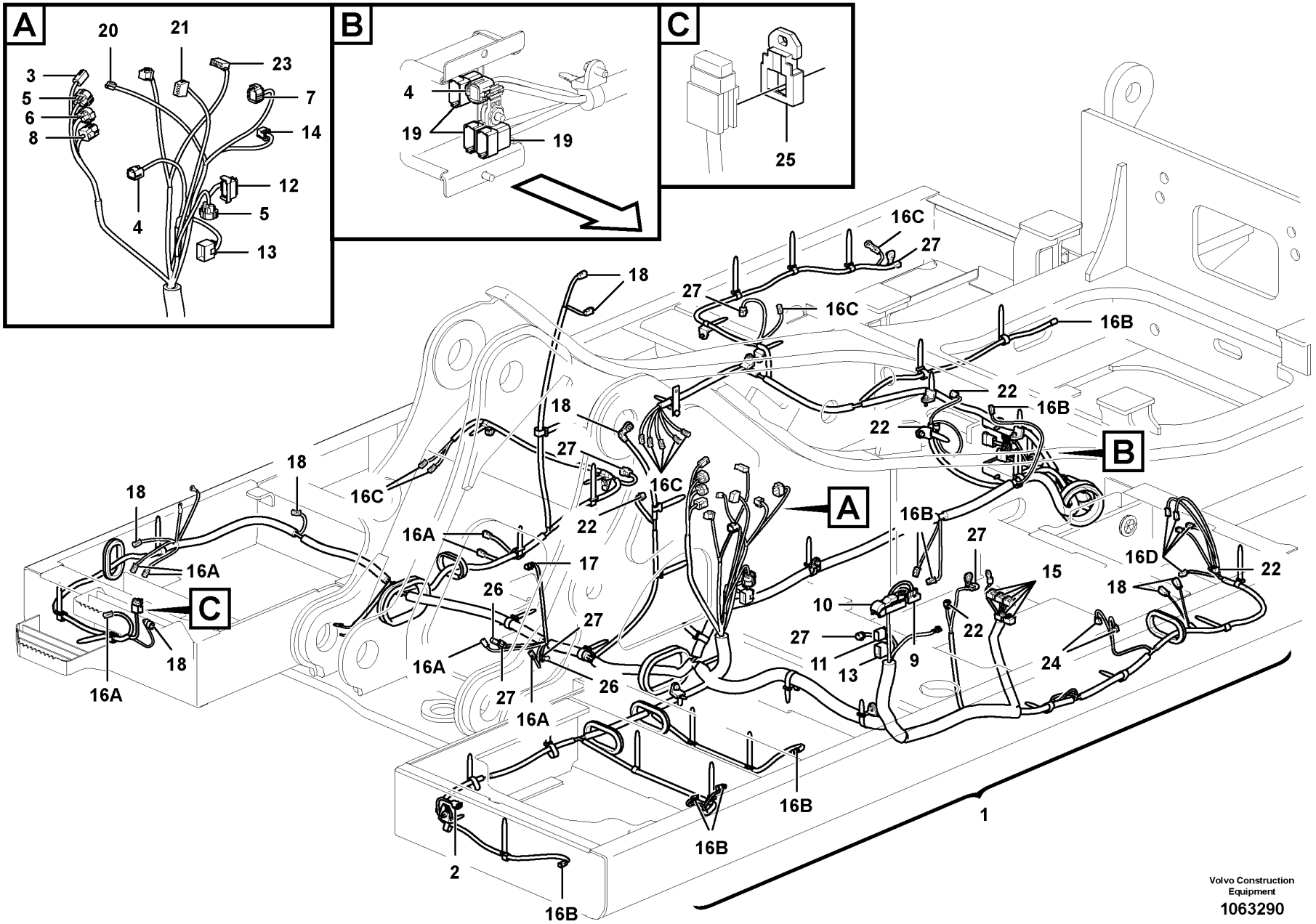
A
20
21
23
3
5
6
8
7
14
12
4
5
13
B
4
19
19
C
25
16C
27
18
27
16C
16B
22
16B
22
18
27
16C
16C
22
18
18
16A
16A
17
26
27
16A
27
16A
26
16B
16B
2
16B
A
B
C
16B
27
15
16D
22
18
10
27
11
13
9
22
24
1
Volvo Construction Equipment
1063290

Fig.	Part No.	Quantity 1	2	3	PS	KIT	Description	Denominación	Denominação	Dénomination	Notes
18	VOE 874957	8					•Housing	•Cuerpo	•Carcaça	•Carter	(MO2302, CNBO, SE9141 SE2303/SE2304, SE9142 SW2302/SW2303, CU9901 CNPS)
19	VOE 874965	3					•Housing	•Cuerpo	•Carcaça	•Carter	(CNEN1, CNEN2, CNACM)
20	VOE 14609989	1					•Housing	•Cuerpo	•Carcaça	•Carter	(PO3901)
21	VOE 1096614	1					•Housing	•Cuerpo	•Carcaça	•Carter	(PC3601)
22	VOE 14569623	5					•Housing	•Cuerpo	•Carcaça	•Carter	(SE9111, SE4216, SE9112, SE9140, SE8701)
23	VOE 14569791	1					•Housing	•Cuerpo	•Carcaça	•Carter	(CR3901)
24	VOE 14606667	2					•Housing	•Cuerpo	•Carcaça	•Carter	(MO3604, MO3601)
25	VOE 11039713	1					•Bracket	•Consola	•Suporte	•Console	
26	VOE 14529132	2					•Diode	•Diodo	•Diodo	•Diode	
27	VOE 11428051	7					•Housing	•Cuerpo	•Carcaça	•Carter	(SE8706, SE8705, DI3605, DI3604, PWM9109,MO8709, CNCWT)

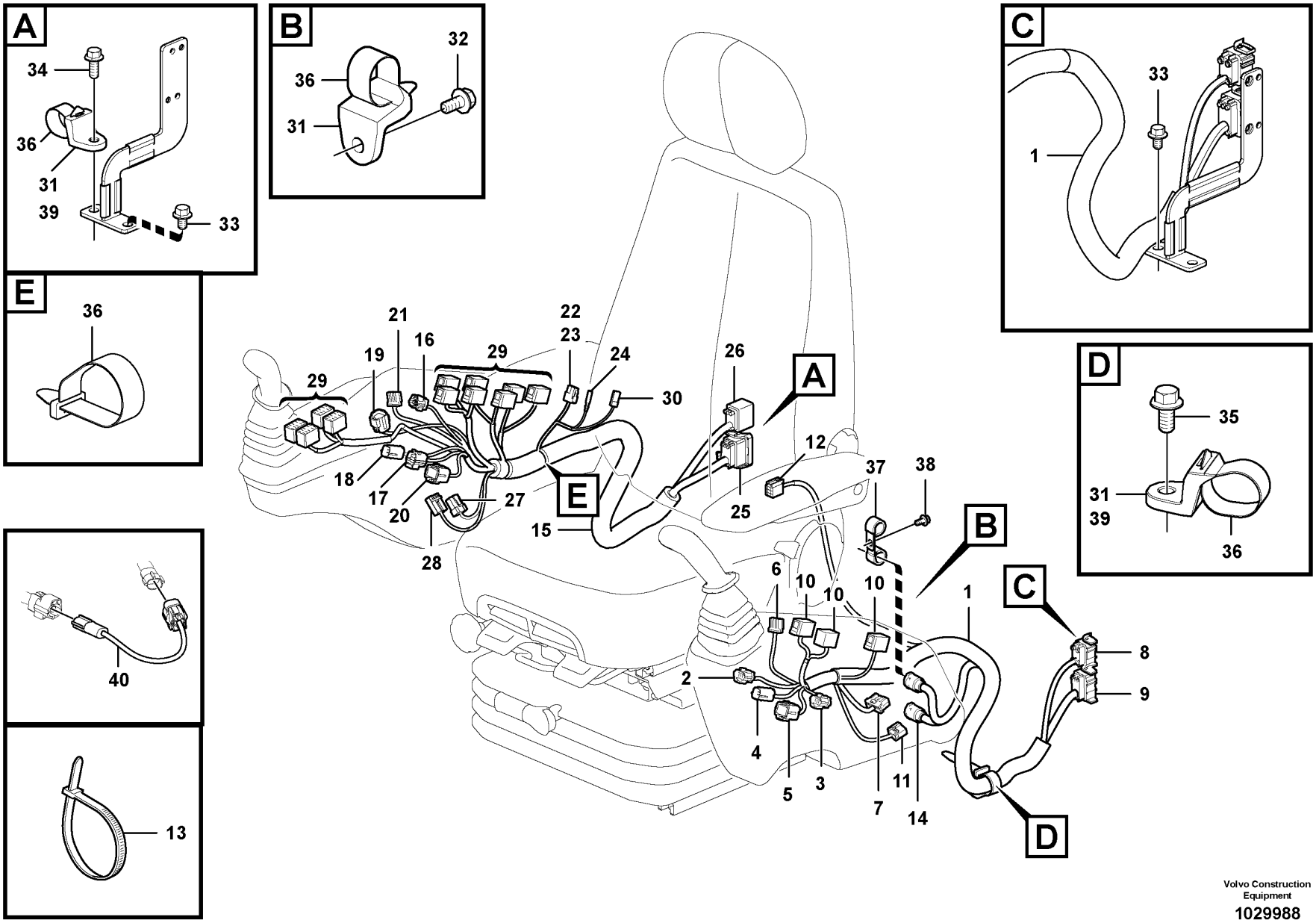

Volvo Construction Equipment

1029988

Fig.	Part No.	Quantity 1	2	3	4	5	PS	KIT	Description	Denominación	Denominação	Dénomination	Notes
1	**VOE 14686135**	1		1					Wiring harness	Manojo cables	Chicote cabos	Faisceau de câbles	LH S/N -273521/-280307
	VOE 14693351			1					Wiring harness	Manojo cables	Chicote cabos	Faisceau de câbles	S/N 273522-274056 S/N 280308-280381
	VOE 14701435			1					Wiring harness	Manojo cables	Chicote cabos	Faisceau de câbles	S/N 274057-274119 S/N 280382-280396
	VOE 14712461			1					Wiring harness	Manojo cables	Chicote cabos	Faisceau de câbles	S/N 274120- S/N 280397-
	VOE 14638897		1		1				Wiring harness	Manojo cables	Chicote cabos	Faisceau de câbles	S/N -273521/-280307
	VOE 14691034				1				Wiring harness	Manojo cables	Chicote cabos	Faisceau de câbles	S/N 273522-274056 S/N 280308-280381
	VOE 14695506				1				Wiring harness	Manojo cables	Chicote cabos	Faisceau de câbles	S/N 274057-/280382-
		1							•CONNECTED TO:	•CONECTADO A:	•CONECTADO EM:	•CONNECTÉ A:	
		1							••Switch	••Commutador	••Interruptor	••Commutateur	SWJS4BL.A, SWJS4BL.B, SWJSPBL.A, SW9118.A, SW3902.A, SW9104.A,
		1							••Switch	••Commutador	••Interruptor	••Commutateur	SW9160.A, SW3503.A, SW2713.A, SW9103.A
		1							••Connector	••Union	••Conector	••Raccord	CNLH1_0_1, CNLH2_0_1, MO8501 _
2	**VOE 11428051**	1	1	1	1				•Housing	•Cuerpo	•Carcaça	•Carter	
	VOE 11428052		1		1				•Lock plate	•Placa de seguridad	•Placa trava	•Plaque verrouillage	
3	**VOE 11428055**	1	1	1	1				•Housing	•Cuerpo	•Carcaça	•Carter	
	VOE 11428056		1		1				•Wedge	•Chaveta	•Calço	•Cale	
4	**VOE 11428061**	1	1	1	1				•Housing	•Cuerpo	•Carcaça	•Carter	
	VOE 11428062		1		1				•Lock plate	•Placa de seguridad	•Placa trava	•Plaque verrouillage	
5	**VOE 11428067**	1	1	1	1				•Housing	•Cuerpo	•Carcaça	•Carter	
	VOE 11428068		1		1				•Lock plate	•Placa de seguridad	•Placa trava	•Plaque verrouillage	
6	**VOE 14569889**	1	1	1	1				•Housing	•Cuerpo	•Carcaça	•Carter	
7	**VOE 14569509**	1	1	1	1				•Housing	•Cuerpo	•Carcaça	•Carter	
8	**VOE 14549837**	1	1	1	1				•Connector	•Unión	•Conexão	•Connexion	
9	**VOE 14549839**	1	1	1	1				•Connector	•Unión	•Conexão	•Connexion	
10	**VOE 70369714**	3	3	3	3				•Housing	•Cuerpo	•Carcaça	•Carter	

1	**8288862**	**Cable and wire harness, instrument panel** **Haz de cables, panel de instrumentos** **Cabo e chicote, painel de instrumentos** **Câble et faisceau de câbles, tableau de bord**	Catalogue id **20591**	Group **371**
2	**8291486**			
3	**8292838**		Illustr. No **1029988**	Section **700**
4	**8292839**			
5			Issue **20027088-G**	Page **433**

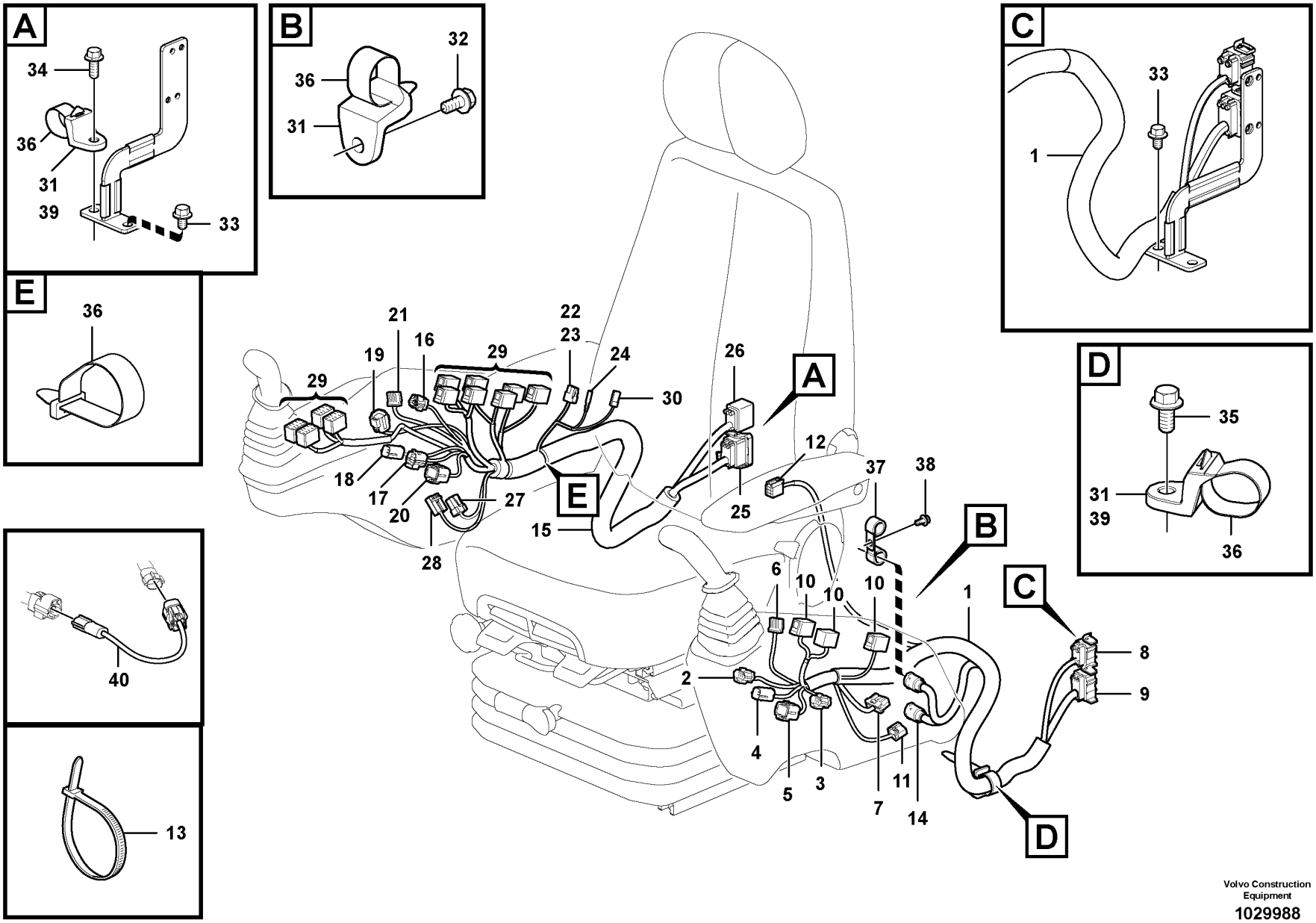

Volvo Construction Equipment

1029988

Fig.	Part No.	Quantity 1	2	3	4	5	PS	KIT	Description	Denominación	Denominação	Dénomination	Notes
11	VOE 3944417	1	1	1	1				•Housing	•Cuerpo	•Carcaça	•Carter	
12	VOE 3944416	1	1	1	1				•Housing	•Cuerpo	•Carcaça	•Carter	(MO8501/HE8501.A)
13	VOE 14016673	REQ		REQ					•Strip clamp	•Abrazadera de cinta	•Cinta braçadeira	•Serrage de ruban	
14	VOE 14569860		2		2				•Housing	•Cuerpo	•Carcaça	•Carter	
15	VOE 14624788	1							Wiring harness	Manojo cables	Chicote cabos	Faisceau de câbles	RH
	VOE 14587644		1	1	1				Wiring harness	Manojo cables	Chicote cabos	Faisceau de câbles	
									•CONNECTED TO:	•CONECTADO A:	•CONECTADO EM:	•CONNECTÉ A:	
									••Switch	••Commutador	••Interruptor	••Commutateur	SW3603.A, SW3613.A, SW3608.A, SW9110.A, SW3602.A, SWJSPBR.A
									••Switch	••Commutador	••Interruptor	••Commutateur	SWJS4BR.A, SWJS4BR.B, SWJS4BR.C, SW4202.A, SW3801.A, SW2701.A, SW3301.B
									••Switch	••Commutador	••Interruptor	••Commutateur	SW3504.A, SW3505.A, SW2506.A, SW9900.A, SW3607.A, SW2301.A
									••Connector	••Union	••Conector	••Raccord	HE3801.A, HE3801.B, PO3902.A, CNRH1_0_1, CNRH2_0_1
16	VOE 11428051	1	1	1	1				•Housing	•Cuerpo	•Carcaça	•Carter	
17	VOE 11428059	1	1	1	1				•Housing	•Cuerpo	•Carcaça	•Carter	
18	VOE 11428061	1	1	1	1				•Housing	•Cuerpo	•Carcaça	•Carter	
19	VOE 11428063	1	1	1	1				•Housing	•Cuerpo	•Carcaça	•Carter	
20	VOE 11428067	1	1	1	1				•Housing	•Cuerpo	•Carcaça	•Carter	
21	VOE 14569889	1	1	1	1				•Housing	•Cuerpo	•Carcaça	•Carter	
22	VOE 14569871	1		1					•Housing	•Cuerpo	•Carcaça	•Carter	
23	VOE 14609989		1		1				•Housing	•Cuerpo	•Carcaça	•Carter	
24	VOE 14589776	1	1	1	1				•Terminal	•Espiga terminal	•Pino do terminal	•Contact électrique	
25	VOE 14549839	1	1	1	1				•Connector	•Unión	•Conexão	•Connexion	
26	VOE 14549840	1	1	1	1				•Connector	•Unión	•Conexão	•Connexion	
27	VOE 14569591	1	1	1	1				•Housing	•Cuerpo	•Carcaça	•Carter	
28	VOE 14569597	1	1	1	1				•Housing	•Cuerpo	•Carcaça	•Carter	
29	VOE 70369714	11	11	11	11				•Housing	•Cuerpo	•Carcaça	•Carter	

1	8288862
2	8291486
3	8292838
4	8292839
5	

Cable and wire harness, instrument panel
Haz de cables, panel de instrumentos
Cabo e chicote, painel de instrumentos
Câble et faisceau de câbles, tableau de bord

Catalogue id **20591**	Group **371**
Illustr. No **1029988**	Section **700**
Issue **20027088-G**	Page **435**

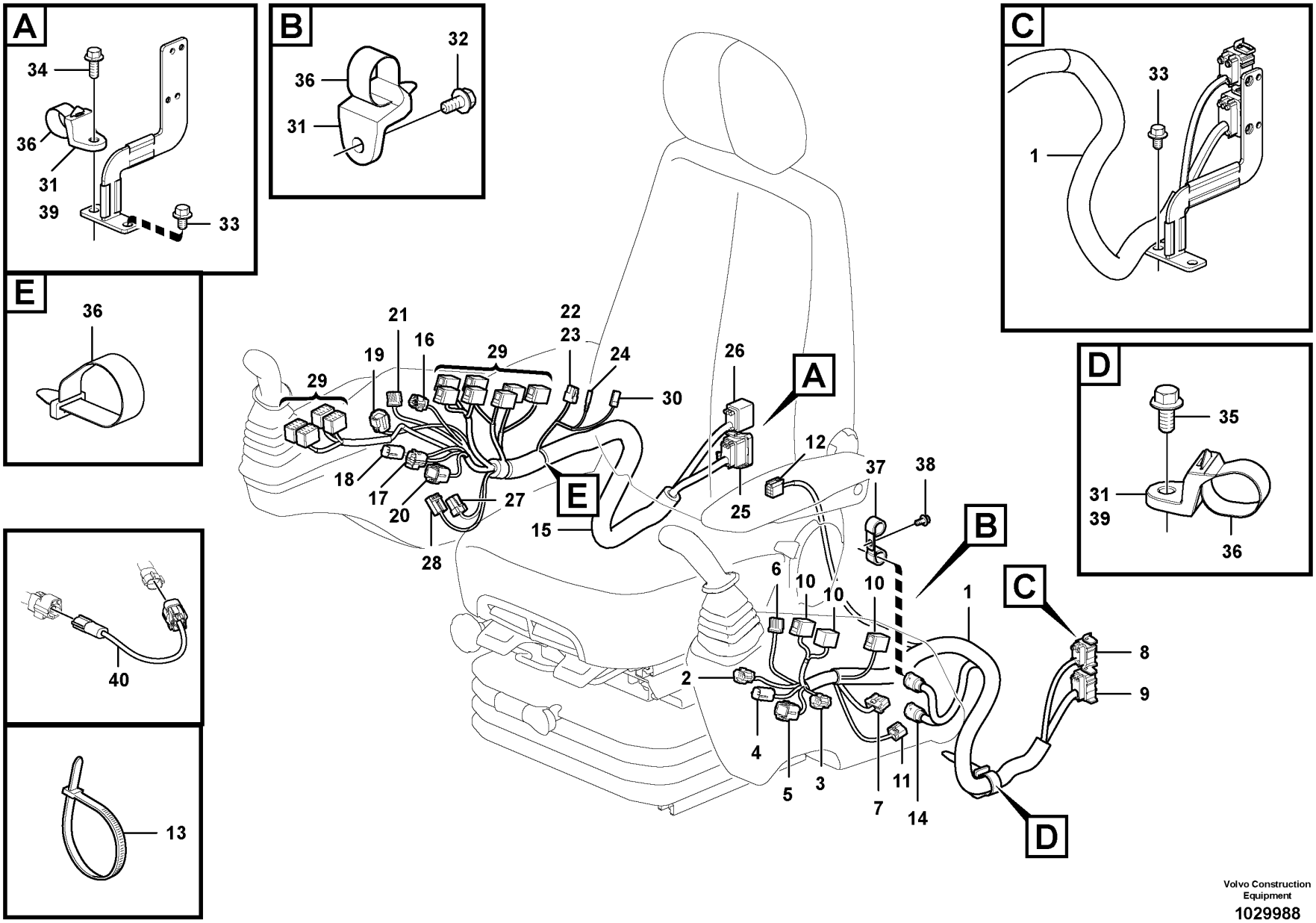

Volvo Construction Equipment

1029988

Fig.	Part No.	Quantity 1	2	3	4	5	PS	KIT	Description	Denominación	Denominação	Dénomination	Notes
30	VOE 14596476	1	1	1	1				•Housing	•Cuerpo	•Carcaça	•Carter	
31	VOE 14558810	3		3					Strip clamp	Abrazadera de cinta	Cinta braçadeira	Serrage de ruban	
32	VOE 946173	1	1	1	1		SS		Flange screw	Tornillo embridado	Parafuso flangeado	Vis à embase	
33	VOE 946471	3	3	3	3				Flange screw	Tornillo embridado	Parafuso flangeado	Vis à embase	
34	VOE 946329	1	1	1	1				Flange screw	Tornillo embridado	Parafuso flangeado	Vis à embase	
35	VOE 946441	1	1	1	1				Flange screw	Tornillo embridado	Parafuso flangeado	Vis à embase	
36	VOE 14558809	1	2	1	2				Strip clamp	Abrazadera de cinta	Cinta braçadeira	Serrage de ruban	
37	VOE 14529345		2						Clip	Clip	Clipe	Clip	
38	VOE 946440		1						Flange screw	Tornillo embridado	Parafuso flangeado	Vis à embase	
39	VOE 14558808		2	2	2				Strip clamp	Abrazadera de cinta	Cinta braçadeira	Serrage de ruban	
40	VOE 14641930			1					Wiring harness	Manojo cables	Chicote cabos	Faisceau de câbles	S/N -274056/-280381
	VOE 11428063			1					•Housing	•Cuerpo	•Carcaça	•Carter	
	VOE 11428064			1					•Wedge	•Chaveta	•Calço	•Cale	
	VOE 11428065			1					•Housing	•Cuerpo	•Carcaça	•Carter	
	VOE 11428066			1					•Lock plate	•Placa de seguridad	•Placa trava	•Plaque verrouillage	
	VOE 11428087			1					•Terminal	•Espiga terminal	•Pino do terminal	•Contact électrique	
	VOE 11428088			1					•Cable terminal	•Terminal de cable	•Terminal cabos	•Cosse câble	
	VOE 11428093			1					•Seal	•Junta	•Vedação	•Étanchéité	
	VOE 11428143			1					•Cable seal	•Sellador de cable	•Passamuro	•Joint sur fil	
	VOE 4803746			1					•Hose	•Manguera	•Mangueira	•Flexible	

1	8288862	**Cable and wire harness, instrument panel** **Haz de cables, panel de instrumentos** **Cabo e chicote, painel de instrumentos** **Câble et faisceau de câbles, tableau de bord**	Catalogue id **20591**	Group **371**
2	8291486			
3	8292838		Illustr. No **1029988**	Section **700**
4	8292839			
5			Issue **20027088-G**	Page **437**

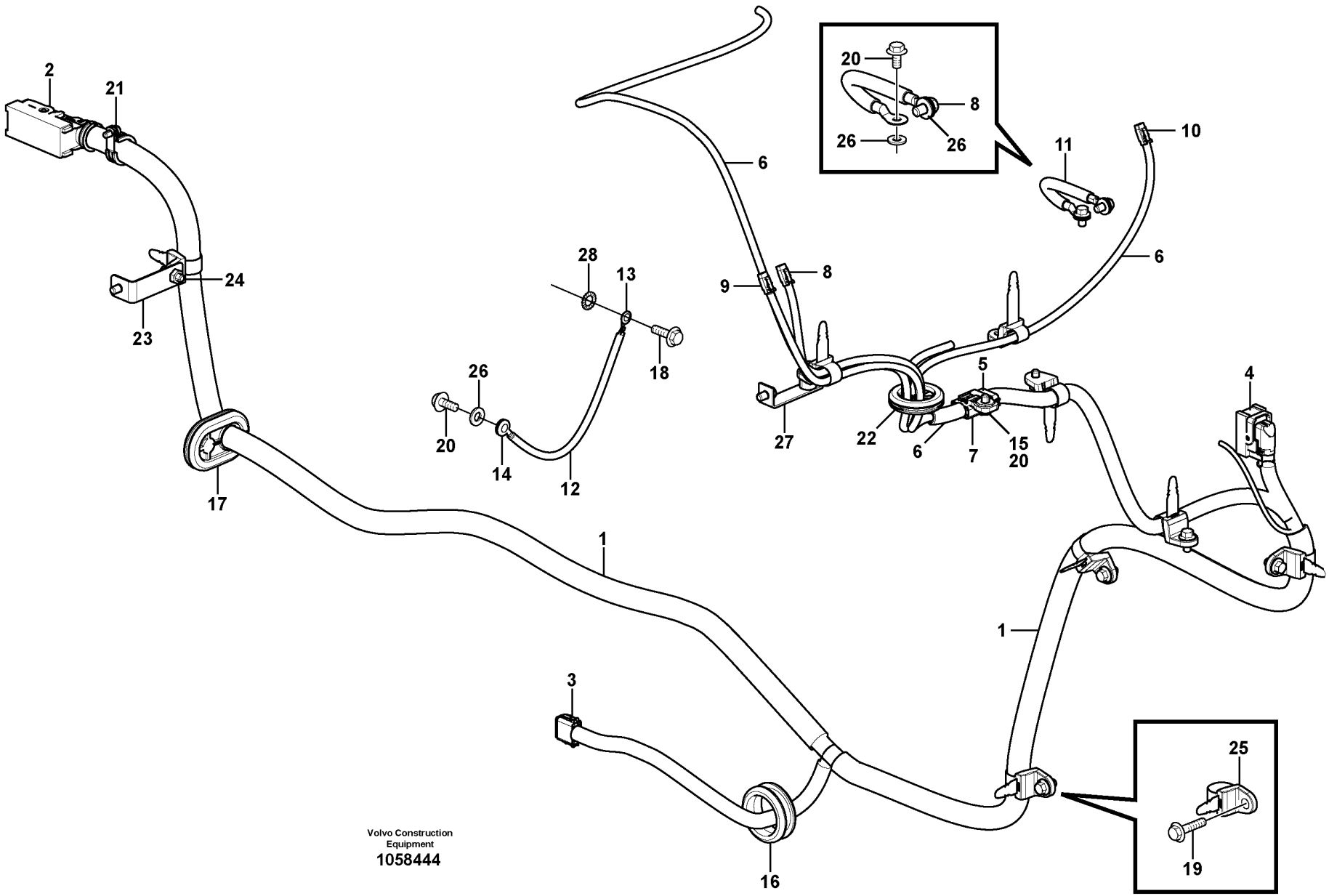
2
21
24
23
17
6
20
8
26
26
11
10
6
28
13
18
26
20
14
12
9
8
27
22
6
5
7
15
20
4
1
1
3
16
25
19
Volvo Construction Equipment
1058444

Fig.	Part No.	Quantity 1	2	3	PS	KIT	Description	Denominación	Denominação	Dénomination	Notes
1	VOE 14626192	1					Wiring harness	Manojo cables	Chicote cabos	Faisceau de câbles	
2	VOE 20429842	1					•Housing	•Cuerpo	•Carcaça	•Carter	
3	VOE 874966	1					•Housing	•Cuerpo	•Carcaça	•Carter	
4	VOE 21082469	1					•Housing	•Cuerpo	•Carcaça	•Carter	
5	VOE 874966	1					•Housing	•Cuerpo	•Carcaça	•Carter	
6	VOE 14626193	1					Wiring harness	Manojo cables	Chicote cabos	Faisceau de câbles	S/N -210323
	VOE 14649155	1					Wiring harness	Manojo cables	Chicote cabos	Faisceau de câbles	S/N 210324-
7	VOE 874965	1					•Housing	•Cuerpo	•Carcaça	•Carter	
8	VOE 993665	1					•Housing	•Cuerpo	•Carcaça	•Carter	CNDPF 0 1
9	VOE 993666	1					•Housing	•Cuerpo	•Carcaça	•Carter	SE2522.A Exhaust gas temperature after oxy cat
10	VOE 993667	1					•Housing	•Cuerpo	•Carcaça	•Carter	SE2521.A Sensor filter inlet temp
11	VOE 14529026	1					Strap	Cable	Tira	Sangle	
12	VOE 14623140	1					Ground cable	Cable de masa	Cabo terra	Câble mise à terre	
13	VOE 970795	1					•Cable terminal	•Terminal de cable	•Terminal cabos	•Cosse câble	
14	VOE 943311	1					•Cable terminal	•Terminal de cable	•Terminal cabos	•Cosse câble	
15	VOE 14587635	1					Clip	Clip	Clipe	Clip	
16	VOE 14623867	1					Grommet	Pasaje	Passa muro	Passe fil	
17	VOE 14598805	1					Grommet	Pasaje	Passa muro	Passe fil	
18	VOE 946440	2					Flange screw	Tornillo embridado	Parafuso flangeado	Vis à embase	
19	VOE 946441	5					Flange screw	Tornillo embridado	Parafuso flangeado	Vis à embase	
20	VOE 946471	7					Flange screw	Tornillo embridado	Parafuso flangeado	Vis à embase	
21	VOE 949997	1			SS		Clamp	Abrazadera	Braçadeira	Collier serrage	
22	VOE 14614039	1					Grommet	Pasaje	Passa muro	Passe fil	
23	VOE 14554703	1					Bracket	Consola	Suporte	Console	
24	VOE 946329	1					Flange screw	Tornillo embridado	Parafuso flangeado	Vis à embase	
25	VOE 14558810	8					Strip clamp	Abrazadera de cinta	Cinta braçadeira	Serrage de ruban	
26	VOE 960148	3			SS		Plain washer	Arandela plana	Arruela simples	Rondelle plane	
27	VOE 14529343	1					Bracket	Consola	Suporte	Console	
28	VOE 942767	1					Toothed washer	Arandela dentada	Arruela dentada	Rondelle dentée	

1		**Wire harness, ACM** **Mazo de cables, Acm** **Chicote de fios, Acm** **Faisceau de câbles, ACM**	Catalogue id **20591**	Group **371**
2				
3			Illustr. No **1058444**	Section **800**
4				
5		**8291485,8291526**	Issue **20027088-G**	Page **439**

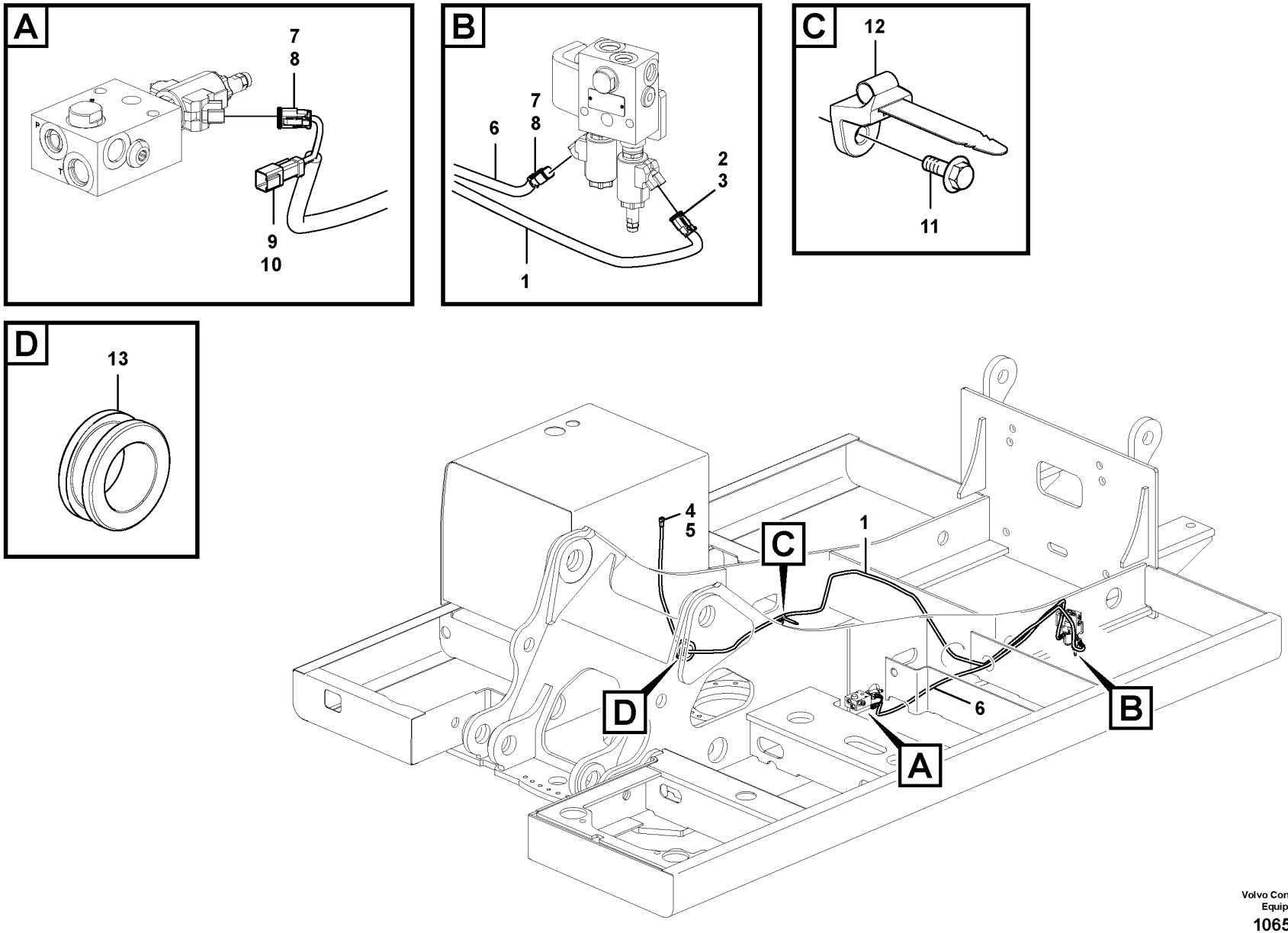

Volvo Construction Equipment

1065279

Fig.	Part No.	Quantity 1	2	3	PS	KIT	Description	Denominación	Denominação	Dénomination	Notes
1	VOE 14652048	1					Wiring harness	Manojo cables	Chicote cabos	Faisceau de câbles	
2	VOE 874955	1					•Housing	•Cuerpo	•Carcaça	•Carter	(PWM2601)
3	VOE 11806306	1					•Stop	•Parada	•Batente	•Arrêt	
4	VOE 874802	1					•Housing	•Cuerpo	•Carcaça	•Carter	(CNRF)
5	VOE 14370883	1					•Spacer	•Distanciador	•Espaçador	•Entretoise	
6	VOE 14626317	1					Wiring harness	Manojo cables	Chicote cabos	Faisceau de câbles	
7	VOE 874955	2					•Housing	•Cuerpo	•Carcaça	•Carter	(MA2602-B)
8	VOE 11806306	2					•Stop	•Parada	•Batente	•Arrêt	
9	VOE 874954	1					•Housing	•Cuerpo	•Carcaça	•Carter	(MA2602-A)
10	VOE 11803693	1					•Lock	•Cierre	•Trava	•Serrure	
11	VOE 946441	1					Flange screw	Tornillo embridado	Parafuso flangeado	Vis à embase	
12	VOE 14558810	1					Strip clamp	Abrazadera de cinta	Cinta braçadeira	Serrage de ruban	
13	SA 9751-16427	1					Grommet	Pasaje	Passa muro	Passe fil	

1	8293510	**Cable harness, fan** **Haz de cables, ventilador** **Chicote de cabos, ventilador** **Faisceau de câbles, ventilateur**	Catalogue id **20591**	Group **371**
2			Illustr. No **1065279**	Section **900**
3				
4			Issue **20027088-G**	Page **441**
5				

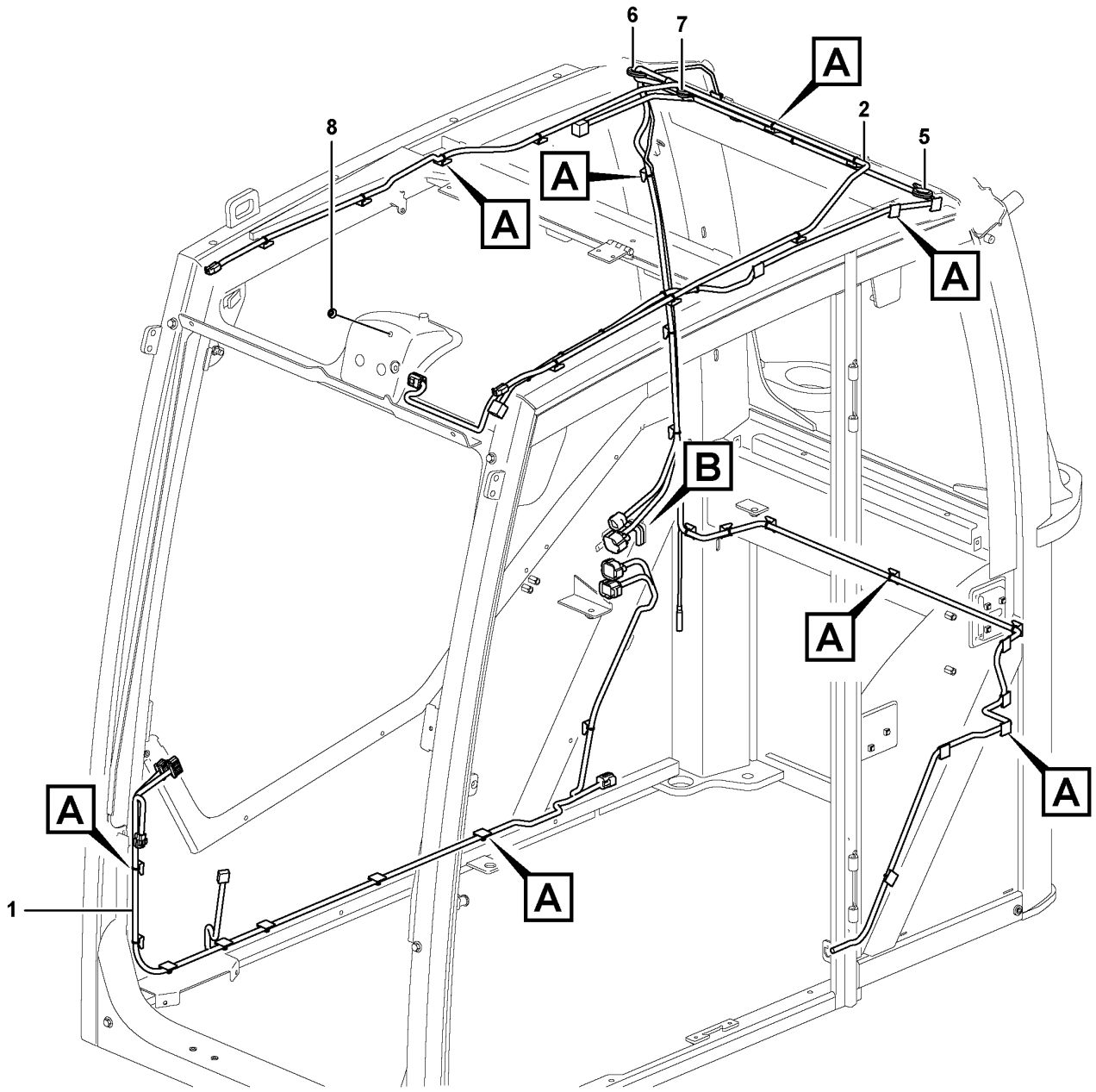

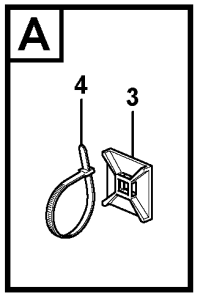

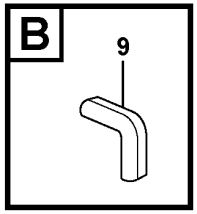

Volvo Construction Equipment
1057046

Fig.	Part No.	Quantity 1	2	3	PS	KIT	Description	Denominación	Denominação	Dénomination	Notes
1	**VOE 15023541**	1					Wiring harness	Manojo cables	Chicote cabos	Faisceau de câbles	
							•CONNECTED TO:	•CONECTADO A:	•CONECTADO EM:	•CONNECTÉ A:	
							••Control Unit	••Unidad de mando	••Unidade d/controle	••Unité de commande	IECU-A
							••Control Unit	••Unidad de mando	••Unidade d/controle	••Unité de commande	IECU-B
							••Connector	••Union	••Conector	••Raccord	CNIC 1
							••Connector	••Union	••Conector	••Raccord	CNIC 2
							••Connector	••Union	••Conector	••Raccord	CNIC 3
							••Lower Wiper	••Escobilla inferior	••Limpador inferior	••Essuie-glace inférieur	SE 3603
							••Hour meter	••Contador de horas	••Contador de horas	••Compteur horaire	IM 3812
2	**VOE 15023607**	1					Wiring harness	Manojo cables	Chicote cabos	Faisceau de câbles	
							•CONNECTED TO:	•CONECTADO A:	•CONECTADO EM:	•CONNECTÉ A:	
							••Lighting, cab, front	••Alumbrado, cabina, delante	••Iluminação, cabine, dianteira	••Eclairage, cabine, AV	LA 3521
							••Lighting, cab, front	••Alumbrado, cabina, delante	••Iluminação, cabine, dianteira	••Eclairage, cabine, AV	LA 3522
							••Lighting, cab, rear	••Alumbrado, cabina, detrás	••Iluminação, cabine, traseira	••Eclairage, cabine, AR	LA 3514
							••Antenna	••Antena	••Antena	••Antenne	ANT 3901
							••Rotating Beacon	••Luz Rotativa Emergencia	••Sinalizador rotativo	••Gyrophare	LA 3601
							••Wiper Motor	••Motor Limp	••Motor do limpador	••Moteur essuie glace	MO 3602
							••Limit Switch	••Interrupt Limit	••	••Rupt.limitateur	SE 3602
							••Connector	••Union	••Conector	••Raccord	CNCA 1
							••Connector	••Union	••Conector	••Raccord	CNCA 2
							••Interior Lamp	••Lamp Interior	••Luz interior	••Lampe Inter.	SE 8301
							••Interior light	••Lampara interior	••Luz interior	••Lampe interieure	LA 3501
							••Speaker	••Altavoz	••Alto-falante	••Haut-parleur	SA 3901
							••Speaker	••Altavoz	••Alto-falante	••Haut-parleur	SA 3902
3	**VOE 14213026**	38					Tie plate	Placa unión	Chapa de ancoragem	Tôle jointure	
4	**VOE 4881440**	39					Cable tie	Abrazadera de cinta	Braçadeira	Serre-câble	
5	**VOE 961970**	1					Plug	Tapón	Bujão	Tampon	
6	**VOE 13961965**	1					Protecting plug	Tapón de protección	Bujão proteção	Tampon de protection	
7	**VOE 961970**	1					Plug	Tapón	Bujão	Tampon	
8	**VOE 13974682**	1					Plug	Tapón	Bujão	Tampon	
9	**VOE 4786031**	REQ					Framework moulding	Moldura armadura	Molde estrutura	Baguette claire-voie	25 mm

1		**Cable harness, cab** **Manojo de cables, cabina.** **Chicote de cabos, cabine.** **Faisceau de câbles, cabine.**
2		
3		
4		
5		

Catalogue id **20591**	Group **371**
Illustr. No **1057046**	Section **1000**
Issue **20027088-G**	Page **443**

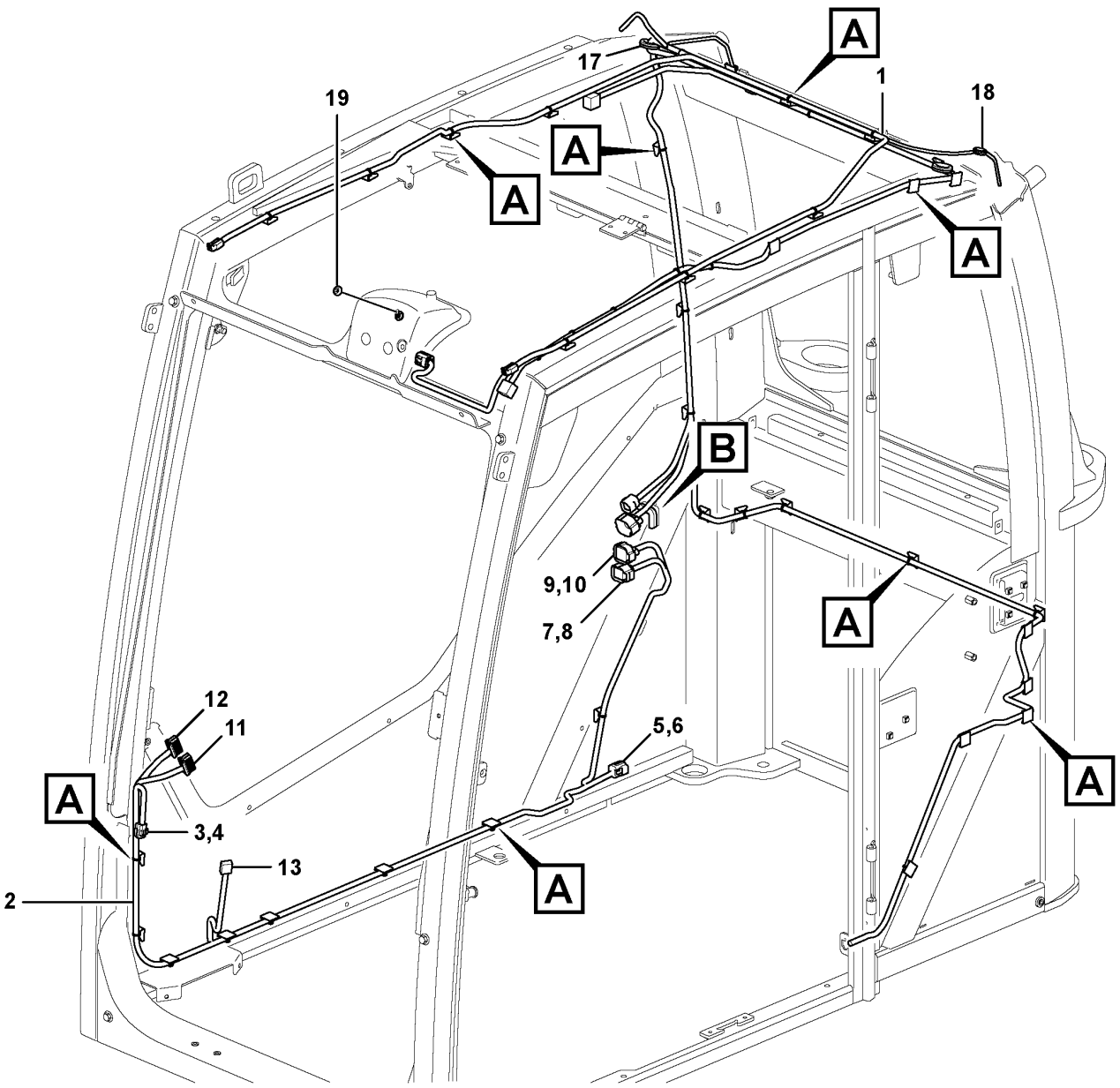

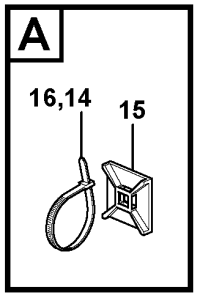

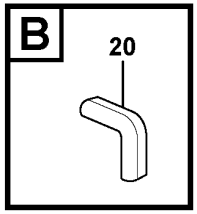

Volvo Construction Equipment
1064683

Fig.	Part No.	Quantity 1	2	3	PS	KIT	Description	Denominación	Denominação	Dénomination	Notes
1	VOE 14643517	1					Wiring harness	Manojo cables	Chicote cabos	Faisceau de câbles	(VOE 14638636)
2	VOE 14643539	1					Wiring harness	Manojo cables	Chicote cabos	Faisceau de câbles	(VOE 14638637)
3	VOE 11428055	1					•Housing	•Cuerpo	•Carcaça	•Carter	(SE3603)
4	VOE 11428056	1					•Wedge	•Chaveta	•Calço	•Cale	
5	VOE 11428063	1					•Housing	•Cuerpo	•Carcaça	•Carter	(CNIC3)
6	VOE 11428064	1					•Wedge	•Chaveta	•Calço	•Cale	
7	VOE 11428081	1					•Housing	•Cuerpo	•Carcaça	•Carter	(CNIC1)
8	VOE 11428082	1					•Lock plate	•Placa de seguridad	•Placa trava	•Plaque verrouillage	
9	VOE 11428085	1					•Housing	•Cuerpo	•Carcaça	•Carter	(CNIC2)
10	VOE 11428086	1					•Lock plate	•Placa de seguridad	•Placa trava	•Plaque verrouillage	
11	VOE 14569512	1					•Housing	•Cuerpo	•Carcaça	•Carter	(IECU-A)
12	VOE 9521501	1					•Housing	•Cuerpo	•Carcaça	•Carter	(IECU-B)
13	VOE 14596476	2					•Housing	•Cuerpo	•Carcaça	•Carter	(IM3812)
14	VOE 4821292	4					•Cable tie	•Abrazadera de cinta	•Braçadeira	•Serre-câble	
15	VOE 14213026	47					Tie plate	Placa unión	Chapa de ancoragem	Tôle jointure	
16	VOE 4881440	39					Cable tie	Abrazadera de cinta	Braçadeira	Serre-câble	
17	VOE 961970	1					Plug	Tapón	Bujão	Tampon	
18	VOE 13961965	1					Protecting plug	Tapón de protección	Bujão proteção	Tampon de protection	
19	VOE 13974682	1					Plug	Tapón	Bujão	Tampon	
20	VOE 4786031	REQ					Framework moulding	Moldura armadura	Molde estrutura	Baguette claire-voie	

1		**Cable harness, cab** **Manojo de cables, cabina.** **Chicote de cabos, cabine.** **Faisceau de câbles, cabine.**	Catalogue id **20591**	Group **371**
2				
3			Illustr. No **1064683**	Section **1100**
4				
5		**8290259, 8291490, 8291491, 8291492**	Issue **20027088-G**	Page **445**

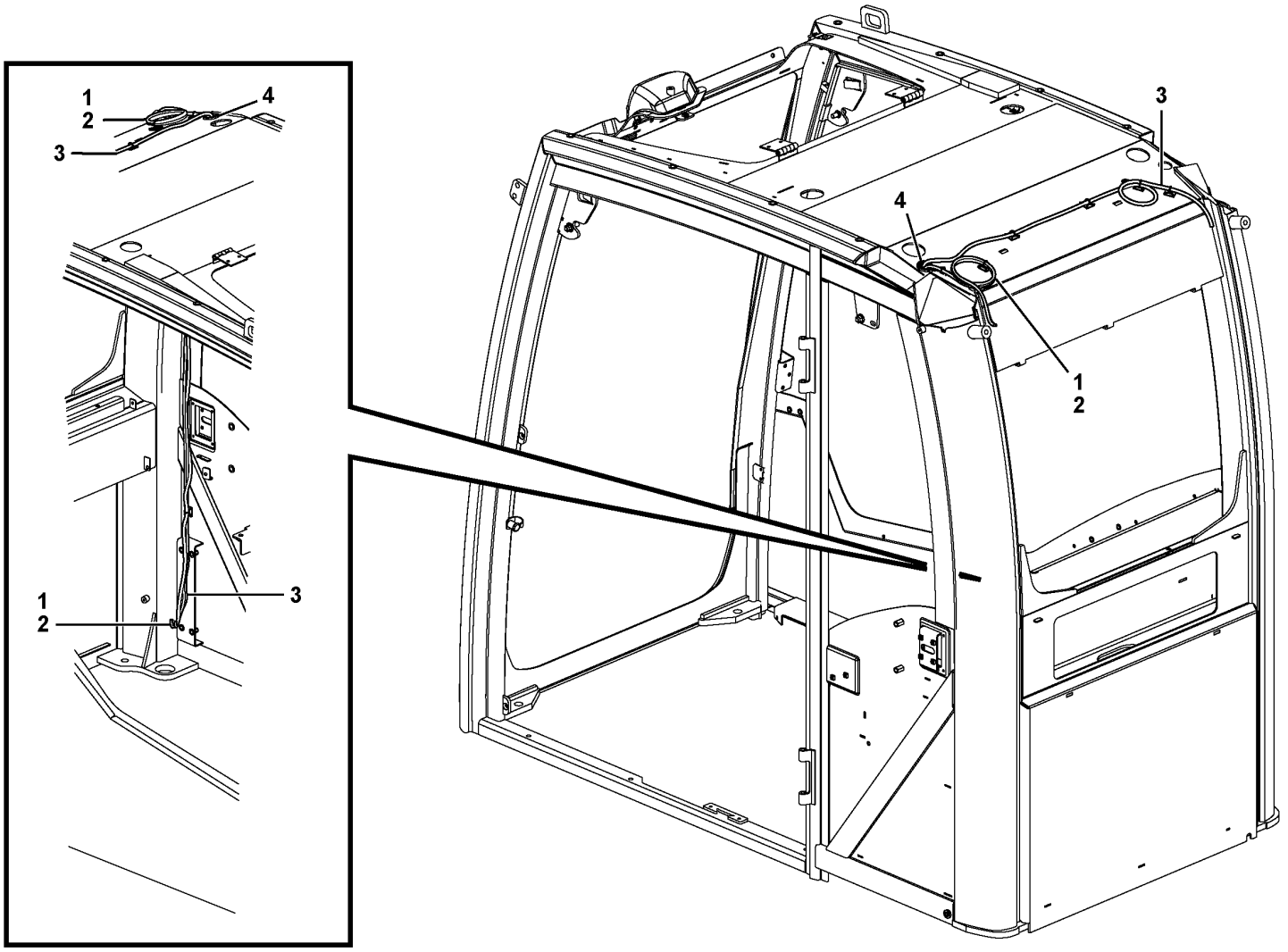

Volvo Construction Equipment

1058236

Fig.	Part No.	Quantity 1	2	3	PS	KIT	Description	Denominación	Denominação	Dénomination	Notes
	VOE 14562905	1					Cable	Cable	Cabo	Câble	
1	VOE 12749482	1					•Cable	•Cable	•Cabo	•Câble	
2	VOE 12749483	1					•Cable	•Cable	•Cabo	•Câble	
3	VOE 14561618	1					•Cable	•Cable	•Cabo	•Câble	
4	VOE 14571969	2					•Grommet	•Pasaje	•Passa muro	•Passe fil	

1		**Aerial wires for telematics** **Cable de antena telemática** **Fios aéreos para telemática** **Descente d'antenne, système télématique**	Catalogue id **20591**	Group **371**
2				
3			Illustr. No **1058236**	Section **1150**
4				
5			Issue **20027088-G**	Page **447**

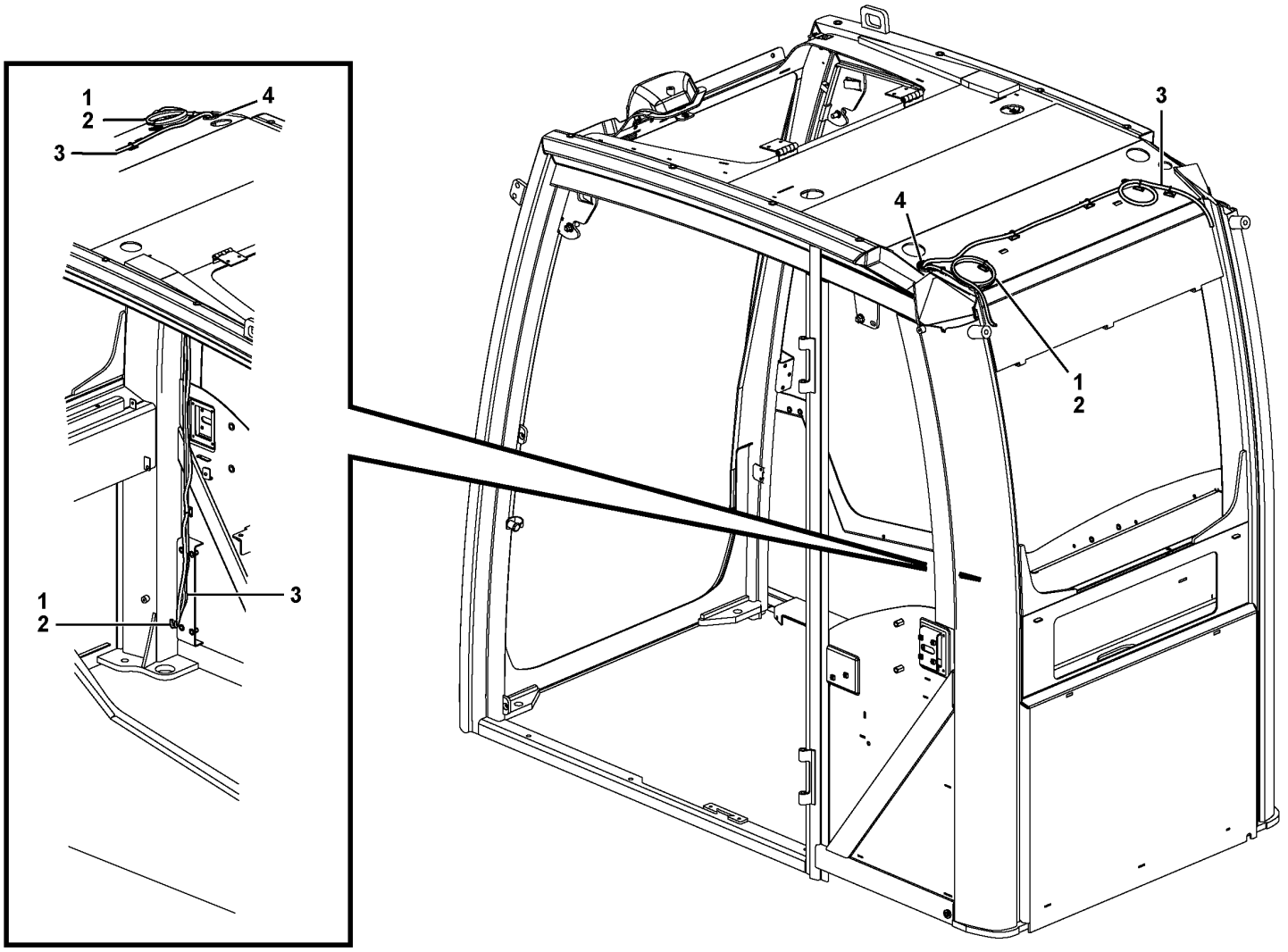

Volvo Construction Equipment

1058236

Fig.	Part No.	Quantity 1	2	3	PS	KIT	Description	Denominación	Denominação	Dénomination	Notes
	VOE 14562905	1					Cable	Cable	Cabo	Câble	
1	VOE 12749482	1					•Cable	•Cable	•Cabo	•Câble	
2	VOE 12749483	1					•Cable	•Cable	•Cabo	•Câble	
3	VOE 14561618	1					•Cable	•Cable	•Cabo	•Câble	
4	VOE 961970	1					Plug	Tapón	Bujão	Tampon	

1		**Aerial wires for telematics** **Cable de antena telemática** **Fios aéreos para telemática** **Descente d'antenne, système télématique**	Catalogue id **20591**	Group **371**
2				
3			Illustr. No **1058236**	Section **1175**
4				
5		**8290259, 8291490, 8291491, 8291492**	Issue **20027088-G**	Page **449**

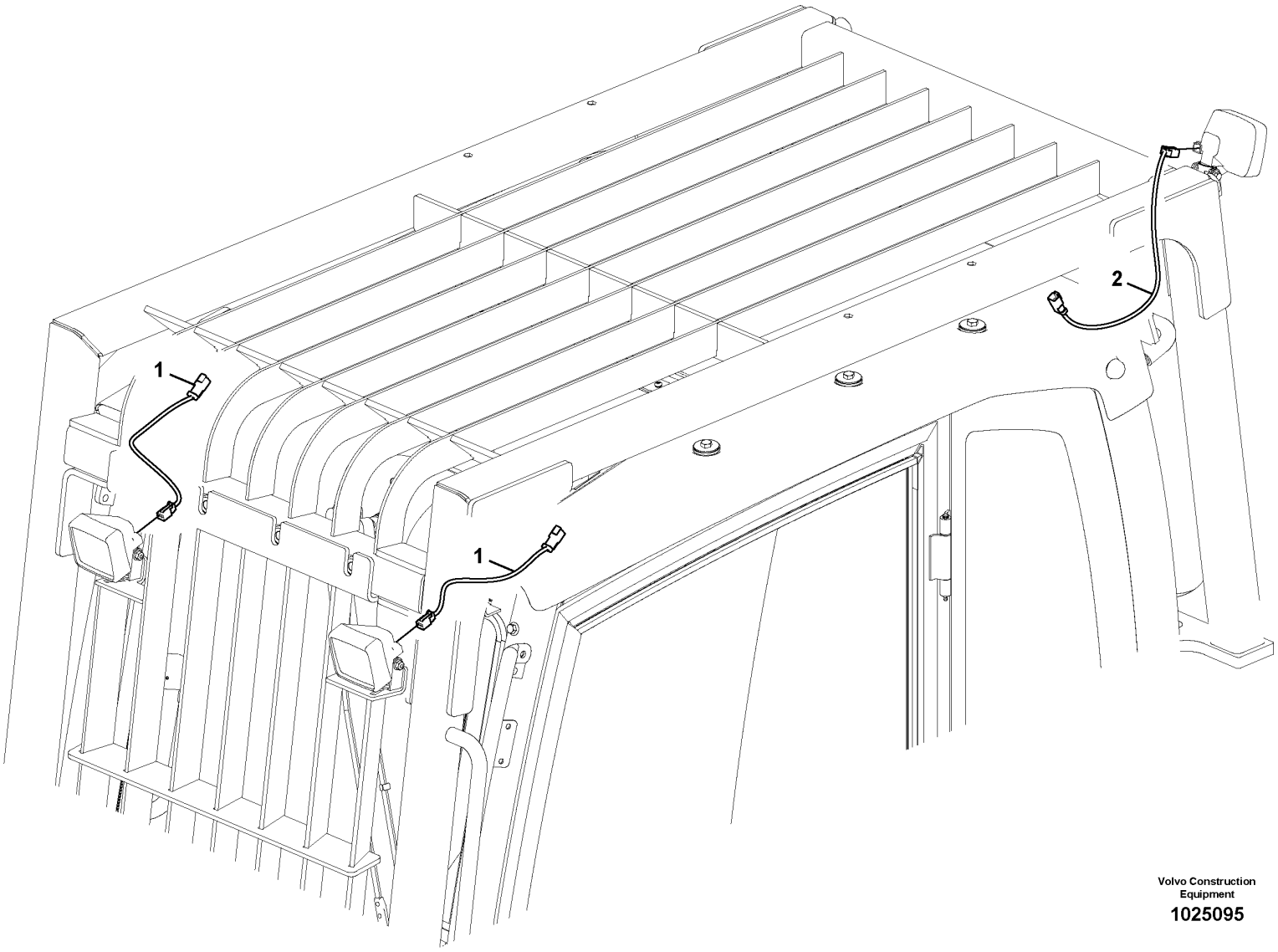

Volvo Construction Equipment

1025095

Fig.	Part No.	Quantity 1	2	3	PS	KIT	Description	Denominación	Denominação	Dénomination	Notes
1	**VOE 14554692**	2	2				Wiring harness	Manojo cables	Chicote cabos	Faisceau de câbles	
2	**VOE 14554691**	1					Wiring harness	Manojo cables	Chicote cabos	Faisceau de câbles	

1	**8282395,8292757**	**Work lights, extra** **Luces de trabajo, extra** **Luzes de trabalho, extras** **Projecteurs de travail, supplémentaires**	Catalogue id **20591**	Group **371**
2	**8279813,8294409**		Illustr. No **1025095**	Section **1200**
3			Issue **20027088-G**	Page **451**
4				
5				

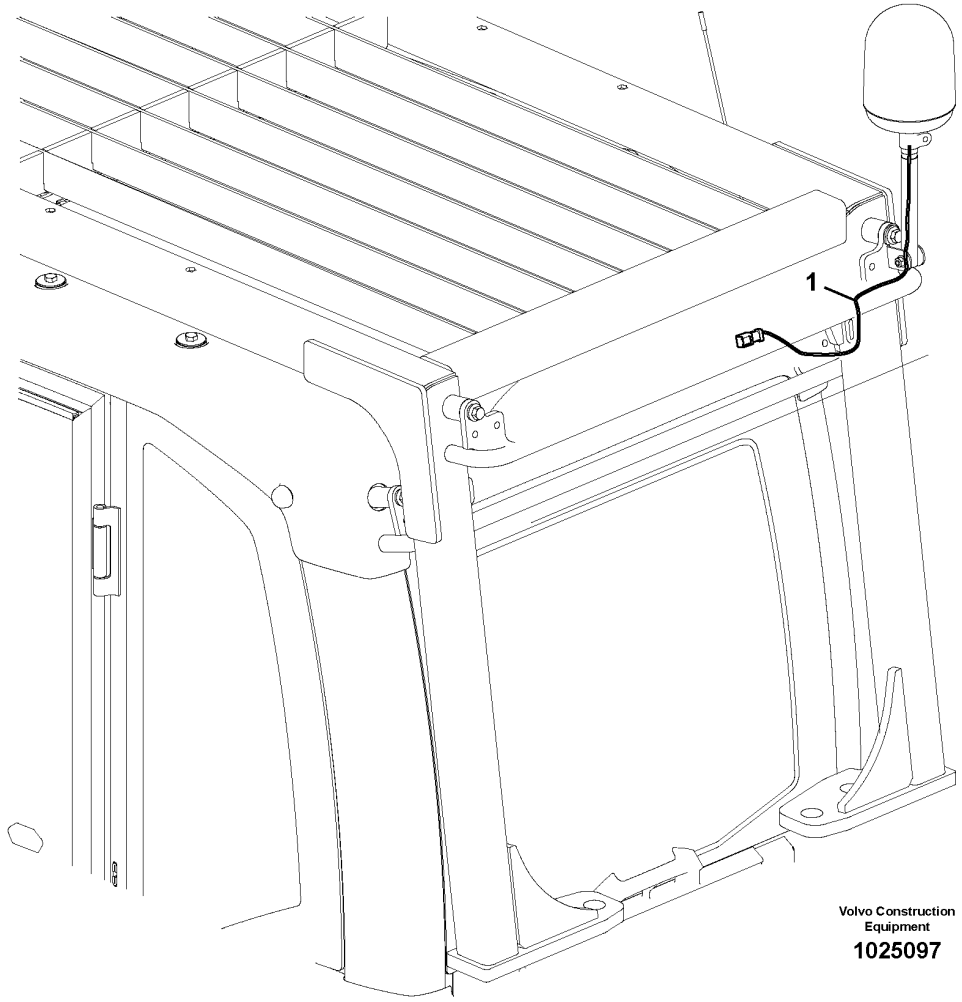
1
Volvo Construction Equipment
1025097

Fig.	Part No.	Quantity 1	2	3	PS	KIT	Description	Denominación	Denominação	Dénomination	Notes
1	VOE 14560656	1					Cable	Cable	Cabo	Câble	

1		**Rotating beacon** **Luz giratoria de advertencia** **Sinalizador rotativo** **Détecteur rotatif**	Catalogue id **20591**	Group **371**
2				
3			Illustr. No **1025097**	Section **1250**
4				
5		**8279816, 8282395**	Issue **20027088-G**	Page **453**

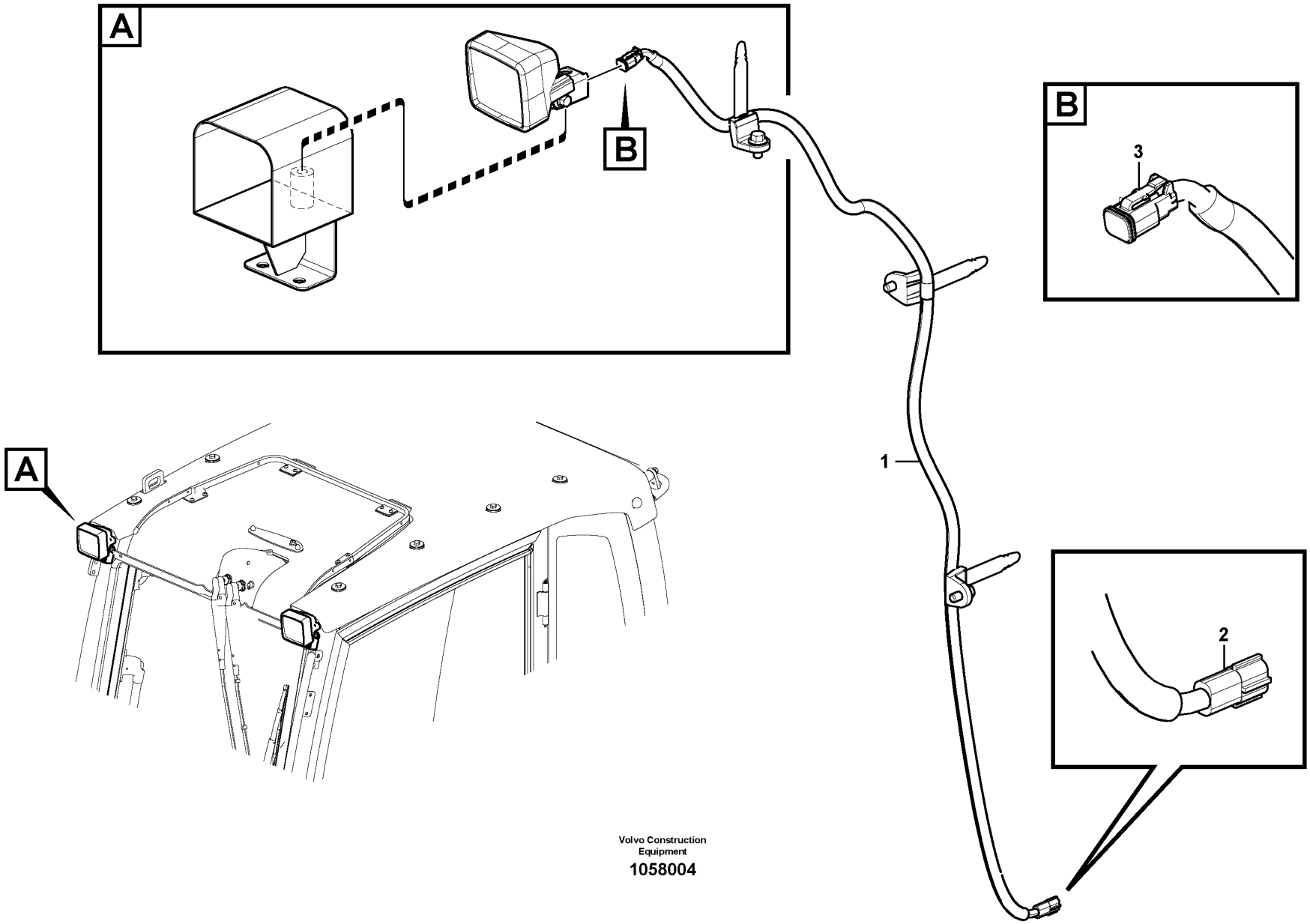

Volvo Construction Equipment

1058004

Fig.	Part No.	Quantity 1	2	3	PS	KIT	Description	Denominación	Denominação	Dénomination	Notes
1	VOE 14624748	1					Wiring harness	Manojo cables	Chicote cabos	Faisceau de câbles	
2	VOE 11428053	1					•Housing	•Cuerpo	•Carcaça	•Carter	
3	VOE 874955	1					•Housing	•Cuerpo	•Carcaça	•Carter	

1		**Cable harness, work lights, extra** **Mazo de cables, luces de trabajo, extra** **Chicote de cabos, luzes de trabalho, extra** **Faisceau de câbles, éclairage de travail supplémentaire**	Catalogue id **20591**	Group **371**
2				
3			Illustr. No **1058004**	Section **1300**
4				
5			Issue **20027088-G**	Page **455**

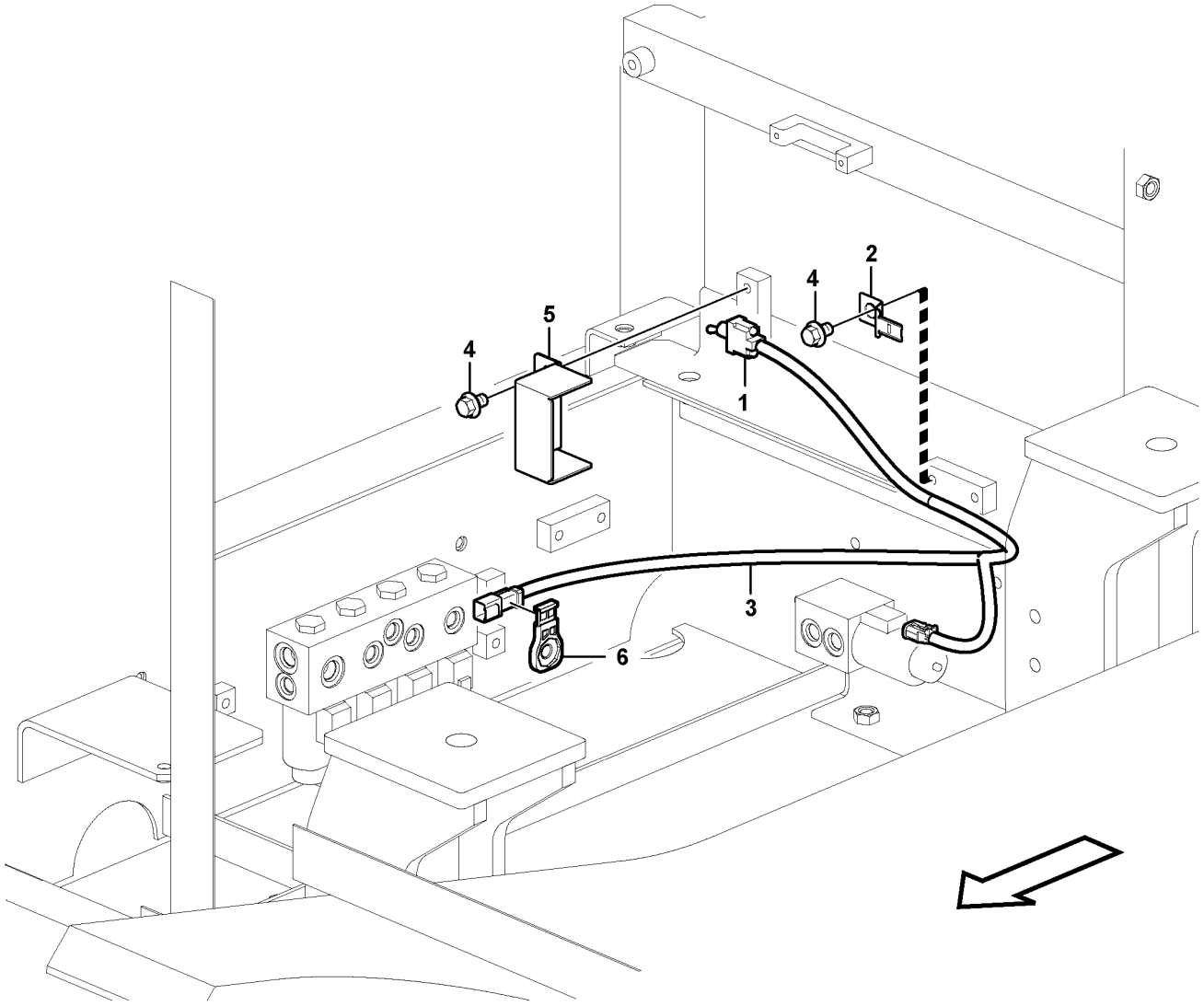

Volvo Construction Equipment

1058244

Fig.	Part No.	Quantity 1	2	3	PS	KIT	Description	Denominación	Denominação	Dénomination	Notes
1	**VOE 14663553**	1					Toggle switch	Interruptor basculante	Chave reversível	Interrupteur à bascule	(VOE 14502170)
2	**VOE 14881252**	1					Clip	Clip	Clipe	Clip	
3	**VOE 14540094**	1					Wiring harness	Manojo cables	Chicote cabos	Faisceau de câbles	
							•CONNECTED TO:	•CONECTADO A:	•CONECTADO EM:	•CONNECTÉ A:	
							••Toggle switch	••Interrup bascul	••Chave ação cotovel	••Interru.bascule	SW9115
							••Solenoid valve	••Electrovalvula	••Válvula solenóide	••Vanne electrom.	MA9115
							••Housing	••Carter	••Carcaça	••Carter	CNRC
4	**VOE 946471**	3					Flange screw	Tornillo embridado	Parafuso flangeado	Vis à embase	
5	**VOE 14506898**	1					Panel	Panel	Painel	Panneau	
6	**VOE 14587635**	1					Clip	Clip	Clipe	Clip	

1	**8288941**	**Cable and wire harness, Removal counterweight.** **Manojo cables a dispositivo hidraráulico para contrapeso de plegable.** **Cabo e chicote de cabos, contrapeso de remoção.** **Faisceau cables à dispositif hydraulique pour contrepoids pliable.**	Catalogue id **20591**	Group **371**
2			Illustr. No **1058244**	Section **1350**
3				
4			Issue **20027088-G**	Page **457**
5				

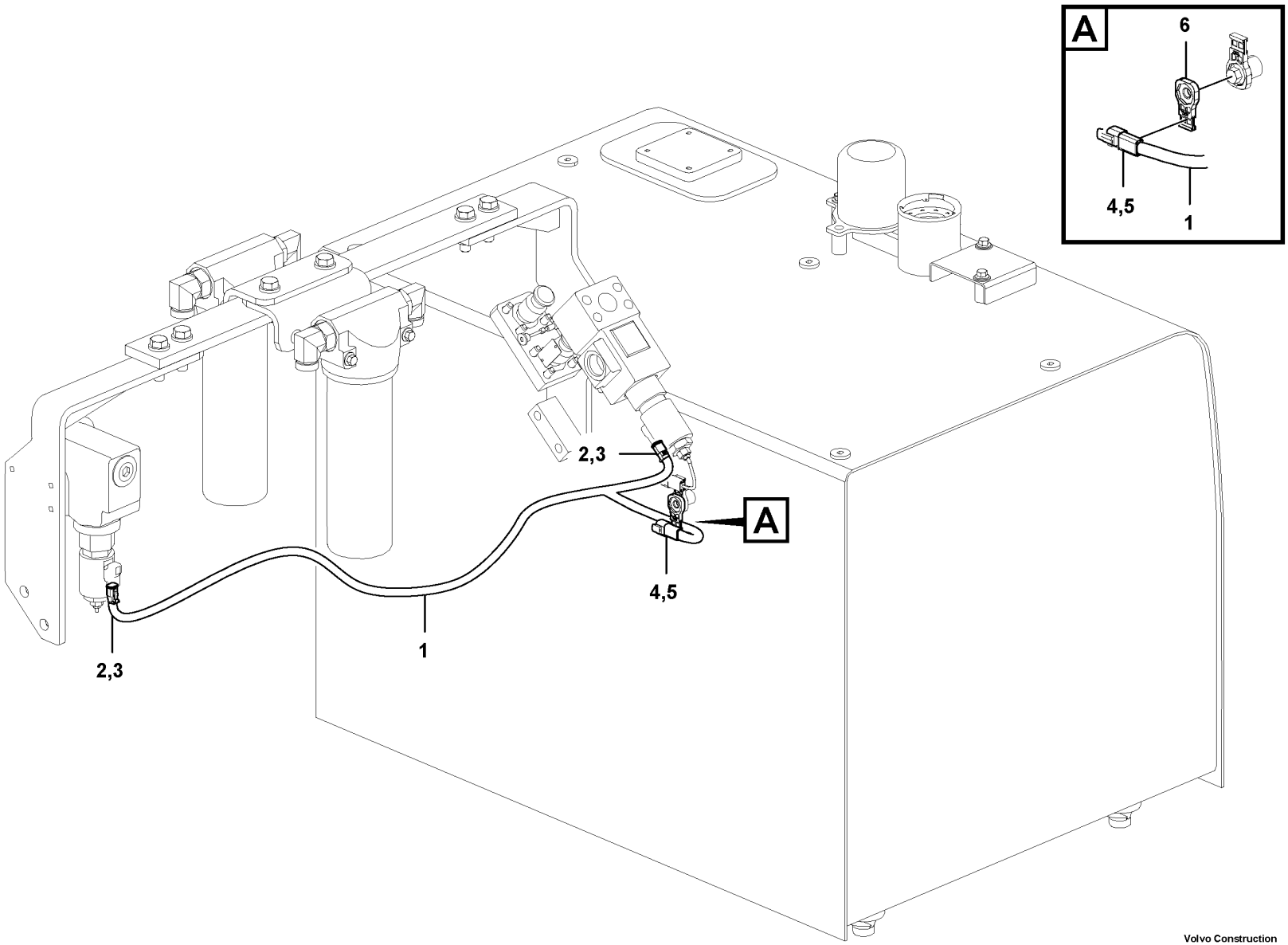

Volvo Construction Equipment

1062955

Fig.	Part No.	Quantity 1	2	3	PS	KIT	Description	Denominación	Denominação	Dénomination	Notes
1	VOE 14596486	1					Wiring harness	Manojo cables	Chicote cabos	Faisceau de câbles	
2	VOE 874955	2					•Housing	•Cuerpo	•Carcaça	•Carter	(PWM9129), (PWM9130)
3	VOE 11806306	2					•Stop	•Parada	•Batente	•Arrêt	
4	VOE 874802	1					•Housing	•Cuerpo	•Carcaça	•Carter	(CNPS)
5	VOE 14370883	1					•Spacer	•Distanciador	•Espaçador	•Entretoise	
6	VOE 14587635	1					•Clip	•Clip	•Clipe	•Clip	

1		**Cable harness, hammer/shear piping (x1)** **Mazo de cables, tuberías de martillo/cuchilla (x1)** **Chicote de cabos, martelo/tesoura tubulação (x1)** **Faisceau de câbles, circuit marteau/cisaille (X1)**	Catalogue id **20591**	Group **371**
2				
3			Illustr. No **1062955**	Section **1400**
4				
5		**8290384, 8290387, 8290607, 8290608**	Issue **20027088-G**	Page **459**

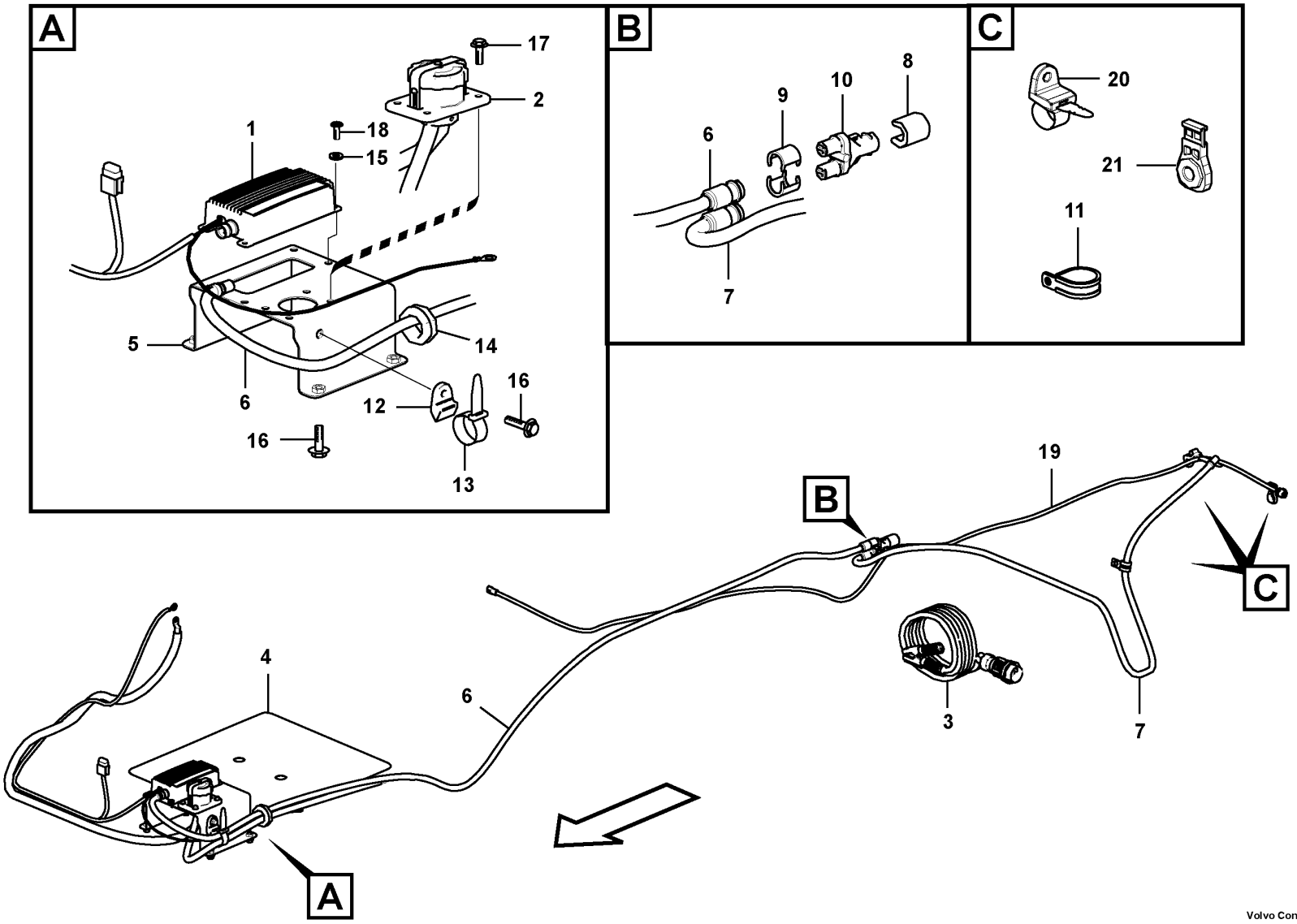

Volvo Construction Equipment
1029978

Fig.	Part No.	Quantity 1	2	3	PS	KIT	Description	Denominación	Denominação	Dénomination	Notes
1	VOE 14639154	1					Cable	Cable	Cabo	Câble	
2	VOE 14639155	1					Cold start device	Dispositivo de arranque en frío	Dispositivo part frio	Départ à froid	
	VOE 4803751	1					•Hose	•Manguera	•Mangueira	•Flexible	
3	VOE 14639156	1					Cold start device	Dispositivo de arranque en frío	Dispositivo part frio	Départ à froid	
4		1			NS		Rubber plate	Placa de goma	Placa de borracha	Plaque caoutchouc	
5		1			NS		Bracket	Consola	Suporte	Console	
6	VOE 8153710	1					Extension cable	Cable de prolongación	Cabo de extensão	Câble allonge	
7	VOE 20519313	1					Extension cable	Cable de prolongación	Cabo de extensão	Câble allonge	
8	VOE 11004943	1					Locking device	Dispositivo cierre	Dispositivo de fechamento	Dispositif de verrouillage	
9	VOE 11192686	2					Locking device	Dispositivo cierre	Dispositivo de fechamento	Dispositif de verrouillage	
10	VOE 11710753	1					Branch contact	Contacto de múltiple	Contato duplo	Contact multiple	
11	VOE 14500294	1					Clip	Clip	Clipe	Clip	
12	VOE 14558808	1					Strip clamp	Abrazadera de cinta	Cinta braçadeira	Serrage de ruban	
13	VOE 14558809	1					Strip clamp	Abrazadera de cinta	Cinta braçadeira	Serrage de ruban	
14	SA 9751-13612	1					Grommet	Pasaje	Passa muro	Passe fil	
15	VOE 13940090	4					Washer	Arandela	Arruela	Rondelle	
16	VOE 946441	5					Flange screw	Tornillo embridado	Parafuso flangeado	Vis à embase	
17	VOE 946934	4			SS		Flange screw	Tornillo embridado	Parafuso flangeado	Vis à embase	
18	VOE 969407	4					Six point socket screw	Racor de seis dientes	Paraf soquete sext	Vis à 6 pans creux	
19	VOE 14640045	1					Wiring harness	Manojo cables	Chicote cabos	Faisceau de câbles	
20	VOE 14558810	1					Strip clamp	Abrazadera de cinta	Cinta braçadeira	Serrage de ruban	
21	VOE 14617937	1					Clip	Clip	Clipe	Clip	

1		**Cables, cold starter** **Cables, arranque frio** **Cables, deåart a froid**	Catalogue id **20591**	Group **371**
2				
3			Illustr. No **1029978**	Section **1500**
4				
5		**8292952,8292953**	Issue **20027088-G**	Page **461**

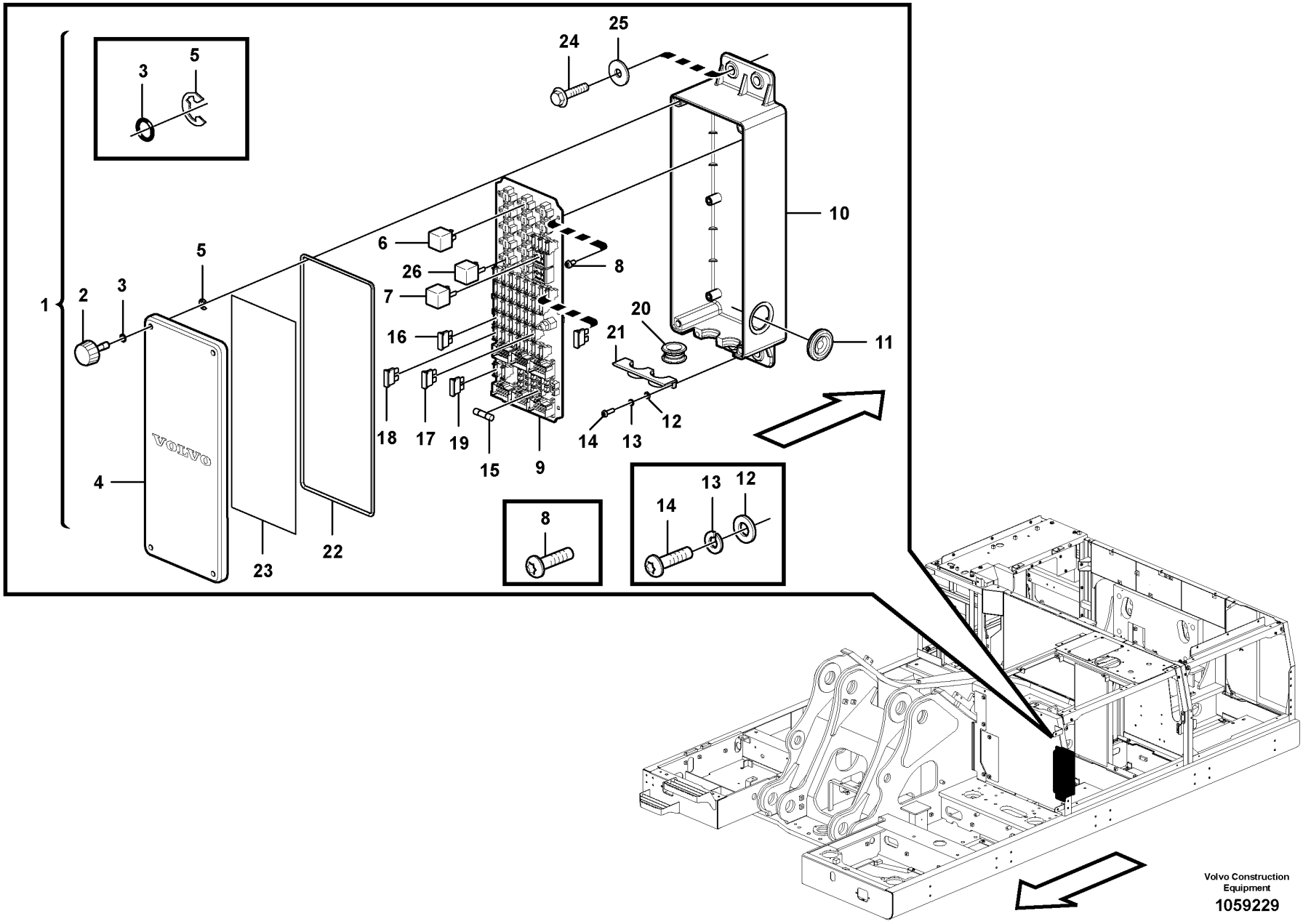

Volvo Construction Equipment

1059229

Fig.	Part No.	Quantity 1	2	3	4	5	PS	KIT	Description	Denominación	Denominação	Dénomination	Notes
1	VOE 14632817	1					SS		Fuse box	Caja de fusibles	Caixa de fusíveis	Boîtier fusible	(VOE 14604584)
1	VOE 14632818			1			SS		Fuse box	Caja de fusibles	Caixa de fusíveis	Boîtier fusible	
1	VOE 14632817				1		SS		Fuse box	Caja de fusibles	Caixa de fusíveis	Boîtier fusible	
2	VOE 14553990	4		4	4				•Bolt	•Perno	•Parafuso	•Boulon	
3	VOE 983494	4		4	4				•O-ring	•Anillo tórico	•Anel-o	•Joint torique	
4	VOE 14602995	1		1	1				•Cover	•Capó	•Capô	•Capot	
5	SA 9531-00070	4		4	4				•Retaining ring	•Anillo retén	•Anel de fixação	•Bague retenue	
6	VOE 14594545	6					SS		•Relay	•Relé	•Relé	•Relais	RE3301, RE3302, RE3611, RE3701, RE3702, RE8701
6	VOE 14630764			6	6	1			•Relay	•Relé	•Relé	•Relais	RE3301, RE3302, RE3611, RE3701, RE3702, RE8701
7	VOE 14591812	2		2	2				•Relay	•Relé	•Relé	•Relais	RE3101, RE3102
8	VOE 969420	6		6	6				•Six point socket screw	•Racor de seis dientes	•Paraf soquete sext	•Vis à 6 pans creux	
9	VOE 14604587	1		1	1				•Printed circuit board	•Placa impresa	•Circuito impresso	•Carte imprimée	
10	VOE 14602994	1		1	1				•Fuse box	•Caja de fusibles	•Caixa de fusíveis	•Boîtier fusible	
11	VOE 943920	1		1	1				•Plug	•Tapón	•Bujão	•Tampon	
12	VOE 13940090	2		2	2				•Washer	•Arandela	•Arruela	•Rondelle	
13	VOE 955918	2		2	2				•Spring washer	•Arandela elástica	•Arruela de pressão	•Rondelle élastique	
14	VOE 969407	2		2	2				•Six point socket screw	•Racor de seis dientes	•Paraf soquete sext	•Vis à 6 pans creux	
15	VOE 14536585	8		8	8				•Diode	•Diodo	•Diodo	•Diode	
16	VOE 969161	20		19	20				•Fuse	•Fusible	•Fusível	•Fusible	10A
17	VOE 13969162	11		11	11				•Fuse	•Fusible	•Fusível	•Fusible	15A
18	VOE 978999	1		1	1				•Fuse	•Fusible	•Fusível	•Fusible	20A
19	VOE 969164	1			1				•Fuse	•Fusible	•Fusível	•Fusible	30A
20	VOE 14604589	1		1					•Grommet	•Pasaje	•Passa muro	•Passe fil	
21	VOE 14683132	1		1					•Fuse box	•Caja de fusibles	•Caixa de fusíveis	•Boîtier fusible	(VOE 14602996)
22		1		1			NS		•Seal	•Junta	•Vedação	•Étanchéité	
23	VOE 14604590	1			1				•Decal	•Calcomanía	•Decalque	•Autocollant	
23	VOE 14622446			1					•Decal	•Calcomanía	•Decalque	•Autocollant	
24	VOE 946472	4		4	4				Flange screw	Tornillo embridado	Parafuso flangeado	Vis à embase	
25	VOE 13960143	4		4	4				Washer	Arandela	Arruela	Rondelle	
26	VOE 14594545		1				SS		Relay	Relé	Relé	Relais	RE2601

1	8288862
2	8289586
3	8291486
4	8291485,8291526
5	8293510

Electrical distribution box
Unidad de distribución eléctrica
Caixa de distribuição elétrica
Unité de distribution électrique

Catalogue id **20591**	Group **372**
Illustr. No **1059229**	Section **100**
Issue **20027088-G**	Page **463**

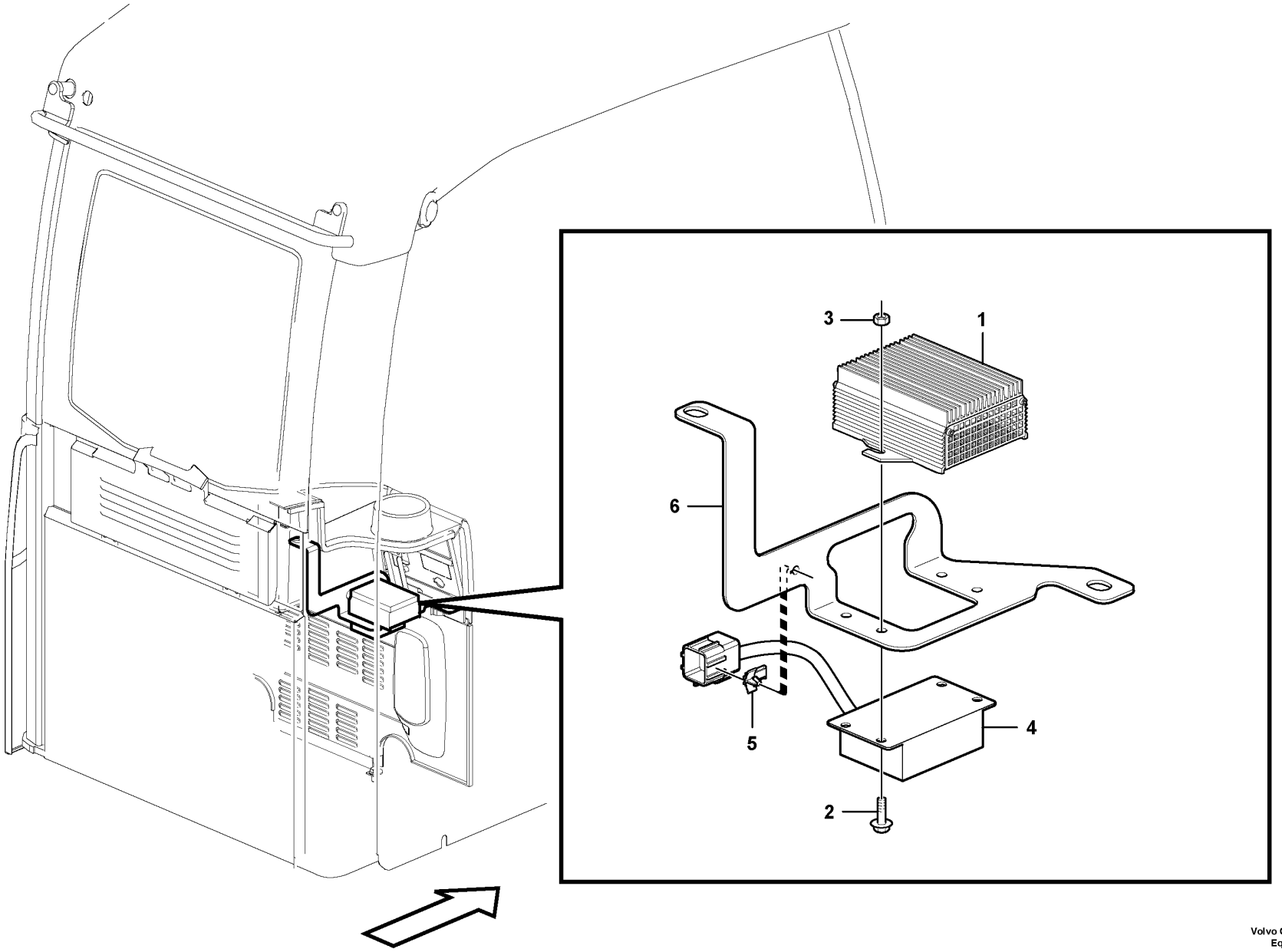

Volvo Construction Equipment
1058146

Fig.	Part No.	Quantity 1	2	3	PS	KIT	Description	Denominación	Denominação	Dénomination	Notes
1	**VOE 20724975**	1					Voltage converter	Rectificador de tensión	Transformador voltagem	Transformateur	S/N -274056/-280381
	VOE 20752237	1					Converter	Convertidor		Convertisseur	S/N 274057-274319 S/N 280382-280500
	VOE 20724977	1					Converter	Convertidor		Convertisseur	S/N 274320- S/N 280501-
2	**VOE 13946544**	4					Screw	Tornillo	Parafuso	Vis	
3	**VOE 13945407**	4					Nut	Tuerca	Porca	Écrou	
4	**VOE 14616736**	1					Control unit	Unidad de mando		Unite de controle	
5	**VOE 14569500**	1			OP		Clip	Clip	Clipe	Clip	
6		1			NS		Bracket	Ménsula	Suporte	Console	

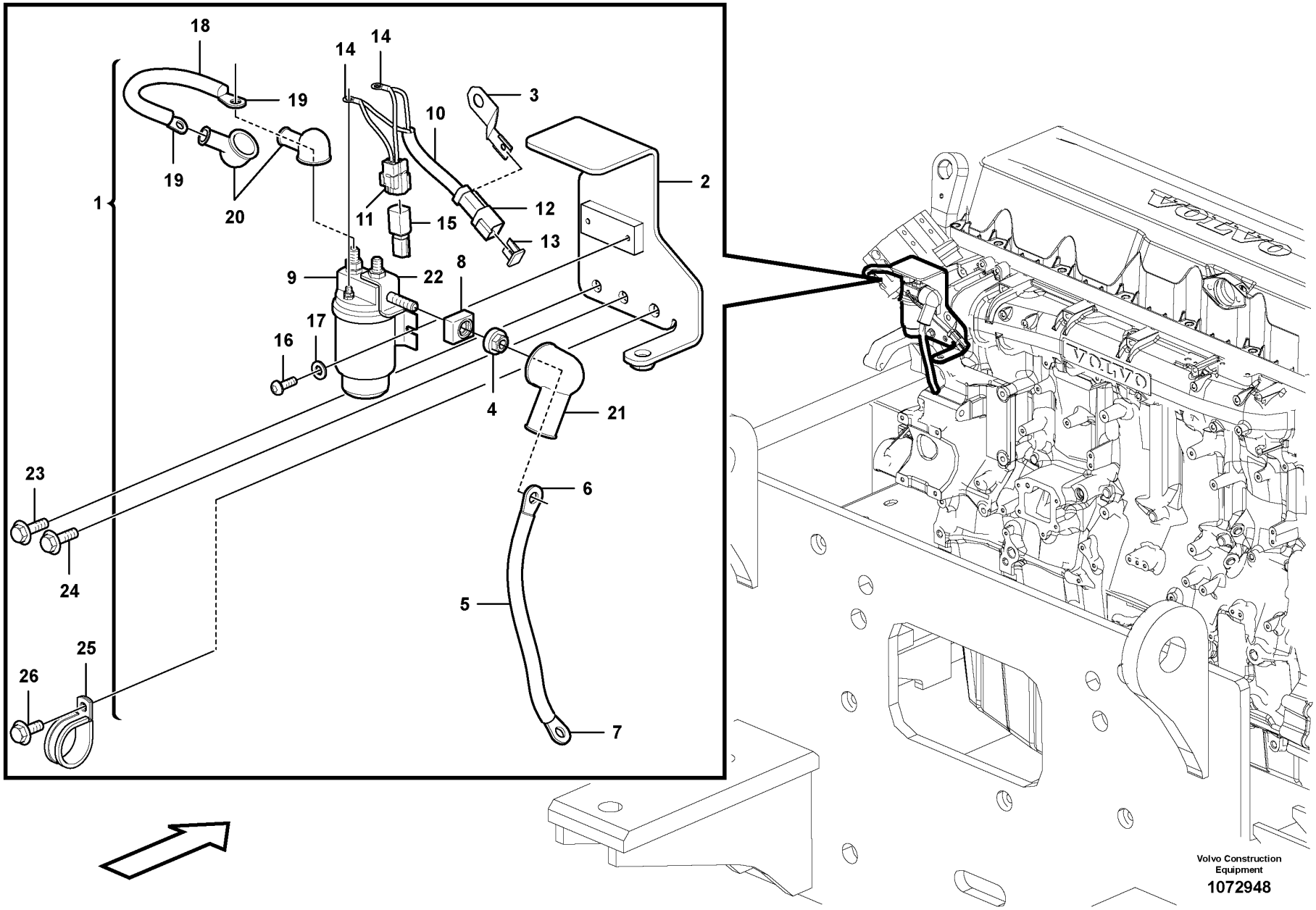

Volvo Construction Equipment

1072948

Fig.	Part No.	Quantity 1	2	3	PS	KIT	Description	Denominación	Denominação	Dénomination	Notes
1	**VOE 14630762**	1					Relay	Relé	Relé	Relais	(VOE 14601831) S/N -273685/-280336
		1			NS		Relay	Relé	Relé	Relais	S/N 273686-/280337-
2	**VOE 14630761**	1					•Bracket	•Consola	•Suporte	•Console	(VOE 14601832)
3	**VOE 14522575**	1					••Clip	••Clip	••Clipe	••Clip	
4	**VOE 14601150**	1					•Nut	•Tuerca	•Porca	•Écrou	
5	**VOE 14601151**	1					•Cable	•Cable	•Cabo	•Câble	
6	**VOE 881503**	1					••Cable terminal	••Terminal de cable	••Terminal cabos	••Cosse câble	M8
7	**VOE 965793**	1					••Cable terminal	••Terminal de cable	••Terminal cabos	••Cosse câble	M12
8	**VOE 14601149**	1					•Fuse	•Fusible	•Fusível	•Fusible	150A
9	**VOE 20367490**	1					•Relay	•Relé	•Relé	•Relais	
10	**VOE 14604586**	1					•Wiring harness	•Manojo cables	•Chicote cabos	•Faisceau de câbles	
11	**VOE 11428051**	1					••Housing	••Cuerpo	••Carcaça	••Carter	
12	**VOE 874954**	1					••Housing	••Cuerpo	••Carcaça	••Carter	
13	**VOE 14370881**	1					••Spacer	••Distanciador	••Espaçador	••Entretoise	
14	**VOE 970788**	2					••Cable terminal	••Terminal de cable	••Terminal cabos	••Cosse câble	
15	**VOE 14529132**	1					••Diode	••Diodo	••Diodo	••Diode	
16	**VOE 969405**	2					•Six point socket screw	•Racor de seis dientes	•Paraf soquete sext	•Vis à 6 pans creux	
17	**VOE 13940090**	2					•Washer	•Arandela	•Arruela	•Rondelle	
18	**VOE 14604585**	1					•Cable	•Cable	•Cabo	•Câble	
19	**VOE 881503**	2					••Cable terminal	••Terminal de cable	••Terminal cabos	••Cosse câble	
20	**VOE 14569789**	2					•Cap	•Capuchón	•Tampa	•Capot	
21	**VOE 14566947**	1					•Cap	•Capuchón	•Tampa	•Capot	
22	**VOE 14596252**	1					•Terminal	•Espiga terminal	•Pino do terminal	•Contact électrique	
23	**VOE 946173**	1			SS		Flange screw	Tornillo embridado	Parafuso flangeado	Vis à embase	
24	**VOE 945444**	1			SS		Flange screw	Tornillo embridado	Parafuso flangeado	Vis à embase	
25	**VOE 13949997**	1					Clamp	Abrazadera	Braçadeira	Collier serrage	
26	**VOE 946440**	1					Flange screw	Tornillo embridado	Parafuso flangeado	Vis à embase	

1	**8288862**	**Electrical relay** **Relé eléctrico** **Relé elétrico** **Relais électrique**	Catalogue id **20591**	Group **372**
2			Illustr. No **1072948**	Section **300**
3				
4			Issue **20027088-G**	Page **467**
5				

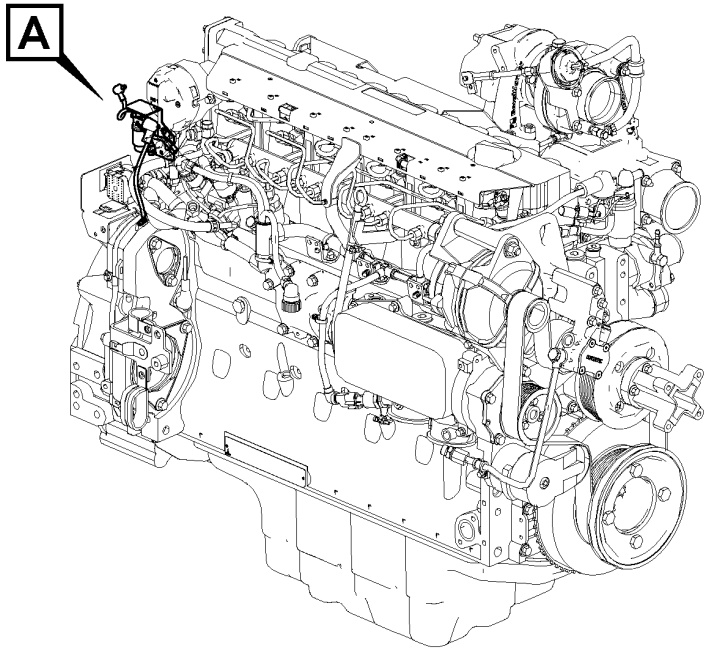

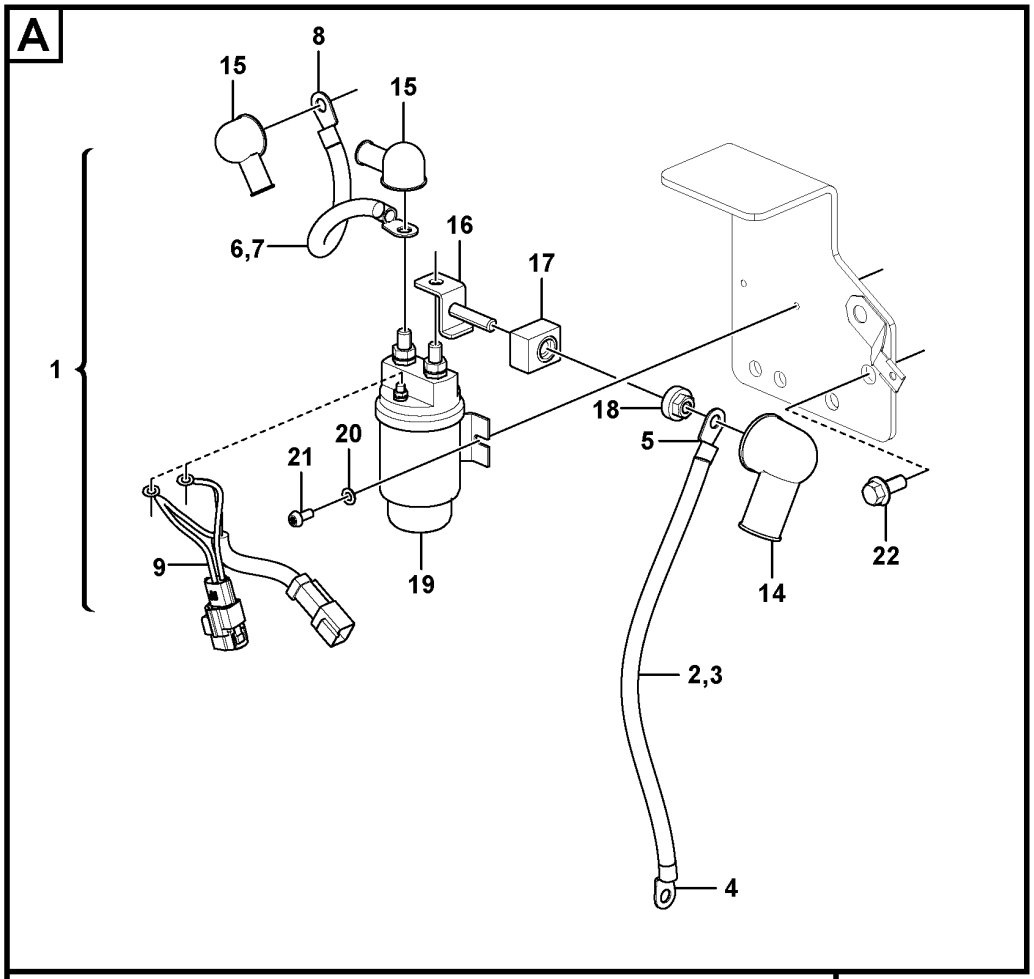

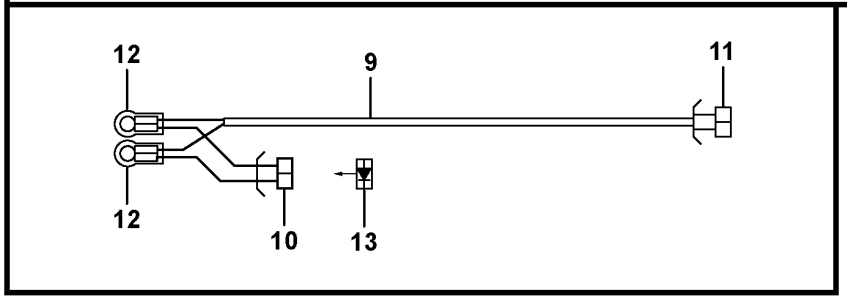

Volvo Construction Equipment
1081239

Fig.	Part No.	Quantity 1	2	3	PS	KIT	Description	Denominación	Denominação	Dénomination	Notes
1		1			NS		Relay	Relé	Relé	Relais	
2	VOE 14679307	1					•Cable	•Cable	•Cabo	•Câble	
3	VOE 4803748	1					••Hose	••Manguera	••Mangueira	••Flexible	
4	VOE 881503	1					••Cable terminal	••Terminal de cable	••Terminal cabos	••Cosse câble	
5	VOE 965793	1					••Cable terminal	••Terminal de cable	••Terminal cabos	••Cosse câble	
6	VOE 14604585	1					•Cable	•Cable	•Cabo	•Câble	
7	VOE 4803746	1					••Hose	••Manguera	••Mangueira	••Flexible	
8	VOE 881503	2					••Cable terminal	••Terminal de cable	••Terminal cabos	••Cosse câble	
9	VOE 14604586	1					•Wiring harness	•Manojo cables	•Chicote cabos	•Faisceau de câbles	
10	VOE 11428051	1					••Housing	••Cuerpo	••Carcaça	••Carter	
10	VOE 11428052	1					••Lock plate	••Placa de seguridad	••Placa trava	••Plaque verrouillage	
10	VOE 11428087	2					••Terminal	••Espiga terminal	••Pino do terminal	••Contact électrique	
10	VOE 11428093	2					••Seal	••Junta	••Vedação	••Étanchéité	
11	VOE 874954	1					••Housing	••Cuerpo	••Carcaça	••Carter	
11	VOE 11803693	1					••Lock	••Cierre	••Trava	••Serrure	
11	VOE 874848	2					••Pin	••Pasador	••Pino	••Goupille	
12	VOE 970788	2					••Cable terminal	••Terminal de cable	••Terminal cabos	••Cosse câble	
13	VOE 14529132	1					••Diode	••Diodo	••Diodo	••Diode	
14	VOE 14566947	1					•Cap	•Capuchón	•Tampa	•Capot	
15	VOE 14569789	3					•Cap	•Capuchón	•Tampa	•Capot	
16	VOE 14596252	1					•Terminal	•Espiga terminal	•Pino do terminal	•Contact électrique	
17	VOE 14601149	1					•Fuse	•Fusible	•Fusível	•Fusible	150A
18	VOE 14601150	1					•Nut	•Tuerca	•Porca	•Écrou	
19	VOE 20367490	1					•Relay	•Relé	•Relé	•Relais	RE2501
20	VOE 13940090	2					•Washer	•Arandela	•Arruela	•Rondelle	
21	VOE 969407	2					•Six point socket screw	•Racor de seis dientes	•Paraf soquete sext	•Vis à 6 pans creux	
22	VOE 13946173	1					Screw	Tornillo	Parafuso	Vis	
23	VOE 60113079	1					Flange screw	Tornillo embridado	Parafuso flangeado	Vis à embase	2624)
24	VOE 13949997	1					Clamp	Abrazadera	Braçadeira	Collier serrage	2624)

2624) **GB**: Not Shown **ES**: No ilustrado **BR**: Não mostrado **FR**: Non représenté

1	8290246	**Pre-heating relay** **Rele precalentamiento** **Relé de preaquecimento** **Relais prechauffage**	Catalogue id **20591**	Group **372**
2			Illustr. No **1081239**	Section **310**
3				
4			Issue **20027088-G**	Page **469**
5		**S/N 274014-/280374-**		

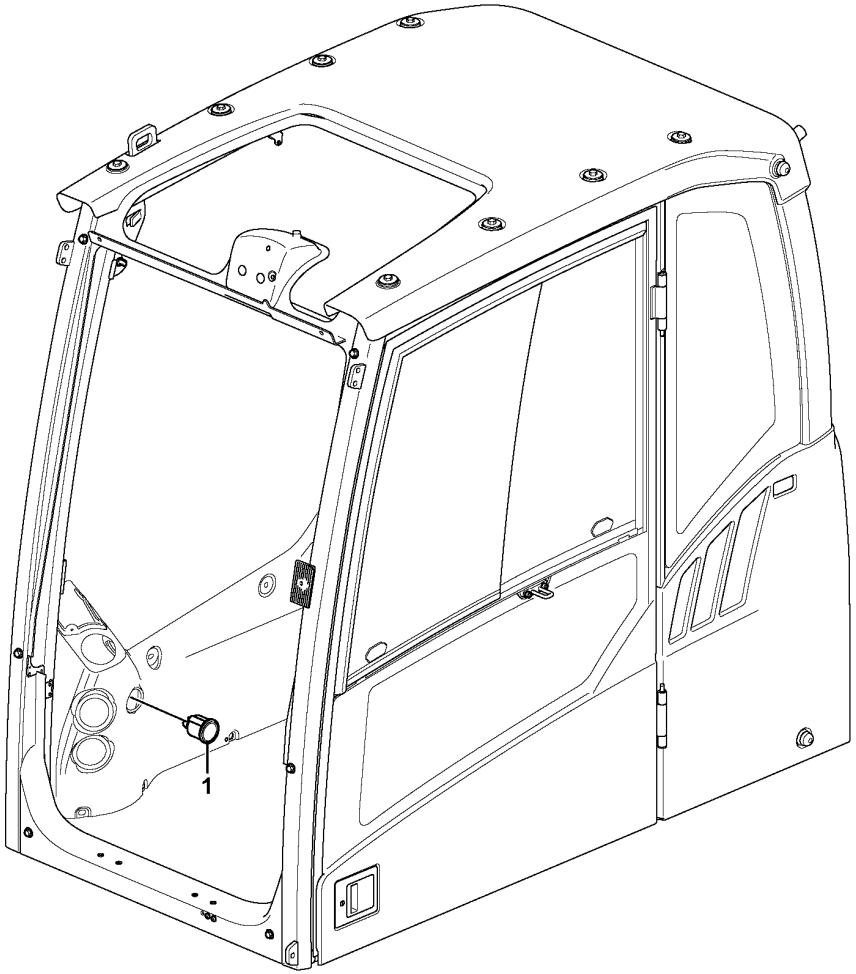

Volvo Construction Equipment

1057054

Fig.	Part No.	Quantity 1	2	3	4	5	PS	KIT	Description	Denominación	Denominação	Dénomination	Notes
1	VOE 14530130	1					SS		Hour counter	Contador horario	Contador de horas	Compteur horaire	
1	VOE 14626783		1	1					Odometer	Cuentakilómetros	Odômetro	Compteur kilomètrique	

1	11294085, 11294086
2	8290259, 8291490
3	8291491, 8291492
4	
5	

Hour counter
Contador horario
Contador de horas
Horomètre

Catalogue id **20591**	Group **380**
Illustr. No **1057054**	Section **100**
Issue **20027088-G**	Page **471**

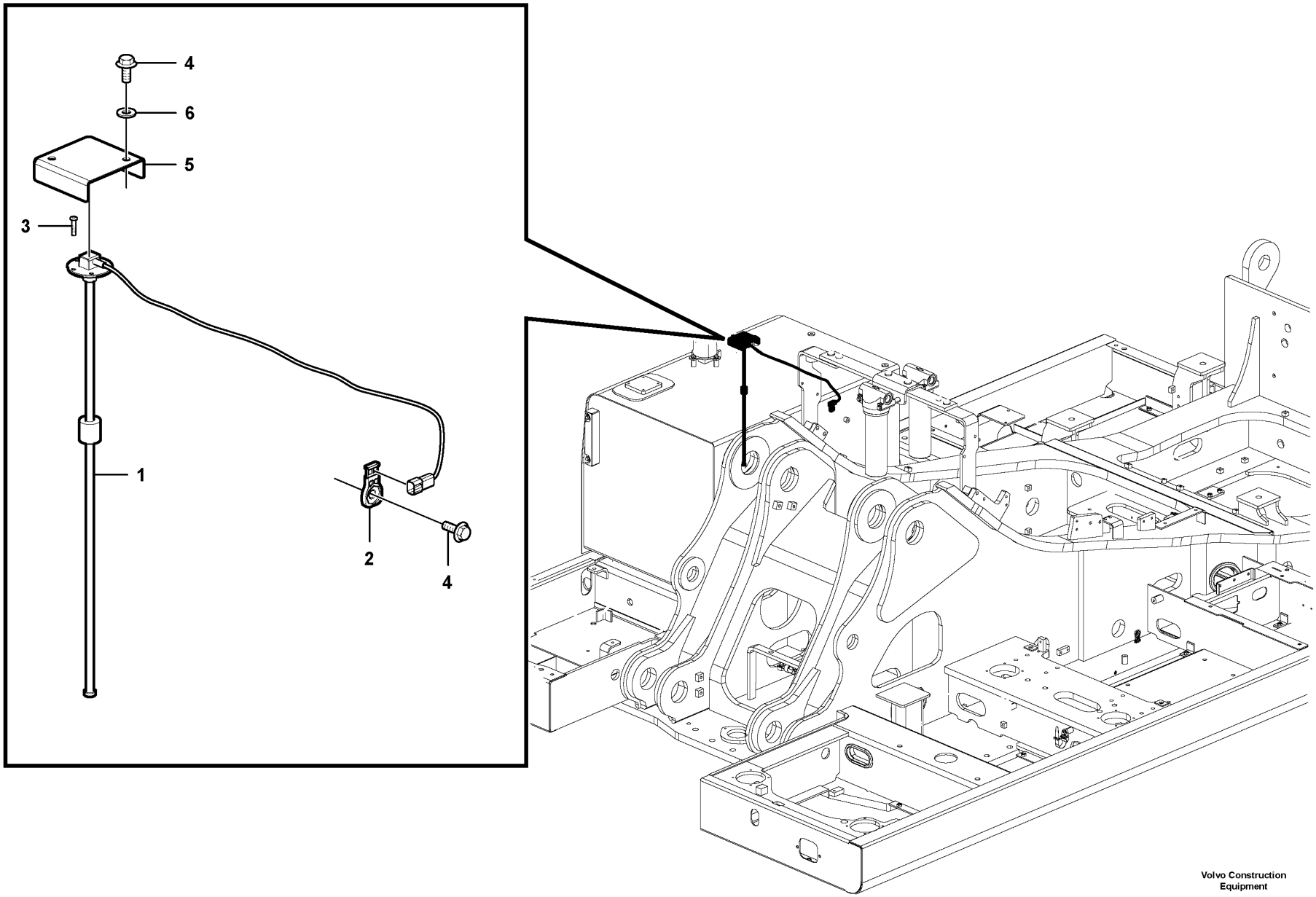

Volvo Construction Equipment

1058015

Fig.	Part No.	Quantity 1	2	3	PS	KIT	Description	Denominación	Denominação	Dénomination	Notes
1	VOE 14601315	1					Sensor	Sensor	Sensor	Capteur	
2	VOE 14587635	1					Clip	Clip	Clipe	Clip	
3	VOE 969405	5					Six point socket screw	Racor de seis dientes	Paraf soquete sext	Vis à 6 pans creux	
4	VOE 946471	3					Flange screw	Tornillo embridado	Parafuso flangeado	Vis à embase	
5	VOE 14611697	1					Cover	Capó	Capô	Capot	
6	VOE 13960143	2					Washer	Arandela	Arruela	Rondelle	

1		**Electrical sensor** **Sensor eléctrico** **Sensor elétrico** **Capteur électrique**	Catalogue id **20591**	Group **386**
2				
3			Illustr. No **1058015**	Section **100**
4				
5			Issue **20027088-G**	Page **473**

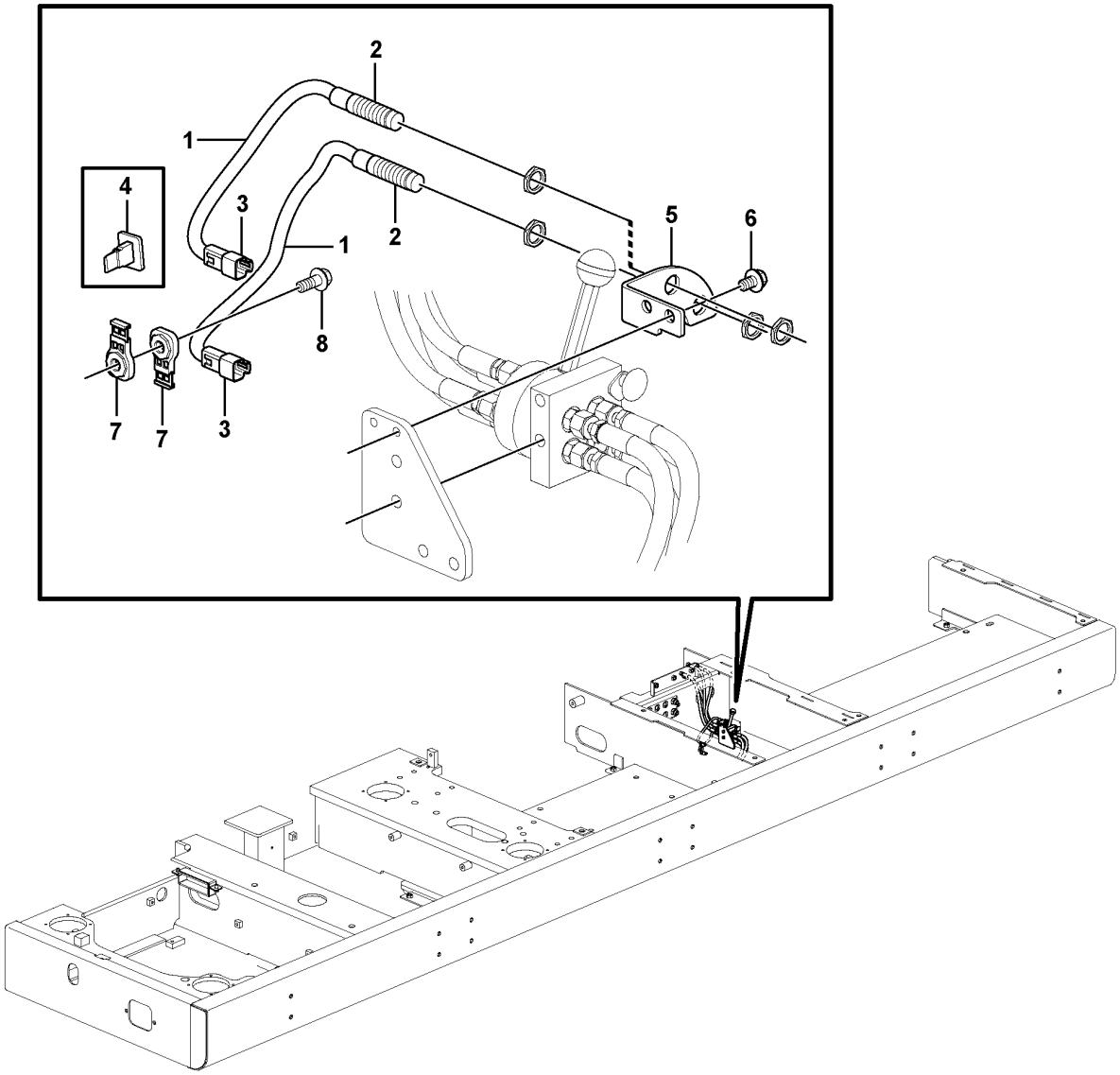

Volvo Construction Equipment

1058141

Fig.	Part No.	Quantity 1	2	3	PS	KIT	Description	Denominación	Denominação	Dénomination	Notes
1	**VOE 14648810**	2					Sensor	Sensor	Sensor	Capteur	(VOE 14612682)
2	**VOE 14613293**	2			SS		•Sensor	•Sensor	•Sensor	•Capteur	
3	**VOE 874802**	2					•Housing	•Cuerpo	•Carcaça	•Carter	
4	**VOE 14370883**	2					•Spacer	•Distanciador	•Espaçador	•Entretoise	
5	**VOE 14533554**	1					Bracket	Consola	Suporte	Console	
6	**VOE 946471**	2					Flange screw	Tornillo embridado	Parafuso flangeado	Vis à embase	
7	**VOE 14587635**	2					Clip	Clip	Clipe	Clip	
8	**VOE 946329**	1					Flange screw	Tornillo embridado	Parafuso flangeado	Vis à embase	

1	**8288904**	**Electrical sensor** **Sensor eléctrico** **Sensor elétrico** **Capteur électrique**	Catalogue id **20591**	Group **386**
2			Illustr. No **1058141**	Section **200**
3			Issue **20027088-G**	Page **475**
4				
5				

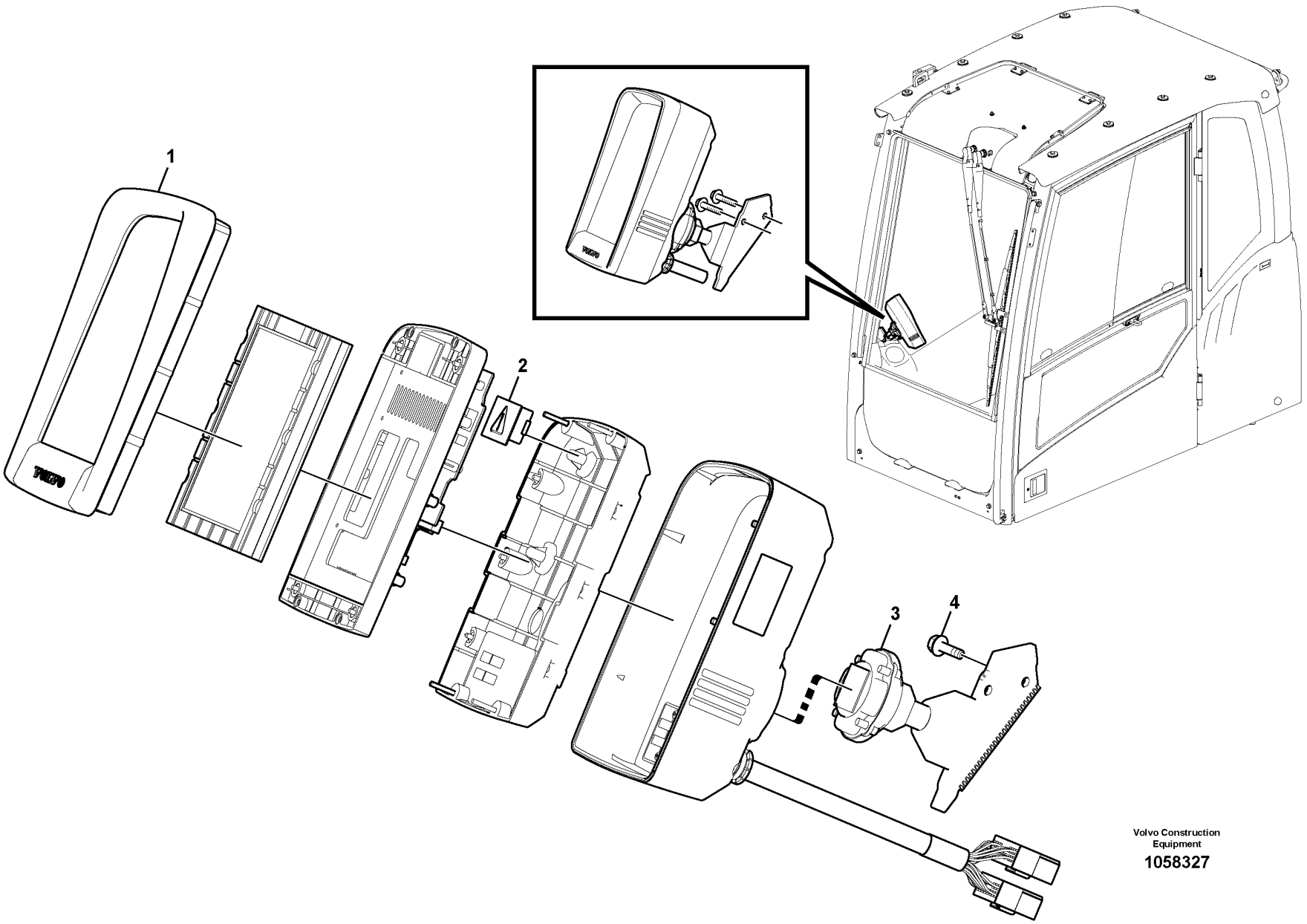

Volvo Construction Equipment

1058327

Fig.	Part No.	Quantity 1	2	3	PS	KIT	Description	Denominación	Denominação	Dénomination	Notes
1	VOE 14609502	1					ECU	ECU	ECU	ECU	IECU S/N -210286/-271684 S/N-280113
	VOE 14640101	1					ECU	ECU	ECU	ECU	IECU S/N 210287-/271685- S/N 280114-
2	VOE 14552707	1					•Plate	•Chapa	•Chapa	•Tôle	
3	VOE 14552712	1					•Bracket	•Consola	•Suporte	•Console	
4	VOE 13946934	2					Screw	Tornillo	Parafuso	Vis	

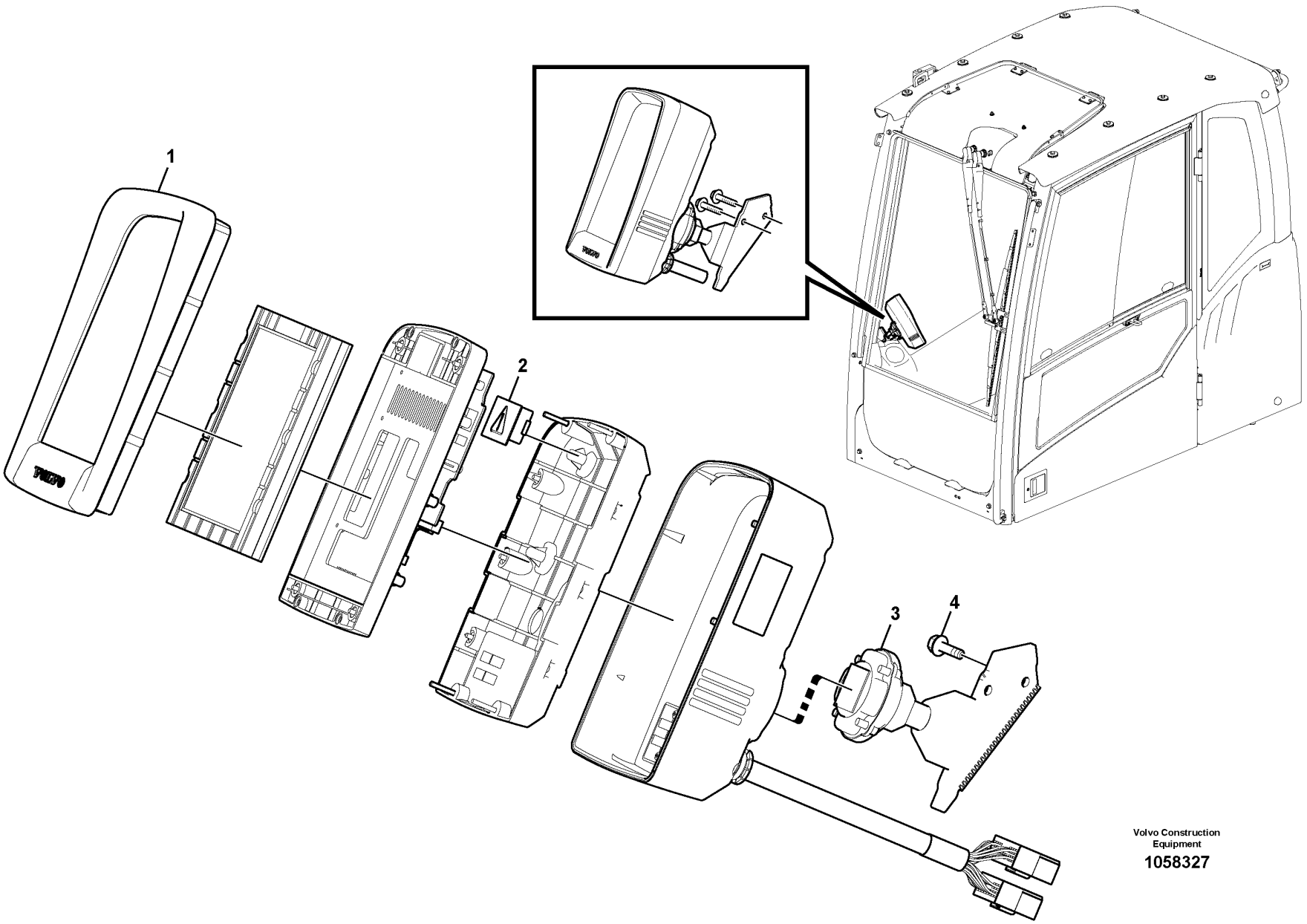

Volvo Construction Equipment

1058327

Fig.	Part No.	Quantity 1	2	3	PS	KIT	Description	Denominación	Denominação	Dénomination	Notes
1	VOE 14630801	1					ECU	ECU	ECU	ECU	WITH CAM MODE S/N -210286/-271684 S/N -280113
	VOE 14640101	1					ECU	ECU	ECU	ECU	WITH CAM MODE S/N 210287-/271685- S/N 280114-
	VOE 14609611		1				ECU	ECU	ECU	ECU	WITHOUT CAM MODE S/N -210286/-271684 S/N -280113
	VOE 14640102		1				ECU	ECU	ECU	ECU	WITHOUT CAM MODE S/N 210287-/271685- S/N 280114-
2	VOE 14552707	1	1				•Plate	•Chapa	•Chapa	•Tôle	
3	VOE 14552712	1	1				•Bracket	•Consola	•Suporte	•Console	
4	VOE 13946934	2	2				Screw	Tornillo	Parafuso	Vis	

1	8292393	**Instrument panel, warning unit and information unit** **Panel de instrumentos, unidad de advertencia y unidad de informa** **Painel de instrumentos, unidades de advertência e de informação** **Tableau de bord, unités d'alerte et d'information**	Catalogue id **20591**	Group **387**
2	8292394		Illustr. No **1058327**	Section **150**
3			Issue **20027088-G**	Page **479**
4				
5				

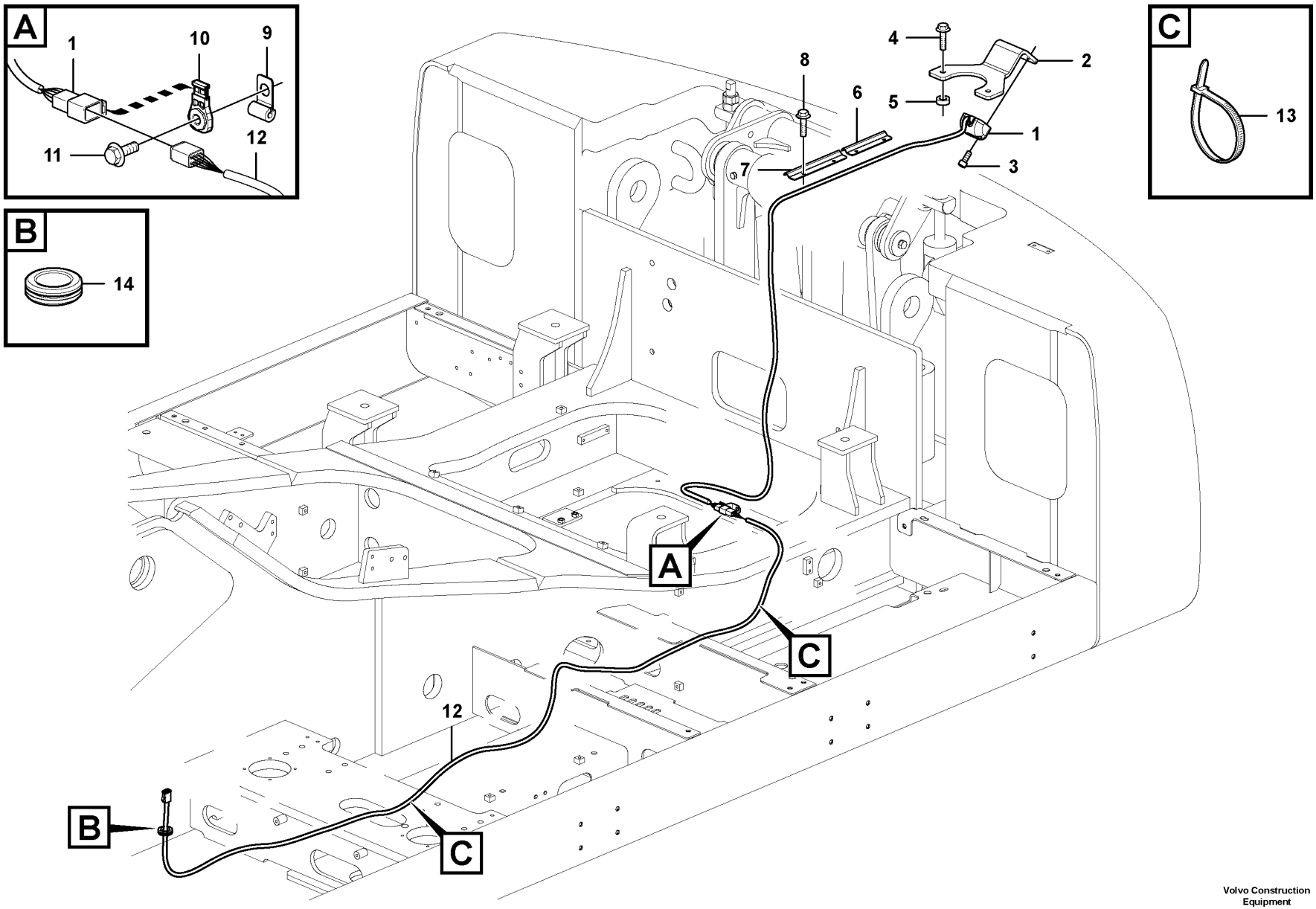

Volvo Construction Equipment

1059285

Fig.	Part No.	Quantity 1	2	3	PS	KIT	Description	Denominación	Denominação	Dénomination	Notes
1	VOE 14663358	1					Camera	Cámara	Câmera	Caméra	
	VOE 14681311	1					Wiring harness	Manojo cables	Chicote cabos	Faisceau de câbles	
2	VOE 14612834	1					Bracket	Consola	Suporte	Console	
3	VOE 984064	2			SS		Hex. socket screw	Tornillo de hexágono embutido	Parafuso soquete sext	Vis à six pans creux	
4	VOE 13965193	2					Screw	Tornillo	Parafuso	Vis	
5	VOE 14531016	2					Washer	Arandela	Arruela	Rondelle	
6	VOE 14558972	1					Cover	Capó	Capô	Capot	
7	VOE 14558379	1					Cover	Capó	Capô	Capot	
8	VOE 13946934	4					Screw	Tornillo	Parafuso	Vis	
9	VOE 14508060	1					Clip	Clip	Clipe	Clip	
10	VOE 14587635	1					Clip	Clip	Clipe	Clip	
11	VOE 946441	1					Flange screw	Tornillo embridado	Parafuso flangeado	Vis à embase	
12	VOE 14603149	1					Wiring harness	Manojo cables	Chicote cabos	Faisceau de câbles	
13	VOE 4881440	REQ					Cable tie	Abrazadera de cinta	Braçadeira	Serre-câble	
14	VOE 14529352	1					Grommet	Pasaje	Passa muro	Passe fil	

1	8288872	**Rear view camera** **Cámara retrovisora** **Câmera retrovisora** **Caméra de recul**	Catalogue id **20591**	Group **387**
2			Illustr. No **1059285**	Section **300**
3				
4			Issue **20027088-G**	Page **481**
5				

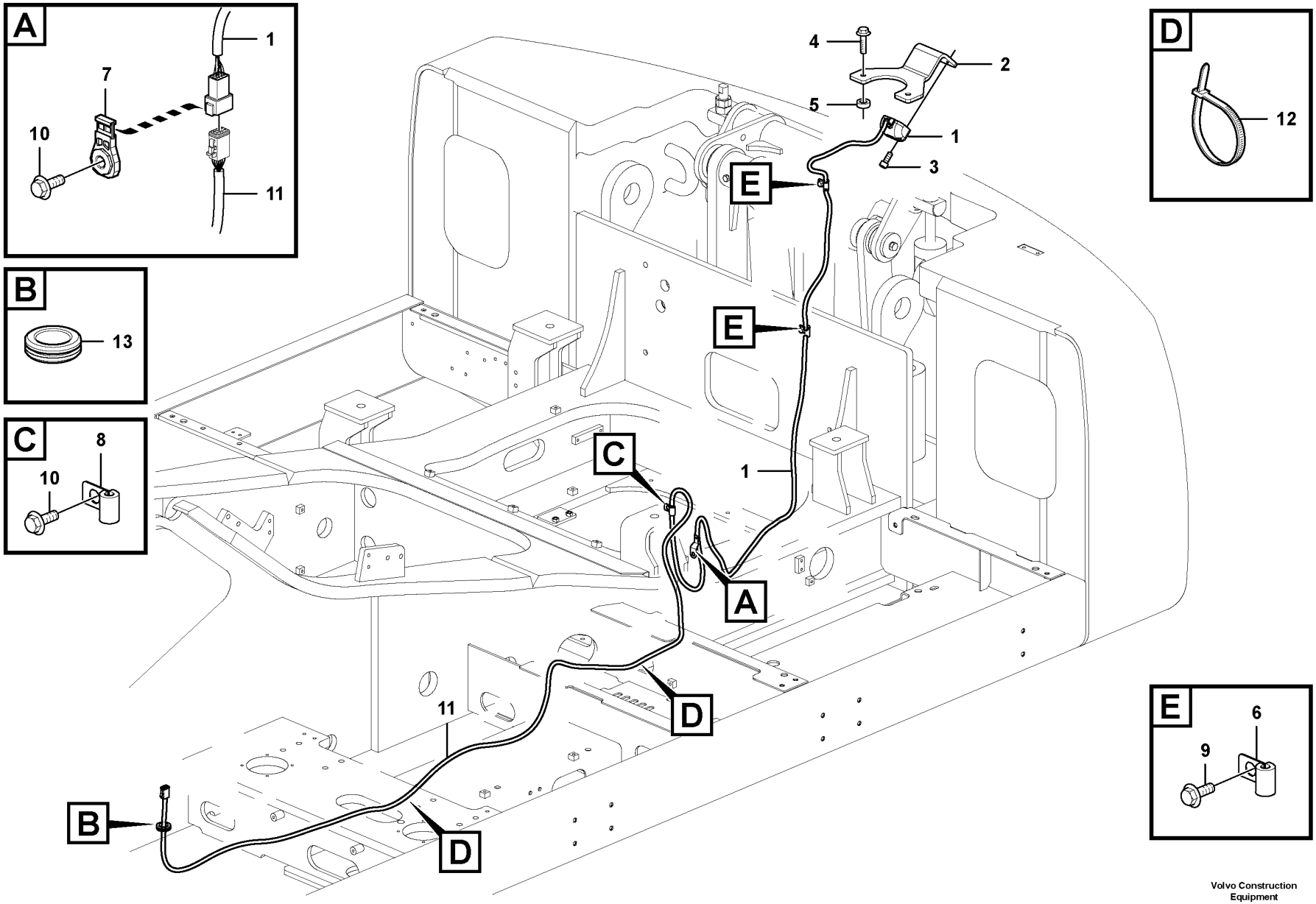

Volvo Construction Equipment

1059286

Fig.	Part No.	Quantity 1	2	3	PS	KIT	Description	Denominación	Denominação	Dénomination	Notes
1	**VOE 14663358**	1					Camera	Cámara	Câmera	Caméra	
	VOE 14681311	1					Wiring harness	Manojo cables	Chicote cabos	Faisceau de câbles	
2	**VOE 14612834**	1					Bracket	Consola	Suporte	Console	
3	**VOE 984064**	2			SS		Hex. socket screw	Tornillo de hexágono embutido	Parafuso soquete sext	Vis à six pans creux	
4	**VOE 13965193**	2					Screw	Tornillo	Parafuso	Vis	
5	**VOE 14531016**	2					Washer	Arandela	Arruela	Rondelle	
6	**VOE 14508060**	2					Clip	Clip	Clipe	Clip	
7	**VOE 14587635**	1					Clip	Clip	Clipe	Clip	
8	**VOE 14500291**	1					Clip	Clip	Clipe	Clip	(VOE 14500290)
9	**VOE 946329**	2					Flange screw	Tornillo embridado	Parafuso flangeado	Vis à embase	
10	**VOE 946471**	2					Flange screw	Tornillo embridado	Parafuso flangeado	Vis à embase	
11	**VOE 14603149**	1					Wiring harness	Manojo cables	Chicote cabos	Faisceau de câbles	
12	**VOE 4881440**	REQ					Cable tie	Abrazadera de cinta	Braçadeira	Serre-câble	
13	**VOE 14529352**	1					Grommet	Pasaje	Passa muro	Passe fil	

1	**8288873**	**Rear view camera** **Cámara retrovisora** **Câmera retrovisora** **Caméra de recul**	Catalogue id **20591**	Group **387**
2			Illustr. No **1059286**	Section **350**
3				
4			Issue **20027088-G**	Page **483**
5				

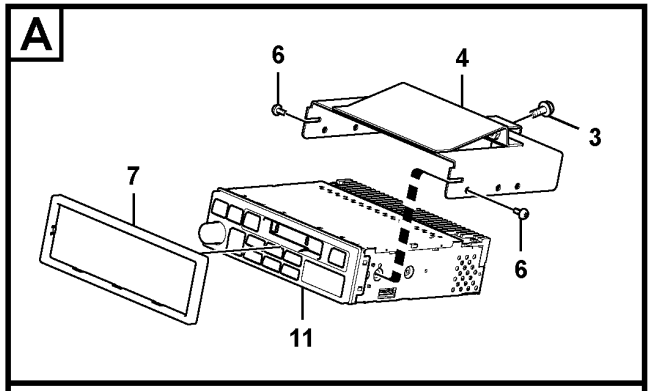

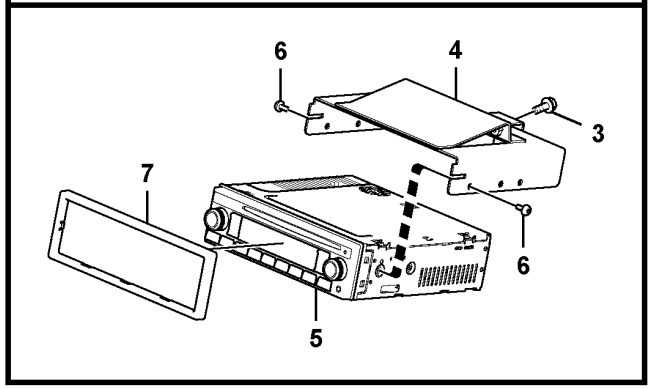

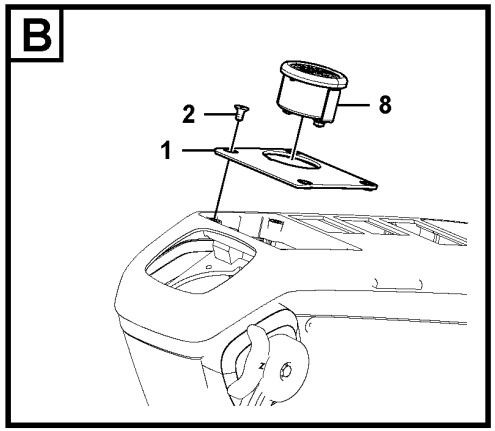

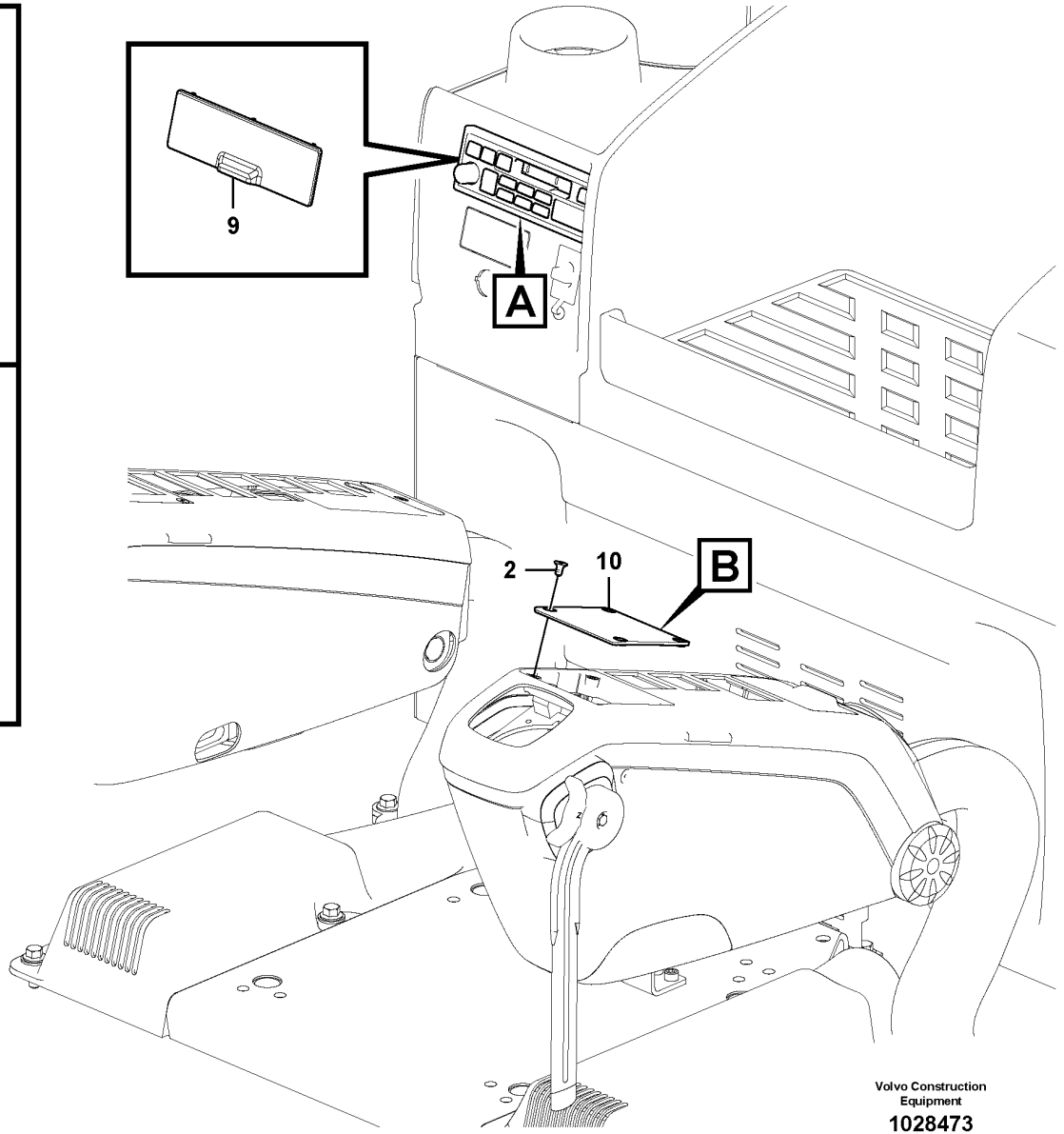

Volvo Construction Equipment

1028473

Fig.	Part No.	Quantity 1	2	3	4	5	PS	KIT	Description	Denominación	Denominação	Dénomination	Notes
1	VOE 14535875	1		1	1				Cover	Capó	Capô	Capot	
2	VOE 969737	4	4	4	4				Six point socket screw	Racor de seis dientes	Paraf soquete sext	Vis à 6 pans creux	
3	VOE 946544	2		2	2		SS		Flange screw	Tornillo embridado	Parafuso flangeado	Vis à embase	
4	VOE 14561517	1		1	1				Support	Base	Base	Bâti	
5	VOE 14641503	1			1				Radio	Radio	Rádio	Radio	(VOE 14623862)
6	VOE 969513	4		4	4				Six point socket screw	Racor de seis dientes	Paraf soquete sext	Vis à 6 pans creux	
7	VOE 14561516	1		1	1				Cover	Tapa	Tampa	Couvercle	
8	VOE 14561390	1		1	1				Switch	Interruptor	Interruptor	Rupteur	
9	VOE 14557253		1						Cover	Capo	Tampa	Capot	
	VOE 14570285		1						Cover	Capó	Capô	Capot	
10	VOE 14534418		1						Cover	Capó	Capô	Capot	
11	VOE 14561391			1					Radio	Radio	Rádio	Radio	

1	8279809	**Cassette radio recorder with mounting details** **Radiocasete con accesorios de montaje** **Rádio toca-fitas com peças de montagem** **Lecteur de cassettes auto-radio avec pièces de montage**	Catalogue id **20591**	Group **393**
2	8279807		Illustr. No **1028473**	Section **100**
3	8285121		Issue **20027088-G**	Page **485**
4	8290262			
5				

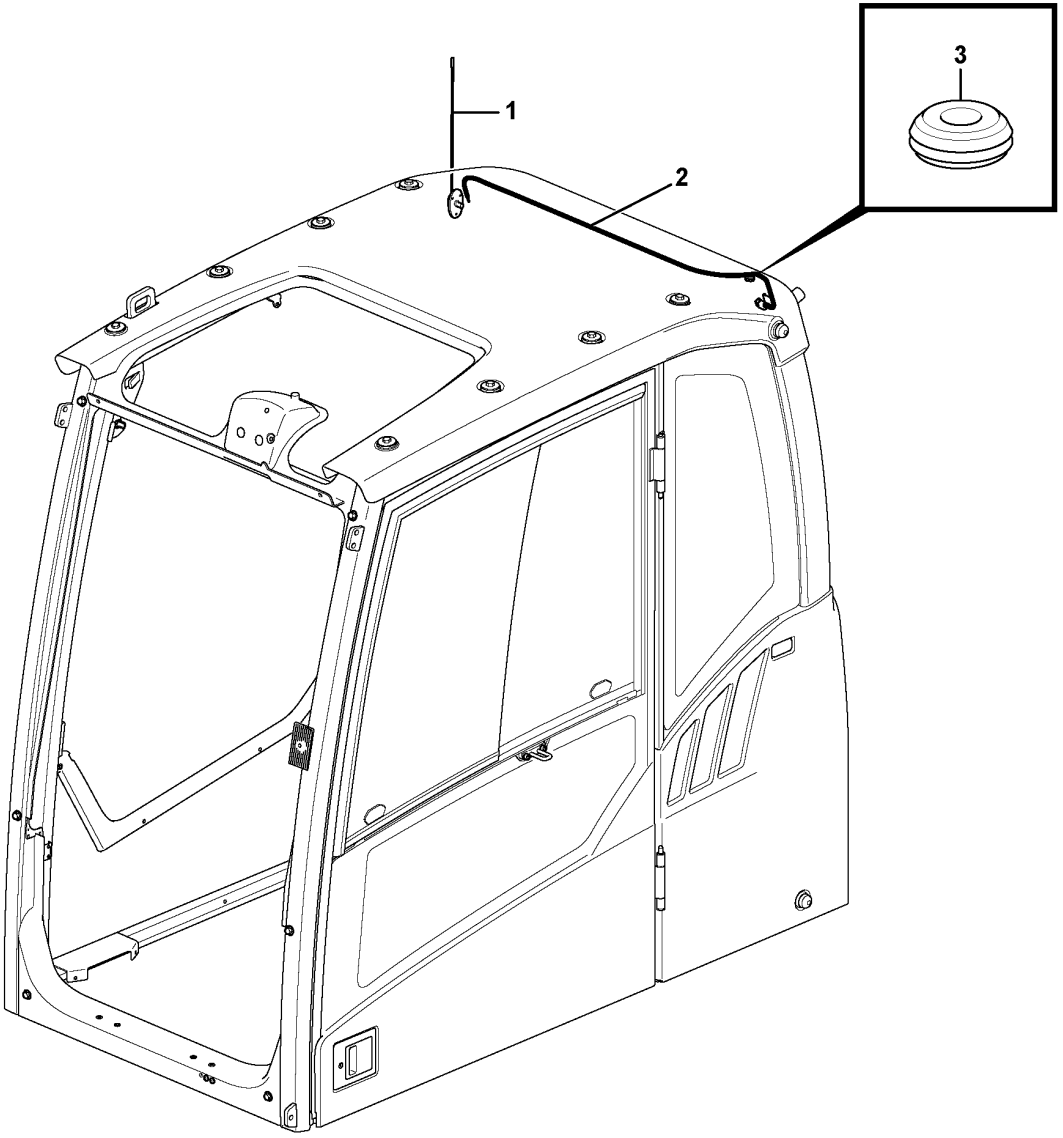

Volvo Construction Equipment
1057052

Fig.	Part No.	Quantity 1	2	3	PS	KIT	Description	Denominación	Denominação	Dénomination	Notes
1	**VOE 14535346**	1	1	1			Antenna	Antena	Antena	Antenne	
1	**VOE 969456**	3	3	3			Six point socket screw	Racor de seis dientes	Paraf soquete sext	Vis à 6 pans creux	
2	**VOE 14515593**	1					Cable	Cable	Cabo	Câble	
3	**VOE 961955**	1					Grommet	Pasaje	Passa muro	Passe fil	

1	**11294085, 11294086**	**Radio** **Radio** **Rádio** **Radio**	Catalogue id **20591**	Group **393**
2	**8290259, 8291490**		Illustr. No **1057052**	Section **150**
3	**8291491, 8291492**		Issue **20027088-G**	Page **487**
4				
5				

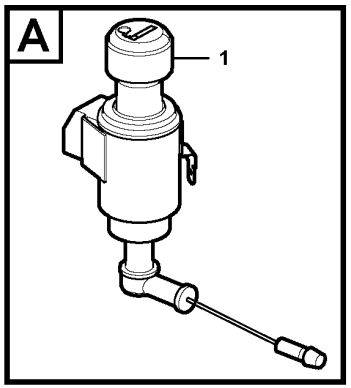

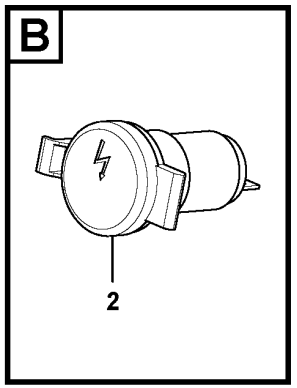

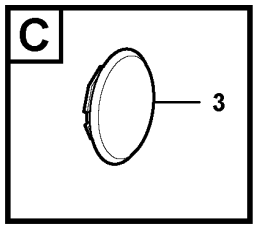

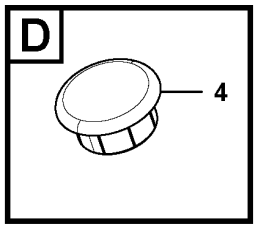

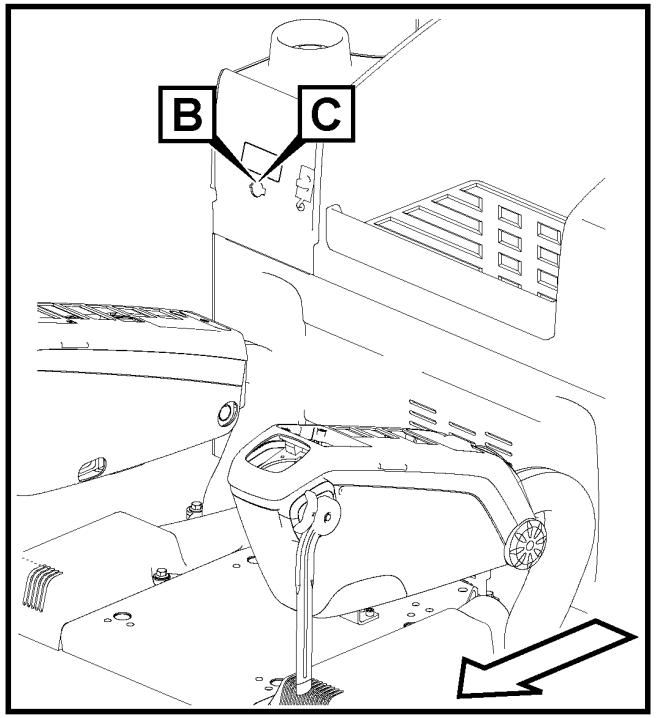

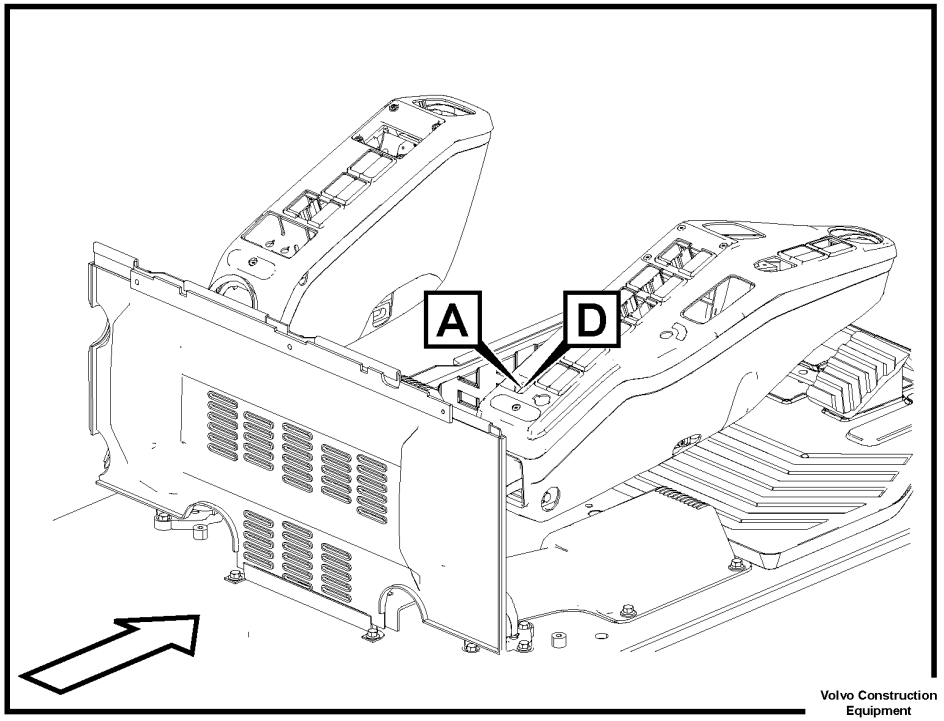

Volvo Construction Equipment

1059260

Fig.	Part No.	Quantity 1	2	3	PS	KIT	Description	Denominación	Denominação	Dénomination	Notes
1	**VOE 14621274**	1					Cigarette lighter	Encendedor	Acendedor de cigarros	Allume-cigares	S/N -210276/-271390 S/N -280100
	VOE 14641505	1					Cigarette lighter	Encendedor	Acendedor de cigarros	Allume-cigares	S/N 210277-/271391- S/N 280101-
2	**VOE 14623357**		1				Socket	Toma de corriente	Conector	Socle	
3	**VOE 14576417**	1					Grommet	Pasaje	Passa muro	Passe fil	
4	**VOE 14571630**		1				Cap	Capuchón	Tampa	Capot	

1	**8289763**	**Cigarette lighter** **Encendedor** **Isqueiro** **Allume-cigares**	Catalogue id **20591**	Group **393**
2	**8290738**		Illustr. No **1059260**	Section **200**
3				
4			Issue **20027088-G**	Page **489**
5				

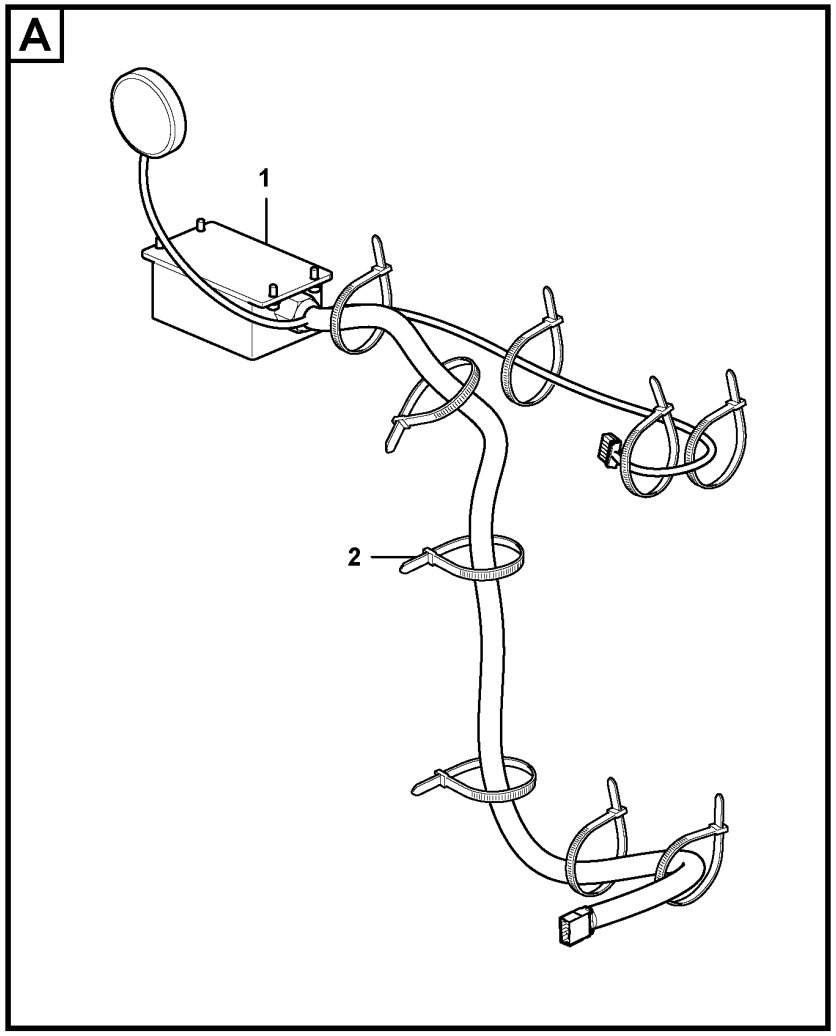

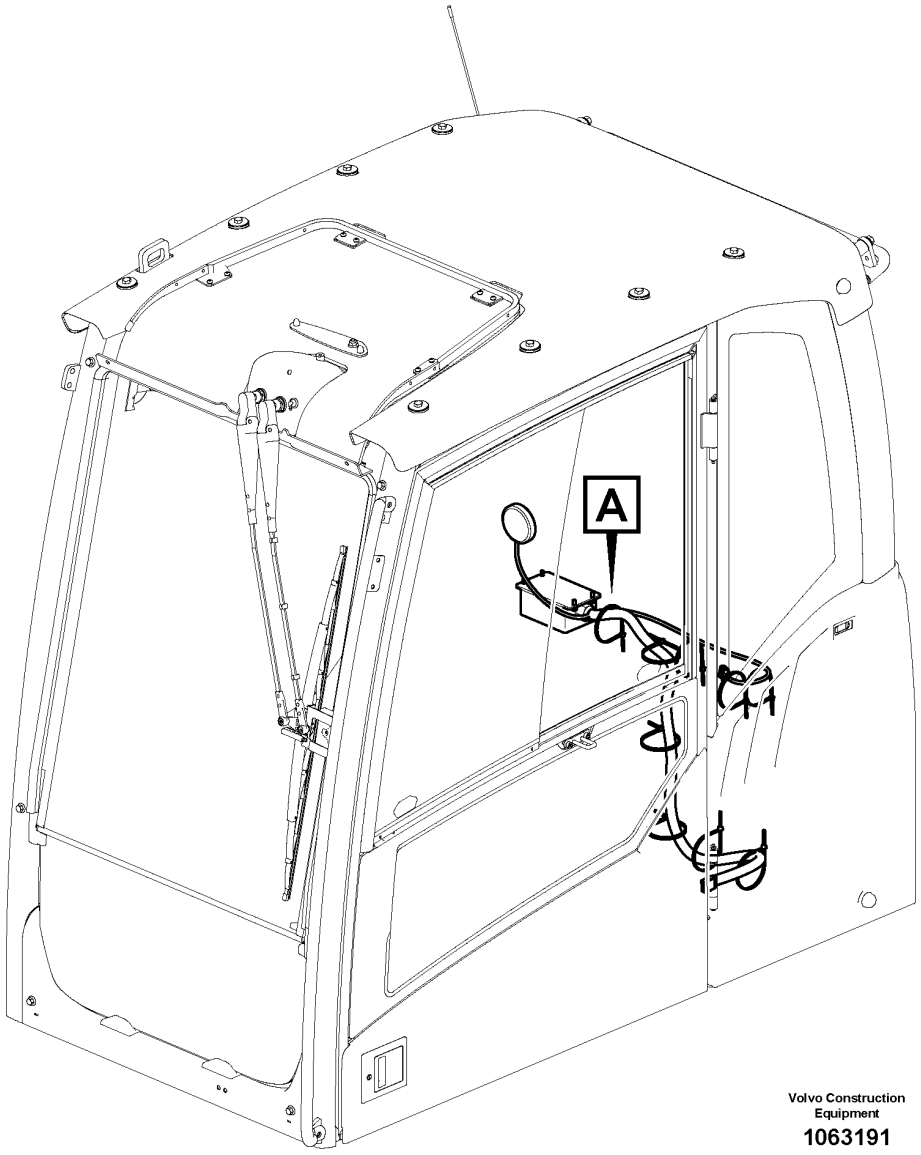

Volvo Construction Equipment

1063191

Fig.	Part No.	Quantity 1	2	3	PS	KIT	Description	Denominación	Denominação	Dénomination	Notes
1	VOE 14635546	1					Control unit	Unidad automática	Unidade de controle	Unité de commande	
2	VOE 4881440	9					Cable tie	Abrazadera de cinta	Braçadeira	Serre-câble	

1	8291899	**GPS Control unit** **Unidad de mando de GPS** **Unidade de comando GPS** **Boîtier de commande GPS**	Catalogue id **20591**	Group **397**
2			Illustr. No **1063191**	Section **100**
3				
4			Issue **20027088-G**	Page **491**
5		**8291899 : S/N -273521/-280307**		

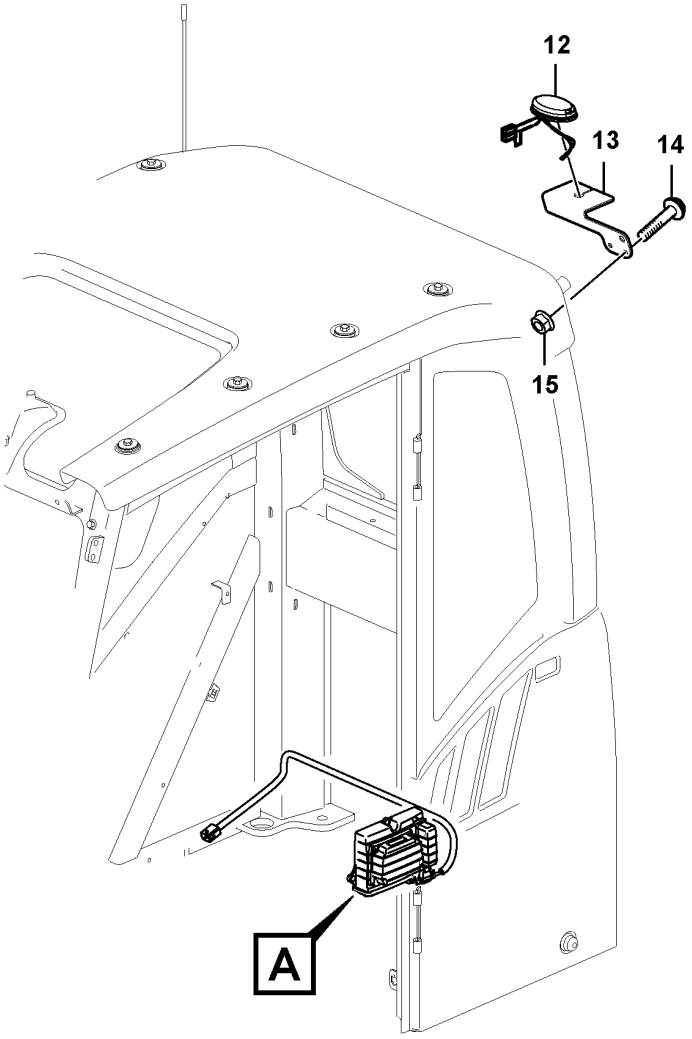

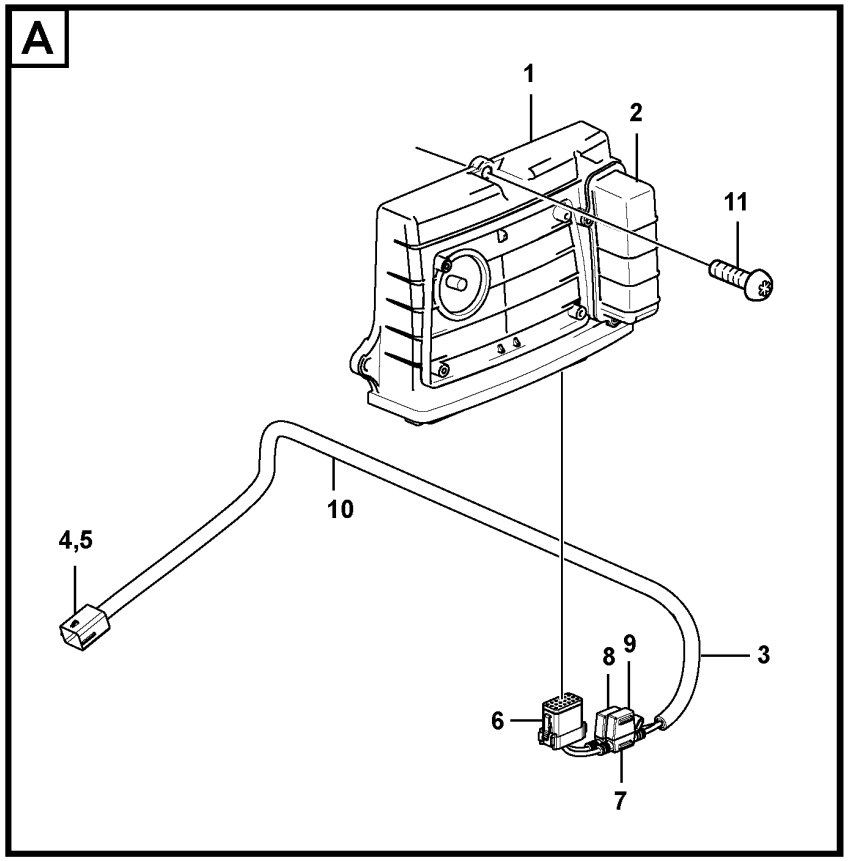

Volvo Construction Equipment

1072270

Fig.	Part No.	Quantity 1	2	3	PS	KIT	Description	Denominación	Denominação	Dénomination	Notes
1	VOE 11381209	1					Electronic unit	Unidad electrónica	Unidade eletrônica	Unité électronique	WECU2
2	VOE 15180716	1					•Battery	•Batería	•Bateria	•Batterie	
3	VOE 14638178	1					Wiring harness	Manojo cables	Chicote cabos	Faisceau de câbles	
4	VOE 11428069	1					•Housing	•Cuerpo	•Carcaça	•Carter	
5	VOE 11428070	1					•Lock plate	•Placa de seguridad	•Placa trava	•Plaque verrouillage	
6	VOE 14606664	1					•Housing	•Cuerpo	•Carcaça	•Carter	PO3904
7	VOE 14638181	2					•Fuse holder	•Portafusibles	•Porta fusíveis	•Porte-fusible	
8	VOE 969161	1					•Fuse	•Fusible	•Fusível	•Fusible	10A
9	VOE 13969160	1					•Fuse	•Fusible	•Fusível	•Fusible	5A
10	VOE 4803746	1					•Hose	•Manguera	•Mangueira	•Flexible	
11	VOE 969278	3					Six point socket screw	Racor de seis dientes	Paraf soquete sext	Vis à 6 pans creux	
12	VOE 14667834	1					Antenna	Antena	Antena	Antenne	
13	VOE 14653920	1					Bracket	Consola	Suporte	Console	
14	VOE 13945444	1					Screw	Tornillo	Parafuso	Vis	
15	VOE 948645	1					Flange lock nut	Contratuerca embridada	Contra porca flange	Contre-écrou à embase	

1	8283910	**System for wireless electronic controlled communication (telematics)** **Sistema de comunicación electrónica inalámbrica (telemática)** **Sistema de comunicação comandada eletronicamente sem fio (telemático)** **Système de communication électronique sans fil (télématique)**	Catalogue id **20591**	Group **398**
2			Illustr. No **1072270**	Section **100**
3				
4			Issue **20027088-G**	Page **493**
5		**S/N -274089, -280387**		

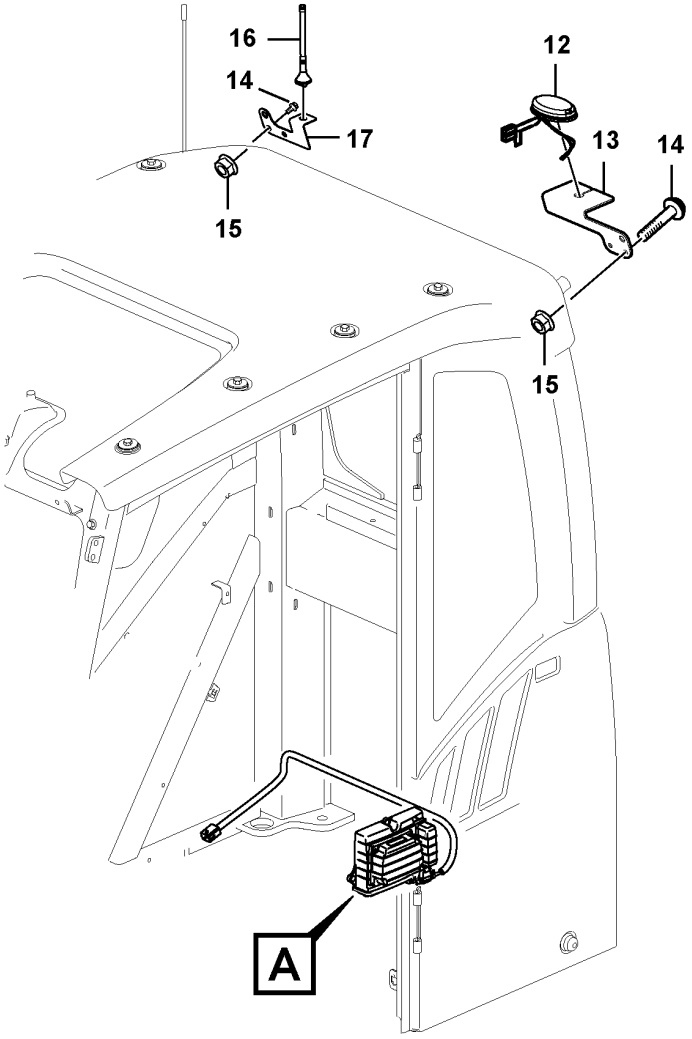

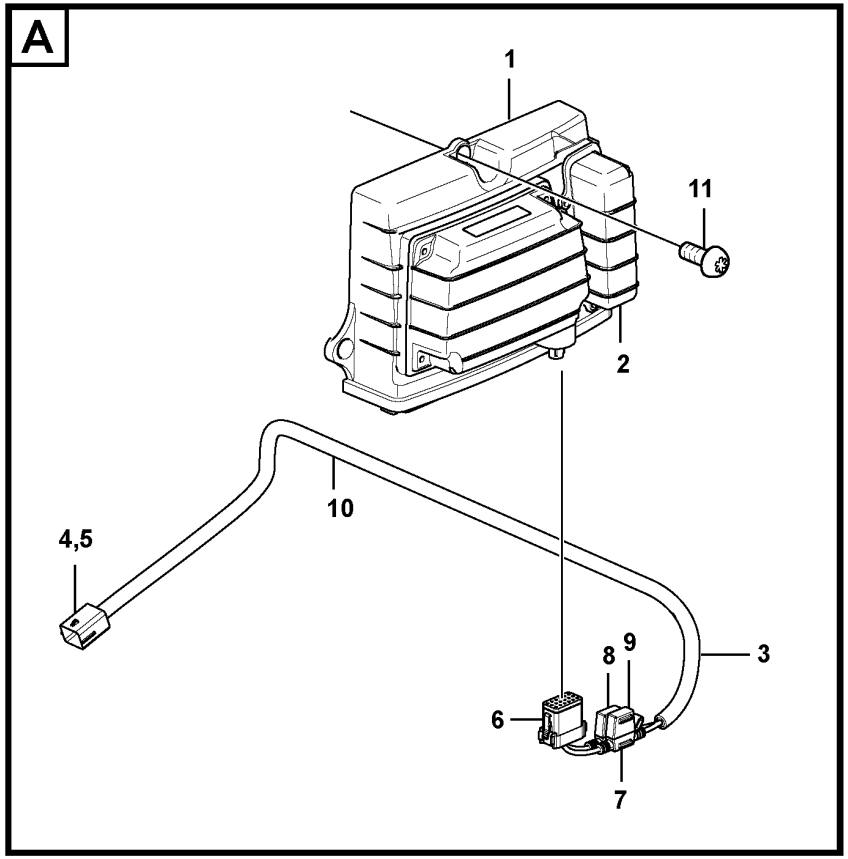

Volvo Construction Equipment

1072273

Fig.	Part No.	Quantity 1	2	3	PS	KIT	Description	Denominación	Denominação	Dénomination	Notes
1	VOE 11381207	1					Electronic unit	Unidad electrónica	Unidade eletrônica	Unité électronique	WECU2
2	VOE 15180716	1					•Battery	•Batería	•Bateria	•Batterie	
3	VOE 14638178	1					Wiring harness	Manojo cables	Chicote cabos	Faisceau de câbles	
4	VOE 11428069	1					•Housing	•Cuerpo	•Carcaça	•Carter	
5	VOE 11428070	1					•Lock plate	•Placa de seguridad	•Placa trava	•Plaque verrouillage	
6	VOE 14606664	1					•Housing	•Cuerpo	•Carcaça	•Carter	PO3904
7	VOE 14638181	2					•Fuse holder	•Portafusibles	•Porta fusíveis	•Porte-fusible	
8	VOE 969161	1					•Fuse	•Fusible	•Fusível	•Fusible	10A
9	VOE 13969160	1					•Fuse	•Fusible	•Fusível	•Fusible	5A
10	VOE 4803746	1					•Hose	•Manguera	•Mangueira	•Flexible	
11	VOE 969278	3					Six point socket screw	Racor de seis dientes	Paraf soquete sext	Vis à 6 pans creux	
12	VOE 14667834	1					Antenna	Antena	Antena	Antenne	
13	VOE 14653920	1					Bracket	Consola	Suporte	Console	
14	VOE 13945444	2					Screw	Tornillo	Parafuso	Vis	
15	VOE 948645	2					Flange lock nut	Contratuerca embridada	Contra porca flange	Contre-écrou à embase	
16	VOE 14634545	1					Antenna	Antena	Antena	Antenne	
17	VOE 14632240	1					Bracket	Consola	Suporte	Console	

1		**System for wireless electronic controlled communication (telematics)** **Sistema de comunicación electrónica inalámbrica (telemática)** **Sistema de comunicação comandada eletronicamente sem fio (telemático)** **Système de communication électronique sans fil (télématique)**	Catalogue id **20591**	Group **398**
2				
3			Illustr. No **1072273**	Section **200**
4				
5		**8283912 : S/N -274089/-280387**	Issue **20027088-G**	Page **495**

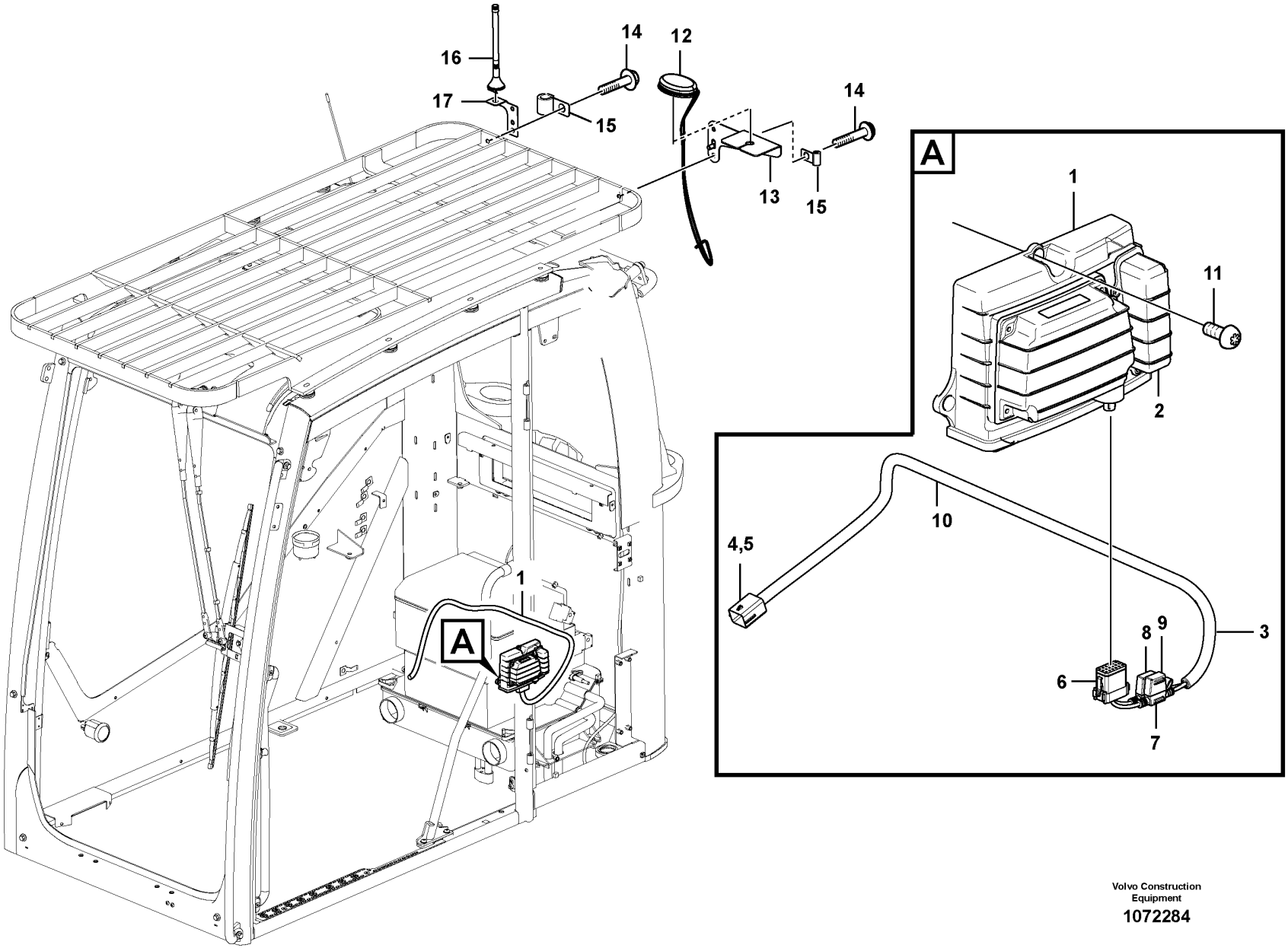

Volvo Construction Equipment

1072284

Fig.	Part No.	Quantity 1	2	3	PS	KIT	Description	Denominación	Denominação	Dénomination	Notes
1	VOE 11381207	1					Electronic unit	Unidad electrónica	Unidade eletrônica	Unité électronique	WECU2
2	VOE 15180716	1					•Battery	•Batería	•Bateria	•Batterie	
3	VOE 14638178	1					Wiring harness	Manojo cables	Chicote cabos	Faisceau de câbles	
4	VOE 11428069	1					•Housing	•Cuerpo	•Carcaça	•Carter	
5	VOE 11428070	1					•Lock plate	•Placa de seguridad	•Placa trava	•Plaque verrouillage	
6	VOE 14606664	1					•Housing	•Cuerpo	•Carcaça	•Carter	PO3904
7	VOE 14638181	2					•Fuse holder	•Portafusibles	•Porta fusíveis	•Porte-fusible	
8	VOE 969161	1					•Fuse	•Fusible	•Fusível	•Fusible	10A
9	VOE 13969160	1					•Fuse	•Fusible	•Fusível	•Fusible	5A
10	VOE 4803746	1					•Hose	•Manguera	•Mangueira	•Flexible	
11	VOE 969278	3					Six point socket screw	Racor de seis dientes	Paraf soquete sext	Vis à 6 pans creux	
12	VOE 14634545	1					Antenna	Antena	Antena	Antenne	
13	VOE 14653920	1					Bracket	Consola	Suporte	Console	
14	VOE 946441	4					Flange screw	Tornillo embridado	Parafuso flangeado	Vis à embase	
15	VOE 14508060	2					Clip	Clip	Clipe	Clip	
16	VOE 14634545	1					Antenna	Antena	Antena	Antenne	
17	VOE 14632240	1					Bracket	Consola	Suporte	Console	

1		**System for wireless electronic controlled communication (telematics)** **Sistema de comunicación electrónica inalámbrica (telemática)** **Sistema de comunicação comandada eletronicamente sem fio (telemático)** **Système de communication électronique sans fil (télématique)**	Catalogue id **20591**	Group **398**
2			Illustr. No **1072284**	Section **250**
3			Issue **20027088-G**	Page **497**
4				
5		**8283913 : S/N -274089/-280387**		

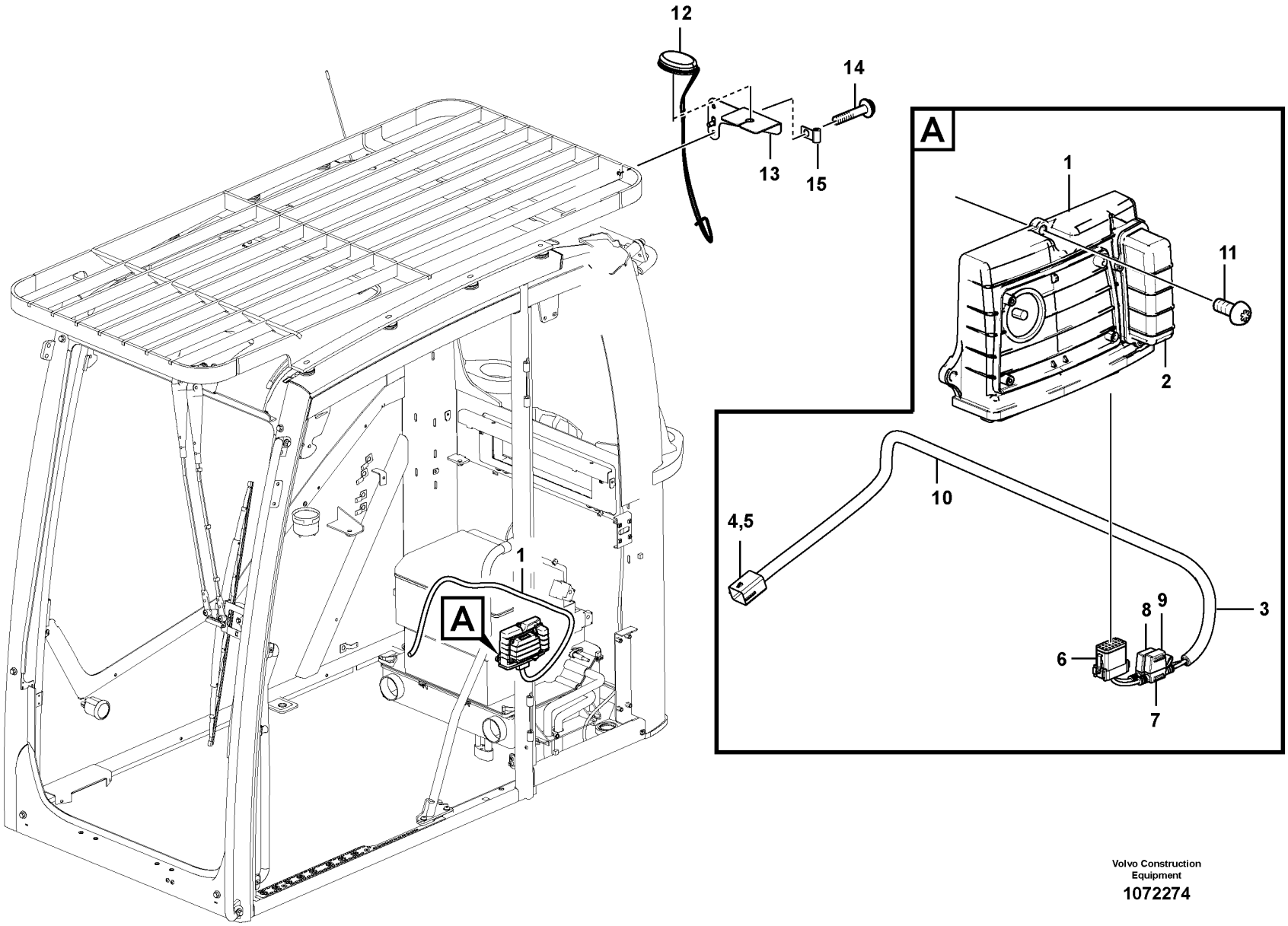

Volvo Construction Equipment

1072274

Fig.	Part No.	Quantity 1	2	3	PS	KIT	Description	Denominación	Denominação	Dénomination	Notes
1	VOE 11381209	1					Electronic unit	Unidad electrónica	Unidade eletrônica	Unité électronique	WECU2
2	VOE 15180716	1					•Battery	•Batería	•Bateria	•Batterie	
3	VOE 14638178	1					Wiring harness	Manojo cables	Chicote cabos	Faisceau de câbles	
4	VOE 11428069	1					•Housing	•Cuerpo	•Carcaça	•Carter	
5	VOE 11428070	1					•Lock plate	•Placa de seguridad	•Placa trava	•Plaque verrouillage	
6	VOE 14606664	1					•Housing	•Cuerpo	•Carcaça	•Carter	PO3904
7	VOE 14638181	2					•Fuse holder	•Portafusibles	•Porta fusíveis	•Porte-fusible	
8	VOE 969161	1					•Fuse	•Fusible	•Fusível	•Fusible	10A
9	VOE 13969160	1					•Fuse	•Fusible	•Fusível	•Fusible	5A
10	VOE 4803746	1					•Hose	•Manguera	•Mangueira	•Flexible	
11	VOE 969278	3					Six point socket screw	Racor de seis dientes	Paraf soquete sext	Vis à 6 pans creux	
12	VOE 14667834	1					Antenna	Antena	Antena	Antenne	
13	VOE 14653920	1					Bracket	Consola	Suporte	Console	
14	VOE 946441	2					Flange screw	Tornillo embridado	Parafuso flangeado	Vis à embase	
15	VOE 14508060	1					Clip	Clip	Clipe	Clip	

1	8283911	**System for wireless electronic controlled communication (telematics)** **Sistema de comunicación electrónica inalámbrica (telemática)** **Sistema de comunicação comandada eletronicamente sem fio (telemático)** **Système de communication électronique sans fil (télématique)**	Catalogue id **20591**	Group **398**
2			Illustr. No **1072274**	Section **300**
3				
4			Issue **20027088-G**	Page **499**
5		**S/N -274089, -280387**		

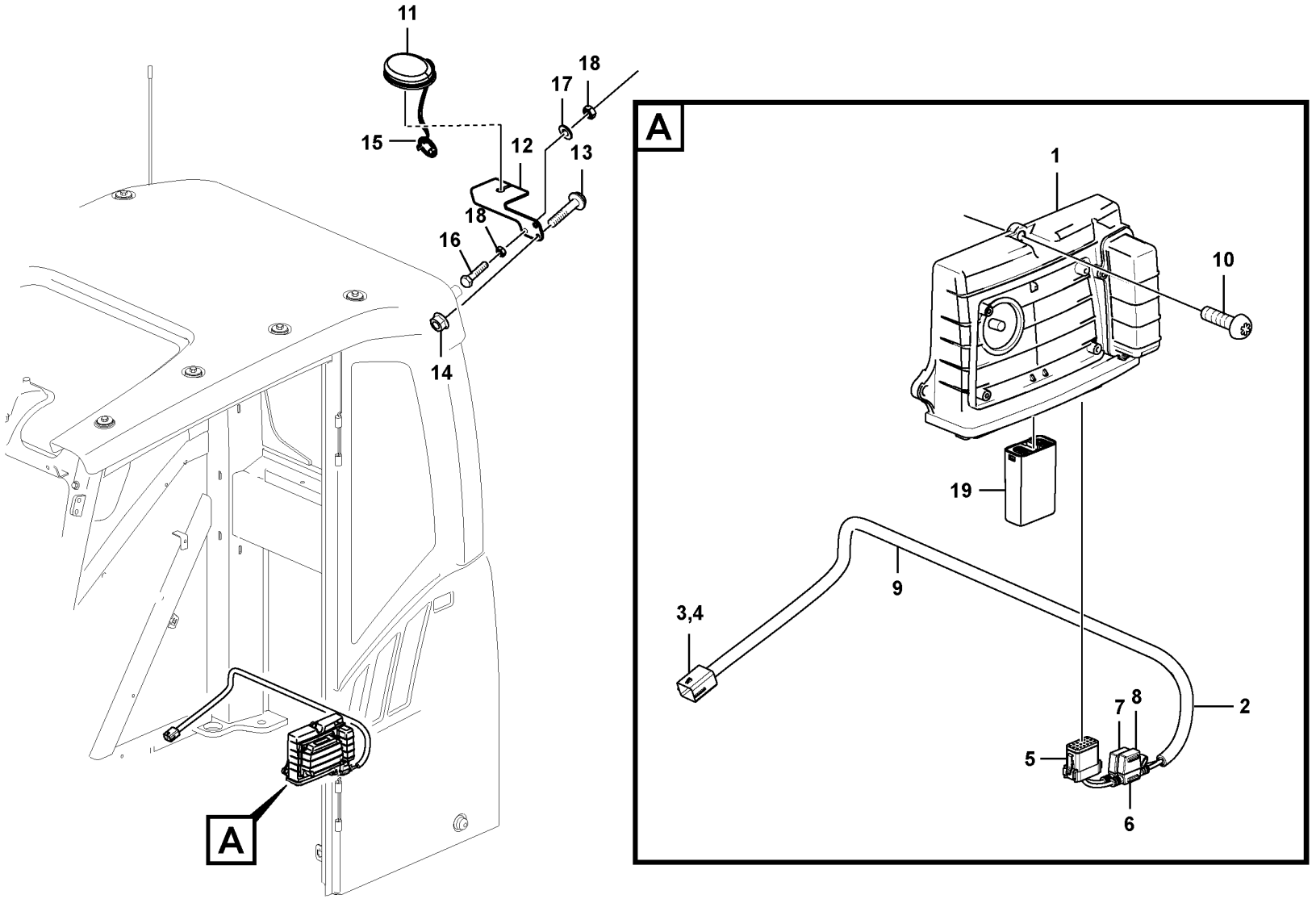

Volvo Construction Equipment

1072289

Fig.	Part No.	Quantity 1	2	3	PS	KIT	Description	Denominación	Denominação	Dénomination	Notes
1	VOE 11381465	1					Electronic unit	Unidad electrónica	Unidade eletrônica	Unité électronique	WECU2
2	VOE 14638178	1					Wiring harness	Manojo cables	Chicote cabos	Faisceau de câbles	
3	VOE 11428069	1					•Housing	•Cuerpo	•Carcaça	•Carter	
4	VOE 11428070	1					•Lock plate	•Placa de seguridad	•Placa trava	•Plaque verrouillage	
5	VOE 14606664	1					•Housing	•Cuerpo	•Carcaça	•Carter	PO3904
6	VOE 14638181	2					•Fuse holder	•Portafusibles	•Porta fusíveis	•Porte-fusible	
7	VOE 969161	1					•Fuse	•Fusible	•Fusível	•Fusible	10A
8	VOE 13969160	1					•Fuse	•Fusible	•Fusível	•Fusible	5A
9	VOE 4803746	1					•Hose	•Manguera	•Mangueira	•Flexible	
10	VOE 969278	3					Six point socket screw	Racor de seis dientes	Paraf soquete sext	Vis à 6 pans creux	
11	VOE 14667834	1					Antenna	Antena	Antena	Antenne	
12	VOE 14653920	1					Bracket	Consola	Suporte	Console	
13	VOE 945444	1			SS		Flange screw	Tornillo embridado	Parafuso flangeado	Vis à embase	
14	VOE 948645	1					Flange lock nut	Contratuerca embridada	Contra porca flange	Contre-écrou à embase	
15	VOE 14658894	1					Cap	Capuchón	Tampa	Capot	
16	VOE 983245	1					Hexagon screw	Tornillo hexagonal	Parafuso sextavado	Vis à tête hexagonale	
17	VOE 976945	1					Washer	Arandela	Arruela	Rondelle	
18	VOE 983303	2					Hexagon nut	Tuerca hexagonal	Porca sextavada	Écrou hexagonal	
19	VOE 17265186	1					Cable protection	Protección de cable	Proteção cabos	Protège-câble	

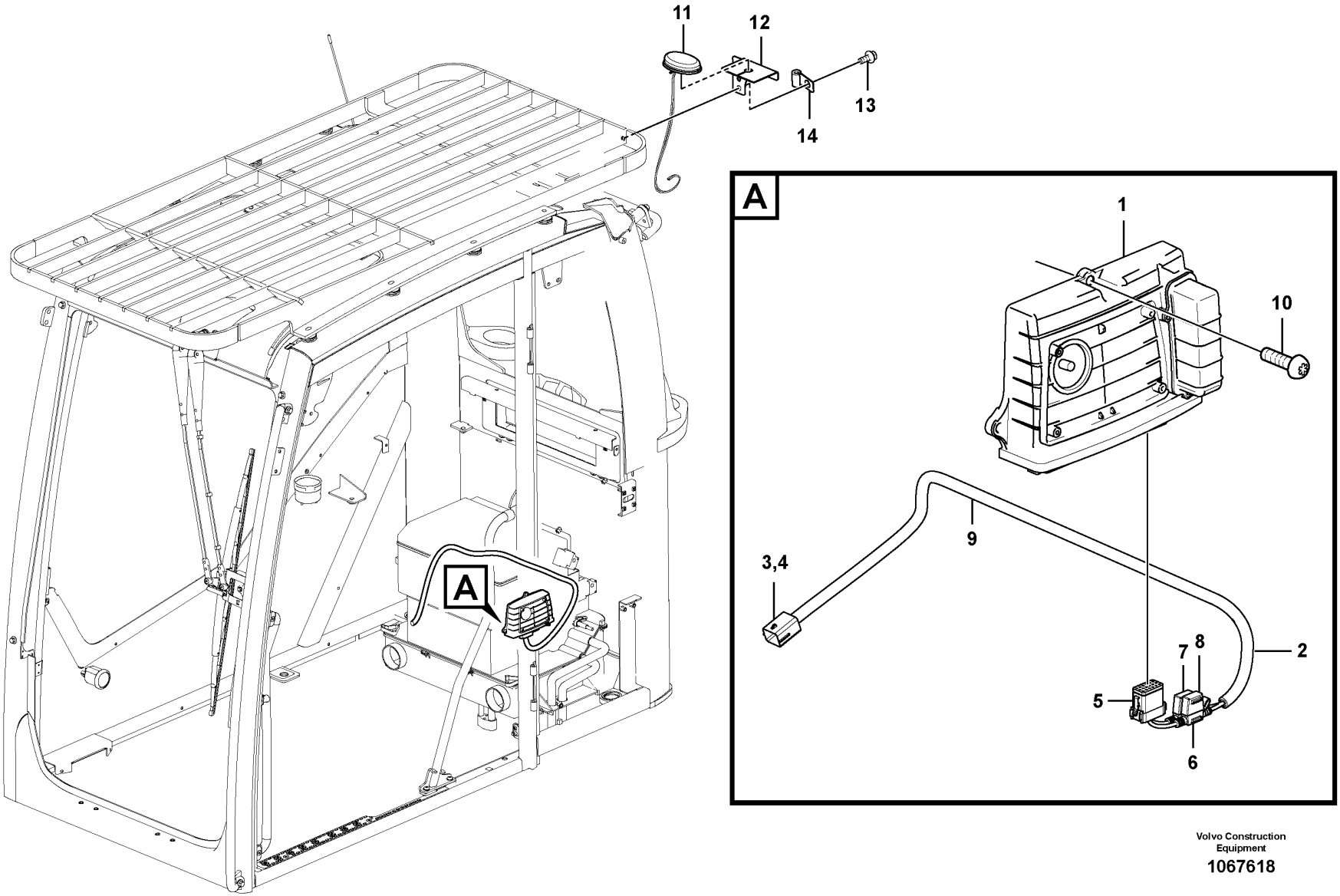

Volvo Construction Equipment

1067618

Fig.	Part No.	Quantity 1	2	3	PS	KIT	Description	Denominación	Denominação	Dénomination	Notes
1	VOE 11381465	1					Electronic unit	Unidad electrónica	Unidade eletrônica	Unité électronique	WECU2
2	VOE 14638178	1					Wiring harness	Manojo cables	Chicote cabos	Faisceau de câbles	
3	VOE 11428069	1					•Housing	•Cuerpo	•Carcaça	•Carter	
4	VOE 11428070	1					•Lock plate	•Placa de seguridad	•Placa trava	•Plaque verrouillage	
5	VOE 14606664	1					•Housing	•Cuerpo	•Carcaça	•Carter	PO3904
6	VOE 14638181	2					•Fuse holder	•Portafusibles	•Porta fusíveis	•Porte-fusible	
7	VOE 969161	1					•Fuse	•Fusible	•Fusível	•Fusible	10A
8	VOE 13969160	1					•Fuse	•Fusible	•Fusível	•Fusible	5A
9	VOE 4803746	1					•Hose	•Manguera	•Mangueira	•Flexible	
10	VOE 969476	3					Six point socket screw	Racor de seis dientes	Paraf soquete sext	Vis à 6 pans creux	
11	VOE 14561616	1					Antenna	Antena	Antena	Antenne	
12	VOE 14653920	1					Bracket	Consola	Suporte	Console	
13	VOE 946441	2					Flange screw	Tornillo embridado	Parafuso flangeado	Vis à embase	
14	VOE 14508060	1					Clip	Clip	Clipe	Clip	

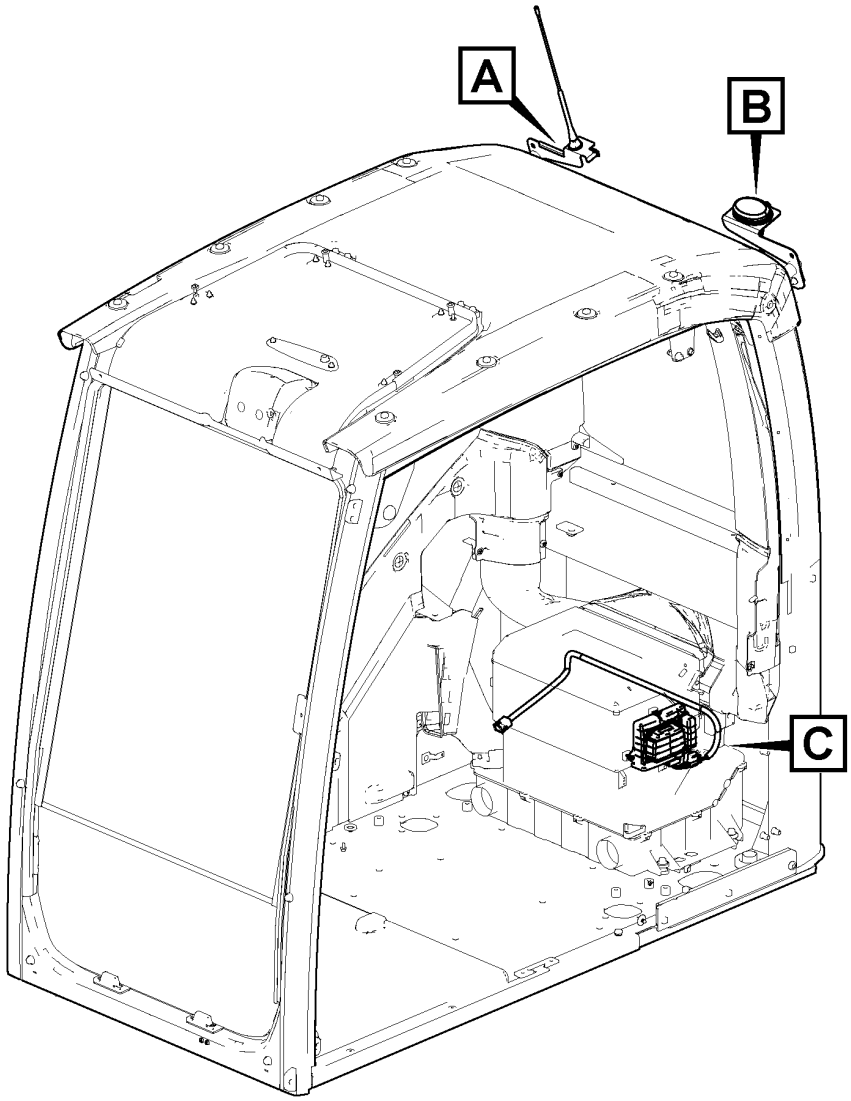

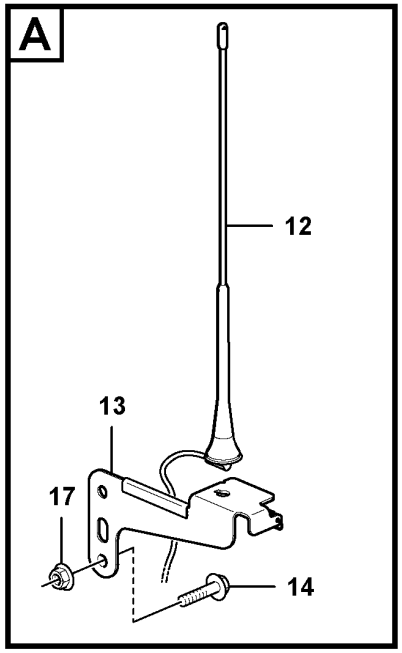

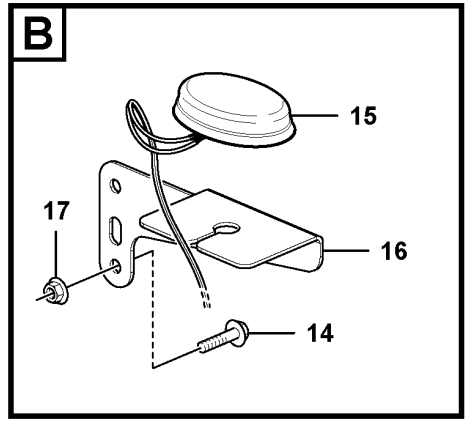

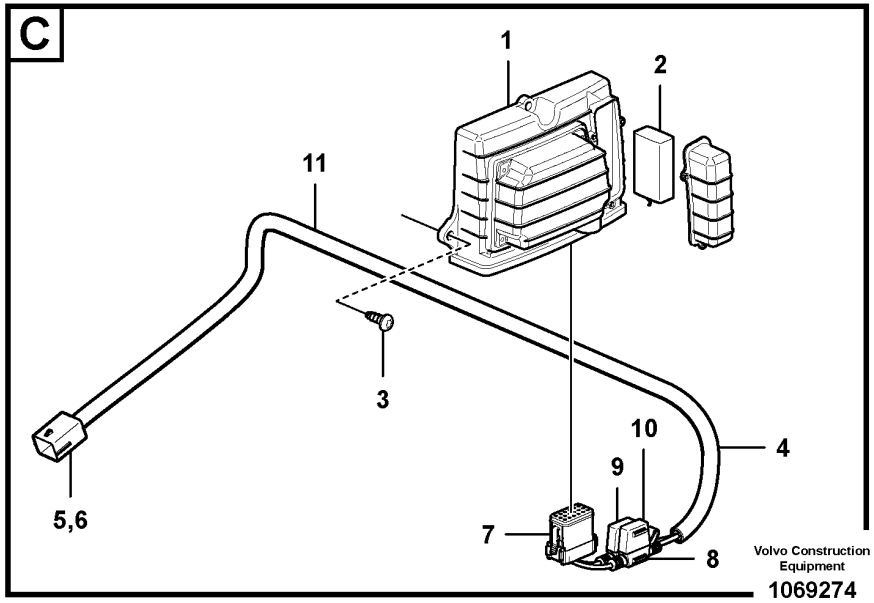

Volvo Construction Equipment

1069274

Fig.	Part No.	Quantity 1	2	3	PS	KIT	Description	Denominación	Denominação	Dénomination	Notes
1	VOE 11381460	1					Electronic unit	Unidad electrónica	Unidade eletrônica	Unité électronique	
2	VOE 15180716	1					•Battery	•Batería	•Bateria	•Batterie	
3	VOE 969476	3					Six point socket screw	Racor de seis dientes	Paraf soquete sext	Vis à 6 pans creux	
4	VOE 14638178	1					Wiring harness	Manojo cables	Chicote cabos	Faisceau de câbles	
5	VOE 11428069	1					•Housing	•Cuerpo	•Carcaça	•Carter	
6	VOE 11428070	1					•Lock plate	•Placa de seguridad	•Placa trava	•Plaque verrouillage	
7	VOE 14606664	1					•Housing	•Cuerpo	•Carcaça	•Carter	
8	VOE 14638181	2					•Fuse holder	•Portafusibles	•Porta fusíveis	•Porte-fusible	
9	VOE 969161	1					•Fuse	•Fusible	•Fusível	•Fusible	
10	VOE 13969160	1					•Fuse	•Fusible	•Fusível	•Fusible	
11	VOE 4803746	REQ					•Hose	•Manguera	•Mangueira	•Flexible	
12	VOE 14634545	1					Antenna	Antena	Antena	Antenne	
13	VOE 14632240	1					Bracket	Consola	Suporte	Console	
14	VOE 13945444	2					Screw	Tornillo	Parafuso	Vis	
15	VOE 14667834	1					Antenna	Antena	Antena	Antenne	
16	VOE 14653920	1					Bracket	Consola	Suporte	Console	
17	VOE 948645	2					Flange lock nut	Contratuerca embridada	Contra porca flange	Contre-écrou à embase	

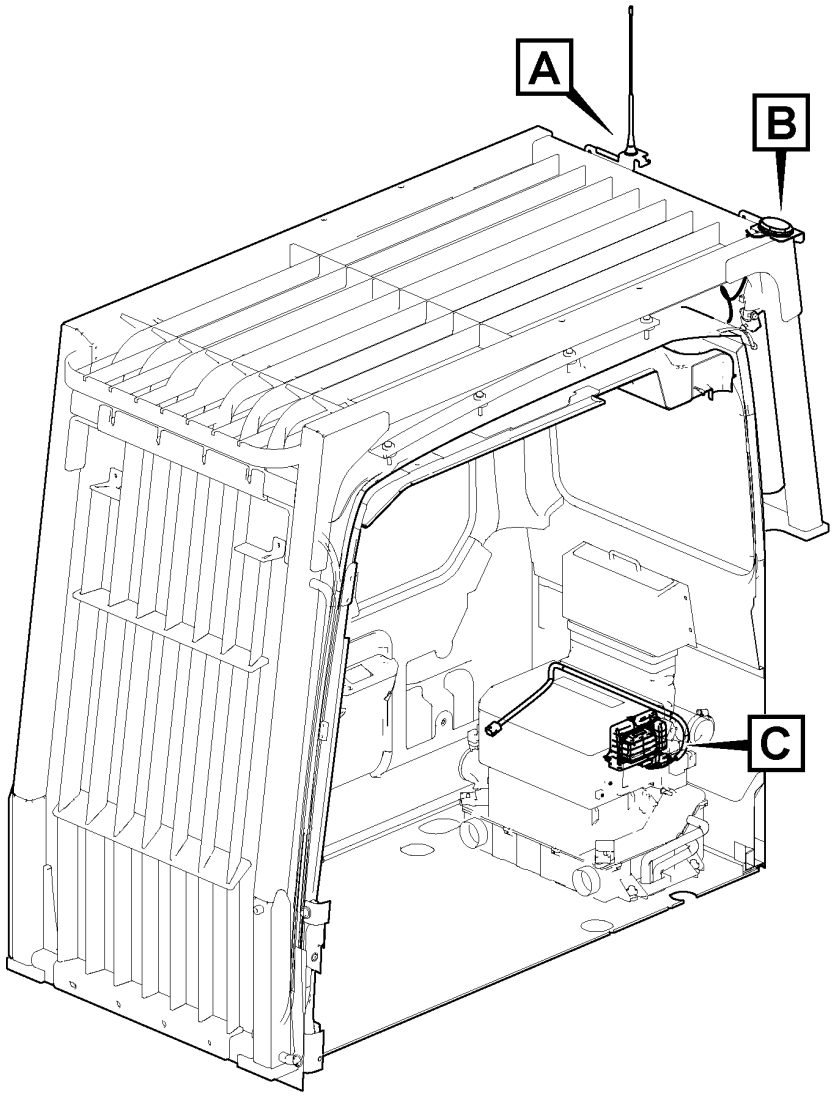

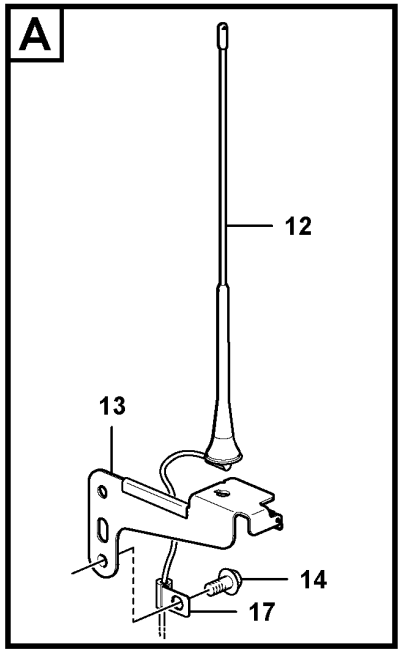

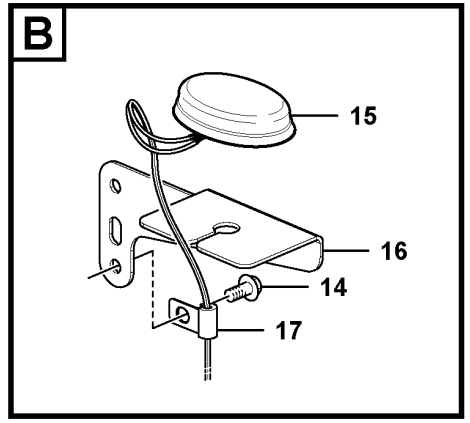

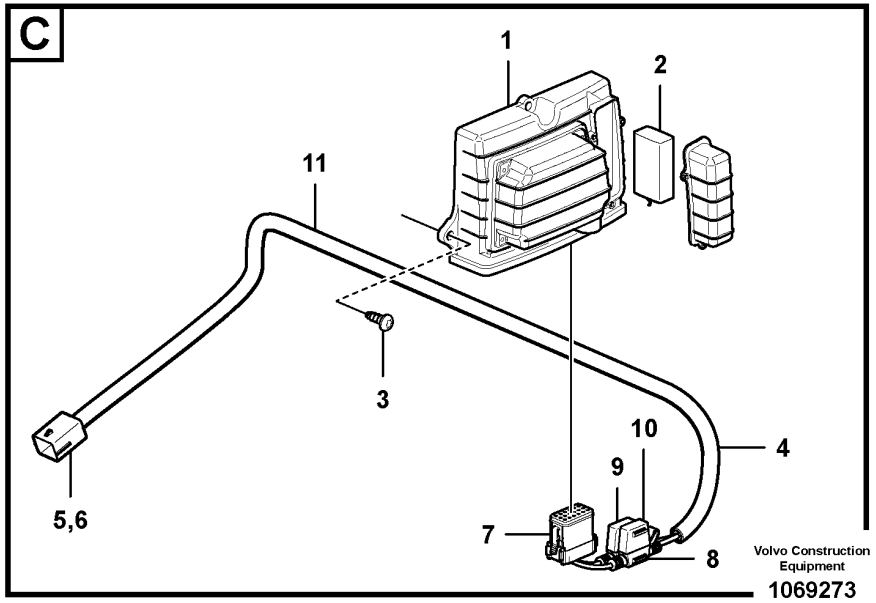

Volvo Construction Equipment

1069273

Fig.	Part No.	Quantity 1	2	3	P S	K I T	Description	Denominación	Denominação	Dénomination	Notes
1	VOE 11381460	1					Electronic unit	Unidad electrónica	Unidade eletrônica	Unité électronique	
2	VOE 15180716	1					•Battery	•Batería	•Bateria	•Batterie	
3	VOE 969476	3					Six point socket screw	Racor de seis dientes	Paraf soquete sext	Vis à 6 pans creux	
4	VOE 14638178	1					Wiring harness	Manojo cables	Chicote cabos	Faisceau de câbles	
5	VOE 11428069	1					•Housing	•Cuerpo	•Carcaça	•Carter	
6	VOE 11428070	1					•Lock plate	•Placa de seguridad	•Placa trava	•Plaque verrouillage	
7	VOE 14606664	1					•Housing	•Cuerpo	•Carcaça	•Carter	
8	VOE 14638181	2					•Fuse holder	•Portafusibles	•Porta fusíveis	•Porte-fusible	
9	VOE 969161	1					•Fuse	•Fusible	•Fusível	•Fusible	
10	VOE 13969160	1					•Fuse	•Fusible	•Fusível	•Fusible	
11	VOE 4803746	REQ					•Hose	•Manguera	•Mangueira	•Flexible	
12	VOE 14634545	1					Antenna	Antena	Antena	Antenne	
13	VOE 14632240	1					Bracket	Consola	Suporte	Console	
14	VOE 946441	4					Flange screw	Tornillo embridado	Parafuso flangeado	Vis à embase	
15	VOE 14561616	1					Antenna	Antena	Antena	Antenne	
16	VOE 14653920	1					Bracket	Consola	Suporte	Console	
17	VOE 14508060	2					Clip	Clip	Clipe	Clip	

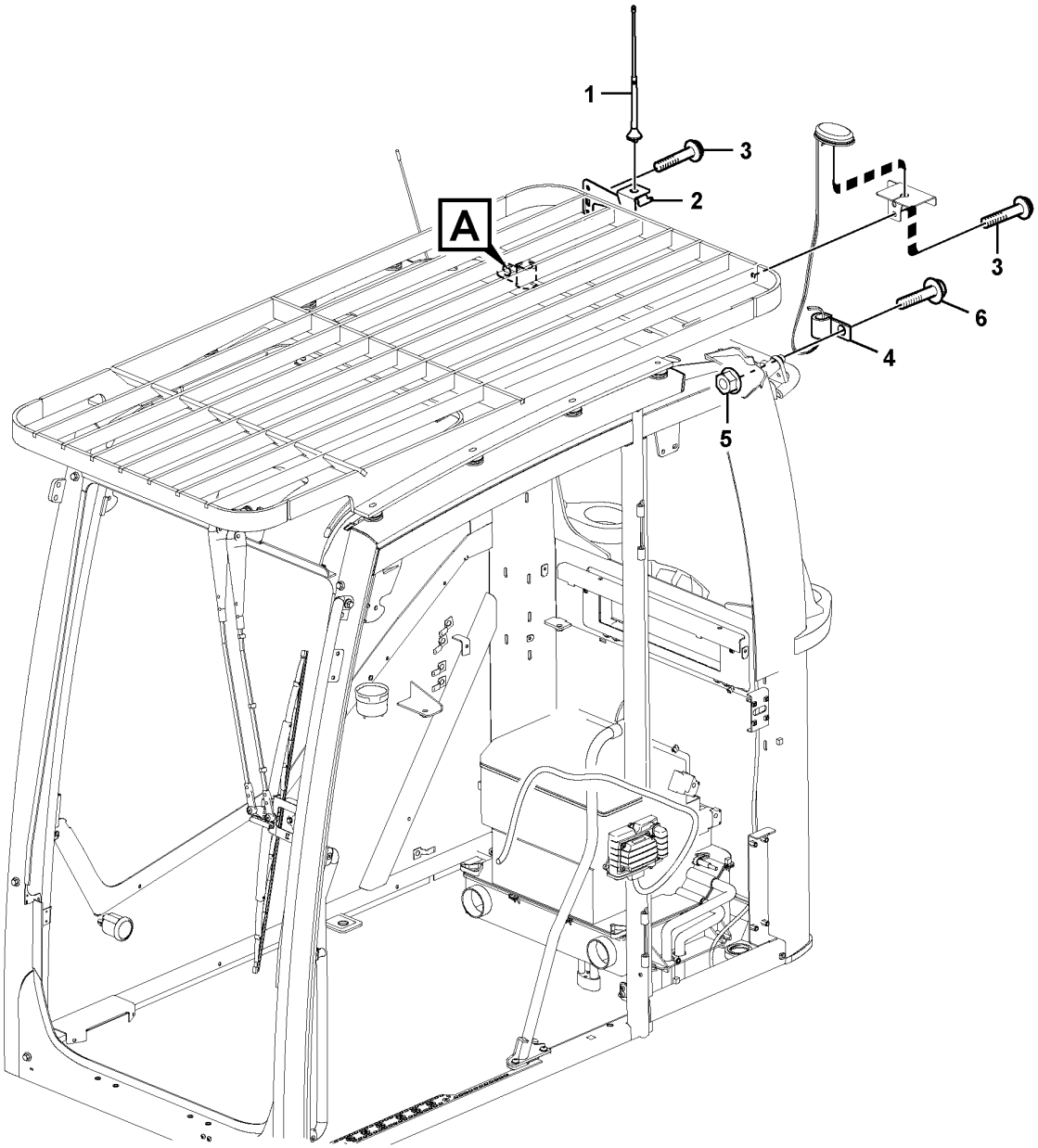

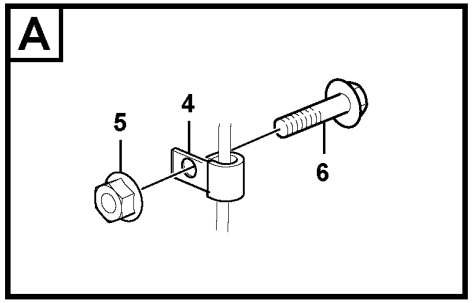

Volvo Construction Equipment

1063009

Fig.	Part No.	Quantity 1	2	3	PS	KIT	Description	Denominación	Denominação	Dénomination	Notes
1	VOE 14634545	1		1			Antenna	Antena	Antena	Antenne	
2	VOE 14632240	1		1			Bracket	Consola	Suporte	Console	
3	VOE 946441		2	4			Flange screw	Tornillo embridado	Parafuso flangeado	Vis à embase	
4	VOE 14508060		1	2			Clip	Clip	Clipe	Clip	
5	VOE 948645	2					Flange lock nut	Contratuerca embridada	Contra porca flange	Contre-écrou à embase	
6	VOE 13946173		1	2			Screw	Tornillo	Parafuso	Vis	
6	VOE 13945444	2					Screw	Tornillo	Parafuso	Vis	

1	8290636	**Cable harnesses, telematics** **Haces de cables (telemática)** **Chicote de cabos, telemática** **Faisceau de câbles, système télématique**	Catalogue id **20591**	Group **398**
2	8290637			
3	8290638		Illustr. No **1063009**	Section **800**
4				
5			Issue **20027088-G**	Page **509**

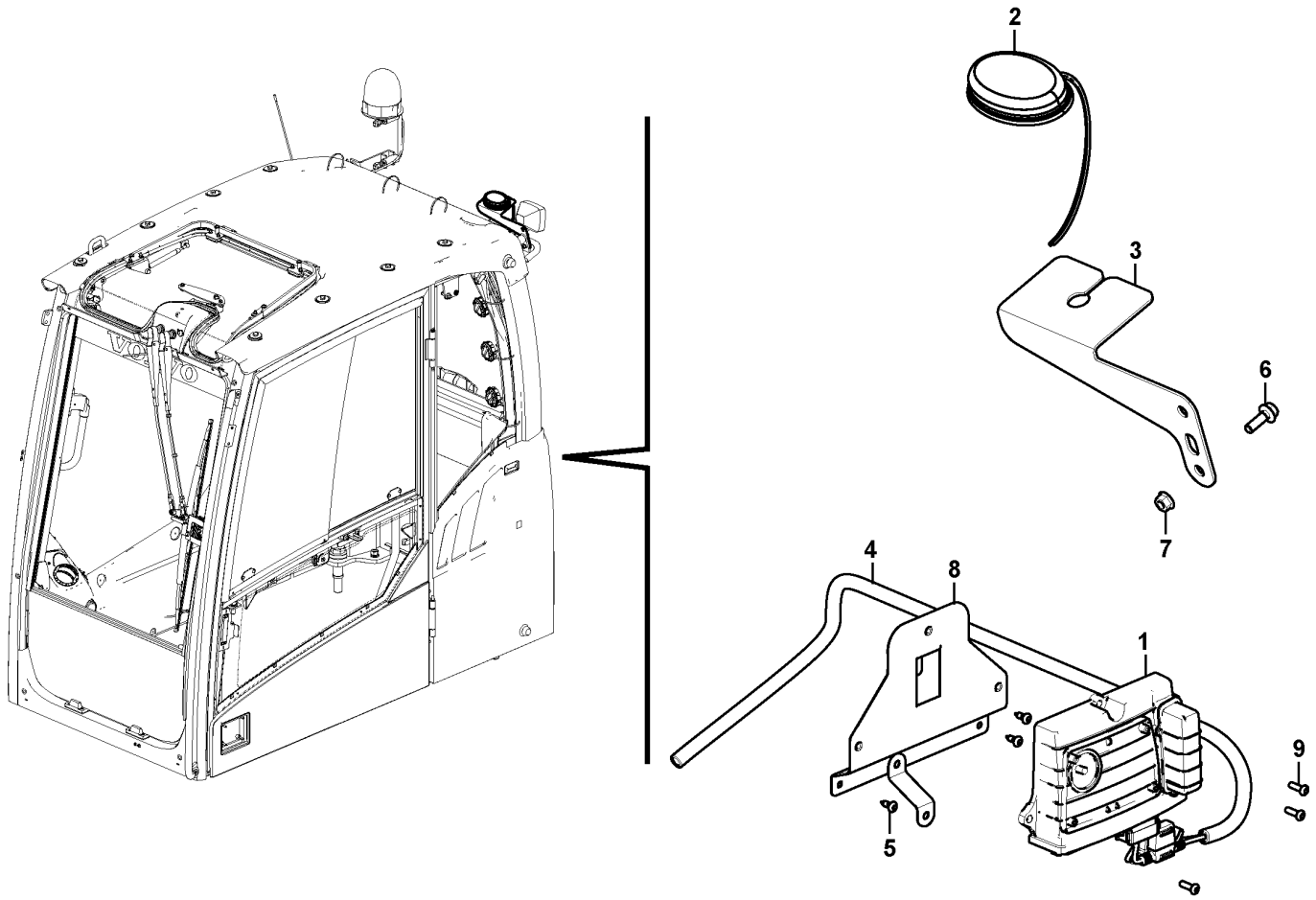
2
3
6
7
4
8
1
9
5

Fig.	Part No.	Quantity 1	2	3	PS	KIT	Description	Denominación	Denominação	Dénomination	Notes
1	VOE 11443993	1					Control unit	Unidad de mando		Unite de controle	(VOE 11384310)
2	VOE 14667834	1					Antenna	Antena	Antena	Antenne	
3	VOE 14653920	1					Bracket	Consola	Suporte	Console	
4	VOE 14638178	1					Wiring harness	Manojo cables	Chicote cabos	Faisceau de câbles	
	VOE 11428069	1					•Housing	•Cuerpo	•Carcaça	•Carter	
	VOE 11428070	1					•Lock plate	•Placa de seguridad	•Placa trava	•Plaque verrouillage	
	VOE 11428088	5					•Cable terminal	•Terminal de cable	•Terminal cabos	•Cosse câble	
	VOE 11428093	5					•Seal	•Junta	•Vedação	•Étanchéité	
	VOE 11428143	3					•Cable seal	•Sellador de cable	•Passamuro	•Joint sur fil	
	VOE 14346322	13					•Cable seal	•Sellador de cable	•Passamuro	•Joint sur fil	
	VOE 3963173	5					•Cable terminal	•Terminal de cable	•Terminal cabos	•Cosse câble	
	VOE 14606664	1					•Housing	•Cuerpo	•Carcaça	•Carter	
	VOE 4803746	1					•Hose	•Manguera	•Mangueira	•Flexible	
	VOE 13969160	1					•Fuse	•Fusible	•Fusível	•Fusible	
	VOE 969161	1					•Fuse	•Fusible	•Fusível	•Fusible	
	VOE 14638181	2					•Fuse holder	•Portafusibles	•Porta fusíveis	•Porte-fusible	
5	VOE 969278	3					Six point socket screw	Racor de seis dientes	Paraf soquete sext	Vis à 6 pans creux	
6	VOE 945444	1			SS		Flange screw	Tornillo embridado	Parafuso flangeado	Vis à embase	
7	VOE 948645	1					Flange lock nut	Contratuerca embridada	Contra porca flange	Contre-écrou à embase	
8	VOE 14634009	1					Bracket	Consola	Suporte	Console	
9	VOE 969407	3					Six point socket screw	Racor de seis dientes	Paraf soquete sext	Vis à 6 pans creux	

1	8297318	**System for wireless electronic controlled communication (telematics)** **Sistema de comunicación electrónica inalámbrica (telemática)** **Sistema de comunicação comandada eletronicamente sem fio (telemático)** **Système de communication électronique sans fil (télématique)**	Catalogue id **20591**	Group **398**
2			Illustr. No **1049845**	Section **900**
3				
4			Issue **20027088-G**	Page **511**
5		**S/N 210515-, 274097-, 280388-**		

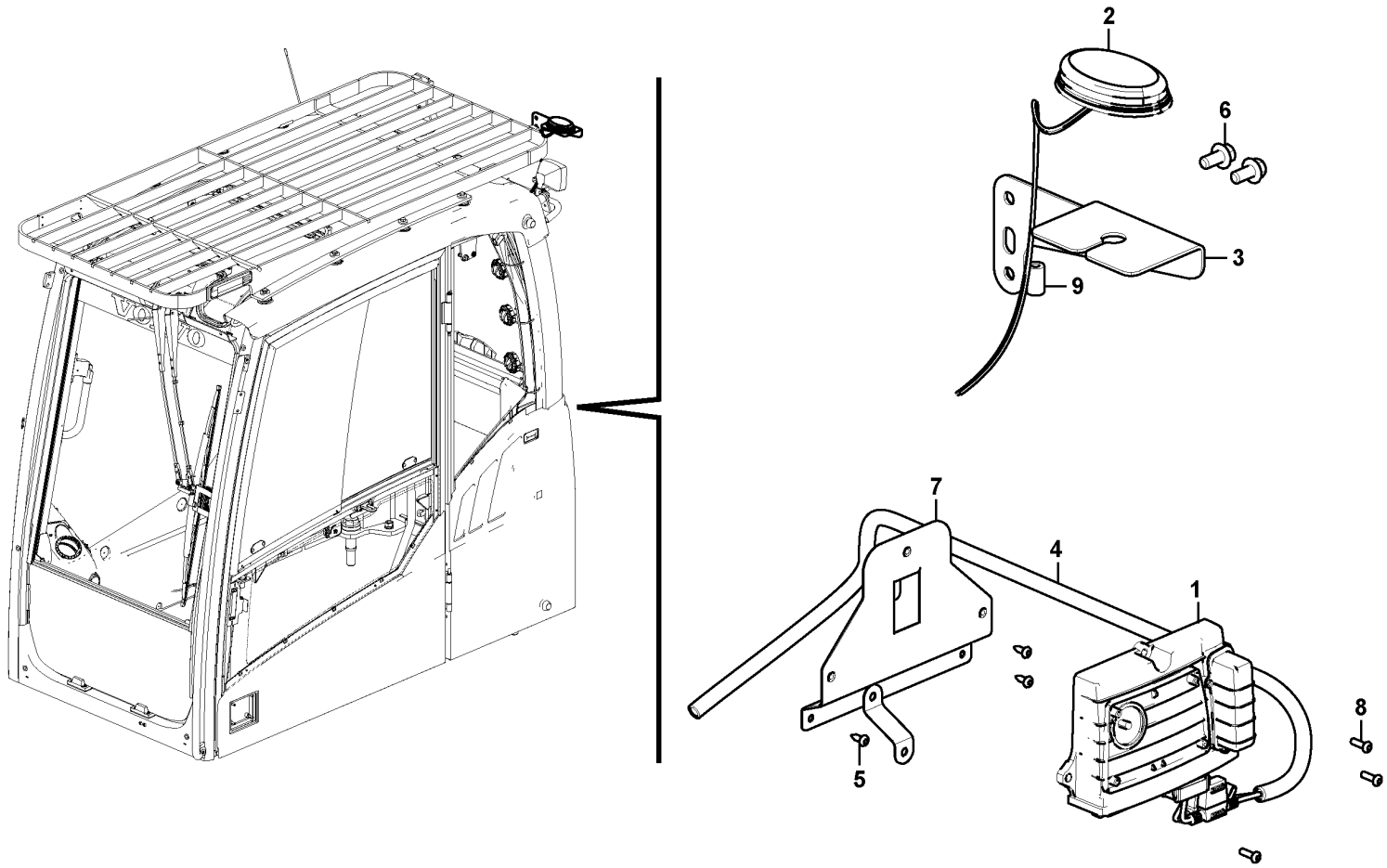

Volvo Construction Equipment

1049846

Fig.	Part No.	Quantity 1	2	3	PS	KIT	Description	Denominación	Denominação	Dénomination	Notes
1	VOE 11443993	1					Control unit	Unidad de mando		Unite de controle	(VOE 11384310)
2	VOE 14667834	1					Antenna	Antena	Antena	Antenne	
3	VOE 14653920	1					Bracket	Consola	Suporte	Console	
4	VOE 14638178	1					Wiring harness	Manojo cables	Chicote cabos	Faisceau de câbles	
	VOE 11428069	1					•Housing	•Cuerpo	•Carcaça	•Carter	
	VOE 11428070	1					•Lock plate	•Placa de seguridad	•Placa trava	•Plaque verrouillage	
	VOE 11428088	5					•Cable terminal	•Terminal de cable	•Terminal cabos	•Cosse câble	
	VOE 11428093	5					•Seal	•Junta	•Vedação	•Étanchéité	
	VOE 11428143	3					•Cable seal	•Sellador de cable	•Passamuro	•Joint sur fil	
	VOE 14346322	13					•Cable seal	•Sellador de cable	•Passamuro	•Joint sur fil	
	VOE 3963173	5					•Cable terminal	•Terminal de cable	•Terminal cabos	•Cosse câble	
	VOE 14606664	1					•Housing	•Cuerpo	•Carcaça	•Carter	
	VOE 4803746	1					•Hose	•Manguera	•Mangueira	•Flexible	
	VOE 13969160	1					•Fuse	•Fusible	•Fusível	•Fusible	
	VOE 969161	1					•Fuse	•Fusible	•Fusível	•Fusible	
	VOE 14638181	2					•Fuse holder	•Portafusibles	•Porta fusíveis	•Porte-fusible	
5	VOE 969278	3					Six point socket screw	Racor de seis dientes	Paraf soquete sext	Vis à 6 pans creux	
6	VOE 946441	2					Flange screw	Tornillo embridado	Parafuso flangeado	Vis à embase	
7	VOE 14634009	1					Bracket	Consola	Suporte	Console	
8	VOE 969407	3					Six point socket screw	Racor de seis dientes	Paraf soquete sext	Vis à 6 pans creux	

1	8297319	**System for wireless electronic controlled communication (telematics)** **Sistema de comunicación electrónica inalámbrica (telemática)** **Sistema de comunicação comandada eletronicamente sem fio (telemático)** **Système de communication électronique sans fil (télématique)**	Catalogue id **20591**	Group **398**
2			Illustr. No **1049846**	Section **1000**
3			Issue **20027088-G**	Page **513**
4				
5		**S/N 210515-, 274097-, 280388-**		

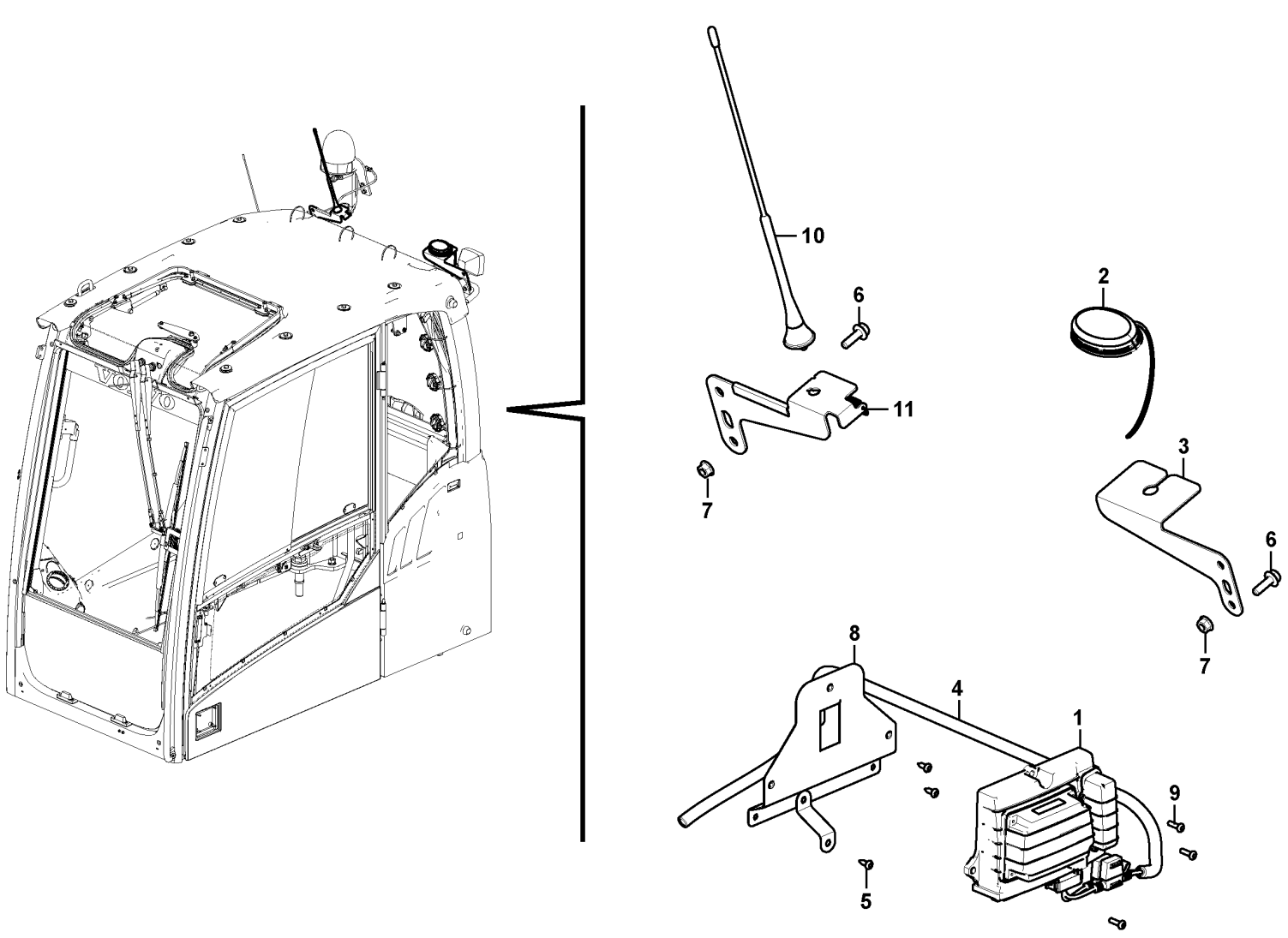

Volvo Construction Equipment

1049847

Fig.	Part No.	Quantity 1	2	3	PS	KIT	Description	Denominación	Denominação	Dénomination	Notes
1	VOE 11443993	1					Control unit	Unidad de mando		Unite de controle	(VOE 11384310)
2	VOE 14667834	1					Antenna	Antena	Antena	Antenne	
3	VOE 14653920	1					Bracket	Consola	Suporte	Console	
4	VOE 14638178	1					Wiring harness	Manojo cables	Chicote cabos	Faisceau de câbles	
	VOE 11428069	1					•Housing	•Cuerpo	•Carcaça	•Carter	
	VOE 11428070	1					•Lock plate	•Placa de seguridad	•Placa trava	•Plaque verrouillage	
	VOE 11428088	5					•Cable terminal	•Terminal de cable	•Terminal cabos	•Cosse câble	
	VOE 11428093	5					•Seal	•Junta	•Vedação	•Étanchéité	
	VOE 11428143	3					•Cable seal	•Sellador de cable	•Passamuro	•Joint sur fil	
	VOE 14346322	13					•Cable seal	•Sellador de cable	•Passamuro	•Joint sur fil	
	VOE 3963173	5					•Cable terminal	•Terminal de cable	•Terminal cabos	•Cosse câble	
	VOE 14606664	1					•Housing	•Cuerpo	•Carcaça	•Carter	
	VOE 4803746	1					•Hose	•Manguera	•Mangueira	•Flexible	
	VOE 13969160	1					•Fuse	•Fusible	•Fusível	•Fusible	
	VOE 969161	1					•Fuse	•Fusible	•Fusível	•Fusible	
	VOE 14638181	2					•Fuse holder	•Portafusibles	•Porta fusíveis	•Porte-fusible	
5	VOE 969278	3					Six point socket screw	Racor de seis dientes	Paraf soquete sext	Vis à 6 pans creux	
6	VOE 13945444	2					Screw	Tornillo	Parafuso	Vis	
7	VOE 948645	2					Flange lock nut	Contratuerca embridada	Contra porca flange	Contre-écrou à embase	
8	VOE 14634009	1					Bracket	Consola	Suporte	Console	
9	VOE 969407	3					Six point socket screw	Racor de seis dientes	Paraf soquete sext	Vis à 6 pans creux	
10	VOE 14634545	1					Antenna	Antena	Antena	Antenne	
11	VOE 14632240	1					Bracket	Consola	Suporte	Console	

1	8297320	**System for wireless electronic controlled communication (telematics)** **Sistema de comunicación electrónica inalámbrica (telemática)** **Sistema de comunicação comandada eletronicamente sem fio (telemático)** **Système de communication électronique sans fil (télématique)**	Catalogue id **20591**	Group **398**
2			Illustr. No **1049847**	Section **1100**
3				
4			Issue **20027088-G**	Page **515**
5		**S/N 210515-, 274090-, 280388-**		

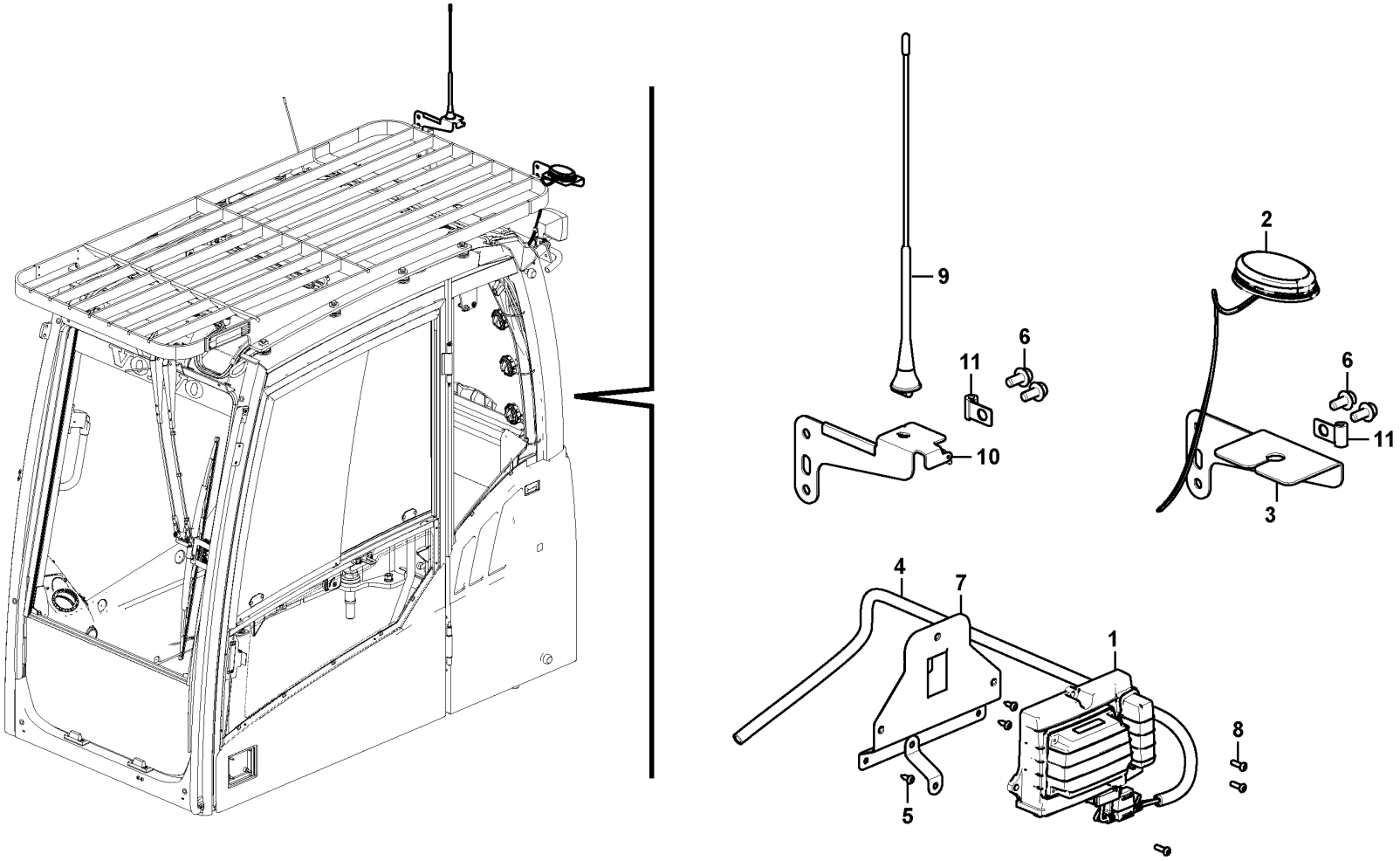

Volvo Construction Equipment

1049848

Fig.	Part No.	Quantity 1	2	3	PS	KIT	Description	Denominación	Denominação	Dénomination	Notes
1	VOE 11443993	1					Control unit	Unidad de mando		Unite de controle	(VOE 11384310)
2	VOE 14667834	1					Antenna	Antena	Antena	Antenne	
3	VOE 14653920	1					Bracket	Consola	Suporte	Console	
4	VOE 14638178	1					Wiring harness	Manojo cables	Chicote cabos	Faisceau de câbles	
	VOE 11428069	1					•Housing	•Cuerpo	•Carcaça	•Carter	
	VOE 11428070	1					•Lock plate	•Placa de seguridad	•Placa trava	•Plaque verrouillage	
	VOE 11428088	5					•Cable terminal	•Terminal de cable	•Terminal cabos	•Cosse câble	
	VOE 11428093	5					•Seal	•Junta	•Vedação	•Étanchéité	
	VOE 11428143	3					•Cable seal	•Sellador de cable	•Passamuro	•Joint sur fil	
	VOE 14346322	13					•Cable seal	•Sellador de cable	•Passamuro	•Joint sur fil	
	VOE 3963173	5					•Cable terminal	•Terminal de cable	•Terminal cabos	•Cosse câble	
	VOE 14606664	1					•Housing	•Cuerpo	•Carcaça	•Carter	
	VOE 4803746	1					•Hose	•Manguera	•Mangueira	•Flexible	
	VOE 13969160	1					•Fuse	•Fusible	•Fusível	•Fusible	
	VOE 969161	1					•Fuse	•Fusible	•Fusível	•Fusible	
	VOE 14638181	2					•Fuse holder	•Portafusibles	•Porta fusíveis	•Porte-fusible	
5	VOE 969278	3					Six point socket screw	Racor de seis dientes	Paraf soquete sext	Vis à 6 pans creux	
6	VOE 946441	4					Flange screw	Tornillo embridado	Parafuso flangeado	Vis à embase	
7	VOE 14634009	1					Bracket	Consola	Suporte	Console	
8	VOE 969407	3					Six point socket screw	Racor de seis dientes	Paraf soquete sext	Vis à 6 pans creux	
9	VOE 14634545	1					Antenna	Antena	Antena	Antenne	
10	VOE 14632240	1					Bracket	Consola	Suporte	Console	
11	VOE 14508060	2					Clip	Clip	Clipe	Clip	

1	8297321	**System for wireless electronic controlled communication (telematics)** **Sistema de comunicación electrónica inalámbrica (telemática)** **Sistema de comunicação comandada eletronicamente sem fio (telemático)** **Système de communication électronique sans fil (télématique)**	Catalogue id **20591**	Group **398**
2			Illustr. No **1049848**	Section **1200**
3				
4			Issue **20027088-G**	Page **517**
5		**S/N 210515-, 274090-, 280388-**		

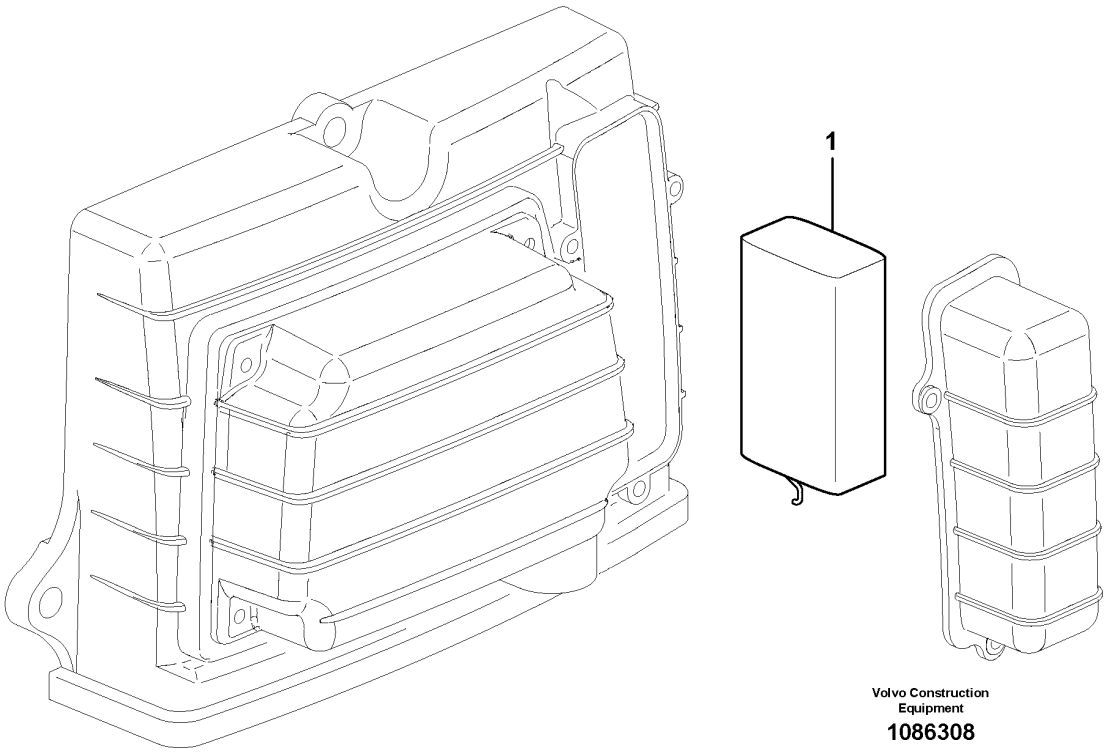

Volvo Construction Equipment

1086308

Fig.	Part No.	Quantity 1	2	3	PS	KIT	Description	Denominación	Denominação	Dénomination	Notes
1	VOE 15180716	1					Battery	Batería	Bateria	Batterie	

1	8298874	**System for wireless electronic controlled communication (telematics)** **Sistema de comunicación electrónica inalámbrica (telemática)** **Sistema de comunicação comandada eletronicamente sem fio (telemático)** **Système de communication électronique sans fil (télématique)**	Catalogue id **20591**	Group **398**
2			Illustr. No **1086308**	Section **1300**
3				
4			Issue **20027088-G**	Page **519**
5		**S/N 274090-, 280388-**		

VOLVO

Volvo Construction Equipment
www.volvoce.com

GROUP		Section	Page
431	Travel gearbox 8286646, 8286647, 8286648	100	527
431	Travel gearbox 8291523, 8291970,	110	531
431	Travel gearbox 8294433,8294434	120	535
431	Swing gearbox	300	539
431	Pump gearbox with assembling parts 8288862,8291485,8291486,8291526	400	543
441	Travel motor with mounting parts	100	545
441	Travel motor with mounting parts 8294433,8294434	110	547
441	Travel motor 8286646,8286647,8286648	200	549
441	Travel motor 8291523, 8291970, 8292266, 8292267	210	553
441	Travel motor	220	555
441	Swing motor with mounting parts	500	559
441	Swing motor	600	561
443	Turning joint	200	565
482	Power take-off with installation parts 8288863, 8290446, 8290246, 8290247	100	567
482	Power take-off 8288863, 8290446, 8290246, 8290247	200	569
492	Swing system 8291485,8291486,8291526,8298725,8298726	100	571
492	Cover, Swing gear	200	573

INDICE

Catalogue id 20591 | Group 4
Issue 20027088-G | Page 522

GRUPO		Sección	Página
431	Caja de cambios de traslación 8286646, 8286647, 8286648	100	527
431	Caja de cambios de traslación 8291523, 8291970,	110	531
431	Caja de cambios de traslación 8294433,8294434	120	535
431	Caja de engranaje de giro	300	539
431	Caja de engranaje de bomba con piezas de montaje 8288862,8291485,8291486,8291526	400	543
441	Motor de traslación con piezas de montaje	100	545
441	Motor de traslación con piezas de montaje 8294433,8294434	110	547
441	Motor de traslación 8286646,8286647,8286648	200	549
441	Motor de traslación 8291523, 8291970, 8292266, 8292267	210	553
441	Motor de traslación	220	555
441	Motor de giro con piezas de montaje	500	559
441	Motor de giro	600	561
443	Articulación de giro	200	565
482	Toma de fuerza con piezas de instalación 8288863, 8290446, 8290246, 8290247	100	567
482	Toma de fuerza 8288863, 8290446, 8290246, 8290247	200	569
492	Sistema de oscilación 8291485,8291486,8291526,8298725,8298726	100	571
492	Capo, cambio de giratorio	200	573

GRUPO		Seção	Página
431	Caixa de mudança de curso 8286646, 8286647, 8286648	100	527
431	Caixa de mudança de curso 8291523, 8291970,	110	531
431	Caixa de mudança de curso 8294433,8294434	120	535
431	Caixa de engrenagem de giro	300	539
431	Caixa de engrenagem da bomba com peças de montagem 8288862,8291485,8291486,8291526	400	543
441	Motor de curso com peças de montagem	100	545
441	Motor de curso com peças de montagem 8294433,8294434	110	547
441	Motor de curso 8286646,8286647,8286648	200	549
441	Motor de curso 8291523, 8291970, 8292266, 8292267	210	553
441	Motor de curso	220	555
441	Motor de giro com peças de montagem	500	559
441	Motor de giro	600	561
443	Junta de rotação	200	565
482	Tomada de força com peças de instalação 8288863, 8290446, 8290246, 8290247	100	567
482	Tomada de força 8288863, 8290446, 8290246, 8290247	200	569
492	Sistema de giro 8291485,8291486,8291526,8298725,8298726	100	571
492	Tampa, engrenagem de giro	200	573

TABLE DES MATIÈRES

GROUPE		Section	Page
431	Boîte de vitesses de conduite 8286646, 8286647, 8286648	100	527
431	Boîte de vitesses de conduite 8291523, 8291970,	110	531
431	Boîte de vitesses de conduite 8294433,8294434	120	535
431	Boîte de vitesses de pivotement	300	539
431	Boîte de vitesses de la pompe avec pièces d'assemblage 8288862,8291485,8291486,8291526	400	543
441	Moteur de conduite avec pièces de montage	100	545
441	Moteur de conduite avec pièces de montage 8294433,8294434	110	547
441	Moteur de conduite 8286646,8286647,8286648	200	549
441	Moteur de conduite 8291523, 8291970, 8292266, 8292267	210	553
441	Moteur de conduite	220	555
441	Moteur d'orientation avec pièces de montage	500	559
441	Moteur d'orientation	600	561
443	Articulation de rotation	200	565
482	Prise de force avec pièces de montage 8288863, 8290446, 8290246, 8290247	100	567
482	Prise de force 8288863, 8290446, 8290246, 8290247	200	569
492	Système de pivotement 8291485,8291486,8291526,8298725,8298726	100	571
492	Capot, réducteur de pivotement	200	573

VOLVO

Volvo Construction Equipment
www.volvoce.com

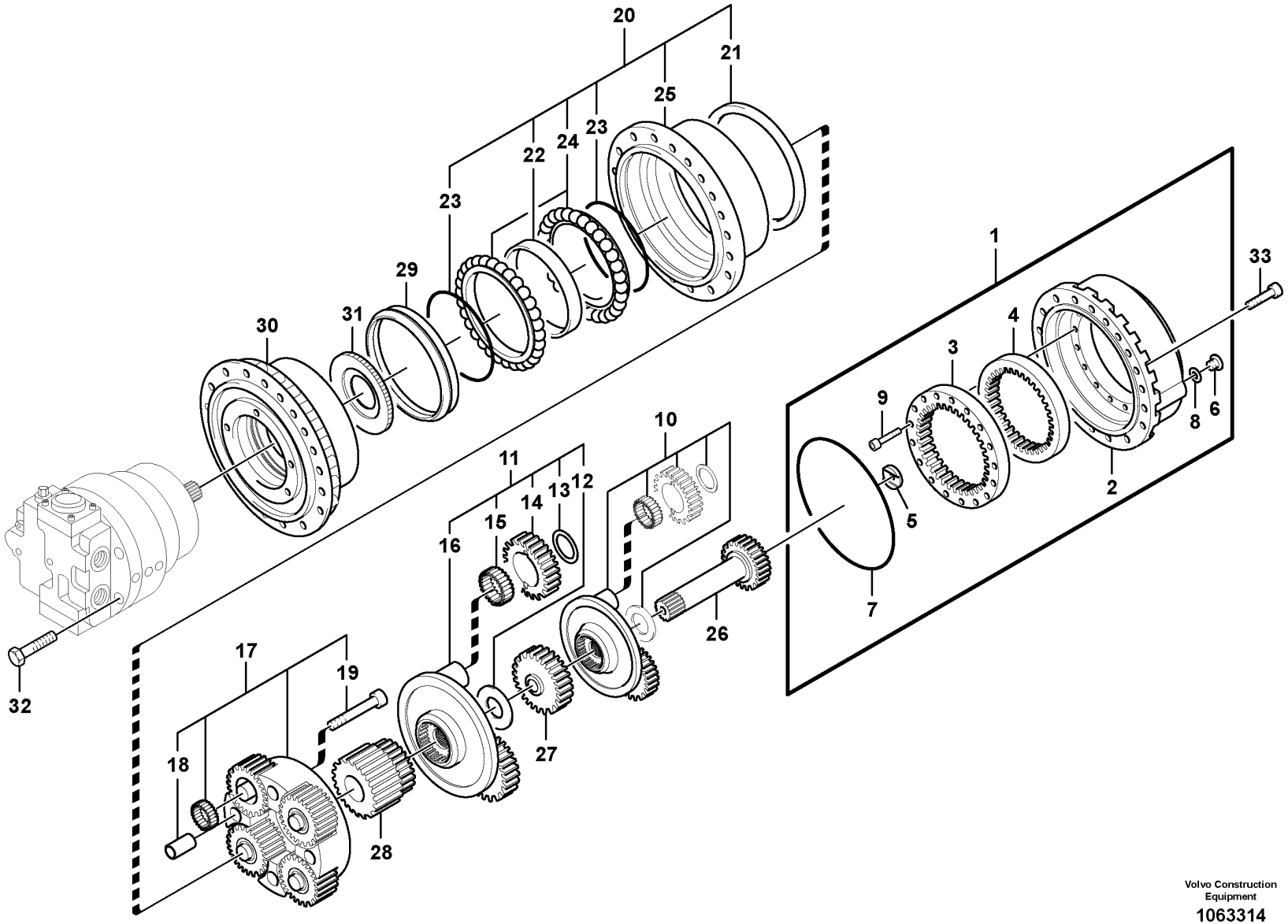

Volvo Construction Equipment

1063314

Fig.	Part No.	Quantity 1	2	3	PS	KIT	Description	Denominación	Denominação	Dénomination	Notes
	VOE 14557192	1					Travel gearbox	Caja de engranajes		Boite de transmission	
1	SA 8230-09980	1					•Cover	•Capó	•Capô	•Capot	
2	VOE 14262071	1					••Plug	••Tapón	••Bujão	••Tampon	
3		1					••Ring	••Anillo	••Anel	••Anneau	
4	VOE 14541737	1			SS		••Ring	••Anillo	••Anel	••Bague	
5	VOE 11701193	1					••Friction washer	••Arandela de fricción	••Arruela fricção	••Rondelle de friction	
6	VOE 14262071	2					••Plug	••Tapón	••Bujão	••Tampon	
7	VOE 11701192	1					••O-ring	••Anillo tórico	••Anel-o	••Joint torique	
8	VOE 14262070	2					••Washer	••Arandela	••Arruela	••Rondelle	
9	VOE 14541740	16					••Screw	••Tornillo	••Parafuso	••Vis	
10	VOE 14608961	1					•Planet carrier	•Portasatélites	•Porta satélites	•Porte-satellite	
11	SA 8230-35760	1					•Reduction gear	•Reducción	•Eixo de redução	•Pignon réducteur	
12	SA 8230-21310	1					••Ring	••Anillo	••Anel	••Bague	
13	VOE 14541743	4					••Clip	••Clip	••Clipe	••Clip	
14	SA 8230-21170	4					••Planetary gear	••Planetario	••Planetária	••Train planétaire	
15	SA 8230-22080	4					••Roller bearing	••Cojínete rodillo	••Rolamento de rolos	••Roulement à rouleaux	
16	VOE 14541742	1					••Case	••Funda	••Caixa	••Caisson	
17	VOE 14608963	1					•Planet carrier	•Portasatélites	•Porta satélites	•Porte-satellite	
18	SA 8230-35600	4					••Bushing	••Casquillo	••Bucha	••Bague	
19	VOE 14608962	4					••Screw	••Tornillo	••Parafuso	••Vis	
20	SA 8230-35780	1					•Housing	•Cuerpo	•Carcaça	•Carter	
21	VOE 14541746	1					••Bushing	••Casquillo	••Bucha	••Bague	
22	VOE 14541747	1					••Spacer	••Distanciador	••Espaçador	••Entretoise	
23	VOE 14541748	2					••O-ring	••Anillo tórico	••Anel-o	••Joint torique	
24		1			NS		••Bearing	••Cojinete	••Rolamento	••Palier	
25	VOE 14541745	1			OP		••Case	••Funda	••Caixa	••Caisson	
26	VOE 14608960	1					•Gear	•Engranaje	•Engrenagem	•Pignon	(SA 8230-35540)
27	SA 8230-35550	1					•Sun gear	•Planeta	•Engrenagem solar	•Planétaire	
28	SA 8230-35560	1					•Sun gear	•Planeta	•Engrenagem solar	•Planétaire	
29	VOE 15175856	1					•Ring	•Anillo	•Anel	•Bague	(VOE 11701194)
30	VOE 14608964	1					•Hub	•Cubo	•Cubo	•Moyeu	

1		**Travel gearbox** **Caja de cambios de traslación** **Caixa de mudança de curso** **Boîte de vitesses de conduite**	Catalogue id **20591**	Group **431**
2				
3			Illustr. No **1063314**	Section **100**
4				
5		**8286646, 8286647, 8286648**	Issue **20027088-G**	Page **527**

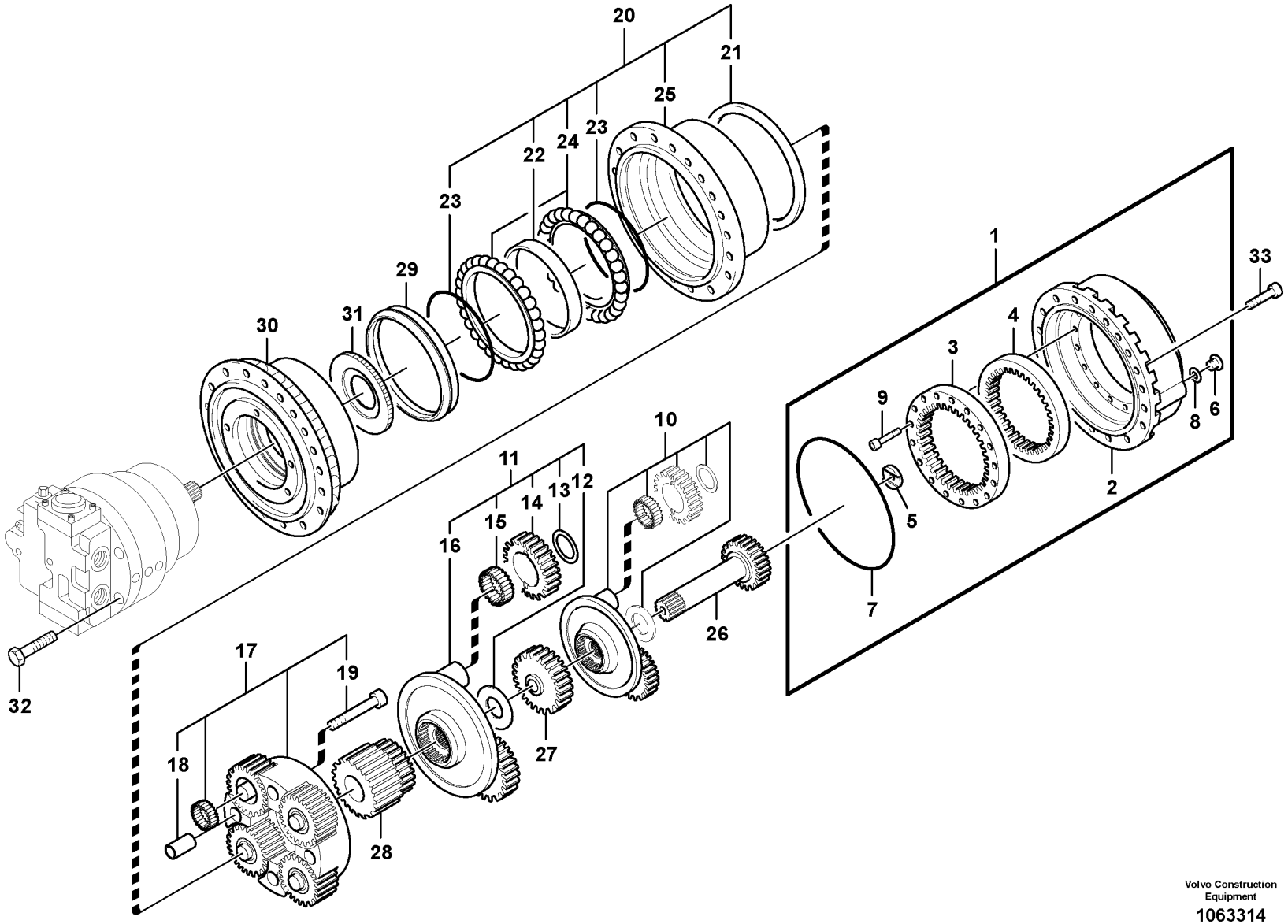

Volvo Construction Equipment

1063314

Fig.	Part No.	Quantity 1	2	3	PS	KIT	Description	Denominación	Denominação	Dénomination	Notes
31	VOE 14535329	1					•Retainer	•Soporte	•Retentor	•Retenue	
32	VOE 14535334	4					•Screw	•Tornillo	•Parafuso	•Vis	
33	SA 8230-35430	16					•Screw	•Tornillo	•Parafuso	•Vis	

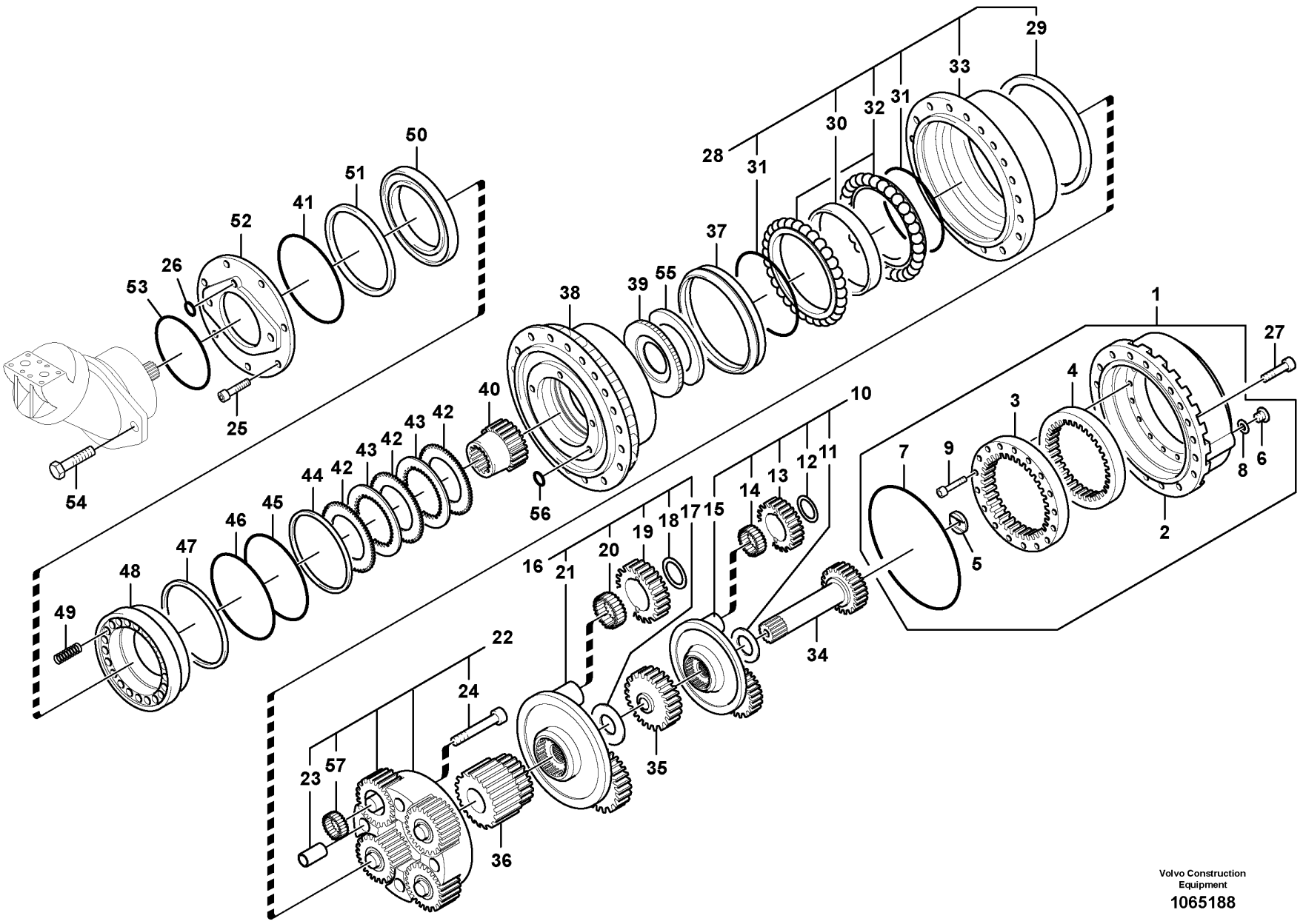

Volvo Construction Equipment

1065188

Fig.	Part No.	Quantity 1	2	3	PS	KIT	Description	Denominación	Denominação	Dénomination	Notes
	VOE 14608847	1			SS		Reduction Gear	Reduccion		Pigno.reducteur	S/N -210304/-271749 S/N -280118
	VOE 14648036	1					Travel gearbox	Caja de engranajes		Boite de transmission	S/N 210305-/271750- S/N 280119-
1	**SA 8230-09980**	1					•Cover	•Capó	•Capô	•Capot	
2		1					••Cover	••Capo	••Tampa	••Capot	
3		1					••Ring	••Anillo	••Anel	••Anneau	
4		1					••Ring	••Anillo	••Anel	••Anneau	
5	**VOE 11701193**	1					••Friction washer	••Arandela de fricción	••Arruela fricção	••Rondelle de friction	
6	**VOE 14262071**	2					••Plug	••Tapón	••Bujão	••Tampon	
7	**VOE 11701192**	1				K	••O-ring	••Anillo tórico	••Anel-o	••Joint torique	
8	**VOE 14262070**	2					••Washer	••Arandela	••Arruela	••Rondelle	
9	**VOE 14541740**	16					••Screw	••Tornillo	••Parafuso	••Vis	
10	**VOE 11706896**	1					•Reduction gear	•Reducción	•Eixo de redução	•Pignon réducteur	
11	**SA 8230-21320**	1					••Ring	••Anillo	••Anel	••Bague	
12	**VOE 14541726**	3				K	••Clip	••Clip	••Clipe	••Clip	
13	**SA 8230-21130**	3					••Planetary gear	••Planetario	••Planetária	••Train planétaire	
14	**SA 8230-22070**	3				K	••Roller bearing	••Cojínete rodillo	••Rolamento de rolos	••Roulement à rouleaux	
15	**VOE 14541741**	1					••Case	••Funda	••Caixa	••Caisson	
16	**SA 8230-35760**	1					•Reduction gear	•Reducción	•Eixo de redução	•Pignon réducteur	
17	**SA 8230-21310**	1					••Ring	••Anillo	••Anel	••Bague	
18	**VOE 14541743**	4				K	••Clip	••Clip	••Clipe	••Clip	
19	**SA 8230-21170**	4					••Planetary gear	••Planetario	••Planetária	••Train planétaire	
20	**SA 8230-22080**	4				K	••Roller bearing	••Cojínete rodillo	••Rolamento de rolos	••Roulement à rouleaux	
21	**VOE 14541742**	1					••Case	••Funda	••Caixa	••Caisson	
22	**VOE 14608963**	1					•Planet carrier	•Portasatélites	•Porta satélites	•Porte-satellite	
23	**SA 8230-35600**	4				K	••Bushing	••Casquillo	••Bucha	••Bague	
24	**VOE 14608962**	4					••Screw	••Tornillo	••Parafuso	••Vis	
25	**SA 8230-22290**	4					•Screw	•Tornillo	•Parafuso	•Vis	
26	**SA 8230-36310**	1				K	•O-ring	•Anillo tórico	•Anel-o	•Joint torique	
27	**SA 8230-35430**	1					•Screw	•Tornillo	•Parafuso	•Vis	
28	**SA 8230-35780**	1					•Housing	•Cuerpo	•Carcaça	•Carter	

1		**Travel gearbox** **Caja de cambios de traslación** **Caixa de mudança de curso** **Boîte de vitesses de conduite**	Catalogue id **20591**	Group **431**
2				
3			Illustr. No **1065188**	Section **110**
4				
5		**8291523, 8291970,**	Issue **20027088-G**	Page **531**

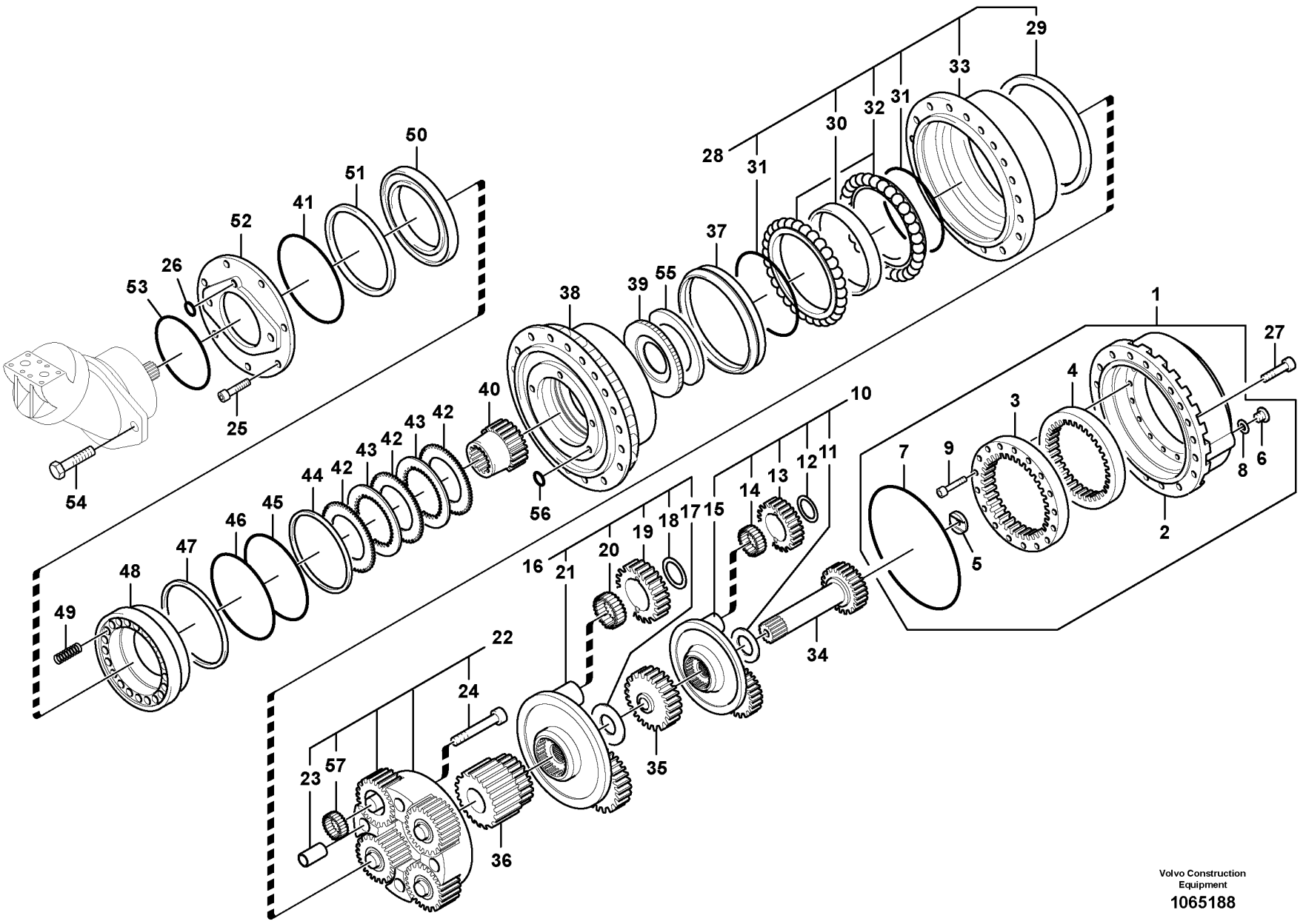

Volvo Construction Equipment

1065188

Fig.	Part No.	Quantity 1	2	3	PS	KIT	Description	Denominación	Denominação	Dénomination	Notes
29	VOE 14541746	1					••Bushing	••Casquillo	••Bucha	••Bague	
30	VOE 14541747	1					••Spacer	••Distanciador	••Espaçador	••Entretoise	
31	VOE 14541748	2				K	••O-ring	••Anillo tórico	••Anel-o	••Joint torique	
32		1			NS		••Bearing	••Cojinete	••Rolamento	••Palier	
33	VOE 14541745	1			OP		••Case	••Funda	••Caixa	••Caisson	
34	VOE 11706895	1					•Sun gear	•Planeta	•Engrenagem solar	•Planétaire	(SA 8230-35540)
35	SA 8230-35550	1					•Sun gear	•Planeta	•Engrenagem solar	•Planétaire	
36	SA 8230-35560	1					•Sun gear	•Planeta	•Engrenagem solar	•Planétaire	
37	VOE 15175856	1				K	•Ring	•Anillo	•Anel	•Bague	(VOE 11701194)
38	VOE 14604802	1					•Hub	•Cubo	•Cubo	•Moyeu	
39	VOE 14604801	1			SS		•Retainer	•Soporte	•Retentor	•Retenue	
40	SA 8230-35520	1					•Shaft	•Arbol	•Eixo	•Arbre	
41	VOE 11701198	1				K	•O-ring	•Anillo tórico	•Anel-o	•Joint torique	
42	VOE 14604484	7					•Disc	•Disco embrague	•Disco	•Disque	
43	SA 8230-35630	6					•Ring	•Anillo	•Anel	•Bague	
44	SA 8230-22380	1					•Ring	•Anillo	•Anel	•Bague	
45	SA 8230-22170	1				K	•O-ring	•Anillo tórico	•Anel-o	•Joint torique	
46	SA 8230-22180	1				K	•O-ring	•Anillo tórico	•Anel-o	•Joint torique	
47	SA 8230-22390	1				K	•Ring	•Anillo	•Anel	•Bague	
48	VOE 14604654	1					•Piston	•Pistón	•Pistão	•Piston	
49	VOE 11702537	21					•Spring	•Resorte	•Mola	•Ressort	(SA 8230-35620)
50	SA 8230-35590	1					•Spacer	•Espaciador	•Espaçador	•Partie Intermédiaire	
51	SA 8230-35420	1					•Clip	•Clip	•Clipe	•Clip	
52	VOE 14604655	1					•Adapter	•Adaptador	•Adaptador	•Adaptateur	
53	VOE 11707954	1				K	•O-ring	•Anillo tórico	•Anel-o	•Joint torique	
54	SA 8230-22050	2					•Screw	•Tornillo	•Parafuso	•Vis	
55	VOE 14604803	1					•Clip	•Clip	•Clipe	•Clip	
56	SA 8230-22110	1				K	•O-ring	•Anillo tórico	•Anel-o	•Joint torique	
57	VOE 14520527	4				K	•Roller bearing	•Cojinete rodillo	•Rolamento de rolos	•Roulement à rouleaux	
	VOE 14585155	1					Overhaul kit	Juego de reacondicionamiento	Jogo de recondicionamento	Kit rénovation	

1		**Travel gearbox** **Caja de cambios de traslación** **Caixa de mudança de curso** **Boîte de vitesses de conduite**	Catalogue id **20591**	Group **431**
2				
3			Illustr. No **1065188**	Section **110**
4				
5		**8291523, 8291970,**	Issue **20027088-G**	Page **533**

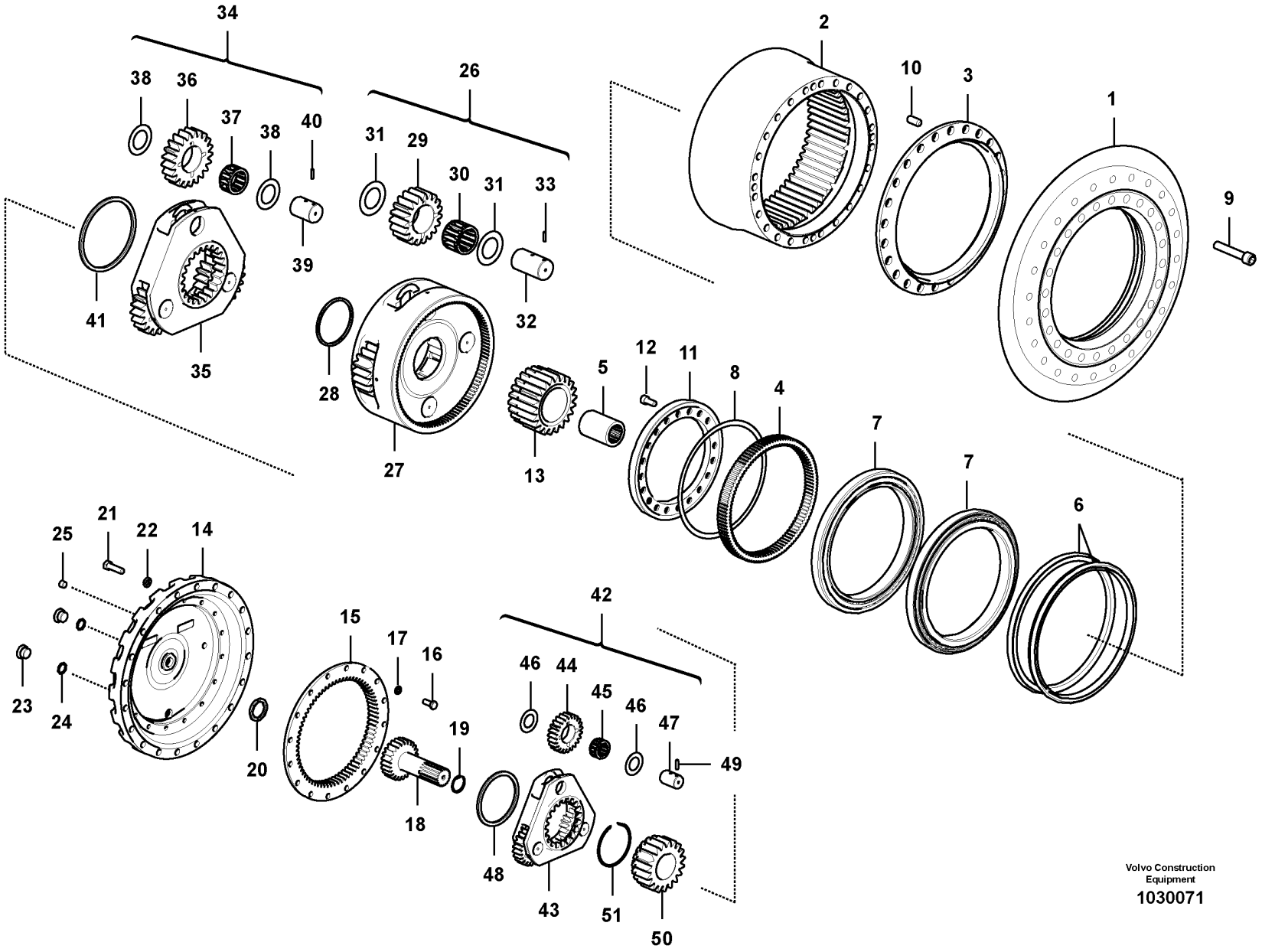

Volvo Construction Equipment

1030071

Fig.	Part No.	Quantity 1	2	3	PS	KIT	Description	Denominación	Denominação	Dénomination	Notes
	VOE 14631200	2			OP		Transfer gearbox	Caja de reenvío	Caixa de transferência	Boîte de transfert	
1		1			NS		•Housing	•Cuerpo	•Carcaça	•Carter	
2	**VOE 14631201**	1					•Gear	•Engranaje	•Engrenagem	•Pignon	
3	**VOE 14608106**	1					•Seal	•Junta	•Vedação	•Étanchéité	
4	**VOE 14608107**	1					•Gear	•Engranaje	•Engrenagem	•Pignon	
5	**VOE 14608108**	1					•Flexible coupling	•Acoplamiento flexible	•Ligacão flexível	•Coupleur flexible	
6	**VOE 14599925**	2					•Seal	•Junta	•Vedação	•Étanchéité	
7	**VOE 14608104**	2					•Bearing	•Cojinete	•Mancal	•Roulement	
8	**VOE 14608135**	1					•Shim	•Laminilla de ajuste	•Calço de ajuste	•Cale de réglage	
9	**VOE 984848**	24					•Hex. socket screw	•Tornillo de hexágono embutido	•Parafuso soquete sext	•Vis à six pans creux	
10	**SA 9324-21821**	4			OP		•Bearing spindle	•Gorron	•Ponta de eixo	•Axe	
11	**VOE 14608133**	1					•Retainer	•Soporte	•Retentor	•Retenue	
12	**VOE 984093**	20					•Hex. socket screw	•Tornillo de hexágono embutido	•Parafuso soquete sext	•Vis à six pans creux	
13	**VOE 14608115**	1					•Gear	•Engranaje	•Engrenagem	•Pignon	
14	**VOE 14653465**	1					•Cover	•Capó	•Capô	•Capot	
15	**VOE 14608132**	1					•Gear	•Engranaje	•Engrenagem	•Pignon	
16	**VOE 978932**	16					•Hexagon screw	•Tornillo hexagonal	•Parafuso sextavado	•Vis à tête hexagonale	
17	**VOE 955923**	16					•Spring washer	•Arandela elástica	•Arruela de pressão	•Rondelle élastique	
18	**VOE 14608130**	1					•Gear	•Engranaje	•Engrenagem	•Pignon	
19	**VOE 14882389**	1					•Retaining ring	•Anillo retén	•Anel de fixação	•Bague retenue	
20	**SA 1036-00290**	1					•Thrust ring	•Anillo de presión	•Anel de pressão	•Bague butée	
21	**VOE 992578**	20					•Hexagon screw	•Tornillo hexagonal	•Parafuso sextavado	•Vis à tête hexagonale	
22	**VOE 955925**	20					•Spring washer	•Arandela elástica	•Arruela de pressão	•Rondelle élastique	(SA 9213-14000)
23	**SA 9415-11052**	2					•Plug	•Tapón	•Bujão	•Tampon	
24	**VOE 983524**	2					•O-ring	•Anillo tórico	•Anel-o	•Joint torique	
25	**SA 9415-43032**	1					•Plug	•Tapon	•Bujão	•Bouchon	
26	**VOE 14608109**	1					•Planet carrier	•Portasatélites	•Porta satélites	•Porte-satellite	
27	**VOE 14608110**	1					••Planet carrier	••Portasatélites	••Porta satélites	••Porte-satellite	
28	**VOE 14505753**	1					••Ring	••Anillo	••Anel	••Bague	
29	**VOE 14608111**	4					••Planetary gear	••Planetario	••Planetária	••Train planétaire	

1		**Travel gearbox** **Caja de cambios de traslación** **Caixa de mudança de curso** **Boîte de vitesses de conduite**	Catalogue id **20591**	Group **431**
2				
3			Illustr. No **1030071**	Section **120**
4				
5		**8294433,8294434**	Issue **20027088-G**	Page **535**

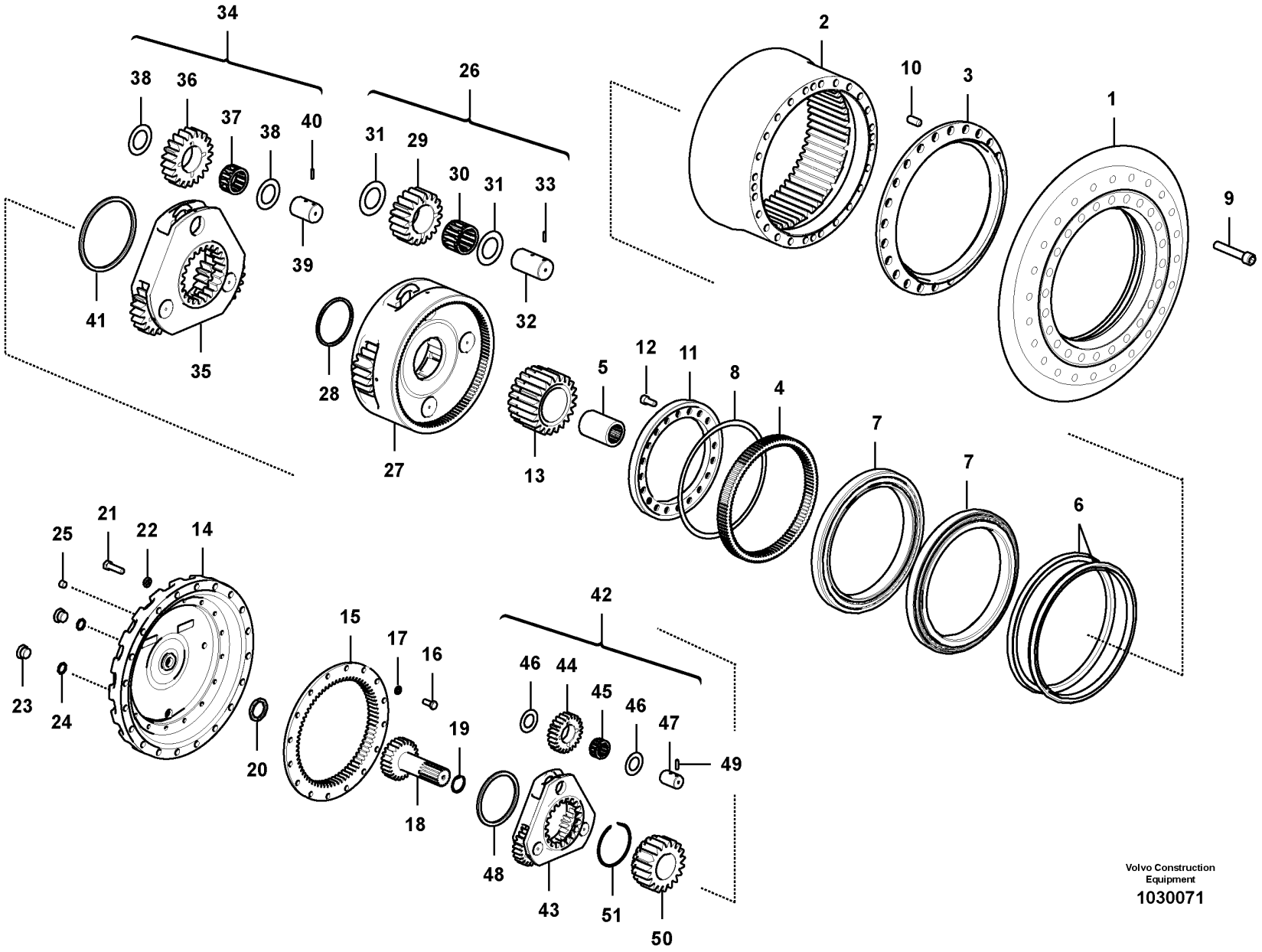

Volvo Construction Equipment

1030071

Fig.	Part No.	Quantity 1	2	3	PS	KIT	Description	Denominación	Denominação	Dénomination	Notes
30	VOE 14608112	4					••Needle bearing	••Cojinete de agujas	••Rolamento de agulhas	••Roulement à aiguilles	
31	VOE 14608113	8					••Washer	••Arandela	••Arruela	••Rondelle	
32	VOE 14608114	4					••Pin	••Pasador	••Pino	••Goupille	
33	SA 9325-06012	4					••Spring pin	••Pasador tubular	••Pino tubular	••Goupille tubulaire	
34	VOE 14608116	1					•Planet carrier	•Portasatélites	•Porta satélites	•Porte-satellite	
35		1			NS		••Planet carrier	••Portasatélites	••Porta satélites	••Porte-satellite	
36	VOE 14608118	3					••Planetary gear	••Planetario	••Planetária	••Train planétaire	
37	VOE 14608119	3					••Needle bearing	••Cojinete de agujas	••Rolamento de agulhas	••Roulement à aiguilles	
38	VOE 14608120	6					••Washer	••Arandela	••Arruela	••Rondelle	
39	VOE 14608121	3					••Pin	••Pasador	••Pino	••Goupille	
40	SA 9325-06012	3					••Spring pin	••Pasador tubular	••Pino tubular	••Goupille tubulaire	
41	VOE 14608122	1					••Ring	••Anillo	••Anel	••Bague	
42	VOE 14608124	1					•Planet carrier	•Portasatélites	•Porta satélites	•Porte-satellite	
43	VOE 14608125	1					••	••	••	••	
44	VOE 14608126	3					••Planetary gear	••Planetario	••Planetária	••Train planétaire	
45	VOE 14608127	3					••Needle bearing	••Cojinete de agujas	••Rolamento de agulhas	••Roulement à aiguilles	
46	VOE 14608128	6					••Washer	••Arandela	••Arruela	••Rondelle	
47	VOE 14608129	3					••Pin	••Pasador	••Pino	••Goupille	
48	SA 7117-30260	1					••Thrust ring	••Anillo de presión	••Anel de pressão	••Bague butée	
49	SA 9325-06012	3					••Spring pin	••Pasador tubular	••Pino tubular	••Goupille tubulaire	
50	VOE 14608123	1					••Gear	••Engranaje	••Engrenagem	••Pignon	
51	VOE 14608124	1					••Planet carrier	••Portasatélites	••Porta satélites	••Porte-satellite	

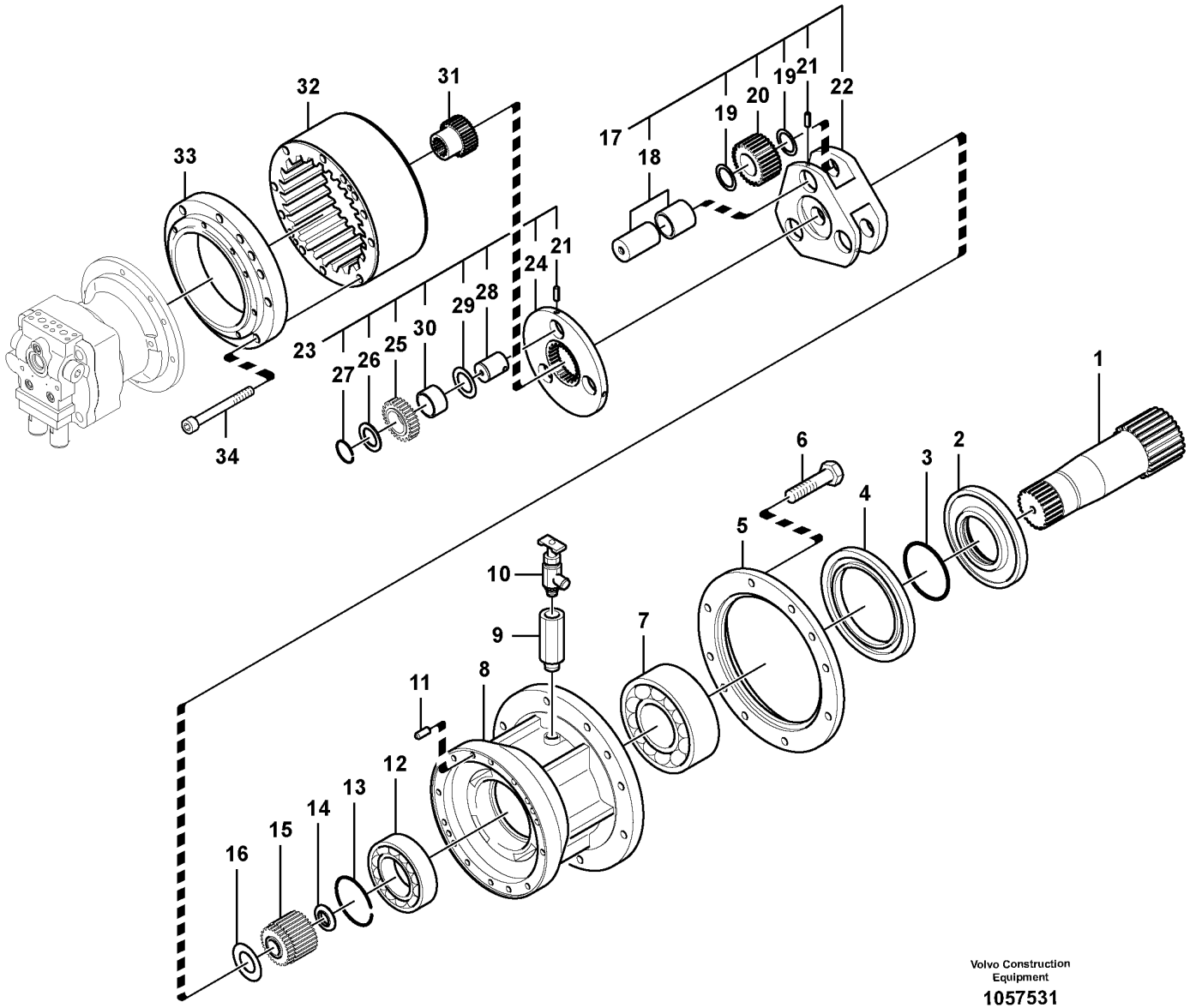

Volvo Construction Equipment

1057531

Fig.	Part No.	Quantity 1	2	3	PS	KIT	Description	Denominación	Denominação	Dénomination	Notes
	VOE 14541030	2					Swing gearbox	Reductor de giro		Reducteur d'orientation	
1	VOE 14540404	1					•Shaft	•Eje	•Eixo	•Arbre	
2	VOE 14540405	1					•Collar	•Collar	•Colar	•Collier	
3	VOE 990596	1					•O-ring	•Anillo tórico	•Anel-o	•Joint torique	
4	VOE 14508911	1					•Seal	•Junta	•Vedação	•Étanchéité	
5	VOE 14509281	1					•Cover	•Capo	•Tampa	•Capot	
6	VOE 993025	10					•Hexagon screw	•Tornillo hexagonal	•Parafuso sextavado	•Vis à tête hexagonale	
7	VOE 14640027	1					•Roller bearing	•Cojinete rodillo	•Rolamento de rolos	•Roulement à rouleaux	(SA 7118-01740) E PROD
7	VOE 14640027	1					•Roller bearing	•Cojinete rodillo	•Rolamento de rolos	•Roulement à rouleaux	L PROD
8		1			NS		•Case	•Funda	•Caixa	•Etui	
9	SA 7118-34510	1					•Adapter	•Adaptador	•Adaptador	•Adaptateur	
10	VOE 14529015	1					•Valve	•Válvula	•Válvula	•Valve	
11	VOE 950677	4					•Pin	•Pasador	•Coupilha	•Clavette	
12	VOE 14558674	1					•Roller bearing	•Cojinete rodillo	•Rolamento de rolos	•Roulement à rouleaux	
13	SA 9541-01090	1					•Retaining ring	•Anillo retén	•Anel de fixação	•Bague retenue	
14	SA 7118-30380	1					•Thrust ring	•Anillo de presión	•Anel de pressão	•Bague butée	
15	SA 7118-30390	1					•Gear	•Engranaje	•Engrenagem	•Pignon	
16	SA 7118-30480	1					•Washer	•Arandela	•Arruela	•Rondelle	
17	SA 7118-30200	1					•Planet carrier	•Portasatélites	•Porta satélites	•Porte-satellite	
18	SA 7118-30230	1					••Pin	••Pasador	••Pino	••Goupille	
19	SA 7118-30260	6					••Washer	••Arandela	••Arruela	••Rondelle	
20	SA 7118-30220	3					••Planetary gear	••Planetario	••Planetária	••Train planétaire	
21	SA 9325-08010	3					••Spring pin	••Pasador tubular	••Pino tubular	••Goupille tubulaire	
22	SA 7118-30210	1					••Planet carrier	••Portasatélites	••Porta satélites	••Porte-satellite	
23	VOE 14528725	1					•Planet carrier	•Portasatélites	•Porta satélites	•Porte-satellite	
24	SA 7118-30410	1					••Planet carrier	••Portasatélites	••Porta satélites	••Porte-satellite	
25	SA 7118-30420	3					••Planetary gear	••Planetario	••Planetária	••Train planétaire	
26	SA 7118-30460	3					••Washer	••Arandela	••Arruela	••Rondelle	
27	VOE 914469	3					••Retaining ring	••Anillo retén	••Anel de fixação	••Bague retenue	
28	VOE 14528726	3					••Pin	••Pasador	••Pino	••Goupille	

1	8288862	**Swing gearbox** **Caja de engranaje de giro** **Caixa de engrenagem de giro** **Boîte de vitesses de pivotement**	Catalogue id **20591**	Group **431**
2			Illustr. No **1057531**	Section **300**
3			Issue **20027088-G**	Page **539**
4				
5				

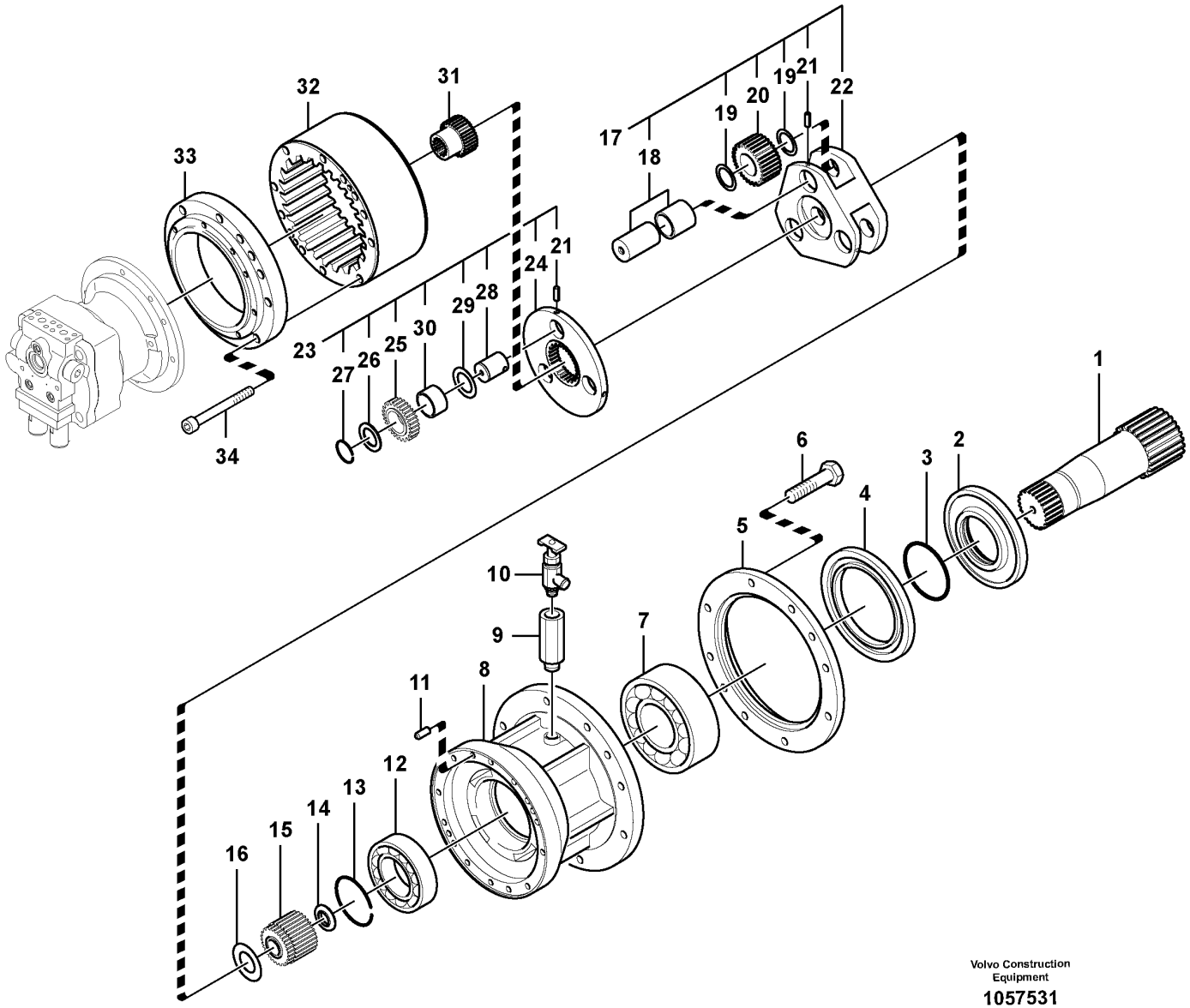

Volvo Construction Equipment

1057531

Fig.	Part No.	Quantity 1	2	3	PS	KIT	Description	Denominación	Denominação	Dénomination	Notes
29	SA 7118-30450	3					••Washer	••Arandela	••Arruela	••Rondelle	
30	VOE 14550879	3					••Needle bearing	••Cojinete de agujas	••Rolamento de agulhas	••Roulement à aiguilles	
31	SA 7118-30490	1					•Sun gear	•Planeta	•Engrenagem solar	•Planétaire	
32	SA 7118-30350	1					•Ring gear	•Corona	•Anel da roda	•Couronne	
33	SA 7118-30370	1					•Plate	•Chapa	•Chapa	•Tôle	
34	VOE 984363	12					•Hex. socket screw	•Tornillo de hexágono embutido	•Parafuso soquete sext	•Vis à six pans creux	

1	8288862	**Swing gearbox** **Caja de engranaje de giro** **Caixa de engrenagem de giro** **Boîte de vitesses de pivotement**	Catalogue id **20591**	Group **431**
2			Illustr. No **1057531**	Section **300**
3			Issue **20027088-G**	Page **541**
4				
5				

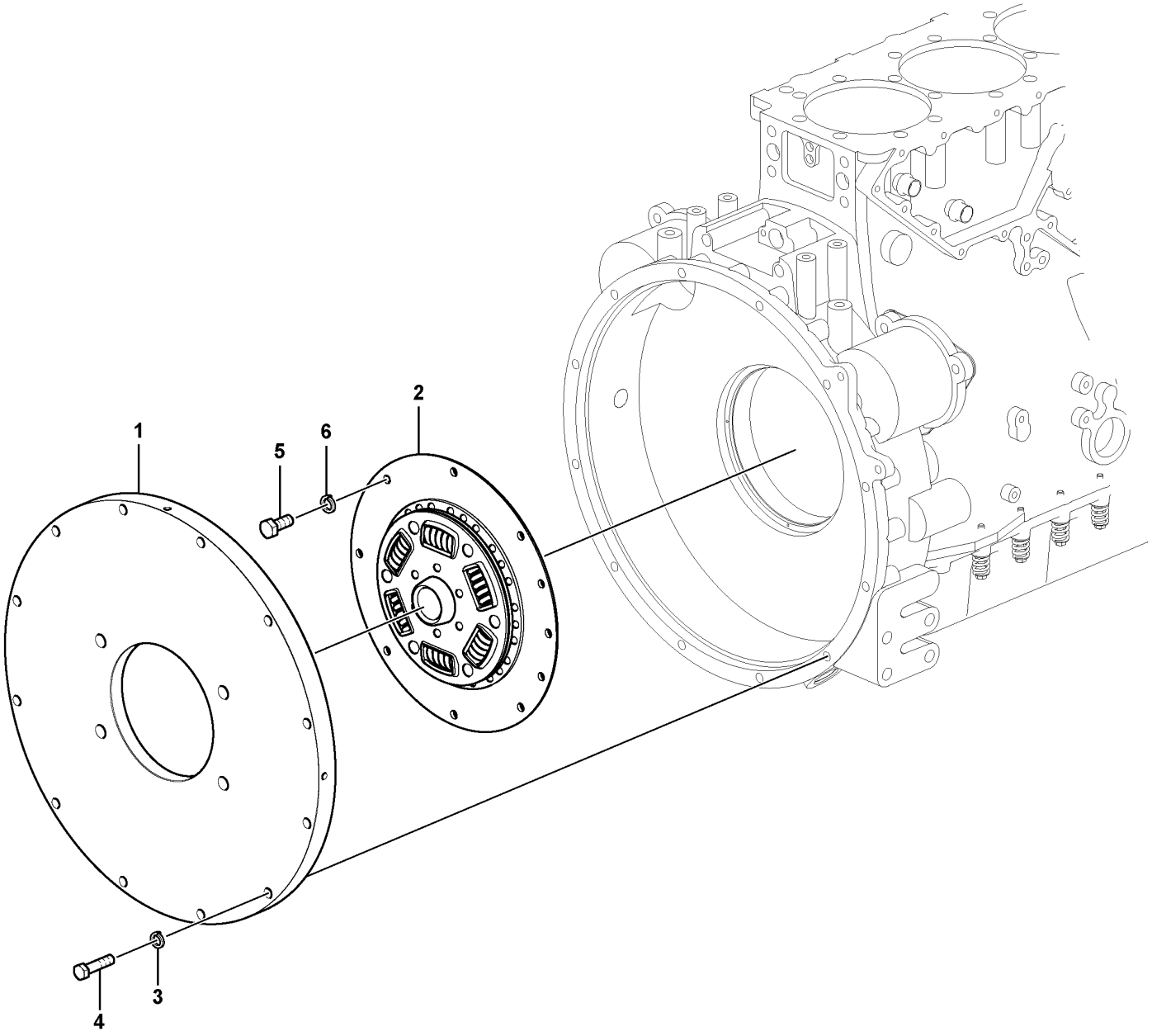

Volvo Construction Equipment
1066100

Fig.	Part No.	Quantity 1	2	3	PS	KIT	Description	Denominación	Denominação	Dénomination	Notes
1		1			NS		Flange	Brida	Flange	Flasque	8288862
1	VOE 14591192	1					Flange	Brida	Flange	Bride	8291485, 8291486
2	VOE 14528378	1					Vibration damper	Amortiguador vibraciones	Amortecedor de vibrações	Amortisseur de vibrations	
3	VOE 992041	12					Plain washer	Arandela plana	Arruela simples	Rondelle plane	
4	VOE 978934	12					Hexagon screw	Tornillo hexagonal	Parafuso sextavado	Vis à tête hexagonale	
5	VOE 983251	8					Hexagon screw	Tornillo hexagonal	Parafuso sextavado	Vis à tête hexagonale	
6	VOE 992040	8					Plain washer	Arandela plana	Arruela simples	Rondelle plane	

1		**Pump gearbox with assembling parts** **Caja de engranaje de bomba con piezas de montaje** **Caixa de engrenagem da bomba com peças de montagem** **Boîte de vitesses de la pompe avec pièces d'assemblage**	Catalogue id **20591**	Group **431**
2				
3			Illustr. No **1066100**	Section **400**
4				
5		**8288862,8291485,8291486,8291526**	Issue **20027088-G**	Page **543**

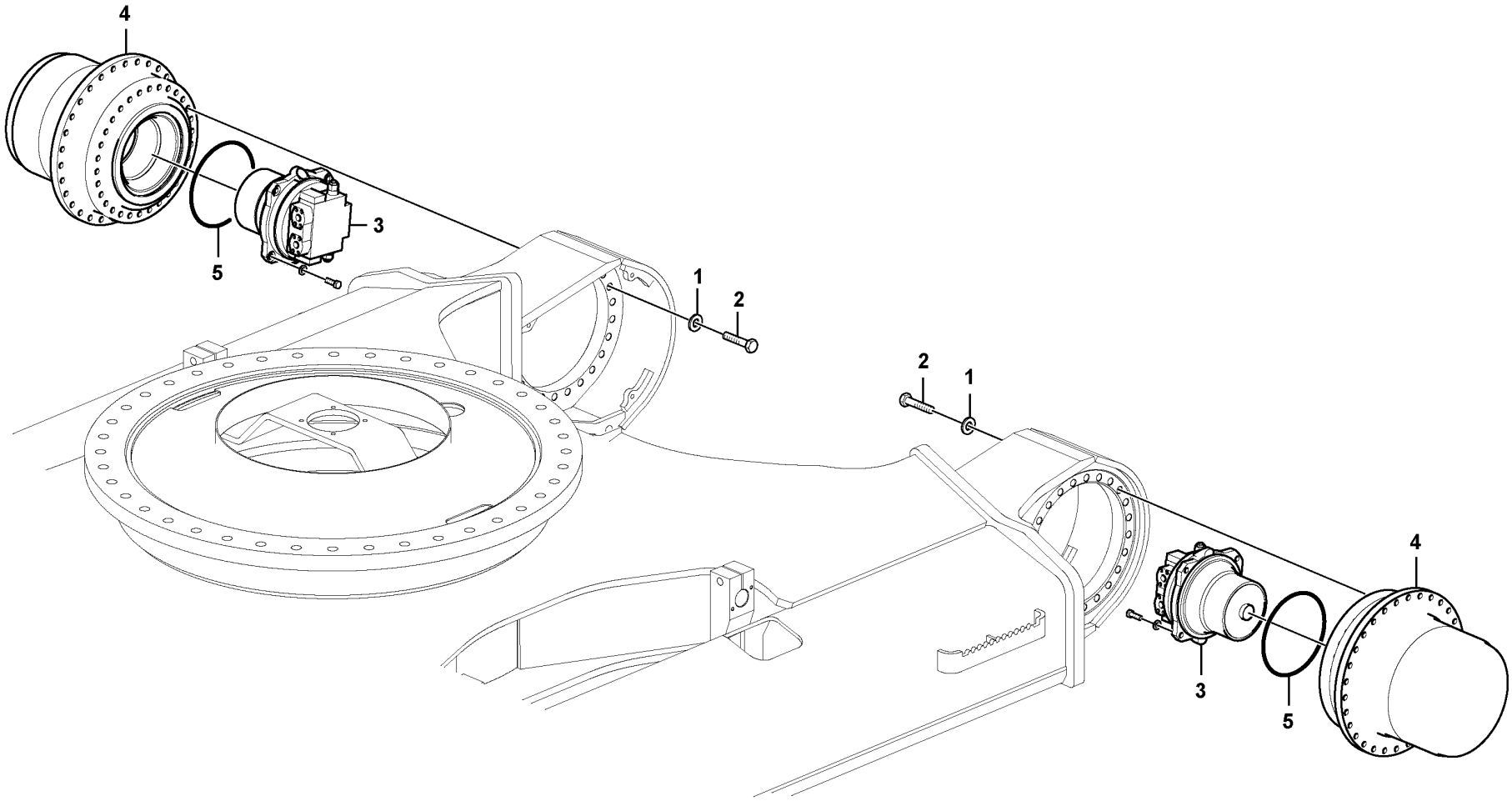

Volvo Construction Equipment

1058585

Fig.	Part No.	Quantity 1	2	3	4	5	PS	KIT	Description	Denominación	Denominação	Dénomination	Notes
1	VOE 992047	48	48	48	48				Plain washer	Arandela plana	Arruela simples	Rondelle plane	
2	VOE 978951	48	48	48	48				Hexagon screw	Tornillo hexagonal	Parafuso sextavado	Vis à tête hexagonale	
3	VOE 14557191	2	2						Travel motor			Moteur de translation	See group 441-200 page 549
	VOE 14569653			2	2		SS		Travel motor			Moteur de translation	See group 441-210 page 553
	VOE 14508165			2	2				Travel motor			Moteur de translation	See group 441-210 page 553
4	VOE 14557192	2	2						Travel gearbox	Caja de engranajes		Boite de transmission	See group 431-100 page 527
	VOE 14648036			2	2				Travel gearbox	Caja de engranajes		Boite de transmission	See group 431-110 page 531
5	VOE 14539096	2	2						O-ring	Anillo tórico	Anel-o	Joint torique	
	VOE 14607423			2	2				O-ring	Anillo tórico	Anel-o	Joint torique	

1	8286646, 8286647
2	8286648
3	8291523, 8291970
4	8292266, 8292267
5	

Travel motor with mounting parts
Motor de traslación con piezas de montaje
Motor de curso com peças de montagem
Moteur de conduite avec pièces de montage

Catalogue id **20591**	Group **441**
Illustr. No **1058585**	Section **100**
Issue **20027088-G**	Page **545**

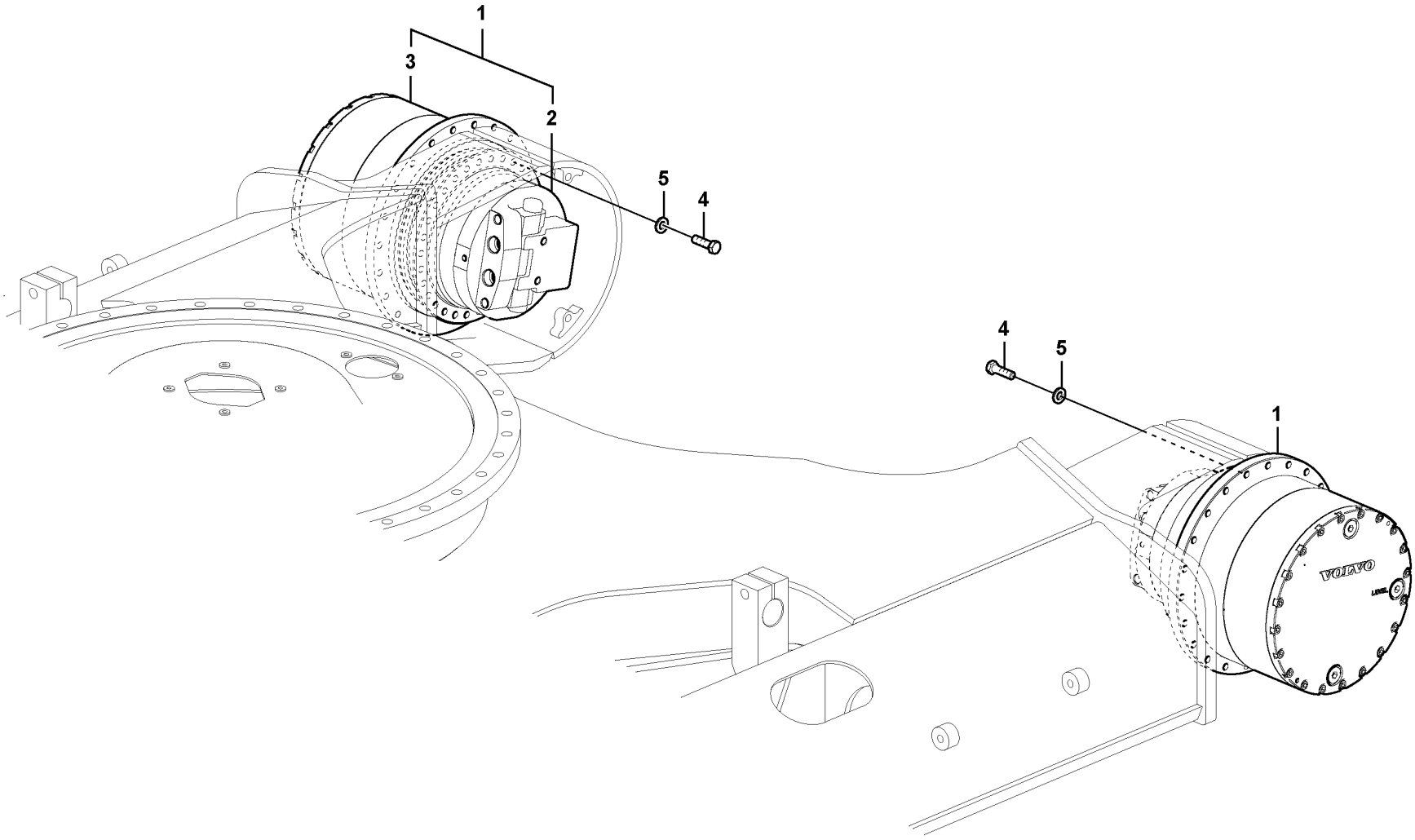

Volvo Construction Equipment

1022151

Fig.	Part No.	Quantity 1	2	3	PS	KIT	Description	Denominación	Denominação	Dénomination	Notes
1	VOE 14632579	2					Drive unit	Unidad propulsora	Unidade propulsora	Unité de commande	
2	VOE 14593321	1					•Travel motor	•	•	•Moteur de translation	See group 441-220 page 555
3	VOE 14631200	1			OP		•Transfer gearbox	•Caja de reenvío	•Caixa de transferência	•Boîte de transfert	See group 431-120 page 535
4	VOE 992047	48					Plain washer	Arandela plana	Arruela simples	Rondelle plane	
5	VOE 978951	48					Hexagon screw	Tornillo hexagonal	Parafuso sextavado	Vis à tête hexagonale	

1		**Travel motor with mounting parts** **Motor de traslación con piezas de montaje** **Motor de curso com peças de montagem** **Moteur de conduite avec pièces de montage**	Catalogue id **20591**	Group **441**
2				
3			Illustr. No **1022151**	Section **110**
4				
5		**8294433,8294434**	Issue **20027088-G**	Page **547**

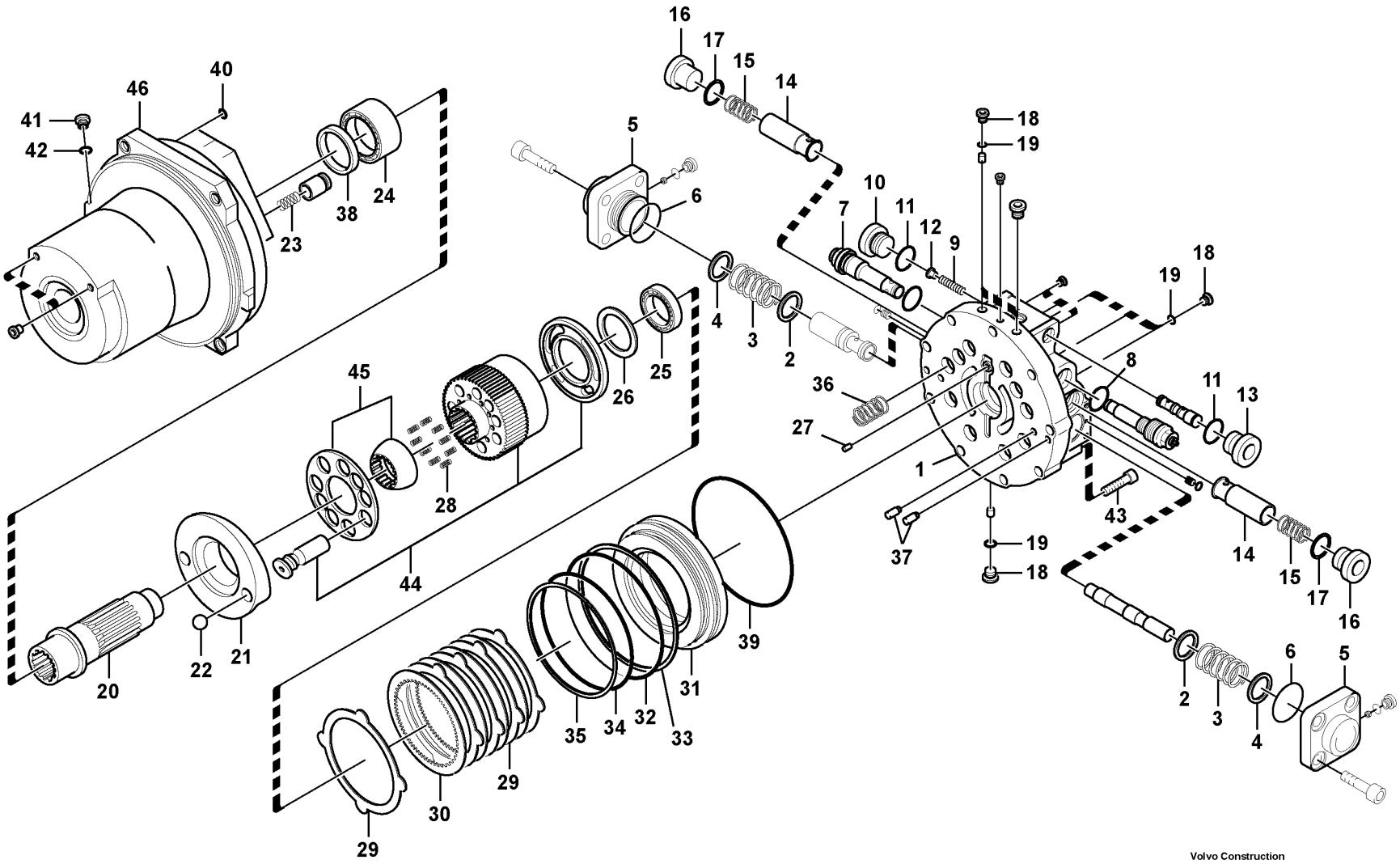

Volvo Construction Equipment

1025856

Fig.	Part No.	Quantity 1	2	3	PS	KIT	Description	Denominación	Denominação	Dénomination	Notes
	VOE 14557191	1					Travel motor			Moteur de translation	
1		1			NS		•Plate	•Chapa	•Chapa	•Tôle	
	VOE 983503	2				K	••O-ring	••Anillo tórico	••Anel-o	••Joint torique	
2	**SA 8230-34150**	2					••Seat	••Asiento	••Assento	••Siege	
3	**VOE 14534995**	2					••Spring	••Resorte	••Mola	••Ressort	
4	**VOE 14534996**	2					••Seat	••Asiento	••Banco	••Siège	
5	**VOE 14608995**	2					••Cap	••Capuchón	••Tampa	••Capot	
6	**VOE 990584**	2				K	••O-ring	••Anillo tórico	••Anel-o	••Joint torique	
7	**VOE 14609003**	2					••Relief valve	••Válvula de descarga	••Válvula de descarga	••Valve décharge	
	VOE 983503	1				K	•••O-ring	•••Anillo tórico	•••Anel-o	•••Joint torique	
	VOE 990557	1				K	•••O-ring	•••Anillo tórico	•••Anel-o	•••Joint torique	
	VOE 983510	1				K	•••O-ring	•••Anillo tórico	•••Anel-o	•••Joint torique	
	VOE 14880815	1				K	•••Back-up ring	•••Anillo de apoyo	•••Anel de apoio	•••Bague support	
	VOE 14608996	2			OP	K	•••Ring	•••Anillo	•••Anel	•••Bague	
	SA 9566-30210	2				K	•••Back-up ring	•••Anillo de apoyo	•••Anel de apoio	•••Bague support	
8	**SA 8230-32630**	2				K	•••O-ring	•••Anillo tórico	•••Anel-o	•••Joint torique	
9	**SA 8230-33400**	1					••Spring	••Muelle	••Mola	••Ressort	
10	**SA 8230-34050**	2					••Plug	••Tapon	••Bujão	••Bouchon	
11	**VOE 990557**	2				K	••O-ring	••Anillo tórico	••Anel-o	••Joint torique	
12	**SA 8230-33430**	1					••Guide	••Guia	••Guia	••Rail	
13	**SA 8230-33940**	1					••Plug	••Tapon	••Bujão	••Bouchon	
14	**VOE 14535000**	2					••Non-return valve	••Válvula antirretorno	••Válvula de retenção	••Clapet antiretour	
15	**VOE 14535001**	2					••Spring	••Resorte	••Mola	••Ressort	
16	**VOE 14535002**	2					••Plug	••Tapon	••Bujão	••Bouchon	
17	**VOE 983527**	2				K	••O-ring	••Anillo tórico	••Anel-o	••Joint torique	
18	**SA 8230-32350**	6					••Plug	••Tapon	••Bujão	••Bouchon	
19	**VOE 983502**	6				K	••O-ring	••Anillo tórico	••Anel-o	••Joint torique	
20	**VOE 14535005**	1					•Shaft	•Eje	•Eixo	•Arbre	
21	**VOE 14608997**	1					•Plate	•Chapa	•Chapa	•Tôle	
22	**VOE 14535012**	2					•Ball	•Bola	•Esfera	•Bille	
23	**VOE 14535014**	2					•Spring	•Resorte	•Mola	•Ressort	

1		**Travel motor** **Motor de traslación** **Motor de curso** **Moteur de conduite**	Catalogue id **20591**	Group **441**
2				
3			Illustr. No **1025856**	Section **200**
4				
5		**8286646,8286647,8286648**	Issue **20027088-G**	Page **549**

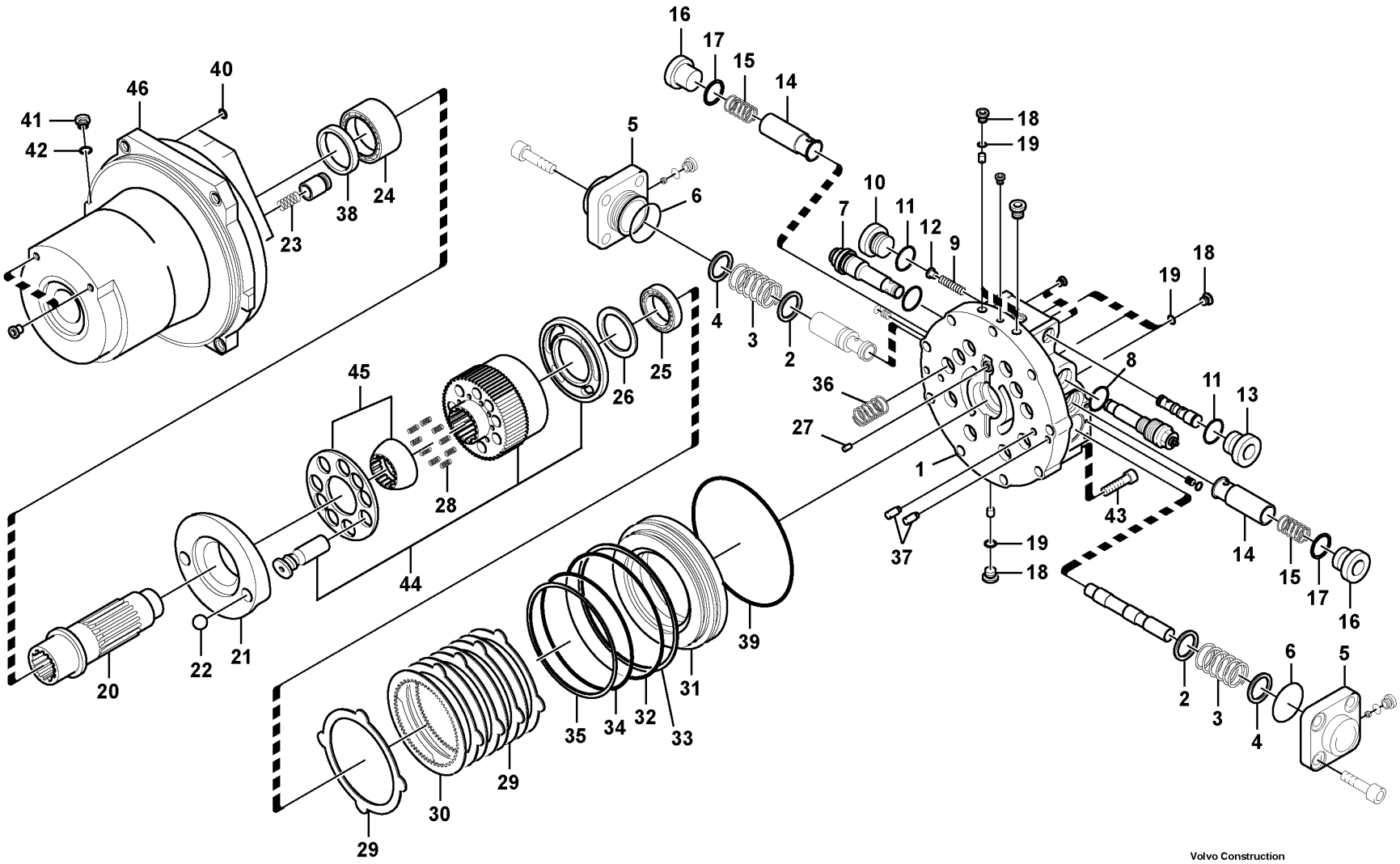

Volvo Construction Equipment

1025856

Fig.	Part No.	Quantity 1	2	3	PS	KIT	Description	Denominación	Denominação	Dénomination	Notes
24	VOE 14535015	1					•Roller bearing	•Cojinete rodillo	•Rolamento de rolos	•Roulement à rouleaux	
25	VOE 14535016	1					•Roller bearing	•Cojinete rodillo	•Rolamento de rolos	•Roulement à rouleaux	
26	VOE 14535017	1					•Collar	•Collar	•Colar	•Collerette	
27	VOE 14535018	1					•Pin	•Pasador	•Pino	•Goupille	
28	VOE 14535019	9					•Spring	•Resorte	•Mola	•Ressort	
29	VOE 14608998	5					•Plate	•Chapa	•Chapa	•Tôle	
30	VOE 14535021	4					•Plate	•Chapa	•Chapa	•Tôle	
31	VOE 14535023	1					•Piston	•Pistón	•Pistão	•Piston	
32	SA 8230-34070	1				K	•O-ring	•Junta torica	•Anel de vedação-O	•Joint Torique	
33	VOE 14535024	1			OP	K	•Ring	•Anillo	•Anel	•Bague	
34	VOE 14535025	1			OP	K	•O-ring	•Anillo tórico	•Anel-o	•Joint torique	
35	VOE 14535026	1			OP	K	•Ring	•Anillo	•Anel	•Bague	
36	VOE 14535027	10					•Spring	•Resorte	•Mola	•Ressort	
37	SA 8230-32320	4					•Pin	•Pasador	•Pino	•Goupille	
38	VOE 14608999	1			OP	K	•Seal	•Junta	•Vedação	•Étanchéité	
39	VOE 960262	1				K	•O-ring	•Anillo tórico	•Anel-o	•Joint torique	
40	VOE 983497	4				K	•O-ring	•Anillo tórico	•Anel-o	•Joint torique	
41	VOE 14535029	2					•Plug	•Tapon	•Bujão	•Bouchon	
42	VOE 983524	2				K	•O-ring	•Anillo tórico	•Anel-o	•Joint torique	
43	VOE 14535030	9					•Bolt	•Perno	•Parafuso	•Boulon	
44	VOE 14609002	1					•Block	•Bloque	•Bloco	•Bloc	Cylinder kit
45	VOE 14535035	1					•Plate	•Chapa	•Chapa	•Tôle	Retainer kit
46	VOE 14535036	1					•Case	•Funda	•Caixa	•Caisson	Case kit
	VOE 14609001	1					•Plate	•Chapa	•Chapa	•Tôle	2624) Base kit
	VOE 14609000	1				K	Sealing kit	Juego de reténes	Jogo de vedação	Jeu joints	

2624) **GB**: Not Shown **ES**: No ilustrado **BR**: Não mostrado **FR**: Non représenté

1		**Travel motor** **Motor de traslación** **Motor de curso** **Moteur de conduite**	Catalogue id **20591**	Group **441**
2				
3			Illustr. No **1025856**	Section **200**
4				
5		**8286646,8286647,8286648**	Issue **20027088-G**	Page **551**

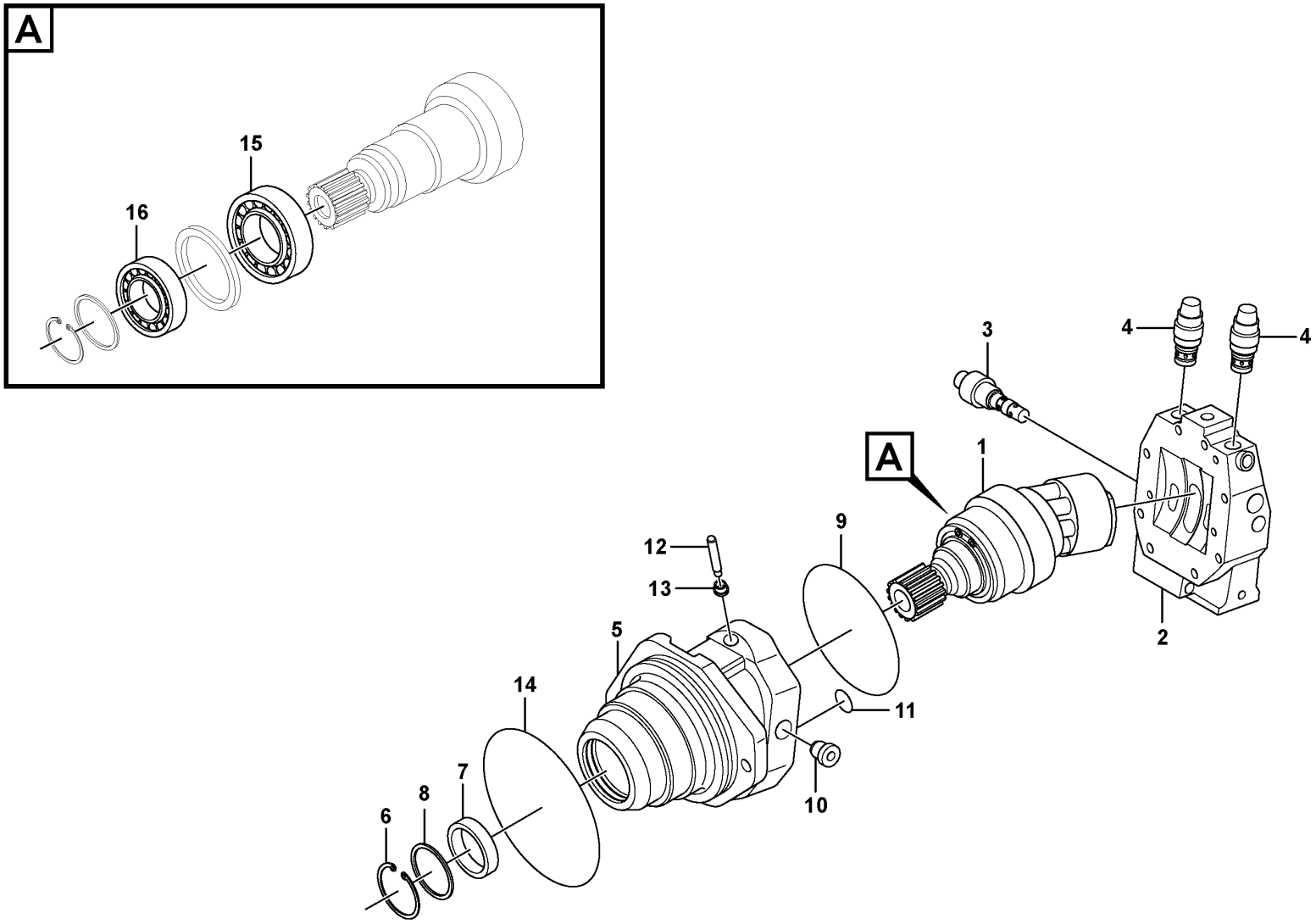

Volvo Construction Equipment
1087997

Fig.	Part No.	Quantity 1	2	3	PS	KIT	Description	Denominación	Denominação	Dénomination	Notes
1	VOE 15122586	1	1				•Rotator	•Rotador	•Rotor	•Rotateur	
	SA 8230-29690	1	1				••Rotator	••Rotador	••Rotor	••Rotateur	
2	VOE 14607422	1	1				•Valve	•Válvula	•Válvula	•Valve	
3	SA 8230-34400	1	1				••Valve	••Válvula	••Válvula	••Valve	
4	SA 8230-34500	2	2				••Valve	••Válvula	••Válvula	••Valve	
5	SA 8230-34740	1	1				•Housing	•Cuerpo	•Carcaça	•Carter	
6	VOE 15106568	1	1				•Retaining ring	•Anillo retén	•Anel de fixação	•Bague retenue	
7	SA 8230-02530	1	1				•Seal	•Junta	•Vedação	•Étanchéité	
8	VOE 15106575	1	1				•Plate	•Chapa	•Chapa	•Tôle	
9	VOE 11705810	1	1				•O-ring	•Anillo tórico	•Anel-o	•Joint torique	
10	SA 8230-29450	1	1				•Screw	•Tornillo	•Parafuso	•Vis	
11	VOE 14525808	1	1				•O-ring	•Anillo tórico	•Anel-o	•Joint torique	
12	SA 8230-29650	2	2		OP		•Pin	•Pasador	•Pino	•Goupille	
13	VOE 14211726	2	2				•Lock nut	•Contratuerca	•Porca trava	•Contre-écrou	
14	VOE 14607423	1	1				•O-ring	•Anillo tórico	•Anel-o	•Joint torique	
15	SA 8230-29400	1	1				•Roller bearing	•Cojinete rodillo	•Rolamento de rolos	•Roulement à rouleaux	
16	VOE 14714682	1	1				•Roller bearing	•Cojinete rodillo	•Rolamento de rolos	•Roulement à rouleaux	

1	14508165	**Travel motor** **Motor de traslación** **Motor de curso** **Moteur de conduite**	Catalogue id **20591**	Group **441**
2	14569653			
3			Illustr. No **1087997**	Section **210**
4				
5		**8291523, 8291970, 8292266, 8292267**	Issue **20027088-G**	Page **553**

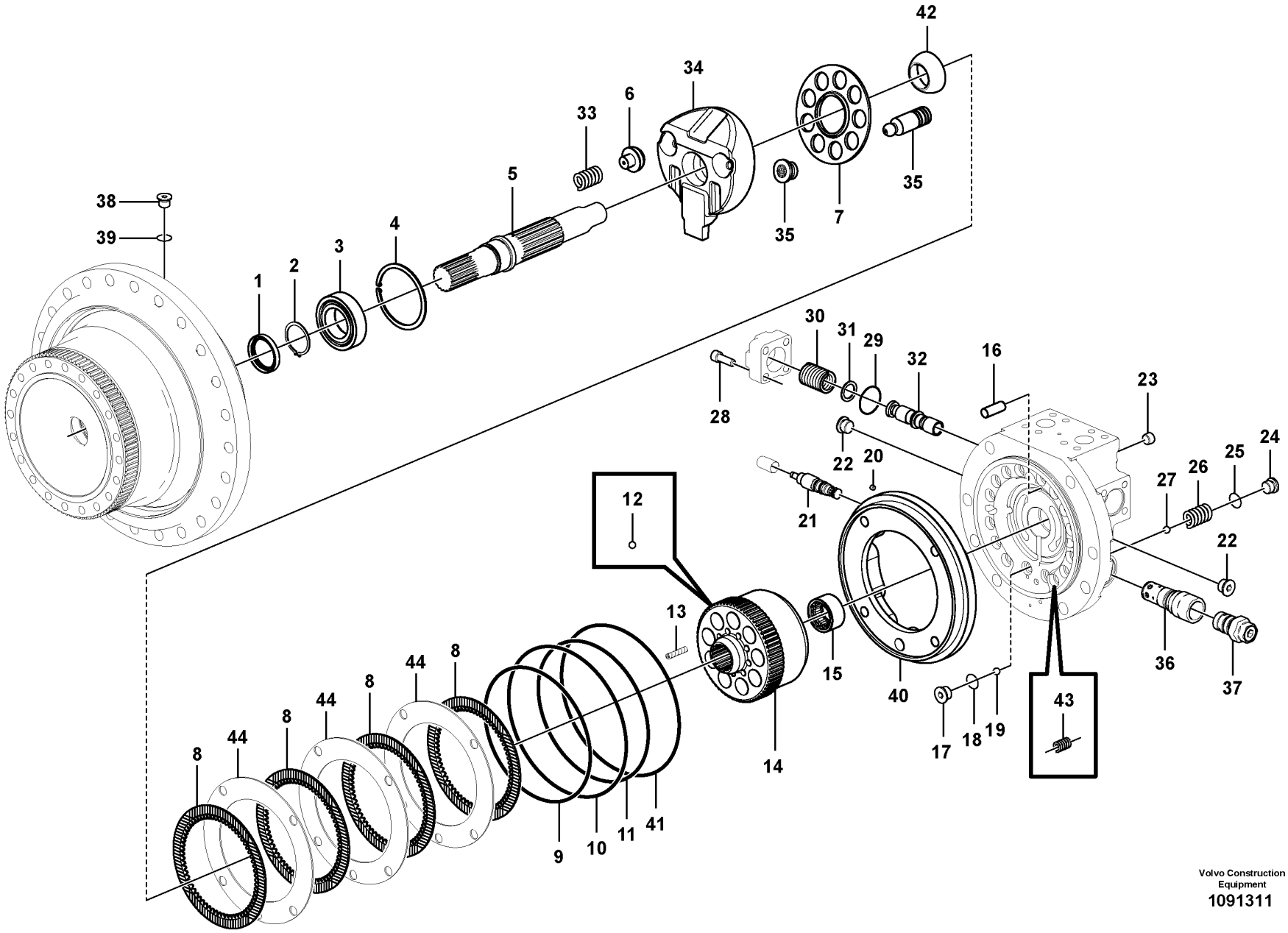

Volvo Construction Equipment

1091311

Fig.	Part No.	Quantity 1	2	3	PS	KIT	Description	Denominación	Denominação	Dénomination	Notes
	VOE 14593321	1					Travel motor			Moteur de translation	
1	VOE 14622988	1					•Sealant	•Producto de estanqueidad	•Composto vedador	•Produit étanchéité	
2	VOE 14622990	1					•Ring	•Anillo	•Anel	•Bague	
3	VOE 14622989	1					•Roller bearing	•Cojínete rodillo	•Rolamento de rolos	•Roulement à rouleaux	
4	VOE 14622991	1					•Ring	•Anillo	•Anel	•Bague	
5	VOE 14624254	1					•Shaft	•Eje	•Eixo	•Arbre	
6	VOE 14620988	1					•Piston	•Pistón	•Pistão	•Piston	
7	VOE 14622047	1				K	•Plate	•Chapa	•Chapa	•Tôle	
8	VOE 14620984	4					•Plate	•Chapa	•Chapa	•Tôle	
9	VOE 14620982	1					•O-ring	•Anillo tórico	•Anel-o	•Joint torique	
10	VOE 14620983	1					•O-ring	•Anillo tórico	•Anel-o	•Joint torique	
11	VOE 14622062	1					•O-ring	•Anillo tórico	•Anel-o	•Joint torique	
12	VOE 14622046	1				K	•Ball	•Bola	•Esfera	•Bille	
13	VOE 14620989	9				K	•Spring	•Resorte	•Mola	•Ressort	
14	VOE 14622048	1					•Cylinder block	•Bloque de cilindro	•Bloco de cilindros	•Unite cylindre	KIT, INCL K MARKED PARTS AND VALVE/TIMING PLATE
15	VOE 14622050	1					•Needle bearing	•Cojinete de agujas	•Rolamento de agulhas	•Roulement à aiguilles	
16	VOE 14620986	1					•Pin	•Pasador	•Pino	•Goupille	
17	VOE 14573795	2					•Plug	•Tapón	•Bujão	•Tampon	
18	VOE 14622066	2			SS		•O-ring	•Anillo tórico	•Anel-o	•Joint torique	
19	VOE 14622052	2					•Ball	•Bola	•Esfera	•Bille	
20	VOE 14622061	8					•Plug	•Tapón	•Bujão	•Tampon	
21	VOE 14622051	1					•Valve	•Válvula	•Válvula	•Valve	
22	VOE 14622065	2			SS		•Plug	•Tapón	•Bujão	•Tampon	
23	VOE 14622060	2					•Plug	•Tapón	•Bujão	•Tampon	
24	VOE 14573793	1					•Plug	•Tapón	•Bujão	•Tampon	
25	VOE 990557	1					•O-ring	•Anillo tórico	•Anel-o	•Joint torique	
26	VOE 14573791	1					•Spring	•Resorte	•Mola	•Ressort	(VOE 14622053)
27	SA 8230-21710	1					•Coil	•Bobina	•Bobina	•Bobine	
28	VOE 14622055	8					•Bolt	•Perno	•Parafuso	•Boulon	
29	VOE 14622056	4			SS		•O-ring	•Anillo tórico	•Anel-o	•Joint torique	

1		**Travel motor** **Motor de traslación** **Motor de curso** **Moteur de conduite**	Catalogue id **20591**	Group **441**
2			Illustr. No **1091311**	Section **220**
3			Issue **20027088-G**	Page **555**
4				
5				

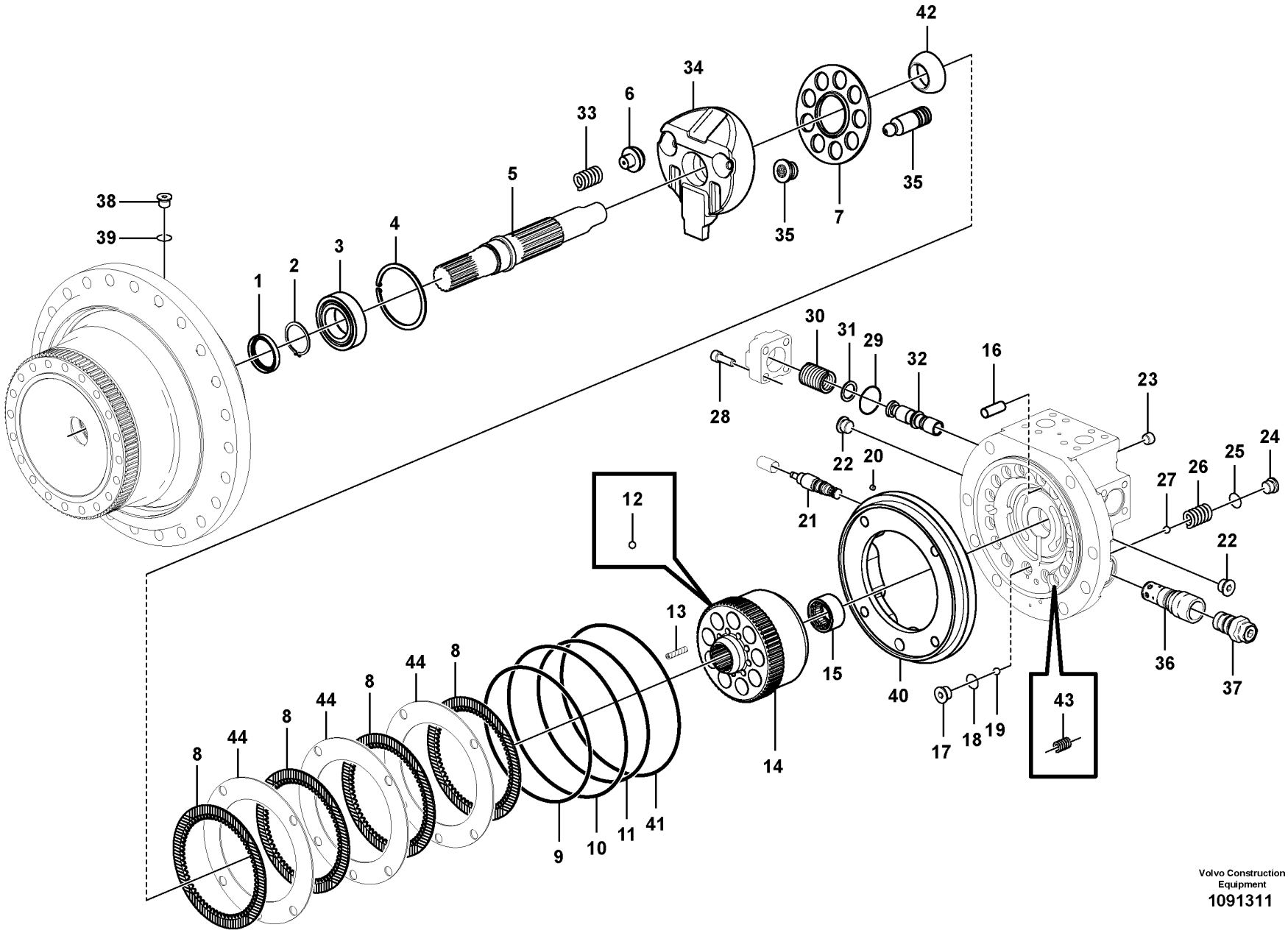

Volvo Construction Equipment

1091311

Fig.	Part No.	Quantity 1	2	3	PS	KIT	Description	Denominación	Denominação	Dénomination	Notes
30	VOE 14622058	2					•Spring	•Resorte	•Mola	•Ressort	
31	VOE 14622057	2					•Washer	•Arandela	•Arruela	•Rondelle	
32	VOE 14622059	1					•Spool	•Bobina	•	•Bobine	
33	SA 8230-15150	1					•Spring	•Resorte	•Mola	•Ressort	
34	VOE 14620987	1					•Plate	•Chapa	•Chapa	•Tôle	
35	VOE 14622049	9				K	•Piston	•Pistón	•Pistão	•Piston	
36	VOE 14622068	1					•Spindle	•Mangueta	•Ponta de eixo	•Fusée	
37	VOE 14622987	1					•Relief valve	•Válvula de descarga	•Válvula de descarga	•Valve décharge	
38	VOE 14622064	3			SS		•Plug	•Tapón	•Bujão	•Tampon	
39	VOE 14622063	3			SS		•O-ring	•Anillo tórico	•Anel-o	•Joint torique	
40	VOE 14620985	1					•Piston	•Pistón	•Pistão	•Piston	
41	VOE 14624255	2			SS		•O-ring	•Anillo tórico	•Anel-o	•Joint torique	
42	VOE 14622046	3					•Ball	•Bola	•Esfera	•Bille	
43	SA 8230-21660	14					•Spring	•Resorte	•Mola	•Ressort	
44	VOE 14725594	1					•Plate	•Chapa	•Chapa	•Tôle	
	VOE 14706075	1					•Kit	•Juego	•Jogo	•Lot	

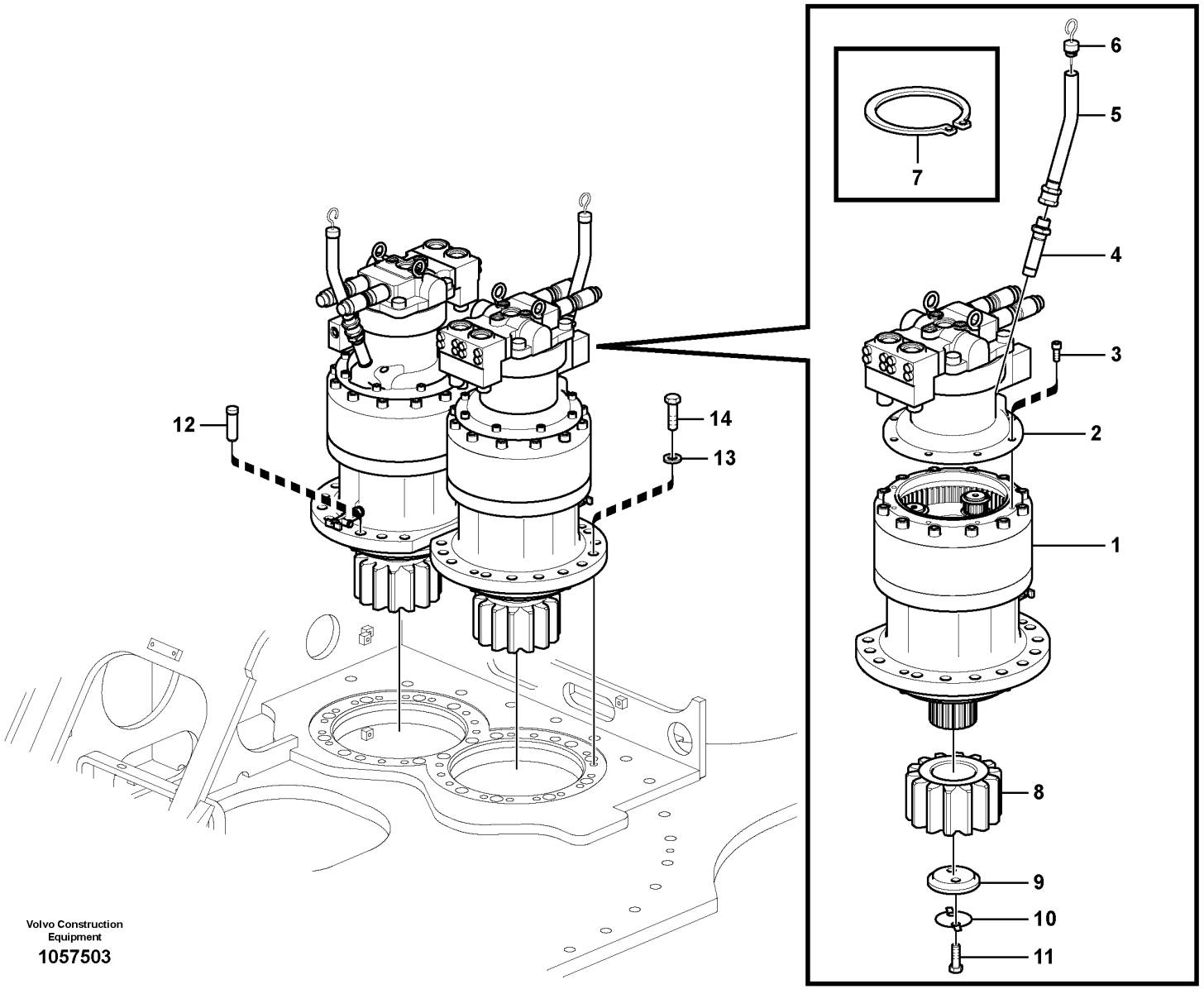

Volvo Construction Equipment

1057503

Fig.	Part No.	Quantity 1	2	3	PS	KIT	Description	Denominación	Denominação	Dénomination	Notes
	VOE 14614206				OP		Swing motor			Moteur d'orientation	
		2			NS		•Drive unit	•Unidad propulsora	•Unidade propulsora	•Unité de commande	S/N -273831/-280355
	VOE 14702282	2			SS		•Drive unit	•Unidad propulsora	•Unidade propulsora	•Unité de commande	S/N 273832-/280356-
1	**VOE 14541030**	1					••Swing gearbox	••Reductor de giro	••	••Reducteur d'orientation	See group 431-300 page 539
2	**VOE 14612482**	1					••Swing motor	••	••	••Moteur d'orientation	S/N -273831/-280355 See group 441-600 page 561
	VOE 14673219	1					••Swing motor	••	••	••Moteur d'orientation	S/N 273832-/280356-
3	**VOE 984088**	8					••Hex. socket screw	••Tornillo de hexágono embutido	••Parafuso soquete sext	••Vis à six pans creux	
4	**VOE 14514380**	1					••Pipe	••Tubo	••Tubo	••Tuyau	
5	**VOE 14588066**	1					••Pipe	••Tubo	••Tubo	••Tuyau	
6	**VOE 14588061**	1					••Gauge	••Galga	••Calibrador	••Calibre	
7	**VOE 914465**	1					••Snap ring	••Circlip	••Anel trava	••Circlip	
8	**SA 1155-01230**	1					Pinion	Piñón	Pinhão	Pignon	
9	**VOE 14531022**	1					Plate	Chapa	Chapa	Tôle	
10	**VOE 14531009**	1					Washer	Arandela	Arruela	Rondelle	
11	**VOE 978938**	2					Hexagon screw	Tornillo hexagonal	Parafuso sextavado	Vis à tête hexagonale	
12	**VOE 14531024**	2					Pin	Pasador	Pino	Goupille	
13	**VOE 992047**	26					Plain washer	Arandela plana	Arruela simples	Rondelle plane	
14	**VOE 978949**	26					Hexagon screw	Tornillo hexagonal	Parafuso sextavado	Vis à tête hexagonale	

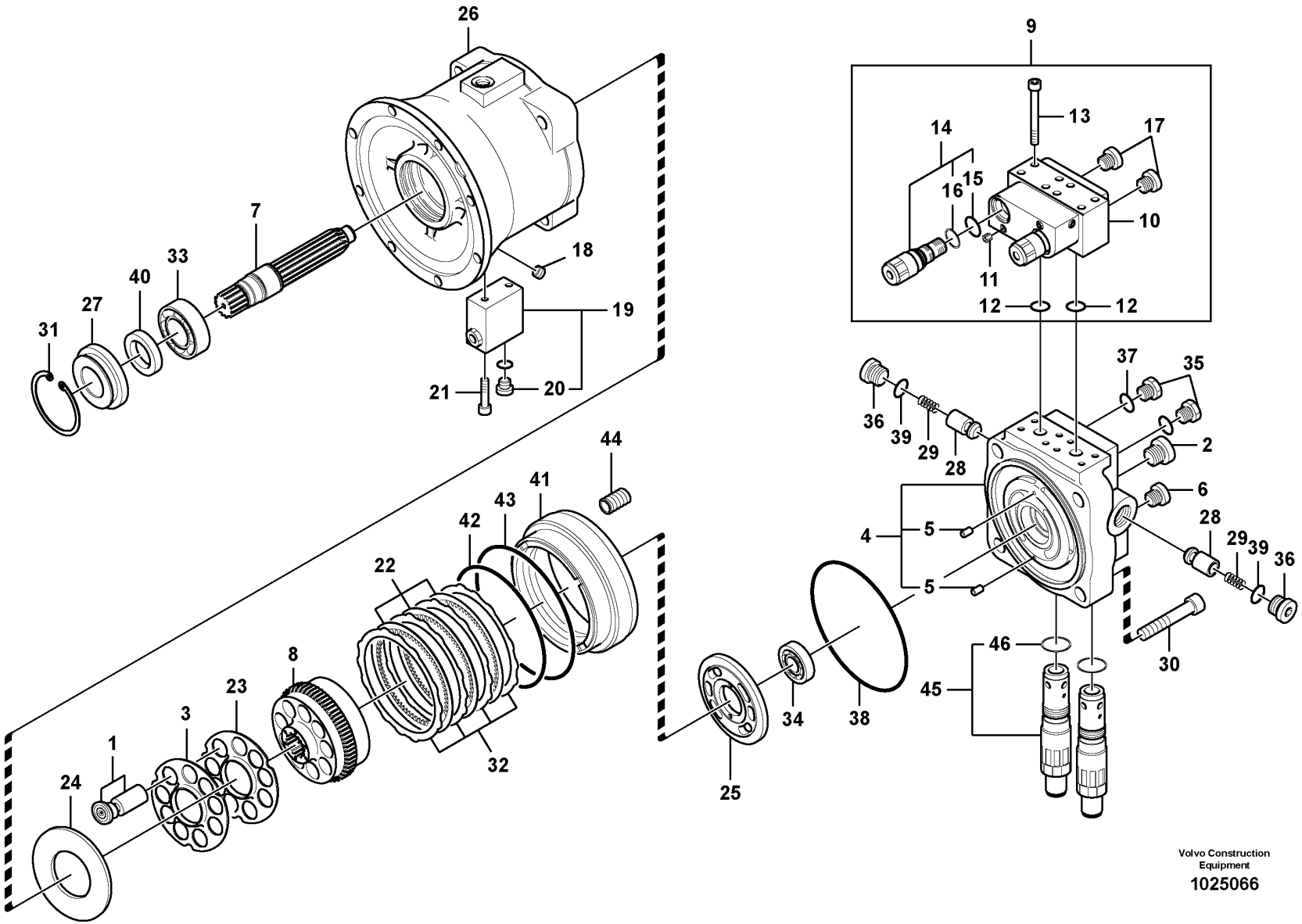

Volvo Construction Equipment

1025066

Fig.	Part No.	Quantity 1	2	3	PS	KIT	Description	Denominación	Denominação	Dénomination	Notes
	VOE 14612482	2					Swing motor			Moteur d'orientation	
1	**VOE 14594933**	1					•Piston	•Pistón	•Pistão	•Piston	
2	**VOE 14594354**	1					•Plug	•Tapón	•Bujão	•Tampon	
3	**VOE 14529771**	1					•Plate	•Chapa	•Chapa	•Tôle	
4	**VOE 14594934**	1					•Casing	•Cubierta	•Tampa	•Boîtier	
5	**SA 7223-00660**	2					••Spring pin	••Pasador tubular	••Pino tubular	••Goupille tubulaire	
6	**VOE 14612051**	1					•Plug	•Tapón	•Bujão	•Tampon	(VOE 14594769)
7	**VOE 14529774**	1					•Shaft	•Eje	•Eixo	•Arbre	
8	**VOE 14529773**	1					•Cylinder	•Cilindro	•Cilindro	•Cylindre	
9	**VOE 14594937**	1					•Valve block	•Cuerpo valvula	•Corpo da valvula	•Bloc-soupapes	
10		1			NS		••Casing	••Cubierta	••Caixa	••Boitier	
11	**VOE 14560637**	4					••Plug	••Tapón	••Bujão	••Tampon	
12	**VOE 14552329**	2					••O-ring	••Anillo tórico	••Anel-o	••Joint torique	
13	**VOE 14512960**	6					••Screw	••Tornillo	••Parafuso	••Vis	
14	**SA 8230-36560**	2					••Valve	••Válvula	••Válvula	••Valve	
15	**VOE 983509**	1					•••O-ring	•••Anillo tórico	•••Anel-o	•••Joint torique	
16	**VOE 14625240**	1					•••Ring	•••Anillo	•••Anel	•••Bague	(SA 9566-10200)
17	**VOE 14550665**	2					••Plug	••Tapon	••Bujão	••Bouchon	
18	**VOE 14529759**	1					•Plug	•Tapon	•Bujão	•Bouchon	
19	**VOE 14550664**	1					•Valve	•Válvula	•Válvula	•Valve	
	VOE 14594353	2					••Plug	••Tapón	••Bujão	••Tampon	
20	**VOE 14594353**	2					••Plug	••Tapón	••Bujão	••Tampon	(VOE 14550663)
21	**VOE 14511643**	3					•Screw	•Tornillo	•Parafuso	•Vis	
22	**VOE 14529762**	3					•Plate	•Chapa	•Chapa	•Tôle	
23	**VOE 14529772**	1					•Spring	•Resorte	•Mola	•Ressort	
24	**VOE 14529770**	1					•Plate	•Chapa	•Chapa	•Tôle	
25	**VOE 14529769**	1					•Plate	•Chapa	•Chapa	•Tôle	
26	**VOE 14529837**	1					•Casing	•Cubierta	•Caixa	•Boitier	
27	**VOE 14552322**	1					•Cover	•Capó	•Capô	•Capot	
28	**SA 8230-14160**	2					•Control plunger	•Pasador de accionamiento	•Êmbolo	•Piston de contrôle	
29	**SA 8230-14150**	2					•Spring	•Muelle	•Mola	•Ressort	

1	**8288862**	**Swing motor** **Motor de giro** **Motor de giro** **Moteur d'orientation**	Catalogue id **20591**	Group **441**
2			Illustr. No **1025066**	Section **600**
3			Issue **20027088-G**	Page **561**
4				
5				

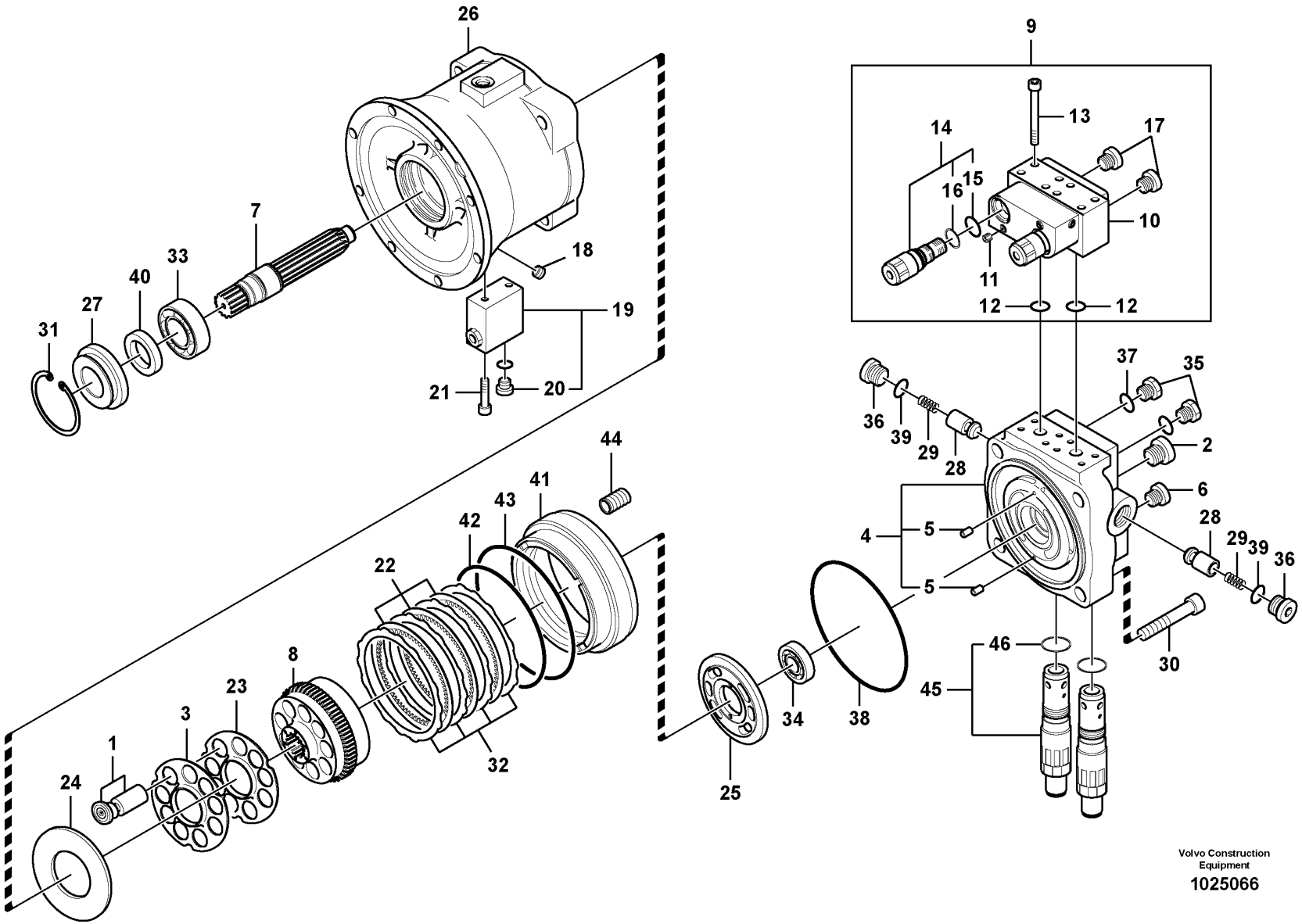

Volvo Construction Equipment

1025066

Fig.	Part No.	Quantity 1	2	3	PS	KIT	Description	Denominación	Denominação	Dénomination	Notes
30	SA 8230-25820	4					•Bolt	•Perno	•Parafuso	•Boulon	
31	VOE 14529766	1					•Ring	•Anillo	•Anel	•Bague	
32	VOE 14529761	4					•Plate	•Chapa	•Chapa	•Tôle	
33	SA 8230-26520	1					•Roller bearing	•Cojínete rodillo	•Rolamento de rolos	•Roulement à rouleaux	
34	VOE 14529765	1					•Bearing	•Cojinete	•Rolamento	•Palier	
35	VOE 14550218	2					•Plug	•Tapon	•Bujão	•Bouchon	
36	SA 8230-25680	2					•Plug	•Tapon	•Bujão	•Bouchon	
37	SA 8230-26191	2				K	•O-ring	•Junta torica	•Anel de vedação-O	•Joint Torique	
38	VOE 14552321	1				K	•O-ring	•Anillo tórico	•Anel-o	•Joint torique	
39	VOE 983526	2				K	•O-ring	•Anillo tórico	•Anel-o	•Joint torique	
40	VOE 14552320	1				K	•Seal	•Junta	•Vedação	•Étanchéité	
41	VOE 14512953	1					•Piston	•Piston	•Pistão	•Piston	
42	SA 8230-25530	1				K	•O-ring	•Anillo tórico	•Anel-o	•Joint torique	
43	SA 8230-25540	1				K	•O-ring	•Anillo tórico	•Anel-o	•Joint torique	
44	VOE 14529763	20					•Spring	•Resorte	•Mola	•Ressort	
45	VOE 14599563	2					•Relief valve	•Válvula de descarga	•Válvula de descarga	•Valve décharge	
46	VOE 990582	2					••O-ring	••Anillo tórico	••Anel-o	••Joint torique	
100	VOE 14620596	1					Seal	Junta	Vedação	Étanchéité	

1	8288862	**Swing motor** **Motor de giro** **Motor de giro** **Moteur d'orientation**	Catalogue id **20591**	Group **441**
2			Illustr. No **1025066**	Section **600**
3			Issue **20027088-G**	Page **563**
4				
5				

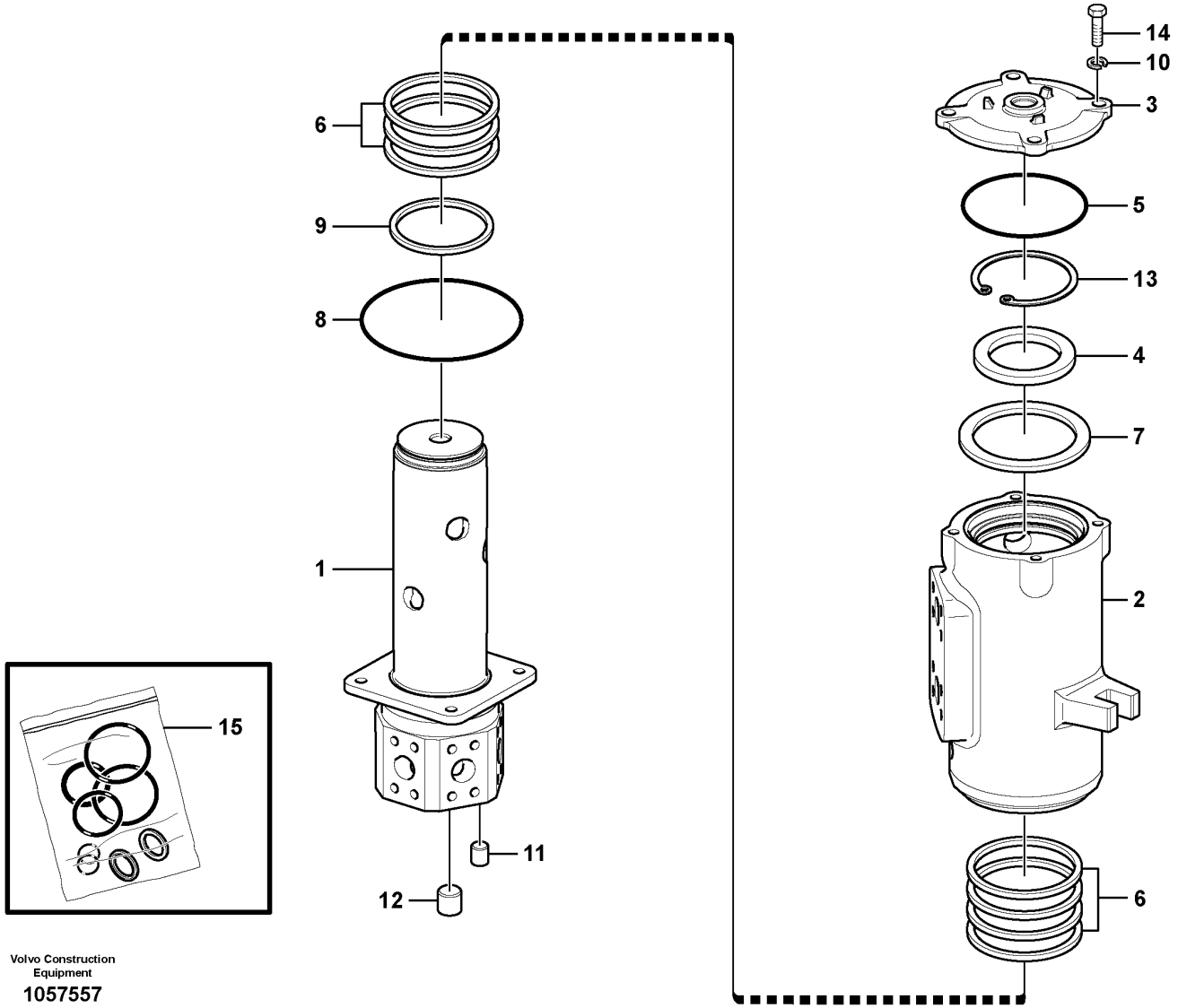

Volvo Construction Equipment

1057557

Fig.	Part No.	Quantity 1	2	3	PS	KIT	Description	Denominación	Denominação	Dénomination	Notes
	VOE 14570053	1					Turning joint	Articulación de giro	Junta rotativa	Joint tournant	
1		1			NS		•Shaft	•Eje	•Eixo	•Arbre	
2		1			NS		•Hub	•Cubo	•Cubo	•Moyeu	
3	**VOE 14570531**	1					•Cover	•Capó	•Capô	•Capot	
4	**SA 1046-02450**	1					•Shim	•Laminilla de ajuste	•Calço de ajuste	•Cale de réglage	
5	**VOE 990604**	1				K	•O-ring	•Anillo tórico	•Anel-o	•Joint torique	
6	**SA 1046-02600**	7				K	•Seal	•Junta	•Vedação	•Étanchéité	
7	**SA 1046-02440**	1					•Spacer	•Distanciador	•Espaçador	•Entretoise	
8	**VOE 13960246**	1				K	•O-ring	•Anillo tórico	•Anel-o	•Joint torique	
9	**VOE 990647**	1				K	•O-ring	•Anillo tórico	•Anel-o	•Joint torique	
10	**VOE 955925**	1					•Spring washer	•Arandela elástica	•Arruela de pressão	•Rondelle élastique	
11	**SA 9415-43022**	1					•Plug	•Tapon	•Bujão	•Bouchon	
12	**SA 9415-43062**	4					•Plug	•Tapon	•Bujão	•Bouchon	
13	**SA 9541-01110**	1					•Retaining ring	•Anillo retén	•Anel de fixação	•Bague retenue	
14	**VOE 990522**	1					•Hexagon screw	•Tornillo hexagonal	•Parafuso sextavado	•Vis à tête hexagonale	
15	**VOE 14502645**	1					Sealing kit	Kit de precinto	Jogo de vedação	Kit plombage	

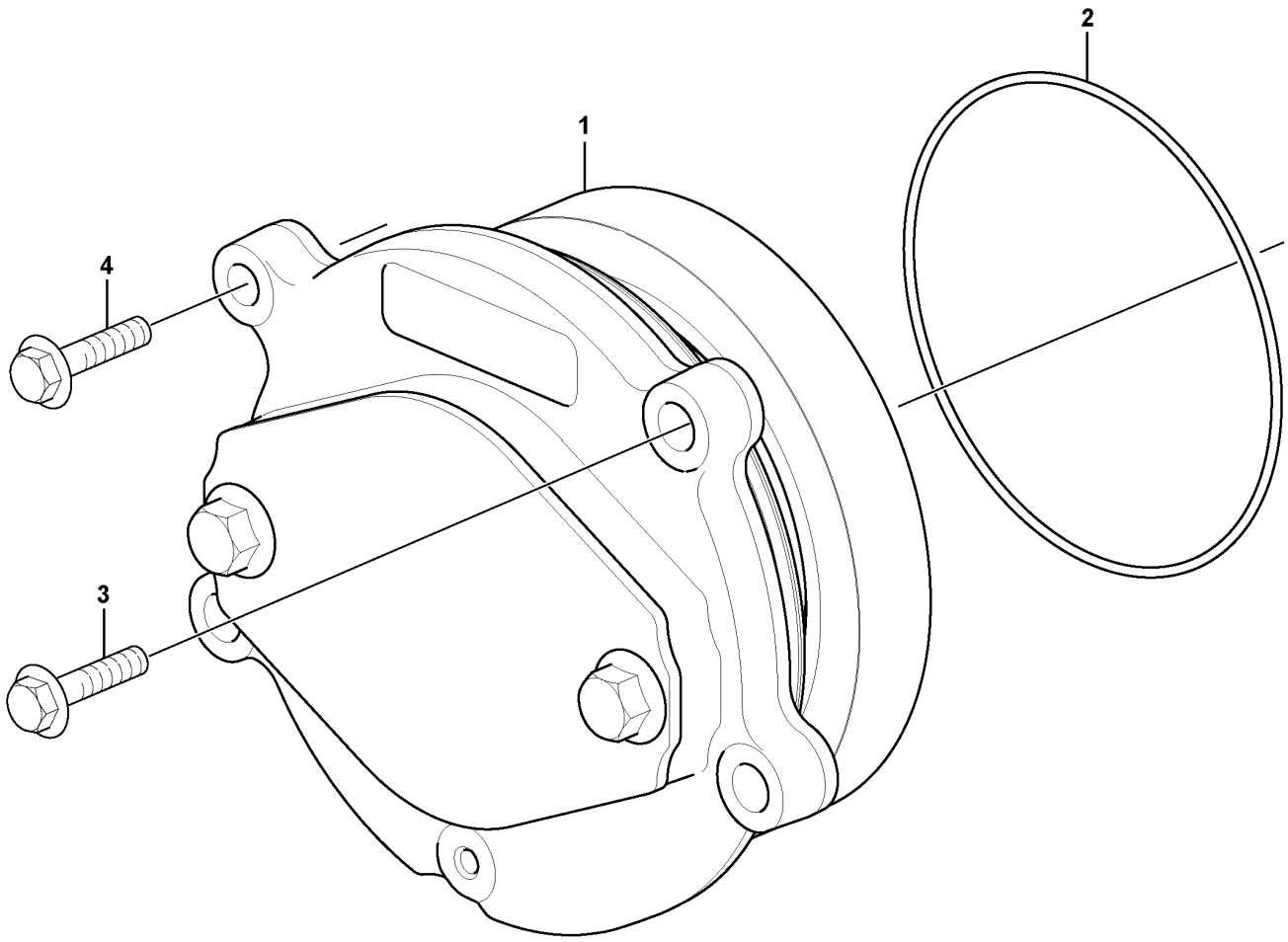

Volvo Construction Equipment
1057002

Fig.	Part No.	Quantity 1	2	3	PS	KIT	Description	Denominación	Denominação	Dénomination	Notes
1		1					Bearing Housing	Caja Cojinete	Caixa de mancais	Carter Palier	See group 482-200 page 569
2	VOE 976068	1					O-ring	Anillo tórico	Anel-o	Joint torique	
3	VOE 13965192	3					Screw	Tornillo	Parafuso	Vis	L = 40 mm
4	VOE 973096	1					Flange screw	Tornillo embridado	Parafuso flangeado	Vis à embase	L = 130 mm

1		**Power take-off with installation parts** **Toma de fuerza con piezas de instalación** **Tomada de força com peças de instalação** **Prise de force avec pièces de montage**	Catalogue id **20591**	Group **482**
2				
3			Illustr. No **1057002**	Section **100**
4				
5		**8288863, 8290446, 8290246, 8290247**	Issue **20027088-G**	Page **567**

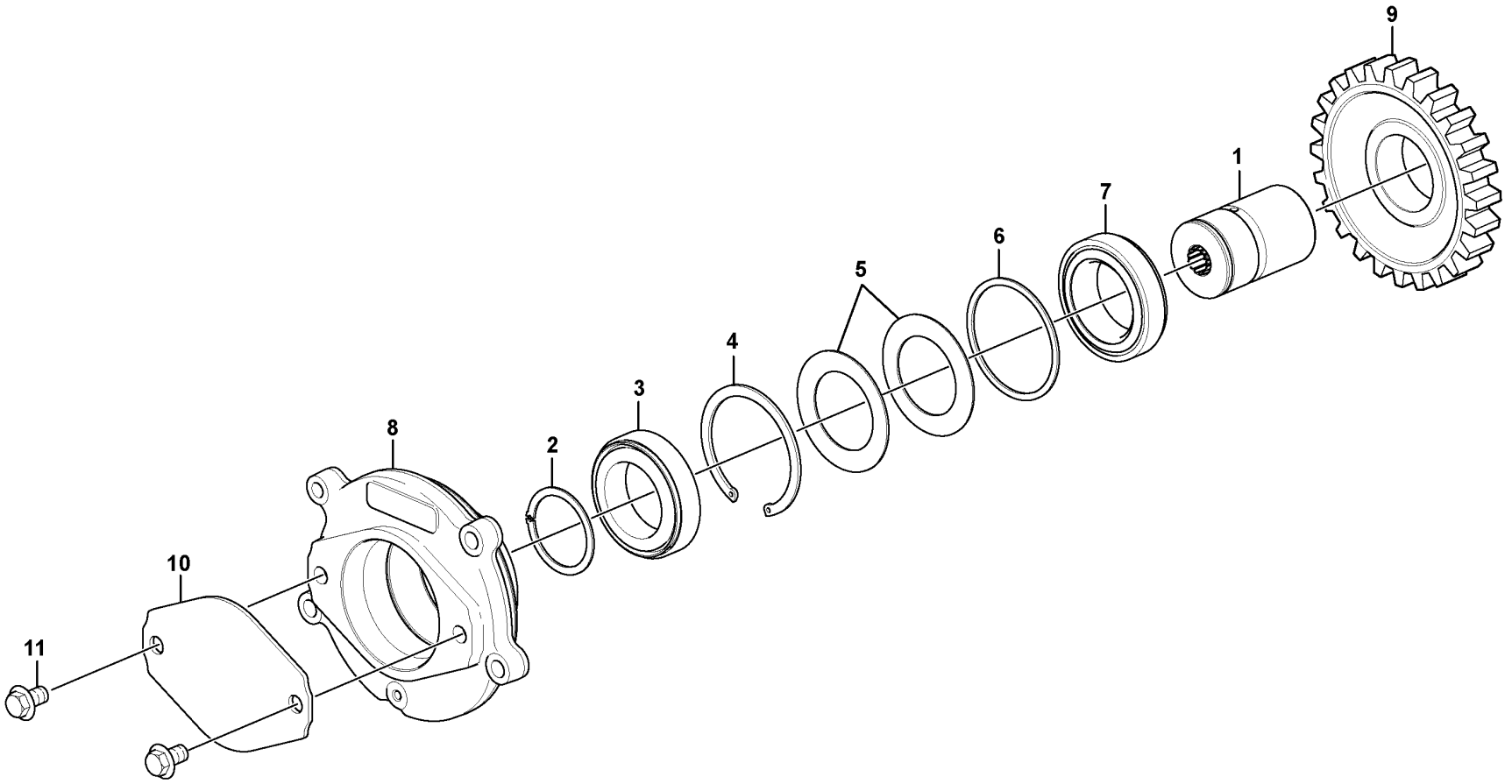

Volvo Construction Equipment
1057003

Fig.	Part No.	Quantity 1	2	3	PS	KIT	Description	Denominación	Denominação	Dénomination	Notes
	VOE 17428870	1					Bearing Housing	Caja Cojinete	Caixa de mancais	Carter Palier	(VOE 15054375)
1	**VOE 15070876**	1					•Shaft	•Eje	•Eixo	•Arbre	
2	**VOE 914476**	1					•Snap ring	•Circlip	•Anel trava	•Circlip	
3	**VOE 21909759**	1					•Roller bearing	•Cojínete rodillo	•Rolamento de rolos	•Roulement à rouleaux	
4	**VOE 951089**	1					•Retaining ring	•Anillo retén	•Anel de fixação	•Bague retenue	
5		2			NS		•Disc spring	•Resorte de disco	•Mola do disco	•Ressort diaphragme	
6		1			NS		•Spacer	•Distanciador	•Espaçador	•Entretoise	
7	**VOE 21909759**	1					•Roller bearing	•Cojínete rodillo	•Rolamento de rolos	•Roulement à rouleaux	
8		1			NS		•Bearing Housing	•Caja Cojinete	•Caixa de mancais	•Carter Palier	
9	**VOE 20775695**	1					•Gear	•Engranaje	•Engrenagem	•Pignon	
10		1			NS		•Protecting plate	•Placa Protecc	•	•Plaque Protect	
11	**VOE 965191**	2			SS		•Flange screw	•Tornillo embridado	•Parafuso flangeado	•Vis à embase	

1		**Power take-off** **Toma de fuerza** **Tomada de força** **Prise de force**	Catalogue id **20591**	Group **482**
2				
3			Illustr. No **1057003**	Section **200**
4				
5		**8288863, 8290446, 8290246, 8290247**	Issue **20027088-G**	Page **569**

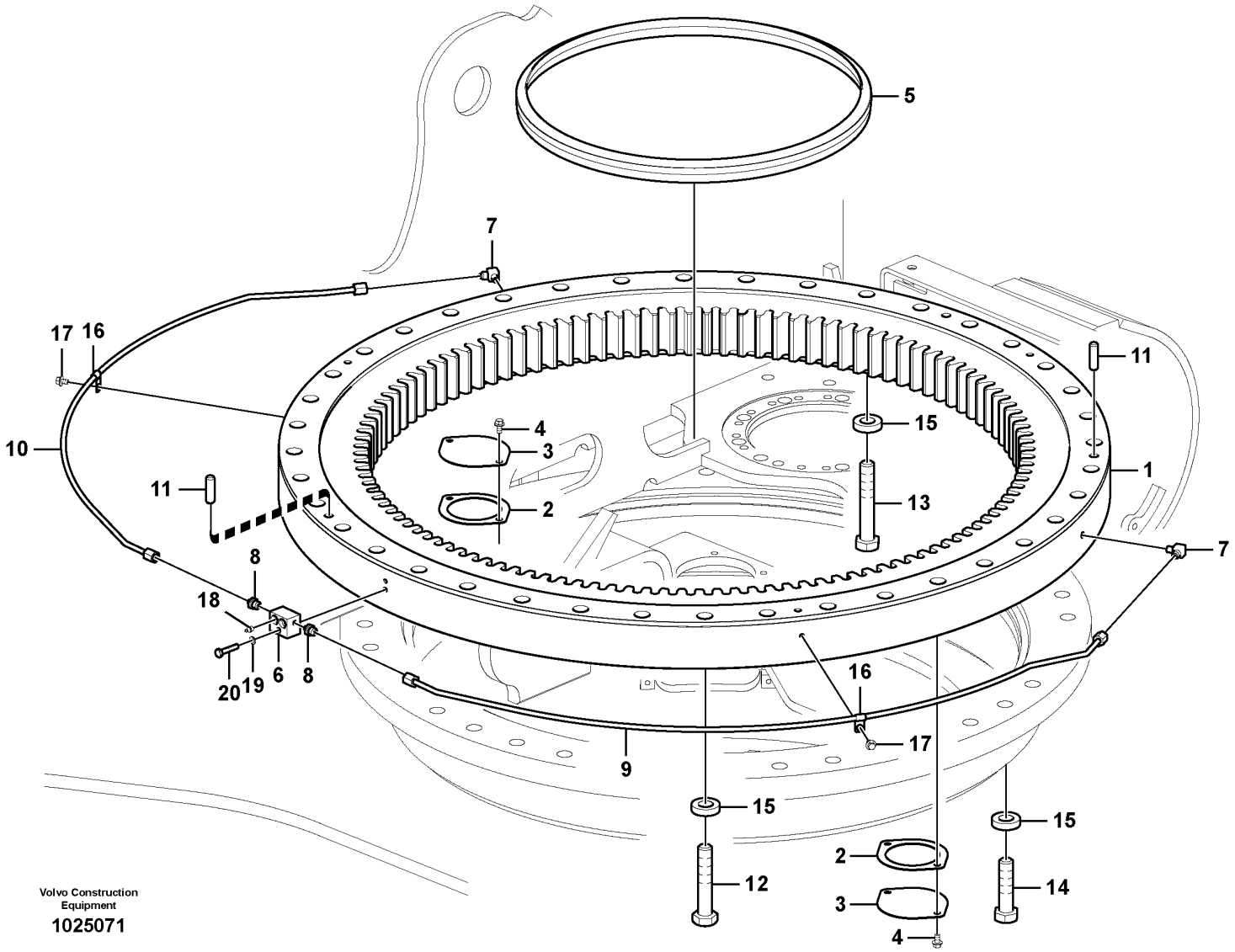

Volvo Construction Equipment

1025071

Fig.	Part No.	Quantity 1	2	3	PS	KIT	Description	Denominación	Denominação	Dénomination	Notes
1	VOE 14559204	1					Swing gear	Cambio giratorio		Réducteur d'orientation	REPL BY. VOE14609972
	VOE 14629476	2					•Seal	•Junta	•Vedação	•Étanchéité	
1	VOE 14609972	1					Gear	Engranaje	Engrenagem	Pignon	REPL BY. VOE14647528
	VOE 14613505	1					•Seal	•Junta	•Vedação	•Étanchéité	
1	VOE 14647528	1					Gear	Engranaje	Engrenagem	Pignon	
	VOE 14613505	1					•Seal	•Junta	•Vedação	•Étanchéité	
2	VOE 14531014	2					Gasket	Junta	Junta	Joint	
3	VOE 14531013	2					Cover	Tapa	Tampa	Couvercle	
4	VOE 946441	4					Flange screw	Tornillo embridado	Parafuso flangeado	Vis à embase	
5	VOE 14531021	1					Seal	Junta	Vedação	Étanchéité	
6	VOE 14557302	1					Block	Bloque	Bloco	Bloc	
7	VOE 14555861	2					Elbow	Ángulo	Cotovelo	Coude	
8	SA 1040-64940	2					Connector	Unión	Conexão	Connexion	
9	VOE 14507702	1					Pipe	Canalizacion	Tubo	Canalisation	
10	VOE 14507703	1					Pipe	Canalizacion	Tubo	Canalisation	
11	VOE 14531020	2					Pin	Pasador	Pino	Goupille	
12	VOE 983375	30					Hexagon screw	Tornillo hexagonal	Parafuso sextavado	Vis à tête hexagonale	(SA 9011-23024)
13	VOE 993018	8					Hexagon screw	Tornillo hexagonal	Parafuso sextavado	Vis à tête hexagonale	
14	VOE 993013	40					Hexagon screw	Tornillo hexagonal	Parafuso sextavado	Vis à tête hexagonale	
15	VOE 14531023	78					Washer	Arandela	Arruela	Rondelle	
16	SA 9315-01002	2					Insulating clip	Clip de aislamiento	Clip isolamento	Circlip isolant	
17	VOE 946471	2					Flange screw	Tornillo embridado	Parafuso flangeado	Vis à embase	
18	VOE 914167	3					Lubricating nipple	Niple lubricador	Engraxadeira	Graisseur	
19	VOE 955922	1					Spring washer	Arandela elástica	Arruela de pressão	Rondelle élastique	
20	VOE 983254	1					Hexagon screw	Tornillo hexagonal	Parafuso sextavado	Vis à tête hexagonale	

1		**Swing system** **Sistema de oscilación** **Sistema de giro** **Système de pivotement**	Catalogue id **20591**	Group **492**
2				
3			Illustr. No **1025071**	Section **100**
4				
5		**8291485,8291486,8291526,8298725,8298726**	Issue **20027088-G**	Page **571**

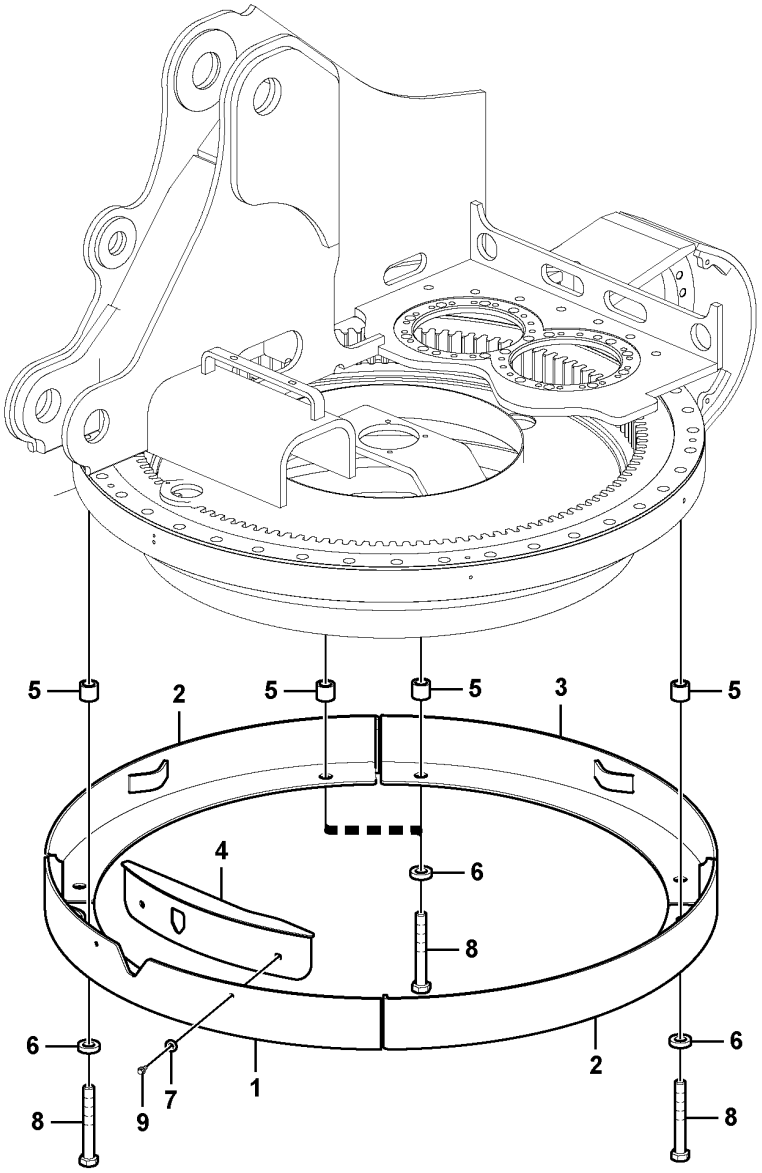

Volvo Construction Equipment

1025072

Fig.	Part No.	Quantity 1	2	3	PS	KIT	Description	Denominación	Denominação	Dénomination	Notes
1	VOE 14548591	1					Cover	Cubierta	Tampa	Capot	
2	VOE 14548594	2					Cover	Funda exterior	Cobertura externa	Gaine extérieure	
3	VOE 14548597	1					Cover	Cubierta	Tampa	Capot	
4	VOE 14606754	1					Cover	Capó	Capô	Capot	
5	VOE 14548600	8					Spacer	Distanciador	Espaçador	Entretoise	
6	VOE 14531023	8					Washer	Arandela	Arruela	Rondelle	
7	VOE 14522862	2					Washer	Arandela	Arruela	Rondelle	
8	VOE 992995	8					Hexagon screw	Tornillo hexagonal	Parafuso sextavado	Vis à tête hexagonale	
9	VOE 946329	2					Flange screw	Tornillo embridado	Parafuso flangeado	Vis à embase	

1	8283649	**Cover, Swing gear** **Capo, cambio de giratorio** **Tampa, engrenagem de giro** **Capot, réducteur de pivotement**	Catalogue id **20591**	Group **492**
2			Illustr. No **1025072**	Section **200**
3				
4			Issue **20027088-G**	Page **573**
5				

VOLVO

Volvo Construction Equipment
www.volvoce.com

GROUP		Section	Page
715	Protecting plate	100	581
715	Protecting Plate, Retractable	150	583
715	Protective plate for travel motor 3883)	200	585
715	Protecting Plate, Retractable	210	587
715	Protecting plate 8291536	7500	589
715	Protecting plate 8291537	7600	591
715	Protecting plate 8292300	7650	593
715	Side impact protection 8291532, 8291538	7700	595
716	Counterweights 8288938:S/N -271077/-280387	100	597
716	Counterweights 8288941	200	599
716	Removal Counterweight, Assembly 8288941	700	601
716	Hydraulic cylinder, Removal Counterweight. 8288941	1000	605
718	Undercarriage Frame, Retractable	100	607
775	Track chain	100	609
775	Undercarriage, track guards	200	611
775	Undercarriage, spring package	300	613
775	Front idler 8294165,8294155,8294435,8294436	400	615
775	Top roller S/N : -210514,-273116,-280276	500	617
775	Top roller S/N : 210515-, 273117-, 280277-	510	619
775	Bottom roller 8294155,8294165,8294435,8294436	600	621
775	Sprocket	700	623

GROUP	Section	Page

INDICE

GRUPO		Sección	Página
715	Placa de protección	100	581
715	Placa de protección, plegable	150	583
715	Placa de protección para el motor de transporte 3883)	200	585
715	Placa de protección, plegable	210	587
715	Placa de protección 8291536	7500	589
715	Placa de protección 8291537	7600	591
715	Placa de protección 8292300	7650	593
715	Protección contra impactos laterales 8291532, 8291538	7700	595
716	Contrapesos 8288938:S/N -271077/-280387	100	597
716	Contrapesos 8288941	200	599
716	Montaje de contrapeso a plegable. 8288941	700	601
716	Cilindro hidráulico para contrapeso de plegable. 8288941	1000	605
718	Bastidor del carro inferior, plegable	100	607
775	Cadena de oruga	100	609
775	Carro inferior, protección de orugas	200	611
775	Carro inferior, paquete de muelles	300	613
775	Ruedas de guía delanteras 8294165,8294155,8294435,8294436	400	615
775	Rodillo superior S/N : -210514,-273116,-280276	500	617
775	Rodillo superior S/N : 210515-, 273117-, 280277-	510	619
775	Rodillo inferior 8294155,8294165,8294435,8294436	600	621
775	Rueda motriz	700	623

GRUPO	Seção	Página
715 Placa de proteção	100	581
715 Placa de proteção, retrátil	150	583
715 Placa de proteção do motor de curso 3883)	200	585
715 Placa de proteção, retrátil	210	587
715 Placa de proteção 8291536	7500	589
715 Placa de proteção 8291537	7600	591
715 Placa de proteção 8292300	7650	593
715 Proteção contra choque lateral 8291532, 8291538	7700	595
716 Contrapesos 8288938:S/N -271077/-280387	100	597
716 Contrapesos 8288941	200	599
716 Contrapeso de remoção, montagem 8288941	700	601
716 Cilindro hidráulico, contrapeso de remoção 8288941	1000	605
718 Quadro da subestrutura, retrátil	100	607
775 Corrente de esteira	100	609
775 Subestrutura, proteção das esteiras	200	611
775 Subestrutura, pacote de molas	300	613
775 Pinhão dianteiro 8294165,8294155,8294435,8294436	400	615
775 Rolete superior S/N : -210514,-273116,-280276	500	617
775 Rolete superior S/N : 210515-, 273117-, 280277-	510	619
775 Rolete inferior 8294155,8294165,8294435,8294436	600	621
775 Roda motriz	700	623

GRUPO	Seção	Página

TABLE DES MATIÈRES

GROUPE		Section	Page
715	Plaque de protection	100	581
715	Tôle de protection, escamotable	150	583
715	Tôle de protection pour moteur de translation 3883)	200	585
715	Tôle de protection, escamotable	210	587
715	Plaque de protection 8291536	7500	589
715	Plaque de protection 8291537	7600	591
715	Plaque de protection 8292300	7650	593
715	Protection contre les collisions latérales 8291532, 8291538	7700	595
716	Contrepoids 8288938:S/N -271077/-280387	100	597
716	Contrepoids 8288941	200	599
716	Montage de contrepoids pliable. 8288941	700	601
716	Verin hydraulique pour contrepoids pliable. 8288941	1000	605
718	Cadre de châssis porteur, escamotable	100	607
775	Chaîne de chenille	100	609
775	Châssis porteur, protection de chenilles	200	611
775	Châssis porteur, jeu de ressorts	300	613
775	Roue AV 8294165,8294155,8294435,8294436	400	615
775	Rouleau supérieur S/N : -210514,-273116,-280276	500	617
775	Rouleau supérieur S/N : 210515-, 273117-, 280277-	510	619
775	Rouleau inférieur 8294155,8294165,8294435,8294436	600	621
775	Barbotin	700	623

VOLVO

Volvo Construction Equipment
www.volvoce.com

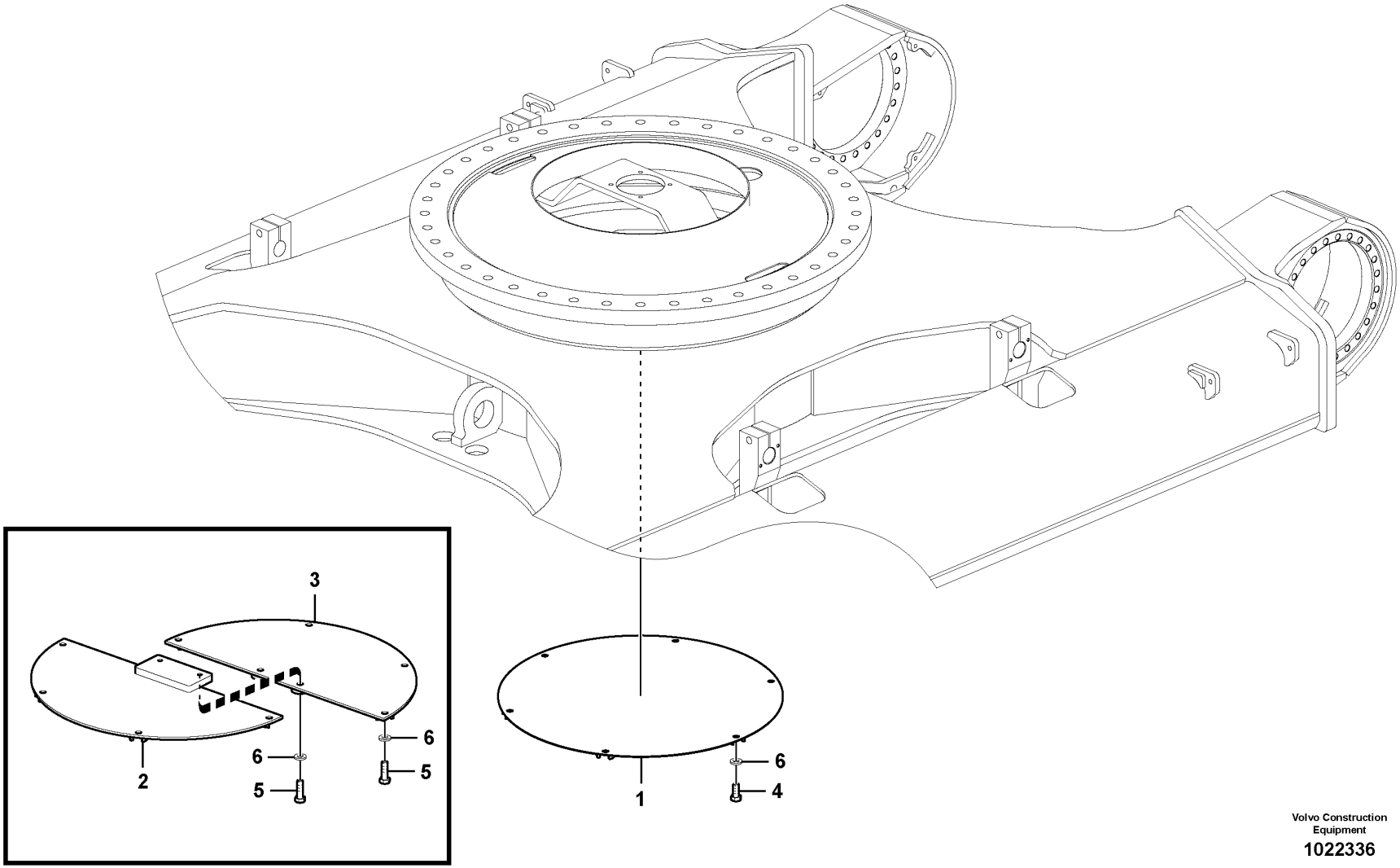

Volvo Construction Equipment

1022336

Fig.	Part No.	Quantity 1	2	3	PS	KIT	Description	Denominación	Denominação	Dénomination	Notes
1	VOE 14540745	1					Cover	Capo	Tampa	Capot	STD 4,5T
2	VOE 14541430		1				Cover	Capo	Tampa	Capot	HD 10T
3	VOE 14541892		1				Cover	Capo	Tampa	Capot	
4	VOE 978936	6					Hexagon screw	Tornillo hexagonal	Parafuso sextavado	Vis à tête hexagonale	
5	VOE 978938		10				Hexagon screw	Tornillo hexagonal	Parafuso sextavado	Vis à tête hexagonale	
6	VOE 992045	6	10				Plain washer	Arandela plana	Arruela simples	Rondelle plane	

1	8277169	**Protecting plate** **Placa de protección** **Placa de proteção** **Plaque de protection**	Catalogue id **20591**	Group **715**
2	8277170		Illustr. No **1022336**	Section **100**
3			Issue **20027088-G**	Page **581**
4				
5				

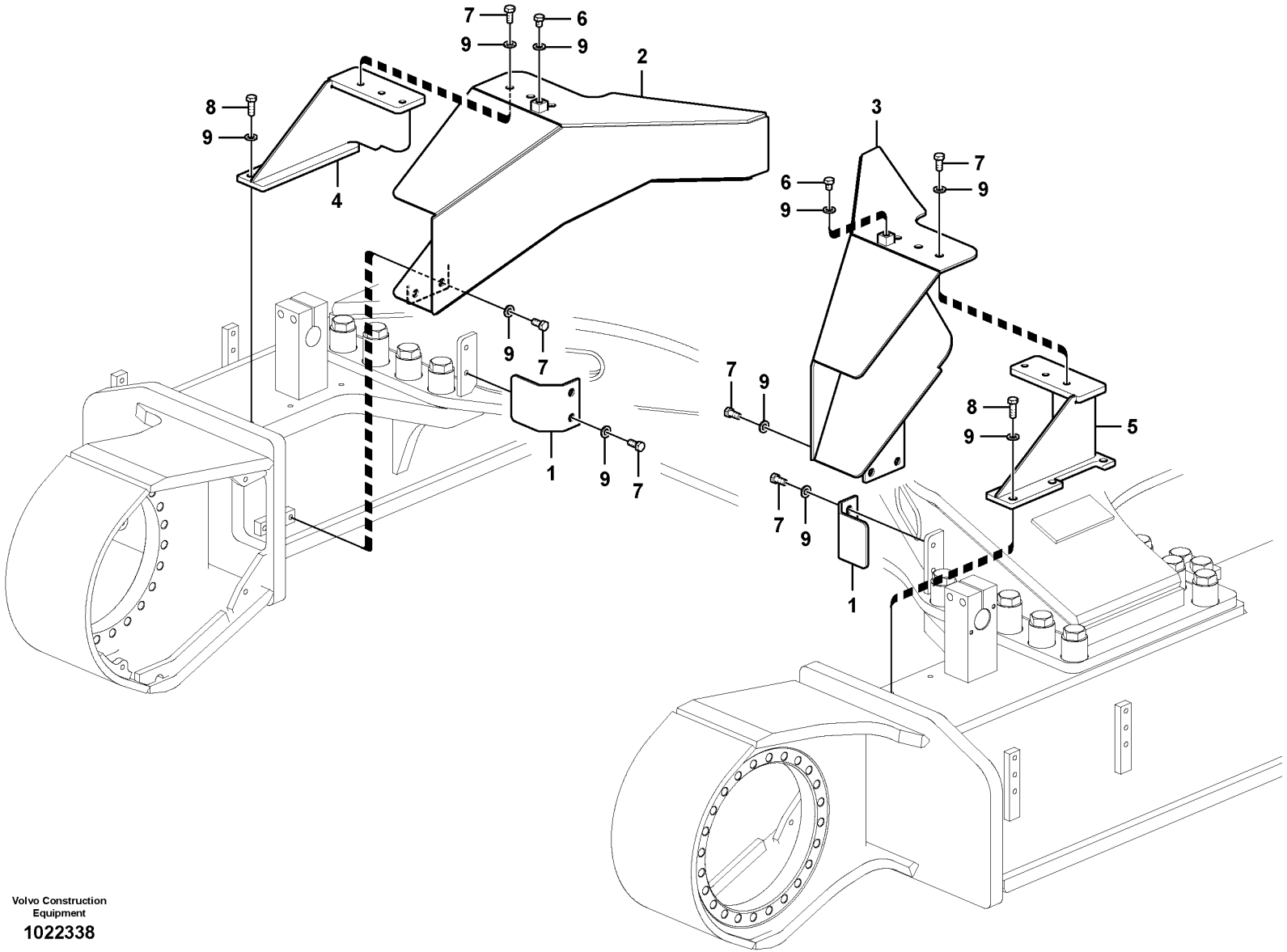

Volvo Construction Equipment

1022338

Fig.	Part No.	Quantity 1	2	3	PS	KIT	Description	Denominación	Denominação	Dénomination	Notes
1	VOE 14501538	2	2	2			Plate	Chapa	Chapa	Tole	
2	VOE 14508468	1	1				Cover	Capo	Tampa	Capot	LH
3	VOE 14508469	1	1				Cover	Capo	Tampa	Capot	RH
4	VOE 14508470	1	1				Plate	Chapa	Chapa	Tole	LH
5	VOE 14508471	1	1				Plate	Chapa	Chapa	Tôle	RH
6	VOE 990511	2	2				Hexagon screw	Tornillo hexagonal	Parafuso sextavado	Vis à tête hexagonale	
6	VOE 990709			8			Hexagon screw	Tornillo hexagonal	Parafuso sextavado	Vis à tête hexagonale	
7	VOE 978936	14	14				Hexagon screw	Tornillo hexagonal	Parafuso sextavado	Vis à tête hexagonale	
7	VOE 990709			14			Hexagon screw	Tornillo hexagonal	Parafuso sextavado	Vis à tête hexagonale	
8	VOE 978937	6	6				Hexagon screw	Tornillo hexagonal	Parafuso sextavado	Vis à tête hexagonale	
8	VOE 990709			6			Hexagon screw	Tornillo hexagonal	Parafuso sextavado	Vis à tête hexagonale	
9	VOE 992045	22	22	26			Plain washer	Arandela plana	Arruela simples	Rondelle plane	

1	8286648, 8291971
2	8292267
3	8291496
4	
5	

Protecting Plate, Retractable
Placa de protección, plegable
Placa de proteção, retrátil
Tôle de protection, escamotable

Catalogue id **20591**	Group **715**
Illustr. No **1022338**	Section **150**
Issue **20027088-G**	Page **583**

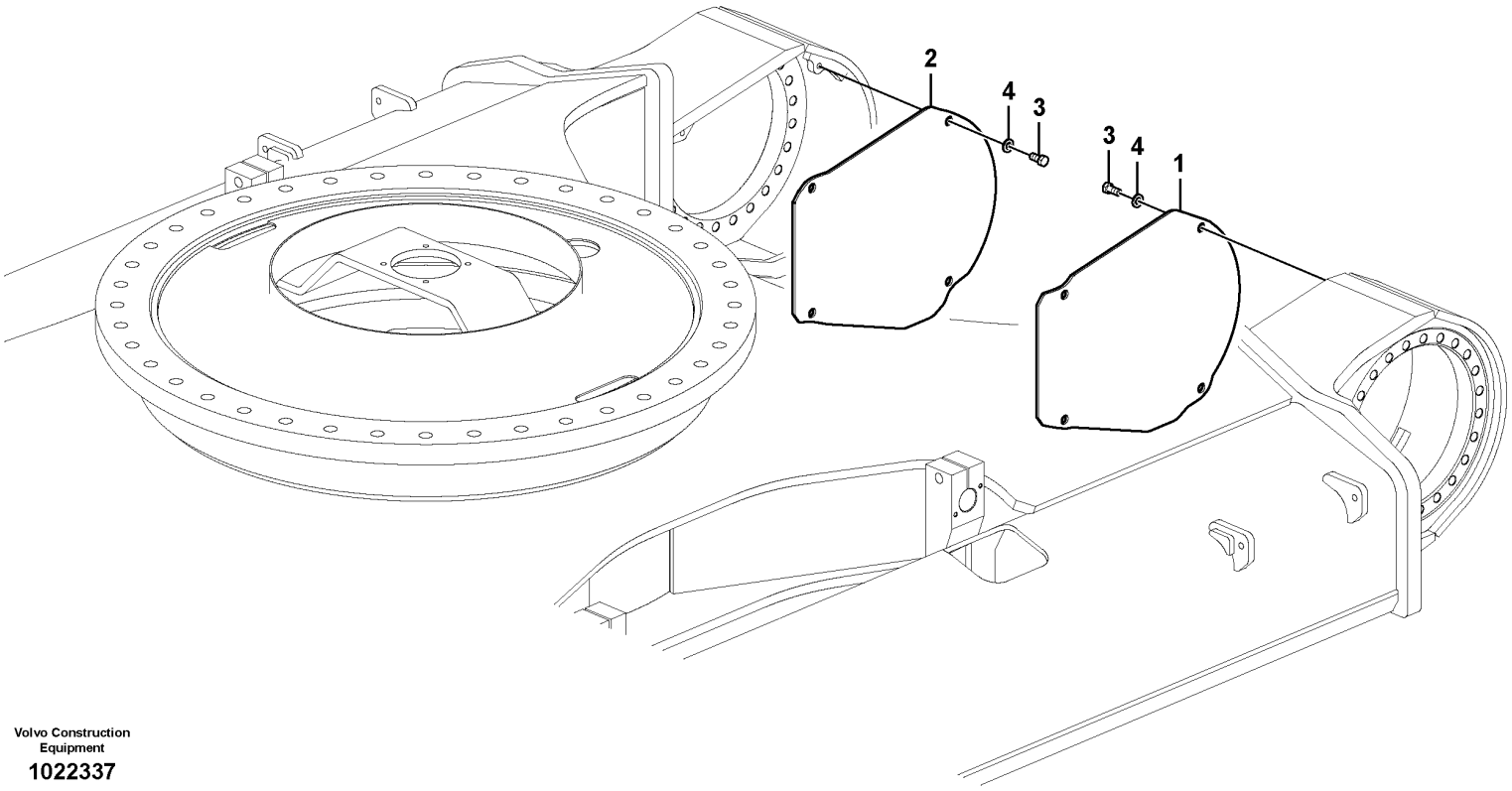

Volvo Construction Equipment

1022337

Fig.	Part No.	Quantity 1	2	3	PS	KIT	Description	Denominación	Denominação	Dénomination	Notes
1	VOE 14532267	1					Cover	Capo	Tampa	Capot	
2	VOE 14532268	1					Cover	Capo	Tampa	Capot	
3	VOE 978936	8					Hexagon screw	Tornillo hexagonal	Parafuso sextavado	Vis à tête hexagonale	
4	VOE 992045	8					Plain washer	Arandela plana	Arruela simples	Rondelle plane	

3883) 8286646, 8286647, 8286648, 8291496, 8291523, 8291970, 8291971, 8292266, 8292267

1		**Protective plate for travel motor** **Placa de protección para el motor de transporte** **Placa de proteção do motor de curso** **Tôle de protection pour moteur de translation**	Catalogue id **20591**	Group **715**
2				
3			Illustr. No **1022337**	Section **200**
4				
5		**3883)**	Issue **20027088-G**	Page **585**

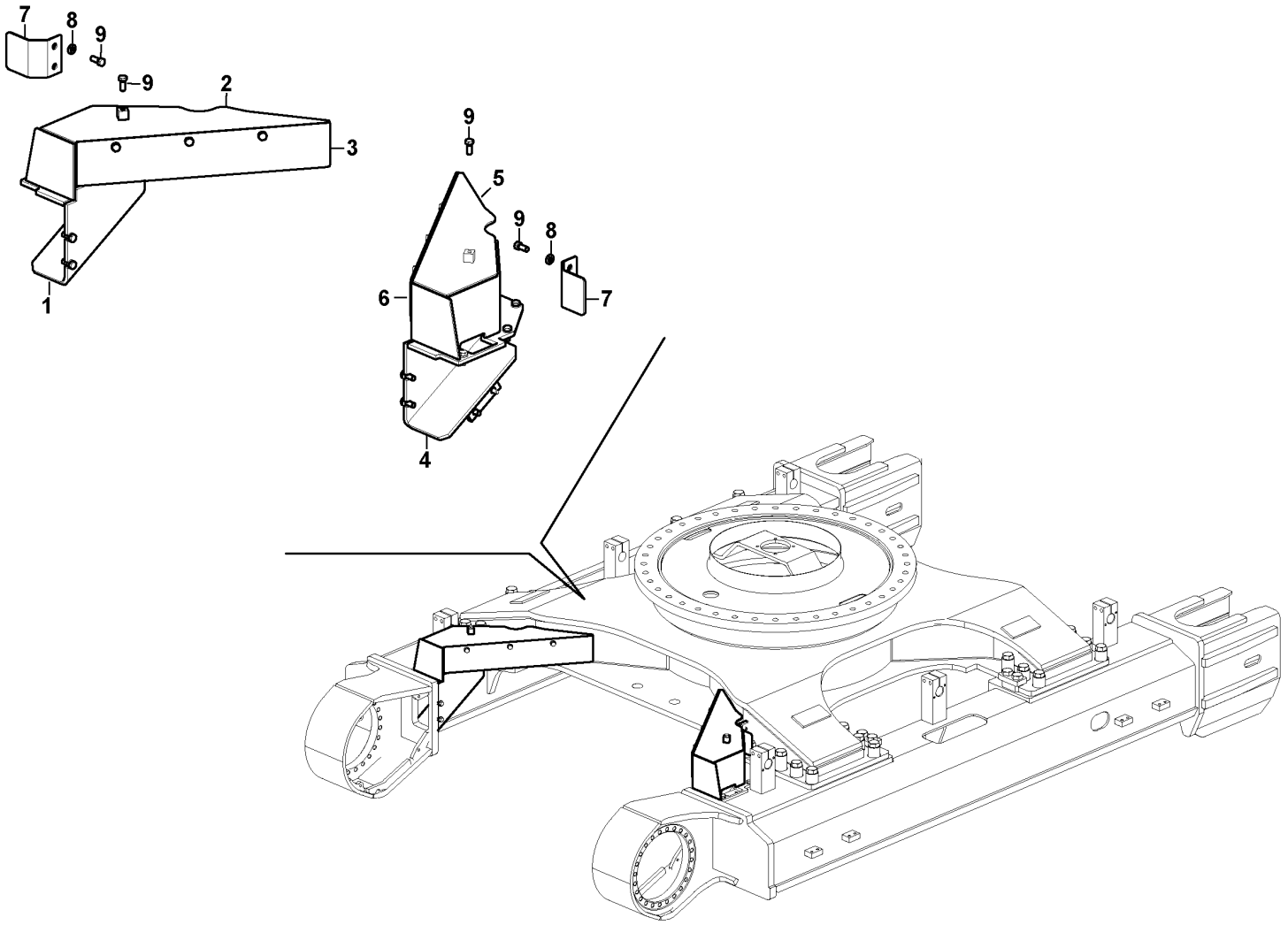
7
8
9
9
2
3
1
9
5
9
8
6
7
4

Fig.	Part No.	Quantity 1	2	3	PS	KIT	Description	Denominación	Denominação	Dénomination	Notes
1		1			NS		Cover	Capo	Tampa	Capot	
2		1			NS		Bracket	Ménsula	Suporte	Console	
3		1			NS		Cover	Capo	Tampa	Capot	
4		1			NS		Cover	Capo	Tampa	Capot	
5		1			NS		Bracket	Ménsula	Suporte	Console	
6		1			NS		Cover	Capo	Tampa	Capot	
7	VOE 14501538	2					Plate	Chapa	Chapa	Tole	
8	VOE 992045	26					Plain washer	Arandela plana	Arruela simples	Rondelle plane	
9	VOE 990709	28					Hexagon screw	Tornillo hexagonal	Parafuso sextavado	Vis à tête hexagonale	

1	8294434	**Protecting Plate, Retractable** **Placa de protección, plegable** **Placa de proteção, retrátil** **Tôle de protection, escamotable**	Catalogue id **20591**	Group **715**
2			Illustr. No **1050246**	Section **210**
3			Issue **20027088-G**	Page **587**
4				
5				

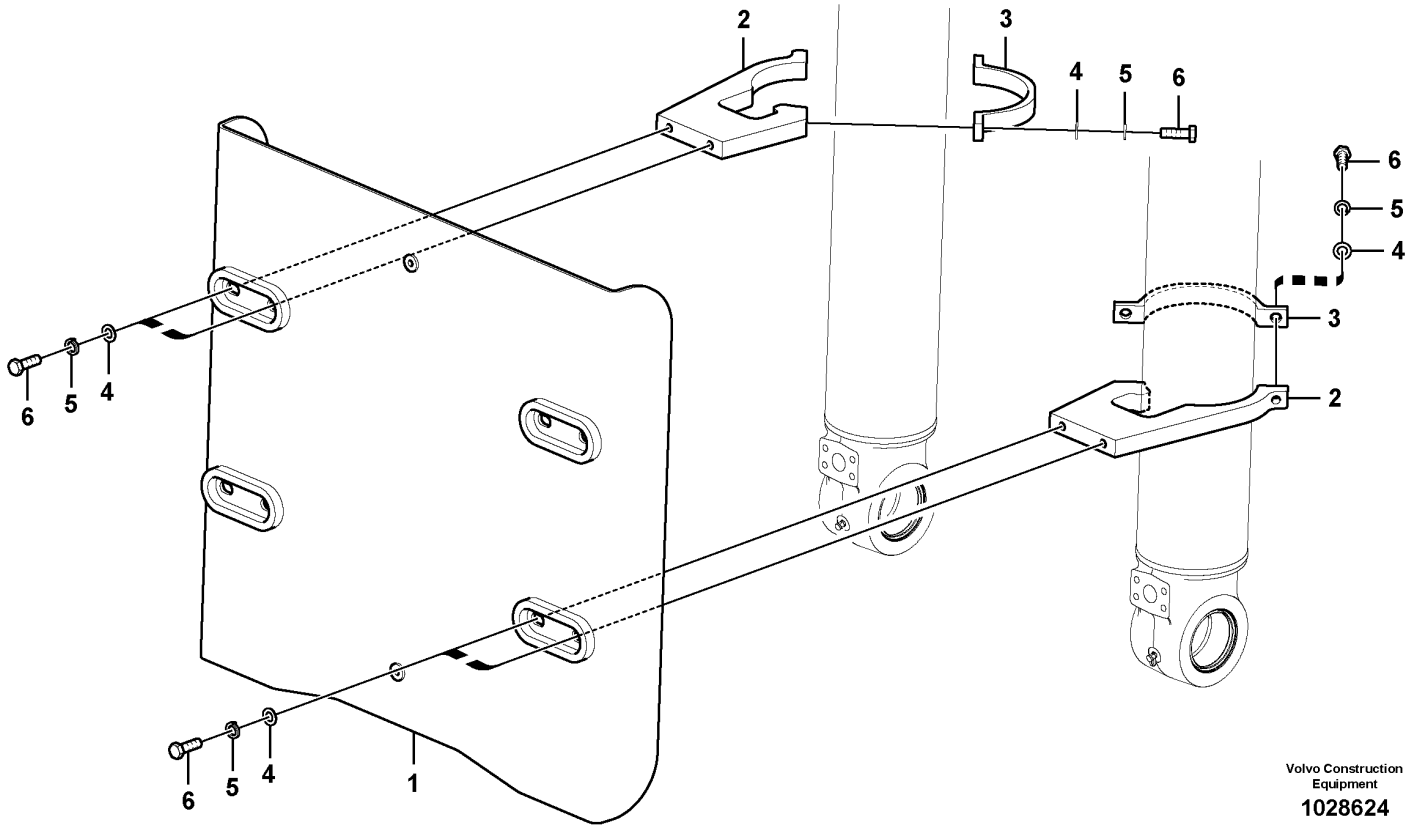

Volvo Construction Equipment

1028624

Fig.	Part No.	Quantity 1	2	3	PS	KIT	Description	Denominación	Denominação	Dénomination	Notes
1	VOE 14634531	1					Guard	Proteccion	Protecao	Protection	
2	VOE 14559533	4					Clamp	Abrazadera	Braçadeira	Collier serrage	
3	VOE 14543459	4					Clamp	Abrazadera	Braçadeira	Collier serrage	
4	VOE 955900	16			SS		Plain washer	Arandela plana	Arruela simples	Rondelle plane	
5	VOE 955926	16					Spring washer	Arandela elástica	Arruela de pressão	Rondelle élastique	
6	VOE 978938	16					Hexagon screw	Tornillo hexagonal	Parafuso sextavado	Vis à tête hexagonale	

1		**Protecting plate** **Placa de protección** **Placa de proteção** **Plaque de protection**	Catalogue id **20591**	Group **715**
2				
3			Illustr. No **1028624**	Section **7500**
4				
5		**8291536**	Issue **20027088-G**	Page **589**

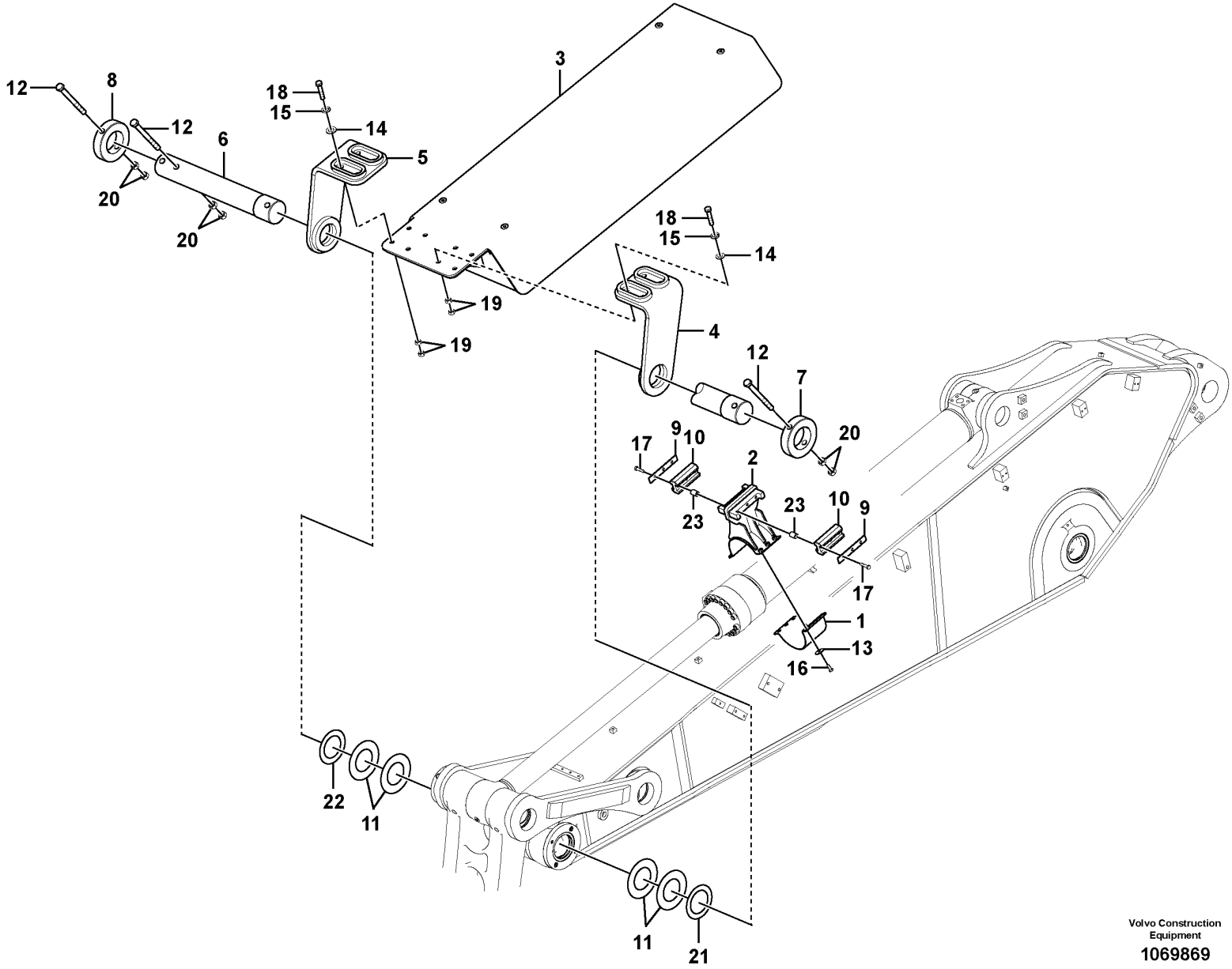

Volvo Construction Equipment

1069869

Fig.	Part No.	Quantity 1	2	3	PS	KIT	Description	Denominación	Denominação	Dénomination	Notes
1	VOE 14569326	1					Clamp	Abrazadera	Braçadeira	Collier serrage	
2	VOE 14569327	1					Clamp	Abrazadera	Braçadeira	Collier serrage	
3	VOE 14606081	1					Guard	Proteccion	Protecao	Protection	
4	VOE 14606124	1					Link	Articulación	Articulação	Articulation	
5	VOE 14606126	1					Link	Articulación	Articulação	Articulation	
6	VOE 14606130	1					Pin	Pasador	Pino	Goupille	
7	VOE 14560993	1					Lock	Cierre	Trava	Serrure	
8	VOE 14549854	1					Lock	Cierre	Trava	Serrure	
9	VOE 14588749	2					Plate	Chapa	Chapa	Tôle	
10	VOE 14588748	2					Pad	Suplemento	Base	Support inférieur	
11	VOE 14549089	4					Shim	Laminilla de ajuste	Calço de ajuste	Cale de réglage	
12	VOE 992962	3					Hexagon screw	Tornillo hexagonal	Parafuso sextavado	Vis à tête hexagonale	
13	VOE 992042	6					Plain washer	Arandela plana	Arruela simples	Rondelle plane	
14	VOE 955900	8			SS		Plain washer	Arandela plana	Arruela simples	Rondelle plane	
15	VOE 955926	8					Spring washer	Arandela elástica	Arruela de pressão	Rondelle élastique	
16	VOE 978932	6					Hexagon screw	Tornillo hexagonal	Parafuso sextavado	Vis à tête hexagonale	
17	VOE 978934	6					Hexagon screw	Tornillo hexagonal	Parafuso sextavado	Vis à tête hexagonale	
18	VOE 978940	8					Hexagon screw	Tornillo hexagonal	Parafuso sextavado	Vis à tête hexagonale	
19	VOE 979021	16					Hexagon nut	Tuerca hexagonal	Porca sextavada	Écrou hexagonal	
20	VOE 979022	6					Hexagon nut	Tuerca hexagonal	Porca sextavada	Écrou hexagonal	
21	VOE 14549088	1					Shim	Laminilla de ajuste	Calço de ajuste	Cale de réglage	
22	VOE 14569328	1					Shim	Laminilla de ajuste	Calço de ajuste	Cale de réglage	
23	VOE 14588719	6					Ring	Anillo	Anel	Bague	

1		**Protecting plate** **Placa de protección** **Placa de proteção** **Plaque de protection**	Catalogue id **20591**	Group **715**
2				
3			Illustr. No **1069869**	Section **7600**
4				
5		**8291537**	Issue **20027088-G**	Page **591**

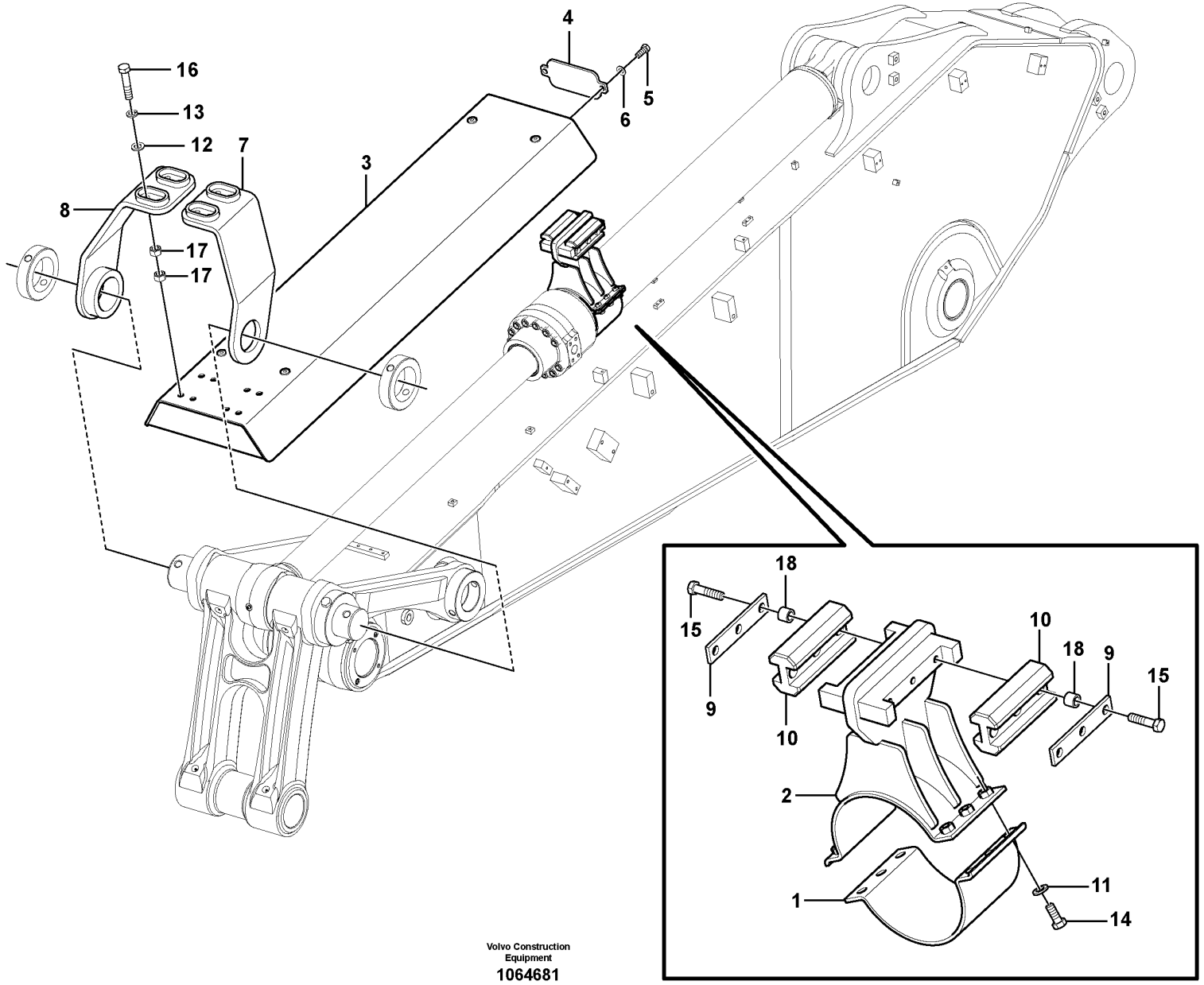

Volvo Construction Equipment

1064681

Fig.	Part No.	Quantity 1	2	3	PS	KIT	Description	Denominación	Denominação	Dénomination	Notes
1	VOE 14569326	1					Clamp	Abrazadera	Braçadeira	Collier serrage	
2	VOE 14569327	1					Clamp	Abrazadera	Braçadeira	Collier serrage	
3	VOE 14606081	1					Guard	Proteccion	Protecao	Protection	
4	VOE 14547084	1					•Plate	•Chapa	•Chapa	•Tôle	
5	VOE 978932	2					•Hexagon screw	•Tornillo hexagonal	•Parafuso sextavado	•Vis à tête hexagonale	
6	VOE 955897	2			SS		•Plain washer	•Arandela plana	•Arruela simples	•Rondelle plane	
7	VOE 14606124	1					Link	Articulación	Articulação	Articulation	
8	VOE 14606126	1					Link	Articulación	Articulação	Articulation	
9	VOE 14588749	2					Plate	Chapa	Chapa	Tôle	
10	VOE 14588748	2					Pad	Suplemento	Base	Support inférieur	
11	VOE 992042	6					Plain washer	Arandela plana	Arruela simples	Rondelle plane	
12	VOE 13955900	8					Washer	Arandela	Arruela	Rondelle	
13	VOE 955926	8					Spring washer	Arandela elástica	Arruela de pressão	Rondelle élastique	
14	VOE 978932	6					Hexagon screw	Tornillo hexagonal	Parafuso sextavado	Vis à tête hexagonale	
15	VOE 978934	6					Hexagon screw	Tornillo hexagonal	Parafuso sextavado	Vis à tête hexagonale	
16	VOE 978940	8					Hexagon screw	Tornillo hexagonal	Parafuso sextavado	Vis à tête hexagonale	
17	VOE 979021	16					Hexagon nut	Tuerca hexagonal	Porca sextavada	Écrou hexagonal	
18	VOE 14588719	6					Ring	Anillo	Anel	Bague	

1		**Protecting plate** **Placa de protección** **Placa de proteção** **Plaque de protection**	Catalogue id **20591**	Group **715**
2				
3			Illustr. No **1064681**	Section **7650**
4				
5		**8292300**	Issue **20027088-G**	Page **593**

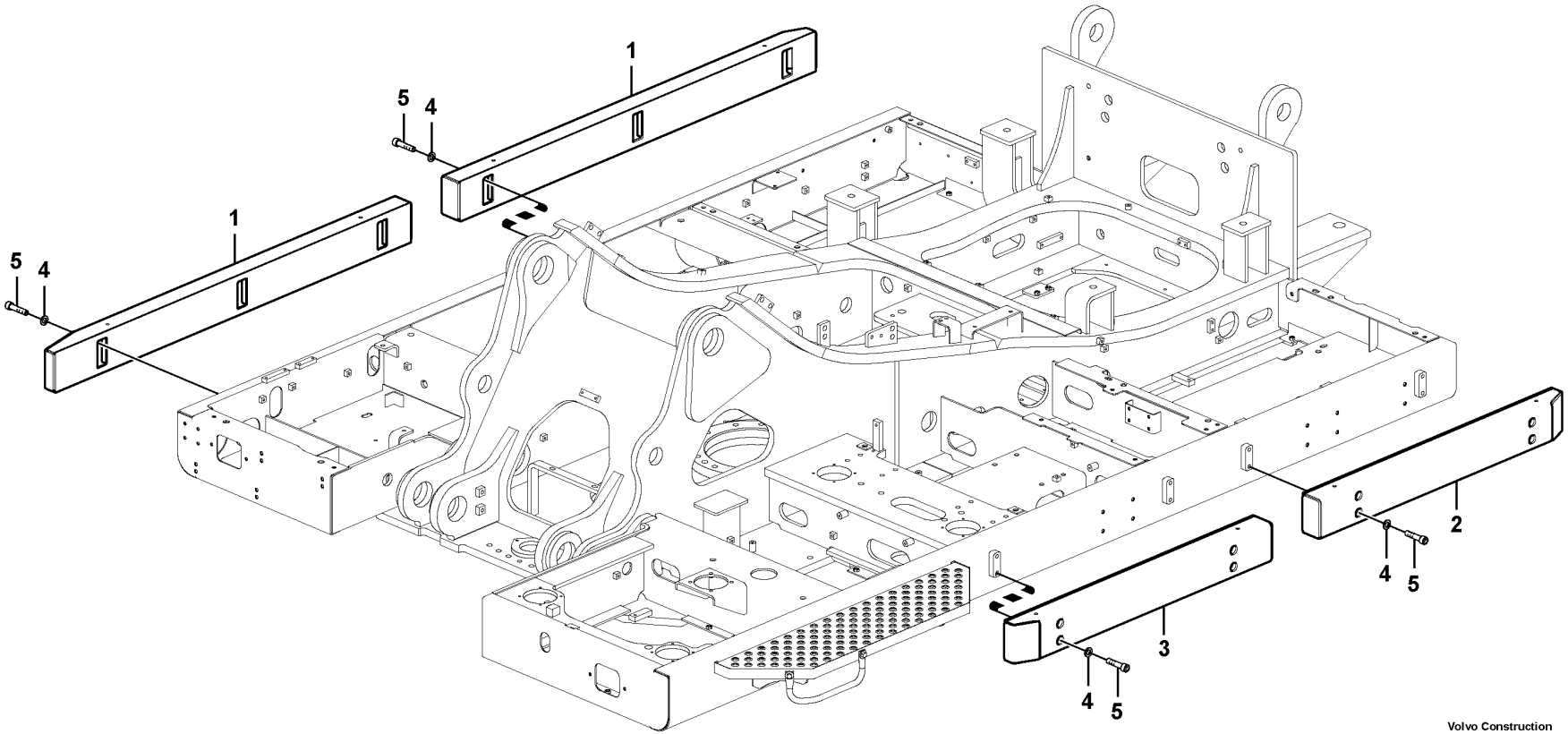

Volvo Construction Equipment

1049283

Fig.	Part No.	Quantity 1	2	3	PS	KIT	Description	Denominación	Denominação	Dénomination	Notes
1	VOE 14631367	2					Support	Base	Base	Bâti	
2	VOE 14548588						Support	Pata de apoyo	Pé de apoio	Béquille	
3	VOE 14548588	1					Support	Pata de apoyo	Pé de apoio	Béquille	
4	VOE 13955900	20					Washer	Arandela	Arruela	Rondelle	
5	VOE 949544	20					Hex. socket screw	Tornillo de hexágono embutido	Parafuso soquete sext	Vis à six pans creux	

1		**Side impact protection** **Protección contra impactos laterales** **Proteção contra choque lateral** **Protection contre les collisions latérales**	Catalogue id **20591**	Group **715**
2				
3			Illustr. No **1049283**	Section **7700**
4				
5		**8291532, 8291538**	Issue **20027088-G**	Page **595**

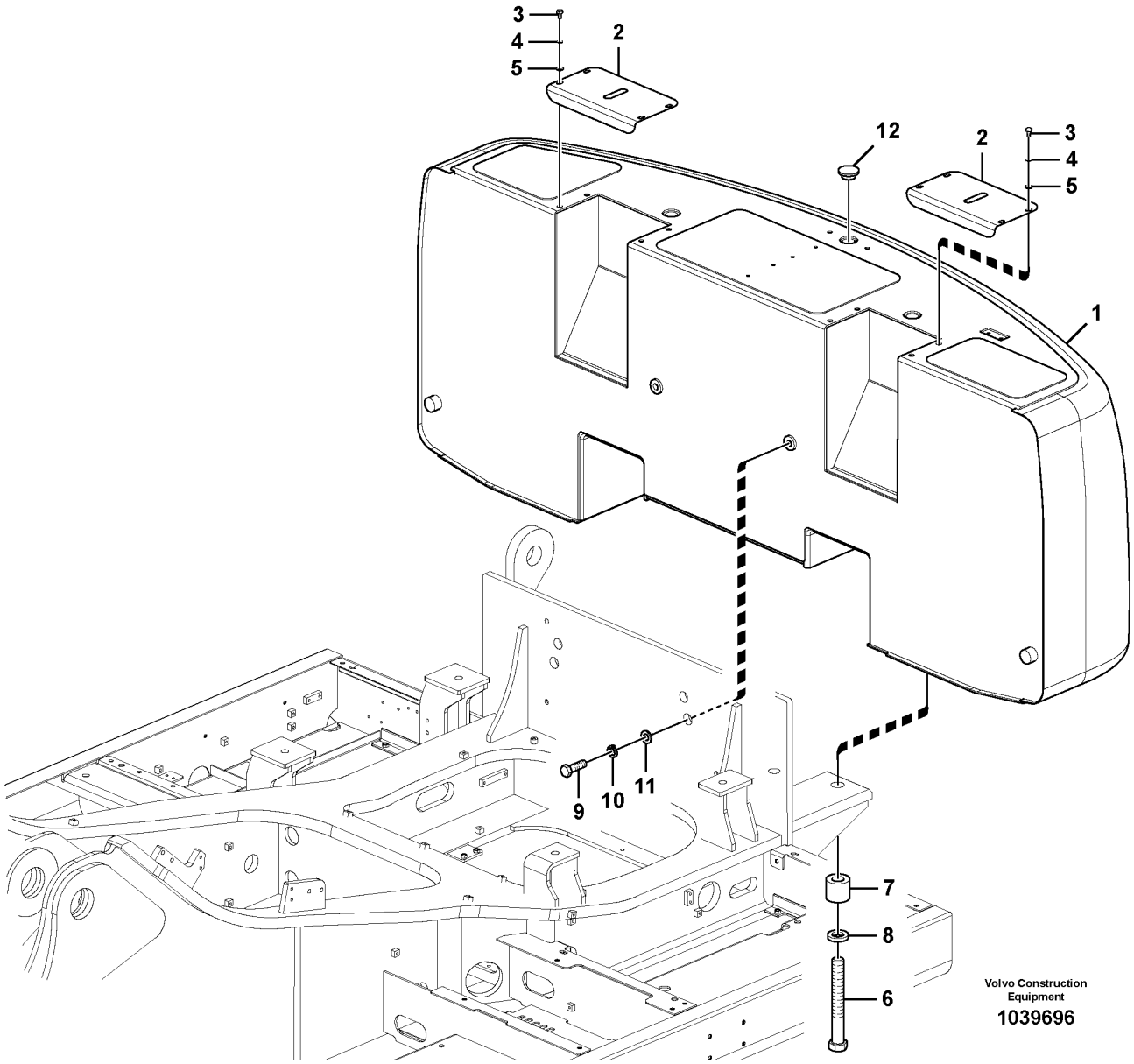
3
4
5
2
12
2
3
4
5
1
9
10
11
7
8
6
Volvo Construction Equipment
1039696

Fig.	Part No.	Quantity 1	2	3	4	5	PS	KIT	Description	Denominación	Denominação	Dénomination	Notes
1	VOE 14696708	1							Counterweight	Contrapeso	Contrapeso	Contrepoids	(VOE 14663737) 8450kg
	VOE 14698966		1						Counterweight	Contrapeso	Contrapeso	Masse d'équilibrage	(VOE 14663738) 9050kg
	VOE 14696447			1					Counterweight	Contrapeso	Contrapeso	Contrepoids	(VOE 14663741) 9750kg
	VOE 14696709				1				Counterweight	Contrapeso	Contrapeso	Contrepoids	(VOE 14663744) 10300kg
2	VOE 14601386	2	2	2	2				Cover	Capó	Capô	Capot	
3	VOE 961625	8	8		8				Screw	Tornillo	Parafuso	Vis	
3	VOE 991637			8					Hexagon screw	Tornillo hexagonal	Parafuso sextavado	Vis à tête hexagonale	
4	SA 1153-00300	3	3	3	3				Plug	Tapon	Bujão	Bouchon	
5	VOE 992042	8	8	8	8				Plain washer	Arandela plana	Arruela simples	Rondelle plane	
6	SA 1153-00470	4	4	4	4		SS		Bolt	Perno	Parafuso	Boulon	
7	VOE 14601838	4	4	4	4				Spacer	Distanciador	Espaçador	Entretoise	
8	SA 1053-00800	4	4	4	4		SS		Spacer	Espaciador	Espaçador	Partie Intermédiaire	
9	VOE 991649	2	2	2	2				Hexagon screw	Tornillo hexagonal	Parafuso sextavado	Vis à tête hexagonale	S/N -210467/-272844 S/N -280230
10	SA 9213-24000	2	2	2	2				Spring washer	Arandela elástica	Arruela de pressão	Rondelle élastique	S/N -210467/-272844 S/N -280230
11	VOE 992049	2	2	2	2				Plain washer	Arandela plana	Arruela simples	Rondelle plane	S/N -210467/-272844 S/N -280230
12	SA 1153-00300	3	3	3	3				Plug	Tapon	Bujão	Bouchon	

1	8288938	**Counterweights** **Contrapesos** **Contrapesos** **Contrepoids**	Catalogue id **20591**	Group **716**
2	8288939			
3	8288940		Illustr. No **1039696**	Section **100**
4	8291026			
5		**8288938:S/N -271077/-280387**	Issue **20027088-G**	Page **597**

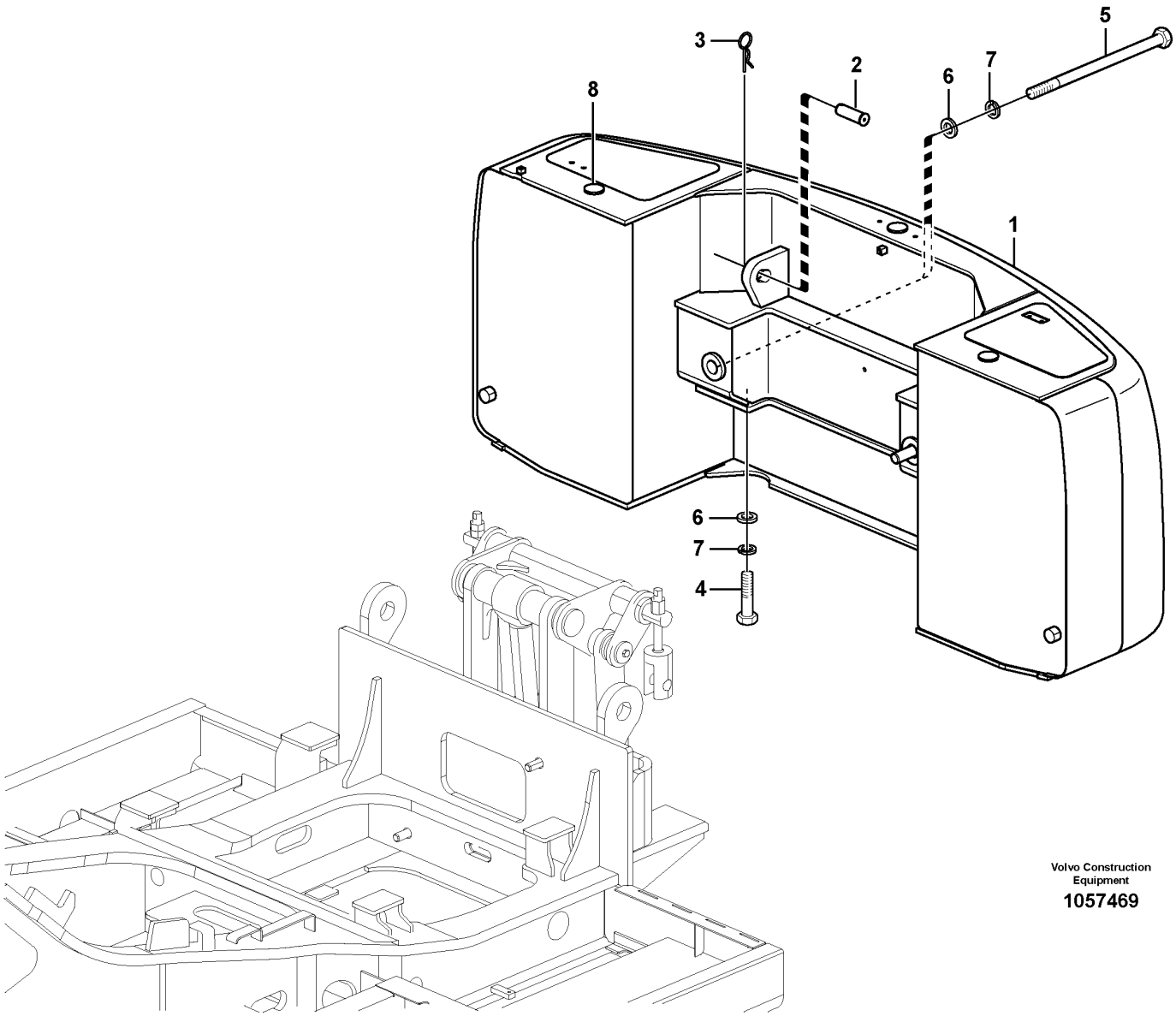

Volvo Construction Equipment

1057469

Fig.	Part No.	Quantity 1	2	3	PS	KIT	Description	Denominación	Denominação	Dénomination	Notes
1	VOE 14606726	1			SS		Counterweight	Contrapeso	Contrapeso	Masse d'équilibrage	8900kg
2	SA 4651-03700	2					Pin	Pasador	Pino	Goupille	
3	SA 9326-26000	2					Pin	Pasador	Coupilha	Clavette	
4	SA 1053-00960	2					Bolt	Perno	Parafuso	Boulon	
5	VOE 14601640	2					Bolt	Perno	Parafuso	Boulon	
6	SA 1053-00800	4			SS		Spacer	Espaciador	Espaçador	Partie Intermédiaire	
7	SA 9213-39000	4					Spring washer	Arandela elástica	Arruela de pressão	Rondelle élastique	
8	SA 1153-00300	3					Plug	Tapon	Bujão	Bouchon	

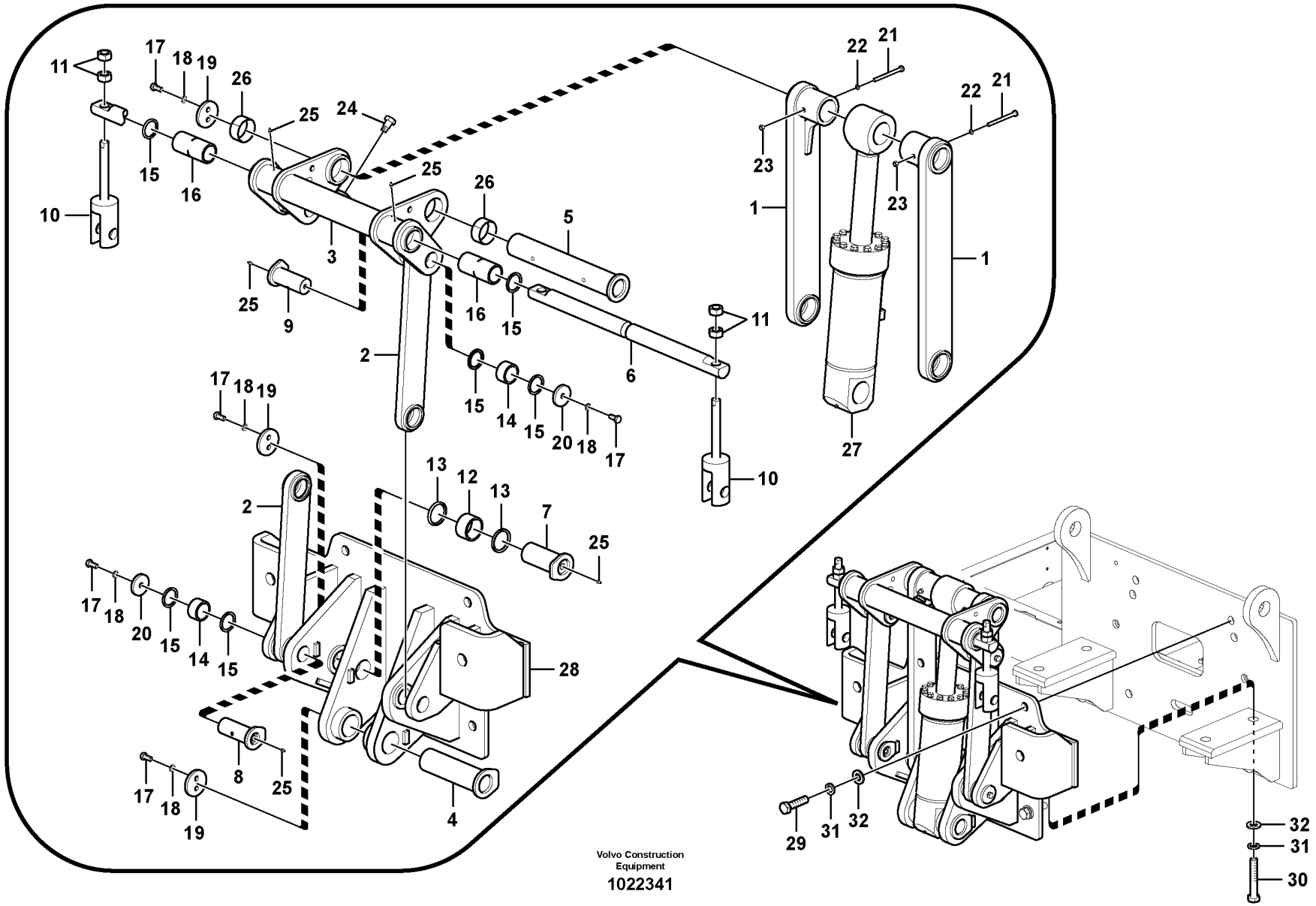

Volvo Construction Equipment

1022341

Fig.	Part No.	Quantity 1	2	3	PS	KIT	Description	Denominación	Denominação	Dénomination	Notes
	VOE 14601743	1					Support	Base	Base	Bâti	
1	VOE 14549136	2					•Link	•Articulación	•Articulação	•Articulation	
2	VOE 14537366	2					•Link	•Articulación	•Articulação	•Articulation	
3	VOE 14563321	1					•Guide	•Guía	•Guia	•Guide	
4	VOE 14505383	1					•Pin	•Pasador	•Pino	•Goupille	
5	VOE 14537368	1					•Pin	•Pasador	•Pino	•Goupille	
6	VOE 14505385	1					•Pin	•Pasador	•Pino	•Goupille	
7	VOE 14563317	2					•Pin	•Pasador	•Pino	•Goupille	
8	VOE 14563318	2					•Pin	•Pasador	•Pino	•Goupille	
9	VOE 14563319	2					•Pin	•Pasador	•Pino	•Goupille	
10	VOE 14505389	2					•Yoke	•Mordaza	•Garfo	•Chape	
11	VOE 993210	4					•Hexagon nut	•Tuerca hexagonal	•Porca sextavada	•Écrou hexagonal	
12	VOE 14880974	2					•Bushing	•Casquillo	•Bucha	•Bague	
13	SA 2051-12090	4					•Seal	•Junta	•Vedação	•Étanchéité	
14	VOE 14880973	4					•Bushing	•Casquillo	•Bucha	•Bague	
15	VOE 14880731	10					•Seal	•Junta	•Vedação	•Étanchéité	
16	VOE 14880975	2					•Bushing	•Casquillo	•Bucha	•Bague	
17	VOE 978936	12					•Hexagon screw	•Tornillo hexagonal	•Parafuso sextavado	•Vis à tête hexagonale	
18	VOE 955926	12					•Spring washer	•Arandela elástica	•Arruela de pressão	•Rondelle élastique	
19	VOE 14505390	4					•Plate	•Chapa	•Chapa	•Tole	
20	VOE 14505391	4					•Plate	•Chapa	•Chapa	•Tole	
21	VOE 992567	2					•Hexagon screw	•Tornillo hexagonal	•Parafuso sextavado	•Vis à tête hexagonale	
22	VOE 955923	2					•Spring washer	•Arandela elástica	•Arruela de pressão	•Rondelle élastique	
23	VOE 979019	2					•Hexagon nut	•Tuerca hexagonal	•Porca sextavada	•Écrou hexagonal	
24	VOE 14507926	1					•Bolt	•Perno	•Parafuso	•Boulon	
25	VOE 914167	8					•Lubricating nipple	•Niple lubricador	•Engraxadeira	•Graisseur	
26	SA 9612-08540	2					•Bearing	•Cojinete	•Mancal	•Roulement	
27	VOE 14563828	1					•Cylinder	•Cilindro	•Cilindro	•Cylindre	See group 716-1000 page 605
28		1			NS		•Support	•Apoyo	•Suporte	•Support	
29	VOE 993013	4					Hexagon screw	Tornillo hexagonal	Parafuso sextavado	Vis à tête hexagonale	
30	VOE 993018	2					Hexagon screw	Tornillo hexagonal	Parafuso sextavado	Vis à tête hexagonale	

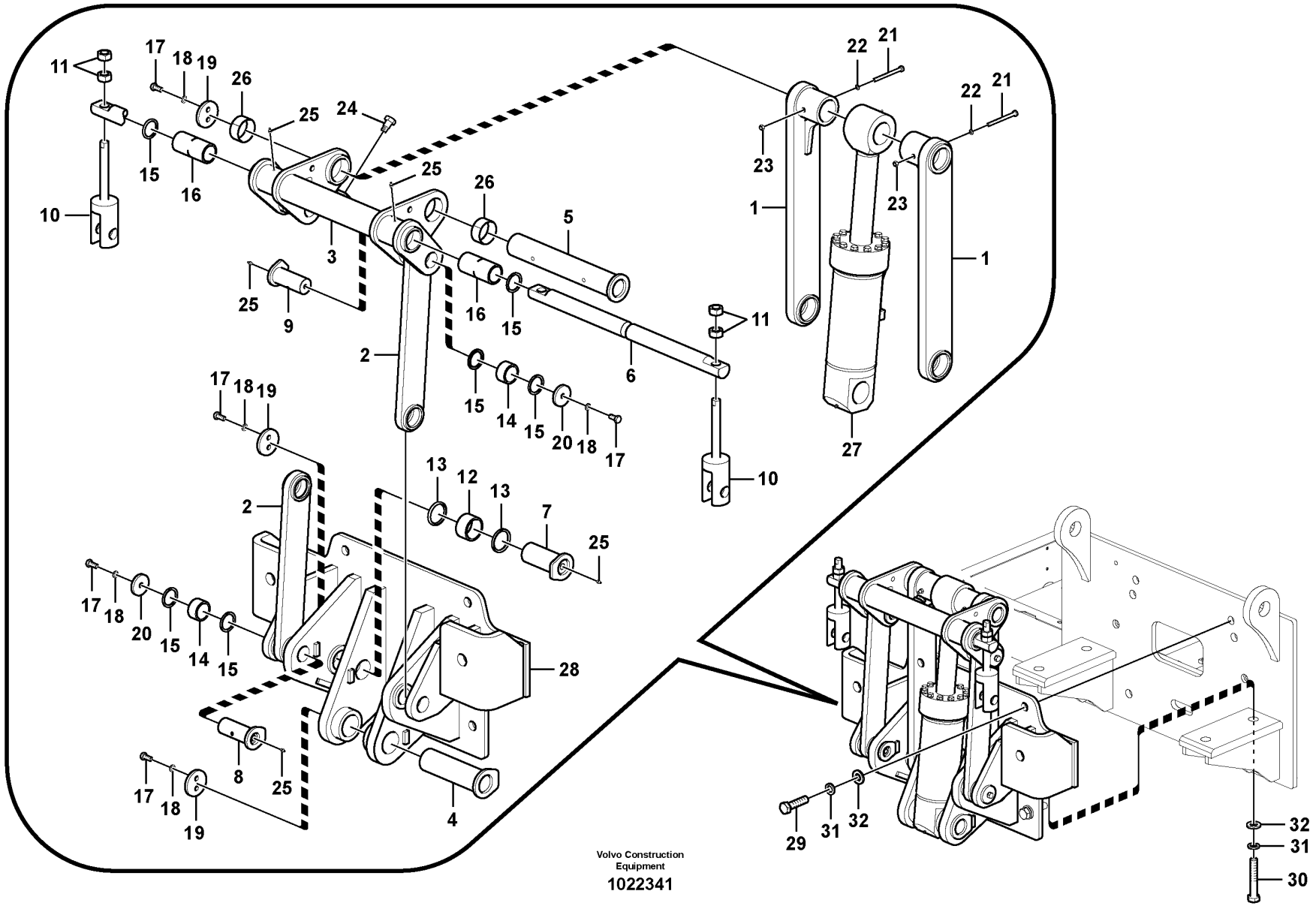

Volvo Construction Equipment

1022341

Fig.	Part No.	Quantity 1	2	3	PS	KIT	Description	Denominación	Denominação	Dénomination	Notes
31	SA 9213-30000	6					Spring washer	Arandela elástica	Arruela de pressão	Rondelle élastique	
32	VOE 992051	6					Plain washer	Arandela plana	Arruela simples	Rondelle plane	

1		**Removal Counterweight, Assembly** **Montaje de contrapeso a plegable.** **Contrapeso de remoção, montagem** **Montage de contrepoids pliable.**	Catalogue id **20591**	Group **716**
2				
3			Illustr. No **1022341**	Section **700**
4				
5		**8288941**	Issue **20027088-G**	Page **603**

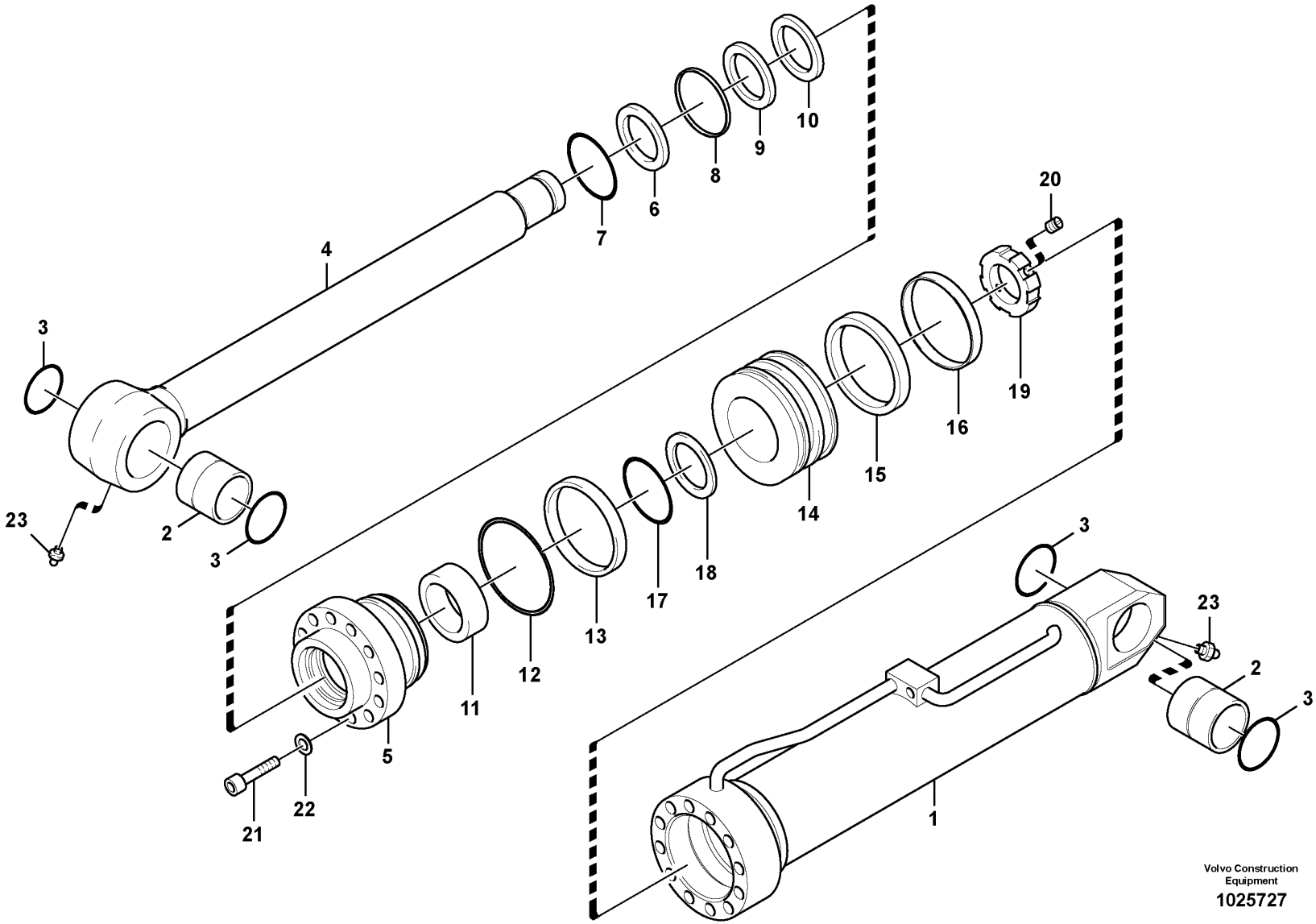
1
2
3
4
5
6
7
8
9
10
11
12
13
14
15
16
17
18
19
20
21
22
23
Volvo Construction Equipment
1025727

Fig.	Part No.	Quantity 1	2	3	PS	KIT	Description	Denominación	Denominação	Dénomination	Notes
	VOE 14563828	1					Cylinder	Cilindro	Cilindro	Cylindre	
1		1					•Tube	•Tubo	•Tubo	•Tube	
2	SA 9624-11723	2					•Bushing	•Casquillo	•Bucha	•Bague	
3	SA 9561-08510	4					•Seal	•Junta	•Vedação	•Étanchéité	
4	VOE 14510278	1					•Rod	•Barra	•Barra	•Tige	
5		1					•Head	•Capo	•Cabeça	•Tete	
6	SA 9564-20800	1				K	•Seal	•Junta	•Vedação	•Étanchéité	
7	SA 9556-08000	1					•Retaining ring	•Anillo retén	•Anel de fixação	•Bague retenue	
8	SA 9563-10800	1				K	•Seal	•Junta	•Vedação	•Étanchéité	
9	SA 9567-20800	1				K	•Back-up ring	•Anillo de apoyo	•Anel de apoio	•Bague support	
10	SA 1146-07960	1				K	•Sealing ring	•Anillo retén	•Anel de vedação	•Bague étanchéité	
11	SA 9611-08030	1					•Bearing	•Cojinete	•Mancal	•Roulement	
12	VOE 13960246	1				K	•O-ring	•Anillo tórico	•Anel-o	•Joint torique	
13	SA 9566-41500	1				K	•Back-up ring	•Anillo de apoyo	•Anel de apoio	•Bague support	
14		1					•Piston	•Piston	•Pistão	•Piston	
15	VOE 14880749	1				K	•Piston seal	•Retén de pistón	•Retentor do pistão	•Étanchéité piston	
16	SA 9565-11600	2				K	•Wear ring	•Anillo de desgaste	•Anel de encosto	•Bague d'usure	
17	VOE 990592	1				K	•O-ring	•Anillo tórico	•Anel-o	•Joint torique	
18	SA 9566-40800	2				K	•Back-up ring	•Anillo de apoyo	•Anel de apoio	•Bague support	
19	VOE 14510280	1					•Nut	•Tuerca	•Porca	•Ecrou	
20	SA 9023-11005	1					•Screw	•Tornillo	•Parafuso	•Vis	
21	VOE 1629544	12					•Hexagon screw	•Tornillo hexagonal	•Parafuso sextavado	•Vis à tête hexagonale	
22	VOE 955926	22					•Spring washer	•Arandela elástica	•Arruela de pressão	•Rondelle élastique	
23	SA 9481-11003	2					•Nipple	•Niple	•União	•Raccord	
	VOE 14589146	1					Sealing kit	Kit de precinto	Jogo de vedação	Kit plombage	

1		**Hydraulic cylinder, Removal Counterweight.** **Cilindro hidráulico para contrapeso de plegable.** **Cilindro hidráulico, contrapeso de remoção** **Verin hydraulique pour contrepoids pliable.**	Catalogue id **20591**	Group **716**
2				
3			Illustr. No **1025727**	Section **1000**
4				
5		**8288941**	Issue **20027088-G**	Page **605**

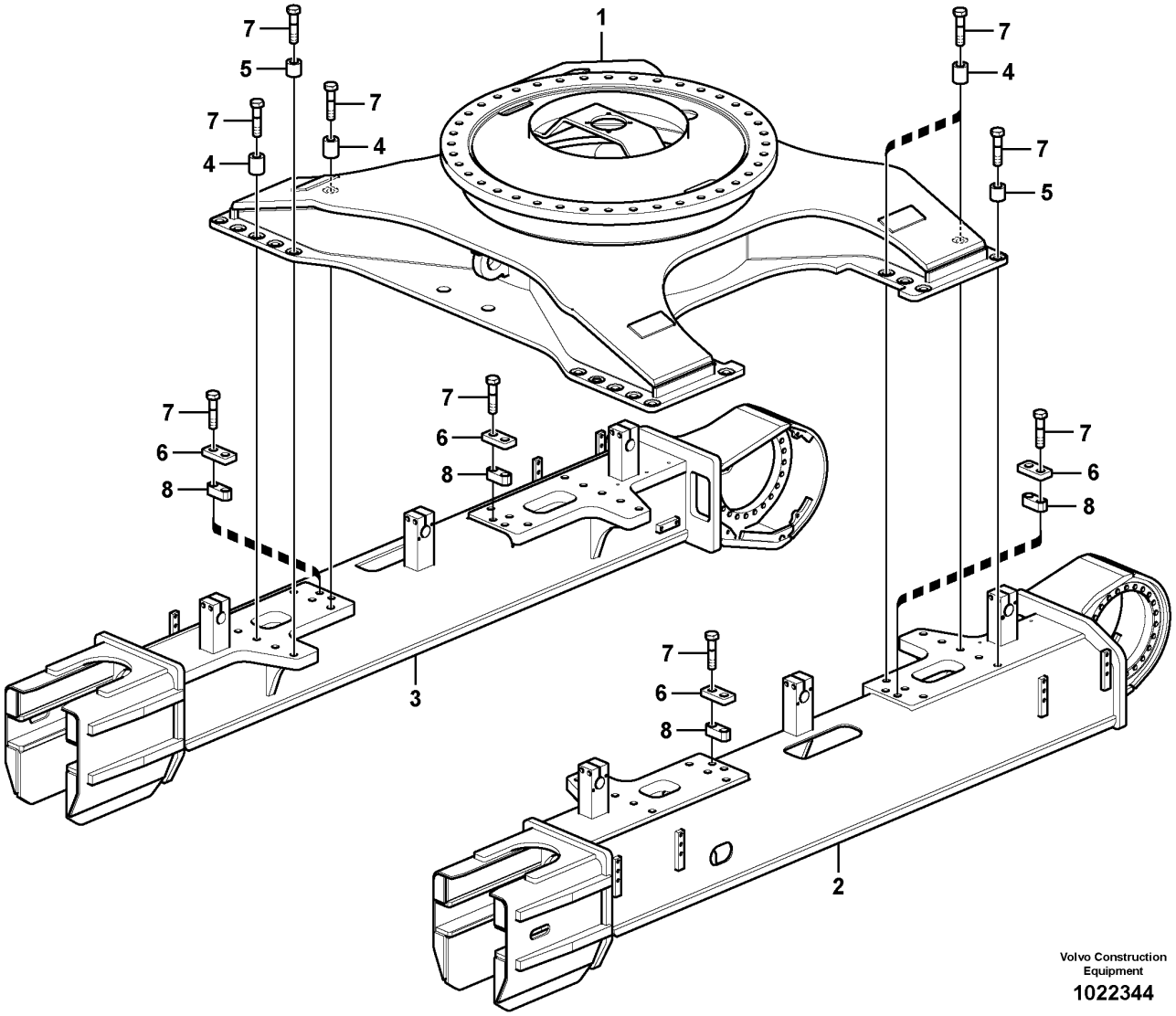

Volvo Construction Equipment

1022344

Fig.	Part No.	Quantity 1	2	3	PS	KIT	Description	Denominación	Denominação	Dénomination	Notes
1		1	1	1	NS		Frame	Bastidor	Chassi	Chassis	
2		1	1		NS		Frame	Bastidor	Chassi	Chassis	
2				1	NS		Frame	Bastidor	Chassi	Chassis	
3		1	1		NS		Frame	Bastidor	Chassi	Chassis	
3				1	NS		Frame	Bastidor	Chassi	Chassis	
4	VOE 14622688	8	8	8			Spacer	Distanciador	Espaçador	Entretoise	
5	VOE 14508409	24	24	24			Spacer	Distanciador	Espaçador	Entretoise	
6	VOE 14508595	4	4	4			Plate	Chapa	Chapa	Tôle	
7	VOE 14511448	40	40	40			Bolt	Perno	Parafuso	Boulon	
8	VOE 14511515	4	4	4			Plate	Chapa	Chapa	Tôle	

1	8286648	**Undercarriage Frame, Retractable** **Bastidor del carro inferior, plegable** **Quadro da subestrutura, retrátil** **Cadre de châssis porteur, escamotable**	Catalogue id **20591**	Group **718**
2	8291971,8292267		Illustr. No **1022344**	Section **100**
3	8291496,8294434		Issue **20027088-G**	Page **607**
4				
5				

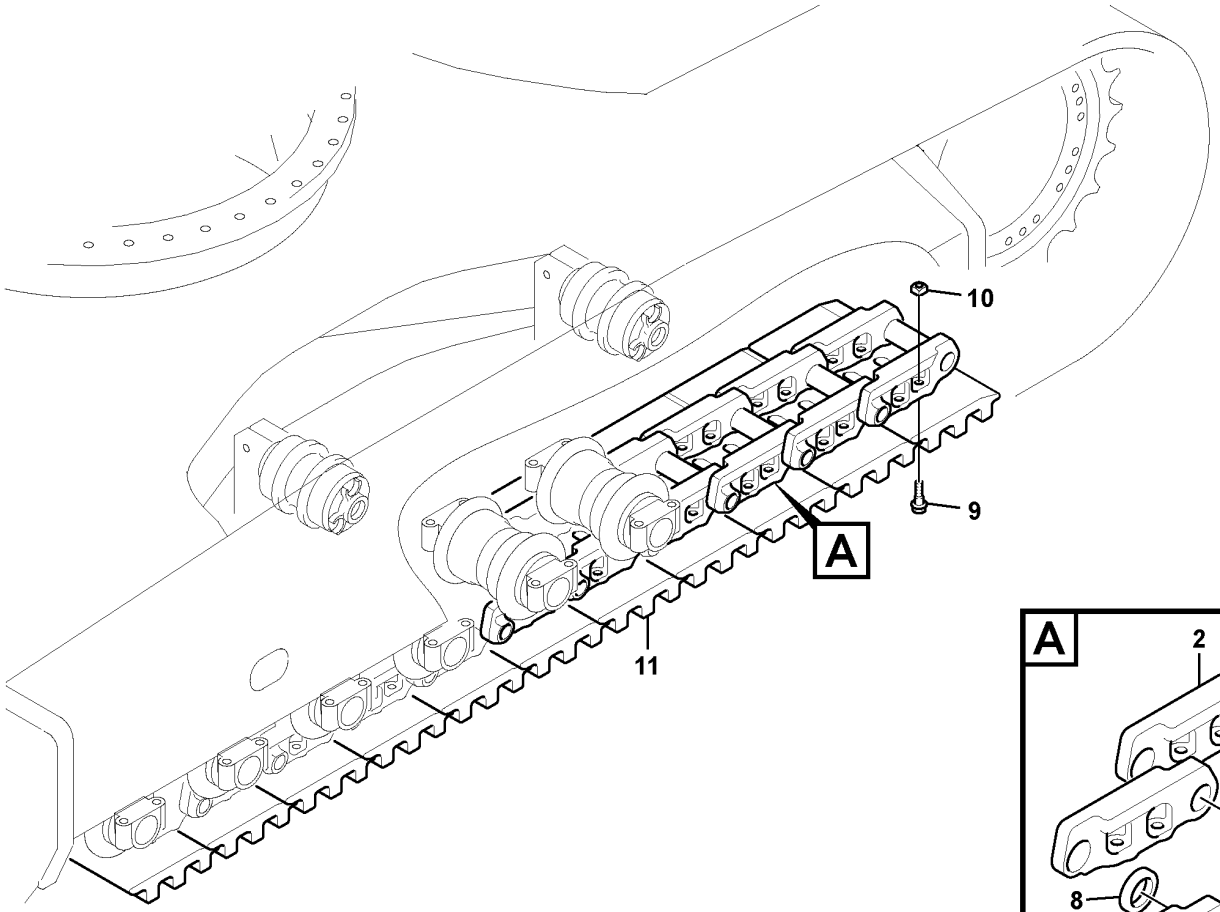

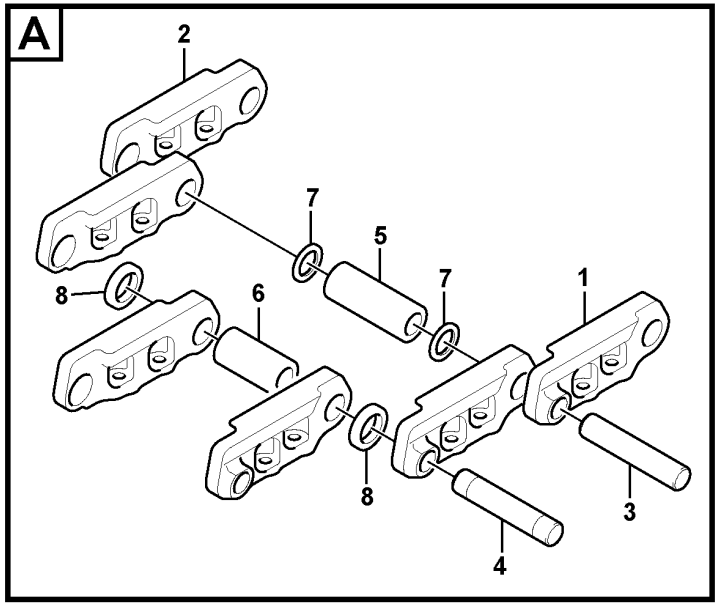

Volvo Construction Equipment

1022327

Fig.	Part No.	Quantity 1	2	3	4	5	PS	KIT	Description	Denominación	Denominação	Dénomination	Notes
	VOE 14570113	2	2	2	2	2			Link	Articulación	Articulação	Articulation	
1	**VOE 14570114**	52	52	52	52	52			•Link	•Articulación	•Articulação	•Articulation	
2	**VOE 14570115**	52	52	52	52	52			•Link	•Articulación	•Articulação	•Articulation	
3	**VOE 14570116**	51	51	51	51	51			•Pin	•Pasador	•Pino	•Goupille	Regular
4	**VOE 14635576**	1	1	1	1	1			•Pin	•Pasador	•Pino	•Goupille	
5	**VOE 14570590**	51	51	51	51	51			•Bushing	•Casquillo	•Bucha	•Bague	Regular
6	**VOE 14570591**	1	1	1	1	1			•Bushing	•Casquillo	•Bucha	•Bague	Master
7	**VOE 14530385**	102	102	102	102	102			•Seal	•Junta	•Vedação	•Étanchéité	
8	**VOE 14532473**	2	2	2	2	2			•Spacer	•Distanciador	•Espaçador	•Entretoise	
9	**VOE 14603276**	416	416	416	416	416			Bolt	Perno	Parafuso	Boulon	
10	**VOE 14663703**	416	416	416	416	416			Nut	Tuerca	Porca	Écrou	(VOE 14880576)
11	**VOE 14532342**	104							Track shoe	Placa de orugas		Tuile de chenille	8278230 600mm,Triple grouser
11	**VOE 14532338**		104						Track shoe	Placa de orugas		Tuile de chenille	8278237 700mm,Triple grouser
11	**VOE 14532339**			104					Track shoe	Placa de orugas		Tuile de chenille	8278244 800mm,Triple grouser
11	**VOE 14532340**				104				Track shoe	Placa de orugas		Tuile de chenille	8278250 900mm,Triple grouser
11	**VOE 14615121**					104			Track shoe	Placa de orugas		Tuile de chenille	8278276 600mm,Double grouser

1	**8286639**	**Track chain** **Cadena de oruga** **Corrente de esteira** **Chaîne de chenille**	Catalogue id **20591**	Group **775**
2	**8286640**			
3	**8286641**		Illustr. No **1022327**	Section **100**
4	**8286642**			
5	**8286643**		Issue **20027088-G**	Page **609**

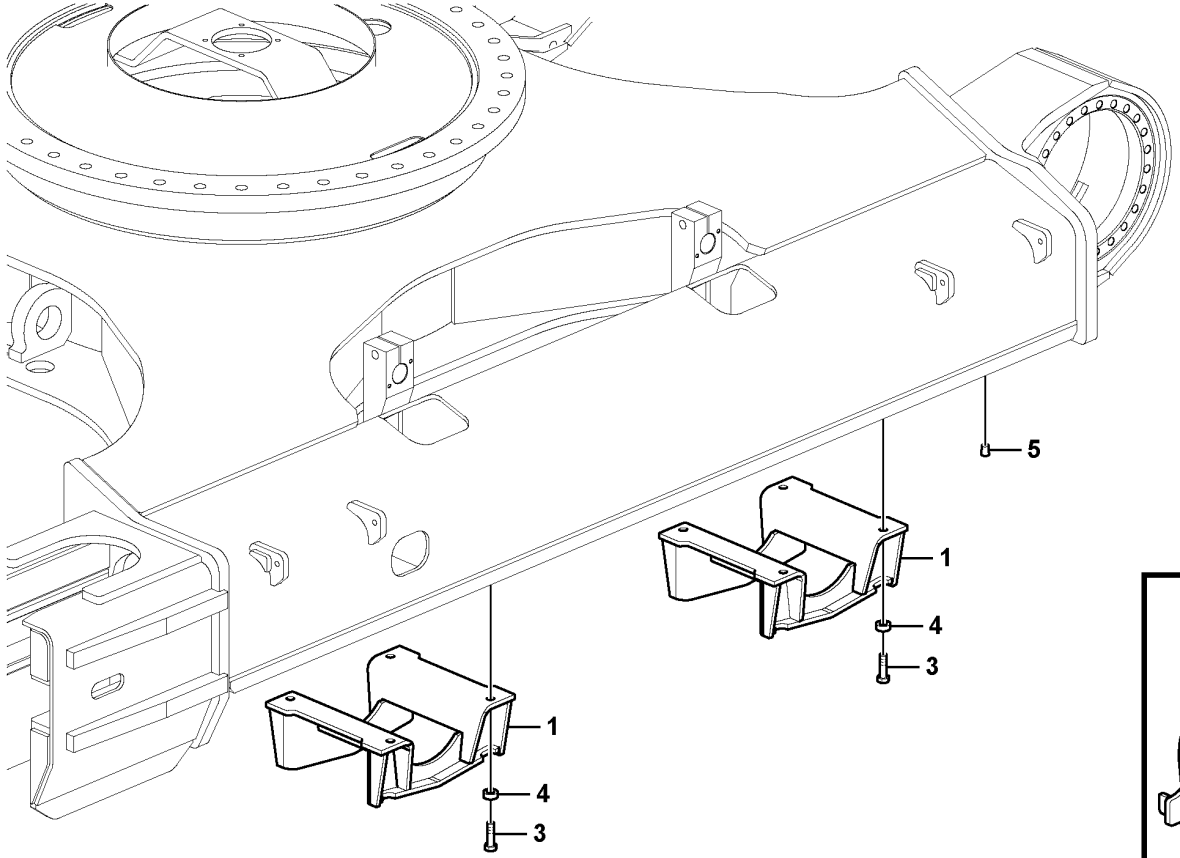

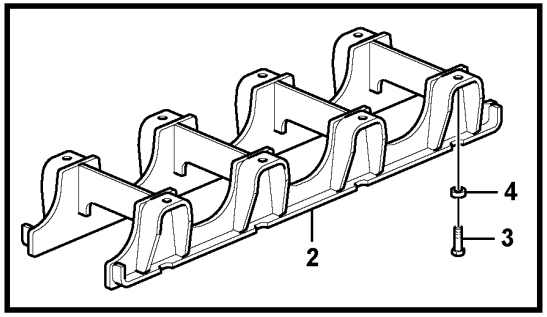

Volvo Construction Equipment

1022349

Fig.	Part No.	Quantity 1	2	3	PS	KIT	Description	Denominación	Denominação	Dénomination	Notes
1	VOE 14570910	4					Guard	Proteccion	Protecao	Protection	Standard
2	VOE 14633730		4				Guard	Proteccion	Protecao	Protection	HD full guard
3	VOE 978949	16	32				Hexagon screw	Tornillo hexagonal	Parafuso sextavado	Vis à tête hexagonale	
4	VOE 14532264	16	32				Washer	Arandela	Arruela	Rondelle	
5	SA 9447-02025	16			OP		Rubber plug	Tapón de goma	Bujão de borracha	Bouchon caoutchouc	

1	8286644	**Undercarriage, track guards** **Carro inferior, protección de orugas** **Subestrutura, proteção das esteiras** **Châssis porteur, protection de chenilles**	Catalogue id **20591**	Group **775**
2	8286645		Illustr. No **1022349**	Section **200**
3				
4			Issue **20027088-G**	Page **611**
5				

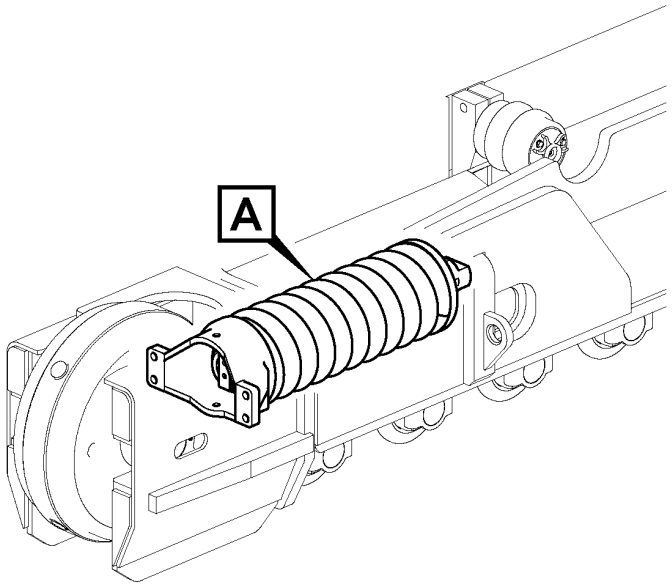

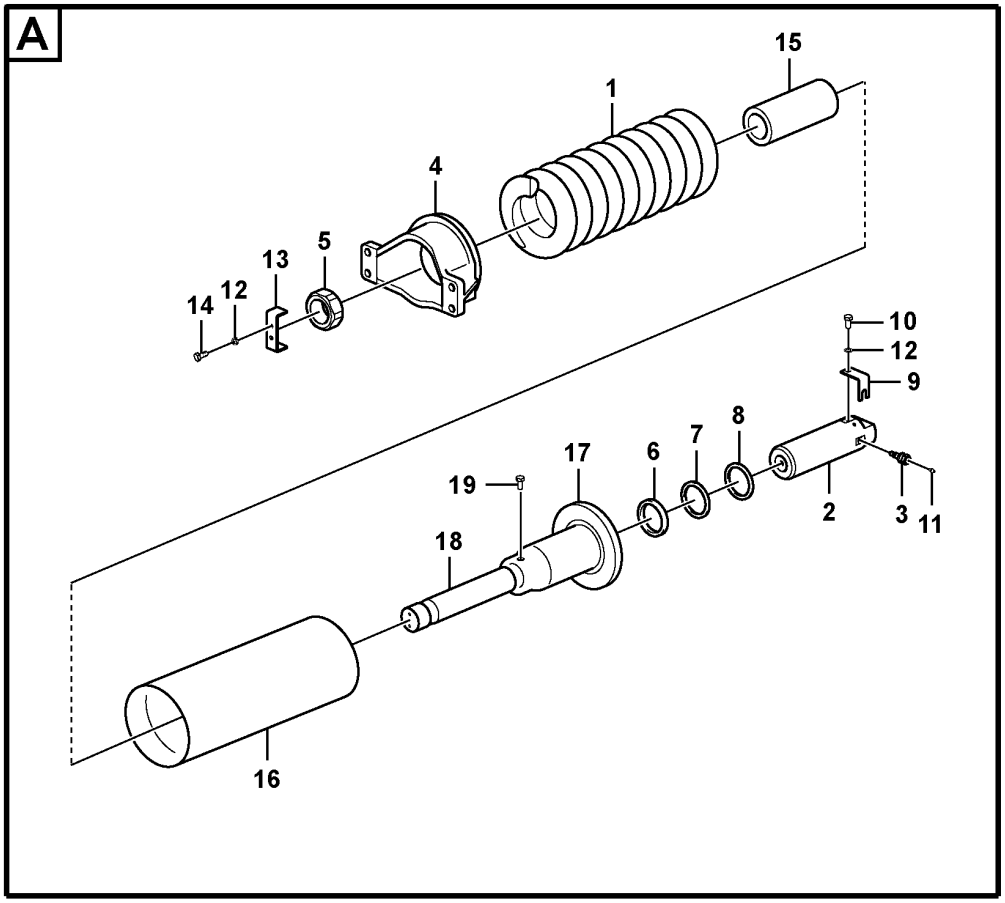

Volvo Construction Equipment

1091243

Fig.	Part No.	Quantity 1	2	3	PS	KIT	Description	Denominación	Denominação	Dénomination	Notes
	VOE 14673040	2					Recoil spring	Muelle retroc	Mola de recuo	Ressort rappel	
	VOE 14617702		2				Recoil spring	Muelle retroc	Mola de recuo	Ressort rappel	
1	VOE 14532450	1	1				•Spring	•Resorte	•Mola	•Ressort	
2	VOE 14532731	1	1				•Piston	•Pistón	•Pistão	•Piston	
3	VOE 14630785	1	1				•Valve	•Válvula	•Válvula	•Valve	
4	VOE 14617703	1	1				•Yoke	•Mordaza	•Garfo	•Chape	
5	VOE 14532452	1	1				•Nut	•Tuerca	•Porca	•Écrou	
6	SA FU1120F0	1	1				•Packing	•Empaquetadura	•Gaxeta	•Joint	
7	SA 9567-21050	1	1				•Back-up ring	•Anillo de apoyo	•Anel de apoio	•Bague support	
8	SA 8230-24390	1	1				•Seal	•Junta	•Vedação	•Joint	
9	SA 1081-02330	1	1				•Plate	•Chapa	•Chapa	•Tôle	
10	VOE 983250	1	1				•Hexagon screw	•Tornillo hexagonal	•Parafuso sextavado	•Vis à tête hexagonale	
11	VOE 914167	1	1				•Lubricating nipple	•Niple lubricador	•Engraxadeira	•Graisseur	
12	VOE 955922	3	3				•Spring washer	•Arandela elástica	•Arruela de pressão	•Rondelle élastique	
13	VOE 14532453	1	1				•Plate	•Chapa	•Chapa	•Tôle	
14	VOE 983250	2	2				•Hexagon screw	•Tornillo hexagonal	•Parafuso sextavado	•Vis à tête hexagonale	
15	VOE 14532454	1	1				•Stopping device	•Mecanismo de parada	•Dispositivo parada	•Dispositif d'arrêt	
16	VOE 14532455		1				•Plate	•Chapa	•Chapa	•Tôle	
17	VOE 14528800	1	1				•Body	•Carrocería	•Carroceria	•Corps	
18	VOE 14532449	1	1				•Rod	•Varilla	•Haste	•Monture	
19	VOE 997962	1	1				•Hexagon screw	•Tornillo hexagonal	•Parafuso sextavado	•Vis à tête hexagonale	

1	8277181	**Undercarriage, spring package** **Carro inferior, paquete de muelles** **Subestrutura, pacote de molas** **Châssis porteur, jeu de ressorts**	Catalogue id **20591**	Group **775**
2	8277182		Illustr. No **1091243**	Section **300**
3			Issue **20027088-G**	Page **613**
4				
5				

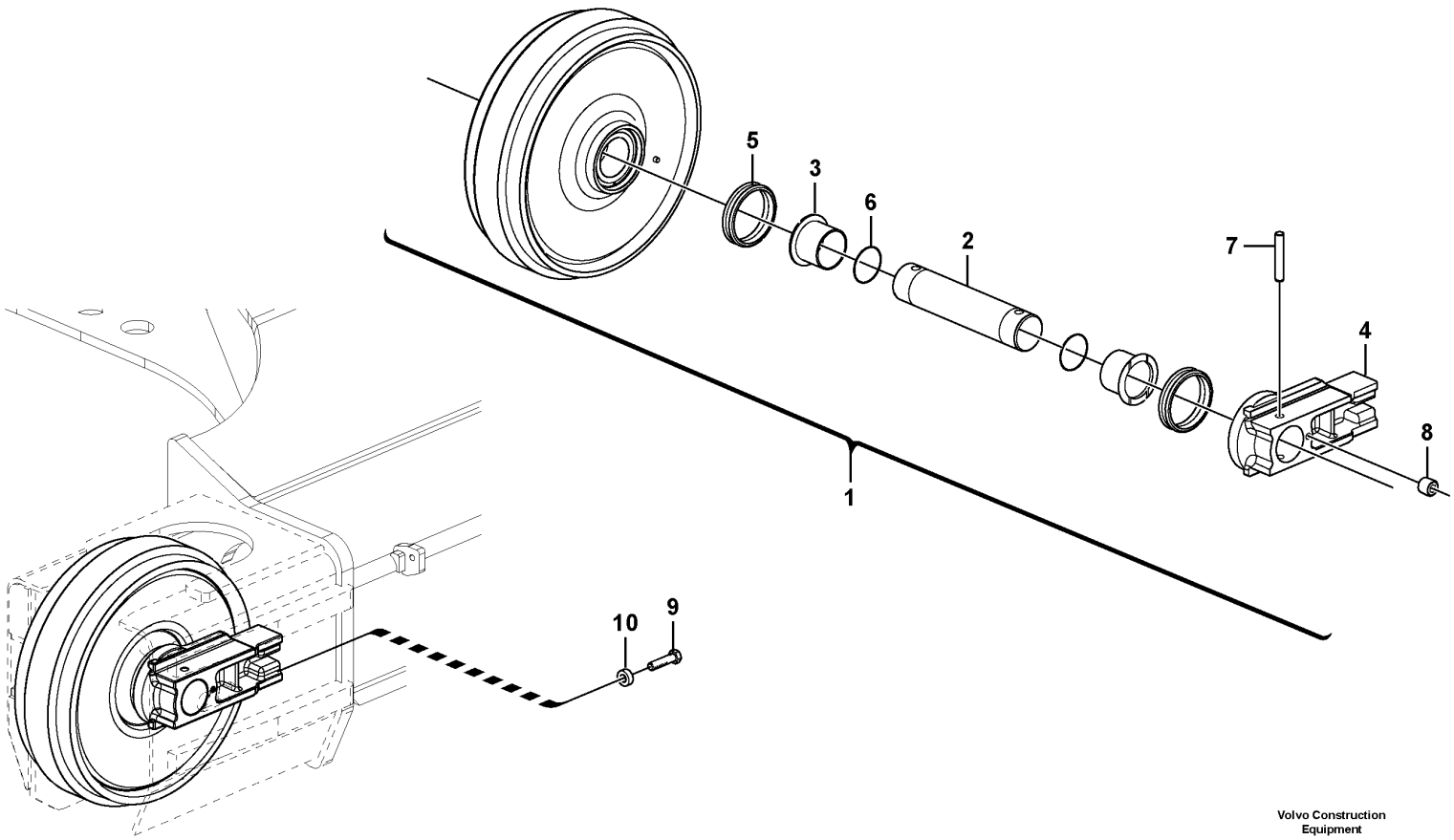

Volvo Construction Equipment

1057491

Fig.	Part No.	Quantity 1	2	3	PS	KIT	Description	Denominación	Denominação	Dénomination	Notes
1	VOE 14695230	2					Idler	Pinon guia		Roue av	
2	VOE 14695231	1					•Shaft	•Eje	•Eixo	•Arbre	
3	VOE 14695232	2					•Bushing	•Casquillo	•Bucha	•Bague	
4	VOE 14620838	2					•Support	•Base	•Base	•Bâti	
5	VOE 14695233	2					•Seal	•Junta	•Vedação	•Étanchéité	
6	VOE 995016	2					•O-ring	•Anillo tórico	•Anel-o	•Joint torique	
7	VOE 14569426	2					•Pin	•Pasador	•Pino	•Goupille	
8	VOE 14532276	2					•Plug	•Tapon	•Bujão	•Bouchon	
9	VOE 978950	8					Hexagon screw	Tornillo hexagonal	Parafuso sextavado	Vis à tête hexagonale	
10	VOE 14532264	8					Washer	Arandela	Arruela	Rondelle	

1		**Front idler** **Ruedas de guía delanteras** **Pinhão dianteiro** **Roue AV**	Catalogue id **20591**	Group **775**
2				
3			Illustr. No **1057491**	Section **400**
4				
5		**8294165,8294155,8294435,8294436**	Issue **20027088-G**	Page **615**

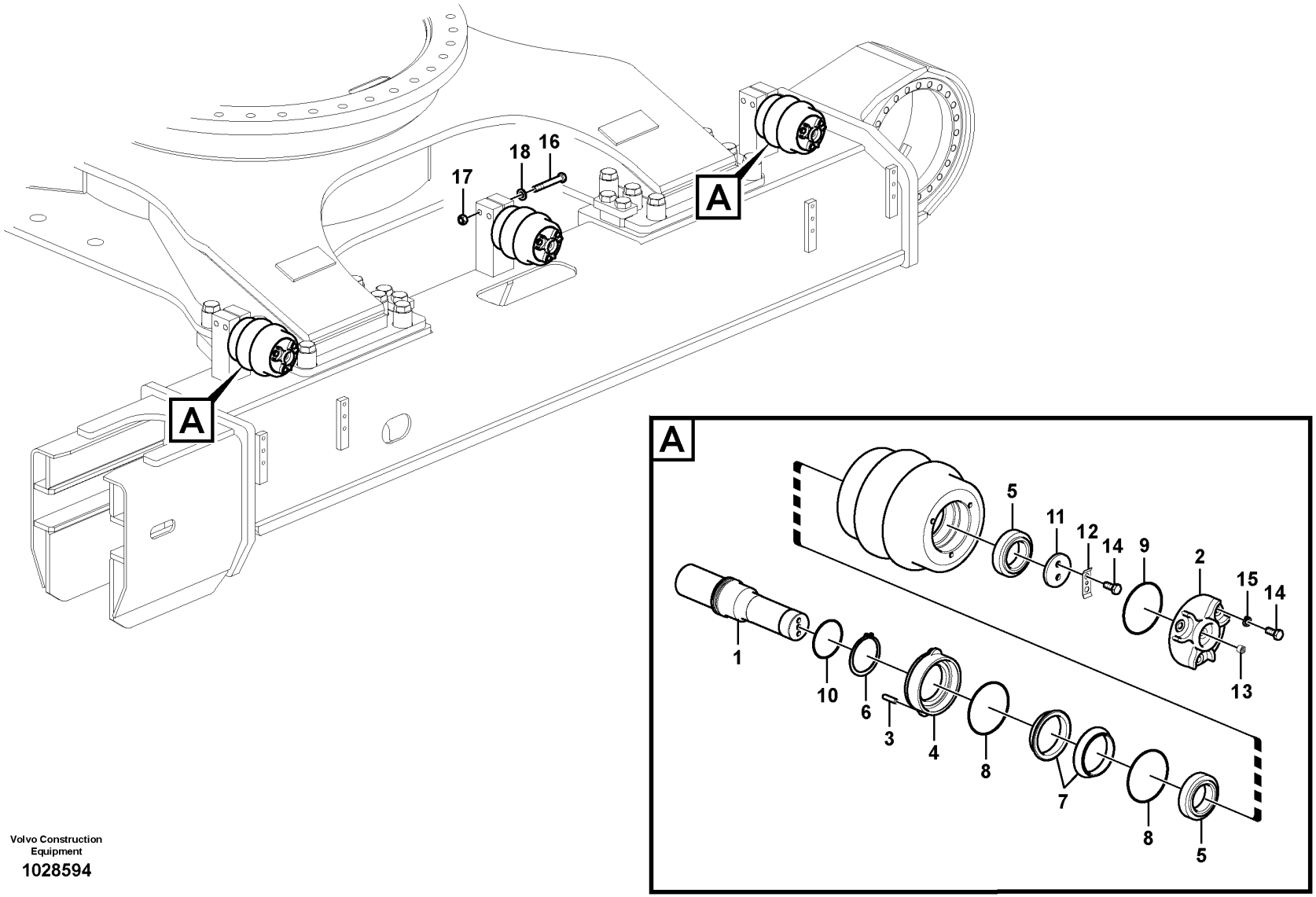

Volvo Construction Equipment

1028594

Fig.	Part No.	Quantity 1	2	3	PS	KIT	Description	Denominación	Denominação	Dénomination	Notes
	VOE 14693120	6	4				Top roller	Rodillo superior		Galet superieur	
1	VOE 14532316	1	1				•Shaft	•Eje	•Eixo	•Arbre	
2	SA 1081-00250	1	1				•Cover	•Capó	•Capô	•Capot	
3	VOE 14532279	2	2				•Pin	•Pasador	•Pino	•Goupille	
4	VOE 14532270	1	1				•Collar	•Collar	•Colar	•Collerette	
5	VOE 14532274	2	2				•Bearing	•Cojinete	•Rolamento	•Palier	
6	VOE 14532277	1	1				•Ring	•Anillo	•Anel	•Bague	
7	SA 8038-00060	2	2			K	•Seal	•Junta	•Vedação	•Étanchéité	
8		2	2		NS	K	•O-ring	•Anillo tórico	•Anel-o	•Joint torique	
9	VOE 14532272	1	1				•O-ring	•Anillo tórico	•Anel-o	•Joint torique	
10	VOE 14532273	1	1				•O-ring	•Anillo tórico	•Anel-o	•Joint torique	
11	VOE 14532275	1	1				•Plate	•Chapa	•Chapa	•Tôle	
12	VOE 14532278	1	1				•Button	•Boton	•Botão	•Bouton	
13	VOE 14532276	1	1				•Plug	•Tapon	•Bujão	•Bouchon	
14	VOE 983251	5	5				•Hexagon screw	•Tornillo hexagonal	•Parafuso sextavado	•Vis à tête hexagonale	
15	VOE 955922	3	3				•Spring washer	•Arandela elástica	•Arruela de pressão	•Rondelle élastique	
16	VOE 990521	6	4				Hexagon screw	Tornillo hexagonal	Parafuso sextavado	Vis à tête hexagonale	
17	VOE 979022	6	4				Hexagon nut	Tuerca hexagonal	Porca sextavada	Écrou hexagonal	
18	VOE 992047	6	4				Plain washer	Arandela plana	Arruela simples	Rondelle plane	
100	SA 8038-00040	1	1				Seal	Junta	Vedação	Étanchéité	

1	8294155,8294436	**Top roller** **Rodillo superior** **Rolete superior** **Rouleau supérieur**	Catalogue id **20591**	Group **775**
2	8294165,8294435		Illustr. No **1028594**	Section **500**
3				
4			Issue **20027088-G**	Page **617**
5		**S/N : -210514,-273116,-280276**		

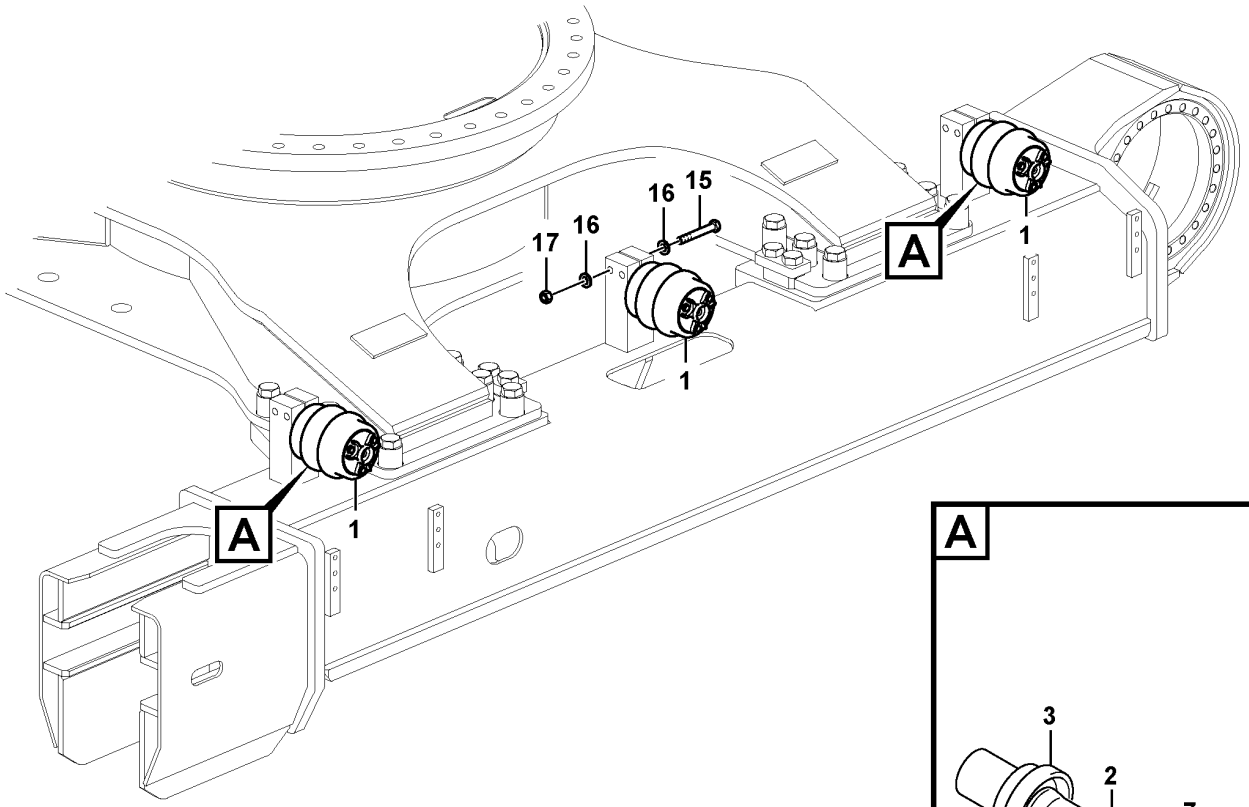

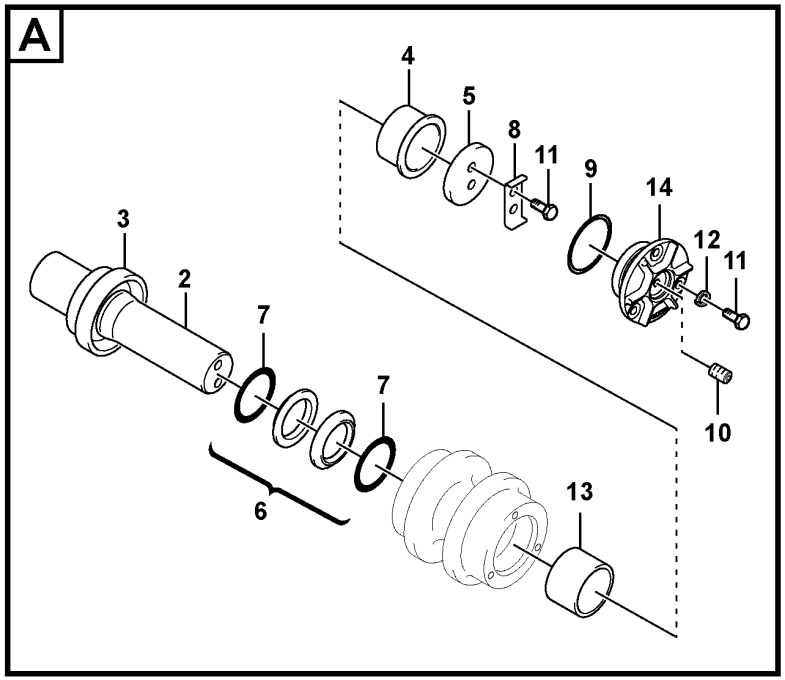

Volvo Construction Equipment

1073352

Fig.	Part No.	Quantity 1	2	3	PS	KIT	Description	Denominación	Denominação	Dénomination	Notes
1	VOE 14693120	6	4				Top roller	Rodillo superior		Galet superieur	
2	VOE 14693123	1	1				•Shaft	•Arbol	•Eixo	•Arbre	(VOE 14640203)
3	VOE 14640204	1	1				•Collar	•Collar	•Colar	•Collerette	
4	VOE 14640207	1	1				•Bushing	•Casquillo	•Bucha	•Bague	
5	VOE 14640208	1	1				•Plate	•Chapa	•Chapa	•Tôle	
6	VOE 14640210	1	1				•Seal	•Junta	•Vedação	•Étanchéité	
7	VOE 14650259	2	2				••O-ring	••Anillo tórico	••Anel-o	••Joint torique	
8	VOE 14640209	1	1				•Plate	•Chapa	•Chapa	•Tôle	
9	VOE 925076	1	1				•O-ring	•Anillo tórico	•Anel-o	•Joint torique	
10	VOE 14532276	1	1				•Plug	•Tapon	•Bujão	•Bouchon	
11	VOE 978932	5	5				•Hexagon screw	•Tornillo hexagonal	•Parafuso sextavado	•Vis à tête hexagonale	
12	VOE 955923	3	3				•Spring washer	•Arandela elástica	•Arruela de pressão	•Rondelle élastique	
13	VOE 14640206	1	1				•Bushing	•Casquillo	•Bucha	•Bague	
14	VOE 14640205	1	1				•Cover	•Capó	•Capô	•Capot	
15	VOE 990521	6	4				Hexagon screw	Tornillo hexagonal	Parafuso sextavado	Vis à tête hexagonale	
16	VOE 992047	24	4				Plain washer	Arandela plana	Arruela simples	Rondelle plane	
17	VOE 979022	6	4				Hexagon nut	Tuerca hexagonal	Porca sextavada	Écrou hexagonal	

1	8294155,8294436	**Top roller** **Rodillo superior** **Rolete superior** **Rouleau supérieur**	Catalogue id **20591**	Group **775**
2	8294165,8294435		Illustr. No **1073352**	Section **510**
3				
4			Issue **20027088-G**	Page **619**
5		**S/N : 210515-, 273117-, 280277-**		

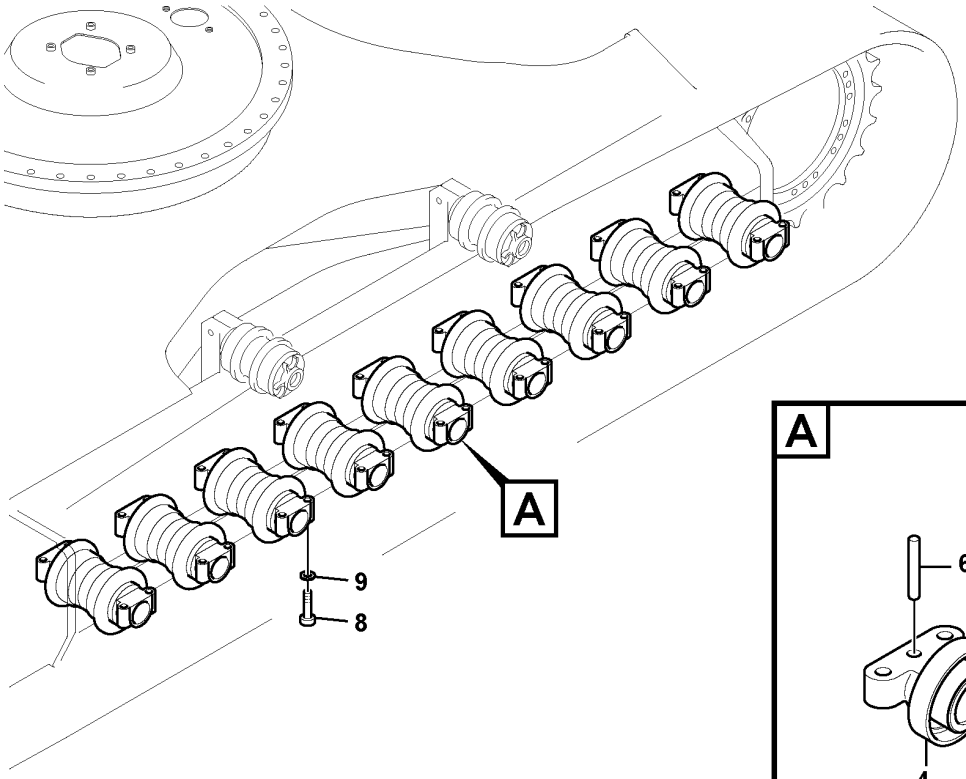

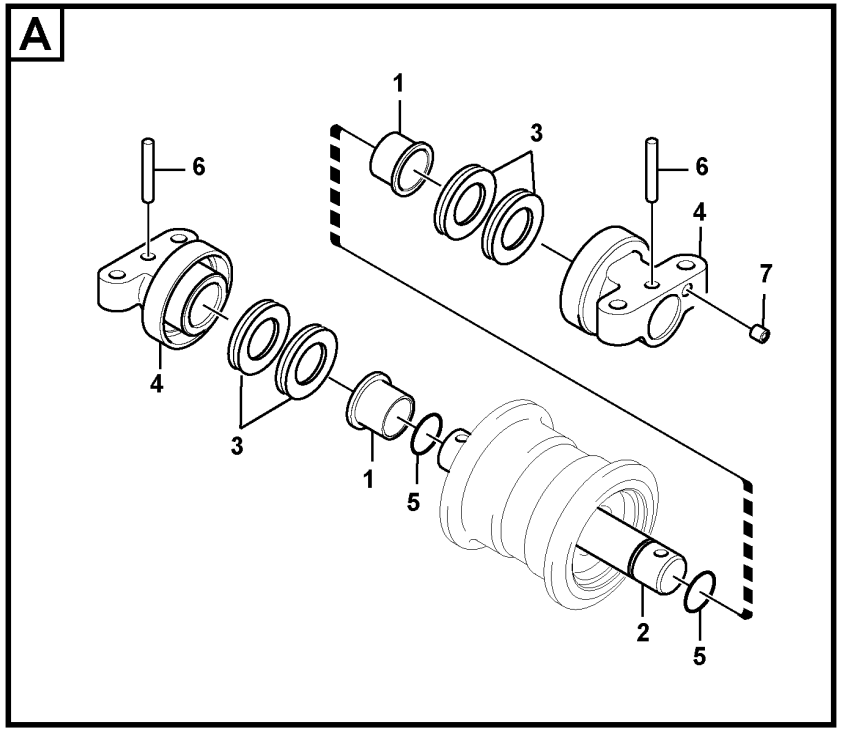

Volvo Construction Equipment

1057497

Fig.	Part No.	Quantity 1	2	3	PS	KIT	Description	Denominación	Denominação	Dénomination	Notes
	VOE 14614180	18					Roller	Rodillo	Rolete	Galet	
1	**VOE 14532331**	2					•Bushing	•Casquillo	•Bucha	•Bague	
2	**VOE 14614182**	1					•Shaft	•Eje	•Eixo	•Arbre	
3	**VOE 14532334**	2			SS		•Seal	•Junta	•Vedação	•Étanchéité	
4	**VOE 14569416**	2					•Support	•Base	•Base	•Bâti	
5	**VOE 990678**	2					•O-ring	•Anillo tórico	•Anel-o	•Joint torique	
6	**VOE 14532335**	2					•Pin	•Pasador	•Pino	•Goupille	
7	**VOE 14532276**	2					•Plug	•Tapon	•Bujão	•Bouchon	
8	**VOE 990521**	72					Hexagon screw	Tornillo hexagonal	Parafuso sextavado	Vis à tête hexagonale	
9	**VOE 14532264**	72					Washer	Arandela	Arruela	Rondelle	

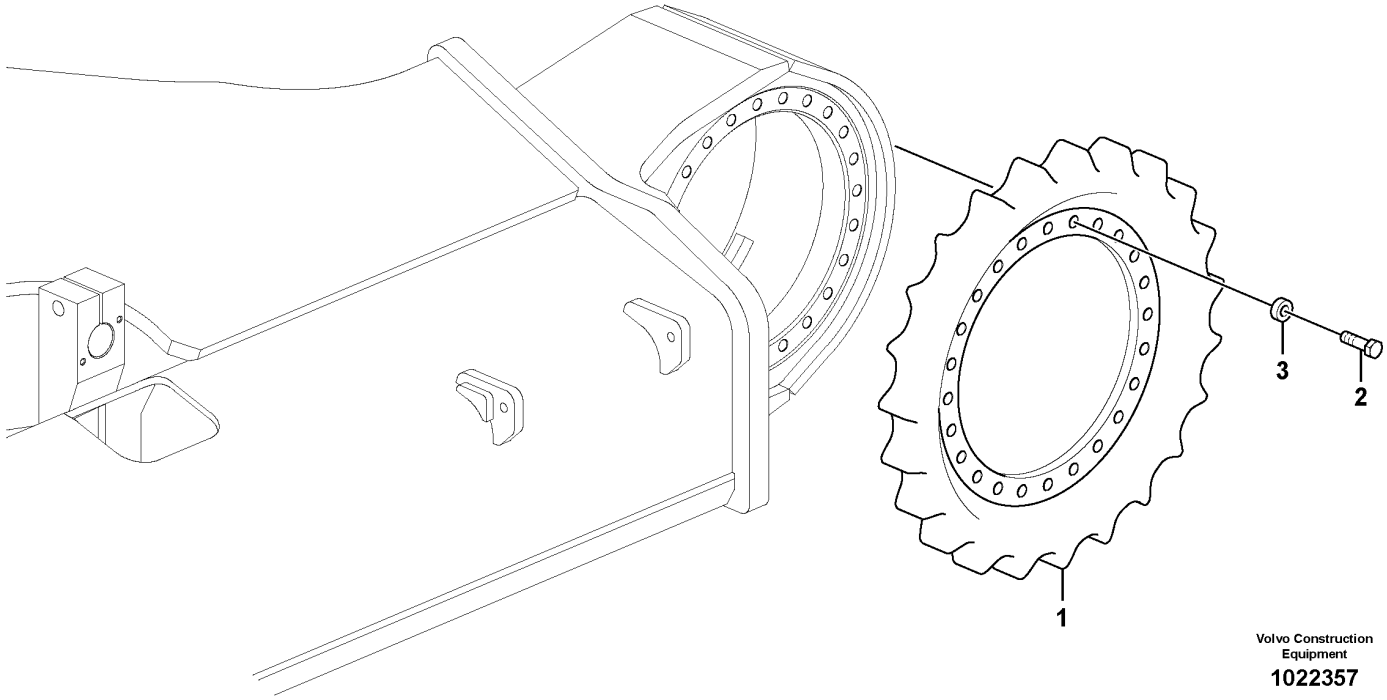

Volvo Construction Equipment

1022357

Fig.	Part No.	Quantity 1	2	3	PS	KIT	Description	Denominación	Denominação	Dénomination	Notes
1	**VOE 14656680**	2					Sprocket	Rueda de cadena	Coroa dentada	Barbotin	(VOE 14614660)
	VOE 14654310		2				Sprocket	Engranaje de cadena	Dente de roda	Pignon chaîne	
	VOE 14640150			2			Sprocket	Engranaje de cadena	Dente de roda	Pignon chaîne	
2	**VOE 978949**	48					Hexagon screw	Tornillo hexagonal	Parafuso sextavado	Vis à tête hexagonale	
	VOE 992983		48	48			Hexagon screw	Tornillo hexagonal	Parafuso sextavado	Vis à tête hexagonale	
3	**VOE 14532264**	48					Washer	Arandela	Arruela	Rondelle	
	VOE 14642080		48	48			Washer	Arandela	Arruela	Rondelle	

1	**8288887,8288888**	**Sprocket** **Rueda motriz** **Roda motriz** **Barbotin**	Catalogue id **20591**	Group **775**
2	**8294155,8294165**		Illustr. No **1022357**	Section **700**
3	**8294435,8294436**		Issue **20027088-G**	Page **623**
4				
5				

VOLVO

Volvo Construction Equipment
www.volvoce.com

GROUP	Section	Page
810 Cab body 11294085, 11294086	100	635
810 Cab body	125	637
810 Cab : framework / roof	150	639
810 Operator's cab	200	641
818 Cab mount	100	643
818 Cab mount	200	645
818 Cab mount	300	647
818 Cab mount	400	649
818 Cab mount	600	651
818 Cab mount	700	653
818 Cab mount	800	655
818 Cab mount	900	657
821 Cowl frame	100	659
821 Engine hood	150	661
821 Door, side 8288862,8291485,8291904,8291486,8291526	300	665
821 Door, side 8288862,8291485,8291904,8291486,8291526	350	667
821 Door, side	7300	669
821 Door, side	7310	671
821 Door, side	7400	673
827 Handrail	100	675
827 Foot step	200	677
827 Foot step	250	679
827 Foot Steps, Engine Room	300	681
827 Foot step 8288875, 8288876	400	683
831 Door with fitting parts	100	685
831 Door, operator's cab 112994085, 11294086	200	687
831 Door, operator's cab	250	689
831 Door, operator's cab	300	693
836 Roof hatch 11294085	100	695
836 Roof hatch 8290259, 8291491	125	699
836 Roof hatch 11294086	150	703
836 Roof hatch 8291490, 8291492	175	705
837 Cabin floor	100	707
837 Hatches under engine, hydr.pumps, cooler, m.valve and fuel tank.	200	709
837 Hatches under engine, hydr.pumps, cooler, m.valve and fuel tank.	210	711
837 Hatches under engine, hydr.pumps, cooler, m.valve and fuel tank.	300	713
837 Hatches under engine, hydr.pumps, cooler, m.valve and fuel tank.	310	715
841 Rear view mirror	100	719
841 Rear view mirror 8291485,8291486,8291526	150	721
841 Rear view mirror S/N 274129-/280397-	170	723
841 Rear view mirror 8292223;S/N-274128/-280398/8299635;S/N274129-/280399-	200	725
841 Rear view mirror 8291486	250	727
841 Rear view mirror 8291486	300	729
843 Glass panes 11294085, 11294086	100	731
843 Glass panes 8290259, 8291490, 8291491, 8291492	150	733
843 Front window 11294085, 11294086	200	735
843 Front window 8290259, 8291490, 8291491, 8291492	250	737
852 Operator seat with fitting parts	100	741
852 Operator's seat	150	743
852 Seatbelt Installation	200	745
852 Operator's seat 8291524, 8291525, 8288439, 8288440	300	747
852 Operator seat with fitting parts	350	751
852 Operator seat with fitting parts	400	755
860 Cover, control valve	100	759
860 Cover, main pump	150	761
860 Rain visor, exterior equipment 8279810	200	763
860 Sun visor interior	250	765
860 Sun visor 8279792	300	767
860 Falling object guards 8279813	350	769
860 Falling object guards	360	771

INDEX OF CONTENTS

INDEX OF CONTENTS

GROUP		Section	Page
860	Falling object guards	400	775
860	Falling object guards	410	777
860	Fops, protecting equipment 8279813, 8279815, 8294409	450	779
860	Falling object guards 8290396, 8290397, 8290398, 8290399	500	781
860	Windshield protection 8279817	550	783
860	Windshield protection S/N 274078-/280388-	560	785
870	Air conditioning line, cooling and heater	100	787
870	Air duct in cabin and cabin floor	200	791
870	Air conditioning unit, cooling and heater	300	793
870	Air conditioning unit, cooling and heater	350	797
872	Fresh air inlet, air filter and fan housing. 11294085, 11294086	100	801
872	Fresh air inlet, air filter and fan housing. 8290259, 8291490, 8291491, 8292492	200	803
875	Auxiliary Heater	100	805
875	Auxiliary Heater 8292952,8292953	300	809
880	Interior components 11294085, 11294086	100	813
880	Interior components 8290259, 8291490, 8291491, 8291492	150	815
880	Interior components 11294085, 11294086	200	817
880	Interior components 8290259, 8291490, 8291491, 8291492	250	819
880	Interior components 11294085, 11294086	300	821
880	Interior components 8290259, 8291490, 8291491, 8291492	350	823
880	Interior components	400	825
881	Instrument panel, control panel	100	827
881	Instrument panel, radio panel	200	831
891	Anti slip	100	833
891	Foot step 8279692,8291532	150	835
891	Walk Way 8280049	200	837
891	Handrail 8280049	300	839
896	Tool box, cowl	100	841
896	Tool kit	200	845
896	Hand Lamp 8277260	300	847
897	Sign plates and decals	100	849
897	Sign plates and decals	200	855
897	Sign plates and decals	300	857

GRUPO	Sección	Página
810 Cuerpo de cabina 11294085, 11294086	100	635
810 Cuerpo de cabina	125	637
810 Cabina: puerta / estructura / techo	150	639
810 Cabina del conductor	200	641
818 Accesorio de cabina	100	643
818 Accesorio de cabina	200	645
818 Accesorio de cabina	300	647
818 Accesorio de cabina	400	649
818 Accesorio de cabina	600	651
818 Accesorio de cabina	700	653
818 Accesorio de cabina	800	655
818 Accesorio de cabina	900	657
821 Bastidor	100	659
821 Capo	150	661
821 Puerta, lado 8288862,8291485,8291904,8291486,8291526	300	665
821 Puerta, lado 8288862,8291485,8291904,8291486,8291526	350	667
821 Puerta, lado	7300	669
821 Puerta, lado	7310	671
821 Puerta, lado	7400	673
827 Barandilla	100	675
827 Escalón de acceso	200	677
827 Escalón de acceso	250	679
827 Estribo, compartimento motor	300	681
827 Escalón de acceso 8288875, 8288876	400	683
831 Puerta con accesorios de montaje	100	685
831 Puerta, cabina 112994085, 11294086	200	687
831 Puerta, cabina	250	689
831 Puerta, cabina	300	693
836 Escotilla de techo 11294085	100	695
836 Escotilla de techo 8290259, 8291491	125	699
836 Escotilla de techo 11294086	150	703
836 Escotilla de techo 8291490, 8291492	175	705
837 Suelo de cabina	100	707
837 Tapas bajo el motor, bombas hidr., enfriador, válvula p. y dep	200	709
837 Tapas bajo el motor, bombas hidr., enfriador, válvula p. y dep	210	711
837 Tapas bajo el motor, bombas hidr., enfriador, válvula p. y dep	300	713
837 Tapas bajo el motor, bombas hidr., enfriador, válvula p. y dep	310	715
841 Espejo retrovisor	100	719
841 Espejo retrovisor 8291485,8291486,8291526	150	721
841 Espejo retrovisor S/N 274129-/280397-	170	723
841 Espejo retrovisor 8292223;S/N-274128/-280398/8299635;S/N274129-/280399-	200	725
841 Espejo retrovisor 8291486	250	727
841 Espejo retrovisor 8291486	300	729
843 Ventanillas 11294085, 11294086	100	731
843 Ventanillas 8290259, 8291490, 8291491, 8291492	150	733
843 Parabrisas delantero 11294085, 11294086	200	735
843 Parabrisas delantero 8290259, 8291490, 8291491, 8291492	250	737
852 Asiento del conductor con piezas de montaje	100	741
852 Asiento del conductor	150	743
852 Instalación de cinturón de seguridad	200	745
852 Asiento del conductor 8291524, 8291525, 8288439, 8288440	300	747
852 Asiento del conductor con piezas de montaje	350	751
852 Asiento del conductor con piezas de montaje	400	755
860 Capó, válvula de control principal	100	759
860 Capó, bomba principal	150	761
860 Visera para lluvia, equipo exterior 8279810	200	763
860 Parasol interior	250	765
860 Visera 8279792	300	767
860 Equipo de protección contra caídas 8279813	350	769
860 Equipo de protección contra caídas	360	771

INDICE

INDICE

Catalogue id 20591 | Group 8
Issue 20027088-G | Page 628

GRUPO		Sección	Página
860	Equipo de protección contra caídas	400	775
860	Equipo de protección contra caídas	410	777
860	Fops, equipo de protección 8279813, 8279815, 8294409	450	779
860	Equipo de protección contra caídas 8290396, 8290397, 8290398, 8290399	500	781
860	Protecciìn del parabrisas 8279817	550	783
860	Protecciìn del parabrisas S/N 274078-/280388-	560	785
870	Tubería de aire acondicionado, refrigeración y calefacción	100	787
870	Conducto de aire en cabina y suelo de cabina	200	791
870	Unidad de aire acondicionado, refrigeración y calefacción	300	793
870	Unidad de aire acondicionado, refrigeración y calefacción	350	797
872	Toma aire fresco, filtro de aire y caja ventilador 11294085, 11294086	100	801
872	Toma aire fresco, filtro de aire y caja ventilador 8290259, 8291490, 8291491, 8292492	200	803
875	Calefactor adicional	100	805
875	Calefactor adicional 8292952,8292953	300	809
880	Detalles interiores 11294085, 11294086	100	813
880	Detalles interiores 8290259, 8291490, 8291491, 8291492	150	815
880	Detalles interiores 11294085, 11294086	200	817
880	Detalles interiores 8290259, 8291490, 8291491, 8291492	250	819
880	Detalles interiores 11294085, 11294086	300	821
880	Detalles interiores 8290259, 8291490, 8291491, 8291492	350	823
880	Detalles interiores	400	825
881	Panel de instrumentos, panel de mandos	100	827
881	Panel de instrumentos, panel de radio	200	831
891	Antideslizante	100	833
891	Escalón de acceso 8279692,8291532	150	835
891	Pasarela 8280049	200	837
891	Barandilla 8280049	300	839
896	Caja de herramientas, capó	100	841
896	Herramientas	200	845
896	Lámpara de mano 8277260	300	847
897	Muestras y decalcomanias	100	849
897	Muestras y decalcomanias	200	855
897	Muestras y decalcomanias	300	857

GRUPO	Seção	Página
810 11294085, 11294086	100	635
810	125	637
810 Cabine: estrutura/teto	150	639
810 Cabine do operador	200	641
818 Suporte da cabine	100	643
818 Suporte da cabine	200	645
818 Suporte da cabine	300	647
818 Suporte da cabine	400	649
818 Suporte da cabine	600	651
818 Suporte da cabine	700	653
818 Suporte da cabine	800	655
818 Suporte da cabine	900	657
821 Quadro do capô	100	659
821 Capô	150	661
821 Porta, lateral 8288862,8291485,8291904,8291486,8291526	300	665
821 Porta, lateral 8288862,8291485,8291904,8291486,8291526	350	667
821 Porta, lateral	7300	669
821 Porta, lateral	7310	671
821 Porta, lateral	7400	673
827 Corrimão	100	675
827 Degrau	200	677
827 Degrau	250	679
827 Degraus, compartimento do motor	300	681
827 Degrau 8288875, 8288876	400	683
831 Porta com peças acessórias	100	685
831 Porta, cabine do operador 112994085, 11294086	200	687
831 Porta, cabine do operador	250	689
831 Porta, cabine do operador	300	693
836 Escotilha do teto 11294085	100	695
836 Escotilha do teto 8290259, 8291491	125	699

GRUPO	Seção	Página
836 Escotilha do teto 11294086	150	703
836 Escotilha do teto 8291490, 8291492	175	705
837 Piso da cabine	100	707
837 Postigo embaixo do motor, bombas hidráulicas, refrigerador, válvula principal e tanque de combustível.	200	709
837 Postigo embaixo do motor, bombas hidráulicas, refrigerador, válvula principal e tanque de combustível.	210	711
837 Postigo embaixo do motor, bombas hidráulicas, refrigerador, válvula principal e tanque de combustível.	300	713
837 Postigo embaixo do motor, bombas hidráulicas, refrigerador, válvula principal e tanque de combustível.	310	715
841 Espelho retrovisor	100	719
841 Espelho retrovisor 8291485,8291486,8291526	150	721
841 Espelho retrovisor S/N 274129-/280397-	170	723
841 Espelho retrovisor 8292223;S/N-274128/-280398/8299635;S/N274129-/280399-	200	725
841 Espelho retrovisor 8291486	250	727
841 Espelho retrovisor 8291486	300	729
843 Vidros das janelas 11294085, 11294086	100	731
843 Vidros das janelas 8290259, 8291490, 8291491, 8291492	150	733
843 Pára-brisa dianteiro 11294085, 11294086	200	735
843 Pára-brisa dianteiro 8290259, 8291490, 8291491, 8291492	250	737
852 Assento do operador com peças de montagem	100	741
852 Banco do motorista	150	743
852 Cinto de segurança, instalação	200	745
852 Banco do motorista 8291524, 8291525, 8288439, 8288440	300	747
852 Assento do operador com peças de montagem	350	751
852 Assento do operador com peças de montagem	400	755
860 Capô, válvula de controle	100	759
860 Capô, bomba principal	150	761
860 Protetor de chuva, equipamento externo 8279810	200	763
860 Protetor solar interno	250	765

ÍNDICE

ÍNDICE

Catalogue id 20591 | Group 8
Issue 20027088-G | Page 630

GRUPO		Seção	Página
860	Protetor solar 8279792	300	767
860	Proteção contra queda de objetos 8279813	350	769
860	Proteção contra queda de objetos	360	771
860	Proteção contra queda de objetos	400	775
860	Proteção contra queda de objetos	410	777
860	FOPS, equipamento de proteção 8279813, 8279815, 8294409	450	779
860	Proteção contra queda de objetos 8290396, 8290397, 8290398, 8290399	500	781
860	Proteção do pára-brisa 8279817	550	783
860	Proteção do pára-brisa S/N 274078-/280388-	560	785
870	Linha de ar condicionado, refrigeração e aquecimento	100	787
870	Duto de ar na cabine e piso da cabine	200	791
870	Unidade de ar condicionado, refrigeração e aquecedor	300	793
870	Unidade de ar condicionado, refrigeração e aquecedor	350	797
872	Tomada de ar fresco, filtro de ar e carcaça do ventilador 11294085, 11294086	100	801
872	Tomada de ar fresco, filtro de ar e carcaça do ventilador 8290259, 8291490, 8291491, 8292492	200	803
875	Aquecedor adicional	100	805
875	Aquecedor adicional 8292952,8292953	300	809
880	Componentes interiores 11294085, 11294086	100	813
880	Componentes interiores 8290259, 8291490, 8291491, 8291492	150	815
880	Componentes interiores 11294085, 11294086	200	817
880	Componentes interiores 8290259, 8291490, 8291491, 8291492	250	819
880	Componentes interiores 11294085, 11294086	300	821
880	Componentes interiores 8290259, 8291490, 8291491, 8291492	350	823
880	Componentes interiores	400	825
881	Painel de instrumentos, painel de controle	100	827
881	Painel de instrumentos, painel de rádio	200	831
891	Antiderrapante	100	833
891	Degrau 8279692,8291532	150	835
891	Passadiço 8280049	200	837
891	Corrimão 8280049	300	839
896	Caixa de ferramentas, capô	100	841
896	Kit de ferramenta	200	845
896	Lâmpada Manual 8277260	300	847
897	Placas de sinalização e adesivos	100	849
897	Placas de sinalização e adesivos	200	855
897	Placas de sinalização e adesivos	300	857

GROUPE		Section	Page
810	Corps de cabine 11294085, 11294086	100	635
810	Corps de cabine	125	637
810	Cabine : structure / toit	150	639
810	Cabine conducteur	200	641
818	Fixation de cabine	100	643
818	Fixation de cabine	200	645
818	Fixation de cabine	300	647
818	Fixation de cabine	400	649
818	Fixation de cabine	600	651
818	Fixation de cabine	700	653
818	Fixation de cabine	800	655
818	Fixation de cabine	900	657
821	Bâti	100	659
821	Capot moteur	150	661
821	Porte, latérale 8288862,8291485,8291904,8291486,8291526	300	665
821	Porte, latérale 8288862,8291485,8291904,8291486,8291526	350	667
821	Porte, latérale	7300	669
821	Porte, latérale	7310	671
821	Porte, latérale	7400	673
827	Main courante	100	675
827	Marche-pied	200	677
827	Marche-pied	250	679
827	Marchepied, compartiment moteur	300	681
827	Marche-pied 8288875, 8288876	400	683
831	Porte avec pièces de montage	100	685
831	Porte, cabine conducteur 112994085, 11294086	200	687
831	Porte, cabine conducteur	250	689
831	Porte, cabine conducteur	300	693
836	Toit ouvrant 11294085	100	695
836	Toit ouvrant 8290259, 8291491	125	699
836	Toit ouvrant 11294086	150	703
836	Toit ouvrant 8291490, 8291492	175	705
837	Plancher de cabine	100	707
837	Trappes sous moteur, pompes hydr., radiateur, valves et réservoir carbura	200	709
837	Trappes sous moteur, pompes hydr., radiateur, valves et réservoir carbura	210	711
837	Trappes sous moteur, pompes hydr., radiateur, valves et réservoir carbura	300	713
837	Trappes sous moteur, pompes hydr., radiateur, valves et réservoir carbura	310	715
841	Rétroviseur	100	719
841	Rétroviseur 8291485,8291486,8291526	150	721
841	Rétroviseur S/N 274129-/280397-	170	723
841	Rétroviseur 8292223;S/N-274128/-280398/8299635;S/N274129-/280399-	200	725
841	Rétroviseur 8291486	250	727
841	Rétroviseur 8291486	300	729
843	Vitres 11294085, 11294086	100	731
843	Vitres 8290259, 8291490, 8291491, 8291492	150	733
843	Pare-brises 11294085, 11294086	200	735
843	Pare-brises 8290259, 8291490, 8291491, 8291492	250	737
852	Siège conducteur avec pièces de montage	100	741
852	Siège du conucteur	150	743
852	Installation de la ceinture de sécurité	200	745
852	Siège du conucteur 8291524, 8291525, 8288439, 8288440	300	747
852	Siège conducteur avec pièces de montage	350	751
852	Siège conducteur avec pièces de montage	400	755
860	Capotage, distributeur principal	100	759
860	Capotage, pompe principale	150	761
860	Para-pluie, équipement extérieur 8279810	200	763
860	Pare-soleil intérieur	250	765

TABLE DES MATIÈRES

TABLE DES MATIÈRES

Catalogue id 20591 | Group 8
Issue 20027088-G | Page 632

GROUPE		Section	Page
860	Pare-soleil 8279792	300	767
860	Equipement anti-chute 8279813	350	769
860	Equipement anti-chute	360	771
860	Equipement anti-chute	400	775
860	Equipement anti-chute	410	777
860	Fops, équipement de protection 8279813, 8279815, 8294409	450	779
860	Equipement anti-chute 8290396, 8290397, 8290398, 8290399	500	781
860	Protection pare-brise 8279817	550	783
860	Protection pare-brise S/N 274078-/280388-	560	785
870	Conduite de conditionnement d'air, refroidissement et chauffage	100	787
870	Conduit d'air dans la cabine et dans le plancher de cabine	200	791
870	Unité de conditionnement d'air, refroidissement et chauffage	300	793
870	Unité de conditionnement d'air, refroidissement et chauffage	350	797
872	Entrée air frais, filtre a air et boîtier ventilateur. 11294085, 11294086	100	801
872	Entrée air frais, filtre a air et boîtier ventilateur. 8290259, 8291490, 8291491, 8292492	200	803
875	Chauffage d'appoint	100	805
875	Chauffage d'appoint 8292952,8292953	300	809
880	Pieces d'amenagement 11294085, 11294086	100	813
880	Pieces d'amenagement 8290259, 8291490, 8291491, 8291492	150	815
880	Pieces d'amenagement 11294085, 11294086	200	817
880	Pieces d'amenagement 8290259, 8291490, 8291491, 8291492	250	819
880	Pieces d'amenagement 11294085, 11294086	300	821
880	Pieces d'amenagement 8290259, 8291490, 8291491, 8291492	350	823
880	Pieces d'amenagement	400	825
881	Panneau d'instruments, panneau de commande	100	827
881	Panneau d'instruments, radio	200	831
891	Anti glissement	100	833
891	Marche-pied 8279692,8291532	150	835
891	Passerelle 8280049	200	837
891	Main courante 8280049	300	839
896	Boîte à outils, auvent	100	841
896	Outils	200	845
896	Lampe baladeuse 8277260	300	847
897	Enseignes et décalcomanies	100	849
897	Enseignes et décalcomanies	200	855
897	Enseignes et décalcomanies	300	857

VOLVO

Volvo Construction Equipment
www.volvoce.com

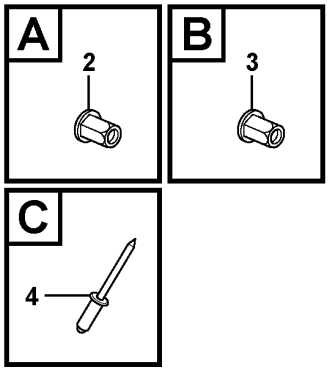

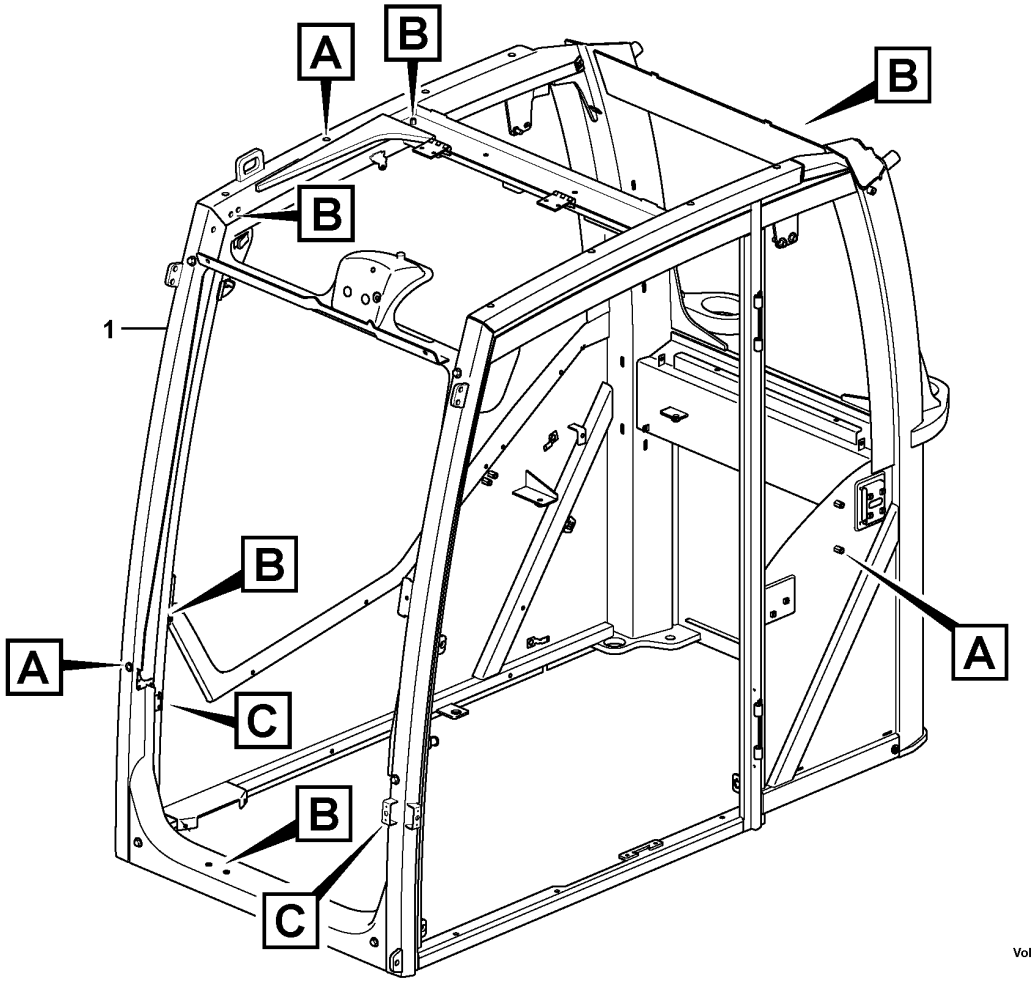

Volvo Construction Equipment

1056711

Fig.	Part No.	Quantity 1	2	3	PS	KIT	Description	Denominación	Denominação	Dénomination	Notes
1		1			NS		Cab	Cabina	Cabine	Cabine	
2	VOE 11205867	16					Rivet nut	Tuerca de remache	Porca rebite	Écrou rivet	
3	VOE 981269	17					Rivet nut	Tuerca de remache	Porca rebite	Écrou rivet	
4	VOE 13942668	6					Blind rivet	Remache ciego	Rebite cego	Rivet borgne	

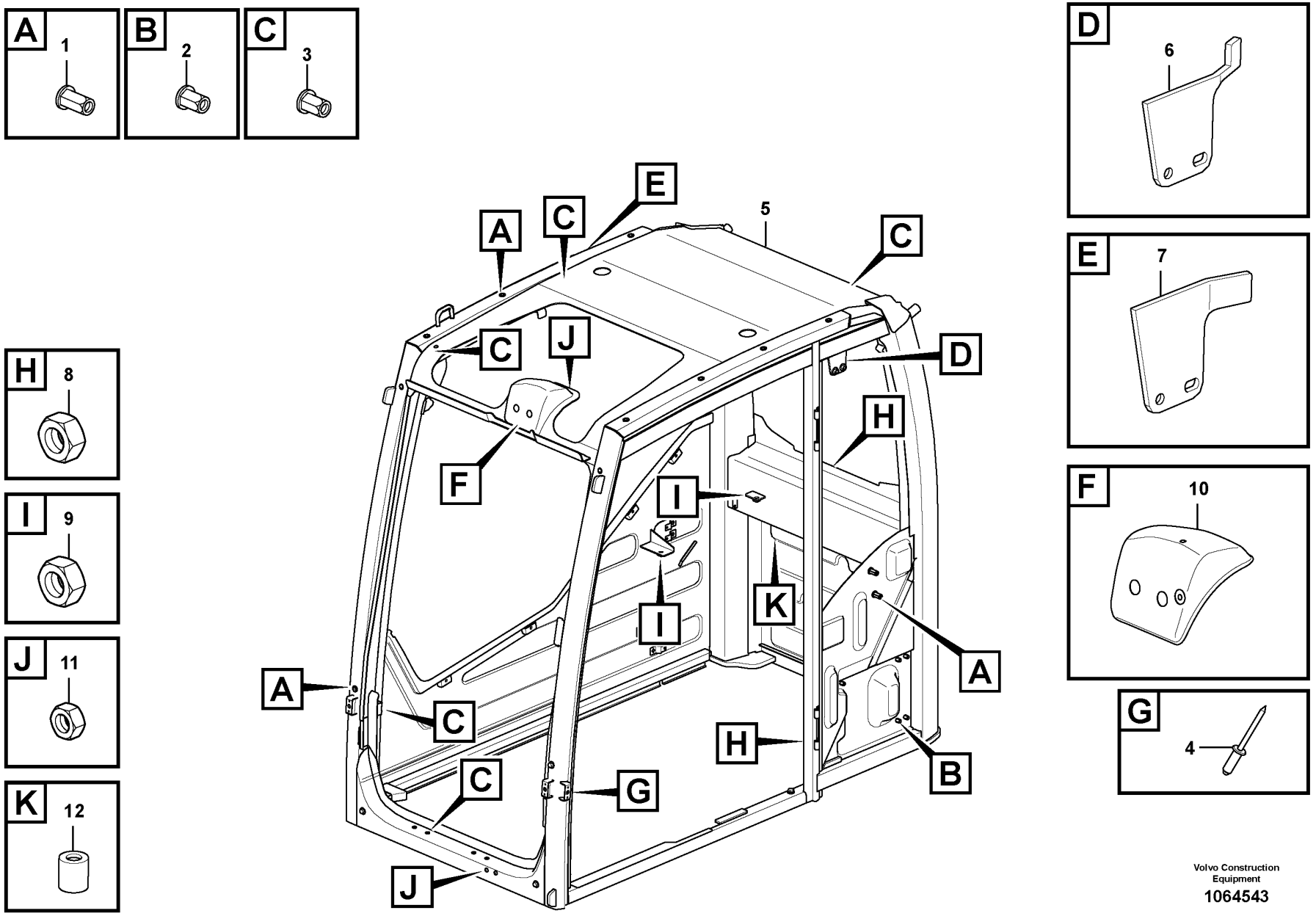

Volvo Construction Equipment

1064543

Fig.	Part No.	Quantity 1	2	3	PS	KIT	Description	Denominación	Denominação	Dénomination	Notes
1	VOE 979152	16	16				Rivet nut	Tuerca de remache	Porca rebite	Écrou rivet	
2	VOE 979151	5	5				Rivet nut	Tuerca de remache	Porca rebite	Écrou rivet	
3	VOE 981269	17	17				Rivet nut	Tuerca de remache	Porca rebite	Écrou rivet	
4	VOE 13942668		6				Blind rivet	Remache ciego	Rebite cego	Rivet borgne	
5			1		NS		Cab	Cabina	Cabine	Cabine	
6	VOE 11205580		1				Plate	Chapa	Chapa	Tôle	
7	VOE 11205581		1				Plate	Placa	Placa	Plaque	
8	VOE 961614		5				Weld nut	Tuerca soldada	Porca de solda	Ecrou à souder	
9	VOE 961615		3				Weld nut	Tuerca soldada	Porca de solda	Ecrou à souder	
10	VOE 15030670		1				Cover	Capó	Capô	Capot	
11	VOE 962689		3				Weld nut	Tuerca soldada	Porca de solda	Ecrou à souder	
12	VOE 11113262		4				Set ring	Anillo montaje	Anel montagem	Butée	

1	8290259, 8291490	**Cab body** **Cuerpo de cabina** **Corps de cabine**	Catalogue id **20591**	Group **810**
2	8291491, 8291492			
3			Illustr. No **1064543**	Section **125**
4				
5			Issue **20027088-G**	Page **637**

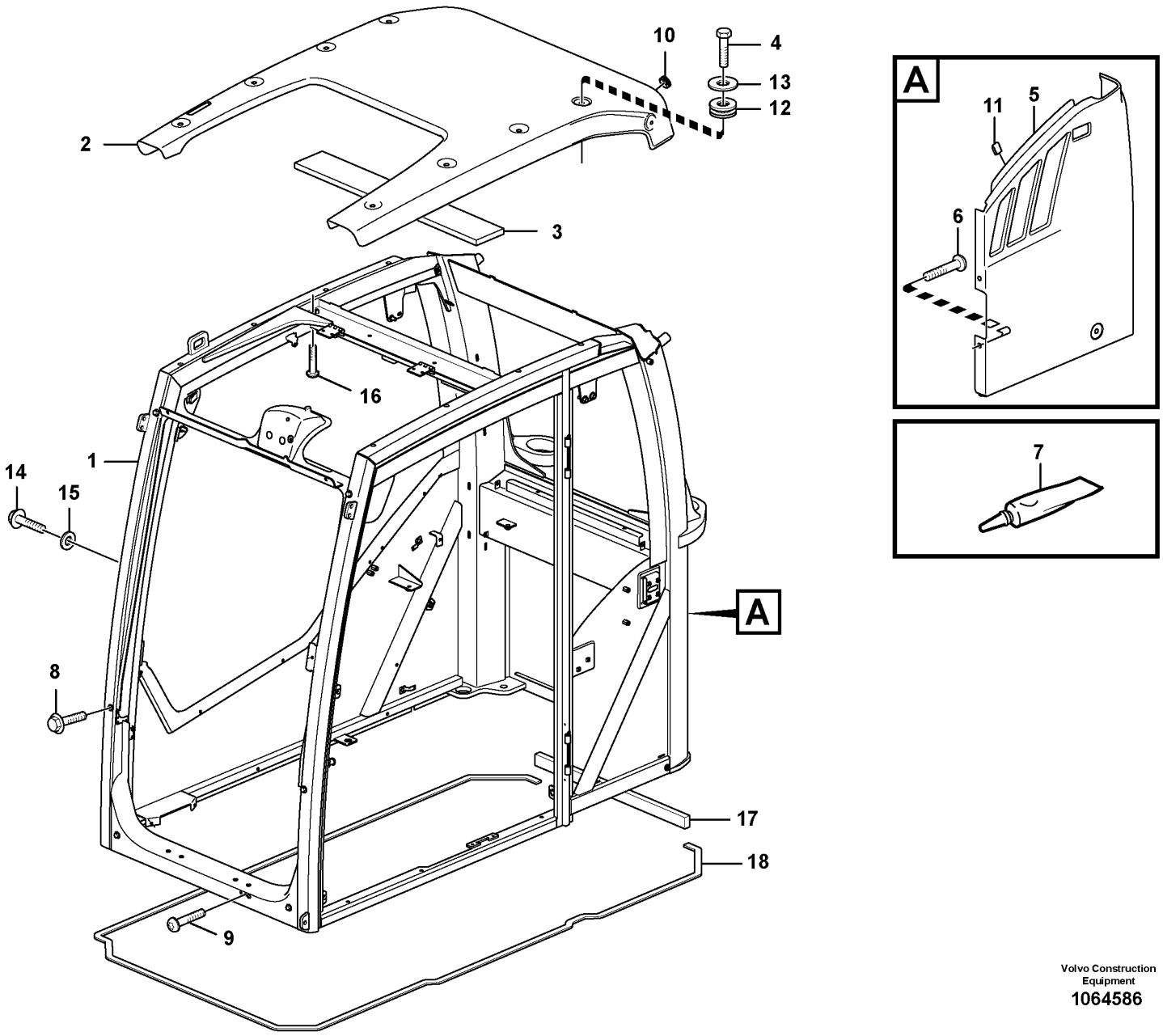

Volvo Construction Equipment
1064586

Fig.	Part No.	Quantity 1	2	3	PS	KIT	Description	Denominación	Denominação	Dénomination	Notes
1		1	1	1	NS		Cab framework	Armazon cabina	Armação da cabine	Carcasse cabine	
2	VOE 17207377	1	1	1			Roof panel	Panel de techo	Painel do teto	Element pavillon	
3		1	1	1	NS		•Insulation	•Aislante	•Isolamento	•Isolant	
4	VOE 983253	8	8	8			Hexagon screw	Tornillo hexagonal	Parafuso sextavado	Vis à tête hexagonale	
5	VOE 15012754	1	1	1			Panel	Panel	Painel	Panneau	
6	VOE 969473	2	2	2			Six point socket screw	Racor de seis dientes	Paraf soquete sext	Vis à 6 pans creux	
7	VOE 11704359	REQ					Sealant	Producto de estanqueidad	Composto vedador	Produit étanchéité	
8	VOE 946329	6	6	6			Flange screw	Tornillo embridado	Parafuso flangeado	Vis à embase	
9	VOE 969422	2	2	2			Six point socket screw	Racor de seis dientes	Paraf soquete sext	Vis à 6 pans creux	
10	VOE 961970	2	2	2			Plug	Tapón	Bujão	Tampon	
11	VOE 11006983	2	2	2			Clip	Clip	Clipe	Clip	
12	VOE 11204855	8	8	8			Grommet	Pasaje	Passa muro	Passe fil	
13	VOE 11204975	8	8	8			Washer	Arandela	Arruela	Rondelle	
14	VOE 13965175	2	2	2			Screw	Tornillo	Parafuso	Vis	
15	VOE 960139	2	2	2			Plain washer	Arandela plana	Arruela simples	Rondelle plane	
16	VOE 969423		2	2			Six point socket screw	Racor de seis dientes	Paraf soquete sext	Vis à 6 pans creux	
17	VOE 17205498		1	1			Seal	Junta	Vedação	Étanchéité	
18	VOE 17206548		1	1			Sealing strip	Moldura retén	Friso de vedação	Bande d'étanchéité	

1	11294085, 11294086
2	8290259, 8291490
3	8291491, 8291492
4	
5	

Cab : framework / roof
Cabina: puerta / estructura / techo
Cabine: estrutura/teto
Cabine : structure / toit

Catalogue id **20591**	Group **810**
Illustr. No **1064586**	Section **150**
Issue **20027088-G**	Page **639**

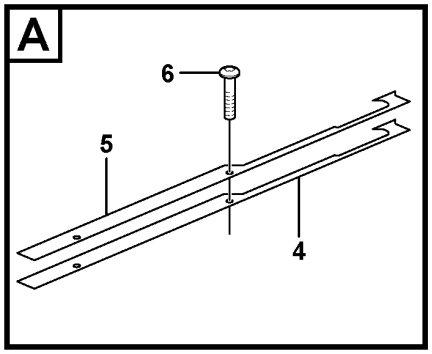

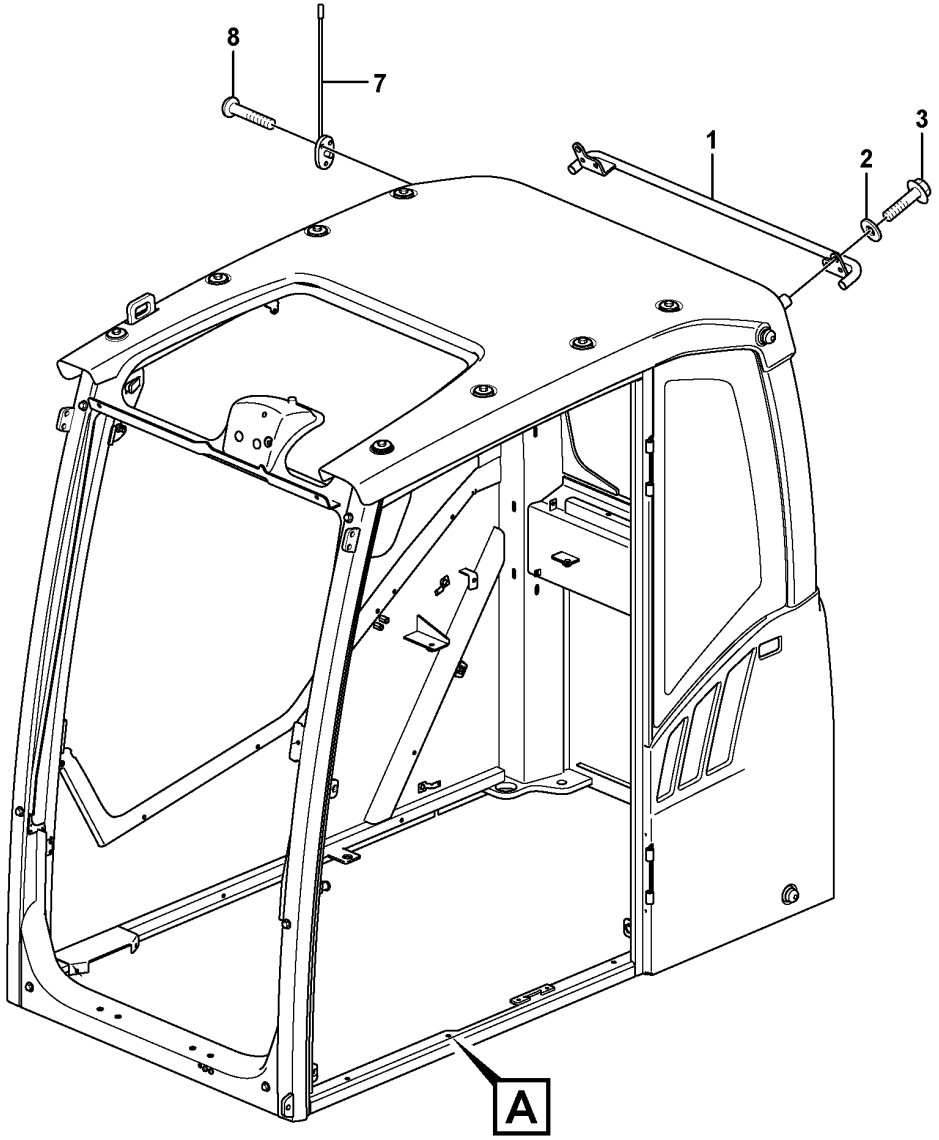

Volvo Construction Equipment
1034810

Fig.	Part No.	Quantity 1	2	3	PS	KIT	Description	Denominación	Denominação	Dénomination	Notes
1	VOE 11205904	1					Handle	Mango	Manopla	Poignée	
2	VOE 13930908	2					Washer	Arandela	Arruela	Rondelle	
3	VOE 13965192	2					Screw	Tornillo	Parafuso	Vis	
4	VOE 11205768	1					Gasket	Junta	Junta	Joint	
5	VOE 14627774	1					Plate	Chapa	Chapa	Tôle	(VOE 15105274)
6	VOE 969841	2					Six point socket screw	Racor de seis dientes	Paraf soquete sext	Vis à 6 pans creux	
7	VOE 14535346	1	1	1			Antenna	Antena	Antena	Antenne	
8	VOE 969456	3	3	3			Six point socket screw	Racor de seis dientes	Paraf soquete sext	Vis à 6 pans creux	

1	11294085, 11294086
2	8290259, 8291490
3	8291491, 8291492
4	
5	

Operator's cab
Cabina del conductor
Cabine do operador
Cabine conducteur

Catalogue id **20591**	Group **810**
Illustr. No **1034810**	Section **200**
Issue **20027088-G**	Page **641**

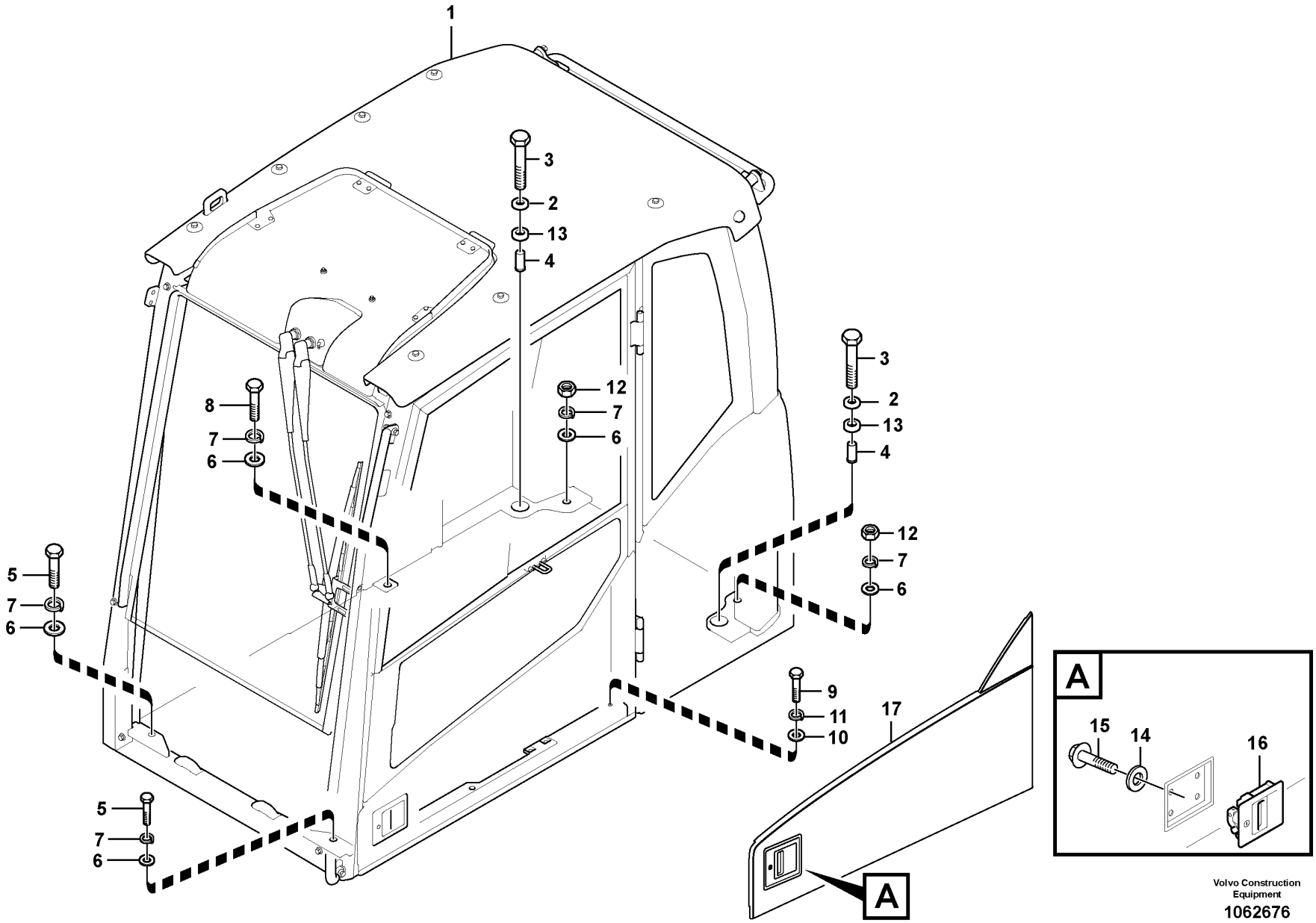

Volvo Construction Equipment

1062676

Fig.	Part No.	Quantity 1	2	3	PS	KIT	Description	Denominación	Denominação	Dénomination	Notes
1	VOE 14686233	1					Cab	Cabina	Cabine	Cabine	S/N -210514/-273135 S/N -280276
	VOE 14688027	1			SS		Cab	Cabina	Cabine	Cabine	S/N 210515-/273136- S/N 280277-
2	VOE 11203992	2					Washer	Arandela	Arruela	Rondelle	
3	VOE 983375	2					Hexagon screw	Tornillo hexagonal	Parafuso sextavado	Vis à tête hexagonale	
4	VOE 11204081	2					Spacer	Distanciador	Espaçador	Entretoise	
5	VOE 1629544	2					Hexagon screw	Tornillo hexagonal	Parafuso sextavado	Vis à tête hexagonale	
6	VOE 13955900	5					Washer	Arandela	Arruela	Rondelle	
7	VOE 955926	5					Spring washer	Arandela elástica	Arruela de pressão	Rondelle élastique	
8	VOE 990709	1					Hexagon screw	Tornillo hexagonal	Parafuso sextavado	Vis à tête hexagonale	
9	VOE 983253	1					Hexagon screw	Tornillo hexagonal	Parafuso sextavado	Vis à tête hexagonale	
10	VOE 976945	1					Washer	Arandela	Arruela	Rondelle	
11	VOE 955922	1					Spring washer	Arandela elástica	Arruela de pressão	Rondelle élastique	
12	VOE 979021	2					Hexagon nut	Tuerca hexagonal	Porca sextavada	Écrou hexagonal	
13	VOE 11204294	2					Seal	Junta	Vedação	Étanchéité	
14	VOE 955892	4					Plain washer	Arandela plana	Arruela simples	Rondelle plane	
15	VOE 969423	4					Six point socket screw	Racor de seis dientes	Paraf soquete sext	Vis à 6 pans creux	
16	VOE 14524738	1					Handle	Mango	Manopla	Poignée	8277153
16	VOE 14652324	1					Handle	Mango	Manopla	Poignée	(VOE 14627764) 8277154
17	VOE 14623929	1					Panel	Panel	Painel	Panneau	

1	8296393	**Cab mount** **Accesorio de cabina** **Suporte da cabine** **Fixation de cabine**	Catalogue id **20591**	Group **818**
2			Illustr. No **1062676**	Section **100**
3			Issue **20027088-G**	Page **643**
4				
5				

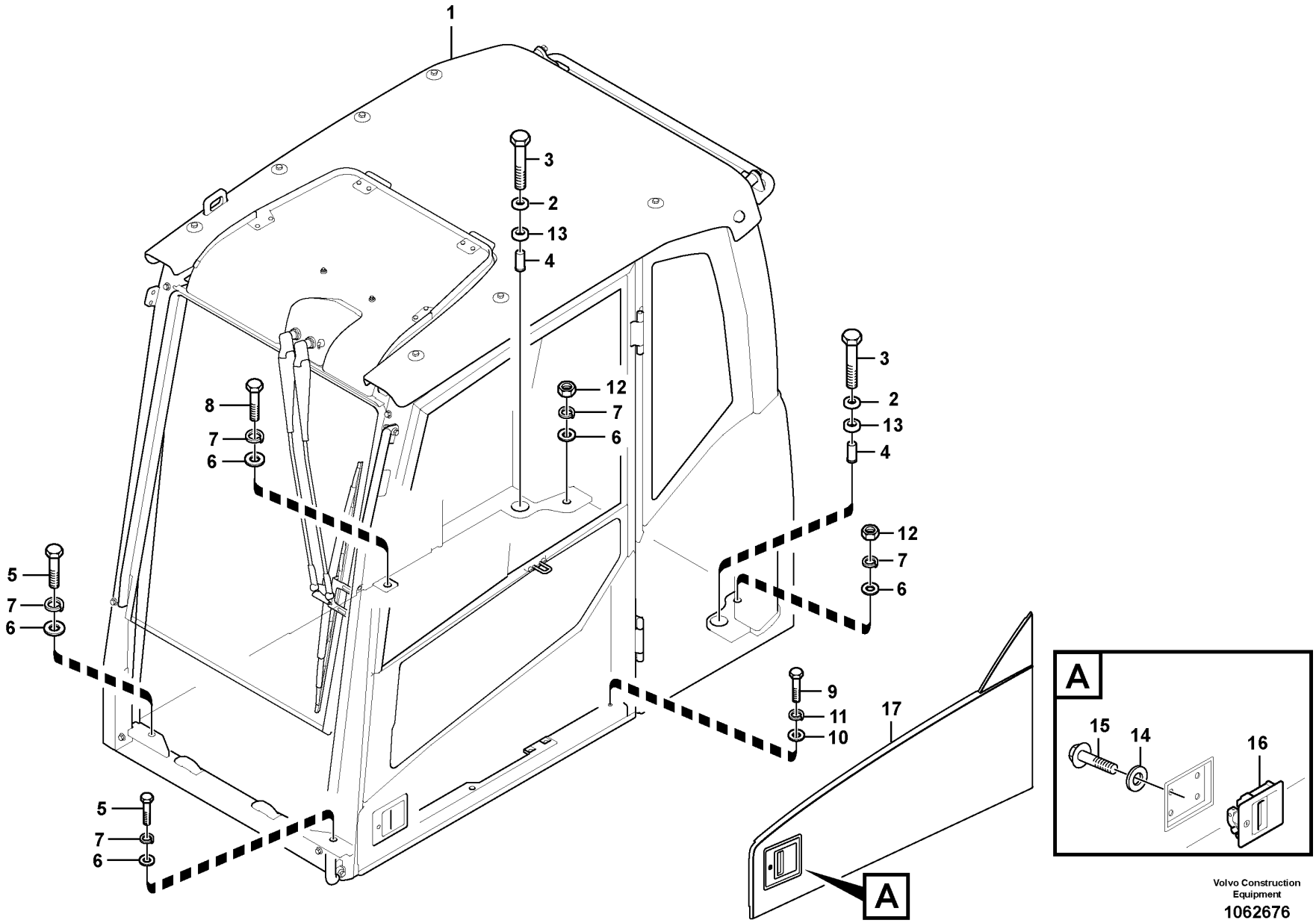

Volvo Construction Equipment

1062676

Fig.	Part No.	Quantity 1	2	3	PS	KIT	Description	Denominación	Denominação	Dénomination	Notes
1	VOE 14686282	1					Cab	Cabina	Cabine	Cabine	S/N -210514/-273135 S/N -280276
	VOE 14688028	1					Cab	Cabina	Cabine	Cabine	S/N 210515-/273136- S/N 280277-
2	VOE 11203992	2					Washer	Arandela	Arruela	Rondelle	
3	VOE 983375	2					Hexagon screw	Tornillo hexagonal	Parafuso sextavado	Vis à tête hexagonale	
4	VOE 11204081	2					Spacer	Distanciador	Espaçador	Entretoise	
5	VOE 1629544	2					Hexagon screw	Tornillo hexagonal	Parafuso sextavado	Vis à tête hexagonale	
6	VOE 13955900	5					Washer	Arandela	Arruela	Rondelle	
7	VOE 955926	5					Spring washer	Arandela elástica	Arruela de pressão	Rondelle élastique	
8	VOE 990709	1					Hexagon screw	Tornillo hexagonal	Parafuso sextavado	Vis à tête hexagonale	
9	VOE 983253	1					Hexagon screw	Tornillo hexagonal	Parafuso sextavado	Vis à tête hexagonale	
10	VOE 976945	1					Washer	Arandela	Arruela	Rondelle	
11	VOE 955922	1					Spring washer	Arandela elástica	Arruela de pressão	Rondelle élastique	
12	VOE 979021	2					Hexagon nut	Tuerca hexagonal	Porca sextavada	Écrou hexagonal	
13	VOE 11204294	2					Seal	Junta	Vedação	Étanchéité	
14	VOE 955892	4					Plain washer	Arandela plana	Arruela simples	Rondelle plane	
15	VOE 969423	4					Six point socket screw	Racor de seis dientes	Paraf soquete sext	Vis à 6 pans creux	
16	VOE 14524738	1					Handle	Mango	Manopla	Poignée	8277153
16	VOE 14652324	1					Handle	Mango	Manopla	Poignée	(VOE 14627764) 8277154
17	VOE 14623929	1					Panel	Panel	Painel	Panneau	

1	8290397	**Cab mount** **Accesorio de cabina** **Suporte da cabine** **Fixation de cabine**	Catalogue id **20591**	Group **818**
2				
3			Illustr. No **1062676**	Section **200**
4				
5			Issue **20027088-G**	Page **645**

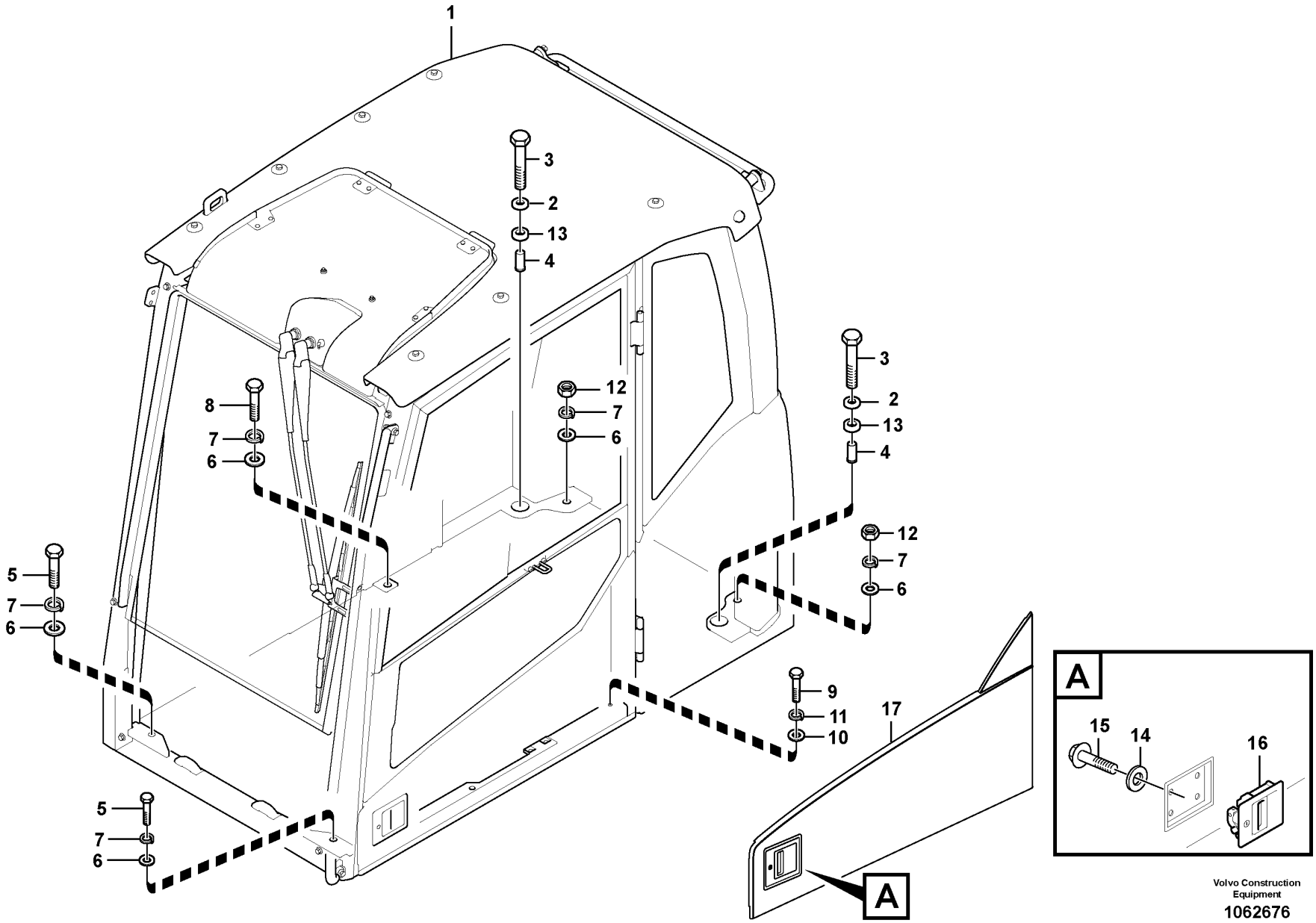

Volvo Construction Equipment

1062676

Fig.	Part No.	Quantity 1	2	3	PS	KIT	Description	Denominación	Denominação	Dénomination	Notes
1	VOE 14686234	1					Cab	Cabina	Cabine	Cabine	
2	VOE 11203992	2					Washer	Arandela	Arruela	Rondelle	
3	VOE 983375	2					Hexagon screw	Tornillo hexagonal	Parafuso sextavado	Vis à tête hexagonale	
4	VOE 11204081	2					Spacer	Distanciador	Espaçador	Entretoise	
5	VOE 1629544	2					Hexagon screw	Tornillo hexagonal	Parafuso sextavado	Vis à tête hexagonale	
6	VOE 13955900	5					Washer	Arandela	Arruela	Rondelle	
7	VOE 955926	5					Spring washer	Arandela elástica	Arruela de pressão	Rondelle élastique	
8	VOE 990709	1					Hexagon screw	Tornillo hexagonal	Parafuso sextavado	Vis à tête hexagonale	
9	VOE 983253	1					Hexagon screw	Tornillo hexagonal	Parafuso sextavado	Vis à tête hexagonale	
10	VOE 976945	1					Washer	Arandela	Arruela	Rondelle	
11	VOE 955922	1					Spring washer	Arandela elástica	Arruela de pressão	Rondelle élastique	
12	VOE 979021	2					Hexagon nut	Tuerca hexagonal	Porca sextavada	Écrou hexagonal	
13	VOE 11204294	2					Seal	Junta	Vedação	Étanchéité	
14	VOE 955892	4					Plain washer	Arandela plana	Arruela simples	Rondelle plane	
15	VOE 969423	4					Six point socket screw	Racor de seis dientes	Paraf soquete sext	Vis à 6 pans creux	
16	VOE 14524738	1					Handle	Mango	Manopla	Poignée	8277153
16	VOE 14652324	1					Handle	Mango	Manopla	Poignée	(VOE 14627764) 8277154
17	VOE 14623929	1					Panel	Panel	Painel	Panneau	

1	8290398	**Cab mount** **Accesorio de cabina** **Suporte da cabine** **Fixation de cabine**	Catalogue id **20591**	Group **818**
2			Illustr. No **1062676**	Section **300**
3			Issue **20027088-G**	Page **647**
4				
5				

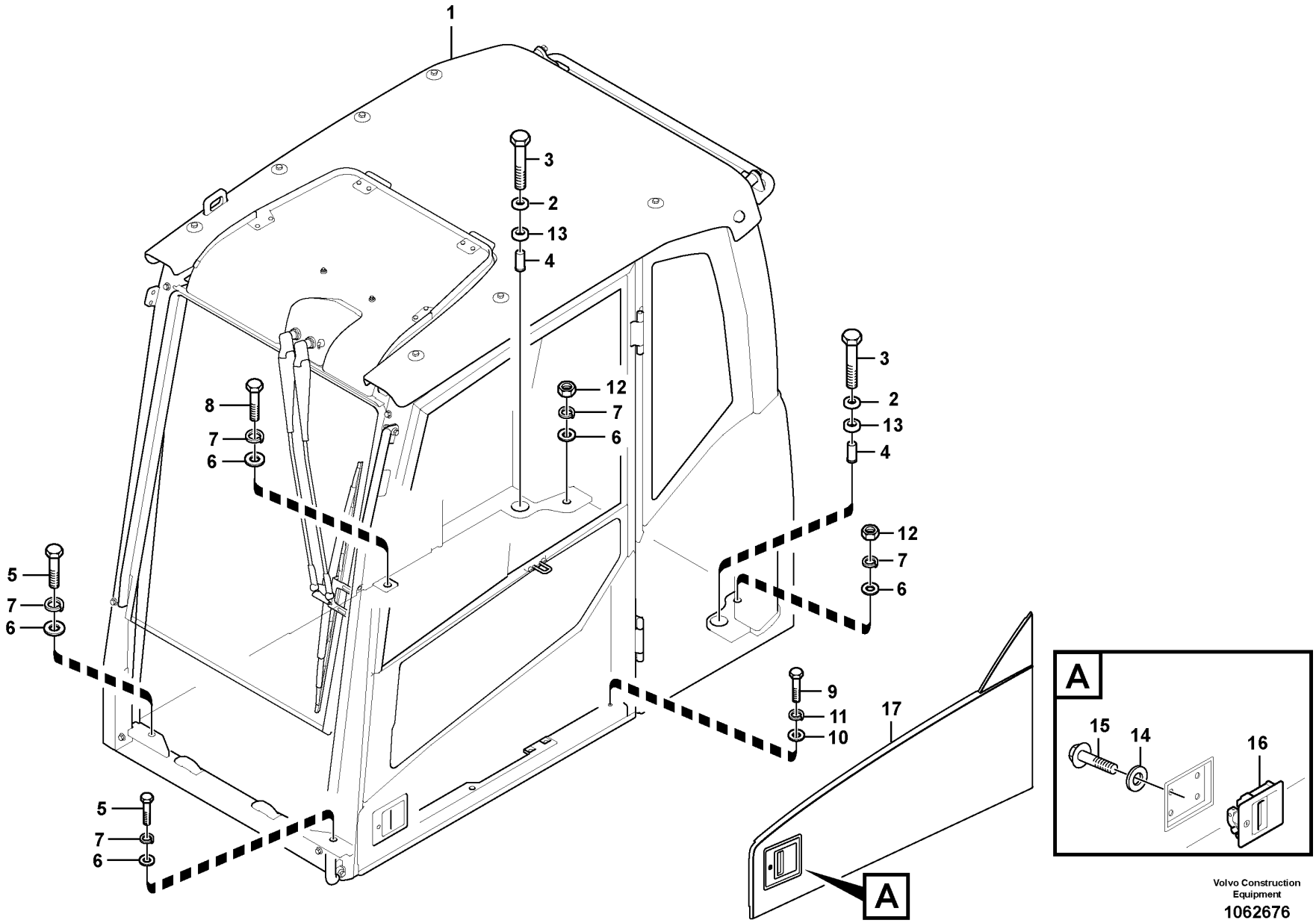

Volvo Construction Equipment

1062676

Fig.	Part No.	Quantity 1	2	3	PS	KIT	Description	Denominación	Denominação	Dénomination	Notes
1	VOE 14685274	1			SS		Cab	Cabina	Cabine	Cabine	
2	VOE 11203992	2					Washer	Arandela	Arruela	Rondelle	
3	VOE 983375	2					Hexagon screw	Tornillo hexagonal	Parafuso sextavado	Vis à tête hexagonale	
4	VOE 11204081	2					Spacer	Distanciador	Espaçador	Entretoise	
5	VOE 1629544	2					Hexagon screw	Tornillo hexagonal	Parafuso sextavado	Vis à tête hexagonale	
6	VOE 13955900	5					Washer	Arandela	Arruela	Rondelle	
7	VOE 955926	5					Spring washer	Arandela elástica	Arruela de pressão	Rondelle élastique	
8	VOE 990709	1					Hexagon screw	Tornillo hexagonal	Parafuso sextavado	Vis à tête hexagonale	
9	VOE 983253	1					Hexagon screw	Tornillo hexagonal	Parafuso sextavado	Vis à tête hexagonale	
10	VOE 976945	1					Washer	Arandela	Arruela	Rondelle	
11	VOE 955922	1					Spring washer	Arandela elástica	Arruela de pressão	Rondelle élastique	
12	VOE 979021	2					Hexagon nut	Tuerca hexagonal	Porca sextavada	Écrou hexagonal	
13	VOE 11204294	2					Seal	Junta	Vedação	Étanchéité	
14	VOE 955892	4					Plain washer	Arandela plana	Arruela simples	Rondelle plane	
15	VOE 969423	4					Six point socket screw	Racor de seis dientes	Paraf soquete sext	Vis à 6 pans creux	
16	VOE 14524738	1					Handle	Mango	Manopla	Poignée	8277153
16	VOE 14652324	1					Handle	Mango	Manopla	Poignée	(VOE 14627764) 8277154
17	VOE 14623929	1					Panel	Panel	Painel	Panneau	

1	8290399	**Cab mount** **Accesorio de cabina** **Suporte da cabine** **Fixation de cabine**	Catalogue id **20591**	Group **818**
2			Illustr. No **1062676**	Section **400**
3			Issue **20027088-G**	Page **649**
4				
5				

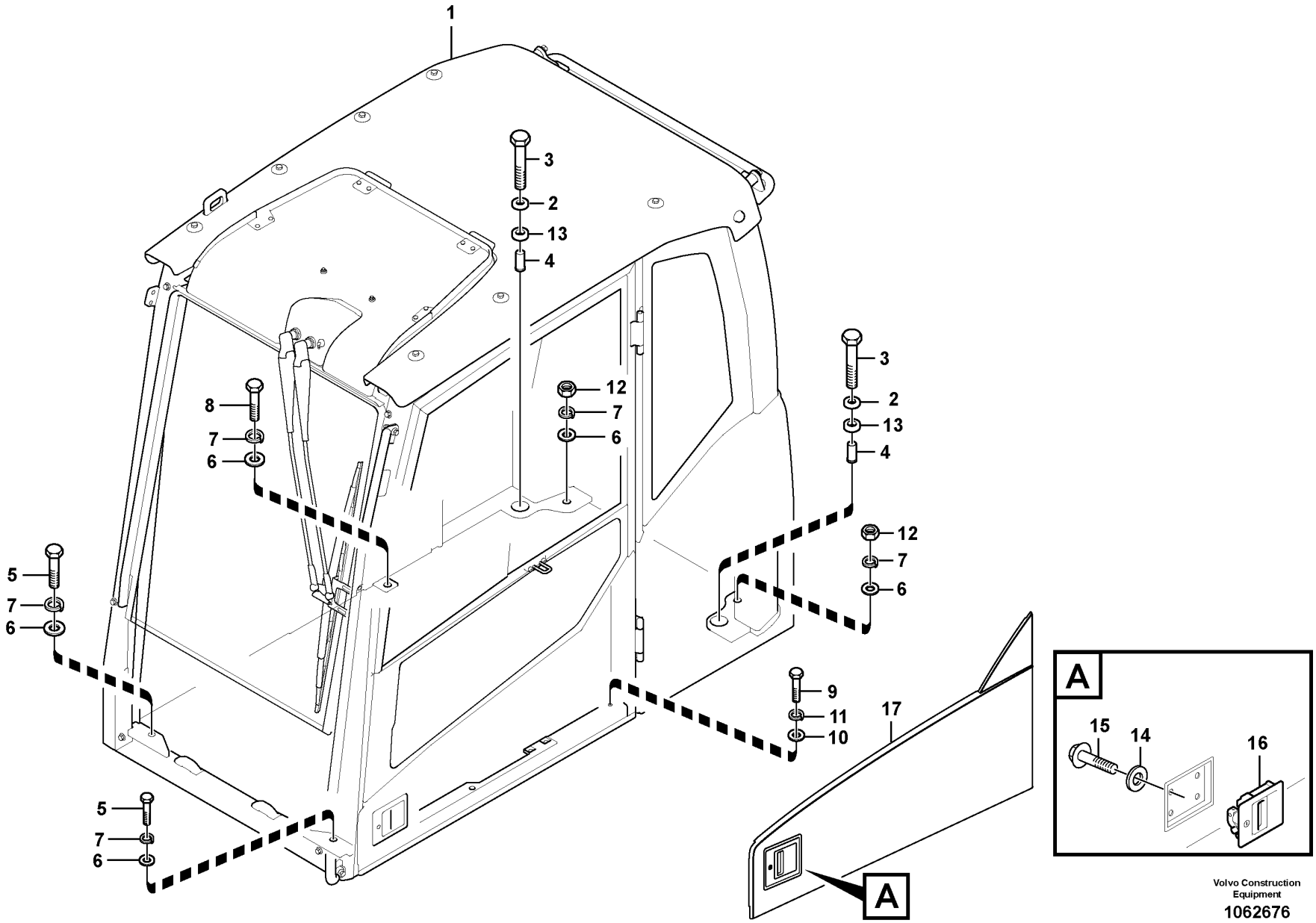

Volvo Construction Equipment

1062676

Fig.	Part No.	Quantity 1	2	3	PS	KIT	Description	Denominación	Denominação	Dénomination	Notes
1	VOE 14696356	1			SS		Cab	Cabina	Cabine	Cabine	
2	VOE 11203992	2					Washer	Arandela	Arruela	Rondelle	
3	VOE 983375	2					Hexagon screw	Tornillo hexagonal	Parafuso sextavado	Vis à tête hexagonale	
4	VOE 11204081	2					Spacer	Distanciador	Espaçador	Entretoise	
5	VOE 1629544	2					Hexagon screw	Tornillo hexagonal	Parafuso sextavado	Vis à tête hexagonale	
6	VOE 13955900	5					Washer	Arandela	Arruela	Rondelle	
7	VOE 955926	5					Spring washer	Arandela elástica	Arruela de pressão	Rondelle élastique	
8	VOE 990709	1					Hexagon screw	Tornillo hexagonal	Parafuso sextavado	Vis à tête hexagonale	
9	VOE 983253	1					Hexagon screw	Tornillo hexagonal	Parafuso sextavado	Vis à tête hexagonale	
10	VOE 976945	1					Washer	Arandela	Arruela	Rondelle	
11	VOE 955922	1					Spring washer	Arandela elástica	Arruela de pressão	Rondelle élastique	
12	VOE 979021	2					Hexagon nut	Tuerca hexagonal	Porca sextavada	Écrou hexagonal	
13	VOE 11204294	2					Seal	Junta	Vedação	Étanchéité	
14	VOE 955892	4					Plain washer	Arandela plana	Arruela simples	Rondelle plane	
15	VOE 969423	4					Six point socket screw	Racor de seis dientes	Paraf soquete sext	Vis à 6 pans creux	
16	VOE 14524738	1					Handle	Mango	Manopla	Poignée	8277153
16	VOE 14652324	1					Handle	Mango	Manopla	Poignée	(VOE 14627764) 8277154
17	VOE 14623929	1					Panel	Panel	Painel	Panneau	

1	8290259	**Cab mount** **Accesorio de cabina** **Suporte da cabine** **Fixation de cabine**	Catalogue id **20591**	Group **818**
2				
3			Illustr. No **1062676**	Section **600**
4				
5			Issue **20027088-G**	Page **651**

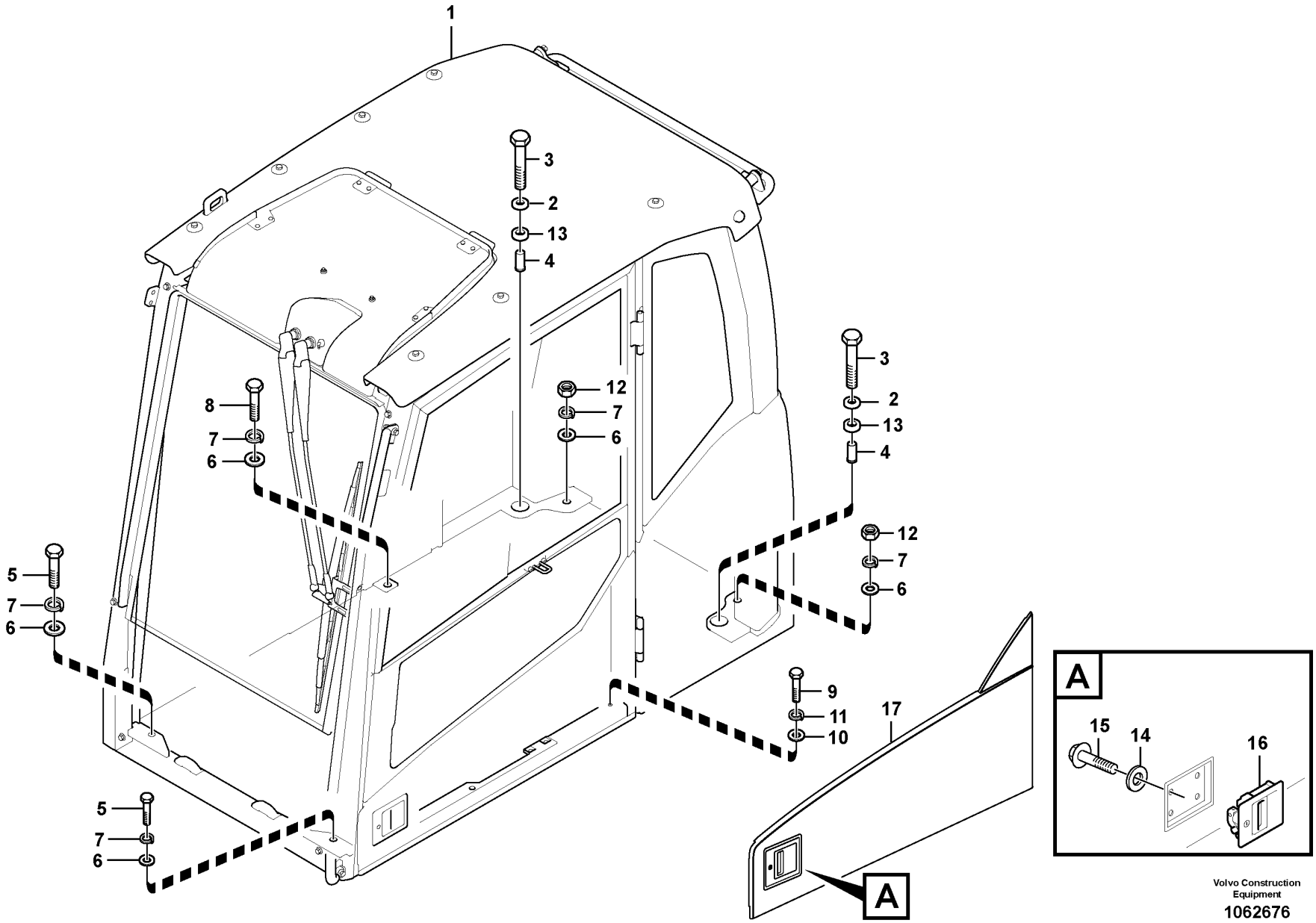

Volvo Construction Equipment

1062676

Fig.	Part No.	Quantity 1	2	3	PS	KIT	Description	Denominación	Denominação	Dénomination	Notes
1	VOE 14688702	1			SS		Cab	Cabina	Cabine	Cabine	
2	VOE 11203992	2					Washer	Arandela	Arruela	Rondelle	
3	VOE 983375	2					Hexagon screw	Tornillo hexagonal	Parafuso sextavado	Vis à tête hexagonale	
4	VOE 11204081	2					Spacer	Distanciador	Espaçador	Entretoise	
5	VOE 1629544	2					Hexagon screw	Tornillo hexagonal	Parafuso sextavado	Vis à tête hexagonale	
6	VOE 13955900	5					Washer	Arandela	Arruela	Rondelle	
7	VOE 955926	5					Spring washer	Arandela elástica	Arruela de pressão	Rondelle élastique	
8	VOE 990709	1					Hexagon screw	Tornillo hexagonal	Parafuso sextavado	Vis à tête hexagonale	
9	VOE 983253	1					Hexagon screw	Tornillo hexagonal	Parafuso sextavado	Vis à tête hexagonale	
10	VOE 976945	1					Washer	Arandela	Arruela	Rondelle	
11	VOE 955922	1					Spring washer	Arandela elástica	Arruela de pressão	Rondelle élastique	
12	VOE 979021	2					Hexagon nut	Tuerca hexagonal	Porca sextavada	Écrou hexagonal	
13	VOE 11204294	2					Seal	Junta	Vedação	Étanchéité	
14	VOE 955892	4					Plain washer	Arandela plana	Arruela simples	Rondelle plane	
15	VOE 969423	4					Six point socket screw	Racor de seis dientes	Paraf soquete sext	Vis à 6 pans creux	
16	VOE 14524738	1					Handle	Mango	Manopla	Poignée	8277153
16	VOE 14652324	1					Handle	Mango	Manopla	Poignée	(VOE 14627764) 8277154
17	VOE 14623929	1					Panel	Panel	Painel	Panneau	

1	8291490	**Cab mount** **Accesorio de cabina** **Suporte da cabine** **Fixation de cabine**	Catalogue id **20591**	Group **818**
2			Illustr. No **1062676**	Section **700**
3			Issue **20027088-G**	Page **653**
4				
5				

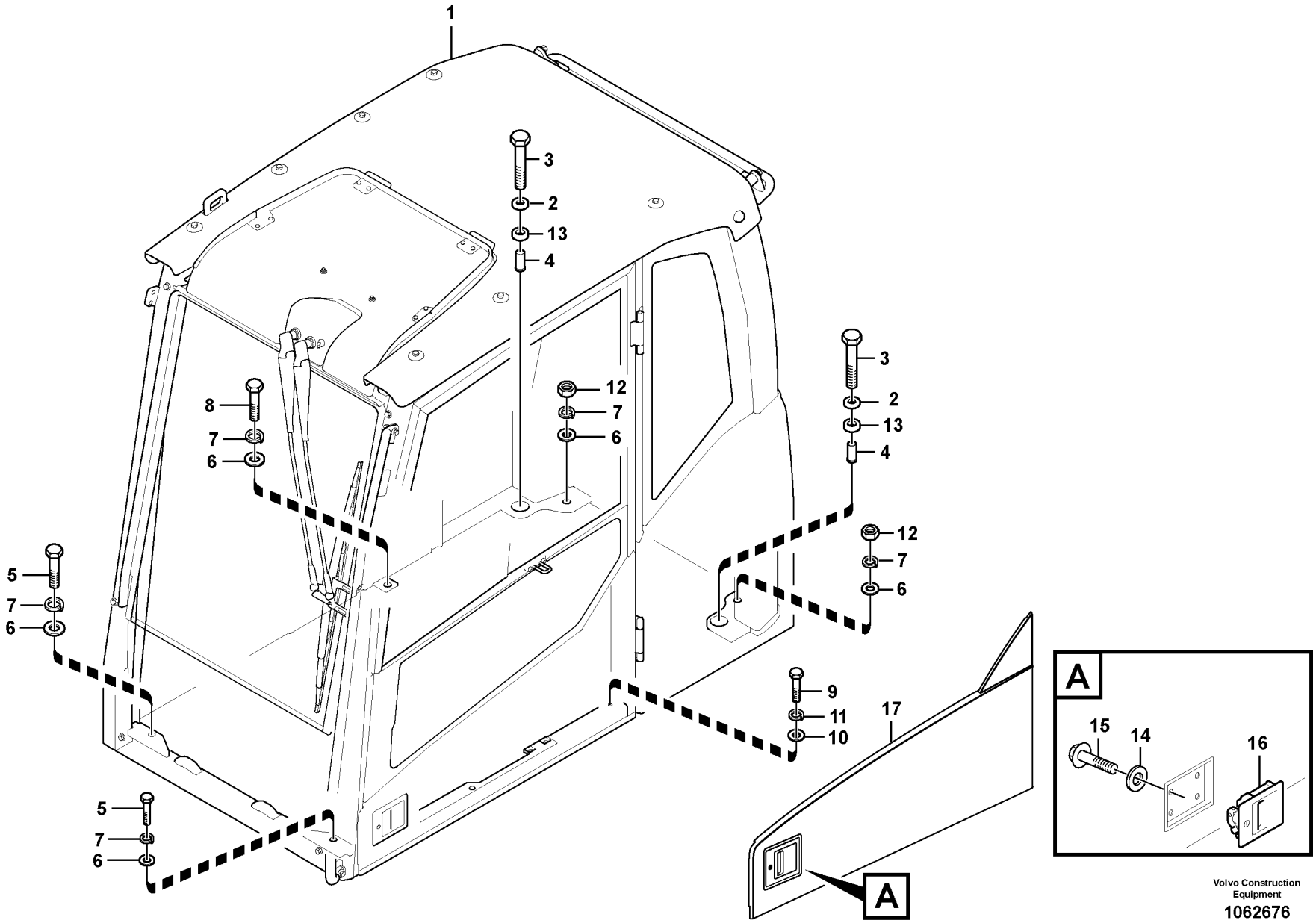

Volvo Construction Equipment

1062676

Fig.	Part No.	Quantity 1	2	3	PS	KIT	Description	Denominación	Denominação	Dénomination	Notes
1		1			NS		Cab	Cabina	Cabine	Cabine	
2	VOE 11203992	2					Washer	Arandela	Arruela	Rondelle	
3	VOE 983375	2					Hexagon screw	Tornillo hexagonal	Parafuso sextavado	Vis à tête hexagonale	
4	VOE 11204081	2					Spacer	Distanciador	Espaçador	Entretoise	
5	VOE 1629544	2					Hexagon screw	Tornillo hexagonal	Parafuso sextavado	Vis à tête hexagonale	
6	VOE 13955900	5					Washer	Arandela	Arruela	Rondelle	
7	VOE 955926	5					Spring washer	Arandela elástica	Arruela de pressão	Rondelle élastique	
8	VOE 990709	1					Hexagon screw	Tornillo hexagonal	Parafuso sextavado	Vis à tête hexagonale	
9	VOE 983253	1					Hexagon screw	Tornillo hexagonal	Parafuso sextavado	Vis à tête hexagonale	
10	VOE 976945	1					Washer	Arandela	Arruela	Rondelle	
11	VOE 955922	1					Spring washer	Arandela elástica	Arruela de pressão	Rondelle élastique	
12	VOE 979021	2					Hexagon nut	Tuerca hexagonal	Porca sextavada	Écrou hexagonal	
13	VOE 11204294	2					Seal	Junta	Vedação	Étanchéité	
14	VOE 955892	4					Plain washer	Arandela plana	Arruela simples	Rondelle plane	
15	VOE 969423	4					Six point socket screw	Racor de seis dientes	Paraf soquete sext	Vis à 6 pans creux	
16	VOE 14524738	1					Handle	Mango	Manopla	Poignée	8277153
16	VOE 14652324	1					Handle	Mango	Manopla	Poignée	(VOE 14627764) 8277154
17	VOE 14623929	1					Panel	Panel	Painel	Panneau	

1	8291491	**Cab mount** **Accesorio de cabina** **Suporte da cabine** **Fixation de cabine**	Catalogue id **20591**	Group **818**
2			Illustr. No **1062676**	Section **800**
3			Issue **20027088-G**	Page **655**
4				
5				

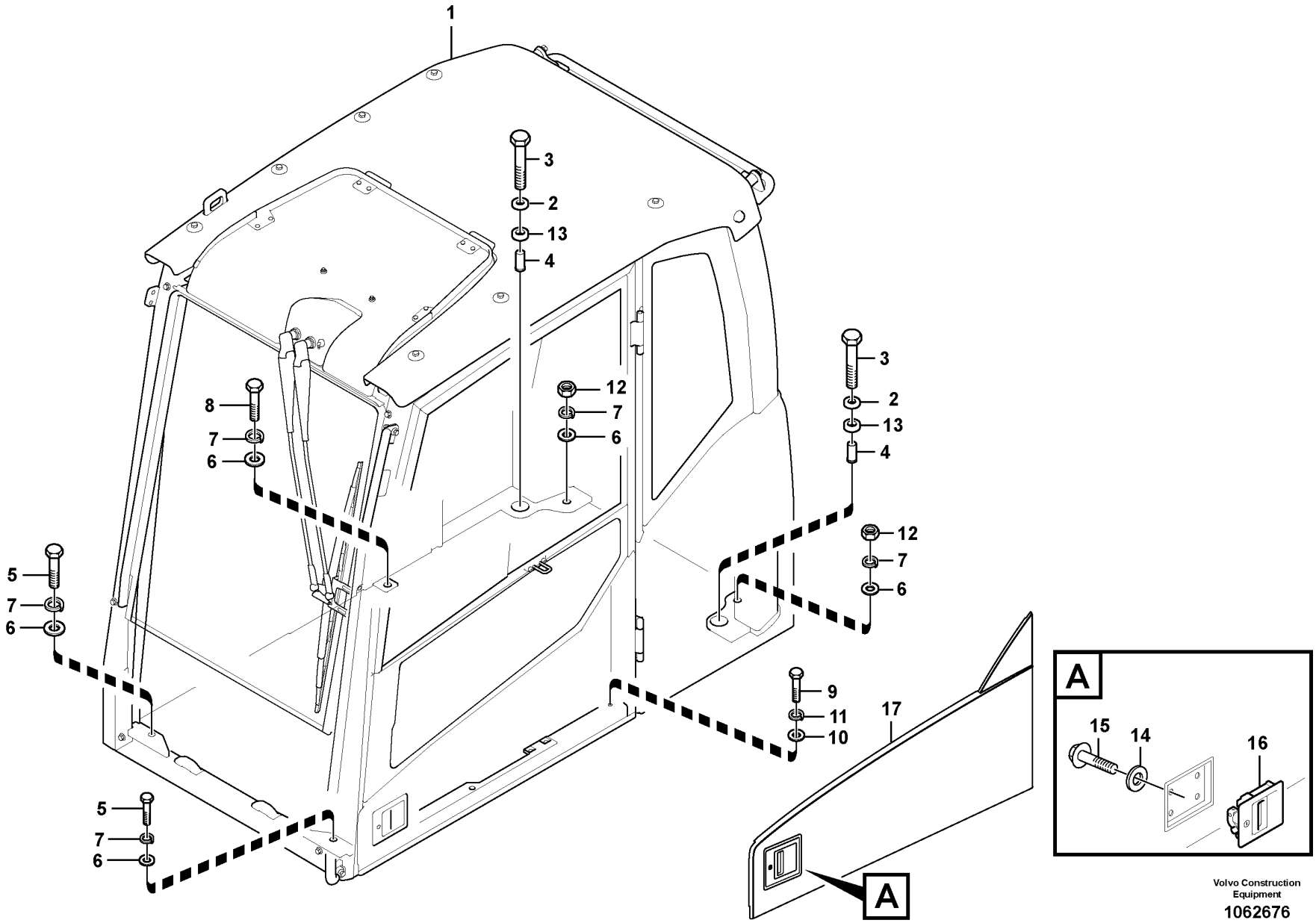

Volvo Construction Equipment

1062676

Fig.	Part No.	Quantity 1	2	3	PS	KIT	Description	Denominación	Denominação	Dénomination	Notes
1	VOE 14688706	1			SS		Cab	Cabina	Cabine	Cabine	
2	VOE 11203992	2					Washer	Arandela	Arruela	Rondelle	
3	VOE 983375	2					Hexagon screw	Tornillo hexagonal	Parafuso sextavado	Vis à tête hexagonale	
4	VOE 11204081	2					Spacer	Distanciador	Espaçador	Entretoise	
5	VOE 1629544	2					Hexagon screw	Tornillo hexagonal	Parafuso sextavado	Vis à tête hexagonale	
6	VOE 13955900	5					Washer	Arandela	Arruela	Rondelle	
7	VOE 955926	5					Spring washer	Arandela elástica	Arruela de pressão	Rondelle élastique	
8	VOE 990709	1					Hexagon screw	Tornillo hexagonal	Parafuso sextavado	Vis à tête hexagonale	
9	VOE 983253	1					Hexagon screw	Tornillo hexagonal	Parafuso sextavado	Vis à tête hexagonale	
10	VOE 976945	1					Washer	Arandela	Arruela	Rondelle	
11	VOE 955922	1					Spring washer	Arandela elástica	Arruela de pressão	Rondelle élastique	
12	VOE 979021	2					Hexagon nut	Tuerca hexagonal	Porca sextavada	Écrou hexagonal	
13	VOE 11204294	2					Seal	Junta	Vedação	Étanchéité	
14	VOE 955892	4					Plain washer	Arandela plana	Arruela simples	Rondelle plane	
15	VOE 969423	4					Six point socket screw	Racor de seis dientes	Paraf soquete sext	Vis à 6 pans creux	
16	VOE 14524738	1					Handle	Mango	Manopla	Poignée	8277153
16	VOE 14652324	1					Handle	Mango	Manopla	Poignée	(VOE 14627764) 8277154
17	VOE 14623929	1					Panel	Panel	Painel	Panneau	

1	8291492	**Cab mount** **Accesorio de cabina** **Suporte da cabine** **Fixation de cabine**	Catalogue id **20591**	Group **818**
2				
3			Illustr. No **1062676**	Section **900**
4				
5			Issue **20027088-G**	Page **657**

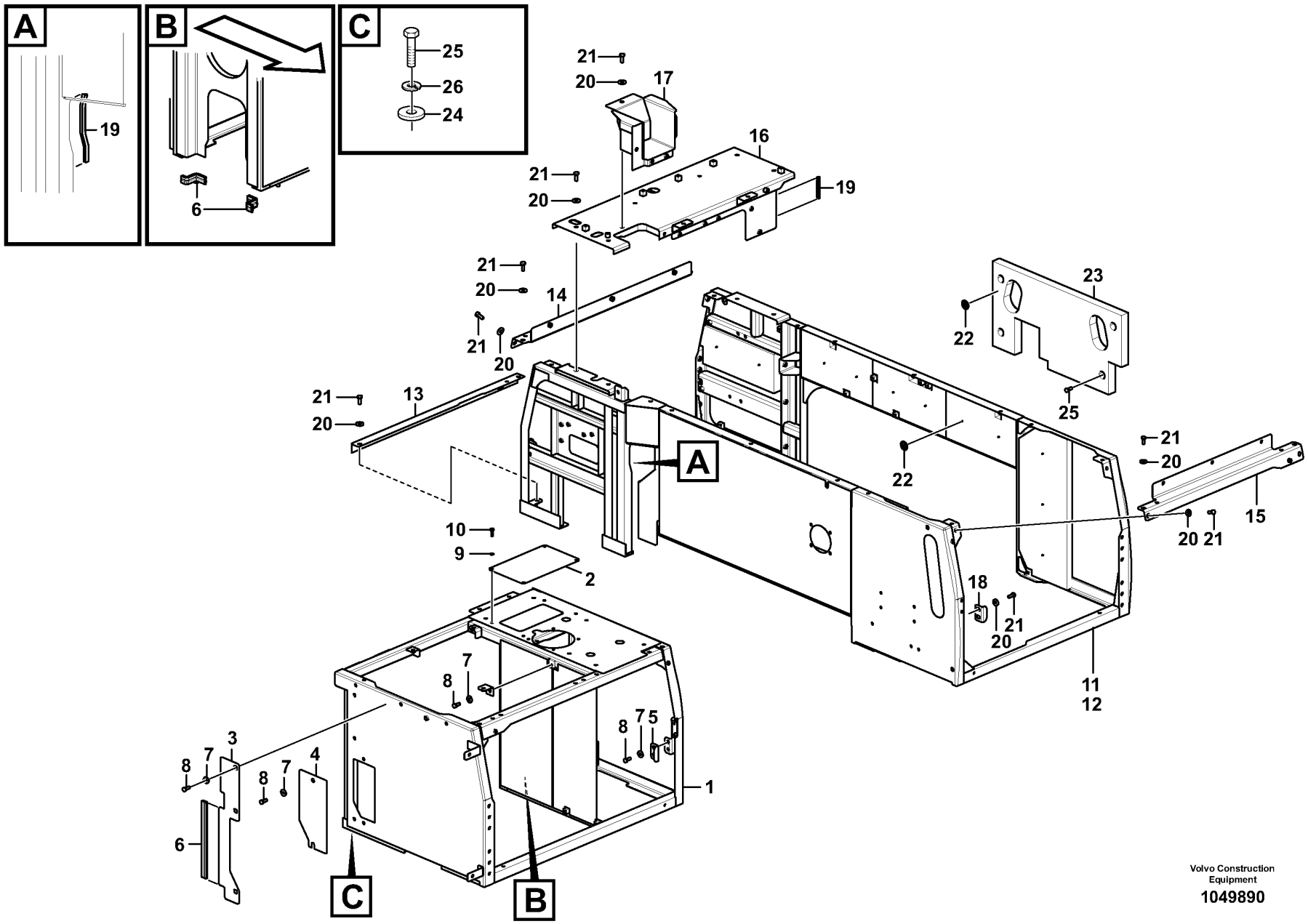

Volvo Construction Equipment

1049890

Fig.	Part No.	Quantity 1	2	3	PS	KIT	Description	Denominación	Denominação	Dénomination	Notes
1	VOE 14604782	1					Frame	Bastidor	Quadro	Cadre châssis	
	VOE 14687861		1				Frame	Bastidor	Quadro	Cadre châssis	
	VOE 14687862		1		SS		•Frame	•Bastidor	•Quadro	•Cadre châssis	
2	VOE 14705414	1	1				•Cover	•Capó	•Capô	•Capot	(VOE 14604784)
3	VOE 14705415	1	1				•Plate	•Chapa	•Chapa	•Tôle	(VOE 14606313)
4	VOE 14705416	1	1				•Cover	•Capó	•Capô	•Capot	(VOE 14606462)
5	VOE 14517770	1	1				•Plate	•Chapa	•Chapa	•Tôle	
6	VOE 14880920	3	3				•Weatherstrip	•Lamelunas	•Guarnição	•Caoutchouc d etancheite	
7	VOE 14522862	9	9				•Washer	•Arandela	•Arruela	•Rondelle	
8	VOE 978932	9	9				•Hexagon screw	•Tornillo hexagonal	•Parafuso sextavado	•Vis à tête hexagonale	
9	VOE 993835	4	4				•Plain washer	•Arandela plana	•Arruela simples	•Rondelle plane	
10	VOE 983241	4	4				•Hexagon screw	•Tornillo hexagonal	•Parafuso sextavado	•Vis à tête hexagonale	
11	VOE 14604780	1					Frame	Bastidor	Quadro	Cadre châssis	
	VOE 14687863		1				Frame	Bastidor	Quadro	Cadre châssis	
12	VOE 14604781	1					•Frame	•Bastidor	•Quadro	•Cadre châssis	
13	VOE 14604466	1					•Plate	•Chapa	•Chapa	•Tôle	
14	VOE 14604626	1					•Plate	•Chapa	•Chapa	•Tôle	
15	VOE 14604617	1					•Plate	•Chapa	•Chapa	•Tôle	
16	VOE 14612329	1					•Cover	•Capó	•Capô	•Capot	
17	VOE 14612330	1					•Plate	•Chapa	•Chapa	•Tôle	
18	VOE 14517770	2	2				•Plate	•Chapa	•Chapa	•Tôle	
19	VOE 14880937	2	1				•Weatherstrip	•Lamelunas	•Guarnição	•Caoutchouc d etancheite	
20	VOE 14522862	22	16				•Washer	•Arandela	•Arruela	•Rondelle	
21	VOE 978933	22					•Hexagon screw	•Tornillo hexagonal	•Parafuso sextavado	•Vis à tête hexagonale	
	VOE 978932		16				•Hexagon screw	•Tornillo hexagonal	•Parafuso sextavado	•Vis à tête hexagonale	
22	VOE 14881066	29	29				•Retaining clip	•Retenedor	•Clip de retenção	•Retenue	
23	VOE 14606314	1					Cover	Capó	Capô	Capot	S/N -210140
		1	1		NS		Cover	Capo	Tampa	Capot	S/N 210141-
24	VOE 14522862	22	21				Washer	Arandela	Arruela	Rondelle	
25	VOE 978933	22	21				Hexagon screw	Tornillo hexagonal	Parafuso sextavado	Vis à tête hexagonale	
26	VOE 955923	17	17				Spring washer	Arandela elástica	Arruela de pressão	Rondelle élastique	

1	8291485,8291526
2	8291486
3	
4	
5	

Cowl frame
Bastidor
Quadro do capô
Bâti

Catalogue id **20591**	Group **821**
Illustr. No **1049890**	Section **100**
Issue **20027088-G**	Page **659**

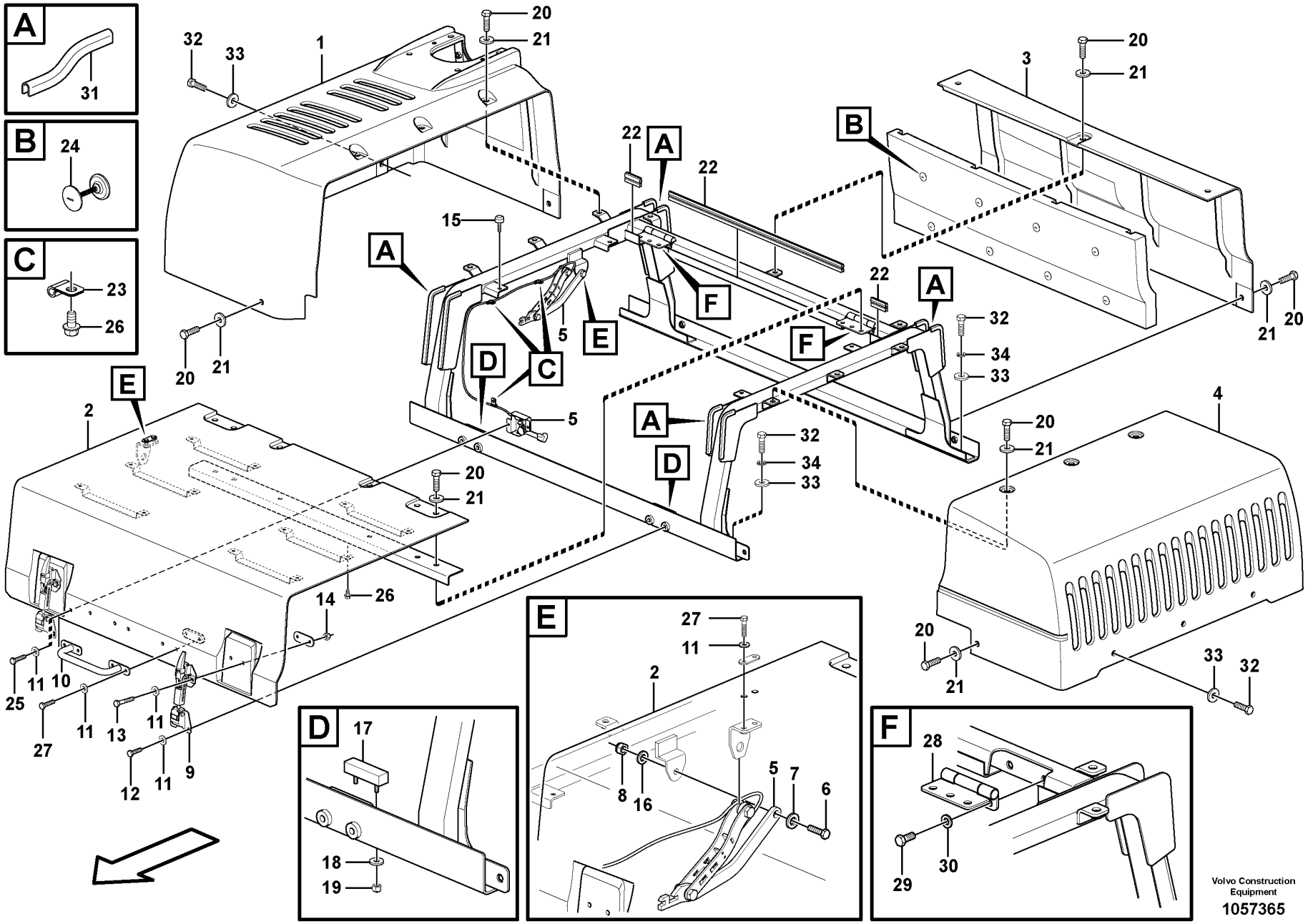
A
31
B
24
C
23
26
1
2
3
4
5
9
10
11
12
13
14
15
16
17
18
19
20
21
22
25
26
27
28
29
30
32
33
34
D
E
F
Volvo Construction Equipment
1057365

Fig.	Part No.	Quantity 1	2	3	4	5	PS	KIT	Description	Denominación	Denominação	Dénomination	Notes
1	VOE 14603811	1	1		1				Cover	Capó	Capô	Capot	
1	VOE 14622661			1					Cover	Capó	Capô	Capot	
2	VOE 14607619	1	1		1				Door	Puerta	Porta	Porte	
2	VOE 14622662			1					Door	Puerta	Porta	Porte	
3	VOE 14607623	1	1		1				Cover	Capó	Capô	Capot	
3	VOE 14622663			1					Cover	Capó	Capô	Capot	
4	VOE 14607624	1	1		1				Cover	Capó	Capô	Capot	
4	VOE 14622664			1					Cover	Capó	Capô	Capot	
5	VOE 14625949	1	1		1		SS		Stay	Barra	Escora	Tirant	
5	VOE 14625962			1					Stay	Barra	Escora	Tirant	
6	VOE 983253	1	1		1				Hexagon screw	Tornillo hexagonal	Parafuso sextavado	Vis à tête hexagonale	
7	VOE 992055	1	1	1	1				Plain washer	Arandela plana	Arruela simples	Rondelle plane	
8	SA 9131-11200	1	1	1	1				Lock nut	Contratuerca	Porca de trava	Contre-ecrou	
9	VOE 14532180	2	2	2	2				Catch	Fiador	Garra	Cliquet	
10	VOE 14508836	1	1	1	1				Hand-hold	Asa de acceso	Alça de acesso	Poignée soutien	
11	VOE 993835	16	16	16	16				Plain washer	Arandela plana	Arruela simples	Rondelle plane	
12	VOE 983244	4	4	4	4				Hexagon screw	Tornillo hexagonal	Parafuso sextavado	Vis à tête hexagonale	
13	VOE 983246	4	4	4	4				Hexagon screw	Tornillo hexagonal	Parafuso sextavado	Vis à tête hexagonale	
14	VOE 14880450	4	4		4				Nut	Tuerca	Porca	Écrou	
14	VOE 983303			4					Hexagon nut	Tuerca hexagonal	Porca sextavada	Écrou hexagonal	
15	VOE 14508848	4	4	4	4				Bumper	Parachoques	Para-choque	Pare-chocs	
16	VOE 992042	1	1	1	1				Plain washer	Arandela plana	Arruela simples	Rondelle plane	
17	VOE 14527467	2	2	2	2				Cushion	Cojín	Assento	Coussin	
18	VOE 992037	4	4	4	4				Plain washer	Arandela plana	Arruela simples	Rondelle plane	
19	SA 9131-10500	4	4	4	4				Jam nut	Contratuerca		Contre-écrou	
20	VOE 978933	22	22	21	22				Hexagon screw	Tornillo hexagonal	Parafuso sextavado	Vis à tête hexagonale	
21	VOE 14522862	22	22	21	22				Washer	Arandela	Arruela	Rondelle	
22	VOE 14880920	3	3	3	3				Weatherstrip	Lamelunas	Guarnição	Caoutchouc d etancheite	
23	SA 9315-00603	3	3	3	3				Clip	Clip	Clipe	Clip	
24	VOE 14531438	8	8	8	8				Cap	Capuchón	Tampa	Capot	
25	VOE 983245	2	2	2	2				Hexagon screw	Tornillo hexagonal	Parafuso sextavado	Vis à tête hexagonale	

1	8288862,8291904
2	8291535
3	8291486
4	8291485,8291526
5	

Engine hood
Capo
Capô
Capot moteur

Catalogue id **20591**	Group **821**
Illustr. No **1057365**	Section **150**
Issue **20027088-G**	Page **661**

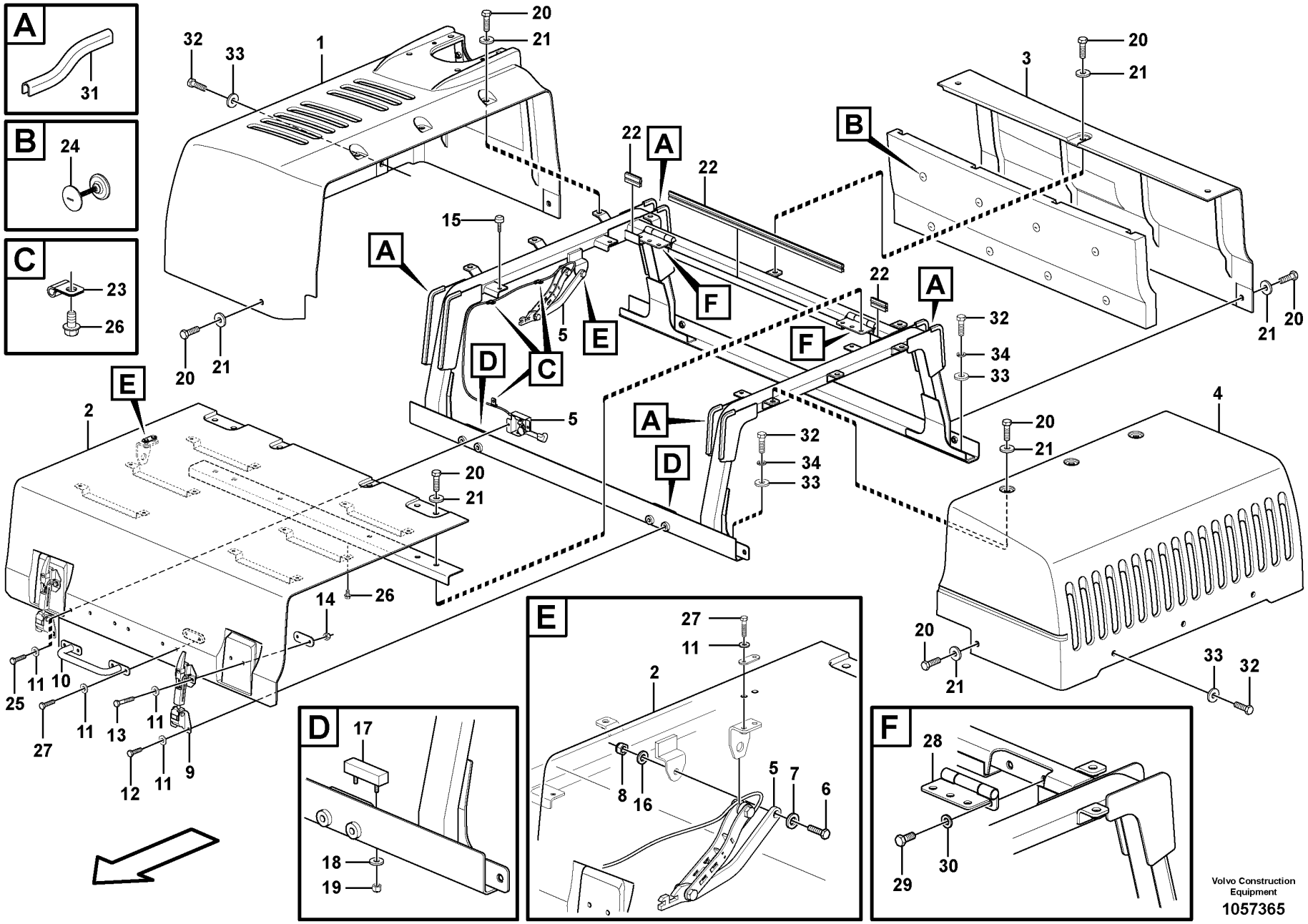
A
31
B
24
C
23
26
1
2
3
4
5
9
10
11
12
13
14
15
16
17
18
19
20
21
22
25
26
27
28
29
30
32
33
34
D
E
F
Volvo Construction Equipment
1057365

Fig.	Part No.	Quantity 1	2	3	4	5	PS	KIT	Description	Denominación	Denominação	Dénomination	Notes
26	VOE 946440	13	13	13	13				Flange screw	Tornillo embridado	Parafuso flangeado	Vis à embase	
27	VOE 993023	6	6	6	6				Hexagon screw	Tornillo hexagonal	Parafuso sextavado	Vis à tête hexagonale	
	VOE 14607622	1	1		1				Bonnet	Capó	Capô do motor	Capot	
	VOE 14622665			1					Bonnet	Capó	Capô do motor	Capot	
28	VOE 14533798	2	2	2	2				•Hinge	•Bisagra	•Dobradiça	•Charnière	
29	VOE 978932	4	4	4	4				•Hexagon screw	•Tornillo hexagonal	•Parafuso sextavado	•Vis à tête hexagonale	
30	VOE 992042	4	4	4	4				•Plain washer	•Arandela plana	•Arruela simples	•Rondelle plane	
31	VOE 14880937	8	8	8	8				•Weatherstrip	•Lamelunas	•Guarnição	•Caoutchouc d etancheite	
32	VOE 978933	16	16	17	16				Hexagon screw	Tornillo hexagonal	Parafuso sextavado	Vis à tête hexagonale	
33	VOE 14522862	16	16	17	16				Washer	Arandela	Arruela	Rondelle	
34	VOE 955923	10	10	10	10				Spring washer	Arandela elástica	Arruela de pressão	Rondelle élastique	
35	VOE 14629606	1	1	1	1				Sponge	Esponja	Esponja	Éponge	2624)

2624) **GB**: Not Shown **ES**: No ilustrado **BR**: Não mostrado **FR**: Non représenté

1	8288862,8291904	**Engine hood** **Capo** **Capô** **Capot moteur**
2	8291535	
3	8291486	
4	8291485,8291526	
5		

Catalogue id **20591**	Group **821**
Illustr. No **1057365**	Section **150**
Issue **20027088-G**	Page **663**

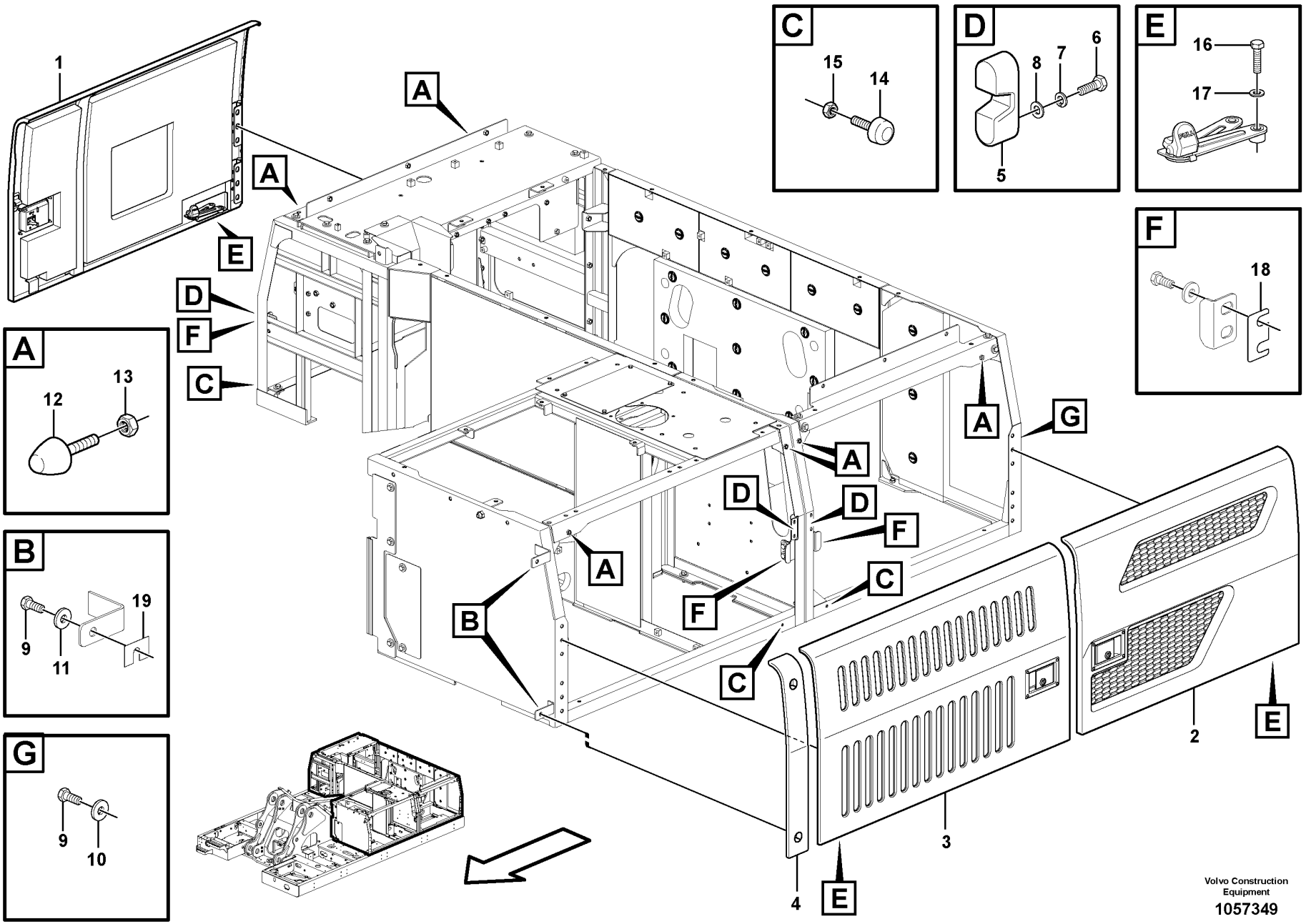

Volvo Construction Equipment

1057349

Fig.	Part No.	Quantity 1	2	3	PS	KIT	Description	Denominación	Denominação	Dénomination	Notes
1		1					Door	Puerta	Porta	Porte	See group 821-350 page 667
2		1					Door	Puerta	Porta	Porte	See group 821-350 page 667
3		1					Door	Puerta	Porta	Porte	See group 821-350 page 667
4	**VOE 14526422**	1					Door	Puerta	Porta	Porte	
5	**VOE 14607228**	3					Stopping device	Mecanismo de parada	Dispositivo parada	Dispositif d'arrêt	
6	**VOE 983243**	6					Hexagon screw	Tornillo hexagonal	Parafuso sextavado	Vis à tête hexagonale	
7	**VOE 955921**	6					Spring washer	Arandela elástica	Arruela de pressão	Rondelle élastique	
8	**VOE 993835**	6					Plain washer	Arandela plana	Arruela simples	Rondelle plane	
9	**VOE 978932**	20					Hexagon screw	Tornillo hexagonal	Parafuso sextavado	Vis à tête hexagonale	
10	**VOE 14527678**	18					Washer	Arandela	Arruela	Rondelle	
11	**VOE 14522862**	2					Washer	Arandela	Arruela	Rondelle	
12	**VOE 14527458**	6					Bolt	Perno	Parafuso	Boulon	
13	**VOE 983304**	6					Hexagon nut	Tuerca hexagonal	Porca sextavada	Écrou hexagonal	
14	**VOE 14508848**	3					Bumper	Parachoques	Para-choque	Pare-chocs	
15	**VOE 983303**	3					Hexagon nut	Tuerca hexagonal	Porca sextavada	Écrou hexagonal	
16	**VOE 983253**	3					Hexagon screw	Tornillo hexagonal	Parafuso sextavado	Vis à tête hexagonale	
17	**VOE 992040**	3					Plain washer	Arandela plana	Arruela simples	Rondelle plane	
18	**VOE 14514515**	3					Plate	Chapa	Chapa	Tôle	
19	**VOE 14881064**	2					Shim	Laminilla de ajuste	Calço de ajuste	Cale de réglage	

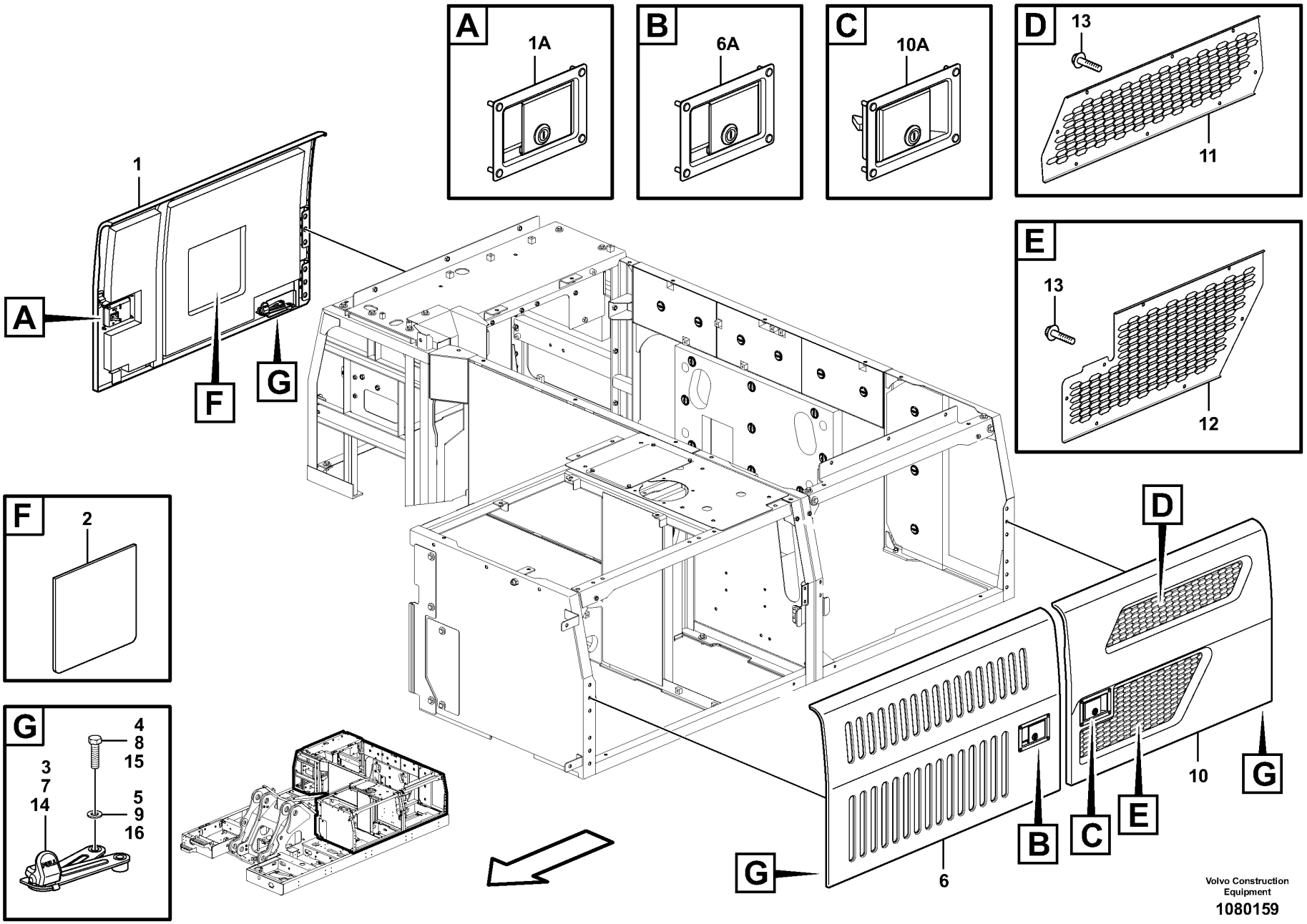

Volvo Construction Equipment

1080159

Fig.	Part No.	Quantity 1	2	3	PS	KIT	Description	Denominación	Denominação	Dénomination	Notes
1	VOE 14604428						Door	Puerta	Porta	Porte	
1A	VOE 14612332	1					•Latch	•Pestillo	•Lingueta	•Loquet	
2	VOE 14564776	1					•Sponge	•Esponja	•Esponja	•Éponge	
3	VOE 14598793	1					•Stay	•Barra	•Escora	•Tirant	
4	VOE 983253	1					•Hexagon screw	•Tornillo hexagonal	•Parafuso sextavado	•Vis à tête hexagonale	
5	VOE 992040	1					•Plain washer	•Arandela plana	•Arruela simples	•Rondelle plane	
6	VOE 14604461	1					Door	Puerta	Porta	Porte	
6A	VOE 14612331	1					•Latch	•Pestillo	•Lingueta	•Loquet	
7	VOE 14598793	1					•Stay	•Barra	•Escora	•Tirant	
8	VOE 983253	1					•Hexagon screw	•Tornillo hexagonal	•Parafuso sextavado	•Vis à tête hexagonale	
9	VOE 992040	1					•Plain washer	•Arandela plana	•Arruela simples	•Rondelle plane	
10	VOE 14604463						Door	Puerta	Porta	Porte	
10A	VOE 14612334	1					•Latch	•Pestillo	•Lingueta	•Loquet	
11	VOE 14610373	1					•Grating	•Rejilla	•Grade	•Grille	
12	VOE 14610372	1					•Grating	•Rejilla	•Grade	•Grille	
13	VOE 947107	15					•Flange screw	•Tornillo embridado	•Parafuso flangeado	•Vis à embase	
14	VOE 14598793	1					•Stay	•Barra	•Escora	•Tirant	
15	VOE 983253	1					•Hexagon screw	•Tornillo hexagonal	•Parafuso sextavado	•Vis à tête hexagonale	
16	VOE 992040	1					•Plain washer	•Arandela plana	•Arruela simples	•Rondelle plane	

1		**Door, side** **Puerta, lado** **Porta, lateral** **Porte, latérale**	Catalogue id **20591**	Group **821**
2				
3			Illustr. No **1080159**	Section **350**
4				
5		**8288862,8291485,8291904,8291486,8291526**	Issue **20027088-G**	Page **667**

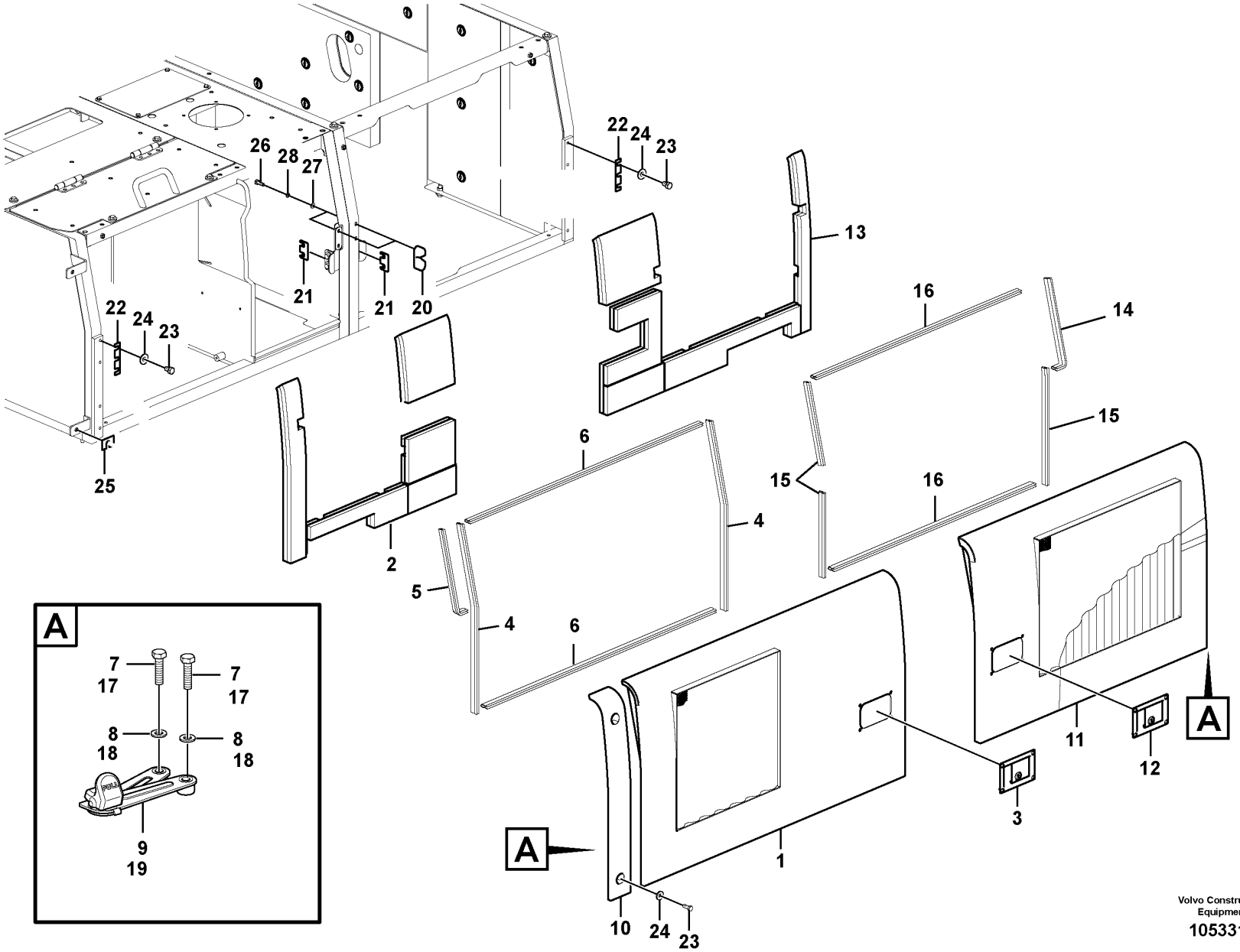

Volvo Construction Equipment

1053314

Fig.	Part No.	Quantity 1	2	3	PS	KIT	Description	Denominación	Denominação	Dénomination	Notes
1	VOE 14633701	1					Door	Puerta	Porta	Porte	
2		1			NS		•Sponge	•Esponja	•Esponja	•Eponge	
3	VOE 14508850	1					•Latch	•Pestillo	•Lingueta	•Loquet	
4	VOE 14880505	2					•Weatherstrip	•Lamelunas	•Guarnição	•Caoutchouc d etancheite	
5	VOE 14880920	1					•Weatherstrip	•Lamelunas	•Guarnição	•Caoutchouc d etancheite	
6	VOE 14882546	2					•Weatherstrip	•Lamelunas	•Guarnição	•Caoutchouc d etancheite	
7	VOE 983253	2					•Hexagon screw	•Tornillo hexagonal	•Parafuso sextavado	•Vis à tête hexagonale	
8	VOE 992040	2					•Plain washer	•Arandela plana	•Arruela simples	•Rondelle plane	
9	VOE 14598793	1					•Stay	•Barra	•Escora	•Tirant	
10	VOE 14526422	1					Door	Puerta	Porta	Porte	
11	VOE 14630984	1					Door	Puerta	Porta	Porte	
12	VOE 14612334	1					•Latch	•Pestillo	•Lingueta	•Loquet	
13		1			NS		•Sponge	•Esponja	•Esponja	•Eponge	
14	VOE 14882488	3					•Weatherstrip	•Lamelunas	•Guarnição	•Caoutchouc d etancheite	
15	VOE 14880505	1					•Weatherstrip	•Lamelunas	•Guarnição	•Caoutchouc d etancheite	
16	VOE 14880923	2					•Weatherstrip	•Lamelunas	•Guarnição	•Caoutchouc d etancheite	
17	VOE 983253	2					•Hexagon screw	•Tornillo hexagonal	•Parafuso sextavado	•Vis à tête hexagonale	
18	VOE 992040	2					•Plain washer	•Arandela plana	•Arruela simples	•Rondelle plane	
19	VOE 14598793	1					•Stay	•Barra	•Escora	•Tirant	
20	VOE 14607228	2					Stopping device	Mecanismo de parada	Dispositivo parada	Dispositif d'arrêt	
21	VOE 14514515	2					Plate	Chapa	Chapa	Tôle	
22	VOE 14578515	4					Shim	Laminilla de ajuste	Calço de ajuste	Cale de réglage	
23	VOE 978932	14					Hexagon screw	Tornillo hexagonal	Parafuso sextavado	Vis à tête hexagonale	
24	VOE 14527678	14					Washer	Arandela	Arruela	Rondelle	
25	VOE 14881064	2					Shim	Laminilla de ajuste	Calço de ajuste	Cale de réglage	
26	VOE 983243	4					Hexagon screw	Tornillo hexagonal	Parafuso sextavado	Vis à tête hexagonale	
27	VOE 955921	4					Spring washer	Arandela elástica	Arruela de pressão	Rondelle élastique	
28	VOE 993835	4					Plain washer	Arandela plana	Arruela simples	Rondelle plane	

1	8291535	**Door, side** **Puerta, lado** **Porta, lateral** **Porte, latérale**	Catalogue id **20591**	Group **821**
2			Illustr. No **1053314**	Section **7300**
3				
4			Issue **20027088-G**	Page **669**
5				

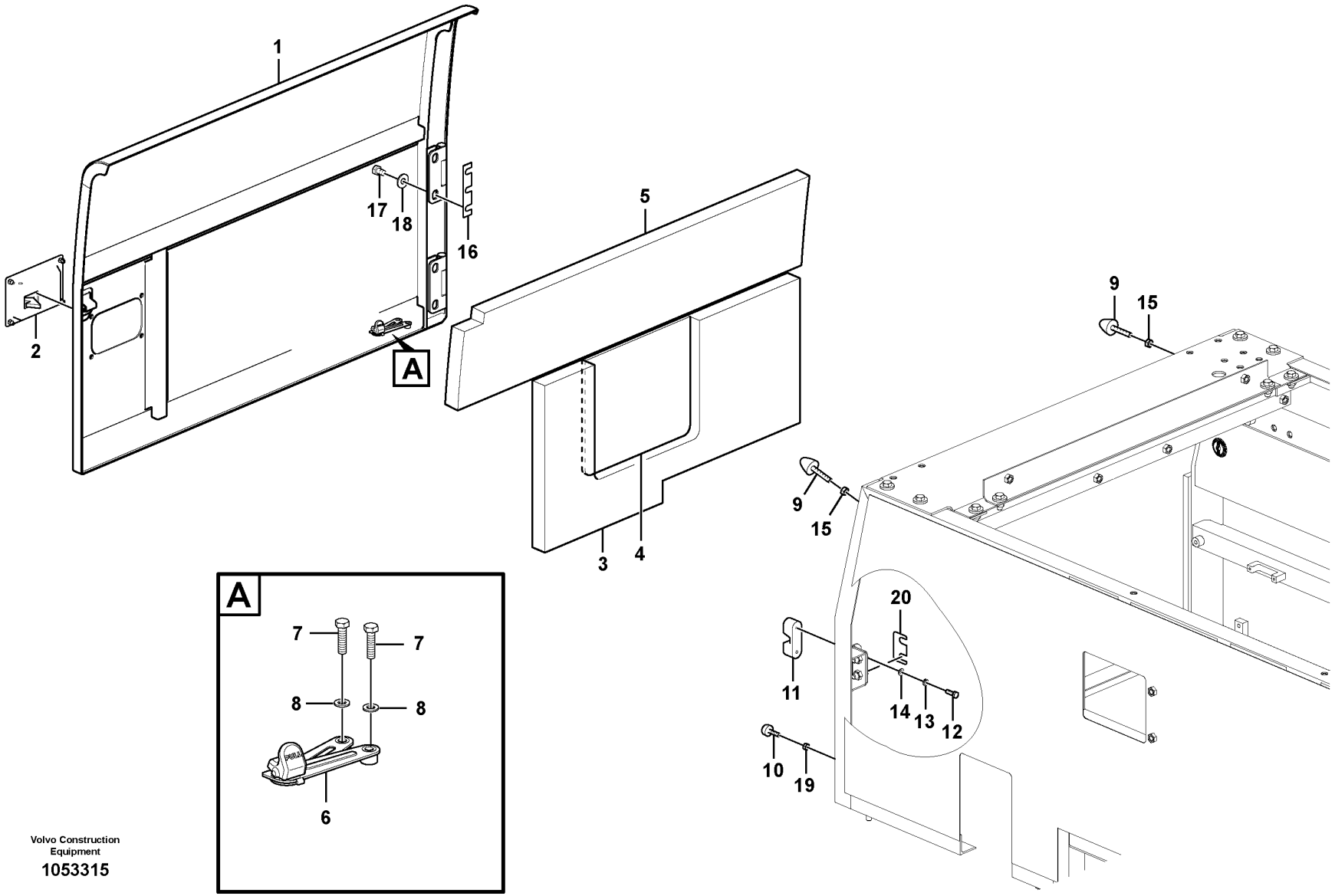

Volvo Construction Equipment

1053315

Fig.	Part No.	Quantity 1	2	3	PS	KIT	Description	Denominación	Denominação	Dénomination	Notes
1	VOE 14635377	1					Door	Puerta	Porta	Porte	
2	VOE 14612332	1					•Latch	•Pestillo	•Lingueta	•Loquet	
3		1			NS		•Sponge	•Esponja	•Esponja	•Eponge	
4	VOE 14519854	1					•Sponge	•Esponja	•Esponja	•Éponge	
5		1			NS		•Sponge	•Esponja	•Esponja	•Eponge	
6	VOE 14598793	1					•Stay	•Barra	•Escora	•Tirant	
7	VOE 983253	2					•Hexagon screw	•Tornillo hexagonal	•Parafuso sextavado	•Vis à tête hexagonale	
8	VOE 992040	2					•Plain washer	•Arandela plana	•Arruela simples	•Rondelle plane	
9	VOE 14527458	2					Bolt	Perno	Parafuso	Boulon	
10	VOE 14508848	1					Bumper	Parachoques	Para-choque	Pare-chocs	
11	VOE 14607228	1					Stopping device	Mecanismo de parada	Dispositivo parada	Dispositif d'arrêt	
12	VOE 983243	2					Hexagon screw	Tornillo hexagonal	Parafuso sextavado	Vis à tête hexagonale	
13	VOE 955921	2					Spring washer	Arandela elástica	Arruela de pressão	Rondelle élastique	
14	VOE 993835	2					Plain washer	Arandela plana	Arruela simples	Rondelle plane	
15	VOE 983304	2					Hexagon nut	Tuerca hexagonal	Porca sextavada	Écrou hexagonal	
16	VOE 14578515	2					Shim	Laminilla de ajuste	Calço de ajuste	Cale de réglage	
17	VOE 978932	6					Hexagon screw	Tornillo hexagonal	Parafuso sextavado	Vis à tête hexagonale	
18	VOE 14527678	6					Washer	Arandela	Arruela	Rondelle	
19	VOE 983303	2					Hexagon nut	Tuerca hexagonal	Porca sextavada	Écrou hexagonal	
20	VOE 14514515	1					Plate	Chapa	Chapa	Tôle	

1	8291535	**Door, side** **Puerta, lado** **Porta, lateral** **Porte, latérale**	Catalogue id **20591**	Group **821**
2			Illustr. No **1053315**	Section **7310**
3				
4			Issue **20027088-G**	Page **671**
5				

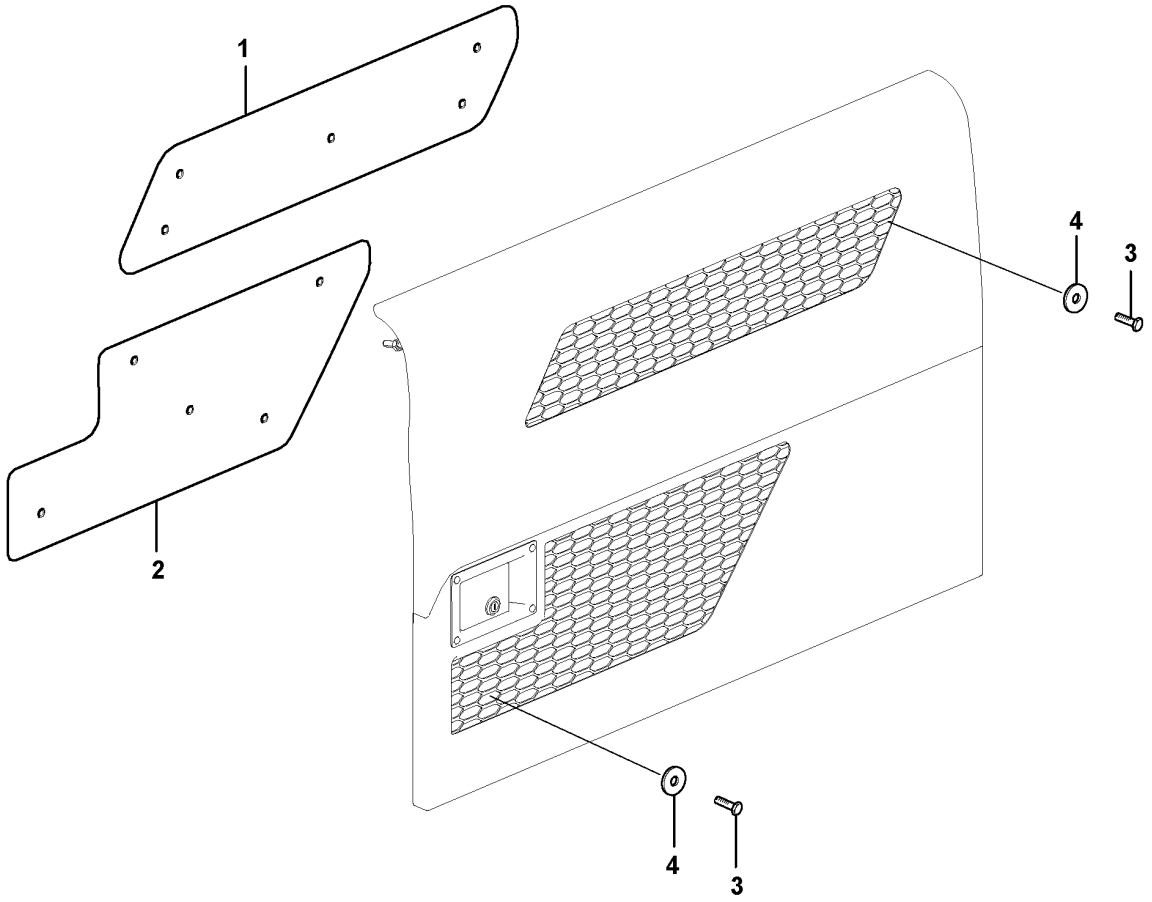
1
2
4
3
4
3

Fig.	Part No.	Quantity 1	2	3	PS	KIT	Description	Denominación	Denominação	Dénomination	Notes
1		1					Cover	Capo	Tampa	Capot	
2		1					Cover	Capo	Tampa	Capot	
3	VOE 992504	10					Hexagon screw	Tornillo hexagonal	Parafuso sextavado	Vis à tête hexagonale	
4	VOE 14522862	10					Washer	Arandela	Arruela	Rondelle	

1	8292949	**Door, side** **Puerta, lado** **Porta, lateral** **Porte, latérale**	Catalogue id **20591**	Group **821**
2			Illustr. No **1029979**	Section **7400**
3				
4			Issue **20027088-G**	Page **673**
5				

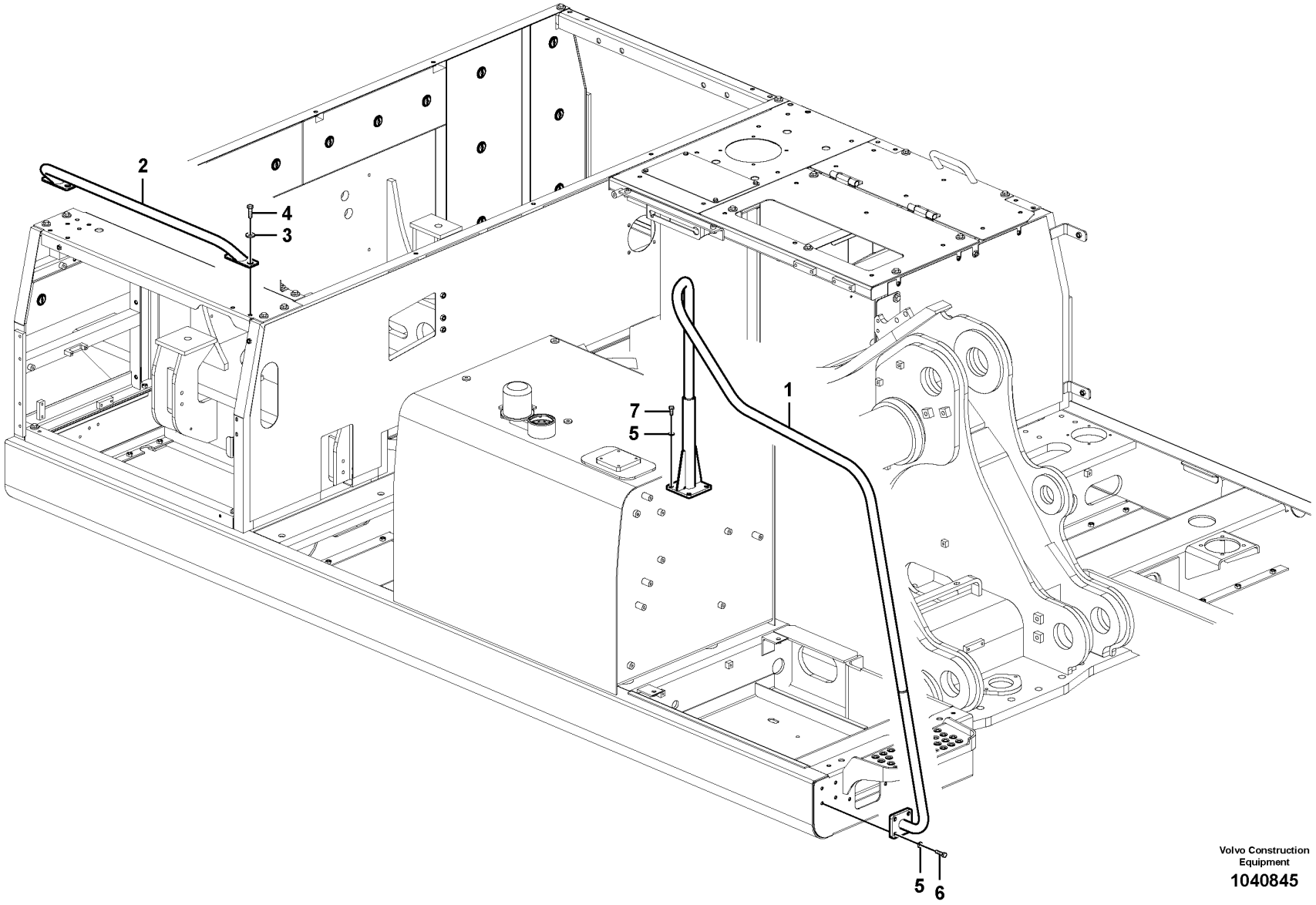

Volvo Construction Equipment

1040845

Fig.	Part No.	Quantity 1	2	3	PS	KIT	Description	Denominación	Denominação	Dénomination	Notes
1	VOE 14562045	1			SS		Hand rail	Pasamanos	Corrimão	Tige articulée	
2	VOE 14508818	1					Rail	Rail	Trilho	Rail	
3	VOE 14522862	4					Washer	Arandela	Arruela	Rondelle	
4	VOE 978933	4					Hexagon screw	Tornillo hexagonal	Parafuso sextavado	Vis à tête hexagonale	
5	VOE 992040	6					Plain washer	Arandela plana	Arruela simples	Rondelle plane	
6	VOE 983253	4					Hexagon screw	Tornillo hexagonal	Parafuso sextavado	Vis à tête hexagonale	
7	VOE 983251	2					Hexagon screw	Tornillo hexagonal	Parafuso sextavado	Vis à tête hexagonale	

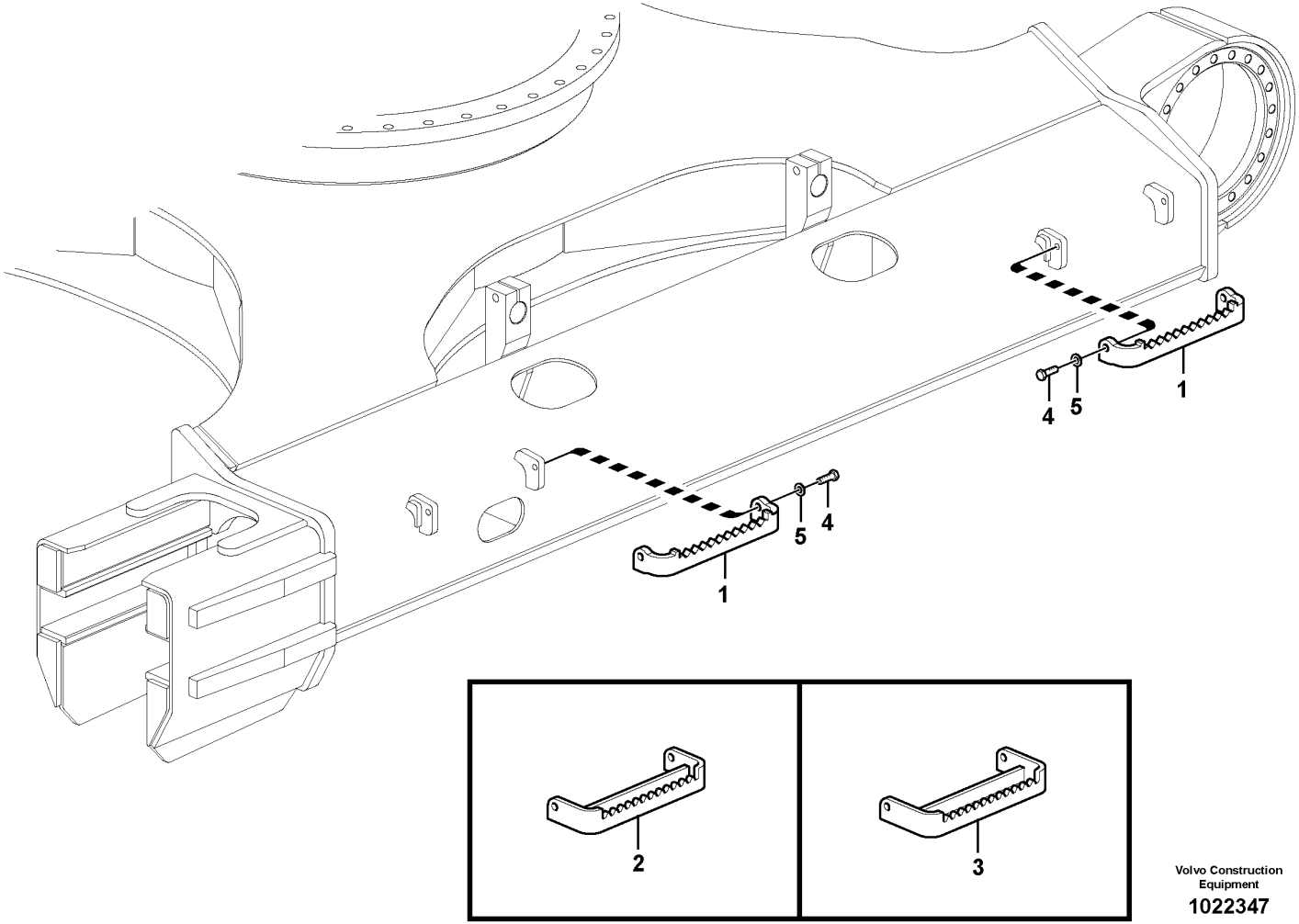

Volvo Construction Equipment

1022347

Fig.	Part No.	Quantity 1	2	3	PS	KIT	Description	Denominación	Denominação	Dénomination	Notes
1	**VOE 14515579**	4					Step	Escalón	Degrau	Marche escalier	600,700mm Shoe S/N -210514/-273126 S/N -280276
	VOE 14661961	4					Step	Escalón	Degrau	Marche escalier	600,700mm Shoe S/N 210515-/273127- S/N 280277-
2	**SA 1165-00381**		4				Step	Escalón	Degrau	Marche escalier	800mm Shoe S/N -210514/-273126 S/N -280276
	VOE 14666977		4				Step	Escalón	Degrau	Marche escalier	800mm Shoe S/N 210515-/273127- S/N 280277-
3	**SA 1165-00391**			4			Step	Escalón	Degrau	Marche escalier	900mm Shoe S/N -210514/-273126 S/N -280276
	VOE 14666979			4			Step	Escalón	Degrau	Marche escalier	900mm Shoe S/N 210515-/273127- S/N 280277-
4	**VOE 978938**	8	8	8			Hexagon screw	Tornillo hexagonal	Parafuso sextavado	Vis à tête hexagonale	
5	**VOE 992045**	8	8	8			Plain washer	Arandela plana	Arruela simples	Rondelle plane	

1	**8277583**
2	**8277584**
3	**8277585**
4	
5	

Foot step
Escalón de acceso
Degrau
Marche-pied

Catalogue id **20591**	Group **827**
Illustr. No **1022347**	Section **200**
Issue **20027088-G**	Page **677**

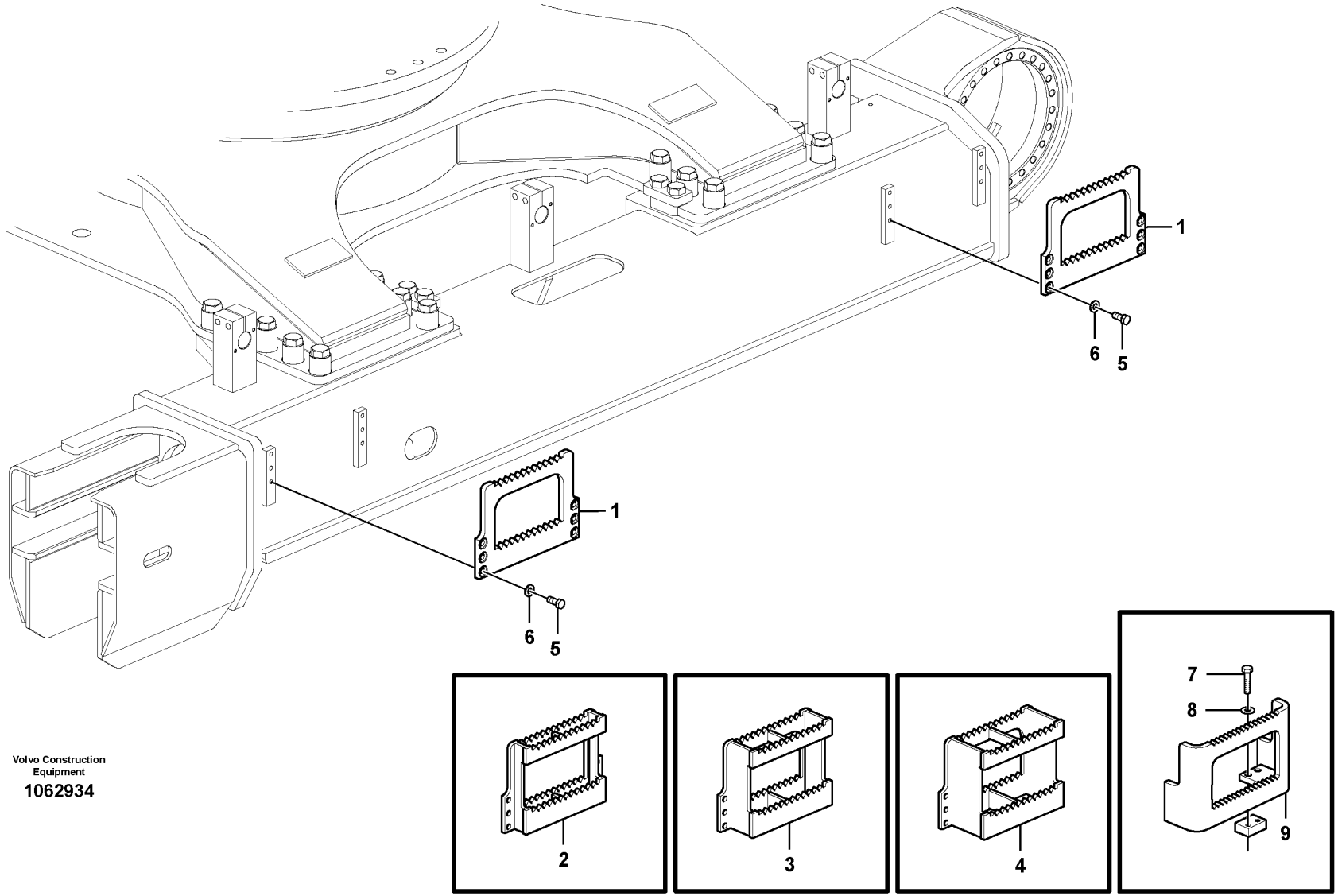

Volvo Construction Equipment

1062934

Fig.	Part No.	Quantity 1	2	3	4	5	PS	KIT	Description	Denominación	Denominação	Dénomination	Notes
1	**VOE 14511473**	4							Step	Escalon	Degrau	Marche Escalier	600mm Shoe
2	**VOE 14511474**		4						Step	Escalon	Degrau	Marche Escalier	700mm Shoe
3	**VOE 14511475**			4					Step	Escalon	Degrau	Marche Escalier	800mm Shoe
4	**VOE 14511476**				4				Step	Escalon	Degrau	Marche Escalier	900mm Shoe
5	**VOE 990709**	24	24	24	24				Hexagon screw	Tornillo hexagonal	Parafuso sextavado	Vis à tête hexagonale	
6	**VOE 992045**	24	24	24	24				Plain washer	Arandela plana	Arruela simples	Rondelle plane	
7	**VOE 978938**					16			Hexagon screw	Tornillo hexagonal	Parafuso sextavado	Vis à tête hexagonale	
8	**VOE 992045**					16			Plain washer	Arandela plana	Arruela simples	Rondelle plane	
9	**VOE 14638870**					4			Step	Escalón	Degrau	Marche escalier	

1	**8277760**
2	**8277761**
3	**8277762**
4	**8277763**
5	**8291495**

Foot step
Escalón de acceso
Degrau
Marche-pied

Catalogue id **20591**	Group **827**
Illustr. No **1062934**	Section **250**
Issue **20027088-G**	Page **679**

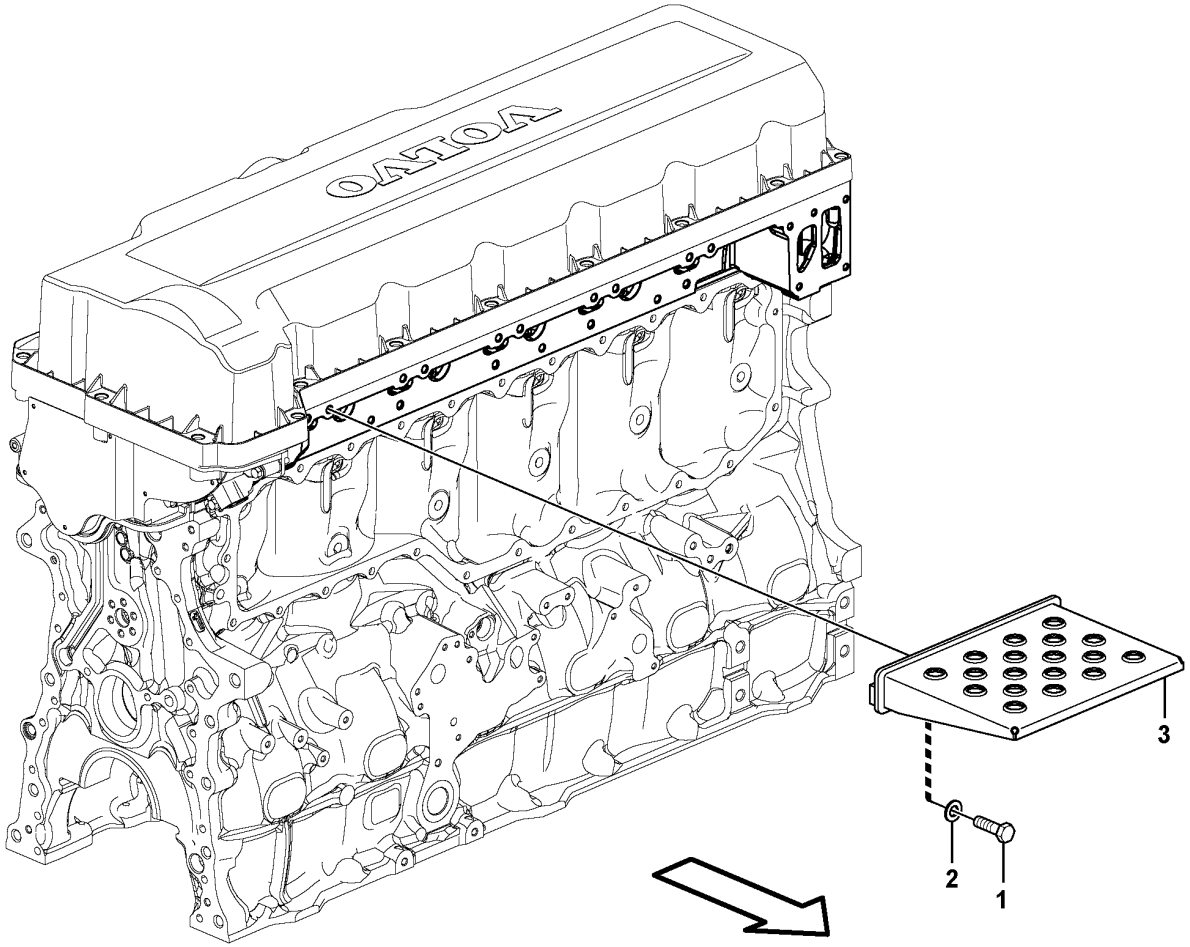

Volvo Construction Equipment

1076564

Fig.	Part No.	Quantity 1	2	3	PS	KIT	Description	Denominación	Denominação	Dénomination	Notes
1	VOE 993025	4					Hexagon screw	Tornillo hexagonal	Parafuso sextavado	Vis à tête hexagonale	
2	VOE 992040	4					Plain washer	Arandela plana	Arruela simples	Rondelle plane	
3	VOE 14614104	1					Step	Escalón	Degrau	Marche escalier	

1		**Foot Steps, Engine Room** **Estribo, compartimento motor** **Degraus, compartimento do motor** **Marchepied, compartiment moteur**	Catalogue id **20591**	Group **827**
2				
3			Illustr. No **1076564**	Section **300**
4				
5			Issue **20027088-G**	Page **681**

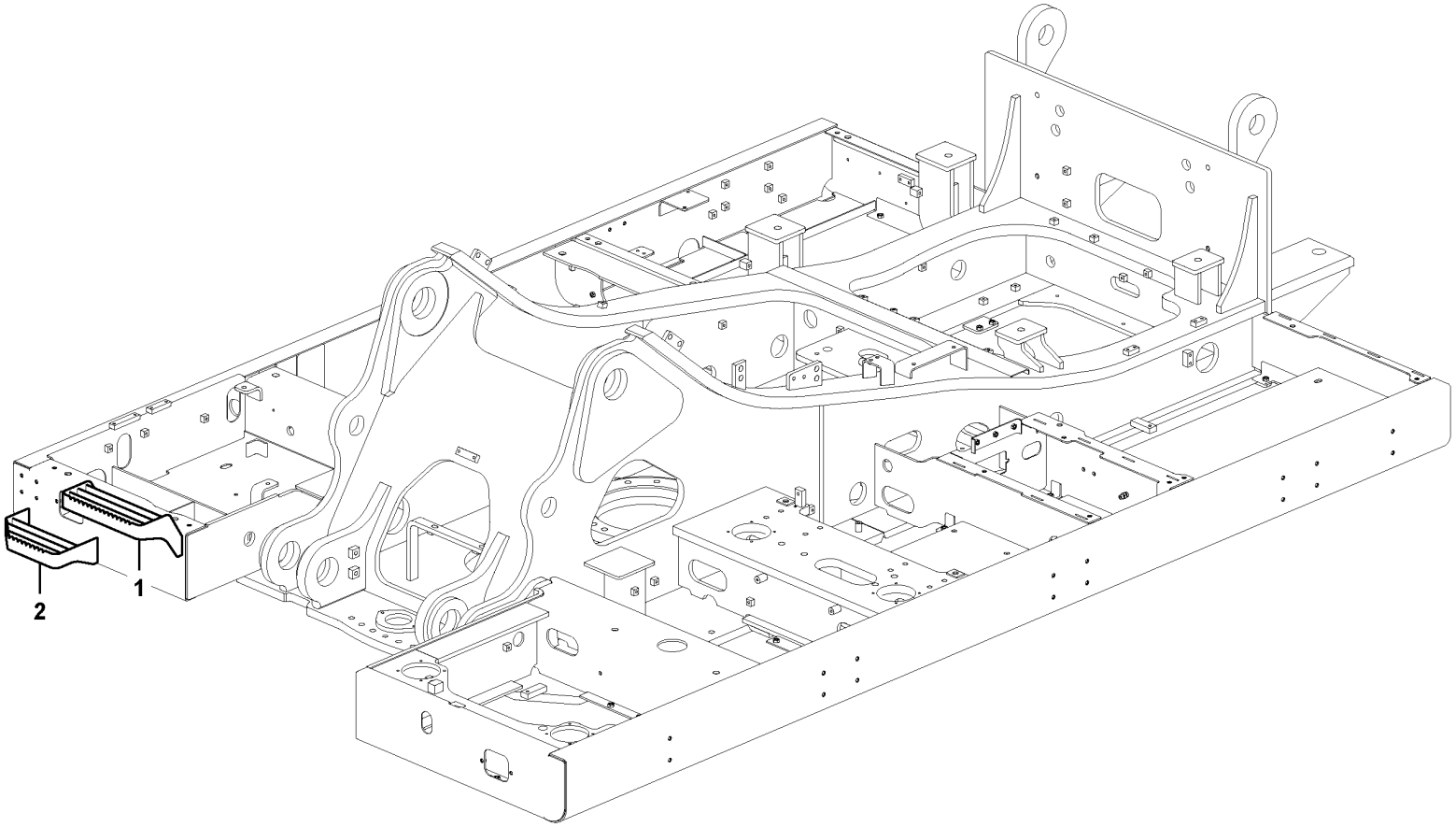

Volvo Construction Equipment
1058386

Fig.	Part No.	Quantity 1	2	3	PS	KIT	Description	Denominación	Denominação	Dénomination	Notes
1	**VOE 14561552**	1					Step	Escalón	Degrau	Marche escalier	
2	**VOE 14561553**	1					Step	Escalón	Degrau	Marche escalier	

1		**Foot step** **Escalón de acceso** **Degrau** **Marche-pied**	Catalogue id **20591**	Group **827**
2				
3			Illustr. No **1058386**	Section **400**
4				
5		**8288875, 8288876**	Issue **20027088-G**	Page **683**

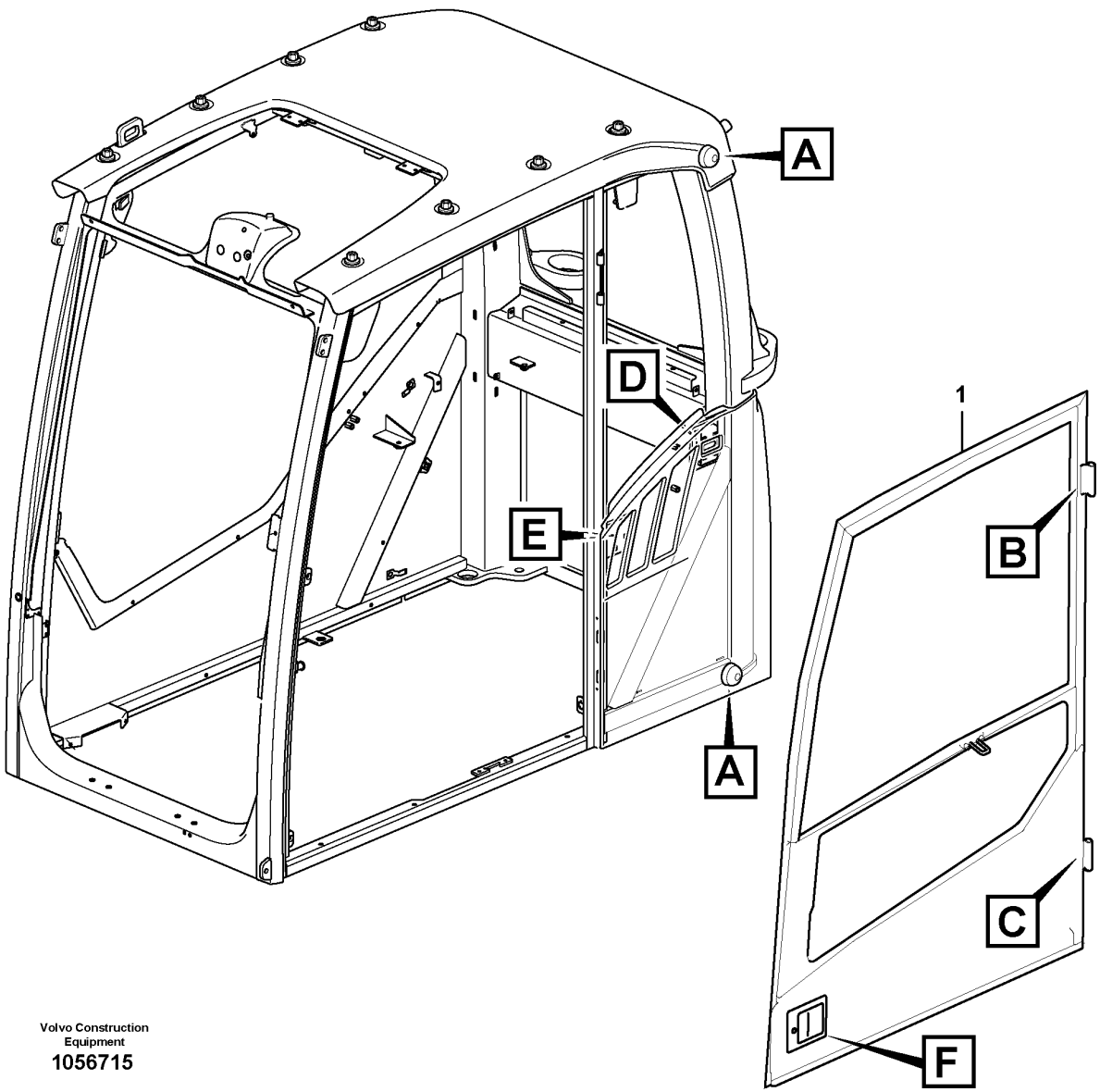

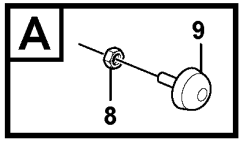

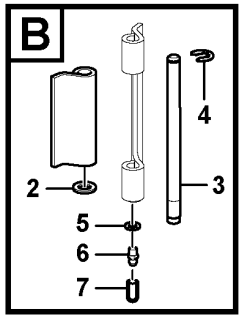

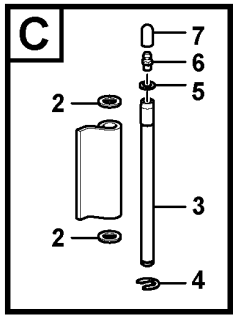

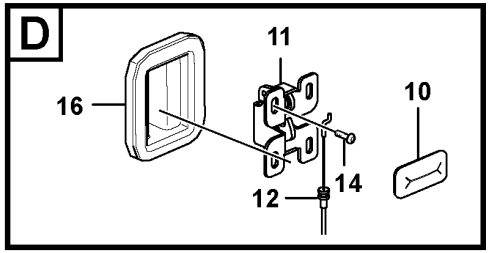

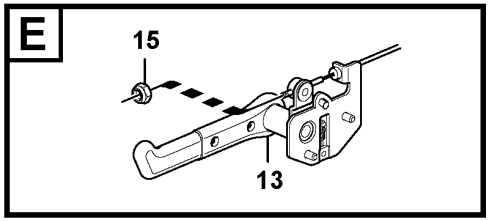

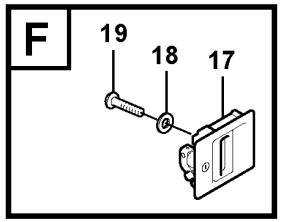

Volvo Construction Equipment
1056715

Fig.	Part No.	Quantity 1	2	3	4	5	PS	KIT	Description	Denominación	Denominação	Dénomination	Notes
1	VOE 15130052	1							Door	Puerta	Porta	Porte	See group 831-200 page 687
	VOE 14651245		1	1					Door	Puerta	Porta	Porte	(VOE 14635481) See group 831-250 page 689
	VOE 14641388				1	1			Door	Puerta	Porta	Porte	See group 831-250 page 689
2	VOE 13940097	3	3	3	3	3			Washer	Arandela	Arruela	Rondelle	
3	VOE 11205676	2	2	2	2	2			Hinge pin	Pasador bisagra	Pino da dobradiça	Axe charnière	
4	VOE 15118206	2							Clip	Clip	Clipe	Clip	
4	VOE 951671		2	2	2	2			E-circlip	Cursor	Anel retentor	Jonc d'arrêt	
5	VOE 955892	2	2	2	2	2			Plain washer	Arandela plana	Arruela simples	Rondelle plane	
6	VOE 966786	2	2	2	2	2			Lubricating nipple	Niple lubricador	Engraxadeira	Graisseur	
7	VOE 11104749	2	2	2	2	2			Protecting cover	Tapa de protección	Cobertura de proteção	Couvercle protection	
8	VOE 983303	2	2	2	2	2			Hexagon nut	Tuerca hexagonal	Porca sextavada	Écrou hexagonal	
9	VOE 14508024	2	2	2	2	2			Bumper	Parachoques	Para-choque	Pare-chocs	
10	VOE 11203865	1	1	1	1	1			Grommet	Pasaje	Passa muro	Passe fil	
11	VOE 11203848	1	1	1	1	1			Lock	Cierre	Trava	Serrure	
12	VOE 14635474	1	1	1	1	1			Wire	Alambre	Arame	Fil	S/N 210277-/271391- S/N 280101-
12	VOE 11204214				1				Cable	Cable	Cabo	Câble	S/N - 210277
13	VOE 11205934	1							Lock handle	Manilla	Manopla trava	Poignée verrouillage	S/N -210276/-271390 S/N -280100
	VOE 14636279	1							Door catch	Bloqueo de puerta	Fecho da porta	Verrou de porte	S/N 210277-/271391- S/N 280101-
	VOE 14636279		1	1	1	1			Door catch	Bloqueo de puerta	Fecho da porta	Verrou de porte	
14	VOE 969420	6	6	6	6	6			Six point socket screw	Racor de seis dientes	Paraf soquete sext	Vis à 6 pans creux	
15	VOE 975237	1	1	1	1	1			Lock nut	Contratuerca	Porca trava	Contre-écrou	
16	VOE 17204871	1	1	1	1	1			Sealing cover	Tapa de precinto	Tampa selo	Capot plombage	
17	VOE 14524738	1	1	1	1	1			Handle	Mango	Manopla	Poignée	8277153
	VOE 14652324	1	1	1	1	1			Handle	Mango	Manopla	Poignée	(VOE 14627764) 8277154
18	VOE 955892	4	4	4	4	4			Plain washer	Arandela plana	Arruela simples	Rondelle plane	
19	VOE 969423	4	4	4	4	4			Six point socket screw	Racor de seis dientes	Paraf soquete sext	Vis à 6 pans creux	

1	11294085, 11294086
2	8290259, 8290396
3	8290397, 8291490
4	8290398, 8290399
5	8291491, 8291492

Door with fitting parts
Puerta con accesorios de montaje
Porta com peças acessórias
Porte avec pièces de montage

Catalogue id **20591**	Group **831**
Illustr. No **1056715**	Section **100**
Issue **20027088-G**	Page **685**

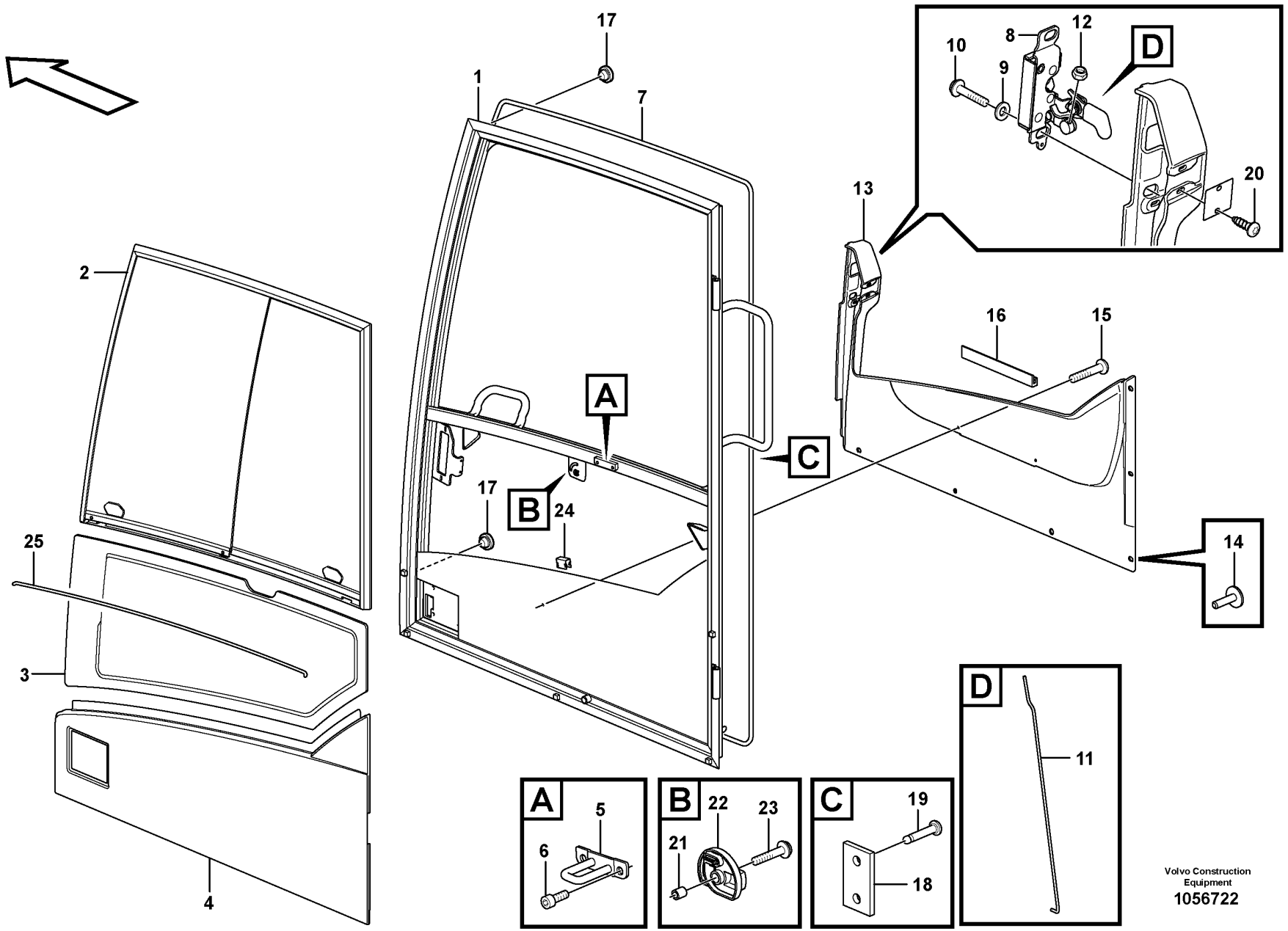

Volvo Construction Equipment
1056722

Fig.	Part No.	Quantity 1	2	3	4	5	PS	KIT	Description	Denominación	Denominação	Dénomination	Notes
	VOE 15130052	1							Door	Puerta	Porta	Porte	
1		1					NS		•Door Framework	•Armazon Puerta	•Quadro da porta	•Ossature Porte	
2	**VOE 11205376**	1							•Sliding window	•Ventana deslizante	•Janela corrediça	•Vitre coulissante	
3	**VOE 15045742**	1							•Door window pane	•Cristal puerta	•Vidro da janela da porta	•Vitre de porte	
4	**VOE 11204663**	1							•Door panel	•Panel de puerta	•Painel da porta	•Panneau de porte	
4	**VOE 14623929**	1							Panel	Panel	Painel	Panneau	8290396, 8290397, 8290398, 8290399
5	**VOE 11205910**	1							•Lock brace	•Brazo de seguridad	•Braço de travamento	•Étrier verrouillage	
6	**VOE 984064**	2					SS		•Hex. socket screw	•Tornillo de hexágono embutido	•Parafuso soquete sext	•Vis à six pans creux	
7	**VOE 15027819**	1					SS		•Strip	•Cinta	•Cinta	•Ruban	
8	**VOE 14698838**	1							•Lock	•Cierre	•Trava	•Serrure	(VOE 15069006)
9	**VOE 15130055**	2							•Washer	•Arandela	•Arruela	•Rondelle	
10	**VOE 13969599**	2							•Six point socket screw	•Racor de seis dientes	•Paraf soquete sext	•Vis à 6 pans creux	
11	**VOE 15045675**	1							•Pull rod	•Varilla tracción	•Barra de tração	•Barre de traction	
12	**VOE 975237**	2							•Lock nut	•Contratuerca	•Porca trava	•Contre-écrou	
13	**VOE 15120685**	1							•Panel	•Panel	•Painel	•Panneau	
14	**VOE 1613068**	6							•Plug	•Tapon	•Bujão	•Bouchon	
15	**VOE 971304**	2							•Six point socket screw	•Racor de seis dientes	•Paraf soquete sext	•Vis à 6 pans creux	
16	**VOE 15017900**	1							•Attaching strip	•Moldura de fijación	•Moldura fixação	•Lisse de fixation	
17	**VOE 13974682**	2							•Plug	•Tapón	•Bujão	•Tampon	
18		1					NS		•Spacer	•Espaciador	•Espaçador	•Partie Intermédiaire	
19	**VOE 941671**	2							•Blind rivet	•Remache ciego	•Rebite cego	•Rivet borgne	
20	**VOE 969278**	2							•Six point socket screw	•Racor de seis dientes	•Paraf soquete sext	•Vis à 6 pans creux	
21	**VOE 11412566**	1							•Spacer ring	•Anillo distanciador	•Anel espaçador	•Bague entretoise	
22	**VOE 11205821**	1							•Knob	•Botón	•Botão	•Bouton	
23	**VOE 971368**	1							•Six point socket screw	•Racor de seis dientes	•Paraf soquete sext	•Vis à 6 pans creux	
24	**VOE 11006983**	5							•Clip	•Clip	•Clipe	•Clip	
25	**VOE 11104040**	REQ							•Butyl tape	•Cinta de butilo	•Cinta	•Ruban adhésif butyle	L = 995 MM

1		**Door, operator's cab** **Puerta, cabina** **Porta, cabine do operador** **Porte, cabine conducteur**	Catalogue id **20591**	Group **831**
2				
3			Illustr. No **1056722**	Section **200**
4				
5		**112994085, 11294086**	Issue **20027088-G**	Page **687**

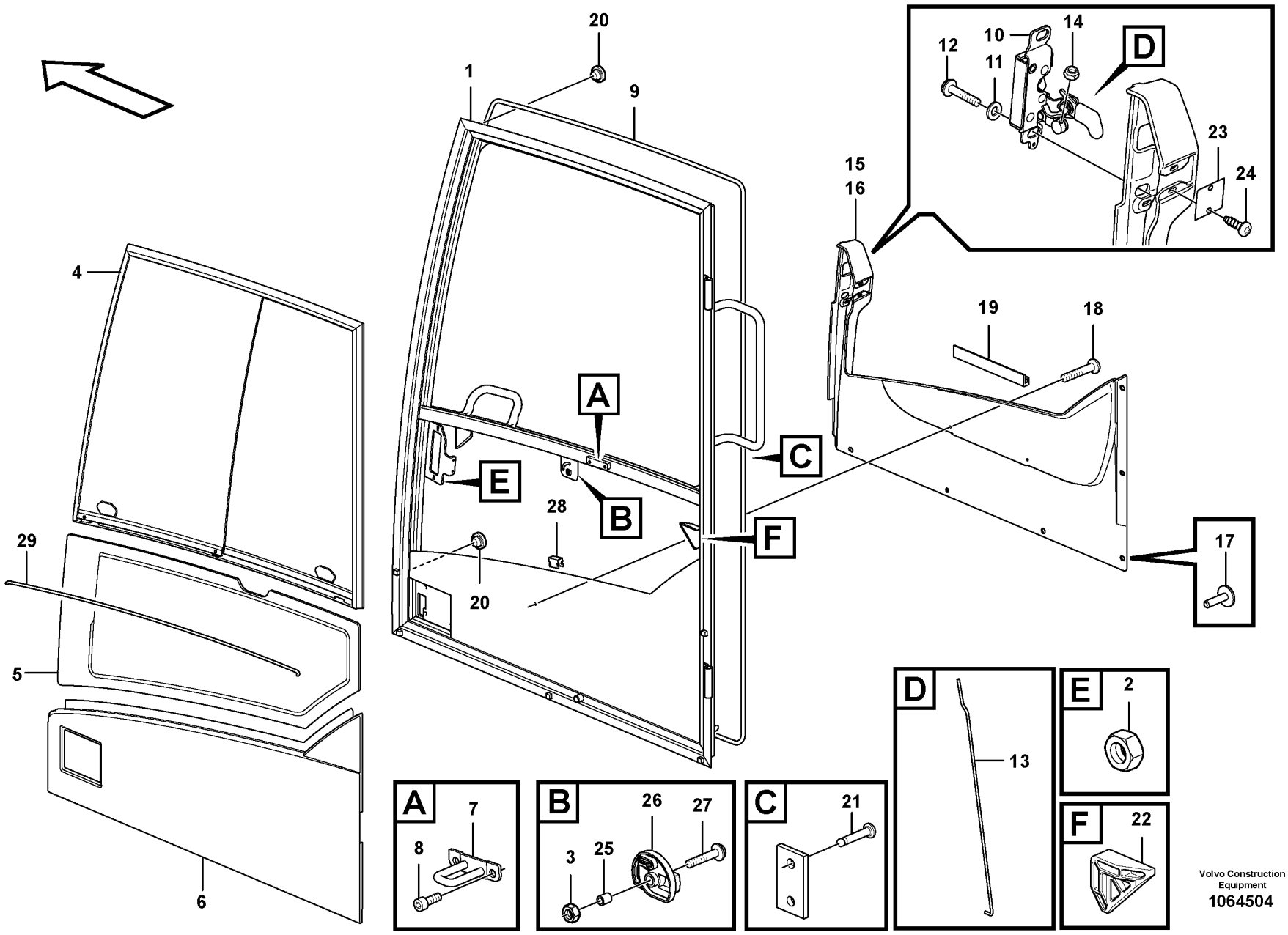

Volvo Construction Equipment
1064504

Fig.	Part No.	Quantity 1	2	3	4	5	PS	KIT	Description	Denominación	Denominação	Dénomination	Notes
	VOE 14651245	1		1					Door	Puerta	Porta	Porte	(VOE 14635481)
	VOE 14641388		1		1				Door	Puerta	Porta	Porte	
1		1		1			NS		•Frame	•Bastidor	•Chassi	•Chassis	
1	VOE 14641387		1		1				•Frame	•Bastidor	•Quadro	•Cadre châssis	
2	VOE 963093	2	2	2	2				••Weld nut	••Tuerca soldada	••Porca de solda	••Ecrou à souder	
3	VOE 962689	1	1	1	1				••Weld nut	••Tuerca soldada	••Porca de solda	••Ecrou à souder	
4	VOE 11205376	1	1	1	1				•Sliding window	•Ventana deslizante	•Janela corrediça	•Vitre coulissante	See group 831-300 page 693
5	VOE 15045742	1	1	1	1				•Door window pane	•Cristal puerta	•Vidro da janela da porta	•Vitre de porte	
6	VOE 14623929	1	1	1	1				•Panel	•Panel	•Painel	•Panneau	
7	VOE 11205910	1	1	1	1				•Lock brace	•Brazo de seguridad	•Braço de travamento	•Étrier verrouillage	
8	VOE 984064	2	2	2	2		SS		•Hex. socket screw	•Tornillo de hexágono embutido	•Parafuso soquete sext	•Vis à six pans creux	
9	VOE 14646851	1	1	1	1				•Strip	•Cinta	•Cinta	•Ruban	
10	VOE 14698838	1	1	1	1				•Lock	•Cierre	•Trava	•Serrure	(VOE 15069006)
11	VOE 15130055	2	2	2	2				•Washer	•Arandela	•Arruela	•Rondelle	
12	VOE 13969599	2	2	2	2				•Six point socket screw	•Racor de seis dientes	•Paraf soquete sext	•Vis à 6 pans creux	
13	VOE 15045675	1	1	1	1				•Pull rod	•Varilla tracción	•Barra de tração	•Barre de traction	
14	VOE 13963103	2	2	2	2				•Lock nut	•Contratuerca	•Porca trava	•Contre-écrou	
15	VOE 15120685	1	1	1	1				•Panel	•Panel	•Painel	•Panneau	
16	VOE 15118346	1	1	1	1				••Panel	••Panel	••Painel	••Panneau	
17	VOE 1613068	6	6	6	6				•Plug	•Tapon	•Bujão	•Bouchon	
18	VOE 971304	2	2	2	2				•Six point socket screw	•Racor de seis dientes	•Paraf soquete sext	•Vis à 6 pans creux	
19	VOE 15017900	1	1	1	1				•Attaching strip	•Moldura de fijación	•Moldura fixação	•Lisse de fixation	
20	VOE 13974682	2	2	2	2				•Plug	•Tapón	•Bujão	•Tampon	
21	VOE 941671	2	2	2	2				•Blind rivet	•Remache ciego	•Rebite cego	•Rivet borgne	
22	VOE 11205822	2	2	2	2				•Rubber stop	•Tope de goma	•Limitador de borracha	•Butée caoutchouc	
23	VOE 11205402	1	1	1	1				•Plate	•Chapa	•Chapa	•Tôle	
24	VOE 969278	2	2	2	2				•Six point socket screw	•Racor de seis dientes	•Paraf soquete sext	•Vis à 6 pans creux	
25	VOE 11412566	1	1	1	1				•Spacer ring	•Anillo distanciador	•Anel espaçador	•Bague entretoise	
26	VOE 11205821	1	1	1	1				•Knob	•Botón	•Botão	•Bouton	
27	VOE 971368	1	1	1	1				•Six point socket screw	•Racor de seis dientes	•Paraf soquete sext	•Vis à 6 pans creux	

1	8290259, 8291490
2	8291491, 8291492
3	8290396, 8290397
4	8290398, 8290399
5	

Door, operator's cab
Puerta, cabina
Porta, cabine do operador
Porte, cabine conducteur

Catalogue id **20591**	Group **831**
Illustr. No **1064504**	Section **250**
Issue **20027088-G**	Page **689**

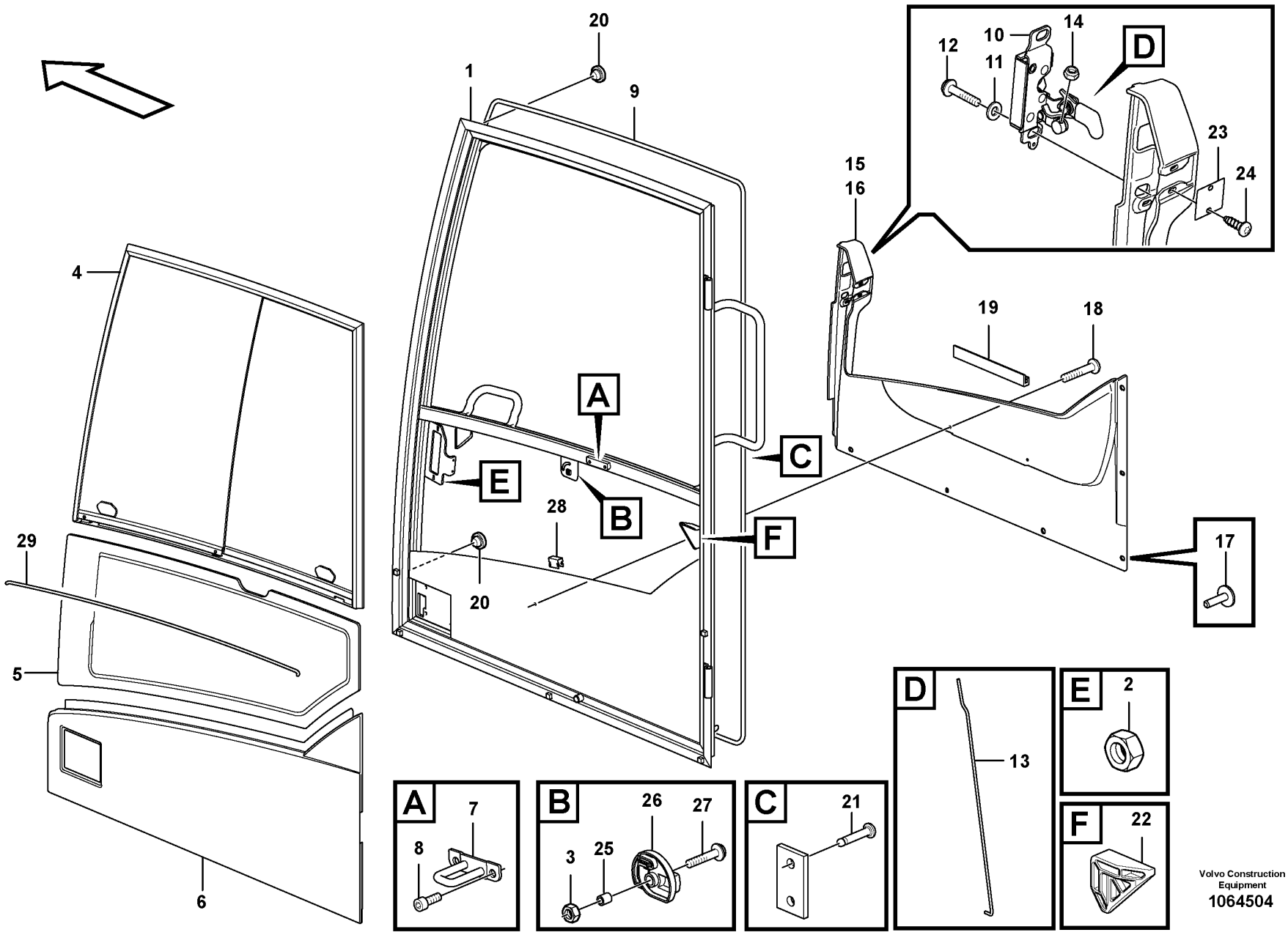

Volvo Construction Equipment
1064504

Fig.	Part No.	Quantity 1	2	3	4	5	PS	KIT	Description	Denominación	Denominação	Dénomination	Notes
28	VOE 11006983	5	5	5	5				•Clip	•Clip	•Clipe	•Clip	
29	VOE 11104040	REQ	REQ	REQ	REQ				•Butyl tape	•Cinta de butilo	•Cinta	•Ruban adhésif butyle	

1	8290259, 8291490	**Door, operator's cab** **Puerta, cabina** **Porta, cabine do operador** **Porte, cabine conducteur**	Catalogue id **20591**	Group **831**
2	8291491, 8291492		Illustr. No **1064504**	Section **250**
3	8290396, 8290397			
4	8290398, 8290399		Issue **20027088-G**	Page **691**
5				

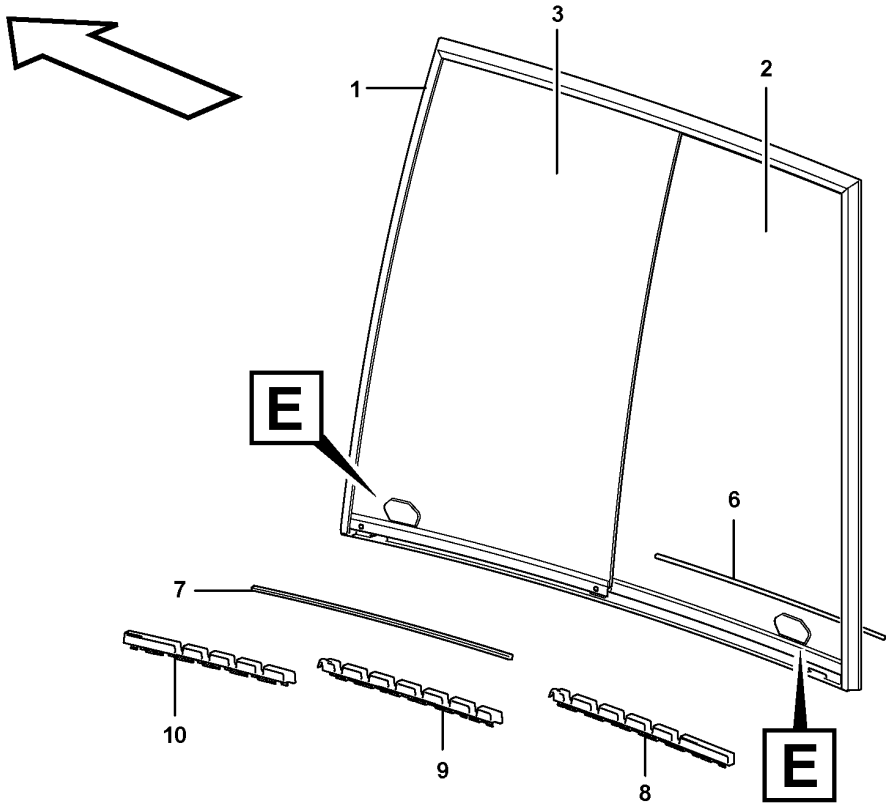
1
2
3
E
6
7
10
9
8
E

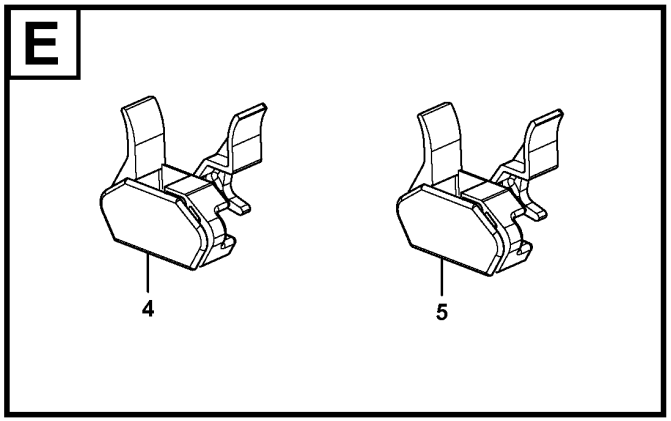
E
4
5

Fig.	Part No.	Quantity 1	2	3	PS	KIT	Description	Denominación	Denominação	Dénomination	Notes
1	VOE 11205376	1					Sliding window	Ventana deslizante	Janela corrediça	Vitre coulissante	
	VOE 15150577	4					•Retainer	•Soporte	•Retentor	•Retenue	
2	VOE 15116641	1					•Glass	•Cristal	•Vidro	•Vitre	
3	VOE 15116623	1					•Glass	•Cristal	•Vidro	•Vitre	
4	VOE 15116615	1					•Handle	•Mango	•Manopla	•Poignée	
5	VOE 15116581	1					•Handle	•Mango	•Manopla	•Poignée	
6	VOE 15150508	1					•Weatherstrip	•Lamelunas	•Guarnição	•Caoutchouc d etancheite	
7	VOE 15173024	1					•Weatherstrip	•Lamelunas	•Guarnição	•Caoutchouc d etancheite	
8	VOE 15173041	1					•Locking device	•Dispositivo cierre	•Dispositivo de fechamento	•Dispositif de verrouillage	
9	VOE 15173038	1					•Locking device	•Dispositivo cierre	•Dispositivo de fechamento	•Dispositif de verrouillage	
10	VOE 15173029	1					•Locking device	•Dispositivo cierre	•Dispositivo de fechamento	•Dispositif de verrouillage	

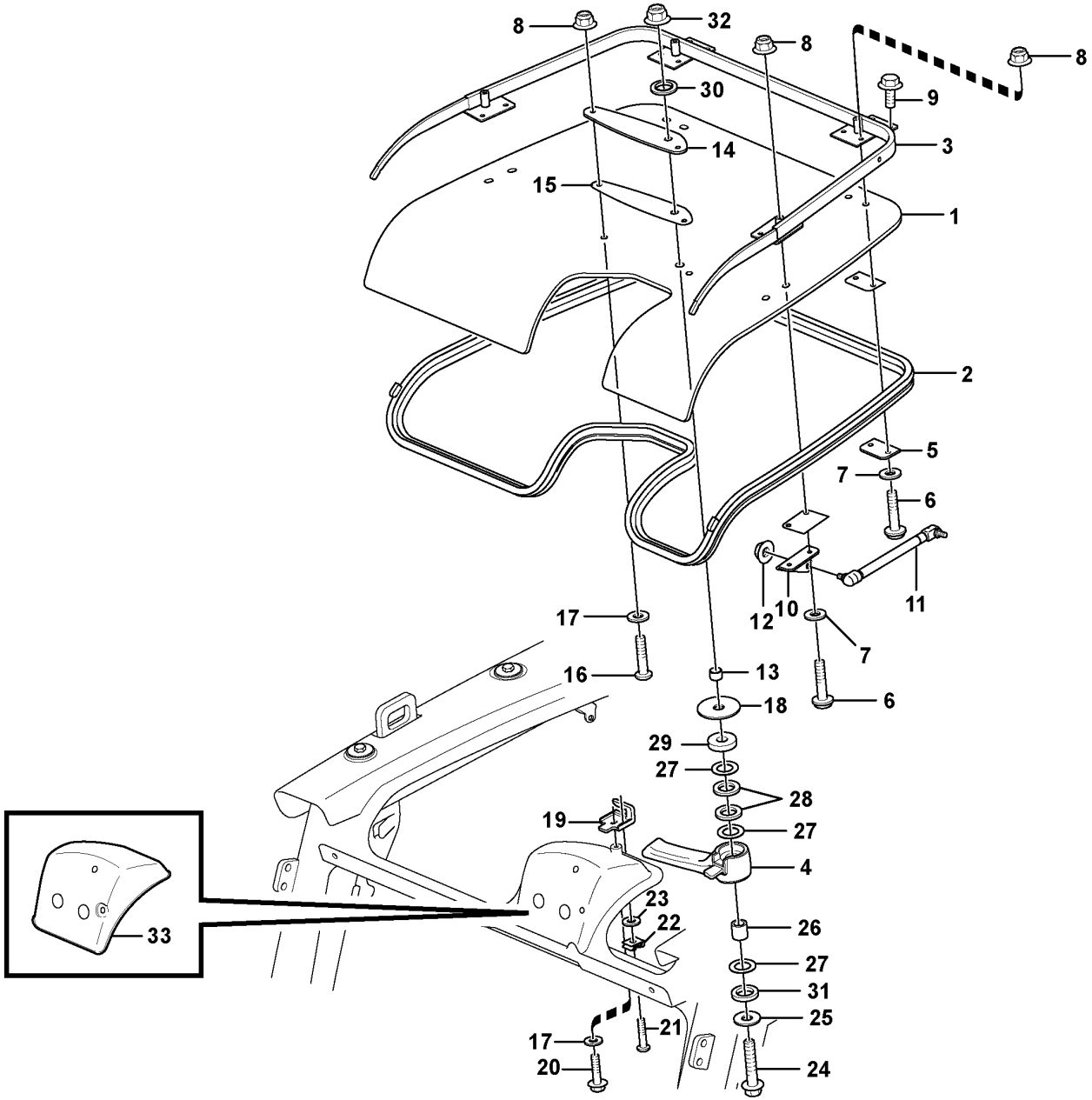

Volvo Construction Equipment

1056724

Fig.	Part No.	Quantity 1	2	3	PS	KIT	Description	Denominación	Denominação	Dénomination	Notes
1	VOE 15070313	1			SS		Roof hatch	Escotilla techo	Escotilha do teto	Toit ouvrant	
2	VOE 17207386	1					Sealing moulding	Listón retén	Friso de vedação	Joint étanchéité	
3	VOE 17204951	1					Hatch frame	Marco tapa	Estrutura escotilha	Encadrement porte	
4	VOE 15091245	1					Lock handle	Manilla	Manopla trava	Poignée verrouillage	
5	VOE 15121478	2					Washer	Arandela	Arruela	Rondelle	
6	VOE 969587	8					Six point socket screw	Racor de seis dientes	Paraf soquete sext	Vis à 6 pans creux	
7	VOE 955892	8					Plain washer	Arandela plana	Arruela simples	Rondelle plane	
8	VOE 949278	10			SS		Flange lock nut	Contratuerca embridada	Contra porca flange	Contre-écrou à embase	
9	VOE 947107	4					Flange screw	Tornillo embridado	Parafuso flangeado	Vis à embase	
10	VOE 15040956	1					Attaching brace	Brida de fijación	Braçadeira de fixação	Fixation en u	LH
10	VOE 15041005	1					Plate	Chapa	Chapa	Tôle	RH
11	VOE 15044300	2					Gas spring	Resorte a gas	Mola a gás	Ressort gaz	
12	VOE 983303	2					Hexagon nut	Tuerca hexagonal	Porca sextavada	Écrou hexagonal	
13	VOE 11205958	1					Protecting sleeve	Manguito de protección	Luva proteção	Manchon protection	
14	VOE 11205959	1					Plate	Chapa	Chapa	Tôle	
15	VOE 15008606	1					Gasket	Junta	Junta	Joint	
16	VOE 969423	2					Six point socket screw	Racor de seis dientes	Paraf soquete sext	Vis à 6 pans creux	
17	VOE 960139	3					Plain washer	Arandela plana	Arruela simples	Rondelle plane	
18	VOE 11204975	1					Washer	Arandela	Arruela	Rondelle	
19	VOE 15042855	1					Lock brace	Brazo de seguridad	Braço de travamento	Étrier verrouillage	
20	VOE 946544	1			SS		Flange screw	Tornillo embridado	Parafuso flangeado	Vis à embase	
21	VOE 969405	1					Six point socket screw	Racor de seis dientes	Paraf soquete sext	Vis à 6 pans creux	
22	VOE 955918	1					Spring washer	Arandela elástica	Arruela de pressão	Rondelle élastique	
23	VOE 13940090	1					Washer	Arandela	Arruela	Rondelle	
24	VOE 965186	1			SS		Flange screw	Tornillo embridado	Parafuso flangeado	Vis à embase	
25	VOE 960143	1			SS		Plain washer	Arandela plana	Arruela simples	Rondelle plane	
26	VOE 930432	1					Spacer ring	Anillo distanciador	Anel espaçador	Bague entretoise	
27	VOE 949128	3					Washer	Arandela	Arruela	Rondelle	
28	VOE 11205962	2					Gasket	Junta	Junta	Joint	
29	VOE 11055613	1					Plain washer	Arandela plana	Arruela simples	Rondelle plane	
30	VOE 947083	1					Gasket	Junta	Junta	Joint	

1		**Roof hatch** **Escotilla de techo** **Escotilha do teto** **Toit ouvrant**	Catalogue id **20591**	Group **836**
2				
3			Illustr. No **1056724**	Section **100**
4				
5		**11294085**	Issue **20027088-G**	Page **695**

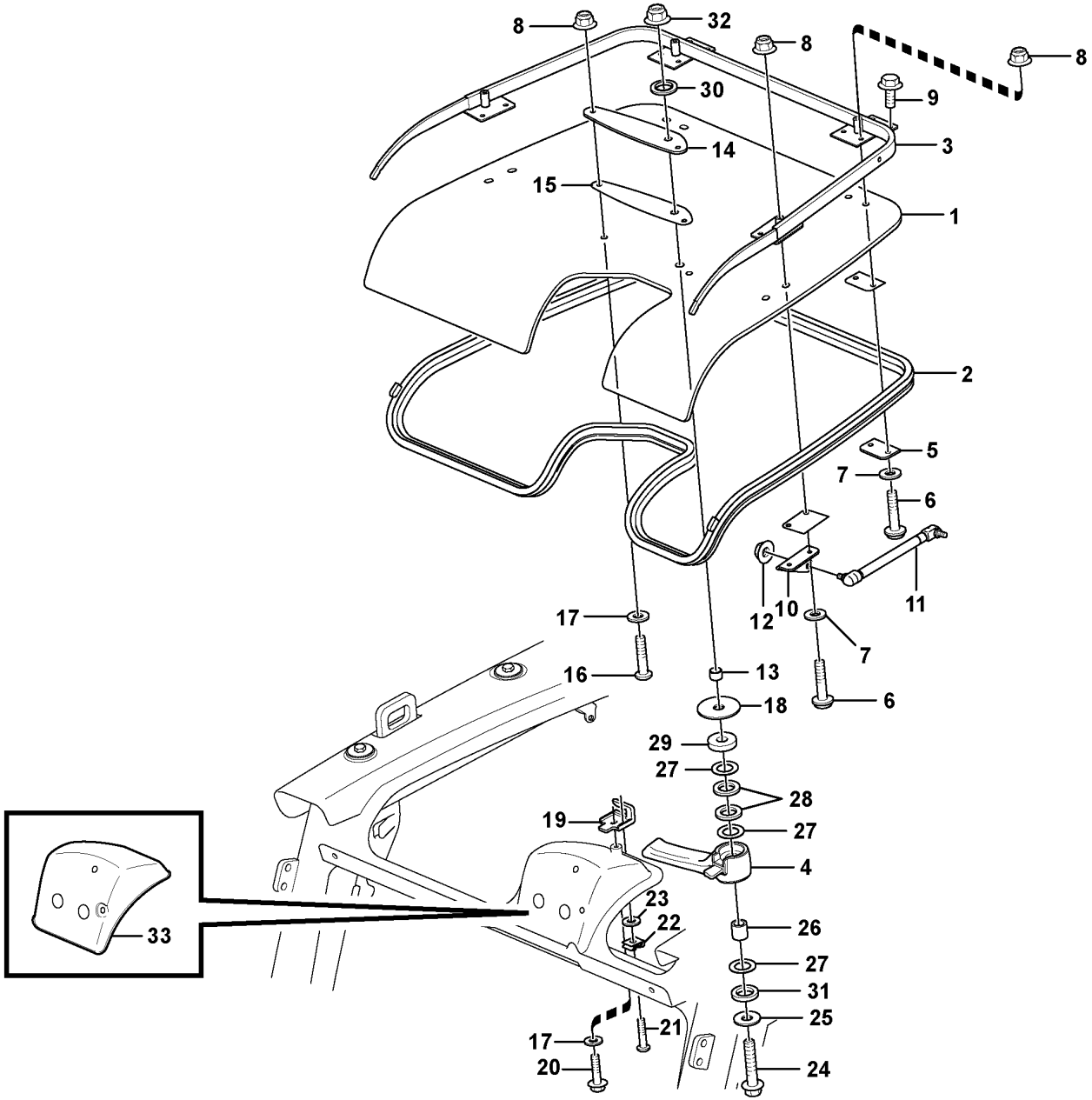

Volvo Construction Equipment

1056724

Fig.	Part No.	Quantity 1	2	3	PS	KIT	Description	Denominación	Denominação	Dénomination	Notes
31	**VOE 930845**	1					Plain washer	Arandela plana	Arruela simples	Rondelle plane	
32	**VOE 13971098**	1					Flange nut	Tuerca embridada	Porca flangeada	Écrou à embase	
33		1			NS		Cover	Capo	Tampa	Capot	

1		**Roof hatch** **Escotilla de techo** **Escotilha do teto** **Toit ouvrant**	Catalogue id **20591**	Group **836**
2				
3			Illustr. No **1056724**	Section **100**
4				
5		**11294085**	Issue **20027088-G**	Page **697**

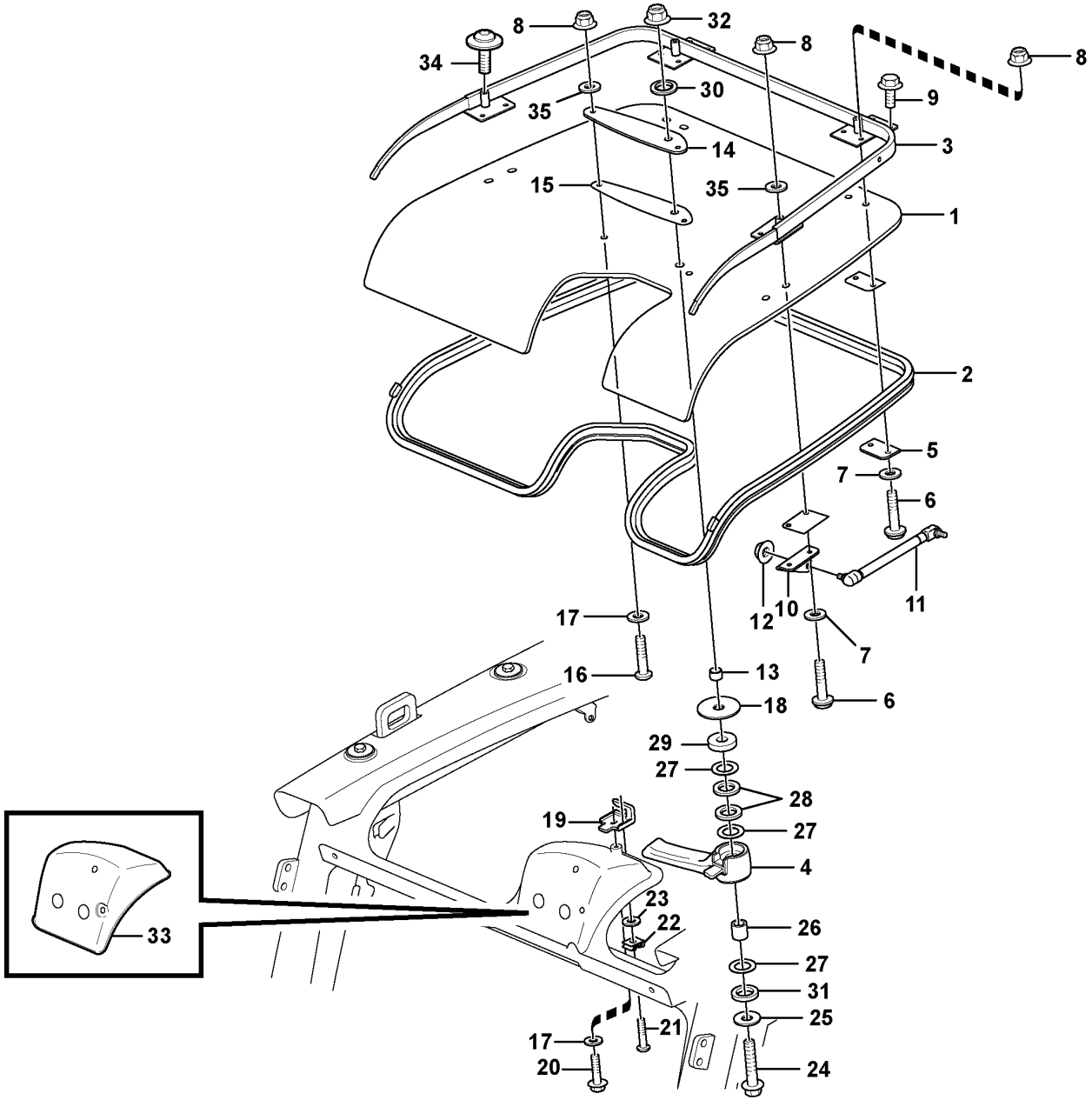

Volvo Construction Equipment

1064690

Fig.	Part No.	Quantity 1	2	3	PS	KIT	Description	Denominación	Denominação	Dénomination	Notes
1	VOE 15070313	1			SS		Roof hatch	Escotilla techo	Escotilha do teto	Toit ouvrant	
2	VOE 17207386	1					Sealing moulding	Listón retén	Friso de vedação	Joint étanchéité	
3		1					Hatch Frame	Marco Tapa		Encadreme.porte	
4	VOE 15091245	1					Lock handle	Manilla	Manopla trava	Poignée verrouillage	
5	VOE 15121478	2					Washer	Arandela	Arruela	Rondelle	
6	VOE 969587	8					Six point socket screw	Racor de seis dientes	Paraf soquete sext	Vis à 6 pans creux	
7	VOE 955892	8					Plain washer	Arandela plana	Arruela simples	Rondelle plane	
8	VOE 949278	10			SS		Flange lock nut	Contratuerca embridada	Contra porca flange	Contre-écrou à embase	
9	VOE 947107	4					Flange screw	Tornillo embridado	Parafuso flangeado	Vis à embase	
10	VOE 15040956	1					Attaching brace	Brida de fijación	Braçadeira de fixação	Fixation en u	LH
10	VOE 15041005	1					Plate	Chapa	Chapa	Tôle	RH
11	VOE 15044300	2					Gas spring	Resorte a gas	Mola a gás	Ressort gaz	
12	VOE 983303	2					Hexagon nut	Tuerca hexagonal	Porca sextavada	Écrou hexagonal	
13	VOE 11205958	1					Protecting sleeve	Manguito de protección	Luva proteção	Manchon protection	
14	VOE 11205959	1					Plate	Chapa	Chapa	Tôle	
15	VOE 15008606	1					Gasket	Junta	Junta	Joint	
16	VOE 969423	2					Six point socket screw	Racor de seis dientes	Paraf soquete sext	Vis à 6 pans creux	
17	VOE 960139	3					Plain washer	Arandela plana	Arruela simples	Rondelle plane	
18	VOE 11204975	1					Washer	Arandela	Arruela	Rondelle	
19	VOE 15042855	1					Lock brace	Brazo de seguridad	Braço de travamento	Étrier verrouillage	
20	VOE 946544	1			SS		Flange screw	Tornillo embridado	Parafuso flangeado	Vis à embase	
21	VOE 969405	1					Six point socket screw	Racor de seis dientes	Paraf soquete sext	Vis à 6 pans creux	
22	VOE 955918	1					Spring washer	Arandela elástica	Arruela de pressão	Rondelle élastique	
23	VOE 13940090	1					Washer	Arandela	Arruela	Rondelle	
24	VOE 965186	1			SS		Flange screw	Tornillo embridado	Parafuso flangeado	Vis à embase	
25	VOE 960143	1			SS		Plain washer	Arandela plana	Arruela simples	Rondelle plane	
26	VOE 930432	1					Spacer ring	Anillo distanciador	Anel espaçador	Bague entretoise	
27	VOE 949128	3					Washer	Arandela	Arruela	Rondelle	
28	VOE 11205962	2					Gasket	Junta	Junta	Joint	
29	VOE 11055613	1					Plain washer	Arandela plana	Arruela simples	Rondelle plane	
30	VOE 947083	1					Gasket	Junta	Junta	Joint	

1		**Roof hatch** **Escotilla de techo** **Escotilha do teto** **Toit ouvrant**	Catalogue id **20591**	Group **836**
2				
3			Illustr. No **1064690**	Section **125**
4				
5		**8290259, 8291491**	Issue **20027088-G**	Page **699**

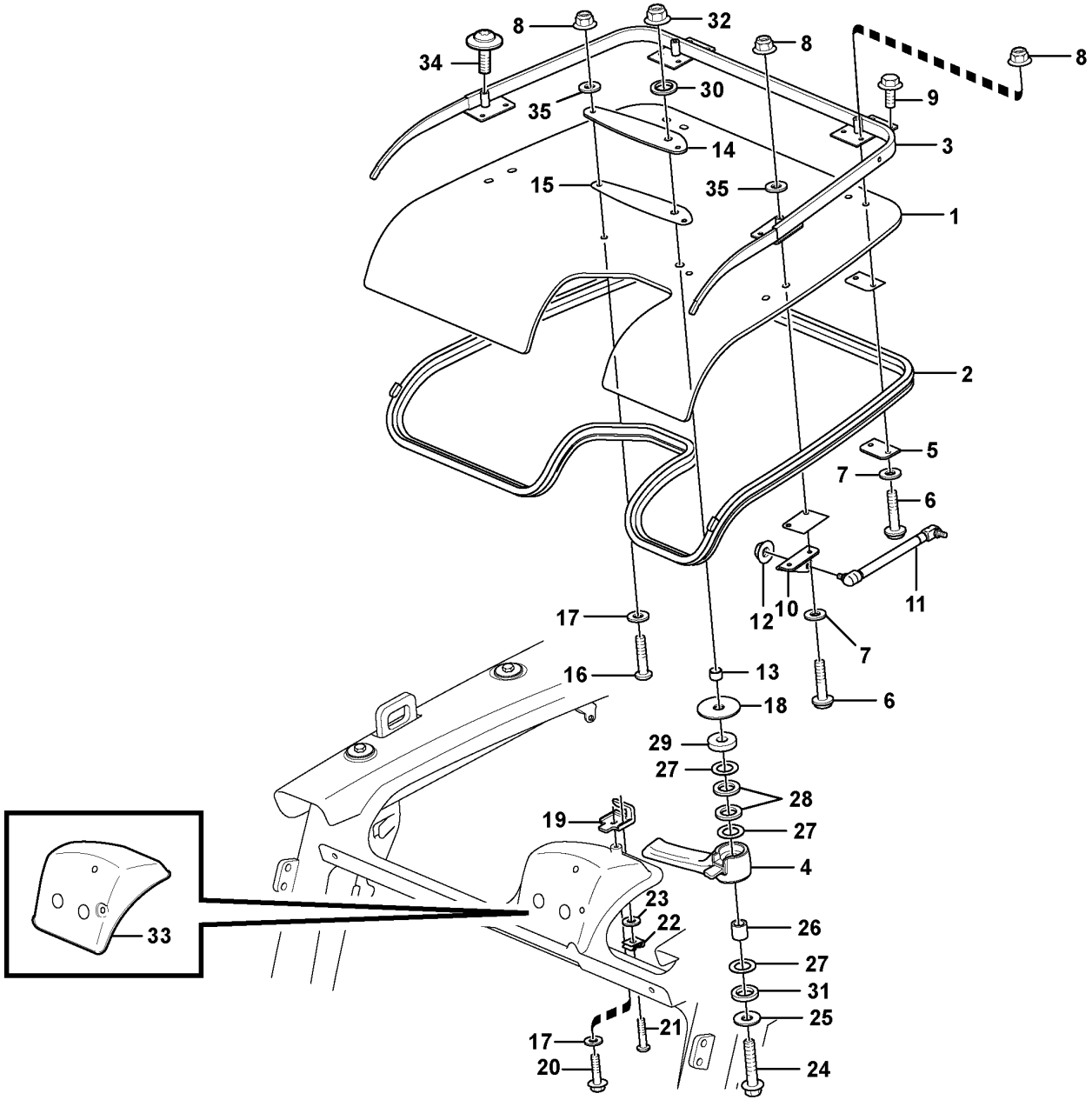

Volvo Construction Equipment

1064690

Fig.	Part No.	Quantity 1	2	3	PS	KIT	Description	Denominación	Denominação	Dénomination	Notes
31	VOE 930845	1					Plain washer	Arandela plana	Arruela simples	Rondelle plane	
32	VOE 13971098	1					Flange nut	Tuerca embridada	Porca flangeada	Écrou à embase	
33		1			NS		Cover	Capo	Tampa	Capot	
34	VOE 971321	4					Six point socket screw	Racor de seis dientes	Paraf soquete sext	Vis à 6 pans creux	
35	VOE 15038201	10					Gasket	Junta	Junta	Joint	

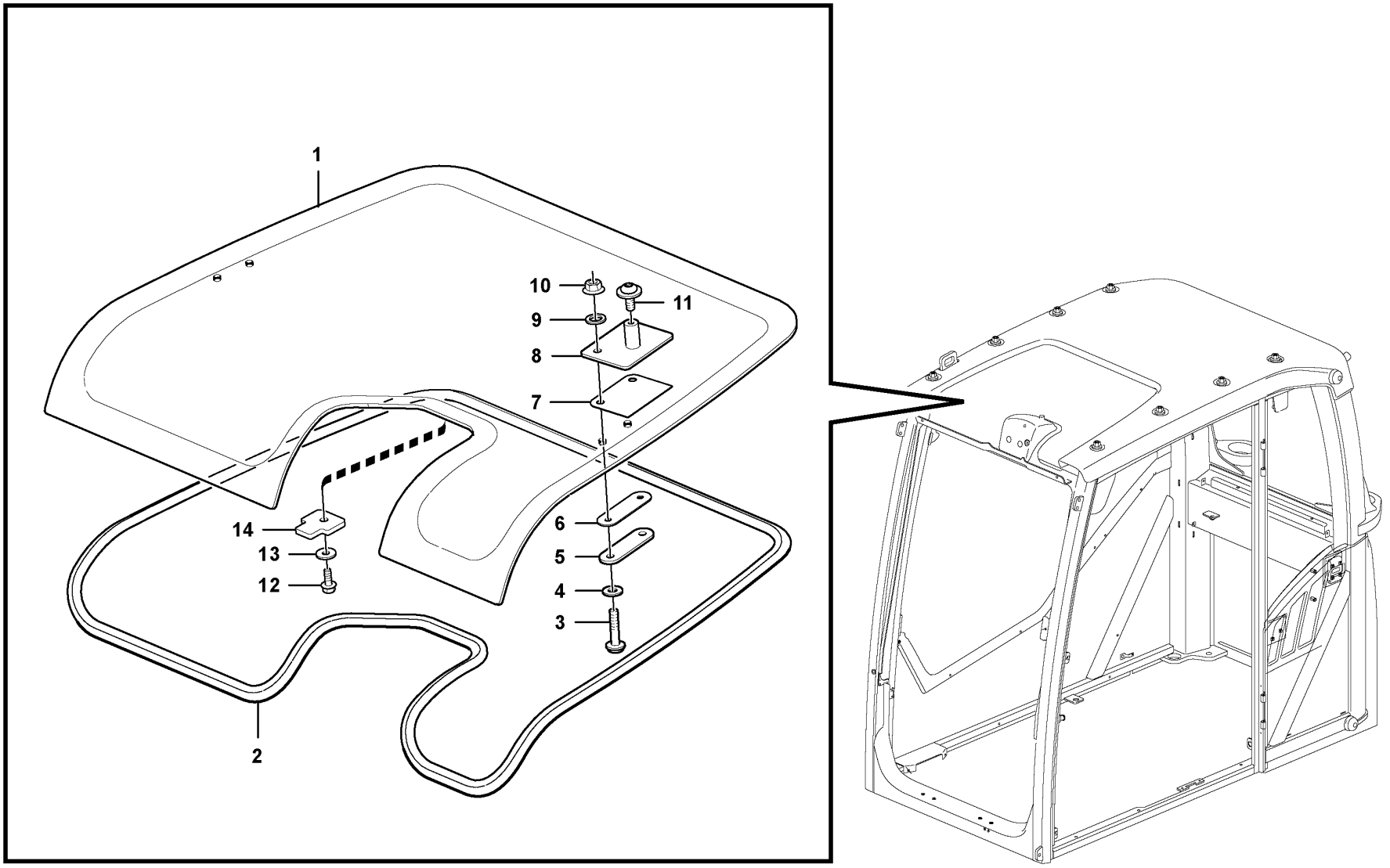

Volvo Construction Equipment

1056727

Fig.	Part No.	Quantity 1	2	3	PS	KIT	Description	Denominación	Denominação	Dénomination	Notes
1	VOE 15106212	1					Roof hatch	Escotilla techo	Escotilha do teto	Toit ouvrant	
2	VOE 15106214	1					Sealing strip	Moldura retén	Friso de vedação	Bande d'étanchéité	
3	VOE 969423	4					Six point socket screw	Racor de seis dientes	Paraf soquete sext	Vis à 6 pans creux	
4	VOE 955892	4					Plain washer	Arandela plana	Arruela simples	Rondelle plane	
5	VOE 14554758	2					Block	Bloque	Bloco	Bloc	
6	VOE 15042858	2					Gasket	Junta	Junta	Joint	
7	VOE 15042863	2					Gasket	Junta	Junta	Joint	
8		2			NS		Bracket	Ménsula	Suporte	Console	
9	VOE 15038201	4					Gasket	Junta	Junta	Joint	
10	VOE 949278	4			SS		Flange lock nut	Contratuerca embridada	Contra porca flange	Contre-écrou à embase	
11	VOE 971321	2					Six point socket screw	Racor de seis dientes	Paraf soquete sext	Vis à 6 pans creux	
12	VOE 946544	1			SS		Flange screw	Tornillo embridado	Parafuso flangeado	Vis à embase	
13	VOE 960139	1					Plain washer	Arandela plana	Arruela simples	Rondelle plane	
14		1			NS		Plate	Placa	Placa	Plaque	

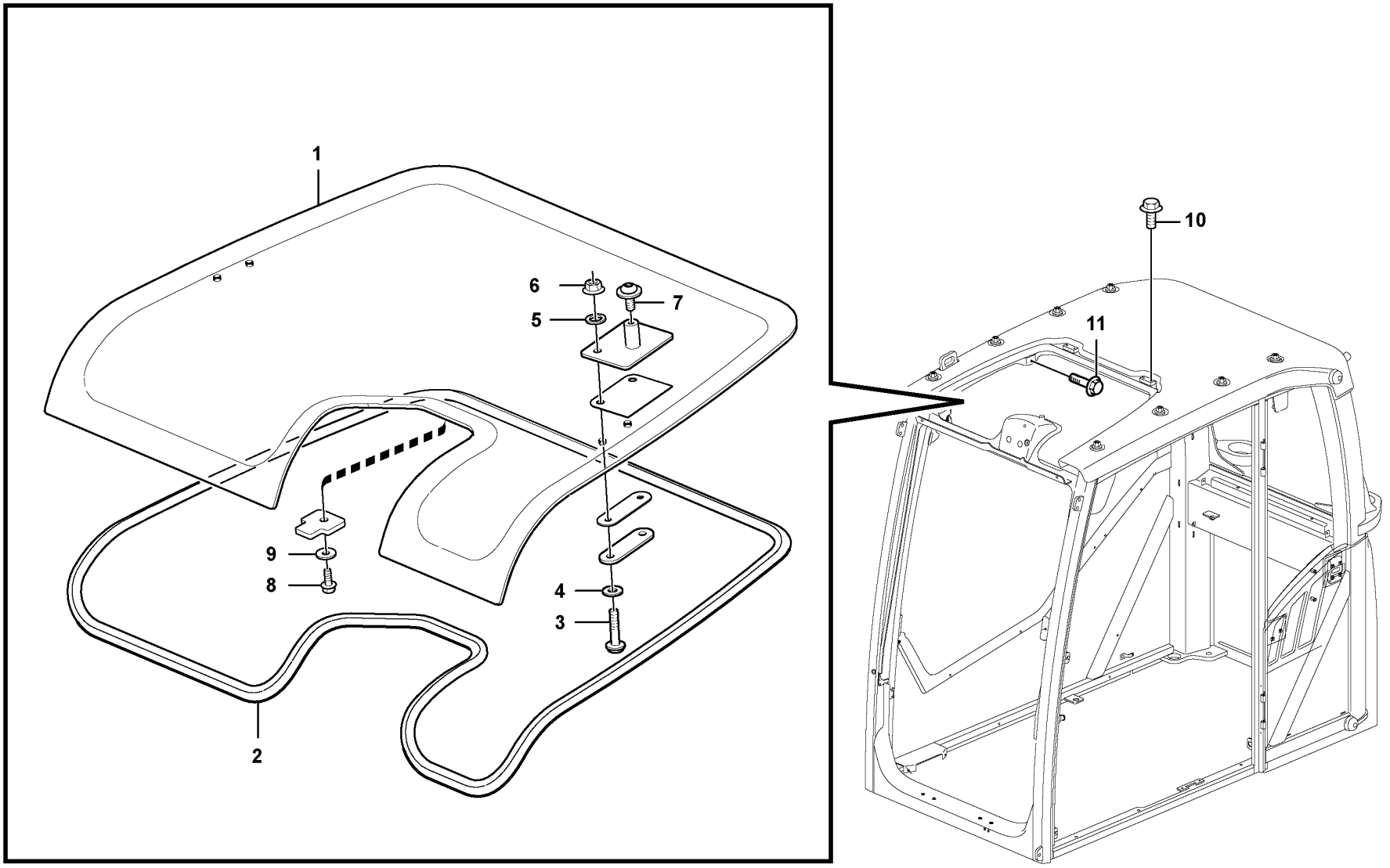

Volvo Construction Equipment

1064694

Fig.	Part No.	Quantity 1	2	3	PS	KIT	Description	Denominación	Denominação	Dénomination	Notes
1	VOE 17207355	1			SS		Roof hatch	Escotilla techo	Escotilha do teto	Toit ouvrant	
2	VOE 17207392	1					Sealing strip	Moldura retén	Friso de vedação	Bande d'étanchéité	
3	VOE 969423	4					Six point socket screw	Racor de seis dientes	Paraf soquete sext	Vis à 6 pans creux	
4	VOE 955892	4					Plain washer	Arandela plana	Arruela simples	Rondelle plane	
5	VOE 15038201	4					Gasket	Junta	Junta	Joint	
6	VOE 13949278	4					Flange lock nut	Contratuerca embridada	Contra porca flange	Contre-écrou à embase	
7	VOE 971321	2					Six point socket screw	Racor de seis dientes	Paraf soquete sext	Vis à 6 pans creux	
8	VOE 13946544	1					Screw	Tornillo	Parafuso	Vis	
9	VOE 960139	1					Plain washer	Arandela plana	Arruela simples	Rondelle plane	
10	VOE 947107	4					Flange screw	Tornillo embridado	Parafuso flangeado	Vis à embase	
11	VOE 946440	2					Flange screw	Tornillo embridado	Parafuso flangeado	Vis à embase	

1		**Roof hatch** **Escotilla de techo** **Escotilha do teto** **Toit ouvrant**	Catalogue id **20591**	Group **836**
2				
3			Illustr. No **1064694**	Section **175**
4				
5		**8291490, 8291492**	Issue **20027088-G**	Page **705**

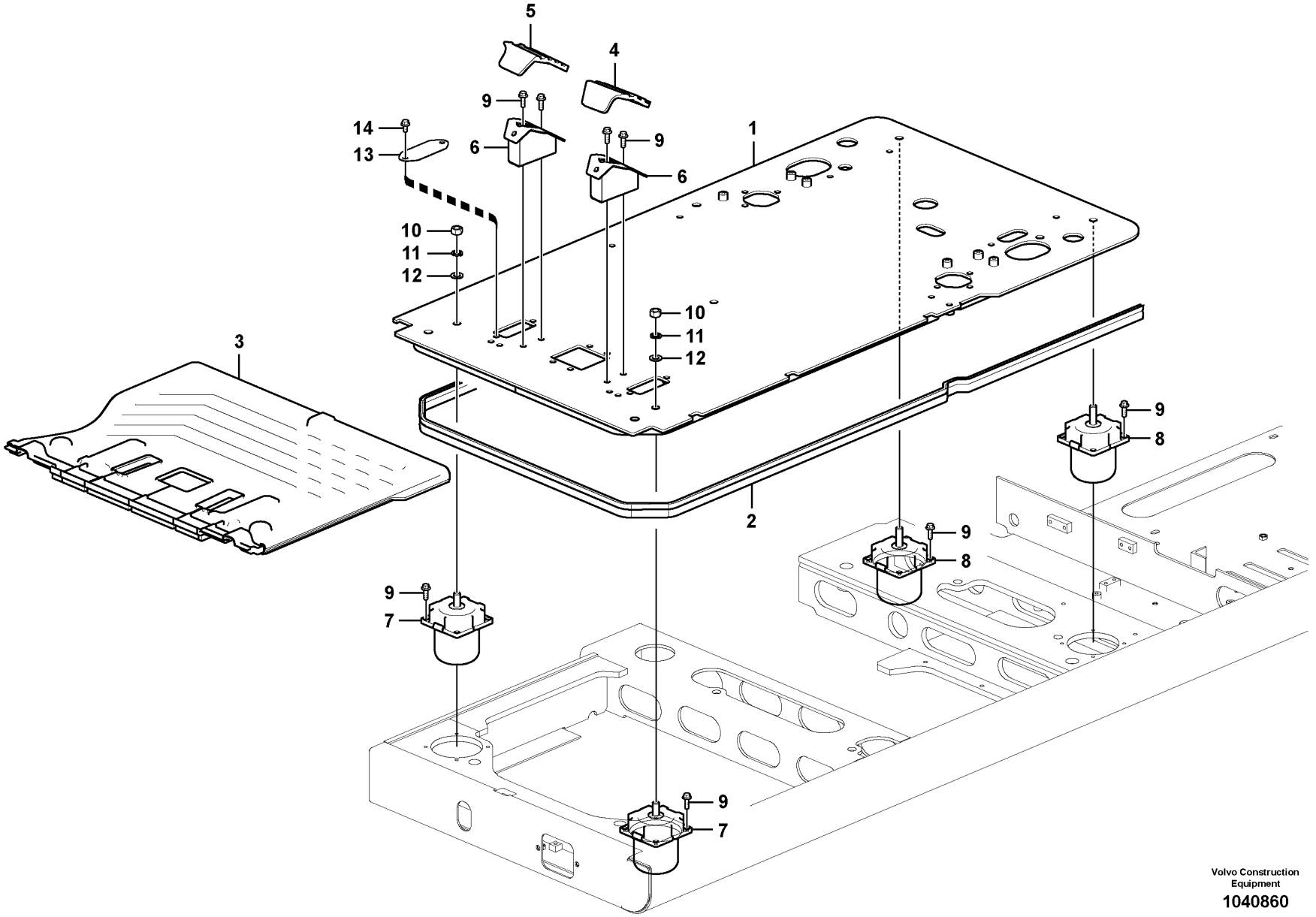

Volvo Construction Equipment

1040860

Fig.	Part No.	Quantity 1	2	3	4	5	PS	KIT	Description	Denominación	Denominação	Dénomination	Notes
1	**VOE 14557478**	1	1						Plate	Chapa	Chapa	Tôle	
	VOE 14538767	1	1						•Seal	•Junta	•Vedação	•Étanchéité	
1				1	1		NS		Plate	Placa	Placa	Plaque	
2	**VOE 14538767**	1	1	1	1				Seal	Junta	Vedação	Étanchéité	
3	**VOE 14568567**	1	1				SS		Floor	Piso	Assoalho	Plancher	
3	**VOE 14641081**			1	1				Floor	Piso	Assoalho	Plancher	
4	**VOE 14534431**	1	1	1	1				Cover	Capó	Capô	Capot	
5	**VOE 14534432**	1	1	1	1				Cover	Capó	Capô	Capot	
6	**VOE 14534434**	2	2	2	2				Bracket	Consola	Suporte	Console	
7	**VOE 14568568**	2	2						Rubber cushion	Cojín de goma	Coxim de borracha	Coussin caoutchouc	
7	**VOE 14619889**			2	2				Rubber cushion	Cojín de goma	Coxim de borracha	Coussin caoutchouc	
8	**VOE 14568569**	2	2						Rubber cushion	Cojín de goma	Coxim de borracha	Coussin caoutchouc	
8	**VOE 14628077**			2	2				Rubber cushion	Cojín de goma	Coxim de borracha	Coussin caoutchouc	
9	**VOE 946472**	20	20	20	20				Flange screw	Tornillo embridado	Parafuso flangeado	Vis à embase	
10	**VOE 979021**	2	2	2	2				Hexagon nut	Tuerca hexagonal	Porca sextavada	Écrou hexagonal	
11	**VOE 955926**	2	2	2	2				Spring washer	Arandela elástica	Arruela de pressão	Rondelle élastique	
12	**VOE 955900**	2	2	2	2		SS		Plain washer	Arandela plana	Arruela simples	Rondelle plane	
13	**VOE 14545093**					1			Plate	Chapa	Chapa	Tôle	
14	**VOE 946441**					2			Flange screw	Tornillo embridado	Parafuso flangeado	Vis à embase	

1	**8290396, 8290397**
2	**8290398, 8290399**
3	**8290259, 8291490**
4	**8291491, 8291492**
5	**8281354, 8281281**

Cabin floor
Suelo de cabina
Piso da cabine
Plancher de cabine

Catalogue id **20591**	Group **837**
Illustr. No **1040860**	Section **100**
Issue **20027088-G**	Page **707**

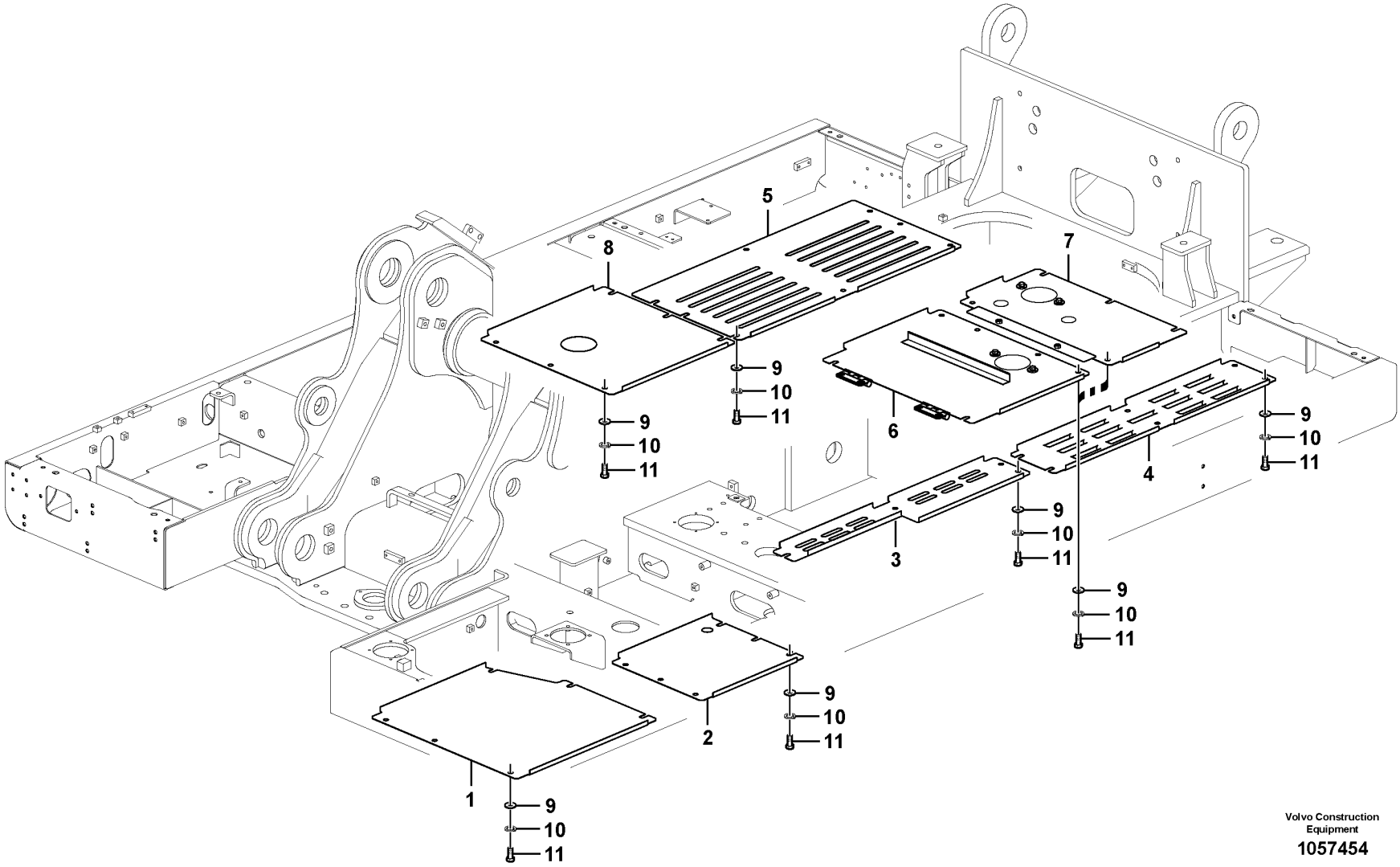

Volvo Construction Equipment

1057454

Fig.	Part No.	Quantity 1	2	3	PS	KIT	Description	Denominación	Denominação	Dénomination	Notes
1	VOE 14558538	1					Cover	Capo	Tampa	Capot	
2	VOE 14624106	1					Cover	Capó	Capô	Capot	
3	VOE 14606504	1					Cover	Capó	Capô	Capot	
4	VOE 14558718	1					Cover	Capo	Tampa	Capot	
5	VOE 14609817	1					Cover	Capo	Tampa	Capot	
6		1			NS		Plate	Placa	Placa	Plaque	
7		1			NS		Plate	Placa	Placa	Plaque	
8	VOE 14614443	1					Cover	Capó	Capô	Capot	
9	VOE 14532477	51					Washer	Arandela	Arruela	Rondelle	
10	VOE 955923	51					Spring washer	Arandela elástica	Arruela de pressão	Rondelle élastique	
11	VOE 978932	51					Hexagon screw	Tornillo hexagonal	Parafuso sextavado	Vis à tête hexagonale	

1	8288884	**Hatches under engine, hydr.pumps, cooler, m.valve and fuel tank.** **Tapas bajo el motor, bombas hidr., enfriador, válvula p. y dep** **Postigo embaixo do motor, bombas hidráulicas, refrigerador, válvula principal e tanque de combustível** **Trappes sous moteur, pompes hydr., radiateur, valves et réservoir carbura**	Catalogue id **20591**	Group **837**
2			Illustr. No **1057454**	Section **200**
3				
4			Issue **20027088-G**	Page **709**
5				

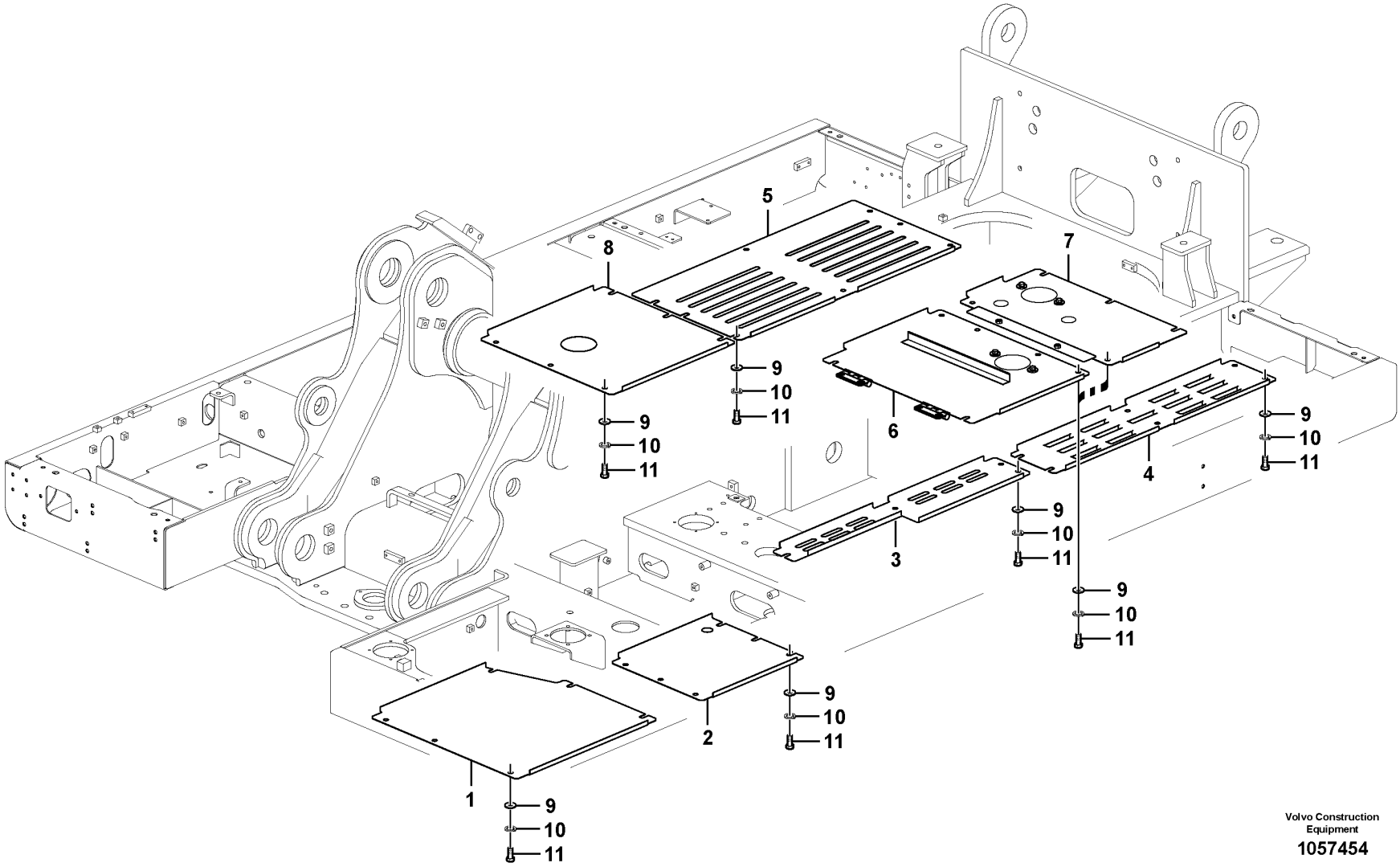

Volvo Construction Equipment

1057454

Fig.	Part No.	Quantity 1	2	3	PS	KIT	Description	Denominación	Denominação	Dénomination	Notes
1	VOE 14558538	1					Cover	Capo	Tampa	Capot	
2	VOE 14624106	1					Cover	Capó	Capô	Capot	
3	VOE 14606504	1					Cover	Capó	Capô	Capot	S/N -273711/-280336
	VOE 14697070	1					Cover	Capó	Capô	Capot	S/N 273712-/280337-
4	VOE 14558718	1					Cover	Capo	Tampa	Capot	S/N -273711/-280336
	VOE 14697071	1					Cover	Capó	Capô	Capot	S/N 273712-/280337-
5	VOE 14641044	1					Cover	Capó	Capô	Capot	
6	VOE 14606813	1					Cover	Capó	Capô	Capot	S/N -273711/-280336
	VOE 14697072	1					Cover	Capó	Capô	Capot	S/N 273712-/280337-
7	VOE 14621755	1					Cover	Capó	Capô	Capot	S/N -273711/-280336
	VOE 14697074	1					Cover	Capó	Capô	Capot	S/N 273712-/280337-
8	VOE 14614443	1					Cover	Capó	Capô	Capot	
9	VOE 14532477	51					Washer	Arandela	Arruela	Rondelle	
10	VOE 955923	51					Spring washer	Arandela elástica	Arruela de pressão	Rondelle élastique	
11	VOE 978932	51					Hexagon screw	Tornillo hexagonal	Parafuso sextavado	Vis à tête hexagonale	

1	8290263	**Hatches under engine, hydr.pumps, cooler, m.valve and fuel tank.** **Tapas bajo el motor, bombas hidr., enfriador, válvula p. y dep** **Postigo embaixo do motor, bombas hidráulicas, refrigerador, válvula principal e tanque de combustível** **Trappes sous moteur, pompes hydr., radiateur, valves et réservoir carbura**	Catalogue id **20591**	Group **837**
2			Illustr. No **1057454**	Section **210**
3				
4			Issue **20027088-G**	Page **711**
5				

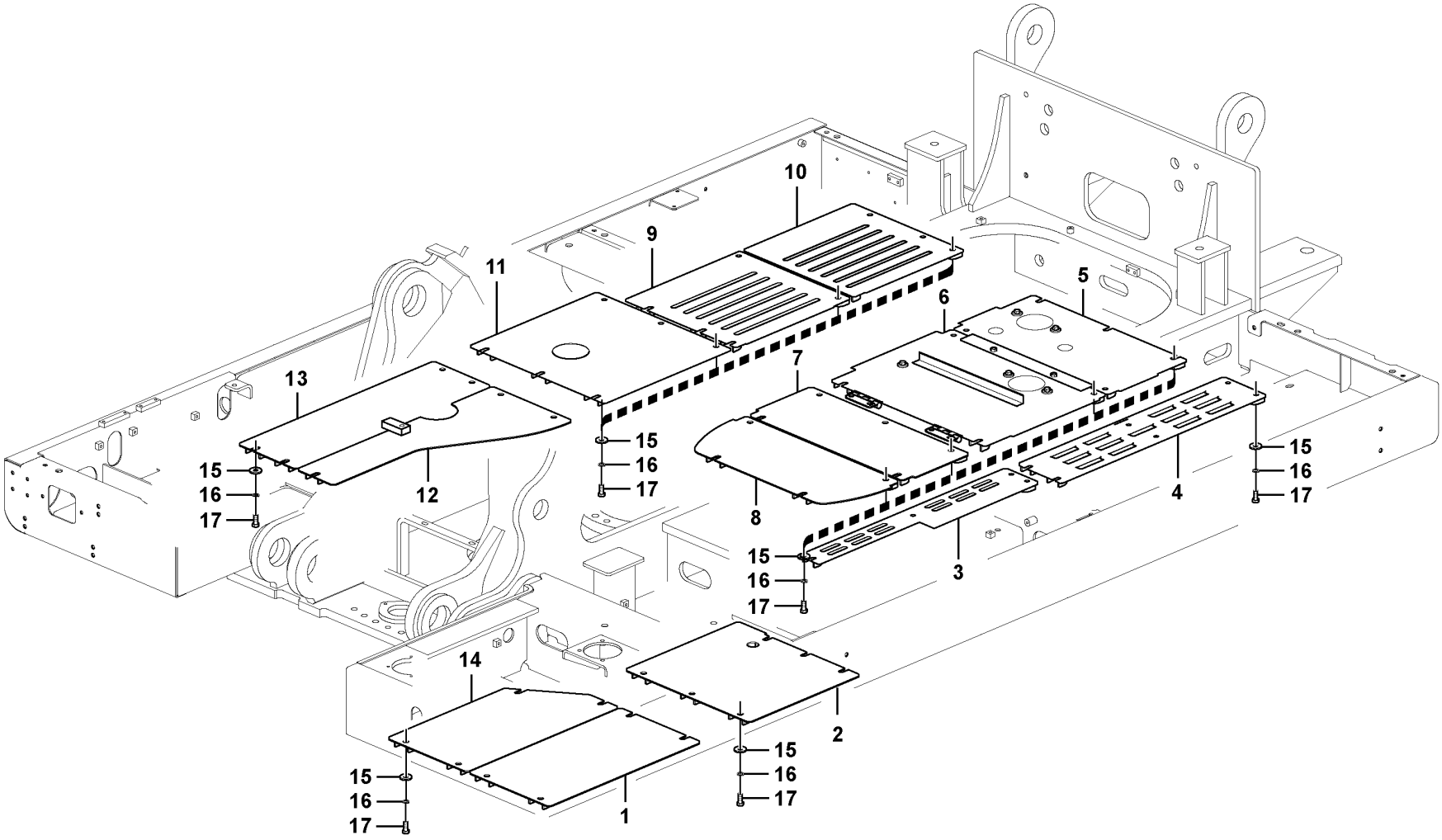

Volvo Construction Equipment

1057456

Fig.	Part No.	Quantity 1	2	3	PS	KIT	Description	Denominación	Denominação	Dénomination	Notes
1	VOE 14541013	1					Cover	Capo	Tampa	Capot	
2	VOE 14537033	1					Cover	Capo	Tampa	Capot	
3	VOE 14606502	1					Cover	Capó	Capô	Capot	
4	VOE 14558716	1					Cover	Capo	Tampa	Capot	
5	VOE 14606811	1					Cover	Capó	Capô	Capot	
6	VOE 14606805	1					Cover	Capó	Capô	Capot	
7	VOE 14558122	1					Cover	Capo	Tampa	Capot	
8	VOE 14606803	1					Cover	Capó	Capô	Capot	
9	VOE 14606807	1					Cover	Capó	Capô	Capot	
10	VOE 14537351	1					Cover	Capo	Tampa	Capot	
11	VOE 14614444	1					Cover	Capó	Capô	Capot	
12	VOE 14606809	1					Cover	Capó	Capô	Capot	
13	VOE 14558120	1					Cover	Capo	Tampa	Capot	
14	VOE 14558111	1					Cover	Capo	Tampa	Capot	
15	VOE 14532477	72					Washer	Arandela	Arruela	Rondelle	
16	VOE 955923	72					Spring washer	Arandela elástica	Arruela de pressão	Rondelle élastique	
17	VOE 978932	72					Hexagon screw	Tornillo hexagonal	Parafuso sextavado	Vis à tête hexagonale	

1	8288885	**Hatches under engine, hydr.pumps, cooler, m.valve and fuel tank.** **Tapas bajo el motor, bombas hidr., enfriador, válvula p. y dep** **Postigo embaixo do motor, bombas hidráulicas, refrigerador, válvula principal e tanque de combustível** **Trappes sous moteur, pompes hydr., radiateur, valves et réservoir carbura**	Catalogue id **20591**	Group **837**
2			Illustr. No **1057456**	Section **300**
3				
4			Issue **20027088-G**	Page **713**
5				

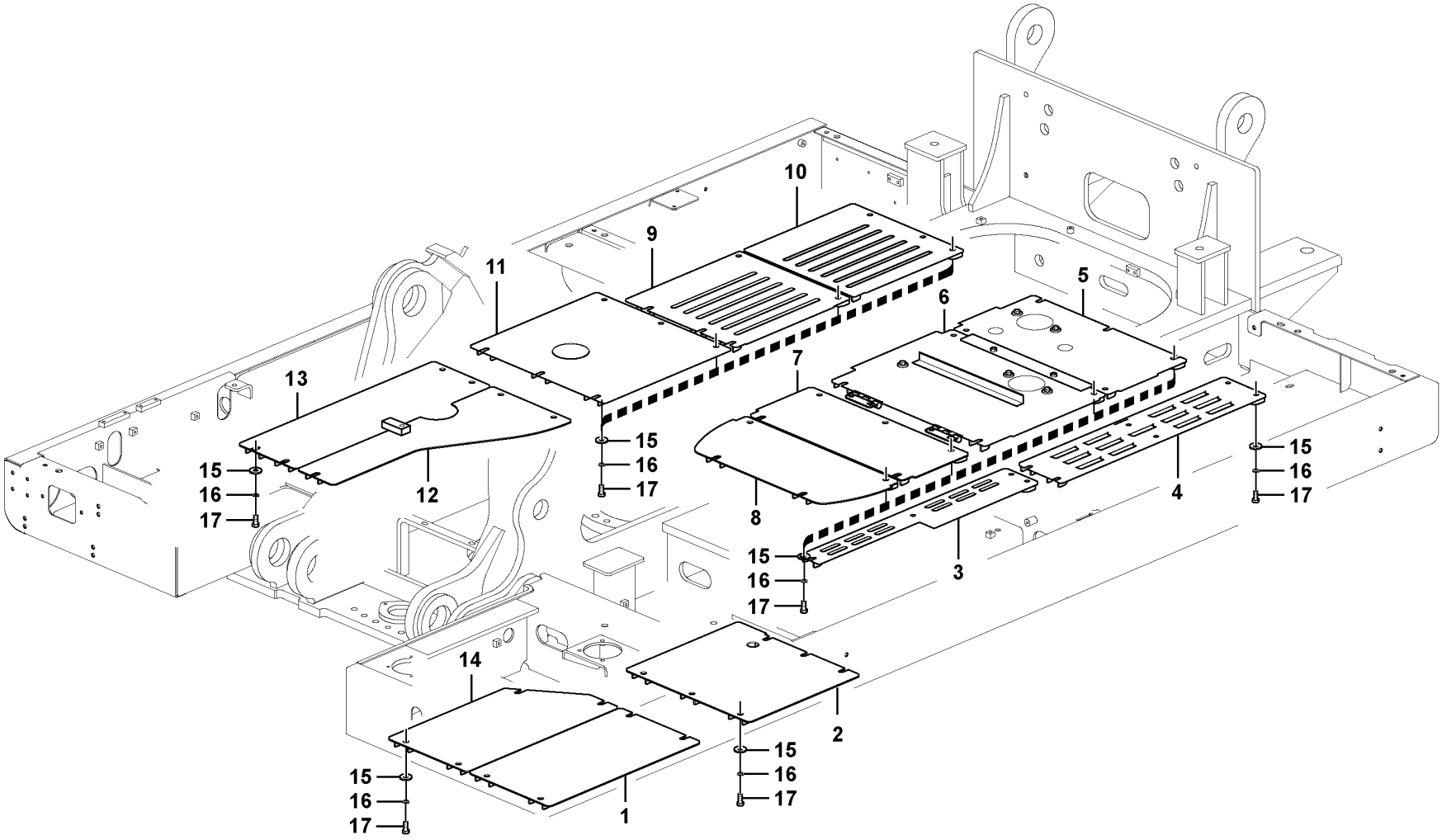

Volvo Construction Equipment

1057456

Fig.	Part No.	Quantity 1	2	3	PS	KIT	Description	Denominación	Denominação	Dénomination	Notes
1	VOE 14541013	1					Cover	Capo	Tampa	Capot	
1	VOE 14561011		1				Cover	Capo	Tampa	Capot	
2	VOE 14537033	1					Cover	Capo	Tampa	Capot	
2	VOE 14545554		1				Cover	Capo	Tampa	Capot	
3	VOE 14606502	1					Cover	Capó	Capô	Capot	S/N -273711/-280336
	VOE 14697086	1					Cover	Capó	Capô	Capot	S/N 273712-/280337-
3	VOE 14556382		1				Cover	Capo	Tampa	Capot	
4	VOE 14558716	1					Cover	Capo	Tampa	Capot	S/N -273711/-280336
	VOE 14697087	1					Cover	Capó	Capô	Capot	S/N 273712-/280337-
4			1		NS		Cover	Capo	Tampa	Capot	
5		1			NS		Cover	Capo	Tampa	Capot	S/N -273711/-280336
	VOE 14697084	1					Cover	Capó	Capô	Capot	S/N 273712-/280337-
5	VOE 14556386		1				Cover	Capo	Tampa	Capot	
6	VOE 14606805	1					Cover	Capó	Capô	Capot	S/N -273711/-280336
	VOE 14697082	1					Cover	Capó	Capô	Capot	S/N 273712-/280337-
6			1		NS		Cover	Capo	Tampa	Capot	
7	VOE 14558122	1					Cover	Capo	Tampa	Capot	S/N -273711/-280336
	VOE 14697080	1					Cover	Capó	Capô	Capot	S/N 273712-/280337-
7	VOE 14556393		1				Cover	Capo	Tampa	Capot	
8	VOE 14606803	1					Cover	Capó	Capô	Capot	S/N -273711/-280336
	VOE 14697078	1					Cover	Capó	Capô	Capot	S/N 273712-/280337-
8			1		NS		Cover	Capo	Tampa	Capot	
9	VOE 14641042	1					Cover	Capó	Capô	Capot	
9			1		NS		Cover	Capo	Tampa	Capot	
10	VOE 14641040	1					Cover	Capó	Capô	Capot	
10	VOE 14556399		1				Cover	Capo	Tampa	Capot	
11	VOE 14614444	1					Cover	Capó	Capô	Capot	
11	VOE 14633054		1				Cover	Capó	Capô	Capot	
12	VOE 14606809	1					Cover	Capó	Capô	Capot	
12	VOE 14633099		1				Cover	Capó	Capô	Capot	
13	VOE 14558120	1					Cover	Capo	Tampa	Capot	

1	8290264	**Hatches under engine, hydr.pumps, cooler, m.valve and fuel tank.** **Tapas bajo el motor, bombas hidr., enfriador, válvula p. y dep** **Postigo embaixo do motor, bombas hidráulicas, refrigerador, válvula principal e tanque de combustível** **Trappes sous moteur, pompes hydr., radiateur, valves et réservoir carbura**
2	8291531	
3		
4		
5		

Catalogue id **20591**	Group **837**
Illustr. No **1057456**	Section **310**
Issue **20027088-G**	Page **715**

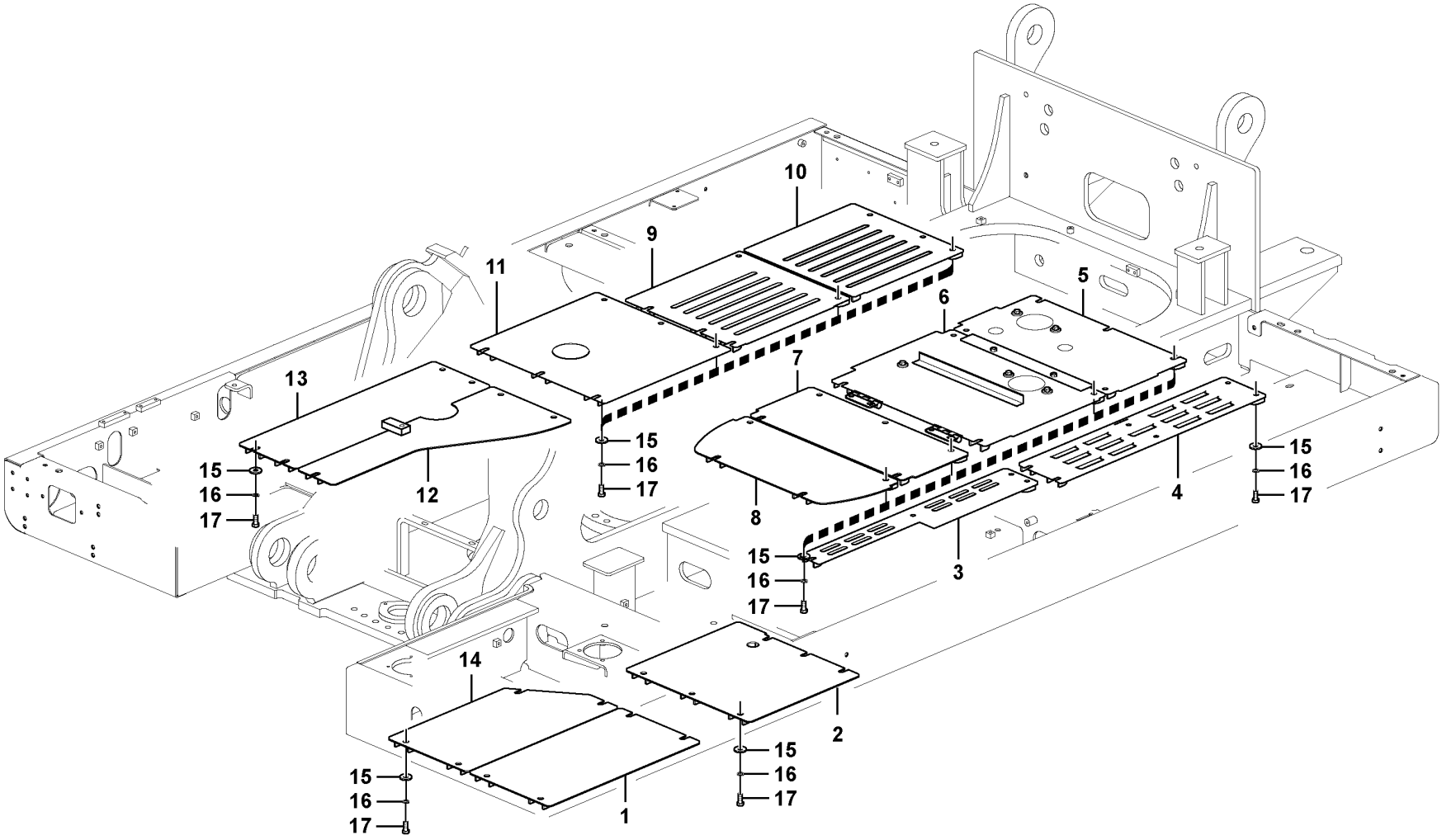

Volvo Construction Equipment

1057456

Fig.	Part No.	Quantity 1	2	3	PS	KIT	Description	Denominación	Denominação	Dénomination	Notes
13	VOE 14633100		1				Cover	Capó	Capô	Capot	
14	VOE 14558111	1					Cover	Capo	Tampa	Capot	
14	VOE 14556405		1				Cover	Capo	Tampa	Capot	
15	VOE 14532477	72	72				Washer	Arandela	Arruela	Rondelle	
16	VOE 955923	72	72				Spring washer	Arandela elástica	Arruela de pressão	Rondelle élastique	
17	VOE 978932	72	72				Hexagon screw	Tornillo hexagonal	Parafuso sextavado	Vis à tête hexagonale	

1	8290264	**Hatches under engine, hydr.pumps, cooler, m.valve and fuel tank.** **Tapas bajo el motor, bombas hidr., enfriador, válvula p. y dep** **Postigo embaixo do motor, bombas hidráulicas, refrigerador, válvula principal e tanque de combustível** **Trappes sous moteur, pompes hydr., radiateur, valves et réservoir carbura**	Catalogue id **20591**	Group **837**
2	8291531		Illustr. No **1057456**	Section **310**
3				
4			Issue **20027088-G**	Page **717**
5				

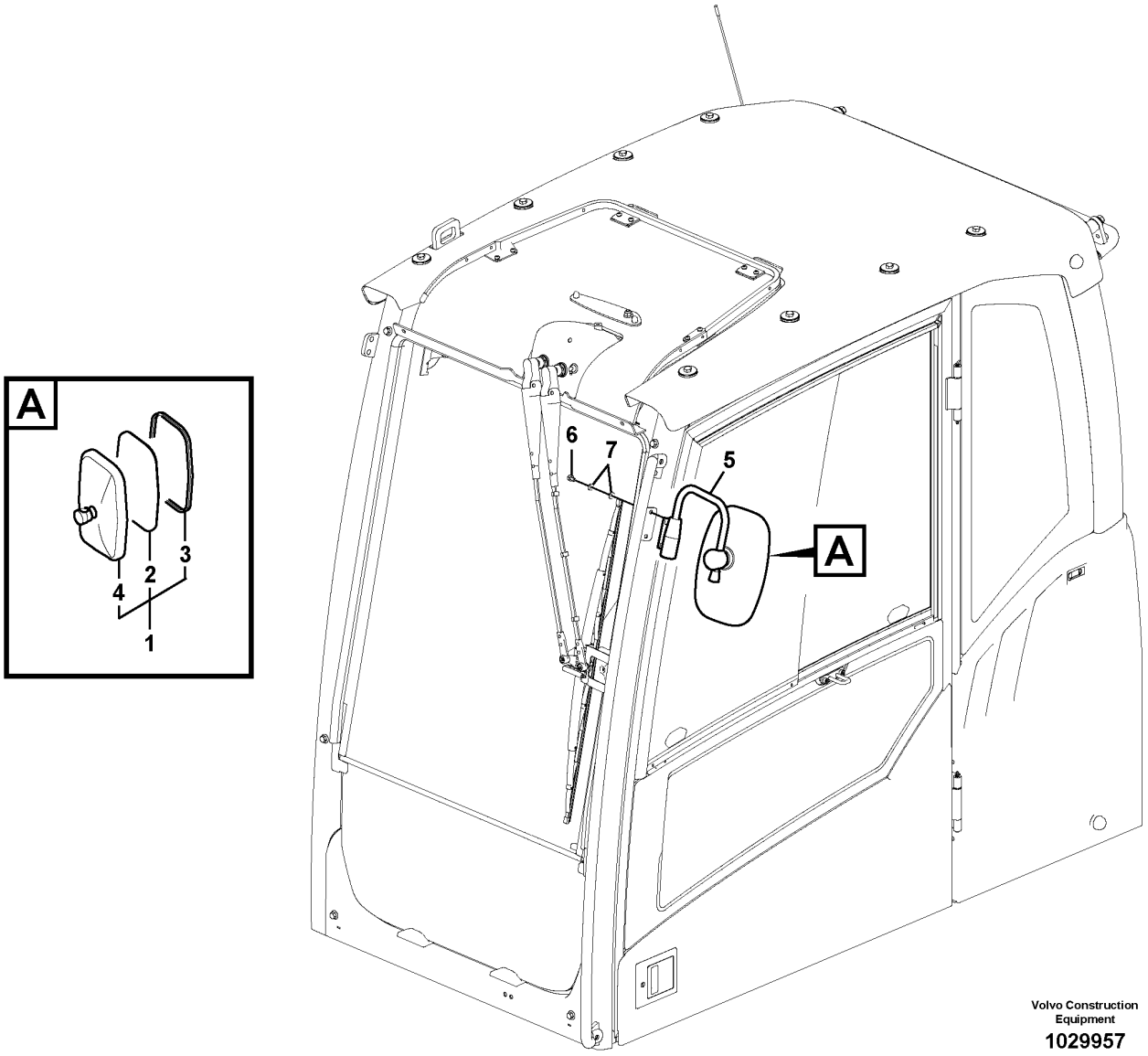

Volvo Construction Equipment

1029957

Fig.	Part No.	Quantity 1	2	3	PS	KIT	Description	Denominación	Denominação	Dénomination	Notes
1	**VOE 14564772**	1			SS		Mirror	Espejo	Espelho	Miroir	
2	**VOE 14559368**	1					•Mirror Glass	•Cristal Espejo	•	•Verre Miroir	
3	**VOE 14517744**	1					•Rubber	•Caucho	•Borracha	•Caoutchouc	
4	**VOE 14517743**	1					•Mirror	•Espejo	•Espelho	•Miroir	
	VOE 14560766	1					•Spare parts kit	•Kit de recambios	•Peças sobressalentes	•Kit pièce de réchange	
5	**VOE 14529997**	1			SS		Support	Apoyo	Suporte	Support	
6	**VOE 946440**	2					Flange screw	Tornillo embridado	Parafuso flangeado	Vis à embase	
7	**VOE 13955894**	4					Washer	Arandela	Arruela	Rondelle	

1	**8288862**	**Rear view mirror** **Espejo retrovisor** **Espelho retrovisor** **Rétroviseur**	Catalogue id **20591**	Group **841**
2			Illustr. No **1029957**	Section **100**
3			Issue **20027088-G**	Page **719**
4				
5				

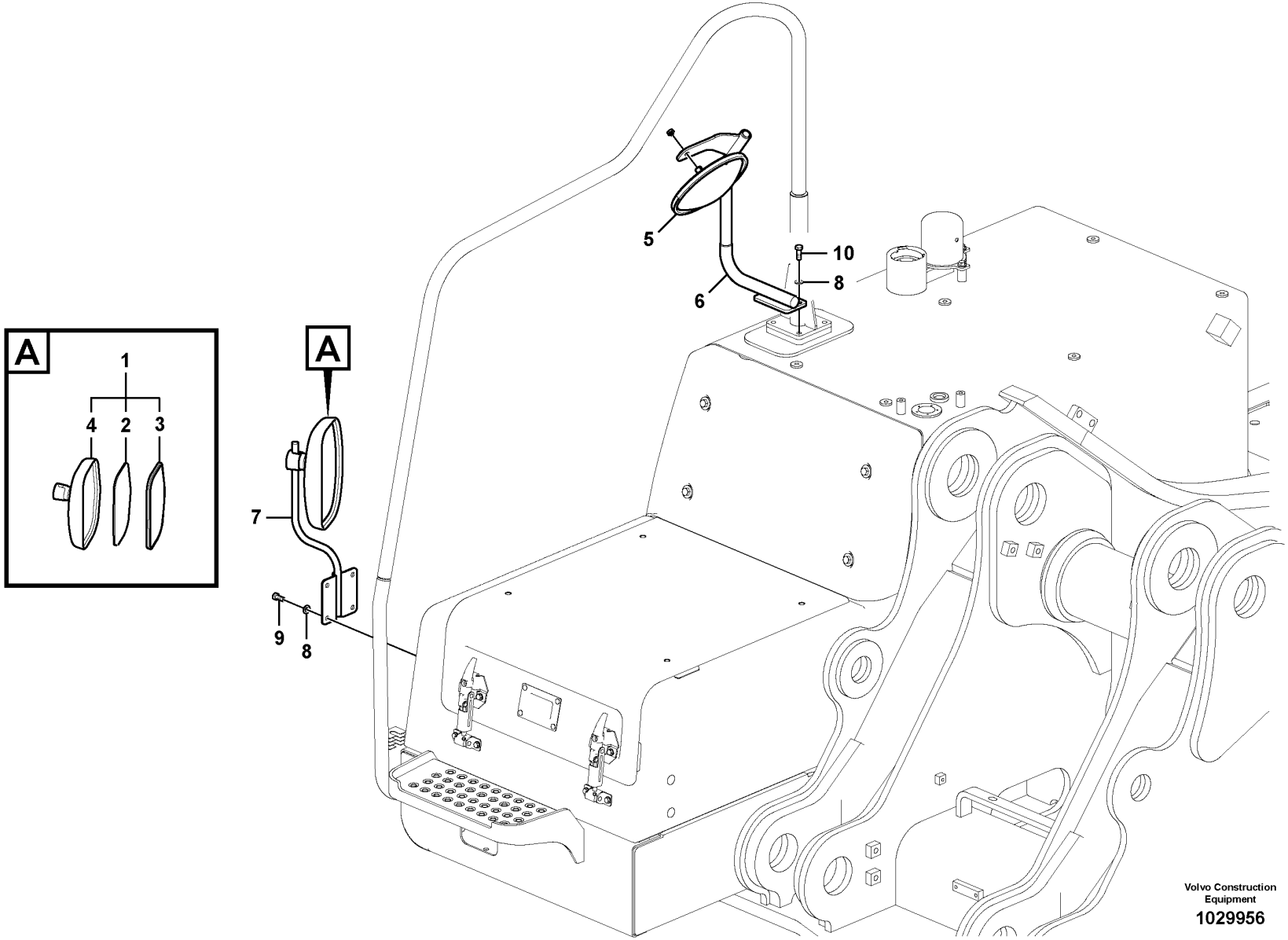

Volvo Construction Equipment

1029956

Fig.	Part No.	Quantity 1	2	3	PS	KIT	Description	Denominación	Denominação	Dénomination	Notes
1	VOE 14564772	1			SS		Mirror	Espejo	Espelho	Miroir	
2	VOE 14559368	1					•Mirror Glass	•Cristal Espejo	•	•Verre Miroir	
3	VOE 14517744	1					•Rubber	•Caucho	•Borracha	•Caoutchouc	
4	VOE 14517743	1					•Mirror	•Espejo	•Espelho	•Miroir	
	VOE 14560766	1					•Spare parts kit	•Kit de recambios	•Peças sobressalentes	•Kit pièce de réchange	
5	VOE 14559336	1					Mirror	Espejo	Espelho	Miroir	
6	VOE 14625899	1					Stay	Barra	Escora	Tirant	
7	VOE 14625901	1					Stay	Barra	Escora	Tirant	
8	VOE 992040	6					Plain washer	Arandela plana	Arruela simples	Rondelle plane	
9	VOE 983251	4					Hexagon screw	Tornillo hexagonal	Parafuso sextavado	Vis à tête hexagonale	
10	VOE 983252	2					Hexagon screw	Tornillo hexagonal	Parafuso sextavado	Vis à tête hexagonale	

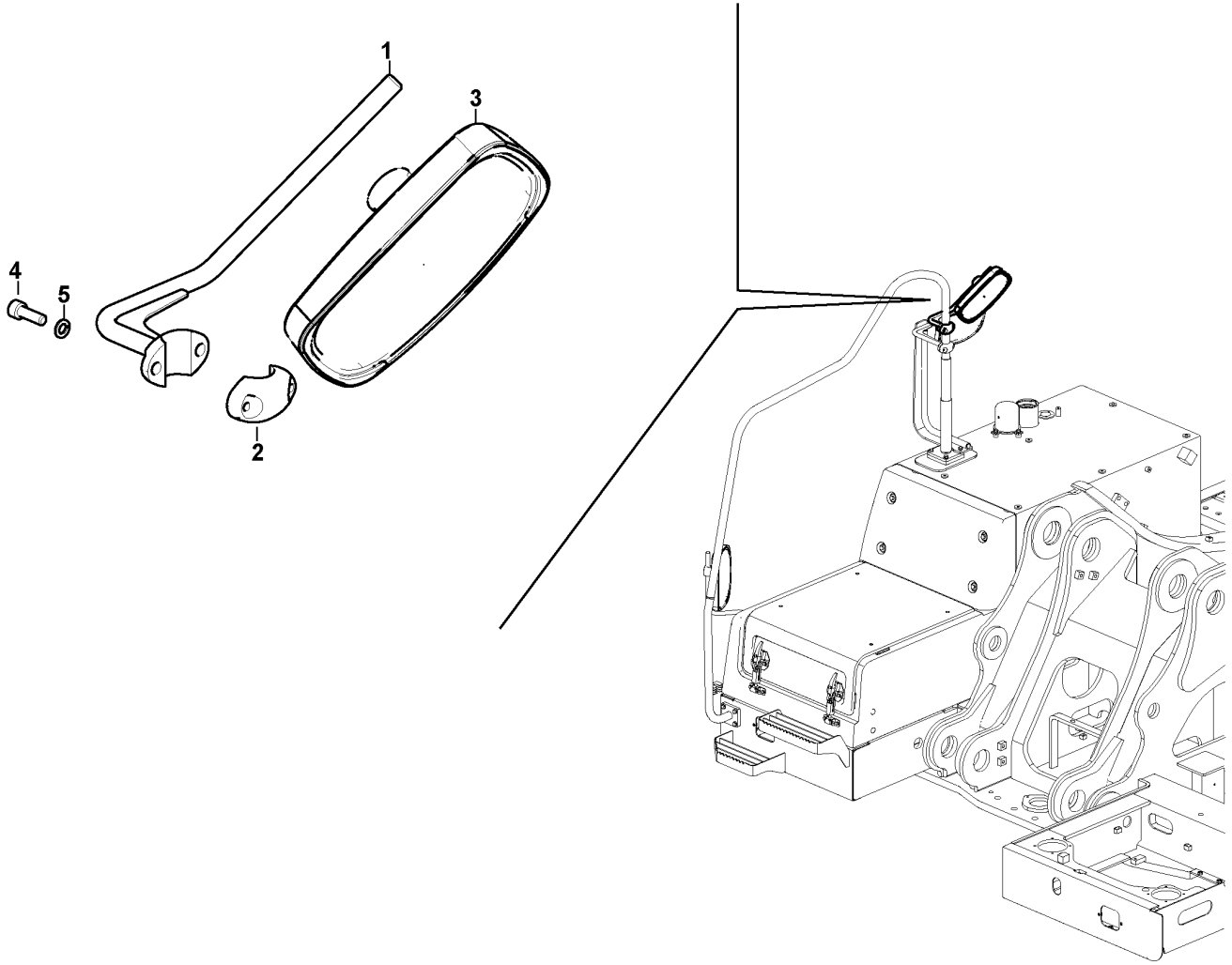
1
2
3
4
5

Fig.	Part No.	Quantity 1	2	3	PS	KIT	Description	Denominación	Denominação	Dénomination	Notes
1	VOE 14637658	1					Stay	Barra	Escora	Tirant	
2	VOE 14626792	1					Stay	Barra	Escora	Tirant	
3	VOE 14708935	1					Mirror	Espejo	Espelho	Miroir	
4	VOE 984080	2					Hex. socket screw	Tornillo de hexágono embutido	Parafuso soquete sext	Vis à six pans creux	
5	VOE 955922	2					Spring washer	Arandela elástica	Arruela de pressão	Rondelle élastique	

1	8299635	**Rear view mirror** **Espejo retrovisor** **Espelho retrovisor** **Rétroviseur**	Catalogue id **20591**	Group **841**
2				
3			Illustr. No **1050263**	Section **170**
4				
5		**S/N 274129-/280397-**	Issue **20027088-G**	Page **723**

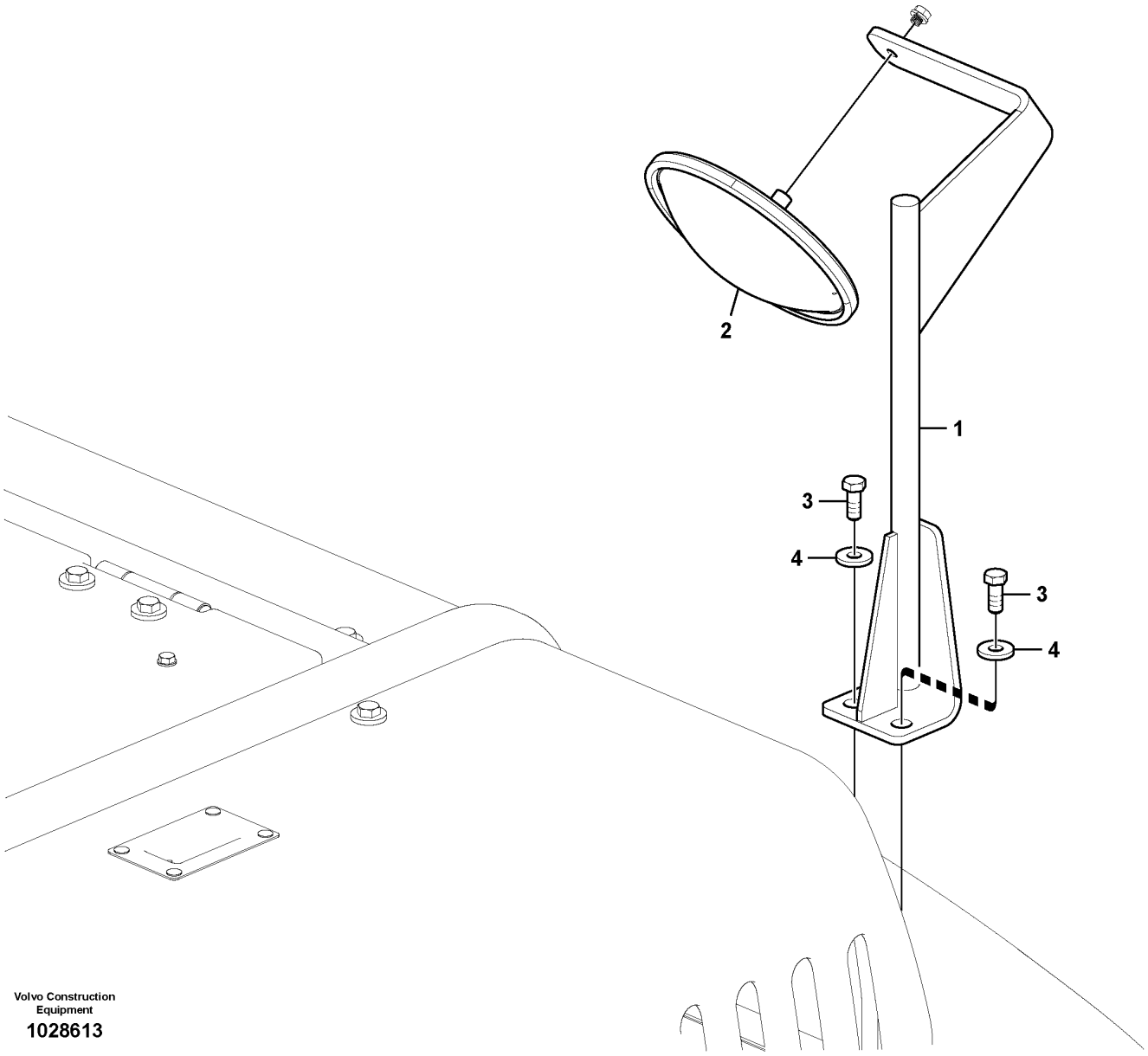

Volvo Construction Equipment

1028613

Fig.	Part No.	Quantity 1	2	3	PS	KIT	Description	Denominación	Denominação	Dénomination	Notes
1	VOE 14621076	1					Stay	Barra	Escora	Tirant	
1	VOE 14638722		1				Stay	Barra	Escora	Tirant	
2	VOE 14559337	1					Mirror	Espejo	Espelho	Miroir	
2	VOE 14639121		1				Mirror	Espejo	Espelho	Miroir	
3	VOE 978932	2	2				Hexagon screw	Tornillo hexagonal	Parafuso sextavado	Vis à tête hexagonale	
4	VOE 14522862	2	2				Washer	Arandela	Arruela	Rondelle	

1	8283448
2	8292223,8299635
3	
4	
5	

Rear view mirror
Espejo retrovisor
Espelho retrovisor
Rétroviseur

8292223;S/N-274128/-280398/8299635;S/N274129-/280399-

Catalogue id **20591**	Group **841**
Illustr. No **1028613**	Section **200**
Issue **20027088-G**	Page **725**

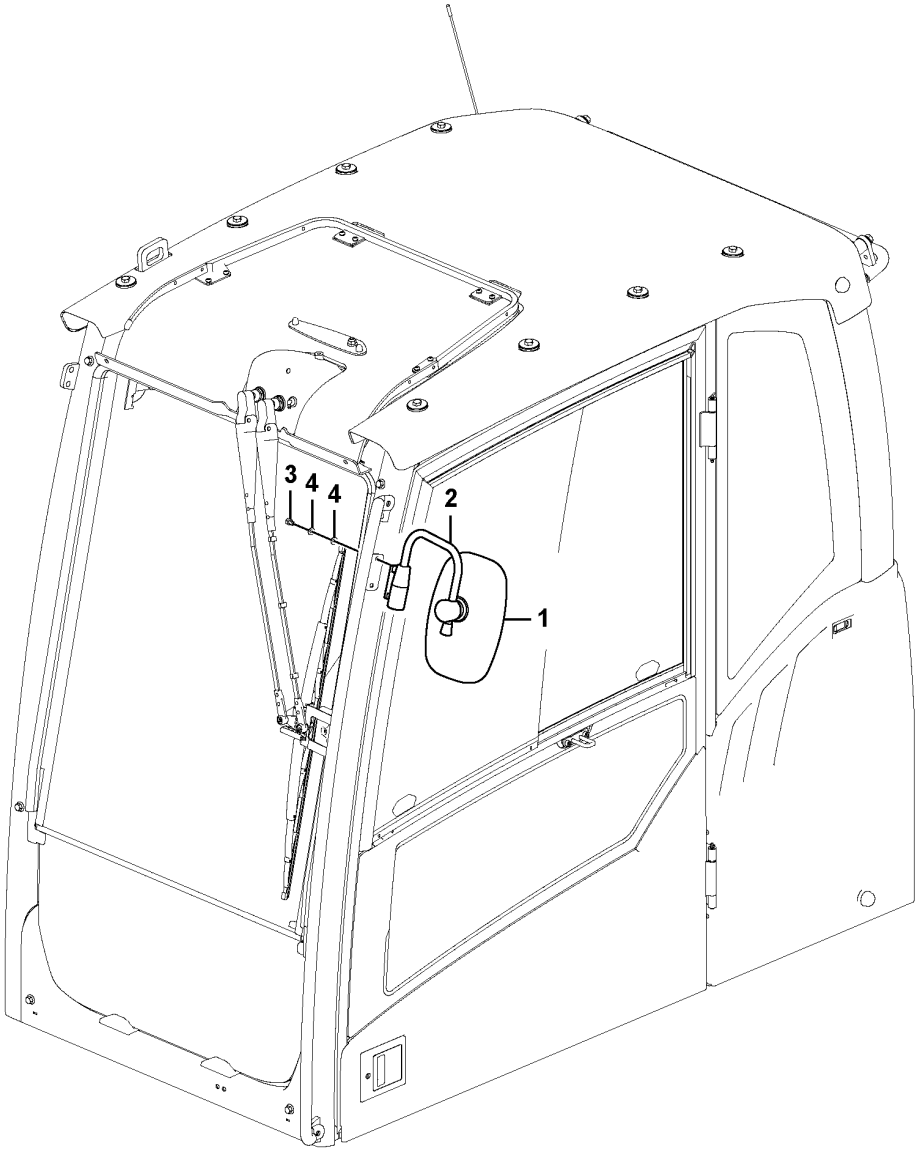

Volvo Construction Equipment

1068784

Fig.	Part No.	Quantity 1	2	3	PS	KIT	Description	Denominación	Denominação	Dénomination	Notes
1	VOE 14639120	1					Mirror	Espejo	Espelho	Miroir	
	VOE 14644658	1					•Cover	•Capó	•Capô	•Capot	
	VOE 14644659	1					•Mirror glass	•Cristal espejo	•Vidro do espelho	•Glace de retroviseur	
	VOE 14644660	1					•Cover	•Capó	•Capô	•Capot	
	VOE 14644661	2					•Cover	•Capó	•Capô	•Capot	
2	VOE 14634765	1					Support	Base	Base	Bâti	
3	VOE 946440	2					Flange screw	Tornillo embridado	Parafuso flangeado	Vis à embase	
4	VOE 13955894	4					Washer	Arandela	Arruela	Rondelle	

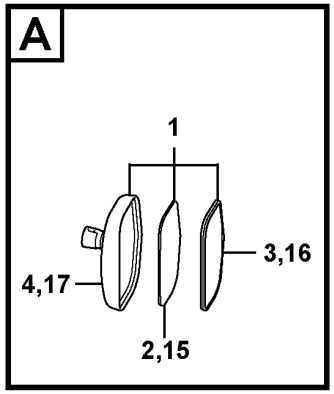

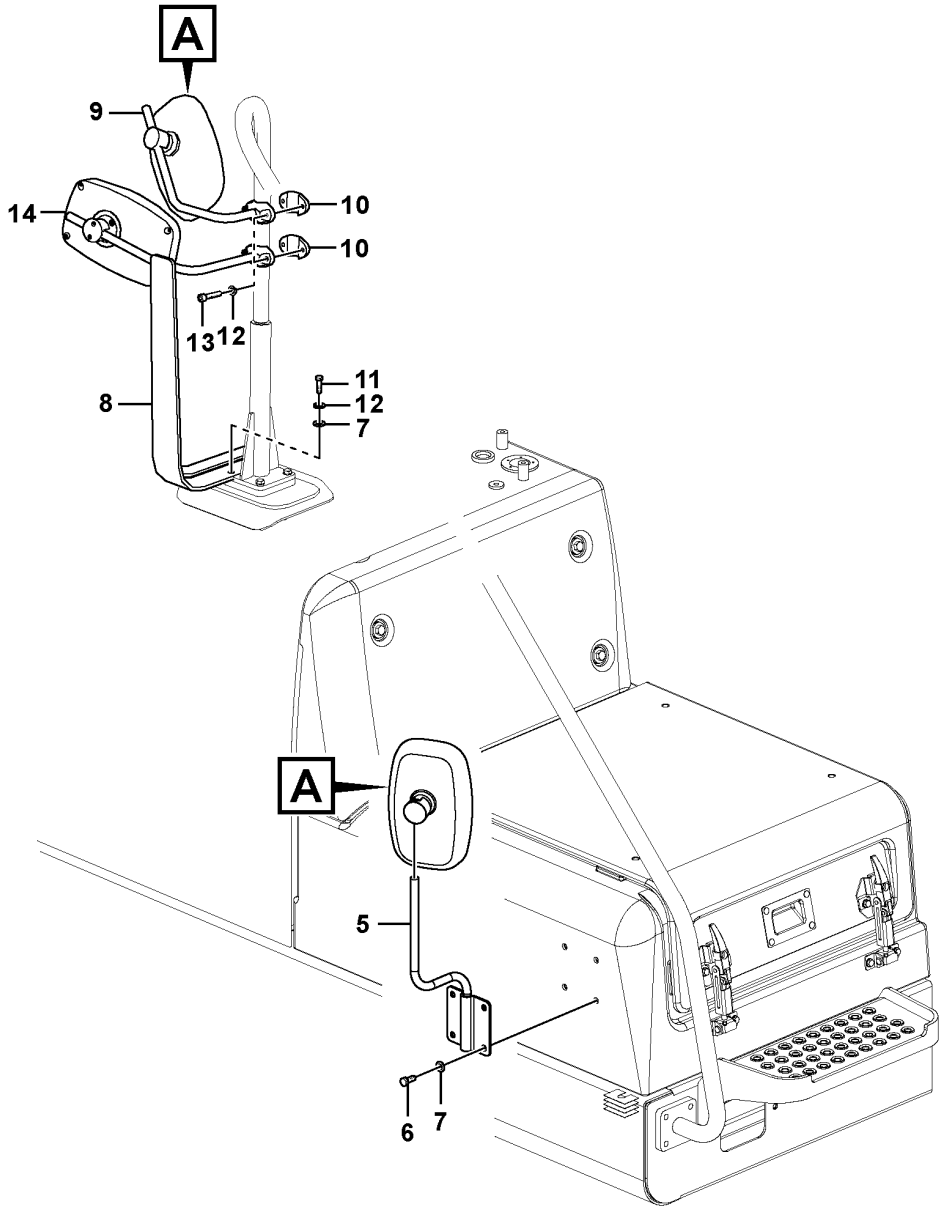

Volvo Construction Equipment

1067358

Fig.	Part No.	Quantity 1	2	3	PS	KIT	Description	Denominación	Denominação	Dénomination	Notes
1	VOE 14639120	2					Mirror	Espejo	Espelho	Miroir	
2	VOE 14644659	1					•Mirror glass	•Cristal espejo	•Vidro do espelho	•Glace de retroviseur	
3	VOE 14644658	1					•Cover	•Capó	•Capô	•Capot	
4	VOE 14644660	1					•Cover	•Capó	•Capô	•Capot	
	VOE 14644661	1					•Cover	•Capó	•Capô	•Capot	
5	VOE 14625901	1					Stay	Barra	Escora	Tirant	
6	VOE 983251	4					Hexagon screw	Tornillo hexagonal	Parafuso sextavado	Vis à tête hexagonale	
7	VOE 992040	6					Plain washer	Arandela plana	Arruela simples	Rondelle plane	
8	VOE 14639731	1					Stay	Barra	Escora	Tirant	
9	VOE 14637658	1					Stay	Barra	Escora	Tirant	
10	VOE 14542990	2					Block	Bloque	Bloco	Bloc	
11	VOE 993025	2					Hexagon screw	Tornillo hexagonal	Parafuso sextavado	Vis à tête hexagonale	
12	VOE 955922	6					Spring washer	Arandela elástica	Arruela de pressão	Rondelle élastique	
13	VOE 984080	4					Hex. socket screw	Tornillo de hexágono embutido	Parafuso soquete sext	Vis à six pans creux	
14	VOE 14639121	1					Mirror	Espejo	Espelho	Miroir	
15	VOE 14644659	1					•Mirror glass	•Cristal espejo	•Vidro do espelho	•Glace de retroviseur	
16	VOE 14644658	1					•Cover	•Capó	•Capô	•Capot	
17	VOE 14644656	1					•Cover	•Capó	•Capô	•Capot	
	VOE 14644657	2					•Cover	•Capó	•Capô	•Capot	

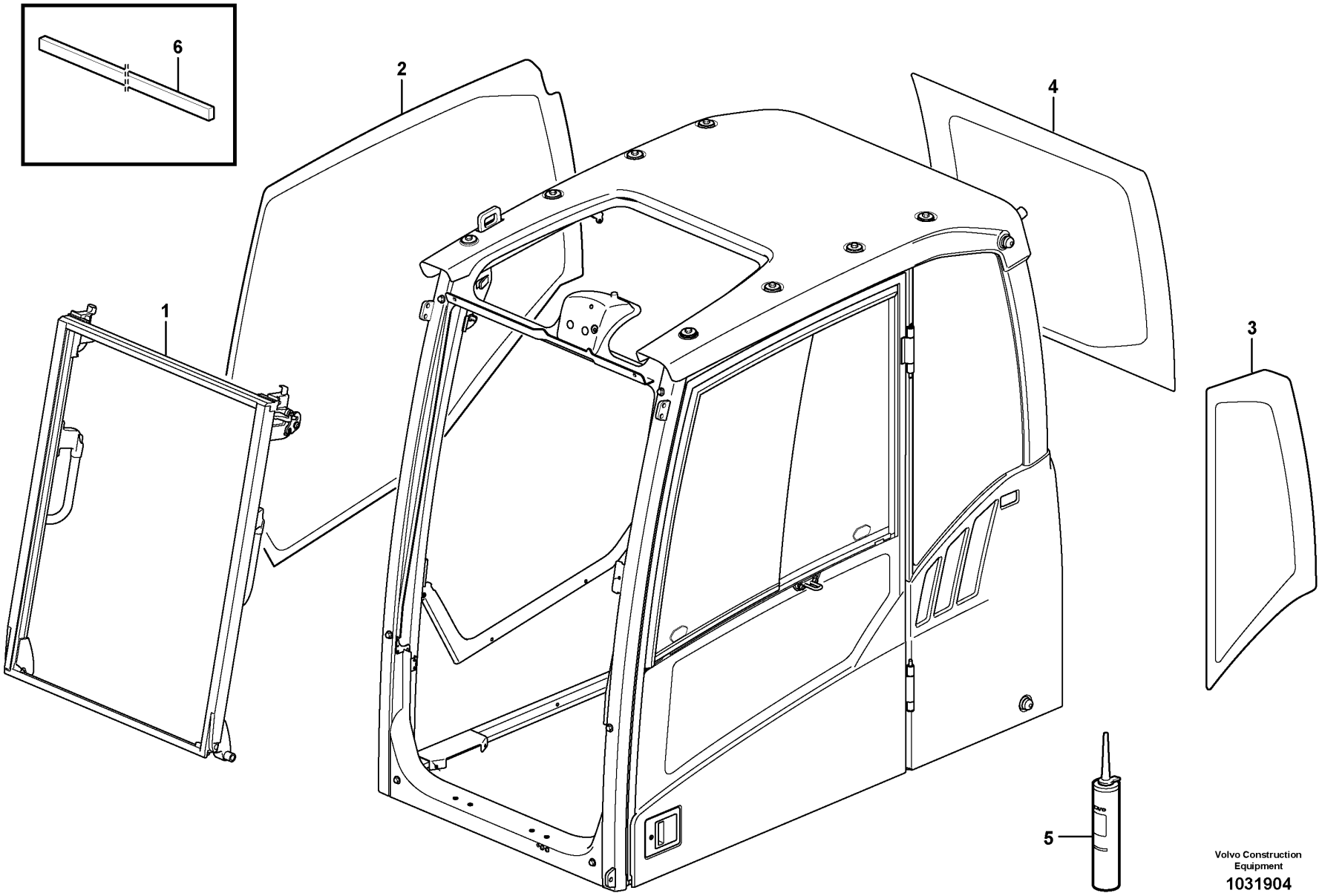

Volvo Construction Equipment

1031904

Fig.	Part No.	Quantity 1	2	3	PS	KIT	Description	Denominación	Denominação	Dénomination	Notes
1	VOE 15018560	1					Windscreen	Parabrisas	Para-brisa	Pare-brise	See group 843-200 page 735
2	VOE 11205297	1					Side window	Ventana lateral	Janela lateral	Glace latérale	
3	VOE 11203464	1					Side window	Ventana lateral	Janela lateral	Glace latérale	
4	VOE 11204727	1					Rear window	Luneta posterior	Janela traseira	Lunette ar	
5	VOE 11704359	REQ					Sealant	Producto de estanqueidad	Composto vedador	Produit étanchéité	
6	VOE 11104728	REQ					Spacer	Distanciador	Espaçador	Entretoise	

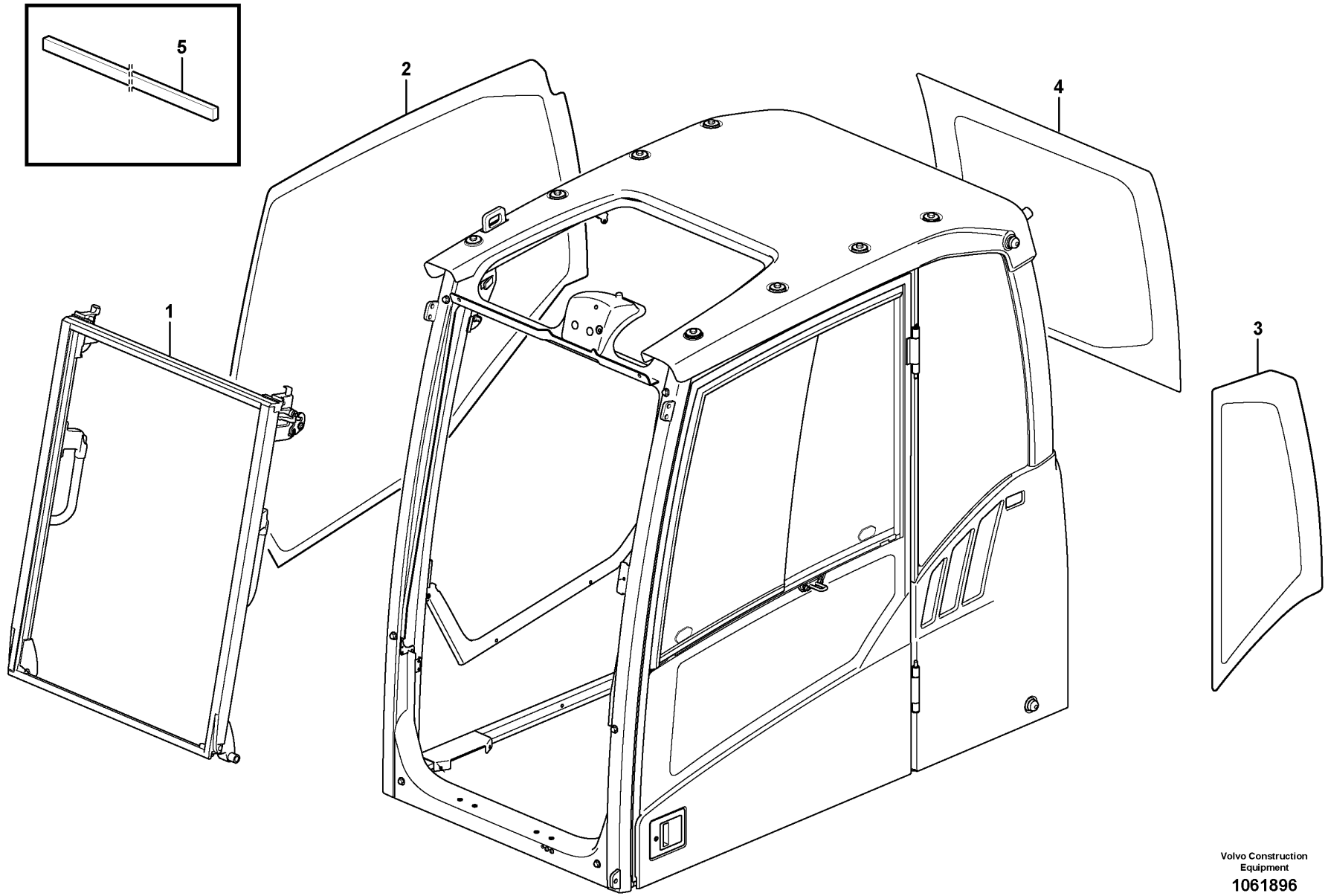

Volvo Construction Equipment
1061896

Fig.	Part No.	Quantity 1	2	3	PS	KIT	Description	Denominación	Denominação	Dénomination	Notes
1	VOE 15018560	1					Windscreen	Parabrisas	Para-brisa	Pare-brise	See group 843-250 page 737
2	VOE 11205297	1					Side window	Ventana lateral	Janela lateral	Glace latérale	
3	VOE 11203464	1					Side window	Ventana lateral	Janela lateral	Glace latérale	
4	VOE 11204727	1					Rear window	Luneta posterior	Janela traseira	Lunette ar	
5	VOE 11104728	REQ					Spacer	Distanciador	Espaçador	Entretoise	

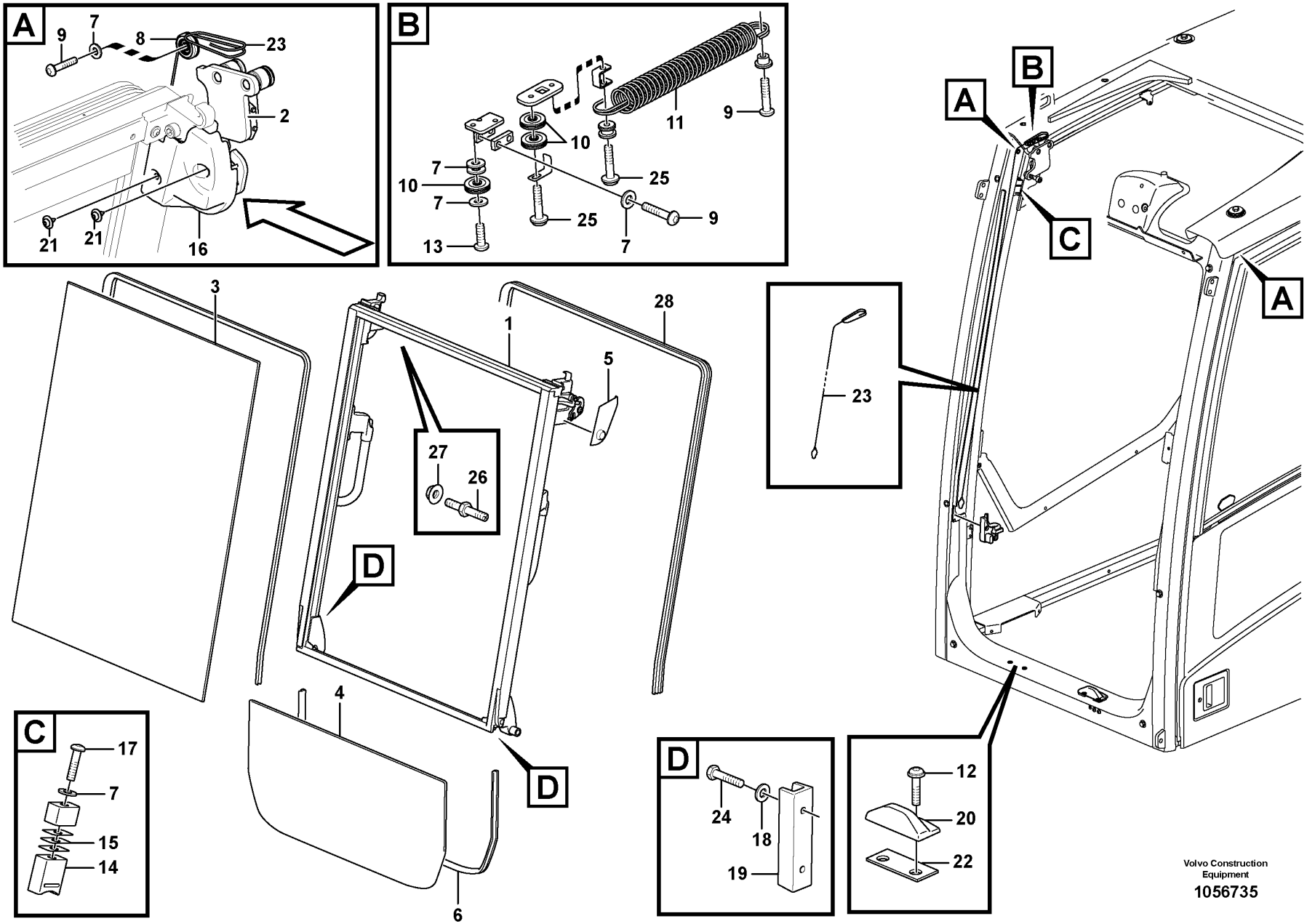
A
9
7
8
23
2
21
21
16
B
11
9
10
7
10
7
25
25
9
13
7
A
B
C
A
23
3
1
28
5
27
26
D
4
D
6
C
17
7
15
14
D
24
18
19
12
20
22
Volvo Construction Equipment
1056735

Fig.	Part No.	Quantity 1	2	3	PS	KIT	Description	Denominación	Denominação	Dénomination	Notes
1	VOE 15018560	1					Windscreen	Parabrisas	Para-brisa	Pare-brise	
2		1			NS		•Roller Kit	•Juego Rodillos	•Kit de roletes	•Kit Rouleaux	
3		1			NS		•Window Pane	•Cristal Ventana	•Vidro	•Vitre Fenetre	
4	VOE 11205358	1					Window	Ventana	Janela	Glace	
5	VOE 14643813	1					Panel	Panel	Painel	Panneau	(VOE 11205746) LH
6	VOE 15010008	1					Sealing strip	Moldura retén	Friso de vedação	Bande d'étanchéité	
7	VOE 955892	18					Plain washer	Arandela plana	Arruela simples	Rondelle plane	
8	VOE 11204766	2					Cable pulley	Polea cable	Polia cabos	Poulie	
9	VOE 969423	8					Six point socket screw	Racor de seis dientes	Paraf soquete sext	Vis à 6 pans creux	
10	VOE 11204765	6					Cable pulley	Polea cable	Polia cabos	Poulie	
11	VOE 11204061	2					Spring	Resorte	Mola	Ressort	
12	VOE 969147	4					Six point socket screw	Racor de seis dientes	Paraf soquete sext	Vis à 6 pans creux	
13	VOE 969422	2					Six point socket screw	Racor de seis dientes	Paraf soquete sext	Vis à 6 pans creux	
14	VOE 11205720	2					Rubber damper	Amortiguador de goma	Batente de borracha	Amortisseur caoutchouc	
15	VOE 11205713	REQ					Plate	Chapa	Chapa	Tôle	
16	VOE 15007310	1					Panel	Panel	Painel	Panneau	LH
16	VOE 15007966	1					Panel	Panel	Painel	Panneau	RH
17	VOE 969587	2					Six point socket screw	Racor de seis dientes	Paraf soquete sext	Vis à 6 pans creux	
18	VOE 13940090	4					Washer	Arandela	Arruela	Rondelle	
19	VOE 14520135	2					Guard	Proteccion	Protecao	Protection	
20	VOE 15106717	2					Rubber block	Pastilla de goma	Pastilha de borracha	Plot caoutchouc	
21	VOE 972079	4					Six point socket screw	Racor de seis dientes	Paraf soquete sext	Vis à 6 pans creux	
22	VOE 15008696	REQ					Washer	Arandela	Arruela	Rondelle	
23	VOE 11206093	2					Wire	Alambre	Arame	Fil	
24	VOE 969408	4					Six point socket screw	Racor de seis dientes	Paraf soquete sext	Vis à 6 pans creux	
25	VOE 971368	4					Six point socket screw	Racor de seis dientes	Paraf soquete sext	Vis à 6 pans creux	
26	VOE 15036497	4					Pin	Pasador	Pino	Goupille	
27	VOE 13971098	4					Flange nut	Tuerca embridada	Porca flangeada	Écrou à embase	
28	VOE 15121830	1					Seal	Junta	Vedação	Étanchéité	

1		**Front window** **Parabrisas delantero** **Pára-brisa dianteiro** **Pare-brises**	Catalogue id **20591**	Group **843**
2				
3			Illustr. No **1056735**	Section **200**
4				
5		**11294085, 11294086**	Issue **20027088-G**	Page **735**

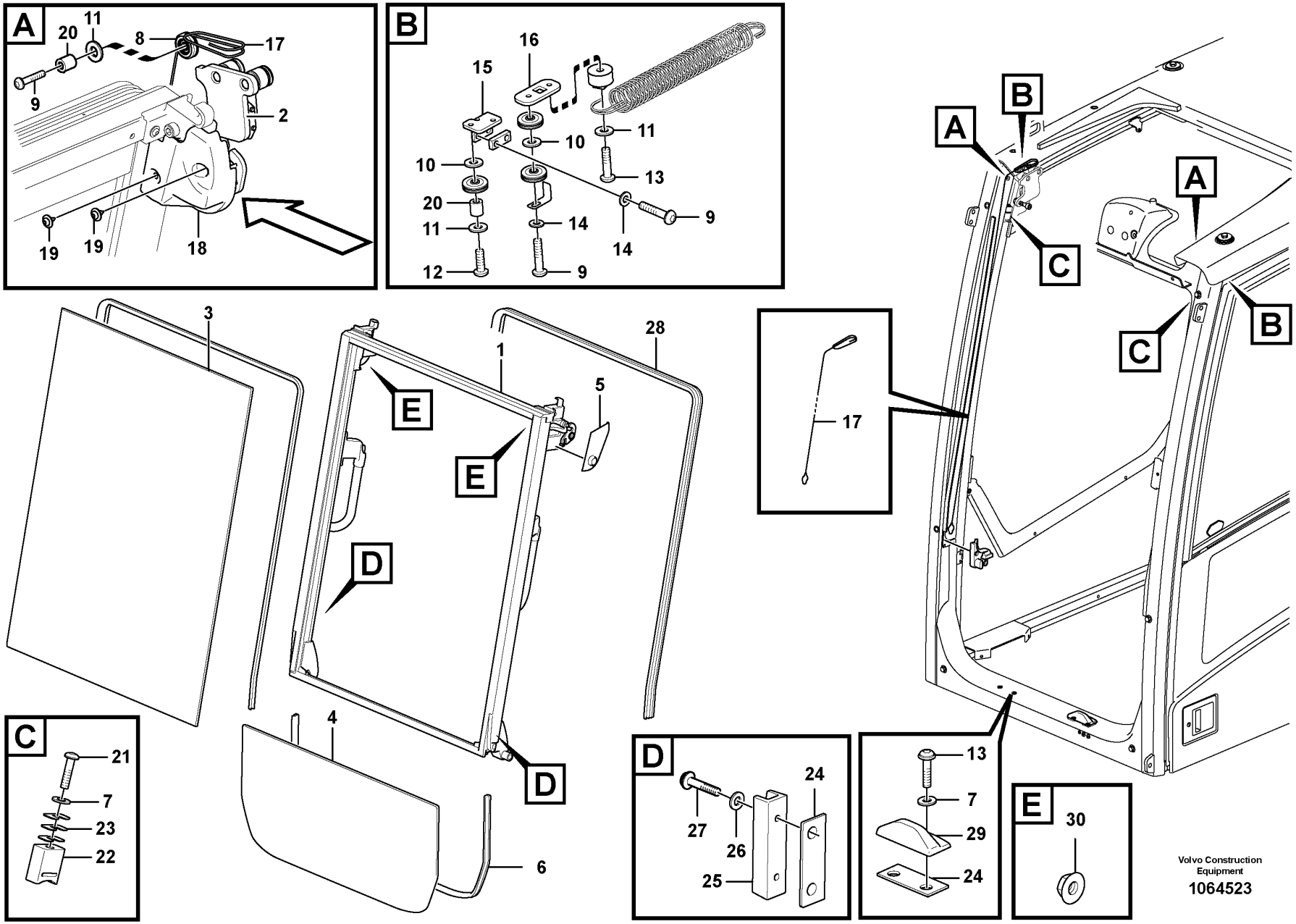
A
20
11
8
17
9
2
19
19
18
B
16
15
10
11
10
13
20
11
14
9
14
12
9
3
1
28
5
E
E
D
D
4
6
17
A
B
C
A
C
B
C
21
7
23
22
D
24
27
26
25
13
7
29
24
E
30
Volvo Construction Equipment
1064523

Fig.	Part No.	Quantity 1	2	3	PS	KIT	Description	Denominación	Denominação	Dénomination	Notes
1	VOE 15018560	1					Windscreen	Parabrisas	Para-brisa	Pare-brise	
2	VOE 15006972	1					•Roller kit	•Juego rodillos	•Jogo de rolos	•Kit rouleaux	
3	VOE 15108848	1					•Window pane	•Cristal ventana	•Vidro porta	•Vitre glace	
	VOE 15056202	1					•Sealing strip	•Moldura retén	•Friso de vedação	•Bande d'étanchéité	
4	VOE 11205358	1					Window	Ventana	Janela	Glace	
5	VOE 14643813	1					Panel	Panel	Painel	Panneau	(VOE 11205746)
6	VOE 15010008	1					Sealing strip	Moldura retén	Friso de vedação	Bande d'étanchéité	
7	VOE 955892	6					Plain washer	Arandela plana	Arruela simples	Rondelle plane	
8	VOE 14527485	2					Roller	Rodillo	Rolete	Galet	
9	VOE 969423	8					Six point socket screw	Racor de seis dientes	Paraf soquete sext	Vis à 6 pans creux	
10	VOE 976945	4					Washer	Arandela	Arruela	Rondelle	
11	VOE 960139	6					Plain washer	Arandela plana	Arruela simples	Rondelle plane	
12	VOE 969422	2					Six point socket screw	Racor de seis dientes	Paraf soquete sext	Vis à 6 pans creux	
13	VOE 969147	6					Six point socket screw	Racor de seis dientes	Paraf soquete sext	Vis à 6 pans creux	
14	VOE 955919	6					Spring washer	Arandela elástica	Arruela de pressão	Rondelle élastique	
15	VOE 11204796	1					Plate	Placa	Placa	Plaque	LH
15	VOE 11204797	1					Plate	Placa	Placa	Plaque	RH
16	VOE 11204798	2					Plate	Placa	Placa	Plaque	
17	VOE 11206093	2					Wire	Alambre	Arame	Fil	
18	VOE 15007310	1					Panel	Panel	Painel	Panneau	LH
18	VOE 15007966	1					Panel	Panel	Painel	Panneau	RH
19	VOE 972079	4					Six point socket screw	Racor de seis dientes	Paraf soquete sext	Vis à 6 pans creux	
20	VOE 14506867	4					Boss	Tetón	Cubo de roda	Bossage	
21	VOE 969587	2					Six point socket screw	Racor de seis dientes	Paraf soquete sext	Vis à 6 pans creux	
22	VOE 11205720	2					Rubber damper	Amortiguador de goma	Batente de borracha	Amortisseur caoutchouc	
23	VOE 11205713	6					Plate	Chapa	Chapa	Tôle	
24	VOE 15008696	4					Washer	Arandela	Arruela	Rondelle	
25	VOE 14520135	2					Guard	Proteccion	Protecao	Protection	
26	VOE 13940090	4					Washer	Arandela	Arruela	Rondelle	
27	VOE 969408	4					Six point socket screw	Racor de seis dientes	Paraf soquete sext	Vis à 6 pans creux	
28	VOE 15121830	1					Seal	Junta	Vedação	Étanchéité	

1		**Front window** **Parabrisas delantero** **Pára-brisa dianteiro** **Pare-brises**	Catalogue id **20591**	Group **843**
2				
3			Illustr. No **1064523**	Section **250**
4				
5		**8290259, 8291490, 8291491, 8291492**	Issue **20027088-G**	Page **737**

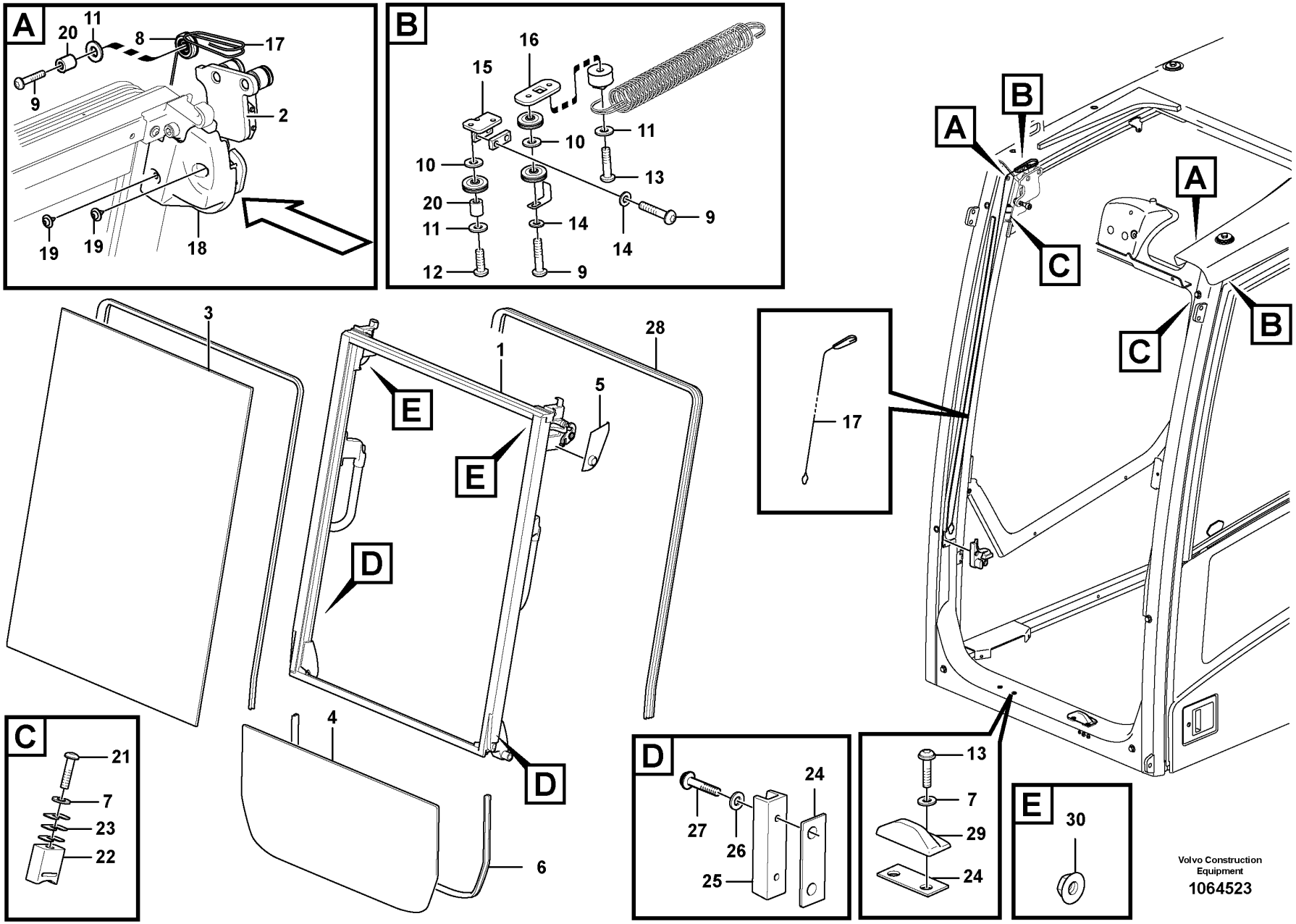
A
20
11
8
17
9
2
19
19
18
B
16
15
10
11
10
13
20
11
14
9
14
12
9
3
1
28
5
E
E
D
D
4
6
17
A
B
C
A
C
B
C
21
7
23
22
D
24
27
26
25
13
7
29
24
E
30
Volvo Construction Equipment
1064523

Fig.	Part No.	Quantity 1	2	3	PS	KIT	Description	Denominación	Denominação	Dénomination	Notes
29	VOE 17204283	2					Rubber block	Pastilla de goma	Pastilha de borracha	Plot caoutchouc	
30	VOE 13971098	2					Flange nut	Tuerca embridada	Porca flangeada	Écrou à embase	

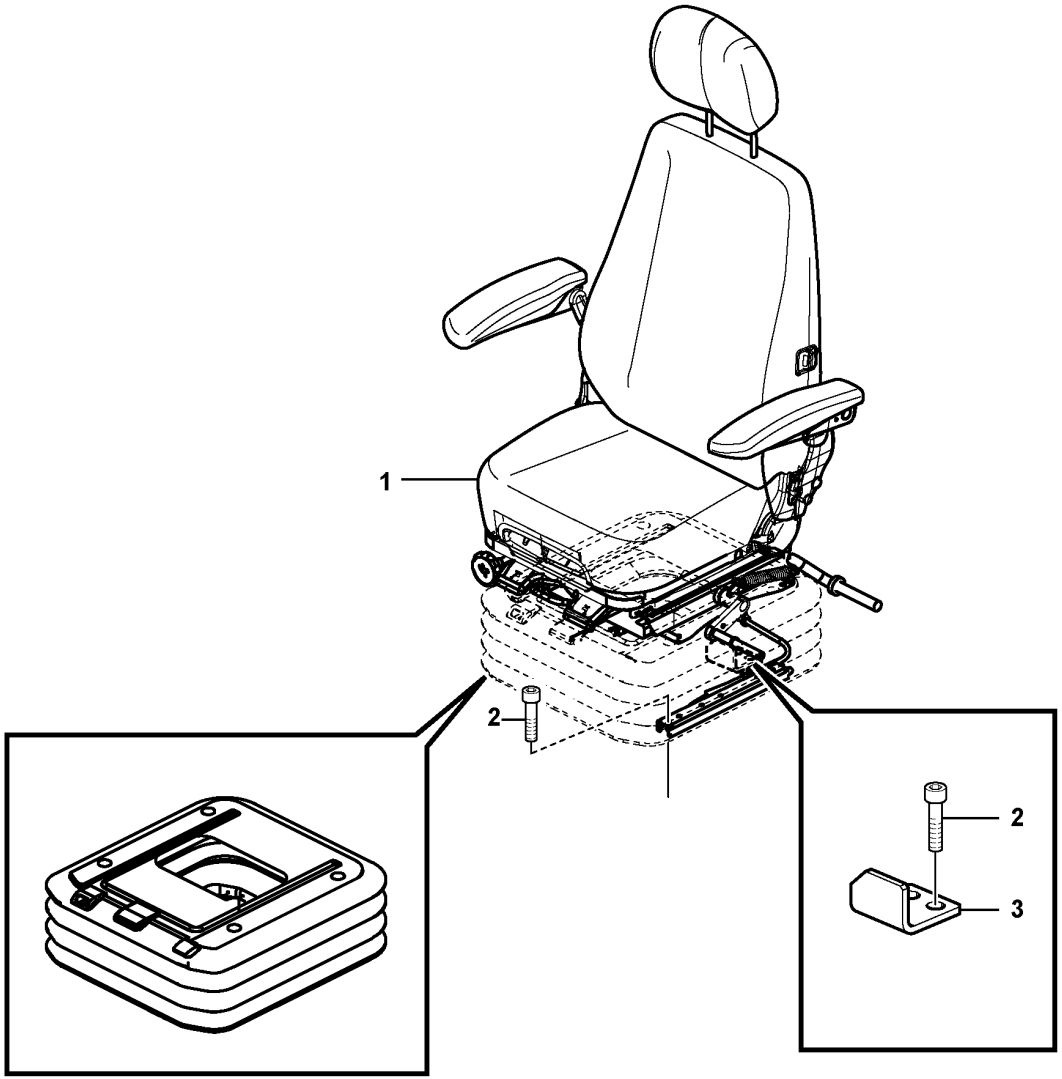
1
2
2
3

Fig.	Part No.	Quantity 1	2	3	4	5	PS	KIT	Description	Denominación	Denominação	Dénomination	Notes
1	VOE 14617100	1							Seat	Asiento	Banco	Siège	See group 852-150 page 743
	VOE 14617101		1						Seat	Asiento	Banco	Siège	S/N -274202 S/N -280435 See group 852-150 page 743
	VOE 14708674		1						Seat	Asiento	Banco	Siège	S/N 274203- S/N 280436- See group 852-150 page 743
	VOE 14617102			1					Seat	Asiento	Banco	Siège	See group 852-150 page 743
	VOE 14577672				1		SS		Driver seat	Asiento conductor	Banco motorista	Siège du conducteur	See group 852-150 page 743
2	VOE 984064	6	6	6	6		SS		Hex. socket screw	Tornillo de hexágono embutido	Parafuso soquete sext	Vis à six pans creux	
3	VOE 14557479	1	1	1	1				Stopping device	Mecanismo de parada	Dispositivo parada	Dispositif d'arrêt	

1	8279794	**Operator seat with fitting parts** **Asiento del conductor con piezas de montaje** **Assento do operador com peças de montagem** **Siège conducteur avec pièces de montage**	Catalogue id **20591**	Group **852**
2	8279795			
3	8279796		Illustr. No **1065016**	Section **100**
4	8288271			
5			Issue **20027088-G**	Page **741**

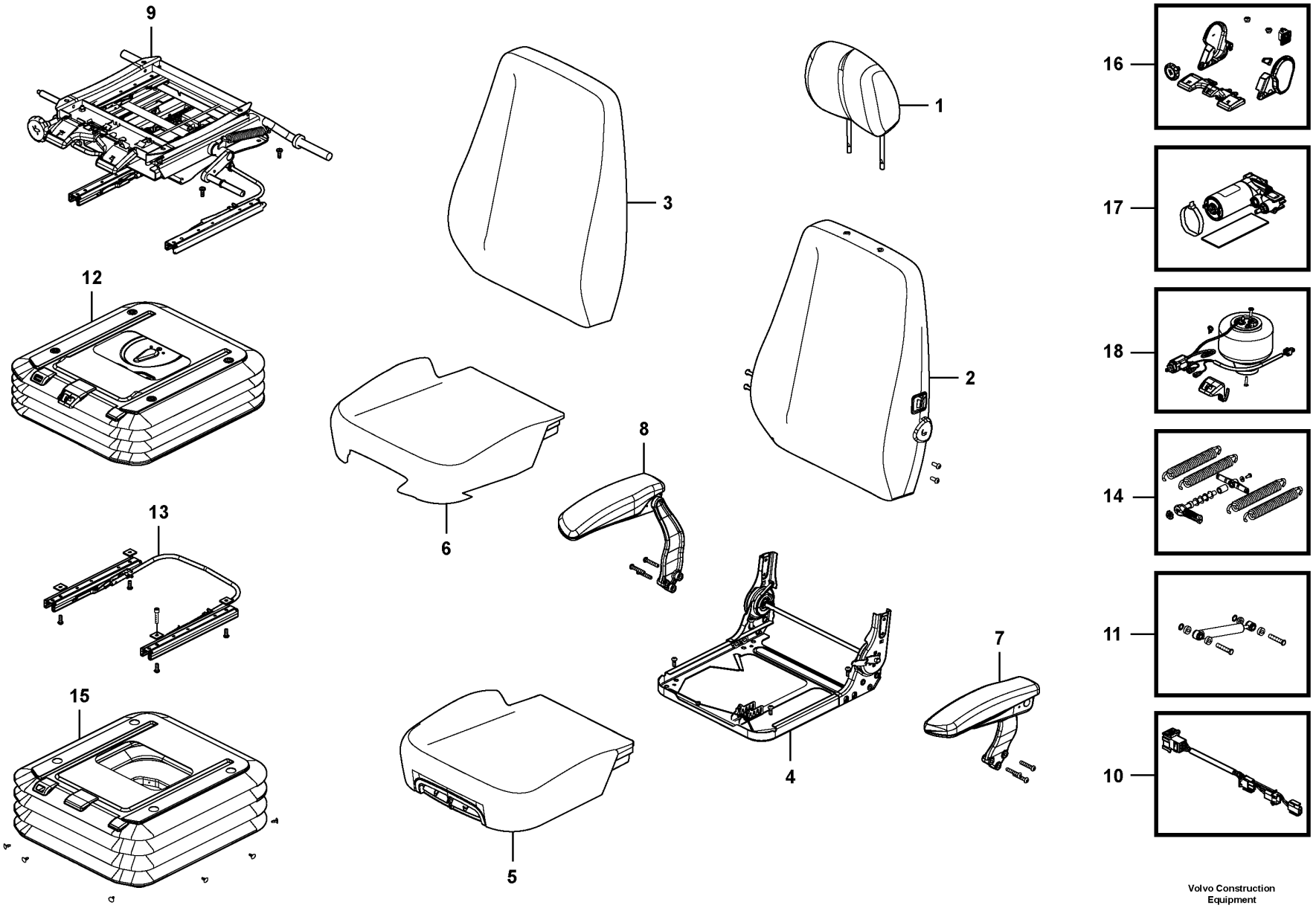

Volvo Construction Equipment

1057357

Fig.	Part No.	Quantity 1	2	3	4	5	PS	KIT	Description	Denominación	Denominação	Dénomination	Notes
	VOE 14617102		1						Seat	Asiento	Banco	Siège	
	VOE 14617100			1					Seat	Asiento	Banco	Siège	
	VOE 14617101	1							Seat	Asiento	Banco	Siège	S/N -274202 S/N -280435
	VOE 14708674	1							Seat	Asiento	Banco	Siège	S/N 274203- S/N 280436-
	VOE 14577672				1		SS		Driver seat	Asiento conductor	Banco motorista	Siège du conducteur	
1	**VOE 14555886**	1	1	1	1				•Head restraint	•Reposacabezas	•Descansa cabeça	•Appui-tête	
2	**VOE 14610883**	1	1		1				•Backrest	•Apoyo respaldo	•Apoio do encosto	•Support lombaire	
2	**VOE 14610882**			1					•Backrest	•Apoyo respaldo	•Apoio do encosto	•Support lombaire	
3	**VOE 14610885**	1	1		1				••Cover	••Capó	••Capô	••Capot	
3	**VOE 14610884**			1					•Cover	•Capó	•Capô	•Capot	
4	**VOE 14555891**	1	1	1	1				•Base	•Base	•Fundo	•Embase	
5	**VOE 14610887**	1	1		1				•Seat cushion	•Cojín asiento	•Assento do banco	•Coussin de siège	
5	**VOE 14610886**			1					•Seat cushion	•Cojín asiento	•Assento do banco	•Coussin de siège	
6	**VOE 14610888**	1	1	1	1				••Cover	••Capó	••Capô	••Capot	
7	**VOE 14555895**	1	1	1	1				•Arm rest	•Reposabrazos	•Descansa-braço	•Accoudoir	
8	**VOE 14555900**	1	1	1	1				•Arm rest	•Reposabrazos	•Descansa-braço	•Accoudoir	
9	**VOE 14555901**	1	1	1	1				•Positioning device	•Dispositivo de posicionamiento	•Dispositivo de posicionamento	•Dispositif de positionnement	
10	**VOE 14555912**	1	1	1	1				•Wire harness	•Manojo cables	•Chicote	•Faisceau electrique	
11	**VOE 14555911**	1	1	1	1				•Damper	•Amortiguador	•Amortecedor	•Amortisseur	
12	**VOE 14555902**	1		1					•Suspension	•Suspensión	•Suspensão	•Suspension	
12	**VOE 14555903**		1		1				•Suspension	•Suspensión	•Suspensão	•Suspension	
13	**VOE 14555904**	1	1	1	1				•Slide	•Corredera	•Cursor	•Tiroir	
14	**VOE 14555910**	1	1	1	1				•Spring	•Resorte	•Mola	•Ressort	
15	**VOE 14555906**		1		1				•Cover	•Capo	•Tampa	•Capot	
15	**VOE 14555905**	1		1					•Cover	•Capo	•Tampa	•Capot	
16	**VOE 14555907**	1	1	1	1				•Accessories	•Accesorios	•Acessórios	•Accessoire	
17	**VOE 14555908**	1	1	1	1				•Compressor	•Compresor	•Compressor	•Compresseur	
18	**VOE 14555909**	1	1	1	1				•Air valve	•Válvula de aire	•Válvula de ar	•Soupape d'air	

1	**8279795**
2	**8279796**
3	**8279794**
4	**8288271**
5	

Operator's seat
Asiento del conductor
Banco do motorista
Siège du conucteur

Catalogue id **20591**	Group **852**
Illustr. No **1057357**	Section **150**
Issue **20027088-G**	Page **743**

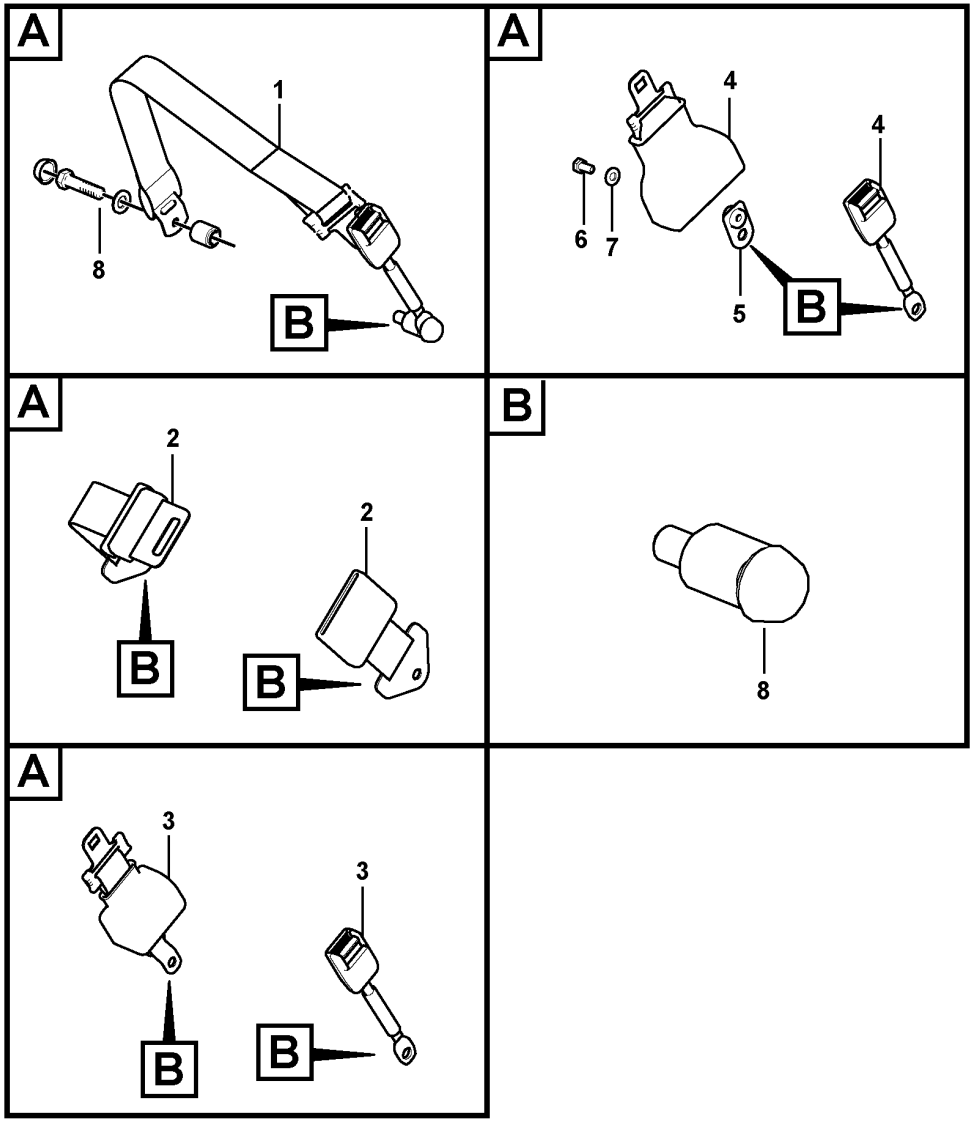

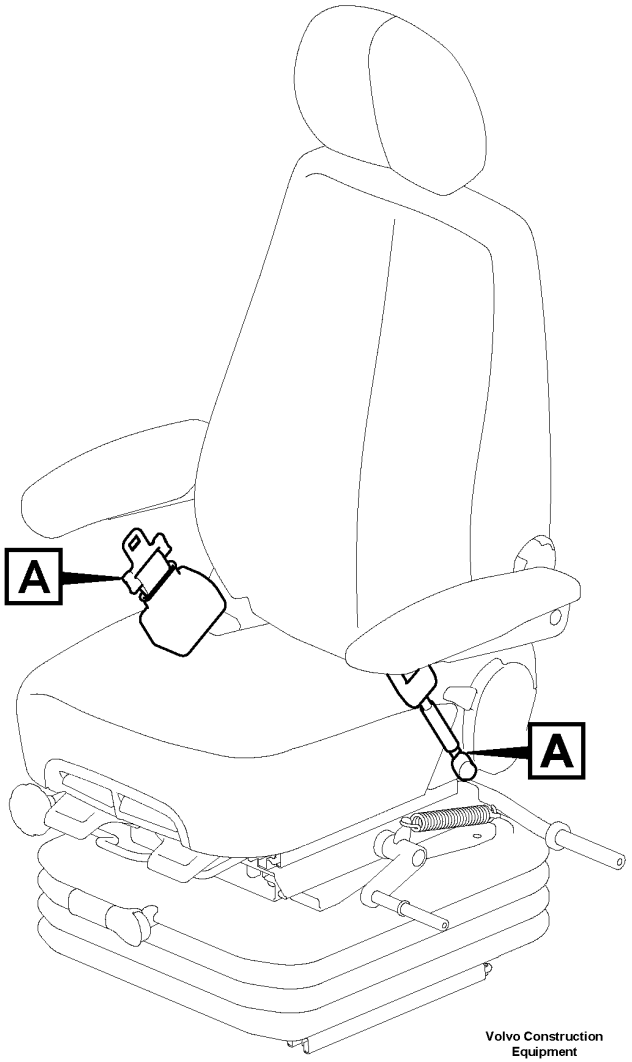

Volvo Construction Equipment

1057388

Fig.	Part No.	Quantity 1	2	3	4	5	PS	KIT	Description	Denominación	Denominação	Dénomination	Notes
1	VOE 11802618	1							Seat Belt	Cint Seguridad	Cinto de segurança	Ceintu.securite	2" Strap lap type
2	VOE 14532580		1						Seat belt	Cinturón de seguridad	Cinto de segurança	Ceinture de sécurité	3" Strap lap type
3	VOE 14586588			1					Seat belt	Cinturón de seguridad	Cinto de segurança	Ceinture de sécurité	2" Retractable type S/N -210514/-273152 S/N -280282
	VOE 14684301			1					Seat belt	Cinturón de seguridad	Cinto de segurança	Ceinture de sécurité	S/N 210515-/273153- S/N 280283-
4	VOE 11800416				1				Belt	Correa	Correia	Ceinture	3" Retractable type
5	VOE 14545098				1				Bracket	Consola	Suporte	Console	
6	VOE 983250				1				Hexagon screw	Tornillo hexagonal	Parafuso sextavado	Vis à tête hexagonale	
7	VOE 960148				1		SS		Plain washer	Arandela plana	Arruela simples	Rondelle plane	
8	VOE 14563820	1	1	1	1				Repair kit	Kit de reparación	Jogo de reparo	Kit de réparation	S/N -210305/-271751 S/N -28119
		1	1	1	1		NS		Seat belt	Cinturón de seguridad	Cinto de segurança	Ceinture de sécurité	S/N 210306-/27152- S/N 280120-

1	8279798
2	8279799
3	8279800
4	8282743
5	

Seatbelt Installation
Instalación de cinturón de seguridad
Cinto de segurança, instalação
Installation de la ceinture de sécurité

Catalogue id **20591**	Group **852**
Illustr. No **1057388**	Section **200**
Issue **20027088-G**	Page **745**

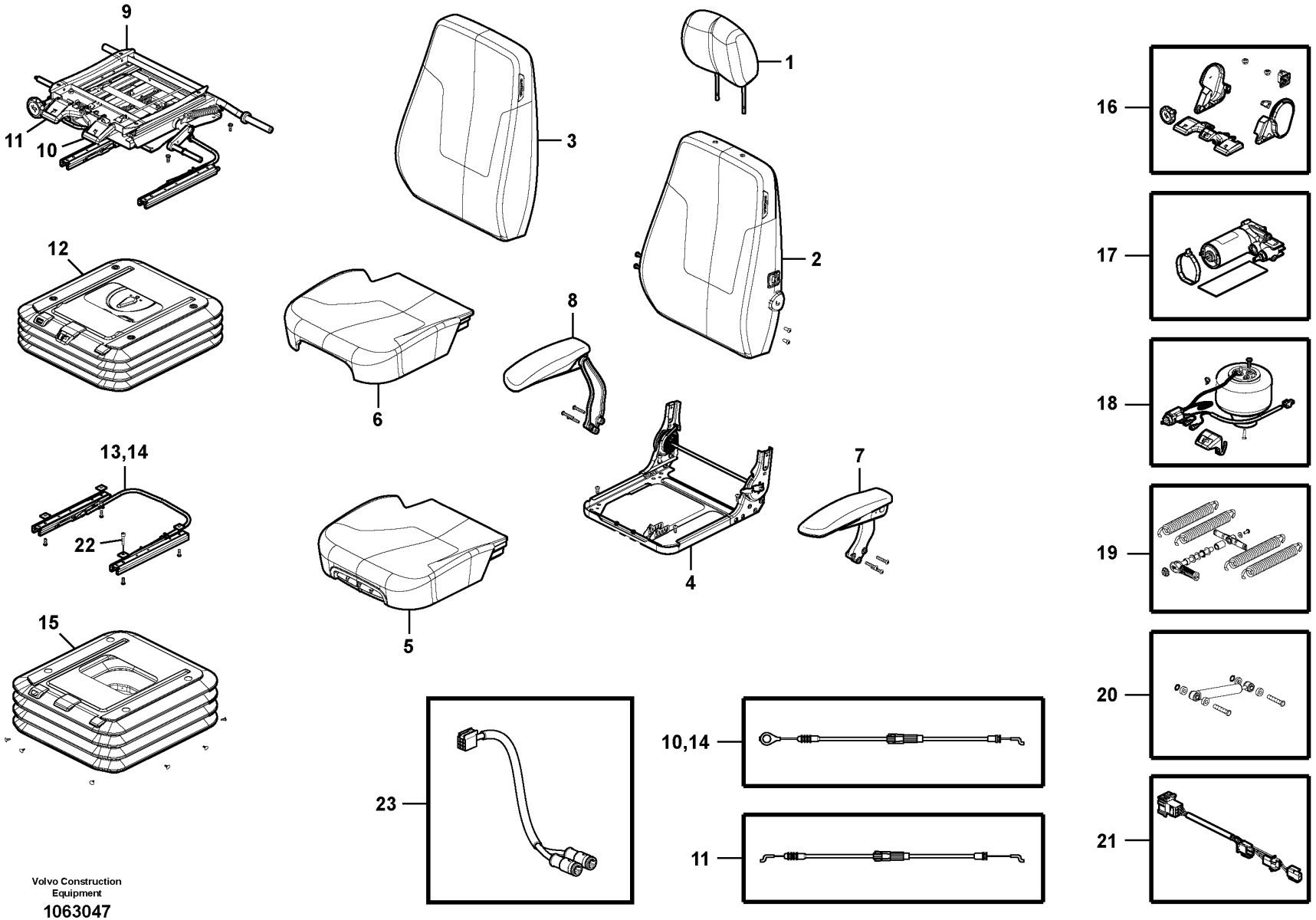

Volvo Construction Equipment

1063047

Fig.	Part No.	Quantity 1	2	3	4	5	PS	KIT	Description	Denominación	Denominação	Dénomination	Notes
	VOE 14617101	1							Seat	Asiento	Banco	Siège	S/N -274202 S/N -280435
	VOE 14708674	1							Seat	Asiento	Banco	Siège	S/N 274203- S/N 280436-
	VOE 14617102		1						Seat	Asiento	Banco	Siège	
1	**VOE 14555886**	1	1						•Head restraint	•Reposacabezas	•Descansa cabeça	•Appui-tête	
2	**VOE 14610883**	1	1						•Backrest	•Apoyo respaldo	•Apoio do encosto	•Support lombaire	
3	**VOE 14610885**	1	1						••Cover	••Capó	••Capô	••Capot	
4	**VOE 14555891**	1	1						•Base	•Base	•Fundo	•Embase	
5	**VOE 14610887**	1	1						•Seat cushion	•Cojín asiento	•Assento do banco	•Coussin de siège	
6	**VOE 14610888**	1	1						••Cover	••Capó	••Capô	••Capot	
7	**VOE 14555895**	1	1						•Arm rest	•Reposabrazos	•Descansa-braço	•Accoudoir	
8	**VOE 14555900**	1	1						•Arm rest	•Reposabrazos	•Descansa-braço	•Accoudoir	
9	**VOE 14555901**	1	1						•Positioning device	•Dispositivo de posicionamiento	•Dispositivo de posicionamento	•Dispositif de positionnement	
10	**VOE 14590168**	1	2						••Cable	••Cable	••Cabo	••Câble	(VOE 14579223)
11	**VOE 14596939**	1	2						••Cable	••Cable	••Cabo	••Câble	(VOE 14579224)
12	**VOE 14555902**	1							•Suspension	•Suspensión	•Suspensão	•Suspension	
12	**VOE 14555903**		1						•Suspension	•Suspensión	•Suspensão	•Suspension	
13	**VOE 14555904**	1	1						•Slide	•Corredera	•Cursor	•Tiroir	
14	**VOE 14590168**	1	1						••Cable	••Cable	••Cabo	••Câble	(VOE 14579223)
15	**VOE 14555905**	1							•Cover	•Capo	•Tampa	•Capot	
15	**VOE 14555906**		1						•Cover	•Capo	•Tampa	•Capot	
16	**VOE 14555907**	1	1						•Accessories	•Accesorios	•Acessórios	•Accessoire	
17	**VOE 14555908**	1	1						•Compressor	•Compresor	•Compressor	•Compresseur	
18	**VOE 14555909**	1	1						•Air valve	•Válvula de aire	•Válvula de ar	•Soupape d'air	
19	**VOE 14555910**	1	1						•Spring	•Resorte	•Mola	•Ressort	
20	**VOE 14555911**	1	1						•Damper	•Amortiguador	•Amortecedor	•Amortisseur	
21	**VOE 14555912**	1	1						•Wire harness	•Manojo cables	•Chicote	•Faisceau electrique	
22	**VOE 984064**	4	4				SS		Hex. socket screw	Tornillo de hexágono embutido	Parafuso soquete sext	Vis à six pans creux	
	VOE 14596728			1					Suspension	Suspensión	Suspensão	Suspension	

1	**8291524**	**Operator's seat** **Asiento del conductor** **Banco do motorista** **Siège du conucteur**	Catalogue id **20591**	Group **852**
2	**8291525**			
3	**8288439**		Illustr. No **1063047**	Section **300**
4	**8288440**			
5		**8291524, 8291525, 8288439, 8288440**	Issue **20027088-G**	Page **747**

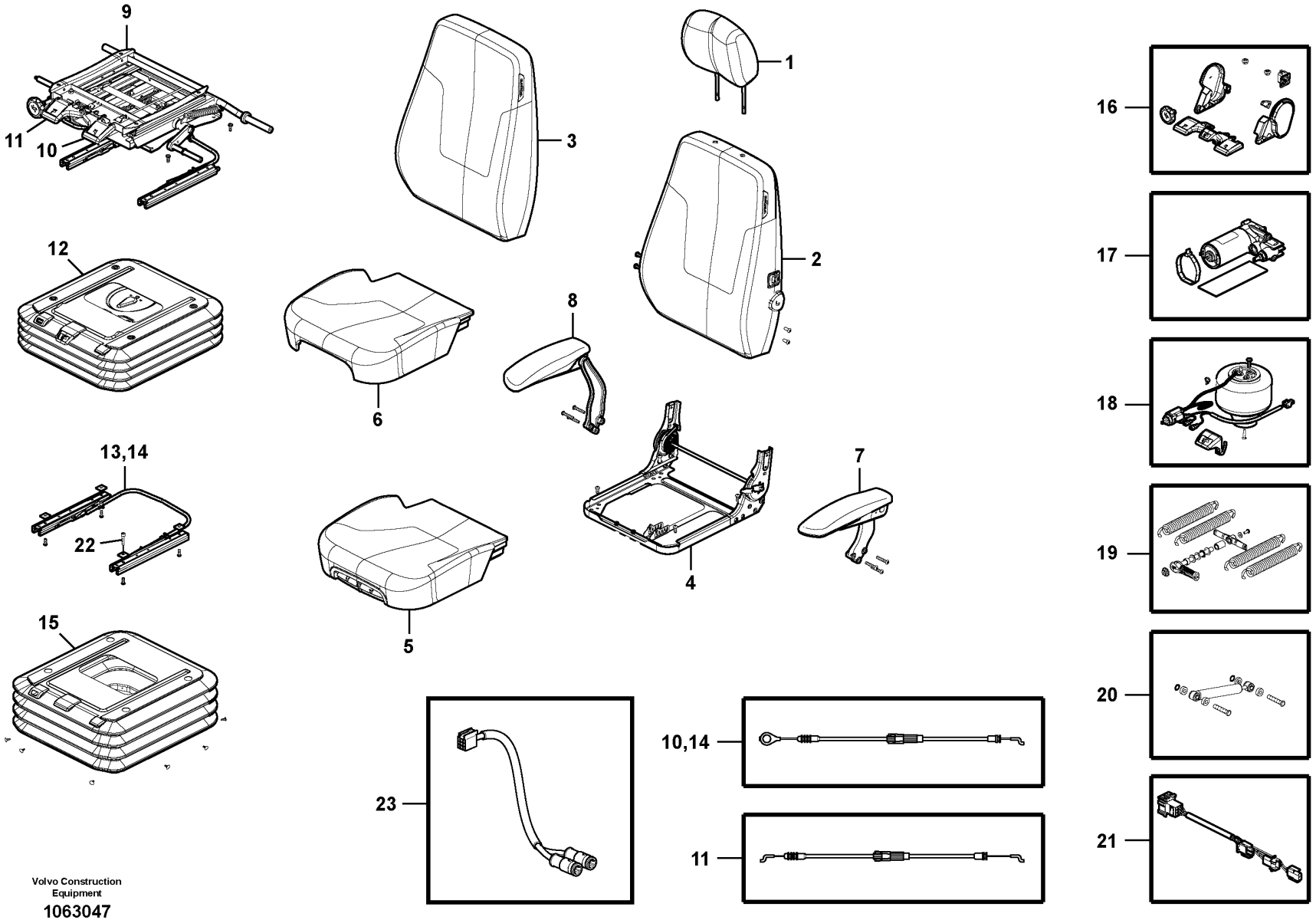

Volvo Construction Equipment

1063047

Fig.	Part No.	Quantity 1	2	3	4	5	PS	KIT	Description	Denominación	Denominação	Dénomination	Notes
	VOE 14713002				1				Set	Juego	Jogo	Jeu	(VOE 14596729)
23	**VOE 14626116**	1	1						Wiring harness	Manojo cables	Chicote cabos	Faisceau de câbles	

1	**8291524**	**Operator's seat** **Asiento del conductor** **Banco do motorista** **Siège du conucteur**	Catalogue id **20591**	Group **852**
2	**8291525**			
3	**8288439**		Illustr. No **1063047**	Section **300**
4	**8288440**			
5		**8291524, 8291525, 8288439, 8288440**	Issue **20027088-G**	Page **749**

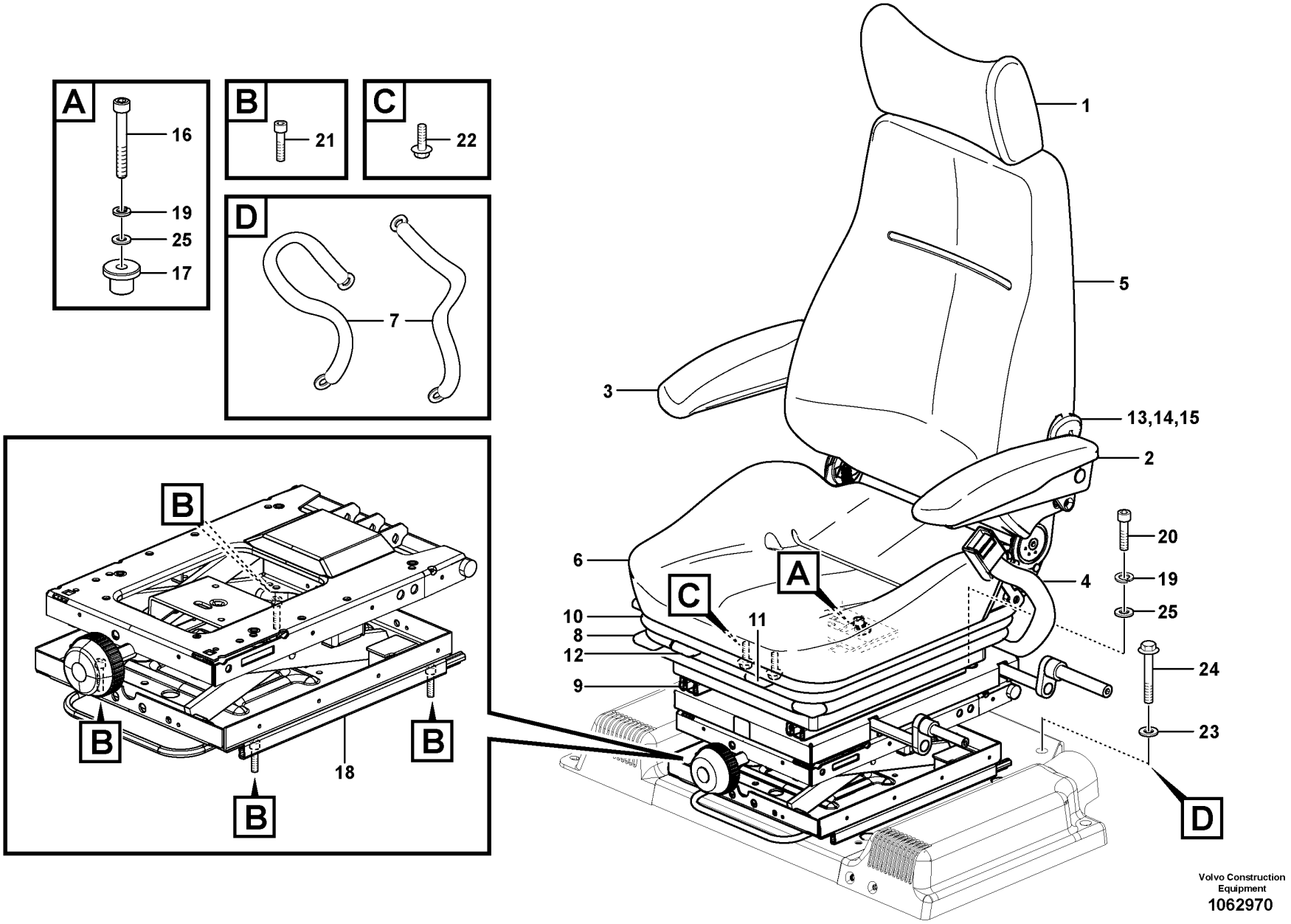

Volvo Construction Equipment
1062970

Fig.	Part No.	Quantity 1	2	3	PS	KIT	Description	Denominación	Denominação	Dénomination	Notes
	VOE 14549410	1	1		SS		Seat	Asiento	Banco	Siège	S/N -274259 S/N -280467
	VOE 14708672	1	1				Seat	Asiento	Banco	Siège	S/N 274260- S/N 280468-
1	**SA 2067-00100**	1	1				•Head restraint	•Reposacabezas	•Descansa cabeça	•Appui-tête	
2	**VOE 14551181**	1	1				•Arm rest	•Reposabrazos	•Descansa-braço	•Accoudoir	
3	**VOE 14551182**	1	1				•Arm rest	•Reposabrazos	•Descansa-braço	•Accoudoir	
4	**VOE 14553766**	1	1				•Seat belt	•Cinturón de seguridad	•Cinto de segurança	•Ceinture de sécurité	
5	**VOE 14521384**	1	1				•Backrest cushion	•Cojín respaldo	•Coxim de encosto	•Dossier	
5	**VOE 14513755**	1	1				•Cover	•Capo	•Tampa	•Capot	
6	**VOE 14521385**	1	1				•Seat cushion	•Cojín asiento	•Assento do banco	•Coussin de siège	
6	**VOE 14513756**	1	1				•Cover	•Capo	•Tampa	•Capot	
7	**VOE 14513753**	1	1				•Belt	•Correa	•Correia	•Ceinture	
8	**VOE 14538608**	1	1				•Slide	•Corredera	•Cursor	•Tiroir	
9	**VOE 14513757**	1	1				•Slide block	•Bloque deslizante	•Bloco deslizamento	•Bloc guidage	
10	**VOE 14513758**	1	1				•Bellows	•Cubierta Goma	•Foles	•Capot Caoutcho.	
11	**VOE 14517890**	1	1				•Lever kit	•Juego de palanca	•Jogo alavancas	•Kit leviers	
12	**VOE 14517891**	1	1				•Lever kit	•Juego de palanca	•Jogo alavancas	•Kit leviers	
13	**VOE 14513754**	1	1				•Heater	•Calefactor	•Aquecedor	•Réchauffeur	
14	**VOE 14501383**	1	1				•Cable	•Cable	•Cabo	•Câble	
15	**VOE 14527286**	1	1				•Knob	•Boton	•Botão	•Bouton	
16	**VOE 984346**	1	1				Hex. socket screw	Tornillo de hexágono embutido	Parafuso soquete sext	Vis à six pans creux	
17		1	1		NS		Boss	Teton	Batente	Bossage	
18	**VOE 14521988**	1	1				Support	Apoyo	Suporte	Support	
19	**VOE 955921**	4	4				Spring washer	Arandela elástica	Arruela de pressão	Rondelle élastique	
20	**VOE 984077**	4	3				Hex. socket screw	Tornillo de hexágono embutido	Parafuso soquete sext	Vis à six pans creux	
21	**VOE 984064**	8	8		SS		Hex. socket screw	Tornillo de hexágono embutido	Parafuso soquete sext	Vis à six pans creux	
22	**VOE 13946544**	2	2				Screw	Tornillo	Parafuso	Vis	
23	**VOE 976945**	2	2				Washer	Arandela	Arruela	Rondelle	
24	**VOE 984758**	2	1				Flange screw	Tornillo embridado	Parafuso flangeado	Vis à embase	(VOE 13965188)

1	**8290260**
2	**8291493**
3	
4	
5	

Operator seat with fitting parts
Asiento del conductor con piezas de montaje
Assento do operador com peças de montagem
Siège conducteur avec pièces de montage

Catalogue id	Group
20591	**852**
Illustr. No	Section
1062970	**350**
Issue	Page
20027088-G	**751**

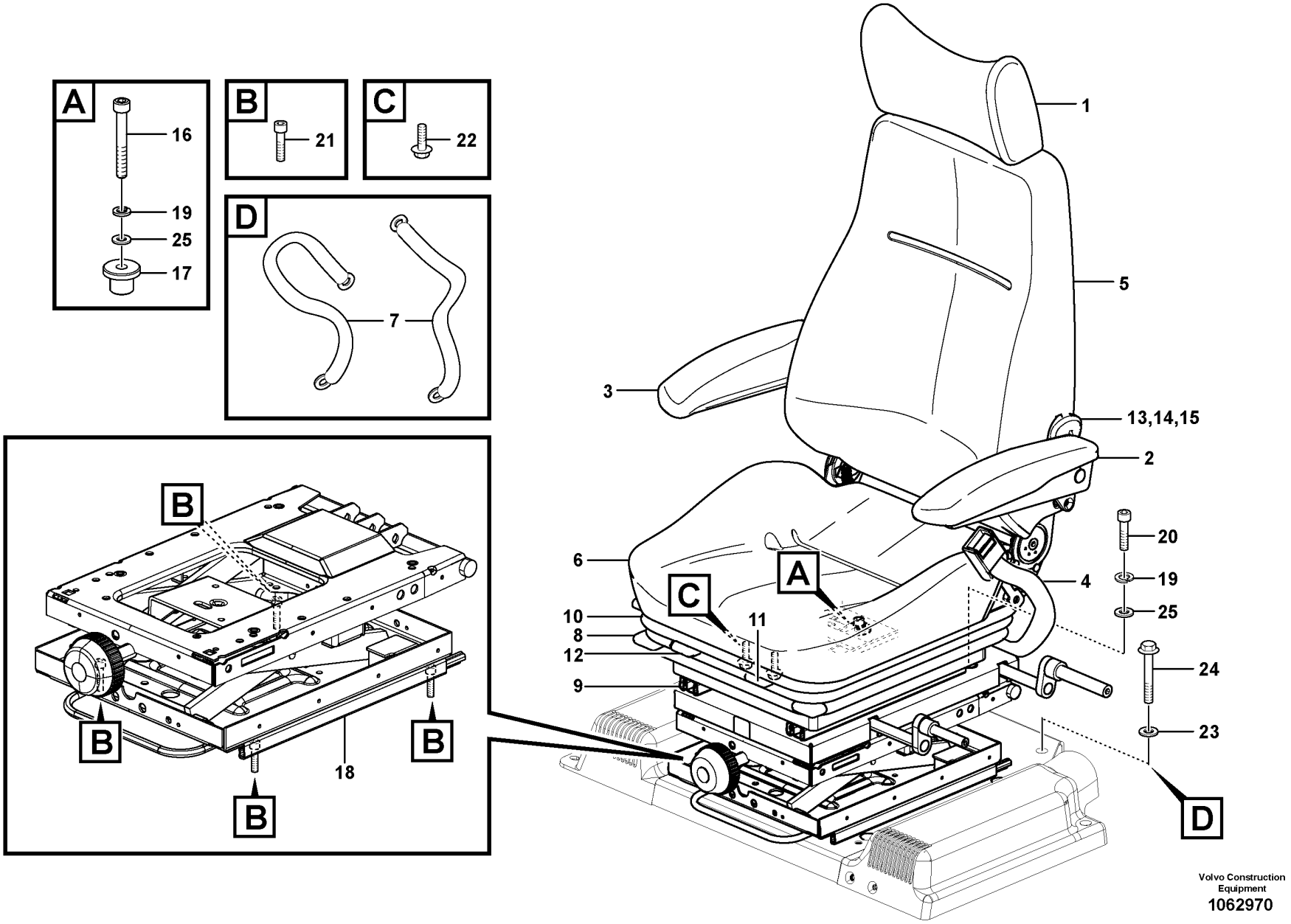

Volvo Construction Equipment
1062970

Fig.	Part No.	Quantity 1	2	3	PS	KIT	Description	Denominación	Denominação	Dénomination	Notes
25	VOE 13955894	4	4				Washer	Arandela	Arruela	Rondelle	

1	8290260	**Operator seat with fitting parts** **Asiento del conductor con piezas de montaje** **Assento do operador com peças de montagem** **Siège conducteur avec pièces de montage**	Catalogue id **20591**	Group **852**
2	8291493		Illustr. No **1062970**	Section **350**
3			Issue **20027088-G**	Page **753**
4				
5				

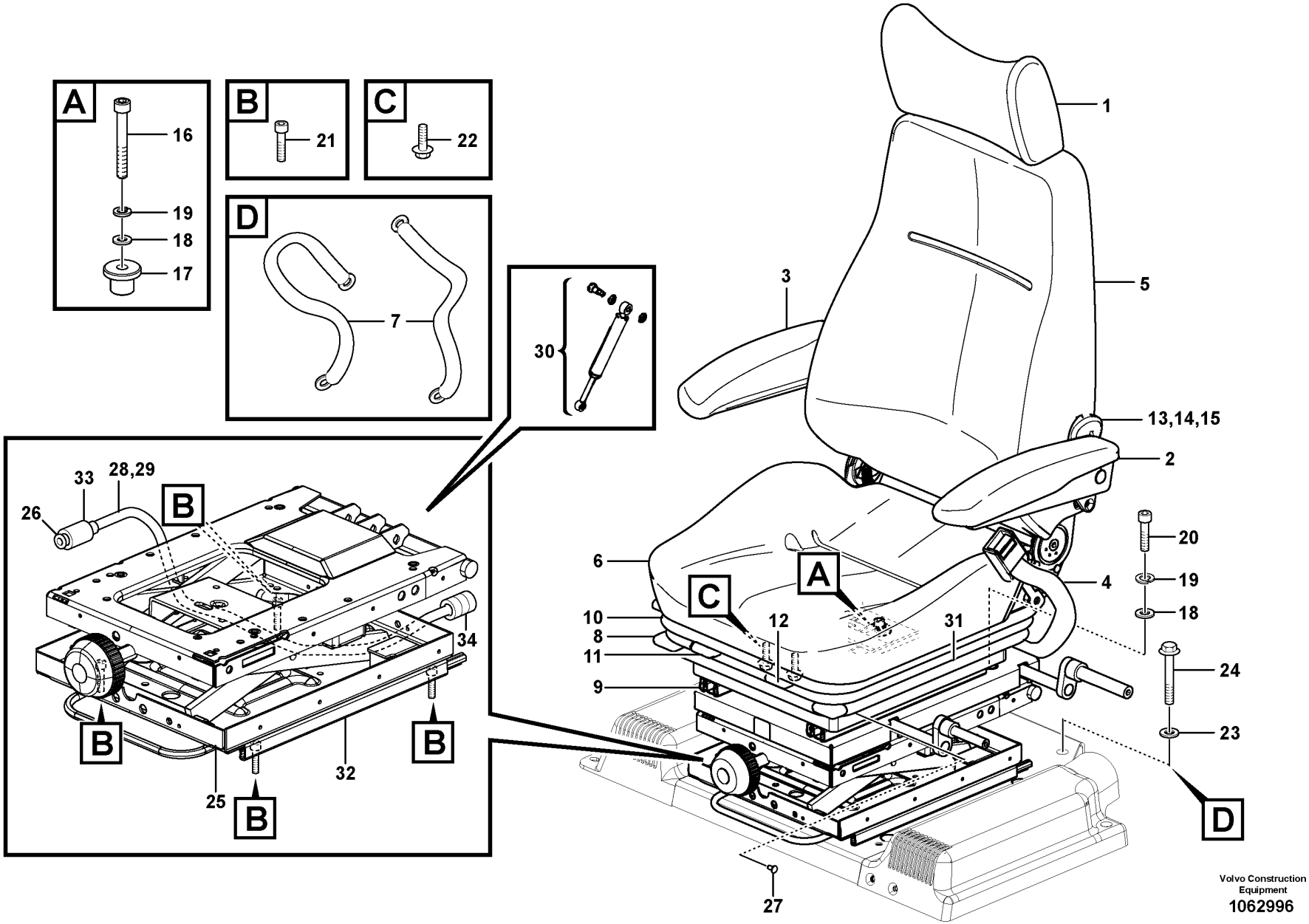

Volvo Construction Equipment
1062996

Fig.	Part No.	Quantity 1	2	3	PS	KIT	Description	Denominación	Denominação	Dénomination	Notes
	VOE 14549410	1			SS		Seat	Asiento	Banco	Siège	S/N -274259 S/N -280467
	VOE 14708672	1					Seat	Asiento	Banco	Siège	S/N 274260- S/N 280468-
	VOE 14659743		1				Seat	Asiento	Banco	Siège	(VOE 14542411)
1	SA 2067-00100	1	1				•Head restraint	•Reposacabezas	•Descansa cabeça	•Appui-tête	
2	VOE 14551181	1	1				•Arm rest	•Reposabrazos	•Descansa-braço	•Accoudoir	
3	VOE 14551182	1	1				•Arm rest	•Reposabrazos	•Descansa-braço	•Accoudoir	
4	VOE 14553766	1					•Seat belt	•Cinturón de seguridad	•Cinto de segurança	•Ceinture de sécurité	
4	VOE 14542412		1				•Seat belt	•Cinturón de seguridad	•Cinto de segurança	•Ceinture de sécurité	
5	VOE 14521384	1	1				•Backrest cushion	•Cojín respaldo	•Coxim de encosto	•Dossier	
5	VOE 14513755	1	1				•Cover	•Capo	•Tampa	•Capot	
6	VOE 14521385	1	1				•Seat cushion	•Cojín asiento	•Assento do banco	•Coussin de siège	
6	VOE 14513756	1	1				•Cover	•Capo	•Tampa	•Capot	
7	VOE 14513753	1					•Belt	•Correa	•Correia	•Ceinture	
8	VOE 14538608	1	1				•Slide	•Corredera	•Cursor	•Tiroir	
9	VOE 14513757	1	1				•Slide block	•Bloque deslizante	•Bloco deslizamento	•Bloc guidage	
10	VOE 14513758	1	1				•Bellows	•Cubierta Goma	•Foles	•Capot Caoutcho.	
11	VOE 14517890	1	1				•Lever kit	•Juego de palanca	•Jogo alavancas	•Kit leviers	
12	VOE 14517891	1	1				•Lever kit	•Juego de palanca	•Jogo alavancas	•Kit leviers	
13	VOE 14513754	1	1				•Heater	•Calefactor	•Aquecedor	•Réchauffeur	
14	VOE 14501383	1	1				•Cable	•Cable	•Cabo	•Câble	
15	VOE 14527286	1	1				•Knob	•Boton	•Botão	•Bouton	
16	VOE 984346	1	1				Hex. socket screw	Tornillo de hexágono embutido	Parafuso soquete sext	Vis à six pans creux	
17		1	1		NS		Boss	Teton	Batente	Bossage	
18	VOE 13955894	4	4				Washer	Arandela	Arruela	Rondelle	
19	VOE 955921	4	4				Spring washer	Arandela elástica	Arruela de pressão	Rondelle élastique	
20	VOE 984077	3	3				Hex. socket screw	Tornillo de hexágono embutido	Parafuso soquete sext	Vis à six pans creux	
21	VOE 984064	8	8		SS		Hex. socket screw	Tornillo de hexágono embutido	Parafuso soquete sext	Vis à six pans creux	
22	VOE 13946544	2	2				Screw	Tornillo	Parafuso	Vis	

1	8290261	**Operator seat with fitting parts** **Asiento del conductor con piezas de montaje** **Assento do operador com peças de montagem** **Siège conducteur avec pièces de montage**	Catalogue id **20591**	Group **852**
2	8291494		Illustr. No **1062996**	Section **400**
3				
4			Issue **20027088-G**	Page **755**
5				

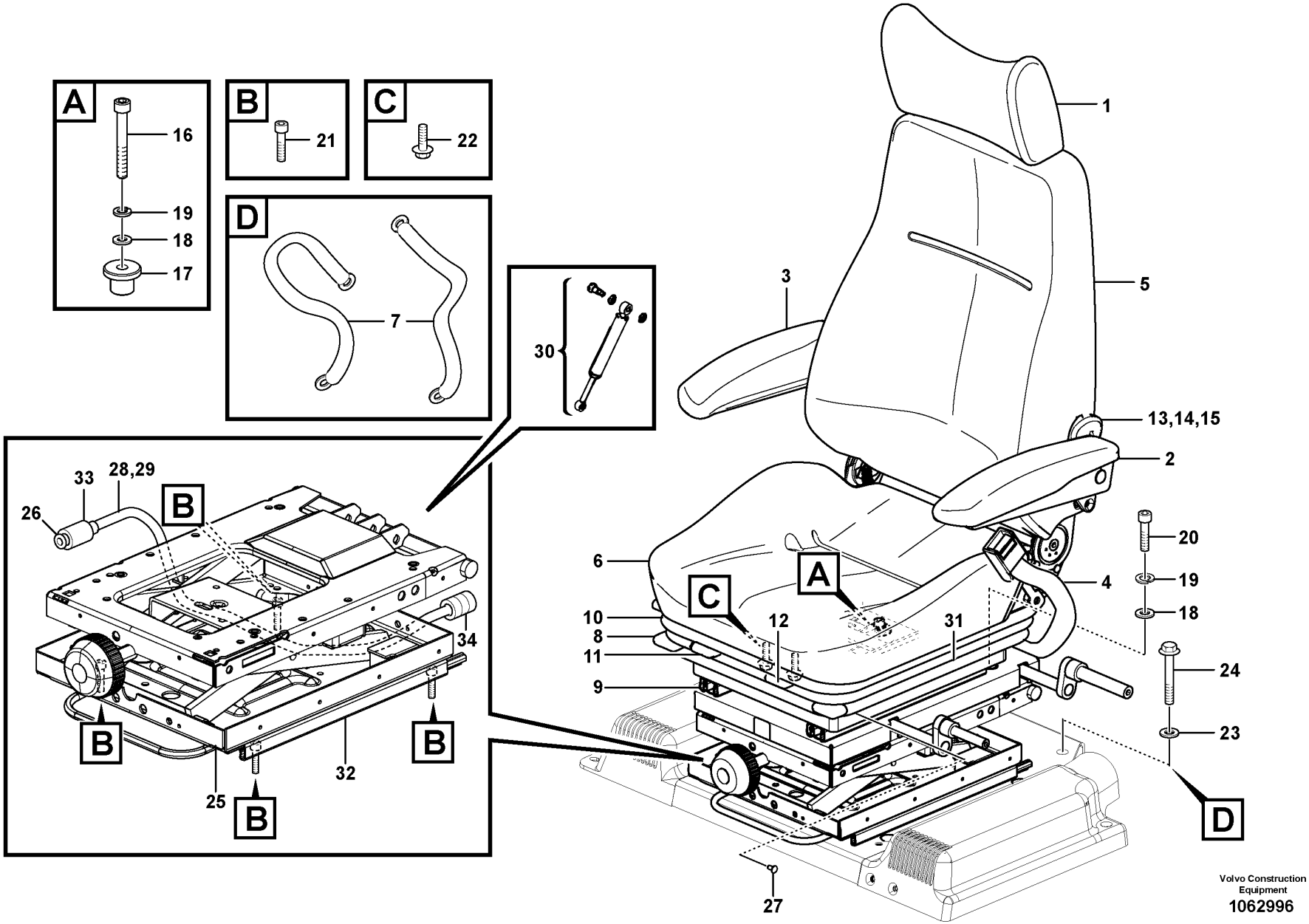

Volvo Construction Equipment
1062996

Fig.	Part No.	Quantity 1	2	3	PS	KIT	Description	Denominación	Denominação	Dénomination	Notes
23	VOE 976945	2	2				Washer	Arandela	Arruela	Rondelle	
24	VOE 984758	2	2				Flange screw	Tornillo embridado	Parafuso flangeado	Vis à embase	(VOE 13965188)
25	VOE 14538765	1	1				Seat Support	Soporte Asiento	Suporte do assento	Bati Siege	
26	VOE 14513762	1	1				•Air cushion kit	•Kit cojín de aire	•Kit almofada de ar	•Kit coussin pneumatique	
27	VOE 14518572	1	1				•Clip kit	•Juego de clips	•Jogo presilhas	•Lot de clips	
28	VOE 14521355	1	1				•Cable	•Cable	•Cabo	•Câble	
29	VOE 14513763	1	1				•Tube	•Tubo	•Tubo	•Tube	
30	VOE 14528085	1	1				•Damper	•Amortiguador	•Amortecedor	•Amortisseur	
31	VOE 14513760	1	1				•Bellows	•Fuelle	•Fole	•Soufflet	
32	VOE 14513761	1	1				•Spool	•Bobina	•	•Bobine	
33	VOE 14518880	1	1				•Valve Kit	•Juego Valvula	•Kit de válvulas	•Kit valve	
34	VOE 14521373	1	1				•Compressor	•Compresor	•Compressor	•Compresseur	

1	8290261	**Operator seat with fitting parts** **Asiento del conductor con piezas de montaje** **Assento do operador com peças de montagem** **Siège conducteur avec pièces de montage**	Catalogue id **20591**	Group **852**
2	8291494		Illustr. No **1062996**	Section **400**
3			Issue **20027088-G**	Page **757**
4				
5				

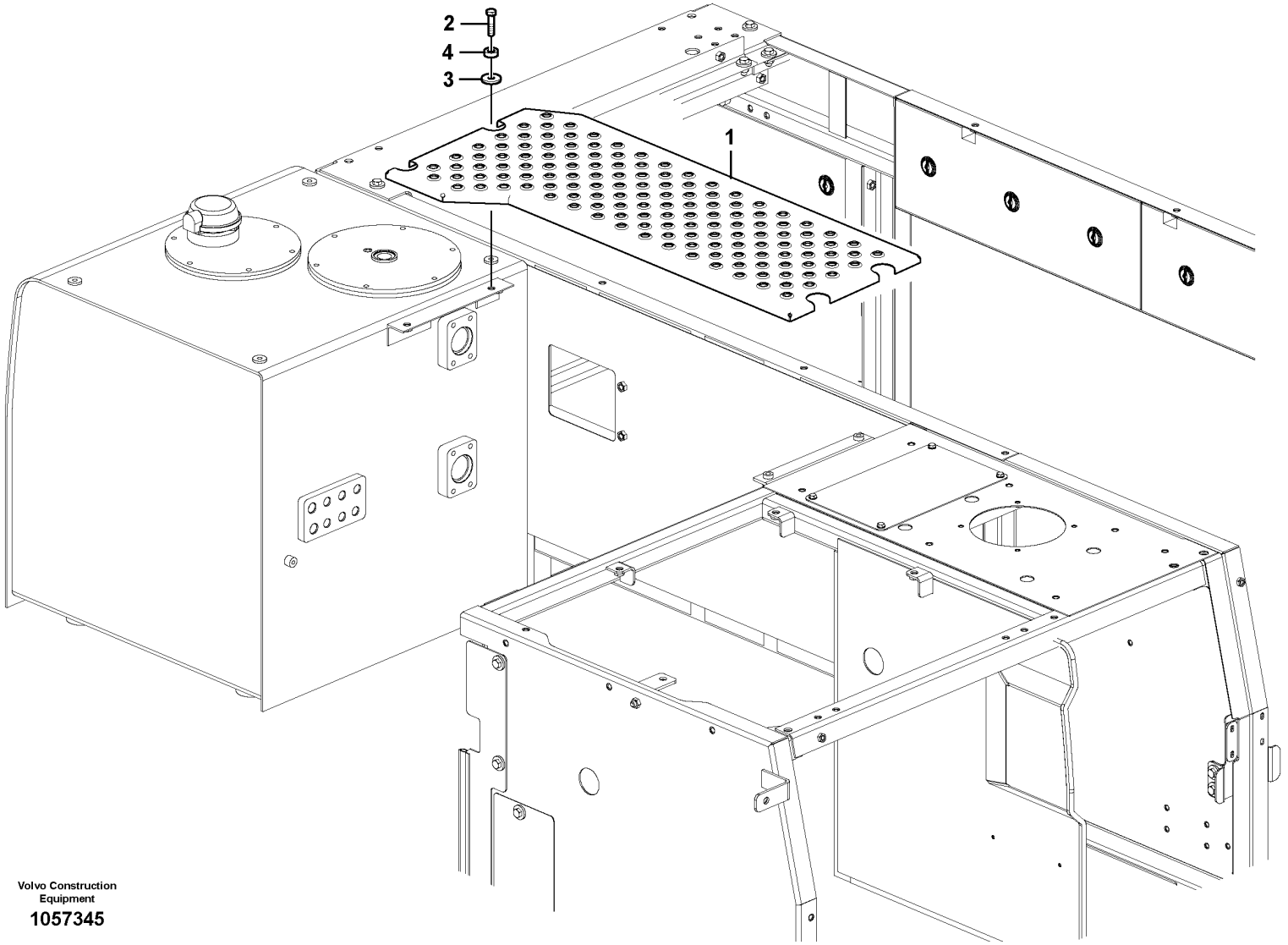

Volvo Construction Equipment

1057345

Fig.	Part No.	Quantity 1	2	3	PS	KIT	Description	Denominación	Denominação	Dénomination	Notes
1	VOE 14604467	1					Cover	Capó	Capô	Capot	
2	VOE 978934	4					Hexagon screw	Tornillo hexagonal	Parafuso sextavado	Vis à tête hexagonale	
3	VOE 14504933	4					Washer	Arandela	Arruela	Rondelle	
4	VOE 14531016	4					Washer	Arandela	Arruela	Rondelle	

1		**Cover, control valve** **Capó, válvula de control principal** **Capô, válvula de controle** **Capotage, distributeur principal**	Catalogue id **20591**	Group **860**
2				
3			Illustr. No **1057345**	Section **100**
4				
5			Issue **20027088-G**	Page **759**

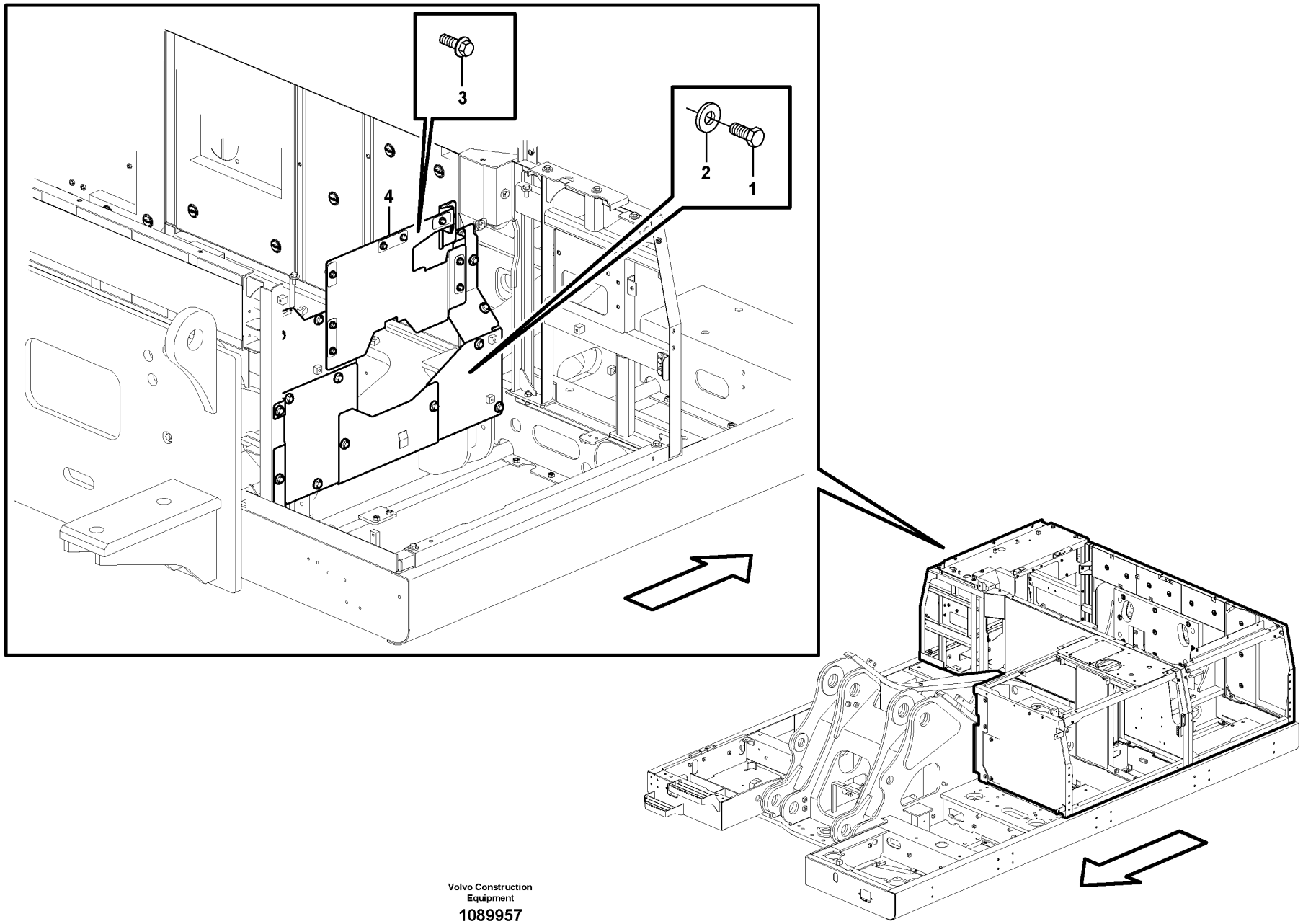

Volvo Construction Equipment

1089957

Fig.	Part No.	Quantity 1	2	3	PS	KIT	Description	Denominación	Denominação	Dénomination	Notes
1	VOE 978932	14					Hexagon screw	Tornillo hexagonal	Parafuso sextavado	Vis à tête hexagonale	
2	VOE 14522862	14					Washer	Arandela	Arruela	Rondelle	
3	VOE 946472	9					Flange screw	Tornillo embridado	Parafuso flangeado	Vis à embase	
4	VOE 14611492	1					Firewall	Salpicadero	Parede contra fogo	Tablier	

1		**Cover, main pump** **Capó, bomba principal** **Capô, bomba principal** **Capotage, pompe principale**	Catalogue id **20591**	Group **860**
2				
3			Illustr. No **1089957**	Section **150**
4				
5			Issue **20027088-G**	Page **761**

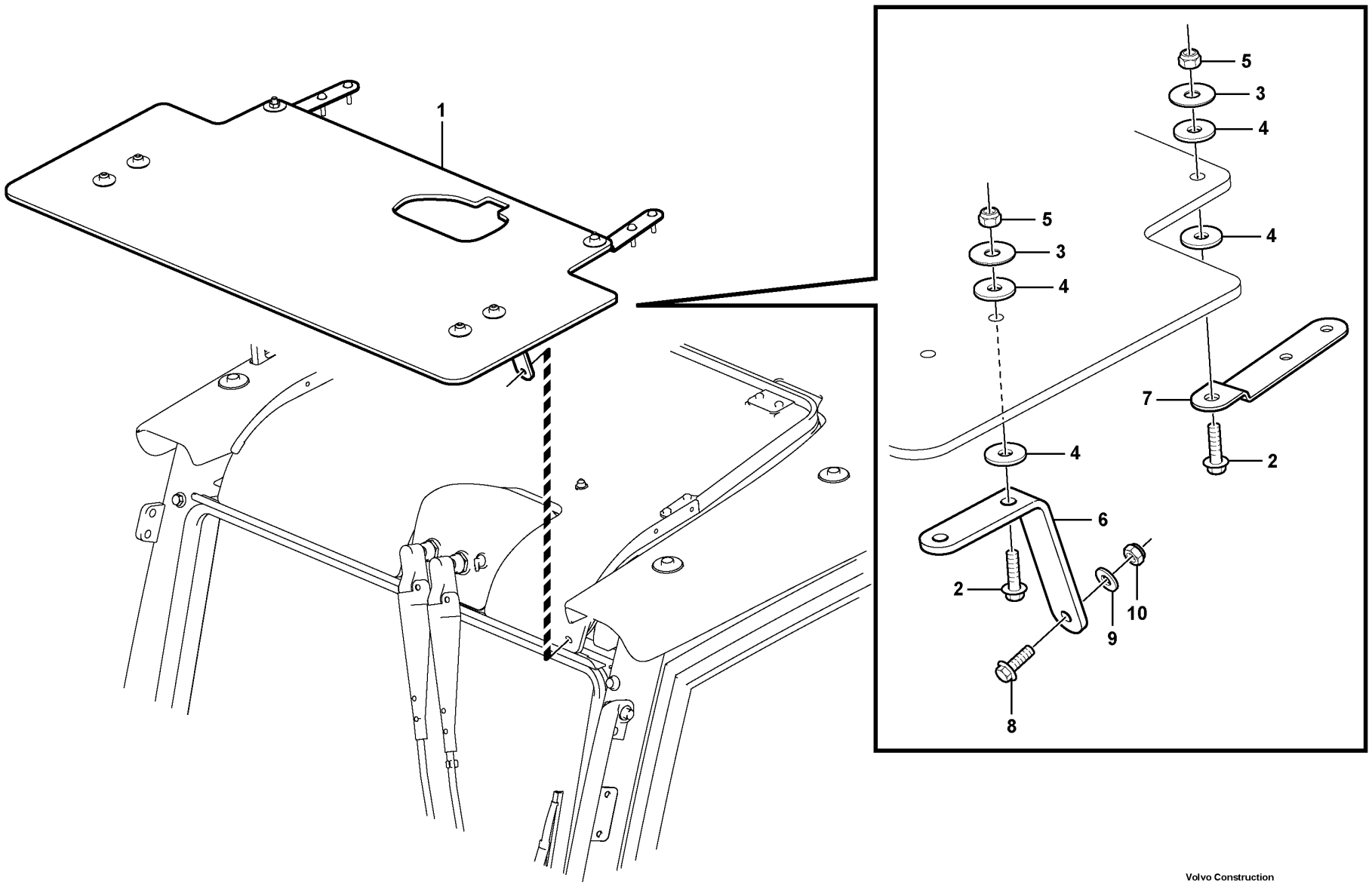

Volvo Construction Equipment

1044296

Fig.	Part No.	Quantity 1	2	3	PS	KIT	Description	Denominación	Denominação	Dénomination	Notes
1	VOE 14626208	1					Cover	Capó	Capô	Capot	
	VOE 14626209	1			SS		•Cover	•Capó	•Capô	•Capot	
2	VOE 946671	6					•Flange screw	•Tornillo embridado	•Parafuso flangeado	•Vis à embase	
3	VOE 14527412	6					•Washer	•Arandela	•Arruela	•Rondelle	
4	VOE 14554765	12					•Washer	•Arandela	•Arruela	•Rondelle	
5	VOE 14880450	6					•Nut	•Tuerca	•Porca	•Écrou	
6	VOE 14554757	2					•Bracket	•Consola	•Suporte	•Console	
7	VOE 14556279	2					•Bracket	•Consola	•Suporte	•Console	
8	VOE 945444	2			SS		Flange screw	Tornillo embridado	Parafuso flangeado	Vis à embase	
9	VOE 11117464	2					Plain washer	Arandela plana	Arruela simples	Rondelle plane	
10	VOE 14880450	2					Nut	Tuerca	Porca	Écrou	

1		**Rain visor, exterior equipment** **Visera para lluvia, equipo exterior** **Protetor de chuva, equipamento externo** **Para-pluie, équipement extérieur**	Catalogue id **20591**	Group **860**
2				
3			Illustr. No **1044296**	Section **200**
4				
5		**8279810**	Issue **20027088-G**	Page **763**

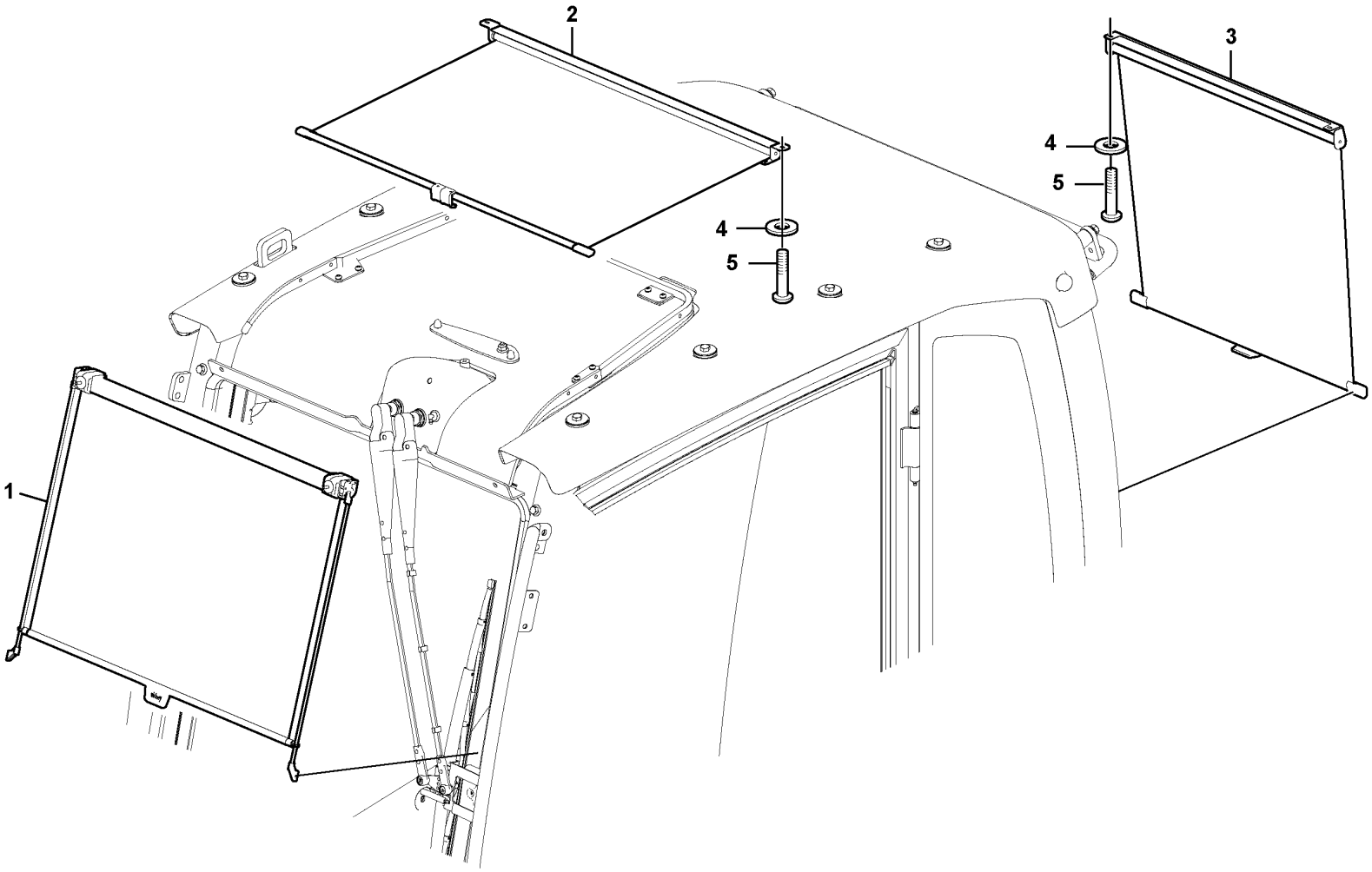

Volvo Construction Equipment

1057375

Fig.	Part No.	Quantity 1	2	3	PS	KIT	Description	Denominación	Denominação	Dénomination	Notes
1	VOE 14558388	1					Sun visor	Visera	Para-sol	Visiere	
2	VOE 14558389	1					Sun visor	Visera	Para-sol	Visiere	S/N -210323/-271803 S/N -280128
	VOE 14646853	1					Sun visor	Visera	Para-sol	Visiere	S/N 210324-/271804- S/N 280129-
3	VOE 14558390	1					Sun visor	Visera	Para-sol	Visiere	
4	VOE 960139	4					Plain washer	Arandela plana	Arruela simples	Rondelle plane	
5	VOE 969423	4					Six point socket screw	Racor de seis dientes	Paraf soquete sext	Vis à 6 pans creux	

1	8279811	**Sun visor interior** **Parasol interior** **Protetor solar interno** **Pare-soleil intérieur**	Catalogue id **20591**	Group **860**
2			Illustr. No **1057375**	Section **250**
3			Issue **20027088-G**	Page **765**
4				
5				

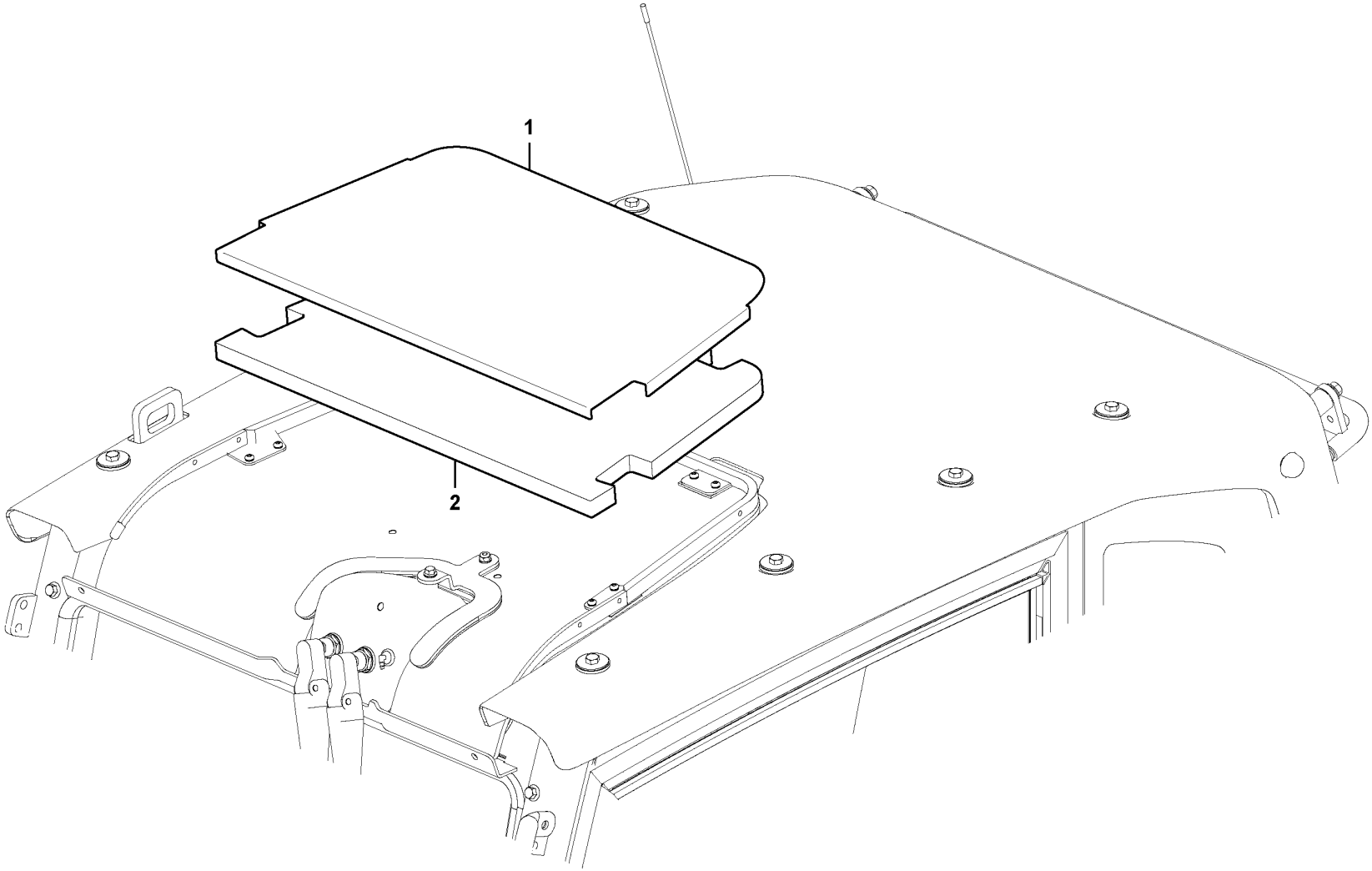

Volvo Construction Equipment

1057378

Fig.	Part No.	Quantity 1	2	3	PS	KIT	Description	Denominación	Denominação	Dénomination	Notes
1	**VOE 14628557**	1					Cover	Capó	Capô	Capot	(VOE 15106295)
2	**VOE 14616175**	1					Spacer	Distanciador	Espaçador	Entretoise	

1		**Sun visor** **Visera** **Protetor solar** **Pare-soleil**	Catalogue id **20591**	Group **860**
2				
3			Illustr. No **1057378**	Section **300**
4				
5		**8279792**	Issue **20027088-G**	Page **767**

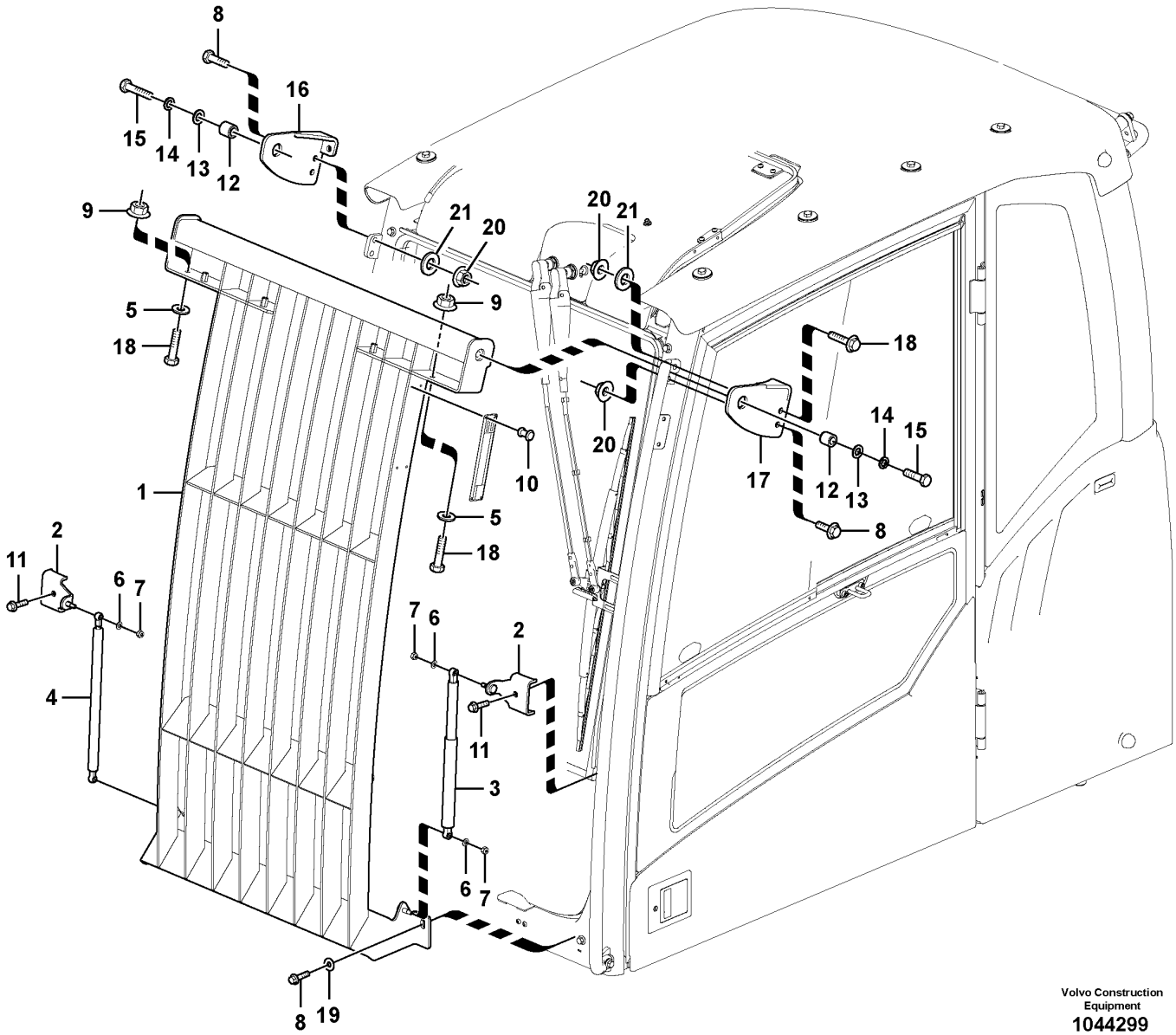

Volvo Construction Equipment

1044299

Fig.	Part No.	Quantity 1	2	3	PS	KIT	Description	Denominación	Denominação	Dénomination	Notes
	VOE 14595823	1			SS		Guard	Proteccion	Protecao	Protection	
1	VOE 15033024	1					•Front grating	•Rejilla frontal	•Grade frontal	•Grille frontale	
2	VOE 11204591	2					•Bracket	•Consola	•Suporte	•Console	
3	VOE 14527465	1					•Gas spring	•Resorte a gas	•Mola a gás	•Ressort gaz	
4	VOE 14527466	1					•Gas spring	•Resorte a gas	•Mola a gás	•Ressort gaz	
5	VOE 976945	4					•Washer	•Arandela	•Arruela	•Rondelle	
6	VOE 13955894	4					•Washer	•Arandela	•Arruela	•Rondelle	
7	VOE 14880450	4					•Nut	•Tuerca	•Porca	•Écrou	
8	VOE 946472	4					•Flange screw	•Tornillo embridado	•Parafuso flangeado	•Vis à embase	
9	SA 9131-11000	4					•Lock nut	•Contratuerca	•Porca de trava	•Contre-ecrou	
10	VOE 13942672	4					•Blind rivet	•Remache ciego	•Rebite cego	•Rivet borgne	
11	VOE 13965185	6					Screw	Tornillo	Parafuso	Vis	
12	VOE 11204864	2					Spacer	Distanciador	Espaçador	Entretoise	
13	VOE 13955900	2					Washer	Arandela	Arruela	Rondelle	
14	VOE 955926	2					Spring washer	Arandela elástica	Arruela de pressão	Rondelle élastique	
15	VOE 1629544	2					Hexagon screw	Tornillo hexagonal	Parafuso sextavado	Vis à tête hexagonale	
16	VOE 11205685	1					Anchorage	Fijación	Ancoragem	Fixation	
17	VOE 11205679	1					Anchorage	Fijación	Ancoragem	Fixation	
18	VOE 13965186	3					Screw	Tornillo	Parafuso	Vis	
19	VOE 14522862	2					Washer	Arandela	Arruela	Rondelle	
20	SA 9131-11000	4					Lock nut	Contratuerca	Porca de trava	Contre-ecrou	
21	VOE 976945	4					Washer	Arandela	Arruela	Rondelle	

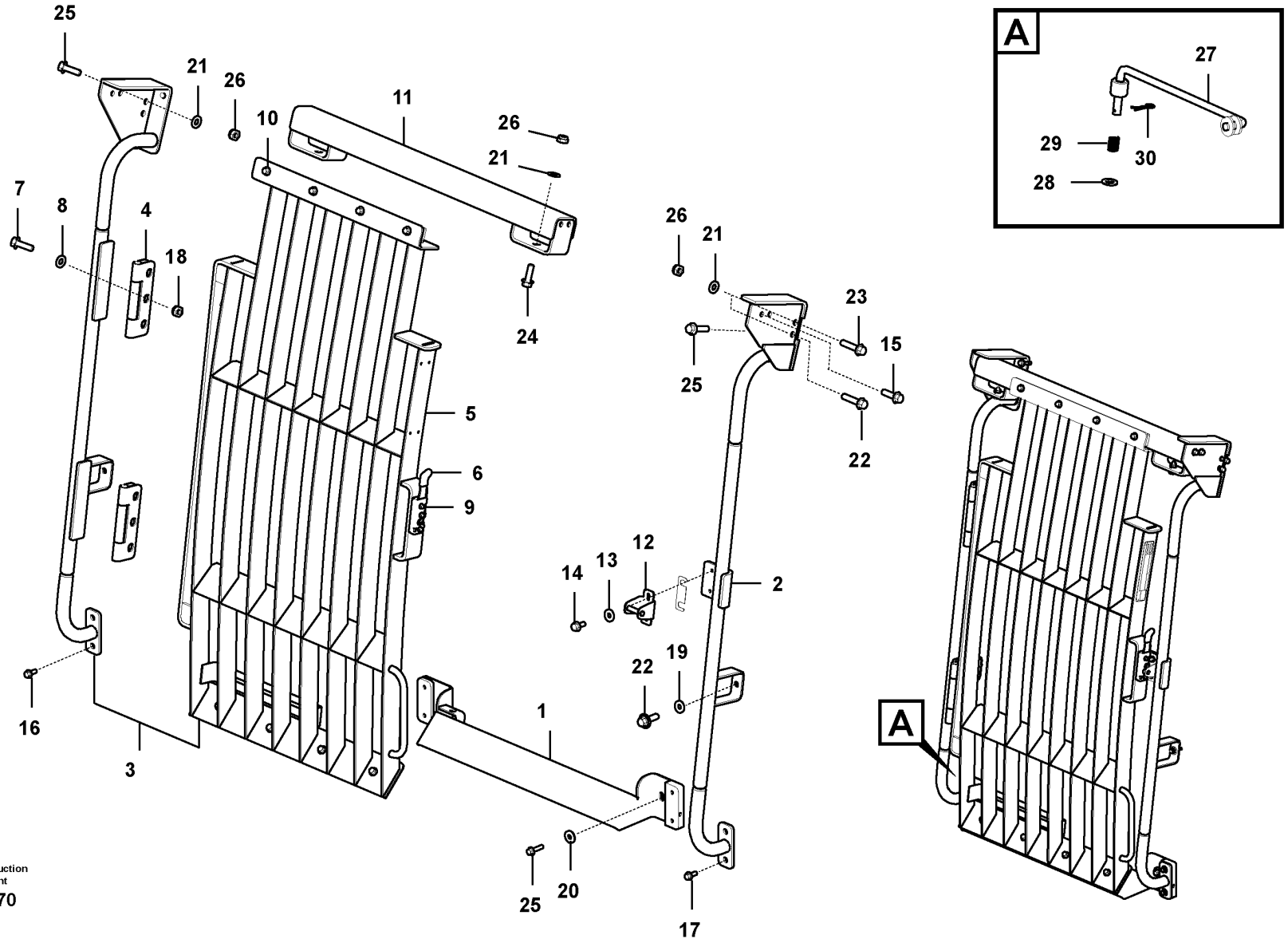

Volvo Construction Equipment

1030070

Fig.	Part No.	Quantity 1	2	3	PS	KIT	Description	Denominación	Denominação	Dénomination	Notes
	VOE 14679979	1					Guard	Proteccion	Protecao	Protection	S/N -210496
	VOE 14713197	1					Guard	Proteccion	Protecao	Protection	S/N 210497-
1	VOE 14649288	1					•Guard	•Proteccion	•Protecao	•Protection	
2	VOE 14682368	1					•Guard	•Proteccion	•Protecao	•Protection	
3	VOE 14696509	1					•Door	•Puerta	•Porta	•Porte	(VOE 14682370)
4	VOE 14539771	2					••Hinge	••Bisagra	••Dobradiça	••Charnière	
5	VOE 14696508	1					••Door	••Puerta	••Porta	••Porte	(VOE 14649306)
6	VOE 14640196	1					••Latch	••Pestillo	••Lingueta	••Loquet	
7	VOE 983252	6					••Hexagon screw	••Tornillo hexagonal	••Parafuso sextavado	••Vis à tête hexagonale	
8	VOE 14527678	6					••Washer	••Arandela	••Arruela	••Rondelle	
9	VOE 13948356	3					••Flange screw	••Tornillo embridado	••Parafuso flangeado	••Vis à embase	
10	VOE 946441	8					••Flange screw	••Tornillo embridado	••Parafuso flangeado	••Vis à embase	
11	VOE 14682362	1					•Guard	•Protección	•Proteção	•Protection	
12	VOE 14640195	1					•Striker plate	•Placa bloqueo	•Placa de bloqueio	•Gache	
13	VOE 11117464	2					•Plain washer	•Arandela plana	•Arruela simples	•Rondelle plane	
14	VOE 13946173	2					•Screw	•Tornillo	•Parafuso	•Vis	
15	VOE 13946752	4					•Screw	•Tornillo	•Parafuso	•Vis	
16	VOE 946441	2					•Flange screw	•Tornillo embridado	•Parafuso flangeado	•Vis à embase	
17	VOE 946329	2					•Flange screw	•Tornillo embridado	•Parafuso flangeado	•Vis à embase	
18	SA 9131-11000	6					•Lock nut	•Contratuerca	•Porca de trava	•Contre-ecrou	
19	VOE 13960143	2					Washer	Arandela	Arruela	Rondelle	
20	VOE 14522862	2					Washer	Arandela	Arruela	Rondelle	
21	VOE 976945	7					Washer	Arandela	Arruela	Rondelle	
22	VOE 13946752	3					Screw	Tornillo	Parafuso	Vis	
23	VOE 13965220	1					Screw	Tornillo	Parafuso	Vis	
24	VOE 946472	2					Flange screw	Tornillo embridado	Parafuso flangeado	Vis à embase	
25	VOE 13965185	6					Screw	Tornillo	Parafuso	Vis	
26	SA 9131-11000	6					Lock nut	Contratuerca	Porca de trava	Contre-ecrou	
27	VOE 14647155	1					Rod	Varilla	Vareta	Monture	
28	VOE 992040	1					Plain washer	Arandela plana	Arruela simples	Rondelle plane	
29	VOE 14517154	1					Spring	Resorte	Mola	Ressort	

1	8294409	**Falling object guards** **Equipo de protección contra caídas** **Proteção contra queda de objetos** **Equipement anti-chute**	Catalogue id **20591**	Group **860**
2			Illustr. No **1030070**	Section **360**
3			Issue **20027088-G**	Page **771**
4				
5				

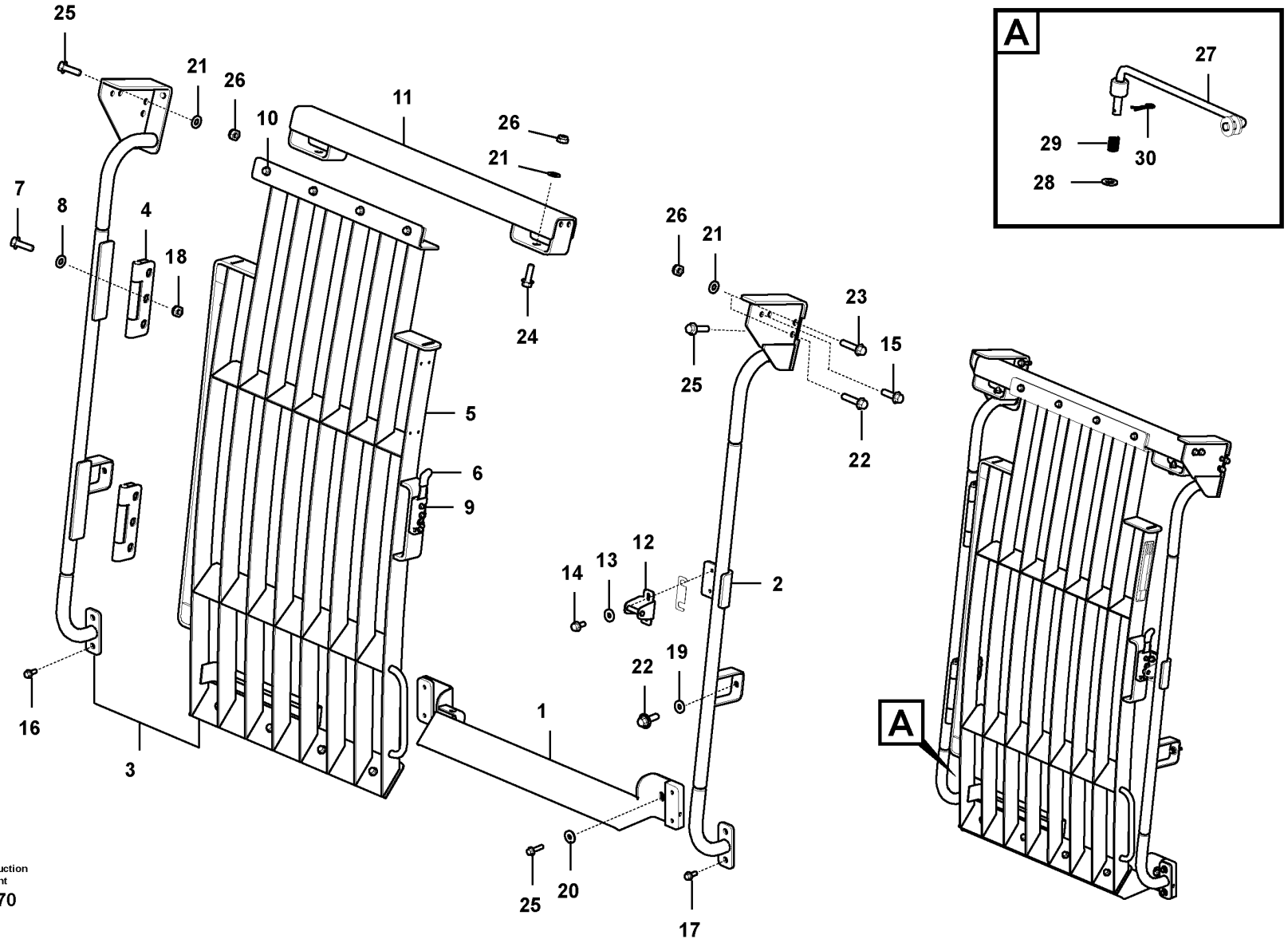

Volvo Construction Equipment

1030070

Fig.	Part No.	Quantity 1	2	3	PS	KIT	Description	Denominación	Denominação	Dénomination	Notes
30	SA 9326-10000	1					Pin	Pasador	Pino	Goupille	

1	8294409	**Falling object guards** **Equipo de protección contra caídas** **Proteção contra queda de objetos** **Equipement anti-chute**	Catalogue id **20591**	Group **860**
2			Illustr. No **1030070**	Section **360**
3				
4			Issue **20027088-G**	Page **773**
5				

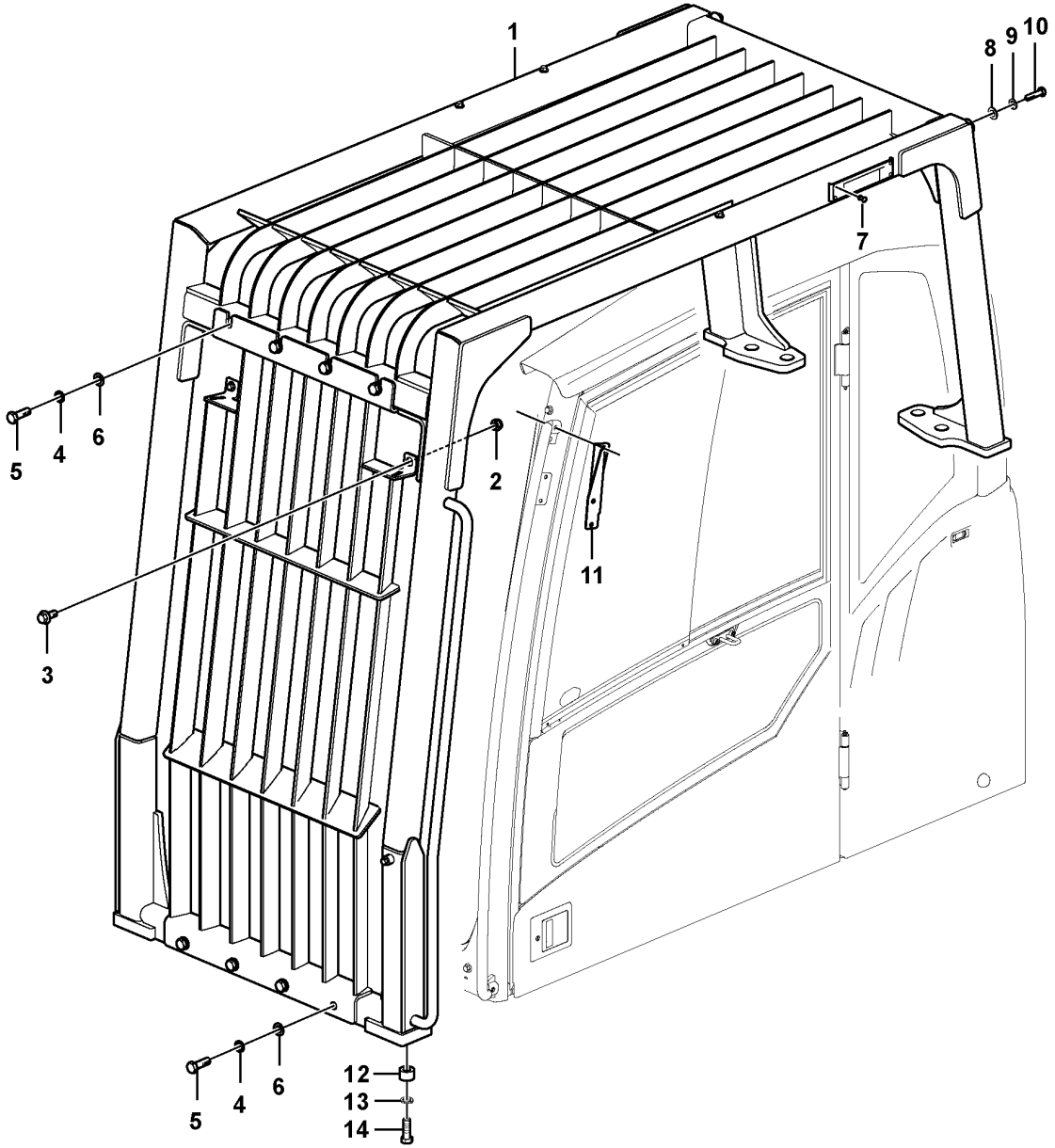

Volvo Construction Equipment

1057420

Fig.	Part No.	Quantity 1	2	3	PS	KIT	Description	Denominación	Denominação	Dénomination	Notes
1	VOE 14614210	1			SS		Cab guard	Protección de cabina	Proteção da cabine	Protège-cabine	
2	SA 9131-11000	2					•Lock nut	•Contratuerca	•Porca de trava	•Contre-ecrou	
3	VOE 946329	2					•Flange screw	•Tornillo embridado	•Parafuso flangeado	•Vis à embase	
4	VOE 955926	8					•Spring washer	•Arandela elástica	•Arruela de pressão	•Rondelle élastique	
5	VOE 978938	8					•Hexagon screw	•Tornillo hexagonal	•Parafuso sextavado	•Vis à tête hexagonale	
6	VOE 13955900	8					•Washer	•Arandela	•Arruela	•Rondelle	
7	VOE 13942672	4					•Blind rivet	•Remache ciego	•Rebite cego	•Rivet borgne	
8	VOE 13955897	2					•Washer	•Arandela	•Arruela	•Rondelle	
9	VOE 955923	2					•Spring washer	•Arandela elástica	•Arruela de pressão	•Rondelle élastique	
10	VOE 990392	2					•Hexagon screw	•Tornillo hexagonal	•Parafuso sextavado	•Vis à tête hexagonale	
11	VOE 15014967	1					Bracket	Consola	Suporte	Console	
12	VOE 15019714	8					Spacer sleeve	Manguito distanciador	Luva espaçadora	Douille entretoise	
13	VOE 955926	8					Spring washer	Arandela elástica	Arruela de pressão	Rondelle élastique	
14	VOE 993422	8					Hexagon screw	Tornillo hexagonal	Parafuso sextavado	Vis à tête hexagonale	(VOE 14881196)

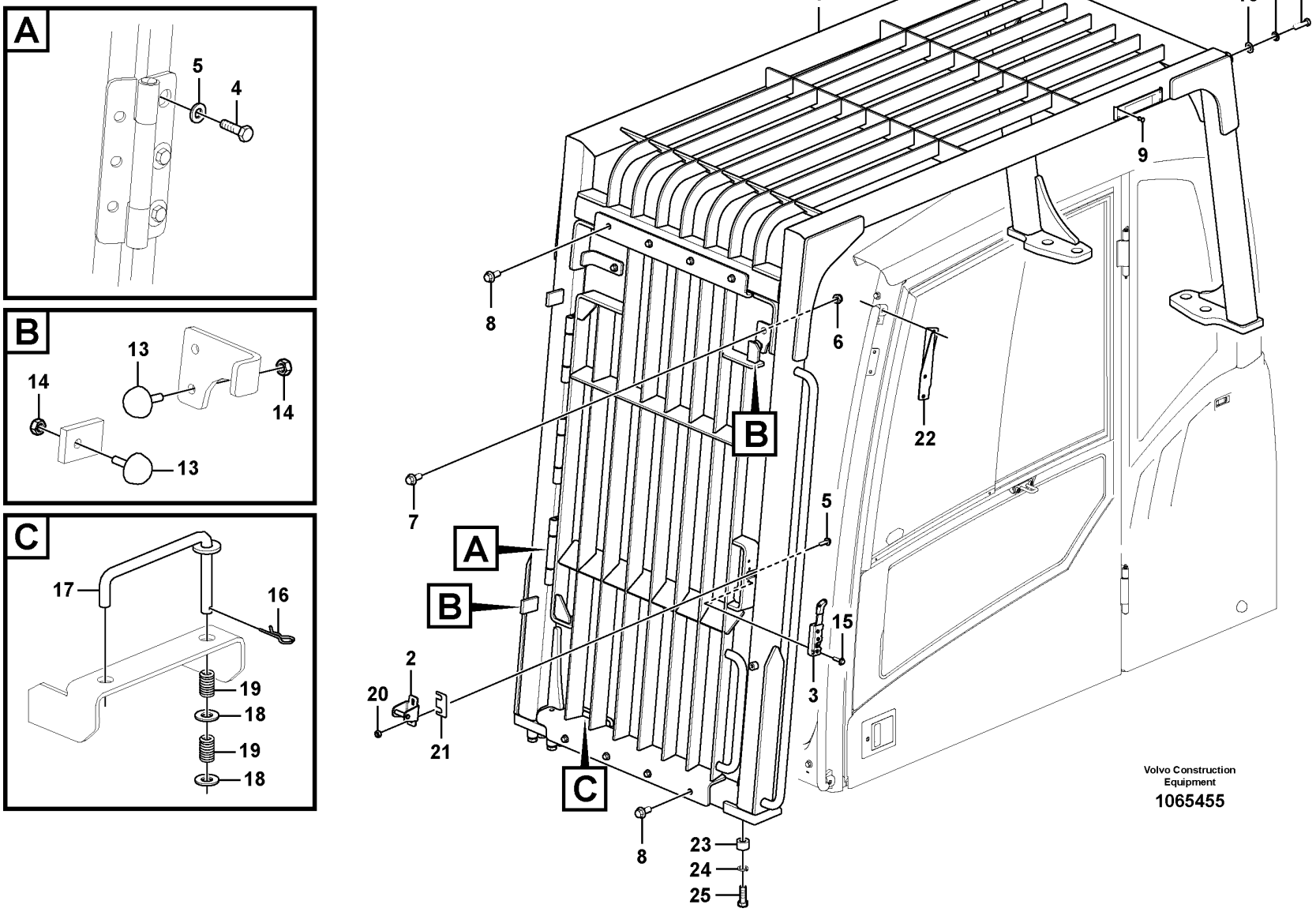
A
5
4
B
13
14
14
13
C
17
16
19
18
19
18
1
10
11
12
9
8
6
22
7
5
A
B
15
3
2
20
21
C
8
23
24
25
Volvo Construction Equipment
1065455

Fig.	Part No.	Quantity 1	2	3	PS	KIT	Description	Denominación	Denominação	Dénomination	Notes
1	VOE 14636483	1					Fall Protection	Protecc Caida	Proteção contra queda	Anti-eboulement	
2	VOE 14640195	1					•Striker plate	•Placa bloqueo	•Placa de bloqueio	•Gache	
3	VOE 14640196	1					•Latch	•Pestillo	•Lingueta	•Loquet	
4	VOE 983252	9					•Hexagon screw	•Tornillo hexagonal	•Parafuso sextavado	•Vis à tête hexagonale	
5	VOE 14527678	9					•Washer	•Arandela	•Arruela	•Rondelle	
6	SA 9131-11000	2					•Lock nut	•Contratuerca	•Porca de trava	•Contre-ecrou	
7	VOE 946329	2					•Flange screw	•Tornillo embridado	•Parafuso flangeado	•Vis à embase	
8	VOE 946441	8					•Flange screw	•Tornillo embridado	•Parafuso flangeado	•Vis à embase	
9	VOE 13942672	4					•Blind rivet	•Remache ciego	•Rebite cego	•Rivet borgne	
10	VOE 13955897	2					•Washer	•Arandela	•Arruela	•Rondelle	
11	VOE 955923	2					•Spring washer	•Arandela elástica	•Arruela de pressão	•Rondelle élastique	
12	VOE 990392	2					•Hexagon screw	•Tornillo hexagonal	•Parafuso sextavado	•Vis à tête hexagonale	
13	VOE 14508024	4					•Bumper	•Parachoques	•Para-choque	•Pare-chocs	
14	VOE 983303	6					•Hexagon nut	•Tuerca hexagonal	•Porca sextavada	•Écrou hexagonal	
15	VOE 948356	3			SS		•Flange screw	•Tornillo embridado	•Parafuso flangeado	•Vis à embase	
16	SA 9326-10000	1					•Pin	•Pasador	•Pino	•Goupille	
17	VOE 14636488	1					•Rod	•Varilla	•Vareta	•Monture	
18	VOE 960148	2			SS		•Plain washer	•Arandela plana	•Arruela simples	•Rondelle plane	
19	VOE 14517154	2					•Spring	•Resorte	•Mola	•Ressort	
20	VOE 13946173	2					•Screw	•Tornillo	•Parafuso	•Vis	
21	VOE 14551490	1					•Plate	•Chapa	•Chapa	•Tôle	
22	VOE 15014967	1					Bracket	Consola	Suporte	Console	
23	VOE 15019714	8					Spacer sleeve	Manguito distanciador	Luva espaçadora	Douille entretoise	
24	VOE 955926	8					Spring washer	Arandela elástica	Arruela de pressão	Rondelle élastique	
25	VOE 993422	8					Hexagon screw	Tornillo hexagonal	Parafuso sextavado	Vis à tête hexagonale	

1	8292757	**Falling object guards** **Equipo de protección contra caídas** **Proteção contra queda de objetos** **Equipement anti-chute**	Catalogue id **20591**	Group **860**
2			Illustr. No **1065455**	Section **410**
3			Issue **20027088-G**	Page **777**
4				
5				

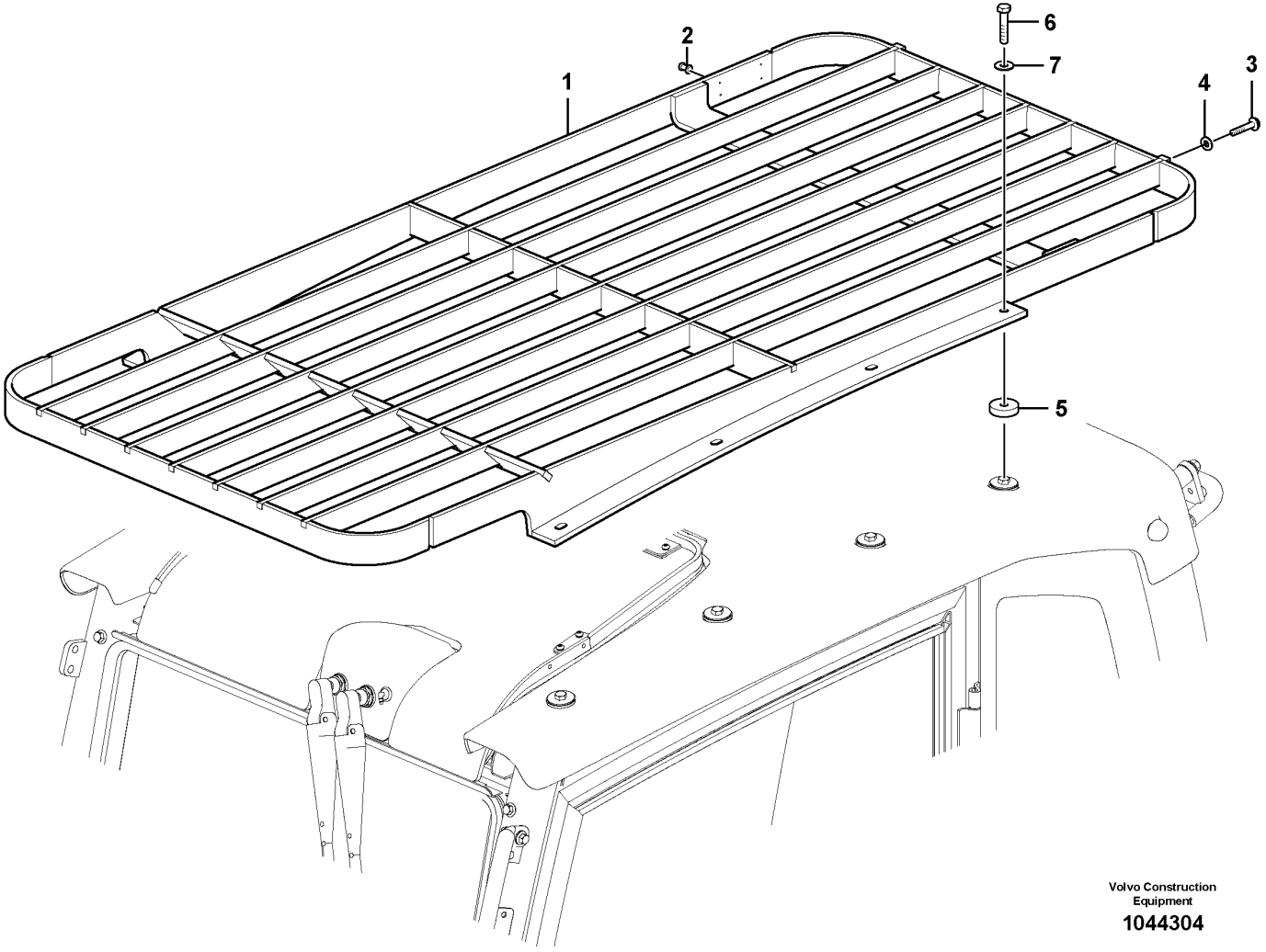
1
2
3
4
5
6
7
Volvo Construction Equipment
1044304

Fig.	Part No.	Quantity 1	2	3	PS	KIT	Description	Denominación	Denominação	Dénomination	Notes
	VOE 14595824	1			SS		Grating	Rejilla	Grade	Grille	
1	**VOE 15019989**	1					•Protecting grating	•Rejilla de protección	•Grade protetora	•Grille protection	
2	**VOE 13942672**	4					•Blind rivet	•Remache ciego	•Rebite cego	•Rivet borgne	
3	**VOE 946441**	4					•Flange screw	•Tornillo embridado	•Parafuso flangeado	•Vis à embase	
4	**VOE 976945**	4					•Washer	•Arandela	•Arruela	•Rondelle	
5	**VOE 14522862**	8					Washer	Arandela	Arruela	Rondelle	
6	**VOE 983255**	8					Hexagon screw	Tornillo hexagonal	Parafuso sextavado	Vis à tête hexagonale	
7	**VOE 955922**	8					Spring washer	Arandela elástica	Arruela de pressão	Rondelle élastique	

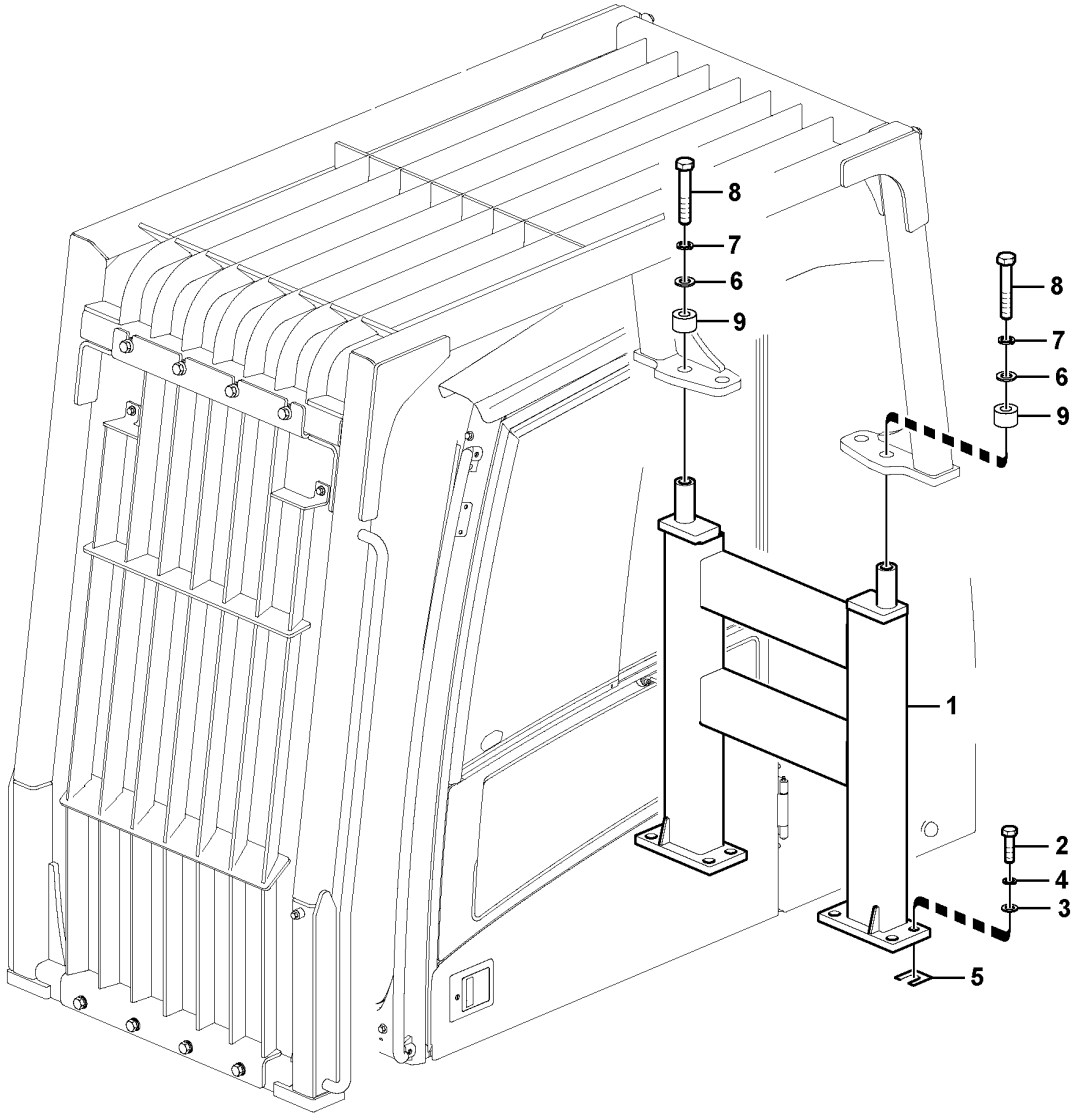

Volvo Construction Equipment

1057505

Fig.	Part No.	Quantity 1	2	3	PS	KIT	Description	Denominación	Denominação	Dénomination	Notes
1	VOE 15029090	1	1	1			Framework	Armazón	Armação	Bati	
2	VOE 978949	8	8	8			Hexagon screw	Tornillo hexagonal	Parafuso sextavado	Vis à tête hexagonale	
3	VOE 955903	8	8	8			Plain washer	Arandela plana	Arruela simples	Rondelle plane	
4	SA 9213-20000	8	8	8			Spring washer	Arandela elástica	Arruela de pressão	Rondelle élastique	
5	SA 9742-30010	8	8	8			Shim	Laminilla de ajuste	Calço de ajuste	Cale de réglage	
6	VOE 930853	2	2	2			Plain washer	Arandela plana	Arruela simples	Rondelle plane	
7	SA 9213-24000	2	2	2			Spring washer	Arandela elástica	Arruela de pressão	Rondelle élastique	
8	VOE 980519	2	2	2			Hexagon screw	Tornillo hexagonal	Parafuso sextavado	Vis à tête hexagonale	
9	VOE 11203830	2	2				Plate	Chapa	Chapa	Tôle	

1	8290396, 8290397
2	8290398, 8290399
3	8284504
4	
5	

Falling object guards
Equipo de protección contra caídas
Proteção contra queda de objetos
Equipement anti-chute

8290396, 8290397, 8290398, 8290399

Catalogue id	Group
20591	**860**
Illustr. No	Section
1057505	**500**
Issue	Page
20027088-G	**781**

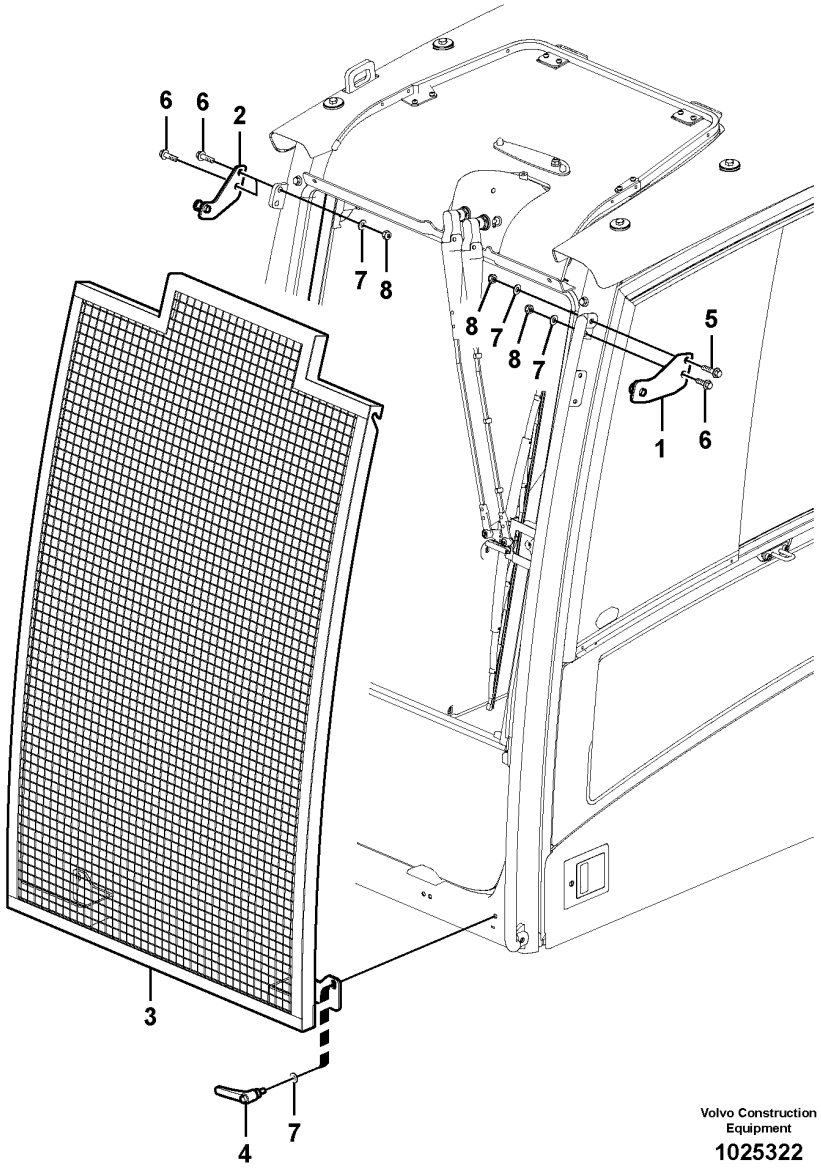

Volvo Construction Equipment

1025322

Fig.	Part No.	Quantity 1	2	3	PS	KIT	Description	Denominación	Denominação	Dénomination	Notes
1	VOE 11205742	1					Bracket	Consola	Suporte	Console	
2	VOE 11205743	1					Bracket	Consola	Suporte	Console	
3	VOE 11206015	1					Net	Red	Tela	Filet	
4	VOE 15084121	2					Handle	Mango	Manopla	Poignée	
5	VOE 13965186	1					Screw	Tornillo	Parafuso	Vis	
6	VOE 13965185	3					Screw	Tornillo	Parafuso	Vis	
7	VOE 976945	6					Washer	Arandela	Arruela	Rondelle	
8	SA 9131-11000	4					Lock nut	Contratuerca	Porca de trava	Contre-ecrou	

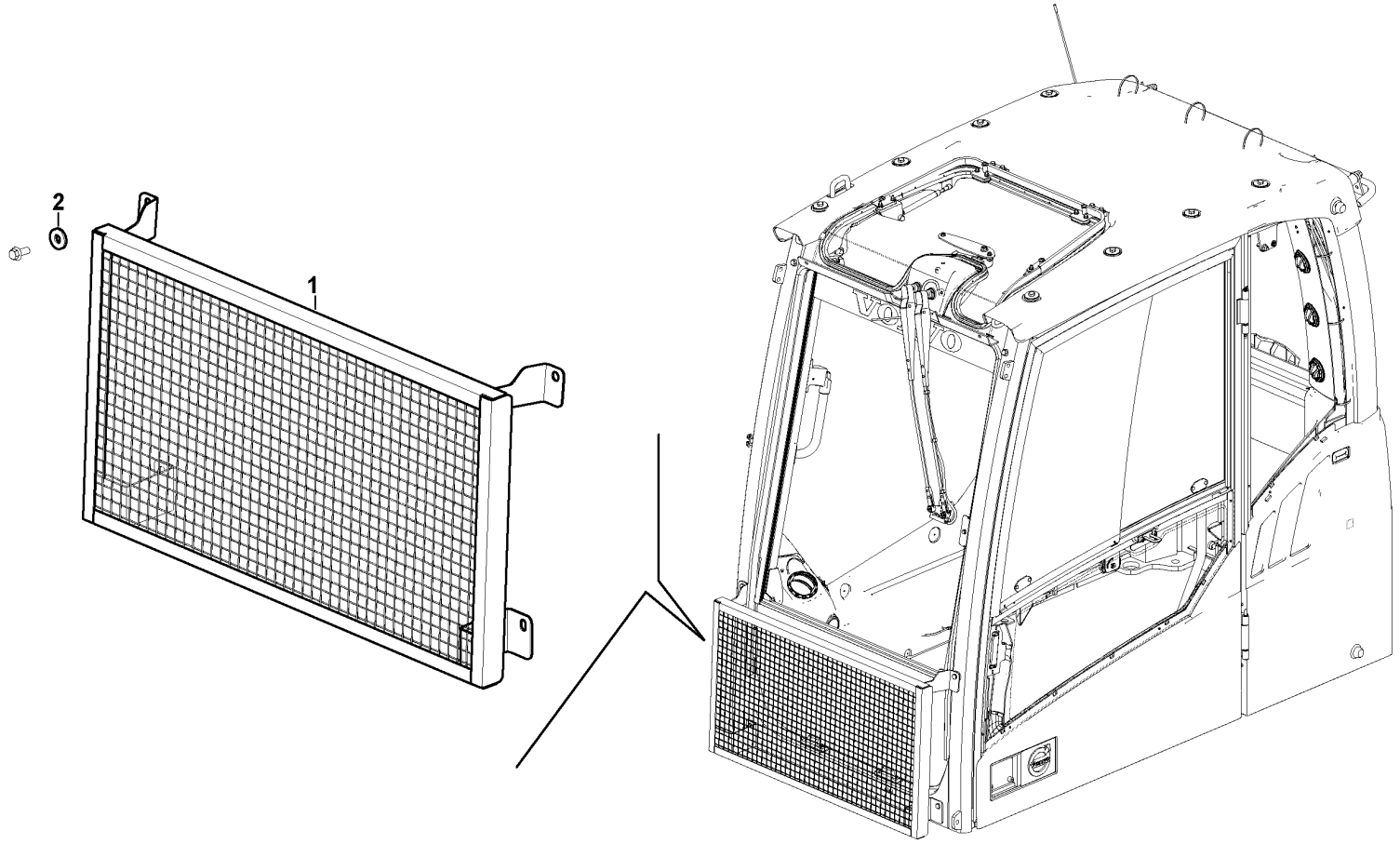
2
1

Fig.	Part No.	Quantity 1	2	3	PS	KIT	Description	Denominación	Denominação	Dénomination	Notes
1	VOE 14703778	1					Net	Red	Tela	Filet	
2	VOE 14522862	4					Washer	Arandela	Arruela	Rondelle	

1	8299166	**Windshield protection** **Protecciìn del parabrisas** **Proteção do pára-brisa** **Protection pare-brise**	Catalogue id **20591**	Group **860**
2			Illustr. No **1050260**	Section **560**
3				
4			Issue **20027088-G**	Page **785**
5		**S/N 274078-/280388-**		

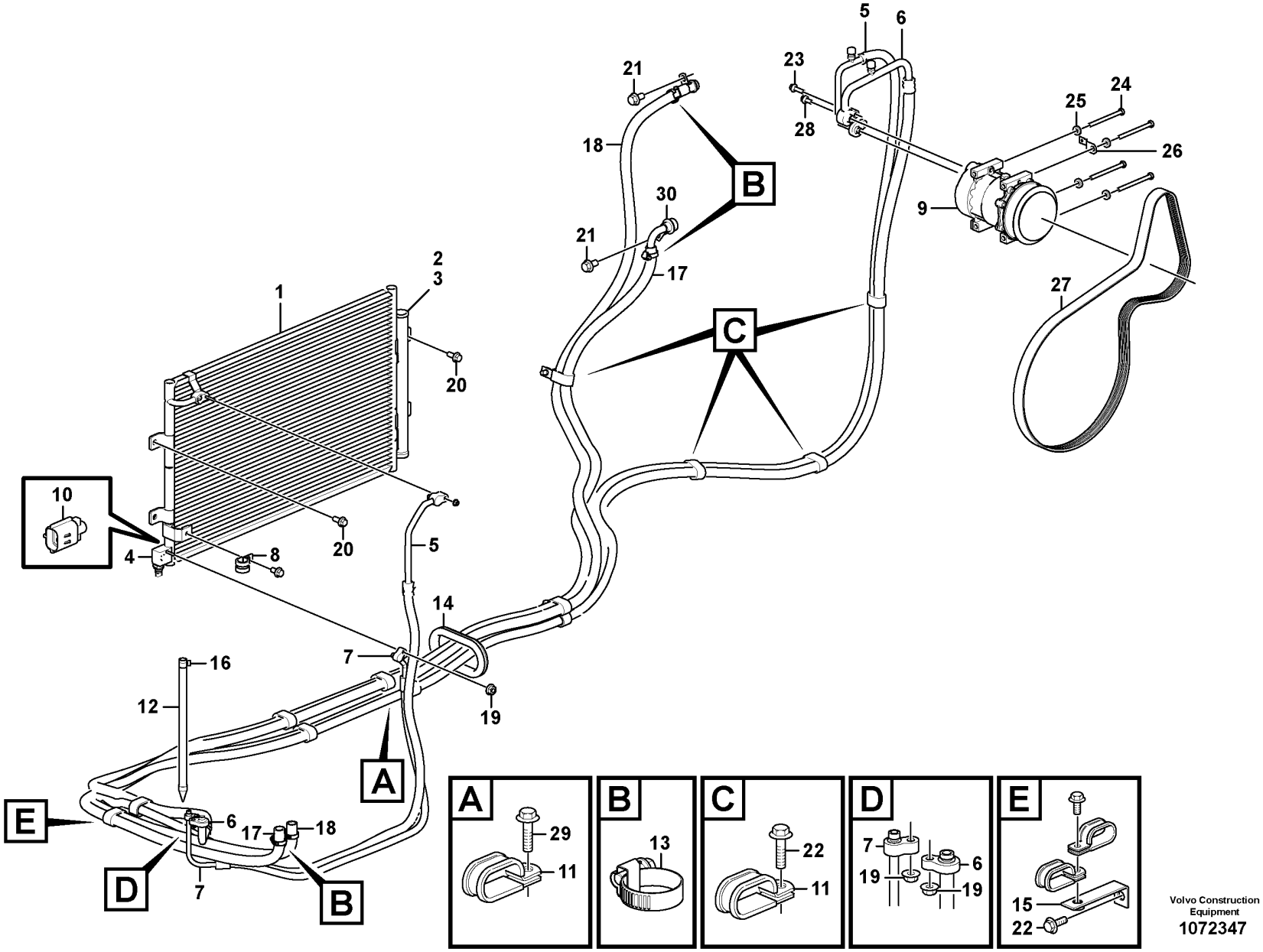

Volvo Construction Equipment
1072347

Fig.	Part No.	Quantity 1	2	3	PS	KIT	Description	Denominación	Denominação	Dénomination	Notes
1	VOE 14602245	1	1	1			Condenser	Condensador	Condensador	Condenseur	S/N -273626/-280326
	VOE 14645543	1	1	1	SS		Condenser	Condensador	Condensador	Condenseur	S/N 273627-/280327-
2	VOE 14612048	1	1	1			•Filter	•Filtro	•Filtro	•Filtre	S/N -273626/-280326
	VOE 14622481	1	1	1			•Filter	•Filtro	•Filtro	•Filtre	S/N 273627-/280327-
3	VOE 914515	1	1	1			•Retaining ring	•Anillo retén	•Anel de fixação	•Bague retenue	
4	VOE 14591545	1	1	1			•Switch	•Interruptor	•Interruptor	•Rupteur	
5	VOE 14694149	1	1	1	SS		Hose	Manguera	Mangueira	Flexible	
	VOE 14529051	1	1	1			•O-ring	•Anillo tórico	•Anel-o	•Joint torique	
6	VOE 14604633	1	1	1			Hose	Manguera	Mangueira	Flexible	
	VOE 14529052	1	1	1			•O-ring	•Anillo tórico	•Anel-o	•Joint torique	
7	VOE 14604634	1	1	1			Hose	Manguera	Mangueira	Flexible	
	VOE 14529050	1	1	1			•O-ring	•Anillo tórico	•Anel-o	•Joint torique	
8	VOE 14500295	1	1	1			Clip	Clip	Clipe	Clip	
9	VOE 14659238	1	1	1			Compressor	Compresor	Compressor	Compresseur	
	VOE 14696536	1	1	1			•Clutch	•Embrague	•Embreagem	•Embrayage	
10	VOE 14505515	1	1	1			Sensor	Sensor	Sensor	Capteur	
11	VOE 14515524	12	7	12			Clip	Clip	Clipe	Clip	
12	VOE 14508067	1	1	1			Hose	Tubo flexible	Mangueira	Durit	
13	VOE 14511415	4		4			Clamp	Abrazadera	Braçadeira	Collier serrage	S/N -274314 S/N -280496
	VOE 14690665	4		4			Clip	Clip	Clipe	Clip	S/N 274315- S/N 280497-
14	VOE 14529064	1	1	1			Grommet	Pasaje	Passa muro	Passe fil	
15	VOE 14529258	1	1	1			Bracket	Consola	Suporte	Console	
16	VOE 14880627	1	1	1			Clip	Clip	Clipe	Clip	
17	VOE 14881140	1		1			Hose	Manguera	Mangueira	Flexible	
18	VOE 14881143	1		1			Hose	Manguera	Mangueira	Flexible	S/N -273711/-280336
	VOE 14881142	1		1			Hose	Manguera	Mangueira	Flexible	S/N 273712-/280337-
19	VOE 13945407	4	4	4			Nut	Tuerca	Porca	Écrou	
20	VOE 946329	4	4	4			Flange screw	Tornillo embridado	Parafuso flangeado	Vis à embase	
21	VOE 946440	2		2			Flange screw	Tornillo embridado	Parafuso flangeado	Vis à embase	
22	VOE 946471	6	4	6			Flange screw	Tornillo embridado	Parafuso flangeado	Vis à embase	

1	8288881
2	8288880
3	8292222
4	
5	

Air conditioning line, cooling and heater
Tubería de aire acondicionado, refrigeración y calefacción
Linha de ar condicionado, refrigeração e aquecimento
Conduite de conditionnement d'air, refroidissement et chauffage

Catalogue id	Group
20591	870
Illustr. No	Section
1072347	100
Issue	Page
20027088-G	787

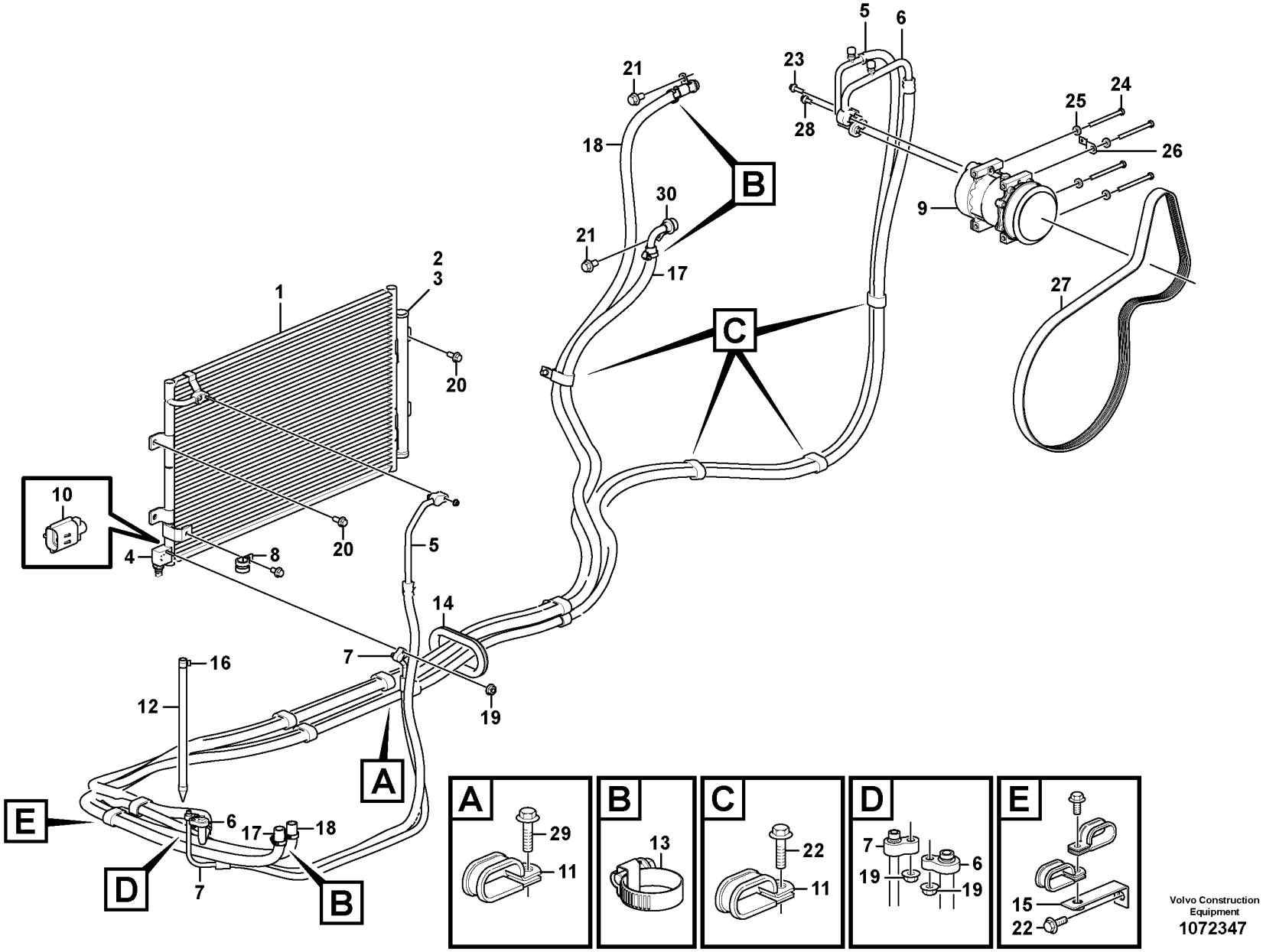

Volvo Construction Equipment
1072347

Fig.	Part No.	Quantity 1	2	3	PS	KIT	Description	Denominación	Denominação	Dénomination	Notes
23	VOE 946671	1	1	1			Flange screw	Tornillo embridado	Parafuso flangeado	Vis à embase	
24	VOE 992563	4	4	4			Hexagon screw	Tornillo hexagonal	Parafuso sextavado	Vis à tête hexagonale	
25	VOE 120001	4	4	4			Plain washer	Arandela plana	Arruela simples	Rondelle plane	
26	VOE 14522575	1	1	1			Clip	Clip	Clipe	Clip	
27	VOE 17418270	1					V-ribbed Belt	Correa trapezoidal	Correia trapezoidal	Courroie trapezoidale	(VOE 15142467)
27	VOE 17418268		1	1			V-ribbed Belt	Correa trapezoidal	Correia trapezoidal	Courroie trapezoidale	(VOE 21080993)
28	VOE 946173	2		2	SS		Flange screw	Tornillo embridado	Parafuso flangeado	Vis à embase	
29	VOE 946441	5	5	5			Flange screw	Tornillo embridado	Parafuso flangeado	Vis à embase	
30	VOE 14649605	1		1			Adapter	Adaptador	Adaptador	Adaptateur	
31	VOE 14500296			1	SS		Clip	Clip	Clipe	Clip	2624) S/N 273712-/280337-
32	VOE 14531305			1			Bracket	Consola	Suporte	Console	S/N 273712-/280337-

2624) **GB**: Not Shown **ES**: No ilustrado **BR**: Não mostrado **FR**: Non représenté

1	8288881
2	8288880
3	8292222
4	
5	

Air conditioning line, cooling and heater
Tubería de aire acondicionado, refrigeración y calefacción
Linha de ar condicionado, refrigeração e aquecimento
Conduite de conditionnement d'air, refroidissement et chauffage

Catalogue id	Group
20591	870
Illustr. No	Section
1072347	100
Issue	Page
20027088-G	789

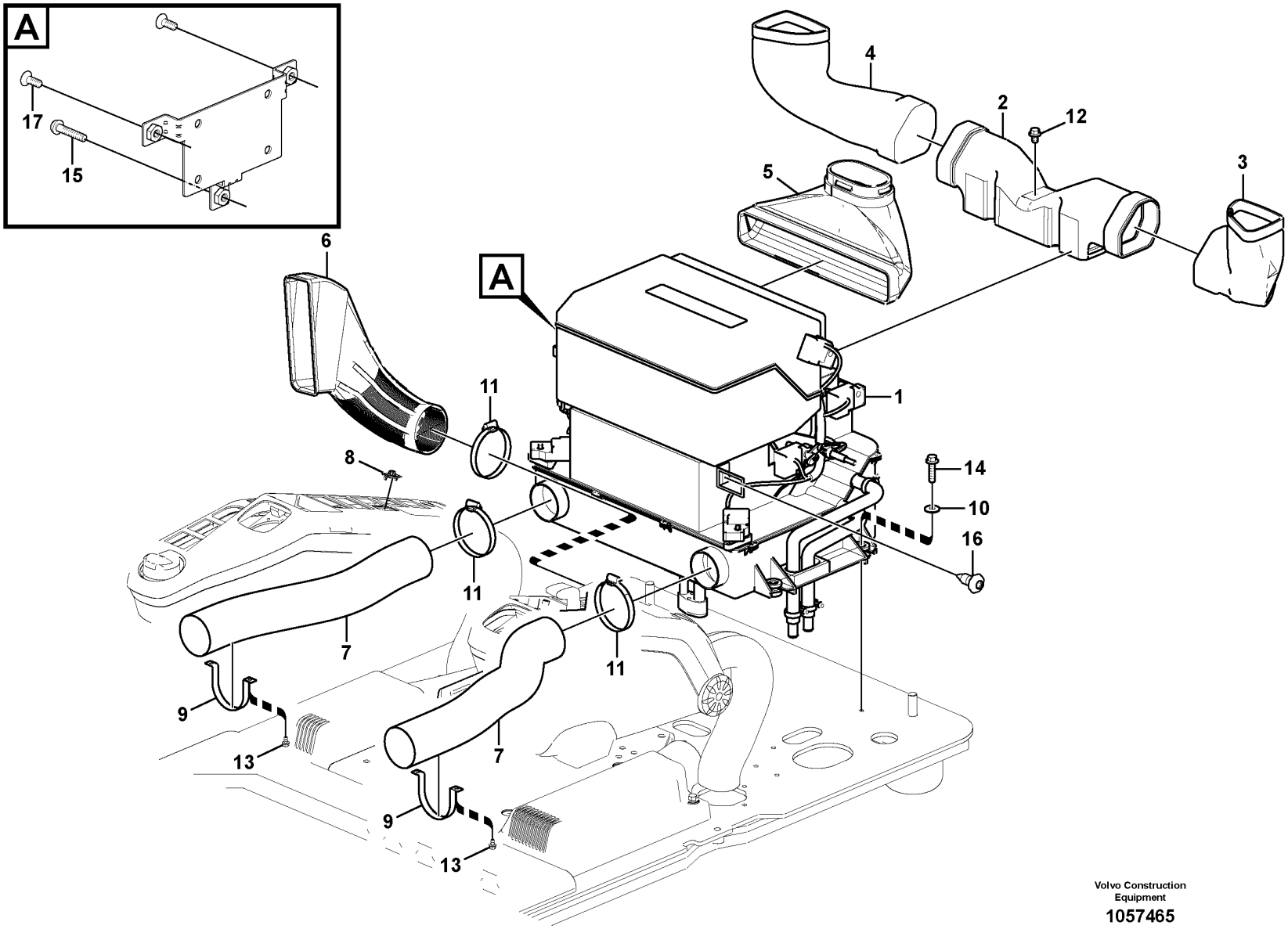

Volvo Construction Equipment

1057465

Fig.	Part No.	Quantity 1	2	3	PS	KIT	Description	Denominación	Denominação	Dénomination	Notes
1		1	1				Air Cond	Acondicion Aire	Ar condicionado	Climatisation	See group 870-300 page 793
1				1			Air Cond	Acondicion Aire	Ar condicionado	Climatisation	See group 870-350 page 797
2	VOE 14531716	1	1	1			Duct	Canal	Duto	Goulotte	
3	VOE 14531717	1	1	1			Duct	Canal	Duto	Goulotte	
4	VOE 14531718	1	1	1			Duct	Canal	Duto	Goulotte	
5	VOE 14531720	1	1	1			Duct	Canal	Duto	Goulotte	
6	VOE 14534242	1	1	1			Duct	Canal	Duto	Goulotte	
7	VOE 14532819	2	2	2			Hose	Manguera	Mangueira	Flexible	S/N -210514/-273222 S/N -280286
	VOE 14686054	2	2	2			Hose	Manguera	Mangueira	Flexible	S/N 210515-/273223- S/N 280287-
8	VOE 14514330	1	1	1			Sensor	Sensor	Sensor	Capteur	
9	VOE 14504237	2	2	2			Bracket	Consola	Suporte	Console	S/N -210514/-273222 S/N -280286
10	VOE 13960143	4	4	4			Washer	Arandela	Arruela	Rondelle	
11	VOE 943482	3	3	3			Hose clamp	Abrazadera de manguera	Braçadeira da mangueira	Collier durite	S/N -210514/-273222 S/N -280286
	VOE 943482	1	1	1			Hose clamp	Abrazadera de manguera	Braçadeira da mangueira	Collier durite	S/N 210515-/273223- S/N 280287-
	VOE 943481	2	2	2			Hose clamp	Abrazadera de manguera	Braçadeira da mangueira	Collier durite	S/N 210515-/273223- S/N 280287-
12	VOE 946471	1	1	1			Flange screw	Tornillo embridado	Parafuso flangeado	Vis à embase	
13	VOE 13965175	4	4	4			Screw	Tornillo	Parafuso	Vis	S/N -210514/-273222 S/N -280286
14	VOE 13965185	4	4	4			Screw	Tornillo	Parafuso	Vis	
15	VOE 969587	1	1	1			Six point socket screw	Racor de seis dientes	Paraf soquete sext	Vis à 6 pans creux	
16	VOE 969480	1	1	1			Six point socket screw	Racor de seis dientes	Paraf soquete sext	Vis à 6 pans creux	
17	VOE 969738	1		2			Six point socket screw	Racor de seis dientes	Paraf soquete sext	Vis à 6 pans creux	

1	8288881	**Air duct in cabin and cabin floor** **Conducto de aire en cabina y suelo de cabina** **Duto de ar na cabine e piso da cabine** **Conduit d'air dans la cabine et dans le plancher de cabine**	Catalogue id **20591**	Group **870**
2	8288880			
3	8292222		Illustr. No **1057465**	Section **200**
4				
5			Issue **20027088-G**	Page **791**

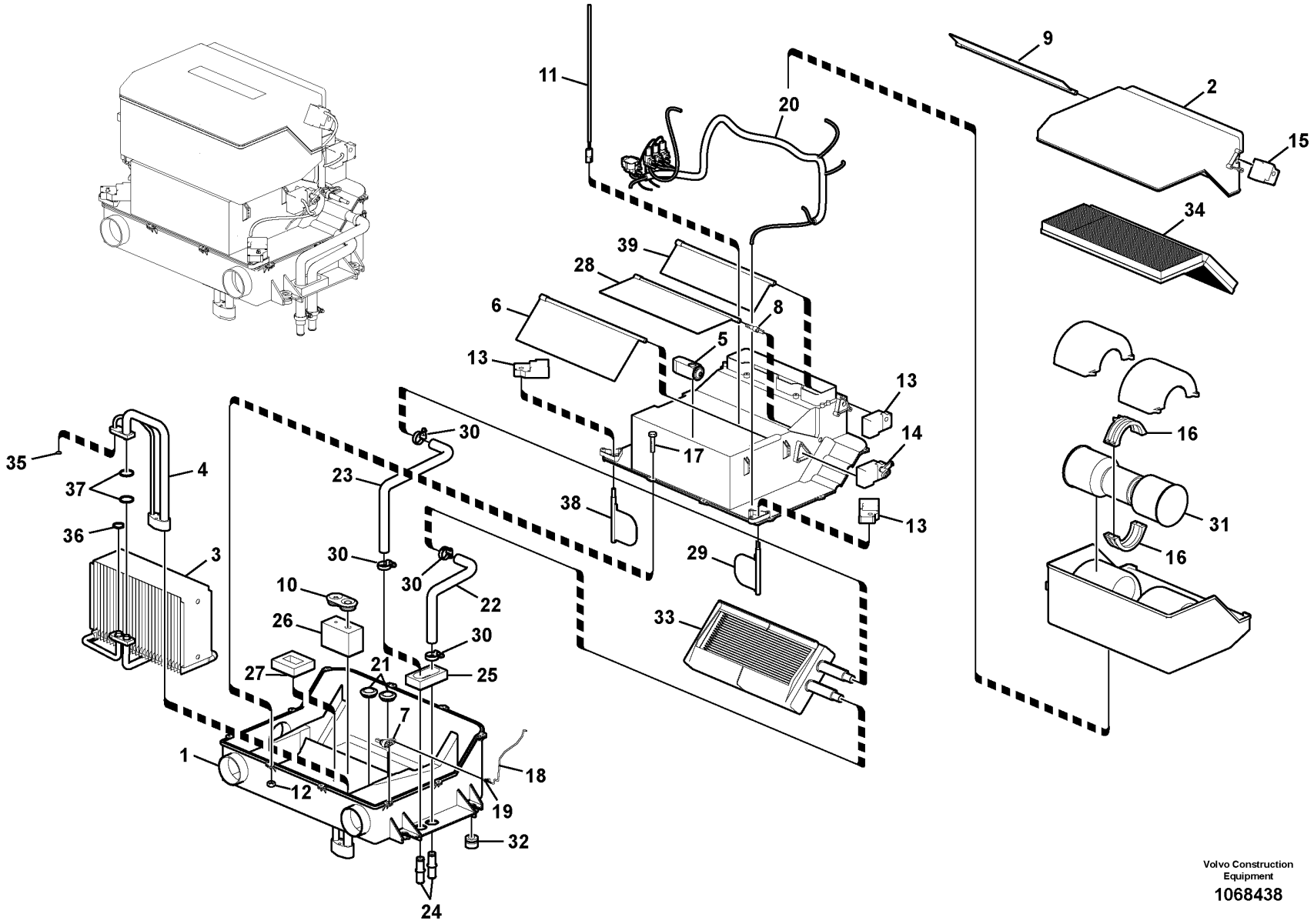

Volvo Construction Equipment

1068438

Fig.	Part No.	Quantity 1	2	3	PS	KIT	Description	Denominación	Denominação	Dénomination	Notes
	VOE 14534240	1			SS		Air Cond	Acondicion Aire	Ar condicionado	Climatisation	
	VOE 14545469		1				Air Cond	Acondicion Aire	Ar condicionado	Climatisation	
1	VOE 14585933	1	1				•Case	•Funda	•Caixa	•Caisson	
2	VOE 14509328	1	1				•Cover	•Capó	•Capô	•Capot	
3	VOE 14509329	1	1				•Cooling system	•Sistema de refrigeracion	•	•Systeme d refroidissement	(VOE 14585932)
4	VOE 14509330	1	1				•Pipe line	•Tuberia	•	•Conduite tubulaire	(VOE 14585931)
5	VOE 14509331	1	1				•Expansion valve	•Válvula de expansión	•Válvula de expansão	•Robinet d'expansion	
6	VOE 14509337	1					•Door	•Puerta	•Porta	•Porte	
7	VOE 14509339	1					•Control lever	•Palanca mando	•Alavanca de comando	•Levier de commande	
8	VOE 14509341	1	1				•Control lever	•Palanca mando	•Alavanca de comando	•Levier de commande	
9	VOE 14509342	1	1				•Door	•Puerta	•Porta	•Porte	
10	VOE 14509343	1	1				•Grommet	•Pasaje	•Passa muro	•Passe fil	
11	VOE 16688307	2	1				•Sensor	•Sensor	•Sensor	•Capteur	(VOE 14509344)
12	VOE 14591289	10	10				•Nut	•Tuerca	•Porca	•Écrou	
13	VOE 14509346	3	3				•Actuator	•Actuador	•Atuador	•Actionneur	
14	VOE 14523019	1					•Actuator	•Actuador	•Atuador	•Actionneur	
15	VOE 14509348	1	1				•Actuator	•Actuador	•Atuador	•Actionneur	
16	VOE 14509351	2	2				•Guide	•Guía	•Guia	•Guide	
17	VOE 14591290	16	16				•Bolt	•Perno	•Parafuso	•Boulon	
18	VOE 14509356	1					•Rod	•Varilla	•Vareta	•Monture	
19	VOE 14509357	1					•Rod	•Barra	•Barra	•Tige	
20	VOE 14547917	1	1				•Wiring harness	•Manojo cables	•Chicote cabos	•Faisceau de câbles	
21	VOE 14509361	2	1				•Grommet	•Pasaje	•Passa muro	•Passe fil	
22	VOE 14509362	1					•Hose	•Manguera	•Mangueira	•Flexible	
23	VOE 14509363	1					•Hose	•Manguera	•Mangueira	•Flexible	
24	VOE 14509364	2			SS		•Connector	•Pieza de conexión	•Conexão	•Pièce connexion	
25	VOE 14509365	1	1				•Sealing strip	•Moldura retén	•Friso de vedação	•Bande d'étanchéité	
26	VOE 14669735	1	1				•Gasket	•Junta	•Junta	•Joint	(VOE 14509366)
27	VOE 14509367	1	1				•Gasket	•Junta	•Junta	•Joint	
28	VOE 14509373	1					•Door	•Puerta	•Porta	•Porte	
29	VOE 14509374	1	1				•Door	•Puerta	•Porta	•Porte	

1	8288881
2	8288880
3	
4	
5	

Air conditioning unit, cooling and heater
Unidad de aire acondicionado, refrigeración y calefacción
Unidade de ar condicionado, refrigeração e aquecedor
Unité de conditionnement d'air, refroidissement et chauffage

Catalogue id **20591**	Group **870**
Illustr. No **1068438**	Section **300**
Issue **20027088-G**	Page **793**

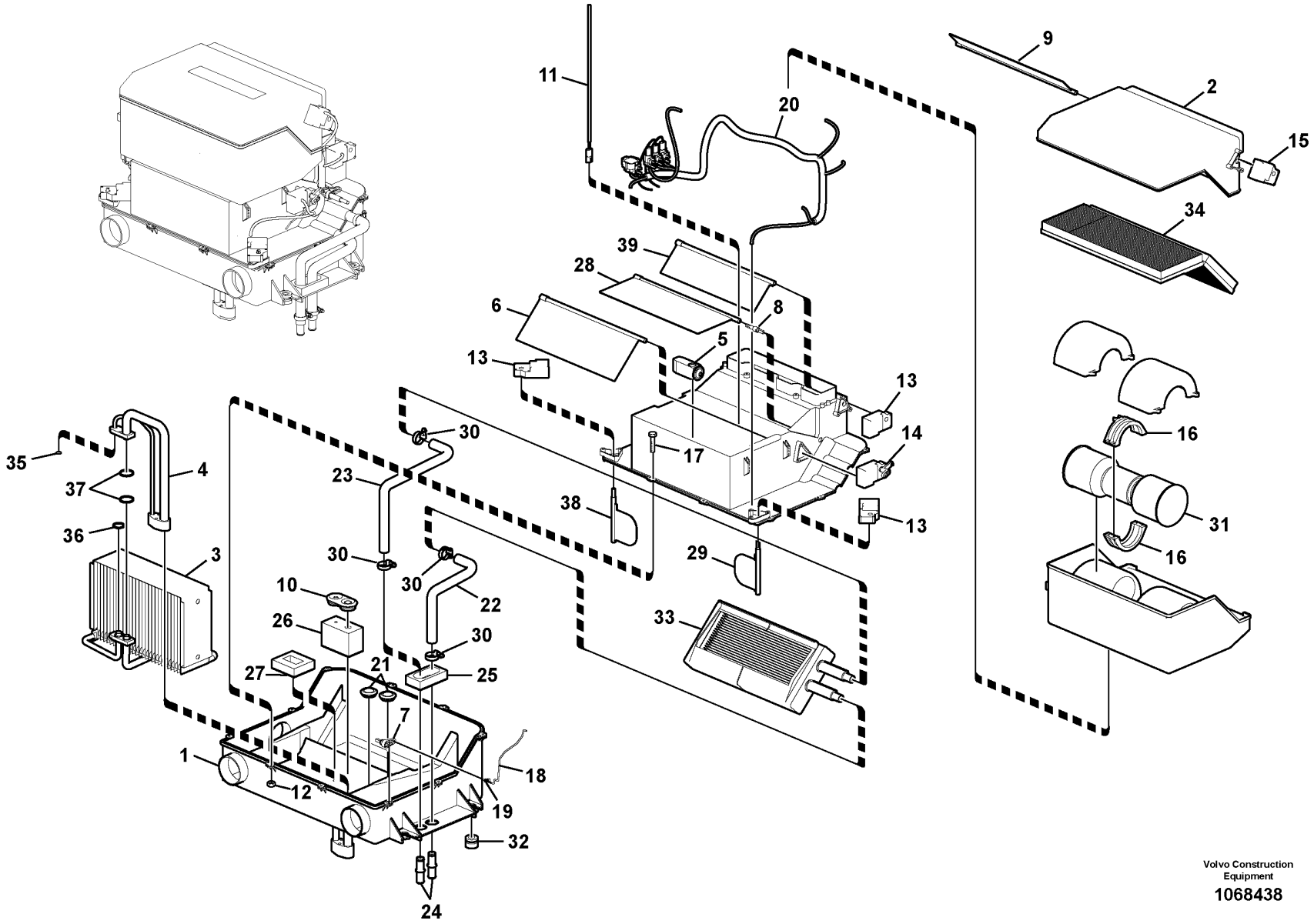

Volvo Construction Equipment

1068438

Fig.	Part No.	Quantity 1	2	3	PS	KIT	Description	Denominación	Denominação	Dénomination	Notes
30	VOE 14511415	4					•Clamp	•Abrazadera	•Braçadeira	•Collier serrage	
31	VOE 14576774	1	1				•Electric motor	•Motor eléctrico	•Motor elétrico	•Moteur électrique	
32	VOE 14514720	4	4				•Grommet	•Pasaje	•Passa muro	•Passe fil	
33	VOE 14554152	1					•Radiator	•Radiador	•Radiador	•Radiateur	
33	VOE 14532726	1					••Radiator	••Radiador	••Radiador	••Radiateur	
34	VOE 14689735	1	1				•Filter	•Filtro	•Filtro	•Filtre	(VOE 14506997)
35	VOE 14529050	1	1				•O-ring	•Anillo tórico	•Anel-o	•Joint torique	
36	VOE 14529051	1	1				•O-ring	•Anillo tórico	•Anel-o	•Joint torique	
37	VOE 14529052	2	2				•O-ring	•Anillo tórico	•Anel-o	•Joint torique	
38	VOE 14509336	1	1				•Door	•Puerta	•Porta	•Porte	
39	VOE 14509340	1	1				•Door	•Puerta	•Porta	•Porte	

1	8288881	**Air conditioning unit, cooling and heater** **Unidad de aire acondicionado, refrigeración y calefacción** **Unidade de ar condicionado, refrigeração e aquecedor** **Unité de conditionnement d'air, refroidissement et chauffage**	Catalogue id **20591**	Group **870**
2	8288880		Illustr. No **1068438**	Section **300**
3			Issue **20027088-G**	Page **795**
4				
5				

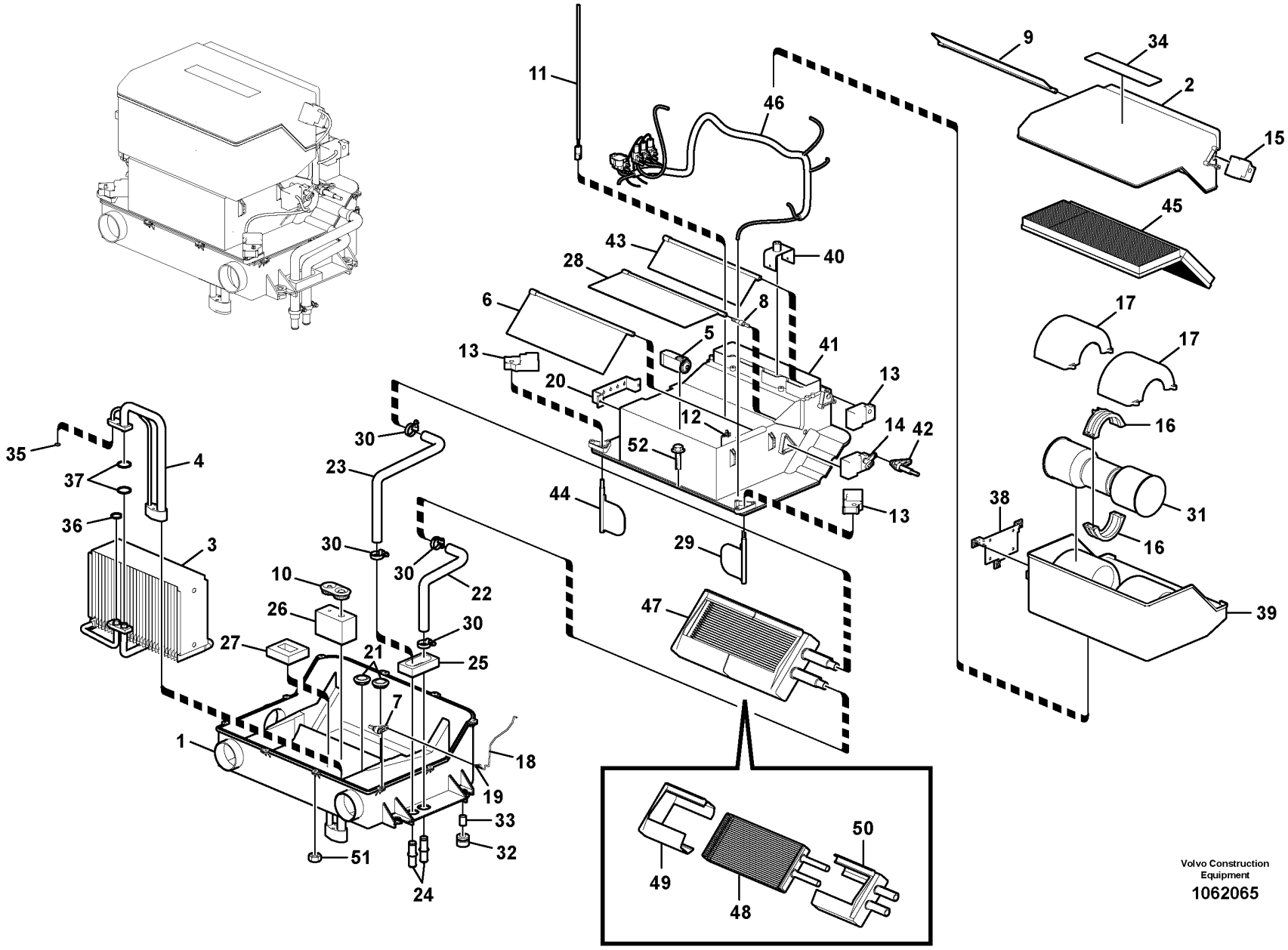

Volvo Construction Equipment

1062065

Fig.	Part No.	Quantity 1	2	3	PS	KIT	Description	Denominación	Denominação	Dénomination	Notes
	VOE 14631938	1					Air conditioning unit	Unidad aire acondicionado	Unidade ar condicionado	Conditionneur air	
1	**VOE 14585933**	1					•Case	•Funda	•Caixa	•Caisson	
2	**VOE 14509328**	1					•Cover	•Capó	•Capô	•Capot	
3	**VOE 14509329**	1					•Cooling system	•Sistema de refrigeracion	•	•Systeme d refroidissement	
4	**VOE 14509330**	1					•Pipe line	•Tuberia	•	•Conduite tubulaire	
5	**VOE 14509331**	1					•Expansion valve	•Válvula de expansión	•Válvula de expansão	•Robinet d'expansion	
6	**VOE 14509337**	2					•Door	•Puerta	•Porta	•Porte	
7	**VOE 14509339**	1					•Control lever	•Palanca mando	•Alavanca de comando	•Levier de commande	
8	**VOE 14509341**	1					•Control lever	•Palanca mando	•Alavanca de comando	•Levier de commande	
9	**VOE 14509342**	1					•Door	•Puerta	•Porta	•Porte	
10	**VOE 14509343**	1					•Grommet	•Pasaje	•Passa muro	•Passe fil	
11	**VOE 16688307**	1					•Sensor	•Sensor	•Sensor	•Capteur	(VOE 14509344)
12	**VOE 14509345**	1					•Clip	•Clip	•Clipe	•Clip	
13	**VOE 14509346**	3					•Actuator	•Actuador	•Atuador	•Actionneur	
14	**VOE 14523019**	1					•Actuator	•Actuador	•Atuador	•Actionneur	
	VOE 14523020	1					•Lever	•Palanca	•Alavanca	•Levier	
15	**VOE 14509348**	1					•Actuator	•Actuador	•Atuador	•Actionneur	
16	**VOE 14509351**	2					•Guide	•Guía	•Guia	•Guide	
17	**VOE 14509352**	2					•Case	•Funda	•Caixa	•Caisson	
18	**VOE 14509356**	1					•Rod	•Varilla	•Vareta	•Monture	
19	**VOE 14509357**	1					•Rod	•Barra	•Barra	•Tige	
20		1			NS		•Support	•Apoyo	•Suporte	•Support	
21	**VOE 14509361**	2					•Grommet	•Pasaje	•Passa muro	•Passe fil	
22	**VOE 14509362**	1					•Hose	•Manguera	•Mangueira	•Flexible	
23	**VOE 14509363**	1					•Hose	•Manguera	•Mangueira	•Flexible	
24	**VOE 14509364**	2			SS		•Connector	•Pieza de conexión	•Conexão	•Pièce connexion	
25	**VOE 14509365**	1					•Sealing strip	•Moldura retén	•Friso de vedação	•Bande d'étanchéité	
26	**VOE 14669735**	1					•Gasket	•Junta	•Junta	•Joint	(VOE 14509366)
27	**VOE 14509367**	1					•Gasket	•Junta	•Junta	•Joint	
28	**VOE 14509373**	1					•Door	•Puerta	•Porta	•Porte	
29	**VOE 14509374**	1					•Door	•Puerta	•Porta	•Porte	

1	**8292222**	**Air conditioning unit, cooling and heater** **Unidad de aire acondicionado, refrigeración y calefacción** **Unidade de ar condicionado, refrigeração e aquecedor** **Unité de conditionnement d'air, refroidissement et chauffage**	Catalogue id **20591**	Group **870**
2			Illustr. No **1062065**	Section **350**
3			Issue **20027088-G**	Page **797**
4				
5				

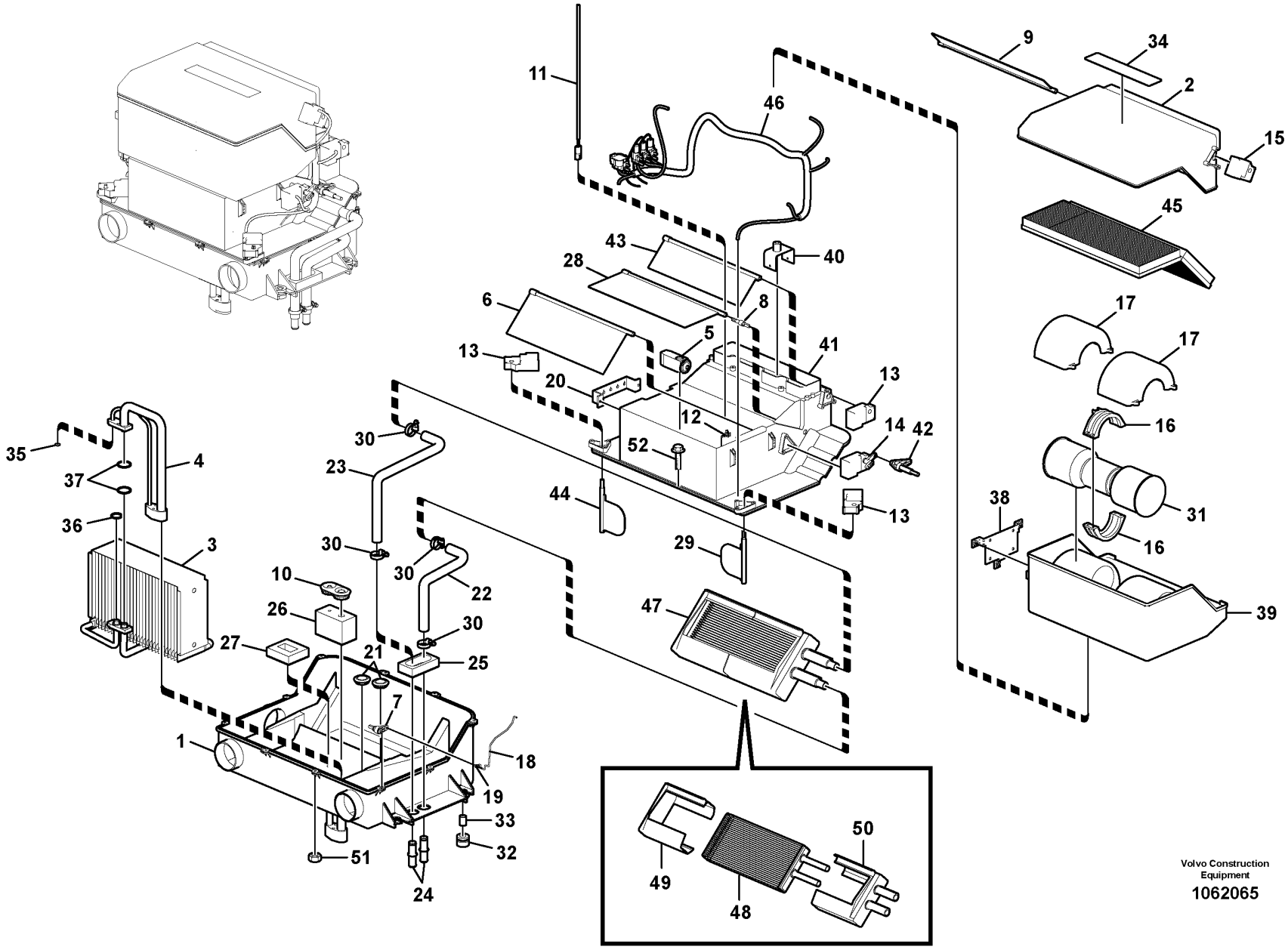

Volvo Construction Equipment

1062065

Fig.	Part No.	Quantity 1	2	3	P S	K I T	Description	Denominación	Denominação	Dénomination	Notes
30	VOE 14511415	4					•Clamp	•Abrazadera	•Braçadeira	•Collier serrage	S/N -274314 S/N -280496
	VOE 14690665	4					•Clip	•Clip	•Clipe	•Clip	S/N 274315- S/N 280497-
31	VOE 14576774	1					•Electric motor	•Motor eléctrico	•Motor elétrico	•Moteur électrique	
32	VOE 14514720	4					•Grommet	•Pasaje	•Passa muro	•Passe fil	
33	VOE 14515454	4			OP		•Pipe	•Tubo	•Tubo	•Tuyau	
34		1			NS		•Decal	•Calcomanía	•Decalque	•Autocollant	
35	VOE 14529050	1					•O-ring	•Anillo tórico	•Anel-o	•Joint torique	
36	VOE 14529051	1					•O-ring	•Anillo tórico	•Anel-o	•Joint torique	
37	VOE 14529052	2					•O-ring	•Anillo tórico	•Anel-o	•Joint torique	
38		1			NS		•Bracket	•Consola	•Suporte	•Console	
39	VOE 14509327	1					•Case	•Funda	•Caixa	•Caisson	(VOE 14635136)
40		1			NS		•Bracket	•Ménsula	•Suporte	•Console	
41		1			NS		•Case	•Funda	•Caixa	•Caisson	
42	VOE 14509338	1					•Control lever	•Palanca mando	•Alavanca de comando	•Levier de commande	
43	VOE 14509340	1					•Door	•Puerta	•Porta	•Porte	
44	VOE 14509336	1					•Door	•Puerta	•Porta	•Porte	
45	VOE 14689735	1					•Filter	•Filtro	•Filtro	•Filtre	(VOE 14506997)
46	VOE 14547917	1					•Wiring harness	•Manojo cables	•Chicote cabos	•Faisceau de câbles	
47	VOE 14554152	1					•Radiator	•Radiador	•Radiador	•Radiateur	
48	VOE 14532726	1					••Radiator	••Radiador	••Radiador	••Radiateur	
49		1			NS		••Guide	••Guia	••Guia	••Rail	
50		1			NS		••Guide	••Guia	••Guia	••Rail	
51	VOE 14591289	10					•Nut	•Tuerca	•Porca	•Écrou	
52	VOE 14591290	16					•Bolt	•Perno	•Parafuso	•Boulon	

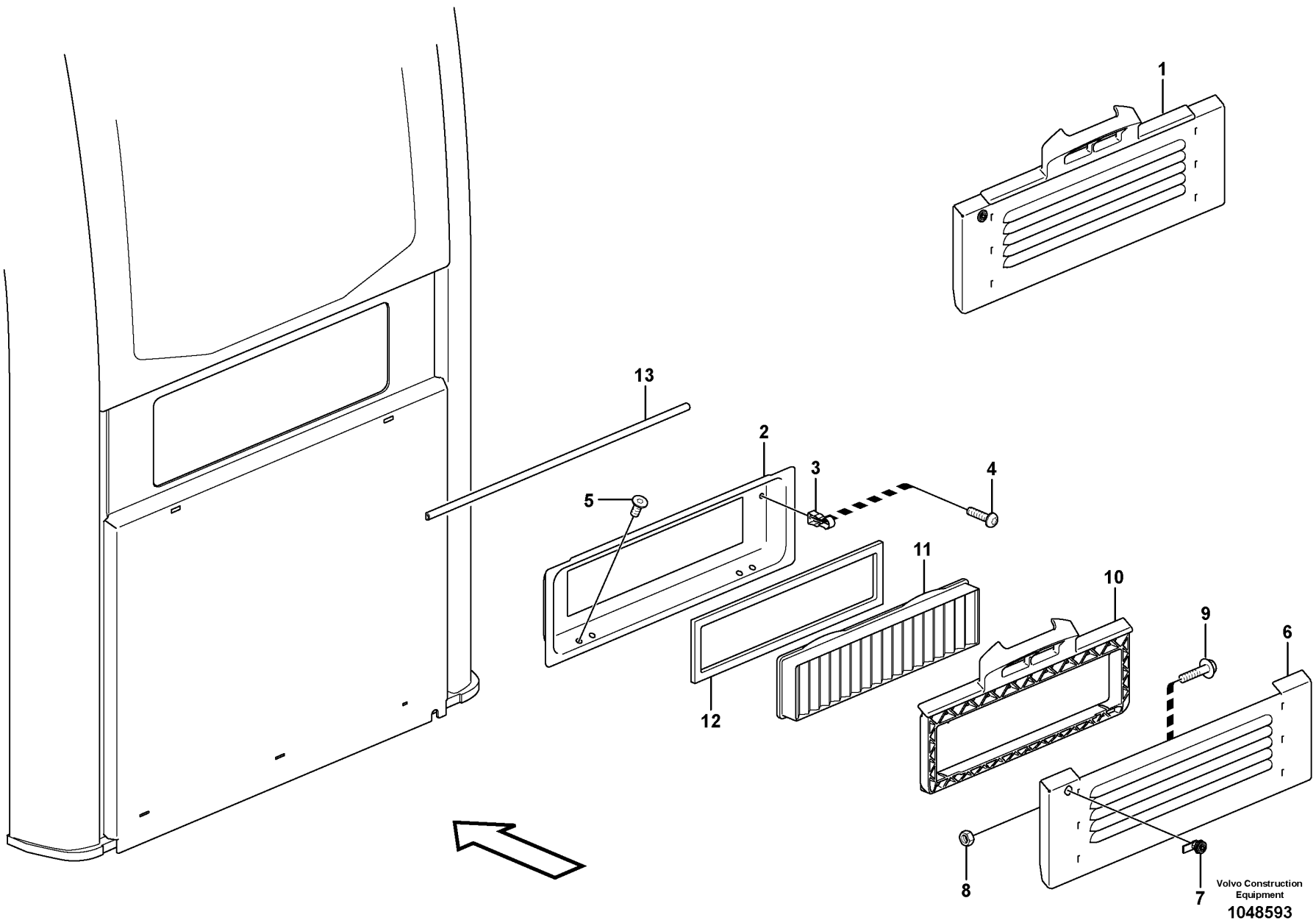
1
13
2
3
4
5
11
10
9
6
12
8
7
Volvo Construction Equipment
1048593

Fig.	Part No.	Quantity 1	2	3	PS	KIT	Description	Denominación	Denominação	Dénomination	Notes
1		1			NS		Hatch	Trampilla	Postigo	Trappe	
2	VOE 15037134	1					Filter insert	Cartucho filtrante	Elemento do filtro	Cartouche de filtre	
3	VOE 11204775	2					Spring	Resorte	Mola	Ressort	
4	VOE 969420	2					Six point socket screw	Racor de seis dientes	Paraf soquete sext	Vis à 6 pans creux	
5	VOE 969842	4					Six point socket screw	Racor de seis dientes	Paraf soquete sext	Vis à 6 pans creux	
6	VOE 15009433	1					Filter cover	Tapa filtro	Tampa do filtro	Couvercle de filtre	S/N -210514/-273126 S/N -280276
	VOE 14686312	1					Filter cover	Tapa filtro	Tampa do filtro	Couvercle de filtre	S/N 210515-/273127- S/N 280277-
7	VOE 11204772	1					Lock	Cierre	Trava	Serrure	
8	VOE 983303	2					Hexagon nut	Tuerca hexagonal	Porca sextavada	Écrou hexagonal	
9	VOE 13945444	2					Screw	Tornillo	Parafuso	Vis	
10	VOE 11205414	1					Filter retainer	Soporte filtro	Porta-filtro	Porte-filtre	S/N -210514/-273126 S/N -280276
	VOE 14686307	1			SS		Filter retainer	Soporte filtro	Porta-filtro	Porte-filtre	S/N 210515-/273127- S/N 280277-
11	VOE 15052786	1					Primary filter	Prefiltro	Filtro primário	Préfiltre	(VOE 11703979)
12	VOE 15009280	1					Seal	Junta	Vedação	Étanchéité	
13	VOE 14644822	REQ					Strip	Cinta	Cinta	Ruban	(VOE 11205871) L = 600 MM

1		**Fresh air inlet, air filter and fan housing.** **Toma aire fresco, filtro de aire y caja ventilador** **Tomada de ar fresco, filtro de ar e carcaça do ventilador** **Entrée air frais, filtre a air et boîtier ventilateur.**	Catalogue id **20591**	Group **872**
2				
3			Illustr. No **1048593**	Section **100**
4				
5		**11294085, 11294086**	Issue **20027088-G**	Page **801**

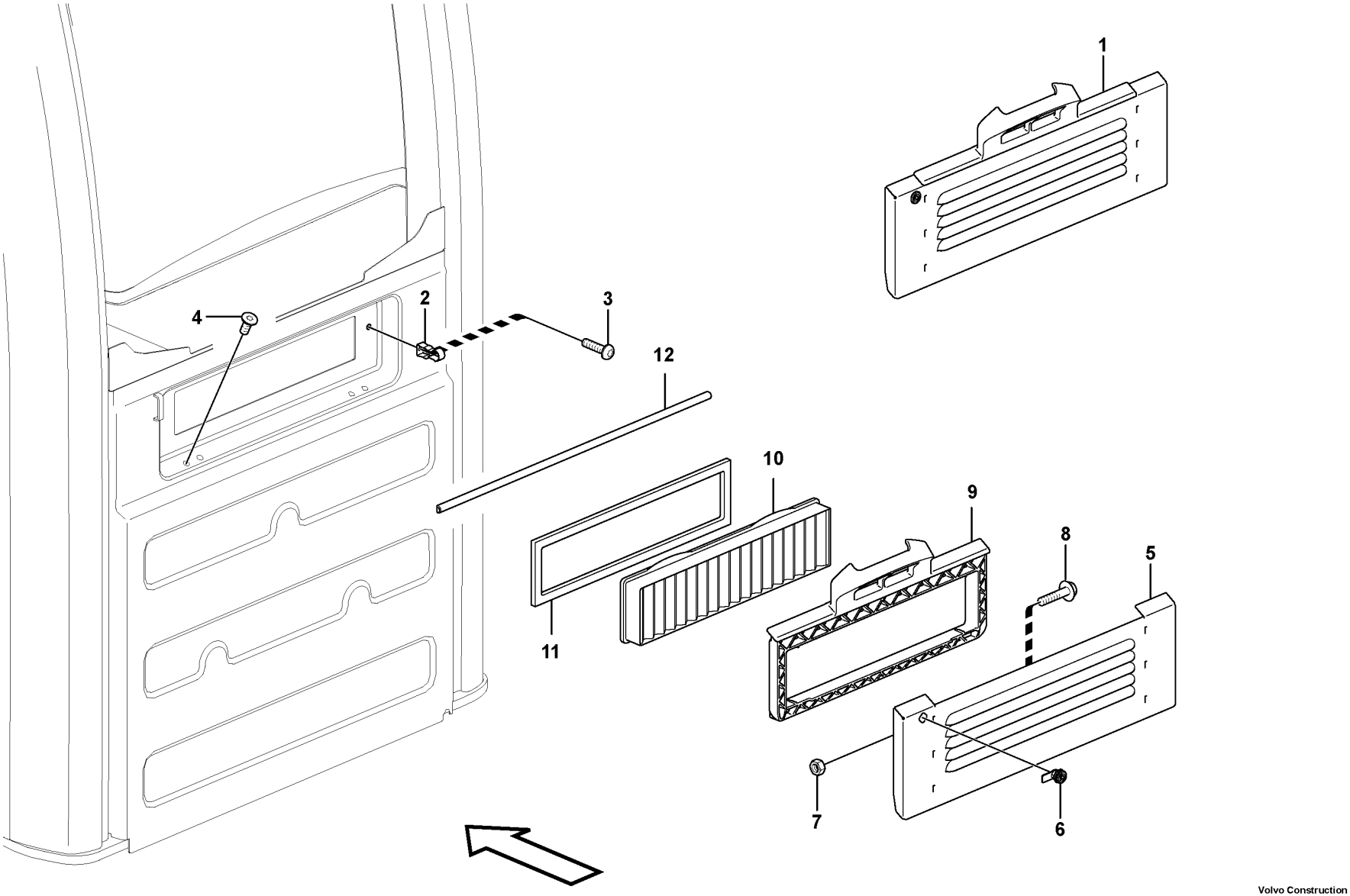

Volvo Construction Equipment
1064598

Fig.	Part No.	Quantity 1	2	3	PS	KIT	Description	Denominación	Denominação	Dénomination	Notes
1		1			NS		Hatch	Tapa	Escotilha	Trappe	
2	VOE 11204775	2					Spring	Resorte	Mola	Ressort	
3	VOE 969420	2					Six point socket screw	Racor de seis dientes	Paraf soquete sext	Vis à 6 pans creux	
4	VOE 969842	4					Six point socket screw	Racor de seis dientes	Paraf soquete sext	Vis à 6 pans creux	
5	VOE 15009433	1					Filter cover	Tapa filtro	Tampa do filtro	Couvercle de filtre	S/N -210514/-273126 S/N -280276
	VOE 14686312	1					Filter cover	Tapa filtro	Tampa do filtro	Couvercle de filtre	S/N 210515-/273127- S/N 280277-
6	VOE 11204772	1					Lock	Cierre	Trava	Serrure	
7	VOE 983303	2					Hexagon nut	Tuerca hexagonal	Porca sextavada	Écrou hexagonal	
8	VOE 13945444	2					Screw	Tornillo	Parafuso	Vis	
9	VOE 11205414	1					Filter retainer	Soporte filtro	Porta-filtro	Porte-filtre	S/N -210514/-273126 S/N -280276
	VOE 14686307	1			SS		Filter retainer	Soporte filtro	Porta-filtro	Porte-filtre	S/N 210515-/273127- S/N 280277-
10	VOE 15052786	1					Primary filter	Prefiltro	Filtro primário	Préfiltre	(VOE 11703979)
11	VOE 15009280	1					Seal	Junta	Vedação	Étanchéité	
12	VOE 14644822	REQ					Strip	Cinta	Cinta	Ruban	(VOE 11205871) L = 600 MM

1		**Fresh air inlet, air filter and fan housing.** **Toma aire fresco, filtro de aire y caja ventilador** **Tomada de ar fresco, filtro de ar e carcaça do ventilador** **Entrée air frais, filtre a air et boîtier ventilateur.**	Catalogue id **20591**	Group **872**
2			Illustr. No **1064598**	Section **200**
3				
4			Issue **20027088-G**	Page **803**
5		**8290259, 8291490, 8291491, 8292492**		

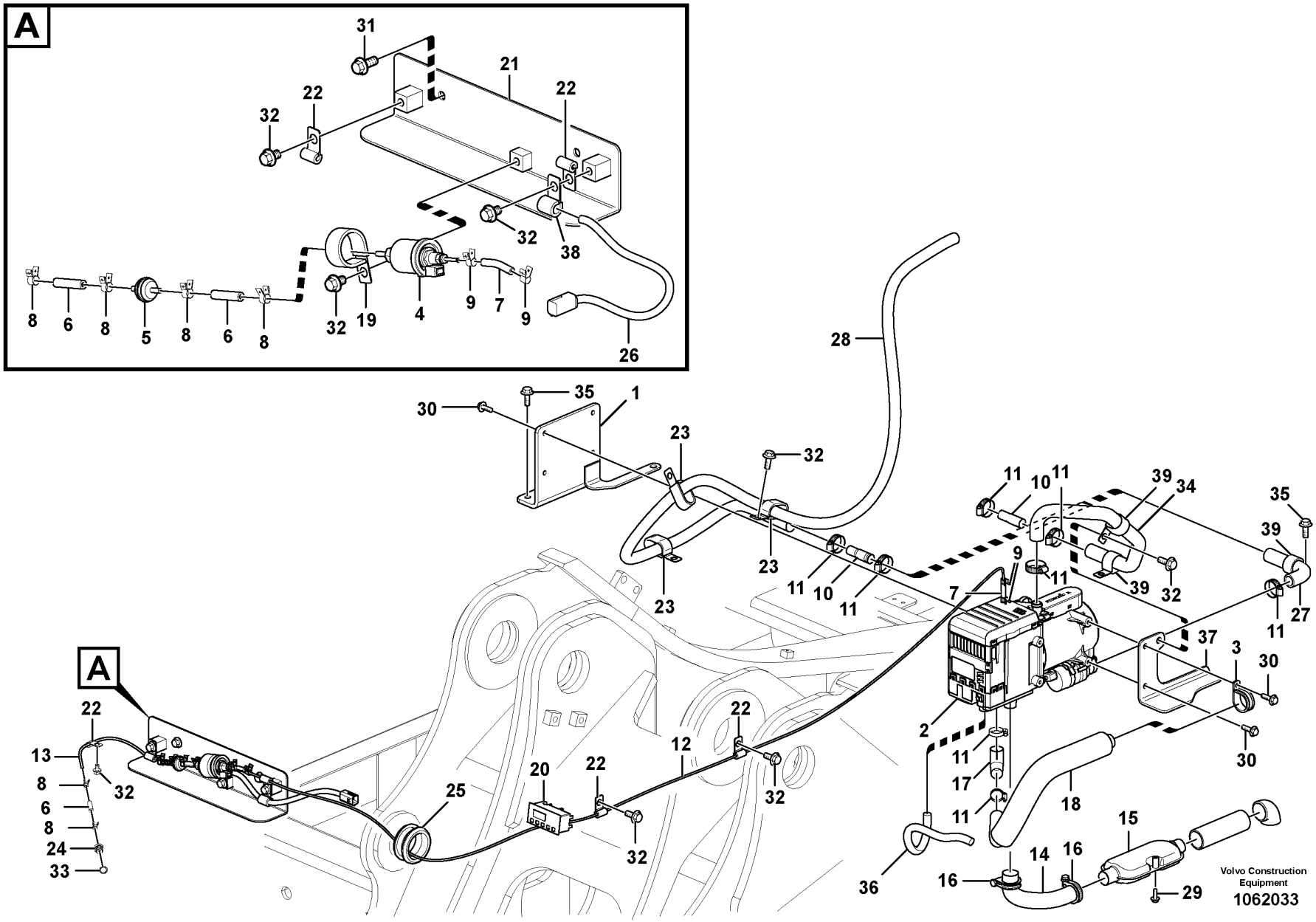
A
31
21
22
22
32
32
38
32
8
6
8
5
8
6
8
32
19
4
9
7
9
26
28
35
30
1
23
32
23
23
11
10
11
11
10
11
39
34
35
39
9
11
39
32
7
11
27
37
3
30
30
2
11
17
11
18
15
14
16
16
36
29
A
22
13
8
6
8
24
33
32
25
20
22
12
22
32
32
Volvo Construction Equipment
1062033

Fig.	Part No.	Quantity 1	2	3	PS	KIT	Description	Denominación	Denominação	Dénomination	Notes
1	VOE 14604635	1					Bracket	Consola	Suporte	Console	S/N -273711/-280336
		1			NS		Bracket	Consola	Suporte	Console	S/N 273712-/280337-
2	VOE 14606004	1					Heater	Calefactor	Aquecedor	Réchauffeur	
3	VOE 14515521	1					Insulating clip	Clip de aislamiento	Clip isolamento	Circlip isolant	
4	VOE 14622021	1					•Pump	•Bomba	•Bomba	•Pompe	
	VOE 14631936	1					Accessories	Accesorios	Acessórios	Accessoire	
5	VOE 14509262	1					•Fuel filter	•Filtro de combustible	•Filtro combustível	•Filtre a combustible	
6	VOE 14509263	3					•Connector	•Unión	•Conexão	•Connexion	
7	VOE 14509264	2					•Connector	•Pieza de conexión	•Conexão	•Pièce connexion	
8	VOE 14509265	6					•Clip	•Clip	•Clipe	•Clip	
9	VOE 14509266	4					•Clip	•Clip	•Clipe	•Clip	
10	VOE 14509271	2					•Connector	•Pieza de conexión	•Conexão	•Pièce connexion	
11	VOE 14509272	8					•Clip	•Clip	•Clipe	•Clip	
12	VOE 14539076	1					•Pipe	•Tubo	•Tubo	•Tuyau	
13	VOE 14539077	1					•Pipe	•Canalizacion	•Tubo	•Canalisation	
14	VOE 14539080	1					•Tube	•Tubo	•Tubo	•Tube	
15	VOE 14539444	1					•Silencer	•Silenciador	•Silencioso	•Silencieux	
16	VOE 14539445	2					•Clip	•Clip	•Clipe	•Clip	
17	VOE 14633664	1					•Elbow	•Ángulo	•Cotovelo	•Coude	
18	VOE 14632737	1			OP		•Silencer	•Silenciador	•Silencioso	•Silencieux	
19	VOE 14515523	1					Clip	Clip	Clipe	Clip	
20	VOE 14500661	1					Timer	Reloj programador	Relógio programador	Chronomètre	
21	VOE 14507603	1					Bracket	Ménsula	Suporte	Console	
22	VOE 14508060	4					Clip	Clip	Clipe	Clip	
23	VOE 14508061	4					Clip	Clip	Clipe	Clip	
24	VOE 14511459	1					Fitting	Racor	Niple	Écrou raccord	
25	VOE 14529112	1					Grommet	Pasaje	Passa muro	Passe fil	S/N -273711/-280336
26	VOE 14540078	1					Wiring harness	Manojo cables	Chicote cabos	Faisceau de câbles	CNFP, MO8709
27	VOE 14598092	1					Hose	Manguera	Mangueira	Flexible	S/N -273711/-280336
	VOE 14690577	1					Hose	Manguera	Mangueira	Flexible	S/N 273712-/280337-
28	VOE 14881144	1					Hose	Manguera	Mangueira	Flexible	S/N -273711/-280336

1	8288869	**Auxiliary Heater** **Calefactor adicional** **Aquecedor adicional** **Chauffage d'appoint**	Catalogue id **20591**	Group **875**
2			Illustr. No **1062033**	Section **100**
3				
4			Issue **20027088-G**	Page **805**
5				

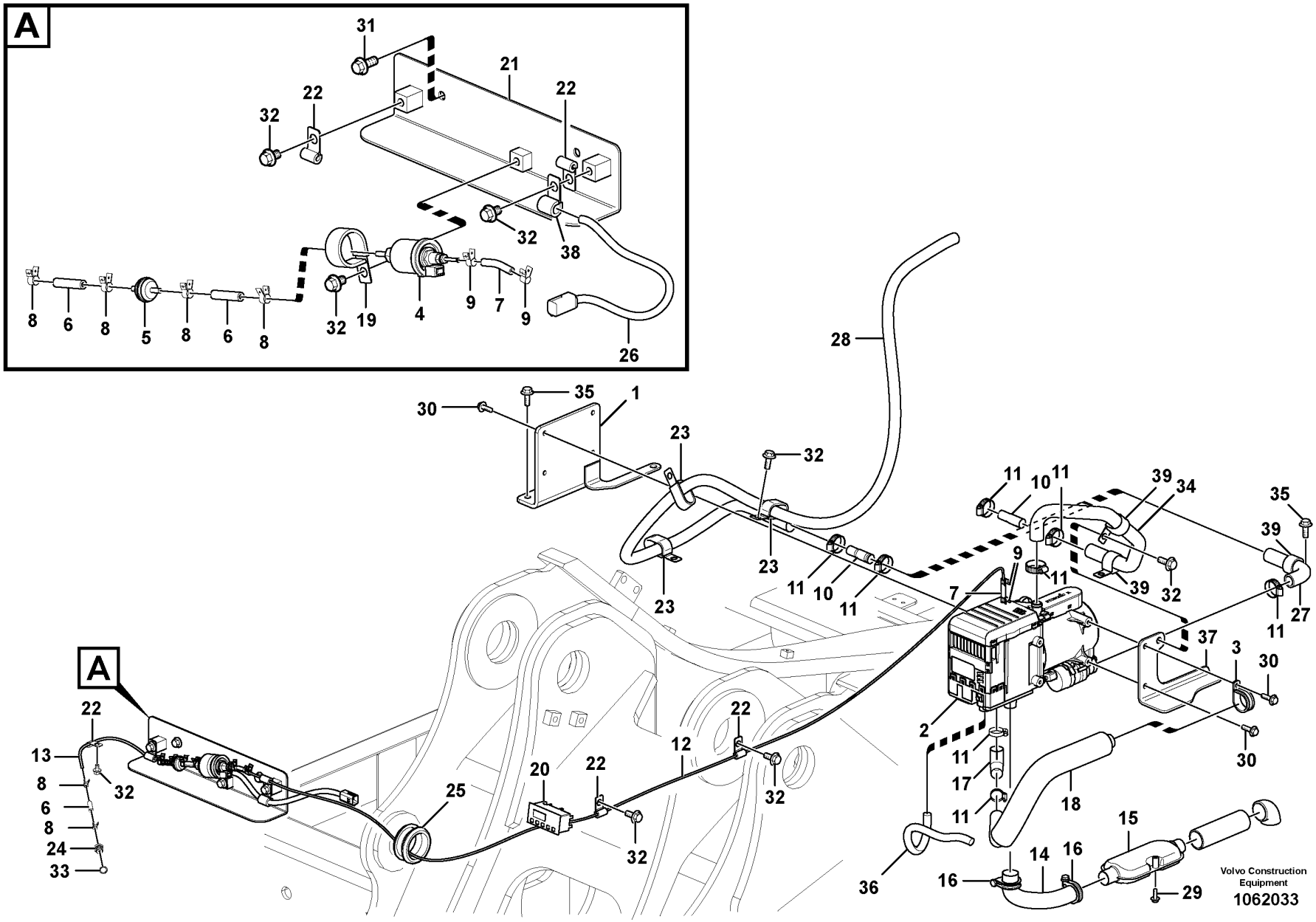
A
31
21
22
22
32
32
38
32
8
6
8
5
8
6
8
32
19
4
9
7
9
26
28
35
30
1
23
32
23
23
11
10
11
11
10
11
39
34
35
39
9
11
39
32
7
11
27
37
3
30
30
2
11
17
11
18
15
14
16
16
36
29
A
22
13
8
6
8
24
33
32
25
20
22
12
22
32
32
Volvo Construction Equipment
1062033

Fig.	Part No.	Quantity 1	2	3	PS	KIT	Description	Denominación	Denominação	Dénomination	Notes
	VOE 14881130	1					Hose	Manguera	Mangueira	Flexible	S/N 273712-/280337-
29	**VOE 13965175**	1					Screw	Tornillo	Parafuso	Vis	
30	**VOE 13946173**	7					Screw	Tornillo	Parafuso	Vis	
31	**VOE 946329**	4					Flange screw	Tornillo embridado	Parafuso flangeado	Vis à embase	
32	**VOE 946471**	7					Flange screw	Tornillo embridado	Parafuso flangeado	Vis à embase	
33	**VOE 13947622**	1					Plane gasket	Junta plana	Junta plana	Joint plan	
34	**VOE 14606009**	1					Hose	Manguera	Mangueira	Flexible	S/N -273711/-280336
	VOE 14690576	1					Hose	Manguera	Mangueira	Flexible	S/N 273712-/280337-
35	**VOE 946441**	4					Flange screw	Tornillo embridado	Parafuso flangeado	Vis à embase	
36	**VOE 14621627**	1					Wiring harness	Manojo cables	Chicote cabos	Faisceau de câbles	
37	**VOE 14621628**	1					Bracket	Consola	Suporte	Console	S/N -273711/-280336
		1			NS		Bracket	Consola	Suporte	Console	S/N 273712-/280337-
38	**VOE 14500291**	1					Clip	Clip	Clipe	Clip	
39	**VOE 14500297**	2					Clip	Clip	Clipe	Clip	

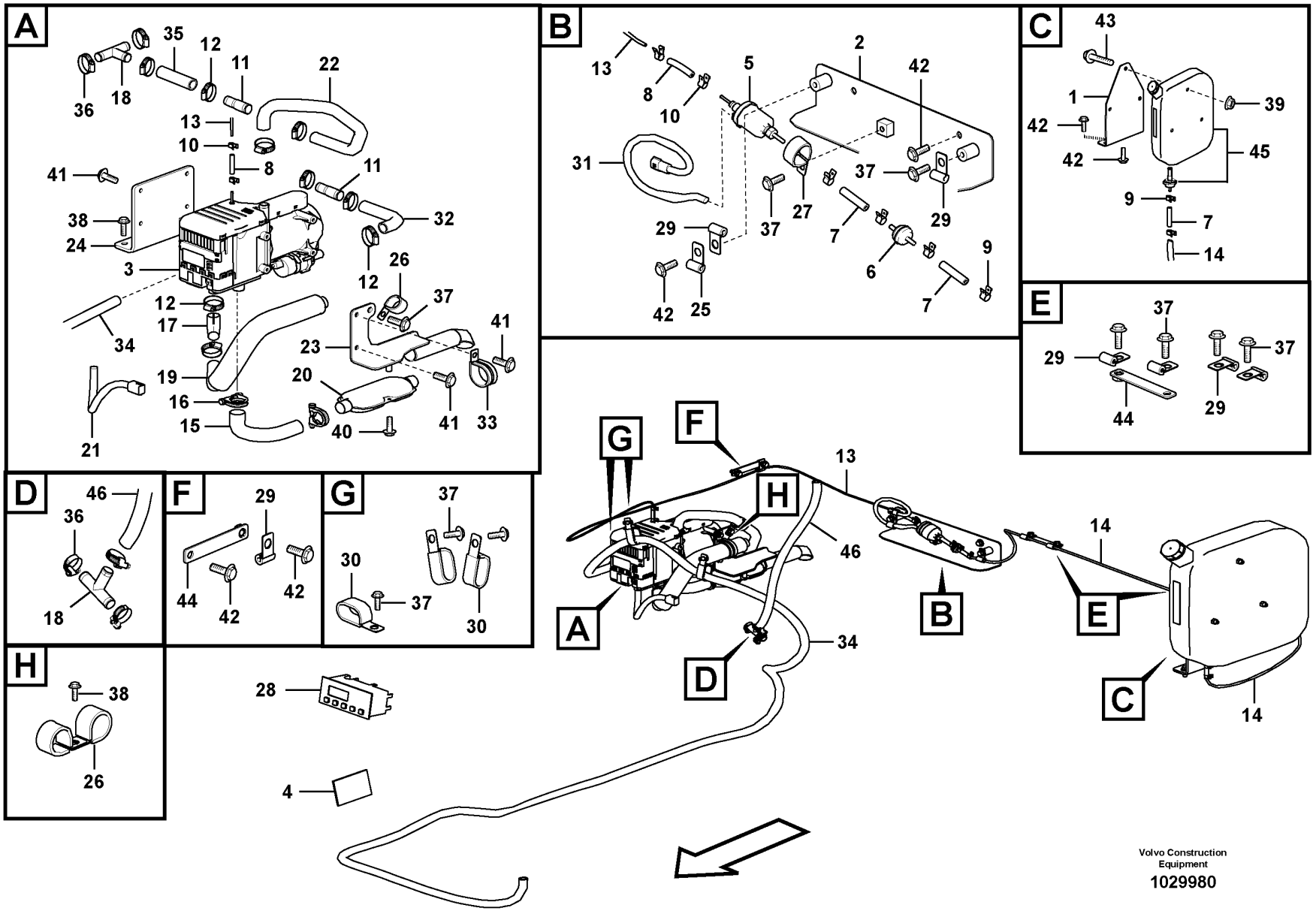
A
B
C
D
E
F
G
H
Volvo Construction Equipment
1029980

Fig.	Part No.	Quantity 1	2	3	PS	KIT	Description	Denominación	Denominação	Dénomination	Notes
1		1			NS		Bracket	Consola	Suporte	Console	
2		1			NS		Bracket	Consola	Suporte	Console	
		1			NS		Heater	Calefactor	Aquecedor	Réchauffeur	
3	VOE 14644940	1					•Heater	•Calefactor	•Aquecedor	•Réchauffeur	
4	VOE 14511247	1			OP		•Decal	•Calcomanía	•Decalque	•Autocollant	
5	VOE 14622021	1					•Pump	•Bomba	•Bomba	•Pompe	
		1			NS		Accessories	Accesorios	Acessórios	Accessoire	
6	VOE 14509262	1					•Fuel filter	•Filtro de combustible	•Filtro combustível	•Filtre a combustible	
7	VOE 14509263	3					•Connector	•Unión	•Conexão	•Connexion	
8	VOE 14509264	2					•Connector	•Pieza de conexión	•Conexão	•Pièce connexion	
9	VOE 14509265	6					•Clip	•Clip	•Clipe	•Clip	
10	VOE 14509266	4					•Clip	•Clip	•Clipe	•Clip	
11	VOE 14509271	2					•Connector	•Pieza de conexión	•Conexão	•Pièce connexion	
12	VOE 14509272	8					•Clip	•Clip	•Clipe	•Clip	
13	VOE 14539076	1					•Pipe	•Tubo	•Tubo	•Tuyau	
14	VOE 14645544	1					•Pipe	•Tubo	•Tubo	•Tuyau	
15	VOE 14539080	1					•Tube	•Tubo	•Tubo	•Tube	
16	VOE 14539445	2					•Clip	•Clip	•Clipe	•Clip	
17	VOE 14633664	1					•Elbow	•Ángulo	•Cotovelo	•Coude	
18	VOE 14637915	2					•Connector	•Unión	•Conexão	•Connexion	
19	VOE 14632737	1			OP		•Silencer	•Silenciador	•Silencioso	•Silencieux	
20	VOE 14539444	1					•Silencer	•Silenciador	•Silencioso	•Silencieux	
21	VOE 14621627	1					Wiring harness	Manojo cables	Chicote cabos	Faisceau de câbles	
22	VOE 14606009	1					Hose	Manguera	Mangueira	Flexible	S/N -273711/-280336
	VOE 14690576	1					Hose	Manguera	Mangueira	Flexible	S/N 273712-/280337-
23	VOE 14621628	1					Bracket	Consola	Suporte	Console	S/N -273711/-280336
		1			NS		Bracket	Consola	Suporte	Console	S/N 273712-/280337-
24	VOE 14604635	1					Bracket	Consola	Suporte	Console	S/N -273711/-280336
		1			NS		Bracket	Consola	Suporte	Console	S/N 273712-/280337-
25	VOE 14500291	1					Clip	Clip	Clipe	Clip	
26	VOE 14500297	2					Clip	Clip	Clipe	Clip	

1		**Auxiliary Heater** **Calefactor adicional** **Aquecedor adicional** **Chauffage d'appoint**	Catalogue id **20591**	Group **875**
2				
3			Illustr. No **1029980**	Section **300**
4				
5		**8292952,8292953**	Issue **20027088-G**	Page **809**

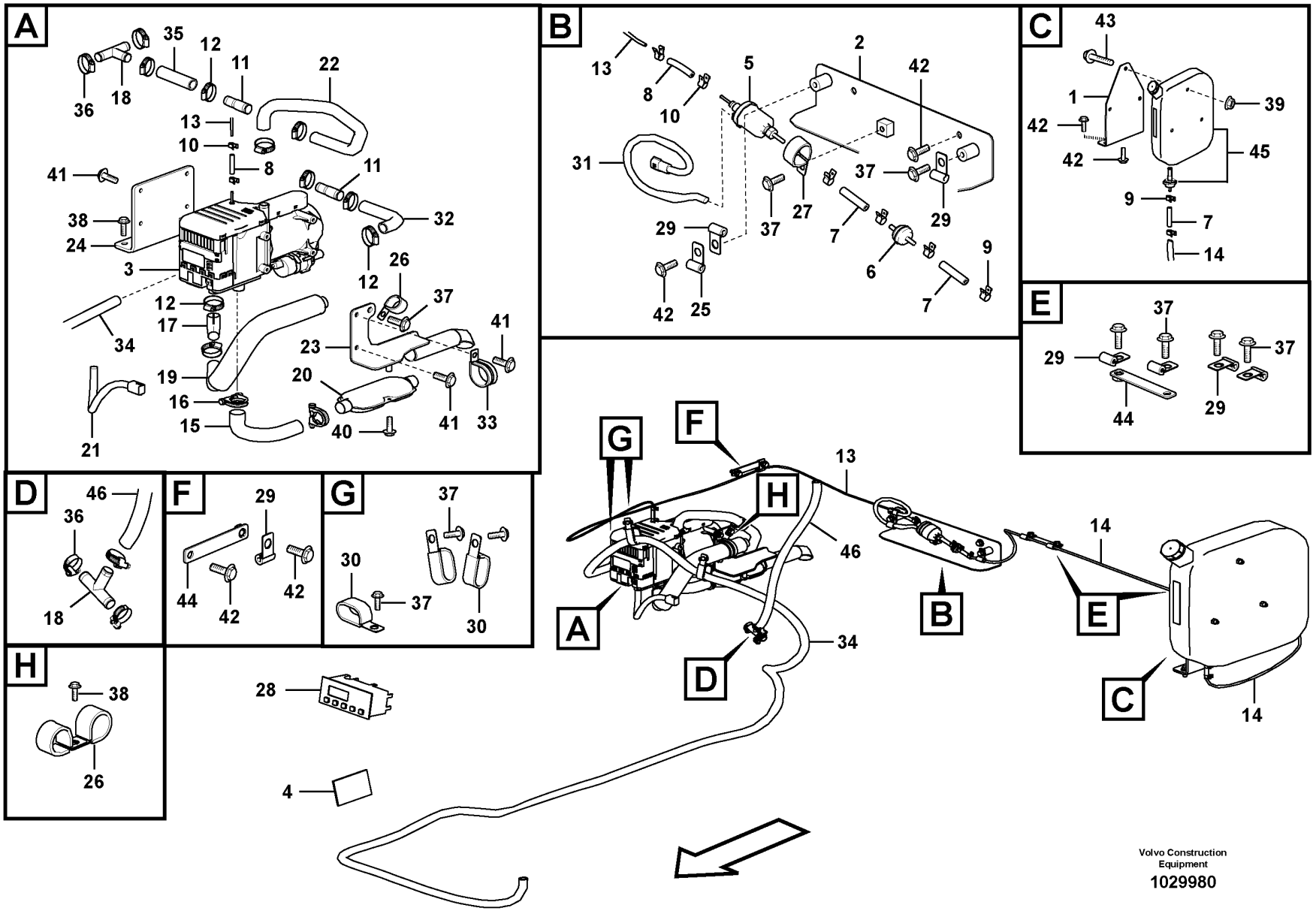
A
B
C
D
E
F
G
H
Volvo Construction Equipment
1029980

Fig.	Part No.	Quantity 1	2	3	PS	KIT	Description	Denominación	Denominação	Dénomination	Notes
27	VOE 14515523	1					Clip	Clip	Clipe	Clip	
28	VOE 14500661	1					Timer	Reloj programador	Relógio programador	Chronomètre	
29	VOE 14508060	7					Clip	Clip	Clipe	Clip	
30	VOE 14508061	4					Clip	Clip	Clipe	Clip	
31	VOE 14540078	1					Wiring harness	Manojo cables	Chicote cabos	Faisceau de câbles	
32	VOE 14598092	1					Hose	Manguera	Mangueira	Flexible	S/N -273711/-280336
	VOE 14690577	1					Hose	Manguera	Mangueira	Flexible	S/N 273712-/280337-
33	VOE 14515521	1					Insulating clip	Clip de aislamiento	Clip isolamento	Circlip isolant	
34	VOE 14881144	1					Hose	Manguera	Mangueira	Flexible	S/N -273711/-280336
	VOE 14881130	1					Hose	Manguera	Mangueira	Flexible	S/N 273712-/280337-
35	VOE 14642733	1					Hose	Manguera	Mangueira	Flexible	
36	VOE 14511415	6					Clamp	Abrazadera	Braçadeira	Collier serrage	S/N -274314 S/N -280496
	VOE 14690665	6					Clip	Clip	Clipe	Clip	
37	VOE 946471	9					Flange screw	Tornillo embridado	Parafuso flangeado	Vis à embase	
38	VOE 946441	4					Flange screw	Tornillo embridado	Parafuso flangeado	Vis à embase	
39	VOE 13971095	3					Flange nut	Tuerca embridada	Porca flangeada	Écrou à embase	
40	VOE 13965175	1					Screw	Tornillo	Parafuso	Vis	
41	VOE 946173	6			SS		Flange screw	Tornillo embridado	Parafuso flangeado	Vis à embase	
42	VOE 946329	10					Flange screw	Tornillo embridado	Parafuso flangeado	Vis à embase	
43	VOE 984758	3					Flange screw	Tornillo embridado	Parafuso flangeado	Vis à embase	(VOE 13965188)
44	VOE 14566948	2					Bracket	Consola	Suporte	Console	
45	VOE 14637914	1					Fuel tank	Depósito de combustible	Tanque combustível	Réservoir de carburant	
46		1			NS		Hose	Manguera	Mangueira	Flexible	

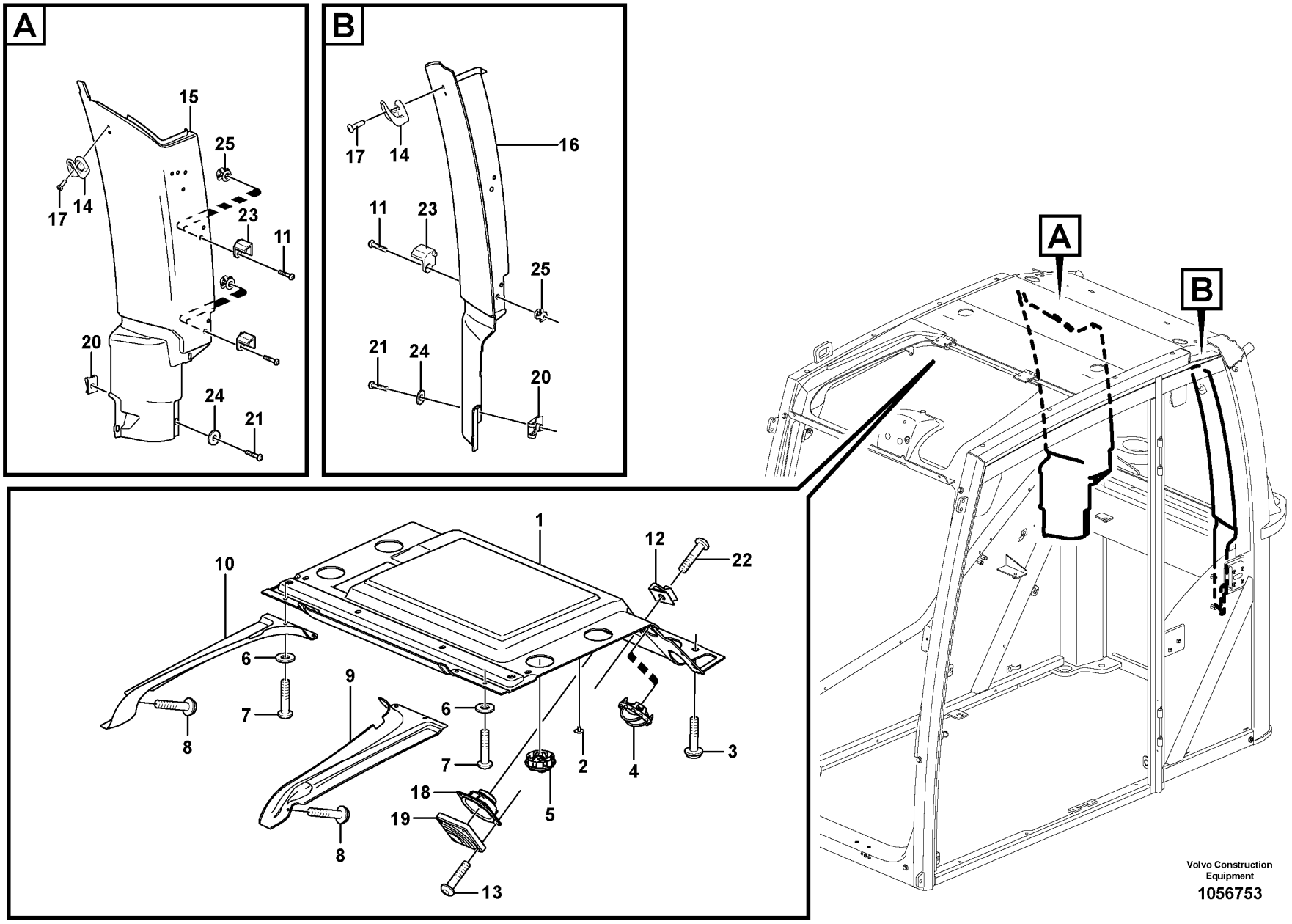
A
15
25
17
14
23
11
20
24
21
B
16
17
14
11
23
25
21
24
20
A
B
1
12
22
10
6
9
7
6
8
7
2
4
3
18
19
5
8
13
Volvo Construction Equipment
1056753

Fig.	Part No.	Quantity 1	2	3	PS	KIT	Description	Denominación	Denominação	Dénomination	Notes
1	VOE 15106417	1					Headlining	Techo interior	Revestimento do teto	Garniture pavillon	
2	VOE 1613068	6					Plug	Tapon	Bujão	Bouchon	
3	VOE 969422	4					Six point socket screw	Racor de seis dientes	Paraf soquete sext	Vis à 6 pans creux	
4	VOE 11412785	4					Air outlet	Boquilla	Saída de ar	Sortie d'air	
5	VOE 11412071	4					Nozzle	Difusor	Bico	Gicleur	
6	VOE 13940090	10					Washer	Arandela	Arruela	Rondelle	
7	VOE 969407	4					Six point socket screw	Racor de seis dientes	Paraf soquete sext	Vis à 6 pans creux	
8	VOE 969278	2					Six point socket screw	Racor de seis dientes	Paraf soquete sext	Vis à 6 pans creux	
9	VOE 15105937	1					Headlining	Techo interior	Revestimento do teto	Garniture pavillon	
10	VOE 15105873	1					Headlining	Techo interior	Revestimento do teto	Garniture pavillon	
11	VOE 971309	4					Six point socket screw	Racor de seis dientes	Paraf soquete sext	Vis à 6 pans creux	
12	VOE 11164693	8					Spring nut	Tuerca resorte	Porca de pressão	Écrou de ressort	
13	VOE 969478	8					Six point socket screw	Racor de seis dientes	Paraf soquete sext	Vis à 6 pans creux	
14	VOE 11078015	2					Clothes hook	Gancho ropa	Gancho roupas	Crochet de pâterre	
15	VOE 15048549	1					Panel	Panel	Painel	Panneau	
16	VOE 15047704	1					Panel	Panel	Painel	Panneau	
17	VOE 972007	4					Six point socket screw	Racor de seis dientes	Paraf soquete sext	Vis à 6 pans creux	
18	VOE 11201898	2					Loudspeaker	Altavoz	Altofalante	Haut-parleur	
19	VOE 11201899	2					Loudspeaker grille	Rejilla de altavoz	Grade altofalante	Grille haut-parleur	
20	VOE 949921	3					Spring nut	Tuerca resorte	Porca de pressão	Écrou de ressort	
21	VOE 969147	3					Six point socket screw	Racor de seis dientes	Paraf soquete sext	Vis à 6 pans creux	
22	VOE 972079	4					Six point socket screw	Racor de seis dientes	Paraf soquete sext	Vis à 6 pans creux	
23	VOE 14556038	2					Hook	Gancho	Gancho	Crochet	RH
23	VOE 14556037	2					Hook	Gancho	Gancho	Crochet	LH
24	VOE 960139	2					Plain washer	Arandela plana	Arruela simples	Rondelle plane	
25	VOE 11200955	2					Press nut	Tuerca de presión	Porca de pressão	Écrou à emboutir	

1		**Interior components** **Detalles interiores** **Componentes interiores** **Pieces d'amenagement**	Catalogue id **20591**	Group **880**
2				
3			Illustr. No **1056753**	Section **100**
4				
5		**11294085, 11294086**	Issue **20027088-G**	Page **813**

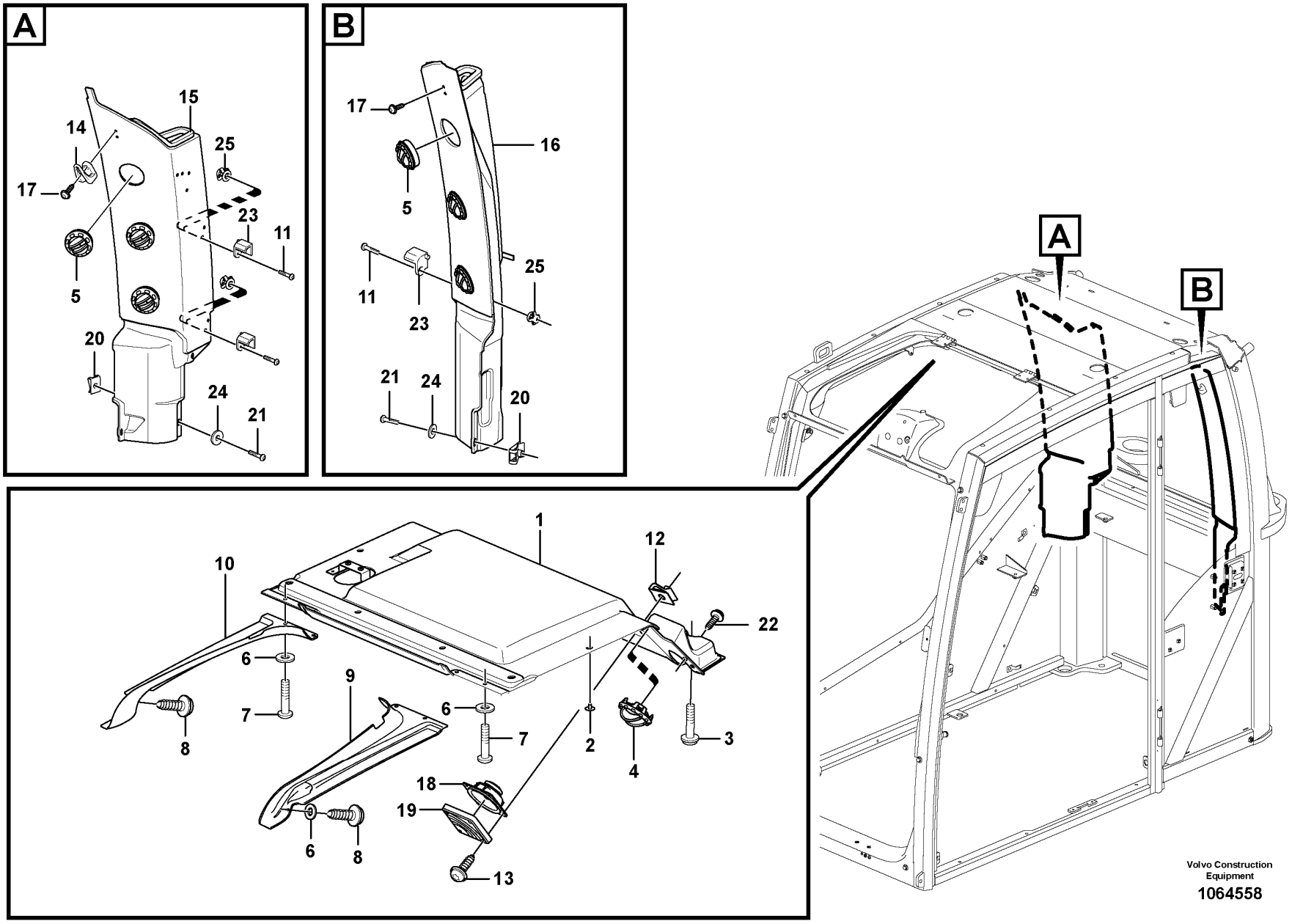
A
15
14
25
17
23
11
5
20
24
21
B
17
16
5
25
11
23
21
24
20
A
B
1
12
10
22
6
9
6
7
7
2
3
8
4
18
19
6
8
13
Volvo Construction Equipment
1064558

Fig.	Part No.	Quantity 1	2	3	PS	KIT	Description	Denominación	Denominação	Dénomination	Notes
1	VOE 14637816	1					Cab trim	Tapizado de cabina	Cobertura da cabine	Garniture cabine	
2	VOE 1613068	8					Plug	Tapon	Bujão	Bouchon	
3	VOE 969422	4					Six point socket screw	Racor de seis dientes	Paraf soquete sext	Vis à 6 pans creux	
4	VOE 11412785	2					Air outlet	Boquilla	Saída de ar	Sortie d'air	
5	VOE 11412071	6					Nozzle	Difusor	Bico	Gicleur	
6	VOE 13940090	6					Washer	Arandela	Arruela	Rondelle	
7	VOE 969407	4					Six point socket screw	Racor de seis dientes	Paraf soquete sext	Vis à 6 pans creux	
8	VOE 969278	2					Six point socket screw	Racor de seis dientes	Paraf soquete sext	Vis à 6 pans creux	
9	VOE 15105937	1					Headlining	Techo interior	Revestimento do teto	Garniture pavillon	
10	VOE 15105873	1					Headlining	Techo interior	Revestimento do teto	Garniture pavillon	
11	VOE 971309	4					Six point socket screw	Racor de seis dientes	Paraf soquete sext	Vis à 6 pans creux	
12	VOE 11164693	8					Spring nut	Tuerca resorte	Porca de pressão	Écrou de ressort	
13	VOE 969478	8					Six point socket screw	Racor de seis dientes	Paraf soquete sext	Vis à 6 pans creux	
14	VOE 11078015	1					Clothes hook	Gancho ropa	Gancho roupas	Crochet de pâterre	
15	VOE 14635496	1			SS		Duct	Canal	Duto	Goulotte	
16	VOE 14637827	1					Duct	Canal	Duto	Goulotte	
17	VOE 972007	4					Six point socket screw	Racor de seis dientes	Paraf soquete sext	Vis à 6 pans creux	
18	VOE 11201898	2					Loudspeaker	Altavoz	Altofalante	Haut-parleur	
19	VOE 11201899	2					Loudspeaker grille	Rejilla de altavoz	Grade altofalante	Grille haut-parleur	
20	VOE 949921	4					Spring nut	Tuerca resorte	Porca de pressão	Écrou de ressort	
21	VOE 969147	4					Six point socket screw	Racor de seis dientes	Paraf soquete sext	Vis à 6 pans creux	
22	VOE 972079	4					Six point socket screw	Racor de seis dientes	Paraf soquete sext	Vis à 6 pans creux	
23	VOE 14556037	2					Hook	Gancho	Gancho	Crochet	LH
23	VOE 14556038	2					Hook	Gancho	Gancho	Crochet	RH
24	VOE 960139	4					Plain washer	Arandela plana	Arruela simples	Rondelle plane	
25	VOE 11200955	4					Press nut	Tuerca de presión	Porca de pressão	Écrou à emboutir	

1		**Interior components** **Detalles interiores** **Componentes interiores** **Pieces d'amenagement**	Catalogue id **20591**	Group **880**
2				
3			Illustr. No **1064558**	Section **150**
4				
5		**8290259, 8291490, 8291491, 8291492**	Issue **20027088-G**	Page **815**

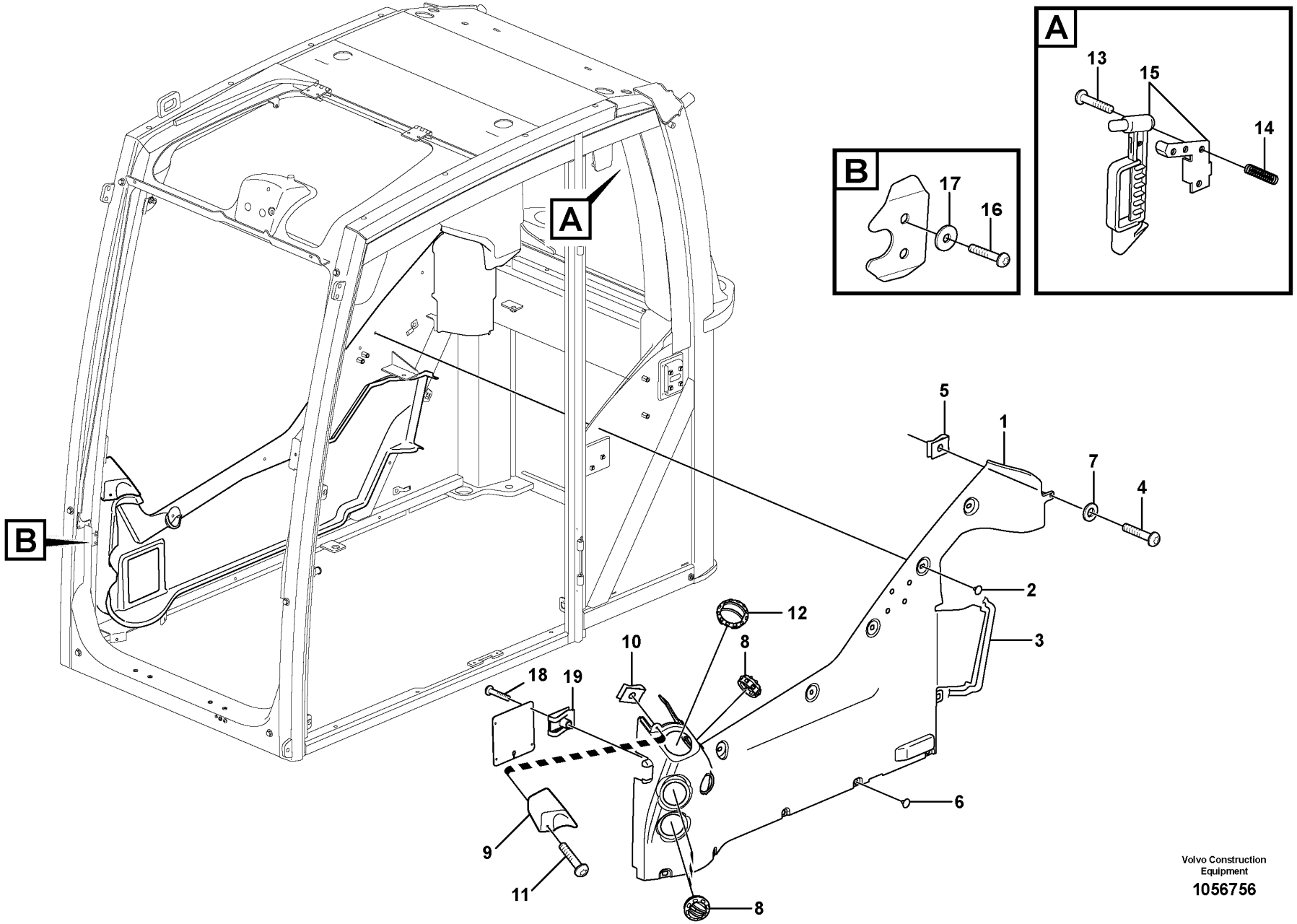

Volvo Construction Equipment

1056756

Fig.	Part No.	Quantity 1	2	3	PS	KIT	Description	Denominación	Denominação	Dénomination	Notes
1	VOE 15106768	1					Panel	Panel	Painel	Panneau	
2	VOE 1613068	5					Plug	Tapon	Bujão	Bouchon	
3	VOE 4955075	REQ					Moulding	Listón	Moldura plástica	Moulure	L = 500 MM
4	VOE 969147	6					Six point socket screw	Racor de seis dientes	Paraf soquete sext	Vis à 6 pans creux	
5	VOE 949921	5					Spring nut	Tuerca resorte	Porca de pressão	Écrou de ressort	
6	VOE 11204217	5					Plug	Tapón	Bujão	Tampon	
7	VOE 955892	2					Plain washer	Arandela plana	Arruela simples	Rondelle plane	
8	VOE 11412071	3					Nozzle	Difusor	Bico	Gicleur	
9	VOE 11206002	1					Cover	Capó	Capô	Capot	
10	VOE 949937	2					Spring nut	Tuerca resorte	Porca de pressão	Écrou de ressort	
11	VOE 969407	2					Six point socket screw	Racor de seis dientes	Paraf soquete sext	Vis à 6 pans creux	
12	VOE 11412785	1					Air outlet	Boquilla	Saída de ar	Sortie d'air	
13	VOE 972403	4					Six point socket screw	Racor de seis dientes	Paraf soquete sext	Vis à 6 pans creux	
14	VOE 11204475	4					Thread insert	Roscador	Rosca postiça	Fiche filetage	
15	VOE 11113885	1					Hammer	Martillo	Martelo	Marteau	
16	VOE 971310	2					Six point socket screw	Racor de seis dientes	Paraf soquete sext	Vis à 6 pans creux	
17	VOE 13940090	2					Washer	Arandela	Arruela	Rondelle	
18	VOE 969278	4					Six point socket screw	Racor de seis dientes	Paraf soquete sext	Vis à 6 pans creux	
19	VOE 11164693	4					Spring nut	Tuerca resorte	Porca de pressão	Écrou de ressort	

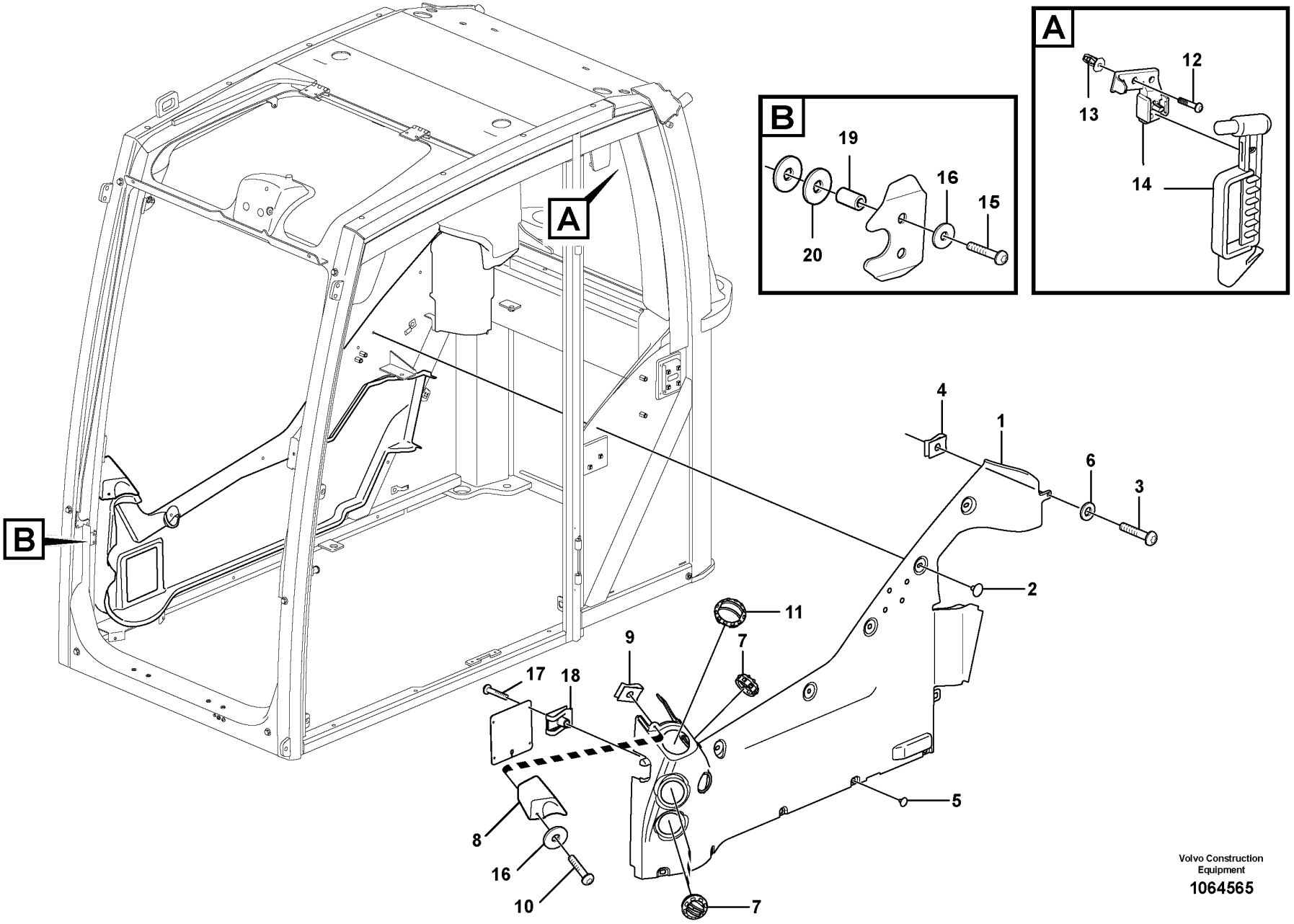

Volvo Construction Equipment

1064565

Fig.	Part No.	Quantity 1	2	3	PS	KIT	Description	Denominación	Denominação	Dénomination	Notes
1	VOE 15106768	1					Panel	Panel	Painel	Panneau	
2	VOE 1613068	5					Plug	Tapon	Bujão	Bouchon	
3	VOE 969147	1					Six point socket screw	Racor de seis dientes	Paraf soquete sext	Vis à 6 pans creux	
4	VOE 949921	1					Spring nut	Tuerca resorte	Porca de pressão	Écrou de ressort	
5	VOE 11204217	5					Plug	Tapón	Bujão	Tampon	
6	VOE 955892	1					Plain washer	Arandela plana	Arruela simples	Rondelle plane	
7	VOE 11412071	3					Nozzle	Difusor	Bico	Gicleur	
8	VOE 11206002	1					Cover	Capó	Capô	Capot	
9	VOE 949937	2					Spring nut	Tuerca resorte	Porca de pressão	Écrou de ressort	
10	VOE 969407	2					Six point socket screw	Racor de seis dientes	Paraf soquete sext	Vis à 6 pans creux	
11	VOE 11412785	1					Air outlet	Boquilla	Saída de ar	Sortie d'air	
12	VOE 972403	4					Six point socket screw	Racor de seis dientes	Paraf soquete sext	Vis à 6 pans creux	
13	VOE 11204475	4					Thread insert	Roscador	Rosca postiça	Fiche filetage	
14	VOE 11113885	1					Hammer	Martillo	Martelo	Marteau	(VOE 14628000)
15	VOE 971310	2					Six point socket screw	Racor de seis dientes	Paraf soquete sext	Vis à 6 pans creux	
16	VOE 13940090	4					Washer	Arandela	Arruela	Rondelle	
17	VOE 969278	4					Six point socket screw	Racor de seis dientes	Paraf soquete sext	Vis à 6 pans creux	
18	VOE 11164693	4					Spring nut	Tuerca resorte	Porca de pressão	Écrou de ressort	
19	VOE 14519992	2					Boss	Tetón	Cubo de roda	Bossage	
20	VOE 13960138	4					Washer	Arandela	Arruela	Rondelle	

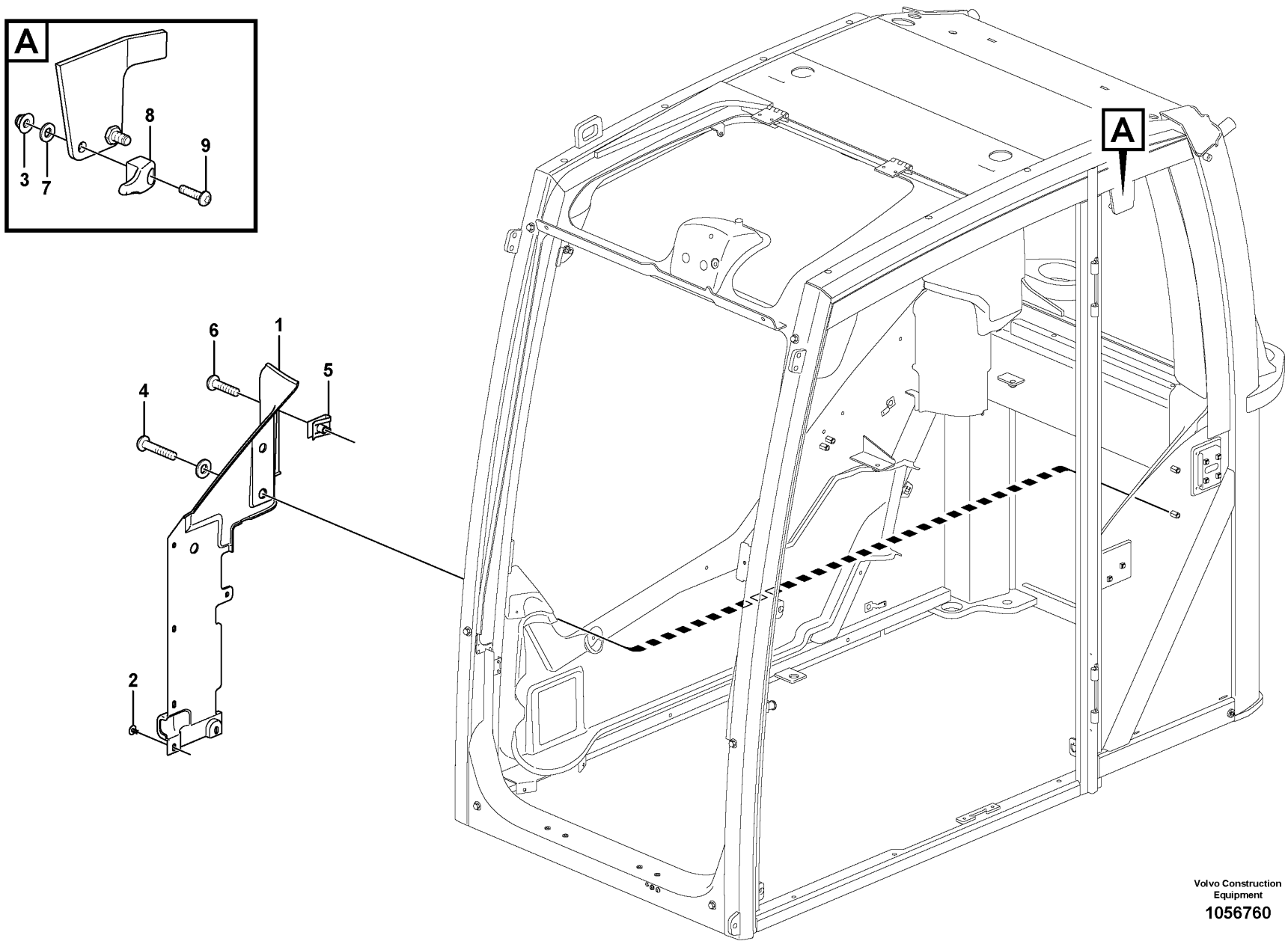

Volvo Construction Equipment

1056760

Fig.	Part No.	Quantity 1	2	3	PS	KIT	Description	Denominación	Denominação	Dénomination	Notes
1	VOE 15800062	1					Panel	Panel	Painel	Panneau	
2	VOE 1613068	3					Plug	Tapon	Bujão	Bouchon	
3	VOE 13949278	2					Flange lock nut	Contratuerca embridada	Contra porca flange	Contre-écrou à embase	
4	VOE 983252	2					Hexagon screw	Tornillo hexagonal	Parafuso sextavado	Vis à tête hexagonale	
5	VOE 949921	3					Spring nut	Tuerca resorte	Porca de pressão	Écrou de ressort	
6	VOE 969147	3					Six point socket screw	Racor de seis dientes	Paraf soquete sext	Vis à 6 pans creux	
7	VOE 960139	6					Plain washer	Arandela plana	Arruela simples	Rondelle plane	
8	VOE 11206018	2					Protecting brace	Brazo de protección	Braço proteção	Étrier protection	

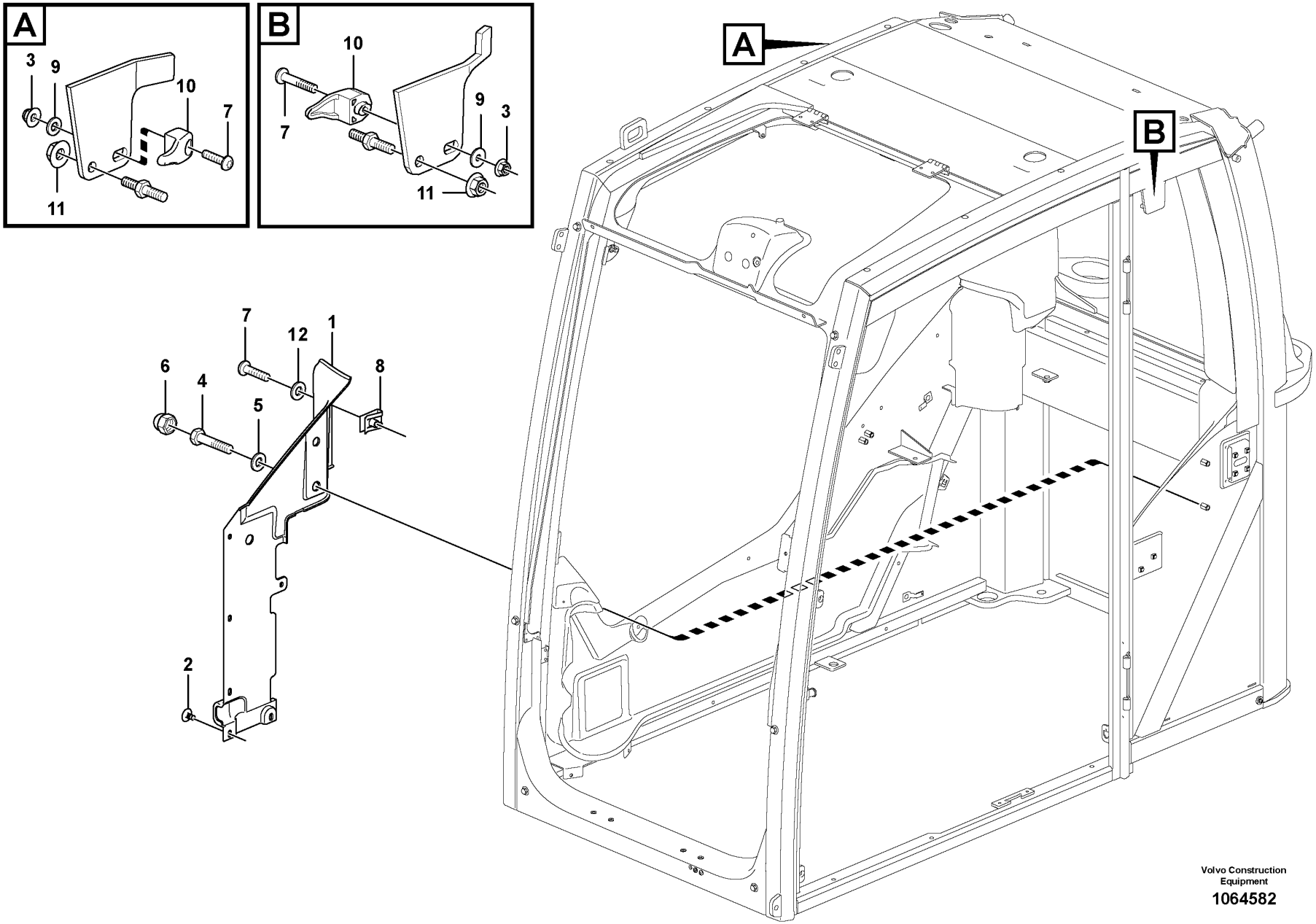

Volvo Construction Equipment

1064582

Fig.	Part No.	Quantity 1	2	3	PS	KIT	Description	Denominación	Denominação	Dénomination	Notes
1	VOE 15800062	1					Panel	Panel	Painel	Panneau	
2	VOE 1613068	3					Plug	Tapon	Bujão	Bouchon	
3	VOE 13949278	2					Flange lock nut	Contratuerca embridada	Contra porca flange	Contre-écrou à embase	
4	VOE 983252	2					Hexagon screw	Tornillo hexagonal	Parafuso sextavado	Vis à tête hexagonale	
5	VOE 13960143	2					Washer	Arandela	Arruela	Rondelle	
6	VOE 11204984	2					Protecting cap	Cabezal protección	Capa proteção	Capot de protection	
7	VOE 969147	3					Six point socket screw	Racor de seis dientes	Paraf soquete sext	Vis à 6 pans creux	
8	VOE 949921	1					Spring nut	Tuerca resorte	Porca de pressão	Écrou de ressort	
9	VOE 960139	2					Plain washer	Arandela plana	Arruela simples	Rondelle plane	
10	VOE 11206018	2					Protecting brace	Brazo de protección	Braço proteção	Étrier protection	
11	VOE 13971098	2					Flange nut	Tuerca embridada	Porca flangeada	Écrou à embase	
12	VOE 955892	2					Plain washer	Arandela plana	Arruela simples	Rondelle plane	

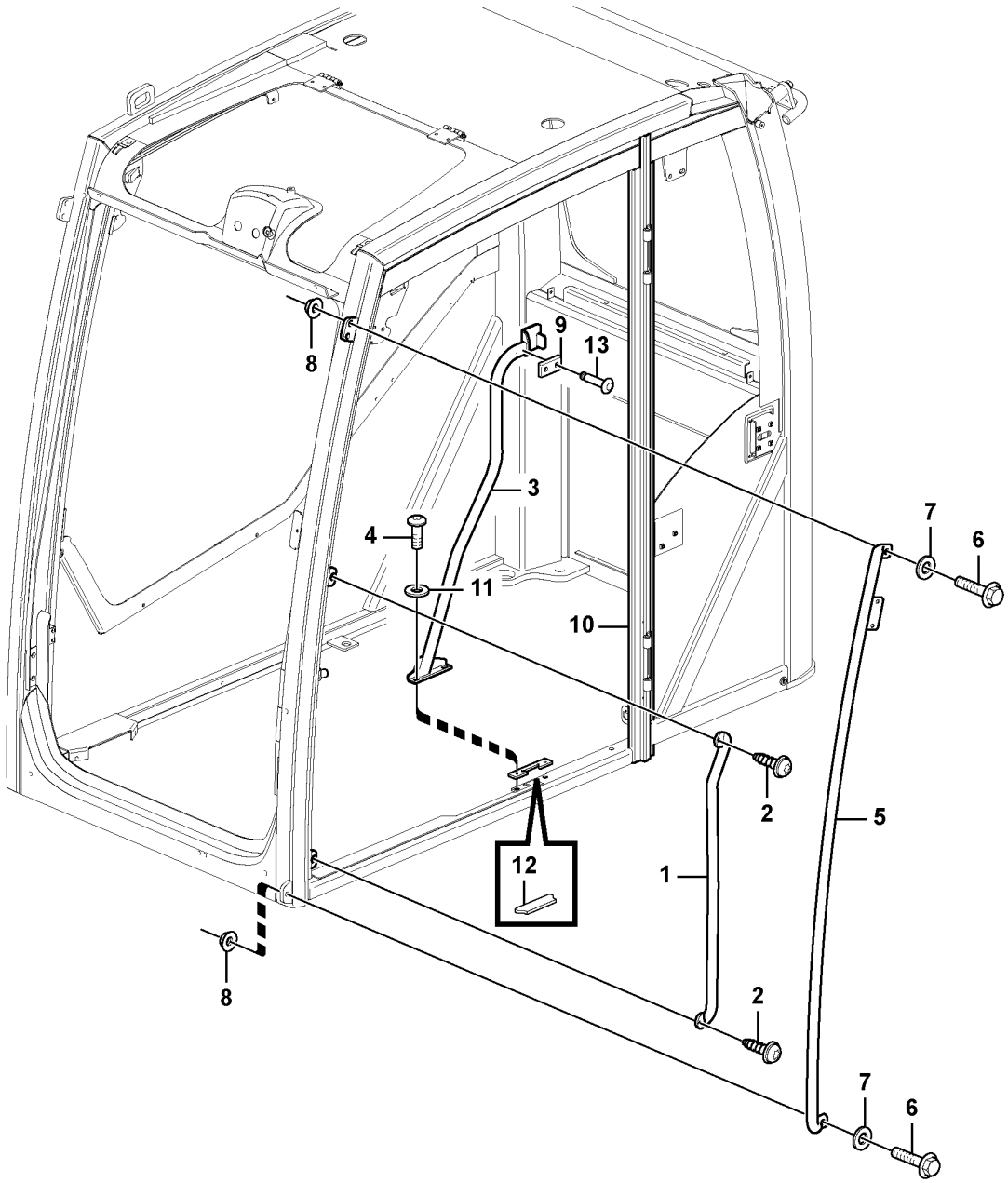

Volvo Construction Equipment

1033386

Fig.	Part No.	Quantity 1	2	3	PS	KIT	Description	Denominación	Denominação	Dénomination	Notes
1	**VOE 15106066**	1	1	1			Handle	Mango	Manopla	Poignée	
2	**VOE 969841**	2	2	2			Six point socket screw	Racor de seis dientes	Paraf soquete sext	Vis à 6 pans creux	
3	**VOE 15063110**	1					Handle	Mango	Manopla	Poignée	
4	**VOE 969597**	2	2	2			Six point socket screw	Racor de seis dientes	Paraf soquete sext	Vis à 6 pans creux	
5	**VOE 15132452**	1					Courtesy handle	Asa de acceso	Alça de acesso	Poignée entrée	
6	**VOE 13965185**	2	2	2			Screw	Tornillo	Parafuso	Vis	
7	**VOE 976945**	2	2	2			Washer	Arandela	Arruela	Rondelle	
8	**VOE 985735**	2	2	2			Lock nut	Contratuerca	Porca trava	Contre-écrou	
9		1			NS		Spacer	Espaciador	Espaçador	Partie Intermédiaire	
10	**VOE 11205847**	1	1	1			Rubber bellows	Fuelle de goma	Fole de borracha	Soufflet caoutchouc	
11	**VOE 13955894**	2	2	2			Washer	Arandela	Arruela	Rondelle	
12	**VOE 11205589**	1					Rubber plate	Placa de goma	Placa de borracha	Plaque caoutchouc	
13	**VOE 941671**	2					Blind rivet	Remache ciego	Rebite cego	Rivet borgne	

1	**11294085, 11294086**	**Interior components** **Detalles interiores** **Componentes interiores** **Pieces d'amenagement**	Catalogue id **20591**	Group **880**
2	**8290259, 8291490**		Illustr. No **1033386**	Section **400**
3	**8291491, 8291492**		Issue **20027088-G**	Page **825**
4				
5				

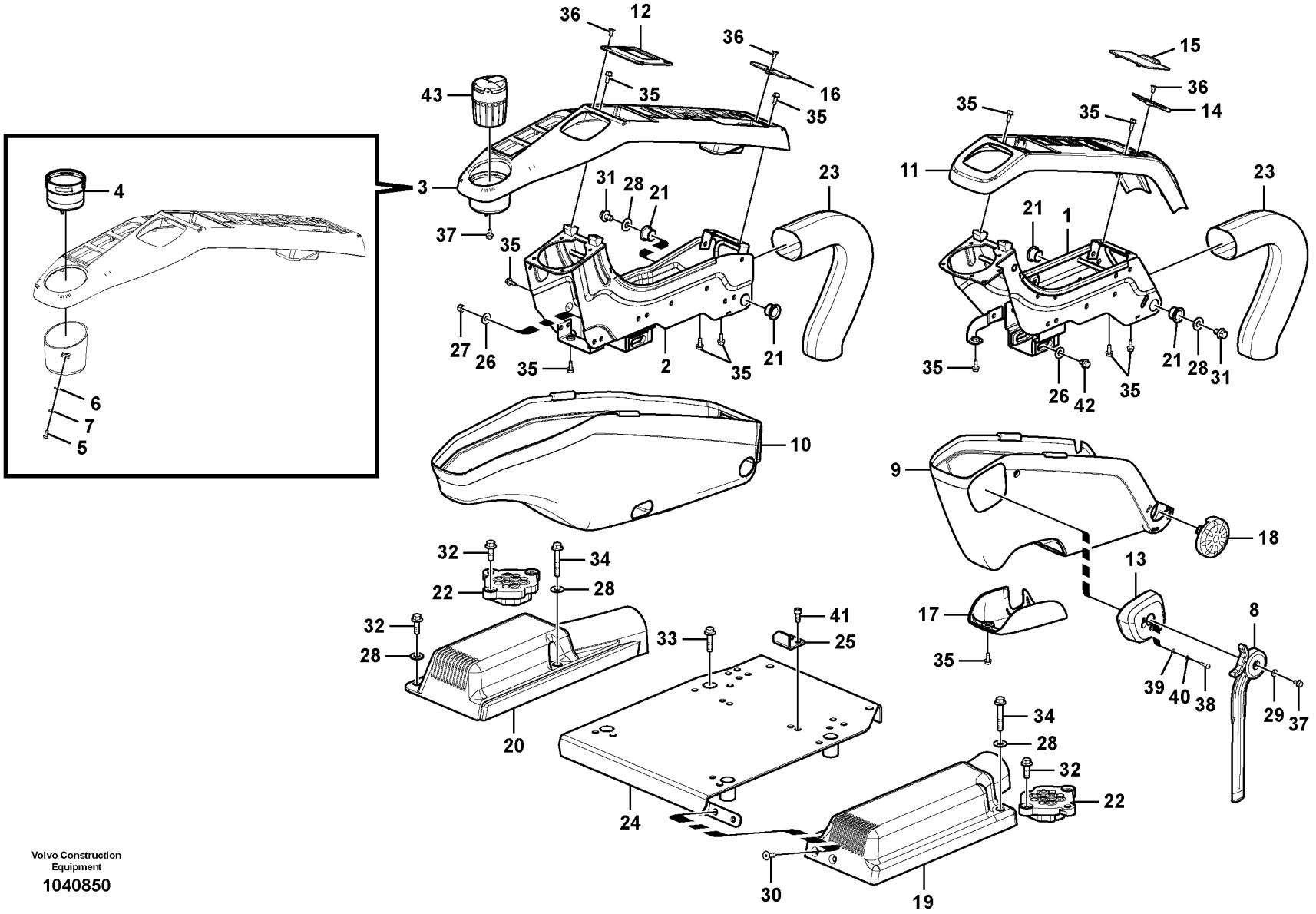

Volvo Construction Equipment

1040850

Fig.	Part No.	Quantity 1	2	3	4	5	PS	KIT	Description	Denominación	Denominação	Dénomination	Notes
1	VOE 14563864	1	1	1	1				Support	Base	Base	Bâti	
2	VOE 14592067	1	1	1	1				Support	Base	Base	Bâti	
3	VOE 14693326	1	1	1	1				Cover	Capó	Capô	Capot	(VOE 14534414)
4	VOE 14534489	1	1	1	1				•Rubber moulding	•Listón de goma	•Moldura de borracha	•Joint caoutchouc	
5	VOE 969405	2	2	2	2				•Six point socket screw	•Racor de seis dientes	•Paraf soquete sext	•Vis à 6 pans creux	
6	VOE 13940090	2	2	2	2				•Washer	•Arandela	•Arruela	•Rondelle	
7	VOE 955918	2	2	2	2				•Spring washer	•Arandela elástica	•Arruela de pressão	•Rondelle élastique	
8	VOE 14568000	1	1	1	1				Control lever	Palanca mando	Alavanca de comando	Levier de commande	
9	VOE 14534411	1	1	1	1				Cover	Capó	Capô	Capot	
10	VOE 14696740	1	1	1	1				Cover	Capó	Capô	Capot	(VOE 14534412)
11	VOE 14534413	1	1	1	1				Cover	Capó	Capô	Capot	
12	VOE 14534419	1	1	1	1				Clip	Clip	Clipe	Clip	
13	VOE 14534423	1	1	1	1				Cover	Capó	Capô	Capot	
14	VOE 14534416	1	1	1	1				Clip	Clip	Clipe	Clip	
15	VOE 14534417	1	1	1	1				Plate	Chapa	Chapa	Tôle	
16	VOE 14534420	1	1	1	1				Clip	Clip	Clipe	Clip	
17	VOE 14527796	1	1	1	1				Cover	Capó	Capô	Capot	
18	VOE 14527797	1	1	1	1				Cover	Capó	Capô	Capot	
19	VOE 14530968	1	1	1	1				Cover	Capó	Capô	Capot	
20	VOE 14530969	1	1	1	1				Cover	Capó	Capô	Capot	
21	VOE 14523095	4	4	4	4				Bushing	Casquillo	Bucha	Bague	
22	VOE 14503680	2	2	2	2				Seal	Junta	Vedação	Étanchéité	
23	VOE 14568570	2	2	2	2				Cover	Capó	Capô	Capot	
24	VOE 14577279	1	1						Support	Base	Base	Bâti	
25	VOE 14557479	1	1						Stopping device	Mecanismo de parada	Dispositivo parada	Dispositif d'arrêt	
26	VOE 11117464	2	2	2	2				Plain washer	Arandela plana	Arruela simples	Rondelle plane	
27	VOE 14880450	1	1						Nut	Tuerca	Porca	Écrou	
28	VOE 14881064	6	6						Shim	Laminilla de ajuste	Calço de ajuste	Cale de réglage	
28	SA 9285-16000			6	6				Plain washer	Arandela plana	Arruela simples	Rondelle plane	
29	SA 9285-11000	1	1	1	1				Plain washer	Arandela plana	Arruela simples	Rondelle plane	
30	VOE 969843	2	2	2	2				Six point socket screw	Racor de seis dientes	Paraf soquete sext	Vis à 6 pans creux	

1	8290396, 8290397
2	8290398, 8290399
3	8290259, 8291490
4	8291491, 8291492
5	

Instrument panel, control panel
Panel de instrumentos, panel de mandos
Painel de instrumentos, painel de controle
Panneau d'instruments, panneau de commande

Catalogue id **20591**	Group **881**
Illustr. No **1040850**	Section **100**
Issue **20027088-G**	Page **827**

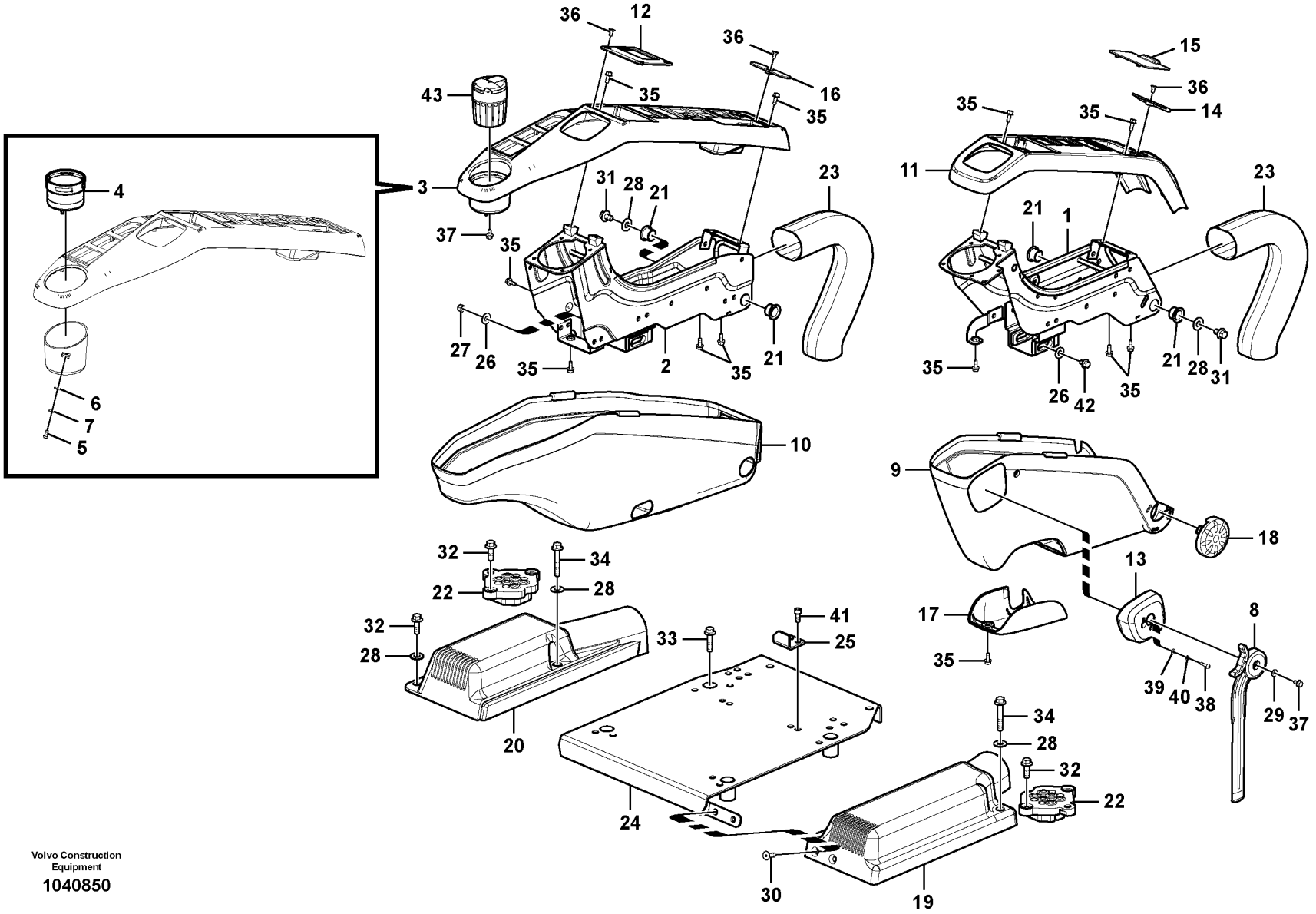

Volvo Construction Equipment

1040850

Fig.	Part No.	Quantity 1	2	3	4	5	PS	KIT	Description	Denominación	Denominação	Dénomination	Notes
31	VOE 946471	2	2	2	2				Flange screw	Tornillo embridado	Parafuso flangeado	Vis à embase	
32	VOE 946472	8	8	8	8				Flange screw	Tornillo embridado	Parafuso flangeado	Vis à embase	
33	VOE 13965185	4	4	4	4				Screw	Tornillo	Parafuso	Vis	
34	VOE 13965187	2	2	2	2				Screw	Tornillo	Parafuso	Vis	
35	VOE 13946544	17	17	17	17				Screw	Tornillo	Parafuso	Vis	
36	VOE 13969737	5	5	5	5				Six point socket screw	Racor de seis dientes	Paraf soquete sext	Vis à 6 pans creux	
37	VOE 13965175	2	2	2	2				Screw	Tornillo	Parafuso	Vis	
38	VOE 969407	2	2	2	2				Six point socket screw	Racor de seis dientes	Paraf soquete sext	Vis à 6 pans creux	
39	VOE 13940090	2	2	2	2				Washer	Arandela	Arruela	Rondelle	
40	VOE 955918	2	2	2	2				Spring washer	Arandela elástica	Arruela de pressão	Rondelle élastique	
41	VOE 984064	2	2				SS		Hex. socket screw	Tornillo de hexágono embutido	Parafuso soquete sext	Vis à six pans creux	
42	VOE 947107	1	1	1	1				Flange screw	Tornillo embridado	Parafuso flangeado	Vis à embase	
43	VOE 14542410	1	1						Ashtray	Cenicero	Cinzeiro	Cendrier	8285941, 8289763

1	8290396, 8290397
2	8290398, 8290399
3	8290259, 8291490
4	8291491, 8291492
5	

Instrument panel, control panel
Panel de instrumentos, panel de mandos
Painel de instrumentos, painel de controle
Panneau d'instruments, panneau de commande

Catalogue id **20591**	Group **881**
Illustr. No **1040850**	Section **100**
Issue **20027088-G**	Page **829**

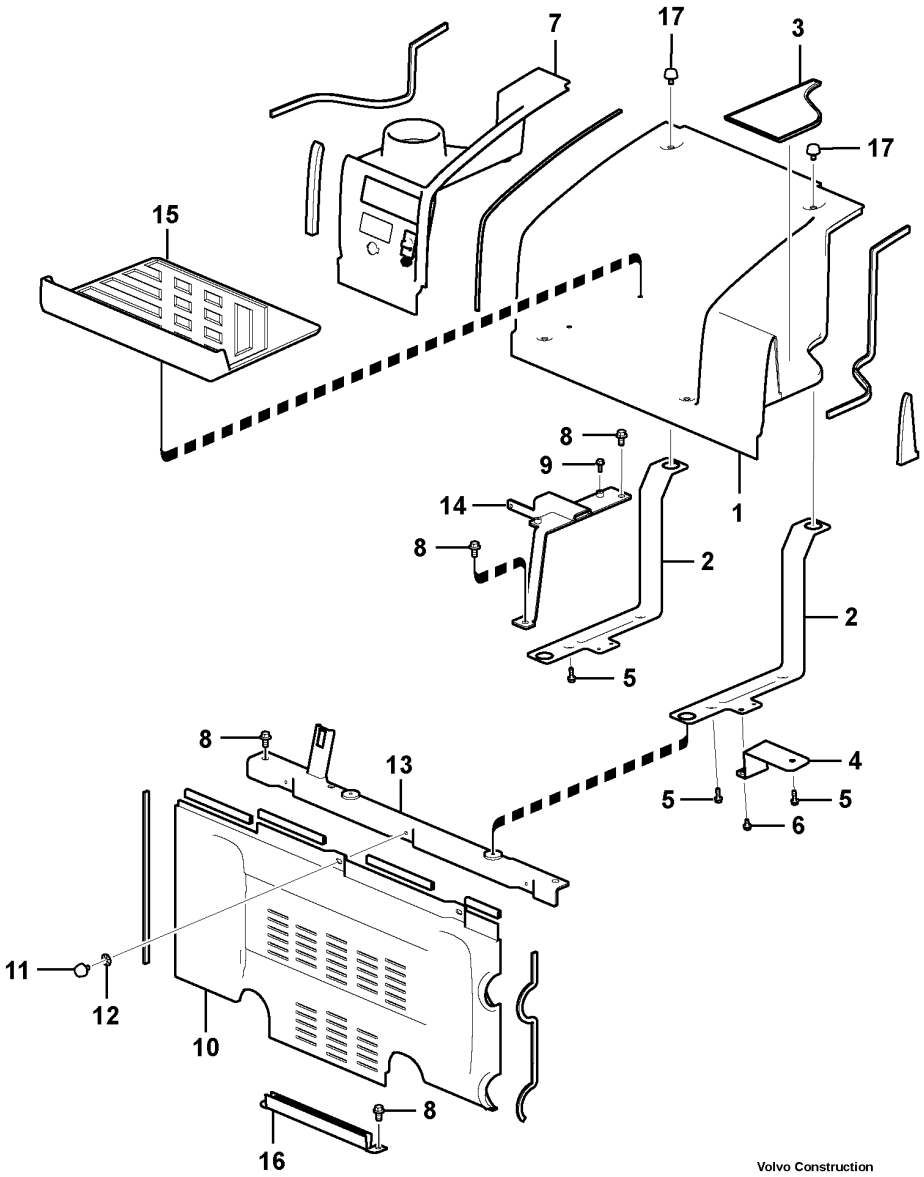

Volvo Construction Equipment

1033865

Fig.	Part No.	Quantity 1	2	3	PS	KIT	Description	Denominación	Denominação	Dénomination	Notes
1	VOE 14534492	1					Cover	Capó	Capô	Capot	
2	VOE 14534494	2					•Bracket	•Consola	•Suporte	•Console	
3	VOE 14534501	1					•Floor	•Piso	•Assoalho	•Plancher	
4	VOE 14547422	1					•Bracket	•Consola	•Suporte	•Console	
5	VOE 13946934	4					•Screw	•Tornillo	•Parafuso	•Vis	
6	VOE 13965175	3					•Screw	•Tornillo	•Parafuso	•Vis	
7	VOE 14567352	1					Cover	Capó	Capô	Capot	
8	VOE 946329	6					Flange screw	Tornillo embridado	Parafuso flangeado	Vis à embase	
9	VOE 13946544	2					Screw	Tornillo	Parafuso	Vis	
10	VOE 14534490	1					Cover	Capó	Capô	Capot	
11	VOE 14508096	2					•Knob	•Volante	•Botão	•Bouton	
12	VOE 14527817	2					•Retainer	•Soporte	•Retentor	•Retenue	
13	VOE 14534499	1					Support	Base	Base	Bâti	
14	VOE 14534500	1					Support	Base	Base	Bâti	
15	VOE 14534495	1					Floor	Piso	Assoalho	Plancher	
16	VOE 14508099	1					Channel	Barra-u	Ferro U	Barre U	
17	VOE 14508096	4					Knob	Volante	Botão	Bouton	

1		**Instrument panel, radio panel** **Panel de instrumentos, panel de radio** **Painel de instrumentos, painel de rádio** **Panneau d'instruments, radio**	Catalogue id **20591**	Group **881**
2				
3			Illustr. No **1033865**	Section **200**
4				
5			Issue **20027088-G**	Page **831**

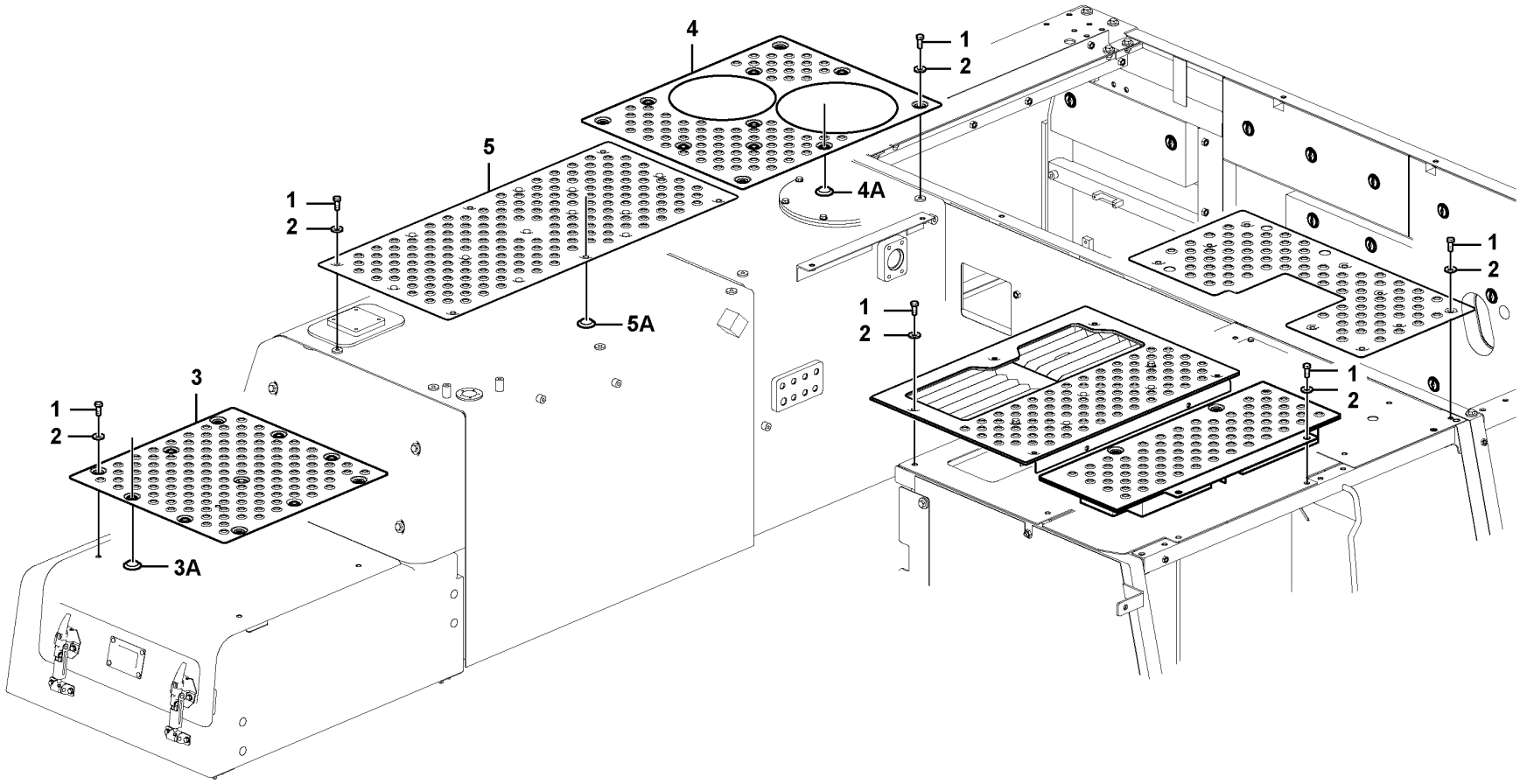

Volvo Construction Equipment

1065792

Fig.	Part No.	Quantity 1	2	3	PS	KIT	Description	Denominación	Denominação	Dénomination	Notes
1	VOE 978932	29					Hexagon screw	Tornillo hexagonal	Parafuso sextavado	Vis à tête hexagonale	
2	VOE 992042	29					Plain washer	Arandela plana	Arruela simples	Rondelle plane	
3	VOE 14597844	1			SS		Slip protection	Protección antideslizante	Proteção	Antidérapant	
3A	VOE 14567974	7					•Grommet	•Pasaje	•Passa muro	•Passe fil	
4	VOE 14590367	1					Slip protection	Protección antideslizante	Proteção	Antidérapant	S/N 210114-
4A	VOE 14567974	7					•Grommet	•Pasaje	•Passa muro	•Passe fil	
5	VOE 14606321	1					Slip protection	Protección antideslizante	Proteção	Antidérapant	S/N 210114-
5A	VOE 14567974	11					•Grommet	•Pasaje	•Passa muro	•Passe fil	

1	8288862	**Anti slip** **Antideslizante** **Antiderrapante** **Anti glissement**	Catalogue id **20591**	Group **891**
2			Illustr. No **1065792**	Section **100**
3				
4			Issue **20027088-G**	Page **833**
5				

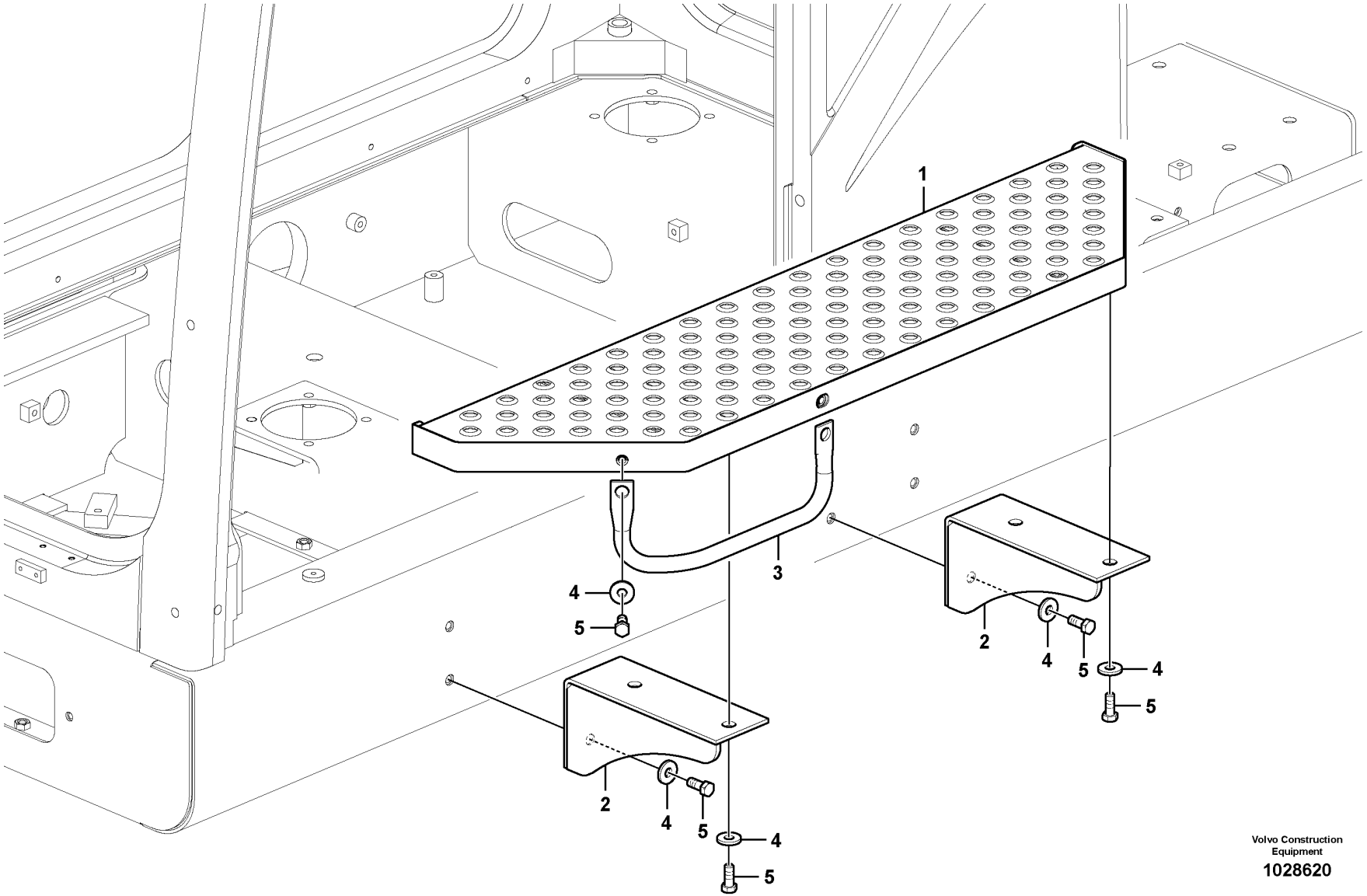

Volvo Construction Equipment

1028620

Fig.	Part No.	Quantity 1	2	3	PS	KIT	Description	Denominación	Denominação	Dénomination	Notes
1	VOE 14531436	1					Step	Escalón	Degrau	Marche escalier	
2	VOE 14508819	2					Bracket	Consola	Suporte	Console	
3	VOE 14515317	1					Hand-hold	Asa de acceso	Alça de acesso	Poignée soutien	
4	VOE 14522862	10					Washer	Arandela	Arruela	Rondelle	
5	VOE 978932	10					Hexagon screw	Tornillo hexagonal	Parafuso sextavado	Vis à tête hexagonale	

1		**Foot step** **Escalón de acceso** **Degrau** **Marche-pied**	Catalogue id **20591**	Group **891**
2				
3			Illustr. No **1028620**	Section **150**
4				
5		**8279692,8291532**	Issue **20027088-G**	Page **835**

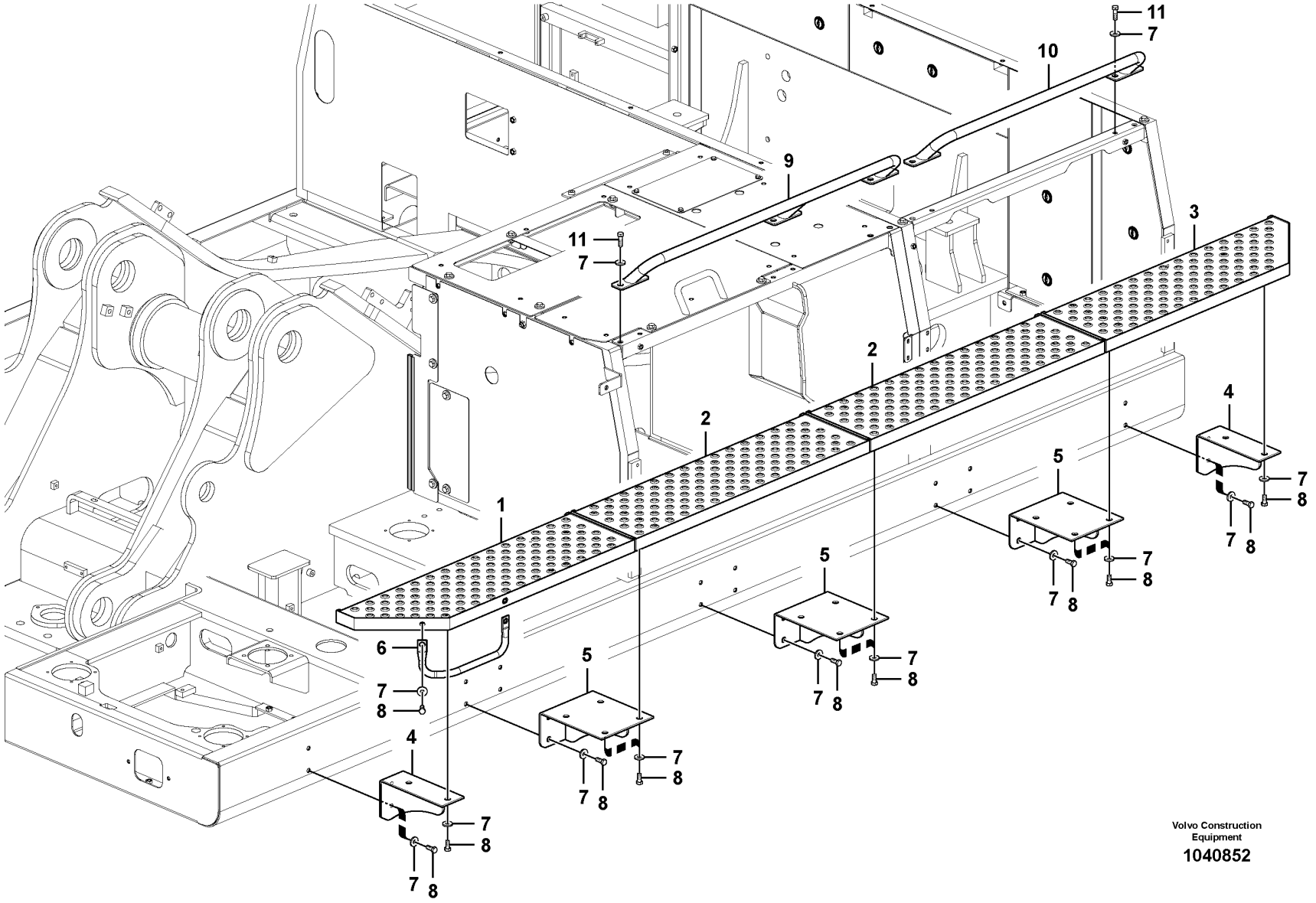

Volvo Construction Equipment

1040852

Fig.	Part No.	Quantity 1	2	3	PS	KIT	Description	Denominación	Denominação	Dénomination	Notes
1	VOE 14528593	1					Walk way	Pasarela	Passarela	Passerelle	
2	VOE 14528594	2					Walk way	Pasarela	Passarela	Passerelle	
3	VOE 14528595	1					Walk way	Pasarela	Passarela	Passerelle	
4	VOE 14508819	2					Bracket	Consola	Suporte	Console	
5	VOE 14508820	3					Bracket	Consola	Suporte	Console	
6	VOE 14515317	1					Hand-hold	Asa de acceso	Alça de acesso	Poignée soutien	
7	VOE 14522862	44					Washer	Arandela	Arruela	Rondelle	
8	VOE 978932	34					Hexagon screw	Tornillo hexagonal	Parafuso sextavado	Vis à tête hexagonale	
9	VOE 14536121	1					Hand rail	Pasamanos	Corrimão	Tige articulée	
10	VOE 14508818	1					Rail	Rail	Trilho	Rail	
11	VOE 978933	10					Hexagon screw	Tornillo hexagonal	Parafuso sextavado	Vis à tête hexagonale	

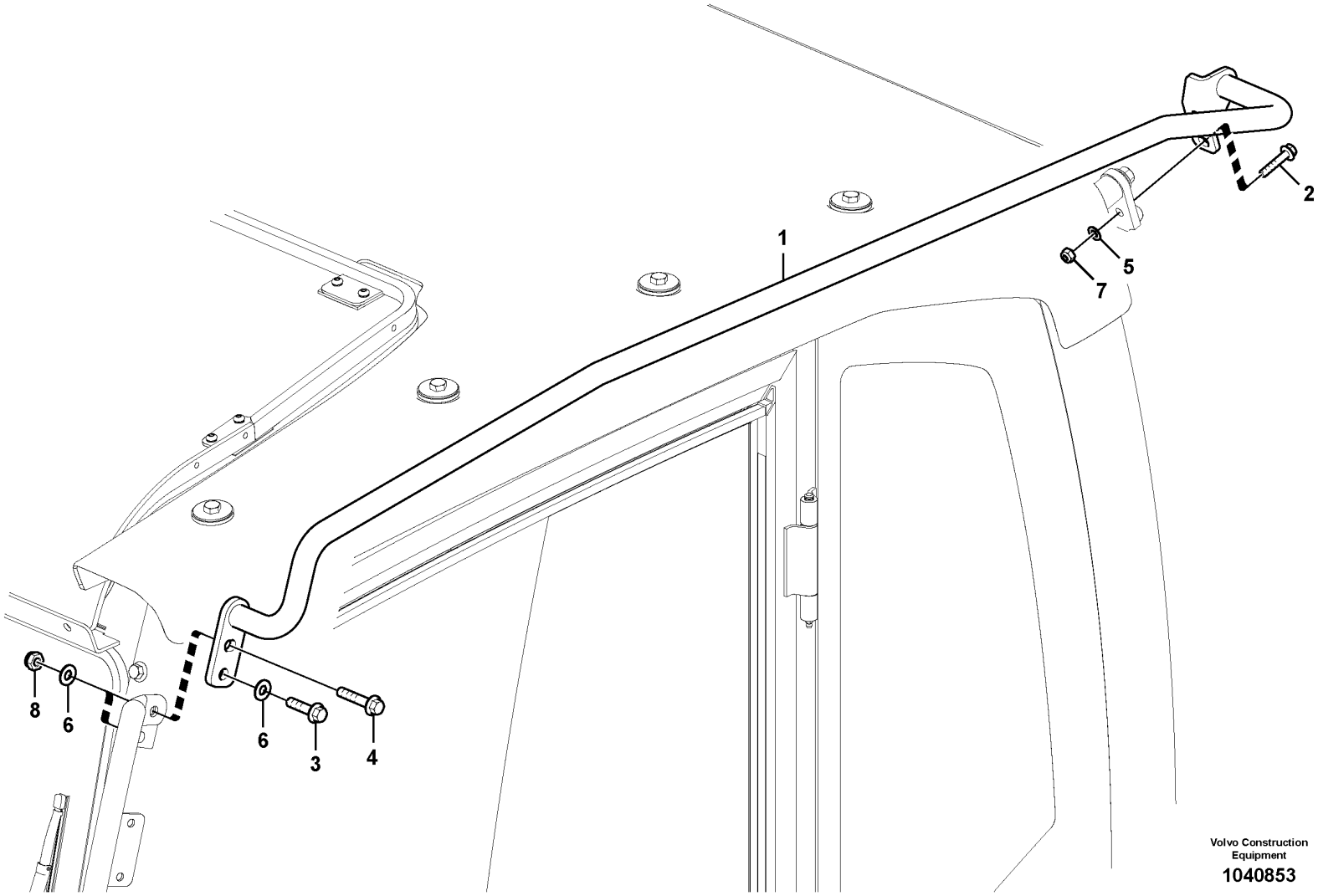

Volvo Construction Equipment

1040853

Fig.	Part No.	Quantity 1	2	3	PS	KIT	Description	Denominación	Denominação	Dénomination	Notes
1	VOE 14614211	1					Hand rail	Pasamanos	Corrimão	Tige articulée	
2	VOE 946671	1					Flange screw	Tornillo embridado	Parafuso flangeado	Vis à embase	
3	VOE 13965185	1					Screw	Tornillo	Parafuso	Vis	
4	VOE 13965186	1					Screw	Tornillo	Parafuso	Vis	
5	VOE 13955894	1					Washer	Arandela	Arruela	Rondelle	
6	VOE 13960143	3					Washer	Arandela	Arruela	Rondelle	
7	VOE 14880450	1					Nut	Tuerca	Porca	Écrou	
8	SA 9131-11000	2					Lock nut	Contratuerca	Porca de trava	Contre-ecrou	

1		**Handrail** **Barandilla** **Corrimão** **Main courante**	Catalogue id **20591**	Group **891**
2				
3			Illustr. No **1040853**	Section **300**
4				
5		**8280049**	Issue **20027088-G**	Page **839**

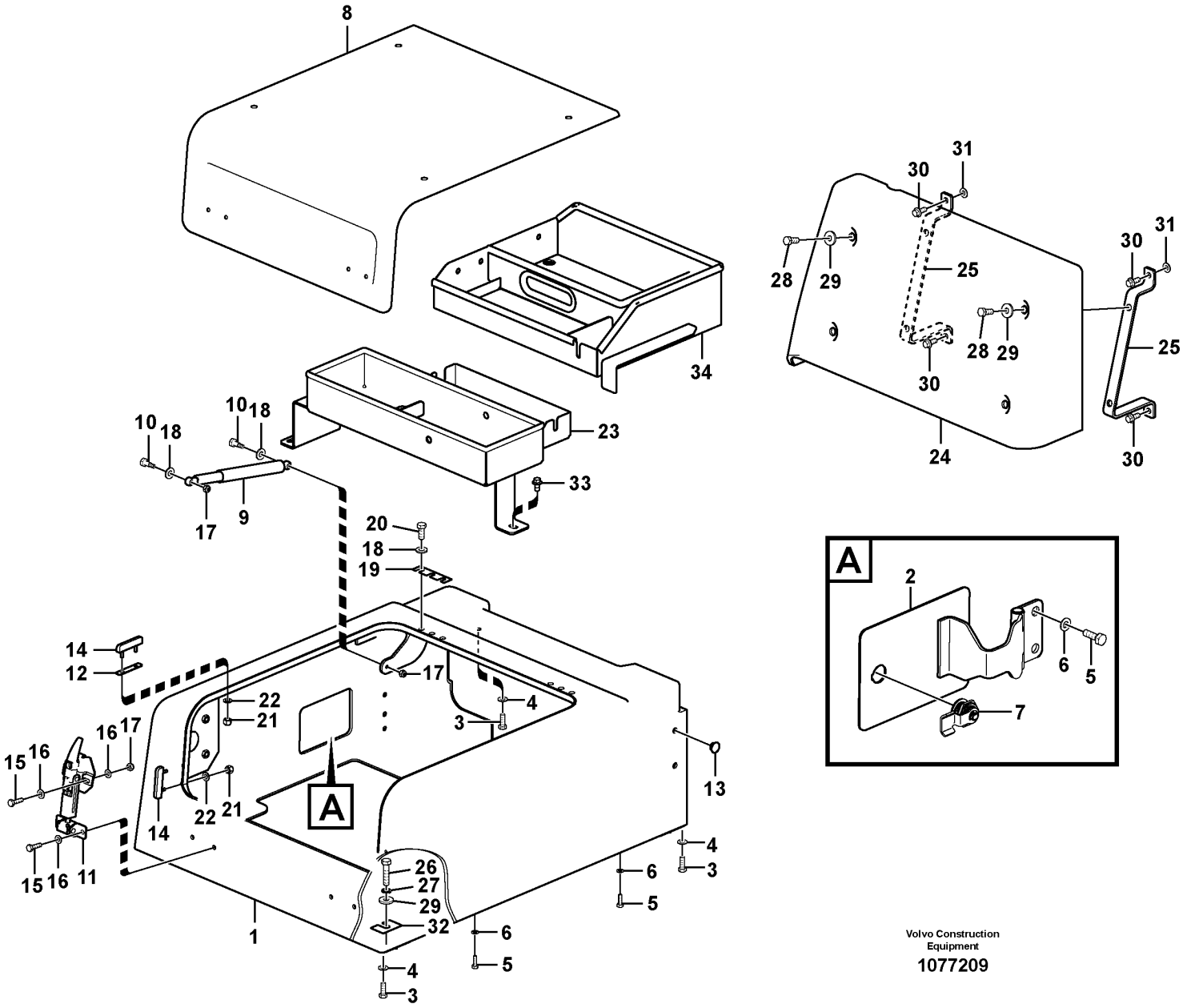

Volvo Construction Equipment

1077209

Fig.	Part No.	Quantity 1	2	3	PS	KIT	Description	Denominación	Denominação	Dénomination	Notes
	VOE 14586932	1	1		SS		Tool box	Caja herramientas	Caixa de ferramentas	Caisse à outils	
	VOE 14683160			1			Tool box	Caja herramientas	Caixa de ferramentas	Caisse à outils	
1	VOE 14586933	1	1		SS		•Body	•Carrocería	•Carroceria	•Corps	
1	VOE 14683161			1			•Body	•Carrocería	•Carroceria	•Corps	
2	VOE 14588527	1	1				••Key	••Chaveta	••Cunha	••Clavette	
2	VOE 14683165			1			••Key	••Chaveta	••Cunha	••Clavette	
3	VOE 983252	22	22	22			••Hexagon screw	••Tornillo hexagonal	••Parafuso sextavado	••Vis à tête hexagonale	
4	VOE 976945	22	22	22			••Washer	••Arandela	••Arruela	••Rondelle	
5	VOE 983243	5	5	5			••Hexagon screw	••Tornillo hexagonal	••Parafuso sextavado	••Vis à tête hexagonale	
6	VOE 993835	5	5	5			••Plain washer	••Arandela plana	••Arruela simples	••Rondelle plane	
7	VOE 14588612	1	1	1			••Key	••Chaveta	••Cunha	••Clavette	
8	VOE 14586934	1	1	1			•Door	•Puerta	•Porta	•Porte	
9	VOE 14513033	1	1	1			•Gas spring	•Resorte a gas	•Mola a gás	•Ressort gaz	
10	VOE 14527463	2	2	2			•Bolt	•Perno	•Parafuso	•Boulon	
11	VOE 14521945	2	2	2			•Catch	•Fiador	•Garra	•Cliquet	
12	VOE 14521959	2	2	2			•Shim	•Laminilla de ajuste	•Calço de ajuste	•Cale de réglage	
13	VOE 14513388	4	4	4			•Grommet	•Pasaje	•Passa muro	•Passe fil	
14	VOE 14521944	4	4	4			•Cushion	•Cojín	•Assento	•Coussin	
15	VOE 983244	8	8	8			•Hexagon screw	•Tornillo hexagonal	•Parafuso sextavado	•Vis à tête hexagonale	
16	VOE 993835	16	16	16			•Plain washer	•Arandela plana	•Arruela simples	•Rondelle plane	
17	VOE 14880450	10	10	10			•Nut	•Tuerca	•Porca	•Écrou	
18	VOE 992040	8	8	8			•Plain washer	•Arandela plana	•Arruela simples	•Rondelle plane	
19	VOE 14881061	2	2	2			•Shim	•Laminilla de ajuste	•Calço de ajuste	•Cale de réglage	
20	VOE 983252	6	6	6			•Hexagon screw	•Tornillo hexagonal	•Parafuso sextavado	•Vis à tête hexagonale	
21	SA 9131-10500	8	8	8			•Jam nut	•Contratuerca	•	•Contre-écrou	
22	VOE 13940090	8	8	8			•Washer	•Arandela	•Arruela	•Rondelle	(SA 9211-05000)
23	VOE 14572284	1		1			Bracket	Consola	Suporte	Console	
23	VOE 14628189		1	1			Support	Base	Base	Bâti	
24	VOE 14508839	1	1	1	SS		Cover	Capó	Capô	Capot	
25	VOE 14513034	2	5	5			Support	Apoyo	Suporte	Support	
26	VOE 978935	4	4	4			Hexagon screw	Tornillo hexagonal	Parafuso sextavado	Vis à tête hexagonale	

1	8291485,8291526
2	8291486
3	8291486
4	
5	

Tool box, cowl
Caja de herramientas, capó
Caixa de ferramentas, capô
Boîte à outils, auvent

Catalogue id **20591**	Group **896**
Illustr. No **1077209**	Section **100**
Issue **20027088-G**	Page **841**

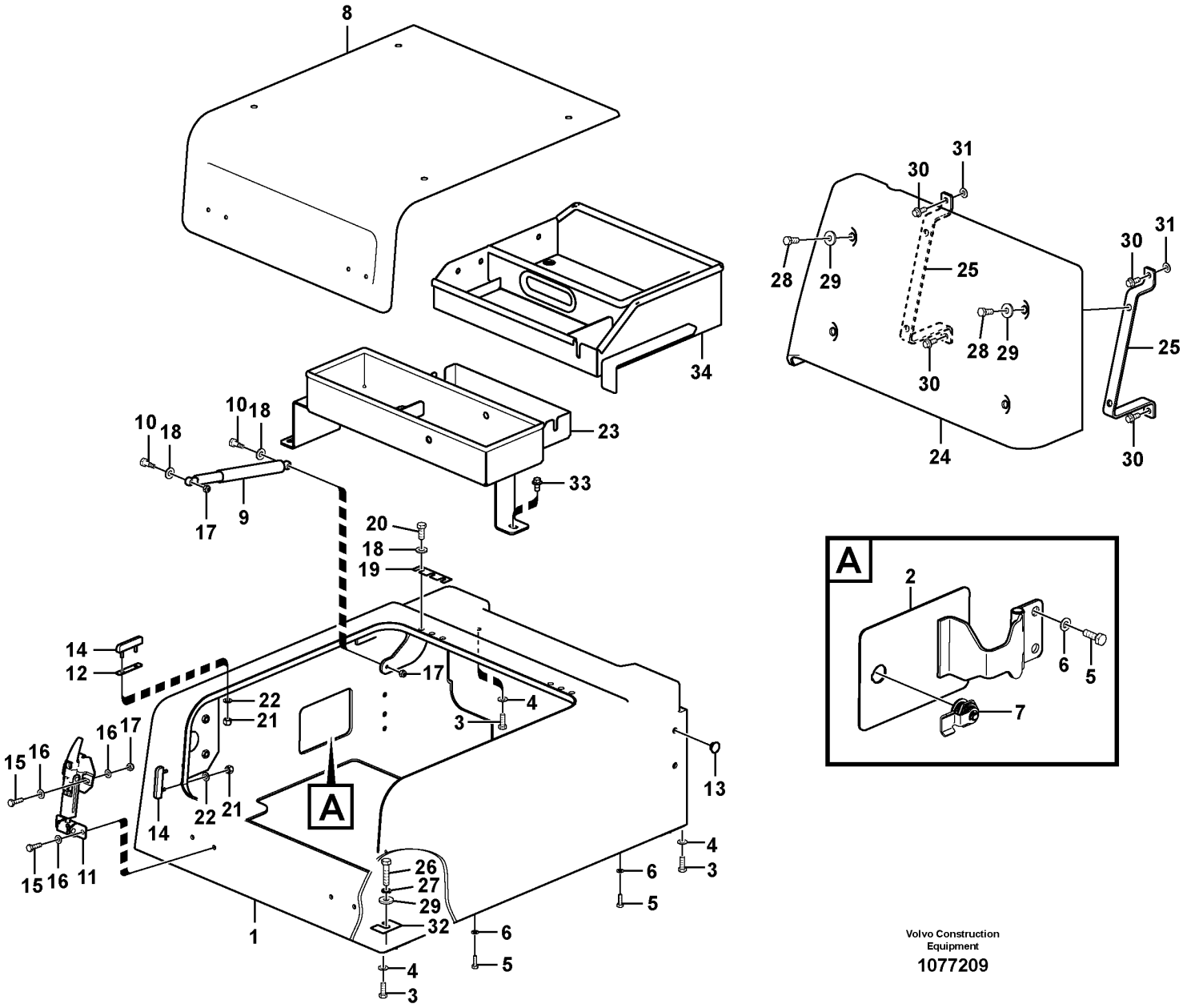

Volvo Construction Equipment

1077209

Fig.	Part No.	Quantity 1	2	3	PS	KIT	Description	Denominación	Denominação	Dénomination	Notes
27	VOE 955923	4	4	4			Spring washer	Arandela elástica	Arruela de pressão	Rondelle élastique	
28	VOE 978932	4	4	4			Hexagon screw	Tornillo hexagonal	Parafuso sextavado	Vis à tête hexagonale	
29	VOE 14522862	8	8	8			Washer	Arandela	Arruela	Rondelle	
30	VOE 946329	4	4	4			Flange screw	Tornillo embridado	Parafuso flangeado	Vis à embase	
31	VOE 976945	2	2	2			Washer	Arandela	Arruela	Rondelle	
32	VOE 14881064	4	4	4			Shim	Laminilla de ajuste	Calço de ajuste	Cale de réglage	
33	VOE 946441	3	3	3			Flange screw	Tornillo embridado	Parafuso flangeado	Vis à embase	
34	VOE 14621861		1	1	SS		Box	Caja semiranurada	Caixa	Boîtier	

1	8291485,8291526	**Tool box, cowl** **Caja de herramientas, capó** **Caixa de ferramentas, capô** **Boîte à outils, auvent**	Catalogue id **20591**	Group **896**
2	8291486		Illustr. No **1077209**	Section **100**
3	8291486		Issue **20027088-G**	Page **843**
4				
5				

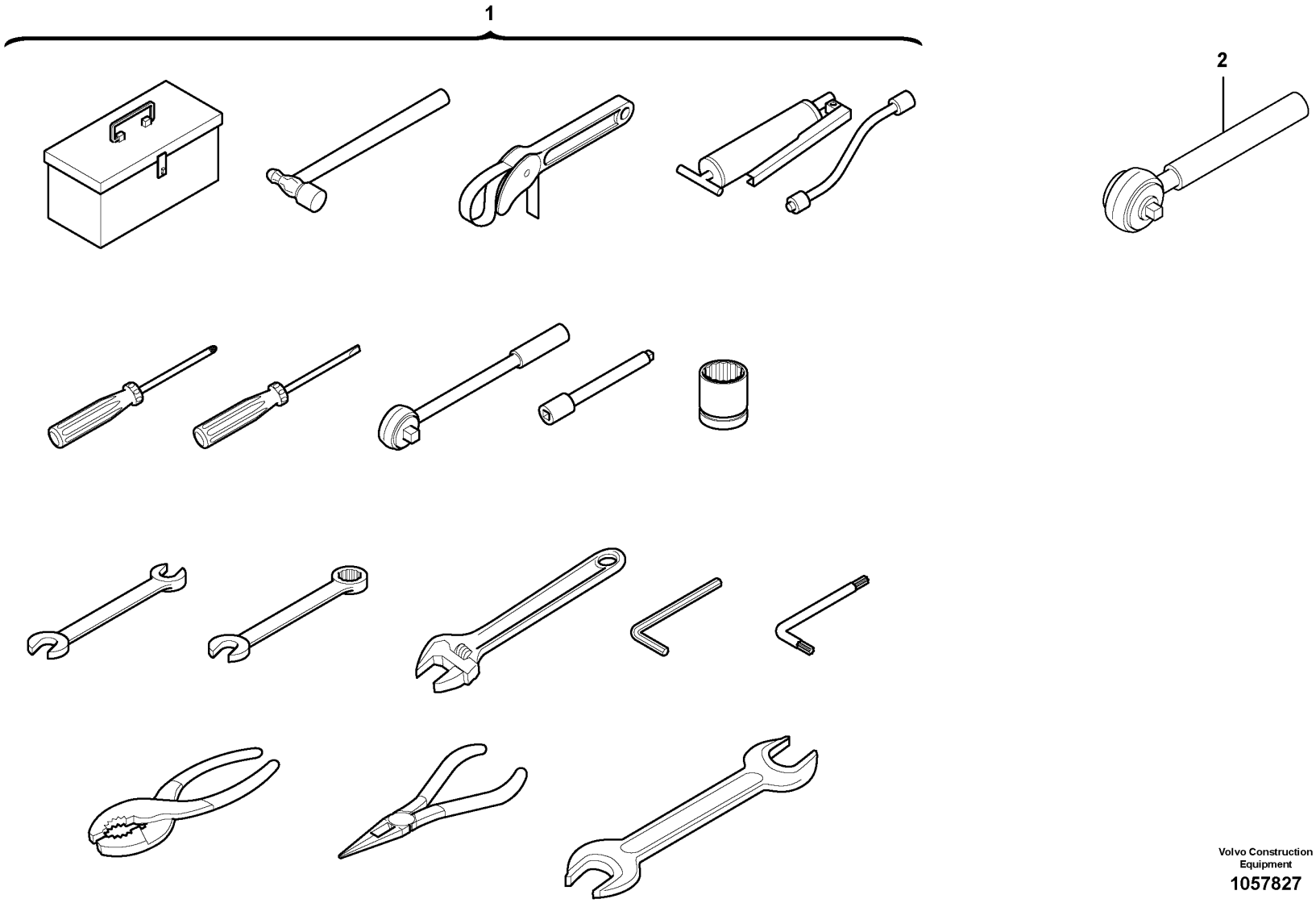

Volvo Construction Equipment

1057827

Fig.	Part No.	Quantity 1	2	3	PS	KIT	Description	Denominación	Denominação	Dénomination	Notes
1	VOE 14549539	1					Tool	Herramienta	Ferramenta	Outil	
1	VOE 14521847		1				Tool	Herramienta	Ferramenta	Outil	
2	VOE 14516704			1			Tool	Herramienta	Ferramenta	Outil	

1	8279917	**Tool kit** **Herramientas** **Kit de ferramenta** **Outils**	Catalogue id **20591**	Group **896**
2	8277258		Illustr. No **1057827**	Section **200**
3	8279091		Issue **20027088-G**	Page **845**
4				
5				

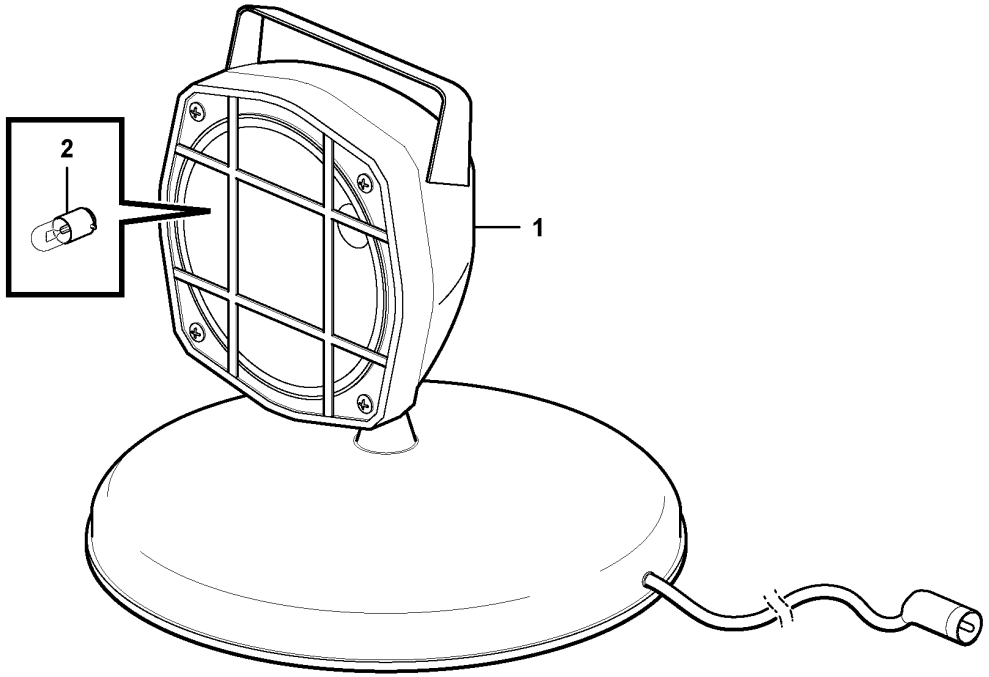
2
1

Fig.	Part No.	Quantity 1	2	3	PS	KIT	Description	Denominación	Denominação	Dénomination	Notes
1	**SA 1122-05190**	1					Hand lamp	Lámpara de mano	Lâmpada manual	Baladeuse	
2	**VOE 992517**	1					•Bulb	•Bombilla	•Lâmpada	•Ampoule	(VOE 943903)

1		**Hand Lamp** **Lámpara de mano** **Lâmpada Manual** **Lampe baladeuse**	Catalogue id **20591**	Group **896**
2				
3			Illustr. No **1062880**	Section **300**
4				
5		**8277260**	Issue **20027088-G**	Page **847**

1 — ISO VG #32
2 — ISO VG #46
3 — ISO VG #68
4 — LONG LIFE HYDRAULIC OIL
5 — BIO OIL #32
6 — BIO OIL #46

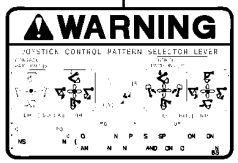

7



8

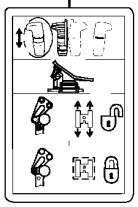
9

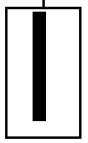
10



11


12



13 14


15



16

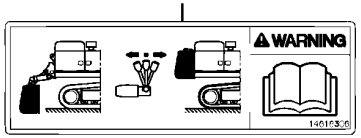

17



18

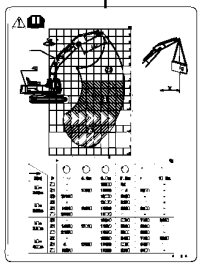
19


20

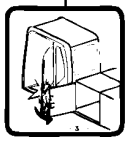
21


22

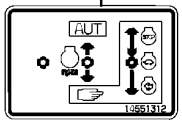

23

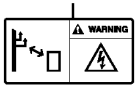

24

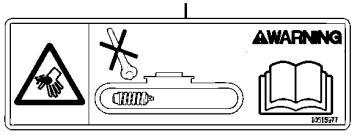

25

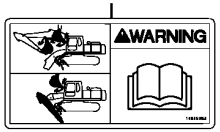

26



27



28

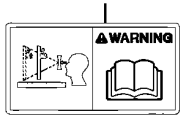

29



30



31

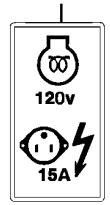

32



33

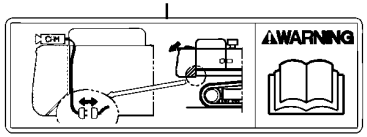

34

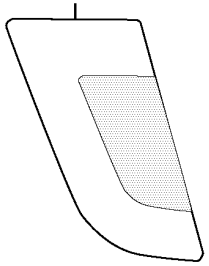
35

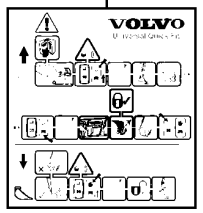

36

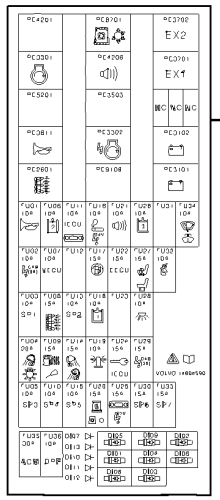
37

Volvo Construction Equipment
1058199

Fig.	Part No.	Quantity 1	2	3	PS	KIT	Description	Denominación	Denominação	Dénomination	Notes
1	VOE 14527169	2					Decal	Calcomanía	Decalque	Autocollant	8277203, 8289587
2	VOE 14527173	2					Decal	Calcomanía	Decalque	Autocollant	8277204, 8289588
3	VOE 14527170	2					Decal	Calcomanía	Decalque	Autocollant	8277205, 8289589
4	VOE 14565026	1					Decal	Calcomanía	Decalque	Autocollant	8289587, 8289588, 8289589
5	VOE 14527171	2					Decal	Calcomanía	Decalque	Autocollant	8289629
6	VOE 14527172	2					Decal	Calcomanía	Decalque	Autocollant	8289630
7	VOE 14615982	2					Decal	Calcomanía	Decalque	Autocollant	8288904
7	VOE 14616569	1					Decal	Calcomanía	Decalque	Autocollant	8288904
8	VOE 14616311	1					Decal	Calcomanía	Decalque	Autocollant	8286842, 8288906, 8288907
8	VOE 14616014	1					Decal	Calcomanía	Decalque	Autocollant	8286841
9	VOE 14533731	1					Decal	Calcomanía	Decalque	Autocollant	8286667, 8288543
	VOE 14707924	1					Decal	Calcomanía	Decalque	Autocollant	8290274 S/N 273962- S/N 280365-
10	VOE 14562118	2					Decal	Calcomanía	Decalque	Autocollant	8286646, 8286647, 8286648, 8292266, 8292267
10	VOE 14551334	2					Decal	Decalcomania	Adesivo	Decalcomanie	8286647, 8286648, 8291496, 8291523, 8291970, 8291971
11	VOE 14509607	2					Decal	Calcomanía	Decalque	Autocollant	8286651, 8290267, 8290268, 8290619, 8290620, 8292392
11	VOE 14510755	2					Decal	Calcomanía	Decalque	Autocollant	8286652, 8290281, 8290621
11	VOE 14509607	2					Decal	Calcomanía	Decalque	Autocollant	8287903
11	VOE 14510755	2					Decal	Calcomanía	Decalque	Autocollant	8287904
11	VOE 14601526	1					Decal	Calcomanía	Decalque	Autocollant	8288938, 8288939, 8288940, 8288941, 8291026
12	VOE 14615991	1					Decal	Calcomanía	Decalque	Autocollant	8288917, 8288918, 8290348, 8290349, 8290350, 8291532
12	VOE 14615991	1					Decal	Calcomanía	Decalque	Autocollant	8291538
12	VOE 14615980	1					Decal	Calcomanía	Decalque	Autocollant	8280931, 8281440, 8281893, 8283345, 8290349, 8290350
12	VOE 14615980	1					Decal	Calcomanía	Decalque	Autocollant	8288751
13	VOE 14623931	1					Decal	Calcomanía	Decalque	Autocollant	8290396, 8290397, 8290398, 8290399

1 — ISO VG #32
2 — ISO VG #46
3 — ISO VG #68
4 — LONG LIFE HYDRAULIC OIL
5 — BIO OIL #32
6 — BIO OIL #46

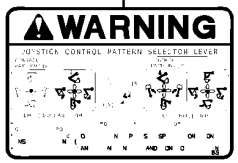

7



8

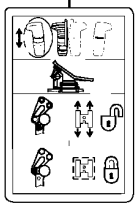
9

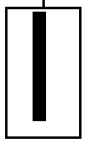
10



11


12



13 14


15



16

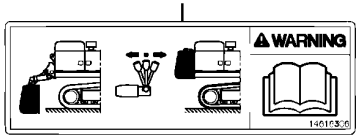

17



18

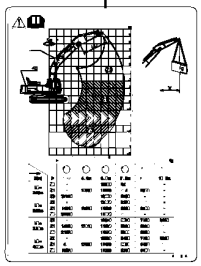
19


20

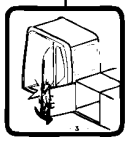
21


22

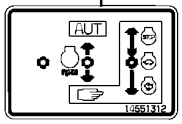

23

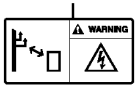

24

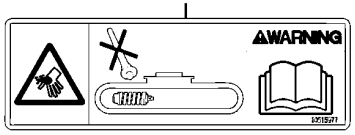

25

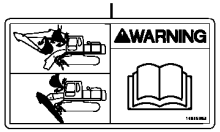

26



27



28

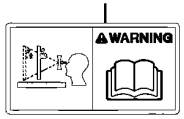

29



30



31

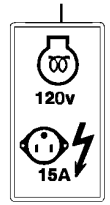

32



33

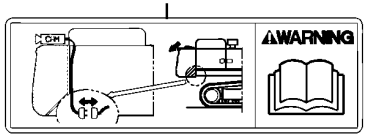

34

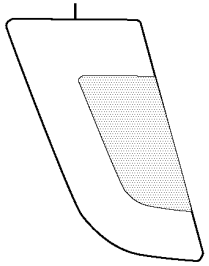
35

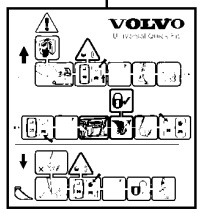

36

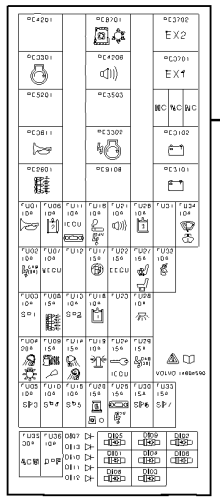
37

Volvo Construction Equipment
1058199

Fig.	Part No.	Quantity 1	2	3	PS	KIT	Description	Denominación	Denominação	Dénomination	Notes
13	VOE 14623931	1					Decal	Calcomanía	Decalque	Autocollant	8290259, 8291490, 8291491, 8291492
14	VOE 15114764	1					Emblem	Emblema	Emblema	Embleme	8290396, 8290397, 8290398, 8290399
14	VOE 15114764	1					Emblem	Emblema	Emblema	Embleme	8290259, 8291490, 8291491, 8291492
15	VOE 14552179	1					Decal	Calcomanía	Decalque	Autocollant	8279801
15	VOE 14558362	1					Decal	Calcomanía	Decalque	Autocollant	8280365
15	VOE 14558363	1					Decal	Calcomanía	Decalque	Autocollant	8280366
15	VOE 14552179	1					Decal	Calcomanía	Decalque	Autocollant	8286482
16	VOE 14616017	2					Decal	Calcomanía	Decalque	Autocollant	8280931
16	VOE 14615979	2					Decal	Calcomanía	Decalque	Autocollant	8281440
16	VOE 14615993	2					Decal	Calcomanía	Decalque	Autocollant	8281893
16	VOE 14615976	2					Decal	Calcomanía	Decalque	Autocollant	8283345
17	VOE 14616306	1					Decal	Calcomanía	Decalque	Autocollant	8281440
17	VOE 14616010	1					Decal	Calcomanía	Decalque	Autocollant	8281893
18	VOE 14615986	1					Decal	Calcomanía	Decalque	Autocollant	8281803
18	VOE 14616020	1					Decal	Calcomanía	Decalque	Autocollant	8285145
19	VOE 14622944	1					Decal	Calcomanía	Decalque	Autocollant	8290417
19	VOE 14622945	1					Decal	Calcomanía	Decalque	Autocollant	8290418
19	VOE 14620919	1					Decal	Calcomanía	Decalque	Autocollant	8290419
19	VOE 14620920	1					Decal	Calcomanía	Decalque	Autocollant	8290420
19	VOE 14620921	1					Decal	Calcomanía	Decalque	Autocollant	8290421
19	VOE 14622944	1					Decal	Calcomanía	Decalque	Autocollant	8290417
20	VOE 11116814	1					Decal	Calcomanía	Decalque	Autocollant	8290351, 8290352
21	VOE 14531240	1					Decal	Calcomanía	Decalque	Autocollant	8290351, 8290352
22	VOE 14666999	1					Decal	Calcomanía	Decalque	Autocollant	8290351, 8290352
23	VOE 14663064	1					Decal	Calcomanía	Decalque	Autocollant	8290351, 8290352
24	VOE 14607306	1					Decal	Calcomanía	Decalque	Autocollant	8290351
24	VOE 14607307	1					Decal	Calcomanía	Decalque	Autocollant	8290352
25	VOE 14615977	1					Decal	Calcomanía	Decalque	Autocollant	8290351
26	VOE 14615983	1					Decal	Calcomanía	Decalque	Autocollant	8290351

1 — ISO VG #32
2 — ISO VG #46
3 — ISO VG #68
4 — LONG LIFE HYDRAULIC OIL
5 — BIO OIL #32
6 — BIO OIL #46

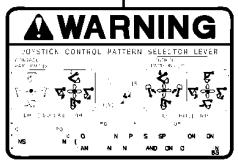

7



8

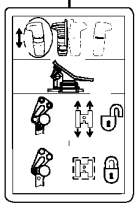
9

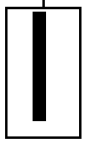
10



11


12



13 14


15



16

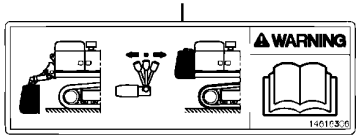

17



18

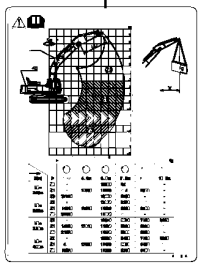
19


20

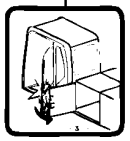
21


22

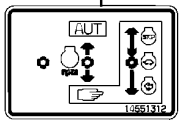

23

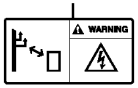

24

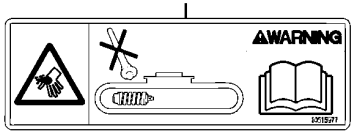

25

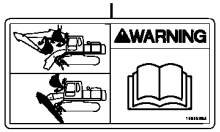

26



27



28

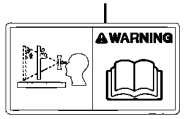

29



30



31

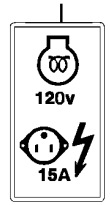

32



33

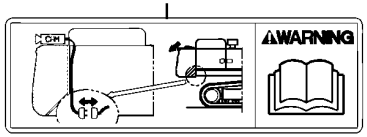

34

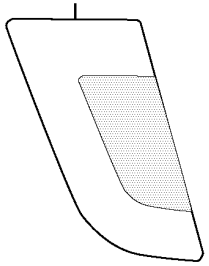
35

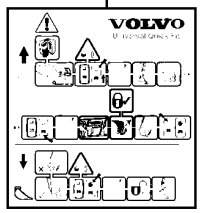

36

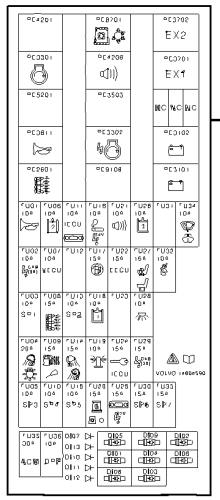
37

Volvo Construction Equipment
1058199

Fig.	Part No.	Quantity 1	2	3	PS	KIT	Description	Denominación	Denominação	Dénomination	Notes
26	VOE 14615994	1					Decal	Calcomanía	Decalque	Autocollant	8290352
27	VOE 14615988	1					Decal	Calcomanía	Decalque	Autocollant	8290351
27	VOE 14616021	1					Decal	Calcomanía	Decalque	Autocollant	8290352
28	VOE 14615989	1					Decal	Calcomanía	Decalque	Autocollant	8290351
28	VOE 14616016	1					Decal	Calcomanía	Decalque	Autocollant	8290352
29	VOE 14615990	1					Decal	Calcomanía	Decalque	Autocollant	8290351
29	VOE 14616022	1					Decal	Calcomanía	Decalque	Autocollant	8290352
30	VOE 14616298	1					Decal	Calcomanía	Decalque	Autocollant	8290351
30	VOE 14616005	1					Decal	Calcomanía	Decalque	Autocollant	8290352
31	VOE 14616315	1					Decal	Calcomanía	Decalque	Autocollant	8290351
31	VOE 14616013	1					Decal	Calcomanía	Decalque	Autocollant	8290352
32	VOE 14615996	1					Decal	Calcomanía	Decalque	Autocollant	8286818
32	VOE 14616006	1					Decal	Calcomanía	Decalque	Autocollant	8286820
33	VOE 14615997	1					Decal	Calcomanía	Decalque	Autocollant	8286819
33	VOE 14616007	1					Decal	Calcomanía	Decalque	Autocollant	8286821
34	VOE 14615984	1					Decal	Calcomanía	Decalque	Autocollant	8286827, 8290348
34	VOE 14615995	1					Decal	Calcomanía	Decalque	Autocollant	8286833, 8290349, 8290350
35	VOE 14626678	1					Decal	Calcomanía	Decalque	Autocollant	8288938, 8288939, 8288940, 8288941, 8291026 LH
35	VOE 14626677	1					Decal	Calcomanía	Decalque	Autocollant	8288938, 8288939, 8288940, 8288941, 8291026 RH
36	VOE 14536328	1					Decal	Calcomanía	Decalque	Autocollant	8288944, 8290617
37	VOE 14604590	1					Decal	Calcomanía	Decalque	Autocollant	See group 372-100 page 463

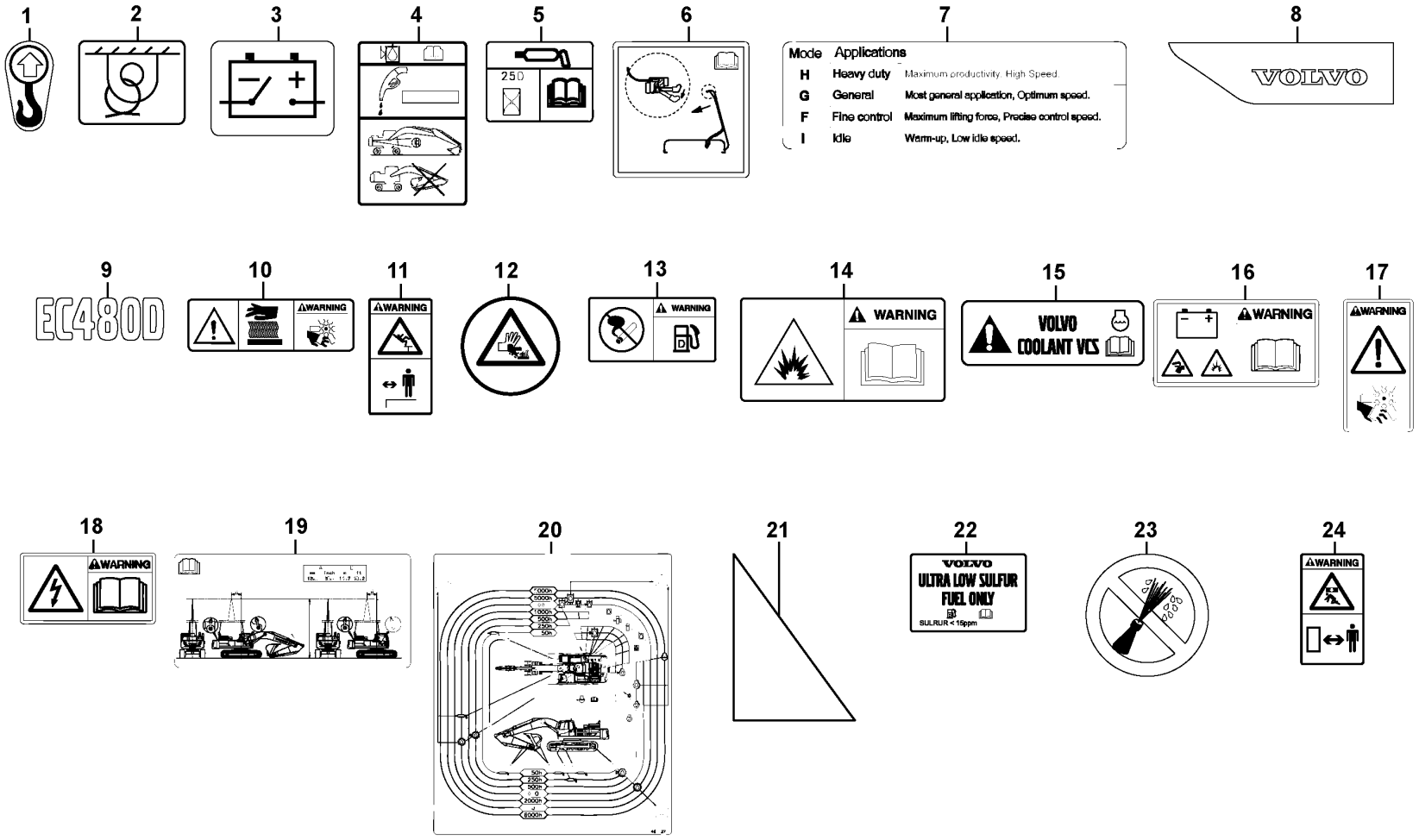
1
2
3
4
5
6
7
Mode Applications
H Heavy duty Maximum productivity. High Speed.
G General Most general application, Optimum speed.
F Fine control Maximum lifting force, Precise control speed.
I Idle Warm-up, Low idle speed.
8
VOLVO
9
EC480D
10
WARNING
11
WARNING
12
13
WARNING
14
WARNING
15
VOLVO
COOLANT VCS
16
WARNING
17
WARNING
18
WARNING
19
20
21
22
VOLVO
ULTRA LOW SULFUR
FUEL ONLY
SULRUR < 15ppm
23
24
WARNING

Fig.	Part No.	Quantity 1	2	3	PS	KIT	Description	Denominación	Denominação	Dénomination	Notes
1	VOE 11004094	4	4	4			Decal	Calcomanía	Decalque	Autocollant	
2	VOE 11026730	4	4	4			Decal	Calcomanía	Decalque	Autocollant	
3	VOE 14645129	1	1	1			Decal	Calcomanía	Decalque	Autocollant	(VOE 14346537)
4	VOE 14509713	1	1	1			Decal	Calcomanía	Decalque	Autocollant	
5	VOE 14527738	1	1	1			Decal	Calcomanía	Decalque	Autocollant	
6	VOE 14540920	1	1	1			Decal	Calcomanía	Decalque	Autocollant	
7	VOE 14554198	1					Decal	Calcomanía	Decalque	Autocollant	
8	VOE 14626676	1	1	1			Decal	Calcomanía	Decalque	Autocollant	(VOE 14612363)
8	VOE 14626675	1					Decal	Calcomanía	Decalque	Autocollant	8290349, 8290350
9	VOE 14612364	2	2	2			Decal	Calcomanía	Decalque	Autocollant	
10	VOE 14615978	1					Decal	Calcomanía	Decalque	Autocollant	
11	VOE 14615985	1					Decal	Calcomanía	Decalque	Autocollant	
12	VOE 14622191	1	1	1			Decal	Calcomanía	Decalque	Autocollant	
13	VOE 14615992	1					Decal	Calcomanía	Decalque	Autocollant	
14	VOE 14616293	1					Decal	Calcomanía	Decalque	Autocollant	
14	VOE 14615999		1	1			Decal	Calcomanía	Decalque	Autocollant	
15	VOE 14616297	1					Decal	Calcomanía	Decalque	Autocollant	
16	VOE 14616304	1			SS		Decal	Calcomanía	Decalque	Autocollant	
16	VOE 14616004		1	1			Decal	Calcomanía	Decalque	Autocollant	
17	VOE 14616309	1					Decal	Calcomanía	Decalque	Autocollant	
17	VOE 14616571		1	1			Decal	Calcomanía	Decalque	Autocollant	
17	VOE 14616012		1	1			Decal	Calcomanía	Decalque	Autocollant	
18	VOE 14616570	1					Decal	Calcomanía	Decalque	Autocollant	
19	VOE 14618270	1	1	1			Decal	Calcomanía	Decalque	Autocollant	
20	VOE 14618275	1	1	1	SS		Decal	Calcomanía	Decalque	Autocollant	
21	VOE 14621696	1	1	1			Decal	Calcomanía	Decalque	Autocollant	
22	VOE 15152938	1	1	1			Label	Etiqueta	Etiqueta	Étiquette	
23	VOE 14622941	1	1	1			Decal	Calcomanía	Decalque	Autocollant	
24	VOE 14616308	2					Decal	Calcomanía	Decalque	Autocollant	
24	VOE 14616011		2	2			Decal	Calcomanía	Decalque	Autocollant	

1	8290348
2	8290349
3	8290350
4	
5	

Sign plates and decals
Muestras y decalcomanias
Placas de sinalização e adesivos
Enseignes et décalcomanies

Catalogue id **20591**	Group **897**
Illustr. No **1057694**	Section **200**
Issue **20027088-G**	Page **855**

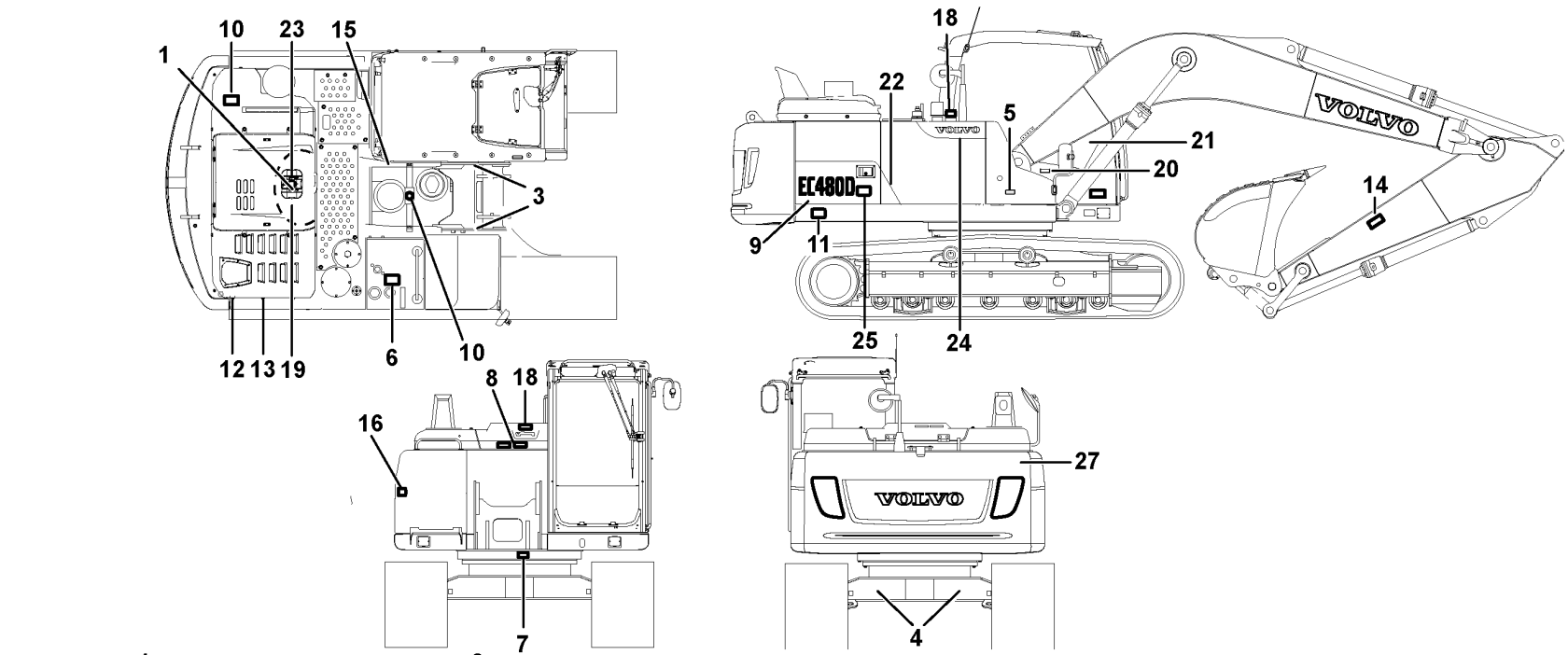

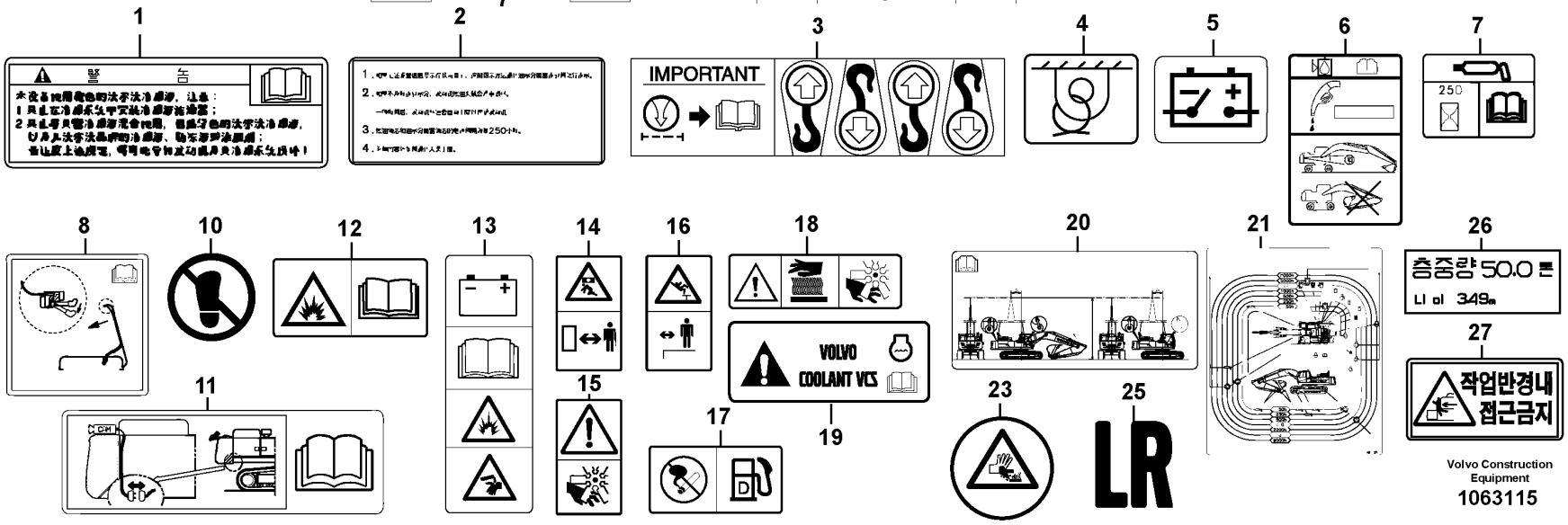

Volvo Construction Equipment

1063115

Fig.	Part No.	Quantity 1	2	3	4	5	PS	KIT	Description	Denominación	Denominação	Dénomination	Notes
1	VOE 14615981	1							Decal	Calcomanía	Decalque	Autocollant	
2	VOE 14617083	1							Decal	Calcomanía	Decalque	Autocollant	
3	VOE 11004094	4		4					Decal	Calcomanía	Decalque	Autocollant	
4	VOE 11026730	4		4					Decal	Calcomanía	Decalque	Autocollant	
5	VOE 14645129	1		1					Decal	Calcomanía	Decalque	Autocollant	(VOE 14346537)
6	VOE 14509713	1		1					Decal	Calcomanía	Decalque	Autocollant	
7	VOE 14527738	1		1					Decal	Calcomanía	Decalque	Autocollant	
8	VOE 14540920	1		1					Decal	Calcomanía	Decalque	Autocollant	
9	VOE 14612364	2		2					Decal	Calcomanía	Decalque	Autocollant	
10	VOE 14615991	2		2					Decal	Calcomanía	Decalque	Autocollant	
11	VOE 14615995	1		1					Decal	Calcomanía	Decalque	Autocollant	
12	VOE 14615999	1		1					Decal	Calcomanía	Decalque	Autocollant	
13	VOE 14616004	1		1					Decal	Calcomanía	Decalque	Autocollant	
14	VOE 14616011	2		2					Decal	Calcomanía	Decalque	Autocollant	
15	VOE 14616012	1		1					Decal	Calcomanía	Decalque	Autocollant	
16	VOE 14616019	1		1					Decal	Calcomanía	Decalque	Autocollant	
17	VOE 14616023	1		1					Decal	Calcomanía	Decalque	Autocollant	
18	VOE 14700549	1		1					Decal	Calcomanía	Decalque	Autocollant	(VOE 14616291)
19	VOE 14616297	1		1					Decal	Calcomanía	Decalque	Autocollant	
20	VOE 14618270	1		1					Decal	Calcomanía	Decalque	Autocollant	
21	VOE 14618275	1		1			SS		Decal	Calcomanía	Decalque	Autocollant	
22	VOE 14621696	1		1					Decal	Calcomanía	Decalque	Autocollant	
23	VOE 14622191	1		1					Decal	Calcomanía	Decalque	Autocollant	
24	VOE 14626675	1		1					Decal	Calcomanía	Decalque	Autocollant	LH
24	VOE 14626676	1		1					Decal	Calcomanía	Decalque	Autocollant	RH
25	VOE 14513993		1						Decal	Calcomanía	Decalque	Autocollant	LH
25	VOE 14514052		1						Decal	Calcomanía	Decalque	Autocollant	RH
26	VOE 14626674		1						Decal	Calcomanía	Decalque	Autocollant	
27	VOE 14616301				1				Decal	Calcomanía	Decalque	Autocollant	8288751

1	8291519
2	8290268
3	8291516, -517, -518
4	OPTION
5	

Sign plates and decals
Muestras y decalcomanias
Placas de sinalização e adesivos
Enseignes et décalcomanies

Catalogue id **20591**	Group **897**
Illustr. No **1063115**	Section **300**
Issue **20027088-G**	Page **857**

REPLACED PARTS
PIEZAS SUBSTITUDAS
PEÇAS SUBSTITUÍDAS

PIÉCES PÉRIMÉES ET REMPLACÉES

Catalogue id	Group
20591	10
Issue	Page
20027088-G	858

Part No	Replaced By	Quantity
SA 1043-01420	*** USE	
	VOE 14535902	1.00
SA 1053-00800	*** USE	
	VOE 14664784	1.00
VOE 11170321	*** USE	
	VOE 17204355	1.00
VOE 11205840	*** USE	
	VOE 14675537	1.00
SA 1146-05720	*** USE	
	VOE 14623510	1.00
SA 1153-00470	*** USE	
	VOE 14666741	1.00
VOE 1161059	*** USE	
	VOE 22618326	1.00
VOE 13973924	*** USE	
	VOE 994441	1.00
VOE 14500296	*** USE	
	VOE 14500297	1.00
VOE 14508839	*** USE	
	VOE 14642993	1.00
VOE 14509364	*** USE	
	VOE 14689731	1.00
VOE 14516733	*** USE	
	VOE 14613858	1.00
VOE 14518752	*** USE	
	VOE 14625688	1.00
VOE 14524761	*** USE	
	VOE 14650315	1.00
VOE 14527658	*** USE	
	VOE 14692060	1.00
	VOE 14884662	1.00
VOE 14529997	*** USE	
	VOE 14634765	1.00
VOE 14530130	*** USE	
	VOE 14626370	1.00
VOE 14531811	*** USE	
	VOE 70369706	1.00
	VOE 11428013	1.00
VOE 14531840	*** USE	
	VOE 20838727	1.00
	VOE 11428160	1.00
VOE 14531848	*** USE	
	VOE 70369702	1.00
	VOE 11428016	1.00
VOE 14532334	*** USE	
	VOE 14626221	1.00
VOE 14534240	*** USE	
	VOE 14631938	1.00
VOE 14537347	*** USE	
	VOE 14639732	1.00
VOE 14538730	*** USE	
	VOE 70369707	1.00
	VOE 11428015	1.00
VOE 14541737	*** USE	
	SA 8230-09980	1.00
VOE 14548954	*** USE	
	VOE 14683207	1.00
VOE 14549410	*** USE	
	VOE 14659741	1.00
VOE 14550097	*** USE	
	VOE 14686975	OP
VOE 14550187	*** USE	
	VOE 14574556	1.00
VOE 14558289	*** USE	
	VOE 14633573	SS
VOE 14562045	*** USE	
	VOE 14685846	1.00
VOE 14564772	*** USE	
	VOE 14634766	1.00
VOE 14568567	*** USE	
	VOE 14641081	1.00
VOE 14569653	*** USE	
	VOE 14508165	1.00
VOE 14570757	*** USE	
	VOE 14640430	SS
VOE 14570879	*** USE	
	VOE 14652127	1.00
VOE 14570880	*** USE	
	VOE 14652128	1.00
VOE 14572516	*** USE	
	VOE 14640431	1.00
VOE 14576925	*** USE	
	VOE 14561697	SS
VOE 14577672	*** USE	
	VOE 14604222	SS
VOE 14577719	*** USE	
	VOE 14638500	1.00
VOE 14586932	*** USE	
	VOE 14683160	1.00
VOE 14586933	*** USE	
	VOE 14683161	1.00
VOE 14594329	*** USE	
	VOE 14723568	1.00
	VOE 14622108	5.00
VOE 14594545	*** USE	
	VOE 14630764	1.00
VOE 14595823	*** USE	
	VOE 14674906	1.00
VOE 14595824	*** USE	
	VOE 14674908	1.00
VOE 14596221	*** USE	
	VOE 14513144	1.00
VOE 14597844	*** USE	
	VOE 14669102	1.00
VOE 14604801	*** USE	
	VOE 14535329	1.00
VOE 14606015	*** USE	
	VOE 14626193	1.00
VOE 14606236	*** USE	
	VOE 14686974	1.00
VOE 14606726	*** USE	
	VOE 14670388	1.00
VOE 14608847	*** USE	
	VOE 14648036	1.00
	VOE 14654310	1.00
	VOE 992983	24.00
	VOE 14642080	24.00
VOE 14609644	*** USE	
	VOE 14699829	1.00
VOE 14613293	*** USE	
	VOE 14648811	1.00
VOE 14613604	*** USE	
	VOE 14623140	1.00
VOE 14614210	*** USE	
	VOE 14674909	1.00
VOE 14615364	*** USE	
	VOE 14723570	1.00
	VOE 14622108	3.00
VOE 14616304	*** USE	
	VOE 14616004	1.00
VOE 14618275	*** USE	
	VOE 14655284	1.00
VOE 14621861	*** USE	
	VOE 14683183	1.00
VOE 14622056	*** USE	
	VOE 990585	1.00
VOE 14622063	*** USE	
	VOE 993320	1.00
VOE 14622064	*** USE	
	VOE 14686068	1.00
VOE 14622065	*** USE	
	VOE 14685200	1.00
VOE 14622066	*** USE	
	VOE 983502	1.00
VOE 14622656	*** USE	
	VOE 14708938	1.00
VOE 14624255	*** USE	
	VOE 983495	1.00
VOE 14625949	*** USE	
	VOE 14624132	1.00
VOE 14626209	*** USE	
	VOE 14626208	1.00
VOE 14626730	*** USE	
	VOE 14640609	1.00
VOE 14626732	*** USE	
	VOE 14640607	SS
VOE 14626786	*** USE	
	VOE 14639653	1.00
VOE 14632817	*** USE	
	VOE 14683175	1.00
VOE 14632818	*** USE	
	VOE 14683174	1.00
VOE 14633065	*** USE	
	VOE 14659472	1.00
VOE 14634178	*** USE	
	VOE 14699706	1.00
VOE 14635496	*** USE	
	VOE 14643787	SS
VOE 14639606	*** USE	
	VOE 14650628	SS
VOE 14640430	*** USE	
	VOE 14683201	1.00
VOE 14640920	*** USE	
	VOE 14693506	1.00
VOE 14645543	*** USE	
	VOE 14602245	1.00
VOE 14649173	*** USE	
	VOE 14701813	1.00
VOE 14683204	*** USE	
	VOE 14699636	SS
VOE 14685274	*** USE	
	VOE 14696249	SS
VOE 14686307	*** USE	
	VOE 11205414	1.00
	VOE 14685273	1.00
VOE 14687862	*** USE	
	VOE 14705413	1.00
VOE 14688027	*** USE	
	VOE 14696258	SS
VOE 14688702	*** USE	
	VOE 14696355	SS
VOE 14688706	*** USE	
	VOE 14696353	SS
VOE 14694149	*** USE	
	VOE 14690581	1.00
VOE 14696356	*** USE	
	VOE 14699239	SS
VOE 14699636	*** USE	
	VOE 14703611	1.00
VOE 14702282	*** USE	
	VOE 14724275	1.00
VOE 15027819	*** USE	
	VOE 14646851	1.00
VOE 15032763	*** USE	
	FOR WLO&EXC	
	VOE 990424	1.00
	VOE 977639	2.00
	FOR ART	
	VOE 17239138	1.00
	VOE 977639	1.00
VOE 15070313	*** USE	
	VOE 14686225	1.00
VOE 15084739	*** USE	
	VOE 17271782	1.00

Part No	Replaced By	Quantity
VOE 15085780	* * * USE VOE 15185799	1.00
VOE 15119567	* * * USE VOE 17212734	1.00
VOE 15119849	* * * USE FOR COLD SIDE U VOE 17247668 FOR HOT SIDE US VOE 17247561	1.00 1.00
VOE 15137899	* * * USE VOE 17222136	1.00
VOE 15148155	* * * USE VOE 17225941	1.00
VOE 15148944	* * * USE VOE 17225824	1.00
VOE 15185477	* * * USE VOE 17212488	1.00
VOE 15186201	* * * USE VOE 17408515	1.00
VOE 15187835	* * * USE VOE 17441795	1.00
VOE 15188833	* * * USE VOE 17227297	SS
VOE 15193226	* * * USE FOR MAIN FILTER VOE 11033998 FOR SAFETY FILT VOE 11033999	1.00 1.00
VOE 1543896	* * * USE VOE 17460059	1.00
VOE 17207355	* * * USE VOE 14686242	1.00
VOE 17227297	* * * USE VOE 17219254	1.00
VOE 20505543	* * * USE VOE 22195464	1.00
VOE 20562394	* * * USE VOE 21251350	1.00
VOE 20768519	* * * USE VOE 21016539	1.00
VOE 20771140	* * * USE VOE 17202304	1.00
VOE 20796744	* * * USE VOE 21746206	SS
VOE 20879372	* * * USE VOE 21558121	1.00
VOE 20891469	* * * USE VOE 21456239	1.00
VOE 20940350	* * * USE VOE 21736506	SS
VOE 20979871	* * * USE FOR ENGINE STAG VOE 21677250 VOE 21294062	1.00 1.00
	FOR ENGINE STAG AND T4I VOE 21677248 VOE 21294062	1.00 1.00
VOE 21023287	* * * USE VOE 21900852	1.00
VOE 21024789	* * * USE VOE 21881236	SS
VOE 21045505	* * * USE VOE 21689131	1.00
VOE 21045507	* * * USE VOE 21744911	1.00
VOE 21048297	* * * USE VOE 21718835	1.00
VOE 21057051	* * * USE VOE 21826613	SS
VOE 21102692	* * * USE VOE 21383316	SS
VOE 21121486	* * * USE VOE 21420523 VOE 21294062	SS 1.00
VOE 21121525	* * * USE VOE 21423742 VOE 21294062	SS 1.00
VOE 21146752	* * * USE VOE 21986107	1.00
VOE 21166609	* * * USE VOE 21688752	1.00
VOE 21260905	* * * USE VOE 21881210	SS
VOE 21266310	* * * USE VOE 21881185	1.00
VOE 21284769	* * * USE VOE 22081687	1.00
VOE 21297143	* * * USE VOE 21342245	SS
VOE 21300060	* * * USE VOE 21358126 VOE 11720542	1.00 1.00
VOE 21345128	* * * USE VOE 21528673	1.00
VOE 21348121	* * * USE VOE 21535515 VOE 21535533	1.00 1.00
VOE 21348136	* * * USE VOE 21657780	1.00
VOE 21383316	* * * USE VOE 22121028	1.00
VOE 21407015	* * * USE VOE 21735861	SS
VOE 21420523	* * * USE VOE 21677248	1.00
VOE 21423742	* * * USE VOE 21677250	1.00
VOE 21442662	* * * USE VOE 21713917	1.00
VOE 21460896	* * * USE VOE 22251160	SS
VOE 21468471	* * * USE VOE 22902431	1.00
VOE 21488860	* * * USE VOE 21647087	SS
VOE 21528908	* * * USE VOE 21469805	1.00
VOE 21534995	* * * USE VOE 22224709	1.00
VOE 21751413	* * * USE VOE 21819880	SS
VOE 21800139	* * * USE VOE 21819880	SS
VOE 22250859	* * * USE VOE 22498276	SS
SA 7223-00260	* * * USE VOE 14723564 VOE 14622108	1.00 4.00
SA 7223-00450	* * * USE VOE 14549801	1.00
VOE 8140024	* * * USE VOE 21399626	1.00
SA 8230-19790	* * * USE VOE 14588698	1.00
SA 8230-27530	* * * USE VOE 14619355	1.00
SA 9312-10175	* * * USE VOE 943475	1.00
VOE 945444	* * * USE FOR VOLVO VOE 13945444 FOR MICHIGAN VOE 12000109	1.00 OP
VOE 946173	* * * USE FOR VOLVO BM VOE 13946173 FOR MICHIGAN MI 11702090	1.00 OP
VOE 946544	* * * USE FOR VOLVO BM VOE 13946544 FOR MICHIGAN VOE 12000515	1.00 OP
VOE 946934	* * * USE FOR VOLVO BM VOE 13946934 FOR MICHIGAN VOE 12003506	1.00 SS
VOE 947281	* * * USE FOR VOLVO BM VOE 13947281 FOR MICHIGAN VOE 12000544	1.00 OP
VOE 947622	* * * USE FOR VOLVO BM VOE 13947622 FOR MICHIGAN VOE 12000126	1.00 OP
VOE 947627	* * * USE FOR VOLVO BM VOE 13947627 FOR MICHIGAN VOE 12003769	1.00 OP
VOE 947628	* * * USE FOR VOLVO BM VOE 13947628 FOR MICHIGAN VOE 12000567	1.00 OP
VOE 947760	* * * USE FOR VOLVO BM VOE 13947760 FOR MICHIGAN VOE 12000579	1.00 OP
VOE 948356	* * * USE FOR VOLVO BM VOE 13948356 FOR MICHIGAN VOE 12000610	1.00 1.00
VOE 949238	* * * USE FOR VOLVO BM VOE 13949238 FOR MICHIGAN VOE 12000684	SS OP
VOE 949278	* * * USE FOR VOLVO BM VOE 13949278 FOR MICHIGAN VOE 12000679	1.00 OP
VOE 949997	* * * USE VOE 13949997	1.00
VOE 955897	* * * USE FOR VOLVO BM VOE 13955897 FOR MICHIGAN VOE 12003881	1.00 OP

REPLACED PARTS
PIEZAS SUBSTITUDAS
PEÇAS SUBSTITUÍDAS

PIÉCES PÉRIMÉES ET REMPLACÉES

Catalogue id	Group
20591	**10**
Issue	Page
20027088-G	**859**

VOLVO

EC480D

REPLACED PARTS
PIEZAS SUBSTITUDAS
PEÇAS SUBSTITUÍDAS

PIÉCES PÉRIMÉES ET REMPLACÉES

Catalogue id	Group
20591	10
Issue	Page
20027088-G	860

Part No	Replaced By	Quantity
VOE 955900	* * * USE	
	FOR VOLVO BM	
	VOE 13955900	1.00
	FOR MICHIGAN	
	VOE 12000814	OP
VOE 960141	* * * USE	
	FOR VOLVO BM	
	VOE 11117464	1.00
	FOR MICHIGAN	
	VOE 12000870	OP
VOE 960143	* * * USE	
	FOR VOLVO BM	
	VOE 13960143	1.00
	FOR MICHIGAN	
	VOE 12000185	OP
VOE 960148	* * * USE	
	FOR VOLVO BM	
	VOE 976945	1.00
	FOR MICHIGAN	
	VOE 12000856	OP
VOE 960632	* * * USE	
	FOR VOLVO BM	
	VOE 13960632	1.00
	FOR MICHIGAN	
	VOE 1513575	OP
	VOE 1513577	OP
	VOE 1692900	OP
	VOE 2561052	OP
	VOE 13803067	OP
VOE 960634	* * * USE	
	FOR VOLVO BM	
	VOE 13960634	1.00
	FOR MICHIGAN	
	VOE 2517366	1.00
VOE 963948	* * * USE	
	FOR VOLVO BM	
	VOE 13963948	SS
	FOR MICHIGAN	
	VOE 12000250	1.00
VOE 965175	* * * USE	
	FOR VOLVO BM	
	VOE 13965175	1.00
	FOR MICHIGAN	
	MI 12001248	OP
VOE 965176	* * * USE	
	FOR VOLVO	
	VOE 13965176	1.00
	FOR MICHIGAN	
	VOE 12001249	OP
VOE 965181	* * * USE	
	FOR VOLVO BM	
	VOE 13965181	1.00
	FOR MICHIGAN	
	MI 12001252	OP
VOE 965184	* * * USE	
	FOR VOLVO BM	
	VOE 13965184	1.00
	FOR MICHIGAN	
	MI 12003534	OP
VOE 965185	* * * USE	
	VOE 13965185	1.00
VOE 965186	* * * USE	
	FOR VOLVO BM	
	VOE 13965186	1.00
	FOR MICHIGAN	
	MI 11702088	OP
VOE 965191	* * * USE	
	FOR VOLVO BM	
	VOE 13965191	1.00
	FOR MICHIGAN	
	VOE 12001515	OP
VOE 965193	* * * USE	
	VOE 13965193	1.00
VOE 967630	* * * USE	
	VOE 13967630	1.00
VOE 984064	* * * USE	
	VOE 959220	1.00

Part No	Group	Sect	Page
14674317	911	600	1063
SA 1010-11360	912	2100	1137
SA 1010-11360	912	3400	1145
SA 1010-11360	912	3500	1149
SA 1036-00290	431	120	535
SA 1040-64940	492	100	571
SA 1042-07441	911	200	1019
SA 1043-01420	911	330	1035
SA 1043-01420	911	340	1037
SA 1043-01431	911	300	1023
SA 1043-01431	911	310	1027
SA 1043-01431	911	320	1033
SA 1043-01431	911	330	1035
SA 1043-01431	911	340	1037
SA 1046-02440	443	200	565
SA 1046-02450	443	200	565
SA 1046-02600	443	200	565
SA 1046-05730	974	3000	1395
SA 1046-05730	975	4000	1473
SA 1053-00800	716	100	597
SA 1053-00800	716	200	599
SA 1053-00960	716	200	599
SA 1074-04150	916	2000	1309
SA 1074-04160	916	2000	1309
SA 1074-07190	916	110	1271
SA 1074-07200	916	1100	1299
SA 1081-00250	775	500	617
SA 1081-02330	775	300	613
SA 1122-05190	896	300	847
SA 1142-03930	911	400	1041
SA 1142-03930	911	410	1047
SA 1142-03980	911	400	1043
SA 1142-03980	911	410	1047
SA 1146-05720	975	4000	1471
SA 1146-07960	716	1000	605
SA 1146-08020	974	3000	1395
SA 1146-08110	975	4300	1481
SA 1146-08140	974	3000	1395
SA 1146-08140	975	4000	1471
SA 1146-08150	975	4100	1477
SA 1146-08150	975	4200	1479
SA 1146-08160	975	3500	1465
SA 1148-01771	914	200	1171
SA 1148-01890	914	1200	1215
SA 1148-01890	914	1300	1219
SA 1153-00300	716	100	597
SA 1153-00300	716	100	597
SA 1153-00300	716	200	599
SA 1153-00470	716	100	597
SA 1155-01230	441	500	559
SA 1165-00381	827	200	677
SA 1165-00391	827	200	677
SA 1171-75140	924	100	1341
SA 1171-75160	924	100	1341
SA 1171-75170	924	100	1341
SA 1171-75280	924	100	1341
SA 1171-75370	924	100	1341
SA 1173-01390	975	3100	1463
SA 1173-01630	975	3100	1463
SA 1174-53010	911	1500	1087
SA 1174-53010	911	600	1061
SA 1174-53010	911	610	1065
SA 1174-54730	916	4000	1335
SA 1174-58220	924	700	1357
SA 1174-58220	924	750	1361
SA 1174-58250	916	1000	1291
SA 1174-58250	916	1010	1295
SA 1174-58250	916	1020	1297
SA 1174-58250	916	1160	1303
SA 1174-58250	916	900	1287
SA 1174-58250	916	910	1289
SA 2012-00931	218	100	133
SA 2043-00120	924	100	1341
SA 2051-12090	716	700	601
SA 2067-00100	852	350	751
SA 2067-00100	852	400	755
SA 4651-03700	716	200	599
SA 7117-30260	431	120	537
SA 7118-30200	431	300	539
SA 7118-30210	431	300	539
SA 7118-30220	431	300	539
SA 7118-30230	431	300	539
SA 7118-30260	431	300	539
SA 7118-30350	431	300	541
SA 7118-30370	431	300	541
SA 7118-30380	431	300	539
SA 7118-30390	431	300	539
SA 7118-30410	431	300	539
SA 7118-30420	431	300	539
SA 7118-30450	431	300	541
SA 7118-30460	431	300	539
SA 7118-30480	431	300	539
SA 7118-30490	431	300	541
SA 7118-34510	431	300	539
SA 7223-00180	913	200	1155
SA 7223-00210	913	200	1155
SA 7223-00260	913	200	1155
SA 7223-00390	913	200	1157
SA 7223-00420	913	200	1157
SA 7223-00430	913	200	1157
SA 7223-00450	913	300	1159
SA 7223-00650	913	200	1157
SA 7223-00660	441	600	561
SA 7223-00660	913	200	1155
SA 7223-00670	913	200	1155
SA 7223-00680	913	200	1155
SA 7223-00690	912	700	1111
SA 7223-00690	912	800	1113
SA 7223-00690	913	110	1153
SA 7223-00690	913	200	1157
SA 7223-00700	913	200	1157
SA 7241-00421	913	200	1155
SA 7253-03021	912	3400	1145
SA 7253-03051	912	3400	1145
SA 7253-03191	912	3400	1145
SA 7263-00130	914	1600	1225
SA 7273-10090	912	1000	1129
SA 7273-10120	912	800	1117
SA 7273-10120	912	800	1117
SA 7273-10490	912	1000	1129
SA 7273-10510	912	600	1107
SA 7273-10510	912	700	1109
SA 7273-10530	912	1000	1127
SA 7273-10550	912	800	1117
SA 7273-10590	912	1000	1127
SA 7273-10600	912	2000	1131
SA 7273-10600	912	2100	1135
SA 7273-10600	912	2500	1139
SA 7273-10600	912	2510	1141
SA 7273-10630	912	900	1121
SA 7273-10751	912	1000	1127
SA 7273-10751	912	1000	1127
SA 7273-10751	912	2100	1135
SA 7273-10751	912	3500	1149
SA 7273-10751	912	600	1107
SA 7273-10760	912	1000	1127
SA 7273-10760	912	1000	1129
SA 7273-10760	912	1000	1129
SA 7273-11390	912	900	1119
SA 7273-11420	912	3400	1145
SA 7273-30420	912	900	1121
SA 7273-30440	912	900	1121
SA 7273-30480	912	900	1121
SA 7273-30490	912	900	1121
SA 7273-30500	912	900	1121
SA 7273-30540	912	2100	1137
SA 7273-30620	912	700	1111
SA 7273-30630	912	900	1119
SA 8038-00040	775	500	617
SA 8038-00060	775	500	617
SA 8230-02530	441	210	553
SA 8230-02830	911	100	1015
SA 8230-08850	913	200	1155
SA 8230-09090	913	200	1155
SA 8230-09360	913	200	1155
SA 8230-09900	913	200	1157
SA 8230-09980	431	100	527
SA 8230-09980	431	110	531
SA 8230-14150	441	600	561
SA 8230-14160	441	600	561
SA 8230-15150	441	220	557
SA 8230-19410	914	1600	1225
SA 8230-19440	914	1600	1225
SA 8230-19450	914	1600	1225
SA 8230-19450	914	800	1207
SA 8230-19460	914	1600	1225
SA 8230-19510	914	1600	1225
SA 8230-19530	914	1600	1225
SA 8230-19550	914	1600	1225
SA 8230-19550	914	800	1207
SA 8230-19680	914	1600	1225
SA 8230-19690	914	1100	1211
SA 8230-19690	914	1200	1215
SA 8230-19690	914	1300	1219
SA 8230-19690	914	1600	1225
SA 8230-19690	914	800	1207
SA 8230-19731	914	1100	1211
SA 8230-19731	914	1200	1215
SA 8230-19731	914	1300	1219
SA 8230-19790	914	1200	1215

NUMERICAL INDEX
INDICE DE NÚMERO
ÍNDICE NUMÉRICO

RÉPERTOIRE DE NUMÉROS

NUMERICAL INDEX
INDICE DE NÚMERO
ÍNDICE NUMÉRICO

RÉPERTOIRE DE NUMÉROS

Catalogue id 20591 | Group 10
Issue 20027088-G | Page 862

Part No	Group	Sect	Page	Part No	Group	Sect	Page	Part No	Group	Sect	Page	Part No	Group	Sect	Page	Part No	Group	Sect	Page
SA 8230-19790	914	1300	1219	SA 8230-25820	441	600	563	SA 8230-32630	441	200	549	SA 8230-36650	914	1300	1219	SA 9016-11206	975	1200	1417
SA 8230-19940	914	1200	1215	SA 8230-25850	913	300	1159	SA 8230-33220	911	1000	1077	SA 8230-36770	914	1100	1211	SA 9016-11206	975	1300	1421
SA 8230-19940	914	1300	1219	SA 8230-25860	913	300	1159	SA 8230-33220	911	1010	1079	SA 8230-36770	914	1200	1215	SA 9016-11206	975	1400	1425
SA 8230-19950	914	1100	1213	SA 8230-25880	913	300	1159	SA 8230-33400	441	200	549	SA 8230-36770	914	1300	1219	SA 9016-11206	975	1500	1429
SA 8230-19950	914	1200	1215	SA 8230-25910	913	300	1159	SA 8230-33430	441	200	549	SA 8230-36780	914	1100	1211	SA 9016-11206	975	1600	1433
SA 8230-19950	914	1300	1219	SA 8230-25920	913	300	1159	SA 8230-33940	441	200	549	SA 8230-36840	914	1100	1213	SA 9016-11206	975	1700	1437
SA 8230-20040	914	1100	1211	SA 8230-25940	914	1100	1211	SA 8230-33970	911	1000	1077	SA 8230-36840	914	1200	1217	SA 9016-11206	975	1800	1441
SA 8230-20040	914	1200	1215	SA 8230-25940	914	1200	1215	SA 8230-33970	911	1010	1079	SA 8230-36840	914	1300	1221	SA 9016-20807	912	2000	1131
SA 8230-20040	914	1300	1219	SA 8230-25940	914	1300	1219	SA 8230-34050	441	200	549	SA 8230-36940	914	1100	1213	SA 9021-10303	364	100	395
SA 8230-20110	914	1100	1213	SA 8230-26191	441	600	563	SA 8230-34070	441	200	551	SA 8230-37030	912	800	1117	SA 9021-10404	360	100	371
SA 8230-20110	914	1200	1215	SA 8230-26520	441	600	563	SA 8230-34150	441	200	549	SA 8230-37050	914	1100	1213	SA 9021-10404	364	100	395
SA 8230-20110	914	1300	1219	SA 8230-27430	914	800	1207	SA 8230-34400	441	210	553	SA 8230-37060	914	1100	1211	SA 9021-10406	364	100	395
SA 8230-20110	914	1600	1225	SA 8230-27450	914	800	1207	SA 8230-34500	441	210	553	SA 8230-37060	914	1200	1215	SA 9023-10602	924	2000	1377
SA 8230-20140	914	1100	1213	SA 8230-27470	914	800	1207	SA 8230-34740	441	210	553	SA 8230-37060	914	1300	1219	SA 9023-11005	716	1000	605
SA 8230-21130	431	110	531	SA 8230-27530	914	800	1209	SA 8230-35420	431	110	533	SA 8230-37080	914	1100	1213	SA 9035-10804	261	200	271
SA 8230-21170	431	100	527	SA 8230-27600	914	1100	1213	SA 8230-35430	431	100	529	SA 8230-37090	914	1100	1213	SA 9113-10800	913	300	1159
SA 8230-21170	431	110	531	SA 8230-27640	914	800	1207	SA 8230-35430	431	110	531	SA 8230-37100	914	1100	1211	SA 9131-10500	821	150	661
SA 8230-21310	431	100	527	SA 8230-27650	914	800	1207	SA 8230-35520	431	110	533	SA 8230-37100	914	1200	1215	SA 9131-10500	896	100	841
SA 8230-21310	431	110	531	SA 8230-28020	914	1100	1213	SA 8230-35550	431	100	527	SA 8230-37100	914	1300	1219	SA 9131-11000	360	100	371
SA 8230-21320	431	110	531	SA 8230-28800	914	1100	1211	SA 8230-35550	431	110	533	SA 8230-37110	914	1100	1213	SA 9131-11000	860	350	769
SA 8230-21660	441	220	557	SA 8230-28800	914	1100	1211	SA 8230-35560	431	100	527	SA 8230-37110	914	1100	1213	SA 9131-11000	860	350	769
SA 8230-21710	441	220	555	SA 8230-28800	914	1100	1213	SA 8230-35560	431	110	533	SA 8230-37120	914	1100	1213	SA 9131-11000	860	360	771
SA 8230-22050	431	110	533	SA 8230-28800	914	1200	1215	SA 8230-35590	431	110	533	SA 8230-37120	914	1200	1215	SA 9131-11000	860	360	771
SA 8230-22070	431	110	531	SA 8230-28800	914	1300	1219	SA 8230-35600	431	100	527	SA 8230-37120	914	1300	1219	SA 9131-11000	860	400	775
SA 8230-22080	431	100	527	SA 8230-29400	441	210	553	SA 8230-35600	431	110	531	SA 8230-37140	914	1100	1211	SA 9131-11000	860	410	777
SA 8230-22080	431	110	531	SA 8230-29450	441	210	553	SA 8230-35630	431	110	533	SA 8230-37140	914	1200	1215	SA 9131-11000	860	550	783
SA 8230-22110	431	110	533	SA 8230-29650	441	210	553	SA 8230-35760	431	100	527	SA 8230-37140	914	1300	1219	SA 9131-11000	891	300	839
SA 8230-22170	431	110	533	SA 8230-29690	441	210	553	SA 8230-35760	431	110	531	SA 8240-03680	913	300	1159	SA 9131-11000	911	300	1023
SA 8230-22180	431	110	533	SA 8230-30580	914	800	1207	SA 8230-35780	431	100	527	SA 8240-03730	914	1600	1225	SA 9131-11000	911	310	1027
SA 8230-22290	431	110	531	SA 8230-32090	914	1100	1213	SA 8230-35780	431	110	531	SA 8240-03730	914	800	1207	SA 9131-11000	911	320	1033
SA 8230-22380	431	110	533	SA 8230-32100	914	1100	1213	SA 8230-36310	431	110	531	SA 8240-04510	913	300	1159	SA 9131-11000	911	330	1035
SA 8230-22390	431	110	533	SA 8230-32320	441	200	551	SA 8230-36320	914	1100	1213	SA 9016-10605	912	3400	1145	SA 9131-11000	911	340	1039
SA 8230-24390	775	300	613	SA 8230-32350	441	200	549	SA 8230-36560	441	600	561	SA 9016-10807	912	2100	1135	SA 9131-11000	992	100	1485
SA 8230-25530	441	600	563	SA 8230-32410	911	1000	1077	SA 8230-36640	914	1100	1211	SA 9016-11206	912	3500	1149	SA 9131-11200	821	150	661
SA 8230-25540	441	600	563	SA 8230-32410	911	1010	1079	SA 8230-36650	914	1100	1211	SA 9016-11206	913	200	1157	SA 9213-20000	234	100	167
SA 8230-25680	441	600	563	SA 8230-32410	911	1800	1099	SA 8230-36650	914	1200	1215	SA 9016-11206	975	1000	1409	SA 9213-20000	234	125	169

Part No	Group	Sect	Page	Part No	Group	Sect	Page	Part No	Group	Sect	Page	Part No	Group	Sect	Page	Part No	Group	Sect	Page
SA 9213-20000	860	500	781	SA 9315-03601	222	400	161	SA 9415-11022	993	100	1489	SA 9415-31081	916	900	1287	SA 9557-10000	975	4000	1473
SA 9213-20000	911	100	1015	SA 9315-14801	261	100	257	SA 9415-11031	912	3400	1145	SA 9415-35011	916	2100	1313	SA 9557-10500	975	4100	1475
SA 9213-20000	912	100	1103	SA 9315-14801	261	130	265	SA 9415-11032	912	600	1107	SA 9415-43022	443	200	565	SA 9557-10500	975	4200	1479
SA 9213-24000	716	100	597	SA 9315-15501	222	400	161	SA 9415-11032	912	700	1111	SA 9415-43032	431	120	535	SA 9557-11000	974	3000	1395
SA 9213-24000	860	500	781	SA 9315-17401	261	125	261	SA 9415-11042	912	800	1115	SA 9415-43062	443	200	565	SA 9557-11000	975	4000	1473
SA 9213-30000	716	700	603	SA 9323-01808	992	100	1483	SA 9415-11052	431	120	535	SA 9416-11021	974	250	1393	SA 9557-11500	975	4100	1475
SA 9213-39000	716	200	599	SA 9324-11620	975	1000	1409	SA 9415-11052	912	800	1115	SA 9419-11070	911	400	1041	SA 9557-11500	975	4200	1479
SA 9285-11000	364	100	395	SA 9324-11620	975	1100	1413	SA 9415-11061	912	2000	1131	SA 9419-11070	911	410	1047	SA 9557-12000	975	3500	1465
SA 9285-11000	881	100	827	SA 9324-11620	975	1200	1417	SA 9415-11062	912	800	1113	SA 9419-11090	911	410	1047	SA 9557-12000	975	3600	1469
SA 9285-11000	992	150	1487	SA 9324-11620	975	1300	1421	SA 9415-22031	911	100	1017	SA 9419-11090	911	410	1045	SA 9557-13000	975	3500	1465
SA 9285-16000	881	100	827	SA 9324-11620	975	1400	1425	SA 9415-31011	912	3400	1145	SA 9419-11100	911	410	1047	SA 9557-13000	975	3600	1469
SA 9312-10175	212	300	85	SA 9324-11620	975	1500	1429	SA 9415-31011	924	700	1357	SA 9419-11200	914	3600	1257	SA 9561-08510	716	1000	605
SA 9312-10175	261	130	265	SA 9324-11620	975	1600	1433	SA 9415-31021	911	475	1055	SA 9419-11220	914	400	1181	SA 9563-10800	716	1000	605
SA 931210200	254	210	213	SA 9324-11620	975	1700	1437	SA 9415-31021	911	610	1067	SA 9419-11220	914	450	1187	SA 9563-20950	975	4300	1481
SA 9312-10300	911	1500	1089	SA 9324-11620	975	1800	1441	SA 9415-31021	914	100	1167	SA 9419-21040	911	450	1053	SA 9563-21100	974	3000	1395
SA 9312-10300	911	500	1057	SA 9324-11620	975	2000	1447	SA 9415-31021	914	100	1167	SA 9426-20030	911	100	1017	SA 9563-21100	975	4000	1473
SA 9312-10300	911	500	1057	SA 9324-11620	975	2100	1451	SA 9415-31021	914	150	1169	SA 9447-02025	775	200	611	SA 9563-21150	975	4100	1477
SA 9312-10500	911	1500	1089	SA 9324-11620	975	700	1407	SA 9415-31021	914	2200	1233	SA 9459-05190	924	100	1341	SA 9563-21150	975	4200	1479
SA 9312-10500	911	600	1061	SA 9324-21821	431	120	535	SA 9415-31021	914	2300	1235	SA 9459-05420	924	100	1341	SA 9563-21303	975	3500	1465
SA 9312-10500	911	610	1065	SA 9325-06012	431	120	537	SA 9415-31021	914	2350	1237	SA 9481-11003	716	1000	605	SA 9564-20800	716	1000	605
SA 9313-10375	258	200	255	SA 9325-06012	431	120	537	SA 9415-31021	914	2400	1241	SA 9482-02126	974	200	1391	SA 9564-20950	975	4300	1481
SA 9313-10425	256	100	245	SA 9325-06012	431	120	537	SA 9415-31021	914	2500	1245	SA 9482-02126	974	250	1393	SA 9564-21100	974	3000	1395
SA 9313-10425	256	100	245	SA 9325-08010	431	300	539	SA 9415-31021	914	2900	1251	SA 9482-02128	975	1200	1417	SA 9564-21100	975	4000	1473
SA 9313-10475	256	100	245	SA 9326-10000	860	360	773	SA 9415-31021	914	500	1197	SA 9482-02128	975	1500	1429	SA 9564-21150	975	4100	1477
SA 9313-10525	256	100	245	SA 9326-10000	860	410	777	SA 9415-31021	916	2150	1315	SA 9482-02128	975	1600	1433	SA 9564-21150	975	4200	1479
SA 9313-10625	256	200	247	SA 9326-26000	716	200	599	SA 9415-31021	924	200	1351	SA 9524-00146	924	160	1345	SA 9564-21300	975	3500	1465
SA 9313-10750	256	100	245	SA 9349-00160	974	200	1391	SA 9415-31021	924	700	1357	SA 9524-00146	925	2000	1383	SA 9564-21300	975	3600	1469
SA 9314-02100	269	150	301	SA 9349-00160	974	250	1393	SA 9415-31032	911	1500	1087	SA 9524-00146	925	2010	1385	SA 9565-11400	975	4300	1481
SA 9315-00603	821	150	661	SA 9411-90410	924	950	1371	SA 9415-31032	911	610	1065	SA 9531-00070	372	100	463	SA 9565-11600	716	1000	605
SA 9315-01002	492	100	571	SA 9411-90490	924	100	1341	SA 9415-31071	912	2000	1131	SA 9531-00080	364	100	395	SA 9565-11651	974	3000	1395
SA 9315-01002	974	200	1391	SA 9411-93390	924	950	1371	SA 9415-31071	914	2350	1237	SA 9541-01090	431	300	539	SA 9565-11900	975	3500	1465
SA 9315-01002	974	250	1393	SA 9411-95190	924	100	1341	SA 9415-31071	916	2250	1323	SA 9541-01110	443	200	565	SA 9566-10300	912	800	1115
SA 9315-01602	235	150	187	SA 9412-12020	924	100	1341	SA 9415-31071	916	2260	1327	SA 9556-08000	716	1000	605	SA 9566-10300	912	800	1115
SA 9315-01602	261	100	257	SA 9412-12120	924	100	1341	SA 9415-31081	911	1500	1091	SA 9556-09500	975	4300	1481	SA 9566-10300	916	2200	1317
SA 9315-01602	261	125	261	SA 9415-11012	924	2000	1377	SA 9415-31081	911	610	1065	SA 9557-08500	975	4300	1481	SA 9566-10300	916	2200	1317
SA 9315-01602	261	130	265	SA 9415-11021	914	2350	1237	SA 9415-31081	914	2350	1237	SA 9557-10000	974	3000	1395	SA 9566-10320	912	2100	1135

NUMERICAL INDEX
INDICE DE NÚMERO
ÍNDICE NUMÉRICO

RÉPERTOIRE DE NUMÉROS

Catalogue id	Group
20591	**10**
Issue	Page
20027088-G	**863**

NUMERICAL INDEX
INDICE DE NÚMERO
ÍNDICE NUMÉRICO

RÉPERTOIRE DE NUMÉROS

Catalogue id **20591** | Group **10**
Issue **20027088-G** | Page **864**

Part No	Group	Sect	Page
SA 9566-10320	924	2000	1377
SA 9566-11300	975	4300	1481
SA 9566-20850	924	2000	1377
SA 9566-30210	441	200	549
SA 9566-30800	975	4300	1481
SA 9566-31020	975	4100	1477
SA 9566-31020	975	4200	1479
SA 9566-31100	975	3500	1465
SA 9566-31100	975	3600	1469
SA 9566-31300	975	4300	1481
SA 9566-31501	974	3000	1395
SA 9566-31501	975	4000	1473
SA 9566-31600	975	4100	1477
SA 9566-31600	975	4200	1479
SA 9566-31750	975	3500	1465
SA 9566-31750	975	3600	1469
SA 9566-40800	716	1000	605
SA 9566-40900	974	3000	1395
SA 9566-41500	716	1000	605
SA 9567-20800	716	1000	605
SA 9567-20950	975	4300	1481
SA 9567-21050	775	300	613
SA 9567-21100	974	3000	1395
SA 9567-21100	975	4000	1471
SA 9567-21150	975	4100	1477
SA 9567-21150	975	4200	1479
SA 9567-21301	975	3500	1465
SA 9568-01400	975	4300	1481
SA 9568-01650	974	3000	1397
SA 9568-01650	975	4000	1473
SA 9568-01900	975	3500	1465
SA 9568-01900	975	3600	1469
SA 9611-02525	924	2000	1377
SA 9611-08030	716	1000	605
SA 9612-08540	716	700	601
SA 9612-09540	975	4300	1481
SA 9612-11050	974	3000	1395
SA 9612-11050	975	4000	1471
SA 9612-11545	975	4100	1475
SA 9612-11545	975	4200	1479
SA 9612-13050	975	3500	1465
SA 9612-13050	975	3600	1469
SA 9624-11723	716	1000	605
SA 9742-30010	860	500	781
SA 9751-13612	371	1500	461
SA 9751-13612	914	200	1173
SA 9751-15009	911	1600	1095
SA 9751-15009	916	1200	1307
SA 9751-15016	234	200	171
SA 9751-15016	234	250	173
SA 9751-15016	234	300	175
SA 9751-15016	234	350	177
SA 9751-15016	234	360	179
SA 9751-15016	371	200	421
SA 9751-16427	371	900	441
SA 9751-16427	914	200	1171
SA FU1120F0	775	300	613
VOE 1079218	269	150	301
VOE 1096614	371	300	427
VOE 1096614	371	400	431
VOE 11000239	221	500	149
VOE 11004094	897	200	855
VOE 11004094	897	300	857
VOE 11004943	269	150	301
VOE 11004943	371	1500	461
VOE 11006983	810	150	639
VOE 11006983	831	200	687
VOE 11006983	831	250	691
VOE 11026730	897	200	855
VOE 11026730	897	300	857
VOE 11031185	263	200	287
VOE 11031186	263	200	287
VOE 11031187	263	200	287
VOE 11031188	263	200	287
VOE 11031189	263	200	287
VOE 11031190	263	200	287
VOE 11031769	216	300	121
VOE 11031785	216	300	121
VOE 11033878	212	325	87
VOE 11033998	256	100	245
VOE 11039563	362	200	377
VOE 11039709	350	200	361
VOE 11039709	350	210	363
VOE 11039713	371	300	427
VOE 11039713	371	400	431
VOE 11039846	350	100	357
VOE 11039846	350	150	359
VOE 11039846	350	200	361
VOE 11039846	356	200	369
VOE 11055613	836	100	695
VOE 11055613	836	125	699
VOE 11078015	880	100	813
VOE 11078015	880	150	815
VOE 11104040	831	200	687
VOE 11104040	831	250	691
VOE 11104728	843	100	731
VOE 11104728	843	150	733
VOE 11104749	831	100	685
VOE 11109241	254	210	213
VOE 11110259	256	200	247
VOE 11110260	256	200	247
VOE 11110614	256	200	247
VOE 11110614	256	250	249
VOE 11110623	261	200	269
VOE 11110624	261	200	269
VOE 11110641	261	200	269
VOE 11110646	261	200	269
VOE 11110683	235	400	197
VOE 11110696	261	200	269
VOE 11110712	261	200	269
VOE 11110731	911	1100	1081
VOE 11110737	235	400	197
VOE 11110738	235	400	197
VOE 11110740	235	160	189
VOE 11110753	261	200	269
VOE 11110755	261	200	269
VOE 11113262	810	125	637
VOE 11113885	880	200	817
VOE 11113885	880	250	819
VOE 11116814	897	100	851
VOE 11117464	235	150	185
VOE 11117464	362	400	381
VOE 11117464	860	200	763
VOE 11117464	860	360	771
VOE 11117464	881	100	827
VOE 11117870	254	430	233
VOE 11117870	254	430	233
VOE 11127320	217	100	125
VOE 11127320	217	110	129
VOE 11127354	217	100	123
VOE 11127354	217	110	127
VOE 11127845	262	100	275
VOE 11127845	262	125	277
VOE 11128033	235	160	189
VOE 11128756	212	325	87
VOE 11141272	910	100	977
VOE 11152167	269	150	301
VOE 11162582	217	200	131
VOE 11164693	880	100	813
VOE 11164693	880	150	815
VOE 11164693	880	200	817
VOE 11164693	880	250	819
VOE 11170101	362	300	379
VOE 11170321	321	100	347
VOE 11172907	234	100	167
VOE 11172907	234	125	169
VOE 11192686	371	1500	461
VOE 11194245	254	410	229
VOE 11194246	254	410	229
VOE 11194257	235	100	181
VOE 11194257	235	150	185
VOE 11194257	235	160	189
VOE 11196159	254	420	231
VOE 11196161	254	400	227
VOE 11196162	254	400	227
VOE 11196162	254	410	229
VOE 11196162	254	420	231
VOE 11196164	254	410	229
VOE 11196166	254	400	227
VOE 11196166	254	420	231
VOE 11197144	254	410	229
VOE 11200955	880	100	813
VOE 11200955	880	150	815
VOE 11201898	880	100	813
VOE 11201898	880	150	815
VOE 11201899	880	100	813
VOE 11201899	880	150	815
VOE 11203464	843	100	731
VOE 11203464	843	150	733
VOE 11203830	860	500	781
VOE 11203848	831	100	685
VOE 11203865	831	100	685
VOE 11203992	818	100	643
VOE 11203992	818	200	645
VOE 11203992	818	300	647
VOE 11203992	818	400	649
VOE 11203992	818	600	651
VOE 11203992	818	700	653
VOE 11203992	818	800	655
VOE 11203992	818	900	657

Part No	Group	Sect	Page	Part No	Group	Sect	Page	Part No	Group	Sect	Page	Part No	Group	Sect	Page	Part No	Group	Sect	Page
VOE 11204061	843	200	735	VOE 11204772	872	100	801	VOE 11205821	831	200	687	VOE 11294085	831	100	685	VOE 11412071	880	100	813
VOE 11204081	818	100	643	VOE 11204772	872	200	803	VOE 11205821	831	250	689	VOE 11294085	831	200	687	VOE 11412071	880	150	815
VOE 11204081	818	200	645	VOE 11204775	872	100	801	VOE 11205822	831	250	689	VOE 11294085	836	100	695	VOE 11412071	880	200	817
VOE 11204081	818	300	647	VOE 11204775	872	200	803	VOE 11205832	363	100	387	VOE 11294085	843	100	731	VOE 11412071	880	250	819
VOE 11204081	818	400	649	VOE 11204796	843	250	737	VOE 11205840	363	100	387	VOE 11294085	843	200	735	VOE 11412566	831	200	687
VOE 11204081	818	600	651	VOE 11204797	843	250	737	VOE 11205847	880	400	825	VOE 11294085	872	100	801	VOE 11412566	831	250	689
VOE 11204081	818	700	653	VOE 11204798	843	250	737	VOE 11205856	363	100	387	VOE 11294085	880	100	813	VOE 11412785	880	100	813
VOE 11204081	818	800	655	VOE 11204855	810	150	639	VOE 11205867	810	100	635	VOE 11294085	880	200	817	VOE 11412785	880	150	815
VOE 11204081	818	900	657	VOE 11204864	860	350	769	VOE 11205904	810	200	641	VOE 11294085	880	300	821	VOE 11412785	880	200	817
VOE 11204163	992	100	1485	VOE 11204975	810	150	639	VOE 11205910	831	200	687	VOE 11294085	880	400	825	VOE 11412785	880	250	819
VOE 11204163	992	150	1487	VOE 11204975	836	100	695	VOE 11205910	831	250	689	VOE 11294086	354	100	365	VOE 11419486	367	100	401
VOE 11204163	992	150	1487	VOE 11204975	836	125	699	VOE 11205924	363	100	387	VOE 11294086	363	100	387	VOE 11423224	212	325	87
VOE 11204163	992	150	1487	VOE 11204984	880	350	823	VOE 11205925	363	100	387	VOE 11294086	371	1000	443	VOE 11423673	222	100	151
VOE 11204164	992	100	1485	VOE 11205297	843	100	731	VOE 11205934	831	100	685	VOE 11294086	380	100	471	VOE 11423673	222	100	153
VOE 11204164	992	150	1487	VOE 11205297	843	150	733	VOE 11205958	836	100	695	VOE 11294086	393	150	487	VOE 11423761	217	100	123
VOE 11204164	992	150	1487	VOE 11205358	843	200	735	VOE 11205958	836	125	699	VOE 11294086	810	100	635	VOE 11423761	217	110	127
VOE 11204164	992	150	1487	VOE 11205358	843	250	737	VOE 11205959	836	100	695	VOE 11294086	810	150	639	VOE 11423761	286	100	305
VOE 11204214	831	100	685	VOE 11205376	831	200	687	VOE 11205959	836	125	699	VOE 11294086	810	200	641	VOE 11428010	364	100	397
VOE 11204217	880	200	817	VOE 11205376	831	250	689	VOE 11205962	836	100	695	VOE 11294086	831	100	685	VOE 11428011	356	200	369
VOE 11204217	880	250	819	VOE 11205376	831	300	693	VOE 11205962	836	125	699	VOE 11294086	831	200	687	VOE 11428013	362	300	379
VOE 11204294	818	100	643	VOE 11205402	831	250	689	VOE 11206002	880	200	817	VOE 11294086	836	150	703	VOE 11428014	364	100	397
VOE 11204294	818	200	645	VOE 11205414	872	100	801	VOE 11206002	880	250	819	VOE 11294086	843	100	731	VOE 11428015	363	300	391
VOE 11204294	818	300	647	VOE 11205414	872	200	803	VOE 11206015	860	550	783	VOE 11294086	843	200	735	VOE 11428016	363	300	391
VOE 11204294	818	400	649	VOE 11205580	810	125	637	VOE 11206018	880	300	821	VOE 11294086	872	100	801	VOE 11428051	286	300	317
VOE 11204294	818	600	651	VOE 11205581	810	125	637	VOE 11206018	880	350	823	VOE 11294086	880	100	813	VOE 11428051	286	400	321
VOE 11204294	818	700	653	VOE 11205589	880	400	825	VOE 11206068	992	100	1485	VOE 11294086	880	200	817	VOE 11428051	371	300	427
VOE 11204294	818	800	655	VOE 11205676	831	100	685	VOE 11206093	843	200	735	VOE 11294086	880	300	821	VOE 11428051	371	300	427
VOE 11204294	818	900	657	VOE 11205679	860	350	769	VOE 11206093	843	250	737	VOE 11294086	880	400	825	VOE 11428051	371	400	431
VOE 11204475	880	200	817	VOE 11205685	860	350	769	VOE 11294085	354	100	365	VOE 11381207	398	200	495	VOE 11428051	371	700	433
VOE 11204475	880	250	819	VOE 11205713	843	200	735	VOE 11294085	363	100	387	VOE 11381207	398	250	497	VOE 11428051	371	700	435
VOE 11204591	860	350	769	VOE 11205713	843	250	737	VOE 11294085	371	1000	443	VOE 11381209	398	100	493	VOE 11428051	372	300	467
VOE 11204663	831	200	687	VOE 11205720	843	200	735	VOE 11294085	380	100	471	VOE 11381209	398	300	499	VOE 11428051	372	310	469
VOE 11204727	843	100	731	VOE 11205720	843	250	737	VOE 11294085	393	150	487	VOE 11381460	398	600	505	VOE 11428052	286	400	321
VOE 11204727	843	150	733	VOE 11205742	860	550	783	VOE 11294085	810	100	635	VOE 11381460	398	700	507	VOE 11428052	371	700	433
VOE 11204765	843	200	735	VOE 11205743	860	550	783	VOE 11294085	810	150	639	VOE 11381465	398	400	501	VOE 11428052	372	310	469
VOE 11204766	843	200	735	VOE 11205768	810	200	641	VOE 11294085	810	200	641	VOE 11381465	398	500	503	VOE 11428053	371	1300	455

NUMERICAL INDEX
INDICE DE NÚMERO
ÍNDICE NUMÉRICO

RÉPERTOIRE DE NUMÉROS

Catalogue id **20591** | Group **10**
Issue **20027088-G** | Page **866**

Part No	Group	Sect	Page
VOE 11428053	371	300	427
VOE 11428055	371	1100	445
VOE 11428055	371	700	433
VOE 11428056	371	1100	445
VOE 11428056	371	700	433
VOE 11428059	371	300	425
VOE 11428059	371	400	429
VOE 11428059	371	700	435
VOE 11428061	371	700	435
VOE 11428061	371	700	433
VOE 11428062	371	700	433
VOE 11428063	371	1100	445
VOE 11428063	371	700	435
VOE 11428063	371	700	437
VOE 11428064	371	1100	445
VOE 11428064	371	700	437
VOE 11428065	371	300	425
VOE 11428065	371	400	429
VOE 11428065	371	700	437
VOE 11428066	371	700	437
VOE 11428067	371	300	425
VOE 11428067	371	400	429
VOE 11428067	371	700	435
VOE 11428067	371	700	433
VOE 11428068	371	700	433
VOE 11428069	398	100	493
VOE 11428069	398	1000	513
VOE 11428069	398	1100	515
VOE 11428069	398	1200	517
VOE 11428069	398	200	495
VOE 11428069	398	250	497
VOE 11428069	398	300	499
VOE 11428069	398	400	501
VOE 11428069	398	500	503
VOE 11428069	398	600	505
VOE 11428069	398	700	507
VOE 11428069	398	900	511
VOE 11428070	398	100	493
VOE 11428070	398	1000	513
VOE 11428070	398	1100	515
VOE 11428070	398	1200	517
VOE 11428070	398	200	495
VOE 11428070	398	250	497
VOE 11428070	398	300	499
VOE 11428070	398	400	501
VOE 11428070	398	500	503
VOE 11428070	398	600	505
VOE 11428070	398	700	507
VOE 11428070	398	900	511
VOE 11428079	371	300	425
VOE 11428079	371	400	429
VOE 11428081	371	1100	445
VOE 11428081	371	300	425
VOE 11428081	371	400	429
VOE 11428082	371	1100	445
VOE 11428083	371	300	425
VOE 11428083	371	400	429
VOE 11428085	371	1100	445
VOE 11428085	371	300	425
VOE 11428085	371	400	429
VOE 11428086	371	1100	445
VOE 11428087	371	700	437
VOE 11428087	372	310	469
VOE 11428088	371	700	437
VOE 11428088	398	1000	513
VOE 11428088	398	1100	515
VOE 11428088	398	1200	517
VOE 11428088	398	900	511
VOE 11428093	371	700	437
VOE 11428093	372	310	469
VOE 11428093	398	1000	513
VOE 11428093	398	1100	515
VOE 11428093	398	1200	517
VOE 11428093	398	900	511
VOE 11428128	364	100	397
VOE 11428138	364	100	397
VOE 11428143	371	700	437
VOE 11428143	398	1000	513
VOE 11428143	398	1100	515
VOE 11428143	398	1200	517
VOE 11428143	398	900	511
VOE 11428146	364	100	395
VOE 11428148	364	200	399
VOE 11428159	364	200	399
VOE 11428160	363	300	391
VOE 11428166	364	200	399
VOE 11443400	367	600	411
VOE 11443993	398	1000	513
VOE 11443993	398	1100	515
VOE 11443993	398	1200	517
VOE 11443993	398	900	511
VOE 11447066	263	100	285
VOE 114613454	911	1200	1083
VOE 1161059	211	200	67
VOE 1161277	216	200	117
VOE 11701192	431	100	527
VOE 11701192	431	110	531
VOE 11701193	431	100	527
VOE 11701193	431	110	531
VOE 11701198	431	110	533
VOE 11701952	256	100	245
VOE 11701954	256	100	245
VOE 11702537	431	110	533
VOE 11704359	810	150	639
VOE 11704359	843	100	731
VOE 11705810	441	210	553
VOE 11705988	914	800	1207
VOE 11705989	914	800	1207
VOE 11705990	914	1600	1225
VOE 11705990	914	800	1207
VOE 11705991	914	800	1207
VOE 11705992	914	800	1207
VOE 11705993	914	800	1207
VOE 11705994	914	1600	1225
VOE 11705994	914	800	1207
VOE 11705995	914	1600	1225
VOE 11705995	914	800	1207
VOE 11705997	914	1600	1225
VOE 11705997	914	800	1207
VOE 11705998	914	1600	1225
VOE 11705998	914	800	1207
VOE 11706002	914	1600	1225
VOE 11706002	914	800	1207
VOE 11706094	914	1600	1225
VOE 11706095	914	1600	1225
VOE 11706100	914	1600	1225
VOE 11706895	431	110	533
VOE 11706896	431	110	531
VOE 11706967	914	1100	1211
VOE 11706967	914	1200	1215
VOE 11706967	914	1300	1219
VOE 11707714	924	3150	1381
VOE 11707954	431	110	533
VOE 11708591	256	250	249
VOE 11708658	914	2600	1247
VOE 11708658	914	2900	1251
VOE 11708658	914	3000	1253
VOE 11708658	916	6000	1339
VOE 11708660	914	2600	1247
VOE 11708660	916	6000	1339
VOE 11708661	914	2900	1251
VOE 11708661	914	3000	1253
VOE 11708679	235	160	189
VOE 11710753	371	1500	461
VOE 11710987	234	200	171
VOE 11710987	234	350	177
VOE 11712372	214	100	95
VOE 11712384	321	100	347
VOE 11712676	924	150	1343
VOE 11712790	256	250	249
VOE 11712791	256	250	249
VOE 11712792	256	250	249
VOE 11712793	256	250	249
VOE 11716772	321	100	347
VOE 11800416	852	200	745
VOE 11802618	852	200	745
VOE 11803693	362	400	381
VOE 11803693	362	500	383
VOE 11803693	371	900	441
VOE 11803693	372	310	469
VOE 11806306	286	400	321
VOE 11806306	350	200	361
VOE 11806306	350	210	363
VOE 11806306	362	400	381
VOE 11806306	362	500	383
VOE 11806306	371	1400	459
VOE 11806306	371	900	441
VOE 11806306	371	900	441
VOE 11999931	256	250	249
VOE 120001	870	100	789
VOE 12749482	371	1150	447
VOE 12749482	371	1175	449
VOE 12749483	371	1150	447
VOE 12749483	371	1175	449
VOE 1304841	363	100	387
VOE 1307048	286	300	317
VOE 1307048	286	400	321
VOE 13905650	216	300	121
VOE 13930908	810	200	641
VOE 13933851	914	520	1201

Part No	Group	Sect	Page
VOE 13933852	914	3600	1259
VOE 13933855	910	100	963
VOE 13933856	910	100	963
VOE 13933857	910	200	985
VOE 13933857	914	100	1163
VOE 13933857	914	100	1163
VOE 13933857	914	2000	1227
VOE 13933857	914	2350	1237
VOE 13933857	914	2400	1239
VOE 13933857	914	3600	1257
VOE 13933857	914	3700	1263
VOE 13933857	914	400	1179
VOE 13933857	914	450	1185
VOE 13933857	916	6000	1337
VOE 13933858	910	100	963
VOE 13933858	911	300	1023
VOE 13933858	911	330	1035
VOE 13933858	911	340	1039
VOE 13933858	914	100	1163
VOE 13933858	914	100	1163
VOE 13933858	914	2000	1227
VOE 13933858	914	2350	1237
VOE 13933858	914	2400	1239
VOE 13933858	914	2400	1241
VOE 13933858	914	2400	1239
VOE 13933858	914	2500	1243
VOE 13933858	914	2600	1247
VOE 13933858	914	3600	1259
VOE 13933858	914	3700	1263
VOE 13933858	914	400	1179
VOE 13933858	914	450	1185
VOE 13933858	914	450	1185
VOE 13933858	914	500	1191
VOE 13933858	914	520	1199
VOE 13933858	916	300	1283
VOE 13933858	916	6000	1337
VOE 13933858	924	200	1349
VOE 13933858	924	210	1353
VOE 13933859	910	300	1007
VOE 13933859	914	400	1181
VOE 13933859	914	450	1189
VOE 13933859	916	6000	1337
VOE 13933860	910	300	1005
VOE 13933860	911	300	1023
VOE 13933860	914	100	1163
VOE 13933860	914	400	1179
VOE 13933860	914	450	1185
VOE 13933860	914	500	1191
VOE 13933862	910	100	963
VOE 13933862	911	1600	1093
VOE 13933862	911	300	1025
VOE 13933862	911	310	1027
VOE 13933862	911	320	1031
VOE 13933862	911	330	1035
VOE 13933862	911	340	1037
VOE 13933862	914	500	1191
VOE 13933862	914	520	1199
VOE 13933862	916	300	1285
VOE 13933863	910	300	1005
VOE 13933863	911	300	1025
VOE 13933863	911	310	1029
VOE 13933863	911	320	1031
VOE 13933863	911	330	1035
VOE 13933863	911	340	1037
VOE 13933863	911	400	1041
VOE 13933863	911	410	1047
VOE 13933864	910	200	985
VOE 13933864	911	1600	1093
VOE 13933864	916	1200	1305
VOE 13933866	910	200	989
VOE 13933867	916	1200	1307
VOE 13933867	916	3000	1333
VOE 13933867	924	1100	1373
VOE 13933868	910	200	985
VOE 13933868	911	1600	1093
VOE 13933868	911	700	1069
VOE 13933868	911	750	1073
VOE 13933868	914	100	1163
VOE 13933868	914	3600	1257
VOE 13933868	914	3700	1261
VOE 13933868	914	500	1191
VOE 13933868	914	520	1199
VOE 13933868	916	1200	1305
VOE 13933870	910	200	985
VOE 13933871	910	100	963
VOE 13933872	910	200	989
VOE 13933872	911	1600	1093
VOE 13933872	911	700	1069
VOE 13933872	911	750	1073
VOE 13933873	910	100	963
VOE 13933874	910	300	1009
VOE 13933875	910	100	963
VOE 13933878	910	300	1009
VOE 13933878	911	1600	1095
VOE 13933880	910	100	963
VOE 13933881	910	100	963
VOE 13933897	910	100	965
VOE 13933900	910	200	989
VOE 13933900	911	1600	1095
VOE 13933900	914	2300	1235
VOE 13933900	924	200	1349
VOE 13933900	924	210	1353
VOE 13933902	910	200	987
VOE 13933905	910	200	989
VOE 13933907	910	100	965
VOE 13933908	910	200	987
VOE 13933910	910	200	991
VOE 13933910	911	300	1023
VOE 13933912	910	300	1005
VOE 13933912	914	3000	1253
VOE 13933913	910	200	987
VOE 13933914	910	100	965
VOE 13933915	910	100	965
VOE 13933922	910	100	979
VOE 13933922	916	1200	1307
VOE 13933922	916	3000	1333
VOE 13933922	924	1100	1373
VOE 13933923	910	100	965
VOE 13933923	911	1600	1095
VOE 13933923	911	700	1069
VOE 13933923	911	750	1073
VOE 13933923	914	100	1163
VOE 13933923	914	3600	1255
VOE 13933923	914	3700	1261
VOE 13933923	914	400	1179
VOE 13933923	914	450	1185
VOE 13933923	914	500	1191
VOE 13933923	914	500	1195
VOE 13933923	914	520	1199
VOE 13933923	924	1600	1375
VOE 13933930	910	100	965
VOE 13933935	910	300	1005
VOE 13933935	911	700	1069
VOE 13933935	914	500	1191
VOE 13933935	914	520	1199
VOE 13933936	910	300	1009
VOE 13933936	911	1600	1095
VOE 13933936	914	200	1171
VOE 13933936	916	1200	1307
VOE 13933936	916	300	1283
VOE 13933946	910	100	977
VOE 13933961	910	100	979
VOE 13940090	371	1500	461
VOE 13940090	371	200	423
VOE 13940090	372	100	463
VOE 13940090	372	300	467
VOE 13940090	372	310	469
VOE 13940090	836	100	695
VOE 13940090	836	125	699
VOE 13940090	843	200	735
VOE 13940090	843	250	737
VOE 13940090	880	100	813
VOE 13940090	880	150	815
VOE 13940090	880	200	817
VOE 13940090	880	250	819
VOE 13940090	881	100	827
VOE 13940090	881	100	829
VOE 13940090	896	100	841
VOE 13940097	831	100	685
VOE 13942668	810	100	635
VOE 13942668	810	125	637
VOE 13942672	860	350	769
VOE 13942672	860	400	775
VOE 13942672	860	410	777
VOE 13942672	860	450	779
VOE 13942672	992	100	1483
VOE 13942672	992	100	1483
VOE 13942672	992	150	1487
VOE 13942672	992	150	1487
VOE 13942672	992	150	1487
VOE 13942672	992	150	1487
VOE 13943474	262	400	281
VOE 13943474	262	400	281
VOE 13944926	211	200	67
VOE 13944926	211	225	71
VOE 13944926	211	235	75
VOE 13944938	911	300	1023
VOE 13945407	254	350	223
VOE 13945407	372	200	465
VOE 13945407	870	100	787

NUMERICAL INDEX
INDICE DE NÚMERO
ÍNDICE NUMÉRICO

RÉPERTOIRE DE NUMÉROS

Catalogue id	Group
20591	**10**
Issue	Page
20027088-G	**867**

NUMERICAL INDEX
INDICE DE NÚMERO
ÍNDICE NUMÉRICO

RÉPERTOIRE DE NUMÉROS

Catalogue id 20591 | Group 10
Issue 20027088-G | Page 868

Part No	Group	Sect	Page
VOE 13945408	992	100	1483
VOE 13945444	215	100	109
VOE 13945444	217	100	123
VOE 13945444	217	110	127
VOE 13945444	222	100	151
VOE 13945444	222	100	151
VOE 13945444	235	150	185
VOE 13945444	262	100	273
VOE 13945444	263	100	285
VOE 13945444	286	100	305
VOE 13945444	286	400	321
VOE 13945444	293	200	327
VOE 13945444	293	200	327
VOE 13945444	398	100	493
VOE 13945444	398	1100	515
VOE 13945444	398	200	495
VOE 13945444	398	600	505
VOE 13945444	398	800	509
VOE 13945444	872	100	801
VOE 13945444	872	200	803
VOE 13946173	212	325	87
VOE 13946173	217	100	123
VOE 13946173	217	100	123
VOE 13946173	217	110	127
VOE 13946173	217	110	127
VOE 13946173	217	200	131
VOE 13946173	221	500	149
VOE 13946173	235	300	195
VOE 13946173	261	125	261
VOE 13946173	262	100	275
VOE 13946173	286	100	307
VOE 13946173	286	125	311
VOE 13946173	286	300	319
VOE 13946173	286	400	323
VOE 13946173	293	100	325
VOE 13946173	293	200	327
VOE 13946173	360	100	371
VOE 13946173	372	310	469
VOE 13946173	398	800	509
VOE 13946173	860	360	771
VOE 13946173	860	410	777
VOE 13946173	875	100	807
VOE 13946173	911	1100	1081
VOE 13946173	911	1100	1081
VOE 13946173	914	2900	1251
VOE 13946173	924	200	1349
VOE 13946501	235	200	191
VOE 13946544	234	250	173
VOE 13946544	234	300	175
VOE 13946544	262	100	273
VOE 13946544	286	100	305
VOE 13946544	286	100	305
VOE 13946544	286	100	307
VOE 13946544	286	125	311
VOE 13946544	286	125	311
VOE 13946544	286	125	313
VOE 13946544	371	100	413
VOE 13946544	371	110	417
VOE 13946544	372	200	465
VOE 13946544	836	175	705
VOE 13946544	852	350	751
VOE 13946544	852	400	755
VOE 13946544	881	100	829
VOE 13946544	881	200	831
VOE 13946602	235	400	197
VOE 13946652	262	400	281
VOE 13946652	262	400	281
VOE 13946752	235	160	189
VOE 13946752	263	100	285
VOE 13946752	263	250	289
VOE 13946752	263	250	289
VOE 13946752	371	200	423
VOE 13946752	860	360	771
VOE 13946752	860	360	771
VOE 13946911	214	100	95
VOE 13946911	214	100	95
VOE 13946911	214	125	101
VOE 13946911	214	125	101
VOE 13946934	254	250	215
VOE 13946934	387	100	477
VOE 13946934	387	150	479
VOE 13946934	387	300	481
VOE 13946934	881	200	831
VOE 13946934	911	1100	1081
VOE 13946934	914	1100	1213
VOE 13947281	211	200	67
VOE 13947281	211	225	71
VOE 13947281	211	235	75
VOE 13947281	222	200	155
VOE 13947281	235	100	183
VOE 13947281	235	150	185
VOE 13947281	251	100	203
VOE 13947281	251	125	205
VOE 13947281	255	300	241
VOE 13947282	293	300	329
VOE 13947621	911	310	1027
VOE 13947621	911	320	1031
VOE 13947622	211	200	69
VOE 13947622	211	225	73
VOE 13947622	211	235	77
VOE 13947622	234	100	167
VOE 13947622	234	125	169
VOE 13947622	235	100	183
VOE 13947622	235	150	185
VOE 13947622	235	160	189
VOE 13947622	255	100	237
VOE 13947622	875	100	807
VOE 13947624	222	100	151
VOE 13947624	222	200	155
VOE 13947624	235	100	183
VOE 13947624	262	100	273
VOE 13947628	911	310	1027
VOE 13947628	911	320	1031
VOE 13947629	234	100	167
VOE 13947629	234	200	171
VOE 13947695	974	3000	1395
VOE 13947695	975	4000	1473
VOE 13947695	975	4100	1477
VOE 13947695	975	4200	1479
VOE 13947760	216	100	113
VOE 13947760	254	300	217
VOE 13947760	284	100	303
VOE 13947760	286	100	305
VOE 13948217	212	200	81
VOE 13948217	212	225	83
VOE 13948356	254	350	223
VOE 13948356	860	360	771
VOE 13948610	217	100	123
VOE 13948610	217	110	127
VOE 13948610	221	100	137
VOE 13948610	221	110	139
VOE 13948610	221	120	141
VOE 13949278	363	100	387
VOE 13949278	836	175	705
VOE 13949278	880	300	821
VOE 13949278	880	350	823
VOE 13949445	975	4300	1481
VOE 13949657	254	410	229
VOE 13949746	217	100	123
VOE 13949746	217	100	123
VOE 13949746	217	110	127
VOE 13949746	217	110	127
VOE 13949746	286	100	307
VOE 13949746	286	125	313
VOE 13949747	235	200	193
VOE 13949747	235	200	193
VOE 13949747	235	200	193
VOE 13949747	286	100	307
VOE 13949747	286	100	307
VOE 13949747	286	125	313
VOE 13949853	221	300	145
VOE 13949853	221	500	149
VOE 13949853	221	500	149
VOE 13949853	255	100	237
VOE 13949853	255	100	237
VOE 13949853	255	200	239
VOE 13949853	255	200	239
VOE 13949997	286	100	307
VOE 13949997	286	125	311
VOE 13949997	372	300	467
VOE 13949997	372	310	469
VOE 13955781	993	300	1501
VOE 13955894	286	300	319
VOE 13955894	286	400	323
VOE 13955894	371	200	423
VOE 13955894	841	100	719
VOE 13955894	841	250	727
VOE 13955894	852	350	753
VOE 13955894	852	400	755
VOE 13955894	860	350	769
VOE 13955894	880	400	825
VOE 13955894	891	300	839
VOE 13955897	310	100	343
VOE 13955897	310	110	345
VOE 13955897	371	100	413
VOE 13955897	371	110	417
VOE 13955897	860	400	775
VOE 13955897	860	410	777
VOE 13955900	363	300	391
VOE 13955900	715	7650	593

Part No	Group	Sect	Page
VOE 13955900	715	7700	595
VOE 13955900	818	100	643
VOE 13955900	818	200	645
VOE 13955900	818	300	647
VOE 13955900	818	400	649
VOE 13955900	818	600	651
VOE 13955900	818	700	653
VOE 13955900	818	800	655
VOE 13955900	818	900	657
VOE 13955900	860	350	769
VOE 13955900	860	400	775
VOE 13960138	880	250	819
VOE 13960138	992	100	1485
VOE 13960138	992	100	1483
VOE 13960143	310	100	343
VOE 13960143	310	110	345
VOE 13960143	363	200	389
VOE 13960143	372	100	463
VOE 13960143	386	100	473
VOE 13960143	860	360	771
VOE 13960143	870	200	791
VOE 13960143	880	350	823
VOE 13960143	891	300	839
VOE 13960246	443	200	565
VOE 13960246	716	1000	605
VOE 13960634	262	125	277
VOE 13961965	371	1000	443
VOE 13961965	371	1100	445
VOE 13963103	831	250	689
VOE 13964907	293	300	329
VOE 13965175	254	350	223
VOE 13965175	254	350	223
VOE 13965175	255	100	237
VOE 13965175	360	100	371
VOE 13965175	363	100	387
VOE 13965175	810	150	639
VOE 13965175	870	200	791
VOE 13965175	875	100	807
VOE 13965175	875	300	811
VOE 13965175	881	100	829
VOE 13965175	881	200	831
VOE 13965178	914	500	1193
VOE 13965178	914	520	1201
VOE 13965179	212	325	87
VOE 13965179	235	200	191
VOE 13965179	252	100	207
VOE 13965179	254	400	227
VOE 13965180	212	225	83
VOE 13965180	221	100	137
VOE 13965180	221	110	139
VOE 13965180	221	120	141
VOE 13965180	262	200	279
VOE 13965181	212	200	81
VOE 13965183	263	300	291
VOE 13965184	212	300	85
VOE 13965184	258	100	251
VOE 13965184	258	200	255
VOE 13965184	293	200	327
VOE 13965185	262	100	273
VOE 13965185	262	125	277
VOE 13965185	263	300	291
VOE 13965185	263	300	291
VOE 13965185	263	310	293
VOE 13965185	360	100	371
VOE 13965185	860	350	769
VOE 13965185	860	360	771
VOE 13965185	860	550	783
VOE 13965185	870	200	791
VOE 13965185	880	400	825
VOE 13965185	881	100	829
VOE 13965185	891	300	839
VOE 13965186	860	350	769
VOE 13965186	860	550	783
VOE 13965186	891	300	839
VOE 13965187	881	100	829
VOE 13965189	362	200	377
VOE 13965190	262	100	273
VOE 13965190	262	125	277
VOE 13965190	916	2300	1331
VOE 13965191	216	100	115
VOE 13965191	924	200	1349
VOE 13965192	482	100	567
VOE 13965192	810	200	641
VOE 13965193	387	300	481
VOE 13965193	387	350	483
VOE 13965216	212	300	85
VOE 13965216	212	325	87
VOE 13965220	860	360	771
VOE 13965483	254	250	215
VOE 13966143	211	200	69
VOE 13966143	211	225	73
VOE 13966143	211	235	77
VOE 13966144	262	100	273
VOE 13966147	222	100	151
VOE 13966367	216	200	117
VOE 13966367	216	225	119
VOE 13966378	221	100	137
VOE 13966378	221	110	139
VOE 13966378	221	120	141
VOE 13966378	254	350	223
VOE 13966378	254	350	223
VOE 13967630	913	200	1157
VOE 13967752	910	100	965
VOE 13967752	910	200	987
VOE 13968904	263	200	287
VOE 13969011	235	100	183
VOE 13969011	235	150	185
VOE 13969011	235	400	197
VOE 13969160	398	100	493
VOE 13969160	398	1000	513
VOE 13969160	398	1100	515
VOE 13969160	398	1200	517
VOE 13969160	398	200	495
VOE 13969160	398	250	497
VOE 13969160	398	300	499
VOE 13969160	398	400	501
VOE 13969160	398	500	503
VOE 13969160	398	600	505
VOE 13969160	398	700	507
VOE 13969160	398	900	511
VOE 13969162	372	100	463
VOE 13969599	831	200	687
VOE 13969599	831	250	689
VOE 13969737	360	100	371
VOE 13969737	881	100	829
VOE 13971095	875	300	811
VOE 13971095	992	100	1483
VOE 13971098	836	100	697
VOE 13971098	836	125	701
VOE 13971098	843	200	735
VOE 13971098	843	250	739
VOE 13971098	880	350	823
VOE 13973924	216	200	117
VOE 13973924	262	125	277
VOE 13973924	293	300	329
VOE 13974682	371	1000	443
VOE 13974682	371	1100	445
VOE 13974682	831	200	687
VOE 13974682	831	250	689
VOE 13975105	211	200	67
VOE 13975105	211	225	71
VOE 13975105	211	235	75
VOE 13975675	212	225	83
VOE 13975675	262	125	277
VOE 13977600	212	300	85
VOE 13977600	212	300	85
VOE 13977600	212	325	87
VOE 13977600	286	100	307
VOE 13977600	286	125	313
VOE 14016673	254	350	223
VOE 14016673	371	700	435
VOE 14211726	441	210	553
VOE 14211855	910	100	969
VOE 14211855	910	100	969
VOE 14211856	910	100	965
VOE 14211856	910	100	965
VOE 14211856	910	200	987
VOE 14211858	910	100	965
VOE 14211858	910	100	963
VOE 14211858	910	100	965
VOE 14211858	910	100	963
VOE 14211858	910	100	963
VOE 14211858	910	200	987
VOE 14211859	910	100	965
VOE 14211860	910	100	959
VOE 14211860	910	100	965
VOE 14211860	910	100	957
VOE 14211864	910	100	971
VOE 14211864	910	100	955
VOE 14213026	371	1000	443
VOE 14213026	371	1100	445
VOE 14213266	235	100	183
VOE 14213266	235	150	185
VOE 14213676	910	100	963
VOE 14262070	431	100	527
VOE 14262070	431	110	531
VOE 14262071	431	100	527
VOE 14262071	431	100	527
VOE 14262071	431	110	531
VOE 14345423	910	100	965

NUMERICAL INDEX
INDICE DE NÚMERO
ÍNDICE NUMÉRICO

RÉPERTOIRE DE NUMÉROS

NUMERICAL INDEX
INDICE DE NÚMERO
ÍNDICE NUMÉRICO

RÉPERTOIRE DE NUMÉROS

Part No	Group	Sect	Page
VOE 14346322	398	1000	513
VOE 14346322	398	1100	515
VOE 14346322	398	1200	517
VOE 14346322	398	900	511
VOE 14351164	910	300	1009
VOE 14370881	372	300	467
VOE 14370883	371	1400	459
VOE 14370883	371	900	441
VOE 14370883	386	200	475
VOE 14370893	910	100	965
VOE 14386914	993	400	1503
VOE 14386916	993	400	1503
VOE 14386916	993	450	1505
VOE 14388037	993	200	1493
VOE 14388037	993	300	1499
VOE 14388037	993	450	1505
VOE 14388037	993	500	1507
VOE 14388229	993	100	1489
VOE 14388450	993	200	1495
VOE 14388450	993	300	1499
VOE 14388450	993	400	1503
VOE 14388450	993	450	1505
VOE 14388454	993	200	1495
VOE 14388454	993	300	1499
VOE 14388454	993	450	1505
VOE 14388457	993	200	1495
VOE 14388457	993	300	1499
VOE 14388458	993	200	1495
VOE 14388458	993	300	1499
VOE 14388551	234	200	171
VOE 14388551	234	350	177
VOE 14388605	911	1100	1081
VOE 14388909	993	200	1493
VOE 14388909	993	300	1499
VOE 14388910	993	300	1499
VOE 14388910	993	400	1503
VOE 14388982	993	100	1489
VOE 14389564	993	100	1489
VOE 14389565	993	100	1489
VOE 14389565	993	100	1489
VOE 14389566	993	100	1489
VOE 14389568	993	100	1489
VOE 14389571	993	100	1489
VOE 14389577	993	400	1503
VOE 14500116	914	1100	1211
VOE 14500116	914	1200	1215
VOE 14500116	914	1300	1219
VOE 14500124	914	1200	1215
VOE 14500124	914	1300	1219
VOE 14500125	914	1200	1215
VOE 14500125	914	1300	1219
VOE 14500129	914	1100	1213
VOE 14500130	914	1200	1215
VOE 14500130	914	1300	1219
VOE 14500137	914	1100	1213
VOE 14500291	356	200	369
VOE 14500291	387	350	483
VOE 14500291	875	100	807
VOE 14500291	875	300	809
VOE 14500291	975	1000	1409
VOE 14500291	975	1000	1409
VOE 14500291	975	1100	1413
VOE 14500291	975	1100	1413
VOE 14500291	975	1200	1419
VOE 14500291	975	1200	1417
VOE 14500291	975	1300	1421
VOE 14500291	975	1300	1421
VOE 14500291	975	1400	1425
VOE 14500291	975	1400	1425
VOE 14500291	975	1500	1431
VOE 14500291	975	1500	1429
VOE 14500291	975	1600	1435
VOE 14500291	975	1600	1433
VOE 14500291	975	1700	1437
VOE 14500291	975	1700	1437
VOE 14500291	975	1800	1441
VOE 14500291	975	1800	1441
VOE 14500291	975	1900	1445
VOE 14500291	975	2000	1447
VOE 14500291	975	2000	1447
VOE 14500291	975	2100	1451
VOE 14500291	975	2100	1451
VOE 14500291	993	300	1499
VOE 14500292	254	200	209
VOE 14500292	286	400	321
VOE 14500292	993	100	1491
VOE 14500292	993	300	1499
VOE 14500293	350	200	361
VOE 14500293	350	210	363
VOE 14500294	371	1500	461
VOE 14500295	870	100	787
VOE 14500295	916	3000	1333
VOE 14500295	916	3000	1333
VOE 14500296	870	100	789
VOE 14500296	993	300	1501
VOE 14500297	286	400	321
VOE 14500297	875	100	807
VOE 14500297	875	300	809
VOE 14500297	993	300	1501
VOE 14500297	993	450	1505
VOE 14500297	993	500	1507
VOE 14500336	218	100	133
VOE 14500381	924	100	1341
VOE 14500564	914	1100	1213
VOE 14500661	875	100	805
VOE 14500661	875	300	811
VOE 14500781	910	300	1011
VOE 14501383	852	350	751
VOE 14501383	852	400	755
VOE 14501408	914	200	1171
VOE 14501538	715	150	583
VOE 14501538	715	210	587
VOE 14502011	913	200	1155
VOE 14502360	911	1500	1087
VOE 14502360	911	500	1057
VOE 14502426	992	150	1487
VOE 14502645	443	200	565
VOE 14502721	364	100	395
VOE 14503053	364	100	395
VOE 14503528	911	400	1041
VOE 14503528	911	410	1047
VOE 14503564	975	4100	1475
VOE 14503566	975	4100	1477
VOE 14503566	975	4200	1479
VOE 14503567	975	4100	1477
VOE 14503567	975	4200	1479
VOE 14503568	975	4100	1477
VOE 14503568	975	4200	1479
VOE 14503680	881	100	827
VOE 14504205	916	6000	1337
VOE 14504237	870	200	791
VOE 14504769	916	2000	1309
VOE 14504770	916	2000	1309
VOE 14504781	916	1000	1291
VOE 14504781	916	1010	1295
VOE 14504933	860	100	759
VOE 14505108	916	110	1271
VOE 14505109	916	110	1271
VOE 14505277	916	2000	1309
VOE 14505317	916	100	1267
VOE 14505317	916	110	1273
VOE 14505317	916	120	1277
VOE 14505317	916	130	1279
VOE 14505318	916	1000	1291
VOE 14505318	916	1010	1295
VOE 14505318	916	1020	1297
VOE 14505318	916	1160	1303
VOE 14505383	716	700	601
VOE 14505385	716	700	601
VOE 14505389	716	700	601
VOE 14505390	716	700	601
VOE 14505391	716	700	601
VOE 14505473	916	2200	1317
VOE 14505473	916	2250	1323
VOE 14505473	916	2260	1327
VOE 14505474	916	2200	1317
VOE 14505474	916	2250	1323
VOE 14505474	916	2260	1327
VOE 14505515	870	100	787
VOE 14505555	912	2000	1131
VOE 14505555	912	2500	1139
VOE 14505557	912	2000	1131
VOE 14505557	912	2100	1135
VOE 14505557	912	2500	1139
VOE 14505557	912	2510	1141
VOE 14505558	912	2000	1131
VOE 14505560	912	2000	1131
VOE 14505560	912	2100	1135
VOE 14505560	912	2500	1139
VOE 14505561	912	2000	1131
VOE 14505561	912	2100	1135
VOE 14505561	912	2500	1139
VOE 14505562	912	2000	1131
VOE 14505562	912	2100	1135
VOE 14505562	912	2500	1139
VOE 14505562	912	2510	1141
VOE 14505563	912	2000	1131
VOE 14505563	912	2100	1135
VOE 14505564	912	2000	1131

Part No	Group	Sect	Page	Part No	Group	Sect	Page	Part No	Group	Sect	Page	Part No	Group	Sect	Page	Part No	Group	Sect	Page
VOE 14505564	912	2100	1135	VOE 14508060	398	1200	517	VOE 14508818	891	200	837	VOE 14509329	870	350	797	VOE 14509363	870	300	793
VOE 14505564	912	2500	1139	VOE 14508060	398	250	497	VOE 14508819	891	150	835	VOE 14509330	870	300	793	VOE 14509363	870	350	797
VOE 14505753	431	120	535	VOE 14508060	398	300	499	VOE 14508819	891	200	837	VOE 14509330	870	350	797	VOE 14509364	870	300	793
VOE 14505883	916	1000	1291	VOE 14508060	398	500	503	VOE 14508820	891	200	837	VOE 14509331	870	300	793	VOE 14509364	870	350	797
VOE 14505883	916	1000	1291	VOE 14508060	398	700	507	VOE 14508836	821	150	661	VOE 14509331	870	350	797	VOE 14509365	870	300	793
VOE 14505883	916	1010	1295	VOE 14508060	398	800	509	VOE 14508839	896	100	841	VOE 14509336	870	300	795	VOE 14509365	870	350	797
VOE 14505883	916	1010	1295	VOE 14508060	875	100	805	VOE 14508848	821	150	661	VOE 14509336	870	350	799	VOE 14509367	870	300	793
VOE 14505884	916	1000	1291	VOE 14508060	875	300	811	VOE 14508848	821	300	665	VOE 14509337	870	300	793	VOE 14509367	870	350	797
VOE 14505884	916	1010	1295	VOE 14508061	875	100	805	VOE 14508848	821	7310	671	VOE 14509337	870	350	797	VOE 14509373	870	300	793
VOE 14505884	916	1150	1301	VOE 14508061	875	300	811	VOE 14508850	821	7300	669	VOE 14509338	870	350	799	VOE 14509373	870	350	797
VOE 14505896	916	100	1265	VOE 14508067	870	100	787	VOE 14508860	911	310	1027	VOE 14509339	870	300	793	VOE 14509374	870	300	793
VOE 14505896	916	120	1275	VOE 14508075	912	2100	1135	VOE 14508860	911	320	1033	VOE 14509339	870	350	797	VOE 14509374	870	350	797
VOE 14505958	911	1500	1087	VOE 14508075	912	3500	1149	VOE 14508860	911	340	1037	VOE 14509340	870	300	795	VOE 14509474	916	6000	1337
VOE 14506431	256	100	245	VOE 14508096	881	200	831	VOE 14508911	431	300	539	VOE 14509340	870	350	799	VOE 14509607	897	100	849
VOE 14506517	261	100	257	VOE 14508096	881	200	831	VOE 14509071	269	100	299	VOE 14509341	870	300	793	VOE 14509607	897	100	849
VOE 14506517	261	125	261	VOE 14508099	881	200	831	VOE 14509076	975	4100	1475	VOE 14509341	870	350	797	VOE 14509713	897	200	855
VOE 14506517	261	130	265	VOE 14508106	912	3500	1149	VOE 14509262	875	100	805	VOE 14509342	870	300	793	VOE 14509713	897	300	857
VOE 14506522	256	200	247	VOE 14508165	441	100	545	VOE 14509262	875	300	809	VOE 14509342	870	350	797	VOE 14509865	992	100	1485
VOE 14506683	914	100	1167	VOE 14508327	916	2300	1331	VOE 14509263	875	100	805	VOE 14509343	870	300	793	VOE 14510070	913	200	1155
VOE 14506684	914	100	1167	VOE 14508336	916	2200	1319	VOE 14509263	875	300	809	VOE 14509343	870	350	797	VOE 14510278	716	1000	605
VOE 14506867	843	250	737	VOE 14508336	916	2250	1325	VOE 14509264	875	100	805	VOE 14509345	870	350	797	VOE 14510280	716	1000	605
VOE 14506898	371	1350	457	VOE 14508337	916	2250	1325	VOE 14509264	875	300	809	VOE 14509346	870	300	793	VOE 14510425	975	4300	1481
VOE 14507529	912	3400	1145	VOE 14508337	916	2260	1329	VOE 14509265	875	100	805	VOE 14509346	870	350	797	VOE 14510560	269	100	299
VOE 14507603	875	100	805	VOE 14508385	974	200	1391	VOE 14509265	875	300	809	VOE 14509348	870	300	793	VOE 14510562	269	100	299
VOE 14507702	492	100	571	VOE 14508409	718	100	607	VOE 14509266	875	100	805	VOE 14509348	870	350	797	VOE 14510563	269	100	299
VOE 14507703	492	100	571	VOE 14508468	715	150	583	VOE 14509266	875	300	809	VOE 14509351	870	300	793	VOE 14510755	897	100	849
VOE 14507747	975	3500	1465	VOE 14508469	715	150	583	VOE 14509271	875	100	805	VOE 14509351	870	350	797	VOE 14510755	897	100	849
VOE 14507747	975	3600	1469	VOE 14508470	715	150	583	VOE 14509271	875	300	809	VOE 14509352	870	350	797	VOE 14510778	916	1100	1299
VOE 14507926	716	700	601	VOE 14508471	715	150	583	VOE 14509272	235	160	189	VOE 14509356	870	300	793	VOE 14510898	916	2300	1331
VOE 14508023	911	1500	1087	VOE 14508595	718	100	607	VOE 14509272	875	100	805	VOE 14509356	870	350	797	VOE 14510905	916	2300	1331
VOE 14508023	911	600	1061	VOE 14508630	363	300	391	VOE 14509272	875	300	809	VOE 14509357	870	300	793	VOE 14510906	916	2300	1331
VOE 14508023	911	610	1065	VOE 14508632	363	300	391	VOE 14509281	431	300	539	VOE 14509357	870	350	797	VOE 14510942	912	2000	1131
VOE 14508024	831	100	685	VOE 14508638	363	300	391	VOE 14509327	870	350	799	VOE 14509361	870	300	793	VOE 14510943	912	2000	1131
VOE 14508024	860	410	777	VOE 14508639	363	100	387	VOE 14509328	870	300	793	VOE 14509361	870	350	797	VOE 14510943	912	2100	1135
VOE 14508060	387	300	481	VOE 14508690	261	125	261	VOE 14509328	870	350	797	VOE 14509362	870	300	793	VOE 14510943	912	2500	1139
VOE 14508060	387	350	483	VOE 14508818	827	100	675	VOE 14509329	870	300	793	VOE 14509362	870	350	797	VOE 14510949	912	2100	1135

NUMERICAL INDEX
INDICE DE NÚMERO
ÍNDICE NUMÉRICO

RÉPERTOIRE DE NUMÉROS

NUMERICAL INDEX
INDICE DE NÚMERO
ÍNDICE NUMÉRICO

RÉPERTOIRE DE NUMÉROS

Part No	Group	Sect	Page
VOE 14510951	912	2100	1135
VOE 14510985	371	200	421
VOE 14511215	914	500	1197
VOE 14511247	875	300	809
VOE 14511399	911	100	1015
VOE 14511415	870	100	787
VOE 14511415	870	300	795
VOE 14511415	870	350	799
VOE 14511415	875	300	811
VOE 14511415	911	400	1041
VOE 14511415	911	410	1047
VOE 14511418	269	100	299
VOE 14511448	718	100	607
VOE 14511459	875	100	805
VOE 14511473	827	250	679
VOE 14511474	827	250	679
VOE 14511475	827	250	679
VOE 14511476	827	250	679
VOE 14511515	718	100	607
VOE 14511518	916	2200	1317
VOE 14511518	916	2250	1325
VOE 14511518	916	2260	1329
VOE 14511643	441	600	561
VOE 14511643	913	300	1159
VOE 14511730	925	2000	1383
VOE 14511981	913	200	1155
VOE 14512072	974	3000	1395
VOE 14512072	975	4000	1471
VOE 14512074	975	3500	1465
VOE 14512153	254	200	209
VOE 14512153	254	410	229
VOE 14512382	913	200	1157
VOE 14512543	913	200	1155
VOE 14512544	913	200	1157
VOE 14512771	911	1000	1077
VOE 14512771	911	1010	1079
VOE 14512771	911	1800	1099
VOE 14512772	911	1000	1077
VOE 14512772	911	1010	1079
VOE 14512772	911	1800	1099
VOE 14512873	914	1100	1211
VOE 14512890	256	200	247
VOE 14512892	256	200	247
VOE 14512934	218	100	133
VOE 14512953	441	600	563
VOE 14512960	441	600	561
VOE 14513033	896	100	841
VOE 14513034	896	100	841
VOE 14513229	912	800	1113
VOE 14513233	912	800	1113
VOE 14513388	896	100	841
VOE 14513411	912	2500	1139
VOE 14513411	912	2510	1141
VOE 14513599	912	3500	1149
VOE 14513666	924	3100	1379
VOE 14513669	924	3100	1379
VOE 14513753	852	350	751
VOE 14513753	852	400	755
VOE 14513754	852	350	751
VOE 14513754	852	400	755
VOE 14513755	852	350	751
VOE 14513755	852	400	755
VOE 14513756	852	350	751
VOE 14513756	852	400	755
VOE 14513757	852	350	751
VOE 14513757	852	400	755
VOE 14513758	852	350	751
VOE 14513758	852	400	755
VOE 14513760	852	400	757
VOE 14513761	852	400	757
VOE 14513762	852	400	757
VOE 14513763	852	400	757
VOE 14513993	897	300	857
VOE 14514052	897	300	857
VOE 14514121	911	400	1041
VOE 14514121	911	410	1045
VOE 14514175	911	310	1027
VOE 14514175	911	330	1035
VOE 14514213	916	1200	1305
VOE 14514330	870	200	791
VOE 14514339	350	200	361
VOE 14514339	350	210	363
VOE 14514380	441	500	559
VOE 14514515	821	300	665
VOE 14514515	821	7300	669
VOE 14514515	821	7310	671
VOE 14514720	870	300	795
VOE 14514720	870	350	799
VOE 14514830	916	2000	1309
VOE 14515317	891	150	835
VOE 14515317	891	200	837
VOE 14515335	975	2700	1455
VOE 14515335	975	2800	1457
VOE 14515335	975	2900	1459
VOE 14515335	975	3000	1461
VOE 14515349	975	4000	1471
VOE 14515386	360	100	373
VOE 14515386	914	1500	1223
VOE 14515388	360	100	371
VOE 14515388	914	1500	1223
VOE 14515454	870	350	799
VOE 14515521	254	210	213
VOE 14515521	875	100	805
VOE 14515521	875	300	811
VOE 14515521	916	1200	1305
VOE 14515523	875	100	805
VOE 14515523	875	300	811
VOE 14515523	911	1600	1095
VOE 14515524	870	100	787
VOE 14515524	914	3600	1257
VOE 14515524	914	3700	1261
VOE 14515524	924	1100	1373
VOE 14515524	924	400	1355
VOE 14515524	924	700	1357
VOE 14515524	924	750	1361
VOE 14515557	975	3500	1465
VOE 14515557	975	3500	1465
VOE 14515557	975	3600	1469
VOE 14515557	975	4100	1475
VOE 14515557	975	4200	1479
VOE 14515579	827	200	677
VOE 14515593	393	150	487
VOE 14515718	916	100	1267
VOE 14515718	916	110	1273
VOE 14515718	916	120	1277
VOE 14515718	916	130	1279
VOE 14515941	914	1500	1223
VOE 14516635	914	800	1207
VOE 14516637	914	800	1207
VOE 14516638	914	800	1207
VOE 14516639	914	800	1207
VOE 14516640	914	800	1207
VOE 14516704	896	200	845
VOE 14516733	916	4000	1335
VOE 14517154	860	360	771
VOE 14517154	860	410	777
VOE 14517186	975	4000	1471
VOE 14517236	974	3000	1397
VOE 14517237	974	3000	1395
VOE 14517356	916	4000	1335
VOE 14517557	234	100	167
VOE 14517557	234	125	169
VOE 14517557	911	100	1015
VOE 14517655	234	200	171
VOE 14517655	234	200	171
VOE 14517655	234	350	177
VOE 14517655	234	350	177
VOE 14517676	916	1000	1291
VOE 14517676	916	1010	1295
VOE 14517678	916	2100	1313
VOE 14517743	841	100	719
VOE 14517743	841	150	721
VOE 14517744	841	100	719
VOE 14517744	841	150	721
VOE 14517748	234	250	173
VOE 14517748	234	300	175
VOE 14517753	234	250	173
VOE 14517753	234	300	175
VOE 14517754	234	250	173
VOE 14517754	234	250	173
VOE 14517754	234	300	175
VOE 14517754	234	300	175
VOE 14517770	821	100	659
VOE 14517770	821	100	659
VOE 14517783	916	4000	1335
VOE 14517890	852	350	751
VOE 14517890	852	400	755
VOE 14517891	852	350	751
VOE 14517891	852	400	755
VOE 14517938	975	4100	1475
VOE 14517938	975	4200	1479
VOE 14517940	975	4300	1481
VOE 14517942	975	4300	1481
VOE 14518572	852	400	757
VOE 14518743	363	300	391
VOE 14518752	911	100	1015
VOE 14518880	852	400	757
VOE 14519066	910	100	965
VOE 14519773	912	2000	1133
VOE 14519854	821	7310	671

Part No	Group	Sect	Page	Part No	Group	Sect	Page	Part No	Group	Sect	Page	Part No	Group	Sect	Page	Part No	Group	Sect	Page
VOE 14519992	880	250	819	VOE 14522575	870	100	789	VOE 14523019	870	300	793	VOE 14526761	911	1500	1087	VOE 14527797	881	100	827
VOE 14520135	843	200	735	VOE 14522575	914	3600	1257	VOE 14523019	870	350	797	VOE 14526761	911	500	1057	VOE 14527817	881	200	831
VOE 14520135	843	250	737	VOE 14522862	254	200	209	VOE 14523020	870	350	797	VOE 14526770	261	100	257	VOE 14528085	852	400	757
VOE 14520527	431	110	533	VOE 14522862	254	205	211	VOE 14523095	881	100	827	VOE 14526770	261	130	265	VOE 14528378	431	400	543
VOE 14521355	852	400	757	VOE 14522862	258	200	255	VOE 14523097	360	100	371	VOE 14526770	371	100	413	VOE 14528383	252	100	207
VOE 14521373	852	400	757	VOE 14522862	263	500	297	VOE 14523253	286	300	317	VOE 14526770	371	110	417	VOE 14528385	252	100	207
VOE 14521384	852	350	751	VOE 14522862	356	200	369	VOE 14523253	371	200	421	VOE 14527169	897	100	849	VOE 14528593	891	200	837
VOE 14521384	852	400	755	VOE 14522862	492	200	573	VOE 14523613	286	400	321	VOE 14527170	897	100	849	VOE 14528594	891	200	837
VOE 14521385	852	350	751	VOE 14522862	821	100	659	VOE 14524049	974	3000	1395	VOE 14527171	897	100	849	VOE 14528595	891	200	837
VOE 14521385	852	400	755	VOE 14522862	821	100	659	VOE 14524049	975	4000	1471	VOE 14527172	897	100	849	VOE 14528725	431	300	539
VOE 14521685	912	700	1111	VOE 14522862	821	100	659	VOE 14524055	975	3500	1465	VOE 14527173	897	100	849	VOE 14528726	431	300	539
VOE 14521711	912	3400	1145	VOE 14522862	821	150	663	VOE 14524055	975	3600	1469	VOE 14527286	852	350	751	VOE 14528800	775	300	613
VOE 14521728	234	100	167	VOE 14522862	821	150	661	VOE 14524063	974	3000	1395	VOE 14527286	852	400	755	VOE 14529015	431	300	539
VOE 14521728	234	125	169	VOE 14522862	821	300	665	VOE 14524063	975	4000	1471	VOE 14527410	992	100	1483	VOE 14529026	254	325	219
VOE 14521728	911	100	1015	VOE 14522862	821	7400	673	VOE 14524455	371	100	413	VOE 14527412	860	200	763	VOE 14529026	371	800	439
VOE 14521728	911	400	1043	VOE 14522862	827	100	675	VOE 14524455	371	110	419	VOE 14527458	821	300	665	VOE 14529050	870	100	787
VOE 14521728	911	410	1049	VOE 14522862	841	200	725	VOE 14524738	818	100	643	VOE 14527458	821	7310	671	VOE 14529050	870	300	795
VOE 14521847	896	200	845	VOE 14522862	860	150	761	VOE 14524738	818	200	645	VOE 14527463	896	100	841	VOE 14529050	870	350	799
VOE 14521944	896	100	841	VOE 14522862	860	350	769	VOE 14524738	818	300	647	VOE 14527465	860	350	769	VOE 14529051	870	100	787
VOE 14521945	896	100	841	VOE 14522862	860	360	771	VOE 14524738	818	400	649	VOE 14527466	860	350	769	VOE 14529051	870	300	795
VOE 14521959	896	100	841	VOE 14522862	860	450	779	VOE 14524738	818	600	651	VOE 14527467	821	150	661	VOE 14529051	870	350	799
VOE 14521988	852	350	751	VOE 14522862	860	560	785	VOE 14524738	818	700	653	VOE 14527485	843	250	737	VOE 14529052	870	100	787
VOE 14522018	916	2250	1325	VOE 14522862	891	150	835	VOE 14524738	818	800	655	VOE 14527658	256	200	247	VOE 14529052	870	300	795
VOE 14522018	916	2260	1329	VOE 14522862	891	200	837	VOE 14524738	818	900	657	VOE 14527658	256	200	247	VOE 14529052	870	350	799
VOE 14522371	924	100	1341	VOE 14522862	896	100	843	VOE 14524738	831	100	685	VOE 14527678	821	300	665	VOE 14529064	371	200	421
VOE 14522371	924	2000	1377	VOE 14522862	911	1100	1081	VOE 14524761	911	100	1015	VOE 14527678	821	7300	669	VOE 14529064	870	100	787
VOE 14522381	911	410	1045	VOE 14522979	924	2000	1377	VOE 14524929	916	2100	1313	VOE 14527678	821	7310	671	VOE 14529064	914	200	1171
VOE 14522410	924	3100	1379	VOE 14522985	924	2000	1377	VOE 14524930	916	2100	1313	VOE 14527678	860	360	771	VOE 14529065	914	200	1171
VOE 14522411	924	3150	1381	VOE 14522986	924	2000	1377	VOE 14525048	912	2000	1133	VOE 14527678	860	410	777	VOE 14529066	371	200	421
VOE 14522488	916	4000	1335	VOE 14522987	924	2000	1377	VOE 14525808	441	210	553	VOE 14527738	897	200	855	VOE 14529112	371	100	413
VOE 14522575	254	200	209	VOE 14522988	924	2000	1377	VOE 14526128	916	1200	1307	VOE 14527738	897	300	857	VOE 14529112	371	110	417
VOE 14522575	254	205	211	VOE 14522990	924	2000	1377	VOE 14526158	330	100	351	VOE 14527776	914	700	1205	VOE 14529112	875	100	805
VOE 14522575	362	300	379	VOE 14522991	924	2000	1377	VOE 14526422	821	300	665	VOE 14527777	914	700	1205	VOE 14529121	234	200	171
VOE 14522575	362	400	381	VOE 14522992	924	2000	1377	VOE 14526422	821	7300	669	VOE 14527778	914	700	1205	VOE 14529122	371	200	421
VOE 14522575	362	500	383	VOE 14523005	914	700	1205	VOE 14526459	975	4100	1477	VOE 14527779	914	700	1205	VOE 14529132	371	400	431
VOE 14522575	372	300	467	VOE 14523006	914	700	1205	VOE 14526459	975	4300	1481	VOE 14527796	881	100	827	VOE 14529132	372	300	467

NUMERICAL INDEX
INDICE DE NÚMERO
ÍNDICE NUMÉRICO

RÉPERTOIRE DE NUMÉROS

Catalogue id **20591** | Group **10**
Issue **20027088-G** | Page **874**

Part No	Group	Sect	Page
VOE 14529132	372	310	469
VOE 14529148	364	100	395
VOE 14529152	330	100	351
VOE 14529178	330	100	351
VOE 14529180	330	100	351
VOE 14529258	870	100	787
VOE 14529295	367	400	405
VOE 14529295	367	450	407
VOE 14529295	914	2000	1229
VOE 14529317	234	200	171
VOE 14529317	234	350	177
VOE 14529317	234	360	179
VOE 14529318	234	200	171
VOE 14529318	234	350	177
VOE 14529326	371	200	423
VOE 14529334	286	300	319
VOE 14529343	254	325	221
VOE 14529343	371	800	439
VOE 14529345	371	700	437
VOE 14529350	363	200	389
VOE 14529351	234	200	171
VOE 14529351	234	250	173
VOE 14529351	234	300	175
VOE 14529351	234	350	177
VOE 14529351	234	360	179
VOE 14529352	234	200	171
VOE 14529352	234	250	173
VOE 14529352	387	300	481
VOE 14529352	387	350	483
VOE 14529354	363	100	387
VOE 14529396	371	200	421
VOE 14529741	993	300	1499
VOE 14529757	913	300	1159
VOE 14529759	441	600	561
VOE 14529761	441	600	563
VOE 14529762	441	600	561
VOE 14529763	441	600	563
VOE 14529765	441	600	563
VOE 14529766	441	600	563
VOE 14529769	441	600	561
VOE 14529770	441	600	561
VOE 14529771	441	600	561
VOE 14529772	441	600	561
VOE 14529773	441	600	561
VOE 14529774	441	600	561
VOE 14529837	441	600	561
VOE 14529947	234	100	167
VOE 14529947	234	125	169
VOE 14529997	841	100	719
VOE 14530130	380	100	471
VOE 14530385	775	100	609
VOE 14530666	974	3000	1395
VOE 14530666	975	4000	1471
VOE 14530666	975	4300	1481
VOE 14530667	975	4100	1475
VOE 14530667	975	4200	1479
VOE 14530676	975	1900	1445
VOE 14530678	975	1900	1445
VOE 14530968	881	100	827
VOE 14530969	881	100	827
VOE 14530987	911	100	1015
VOE 14530988	911	100	1015
VOE 14530989	911	100	1015
VOE 14530990	911	100	1015
VOE 14530993	911	100	1015
VOE 14530995	911	1500	1089
VOE 14530995	911	600	1061
VOE 14530995	911	610	1065
VOE 14530996	911	200	1019
VOE 14530998	916	2200	1321
VOE 14530998	916	2250	1323
VOE 14530998	916	2260	1327
VOE 14531001	911	300	1023
VOE 14531001	911	310	1027
VOE 14531001	911	330	1035
VOE 14531003	914	400	1179
VOE 14531003	914	450	1185
VOE 14531009	441	500	559
VOE 14531013	492	100	571
VOE 14531014	492	100	571
VOE 14531016	387	300	481
VOE 14531016	387	350	483
VOE 14531016	860	100	759
VOE 14531020	492	100	571
VOE 14531021	492	100	571
VOE 14531022	441	500	559
VOE 14531023	492	100	571
VOE 14531023	492	200	573
VOE 14531024	441	500	559
VOE 14531031	912	2000	1133
VOE 14531075	911	1500	1087
VOE 14531075	911	500	1057
VOE 14531088	914	3600	1255
VOE 14531101	360	100	371
VOE 14531101	914	1500	1223
VOE 14531102	360	100	371
VOE 14531102	914	1500	1223
VOE 14531121	916	100	1267
VOE 14531121	916	2000	1309
VOE 14531121	916	2100	1313
VOE 14531121	916	2250	1325
VOE 14531121	916	4000	1335
VOE 14531126	911	1500	1091
VOE 14531128	924	400	1355
VOE 14531148	911	1600	1093
VOE 14531148	914	600	1203
VOE 14531154	911	100	1015
VOE 14531240	897	100	851
VOE 14531305	870	100	789
VOE 14531306	371	200	421
VOE 14531436	891	150	835
VOE 14531438	821	150	661
VOE 14531657	911	1100	1081
VOE 14531688	364	100	395
VOE 14531716	870	200	791
VOE 14531717	870	200	791
VOE 14531718	870	200	791
VOE 14531720	870	200	791
VOE 14531811	362	300	379
VOE 14531840	363	300	391
VOE 14531848	363	300	391
VOE 14532128	256	200	247
VOE 14532180	821	150	661
VOE 14532260	234	100	167
VOE 14532260	234	125	169
VOE 14532264	775	200	611
VOE 14532264	775	400	615
VOE 14532264	775	600	621
VOE 14532264	775	700	623
VOE 14532267	715	200	585
VOE 14532268	715	200	585
VOE 14532270	775	500	617
VOE 14532272	775	500	617
VOE 14532273	775	500	617
VOE 14532274	775	500	617
VOE 14532275	775	500	617
VOE 14532276	775	400	615
VOE 14532276	775	500	617
VOE 14532276	775	510	619
VOE 14532276	775	600	621
VOE 14532277	775	500	617
VOE 14532278	775	500	617
VOE 14532279	775	500	617
VOE 14532316	775	500	617
VOE 14532331	775	600	621
VOE 14532334	775	600	621
VOE 14532335	775	600	621
VOE 14532338	775	100	609
VOE 14532339	775	100	609
VOE 14532340	775	100	609
VOE 14532342	775	100	609
VOE 14532362	911	100	1015
VOE 14532449	775	300	613
VOE 14532450	775	300	613
VOE 14532452	775	300	613
VOE 14532453	775	300	613
VOE 14532454	775	300	613
VOE 14532455	775	300	613
VOE 14532473	775	100	609
VOE 14532475	218	100	133
VOE 14532476	261	100	257
VOE 14532476	261	125	261
VOE 14532476	261	130	265
VOE 14532476	911	1100	1081
VOE 14532477	837	200	709
VOE 14532477	837	210	711
VOE 14532477	837	300	713
VOE 14532477	837	310	717
VOE 14532580	852	200	745
VOE 14532688	914	500	1197
VOE 14532688	914	520	1201
VOE 14532726	870	300	795
VOE 14532726	870	350	799
VOE 14532731	775	300	613
VOE 14532819	870	200	791
VOE 14533033	263	500	297
VOE 14533035	913	200	1157
VOE 14533100	911	100	1017
VOE 14533119	914	500	1197
VOE 14533496	911	1000	1077

Part No	Group	Sect	Page
VOE 14533496	911	700	1071
VOE 14533496	911	750	1075
VOE 14533497	914	2500	1243
VOE 14533498	916	2300	1331
VOE 14533554	386	200	475
VOE 14533603	913	300	1159
VOE 14533604	912	800	1115
VOE 14533604	913	110	1153
VOE 14533604	913	200	1157
VOE 14533604	913	300	1159
VOE 14533605	912	800	1113
VOE 14533605	912	900	1119
VOE 14533605	913	300	1159
VOE 14533606	912	900	1123
VOE 14533606	913	110	1153
VOE 14533606	913	200	1157
VOE 14533606	913	300	1159
VOE 14533608	913	300	1159
VOE 14533609	912	800	1113
VOE 14533609	912	900	1123
VOE 14533609	913	300	1159
VOE 14533610	912	900	1119
VOE 14533610	912	900	1121
VOE 14533610	912	900	1119
VOE 14533610	912	900	1119
VOE 14533610	913	300	1159
VOE 14533610	914	1100	1211
VOE 14533610	914	1100	1211
VOE 14533611	913	300	1159
VOE 14533613	912	900	1119
VOE 14533613	913	300	1159
VOE 14533614	913	300	1159
VOE 14533615	913	200	1155
VOE 14533615	913	300	1159
VOE 14533616	913	300	1159
VOE 14533617	913	110	1153
VOE 14533617	913	200	1157
VOE 14533618	913	110	1153
VOE 14533731	897	100	849
VOE 14533798	821	150	663
VOE 14533818	975	4300	1481
VOE 14533822	914	300	1175
VOE 14533823	916	2250	1325
VOE 14533823	916	2260	1329
VOE 14533824	916	2250	1325
VOE 14533824	916	2260	1329
VOE 14533825	916	2250	1323
VOE 14533825	916	2260	1327
VOE 14533832	261	200	269
VOE 14533837	261	200	271
VOE 14533881	261	200	271
VOE 14533958	914	1500	1223
VOE 14533958	914	1600	1225
VOE 14534053	913	300	1159
VOE 14534240	870	300	793
VOE 14534242	870	200	791
VOE 14534371	914	2000	1227
VOE 14534372	914	2500	1243
VOE 14534411	881	100	827
VOE 14534413	881	100	827
VOE 14534416	881	100	827
VOE 14534417	881	100	827
VOE 14534418	393	100	485
VOE 14534419	881	100	827
VOE 14534420	881	100	827
VOE 14534423	881	100	827
VOE 14534431	837	100	707
VOE 14534432	837	100	707
VOE 14534434	837	100	707
VOE 14534435	914	1500	1223
VOE 14534436	360	100	371
VOE 14534436	914	1500	1223
VOE 14534437	914	1500	1223
VOE 14534438	360	100	371
VOE 14534438	914	1500	1223
VOE 14534489	881	100	827
VOE 14534490	881	200	831
VOE 14534492	881	200	831
VOE 14534494	881	200	831
VOE 14534495	881	200	831
VOE 14534499	881	200	831
VOE 14534500	881	200	831
VOE 14534501	881	200	831
VOE 14534517	910	300	997
VOE 14534517	914	2400	1239
VOE 14534518	910	300	999
VOE 14534519	910	300	1005
VOE 14534520	914	2400	1239
VOE 14534521	910	300	1011
VOE 14534522	910	200	987
VOE 14534522	914	2400	1239
VOE 14534523	910	100	965
VOE 14534523	914	2600	1247
VOE 14534523	916	6000	1337
VOE 14534524	910	100	967
VOE 14534524	914	100	1163
VOE 14534524	914	150	1169
VOE 14534524	914	200	1171
VOE 14534524	914	2000	1227
VOE 14534524	914	2200	1233
VOE 14534524	914	2500	1243
VOE 14534524	914	300	1175
VOE 14534524	914	3000	1253
VOE 14534536	912	3500	1149
VOE 14534873	911	1900	1101
VOE 14534995	441	200	549
VOE 14534996	441	200	549
VOE 14535000	441	200	549
VOE 14535001	441	200	549
VOE 14535002	441	200	549
VOE 14535005	441	200	549
VOE 14535012	441	200	549
VOE 14535014	441	200	549
VOE 14535015	441	200	551
VOE 14535016	441	200	551
VOE 14535017	441	200	551
VOE 14535018	441	200	551
VOE 14535019	441	200	551
VOE 14535021	441	200	551
VOE 14535023	441	200	551
VOE 14535024	441	200	551
VOE 14535025	441	200	551
VOE 14535026	441	200	551
VOE 14535027	441	200	551
VOE 14535029	441	200	551
VOE 14535030	441	200	551
VOE 14535035	441	200	551
VOE 14535036	441	200	551
VOE 14535185	912	1000	1127
VOE 14535185	912	800	1113
VOE 14535197	913	200	1157
VOE 14535218	924	400	1355
VOE 14535329	431	100	529
VOE 14535334	431	100	529
VOE 14535346	393	150	487
VOE 14535346	810	200	641
VOE 14535359	912	800	1117
VOE 14535360	912	800	1117
VOE 14535385	913	200	1157
VOE 14535414	975	4100	1475
VOE 14535414	975	4200	1479
VOE 14535420	975	4100	1475
VOE 14535482	910	100	967
VOE 14535487	914	1500	1223
VOE 14535691	914	500	1197
VOE 14535707	914	2300	1235
VOE 14535711	924	1100	1373
VOE 14535712	910	100	979
VOE 14535712	916	3000	1333
VOE 14535763	974	3000	1395
VOE 14535763	975	4000	1473
VOE 14535772	910	200	989
VOE 14535772	924	100	1341
VOE 14535773	910	200	989
VOE 14535773	924	100	1341
VOE 14535777	910	100	967
VOE 14535777	914	3600	1259
VOE 14535777	914	3700	1263
VOE 14535777	914	500	1191
VOE 14535777	914	520	1199
VOE 14535778	910	100	967
VOE 14535778	914	2300	1235
VOE 14535778	914	2800	1249
VOE 14535778	914	2900	1251
VOE 14535778	914	3000	1253
VOE 14535875	393	100	485
VOE 14535902	911	300	1023
VOE 14535902	911	310	1027
VOE 14535902	911	320	1033
VOE 14535920	912	2100	1135
VOE 14535941	916	100	1265
VOE 14535941	916	120	1275
VOE 14535946	916	100	1265
VOE 14535946	916	120	1275
VOE 14535953	916	900	1287
VOE 14535955	916	900	1287
VOE 14535956	916	900	1287
VOE 14535959	916	2000	1309
VOE 14535961	916	2000	1309
VOE 14535962	916	2000	1309

NUMERICAL INDEX
INDICE DE NÚMERO
ÍNDICE NUMÉRICO

RÉPERTOIRE DE NUMÉROS

NUMERICAL INDEX
INDICE DE NÚMERO
ÍNDICE NUMÉRICO

RÉPERTOIRE DE NUMÉROS

Part No	Group	Sect	Page
VOE 14535964	916	2150	1315
VOE 14535965	916	2150	1315
VOE 14535967	924	1600	1375
VOE 14535973	916	300	1285
VOE 14535974	916	300	1285
VOE 14536015	911	1000	1077
VOE 14536015	911	1010	1079
VOE 14536016	911	1000	1077
VOE 14536016	911	1010	1079
VOE 14536016	911	1800	1099
VOE 14536017	911	1000	1077
VOE 14536017	911	1010	1079
VOE 14536018	911	1000	1077
VOE 14536018	911	1010	1079
VOE 14536020	911	1000	1077
VOE 14536020	911	1010	1079
VOE 14536020	911	1800	1099
VOE 14536021	911	1000	1077
VOE 14536022	911	1000	1077
VOE 14536023	913	200	1157
VOE 14536027	913	200	1155
VOE 14536031	913	200	1155
VOE 14536032	913	200	1155
VOE 14536033	913	200	1157
VOE 14536061	258	200	255
VOE 14536063	911	1100	1081
VOE 14536080	911	700	1071
VOE 14536080	911	750	1075
VOE 14536108	924	1600	1375
VOE 14536121	891	200	837
VOE 14536328	897	100	853
VOE 14536585	372	100	463
VOE 14536920	234	200	171
VOE 14536920	234	350	177
VOE 14536920	234	360	179
VOE 14536921	234	360	179
VOE 14537033	837	300	713
VOE 14537033	837	310	715
VOE 14537297	911	1500	1087
VOE 14537297	911	500	1057
VOE 14537347	234	100	167
VOE 14537348	234	100	167
VOE 14537348	234	125	169
VOE 14537351	837	300	713
VOE 14537366	716	700	601
VOE 14537368	716	700	601
VOE 14537413	911	1000	1077
VOE 14537413	911	1010	1079
VOE 14537414	911	1000	1077
VOE 14537414	911	1010	1079
VOE 14537415	911	1000	1077
VOE 14537415	911	1010	1079
VOE 14537416	911	1000	1077
VOE 14537417	911	1000	1077
VOE 14537417	911	1010	1079
VOE 14537465	914	500	1195
VOE 14537465	914	520	1199
VOE 14537469	916	1000	1291
VOE 14537469	916	1010	1295
VOE 14537469	916	1020	1297
VOE 14537469	916	1160	1303
VOE 14537470	914	200	1171
VOE 14537480	916	2300	1331
VOE 14537481	916	2300	1331
VOE 14538517	916	1200	1307
VOE 14538608	852	350	751
VOE 14538608	852	400	755
VOE 14538730	363	300	391
VOE 14538765	852	400	757
VOE 14538767	837	100	707
VOE 14538767	837	100	707
VOE 14538778	916	2200	1321
VOE 14538778	916	2250	1325
VOE 14538779	910	100	967
VOE 14538779	914	100	1163
VOE 14538781	910	200	987
VOE 14538783	910	300	1007
VOE 14538783	914	2400	1239
VOE 14538783	916	6000	1339
VOE 14538784	910	300	997
VOE 14538785	910	300	999
VOE 14538786	910	300	997
VOE 14538787	910	300	997
VOE 14538791	910	300	997
VOE 14538793	910	300	1009
VOE 14538873	910	100	967
VOE 14538873	914	500	1195
VOE 14538873	914	520	1199
VOE 14538874	910	100	967
VOE 14538874	916	2100	1313
VOE 14538878	910	100	975
VOE 14538878	911	310	1027
VOE 14538878	911	320	1031
VOE 14538879	910	300	1001
VOE 14538880	910	300	1001
VOE 14538881	910	300	1009
VOE 14538882	910	300	1007
VOE 14538882	914	500	1191
VOE 14538882	914	520	1199
VOE 14538883	910	300	1007
VOE 14538884	910	300	1007
VOE 14538898	910	100	967
VOE 14538904	910	300	1009
VOE 14538920	910	300	1001
VOE 14538921	910	300	1009
VOE 14538947	924	1100	1373
VOE 14539076	875	100	805
VOE 14539076	875	300	809
VOE 14539077	875	100	805
VOE 14539080	875	100	805
VOE 14539080	875	300	809
VOE 14539096	441	100	545
VOE 14539108	234	250	173
VOE 14539108	234	300	175
VOE 14539444	875	100	805
VOE 14539444	875	300	809
VOE 14539445	875	100	805
VOE 14539445	875	300	809
VOE 14539456	234	250	173
VOE 14539456	234	300	175
VOE 14539457	234	250	173
VOE 14539459	234	200	171
VOE 14539459	234	250	173
VOE 14539459	234	300	175
VOE 14539459	234	350	177
VOE 14539459	234	360	179
VOE 14539484	924	200	1349
VOE 14539484	924	3100	1379
VOE 14539702	910	100	967
VOE 14539771	860	360	771
VOE 14539978	234	100	167
VOE 14539978	234	125	169
VOE 14540078	875	100	805
VOE 14540078	875	300	811
VOE 14540094	371	1350	457
VOE 14540221	256	200	247
VOE 14540404	431	300	539
VOE 14540405	431	300	539
VOE 14540705	363	300	391
VOE 14540710	363	300	391
VOE 14540745	715	100	581
VOE 14540766	914	1200	1215
VOE 14540766	914	1300	1219
VOE 14540767	914	1200	1215
VOE 14540767	914	1300	1219
VOE 14540920	897	200	855
VOE 14540920	897	300	857
VOE 14541013	837	300	713
VOE 14541013	837	310	715
VOE 14541030	431	300	539
VOE 14541030	441	500	559
VOE 14541091	914	1100	1211
VOE 14541091	914	1200	1215
VOE 14541091	914	1300	1219
VOE 14541254	924	1600	1375
VOE 14541254	924	700	1357
VOE 14541254	924	750	1361
VOE 14541262	914	3600	1257
VOE 14541262	914	3700	1261
VOE 14541262	916	1200	1307
VOE 14541262	916	3000	1333
VOE 14541262	924	1100	1373
VOE 14541262	924	400	1355
VOE 14541430	715	100	581
VOE 14541495	910	300	1011
VOE 14541554	910	100	967
VOE 14541555	910	200	987
VOE 14541660	975	3100	1463
VOE 14541660	975	400	1405
VOE 14541661	975	400	1405
VOE 14541689	910	300	1009
VOE 14541689	914	2000	1227
VOE 14541689	914	2400	1239
VOE 14541690	910	300	1003
VOE 14541726	431	110	531
VOE 14541737	431	100	527
VOE 14541740	431	100	527
VOE 14541740	431	110	531
VOE 14541741	431	110	531
VOE 14541742	431	100	527

Part No	Group	Sect	Page
VOE 14541742	431	110	531
VOE 14541743	431	100	527
VOE 14541743	431	110	531
VOE 14541745	431	100	527
VOE 14541745	431	110	533
VOE 14541746	431	100	527
VOE 14541746	431	110	533
VOE 14541747	431	100	527
VOE 14541747	431	110	533
VOE 14541748	431	100	527
VOE 14541748	431	110	533
VOE 14541892	715	100	581
VOE 14541915	261	200	269
VOE 14542112	910	100	975
VOE 14542112	911	310	1027
VOE 14542112	911	320	1031
VOE 14542133	916	100	1265
VOE 14542133	916	120	1275
VOE 14542135	916	100	1265
VOE 14542135	916	120	1275
VOE 14542137	916	100	1265
VOE 14542137	916	120	1275
VOE 14542139	916	100	1265
VOE 14542139	916	120	1275
VOE 14542143	916	100	1265
VOE 14542143	916	120	1275
VOE 14542145	916	100	1265
VOE 14542145	916	120	1275
VOE 14542147	916	2000	1309
VOE 14542149	916	2000	1309
VOE 14542151	916	2000	1309
VOE 14542407	914	700	1205
VOE 14542408	914	700	1205
VOE 14542410	881	100	829
VOE 14542412	852	400	755
VOE 14542777	916	2000	1309
VOE 14542951	911	1800	1099
VOE 14542952	911	1800	1099
VOE 14542953	911	1800	1099
VOE 14542954	911	1800	1099
VOE 14542955	911	1800	1099
VOE 14542956	911	1800	1099
VOE 14542958	911	1800	1099
VOE 14542990	841	300	729
VOE 14543100	371	110	419
VOE 14543309	234	250	173
VOE 14543309	234	300	175
VOE 14543459	715	7500	589
VOE 14543532	916	1000	1291
VOE 14543943	974	100	1387
VOE 14543943	974	150	1389
VOE 14543943	975	100	1399
VOE 14543943	975	200	1401
VOE 14543943	975	300	1403
VOE 14543943	975	400	1405
VOE 14544006	912	3400	1145
VOE 14544006	914	3600	1255
VOE 14544006	914	3700	1261
VOE 14544009	910	300	1003
VOE 14544039	910	300	1003
VOE 14544043	924	700	1357
VOE 14544972	975	400	1405
VOE 14545093	837	100	707
VOE 14545098	852	200	745
VOE 14545175	975	400	1405
VOE 14545176	975	400	1405
VOE 14545412	910	300	1011
VOE 14545450	363	300	391
VOE 14545461	916	2100	1313
VOE 14545469	870	300	793
VOE 14545554	837	310	715
VOE 14545589	910	300	1001
VOE 14545877	910	100	977
VOE 14546077	924	1600	1375
VOE 14546079	924	1600	1375
VOE 14546085	916	2150	1315
VOE 14546290	910	300	1009
VOE 14546293	910	300	1009
VOE 14546439	910	300	1003
VOE 14546544	924	1600	1375
VOE 14546561	914	400	1179
VOE 14546561	914	450	1185
VOE 14546645	975	100	1399
VOE 14546645	975	200	1401
VOE 14546645	975	700	1407
VOE 14547084	715	7650	593
VOE 14547400	975	1000	1409
VOE 14547400	975	1100	1413
VOE 14547400	975	1200	1417
VOE 14547400	975	1300	1421
VOE 14547400	975	1400	1425
VOE 14547400	975	1500	1429
VOE 14547400	975	1600	1433
VOE 14547400	975	1700	1437
VOE 14547400	975	1800	1441
VOE 14547400	975	2000	1447
VOE 14547400	975	2100	1451
VOE 14547422	881	200	831
VOE 14547514	975	1000	1411
VOE 14547514	975	1100	1415
VOE 14547514	975	1200	1419
VOE 14547514	975	1300	1423
VOE 14547514	975	1400	1425
VOE 14547514	975	1500	1431
VOE 14547514	975	1600	1435
VOE 14547514	975	1700	1439
VOE 14547514	975	1800	1441
VOE 14547514	975	1900	1445
VOE 14547514	975	2000	1447
VOE 14547514	975	2100	1451
VOE 14547515	975	1000	1411
VOE 14547515	975	1000	1411
VOE 14547515	975	1100	1415
VOE 14547515	975	1100	1415
VOE 14547515	975	1200	1419
VOE 14547515	975	1200	1419
VOE 14547515	975	1300	1423
VOE 14547515	975	1300	1423
VOE 14547515	975	1400	1427
VOE 14547515	975	1400	1425
VOE 14547515	975	1500	1431
VOE 14547515	975	1500	1431
VOE 14547515	975	1600	1435
VOE 14547515	975	1700	1439
VOE 14547515	975	1800	1441
VOE 14547515	975	1900	1445
VOE 14547515	975	2000	1447
VOE 14547515	975	2000	1449
VOE 14547515	975	2000	1447
VOE 14547515	975	2100	1451
VOE 14547515	975	2100	1453
VOE 14547515	975	2100	1451
VOE 14547516	975	1000	1411
VOE 14547516	975	1000	1411
VOE 14547516	975	1100	1415
VOE 14547516	975	1100	1415
VOE 14547516	975	1200	1419
VOE 14547516	975	1200	1419
VOE 14547516	975	1300	1423
VOE 14547516	975	1300	1423
VOE 14547516	975	1400	1425
VOE 14547516	975	1400	1425
VOE 14547516	975	1500	1431
VOE 14547516	975	1600	1435
VOE 14547516	975	1600	1435
VOE 14547516	975	1700	1439
VOE 14547516	975	1700	1439
VOE 14547516	975	1800	1441
VOE 14547516	975	1800	1441
VOE 14547516	975	1900	1445
VOE 14547516	975	1900	1445
VOE 14547516	975	1900	1445
VOE 14547516	975	2000	1449
VOE 14547516	975	2000	1447
VOE 14547516	975	2000	1447
VOE 14547516	975	2100	1451
VOE 14547516	975	2100	1453
VOE 14547516	975	2100	1453
VOE 14547518	974	200	1391
VOE 14547518	974	250	1393
VOE 14547518	975	1000	1411
VOE 14547518	975	1100	1415
VOE 14547518	975	1200	1419
VOE 14547518	975	1300	1423
VOE 14547518	975	1400	1427
VOE 14547518	975	1500	1431
VOE 14547518	975	1600	1435
VOE 14547518	975	1700	1439
VOE 14547518	975	1800	1443
VOE 14547518	975	1900	1445
VOE 14547518	975	2100	1453
VOE 14547519	974	200	1391
VOE 14547519	974	250	1393
VOE 14547520	974	200	1391

NUMERICAL INDEX
INDICE DE NÚMERO
ÍNDICE NUMÉRICO

RÉPERTOIRE DE NUMÉROS

Catalogue id	Group
20591	**10**
Issue	Page
20027088-G	**877**

NUMERICAL INDEX
INDICE DE NÚMERO
ÍNDICE NUMÉRICO

RÉPERTOIRE DE NUMÉROS

Catalogue id 20591 | Group 10
Issue 20027088-G | Page 878

Part No	Group	Sect	Page
VOE 14547520	974	250	1393
VOE 14547520	975	1000	1409
VOE 14547520	975	1100	1415
VOE 14547520	975	1200	1419
VOE 14547520	975	1300	1423
VOE 14547520	975	1400	1425
VOE 14547520	975	1500	1431
VOE 14547520	975	1600	1435
VOE 14547520	975	1700	1439
VOE 14547520	975	1800	1441
VOE 14547520	975	1900	1445
VOE 14547520	975	2000	1447
VOE 14547520	975	2100	1451
VOE 14547521	975	1000	1411
VOE 14547521	975	1100	1415
VOE 14547521	975	1200	1419
VOE 14547521	975	1300	1423
VOE 14547521	975	1400	1425
VOE 14547521	975	1500	1431
VOE 14547521	975	1600	1435
VOE 14547521	975	1700	1439
VOE 14547521	975	1800	1441
VOE 14547521	975	1900	1445
VOE 14547521	975	2000	1447
VOE 14547521	975	2100	1451
VOE 14547522	975	1000	1409
VOE 14547522	975	1100	1413
VOE 14547522	975	1200	1419
VOE 14547522	975	1300	1421
VOE 14547522	975	1400	1425
VOE 14547522	975	1500	1431
VOE 14547522	975	1600	1435
VOE 14547522	975	1700	1437
VOE 14547522	975	1800	1441
VOE 14547522	975	1900	1445
VOE 14547522	975	2000	1447
VOE 14547522	975	2100	1451
VOE 14547764	254	200	209
VOE 14547917	870	300	793
VOE 14547917	870	350	799
VOE 14547991	916	110	1271
VOE 14547993	916	110	1271
VOE 14547995	916	110	1271
VOE 14547997	916	110	1271
VOE 14548008	911	100	1015
VOE 14548020	911	100	1015
VOE 14548058	974	100	1387
VOE 14548058	974	150	1389
VOE 14548061	975	100	1399
VOE 14548061	975	200	1401
VOE 14548061	975	300	1403
VOE 14548197	914	200	1171
VOE 14548198	910	100	967
VOE 14548199	916	900	1287
VOE 14548199	916	910	1289
VOE 14548288	974	100	1387
VOE 14548288	974	150	1389
VOE 14548291	974	100	1387
VOE 14548291	974	150	1389
VOE 14548294	974	100	1387
VOE 14548294	974	150	1389
VOE 14548295	974	100	1387
VOE 14548295	974	150	1389
VOE 14548295	975	100	1399
VOE 14548295	975	200	1401
VOE 14548295	975	300	1403
VOE 14548295	975	400	1405
VOE 14548518	975	2000	1449
VOE 14548588	715	7700	595
VOE 14548588	715	7700	595
VOE 14548591	492	200	573
VOE 14548594	492	200	573
VOE 14548597	492	200	573
VOE 14548600	492	200	573
VOE 14548620	975	1000	1409
VOE 14548621	975	1000	1409
VOE 14548621	975	2000	1447
VOE 14548622	975	1000	1409
VOE 14548622	975	1100	1413
VOE 14548622	975	1200	1417
VOE 14548622	975	1300	1421
VOE 14548622	975	1400	1425
VOE 14548622	975	1500	1429
VOE 14548622	975	1600	1433
VOE 14548622	975	1700	1437
VOE 14548622	975	1800	1441
VOE 14548623	975	1000	1409
VOE 14548723	975	1000	1409
VOE 14548723	975	2000	1447
VOE 14548724	975	1100	1413
VOE 14548724	975	1200	1417
VOE 14548724	975	1300	1421
VOE 14548724	975	1400	1425
VOE 14548724	975	1500	1429
VOE 14548724	975	1600	1433
VOE 14548724	975	1700	1437
VOE 14548724	975	1800	1441
VOE 14548724	975	2100	1451
VOE 14548725	975	1100	1413
VOE 14548725	975	1200	1417
VOE 14548725	975	1300	1421
VOE 14548725	975	1500	1429
VOE 14548725	975	1600	1433
VOE 14548725	975	1700	1437
VOE 14548725	975	2100	1451
VOE 14548726	975	1200	1417
VOE 14548726	975	1500	1429
VOE 14548726	975	1600	1433
VOE 14548727	975	1200	1417
VOE 14548727	975	1500	1429
VOE 14548727	975	1600	1433
VOE 14548728	975	1100	1413
VOE 14548728	975	1200	1417
VOE 14548728	975	1300	1421
VOE 14548728	975	1400	1425
VOE 14548728	975	1500	1429
VOE 14548728	975	1600	1433
VOE 14548728	975	1700	1437
VOE 14548728	975	1800	1441
VOE 14548795	975	1300	1421
VOE 14548795	975	1700	1437
VOE 14548796	975	1300	1421
VOE 14548796	975	1700	1437
VOE 14548797	975	1400	1425
VOE 14548797	975	1800	1441
VOE 14548798	975	1400	1425
VOE 14548798	975	1800	1441
VOE 14548799	975	1400	1425
VOE 14548799	975	1800	1441
VOE 14548913	974	100	1387
VOE 14548913	974	150	1389
VOE 14548916	975	100	1399
VOE 14548916	975	200	1401
VOE 14548916	975	300	1403
VOE 14548954	974	3000	1395
VOE 14549084	974	100	1387
VOE 14549084	974	100	1387
VOE 14549084	974	150	1389
VOE 14549084	975	100	1399
VOE 14549084	975	200	1401
VOE 14549084	975	300	1403
VOE 14549085	974	100	1387
VOE 14549085	974	150	1389
VOE 14549085	975	100	1399
VOE 14549085	975	200	1401
VOE 14549085	975	300	1403
VOE 14549087	974	100	1387
VOE 14549087	974	150	1389
VOE 14549088	715	7600	591
VOE 14549088	974	100	1387
VOE 14549088	974	150	1389
VOE 14549088	975	100	1399
VOE 14549088	975	200	1401
VOE 14549088	975	2800	1457
VOE 14549088	975	300	1403
VOE 14549088	975	400	1405
VOE 14549089	715	7600	591
VOE 14549089	974	100	1387
VOE 14549089	974	150	1389
VOE 14549089	975	100	1399
VOE 14549089	975	200	1401
VOE 14549089	975	2700	1455
VOE 14549089	975	2800	1457
VOE 14549089	975	300	1403
VOE 14549089	975	3000	1461
VOE 14549089	975	400	1405
VOE 14549090	974	100	1387
VOE 14549090	974	150	1389
VOE 14549091	974	100	1387
VOE 14549091	974	150	1389
VOE 14549092	974	100	1387
VOE 14549092	974	150	1389
VOE 14549093	974	100	1387
VOE 14549093	974	150	1389
VOE 14549094	975	100	1399
VOE 14549094	975	200	1401
VOE 14549094	975	300	1403
VOE 14549094	975	400	1405
VOE 14549136	716	700	601
VOE 14549137	924	100	1341

Part No	Group	Sect	Page	Part No	Group	Sect	Page	Part No	Group	Sect	Page	Part No	Group	Sect	Page	Part No	Group	Sect	Page
VOE 14549180	912	3400	1145	VOE 14549931	975	2100	1453	VOE 14550824	975	1900	1445	VOE 14552793	910	200	993	VOE 14554694	362	300	379
VOE 14549328	910	300	1009	VOE 14549942	974	3000	1395	VOE 14550879	431	300	541	VOE 14552818	910	300	1009	VOE 14554703	254	325	221
VOE 14549393	975	400	1405	VOE 14550078	975	4100	1475	VOE 14550884	914	100	1167	VOE 14552818	914	400	1179	VOE 14554703	371	800	439
VOE 14549394	975	400	1405	VOE 14550078	975	4200	1479	VOE 14550884	914	100	1167	VOE 14552818	914	450	1185	VOE 14554757	860	200	763
VOE 14549410	852	350	751	VOE 14550086	910	200	987	VOE 14550884	914	2000	1227	VOE 14552943	924	150	1343	VOE 14554758	836	150	703
VOE 14549410	852	400	755	VOE 14550097	975	3500	1465	VOE 14550884	914	2300	1235	VOE 14552944	924	150	1343	VOE 14554765	860	200	763
VOE 14549415	261	200	269	VOE 14550162	975	400	1405	VOE 14550884	914	2500	1243	VOE 14552946	924	150	1343	VOE 14554928	310	100	343
VOE 14549416	261	200	269	VOE 14550165	975	400	1405	VOE 14550901	925	2000	1383	VOE 14552948	924	150	1343	VOE 14554928	310	110	345
VOE 14549420	261	200	269	VOE 14550166	975	400	1405	VOE 14550907	910	100	979	VOE 14552949	924	150	1343	VOE 14555158	924	150	1343
VOE 14549539	896	200	845	VOE 14550173	924	3100	1379	VOE 14550908	910	100	979	VOE 14552951	924	150	1343	VOE 14555279	914	3600	1255
VOE 14549713	367	300	403	VOE 14550185	913	200	1157	VOE 14551181	852	350	751	VOE 14552952	924	150	1343	VOE 14555280	914	3600	1255
VOE 14549831	914	500	1197	VOE 14550187	913	200	1157	VOE 14551181	852	400	755	VOE 14552953	924	150	1343	VOE 14555281	914	3600	1255
VOE 14549831	914	520	1201	VOE 14550218	441	600	563	VOE 14551182	852	350	751	VOE 14552954	924	150	1343	VOE 14555757	910	200	987
VOE 14549837	371	700	433	VOE 14550218	913	200	1157	VOE 14551182	852	400	755	VOE 14552955	924	150	1343	VOE 14555861	492	100	571
VOE 14549838	371	300	425	VOE 14550218	913	300	1159	VOE 14551334	897	100	849	VOE 14552957	924	150	1343	VOE 14555877	362	200	377
VOE 14549838	371	400	429	VOE 14550278	914	1100	1211	VOE 14551490	860	410	777	VOE 14552958	924	150	1343	VOE 14555878	310	100	343
VOE 14549839	371	300	425	VOE 14550278	914	1200	1215	VOE 14551525	913	200	1155	VOE 14552959	924	150	1343	VOE 14555878	310	110	345
VOE 14549839	371	400	429	VOE 14550278	914	1300	1219	VOE 14551796	913	200	1155	VOE 14553304	910	300	1011	VOE 14555885	916	2200	1317
VOE 14549839	371	700	433	VOE 14550285	914	1100	1213	VOE 14552179	897	100	851	VOE 14553456	914	2600	1247	VOE 14555885	916	2250	1323
VOE 14549839	371	700	435	VOE 14550311	916	1200	1307	VOE 14552179	897	100	851	VOE 14553457	914	2000	1227	VOE 14555886	852	150	743
VOE 14549840	371	300	425	VOE 14550324	914	1300	1219	VOE 14552320	441	600	563	VOE 14553469	974	100	1387	VOE 14555886	852	300	747
VOE 14549840	371	400	429	VOE 14550325	914	1300	1219	VOE 14552321	441	600	563	VOE 14553469	974	150	1389	VOE 14555891	852	150	743
VOE 14549840	371	700	435	VOE 14550664	441	600	561	VOE 14552322	441	600	561	VOE 14553766	852	350	751	VOE 14555891	852	300	747
VOE 14549854	715	7600	591	VOE 14550665	441	600	561	VOE 14552329	441	600	561	VOE 14553766	852	400	755	VOE 14555895	852	150	743
VOE 14549854	975	2800	1457	VOE 14550742	975	3100	1463	VOE 14552388	912	900	1121	VOE 14553990	372	100	463	VOE 14555895	852	300	747
VOE 14549931	975	1000	1411	VOE 14550744	975	3100	1463	VOE 14552493	286	300	317	VOE 14554021	235	100	181	VOE 14555900	852	150	743
VOE 14549931	975	1100	1415	VOE 14550746	975	3100	1463	VOE 14552493	286	400	321	VOE 14554040	910	100	969	VOE 14555900	852	300	747
VOE 14549931	975	1200	1419	VOE 14550824	975	1000	1411	VOE 14552608	367	300	403	VOE 14554040	914	100	1163	VOE 14555901	852	150	743
VOE 14549931	975	1300	1423	VOE 14550824	975	1100	1415	VOE 14552608	367	500	409	VOE 14554041	910	300	1003	VOE 14555901	852	300	747
VOE 14549931	975	1400	1425	VOE 14550824	975	1200	1419	VOE 14552608	914	2800	1249	VOE 14554152	870	300	795	VOE 14555902	852	150	743
VOE 14549931	975	1500	1431	VOE 14550824	975	1300	1423	VOE 14552707	387	100	477	VOE 14554152	870	350	799	VOE 14555902	852	300	747
VOE 14549931	975	1600	1435	VOE 14550824	975	1400	1427	VOE 14552707	387	150	479	VOE 14554198	897	200	855	VOE 14555903	852	150	743
VOE 14549931	975	1700	1439	VOE 14550824	975	1500	1431	VOE 14552712	387	100	477	VOE 14554453	910	200	993	VOE 14555903	852	300	747
VOE 14549931	975	1800	1441	VOE 14550824	975	1600	1435	VOE 14552712	387	150	479	VOE 14554689	362	300	379	VOE 14555904	852	150	743
VOE 14549931	975	1900	1445	VOE 14550824	975	1700	1439	VOE 14552768	913	200	1155	VOE 14554691	371	1200	451	VOE 14555904	852	300	747
VOE 14549931	975	2000	1447	VOE 14550824	975	1800	1443	VOE 14552768	913	300	1159	VOE 14554692	371	1200	451	VOE 14555905	852	150	743

NUMERICAL INDEX
INDICE DE NÚMERO
ÍNDICE NUMÉRICO

RÉPERTOIRE DE NUMÉROS

NUMERICAL INDEX
INDICE DE NÚMERO
ÍNDICE NUMÉRICO

RÉPERTOIRE DE NUMÉROS

Part No	Group	Sect	Page
VOE 14555905	852	300	747
VOE 14555906	852	150	743
VOE 14555906	852	300	747
VOE 14555907	852	150	743
VOE 14555907	852	300	747
VOE 14555908	852	150	743
VOE 14555908	852	300	747
VOE 14555909	852	150	743
VOE 14555909	852	300	747
VOE 14555910	852	150	743
VOE 14555910	852	300	747
VOE 14555911	852	150	743
VOE 14555911	852	300	747
VOE 14555912	852	150	743
VOE 14555912	852	300	747
VOE 14556037	880	100	813
VOE 14556037	880	150	815
VOE 14556038	880	100	813
VOE 14556038	880	150	815
VOE 14556091	910	300	1011
VOE 14556093	910	100	975
VOE 14556213	924	850	1367
VOE 14556269	924	850	1367
VOE 14556273	914	2000	1227
VOE 14556279	860	200	763
VOE 14556361	914	1100	1211
VOE 14556362	914	1100	1211
VOE 14556382	837	310	715
VOE 14556386	837	310	715
VOE 14556393	837	310	715
VOE 14556399	837	310	715
VOE 14556405	837	310	717
VOE 14556604	993	600	1509
VOE 14556606	993	600	1509
VOE 14556626	993	450	1505
VOE 14556626	993	500	1507
VOE 14556628	993	100	1489
VOE 14556629	993	100	1489
VOE 14556630	993	100	1489
VOE 14556630	993	300	1499
VOE 14556630	993	400	1503
VOE 14556637	993	100	1491
VOE 14556640	993	300	1499
VOE 14556640	993	400	1503
VOE 14556642	993	300	1499
VOE 14556668	993	100	1491
VOE 14556668	993	200	1495
VOE 14556668	993	300	1499
VOE 14556669	993	100	1491
VOE 14556669	993	200	1495
VOE 14556669	993	300	1499
VOE 14556670	993	100	1491
VOE 14556670	993	200	1495
VOE 14556670	993	300	1499
VOE 14556671	993	100	1491
VOE 14556671	993	200	1495
VOE 14556671	993	300	1499
VOE 14556672	993	300	1499
VOE 14556672	993	400	1503
VOE 14556673	993	300	1499
VOE 14556673	993	400	1503
VOE 14556674	993	200	1493
VOE 14556674	993	200	1493
VOE 14556674	993	200	1493
VOE 14556674	993	200	1493
VOE 14556674	993	200	1493
VOE 14556674	993	200	1493
VOE 14556674	993	200	1493
VOE 14556674	993	200	1493
VOE 14556674	993	300	1497
VOE 14556674	993	300	1497
VOE 14556674	993	300	1497

Part No	Group	Sect	Page	Part No	Group	Sect	Page	Part No	Group	Sect	Page	Part No	Group	Sect	Page	Part No	Group	Sect	Page
VOE 14558808	286	400	321	VOE 14558810	371	900	441	VOE 14560209	975	3000	1461	VOE 14560214	975	1500	1429	VOE 14561552	827	400	683
VOE 14558808	371	110	419	VOE 14558810	911	1600	1095	VOE 14560209	975	4000	1471	VOE 14560214	975	1600	1433	VOE 14561553	827	400	683
VOE 14558808	371	1500	461	VOE 14558810	914	2500	1245	VOE 14560209	975	4100	1475	VOE 14560214	975	1700	1437	VOE 14561616	398	500	503
VOE 14558808	371	200	423	VOE 14558810	914	600	1203	VOE 14560209	975	4200	1479	VOE 14560214	975	1800	1441	VOE 14561616	398	700	507
VOE 14558808	371	700	437	VOE 14558972	387	300	481	VOE 14560209	975	700	1407	VOE 14560214	975	2000	1447	VOE 14561618	371	1150	447
VOE 14558808	914	2500	1245	VOE 14559069	911	1500	1087	VOE 14560211	974	3000	1395	VOE 14560214	975	2100	1451	VOE 14561618	371	1175	449
VOE 14558808	914	300	1175	VOE 14559104	350	100	357	VOE 14560211	975	2700	1455	VOE 14560214	975	400	1405	VOE 14561675	993	100	1489
VOE 14558809	234	200	171	VOE 14559104	350	150	359	VOE 14560211	975	2800	1457	VOE 14560214	975	700	1407	VOE 14561687	993	300	1499
VOE 14558809	234	250	173	VOE 14559204	492	100	571	VOE 14560211	975	2900	1459	VOE 14560291	910	100	977	VOE 14561688	993	300	1497
VOE 14558809	234	300	175	VOE 14559336	841	150	721	VOE 14560211	975	3000	1461	VOE 14560637	441	600	561	VOE 14561693	993	400	1503
VOE 14558809	234	350	177	VOE 14559337	841	200	725	VOE 14560211	975	3500	1465	VOE 14560637	912	2000	1131	VOE 14561694	993	400	1503
VOE 14558809	234	360	179	VOE 14559368	841	100	719	VOE 14560211	975	3500	1465	VOE 14560637	912	2100	1135	VOE 14561695	993	400	1503
VOE 14558809	235	100	181	VOE 14559368	841	150	721	VOE 14560211	975	3600	1469	VOE 14560637	912	2500	1139	VOE 14561696	993	400	1503
VOE 14558809	235	150	185	VOE 14559533	715	7500	589	VOE 14560211	975	3600	1469	VOE 14560637	913	200	1157	VOE 14561698	993	200	1493
VOE 14558809	235	160	189	VOE 14559939	910	200	993	VOE 14560211	975	4000	1471	VOE 14560637	913	300	1161	VOE 14561717	975	700	1407
VOE 14558809	254	210	213	VOE 14560076	910	300	1003	VOE 14560211	975	4100	1475	VOE 14560637	914	800	1207	VOE 14561718	975	700	1407
VOE 14558809	254	325	221	VOE 14560205	975	4300	1481	VOE 14560211	975	4200	1479	VOE 14560656	371	1250	453	VOE 14561763	993	300	1497
VOE 14558809	286	300	317	VOE 14560206	975	3100	1463	VOE 14560213	974	200	1391	VOE 14560766	841	100	719	VOE 14561784	993	200	1495
VOE 14558809	286	400	321	VOE 14560206	975	400	1405	VOE 14560213	974	250	1393	VOE 14560766	841	150	721	VOE 14561784	993	450	1505
VOE 14558809	371	110	419	VOE 14560206	975	4300	1481	VOE 14560213	975	1000	1409	VOE 14560829	356	200	369	VOE 14561869	993	300	1499
VOE 14558809	371	1500	461	VOE 14560207	975	400	1405	VOE 14560213	975	1100	1413	VOE 14560993	715	7600	591	VOE 14561973	916	300	1285
VOE 14558809	371	200	423	VOE 14560209	974	3000	1397	VOE 14560213	975	1200	1417	VOE 14560993	975	2800	1457	VOE 14562045	827	100	675
VOE 14558809	371	700	437	VOE 14560209	975	1000	1409	VOE 14560213	975	1300	1421	VOE 14561011	837	310	715	VOE 14562118	897	100	849
VOE 14558809	914	2500	1243	VOE 14560209	975	1100	1413	VOE 14560213	975	1400	1425	VOE 14561067	910	100	969	VOE 14562193	367	100	401
VOE 14558809	914	300	1177	VOE 14560209	975	1200	1417	VOE 14560213	975	1500	1429	VOE 14561068	910	100	979	VOE 14562244	910	100	979
VOE 14558810	254	205	211	VOE 14560209	975	1300	1421	VOE 14560213	975	1600	1433	VOE 14561070	910	100	977	VOE 14562905	371	1150	447
VOE 14558810	254	325	221	VOE 14560209	975	1400	1425	VOE 14560213	975	1700	1437	VOE 14561235	916	2300	1331	VOE 14562905	371	1175	449
VOE 14558810	286	300	317	VOE 14560209	975	1500	1429	VOE 14560213	975	1800	1441	VOE 14561390	393	100	485	VOE 14563071	975	2700	1455
VOE 14558810	286	400	321	VOE 14560209	975	1600	1433	VOE 14560213	975	2000	1447	VOE 14561391	393	100	485	VOE 14563071	975	2800	1457
VOE 14558810	356	200	369	VOE 14560209	975	1700	1437	VOE 14560213	975	2100	1451	VOE 14561412	364	100	395	VOE 14563073	975	2700	1455
VOE 14558810	371	100	413	VOE 14560209	975	1800	1441	VOE 14560213	975	700	1407	VOE 14561413	364	100	395	VOE 14563317	716	700	601
VOE 14558810	371	110	417	VOE 14560209	975	2000	1447	VOE 14560214	975	1000	1409	VOE 14561414	364	100	397	VOE 14563318	716	700	601
VOE 14558810	371	1500	461	VOE 14560209	975	2100	1451	VOE 14560214	975	1100	1413	VOE 14561415	364	100	397	VOE 14563319	716	700	601
VOE 14558810	371	200	421	VOE 14560209	975	2700	1455	VOE 14560214	975	1200	1417	VOE 14561417	364	100	397	VOE 14563321	716	700	601
VOE 14558810	371	700	437	VOE 14560209	975	2800	1457	VOE 14560214	975	1300	1421	VOE 14561516	393	100	485	VOE 14563593	350	200	361
VOE 14558810	371	800	439	VOE 14560209	975	2900	1459	VOE 14560214	975	1400	1425	VOE 14561517	393	100	485	VOE 14563593	350	210	363

NUMERICAL INDEX
INDICE DE NÚMERO
ÍNDICE NUMÉRICO

RÉPERTOIRE DE NUMÉROS

Part No	Group	Sect	Page
VOE 14563595	911	1100	1081
VOE 14563733	910	200	993
VOE 14563795	913	200	1155
VOE 14563796	913	200	1155
VOE 14563820	852	200	745
VOE 14563828	716	1000	605
VOE 14563828	716	700	601
VOE 14563864	881	100	827
VOE 14563920	993	200	1493
VOE 14563920	993	300	1499
VOE 14563920	993	450	1505
VOE 14563920	993	500	1507
VOE 14564158	910	100	979
VOE 14564192	910	300	1003
VOE 14564662	910	300	1003
VOE 14564665	910	300	1007
VOE 14564772	841	100	719
VOE 14564772	841	150	721
VOE 14564776	821	350	667
VOE 14565026	897	100	849
VOE 14565200	910	200	987
VOE 14565316	993	200	1493
VOE 14565316	993	300	1499
VOE 14565316	993	450	1505
VOE 14565316	993	500	1507
VOE 14565350	975	2700	1455
VOE 14565350	975	2900	1459
VOE 14565365	975	2900	1459
VOE 14565365	975	3000	1461
VOE 14565426	910	300	1001
VOE 14566031	916	2200	1317
VOE 14566947	372	300	467
VOE 14566947	372	310	469
VOE 14566948	875	300	811
VOE 14567072	975	4300	1481
VOE 14567130	993	100	1491
VOE 14567352	881	200	831
VOE 14567848	910	100	969
VOE 14567848	914	100	1163
VOE 14567974	891	100	833
VOE 14567974	891	100	833
VOE 14567974	891	100	833
VOE 14568000	881	100	827
VOE 14568340	911	1600	1097
VOE 14568340	911	1800	1099
VOE 14568419	911	400	1041
VOE 14568420	910	100	977
VOE 14568420	911	400	1041
VOE 14568437	910	200	989
VOE 14568438	910	200	989
VOE 14568567	837	100	707
VOE 14568568	837	100	707
VOE 14568569	837	100	707
VOE 14568570	881	100	827
VOE 14568624	975	3600	1469
VOE 14568905	367	100	401
VOE 14568927	914	500	1197
VOE 14569326	715	7600	591
VOE 14569326	715	7650	593
VOE 14569327	715	7600	591
VOE 14569327	715	7650	593
VOE 14569328	715	7600	591
VOE 14569328	975	2800	1457
VOE 14569416	775	600	621
VOE 14569426	775	400	615
VOE 14569500	286	300	317
VOE 14569500	372	200	465
VOE 14569509	371	700	433
VOE 14569512	371	1100	445
VOE 14569516	371	300	425
VOE 14569516	371	400	429
VOE 14569591	371	700	435
VOE 14569597	371	700	435
VOE 14569623	371	300	427
VOE 14569623	371	400	431
VOE 14569653	441	100	545
VOE 14569654	914	100	1167
VOE 14569658	911	100	1015
VOE 14569672	914	300	1175
VOE 14569673	916	6000	1337
VOE 14569678	916	6000	1337
VOE 14569685	914	100	1167
VOE 14569687	914	100	1167
VOE 14569758	911	1010	1079
VOE 14569758	911	1600	1097
VOE 14569758	911	700	1071
VOE 14569789	372	300	467
VOE 14569789	372	310	469
VOE 14569791	371	300	427
VOE 14569791	371	400	431
VOE 14569860	371	700	435
VOE 14569871	371	700	435
VOE 14569882	362	600	385
VOE 14569889	371	700	433
VOE 14569889	371	700	435
VOE 14570053	443	200	565
VOE 14570113	775	100	609
VOE 14570114	775	100	609
VOE 14570115	775	100	609
VOE 14570116	775	100	609
VOE 14570259	975	1000	1409
VOE 14570259	975	1100	1413
VOE 14570259	975	1200	1417
VOE 14570259	975	1300	1421
VOE 14570259	975	1400	1425
VOE 14570259	975	1500	1429
VOE 14570259	975	1600	1433
VOE 14570259	975	1700	1437
VOE 14570259	975	1800	1441
VOE 14570259	975	2000	1447
VOE 14570259	975	2100	1451
VOE 14570259	975	700	1407
VOE 14570285	393	100	485
VOE 14570416	975	1000	1409
VOE 14570416	975	1100	1413
VOE 14570416	975	1200	1417
VOE 14570416	975	1300	1421
VOE 14570416	975	1400	1425
VOE 14570416	975	1500	1429
VOE 14570416	975	1600	1433
VOE 14570416	975	1700	1437
VOE 14570416	975	1800	1441
VOE 14570416	975	2000	1447
VOE 14570416	975	2100	1451
VOE 14570416	975	400	1405
VOE 14570416	975	700	1407
VOE 14570425	975	1000	1409
VOE 14570425	975	1100	1413
VOE 14570425	975	1200	1417
VOE 14570425	975	1300	1421
VOE 14570425	975	1400	1425
VOE 14570425	975	1500	1429
VOE 14570425	975	1600	1433
VOE 14570425	975	1700	1437
VOE 14570425	975	1800	1441
VOE 14570425	975	2000	1447
VOE 14570425	975	2100	1451
VOE 14570425	975	700	1407
VOE 14570443	914	2300	1235
VOE 14570458	914	500	1191
VOE 14570458	914	520	1199
VOE 14570486	914	400	1179
VOE 14570486	914	450	1185
VOE 14570531	443	200	565
VOE 14570590	775	100	609
VOE 14570591	775	100	609
VOE 14570757	975	4000	1471
VOE 14570820	916	6000	1337
VOE 14570847	912	3500	1149
VOE 14570876	912	2100	1135
VOE 14570879	912	2000	1131
VOE 14570880	912	2000	1131
VOE 14570905	975	4000	1473
VOE 14570910	775	200	611
VOE 14570938	367	400	405
VOE 14570938	367	450	407
VOE 14571039	975	4000	1471
VOE 14571586	911	1300	1085
VOE 14571587	911	1300	1085
VOE 14571587	911	1900	1101
VOE 14571588	911	1300	1085
VOE 14571588	911	1900	1101
VOE 14571589	911	1300	1085
VOE 14571589	911	1900	1101
VOE 14571621	911	1300	1085
VOE 14571621	911	1900	1101
VOE 14571622	911	1300	1085
VOE 14571622	911	1900	1101
VOE 14571623	911	1300	1085
VOE 14571623	911	1900	1101
VOE 14571624	911	1300	1085
VOE 14571624	911	1900	1101
VOE 14571625	911	1300	1085
VOE 14571625	911	1900	1101
VOE 14571630	393	200	489
VOE 14571655	975	4100	1475
VOE 14571663	911	1010	1079
VOE 14571663	911	1800	1099
VOE 14571664	911	1010	1079
VOE 14571664	911	1800	1099

Part No	Group	Sect	Page
VOE 14571665	911	1010	1079
VOE 14571665	911	1800	1099
VOE 14571666	911	1010	1079
VOE 14571666	911	1800	1099
VOE 14571667	911	1800	1099
VOE 14571668	911	1010	1079
VOE 14571969	371	1150	447
VOE 14572284	896	100	841
VOE 14572516	975	4100	1475
VOE 14572654	924	3100	1379
VOE 14572729	911	700	1069
VOE 14572729	911	750	1075
VOE 14572797	234	350	177
VOE 14573754	911	1500	1091
VOE 14573791	441	220	555
VOE 14573793	441	220	555
VOE 14573795	441	220	555
VOE 14574269	913	110	1153
VOE 14574269	913	300	1161
VOE 14574392	910	300	1011
VOE 14575487	910	100	969
VOE 14575488	910	100	969
VOE 14576287	911	450	1051
VOE 14576329	914	1100	1211
VOE 14576330	914	1100	1211
VOE 14576417	393	200	489
VOE 14576774	870	300	795
VOE 14576774	870	350	799
VOE 14576924	993	300	1497
VOE 14576925	993	600	1509
VOE 14576927	993	100	1489
VOE 14576928	993	100	1489
VOE 14576982	993	600	1509
VOE 14577044	993	300	1499
VOE 14577053	993	300	1497
VOE 14577119	914	2400	1241
VOE 14577279	881	100	827
VOE 14577310	367	100	401
VOE 14577458	362	300	379
VOE 14577521	256	200	247
VOE 14577657	914	3600	1259
VOE 14577672	852	100	741
VOE 14577672	852	150	743
VOE 14577717	912	2510	1141
VOE 14577719	912	2510	1141
VOE 14577785	912	2510	1141
VOE 14577795	912	2500	1139
VOE 14577795	912	2510	1141
VOE 14577947	924	750	1361
VOE 14578200	914	2600	1247
VOE 14578200	914	2900	1251
VOE 14578200	914	3000	1253
VOE 14578200	916	6000	1339
VOE 14578202	914	100	1163
VOE 14578515	821	7300	669
VOE 14578515	821	7310	671
VOE 14578626	910	200	987
VOE 14578629	910	100	969
VOE 14578695	916	2200	1317
VOE 14578951	256	200	247
VOE 14579048	371	100	413
VOE 14579048	371	110	417
VOE 14585106	916	2300	1331
VOE 14585116	914	200	1171
VOE 14585155	431	110	533
VOE 14585853	914	1200	1215
VOE 14585853	914	1200	1215
VOE 14585933	870	300	793
VOE 14585933	870	350	797
VOE 14586024	914	3600	1255
VOE 14586025	914	3600	1255
VOE 14586336	910	300	1011
VOE 14586588	852	200	745
VOE 14586932	896	100	841
VOE 14586933	896	100	841
VOE 14586934	896	100	841
VOE 14587002	910	300	1011
VOE 14587170	910	100	969
VOE 14587171	910	100	969
VOE 14587172	910	300	1001
VOE 14587173	910	300	1011
VOE 14587174	910	200	989
VOE 14587228	350	200	361
VOE 14587246	924	700	1357
VOE 14587246	924	750	1361
VOE 14587248	924	700	1357
VOE 14587248	924	750	1361
VOE 14587290	913	300	1159
VOE 14587364	911	300	1023
VOE 14587364	911	300	1023
VOE 14587364	911	300	1023
VOE 14587371	910	100	969
VOE 14587477	910	100	975
VOE 14587477	914	3600	1255
VOE 14587612	364	100	395
VOE 14587612	364	100	397
VOE 14587612	364	100	395
VOE 14587612	364	100	397
VOE 14587612	364	100	397
VOE 14587612	364	100	395
VOE 14587613	364	100	397
VOE 14587613	364	100	395
VOE 14587613	364	100	395
VOE 14587613	364	100	397
VOE 14587613	364	100	395
VOE 14587613	364	100	397
VOE 14587614	364	100	395
VOE 14587614	364	100	397
VOE 14587614	364	100	397
VOE 14587635	234	200	171
VOE 14587635	234	250	173
VOE 14587635	234	300	175
VOE 14587635	234	350	177
VOE 14587635	234	360	179
VOE 14587635	254	325	219
VOE 14587635	360	100	371
VOE 14587635	362	200	377
VOE 14587635	371	1350	457
VOE 14587635	371	1400	459
VOE 14587635	371	200	421
VOE 14587635	371	800	439
VOE 14587635	386	100	473
VOE 14587635	386	200	475
VOE 14587635	387	300	481
VOE 14587635	387	350	483
VOE 14587644	371	700	435
VOE 14587705	916	2200	1317
VOE 14587706	910	100	975
VOE 14587717	910	100	979
VOE 14587865	912	3400	1145
VOE 14587866	912	3400	1145
VOE 14588008	910	200	993
VOE 14588009	910	100	975
VOE 14588011	910	100	977
VOE 14588018	910	300	997
VOE 14588020	910	300	1005
VOE 14588052	371	100	413
VOE 14588052	371	110	417
VOE 14588053	371	100	413
VOE 14588053	371	110	417
VOE 14588055	371	100	413
VOE 14588055	371	110	417
VOE 14588061	441	500	559
VOE 14588066	441	500	559
VOE 14588130	910	100	975
VOE 14588154	912	2000	1131
VOE 14588154	912	2100	1135
VOE 14588324	910	100	969
VOE 14588342	914	2300	1235
VOE 14588342	914	2800	1249
VOE 14588342	914	2900	1251
VOE 14588454	975	3600	1469
VOE 14588457	975	3500	1465
VOE 14588457	975	3600	1469
VOE 14588457	975	4000	1473
VOE 14588457	975	4000	1473
VOE 14588457	975	4100	1477
VOE 14588457	975	4200	1479
VOE 14588459	914	1100	1211
VOE 14588459	914	1100	1211
VOE 14588527	896	100	841
VOE 14588612	896	100	841
VOE 14588645	911	1010	1079
VOE 14588698	914	1100	1211
VOE 14588699	914	1100	1211
VOE 14588719	715	7600	591
VOE 14588719	715	7650	593
VOE 14588748	715	7600	591
VOE 14588748	715	7650	593
VOE 14588749	715	7600	591
VOE 14588749	715	7650	593
VOE 14589136	975	4300	1481
VOE 14589140	975	4100	1477
VOE 14589140	975	4200	1479
VOE 14589143	974	3000	1397
VOE 14589145	975	4000	1473
VOE 14589146	716	1000	605
VOE 14589776	371	700	435

NUMERICAL INDEX
INDICE DE NÚMERO
ÍNDICE NUMÉRICO

RÉPERTOIRE DE NUMÉROS

NUMERICAL INDEX
INDICE DE NÚMERO
ÍNDICE NUMÉRICO

RÉPERTOIRE DE NUMÉROS

Part No	Group	Sect	Page
VOE 14589995	916	2200	1317
VOE 14590072	286	300	317
VOE 14590072	286	400	321
VOE 14590141	912	700	1111
VOE 14590168	852	300	747
VOE 14590168	852	300	747
VOE 14590367	891	100	833
VOE 14590628	218	100	133
VOE 14590633	218	100	133
VOE 14590634	218	100	133
VOE 14590635	218	100	133
VOE 14590911	975	4300	1481
VOE 14591192	431	400	543
VOE 14591249	914	500	1191
VOE 14591289	870	300	793
VOE 14591289	870	350	799
VOE 14591290	870	300	793
VOE 14591290	870	350	799
VOE 14591309	261	100	257
VOE 14591309	261	130	265
VOE 14591321	261	100	257
VOE 14591321	261	125	261
VOE 14591321	261	130	265
VOE 14591373	254	410	229
VOE 14591545	870	100	787
VOE 14591812	372	100	463
VOE 14591830	234	250	173
VOE 14591830	234	300	175
VOE 14592044	234	200	171
VOE 14592045	234	200	171
VOE 14592045	234	350	177
VOE 14592046	234	200	171
VOE 14592046	234	350	177
VOE 14592067	881	100	827
VOE 14592818	235	100	181
VOE 14592819	235	100	181
VOE 14592820	235	100	181
VOE 14592821	235	100	181
VOE 14592822	235	100	181
VOE 14592823	235	100	181
VOE 14592825	235	100	181
VOE 14592825	235	160	189
VOE 14593317	916	2250	1325
VOE 14593317	916	2260	1329
VOE 14593318	916	2200	1317
VOE 14593320	916	2300	1331
VOE 14593321	441	110	547
VOE 14593321	441	220	555
VOE 14593324	916	2300	1331
VOE 14593517	910	100	969
VOE 14593531	910	300	1011
VOE 14594085	916	2200	1317
VOE 14594086	916	2200	1317
VOE 14594086	916	2200	1317
VOE 14594327	913	200	1155
VOE 14594328	913	200	1155
VOE 14594329	913	200	1155
VOE 14594333	913	200	1157
VOE 14594352	993	300	1499
VOE 14594353	441	600	561
VOE 14594353	441	600	561
VOE 14594354	441	600	561
VOE 14594545	362	200	377
VOE 14594545	372	100	463
VOE 14594545	372	100	463
VOE 14594707	367	100	401
VOE 14594714	367	100	401
VOE 14594933	441	600	561
VOE 14594934	441	600	561
VOE 14594937	441	600	561
VOE 14594938	914	3600	1255
VOE 14594939	913	300	1161
VOE 14594942	924	3100	1379
VOE 14595218	975	3500	1465
VOE 14595218	975	3600	1469
VOE 14595348	912	2500	1139
VOE 14595348	912	2510	1141
VOE 14595513	910	100	971
VOE 14595532	910	100	971
VOE 14595548	913	100	1151
VOE 14595548	913	200	1155
VOE 14595698	975	700	1407
VOE 14595700	975	700	1407
VOE 14595726	910	100	971
VOE 14595727	910	100	971
VOE 14595728	910	100	971
VOE 14595823	860	350	769
VOE 14595824	860	450	779
VOE 14596221	912	700	1109
VOE 14596221	912	900	1119
VOE 14596222	912	600	1105
VOE 14596222	912	700	1111
VOE 14596223	912	600	1105
VOE 14596223	912	700	1111
VOE 14596229	912	600	1105
VOE 14596229	912	600	1105
VOE 14596229	912	600	1105
VOE 14596229	912	600	1105
VOE 14596229	912	600	1107
VOE 14596229	912	700	1109
VOE 14596229	912	700	1109
VOE 14596229	912	700	1109
VOE 14596229	912	700	1109
VOE 14596230	912	600	1105
VOE 14596230	912	600	1105
VOE 14596230	912	600	1107
VOE 14596230	912	600	1105
VOE 14596230	912	700	1109
VOE 14596230	912	700	1109
VOE 14596230	912	700	1109
VOE 14596231	912	600	1105
VOE 14596231	912	600	1105
VOE 14596231	912	600	1105
VOE 14596231	912	700	1109
VOE 14596231	912	700	1109
VOE 14596231	912	700	1109
VOE 14596231	912	700	1109
VOE 14596232	912	700	1109
VOE 14596233	912	600	1107
VOE 14596233	912	700	1109
VOE 14596234	912	600	1107
VOE 14596234	912	700	1109
VOE 14596235	912	800	1113
VOE 14596236	912	700	1111
VOE 14596237	912	700	1111
VOE 14596238	912	700	1111
VOE 14596240	912	1000	1125
VOE 14596240	912	1000	1125
VOE 14596240	912	1000	1125
VOE 14596240	912	600	1107
VOE 14596240	912	800	1113
VOE 14596240	912	800	1113
VOE 14596240	912	900	1119
VOE 14596241	912	1000	1125
VOE 14596241	912	1000	1125
VOE 14596241	912	1000	1125
VOE 14596241	912	1000	1125
VOE 14596241	912	1000	1125
VOE 14596241	912	600	1107
VOE 14596241	912	800	1113
VOE 14596241	912	800	1115
VOE 14596241	912	800	1117
VOE 14596241	912	900	1119
VOE 14596252	372	300	467
VOE 14596252	372	310	469
VOE 14596368	914	3600	1255
VOE 14596370	914	3600	1255
VOE 14596393	913	110	1153
VOE 14596476	371	1100	445
VOE 14596476	371	700	437
VOE 14596486	371	1400	459
VOE 14596728	852	300	747
VOE 14596740	993	300	1499
VOE 14596740	993	300	1499
VOE 14596740	993	450	1505
VOE 14596743	993	100	1489
VOE 14596744	993	100	1489
VOE 14596745	993	200	1495
VOE 14596745	993	300	1499
VOE 14596914	910	200	989
VOE 14596918	910	300	999
VOE 14596939	852	300	747
VOE 14597126	912	600	1107
VOE 14597127	912	600	1105
VOE 14597127	912	600	1107
VOE 14597128	912	600	1105
VOE 14597137	912	900	1119
VOE 14597139	912	1000	1125
VOE 14597143	912	600	1107
VOE 14597143	912	700	1111
VOE 14597144	912	600	1107
VOE 14597144	912	700	1111
VOE 14597145	912	600	1107
VOE 14597145	912	700	1111
VOE 14597146	912	1000	1127
VOE 14597148	912	1000	1127

Part No	Group	Sect	Page
VOE 14597148	912	1000	1127
VOE 14597149	912	800	1115
VOE 14597150	912	1000	1127
VOE 14597150	912	1000	1127
VOE 14597156	912	1000	1129
VOE 14597157	912	1000	1129
VOE 14597157	912	600	1107
VOE 14597157	912	700	1111
VOE 14597172	912	800	1115
VOE 14597175	912	800	1115
VOE 14597184	912	800	1115
VOE 14597190	912	1000	1127
VOE 14597192	912	1000	1129
VOE 14597193	912	900	1121
VOE 14597194	912	800	1115
VOE 14597195	912	800	1115
VOE 14597198	912	800	1113
VOE 14597198	912	900	1119
VOE 14597198	912	900	1119
VOE 14597198	912	900	1121
VOE 14597206	912	900	1119
VOE 14597207	912	1000	1125
VOE 14597209	912	1000	1125
VOE 14597211	912	800	1113
VOE 14597212	912	600	1107
VOE 14597214	912	1000	1125
VOE 14597216	912	800	1113
VOE 14597217	912	700	1111
VOE 14597225	912	600	1107
VOE 14597225	912	700	1109
VOE 14597582	993	100	1489
VOE 14597582	993	400	1503
VOE 14597582	993	400	1503
VOE 14597637	975	2700	1455
VOE 14597637	975	2800	1457
VOE 14597637	975	2900	1459
VOE 14597638	975	2700	1455
VOE 14597638	975	2800	1457
VOE 14597791	975	2700	1455
VOE 14597791	975	2900	1459
VOE 14597791	975	3000	1461
VOE 14597792	975	2700	1455
VOE 14597792	975	3000	1461
VOE 14597798	910	100	971
VOE 14597801	910	300	1013
VOE 14597844	891	100	833
VOE 14598092	875	100	805
VOE 14598092	875	300	811
VOE 14598365	910	100	971
VOE 14598523	916	2200	1321
VOE 14598793	821	350	667
VOE 14598793	821	350	667
VOE 14598793	821	350	667
VOE 14598793	821	7300	669
VOE 14598793	821	7300	669
VOE 14598793	821	7310	671
VOE 14598805	254	325	219
VOE 14598805	371	800	439
VOE 14599207	993	450	1505
VOE 14599226	993	400	1503
VOE 14599228	993	100	1489
VOE 14599233	993	500	1507
VOE 14599290	912	1000	1127
VOE 14599563	441	600	563
VOE 14599925	431	120	535
VOE 14600229	910	100	971
VOE 14600278	910	100	971
VOE 14600699	913	110	1153
VOE 14600699	913	200	1157
VOE 14600954	914	3600	1255
VOE 14600954	914	3600	1255
VOE 14601149	372	300	467
VOE 14601149	372	310	469
VOE 14601150	372	300	467
VOE 14601150	372	310	469
VOE 14601151	372	300	467
VOE 14601220	916	300	1283
VOE 14601315	386	100	473
VOE 14601386	716	100	597
VOE 14601405	912	1000	1125
VOE 14601407	912	1000	1125
VOE 14601411	912	1000	1125
VOE 14601448	910	100	971
VOE 14601496	912	900	1119
VOE 14601497	912	900	1121
VOE 14601497	912	900	1119
VOE 14601512	912	900	1119
VOE 14601513	912	900	1119
VOE 14601514	912	900	1121
VOE 14601514	912	900	1119
VOE 14601515	912	900	1121
VOE 14601516	912	900	1121
VOE 14601526	897	100	849
VOE 14601625	912	1000	1129
VOE 14601626	912	600	1105
VOE 14601626	912	700	1111
VOE 14601626	912	800	1113
VOE 14601627	912	700	1111
VOE 14601627	912	900	1121
VOE 14601640	716	200	599
VOE 14601649	910	100	973
VOE 14601743	716	700	601
VOE 14601838	716	100	597
VOE 14602148	910	100	977
VOE 14602245	870	100	787
VOE 14602247	914	3600	1255
VOE 14602248	914	3600	1255
VOE 14602249	914	3600	1255
VOE 14602250	912	100	1103
VOE 14602623	910	100	981
VOE 14602625	910	100	977
VOE 14602646	910	300	1005
VOE 14602994	372	100	463
VOE 14602995	372	100	463
VOE 14603123	256	100	245
VOE 14603149	387	300	481
VOE 14603149	387	350	483
VOE 14603276	775	100	609
VOE 14603532	914	600	1203
VOE 14603811	821	150	661
VOE 14604211	911	1500	1087
VOE 14604211	911	500	1057
VOE 14604428	821	350	667
VOE 14604461	821	350	667
VOE 14604463	821	350	667
VOE 14604466	821	100	659
VOE 14604467	860	100	759
VOE 14604484	431	110	533
VOE 14604498	911	1500	1087
VOE 14604498	911	500	1057
VOE 14604522	911	500	1057
VOE 14604530	914	3600	1257
VOE 14604530	914	3700	1261
VOE 14604531	911	1500	1087
VOE 14604531	911	600	1061
VOE 14604585	372	300	467
VOE 14604585	372	310	469
VOE 14604586	372	300	467
VOE 14604586	372	310	469
VOE 14604587	372	100	463
VOE 14604589	372	100	463
VOE 14604590	372	100	463
VOE 14604590	897	100	853
VOE 14604617	821	100	659
VOE 14604626	821	100	659
VOE 14604633	870	100	787
VOE 14604634	870	100	787
VOE 14604635	875	100	805
VOE 14604635	875	300	809
VOE 14604654	431	110	533
VOE 14604655	431	110	533
VOE 14604780	821	100	659
VOE 14604781	821	100	659
VOE 14604782	821	100	659
VOE 14604801	431	110	533
VOE 14604802	431	110	533
VOE 14604803	431	110	533
VOE 14604901	910	200	993
VOE 14604940	910	100	973
VOE 14606004	875	100	805
VOE 14606009	875	100	807
VOE 14606009	875	300	809
VOE 14606015	254	325	219
VOE 14606081	715	7600	591
VOE 14606081	715	7650	593
VOE 14606124	715	7600	591
VOE 14606124	715	7650	593
VOE 14606126	715	7600	591
VOE 14606126	715	7650	593
VOE 14606130	715	7600	591
VOE 14606130	975	2800	1457
VOE 14606236	975	3500	1465
VOE 14606240	975	3500	1465
VOE 14606250	975	3500	1465
VOE 14606261	910	100	973
VOE 14606305	925	2010	1385
VOE 14606306	925	2010	1385
VOE 14606307	975	2700	1455
VOE 14606307	975	3000	1461
VOE 14606314	821	100	659

NUMERICAL INDEX
INDICE DE NÚMERO
ÍNDICE NUMÉRICO

RÉPERTOIRE DE NUMÉROS

NUMERICAL INDEX
INDICE DE NÚMERO
ÍNDICE NUMÉRICO

RÉPERTOIRE DE NUMÉROS

Part No	Group	Sect	Page
VOE 14606321	891	100	833
VOE 14606452	911	1500	1089
VOE 14606452	911	600	1063
VOE 14606452	911	610	1065
VOE 14606454	911	1500	1087
VOE 14606454	911	600	1063
VOE 14606454	911	610	1065
VOE 14606455	911	1500	1089
VOE 14606455	911	600	1063
VOE 14606455	911	610	1065
VOE 14606456	911	1500	1089
VOE 14606456	911	600	1063
VOE 14606456	911	610	1065
VOE 14606459	911	1500	1087
VOE 14606459	911	600	1063
VOE 14606460	911	1500	1087
VOE 14606460	911	500	1057
VOE 14606502	837	300	713
VOE 14606502	837	310	715
VOE 14606504	837	200	709
VOE 14606504	837	210	711
VOE 14606601	911	450	1051
VOE 14606601	912	2500	1139
VOE 14606602	912	2500	1139
VOE 14606604	912	2500	1139
VOE 14606635	911	450	1051
VOE 14606654	371	100	413
VOE 14606654	371	110	417
VOE 14606664	398	100	493
VOE 14606664	398	1000	513
VOE 14606664	398	1100	515
VOE 14606664	398	1200	517
VOE 14606664	398	200	495
VOE 14606664	398	250	497
VOE 14606664	398	300	499
VOE 14606664	398	400	501
VOE 14606664	398	500	503
VOE 14606664	398	600	505
VOE 14606664	398	700	507
VOE 14606664	398	900	511
VOE 14606667	371	300	427
VOE 14606667	371	400	431
VOE 14606726	716	200	599
VOE 14606740	910	100	975
VOE 14606754	492	200	573
VOE 14606803	837	300	713
VOE 14606803	837	310	715
VOE 14606805	837	300	713
VOE 14606805	837	310	715
VOE 14606807	837	300	713
VOE 14606809	837	300	713
VOE 14606809	837	310	715
VOE 14606811	837	300	713
VOE 14606813	837	210	711
VOE 14607135	364	100	395
VOE 14607159	911	1500	1091
VOE 14607159	911	600	1063
VOE 14607159	911	610	1065
VOE 14607228	821	300	665
VOE 14607228	821	7300	669
VOE 14607228	821	7310	671
VOE 14607306	897	100	851
VOE 14607307	897	100	851
VOE 14607309	254	200	209
VOE 14607310	256	100	245
VOE 14607314	256	100	245
VOE 14607315	256	100	245
VOE 14607316	256	100	245
VOE 14607422	441	210	553
VOE 14607423	441	100	545
VOE 14607423	441	210	553
VOE 14607453	254	200	209
VOE 14607453	254	205	211
VOE 14607458	258	200	255
VOE 14607459	258	200	255
VOE 14607459	258	200	255
VOE 14607609	254	210	213
VOE 14607610	254	210	213
VOE 14607614	911	1100	1081
VOE 14607615	911	1100	1081
VOE 14607617	254	210	213
VOE 14607619	821	150	661
VOE 14607622	821	150	663
VOE 14607623	821	150	661
VOE 14607624	821	150	661
VOE 14607676	263	400	295
VOE 14607676	263	500	297
VOE 14607734	254	210	213
VOE 14607735	254	210	213
VOE 14607736	254	210	213
VOE 14607799	254	210	213
VOE 14607800	254	210	213
VOE 14607804	254	210	213
VOE 14607805	254	210	213
VOE 14607807	261	100	259
VOE 14607807	261	125	263
VOE 14607807	261	130	265
VOE 14607810	261	100	257
VOE 14607810	261	130	265
VOE 14607812	261	130	267
VOE 14607819	254	400	227
VOE 14607820	254	400	227
VOE 14607821	254	400	227
VOE 14607822	254	400	227
VOE 14607823	254	400	227
VOE 14607830	261	100	259
VOE 14607830	261	130	265
VOE 14607831	258	200	255
VOE 14608104	431	120	535
VOE 14608106	431	120	535
VOE 14608107	431	120	535
VOE 14608108	431	120	535
VOE 14608109	431	120	535
VOE 14608110	431	120	535
VOE 14608111	431	120	535
VOE 14608112	431	120	537
VOE 14608113	431	120	537
VOE 14608114	431	120	537
VOE 14608115	431	120	535
VOE 14608116	431	120	537
VOE 14608118	431	120	537
VOE 14608119	431	120	537
VOE 14608120	431	120	537
VOE 14608121	431	120	537
VOE 14608122	431	120	537
VOE 14608123	431	120	537
VOE 14608124	431	120	537
VOE 14608124	431	120	537
VOE 14608125	431	120	537
VOE 14608126	431	120	537
VOE 14608127	431	120	537
VOE 14608128	431	120	537
VOE 14608129	431	120	537
VOE 14608130	431	120	535
VOE 14608132	431	120	535
VOE 14608133	431	120	535
VOE 14608135	431	120	535
VOE 14608349	910	100	973
VOE 14608426	911	300	1023
VOE 14608426	911	300	1023
VOE 14608618	910	300	1013
VOE 14608847	431	110	531
VOE 14608960	431	100	527
VOE 14608961	431	100	527
VOE 14608962	431	100	527
VOE 14608962	431	110	531
VOE 14608963	431	100	527
VOE 14608963	431	110	531
VOE 14608964	431	100	527
VOE 14608995	441	200	549
VOE 14608996	441	200	549
VOE 14608997	441	200	549
VOE 14608998	441	200	551
VOE 14608999	441	200	551
VOE 14609000	441	200	551
VOE 14609001	441	200	551
VOE 14609002	441	200	551
VOE 14609003	441	200	549
VOE 14609295	974	200	1391
VOE 14609295	974	200	1391
VOE 14609295	974	250	1393
VOE 14609389	367	300	403
VOE 14609389	367	500	409
VOE 14609485	912	1000	1129
VOE 14609485	912	600	1107
VOE 14609485	912	700	1111
VOE 14609485	912	800	1117
VOE 14609485	912	900	1123
VOE 14609486	912	1000	1129
VOE 14609486	912	600	1107
VOE 14609486	912	700	1111
VOE 14609486	912	800	1117
VOE 14609486	912	900	1123
VOE 14609502	387	100	477
VOE 14609529	914	500	1193
VOE 14609530	911	1500	1087
VOE 14609530	911	500	1057
VOE 14609611	387	150	479
VOE 14609633	912	900	1119
VOE 14609644	912	800	1117

Part No	Group	Sect	Page	Part No	Group	Sect	Page	Part No	Group	Sect	Page	Part No	Group	Sect	Page	Part No	Group	Sect	Page
VOE 14609646	912	800	1117	VOE 14610887	852	300	747	VOE 14612334	821	350	667	VOE 14614180	775	600	621	VOE 14615991	897	100	849
VOE 14609766	256	200	247	VOE 14610888	852	150	743	VOE 14612334	821	7300	669	VOE 14614182	775	600	621	VOE 14615991	897	100	849
VOE 14609817	837	200	709	VOE 14610888	852	300	747	VOE 14612364	897	200	855	VOE 14614206	441	500	559	VOE 14615991	897	300	857
VOE 14609875	912	2600	1143	VOE 14611131	911	1500	1091	VOE 14612364	897	300	857	VOE 14614210	860	400	775	VOE 14615992	897	200	855
VOE 14609875	914	2100	1231	VOE 14611131	911	500	1057	VOE 14612481	911	450	1051	VOE 14614211	891	300	839	VOE 14615993	897	100	851
VOE 14609943	911	1600	1093	VOE 14611492	860	150	761	VOE 14612482	441	500	559	VOE 14614417	916	300	1285	VOE 14615994	897	100	853
VOE 14609943	911	750	1073	VOE 14611586	912	2600	1143	VOE 14612482	441	600	561	VOE 14614421	916	6000	1337	VOE 14615995	897	100	853
VOE 14609970	911	1500	1087	VOE 14611654	914	200	1171	VOE 14612834	387	300	481	VOE 14614443	837	200	709	VOE 14615995	897	300	857
VOE 14609970	911	500	1057	VOE 14611697	386	100	473	VOE 14612834	387	350	483	VOE 14614443	837	210	711	VOE 14615996	897	100	853
VOE 14609972	492	100	571	VOE 14611930	975	2700	1455	VOE 14612958	363	200	389	VOE 14614444	837	300	713	VOE 14615997	897	100	853
VOE 14609989	371	300	427	VOE 14611930	975	3000	1461	VOE 14612959	363	200	389	VOE 14614444	837	310	715	VOE 14615999	897	200	855
VOE 14609989	371	400	431	VOE 14611932	975	3000	1461	VOE 14613293	386	200	475	VOE 14614446	261	100	257	VOE 14615999	897	300	857
VOE 14609989	371	700	435	VOE 14611932	975	3000	1461	VOE 14613372	924	200	1349	VOE 14614446	261	130	265	VOE 14616004	897	200	855
VOE 14610055	912	2600	1143	VOE 14611934	975	2700	1455	VOE 14613373	914	200	1171	VOE 14614448	254	400	227	VOE 14616004	897	300	857
VOE 14610264	992	100	1483	VOE 14611934	975	2900	1459	VOE 14613455	911	1200	1083	VOE 14614687	310	110	345	VOE 14616005	897	100	853
VOE 14610267	992	100	1483	VOE 14611936	975	2900	1459	VOE 14613456	911	1200	1083	VOE 14614909	911	300	1023	VOE 14616006	897	100	853
VOE 14610269	992	100	1483	VOE 14611936	975	3000	1461	VOE 14613457	911	1200	1083	VOE 14615121	775	100	609	VOE 14616007	897	100	853
VOE 14610270	992	100	1483	VOE 14612008	975	2700	1455	VOE 14613505	492	100	571	VOE 14615249	912	3400	1145	VOE 14616010	897	100	851
VOE 14610272	992	100	1483	VOE 14612008	975	2900	1459	VOE 14613505	492	100	571	VOE 14615353	913	200	1157	VOE 14616011	897	200	855
VOE 14610273	992	100	1483	VOE 14612010	975	2900	1459	VOE 14613604	254	325	219	VOE 14615364	913	200	1155	VOE 14616011	897	300	857
VOE 14610277	992	100	1483	VOE 14612010	975	3000	1461	VOE 14614039	254	325	219	VOE 14615386	269	150	301	VOE 14616012	897	200	855
VOE 14610278	992	100	1485	VOE 14612048	870	100	787	VOE 14614039	371	200	423	VOE 14615976	897	100	851	VOE 14616012	897	300	857
VOE 14610280	992	150	1487	VOE 14612051	441	600	561	VOE 14614039	371	800	439	VOE 14615977	897	100	851	VOE 14616013	897	100	853
VOE 14610282	992	150	1487	VOE 14612098	914	700	1205	VOE 14614041	363	200	389	VOE 14615978	897	200	855	VOE 14616014	897	100	849
VOE 14610305	914	200	1171	VOE 14612098	914	800	1207	VOE 14614042	363	200	389	VOE 14615979	897	100	851	VOE 14616016	897	100	853
VOE 14610372	821	350	667	VOE 14612273	992	150	1487	VOE 14614044	363	200	389	VOE 14615980	897	100	849	VOE 14616017	897	100	851
VOE 14610373	821	350	667	VOE 14612279	992	150	1487	VOE 14614052	261	200	269	VOE 14615980	897	100	849	VOE 14616019	897	300	857
VOE 14610381	914	200	1171	VOE 14612282	992	150	1487	VOE 14614053	261	200	269	VOE 14615981	897	300	857	VOE 14616020	897	100	851
VOE 14610882	852	150	743	VOE 14612284	992	150	1487	VOE 14614054	261	200	269	VOE 14615982	897	100	849	VOE 14616021	897	100	853
VOE 14610883	852	150	743	VOE 14612287	992	150	1487	VOE 14614055	261	200	269	VOE 14615983	897	100	851	VOE 14616022	897	100	853
VOE 14610883	852	300	747	VOE 14612288	992	150	1487	VOE 14614056	261	200	271	VOE 14615984	897	100	853	VOE 14616023	897	300	857
VOE 14610884	852	150	743	VOE 14612329	821	100	659	VOE 14614104	827	300	681	VOE 14615985	897	200	855	VOE 14616175	860	300	767
VOE 14610885	852	150	743	VOE 14612330	821	100	659	VOE 14614127	911	1500	1087	VOE 14615986	897	100	851	VOE 14616293	897	200	855
VOE 14610885	852	300	747	VOE 14612331	821	350	667	VOE 14614127	911	600	1061	VOE 14615988	897	100	853	VOE 14616297	897	200	855
VOE 14610886	852	150	743	VOE 14612332	821	350	667	VOE 14614127	911	610	1065	VOE 14615989	897	100	853	VOE 14616297	897	300	857
VOE 14610887	852	150	743	VOE 14612332	821	7310	671	VOE 14614131	916	2300	1331	VOE 14615990	897	100	853	VOE 14616298	897	100	853

NUMERICAL INDEX
INDICE DE NÚMERO
ÍNDICE NUMÉRICO

RÉPERTOIRE DE NUMÉROS

Catalogue id	Group
20591	**10**
Issue	Page
20027088-G	**887**

NUMERICAL INDEX
INDICE DE NÚMERO
ÍNDICE NUMÉRICO

RÉPERTOIRE DE NUMÉROS

Part No	Group	Sect	Page	Part No	Group	Sect	Page	Part No	Group	Sect	Page	Part No	Group	Sect	Page	Part No	Group	Sect	Page
VOE 14616301	897	300	857	VOE 14618270	897	200	855	VOE 14621169	362	300	379	VOE 14622055	441	220	555	VOE 14622688	718	100	607
VOE 14616304	897	200	855	VOE 14618270	897	300	857	VOE 14621232	362	500	383	VOE 14622056	441	220	555	VOE 14622763	916	2200	1319
VOE 14616306	897	100	851	VOE 14618275	897	200	855	VOE 14621274	393	200	489	VOE 14622057	441	220	557	VOE 14622763	916	2260	1329
VOE 14616308	897	200	855	VOE 14618275	897	300	857	VOE 14621335	235	300	195	VOE 14622058	441	220	557	VOE 14622765	916	2200	1321
VOE 14616309	897	200	855	VOE 14618424	261	100	257	VOE 14621573	924	1600	1375	VOE 14622059	441	220	557	VOE 14622765	916	2260	1329
VOE 14616311	897	100	849	VOE 14618424	261	130	265	VOE 14621588	235	100	181	VOE 14622060	441	220	555	VOE 14622932	912	900	1121
VOE 14616315	897	100	853	VOE 14618622	914	2350	1237	VOE 14621588	235	150	185	VOE 14622061	441	220	555	VOE 14622933	912	900	1119
VOE 14616530	911	700	1069	VOE 14619065	252	100	207	VOE 14621627	875	100	807	VOE 14622062	441	220	555	VOE 14622941	897	200	855
VOE 14616530	911	750	1073	VOE 14619343	350	100	357	VOE 14621627	875	300	809	VOE 14622063	441	220	557	VOE 14622944	897	100	851
VOE 14616569	897	100	849	VOE 14619343	350	150	359	VOE 14621628	875	100	807	VOE 14622064	441	220	557	VOE 14622944	897	100	851
VOE 14616570	897	200	855	VOE 14619358	975	3500	1465	VOE 14621628	875	300	809	VOE 14622065	441	220	555	VOE 14622945	897	100	851
VOE 14616571	897	200	855	VOE 14619738	362	500	383	VOE 14621683	911	1100	1081	VOE 14622066	441	220	555	VOE 14622987	441	220	557
VOE 14616736	372	200	465	VOE 14619889	837	100	707	VOE 14621696	897	200	855	VOE 14622068	441	220	557	VOE 14622988	441	220	555
VOE 14617083	897	300	857	VOE 14620108	914	3600	1255	VOE 14621696	897	300	857	VOE 14622191	897	200	855	VOE 14622989	441	220	555
VOE 14617100	852	100	741	VOE 14620110	916	300	1283	VOE 14621755	837	210	711	VOE 14622191	897	300	857	VOE 14622990	441	220	555
VOE 14617100	852	150	743	VOE 14620481	974	250	1393	VOE 14621861	896	100	843	VOE 14622353	235	150	185	VOE 14622991	441	220	555
VOE 14617101	852	100	741	VOE 14620596	441	600	563	VOE 14621974	254	200	209	VOE 14622355	235	300	195	VOE 14623140	371	800	439
VOE 14617101	852	150	743	VOE 14620838	775	400	615	VOE 14621974	254	205	211	VOE 14622446	372	100	463	VOE 14623352	362	300	379
VOE 14617101	852	300	747	VOE 14620841	254	400	227	VOE 14622021	875	100	805	VOE 14622481	870	100	787	VOE 14623357	393	200	489
VOE 14617102	852	100	741	VOE 14620843	254	400	227	VOE 14622021	875	300	809	VOE 14622487	258	200	255	VOE 14623462	256	100	245
VOE 14617102	852	150	743	VOE 14620861	911	600	1061	VOE 14622037	235	100	181	VOE 14622489	235	100	181	VOE 14623510	974	3000	1395
VOE 14617102	852	300	747	VOE 14620866	911	450	1051	VOE 14622037	235	150	185	VOE 14622510	911	1500	1087	VOE 14623510	975	4000	1471
VOE 14617237	252	100	207	VOE 14620877	254	400	227	VOE 14622038	235	100	181	VOE 14622510	911	500	1057	VOE 14623515	975	4300	1481
VOE 14617368	234	100	167	VOE 14620906	362	300	379	VOE 14622038	235	150	185	VOE 14622512	911	1500	1087	VOE 14623583	914	2400	1241
VOE 14617368	234	100	167	VOE 14620919	897	100	851	VOE 14622039	235	100	181	VOE 14622512	911	500	1057	VOE 14623584	914	500	1193
VOE 14617368	234	125	169	VOE 14620920	897	100	851	VOE 14622039	235	150	185	VOE 14622582	924	700	1357	VOE 14623584	914	520	1199
VOE 14617368	234	125	169	VOE 14620921	897	100	851	VOE 14622040	235	100	181	VOE 14622582	924	750	1361	VOE 14623588	916	2300	1331
VOE 14617702	775	300	613	VOE 14620982	441	220	555	VOE 14622040	235	150	185	VOE 14622584	924	700	1357	VOE 14623784	916	2200	1317
VOE 14617703	775	300	613	VOE 14620983	441	220	555	VOE 14622046	441	220	555	VOE 14622584	924	750	1361	VOE 14623844	913	100	1151
VOE 14617937	371	1500	461	VOE 14620984	441	220	555	VOE 14622046	441	220	557	VOE 14622639	975	4300	1481	VOE 14623844	913	300	1159
VOE 14617937	371	200	421	VOE 14620985	441	220	557	VOE 14622047	441	220	555	VOE 14622656	286	400	321	VOE 14623845	913	100	1151
VOE 14618070	911	1300	1085	VOE 14620986	441	220	555	VOE 14622048	441	220	555	VOE 14622661	821	150	661	VOE 14623845	913	300	1159
VOE 14618070	911	1600	1097	VOE 14620987	441	220	557	VOE 14622049	441	220	557	VOE 14622662	821	150	661	VOE 14623867	254	325	221
VOE 14618070	911	700	1071	VOE 14620988	441	220	555	VOE 14622050	441	220	555	VOE 14622663	821	150	661	VOE 14623867	371	100	413
VOE 14618071	911	1600	1097	VOE 14620989	441	220	555	VOE 14622051	441	220	555	VOE 14622664	821	150	661	VOE 14623867	371	110	417
VOE 14618071	911	1900	1101	VOE 14621076	841	200	725	VOE 14622052	441	220	555	VOE 14622665	821	150	663	VOE 14623867	371	800	439

Part No	Group	Sect	Page	Part No	Group	Sect	Page	Part No	Group	Sect	Page	Part No	Group	Sect	Page	Part No	Group	Sect	Page
VOE 14623876	916	2200	1317	VOE 14624854	261	130	267	VOE 14626193	371	800	439	VOE 14629236	916	1100	1299	VOE 14632738	235	150	185
VOE 14623876	916	2260	1327	VOE 14624857	261	200	269	VOE 14626202	235	100	181	VOE 14629423	975	3600	1469	VOE 14632739	235	150	187
VOE 14623877	916	100	1267	VOE 14624894	261	200	269	VOE 14626203	235	100	181	VOE 14629425	975	3600	1469	VOE 14632817	372	100	463
VOE 14623905	911	1100	1081	VOE 14624895	263	400	295	VOE 14626203	235	160	189	VOE 14629426	975	3600	1469	VOE 14632817	372	100	463
VOE 14623927	360	100	371	VOE 14624896	911	1100	1081	VOE 14626208	860	200	763	VOE 14629476	492	100	571	VOE 14632818	372	100	463
VOE 14623929	818	100	643	VOE 14624896	911	1200	1083	VOE 14626209	860	200	763	VOE 14629606	821	150	663	VOE 14632980	975	3600	1469
VOE 14623929	818	200	645	VOE 14625130	974	250	1393	VOE 14626317	371	900	441	VOE 14629649	975	1900	1445	VOE 14633052	350	150	359
VOE 14623929	818	300	647	VOE 14625240	441	600	561	VOE 14626674	897	300	857	VOE 14630053	362	400	381	VOE 14633054	837	310	715
VOE 14623929	818	400	649	VOE 14625240	912	900	1121	VOE 14626675	897	200	855	VOE 14630761	372	300	467	VOE 14633065	916	2100	1313
VOE 14623929	818	600	651	VOE 14625240	912	900	1119	VOE 14626675	897	300	857	VOE 14630762	372	300	467	VOE 14633099	837	310	715
VOE 14623929	818	700	653	VOE 14625240	912	900	1119	VOE 14626676	897	200	855	VOE 14630764	372	100	463	VOE 14633100	837	310	717
VOE 14623929	818	800	655	VOE 14625242	912	800	1115	VOE 14626676	897	300	857	VOE 14630785	775	300	613	VOE 14633492	362	400	381
VOE 14623929	818	900	657	VOE 14625242	912	900	1121	VOE 14626677	897	100	853	VOE 14630801	387	150	479	VOE 14633664	875	100	805
VOE 14623929	831	200	687	VOE 14625243	912	900	1121	VOE 14626678	897	100	853	VOE 14630818	371	300	427	VOE 14633664	875	300	809
VOE 14623929	831	250	689	VOE 14625246	912	800	1115	VOE 14626730	974	200	1391	VOE 14630984	821	7300	669	VOE 14633701	821	7300	669
VOE 14623931	897	100	849	VOE 14625424	914	1200	1215	VOE 14626732	974	200	1391	VOE 14631200	431	120	535	VOE 14633730	775	200	611
VOE 14623931	897	100	851	VOE 14625425	914	1200	1215	VOE 14626783	380	100	471	VOE 14631200	441	110	547	VOE 14633997	924	800	1363
VOE 14624011	912	1000	1129	VOE 14625659	975	3500	1467	VOE 14626786	234	100	167	VOE 14631201	431	120	535	VOE 14633998	924	800	1363
VOE 14624035	974	250	1393	VOE 14625690	911	1600	1093	VOE 14626792	841	170	723	VOE 14631367	715	7700	595	VOE 14634009	398	1000	513
VOE 14624079	975	1100	1413	VOE 14625693	913	110	1153	VOE 14626850	218	100	133	VOE 14631509	916	1000	1291	VOE 14634009	398	1100	515
VOE 14624080	975	1100	1413	VOE 14625770	261	100	257	VOE 14627741	364	200	399	VOE 14631936	875	100	805	VOE 14634009	398	1200	517
VOE 14624106	837	200	709	VOE 14625770	261	100	257	VOE 14627774	810	200	641	VOE 14631938	870	350	797	VOE 14634009	398	900	511
VOE 14624106	837	210	711	VOE 14625770	261	130	265	VOE 14627830	914	600	1203	VOE 14632061	975	1900	1445	VOE 14634178	912	100	1103
VOE 14624111	222	400	161	VOE 14625784	254	210	213	VOE 14627882	911	450	1051	VOE 14632062	975	1900	1445	VOE 14634178	912	1000	1125
VOE 14624254	441	220	555	VOE 14625787	254	210	213	VOE 14627882	912	2510	1141	VOE 14632240	398	1100	515	VOE 14634178	912	600	1105
VOE 14624255	441	220	557	VOE 14625899	841	150	721	VOE 14627885	912	2510	1141	VOE 14632240	398	1200	517	VOE 14634178	912	700	1109
VOE 14624591	911	1600	1093	VOE 14625901	841	150	721	VOE 14627886	912	2510	1141	VOE 14632240	398	200	495	VOE 14634178	912	800	1113
VOE 14624591	914	600	1203	VOE 14625901	841	300	729	VOE 14627974	975	1900	1445	VOE 14632240	398	250	497	VOE 14634178	912	900	1119
VOE 14624593	911	500	1057	VOE 14625949	821	150	661	VOE 14627975	975	1900	1445	VOE 14632240	398	600	505	VOE 14634205	911	450	1051
VOE 14624595	914	2100	1231	VOE 14625962	821	150	661	VOE 14627976	975	1900	1445	VOE 14632240	398	700	507	VOE 14634310	256	100	245
VOE 14624748	356	200	369	VOE 14626072	914	200	1171	VOE 14627977	975	1900	1445	VOE 14632240	398	800	509	VOE 14634318	261	200	271
VOE 14624748	371	1300	455	VOE 14626100	912	1000	1125	VOE 14627978	975	1900	1445	VOE 14632260	916	1150	1301	VOE 14634319	261	200	269
VOE 14624785	371	200	421	VOE 14626116	852	300	749	VOE 14628077	837	100	707	VOE 14632260	916	1150	1301	VOE 14634531	715	7500	589
VOE 14624785	371	200	421	VOE 14626191	286	300	317	VOE 14628189	896	100	841	VOE 14632579	441	110	547	VOE 14634545	398	1100	515
VOE 14624785	371	400	429	VOE 14626192	254	325	219	VOE 14628557	860	300	767	VOE 14632737	875	100	805	VOE 14634545	398	1200	517
VOE 14624788	371	700	435	VOE 14626192	371	800	439	VOE 14628771	912	2510	1141	VOE 14632737	875	300	809	VOE 14634545	398	200	495

NUMERICAL INDEX
INDICE DE NÚMERO
ÍNDICE NUMÉRICO

RÉPERTOIRE DE NUMÉROS

Catalogue id 20591 | Group 10
Issue 20027088-G | Page 890

Part No	Group	Sect	Page
VOE 14634545	398	250	497
VOE 14634545	398	250	497
VOE 14634545	398	600	505
VOE 14634545	398	700	507
VOE 14634545	398	800	509
VOE 14634673	363	100	387
VOE 14634765	841	250	727
VOE 14634865	975	4200	1479
VOE 14635377	821	7310	671
VOE 14635474	831	100	685
VOE 14635496	880	150	815
VOE 14635546	397	100	491
VOE 14635576	775	100	609
VOE 14635864	354	200	367
VOE 14636279	831	100	685
VOE 14636279	831	100	685
VOE 14636483	860	410	777
VOE 14636488	860	410	777
VOE 14637658	841	170	723
VOE 14637658	841	300	729
VOE 14637801	256	200	247
VOE 14637816	880	150	815
VOE 14637827	880	150	815
VOE 14637914	875	300	811
VOE 14637915	875	300	809
VOE 14638178	398	100	493
VOE 14638178	398	1000	513
VOE 14638178	398	1100	515
VOE 14638178	398	1200	517
VOE 14638178	398	200	495
VOE 14638178	398	250	497
VOE 14638178	398	300	499
VOE 14638178	398	400	501
VOE 14638178	398	500	503
VOE 14638178	398	600	505
VOE 14638178	398	700	507
VOE 14638178	398	900	511
VOE 14638181	398	100	493
VOE 14638181	398	1000	513
VOE 14638181	398	1100	515
VOE 14638181	398	1200	517
VOE 14638181	398	200	495
VOE 14638181	398	250	497
VOE 14638181	398	300	499
VOE 14638181	398	400	501
VOE 14638181	398	500	503
VOE 14638181	398	600	505
VOE 14638181	398	700	507
VOE 14638181	398	900	511
VOE 14638722	841	200	725
VOE 14638870	827	250	679
VOE 14638897	371	700	433
VOE 14638992	235	150	185
VOE 14638994	235	300	195
VOE 14639038	235	160	189
VOE 14639039	235	160	189
VOE 14639077	974	3000	1395
VOE 14639078	975	3500	1465
VOE 14639112	911	1600	1093
VOE 14639115	911	1600	1097
VOE 14639120	841	250	727
VOE 14639120	841	300	729
VOE 14639121	841	200	725
VOE 14639121	841	300	729
VOE 14639154	371	1500	461
VOE 14639155	371	1500	461
VOE 14639156	371	1500	461
VOE 14639390	911	600	1061
VOE 14639390	911	610	1065
VOE 14639396	975	4100	1475
VOE 14639396	975	4200	1479
VOE 14639405	975	4000	1471
VOE 14639405	975	4000	1471
VOE 14639408	975	4000	1473
VOE 14639408	975	4000	1473
VOE 14639409	975	4100	1475
VOE 14639409	975	4200	1479
VOE 14639606	234	100	167
VOE 14639731	841	300	729
VOE 14639732	234	125	169
VOE 14639857	371	200	421
VOE 14639857	371	300	425
VOE 14639910	911	1500	1087
VOE 14639911	911	1500	1087
VOE 14639918	261	200	271
VOE 14639919	261	200	271
VOE 14639973	911	600	1061
VOE 14639973	911	610	1065
VOE 14639981	911	320	1031
VOE 14639981	911	340	1037
VOE 14640027	431	300	539
VOE 14640027	431	300	539
VOE 14640045	371	1500	461
VOE 14640101	387	100	477
VOE 14640101	387	150	479
VOE 14640102	387	150	479
VOE 14640150	775	700	623
VOE 14640195	860	360	771
VOE 14640195	860	410	777
VOE 14640196	860	360	771
VOE 14640196	860	410	777
VOE 14640204	775	510	619
VOE 14640205	775	510	619
VOE 14640206	775	510	619
VOE 14640207	775	510	619
VOE 14640208	775	510	619
VOE 14640209	775	510	619
VOE 14640210	775	510	619
VOE 14640430	975	4000	1471
VOE 14640431	975	4100	1475
VOE 14640522	234	350	177
VOE 14640920	912	100	1103
VOE 14640920	912	1000	1125
VOE 14640920	912	600	1105
VOE 14640920	912	700	1109
VOE 14640920	912	800	1113
VOE 14640920	912	900	1119
VOE 14641028	234	300	175
VOE 14641032	912	100	1103
VOE 14641032	912	1000	1125
VOE 14641032	912	600	1105
VOE 14641032	912	700	1109
VOE 14641032	912	800	1113
VOE 14641032	912	900	1119
VOE 14641035	911	320	1031
VOE 14641035	911	340	1037
VOE 14641036	911	320	1031
VOE 14641036	911	340	1037
VOE 14641040	837	310	715
VOE 14641042	837	310	715
VOE 14641044	837	210	711
VOE 14641072	916	110	1271
VOE 14641081	837	100	707
VOE 14641387	831	250	689
VOE 14641388	831	100	685
VOE 14641388	831	250	689
VOE 14641439	975	4000	1471
VOE 14641451	974	3000	1395
VOE 14641451	975	4000	1471
VOE 14641452	975	3500	1465
VOE 14641479	234	100	167
VOE 14641503	393	100	485
VOE 14641505	393	200	489
VOE 14641654	235	160	189
VOE 14641748	916	120	1275
VOE 14641930	371	700	437
VOE 14642080	775	700	623
VOE 14642733	875	300	811
VOE 14642743	975	4200	1479
VOE 14642817	916	1150	1301
VOE 14642876	975	4200	1479
VOE 14643299	261	125	261
VOE 14643302	261	125	261
VOE 14643303	261	125	261
VOE 14643517	371	1100	445
VOE 14643539	371	1100	445
VOE 14643813	843	200	735
VOE 14643813	843	250	737
VOE 14643916	363	300	391
VOE 14643925	360	100	371
VOE 14644495	914	100	1167
VOE 14644496	914	100	1167
VOE 14644501	924	210	1353
VOE 14644656	841	300	729
VOE 14644657	841	300	729
VOE 14644658	841	250	727
VOE 14644658	841	300	729
VOE 14644658	841	300	729
VOE 14644659	841	250	727
VOE 14644659	841	300	729
VOE 14644659	841	300	729
VOE 14644660	841	250	727
VOE 14644660	841	300	729
VOE 14644661	841	250	727
VOE 14644661	841	300	729
VOE 14644822	872	100	801
VOE 14644822	872	200	803
VOE 14644940	875	300	809
VOE 14645129	897	200	855
VOE 14645129	897	300	857

Part No	Group	Sect	Page
VOE 14645229	911	1500	1087
VOE 14645543	870	100	787
VOE 14645544	875	300	809
VOE 14645594	916	120	1275
VOE 14645595	916	120	1275
VOE 14646038	234	360	179
VOE 14646851	831	250	689
VOE 14646853	860	250	765
VOE 14647155	860	360	771
VOE 14647528	492	100	571
VOE 14648036	431	110	531
VOE 14648036	441	100	545
VOE 14648257	911	1600	1097
VOE 14648810	386	200	475
VOE 14649155	371	800	439
VOE 14649161	371	200	421
VOE 14649161	371	200	421
VOE 14649161	371	400	429
VOE 14649162	371	200	421
VOE 14649162	371	300	425
VOE 14649168	234	360	179
VOE 14649170	234	360	179
VOE 14649171	234	360	179
VOE 14649173	234	360	179
VOE 14649288	860	360	771
VOE 14649605	870	100	789
VOE 14649940	371	110	417
VOE 14650259	775	510	619
VOE 14651236	360	100	371
VOE 14651245	831	100	685
VOE 14651245	831	250	689
VOE 14652048	371	900	441
VOE 14652324	818	100	643
VOE 14652324	818	200	645
VOE 14652324	818	300	647
VOE 14652324	818	400	649
VOE 14652324	818	600	651
VOE 14652324	818	700	653
VOE 14652324	818	800	655
VOE 14652324	818	900	657
VOE 14652324	831	100	685
VOE 14652788	911	1500	1087
VOE 14653465	431	120	535
VOE 14653920	398	100	493
VOE 14653920	398	1000	513
VOE 14653920	398	1100	515
VOE 14653920	398	1200	517
VOE 14653920	398	200	495
VOE 14653920	398	250	497
VOE 14653920	398	300	499
VOE 14653920	398	400	501
VOE 14653920	398	500	503
VOE 14653920	398	600	505
VOE 14653920	398	700	507
VOE 14653920	398	900	511
VOE 14654310	775	700	623
VOE 14654752	362	100	375
VOE 14654753	362	100	375
VOE 14656680	775	700	623
VOE 14657270	356	200	369
VOE 14657676	363	300	391
VOE 14658894	398	400	501
VOE 14659238	870	100	787
VOE 14659743	852	400	755
VOE 14659775	367	100	401
VOE 14659778	367	100	401
VOE 14661022	364	100	395
VOE 14661027	310	100	343
VOE 14661027	310	110	345
VOE 14661146	371	100	413
VOE 14661146	371	110	417
VOE 14661961	827	200	677
VOE 14662510	364	100	395
VOE 14663064	897	100	851
VOE 14663358	387	300	481
VOE 14663358	387	350	483
VOE 14663553	371	1350	457
VOE 14663703	775	100	609
VOE 14664650	975	3600	1469
VOE 14665323	364	200	399
VOE 14665431	371	100	413
VOE 14665431	371	110	417
VOE 14666977	827	200	677
VOE 14666979	827	200	677
VOE 14666999	897	100	851
VOE 14667018	911	330	1035
VOE 14667018	911	340	1039
VOE 14667834	398	100	493
VOE 14667834	398	1000	513
VOE 14667834	398	1100	515
VOE 14667834	398	1200	517
VOE 14667834	398	200	495
VOE 14667834	398	300	499
VOE 14667834	398	400	501
VOE 14667834	398	600	505
VOE 14667834	398	900	511
VOE 14668073	234	360	179
VOE 14668074	234	360	179
VOE 14668074	234	360	179
VOE 14669355	974	3000	1395
VOE 14669735	870	300	793
VOE 14669735	870	350	797
VOE 14670022	974	100	1387
VOE 14671106	234	125	169
VOE 14671313	364	100	395
VOE 14671536	974	3000	1395
VOE 14671537	974	3000	1397
VOE 14671537	974	3000	1397
VOE 14671836	371	300	425
VOE 14671836	371	400	429
VOE 14673040	775	300	613
VOE 14673219	441	500	559
VOE 14673226	916	100	1267
VOE 14673227	916	100	1267
VOE 14673227	916	110	1271
VOE 14673228	916	110	1271
VOE 14673240	916	100	1269
VOE 14673240	916	110	1273
VOE 14673241	916	100	1269
VOE 14673241	916	110	1273
VOE 14674180	924	150	1343
VOE 14674311	911	610	1067
VOE 14674317	911	610	1065
VOE 14674385	916	100	1269
VOE 14674385	916	110	1271
VOE 14674385	916	120	1275
VOE 14674385	916	130	1279
VOE 14675418	911	475	1055
VOE 14675425	916	1000	1291
VOE 14675425	916	1010	1295
VOE 14675425	916	1020	1297
VOE 14675426	916	1020	1297
VOE 14675446	916	100	1265
VOE 14675446	916	120	1275
VOE 14675457	916	2200	1321
VOE 14675457	916	2250	1323
VOE 14675697	350	150	359
VOE 14676440	924	810	1365
VOE 14676441	924	810	1365
VOE 14676937	911	100	1015
VOE 14676983	916	2000	1309
VOE 14677007	916	1000	1291
VOE 14677008	916	1000	1291
VOE 14677010	916	1000	1291
VOE 14677010	916	1010	1295
VOE 14677045	911	410	1045
VOE 14677158	916	130	1279
VOE 14677159	916	100	1265
VOE 14677159	916	120	1275
VOE 14677159	916	130	1279
VOE 14677160	916	100	1265
VOE 14677160	916	110	1271
VOE 14677160	916	120	1275
VOE 14677160	916	130	1279
VOE 14677161	916	100	1265
VOE 14677161	916	110	1271
VOE 14677161	916	120	1275
VOE 14677161	916	130	1279
VOE 14677162	916	100	1265
VOE 14677162	916	120	1275
VOE 14677162	916	130	1279
VOE 14677163	916	130	1279
VOE 14677165	916	100	1265
VOE 14677165	916	120	1275
VOE 14677165	916	130	1279
VOE 14677166	916	100	1265
VOE 14677166	916	120	1275
VOE 14677166	916	130	1279
VOE 14677168	916	900	1287
VOE 14677169	916	910	1289
VOE 14677170	916	910	1289
VOE 14677171	916	2000	1309
VOE 14677172	916	2000	1309
VOE 14677174	916	2000	1309
VOE 14677177	916	2100	1313
VOE 14677179	916	100	1267
VOE 14677179	916	120	1277
VOE 14677179	916	130	1279
VOE 14677181	924	1600	1375
VOE 14677182	924	1600	1375

NUMERICAL INDEX
INDICE DE NÚMERO
ÍNDICE NUMÉRICO

RÉPERTOIRE DE NUMÉROS

NUMERICAL INDEX
INDICE DE NÚMERO
ÍNDICE NUMÉRICO

RÉPERTOIRE DE NUMÉROS

Part No	Group	Sect	Page
VOE 14677183	924	1600	1375
VOE 14677186	916	1200	1305
VOE 14677196	911	400	1041
VOE 14677196	911	410	1045
VOE 14677297	916	100	1265
VOE 14677297	916	120	1275
VOE 14677383	924	1600	1375
VOE 14677505	911	400	1041
VOE 14677506	911	400	1041
VOE 14677573	911	475	1055
VOE 14677654	911	450	1051
VOE 14677655	916	100	1265
VOE 14677655	916	120	1275
VOE 14677655	916	130	1279
VOE 14677671	924	700	1357
VOE 14677671	924	750	1361
VOE 14677672	924	700	1357
VOE 14677672	924	750	1361
VOE 14677673	924	700	1357
VOE 14677673	924	750	1361
VOE 14677674	924	700	1357
VOE 14677674	924	750	1361
VOE 14677711	914	520	1199
VOE 14677984	924	1600	1375
VOE 14677985	916	2100	1313
VOE 14677990	916	2200	1321
VOE 14677990	916	2260	1327
VOE 14677991	911	400	1043
VOE 14677991	911	410	1049
VOE 14677998	916	1100	1299
VOE 14678002	911	320	1031
VOE 14678003	911	320	1031
VOE 14678004	911	320	1031
VOE 14678005	911	320	1031
VOE 14678006	916	1100	1299
VOE 14678024	916	110	1271
VOE 14678025	916	110	1271
VOE 14678026	916	110	1271
VOE 14678035	916	1150	1301
VOE 14678036	916	1150	1301
VOE 14678039	916	2150	1315
VOE 14678065	911	450	1051
VOE 14678117	911	410	1045
VOE 14678131	916	1160	1303
VOE 14678132	916	1160	1303
VOE 14678212	911	410	1045
VOE 14678268	911	340	1037
VOE 14678269	911	340	1037
VOE 14678270	911	340	1037
VOE 14678271	911	340	1037
VOE 14678333	916	2260	1329
VOE 14679276	371	200	421
VOE 14679276	371	400	429
VOE 14679300	371	200	421
VOE 14679300	371	300	425
VOE 14679307	372	310	469
VOE 14679667	362	300	379
VOE 14679979	860	360	771
VOE 14680614	371	100	413
VOE 14680614	371	110	417
VOE 14680615	371	100	413
VOE 14680615	371	110	417
VOE 14681311	387	300	481
VOE 14681311	387	350	483
VOE 14682362	860	360	771
VOE 14682368	860	360	771
VOE 14682414	371	100	413
VOE 14682414	371	110	417
VOE 14683132	372	100	463
VOE 14683160	896	100	841
VOE 14683161	896	100	841
VOE 14683165	896	100	841
VOE 14683201	975	4000	1471
VOE 14683204	975	4100	1475
VOE 14683205	975	4100	1475
VOE 14683225	371	110	417
VOE 14684301	852	200	745
VOE 14685140	362	600	385
VOE 14685274	818	400	649
VOE 14685759	362	600	385
VOE 14686011	254	200	209
VOE 14686011	254	205	211
VOE 14686054	870	200	791
VOE 14686135	371	700	433
VOE 14686233	818	100	643
VOE 14686234	818	300	647
VOE 14686282	818	200	645
VOE 14686307	872	100	801
VOE 14686307	872	200	803
VOE 14686312	872	100	801
VOE 14686312	872	200	803
VOE 14686498	362	600	385
VOE 14686604	975	1000	1409
VOE 14686604	975	2000	1447
VOE 14686617	975	1200	1417
VOE 14686617	975	1500	1429
VOE 14686617	975	1600	1433
VOE 14686617	975	2100	1451
VOE 14686618	975	1200	1417
VOE 14686618	975	1500	1429
VOE 14686618	975	1600	1433
VOE 14686618	975	2100	1451
VOE 14686621	975	1100	1413
VOE 14686622	975	1100	1413
VOE 14687024	975	1300	1421
VOE 14687024	975	1700	1437
VOE 14687025	975	1300	1421
VOE 14687025	975	1700	1437
VOE 14687252	924	180	1347
VOE 14687257	924	180	1347
VOE 14687260	924	180	1347
VOE 14687267	924	180	1347
VOE 14687270	924	180	1347
VOE 14687275	924	180	1347
VOE 14687281	924	180	1347
VOE 14687287	924	180	1347
VOE 14687291	924	180	1347
VOE 14687298	924	180	1347
VOE 14687307	924	180	1347
VOE 14687776	362	600	385
VOE 14687861	821	100	659
VOE 14687862	821	100	659
VOE 14687863	821	100	659
VOE 14687922	256	100	245
VOE 14688027	818	100	643
VOE 14688028	818	200	645
VOE 14688072	256	100	245
VOE 14688702	818	700	653
VOE 14688706	818	900	657
VOE 14688748	975	1000	1409
VOE 14688748	975	2000	1447
VOE 14688862	914	500	1197
VOE 14689735	870	300	795
VOE 14689735	870	350	799
VOE 14689855	924	180	1347
VOE 14689861	924	180	1347
VOE 14690483	261	125	261
VOE 14690487	261	125	261
VOE 14690576	875	100	807
VOE 14690576	875	300	809
VOE 14690577	875	100	805
VOE 14690577	875	300	811
VOE 14690665	870	100	787
VOE 14690665	870	350	799
VOE 14690665	875	300	811
VOE 14690772	924	160	1345
VOE 14690773	924	160	1345
VOE 14691034	371	700	433
VOE 14692340	913	110	1153
VOE 14692341	913	110	1153
VOE 14692341	913	200	1157
VOE 14692343	913	110	1153
VOE 14692545	911	600	1063
VOE 14692545	911	610	1065
VOE 14693120	775	500	617
VOE 14693120	775	510	619
VOE 14693123	775	510	619
VOE 14693326	881	100	827
VOE 14693351	371	700	433
VOE 14693373	371	200	421
VOE 14693542	975	1200	1417
VOE 14693548	975	1500	1429
VOE 14693549	975	700	1407
VOE 14694019	975	1000	1409
VOE 14694149	870	100	787
VOE 14694854	975	1600	1433
VOE 14695020	975	700	1407
VOE 14695021	975	1700	1437
VOE 14695027	975	1300	1421
VOE 14695028	975	700	1407
VOE 14695029	975	1800	1441
VOE 14695035	975	1400	1425
VOE 14695036	975	700	1407
VOE 14695037	975	1100	1413
VOE 14695230	775	400	615
VOE 14695231	775	400	615
VOE 14695232	775	400	615
VOE 14695233	775	400	615
VOE 14695506	371	700	433
VOE 14696075	371	110	417

Part No	Group	Sect	Page
VOE 14696356	818	600	651
VOE 14696447	716	100	597
VOE 14696508	860	360	771
VOE 14696509	860	360	771
VOE 14696536	870	100	787
VOE 14696708	716	100	597
VOE 14696709	716	100	597
VOE 14696740	881	100	827
VOE 14697070	837	210	711
VOE 14697071	837	210	711
VOE 14697072	837	210	711
VOE 14697074	837	210	711
VOE 14697078	837	310	715
VOE 14697080	837	310	715
VOE 14697082	837	310	715
VOE 14697084	837	310	715
VOE 14697086	837	310	715
VOE 14697087	837	310	715
VOE 14697899	975	400	1405
VOE 14698838	831	200	687
VOE 14698838	831	250	689
VOE 14698966	716	100	597
VOE 14699636	975	4100	1475
VOE 14699637	975	4100	1475
VOE 14700549	897	300	857
VOE 14700703	975	4100	1477
VOE 14701419	367	100	401
VOE 14701435	371	700	433
VOE 14702282	441	500	559
VOE 14702907	924	210	1353
VOE 14702907	924	3150	1381
VOE 14702946	975	4100	1475
VOE 14702949	975	4100	1475
VOE 14703228	974	100	1387
VOE 14703228	974	150	1389
VOE 14703407	371	200	421
VOE 14703446	911	600	1061
VOE 14703446	911	610	1065
VOE 14703611	975	4100	1475
VOE 14703778	860	560	785
VOE 14704173	913	110	1153
VOE 14705414	821	100	659
VOE 14705415	821	100	659
VOE 14705416	821	100	659
VOE 14706075	441	220	557
VOE 14707167	261	125	263
VOE 14707167	261	125	263
VOE 14707924	897	100	849
VOE 14708391	911	1500	1089
VOE 14708391	911	600	1061
VOE 14708391	911	610	1067
VOE 14708419	367	100	401
VOE 14708672	852	350	751
VOE 14708672	852	400	755
VOE 14708674	852	100	741
VOE 14708674	852	150	743
VOE 14708674	852	300	747
VOE 14708935	841	170	723
VOE 14709496	975	2100	1451
VOE 14709497	975	2100	1451
VOE 14709564	975	2000	1447
VOE 14709565	975	2000	1447
VOE 14709566	975	2100	1451
VOE 14709567	975	2100	1451
VOE 14710701	916	130	1279
VOE 14710701	916	910	1289
VOE 14710790	924	180	1347
VOE 14710812	916	1020	1297
VOE 14710813	916	130	1279
VOE 14710814	916	130	1279
VOE 14710852	916	120	1275
VOE 14710852	916	130	1279
VOE 14711157	924	180	1347
VOE 14711158	924	180	1347
VOE 14711159	924	180	1347
VOE 14711979	914	520	1201
VOE 14711980	914	520	1201
VOE 14711981	914	500	1197
VOE 14711981	914	500	1197
VOE 14712461	371	700	433
VOE 14713000	360	100	371
VOE 14713002	852	300	749
VOE 14713197	860	360	771
VOE 14714388	234	125	169
VOE 14714682	441	210	553
VOE 14717620	924	100	1341
VOE 14725594	441	220	557
VOE 14880066	914	400	1179
VOE 14880066	914	450	1185
VOE 14880068	911	1500	1087
VOE 14880068	911	1600	1097
VOE 14880068	914	100	1167
VOE 14880068	914	100	1167
VOE 14880068	914	2350	1237
VOE 14880068	914	2400	1241
VOE 14880068	914	2500	1245
VOE 14880068	914	2900	1251
VOE 14880068	914	3600	1257
VOE 14880068	914	500	1191
VOE 14880068	914	600	1203
VOE 14880068	916	3000	1333
VOE 14880068	924	200	1349
VOE 14880426	269	150	301
VOE 14880426	362	300	379
VOE 14880445	911	100	1017
VOE 14880450	286	300	319
VOE 14880450	821	150	661
VOE 14880450	860	200	763
VOE 14880450	860	200	763
VOE 14880450	860	350	769
VOE 14880450	881	100	827
VOE 14880450	891	300	839
VOE 14880450	896	100	841
VOE 14880450	992	100	1485
VOE 14880491	914	400	1181
VOE 14880491	914	450	1189
VOE 14880505	821	7300	669
VOE 14880505	821	7300	669
VOE 14880555	913	200	1155
VOE 14880595	235	100	181
VOE 14880595	235	150	185
VOE 14880600	992	100	1483
VOE 14880627	870	100	787
VOE 14880632	924	1100	1373
VOE 14880632	924	400	1355
VOE 14880633	916	1200	1307
VOE 14880634	924	1100	1373
VOE 14880634	924	400	1355
VOE 14880635	912	900	1121
VOE 14880636	912	600	1107
VOE 14880636	912	700	1111
VOE 14880636	912	800	1115
VOE 14880651	974	200	1391
VOE 14880651	974	250	1393
VOE 14880651	975	1000	1409
VOE 14880651	975	2000	1447
VOE 14880655	975	1100	1413
VOE 14880671	975	1400	1425
VOE 14880671	975	1800	1441
VOE 14880673	974	200	1391
VOE 14880673	974	250	1393
VOE 14880674	974	200	1391
VOE 14880674	974	250	1393
VOE 14880678	974	200	1391
VOE 14880678	974	250	1393
VOE 14880680	975	1000	1409
VOE 14880680	975	1100	1413
VOE 14880680	975	1200	1417
VOE 14880680	975	1300	1421
VOE 14880680	975	1400	1425
VOE 14880680	975	1500	1429
VOE 14880680	975	1600	1433
VOE 14880680	975	1700	1437
VOE 14880680	975	1800	1441
VOE 14880680	975	1900	1445
VOE 14880680	975	2000	1447
VOE 14880680	975	2100	1451
VOE 14880693	925	2000	1383
VOE 14880695	924	160	1345
VOE 14880695	925	2000	1383
VOE 14880695	925	2010	1385
VOE 14880703	235	160	189
VOE 14880723	911	200	1019
VOE 14880724	911	200	1019
VOE 14880725	911	200	1019
VOE 14880726	911	200	1019
VOE 14880727	916	100	1267
VOE 14880727	916	110	1271
VOE 14880728	916	100	1267
VOE 14880728	916	110	1271
VOE 14880731	716	700	601
VOE 14880739	916	100	1269
VOE 14880739	916	100	1267
VOE 14880739	916	110	1271
VOE 14880739	916	110	1273
VOE 14880741	916	4000	1335
VOE 14880744	916	4000	1335
VOE 14880749	716	1000	605
VOE 14880794	924	700	1359
VOE 14880794	924	750	1361

NUMERICAL INDEX
INDICE DE NÚMERO
ÍNDICE NUMÉRICO

RÉPERTOIRE DE NUMÉROS

Catalogue id	Group
20591	**10**
Issue	Page
20027088-G	**893**

NUMERICAL INDEX
INDICE DE NÚMERO
ÍNDICE NUMÉRICO

RÉPERTOIRE DE NUMÉROS

Part No	Group	Sect	Page
VOE 14880795	924	700	1359
VOE 14880795	924	750	1361
VOE 14880796	924	1600	1375
VOE 14880812	912	1000	1127
VOE 14880814	912	1000	1127
VOE 14880815	441	200	549
VOE 14880816	912	2000	1131
VOE 14880816	912	2100	1137
VOE 14880816	912	800	1115
VOE 14880817	912	600	1107
VOE 14880817	912	700	1111
VOE 14880818	912	800	1115
VOE 14880820	912	600	1107
VOE 14880820	912	800	1113
VOE 14880820	912	900	1119
VOE 14880820	912	900	1121
VOE 14880821	912	900	1119
VOE 14880824	916	4000	1335
VOE 14880837	912	2000	1131
VOE 14880837	912	2100	1135
VOE 14880837	912	2500	1139
VOE 14880837	912	2510	1141
VOE 14880840	924	800	1363
VOE 14880841	924	800	1363
VOE 14880842	924	1600	1375
VOE 14880846	975	4000	1473
VOE 14880920	821	100	659
VOE 14880920	821	150	661
VOE 14880920	821	7300	669
VOE 14880923	821	7300	669
VOE 14880924	261	100	257
VOE 14880924	261	130	265
VOE 14880936	371	200	423
VOE 14880937	821	100	659
VOE 14880937	821	150	663
VOE 14880973	716	700	601
VOE 14880974	716	700	601
VOE 14880975	716	700	601
VOE 14880984	975	3100	1463
VOE 14880985	975	2700	1455
VOE 14880985	975	2800	1457
VOE 14880985	975	2900	1459
VOE 14880985	975	3000	1461
VOE 14880986	975	2700	1455
VOE 14880986	975	2900	1459
VOE 14880986	975	3000	1461
VOE 14880988	975	1000	1409
VOE 14880988	975	1100	1413
VOE 14880988	975	1200	1417
VOE 14880988	975	1300	1421
VOE 14880988	975	1400	1425
VOE 14880988	975	1500	1429
VOE 14880988	975	1600	1433
VOE 14880988	975	1700	1437
VOE 14880988	975	1800	1441
VOE 14880988	975	2000	1447
VOE 14880988	975	2100	1451
VOE 14880988	975	700	1407
VOE 14881061	896	100	841
VOE 14881064	821	300	665
VOE 14881064	821	7300	669
VOE 14881064	881	100	827
VOE 14881064	896	100	843
VOE 14881065	234	100	167
VOE 14881065	234	125	169
VOE 14881065	911	100	1015
VOE 14881066	821	100	659
VOE 14881067	360	100	371
VOE 14881067	914	1500	1223
VOE 14881112	911	400	1041
VOE 14881112	911	410	1045
VOE 14881115	911	400	1041
VOE 14881115	911	410	1045
VOE 14881123	235	100	181
VOE 14881123	235	150	185
VOE 14881130	875	100	807
VOE 14881130	875	300	811
VOE 14881140	870	100	787
VOE 14881142	870	100	787
VOE 14881143	870	100	787
VOE 14881144	875	100	805
VOE 14881144	875	300	811
VOE 14881147	363	200	389
VOE 14881155	261	100	257
VOE 14881155	261	130	265
VOE 14881174	261	100	257
VOE 14881174	261	125	261
VOE 14881174	261	130	265
VOE 14881202	911	400	1041
VOE 14881202	911	410	1047
VOE 14881202	916	2150	1315
VOE 14881226	916	1000	1293
VOE 14881226	916	1100	1299
VOE 14881231	924	1600	1375
VOE 14881236	916	100	1267
VOE 14881236	916	1000	1291
VOE 14881236	916	1010	1295
VOE 14881236	916	1020	1297
VOE 14881236	916	110	1271
VOE 14881236	916	1100	1299
VOE 14881236	916	1150	1301
VOE 14881236	916	1160	1303
VOE 14881236	916	120	1277
VOE 14881236	916	130	1279
VOE 14881236	916	2100	1313
VOE 14881243	911	320	1031
VOE 14881243	911	340	1037
VOE 14881245	916	100	1267
VOE 14881245	916	110	1271
VOE 14881245	916	120	1277
VOE 14881245	916	130	1279
VOE 14881245	916	2000	1309
VOE 14881245	916	900	1287
VOE 14881245	916	910	1289
VOE 14881252	371	1350	457
VOE 14881360	916	1010	1295
VOE 14881361	916	1010	1295
VOE 14881362	916	900	1287
VOE 14881363	916	120	1275
VOE 14881371	975	1900	1445
VOE 14881383	911	1500	1089
VOE 14881383	911	500	1059
VOE 14881385	911	1500	1089
VOE 14881385	911	500	1057
VOE 14881447	261	100	257
VOE 14881447	261	130	265
VOE 14881507	261	100	257
VOE 14881507	261	125	261
VOE 14881507	261	130	265
VOE 14881507	911	500	1057
VOE 14881551	363	350	393
VOE 14881552	914	400	1179
VOE 14881552	914	450	1185
VOE 14881553	914	100	1163
VOE 14881553	914	200	1173
VOE 14881553	914	2400	1241
VOE 14881553	914	2500	1243
VOE 14881553	914	400	1179
VOE 14881553	914	450	1185
VOE 14881553	914	500	1191
VOE 14881553	914	520	1199
VOE 14881553	916	6000	1337
VOE 14881554	914	400	1179
VOE 14881554	914	450	1185
VOE 14881555	914	400	1179
VOE 14881555	914	450	1185
VOE 14881558	911	475	1055
VOE 14881558	914	100	1163
VOE 14881558	914	150	1169
VOE 14881558	914	200	1171
VOE 14881558	914	2000	1229
VOE 14881558	914	2400	1239
VOE 14881558	914	300	1175
VOE 14881558	914	300	1175
VOE 14881558	914	400	1179
VOE 14881558	914	450	1185
VOE 14881639	911	1500	1089
VOE 14881639	911	600	1061
VOE 14881643	916	4000	1335
VOE 14881806	924	200	1349
VOE 14881830	916	2100	1313
VOE 14881962	212	300	85
VOE 14882041	911	300	1023
VOE 14882041	916	6000	1339
VOE 14882043	911	450	1051
VOE 14882297	912	1000	1125
VOE 14882297	912	1000	1125
VOE 14882297	912	1000	1125
VOE 14882297	912	1000	1125
VOE 14882297	912	1000	1125
VOE 14882378	261	125	261
VOE 14882389	431	120	535
VOE 14882439	235	100	181
VOE 14882439	235	160	189
VOE 14882488	821	7300	669
VOE 14882524	235	160	189
VOE 14882542	261	125	261
VOE 14882546	261	125	261
VOE 14882546	821	7300	669

Part No	Group	Sect	Page
VOE 14882571	914	200	1171
VOE 14882621	254	420	231
VOE 14882646	212	350	89
VOE 14882679	310	100	343
VOE 14882679	310	110	345
VOE 14882681	310	110	345
VOE 14882685	911	1500	1091
VOE 14882685	911	1500	1089
VOE 14882685	911	300	1023
VOE 14882685	911	450	1053
VOE 14882685	911	600	1063
VOE 14882685	914	3600	1257
VOE 14882685	914	3700	1261
VOE 14882685	916	1100	1299
VOE 14882685	916	300	1283
VOE 14882689	911	1500	1089
VOE 14882689	911	1600	1095
VOE 14882689	911	200	1019
VOE 14882689	911	300	1023
VOE 14882689	911	310	1027
VOE 14882689	911	320	1033
VOE 14882689	911	330	1035
VOE 14882689	911	340	1037
VOE 14882689	911	400	1043
VOE 14882689	911	410	1049
VOE 14882689	911	450	1053
VOE 14882689	911	600	1063
VOE 14882689	912	2000	1133
VOE 14882689	914	600	1203
VOE 14882689	916	100	1267
VOE 14882689	916	100	1267
VOE 14882689	916	1000	1291
VOE 14882689	916	1010	1295
VOE 14882689	916	1020	1297
VOE 14882689	916	110	1273
VOE 14882689	916	1100	1299
VOE 14882689	916	1150	1301
VOE 14882689	916	1160	1303
VOE 14882689	916	120	1275
VOE 14882689	916	1200	1305
VOE 14882689	916	1200	1307
VOE 14882689	916	130	1279
VOE 14882689	916	2000	1309
VOE 14882689	916	2000	1311
VOE 14882689	916	2100	1313
VOE 14882689	916	2200	1319
VOE 14882689	916	2250	1325
VOE 14882689	916	2250	1323
VOE 14882689	916	2260	1327
VOE 14882689	916	2260	1329
VOE 14882689	916	4000	1335
VOE 14882689	916	900	1287
VOE 14882689	916	900	1287
VOE 14882689	916	910	1289
VOE 14882721	235	160	189
VOE 14882812	975	1300	1421
VOE 14882812	975	1700	1437
VOE 14883679	975	4000	1473
VOE 14883681	975	4100	1477
VOE 14883743	975	4000	1473
VOE 14883743	975	4100	1477
VOE 14884894	975	2100	1451
VOE 15000497	910	100	979
VOE 15000791	911	750	1073
VOE 15001999	911	410	1045
VOE 15002612	911	1600	1095
VOE 15002612	911	700	1069
VOE 15002612	911	750	1073
VOE 15002616	916	1200	1305
VOE 15002617	911	1600	1095
VOE 15002617	911	700	1069
VOE 15003162	910	100	973
VOE 15004855	216	300	121
VOE 15006972	843	250	737
VOE 15007014	363	100	387
VOE 15007310	843	200	735
VOE 15007310	843	250	737
VOE 15007966	843	200	735
VOE 15007966	843	250	737
VOE 15008606	836	100	695
VOE 15008606	836	125	699
VOE 15008696	843	200	735
VOE 15008696	843	250	737
VOE 15009280	872	100	801
VOE 15009280	872	200	803
VOE 15009433	872	100	801
VOE 15009433	872	200	803
VOE 15010008	843	200	735
VOE 15010008	843	250	737
VOE 15012754	810	150	639
VOE 15013243	910	100	973
VOE 15013286	910	200	993
VOE 15014453	911	1600	1095
VOE 15014453	911	700	1069
VOE 15014453	911	750	1073
VOE 15014967	860	400	775
VOE 15014967	860	410	777
VOE 15017900	831	200	687
VOE 15017900	831	250	689
VOE 15018560	843	100	731
VOE 15018560	843	150	733
VOE 15018560	843	200	735
VOE 15018560	843	250	737
VOE 15018744	910	100	973
VOE 15018776	910	100	973
VOE 15019610	910	100	973
VOE 15019714	860	400	775
VOE 15019714	860	410	777
VOE 15019989	860	450	779
VOE 15020856	914	2100	1231
VOE 15021454	364	200	399
VOE 15021591	354	100	365
VOE 15022991	914	400	1179
VOE 15022991	914	450	1185
VOE 15023541	371	1000	443
VOE 15023607	371	1000	443
VOE 15024299	992	100	1485
VOE 15024614	254	410	229
VOE 15026279	992	150	1487
VOE 15026279	992	150	1487
VOE 15026279	992	150	1487
VOE 15026279	992	150	1487
VOE 15026279	992	150	1487
VOE 15027819	831	200	687
VOE 15029004	910	100	977
VOE 15029090	860	500	781
VOE 15029548	910	300	997
VOE 15030670	810	125	637
VOE 15031712	910	100	979
VOE 15032547	911	300	1023
VOE 15032706	221	100	137
VOE 15032706	221	110	139
VOE 15032763	221	400	147
VOE 15033024	860	350	769
VOE 15034002	235	200	191
VOE 15034440	910	100	973
VOE 15034472	911	450	1051
VOE 15036497	843	200	735
VOE 15037134	872	100	801
VOE 15038201	836	125	701
VOE 15038201	836	150	703
VOE 15038201	836	175	705
VOE 15038537	911	400	1041
VOE 15040956	836	100	695
VOE 15040956	836	125	699
VOE 15041005	836	100	695
VOE 15041005	836	125	699
VOE 15042405	914	2100	1231
VOE 15042855	836	100	695
VOE 15042855	836	125	699
VOE 15042858	836	150	703
VOE 15042863	836	150	703
VOE 15043122	911	410	1045
VOE 15043122	911	410	1045
VOE 15044300	836	100	695
VOE 15044300	836	125	699
VOE 15045675	831	200	687
VOE 15045675	831	250	689
VOE 15045742	831	200	687
VOE 15045742	831	250	689
VOE 15047704	880	100	813
VOE 15048474	910	100	973
VOE 15048486	911	340	1037
VOE 15048486	916	300	1285
VOE 15048549	880	100	813
VOE 15049434	210	100	57
VOE 15049434	210	200	59
VOE 15049434	211	125	65
VOE 15049434	211	225	71
VOE 15049434	211	235	75
VOE 15049434	212	100	79
VOE 15049434	212	225	83
VOE 15049434	212	325	87
VOE 15049434	213	125	93
VOE 15049434	214	125	101
VOE 15049434	214	200	107
VOE 15049434	215	100	109
VOE 15049434	215	200	111
VOE 15049434	216	100	113

NUMERICAL INDEX
INDICE DE NÚMERO
ÍNDICE NUMÉRICO

RÉPERTOIRE DE NUMÉROS

Catalogue id	Group
20591	**10**
Issue	Page
20027088-G	**895**

NUMERICAL INDEX
INDICE DE NÚMERO
ÍNDICE NUMÉRICO

RÉPERTOIRE DE NUMÉROS

Part No	Group	Sect	Page
VOE 15049434	216	225	119
VOE 15049434	216	300	121
VOE 15049434	217	100	123
VOE 15049434	217	200	131
VOE 15049434	218	200	135
VOE 15049434	221	110	139
VOE 15049434	221	120	141
VOE 15049434	221	200	143
VOE 15049434	221	500	149
VOE 15049434	222	100	151
VOE 15049434	222	200	155
VOE 15049434	222	310	159
VOE 15049434	223	100	163
VOE 15049434	233	100	165
VOE 15049434	235	200	191
VOE 15049434	237	200	201
VOE 15049434	251	125	205
VOE 15049434	255	200	239
VOE 15049434	255	400	243
VOE 15049434	258	125	253
VOE 15049434	262	125	277
VOE 15049434	262	200	279
VOE 15049434	263	100	285
VOE 15049434	263	200	287
VOE 15049434	263	300	291
VOE 15049434	284	100	303
VOE 15049434	286	125	311
VOE 15049434	286	200	315
VOE 15049434	321	200	349
VOE 15049434	331	100	353
VOE 15049434	333	100	355
VOE 15049434	482	100	567
VOE 15049434	482	200	569
VOE 15049435	210	100	57
VOE 15049435	210	200	59
VOE 15049435	211	125	65
VOE 15049435	211	225	71
VOE 15049435	211	235	75
VOE 15049435	212	100	79
VOE 15049435	212	225	83
VOE 15049435	212	325	87
VOE 15049435	213	125	93
VOE 15049435	214	125	101
VOE 15049435	214	200	107
VOE 15049435	215	100	109
VOE 15049435	215	200	111
VOE 15049435	216	100	113
VOE 15049435	216	225	119
VOE 15049435	216	300	121
VOE 15049435	217	100	123
VOE 15049435	217	200	131
VOE 15049435	218	200	135
VOE 15049435	221	110	139
VOE 15049435	221	120	141
VOE 15049435	221	200	143
VOE 15049435	221	500	149
VOE 15049435	222	100	151
VOE 15049435	222	200	155
VOE 15049435	222	310	159
VOE 15049435	223	100	163
VOE 15049435	233	100	165
VOE 15049435	235	200	191
VOE 15049435	237	200	201
VOE 15049435	251	125	205
VOE 15049435	255	200	239
VOE 15049435	255	400	243
VOE 15049435	258	125	253
VOE 15049435	262	125	277
VOE 15049435	262	200	279
VOE 15049435	263	100	285
VOE 15049435	263	200	287
VOE 15049435	263	300	291
VOE 15049435	284	100	303
VOE 15049435	286	125	311
VOE 15049435	286	200	315
VOE 15049435	321	200	349
VOE 15049435	331	100	353
VOE 15049435	333	100	355
VOE 15049435	482	100	567
VOE 15049435	482	200	569
VOE 15049436	210	100	57
VOE 15049436	210	200	59
VOE 15049436	211	100	63
VOE 15049436	211	200	67
VOE 15049436	212	100	79
VOE 15049436	212	200	81
VOE 15049436	212	300	85
VOE 15049436	213	100	91
VOE 15049436	214	100	95
VOE 15049436	214	200	107
VOE 15049436	215	100	109
VOE 15049436	215	200	111
VOE 15049436	216	100	113
VOE 15049436	216	200	117
VOE 15049436	216	300	121
VOE 15049436	217	100	123
VOE 15049436	217	200	131
VOE 15049436	218	200	135
VOE 15049436	221	100	137
VOE 15049436	221	200	143
VOE 15049436	221	300	145
VOE 15049436	221	400	147
VOE 15049436	221	500	149
VOE 15049436	222	100	151
VOE 15049436	222	200	155
VOE 15049436	222	300	157
VOE 15049436	223	100	163
VOE 15049436	233	100	165
VOE 15049436	235	200	191
VOE 15049436	237	100	199
VOE 15049436	251	100	203
VOE 15049436	254	250	215
VOE 15049436	254	350	223
VOE 15049436	254	500	235
VOE 15049436	255	100	237
VOE 15049436	255	300	241
VOE 15049436	258	100	251
VOE 15049436	262	100	273
VOE 15049436	262	200	279
VOE 15049436	262	400	281
VOE 15049436	262	500	283
VOE 15049436	263	100	285
VOE 15049436	263	200	287
VOE 15049436	263	300	291
VOE 15049436	284	100	303
VOE 15049436	286	100	305
VOE 15049436	286	200	315
VOE 15049436	293	100	325
VOE 15049436	293	200	327
VOE 15049436	293	300	329
VOE 15049436	293	400	331
VOE 15049436	331	100	353
VOE 15049436	333	100	355
VOE 15049436	482	100	567
VOE 15049436	482	200	569
VOE 15050575	255	100	237
VOE 15052786	872	100	801
VOE 15052786	872	200	803
VOE 15055584	911	1600	1095
VOE 15055584	911	700	1069
VOE 15056202	843	250	737
VOE 15056768	910	100	975
VOE 15058029	914	3600	1257
VOE 15058029	914	3700	1261
VOE 15062271	992	100	1485
VOE 15063026	263	200	287
VOE 15063110	880	400	825
VOE 15068479	924	1100	1373
VOE 15068517	910	300	1001
VOE 15070313	836	100	695
VOE 15070313	836	125	699
VOE 15070876	482	200	569
VOE 15071142	992	100	1483
VOE 15072567	992	100	1485
VOE 15072582	992	100	1485
VOE 15075486	360	100	371
VOE 15080635	924	400	1355
VOE 15080985	254	200	209
VOE 15080985	254	205	211
VOE 15081084	258	100	251
VOE 15081392	254	200	209
VOE 15081392	254	205	211
VOE 15082048	258	100	251
VOE 15082048	258	200	255
VOE 15082576	910	100	975
VOE 15082576	911	410	1047
VOE 15083190	263	300	291
VOE 15084121	860	550	783
VOE 15084739	262	100	273
VOE 15084739	262	125	277
VOE 15085780	262	400	281
VOE 15087092	992	100	1485
VOE 15087262	914	3600	1255
VOE 15088790	254	350	225
VOE 15088792	254	350	225
VOE 15091087	992	100	1483
VOE 15091245	836	100	695
VOE 15091245	836	125	699
VOE 15094158	221	300	145
VOE 15097922	916	100	1267

Part No	Group	Sect	Page	Part No	Group	Sect	Page	Part No	Group	Sect	Page	Part No	Group	Sect	Page	Part No	Group	Sect	Page
VOE 15100945	364	200	399	VOE 15117871	212	200	81	VOE 15117871	263	100	285	VOE 15124561	217	110	127	VOE 15148031	255	100	237
VOE 15103798	255	400	243	VOE 15117871	212	300	85	VOE 15117871	263	200	287	VOE 15125350	263	300	291	VOE 15148155	222	100	153
VOE 15103832	924	1100	1373	VOE 15117871	213	100	91	VOE 15117871	263	300	291	VOE 15125350	263	310	293	VOE 15148247	217	100	123
VOE 15105873	880	100	813	VOE 15117871	214	100	95	VOE 15117871	284	100	303	VOE 15126069	235	160	189	VOE 15148247	217	110	127
VOE 15105873	880	150	815	VOE 15117871	214	200	107	VOE 15117871	286	100	305	VOE 15126069	235	400	197	VOE 15148944	222	100	151
VOE 15105937	880	100	813	VOE 15117871	215	100	109	VOE 15117871	286	200	315	VOE 15127201	217	200	131	VOE 15150508	831	300	693
VOE 15105937	880	150	815	VOE 15117871	215	200	111	VOE 15117871	293	100	325	VOE 15128018	217	100	123	VOE 15150577	831	300	693
VOE 15106066	880	400	825	VOE 15117871	216	100	113	VOE 15117871	293	200	327	VOE 15128018	217	110	127	VOE 15151696	254	350	223
VOE 15106212	836	150	703	VOE 15117871	216	200	117	VOE 15117871	293	300	329	VOE 15128026	254	200	209	VOE 15152938	897	200	855
VOE 15106214	836	150	703	VOE 15117871	216	300	121	VOE 15117871	293	400	331	VOE 15128026	254	205	211	VOE 15167156	914	200	1173
VOE 15106417	880	100	813	VOE 15117871	217	100	123	VOE 15117871	331	100	353	VOE 15130052	831	100	685	VOE 15167156	914	2100	1231
VOE 15106568	441	210	553	VOE 15117871	217	200	131	VOE 15117871	333	100	355	VOE 15130052	831	200	687	VOE 15167158	914	200	1171
VOE 15106575	441	210	553	VOE 15117871	218	200	135	VOE 15117871	482	100	567	VOE 15130055	831	200	687	VOE 15167158	914	2100	1231
VOE 15106717	843	200	735	VOE 15117871	221	100	137	VOE 15117871	482	200	569	VOE 15130055	831	250	689	VOE 15167165	914	3600	1255
VOE 15106768	880	200	817	VOE 15117871	221	200	143	VOE 15118206	831	100	685	VOE 15132452	880	400	825	VOE 15167165	914	3600	1255
VOE 15106768	880	250	819	VOE 15117871	221	300	145	VOE 15118346	831	250	689	VOE 15134276	255	400	243	VOE 15167165	914	3600	1255
VOE 15106914	910	300	1001	VOE 15117871	221	400	147	VOE 15119567	293	200	327	VOE 15134276	255	400	243	VOE 15167165	914	3700	1261
VOE 15106970	216	300	121	VOE 15117871	221	500	149	VOE 15119849	258	200	255	VOE 15134976	216	300	121	VOE 15168073	254	430	233
VOE 15107887	916	2200	1317	VOE 15117871	222	100	151	VOE 15119849	258	200	255	VOE 15137068	911	1200	1083	VOE 15169206	914	450	1187
VOE 15107890	916	2200	1317	VOE 15117871	222	200	155	VOE 15120593	258	100	251	VOE 15137759	261	200	269	VOE 15171673	222	100	153
VOE 15108329	255	400	243	VOE 15117871	222	300	157	VOE 15120621	364	100	395	VOE 15137759	261	200	269	VOE 15172347	924	400	1355
VOE 15108848	843	250	737	VOE 15117871	223	100	163	VOE 15120685	831	200	687	VOE 15137763	261	200	269	VOE 15173024	831	300	693
VOE 15109059	262	400	281	VOE 15117871	233	100	165	VOE 15120685	831	250	689	VOE 15137778	261	200	269	VOE 15173029	831	300	693
VOE 15113226	254	200	209	VOE 15117871	235	200	191	VOE 15121478	836	100	695	VOE 15137899	222	100	153	VOE 15173038	831	300	693
VOE 15113226	254	205	211	VOE 15117871	237	100	199	VOE 15121478	836	125	699	VOE 15137899	222	100	151	VOE 15173041	831	300	693
VOE 15114764	897	100	851	VOE 15117871	251	100	203	VOE 15121830	843	200	735	VOE 15138785	222	300	157	VOE 15173113	210	200	59
VOE 15114764	897	100	851	VOE 15117871	254	250	215	VOE 15121830	843	250	737	VOE 15138785	222	310	159	VOE 15173113	210	200	59
VOE 15116581	831	300	693	VOE 15117871	254	350	223	VOE 15122541	212	325	87	VOE 15138786	222	300	157	VOE 15175856	431	100	527
VOE 15116615	831	300	693	VOE 15117871	254	500	235	VOE 15122586	441	210	553	VOE 15138786	222	310	159	VOE 15175856	431	110	533
VOE 15116623	831	300	693	VOE 15117871	255	100	237	VOE 15124487	217	100	123	VOE 15141222	914	300	1175	VOE 15176696	255	200	239
VOE 15116641	831	300	693	VOE 15117871	255	300	241	VOE 15124487	217	110	127	VOE 15142475	263	300	291	VOE 15176701	255	200	239
VOE 15117871	210	100	57	VOE 15117871	258	100	251	VOE 15124511	217	100	123	VOE 15143398	914	2400	1239	VOE 15176701	258	200	255
VOE 15117871	210	200	59	VOE 15117871	262	100	273	VOE 15124511	217	110	127	VOE 15143398	914	3600	1259	VOE 15177160	263	250	289
VOE 15117871	211	100	63	VOE 15117871	262	200	279	VOE 15124551	217	100	123	VOE 15143398	914	3700	1263	VOE 15179640	258	125	253
VOE 15117871	211	200	67	VOE 15117871	262	400	281	VOE 15124551	217	110	127	VOE 15145329	263	300	291	VOE 15180087	216	100	113
VOE 15117871	212	100	79	VOE 15117871	262	500	283	VOE 15124561	217	100	123	VOE 15145329	263	310	293	VOE 15180716	398	100	493

NUMERICAL INDEX
INDICE DE NÚMERO
ÍNDICE NUMÉRICO

RÉPERTOIRE DE NUMÉROS

Catalogue id	Group
20591	**10**
Issue	Page
20027088-G	**897**

NUMERICAL INDEX
INDICE DE NÚMERO
ÍNDICE NUMÉRICO

RÉPERTOIRE DE NUMÉROS

Part No	Group	Sect	Page
VOE 15180716	398	1300	519
VOE 15180716	398	200	495
VOE 15180716	398	250	497
VOE 15180716	398	300	499
VOE 15180716	398	600	505
VOE 15180716	398	700	507
VOE 15182497	263	300	291
VOE 15182813	286	200	315
VOE 15183609	254	400	227
VOE 15185344	255	100	237
VOE 15185477	255	100	237
VOE 15185968	916	6000	1339
VOE 15186088	914	3600	1255
VOE 15186088	914	3700	1261
VOE 15186089	914	3600	1255
VOE 15186089	914	3700	1261
VOE 15186090	914	3600	1255
VOE 15186090	914	3700	1261
VOE 15186198	235	200	191
VOE 15186201	235	200	191
VOE 15186702	235	200	191
VOE 15186703	235	200	191
VOE 15187359	914	2500	1243
VOE 15187360	914	2100	1231
VOE 15187361	914	2200	1233
VOE 15187362	914	200	1173
VOE 15187362	914	2100	1231
VOE 15187363	916	3000	1333
VOE 15187364	916	1200	1305
VOE 15187365	914	500	1195
VOE 15187367	911	700	1069
VOE 15187835	286	125	311
VOE 15188833	217	200	131
VOE 15193226	256	100	245
VOE 15194680	255	200	239
VOE 15194757	263	300	291
VOE 15195930	235	400	197
VOE 15195958	235	400	197
VOE 15196430	924	400	1355
VOE 1543499	255	200	239
VOE 1543896	216	300	121
VOE 1545256	212	325	87
VOE 1545257	212	325	87
VOE 1546458	214	100	95
VOE 1546458	214	100	95
VOE 1546458	214	125	101
VOE 1546458	214	125	101
VOE 1546528	211	200	69
VOE 1546528	211	225	73
VOE 1546528	211	235	77
VOE 1546531	211	200	69
VOE 1546531	211	225	73
VOE 1546531	211	235	77
VOE 1546531	212	100	79
VOE 1546531	254	500	235
VOE 1546531	262	100	273
VOE 1546531	262	100	275
VOE 1546531	262	125	277
VOE 1546531	262	125	277
VOE 1546532	262	100	275
VOE 1546532	262	100	275
VOE 1546775	214	100	95
VOE 1546775	214	125	101
VOE 1547252	211	200	69
VOE 1547252	211	225	73
VOE 1547252	211	235	77
VOE 1547252	212	225	83
VOE 1547252	255	400	243
VOE 1547252	262	100	275
VOE 1547252	262	125	277
VOE 1547252	262	400	281
VOE 1547253	262	100	275
VOE 1547253	262	100	273
VOE 1547254	262	100	273
VOE 1547254	262	125	277
VOE 1547934	221	100	137
VOE 1547934	221	110	139
VOE 1547934	221	120	141
VOE 1547940	216	300	121
VOE 1547967	214	100	95
VOE 1547967	214	125	101
VOE 1547968	214	100	95
VOE 1547968	214	125	101
VOE 1547969	214	100	95
VOE 1547969	214	125	103
VOE 1547970	214	100	95
VOE 1547970	214	125	103
VOE 1547971	214	100	97
VOE 1547971	214	125	103
VOE 1547972	214	100	97
VOE 1547972	214	125	103
VOE 1547973	214	100	97
VOE 1547973	214	125	103
VOE 1547974	214	100	97
VOE 1547974	214	125	103
VOE 1547975	214	100	97
VOE 1547975	214	125	103
VOE 1547976	214	100	97
VOE 1547976	214	125	103
VOE 1547977	214	100	97
VOE 1547977	214	125	103
VOE 1547978	214	100	97
VOE 1547978	214	125	103
VOE 1547979	214	100	97
VOE 1547979	214	125	103
VOE 1547980	214	100	97
VOE 1547980	214	125	103
VOE 1547981	214	100	97
VOE 1547981	214	125	103
VOE 1547982	214	100	97
VOE 1547982	214	125	103
VOE 1547983	214	100	97
VOE 1547983	214	125	103
VOE 1547984	214	100	97
VOE 1547984	214	125	103
VOE 1556907	216	300	121
VOE 15677680	350	150	359
VOE 15677680	350	210	363
VOE 15677680	356	200	369
VOE 15800062	880	300	821
VOE 15800062	880	350	823
VOE 15800212	911	1600	1095
VOE 15800234	911	320	1031
VOE 15800243	916	110	1271
VOE 15800387	911	410	1045
VOE 15800388	911	410	1045
VOE 15800446	914	3700	1261
VOE 15800743	914	600	1203
VOE 15800784	911	410	1045
VOE 15801054	914	500	1195
VOE 15801055	914	500	1195
VOE 15801372	914	520	1199
VOE 15801373	914	520	1199
VOE 1581425	254	410	229
VOE 1613068	831	200	687
VOE 1613068	831	250	689
VOE 1613068	880	100	813
VOE 1613068	880	150	815
VOE 1613068	880	200	817
VOE 1613068	880	250	819
VOE 1613068	880	300	821
VOE 1613068	880	350	823
VOE 16221	255	300	241
VOE 1629544	716	1000	605
VOE 1629544	818	100	643
VOE 1629544	818	200	645
VOE 1629544	818	300	647
VOE 1629544	818	400	649
VOE 1629544	818	600	651
VOE 1629544	818	700	653
VOE 1629544	818	800	655
VOE 1629544	818	900	657
VOE 1629544	860	350	769
VOE 1629544	916	2300	1331
VOE 1636309	212	100	79
VOE 1636309	221	300	145
VOE 1636309	255	200	239
VOE 16688307	870	300	793
VOE 16688307	870	350	797
VOE 1674083	261	100	257
VOE 1674083	261	125	261
VOE 1674083	261	130	265
VOE 1675066	258	100	251
VOE 1675066	258	200	255
VOE 1676622	212	225	83
VOE 1677347	214	100	97
VOE 1677347	214	125	103
VOE 1677348	214	100	97
VOE 1677348	214	125	103
VOE 1677349	214	100	97
VOE 1677349	214	125	103
VOE 1677350	214	100	97
VOE 1677350	214	125	103
VOE 1677351	214	100	97
VOE 1677351	214	125	103
VOE 1677352	214	100	97
VOE 1677352	214	125	103
VOE 1677353	214	100	97
VOE 1677353	214	125	103
VOE 1677354	214	100	97

Part No	Group	Sect	Page	Part No	Group	Sect	Page	Part No	Group	Sect	Page	Part No	Group	Sect	Page	Part No	Group	Sect	Page
VOE 1677354	214	125	103	VOE 17204871	831	100	685	VOE 17247801	255	200	239	VOE 190714	255	400	243	VOE 20504408	293	200	327
VOE 1677355	214	100	97	VOE 17204951	836	100	695	VOE 17247801	258	100	251	VOE 191156	333	100	355	VOE 20505537	223	100	163
VOE 1677355	214	125	103	VOE 17205498	810	150	639	VOE 17247801	258	200	255	VOE 192288	333	100	355	VOE 20505543	262	200	279
VOE 1677356	214	100	97	VOE 17206548	810	150	639	VOE 17248194	263	200	287	VOE 192639	255	300	241	VOE 20509415	221	100	137
VOE 1677356	214	125	103	VOE 17207355	836	175	705	VOE 17248194	263	250	289	VOE 20367040	233	100	165	VOE 20509415	221	110	139
VOE 1677357	214	100	97	VOE 17207377	810	150	639	VOE 17252660	916	300	1285	VOE 20367490	372	300	467	VOE 20510743	211	200	69
VOE 1677357	214	125	103	VOE 17207386	836	100	695	VOE 17259749	263	200	287	VOE 20367490	372	310	469	VOE 20510743	211	225	73
VOE 1677358	214	100	97	VOE 17207386	836	125	699	VOE 17265186	398	400	501	VOE 20381177	262	100	273	VOE 20510743	211	235	77
VOE 1677358	214	125	103	VOE 17207392	836	175	705	VOE 17336824	261	100	257	VOE 20381177	262	125	277	VOE 20510747	211	200	69
VOE 1677359	214	100	97	VOE 17209997	924	400	1355	VOE 17336824	261	125	261	VOE 20412482	211	200	67	VOE 20510747	211	225	73
VOE 1677359	214	125	103	VOE 17209997	924	400	1355	VOE 17336824	261	130	265	VOE 20412482	211	225	71	VOE 20510747	211	235	77
VOE 1677360	214	100	97	VOE 17210059	911	320	1031	VOE 17360123	222	200	155	VOE 20412482	211	235	75	VOE 20519313	371	1500	461
VOE 1677360	214	125	103	VOE 17210059	911	340	1037	VOE 17407089	254	350	223	VOE 20424148	254	430	233	VOE 20520310	237	100	199
VOE 1677361	214	100	97	VOE 17210112	924	400	1355	VOE 17412575	254	350	223	VOE 20429842	254	325	219	VOE 20520310	237	200	201
VOE 1677361	214	125	103	VOE 17210112	924	400	1355	VOE 17417260	222	100	151	VOE 20429842	371	800	439	VOE 20523391	321	100	347
VOE 1677362	214	100	97	VOE 17210493	286	100	307	VOE 17418267	263	100	285	VOE 20430678	262	100	273	VOE 20523738	223	100	163
VOE 1677362	214	125	105	VOE 17212224	221	110	139	VOE 17418268	263	100	285	VOE 20430678	262	125	277	VOE 20524754	263	100	285
VOE 1677363	214	100	97	VOE 17212224	221	120	141	VOE 17418268	263	100	285	VOE 20440779	222	200	155	VOE 20526428	214	200	107
VOE 1677363	214	125	105	VOE 17215799	254	200	209	VOE 17418268	263	300	291	VOE 20440781	222	200	155	VOE 20530103	211	200	67
VOE 1677364	214	100	99	VOE 17215799	254	200	209	VOE 17418268	263	310	293	VOE 20450320	214	100	95	VOE 20530103	211	225	71
VOE 1677364	214	125	105	VOE 17215799	254	205	211	VOE 17418268	870	100	789	VOE 20450320	214	125	101	VOE 20530916	216	100	113
VOE 1677365	214	100	99	VOE 17216264	210	200	59	VOE 17418270	263	100	285	VOE 20451487	221	100	137	VOE 20531647	215	100	109
VOE 1677365	214	125	105	VOE 17219254	217	200	131	VOE 17418270	263	300	291	VOE 20451487	221	110	139	VOE 20531962	215	100	109
VOE 1677366	214	100	99	VOE 17220015	254	350	225	VOE 17418270	870	100	789	VOE 20451487	221	120	141	VOE 20532891	212	300	85
VOE 1677366	214	125	105	VOE 17222768	364	100	397	VOE 17422375	263	310	293	VOE 20451992	254	250	215	VOE 20532891	212	325	87
VOE 1677367	214	100	99	VOE 17222768	364	100	395	VOE 17422812	254	500	235	VOE 20459311	263	100	285	VOE 20533497	212	325	87
VOE 1677367	214	125	105	VOE 17225228	210	100	57	VOE 17428870	482	200	569	VOE 20464676	222	200	155	VOE 20536487	211	200	67
VOE 1677368	214	100	99	VOE 17225229	210	100	57	VOE 17430646	217	200	131	VOE 20464676	222	200	155	VOE 20536487	211	225	71
VOE 1677368	214	125	105	VOE 17225958	254	350	223	VOE 17436673	254	350	223	VOE 20478143	222	200	155	VOE 20536487	211	235	75
VOE 1677370	214	200	107	VOE 17227297	217	200	131	VOE 17437068	222	100	151	VOE 20479636	262	125	277	VOE 20536487	237	100	199
VOE 1677396	214	100	95	VOE 17231835	286	100	309	VOE 17437085	222	100	153	VOE 20483919	215	100	109	VOE 20536487	237	100	199
VOE 1677396	214	125	101	VOE 17233199	217	100	123	VOE 17441794	286	100	305	VOE 20486228	216	100	113	VOE 20538793	214	100	95
VOE 17200460	212	325	87	VOE 17233199	217	110	127	VOE 17441803	210	200	59	VOE 20487667	215	100	109	VOE 20538793	214	125	101
VOE 17204283	843	250	739	VOE 17233221	331	100	353	VOE 18387	221	300	145	VOE 20487676	215	100	109	VOE 20542058	222	200	155
VOE 17204704	255	200	239	VOE 17233602	254	350	223	VOE 18387	255	300	241	VOE 20498189	221	110	139	VOE 20542060	222	200	155
VOE 17204833	363	100	387	VOE 17247668	258	200	255	VOE 190714	255	200	239	VOE 20504408	293	200	327	VOE 20542128	262	125	277

NUMERICAL INDEX
INDICE DE NÚMERO
ÍNDICE NUMÉRICO

RÉPERTOIRE DE NUMÉROS

NUMERICAL INDEX
INDICE DE NÚMERO
ÍNDICE NUMÉRICO

RÉPERTOIRE DE NUMÉROS

Part No	Group	Sect	Page	Part No	Group	Sect	Page	Part No	Group	Sect	Page	Part No	Group	Sect	Page	Part No	Group	Sect	Page
VOE 20551483	223	100	163	VOE 20724975	372	200	465	VOE 20794396	255	300	241	VOE 20852765	235	200	191	VOE 21006109	215	200	111
VOE 20555696	222	100	151	VOE 20724977	372	200	465	VOE 20796744	286	125	311	VOE 20852765	255	400	243	VOE 21007187	258	100	251
VOE 20556179	286	100	305	VOE 20730398	216	100	113	VOE 20799474	263	100	285	VOE 20852765	255	400	243	VOE 21016539	211	225	73
VOE 20556179	286	125	311	VOE 20731581	262	400	281	VOE 20801971	216	100	113	VOE 20852765	255	400	243	VOE 21019175	331	100	353
VOE 20560843	256	200	247	VOE 20731590	221	200	143	VOE 20805850	251	100	203	VOE 20852765	255	400	243	VOE 21021925	262	100	273
VOE 20561997	211	225	71	VOE 20737024	254	325	219	VOE 20805850	251	125	205	VOE 20855371	251	100	203	VOE 21021925	262	125	277
VOE 20562394	235	200	191	VOE 20738332	251	100	203	VOE 20807510	217	100	123	VOE 20855371	251	125	205	VOE 21023287	235	400	197
VOE 20565673	256	200	247	VOE 20739547	214	100	95	VOE 20807510	217	110	127	VOE 20863692	251	100	203	VOE 21024032	212	200	81
VOE 20567733	286	300	317	VOE 20739547	214	125	101	VOE 20817742	216	200	117	VOE 20876840	216	100	113	VOE 21024032	212	225	83
VOE 20567733	286	400	321	VOE 20739547	217	100	125	VOE 20819607	254	500	235	VOE 20879372	262	100	273	VOE 21024789	214	100	95
VOE 20567779	212	100	79	VOE 20739547	217	110	129	VOE 20824906	221	200	143	VOE 20880612	261	100	257	VOE 21024789	214	125	101
VOE 20568155	213	125	93	VOE 20740683	214	100	95	VOE 20837312	255	100	237	VOE 20880612	261	130	265	VOE 21045505	255	300	241
VOE 20573472	255	100	237	VOE 20740683	214	125	101	VOE 20837315	255	100	237	VOE 20883450	251	100	203	VOE 21045507	255	300	241
VOE 20573472	255	200	239	VOE 20740798	211	200	69	VOE 20838727	363	300	391	VOE 20883450	251	125	205	VOE 21046528	262	400	281
VOE 20578624	216	100	113	VOE 20740798	211	225	71	VOE 20838727	364	100	395	VOE 20891469	215	200	111	VOE 21048297	212	100	79
VOE 20578625	216	100	113	VOE 20740798	211	235	75	VOE 20838727	364	200	399	VOE 20900319	211	235	75	VOE 21050240	215	100	109
VOE 20578626	216	100	113	VOE 20740804	211	200	67	VOE 20841816	293	100	325	VOE 20900327	211	235	75	VOE 21054149	214	100	95
VOE 20578627	216	100	113	VOE 20742560	251	100	203	VOE 20845995	212	225	83	VOE 20903074	222	200	155	VOE 21054149	214	100	95
VOE 20578628	216	100	113	VOE 20742946	223	100	163	VOE 20845995	262	100	275	VOE 20908338	211	125	65	VOE 21054149	214	125	101
VOE 20580032	222	200	155	VOE 20749801	286	100	307	VOE 20845995	262	125	277	VOE 20908338	211	200	69	VOE 21054149	214	125	101
VOE 20580032	222	200	155	VOE 20749801	286	125	311	VOE 20846136	362	600	385	VOE 20909752	221	500	149	VOE 21054681	216	100	113
VOE 20580558	216	100	113	VOE 20752237	372	200	465	VOE 20848230	293	100	325	VOE 20919484	211	200	67	VOE 21057051	215	100	109
VOE 20580933	212	300	85	VOE 20754813	235	200	191	VOE 20850724	215	100	109	VOE 20919484	211	225	71	VOE 21063598	254	300	217
VOE 20586427	212	300	85	VOE 20755169	293	100	325	VOE 20850815	293	100	325	VOE 20919484	211	235	75	VOE 21081799	221	500	149
VOE 20586428	212	300	85	VOE 20756062	293	200	327	VOE 20852762	235	200	191	VOE 20920723	293	200	327	VOE 21082469	254	325	219
VOE 20592783	258	200	255	VOE 20768519	211	200	69	VOE 20852763	221	400	147	VOE 20920723	293	200	327	VOE 21082469	371	800	439
VOE 20592787	255	200	239	VOE 20768519	211	235	75	VOE 20852764	212	325	87	VOE 20940350	333	100	355	VOE 21092243	221	100	137
VOE 20592787	258	100	251	VOE 20771140	286	125	311	VOE 20852764	216	200	117	VOE 20942283	333	100	355	VOE 21092243	221	100	137
VOE 20592787	258	200	255	VOE 20775695	482	200	569	VOE 20852764	216	225	119	VOE 20960416	293	100	325	VOE 21092243	221	110	139
VOE 20707039	333	100	355	VOE 20777236	216	100	115	VOE 20852764	217	100	123	VOE 20979871	212	200	81	VOE 21092243	221	110	139
VOE 20711957	216	100	113	VOE 20777236	216	100	115	VOE 20852764	217	110	127	VOE 20979871	212	225	83	VOE 21092243	221	120	141
VOE 20711963	216	100	113	VOE 20777630	262	100	275	VOE 20852764	235	200	191	VOE 20981856	211	225	71	VOE 21092243	221	120	141
VOE 20711964	216	100	113	VOE 20781146	255	100	237	VOE 20852764	235	200	191	VOE 20981856	211	235	75	VOE 21092243	255	100	237
VOE 20711966	216	100	113	VOE 20784537	255	200	239	VOE 20852765	235	200	191	VOE 20996835	293	300	329	VOE 21092243	255	100	237
VOE 20715491	262	100	273	VOE 20787167	222	100	151	VOE 20852765	235	200	191	VOE 20999623	215	200	111	VOE 21092243	255	200	239
VOE 20718731	212	225	83	VOE 20792248	216	100	115	VOE 20852765	235	200	191	VOE 20999727	286	200	315	VOE 21097978	286	100	305

Part No	Group	Sect	Page
VOE 21097978	286	125	311
VOE 21102692	216	200	117
VOE 21105100	214	200	107
VOE 21119083	254	200	209
VOE 21119083	254	205	211
VOE 21119814	293	100	325
VOE 21121486	212	200	81
VOE 21121525	212	225	83
VOE 21122541	212	300	85
VOE 21126549	293	200	327
VOE 21129485	212	100	79
VOE 21145970	222	100	151
VOE 21145971	222	100	151
VOE 21146752	263	250	289
VOE 21154172	215	200	111
VOE 21158384	262	125	277
VOE 21166609	255	300	241
VOE 21185132	216	200	117
VOE 21196220	212	300	85
VOE 21196530	293	200	327
VOE 21197089	293	100	325
VOE 21209650	210	100	57
VOE 21209650	213	125	93
VOE 21211715	252	100	207
VOE 21219818	215	200	111
VOE 21226107	216	225	119
VOE 21230284	221	500	149
VOE 21253763	210	100	57
VOE 21253763	213	100	91
VOE 21253763	213	125	93
VOE 21255709	254	250	215
VOE 21255710	254	250	215
VOE 21255711	254	250	215
VOE 21260905	214	100	95
VOE 21261987	211	225	73
VOE 21261987	211	235	77
VOE 21261987	237	200	201
VOE 21262063	221	500	149
VOE 21266310	214	100	95
VOE 21267847	216	100	113
VOE 21284769	215	100	109
VOE 21285163	286	100	305
VOE 21293367	217	100	125
VOE 21293367	217	110	129
VOE 21294062	212	200	81
VOE 21294062	212	225	83
VOE 21294882	215	200	111
VOE 21297143	211	225	71
VOE 21298915	262	100	273
VOE 21300060	284	100	303
VOE 21303063	221	300	145
VOE 21310068	211	200	69
VOE 21310068	211	225	73
VOE 21310068	211	235	77
VOE 21327626	254	210	213
VOE 21330684	210	100	57
VOE 21330684	213	100	91
VOE 21330684	213	100	91
VOE 21330684	213	100	91
VOE 21330684	213	125	93
VOE 21330684	213	125	93
VOE 21343037	255	100	237
VOE 21344746	216	100	113
VOE 21344774	237	100	199
VOE 21344774	237	100	199
VOE 21344778	211	200	67
VOE 21344778	211	225	71
VOE 21344778	211	235	75
VOE 21344787	251	100	203
VOE 21344787	251	125	205
VOE 21345127	255	200	239
VOE 21345128	293	100	325
VOE 21345129	212	100	79
VOE 21345131	211	100	63
VOE 21345131	211	125	65
VOE 21347087	216	100	115
VOE 21348121	293	200	327
VOE 21348136	263	300	291
VOE 21353482	254	250	215
VOE 21353483	254	250	215
VOE 21358126	286	100	305
VOE 21361764	255	300	241
VOE 21371673	237	200	201
VOE 21372100	254	250	215
VOE 21372101	254	250	215
VOE 21381337	215	100	109
VOE 21383310	216	225	119
VOE 21383316	216	225	119
VOE 21394446	262	100	273
VOE 21407015	293	100	325
VOE 21411110	254	250	215
VOE 21411115	254	250	215
VOE 21412472	254	250	215
VOE 21412639	262	100	275
VOE 21412639	262	125	277
VOE 21412643	262	100	275
VOE 21415427	262	200	279
VOE 21420523	212	200	81
VOE 21422765	263	300	291
VOE 21423742	212	225	83
VOE 21424454	254	250	215
VOE 21426987	286	100	305
VOE 21426987	286	100	305
VOE 21426987	286	125	311
VOE 21426987	286	125	311
VOE 21431012	293	200	327
VOE 21431012	293	200	327
VOE 21433769	251	125	205
VOE 21434720	293	300	329
VOE 21442662	286	100	307
VOE 21447786	254	250	215
VOE 21447795	254	250	215
VOE 21460896	211	200	67
VOE 21468471	262	200	279
VOE 21469531	263	100	285
VOE 21473105	215	200	111
VOE 21475228	212	300	85
VOE 21475236	212	300	85
VOE 21479276	263	100	285
VOE 21488860	255	100	237
VOE 21504235	293	200	327
VOE 21508269	255	100	237
VOE 21509801	237	100	199
VOE 21509801	237	200	201
VOE 21510072	211	100	63
VOE 21510072	211	125	65
VOE 21515329	211	200	67
VOE 21515329	237	100	199
VOE 21515329	237	100	199
VOE 21518949	254	350	223
VOE 21523327	217	200	131
VOE 21524766	221	100	137
VOE 21524766	221	110	139
VOE 21528906	251	125	205
VOE 21528908	251	100	203
VOE 21531072	286	100	305
VOE 21531072	286	125	311
VOE 21532258	212	300	85
VOE 21532258	212	325	87
VOE 21534995	214	100	95
VOE 21534995	214	125	101
VOE 21542714	254	250	215
VOE 21545619	258	100	251
VOE 21546591	269	100	299
VOE 21546591	269	150	301
VOE 21549016	263	300	291
VOE 21549016	263	310	293
VOE 21574697	254	250	215
VOE 21590460	214	200	107
VOE 21599109	221	100	137
VOE 21599159	221	110	139
VOE 21599159	221	120	141
VOE 21599161	221	500	149
VOE 21599162	221	500	149
VOE 21617712	254	250	215
VOE 21617713	254	250	215
VOE 21628455	214	100	95
VOE 21628455	214	125	101
VOE 21634017	286	100	305
VOE 21634021	235	160	189
VOE 21634021	254	350	223
VOE 21634021	286	100	305
VOE 21634021	286	125	311
VOE 21635801	233	100	165
VOE 21637266	214	125	101
VOE 21644620	212	100	79
VOE 21666520	212	200	81
VOE 21666520	212	225	83
VOE 21673931	254	250	215
VOE 21677248	212	200	81
VOE 21677250	212	225	83
VOE 21707132	222	100	151
VOE 21707133	222	100	151
VOE 21732324	218	200	135
VOE 21751413	293	400	331
VOE 21766717	263	100	285
VOE 21779548	216	100	115
VOE 21800139	293	400	331
VOE 21816700	262	500	283
VOE 21874957	221	120	141

NUMERICAL INDEX
INDICE DE NÚMERO
ÍNDICE NUMÉRICO

RÉPERTOIRE DE NUMÉROS

Catalogue id	Group
20591	**10**
Issue	Page
20027088-G	**901**

VOLVO

EC480D

NUMERICAL INDEX
INDICE DE NÚMERO
ÍNDICE NUMÉRICO

RÉPERTOIRE DE NUMÉROS

Catalogue id 20591 | Group 10
Issue 20027088-G | Page 902

Part No	Group	Sect	Page
VOE 21876770	221	120	141
VOE 21881195	214	125	101
VOE 21892734	215	100	109
VOE 21909759	482	200	569
VOE 21909759	482	200	569
VOE 21940615	212	100	79
VOE 21943398	254	200	209
VOE 21943398	254	205	211
VOE 21948261	216	100	113
VOE 21954268	254	250	215
VOE 21987759	262	400	281
VOE 21990221	211	200	69
VOE 21990221	211	225	73
VOE 21990221	211	235	77
VOE 22026927	321	200	349
VOE 22040500	254	500	235
VOE 22099008	251	100	203
VOE 22099008	251	125	205
VOE 22101375	293	100	325
VOE 22134241	293	300	329
VOE 22159034	218	200	135
VOE 22235114	216	100	113
VOE 22250859	211	235	75
VOE 22277031	214	125	101
VOE 22281893	263	100	285
VOE 22281893	263	100	285
VOE 22332078	254	350	223
VOE 22340639	237	100	199
VOE 22340652	237	100	199
VOE 22346791	284	100	303
VOE 22531007	262	100	273
VOE 22542642	293	100	325
VOE 22618324	211	200	67
VOE 24426721	211	200	67
VOE 24426721	211	225	71
VOE 24426721	211	235	75
VOE 24426722	211	200	67
VOE 24426722	211	225	71
VOE 24426722	211	235	75
VOE 24427518	214	100	95
VOE 24427518	214	125	101
VOE 26013	235	100	183
VOE 270950	210	100	57
VOE 270950	213	100	91
VOE 270950	213	100	91
VOE 270950	213	125	93
VOE 270950	213	125	93
VOE 276935	237	200	201
VOE 3097527	254	430	233
VOE 3155151	221	100	137
VOE 3155151	221	110	139
VOE 3155151	221	120	141
VOE 3173104	254	410	229
VOE 3177470	212	225	83
VOE 3183207	214	100	95
VOE 3183207	214	125	101
VOE 3183211	211	200	69
VOE 3183211	211	225	73
VOE 3183211	211	235	77
VOE 3595090	212	300	85
VOE 3826265	221	100	137
VOE 3826265	221	110	139
VOE 3826265	221	120	141
VOE 3830138	222	200	155
VOE 3849250	212	300	85
VOE 3944413	371	300	425
VOE 3944413	371	400	429
VOE 3944415	371	300	425
VOE 3944415	371	400	429
VOE 3944416	371	700	435
VOE 3944417	371	700	435
VOE 3962774	371	300	425
VOE 3962774	371	400	429
VOE 3963173	398	1000	513
VOE 3963173	398	1100	515
VOE 3963173	398	1200	517
VOE 3963173	398	900	511
VOE 3963413	286	100	307
VOE 3964817	214	100	95
VOE 3964817	214	125	101
VOE 3979593	261	100	257
VOE 3979593	261	125	261
VOE 3979593	261	130	265
VOE 3979639	258	100	251
VOE 3979639	258	125	253
VOE 3985597	286	400	321
VOE 3986351	269	150	301
VOE 3987034	371	100	413
VOE 3987034	371	110	417
VOE 3987417	354	100	365
VOE 3987417	354	200	367
VOE 3987768	286	400	321
VOE 3988328	217	100	123
VOE 3988328	217	110	127
VOE 421158	216	300	121
VOE 422426	212	100	79
VOE 466623	222	300	157
VOE 466623	222	310	159
VOE 466653	222	300	157
VOE 466653	222	310	159
VOE 468468	333	100	355
VOE 468511	333	100	355
VOE 469846	221	100	137
VOE 469846	221	110	139
VOE 469846	221	120	141
VOE 469904	222	300	157
VOE 469904	222	310	159
VOE 470922	213	100	91
VOE 470922	213	125	93
VOE 470993	255	100	237
VOE 470993	255	200	239
VOE 471085	222	200	155
VOE 471085	222	300	157
VOE 471085	222	310	159
VOE 471586	215	100	109
VOE 471598	222	200	155
VOE 471598	222	300	157
VOE 471598	222	310	159
VOE 471626	221	500	149
VOE 471626	221	500	149
VOE 471626	221	500	149
VOE 471708	254	500	235
VOE 471708	262	100	273
VOE 471708	262	125	277
VOE 471752	262	100	273
VOE 471752	262	125	277
VOE 476279	212	225	83
VOE 477113	333	100	355
VOE 477268	333	100	355
VOE 477276	333	100	355
VOE 4786031	371	1000	443
VOE 4786031	371	1100	445
VOE 4803711	350	200	361
VOE 4803711	350	210	363
VOE 4803746	350	200	361
VOE 4803746	350	210	363
VOE 4803746	371	700	437
VOE 4803746	372	310	469
VOE 4803746	398	100	493
VOE 4803746	398	1000	513
VOE 4803746	398	1100	515
VOE 4803746	398	1200	517
VOE 4803746	398	200	495
VOE 4803746	398	250	497
VOE 4803746	398	300	499
VOE 4803746	398	400	501
VOE 4803746	398	500	503
VOE 4803746	398	600	505
VOE 4803746	398	700	507
VOE 4803746	398	900	511
VOE 4803748	372	310	469
VOE 4803751	371	1500	461
VOE 4821292	371	1100	445
VOE 4881440	235	200	193
VOE 4881440	286	100	307
VOE 4881440	286	125	313
VOE 4881440	371	1000	443
VOE 4881440	371	1100	445
VOE 4881440	387	300	481
VOE 4881440	387	350	483
VOE 4881440	397	100	491
VOE 4881440	993	100	1491
VOE 4881440	993	450	1505
VOE 4955075	880	200	817
VOE 60110008	975	100	1399
VOE 60110008	975	200	1401
VOE 60110008	975	300	1403
VOE 60110068	916	1020	1297
VOE 60110068	916	130	1279
VOE 60110068	916	910	1289
VOE 60110287	913	110	1153
VOE 60111976	211	200	67
VOE 60111976	211	225	71
VOE 60111976	211	235	75
VOE 60113079	286	100	307
VOE 60113079	286	100	307
VOE 60113079	286	100	307
VOE 60113079	286	100	307
VOE 60113079	286	100	307
VOE 60113079	286	100	307

Part No	Group	Sect	Page	Part No	Group	Sect	Page	Part No	Group	Sect	Page	Part No	Group	Sect	Page	Part No	Group	Sect	Page
VOE 60113079	286	100	307	VOE 8149875	263	250	289	VOE 8279796	852	100	741	VOE 8280079	916	2100	1313	VOE 8283912	398	200	495
VOE 60113079	286	100	307	VOE 8153710	371	1500	461	VOE 8279796	852	150	743	VOE 8280080	916	2150	1315	VOE 8283913	398	250	497
VOE 60113079	372	310	469	VOE 8157766	371	100	413	VOE 8279798	852	200	745	VOE 8280081	916	2150	1315	VOE 8283998	924	950	1371
VOE 60113079	975	2000	1449	VOE 8157766	371	110	417	VOE 8279799	852	200	745	VOE 8280093	924	1600	1375	VOE 8284144	924	100	1341
VOE 60113079	975	2100	1453	VOE 8159013	286	300	317	VOE 8279800	852	200	745	VOE 8280094	924	1600	1375	VOE 8284144	924	2000	1377
VOE 60113081	362	600	385	VOE 8159013	286	400	321	VOE 8279801	914	1100	1211	VOE 8280095	924	1600	1375	VOE 8284144	924	800	1363
VOE 60113085	362	600	385	VOE 8192804	215	200	111	VOE 8279807	393	100	485	VOE 8280290	924	900	1369	VOE 8284409	860	360	771
VOE 60113167	362	600	385	VOE 8192804	237	100	199	VOE 8279809	393	100	485	VOE 8280291	916	100	1265	VOE 8284504	860	500	781
VOE 60113447	912	3400	1145	VOE 8192804	237	200	201	VOE 8279810	860	200	763	VOE 8280292	916	100	1265	VOE 8284982	975	4300	1481
VOE 7025167	235	100	183	VOE 8277122	321	100	347	VOE 8279811	860	250	765	VOE 8280365	914	1300	1219	VOE 8285120	235	400	197
VOE 7025167	235	150	185	VOE 8277153	234	100	167	VOE 8279813	371	1200	451	VOE 8280366	914	1200	1215	VOE 8285120	364	100	395
VOE 70369702	356	200	369	VOE 8277153	330	100	351	VOE 8279813	860	350	769	VOE 8281270	925	2000	1383	VOE 8285121	393	100	485
VOE 70369702	363	300	391	VOE 8277154	234	100	167	VOE 8279813	860	450	779	VOE 8281281	837	100	707	VOE 8286167	916	900	1287
VOE 70369702	364	100	397	VOE 8277154	330	100	351	VOE 8279815	860	450	779	VOE 8281354	837	100	707	VOE 8286193	256	200	247
VOE 70369702	364	100	395	VOE 8277169	715	100	581	VOE 8279816	371	1250	453	VOE 8281389	235	400	197	VOE 8286482	914	1100	1211
VOE 70369705	364	100	397	VOE 8277170	715	100	581	VOE 8279816	992	100	1483	VOE 8281391	974	100	1387	VOE 8286514	350	200	361
VOE 70369705	364	100	395	VOE 8277181	775	300	613	VOE 8279816	992	150	1487	VOE 8281395	916	100	1265	VOE 8286515	350	200	361
VOE 70369706	362	300	379	VOE 8277182	775	300	613	VOE 8279817	860	550	783	VOE 8281404	974	100	1387	VOE 8286516	350	200	361
VOE 70369706	364	100	397	VOE 8277258	896	200	845	VOE 8279917	896	200	845	VOE 8281404	974	3000	1395	VOE 8286517	350	200	361
VOE 70369706	364	100	397	VOE 8277260	896	300	847	VOE 8280027	234	100	167	VOE 8281406	975	4000	1471	VOE 8286627	911	1000	1077
VOE 70369706	364	200	399	VOE 8277396	256	200	247	VOE 8280027	234	200	171	VOE 8281407	975	4100	1475	VOE 8286628	364	200	399
VOE 70369707	363	300	391	VOE 8277583	827	200	677	VOE 8280034	362	300	379	VOE 8281799	924	200	1349	VOE 8286639	775	100	609
VOE 70369707	364	200	399	VOE 8277584	827	200	677	VOE 8280049	891	200	837	VOE 8281945	975	3100	1463	VOE 8286640	775	100	609
VOE 70369707	364	200	399	VOE 8277585	827	200	677	VOE 8280049	891	300	839	VOE 8282395	371	1200	451	VOE 8286641	775	100	609
VOE 70369714	371	700	435	VOE 8277760	827	250	679	VOE 8280057	916	4000	1335	VOE 8282395	371	1250	453	VOE 8286642	775	100	609
VOE 70369714	371	700	433	VOE 8277761	827	250	679	VOE 8280058	916	4000	1335	VOE 8282395	860	400	775	VOE 8286643	775	100	609
VOE 807257	212	300	85	VOE 8277762	827	250	679	VOE 8280059	916	4000	1335	VOE 8282743	852	200	745	VOE 8286644	775	200	611
VOE 8131292	233	100	165	VOE 8277763	827	250	679	VOE 8280060	916	1000	1291	VOE 8282898	235	400	197	VOE 8286645	775	200	611
VOE 8131393	286	100	307	VOE 8279091	896	200	845	VOE 8280061	916	1000	1291	VOE 8282908	916	2000	1309	VOE 8286646	431	100	527
VOE 8131393	286	125	313	VOE 8279692	891	150	835	VOE 8280062	916	1000	1291	VOE 8282909	924	1100	1373	VOE 8286646	441	100	545
VOE 8131751	214	100	95	VOE 8279781	356	200	369	VOE 8280063	916	1000	1291	VOE 8282910	924	400	1355	VOE 8286646	441	200	549
VOE 8131751	214	125	101	VOE 8279792	860	300	767	VOE 8280064	916	1000	1291	VOE 8282911	916	2250	1323	VOE 8286646	715	200	585
VOE 8131848	215	100	109	VOE 8279794	852	100	741	VOE 8280075	916	2000	1309	VOE 8283448	841	200	725	VOE 8286646	911	300	1023
VOE 8140024	261	100	257	VOE 8279794	852	150	743	VOE 8280076	916	2000	1309	VOE 8283649	492	200	573	VOE 8286647	431	100	527
VOE 8140024	261	125	261	VOE 8279795	852	100	741	VOE 8280077	916	2100	1313	VOE 8283910	398	100	493	VOE 8286647	441	100	545
VOE 8140024	261	130	265	VOE 8279795	852	150	743	VOE 8280078	916	2100	1313	VOE 8283911	398	300	499	VOE 8286647	441	200	549

NUMERICAL INDEX
INDICE DE NÚMERO
ÍNDICE NUMÉRICO

RÉPERTOIRE DE NUMÉROS

NUMERICAL INDEX
INDICE DE NÚMERO
ÍNDICE NUMÉRICO

RÉPERTOIRE DE NUMÉROS

Part No	Group	Sect	Page
VOE 8286647	715	200	585
VOE 8286647	911	300	1023
VOE 8286648	431	100	527
VOE 8286648	441	100	545
VOE 8286648	441	200	549
VOE 8286648	715	150	583
VOE 8286648	715	200	585
VOE 8286648	718	100	607
VOE 8286648	911	300	1023
VOE 8286651	974	100	1387
VOE 8286651	974	200	1391
VOE 8286652	974	100	1387
VOE 8286652	974	200	1391
VOE 8286653	975	100	1399
VOE 8286653	975	1000	1409
VOE 8286654	975	100	1399
VOE 8286655	975	100	1399
VOE 8286655	975	1200	1417
VOE 8286656	975	100	1399
VOE 8286656	975	1500	1429
VOE 8286657	975	100	1399
VOE 8286657	975	1300	1421
VOE 8286658	975	100	1399
VOE 8286658	975	1700	1437
VOE 8286659	975	100	1399
VOE 8286659	975	1400	1425
VOE 8286660	975	100	1399
VOE 8286660	975	1800	1441
VOE 8286667	914	1500	1223
VOE 8286667	914	1600	1225
VOE 8286667	914	300	1175
VOE 8286668	914	150	1169
VOE 8286683	914	2200	1233
VOE 8286693	924	1100	1373
VOE 8286694	924	1100	1373
VOE 8286695	924	1100	1373
VOE 8286696	924	1100	1373
VOE 8286703	924	700	1357
VOE 8286704	924	700	1357
VOE 8286705	924	700	1357
VOE 8286706	924	750	1361
VOE 8286707	924	750	1361
VOE 8286708	924	750	1361
VOE 8287903	974	100	1387
VOE 8287903	974	200	1391
VOE 8287903	993	200	1493
VOE 8287904	974	100	1387
VOE 8287904	974	200	1391
VOE 8287904	993	200	1493
VOE 8287905	975	300	1403
VOE 8287905	975	700	1407
VOE 8287905	993	300	1497
VOE 8287906	975	300	1403
VOE 8287906	975	700	1407
VOE 8287906	993	300	1497
VOE 8287907	975	300	1403
VOE 8287907	975	700	1407
VOE 8287907	993	300	1497
VOE 8287908	975	300	1403
VOE 8287908	975	700	1407
VOE 8287908	993	300	1497
VOE 8287909	975	300	1403
VOE 8287909	975	700	1407
VOE 8287909	993	300	1497
VOE 8288271	852	100	741
VOE 8288271	852	150	743
VOE 8288439	852	300	747
VOE 8288440	852	300	747
VOE 8288543	914	1500	1223
VOE 8288543	914	1600	1225
VOE 8288543	914	300	1175
VOE 8288545	975	3000	1461
VOE 8288546	975	3000	1461
VOE 8288547	975	2900	1459
VOE 8288548	975	2900	1459
VOE 8288549	993	300	1497
VOE 8288550	993	300	1497
VOE 8288551	993	300	1497
VOE 8288552	993	300	1497
VOE 8288553	975	2900	1459
VOE 8288553	993	100	1489
VOE 8288553	993	600	1509
VOE 8288554	975	2900	1459
VOE 8288554	993	100	1489
VOE 8288809	916	900	1287
VOE 8288862	218	100	133
VOE 8288862	222	400	161
VOE 8288862	234	100	167
VOE 8288862	235	100	181
VOE 8288862	254	325	219
VOE 8288862	254	350	223
VOE 8288862	256	100	245
VOE 8288862	258	200	255
VOE 8288862	261	100	257
VOE 8288862	286	300	317
VOE 8288862	310	100	343
VOE 8288862	350	100	357
VOE 8288862	362	100	375
VOE 8288862	364	100	395
VOE 8288862	367	100	401
VOE 8288862	371	200	421
VOE 8288862	371	700	433
VOE 8288862	372	100	463
VOE 8288862	372	200	465
VOE 8288862	372	300	467
VOE 8288862	386	100	473
VOE 8288862	431	300	539
VOE 8288862	431	400	543
VOE 8288862	441	500	559
VOE 8288862	441	600	561
VOE 8288862	821	150	661
VOE 8288862	821	300	665
VOE 8288862	821	350	667
VOE 8288862	827	100	675
VOE 8288862	827	300	681
VOE 8288862	841	100	719
VOE 8288862	860	100	759
VOE 8288862	860	150	761
VOE 8288862	881	200	831
VOE 8288862	891	100	833
VOE 8288862	911	100	1015
VOE 8288862	911	1100	1081
VOE 8288862	911	1200	1083
VOE 8288862	911	200	1019
VOE 8288862	911	400	1041
VOE 8288862	911	500	1057
VOE 8288862	913	100	1151
VOE 8288862	913	110	1153
VOE 8288862	913	200	1155
VOE 8288862	913	300	1159
VOE 8288862	914	100	1163
VOE 8288862	914	500	1191
VOE 8288862	914	520	1199
VOE 8288862	914	600	1203
VOE 8288862	914	700	1205
VOE 8288862	914	800	1207
VOE 8288863	210	100	57
VOE 8288863	210	200	59
VOE 8288863	211	100	63
VOE 8288863	211	200	67
VOE 8288863	212	100	79
VOE 8288863	212	200	81
VOE 8288863	212	300	85
VOE 8288863	213	100	91
VOE 8288863	214	100	95
VOE 8288863	214	200	107
VOE 8288863	215	100	109
VOE 8288863	215	200	111
VOE 8288863	216	100	113
VOE 8288863	216	200	117
VOE 8288863	216	300	121
VOE 8288863	217	100	123
VOE 8288863	217	200	131
VOE 8288863	218	200	135
VOE 8288863	221	100	137
VOE 8288863	221	200	143
VOE 8288863	221	300	145
VOE 8288863	221	400	147
VOE 8288863	221	500	149
VOE 8288863	222	100	151
VOE 8288863	222	200	155
VOE 8288863	222	300	157
VOE 8288863	223	100	163
VOE 8288863	233	100	165
VOE 8288863	235	200	191
VOE 8288863	237	100	199
VOE 8288863	251	100	203
VOE 8288863	254	250	215
VOE 8288863	254	300	217
VOE 8288863	254	350	223
VOE 8288863	254	500	235
VOE 8288863	255	100	237
VOE 8288863	255	300	241
VOE 8288863	258	100	251
VOE 8288863	262	100	273
VOE 8288863	262	200	279
VOE 8288863	262	400	281
VOE 8288863	262	500	283
VOE 8288863	263	100	285
VOE 8288863	263	200	287

Part No	Group	Sect	Page	Part No	Group	Sect	Page	Part No	Group	Sect	Page	Part No	Group	Sect	Page	Part No	Group	Sect	Page
VOE 8288863	263	300	291	VOE 8288880	870	200	791	VOE 8288906	911	450	1051	VOE 8288917	916	2300	1331	VOE 8288940	716	100	597
VOE 8288863	284	100	303	VOE 8288880	870	300	793	VOE 8288906	914	2000	1227	VOE 8288918	916	2300	1331	VOE 8288941	371	1350	457
VOE 8288863	286	100	305	VOE 8288881	367	600	411	VOE 8288907	911	450	1051	VOE 8288919	916	2250	1323	VOE 8288941	716	1000	605
VOE 8288863	286	200	315	VOE 8288881	870	100	787	VOE 8288907	912	2500	1139	VOE 8288920	916	2200	1317	VOE 8288941	716	200	599
VOE 8288863	293	100	325	VOE 8288881	870	200	791	VOE 8288907	912	2510	1141	VOE 8288921	914	2900	1251	VOE 8288941	716	700	601
VOE 8288863	293	200	327	VOE 8288881	870	300	793	VOE 8288907	914	2000	1227	VOE 8288922	914	2300	1235	VOE 8288941	916	6000	1337
VOE 8288863	293	300	329	VOE 8288882	363	200	389	VOE 8288908	911	475	1055	VOE 8288923	914	1500	1223	VOE 8288942	924	100	1341
VOE 8288863	293	400	331	VOE 8288882	363	300	391	VOE 8288909	924	400	1355	VOE 8288923	914	1600	1225	VOE 8288942	924	2000	1377
VOE 8288863	331	100	353	VOE 8288883	363	200	389	VOE 8288910	924	400	1355	VOE 8288923	914	2200	1233	VOE 8288942	924	800	1363
VOE 8288863	333	100	355	VOE 8288883	363	300	391	VOE 8288911	914	2350	1237	VOE 8288924	367	500	409	VOE 8288943	924	100	1341
VOE 8288863	482	100	567	VOE 8288883	363	350	393	VOE 8288912	367	400	405	VOE 8288924	914	2800	1249	VOE 8288943	924	2000	1377
VOE 8288863	482	200	569	VOE 8288884	837	200	709	VOE 8288912	912	3500	1149	VOE 8288925	914	3000	1253	VOE 8288943	924	800	1363
VOE 8288864	269	100	299	VOE 8288885	837	300	713	VOE 8288912	914	2400	1239	VOE 8288926	914	2900	1251	VOE 8288944	924	150	1343
VOE 8288865	269	150	301	VOE 8288887	775	700	623	VOE 8288912	914	2500	1243	VOE 8288927	914	3600	1255	VOE 8288944	924	850	1367
VOE 8288866	261	200	269	VOE 8288888	775	700	623	VOE 8288912	916	2250	1323	VOE 8288928	914	3600	1255	VOE 8288946	925	2010	1385
VOE 8288866	263	400	295	VOE 8288889	975	2700	1455	VOE 8288913	367	400	405	VOE 8288929	367	300	403	VOE 8289107	256	200	247
VOE 8288866	911	600	1061	VOE 8288890	975	2700	1455	VOE 8288913	912	3500	1149	VOE 8288929	912	3400	1145	VOE 8289107	256	250	249
VOE 8288866	911	610	1065	VOE 8288890	993	400	1503	VOE 8288913	914	2400	1239	VOE 8288929	914	3600	1255	VOE 8289586	372	100	463
VOE 8288866	911	700	1069	VOE 8288891	975	2700	1455	VOE 8288913	914	2500	1243	VOE 8288932	364	200	399	VOE 8289586	911	1010	1079
VOE 8288866	911	750	1073	VOE 8288892	975	2700	1455	VOE 8288913	916	2200	1317	VOE 8288932	924	200	1349	VOE 8289586	911	1300	1085
VOE 8288867	234	250	173	VOE 8288892	993	400	1503	VOE 8288913	916	2250	1323	VOE 8288932	924	3100	1379	VOE 8289586	911	700	1069
VOE 8288868	234	200	171	VOE 8288893	975	2700	1455	VOE 8288914	367	400	405	VOE 8288933	364	200	399	VOE 8289600	916	900	1287
VOE 8288869	875	100	805	VOE 8288894	975	3000	1461	VOE 8288914	914	2400	1239	VOE 8288933	924	200	1349	VOE 8289601	916	100	1265
VOE 8288870	356	200	369	VOE 8288894	993	400	1503	VOE 8288914	916	2250	1323	VOE 8288933	924	210	1353	VOE 8289602	916	100	1265
VOE 8288870	371	1300	455	VOE 8288895	975	3000	1461	VOE 8288915	367	400	405	VOE 8288933	924	3100	1379	VOE 8289604	925	2010	1385
VOE 8288872	387	300	481	VOE 8288896	975	3000	1461	VOE 8288915	912	3500	1149	VOE 8288933	924	3150	1381	VOE 8289605	914	3600	1255
VOE 8288873	387	350	483	VOE 8288896	993	400	1503	VOE 8288915	914	2400	1239	VOE 8288934	912	2000	1131	VOE 8289606	916	3000	1333
VOE 8288874	364	200	399	VOE 8288898	975	3500	1465	VOE 8288915	914	2500	1243	VOE 8288934	916	300	1283	VOE 8289607	914	3600	1255
VOE 8288874	993	100	1489	VOE 8288901	916	3000	1333	VOE 8288915	914	2600	1247	VOE 8288935	912	2100	1135	VOE 8289608	924	1100	1373
VOE 8288874	993	450	1505	VOE 8288902	916	3000	1333	VOE 8288915	916	2250	1323	VOE 8288935	916	100	1265	VOE 8289620	916	6000	1337
VOE 8288874	993	500	1507	VOE 8288903	916	3000	1333	VOE 8288916	367	400	405	VOE 8288935	916	1200	1305	VOE 8289621	916	6000	1337
VOE 8288874	993	600	1509	VOE 8288904	386	200	475	VOE 8288916	912	3500	1149	VOE 8288936	912	2100	1135	VOE 8289622	914	2300	1235
VOE 8288875	827	400	683	VOE 8288904	912	2600	1143	VOE 8288916	914	2400	1239	VOE 8288936	916	100	1265	VOE 8289623	914	2300	1235
VOE 8288876	827	400	683	VOE 8288904	914	2100	1231	VOE 8288916	914	2500	1243	VOE 8288936	916	1200	1305	VOE 8289624	914	2300	1235
VOE 8288880	367	600	411	VOE 8288905	912	2600	1143	VOE 8288916	914	2600	1247	VOE 8288938	716	100	597	VOE 8289625	914	2900	1251
VOE 8288880	870	100	787	VOE 8288905	914	2100	1231	VOE 8288916	916	2200	1317	VOE 8288939	716	100	597	VOE 8289763	393	200	489

NUMERICAL INDEX
INDICE DE NÚMERO
ÍNDICE NUMÉRICO

RÉPERTOIRE DE NUMÉROS

Part No	Group	Sect	Page
VOE 8290246	210	100	57
VOE 8290246	210	200	59
VOE 8290246	211	125	65
VOE 8290246	211	225	71
VOE 8290246	211	235	75
VOE 8290246	212	100	79
VOE 8290246	212	225	83
VOE 8290246	212	325	87
VOE 8290246	212	350	89
VOE 8290246	213	125	93
VOE 8290246	214	125	101
VOE 8290246	214	200	107
VOE 8290246	215	100	109
VOE 8290246	215	200	111
VOE 8290246	216	100	113
VOE 8290246	216	225	119
VOE 8290246	216	300	121
VOE 8290246	217	100	123
VOE 8290246	217	110	127
VOE 8290246	217	200	131
VOE 8290246	218	200	135
VOE 8290246	221	100	137
VOE 8290246	221	200	143
VOE 8290246	221	500	149
VOE 8290246	222	100	151
VOE 8290246	222	200	155
VOE 8290246	222	300	157
VOE 8290246	223	100	163
VOE 8290246	233	100	165
VOE 8290246	235	200	191
VOE 8290246	237	200	201
VOE 8290246	251	100	203
VOE 8290246	251	125	205
VOE 8290246	255	200	239
VOE 8290246	255	400	243
VOE 8290246	258	125	253
VOE 8290246	262	125	277
VOE 8290246	262	200	279
VOE 8290246	263	100	285
VOE 8290246	263	200	287
VOE 8290246	263	300	291
VOE 8290246	263	310	293
VOE 8290246	284	100	303
VOE 8290246	286	125	311
VOE 8290246	286	200	315
VOE 8290246	321	200	349
VOE 8290246	331	100	353
VOE 8290246	333	100	355
VOE 8290246	372	310	469
VOE 8290246	482	100	567
VOE 8290246	482	200	569
VOE 8290247	210	100	57
VOE 8290247	210	200	59
VOE 8290247	211	125	65
VOE 8290247	211	225	71
VOE 8290247	211	235	75
VOE 8290247	212	100	79
VOE 8290247	212	225	83
VOE 8290247	212	325	87
VOE 8290247	212	350	89
VOE 8290247	213	125	93
VOE 8290247	214	125	101
VOE 8290247	214	200	107
VOE 8290247	215	100	109
VOE 8290247	215	200	111
VOE 8290247	216	100	113
VOE 8290247	216	225	119
VOE 8290247	216	300	121
VOE 8290247	217	100	123
VOE 8290247	217	200	131
VOE 8290247	218	200	135
VOE 8290247	221	100	137
VOE 8290247	221	200	143
VOE 8290247	221	500	149
VOE 8290247	222	100	151
VOE 8290247	222	200	155
VOE 8290247	222	300	157
VOE 8290247	223	100	163
VOE 8290247	233	100	165
VOE 8290247	235	200	191
VOE 8290247	237	200	201
VOE 8290247	251	125	205
VOE 8290247	255	200	239
VOE 8290247	255	400	243
VOE 8290247	258	125	253
VOE 8290247	262	125	277
VOE 8290247	262	200	279
VOE 8290247	263	100	285
VOE 8290247	263	200	287
VOE 8290247	263	300	291
VOE 8290247	284	100	303
VOE 8290247	286	125	311
VOE 8290247	286	200	315
VOE 8290247	331	100	353
VOE 8290247	333	100	355
VOE 8290247	482	100	567
VOE 8290247	482	200	569
VOE 8290248	261	125	261
VOE 8290248	261	200	269
VOE 8290248	263	400	295
VOE 8290248	911	1000	1077
VOE 8290248	911	500	1057
VOE 8290248	911	600	1061
VOE 8290248	911	610	1065
VOE 8290248	911	750	1073
VOE 8290250	234	300	175
VOE 8290251	234	350	177
VOE 8290251	234	360	179
VOE 8290259	354	200	367
VOE 8290259	363	100	387
VOE 8290259	371	1100	445
VOE 8290259	371	1175	449
VOE 8290259	380	100	471
VOE 8290259	393	150	487
VOE 8290259	810	125	637
VOE 8290259	810	150	639
VOE 8290259	810	200	641
VOE 8290259	818	600	651
VOE 8290259	831	100	685
VOE 8290259	831	250	689
VOE 8290259	836	125	699
VOE 8290259	837	100	707
VOE 8290259	843	150	733
VOE 8290259	843	250	737
VOE 8290259	872	200	803
VOE 8290259	880	150	815
VOE 8290259	880	250	819
VOE 8290259	880	350	823
VOE 8290259	880	400	825
VOE 8290259	881	100	827
VOE 8290260	852	350	751
VOE 8290261	364	200	399
VOE 8290261	852	400	755
VOE 8290262	393	100	485
VOE 8290263	837	210	711
VOE 8290264	837	310	715
VOE 8290267	974	150	1389
VOE 8290267	974	250	1393
VOE 8290268	897	300	857
VOE 8290268	914	2350	1237
VOE 8290268	916	110	1271
VOE 8290268	974	150	1389
VOE 8290268	974	250	1393
VOE 8290269	975	100	1399
VOE 8290269	975	1100	1413
VOE 8290270	975	1600	1433
VOE 8290270	975	300	1403
VOE 8290271	916	1100	1299
VOE 8290271	975	1900	1445
VOE 8290271	975	400	1405
VOE 8290272	916	1150	1301
VOE 8290274	360	100	371
VOE 8290281	974	150	1389
VOE 8290281	974	250	1393
VOE 8290282	916	2100	1313
VOE 8290283	924	700	1357
VOE 8290348	897	200	855
VOE 8290349	897	200	855
VOE 8290350	897	200	855
VOE 8290383	367	450	407
VOE 8290383	912	3500	1149
VOE 8290383	914	2400	1239
VOE 8290383	914	2500	1243
VOE 8290383	916	2260	1327
VOE 8290384	367	450	407
VOE 8290384	371	1400	459
VOE 8290384	912	3500	1149
VOE 8290384	914	2400	1239
VOE 8290384	914	2500	1243
VOE 8290384	916	2200	1317
VOE 8290385	367	450	407
VOE 8290385	914	2400	1239
VOE 8290385	916	2260	1327
VOE 8290386	367	450	407
VOE 8290386	912	3500	1149
VOE 8290386	914	2400	1239
VOE 8290386	914	2500	1243
VOE 8290386	914	2600	1247
VOE 8290386	916	2260	1327
VOE 8290387	367	450	407

Part No	Group	Sect	Page
VOE 8290387	371	1400	459
VOE 8290387	912	3500	1149
VOE 8290387	914	2400	1239
VOE 8290387	914	2500	1243
VOE 8290387	914	2600	1247
VOE 8290387	916	2200	1317
VOE 8290396	371	1150	447
VOE 8290396	818	100	643
VOE 8290396	831	100	685
VOE 8290396	831	250	689
VOE 8290396	837	100	707
VOE 8290396	860	500	781
VOE 8290396	881	100	827
VOE 8290397	371	1150	447
VOE 8290397	818	200	645
VOE 8290397	831	100	685
VOE 8290397	831	250	689
VOE 8290397	837	100	707
VOE 8290397	860	500	781
VOE 8290397	881	100	827
VOE 8290398	371	1150	447
VOE 8290398	818	300	647
VOE 8290398	831	100	685
VOE 8290398	831	250	689
VOE 8290398	837	100	707
VOE 8290398	860	500	781
VOE 8290398	881	100	827
VOE 8290399	371	1150	447
VOE 8290399	818	400	649
VOE 8290399	831	100	685
VOE 8290399	831	250	689
VOE 8290399	837	100	707
VOE 8290399	860	500	781
VOE 8290399	881	100	827
VOE 8290446	210	100	57
VOE 8290446	210	200	59
VOE 8290446	211	100	63
VOE 8290446	211	200	67
VOE 8290446	212	100	79
VOE 8290446	212	200	81
VOE 8290446	212	300	85
VOE 8290446	213	100	91
VOE 8290446	214	100	95
VOE 8290446	214	200	107
VOE 8290446	215	100	109
VOE 8290446	215	200	111
VOE 8290446	216	100	113
VOE 8290446	216	200	117
VOE 8290446	216	300	121
VOE 8290446	217	100	123
VOE 8290446	217	200	131
VOE 8290446	218	200	135
VOE 8290446	221	100	137
VOE 8290446	221	200	143
VOE 8290446	221	300	145
VOE 8290446	221	400	147
VOE 8290446	221	500	149
VOE 8290446	222	100	151
VOE 8290446	222	200	155
VOE 8290446	222	300	157
VOE 8290446	223	100	163
VOE 8290446	233	100	165
VOE 8290446	235	200	191
VOE 8290446	237	100	199
VOE 8290446	254	250	215
VOE 8290446	254	300	217
VOE 8290446	254	350	223
VOE 8290446	254	500	235
VOE 8290446	255	100	237
VOE 8290446	255	300	241
VOE 8290446	258	100	251
VOE 8290446	262	100	273
VOE 8290446	262	200	279
VOE 8290446	262	400	281
VOE 8290446	262	500	283
VOE 8290446	263	100	285
VOE 8290446	263	200	287
VOE 8290446	263	300	291
VOE 8290446	284	100	303
VOE 8290446	286	100	305
VOE 8290446	286	200	315
VOE 8290446	293	100	325
VOE 8290446	293	200	327
VOE 8290446	293	300	329
VOE 8290446	293	400	331
VOE 8290446	331	100	353
VOE 8290446	333	100	355
VOE 8290446	482	100	567
VOE 8290446	482	200	569
VOE 8290606	914	2600	1247
VOE 8290607	371	1400	459
VOE 8290607	914	2500	1243
VOE 8290607	916	2200	1317
VOE 8290607	916	2300	1331
VOE 8290608	371	1400	459
VOE 8290608	914	2500	1243
VOE 8290608	916	2200	1317
VOE 8290609	912	2100	1135
VOE 8290609	916	1200	1305
VOE 8290610	912	2100	1135
VOE 8290610	916	1200	1305
VOE 8290617	924	200	1349
VOE 8290617	924	750	1361
VOE 8290617	924	850	1367
VOE 8290619	916	100	1265
VOE 8290619	916	2000	1309
VOE 8290619	916	2260	1327
VOE 8290619	924	400	1355
VOE 8290620	916	100	1265
VOE 8290621	916	100	1265
VOE 8290622	924	700	1357
VOE 8290623	924	700	1357
VOE 8290624	924	700	1357
VOE 8290630	914	3600	1255
VOE 8290631	367	300	403
VOE 8290631	912	3400	1145
VOE 8290631	914	3600	1255
VOE 8290632	924	200	1349
VOE 8290633	924	850	1367
VOE 8290634	924	750	1361
VOE 8290635	924	750	1361
VOE 8290636	398	800	509
VOE 8290637	398	800	509
VOE 8290638	398	800	509
VOE 8290724	924	1600	1375
VOE 8290738	393	200	489
VOE 8291026	716	100	597
VOE 8291094	235	150	185
VOE 8291094	235	300	195
VOE 8291095	235	100	181
VOE 8291218	362	400	381
VOE 8291219	362	500	383
VOE 8291485	218	100	133
VOE 8291485	222	400	161
VOE 8291485	234	125	169
VOE 8291485	235	100	181
VOE 8291485	254	200	209
VOE 8291485	254	205	211
VOE 8291485	254	210	213
VOE 8291485	254	325	219
VOE 8291485	254	400	227
VOE 8291485	254	410	229
VOE 8291485	254	420	231
VOE 8291485	254	430	233
VOE 8291485	256	100	245
VOE 8291485	258	200	255
VOE 8291485	261	100	257
VOE 8291485	286	300	317
VOE 8291485	310	100	343
VOE 8291485	350	100	357
VOE 8291485	364	100	395
VOE 8291485	367	100	401
VOE 8291485	371	100	413
VOE 8291485	371	200	421
VOE 8291485	371	400	429
VOE 8291485	371	800	439
VOE 8291485	372	100	463
VOE 8291485	387	100	477
VOE 8291485	431	400	543
VOE 8291485	492	100	571
VOE 8291485	821	100	659
VOE 8291485	821	150	661
VOE 8291485	821	300	665
VOE 8291485	821	350	667
VOE 8291485	841	150	721
VOE 8291485	896	100	841
VOE 8291485	911	1100	1081
VOE 8291485	911	1200	1083
VOE 8291485	911	410	1045
VOE 8291485	914	200	1171
VOE 8291485	914	400	1179
VOE 8291485	914	500	1191
VOE 8291486	218	100	133
VOE 8291486	222	400	161
VOE 8291486	234	125	169
VOE 8291486	252	100	207
VOE 8291486	256	100	245
VOE 8291486	258	200	255
VOE 8291486	286	400	321
VOE 8291486	310	110	345

NUMERICAL INDEX
INDICE DE NÚMERO
ÍNDICE NUMÉRICO

RÉPERTOIRE DE NUMÉROS

NUMERICAL INDEX
INDICE DE NÚMERO
ÍNDICE NUMÉRICO

RÉPERTOIRE DE NUMÉROS

Part No	Group	Sect	Page
VOE 8291486	350	150	359
VOE 8291486	364	100	395
VOE 8291486	367	100	401
VOE 8291486	371	110	417
VOE 8291486	371	200	421
VOE 8291486	371	300	425
VOE 8291486	371	700	433
VOE 8291486	372	100	463
VOE 8291486	431	400	543
VOE 8291486	492	100	571
VOE 8291486	821	100	659
VOE 8291486	821	150	661
VOE 8291486	821	300	665
VOE 8291486	821	350	667
VOE 8291486	841	150	721
VOE 8291486	841	250	727
VOE 8291486	841	300	729
VOE 8291486	896	100	841
VOE 8291486	911	1100	1081
VOE 8291486	911	410	1045
VOE 8291486	914	100	1163
VOE 8291486	914	200	1171
VOE 8291486	914	450	1185
VOE 8291486	914	500	1191
VOE 8291486	914	520	1199
VOE 8291490	354	200	367
VOE 8291490	363	100	387
VOE 8291490	371	1100	445
VOE 8291490	371	1175	449
VOE 8291490	380	100	471
VOE 8291490	393	150	487
VOE 8291490	810	125	637
VOE 8291490	810	150	639
VOE 8291490	810	200	641
VOE 8291490	818	700	653
VOE 8291490	831	100	685
VOE 8291490	831	250	689
VOE 8291490	836	175	705
VOE 8291490	837	100	707
VOE 8291490	843	150	733
VOE 8291490	843	250	737
VOE 8291490	872	200	803
VOE 8291490	880	150	815
VOE 8291490	880	250	819
VOE 8291490	880	350	823
VOE 8291490	880	400	825
VOE 8291490	881	100	827
VOE 8291491	354	200	367
VOE 8291491	363	100	387
VOE 8291491	371	1100	445
VOE 8291491	371	1175	449
VOE 8291491	380	100	471
VOE 8291491	393	150	487
VOE 8291491	810	125	637
VOE 8291491	810	150	639
VOE 8291491	810	200	641
VOE 8291491	818	800	655
VOE 8291491	831	100	685
VOE 8291491	831	250	689
VOE 8291491	836	125	699
VOE 8291491	837	100	707
VOE 8291491	843	150	733
VOE 8291491	843	250	737
VOE 8291491	872	200	803
VOE 8291491	880	150	815
VOE 8291491	880	250	819
VOE 8291491	880	350	823
VOE 8291491	880	400	825
VOE 8291491	881	100	827
VOE 8291492	354	200	367
VOE 8291492	363	100	387
VOE 8291492	371	1100	445
VOE 8291492	371	1175	449
VOE 8291492	380	100	471
VOE 8291492	393	150	487
VOE 8291492	810	125	637
VOE 8291492	810	150	639
VOE 8291492	810	200	641
VOE 8291492	818	900	657
VOE 8291492	831	100	685
VOE 8291492	831	250	689
VOE 8291492	836	175	705
VOE 8291492	837	100	707
VOE 8291492	843	150	733
VOE 8291492	843	250	737
VOE 8291492	872	200	803
VOE 8291492	880	150	815
VOE 8291492	880	250	819
VOE 8291492	880	350	823
VOE 8291492	880	400	825
VOE 8291492	881	100	827
VOE 8291493	364	200	399
VOE 8291493	852	350	751
VOE 8291494	364	200	399
VOE 8291494	852	400	755
VOE 8291495	827	250	679
VOE 8291496	715	150	583
VOE 8291496	715	200	585
VOE 8291496	718	100	607
VOE 8291496	911	320	1031
VOE 8291498	916	2150	1315
VOE 8291502	912	100	1103
VOE 8291502	912	1000	1125
VOE 8291502	912	600	1105
VOE 8291502	912	700	1109
VOE 8291502	912	800	1113
VOE 8291502	912	900	1119
VOE 8291503	912	100	1103
VOE 8291503	912	1000	1125
VOE 8291503	912	600	1105
VOE 8291503	912	700	1109
VOE 8291503	912	800	1113
VOE 8291503	912	900	1119
VOE 8291516	897	300	857
VOE 8291517	897	300	857
VOE 8291518	897	300	857
VOE 8291519	897	300	857
VOE 8291522	924	750	1361
VOE 8291523	431	110	531
VOE 8291523	441	100	545
VOE 8291523	441	210	553
VOE 8291523	715	200	585
VOE 8291523	911	310	1027
VOE 8291524	852	300	747
VOE 8291525	852	300	747
VOE 8291526	218	100	133
VOE 8291526	222	400	161
VOE 8291526	234	125	169
VOE 8291526	235	100	181
VOE 8291526	254	200	209
VOE 8291526	254	205	211
VOE 8291526	254	210	213
VOE 8291526	254	325	219
VOE 8291526	254	400	227
VOE 8291526	254	410	229
VOE 8291526	254	420	231
VOE 8291526	254	430	233
VOE 8291526	256	100	245
VOE 8291526	258	200	255
VOE 8291526	261	100	257
VOE 8291526	286	300	317
VOE 8291526	310	100	343
VOE 8291526	350	100	357
VOE 8291526	364	100	395
VOE 8291526	367	100	401
VOE 8291526	371	100	413
VOE 8291526	371	200	421
VOE 8291526	371	400	429
VOE 8291526	371	800	439
VOE 8291526	372	100	463
VOE 8291526	387	100	477
VOE 8291526	431	400	543
VOE 8291526	492	100	571
VOE 8291526	821	100	659
VOE 8291526	821	150	661
VOE 8291526	821	300	665
VOE 8291526	821	350	667
VOE 8291526	841	150	721
VOE 8291526	896	100	841
VOE 8291526	911	1100	1081
VOE 8291526	911	1200	1083
VOE 8291526	911	410	1045
VOE 8291526	914	100	1163
VOE 8291526	914	200	1171
VOE 8291526	914	400	1179
VOE 8291526	914	500	1191
VOE 8291531	837	310	715
VOE 8291532	715	7700	595
VOE 8291532	891	150	835
VOE 8291535	821	150	661
VOE 8291535	821	7300	669
VOE 8291535	821	7310	671
VOE 8291536	715	7500	589
VOE 8291537	715	7600	591
VOE 8291538	715	7700	595
VOE 8291633	912	100	1103
VOE 8291633	912	1000	1125
VOE 8291633	912	600	1105
VOE 8291633	912	700	1109
VOE 8291633	912	800	1113

Part No	Group	Sect	Page
VOE 8291633	912	900	1119
VOE 8291634	912	100	1103
VOE 8291832	914	200	1171
VOE 8291899	371	300	425
VOE 8291899	397	100	491
VOE 8291904	821	150	661
VOE 8291904	821	300	665
VOE 8291904	821	350	667
VOE 8291969	924	800	1363
VOE 8291969	925	2000	1383
VOE 8291970	431	110	531
VOE 8291970	441	100	545
VOE 8291970	441	210	553
VOE 8291970	715	200	585
VOE 8291970	911	310	1027
VOE 8291971	715	150	583
VOE 8291971	715	200	585
VOE 8291971	718	100	607
VOE 8291971	911	310	1027
VOE 8291971	911	320	1031
VOE 8292222	367	600	411
VOE 8292222	870	100	787
VOE 8292222	870	200	791
VOE 8292222	870	350	797
VOE 8292223	841	200	725
VOE 8292266	441	100	545
VOE 8292266	441	210	553
VOE 8292266	715	200	585
VOE 8292266	911	310	1027
VOE 8292267	441	100	545
VOE 8292267	441	210	553
VOE 8292267	715	150	583
VOE 8292267	715	200	585
VOE 8292267	718	100	607
VOE 8292267	911	310	1027
VOE 8292268	914	100	1163
VOE 8292273	975	2800	1457
VOE 8292298	914	100	1163
VOE 8292299	914	100	1163
VOE 8292300	715	7650	593
VOE 8292392	974	150	1389
VOE 8292392	974	200	1391
VOE 8292393	387	150	479
VOE 8292394	387	150	479
VOE 8292418	911	250	1021
VOE 8292757	371	1200	451
VOE 8292757	860	410	777
VOE 8292838	364	100	395
VOE 8292838	371	700	433
VOE 8292839	364	100	395
VOE 8292839	371	700	433
VOE 8292842	914	100	1163
VOE 8292866	916	1160	1303
VOE 8292868	924	160	1345
VOE 8292949	261	200	269
VOE 8292949	821	7400	673
VOE 8292950	310	100	343
VOE 8292950	371	100	413
VOE 8292951	310	110	345
VOE 8292951	371	110	417
VOE 8292952	235	160	189
VOE 8292952	262	100	273
VOE 8292952	269	150	301
VOE 8292952	310	110	345
VOE 8292952	371	110	417
VOE 8292952	371	1500	461
VOE 8292952	875	300	809
VOE 8292952	916	1010	1295
VOE 8292952	916	120	1275
VOE 8292952	916	900	1287
VOE 8292952	974	3000	1395
VOE 8292952	975	3500	1465
VOE 8292952	975	4000	1471
VOE 8292953	235	160	189
VOE 8292953	262	100	273
VOE 8292953	269	150	301
VOE 8292953	310	110	345
VOE 8292953	371	110	417
VOE 8292953	371	1500	461
VOE 8292953	875	300	809
VOE 8292953	916	1010	1295
VOE 8292953	916	120	1275
VOE 8292953	916	900	1287
VOE 8292953	974	3000	1395
VOE 8292953	975	3500	1465
VOE 8292953	975	4200	1479
VOE 8293145	398	400	501
VOE 8293146	398	500	503
VOE 8293499	398	600	505
VOE 8293500	398	700	507
VOE 8293510	261	130	265
VOE 8293510	261	200	269
VOE 8293510	263	100	285
VOE 8293510	263	250	289
VOE 8293510	263	500	297
VOE 8293510	371	900	441
VOE 8293510	372	100	463
VOE 8293510	911	1010	1079
VOE 8293510	911	1300	1085
VOE 8293510	911	1500	1087
VOE 8293510	911	1600	1093
VOE 8293510	911	1800	1099
VOE 8293510	911	1900	1101
VOE 8293852	911	1500	1087
VOE 8293852	911	1600	1093
VOE 8293853	911	1600	1093
VOE 8293854	367	300	403
VOE 8293854	914	3700	1261
VOE 8294155	775	400	615
VOE 8294155	775	500	617
VOE 8294155	775	510	619
VOE 8294155	775	600	621
VOE 8294155	775	700	623
VOE 8294165	775	400	615
VOE 8294165	775	500	617
VOE 8294165	775	510	619
VOE 8294165	775	600	621
VOE 8294165	775	700	623
VOE 8294231	975	3600	1469
VOE 8294409	371	1200	451
VOE 8294409	860	450	779
VOE 8294433	431	120	535
VOE 8294433	441	110	547
VOE 8294433	715	200	585
VOE 8294433	911	330	1035
VOE 8294434	431	120	535
VOE 8294434	441	110	547
VOE 8294434	715	200	585
VOE 8294434	715	210	587
VOE 8294434	718	100	607
VOE 8294434	911	340	1037
VOE 8294435	775	400	615
VOE 8294435	775	500	617
VOE 8294435	775	510	619
VOE 8294435	775	600	621
VOE 8294435	775	700	623
VOE 8294436	775	400	615
VOE 8294436	775	500	617
VOE 8294436	775	510	619
VOE 8294436	775	600	621
VOE 8294436	775	700	623
VOE 8294506	350	150	359
VOE 8294506	350	210	363
VOE 8294506	356	200	369
VOE 8294521	350	150	359
VOE 8294521	350	210	363
VOE 8294521	356	200	369
VOE 8294538	350	100	357
VOE 8296853	924	180	1347
VOE 8296853	924	810	1365
VOE 8296853	925	2010	1385
VOE 8297318	398	900	511
VOE 8297319	398	1000	513
VOE 8297320	398	1100	515
VOE 8297321	398	1200	517
VOE 8298169	924	160	1345
VOE 8298725	492	100	571
VOE 8298726	492	100	571
VOE 8298874	398	1300	519
VOE 8299166	860	560	785
VOE 8299363	367	100	401
VOE 8299463	367	100	401
VOE 8299635	841	170	723
VOE 8300054	975	200	1401
VOE 8300054	975	2000	1447
VOE 8300055	975	200	1401
VOE 8300055	975	2000	1447
VOE 8300056	975	2100	1451
VOE 8300056	975	300	1403
VOE 8300057	975	2100	1451
VOE 8300057	975	300	1403
VOE 8300058	975	2100	1451
VOE 8300058	975	300	1403
VOE 8300059	975	2100	1451
VOE 8300059	975	300	1403
VOE 8300321	362	600	385
VOE 8300330	916	1020	1297
VOE 8300349	916	910	1289
VOE 8300357	916	130	1279
VOE 85103938	254	500	235

NUMERICAL INDEX
INDICE DE NÚMERO
ÍNDICE NUMÉRICO

RÉPERTOIRE DE NUMÉROS

NUMERICAL INDEX
INDICE DE NÚMERO
ÍNDICE NUMÉRICO

RÉPERTOIRE DE NUMÉROS

Part No	Group	Sect	Page
VOE 85104248	254	500	235
VOE 874396	254	325	219
VOE 874654	371	300	425
VOE 874654	371	400	429
VOE 874802	350	200	361
VOE 874802	350	210	363
VOE 874802	371	1400	459
VOE 874802	371	900	441
VOE 874802	386	200	475
VOE 874848	350	200	361
VOE 874848	350	210	363
VOE 874848	372	310	469
VOE 874849	350	200	361
VOE 874849	350	210	363
VOE 874954	362	200	377
VOE 874954	362	400	381
VOE 874954	362	500	383
VOE 874954	371	900	441
VOE 874954	372	300	467
VOE 874954	372	310	469
VOE 874955	286	400	321
VOE 874955	350	200	361
VOE 874955	350	210	363
VOE 874955	362	400	381
VOE 874955	362	500	383
VOE 874955	371	1300	455
VOE 874955	371	1400	459
VOE 874955	371	300	425
VOE 874955	371	300	425
VOE 874955	371	300	425
VOE 874955	371	300	425
VOE 874955	371	400	429
VOE 874955	371	400	429
VOE 874955	371	400	429
VOE 874955	371	400	429
VOE 874955	371	900	441
VOE 874955	371	900	441
VOE 874957	371	300	427
VOE 874957	371	400	431
VOE 874965	254	325	219
VOE 874965	371	300	427
VOE 874965	371	400	431
VOE 874965	371	800	439
VOE 874966	254	325	219
VOE 874966	286	300	317
VOE 874966	286	400	321
VOE 874966	371	800	439
VOE 874966	371	800	439
VOE 874967	286	300	317
VOE 874967	286	400	321
VOE 881503	372	300	467
VOE 881503	372	300	467
VOE 881503	372	310	469
VOE 881503	372	310	469
VOE 907133	924	100	1341
VOE 907848	360	100	371
VOE 907848	914	1500	1223
VOE 907887	924	100	1341
VOE 907904	974	100	1387
VOE 907904	974	150	1389
VOE 914167	492	100	571
VOE 914167	716	700	601
VOE 914167	775	300	613
VOE 914167	974	200	1391
VOE 914167	974	250	1393
VOE 914167	974	3000	1397
VOE 914167	975	1000	1411
VOE 914167	975	1100	1415
VOE 914167	975	1200	1419
VOE 914167	975	1300	1423
VOE 914167	975	1400	1427
VOE 914167	975	1500	1431
VOE 914167	975	1600	1435
VOE 914167	975	1700	1439
VOE 914167	975	1800	1443
VOE 914167	975	1900	1445
VOE 914167	975	2000	1449
VOE 914167	975	2100	1453
VOE 914167	975	2700	1455
VOE 914167	975	2800	1457
VOE 914167	975	2900	1459
VOE 914167	975	3000	1461
VOE 914167	975	3100	1463
VOE 914167	975	4000	1471
VOE 914167	975	4100	1475
VOE 914167	975	4200	1479
VOE 914167	975	4300	1481
VOE 914167	993	100	1489
VOE 914167	993	300	1499
VOE 914394	234	100	167
VOE 914394	234	200	171
VOE 914465	215	100	109
VOE 914465	441	500	559
VOE 914469	431	300	539
VOE 914470	913	110	1153
VOE 914470	913	200	1155
VOE 914476	482	200	569
VOE 914503	913	300	1159
VOE 914515	870	100	787
VOE 914531	213	100	91
VOE 914531	213	125	93
VOE 9194404	235	200	193
VOE 925076	775	510	619
VOE 930432	836	100	695
VOE 930432	836	125	699
VOE 930845	836	100	697
VOE 930845	836	125	701
VOE 930853	860	500	781
VOE 932038	910	100	969
VOE 932038	910	100	969
VOE 932038	910	200	989
VOE 932038	910	300	1001
VOE 932038	910	300	1011
VOE 932044	910	100	961
VOE 932044	910	200	985
VOE 932044	914	500	1193
VOE 932044	914	500	1193
VOE 932044	916	2200	1319
VOE 932044	916	2250	1323
VOE 932044	916	2260	1327
VOE 932044	916	300	1285
VOE 935013	910	200	983
VOE 935013	911	410	1047
VOE 935013	911	410	1045
VOE 935013	911	450	1051
VOE 935013	916	2300	1331
VOE 935014	910	200	983
VOE 935016	910	200	991
VOE 935016	916	2200	1319
VOE 935017	910	200	991
VOE 935028	910	300	1007
VOE 935031	910	100	955
VOE 935032	910	100	955
VOE 935033	910	200	983
VOE 935037	910	100	955
VOE 935039	910	100	955
VOE 935040	910	100	973
VOE 935040	910	100	973
VOE 935067	910	200	983
VOE 935067	914	3600	1259
VOE 935067	914	3700	1263
VOE 935068	910	200	983
VOE 935069	910	200	983
VOE 935069	911	1600	1093
VOE 935069	911	700	1069
VOE 935069	911	750	1073
VOE 935069	914	100	1165
VOE 935069	914	150	1169
VOE 935069	914	2000	1227
VOE 935069	914	2200	1233
VOE 935069	914	2300	1235
VOE 935069	914	2500	1243
VOE 935069	914	2800	1249
VOE 935069	914	2900	1251
VOE 935069	914	300	1175
VOE 935069	914	3000	1253
VOE 935070	910	200	983
VOE 935070	914	300	1175
VOE 935070	916	1200	1305
VOE 935070	924	200	1349
VOE 935072	910	200	983
VOE 935073	910	200	983
VOE 935073	911	1600	1093
VOE 935073	914	3600	1255
VOE 935073	914	3700	1261
VOE 935073	914	600	1203
VOE 935074	910	200	983
VOE 935076	910	200	983
VOE 935077	910	200	985
VOE 935078	910	200	985
VOE 935079	910	200	985
VOE 935079	911	330	1035
VOE 935079	911	340	1039
VOE 935079	916	300	1283
VOE 935080	910	200	985
VOE 935080	911	400	1041
VOE 935080	911	410	1047
VOE 935082	910	100	955
VOE 935082	914	3600	1259
VOE 935082	914	3700	1263

Part No	Group	Sect	Page
VOE 935082	924	700	1357
VOE 935083	910	100	955
VOE 935083	914	2500	1243
VOE 935083	914	3600	1259
VOE 935083	914	3700	1263
VOE 935083	916	6000	1337
VOE 935085	910	100	955
VOE 935085	914	100	1165
VOE 935085	914	100	1165
VOE 935085	914	150	1169
VOE 935085	914	200	1171
VOE 935085	914	2000	1227
VOE 935085	914	2100	1231
VOE 935085	914	2200	1233
VOE 935085	914	2200	1233
VOE 935085	914	2300	1235
VOE 935085	914	2400	1239
VOE 935085	914	2400	1241
VOE 935085	914	2500	1243
VOE 935085	914	2800	1249
VOE 935085	914	2900	1251
VOE 935085	914	300	1175
VOE 935085	914	3000	1253
VOE 935085	924	200	1349
VOE 935085	924	210	1353
VOE 935085	924	700	1357
VOE 935089	910	100	955
VOE 935089	914	100	1165
VOE 935089	914	2500	1243
VOE 935089	914	300	1175
VOE 935089	914	3000	1253
VOE 935089	914	400	1181
VOE 935089	914	450	1187
VOE 935089	916	300	1283
VOE 935089	924	200	1349
VOE 935090	910	100	955
VOE 935091	910	100	955
VOE 935092	910	100	955
VOE 935092	911	1600	1093
VOE 935092	911	700	1069
VOE 935092	911	750	1073
VOE 935092	914	100	1165
VOE 935092	914	2400	1239
VOE 935092	914	400	1181
VOE 935092	914	450	1187
VOE 935093	910	100	957
VOE 935093	911	1600	1093
VOE 935094	910	100	957
VOE 935095	910	100	957
VOE 935096	910	100	957
VOE 935097	910	100	957
VOE 935098	910	100	957
VOE 935098	911	450	1051
VOE 935100	914	2400	1241
VOE 935100	924	200	1351
VOE 935100	924	400	1355
VOE 935100	924	900	1369
VOE 935105	910	100	961
VOE 935105	910	100	965
VOE 935105	910	100	963
VOE 935105	910	200	987
VOE 935229	910	100	957
VOE 935229	911	1500	1089
VOE 935229	911	410	1045
VOE 935229	911	600	1063
VOE 935229	911	610	1065
VOE 935229	916	2200	1319
VOE 935229	916	300	1285
VOE 935230	910	100	957
VOE 935230	914	500	1191
VOE 935230	914	520	1201
VOE 935269	910	100	957
VOE 935276	910	200	985
VOE 935282	910	100	977
VOE 935285	910	100	979
VOE 935285	916	1200	1307
VOE 935286	916	1200	1307
VOE 935306	910	300	1005
VOE 935317	910	300	997
VOE 935325	910	300	999
VOE 935325	916	2200	1319
VOE 935421	910	100	977
VOE 935422	910	100	977
VOE 935423	910	200	989
VOE 935424	910	100	979
VOE 935424	924	400	1355
VOE 935425	910	100	979
VOE 935425	916	1200	1307
VOE 935425	924	400	1355
VOE 935426	910	200	989
VOE 935427	910	200	989
VOE 935428	924	400	1355
VOE 935429	914	2400	1241
VOE 935429	916	1200	1307
VOE 935429	924	400	1355
VOE 935436	910	100	975
VOE 935436	911	320	1031
VOE 935436	911	340	1037
VOE 935444	910	100	977
VOE 935445	910	100	977
VOE 935453	910	300	1005
VOE 935472	910	100	979
VOE 935486	914	3600	1259
VOE 935486	916	3000	1333
VOE 935488	910	100	957
VOE 935540	910	300	1005
VOE 935540	916	300	1283
VOE 935544	910	200	991
VOE 935574	911	1500	1091
VOE 935574	914	3600	1259
VOE 935574	914	500	1197
VOE 935574	914	520	1199
VOE 935574	916	300	1283
VOE 935574	924	1100	1373
VOE 935576	916	300	1283
VOE 935614	910	300	999
VOE 935614	911	700	1069
VOE 935614	911	750	1073
VOE 935640	910	200	991
VOE 935640	914	2000	1227
VOE 935640	924	200	1349
VOE 935640	924	210	1353
VOE 935650	911	250	1021
VOE 935650	914	2350	1237
VOE 935650	924	700	1359
VOE 935652	911	250	1021
VOE 935756	914	2400	1241
VOE 935756	924	200	1351
VOE 935756	924	400	1355
VOE 935756	924	900	1369
VOE 935772	910	200	991
VOE 935797	910	300	999
VOE 935877	910	300	1005
VOE 936058	910	300	1007
VOE 936058	914	500	1193
VOE 936176	916	6000	1339
VOE 936183	924	700	1357
VOE 936183	924	750	1361
VOE 936185	916	300	1285
VOE 936186	916	300	1285
VOE 936228	911	1600	1095
VOE 936242	924	700	1357
VOE 936242	924	750	1361
VOE 936273	916	2200	1317
VOE 936277	916	100	1265
VOE 936277	916	100	1265
VOE 936277	916	900	1287
VOE 936278	916	100	1265
VOE 936278	916	100	1265
VOE 936287	914	400	1179
VOE 936287	914	450	1185
VOE 936287	914	450	1187
VOE 936288	914	400	1179
VOE 936288	914	450	1185
VOE 936288	914	450	1185
VOE 936289	914	2400	1239
VOE 936289	914	450	1187
VOE 936289	914	500	1193
VOE 936290	914	400	1179
VOE 936290	914	450	1187
VOE 936290	914	450	1187
VOE 936291	914	400	1181
VOE 936291	914	450	1187
VOE 936292	914	400	1181
VOE 936292	914	450	1187
VOE 936293	914	400	1179
VOE 936293	914	450	1187
VOE 936294	914	2400	1239
VOE 936294	914	400	1181
VOE 936295	914	200	1173
VOE 936295	914	450	1189
VOE 936296	914	400	1183
VOE 936296	914	450	1189
VOE 936298	911	320	1031
VOE 936299	911	320	1031
VOE 936299	914	2400	1239
VOE 936300	914	400	1183
VOE 936300	914	450	1189
VOE 936353	916	300	1283
VOE 936354	911	400	1041

NUMERICAL INDEX
INDICE DE NÚMERO
ÍNDICE NUMÉRICO

RÉPERTOIRE DE NUMÉROS

NUMERICAL INDEX
INDICE DE NÚMERO
ÍNDICE NUMÉRICO

RÉPERTOIRE DE NUMÉROS

Part No	Group	Sect	Page
VOE 936364	914	400	1181
VOE 936364	914	450	1187
VOE 936399	916	6000	1339
VOE 936402	916	300	1283
VOE 936446	914	500	1193
VOE 936446	914	500	1193
VOE 936476	924	200	1349
VOE 936478	924	200	1349
VOE 936478	924	210	1353
VOE 936522	910	200	985
VOE 936561	916	6000	1339
VOE 936606	910	300	997
VOE 936607	910	300	997
VOE 936608	910	200	991
VOE 936609	910	200	991
VOE 936610	910	200	991
VOE 936611	910	300	1005
VOE 936612	910	300	999
VOE 936614	910	100	977
VOE 936617	914	3600	1257
VOE 936617	914	3700	1261
VOE 936618	911	1600	1095
VOE 936618	914	600	1203
VOE 936618	916	2200	1319
VOE 936618	916	2250	1323
VOE 936618	916	2260	1327
VOE 936624	911	300	1025
VOE 936624	911	450	1051
VOE 936626	911	1500	1089
VOE 936626	911	200	1019
VOE 936626	911	300	1025
VOE 936626	911	300	1025
VOE 936626	911	310	1029
VOE 936626	911	320	1033
VOE 936626	911	330	1035
VOE 936626	911	340	1037
VOE 936626	911	450	1051
VOE 936626	911	600	1063
VOE 936626	911	610	1065
VOE 936626	916	100	1267
VOE 936626	916	1000	1291
VOE 936626	916	1010	1295
VOE 936626	916	1020	1297
VOE 936626	916	110	1273
VOE 936626	916	1100	1299
VOE 936626	916	1150	1301
VOE 936626	916	1160	1303
VOE 936626	916	120	1277
VOE 936626	916	130	1279
VOE 936626	916	2000	1309
VOE 936626	916	2100	1313
VOE 936626	916	2200	1319
VOE 936626	916	2250	1323
VOE 936626	916	2260	1327
VOE 936626	916	4000	1335
VOE 936626	916	900	1287
VOE 936626	916	910	1289
VOE 936656	914	2900	1251
VOE 936658	911	300	1023
VOE 936658	911	330	1035
VOE 936665	910	100	975
VOE 936665	911	320	1031
VOE 936665	911	340	1037
VOE 936669	910	100	959
VOE 936690	914	500	1193
VOE 936700	914	200	1171
VOE 936701	914	2800	1249
VOE 936701	924	210	1353
VOE 936704	914	100	1167
VOE 936705	914	2400	1239
VOE 936706	914	100	1167
VOE 936716	914	520	1201
VOE 936733	914	500	1195
VOE 936733	914	520	1199
VOE 936749	914	200	1171
VOE 936749	914	2200	1233
VOE 936750	914	400	1181
VOE 936750	914	450	1187
VOE 936751	914	100	1167
VOE 936751	914	2800	1249
VOE 936751	916	300	1283
VOE 936752	916	300	1285
VOE 936753	914	2800	1249
VOE 936767	910	200	991
VOE 936775	914	2300	1235
VOE 936776	914	300	1175
VOE 936783	914	2400	1241
VOE 936783	924	200	1349
VOE 936787	914	2900	1251
VOE 936788	924	200	1349
VOE 936798	910	300	1005
VOE 936798	916	300	1283
VOE 936809	914	2200	1233
VOE 936813	914	2600	1247
VOE 936813	914	400	1181
VOE 936813	914	450	1187
VOE 936817	914	2600	1247
VOE 936829	916	6000	1339
VOE 936866	924	400	1355
VOE 936871	914	500	1195
VOE 936871	914	520	1199
VOE 936872	914	400	1181
VOE 936873	914	2000	1227
VOE 936874	914	200	1171
VOE 936874	914	2200	1233
VOE 936893	910	200	993
VOE 936914	911	1600	1095
VOE 936929	910	200	993
VOE 936932	910	300	999
VOE 936953	914	2400	1239
VOE 936953	914	300	1175
VOE 936955	914	400	1181
VOE 936955	914	450	1187
VOE 936956	914	3600	1257
VOE 936956	914	3700	1261
VOE 936957	914	2400	1239
VOE 936964	914	100	1165
VOE 936964	914	400	1179
VOE 936964	914	450	1185
VOE 936969	914	3600	1257
VOE 936969	914	3700	1261
VOE 936970	914	2500	1243
VOE 936971	916	6000	1339
VOE 936973	914	2000	1227
VOE 936978	911	340	1037
VOE 936979	914	2000	1227
VOE 936980	914	2000	1229
VOE 936980	914	400	1183
VOE 936980	914	450	1189
VOE 936981	911	310	1027
VOE 936985	916	900	1287
VOE 936986	916	1000	1293
VOE 936987	916	1000	1291
VOE 936988	916	2100	1313
VOE 936989	916	2000	1309
VOE 937000	911	410	1049
VOE 937086	910	100	959
VOE 937087	910	100	959
VOE 937088	910	100	959
VOE 937089	910	100	959
VOE 937090	910	100	959
VOE 937090	911	400	1041
VOE 937091	910	100	959
VOE 937097	910	200	993
VOE 937097	914	2000	1229
VOE 937097	914	500	1197
VOE 937097	914	500	1193
VOE 937097	916	6000	1337
VOE 937104	914	2600	1247
VOE 937104	914	500	1193
VOE 937104	914	520	1199
VOE 937110	914	400	1181
VOE 937110	914	450	1187
VOE 937111	914	2400	1239
VOE 937114	914	450	1187
VOE 937115	914	2000	1227
VOE 937116	911	320	1031
VOE 937116	911	340	1037
VOE 937117	914	100	1165
VOE 937119	914	2400	1241
VOE 937122	914	100	1165
VOE 937125	914	2100	1231
VOE 937129	914	150	1169
VOE 937129	914	200	1173
VOE 937129	914	300	1175
VOE 937133	914	200	1173
VOE 937133	914	2000	1227
VOE 937137	914	2500	1243
VOE 937153	911	750	1073
VOE 937153	914	100	1165
VOE 937156	911	400	1041
VOE 937156	911	410	1045
VOE 937178	911	1600	1095
VOE 937184	914	450	1187
VOE 937185	914	3000	1253
VOE 937190	914	100	1167
VOE 937205	914	100	1165
VOE 937209	914	2900	1251
VOE 937210	914	2100	1231
VOE 937211	914	200	1173

Part No	Group	Sect	Page	Part No	Group	Sect	Page	Part No	Group	Sect	Page	Part No	Group	Sect	Page	Part No	Group	Sect	Page
VOE 937225	914	2300	1235	VOE 937348	914	150	1169	VOE 937456	914	500	1195	VOE 937699	914	3700	1261	VOE 938216	911	1600	1095
VOE 937225	916	300	1283	VOE 937348	914	300	1175	VOE 937456	914	520	1199	VOE 937758	911	700	1069	VOE 938224	924	1100	1373
VOE 937227	914	2500	1243	VOE 937357	916	1200	1305	VOE 937510	924	1100	1373	VOE 937773	910	200	993	VOE 938255	914	520	1199
VOE 937227	914	400	1181	VOE 937358	916	3000	1333	VOE 937518	914	100	1165	VOE 937776	910	100	961	VOE 938275	916	1200	1305
VOE 937227	914	450	1187	VOE 937359	916	3000	1333	VOE 937518	914	200	1173	VOE 937776	914	500	1193	VOE 938302	916	1200	1305
VOE 937228	914	2000	1227	VOE 937364	914	500	1195	VOE 937519	910	300	1001	VOE 937776	914	500	1193	VOE 938305	914	3000	1253
VOE 937229	914	150	1169	VOE 937366	911	400	1041	VOE 937520	910	100	959	VOE 937776	914	520	1201	VOE 938307	911	475	1055
VOE 937230	916	1200	1305	VOE 937366	911	410	1045	VOE 937535	910	100	961	VOE 937776	914	520	1199	VOE 938307	914	100	1167
VOE 937241	914	500	1195	VOE 937368	914	500	1195	VOE 937536	910	100	961	VOE 937776	916	2200	1317	VOE 938307	914	400	1181
VOE 937257	911	410	1045	VOE 937368	914	520	1199	VOE 937537	910	100	961	VOE 937776	916	2250	1323	VOE 938307	914	450	1187
VOE 937262	910	100	959	VOE 937368	916	1200	1305	VOE 937538	910	100	961	VOE 937776	916	2260	1327	VOE 938308	914	100	1167
VOE 937272	910	100	959	VOE 937374	911	310	1027	VOE 937540	910	300	999	VOE 937776	916	300	1285	VOE 938308	914	200	1171
VOE 937302	916	1000	1291	VOE 937375	911	310	1027	VOE 937540	914	450	1189	VOE 937777	910	100	961	VOE 938308	914	2500	1243
VOE 937302	916	1000	1291	VOE 937377	914	500	1195	VOE 937552	910	100	961	VOE 937810	911	300	1023	VOE 938323	911	1600	1095
VOE 937302	916	1100	1299	VOE 937387	924	400	1355	VOE 937554	914	500	1195	VOE 937810	911	330	1035	VOE 938334	914	100	1167
VOE 937302	916	4000	1335	VOE 937388	924	400	1355	VOE 937554	914	520	1199	VOE 937818	916	2200	1317	VOE 938348	916	2250	1323
VOE 937305	916	1150	1301	VOE 937408	911	400	1041	VOE 937559	910	300	997	VOE 937835	910	100	961	VOE 938348	916	2260	1327
VOE 937305	916	1160	1303	VOE 937409	914	2300	1235	VOE 937559	911	310	1027	VOE 937857	910	100	961	VOE 938354	914	200	1173
VOE 937307	916	1000	1291	VOE 937409	914	2900	1251	VOE 937559	911	320	1031	VOE 937860	910	300	1001	VOE 938446	911	410	1045
VOE 937307	916	2100	1313	VOE 937409	914	2900	1251	VOE 937559	911	330	1035	VOE 937870	914	2100	1231	VOE 938450	911	410	1045
VOE 937308	916	100	1267	VOE 937409	914	300	1175	VOE 937559	911	340	1039	VOE 937879	910	100	961	VOE 938450	911	410	1045
VOE 937313	916	1200	1305	VOE 937412	914	500	1195	VOE 937559	914	400	1179	VOE 937879	911	400	1041	VOE 938490	916	2250	1325
VOE 937314	924	400	1355	VOE 937416	916	1200	1305	VOE 937559	914	450	1185	VOE 937879	911	410	1047	VOE 938490	916	2260	1329
VOE 937315	924	400	1355	VOE 937418	914	500	1195	VOE 937574	914	500	1193	VOE 937882	914	100	1167	VOE 938528	911	310	1027
VOE 937322	916	2100	1313	VOE 937435	910	200	989	VOE 937575	914	400	1181	VOE 937900	910	300	1007	VOE 938528	911	310	1029
VOE 937323	916	4000	1335	VOE 937436	910	300	1007	VOE 937575	914	450	1187	VOE 937900	914	2500	1245	VOE 938671	916	1200	1305
VOE 937325	911	310	1029	VOE 937436	914	200	1173	VOE 937580	914	500	1195	VOE 937940	914	500	1195	VOE 939907	914	150	1169
VOE 937325	911	310	1027	VOE 937436	914	200	1173	VOE 937581	914	500	1195	VOE 938104	914	200	1173	VOE 939907	914	300	1175
VOE 937325	911	330	1035	VOE 937436	914	2000	1229	VOE 937581	914	520	1199	VOE 938109	911	1600	1097	VOE 940326	216	200	117
VOE 937326	914	100	1165	VOE 937436	914	450	1189	VOE 937586	914	2100	1231	VOE 938120	911	1600	1095	VOE 941671	831	200	687
VOE 937327	914	520	1199	VOE 937437	910	300	1007	VOE 937589	914	2000	1227	VOE 938136	910	100	961	VOE 941671	831	250	689
VOE 937332	911	310	1027	VOE 937439	914	400	1179	VOE 937600	914	2000	1227	VOE 938145	910	100	963	VOE 941671	880	400	825
VOE 937340	914	2000	1227	VOE 937439	914	450	1187	VOE 937601	914	3600	1255	VOE 938145	911	1600	1093	VOE 941686	255	100	237
VOE 937342	914	100	1167	VOE 937440	916	6000	1339	VOE 937697	910	200	993	VOE 938146	910	200	993	VOE 941686	255	300	241
VOE 937347	914	150	1169	VOE 937446	914	2400	1239	VOE 937698	916	6000	1337	VOE 938147	910	300	1007	VOE 941686	255	300	241
VOE 937347	914	300	1175	VOE 937448	914	2500	1243	VOE 937699	914	3600	1257	VOE 938206	914	2000	1227	VOE 9419-11040	911	300	1023

NUMERICAL INDEX
INDICE DE NÚMERO
ÍNDICE NUMÉRICO

RÉPERTOIRE DE NUMÉROS

NUMERICAL INDEX
INDICE DE NÚMERO
ÍNDICE NUMÉRICO

RÉPERTOIRE DE NUMÉROS

Part No	Group	Sect	Page
VOE 942767	286	300	317
VOE 942767	286	400	321
VOE 942767	371	800	439
VOE 942810	222	400	161
VOE 942810	262	400	281
VOE 943177	215	100	109
VOE 943299	235	150	185
VOE 943311	371	800	439
VOE 943469	235	100	181
VOE 943469	235	150	185
VOE 943469	235	160	189
VOE 943469	363	200	389
VOE 943469	363	350	393
VOE 943470	261	100	257
VOE 943470	261	125	261
VOE 943470	261	130	265
VOE 943473	254	420	231
VOE 943475	212	350	89
VOE 943475	261	100	257
VOE 943475	261	125	261
VOE 943481	870	200	791
VOE 943482	870	200	791
VOE 943482	870	200	791
VOE 943920	372	100	463
VOE 944124	217	100	123
VOE 944124	217	110	127
VOE 944126	222	100	153
VOE 944364	214	100	95
VOE 944364	214	100	95
VOE 944364	214	125	101
VOE 944364	214	125	101
VOE 945444	255	200	239
VOE 945444	362	300	379
VOE 945444	367	100	401
VOE 945444	372	300	467
VOE 945444	398	400	501
VOE 945444	398	900	511
VOE 945444	860	200	763
VOE 945895	254	410	229
VOE 946173	212	225	83
VOE 946173	254	400	227
VOE 946173	254	410	229
VOE 946173	262	100	275
VOE 946173	262	125	277
VOE 946173	263	250	289
VOE 946173	367	500	409
VOE 946173	371	700	437
VOE 946173	372	300	467
VOE 946173	870	100	789
VOE 946173	875	300	811
VOE 946329	234	200	171
VOE 946329	234	350	177
VOE 946329	234	360	179
VOE 946329	252	100	207
VOE 946329	258	200	255
VOE 946329	286	300	317
VOE 946329	371	200	421
VOE 946329	371	700	437
VOE 946329	371	800	439
VOE 946329	386	200	475
VOE 946329	387	350	483
VOE 946329	492	200	573
VOE 946329	810	150	639
VOE 946329	860	360	771
VOE 946329	860	400	775
VOE 946329	860	410	777
VOE 946329	870	100	787
VOE 946329	875	100	807
VOE 946329	875	300	811
VOE 946329	881	200	831
VOE 946329	896	100	843
VOE 946329	914	100	1165
VOE 946329	914	2000	1229
VOE 946329	914	2300	1235
VOE 946329	914	2800	1249
VOE 946329	914	2900	1251
VOE 946329	914	700	1205
VOE 946329	924	210	1353
VOE 946329	992	100	1483
VOE 946440	212	100	79
VOE 946440	212	225	83
VOE 946440	212	300	85
VOE 946440	212	300	85
VOE 946440	212	325	87
VOE 946440	216	300	121
VOE 946440	217	100	123
VOE 946440	217	100	123
VOE 946440	217	100	123
VOE 946440	217	100	123
VOE 946440	217	110	127
VOE 946440	217	110	127
VOE 946440	217	110	127
VOE 946440	217	200	131
VOE 946440	221	300	145
VOE 946440	221	500	149
VOE 946440	235	200	193
VOE 946440	235	200	191
VOE 946440	235	200	193
VOE 946440	235	200	193
VOE 946440	235	200	193
VOE 946440	235	200	193
VOE 946440	254	325	221
VOE 946440	254	500	235
VOE 946440	255	100	237
VOE 946440	255	300	241
VOE 946440	255	400	243
VOE 946440	262	100	275
VOE 946440	262	100	275
VOE 946440	262	100	273
VOE 946440	262	100	273
VOE 946440	262	125	277
VOE 946440	262	400	281
VOE 946440	262	400	281
VOE 946440	262	400	281
VOE 946440	262	500	283
VOE 946440	286	125	313
VOE 946440	286	125	311
VOE 946440	286	125	313
VOE 946440	286	125	313
VOE 946440	286	125	313
VOE 946440	286	125	313
VOE 946440	286	125	313
VOE 946440	286	300	317
VOE 946440	286	400	321
VOE 946440	367	300	403
VOE 946440	367	400	405
VOE 946440	367	450	407
VOE 946440	371	700	437
VOE 946440	371	800	439
VOE 946440	372	300	467
VOE 946440	821	150	663
VOE 946440	836	175	705
VOE 946440	841	100	719
VOE 946440	841	250	727
VOE 946440	870	100	787
VOE 946440	914	2300	1235
VOE 946440	914	2600	1247
VOE 946440	914	3000	1253
VOE 946440	916	6000	1339
VOE 946440	975	1000	1411
VOE 946440	975	1100	1415
VOE 946440	975	1200	1419
VOE 946440	975	1300	1423
VOE 946440	975	1400	1427
VOE 946440	975	1500	1431
VOE 946440	975	1600	1435
VOE 946440	975	1700	1439
VOE 946440	975	1800	1443
VOE 946440	975	1900	1445
VOE 946440	992	100	1483
VOE 946441	212	100	79
VOE 946441	234	100	167
VOE 946441	234	125	169
VOE 946441	234	200	171
VOE 946441	234	250	173
VOE 946441	234	300	175
VOE 946441	234	350	177
VOE 946441	234	360	179
VOE 946441	235	100	181
VOE 946441	235	100	181
VOE 946441	235	150	185
VOE 946441	235	160	189
VOE 946441	252	100	207
VOE 946441	254	205	211
VOE 946441	254	210	213
VOE 946441	254	325	221
VOE 946441	254	400	227
VOE 946441	254	410	229
VOE 946441	254	420	231
VOE 946441	256	100	245
VOE 946441	256	100	245
VOE 946441	261	100	257
VOE 946441	261	125	261
VOE 946441	261	130	265
VOE 946441	263	500	297
VOE 946441	269	100	299
VOE 946441	269	150	301
VOE 946441	286	200	315
VOE 946441	286	200	315
VOE 946441	286	300	317

Part No	Group	Sect	Page
VOE 946441	286	400	321
VOE 946441	350	100	357
VOE 946441	350	150	359
VOE 946441	350	200	361
VOE 946441	350	210	363
VOE 946441	356	200	369
VOE 946441	363	200	389
VOE 946441	367	300	403
VOE 946441	371	100	413
VOE 946441	371	110	419
VOE 946441	371	1500	461
VOE 946441	371	200	421
VOE 946441	371	700	437
VOE 946441	371	800	439
VOE 946441	371	900	441
VOE 946441	387	300	481
VOE 946441	398	1000	513
VOE 946441	398	1200	517
VOE 946441	398	250	497
VOE 946441	398	300	499
VOE 946441	398	500	503
VOE 946441	398	700	507
VOE 946441	398	800	509
VOE 946441	492	100	571
VOE 946441	837	100	707
VOE 946441	860	360	771
VOE 946441	860	360	771
VOE 946441	860	410	777
VOE 946441	860	450	779
VOE 946441	870	100	789
VOE 946441	875	100	807
VOE 946441	875	300	811
VOE 946441	896	100	843
VOE 946441	911	1100	1081
VOE 946441	911	1600	1097
VOE 946441	911	1600	1097
VOE 946441	914	200	1171
VOE 946441	914	2400	1241
VOE 946441	914	2500	1243
VOE 946441	914	2600	1247
VOE 946441	914	300	1177
VOE 946441	914	300	1175
VOE 946441	914	3000	1253
VOE 946441	914	600	1203
VOE 946441	914	700	1205
VOE 946441	916	1200	1305
VOE 946441	916	6000	1337
VOE 946441	992	100	1483
VOE 946470	233	100	165
VOE 946470	286	400	323
VOE 946471	222	400	161
VOE 946471	234	200	171
VOE 946471	234	250	173
VOE 946471	234	300	175
VOE 946471	234	350	177
VOE 946471	235	100	181
VOE 946471	235	150	185
VOE 946471	254	200	209
VOE 946471	254	205	211
VOE 946471	254	210	213
VOE 946471	254	325	221
VOE 946471	254	410	229
VOE 946471	261	100	257
VOE 946471	261	125	261
VOE 946471	261	130	265
VOE 946471	286	400	321
VOE 946471	310	100	343
VOE 946471	310	110	345
VOE 946471	350	100	357
VOE 946471	350	150	359
VOE 946471	356	200	369
VOE 946471	362	100	375
VOE 946471	371	100	413
VOE 946471	371	110	417
VOE 946471	371	1350	457
VOE 946471	371	200	423
VOE 946471	371	700	437
VOE 946471	371	800	439
VOE 946471	386	100	473
VOE 946471	386	200	475
VOE 946471	387	350	483
VOE 946471	492	100	571
VOE 946471	870	100	787
VOE 946471	870	200	791
VOE 946471	875	100	807
VOE 946471	875	300	811
VOE 946471	881	100	829
VOE 946471	911	1600	1097
VOE 946471	914	200	1173
VOE 946471	914	2400	1241
VOE 946471	914	3600	1257
VOE 946471	924	1100	1373
VOE 946472	212	100	79
VOE 946472	222	100	151
VOE 946472	235	100	181
VOE 946472	235	150	185
VOE 946472	235	160	189
VOE 946472	254	200	209
VOE 946472	254	205	211
VOE 946472	321	100	347
VOE 946472	360	100	371
VOE 946472	371	110	419
VOE 946472	371	200	423
VOE 946472	372	100	463
VOE 946472	837	100	707
VOE 946472	860	150	761
VOE 946472	860	350	769
VOE 946472	860	360	771
VOE 946472	881	100	829
VOE 946472	914	1500	1223
VOE 946502	254	420	231
VOE 946502	992	100	1483
VOE 946544	262	125	277
VOE 946544	393	100	485
VOE 946544	836	100	695
VOE 946544	836	125	699
VOE 946544	836	150	703
VOE 946671	212	325	87
VOE 946671	216	100	115
VOE 946671	216	200	117
VOE 946671	216	225	119
VOE 946671	262	100	273
VOE 946671	262	125	277
VOE 946671	262	125	277
VOE 946671	293	200	327
VOE 946671	360	100	371
VOE 946671	362	300	379
VOE 946671	362	400	381
VOE 946671	362	500	383
VOE 946671	860	200	763
VOE 946671	870	100	789
VOE 946671	891	300	839
VOE 946671	992	100	1485
VOE 946934	371	1500	461
VOE 946934	914	1200	1215
VOE 946934	914	1300	1219
VOE 947083	836	100	695
VOE 947083	836	125	699
VOE 947107	211	200	69
VOE 947107	211	225	73
VOE 947107	262	125	277
VOE 947107	263	100	285
VOE 947107	350	200	361
VOE 947107	350	210	363
VOE 947107	371	200	423
VOE 947107	821	350	667
VOE 947107	836	100	695
VOE 947107	836	125	699
VOE 947107	836	175	705
VOE 947107	881	100	829
VOE 947107	993	300	1499
VOE 947107	993	450	1505
VOE 947281	235	160	189
VOE 947281	255	300	241
VOE 947541	212	100	79
VOE 947622	235	160	189
VOE 947627	222	200	155
VOE 947627	254	410	229
VOE 947628	254	400	227
VOE 947760	362	300	379
VOE 948356	860	410	777
VOE 948645	252	100	207
VOE 948645	254	400	227
VOE 948645	362	300	379
VOE 948645	362	500	383
VOE 948645	398	100	493
VOE 948645	398	1100	515
VOE 948645	398	200	495
VOE 948645	398	400	501
VOE 948645	398	600	505
VOE 948645	398	800	509
VOE 948645	398	900	511
VOE 948884	235	400	197
VOE 948931	262	100	273
VOE 949128	836	100	695
VOE 949128	836	125	699
VOE 949186	993	100	1491
VOE 949238	912	1000	1127
VOE 949278	263	100	285
VOE 949278	836	100	695

NUMERICAL INDEX
INDICE DE NÚMERO
ÍNDICE NUMÉRICO

RÉPERTOIRE DE NUMÉROS

NUMERICAL INDEX
INDICE DE NÚMERO
ÍNDICE NUMÉRICO

RÉPERTOIRE DE NUMÉROS

Part No	Group	Sect	Page
VOE 949278	836	125	699
VOE 949278	836	150	703
VOE 949278	992	100	1483
VOE 949329	217	100	123
VOE 949329	217	110	127
VOE 949329	234	100	167
VOE 949329	234	125	169
VOE 949329	911	100	1015
VOE 949329	911	400	1041
VOE 949329	911	410	1047
VOE 949544	715	7700	595
VOE 949659	222	200	155
VOE 949800	256	200	247
VOE 949850	217	100	123
VOE 949921	880	100	813
VOE 949921	880	150	815
VOE 949921	880	200	817
VOE 949921	880	250	819
VOE 949921	880	300	821
VOE 949921	880	350	823
VOE 949937	880	200	817
VOE 949937	880	250	819
VOE 949997	254	325	219
VOE 949997	371	800	439
VOE 950542	211	200	67
VOE 950542	211	200	67
VOE 950542	211	225	71
VOE 950542	211	225	71
VOE 950542	211	235	75
VOE 950542	211	235	75
VOE 950545	221	200	143
VOE 950553	215	200	111
VOE 950562	211	200	67
VOE 950562	211	200	67
VOE 950562	211	225	71
VOE 950562	211	225	71
VOE 950562	211	235	75
VOE 950562	211	235	75
VOE 950564	215	100	109
VOE 950677	431	300	539
VOE 950891	216	300	121
VOE 951089	482	200	569
VOE 951671	831	100	685
VOE 951940	258	100	251
VOE 9521501	371	1100	445
VOE 952624	254	350	223
VOE 953098	331	100	353
VOE 953102	216	225	119
VOE 953102	254	500	235
VOE 955082	214	200	107
VOE 955892	286	300	319
VOE 955892	286	400	321
VOE 955892	363	100	387
VOE 955892	818	100	643
VOE 955892	818	200	645
VOE 955892	818	300	647
VOE 955892	818	400	649
VOE 955892	818	600	651
VOE 955892	818	700	653
VOE 955892	818	800	655
VOE 955892	818	900	657
VOE 955892	831	100	685
VOE 955892	831	100	685
VOE 955892	836	100	695
VOE 955892	836	125	699
VOE 955892	836	150	703
VOE 955892	836	175	705
VOE 955892	843	200	735
VOE 955892	843	250	737
VOE 955892	880	200	817
VOE 955892	880	250	819
VOE 955892	880	350	823
VOE 955892	992	100	1483
VOE 955896	360	100	371
VOE 955897	715	7650	593
VOE 955900	350	200	361
VOE 955900	350	210	363
VOE 955900	715	7500	589
VOE 955900	715	7600	591
VOE 955900	837	100	707
VOE 955903	860	500	781
VOE 955918	372	100	463
VOE 955918	836	100	695
VOE 955918	836	125	699
VOE 955918	881	100	829
VOE 955918	881	100	827
VOE 955919	286	300	319
VOE 955919	286	400	321
VOE 955919	364	100	395
VOE 955919	843	250	737
VOE 955919	912	3400	1145
VOE 955919	916	6000	1337
VOE 955921	256	100	245
VOE 955921	256	200	247
VOE 955921	261	200	271
VOE 955921	821	300	665
VOE 955921	821	7300	669
VOE 955921	821	7310	671
VOE 955921	852	350	751
VOE 955921	852	400	755
VOE 955921	914	100	1165
VOE 955921	914	1500	1223
VOE 955921	914	400	1181
VOE 955921	914	450	1189
VOE 955921	916	6000	1337
VOE 955921	924	1600	1375
VOE 955921	924	700	1357
VOE 955921	924	750	1361
VOE 955922	261	130	267
VOE 955922	263	500	297
VOE 955922	360	100	371
VOE 955922	492	100	571
VOE 955922	775	300	613
VOE 955922	775	500	617
VOE 955922	818	100	643
VOE 955922	818	200	645
VOE 955922	818	300	647
VOE 955922	818	400	649
VOE 955922	818	600	651
VOE 955922	818	700	653
VOE 955922	818	800	655
VOE 955922	818	900	657
VOE 955922	841	170	723
VOE 955922	841	300	729
VOE 955922	860	450	779
VOE 955922	911	1500	1091
VOE 955922	911	1500	1091
VOE 955922	911	1600	1097
VOE 955922	911	300	1023
VOE 955922	911	310	1027
VOE 955922	911	320	1033
VOE 955922	911	330	1035
VOE 955922	911	340	1039
VOE 955922	911	400	1043
VOE 955922	911	410	1047
VOE 955922	911	500	1059
VOE 955922	911	600	1061
VOE 955922	911	610	1065
VOE 955922	911	700	1071
VOE 955922	911	700	1069
VOE 955922	911	750	1073
VOE 955922	911	750	1075
VOE 955922	912	2100	1135
VOE 955922	912	3400	1145
VOE 955922	914	200	1171
VOE 955922	914	2000	1229
VOE 955922	914	2100	1231
VOE 955922	914	2500	1243
VOE 955922	914	300	1175
VOE 955922	914	3600	1257
VOE 955922	914	3700	1261
VOE 955922	914	500	1193
VOE 955922	914	520	1201
VOE 955922	914	520	1201
VOE 955922	914	600	1203
VOE 955922	916	1000	1293
VOE 955922	916	1100	1299
VOE 955922	916	1200	1305
VOE 955922	916	2000	1309
VOE 955922	916	2150	1315
VOE 955922	916	2200	1319
VOE 955922	916	2250	1323
VOE 955922	916	2260	1327
VOE 955922	924	1100	1373
VOE 955922	924	400	1355
VOE 955922	924	700	1357
VOE 955922	924	750	1361
VOE 955922	975	400	1405
VOE 955923	310	100	343
VOE 955923	310	110	345
VOE 955923	431	120	535
VOE 955923	716	700	601
VOE 955923	775	510	619
VOE 955923	821	100	659
VOE 955923	821	150	663
VOE 955923	837	200	709
VOE 955923	837	210	711
VOE 955923	837	300	713
VOE 955923	837	310	717
VOE 955923	860	400	775

Part No	Group	Sect	Page
VOE 955923	860	410	777
VOE 955923	896	100	843
VOE 955923	911	1500	1091
VOE 955923	911	1600	1097
VOE 955923	911	200	1019
VOE 955923	911	300	1025
VOE 955923	911	450	1051
VOE 955923	911	500	1057
VOE 955923	911	600	1063
VOE 955923	911	610	1065
VOE 955923	912	2000	1133
VOE 955923	912	3500	1149
VOE 955923	914	500	1195
VOE 955923	914	520	1201
VOE 955923	914	520	1201
VOE 955923	914	600	1203
VOE 955923	916	1100	1299
VOE 955923	916	2200	1321
VOE 955923	916	2200	1321
VOE 955923	916	2250	1325
VOE 955923	916	2250	1323
VOE 955923	916	2260	1327
VOE 955923	916	2260	1329
VOE 955923	916	300	1283
VOE 955923	975	1000	1409
VOE 955923	975	1100	1413
VOE 955923	975	1200	1417
VOE 955923	975	1300	1421
VOE 955923	975	1400	1425
VOE 955923	975	1500	1429
VOE 955923	975	1600	1433
VOE 955923	975	1700	1437
VOE 955923	975	1800	1441
VOE 955923	975	2000	1447
VOE 955923	975	2100	1451
VOE 955923	975	700	1407
VOE 955925	431	120	535
VOE 955925	443	200	565
VOE 955925	911	1500	1091
VOE 955925	911	200	1019
VOE 955925	911	250	1021
VOE 955925	911	300	1025
VOE 955925	911	310	1029
VOE 955925	911	320	1033
VOE 955925	911	330	1035
VOE 955925	911	340	1037
VOE 955925	911	400	1043
VOE 955925	911	410	1049
VOE 955925	911	450	1053
VOE 955925	911	600	1061
VOE 955925	911	610	1067
VOE 955925	911	700	1069
VOE 955925	911	750	1073
VOE 955925	912	2000	1131
VOE 955925	916	100	1267
VOE 955925	916	100	1265
VOE 955925	916	1000	1291
VOE 955925	916	1010	1295
VOE 955925	916	1020	1297
VOE 955925	916	110	1271
VOE 955925	916	1100	1299
VOE 955925	916	1150	1301
VOE 955925	916	1160	1303
VOE 955925	916	120	1275
VOE 955925	916	1200	1305
VOE 955925	916	130	1279
VOE 955925	916	2000	1309
VOE 955925	916	2000	1311
VOE 955925	916	2100	1313
VOE 955925	916	2200	1317
VOE 955925	916	2250	1323
VOE 955925	916	2250	1325
VOE 955925	916	2260	1327
VOE 955925	916	2260	1329
VOE 955925	916	4000	1335
VOE 955925	916	900	1287
VOE 955925	916	910	1289
VOE 955926	350	200	361
VOE 955926	350	210	363
VOE 955926	715	7500	589
VOE 955926	715	7600	591
VOE 955926	715	7650	593
VOE 955926	716	1000	605
VOE 955926	716	700	601
VOE 955926	818	100	643
VOE 955926	818	200	645
VOE 955926	818	300	647
VOE 955926	818	400	649
VOE 955926	818	600	651
VOE 955926	818	700	653
VOE 955926	818	800	655
VOE 955926	818	900	657
VOE 955926	837	100	707
VOE 955926	860	350	769
VOE 955926	860	400	775
VOE 955926	860	400	775
VOE 955926	860	410	777
VOE 955926	911	1500	1091
VOE 955926	911	310	1027
VOE 955926	911	320	1033
VOE 955926	911	340	1039
VOE 955926	911	340	1037
VOE 955926	911	450	1051
VOE 955926	911	500	1059
VOE 955926	911	600	1061
VOE 955926	911	610	1065
VOE 955926	912	100	1103
VOE 955926	914	3600	1257
VOE 955926	914	3700	1261
VOE 955926	916	100	1267
VOE 955926	916	1000	1291
VOE 955926	916	1010	1295
VOE 955926	916	1020	1297
VOE 955926	916	110	1271
VOE 955926	916	1100	1299
VOE 955926	916	1150	1301
VOE 955926	916	1160	1303
VOE 955926	916	120	1277
VOE 955926	916	130	1279
VOE 955926	916	2000	1309
VOE 955926	916	2100	1313
VOE 955926	916	2200	1317
VOE 955926	916	2250	1323
VOE 955926	916	2260	1327
VOE 955926	916	900	1287
VOE 955926	916	910	1289
VOE 955926	974	100	1387
VOE 955926	974	150	1389
VOE 955926	975	100	1399
VOE 955926	975	200	1401
VOE 955926	975	300	1403
VOE 955926	975	400	1405
VOE 955926	993	100	1489
VOE 955926	993	200	1493
VOE 955926	993	200	1493
VOE 956903	256	250	249
VOE 956981	293	100	325
VOE 957018	235	200	191
VOE 957018	254	350	223
VOE 957019	235	200	191
VOE 957020	235	200	191
VOE 957021	235	200	191
VOE 957173	254	350	223
VOE 957173	254	350	223
VOE 959220	211	200	67
VOE 959220	211	225	71
VOE 959220	211	235	75
VOE 959249	263	100	285
VOE 960139	810	150	639
VOE 960139	836	100	695
VOE 960139	836	125	699
VOE 960139	836	150	703
VOE 960139	836	175	705
VOE 960139	843	250	737
VOE 960139	860	250	765
VOE 960139	880	100	813
VOE 960139	880	150	815
VOE 960139	880	300	821
VOE 960139	880	350	823
VOE 960141	992	100	1485
VOE 960141	992	150	1487
VOE 960143	836	100	695
VOE 960143	836	125	699
VOE 960143	992	100	1485
VOE 960143	992	100	1483
VOE 960148	254	325	221
VOE 960148	371	800	439
VOE 960148	852	200	745
VOE 960148	860	410	777
VOE 960259	234	100	167
VOE 960259	234	125	169
VOE 960259	911	100	1015
VOE 960259	911	100	1015
VOE 960262	441	200	551
VOE 960628	211	200	67
VOE 960628	211	225	71
VOE 960628	211	235	75
VOE 960628	222	200	155
VOE 960628	251	100	203
VOE 960628	251	125	205

NUMERICAL INDEX
INDICE DE NÚMERO
ÍNDICE NUMÉRICO

RÉPERTOIRE DE NUMÉROS

Part No	Group	Sect	Page
VOE 960629	293	300	329
VOE 960630	216	200	117
VOE 960630	216	225	119
VOE 960630	217	100	123
VOE 960630	217	110	127
VOE 960631	212	200	81
VOE 960631	234	100	167
VOE 960631	234	125	169
VOE 960632	222	100	151
VOE 960632	222	200	155
VOE 960632	235	400	197
VOE 960634	254	410	229
VOE 961614	810	125	637
VOE 961615	810	125	637
VOE 961625	716	100	597
VOE 961955	393	150	487
VOE 961970	371	1000	443
VOE 961970	371	1000	443
VOE 961970	371	1100	445
VOE 961970	371	1175	449
VOE 961970	810	150	639
VOE 962689	810	125	637
VOE 962689	831	250	689
VOE 963093	831	250	689
VOE 963947	254	350	223
VOE 963947	254	350	223
VOE 963948	235	160	189
VOE 965175	993	400	1503
VOE 965176	993	200	1495
VOE 965176	993	300	1499
VOE 965176	993	400	1503
VOE 965181	911	1600	1097
VOE 965184	258	125	253
VOE 965185	992	100	1485
VOE 965186	836	100	695
VOE 965186	836	125	699
VOE 965191	482	200	569
VOE 965191	924	210	1353
VOE 965193	993	400	1503
VOE 965197	263	300	291
VOE 965213	993	200	1495
VOE 965221	217	200	131
VOE 965651	924	700	1359
VOE 965793	372	300	467
VOE 965793	372	310	469
VOE 966441	254	410	229
VOE 966786	831	100	685
VOE 967343	293	200	327
VOE 967343	293	200	327
VOE 967343	293	200	327
VOE 967630	914	800	1209
VOE 967747	910	100	955
VOE 967749	910	100	963
VOE 967750	910	100	955
VOE 967955	911	1500	1089
VOE 967955	911	600	1063
VOE 967955	911	610	1065
VOE 968130	912	2100	1135
VOE 968178	221	400	147
VOE 968207	910	100	959
VOE 968207	910	100	959
VOE 968207	910	200	985
VOE 968471	222	100	151
VOE 968471	222	100	153
VOE 968559	286	100	305
VOE 968559	286	100	305
VOE 968559	286	125	311
VOE 968559	286	125	311
VOE 968592	216	200	117
VOE 968592	216	225	119
VOE 968593	263	200	287
VOE 968617	293	400	331
VOE 968892	212	300	85
VOE 968893	222	100	151
VOE 969147	363	100	387
VOE 969147	843	200	735
VOE 969147	843	250	737
VOE 969147	880	100	813
VOE 969147	880	150	815
VOE 969147	880	200	817
VOE 969147	880	250	819
VOE 969147	880	300	821
VOE 969147	880	350	823
VOE 969147	992	100	1483
VOE 969161	372	100	463
VOE 969161	398	100	493
VOE 969161	398	1000	513
VOE 969161	398	1100	515
VOE 969161	398	1200	517
VOE 969161	398	200	495
VOE 969161	398	250	497
VOE 969161	398	300	499
VOE 969161	398	400	501
VOE 969161	398	500	503
VOE 969161	398	600	505
VOE 969161	398	700	507
VOE 969161	398	900	511
VOE 969164	372	100	463
VOE 969225	214	200	107
VOE 969278	354	200	367
VOE 969278	398	100	493
VOE 969278	398	1000	513
VOE 969278	398	1100	515
VOE 969278	398	1200	517
VOE 969278	398	200	495
VOE 969278	398	250	497
VOE 969278	398	300	499
VOE 969278	398	400	501
VOE 969278	398	900	511
VOE 969278	831	200	687
VOE 969278	831	250	689
VOE 969278	880	100	813
VOE 969278	880	150	815
VOE 969278	880	200	817
VOE 969278	880	250	819
VOE 969313	216	200	117
VOE 969313	216	225	119
VOE 969313	222	100	151
VOE 969313	916	2300	1331
VOE 969313	992	100	1485
VOE 969404	234	300	175
VOE 969404	367	100	401
VOE 969405	372	300	467
VOE 969405	386	100	473
VOE 969405	836	100	695
VOE 969405	836	125	699
VOE 969405	881	100	827
VOE 969407	254	250	215
VOE 969407	371	1500	461
VOE 969407	371	200	423
VOE 969407	372	100	463
VOE 969407	372	310	469
VOE 969407	398	1000	513
VOE 969407	398	1100	515
VOE 969407	398	1200	517
VOE 969407	398	900	511
VOE 969407	880	100	813
VOE 969407	880	150	815
VOE 969407	880	200	817
VOE 969407	880	250	819
VOE 969407	881	100	829
VOE 969408	269	100	299
VOE 969408	371	100	415
VOE 969408	371	110	419
VOE 969408	843	200	735
VOE 969408	843	250	737
VOE 969409	333	100	355
VOE 969420	372	100	463
VOE 969420	831	100	685
VOE 969420	872	100	801
VOE 969420	872	200	803
VOE 969420	924	2000	1377
VOE 969422	364	100	395
VOE 969422	810	150	639
VOE 969422	843	200	735
VOE 969422	843	250	737
VOE 969422	880	100	813
VOE 969422	880	150	815
VOE 969422	992	150	1487
VOE 969423	810	150	639
VOE 969423	818	100	643
VOE 969423	818	200	645
VOE 969423	818	300	647
VOE 969423	818	400	649
VOE 969423	818	600	651
VOE 969423	818	700	653
VOE 969423	818	800	655
VOE 969423	818	900	657
VOE 969423	831	100	685
VOE 969423	836	100	695
VOE 969423	836	125	699
VOE 969423	836	150	703
VOE 969423	836	175	705
VOE 969423	843	200	735
VOE 969423	843	250	737
VOE 969423	860	250	765
VOE 969456	393	150	487
VOE 969456	810	200	641
VOE 969472	362	300	379
VOE 969473	254	350	223

Part No	Group	Sect	Page	Part No	Group	Sect	Page	Part No	Group	Sect	Page	Part No	Group	Sect	Page	Part No	Group	Sect	Page
VOE 969473	254	350	223	VOE 971099	371	110	417	VOE 975367	254	350	223	VOE 976945	896	100	841	VOE 978129	910	200	993
VOE 969473	810	150	639	VOE 971304	831	200	687	VOE 975371	217	100	123	VOE 977004	222	200	155	VOE 978129	910	300	1005
VOE 969476	398	500	503	VOE 971304	831	250	689	VOE 975371	217	110	127	VOE 977004	222	200	155	VOE 978129	910	300	1007
VOE 969476	398	600	505	VOE 971309	880	100	813	VOE 975664	262	100	273	VOE 977030	233	100	165	VOE 978129	910	300	999
VOE 969476	398	700	507	VOE 971309	880	150	815	VOE 975664	262	125	277	VOE 977275	221	100	137	VOE 978129	911	400	1043
VOE 969478	363	100	387	VOE 971310	880	200	817	VOE 975697	262	100	273	VOE 977275	221	110	139	VOE 978129	911	410	1047
VOE 969478	880	100	813	VOE 971310	880	250	819	VOE 975697	262	125	277	VOE 977275	221	120	141	VOE 978129	911	410	1049
VOE 969478	880	150	815	VOE 971321	836	125	701	VOE 976068	482	100	567	VOE 977282	218	200	135	VOE 978129	911	410	1045
VOE 969480	870	200	791	VOE 971321	836	150	703	VOE 976932	222	300	157	VOE 977400	293	100	325	VOE 978129	911	600	1063
VOE 969513	269	150	301	VOE 971321	836	175	705	VOE 976932	222	310	159	VOE 977599	286	100	307	VOE 978129	912	3400	1145
VOE 969513	393	100	485	VOE 971368	831	200	687	VOE 976932	262	100	273	VOE 977599	286	125	313	VOE 978129	914	3600	1257
VOE 969515	254	200	209	VOE 971368	831	250	689	VOE 976932	262	125	277	VOE 977789	254	410	229	VOE 978129	914	3600	1259
VOE 969515	254	205	211	VOE 971368	843	200	735	VOE 976945	310	110	345	VOE 977935	221	300	145	VOE 978129	914	500	1191
VOE 969518	363	100	387	VOE 972007	880	100	813	VOE 976945	360	100	371	VOE 977935	255	200	239	VOE 978129	914	500	1193
VOE 969587	836	100	695	VOE 972007	880	150	815	VOE 976945	371	100	413	VOE 977935	255	300	241	VOE 978129	914	500	1193
VOE 969587	836	125	699	VOE 972079	843	200	735	VOE 976945	371	110	417	VOE 977935	255	300	241	VOE 978129	914	520	1201
VOE 969587	843	200	735	VOE 972079	843	250	737	VOE 976945	371	200	423	VOE 977935	255	300	241	VOE 978129	916	2200	1319
VOE 969587	843	250	737	VOE 972079	880	100	813	VOE 976945	398	400	501	VOE 977935	255	400	243	VOE 978129	916	2200	1319
VOE 969587	870	200	791	VOE 972079	880	150	815	VOE 976945	818	100	643	VOE 977935	262	500	283	VOE 978129	916	2200	1319
VOE 969597	880	400	825	VOE 972403	880	200	817	VOE 976945	818	200	645	VOE 978129	910	100	979	VOE 978129	916	2300	1331
VOE 969600	221	200	143	VOE 972403	880	250	819	VOE 976945	818	300	647	VOE 978129	910	100	965	VOE 978129	916	300	1283
VOE 969737	393	100	485	VOE 973096	216	225	119	VOE 976945	818	400	649	VOE 978129	910	100	973	VOE 978129	916	300	1285
VOE 969738	870	200	791	VOE 973096	482	100	567	VOE 976945	818	600	651	VOE 978129	910	100	957	VOE 978381	254	400	227
VOE 969841	810	200	641	VOE 974615	215	100	109	VOE 976945	818	700	653	VOE 978129	910	100	979	VOE 978932	254	200	209
VOE 969841	880	400	825	VOE 975103	263	310	293	VOE 976945	818	800	655	VOE 978129	910	100	973	VOE 978932	254	200	209
VOE 969842	872	100	801	VOE 975112	218	200	135	VOE 976945	818	900	657	VOE 978129	910	100	975	VOE 978932	254	205	211
VOE 969842	872	200	803	VOE 975121	263	100	285	VOE 976945	843	250	737	VOE 978129	910	100	957	VOE 978932	258	200	255
VOE 969843	881	100	827	VOE 975121	263	100	285	VOE 976945	852	350	751	VOE 978129	910	100	959	VOE 978932	261	100	257
VOE 970787	362	200	377	VOE 975121	263	300	291	VOE 976945	852	400	757	VOE 978129	910	100	957	VOE 978932	261	125	261
VOE 970788	372	300	467	VOE 975121	263	310	293	VOE 976945	860	350	769	VOE 978129	910	100	957	VOE 978932	261	130	265
VOE 970788	372	310	469	VOE 975121	321	200	349	VOE 976945	860	350	769	VOE 978129	910	100	975	VOE 978932	356	200	369
VOE 970795	371	800	439	VOE 975126	218	200	135	VOE 976945	860	360	771	VOE 978129	910	200	991	VOE 978932	431	120	535
VOE 971096	331	100	353	VOE 975130	218	200	135	VOE 976945	860	450	779	VOE 978129	910	200	983	VOE 978932	715	7600	591
VOE 971096	992	100	1483	VOE 975237	363	100	387	VOE 976945	860	550	783	VOE 978129	910	200	983	VOE 978932	715	7650	593
VOE 971099	321	100	347	VOE 975237	831	100	685	VOE 976945	880	400	825	VOE 978129	910	200	991	VOE 978932	715	7650	593
VOE 971099	371	100	413	VOE 975237	831	200	687	VOE 976945	896	100	843	VOE 978129	910	200	993	VOE 978932	775	510	619

NUMERICAL INDEX
INDICE DE NÚMERO
ÍNDICE NUMÉRICO

RÉPERTOIRE DE NUMÉROS

Catalogue id	Group
20591	**10**
Issue	Page
20027088-G	**919**

NUMERICAL INDEX
INDICE DE NÚMERO
ÍNDICE NUMÉRICO

RÉPERTOIRE DE NUMÉROS

Part No	Group	Sect	Page
VOE 978932	821	100	659
VOE 978932	821	100	659
VOE 978932	821	150	663
VOE 978932	821	300	665
VOE 978932	821	7300	669
VOE 978932	821	7310	671
VOE 978932	837	200	709
VOE 978932	837	210	711
VOE 978932	837	300	713
VOE 978932	837	310	717
VOE 978932	841	200	725
VOE 978932	860	150	761
VOE 978932	891	100	833
VOE 978932	891	150	835
VOE 978932	891	200	837
VOE 978932	896	100	843
VOE 978932	911	1100	1081
VOE 978932	911	1500	1089
VOE 978932	911	300	1023
VOE 978932	911	310	1027
VOE 978932	911	330	1035
VOE 978932	911	600	1063
VOE 978932	911	610	1065
VOE 978932	912	3500	1149
VOE 978932	914	500	1195
VOE 978932	914	520	1201
VOE 978932	914	520	1201
VOE 978932	916	2200	1321
VOE 978932	916	2250	1323
VOE 978932	916	2250	1325
VOE 978932	916	2260	1329
VOE 978932	916	2260	1327
VOE 978933	254	200	209
VOE 978933	254	205	211
VOE 978933	256	200	247
VOE 978933	821	100	659
VOE 978933	821	100	659
VOE 978933	821	150	661
VOE 978933	821	150	663
VOE 978933	827	100	675
VOE 978933	891	200	837
VOE 978933	911	1100	1081
VOE 978934	261	100	257
VOE 978934	261	125	261
VOE 978934	261	130	265
VOE 978934	431	400	543
VOE 978934	715	7600	591
VOE 978934	715	7650	593
VOE 978934	860	100	759
VOE 978934	911	1600	1095
VOE 978934	911	200	1019
VOE 978934	914	600	1203
VOE 978935	896	100	841
VOE 978936	350	200	361
VOE 978936	350	210	363
VOE 978936	715	100	581
VOE 978936	715	150	583
VOE 978936	715	200	585
VOE 978936	716	700	601
VOE 978936	911	450	1051
VOE 978936	916	2200	1317
VOE 978936	916	2250	1323
VOE 978936	916	2260	1327
VOE 978936	974	100	1387
VOE 978936	974	150	1389
VOE 978936	993	500	1507
VOE 978937	715	150	583
VOE 978938	218	100	133
VOE 978938	261	200	271
VOE 978938	441	500	559
VOE 978938	715	100	581
VOE 978938	715	7500	589
VOE 978938	827	200	677
VOE 978938	827	250	679
VOE 978938	860	400	775
VOE 978938	916	2200	1319
VOE 978938	916	2250	1323
VOE 978938	916	2260	1327
VOE 978940	363	300	391
VOE 978940	715	7600	591
VOE 978940	715	7650	593
VOE 978940	916	100	1267
VOE 978940	916	110	1271
VOE 978940	916	120	1277
VOE 978940	916	2000	1309
VOE 978940	916	2100	1313
VOE 978940	916	2250	1323
VOE 978940	916	2260	1327
VOE 978941	916	100	1267
VOE 978941	916	110	1271
VOE 978941	916	120	1277
VOE 978941	993	200	1493
VOE 978941	993	200	1493
VOE 978942	911	1500	1089
VOE 978942	911	500	1057
VOE 978942	916	900	1287
VOE 978942	993	100	1489
VOE 978949	441	500	559
VOE 978949	775	200	611
VOE 978949	775	700	623
VOE 978949	860	500	781
VOE 978950	775	400	615
VOE 978951	441	100	545
VOE 978951	441	110	547
VOE 978999	372	100	463
VOE 979019	716	700	601
VOE 979019	911	200	1019
VOE 979020	911	1600	1097
VOE 979020	911	400	1043
VOE 979020	911	410	1047
VOE 979020	911	700	1069
VOE 979020	911	750	1073
VOE 979020	916	2200	1319
VOE 979020	916	2250	1323
VOE 979020	916	2260	1327
VOE 979021	715	7600	591
VOE 979021	715	7650	593
VOE 979021	818	100	643
VOE 979021	818	200	645
VOE 979021	818	300	647
VOE 979021	818	400	649
VOE 979021	818	600	651
VOE 979021	818	700	653
VOE 979021	818	800	655
VOE 979021	818	900	657
VOE 979021	837	100	707
VOE 979021	911	1500	1091
VOE 979021	911	500	1059
VOE 979021	916	2200	1319
VOE 979021	925	2000	1383
VOE 979021	975	3100	1463
VOE 979021	975	400	1405
VOE 979022	715	7600	591
VOE 979022	775	500	617
VOE 979022	775	510	619
VOE 979022	913	200	1155
VOE 979022	925	2010	1385
VOE 979022	974	100	1387
VOE 979022	974	150	1389
VOE 979022	975	2700	1455
VOE 979022	975	2800	1457
VOE 979022	975	3000	1461
VOE 979099	212	225	83
VOE 979151	810	125	637
VOE 979152	810	125	637
VOE 979230	216	225	119
VOE 979230	254	500	235
VOE 979270	254	500	235
VOE 979935	321	100	347
VOE 980102	911	1500	1089
VOE 980102	911	500	1057
VOE 980176	214	100	95
VOE 980176	214	125	101
VOE 980465	911	1500	1089
VOE 980465	911	500	1059
VOE 980475	263	100	285
VOE 980519	860	500	781
VOE 980755	916	300	1283
VOE 980832	254	350	223
VOE 980881	235	200	193
VOE 980881	254	350	223
VOE 980881	286	100	307
VOE 980881	286	125	313
VOE 980973	255	300	241
VOE 980973	255	300	241
VOE 981269	810	100	635
VOE 981269	810	125	637
VOE 981291	910	100	961
VOE 981291	910	200	985
VOE 981291	914	500	1193
VOE 981291	914	500	1193
VOE 981291	914	600	1203
VOE 981291	914	800	1207
VOE 981291	916	2200	1319
VOE 981291	916	2250	1323
VOE 981291	916	2260	1327
VOE 981291	916	2300	1331
VOE 981291	916	300	1285
VOE 981664	235	200	193
VOE 981664	235	200	191

Part No	Group	Sect	Page	Part No	Group	Sect	Page	Part No	Group	Sect	Page	Part No	Group	Sect	Page	Part No	Group	Sect	Page
VOE 981664	235	200	193	VOE 983250	775	300	613	VOE 983251	916	3000	1333	VOE 983253	818	600	651	VOE 983303	821	300	665
VOE 982509	217	100	123	VOE 983250	775	300	613	VOE 983251	924	700	1357	VOE 983253	818	700	653	VOE 983303	821	7310	671
VOE 982509	217	110	127	VOE 983250	852	200	745	VOE 983252	235	100	181	VOE 983253	818	800	655	VOE 983303	831	100	685
VOE 982509	217	200	131	VOE 983250	911	1100	1081	VOE 983252	235	150	185	VOE 983253	818	900	657	VOE 983303	836	100	695
VOE 982509	222	100	151	VOE 983250	916	1200	1305	VOE 983252	235	160	189	VOE 983253	821	150	661	VOE 983303	836	125	699
VOE 982509	222	100	151	VOE 983250	916	3000	1333	VOE 983252	256	200	247	VOE 983253	821	300	665	VOE 983303	860	410	777
VOE 982509	222	100	153	VOE 983250	924	1100	1373	VOE 983252	258	200	255	VOE 983253	821	350	667	VOE 983303	872	100	801
VOE 982651	254	350	223	VOE 983250	924	400	1355	VOE 983252	841	150	721	VOE 983253	821	350	667	VOE 983303	872	200	803
VOE 982724	212	200	81	VOE 983251	222	400	161	VOE 983252	860	360	771	VOE 983253	821	350	667	VOE 983303	912	2600	1143
VOE 982724	255	300	241	VOE 983251	234	100	167	VOE 983252	860	410	777	VOE 983253	821	7300	669	VOE 983303	914	700	1205
VOE 982724	255	300	241	VOE 983251	234	125	169	VOE 983252	880	300	821	VOE 983253	821	7300	669	VOE 983303	924	100	1341
VOE 983241	821	100	659	VOE 983251	256	100	245	VOE 983252	880	350	823	VOE 983253	821	7310	671	VOE 983303	993	100	1491
VOE 983242	256	200	247	VOE 983251	431	400	543	VOE 983252	896	100	841	VOE 983253	827	100	675	VOE 983304	222	400	161
VOE 983243	821	300	665	VOE 983251	775	500	617	VOE 983252	896	100	841	VOE 983253	911	1500	1089	VOE 983304	252	100	207
VOE 983243	821	7300	669	VOE 983251	827	100	675	VOE 983252	911	1500	1089	VOE 983253	911	400	1043	VOE 983304	821	300	665
VOE 983243	821	7310	671	VOE 983251	841	150	721	VOE 983252	911	500	1059	VOE 983253	911	410	1047	VOE 983304	821	7310	671
VOE 983243	896	100	841	VOE 983251	841	300	729	VOE 983252	911	600	1061	VOE 983253	911	500	1059	VOE 983304	924	100	1341
VOE 983243	914	100	1165	VOE 983251	911	100	1015	VOE 983252	911	610	1067	VOE 983253	911	600	1061	VOE 983333	222	100	151
VOE 983243	924	700	1357	VOE 983251	911	100	1015	VOE 983252	911	700	1071	VOE 983253	911	610	1067	VOE 983342	212	325	87
VOE 983243	924	750	1361	VOE 983251	911	1100	1081	VOE 983252	911	750	1075	VOE 983253	916	2150	1315	VOE 983375	492	100	571
VOE 983243	993	100	1491	VOE 983251	911	1500	1089	VOE 983252	914	100	1165	VOE 983254	492	100	571	VOE 983375	818	100	643
VOE 983244	821	150	661	VOE 983251	911	1600	1097	VOE 983252	916	100	1265	VOE 983255	860	450	779	VOE 983375	818	200	645
VOE 983244	896	100	841	VOE 983251	911	400	1043	VOE 983252	916	1000	1291	VOE 983256	911	600	1061	VOE 983375	818	300	647
VOE 983245	235	100	181	VOE 983251	911	410	1047	VOE 983252	916	1010	1295	VOE 983256	911	610	1067	VOE 983375	818	400	649
VOE 983245	235	150	185	VOE 983251	911	600	1061	VOE 983252	916	110	1273	VOE 983256	911	700	1069	VOE 983375	818	600	651
VOE 983245	398	400	501	VOE 983251	911	610	1067	VOE 983252	916	1100	1299	VOE 983256	914	2100	1231	VOE 983375	818	700	653
VOE 983245	821	150	661	VOE 983251	911	700	1069	VOE 983252	916	1150	1301	VOE 983256	916	1000	1291	VOE 983375	818	800	655
VOE 983245	914	400	1181	VOE 983251	911	750	1073	VOE 983252	916	1160	1303	VOE 983256	916	1100	1299	VOE 983375	818	900	657
VOE 983245	914	450	1189	VOE 983251	914	100	1165	VOE 983252	916	120	1275	VOE 983257	914	2000	1227	VOE 983472	286	100	307
VOE 983245	924	1600	1375	VOE 983251	914	2100	1231	VOE 983252	916	900	1287	VOE 983258	914	200	1171	VOE 983472	286	100	307
VOE 983245	924	700	1357	VOE 983251	914	300	1175	VOE 983252	924	750	1361	VOE 983258	916	2000	1309	VOE 983472	286	125	313
VOE 983245	924	750	1361	VOE 983251	914	3600	1257	VOE 983253	810	150	639	VOE 983303	256	100	245	VOE 983494	372	100	463
VOE 983246	821	150	661	VOE 983251	914	3700	1261	VOE 983253	818	100	643	VOE 983303	286	300	319	VOE 983494	911	1010	1079
VOE 983248	914	100	1165	VOE 983251	914	500	1193	VOE 983253	818	200	645	VOE 983303	286	400	321	VOE 983495	912	1000	1127
VOE 983249	916	6000	1337	VOE 983251	914	520	1201	VOE 983253	818	300	647	VOE 983303	398	400	501	VOE 983495	912	2000	1131
VOE 983250	310	110	345	VOE 983251	914	520	1201	VOE 983253	818	400	649	VOE 983303	821	150	661	VOE 983495	912	2100	1137

NUMERICAL INDEX
INDICE DE NÚMERO
ÍNDICE NUMÉRICO

RÉPERTOIRE DE NUMÉROS

Catalogue id	Group
20591	**10**
Issue	Page
20027088-G	**921**

NUMERICAL INDEX
INDICE DE NÚMERO
ÍNDICE NUMÉRICO

RÉPERTOIRE DE NUMÉROS

Part No	Group	Sect	Page
VOE 983495	912	2500	1139
VOE 983495	912	2510	1141
VOE 983495	912	700	1111
VOE 983495	912	900	1121
VOE 983495	914	400	1181
VOE 983495	914	450	1189
VOE 983495	924	2000	1377
VOE 983497	234	100	167
VOE 983497	234	125	169
VOE 983497	441	200	551
VOE 983497	911	100	1015
VOE 983497	912	1000	1127
VOE 983497	912	3500	1149
VOE 983501	912	800	1113
VOE 983502	367	100	401
VOE 983502	367	400	405
VOE 983502	367	450	407
VOE 983502	441	200	549
VOE 983502	910	100	967
VOE 983502	910	100	967
VOE 983502	910	100	965
VOE 983502	910	100	979
VOE 983502	910	100	969
VOE 983502	910	100	969
VOE 983502	910	200	987
VOE 983502	910	300	1011
VOE 983502	910	300	1011
VOE 983502	910	300	997
VOE 983502	910	300	1009
VOE 983502	910	300	1003
VOE 983502	910	300	1001
VOE 983502	910	300	997
VOE 983502	910	300	999
VOE 983502	910	300	1011
VOE 983502	910	300	1005
VOE 983502	910	300	1009
VOE 983502	910	300	1001
VOE 983502	910	300	1009
VOE 983502	910	300	999
VOE 983502	911	300	1023
VOE 983502	912	1000	1127
VOE 983502	912	1000	1127
VOE 983502	912	2100	1135
VOE 983502	912	3500	1149
VOE 983502	912	600	1107
VOE 983502	912	600	1107
VOE 983502	912	900	1121
VOE 983502	914	100	1163
VOE 983502	914	100	1165
VOE 983502	914	200	1173
VOE 983502	914	2000	1229
VOE 983502	914	2350	1237
VOE 983502	914	2400	1241
VOE 983502	914	2500	1243
VOE 983502	914	400	1181
VOE 983502	914	450	1189
VOE 983502	914	500	1193
VOE 983502	914	520	1201
VOE 983502	916	6000	1339
VOE 983502	916	6000	1339
VOE 983502	924	200	1349
VOE 983503	441	200	549
VOE 983503	441	200	549
VOE 983505	910	100	975
VOE 983505	910	100	967
VOE 983505	910	300	997
VOE 983505	910	300	1003
VOE 983505	910	300	1001
VOE 983505	910	300	999
VOE 983505	910	300	1001
VOE 983505	911	1000	1077
VOE 983505	911	1010	1079
VOE 983505	911	475	1055
VOE 983505	912	1000	1127
VOE 983505	912	3400	1145
VOE 983505	912	600	1107
VOE 983505	912	700	1111
VOE 983505	914	100	1165
VOE 983505	914	150	1169
VOE 983505	914	200	1171
VOE 983505	914	2000	1229
VOE 983505	914	2350	1237
VOE 983505	914	2400	1241
VOE 983505	914	300	1175
VOE 983505	914	3600	1257
VOE 983505	914	3600	1255
VOE 983505	914	400	1181
VOE 983505	914	450	1189
VOE 983506	912	900	1121
VOE 983507	912	2000	1131
VOE 983507	912	2100	1137
VOE 983507	912	800	1115
VOE 983509	441	600	561
VOE 983509	912	800	1115
VOE 983509	914	1100	1213
VOE 983509	914	1200	1215
VOE 983509	914	1300	1219
VOE 983509	914	1600	1225
VOE 983509	914	2000	1227
VOE 983509	914	2500	1243
VOE 983510	441	200	549
VOE 983510	912	600	1107
VOE 983510	912	700	1111
VOE 983510	912	900	1121
VOE 983511	912	800	1115
VOE 983519	911	1500	1091
VOE 983519	911	610	1065
VOE 983519	914	2350	1237
VOE 983519	916	900	1287
VOE 983523	912	800	1115
VOE 983524	431	120	535
VOE 983524	441	200	551
VOE 983524	910	300	1003
VOE 983524	911	300	1023
VOE 983524	912	800	1115
VOE 983526	441	600	563
VOE 983526	911	1600	1097
VOE 983526	912	800	1115
VOE 983526	912	900	1121
VOE 983527	441	200	549
VOE 983527	910	100	975
VOE 983527	911	400	1043
VOE 983527	911	410	1047
VOE 983527	911	450	1053
VOE 983527	912	1000	1129
VOE 983527	912	1000	1129
VOE 983527	912	2000	1133
VOE 983527	912	2510	1141
VOE 983527	912	800	1113
VOE 983528	912	3500	1149
VOE 983528	912	800	1115
VOE 983528	916	2200	1317
VOE 983528	916	2200	1317
VOE 983529	912	1000	1125
VOE 983529	912	1000	1125
VOE 983529	912	1000	1125
VOE 983529	912	1000	1125
VOE 983529	912	1000	1125
VOE 983529	912	600	1107
VOE 983529	912	800	1113
VOE 983529	912	900	1119
VOE 983529	912	900	1123
VOE 983532	912	1000	1127
VOE 983532	912	1000	1127
VOE 983532	912	700	1111
VOE 983532	912	800	1115
VOE 983532	912	800	1115
VOE 983532	912	900	1119
VOE 983542	912	2100	1137
VOE 983543	912	2100	1137
VOE 983585	223	100	163
VOE 983585	223	100	163
VOE 983714	286	100	307
VOE 983715	258	100	251
VOE 983715	258	125	253
VOE 983715	286	200	315
VOE 983717	286	200	315
VOE 983919	975	2000	1447
VOE 983919	975	2100	1451
VOE 984064	387	300	481
VOE 984064	387	350	483
VOE 984064	831	200	687
VOE 984064	831	250	689
VOE 984064	852	100	741
VOE 984064	852	300	747
VOE 984064	852	350	751
VOE 984064	852	400	755
VOE 984064	881	100	829
VOE 984065	914	1500	1223
VOE 984077	852	350	751
VOE 984077	852	400	755
VOE 984078	360	100	371
VOE 984078	914	700	1205
VOE 984079	912	2500	1139
VOE 984079	912	2510	1141
VOE 984079	912	2510	1141
VOE 984079	975	400	1405
VOE 984080	841	170	723

Part No	Group	Sect	Page
VOE 984080	841	300	729
VOE 984080	911	1500	1091
VOE 984080	911	1600	1095
VOE 984080	914	3600	1257
VOE 984080	914	3700	1261
VOE 984080	914	600	1203
VOE 984080	916	2250	1323
VOE 984080	916	2260	1327
VOE 984083	912	1000	1129
VOE 984087	912	800	1113
VOE 984088	441	500	559
VOE 984088	911	450	1051
VOE 984088	911	610	1067
VOE 984088	912	600	1105
VOE 984088	912	700	1111
VOE 984088	975	1100	1413
VOE 984088	975	1200	1417
VOE 984088	975	1500	1429
VOE 984088	975	1600	1433
VOE 984088	975	700	1407
VOE 984089	911	1500	1089
VOE 984089	911	500	1057
VOE 984090	911	1500	1091
VOE 984090	911	450	1051
VOE 984090	911	500	1057
VOE 984091	911	300	1025
VOE 984092	911	300	1025
VOE 984092	916	1100	1299
VOE 984093	431	120	535
VOE 984093	911	310	1027
VOE 984093	911	330	1035
VOE 984093	916	4000	1335
VOE 984095	916	100	1269
VOE 984095	916	2000	1311
VOE 984095	916	2250	1325
VOE 984135	911	1500	1089
VOE 984135	911	200	1019
VOE 984135	911	300	1025
VOE 984135	911	310	1029
VOE 984135	911	320	1033
VOE 984135	911	330	1035
VOE 984135	911	340	1037
VOE 984135	911	400	1043
VOE 984135	911	410	1047
VOE 984135	911	450	1051
VOE 984135	911	600	1063
VOE 984135	911	610	1067
VOE 984135	912	1000	1127
VOE 984135	916	100	1265
VOE 984135	916	110	1273
VOE 984135	916	120	1275
VOE 984135	916	2000	1309
VOE 984135	916	2100	1313
VOE 984135	916	2200	1317
VOE 984135	916	2250	1323
VOE 984135	916	2260	1327
VOE 984135	916	2260	1329
VOE 984135	916	4000	1335
VOE 984135	916	4000	1335
VOE 984136	911	450	1053
VOE 984136	911	450	1051
VOE 984136	916	2100	1313
VOE 984137	912	2000	1131
VOE 984137	916	100	1267
VOE 984137	916	1000	1291
VOE 984137	916	1010	1295
VOE 984137	916	110	1273
VOE 984137	916	1150	1301
VOE 984137	916	1160	1303
VOE 984137	916	120	1277
VOE 984137	916	1200	1305
VOE 984137	916	2200	1319
VOE 984137	916	2250	1325
VOE 984137	916	2250	1325
VOE 984137	916	2260	1329
VOE 984137	916	4000	1335
VOE 984137	916	900	1287
VOE 984139	912	800	1113
VOE 984140	911	1500	1089
VOE 984140	911	600	1061
VOE 984140	911	610	1065
VOE 984143	911	1600	1097
VOE 984228	916	1100	1299
VOE 984228	916	4000	1335
VOE 984254	911	250	1021
VOE 984254	916	2100	1313
VOE 984343	914	3600	1257
VOE 984343	916	2200	1319
VOE 984346	852	350	751
VOE 984346	852	400	755
VOE 984348	914	1500	1223
VOE 984350	911	1600	1095
VOE 984350	914	600	1203
VOE 984355	911	1500	1091
VOE 984355	911	500	1057
VOE 984359	911	320	1033
VOE 984359	911	340	1037
VOE 984359	911	400	1043
VOE 984359	911	410	1047
VOE 984359	916	100	1265
VOE 984359	916	1000	1291
VOE 984359	916	1010	1295
VOE 984359	916	110	1271
VOE 984359	916	1100	1299
VOE 984359	916	1150	1301
VOE 984359	916	1160	1303
VOE 984359	916	120	1275
VOE 984359	916	2000	1309
VOE 984359	916	2100	1313
VOE 984359	916	2200	1319
VOE 984359	916	2250	1323
VOE 984359	916	2260	1327
VOE 984359	916	4000	1335
VOE 984359	916	900	1287
VOE 984360	916	2100	1313
VOE 984361	916	1200	1307
VOE 984361	916	4000	1335
VOE 984362	916	2200	1319
VOE 984363	431	300	541
VOE 984364	913	100	1151
VOE 984727	222	200	155
VOE 984732	211	235	77
VOE 984734	217	110	129
VOE 984734	217	200	131
VOE 984734	217	200	131
VOE 984735	217	110	127
VOE 984752	217	110	127
VOE 984755	263	310	293
VOE 984755	321	200	349
VOE 984758	263	300	291
VOE 984758	263	300	291
VOE 984758	293	200	327
VOE 984758	852	350	751
VOE 984758	852	400	757
VOE 984758	875	300	811
VOE 984758	992	100	1485
VOE 984793	212	100	79
VOE 984793	222	100	151
VOE 984795	262	100	273
VOE 984797	255	300	241
VOE 984848	431	120	535
VOE 984890	255	100	237
VOE 984921	912	800	1113
VOE 984944	286	300	317
VOE 984944	286	400	321
VOE 984969	252	100	207
VOE 985735	880	400	825
VOE 990053	286	100	305
VOE 990392	256	200	247
VOE 990392	860	400	775
VOE 990392	860	410	777
VOE 990511	715	150	583
VOE 990521	775	500	617
VOE 990521	775	510	619
VOE 990521	775	600	621
VOE 990522	443	200	565
VOE 990546	913	110	1153
VOE 990546	913	300	1161
VOE 990547	913	110	1153
VOE 990547	913	300	1161
VOE 990548	911	1300	1085
VOE 990548	911	1900	1101
VOE 990557	234	100	167
VOE 990557	234	125	169
VOE 990557	441	200	549
VOE 990557	441	200	549
VOE 990557	441	220	555
VOE 990557	910	200	993
VOE 990557	910	200	987
VOE 990557	910	300	1003
VOE 990557	910	300	1001
VOE 990557	911	100	1015
VOE 990557	912	1000	1127
VOE 990557	912	1000	1129
VOE 990557	912	1000	1129
VOE 990557	912	600	1107
VOE 990557	912	700	1111
VOE 990557	912	700	1109
VOE 990557	912	800	1115
VOE 990557	912	800	1113

NUMERICAL INDEX
INDICE DE NÚMERO
ÍNDICE NUMÉRICO

RÉPERTOIRE DE NUMÉROS

NUMERICAL INDEX
INDICE DE NÚMERO
ÍNDICE NUMÉRICO

RÉPERTOIRE DE NUMÉROS

Part No	Group	Sect	Page
VOE 990557	912	800	1117
VOE 990557	914	400	1181
VOE 990557	914	450	1189
VOE 990559	912	800	1117
VOE 990559	912	800	1117
VOE 990565	912	2500	1139
VOE 990565	912	2510	1141
VOE 990566	912	2100	1135
VOE 990582	441	600	563
VOE 990582	912	2000	1131
VOE 990582	912	2100	1135
VOE 990582	912	2500	1139
VOE 990582	912	2510	1141
VOE 990584	441	200	549
VOE 990584	912	3500	1149
VOE 990585	912	1000	1127
VOE 990587	912	2000	1131
VOE 990587	912	2100	1135
VOE 990587	912	2500	1139
VOE 990587	912	2510	1141
VOE 990592	716	1000	605
VOE 990593	924	2000	1377
VOE 990594	974	3000	1395
VOE 990596	431	300	539
VOE 990604	443	200	565
VOE 990606	912	800	1113
VOE 990606	912	900	1119
VOE 990606	912	900	1121
VOE 990606	912	900	1121
VOE 990607	912	2100	1135
VOE 990607	924	2000	1377
VOE 990610	911	100	1015
VOE 990610	916	2200	1317
VOE 990610	916	2200	1317
VOE 990620	912	600	1105
VOE 990620	912	700	1111
VOE 990638	975	4300	1481
VOE 990640	975	4000	1473
VOE 990643	975	4100	1477
VOE 990643	975	4200	1479
VOE 990645	975	3500	1465
VOE 990645	975	3600	1469
VOE 990647	443	200	565
VOE 990649	975	4300	1481
VOE 990654	975	4100	1477
VOE 990654	975	4200	1479
VOE 990656	975	3500	1465
VOE 990656	975	3600	1469
VOE 990677	912	3400	1145
VOE 990678	775	600	621
VOE 990709	715	150	583
VOE 990709	715	150	583
VOE 990709	715	150	583
VOE 990709	715	210	587
VOE 990709	818	100	643
VOE 990709	818	200	645
VOE 990709	818	300	647
VOE 990709	818	400	649
VOE 990709	818	600	651
VOE 990709	818	700	653
VOE 990709	818	800	655
VOE 990709	818	900	657
VOE 990709	827	250	679
VOE 990709	911	320	1033
VOE 990709	911	340	1037
VOE 990709	912	100	1103
VOE 990732	286	100	307
VOE 990732	286	125	313
VOE 990732	286	125	313
VOE 990736	910	100	979
VOE 990736	910	100	961
VOE 990736	910	100	959
VOE 990736	910	100	973
VOE 990736	910	100	977
VOE 990736	910	100	969
VOE 990736	910	100	965
VOE 990736	910	100	969
VOE 990736	910	100	959
VOE 990736	910	100	967
VOE 990736	910	100	961
VOE 990736	910	100	971
VOE 990736	910	100	955
VOE 990736	910	100	969
VOE 990736	910	100	967
VOE 990736	910	100	975
VOE 990736	910	100	967
VOE 990736	910	100	975
VOE 990736	910	100	955
VOE 990736	910	100	969
VOE 990736	910	100	967
VOE 990736	910	100	971
VOE 990736	910	100	969
VOE 990736	910	100	959
VOE 990736	910	100	961
VOE 990736	910	100	977
VOE 990736	910	100	965
VOE 990736	910	100	973
VOE 990736	910	100	971
VOE 990736	910	100	969
VOE 990736	910	100	975
VOE 990736	910	100	967
VOE 990736	910	100	963
VOE 990736	910	100	969
VOE 990736	910	100	955
VOE 990736	910	100	975
VOE 990736	910	100	969
VOE 990736	910	200	987
VOE 990736	910	200	987
VOE 990736	910	200	983
VOE 990736	910	200	987
VOE 990736	910	200	989
VOE 990736	910	200	989
VOE 990736	910	200	991
VOE 990736	910	200	989
VOE 990736	910	200	985
VOE 990736	910	200	991
VOE 990736	910	200	989
VOE 990736	910	200	993
VOE 990736	910	200	989
VOE 990736	910	200	987
VOE 990736	910	300	1009
VOE 990736	910	300	1009
VOE 990736	910	300	997
VOE 990736	910	300	1011
VOE 990736	910	300	997
VOE 990736	910	300	1011
VOE 990736	910	300	1007
VOE 990736	910	300	997
VOE 990736	910	300	1001
VOE 990736	910	300	1007
VOE 990736	910	300	999
VOE 990736	910	300	999
VOE 990736	910	300	997
VOE 990736	910	300	1007
VOE 990736	910	300	1005
VOE 990736	910	300	1001
VOE 990736	910	300	1007
VOE 990736	910	300	1003
VOE 990736	910	300	1009
VOE 990736	910	300	1001
VOE 990736	910	300	1001
VOE 990736	910	300	1009
VOE 990736	910	300	1009
VOE 990736	910	300	1003
VOE 990736	910	300	999
VOE 990736	910	300	1005
VOE 990736	910	300	1003
VOE 990736	910	300	999
VOE 990736	910	300	1005
VOE 990736	910	300	1011
VOE 990736	910	300	1011
VOE 990736	910	300	999
VOE 990736	910	300	1007
VOE 990736	910	300	997
VOE 990736	910	300	1009
VOE 990736	911	300	1023
VOE 990736	911	310	1027
VOE 990736	911	310	1027
VOE 990736	911	320	1031
VOE 990736	911	320	1031
VOE 990736	911	320	1031
VOE 990736	914	100	1163
VOE 990736	914	100	1163
VOE 990736	914	100	1163
VOE 990736	914	100	1163
VOE 990736	914	100	1163
VOE 990736	914	150	1169
VOE 990736	914	200	1173
VOE 990736	914	200	1173
VOE 990736	914	200	1173
VOE 990736	914	2000	1227
VOE 990736	914	2000	1227
VOE 990736	914	2200	1233

Part No	Group	Sect	Page
VOE 990736	914	2300	1235
VOE 990736	914	2350	1237
VOE 990736	914	2400	1241
VOE 990736	914	2400	1239
VOE 990736	914	2400	1241
VOE 990736	914	2400	1239
VOE 990736	914	2500	1245
VOE 990736	914	2500	1243
VOE 990736	914	2500	1243
VOE 990736	914	2600	1247
VOE 990736	914	2600	1247
VOE 990736	914	2800	1249
VOE 990736	914	2900	1251
VOE 990736	914	3000	1253
VOE 990736	914	3600	1259
VOE 990736	914	3600	1259
VOE 990736	914	3600	1259
VOE 990736	914	3600	1257
VOE 990736	914	3600	1259
VOE 990736	914	3700	1263
VOE 990736	914	3700	1263
VOE 990736	914	3700	1263
VOE 990736	914	3700	1263
VOE 990736	914	3700	1263
VOE 990736	914	400	1181
VOE 990736	914	400	1181
VOE 990736	914	400	1179
VOE 990736	914	400	1179
VOE 990736	914	400	1179
VOE 990736	914	400	1179
VOE 990736	914	450	1185
VOE 990736	914	450	1185
VOE 990736	914	450	1185
VOE 990736	914	450	1189
VOE 990736	914	450	1187
VOE 990736	914	450	1185
VOE 990736	914	450	1189
VOE 990736	914	500	1191
VOE 990736	914	500	1191
VOE 990736	914	500	1191
VOE 990736	914	500	1193
VOE 990736	914	500	1191
VOE 990736	914	520	1199
VOE 990736	916	300	1283
VOE 990736	916	300	1283
VOE 990736	916	6000	1339
VOE 990736	916	6000	1337
VOE 990736	916	6000	1337
VOE 990736	916	6000	1337
VOE 990736	916	6000	1337
VOE 990736	916	6000	1337
VOE 990736	924	200	1349
VOE 990736	924	400	1355
VOE 990736	924	700	1357
VOE 990736	924	700	1357
VOE 990736	924	750	1361
VOE 990737	910	100	979
VOE 990737	910	100	963
VOE 990737	910	100	965
VOE 990737	910	100	981
VOE 990737	910	100	973
VOE 990737	910	100	963
VOE 990737	910	100	979
VOE 990737	910	100	977
VOE 990737	910	100	967
VOE 990737	910	100	959
VOE 990737	910	100	967
VOE 990737	910	100	971
VOE 990737	910	100	955
VOE 990737	910	100	979
VOE 990737	910	100	979
VOE 990737	910	100	977
VOE 990737	910	200	991
VOE 990737	910	200	989
VOE 990737	910	200	989
VOE 990737	910	200	983
VOE 990737	910	200	987
VOE 990737	910	200	989
VOE 990737	910	200	993
VOE 990737	910	200	989
VOE 990737	910	200	987
VOE 990737	910	200	991
VOE 990737	910	200	983
VOE 990737	910	200	991
VOE 990737	910	200	985
VOE 990737	910	300	999
VOE 990737	910	300	1001
VOE 990737	910	300	1005
VOE 990737	910	300	999
VOE 990737	910	300	1001
VOE 990737	910	300	1005
VOE 990737	910	300	1003
VOE 990737	910	300	1007
VOE 990737	910	300	1003
VOE 990737	910	300	997
VOE 990737	910	300	1011
VOE 990737	910	300	1009
VOE 990737	910	300	1007
VOE 990737	910	300	997
VOE 990737	910	300	1007
VOE 990737	910	300	1009
VOE 990737	910	300	1003
VOE 990737	910	300	1001
VOE 990737	910	300	1007
VOE 990737	910	300	1009
VOE 990737	910	300	1013
VOE 990737	910	300	1007
VOE 990737	910	300	1005
VOE 990737	910	300	999
VOE 990737	910	300	1001
VOE 990737	910	300	1007
VOE 990737	911	1600	1095
VOE 990737	911	1600	1095
VOE 990737	911	1600	1095
VOE 990737	911	1600	1093
VOE 990737	911	475	1055
VOE 990737	911	700	1069
VOE 990737	911	750	1073
VOE 990737	911	750	1073
VOE 990737	914	100	1165
VOE 990737	914	100	1163
VOE 990737	914	100	1165
VOE 990737	914	100	1165
VOE 990737	914	150	1169
VOE 990737	914	150	1169
VOE 990737	914	150	1169
VOE 990737	914	200	1171
VOE 990737	914	200	1171
VOE 990737	914	200	1173
VOE 990737	914	200	1173
VOE 990737	914	2000	1227
VOE 990737	914	2000	1229
VOE 990737	914	2000	1227
VOE 990737	914	2000	1227
VOE 990737	914	2100	1231
VOE 990737	914	2200	1233
VOE 990737	914	2200	1233
VOE 990737	914	2200	1233
VOE 990737	914	2300	1235
VOE 990737	914	2300	1235
VOE 990737	914	2300	1235
VOE 990737	914	2400	1241
VOE 990737	914	2400	1239
VOE 990737	914	2400	1241
VOE 990737	914	2500	1245
VOE 990737	914	2500	1243
VOE 990737	914	2500	1243
VOE 990737	914	2500	1243
VOE 990737	914	2800	1249
VOE 990737	914	2800	1249
VOE 990737	914	2800	1249
VOE 990737	914	2900	1251
VOE 990737	914	2900	1251
VOE 990737	914	300	1175
VOE 990737	914	300	1175
VOE 990737	914	300	1175
VOE 990737	914	300	1175
VOE 990737	914	300	1175
VOE 990737	914	3000	1253
VOE 990737	914	3000	1253
VOE 990737	914	3000	1253
VOE 990737	914	3000	1253
VOE 990737	914	3000	1253
VOE 990737	914	400	1181
VOE 990737	914	400	1181

NUMERICAL INDEX
INDICE DE NÚMERO
ÍNDICE NUMÉRICO

RÉPERTOIRE DE NUMÉROS

Part No	Group	Sect	Page
VOE 990737	914	450	1187
VOE 990737	914	450	1189
VOE 990737	914	450	1187
VOE 990737	916	1200	1307
VOE 990737	916	1200	1307
VOE 990737	916	1200	1305
VOE 990737	916	300	1283
VOE 990737	916	300	1283
VOE 990737	916	300	1283
VOE 990737	924	200	1349
VOE 990737	924	200	1349
VOE 990737	924	200	1349
VOE 990737	924	200	1349
VOE 990737	924	200	1349
VOE 990737	924	200	1349
VOE 990737	924	210	1353
VOE 990737	924	400	1355
VOE 990737	924	700	1359
VOE 990737	924	700	1357
VOE 990737	924	750	1361
VOE 990738	910	100	957
VOE 990738	910	100	959
VOE 990738	910	100	961
VOE 990738	910	100	971
VOE 990738	910	100	977
VOE 990738	910	100	967
VOE 990738	910	100	963
VOE 990738	910	100	955
VOE 990738	910	100	979
VOE 990738	910	100	977
VOE 990738	910	100	957
VOE 990738	910	100	967
VOE 990738	910	100	963
VOE 990738	910	100	967
VOE 990738	910	100	977
VOE 990738	910	100	977
VOE 990738	910	100	955
VOE 990738	910	100	965
VOE 990738	910	100	963
VOE 990738	910	100	971
VOE 990738	910	100	975
VOE 990738	910	200	993
VOE 990738	910	300	1007
VOE 990738	910	300	1003
VOE 990738	910	300	1009
VOE 990738	910	300	1005
VOE 990738	910	300	997
VOE 990738	910	300	1007
VOE 990738	910	300	1003
VOE 990738	910	300	1005
VOE 990738	910	300	1003
VOE 990738	910	300	997
VOE 990738	910	300	1003
VOE 990738	910	300	999
VOE 990738	910	300	1007
VOE 990738	910	300	1005
VOE 990738	910	300	1001
VOE 990738	910	100	955
VOE 990738	910	100	965
VOE 990738	910	100	975
VOE 990738	910	100	973
VOE 990738	910	300	1009
VOE 990738	910	300	1005
VOE 990738	910	300	997
VOE 990738	910	300	1007
VOE 990738	910	300	1003
VOE 990738	910	300	1005
VOE 990738	910	300	1003
VOE 990738	910	300	997
VOE 990738	910	300	1003
VOE 990738	910	300	999
VOE 990738	910	300	1007
VOE 990738	910	300	1005
VOE 990738	910	300	1001
VOE 990738	910	300	1003
VOE 990738	911	1500	1091
VOE 990738	911	1600	1093
VOE 990738	911	1600	1093
VOE 990738	911	1600	1095
VOE 990738	911	1600	1095
VOE 990738	911	1600	1093
VOE 990738	911	1600	1093
VOE 990738	911	1600	1093
VOE 990738	911	1600	1095
VOE 990738	911	1600	1093
VOE 990738	911	700	1069
VOE 990738	911	700	1069
VOE 990738	911	700	1069
VOE 990738	911	700	1069
VOE 990738	911	700	1069
VOE 990738	911	750	1073
VOE 990738	911	750	1073
VOE 990738	911	750	1073
VOE 990738	911	750	1073
VOE 990738	911	750	1073
VOE 990738	911	750	1073
VOE 990738	913	110	1153
VOE 990738	913	300	1161
VOE 990738	914	100	1163
VOE 990738	914	100	1165
VOE 990738	914	100	1163
VOE 990738	914	100	1163
VOE 990738	914	2400	1241
VOE 990738	914	3600	1255
VOE 990738	914	3600	1257
VOE 990738	914	3600	1257
VOE 990738	914	3600	1259
VOE 990738	914	3700	1261
VOE 990738	914	3700	1261
VOE 990738	914	3700	1261
VOE 990738	914	400	1179
VOE 990738	914	400	1181
VOE 990738	914	450	1187
VOE 990738	914	450	1185
VOE 990738	914	500	1191
VOE 990738	914	500	1197
VOE 990738	914	500	1195
VOE 990738	914	500	1191
VOE 990738	914	500	1191
VOE 990738	914	500	1191
VOE 990738	914	520	1199
VOE 990738	914	600	1203
VOE 990738	916	1200	1307
VOE 990738	916	1200	1305
VOE 990738	916	1200	1307
VOE 990738	916	300	1283
VOE 990738	916	3000	1333
VOE 990738	916	3000	1333
VOE 990738	924	1100	1373
VOE 990738	924	1600	1375
VOE 990738	924	1600	1375
VOE 990739	910	100	973
VOE 990739	910	100	979
VOE 990739	910	100	973
VOE 990739	910	100	957
VOE 990739	910	100	963
VOE 990739	910	100	965
VOE 990739	910	100	955
VOE 990739	910	100	957
VOE 990739	910	100	977
VOE 990739	910	100	955
VOE 990739	910	200	985
VOE 990739	910	200	989
VOE 990739	910	200	991
VOE 990739	910	200	991
VOE 990739	910	200	985
VOE 990739	910	200	993
VOE 990739	910	200	983
VOE 990739	910	300	1007
VOE 990739	910	300	1005
VOE 990740	910	100	961
VOE 990740	910	100	963
VOE 990740	910	100	977
VOE 990740	910	100	971
VOE 990740	910	100	957
VOE 990740	910	100	971
VOE 990740	910	100	971
VOE 990740	910	100	965
VOE 990740	910	100	959
VOE 990740	910	100	979
VOE 990740	910	100	959
VOE 990740	910	100	975
VOE 990740	910	100	969
VOE 990740	910	100	973
VOE 990740	910	100	963
VOE 990740	910	100	977
VOE 990740	910	100	965
VOE 990740	910	100	971
VOE 990740	910	100	975
VOE 990740	910	100	963
VOE 990740	910	100	961
VOE 990740	910	100	979
VOE 990740	910	200	985
VOE 990740	910	200	985
VOE 990740	910	200	991
VOE 990740	910	200	993
VOE 990740	910	200	991

Part No	Group	Sect	Page
VOE 990740	910	200	987
VOE 990740	910	200	985
VOE 990740	910	200	987
VOE 990740	910	200	985
VOE 990740	910	300	1005
VOE 990740	910	300	1003
VOE 990740	910	300	999
VOE 990740	910	300	997
VOE 990740	910	300	1003
VOE 990740	910	300	1003
VOE 990740	910	300	1001
VOE 990740	910	300	1009
VOE 990740	910	300	1005
VOE 990740	910	300	1007
VOE 990740	910	300	1005
VOE 990740	910	300	1007
VOE 990740	911	1300	1085
VOE 990740	911	1600	1093
VOE 990740	911	1600	1093
VOE 990740	911	1900	1101
VOE 990740	911	250	1021
VOE 990740	911	300	1023
VOE 990740	911	310	1029
VOE 990740	911	310	1029
VOE 990740	911	310	1027
VOE 990740	911	320	1031
VOE 990740	911	320	1031
VOE 990740	911	320	1031
VOE 990740	911	320	1031
VOE 990740	911	400	1041
VOE 990740	911	400	1041
VOE 990740	911	400	1041
VOE 990740	911	400	1043
VOE 990740	911	400	1041
VOE 990740	911	410	1047
VOE 990740	911	410	1047

Part No	Group	Sect	Page
VOE 990740	911	410	1047
VOE 990740	911	450	1051
VOE 990740	911	450	1053
VOE 990740	914	400	1181
VOE 990740	914	450	1189
VOE 990740	914	500	1191
VOE 990740	914	500	1193
VOE 990740	914	500	1191
VOE 990740	914	520	1201
VOE 990740	916	1200	1305
VOE 990740	916	1200	1307
VOE 990740	916	1200	1307
VOE 990740	916	300	1285
VOE 990740	916	300	1283
VOE 990740	916	300	1283
VOE 990756	912	2000	1133
VOE 990756	912	900	1121
VOE 990850	912	900	1121
VOE 991046	235	200	191
VOE 991046	235	200	191
VOE 991046	235	200	191
VOE 991046	255	400	243
VOE 991046	255	400	243
VOE 991047	235	200	191
VOE 991048	212	325	87
VOE 991048	222	100	153
VOE 991048	235	200	191
VOE 991048	235	200	191
VOE 991123	256	100	245
VOE 991633	974	200	1391
VOE 991633	974	250	1393
VOE 991635	911	1500	1089
VOE 991635	914	2500	1243
VOE 991637	716	100	597
VOE 991639	911	1600	1097
VOE 991639	911	700	1069

Part No	Group	Sect	Page
VOE 991639	911	750	1073
VOE 991640	911	1600	1097
VOE 991640	911	300	1025
VOE 991640	911	310	1029
VOE 991640	911	320	1033
VOE 991640	911	330	1035
VOE 991640	911	340	1037
VOE 991641	916	2200	1319
VOE 991641	916	2260	1327
VOE 991643	914	3600	1257
VOE 991643	914	3700	1261
VOE 991643	974	100	1387
VOE 991643	974	150	1389
VOE 991643	975	400	1405
VOE 991647	234	100	167
VOE 991647	234	125	169
VOE 991647	911	100	1015
VOE 991647	912	100	1103
VOE 991649	716	100	597
VOE 992037	269	100	299
VOE 992037	821	150	661
VOE 992040	222	400	161
VOE 992040	234	100	167
VOE 992040	234	125	169
VOE 992040	235	100	181
VOE 992040	235	150	185
VOE 992040	235	160	189
VOE 992040	252	100	207
VOE 992040	256	100	245
VOE 992040	256	200	247
VOE 992040	258	200	255
VOE 992040	261	130	267
VOE 992040	431	400	543
VOE 992040	821	300	665
VOE 992040	821	350	667
VOE 992040	821	350	667

Part No	Group	Sect	Page
VOE 992040	821	350	667
VOE 992040	821	7300	669
VOE 992040	821	7300	669
VOE 992040	821	7310	671
VOE 992040	827	100	675
VOE 992040	827	300	681
VOE 992040	841	150	721
VOE 992040	841	300	729
VOE 992040	860	360	771
VOE 992040	896	100	841
VOE 992040	911	100	1015
VOE 992040	911	100	1015
VOE 992040	911	1100	1081
VOE 992040	911	1500	1091
VOE 992040	911	500	1059
VOE 992040	911	600	1061
VOE 992040	911	610	1067
VOE 992040	914	100	1165
VOE 992040	914	3600	1257
VOE 992040	914	3700	1261
VOE 992040	916	100	1267
VOE 992040	916	1000	1291
VOE 992040	916	1010	1295
VOE 992040	916	110	1273
VOE 992040	916	1150	1301
VOE 992040	916	1160	1303
VOE 992040	916	120	1275
VOE 992040	916	1200	1305
VOE 992040	916	3000	1333
VOE 992040	916	3000	1333
VOE 992040	916	900	1287
VOE 992040	924	100	1341
VOE 992040	924	1100	1373
VOE 992040	924	400	1355
VOE 992040	924	700	1359
VOE 992040	924	750	1361

Part No	Group	Sect	Page
VOE 992041	252	100	207
VOE 992041	431	400	543
VOE 992042	256	200	247
VOE 992042	261	100	257
VOE 992042	261	125	261
VOE 992042	261	130	265
VOE 992042	360	100	371
VOE 992042	715	7600	591
VOE 992042	715	7650	593
VOE 992042	716	100	597
VOE 992042	821	150	663
VOE 992042	821	150	661
VOE 992042	891	100	833
VOE 992042	911	1100	1081
VOE 992042	911	1500	1091
VOE 992042	911	1600	1097
VOE 992042	911	300	1023
VOE 992042	911	310	1027
VOE 992042	911	330	1035
VOE 992042	914	1500	1223
VOE 992042	914	600	1203
VOE 992042	924	100	1341
VOE 992045	218	100	133
VOE 992045	715	100	581
VOE 992045	715	150	583
VOE 992045	715	200	585
VOE 992045	715	210	587
VOE 992045	827	200	677
VOE 992045	827	250	679
VOE 992045	827	250	679
VOE 992045	911	1500	1091
VOE 992045	911	320	1033
VOE 992045	911	340	1037
VOE 992045	911	500	1059
VOE 992045	916	2200	1321
VOE 992045	916	2300	1331

NUMERICAL INDEX
INDICE DE NÚMERO
ÍNDICE NUMÉRICO

RÉPERTOIRE DE NUMÉROS

NUMERICAL INDEX
INDICE DE NÚMERO
ÍNDICE NUMÉRICO

RÉPERTOIRE DE NUMÉROS

Part No	Group	Sect	Page
VOE 992047	234	100	167
VOE 992047	234	125	169
VOE 992047	441	100	545
VOE 992047	441	110	547
VOE 992047	441	500	559
VOE 992047	775	500	617
VOE 992047	775	510	619
VOE 992047	911	100	1015
VOE 992047	913	100	1151
VOE 992049	218	100	133
VOE 992049	716	100	597
VOE 992051	716	700	603
VOE 992055	821	150	661
VOE 992055	911	1600	1097
VOE 992055	911	400	1043
VOE 992055	911	410	1047
VOE 992055	911	700	1069
VOE 992055	911	750	1073
VOE 992055	916	2200	1319
VOE 992055	916	2250	1323
VOE 992055	916	2260	1327
VOE 992061	221	300	145
VOE 992061	255	300	241
VOE 992061	262	500	283
VOE 992065	216	225	119
VOE 992065	254	500	235
VOE 992504	821	7400	673
VOE 992504	924	700	1357
VOE 992504	924	750	1361
VOE 992516	362	300	379
VOE 992517	350	100	357
VOE 992517	350	150	359
VOE 992517	350	200	361
VOE 992517	356	200	369
VOE 992517	896	300	847
VOE 992519	354	100	365
VOE 992520	354	100	365
VOE 992562	912	2000	1133
VOE 992562	916	2200	1319
VOE 992563	870	100	789
VOE 992567	716	700	601
VOE 992570	911	450	1051
VOE 992572	911	450	1051
VOE 992576	911	400	1043
VOE 992576	911	410	1047
VOE 992577	911	1500	1089
VOE 992577	911	600	1061
VOE 992577	911	610	1067
VOE 992577	916	4000	1335
VOE 992578	431	120	535
VOE 992586	925	2000	1383
VOE 992586	975	3100	1463
VOE 992586	975	400	1405
VOE 992587	911	1500	1089
VOE 992587	911	200	1019
VOE 992587	911	600	1061
VOE 992587	911	610	1067
VOE 992587	916	2200	1317
VOE 992587	916	2250	1323
VOE 992587	916	2260	1327
VOE 992955	916	1000	1291
VOE 992955	916	1010	1295
VOE 992955	916	1100	1299
VOE 992955	916	1150	1301
VOE 992955	916	1160	1303
VOE 992962	715	7600	591
VOE 992962	925	2010	1385
VOE 992962	974	100	1387
VOE 992962	974	150	1389
VOE 992962	975	2700	1455
VOE 992962	975	2800	1457
VOE 992962	975	3000	1461
VOE 992983	775	700	623
VOE 992995	492	200	573
VOE 993005	218	100	133
VOE 993013	492	100	571
VOE 993013	716	700	601
VOE 993018	492	100	571
VOE 993018	716	700	601
VOE 993023	821	150	663
VOE 993024	924	100	1341
VOE 993025	261	130	267
VOE 993025	431	300	539
VOE 993025	827	300	681
VOE 993025	841	300	729
VOE 993026	924	100	1341
VOE 993029	924	100	1341
VOE 993031	911	310	1027
VOE 993031	911	320	1033
VOE 993031	911	340	1039
VOE 993038	263	500	297
VOE 993038	911	1100	1081
VOE 993039	914	3600	1257
VOE 993039	914	3700	1261
VOE 993132	916	6000	1337
VOE 993149	222	400	161
VOE 993159	912	600	1105
VOE 993159	912	700	1111
VOE 993167	251	100	203
VOE 993167	251	125	205
VOE 993168	222	400	161
VOE 993168	911	300	1023
VOE 993168	911	310	1027
VOE 993168	911	320	1033
VOE 993168	911	330	1035
VOE 993168	911	340	1039
VOE 993197	916	1200	1307
VOE 993197	924	1100	1373
VOE 993197	924	400	1355
VOE 993210	716	700	601
VOE 993235	222	100	151
VOE 993235	222	100	151
VOE 993319	910	100	971
VOE 993319	910	100	973
VOE 993319	910	100	973
VOE 993319	910	100	971
VOE 993319	910	100	955
VOE 993319	910	200	983
VOE 993319	910	200	991
VOE 993319	910	200	983
VOE 993319	910	200	987
VOE 993319	910	300	999
VOE 993319	910	300	997
VOE 993319	910	300	1011
VOE 993319	912	3400	1145
VOE 993319	914	3600	1259
VOE 993319	914	3600	1259
VOE 993319	914	3700	1263
VOE 993319	914	3700	1263
VOE 993319	924	700	1357
VOE 993319	924	700	1357
VOE 993320	910	100	955
VOE 993320	910	100	969
VOE 993320	910	100	961
VOE 993320	910	100	961
VOE 993320	910	100	975
VOE 993320	910	100	965
VOE 993320	910	100	955
VOE 993320	910	100	967
VOE 993320	910	100	971
VOE 993320	910	100	963
VOE 993320	910	100	967
VOE 993320	910	100	973
VOE 993320	910	100	971
VOE 993320	910	100	967
VOE 993320	910	100	961
VOE 993320	910	100	959
VOE 993320	910	100	959
VOE 993320	910	100	967
VOE 993320	910	100	961
VOE 993320	910	100	969
VOE 993320	910	100	967
VOE 993320	910	200	991
VOE 993320	910	200	993
VOE 993320	910	200	993
VOE 993320	910	200	983
VOE 993320	910	200	983
VOE 993320	910	200	987
VOE 993320	910	200	989
VOE 993320	910	200	985
VOE 993320	910	200	993
VOE 993320	910	200	987
VOE 993320	910	300	1009
VOE 993320	910	300	997
VOE 993320	910	300	1011
VOE 993320	910	300	997
VOE 993320	910	300	997
VOE 993320	910	300	1013
VOE 993320	910	300	1013
VOE 993320	910	300	1003
VOE 993320	910	300	1009
VOE 993320	910	300	999
VOE 993320	910	300	1011
VOE 993320	910	300	1001
VOE 993320	910	300	999
VOE 993320	910	300	1011
VOE 993320	910	300	1011

Part No	Group	Sect	Page
VOE 993320	910	300	1009
VOE 993320	910	300	1009
VOE 993320	910	300	999
VOE 993320	910	300	1011
VOE 993320	911	1600	1093
VOE 993320	911	310	1027
VOE 993320	911	320	1031
VOE 993320	911	475	1055
VOE 993320	911	610	1067
VOE 993320	911	750	1073
VOE 993320	912	2500	1139
VOE 993320	912	2510	1141
VOE 993320	914	100	1163
VOE 993320	914	100	1165
VOE 993320	914	100	1165
VOE 993320	914	100	1163
VOE 993320	914	100	1167
VOE 993320	914	150	1169
VOE 993320	914	150	1169
VOE 993320	914	200	1171
VOE 993320	914	2000	1227
VOE 993320	914	2000	1227
VOE 993320	914	2000	1227
VOE 993320	914	2100	1231
VOE 993320	914	2200	1233
VOE 993320	914	2200	1233
VOE 993320	914	2200	1233
VOE 993320	914	2300	1235
VOE 993320	914	2300	1235
VOE 993320	914	2350	1237
VOE 993320	914	2350	1237
VOE 993320	914	2400	1239
VOE 993320	914	2400	1239
VOE 993320	914	2400	1239
VOE 993320	914	2400	1241
VOE 993320	914	2400	1241
VOE 993320	914	2400	1241
VOE 993320	914	2500	1243
VOE 993320	914	2500	1243
VOE 993320	914	2500	1245
VOE 993320	914	2600	1247
VOE 993320	914	2600	1247
VOE 993320	914	2800	1249
VOE 993320	914	2800	1249
VOE 993320	914	2900	1251
VOE 993320	914	2900	1251
VOE 993320	914	300	1175
VOE 993320	914	300	1175
VOE 993320	914	3000	1253
VOE 993320	914	3000	1253
VOE 993320	914	3600	1259
VOE 993320	914	3600	1259
VOE 993320	914	3700	1263
VOE 993320	914	3700	1263
VOE 993320	914	400	1179
VOE 993320	914	400	1179
VOE 993320	914	400	1179
VOE 993320	914	450	1189
VOE 993320	914	450	1185
VOE 993320	914	450	1185
VOE 993320	914	450	1185
VOE 993320	914	500	1191
VOE 993320	914	500	1197
VOE 993320	914	500	1197
VOE 993320	914	500	1193
VOE 993320	914	500	1191
VOE 993320	916	2150	1315
VOE 993320	916	300	1283
VOE 993320	916	300	1285
VOE 993320	916	6000	1337
VOE 993320	916	6000	1337
VOE 993320	916	6000	1337
VOE 993320	924	200	1349
VOE 993320	924	200	1351
VOE 993320	924	200	1349
VOE 993320	924	200	1349
VOE 993320	924	700	1357
VOE 993320	924	700	1357
VOE 993321	910	100	973
VOE 993321	910	100	961
VOE 993321	910	100	979
VOE 993321	910	100	957
VOE 993321	910	100	975
VOE 993321	910	100	961
VOE 993321	910	100	971
VOE 993321	910	100	957
VOE 993321	910	100	955
VOE 993321	910	100	965
VOE 993321	910	100	967
VOE 993321	910	100	971
VOE 993321	910	100	971
VOE 993321	910	100	975
VOE 993321	910	100	969
VOE 993321	910	100	955
VOE 993321	910	100	975
VOE 993321	910	100	957
VOE 993321	910	100	973
VOE 993321	910	100	971
VOE 993321	910	100	957
VOE 993321	910	200	991
VOE 993321	910	200	985
VOE 993321	910	200	991
VOE 993321	910	200	985
VOE 993321	910	200	995
VOE 993321	910	200	991
VOE 993321	910	200	993
VOE 993321	910	200	983
VOE 993321	910	200	985
VOE 993321	910	200	993
VOE 993321	910	300	1011
VOE 993321	910	300	997
VOE 993321	910	300	1001
VOE 993321	911	1500	1087
VOE 993321	911	1500	1087
VOE 993321	911	1600	1093
VOE 993321	911	1600	1095
VOE 993321	911	1600	1097
VOE 993321	911	610	1065
VOE 993321	911	700	1069
VOE 993321	911	700	1069
VOE 993321	911	750	1073
VOE 993321	911	750	1073
VOE 993321	912	3400	1145
VOE 993321	914	100	1165
VOE 993321	914	100	1163
VOE 993321	914	100	1163
VOE 993321	914	100	1167
VOE 993321	914	100	1165
VOE 993321	914	2350	1237
VOE 993321	914	2400	1241
VOE 993321	914	2500	1243
VOE 993321	914	2500	1245
VOE 993321	914	2900	1251
VOE 993321	914	300	1175
VOE 993321	914	300	1175
VOE 993321	914	3000	1253
VOE 993321	914	3600	1255
VOE 993321	914	3600	1255
VOE 993321	914	3600	1257
VOE 993321	914	3600	1259
VOE 993321	914	3600	1257
VOE 993321	914	3700	1261
VOE 993321	914	3700	1261
VOE 993321	914	3700	1263
VOE 993321	914	400	1179
VOE 993321	914	400	1181
VOE 993321	914	450	1187
VOE 993321	914	450	1185
VOE 993321	914	500	1195
VOE 993321	914	500	1191
VOE 993321	914	500	1191
VOE 993321	914	500	1191
VOE 993321	914	600	1203
VOE 993321	916	1200	1305
VOE 993321	916	1200	1305
VOE 993321	916	300	1283
VOE 993321	916	3000	1333
VOE 993321	916	6000	1337
VOE 993321	924	1600	1375
VOE 993321	924	200	1349
VOE 993321	924	200	1349
VOE 993321	924	200	1349
VOE 993322	910	100	963
VOE 993322	910	100	979
VOE 993322	910	100	971
VOE 993322	910	100	955
VOE 993322	910	100	957
VOE 993322	910	100	957
VOE 993322	910	100	957
VOE 993322	910	100	977
VOE 993322	910	200	993
VOE 993322	910	200	993
VOE 993322	910	200	983
VOE 993322	910	200	987
VOE 993322	910	200	985
VOE 993322	910	200	985
VOE 993322	910	200	989
VOE 993322	910	300	1001
VOE 993322	910	300	1003
VOE 993322	910	300	997

NUMERICAL INDEX
INDICE DE NÚMERO
ÍNDICE NUMÉRICO

RÉPERTOIRE DE NUMÉROS

Catalogue id 20591 | Group 10
Issue 20027088-G | Page 930

Part No	Group	Sect	Page
VOE 993322	910	300	999
VOE 993322	910	300	1003
VOE 993322	911	1600	1093
VOE 993322	911	1600	1093
VOE 993322	911	1600	1093
VOE 993322	911	700	1069
VOE 993322	911	750	1073
VOE 993322	911	750	1073
VOE 993322	914	100	1165
VOE 993322	914	2400	1241
VOE 993322	914	400	1181
VOE 993322	914	450	1187
VOE 993322	914	600	1203
VOE 993322	916	300	1283
VOE 993323	910	100	975
VOE 993323	910	100	975
VOE 993323	910	100	973
VOE 993323	910	100	975
VOE 993323	910	100	977
VOE 993323	910	100	959
VOE 993323	910	100	961
VOE 993323	910	100	963
VOE 993323	910	100	957
VOE 993323	910	100	955
VOE 993323	910	100	957
VOE 993323	910	200	983
VOE 993323	910	200	991
VOE 993323	910	200	989
VOE 993323	910	200	991
VOE 993323	910	200	985
VOE 993323	910	200	983
VOE 993323	910	200	983
VOE 993323	910	300	1005
VOE 993323	910	300	999
VOE 993323	911	1600	1093
VOE 993323	911	1600	1093
VOE 993323	911	1600	1093
VOE 993323	911	310	1029
VOE 993323	911	320	1031
VOE 993323	912	2000	1131
VOE 993323	912	2100	1137
VOE 993323	912	800	1115
VOE 993323	914	500	1191
VOE 993323	914	500	1191
VOE 993323	916	1200	1305
VOE 993323	916	300	1285
VOE 993324	910	100	973
VOE 993324	910	100	959
VOE 993324	910	100	959
VOE 993324	910	100	977
VOE 993324	910	100	961
VOE 993324	910	100	959
VOE 993324	910	100	959
VOE 993324	910	100	957
VOE 993324	910	100	963
VOE 993324	910	100	977
VOE 993324	910	100	975
VOE 993324	910	100	973
VOE 993324	910	100	957
VOE 993324	910	200	993
VOE 993324	910	200	983
VOE 993324	910	200	991
VOE 993324	910	200	993
VOE 993324	910	200	987
VOE 993324	910	200	985
VOE 993324	910	300	999
VOE 993324	910	300	1003
VOE 993324	910	300	1001
VOE 993324	911	400	1041
VOE 993324	911	400	1041
VOE 993324	911	400	1041
VOE 993324	911	410	1047
VOE 993324	911	410	1047
VOE 993324	911	410	1045
VOE 993324	911	450	1051
VOE 993324	911	600	1063
VOE 993324	912	2000	1133
VOE 993324	914	2350	1237
VOE 993324	916	2200	1319
VOE 993324	916	2200	1319
VOE 993324	916	2200	1319
VOE 993324	916	2250	1325
VOE 993324	916	2260	1329
VOE 993324	916	2300	1331
VOE 993324	916	300	1285
VOE 993326	911	610	1065
VOE 993326	912	1000	1127
VOE 993327	911	1500	1089
VOE 993327	911	500	1057
VOE 993389	254	325	219
VOE 993422	860	400	775
VOE 993422	860	410	777
VOE 993422	911	320	1033
VOE 993422	911	340	1037
VOE 993422	916	2200	1319
VOE 993471	255	200	239
VOE 993665	254	325	219
VOE 993665	371	800	439
VOE 993666	254	325	219
VOE 993666	371	800	439
VOE 993667	254	325	219
VOE 993667	371	800	439
VOE 993685	216	200	117
VOE 993685	216	225	119
VOE 993685	222	100	153
VOE 993811	255	100	237
VOE 993835	235	100	181
VOE 993835	235	150	185
VOE 993835	256	200	247
VOE 993835	261	200	271
VOE 993835	821	100	659
VOE 993835	821	150	661
VOE 993835	821	300	665
VOE 993835	821	7300	669
VOE 993835	821	7310	671
VOE 993835	896	100	841
VOE 993835	896	100	841
VOE 993835	914	100	1165
VOE 993835	914	700	1205
VOE 993835	974	200	1391
VOE 993835	974	250	1393
VOE 993835	993	100	1491
VOE 993868	286	300	319
VOE 993868	286	400	321
VOE 993872	916	6000	1337
VOE 994025	912	2500	1139
VOE 994033	975	3500	1465
VOE 994122	912	600	1105
VOE 994123	912	800	1115
VOE 994208	217	200	131
VOE 994446	212	100	79
VOE 994509	254	400	227
VOE 994556	212	325	87
VOE 994557	262	400	281
VOE 994560	212	300	85
VOE 994560	212	300	85
VOE 994560	212	325	87
VOE 994561	217	100	123
VOE 994561	217	110	127
VOE 995016	775	400	615
VOE 995451	293	400	331
VOE 995658	216	100	113
VOE 996066	293	300	329
VOE 996457	251	100	203
VOE 996457	251	125	205
VOE 997383	916	1020	1297
VOE 997383	916	130	1279
VOE 997383	916	910	1289
VOE 997411	975	100	1399
VOE 997411	975	200	1401
VOE 997411	975	300	1403
VOE 997436	916	1020	1297
VOE 997436	916	130	1279
VOE 997436	916	910	1289
VOE 997465	916	130	1279
VOE 997466	916	130	1279
VOE 997467	916	910	1289
VOE 997526	916	130	1279
VOE 997529	916	1020	1297
VOE 997529	916	130	1281
VOE 997529	916	910	1289
VOE 997906	913	110	1153
VOE 997962	775	300	613
VOE 997978	975	100	1399
VOE 997978	975	200	1401
VOE 997978	975	300	1403
VOE 997981	916	1020	1297
ZM 4385703	363	350	393

VOLVO EC480D

Parts catalog
S/N 210001-/260001-
270001-/280001-
Part 2 Group 9

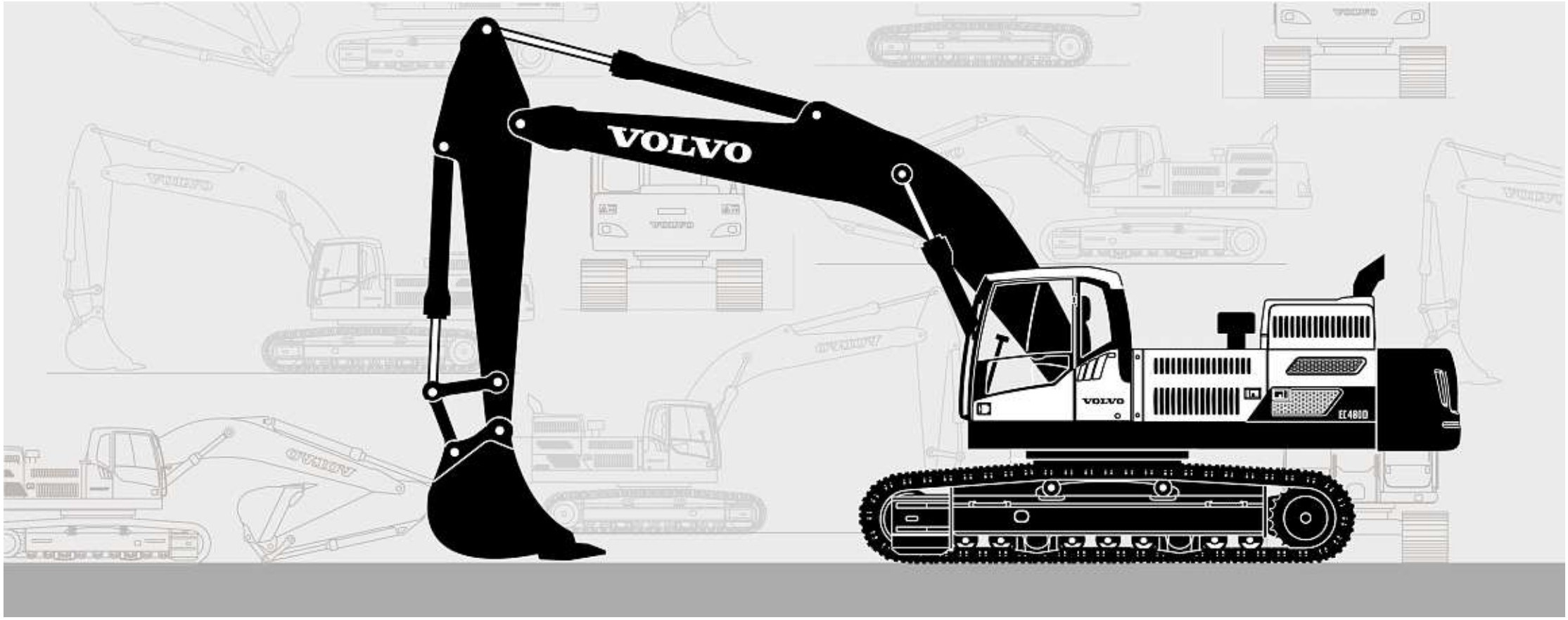

Publ. No. 20027088-G

VOLVO

Volvo Construction Equipment
www.volvoce.com

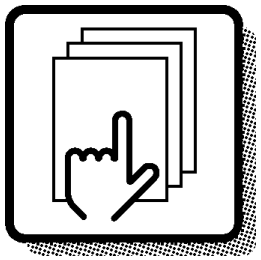

1

Preface and instructions
Prefacio e instrucciones
Prefácio e instruções
Préface et instructions

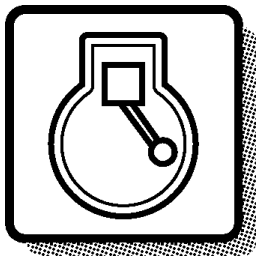

2

Engine
Motor
Motor
Moteur

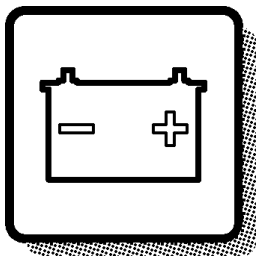

3

Electrical systems and instruments
Sistema eléctrico e instrumentos
Sistema elétrico e instrumentos
Système électrique et instruments

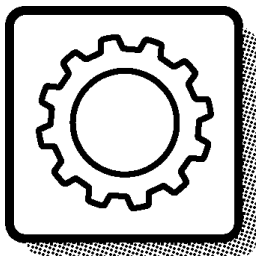

4

Power transmission
Transmisión de fuerza
Transmissão de força
Transmission de force



5

Brakes
Frenos
Freios
Freins

Steering system
Sistema de dirección
Sistema de direção
Système de direction

6



Frame and crawler unit
Bastidor y unidad de orugas
Chassi e unidade de esteiras
Bâti et unité des chenilles

7

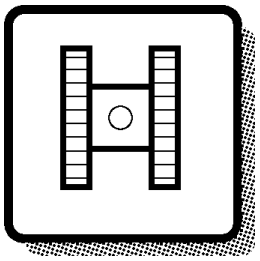

Body with associated parts
Carroceria con detalles
Carroceria com peças agregadas
Carrosserie avec détails

8

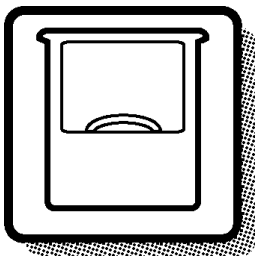

Miscellaneous equipment
Equipo diverso
Equipamentos diversos
Equipments divers

9

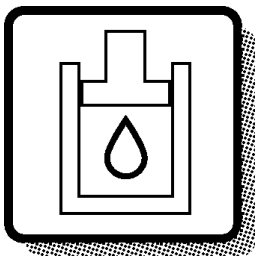

Numerical index
Indice numérico
Índice numérico
Répertoire numérique

10

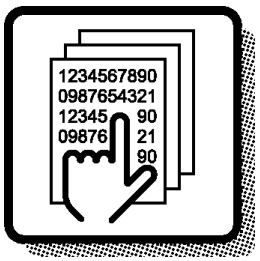

TABLE OF ABBREVIATION
PABLO DE ABREVIATIONS
TABELA DE ABREVIATURAS

POUR LA LISTE DES ABRÉVIATIONS EMPLOYÉES

ABBREVIATION	ENGLISH	ESPAÑOL	PORTUGUÊS BRASILEIRO	FRANÇAIS
A	ampere	amperio	ampère	Ampères
AC	Alternating Current	Corriente alterna	Corrente alternada	Courant alternatif
ALT	alternative	alternativa	Alternativa	alternative
AWD	All Wheel Drive	Tracción en las todas las ruedas	Tração em todas as rodas	Toutes roues motrices
AX - ####	up to and incl. axle No.	hasta el eje nro	Até ao eixo nº.	jusqu'au Nº d'essieu
AX ####-	as from axle No.	a partir del eje nro	A partir do eixo nº.	à partir du Nº d'essieu
BL	black	negro	Preto	noir
BLUE	blue	azul	Azul	bleu
BR	brown	marrón	Marrom	brun
BRA	Brazil	Brasil	Brasil	Brésil
CAB - ####	up to and incl. cab No.	hasta la cabina nro	Até a cabine nº.	jusqu'au Nº de cabine
CAB #### -	as from cab No.	a partir de la cabina	A partir da cabine nº.	à partir du Nº de cabine
CAN	Canada	Canadá	Canadá	Canada
CENT	centre	central	Central	au milieu
CHN	China	China	China	Chine
CIN	component identification number	Número de identificación del componente	Número de identificação de componente	Numéro de référence de sous-ensemble
CPL	complete	completo	Completo	complet
Cu Yd	Cubic Yard	Yarda cúbica	Jarda cúbica	Yard cube
DC	Direct Current	Corriente continua	Corrente contínua	Courant continu
DEG	numbers of degrees, C°	numero de grado de calor, C°	Número de graus, C°	nombres de degré de chaleur, C°
DELETED	deleted	Retirado	Descontinuada	supprimé
DEU	Germany	Alemania	Alemanha	Allemagne
DNK	Denmark	Dinamarca	Dinamarca	Danemark
E PROD	early production	producción anterior	Modelo anterior	production antérieure
EEC	European Economic Community (EEC)	el mercado común (EEC)	Mercado Comum Europeu (EEC)	pays du marche commun (EEC)
ENG	Engine	motor	motor	moteur
ENG - ####	up to and incl. engine No.	hasta el motor nro	Até ao motor nº.	jusqu'au Nº de moteur
ENG #### -	as from engine No.	a partir del motor nro	A partir do motor nº.	à partir du Nº de moteur
ESP	Spain	España	Espanha	Espagne
EU	European Union	Unión Europea	União Européia	Union Européenne
EXC - ###	up to and incl. excavator unit No.	hasta el agregado excavador nro	Até a unidade escavadeira nº.	jusqu'au Nº d'excavateur
EXC ### -	as from excavator unit No.	a partir de agregado excavador nro	A partir da unidade escavadeira nº.	à partir du Nº d'excavateur
EXCL	excluding	exclusivo	Exclusivo	exclus

ABBREVIATION	ENGLISH	ESPAÑOL	PORTUGUÊS BRASILEIRO	FRANÇAIS
FIN	Finland	Finlandia	Finlândia	Finlande
F-N-R	Forward-Neutral-Reverse	Adelante - Punto muerto - Atrás	Frente-Neutral-Ré	Marche avant-Point mort-Marche arrière
FOPS	Falling Object Protection System	Sistema de protección contra caída de objetos	Sistema de proteção contra objetos em queda	Système de protection contre la chute d'objets
FORW	forward	delante	Avante	avant
FRA	France	Francia	França	France
g (GRAM)	gram	gramo	Grama	gramme
GBR	Great Britain	Inglaterra	Inglaterra	Angleterre
GREEN	green	verde	Verde	vert
GREY	grey	gris	Cinza	gris
HD	Heavy Duty	Heavy Duty	Serviço pesado	Heavy Duty
HT - ####	up to and incl. hydraulic transmission No.	hasta el transmisión hidráulico nro	Até a transmissão hidráulica n°.	jusqu'au transmission hydraulique N°
HT #### -	as from hydraulic transmission No.	a partir de transmisión hidráulico nro	A partir da transmissão hidráulica n°.	à partir du transmission hydraulique N°
ID	diameter, inner	diámetro, interior	Diâmetro interno	diamètre, intérieur
IN	inch(es)	pulgada	Polegada	pouce
INCL	inclusive	inclusive	Inclusive	inclus
INCL IN	included in	forma parte de	Faz parte de	inclus dans
INLET	inlet	entrada	Admissão, entrada	entrée
INNER	inner	interior	Interior	intérieur
IRN	Iran	Iran	Irã	Iran
ITA	Italy	Italia	Itália	Italie
ITEM NO	see item No.	véase posición	Ver posição número	voir position
K	included in parts kits	forma parte del juego por juego	Incluído no kit	fait partie du jeu complet de réparation
KOR	Korea	Corea	Coréia	Corée
L	litre, length	litros, longitud	Litro, comprimento	litre, longueur
L PROD	late production	producción posterior	Modelo posterior	production postérieure
LH	left	izquierdo	Esquerdo	gauche
LOAD - ####	up to and incl. loading unit No.	hasta unidad carga nro	Até a unidade escavadeira n°.	jusqu'au N° de chargeur
LOAD #### -	as from loading unit No.	a partir du unibad carga nro	Até a unidade escavadeira n°.	à partir du N° de chargeur
LOW	lower	inferior	Inferior	dessous
m (M)	metric	métrico	metro	mètre
m3 (CU M)	cubic metre	metro cúbico	Metro cúbico	mètre cube
MARKED	marked	marcado	Marcado com	marque de

TABLE OF ABBREVIATION
PABLO DE ABREVIATIONS
TABELA DE ABREVIATURAS

POUR LA LISTE DES ABRÉVIATIONS EMPLOYÉES

ABBREVIATION	ENGLISH	ESPAÑOL	PORTUGUÊS BRASILEIRO	FRANÇAIS
MEX	Mexico	México	México	Mexique
ml (ML)	millilitre	mililitro	Mililitro	millilitre
mm (MM)	millimetre	milimetros	Milímetro	millimètre
mm2 (SQ MM)	square millimeters	milimetros cuadrados	Milímetros quadrados	millimètre carré
MODEL	model designation	Designación de modelo	Designação de modelo	Désignation de modèle
NLD	Netherlands	Holanda	Holanda	Pays-Bas
NO	number	número	Número	numéro
NOR	Norway	Noruega	Noruega	Norvège
NS	part not stocked as spare part	no disponible como repuesto pieza de repuesto	Peça não estocada como	n`est pas stocké comme pièce de rechange
O SZ	over size	sobredimensión	Superdimensionado	côte supérieur
OD	diameter, outer	diámetro, exterior	Diâmetro externo	diamètre extérieur
OP	The part is no longer in stock	El artículo no se mantiene ya en stock	A peça foi descontinuada no estoque	La pièce n'est plus en stock
OR	orange	naranja	Alaranjado	orange
ORDER	order	hacer un pedido	Encomendar	commander
OUTER	outer	exterior	Externo	extérieur
OUTLET	outlet	escape	Escapamento, saída	échappement
PAGE	see page	véase página	Ver a página	voir page
PAIR	pair	par	Par	paire
PCS	piece(s)	cada uno	Unidade	pièce
PIN	product identification number	Número de identificación del producto	Número de identificação de produto	Numéro d'identification de produit
PINK	pink	rosa	Cor-de-rosa	rose
POL	Poland	Polonia	Polônia	Pologne
PROD NO	product No.	nro de producto	Número de produto	N° de produit
PRT	Portugal	Portugal	Portugal	Portugal
Q	Quantity l/min	Cantidad l/min	Quantidade l/min	Quantité l/min
REAR	rear	detrás	Atrás	arrière
RED	red	rojo	Vermelho	rouge
REMAN	Remanufactured component	Componente remanufacturado	Componente recondicionado	Composant remis à neuf
REPL BY -	replaced by	substituido por	Substituído por	remplacé par
REQ	order as required	cantidad necesaria	Quantidade necessária	quantité nécessaire
RH	right	derecha	Direito	droite
ROPS	Roll-Over Protection System	Sistema de protección antivuelco	Sitema de proteção contra tombamento	Système de protection en cas de retournement
RPM	revolutions per minute	revoluciones por minuto	giros por minuto	tours par minute
S/N - ####	up to and incl. serial No.	hasta el fabricación nro.	Até ao n°. de série	jusqu'au N° de série
S/N #### -	as from serial No.	a partir de fabricación nro.	A partir do n°. de série	à partir du N° de série

ABBREVIATION	ENGLISH	ESPAÑOL	PORTUGUÊS BRASILEIRO	FRANÇAIS
SE	alternative spare part version exists	Existen otras versiones de las piezas de repuesto	Existe modelo alternativo de peça de reposição	une version pièce de rechange existe également
SEE GROUP	see group	véase grupo	Ver o grupo	voir groupe
SEE SB	see Service Bulletin	ver boletin de servicio	Ver o boletim de serviço	voir bulletin de service
SER NO - #	up to and incl.serial No.	hasta el fabric. nro	Até ao n°. de série	jusqu'au N° de fabrication
SER NO # -	as from serial No.	a partir de fabric. nro	A partir do n°. de série	à partir du N° de fabrication
SMV	slow-moving vehicle	Vehículo lento	veículo lento	véhicule lent
SPECIAL	special model	modelo especial	Modelo especial	construction spéciale
SS	superseded part	pieza substituida	Peça substituída	pièce remplacée
STD	standard version	versión standard	Modelo padrão	version standard
STD SZ	standard size	dimensión standard	Dimensão padrão	dimension standard
SUPPL	supplementary details, no spare part	parte completar	Dado complementar	indication compléter
SWE	Sweden	Suecia	Suécia	Suède
THICK	thickness	espesor	Espessura	épaisseur
TM NO - #	up to and incl. transmission No.	hasta el de transmisión nro	Até a transmissão n°.	jusqu'au N° de transmission
TM NO # -	as from transmission No.	a partir de transmisión nro	A partir da transmissão n°.	à partir du N° de transmission
U SZ	under size	subdimensión	Subdimensionado	côte interieur
UPPER	upper	superior	Superior	supérieur
USA	United States of America	Estados Unidos	Estados Unidos	États-Unis
V	volt	voltio	Volt	volt
VIOL	violet	violeta	Violeta	violet
VPM	vibrations per minute	Vibraciones por minuto	vibrações por minuto	vibrations par minute
W	Watt	watio	Watt	watt
WHITE	white	blanco	Branco	blanc
WID	width	ancho	Largura	largeur
YELL	yellow	amarillo	Amarelo	jaune
ZAF	South Africa	Sudáfrica	África do Sul	Afrique du Sud

VOLVO

Volvo Construction Equipment
www.volvoce.com

GROUP		Section	Page
910	Nipple assembly	100	955
910	Nipple assembly	200	983
910	Nipple assembly	300	997
911	Hydraulic oil tank	100	1015
911	Turning joint line, control valve to turning joint	200	1019
911	Turning joint line, control valve to turning joint 8292418	250	1021
911	Turning joint line, turning joint to travel motor	300	1023
911	Turning joint line, turning joint to travel motor	310	1027
911	Turning joint line, turning joint to travel motor 8291496, 8291971	320	1031
911	Turning joint line, turning joint to travel motor	330	1035
911	Turning joint line, turning joint to travel motor	340	1037
911	Hydraulic system, control valve to boom and swing	400	1041
911	Hydraulic system, control valve to boom and swing 8291485,8291486,8291526	410	1045
911	Hydraulic system, control valve to boom and swing	450	1051
911	Hydraulic system, control valve to boom and swing 8288908	475	1055
911	Hydraulic system, hydraulic tank to hydraulic oil cooler 8288862,8290248	500	1057
911	Hydraulic system, hydraulic tank to hydraulic pump 8288866,8290248 : S/N -273770/-280348	600	1061
911	Hydraulic system, hydraulic tank to hydraulic pump 8288866,8290248 : S/N 273771-/280349-	610	1065
911	Hydraulic system, oil cooling system S/N : -210140	700	1069
911	Hydraulic system, oil cooling system 8290248, 8288866(S/N:210141-)	750	1073
911	Hydraulic system, oil cooling fan motor 8286627, 8290248	1000	1077
911	Hydraulic system, oil cooling fan motor	1010	1079
911	Hydraulic system, oil cooler mount	1100	1081
911	Hydraulic system, oil cooler 828288862,8291485,8291526	1200	1083
911	Reversible fan, valve	1300	1085
911	Hydraulic system, oil cooler	1500	1087
911	Hydraulic system, oil cooler	1600	1093
911	Hydraulic system, oil cooling fan motor	1800	1099
911	Reversible fan, valve	1900	1101
912	Control valve with fitting parts.	100	1103
912	Main control valve	600	1105
912	Main control valve	700	1109
912	Main control valve	800	1113
912	Main control valve	900	1119
912	Main control valve	1000	1125
912	Working hydraulic, boom rupture valve mount 8288934	2000	1131
912	Working hydraulic, dipper arm rupture valve mount. 8288935, 8288936, 8290609, 8290610	2100	1135
912	Valve, float position	2500	1139
912	Valve, float position	2510	1141
912	Valve 8288904, 8288905	2600	1143
912	Valve, rotator 8288929, 8290631	3400	1145
912	Valve, selector 3880)	3500	1149
913	Pump installation S/N -273770/-280348	100	1151
913	Pump installation S/N 273771-/280349-	110	1153
913	Hydraulic pump	200	1155
913	Regulator, hydraulic pump	300	1159
914	Servo system, control valve to solenoid valve	100	1163
914	Servo system, control valve to remote control valve pedal	150	1169
914	Servo system, control valve to remote control valve	200	1171
914	Servo system, control valve to remote control valve pedal	300	1175
914	Servo system, control valve piping. 8291485,8291526	400	1179
914	Servo system, control valve piping.	450	1185
914	Servo system, pump piping and filter mount.	500	1191
914	Servo system, pump piping and filter mount.	520	1199
914	Working hydraulic, slope and rotator on upper frame	600	1203
914	Remote control valve pedal with fitting parts	700	1205
914	Remote control valve pedal, travel motor	800	1207

INDEX OF CONTENTS

INDEX OF CONTENTS

Catalogue id 20591 | Group 9
Issue 20027088-G | Page 940

GROUP		Section	Page
914	Servo system, remote control valve	1100	1211
914	Servo system, remote control valve 8280366	1200	1215
914	Servo system, remote control valve 8280365	1300	1219
914	Working hydraulic, remote control valve pedal for hammer and shear	1500	1223
914	Working hydraulic, remote control valve pedal for hammer and shear 8286667, 8288543, 8288923	1600	1225
914	Servo system, control valve to solenoid valve	2000	1227
914	Servo system, changing lever function	2100	1231
914	Servo system, hammer and shear	2200	1233
914	Servo system, hammer and shear	2300	1235
914	Servo system, hammer and shear	2350	1237
914	Working hydraulic, hammer and shear for 1st pump flow	2400	1239
914	Working hydraulic, hammer and shear for 1st pump flow	2500	1243
914	Working hydraulic, hammer and shear for 2nd pump flow 8288915, 8288916, 8290386, 8290387, 8290606	2600	1247
914	Servo system, hammer and shear 8288924	2800	1249
914	Servo system, hammer and shear	2900	1251
914	Servo system, hammer and shear 8288925	3000	1253
914	Working hydraulic, slope and rotator on upper frame	3600	1255
914	Working hydraulic, slope and rotator on upper frame	3700	1261
916	Working hydraulic, dipper arm cylinder on boom.	100	1265
916	Working hydraulic, dipper arm cylinder on boom.	110	1271
916	Working hydraulic, dipper arm cylinder on boom.	120	1275
916	Working hydraulic, dipper arm cylinder on boom. S/N 274353-/280506-	130	1279
916	Working hydraulic, boom rupture 8288934	300	1283
916	Working hydraulic, boom cylinder	900	1287
916	Working hydraulic, boom cylinder S/N 274353-/280506-	910	1289
916	Working hydraulic, bucket cylinder on dipper arm	1000	1291
916	Working hydraulic, bucket cylinder on dipper arm	1010	1295
916	Working hydraulic, bucket cylinder on dipper arm S/N 274353-/280506-	1020	1297
916	Working hydraulic, bucket cylinder on dipper arm 8290271	1100	1299
916	Working hydraulic, bucket cylinder on dipper arm	1150	1301
916	Working hydraulic, bucket cylinder on dipper arm	1160	1303
916	Working hydraulic, dipper arm rupture	1200	1305
916	Working hydraulic, hammer and shear for boom	2000	1309
916	Working hydraulic, hammer and shear for dipper arm	2100	1313
916	Working hydraulic, slope and rotator on dipper arm	2150	1315
916	Working hydraulic, hammer and shear for upper	2200	1317
916	Working hydraulic, hammer and shear for upper	2250	1323
916	Working hydraulic, hammer and shear for upper	2260	1327
916	Working hydraulic, hammer and shear for return filter	2300	1331
916	Working hydraulic, oil leak on boom	3000	1333
916	Working hydraulic, clamshell	4000	1335
916	Working hydraulics, Removal Counterweight.	6000	1337
924	Attachment bracket, quickfit	100	1341
924	Attachment bracket, quickfit	150	1343
924	Attachment bracket, quickfit	160	1345
924	Attachment bracket, quickfit 8296853	180	1347
924	Working hydraulic, quick fit on upper frame	200	1349
924	Working hydraulic, quick fit on upper frame 8288933 S/N 273846-/ 280356-	210	1353
924	Working hydraulic, quick fit on boom	400	1355
924	Working hydraulic, quick fit on dipper arm	700	1357
924	Working hydraulic, quick fit on dipper arm	750	1361
924	Working hydraulic, quick fit on dipper arm	800	1363
924	Working hydraulic, quick fit on dipper arm	810	1365
924	Working hydraulic, quick fit on dipper arm 8288944, 8290617, 8290633	850	1367
924	Working hydraulic, quick fit on dipper arm 8280290	900	1369
924	Working hydraulic, quick fit on dipper arm 8283998	950	1371

GROUP	Section	Page
924 Working hydraulic, slope and rotator on boom	1100	1373
924 Working hydraulic, slope and rotator on dipper arm	1600	1375
924 Quick fit cylinder	2000	1377
924 Valve, quickfit 8288932,8288933 S/N 210001-/ 260001-/ -273845/ -280355	3100	1379
924 Valve, quickfit 8288933 S/N 273846-/ 280356-	3150	1381
925 Pins for mounting bucket	2000	1383
925 Pins for mounting bucket 8288946,8289604,8296853	2010	1385
974 Links to boom	100	1387
974 Links to boom 8292392 : S/N -211546/-280112	150	1389
974 Boom and grease piping 8292392 : S/N -211546/-280112	200	1391
974 Boom and grease piping	250	1393
974 Boom cylinder	3000	1395
975 Links to dipper arm	100	1399
975 Links to dipper arm 8300054,8300055	200	1401
975 Links to dipper arm 4403)	300	1403
975 Links to dipper arm 8290271	400	1405
975 Dipper arm	700	1407
975 Dipper arm and grease piping with piping seat	1000	1409
975 Dipper arm and grease piping with piping seat	1100	1413
975 Dipper arm and grease piping with piping seat	1200	1417
975 Dipper arm and grease piping with piping seat	1300	1421
975 Dipper arm and grease piping with piping seat 8286659	1400	1425
975 Dipper arm and grease piping with piping seat	1500	1429
975 Dipper arm and grease piping with piping seat	1600	1433
975 Dipper arm and grease piping with piping seat	1700	1437
975 Dipper arm and grease piping with piping seat 8286660	1800	1441
975 Dipper arm and grease piping with piping seat 8290271	1900	1445
975 Dipper arm and grease piping with piping seat	2000	1447
975 Dipper arm and grease piping with piping seat	2100	1451
975 Links to connecting rod	2700	1455
975 Links to connecting rod 8292273	2800	1457
975 Links to connecting rod	2900	1459
975 Links to connecting rod	3000	1461
975 Links to connecting rod	3100	1463
975 Dipper arm cylinder	3500	1465
975 Dipper arm cylinder	3600	1469
975 Bucket cylinder	4000	1471
975 Bucket cylinder 8281407	4100	1475
975 Bucket cylinder	4200	1479
975 Bucket cylinder 8284982	4300	1481
992 Vandalism kit 3782), 8279816	100	1483
992 Vandalism kit 3782), 8279816	150	1487
993 Automatic lubrication	100	1489
993 Automatic lubricating system, boom	200	1493
993 Automatic lubricating system, dipper arm	300	1497
993 Automatic lubrication system, bucket link 8288890, 8288892, 8288894, 8288896	400	1503
993 Automatic lubrication system, swing gear and boom cylinder 8288874	450	1505
993 Automatic lubrication system, swing gear and boom cylinder 8288874	500	1507
993 Cable harness	600	1509

INDEX OF CONTENTS

INDICE

GRUPO		Sección	Página
910	Montaje de racor	100	955
910	Montaje de racor	200	983
910	Montaje de racor	300	997
911	Depósito de aceite hidráulico	100	1015
911	Tubería de articulación de giro, válvula de control a arti	200	1019
911	Tubería de articulación de giro, válvula de control a arti 8292418	250	1021
911	Tubería de articulación de giro, articulación de giro a motor de tras	300	1023
911	Tubería de articulación de giro, articulación de giro a motor de tras	310	1027
911	Tubería de articulación de giro, articulación de giro a motor de tras 8291496, 8291971	320	1031
911	Tubería de articulación de giro, articulación de giro a motor de tras	330	1035
911	Tubería de articulación de giro, articulación de giro a motor de tras	340	1037
911	Sistema hidráulico, válvula de control para pluma y oscilaci	400	1041
911	Sistema hidráulico, válvula de control para pluma y oscilaci 8291485,8291486,8291526	410	1045
911	Sistema hidráulico, válvula de control para pluma y oscilaci	450	1051
911	Sistema hidráulico, válvula de control para pluma y oscilaci 8288908	475	1055
911	Sistema hidráulico, depósito hidr. a enfr. aceite hidr. 8288862,8290248	500	1057
911	Sistema hidráulico, depósito hidr. a bomba hidr. 8288866,8290248 : S/N -273770/-280348	600	1061
911	Sistema hidráulico, depósito hidr. a bomba hidr. 8288866,8290248 : S/N 273771-/280349-	610	1065
911	Sistema hidráulico, tubería de refrigeración de aceite. S/N : -210140	700	1069
911	Sistema hidráulico, tubería de refrigeración de aceite. 8290248, 8288866(S/N:210141-)	750	1073
911	Sistema hidráulico, motor del ventilador de refrigeración de aceite. 8286627, 8290248	1000	1077
911	Sistema hidráulico, motor del ventilador de refrigeración de aceite.	1010	1079
911	Sistema hidráulico, soporte para el enfriador de aceite.	1100	1081
911	Sistema hidráulico, enfriador de aceite. 828288862,8291485,8291526	1200	1083
911	Ventilador reversible, válvula	1300	1085
911	Sistema hidráulico, enfriador de aceite.	1500	1087
911	Sistema hidráulico, enfriador de aceite.	1600	1093
911	Sistema hidráulico, motor del ventilador de refrigeración de aceite.	1800	1099
911	Ventilador reversible, válvula	1900	1101
912	Válvula de mando con piezas se montaje.	100	1103
912	Válvula de control principal	600	1105
912	Válvula de control principal	700	1109
912	Válvula de control principal	800	1113
912	Válvula de control principal	900	1119
912	Válvula de control principal	1000	1125
912	Hidráulica de trabajo, soporte de la válvula de rotura de manguera. 8288934	2000	1131
912	Hidráulica de trabajo, soporte de la válvula de rotura de manguera del brazo. 8288935, 8288936, 8290609, 8290610	2100	1135
912	Válvula, posición de flotación	2500	1139
912	Válvula, posición de flotación	2510	1141
912	Valvula 8288904, 8288905	2600	1143
912	Válvula, rotador 8288929, 8290631	3400	1145
912	Válvula, selector 3880)	3500	1149
913	Instalación de bomba S/N -273770/-280348	100	1151
913	Instalación de bomba S/N 273771-/280349-	110	1153
913	Bomba hidráulica	200	1155
913	Regulador, bomba hidráulica	300	1159
914	Servosistema, válvula de control a válvula solenoide	100	1163
914	Servosistema, válvula de control a válvula pedal de mando a distan	150	1169
914	Servosistema, válvula de control a válvula de mando a distan	200	1171
914	Servosistema, válvula de control a válvula pedal de mando a distan	300	1175
914	Servosistema, tubería de la válvula de control. 8291485,8291526	400	1179
914	Servosistema, tubería de la válvula de control.	450	1185
914	Servosistema, soporte del filtro y la tubería de la bomba.	500	1191

GRUPO		Sección	Página
914	Servosistema, soporte del filtro y la tubería de la bomba.	520	1199
914	Hidráulica de trabajo, inclinación y rotador en el bastidor superior	600	1203
914	Pedal de válvula de control remoto con accesorios	700	1205
914	Válvula de control a pedal de válvula de mando a distancia, motor trasl	800	1207
914	Servosistema, válvula de mando a distancia	1100	1211
914	Servosistema, válvula de mando a distancia 8280366	1200	1215
914	Servosistema, válvula de mando a distancia 8280365	1300	1219
914	Hidráulica de trabajo, pedal de válv. de mando a dist. para	1500	1223
914	Hidráulica de trabajo, pedal de válv. de mando a dist. para 8286667, 8288543, 8288923	1600	1225
914	Servosistema, válvula de control a válvula solenoide	2000	1227
914	Servosistema, cambio de función de la palanca	2100	1231
914	Servosistema, martillo y cizalla	2200	1233
914	Servosistema, martillo y cizalla	2300	1235
914	Servosistema, martillo y cizalla	2350	1237
914	Hidráulica de trabajo, martillo y cizalla para flujo de 1a. bomba	2400	1239
914	Hidráulica de trabajo, martillo y cizalla para flujo de 1a. bomba	2500	1243
914	Hidráulica de trabajo, martillo y cizalla para flujo de 2a. bomba 8288915, 8288916, 8290386, 8290387, 8290606	2600	1247
914	Servosistema, martillo y cizalla 8288924	2800	1249
914	Servosistema, martillo y cizalla	2900	1251
914	Servosistema, martillo y cizalla 8288925	3000	1253
914	Hidráulica de trabajo, inclinación y rotador en el bastidor superior	3600	1255
914	Hidráulica de trabajo, inclinación y rotador en el bastidor superior	3700	1261
916	Hidráulica de trabajo, cilindro del brazo en la pluma.	100	1265
916	Hidráulica de trabajo, cilindro del brazo en la pluma.	110	1271
916	Hidráulica de trabajo, cilindro del brazo en la pluma.	120	1275
916	Hidráulica de trabajo, cilindro del brazo en la pluma. S/N 274353-/280506-	130	1279
916	Hidráulica de trabajo, válvula de rotura de manguera en plum 8288934	300	1283
916	Hidráulica de trabajo, cilindro de la pluma.	900	1287
916	Hidráulica de trabajo, cilindro de la pluma. S/N 274353-/280506-	910	1289
916	Hidráulica de trabajo, cilindro de la cuchara en el brazo.	1000	1291
916	Hidráulica de trabajo, cilindro de la cuchara en el brazo.	1010	1295
916	Hidráulica de trabajo, cilindro de la cuchara en el brazo. S/N 274353-/280506-	1020	1297
916	Hidráulica de trabajo, cilindro de la cuchara en el brazo. 8290271	1100	1299
916	Hidráulica de trabajo, cilindro de la cuchara en el brazo.	1150	1301
916	Hidráulica de trabajo, cilindro de la cuchara en el brazo.	1160	1303
916	Hidráulica de trabajo, válvula de rotura de manguera en braz	1200	1305
916	Hidráulica de trabajo, martillo y cizalla para pluma	2000	1309
916	Hidráulica de trabajo, martillo y cizalla para brazo	2100	1313
916	Hidráulica de trabajo, inclinación y rotador en el brazo	2150	1315
916	Hidráulica de trabajo, martillo y cizalla para superior	2200	1317
916	Hidráulica de trabajo, martillo y cizalla para superior	2250	1323
916	Hidráulica de trabajo, martillo y cizalla para superior	2260	1327
916	Hidráulica de trabajo, martillo y cizalla para filtro de retor	2300	1331
916	Hidráulica de trabajo, tubo de salida de aceite en la pluma.	3000	1333
916	Hidráulica de trabajo, cazo de almeja	4000	1335
916	Hidráulica de trabaja para contrapeso de plegable.	6000	1337
924	Portaimplemento, enganche rápido	100	1341
924	Portaimplemento, enganche rápido	150	1343
924	Portaimplemento, enganche rápido	160	1345
924	Portaimplemento, enganche rápido 8296853	180	1347
924	Hidráulica de trabajo, acoplamiento rápido en el bastidor superior.	200	1349
924	Hidráulica de trabajo, acoplamiento rápido en el bastidor superior. 8288933 S/N 273846-/ 280356-	210	1353
924	Hidráulica de trabajo, acoplamiento rápido en la pluma.	400	1355
924	Hidráulica de trabajo, acoplamiento rápido en el brazo.	700	1357
924	Hidráulica de trabajo, acoplamiento rápido en el brazo.	750	1361
924	Hidráulica de trabajo, acoplamiento rápido en el brazo.	800	1363

INDICE

INDICE

Catalogue id 20591 | Group 9
Issue 20027088-G | Page 944

GRUPO		Sección	Página
924	Hidráulica de trabajo, acoplamiento rápido en el brazo.	810	1365
924	Hidráulica de trabajo, acoplamiento rápido en el brazo. 8288944, 8290617, 8290633	850	1367
924	Hidráulica de trabajo, acoplamiento rápido en el brazo. 8280290	900	1369
924	Hidráulica de trabajo, acoplamiento rápido en el brazo. 8283998	950	1371
924	Hidráulica de trabajo, inclinación y rotador en la pluma	1100	1373
924	Hidráulica de trabajo, inclinación y rotador en el brazo	1600	1375
924	Cilindro, acoplamiento rápido	2000	1377
924	Válvula de acoplamiento rápido 8288932,8288933 S/N 210001-/ 260001-/ -273845/ -280355	3100	1379
924	Válvula de acoplamiento rápido 8288933 S/N 273846-/ 280356-	3150	1381
925	Muñones para fijación de cuchara	2000	1383
925	Muñones para fijación de cuchara 8288946,8289604,8296853	2010	1385
974	Acoplamientos para la pluma	100	1387
974	Acoplamientos para la pluma 8292392 : S/N -211546/-280112	150	1389
974	Pluma y tubería de lubricación 8292392 : S/N -211546/-280112	200	1391
974	Pluma y tubería de lubricación	250	1393
974	Cilindro de pluma	3000	1395
975	Enlaces al brazo	100	1399
975	Enlaces al brazo 8300054,8300055	200	1401
975	Enlaces al brazo 4403)	300	1403
975	Enlaces al brazo 8290271	400	1405
975	Brazo	700	1407
975	Brazos y tuberías de engrase con asiento de tuberías	1000	1409
975	Brazos y tuberías de engrase con asiento de tuberías	1100	1413
975	Brazos y tuberías de engrase con asiento de tuberías	1200	1417
975	Brazos y tuberías de engrase con asiento de tuberías	1300	1421
975	Brazos y tuberías de engrase con asiento de tuberías 8286659	1400	1425
975	Brazos y tuberías de engrase con asiento de tuberías	1500	1429
975	Brazos y tuberías de engrase con asiento de tuberías	1600	1433
975	Brazos y tuberías de engrase con asiento de tuberías	1700	1437
975	Brazos y tuberías de engrase con asiento de tuberías 8286660	1800	1441
975	Brazos y tuberías de engrase con asiento de tuberías 8290271	1900	1445
975	Brazos y tuberías de engrase con asiento de tuberías	2000	1447
975	Brazos y tuberías de engrase con asiento de tuberías	2100	1451
975	Acoplamientos para la varilla de conexión	2700	1455
975	Acoplamientos para la varilla de conexión 8292273	2800	1457
975	Acoplamientos para la varilla de conexión	2900	1459
975	Acoplamientos para la varilla de conexión	3000	1461
975	Acoplamientos para la varilla de conexión	3100	1463
975	Cilindro de brazo	3500	1465
975	Cilindro de brazo	3600	1469
975	Cilindro de cazo	4000	1471
975	Cilindro de cazo 8281407	4100	1475
975	Cilindro de cazo	4200	1479
975	Cilindro de cazo 8284982	4300	1481
992	Protección contra vandalismo 3782), 8279816	100	1483
992	Protección contra vandalismo 3782), 8279816	150	1487
993	Lubricación automática	100	1489
993	Sistema de lubricación automática, pluma	200	1493
993	Sistema de lubricación automática, brazo	300	1497
993	Sistema de lubricación automática, articulación de cuchara 8288890, 8288892, 8288894, 8288896	400	1503
993	Sistema de lubricación automática, engranaje de giro y cilindro de pluma 8288874	450	1505
993	Sistema de lubricación automática, engranaje de giro y cilindro de pluma 8288874	500	1507
993	Manojo cables	600	1509

GRUPO		Seção	Página
910	Conjunto de bico	100	955
910	Conjunto de bico	200	983
910	Conjunto de bico	300	997
911	Tanque de óleo hidráulico	100	1015
911	Linha da junta de rotação, válvula de controle da junta de rotação	200	1019
911	Linha da junta de rotação, válvula de controle da junta de rotação 8292418	250	1021
911	Linha da junta de rotação, junta de rotação para o motor de curso	300	1023
911	Linha da junta de rotação, junta de rotação para o motor de curso	310	1027
911	Linha da junta de rotação, junta de rotação para o motor de curso 8291496, 8291971	320	1031
911	Linha da junta de rotação, junta de rotação para o motor de curso	330	1035
911	Linha da junta de rotação, junta de rotação para o motor de curso	340	1037
911	Sistema hidráulico, válvula de controle da lança e do giro	400	1041
911	Sistema hidráulico, válvula de controle da lança e do giro 8291485,8291486,8291526	410	1045
911	Sistema hidráulico, válvula de controle da lança e do giro	450	1051
911	Sistema hidráulico, válvula de controle da lança e do giro 8288908	475	1055
911	Sistema hidráulico, tanque hidráulico para o refrigerador de óleo hidráulico 8288862,8290248	500	1057
911	Sistema hidráulico, tanque hidráulico para a bomba hidráulica 8288866,8290248 : S/N -273770/-280348	600	1061
911	Sistema hidráulico, tanque hidráulico para a bomba hidráulica 8288866,8290248 : S/N 273771-/280349-	610	1065
911	Sistema hidráulico, tubulação de refrigeração de óleo S/N : -210140	700	1069
911	Sistema hidráulico, tubulação de refrigeração de óleo 8290248, 8288866(S/N:210141-)	750	1073
911	Sistema hidráulico, motor do ventilador de refrigeração de óleo 8286627, 8290248	1000	1077
911	Sistema hidráulico, motor do ventilador de refrigeração de óleo	1010	1079
911	Sistema hidráulico, montagem do refrigerador de óleo	1100	1081
911	Sistema hidráulico, refrigerador de óleo 828288862,8291485,8291526	1200	1083
911	Ventilador reversível, válvula	1300	1085
911	Sistema hidráulico, refrigerador de óleo	1500	1087
911	Sistema hidráulico, refrigerador de óleo	1600	1093
911	Sistema hidráulico, motor do ventilador de refrigeração de óleo	1800	1099
911	Ventilador reversível, válvula	1900	1101
912	Válvula de comando com peças de montagem	100	1103
912	Válvula de comando principal	600	1105
912	Válvula de comando principal	700	1109
912	Válvula de comando principal	800	1113
912	Válvula de comando principal	900	1119
912	Válvula de comando principal	1000	1125
912	Sistema hidráulico de operação, montagem da válvula de ruptura na lança 8288934	2000	1131
912	Sistema hidráulico de operação, montagem da válvula de ruptura no braço 8288935, 8288936, 8290609, 8290610	2100	1135
912	Válvula, posição de flutuação	2500	1139
912	Válvula, posição de flutuação	2510	1141
912	8288904, 8288905	2600	1143
912	Válvula, rodador 8288929, 8290631	3400	1145
912	Válvula, seletor 3880)	3500	1149
913	Instalação de bomba S/N -273770/-280348	100	1151
913	Instalação de bomba S/N 273771-/280349-	110	1153
913	Bomba hidráulica	200	1155
913	Regulador, bomba hidráulica	300	1159
914	Sistema servo, válvula de controle para a válvula solenóide	100	1163
914	Sistema servo, válvula de controle para o pedal da válvula de controle remoto	150	1169
914	Sistema servo, válvula de controle para a válvula do controle remoto	200	1171
914	Sistema servo, válvula de controle para o pedal da válvula de controle remoto	300	1175

ÍNDICE

ÍNDICE

Catalogue id 20591 | Group 9
Issue 20027088-G | Page 946

GRUPO		Seção	Página
914	Sistema servo, tubulação da válvula de controle 8291485,8291526	400	1179
914	Sistema servo, tubulação da válvula de controle	450	1185
914	Sistema servo, tubulação da bomba e montagem do filtro	500	1191
914	Sistema servo, tubulação da bomba e montagem do filtro	520	1199
914	Sistema hidráulico de operação, inclinação e rotor no chassi superior	600	1203
914	Pedal da válvula de controle remoto com peças de montagem	700	1205
914	Pedal da válvula de controle remoto, motor de curso	800	1207
914	Sistema servo, válvula de controle remoto	1100	1211
914	Sistema servo, válvula de controle remoto 8280366	1200	1215
914	Sistema servo, válvula de controle remoto 8280365	1300	1219
914	Sistema hidráulico de operação, pedal da válvula de controle remoto para o martelo e o cortador	1500	1223
914	Sistema hidráulico de operação, pedal da válvula de controle remoto para o martelo e o cortador 8286667, 8288543, 8288923	1600	1225
914	Sistema servo, válvula de controle para a válvula solenóide	2000	1227
914	Sistema servo, troca de função da alavanca	2100	1231
914	Sistema servo, martelo e cortador	2200	1233
914	Sistema servo, martelo e cortador	2300	1235
914	Sistema servo, martelo e cortador	2350	1237
914	Sistema hidráulico de operação, martelo e cortador para o fluxo da 1a. bomba	2400	1239
914	Sistema hidráulico de operação, martelo e cortador para o fluxo da 1a. bomba	2500	1243
914	Sistema hidráulico de operação, martelo e cortador para o fluxo da 2a. bomba 8288915, 8288916, 8290386, 8290387, 8290606	2600	1247
914	Sistema servo, martelo e cortador 8288924	2800	1249
914	Sistema servo, martelo e cortador	2900	1251
914	Sistema servo, martelo e cortador 8288925	3000	1253
914	Sistema hidráulico de operação, inclinação e rotor no chassi superior	3600	1255
914	Sistema hidráulico de operação, inclinação e rotor no chassi superior	3700	1261
916	Sistema hidráulico de operação, cilindro do braço na lança	100	1265
916	Sistema hidráulico de operação, cilindro do braço na lança	110	1271
916	Sistema hidráulico de operação, cilindro do braço na lança	120	1275
916	Sistema hidráulico de operação, cilindro do braço na lança S/N 274353-/280506-	130	1279
916	Sistema hidráulico de operação, ruptura da lança 8288934	300	1283
916	Sistema hidráulico de operação, cilindro da lança	900	1287
916	Sistema hidráulico de operação, cilindro da lança S/N 274353-/280506-	910	1289
916	Sistema hidráulico de operação, cilindro da caçamba no braço	1000	1291
916	Sistema hidráulico de operação, cilindro da caçamba no braço	1010	1295
916	Sistema hidráulico de operação, cilindro da caçamba no braço S/N 274353-/280506-	1020	1297
916	Sistema hidráulico de operação, cilindro da caçamba no braço 8290271	1100	1299
916	Sistema hidráulico de operação, cilindro da caçamba no braço	1150	1301
916	Sistema hidráulico de operação, cilindro da caçamba no braço	1160	1303
916	Sistema hidráulico de operação, ruptura do braço	1200	1305
916	Sistema hidráulico de operação, martelo e cortador para a lança	2000	1309
916	Sistema hidráulico de operação, martelo e cortador para o braço	2100	1313
916	Sistema hidráulico de operação, inclinação e rotor no braço	2150	1315
916	Sistema hidráulico de operação, martelo e cortador para a parte superior	2200	1317
916	Sistema hidráulico de operação, martelo e cortador para a parte superior	2250	1323
916	Sistema hidráulico de operação, martelo e cortador para a parte superior	2260	1327
916	Sistema hidráulico de operação, martelo e cortador para o filtro de retorno	2300	1331
916	Sistema hidráulico de operação, linha de óleo de retorno na lança	3000	1333
916	Sistema hidráulico de operação, caçamba concha	4000	1335

GRUPO		Seção	Página
916	Sistema hidráulico de operação, contrapeso de remoção.	6000	1337
924	Suporte de implemento, acoplamento rápido	100	1341
924	Suporte de implemento, acoplamento rápido	150	1343
924	Suporte de implemento, acoplamento rápido	160	1345
924	Suporte de implemento, acoplamento rápido 8296853	180	1347
924	Sistema hidráulico de operação, acoplamento rápido no chassi superior	200	1349
924	Sistema hidráulico de operação, acoplamento rápido no chassi superior 8288933 S/N 273846-/ 280356-	210	1353
924	Sistema hidráulico de operação, acoplamento rápido na lança	400	1355
924	Sistema hidráulico de operação, acoplamento rápido no braço	700	1357
924	Sistema hidráulico de operação, acoplamento rápido no braço	750	1361
924	Sistema hidráulico de operação, acoplamento rápido no braço	800	1363
924	Sistema hidráulico de operação, acoplamento rápido no braço	810	1365
924	Sistema hidráulico de operação, acoplamento rápido no braço 8288944, 8290617, 8290633	850	1367
924	Sistema hidráulico de operação, acoplamento rápido no braço 8280290	900	1369
924	Sistema hidráulico de operação, acoplamento rápido no braço 8283998	950	1371
924	Sistema hidráulico de operação, inclinação e rotor na lança	1100	1373
924	Sistema hidráulico de operação, inclinação e rotor no braço	1600	1375
924	Cilindro, acoplamento rápido	2000	1377
924	Válvula, acoplamento rápido 8288932,8288933 S/N 210001-/ 260001-/ -273845/ -280355	3100	1379
924	Válvula, acoplamento rápido 8288933 S/N 273846-/ 280356-	3150	1381
925	Pinos de montagem da caçamba	2000	1383
925	Pinos de montagem da caçamba 8288946,8289604,8296853	2010	1385
974	Articulações para a lança	100	1387
974	Articulações para a lança 8292392 : S/N -211546/-280112	150	1389
974	Lança e tubulação de graxa lubrificante 8292392 : S/N -211546/-280112	200	1391
974	Lança e tubulação de graxa lubrificante	250	1393
974	Cilindro da lança	3000	1395
975	Articulações para o braço	100	1399
975	Articulações para o braço 8300054,8300055	200	1401
975	Articulações para o braço 4403)	300	1403
975	Articulações para o braço 8290271	400	1405
975	Braço de escavação	700	1407
975	Braço e tubulação de graxa com assento de tubulação	1000	1409
975	Braço e tubulação de graxa com assento de tubulação	1100	1413
975	Braço e tubulação de graxa com assento de tubulação	1200	1417
975	Braço e tubulação de graxa com assento de tubulação	1300	1421
975	Braço e tubulação de graxa com assento de tubulação 8286659	1400	1425
975	Braço e tubulação de graxa com assento de tubulação	1500	1429
975	Braço e tubulação de graxa com assento de tubulação	1600	1433
975	Braço e tubulação de graxa com assento de tubulação	1700	1437
975	Braço e tubulação de graxa com assento de tubulação 8286660	1800	1441
975	Braço e tubulação de graxa com assento de tubulação 8290271	1900	1445
975	Braço e tubulação de graxa com assento de tubulação	2000	1447
975	Braço e tubulação de graxa com assento de tubulação	2100	1451
975	Articulações para a haste de conexão	2700	1455
975	Articulações para a haste de conexão 8292273	2800	1457
975	Articulações para a haste de conexão	2900	1459
975	Articulações para a haste de conexão	3000	1461
975	Articulações para a haste de conexão	3100	1463
975	Cilindro do braço	3500	1465
975	Cilindro do braço	3600	1469
975	Cilindro da caçamba	4000	1471
975	Cilindro da caçamba 8281407	4100	1475
975	Cilindro da caçamba	4200	1479
975	Cilindro da caçamba 8284982	4300	1481

ÍNDICE

ÍNDICE

GRUPO		Seção	Página
992	Kit anti-vandalismo 3782), 8279816	100	1483
992	Kit anti-vandalismo 3782), 8279816	150	1487
993	Lubrificação automática	100	1489
993	Sistema de lubrificação automática, lança	200	1493
993	Lubrificação automática, braço de escavação	300	1497
993	Sistema de lubrificação automática, articulação da caçamba 8288890, 8288892, 8288894, 8288896	400	1503
993	Sistema de lubrificação automática, engrenagem de giro e cilindro da lança 8288874	450	1505
993	Sistema de lubrificação automática, engrenagem de giro e cilindro da lança 8288874	500	1507
993	Chicote de cabos	600	1509

GROUPE		Section	Page
910	Ensemble raccord	100	955
910	Ensemble raccord	200	983
910	Ensemble raccord	300	997
911	Réservoir d'huile hydraulique	100	1015
911	Articulation de rotation, valve de commande vers articulation de rotation	200	1019
911	Articulation de rotation, valve de commande vers articulation de rotation 8292418	250	1021
911	Articulation de rotation, articulation de rotation vers moteur de conduite	300	1023
911	Articulation de rotation, articulation de rotation vers moteur de conduite	310	1027
911	Articulation de rotation, articulation de rotation vers moteur de conduite 8291496, 8291971	320	1031
911	Articulation de rotation, articulation de rotation vers moteur de conduite	330	1035
911	Articulation de rotation, articulation de rotation vers moteur de conduite	340	1037
911	Système hydraulique, valve de commande flèche et pivotement	400	1041
911	Système hydraulique, valve de commande flèche et pivotement 8291485,8291486,8291526	410	1045
911	Système hydraulique, valve de commande flèche et pivotement	450	1051
911	Système hydraulique, valve de commande flèche et pivotement 8288908	475	1055
911	Syst. hydr, rés. hydr vers refroidisseur huile hydraulique 8288862,8290248	500	1057
911	Syst. hydr, rés. hydraulique vers pompe hydraulique 8288866,8290248 : S/N -273770/-280348	600	1061
911	Syst. hydr, rés. hydraulique vers pompe hydraulique 8288866,8290248 : S/N 273771-/280349-	610	1065
911	Système hydraulique, circuit de refroidissement d'huile S/N : -210140	700	1069
911	Système hydraulique, circuit de refroidissement d'huile 8290248, 8288866(S/N:210141-)	750	1073
911	Système hydraulique, moteur du ventilateur de refroidissement d'huile. 8286627, 8290248	1000	1077
911	Système hydraulique, moteur du ventilateur de refroidissement d'huile.	1010	1079
911	Système hydraulique, montage du refroidisseur d'huile	1100	1081
911	Système hydraulique, refroidisseur d'huile. 828288862,8291485,8291526	1200	1083
911	Ventilateur réversible, soupape	1300	1085
911	Système hydraulique, refroidisseur d'huile.	1500	1087
911	Système hydraulique, refroidisseur d'huile.	1600	1093
911	Système hydraulique, moteur du ventilateur de refroidissement d'huile.	1800	1099
911	Ventilateur réversible, soupape	1900	1101
912	Valve de commande avec pièces de montage.	100	1103
912	Distributeur de commande principal	600	1105
912	Distributeur de commande principal	700	1109
912	Distributeur de commande principal	800	1113
912	Distributeur de commande principal	900	1119
912	Distributeur de commande principal	1000	1125
912	Comm. hydraulique d'outil, valve de sécurité en cas de rupture de flexible sur la flèche 8288934	2000	1131
912	Comm. hydraulique d'outil, valve de sécurité si rupture de flexible sur le balancier 8288935, 8288936, 8290609, 8290610	2100	1135
912	Valve de position flottante	2500	1139
912	Valve de position flottante	2510	1141
912	Soupape 8288904, 8288905	2600	1143
912	Vanne de rotateur 8288929, 8290631	3400	1145
912	Sélecteur 3880)	3500	1149
913	Installation de pompe S/N -273770/-280348	100	1151
913	Installation de pompe S/N 273771-/280349-	110	1153
913	Pompe hydraulique	200	1155
913	Régulateur, pompe hydraulique	300	1159

TABLE DES MATIÈRES

Catalogue id	Group
20591	**9**
Issue	Page
20027088-G	**949**

TABLE DES MATIÈRES

Catalogue id 20591 | Group 9
Issue 20027088-G | Page 950

GROUPE		Section	Page
914	Système servo, valve de commande vers valve de solénoïde	100	1163
914	Système servo, valve commande vers valve pedale commande a distance	150	1169
914	Système servo, valve commande vers valve commande a distance	200	1171
914	Système servo, valve commande vers valve pedale commande a distance	300	1175
914	Système servo, conduits vers le distributeur de commande 8291485,8291526	400	1179
914	Système servo, conduits vers le distributeur de commande	450	1185
914	Système servo, conduits vers la pompe et montage du filtre	500	1191
914	Système servo, conduits vers la pompe et montage du filtre	520	1199
914	Commande hydraulique d'outil, équipement de talutage et rotateur sur tourelle	600	1203
914	Pédale valve cde télécommandée avec pièces montage	700	1205
914	V. commande vers pédale de v. commande télécommandée, moteur condui	800	1207
914	Système servo, valve de commande télécommandée	1100	1211
914	Système servo, valve de commande télécommandée 8280366	1200	1215
914	Système servo, valve de commande télécommandée 8280365	1300	1219
914	Hydr de travail, pédale v cde télécom. marteau et cisaille	1500	1223
914	Hydr de travail, pédale v cde télécom. marteau et cisaille 8286667, 8288543, 8288923	1600	1225
914	Système servo, valve de commande vers valve de solénoïde	2000	1227
914	Système servo, sélection fonction levier	2100	1231
914	Système servo, marteau et cisaille	2200	1233
914	Système servo, marteau et cisaille	2300	1235
914	Système servo, marteau et cisaille	2350	1237
914	Hydraulique de travail, marteau et ciseaux pour 1er débit de pompe	2400	1239
914	Hydraulique de travail, marteau et ciseaux pour 1er débit de pompe	2500	1243
914	Hydraulique de travail, marteau et ciseaux pour 2nd débit de pompe 8288915, 8288916, 8290386, 8290387, 8290606	2600	1247
914	Système servo, marteau et cisaille 8288924	2800	1249
914	Système servo, marteau et cisaille	2900	1251
914	Système servo, marteau et cisaille 8288925	3000	1253
914	Commande hydraulique d'outil, équipement de talutage et rotateur sur tourelle	3600	1255
914	Commande hydraulique d'outil, équipement de talutage et rotateur sur tourelle	3700	1261
916	Commande hydraulique d'outil, vérin de balancier sur la flèche	100	1265
916	Commande hydraulique d'outil, vérin de balancier sur la flèche	110	1271
916	Commande hydraulique d'outil, vérin de balancier sur la flèche	120	1275
916	Commande hydraulique d'outil, vérin de balancier sur la flèche S/N 274353-/280506-	130	1279
916	Hydraulique de travail, coupure flèche 8288934	300	1283
916	Commande hydraulique d'outil, vérin de flèche	900	1287
916	Commande hydraulique d'outil, vérin de flèche S/N 274353-/280506-	910	1289
916	Commande hydraulique d'outil, vérin de godet sur le balancier	1000	1291
916	Commande hydraulique d'outil, vérin de godet sur le balancier	1010	1295
916	Commande hydraulique d'outil, vérin de godet sur le balancier S/N 274353-/280506-	1020	1297
916	Commande hydraulique d'outil, vérin de godet sur le balancier 8290271	1100	1299
916	Commande hydraulique d'outil, vérin de godet sur le balancier	1150	1301
916	Commande hydraulique d'outil, vérin de godet sur le balancier	1160	1303
916	Hydraulique de travail, coupure bras	1200	1305
916	Hydraulique de travail, marteau et ciseaux pour flèche	2000	1309
916	Hydraulique de travail, marteau et ciseaux pour bras	2100	1313
916	Commande hydraulique d'outil, équipement de talutage et rotateur sur balancier	2150	1315
916	Hydraulique de travail, marteau et ciseaux supérieurs	2200	1317
916	Hydraulique de travail, marteau et ciseaux supérieurs	2250	1323
916	Hydraulique de travail, marteau et ciseaux supérieurs	2260	1327
916	Hydraulique de travail, marteau et ciseaux pour filtre de retour	2300	1331
916	Commande hydraulique d'outil, conduit de retour de fuites sur la flèche	3000	1333

GROUPE	Section	Page
916 Hydraulique de travail, benne preneuse	4000	1335
916 Command.hydraulique outil pour contrepoids pliable.	6000	1337
924 Fixation, raccord rapide	100	1341
924 Fixation, raccord rapide	150	1343
924 Fixation, raccord rapide	160	1345
924 Fixation, raccord rapide 8296853	180	1347
924 Commande hydraulique d'outil, porte-outil sur tourelle	200	1349
924 Commande hydraulique d'outil, porte-outil sur tourelle 8288933 S/N 273846-/ 280356-	210	1353
924 Commande hydraulique d'outil, porte-outil sur flèche	400	1355
924 Commande hydraulique d'outil, porte-outil sur balancier	700	1357
924 Commande hydraulique d'outil, porte-outil sur balancier	750	1361
924 Commande hydraulique d'outil, porte-outil sur balancier	800	1363
924 Commande hydraulique d'outil, porte-outil sur balancier	810	1365
924 Commande hydraulique d'outil, porte-outil sur balancier 8288944, 8290617, 8290633	850	1367
924 Commande hydraulique d'outil, porte-outil sur balancier 8280290	900	1369
924 Commande hydraulique d'outil, porte-outil sur balancier 8283998	950	1371
924 Commande hydraulique d'outil, équipement de talutage et rotateur sur flèche	1100	1373
924 Commande hydraulique d'outil, équipement de talutage et rotateur sur balancier	1600	1375
924 Vérin, porte-outil	2000	1377
924 Valve, porte-outil 8288932,8288933 S/N 210001-/ 260001-/ -273845/ -280355	3100	1379
924 Valve, porte-outil 8288933 S/N 273846-/ 280356-	3150	1381
925 Pivots d'axe pour fixation de godet	2000	1383
925 Pivots d'axe pour fixation de godet 8288946,8289604,8296853	2010	1385
974 Articulations, flèche	100	1387
974 Articulations, flèche 8292392 : S/N -211546/-280112	150	1389
974 Flèche et conduits de graissage 8292392 : S/N -211546/-280112	200	1391
974 Flèche et conduits de graissage	250	1393
974 Vérin de flèche	3000	1395
975 Articulations de balancier	100	1399
975 Articulations de balancier 8300054,8300055	200	1401
975 Articulations de balancier 4403)	300	1403
975 Articulations de balancier 8290271	400	1405
975 Balancier	700	1407
975 Balancier et tuyauterie de lubr avec siège de tuyau	1000	1409
975 Balancier et tuyauterie de lubr avec siège de tuyau	1100	1413
975 Balancier et tuyauterie de lubr avec siège de tuyau	1200	1417
975 Balancier et tuyauterie de lubr avec siège de tuyau	1300	1421
975 Balancier et tuyauterie de lubr avec siège de tuyau 8286659	1400	1425
975 Balancier et tuyauterie de lubr avec siège de tuyau	1500	1429
975 Balancier et tuyauterie de lubr avec siège de tuyau	1600	1433
975 Balancier et tuyauterie de lubr avec siège de tuyau	1700	1437
975 Balancier et tuyauterie de lubr avec siège de tuyau 8286660	1800	1441
975 Balancier et tuyauterie de lubr avec siège de tuyau 8290271	1900	1445
975 Balancier et tuyauterie de lubr avec siège de tuyau	2000	1447
975 Balancier et tuyauterie de lubr avec siège de tuyau	2100	1451
975 Articulations, liaison avec la tige de piston	2700	1455
975 Articulations, liaison avec la tige de piston 8292273	2800	1457
975 Articulations, liaison avec la tige de piston	2900	1459
975 Articulations, liaison avec la tige de piston	3000	1461
975 Articulations, liaison avec la tige de piston	3100	1463
975 Vérin de bras	3500	1465
975 Vérin de bras	3600	1469
975 Vérin de godet	4000	1471
975 Vérin de godet 8281407	4100	1475
975 Vérin de godet	4200	1479
975 Vérin de godet 8284982	4300	1481

TABLE DES MATIÈRES

TABLE DES MATIÈRES

GROUPE		Section	Page
992	Kit de protection antivandalisme 3782), 8279816	100	1483
992	Kit de protection antivandalisme 3782), 8279816	150	1487
993	Lubrification automatique	100	1489
993	Système de lubrification automatique, flèche	200	1493
993	Système de lubrification automatique, bras	300	1497
993	Système de lubrification automatique, articulation de godet 8288890, 8288892, 8288894, 8288896	400	1503
993	Système de lubrification automatique, couronne d'orientation et vérin de flèche 8288874	450	1505
993	Système de lubrification automatique, couronne d'orientation et vérin de flèche 8288874	500	1507
993	Faisceau de câbles	600	1509

VOLVO

Volvo Construction Equipment
www.volvoce.com

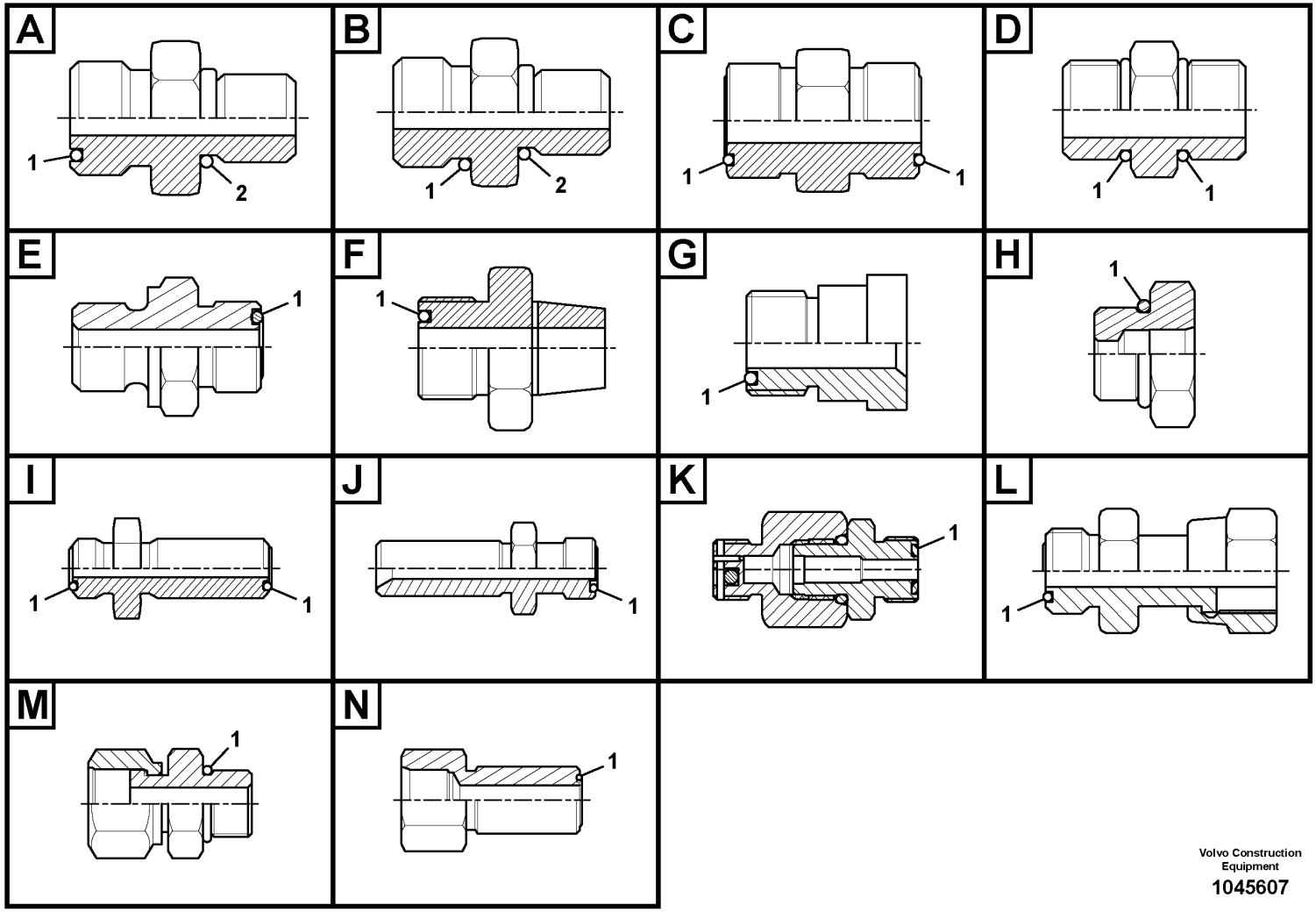

Volvo Construction Equipment

1045607

Fig.	Part No.	Quantity 1	2	3	PS	KIT	Description	Denominación	Denominação	Dénomination	Notes
	VOE 935031	1					Nipple	Niple	Niple	Raccord	Type A
1	VOE 990738	1					•O-ring	•Anillo tórico	•Anel-o	•Joint torique	
2	VOE 967750	1					•O-ring	•Anillo tórico	•Anel-o	•Joint torique	
	VOE 935032	1					Nipple	Niple	Niple	Raccord	Type A
1	VOE 990739	1					•O-ring	•Anillo tórico	•Anel-o	•Joint torique	
2	VOE 993323	1					•O-ring	•Anillo tórico	•Anel-o	•Joint torique	(VOE 932042)
	VOE 935037	1					Nipple	Niple	Niple	Raccord	Type A
1	VOE 990739	1					•O-ring	•Anillo tórico	•Anel-o	•Joint torique	
2	VOE 14211864	1					•Sealing ring	•Anillo retén	•Anel de vedação	•Bague étanchéité	
	VOE 935039	1					Nipple	Niple	Niple	Raccord	Type A
1	VOE 990736	1					•O-ring	•Anillo tórico	•Anel-o	•Joint torique	
2	VOE 967747	1					•O-ring	•Anillo tórico	•Anel-o	•Joint torique	
	VOE 935082	1					Nipple	Niple	Niple	Raccord	Type A
1	VOE 990736	1					•O-ring	•Anillo tórico	•Anel-o	•Joint torique	
2	VOE 993319	1					•O-ring	•Anillo tórico	•Anel-o	•Joint torique	(VOE 932037)
	VOE 935083	1					Nipple	Niple	Niple	Raccord	Type A
1	VOE 990736	1					•O-ring	•Anillo tórico	•Anel-o	•Joint torique	
2	VOE 993321	1					•O-ring	•Anillo tórico	•Anel-o	•Joint torique	(VOE 932040)
	VOE 935085	1					Nipple	Niple	Niple	Raccord	Type A
1	VOE 990737	1					•O-ring	•Anillo tórico	•Anel-o	•Joint torique	
2	VOE 993320	1					•O-ring	•Anillo tórico	•Anel-o	•Joint torique	(VOE 932039)
	VOE 935089	1					Nipple	Niple	Niple	Raccord	Type A
1	VOE 990737	1					•O-ring	•Anillo tórico	•Anel-o	•Joint torique	
2	VOE 993321	1					•O-ring	•Anillo tórico	•Anel-o	•Joint torique	(VOE 932040)
	VOE 935090	1					Nipple	Niple	Niple	Raccord	Type A
1	VOE 990737	1					•O-ring	•Anillo tórico	•Anel-o	•Joint torique	
2	VOE 993322	1					•O-ring	•Anillo tórico	•Anel-o	•Joint torique	(VOE 932041)
	VOE 935091	1					Nipple	Niple	Niple	Raccord	Type A
1	VOE 990738	1					•O-ring	•Anillo tórico	•Anel-o	•Joint torique	
2	VOE 993320	1					•O-ring	•Anillo tórico	•Anel-o	•Joint torique	(VOE 932039)
	VOE 935092	1					Nipple	Niple	Niple	Raccord	Type A

1		**Nipple assembly** **Montaje de racor** **Conjunto de bico** **Ensemble raccord**	Catalogue id **20591**	Group **910**
2				
3			Illustr. No **1045607**	Section **100**
4				
5			Issue **20027088-G**	Page **955**

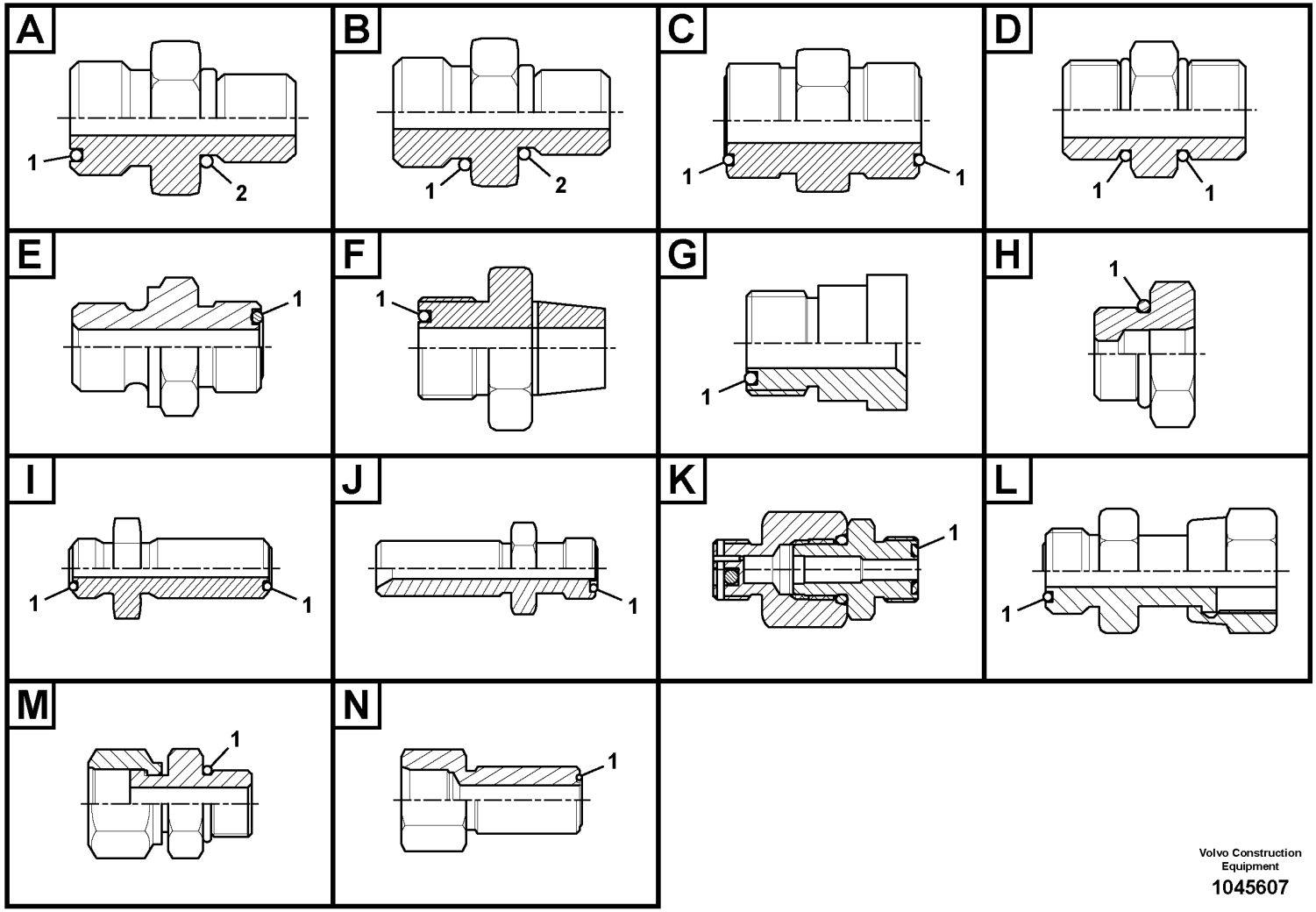

Volvo Construction Equipment

1045607

Fig.	Part No.	Quantity 1	2	3	PS	KIT	Description	Denominación	Denominação	Dénomination	Notes
1	VOE 990738	1					•O-ring	•Anillo tórico	•Anel-o	•Joint torique	
2	VOE 993322	1					•O-ring	•Anillo tórico	•Anel-o	•Joint torique	(VOE 932041)
	VOE 935093	1					Nipple	Niple	Niple	Raccord	Type A
1	VOE 990738	1					•O-ring	•Anillo tórico	•Anel-o	•Joint torique	
2	VOE 993323	1					•O-ring	•Anillo tórico	•Anel-o	•Joint torique	(VOE 932042)
	VOE 935094	1					Nipple	Niple	Niple	Raccord	Type A
1	VOE 990739	1					•O-ring	•Anillo tórico	•Anel-o	•Joint torique	
2	VOE 993321	1					•O-ring	•Anillo tórico	•Anel-o	•Joint torique	(VOE 932040)
	VOE 935095	1					Nipple	Niple	Niple	Raccord	Type A
1	VOE 990739	1					•O-ring	•Anillo tórico	•Anel-o	•Joint torique	
2	VOE 993322	1					•O-ring	•Anillo tórico	•Anel-o	•Joint torique	(VOE 932041)
	VOE 935096	1					Nipple	Niple	Niple	Raccord	Type A
1	VOE 990740	1					•O-ring	•Anillo tórico	•Anel-o	•Joint torique	
2	VOE 993321	1					•O-ring	•Anillo tórico	•Anel-o	•Joint torique	(VOE 932040)
	VOE 935097	1					Nipple	Niple	Niple	Raccord	Type A
1	VOE 993321	1					•O-ring	•Anillo tórico	•Anel-o	•Joint torique	(VOE 932040)
2	VOE 993322	1					•O-ring	•Anillo tórico	•Anel-o	•Joint torique	(VOE 932041)
	VOE 935098	1					Nipple	Niple	Niple	Raccord	Type A
1	VOE 993321	1					•O-ring	•Anillo tórico	•Anel-o	•Joint torique	(VOE 932040)
2	VOE 993324	1					•O-ring	•Anillo tórico	•Anel-o	•Joint torique	(VOE 932043)
	VOE 935229	1					Nipple	Niple	Niple	Raccord	Type A
1	VOE 978129	1					•O-ring	•Anillo tórico	•Anel-o	•Joint torique	(VOE 981290)
2	VOE 993324	1					•O-ring	•Anillo tórico	•Anel-o	•Joint torique	(VOE 932043)
	VOE 935230	1					Nipple	Niple	Niple	Raccord	Type A
1	VOE 978129	1					•O-ring	•Anillo tórico	•Anel-o	•Joint torique	(VOE 981290)
2	VOE 993323	1					•O-ring	•Anillo tórico	•Anel-o	•Joint torique	(VOE 932042)
	VOE 935269	1					Nipple	Niple	Niple	Raccord	Type A
1	VOE 978129	1					•O-ring	•Anillo tórico	•Anel-o	•Joint torique	(VOE 981290)
2	VOE 14211860	1					•Sealing ring	•Anillo retén	•Anel de vedação	•Bague étanchéité	
	VOE 935488	1					Nipple	Niple	Niple	Raccord	Type A
1	VOE 978129	1					•O-ring	•Anillo tórico	•Anel-o	•Joint torique	(VOE 981290)

1		**Nipple assembly** **Montaje de racor** **Conjunto de bico** **Ensemble raccord**	Catalogue id **20591**	Group **910**
2			Illustr. No **1045607**	Section **100**
3				
4			Issue **20027088-G**	Page **957**
5				

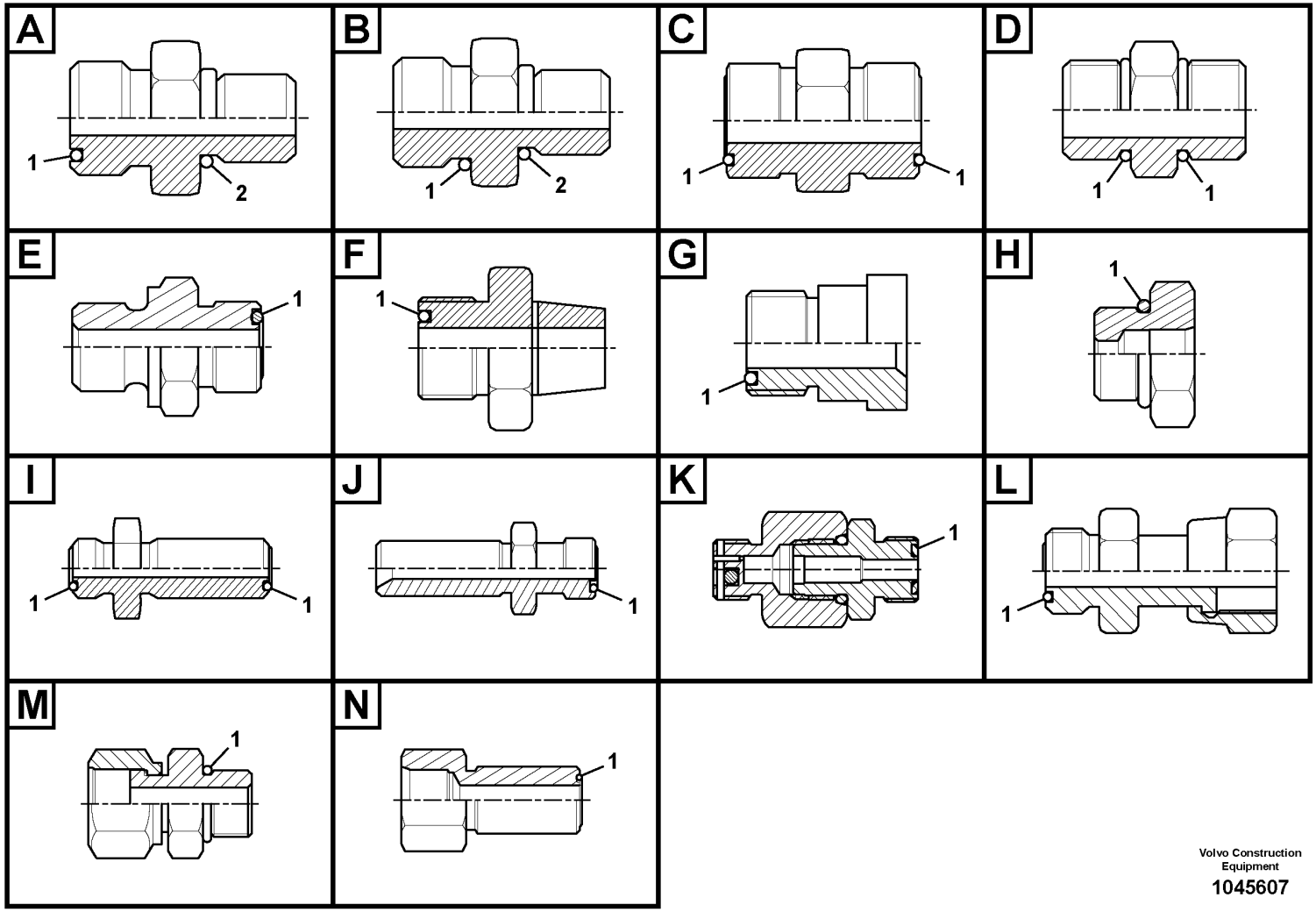

Volvo Construction Equipment

1045607

Fig.	Part No.	Quantity 1	2	3	PS	KIT	Description	Denominación	Denominação	Dénomination	Notes
2	VOE 14211860	1					•Sealing ring	•Anillo retén	•Anel de vedação	•Bague étanchéité	
	VOE 936669	1					Nipple	Niple	Niple	Raccord	Type A
1	VOE 990736	1					•O-ring	•Anillo tórico	•Anel-o	•Joint torique	
2	VOE 968207	1					•O-ring	•Anillo tórico	•Anel-o	•Joint torique	
	VOE 937086	1					Nipple	Niple	Niple	Raccord	Type A
1	VOE 990736	1					•O-ring	•Anillo tórico	•Anel-o	•Joint torique	
2	VOE 993320	1					•O-ring	•Anillo tórico	•Anel-o	•Joint torique	(VOE 932039)
	VOE 937087	1					Nipple	Niple	Niple	Raccord	Type A
1	VOE 990738	1					•O-ring	•Anillo tórico	•Anel-o	•Joint torique	
2	VOE 993323	1					•O-ring	•Anillo tórico	•Anel-o	•Joint torique	(VOE 932042)
	VOE 937088	1					Nipple	Niple	Niple	Raccord	Type A
1	VOE 990738	1					•O-ring	•Anillo tórico	•Anel-o	•Joint torique	
2	VOE 993324	1					•O-ring	•Anillo tórico	•Anel-o	•Joint torique	(VOE 932043)
	VOE 937089	1					Nipple	Niple	Niple	Raccord	Type A
1	VOE 990740	1					•O-ring	•Anillo tórico	•Anel-o	•Joint torique	
2	VOE 993324	1					•O-ring	•Anillo tórico	•Anel-o	•Joint torique	(VOE 932043)
	VOE 937090	1					Nipple	Niple	Niple	Raccord	Type A
1	VOE 990740	1					•O-ring	•Anillo tórico	•Anel-o	•Joint torique	
2	VOE 993324	1					•O-ring	•Anillo tórico	•Anel-o	•Joint torique	(VOE 932043)
	VOE 937091	1					Nipple	Niple	Niple	Raccord	Type A
1	VOE 978129	1					•O-ring	•Anillo tórico	•Anel-o	•Joint torique	(VOE 981290)
2	VOE 993324	1					•O-ring	•Anillo tórico	•Anel-o	•Joint torique	(VOE 932043)
	VOE 937262	1					Nipple	Niple	Niple	Raccord	Type A
1	VOE 990737	1					•O-ring	•Anillo tórico	•Anel-o	•Joint torique	
2	VOE 993320	1					•O-ring	•Anillo tórico	•Anel-o	•Joint torique	(VOE 932039)
	VOE 937272	1					Nipple	Niple	Niple	Raccord	Type A
1	VOE 990737	1					•O-ring	•Anillo tórico	•Anel-o	•Joint torique	
2	VOE 968207	1					•O-ring	•Anillo tórico	•Anel-o	•Joint torique	
	VOE 937520	1					Nipple	Niple	Niple	Raccord	Type A
1	VOE 990736	1					•O-ring	•Anillo tórico	•Anel-o	•Joint torique	
2	VOE 993320	1					•O-ring	•Anillo tórico	•Anel-o	•Joint torique	(VOE 932039)

1		**Nipple assembly** **Montaje de racor** **Conjunto de bico** **Ensemble raccord**	Catalogue id **20591**	Group **910**
2			Illustr. No **1045607**	Section **100**
3			Issue **20027088-G**	Page **959**
4				
5				

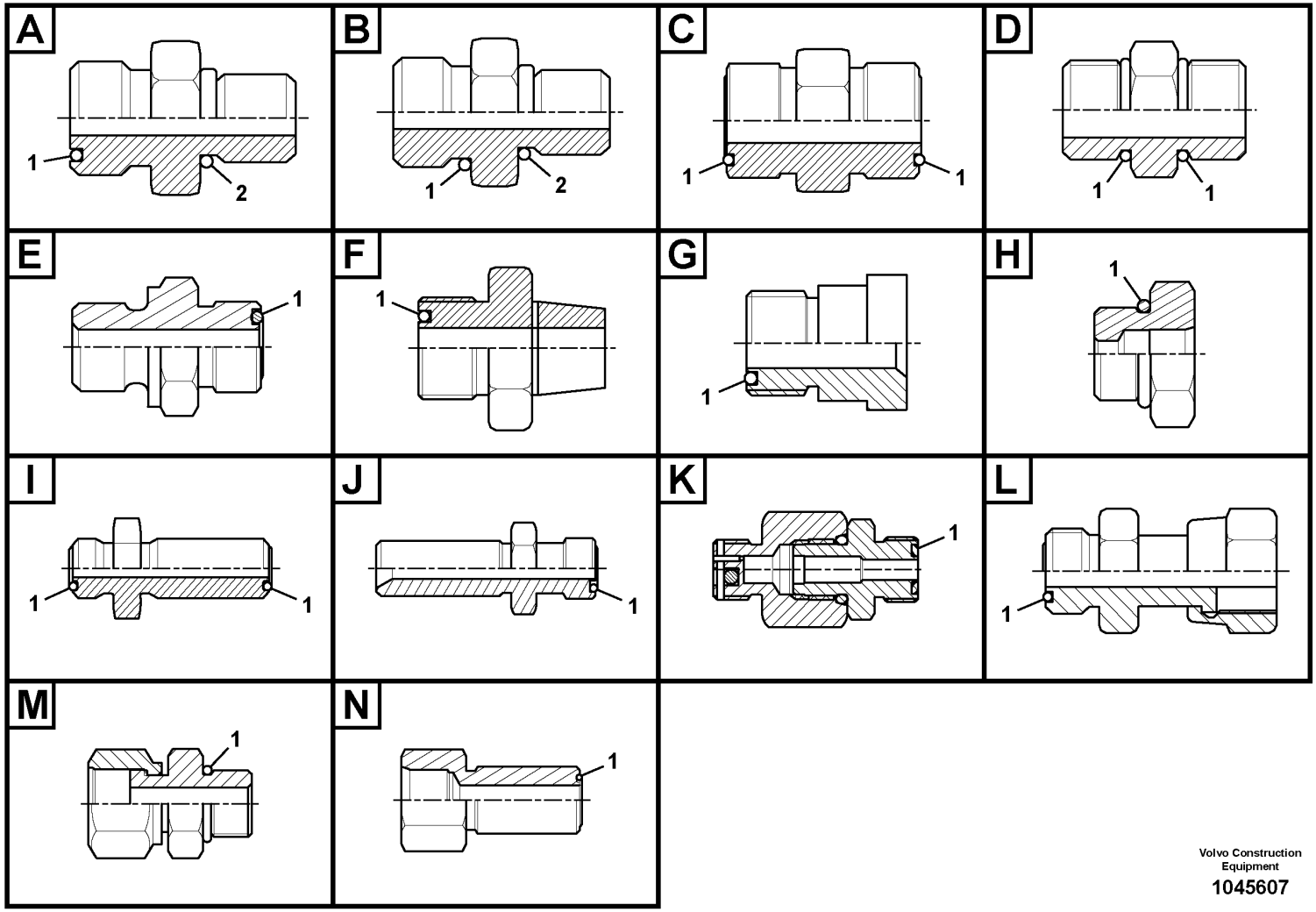

Volvo Construction Equipment

1045607

Fig.	Part No.	Quantity 1	2	3	PS	KIT	Description	Denominación	Denominação	Dénomination	Notes
	VOE 937535	1					Nipple	Niple	Niple	Raccord	Type A
1	VOE 990737	1					•O-ring	•Anillo tórico	•Anel-o	•Joint torique	
2	VOE 993320	1					•O-ring	•Anillo tórico	•Anel-o	•Joint torique	(VOE 932039)
	VOE 937536	1					Nipple	Niple	Niple	Raccord	Type A
1	VOE 990737	1					•O-ring	•Anillo tórico	•Anel-o	•Joint torique	
2	VOE 993320	1					•O-ring	•Anillo tórico	•Anel-o	•Joint torique	(VOE 932039)
	VOE 937537	1					Nipple	Niple	Niple	Raccord	Type A
1	VOE 990738	1					•O-ring	•Anillo tórico	•Anel-o	•Joint torique	
2	VOE 993321	1					•O-ring	•Anillo tórico	•Anel-o	•Joint torique	(VOE 932040)
	VOE 937538	1					Nipple	Niple	Niple	Raccord	Type A
1	VOE 990736	1					•O-ring	•Anillo tórico	•Anel-o	•Joint torique	
2	VOE 993320	1					•O-ring	•Anillo tórico	•Anel-o	•Joint torique	(VOE 932039)
	VOE 937552	1					Nipple	Niple	Niple	Raccord	Type A
1	VOE 990740	1					•O-ring	•Anillo tórico	•Anel-o	•Joint torique	
2	VOE 993323	1					•O-ring	•Anillo tórico	•Anel-o	•Joint torique	(VOE 932042)
	VOE 937776	1					Nipple	Niple	Niple	Raccord	Type A
1	VOE 981291	1					•O-ring	•Anillo tórico	•Anel-o	•Joint torique	
2	VOE 932044	1					•O-ring	•Anillo tórico	•Anel-o	•Joint torique	
	VOE 937777	1					Nipple	Niple	Niple	Raccord	Type A
1	VOE 990738	1					•O-ring	•Anillo tórico	•Anel-o	•Joint torique	
2	VOE 993321	1					•O-ring	•Anillo tórico	•Anel-o	•Joint torique	(VOE 932040)
	VOE 937835	1					Nipple	Niple	Niple	Raccord	Type A
1	VOE 990736	1					•O-ring	•Anillo tórico	•Anel-o	•Joint torique	
2	VOE 935105	1					•Sealing ring	•Anillo retén	•Anel de vedação	•Bague étanchéité	
	VOE 937857	1					Nipple	Niple	Niple	Raccord	Type A
1	VOE 990736	1					•O-ring	•Anillo tórico	•Anel-o	•Joint torique	
2	VOE 993320	1					•O-ring	•Anillo tórico	•Anel-o	•Joint torique	(VOE 932039)
	VOE 937879	1					Nipple	Niple	Niple	Raccord	Type A
1	VOE 990740	1					•O-ring	•Anillo tórico	•Anel-o	•Joint torique	
2	VOE 993324	1					•O-ring	•Anillo tórico	•Anel-o	•Joint torique	(VOE 932043)
	VOE 938136	1					Nipple	Niple	Niple	Raccord	Type A

1		**Nipple assembly** **Montaje de racor** **Conjunto de bico** **Ensemble raccord**	Catalogue id **20591**	Group **910**
2				
3			Illustr. No **1045607**	Section **100**
4				
5			Issue **20027088-G**	Page **961**

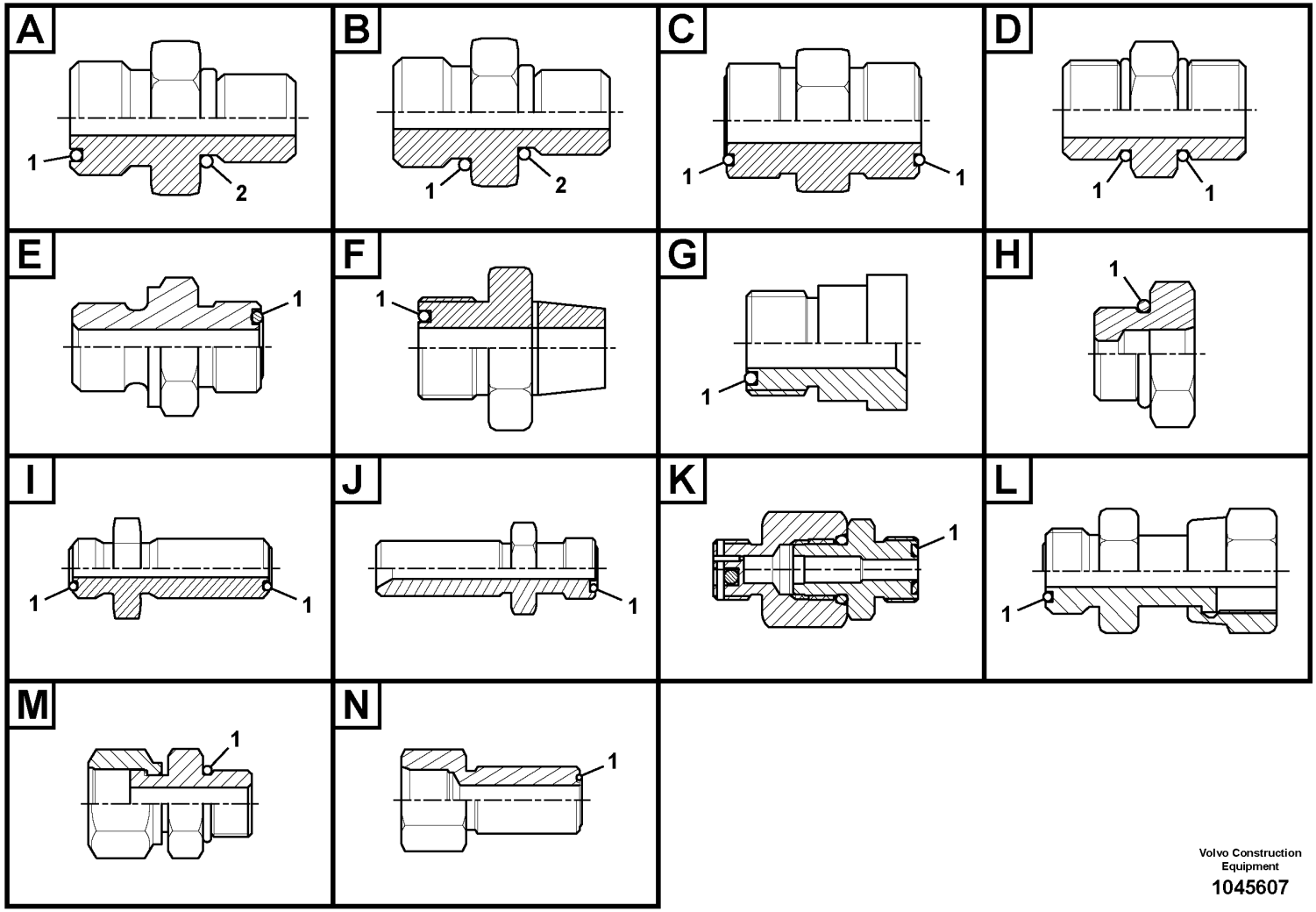

Volvo Construction Equipment

1045607

Fig.	Part No.	Quantity 1	2	3	PS	KIT	Description	Denominación	Denominação	Dénomination	Notes
1	VOE 990740	1					•O-ring	•Anillo tórico	•Anel-o	•Joint torique	
2	VOE 993324	1					•O-ring	•Anillo tórico	•Anel-o	•Joint torique	(VOE 932043)
	VOE 938145	1					Nipple	Niple	Niple	Raccord	Type A
1	VOE 990738	1					•O-ring	•Anillo tórico	•Anel-o	•Joint torique	
2	VOE 993322	1					•O-ring	•Anillo tórico	•Anel-o	•Joint torique	(VOE 932041)
	VOE 13933855	1					Nipple	Niple	Niple	Raccord	Type A
1	VOE 990737	1					•O-ring	•Anillo tórico	•Anel-o	•Joint torique	
2	VOE 14213676	1					•Sealing ring	•Anillo retén	•Anel de vedação	•Bague étanchéité	
	VOE 13933856	1					Nipple	Niple	Niple	Raccord	Type A
1	VOE 990737	1					•O-ring	•Anillo tórico	•Anel-o	•Joint torique	
2	VOE 967749	1					•O-ring	•Anillo tórico	•Anel-o	•Joint torique	
	VOE 13933858	1					Nipple	Niple	Niple	Raccord	Type A
1	VOE 990736	1					•O-ring	•Anillo tórico	•Anel-o	•Joint torique	
2	VOE 993320	1					•O-ring	•Anillo tórico	•Anel-o	•Joint torique	(VOE 932039)
	VOE 13933862	1					Nipple	Niple	Niple	Raccord	Type A
1	VOE 990740	1					•O-ring	•Anillo tórico	•Anel-o	•Joint torique	
2	VOE 993323	1					•O-ring	•Anillo tórico	•Anel-o	•Joint torique	(VOE 932042)
	VOE 13933871	1					Nipple	Niple	Niple	Raccord	Type A
1	VOE 990738	1					•O-ring	•Anillo tórico	•Anel-o	•Joint torique	
2	VOE 14211858	1					•Sealing ring	•Anillo retén	•Anel de vedação	•Bague étanchéité	
	VOE 13933873	1					Nipple	Niple	Niple	Raccord	Type A
1	VOE 990737	1					•O-ring	•Anillo tórico	•Anel-o	•Joint torique	
2	VOE 14211858	1					•Sealing ring	•Anillo retén	•Anel de vedação	•Bague étanchéité	
	VOE 13933875	1					Nipple	Niple	Niple	Raccord	Type A
1	VOE 990740	1					•O-ring	•Anillo tórico	•Anel-o	•Joint torique	
2	VOE 14211858	1					•Sealing ring	•Anillo retén	•Anel de vedação	•Bague étanchéité	
	VOE 13933880	1					Nipple	Niple	Niple	Raccord	Type A
1	VOE 990738	1					•O-ring	•Anillo tórico	•Anel-o	•Joint torique	
2	VOE 935105	1					•Sealing ring	•Anillo retén	•Anel de vedação	•Bague étanchéité	
	VOE 13933881	1					Nipple	Niple	Niple	Raccord	Type A
1	VOE 990739	1					•O-ring	•Anillo tórico	•Anel-o	•Joint torique	

1		**Nipple assembly** **Montaje de racor** **Conjunto de bico** **Ensemble raccord**	Catalogue id **20591**	Group **910**
2			Illustr. No **1045607**	Section **100**
3				
4			Issue **20027088-G**	Page **963**
5				

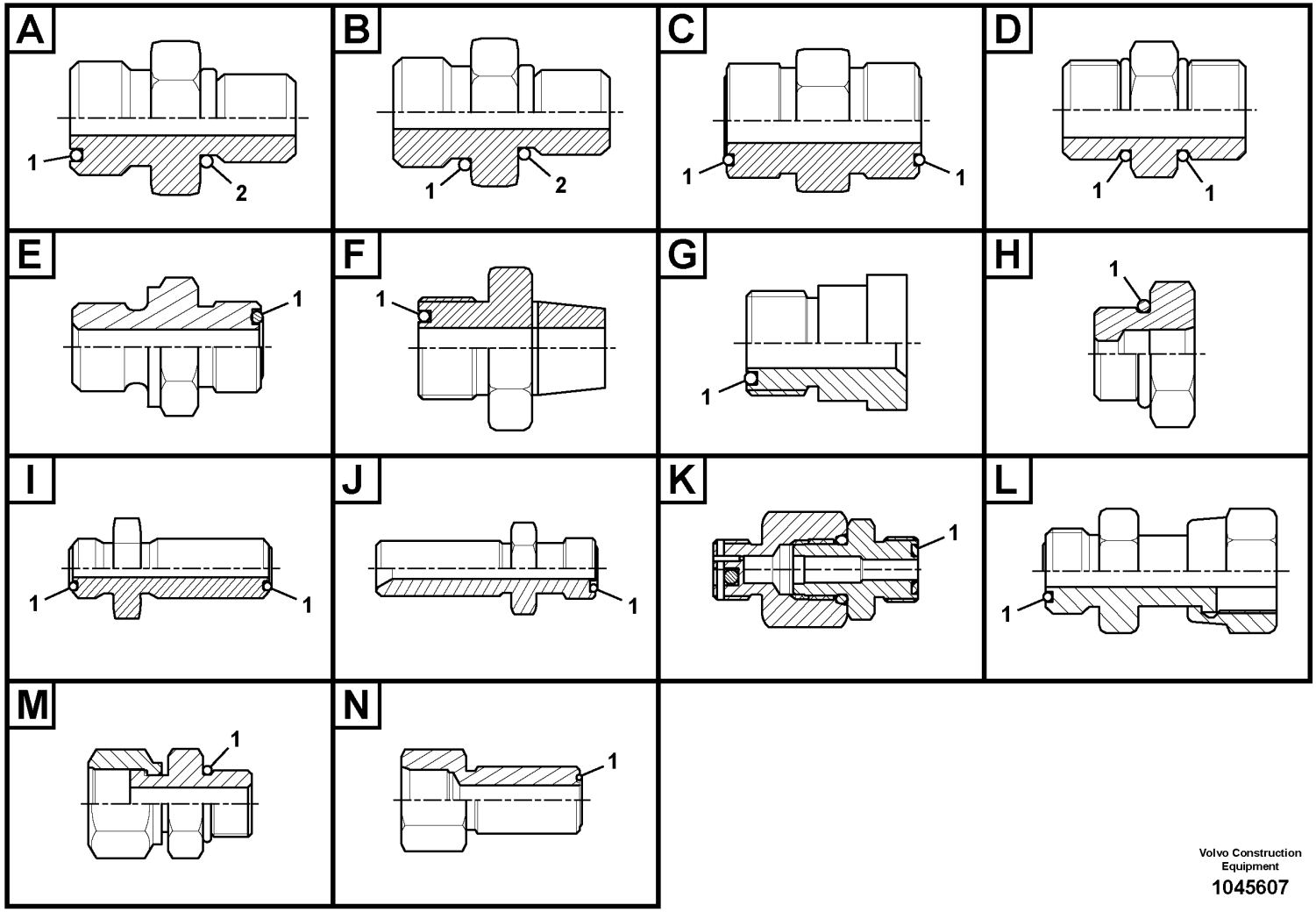

Volvo Construction Equipment

1045607

Fig.	Part No.	Quantity 1	2	3	PS	KIT	Description	Denominación	Denominação	Dénomination	Notes
2	VOE 14211859	1					•Sealing ring	•Anillo retén	•Anel de vedação	•Bague étanchéité	
	VOE 13933897	1					Nipple	Niple	Niple	Raccord	Type A
1	VOE 990737	1					•O-ring	•Anillo tórico	•Anel-o	•Joint torique	
2	VOE 14211856	1					•Sealing ring	•Anillo retén	•Anel de vedação	•Bague étanchéité	
	VOE 13933907	1					Nipple	Niple	Niple	Raccord	Type A
1	VOE 990740	1					•O-ring	•Anillo tórico	•Anel-o	•Joint torique	
2	VOE 13967752	1					•O-ring	•Anillo tórico	•Anel-o	•Joint torique	
	VOE 13933914	1					Nipple	Niple	Niple	Raccord	Type A
1	VOE 990739	1					•O-ring	•Anillo tórico	•Anel-o	•Joint torique	
2	VOE 14211858	1					•Sealing ring	•Anillo retén	•Anel de vedação	•Bague étanchéité	
	VOE 13933915	1					Nipple	Niple	Niple	Raccord	Type A
1	VOE 990737	1					•O-ring	•Anillo tórico	•Anel-o	•Joint torique	
2	VOE 935105	1					•Sealing ring	•Anillo retén	•Anel de vedação	•Bague étanchéité	
	VOE 13933923	1					Nipple	Niple	Niple	Raccord	Type A
1	VOE 990738	1					•O-ring	•Anillo tórico	•Anel-o	•Joint torique	
2	VOE 993321	1					•O-ring	•Anillo tórico	•Anel-o	•Joint torique	(VOE 932040)
	VOE 13933930	1					Nipple	Niple	Niple	Raccord	Type A
1	VOE 990740	1					•O-ring	•Anillo tórico	•Anel-o	•Joint torique	
2	VOE 14211858	1					•Sealing ring	•Anillo retén	•Anel de vedação	•Bague étanchéité	
	VOE 14345423	1					Nipple	Niple	Niple	Raccord	Type A
1	VOE 990736	1					•O-ring	•Anillo tórico	•Anel-o	•Joint torique	
2	VOE 14211856	1					•Sealing ring	•Anillo retén	•Anel de vedação	•Bague étanchéité	
	VOE 14370893	1					Fitting	Racor	Niple	Écrou raccord	Type A
1	VOE 990740	1					•O-ring	•Anillo tórico	•Anel-o	•Joint torique	
2	VOE 983502	1					•O-ring	•Anillo tórico	•Anel-o	•Joint torique	
	VOE 14519066	1					Connector	Unión	Conexão	Connexion	Type A
1	VOE 978129	1					•O-ring	•Anillo tórico	•Anel-o	•Joint torique	(VOE 981290)
2	VOE 14211860	1					•Sealing ring	•Anillo retén	•Anel de vedação	•Bague étanchéité	
	VOE 14534523	1					Connector	Contactor	Conector	Connecteur	Type A
1	VOE 990736	1					•O-ring	•Anillo tórico	•Anel-o	•Joint torique	
2	VOE 993320	1					•O-ring	•Anillo tórico	•Anel-o	•Joint torique	(VOE 932039)

1		**Nipple assembly** **Montaje de racor** **Conjunto de bico** **Ensemble raccord**	Catalogue id **20591**	Group **910**
2				
3			Illustr. No **1045607**	Section **100**
4				
5			Issue **20027088-G**	Page **965**

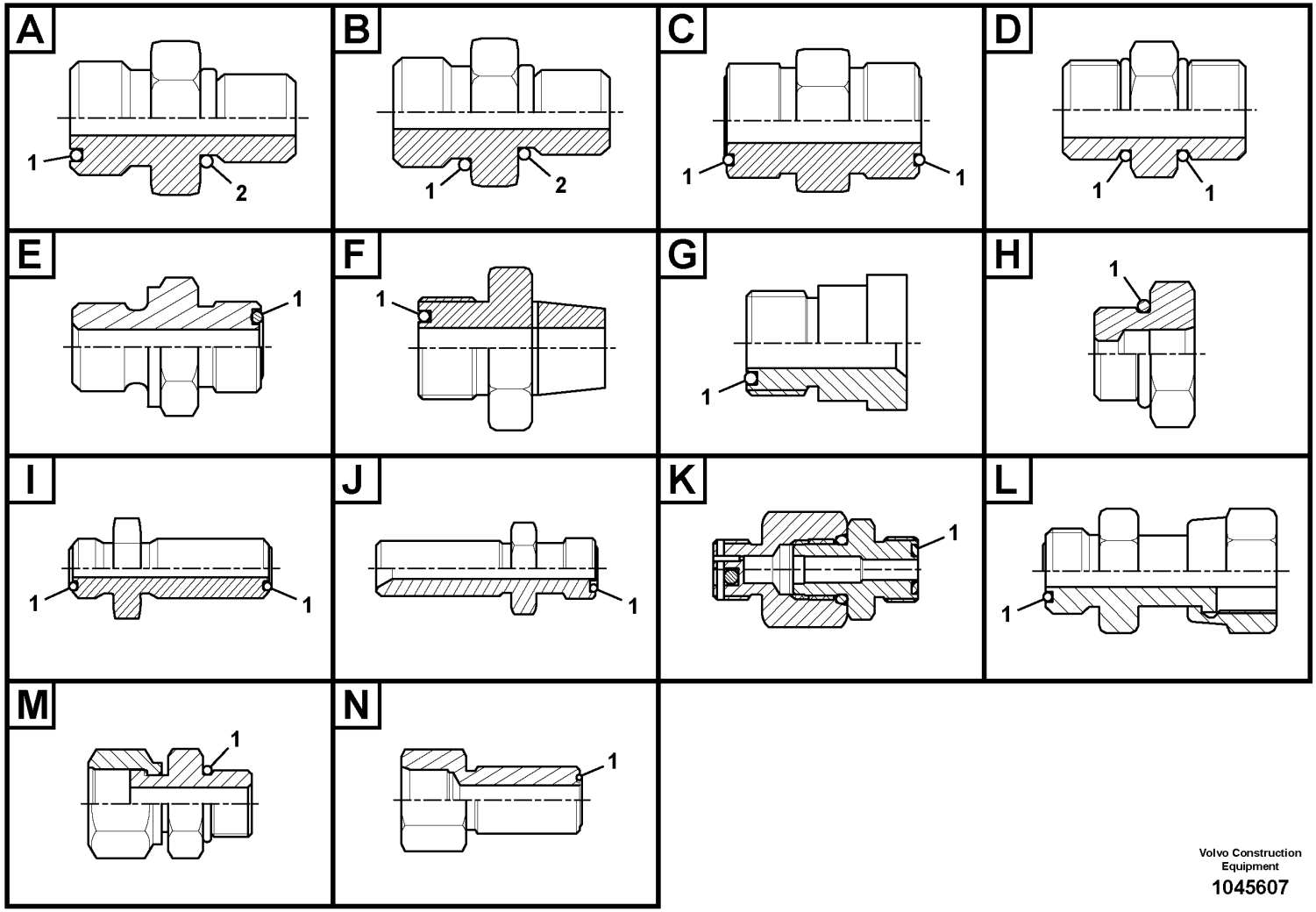

Volvo Construction Equipment

1045607

Fig.	Part No.	Quantity 1	2	3	PS	KIT	Description	Denominación	Denominação	Dénomination	Notes
	VOE 14534524	1					Connector	Unión	Conexão	Connexion	Type A
1	VOE 990737	1					•O-ring	•Anillo tórico	•Anel-o	•Joint torique	
2	VOE 993320	1					•O-ring	•Anillo tórico	•Anel-o	•Joint torique	(VOE 932039)
	VOE 14535482	1					Nipple	Niple	Niple	Raccord	Type A
1	VOE 990738	1					•O-ring	•Anillo tórico	•Anel-o	•Joint torique	
2	VOE 993320	1					•O-ring	•Anillo tórico	•Anel-o	•Joint torique	(VOE 932039)
	VOE 14535777	1					Connector	Unión	Conexão	Connexion	Type A
1	VOE 990736	1					•O-ring	•Anillo tórico	•Anel-o	•Joint torique	
2	VOE 993320	1					•O-ring	•Anillo tórico	•Anel-o	•Joint torique	(VOE 932039)
	VOE 14535778	1					Connector	Contactor	Conector	Connecteur	Type A
1	VOE 990737	1					•O-ring	•Anillo tórico	•Anel-o	•Joint torique	
2	VOE 993320	1					•O-ring	•Anillo tórico	•Anel-o	•Joint torique	(VOE 932039)
	VOE 14538779	1					Connector	Contactor	Conector	Connecteur	Type A
1	VOE 990736	1					•O-ring	•Anillo tórico	•Anel-o	•Joint torique	
2	VOE 983502	1					•O-ring	•Anillo tórico	•Anel-o	•Joint torique	
	VOE 14538873	1					Nipple	Niple	Niple	Raccord	Type A
1	VOE 990738	1					•O-ring	•Anillo tórico	•Anel-o	•Joint torique	
2	VOE 993321	1					•O-ring	•Anillo tórico	•Anel-o	•Joint torique	(VOE 932040)
	VOE 14538874	1					Connector	Contactor	Conector	Connecteur	Type A
1	VOE 990738	1					•O-ring	•Anillo tórico	•Anel-o	•Joint torique	
2	VOE 983505	1					•O-ring	•Anillo tórico	•Anel-o	•Joint torique	
	VOE 14538898	1					Nipple	Niple	Niple	Raccord	Type A
1	VOE 990736	1					•O-ring	•Anillo tórico	•Anel-o	•Joint torique	
2	VOE 993320	1					•O-ring	•Anillo tórico	•Anel-o	•Joint torique	(VOE 932039)
	VOE 14539702	1					Nipple	Niple	Niple	Raccord	Type A
1	VOE 990736	1					•O-ring	•Anillo tórico	•Anel-o	•Joint torique	
2	VOE 993320	1					•O-ring	•Anillo tórico	•Anel-o	•Joint torique	(VOE 932039)
	VOE 14541554	1					Connector	Conector	Conexão	Connecteur	Type A
1	VOE 990736	1					•O-ring	•Anillo tórico	•Anel-o	•Joint torique	
2	VOE 983502	1					•O-ring	•Anillo tórico	•Anel-o	•Joint torique	
	VOE 14548198	1					Connector	Conector	Conexão	Connecteur	Type A

1		**Nipple assembly** **Montaje de racor** **Conjunto de bico** **Ensemble raccord**	Catalogue id **20591**	Group **910**
2				
3			Illustr. No **1045607**	Section **100**
4				
5			Issue **20027088-G**	Page **967**

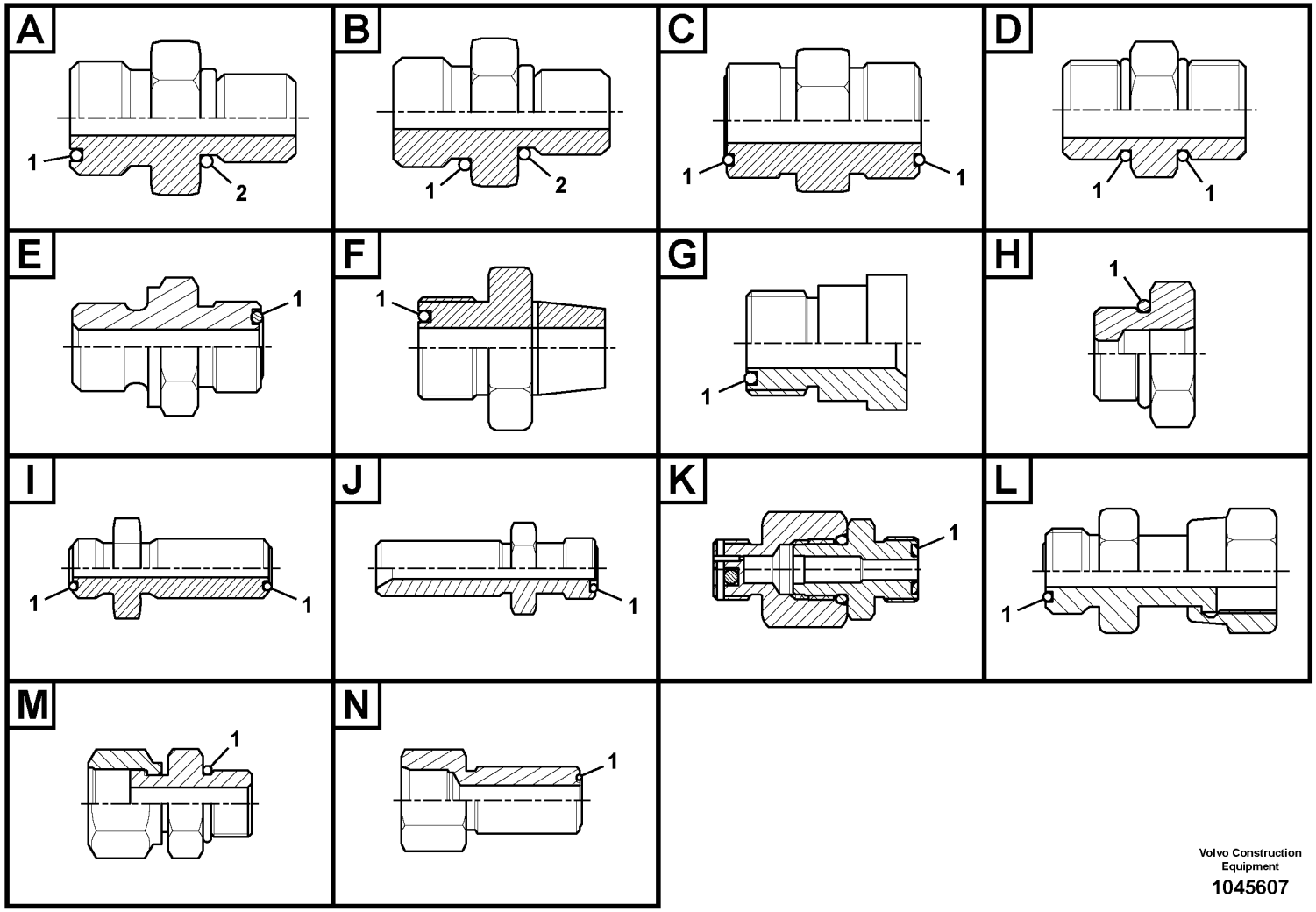

Volvo Construction Equipment

1045607

Fig.	Part No.	Quantity 1	2	3	PS	KIT	Description	Denominación	Denominação	Dénomination	Notes
1	VOE 990736	1					•O-ring	•Anillo tórico	•Anel-o	•Joint torique	
2	VOE 983502	1					•O-ring	•Anillo tórico	•Anel-o	•Joint torique	
	VOE 14554040	1					Connector	Unión	Conexão	Connexion	Type A
1	VOE 990738	1					•O-ring	•Anillo tórico	•Anel-o	•Joint torique	
2	VOE 14567848	1					•O-ring	•Anillo tórico	•Anel-o	•Joint torique	
	VOE 14561067	1					Connector	Unión	Conexão	Connexion	Type A
1	VOE 990736	1					•O-ring	•Anillo tórico	•Anel-o	•Joint torique	
2	VOE 983502	1					•O-ring	•Anillo tórico	•Anel-o	•Joint torique	
	VOE 14575487	1					Connector	Unión	Conexão	Connexion	Type A
1	VOE 990736	1					•O-ring	•Anillo tórico	•Anel-o	•Joint torique	
2	VOE 14211855	1					•Sealing ring	•Anillo retén	•Anel de vedação	•Bague étanchéité	
	VOE 14575488	1					Connector	Unión	Conexão	Connexion	Type A
1	VOE 990736	1					•O-ring	•Anillo tórico	•Anel-o	•Joint torique	
2	VOE 14211855	1					•Sealing ring	•Anillo retén	•Anel de vedação	•Bague étanchéité	
	VOE 14578629	1					Nipple	Niple	Niple	Raccord	Type A
1	VOE 990736	1					•O-ring	•Anillo tórico	•Anel-o	•Joint torique	
2	VOE 993320	1					•O-ring	•Anillo tórico	•Anel-o	•Joint torique	(VOE 932039)
	VOE 14587170	1					Nipple	Niple	Niple	Raccord	Type A
1	VOE 990736	1					•O-ring	•Anillo tórico	•Anel-o	•Joint torique	
2	VOE 932038	1					•O-ring	•Anillo tórico	•Anel-o	•Joint torique	
	VOE 14587171	1					Nipple	Niple	Niple	Raccord	Type A
1	VOE 990736	1					•O-ring	•Anillo tórico	•Anel-o	•Joint torique	
2	VOE 932038	1					•O-ring	•Anillo tórico	•Anel-o	•Joint torique	
	VOE 14587371	1					Nipple	Niple	Niple	Raccord	Type A
1	VOE 990737	1					•O-ring	•Anillo tórico	•Anel-o	•Joint torique	
2	VOE 993321	1					•O-ring	•Anillo tórico	•Anel-o	•Joint torique	(VOE 932040)
	VOE 14588324	1					Nipple	Niple	Niple	Raccord	Type A
1	VOE 990736	1					•O-ring	•Anillo tórico	•Anel-o	•Joint torique	
2	VOE 993320	1					•O-ring	•Anillo tórico	•Anel-o	•Joint torique	(VOE 932039)
	VOE 14593517	1					Nipple	Niple	Niple	Raccord	Type A
1	VOE 990740	1					•O-ring	•Anillo tórico	•Anel-o	•Joint torique	

1		**Nipple assembly** **Montaje de racor** **Conjunto de bico** **Ensemble raccord**
2		
3		
4		
5		

Catalogue id **20591**	Group **910**
Illustr. No **1045607**	Section **100**
Issue **20027088-G**	Page **969**

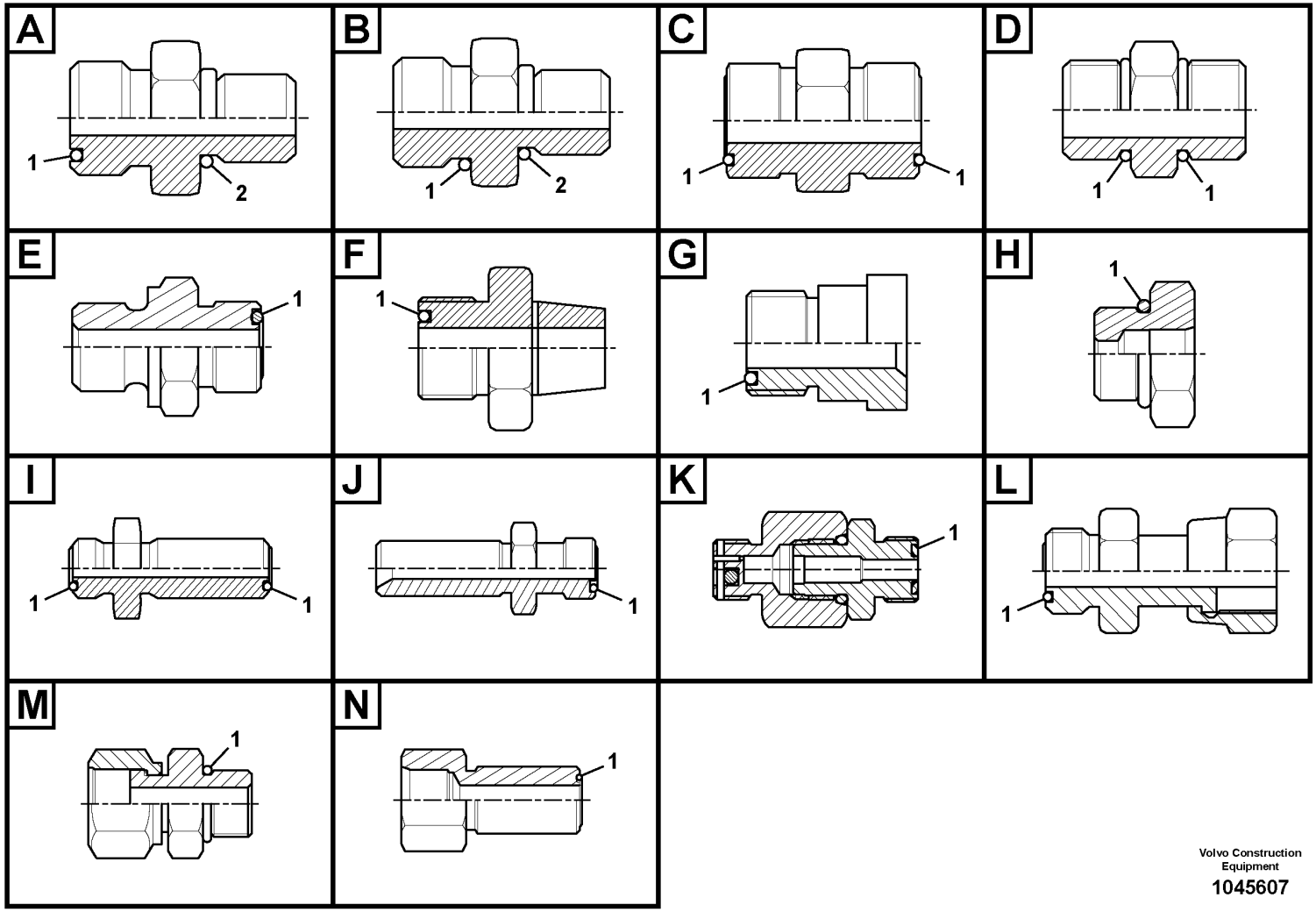

Volvo Construction Equipment

1045607

Fig.	Part No.	Quantity 1	2	3	PS	KIT	Description	Denominación	Denominação	Dénomination	Notes
2	VOE 14211864	1					•Sealing ring	•Anillo retén	•Anel de vedação	•Bague étanchéité	
	VOE 14595513	1					Nipple	Niple	Niple	Raccord	Type A
1	VOE 990736	1					•O-ring	•Anillo tórico	•Anel-o	•Joint torique	
2	VOE 993319	1					•O-ring	•Anillo tórico	•Anel-o	•Joint torique	(VOE 932037)
	VOE 14595532	1			OP		Nipple	Niple	Niple	Raccord	Type A
1	VOE 990740	1					•O-ring	•Anillo tórico	•Anel-o	•Joint torique	
2	VOE 993321	1					•O-ring	•Anillo tórico	•Anel-o	•Joint torique	(VOE 932040)
	VOE 14595726	1					Nipple	Niple	Niple	Raccord	Type A
1	VOE 990738	1					•O-ring	•Anillo tórico	•Anel-o	•Joint torique	
2	VOE 993321	1					•O-ring	•Anillo tórico	•Anel-o	•Joint torique	(VOE 932040)
	VOE 14595727	1					Nipple	Niple	Niple	Raccord	Type A
1	VOE 990737	1					•O-ring	•Anillo tórico	•Anel-o	•Joint torique	
2	VOE 993320	1					•O-ring	•Anillo tórico	•Anel-o	•Joint torique	(VOE 932039)
	VOE 14595728	1					Nipple	Niple	Niple	Raccord	Type A
1	VOE 990736	1					•O-ring	•Anillo tórico	•Anel-o	•Joint torique	
2	VOE 993320	1					•O-ring	•Anillo tórico	•Anel-o	•Joint torique	(VOE 932039)
	VOE 14597798	1					Nipple	Niple	Niple	Raccord	Type A
1	VOE 990740	1					•O-ring	•Anillo tórico	•Anel-o	•Joint torique	
2	VOE 993321	1					•O-ring	•Anillo tórico	•Anel-o	•Joint torique	(VOE 932040)
	VOE 14598365	1					Nipple	Niple	Niple	Raccord	Type A
1	VOE 990740	1					•O-ring	•Anillo tórico	•Anel-o	•Joint torique	
2	VOE 993322	1					•O-ring	•Anillo tórico	•Anel-o	•Joint torique	(VOE 932041)
	VOE 14600229	1					Nipple	Niple	Niple	Raccord	Type A
1	VOE 990740	1					•O-ring	•Anillo tórico	•Anel-o	•Joint torique	
2	VOE 993321	1					•O-ring	•Anillo tórico	•Anel-o	•Joint torique	(VOE 932040)
	VOE 14600278	1					Nipple	Niple	Niple	Raccord	Type A
1	VOE 990736	1					•O-ring	•Anillo tórico	•Anel-o	•Joint torique	
2	VOE 993319	1					•O-ring	•Anillo tórico	•Anel-o	•Joint torique	(VOE 932037)
	VOE 14601448	1					Nipple	Niple	Niple	Raccord	Type A
1	VOE 990737	1					•O-ring	•Anillo tórico	•Anel-o	•Joint torique	
2	VOE 993320	1					•O-ring	•Anillo tórico	•Anel-o	•Joint torique	(VOE 932039)

1	**Nipple assembly** **Montaje de racor** **Conjunto de bico** **Ensemble raccord**	Catalogue id **20591** / Group **910**
2		Illustr. No **1045607** / Section **100**
3		Issue **20027088-G** / Page **971**
4		
5		

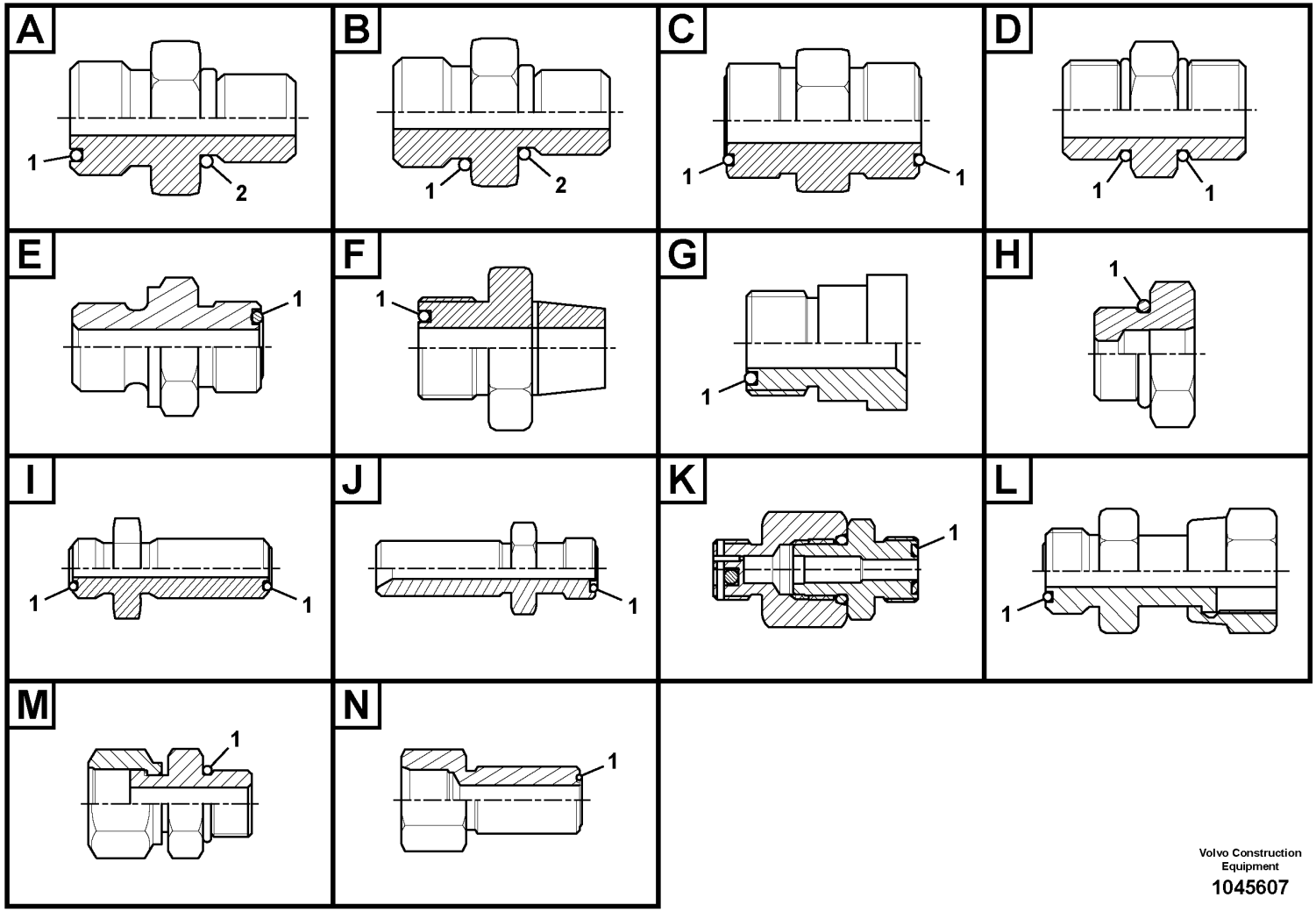

Volvo Construction Equipment

1045607

Fig.	Part No.	Quantity 1	2	3	PS	KIT	Description	Denominación	Denominação	Dénomination	Notes
	VOE 14601649	1					Nipple	Niple	Niple	Raccord	Type A
1	VOE 990736	1					•O-ring	•Anillo tórico	•Anel-o	•Joint torique	
2	VOE 993319	1					•O-ring	•Anillo tórico	•Anel-o	•Joint torique	(VOE 932037)
	VOE 14604940	1					Nipple	Niple	Niple	Raccord	Type A
1	VOE 990737	1					•O-ring	•Anillo tórico	•Anel-o	•Joint torique	
2	VOE 993320	1					•O-ring	•Anillo tórico	•Anel-o	•Joint torique	(VOE 932039)
	VOE 14606261	1					Nipple	Niple	Niple	Raccord	Type A
1	VOE 990739	1					•O-ring	•Anillo tórico	•Anel-o	•Joint torique	
2	VOE 935040	1					•Nipple	•Niple	•Niple	•Raccord	
	VOE 14608349	1					Nipple	Niple	Niple	Raccord	Type A
1	VOE 990739	1					•O-ring	•Anillo tórico	•Anel-o	•Joint torique	
2	VOE 935040	1					•Nipple	•Niple	•Niple	•Raccord	
	VOE 15003162	1					Nipple	Niple	Niple	Raccord	Type A
1	VOE 978129	1					•O-ring	•Anillo tórico	•Anel-o	•Joint torique	(VOE 981290)
2	VOE 993324	1					•O-ring	•Anillo tórico	•Anel-o	•Joint torique	(VOE 932043)
	VOE 15013243	1					Nipple	Niple	Niple	Raccord	Type A
1	VOE 990740	1					•O-ring	•Anillo tórico	•Anel-o	•Joint torique	
2	VOE 993323	1					•O-ring	•Anillo tórico	•Anel-o	•Joint torique	(VOE 932042)
	VOE 15018744	1					Nipple	Niple	Niple	Raccord	Type A
1	VOE 990738	1					•O-ring	•Anillo tórico	•Anel-o	•Joint torique	
2	VOE 993321	1					•O-ring	•Anillo tórico	•Anel-o	•Joint torique	(VOE 932040)
	VOE 15018776	1					Nipple	Niple	Niple	Raccord	Type A
1	VOE 990736	1					•O-ring	•Anillo tórico	•Anel-o	•Joint torique	
2	VOE 993319	1					•O-ring	•Anillo tórico	•Anel-o	•Joint torique	(VOE 932037)
	VOE 15019610	1					Nipple	Niple	Niple	Raccord	Type A
1	VOE 990737	1					•O-ring	•Anillo tórico	•Anel-o	•Joint torique	
2	VOE 993321	1					•O-ring	•Anillo tórico	•Anel-o	•Joint torique	(VOE 932040)
	VOE 15034440	1					Nipple	Niple	Niple	Raccord	Type A
1	VOE 978129	1					•O-ring	•Anillo tórico	•Anel-o	•Joint torique	(VOE 981290)
2	VOE 993324	1					•O-ring	•Anillo tórico	•Anel-o	•Joint torique	(VOE 932043)
	VOE 15048474	1					Nipple	Niple	Niple	Raccord	Type A

1		**Nipple assembly** **Montaje de racor** **Conjunto de bico** **Ensemble raccord**	Catalogue id **20591**	Group **910**
2				
3			Illustr. No **1045607**	Section **100**
4				
5			Issue **20027088-G**	Page **973**

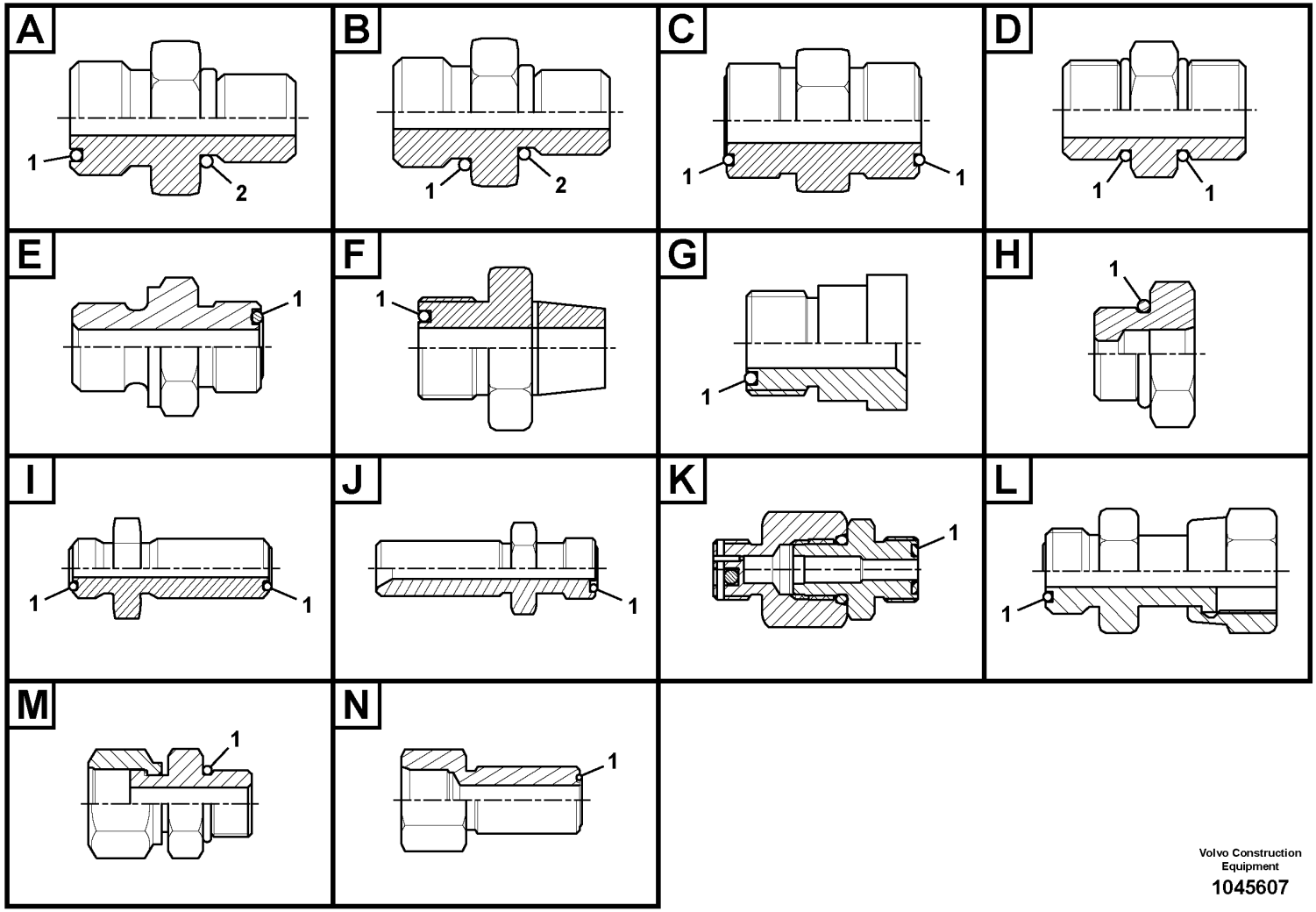

Volvo Construction Equipment

1045607

Fig.	Part No.	Quantity 1	2	3	PS	KIT	Description	Denominación	Denominação	Dénomination	Notes
1	VOE 978129	1					•O-ring	•Anillo tórico	•Anel-o	•Joint torique	(VOE 981290)
2	VOE 993323	1					•O-ring	•Anillo tórico	•Anel-o	•Joint torique	(VOE 932042)
	VOE 15056768	1					Nipple	Niple	Niple	Raccord	Type A
1	VOE 990736	1					•O-ring	•Anillo tórico	•Anel-o	•Joint torique	
2	VOE 993320	1					•O-ring	•Anillo tórico	•Anel-o	•Joint torique	(VOE 932039)
	VOE 15082576	1					Nipple	Niple	Niple	Raccord	Type A
1	VOE 978129	1					•O-ring	•Anillo tórico	•Anel-o	•Joint torique	(VOE 981290)
2	VOE 993324	1					•O-ring	•Anillo tórico	•Anel-o	•Joint torique	(VOE 932043)
	VOE 14587477	1					Connector	Unión	Conexão	Connexion	Type B
1	VOE 983505	1					•O-ring	•Anillo tórico	•Anel-o	•Joint torique	
2	VOE 993321	1					•O-ring	•Anillo tórico	•Anel-o	•Joint torique	(VOE 932040)
	VOE 14587706	1					Nipple	Niple	Niple	Raccord	Type B
1	VOE 993323	1					•O-ring	•Anillo tórico	•Anel-o	•Joint torique	(VOE 932042)
2	VOE 993321	1					•O-ring	•Anillo tórico	•Anel-o	•Joint torique	(VOE 932040)
	VOE 14606740	1					Nipple	Niple	Niple	Raccord	Type B
1	VOE 983527	1					•O-ring	•Anillo tórico	•Anel-o	•Joint torique	
2	VOE 993323	1					•O-ring	•Anillo tórico	•Anel-o	•Joint torique	(VOE 932042)
	VOE 935436	1					Nipple	Niple	Niple	Raccord	Type C
1	VOE 990736	2					•O-ring	•Anillo tórico	•Anel-o	•Joint torique	
	VOE 936665	1					Nipple	Niple	Niple	Raccord	Type C
1	VOE 990740	2					•O-ring	•Anillo tórico	•Anel-o	•Joint torique	
	VOE 14588130	1					Nipple	Niple	Niple	Raccord	Type D
1	VOE 993321	2					•O-ring	•Anillo tórico	•Anel-o	•Joint torique	(VOE 932040)
	VOE 14538878	1					Connector	Unión	Conexão	Connexion	Type E
1	VOE 990740	1					•O-ring	•Anillo tórico	•Anel-o	•Joint torique	
	VOE 14542112	1					Connector	Conector	Conexão	Connecteur	Type E
1	VOE 990736	1					•O-ring	•Anillo tórico	•Anel-o	•Joint torique	
	VOE 14588009	1					Connector	Unión	Conexão	Connexion	Type E
1	VOE 990738	1					•O-ring	•Anillo tórico	•Anel-o	•Joint torique	
	VOE 14556093	1					Nipple	Niple	Niple	Raccord	Type F
1	VOE 990736	1					•O-ring	•Anillo tórico	•Anel-o	•Joint torique	

1		**Nipple assembly** **Montaje de racor** **Conjunto de bico** **Ensemble raccord**	Catalogue id **20591**	Group **910**
2				
3			Illustr. No **1045607**	Section **100**
4				
5			Issue **20027088-G**	Page **975**

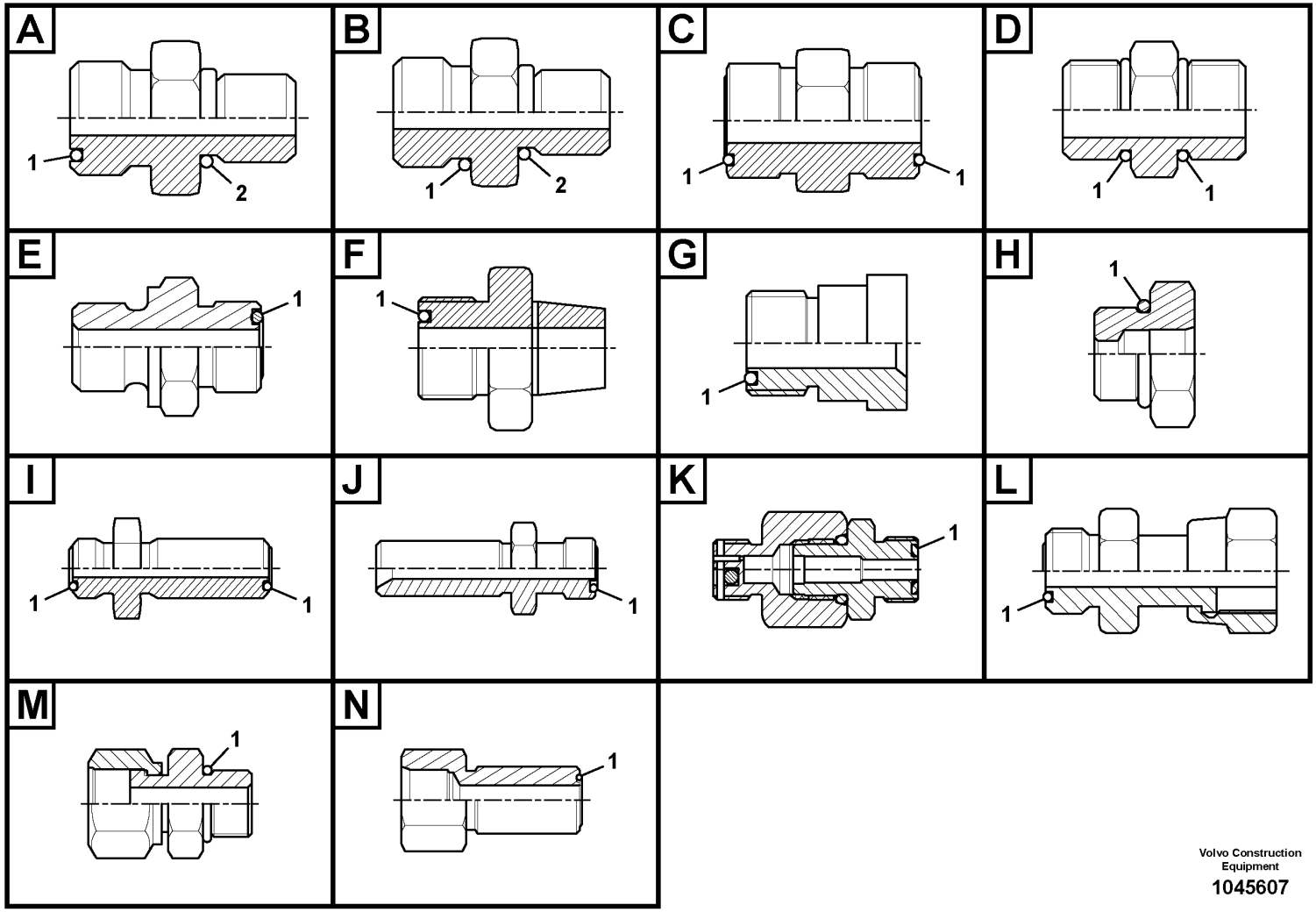

Volvo Construction Equipment

1045607

Fig.	Part No.	Quantity 1	2	3	PS	KIT	Description	Denominación	Denominação	Dénomination	Notes
	VOE 14560291	1					Nipple	Niple	Niple	Raccord	Type F
1	VOE 990740	1					•O-ring	•Anillo tórico	•Anel-o	•Joint torique	
	VOE 14561070	1					Connector	Unión	Conexão	Connexion	Type F
1	VOE 990736	1					•O-ring	•Anillo tórico	•Anel-o	•Joint torique	
	VOE 935282	1					Reduction nipple	Niple reductor	Niple de redução	Raccord réducteur	Type G
1	VOE 990736	1					•O-ring	•Anillo tórico	•Anel-o	•Joint torique	
	VOE 935421	1					Reduction nipple	Niple reductor	Niple de redução	Raccord réducteur	Type G
1	VOE 990737	1					•O-ring	•Anillo tórico	•Anel-o	•Joint torique	
	VOE 935422	1					Reduction nipple	Niple reductor	Niple de redução	Raccord réducteur	Type G
1	VOE 990738						•O-ring	•Anillo tórico	•Anel-o	•Joint torique	
	VOE 935444	1					Reduction nipple	Niple reductor	Niple de redução	Raccord réducteur	Type G
1	VOE 990739	1					•O-ring	•Anillo tórico	•Anel-o	•Joint torique	
	VOE 935445	1			OP		Reduction nipple	Niple reductor	Niple de redução	Raccord réducteur	Type G
1	VOE 990738	1					•O-ring	•Anillo tórico	•Anel-o	•Joint torique	
	VOE 936614	1					Nipple	Niple	Niple	Raccord	Type G
1	VOE 990740	1					•O-ring	•Anillo tórico	•Anel-o	•Joint torique	
	VOE 11141272	1					Reduction nipple	Niple reductor	Niple de redução	Raccord réducteur	Type G
1	VOE 990737	1					•O-ring	•Anillo tórico	•Anel-o	•Joint torique	
	VOE 13933946	1					Reduction nipple	Niple reductor	Niple de redução	Raccord réducteur	Type G
1	VOE 990738	1					•O-ring	•Anillo tórico	•Anel-o	•Joint torique	
	VOE 15029004	1					Reduction nipple	Niple reductor	Niple de redução	Raccord réducteur	Type G
1	VOE 990738	1					•O-ring	•Anillo tórico	•Anel-o	•Joint torique	
	VOE 14545877	1					Nipple	Niple	Niple	Raccord	Type H
1	VOE 993324	1					•O-ring	•Anillo tórico	•Anel-o	•Joint torique	(VOE 932043)
	VOE 14568420	1					Nipple	Niple	Niple	Raccord	Type H
1	VOE 993324	1					•O-ring	•Anillo tórico	•Anel-o	•Joint torique	(VOE 932043)
	VOE 14588011	1					Connector	Unión	Conexão	Connexion	Type H
1	VOE 993323	1					•O-ring	•Anillo tórico	•Anel-o	•Joint torique	(VOE 932042)
	VOE 14602148	1					Nipple	Niple	Niple	Raccord	Type H
1	VOE 993322	1					•O-ring	•Anillo tórico	•Anel-o	•Joint torique	(VOE 932041)
	VOE 14602625	1					Nipple	Niple	Niple	Raccord	Type H

1		**Nipple assembly** **Montaje de racor** **Conjunto de bico** **Ensemble raccord**	Catalogue id **20591**	Group **910**
2				
3			Illustr. No **1045607**	Section **100**
4				
5			Issue **20027088-G**	Page **977**

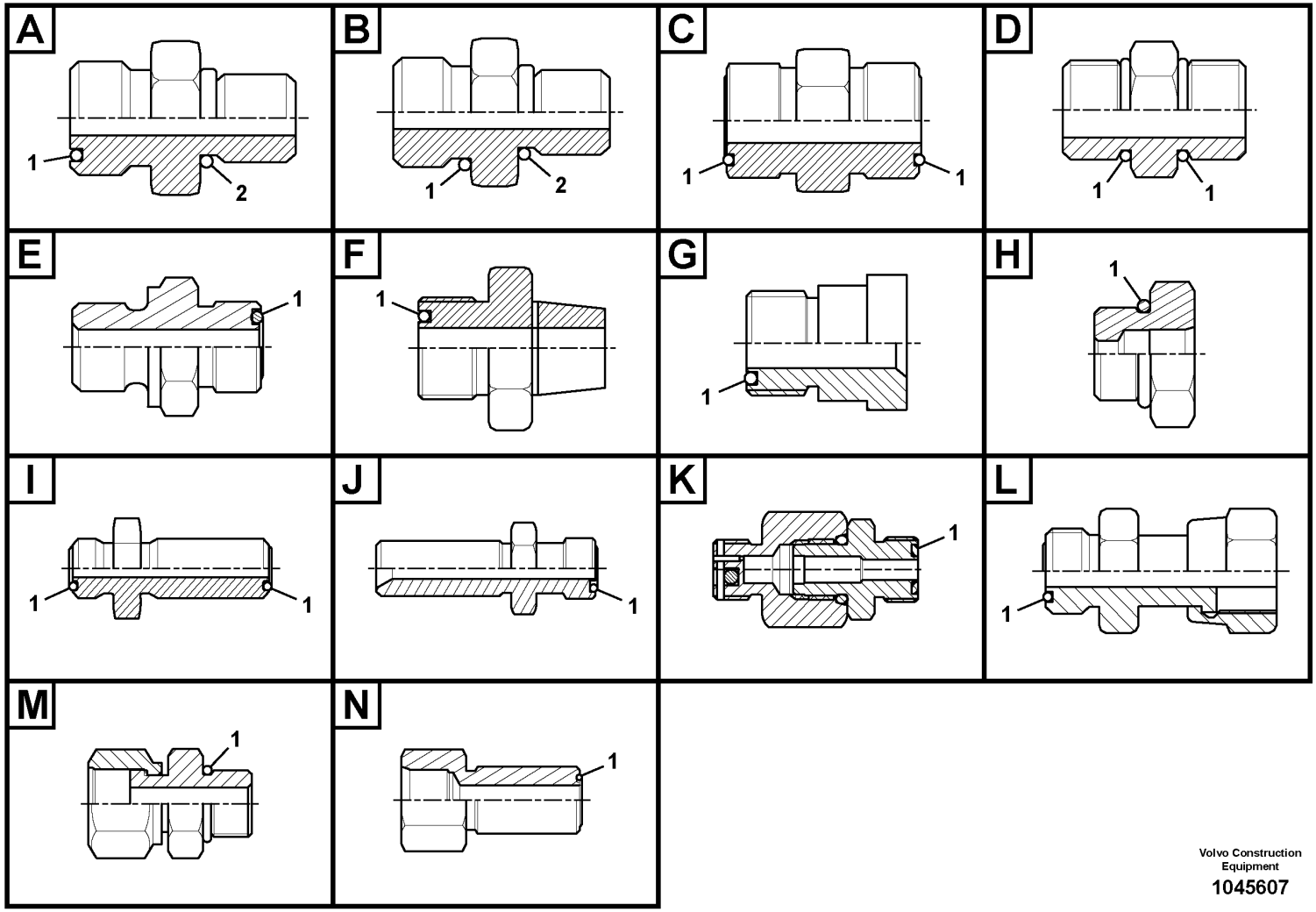

Volvo Construction Equipment

1045607

Fig.	Part No.	Quantity 1	2	3	PS	KIT	Description	Denominación	Denominação	Dénomination	Notes
1	VOE 993322	1					•O-ring	•Anillo tórico	•Anel-o	•Joint torique	(VOE 932041)
	VOE 935285	1					Nipple	Niple	Niple	Raccord	Type I
1	VOE 990740	2					•O-ring	•Anillo tórico	•Anel-o	•Joint torique	
	VOE 935424	1					Nipple	Niple	Niple	Raccord	Type I
1	VOE 990736	2					•O-ring	•Anillo tórico	•Anel-o	•Joint torique	
	VOE 935425	1					Nipple	Niple	Niple	Raccord	Type I
1	VOE 990737	2					•O-ring	•Anillo tórico	•Anel-o	•Joint torique	
	VOE 935472	1					Nipple	Niple	Niple	Raccord	Type I
1	VOE 978129	2					•O-ring	•Anillo tórico	•Anel-o	•Joint torique	(VOE 981290)
	VOE 13933922	1					Nipple	Niple	Niple	Raccord	Type I
1	VOE 990738	2					•O-ring	•Anillo tórico	•Anel-o	•Joint torique	
	VOE 13933961	1					Nipple	Niple	Niple	Raccord	Type I
1	VOE 990739	2					•O-ring	•Anillo tórico	•Anel-o	•Joint torique	
	VOE 14562244	1					Nipple	Niple	Niple	Raccord	Type I
1	VOE 990740	2					•O-ring	•Anillo tórico	•Anel-o	•Joint torique	
	VOE 14564158	1					Nipple	Niple	Niple	Raccord	Type I
1	VOE 978129	2					•O-ring	•Anillo tórico	•Anel-o	•Joint torique	(VOE 981290)
	VOE 15031712	1					Nipple	Niple	Niple	Raccord	Type I
1	VOE 990737	2					•O-ring	•Anillo tórico	•Anel-o	•Joint torique	
	VOE 14550907	1					Connector	Unión	Conexão	Connexion	Type J
1	VOE 990736	1					•O-ring	•Anillo tórico	•Anel-o	•Joint torique	
	VOE 14550908	1					Connector	Conector	Conexão	Connecteur	Type J
1	VOE 990737	1					•O-ring	•Anillo tórico	•Anel-o	•Joint torique	
	VOE 14561068	1					Connector	Conector	Conexão	Connecteur	Type K
1	VOE 983502	1					•O-ring	•Anillo tórico	•Anel-o	•Joint torique	
	VOE 15000497	1					Nipple	Niple	Niple	Raccord	Type L
1	VOE 990737	1					•O-ring	•Anillo tórico	•Anel-o	•Joint torique	
	VOE 14587717	1					Connector	Unión	Conexão	Connexion	Type M
1	VOE 993321	1					•O-ring	•Anillo tórico	•Anel-o	•Joint torique	(VOE 932040)
	VOE 14535712	1					Connector	Unión	Conexão	Connexion	Type N
1	VOE 990738	1					•O-ring	•Anillo tórico	•Anel-o	•Joint torique	

1		**Nipple assembly** **Montaje de racor** **Conjunto de bico** **Ensemble raccord**	Catalogue id **20591**	Group **910**
2				
3			Illustr. No **1045607**	Section **100**
4				
5			Issue **20027088-G**	Page **979**

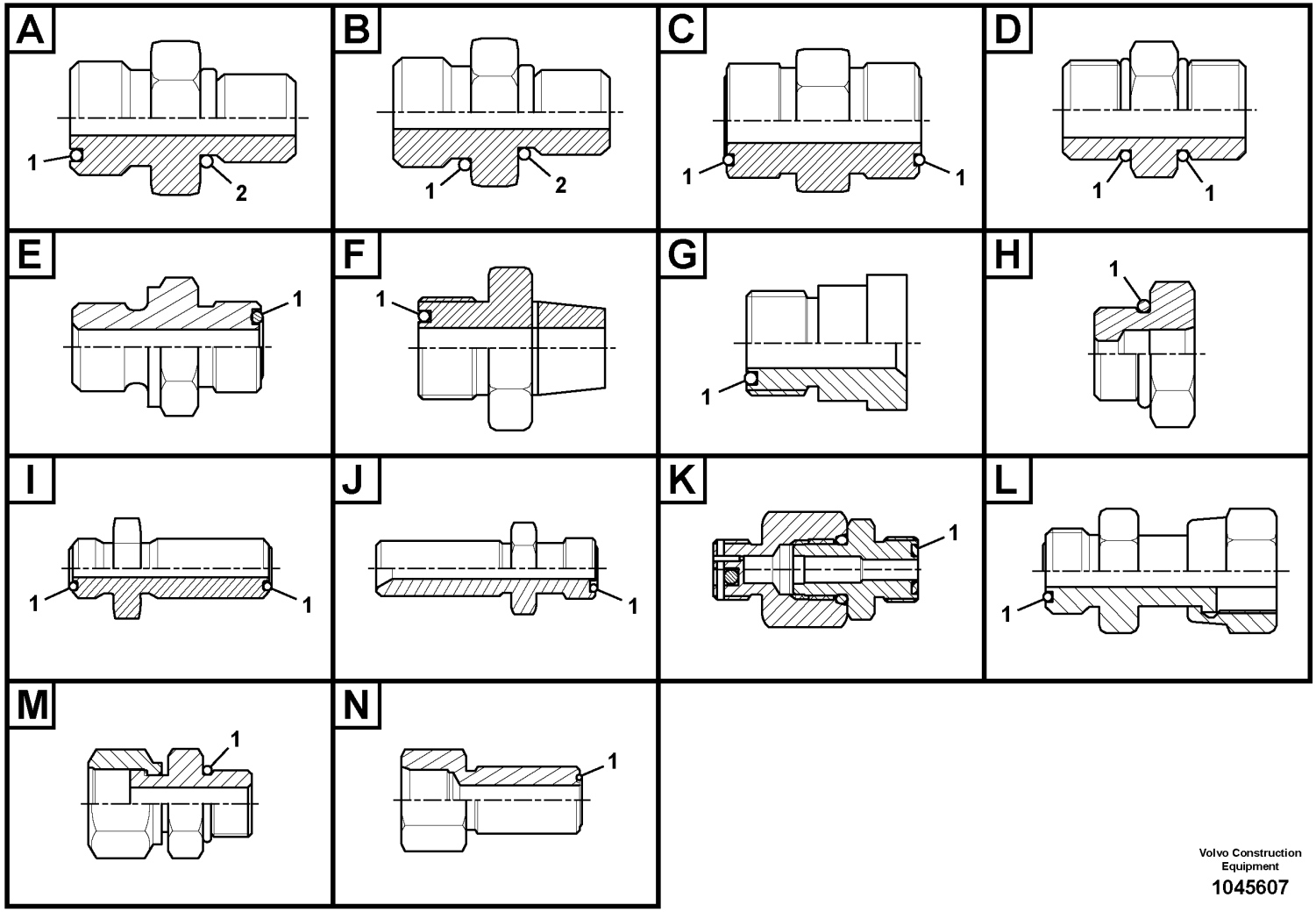

Volvo Construction Equipment

1045607

Fig.	Part No.	Quantity 1	2	3	PS	KIT	Description	Denominación	Denominação	Dénomination	Notes
	VOE 14602623	1					Connector	Unión	Conexão	Connexion	Type N
1	**VOE 990737**	1					•O-ring	•Anillo tórico	•Anel-o	•Joint torique	

1		**Nipple assembly** **Montaje de racor** **Conjunto de bico** **Ensemble raccord**	Catalogue id **20591**	Group **910**
2				
3			Illustr. No **1045607**	Section **100**
4				
5			Issue **20027088-G**	Page **981**

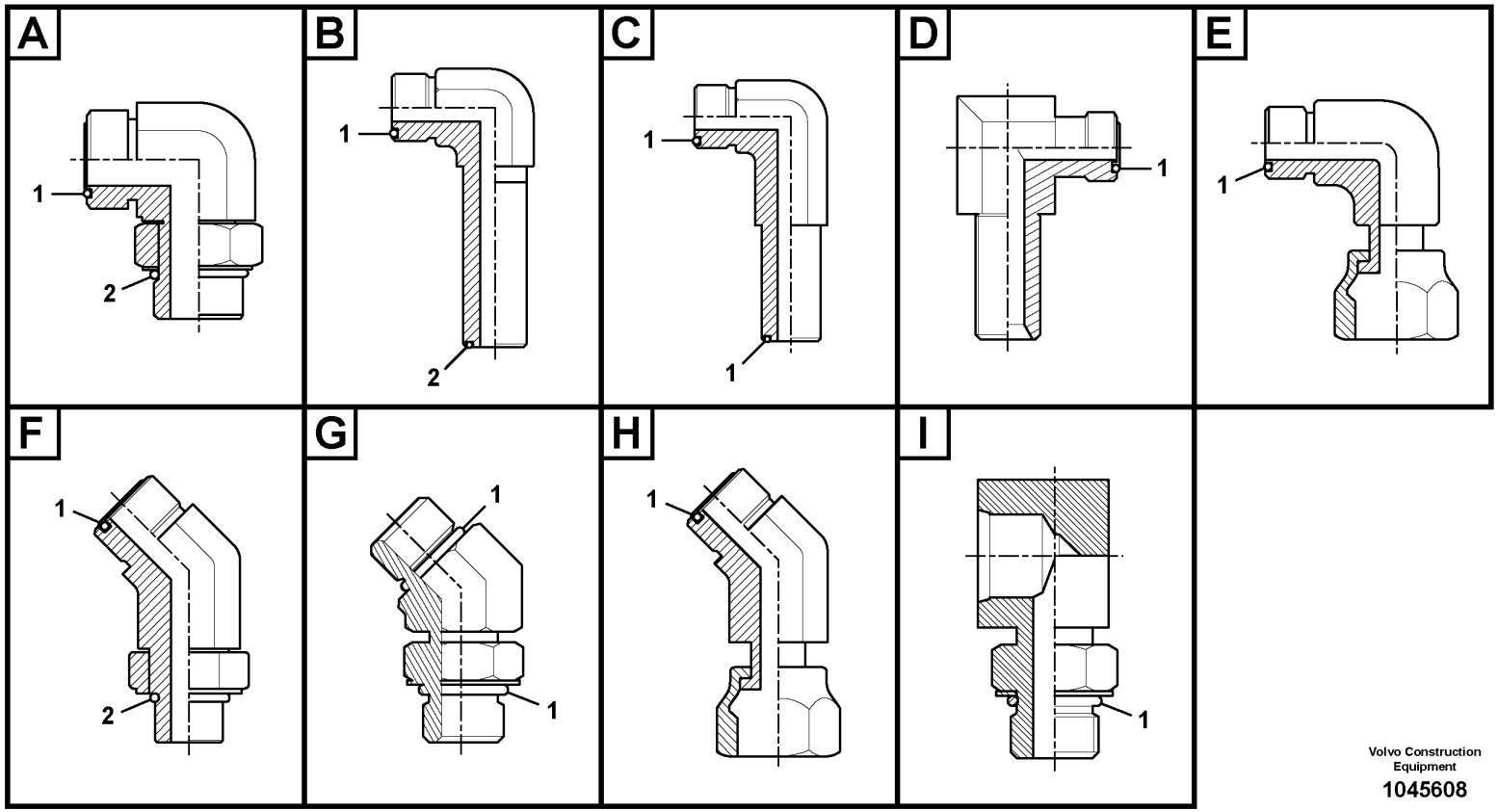

Volvo Construction Equipment

1045608

Fig.	Part No.	Quantity 1	2	3	PS	KIT	Description	Denominación	Denominação	Dénomination	Notes
	VOE 935013	1					Elbow nipple	Niple angular	Cotovelo	Raccord coudé	Type A
1	VOE 978129	1					•O-ring	•Anillo tórico	•Anel-o	•Joint torique	(VOE 981290)
2	VOE 993324	1					•O-ring	•Anillo tórico	•Anel-o	•Joint torique	(VOE 932043)
	VOE 935014	1					Elbow nipple	Niple angular	Cotovelo	Raccord coudé	Type A
1	VOE 978129	1					•O-ring	•Anillo tórico	•Anel-o	•Joint torique	(VOE 981290)
2	VOE 993323	1					•O-ring	•Anillo tórico	•Anel-o	•Joint torique	(VOE 932042)
	VOE 935033	1					Elbow nipple	Niple angular	Cotovelo	Raccord coudé	Type A
1	VOE 990739	1					•O-ring	•Anillo tórico	•Anel-o	•Joint torique	
2	VOE 993323	1					•O-ring	•Anillo tórico	•Anel-o	•Joint torique	(VOE 932042)
	VOE 935067	1					Elbow nipple	Niple angular	Cotovelo	Raccord coudé	Type A
1	VOE 990736	1					•O-ring	•Anillo tórico	•Anel-o	•Joint torique	
2	VOE 993319	1					•O-ring	•Anillo tórico	•Anel-o	•Joint torique	(VOE 932037)
	VOE 935068	1					Elbow nipple	Niple angular	Cotovelo	Raccord coudé	Type A
1	VOE 990737	1					•O-ring	•Anillo tórico	•Anel-o	•Joint torique	
2	VOE 993319	1					•O-ring	•Anillo tórico	•Anel-o	•Joint torique	(VOE 932037)
	VOE 935069	1					Elbow nipple	Niple angular	Cotovelo	Raccord coudé	Type A
1	VOE 990737	1					•O-ring	•Anillo tórico	•Anel-o	•Joint torique	
2	VOE 993320	1					•O-ring	•Anillo tórico	•Anel-o	•Joint torique	(VOE 932039)
	VOE 935070	1					Elbow nipple	Niple angular	Cotovelo	Raccord coudé	Type A
1	VOE 990737	1					•O-ring	•Anillo tórico	•Anel-o	•Joint torique	
2	VOE 993321	1					•O-ring	•Anillo tórico	•Anel-o	•Joint torique	(VOE 932040)
	VOE 935072	1					Elbow nipple	Niple angular	Cotovelo	Raccord coudé	Type A
1	VOE 990738	1					•O-ring	•Anillo tórico	•Anel-o	•Joint torique	
2	VOE 993320	1					•O-ring	•Anillo tórico	•Anel-o	•Joint torique	(VOE 932039)
	VOE 935073	1					Elbow nipple	Niple angular	Cotovelo	Raccord coudé	Type A
1	VOE 990738	1					•O-ring	•Anillo tórico	•Anel-o	•Joint torique	
2	VOE 993322	1					•O-ring	•Anillo tórico	•Anel-o	•Joint torique	(VOE 932041)
	VOE 935074	1					Elbow nipple	Niple angular	Cotovelo	Raccord coudé	Type A
1	VOE 990738	1					•O-ring	•Anillo tórico	•Anel-o	•Joint torique	
2	VOE 993323	1					•O-ring	•Anillo tórico	•Anel-o	•Joint torique	(VOE 932042)
	VOE 935076	1					Elbow nipple	Niple angular	Cotovelo	Raccord coudé	Type A

1		**Nipple assembly** **Montaje de racor** **Conjunto de bico** **Ensemble raccord**	Catalogue id **20591**	Group **910**
2				
3			Illustr. No **1045608**	Section **200**
4				
5			Issue **20027088-G**	Page **983**

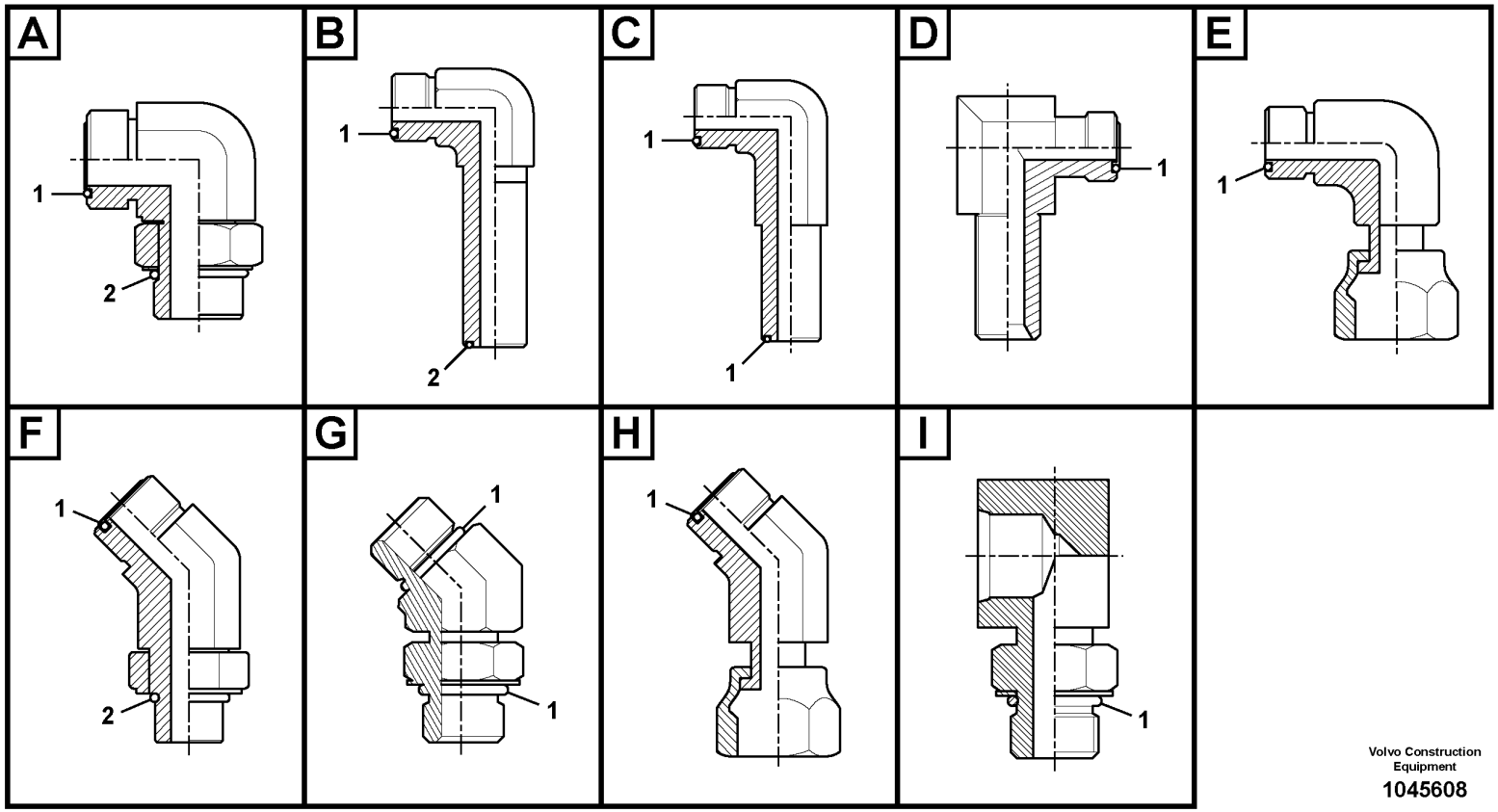

Volvo Construction Equipment

1045608

Fig.	Part No.	Quantity 1	2	3	PS	KIT	Description	Denominación	Denominação	Dénomination	Notes
1	VOE 990739	1					•O-ring	•Anillo tórico	•Anel-o	•Joint torique	
2	VOE 993321	1					•O-ring	•Anillo tórico	•Anel-o	•Joint torique	(VOE 932040)
	VOE 935077	1					Elbow nipple	Niple angular	Cotovelo	Raccord coudé	Type A
1	VOE 990739	1					•O-ring	•Anillo tórico	•Anel-o	•Joint torique	
2	VOE 993322	1					•O-ring	•Anillo tórico	•Anel-o	•Joint torique	(VOE 932041)
	VOE 935078	1					Elbow nipple	Niple angular	Cotovelo	Raccord coudé	Type A
1	VOE 990740	1					•O-ring	•Anillo tórico	•Anel-o	•Joint torique	
2	VOE 993321	1					•O-ring	•Anillo tórico	•Anel-o	•Joint torique	(VOE 932040)
	VOE 935079	1					Elbow nipple	Niple angular	Cotovelo	Raccord coudé	Type A
1	VOE 990740	1					•O-ring	•Anillo tórico	•Anel-o	•Joint torique	
2	VOE 993322	1					•O-ring	•Anillo tórico	•Anel-o	•Joint torique	(VOE 932041)
	VOE 935080	1					Elbow nipple	Niple angular	Cotovelo	Raccord coudé	Type A
1	VOE 990740	1					•O-ring	•Anillo tórico	•Anel-o	•Joint torique	
2	VOE 993324	1					•O-ring	•Anillo tórico	•Anel-o	•Joint torique	(VOE 932043)
	VOE 935276	1					Elbow nipple	Niple angular	Cotovelo	Raccord coudé	Type A
1	VOE 981291	1					•O-ring	•Anillo tórico	•Anel-o	•Joint torique	
2	VOE 932044	1					•O-ring	•Anillo tórico	•Anel-o	•Joint torique	
	VOE 936522	1					Elbow nipple	Niple angular	Cotovelo	Raccord coudé	Type A
1	VOE 990737	1					•O-ring	•Anillo tórico	•Anel-o	•Joint torique	
2	VOE 968207	1					•O-ring	•Anillo tórico	•Anel-o	•Joint torique	
	VOE 13933857	1					Elbow nipple	Niple angular	Cotovelo	Raccord coudé	Type A
1	VOE 990736	1					•O-ring	•Anillo tórico	•Anel-o	•Joint torique	
2	VOE 993320	1					•O-ring	•Anillo tórico	•Anel-o	•Joint torique	(VOE 932039)
	VOE 13933864	1					Elbow nipple	Niple angular	Cotovelo	Raccord coudé	Type A
1	VOE 990740	1					•O-ring	•Anillo tórico	•Anel-o	•Joint torique	
2	VOE 993323	1					•O-ring	•Anillo tórico	•Anel-o	•Joint torique	(VOE 932042)
	VOE 13933868	1					Elbow nipple	Niple angular	Cotovelo	Raccord coudé	Type A
1	VOE 990738	1					•O-ring	•Anillo tórico	•Anel-o	•Joint torique	
2	VOE 993321	1					•O-ring	•Anillo tórico	•Anel-o	•Joint torique	(VOE 932040)
	VOE 13933870	1					Elbow nipple	Niple angular	Cotovelo	Raccord coudé	Type A
1	VOE 990738	1					•O-ring	•Anillo tórico	•Anel-o	•Joint torique	

1	
2	
3	
4	
5	

Nipple assembly
Montaje de racor
Conjunto de bico
Ensemble raccord

Catalogue id **20591**	Group **910**
Illustr. No **1045608**	Section **200**
Issue **20027088-G**	Page **985**

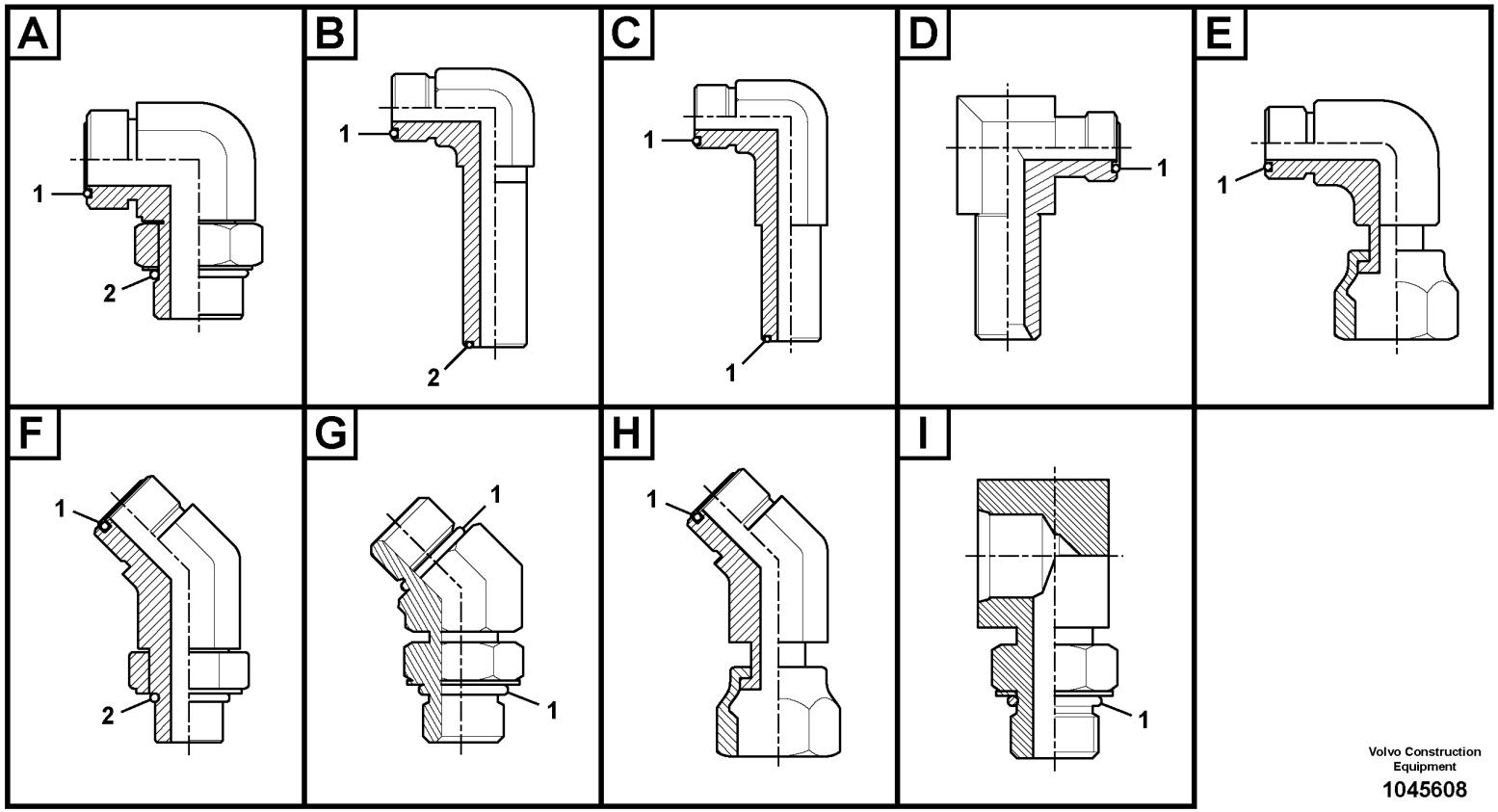

Volvo Construction Equipment

1045608

Fig.	Part No.	Quantity 1	2	3	PS	KIT	Description	Denominación	Denominação	Dénomination	Notes
2	VOE 14211858	1					•Sealing ring	•Anillo retén	•Anel de vedação	•Bague étanchéité	
	VOE 13933902	1					Elbow nipple	Niple angular	Cotovelo	Raccord coudé	Type A
1	VOE 990737	1					•O-ring	•Anillo tórico	•Anel-o	•Joint torique	
2	VOE 935105	1					•Sealing ring	•Anillo retén	•Anel de vedação	•Bague étanchéité	
	VOE 13933908	1					Elbow nipple	Niple angular	Cotovelo	Raccord coudé	Type A
1	VOE 990740	1					•O-ring	•Anillo tórico	•Anel-o	•Joint torique	
2	VOE 13967752	1					•O-ring	•Anillo tórico	•Anel-o	•Joint torique	
	VOE 13933913	1					Elbow nipple	Niple angular	Cotovelo	Raccord coudé	Type A
1	VOE 990737	1					•O-ring	•Anillo tórico	•Anel-o	•Joint torique	
2	VOE 14211856	1					•Sealing ring	•Anillo retén	•Anel de vedação	•Bague étanchéité	
	VOE 14534522	1					Connector	Unión	Conexão	Connexion	Type A
1	VOE 990736	1					•O-ring	•Anillo tórico	•Anel-o	•Joint torique	
2	VOE 993320	1					•O-ring	•Anillo tórico	•Anel-o	•Joint torique	(VOE 932039)
	VOE 14538781	1					Connector	Contactor	Conector	Connecteur	Type A
1	VOE 990736	1					•O-ring	•Anillo tórico	•Anel-o	•Joint torique	
2	VOE 983502	1					•O-ring	•Anillo tórico	•Anel-o	•Joint torique	
	VOE 14541555	1					Elbow	Ángulo	Cotovelo	Coude	Type A
1	VOE 990740	1					•O-ring	•Anillo tórico	•Anel-o	•Joint torique	
2	VOE 993324	1					•O-ring	•Anillo tórico	•Anel-o	•Joint torique	(VOE 932043)
	VOE 14550086	1					Connector	Unión	Conexão	Connexion	Type A
1	VOE 990736	1					•O-ring	•Anillo tórico	•Anel-o	•Joint torique	
2	VOE 993320	1					•O-ring	•Anillo tórico	•Anel-o	•Joint torique	(VOE 932039)
	VOE 14555757	1					Elbow	Ángulo	Cotovelo	Coude	Type A
1	VOE 990736	1					•O-ring	•Anillo tórico	•Anel-o	•Joint torique	
2	VOE 993319	1					•O-ring	•Anillo tórico	•Anel-o	•Joint torique	(VOE 932037)
	VOE 14565200	1					Nipple	Niple	Niple	Raccord	Type A
1	VOE 990738	1					•O-ring	•Anillo tórico	•Anel-o	•Joint torique	
2	VOE 990557	1					•O-ring	•Anillo tórico	•Anel-o	•Joint torique	
	VOE 14578626	1					Elbow	Ángulo	Cotovelo	Coude	Type A
1	VOE 990738	1					•O-ring	•Anillo tórico	•Anel-o	•Joint torique	
2	VOE 993322	1					•O-ring	•Anillo tórico	•Anel-o	•Joint torique	(VOE 932041)

1		**Nipple assembly** **Montaje de racor** **Conjunto de bico** **Ensemble raccord**	Catalogue id **20591**	Group **910**
2				
3			Illustr. No **1045608**	Section **200**
4				
5			Issue **20027088-G**	Page **987**

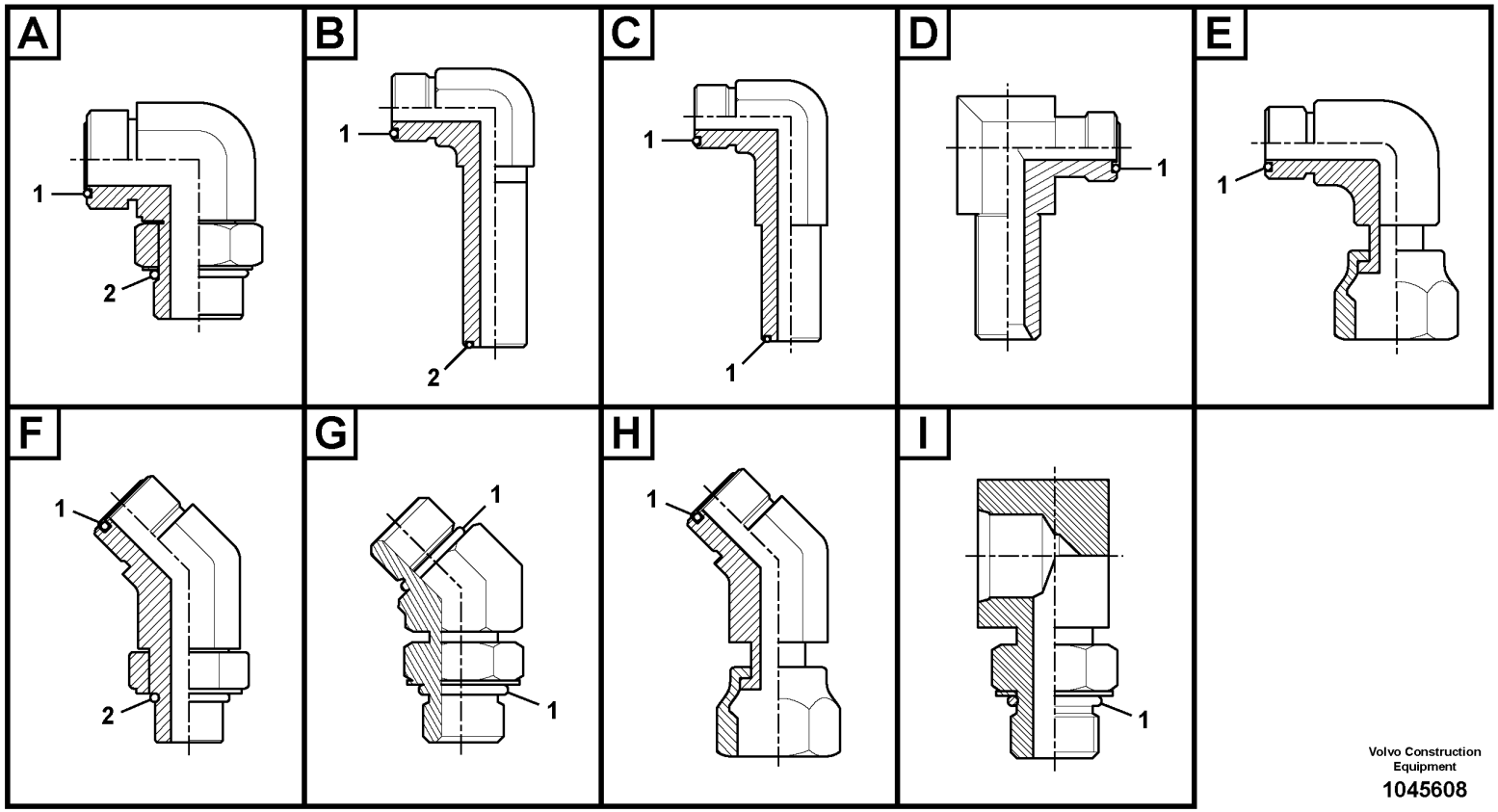

Volvo Construction Equipment

1045608

Fig.	Part No.	Quantity 1	2	3	PS	KIT	Description	Denominación	Denominação	Dénomination	Notes
	VOE 14587174	1					Elbow	Ángulo	Cotovelo	Coude	Type A
1	VOE 990736	1					•O-ring	•Anillo tórico	•Anel-o	•Joint torique	
2	VOE 932038	1					•O-ring	•Anillo tórico	•Anel-o	•Joint torique	
	VOE 14596914	1					Elbow	Ángulo	Cotovelo	Coude	Type A
1	VOE 990737	1					•O-ring	•Anillo tórico	•Anel-o	•Joint torique	
2	VOE 993322	1					•O-ring	•Anillo tórico	•Anel-o	•Joint torique	(VOE 932041)
	VOE 935426	1					Elbow nipple	Niple angular	Cotovelo	Raccord coudé	Type B
1	VOE 990736	1					•O-ring	•Anillo tórico	•Anel-o	•Joint torique	
2	VOE 993320	1					•O-ring	•Anillo tórico	•Anel-o	•Joint torique	(VOE 932039)
	VOE 935427	1					Elbow nipple	Niple angular	Cotovelo	Raccord coudé	Type B
1	VOE 990737	1					•O-ring	•Anillo tórico	•Anel-o	•Joint torique	
2	VOE 993323	1					•O-ring	•Anillo tórico	•Anel-o	•Joint torique	(VOE 932042)
	VOE 13933866	1					Elbow nipple	Niple angular	Cotovelo	Raccord coudé	Type C
1	VOE 990738	2					•O-ring	•Anillo tórico	•Anel-o	•Joint torique	
	VOE 14535772	1					Elbow	Ángulo	Cotovelo	Coude	Type D
1	VOE 990737	1					•O-ring	•Anillo tórico	•Anel-o	•Joint torique	
	VOE 14535773	1					Elbow	Ángulo	Cotovelo	Coude	Type D
1	VOE 990736	1					•O-ring	•Anillo tórico	•Anel-o	•Joint torique	
	VOE 14568437	1					Elbow	Ángulo	Cotovelo	Coude	Type D
1	VOE 990737	1					•O-ring	•Anillo tórico	•Anel-o	•Joint torique	
	VOE 14568438	1					Elbow	Ángulo	Cotovelo	Coude	Type D
1	VOE 990736	1					•O-ring	•Anillo tórico	•Anel-o	•Joint torique	
	VOE 935423	1					Elbow nipple	Niple angular	Cotovelo	Raccord coudé	Type E
1	VOE 990739	1					•O-ring	•Anillo tórico	•Anel-o	•Joint torique	
	VOE 937435	1					Elbow nipple	Niple angular	Cotovelo	Raccord coudé	Type E
1	VOE 990736	1					•O-ring	•Anillo tórico	•Anel-o	•Joint torique	
	VOE 13933872	1					Elbow nipple	Niple angular	Cotovelo	Raccord coudé	Type E
1	VOE 990738	1					•O-ring	•Anillo tórico	•Anel-o	•Joint torique	
	VOE 13933900	1					Elbow nipple	Niple angular	Cotovelo	Raccord coudé	Type E
1	VOE 990737	1					•O-ring	•Anillo tórico	•Anel-o	•Joint torique	
	VOE 13933905	1					Elbow nipple	Niple angular	Cotovelo	Raccord coudé	Type E

1		**Nipple assembly** **Montaje de racor** **Conjunto de bico** **Ensemble raccord**	Catalogue id **20591**	Group **910**
2				
3			Illustr. No **1045608**	Section **200**
4				
5			Issue **20027088-G**	Page **989**

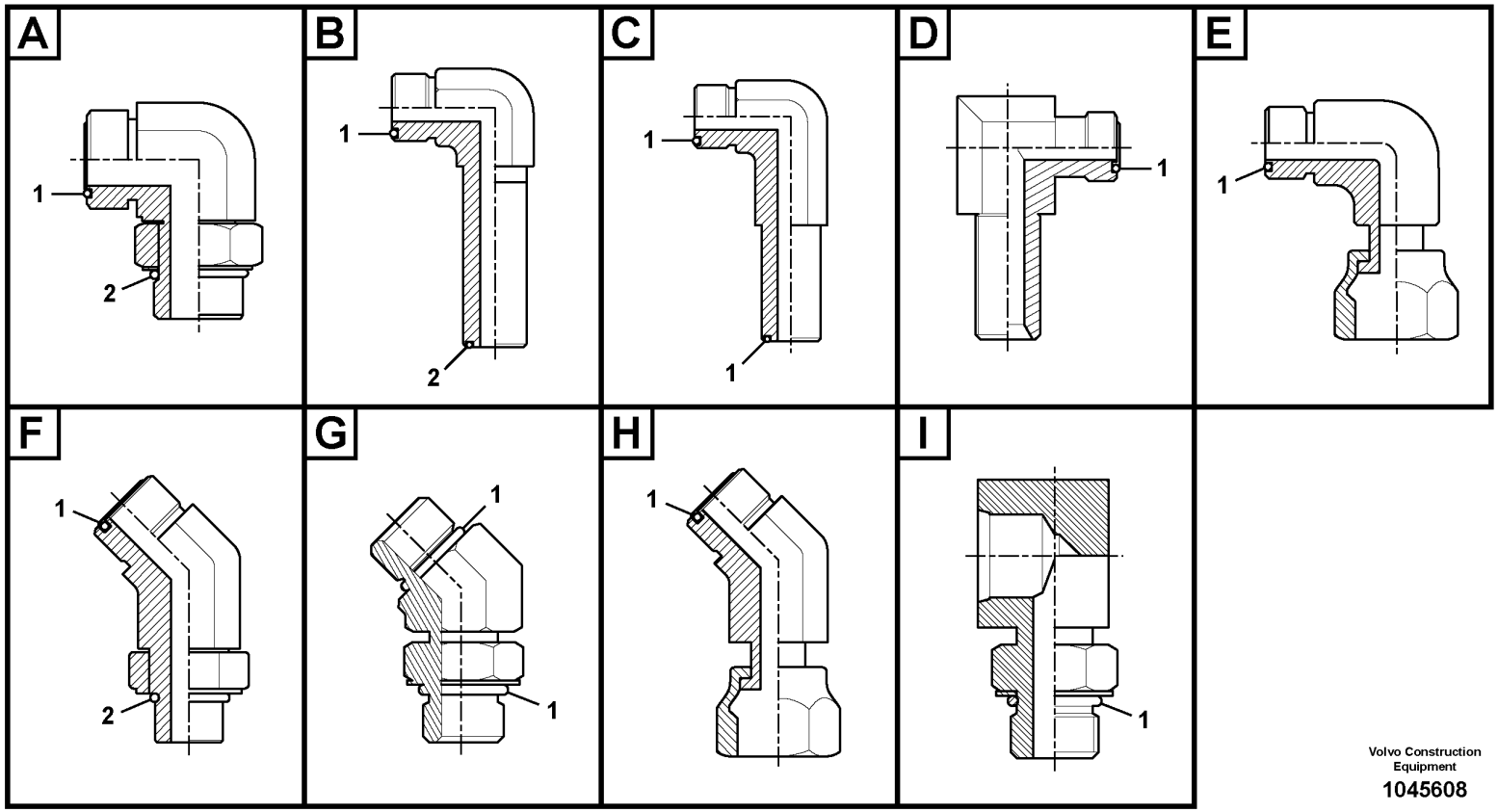

Volvo Construction Equipment

1045608

Fig.	Part No.	Quantity 1	2	3	PS	KIT	Description	Denominación	Denominação	Dénomination	Notes
1	VOE 990736	1					•O-ring	•Anillo tórico	•Anel-o	•Joint torique	
	VOE 13933910	1					Elbow nipple	Niple angular	Cotovelo	Raccord coudé	Type E
1	VOE 990740	1					•O-ring	•Anillo tórico	•Anel-o	•Joint torique	
	VOE 14557101	1					Elbow	Ángulo	Cotovelo	Coude	Type E
1	VOE 990737	1					•O-ring	•Anillo tórico	•Anel-o	•Joint torique	
	VOE 935016	1					Nipple	Niple	Niple	Raccord	Type F
1	VOE 978129	1					•O-ring	•Anillo tórico	•Anel-o	•Joint torique	(VOE 981290)
2	VOE 993324	1					•O-ring	•Anillo tórico	•Anel-o	•Joint torique	(VOE 932043)
	VOE 935017	1					Nipple	Niple	Niple	Raccord	Type F
1	VOE 978129	1					•O-ring	•Anillo tórico	•Anel-o	•Joint torique	(VOE 981290)
2	VOE 993323	1					•O-ring	•Anillo tórico	•Anel-o	•Joint torique	(VOE 932042)
	VOE 935544	1					Elbow nipple	Niple angular	Cotovelo	Raccord coudé	Type F
1	VOE 990740	1					•O-ring	•Anillo tórico	•Anel-o	•Joint torique	
2	VOE 993323	1					•O-ring	•Anillo tórico	•Anel-o	•Joint torique	(VOE 932042)
	VOE 935640	1					Elbow nipple	Niple angular	Cotovelo	Raccord coudé	Type F
1	VOE 990737	1					•O-ring	•Anillo tórico	•Anel-o	•Joint torique	
2	VOE 993320	1					•O-ring	•Anillo tórico	•Anel-o	•Joint torique	(VOE 932039)
	VOE 935772	1					Elbow nipple	Niple angular	Cotovelo	Raccord coudé	Type F
1	VOE 990738	1					•O-ring	•Anillo tórico	•Anel-o	•Joint torique	
2	VOE 993321	1					•O-ring	•Anillo tórico	•Anel-o	•Joint torique	(VOE 932040)
	VOE 936608	1					Elbow nipple	Niple angular	Cotovelo	Raccord coudé	Type F
1	VOE 990736	1					•O-ring	•Anillo tórico	•Anel-o	•Joint torique	
2	VOE 993319	1					•O-ring	•Anillo tórico	•Anel-o	•Joint torique	(VOE 932037)
	VOE 936609	1					Elbow nipple	Niple angular	Cotovelo	Raccord coudé	Type F
1	VOE 990737	1					•O-ring	•Anillo tórico	•Anel-o	•Joint torique	
2	VOE 993321	1					•O-ring	•Anillo tórico	•Anel-o	•Joint torique	(VOE 932040)
	VOE 936610	1					Elbow nipple	Niple angular	Cotovelo	Raccord coudé	Type F
1	VOE 990739	1					•O-ring	•Anillo tórico	•Anel-o	•Joint torique	
2	VOE 993321	1					•O-ring	•Anillo tórico	•Anel-o	•Joint torique	(VOE 932040)
	VOE 936767	1					Elbow nipple	Niple angular	Cotovelo	Raccord coudé	Type F
1	VOE 990739	1					•O-ring	•Anillo tórico	•Anel-o	•Joint torique	

1		**Nipple assembly** **Montaje de racor** **Conjunto de bico** **Ensemble raccord**	Catalogue id **20591**	Group **910**
2				
3			Illustr. No **1045608**	Section **200**
4				
5			Issue **20027088-G**	Page **991**

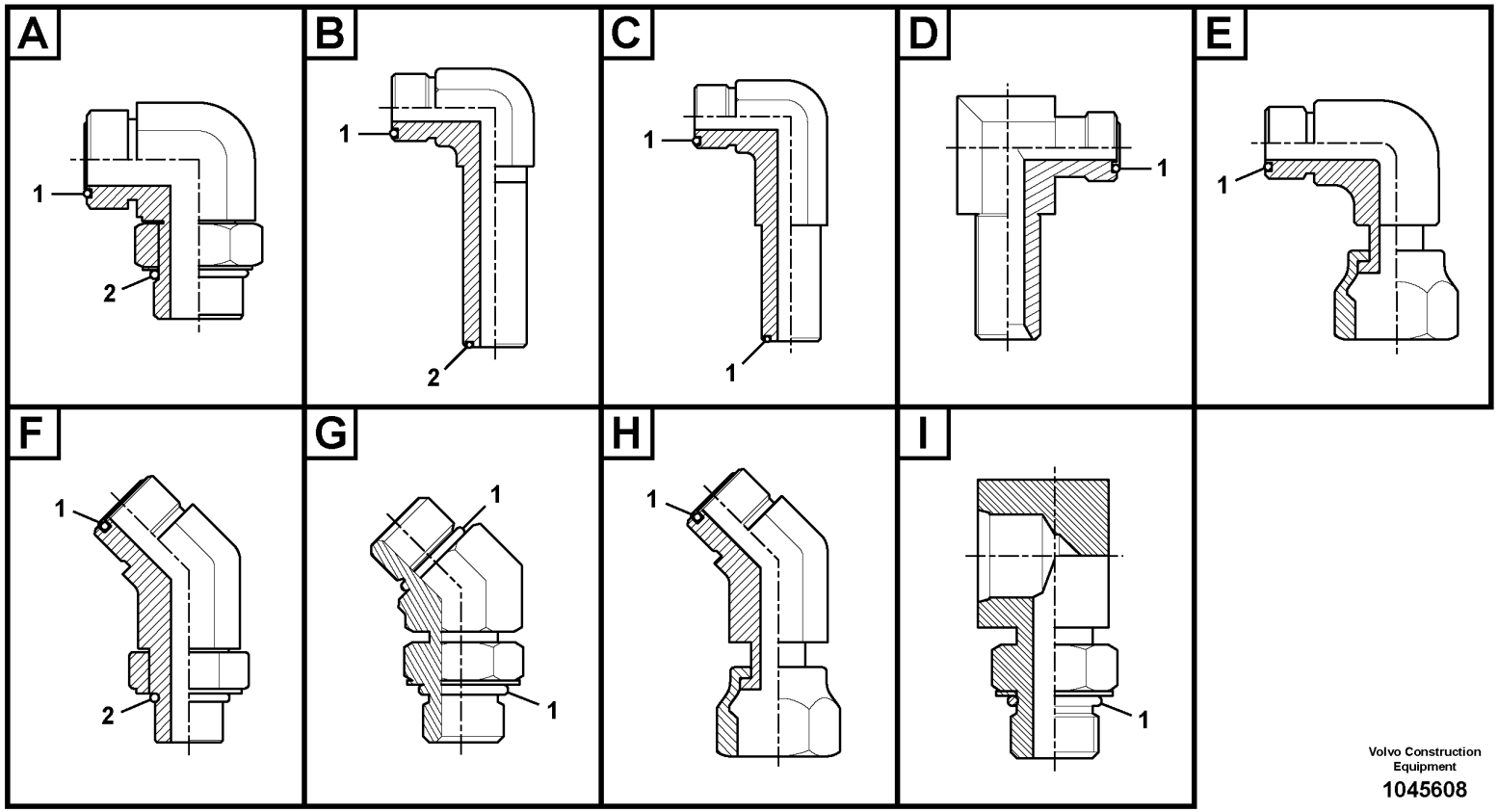

Volvo Construction Equipment

1045608

Fig.	Part No.	Quantity 1	2	3	PS	KIT	Description	Denominación	Denominação	Dénomination	Notes
2	VOE 993322	1					•O-ring	•Anillo tórico	•Anel-o	•Joint torique	(VOE 932041)
	VOE 937097	1					Elbow nipple	Niple angular	Cotovelo	Raccord coudé	Type F
1	VOE 990736	1					•O-ring	•Anillo tórico	•Anel-o	•Joint torique	
2	VOE 993320	1					•O-ring	•Anillo tórico	•Anel-o	•Joint torique	(VOE 932039)
	VOE 937697	1					Elbow nipple	Niple angular	Cotovelo	Raccord coudé	Type F
1	VOE 990738	1					•O-ring	•Anillo tórico	•Anel-o	•Joint torique	
2	VOE 993322	1					•O-ring	•Anillo tórico	•Anel-o	•Joint torique	(VOE 932041)
	VOE 937773	1					Elbow nipple	Niple angular	Cotovelo	Raccord coudé	Type F
1	VOE 990738	1					•O-ring	•Anillo tórico	•Anel-o	•Joint torique	
2	VOE 993320	1					•O-ring	•Anillo tórico	•Anel-o	•Joint torique	(VOE 932039)
	VOE 938146	1					Elbow nipple	Niple angular	Cotovelo	Raccord coudé	Type F
1	VOE 990740	1					•O-ring	•Anillo tórico	•Anel-o	•Joint torique	
2	VOE 993324	1					•O-ring	•Anillo tórico	•Anel-o	•Joint torique	(VOE 932043)
	VOE 14563733	1					Elbow	Ángulo	Cotovelo	Coude	Type F
1	VOE 978129	1					•O-ring	•Anillo tórico	•Anel-o	•Joint torique	(VOE 981290)
2	VOE 993324	1					•O-ring	•Anillo tórico	•Anel-o	•Joint torique	(VOE 932043)
	VOE 14588008	1					Elbow	Ángulo	Cotovelo	Coude	Type G
1	VOE 990557	2					•O-ring	•Anillo tórico	•Anel-o	•Joint torique	
	VOE 936893	1					Nipple	Niple	Niple	Raccord	Type H
1	VOE 990739	1					•O-ring	•Anillo tórico	•Anel-o	•Joint torique	
	VOE 936929	1					Elbow nipple	Niple angular	Cotovelo	Raccord coudé	Type H
1	VOE 990737	1					•O-ring	•Anillo tórico	•Anel-o	•Joint torique	
	VOE 15013286	1					Elbow nipple	Niple angular	Cotovelo	Raccord coudé	Type H
1	VOE 978129	1					•O-ring	•Anillo tórico	•Anel-o	•Joint torique	(VOE 981290)
	VOE 14552793	1					Elbow	Ángulo	Cotovelo	Coude	Type I
1	VOE 993321	1					•O-ring	•Anillo tórico	•Anel-o	•Joint torique	(VOE 932040)
	VOE 14554453	1					Elbow	Ángulo	Cotovelo	Coude	Type I
1	VOE 993321	1					•O-ring	•Anillo tórico	•Anel-o	•Joint torique	(VOE 932040)
	VOE 14559939	1					Elbow	Ángulo	Cotovelo	Coude	Type I
1	VOE 993320	1					•O-ring	•Anillo tórico	•Anel-o	•Joint torique	(VOE 932039)
	VOE 14604901	1					Elbow	Ángulo	Cotovelo	Coude	Type I

1		**Nipple assembly** **Montaje de racor** **Conjunto de bico** **Ensemble raccord**	Catalogue id **20591**	Group **910**
2				
3			Illustr. No **1045608**	Section **200**
4				
5			Issue **20027088-G**	Page **993**

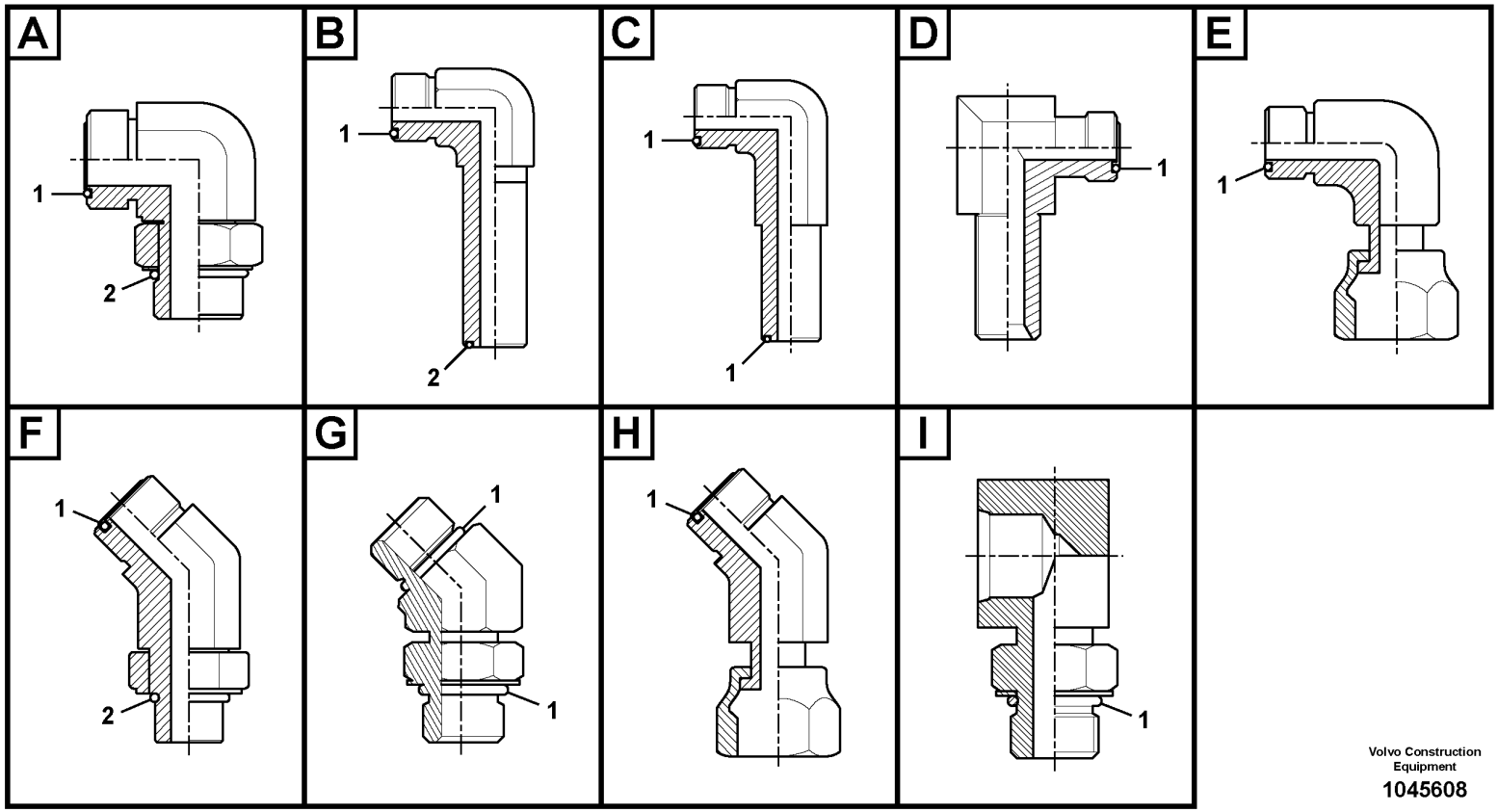

Volvo Construction Equipment

1045608

Fig.	Part No.	Quantity 1	2	3	PS	KIT	Description	Denominación	Denominação	Dénomination	Notes
1	**VOE 993321**	1					•O-ring	•Anillo tórico	•Anel-o	•Joint torique	(VOE 932040)

1		**Nipple assembly** **Montaje de racor** **Conjunto de bico** **Ensemble raccord**	Catalogue id **20591**	Group **910**
2				
3			Illustr. No **1045608**	Section **200**
4				
5			Issue **20027088-G**	Page **995**

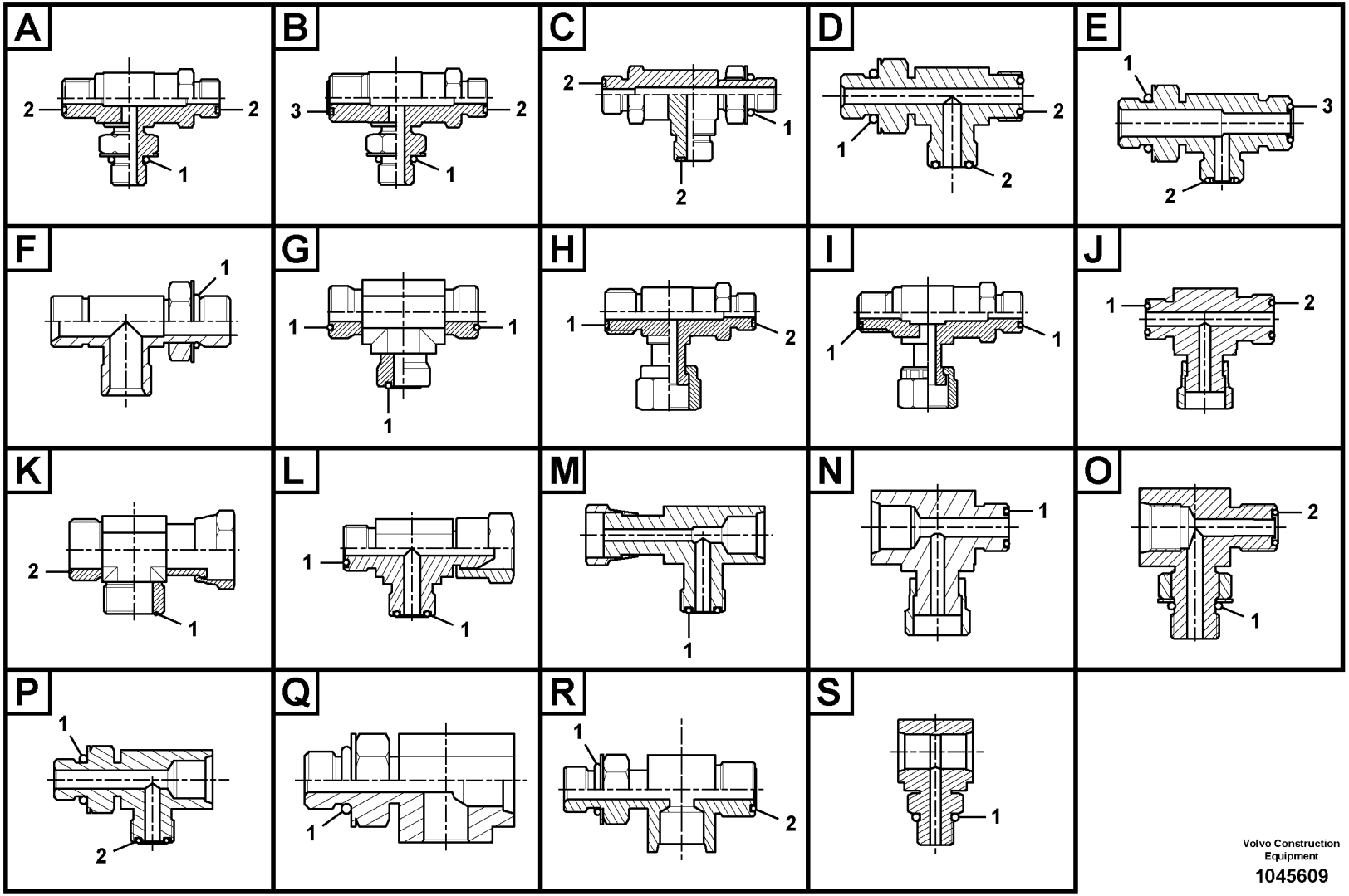

Volvo Construction Equipment

1045609

Fig.	Part No.	Quantity 1	2	3	PS	KIT	Description	Denominación	Denominação	Dénomination	Notes
	VOE 935317	1					T-nipple	Niple t	Niple-t	Raccord-t	Type A
1	VOE 993319	1					•O-ring	•Anillo tórico	•Anel-o	•Joint torique	(VOE 932037)
2	VOE 990736	2					•O-ring	•Anillo tórico	•Anel-o	•Joint torique	
	VOE 936606	1					T-nipple	Niple t	Niple-t	Raccord-t	Type A
1	VOE 993320	1					•O-ring	•Anillo tórico	•Anel-o	•Joint torique	(VOE 932039)
2	VOE 990737	2					•O-ring	•Anillo tórico	•Anel-o	•Joint torique	
	VOE 936607	1					T-nipple	Niple t	Niple-t	Raccord-t	Type A
1	VOE 993321	1					•O-ring	•Anillo tórico	•Anel-o	•Joint torique	(VOE 932040)
2	VOE 990738	2					•O-ring	•Anillo tórico	•Anel-o	•Joint torique	
	VOE 937559	1					T-nipple	Niple t	Niple-t	Raccord-t	Type A
1	VOE 993320	1					•O-ring	•Anillo tórico	•Anel-o	•Joint torique	(VOE 932039)
2	VOE 990736	2					•O-ring	•Anillo tórico	•Anel-o	•Joint torique	
	VOE 14534517	1					T-nipple	Niple t	Niple-t	Raccord-t	Type A
1	VOE 993320	1					•O-ring	•Anillo tórico	•Anel-o	•Joint torique	(VOE 932039)
2	VOE 990736	2					•O-ring	•Anillo tórico	•Anel-o	•Joint torique	
	VOE 14538786	1					T-nipple	Niple t	Niple-t	Raccord-t	Type A
1	VOE 983502	1					•O-ring	•Anillo tórico	•Anel-o	•Joint torique	
2	VOE 990736	2					•O-ring	•Anillo tórico	•Anel-o	•Joint torique	
	VOE 14538787	1					T-nipple	Niple t	Niple-t	Raccord-t	Type A
1	VOE 983505	1					•O-ring	•Anillo tórico	•Anel-o	•Joint torique	
2	VOE 990736	2					•O-ring	•Anillo tórico	•Anel-o	•Joint torique	
	VOE 14538791	1					Connector	Unión	Conexão	Connexion	Type A
1	VOE 983502	1					•O-ring	•Anillo tórico	•Anel-o	•Joint torique	
2	VOE 990737	2					•O-ring	•Anillo tórico	•Anel-o	•Joint torique	
	VOE 14588018	1					Nipple	Niple	Niple	Raccord	Type A
1	VOE 990740	1					•O-ring	•Anillo tórico	•Anel-o	•Joint torique	
2	VOE 990738	2					•O-ring	•Anillo tórico	•Anel-o	•Joint torique	
	VOE 15029548	1					T-nipple	Niple t	Niple-t	Raccord-t	Type A
1	VOE 993322	1					•O-ring	•Anillo tórico	•Anel-o	•Joint torique	(VOE 932041)
2	VOE 990738	2					•O-ring	•Anillo tórico	•Anel-o	•Joint torique	
	VOE 14538784	1					T-nipple	Niple t	Niple-t	Raccord-t	Type B

1		**Nipple assembly** **Montaje de racor** **Conjunto de bico** **Ensemble raccord**	Catalogue id **20591**	Group **910**
2				
3			Illustr. No **1045609**	Section **300**
4				
5			Issue **20027088-G**	Page **997**

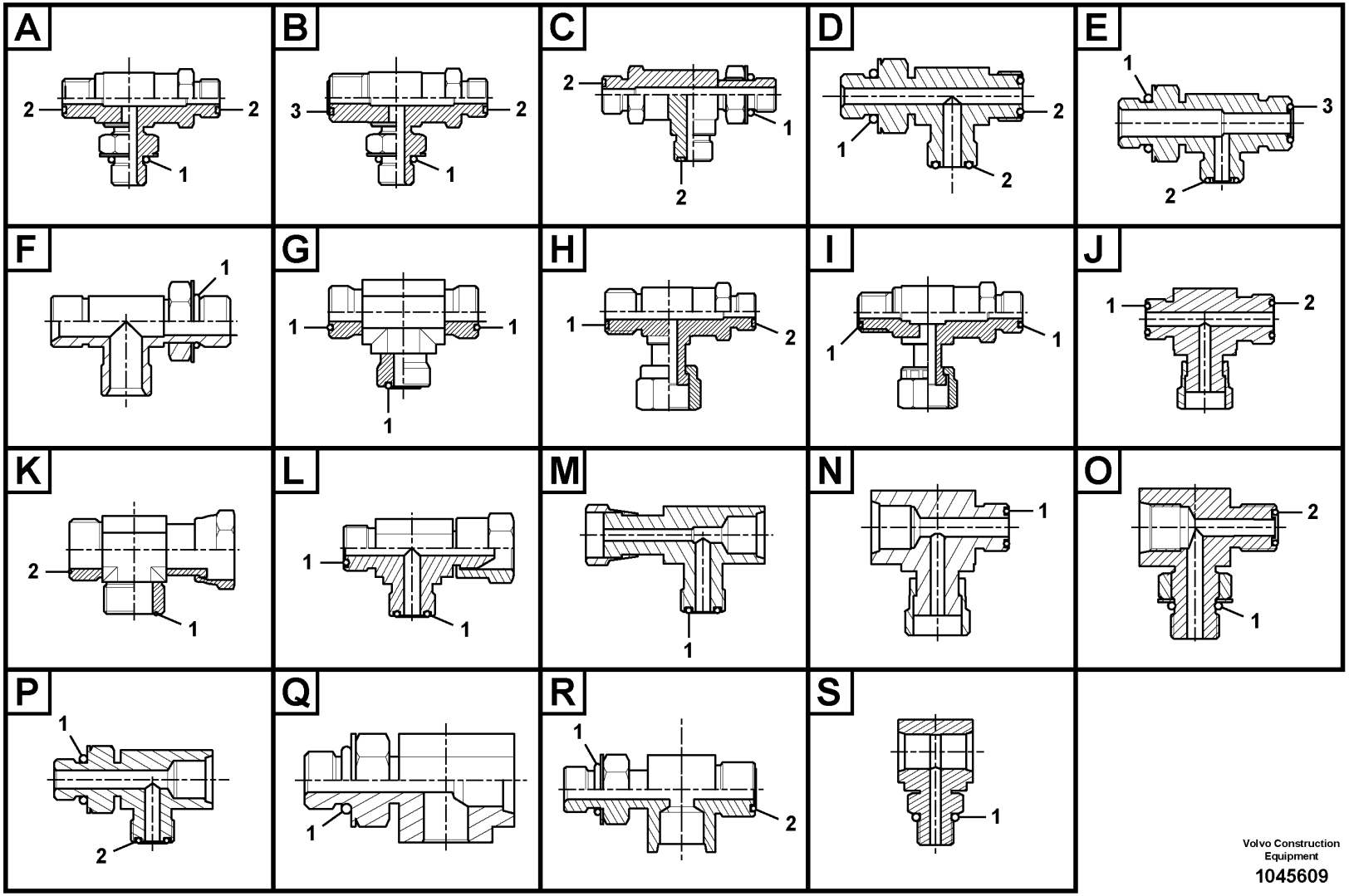

Volvo Construction Equipment

1045609

Fig.	Part No.	Quantity 1	2	3	PS	KIT	Description	Denominación	Denominação	Dénomination	Notes
1	VOE 983502	1					•O-ring	•Anillo tórico	•Anel-o	•Joint torique	
2	VOE 990736	1					•O-ring	•Anillo tórico	•Anel-o	•Joint torique	
3	VOE 990737	1					•O-ring	•Anillo tórico	•Anel-o	•Joint torique	
	VOE 14596918	1					Nipple	Niple	Niple	Raccord	Type B
1	VOE 983505	1					•O-ring	•Anillo tórico	•Anel-o	•Joint torique	
2	VOE 990736	1					•O-ring	•Anillo tórico	•Anel-o	•Joint torique	
3	VOE 990737	1					•O-ring	•Anillo tórico	•Anel-o	•Joint torique	
	VOE 14534518	1					T-nipple	Niple t	Niple-t	Raccord-t	Type C
1	VOE 993320	1					•O-ring	•Anillo tórico	•Anel-o	•Joint torique	(VOE 932039)
2	VOE 990736	2					•O-ring	•Anillo tórico	•Anel-o	•Joint torique	
	VOE 14538785	1					T-nipple	Niple t	Niple-t	Raccord-t	Type C
1	VOE 983502	1					•O-ring	•Anillo tórico	•Anel-o	•Joint torique	
2	VOE 990736	2					•O-ring	•Anillo tórico	•Anel-o	•Joint torique	
	VOE 935325	1					T-nipple	Niple t	Niple-t	Raccord-t	Type D
1	VOE 993324	1					•O-ring	•Anillo tórico	•Anel-o	•Joint torique	(VOE 932043)
2	VOE 978129	2					•O-ring	•Anillo tórico	•Anel-o	•Joint torique	(VOE 981290)
	VOE 935614	1					T-nipple	Niple t	Niple-t	Raccord-t	Type D
1	VOE 993322	1					•O-ring	•Anillo tórico	•Anel-o	•Joint torique	(VOE 932041)
2	VOE 990738	2					•O-ring	•Anillo tórico	•Anel-o	•Joint torique	
	VOE 935797	1					T-nipple	Niple t	Niple-t	Raccord-t	Type D
1	VOE 993319	1					•O-ring	•Anillo tórico	•Anel-o	•Joint torique	(VOE 932037)
2	VOE 990736	2					•O-ring	•Anillo tórico	•Anel-o	•Joint torique	
	VOE 936612	1					T-nipple	Niple t	Niple-t	Raccord-t	Type D
1	VOE 993323	1					•O-ring	•Anillo tórico	•Anel-o	•Joint torique	(VOE 932042)
2	VOE 990740	2					•O-ring	•Anillo tórico	•Anel-o	•Joint torique	
	VOE 936932	1					T-nipple	Niple t	Niple-t	Raccord-t	Type D
1	VOE 993320	1					•O-ring	•Anillo tórico	•Anel-o	•Joint torique	(VOE 932039)
2	VOE 990737	2					•O-ring	•Anillo tórico	•Anel-o	•Joint torique	
	VOE 937540	1					T-nipple	Niple t	Niple-t	Raccord-t	Type D
1	VOE 993320	1					•O-ring	•Anillo tórico	•Anel-o	•Joint torique	(VOE 932039)
2	VOE 990736	2					•O-ring	•Anillo tórico	•Anel-o	•Joint torique	

1		**Nipple assembly** **Montaje de racor** **Conjunto de bico** **Ensemble raccord**	Catalogue id **20591**	Group **910**
2				
3			Illustr. No **1045609**	Section **300**
4				
5			Issue **20027088-G**	Page **999**

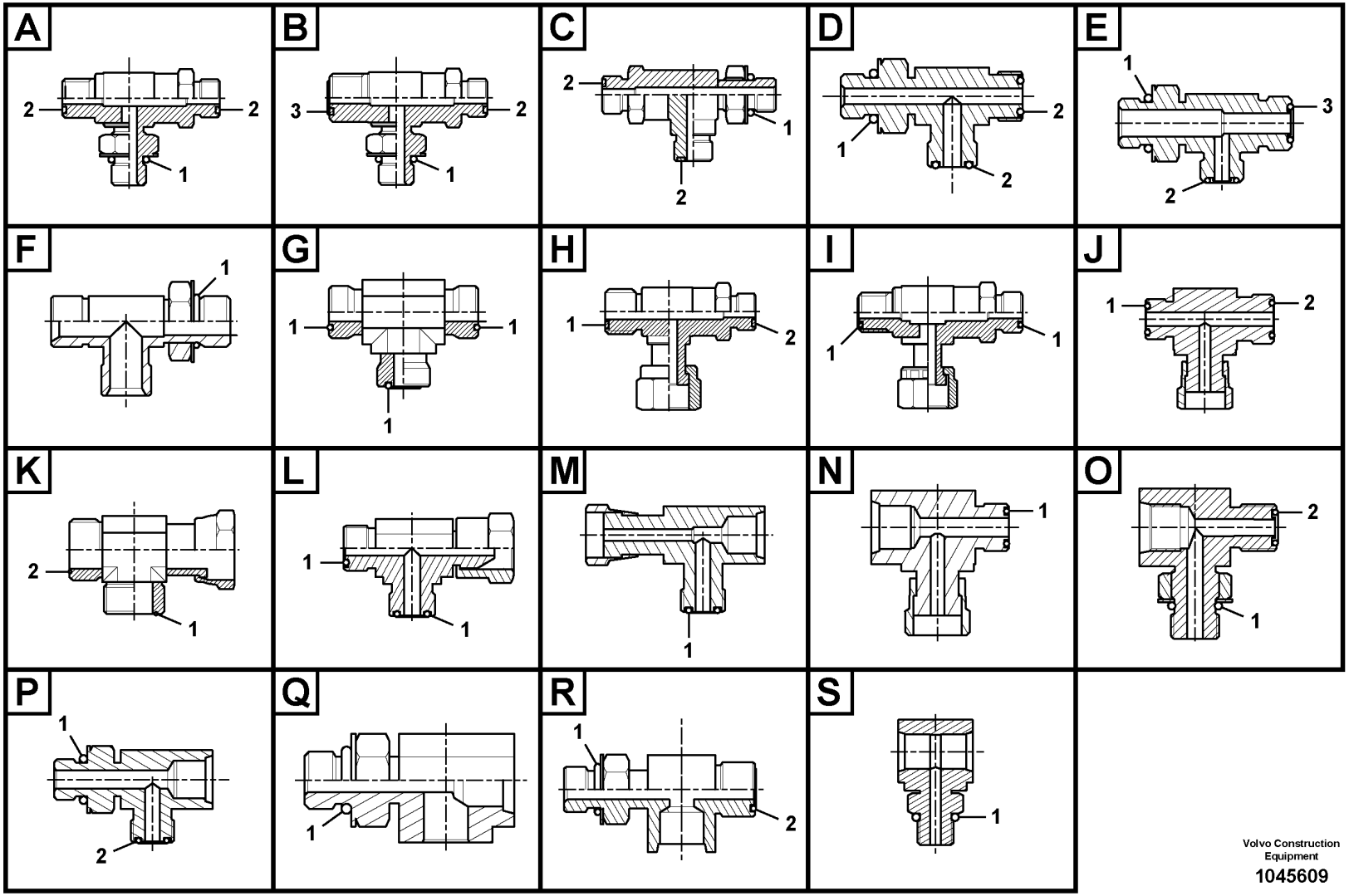

Volvo Construction Equipment

1045609

Fig.	Part No.	Quantity 1	2	3	PS	KIT	Description	Denominación	Denominação	Dénomination	Notes
	VOE 937860	1					T-nipple	Niple t	Niple-t	Raccord-t	Type D
1	VOE 993324	1					•O-ring	•Anillo tórico	•Anel-o	•Joint torique	(VOE 932043)
2	VOE 990740	2					•O-ring	•Anillo tórico	•Anel-o	•Joint torique	
	VOE 14538879	1					T-nipple	Niple t	Niple-t	Raccord-t	Type D
1	VOE 983502	1					•O-ring	•Anillo tórico	•Anel-o	•Joint torique	
2	VOE 990736	2					•O-ring	•Anillo tórico	•Anel-o	•Joint torique	
	VOE 14538880	1					T-nipple	Niple t	Niple-t	Raccord-t	Type D
1	VOE 983505	1					•O-ring	•Anillo tórico	•Anel-o	•Joint torique	
2	VOE 990737	2					•O-ring	•Anillo tórico	•Anel-o	•Joint torique	
	VOE 14545589	1					T-nipple	Niple t	Niple-t	Raccord-t	Type D
1	VOE 990557	1					•O-ring	•Anillo tórico	•Anel-o	•Joint torique	
2	VOE 990738	2					•O-ring	•Anillo tórico	•Anel-o	•Joint torique	
	VOE 14565426	1					Nipple	Niple	Niple	Raccord	Type D
1	VOE 983502	1					•O-ring	•Anillo tórico	•Anel-o	•Joint torique	
2	VOE 990736	2					•O-ring	•Anillo tórico	•Anel-o	•Joint torique	
	VOE 14587172	1					T-nipple	Niple t	Niple-t	Raccord-t	Type D
1	VOE 932038	1					•O-ring	•Anillo tórico	•Anel-o	•Joint torique	
2	VOE 990736	2					•O-ring	•Anillo tórico	•Anel-o	•Joint torique	
	VOE 15068517	1					T-nipple	Niple t	Niple-t	Raccord-t	Type D
1	VOE 993321	1					•O-ring	•Anillo tórico	•Anel-o	•Joint torique	(VOE 932040)
2	VOE 990737	2					•O-ring	•Anillo tórico	•Anel-o	•Joint torique	
	VOE 15106914	1					Nipple	Niple	Niple	Raccord	Type D
1	VOE 993322	1					•O-ring	•Anillo tórico	•Anel-o	•Joint torique	(VOE 932041)
2	VOE 990737	2					•O-ring	•Anillo tórico	•Anel-o	•Joint torique	
	VOE 937519	1					T-nipple	Niple t	Niple-t	Raccord-t	Type E
1	VOE 993320	1					•O-ring	•Anillo tórico	•Anel-o	•Joint torique	(VOE 932039)
2	VOE 990737	1					•O-ring	•Anillo tórico	•Anel-o	•Joint torique	
3	VOE 990736	1					•O-ring	•Anillo tórico	•Anel-o	•Joint torique	
	VOE 14538920	1					T-nipple	Niple t	Niple-t	Raccord-t	Type E
1	VOE 983505	1					•O-ring	•Anillo tórico	•Anel-o	•Joint torique	
2	VOE 990736	1					•O-ring	•Anillo tórico	•Anel-o	•Joint torique	

1		**Nipple assembly** **Montaje de racor** **Conjunto de bico** **Ensemble raccord**	Catalogue id **20591**	Group **910**
2			Illustr. No **1045609**	Section **300**
3			Issue **20027088-G**	Page **1001**
4				
5				

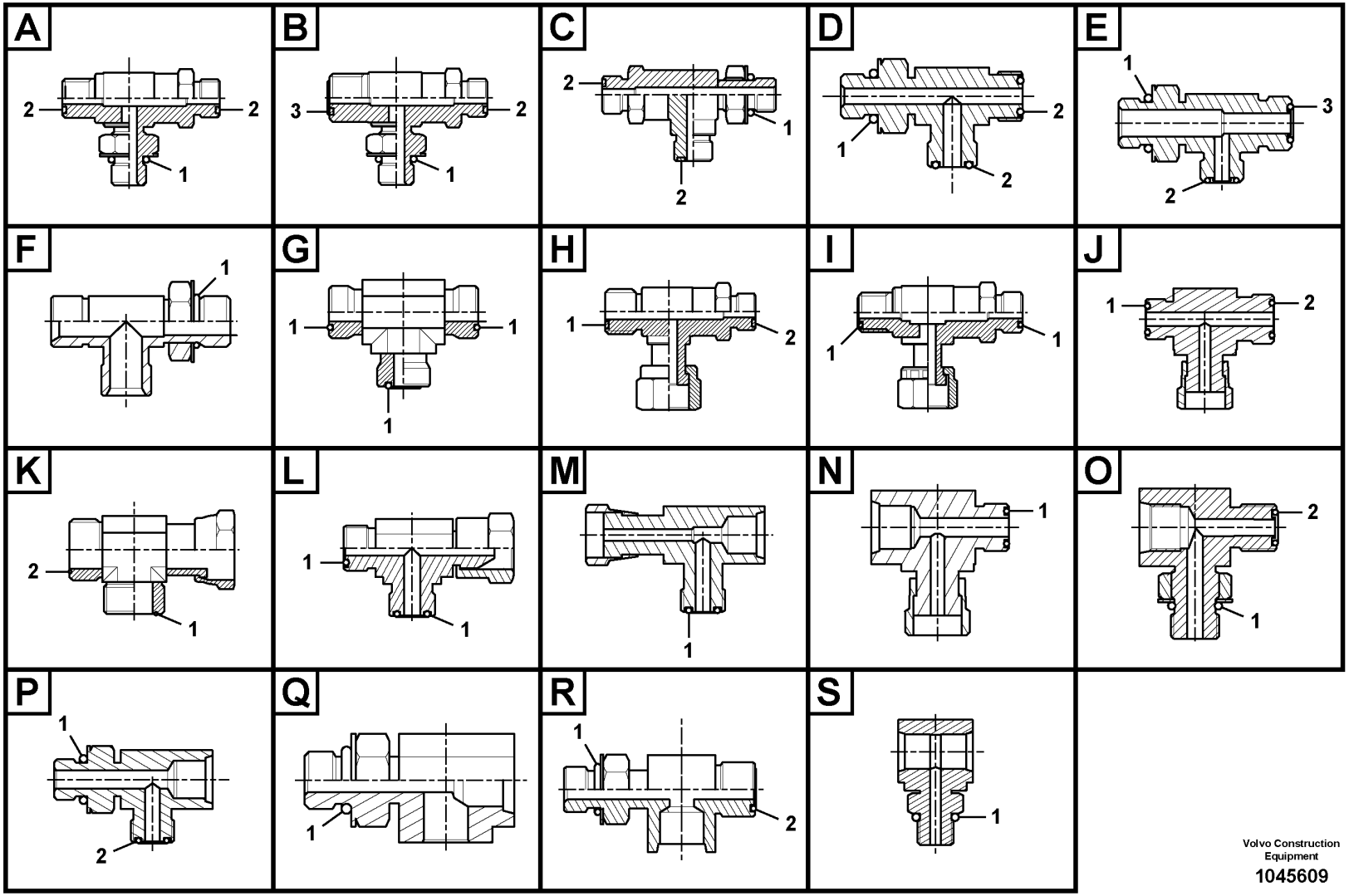

Volvo Construction Equipment

1045609

Fig.	Part No.	Quantity 1	2	3	PS	KIT	Description	Denominación	Denominação	Dénomination	Notes
3	VOE 990737	1					•O-ring	•Anillo tórico	•Anel-o	•Joint torique	
	VOE 14541690	1					Nipple	Niple	Niple	Raccord	Type E
1	VOE 993320	1					•O-ring	•Anillo tórico	•Anel-o	•Joint torique	(VOE 932039)
2	VOE 990736	1					•O-ring	•Anillo tórico	•Anel-o	•Joint torique	
3	VOE 990737	1					•O-ring	•Anillo tórico	•Anel-o	•Joint torique	
	VOE 14544009	1					T-nipple	Niple t	Niple-t	Raccord-t	Type E
1	VOE 983502	1					•O-ring	•Anillo tórico	•Anel-o	•Joint torique	
2	VOE 990736	1					•O-ring	•Anillo tórico	•Anel-o	•Joint torique	
3	VOE 990737	1					•O-ring	•Anillo tórico	•Anel-o	•Joint torique	
	VOE 14544039	1					T-nipple	Niple t	Niple-t	Raccord-t	Type E
1	VOE 990557	1					•O-ring	•Anillo tórico	•Anel-o	•Joint torique	
2	VOE 990737	1					•O-ring	•Anillo tórico	•Anel-o	•Joint torique	
3	VOE 990738	1					•O-ring	•Anillo tórico	•Anel-o	•Joint torique	
	VOE 14546439	1					T-nipple	Niple t	Niple-t	Raccord-t	Type E
1	VOE 983524	1					•O-ring	•Anillo tórico	•Anel-o	•Joint torique	
2	VOE 990738	1					•O-ring	•Anillo tórico	•Anel-o	•Joint torique	
3	VOE 990740	1					•O-ring	•Anillo tórico	•Anel-o	•Joint torique	
	VOE 14554041	1					T-nipple	Niple t	Niple-t	Raccord-t	Type E
1	VOE 983505	1					•O-ring	•Anillo tórico	•Anel-o	•Joint torique	
2	VOE 990736	1					•O-ring	•Anillo tórico	•Anel-o	•Joint torique	
3	VOE 990738	1					•O-ring	•Anillo tórico	•Anel-o	•Joint torique	
	VOE 14560076	1					Nipple	Niple	Niple	Raccord	Type E
1	VOE 993324	1					•O-ring	•Anillo tórico	•Anel-o	•Joint torique	(VOE 932043)
2	VOE 990740	1					•O-ring	•Anillo tórico	•Anel-o	•Joint torique	
3	VOE 990738	1					•O-ring	•Anillo tórico	•Anel-o	•Joint torique	
	VOE 14564192	1					Nipple	Niple	Niple	Raccord	Type E
1	VOE 993322	1					•O-ring	•Anillo tórico	•Anel-o	•Joint torique	(VOE 932041)
2	VOE 990738	1					•O-ring	•Anillo tórico	•Anel-o	•Joint torique	
3	VOE 990740	1					•O-ring	•Anillo tórico	•Anel-o	•Joint torique	
	VOE 14564662	1					Nipple	Niple	Niple	Raccord	Type E
1	VOE 993322	1					•O-ring	•Anillo tórico	•Anel-o	•Joint torique	(VOE 932041)

1	
2	
3	
4	
5	

Nipple assembly
Montaje de racor
Conjunto de bico
Ensemble raccord

Catalogue id **20591**	Group **910**
Illustr. No **1045609**	Section **300**
Issue **20027088-G**	Page **1003**

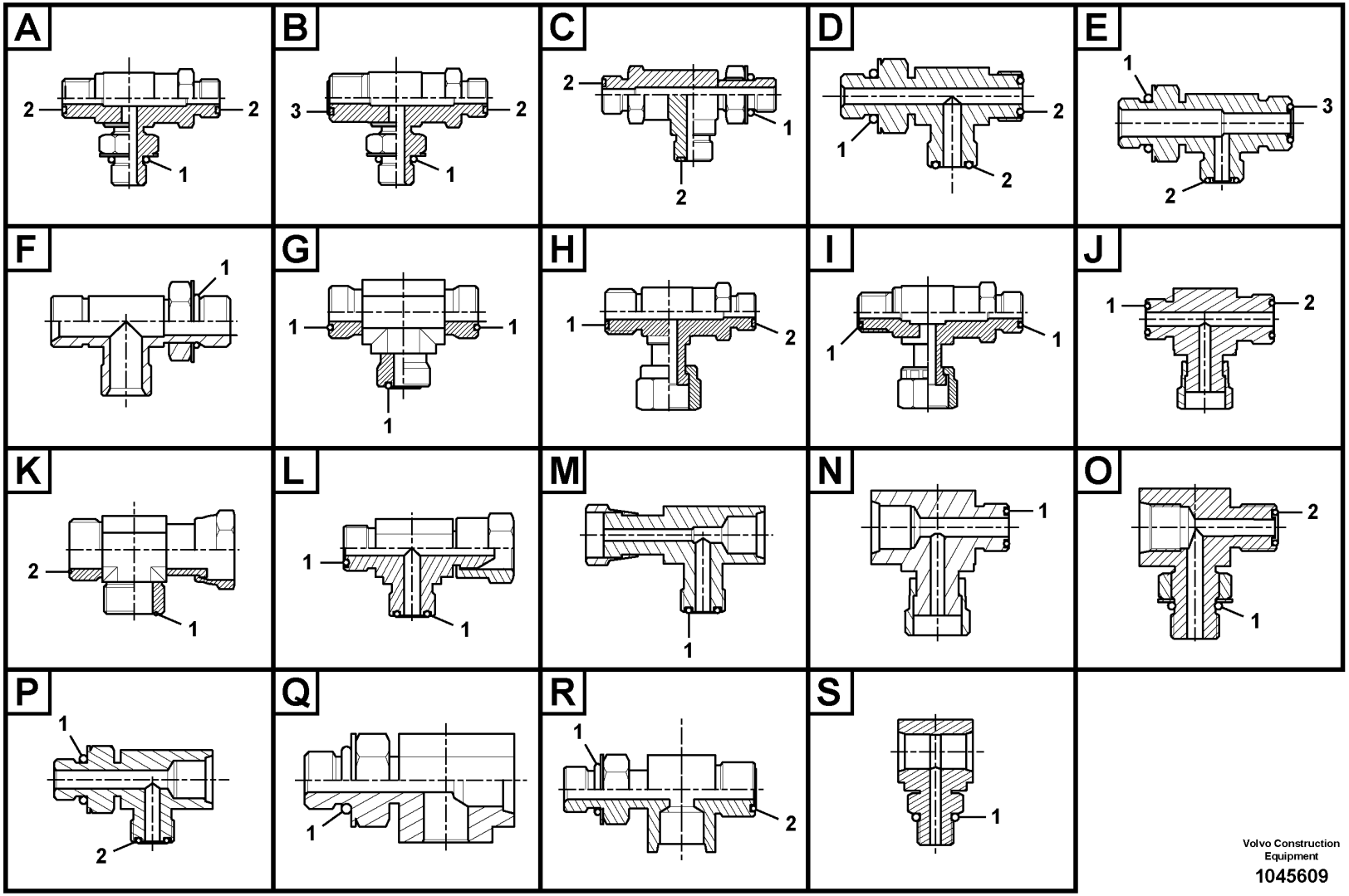

Volvo Construction Equipment

1045609

Fig.	Part No.	Quantity 1	2	3	PS	KIT	Description	Denominación	Denominação	Dénomination	Notes
2	VOE 990738	1					•O-ring	•Anillo tórico	•Anel-o	•Joint torique	
3	VOE 990740	1					•O-ring	•Anillo tórico	•Anel-o	•Joint torique	
	VOE 14588020	1					Nipple	Niple	Niple	Raccord	Type E
1	VOE 983502	1					•O-ring	•Anillo tórico	•Anel-o	•Joint torique	
2	VOE 990738	1					•O-ring	•Anillo tórico	•Anel-o	•Joint torique	
3	VOE 990736	1					•O-ring	•Anillo tórico	•Anel-o	•Joint torique	
	VOE 14602646	1					T-nipple	Niple t	Niple-t	Raccord-t	Type F
1	VOE 993323	1					•O-ring	•Anillo tórico	•Anel-o	•Joint torique	(VOE 932042)
	VOE 935306	1					T-nipple	Niple t	Niple-t	Raccord-t	Type G
1	VOE 990740	3					•O-ring	•Anillo tórico	•Anel-o	•Joint torique	
	VOE 935453	1					T-nipple	Niple t	Niple-t	Raccord-t	Type G
1	VOE 990738	3					•O-ring	•Anillo tórico	•Anel-o	•Joint torique	
	VOE 935540	1					T-nipple	Niple t	Niple-t	Raccord-t	Type G
1	VOE 990737	3					•O-ring	•Anillo tórico	•Anel-o	•Joint torique	
	VOE 936798	1					T-nipple	Niple t	Niple-t	Raccord-t	Type G
1	VOE 990736	3					•O-ring	•Anillo tórico	•Anel-o	•Joint torique	
	VOE 14534519	1					T-nipple	Niple t	Niple-t	Raccord-t	Type H
1	VOE 990737	1					•O-ring	•Anillo tórico	•Anel-o	•Joint torique	
2	VOE 990736	1					•O-ring	•Anillo tórico	•Anel-o	•Joint torique	
	VOE 935877	1					T-nipple	Niple t	Niple-t	Raccord-t	Type I
1	VOE 990739	2					•O-ring	•Anillo tórico	•Anel-o	•Joint torique	
	VOE 936611	1					T-nipple	Niple t	Niple-t	Raccord-t	Type I
1	VOE 978129	2					•O-ring	•Anillo tórico	•Anel-o	•Joint torique	(VOE 981290)
	VOE 13933860	1					T-nipple	Niple t	Niple-t	Raccord-t	Type I
1	VOE 990736	2					•O-ring	•Anillo tórico	•Anel-o	•Joint torique	
	VOE 13933863	1					T-nipple	Niple t	Niple-t	Raccord-t	Type I
1	VOE 990740	2					•O-ring	•Anillo tórico	•Anel-o	•Joint torique	
	VOE 13933912	1					T-nipple	Niple t	Niple-t	Raccord-t	Type I
1	VOE 990737	2					•O-ring	•Anillo tórico	•Anel-o	•Joint torique	
	VOE 13933935	1					T-nipple	Niple t	Niple-t	Raccord-t	Type I
1	VOE 990738	2					•O-ring	•Anillo tórico	•Anel-o	•Joint torique	

1		**Nipple assembly** **Montaje de racor** **Conjunto de bico** **Ensemble raccord**	Catalogue id **20591**	Group **910**
2			Illustr. No **1045609**	Section **300**
3			Issue **20027088-G**	Page **1005**
4				
5				

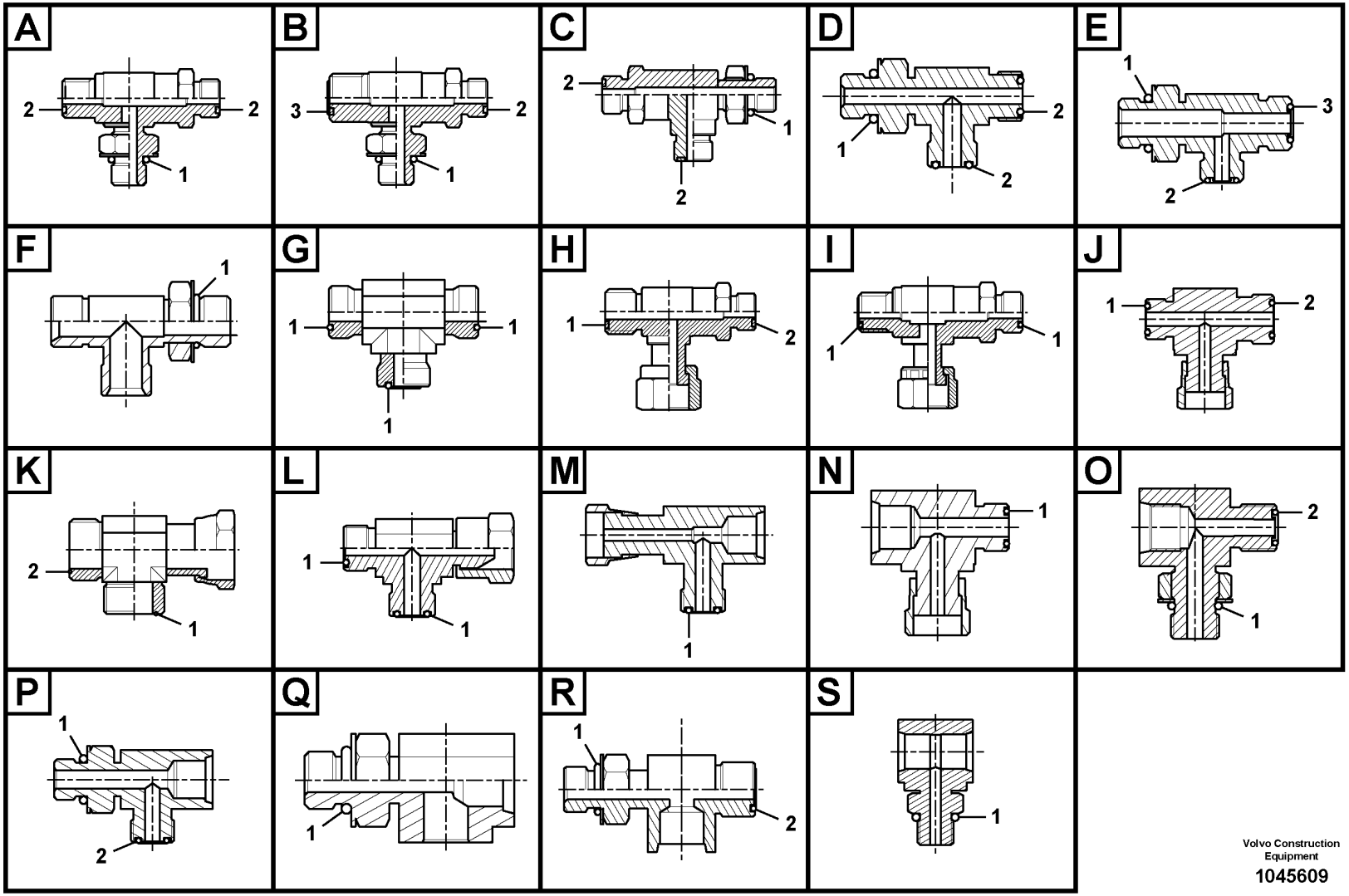

Volvo Construction Equipment

1045609

Fig.	Part No.	Quantity 1	2	3	PS	KIT	Description	Denominación	Denominação	Dénomination	Notes
	VOE 14538783	1					T-nipple	Niple t	Niple-t	Raccord-t	Type I
1	VOE 990736	2					•O-ring	•Anillo tórico	•Anel-o	•Joint torique	
	VOE 14564665	1					T-nipple	Niple t	Niple-t	Raccord-t	Type I
1	VOE 990736	2					•O-ring	•Anillo tórico	•Anel-o	•Joint torique	
	VOE 14538882	1					T-nipple	Niple t	Niple-t	Raccord-t	Type J
1	VOE 990738	1					•O-ring	•Anillo tórico	•Anel-o	•Joint torique	
2	VOE 990740	1					•O-ring	•Anillo tórico	•Anel-o	•Joint torique	
	VOE 14538883	1					T-nipple	Niple t	Niple-t	Raccord-t	Type J
1	VOE 990737	1					•O-ring	•Anillo tórico	•Anel-o	•Joint torique	
2	VOE 990738	1					•O-ring	•Anillo tórico	•Anel-o	•Joint torique	
	VOE 14538884	1					T-nipple	Niple t	Niple-t	Raccord-t	Type J
1	VOE 990736	1					•O-ring	•Anillo tórico	•Anel-o	•Joint torique	
2	VOE 990737	1					•O-ring	•Anillo tórico	•Anel-o	•Joint torique	
	VOE 937436	1					T-nipple	Niple t	Niple-t	Raccord-t	Type K
1	VOE 990736	1					•O-ring	•Anillo tórico	•Anel-o	•Joint torique	
2	VOE 990737	1					•O-ring	•Anillo tórico	•Anel-o	•Joint torique	
	VOE 937437	1					T-nipple	Niple t	Niple-t	Raccord-t	Type K
1	VOE 990738	1					•O-ring	•Anillo tórico	•Anel-o	•Joint torique	
2	VOE 990740	1					•O-ring	•Anillo tórico	•Anel-o	•Joint torique	
	VOE 937900	1					T-nipple	Niple t	Niple-t	Raccord-t	Type K
1	VOE 990737	1					•O-ring	•Anillo tórico	•Anel-o	•Joint torique	
2	VOE 990736	1					•O-ring	•Anillo tórico	•Anel-o	•Joint torique	
	VOE 938147	1					T-nipple	Niple t	Niple-t	Raccord-t	Type K
1	VOE 990737	1					•O-ring	•Anillo tórico	•Anel-o	•Joint torique	
2	VOE 990738	1					•O-ring	•Anillo tórico	•Anel-o	•Joint torique	
	VOE 935028	1					T-nipple	Niple t	Niple-t	Raccord-t	Type L
1	VOE 990739	2					•O-ring	•Anillo tórico	•Anel-o	•Joint torique	
	VOE 936058	1					T-nipple	Niple t	Niple-t	Raccord-t	Type L
1	VOE 978129	2					•O-ring	•Anillo tórico	•Anel-o	•Joint torique	(VOE 981290)
	VOE 13933859	1					T-nipple	Niple t	Niple-t	Raccord-t	Type L
1	VOE 990736	2					•O-ring	•Anillo tórico	•Anel-o	•Joint torique	

1		**Nipple assembly** **Montaje de racor** **Conjunto de bico** **Ensemble raccord**	Catalogue id **20591**	Group **910**
2				
3			Illustr. No **1045609**	Section **300**
4				
5			Issue **20027088-G**	Page **1007**

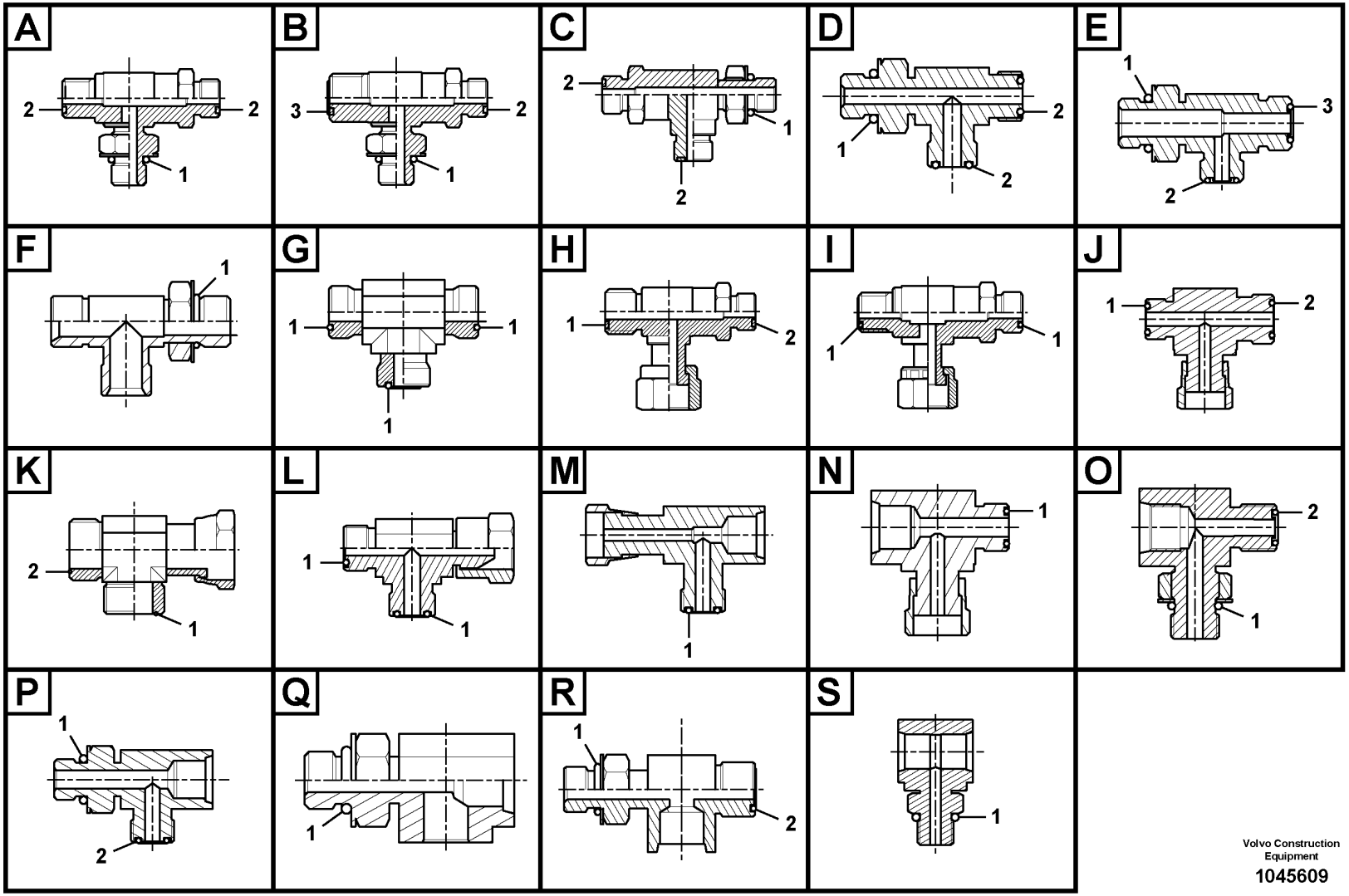

Volvo Construction Equipment

1045609

Fig.	Part No.	Quantity 1	2	3	PS	KIT	Description	Denominación	Denominação	Dénomination	Notes
	VOE 13933874	1					T-nipple	Niple t	Niple-t	Raccord-t	Type L
1	VOE 990740	2					•O-ring	•Anillo tórico	•Anel-o	•Joint torique	
	VOE 13933878	1					T-nipple	Niple t	Niple-t	Raccord-t	Type L
1	VOE 990738	2					•O-ring	•Anillo tórico	•Anel-o	•Joint torique	
	VOE 13933936	1					T-nipple	Niple t	Niple-t	Raccord-t	Type L
1	VOE 990737	2					•O-ring	•Anillo tórico	•Anel-o	•Joint torique	
	VOE 14351164	1					Nipple	Niple	Niple	Raccord	Type L
1	VOE 990737	2					•O-ring	•Anillo tórico	•Anel-o	•Joint torique	
	VOE 14549328	1					Nipple	Niple	Niple	Raccord	Type L
1	VOE 990736	2					•O-ring	•Anillo tórico	•Anel-o	•Joint torique	
	VOE 14552818	1					T-nipple	Niple t	Niple-t	Raccord-t	Type M
1	VOE 990736	1					•O-ring	•Anillo tórico	•Anel-o	•Joint torique	
	VOE 14538881	1					T-nipple	Niple t	Niple-t	Raccord-t	Type N
1	VOE 990736	1					•O-ring	•Anillo tórico	•Anel-o	•Joint torique	
	VOE 14538793	1					T-nipple	Niple t	Niple-t	Raccord-t	Type O
1	VOE 983502	1					•O-ring	•Anillo tórico	•Anel-o	•Joint torique	
2	VOE 990736	1					•O-ring	•Anillo tórico	•Anel-o	•Joint torique	
	VOE 14541689	1					T-nipple	Niple t	Niple-t	Raccord-t	Type O
1	VOE 993320	1					•O-ring	•Anillo tórico	•Anel-o	•Joint torique	(VOE 932039)
2	VOE 983502	1					•O-ring	•Anillo tórico	•Anel-o	•Joint torique	
	VOE 14546290	1					T-nipple	Niple t	Niple-t	Raccord-t	Type O
1	VOE 993320	1					•O-ring	•Anillo tórico	•Anel-o	•Joint torique	(VOE 932039)
2	VOE 990736	1					•O-ring	•Anillo tórico	•Anel-o	•Joint torique	
	VOE 14546293	1					T-nipple	Niple t	Niple-t	Raccord-t	Type O
1	VOE 993320	1					•O-ring	•Anillo tórico	•Anel-o	•Joint torique	(VOE 932039)
2	VOE 990737	1					•O-ring	•Anillo tórico	•Anel-o	•Joint torique	
	VOE 14538904	1					T-nipple	Niple t	Niple-t	Raccord-t	Type P
1	VOE 993320	1					•O-ring	•Anillo tórico	•Anel-o	•Joint torique	(VOE 932039)
2	VOE 990736	1					•O-ring	•Anillo tórico	•Anel-o	•Joint torique	
	VOE 14538921	1					T-nipple	Niple t	Niple-t	Raccord-t	Type P
1	VOE 983502	1					•O-ring	•Anillo tórico	•Anel-o	•Joint torique	

1		**Nipple assembly** **Montaje de racor** **Conjunto de bico** **Ensemble raccord**	Catalogue id **20591**	Group **910**
2				
3			Illustr. No **1045609**	Section **300**
4				
5			Issue **20027088-G**	Page **1009**

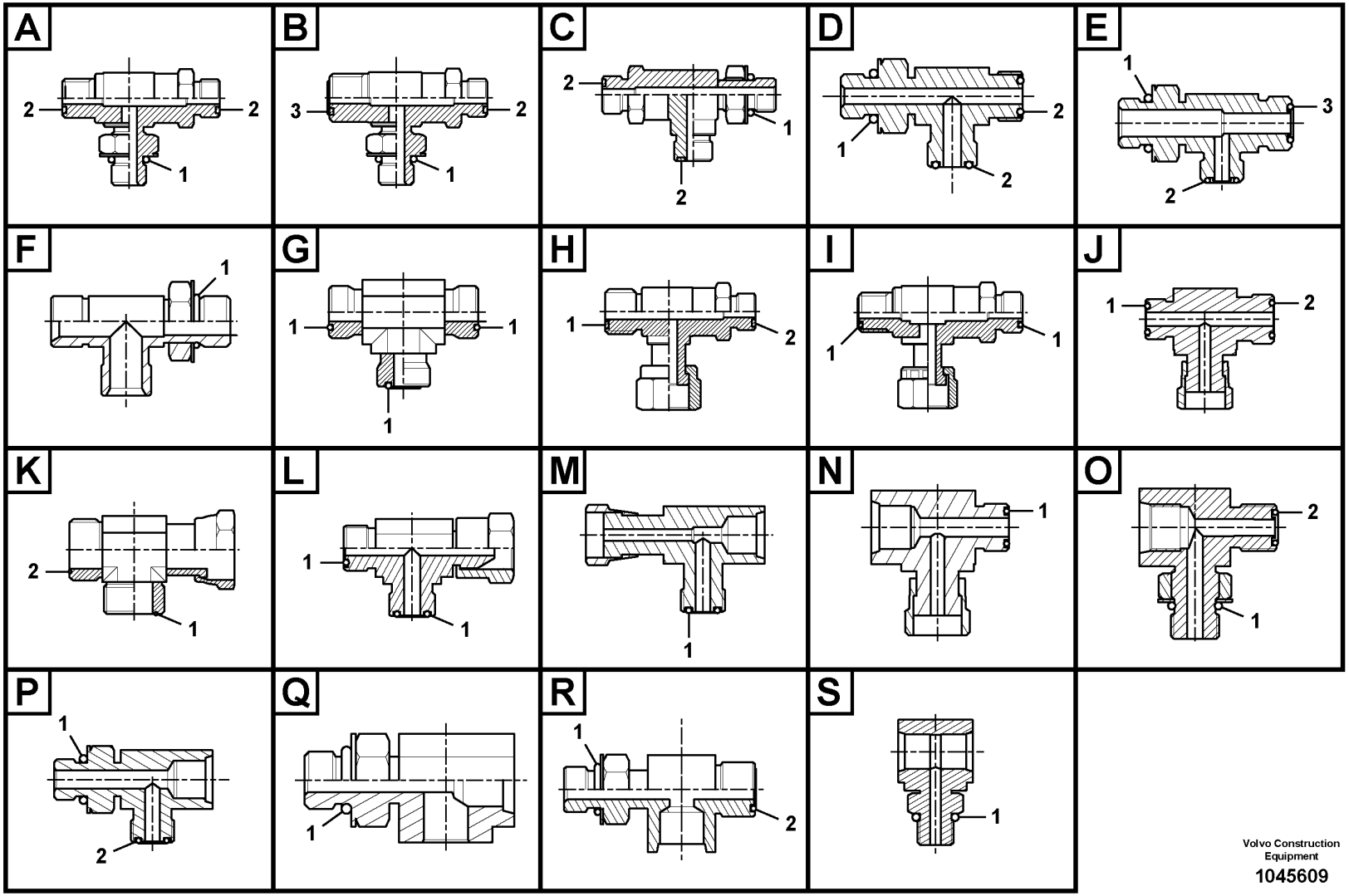

Volvo Construction Equipment

1045609

Fig.	Part No.	Quantity 1	2	3	PS	KIT	Description	Denominación	Denominação	Dénomination	Notes
2	VOE 990736	1					•O-ring	•Anillo tórico	•Anel-o	•Joint torique	
	VOE 14556091	1					Nipple	Niple	Niple	Raccord	Type P
1	VOE 993319	1					•O-ring	•Anillo tórico	•Anel-o	•Joint torique	(VOE 932037)
2	VOE 990736	1					•O-ring	•Anillo tórico	•Anel-o	•Joint torique	
	VOE 14587002	1					Fitting	Racor	Encaixe	Ecrou raccord	Type P
1	VOE 983502	1					•O-ring	•Anillo tórico	•Anel-o	•Joint torique	
2	VOE 993320	1					•O-ring	•Anillo tórico	•Anel-o	•Joint torique	(VOE 932039)
	VOE 14587173	1					T-nipple	Niple t	Niple-t	Raccord-t	Type P
1	VOE 932038	1					•O-ring	•Anillo tórico	•Anel-o	•Joint torique	
2	VOE 990736	1					•O-ring	•Anillo tórico	•Anel-o	•Joint torique	
	VOE 14500781	1					Connector	Unión	Conexão	Connexion	Type Q
1	VOE 983502	1					•O-ring	•Anillo tórico	•Anel-o	•Joint torique	
	VOE 14574392	1					T-nipple	Niple t	Niple-t	Raccord-t	Type Q
1	VOE 993320	1					•O-ring	•Anillo tórico	•Anel-o	•Joint torique	(VOE 932039)
	VOE 14593531	1					T-nipple	Niple t	Niple-t	Raccord-t	Type Q
1	VOE 983502	1					•O-ring	•Anillo tórico	•Anel-o	•Joint torique	
	VOE 14534521	1					Connector	Unión	Conexão	Connexion	Type R
1	VOE 993320	1					•O-ring	•Anillo tórico	•Anel-o	•Joint torique	(VOE 932039)
2	VOE 990736	1					•O-ring	•Anillo tórico	•Anel-o	•Joint torique	
	VOE 14541495	1					T-nipple	Niple t	Niple-t	Raccord-t	Type R
1	VOE 983502	1					•O-ring	•Anillo tórico	•Anel-o	•Joint torique	
2	VOE 990736	1					•O-ring	•Anillo tórico	•Anel-o	•Joint torique	
	VOE 14545412	1					T-nipple	Niple t	Niple-t	Raccord-t	Type R
1	VOE 993320	1					•O-ring	•Anillo tórico	•Anel-o	•Joint torique	(VOE 932039)
2	VOE 990736	1					•O-ring	•Anillo tórico	•Anel-o	•Joint torique	
	VOE 14553304	1					T-nipple	Niple t	Niple-t	Raccord-t	Type R
1	VOE 993321	1					•O-ring	•Anillo tórico	•Anel-o	•Joint torique	(VOE 932040)
2	VOE 990738	1					•O-ring	•Anillo tórico	•Anel-o	•Joint torique	
	VOE 14586336	1					T-nipple	Niple t	Niple-t	Raccord-t	Type R
1	VOE 993320	1					•O-ring	•Anillo tórico	•Anel-o	•Joint torique	(VOE 932039)
2	VOE 990737	1					•O-ring	•Anillo tórico	•Anel-o	•Joint torique	

1		**Nipple assembly** **Montaje de racor** **Conjunto de bico** **Ensemble raccord**	Catalogue id **20591**	Group **910**
2			Illustr. No **1045609**	Section **300**
3			Issue **20027088-G**	Page **1011**
4				
5				

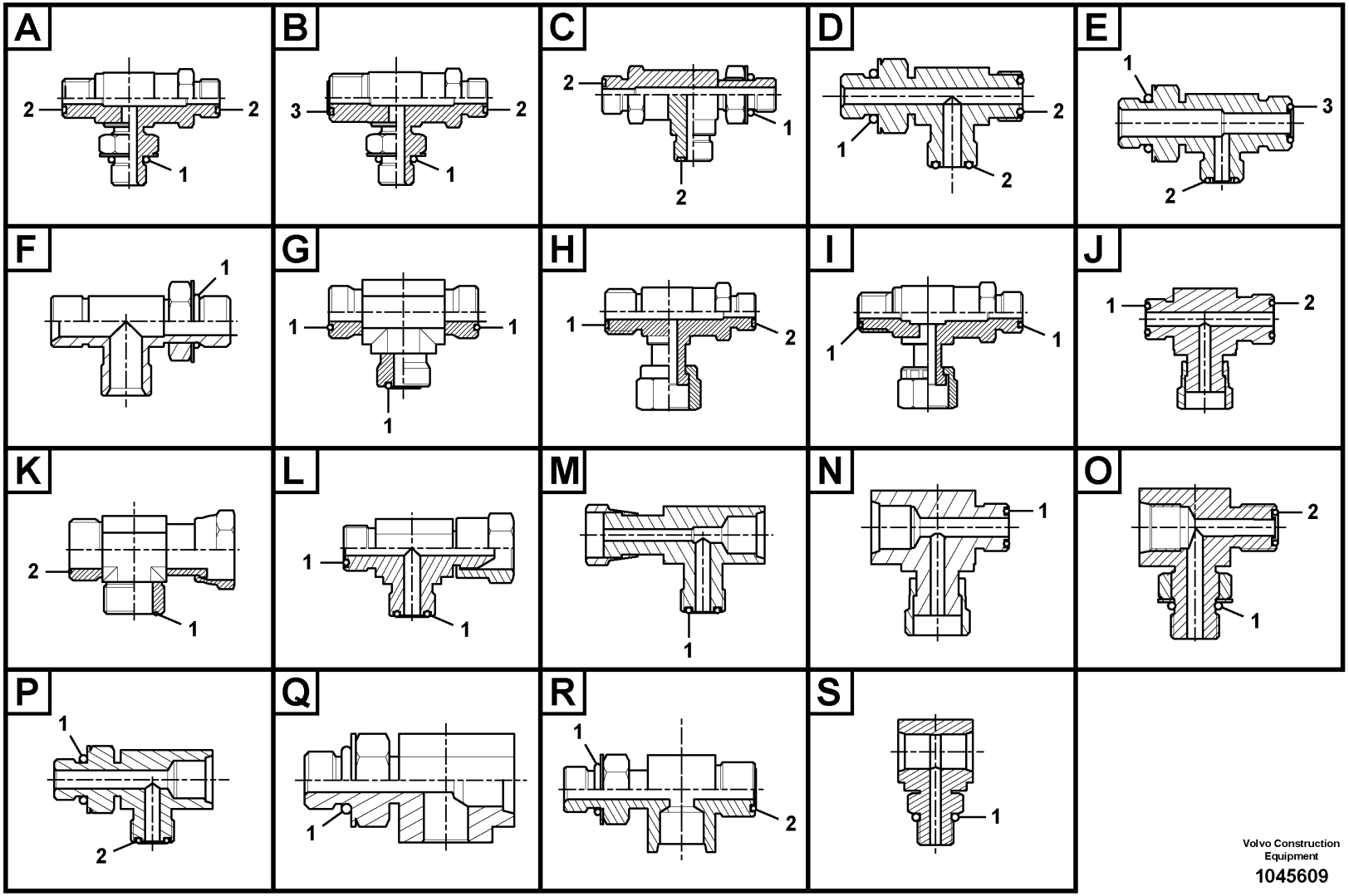

Volvo Construction Equipment

1045609

Fig.	Part No.	Quantity 1	2	3	PS	KIT	Description	Denominación	Denominação	Dénomination	Notes
	VOE 14608618	1					T-nipple	Niple t	Niple-t	Raccord-t	Type R
1	**VOE 993320**	1					•O-ring	•Anillo tórico	•Anel-o	•Joint torique	(VOE 932039)
2	**VOE 990737**	1					•O-ring	•Anillo tórico	•Anel-o	•Joint torique	
	VOE 14597801	1					Nipple	Niple	Niple	Raccord	Type S
1	**VOE 993320**	1					•O-ring	•Anillo tórico	•Anel-o	•Joint torique	(VOE 932039)

1		**Nipple assembly** **Montaje de racor** **Conjunto de bico** **Ensemble raccord**	Catalogue id **20591**	Group **910**
2				
3			Illustr. No **1045609**	Section **300**
4				
5			Issue **20027088-G**	Page **1013**

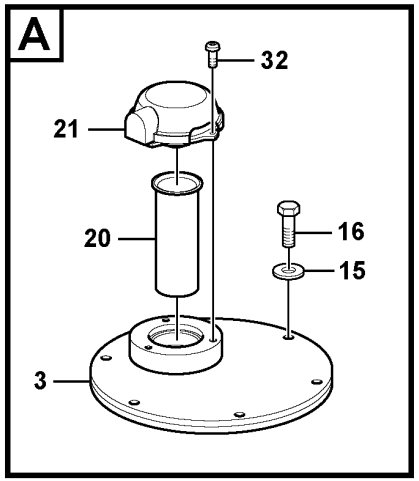

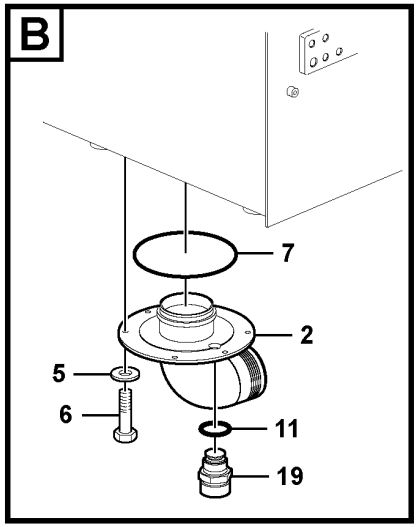

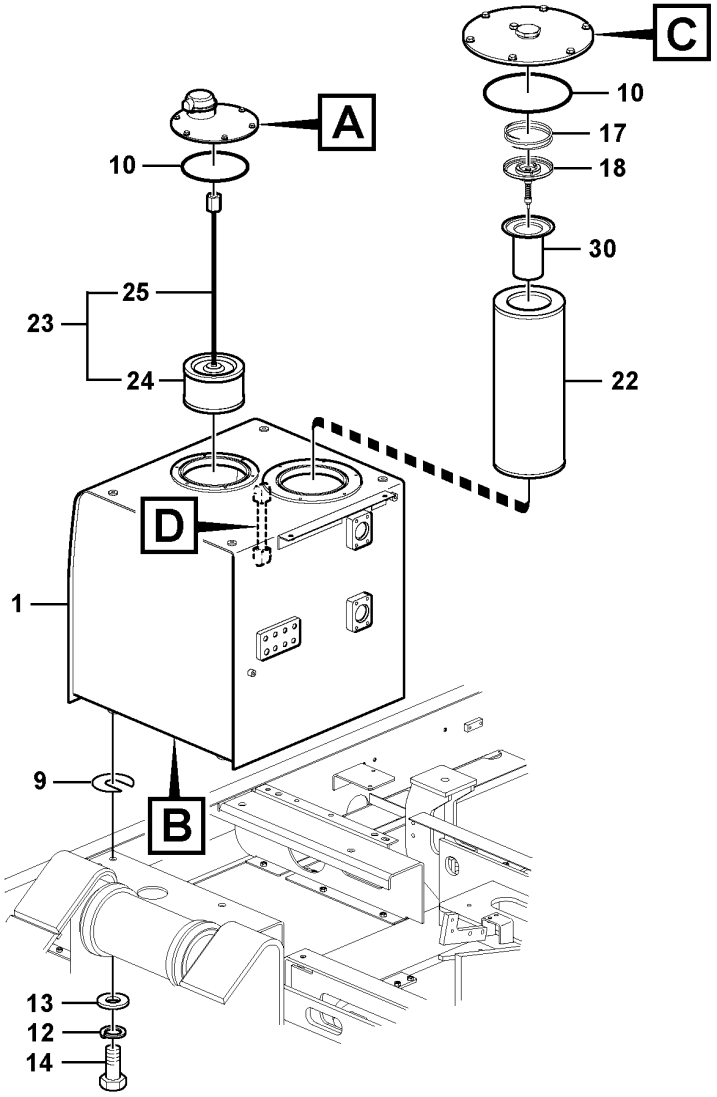

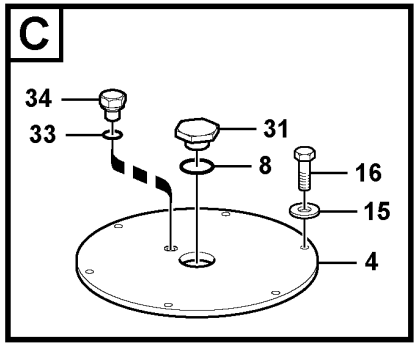

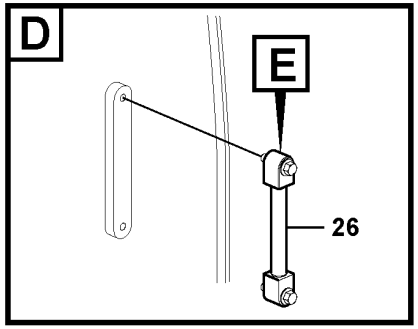

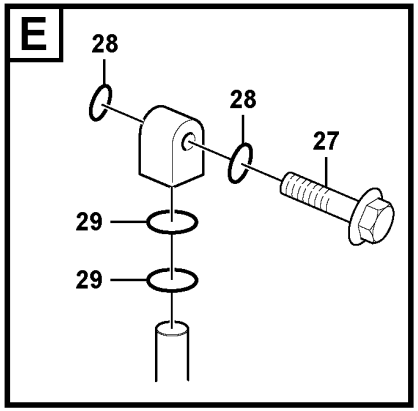

Volvo Construction Equipment

1022508

Fig.	Part No.	Quantity 1	2	3	PS	KIT	Description	Denominación	Denominação	Dénomination	Notes
1	VOE 14676937	1					Hydraulic fluid tank	Depósito de aceite hidráulico	Tanque óleo hidráulico	Réservoir fluide hydraul.	
2	VOE 14511399	1					•Cover	•Capo	•Tampa	•Capot	
3	VOE 14548020	1					•Cover	•Capó	•Capô	•Capot	
4	VOE 14548008	1					•Cover	•Capó	•Capô	•Capot	
5	VOE 992040	6					•Plain washer	•Arandela plana	•Arruela simples	•Rondelle plane	
6	VOE 983251	6					•Hexagon screw	•Tornillo hexagonal	•Parafuso sextavado	•Vis à tête hexagonale	
7	VOE 960259	1					•O-ring	•Anillo tórico	•Anel-o	•Joint torique	
8	VOE 990610	1					O-ring	Anillo tórico	Anel-o	Joint torique	
9	VOE 14881065	5					Shim	Laminilla de ajuste	Calço de ajuste	Cale de réglage	
10	VOE 960259	2					O-ring	Anillo tórico	Anel-o	Joint torique	
11	VOE 949329	1					Gasket	Junta	Junta	Joint	(SA 9426-20090)
12	SA 9213-20000	4					Spring washer	Arandela elástica	Arruela de pressão	Rondelle élastique	
13	VOE 992047	4					Plain washer	Arandela plana	Arruela simples	Rondelle plane	
14	VOE 991647	4					Hexagon screw	Tornillo hexagonal	Parafuso sextavado	Vis à tête hexagonale	
15	VOE 992040	12					Plain washer	Arandela plana	Arruela simples	Rondelle plane	
16	VOE 983251	12					Hexagon screw	Tornillo hexagonal	Parafuso sextavado	Vis à tête hexagonale	
17	VOE 14530988	1					Spring	Resorte	Mola	Ressort	
18	VOE 14530987	1					Valve	Válvula	Válvula	Valve	
19	VOE 14521728	1					Valve	Válvula	Válvula	Valve	
20	VOE 14530993	1					Strainer	Colador	Peneira	Crépine	
21	VOE 14518752	1			SS		Ventilation filter	Filtro ventilación	Filtro de ventilação	Filtre aération	
	SA 8230-02830	1					•Filter element	•Cartucho de filtro	•Elemento de filtragem	•Elément de filtre	
22	VOE 14569658	1					Filter element	Cartucho de filtro	Elemento de filtragem	Elément de filtre	
23	VOE 14531154	1					Strainer	Colador	Peneira	Crépine	
24	VOE 14530989	1					•Filter	•Filtro	•Filtro	•Filtre	
25	VOE 14530990	1					•Rod	•Varilla	•Haste	•Monture	
26	VOE 14532362	1					Gauge	Galga	Calibrador	Calibre	
27	VOE 14517557	2					•Bolt	•Perno	•Parafuso	•Boulon	
28	VOE 983497	4					•O-ring	•Anillo tórico	•Anel-o	•Joint torique	
29	VOE 990557	4					•O-ring	•Anillo tórico	•Anel-o	•Joint torique	
30	VOE 14524761	1			SS		Strainer	Colador	Peneira	Crépine	

1	8288862	**Hydraulic oil tank** **Depósito de aceite hidráulico** **Tanque de óleo hidráulico** **Réservoir d'huile hydraulique**	Catalogue id **20591**	Group **911**
2			Illustr. No **1022508**	Section **100**
3				
4			Issue **20027088-G**	Page **1015**
5				

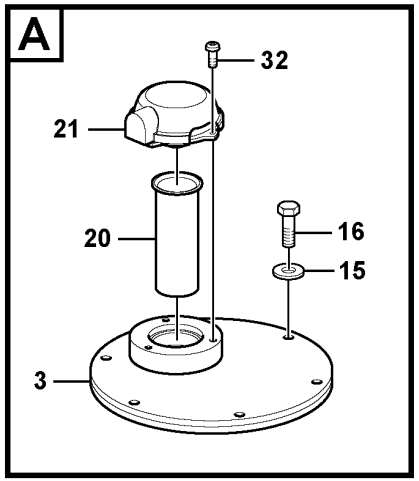

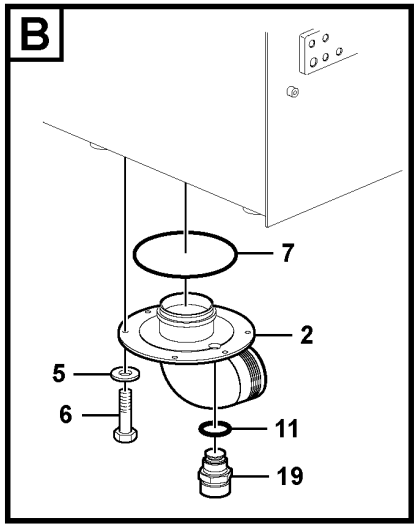

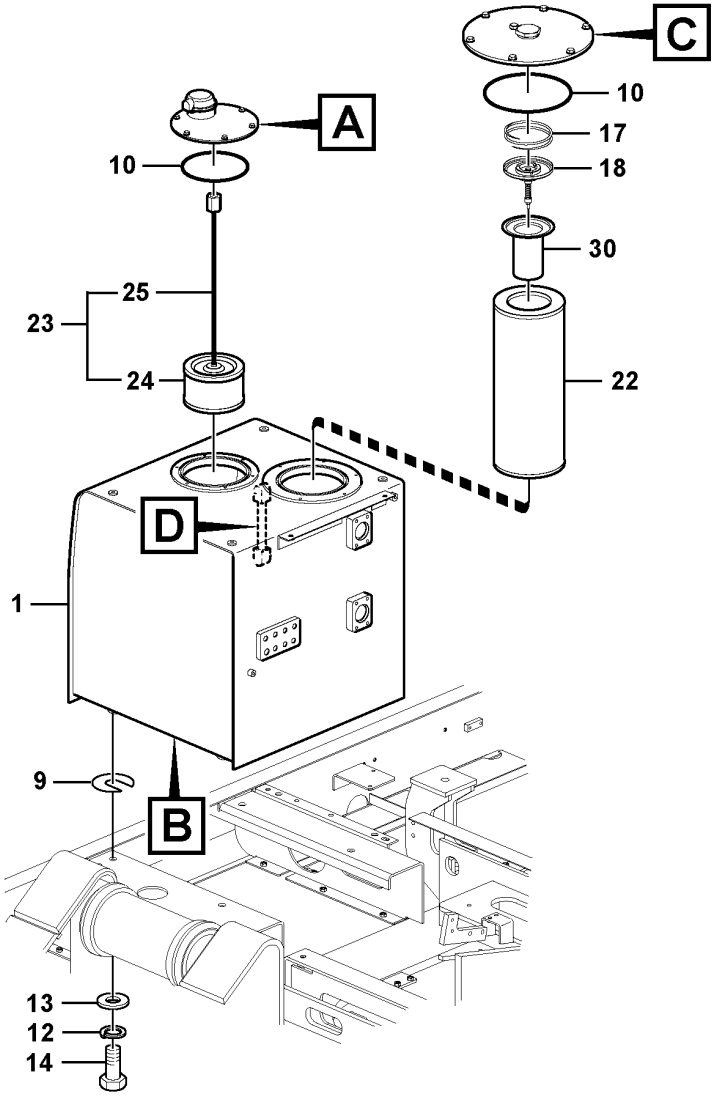

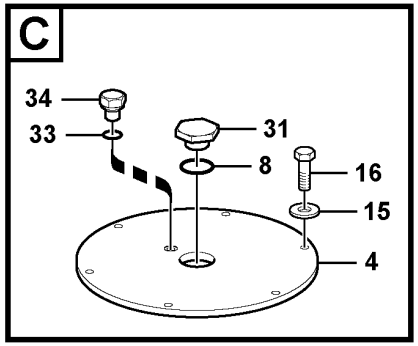

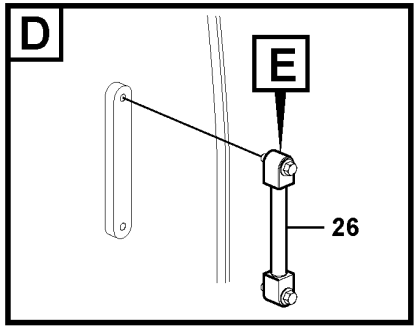

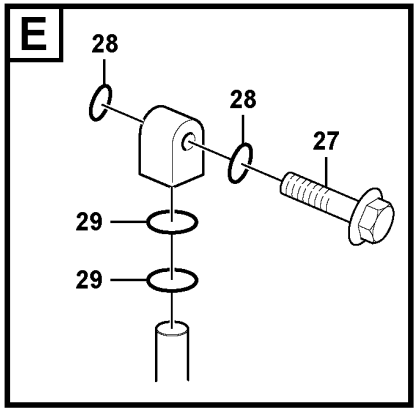

Volvo Construction Equipment

1022508

Fig.	Part No.	Quantity 1	2	3	PS	KIT	Description	Denominación	Denominação	Dénomination	Notes
31	VOE 14533100	1					Plug	Tapon	Bujão	Bouchon	
32	VOE 14880445	3					Cross recessed screw	Tornillo cruz	Parafuso phillips	Vis empreinte cruciforme	
33	SA 9426-20030	1					Gasket	Junta	Junta	Joint	
34	SA 9415-22031	1					Plug	Tapon	Bujão	Bouchon	

1	8288862	**Hydraulic oil tank** **Depósito de aceite hidráulico** **Tanque de óleo hidráulico** **Réservoir d'huile hydraulique**	Catalogue id **20591**	Group **911**
2			Illustr. No **1022508**	Section **100**
3			Issue **20027088-G**	Page **1017**
4				
5				

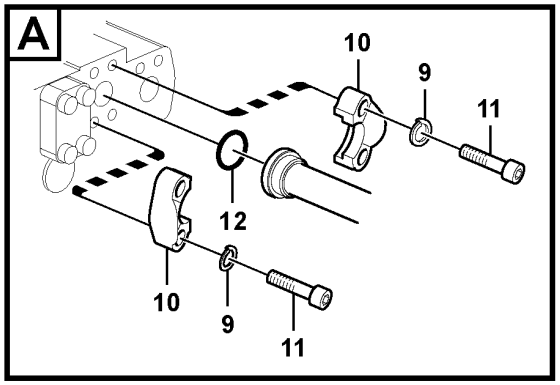

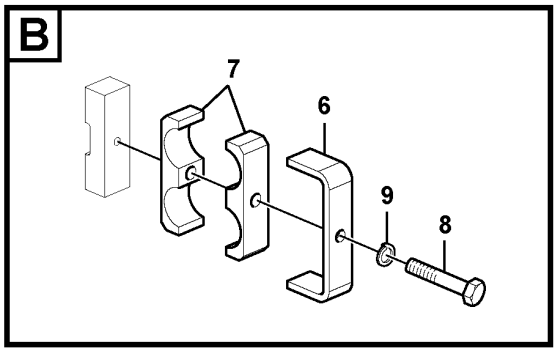

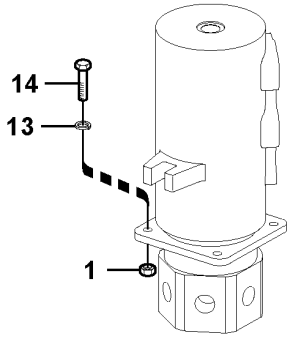

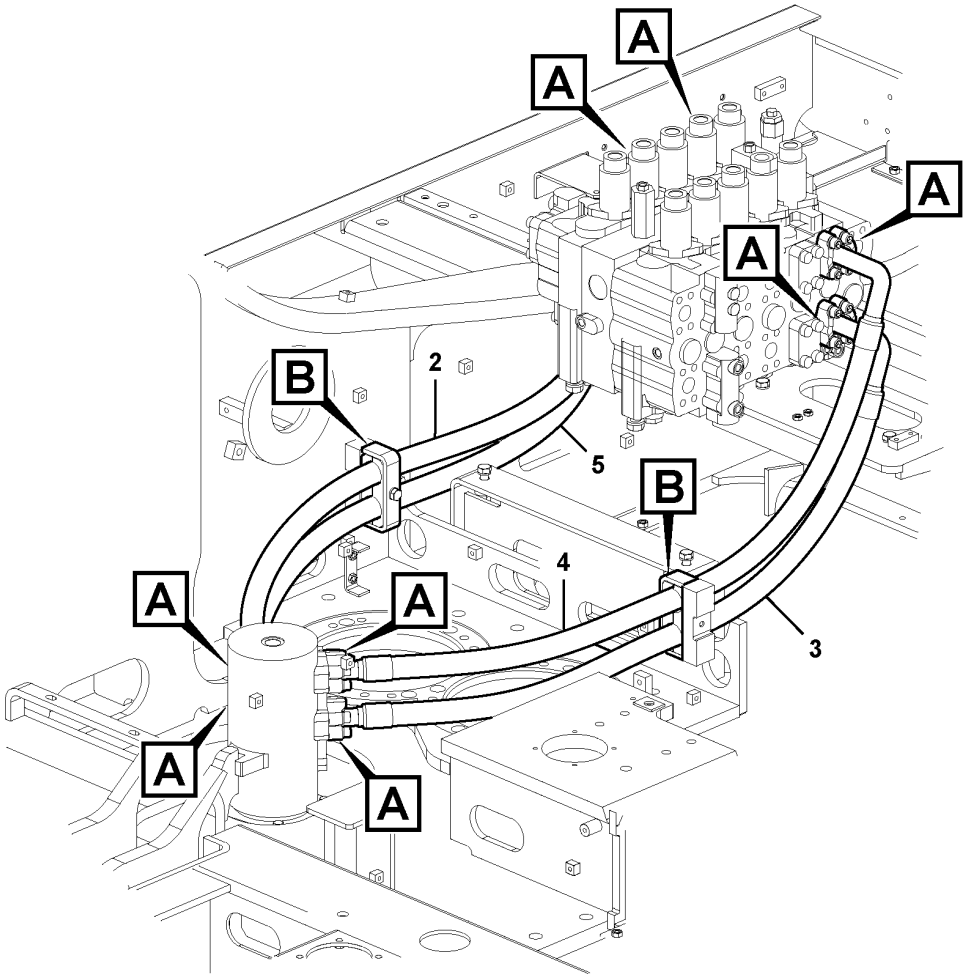

Volvo Construction Equipment

1029395

Fig.	Part No.	Quantity 1	2	3	PS	KIT	Description	Denominación	Denominação	Dénomination	Notes
1	VOE 979019	4					Hexagon nut	Tuerca hexagonal	Porca sextavada	Écrou hexagonal	
2	VOE 14880723	1					Hose	Manguera	Mangueira	Flexible	
3	VOE 14880724	1					Hose	Manguera	Mangueira	Flexible	
4	VOE 14880725	1					Hose	Manguera	Mangueira	Flexible	
5	VOE 14880726	1					Hose	Manguera	Mangueira	Flexible	
6	VOE 14530996	2					Plate	Chapa	Chapa	Tôle	
7	SA 1042-07441	4					Rubber clamp	Abrazadera de goma		Collier en caoutchouc	
8	VOE 992587	2					Hexagon screw	Tornillo hexagonal	Parafuso sextavado	Vis à tête hexagonale	
9	VOE 955925	34					Spring washer	Arandela elástica	Arruela de pressão	Rondelle élastique	(SA 9213-14000)
10	VOE 936626	16					Flange half	Mitad brida	Meia flange	Demi-bride	
11	VOE 984135	32					Hex. socket screw	Tornillo de hexágono embutido	Parafuso soquete sext	Vis à six pans creux	
12	VOE 14882689	8					O-ring	Anillo tórico	Anel-o	Joint torique	
13	VOE 955923	4					Spring washer	Arandela elástica	Arruela de pressão	Rondelle élastique	
14	VOE 978934	4					Hexagon screw	Tornillo hexagonal	Parafuso sextavado	Vis à tête hexagonale	

1	8288862	**Turning joint line, control valve to turning joint** **Tubería de articulación de giro, válvula de control a arti** **Linha da junta de rotação, válvula de controle da junta de rotação** **Articulation de rotation, valve de commande vers articulation de rotation**	Catalogue id **20591**	Group **911**
2			Illustr. No **1029395**	Section **200**
3			Issue **20027088-G**	Page **1019**
4				
5				

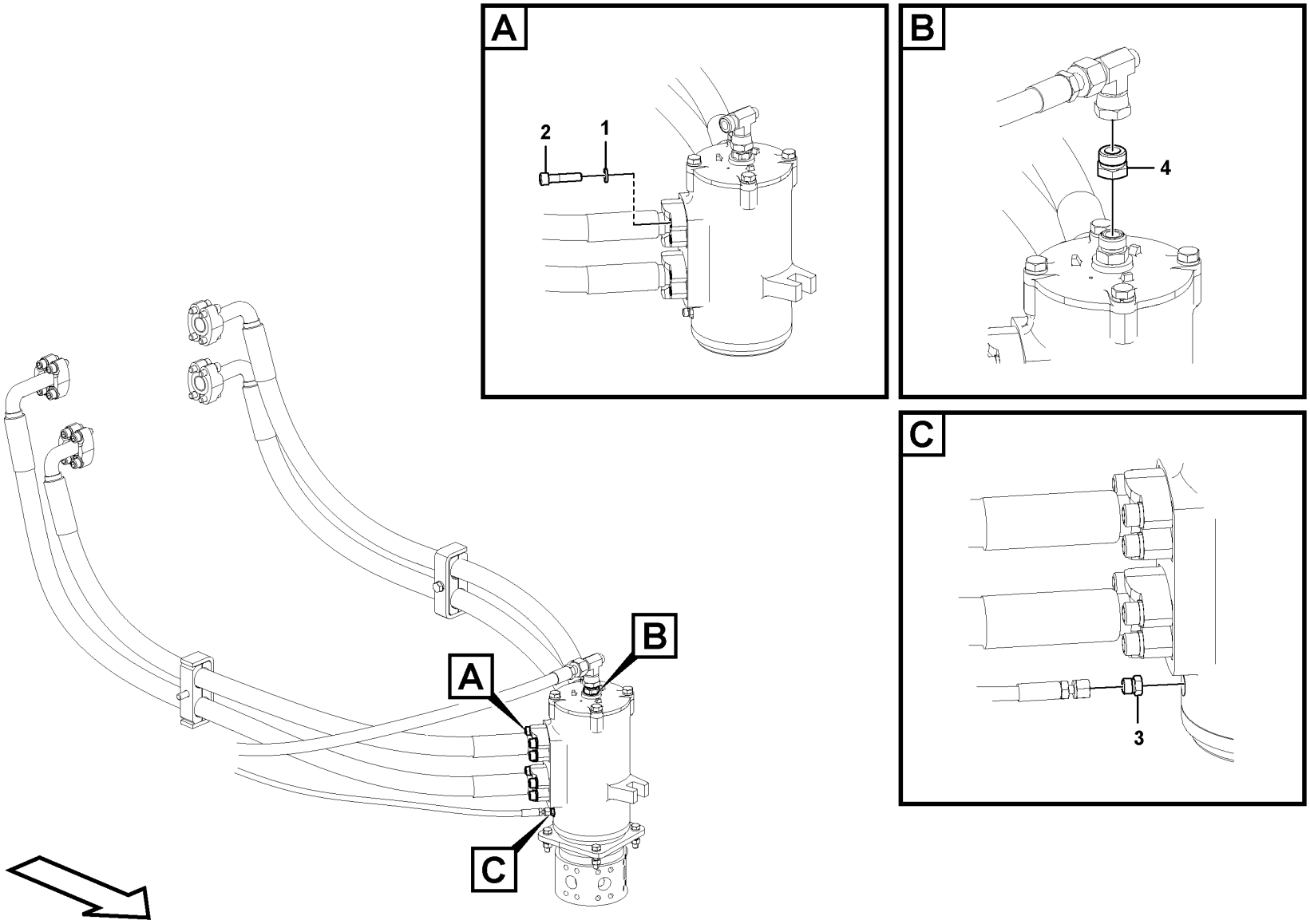

Volvo Construction Equipment
1071356

Fig.	Part No.	Quantity 1	2	3	PS	KIT	Description	Denominación	Denominação	Dénomination	Notes
1	VOE 955925	16					Spring washer	Arandela elástica	Arruela de pressão	Rondelle élastique	
2	VOE 984254	16					Hex. socket screw	Tornillo de hexágono embutido	Parafuso soquete sext	Vis à six pans creux	
3	VOE 935650	1					Plug	Tapón	Bujão	Tampon	
4	VOE 935652	1					Plug	Tapón	Bujão	Tampon	
	VOE 990740	1					•O-ring	•Anillo tórico	•Anel-o	•Joint torique	

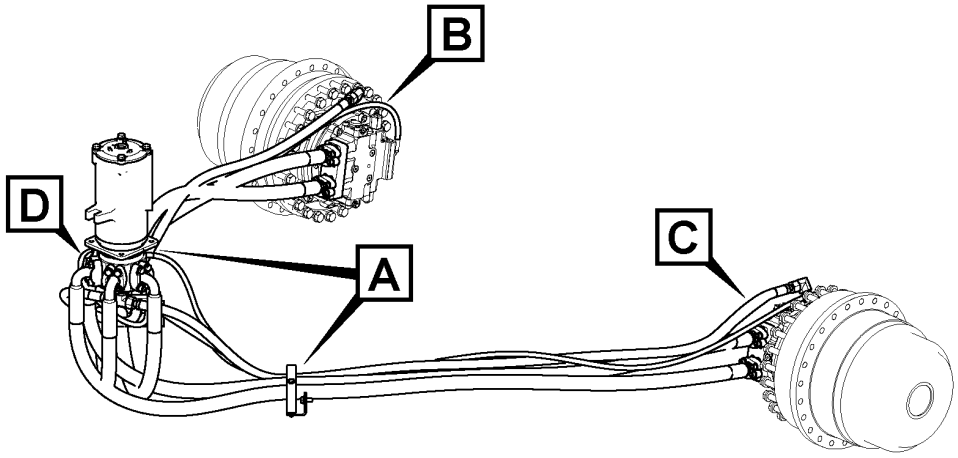
B
D
A
C

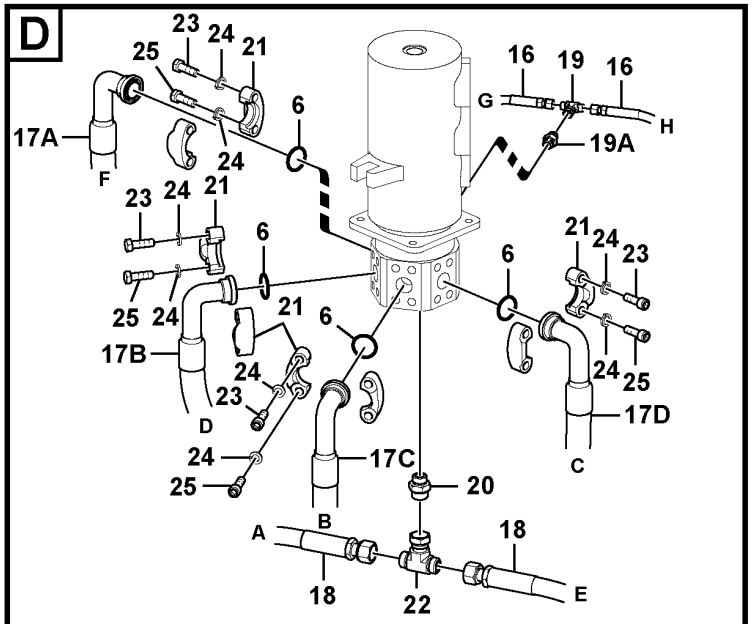
D
23
24
21
25
16
19
16
G
H
6
17A
F
19A
24
23
24
21
6
21
24
23
6
25
24
21
6
17B
24
23
D
24
25
17C
20
24
25
17D
C
A
B
18
18
22
E

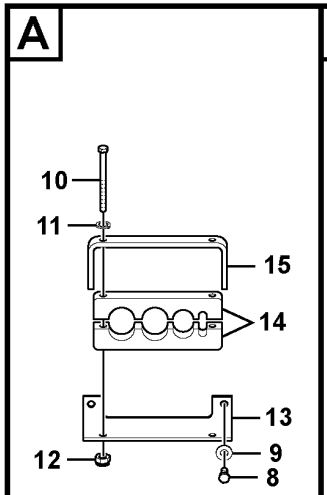
A
10
11
15
14
13
12
9
8

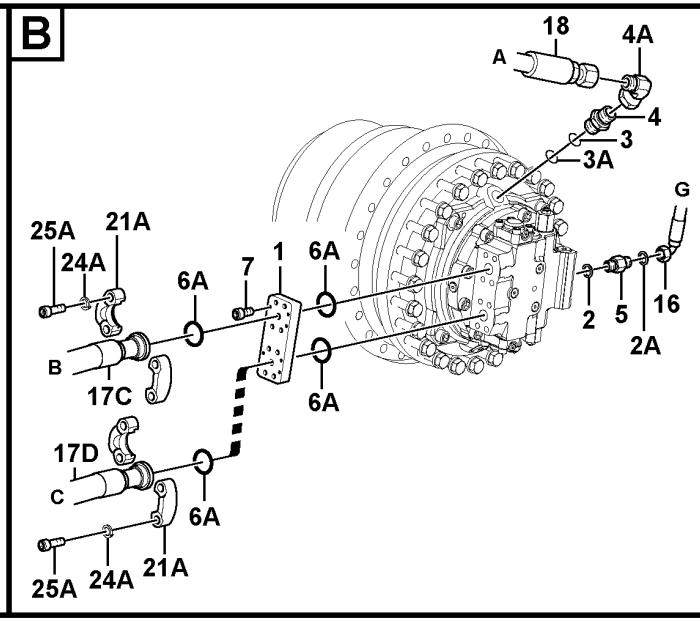
B
18
A
4A
4
3
3A
G
25A
21A
24A
6A
7
1
6A
2
5
16
2A
B
17C
6A
17D
C
6A
25A
24A
21A

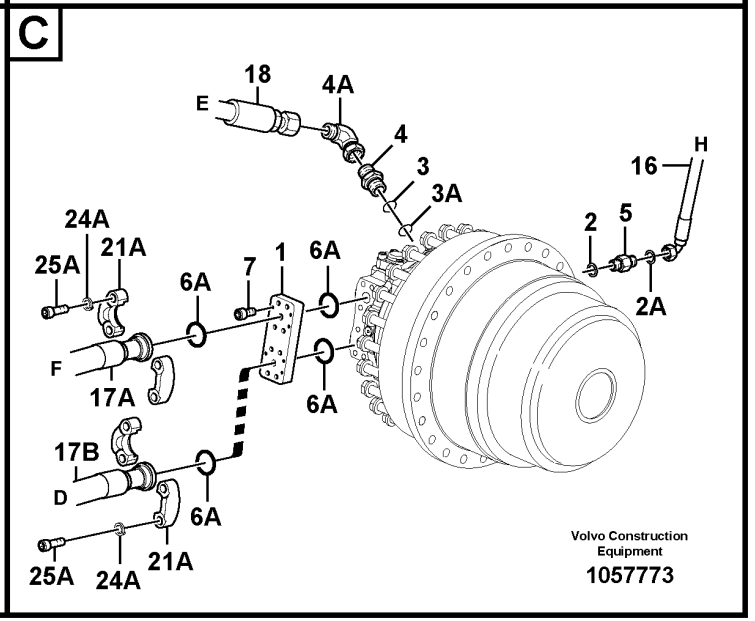
C
18
E
4A
4
3
3A
16
H
24A
25A
21A
6A
7
1
6A
2
5
2A
F
17A
6A
17B
D
6A
25A
24A
21A
Volvo Construction Equipment
1057773

Fig.	Part No.	Quantity 1	2	3	4	5	PS	KIT	Description	Denominación	Denominação	Dénomination	Notes
1		2					NS		Block	Bloque	Bloco	Bloc	
2	VOE 983502	2	2						O-ring	Anillo tórico	Anel-o	Joint torique	
2A	VOE 990736	2	2						O-ring	Anillo tórico	Anel-o	Joint torique	
3	VOE 990740	2	2						O-ring	Anillo tórico	Anel-o	Joint torique	
3A	VOE 983524	2	2						O-ring	Anillo tórico	Anel-o	Joint torique	
4	VOE 9419-11040	2	2						Nipple	Niple	União	Raccord	
4A	VOE 13933910	2	2						Elbow nipple	Niple angular	Cotovelo	Raccord coudé	
5	VOE 14882041	2	2						Nipple	Niple	Niple	Raccord	
6	VOE 14882689	4	4						O-ring	Anillo tórico	Anel-o	Joint torique	(VOE 13949238)
6A	VOE 14882685	8	8						O-ring	Junta torica	Anel de vedação-O	Joint Torique	(VOE 13948700)
7	VOE 13944938	16							Screw	Tornillo	Parafuso	Vis	
8	VOE 978932	4	4						Hexagon screw	Tornillo hexagonal	Parafuso sextavado	Vis à tête hexagonale	
9	VOE 992042	4	4						Plain washer	Arandela plana	Arruela simples	Rondelle plane	
10	VOE 993168	4	4						Hexagon screw	Tornillo hexagonal	Parafuso sextavado	Vis à tête hexagonale	
11	VOE 955922	4	4						Spring washer	Arandela elástica	Arruela de pressão	Rondelle élastique	
12	SA 9131-11000	4	4						Lock nut	Contratuerca	Porca de trava	Contre-ecrou	
13	VOE 14531001	2	2						Bracket	Consola	Suporte	Console	
14	SA 1043-01431	4	4						Rubber clamp	Abrazadera de goma		Collier en caoutchouc	
15	VOE 14535902	2	2						Clamp	Abrazadera	Braçadeira	Collier serrage	
16	VOE 936658	2	2						Hose assembly	Conducto	Mangueira completa	Conduit flexible	
17A	VOE 14587364	1							Hose	Manguera	Mangueira	Flexible	
17A	VOE 14608426		1						Hose	Manguera	Mangueira	Flexible	
17B	VOE 14587364	1							Hose	Manguera	Mangueira	Flexible	
17B	VOE 14614909		1						Hose	Manguera	Mangueira	Flexible	
17C	VOE 14587364	1							Hose	Manguera	Mangueira	Flexible	
17D	VOE 14587364	1							Hose	Manguera	Mangueira	Flexible	
17D	VOE 14608426		1						Hose	Manguera	Mangueira	Flexible	
18	VOE 937810	2							Hose assembly	Conducto	Mangueira completa	Conduit flexible	
18	VOE 15032547		2						Hose assembly	Conducto	Mangueira completa	Conduit flexible	
19	VOE 13933860	1	1						T-nipple	Niple t	Niple-t	Raccord-t	
19A	VOE 13933858	1	1						Nipple	Niple	Niple	Raccord	

1	8286646, 8286647
2	8286648
3	
4	
5	

Turning joint line, turning joint to travel motor
Tubería de articulación de giro, articulación de giro a motor de tras
Linha da junta de rotação, junta de rotação para o motor de curso
Articulation de rotation, articulation de rotation vers moteur de conduite

Catalogue id **20591**	Group **911**
Illustr. No **1057773**	Section **300**
Issue **20027088-G**	Page **1023**

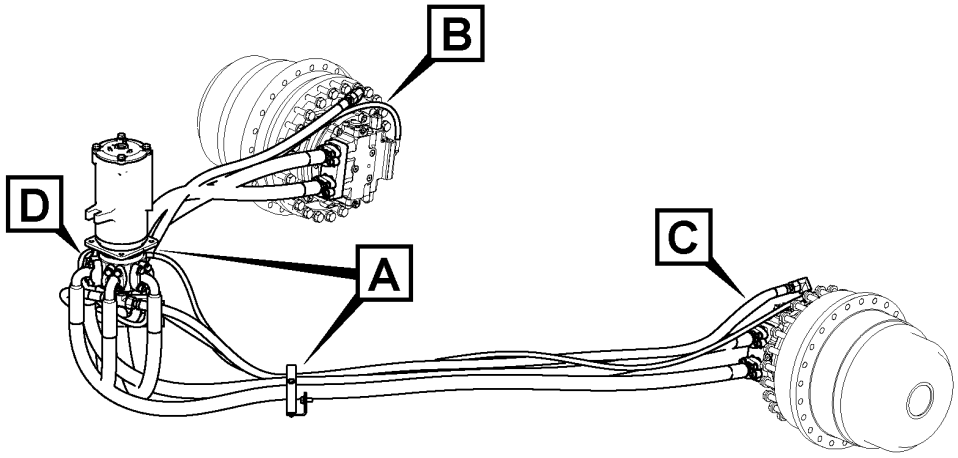
B
D
A
C

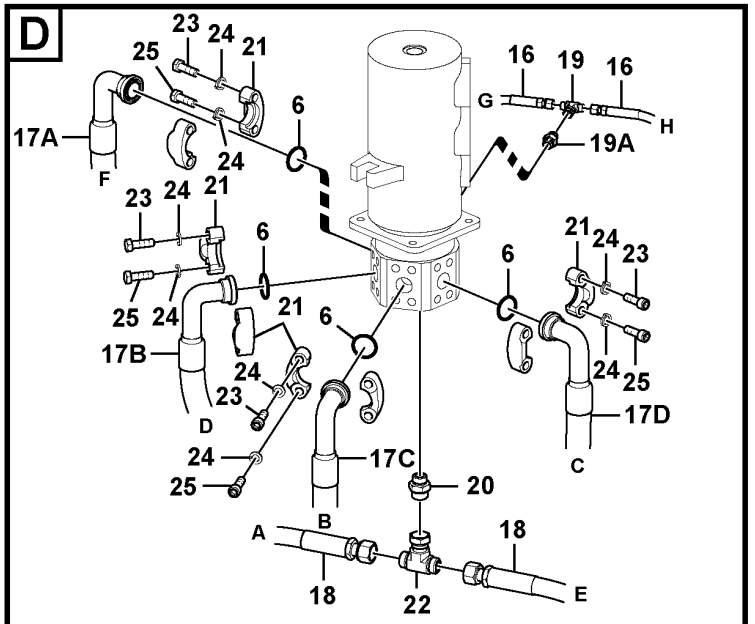
D
23
24
21
25
16
19
16
G
H
6
17A
F
19A
24
23
24
21
6
21
24
23
6
25
24
21
6
17B
24
23
D
24
25
17C
20
24
25
17D
C
A
B
18
18
22
E

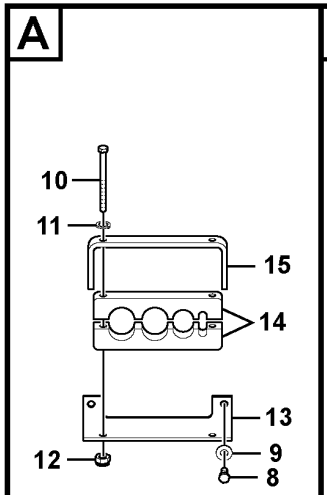
A
10
11
15
14
13
12
9
8

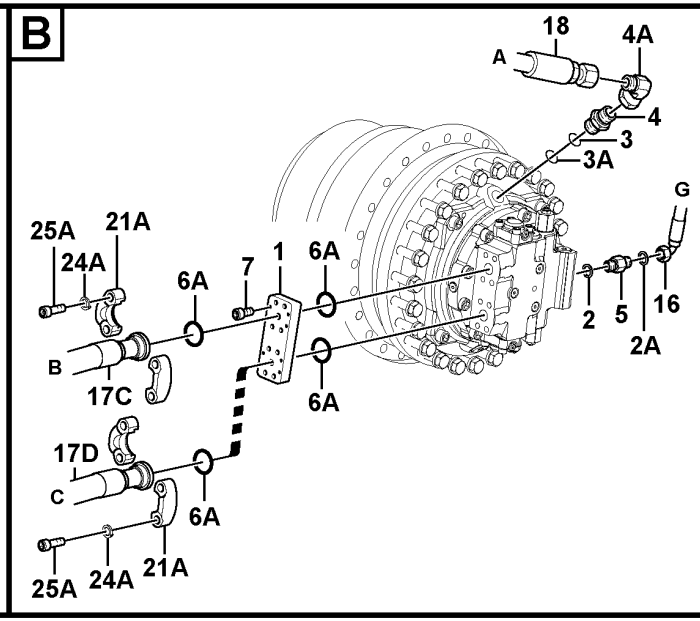
B
18
A
4A
4
3
3A
G
25A
21A
24A
6A
7
1
6A
2
5
16
2A
B
17C
6A
17D
C
6A
25A
24A
21A

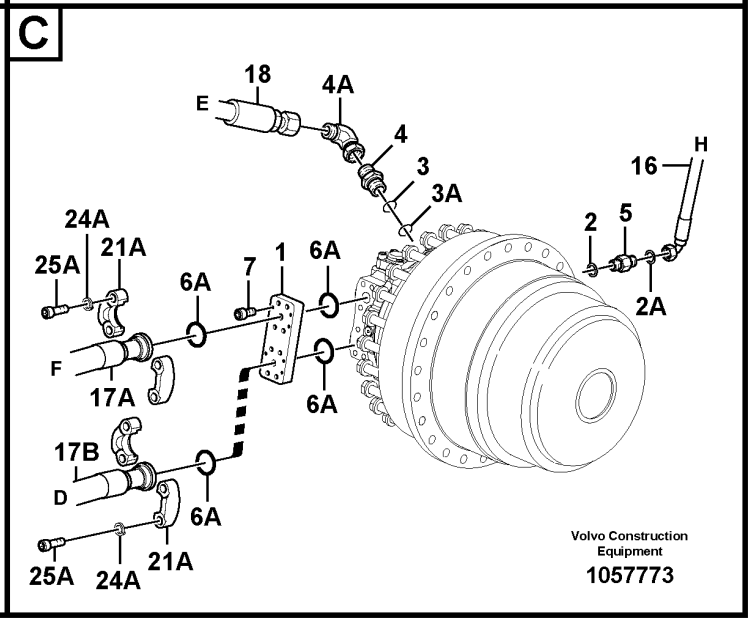
C
18
E
4A
4
3
3A
16
H
24A
25A
21A
6A
7
1
6A
2
5
2A
F
17A
6A
17B
D
6A
25A
24A
21A
Volvo Construction Equipment
1057773

Fig.	Part No.	Quantity 1	2	3	4	5	PS	KIT	Description	Denominación	Denominação	Dénomination	Notes
20	VOE 13933862	1	1						Nipple	Niple	Niple	Raccord	
21	VOE 936626	8	8						Flange half	Mitad brida	Meia flange	Demi-bride	
21A	VOE 936624	8	8						Flange half	Mitad brida	Meia flange	Demi-bride	
21A	VOE 936626		8						Flange half	Mitad brida	Meia flange	Demi-bride	
22	VOE 13933863	1	1						T-nipple	Niple t	Niple-t	Raccord-t	
23	VOE 991640	8	8						Hexagon screw	Tornillo hexagonal	Parafuso sextavado	Vis à tête hexagonale	
24	VOE 955925	16	16						Spring washer	Arandela elástica	Arruela de pressão	Rondelle élastique	
24A	VOE 955923	16	16						Spring washer	Arandela elástica	Arruela de pressão	Rondelle élastique	
25	VOE 984135	8	8						Hex. socket screw	Tornillo de hexágono embutido	Parafuso soquete sext	Vis à six pans creux	
25A	VOE 984092	16							Hex. socket screw	Tornillo de hexágono embutido	Parafuso soquete sext	Vis à six pans creux	
25A	VOE 984091		16						Hex. socket screw	Tornillo de hexágono embutido	Parafuso soquete sext	Vis à six pans creux	

1	8286646, 8286647
2	8286648
3	
4	
5	

Turning joint line, turning joint to travel motor
Tubería de articulación de giro, articulación de giro a motor de tras
Linha da junta de rotação, junta de rotação para o motor de curso
Articulation de rotation, articulation de rotation vers moteur de conduite

Catalogue id **20591**	Group **911**
Illustr. No **1057773**	Section **300**
Issue **20027088-G**	Page **1025**

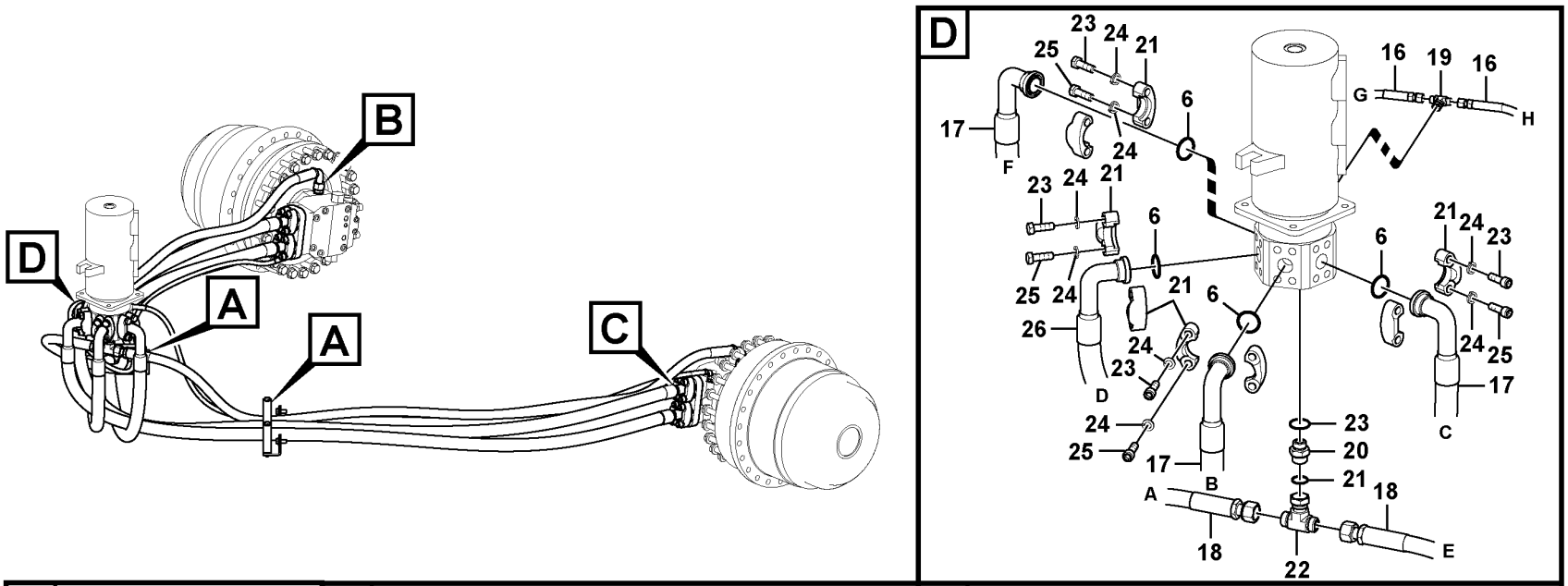

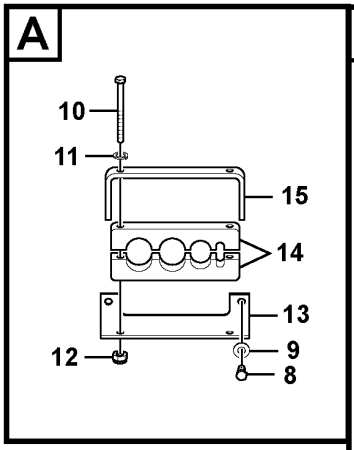

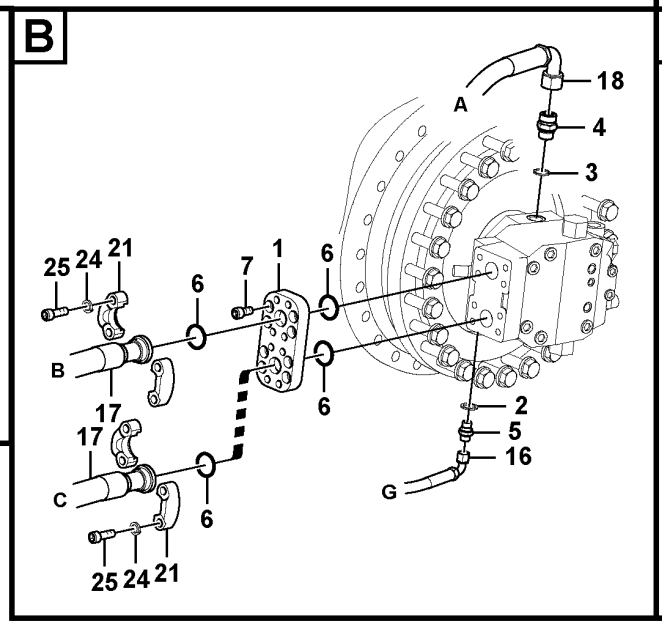

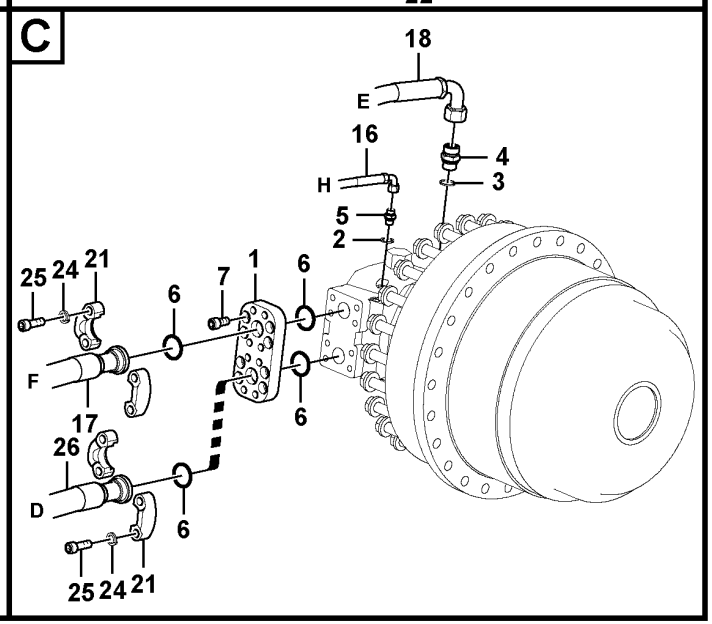

Volvo Construction Equipment

1029396

Fig.	Part No.	Quantity 1	2	3	PS	KIT	Description	Denominación	Denominação	Dénomination	Notes
1	VOE 14514175	2	2				Block	Bloque	Bloco	Bloc	
2	VOE 13947621	2	2	2			Plane gasket	Junta plana	Junta plana	Joint plan	(SA 9426-20040)
3	VOE 13947628	2	2	2			Plane gasket	Junta plana	Junta plana	Joint plan	
4	VOE 14538878	2	2	2			Connector	Unión	Conexão	Connexion	
	VOE 990740	2	2	2			•O-ring	•Anillo tórico	•Anel-o	•Joint torique	
5	VOE 14542112	2	2	2			Connector	Conector	Conexão	Connecteur	
	VOE 990736	2	2	2			•O-ring	•Anillo tórico	•Anel-o	•Joint torique	
6	VOE 14882689	12	12	8			O-ring	Anillo tórico	Anel-o	Joint torique	
7	VOE 984093	16	16				Hex. socket screw	Tornillo de hexágono embutido	Parafuso soquete sext	Vis à six pans creux	
8	VOE 978932	4	4				Hexagon screw	Tornillo hexagonal	Parafuso sextavado	Vis à tête hexagonale	
	VOE 993031			4			Hexagon screw	Tornillo hexagonal	Parafuso sextavado	Vis à tête hexagonale	
9	VOE 992042	4	4				Plain washer	Arandela plana	Arruela simples	Rondelle plane	
	VOE 955926			4			Spring washer	Arandela elástica	Arruela de pressão	Rondelle élastique	
10	VOE 993168	4	4	4			Hexagon screw	Tornillo hexagonal	Parafuso sextavado	Vis à tête hexagonale	
11	VOE 955922	4	4	4			Spring washer	Arandela elástica	Arruela de pressão	Rondelle élastique	
12	SA 9131-11000	4	4	4			Lock nut	Contratuerca	Porca de trava	Contre-ecrou	
13	VOE 14531001	2	2				Bracket	Consola	Suporte	Console	
	VOE 14508860			2			Bracket	Hierro apoyo	Suporte	Ferrure-support	
14	SA 1043-01431	4	4	4			Rubber clamp	Abrazadera de goma		Collier en caoutchouc	
15	VOE 14535902	2	2	2			Clamp	Abrazadera	Braçadeira	Collier serrage	
16	VOE 936981	2	2				Hose assembly	Conducto	Mangueira completa	Conduit flexible	
	VOE 937332			2			Hose assembly	Conducto	Mangueira completa	Conduit flexible	
17	VOE 938528	3	3				Hose assembly	Conducto	Mangueira completa	Conduit flexible	
	VOE 937325			3			Hose assembly	Conducto	Mangueira completa	Conduit flexible	
18	VOE 937374	2	2				Hose assembly	Conducto	Mangueira completa	Conduit flexible	
	VOE 937375			2			Hose assembly	Conducto	Mangueira completa	Conduit flexible	
19	VOE 937559	1	1	1			T-nipple	Niple t	Niple-t	Raccord-t	
	VOE 993320	1	1	1			•O-ring	•Anillo tórico	•Anel-o	•Joint torique	
	VOE 990736	2	2	2			•O-ring	•Anillo tórico	•Anel-o	•Joint torique	
20	VOE 13933862	1	1	1			Nipple	Niple	Niple	Raccord	

1	8291523, 8291970
2	8292266
3	8292267
4	
5	

Turning joint line, turning joint to travel motor
Tubería de articulación de giro, articulación de giro a motor de tras
Linha da junta de rotação, junta de rotação para o motor de curso
Articulation de rotation, articulation de rotation vers moteur de conduite

Catalogue id **20591**	Group **911**
Illustr. No **1029396**	Section **310**
Issue **20027088-G**	Page **1027**

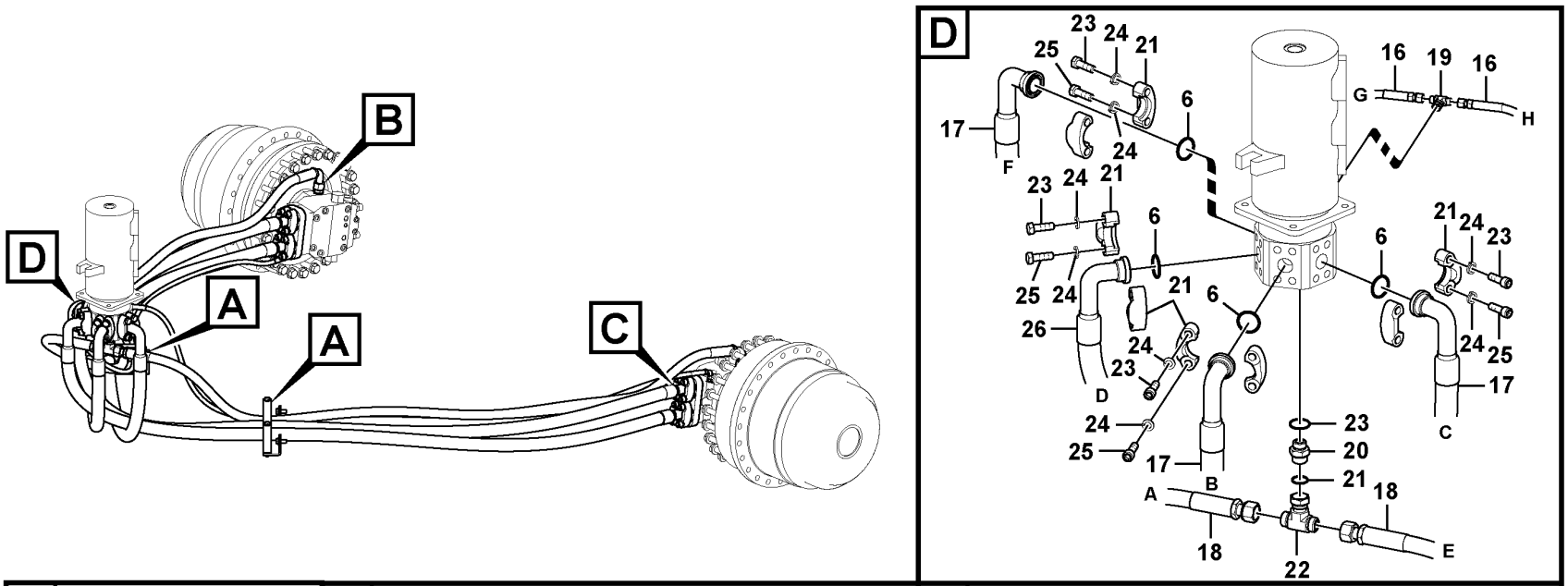

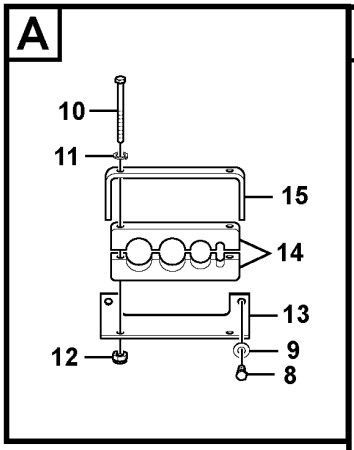

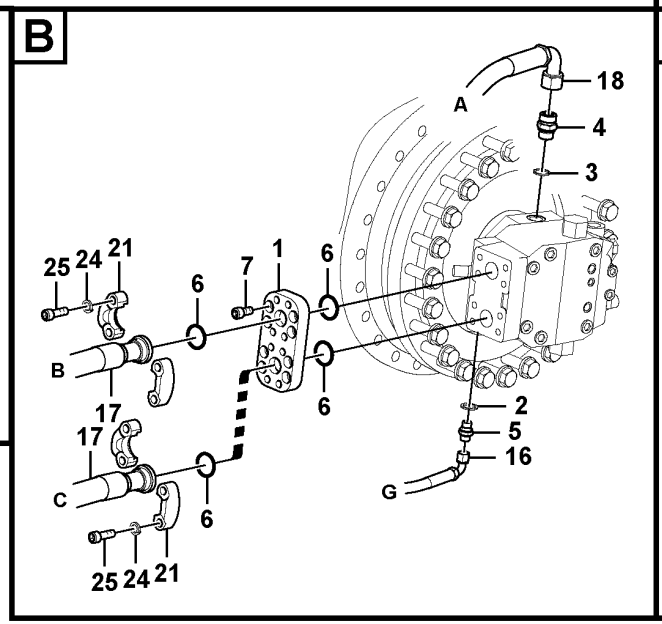

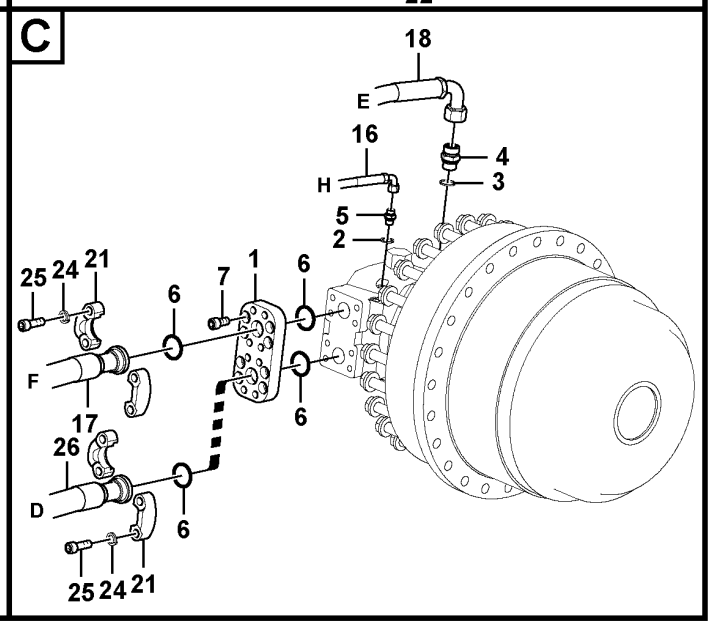

Volvo Construction Equipment

1029396

Fig.	Part No.	Quantity 1	2	3	PS	KIT	Description	Denominación	Denominação	Dénomination	Notes
	VOE 990740	1	1	1			•O-ring	•Anillo tórico	•Anel-o	•Joint torique	
	VOE 993323	1	1	1			•O-ring	•Anillo tórico	•Anel-o	•Joint torique	
21	VOE 936626	16	16	16			Flange half	Mitad brida	Meia flange	Demi-bride	
22	VOE 13933863	1	1	1			T-nipple	Niple t	Niple-t	Raccord-t	
	VOE 990740	2	2	2			•O-ring	•Anillo tórico	•Anel-o	•Joint torique	
23	VOE 991640	8	8	8			Hexagon screw	Tornillo hexagonal	Parafuso sextavado	Vis à tête hexagonale	
24	VOE 955925	32	32	32			Spring washer	Arandela elástica	Arruela de pressão	Rondelle élastique	
25	VOE 984135	24	24	24			Hex. socket screw	Tornillo de hexágono embutido	Parafuso soquete sext	Vis à six pans creux	
26	VOE 938528	1	1				Hose assembly	Conducto	Mangueira completa	Conduit flexible	
26	VOE 937325			1			Hose assembly	Conducto	Mangueira completa	Conduit flexible	

1	8291523, 8291970	**Turning joint line, turning joint to travel motor** **Tubería de articulación de giro, articulación de giro a motor de tras** **Linha da junta de rotação, junta de rotação para o motor de curso** **Articulation de rotation, articulation de rotation vers moteur de conduite**	Catalogue id **20591**	Group **911**
2	8292266		Illustr. No **1029396**	Section **310**
3	8292267		Issue **20027088-G**	Page **1029**
4				
5				

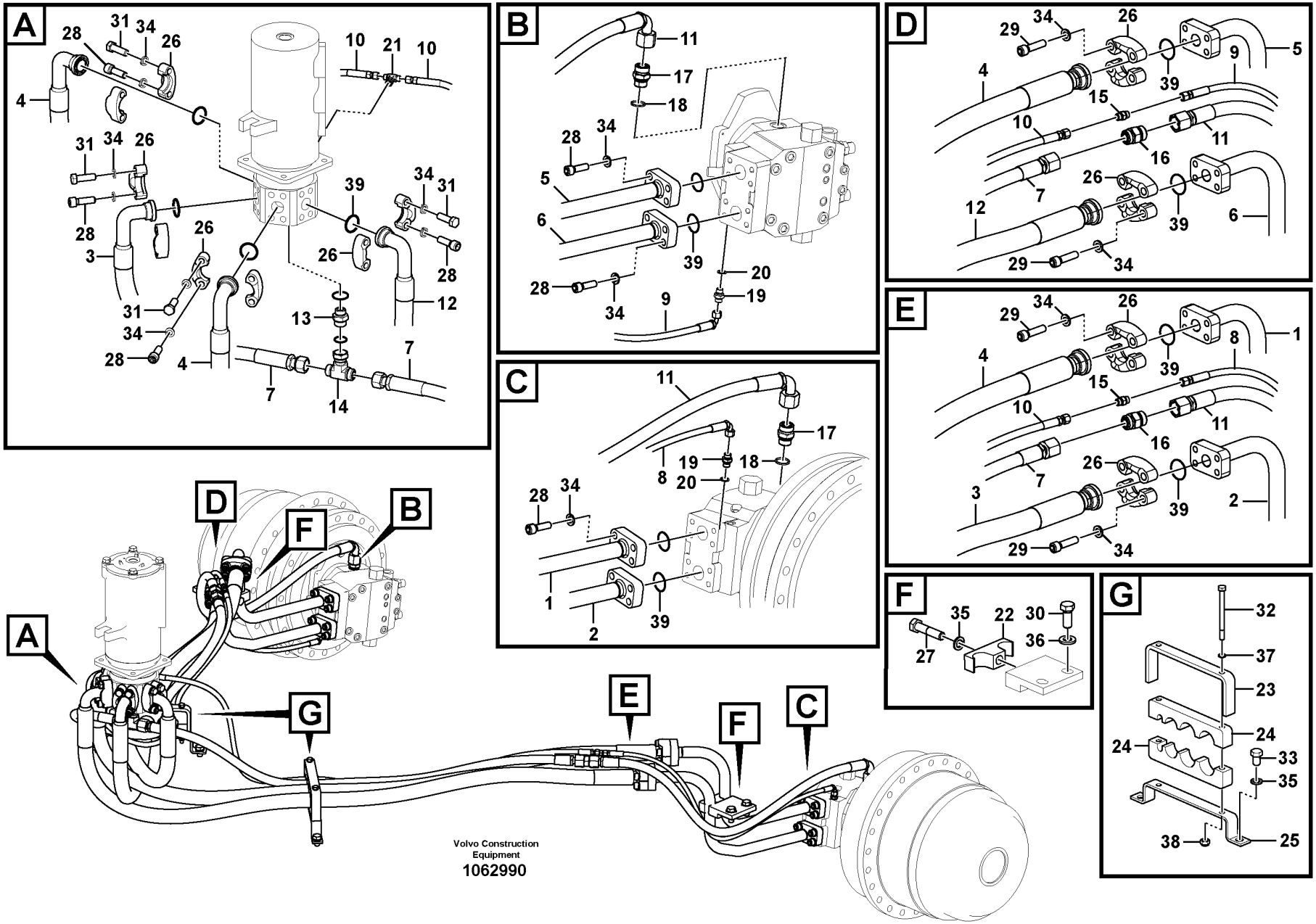
A
B
C
D
E
F
G
Volvo Construction Equipment
1062990

Fig.	Part No.	Quantity 1	2	3	PS	KIT	Description	Denominación	Denominação	Dénomination	Notes
1	VOE 14678002	1					Pipe	Tubo	Tubo	Tuyau	(VOE 14626959)
2	VOE 14678003	1					Pipe	Tubo	Tubo	Tuyau	(VOE 14626961)
3	VOE 14639981	1					Hose	Manguera	Mangueira	Flexible	
4	VOE 14641036	2					Hose	Manguera	Mangueira	Flexible	
5	VOE 14678004	1					Pipe	Tubo	Tubo	Tuyau	(VOE 14626963)
6	VOE 14678005	1					Pipe	Tubo	Tubo	Tuyau	(VOE 14626965)
7	VOE 17210059	2					Hose assembly	Conducto	Mangueira completa	Conduit flexible	
8	VOE 936298	1					Hose assembly	Conducto	Mangueira completa	Conduit flexible	
9	VOE 936299	1					Hose assembly	Conducto	Mangueira completa	Conduit flexible	
10	VOE 937116	2					Hose assembly	Conducto	Mangueira completa	Conduit flexible	
11	VOE 15800234	2					Hose assembly	Conducto	Mangueira completa	Conduit flexible	
12	VOE 14641035	1					Hose	Manguera	Mangueira	Flexible	
13	VOE 13933862	1					Nipple	Niple	Niple	Raccord	
	VOE 990740	1					•O-ring	•Anillo tórico	•Anel-o	•Joint torique	
	VOE 993323	1					•O-ring	•Anillo tórico	•Anel-o	•Joint torique	
14	VOE 13933863	1					T-nipple	Niple t	Niple-t	Raccord-t	
	VOE 990740	2					•O-ring	•Anillo tórico	•Anel-o	•Joint torique	
15	VOE 935436	2					Nipple	Niple	Niple	Raccord	
	VOE 990736	2					•O-ring	•Anillo tórico	•Anel-o	•Joint torique	
16	VOE 936665	2					Nipple	Niple	Niple	Raccord	
	VOE 990740	2					•O-ring	•Anillo tórico	•Anel-o	•Joint torique	
17	VOE 14538878	2					Connector	Unión	Conexão	Connexion	
	VOE 990740	1					•O-ring	•Anillo tórico	•Anel-o	•Joint torique	
18	VOE 13947628	2					Plane gasket	Junta plana	Junta plana	Joint plan	
19	VOE 14542112	2					Connector	Conector	Conexão	Connecteur	
	VOE 990736	1					•O-ring	•Anillo tórico	•Anel-o	•Joint torique	
20	VOE 13947621	2					Plane gasket	Junta plana	Junta plana	Joint plan	
21	VOE 937559	1					T-nipple	Niple t	Niple-t	Raccord-t	
	VOE 993320	1					•O-ring	•Anillo tórico	•Anel-o	•Joint torique	
	VOE 990736	2					•O-ring	•Anillo tórico	•Anel-o	•Joint torique	
22	VOE 14881243	2					Clamp	Abrazadera	Braçadeira	Collier serrage	

1		**Turning joint line, turning joint to travel motor** **Tubería de articulación de giro, articulación de giro a motor de tras** **Linha da junta de rotação, junta de rotação para o motor de curso** **Articulation de rotation, articulation de rotation vers moteur de conduite**	Catalogue id **20591**	Group **911**
2			Illustr. No **1062990**	Section **320**
3				
4			Issue **20027088-G**	Page **1031**
5		**8291496, 8291971**		

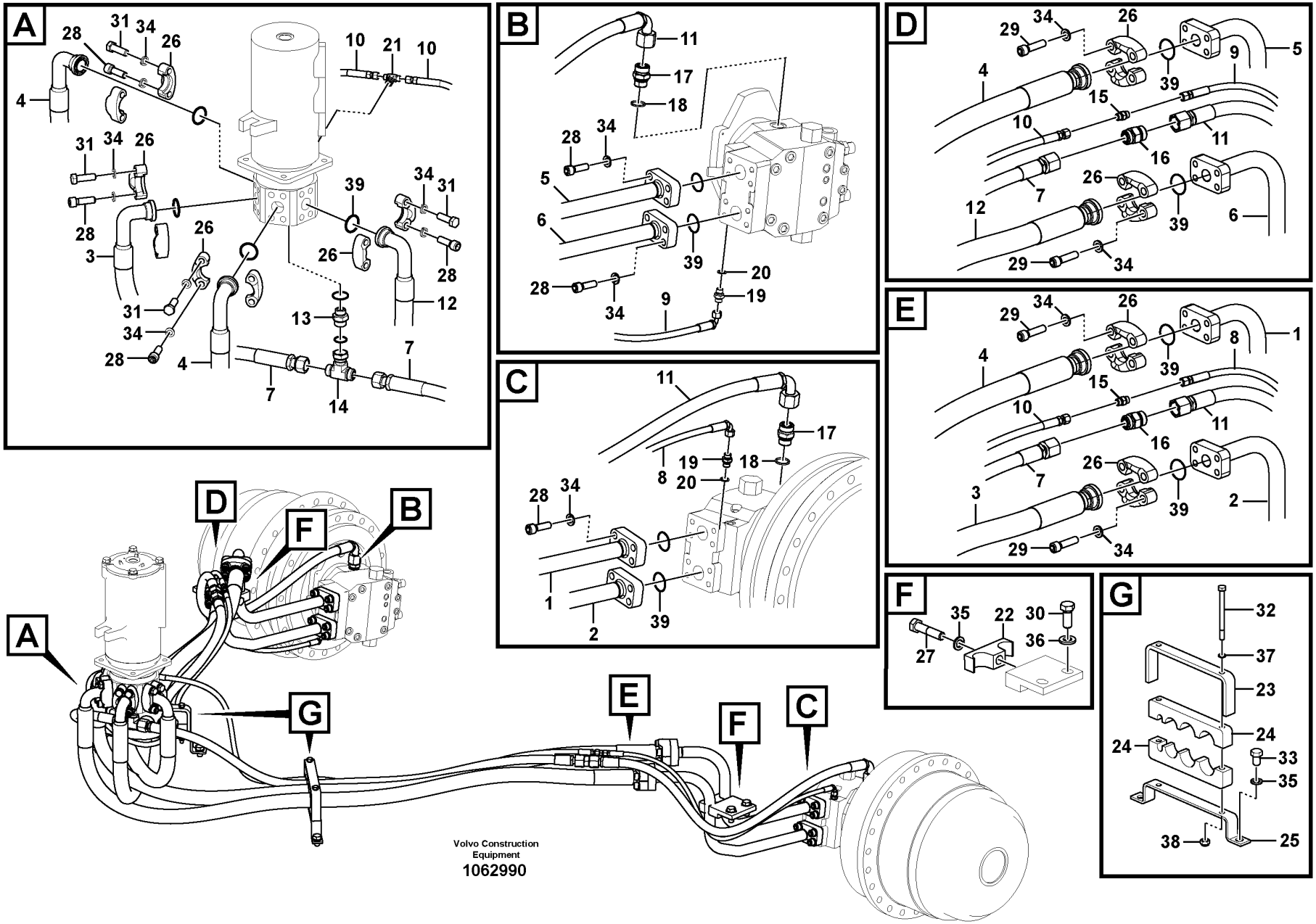
A
B
C
D
E
F
G
Volvo Construction Equipment
1062990

Fig.	Part No.	Quantity 1	2	3	PS	KIT	Description	Denominación	Denominação	Dénomination	Notes
23	VOE 14535902	2					Clamp	Abrazadera	Braçadeira	Collier serrage	
24	SA 1043-01431	4					Rubber clamp	Abrazadera de goma		Collier en caoutchouc	
25	VOE 14508860	2					Bracket	Hierro apoyo	Suporte	Ferrure-support	
26	VOE 936626	16					Flange half	Mitad brida	Meia flange	Demi-bride	
27	VOE 993422	2					Hexagon screw	Tornillo hexagonal	Parafuso sextavado	Vis à tête hexagonale	
28	VOE 984135	24					Hex. socket screw	Tornillo de hexágono embutido	Parafuso soquete sext	Vis à six pans creux	
29	VOE 984359	16					Hex. socket screw	Tornillo de hexágono embutido	Parafuso soquete sext	Vis à six pans creux	
30	VOE 990709	4					Hexagon screw	Tornillo hexagonal	Parafuso sextavado	Vis à tête hexagonale	
31	VOE 991640	8					Hexagon screw	Tornillo hexagonal	Parafuso sextavado	Vis à tête hexagonale	
32	VOE 993168	4					Hexagon screw	Tornillo hexagonal	Parafuso sextavado	Vis à tête hexagonale	
33	VOE 993031	4					Hexagon screw	Tornillo hexagonal	Parafuso sextavado	Vis à tête hexagonale	
34	VOE 955925	48					Spring washer	Arandela elástica	Arruela de pressão	Rondelle élastique	
35	VOE 955926	6					Spring washer	Arandela elástica	Arruela de pressão	Rondelle élastique	
36	VOE 992045	4					Plain washer	Arandela plana	Arruela simples	Rondelle plane	
37	VOE 955922	4					Spring washer	Arandela elástica	Arruela de pressão	Rondelle élastique	
38	SA 9131-11000	4					Lock nut	Contratuerca	Porca de trava	Contre-ecrou	
39	VOE 14882689	12					O-ring	Anillo tórico	Anel-o	Joint torique	

1		**Turning joint line, turning joint to travel motor** **Tubería de articulación de giro, articulación de giro a motor de tras** **Linha da junta de rotação, junta de rotação para o motor de curso** **Articulation de rotation, articulation de rotation vers moteur de conduite**	Catalogue id **20591**	Group **911**
2			Illustr. No **1062990**	Section **320**
3				
4			Issue **20027088-G**	Page **1033**
5		**8291496, 8291971**		

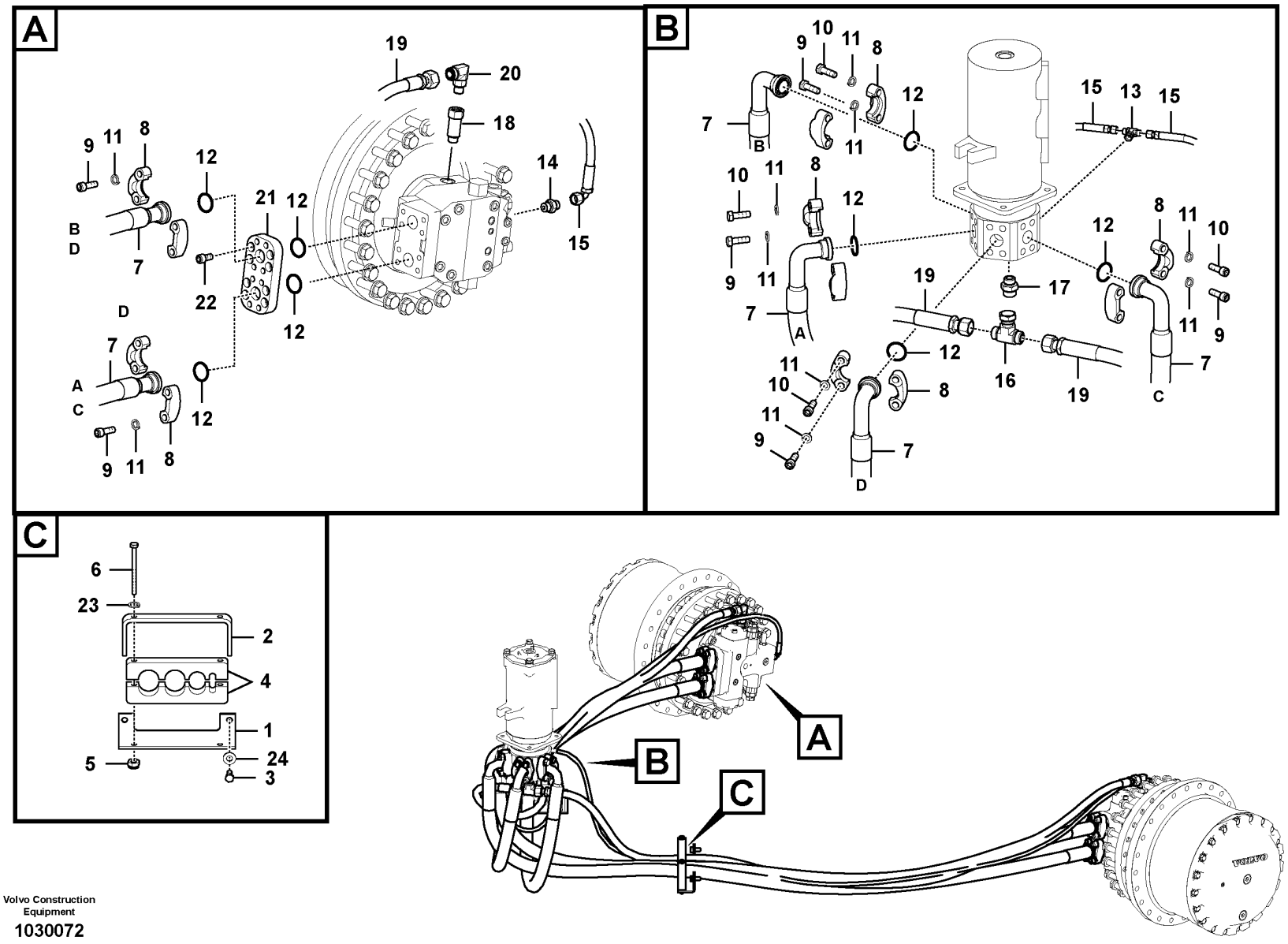

Volvo Construction Equipment

1030072

Fig.	Part No.	Quantity 1	2	3	PS	KIT	Description	Denominación	Denominação	Dénomination	Notes
1	VOE 14531001	2					Bracket	Consola	Suporte	Console	
2	SA 1043-01420	2			SS		Clamp	Abrazadera	Grampo	Pince Serrage	
3	VOE 978932	4					Hexagon screw	Tornillo hexagonal	Parafuso sextavado	Vis à tête hexagonale	
4	SA 1043-01431	4					Rubber clamp	Abrazadera de goma		Collier en caoutchouc	
5	SA 9131-11000	4					Lock nut	Contratuerca	Porca de trava	Contre-ecrou	
6	VOE 993168	4					Hexagon screw	Tornillo hexagonal	Parafuso sextavado	Vis à tête hexagonale	
7	VOE 937325	4					Hose assembly	Conducto	Mangueira completa	Conduit flexible	
8	VOE 936626	16					Flange half	Mitad brida	Meia flange	Demi-bride	
9	VOE 984135	24					Hex. socket screw	Tornillo de hexágono embutido	Parafuso soquete sext	Vis à six pans creux	
10	VOE 991640	8					Hexagon screw	Tornillo hexagonal	Parafuso sextavado	Vis à tête hexagonale	
11	VOE 955925	32					Spring washer	Arandela elástica	Arruela de pressão	Rondelle élastique	(SA 9213-14000)
12	VOE 14882689	12					O-ring	Anillo tórico	Anel-o	Joint torique	
13	VOE 937559	1					T-nipple	Niple t	Niple-t	Raccord-t	
14	VOE 13933858	2					Nipple	Niple	Niple	Raccord	
15	VOE 936658	2					Hose assembly	Conducto	Mangueira completa	Conduit flexible	
16	VOE 13933863	1					T-nipple	Niple t	Niple-t	Raccord-t	
17	VOE 13933862	1					Nipple	Niple	Niple	Raccord	
18	VOE 14667018	2					Nipple	Niple	Niple	Raccord	
19	VOE 937810	2					Hose assembly	Conducto	Mangueira completa	Conduit flexible	
20	VOE 935079	2					Elbow nipple	Niple angular	Cotovelo	Raccord coudé	
21	VOE 14514175	2					Block	Bloque	Bloco	Bloc	
22	VOE 984093	16					Hex. socket screw	Tornillo de hexágono embutido	Parafuso soquete sext	Vis à six pans creux	
23	VOE 955922	4					Spring washer	Arandela elástica	Arruela de pressão	Rondelle élastique	
24	VOE 992042	4					Plain washer	Arandela plana	Arruela simples	Rondelle plane	

1	8294433	**Turning joint line, turning joint to travel motor** **Tubería de articulación de giro, articulación de giro a motor de tras** **Linha da junta de rotação, junta de rotação para o motor de curso** **Articulation de rotation, articulation de rotation vers moteur de conduite**	Catalogue id **20591**	Group **911**
2			Illustr. No **1030072**	Section **330**
3			Issue **20027088-G**	Page **1035**
4				
5				

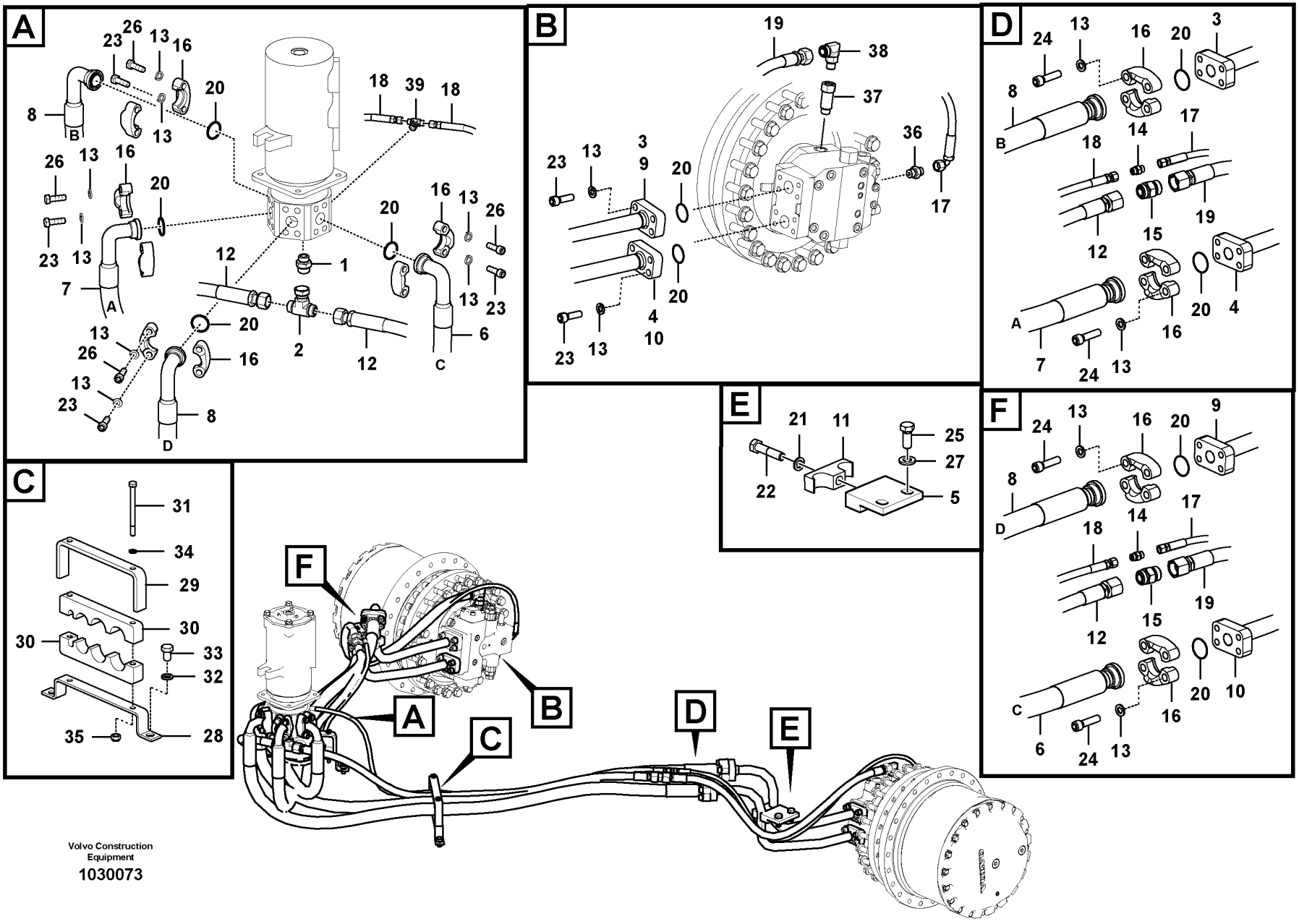
A
B
C
D
E
F
Volvo Construction Equipment
1030073

Fig.	Part No.	Quantity 1	2	3	PS	KIT	Description	Denominación	Denominação	Dénomination	Notes
1	VOE 13933862	1					Nipple	Niple	Niple	Raccord	
2	VOE 13933863	1					T-nipple	Niple t	Niple-t	Raccord-t	
3	VOE 14678268	1					Pipe	Tubo	Tubo	Tuyau	(VOE 14655454)
4	VOE 14678269	1					Pipe	Tubo	Tubo	Tuyau	(VOE 14655456)
5		2			NS		Bracket	Ménsula	Suporte	Console	
6	VOE 14641035	1					Hose	Manguera	Mangueira	Flexible	
7	VOE 14639981	1					Hose	Manguera	Mangueira	Flexible	
8	VOE 14641036	2					Hose	Manguera	Mangueira	Flexible	
9	VOE 14678270	1					Pipe	Tubo	Tubo	Tuyau	(VOE 14655458)
10	VOE 14678271	1					Pipe	Tubo	Tubo	Tuyau	(VOE 14655460)
11	VOE 14881243	2					Clamp	Abrazadera	Braçadeira	Collier serrage	
12	VOE 17210059	2					Hose assembly	Conducto	Mangueira completa	Conduit flexible	
13	VOE 955925	48					Spring washer	Arandela elástica	Arruela de pressão	Rondelle élastique	(SA 9213-14000)
14	VOE 935436	2					Nipple	Niple	Niple	Raccord	
15	VOE 936665	2					Nipple	Niple	Niple	Raccord	
16	VOE 936626	16					Flange half	Mitad brida	Meia flange	Demi-bride	
17	VOE 936978	2					Hose assembly	Conducto	Mangueira completa	Conduit flexible	
18	VOE 937116	2					Hose assembly	Conducto	Mangueira completa	Conduit flexible	
19	VOE 15048486	2					Hose assembly	Conducto	Mangueira completa	Conduit flexible	
20	VOE 14882689	12					O-ring	Anillo tórico	Anel-o	Joint torique	
21	VOE 955926	2					Spring washer	Arandela elástica	Arruela de pressão	Rondelle élastique	
22	VOE 993422	2					Hexagon screw	Tornillo hexagonal	Parafuso sextavado	Vis à tête hexagonale	
23	VOE 984135	24					Hex. socket screw	Tornillo de hexágono embutido	Parafuso soquete sext	Vis à six pans creux	
24	VOE 984359	16					Hex. socket screw	Tornillo de hexágono embutido	Parafuso soquete sext	Vis à six pans creux	
25	VOE 990709	4					Hexagon screw	Tornillo hexagonal	Parafuso sextavado	Vis à tête hexagonale	
26	VOE 991640	8					Hexagon screw	Tornillo hexagonal	Parafuso sextavado	Vis à tête hexagonale	
27	VOE 992045	8					Plain washer	Arandela plana	Arruela simples	Rondelle plane	
28	VOE 14508860	2					Bracket	Hierro apoyo	Suporte	Ferrure-support	
29	SA 1043-01420	2			SS		Clamp	Abrazadera	Grampo	Pince Serrage	
30	SA 1043-01431	4					Rubber clamp	Abrazadera de goma		Collier en caoutchouc	

1	8294434
2	
3	
4	
5	

Turning joint line, turning joint to travel motor
Tubería de articulación de giro, articulación de giro a motor de tras
Linha da junta de rotação, junta de rotação para o motor de curso
Articulation de rotation, articulation de rotation vers moteur de conduite

Catalogue id **20591**	Group **911**
Illustr. No **1030073**	Section **340**
Issue **20027088-G**	Page **1037**

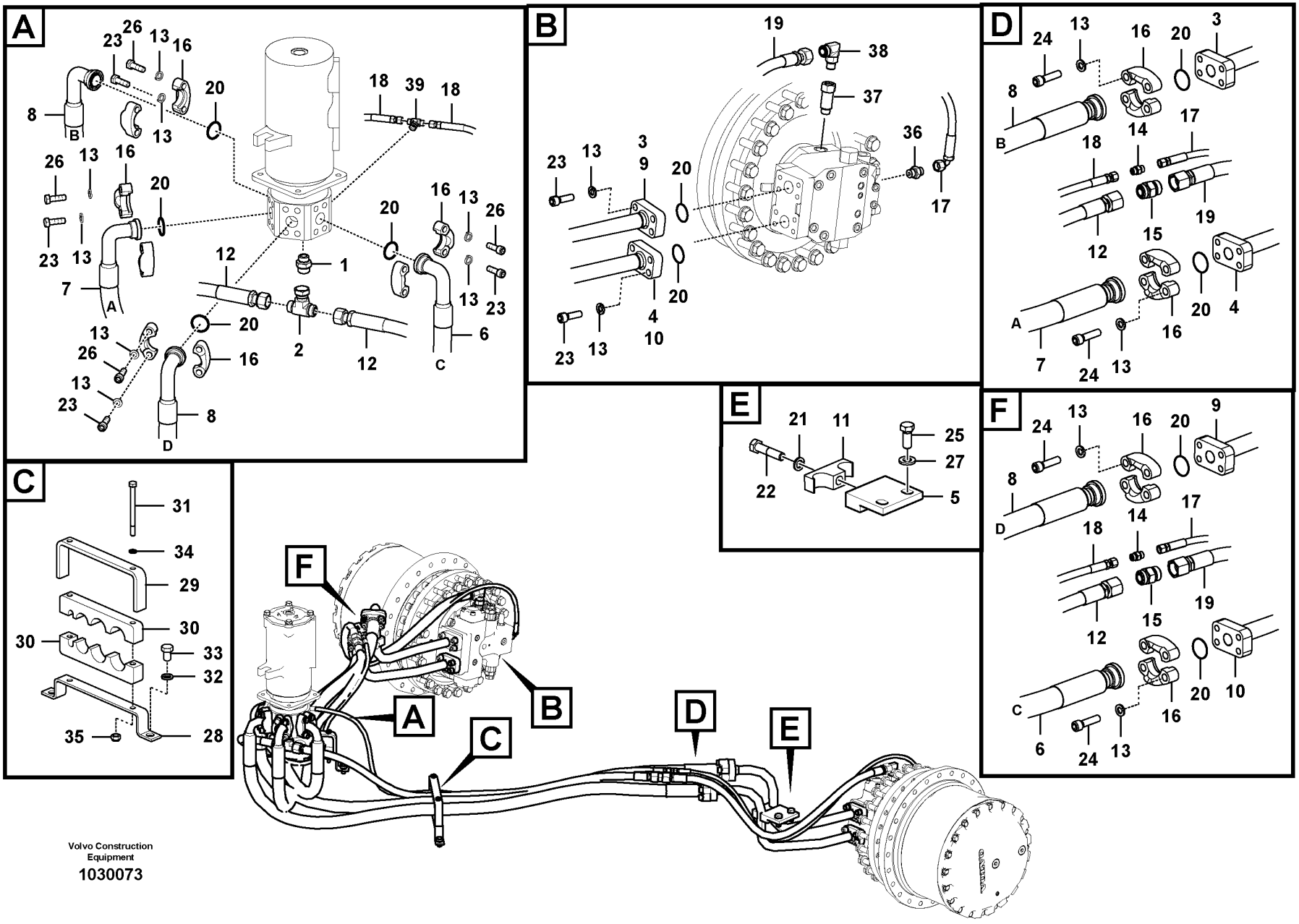
A
B
C
D
E
F
Volvo Construction Equipment
1030073

Fig.	Part No.	Quantity 1	2	3	PS	KIT	Description	Denominación	Denominação	Dénomination	Notes
31	VOE 993168	4					Hexagon screw	Tornillo hexagonal	Parafuso sextavado	Vis à tête hexagonale	
32	VOE 955926	4					Spring washer	Arandela elástica	Arruela de pressão	Rondelle élastique	
33	VOE 993031	4					Hexagon screw	Tornillo hexagonal	Parafuso sextavado	Vis à tête hexagonale	
34	VOE 955922	4					Spring washer	Arandela elástica	Arruela de pressão	Rondelle élastique	
35	SA 9131-11000	4					Lock nut	Contratuerca	Porca de trava	Contre-ecrou	
36	VOE 13933858	2					Nipple	Niple	Niple	Raccord	
37	VOE 14667018	2					Nipple	Niple	Niple	Raccord	
38	VOE 935079	2					Elbow nipple	Niple angular	Cotovelo	Raccord coudé	
39	VOE 937559	1					T-nipple	Niple t	Niple-t	Raccord-t	

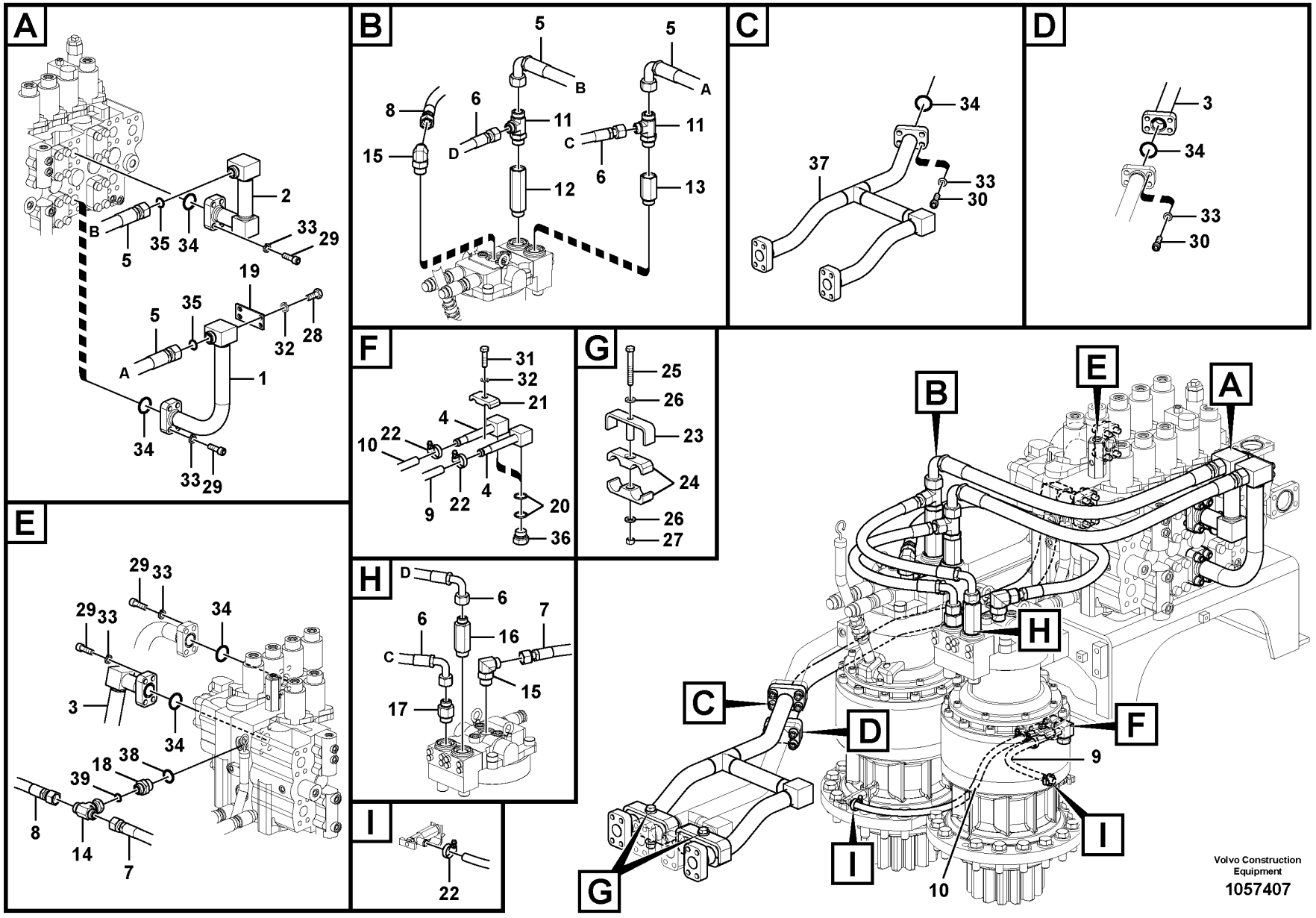
A
B
C
D
E
F
G
H
I
Volvo Construction Equipment
1057407

Fig.	Part No.	Quantity 1	2	3	PS	KIT	Description	Denominación	Denominação	Dénomination	Notes
1	VOE 14677506	1					Pipe	Tubo	Tubo	Tuyau	(VOE 14561199)
2	VOE 14677505	1					Pipe	Tubo	Tubo	Tuyau	(VOE 14561197)
3	VOE 14677196	1					Pipe	Tubo	Tubo	Tuyau	(VOE 14538621)
4	VOE 14514121	2					Pipe line	Tuberia		Conduite tubulaire	
5	VOE 937408	2					Hose assembly	Conducto	Mangueira completa	Conduit flexible	
6	VOE 936354	2					Hose assembly	Conducto	Mangueira completa	Conduit flexible	
7	VOE 937156	1					Hose assembly	Conducto	Mangueira completa	Conduit flexible	
8	VOE 937366	1					Hose assembly	Conducto	Mangueira completa	Conduit flexible	
9	VOE 14881112	1					Fuel hose	Manguera de combustible	Mangueira combustível	Flexible de carburant	
10	VOE 14881115	1					Fuel hose	Manguera de combustible	Mangueira combustível	Flexible de carburant	
11	VOE 15038537	2					T-nipple	Niple t	Niple-t	Raccord-t	
12	VOE 14568420	1					Nipple	Niple	Niple	Raccord	
	VOE 993324	1					•O-ring	•Anillo tórico	•Anel-o	•Joint torique	
13	VOE 14568419	1					Nipple	Niple	Niple	Raccord	
14	VOE 13933863	1					T-nipple	Niple t	Niple-t	Raccord-t	
	VOE 990740	2					•O-ring	•Anillo tórico	•Anel-o	•Joint torique	
15	VOE 935080	2					Elbow nipple	Niple angular	Cotovelo	Raccord coudé	
	VOE 990740	1					•O-ring	•Anillo tórico	•Anel-o	•Joint torique	
	VOE 993324	1					•O-ring	•Anillo tórico	•Anel-o	•Joint torique	
16	VOE 937090	1					Nipple	Niple	Niple	Raccord	
	VOE 990740	1					•O-ring	•Anillo tórico	•Anel-o	•Joint torique	
	VOE 993324	1					•O-ring	•Anillo tórico	•Anel-o	•Joint torique	
17	VOE 937879	1					Nipple	Niple	Niple	Raccord	
	VOE 990740	1					•O-ring	•Anillo tórico	•Anel-o	•Joint torique	
	VOE 993324	1					•O-ring	•Anillo tórico	•Anel-o	•Joint torique	
18	SA 9419-11070	1					Connector	Pieza de conexión	Conexão	Pièce connexion	
19	VOE 14503528	1					Plate	Placa	Placa	Plaque	
20	VOE 949329	4					Gasket	Junta	Junta	Joint	
21	VOE 14881202	1					Clamp	Abrazadera	Braçadeira	Collier serrage	
22	VOE 14511415	4					Clamp	Abrazadera	Braçadeira	Collier serrage	
23	SA 1142-03930	2					Clamp	Abrazadera	Grampo	Pince Serrage	

1		**Hydraulic system, control valve to boom and swing** **Sistema hidráulico, válvula de control para pluma y oscilaci** **Sistema hidráulico, válvula de controle da lança e do giro** **Système hydraulique, valve de commande flèche et pivotement**	Catalogue id **20591**	Group **911**
2			Illustr. No **1057407**	Section **400**
3				
4			Issue **20027088-G**	Page **1041**
5				

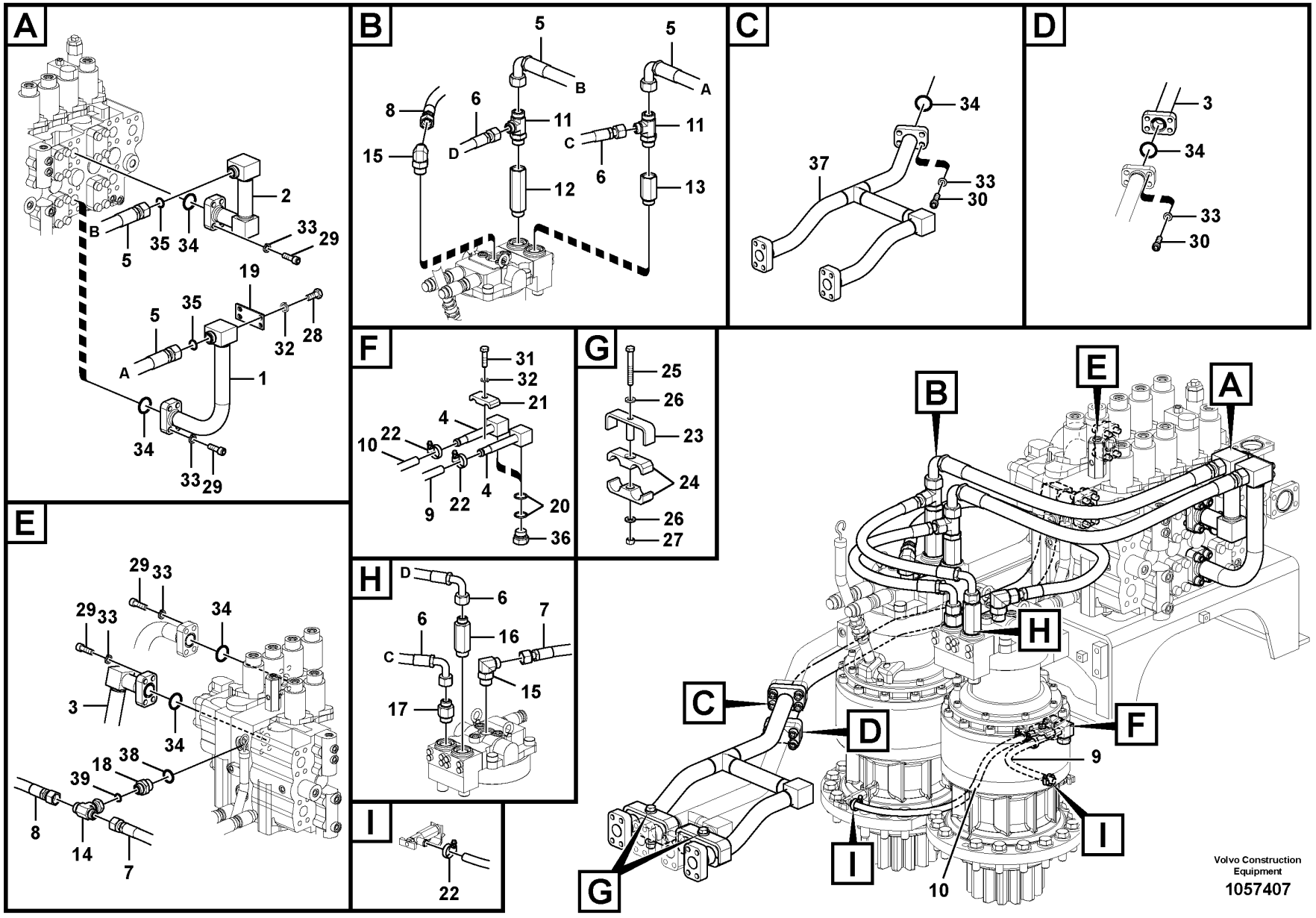
A
B
C
D
E
F
G
H
I
Volvo Construction Equipment
1057407

Fig.	Part No.	Quantity 1	2	3	PS	KIT	Description	Denominación	Denominação	Dénomination	Notes
24	SA 1142-03980	4					Rubber clamp	Abrazadera de goma		Collier en caoutchouc	
25	VOE 992576	2					Hexagon screw	Tornillo hexagonal	Parafuso sextavado	Vis à tête hexagonale	
26	VOE 992055	4					Plain washer	Arandela plana	Arruela simples	Rondelle plane	
27	VOE 979020	2					Hexagon nut	Tuerca hexagonal	Porca sextavada	Écrou hexagonal	
28	VOE 983251	4					Hexagon screw	Tornillo hexagonal	Parafuso sextavado	Vis à tête hexagonale	
29	VOE 984135	16					Hex. socket screw	Tornillo de hexágono embutido	Parafuso soquete sext	Vis à six pans creux	
30	VOE 984359	8					Hex. socket screw	Tornillo de hexágono embutido	Parafuso soquete sext	Vis à six pans creux	
31	VOE 983253	1					Hexagon screw	Tornillo hexagonal	Parafuso sextavado	Vis à tête hexagonale	
32	VOE 955922	5					Spring washer	Arandela elástica	Arruela de pressão	Rondelle élastique	
33	VOE 955925	24					Spring washer	Arandela elástica	Arruela de pressão	Rondelle élastique	
34	VOE 14882689	6					O-ring	Anillo tórico	Anel-o	Joint torique	(VOE 13949238)
35	VOE 978129	2					O-ring	Anillo tórico	Anel-o	Joint torique	
36	VOE 14521728	2					Valve	Válvula	Válvula	Valve	
37	VOE 14677991	1					Pipe	Tubo	Tubo	Tuyau	(VOE 14623944)
38	VOE 990740	1					O-ring	Anillo tórico	Anel-o	Joint torique	
39	VOE 983527	1					O-ring	Anillo tórico	Anel-o	Joint torique	

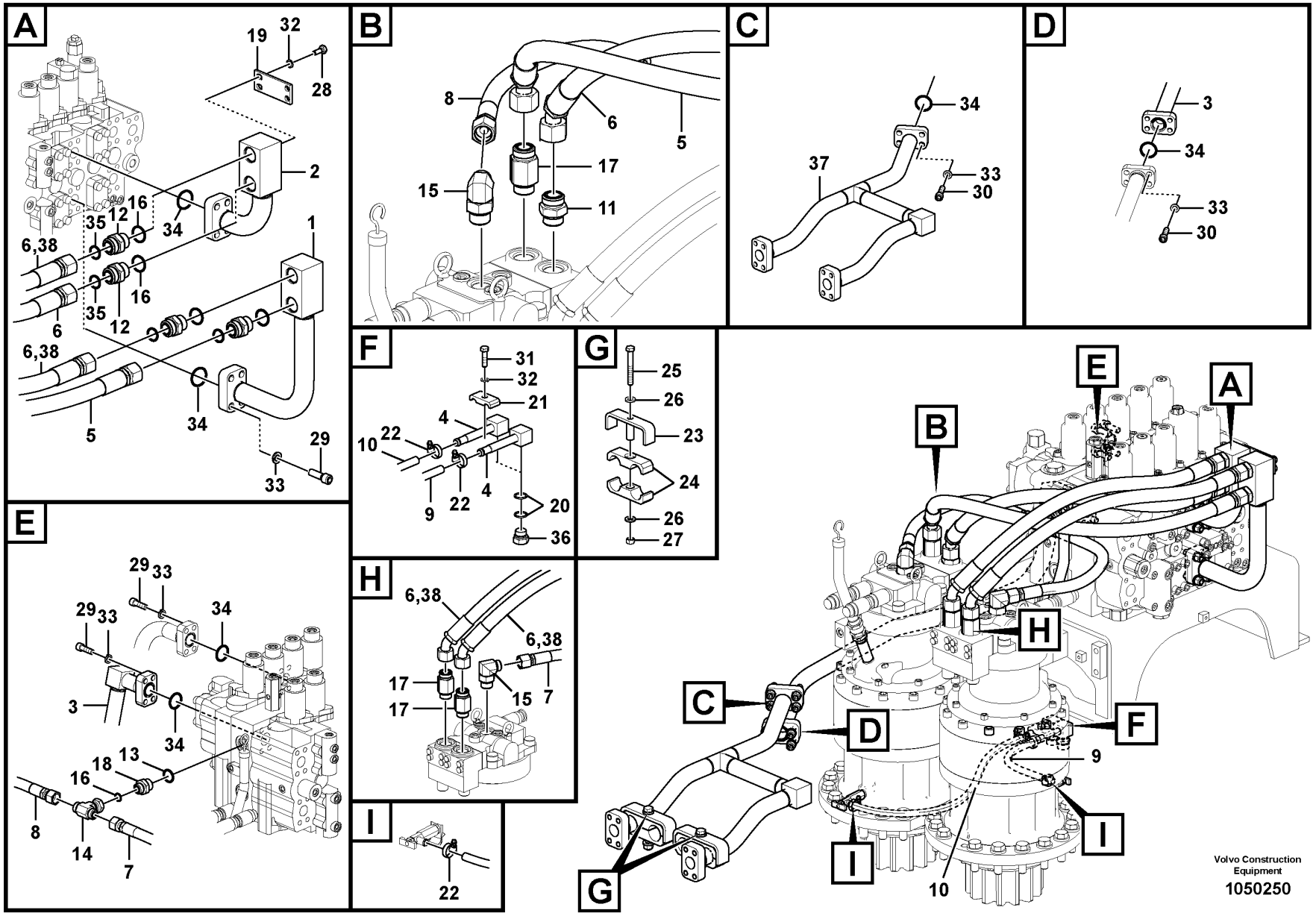
A
19
32
28
2
1
16
34
35
12
6,38
6
5
29
33
B
8
6
5
17
15
11
C
34
37
33
30
D
3
34
33
30
E
29
33
34
3
18
13
16
8
14
7
F
31
32
21
4
10
22
9
20
36
G
25
26
23
24
27
H
6,38
17
15
7
I
22
Volvo Construction Equipment
1050250

Fig.	Part No.	Quantity 1	2	3	PS	KIT	Description	Denominación	Denominação	Dénomination	Notes
1	VOE 14522381	1					Pipe	Tubo	Tubo	Tuyau	S/N -272781/-280205
	VOE 14678212	1					Pipe	Tubo	Tubo	Tuyau	(VOE 14646267) S/N 272482-/280206-
2	VOE 14677045	1					Pipe	Tubo	Tubo	Tuyau	(VOE 14522382) S/N -272781/-280205
	VOE 14678117	1					Pipe	Tubo	Tubo	Tuyau	(VOE 14642663) S/N 272482-/280206-
3	VOE 14677196	1					Pipe	Tubo	Tubo	Tuyau	(VOE 14538621)
4	VOE 14514121	2					Pipe line	Tuberia		Conduite tubulaire	
5	VOE 938450	1					Hose assembly	Conducto	Mangueira completa	Conduit flexible	S/N -272781/-280205
	VOE 15800784	1					Hose assembly	Conducto	Mangueira completa	Conduit flexible	S/N 272482-273831 S/N 280206-280355
	VOE 938446	1					Hose assembly	Conducto	Mangueira completa	Conduit flexible	S/N 273832-274106 S/N 280356-280390
	VOE 938450	1					Hose assembly	Conducto	Mangueira completa	Conduit flexible	S/N 274107- S/N 280391-
6	VOE 15043122	3					Hose assembly	Conducto	Mangueira completa	Conduit flexible	S/N -272781/-280205
	VOE 15800388	1					Hose assembly	Conducto	Mangueira completa	Conduit flexible	S/N 272482-273831 S/N 280206-280355
	VOE 15800387	1					Hose assembly	Conducto	Mangueira completa	Conduit flexible	S/N 273832-274106 S/N 280356-280390
	VOE 15043122	1					Hose assembly	Conducto	Mangueira completa	Conduit flexible	S/N 274107- S/N 280391-
7	VOE 937156	1					Hose assembly	Conducto	Mangueira completa	Conduit flexible	S/N -273831/-280355
	VOE 15001999	1					Hose assembly	Conducto	Mangueira completa	Conduit flexible	S/N 273832-/280356-
8	VOE 937366	1					Hose assembly	Conducto	Mangueira completa	Conduit flexible	S/N -273831/-280355
	VOE 937257	1					Hose assembly	Conducto	Mangueira completa	Conduit flexible	S/N 273832-/280356-
9	VOE 14881112	1					Fuel hose	Manguera de combustible	Mangueira combustível	Flexible de carburant	
10	VOE 14881115	1					Fuel hose	Manguera de combustible	Mangueira combustível	Flexible de carburant	
11	VOE 935229	1					Nipple	Niple	Niple	Raccord	S/N -273831/-280355
	VOE 935013	1					Elbow nipple	Niple angular	Cotovelo	Raccord coudé	S/N 273832-/280356-
	VOE 978129	1					•O-ring	•Anillo tórico	•Anel-o	•Joint torique	
	VOE 993324	1					•O-ring	•Anillo tórico	•Anel-o	•Joint torique	
12	SA 9419-11090	4					Connector	Pieza de conexión	Conexão	Pièce connexion	S/N -272781/-280205

1		**Hydraulic system, control valve to boom and swing** **Sistema hidráulico, válvula de control para pluma y oscilaci** **Sistema hidráulico, válvula de controle da lança e do giro** **Système hydraulique, valve de commande flèche et pivotement**	Catalogue id **20591**	Group **911**
2			Illustr. No **1050250**	Section **410**
3				
4			Issue **20027088-G**	Page **1045**
5		**8291485,8291486,8291526**		

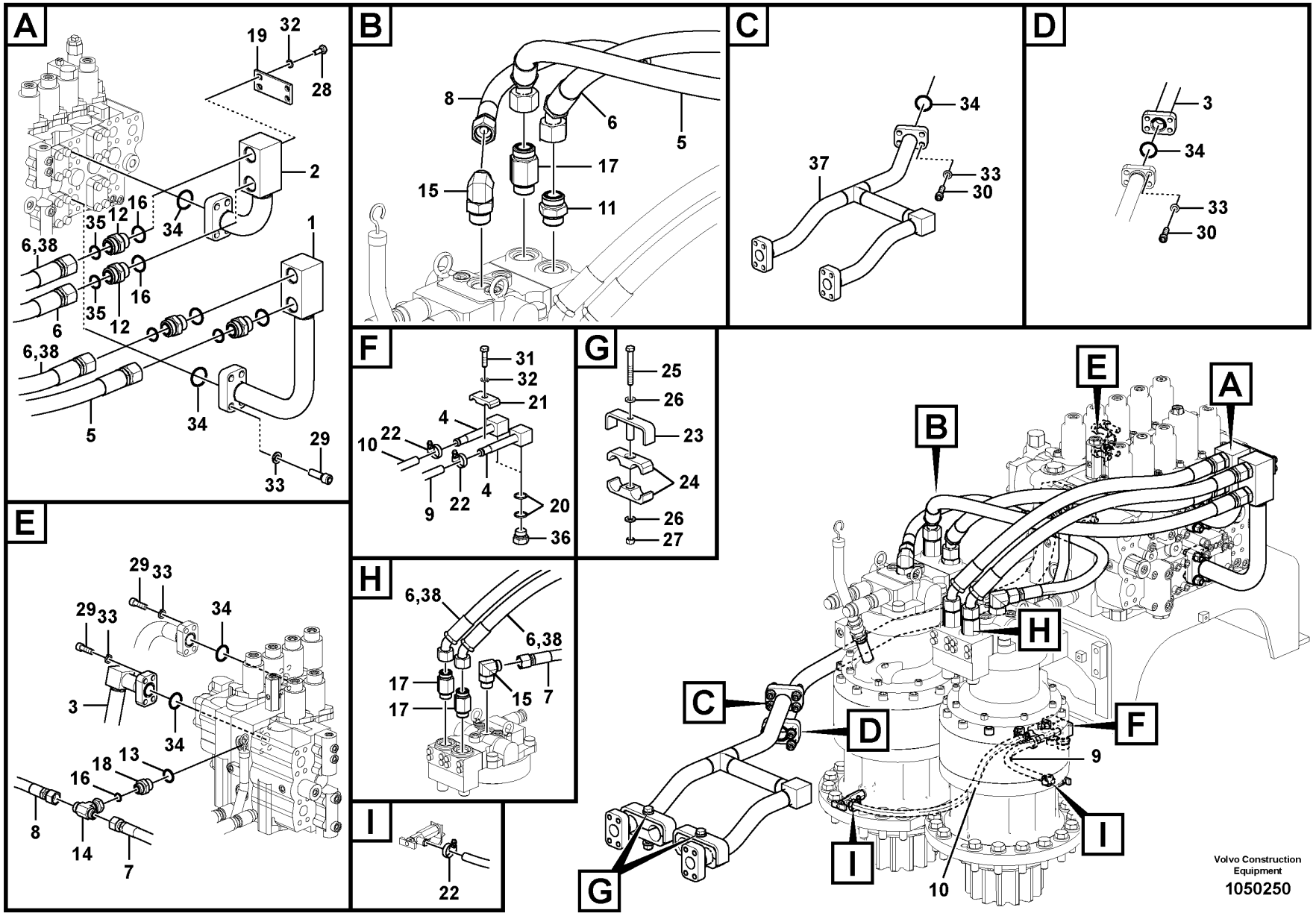
A
19
32
28
2
1
16
34
35
12
6,38
6
5
29
33
B
8
6
5
17
15
11
C
34
37
33
30
D
3
34
33
30
E
29
33
34
3
18
13
16
8
14
7
F
31
32
21
4
10
22
9
20
36
G
25
26
23
24
27
H
6,38
17
15
7
I
22
Volvo Construction Equipment
1050250

Fig.	Part No.	Quantity 1	2	3	PS	KIT	Description	Denominación	Denominação	Dénomination	Notes
	SA 9419-11090	1					Connector	Pieza de conexión	Conexão	Pièce connexion	S/N 272482-/280206-
	SA 9419-11100	3					Connector	Unión	Conexão	Connexion	S/N 272482-/280206-
13	VOE 990740	1					O-ring	Anillo tórico	Anel-o	Joint torique	
14	VOE 13933863	1					T-nipple	Niple t	Niple-t	Raccord-t	
	VOE 990740	2					•O-ring	•Anillo tórico	•Anel-o	•Joint torique	
15	VOE 935080	2					Elbow nipple	Niple angular	Cotovelo	Raccord coudé	S/N -273831/-280355
	VOE 937879	2					Nipple	Niple	Niple	Raccord	S/N 273832-/280356-
	VOE 990740	1					•O-ring	•Anillo tórico	•Anel-o	•Joint torique	
	VOE 993324	1					•O-ring	•Anillo tórico	•Anel-o	•Joint torique	
16	VOE 983527	5					O-ring	Anillo tórico	Anel-o	Joint torique	
17	VOE 15082576	3					Nipple	Niple	Niple	Raccord	S/N -273831/-280355
	VOE 935013	3					Elbow nipple	Niple angular	Cotovelo	Raccord coudé	S/N 273832-/280356-
	VOE 978129	1					•O-ring	•Anillo tórico	•Anel-o	•Joint torique	
	VOE 993324	1					•O-ring	•Anillo tórico	•Anel-o	•Joint torique	
18	SA 9419-11070	1					Connector	Pieza de conexión	Conexão	Pièce connexion	
19	VOE 14503528	1					Plate	Placa	Placa	Plaque	S/N -272481/-280205
		1			NS		Plate	Chapa	Chapa	Tôle	S/N 272782-/280206-
20	VOE 949329	4					Gasket	Junta	Junta	Joint	
21	VOE 14881202	1					Clamp	Abrazadera	Braçadeira	Collier serrage	
22	VOE 14511415	4					Clamp	Abrazadera	Braçadeira	Collier serrage	
23	SA 1142-03930	2					Clamp	Abrazadera	Grampo	Pince Serrage	
24	SA 1142-03980	4					Rubber clamp	Abrazadera de goma		Collier en caoutchouc	
25	VOE 992576	2					Hexagon screw	Tornillo hexagonal	Parafuso sextavado	Vis à tête hexagonale	
26	VOE 992055	4					Plain washer	Arandela plana	Arruela simples	Rondelle plane	
27	VOE 979020	2					Hexagon nut	Tuerca hexagonal	Porca sextavada	Écrou hexagonal	
28	VOE 983251	4					Hexagon screw	Tornillo hexagonal	Parafuso sextavado	Vis à tête hexagonale	
29	VOE 984135	16					Hex. socket screw	Tornillo de hexágono embutido	Parafuso soquete sext	Vis à six pans creux	
30	VOE 984359	8					Hex. socket screw	Tornillo de hexágono embutido	Parafuso soquete sext	Vis à six pans creux	
31	VOE 983253	1					Hexagon screw	Tornillo hexagonal	Parafuso sextavado	Vis à tête hexagonale	
32	VOE 955922	5					Spring washer	Arandela elástica	Arruela de pressão	Rondelle élastique	

1		**Hydraulic system, control valve to boom and swing** **Sistema hidráulico, válvula de control para pluma y oscilaci** **Sistema hidráulico, válvula de controle da lança e do giro** **Système hydraulique, valve de commande flèche et pivotement**	Catalogue id **20591**	Group **911**
2				
3			Illustr. No **1050250**	Section **410**
4				
5		**8291485,8291486,8291526**	Issue **20027088-G**	Page **1047**

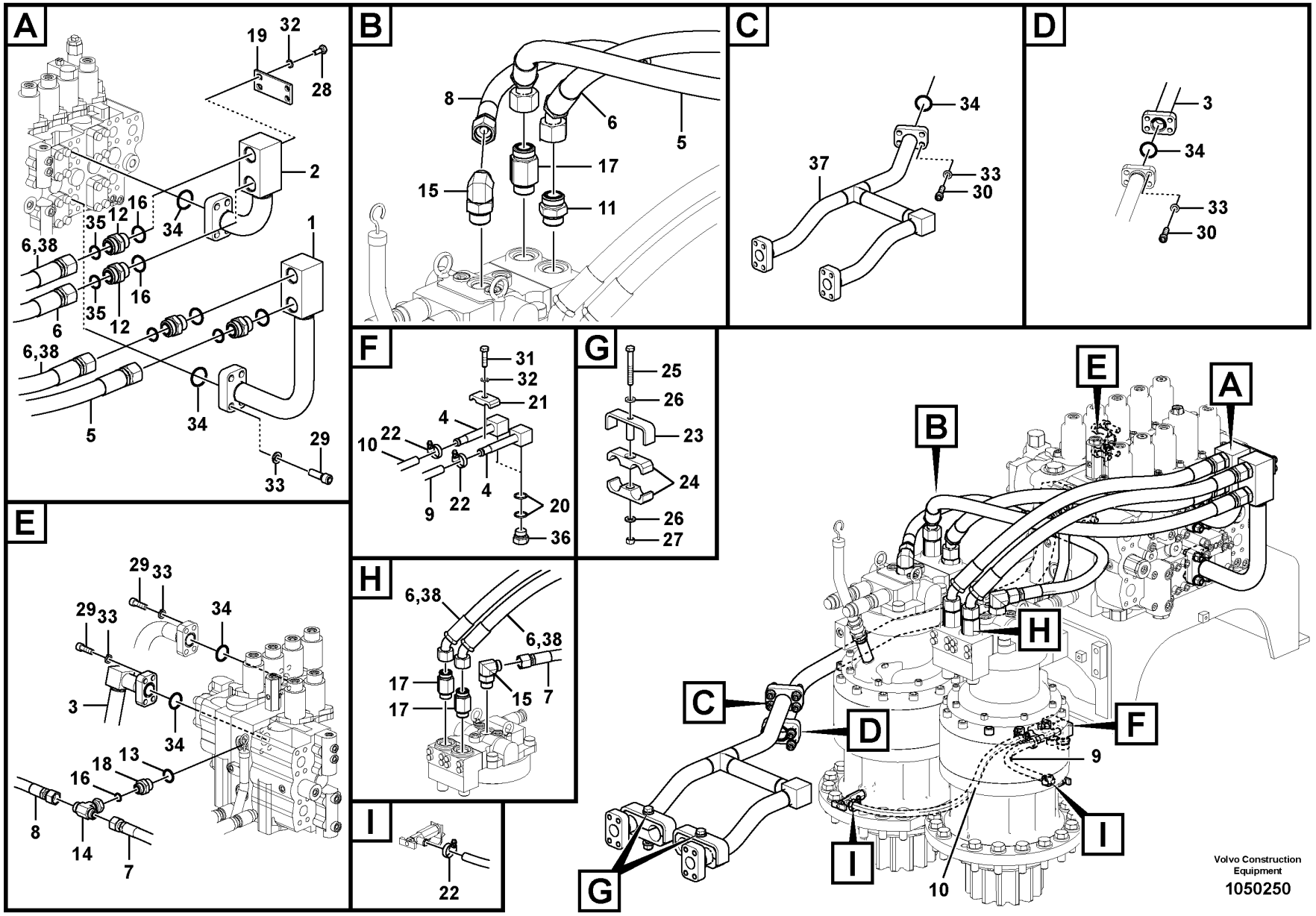
A
19
32
28
2
1
16
34
35
12
6,38
6
5
29
33
B
8
6
5
17
15
11
C
34
37
33
30
D
3
34
33
30
E
29
33
34
3
18
13
16
8
14
7
F
31
32
21
4
10
22
9
20
36
G
25
26
23
24
27
H
6,38
17
15
7
I
22
Volvo Construction Equipment
1050250

Fig.	Part No.	Quantity 1	2	3	PS	KIT	Description	Denominación	Denominação	Dénomination	Notes
33	VOE 955925	24					Spring washer	Arandela elástica	Arruela de pressão	Rondelle élastique	
34	VOE 14882689	6					O-ring	Anillo tórico	Anel-o	Joint torique	
35	VOE 978129	4					O-ring	Anillo tórico	Anel-o	Joint torique	
36	VOE 14521728	2					Valve	Válvula	Válvula	Valve	
37	VOE 14677991	1					Pipe	Tubo	Tubo	Tuyau	(VOE 14623944)
38	VOE 937000	2					Hose assembly	Conducto	Mangueira completa	Conduit flexible	S/N 273832-/280356-

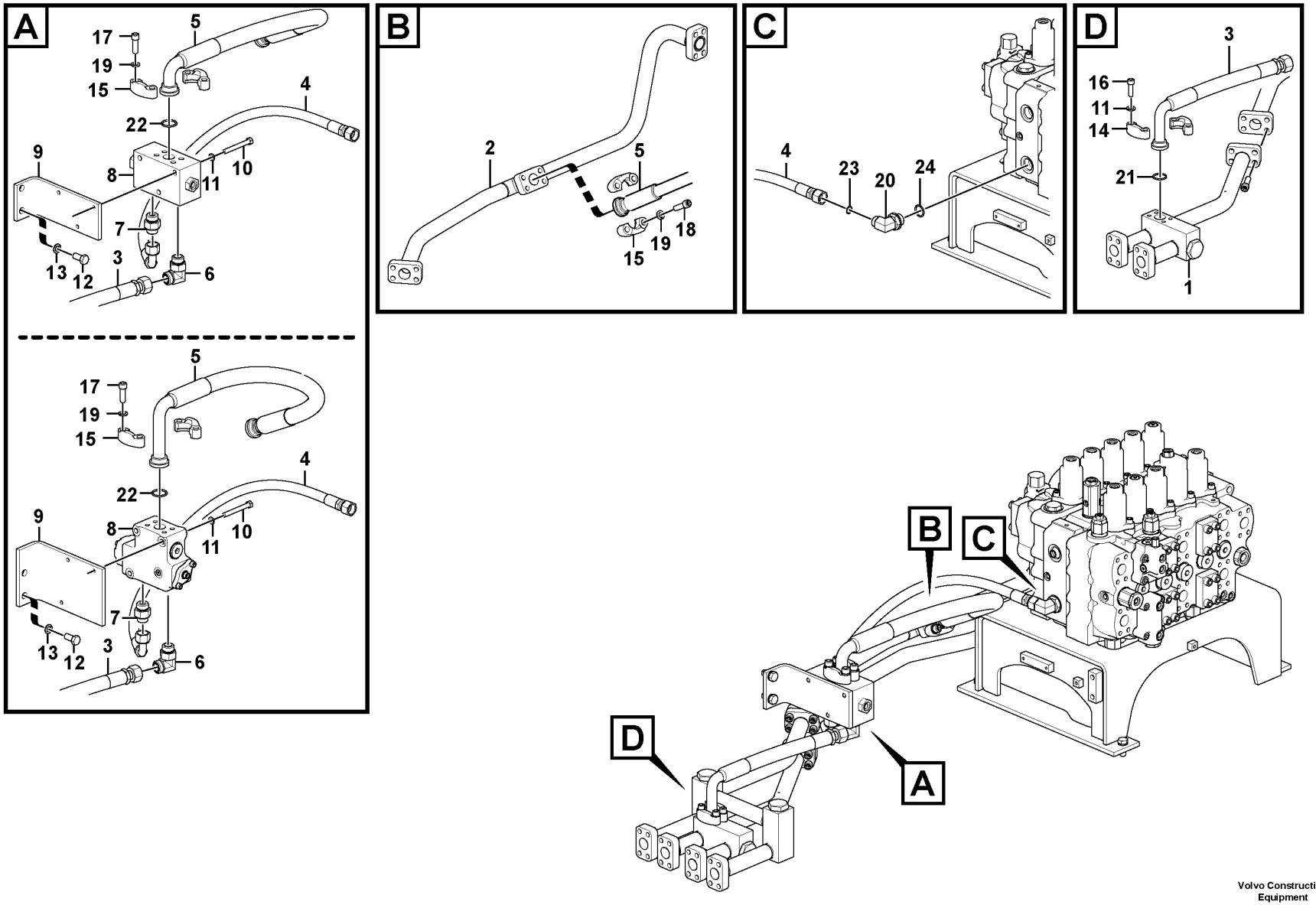

Volvo Construction Equipment

1057764

Fig.	Part No.	Quantity 1	2	3	PS	KIT	Description	Denominación	Denominação	Dénomination	Notes
1	VOE 14678065	1	1				Pipe	Tubo	Tubo	Tuyau	(VOE 14586980)
2	VOE 14677654	1	1				Pipe	Tubo	Tubo	Tuyau	(VOE 14585112)
3	VOE 14882043	1	1				Hose assembly	Conducto	Mangueira completa	Conduit flexible	8288907: S/N -210029
	VOE 14634205		1				Hose assembly	Conducto	Mangueira completa	Conduit flexible	S/N 210030-
4	VOE 15034472	1	1				Hose assembly	Conducto	Mangueira completa	Conduit flexible	
5	VOE 14620866	1					Hose assembly	Conducto	Mangueira completa	Conduit flexible	
5	VOE 14606635		1				Hose	Manguera	Mangueira	Flexible	
6	VOE 935013	1	1				Elbow nipple	Niple angular	Cotovelo	Raccord coudé	
7	VOE 935098	1	1				Nipple	Niple	Niple	Raccord	
	VOE 990740	1	1				•O-ring	•Anillo tórico	•Anel-o	•Joint torique	
	VOE 993324	1	1				•O-ring	•Anillo tórico	•Anel-o	•Joint torique	
8	VOE 14612481	1					Valve	Válvula	Válvula	Valve	
	VOE 14606601		1				Control valve	Válvula de control	Válvula controle	Valve contrôle	S/N -210029 See group 912-2500 page 1139
	VOE 14627882		1				Control valve	Válvula de control	Válvula controle	Valve contrôle	S/N 210030- See group 912-2510 page 1141
9	VOE 14576287	1					Bracket	Consola	Suporte	Console	
9			1		NS		Bracket	Consola	Suporte	Console	
10	VOE 992570	3					Hexagon screw	Tornillo hexagonal	Parafuso sextavado	Vis à tête hexagonale	
10	VOE 992572		3				Hexagon screw	Tornillo hexagonal	Parafuso sextavado	Vis à tête hexagonale	S/N -210029
	VOE 984088		3				Hex. socket screw	Tornillo de hexágono embutido	Parafuso soquete sext	Vis à six pans creux	S/N 210030-
11	VOE 955923	7	7				Spring washer	Arandela elástica	Arruela de pressão	Rondelle élastique	
12	VOE 978936	2	2				Hexagon screw	Tornillo hexagonal	Parafuso sextavado	Vis à tête hexagonale	
13	VOE 955926	2	2				Spring washer	Arandela elástica	Arruela de pressão	Rondelle élastique	
14	VOE 936624	2	2				Flange half	Mitad brida	Meia flange	Demi-bride	
15	VOE 936626	4	4				Flange half	Mitad brida	Meia flange	Demi-bride	
16	VOE 984090	4	4				Hex. socket screw	Tornillo de hexágono embutido	Parafuso soquete sext	Vis à six pans creux	
17	VOE 984135	4					Hex. socket screw	Tornillo de hexágono embutido	Parafuso soquete sext	Vis à six pans creux	
17	VOE 984136		4				Hex. socket screw	Tornillo de hexágono embutido	Parafuso soquete sext	Vis à six pans creux	

1	8288906
2	8288907
3	
4	
5	

Hydraulic system, control valve to boom and swing
Sistema hidráulico, válvula de control para pluma y oscilaci
Sistema hidráulico, válvula de controle da lança e do giro
Système hydraulique, valve de commande flèche et pivotement

Catalogue id **20591**	Group **911**
Illustr. No **1057764**	Section **450**
Issue **20027088-G**	Page **1051**

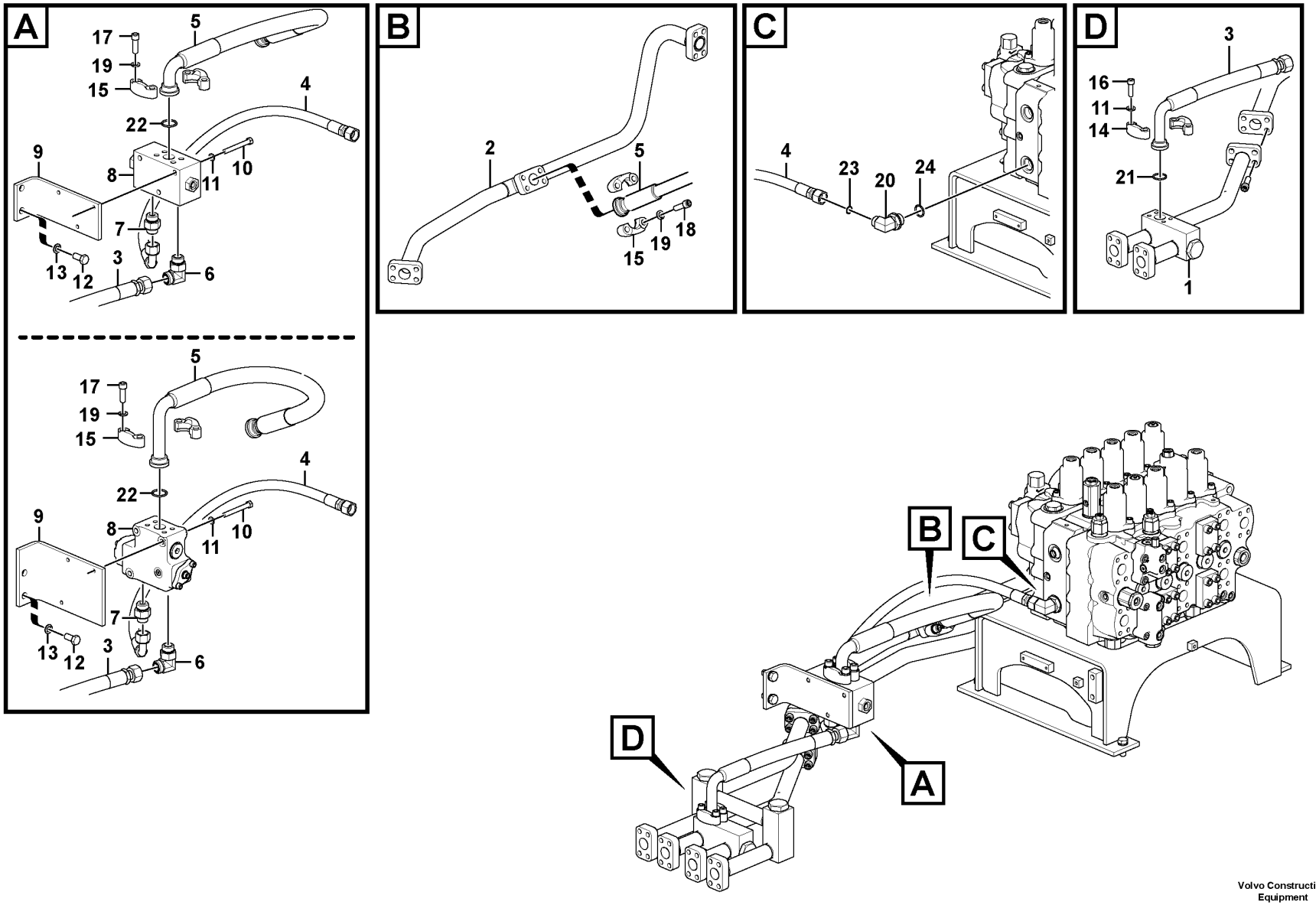

Volvo Construction Equipment

1057764

Fig.	Part No.	Quantity 1	2	3	PS	KIT	Description	Denominación	Denominação	Dénomination	Notes
18	**VOE 984136**	4	4				Hex. socket screw	Tornillo de hexágono embutido	Parafuso soquete sext	Vis à six pans creux	
19	**VOE 955925**	8	8				Spring washer	Arandela elástica	Arruela de pressão	Rondelle élastique	
20	**SA 9419-21040**	1	1				Connector	Unión	Conexão	Connexion	
21	**VOE 14882685**	1	1				O-ring	Junta torica	Anel de vedação-O	Joint Torique	(VOE 13948700)
22	**VOE 14882689**	1	1				O-ring	Anillo tórico	Anel-o	Joint torique	(VOE 13949238)
23	**VOE 990740**	1	1				O-ring	Anillo tórico	Anel-o	Joint torique	
24	**VOE 983527**	1	1				O-ring	Anillo tórico	Anel-o	Joint torique	

1	**8288906**	**Hydraulic system, control valve to boom and swing** **Sistema hidráulico, válvula de control para pluma y oscilaci** **Sistema hidráulico, válvula de controle da lança e do giro** **Système hydraulique, valve de commande flèche et pivotement**	Catalogue id **20591**	Group **911**
2	**8288907**		Illustr. No **1057764**	Section **450**
3			Issue **20027088-G**	Page **1053**
4				
5				

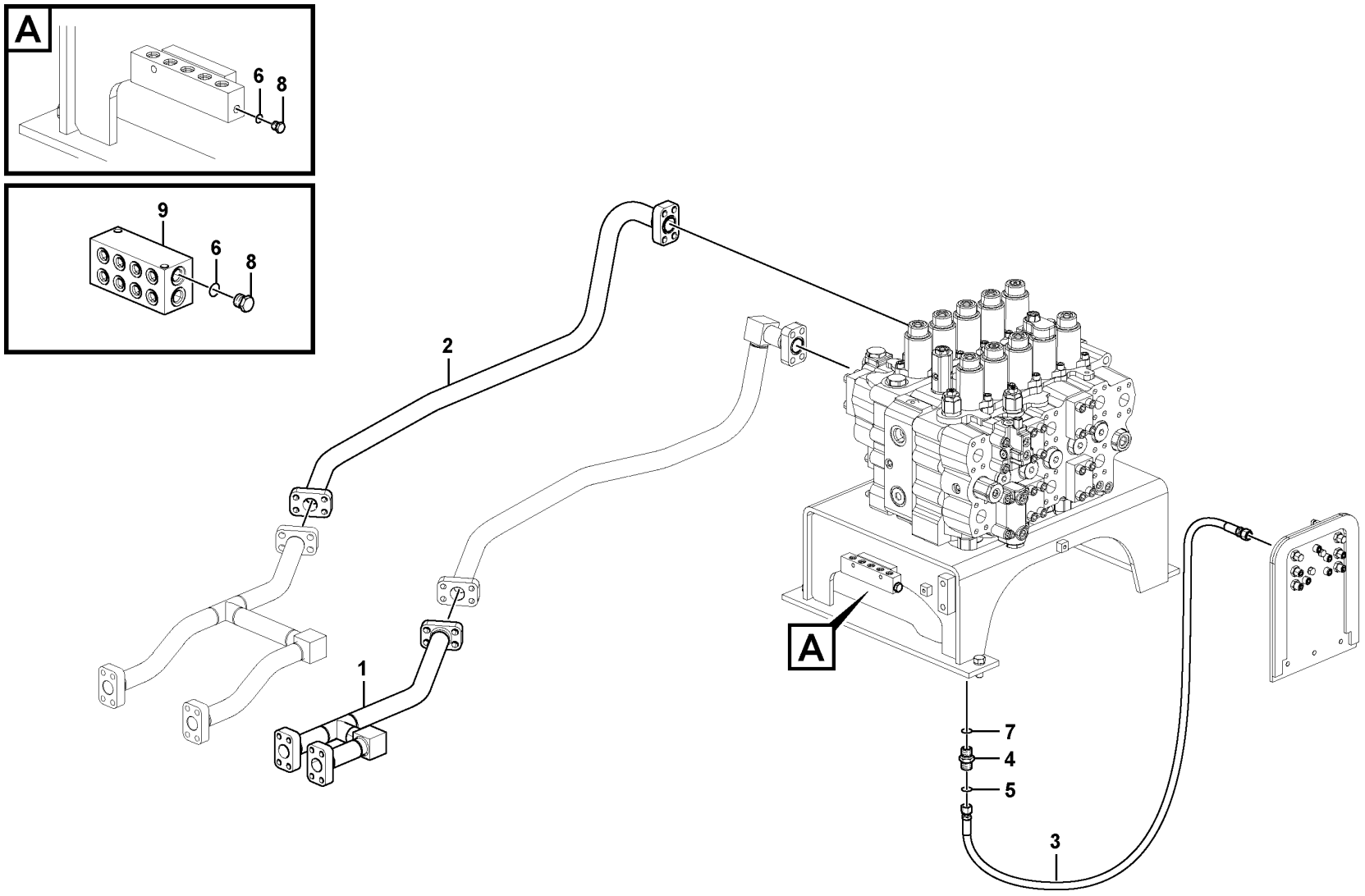

Volvo Construction Equipment
1057766

Fig.	Part No.	Quantity 1	2	3	PS	KIT	Description	Denominación	Denominação	Dénomination	Notes
1	VOE 14677573	1					Pipe	Tubo	Tubo	Tuyau	(VOE 14571529)
2	VOE 14675418	1					Pipe	Tubo	Tubo	Tuyau	(VOE 14503506)
3	VOE 938307	1					Hose assembly	Conducto	Mangueira completa	Conduit flexible	
4	VOE 14881558	1					Nipple	Niple	Niple	Raccord	
5	VOE 990737	1					O-ring	Anillo tórico	Anel-o	Joint torique	
6	VOE 993320	2					O-ring	Anillo tórico	Anel-o	Joint torique	(VOE 932039)
7	VOE 983505	1					O-ring	Anillo tórico	Anel-o	Joint torique	
8	SA 9415-31021	2					Plug	Tapon	Bujão	Bouchon	
9		1			NS		Block	Bloque	Bloco	Bloc	See group 914-200 page 1171

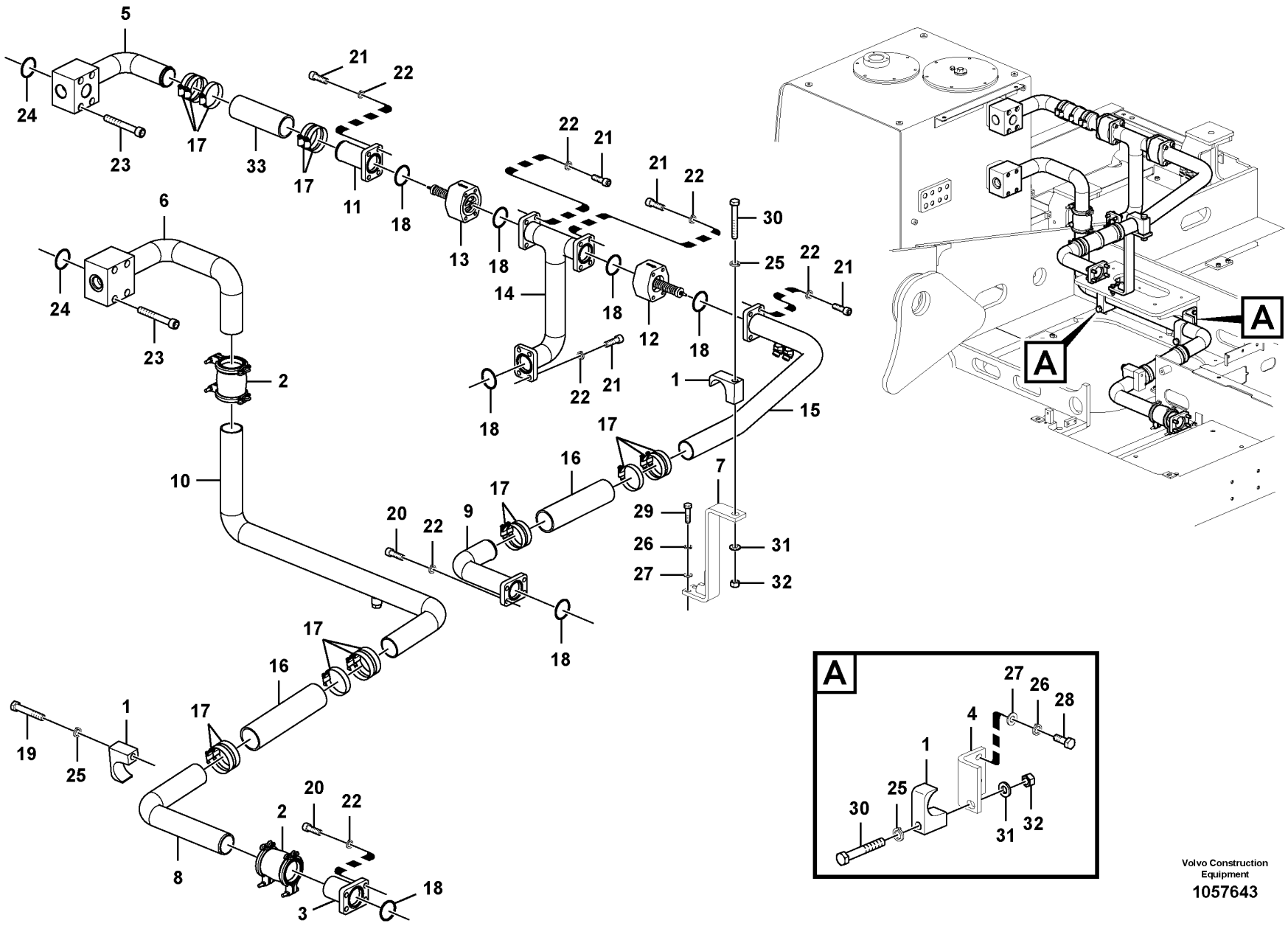

Volvo Construction Equipment

1057643

Fig.	Part No.	Quantity 1	2	3	PS	KIT	Description	Denominación	Denominação	Dénomination	Notes
1	VOE 14502360	4					Clamp	Abrazadera	Grampo	Pince Serrage	
2	VOE 14531075	2					Flexible coupling	Acoplamiento flexible	Ligacão flexível	Coupleur flexible	
2	VOE 14526761	2					•Gasket Kit	•Juego Juntas	•Jogo de juntas	•Kit Joints	
3	VOE 14537297	1					Pipe	Canalizacion	Tubo	Canalisation	
4		2			NS		Plate	Placa	Placa	Plaque	
5	VOE 14622512	1					Pipe	Tubo	Tubo	Tuyau	
6	VOE 14604211	1					Pipe	Tubo	Tubo	Tuyau	
7		1			NS		Bracket	Ménsula	Suporte	Console	
8	VOE 14604498	1					Pipe	Tubo	Tubo	Tuyau	
9	VOE 14604522	1					Pipe	Tubo	Tubo	Tuyau	
10	VOE 14606460	1					Pipe	Tubo	Tubo	Tuyau	
11	VOE 14622510	1					Pipe	Tubo	Tubo	Tuyau	
12	VOE 14609970	1					Non-return valve	Válvula antirretorno	Válvula de retenção	Clapet antiretour	
13	VOE 14609530	1					Non-return valve	Válvula antirretorno	Válvula de retenção	Clapet antiretour	
14	VOE 14611131	1					Pipe	Tubo	Tubo	Tuyau	
15	VOE 14624593	1					Pipe	Tubo	Tubo	Tuyau	
16	VOE 14881385	1					Rubber hose	Manguera	Mangueira de borracha	Durit caoutchouc	
17	SA 9312-10300	15					Hose clamp	Abrazadera de manguera	Braçadeira da mangueira	Collier durite	S/N -274006 S/N -280369
	SA 9312-10300	5					Hose clamp	Abrazadera de manguera	Braçadeira da mangueira	Collier durite	S/N 274007- S/N 280370-
	VOE 14881507	10					Hose clamp	Abrazadera de manguera	Braçadeira da mangueira	Collier durite	S/N 274007- S/N 280370-
18	VOE 993327	7					O-ring	Anillo tórico	Anel-o	Joint torique	(VOE 949240)
19	VOE 978942	1					Hexagon screw	Tornillo hexagonal	Parafuso sextavado	Vis à tête hexagonale	
20	VOE 984090	8					Hex. socket screw	Tornillo de hexágono embutido	Parafuso soquete sext	Vis à six pans creux	
21	VOE 984089	20					Hex. socket screw	Tornillo de hexágono embutido	Parafuso soquete sext	Vis à six pans creux	
22	VOE 955923	28					Spring washer	Arandela elástica	Arruela de pressão	Rondelle élastique	
23	VOE 984355	8					Hex. socket screw	Tornillo de hexágono embutido	Parafuso soquete sext	Vis à six pans creux	
24	VOE 980102	2					O-ring	Anillo tórico	Anel-o	Joint torique	

1		**Hydraulic system, hydraulic tank to hydraulic oil cooler** **Sistema hidráulico, depósito hidr. a enfr. aceite hidr.** **Sistema hidráulico, tanque hidráulico para o refrigerador de óleo hidráulico** **Syst. hydr, rés. hydr vers refroidisseur huile hydraulique**	Catalogue id **20591**	Group **911**
2				
3			Illustr. No **1057643**	Section **500**
4				
5		**8288862,8290248**	Issue **20027088-G**	Page **1057**

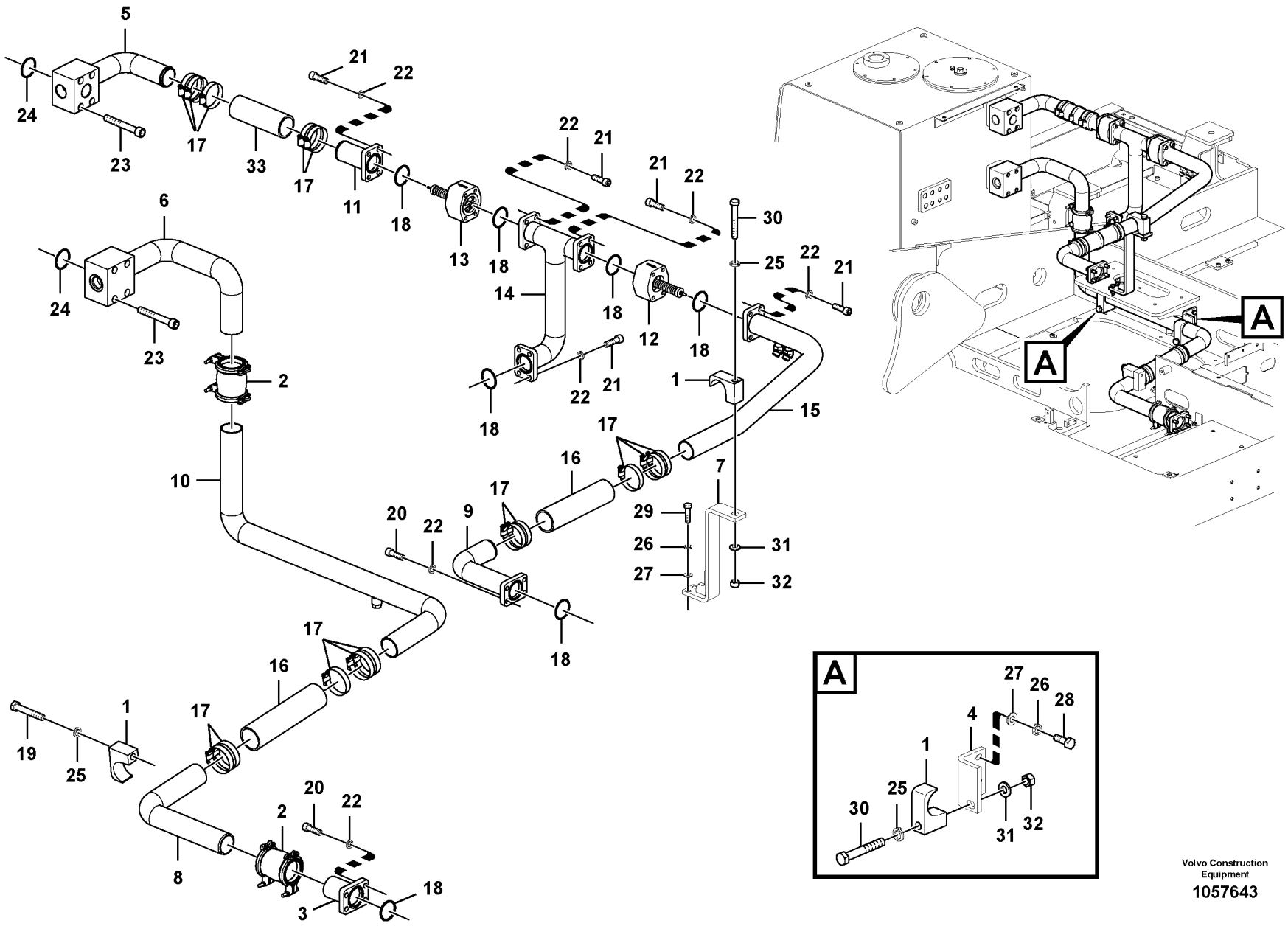

Volvo Construction Equipment

1057643

Fig.	Part No.	Quantity 1	2	3	PS	KIT	Description	Denominación	Denominação	Dénomination	Notes
25	VOE 955926	4					Spring washer	Arandela elástica	Arruela de pressão	Rondelle élastique	
26	VOE 955922	6					Spring washer	Arandela elástica	Arruela de pressão	Rondelle élastique	
27	VOE 992040	6					Plain washer	Arandela plana	Arruela simples	Rondelle plane	
28	VOE 983252	4					Hexagon screw	Tornillo hexagonal	Parafuso sextavado	Vis à tête hexagonale	
29	VOE 983253	2					Hexagon screw	Tornillo hexagonal	Parafuso sextavado	Vis à tête hexagonale	
30	VOE 980465	3					Hexagon screw	Tornillo hexagonal	Parafuso sextavado	Vis à tête hexagonale	
31	VOE 992045	3					Plain washer	Arandela plana	Arruela simples	Rondelle plane	
32	VOE 979021	3					Hexagon nut	Tuerca hexagonal	Porca sextavada	Écrou hexagonal	
33	VOE 14881383	1					Rubber hose	Manguera	Mangueira de borracha	Durit caoutchouc	

1		**Hydraulic system, hydraulic tank to hydraulic oil cooler** **Sistema hidráulico, depósito hidr. a enfr. aceite hidr.** **Sistema hidráulico, tanque hidráulico para o refrigerador de óleo hidráulico** **Syst. hydr, rés. hydr vers refroidisseur huile hydraulique**	Catalogue id **20591**	Group **911**
2				
3			Illustr. No **1057643**	Section **500**
4				
5		**8288862,8290248**	Issue **20027088-G**	Page **1059**

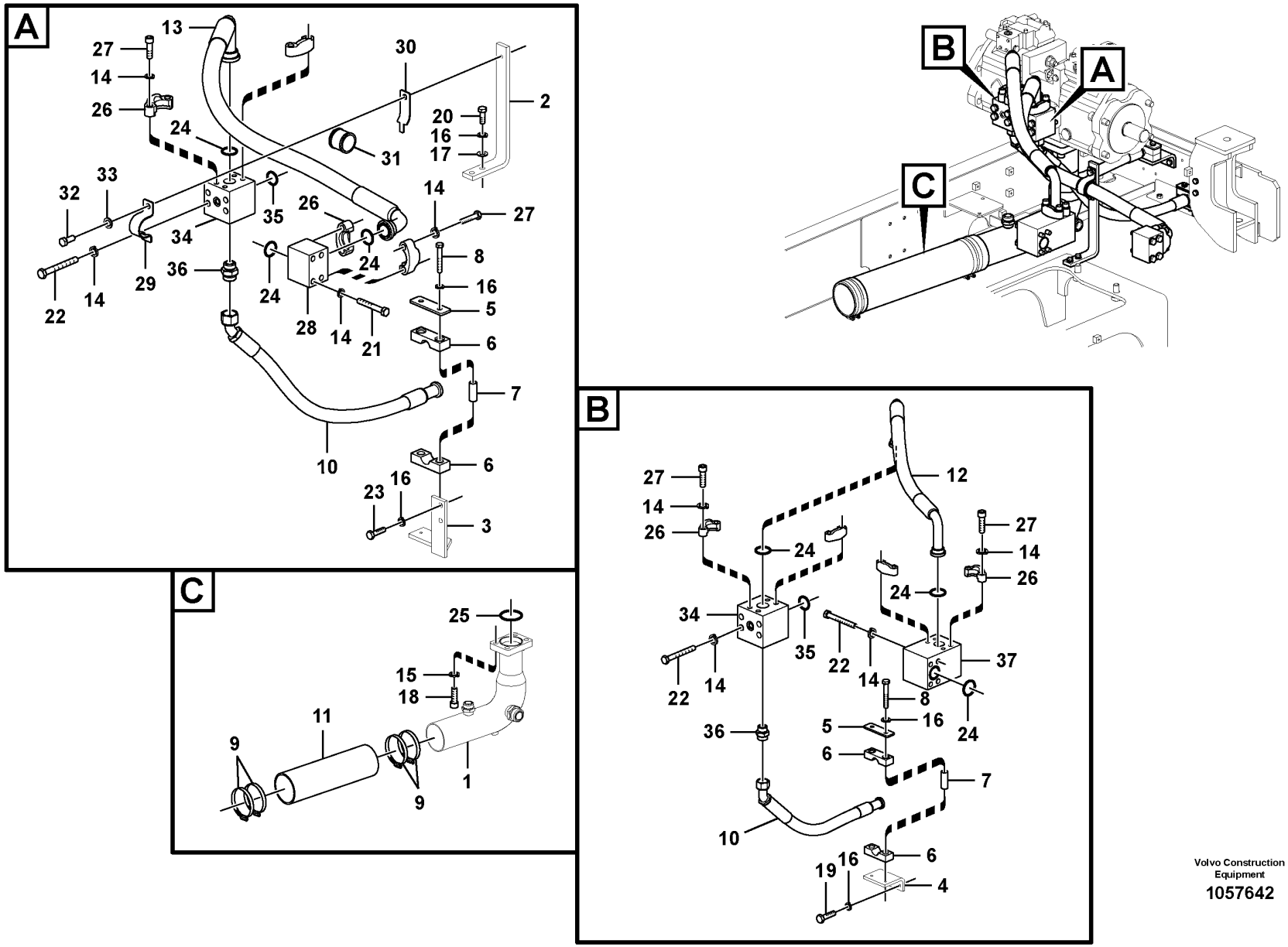

Volvo Construction Equipment

1057642

Fig.	Part No.	Quantity 1	2	3	PS	KIT	Description	Denominación	Denominação	Dénomination	Notes
1	VOE 14620861	1					Pipe	Tubo	Tubo	Tuyau	S/N -273770 S/N -280348
	VOE 14639973	1					Pipe	Tubo	Tubo	Tuyau	S/N 273771- S/N 280349-
2		1			NS		Plate	Placa	Placa	Plaque	
3		1			NS		Plate	Chapa	Chapa	Tôle	
4		1			NS		Plate	Placa	Placa	Plaque	
5	SA 1174-53010	2					Plate	Chapa	Chapa	Tôle	
6	VOE 14614127	4					Clamp	Abrazadera	Braçadeira	Collier serrage	
7	VOE 14508023	4					Shim	Arandela Ajuste	Calço	Cale d'épaisseur	
8	VOE 983256	4					Hexagon screw	Tornillo hexagonal	Parafuso sextavado	Vis à tête hexagonale	
9	SA 9312-10500	4					Hose clamp	Abrazadera de manguera	Braçadeira da mangueira	Collier durite	
10	VOE 14881639	2					Hose assembly	Conducto	Mangueira completa	Conduit flexible	S/N -273770 S/N -280348
	VOE 14639390	2					Hose	Manguera	Mangueira	Flexible	S/N 273771- S/N 280349-
11	VOE 14530995	1					Hose	Manguera	Mangueira	Flexible	
12	VOE 14604531	1					Hose	Manguera	Mangueira	Flexible	S/N -273977 S/N -280364
	VOE 14703446	1					Hose assembly	Conducto	Mangueira completa	Conduit flexible	S/N 273978- S/N 280365-
13	VOE 14708391	1					Hose assembly	Conducto	Mangueira completa	Conduit flexible	(VOE 14606457)
14	VOE 955925	32					Spring washer	Arandela elástica	Arruela de pressão	Rondelle élastique	
15	VOE 955926	4					Spring washer	Arandela elástica	Arruela de pressão	Rondelle élastique	
16	VOE 955922	10					Spring washer	Arandela elástica	Arruela de pressão	Rondelle élastique	
17	VOE 992040	2					Plain washer	Arandela plana	Arruela simples	Rondelle plane	
18	VOE 984140	4					Hex. socket screw	Tornillo de hexágono embutido	Parafuso soquete sext	Vis à six pans creux	
19	VOE 983251	2					Hexagon screw	Tornillo hexagonal	Parafuso sextavado	Vis à tête hexagonale	
20	VOE 983252	2					Hexagon screw	Tornillo hexagonal	Parafuso sextavado	Vis à tête hexagonale	
21	VOE 992587	4					Hexagon screw	Tornillo hexagonal	Parafuso sextavado	Vis à tête hexagonale	
22	VOE 992577	12					Hexagon screw	Tornillo hexagonal	Parafuso sextavado	Vis à tête hexagonale	
23	VOE 983253	2					Hexagon screw	Tornillo hexagonal	Parafuso sextavado	Vis à tête hexagonale	

1		**Hydraulic system, hydraulic tank to hydraulic pump** **Sistema hidráulico, depósito hidr. a bomba hidr.** **Sistema hidráulico, tanque hidráulico para a bomba hidráulica** **Syst. hydr, rés. hydraulique vers pompe hydraulique**	Catalogue id **20591**	Group **911**
2			Illustr. No **1057642**	Section **600**
3				
4			Issue **20027088-G**	Page **1061**
5		**8288866,8290248 : S/N -273770/-280348**		

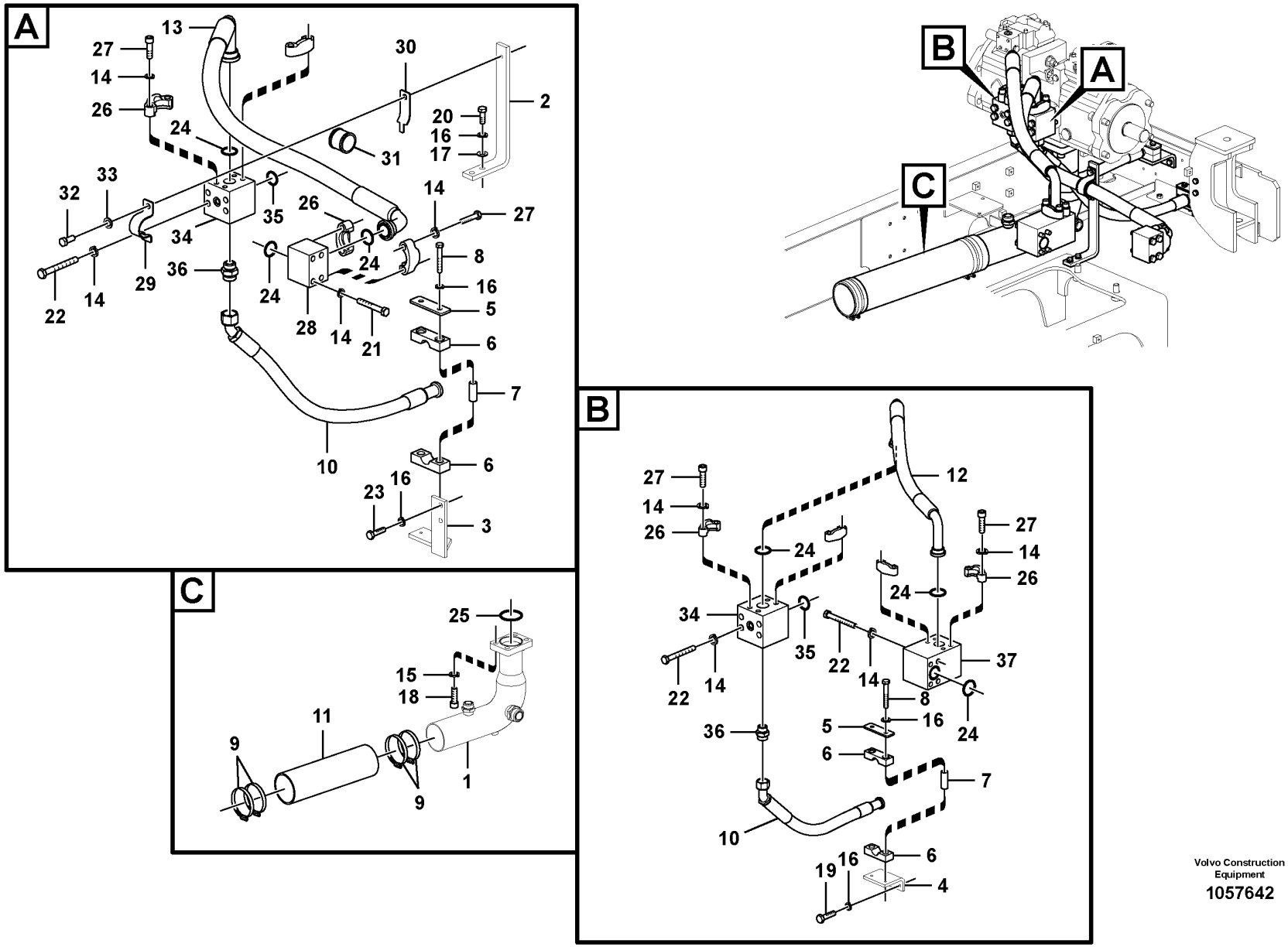

Volvo Construction Equipment

1057642

Fig.	Part No.	Quantity 1	2	3	PS	KIT	Description	Denominación	Denominação	Dénomination	Notes
24	VOE 14882689	6					O-ring	Anillo tórico	Anel-o	Joint torique	(VOE 13949238)
25	VOE 967955	1					O-ring	Anillo tórico	Anel-o	Joint torique	
26	VOE 936626	8					Flange half	Mitad brida	Meia flange	Demi-bride	
27	VOE 984135	16					Hex. socket screw	Tornillo de hexágono embutido	Parafuso soquete sext	Vis à six pans creux	
28	VOE 14606454	1					Block	Bloque	Bloco	Bloc	
29	VOE 14606455	1					Clip	Clip	Clipe	Clip	
30	VOE 14606456	1					Clip	Clip	Clipe	Clip	
31	VOE 14606452	1					Grommet	Pasaje	Passa muro	Passe fil	
32	VOE 978932	1					Hexagon screw	Tornillo hexagonal	Parafuso sextavado	Vis à tête hexagonale	
33	VOE 955923	1					Spring washer	Arandela elástica	Arruela de pressão	Rondelle élastique	
34	VOE 14606459	2					Block	Bloque	Bloco	Bloc	S/N -273770 S/N -280348
	VOE 14692545	1					Block	Bloque	Bloco	Bloc	S/N 273771- S/N 280349-
35	VOE 14882685	4					O-ring	Junta torica	Anel de vedação-O	Joint Torique	(VOE 13948700)
36	VOE 935229	2					Nipple	Niple	Niple	Raccord	
	VOE 978129	2					•O-ring	•Anillo tórico	•Anel-o	•Joint torique	(VOE 981290)
	VOE 993324	2					•O-ring	•Anillo tórico	•Anel-o	•Joint torique	
37	VOE 14607159	1					Block	Bloque	Bloco	Bloc	
38		1			NS		Block	Bloque	Bloco	Bloc	2624) S/N 273771- S/N 280349-
39	14674317	4									2624) S/N 273771- S/N 280349-

2624) **GB**: Not Shown **ES**: No ilustrado **BR**: Não mostrado **FR**: Non représenté

1		**Hydraulic system, hydraulic tank to hydraulic pump** **Sistema hidráulico, depósito hidr. a bomba hidr.** **Sistema hidráulico, tanque hidráulico para a bomba hidráulica** **Syst. hydr, rés. hydraulique vers pompe hydraulique**	Catalogue id **20591**	Group **911**
2				
3			Illustr. No **1057642**	Section **600**
4				
5		**8288866,8290248 : S/N -273770/-280348**	Issue **20027088-G**	Page **1063**

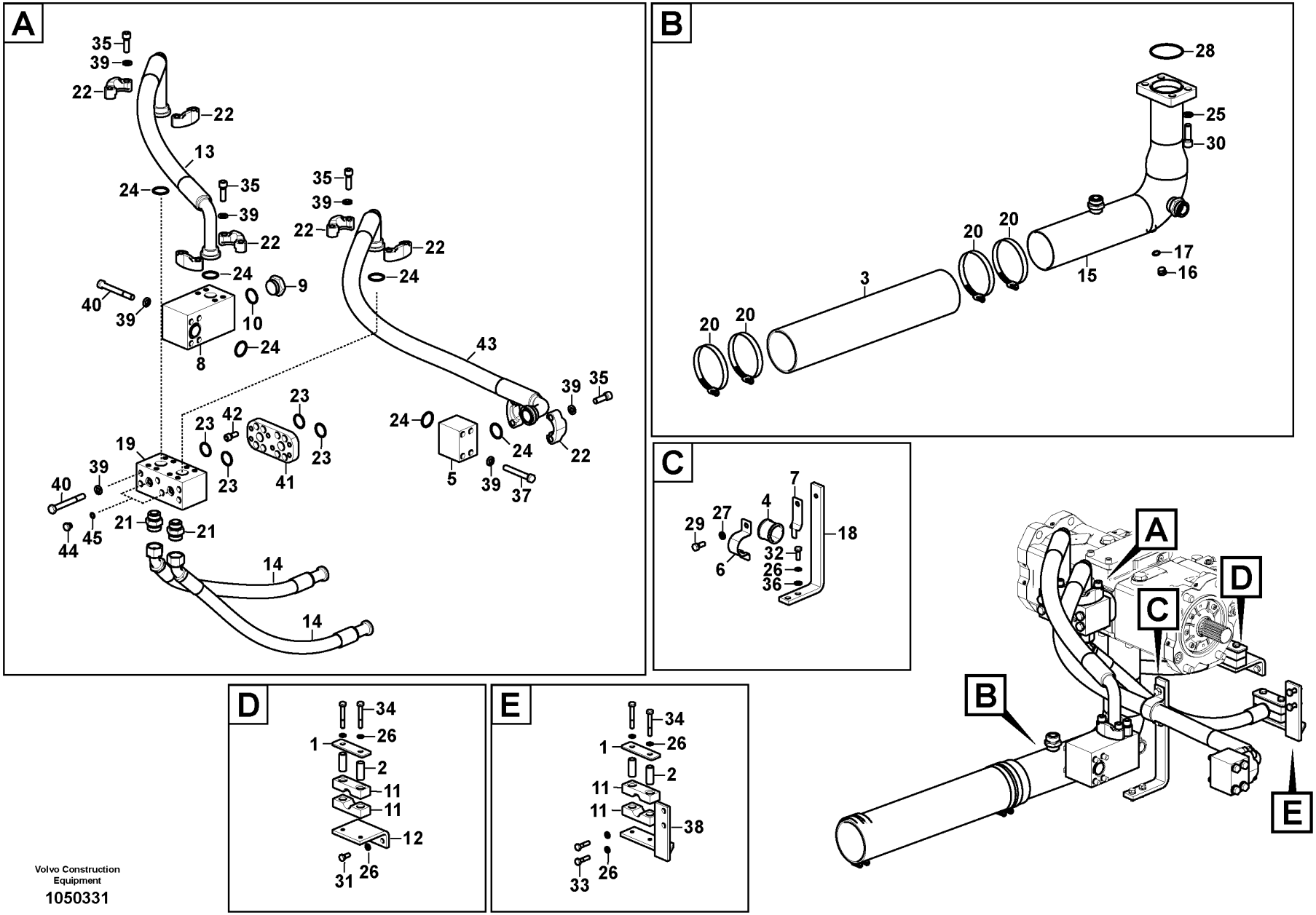

Volvo Construction Equipment

1050331

Fig.	Part No.	Quantity 1	2	3	PS	KIT	Description	Denominación	Denominação	Dénomination	Notes
1	SA 1174-53010	2					Plate	Chapa	Chapa	Tôle	
2	VOE 14508023	4					Shim	Arandela Ajuste	Calço	Cale d'épaisseur	
3	VOE 14530995	1					Hose	Manguera	Mangueira	Flexible	
4	VOE 14606452	1					Grommet	Pasaje	Passa muro	Passe fil	
5	VOE 14606454	1					Block	Bloque	Bloco	Bloc	
6	VOE 14606455	1					Clip	Clip	Clipe	Clip	
7	VOE 14606456	1					Clip	Clip	Clipe	Clip	
8	VOE 14607159	1					Block	Bloque	Bloco	Bloc	
9	SA 9415-31081	1					•Plug	•Tapón	•Bujão	•Tampon	
10	VOE 983519	1					•O-ring	•Anillo tórico	•Anel-o	•Joint torique	
11	VOE 14614127	4					Clamp	Abrazadera	Braçadeira	Collier serrage	
12		1			NS		Plate	Placa	Placa	Plaque	
13	VOE 14703446	1					Hose assembly	Conducto	Mangueira completa	Conduit flexible	
14	VOE 14639390	2					Hose	Manguera	Mangueira	Flexible	
15	VOE 14639973	1					Pipe	Tubo	Tubo	Tuyau	
16	SA 9415-31032	1					•Plug	•Tapon	•Bujão	•Bouchon	
17	VOE 993321	1					•O-ring	•Anillo tórico	•Anel-o	•Joint torique	
18		1			NS		Plate	Chapa	Chapa	Tôle	
19	VOE 14692545	1					Block	Bloque	Bloco	Bloc	
20	SA 9312-10500	4					Hose clamp	Abrazadera de manguera	Braçadeira da mangueira	Collier durite	
21	VOE 935229	2					Nipple	Niple	Niple	Raccord	
22	VOE 936626	8					Flange half	Mitad brida	Meia flange	Demi-bride	
23	VOE 14674317	4									
24	VOE 993326	6					O-ring	Anillo tórico	Anel-o	Joint torique	
25	VOE 955926	4					Spring washer	Arandela elástica	Arruela de pressão	Rondelle élastique	
26	VOE 955922	10					Spring washer	Arandela elástica	Arruela de pressão	Rondelle élastique	
27	VOE 955923	1					Spring washer	Arandela elástica	Arruela de pressão	Rondelle élastique	
28	VOE 967955	1					O-ring	Anillo tórico	Anel-o	Joint torique	
29	VOE 978932	1					Hexagon screw	Tornillo hexagonal	Parafuso sextavado	Vis à tête hexagonale	
30	VOE 984140	4					Hex. socket screw	Tornillo de hexágono embutido	Parafuso soquete sext	Vis à six pans creux	

1		**Hydraulic system, hydraulic tank to hydraulic pump** **Sistema hidráulico, depósito hidr. a bomba hidr.** **Sistema hidráulico, tanque hidráulico para a bomba hidráulica** **Syst. hydr, rés. hydraulique vers pompe hydraulique**	Catalogue id **20591**	Group **911**
2				
3			Illustr. No **1050331**	Section **610**
4				
5		**8288866,8290248 : S/N 273771-/280349-**	Issue **20027088-G**	Page **1065**

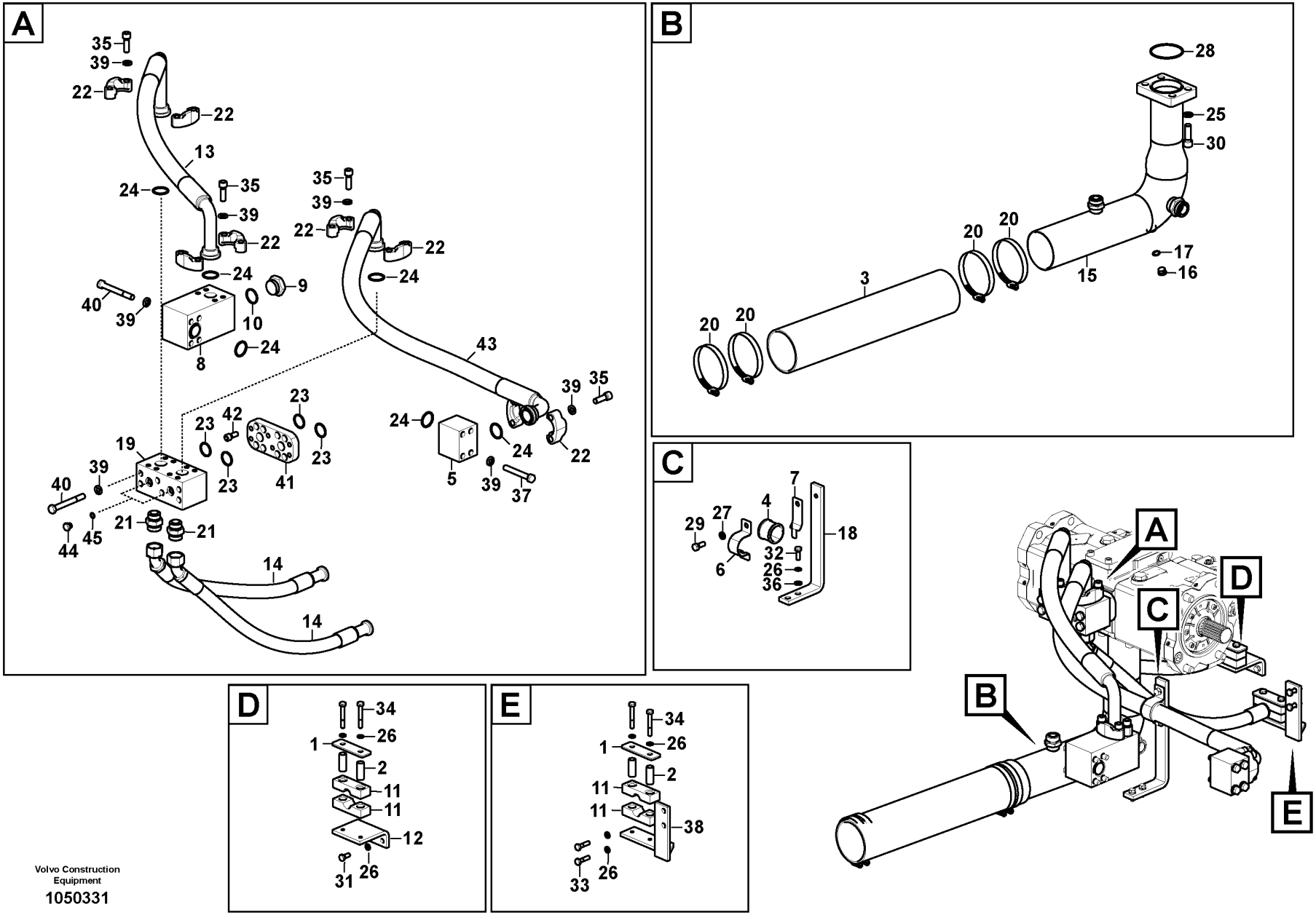

Volvo Construction Equipment

1050331

Fig.	Part No.	Quantity 1	2	3	PS	KIT	Description	Denominación	Denominação	Dénomination	Notes
31	VOE 983251	2					Hexagon screw	Tornillo hexagonal	Parafuso sextavado	Vis à tête hexagonale	
32	VOE 983252	2					Hexagon screw	Tornillo hexagonal	Parafuso sextavado	Vis à tête hexagonale	
33	VOE 983253	2					Hexagon screw	Tornillo hexagonal	Parafuso sextavado	Vis à tête hexagonale	
34	VOE 983256	4					Hexagon screw	Tornillo hexagonal	Parafuso sextavado	Vis à tête hexagonale	
35	VOE 984135	16					Hex. socket screw	Tornillo de hexágono embutido	Parafuso soquete sext	Vis à six pans creux	
36	VOE 992040	2					Plain washer	Arandela plana	Arruela simples	Rondelle plane	
37	VOE 992587	4					Hexagon screw	Tornillo hexagonal	Parafuso sextavado	Vis à tête hexagonale	
38		1			NS		Plate	Chapa	Chapa	Tôle	
39	VOE 955925	30					Spring washer	Arandela elástica	Arruela de pressão	Rondelle élastique	(SA 9213-14000)
40	VOE 992577	10					Hexagon screw	Tornillo hexagonal	Parafuso sextavado	Vis à tête hexagonale	
41	VOE 14674311	1					Block	Bloque	Bloco	Bloc	
42	VOE 984088	8					Hex. socket screw	Tornillo de hexágono embutido	Parafuso soquete sext	Vis à six pans creux	
43	VOE 14708391	1					Hose assembly	Conducto	Mangueira completa	Conduit flexible	(VOE 14606457)
44	SA 9415-31021	2					Plug	Tapon	Bujão	Bouchon	
45	VOE 993320	2					O-ring	Anillo tórico	Anel-o	Joint torique	

1		**Hydraulic system, hydraulic tank to hydraulic pump** **Sistema hidráulico, depósito hidr. a bomba hidr.** **Sistema hidráulico, tanque hidráulico para a bomba hidráulica** **Syst. hydr, rés. hydraulique vers pompe hydraulique**	Catalogue id **20591**	Group **911**
2				
3			Illustr. No **1050331**	Section **610**
4				
5		**8288866,8290248 : S/N 273771-/280349-**	Issue **20027088-G**	Page **1067**

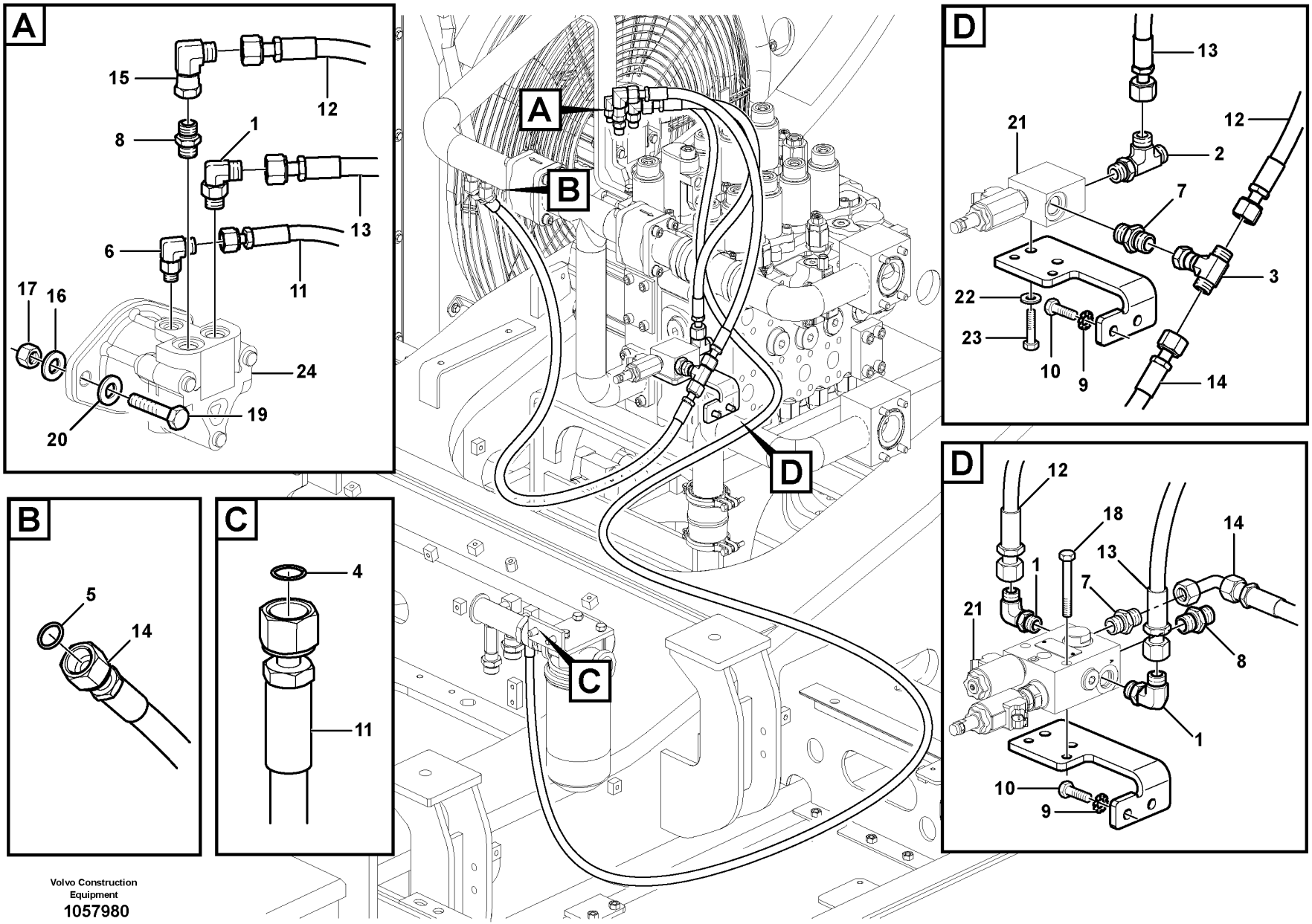

Volvo Construction Equipment

1057980

Fig.	Part No.	Quantity 1	2	3	PS	KIT	Description	Denominación	Denominação	Dénomination	Notes
1	VOE 13933868	1	3				Elbow nipple	Niple angular	Cotovelo	Raccord coudé	
	VOE 990738	1	3				•O-ring	•Anillo tórico	•Anel-o	•Joint torique	
	VOE 993321	1	3				•O-ring	•Anillo tórico	•Anel-o	•Joint torique	
2	VOE 935614	1					T-nipple	Niple t	Niple-t	Raccord-t	
3	VOE 13933935	1					T-nipple	Niple t	Niple-t	Raccord-t	
4	VOE 990737	1	1				O-ring	Anillo tórico	Anel-o	Joint torique	
5	VOE 990738	1	1				O-ring	Anillo tórico	Anel-o	Joint torique	
6	VOE 935069	1	1				Elbow nipple	Niple angular	Cotovelo	Raccord coudé	
7	VOE 935092	1	1				Nipple	Niple	Niple	Raccord	
	VOE 990738	1	1				•O-ring	•Anillo tórico	•Anel-o	•Joint torique	
	VOE 993322	1	1				•O-ring	•Anillo tórico	•Anel-o	•Joint torique	(VOE 932041)
8	VOE 13933923	1	2				Nipple	Niple	Niple	Raccord	
	VOE 990738	1	2				•O-ring	•Anillo tórico	•Anel-o	•Joint torique	
	VOE 993321	1	2				•O-ring	•Anillo tórico	•Anel-o	•Joint torique	
9	VOE 955922	2	4				Spring washer	Arandela elástica	Arruela de pressão	Rondelle élastique	
10	VOE 983251	2	2				Hexagon screw	Tornillo hexagonal	Parafuso sextavado	Vis à tête hexagonale	
11	VOE 15187367		1				Hose assembly	Conducto	Mangueira completa	Conduit flexible	
11	VOE 15014453	1					Hose assembly	Conducto	Mangueira completa	Conduit flexible	
12	VOE 15002612	1	1				Hose assembly	Conducto	Mangueira completa	Conduit flexible	
13	VOE 15055584	1	1				Hose assembly	Conducto	Mangueira completa	Conduit flexible	
14	VOE 937758	1					Hose assembly	Conducto	Mangueira completa	Conduit flexible	
	VOE 15002617		1				Hose assembly	Conducto	Mangueira completa	Conduit flexible	
15	VOE 13933872	1	1				Elbow nipple	Niple angular	Cotovelo	Raccord coudé	
	VOE 990738	1	1				•O-ring	•Anillo tórico	•Anel-o	•Joint torique	
16	VOE 955925		2				Spring washer	Arandela elástica	Arruela de pressão	Rondelle élastique	
17	VOE 979020		2				Hexagon nut	Tuerca hexagonal	Porca sextavada	Écrou hexagonal	
18	VOE 983256		2				Hexagon screw	Tornillo hexagonal	Parafuso sextavado	Vis à tête hexagonale	
19	VOE 991639		2				Hexagon screw	Tornillo hexagonal	Parafuso sextavado	Vis à tête hexagonale	
20	VOE 992055		2				Plain washer	Arandela plana	Arruela simples	Rondelle plane	
21	VOE 14616530	1					Relief valve	Válvula de descarga	Válvula de descarga	Valve décharge	
	VOE 14572729	1					•Coil	•Bobina	•Bobina	•Bobine	

1	8288866	**Hydraulic system, oil cooling system** **Sistema hidráulico, tubería de refrigeración de aceite.** **Sistema hidráulico, tubulação de refrigeração de óleo** **Système hydraulique, circuit de refroidissement d'huile**	Catalogue id **20591**	Group **911**
2	8289586		Illustr. No **1057980**	Section **700**
3				
4			Issue **20027088-G**	Page **1069**
5		**S/N : -210140**		

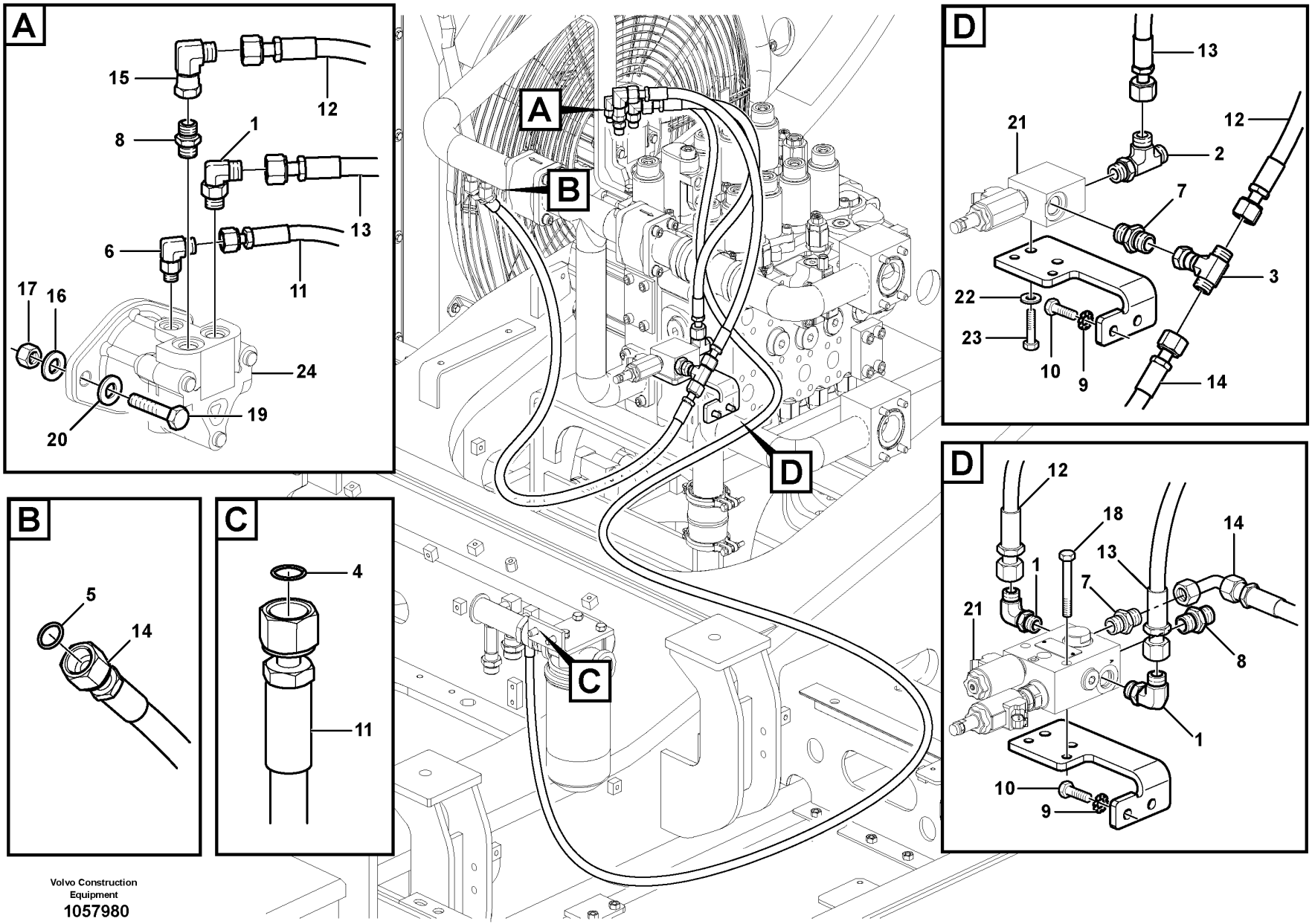

Volvo Construction Equipment

1057980

Fig.	Part No.	Quantity 1	2	3	PS	KIT	Description	Denominación	Denominação	Dénomination	Notes
	VOE 14536080	1					•Seal	•Junta	•Vedação	•Joint	
21	VOE 14618070		1				Valve	Válvula	Válvula	Valve	See group 911-1300 page 1085
22	VOE 955922	2					Spring washer	Arandela elástica	Arruela de pressão	Rondelle élastique	
23	VOE 983252	2					Hexagon screw	Tornillo hexagonal	Parafuso sextavado	Vis à tête hexagonale	
24	VOE 14533496	1					Fan motor	Motor ventilador	Motor ventilador	Moteur de ventilateur	See group 911-1000 page 1077
24	VOE 14569758		1				Fan motor	Motor ventilador	Motor ventilador	Moteur de ventilateur	See group 911-1010 page 1079

1	8288866	**Hydraulic system, oil cooling system** **Sistema hidráulico, tubería de refrigeración de aceite.** **Sistema hidráulico, tubulação de refrigeração de óleo** **Système hydraulique, circuit de refroidissement d'huile**	Catalogue id **20591**	Group **911**
2	8289586		Illustr. No **1057980**	Section **700**
3				
4			Issue **20027088-G**	Page **1071**
5		**S/N : -210140**		

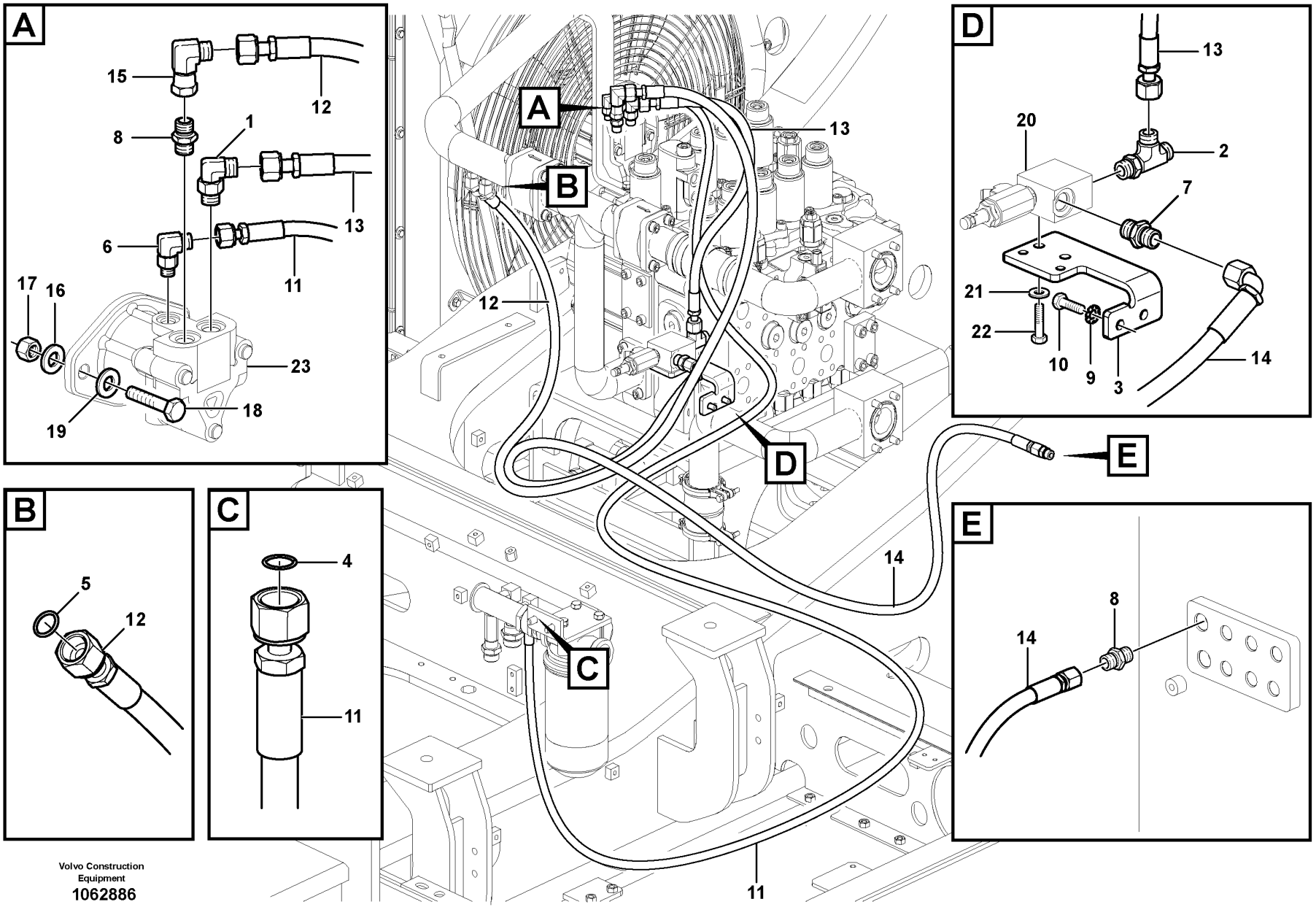

Volvo Construction Equipment
1062886

Fig.	Part No.	Quantity 1	2	3	PS	KIT	Description	Denominación	Denominação	Dénomination	Notes
1	VOE 13933868	1					Elbow nipple	Niple angular	Cotovelo	Raccord coudé	
	VOE 990738	1					•O-ring	•Anillo tórico	•Anel-o	•Joint torique	
	VOE 993321	1					•O-ring	•Anillo tórico	•Anel-o	•Joint torique	(VOE 932040)
2	VOE 935614	1					T-nipple	Niple t	Niple-t	Raccord-t	
	VOE 993322	1					•O-ring	•Anillo tórico	•Anel-o	•Joint torique	
	VOE 990738	2					•O-ring	•Anillo tórico	•Anel-o	•Joint torique	
3	VOE 14609943	1					Plate	Chapa	Chapa	Tôle	
4	VOE 990737	1					O-ring	Anillo tórico	Anel-o	Joint torique	
5	VOE 990738	1					O-ring	Anillo tórico	Anel-o	Joint torique	
6	VOE 935069	1					Elbow nipple	Niple angular	Cotovelo	Raccord coudé	
	VOE 990737	1					•O-ring	•Anillo tórico	•Anel-o	•Joint torique	
	VOE 993320	1					•O-ring	•Anillo tórico	•Anel-o	•Joint torique	
7	VOE 935092	1					Nipple	Niple	Niple	Raccord	
	VOE 990738	1					•O-ring	•Anillo tórico	•Anel-o	•Joint torique	
	VOE 993322	1					•O-ring	•Anillo tórico	•Anel-o	•Joint torique	(VOE 932041)
8	VOE 13933923	2					Nipple	Niple	Niple	Raccord	
	VOE 990738	2					•O-ring	•Anillo tórico	•Anel-o	•Joint torique	
	VOE 993321	2					•O-ring	•Anillo tórico	•Anel-o	•Joint torique	(VOE 932040)
9	VOE 955922	2					Spring washer	Arandela elástica	Arruela de pressão	Rondelle élastique	
10	VOE 983251	2					Hexagon screw	Tornillo hexagonal	Parafuso sextavado	Vis à tête hexagonale	
11	VOE 15014453	1					Hose assembly	Conducto	Mangueira completa	Conduit flexible	
12	VOE 937153	1					Hose assembly	Conducto	Mangueira completa	Conduit flexible	
13	VOE 15002612	1					Hose assembly	Conducto	Mangueira completa	Conduit flexible	
14	VOE 15000791	1					Hose assembly	Conducto	Mangueira completa	Conduit flexible	
15	VOE 13933872	1					Elbow nipple	Niple angular	Cotovelo	Raccord coudé	
	VOE 990738	1					•O-ring	•Anillo tórico	•Anel-o	•Joint torique	
16	VOE 955925	2					Spring washer	Arandela elástica	Arruela de pressão	Rondelle élastique	
17	VOE 979020	2					Hexagon nut	Tuerca hexagonal	Porca sextavada	Écrou hexagonal	
18	VOE 991639	2					Hexagon screw	Tornillo hexagonal	Parafuso sextavado	Vis à tête hexagonale	
19	VOE 992055	2					Plain washer	Arandela plana	Arruela simples	Rondelle plane	
20	VOE 14616530	1					Relief valve	Válvula de descarga	Válvula de descarga	Valve décharge	

1		**Hydraulic system, oil cooling system** **Sistema hidráulico, tubería de refrigeración de aceite.** **Sistema hidráulico, tubulação de refrigeração de óleo** **Système hydraulique, circuit de refroidissement d'huile**	Catalogue id **20591**	Group **911**
2				
3			Illustr. No **1062886**	Section **750**
4				
5		**8290248, 8288866(S/N:210141-)**	Issue **20027088-G**	Page **1073**

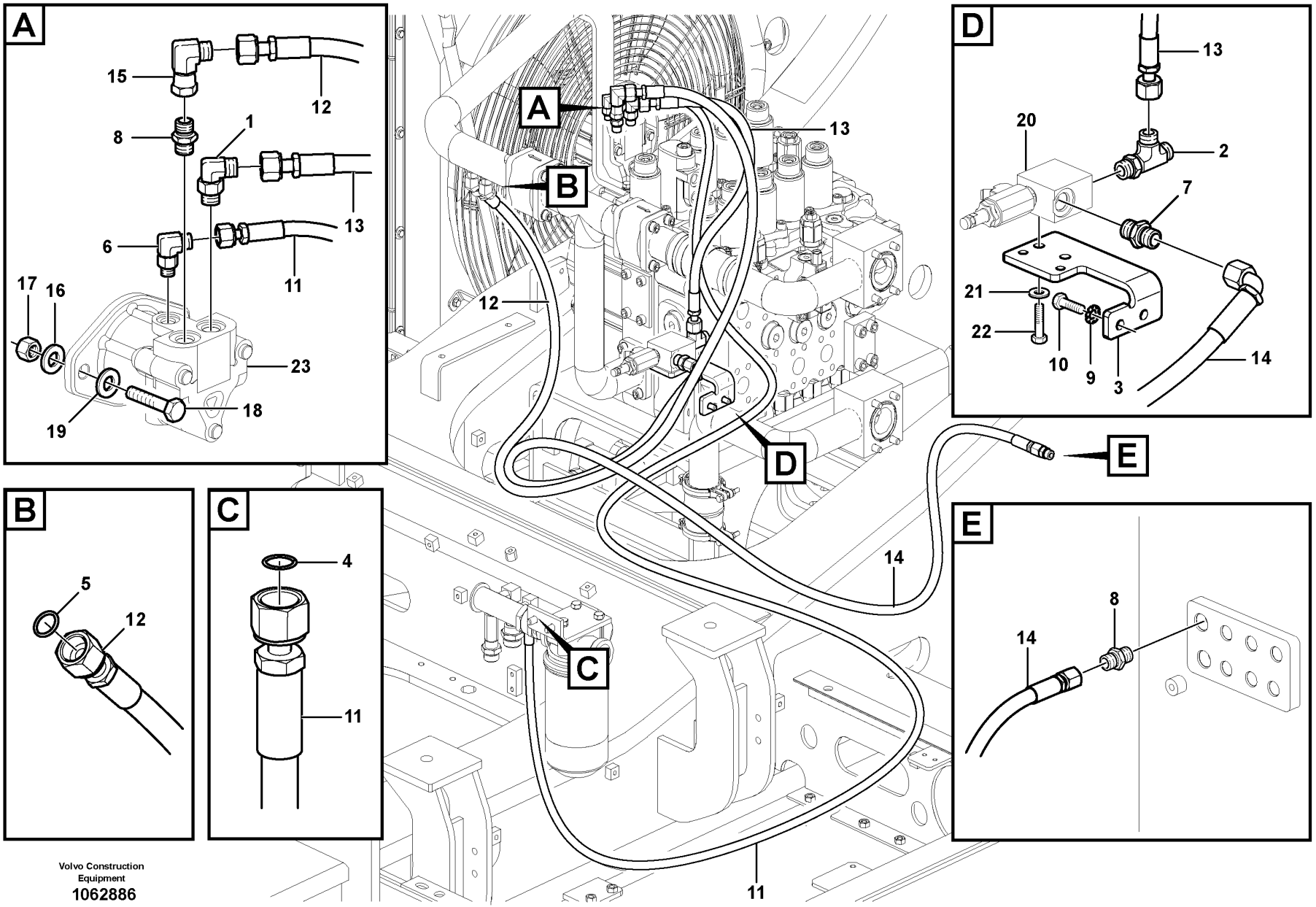

Volvo Construction Equipment
1062886

Fig.	Part No.	Quantity 1	2	3	PS	KIT	Description	Denominación	Denominação	Dénomination	Notes
	VOE 14572729	1					•Coil	•Bobina	•Bobina	•Bobine	
	VOE 14536080	1					•Seal	•Junta	•Vedação	•Joint	
21	VOE 955922	2					Spring washer	Arandela elástica	Arruela de pressão	Rondelle élastique	
22	VOE 983252	2					Hexagon screw	Tornillo hexagonal	Parafuso sextavado	Vis à tête hexagonale	
23	VOE 14533496	1					Fan motor	Motor ventilador	Motor ventilador	Moteur de ventilateur	See group 911-1000 page 1077

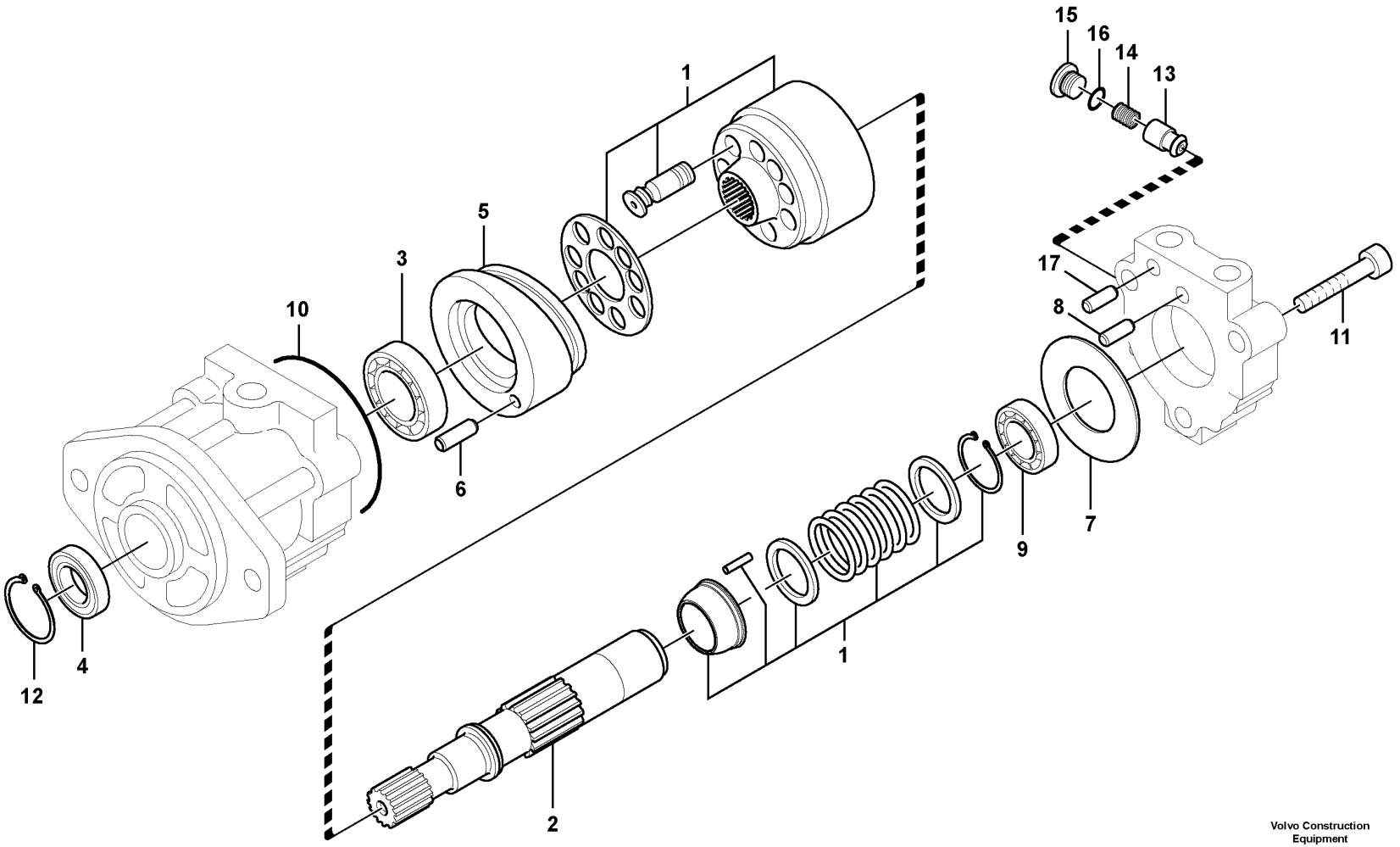

Volvo Construction Equipment

1019442

Fig.	Part No.	Quantity 1	2	3	PS	KIT	Description	Denominación	Denominação	Dénomination	Notes
	VOE 14533496	1					Fan motor	Motor ventilador	Motor ventilador	Moteur de ventilateur	
1	**VOE 14537417**	1					•Cylinder Block	•Bloque Cilindro	•Bloco de cilindros	•Bloc-cylindres	
2	**VOE 14537413**	1					•Shaft	•Eje	•Eixo	•Arbre	
3	**SA 8230-33970**	1					•Ball bearing	•Cojinete de bolas	•Rolamento de esferas	•Roulement billes	
4	**VOE 14537414**	1				K	•Seal	•Junta	•Vedação	•Joint	
5	**VOE 14537415**	1					•Plate	•Placa	•Placa	•Plaque	
6	**VOE 14512771**	1					•Pin	•Pasador	•Pino	•Goupille	
7	**VOE 14536015**	1					•Plate	•Chapa	•Chapa	•Tôle	
8	**VOE 14536016**	1					•Pin	•Pasador	•Pino	•Goupille	
9	**VOE 14536017**	1					•Bearing	•Cojinete	•Rolamento	•Palier	
10	**VOE 14536018**	1			OP	K	•O-ring	•Anillo tórico	•Anel-o	•Joint torique	
11	**SA 8230-33220**	3					•Bolt	•Perno	•Parafuso	•Boulon	
12	**VOE 14512772**	1					•Ring	•Anillo	•Anel	•Anneau	
13	**VOE 14536020**	1					•Non-return valve	•Válvula antirretorno	•Válvula de retenção	•Clapet antiretour	
14	**VOE 14536021**	1					•Spring	•Resorte	•Mola	•Ressort	
15	**VOE 14536022**	1					•Plug	•Tapon	•Bujão	•Bouchon	
16	**VOE 983505**	1					•O-ring	•Anillo tórico	•Anel-o	•Joint torique	(SA 9511-12014)
17	**SA 8230-32410**	2					•Pin	•Pasador	•Pino	•Goupille	
100	**VOE 14537416**	1					Sealing Kit	Juego Retenes	Kit de vedação	Jeu Joints	

1		**Hydraulic system, oil cooling fan motor** **Sistema hidráulico, motor del ventilador de refrigeración de aceite.** **Sistema hidráulico, motor do ventilador de refrigeração de óleo** **Système hydraulique, moteur du ventilateur de refroidissement d'huile.**	Catalogue id **20591**	Group **911**
2			Illustr. No **1019442**	Section **1000**
3				
4			Issue **20027088-G**	Page **1077**
5		**8286627, 8290248**		

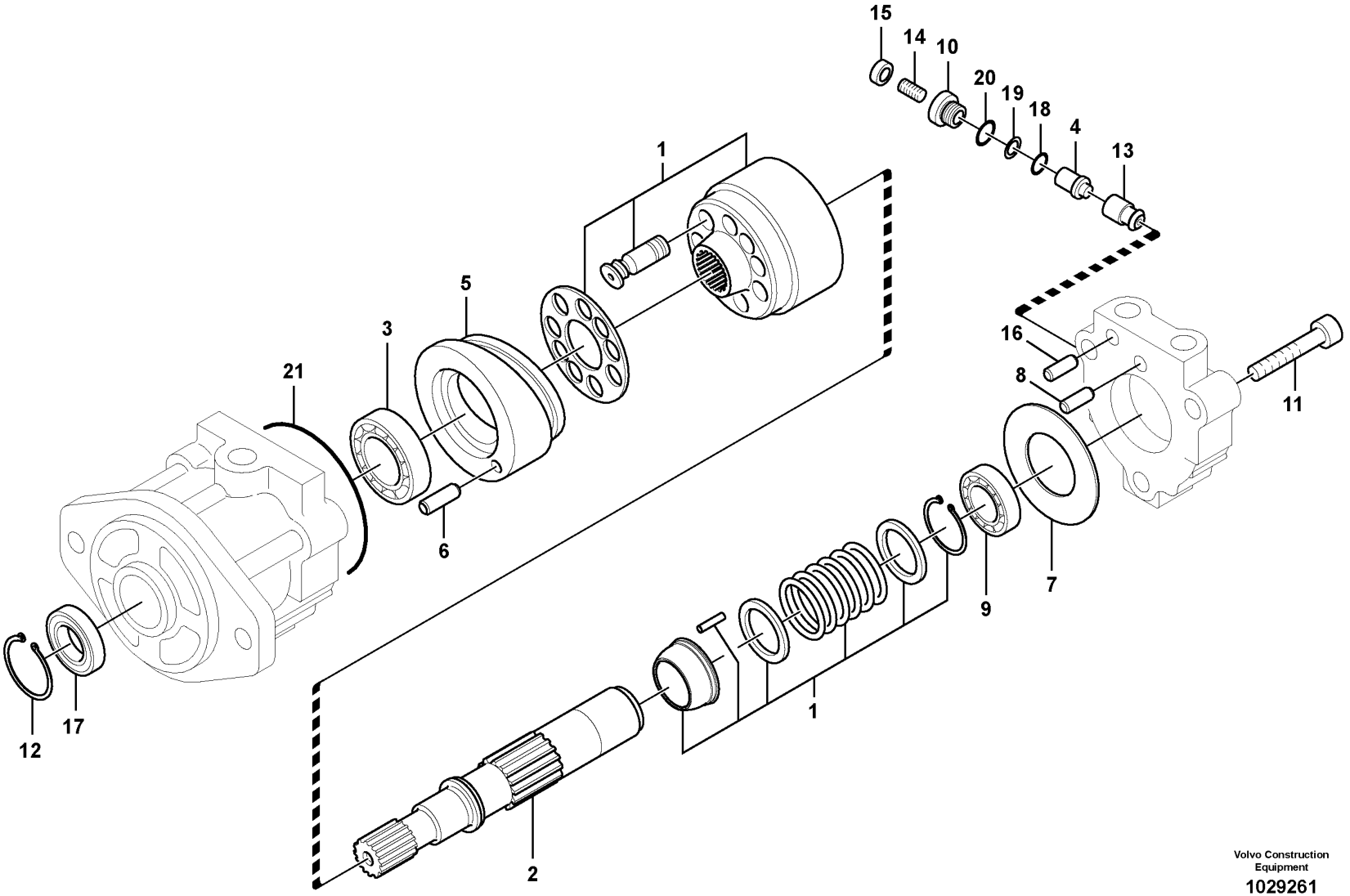

Volvo Construction Equipment

1029261

Fig.	Part No.	Quantity 1	2	3	PS	KIT	Description	Denominación	Denominação	Dénomination	Notes
	VOE 14569758	1					Fan motor	Motor ventilador	Motor ventilador	Moteur de ventilateur	
1	VOE 14537417	1					•Cylinder Block	•Bloque Cilindro	•Bloco de cilindros	•Bloc-cylindres	
2	VOE 14537413	1					•Shaft	•Eje	•Eixo	•Arbre	
3	SA 8230-33970	1					•Ball bearing	•Cojinete de bolas	•Rolamento de esferas	•Roulement billes	
4	VOE 14571663	1					•Seat	•Asiento	•Banco	•Siège	
5	VOE 14537415	1					•Plate	•Placa	•Placa	•Plaque	
6	VOE 14512771	1					•Pin	•Pasador	•Pino	•Goupille	
7	VOE 14536015	1					•Plate	•Chapa	•Chapa	•Tôle	
8	VOE 14536016	1					•Pin	•Pasador	•Pino	•Goupille	
9	VOE 14536017	1					•Bearing	•Cojinete	•Rolamento	•Palier	
10	VOE 14571664	1					•Plug	•Tapón	•Bujão	•Tampon	
11	SA 8230-33220	3					•Bolt	•Perno	•Parafuso	•Boulon	
12	VOE 14512772	1					•Ring	•Anillo	•Anel	•Anneau	
13	VOE 14536020	1					•Non-return valve	•Válvula antirretorno	•Válvula de retenção	•Clapet antiretour	
14	VOE 14571665	1					•Set screw	•Tornillo tope	•Parafuso batente	•Vis butée	
15	VOE 14571666	1					•Nut	•Tuerca	•Porca	•Écrou	
16	SA 8230-32410	2					•Pin	•Pasador	•Pino	•Goupille	
17	VOE 14537414	1				K	•Seal	•Junta	•Vedação	•Joint	
18	VOE 983494	1				K	•O-ring	•Anillo tórico	•Anel-o	•Joint torique	
19	VOE 14571668	1			OP	K	•Ring	•Anillo	•Anel	•Bague	
20	VOE 983505	1				K	•O-ring	•Anillo tórico	•Anel-o	•Joint torique	
21	VOE 14536018	1			OP	K	•O-ring	•Anillo tórico	•Anel-o	•Joint torique	
100	VOE 14588645	1					Sealing kit	Kit de precinto	Jogo de vedação	Kit plombage	

1	8289586,8293510	**Hydraulic system, oil cooling fan motor** **Sistema hidráulico, motor del ventilador de refrigeración de aceite.** **Sistema hidráulico, motor do ventilador de refrigeração de óleo** **Système hydraulique, moteur du ventilateur de refroidissement d'huile.**	Catalogue id **20591**	Group **911**
2			Illustr. No **1029261**	Section **1010**
3				
4			Issue **20027088-G**	Page **1079**
5				

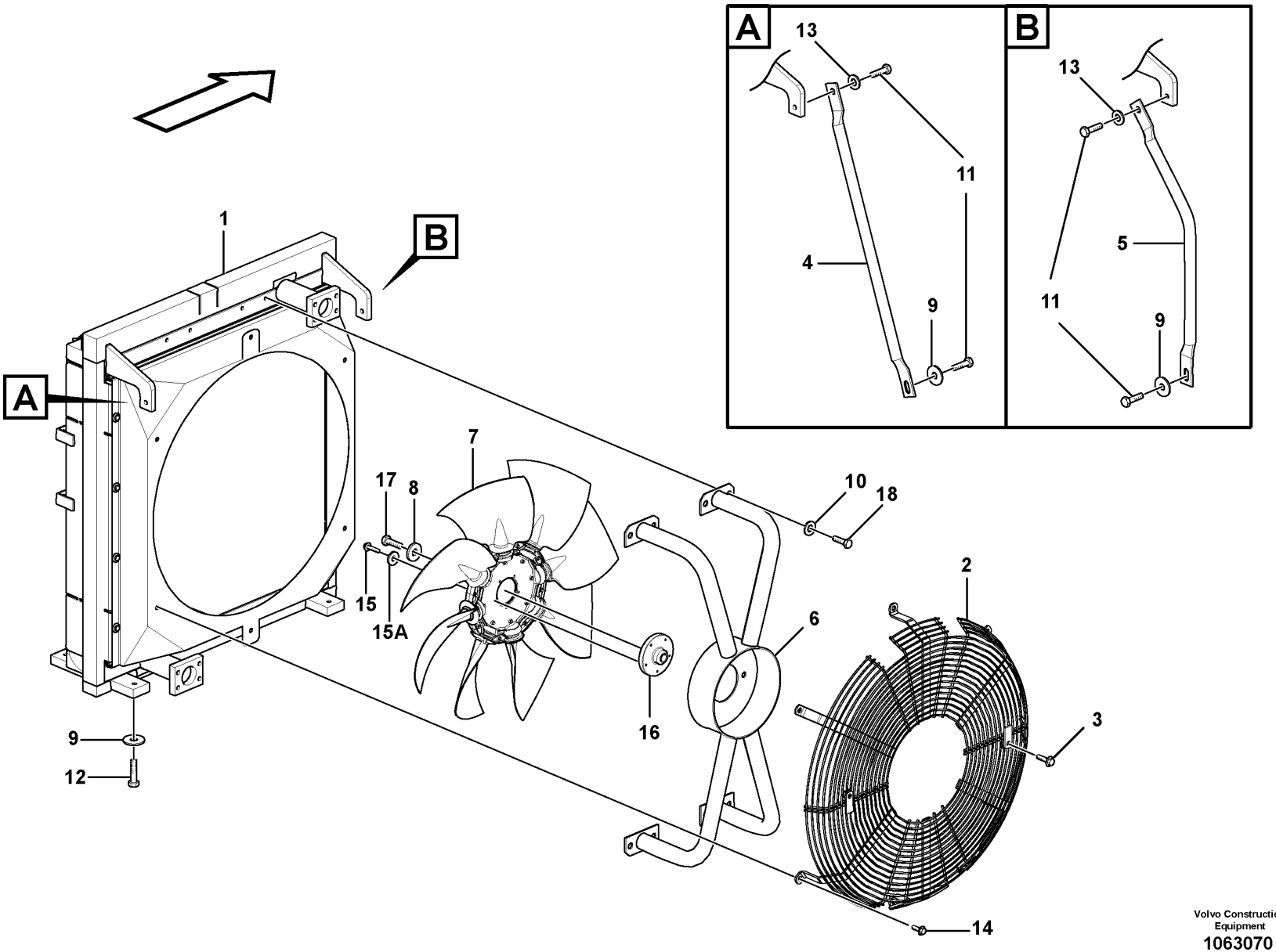

Volvo Construction Equipment
1063070

Fig.	Part No.	Quantity 1	2	3	PS	KIT	Description	Denominación	Denominação	Dénomination	Notes
1	VOE 14624896	1	1				Oil cooler	Enfriador de aceite	Resfriador de óleo	Radiateur huile	See group 911-1200 page 1083
2		1			NS		Guard	Protección	Proteção	Protection	
2	VOE 14621683		2				Guard	Proteccion	Protecao	Protection	
3	VOE 946441	2					Flange screw	Tornillo embridado	Parafuso flangeado	Vis à embase	
3	VOE 13946173		2				Screw	Tornillo	Parafuso	Vis	
4	VOE 14607614	1	1				Stay	Barra	Escora	Tirant	
5	VOE 14607615	1	1				Stay	Barra	Escora	Tirant	
6		1			NS		Holder	Soporte	Suporte	Retenue	
6	VOE 14623905		1				Bracket	Consola	Suporte	Console	
7	VOE 14388605	1					Fan	Ventilador	Ventilador	Ventilateur	
7	VOE 11110731		1				Fan	Ventilador	Ventilador	Ventilateur	
8	VOE 14522862	1	1				Washer	Arandela	Arruela	Rondelle	
9	VOE 14532476	6	6				Washer	Arandela	Arruela	Rondelle	
10	VOE 14536063	8	8				Washer	Arandela	Arruela	Rondelle	
11	VOE 978932	4	4				Hexagon screw	Tornillo hexagonal	Parafuso sextavado	Vis à tête hexagonale	
12	VOE 978933	4	4				Hexagon screw	Tornillo hexagonal	Parafuso sextavado	Vis à tête hexagonale	
13	VOE 992042	2	2				Plain washer	Arandela plana	Arruela simples	Rondelle plane	
14	VOE 13946173	6	6				Screw	Tornillo	Parafuso	Vis	
15	VOE 13946934	5					Screw	Tornillo	Parafuso	Vis	
15	VOE 983250		6				Hexagon screw	Tornillo hexagonal	Parafuso sextavado	Vis à tête hexagonale	
15A	VOE 992040		6				Plain washer	Arandela plana	Arruela simples	Rondelle plane	
16	VOE 14563595	1					Flange	Brida	Flange	Bride	
16	VOE 14531657		1				Flange	Brida	Flange	Bride	
17	VOE 993038	1	1				Hexagon screw	Tornillo hexagonal	Parafuso sextavado	Vis à tête hexagonale	
18	VOE 983251	8	8				Hexagon screw	Tornillo hexagonal	Parafuso sextavado	Vis à tête hexagonale	

1	8291485,8291526
2	8291486
3	
4	
5	

Hydraulic system, oil cooler mount
Sistema hidráulico, soporte para el enfriador de aceite.
Sistema hidráulico, montagem do refrigerador de óleo
Système hydraulique, montage du refroidisseur d'huile

Catalogue id **20591**	Group **911**
Illustr. No **1063070**	Section **1100**
Issue **20027088-G**	Page **1081**

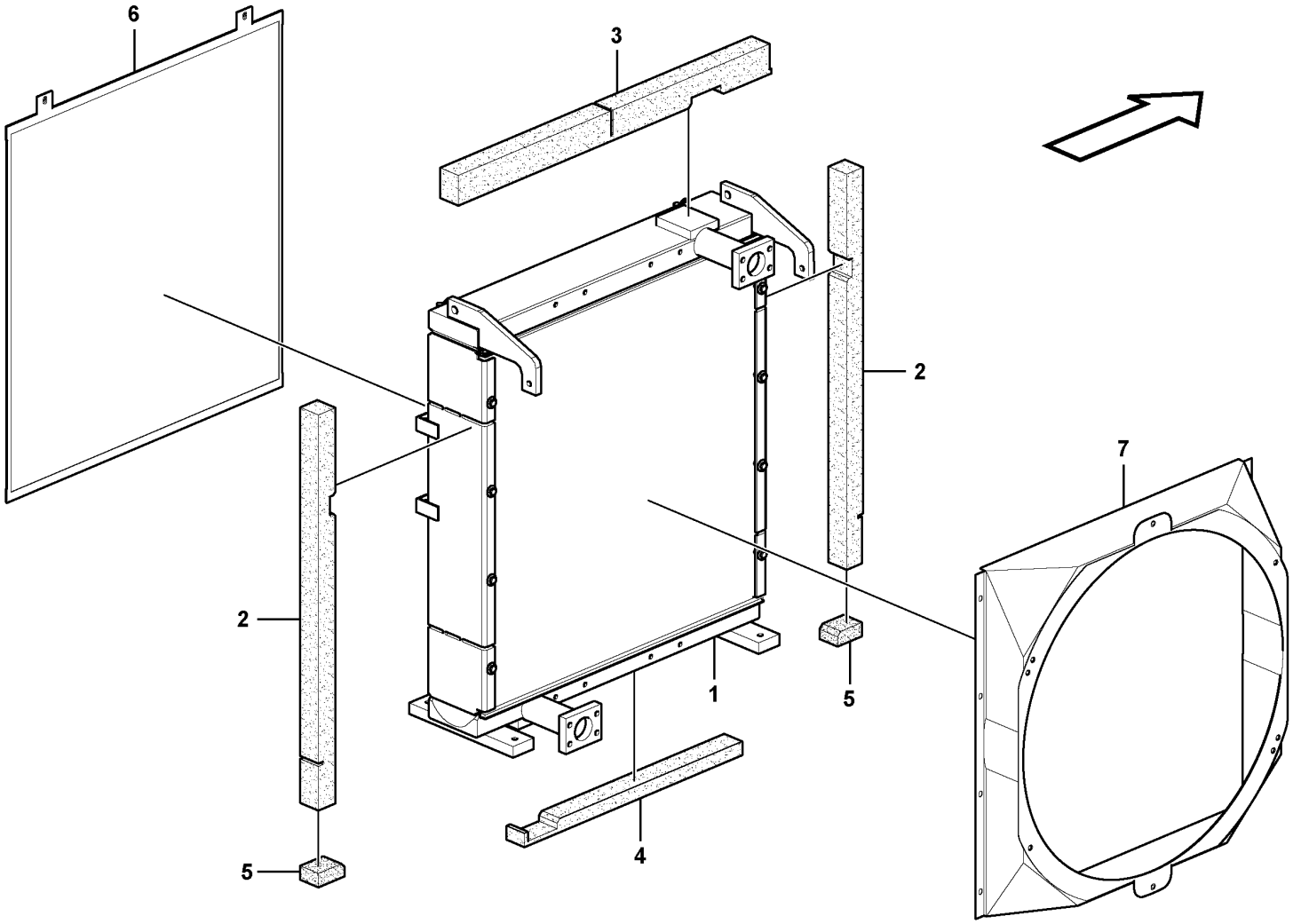

Volvo Construction Equipment
1057605

Fig.	Part No.	Quantity 1	2	3	PS	KIT	Description	Denominación	Denominação	Dénomination	Notes
	VOE 14624896	1					Oil cooler	Enfriador de aceite	Resfriador de óleo	Radiateur huile	
1	**VOE 15137068**	1					•Hydraulic oil cooler	•Enfriador de aceite hidráulico	•Refrigerador de óleo hidráulico	•Radiateur fluide hydraulique	
2	**VOE 114613454**	2					•Sponge	•Esponja	•Esponja	•Eponge	
3	**VOE 14613455**	1					•Sponge	•Esponja	•Esponja	•Éponge	
4	**VOE 14613456**	1					•Sponge	•Esponja	•Esponja	•Éponge	
5	**VOE 14613457**	2					•Sponge	•Esponja	•Esponja	•Éponge	
6		1			NS		•Net	•Red	•Tela	•Filet	
7		1			NS		•Fan shroud	•Cubierta ventilador	•Defletor do ventilador	•Buse de ventilateur	

1		**Hydraulic system, oil cooler** **Sistema hidráulico, enfriador de aceite.** **Sistema hidráulico, refrigerador de óleo** **Système hydraulique, refroidisseur d'huile.**	Catalogue id **20591**	Group **911**
2				
3			Illustr. No **1057605**	Section **1200**
4				
5		**828288862,8291485,8291526**	Issue **20027088-G**	Page **1083**

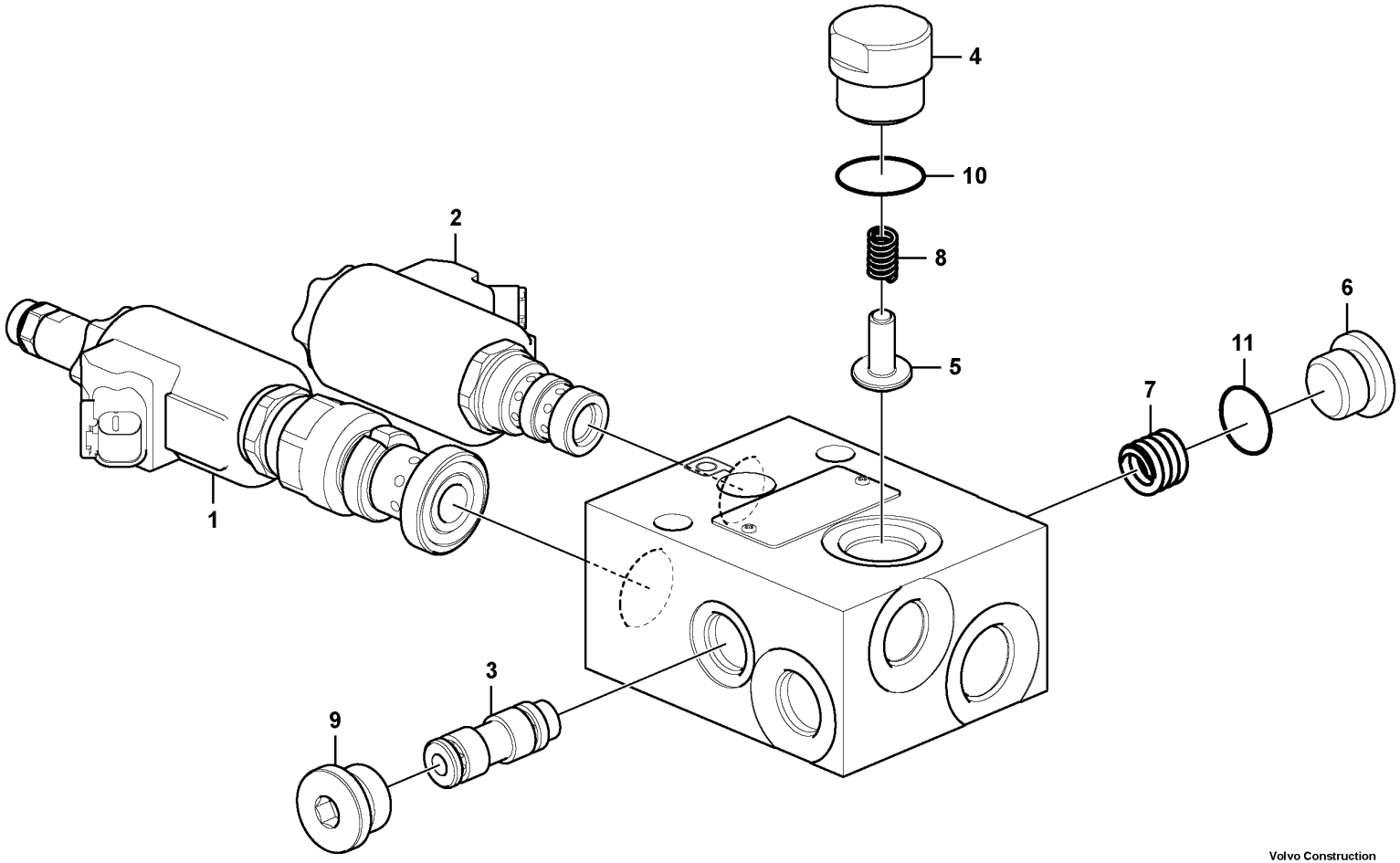

Volvo Construction Equipment

1029155

Fig.	Part No.	Quantity 1	2	3	PS	KIT	Description	Denominación	Denominação	Dénomination	Notes
	VOE 14618070	1					Valve	Válvula	Válvula	Valve	
1	**VOE 14571586**	1					•Valve	•Válvula	•Válvula	•Valve	
2	**VOE 14571587**	1					•Valve	•Válvula	•Válvula	•Valve	
3	**VOE 14571588**	1					•Control plunger	•Pasador de accionamiento	•Êmbolo	•Piston de contrôle	
4	**VOE 14571589**	1					•Plug	•Tapón	•Bujão	•Tampon	
5	**VOE 14571621**	1					•Sleeve	•Manguito	•Luva	•Douille	
6	**VOE 14571622**	1					•Plug	•Tapón	•Bujão	•Tampon	
7	**VOE 14571623**	1					•Spring	•Resorte	•Mola	•Ressort	
8	**VOE 14571624**	1					•Spring	•Resorte	•Mola	•Ressort	
9	**VOE 14571625**	1					•Plug	•Tapón	•Bujão	•Tampon	
10	**VOE 990740**	1					•O-ring	•Anillo tórico	•Anel-o	•Joint torique	
11	**VOE 990548**	1					•O-ring	•Anillo tórico	•Anel-o	•Joint torique	

1	**8289586,8293510**	**Reversible fan, valve** **Ventilador reversible, válvula** **Ventilador reversível, válvula** **Ventilateur réversible, soupape**	Catalogue id **20591**	Group **911**
2			Illustr. No **1029155**	Section **1300**
3				
4			Issue **20027088-G**	Page **1085**
5				

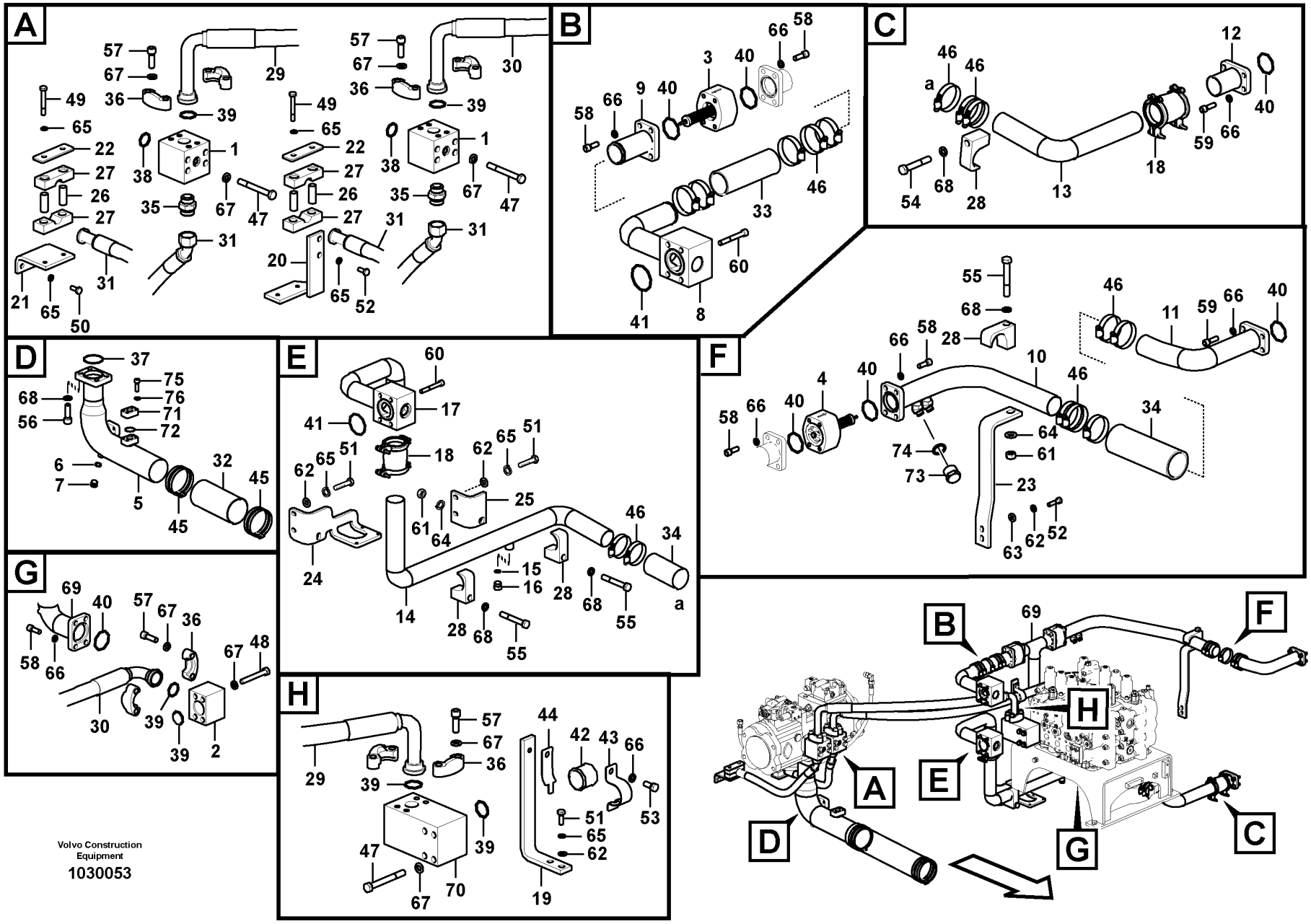

Volvo Construction Equipment

1030053

Fig.	Part No.	Quantity 1	2	3	PS	KIT	Description	Denominación	Denominação	Dénomination	Notes
1	VOE 14606459	2					Block	Bloque	Bloco	Bloc	
2	VOE 14606454	1					Block	Bloque	Bloco	Bloc	
3	VOE 14609530	1					Non-return valve	Válvula antirretorno	Válvula de retenção	Clapet antiretour	
4	VOE 14609970	1					Non-return valve	Válvula antirretorno	Válvula de retenção	Clapet antiretour	
5	VOE 14652788	1					Pipe	Tubo	Tubo	Tuyau	
6	VOE 993321	1					•O-ring	•Anillo tórico	•Anel-o	•Joint torique	(VOE 932040)
7	SA 9415-31032	1					•Plug	•Tapon	•Bujão	•Bouchon	
8	VOE 14622512	1					Pipe	Tubo	Tubo	Tuyau	
9	VOE 14622510	1					Pipe	Tubo	Tubo	Tuyau	
10	VOE 14639911	1					Pipe	Tubo	Tubo	Tuyau	
11	VOE 14639910	1					Pipe	Tubo	Tubo	Tuyau	
12	VOE 14537297	1					Pipe	Canalizacion	Tubo	Canalisation	
13	VOE 14604498	1					Pipe	Tubo	Tubo	Tuyau	
14	VOE 14606460	1					Pipe	Tubo	Tubo	Tuyau	
15	VOE 993321	1					•O-ring	•Anillo tórico	•Anel-o	•Joint torique	(VOE 932040)
16	VOE 14880068	1					•Plug	•Tapón	•Bujão	•Tampon	
17	VOE 14604211	1					Pipe	Tubo	Tubo	Tuyau	
18	VOE 14531075	2					Flexible coupling	Acoplamiento flexible	Ligacão flexível	Coupleur flexible	
	VOE 14526761	4					•Gasket Kit	•Juego Juntas	•Jogo de juntas	•Kit Joints	
	VOE 14559069	1					••Gasket	••Junta	••Junta	••Joint	
19		1			NS		Plate	Chapa	Chapa	Tôle	
20	VOE 14505958	1			OP		Plate	Placa	Placa	Plaque	
21		1			NS		Plate	Placa	Placa	Plaque	
22	SA 1174-53010	2					Plate	Chapa	Chapa	Tôle	
23		1			NS		Bracket	Ménsula	Suporte	Console	
24	VOE 14645229	1					Plate	Chapa	Chapa	Tôle	
25		1			NS		Plate	Placa	Placa	Plaque	
26	VOE 14508023	4					Shim	Arandela Ajuste	Calço	Cale d'épaisseur	
27	VOE 14614127	4					Clamp	Abrazadera	Braçadeira	Collier serrage	
28	VOE 14502360	4					Clamp	Abrazadera	Grampo	Pince Serrage	
29	VOE 14604531	1					Hose	Manguera	Mangueira	Flexible	

1	8293510
2	8293852
3	
4	
5	

Hydraulic system, oil cooler
Sistema hidráulico, enfriador de aceite.
Sistema hidráulico, refrigerador de óleo
Système hydraulique, refroidisseur d'huile.

Catalogue id **20591**	Group **911**
Illustr. No **1030053**	Section **1500**
Issue **20027088-G**	Page **1087**

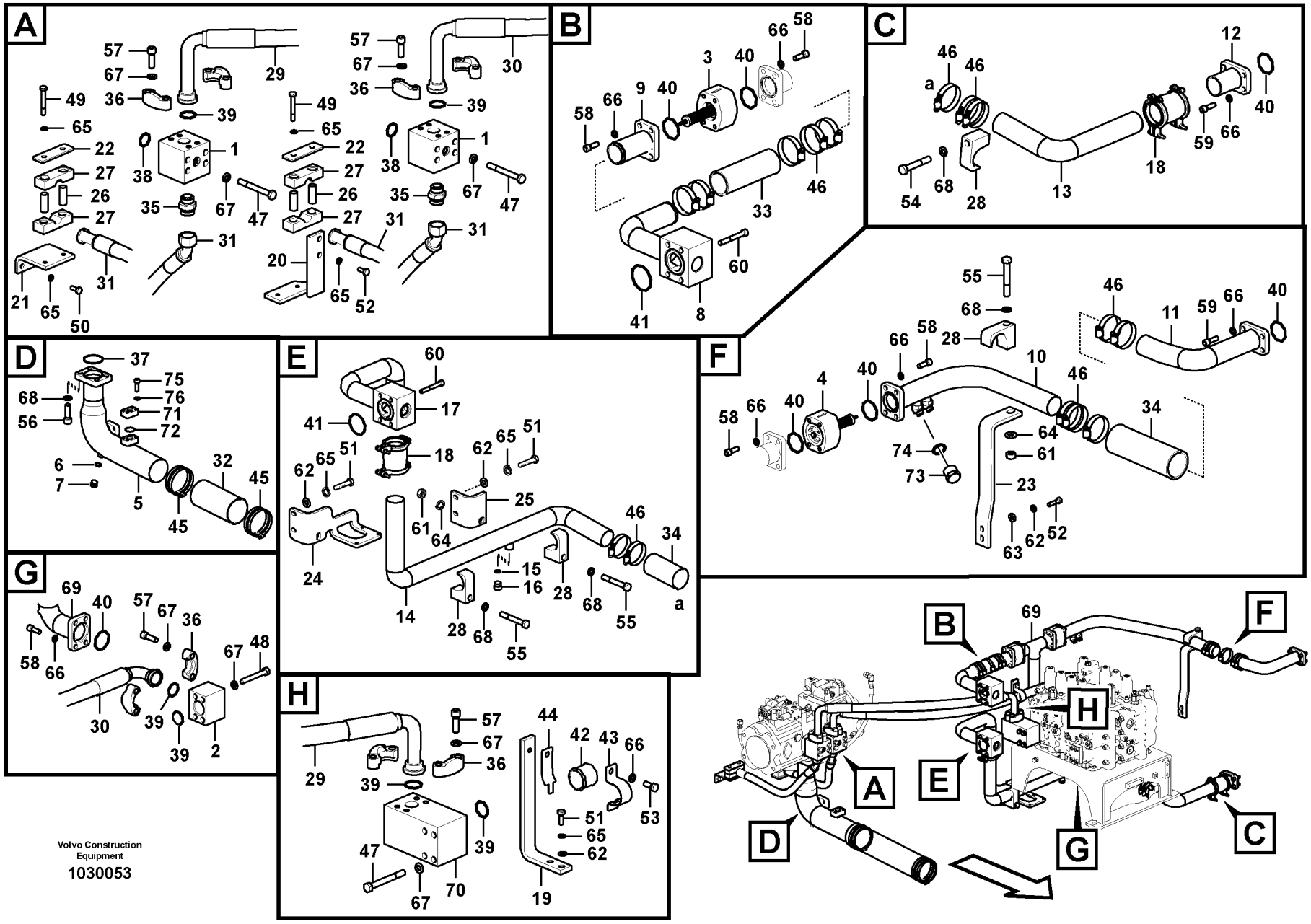

Volvo Construction Equipment

1030053

Fig.	Part No.	Quantity 1	2	3	PS	KIT	Description	Denominación	Denominação	Dénomination	Notes
30	VOE 14708391	1					Hose assembly	Conducto	Mangueira completa	Conduit flexible	(VOE 14606457)
31	VOE 14881639	2					Hose assembly	Conducto	Mangueira completa	Conduit flexible	
32	VOE 14530995	1					Hose	Manguera	Mangueira	Flexible	
33	VOE 14881383	1					Rubber hose	Manguera	Mangueira de borracha	Durit caoutchouc	
34	VOE 14881385	2					Rubber hose	Manguera	Mangueira de borracha	Durit caoutchouc	
35	VOE 935229	2					Nipple	Niple	Niple	Raccord	
36	VOE 936626	8					Flange half	Mitad brida	Meia flange	Demi-bride	
37	VOE 967955	1					O-ring	Anillo tórico	Anel-o	Joint torique	
38	VOE 14882685	2					O-ring	Junta torica	Anel de vedação-O	Joint Torique	
39	VOE 14882689	6					O-ring	Anillo tórico	Anel-o	Joint torique	
40	VOE 993327	7					O-ring	Anillo tórico	Anel-o	Joint torique	(VOE 949240)
41	VOE 980102	2					O-ring	Anillo tórico	Anel-o	Joint torique	
42	VOE 14606452	1					Grommet	Pasaje	Passa muro	Passe fil	
43	VOE 14606455	1					Clip	Clip	Clipe	Clip	
44	VOE 14606456	1					Clip	Clip	Clipe	Clip	
45	SA 9312-10500	4					Hose clamp	Abrazadera de manguera	Braçadeira da mangueira	Collier durite	
46	SA 9312-10300	15					Hose clamp	Abrazadera de manguera	Braçadeira da mangueira	Collier durite	
47	VOE 992577	12					Hexagon screw	Tornillo hexagonal	Parafuso sextavado	Vis à tête hexagonale	
48	VOE 992587	4					Hexagon screw	Tornillo hexagonal	Parafuso sextavado	Vis à tête hexagonale	
49	VOE 991635	4					Hexagon screw	Tornillo hexagonal	Parafuso sextavado	Vis à tête hexagonale	
50	VOE 983251	2					Hexagon screw	Tornillo hexagonal	Parafuso sextavado	Vis à tête hexagonale	
51	VOE 983252	6					Hexagon screw	Tornillo hexagonal	Parafuso sextavado	Vis à tête hexagonale	
52	VOE 983253	4					Hexagon screw	Tornillo hexagonal	Parafuso sextavado	Vis à tête hexagonale	
53	VOE 978932	1					Hexagon screw	Tornillo hexagonal	Parafuso sextavado	Vis à tête hexagonale	
54	VOE 978942	1					Hexagon screw	Tornillo hexagonal	Parafuso sextavado	Vis à tête hexagonale	
55	VOE 980465	3					Hexagon screw	Tornillo hexagonal	Parafuso sextavado	Vis à tête hexagonale	
56	VOE 984140	4					Hex. socket screw	Tornillo de hexágono embutido	Parafuso soquete sext	Vis à six pans creux	
57	VOE 984135	16					Hex. socket screw	Tornillo de hexágono embutido	Parafuso soquete sext	Vis à six pans creux	
58	VOE 984089	20					Hex. socket screw	Tornillo de hexágono embutido	Parafuso soquete sext	Vis à six pans creux	

1	8293510	**Hydraulic system, oil cooler** **Sistema hidráulico, enfriador de aceite.** **Sistema hidráulico, refrigerador de óleo** **Système hydraulique, refroidisseur d'huile.**	Catalogue id **20591**	Group **911**
2	8293852		Illustr. No **1030053**	Section **1500**
3				
4			Issue **20027088-G**	Page **1089**
5				

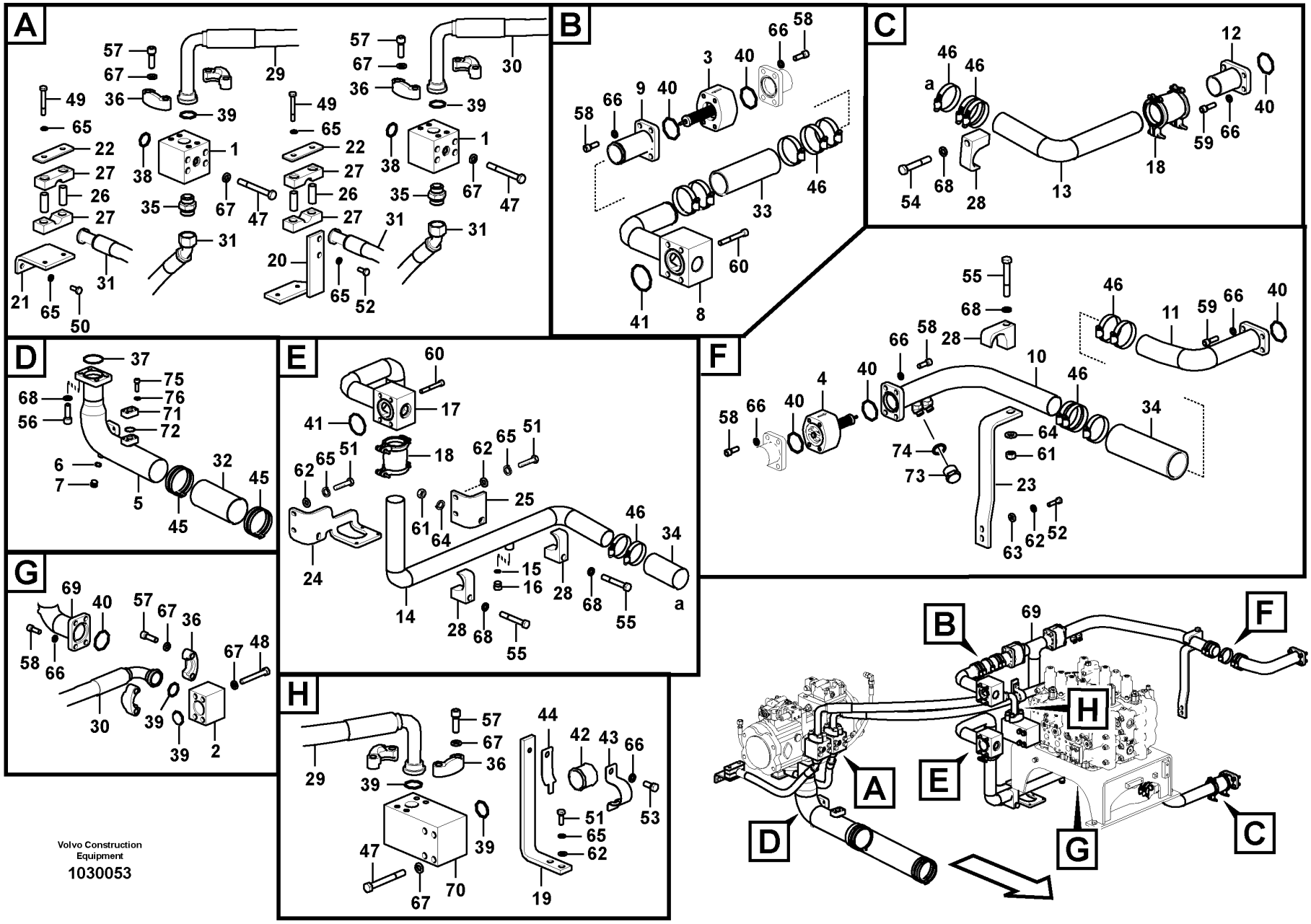

Volvo Construction Equipment

1030053

Fig.	Part No.	Quantity 1	2	3	PS	KIT	Description	Denominación	Denominação	Dénomination	Notes
59	VOE 984090	8					Hex. socket screw	Tornillo de hexágono embutido	Parafuso soquete sext	Vis à six pans creux	
60	VOE 984355	8					Hex. socket screw	Tornillo de hexágono embutido	Parafuso soquete sext	Vis à six pans creux	
61	VOE 979021	3					Hexagon nut	Tuerca hexagonal	Porca sextavada	Écrou hexagonal	
62	VOE 992040	8					Plain washer	Arandela plana	Arruela simples	Rondelle plane	
63	VOE 992042	2					Plain washer	Arandela plana	Arruela simples	Rondelle plane	
64	VOE 992045	3					Plain washer	Arandela plana	Arruela simples	Rondelle plane	
65	VOE 955922	14					Spring washer	Arandela elástica	Arruela de pressão	Rondelle élastique	
66	VOE 955923	29					Spring washer	Arandela elástica	Arruela de pressão	Rondelle élastique	
67	VOE 955925	32					Spring washer	Arandela elástica	Arruela de pressão	Rondelle élastique	(SA 9213-14000)
68	VOE 955926	8					Spring washer	Arandela elástica	Arruela de pressão	Rondelle élastique	
69	VOE 14611131	1					Pipe	Tubo	Tubo	Tuyau	
70	VOE 14607159	1					Block	Bloque	Bloco	Bloc	
	VOE 14573754	1					•Block	•Bloque	•Bloco	•Bloc	
	SA 9415-31081	1					•Plug	•Tapón	•Bujão	•Tampon	
	VOE 983519	1					•O-ring	•Anillo tórico	•Anel-o	•Joint torique	
71	VOE 14531126		1				Flange	Brida	Flange	Flasque	
72	VOE 14882685		1				O-ring	Junta torica	Anel de vedação-O	Joint Torique	
73	VOE 935574		1				Plug	Tapón	Bujão	Tampon	
74	VOE 990738		1				O-ring	Anillo tórico	Anel-o	Joint torique	
75	VOE 984080		4				Hex. socket screw	Tornillo de hexágono embutido	Parafuso soquete sext	Vis à six pans creux	
76	VOE 955922		4				Spring washer	Arandela elástica	Arruela de pressão	Rondelle élastique	

1	8293510	**Hydraulic system, oil cooler** **Sistema hidráulico, enfriador de aceite.** **Sistema hidráulico, refrigerador de óleo** **Système hydraulique, refroidisseur d'huile.**	Catalogue id **20591**	Group **911**
2	8293852		Illustr. No **1030053**	Section **1500**
3				
4			Issue **20027088-G**	Page **1091**
5				

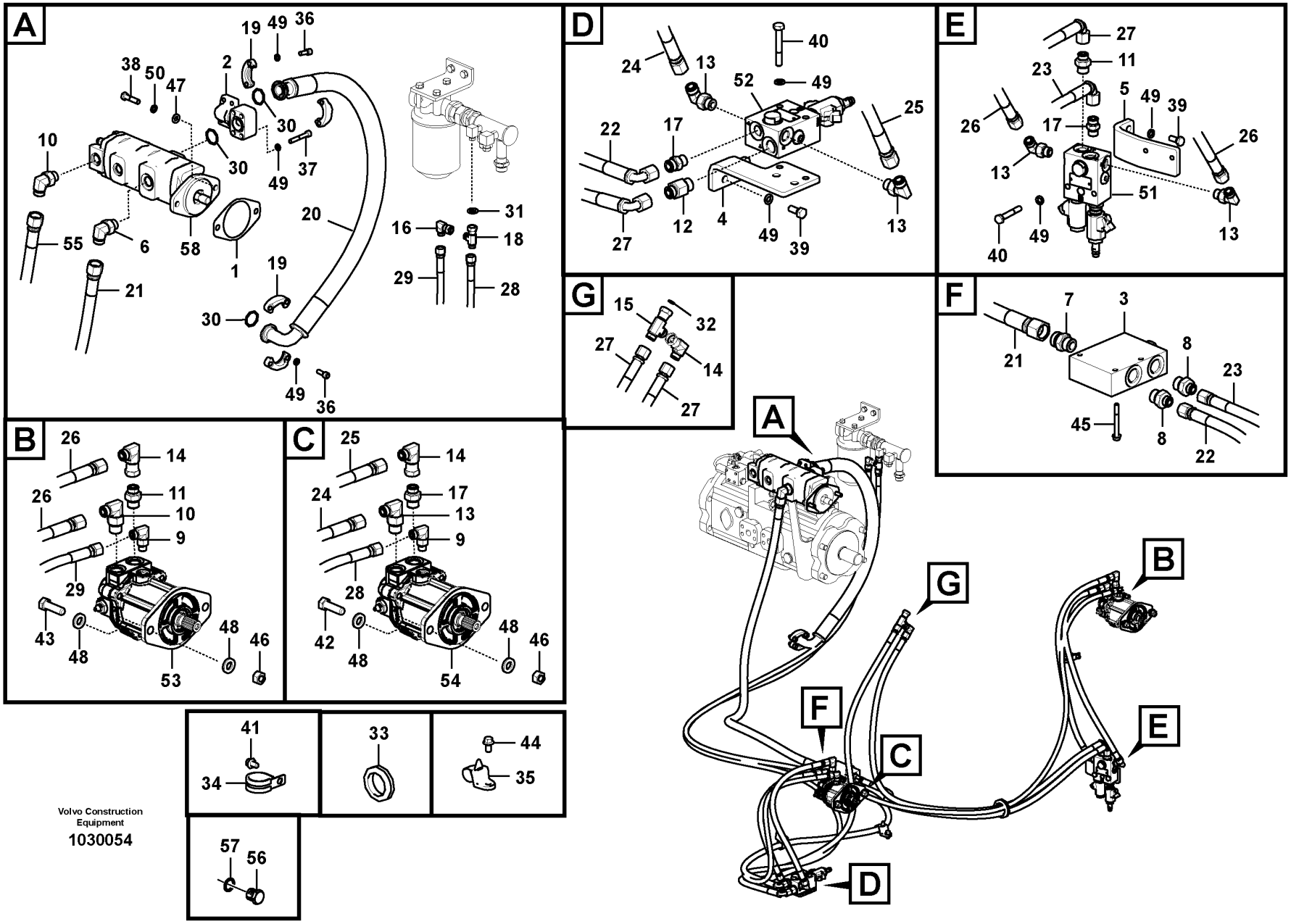

Volvo Construction Equipment

1030054

Fig.	Part No.	Quantity 1	2	3	PS	KIT	Description	Denominación	Denominação	Dénomination	Notes
1	VOE 14531148	1					Gasket	Junta	Junta	Joint	
2	VOE 14624591	1					Flange	Brida	Flange	Bride	
3	VOE 14639112	1					Valve	Válvula	Válvula	Valve	
4	VOE 14609943	1					Plate	Chapa	Chapa	Tôle	
5	VOE 14625690	1					Plate	Chapa	Chapa	Tôle	
6	VOE 13933864	1					Elbow nipple	Niple angular	Cotovelo	Raccord coudé	
	VOE 990740	1					•O-ring	•Anillo tórico	•Anel-o	•Joint torique	
	VOE 993323	1					•O-ring	•Anillo tórico	•Anel-o	•Joint torique	(VOE 932042)
7	VOE 13933862	1					Nipple	Niple	Niple	Raccord	
	VOE 990740	1					•O-ring	•Anillo tórico	•Anel-o	•Joint torique	
	VOE 993323	1					•O-ring	•Anillo tórico	•Anel-o	•Joint torique	(VOE 932042)
8	VOE 935093	2					Nipple	Niple	Niple	Raccord	
	VOE 990738	1					•O-ring	•Anillo tórico	•Anel-o	•Joint torique	
	VOE 993323	1					•O-ring	•Anillo tórico	•Anel-o	•Joint torique	(VOE 932042)
9	VOE 935069	2					Elbow nipple	Niple angular	Cotovelo	Raccord coudé	
	VOE 990737	1					•O-ring	•Anillo tórico	•Anel-o	•Joint torique	
	VOE 993320	1					•O-ring	•Anillo tórico	•Anel-o	•Joint torique	(VOE 932039)
10	VOE 935073	2					Elbow nipple	Niple angular	Cotovelo	Raccord coudé	
	VOE 990738	1					•O-ring	•Anillo tórico	•Anel-o	•Joint torique	
	VOE 993322	1					•O-ring	•Anillo tórico	•Anel-o	•Joint torique	(VOE 932041)
11	VOE 935092	2					Nipple	Niple	Niple	Raccord	
	VOE 990738	1					•O-ring	•Anillo tórico	•Anel-o	•Joint torique	
	VOE 993322	1					•O-ring	•Anillo tórico	•Anel-o	•Joint torique	(VOE 932041)
12	VOE 938145	1					Nipple	Niple	Niple	Raccord	
	VOE 990738	1					•O-ring	•Anillo tórico	•Anel-o	•Joint torique	
	VOE 993322	1					•O-ring	•Anillo tórico	•Anel-o	•Joint torique	(VOE 932041)
13	VOE 13933868	5					Elbow nipple	Niple angular	Cotovelo	Raccord coudé	
	VOE 990738	1					•O-ring	•Anillo tórico	•Anel-o	•Joint torique	
	VOE 993321	1					•O-ring	•Anillo tórico	•Anel-o	•Joint torique	(VOE 932040)
14	VOE 13933872	3					Elbow nipple	Niple angular	Cotovelo	Raccord coudé	
	VOE 990738	2					•O-ring	•Anillo tórico	•Anel-o	•Joint torique	

1	8293510	**Hydraulic system, oil cooler** **Sistema hidráulico, enfriador de aceite.** **Sistema hidráulico, refrigerador de óleo** **Système hydraulique, refroidisseur d'huile.**	Catalogue id **20591**	Group **911**
2	8293852		Illustr. No **1030054**	Section **1600**
3	8293853		Issue **20027088-G**	Page **1093**
4				
5				

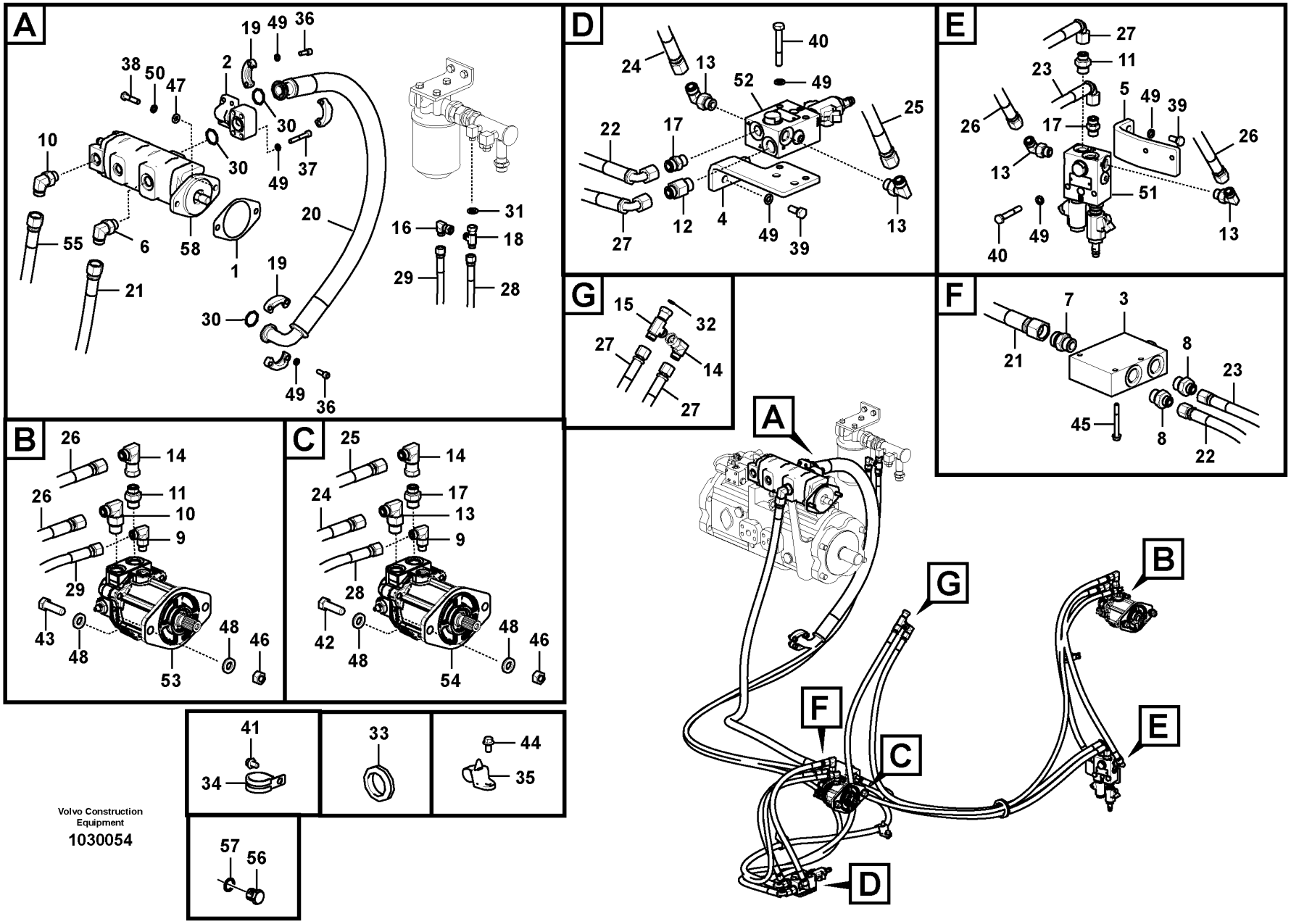

Volvo Construction Equipment

1030054

Fig.	Part No.	Quantity 1	2	3	PS	KIT	Description	Denominación	Denominação	Dénomination	Notes
15	VOE 13933878	1					T-nipple	Niple t	Niple-t	Raccord-t	
	VOE 990738	2					•O-ring	•Anillo tórico	•Anel-o	•Joint torique	
16	VOE 13933900	1					Elbow nipple	Niple angular	Cotovelo	Raccord coudé	
	VOE 990737	2					•O-ring	•Anillo tórico	•Anel-o	•Joint torique	
17	VOE 13933923	3					Nipple	Niple	Niple	Raccord	
	VOE 990738	1					•O-ring	•Anillo tórico	•Anel-o	•Joint torique	
	VOE 993321	1					•O-ring	•Anillo tórico	•Anel-o	•Joint torique	(VOE 932040)
18	VOE 13933936	1					T-nipple	Niple t	Niple-t	Raccord-t	
	VOE 990737	2					•O-ring	•Anillo tórico	•Anel-o	•Joint torique	
19	VOE 936618	4					Flange half	Mitad brida	Meia flange	Demi-bride	
20	VOE 15800212	1					Hose assembly	Conducto	Mangueira completa	Conduit flexible	
21	VOE 936228	1					Hose assembly	Conducto	Mangueira completa	Conduit flexible	S/N -210416
	VOE 937178	1					Hose assembly	Conducto	Mangueira completa	Conduit flexible	S/N 210417-
22	VOE 938120	1					Hose assembly	Conducto	Mangueira completa	Conduit flexible	
23	VOE 938216	1					Hose assembly	Conducto	Mangueira completa	Conduit flexible	
24	VOE 15055584	1					Hose assembly	Conducto	Mangueira completa	Conduit flexible	
25	VOE 15002612	1					Hose assembly	Conducto	Mangueira completa	Conduit flexible	
26	VOE 936914	2					Hose assembly	Conducto	Mangueira completa	Conduit flexible	
27	VOE 15002617	2					Hose assembly	Conducto	Mangueira completa	Conduit flexible	
28	VOE 15014453	1					Hose assembly	Conducto	Mangueira completa	Conduit flexible	
29	VOE 938323	1					Hose assembly	Conducto	Mangueira completa	Conduit flexible	
30	VOE 14882689	3					O-ring	Anillo tórico	Anel-o	Joint torique	
31	VOE 990737	1					O-ring	Anillo tórico	Anel-o	Joint torique	
32	VOE 990738	1					O-ring	Anillo tórico	Anel-o	Joint torique	
33	SA 9751-15009	1					Grommet	Aislador pasapanel	Ilhós	Passe fil	
34	VOE 14515523	1					Clip	Clip	Clipe	Clip	
35	VOE 14558810	2					Strip clamp	Abrazadera de cinta	Cinta braçadeira	Serrage de ruban	
36	VOE 984080	8					Hex. socket screw	Tornillo de hexágono embutido	Parafuso soquete sext	Vis à six pans creux	
37	VOE 984350	4					Hex. socket screw	Tornillo de hexágono embutido	Parafuso soquete sext	Vis à six pans creux	
38	VOE 978934	2					Hexagon screw	Tornillo hexagonal	Parafuso sextavado	Vis à tête hexagonale	

1	8293510	**Hydraulic system, oil cooler** **Sistema hidráulico, enfriador de aceite.** **Sistema hidráulico, refrigerador de óleo** **Système hydraulique, refroidisseur d'huile.**	Catalogue id **20591**	Group **911**
2	8293852			
3	8293853		Illustr. No **1030054**	Section **1600**
4				
5			Issue **20027088-G**	Page **1095**

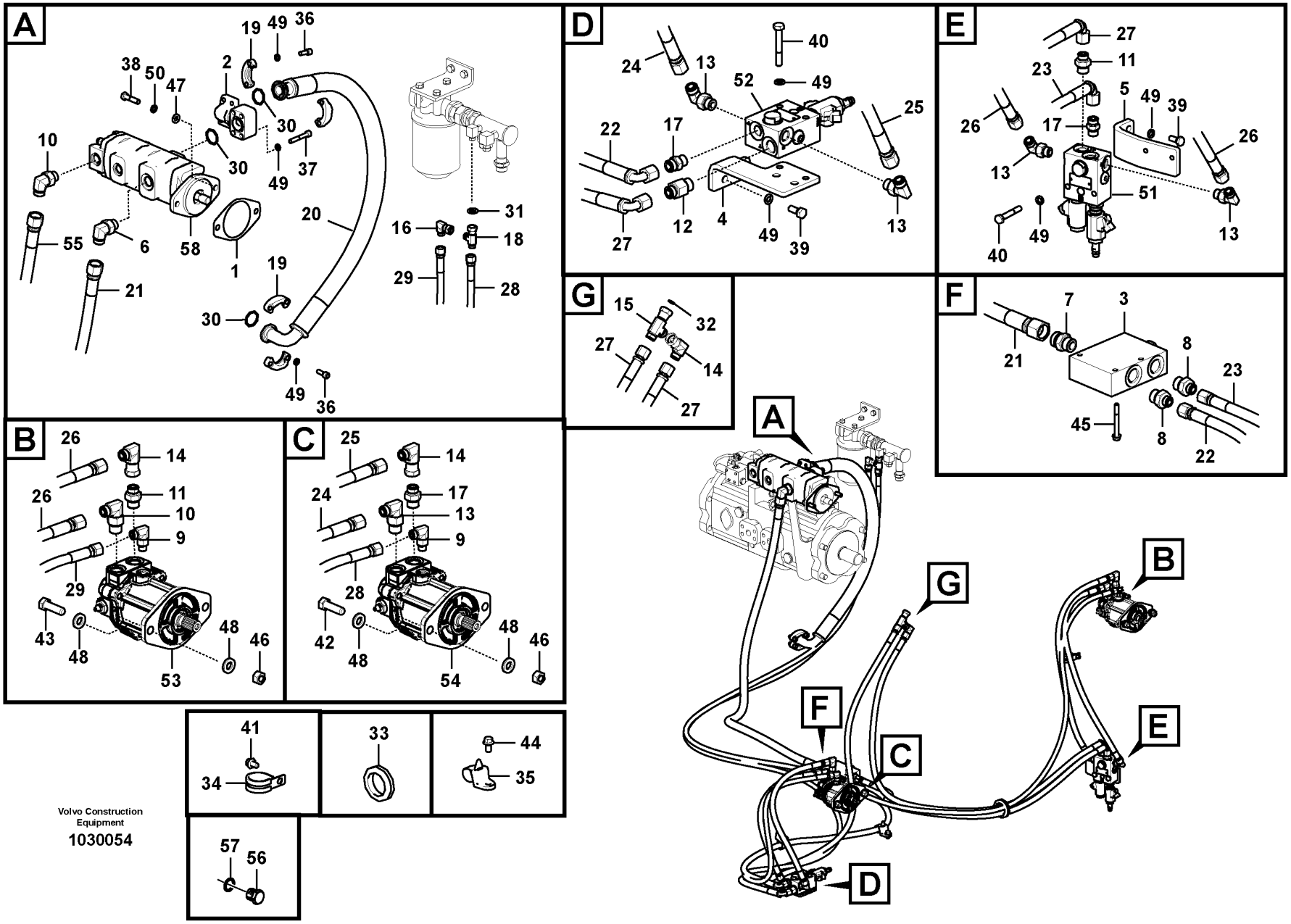

Volvo Construction Equipment

1030054

Fig.	Part No.	Quantity 1	2	3	PS	KIT	Description	Denominación	Denominação	Dénomination	Notes
39	VOE 983251	4					Hexagon screw	Tornillo hexagonal	Parafuso sextavado	Vis à tête hexagonale	
40	VOE 983526	4					O-ring	Anillo tórico	Anel-o	Joint torique	
41	VOE 946471	1					Flange screw	Tornillo embridado	Parafuso flangeado	Vis à embase	
42	VOE 991639	2					Hexagon screw	Tornillo hexagonal	Parafuso sextavado	Vis à tête hexagonale	
43	VOE 991640	2					Hexagon screw	Tornillo hexagonal	Parafuso sextavado	Vis à tête hexagonale	
44	VOE 946441	2					Flange screw	Tornillo embridado	Parafuso flangeado	Vis à embase	
45	VOE 965181	3			SS		Flange screw	Tornillo embridado	Parafuso flangeado	Vis à embase	
46	VOE 979020	4					Hexagon nut	Tuerca hexagonal	Porca sextavada	Écrou hexagonal	
47	VOE 992042	2					Plain washer	Arandela plana	Arruela simples	Rondelle plane	
48	VOE 992055	8					Plain washer	Arandela plana	Arruela simples	Rondelle plane	
49	VOE 955922	19					Spring washer	Arandela elástica	Arruela de pressão	Rondelle élastique	
50	VOE 955923	2					Spring washer	Arandela elástica	Arruela de pressão	Rondelle élastique	
51	VOE 14618071	1					Valve	Válvula	Válvula	Valve	See group 911-1900 page 1101
52	VOE 14618070	1					Valve	Válvula	Válvula	Valve	See group 911-1300 page 1085
53	VOE 14568340	1					Fan motor	Motor ventilador	Motor ventilador	Moteur de ventilateur	See group 911-1800 page 1099
54	VOE 14569758	1					Fan motor	Motor ventilador	Motor ventilador	Moteur de ventilateur	See group 911-1010 page 1079
55	VOE 938109	1					Hose assembly	Conducto	Mangueira completa	Conduit flexible	
56	VOE 14880068	1	1				Plug	Tapón	Bujão	Tampon	
57	VOE 993321	1	1				O-ring	Anillo tórico	Anel-o	Joint torique	
58	VOE 14648257		1				Gear pump	Bomba de engranaje	Bomba a engrenagem	Pompe engrenages	
	VOE 14639115			1			Gear pump	Bomba de engranaje	Bomba a engrenagem	Pompe engrenages	
	VOE 984143			2			Hex. socket screw	Tornillo de hexágono embutido	Parafuso soquete sext	Vis à six pans creux	
	VOE 946441			2			Flange screw	Tornillo embridado	Parafuso flangeado	Vis à embase	

1	8293510	**Hydraulic system, oil cooler** **Sistema hidráulico, enfriador de aceite.** **Sistema hidráulico, refrigerador de óleo** **Système hydraulique, refroidisseur d'huile.**
2	8293852	
3	8293853	
4		
5		

Catalogue id **20591**	Group **911**
Illustr. No **1030054**	Section **1600**
Issue **20027088-G**	Page **1097**

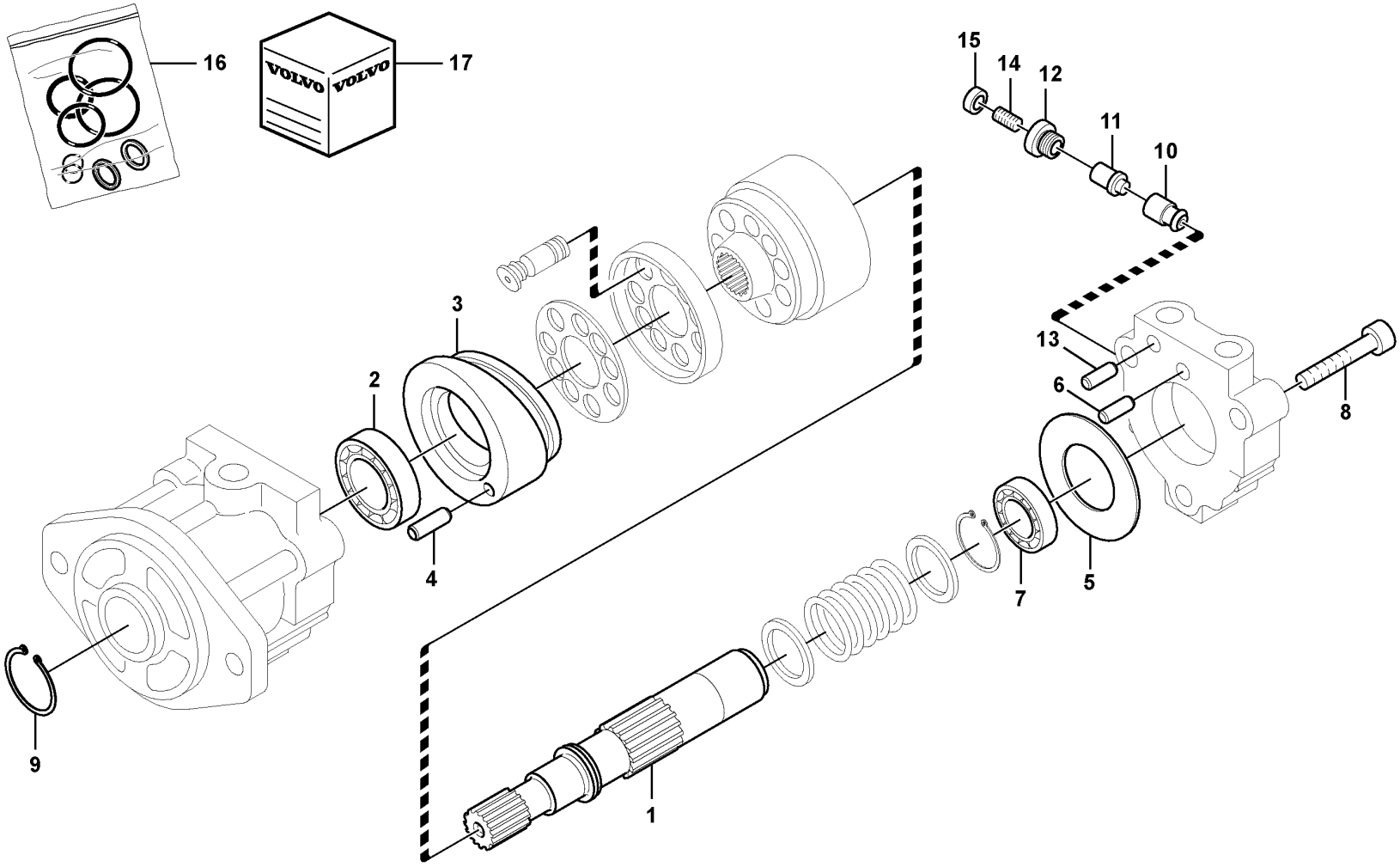
16
17
15
14
12
11
10
3
2
13
6
8
4
9
7
5
1

Fig.	Part No.	Quantity 1	2	3	PS	KIT	Description	Denominación	Denominação	Dénomination	Notes
	VOE 14568340	1					Fan motor	Motor ventilador	Motor ventilador	Moteur de ventilateur	
1	VOE 14542951	1					•Shaft	•Eje	•Eixo	•Arbre	
2	VOE 14542952	1					•Bearing	•Cojinete	•Rolamento	•Palier	
3	VOE 14542953	1					•Plate	•Chapa	•Chapa	•Tôle	
4	VOE 14512771	1					•Pin	•Pasador	•Pino	•Goupille	
5	VOE 14542954	1					•Plate	•Chapa	•Chapa	•Tôle	
6	VOE 14536016	1					•Pin	•Pasador	•Pino	•Goupille	
7	VOE 14542955	1					•Bearing	•Cojinete	•Rolamento	•Palier	
8	VOE 14542956	3					•Bolt	•Perno	•Parafuso	•Boulon	
9	VOE 14512772	1					•Ring	•Anillo	•Anel	•Anneau	
10	VOE 14536020	1					•Non-return valve	•Válvula antirretorno	•Válvula de retenção	•Clapet antiretour	
11	VOE 14571663	1					•Seat	•Asiento	•Banco	•Siège	
12	VOE 14571664	1					•Plug	•Tapón	•Bujão	•Tampon	
13	SA 8230-32410	2					•Pin	•Pasador	•Pino	•Goupille	
14	VOE 14571665	1					•Set screw	•Tornillo tope	•Parafuso batente	•Vis butée	
15	VOE 14571666	1					•Nut	•Tuerca	•Porca	•Écrou	
16	VOE 14571667	1					•Sealing kit	•Kit de precinto	•Jogo de vedação	•Kit plombage	
17	VOE 14542958	1					•Repair kit	•Kit de reparación	•Jogo de reparo	•Kit de réparation	

1	8293510	**Hydraulic system, oil cooling fan motor** **Sistema hidráulico, motor del ventilador de refrigeración de aceite.** **Sistema hidráulico, motor do ventilador de refrigeração de óleo** **Système hydraulique, moteur du ventilateur de refroidissement d'huile.**	Catalogue id **20591**	Group **911**
2			Illustr. No **1059311**	Section **1800**
3				
4			Issue **20027088-G**	Page **1099**
5				

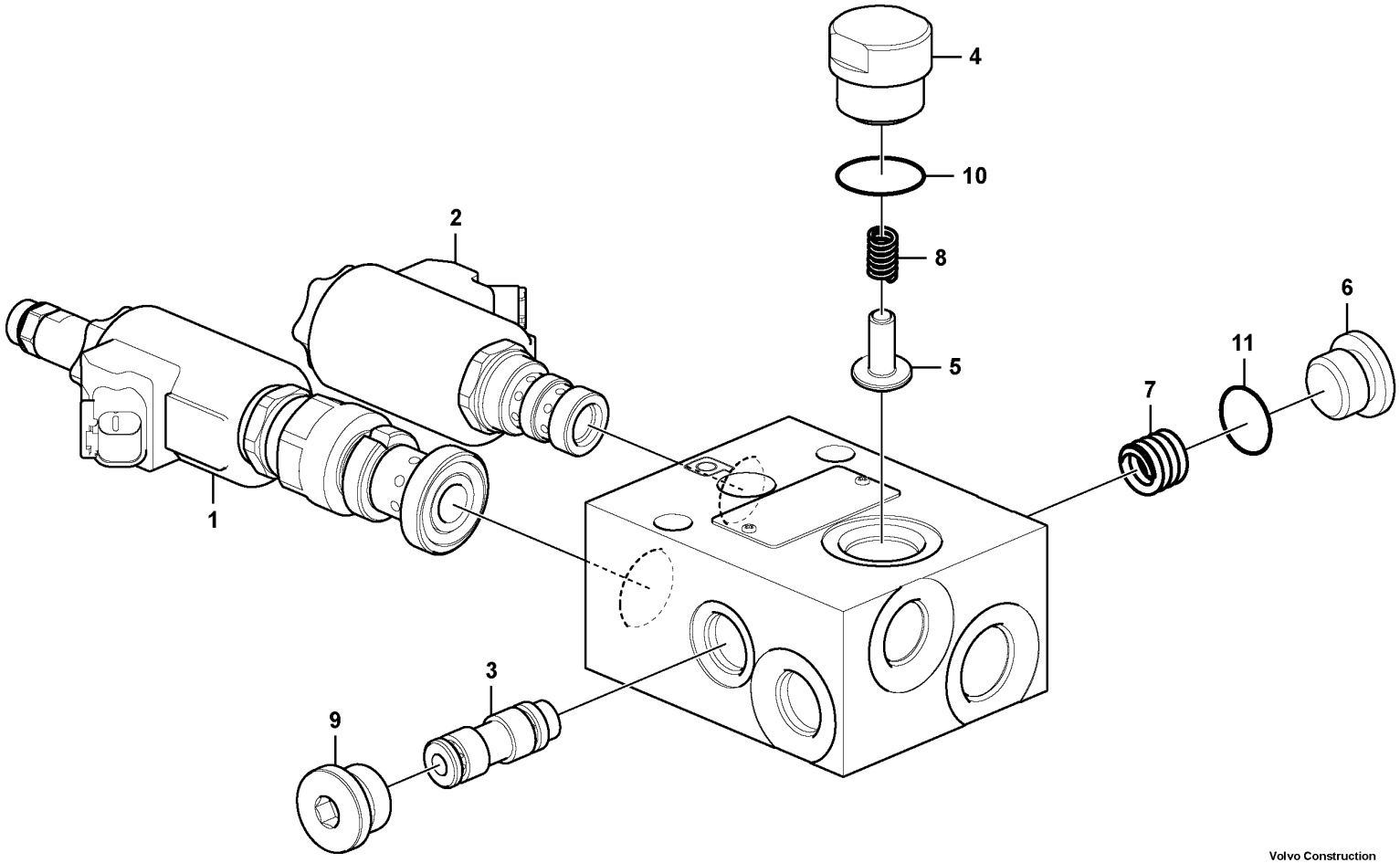

Volvo Construction Equipment

1029155

Fig.	Part No.	Quantity 1	2	3	PS	KIT	Description	Denominación	Denominação	Dénomination	Notes
	VOE 14618071	1					Valve	Válvula	Válvula	Valve	
1	**VOE 14534873**	1					•Valve	•Válvula	•Válvula	•Valve	
2	**VOE 14571587**	1					•Valve	•Válvula	•Válvula	•Valve	
3	**VOE 14571588**	1					•Control plunger	•Pasador de accionamiento	•Êmbolo	•Piston de contrôle	
4	**VOE 14571589**	1					•Plug	•Tapón	•Bujão	•Tampon	
5	**VOE 14571621**	1					•Sleeve	•Manguito	•Luva	•Douille	
6	**VOE 14571622**	1					•Plug	•Tapón	•Bujão	•Tampon	
7	**VOE 14571623**	1					•Spring	•Resorte	•Mola	•Ressort	
8	**VOE 14571624**	1					•Spring	•Resorte	•Mola	•Ressort	
9	**VOE 14571625**	1					•Plug	•Tapón	•Bujão	•Tampon	
10	**VOE 990740**	1					•O-ring	•Anillo tórico	•Anel-o	•Joint torique	
11	**VOE 990548**	1					•O-ring	•Anillo tórico	•Anel-o	•Joint torique	

1	**8293510**	**Reversible fan, valve** **Ventilador reversible, válvula** **Ventilador reversível, válvula** **Ventilateur réversible, soupape**	Catalogue id **20591**	Group **911**
2			Illustr. No **1029155**	Section **1900**
3			Issue **20027088-G**	Page **1101**
4				
5				

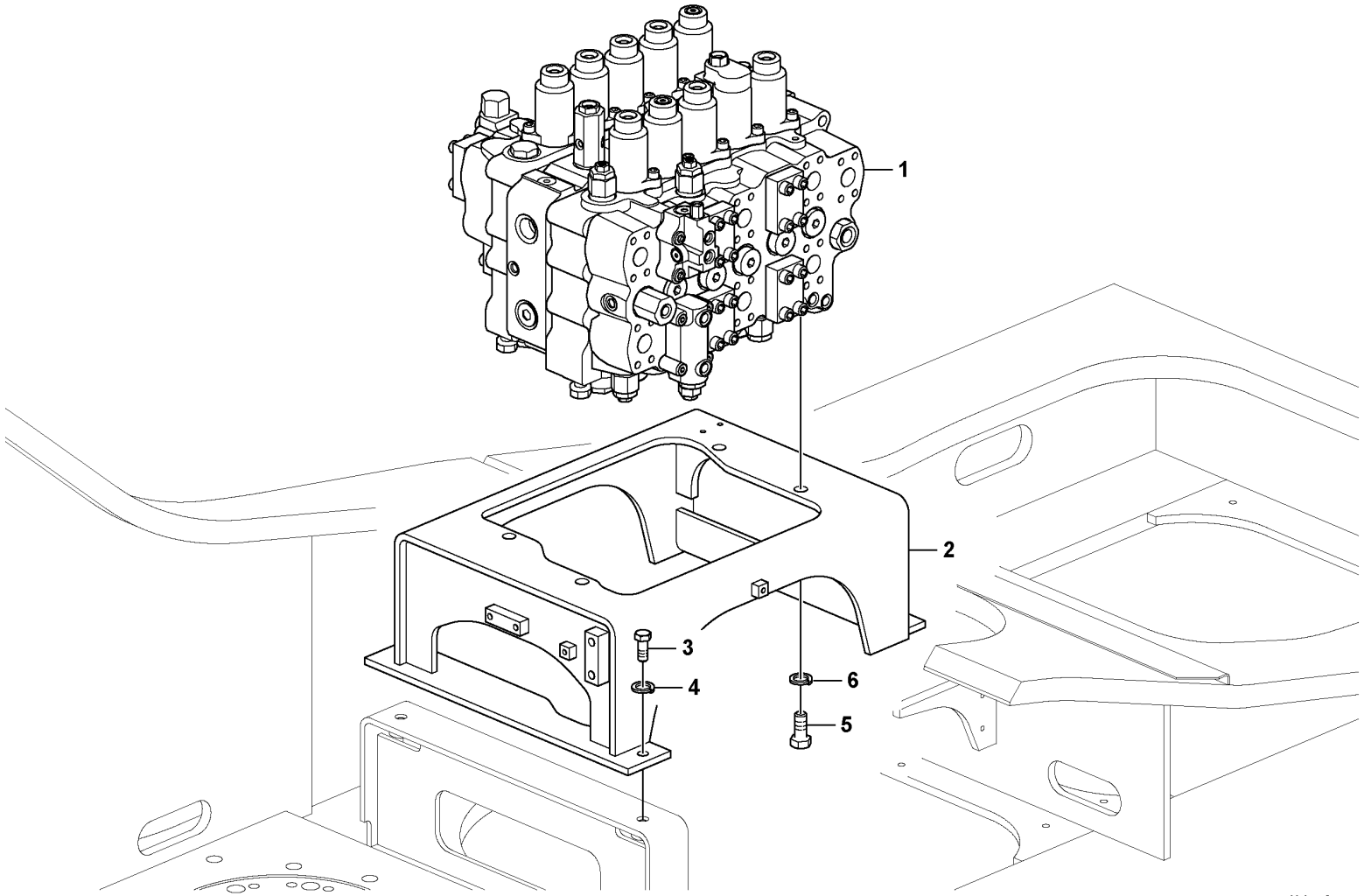

Volvo Construction Equipment

1057444

Fig.	Part No.	Quantity 1	2	3	4	5	PS	KIT	Description	Denominación	Denominação	Dénomination	Notes
1	VOE 14634178	1					SS		Control valve	Válvula de control	Válvula controle	Valve contrôle	See group 912-600 page 1105
1	VOE 14602250		1						Control valve	Válvula de control	Válvula controle	Valve contrôle	
1	VOE 14640920			1			SS		Control valve	Válvula de control	Válvula controle	Valve contrôle	
1	VOE 14641032				1				Control valve	Válvula de control	Válvula controle	Valve contrôle	
2		1	1	1	1		NS		Bracket	Ménsula	Suporte	Console	
3	VOE 990709	4	4	4	4				Hexagon screw	Tornillo hexagonal	Parafuso sextavado	Vis à tête hexagonale	
4	VOE 955926	4	4	4	4				Spring washer	Arandela elástica	Arruela de pressão	Rondelle élastique	
5	VOE 991647	4	4	4	4				Hexagon screw	Tornillo hexagonal	Parafuso sextavado	Vis à tête hexagonale	
6	SA 9213-20000	4	4	4	4				Spring washer	Arandela elástica	Arruela de pressão	Rondelle élastique	

1	8291633	**Control valve with fitting parts.** **Válvula de mando con piezas se montaje.** **Válvula de comando com peças de montagem** **Valve de commande avec pièces de montage.**	Catalogue id **20591**	Group **912**
2	8291634			
3	8291502		Illustr. No **1057444**	Section **100**
4	8291503			
5			Issue **20027088-G**	Page **1103**

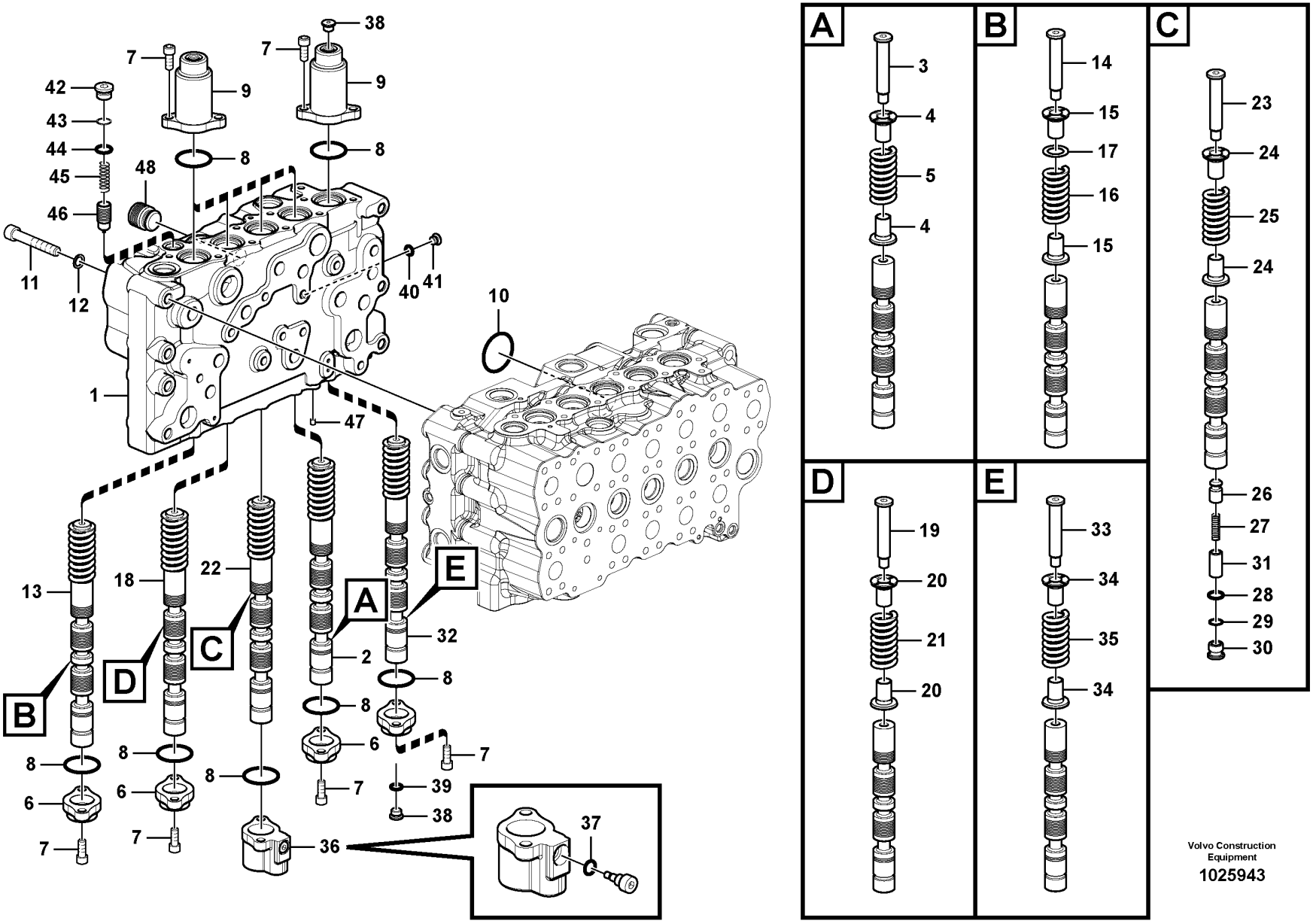

Volvo Construction Equipment

1025943

Fig.	Part No.	Quantity 1	2	3	PS	KIT	Description	Denominación	Denominação	Dénomination	Notes
	VOE 14634178	1			SS		Control valve	Válvula de control	Válvula controle	Valve contrôle	
	VOE 14641032		1				Control valve	Válvula de control	Válvula controle	Valve contrôle	
	VOE 14640920			1	SS		Control valve	Válvula de control	Válvula controle	Valve contrôle	
1		1	1		NS		•Body	•Cuerpo	•Carroceria	•Carcasse	
2		1			NS		•Spool	•Bobina	•Bobina	•Bobine	
2			1		NS		•Spool	•Bobina	•Bobina	•Bobine	
3	**VOE 14596229**	1	1				••Retainer	••Soporte	••Retentor	••Retenue	
4	**VOE 14596230**	2	2				••Guide	••Guía	••Guia	••Guide	
5	**VOE 14596231**	1	1				••Spring	••Resorte	••Mola	••Ressort	
6	**VOE 14596222**	4	4				•Cap	•Capuchón	•Tampa	•Capot	
7	**VOE 984088**	20	20				•Hex. socket screw	•Tornillo de hexágono embutido	•Parafuso soquete sext	•Vis à six pans creux	
8	**VOE 990620**	10	10	10		K	•O-ring	•Anillo tórico	•Anel-o	•Joint torique	
9	**VOE 14596223**	5	5				•Cap	•Capuchón	•Tampa	•Capot	
10	**VOE 994122**	1	1	1		K	•O-ring	•Anillo tórico	•Anel-o	•Joint torique	
11	**VOE 993159**	7	7				•Hex. socket screw	•Tornillo de hexágono embutido	•Parafuso soquete sext	•Vis à six pans creux	
12	**VOE 14601626**	7	7				•Washer	•Arandela	•Arruela	•Rondelle	
13		1	1		NS		•Spool	•Bobina	•Bobina	•Bobine	
14	**VOE 14596229**	1	1				••Retainer	••Soporte	••Retentor	••Retenue	
15	**VOE 14596230**	2	2				••Guide	••Guía	••Guia	••Guide	
16	**VOE 14597127**	1	1				••Spring	••Resorte	••Mola	••Ressort	
17	**VOE 14597128**	1	1				••Shim	••Laminilla de ajuste	••Calço de ajuste	••Cale de réglage	
18		1	1		NS		•Spool	•Bobina	•Bobina	•Bobine	
19	**VOE 14596229**	1	1				••Retainer	••Soporte	••Retentor	••Retenue	
20	**VOE 14596230**	2	2				••Guide	••Guía	••Guia	••Guide	
21	**VOE 14596231**	1	1				••Spring	••Resorte	••Mola	••Ressort	
22		1			NS		•Spool	•Bobina	•Bobina	•Bobine	
22			1		NS		•Spool	•Bobina	•Bobina	•Bobine	
23	**VOE 14596229**	1	1				••Retainer	••Soporte	••Retentor	••Retenue	
24	**VOE 14596230**	2	2				••Guide	••Guía	••Guia	••Guide	
25	**VOE 14596231**	1	1				••Spring	••Resorte	••Mola	••Ressort	

1	**8291633**	**Main control valve** **Válvula de control principal** **Válvula de comando principal** **Distributeur de commande principal**
2	**8291503**	
3	**8291502**	
4		
5		

Catalogue id **20591**	Group **912**
Illustr. No **1025943**	Section **600**
Issue **20027088-G**	Page **1105**

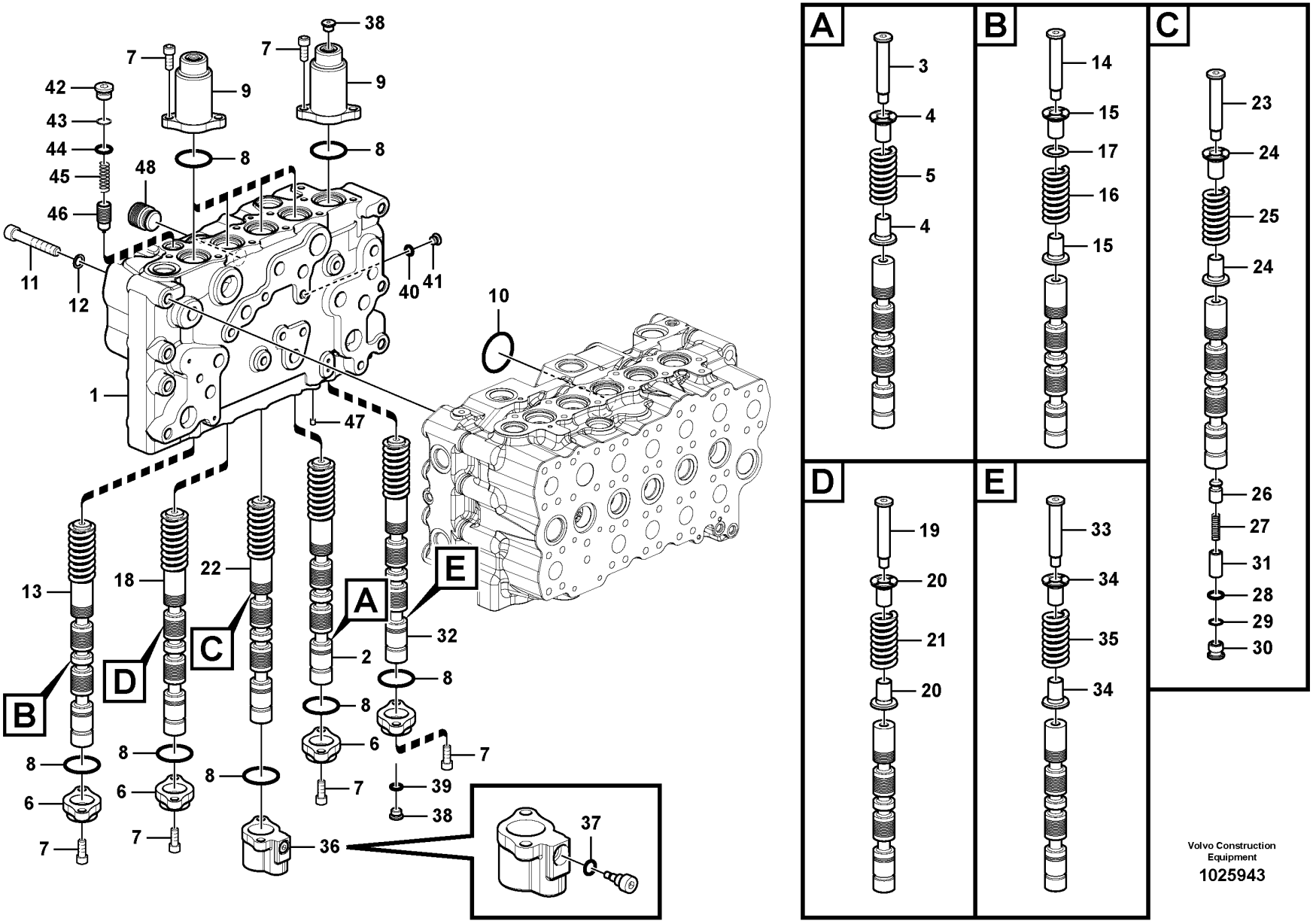

Volvo Construction Equipment

1025943

Fig.	Part No.	Quantity 1	2	3	PS	KIT	Description	Denominación	Denominação	Dénomination	Notes
26	VOE 14596233	1	1	1			••Valve	••Válvula	••Válvula	••Valve	
27	SA 7273-10510	1	1				••Spring	••Muelle	••Mola	••Ressort	
28	VOE 990557	1	1	1		K	••O-ring	••Anillo tórico	••Anel-o	••Joint torique	
29	VOE 14597225	1	1			K	••Ring	••Anillo	••Anel	••Bague	
30	VOE 14596234	1	1				••Plug	••Tapón	••Bujão	••Tampon	
31	VOE 14597126	1	1				••Spacer	••Distanciador	••Espaçador	••Entretoise	
32		1	1		NS		•Spool	•Bobina	•Bobina	•Bobine	
33	VOE 14596229	1	1				••Retainer	••Soporte	••Retentor	••Retenue	
34	VOE 14596230	2	2				••Guide	••Guía	••Guia	••Guide	
35	VOE 14597127	1	1				••Spring	••Resorte	••Mola	••Ressort	
36	VOE 14597212	1	1				•Cover	•Capó	•Capô	•Capot	
37	VOE 983502	1	1	1		K	••O-ring	••Anillo tórico	••Anel-o	••Joint torique	
38	SA 9415-11032	2	2				•Plug	•Tapón	•Bujão	•Tampon	
39	VOE 983505	2	2	2		K	•O-ring	•Anillo tórico	•Anel-o	•Joint torique	
40	VOE 983502	1	1	1		K	•O-ring	•Anillo tórico	•Anel-o	•Joint torique	
41	SA 7273-10751	1	1				•Cap	•Capuchón	•Tampa	•Capot	
42		1			NS		•Plug	•Tapón	•Bujão	•Tampon	
42	VOE 14597143		1				•Plug	•Tapón	•Bujão	•Tampon	
43	VOE 14880820	1				K	•Back-up ring	•Anillo de apoyo	•Anel de apoio	•Bague support	
43	VOE 14880817		1				•Back-up ring	•Anillo de apoyo	•Anel de apoio	•Bague support	
44	VOE 983529	1		1		K	•O-ring	•Anillo tórico	•Anel-o	•Joint torique	
44	VOE 983510		1	1			•O-ring	•Anillo tórico	•Anel-o	•Joint torique	
45	VOE 14596241	1					•Spring	•Resorte	•Mola	•Ressort	
45	VOE 14597144		1				•Spring	•Resorte	•Mola	•Ressort	
46	VOE 14596240	1		1			•Valve	•Válvula	•Válvula	•Valve	
46	VOE 14597145		1	1			•Valve	•Válvula	•Válvula	•Valve	
47	VOE 14880636	2	2				•Plug	•Tapón	•Tampão	•Bouchon	
48	VOE 14597157	1	1				•Valve	•Válvula	•Válvula	•Valve	
100	VOE 14609485	1					Sealing kit	Kit de precinto	Jogo de vedação	Kit plombage	LH and RH Block
	VOE 14609486	1					Sealing kit	Kit de precinto	Jogo de vedação	Kit plombage	Middle Block

1	8291633	**Main control valve** **Válvula de control principal** **Válvula de comando principal** **Distributeur de commande principal**	Catalogue id **20591**	Group **912**
2	8291503		Illustr. No **1025943**	Section **600**
3	8291502		Issue **20027088-G**	Page **1107**
4				
5				

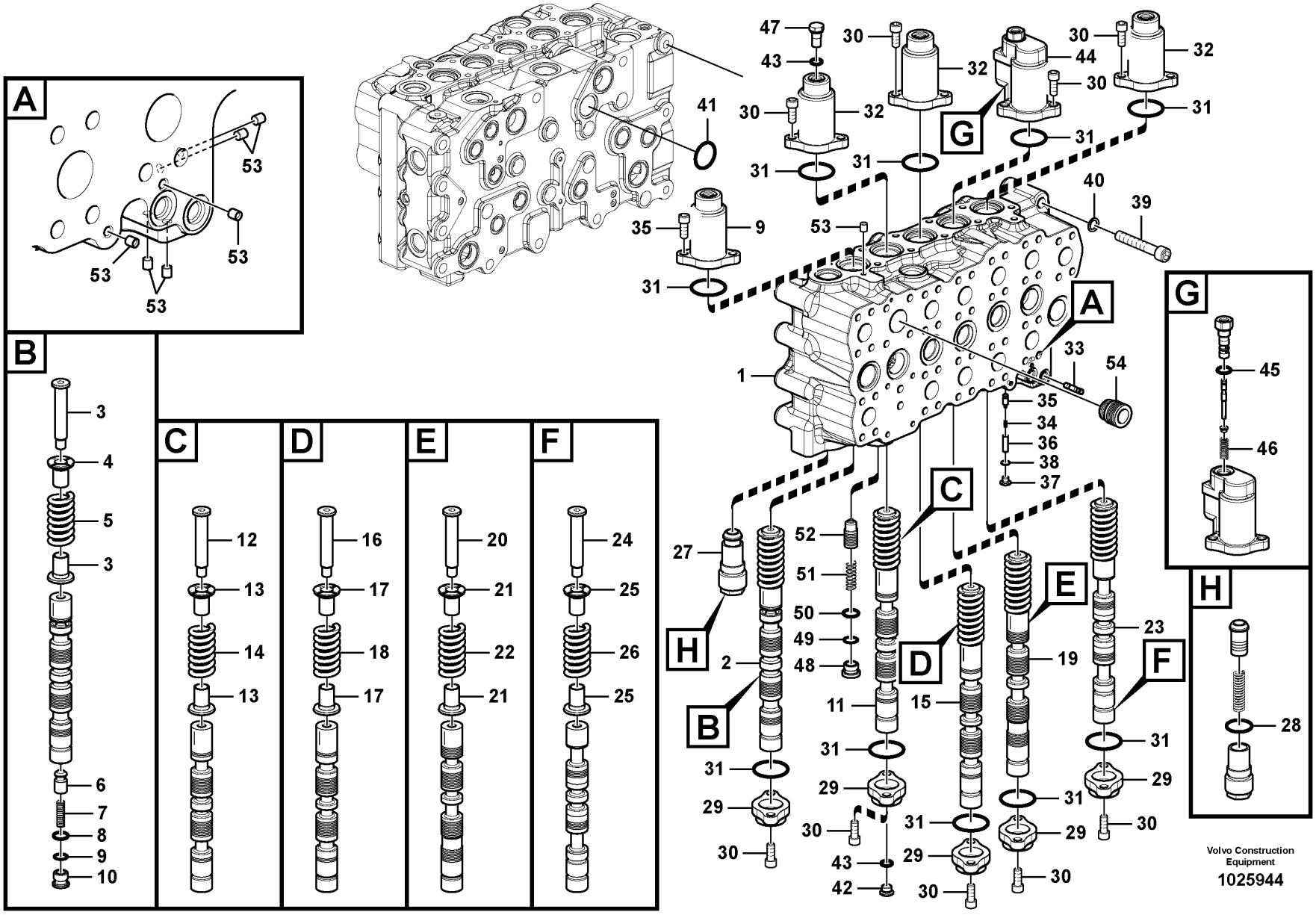
A
B
C
D
E
F
G
H
1
2
3
4
5
6
7
8
9
10
11
12
13
14
15
16
17
18
19
20
21
22
23
24
25
26
27
28
29
30
31
32
33
34
35
36
37
38
39
40
41
42
43
44
45
46
47
48
49
50
51
52
53
54
Volvo Construction Equipment
1025944

Fig.	Part No.	Quantity 1	2	3	PS	KIT	Description	Denominación	Denominação	Dénomination	Notes
	VOE 14634178	1			SS		Control valve	Válvula de control	Válvula controle	Valve contrôle	
	VOE 14641032		1				Control valve	Válvula de control	Válvula controle	Valve contrôle	
	VOE 14640920			1	SS		Control valve	Válvula de control	Válvula controle	Valve contrôle	
1		1	1		NS		•Body	•Cuerpo	•Carroceria	•Carcasse	
2		1	1		NS		•Spool	•Bobina	•Bobina	•Bobine	
3	VOE 14596229	1	1				••Retainer	••Soporte	••Retentor	••Retenue	
4	VOE 14596230	2	2				••Guide	••Guía	••Guia	••Guide	
5	VOE 14596231	1	1				••Spring	••Resorte	••Mola	••Ressort	
6	VOE 14596233	1	1	1			••Valve	••Válvula	••Válvula	••Valve	
7	SA 7273-10510	1	1				••Spring	••Muelle	••Mola	••Ressort	
8	VOE 990557	1	1	1		K	••O-ring	••Anillo tórico	••Anel-o	••Joint torique	
9	VOE 14597225	1	1			K	••Ring	••Anillo	••Anel	••Bague	
10	VOE 14596234	1	1				••Plug	••Tapón	••Bujão	••Tampon	
11		1	1		NS		•Spool	•Bobina	•Bobina	•Bobine	
12	VOE 14596229	1	1				••Retainer	••Soporte	••Retentor	••Retenue	
13	VOE 14596230	2	2				••Guide	••Guía	••Guia	••Guide	
14	VOE 14596231	1	1				••Spring	••Resorte	••Mola	••Ressort	
15		1	1		NS		•Spool	•Bobina	•Bobina	•Bobine	
16	VOE 14596229	1	1				••Retainer	••Soporte	••Retentor	••Retenue	
17	VOE 14596230	2	2				••Guide	••Guía	••Guia	••Guide	
18	VOE 14596231	1	1				••Spring	••Resorte	••Mola	••Ressort	
19		1	1		NS		•Spool	•Bobina	•Bobina	•Bobine	
20	VOE 14596229	1	1				••Retainer	••Soporte	••Retentor	••Retenue	
21	VOE 14596230	2	2				••Guide	••Guía	••Guia	••Guide	
22	VOE 14596232	1	1				••Spring	••Resorte	••Mola	••Ressort	
23		1			NS		•Spool	•Bobina	•Bobina	•Bobine	
23			1		NS		•Spool	•Bobina	•Bobina	•Bobine	
24	VOE 14596229	1	1				••Retainer	••Soporte	••Retentor	••Retenue	
25	VOE 14596230	2	2				••Guide	••Guía	••Guia	••Guide	
26	VOE 14596231	1	1				••Spring	••Resorte	••Mola	••Ressort	
27	VOE 14596221	1	1		SS		•Valve	•Válvula	•Válvula	•Valve	

1	8291633
2	8291503
3	8291502
4	
5	

Main control valve
Válvula de control principal
Válvula de comando principal
Distributeur de commande principal

Catalogue id **20591**	Group **912**
Illustr. No **1025944**	Section **700**
Issue **20027088-G**	Page **1109**

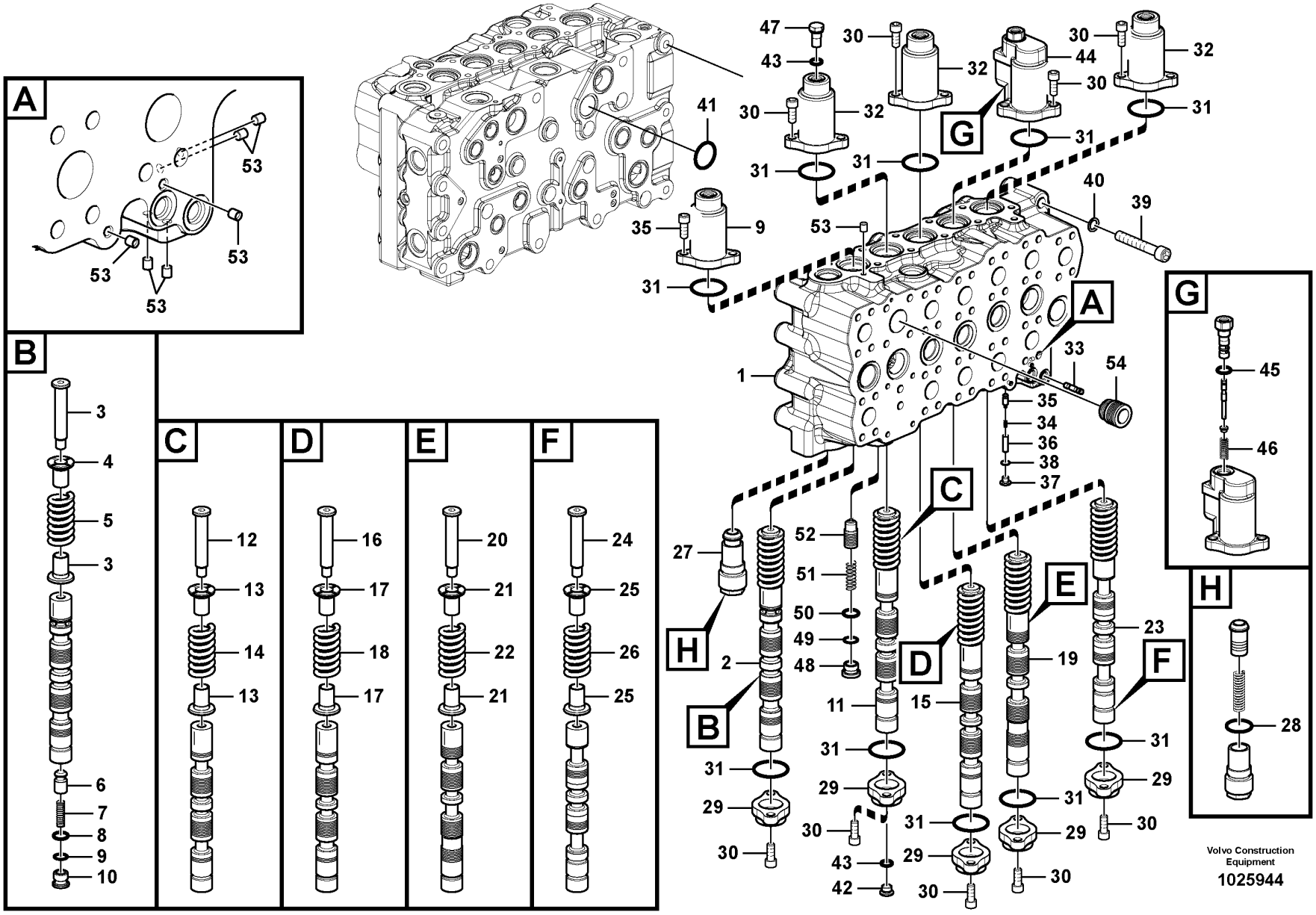
A
B
C
D
E
F
G
H
1
2
3
4
5
6
7
8
9
10
11
12
13
14
15
16
17
18
19
20
21
22
23
24
25
26
27
28
29
30
31
32
33
34
35
36
37
38
39
40
41
42
43
44
45
46
47
48
49
50
51
52
53
54
Volvo Construction Equipment
1025944

Fig.	Part No.	Quantity 1	2	3	PS	KIT	Description	Denominación	Denominação	Dénomination	Notes
28	VOE 983532	1	1			K	••O-ring	••Anillo tórico	••Anel-o	••Joint torique	
29	VOE 14596222	5	5				•Cap	•Capuchón	•Tampa	•Capot	
30	VOE 984088	20	20				•Hex. socket screw	•Tornillo de hexágono embutido	•Parafuso soquete sext	•Vis à six pans creux	
31	VOE 990620	10	10	10		K	•O-ring	•Anillo tórico	•Anel-o	•Joint torique	
32	VOE 14596223	4	4				•Cap	•Capuchón	•Tampa	•Capot	
33	VOE 14596236	1	1				•Throttle sleeve	•Manguito de estrangución	•Soquete estrangulador	•Douille d'etranglement	
34	SA 7273-30620	1	1				•Spring	•Muelle	•Mola	•Ressort	
35	VOE 14596237	1	1	1			•Valve	•Válvula	•Válvula	•Valve	
36	VOE 14596238	1	1				•Spacer	•Distanciador	•Espaçador	•Entretoise	
37	VOE 14601627	1	1				•Plug	•Tapón	•Bujão	•Tampon	
38	VOE 983495	1	1	1		K	•O-ring	•Anillo tórico	•Anel-o	•Joint torique	
39	VOE 993159	3	3				•Hex. socket screw	•Tornillo de hexágono embutido	•Parafuso soquete sext	•Vis à six pans creux	
40	VOE 14601626	2	2				•Washer	•Arandela	•Arruela	•Rondelle	
41	SA 7223-00690	1	1	1			•O-ring	•Anillo tórico	•Anel-o	•Joint torique	
42	SA 9415-11032	1	1				•Plug	•Tapón	•Bujão	•Tampon	
43	VOE 983505	2	2	2		K	•O-ring	•Anillo tórico	•Anel-o	•Joint torique	
44	VOE 14597217	1	1				•Valve	•Válvula	•Válvula	•Valve	
	VOE 14590141			1			•Cover	•Capó	•Capô	•Capot	
45	VOE 990557	1	1	1		K	••O-ring	••Anillo tórico	••Anel-o	••Joint torique	
46	VOE 14521685	1	1				••Spring	••Resorte	••Mola	••Ressort	
47		1	1		NS		•Plug	•Tapon	•Bujão	•Bouchon	
48	VOE 14597143	1	1				•Plug	•Tapón	•Bujão	•Tampon	
49	VOE 14880817	1	1			K	•Back-up ring	•Anillo de apoyo	•Anel de apoio	•Bague support	
50	VOE 983510	1	1	1		K	•O-ring	•Anillo tórico	•Anel-o	•Joint torique	
51	VOE 14597144	1	1				•Spring	•Resorte	•Mola	•Ressort	
52	VOE 14597145	1	1	1			•Valve	•Válvula	•Válvula	•Valve	
53	VOE 14880636	7	7				•Plug	•Tapón	•Tampão	•Bouchon	
54	VOE 14597157	1	1				•Valve	•Válvula	•Válvula	•Valve	
100	VOE 14609485	1					Sealing kit	Kit de precinto	Jogo de vedação	Kit plombage	LH and RH Block
	VOE 14609486	1					Sealing kit	Kit de precinto	Jogo de vedação	Kit plombage	Middle Block

1	8291633	**Main control valve** **Válvula de control principal** **Válvula de comando principal** **Distributeur de commande principal**
2	8291503	
3	8291502	
4		
5		

Catalogue id **20591**	Group **912**
Illustr. No **1025944**	Section **700**
Issue **20027088-G**	Page **1111**

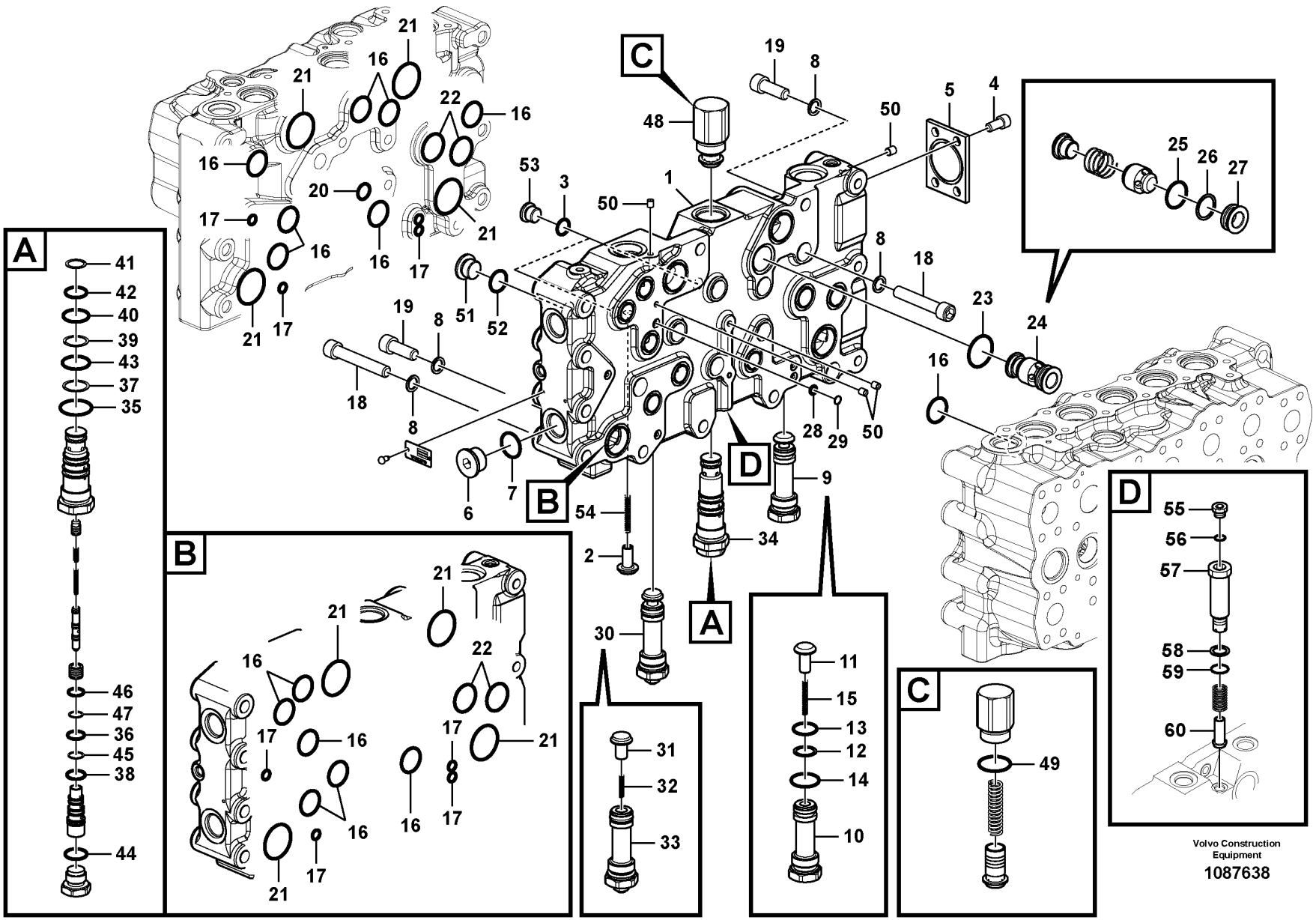

Volvo Construction Equipment

1087638

Fig.	Part No.	Quantity 1	2	3	PS	KIT	Description	Denominación	Denominação	Dénomination	Notes
	VOE 14634178	1			SS		Control valve	Válvula de control	Válvula controle	Valve contrôle	
	VOE 14641032		1				Control valve	Válvula de control	Válvula controle	Valve contrôle	
	VOE 14640920			1	SS		Control valve	Válvula de control	Válvula controle	Valve contrôle	
1		1	1		NS		•Block	•Bloque	•Bloco	•Bloc	
2	VOE 14596240	1	1	1			•Valve	•Válvula	•Válvula	•Valve	
3	VOE 990557	2	2	2		K	•O-ring	•Anillo tórico	•Anel-o	•Joint torique	
4	VOE 984087	4	4				•Hex. socket screw	•Tornillo de hexágono embutido	•Parafuso soquete sext	•Vis à six pans creux	
5	VOE 14596235	1	1				•Flange	•Brida	•Flange	•Bride	
6	SA 9415-11062	1	1				•Plug	•Tapón	•Bujão	•Tampon	
7	VOE 983527	1	1	1		K	•O-ring	•Anillo tórico	•Anel-o	•Joint torique	
8	VOE 14601626	17	17				•Washer	•Arandela	•Arruela	•Rondelle	
9	VOE 14597211	1	1				•Non-return valve	•Válvula antirretorno	•Válvula de retenção	•Clapet antiretour	
10		1	1		NS		••Plug	••Tapón	••Bujão	••Tampon	
11	VOE 14596240	1	1	1			••Valve	••Válvula	••Válvula	••Valve	
12	VOE 14880820	1	1				••Back-up ring	••Anillo de apoyo	••Anel de apoio	••Bague support	
13	VOE 990606	1	1	1		K	••O-ring	••Anillo tórico	••Anel-o	••Joint torique	
14	VOE 983529	1	1	1		K	••O-ring	••Anillo tórico	••Anel-o	••Joint torique	
15	VOE 14596241	1	1				••Spring	••Resorte	••Mola	••Ressort	
	VOE 983501			1			••O-ring	••Anillo tórico	••Anel-o	••Joint torique	
16	VOE 14597198	14	14	14		K	•O-ring	•Anillo tórico	•Anel-o	•Joint torique	
17	VOE 14533605	8	8	8		K	•O-ring	•Anillo tórico	•Anel-o	•Joint torique	
18	VOE 984921	12	12				•Hex. socket screw	•Tornillo de hexágono embutido	•Parafuso soquete sext	•Vis à six pans creux	
19	VOE 984139	5	5				•Hex. socket screw	•Tornillo de hexágono embutido	•Parafuso soquete sext	•Vis à six pans creux	
20	VOE 14533609	1	1	1		K	•O-ring	•Anillo tórico	•Anel-o	•Joint torique	
21	VOE 14535185	8	8	8		K	•O-ring	•Anillo tórico	•Anel-o	•Joint torique	
22	VOE 14513229	4	4	4		K	•O-ring	•Anillo tórico	•Anel-o	•Joint torique	
23	SA 7223-00690	1	1			K	•O-ring	•Anillo tórico	•Anel-o	•Joint torique	
24	VOE 14597216	1	1				•Non-return valve	•Válvula antirretorno	•Válvula de retenção	•Clapet antiretour	
25	VOE 14513233	1	1	1		K	••O-ring	••Anillo tórico	••Anel-o	••Joint torique	

1	8291633
2	8291503
3	8291502
4	
5	

Main control valve
Válvula de control principal
Válvula de comando principal
Distributeur de commande principal

Catalogue id **20591**	Group **912**
Illustr. No **1087638**	Section **800**
Issue **20027088-G**	Page **1113**

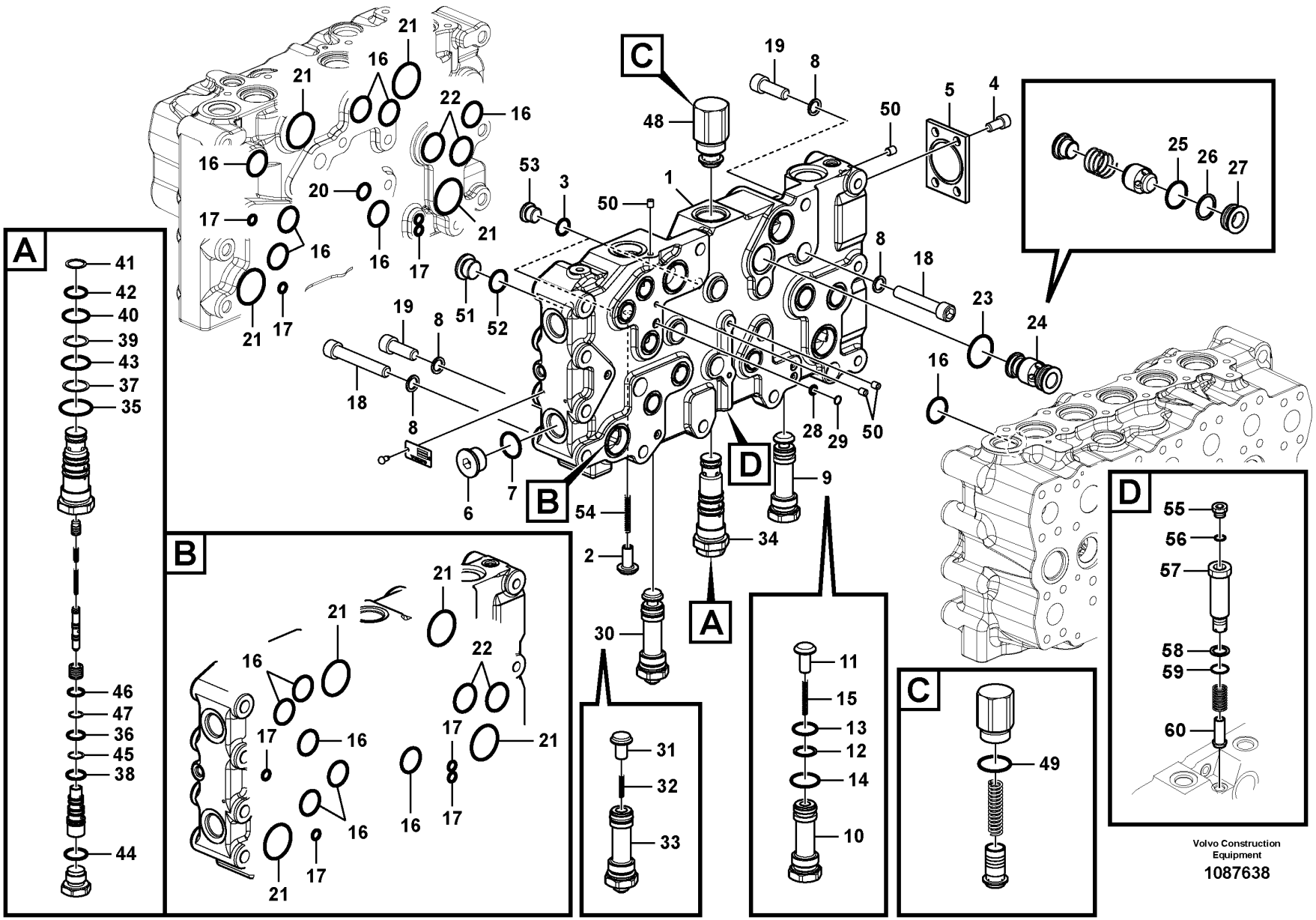

Volvo Construction Equipment

1087638

Fig.	Part No.	Quantity 1	2	3	PS	KIT	Description	Denominación	Denominação	Dénomination	Notes
26	SA 9566-10300	1	1			K	••Back-up ring	••Anillo de apoyo	••Anel de apoio	••Bague support	
27		1	1		NS		••Clamping plate	••Placa de apriete	••Placa fixação	••Plaque serrage	
	VOE 994123			1			••O-ring	••Anillo tórico	••Anel-o	••Joint torique	
28	VOE 14533604	1	1	1		K	•O-ring	•Anillo tórico	•Anel-o	•Joint torique	
29	VOE 14597149	1	1			K	•Ring	•Anillo	•Anel	•Bague	
30	VOE 14597194	1	1				•Valve	•Válvula	•Válvula	•Valve	
31	VOE 14597172	1	1	1			••Non-return valve	••Válvula antirretorno	••Válvula de retenção	••Clapet antiretour	
32	VOE 14596241	1	1				••Spring	••Resorte	••Mola	••Ressort	
33		1	1		NS		••Plug	••Tapón	••Bujão	••Tampon	
34	VOE 14597195	1	1				•Valve	•Válvula	•Válvula	•Valve	
35	VOE 983532	1	1			K	••O-ring	••Anillo tórico	••Anel-o	••Joint torique	
36	VOE 990557	1	1	1		K	••O-ring	••Anillo tórico	••Anel-o	••Joint torique	
37	SA 9566-10300	1	1			K	••Back-up ring	••Anillo de apoyo	••Anel de apoio	••Bague support	
38	VOE 983509	1	1	1			••O-ring	••Anillo tórico	••Anel-o	••Joint torique	
39	VOE 14625242	1	1				••Ring	••Anillo	••Anel	••Bague	(SA 9566-10280)
40	VOE 983526	1	1	1			••O-ring	••Anillo tórico	••Anel-o	••Joint torique	
41	VOE 14880818	1	1				••Back-up ring	••Anillo de apoyo	••Anel de apoio	••Bague support	
42	VOE 983523	1	1	1			••O-ring	••Anillo tórico	••Anel-o	••Joint torique	
43	VOE 983528	1	1	1			••O-ring	••Anillo tórico	••Anel-o	••Joint torique	
44	VOE 993323	1	1				••O-ring	••Anillo tórico	••Anel-o	••Joint torique	(VOE 932042)
	VOE 983511			1			••O-ring	••Anillo tórico	••Anel-o	••Joint torique	
45	VOE 14625246	1	1				••Ring	••Anillo	••Anel	••Bague	(SA 9566-10180)
46	VOE 983507	1	1	1			••O-ring	••Anillo tórico	••Anel-o	••Joint torique	
47	VOE 14880816	1	1				••Back-up ring	••Anillo de apoyo	••Anel de apoio	••Bague support	
	VOE 14597175			1			••Non-return valve	••Válvula antirretorno	••Válvula de retenção	••Clapet antiretour	
48	VOE 14597184	1	1				•Valve	•Válvula	•Válvula	•Valve	
49	VOE 983532	1	1			K	••O-ring	••Anillo tórico	••Anel-o	••Joint torique	
50	VOE 14880636	5	5				•Plug	•Tapón	•Tampão	•Bouchon	
51	SA 9415-11052	1	1				•Plug	•Tapón	•Bujão	•Tampon	
52	VOE 983524	1	1			K	•O-ring	•Anillo tórico	•Anel-o	•Joint torique	
53	SA 9415-11042	2	2				•Plug	•Tapón	•Bujão	•Tampon	

1	8291633	**Main control valve** **Válvula de control principal** **Válvula de comando principal** **Distributeur de commande principal**	Catalogue id **20591**	Group **912**
2	8291503			
3	8291502		Illustr. No **1087638**	Section **800**
4				
5			Issue **20027088-G**	Page **1115**

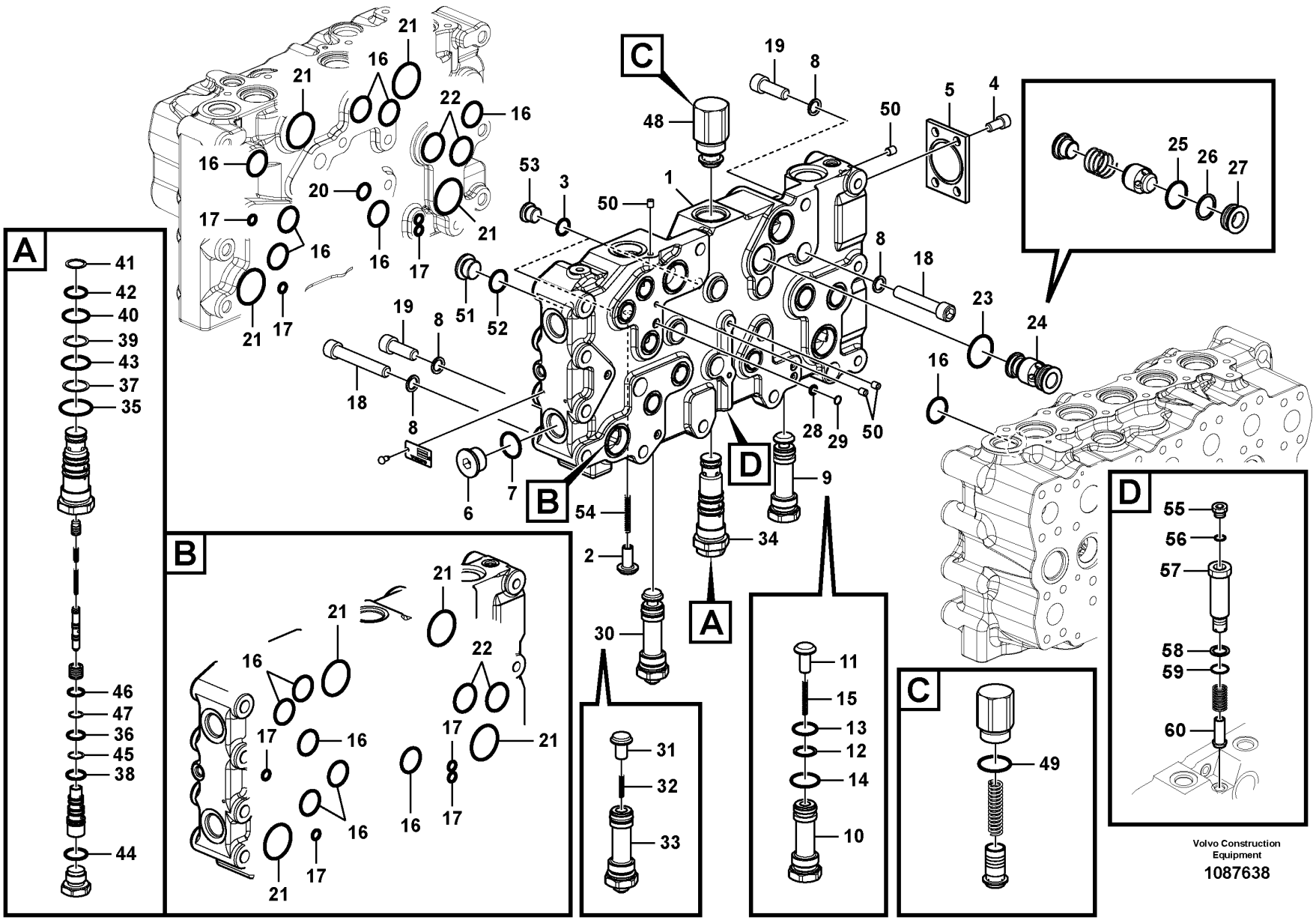

Volvo Construction Equipment

1087638

Fig.	Part No.	Quantity 1	2	3	PS	KIT	Description	Denominación	Denominação	Dénomination	Notes
54	VOE 14596241	1	1				•Spring	•Resorte	•Mola	•Ressort	
	VOE 14609644	1	1		SS		•Non-return valve	•Válvula antirretorno	•Válvula de retenção	•Clapet antiretour	
	VOE 14609646	1	1				••Ring	••Anillo	••Anel	••Bague	
	VOE 990559	1	1				••O-ring	••Anillo tórico	••Anel-o	••Joint torique	
	SA 7273-10120	1	1	1			••Check valve	••Válvula de retención	••Válv. de retenção	••Valve antiretour	
	SA 7273-10550	1	1				••Spring	••Resorte	••Mola	••Ressort	
55	SA 8230-37030			1			•Cap	•Caperuza	•Tampa	•Chapeau	
56	VOE 990557			1			•O-ring	•Anillo tórico	•Anel-o	•Joint torique	
57	VOE 14535359			1	OP		•Cap	•Caperuza	•Tampa	•Chapeau	
58	VOE 14535360			1			•Ring	•Anillo	•Anel	•Bague	
59	VOE 990559			1			•O-ring	•Anillo tórico	•Anel-o	•Joint torique	
60	SA 7273-10120			1			•Check valve	•Válvula de retención	•Válv. de retenção	•Valve antiretour	
100	VOE 14609485	1					Sealing kit	Kit de precinto	Jogo de vedação	Kit plombage	LH and RH Block
	VOE 14609486	1					Sealing kit	Kit de precinto	Jogo de vedação	Kit plombage	Middle Block

1	8291633	**Main control valve** **Válvula de control principal** **Válvula de comando principal** **Distributeur de commande principal**	Catalogue id **20591**	Group **912**
2	8291503			
3	8291502		Illustr. No **1087638**	Section **800**
4				
5			Issue **20027088-G**	Page **1117**

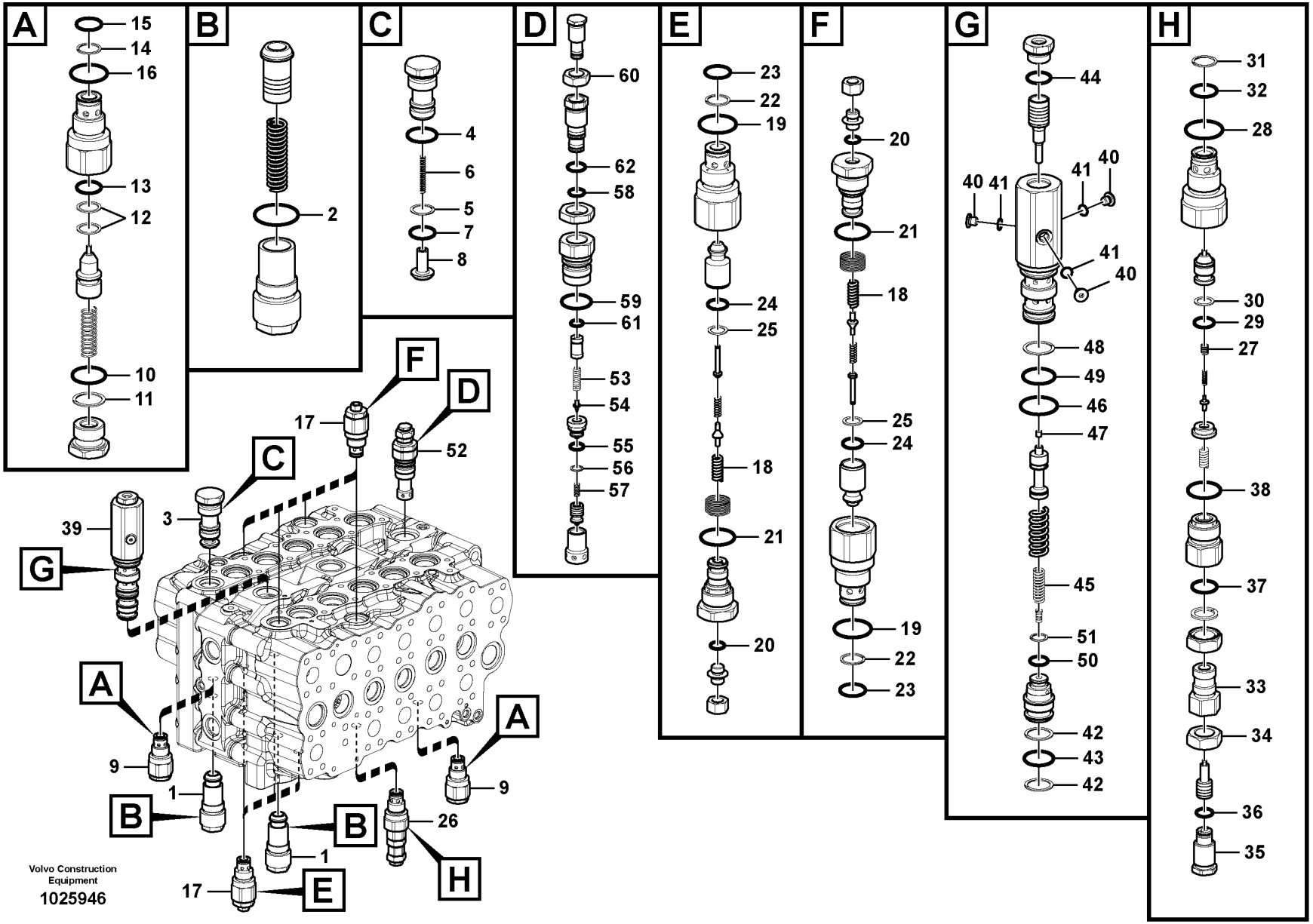
A
15
14
16
13
12
10
11
B
2
C
4
6
5
7
8
D
60
62
58
59
61
53
54
55
56
57
E
23
22
19
24
25
18
21
20
F
20
21
18
25
24
19
22
23
G
44
40
41
40
41
41
40
48
49
46
47
45
51
50
42
43
42
H
31
32
28
30
29
27
38
37
33
34
36
35
F
D
17
52
C
3
39
G
A
9
1
B
B
1
26
H
17
E
A
9
Volvo Construction Equipment
1025946

Fig.	Part No.	Quantity 1	2	3	PS	KIT	Description	Denominación	Denominação	Dénomination	Notes
	VOE 14634178	1			SS		Control valve	Válvula de control	Válvula controle	Valve contrôle	
	VOE 14641032		1				Control valve	Válvula de control	Válvula controle	Valve contrôle	
	VOE 14640920			1	SS		Control valve	Válvula de control	Válvula controle	Valve contrôle	
1	VOE 14596221	2	2		SS		•Valve	•Válvula	•Válvula	•Valve	
2	VOE 983532	1	1			K	••O-ring	••Anillo tórico	••Anel-o	••Joint torique	
3	VOE 14597206	1	1				•Non-return valve	•Válvula antirretorno	•Válvula de retenção	•Clapet antiretour	
4	VOE 983529	1	1	1		K	••O-ring	••Anillo tórico	••Anel-o	••Joint torique	
5	VOE 14880820	1	1				••Back-up ring	••Anillo de apoyo	••Anel de apoio	••Bague support	
6	VOE 14596241	1	1				••Spring	••Resorte	••Mola	••Ressort	
7	VOE 990606	1	1	1		K	••O-ring	••Anillo tórico	••Anel-o	••Joint torique	
8	VOE 14596240	1	1	1			••Valve	••Válvula	••Válvula	••Valve	
9	VOE 14597137	2	2				•Valve	•Válvula	•Válvula	•Valve	
10	VOE 14533613	1	1				••O-ring	••Anillo tórico	••Anel-o	••Joint torique	
11	VOE 14880821	1	1				••Back-up ring	••Anillo de apoyo	••Anel de apoio	••Bague support	
12	VOE 14601496	2	2				••Ring	••Anillo	••Anel	••Bague	
13	VOE 14601512	1	1				••O-ring	••Anillo tórico	••Anel-o	••Joint torique	
14	VOE 14625240	1	1				••Ring	••Anillo	••Anel	••Bague	(SA 9566-10200)
15	VOE 14533610	1	1				••O-ring	••Anillo tórico	••Anel-o	••Joint torique	
16	VOE 14597198	1	1	1		K	••O-ring	••Anillo tórico	••Anel-o	••Joint torique	
17	VOE 14622933	7	7				•Relief valve	•Válvula de descarga	•Válvula de descarga	•Valve décharge	
18	SA 7273-11390	1	1		OP		••Spring	••Muelle	••Mola	••Ressort	
19	VOE 14601513	1	1				••O-ring	••Anillo tórico	••Anel-o	••Joint torique	
20	VOE 14533605	1	1			K	••O-ring	••Anillo tórico	••Anel-o	••Joint torique	
21	VOE 14597198	1	1	1		K	••O-ring	••Anillo tórico	••Anel-o	••Joint torique	
22	VOE 14625240	1	1				••Ring	••Anillo	••Anel	••Bague	(SA 9566-10200)
23	VOE 14533610	1	1				••O-ring	••Anillo tórico	••Anel-o	••Joint torique	
24	VOE 14601514	1	1				••O-ring	••Anillo tórico	••Anel-o	••Joint torique	
25	VOE 14601497	1	1				••Ring	••Anillo	••Anel	••Bague	
	VOE 14533610			1			••O-ring	••Anillo tórico	••Anel-o	••Joint torique	
26	VOE 14609633	1	1				•Relief valve	•Válvula de descarga	•Válvula de descarga	•Valve décharge	
27	SA 7273-30630	1	1		OP		••Spring	••Muelle	••Mola	••Ressort	

1	8291633
2	8291503
3	8291502
4	
5	

Main control valve
Válvula de control principal
Válvula de comando principal
Distributeur de commande principal

Catalogue id **20591**	Group **912**
Illustr. No **1025946**	Section **900**
Issue **20027088-G**	Page **1119**

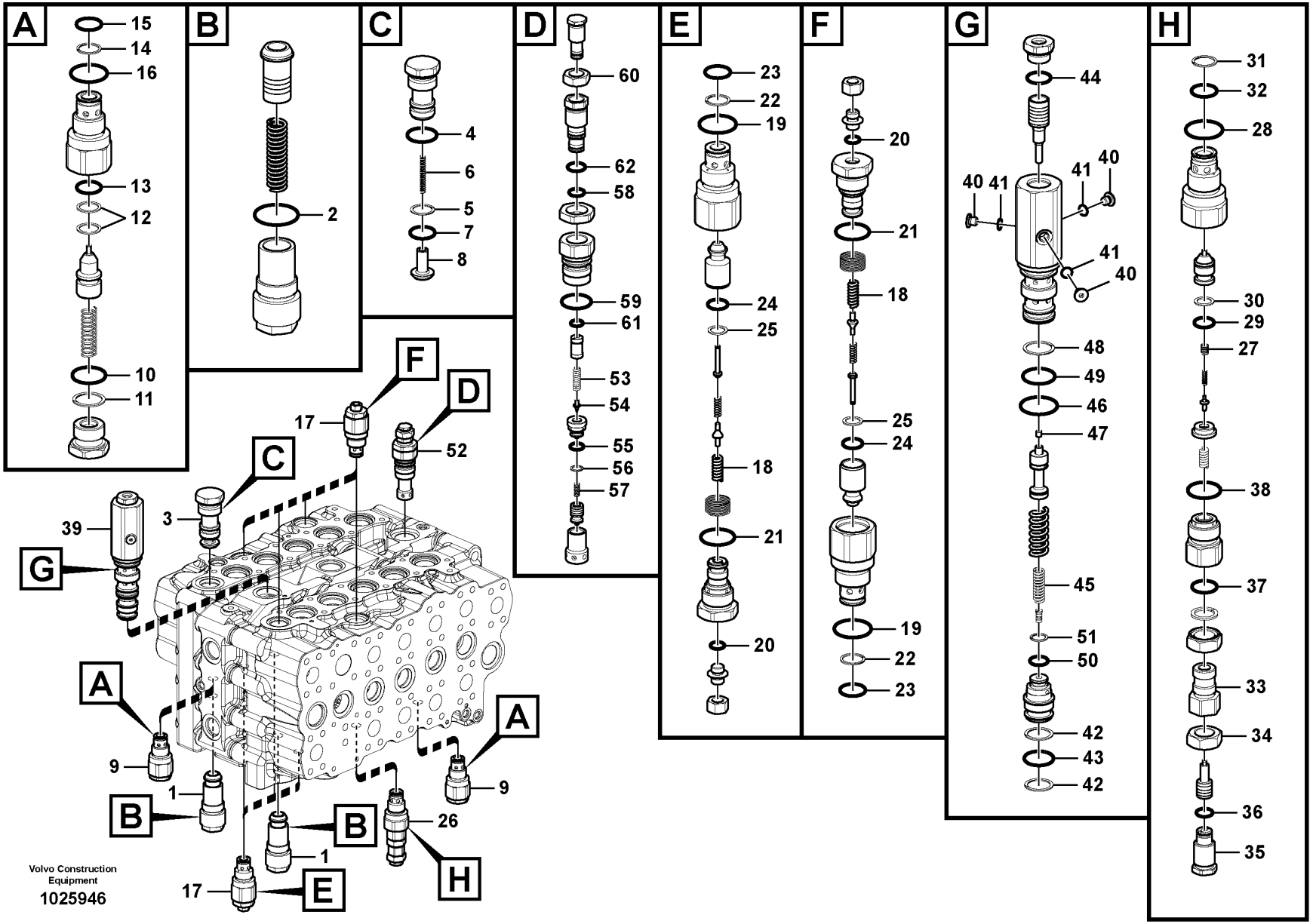
A
15
14
16
13
12
10
11
B
2
C
4
6
5
7
8
D
60
62
58
59
61
53
54
55
56
57
E
23
22
19
24
25
18
21
20
F
20
21
18
25
24
19
22
23
G
44
40
41
40
41
41
40
48
49
46
47
45
51
50
42
43
42
H
31
32
28
30
29
27
38
37
33
34
36
35
F
D
17
52
C
3
39
G
A
9
1
B
B
1
26
H
17
E
A
9
Volvo Construction Equipment
1025946

Fig.	Part No.	Quantity 1	2	3	PS	KIT	Description	Denominación	Denominação	Dénomination	Notes
28	VOE 14597198	1	1	1		K	••O-ring	••Anillo tórico	••Anel-o	••Joint torique	
29	VOE 14601514	1	1				••O-ring	••Anillo tórico	••Anel-o	••Joint torique	
30	VOE 14601497	1	1				••Ring	••Anillo	••Anel	••Bague	
31	VOE 14625240	1	1				••Ring	••Anillo	••Anel	••Bague	(SA 9566-10200)
32	VOE 14533610	1	1				••O-ring	••Anillo tórico	••Anel-o	••Joint torique	
33	SA 7273-30440	1	1		OP		••Sleeve	••Manguito	••Luva	••Manchon	
34		1	1		NS		••Lock nut	••Contratuerca	••Porca de trava	••Contre-ecrou	
35	SA 7273-30480	1	1		OP		••Screw	••Tornillo	••Parafuso	••Vis	
36	VOE 983502	1	1	1		K	••O-ring	••Anillo tórico	••Anel-o	••Joint torique	
37	VOE 990850	1	1				••O-ring	••Anillo tórico	••Anel-o	••Joint torique	
38	VOE 990606	1	1	1		K	••O-ring	••Anillo tórico	••Anel-o	••Joint torique	
39	VOE 14597193	1	1				•Valve	•Válvula	•Válvula	•Valve	
40	VOE 14601627	3	3				••Plug	••Tapón	••Bujão	••Tampon	
41	VOE 983495	3	3	3		K	••O-ring	••Anillo tórico	••Anel-o	••Joint torique	
42	VOE 14880820	2	2				••Back-up ring	••Anillo de apoyo	••Anel de apoio	••Bague support	
43	VOE 990606	1	1	1		K	••O-ring	••Anillo tórico	••Anel-o	••Joint torique	
44	VOE 983510	1	1	1		K	••O-ring	••Anillo tórico	••Anel-o	••Joint torique	
45	SA 7273-10630	1	1				••Spring	••Resorte	••Mola	••Ressort	
46	VOE 990756	1	1	1		K	••Sealing ring	••Anillo retén	••Anel de vedação	••Bague étanchéité	(VOE 13948700)
47	VOE 14880635	1	1				••Plug	••Tapón	••Bujão	••Tampon	
48	VOE 14625242	1	1				••Ring	••Anillo	••Anel	••Bague	(SA 9566-10280)
49	VOE 983526	1	1	1			••O-ring	••Anillo tórico	••Anel-o	••Joint torique	
50	VOE 983506	1	1	1			••O-ring	••Anillo tórico	••Anel-o	••Joint torique	
51	VOE 14625243	1	1				••Ring	••Anillo	••Anel	••Bague	(SA 9566-10150)
52	VOE 14622932	1	1				•Relief valve	•Válvula de descarga	•Válvula de descarga	•Valve décharge	
53	SA 7273-30490	1	1				••Spring	••Muelle	••Mola	••Ressort	
54	SA 7273-30420	1	1		OP		••Valve needle	••Aguja válvula	••Agulha da válvula	••Pointeau	
55	VOE 14601515	1	1				••O-ring	••Anillo tórico	••Anel-o	••Joint torique	
56	VOE 14552388	1	1				••Ring	••Anillo	••Anel	••Bague	(SA 9566-10130)
57	SA 7273-30500	1	1		OP		••Spring	••Muelle	••Mola	••Ressort	
58	VOE 14601516	1	1				••O-ring	••Anillo tórico	••Anel-o	••Joint torique	

1	8291633	**Main control valve** **Válvula de control principal** **Válvula de comando principal** **Distributeur de commande principal**
2	8291503	
3	8291502	
4		
5		

Catalogue id **20591**	Group **912**
Illustr. No **1025946**	Section **900**
Issue **20027088-G**	Page **1121**

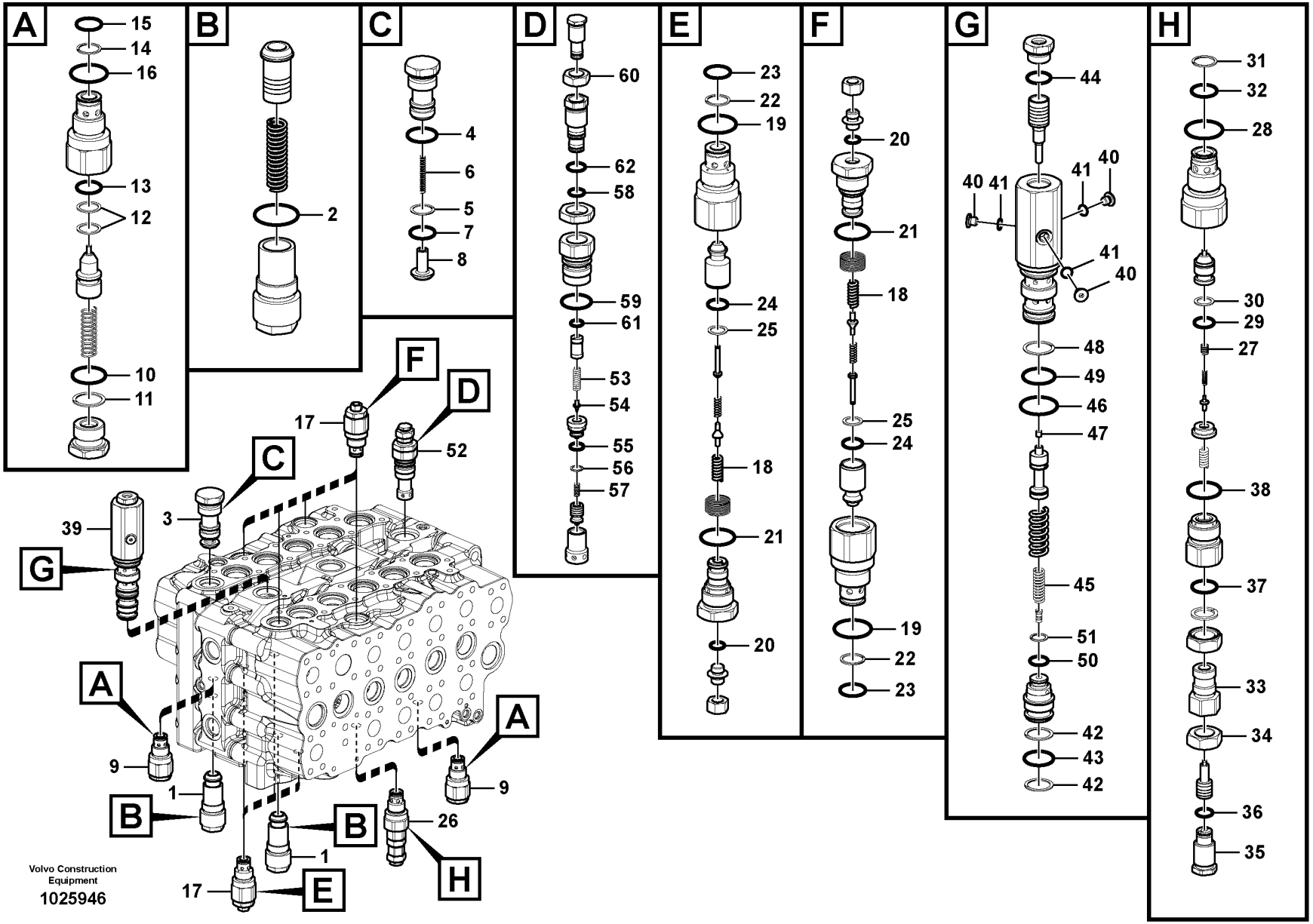
A
15
14
16
13
12
10
11
B
2
C
4
6
5
7
8
D
60
62
58
59
61
53
54
55
56
57
E
23
22
19
24
25
18
21
20
F
20
21
18
25
24
19
22
23
G
44
40
41
40
41
41
40
48
49
46
47
45
51
50
42
43
42
H
31
32
28
30
29
27
38
37
33
34
36
35
F
D
17
52
C
3
39
G
A
9
1
B
B
1
26
H
17
E
A
9
Volvo Construction Equipment
1025946

Fig.	Part No.	Quantity 1	2	3	PS	KIT	Description	Denominación	Denominação	Dénomination	Notes
59	VOE 983529	1	1	1		K	••O-ring	••Anillo tórico	••Anel-o	••Joint torique	
60		1	1		NS		••Lock nut	••Contratuerca	••Porca de trava	••Contre-ecrou	
61	VOE 14533606	1	1				••O-ring	••Anillo tórico	••Anel-o	••Joint torique	
62	VOE 14533609	1	1			K	••O-ring	••Anillo tórico	••Anel-o	••Joint torique	
100	VOE 14609485	1					Sealing kit	Kit de precinto	Jogo de vedação	Kit plombage	LH and RH Block
	VOE 14609486	1					Sealing kit	Kit de precinto	Jogo de vedação	Kit plombage	Middle Block

1	8291633	**Main control valve** **Válvula de control principal** **Válvula de comando principal** **Distributeur de commande principal**	Catalogue id **20591**	Group **912**
2	8291503			
3	8291502		Illustr. No **1025946**	Section **900**
4				
5			Issue **20027088-G**	Page **1123**

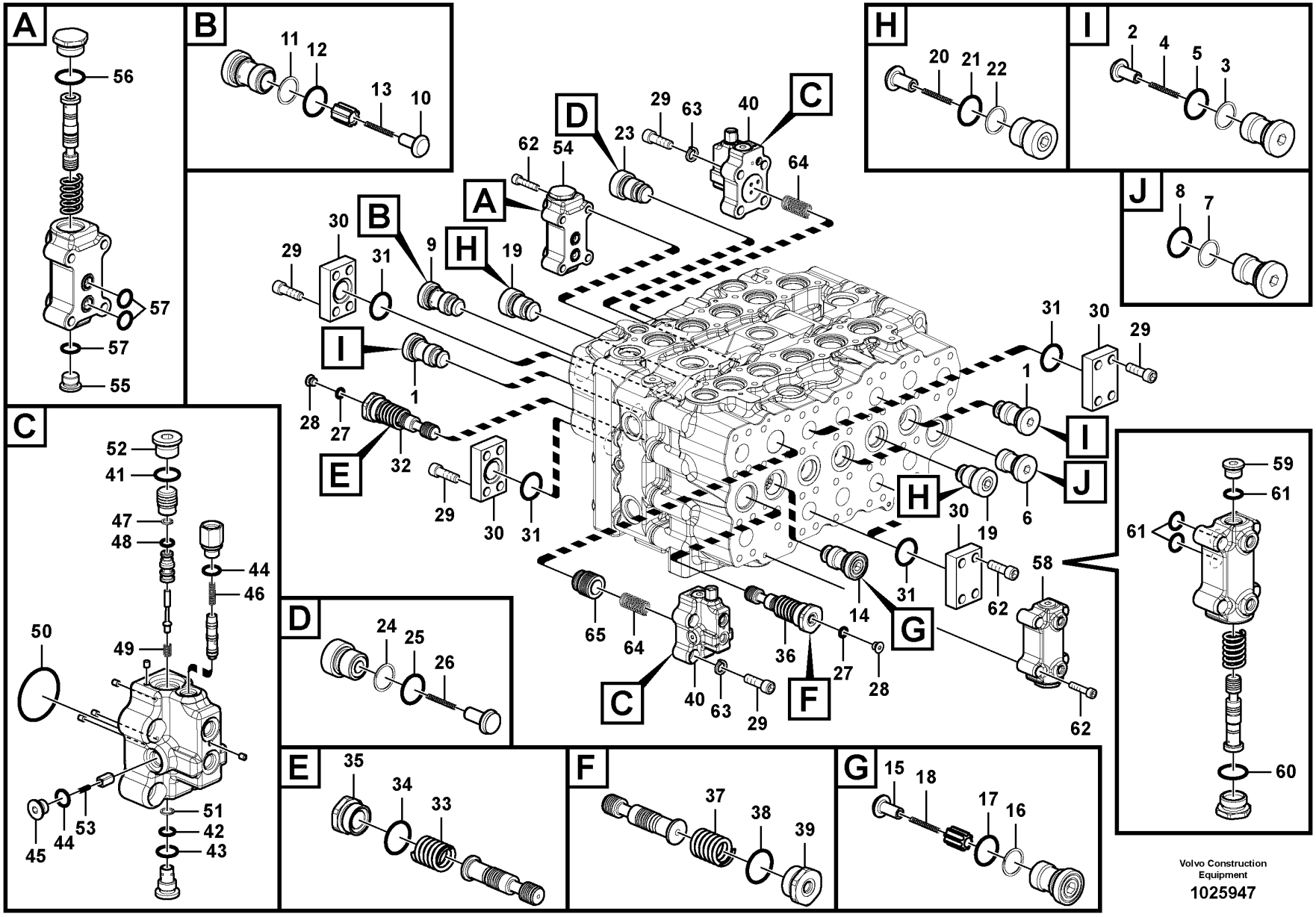
A
56
57
57
55
B
11
12
13
10
C
52
41
47
48
44
46
50
49
51
42
43
45
44
53
D
24
25
26
E
35
34
33
F
37
38
39
G
15
18
17
16
H
20
21
22
I
2
4
5
3
J
8
7
A
B
C
D
E
F
G
H
I
J
62
54
23
29
63
40
64
30
29
31
9
19
1
28
27
32
29
30
31
65
64
36
27
28
14
31
30
19
62
58
62
C
40
63
29
F
G
H
I
J
31
30
29
1
6
59
61
61
60
Volvo Construction Equipment
1025947

Fig.	Part No.	Quantity 1	2	3	PS	KIT	Description	Denominación	Denominação	Dénomination	Notes
	VOE 14634178	1			SS		Control valve	Válvula de control	Válvula controle	Valve contrôle	
	VOE 14641032		1				Control valve	Válvula de control	Válvula controle	Valve contrôle	
	VOE 14640920			1	SS		Control valve	Válvula de control	Válvula controle	Valve contrôle	
1	VOE 14597207	2	2				•Non-return valve	•Válvula antirretorno	•Válvula de retenção	•Clapet antiretour	
2	VOE 14596240	1	1	1			••Valve	••Válvula	••Válvula	••Valve	
3	VOE 14882297	1	1			K	••Back-up ring	••Anillo de apoyo	••Anel de apoio	••Bague support	
4	VOE 14596241	1	1				••Spring	••Resorte	••Mola	••Ressort	
5	VOE 983529	1	1			K	••O-ring	••Anillo tórico	••Anel-o	••Joint torique	
6	VOE 14601405	1	1				•Non-return valve	•Válvula antirretorno	•Válvula de retenção	•Clapet antiretour	
7	VOE 14882297	1	1			K	••Back-up ring	••Anillo de apoyo	••Anel de apoio	••Bague support	
8	VOE 983529	1	1	1		K	••O-ring	••Anillo tórico	••Anel-o	••Joint torique	
9	VOE 14597209	1	1				•Non-return valve	•Válvula antirretorno	•Válvula de retenção	•Clapet antiretour	
10	VOE 14596240	1	1	1			••Valve	••Válvula	••Válvula	••Valve	
11	VOE 14882297	1	1			K	••Back-up ring	••Anillo de apoyo	••Anel de apoio	••Bague support	
12	VOE 983529	1	1	1		K	••O-ring	••Anillo tórico	••Anel-o	••Joint torique	
13	VOE 14596241	1	1				••Spring	••Resorte	••Mola	••Ressort	
14	VOE 14601407	1	1				•Non-return valve	•Válvula antirretorno	•Válvula de retenção	•Clapet antiretour	
15	VOE 14596240	1	1	1			••Valve	••Válvula	••Válvula	••Valve	
16	VOE 14882297	1	1			K	••Back-up ring	••Anillo de apoyo	••Anel de apoio	••Bague support	
17	VOE 983529	1	1	1		K	••O-ring	••Anillo tórico	••Anel-o	••Joint torique	
18	VOE 14596241	1	1				••Spring	••Resorte	••Mola	••Ressort	
19	VOE 14597214	5	5				•Non-return valve	•Válvula antirretorno	•Válvula de retenção	•Clapet antiretour	
20	VOE 14596241	1	1				••Spring	••Resorte	••Mola	••Ressort	
21	VOE 983529	1	1	1		K	••O-ring	••Anillo tórico	••Anel-o	••Joint torique	
22	VOE 14882297	1	1			K	••Back-up ring	••Anillo de apoyo	••Anel de apoio	••Bague support	
	VOE 14626100			1			••Non-return valve	••Válvula antirretorno	••Válvula de retenção	••Clapet antiretour	
23	VOE 14601411	1	1				•Non-return valve	•Válvula antirretorno	•Válvula de retenção	•Clapet antiretour	
24	VOE 14882297	1	1			K	••Back-up ring	••Anillo de apoyo	••Anel de apoio	••Bague support	
25	VOE 14596241	1	1				••Spring	••Resorte	••Mola	••Ressort	
26	VOE 983529	1	1	1		K	••O-ring	••Anillo tórico	••Anel-o	••Joint torique	
	VOE 14597139			1			••Non-return valve	••Válvula antirretorno	••Válvula de retenção	••Clapet antiretour	

1	8291633	**Main control valve** **Válvula de control principal** **Válvula de comando principal** **Distributeur de commande principal**	Catalogue id **20591**	Group **912**
2	8291503			
3	8291502		Illustr. No **1025947**	Section **1000**
4				
5			Issue **20027088-G**	Page **1125**

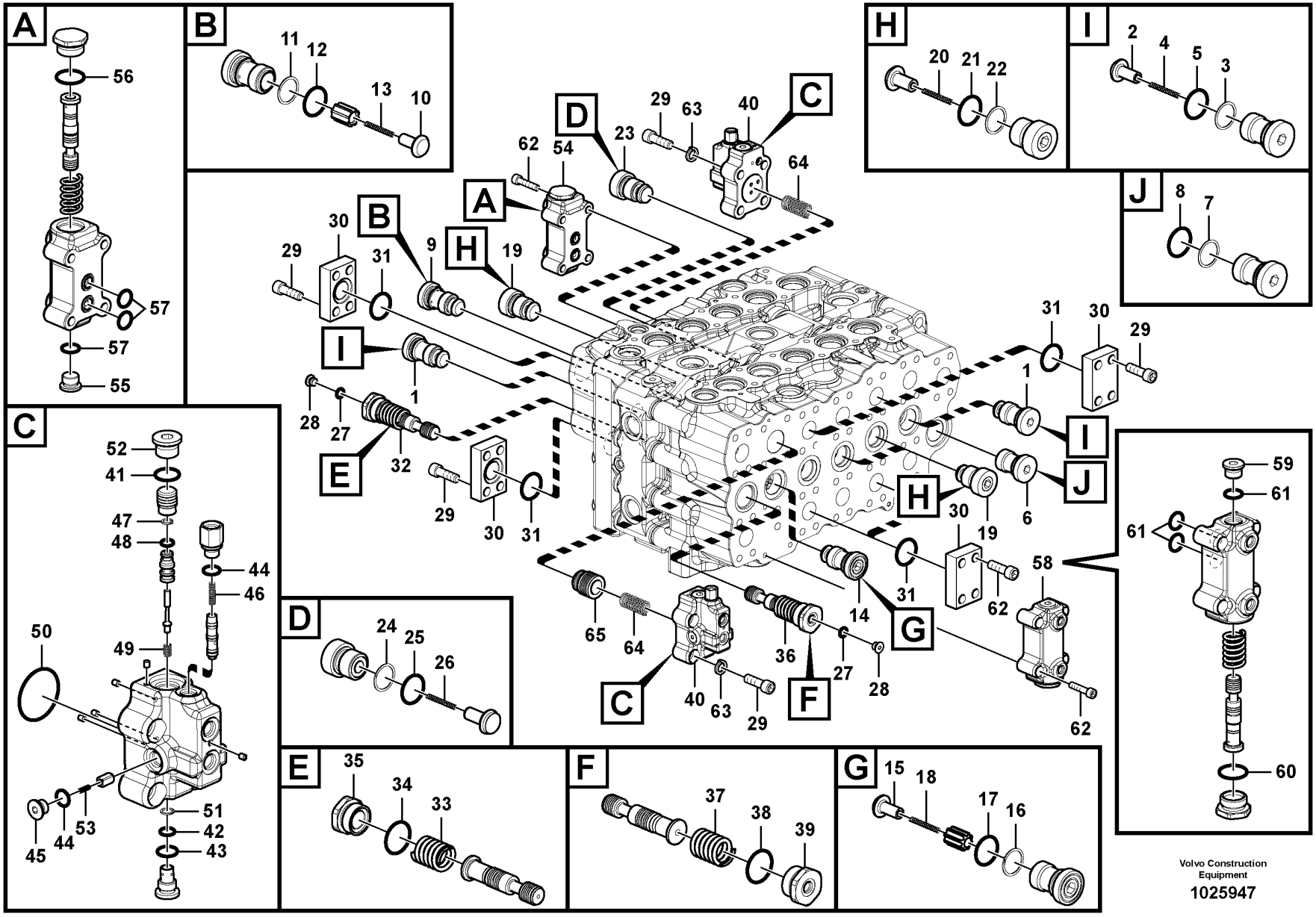
A
56
57
57
55
B
11
12
13
10
C
52
41
47
48
44
46
50
49
51
42
43
45
44
53
D
24
25
26
E
35
34
33
F
37
38
39
G
15
18
17
16
H
20
21
22
I
2
4
5
3
J
8
7
A
B
C
D
E
F
G
H
I
J
62
54
23
29
63
40
64
30
29
31
9
19
1
28
27
32
29
30
31
65
64
36
27
28
14
31
30
19
62
58
62
C
40
63
29
F
G
H
I
J
31
30
29
1
6
59
61
61
60
Volvo Construction Equipment
1025947

Fig.	Part No.	Quantity 1	2	3	PS	KIT	Description	Denominación	Denominação	Dénomination	Notes
	VOE 14599290			1			••Non-return valve	••Válvula antirretorno	••Válvula de retenção	••Clapet antiretour	
27	VOE 983502	2	2	2		K	•O-ring	•Anillo tórico	•Anel-o	•Joint torique	
28	SA 7273-10751	2	2				•Cap	•Capuchón	•Tampa	•Capot	
29	VOE 984135	32	32				•Hex. socket screw	•Tornillo de hexágono embutido	•Parafuso soquete sext	•Vis à six pans creux	
30	VOE 14597146	6	6				•Flange	•Brida	•Flange	•Bride	
31	VOE 949238	6	6		SS		•O-ring	•Anillo tórico	•Anel-o	•Joint torique	
	VOE 993326			6			•O-ring	•Anillo tórico	•Anel-o	•Joint torique	
32		1	1		NS		•Spool	•Bobina	•Bobina	•Bobine	
33	VOE 14597150	1	1				••Spring	••Resorte	••Mola	••Ressort	
34	VOE 983532	1	1			K	••O-ring	••Anillo tórico	••Anel-o	••Joint torique	
35	VOE 14597148	1	1				••Plug	••Tapón	••Bujão	••Tampon	
36		1			NS		•Spool	•Bobina	•Bobina	•Bobine	
36			1		NS		•Spool	•Bobina	•Bobina	•Bobine	
37	VOE 14597150	1	1				••Spring	••Resorte	••Mola	••Ressort	
38	VOE 983532	1	1			K	••O-ring	••Anillo tórico	••Anel-o	••Joint torique	
39	VOE 14597148	1	1				••Plug	••Tapón	••Bujão	••Tampon	
40	VOE 14597190	2	2				•Valve	•Válvula	•Válvula	•Valve	
41	VOE 990557	1	1	1		K	••O-ring	••Anillo tórico	••Anel-o	••Joint torique	
42	VOE 983495	1	1			K	••O-ring	••Anillo tórico	••Anel-o	••Joint torique	
43	VOE 983505	1	1	1		K	••O-ring	••Anillo tórico	••Anel-o	••Joint torique	
44	VOE 983502	2	2	2		K	••O-ring	••Anillo tórico	••Anel-o	••Joint torique	
45	SA 7273-10751	1	1				••Cap	••Capuchón	••Tampa	••Capot	
46	SA 7273-10590	1	1				••Spring	••Muelle	••Mola	••Ressort	
47	VOE 14880814	1	1				••Back-up ring	••Anillo de apoyo	••Anel de apoio	••Bague support	
48	VOE 983497	2	2	2		K	••O-ring	••Anillo tórico	••Anel-o	••Joint torique	
49	SA 7273-10530	1	1				••Spring	••Muelle	••Mola	••Ressort	
50	VOE 14535185	1	1				••O-ring	••Anillo tórico	••Anel-o	••Joint torique	
	VOE 990585			1			••O-ring	••Anillo tórico	••Anel-o	••Joint torique	
51	VOE 14880812	1	1				••Back-up ring	••Anillo de apoyo	••Anel de apoio	••Bague support	
52	SA 7273-10760	1	1				••Plug	••Tapón	••Tampão	••Bouchon	

1	8291633	**Main control valve** **Válvula de control principal** **Válvula de comando principal** **Distributeur de commande principal**	Catalogue id **20591**	Group **912**
2	8291503		Illustr. No **1025947**	Section **1000**
3	8291502		Issue **20027088-G**	Page **1127**
4				
5				

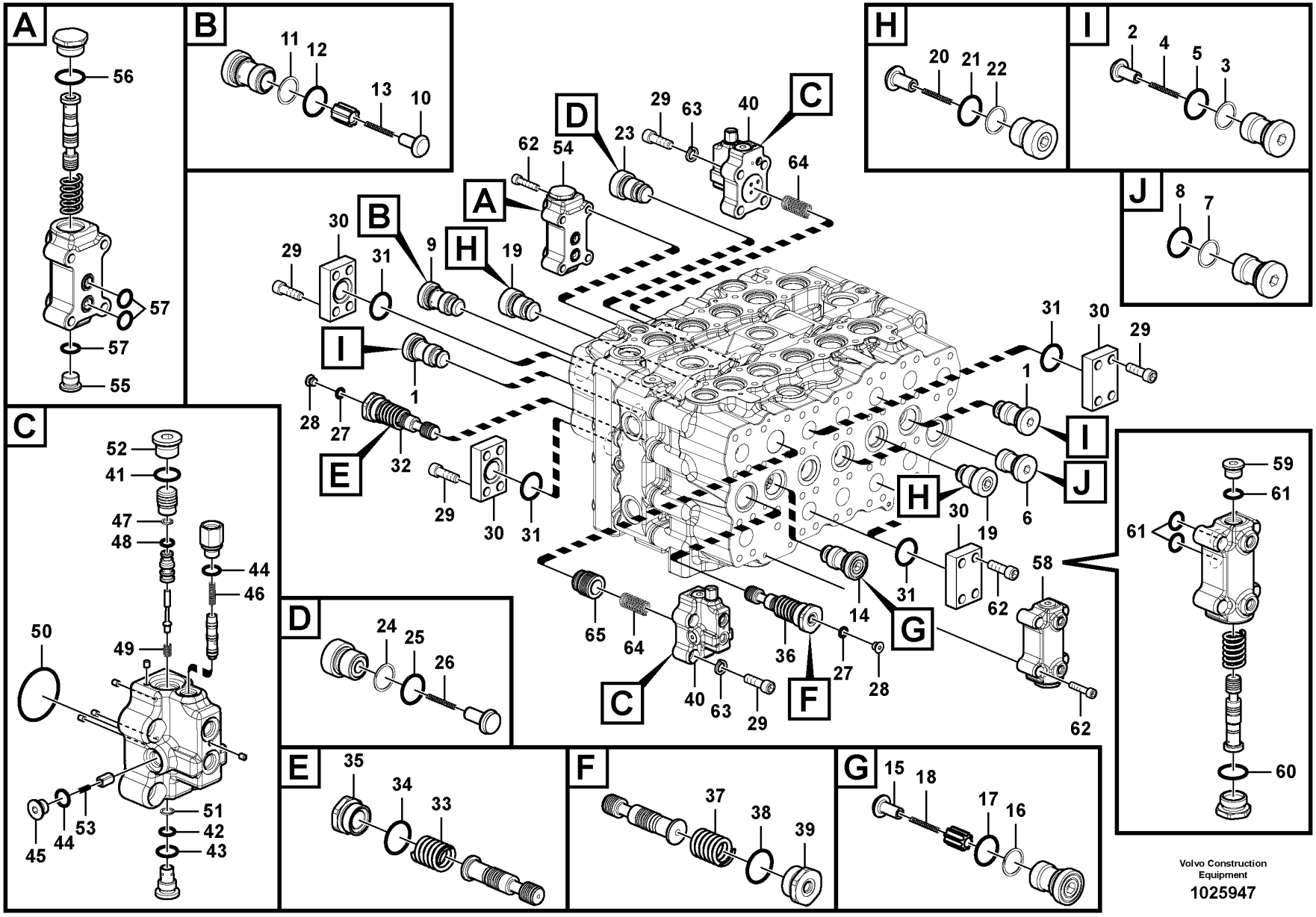
A
56
57
57
55
B
11
12
13
10
C
52
41
47
48
44
46
50
49
51
42
43
45
44
53
D
24
25
26
E
35
34
33
F
37
38
39
G
15
18
17
16
H
20
21
22
I
2
4
5
3
J
8
7
A
B
C
D
E
F
G
H
I
J
62
54
23
29
63
40
64
30
29
31
9
19
1
28
27
32
29
30
31
65
64
36
27
28
14
31
30
19
62
58
62
C
40
63
29
F
G
H
I
J
31
30
29
1
6
59
61
61
60
Volvo Construction Equipment
1025947

Fig.	Part No.	Quantity 1	2	3	PS	KIT	Description	Denominación	Denominação	Dénomination	Notes
53	SA 7273-10490	1	1				••Spring	••Resorte	••Mola	••Ressort	
	SA 7273-10090			1			••Poppet	••Vástago	••Cabeçote móvel	••Clapet champignon	
54	VOE 14624011	1	1				•Valve	•Válvula	•Válvula	•Valve	
55	SA 7273-10760	1	1				••Plug	••Tapón	••Tampão	••Bouchon	
56	VOE 983527	1	1	1		K	••O-ring	••Anillo tórico	••Anel-o	••Joint torique	
57	VOE 990557	3	3	3		K	••O-ring	••Anillo tórico	••Anel-o	••Joint torique	
58	VOE 14597192	1	1				•Valve	•Válvula	•Válvula	•Valve	
59	SA 7273-10760	1	1				••Plug	••Tapón	••Tampão	••Bouchon	
60	VOE 983527	1	1	1		K	••O-ring	••Anillo tórico	••Anel-o	••Joint torique	
61	VOE 990557	3	3	3		K	••O-ring	••Anillo tórico	••Anel-o	••Joint torique	
62	VOE 984083	8	8				•Hex. socket screw	•Tornillo de hexágono embutido	•Parafuso soquete sext	•Vis à six pans creux	
63	VOE 14601625	8	8				•Washer	•Arandela	•Arruela	•Rondelle	
64	VOE 14597156	2	2				•Spring	•Resorte	•Mola	•Ressort	
65	VOE 14597157	1	1				•Valve	•Válvula	•Válvula	•Valve	
100	VOE 14609485	1					Sealing kit	Kit de precinto	Jogo de vedação	Kit plombage	LH and RH Block
	VOE 14609486	1					Sealing kit	Kit de precinto	Jogo de vedação	Kit plombage	Middle Block

1	8291633	**Main control valve** **Válvula de control principal** **Válvula de comando principal** **Distributeur de commande principal**	Catalogue id **20591**	Group **912**
2	8291503			
3	8291502		Illustr. No **1025947**	Section **1000**
4				
5			Issue **20027088-G**	Page **1129**

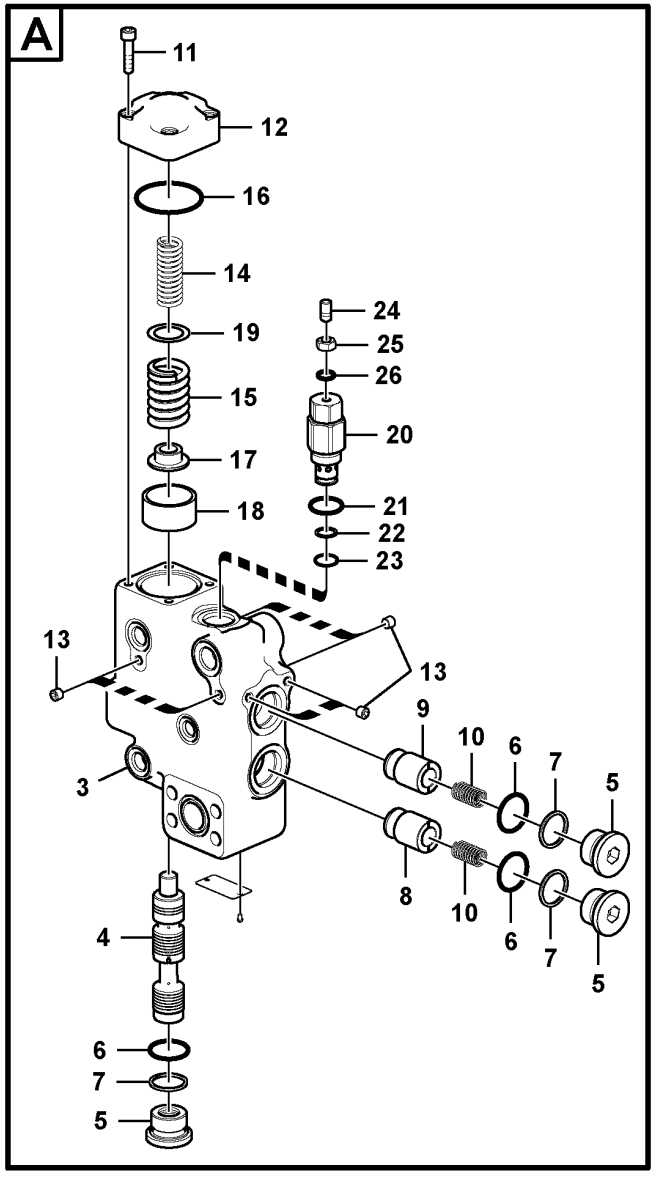

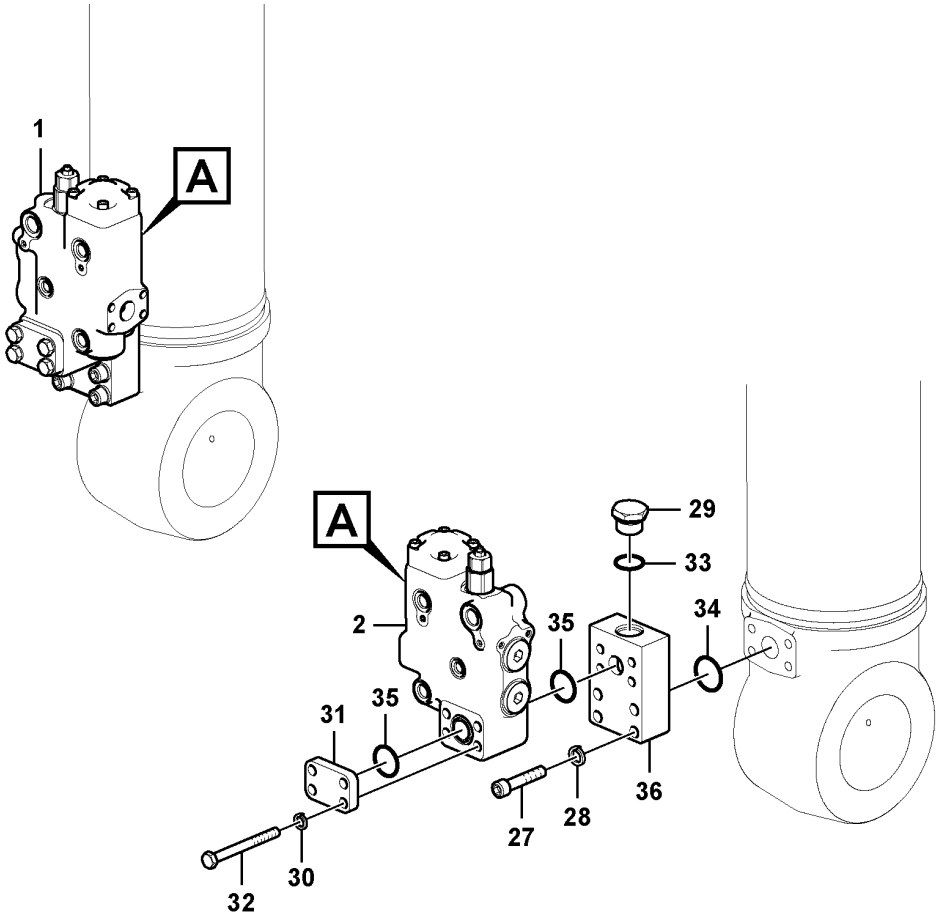

Volvo Construction Equipment

1039649

Fig.	Part No.	Quantity 1	2	3	PS	KIT	Description	Denominación	Denominação	Dénomination	Notes
1	VOE 14570880	1			SS		Control valve	Válvula de control	Válvula controle	Valve contrôle	LH
2	VOE 14570879	1			SS		Control valve	Válvula de control	Válvula controle	Valve contrôle	RH
3		1			NS		•Body	•Cuerpo	•Carroceria	•Carcasse	
4	VOE 14510942	1			OP		•Spool	•Bobina	•	•Bobine	
5	VOE 14505562	3					•Plug	•Tapón	•Bujão	•Tampon	
6	VOE 990582	3				K	•O-ring	•Anillo tórico	•Anel-o	•Joint torique	
7	VOE 14880837	3				K	•Back-up ring	•Anillo de apoyo	•Anel de apoio	•Bague support	
8	VOE 14505558	1					•Poppet	•Vástago	•Cabeçote móvel	•Clapet champignon	
9	VOE 14505557	1					•Poppet	•Vástago	•Cabeçote móvel	•Clapet champignon	
10	SA 7273-10600	2					•Spring	•Resorte	•Mola	•Ressort	
11	SA 9016-20807	4					•Hex. socket screw	•Tornillo de hexágono embutido	•Parafuso soquete sext	•Vis à six pans creux	
12	VOE 14505555	1			OP		•Cover	•Capó	•Capô	•Capot	
13	VOE 14560637	7					•Plug	•Tapón	•Bujão	•Tampon	
14	VOE 14505564	1					•Spring	•Muelle	•Mola	•Ressort	
15	VOE 14510943	1					•Spring	•Resorte	•Mola	•Ressort	
16	VOE 990587	1				K	•O-ring	•Anillo tórico	•Anel-o	•Joint torique	
17	VOE 14505561	1					•Ring	•Anillo	•Anel	•Anneau	
18	VOE 14505560	1					•Ring	•Anillo	•Anel	•Anneau	
19	VOE 14505563	1					•Shim	•Arandela Ajuste	•Calço	•Cale d'épaisseur	
20	VOE 14588154	1					•Valve	•Válvula	•Válvula	•Valve	
21	VOE 993323	1					••O-ring	••Anillo tórico	••Anel-o	••Joint torique	(VOE 932042)
22	VOE 14880816	1					••Back-up ring	••Anillo de apoyo	••Anel de apoio	••Bague support	
23	VOE 983507	1					••O-ring	••Anillo tórico	••Anel-o	••Joint torique	
24		1			NS		••Plug	••Tapon	••Bujão	••Bouchon	
25		1			NS		••Nut	••Tuerca	••Porca	••Ecrou	
26	VOE 983495	1					••O-ring	••Anillo tórico	••Anel-o	••Joint torique	
27	VOE 984137	8					Hex. socket screw	Tornillo de hexágono embutido	Parafuso soquete sext	Vis à six pans creux	
28	VOE 955925	8					Spring washer	Arandela elástica	Arruela de pressão	Rondelle élastique	
29	SA 9415-11061	2					Plug	Tapon	Bujão	Bouchon	S/N -273614/-280323
	SA 9415-31071	2					Plug	Tapón	Bujão	Tampon	S/N 273615-/280324-

1		**Working hydraulic, boom rupture valve mount** **Hidráulica de trabajo, soporte de la válvula de rotura de manguera.** **Sistema hidráulico de operação, montagem da válvula de ruptura na lança** **Comm. hydraulique d'outil, valve de sécurité en cas de rupture de flexible sur la flèche**	Catalogue id **20591**	Group **912**
2				
3			Illustr. No **1039649**	Section **2000**
4				
5		**8288934**	Issue **20027088-G**	Page **1131**

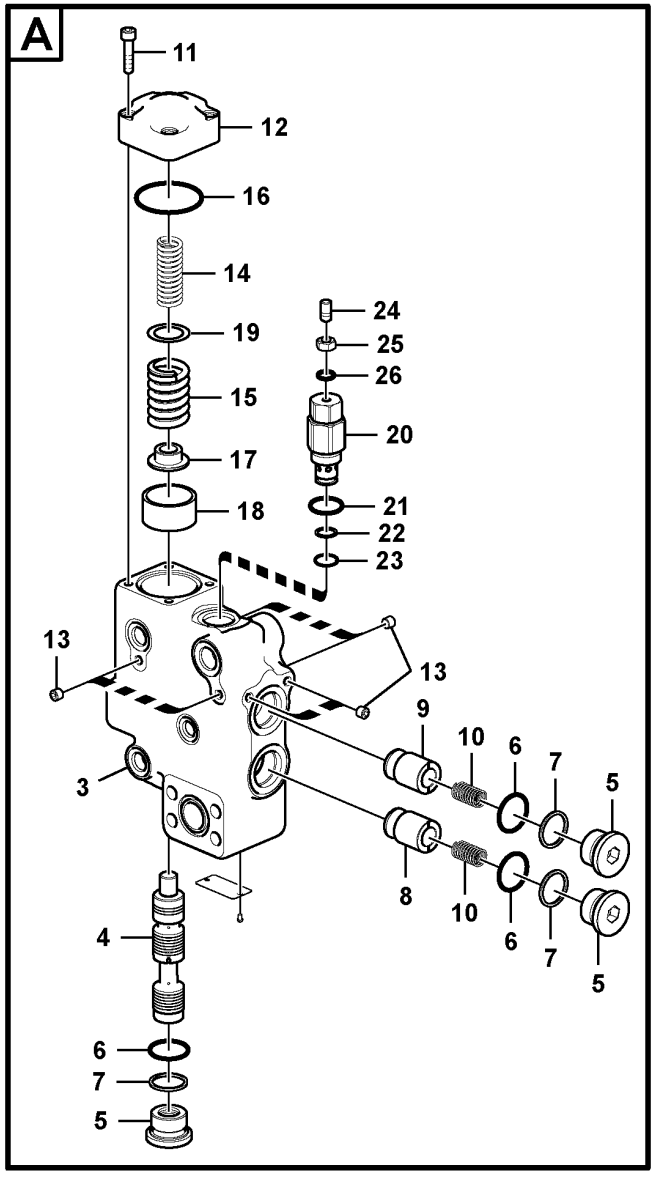

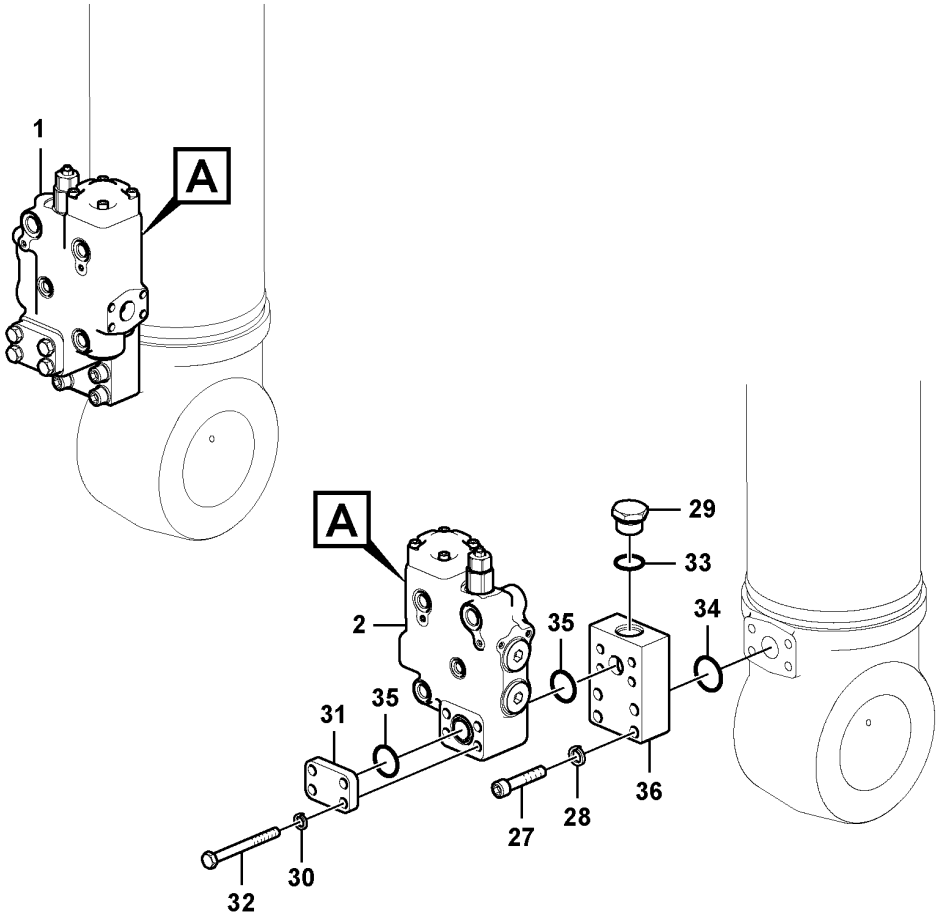

Volvo Construction Equipment

1039649

Fig.	Part No.	Quantity 1	2	3	PS	KIT	Description	Denominación	Denominação	Dénomination	Notes
30	VOE 955923	8					Spring washer	Arandela elástica	Arruela de pressão	Rondelle élastique	
31	VOE 14531031	2					Cover	Capo	Tampa	Capot	
32	VOE 992562	8					Hexagon screw	Tornillo hexagonal	Parafuso sextavado	Vis à tête hexagonale	
33	VOE 983527	2					O-ring	Anillo tórico	Anel-o	Joint torique	S/N -273614/-280323
	VOE 993324	2					O-ring	Anillo tórico	Anel-o	Joint torique	S/N 273615-/280324-
34	VOE 14882689	2					O-ring	Anillo tórico	Anel-o	Joint torique	(VOE 13949238)
35	VOE 990756	4					Sealing ring	Anillo retén	Anel de vedação	Bague étanchéité	
36	VOE 14525048	2					Block	Bloque	Bloco	Bloc	
100	VOE 14519773	1					Sealing Kit	Juego Retenes	Kit de vedação	Jeu Joints	

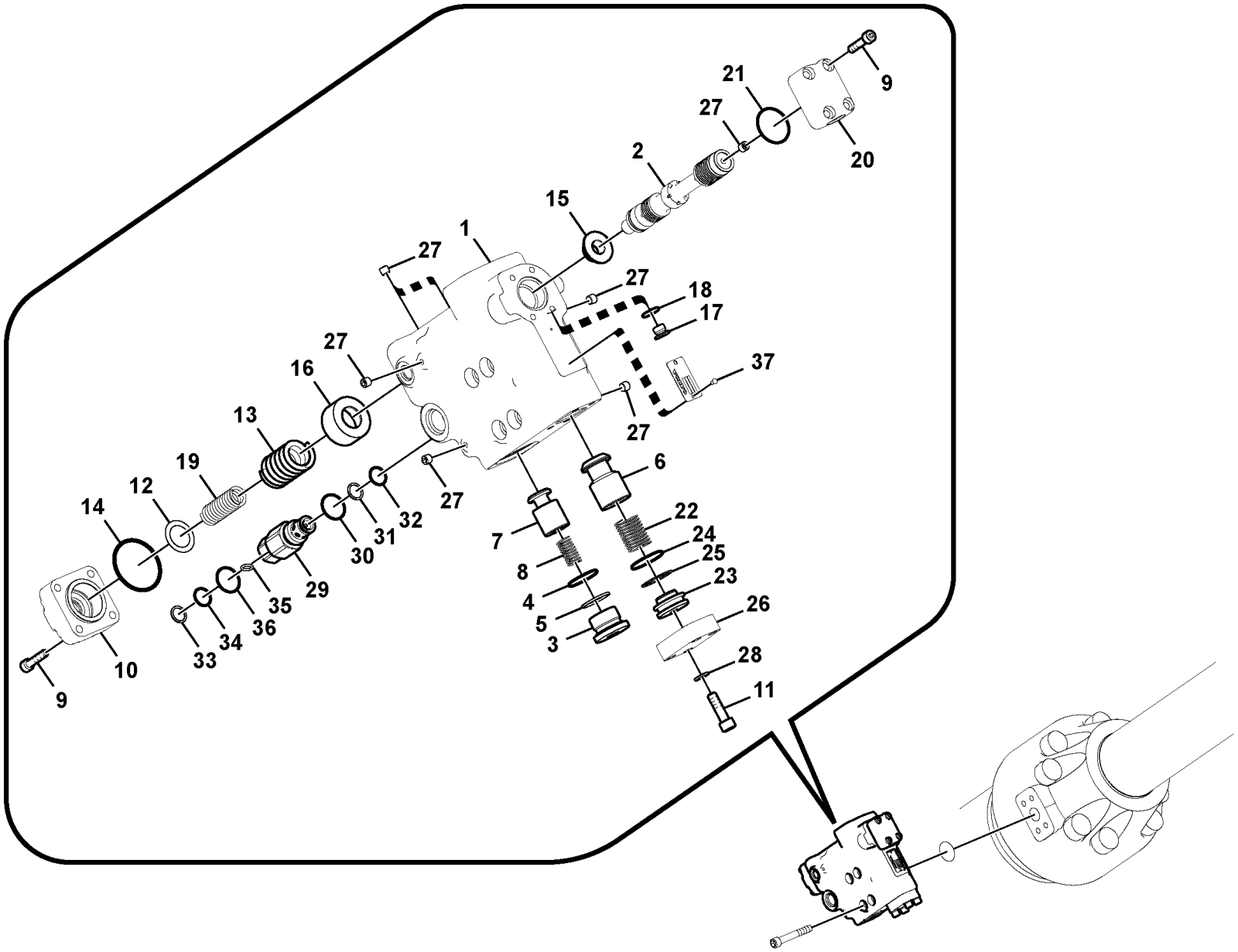

Volvo Construction Equipment

1057706

Fig.	Part No.	Quantity 1	2	3	PS	KIT	Description	Denominación	Denominação	Dénomination	Notes
	VOE 14570876	1					Valve	Válvula	Válvula	Valve	
1		1			NS		•Body	•Cuerpo	•Carroceria	•Carcasse	
2		1			NS		•Spool	•Bobina	•	•Bobine	
3	VOE 14505562	1					•Plug	•Tapón	•Bujão	•Tampon	
4	VOE 990582	1				K	•O-ring	•Anillo tórico	•Anel-o	•Joint torique	
5	VOE 14880837	1				K	•Back-up ring	•Anillo de apoyo	•Anel de apoio	•Bague support	
6	VOE 14510949	1					•Poppet	•Vástago	•Cabeçote móvel	•Clapet champignon	
7	VOE 14505557	1					•Poppet	•Vástago	•Cabeçote móvel	•Clapet champignon	
8	SA 7273-10600	1					•Spring	•Resorte	•Mola	•Ressort	
9	SA 9016-10807	8					•Hex. socket screw	•Tornillo de hexágono embutido	•Parafuso soquete sext	•Vis à six pans creux	
10		1			NS		•Cover	•Capo	•Tampa	•Capot	
11	VOE 968130	4					•Hex. socket screw	•Tornillo de hexágono embutido	•Parafuso soquete sext	•Vis à six pans creux	
12	VOE 14505564	1					•Spring	•Muelle	•Mola	•Ressort	
13	VOE 14510943	1					•Spring	•Resorte	•Mola	•Ressort	
14	VOE 990587	1				K	•O-ring	•Anillo tórico	•Anel-o	•Joint torique	
15	VOE 14505561	1					•Ring	•Anillo	•Anel	•Anneau	
16	VOE 14505560	1					•Ring	•Anillo	•Anel	•Anneau	
17	SA 7273-10751	1					•Cap	•Capuchón	•Tampa	•Capot	
18	VOE 983502	1				K	•O-ring	•Anillo tórico	•Anel-o	•Joint torique	
19	VOE 14505563	1					•Shim	•Arandela Ajuste	•Calço	•Cale d'épaisseur	
20		1			NS		•Cover	•Capo	•Tampa	•Capot	
21	VOE 990566	1				K	•O-ring	•Anillo tórico	•Anel-o	•Joint torique	
22	VOE 14508075	1					•Spring	•Resorte	•Mola	•Ressort	
23	VOE 14510951	1					•Clamping plate	•Placa de apriete	•Placa fixação	•Plaque serrage	
24	VOE 990607	1				K	•O-ring	•Anillo tórico	•Anel-o	•Joint torique	
25	SA 9566-10320	1				K	•Back-up ring	•Anillo de apoyo	•Anel de apoio	•Bague support	
26	VOE 14535920	1					•Flange	•Brida	•Flange	•Bride	
27	VOE 14560637	7					•Plug	•Tapón	•Bujão	•Tampon	
28	VOE 955922	4					•Spring washer	•Arandela elástica	•Arruela de pressão	•Rondelle élastique	
29	VOE 14588154	1					•Valve	•Válvula	•Válvula	•Valve	

1		**Working hydraulic, dipper arm rupture valve mount.**	Catalogue id **20591**	Group **912**
2		**Hidráulica de trabajo, soporte de la válvula de rotura de manguera del brazo.**		
3		**Sistema hidráulico de operação, montagem da válvula de ruptura no braço**	Illustr. No **1057706**	Section **2100**
4		**Comm. hydraulique d'outil, valve de sécurité si rupture de flexible sur le balancier**		
5		**8288935, 8288936, 8290609, 8290610**	Issue **20027088-G**	Page **1135**

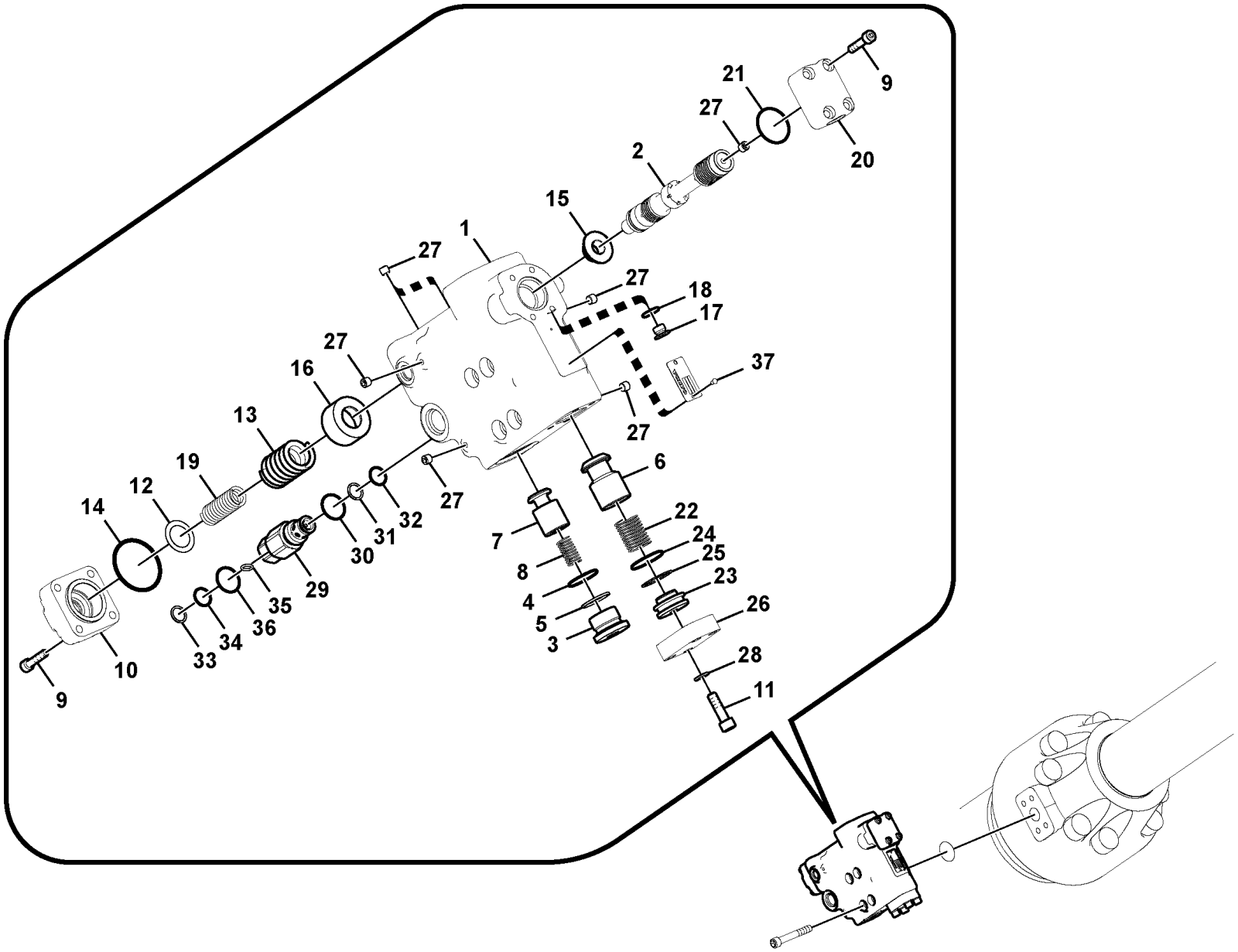

Volvo Construction Equipment

1057706

Fig.	Part No.	Quantity 1	2	3	PS	KIT	Description	Denominación	Denominação	Dénomination	Notes
30	VOE 993323	1					••O-ring	••Anillo tórico	••Anel-o	••Joint torique	(VOE 932042)
31	VOE 14880816	1					••Back-up ring	••Anillo de apoyo	••Anel de apoio	••Bague support	
32	VOE 983507	1					••O-ring	••Anillo tórico	••Anel-o	••Joint torique	
33	SA 7273-30540	1					••Ring	••Anillo	••Anel	••Bague	
34	VOE 983542	1					••O-ring	••Anillo tórico	••Anel-o	••Joint torique	
35	VOE 983495	1					••O-ring	••Anillo tórico	••Anel-o	••Joint torique	
36	VOE 983543	1					••O-ring	••Anillo tórico	••Anel-o	••Joint torique	
37	SA 1010-11360	2					Screw	Tornillo	Parafuso	Vis	

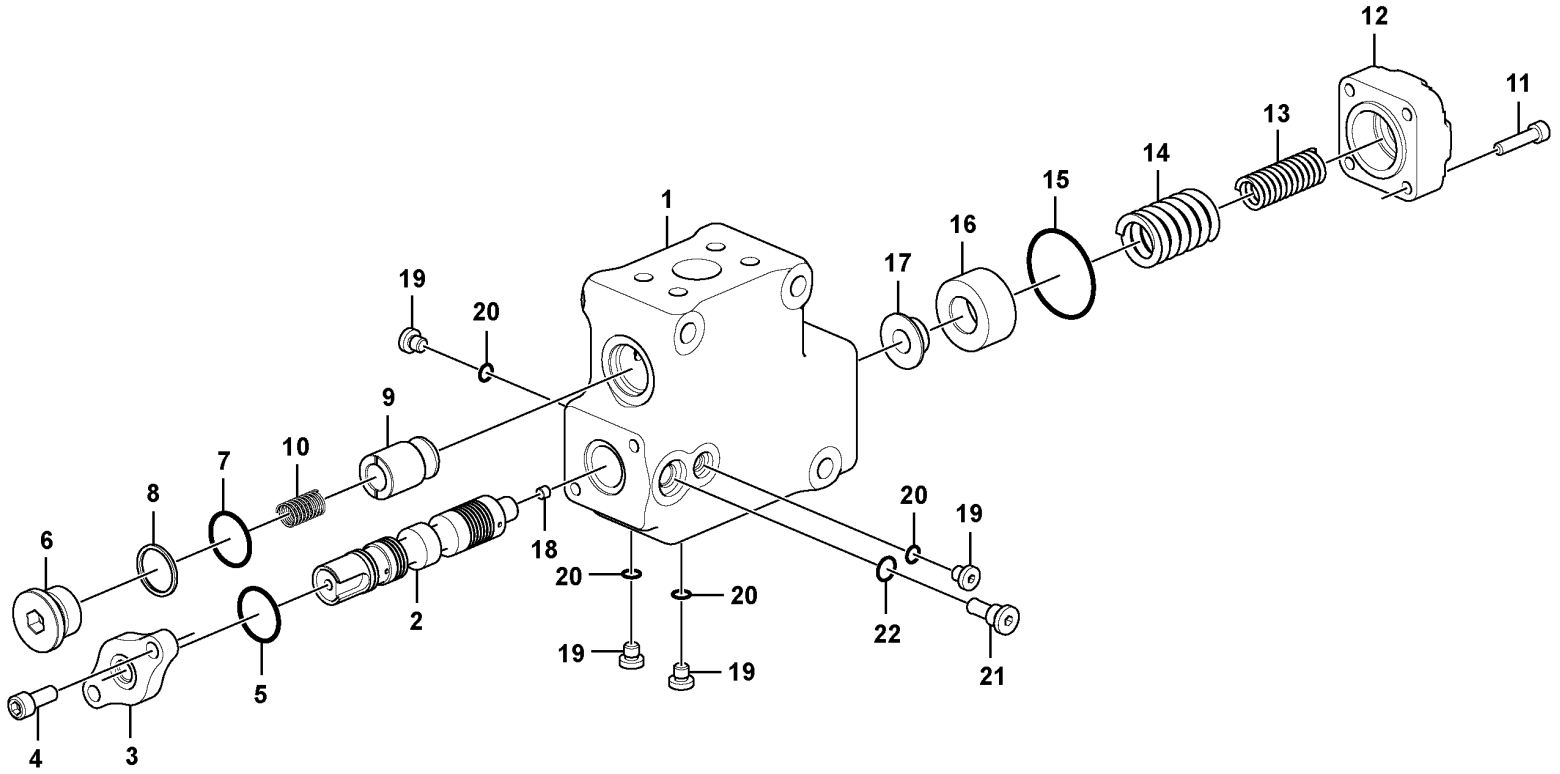

Volvo Construction Equipment
1058326

Fig.	Part No.	Quantity 1	2	3	PS	KIT	Description	Denominación	Denominação	Dénomination	Notes
	VOE 14606601	1					Control valve	Válvula de control	Válvula controle	Valve contrôle	
1	VOE 14606602	1					•Body	•Carrocería	•Carroceria	•Corps	
2	VOE 14606604	1					•Spool	•Bobina	•Bobina	•Bobine	
3	VOE 14513411	1			OP		•Plate	•Chapa	•Chapa	•Tôle	
4	VOE 984079	2					•Hex. socket screw	•Tornillo de hexágono embutido	•Parafuso soquete sext	•Vis à six pans creux	
5	VOE 990565	1					•O-ring	•Anillo tórico	•Anel-o	•Joint torique	
6	VOE 14505562	1					•Plug	•Tapón	•Bujão	•Tampon	
7	VOE 990582	1					•O-ring	•Anillo tórico	•Anel-o	•Joint torique	
8	VOE 14880837	1					•Back-up ring	•Anillo de apoyo	•Anel de apoio	•Bague support	
9	VOE 14505557	1					•Poppet	•Vástago	•Cabeçote móvel	•Clapet champignon	
10	SA 7273-10600	1					•Spring	•Resorte	•Mola	•Ressort	
11	VOE 994025	4					•Hex. socket screw	•Tornillo de hexágono embutido	•Parafuso soquete sext	•Vis à six pans creux	
12	VOE 14505555	1			OP		•Cover	•Capó	•Capô	•Capot	
13	VOE 14505564	1					•Spring	•Muelle	•Mola	•Ressort	
14	VOE 14510943	1					•Spring	•Resorte	•Mola	•Ressort	
15	VOE 990587	1					•O-ring	•Anillo tórico	•Anel-o	•Joint torique	
16	VOE 14505560	1					•Ring	•Anillo	•Anel	•Anneau	
17	VOE 14505561	1					•Ring	•Anillo	•Anel	•Anneau	
18	VOE 14560637	1					•Plug	•Tapón	•Bujão	•Tampon	
19	VOE 14577795	4					•Plug	•Tapón	•Bujão	•Tampon	
20	VOE 983495	4					•O-ring	•Anillo tórico	•Anel-o	•Joint torique	
21	VOE 14595348	1			OP		•Plug	•Tapón	•Bujão	•Tampon	
22	VOE 993320	1					•O-ring	•Anillo tórico	•Anel-o	•Joint torique	(VOE 932039)

1	8288907 S/N -210029	**Valve, float position** **Válvula, posición de flotación** **Válvula, posição de flutuação** **Valve de position flottante**	Catalogue id **20591**	Group **912**
2			Illustr. No **1058326**	Section **2500**
3			Issue **20027088-G**	Page **1139**
4				
5				

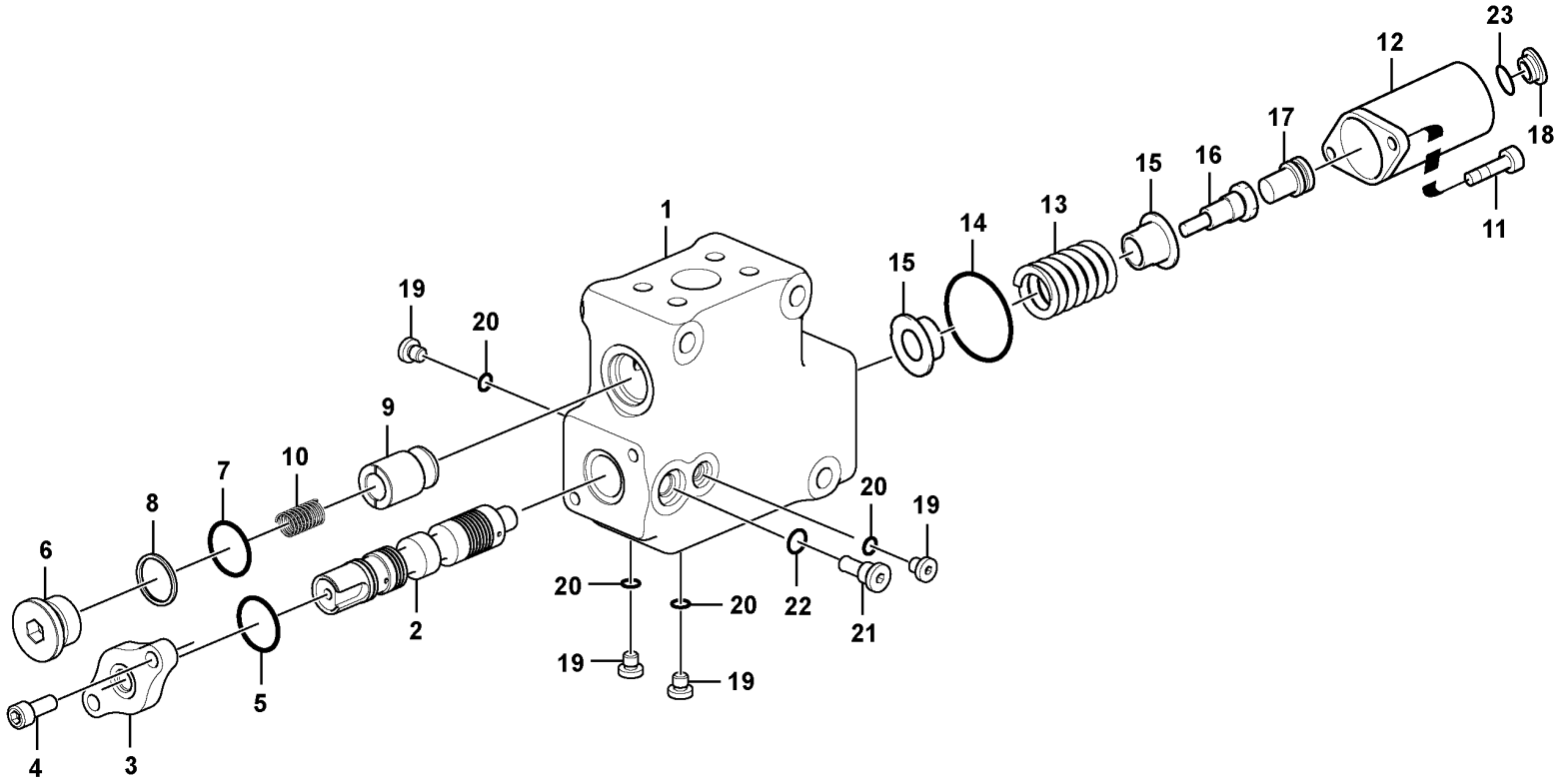

Volvo Construction Equipment
1053305

Fig.	Part No.	Quantity 1	2	3	PS	KIT	Description	Denominación	Denominação	Dénomination	Notes
	VOE 14627882	1					Control valve	Válvula de control	Válvula controle	Valve contrôle	
1		1			NS		•Body	•Cuerpo	•Carroceria	•Carcasse	
2		1			NS		•Spool	•Bobina	•Bobina	•Bobine	
3	**VOE 14513411**	1			OP		•Plate	•Chapa	•Chapa	•Tôle	
4	**VOE 984079**	2					•Hex. socket screw	•Tornillo de hexágono embutido	•Parafuso soquete sext	•Vis à six pans creux	
5	**VOE 990565**	1					•O-ring	•Anillo tórico	•Anel-o	•Joint torique	
6	**VOE 14505562**	1					•Plug	•Tapón	•Bujão	•Tampon	
7	**VOE 990582**	1					•O-ring	•Anillo tórico	•Anel-o	•Joint torique	
8	**VOE 14880837**	1					•Back-up ring	•Anillo de apoyo	•Anel de apoio	•Bague support	
9	**VOE 14505557**	1					•Poppet	•Vástago	•Cabeçote móvel	•Clapet champignon	
10	**SA 7273-10600**	1					•Spring	•Resorte	•Mola	•Ressort	
11	**VOE 984079**	2					•Hex. socket screw	•Tornillo de hexágono embutido	•Parafuso soquete sext	•Vis à six pans creux	
12	**VOE 14628771**	1					•Cover	•Capó	•Capô	•Capot	
13	**VOE 14627886**	1					•Spring	•Resorte	•Mola	•Ressort	
14	**VOE 990587**	1					•O-ring	•Anillo tórico	•Anel-o	•Joint torique	
15	**VOE 14577717**	2					•Clamping plate	•Placa de apriete	•Placa fixação	•Plaque serrage	
16	**VOE 14577719**	1			SS		•Bolt	•Perno	•Parafuso	•Boulon	
17	**VOE 14627885**	1					•Piston	•Pistón	•Pistão	•Piston	
18	**VOE 14577785**	1					•Plug	•Tapón	•Bujão	•Tampon	
19	**VOE 14577795**	4					•Plug	•Tapón	•Bujão	•Tampon	
20	**VOE 983495**	4					•O-ring	•Anillo tórico	•Anel-o	•Joint torique	
21	**VOE 14595348**	1			OP		•Plug	•Tapón	•Bujão	•Tampon	
22	**VOE 993320**	1					•O-ring	•Anillo tórico	•Anel-o	•Joint torique	(VOE 932039)
23	**VOE 983527**	1					•O-ring	•Anillo tórico	•Anel-o	•Joint torique	

1	**8288907 S/N 210030-**	**Valve, float position** **Válvula, posición de flotación** **Válvula, posição de flutuação** **Valve de position flottante**	Catalogue id **20591**	Group **912**
2			Illustr. No **1053305**	Section **2510**
3				
4			Issue **20027088-G**	Page **1141**
5				

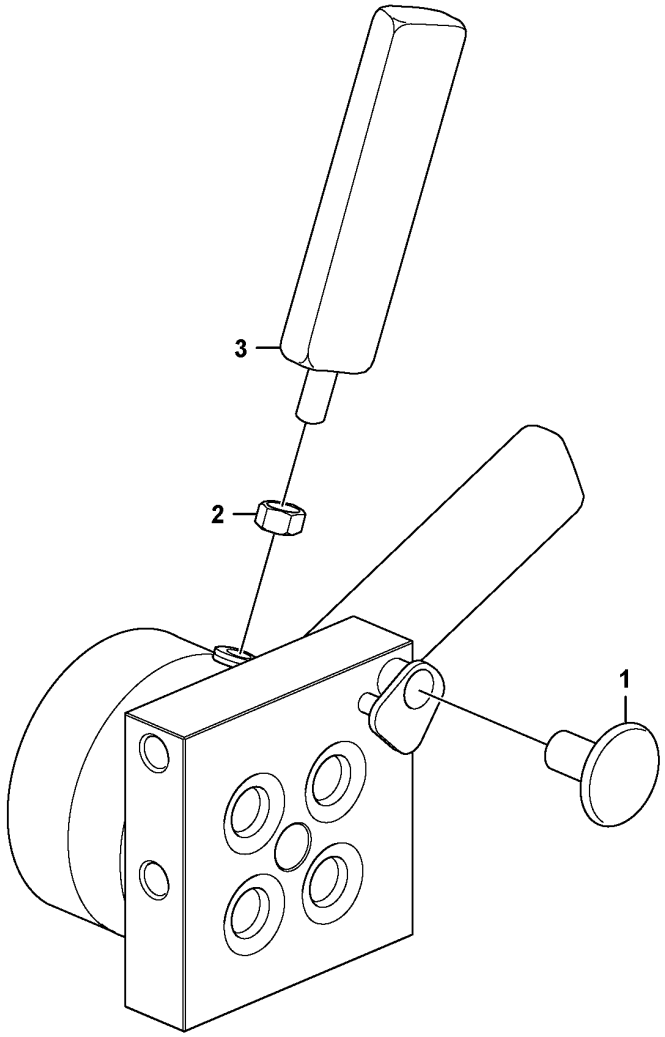

Volvo Construction Equipment
1076452

Fig.	Part No.	Quantity 1	2	3	PS	KIT	Description	Denominación	Denominação	Dénomination	Notes
	VOE 14609875	1					Valve	Válvula	Válvula	Valve	
1	**VOE 14610055**	1					•Handle	•Mango	•Manopla	•Poignée	
2	**VOE 983303**	1					•Hexagon nut	•Tuerca hexagonal	•Porca sextavada	•Écrou hexagonal	
3	**VOE 14611586**	1					•Control lever	•Palanca mando	•Alavanca de comando	•Levier de commande	

1		**Valve** **Valvula** **Soupape**	Catalogue id **20591**	Group **912**
2				
3			Illustr. No **1076452**	Section **2600**
4				
5		**8288904, 8288905**	Issue **20027088-G**	Page **1143**

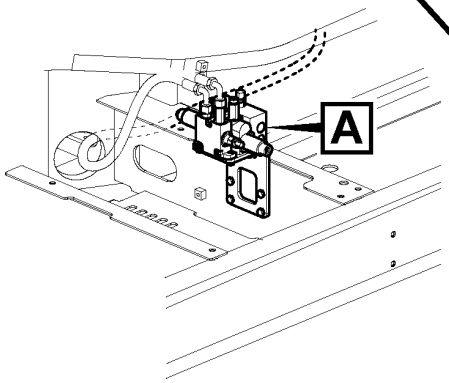

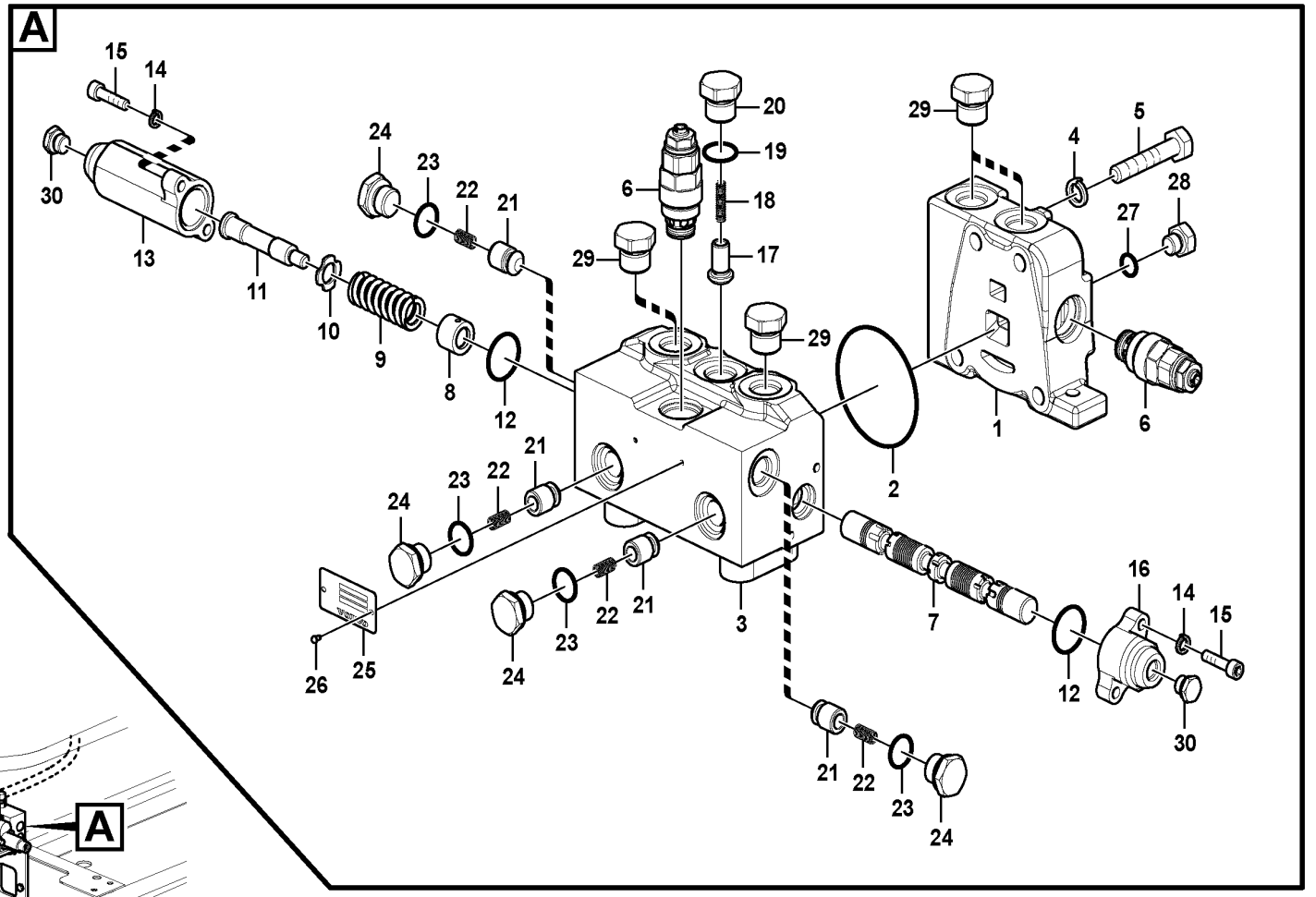

Volvo Construction Equipment

1025870

Fig.	Part No.	Quantity 1	2	3	PS	KIT	Description	Denominación	Denominação	Dénomination	Notes
	VOE 14544006	1					Control valve	Válvula de control	Válvula controle	Valve contrôle	
1		1			NS		•Cover	•Capo	•Tampa	•Capot	
2	**VOE 990677**	1					•O-ring	•Anillo tórico	•Anel-o	•Joint torique	
3		1			NS		•Body	•Cuerpo	•Carroceria	•Carcasse	
4	**VOE 955922**	4					•Spring washer	•Arandela elástica	•Arruela de pressão	•Rondelle élastique	
5	**VOE 60113447**	4					•Hexagon screw	•Tornillo hexago	•Parafuso sextavado	•Vis tête hexagonale	(SA 9011-41011)
6	**VOE 14615249**	2					•Relief valve	•Válvula de descarga	•Válvula de descarga	•Valve décharge	(VOE 14505436)
7		1			NS		•Spool	•Bobina	•Bobina	•Bobine	
8	**SA 7253-03021**	1					•Guide	•Guia	•Guia	•Rail	
9	**VOE 14507529**	1					•Spring	•Muelle	•Mola	•Ressort	
10	**VOE 14549180**	1					•Washer	•Arandela	•Arruela	•Rondelle	
11	**SA 7253-03051**	1					•Bolt	•Perno	•Parafuso	•Boulon	
12	**VOE 978129**	2					•O-ring	•Anillo tórico	•Anel-o	•Joint torique	(VOE 981290)
13	**VOE 14587865**	1					•Cap	•Capuchón	•Tampa	•Capot	
14	**VOE 955919**	4					•Spring washer	•Arandela elástica	•Arruela de pressão	•Rondelle élastique	
15	**SA 9016-10605**	4					•Hex. socket screw	•Tornillo de hexágono embutido	•Parafuso soquete sext	•Vis à six pans creux	
16	**VOE 14587866**	1					•Cap	•Capuchón	•Tampa	•Capot	
17		1			NS		•Poppet	•Vástago	•Cabeçote móvel	•Clapet champignon	
18	**SA 7253-03191**	1					•Spring	•Muelle	•Mola	•Ressort	
19	**VOE 993321**	1					•O-ring	•Anillo tórico	•Anel-o	•Joint torique	(VOE 932040)
20		1			NS		•Plug	•Tapon	•Bujão	•Bouchon	
21	**VOE 14521711**	4					•Poppet	•Vástago	•Cabeçote móvel	•Clapet champignon	
22	**SA 7273-11420**	4					•Spring	•Muelle	•Mola	•Ressort	
23	**VOE 983505**	4					•O-ring	•Anillo tórico	•Anel-o	•Joint torique	
24	**SA 9415-11031**	4					•Plug	•Tapón	•Bujão	•Tampon	
25		1			NS		•Name plate	•Letrero	•Plaqueta de identificação	•Plaque d'identification	
26	**SA 1010-11360**	2					•Screw	•Tornillo	•Parafuso	•Vis	
27	**VOE 993319**	1					•O-ring	•Anillo tórico	•Anel-o	•Joint torique	(VOE 932037)
28	**SA 9415-31011**	1					•Plug	•Tapon	•Bujão	•Bouchon	
29		4			NS		•Plastic plug	•Tapón plástico	•Bujão plástico	•Tampon plastique	

1		**Valve, rotator** **Válvula, rotador** **Válvula, rodador** **Vanne de rotateur**	Catalogue id **20591**	Group **912**
2				
3			Illustr. No **1025870**	Section **3400**
4				
5		**8288929, 8290631**	Issue **20027088-G**	Page **1145**

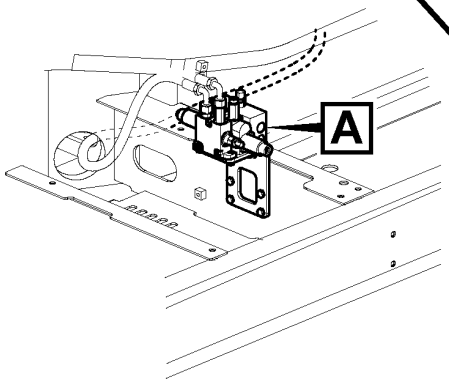

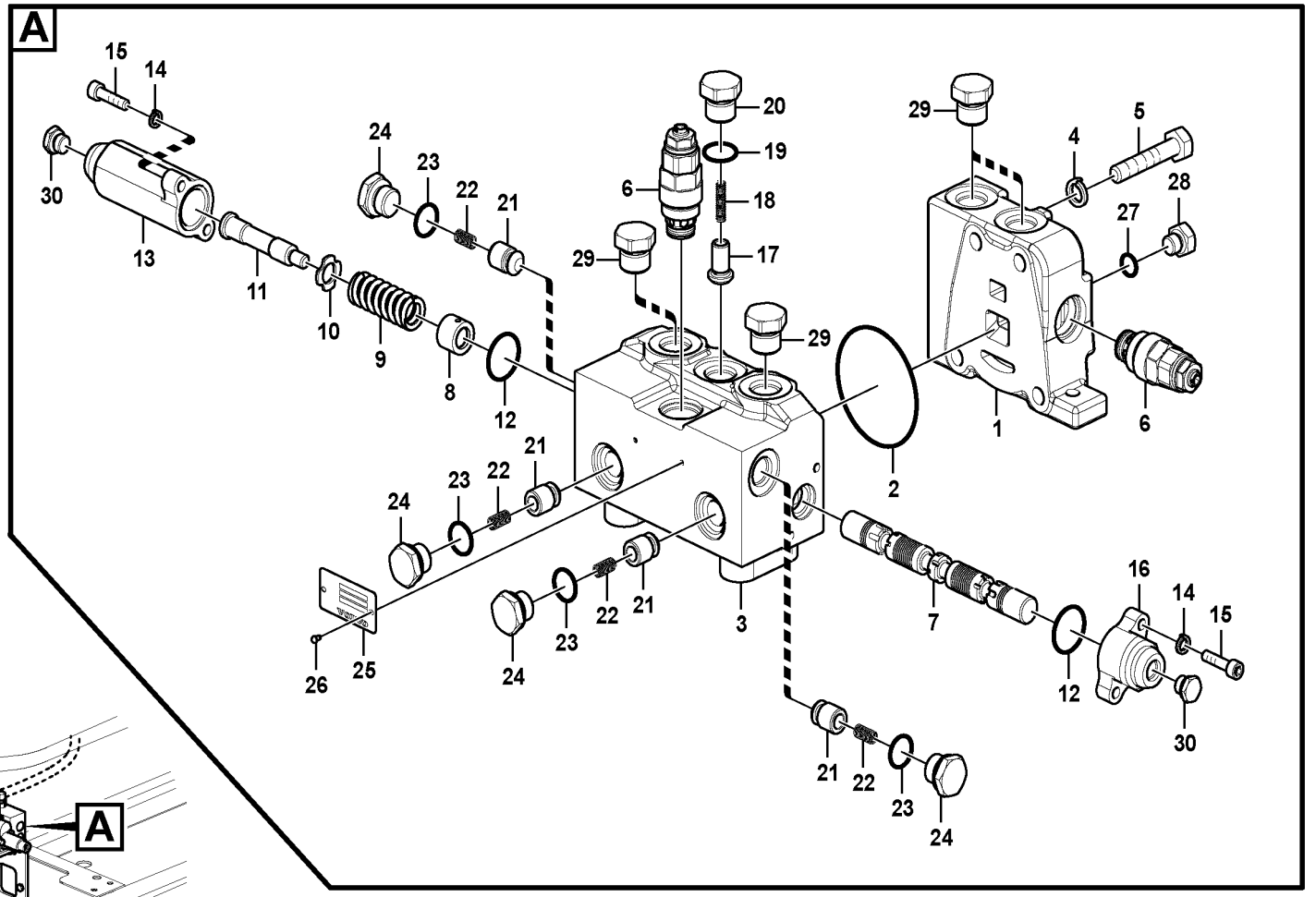

Volvo Construction Equipment

1025870

Fig.	Part No.	Quantity 1	2	3	PS	KIT	Description	Denominación	Denominação	Dénomination	Notes
30		2			NS		•Plastic plug	•Tapón plástico	•Bujão plástico	•Tampon plastique	

1		**Valve, rotator** **Válvula, rotador** **Válvula, rodador** **Vanne de rotateur**	Catalogue id **20591**	Group **912**
2				
3			Illustr. No **1025870**	Section **3400**
4				
5		**8288929, 8290631**	Issue **20027088-G**	Page **1147**

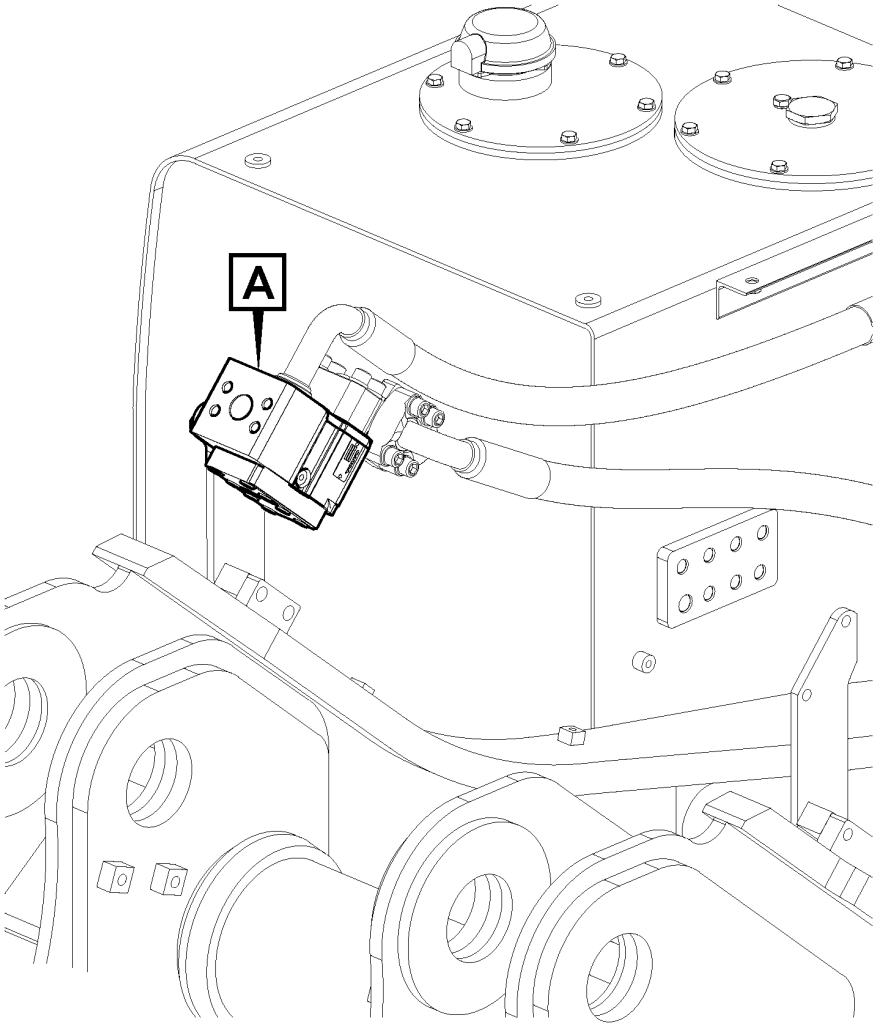

Volvo Construction Equipment

1025868

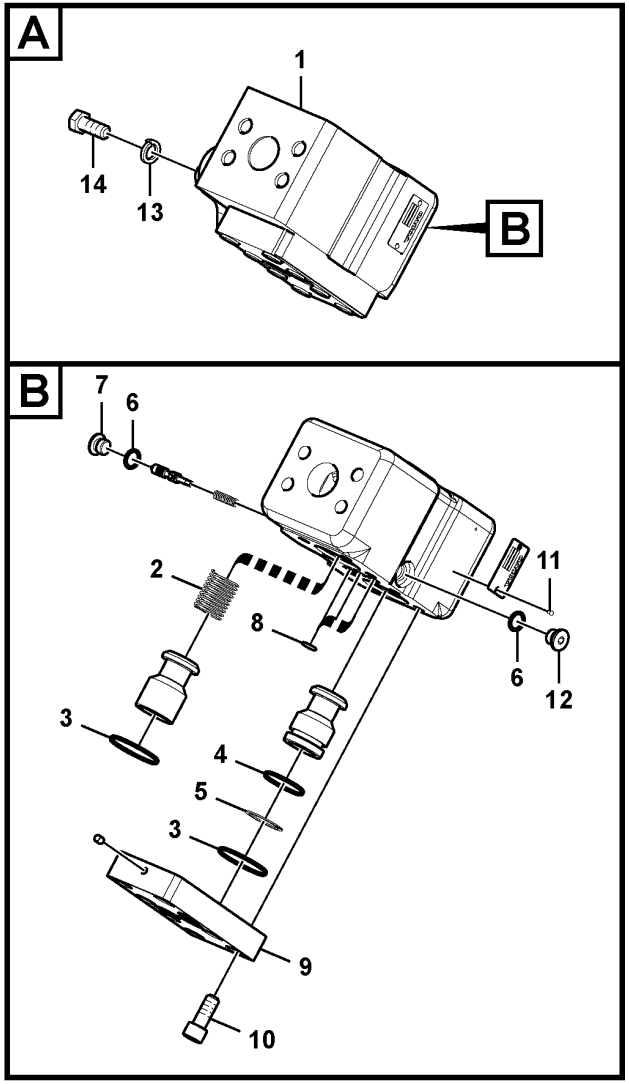

Fig.	Part No.	Quantity 1	2	3	PS	KIT	Description	Denominación	Denominação	Dénomination	Notes
1	VOE 14570847	1					Valve	Válvula	Válvula	Valve	
2	VOE 14508075	1					•Spring	•Resorte	•Mola	•Ressort	
3	VOE 990584	2					•O-ring	•Anillo tórico	•Anel-o	•Joint torique	
4	VOE 983528	1					•O-ring	•Anillo tórico	•Anel-o	•Joint torique	
5	VOE 14508106	1					•Ring	•Anillo	•Anel	•Anneau	
6	VOE 983502	2					•O-ring	•Anillo tórico	•Anel-o	•Joint torique	
7	SA 7273-10751	1					•Cap	•Capuchón	•Tampa	•Capot	
8	VOE 983497	3					•O-ring	•Anillo tórico	•Anel-o	•Joint torique	
9	VOE 14534536	1					•Cover	•Capó	•Capô	•Capot	
10	SA 9016-11206	8					•Hex. socket screw	•Tornillo de hexágono embutido	•Parafuso soquete sext	•Vis à six pans creux	
11	SA 1010-11360	2					•Screw	•Tornillo	•Parafuso	•Vis	
12	VOE 14513599	1			OP		•Plug	•Tapon	•Bujão	•Bouchon	
13	VOE 955923	3					Spring washer	Arandela elástica	Arruela de pressão	Rondelle élastique	
14	VOE 978932	3					Hexagon screw	Tornillo hexagonal	Parafuso sextavado	Vis à tête hexagonale	

3880) 8288912, 8288913, 8288915, 8288916, 8290383, 8290384, 8290386, 8290387

1		**Valve, selector** **Válvula, selector** **Válvula, seletor** **Sélecteur**	Catalogue id **20591**	Group **912**
2				
3			Illustr. No **1025868**	Section **3500**
4				
5		**3880)**	Issue **20027088-G**	Page **1149**

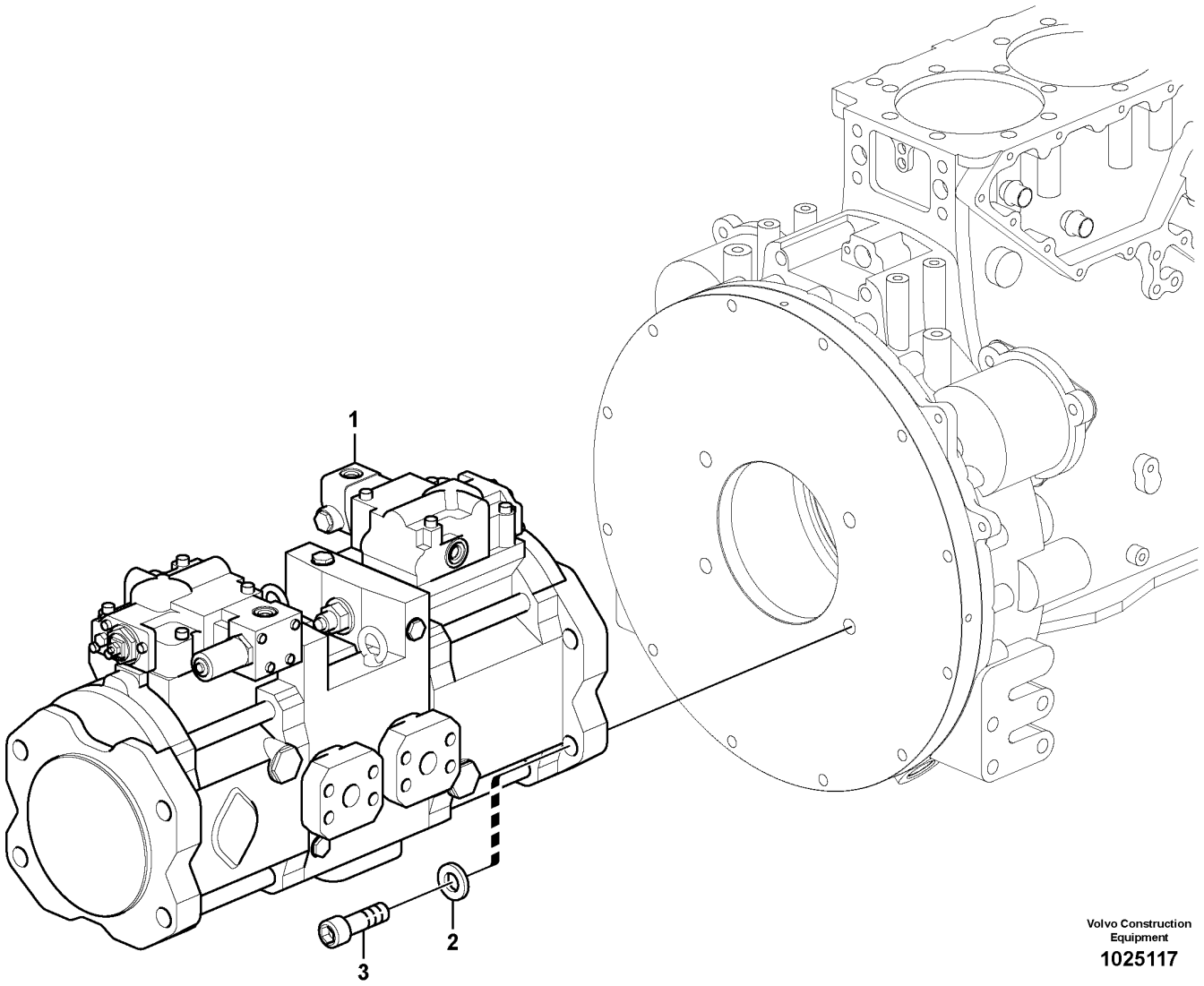

Volvo Construction Equipment

1025117

Fig.	Part No.	Quantity 1	2	3	PS	KIT	Description	Denominación	Denominação	Dénomination	Notes
1	VOE 14595548	1					Hydraulic pump	Bomba de hidráulica	Bomba hidráulica	Pompe hydraulique	See group 913-200 page 1155
	VOE 14623844	1					•Governor	•Regulador	•Regulador	•Régulateur	FRONT See group 913-300 page 1159
	VOE 14623845	1					•Governor	•Regulador	•Regulador	•Régulateur	REAR See group 913-300 page 1159
2	VOE 992047	4					Plain washer	Arandela plana	Arruela simples	Rondelle plane	
3	VOE 984364	4					Hex. socket screw	Tornillo de hexágono embutido	Parafuso soquete sext	Vis à six pans creux	

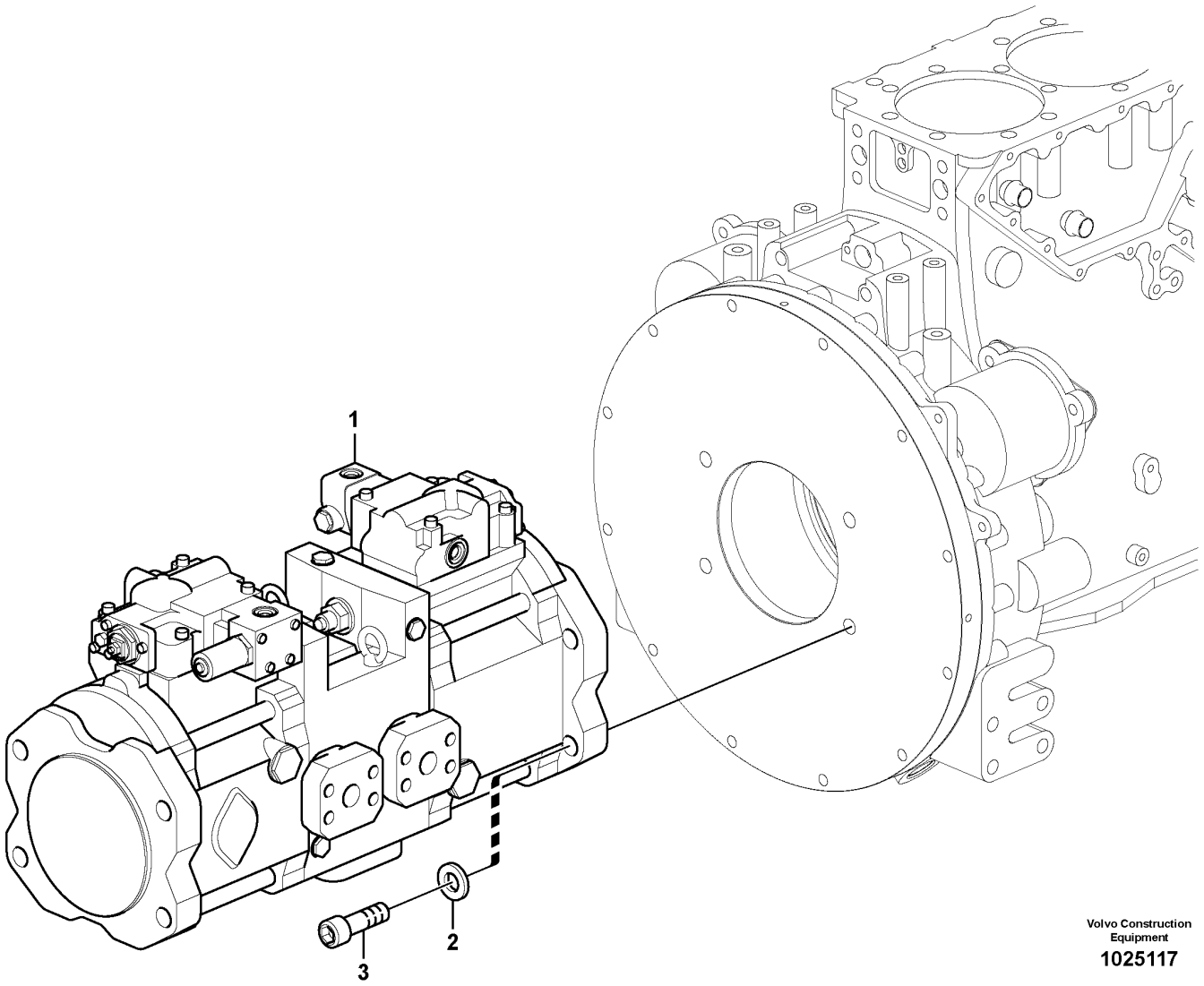

Volvo Construction Equipment

1025117

Fig.	Part No.	Quantity 1	2	3	PS	KIT	Description	Denominación	Denominação	Dénomination	Notes
1	VOE 14625693	1					Hydraulic pump	Bomba de hidráulica	Bomba hidráulica	Pompe hydraulique	
	VOE 14533604	12					•O-ring	•Anillo tórico	•Anel-o	•Joint torique	FRONT
	VOE 14533606	4					•O-ring	•Anillo tórico	•Anel-o	•Joint torique	REAR
	VOE 14533617	2					•O-ring	•Anillo tórico	•Anel-o	•Joint torique	
	VOE 14533618	1					•O-ring	•Anillo tórico	•Anel-o	•Joint torique	
	VOE 14574269	1					•Valve	•Válvula	•Válvula	•Valve	
	VOE 14596393	1					••Seal	••Junta	••Vedação	••Étanchéité	
	VOE 990738	1					••O-ring	••Anillo tórico	••Anel-o	••Joint torique	
	VOE 990546	1					••O-ring	••Anillo tórico	••Anel-o	••Joint torique	
	VOE 990547	1					••O-ring	••Anillo tórico	••Anel-o	••Joint torique	
	VOE 14600699	2					•Seal	•Junta	•Vedação	•Étanchéité	
	VOE 14692340	2					•Ring	•Anillo	•Anel	•Bague	
	VOE 14692341	2					•Ring	•Anillo	•Anel	•Bague	
	VOE 14692343	2					•O-ring	•Anillo tórico	•Anel-o	•Joint torique	
	VOE 14704173	2					•Regulator kit	•Juego regulador	•Jogo do regulador	•Kit régulateur	
	VOE 914470	2					•Snap ring	•Circlip	•Anel trava	•Circlip	
	SA 7223-00690	2					•O-ring	•Anillo tórico	•Anel-o	•Joint torique	
2	VOE 60110287	4					Washer	Arandela	Arruela	Rondelle	
3	VOE 997906	4					Hex. socket screw	Tornillo de hexágono embutido	Parafuso soquete sext	Vis à six pans creux	

1	8288862	**Pump installation** **Instalación de bomba** **Instalação de bomba** **Installation de pompe**	Catalogue id **20591**	Group **913**
2			Illustr. No **1025117**	Section **110**
3				
4			Issue **20027088-G**	Page **1153**
5		**S/N 273771-/280349-**		

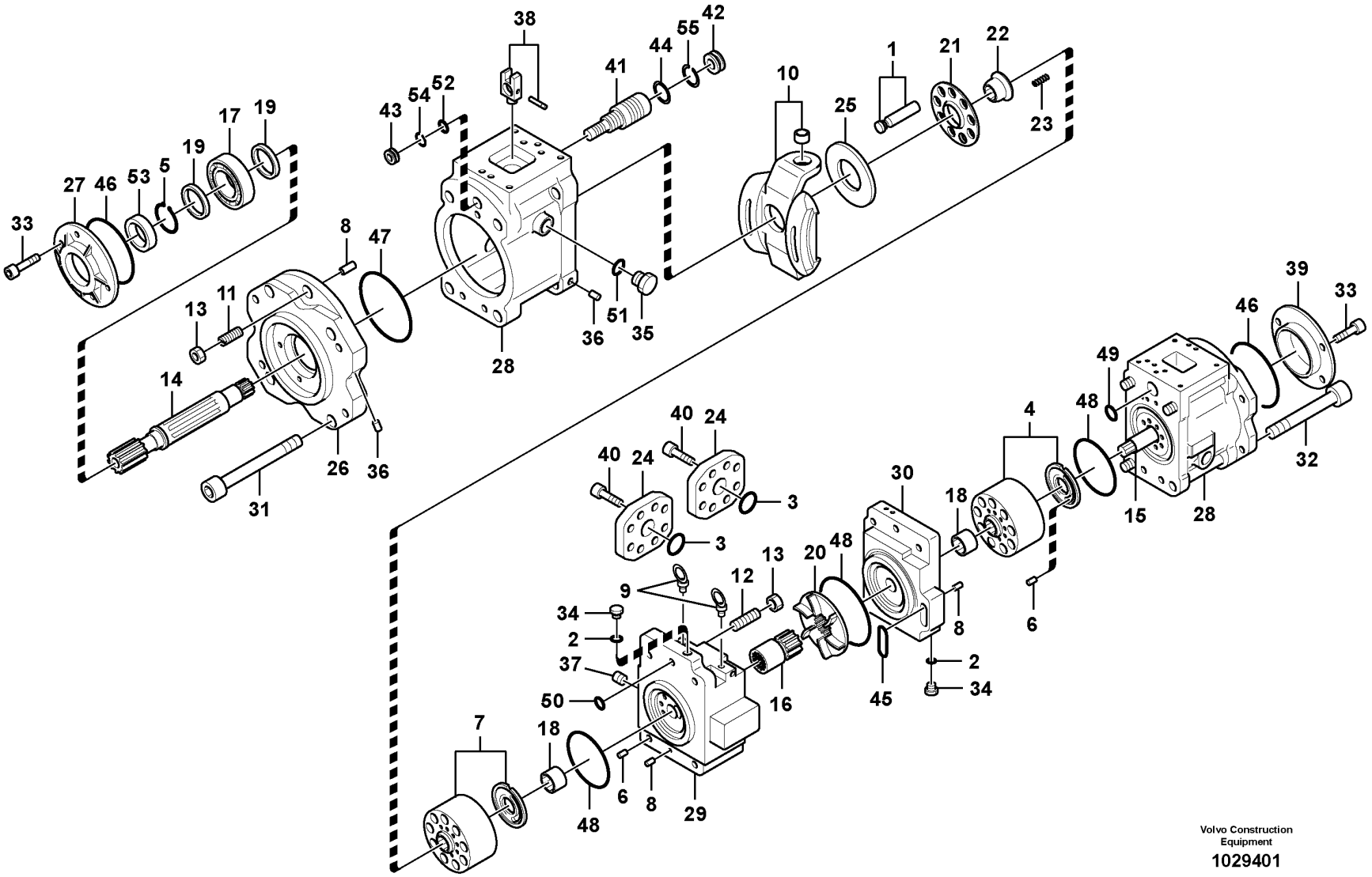
Volvo Construction Equipment
1029401

Fig.	Part No.	Quantity 1	2	3	PS	KIT	Description	Denominación	Denominação	Dénomination	Notes
	VOE 14595548	1					Hydraulic pump	Bomba de hidráulica	Bomba hidráulica	Pompe hydraulique	
1	VOE 14594327	2					•Piston	•Pistón	•Pistão	•Piston	
2	VOE 14552768	4				K	•O-ring	•Anillo tórico	•Anel-o	•Joint torique	
3	VOE 14533615	2				K	•O-ring	•Anillo tórico	•Anel-o	•Joint torique	
4	VOE 14563796	1					•Cylinder	•Cilindro	•Cilindro	•Cylindre	
5	VOE 914470	2					•Snap ring	•Circlip	•Anel trava	•Circlip	
6	VOE 14551525	2					•Pin	•Clavija	•Pino	•Fiche	
7	VOE 14563795	1					•Cylinder	•Cilindro	•Cilindro	•Cylindre	
8	SA 7223-00660	5					•Spring pin	•Pasador tubular	•Pino tubular	•Goupille tubulaire	
9	VOE 14880555	2					•Eye bolt	•Ojo tornillo	•Parafuso olhal	•Vis oeillet	
10	VOE 14502011	2					•Plate	•Chapa	•Chapa	•Tôle	
11	SA 7223-00670	2					•Set screw	•Tornillo tope	•Parafuso batente	•Vis butée	
12	SA 7223-00680	2					•Set screw	•Tornillo tope	•Parafuso batente	•Vis butée	
13	VOE 979022	4					•Hexagon nut	•Tuerca hexagonal	•Porca sextavada	•Écrou hexagonal	
14	VOE 14536032	1					•Shaft	•Eje	•Eixo	•Arbre	
15	VOE 14536031	1					•Shaft	•Eje	•Eixo	•Arbre	
16	SA 8230-09360	1					•Connecting rod	•Biela	•Biela	•Bielle	
17	SA 7241-00421	2					•Roller bearing	•Cojínete rodillo	•Rolamento de rolos	•Roulement à rouleaux	
18	VOE 14511981	2					•Bearing	•Cojinete	•Mancal	•Roulement	
19	SA 8230-08850	3					•Spacer	•Espaciador	•Espaçador	•Partie Intermédiaire	
20	SA 8230-09090	1					•Hydraulic unit	•Unidad hidráulica	•Unidade hidráulica	•Ensemble hydraulique	
21	VOE 14536027	2					•Plate	•Chapa	•Chapa	•Tôle	
22	VOE 14510070	2					•Bushing	•Casquillo	•Bucha	•Bague	
23	SA 7223-00180	18					•Spring	•Resorte	•Mola	•Ressort	
24	VOE 14512543	2					•Plate	•Chapa	•Chapa	•Tôle	
25	SA 7223-00210	2					•Plate	•Chapa	•Chapa	•Tôle	
26	SA 7223-00260	2			SS		•Support	•Apoyo	•Suporte	•Support	
27	VOE 14551796	1					•Cover	•Capó	•Capô	•Capot	
28	VOE 14594328	2					•Casing	•Cubierta	•Tampa	•Boîtier	
29	VOE 14594329	1			SS		•Cover	•Capó	•Capô	•Capot	
30	VOE 14615364	1			SS		•Cover	•Capó	•Capô	•Capot	

1		**Hydraulic pump** **Bomba hidráulica** **Bomba hidráulica** **Pompe hydraulique**	Catalogue id **20591**	Group **913**
2				
3			Illustr. No **1029401**	Section **200**
4				
5			Issue **20027088-G**	Page **1155**

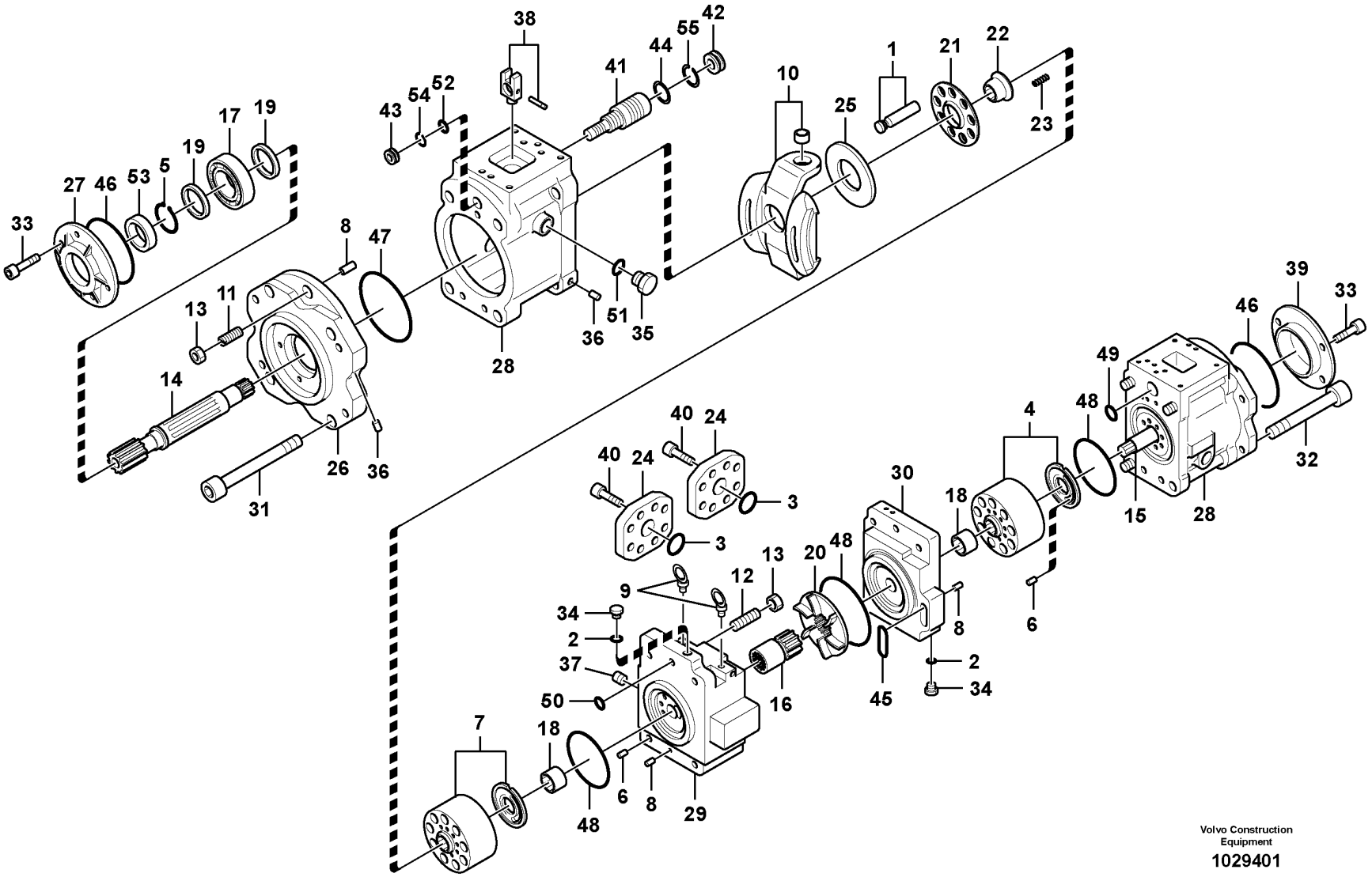
Volvo Construction Equipment
1029401

Fig.	Part No.	Quantity 1	2	3	PS	KIT	Description	Denominación	Denominação	Dénomination	Notes
	VOE 14535197	4					•Screw	•Tornillo	•Parafuso	•Vis	
31	**SA 7223-00390**	4					•Hex. socket screw	•Tornillo de hexágono embutido	•Parafuso soquete sext	•Vis à six pans creux	
32	**SA 8230-09900**	4					•Hex. socket screw	•Tornillo de hexágono embutido	•Parafuso soquete sext	•Vis à six pans creux	
33	**VOE 13967630**	8					•Allen Hd Screw	•Torn Hex Embut	•Parafuso Allen Hd	•Vis A 6 Pans Cr	
34	**VOE 14550218**	4					•Plug	•Tapon	•Bujão	•Bouchon	
35	**VOE 14550185**	4					•Plug	•Tapón	•Bujão	•Tampon	
36	**VOE 14560637**	28					•Plug	•Tapón	•Bujão	•Tampon	
37	**VOE 14512382**	1					•Plug	•Tapón	•Bujão	•Tampon	
38	**VOE 14536023**	2					•Pin	•Pasador	•Pino	•Goupille	
39	**VOE 14512544**	1					•Cover	•Capó	•Capô	•Capot	
40	**SA 9016-11206**	8					•Hex. socket screw	•Tornillo de hexágono embutido	•Parafuso soquete sext	•Vis à six pans creux	
41	**VOE 14536033**	2					•Piston	•Pistón	•Pistão	•Piston	
42	**SA 7223-00420**	2					•Stop	•Parada	•Batente	•Arrêt	
43	**SA 7223-00430**	2					•Stop	•Parada	•Batente	•Arrêt	
44	**SA 7223-00690**	2				K	•O-ring	•Anillo tórico	•Anel-o	•Joint torique	
45	**VOE 14535385**	1				K	•O-ring	•Anillo tórico	•Anel-o	•Joint torique	
46	**VOE 14533617**	2				K	•O-ring	•Anillo tórico	•Anel-o	•Joint torique	
47	**VOE 14615353**	2				K	•O-ring	•Anillo tórico	•Anel-o	•Joint torique	
48	**VOE 14533035**	3				K	•O-ring	•Anillo tórico	•Anel-o	•Joint torique	
49	**VOE 14533604**	19				K	•O-ring	•Anillo tórico	•Anel-o	•Joint torique	
50	**VOE 14533606**	2				K	•O-ring	•Anillo tórico	•Anel-o	•Joint torique	
51	**VOE 14550187**	4			SS	K	•O-ring	•Anillo tórico	•Anel-o	•Joint torique	
52	**SA 7223-00700**	2				K	•O-ring	•Junta torica	•Anel de vedação-O	•Joint Torique	
53	**VOE 14600699**	1				K	•Seal	•Junta	•Vedação	•Étanchéité	
54	**VOE 14692341**	2				K	•Ring	•Anillo	•Anel	•Bague	(SA 7223-00640)
55	**SA 7223-00650**	2				K	•Ring	•Anillo	•Anel	•Bague	
100	**VOE 14594333**	1					Seal	Junta	Vedação	Étanchéité	

1		**Hydraulic pump** **Bomba hidráulica** **Bomba hidráulica** **Pompe hydraulique**	Catalogue id **20591**	Group **913**
2				
3			Illustr. No **1029401**	Section **200**
4				
5			Issue **20027088-G**	Page **1157**

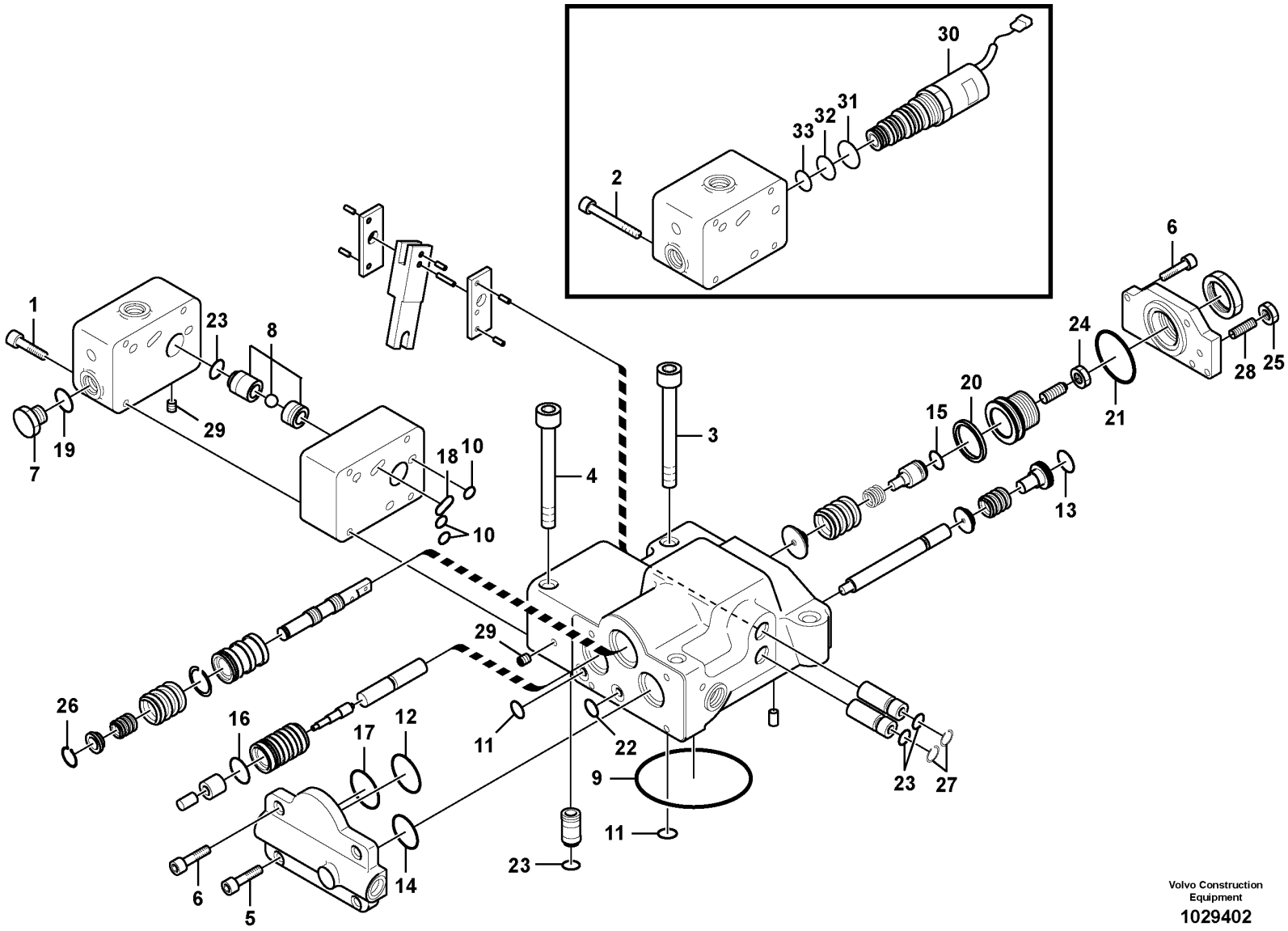

Volvo Construction Equipment

1029402

Fig.	Part No.	Quantity 1	2	3	PS	KIT	Description	Denominación	Denominação	Dénomination	Notes
	VOE 14623844	1					Governor	Regulador	Regulador	Régulateur	FRONT
	VOE 14623845		1				Governor	Regulador	Regulador	Régulateur	REAR
1	SA 8230-25880	4					•Hex. socket screw	•Tornillo de hexágono embutido	•Parafuso soquete sext	•Vis à six pans creux	
2	VOE 14511643		4				•Screw	•Tornillo	•Parafuso	•Vis	
3	SA 8230-25910	2	2				•Hex. socket screw	•Tornillo de hexágono embutido	•Parafuso soquete sext	•Vis à six pans creux	
4	SA 8230-25920	2	2				•Bolt	•Perno	•Parafuso	•Boulon	
5	SA 8230-25860	2	2				•Bolt	•Perno	•Parafuso	•Boulon	
6	SA 8230-25850	6	6				•Bolt	•Perno	•Parafuso	•Boulon	
7	VOE 14550218	1	1				•Plug	•Tapon	•Bujão	•Bouchon	
8	SA 7223-00450	2	2		SS		•Non-return valve	•Válvula antirretorno	•Válvula de retenção	•Clapet antiretour	
9	VOE 14533616	1	1			K	•O-ring	•Anillo tórico	•Anel-o	•Joint torique	
10	VOE 14533603	3	3			K	•O-ring	•Anillo tórico	•Anel-o	•Joint torique	
11	VOE 14533604	8	8			K	•O-ring	•Anillo tórico	•Anel-o	•Joint torique	
12	VOE 14533614	1	1			K	•O-ring	•Anillo tórico	•Anel-o	•Joint torique	
13	VOE 14533609	1	1			K	•O-ring	•Anillo tórico	•Anel-o	•Joint torique	
14	VOE 14533611	1	1			K	•O-ring	•Anillo tórico	•Anel-o	•Joint torique	
15	VOE 14534053	1	1			K	•O-ring	•Anillo tórico	•Anel-o	•Joint torique	
16	VOE 14533610	1	1			K	•O-ring	•Anillo tórico	•Anel-o	•Joint torique	
17	VOE 14533608	1	1			K	•O-ring	•Anillo tórico	•Anel-o	•Joint torique	
18	VOE 14529757	1	1			K	•O-ring	•Anillo tórico	•Anel-o	•Joint torique	
19	VOE 14552768	1	1			K	•O-ring	•Anillo tórico	•Anel-o	•Joint torique	
20	VOE 14533613	1	1			K	•O-ring	•Anillo tórico	•Anel-o	•Joint torique	
21	VOE 14533615	1	1			K	•O-ring	•Anillo tórico	•Anel-o	•Joint torique	
22	VOE 14533605	1	1			K	•O-ring	•Anillo tórico	•Anel-o	•Joint torique	
23	VOE 14533606	6	6			K	•O-ring	•Anillo tórico	•Anel-o	•Joint torique	
24	VOE 14587290	1	1				•Nut	•Tuerca	•Porca	•Écrou	
25	SA 9113-10800	1	1				•Hexagon nut	•Tuerca hexagonal	•Porca sextavada	•Écrou hexagonal	
26	SA 8240-03680	1	1				•Snap ring	•Circlip	•Anel trava	•Circlip	
27	VOE 914503	2	2				•Retaining ring	•Anillo retén	•Anel de fixação	•Bague retenue	
28	SA 8240-04510	1	1				•Screw	•Tornillo	•Parafuso	•Vis	

1	FRONT
2	REAR
3	
4	
5	

Regulator, hydraulic pump
Regulador, bomba hidráulica
Regulador, bomba hidráulica
Régulateur, pompe hydraulique

Catalogue id **20591**	Group **913**
Illustr. No **1029402**	Section **300**
Issue **20027088-G**	Page **1159**

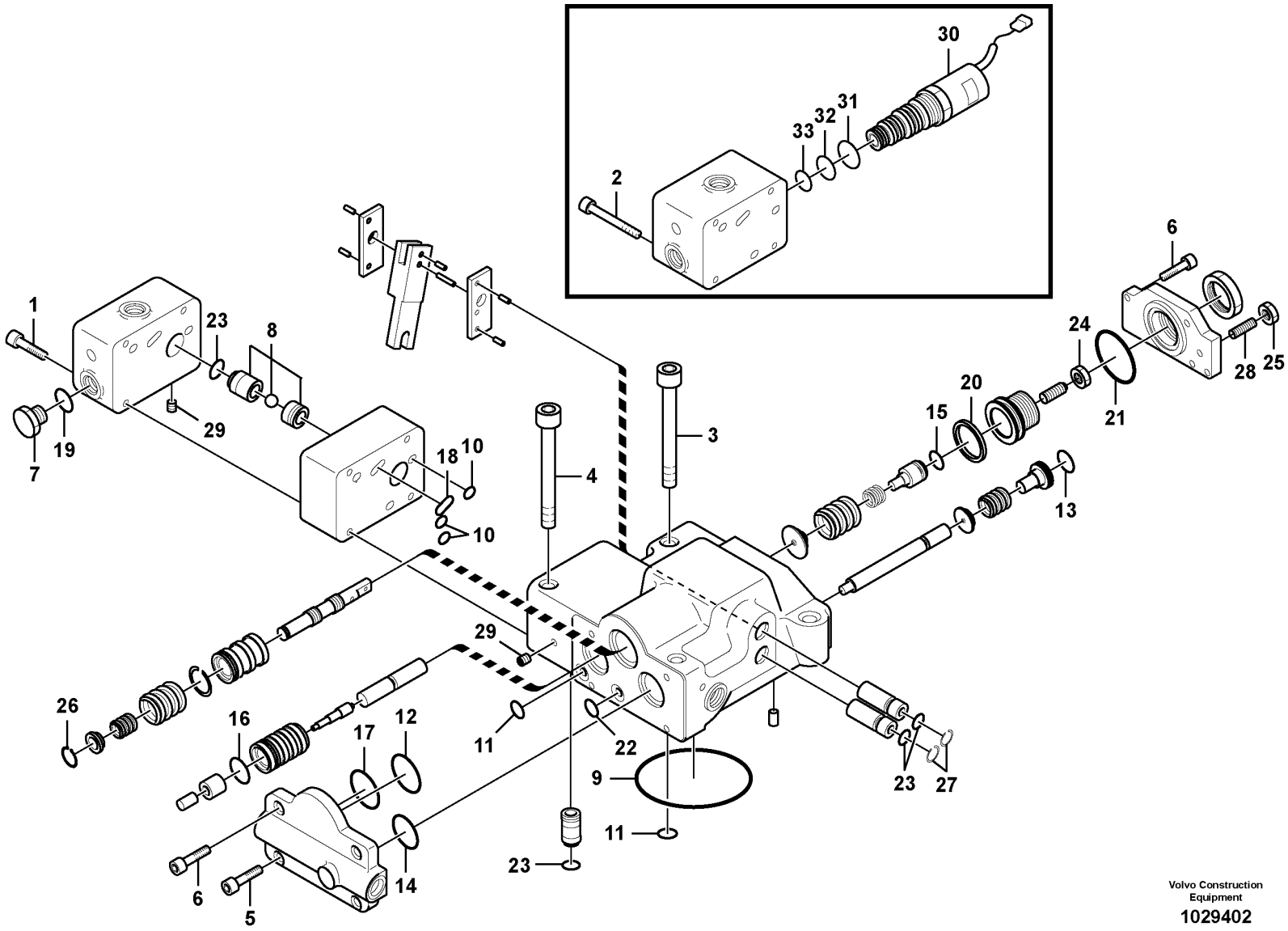

Volvo Construction Equipment

1029402

Fig.	Part No.	Quantity 1	2	3	PS	KIT	Description	Denominación	Denominação	Dénomination	Notes
29	**VOE 14560637**	6	6				•Plug	•Tapón	•Bujão	•Tampon	
30	**VOE 14574269**		1				•Valve	•Válvula	•Válvula	•Valve	
31	**VOE 990547**		1				••O-ring	••Anillo tórico	••Anel-o	••Joint torique	
32	**VOE 990738**		1				••O-ring	••Anillo tórico	••Anel-o	••Joint torique	
33	**VOE 990546**		1				••O-ring	••Anillo tórico	••Anel-o	••Joint torique	
100	**VOE 14594939**	1	1				Seal	Junta	Vedação	Étanchéité	

1	**FRONT**	**Regulator, hydraulic pump** **Regulador, bomba hidráulica** **Regulador, bomba hidráulica** **Régulateur, pompe hydraulique**	Catalogue id **20591**	Group **913**
2	**REAR**		Illustr. No **1029402**	Section **300**
3				
4			Issue **20027088-G**	Page **1161**
5				

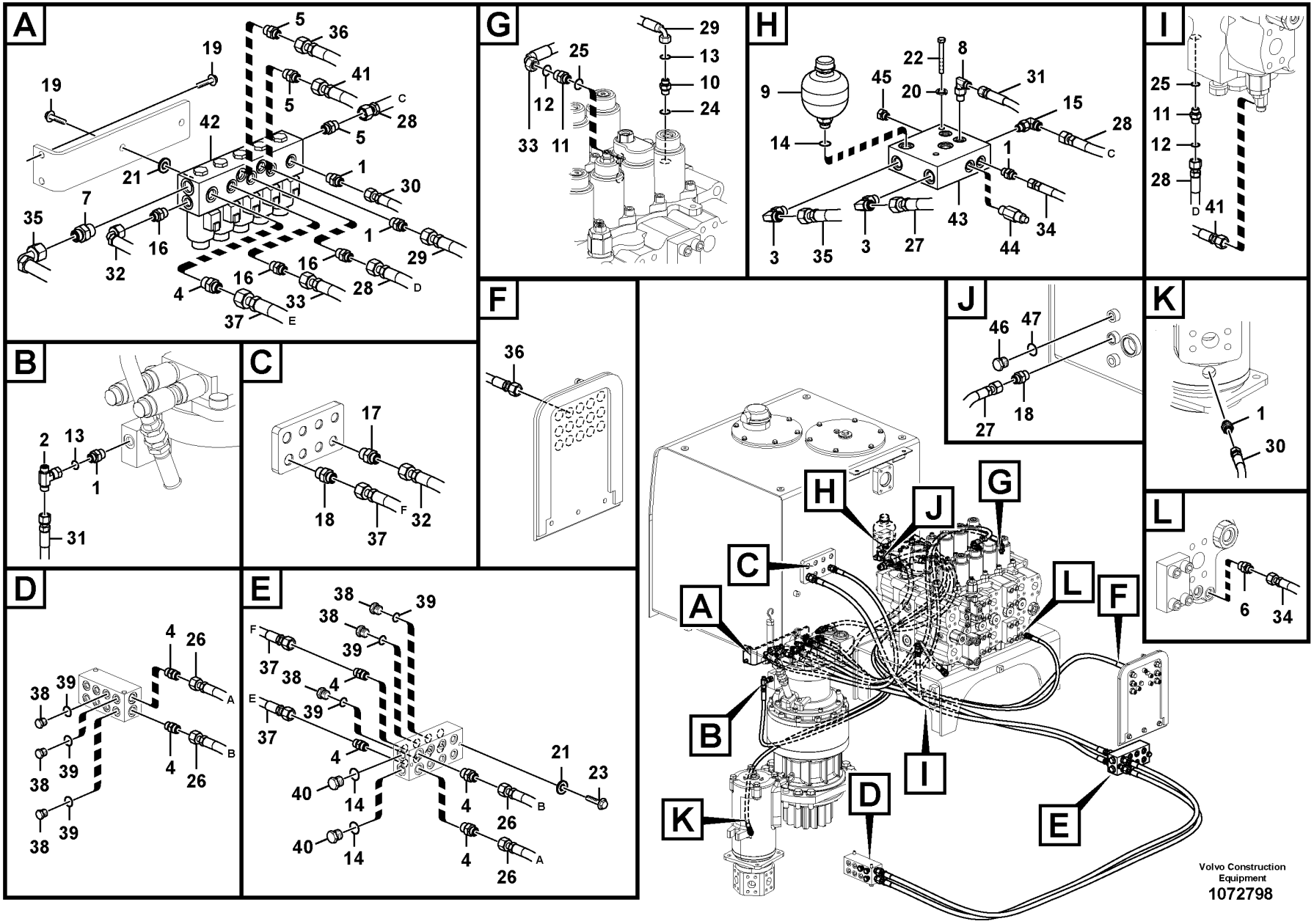
A
B
C
D
E
F
G
H
I
J
K
L
Volvo Construction Equipment
1072798

Fig.	Part No.	Quantity 1	2	3	4	5	PS	KIT	Description	Denominación	Denominação	Dénomination	Notes
1	VOE 13933858	5							Nipple	Niple	Niple	Raccord	S/N -273977 S/N -280364
	VOE 13933858	4							Nipple	Niple	Niple	Raccord	S/N 273978- S/N 280365-
	VOE 990736	1							•O-ring	•Anillo tórico	•Anel-o	•Joint torique	
	VOE 993320	1							•O-ring	•Anillo tórico	•Anel-o	•Joint torique	
2	VOE 13933860	1							T-nipple	Niple t	Niple-t	Raccord-t	
	VOE 990736	2							•O-ring	•Anillo tórico	•Anel-o	•Joint torique	
3	VOE 13933868	2							Elbow nipple	Niple angular	Cotovelo	Raccord coudé	
	VOE 990738	1							•O-ring	•Anillo tórico	•Anel-o	•Joint torique	
	VOE 993321	1							•O-ring	•Anillo tórico	•Anel-o	•Joint torique	(VOE 932040)
4	VOE 13933923	7							Nipple	Niple	Niple	Raccord	
	VOE 990738	1							•O-ring	•Anillo tórico	•Anel-o	•Joint torique	
	VOE 993321	1							•O-ring	•Anillo tórico	•Anel-o	•Joint torique	
5	VOE 14534524	3							Connector	Unión	Conexão	Connexion	S/N -273711/-280336
6	VOE 14538779	1							Connector	Contactor	Conector	Connecteur	
	VOE 990736	1							•O-ring	•Anillo tórico	•Anel-o	•Joint torique	
	VOE 983502	1							•O-ring	•Anillo tórico	•Anel-o	•Joint torique	
7	VOE 14554040	1							Connector	Unión	Conexão	Connexion	
	VOE 990738	1							•O-ring	•Anillo tórico	•Anel-o	•Joint torique	
	VOE 14567848	1							•O-ring	•Anillo tórico	•Anel-o	•Joint torique	
8	VOE 13933857	1							Elbow nipple	Niple angular	Cotovelo	Raccord coudé	S/N -273977 S/N -280364
	VOE 13933857	2							Elbow nipple	Niple angular	Cotovelo	Raccord coudé	S/N 273978- S/N 280365-
	VOE 990736	1							•O-ring	•Anillo tórico	•Anel-o	•Joint torique	
	VOE 993320	1							•O-ring	•Anillo tórico	•Anel-o	•Joint torique	
9	VOE 14578202	1							Accumulator	Acumulador	Acumulador	Accumulateur	
10	VOE 14881553	1							Nipple	Niple	Niple	Raccord	
11	VOE 14881558	2							Nipple	Niple	Niple	Raccord	
12	VOE 990737	2							O-ring	Anillo tórico	Anel-o	Joint torique	
13	VOE 990736	2							O-ring	Anillo tórico	Anel-o	Joint torique	

1	8288862, 8292298
2	8291486, 8292268
3	8291485, 8291526
4	8292842
5	8292299

Servo system, control valve to solenoid valve
Servosistema, válvula de control a válvula solenoide
Sistema servo, válvula de controle para a válvula solenóide
Système servo, valve de commande vers valve de solénoïde

Catalogue id **20591**	Group **914**
Illustr. No **1072798**	Section **100**
Issue **20027088-G**	Page **1163**

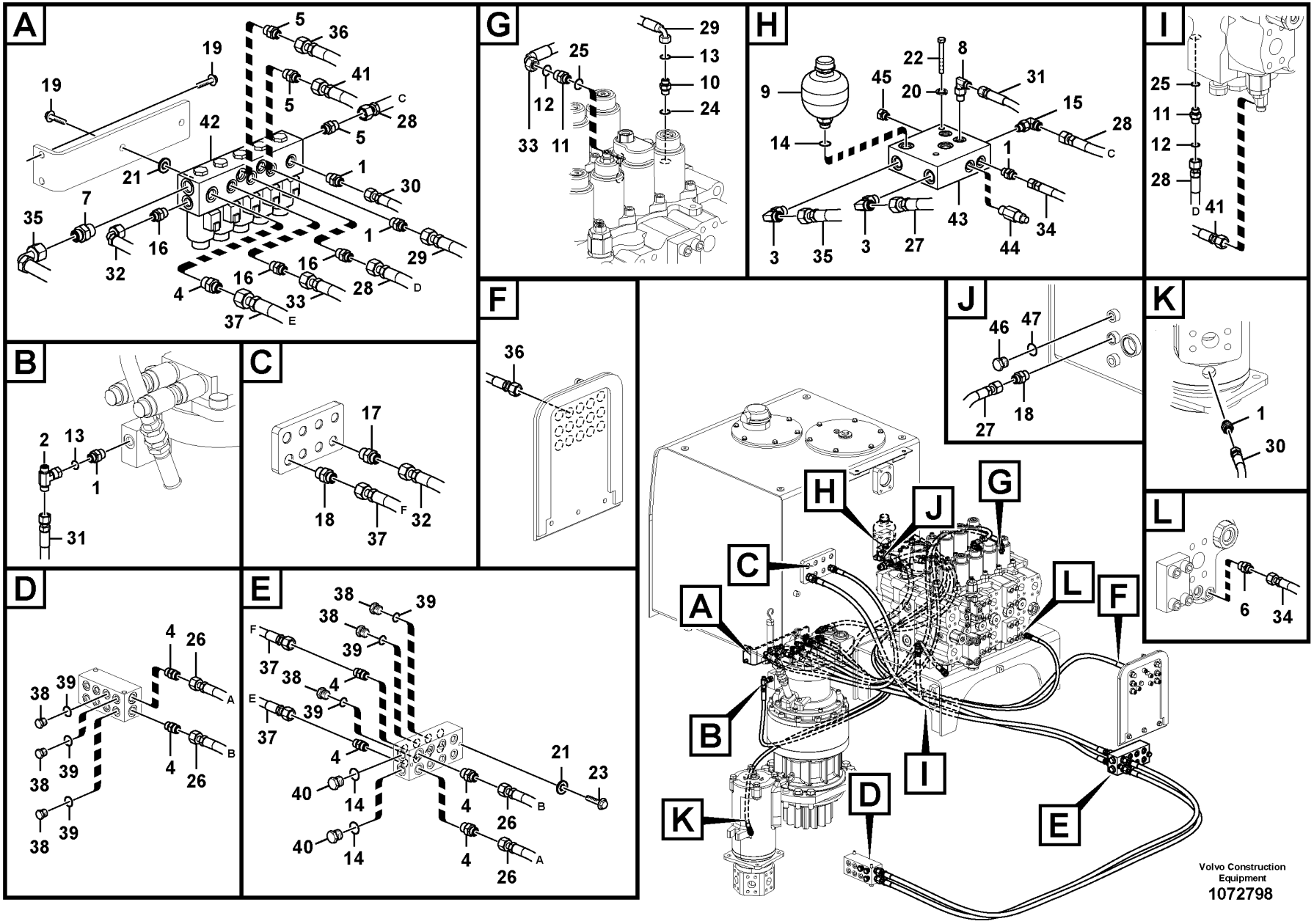
A
B
C
D
E
F
G
H
I
J
K
L
Volvo Construction Equipment
1072798

Fig.	Part No.	Quantity 1	2	3	4	5	PS	KIT	Description	Denominación	Denominação	Dénomination	Notes
14	VOE 993321	3							O-ring	Anillo tórico	Anel-o	Joint torique	(VOE 932040)
15	VOE 935069	1							Elbow nipple	Niple angular	Cotovelo	Raccord coudé	S/N -273711/-280336
	VOE 990737	1							•O-ring	•Anillo tórico	•Anel-o	•Joint torique	
	VOE 993320	1							•O-ring	•Anillo tórico	•Anel-o	•Joint torique	
16	VOE 935085	3							Nipple	Niple	Niple	Raccord	S/N -273711/-280336
	VOE 935085	1							Nipple	Niple	Niple	Raccord	S/N 273712-/280337-
	VOE 990737	1							•O-ring	•Anillo tórico	•Anel-o	•Joint torique	
	VOE 993320	1							•O-ring	•Anillo tórico	•Anel-o	•Joint torique	
17	VOE 935089	1							Nipple	Niple	Niple	Raccord	
	VOE 990737	1							•O-ring	•Anillo tórico	•Anel-o	•Joint torique	
	VOE 993321	1							•O-ring	•Anillo tórico	•Anel-o	•Joint torique	(VOE 932040)
18	VOE 935092	2							Nipple	Niple	Niple	Raccord	
	VOE 990738	1							•O-ring	•Anillo tórico	•Anel-o	•Joint torique	
	VOE 993322	1							•O-ring	•Anillo tórico	•Anel-o	•Joint torique	(VOE 932041)
19	VOE 946329	4							Flange screw	Tornillo embridado	Parafuso flangeado	Vis à embase	S/N -273711/-280336
	VOE 983243	2							Hexagon screw	Tornillo hexagonal	Parafuso sextavado	Vis à tête hexagonale	S/N 273712-/280337-
	VOE 983252	2							Hexagon screw	Tornillo hexagonal	Parafuso sextavado	Vis à tête hexagonale	S/N 273712-/280337-
	VOE 993835	4							Plain washer	Arandela plana	Arruela simples	Rondelle plane	S/N 273712-/280337-
20	VOE 955921	2							Spring washer	Arandela elástica	Arruela de pressão	Rondelle élastique	
21	VOE 992040	4							Plain washer	Arandela plana	Arruela simples	Rondelle plane	
22	VOE 983248	2							Hexagon screw	Tornillo hexagonal	Parafuso sextavado	Vis à tête hexagonale	
23	VOE 983251	2							Hexagon screw	Tornillo hexagonal	Parafuso sextavado	Vis à tête hexagonale	
24	VOE 983502	1							O-ring	Anillo tórico	Anel-o	Joint torique	
25	VOE 983505	2							O-ring	Anillo tórico	Anel-o	Joint torique	
26	VOE 937153	2							Hose assembly	Conducto	Mangueira completa	Conduit flexible	
27	VOE 936964	1							Hose assembly	Conducto	Mangueira completa	Conduit flexible	
28	VOE 937518	2							Hose assembly	Conducto	Mangueira completa	Conduit flexible	S/N -273711/-280336
29	VOE 937205	1							Hose assembly	Conducto	Mangueira completa	Conduit flexible	
30	VOE 937117	1							Hose assembly	Conducto	Mangueira completa	Conduit flexible	
31	VOE 937122	1							Hose assembly	Conducto	Mangueira completa	Conduit flexible	S/N -273831/-280355
	VOE 937326	1							Hose assembly	Conducto	Mangueira completa	Conduit flexible	S/N 273832-/280356-

1	8288862, 8292298
2	8291486, 8292268
3	8291485, 8291526
4	8292842
5	8292299

Servo system, control valve to solenoid valve
Servosistema, válvula de control a válvula solenoide
Sistema servo, válvula de controle para a válvula solenóide
Système servo, valve de commande vers valve de solénoïde

Catalogue id **20591**	Group **914**
Illustr. No **1072798**	Section **100**
Issue **20027088-G**	Page **1165**

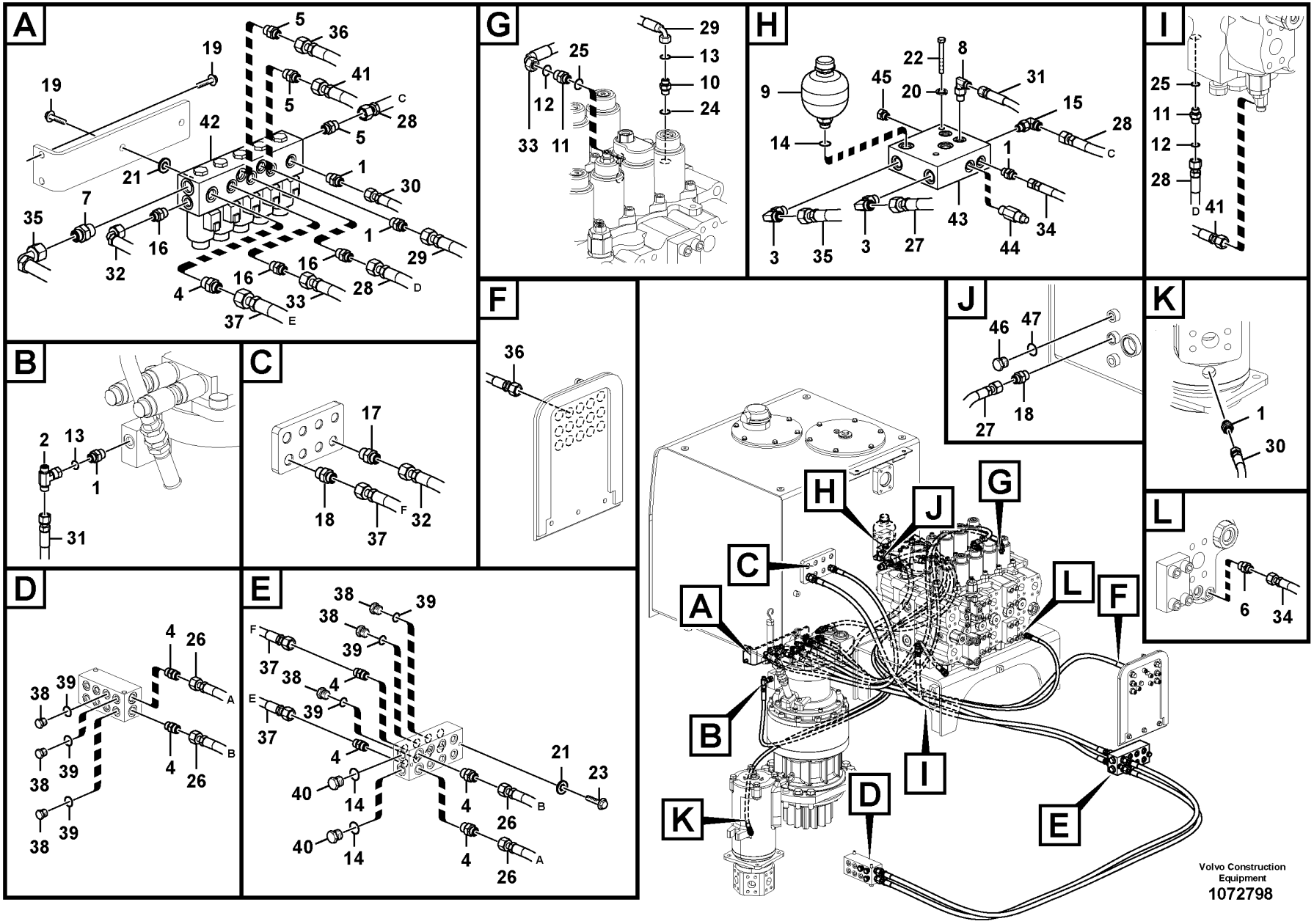
A
B
C
D
E
F
G
H
I
J
K
L
Volvo Construction Equipment
1072798

Fig.	Part No.	Quantity 1	2	3	4	5	PS	KIT	Description	Denominación	Denominação	Dénomination	Notes
32	VOE 936704	1							Hose assembly	Conducto	Mangueira completa	Conduit flexible	
33	VOE 936706	1							Hose assembly	Conducto	Mangueira completa	Conduit flexible	S/N -273711/-280336
	VOE 936751	1							Hose assembly	Conducto	Mangueira completa	Conduit flexible	S/N 273712-/280337-
34	VOE 937190	1							Hose assembly	Conducto	Mangueira completa	Conduit flexible	
35	VOE 937882	1							Hose assembly	Conducto	Mangueira completa	Conduit flexible	
36	VOE 937342	1							Hose assembly	Conducto	Mangueira completa	Conduit flexible	S/N -273711/-280336
37	VOE 938334	2							Hose assembly	Conducto	Mangueira completa	Conduit flexible	
38	SA 9415-31021	8							Plug	Tapon	Bujão	Bouchon	S/N -273977 S/N -280364
	SA 9415-31021	7							Plug	Tapon	Bujão	Bouchon	S/N 273978- S/N 280365-
39	VOE 993320	7							O-ring	Anillo tórico	Anel-o	Joint torique	
40	VOE 14880068	2							Plug	Tapón	Bujão	Tampon	
41	VOE 938307	1							Hose assembly	Conducto	Mangueira completa	Conduit flexible	S/N -273711/-280336
	VOE 938308	1							Hose assembly	Conducto	Mangueira completa	Conduit flexible	S/N 273712-/280337-
42	VOE 14569687	1							Solenoid valve	Electroválvula	Válvula solenóide	Électrovanne	S/N -273711/-280336
	VOE 14550884	5							•Solenoid coil	•Bobina magnética	•Bobina solenóide	•Bobine magnétique	
	VOE 14644496	1							Solenoid valve	Electroválvula	Válvula solenóide	Électrovanne	S/N 273712-/280337-
42	VOE 14569685		1	1		1			Solenoid valve	Electroválvula	Válvula solenóide	Électrovanne	S/N -273711/-280336
	VOE 14550884		5	5		5			•Solenoid coil	•Bobina magnética	•Bobina solenóide	•Bobine magnétique	
	VOE 14644495		1	1		1			Solenoid valve	Electroválvula	Válvula solenóide	Électrovanne	S/N 273712-/280337-
43	VOE 14569654	1							Valve block	Cuerpo valvula	Corpo da valvula	Bloc-soupapes	
44	VOE 14506683	1							•Relief valve	•Válvula de sobrepresión	•Válvula de alívio	•Soupape de surpression	
45	VOE 14506684	1							•Non-return valve	•Válvula antirretorno	•Válvula de retenção	•Clapet antiretour	
46	VOE 14880068				1				Plug	Tapón	Bujão	Tampon	
47	VOE 993321				1				O-ring	Anillo tórico	Anel-o	Joint torique	(VOE 932040)

1	8288862, 8292298
2	8291486, 8292268
3	8291485, 8291526
4	8292842
5	8292299

Servo system, control valve to solenoid valve
Servosistema, válvula de control a válvula solenoide
Sistema servo, válvula de controle para a válvula solenóide
Système servo, valve de commande vers valve de solénoïde

Catalogue id **20591**	Group **914**
Illustr. No **1072798**	Section **100**
Issue **20027088-G**	Page **1167**

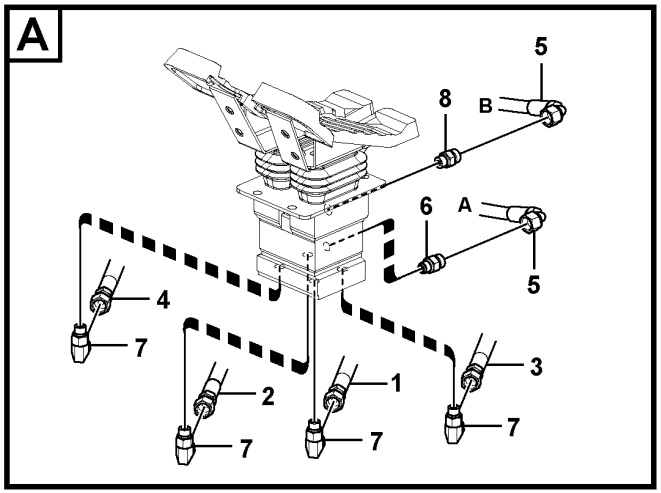

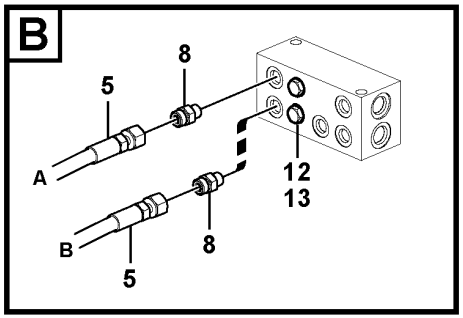

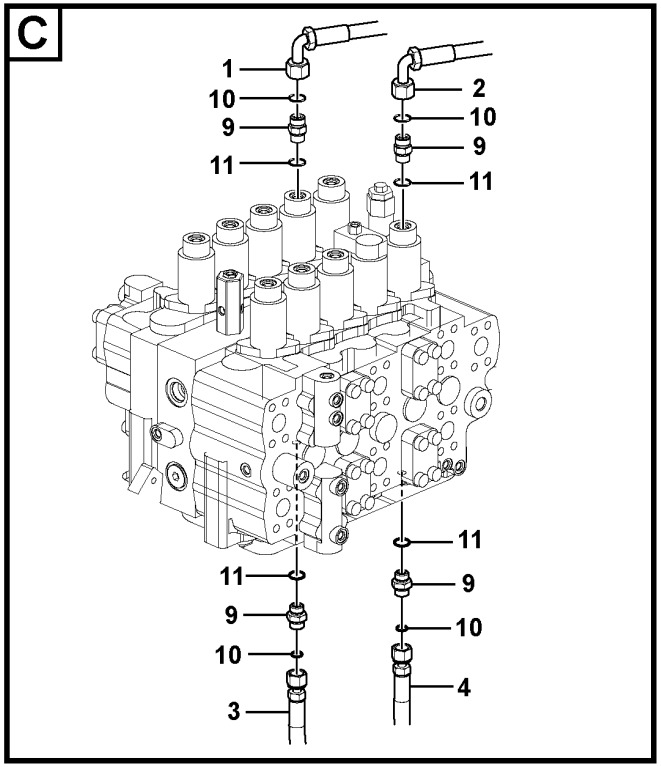

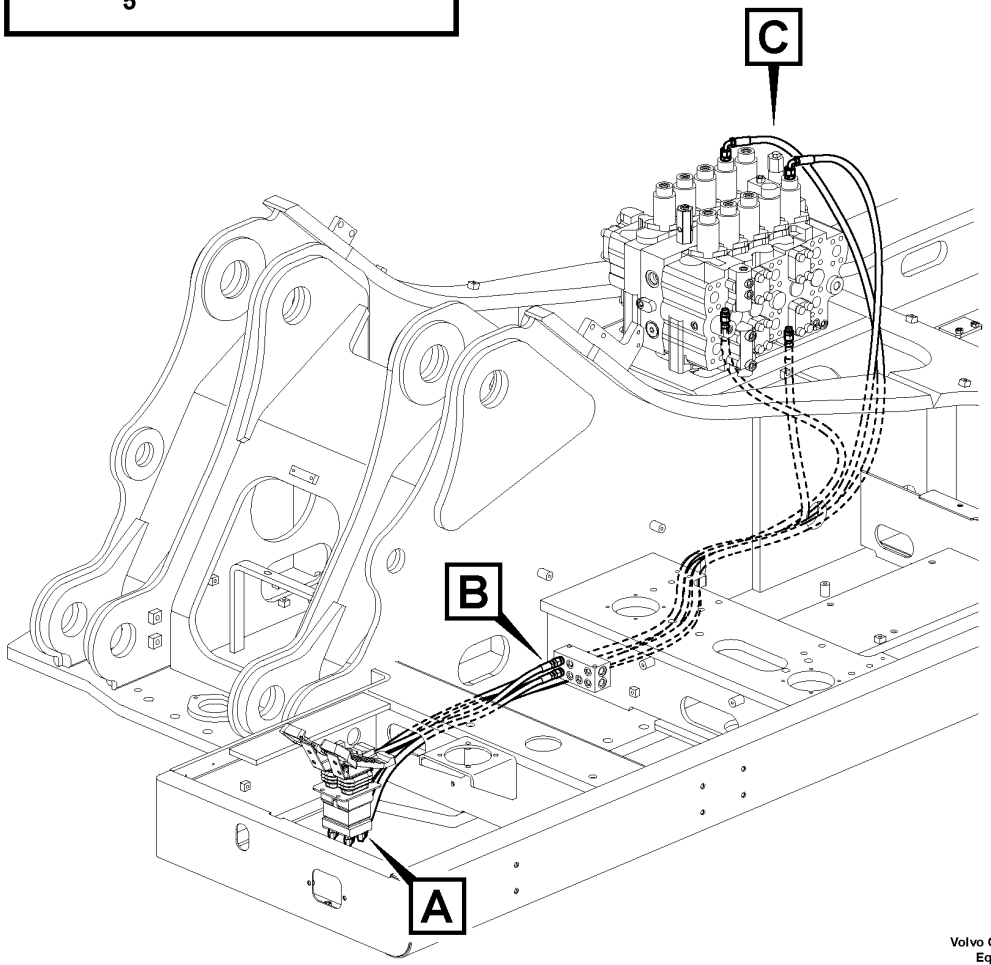

Volvo Construction Equipment

1058312

Fig.	Part No.	Quantity 1	2	3	PS	KIT	Description	Denominación	Denominação	Dénomination	Notes
1	VOE 939907	1					Hose assembly	Conducto	Mangueira completa	Conduit flexible	
2	VOE 937229	1					Hose assembly	Conducto	Mangueira completa	Conduit flexible	
3	VOE 937348	1					Hose assembly	Conducto	Mangueira completa	Conduit flexible	
4	VOE 937347	1					Hose assembly	Conducto	Mangueira completa	Conduit flexible	
5	VOE 937129	2					Hose assembly	Conducto	Mangueira completa	Conduit flexible	
6	VOE 14534524	1					Connector	Unión	Conexão	Connexion	
7	VOE 935069	4					Elbow nipple	Niple angular	Cotovelo	Raccord coudé	
	VOE 990736	4					•O-ring	•Anillo tórico	•Anel-o	•Joint torique	
	VOE 990737	4					•O-ring	•Anillo tórico	•Anel-o	•Joint torique	
8	VOE 935085	3					Nipple	Niple	Niple	Raccord	
	VOE 990737	3					•O-ring	•Anillo tórico	•Anel-o	•Joint torique	
	VOE 993320	3					•O-ring	•Anillo tórico	•Anel-o	•Joint torique	(VOE 932039)
9	VOE 14881558	4					Nipple	Niple	Niple	Raccord	
10	VOE 990737	4					O-ring	Anillo tórico	Anel-o	Joint torique	
11	VOE 983505	4					O-ring	Anillo tórico	Anel-o	Joint torique	
12	SA 9415-31021	2					Plug	Tapon	Bujão	Bouchon	
13	VOE 993320	2					O-ring	Anillo tórico	Anel-o	Joint torique	(VOE 932039)

1	8286668	**Servo system, control valve to remote control valve pedal** **Servosistema, válvula de control a válvula pedal de mando a distan** **Sistema servo, válvula de controle para o pedal da válvula de controle remoto** **Système servo, valve commande vers valve pedale commande a distance**	Catalogue id **20591**	Group **914**
2			Illustr. No **1058312**	Section **150**
3			Issue **20027088-G**	Page **1169**
4				
5				

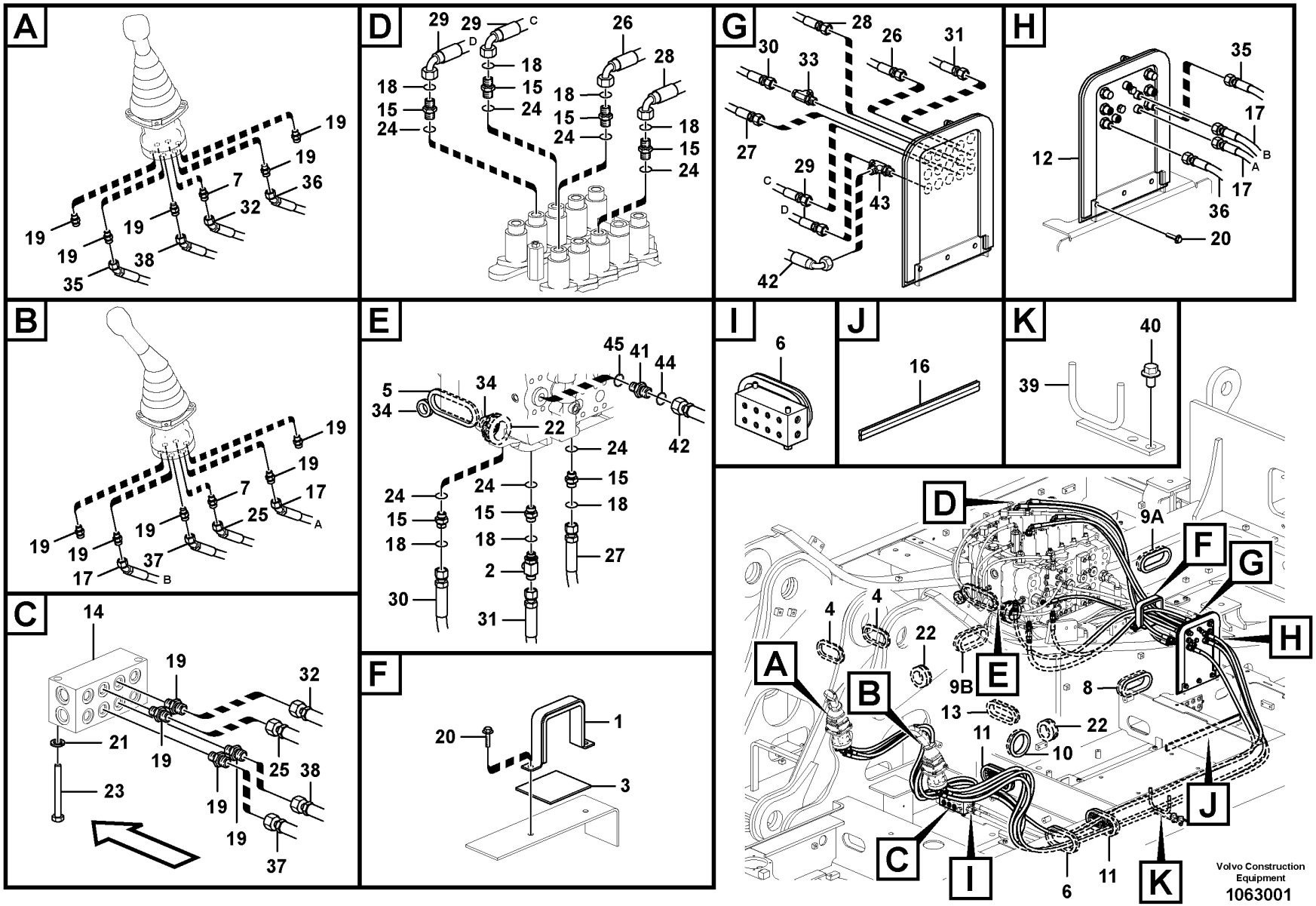
A
19
19
7
36
32
19
19
19
38
35
B
19
19
7
17
25
A
19
19
37
17
B
C
14
19
32
21
19
25
38
23
19
19
37
D
29
29
C
D
26
28
18
15
24
18
15
24
18
15
24
18
15
24
E
45
41
44
5
34
34
22
24
42
24
15
18
24
15
18
24
15
18
27
2
30
31
F
20
1
3
G
28
26
31
30
33
27
29
C
D
43
42
H
35
17
B
A
12
17
36
20
I
6
J
16
K
40
39
D
9A
F
G
H
4
4
22
A
9B
E
B
8
13
22
11
10
C
I
J
6
11
K
Volvo Construction Equipment
1063001

Fig.	Part No.	Quantity 1	2	3	PS	KIT	Description	Denominación	Denominação	Dénomination	Notes
1	SA 1148-01771	1	1				Clamp	Abrazadera	Grampo	Pince Serrage	
2	VOE 13933936	1	1				T-nipple	Niple t	Niple-t	Raccord-t	
	VOE 990737	2	2				•O-ring	•Anillo tórico	•Anel-o	•Joint torique	
3	VOE 14501408	1	1				Sponge	Esponja	Esponja	Éponge	
4	VOE 14529064	2	2				Grommet	Pasaje	Passa muro	Passe fil	
5	VOE 14529065	1	1				Grommet	Pasaje	Passa muro	Passe fil	
6	VOE 14611654	2	2				Grommet	Pasaje	Passa muro	Passe fil	
7	VOE 14534524	2	2				Connector	Unión	Conexão	Connexion	
8	VOE 14537470	1	1				Grommet	Pasaje	Passa muro	Passe fil	
9A	VOE 14548197	1	1				Grommet	Pasaje	Passa muro	Passe fil	
9B	VOE 14626072	1	1				Grommet	Pasaje	Passa muro	Passe fil	
10	VOE 14585116	1	1				Grommet	Pasaje	Passa muro	Passe fil	
11	VOE 14610381	2	2				Grommet	Pasaje	Passa muro	Passe fil	
12	VOE 14610305	1	1				Cover	Capó	Capô	Capot	
13	VOE 14613373	1	1				Grommet	Pasaje	Passa muro	Passe fil	
14		1	1		NS		Block	Bloque	Bloco	Bloc	
15	VOE 14881558	7	7				Nipple	Niple	Niple	Raccord	
16	VOE 14882571	1	1				Weatherstrip	Lamelunas	Guarnição	Caoutchouc d etancheite	
17	VOE 15167158	2	2				Hose assembly	Conducto	Mangueira completa	Conduit flexible	
18	VOE 990737	7	7				O-ring	Anillo tórico	Anel-o	Joint torique	
19	VOE 935085	14	14				Nipple	Niple	Niple	Raccord	
	VOE 993320	14	14				•O-ring	•Anillo tórico	•Anel-o	•Joint torique	(VOE 932039)
20	VOE 946441	5	5				Flange screw	Tornillo embridado	Parafuso flangeado	Vis à embase	
21	VOE 955922	2	2				Spring washer	Arandela elástica	Arruela de pressão	Rondelle élastique	
22	SA 9751-16427	3	3				Grommet	Pasaje	Passa muro	Passe fil	
23	VOE 983258	2	2				Hexagon screw	Tornillo hexagonal	Parafuso sextavado	Vis à tête hexagonale	
24	VOE 983505	7	7				O-ring	Anillo tórico	Anel-o	Joint torique	
25	VOE 936700	1	1				Hose assembly	Conducto	Mangueira completa	Conduit flexible	
26	VOE 938308	1	1				Hose assembly	Conducto	Mangueira completa	Conduit flexible	
27	VOE 936749	1	1				Hose assembly	Conducto	Mangueira completa	Conduit flexible	
28	VOE 936874	1	1				Hose assembly	Conducto	Mangueira completa	Conduit flexible	

1	8291485,8291526
2	8291486
3	8291832
4	
5	

Servo system, control valve to remote control valve
Servosistema, válvula de control a válvula de mando a distan
Sistema servo, válvula de controle para a válvula do controle remoto
Système servo, valve commande vers valve commande a distance

Catalogue id **20591**	Group **914**
Illustr. No **1063001**	Section **200**
Issue **20027088-G**	Page **1171**

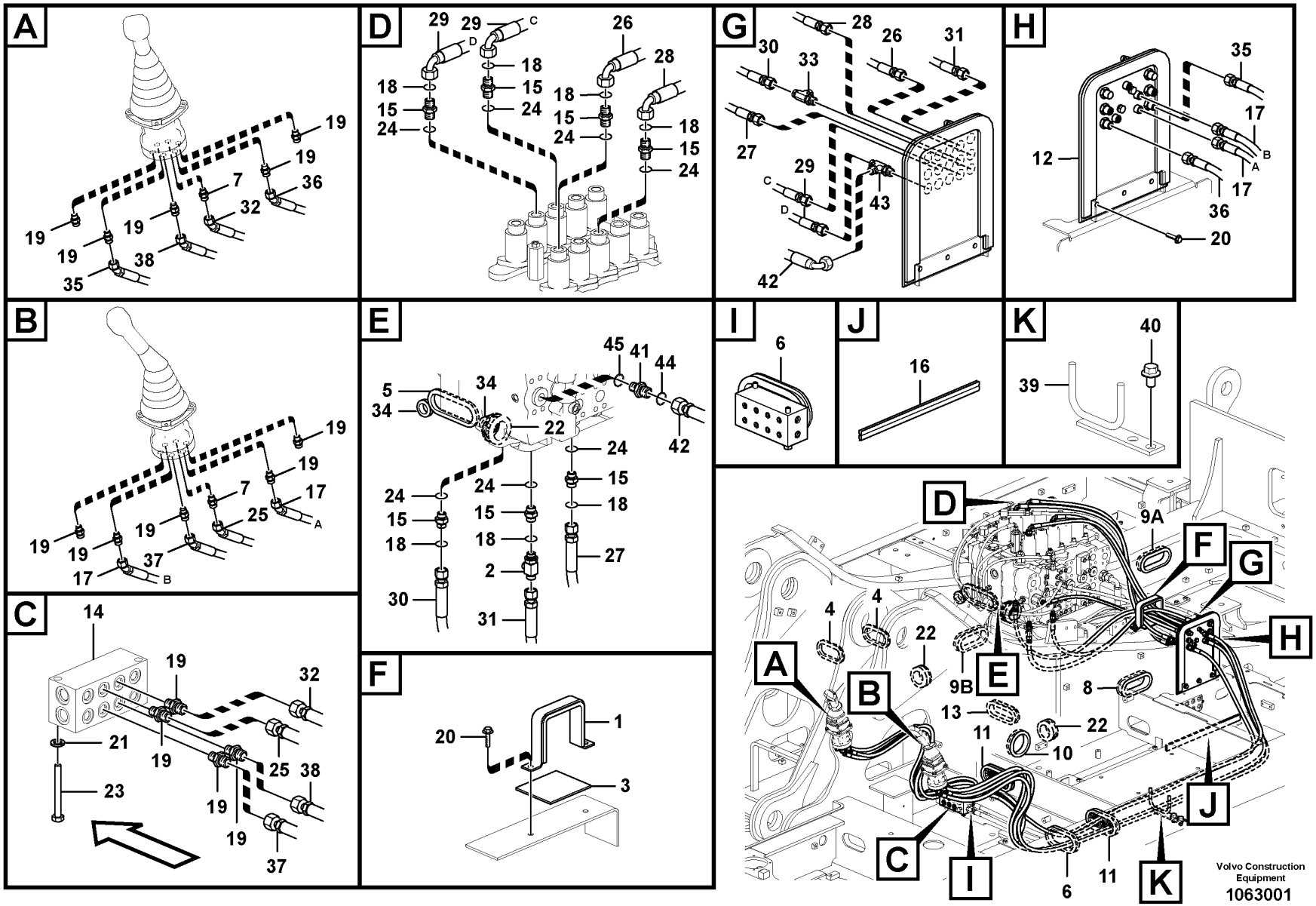
A
19
19
7
36
32
19
19
19
38
35
B
19
19
7
17
25
A
19
19
37
17
B
C
14
19
32
21
19
25
38
23
19
19
37
D
29
29
C
D
26
28
18
15
24
18
15
24
18
15
24
18
15
24
E
45
41
44
5
34
34
22
24
42
24
15
18
24
15
18
24
15
18
27
2
30
31
F
20
1
3
G
28
26
31
30
33
27
29
C
D
43
42
H
35
17
B
A
12
17
36
20
I
6
J
16
K
40
39
D
9A
F
G
H
4
4
22
A
9B
E
B
8
13
22
11
10
C
I
J
6
11
K
Volvo Construction Equipment
1063001

Fig.	Part No.	Quantity 1	2	3	PS	KIT	Description	Denominación	Denominação	Dénomination	Notes
29	VOE 937129	2	2				Hose assembly	Conducto	Mangueira completa	Conduit flexible	
30	VOE 937211	1	1				Hose assembly	Conducto	Mangueira completa	Conduit flexible	
31	VOE 937518	1	1				Hose assembly	Conducto	Mangueira completa	Conduit flexible	
32	VOE 938104	1	1				Hose assembly	Conducto	Mangueira completa	Conduit flexible	
33	VOE 937436	2					T-nipple	Niple t	Niple-t	Raccord-t	
	VOE 990736	2					•O-ring	•Anillo tórico	•Anel-o	•Joint torique	
	VOE 990737	2					•O-ring	•Anillo tórico	•Anel-o	•Joint torique	
34	SA 9751-13612	2	2				Grommet	Pasaje	Passa muro	Passe fil	
35	VOE 15167156	1	1				Hose assembly	Conducto	Mangueira completa	Conduit flexible	
36	VOE 15187362	1	1				Hose assembly	Conducto	Mangueira completa	Conduit flexible	
37	VOE 937133	1	1				Hose assembly	Conducto	Mangueira completa	Conduit flexible	
38	VOE 938354	1	1				Hose assembly	Conducto	Mangueira completa	Conduit flexible	
39		1	1		NS		Bracket	Ménsula	Suporte	Console	
40	VOE 946471	2	2				Flange screw	Tornillo embridado	Parafuso flangeado	Vis à embase	
41	VOE 14881553			1			Nipple	Niple	Niple	Raccord	
42	VOE 936295			1			Hose assembly	Conducto	Mangueira completa	Conduit flexible	
43	VOE 937436			1			T-nipple	Niple t	Niple-t	Raccord-t	
	VOE 990736			1			•O-ring	•Anillo tórico	•Anel-o	•Joint torique	
	VOE 990737			1			•O-ring	•Anillo tórico	•Anel-o	•Joint torique	
44	VOE 983502			1			O-ring	Anillo tórico	Anel-o	Joint torique	
45	VOE 990736			1			O-ring	Anillo tórico	Anel-o	Joint torique	

1	8291485,8291526
2	8291486
3	8291832
4	
5	

Servo system, control valve to remote control valve
Servosistema, válvula de control a válvula de mando a distan
Sistema servo, válvula de controle para a válvula do controle remoto
Système servo, valve commande vers valve commande a distance

Catalogue id **20591**	Group **914**
Illustr. No **1063001**	Section **200**
Issue **20027088-G**	Page **1173**

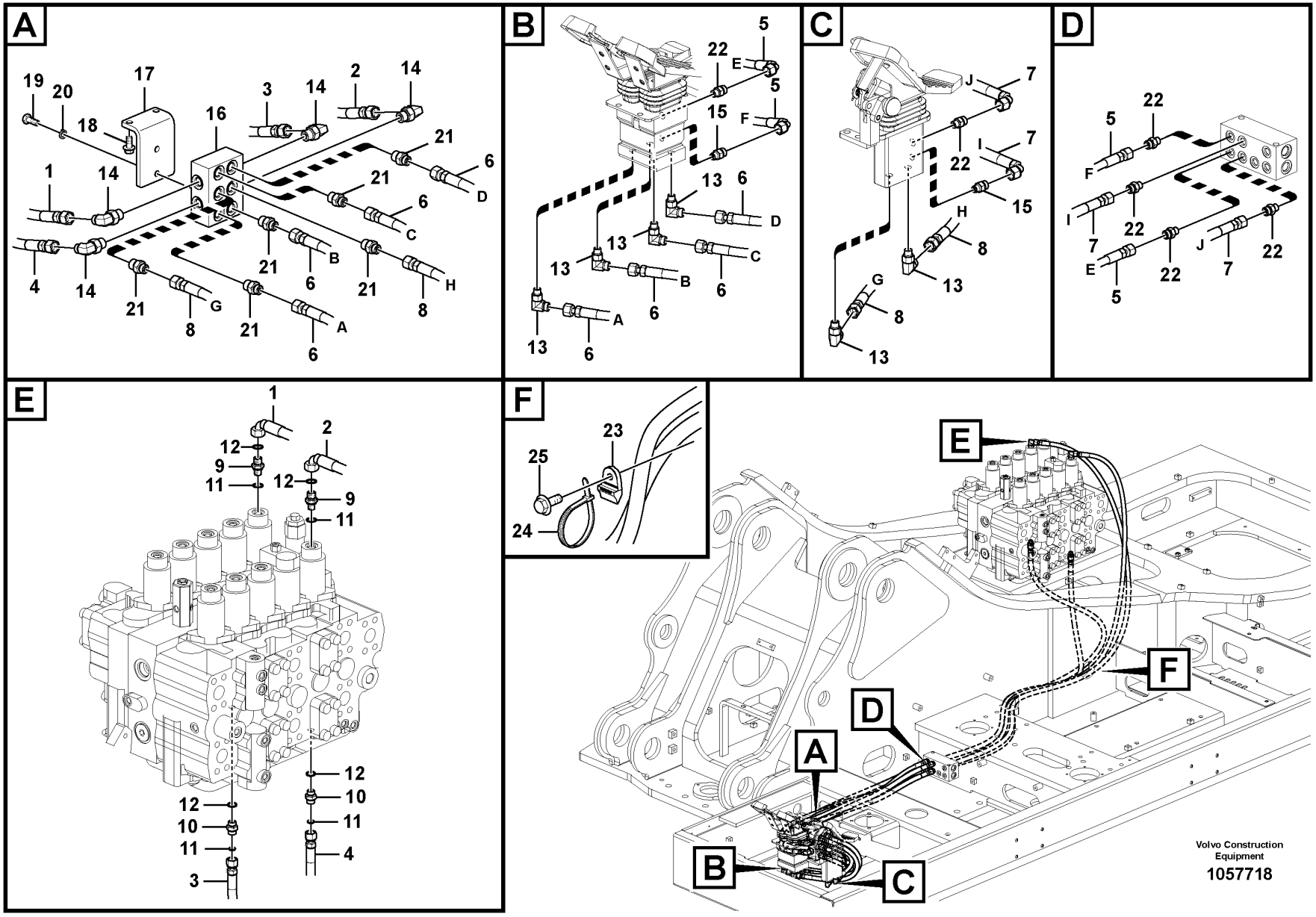
A
19
20
17
18
16
3
14
2
14
21
6
D
1
14
21
6
C
21
B
6
4
14
21
G
21
A
6
21
8
H
8
6
B
13
13
13
6
C
6
D
13
6
A
13
6
E
22
5
15
F
J
7
22
I
7
15
H
8
13
G
8
13
D
22
5
F
I
7
22
E
7
5
22
J
7
22
E
1
2
12
9
11
12
9
11
12
10
11
4
12
10
11
3
F
23
25
24
E
F
D
A
B
C
Volvo Construction
Equipment
1057718

Fig.	Part No.	Quantity 1	2	3	PS	KIT	Description	Denominación	Denominação	Dénomination	Notes
1	VOE 939907	1	1				Hose assembly	Conducto	Mangueira completa	Conduit flexible	
2	VOE 15141222	1	1				Hose assembly	Conducto	Mangueira completa	Conduit flexible	
3	VOE 937348	1	1				Hose assembly	Conducto	Mangueira completa	Conduit flexible	
4	VOE 937347	1	1				Hose assembly	Conducto	Mangueira completa	Conduit flexible	
5	VOE 937129	2	2				Hose assembly	Conducto	Mangueira completa	Conduit flexible	
6	VOE 936953	4	4				Hose assembly	Conducto	Mangueira completa	Conduit flexible	
7	VOE 936776	2	2				Hose assembly	Conducto	Mangueira completa	Conduit flexible	
8	VOE 937409	2	2				Hose assembly	Conducto	Mangueira completa	Conduit flexible	
9	VOE 14881558	2	2				Nipple	Niple	Niple	Raccord	
10	VOE 14881558	2	2				Nipple	Niple	Niple	Raccord	
11	VOE 983505	4	4				O-ring	Anillo tórico	Anel-o	Joint torique	
12	VOE 990737	4	4				O-ring	Anillo tórico	Anel-o	Joint torique	
13	VOE 935069	6	6				Elbow nipple	Niple angular	Cotovelo	Raccord coudé	
	VOE 990737	6	6				•O-ring	•Anillo tórico	•Anel-o	•Joint torique	
	VOE 993320	6	6				•O-ring	•Anillo tórico	•Anel-o	•Joint torique	
14	VOE 935070	4	4				Elbow nipple	Niple angular	Cotovelo	Raccord coudé	
	VOE 990737	4	4				•O-ring	•Anillo tórico	•Anel-o	•Joint torique	
	VOE 993321	4	4				•O-ring	•Anillo tórico	•Anel-o	•Joint torique	
15	VOE 14534524	2	2				Connector	Unión	Conexão	Connexion	
16	VOE 14569672	1	1				Valve	Válvula	Válvula	Valve	
17	VOE 14533822	1	1				Bracket	Consola	Suporte	Console	
18	VOE 946441	2	2				Flange screw	Tornillo embridado	Parafuso flangeado	Vis à embase	
19	VOE 983251	2	2				Hexagon screw	Tornillo hexagonal	Parafuso sextavado	Vis à tête hexagonale	
20	VOE 955922	2	2				Spring washer	Arandela elástica	Arruela de pressão	Rondelle élastique	
21	VOE 935089	6	6				Nipple	Niple	Niple	Raccord	
	VOE 990737	6	6				•O-ring	•Anillo tórico	•Anel-o	•Joint torique	
	VOE 993321	6	6				•O-ring	•Anillo tórico	•Anel-o	•Joint torique	
22	VOE 935085	6	6				Nipple	Niple	Niple	Raccord	
	VOE 990737	6	6				•O-ring	•Anillo tórico	•Anel-o	•Joint torique	
	VOE 993320	06	6				•O-ring	•Anillo tórico	•Anel-o	•Joint torique	
23	VOE 14558808	1					Strip clamp	Abrazadera de cinta	Cinta braçadeira	Serrage de ruban	

1	8286667
2	8288543
3	
4	
5	

Servo system, control valve to remote control valve pedal
Servosistema, válvula de control a válvula pedal de mando a distan
Sistema servo, válvula de controle para o pedal da válvula de controle remoto
Système servo, valve commande vers valve pedale commande a distance

Catalogue id **20591**	Group **914**
Illustr. No **1057718**	Section **300**
Issue **20027088-G**	Page **1175**

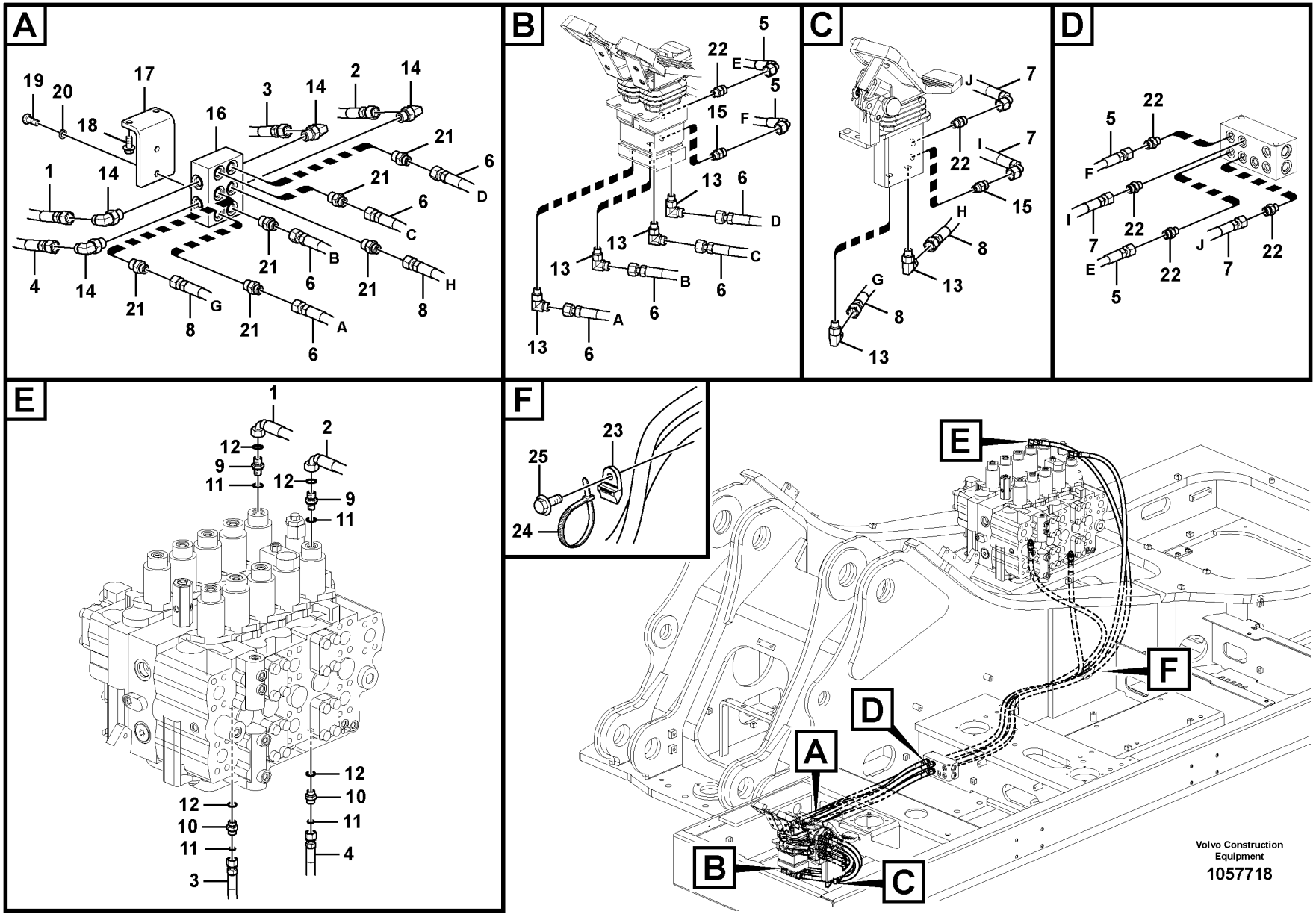
A
19
20
17
18
16
3
14
2
14
21
6
D
1
14
21
6
C
21
B
6
4
14
21
G
21
A
6
21
8
H
8
6
B
13
13
13
6
C
6
D
13
6
A
13
6
E
22
5
15
F
J
7
22
I
7
15
H
8
13
G
8
13
D
22
5
F
I
7
22
E
7
5
22
J
7
22
E
1
2
12
9
11
12
9
11
12
10
11
4
12
10
11
3
F
23
25
24
E
F
D
A
B
C
Volvo Construction
Equipment
1057718

Fig.	Part No.	Quantity 1	2	3	PS	KIT	Description	Denominación	Denominação	Dénomination	Notes
24	VOE 14558809	1					Strip clamp	Abrazadera de cinta	Cinta braçadeira	Serrage de ruban	
25	VOE 946441	1					Flange screw	Tornillo embridado	Parafuso flangeado	Vis à embase	

1	8286667	**Servo system, control valve to remote control valve pedal** **Servosistema, válvula de control a válvula pedal de mando a distan** **Sistema servo, válvula de controle para o pedal da válvula de controle remoto** **Système servo, valve commande vers valve pedale commande a distance**	Catalogue id **20591**	Group **914**
2	8288543		Illustr. No **1057718**	Section **300**
3			Issue **20027088-G**	Page **1177**
4				
5				

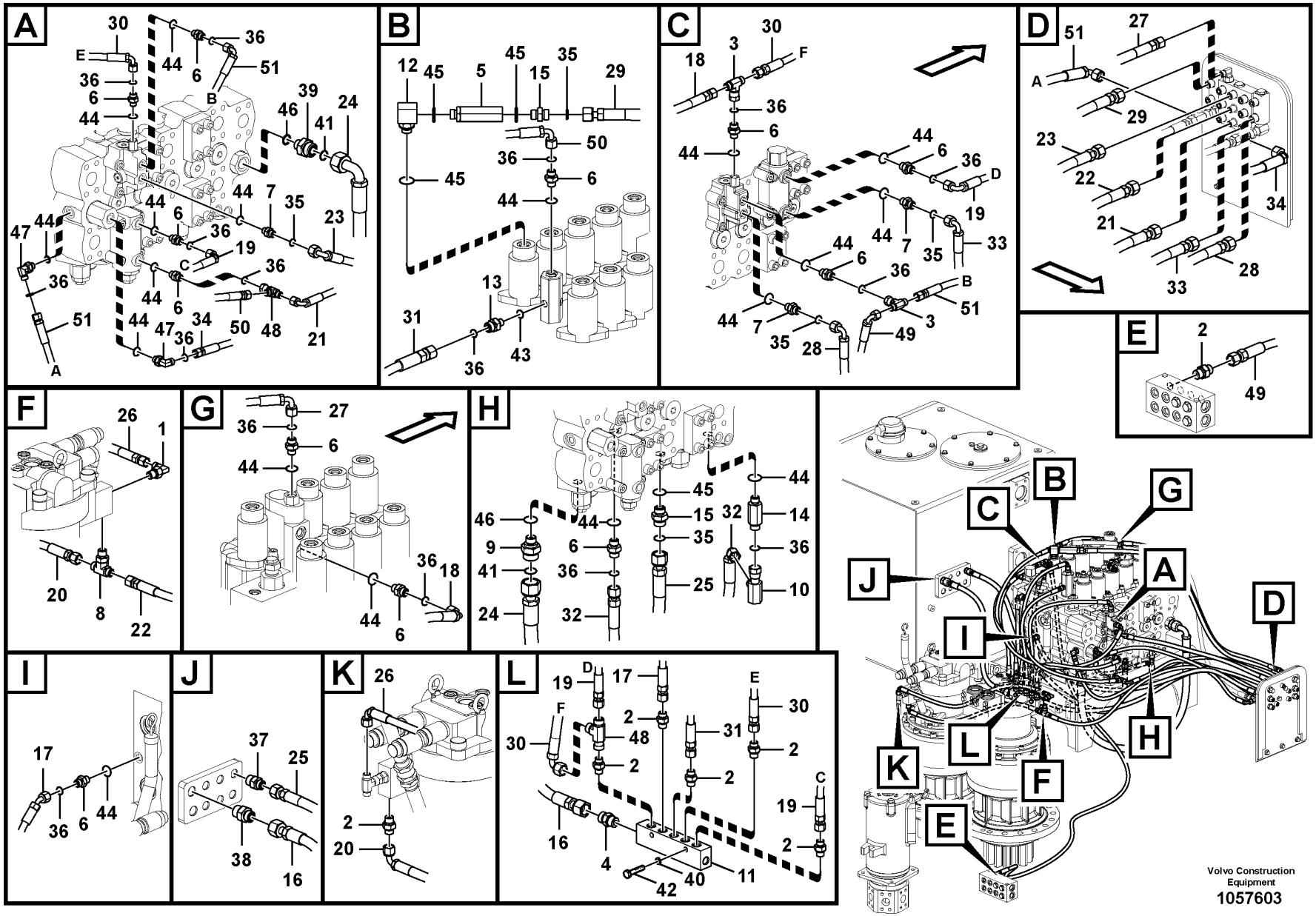
A
B
C
D
E
F
G
H
I
J
K
L
Volvo Construction Equipment
1057603

Fig.	Part No.	Quantity 1	2	3	PS	KIT	Description	Denominación	Denominação	Dénomination	Notes
1	VOE 13933857	1					Elbow nipple	Niple angular	Cotovelo	Raccord coudé	
	VOE 990736	1					•O-ring	•Anillo tórico	•Anel-o	•Joint torique	
	VOE 993320	1					•O-ring	•Anillo tórico	•Anel-o	•Joint torique	
2	VOE 13933858	7					Nipple	Niple	Niple	Raccord	
	VOE 990736	7					•O-ring	•Anillo tórico	•Anel-o	•Joint torique	
	VOE 993320	7					•O-ring	•Anillo tórico	•Anel-o	•Joint torique	
3	VOE 13933860	2					T-nipple	Niple t	Niple-t	Raccord-t	
	VOE 990736	4					•O-ring	•Anillo tórico	•Anel-o	•Joint torique	
4	VOE 13933923	1					Nipple	Niple	Niple	Raccord	
	VOE 990738	1					•O-ring	•Anillo tórico	•Anel-o	•Joint torique	
	VOE 993321	1					•O-ring	•Anillo tórico	•Anel-o	•Joint torique	(VOE 932040)
5	VOE 14531003	1					Valve	Válvula	Válvula	Valve	
6	VOE 14881553	12					Nipple	Niple	Niple	Raccord	
7	VOE 14881555	3					Nipple	Niple	Niple	Raccord	
8	VOE 937559	1					T-nipple	Niple t	Niple-t	Raccord-t	
	VOE 993320	1					•O-ring	•Anillo tórico	•Anel-o	•Joint torique	(VOE 932039)
	VOE 990736	2					•O-ring	•Anillo tórico	•Anel-o	•Joint torique	
9	VOE 14546561	1					Connector	Union	Conector	Raccord	
10	VOE 14552818	1					T-nipple	Niple t	Niple-t	Raccord-t	
11	VOE 14570486	1					Block	Bloque	Bloco	Bloc	
12	VOE 14880066	1					Elbow nipple	Niple angular	Cotovelo	Raccord coudé	
13	VOE 14881552	1					Nipple	Niple	Niple	Raccord	
14	VOE 14881554	1					Nipple	Niple	Niple	Raccord	
15	VOE 14881558	2					Nipple	Niple	Niple	Raccord	
16	VOE 936964	1					Hose assembly	Conducto	Mangueira completa	Conduit flexible	
17	VOE 15022991	1					Hose assembly	Conducto	Mangueira completa	Conduit flexible	
18	VOE 936287	1					Hose assembly	Conducto	Mangueira completa	Conduit flexible	
19	VOE 936288	2					Hose assembly	Conducto	Mangueira completa	Conduit flexible	
20	VOE 936290	1					Hose assembly	Conducto	Mangueira completa	Conduit flexible	
21	VOE 936293	1					Hose assembly	Conducto	Mangueira completa	Conduit flexible	
22	VOE 937439	1					Hose assembly	Conducto	Mangueira completa	Conduit flexible	

1		**Servo system, control valve piping.** **Servosistema, tubería de la válvula de control.** **Sistema servo, tubulação da válvula de controle** **Système servo, conduits vers le distributeur de commande**	Catalogue id **20591**	Group **914**
2				
3			Illustr. No **1057603**	Section **400**
4				
5		**8291485,8291526**	Issue **20027088-G**	Page **1179**

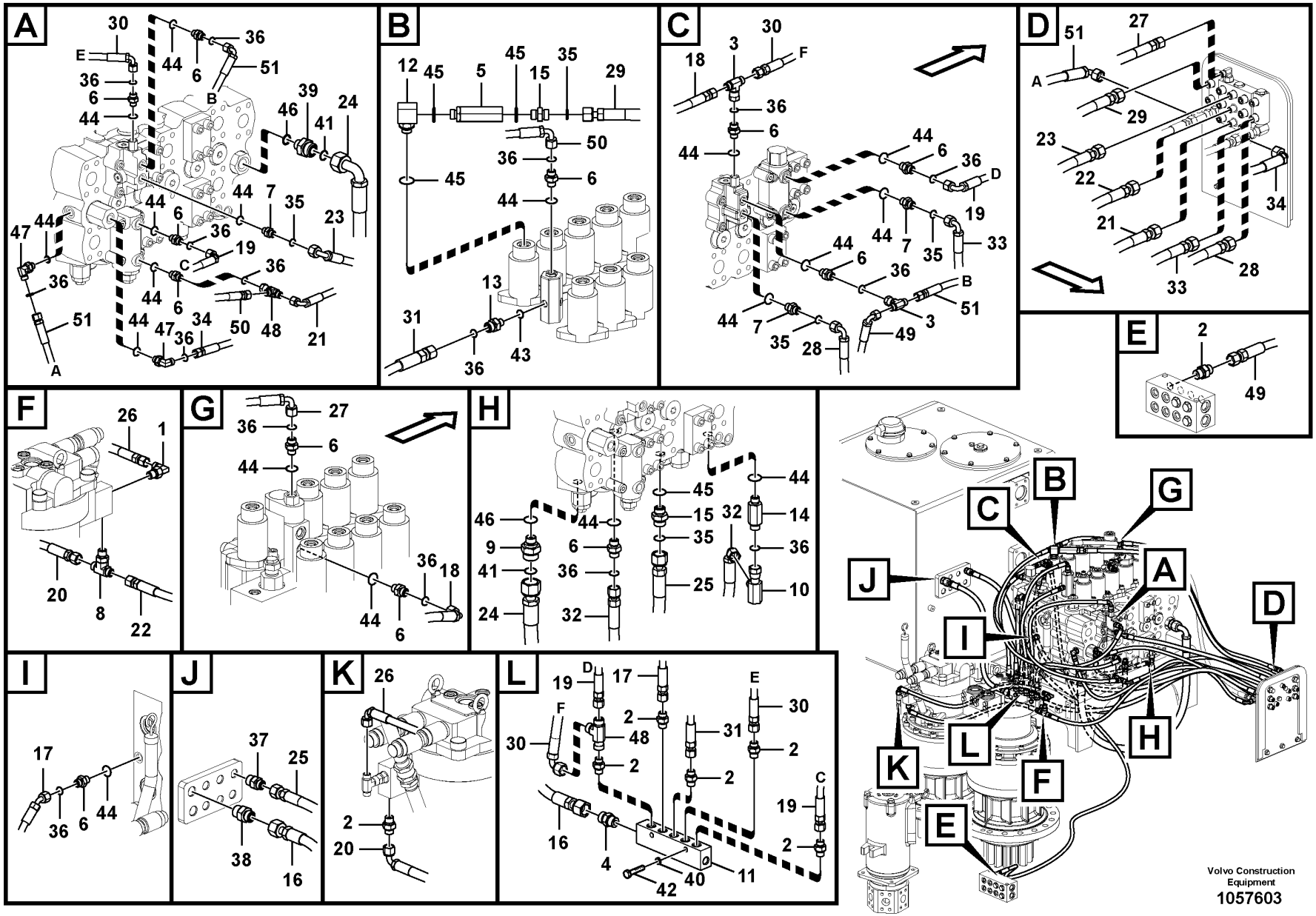
A
B
C
D
E
F
G
H
I
J
K
L
Volvo Construction Equipment
1057603

Fig.	Part No.	Quantity 1	2	3	PS	KIT	Description	Denominación	Denominação	Dénomination	Notes
23	VOE 936872	1					Hose assembly	Conducto	Mangueira completa	Conduit flexible	
24	VOE 936364	1					Hose assembly	Conducto	Mangueira completa	Conduit flexible	
25	VOE 936750	1					Hose assembly	Conducto	Mangueira completa	Conduit flexible	
26	VOE 936292	1					Hose assembly	Conducto	Mangueira completa	Conduit flexible	
27	VOE 937110	1					Hose assembly	Conducto	Mangueira completa	Conduit flexible	
28	VOE 936955	1					Hose assembly	Conducto	Mangueira completa	Conduit flexible	
29	VOE 938307	1					Hose assembly	Conducto	Mangueira completa	Conduit flexible	
30	VOE 936291	2					Hose assembly	Conducto	Mangueira completa	Conduit flexible	
31	VOE 937575	1					Hose assembly	Conducto	Mangueira completa	Conduit flexible	
32	VOE 936813	1					Hose assembly	Conducto	Mangueira completa	Conduit flexible	
33	VOE 937227	1					Hose assembly	Conducto	Mangueira completa	Conduit flexible	
34	VOE 936294	1					Hose assembly	Conducto	Mangueira completa	Conduit flexible	
35	VOE 990737	5					O-ring	Anillo tórico	Anel-o	Joint torique	
36	VOE 990736	16					O-ring	Anillo tórico	Anel-o	Joint torique	
37	VOE 935089	1					Nipple	Niple	Niple	Raccord	
	VOE 990737	1					•O-ring	•Anillo tórico	•Anel-o	•Joint torique	
	VOE 993321	1					•O-ring	•Anillo tórico	•Anel-o	•Joint torique	(VOE 932040)
38	VOE 935092	1					Nipple	Niple	Niple	Raccord	
	VOE 990738	1					•O-ring	•Anillo tórico	•Anel-o	•Joint torique	
	VOE 993322	1					•O-ring	•Anillo tórico	•Anel-o	•Joint torique	(VOE 932041)
39	SA 9419-11220	1					Connector	Union	Conector	Raccord	
40	VOE 955921	2					Spring washer	Arandela elástica	Arruela de pressão	Rondelle élastique	
41	VOE 990740	2					O-ring	Anillo tórico	Anel-o	Joint torique	
42	VOE 983245	2					Hexagon screw	Tornillo hexagonal	Parafuso sextavado	Vis à tête hexagonale	
43	VOE 983495	1					O-ring	Anillo tórico	Anel-o	Joint torique	
44	VOE 983502	18					O-ring	Anillo tórico	Anel-o	Joint torique	
45	VOE 983505	4					O-ring	Anillo tórico	Anel-o	Joint torique	
46	VOE 990557	2					O-ring	Anillo tórico	Anel-o	Joint torique	
47	VOE 14880491	2					Elbow nipple	Niple angular	Cotovelo	Raccord coudé	
48	VOE 13933859	2					T-nipple	Niple t	Niple-t	Raccord-t	
	VOE 990736	4					•O-ring	•Anillo tórico	•Anel-o	•Joint torique	

1		**Servo system, control valve piping.** **Servosistema, tubería de la válvula de control.** **Sistema servo, tubulação da válvula de controle** **Système servo, conduits vers le distributeur de commande**	Catalogue id **20591**	Group **914**
2				
3			Illustr. No **1057603**	Section **400**
4				
5		**8291485,8291526**	Issue **20027088-G**	Page **1181**

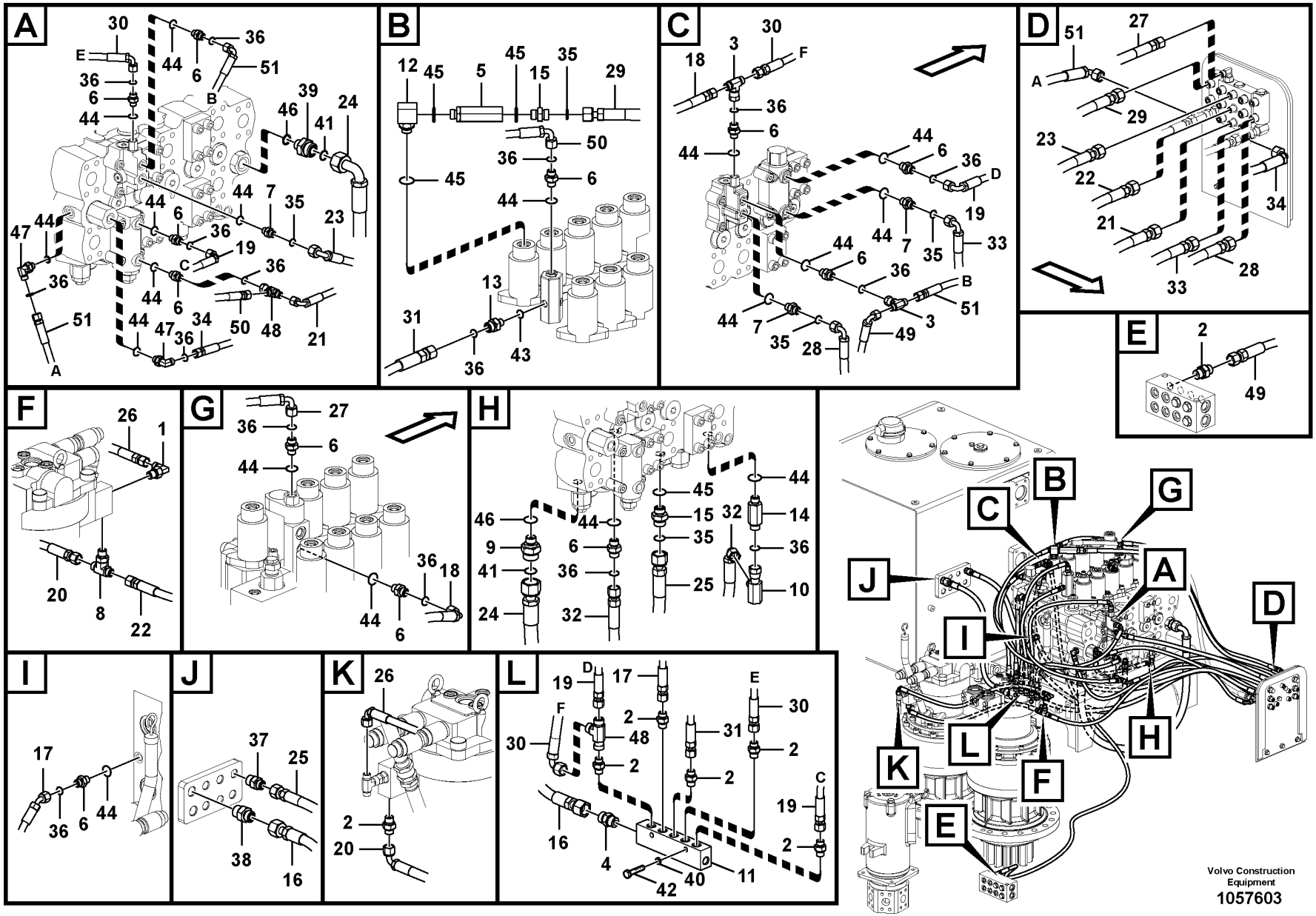
A
B
C
D
E
F
G
H
I
J
K
L
Volvo Construction Equipment
1057603

Fig.	Part No.	Quantity 1	2	3	PS	KIT	Description	Denominación	Denominação	Dénomination	Notes
49	VOE 936980	1					Hose assembly	Conducto	Mangueira completa	Conduit flexible	
50	VOE 936296	1					Hose assembly	Conducto	Mangueira completa	Conduit flexible	
51	VOE 936300	2					Hose assembly	Conducto	Mangueira completa	Conduit flexible	

1		**Servo system, control valve piping.** **Servosistema, tubería de la válvula de control.** **Sistema servo, tubulação da válvula de controle** **Système servo, conduits vers le distributeur de commande**	Catalogue id **20591**	Group **914**
2				
3			Illustr. No **1057603**	Section **400**
4				
5		**8291485,8291526**	Issue **20027088-G**	Page **1183**

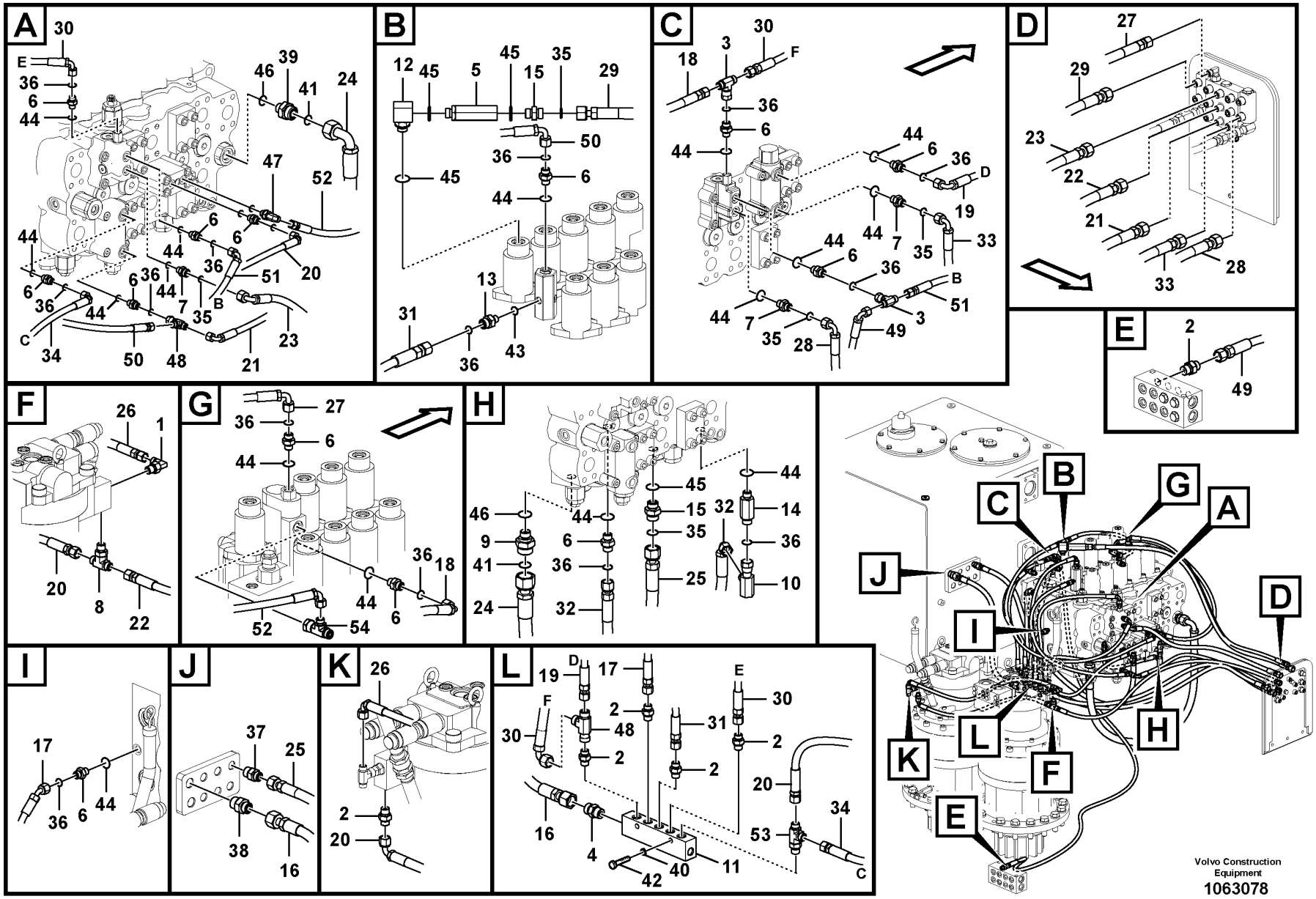
A
B
C
D
E
F
G
H
I
J
K
L
Volvo Construction Equipment
1063078

Fig.	Part No.	Quantity 1	2	3	PS	KIT	Description	Denominación	Denominação	Dénomination	Notes
1	VOE 13933857	1					Elbow nipple	Niple angular	Cotovelo	Raccord coudé	S/N -273831/-280355
	VOE 13933858	1					Nipple	Niple	Niple	Raccord	S/N 273732-/280356-
	VOE 990736	1					•O-ring	•Anillo tórico	•Anel-o	•Joint torique	
	VOE 993320	1					•O-ring	•Anillo tórico	•Anel-o	•Joint torique	(VOE 932039)
2	VOE 13933858	7					Nipple	Niple	Niple	Raccord	
	VOE 990736	7					•O-ring	•Anillo tórico	•Anel-o	•Joint torique	
	VOE 993320	7					•O-ring	•Anillo tórico	•Anel-o	•Joint torique	(VOE 932039)
3	VOE 13933860	2					T-nipple	Niple t	Niple-t	Raccord-t	
	VOE 990736	4					•O-ring	•Anillo tórico	•Anel-o	•Joint torique	
4	VOE 13933923	1					Nipple	Niple	Niple	Raccord	
	VOE 990738	1					•O-ring	•Anillo tórico	•Anel-o	•Joint torique	
	VOE 993321	1					•O-ring	•Anillo tórico	•Anel-o	•Joint torique	(VOE 932040)
5	VOE 14531003	1					Valve	Válvula	Válvula	Valve	
6	VOE 14881553	13					Nipple	Niple	Niple	Raccord	
7	VOE 14881555	3					Nipple	Niple	Niple	Raccord	
8	VOE 937559	1					T-nipple	Niple t	Niple-t	Raccord-t	
	VOE 993320	1					•O-ring	•Anillo tórico	•Anel-o	•Joint torique	(VOE 932039)
	VOE 990736	2					•O-ring	•Anillo tórico	•Anel-o	•Joint torique	
9	VOE 14546561	1					Connector	Union	Conector	Raccord	
10	VOE 14552818	1					T-nipple	Niple t	Niple-t	Raccord-t	
11	VOE 14570486	1					Block	Bloque	Bloco	Bloc	
12	VOE 14880066	1					Elbow nipple	Niple angular	Cotovelo	Raccord coudé	
13	VOE 14881552	1					Nipple	Niple	Niple	Raccord	
14	VOE 14881554	1					Nipple	Niple	Niple	Raccord	
15	VOE 14881558	2					Nipple	Niple	Niple	Raccord	
16	VOE 936964	1					Hose assembly	Conducto	Mangueira completa	Conduit flexible	
17	VOE 15022991	1					Hose assembly	Conducto	Mangueira completa	Conduit flexible	
18	VOE 936287	1					Hose assembly	Conducto	Mangueira completa	Conduit flexible	
19	VOE 936288	1					Hose assembly	Conducto	Mangueira completa	Conduit flexible	S/N -210255/-270981 S/N -280060
	VOE 936288	2					Hose assembly	Conducto	Mangueira completa	Conduit flexible	S/N 210256-/270982- S/N 280061-

1	8291486	**Servo system, control valve piping.** **Servosistema, tubería de la válvula de control.** **Sistema servo, tubulação da válvula de controle** **Système servo, conduits vers le distributeur de commande**	Catalogue id **20591**	Group **914**
2			Illustr. No **1063078**	Section **450**
3				
4			Issue **20027088-G**	Page **1185**
5				

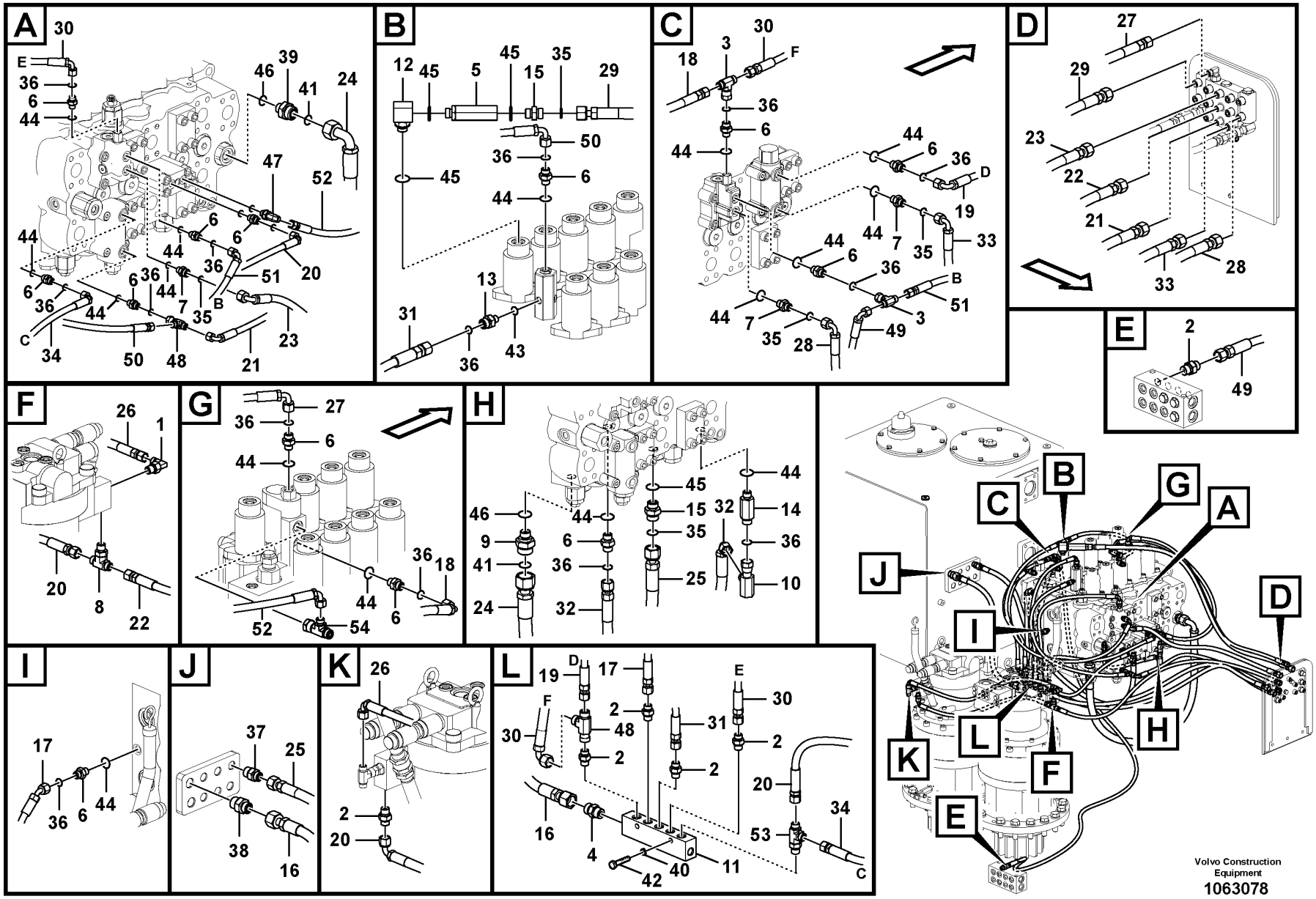
A
B
C
D
E
F
G
H
I
J
K
L
Volvo Construction Equipment
1063078

Fig.	Part No.	Quantity 1	2	3	PS	KIT	Description	Denominación	Denominação	Dénomination	Notes
20	VOE 936290	2					Hose assembly	Conducto	Mangueira completa	Conduit flexible	S/N -210255/-270981 S/M -280060
	VOE 936290	1					Hose assembly	Conducto	Mangueira completa	Conduit flexible	S/N 210256- S/N 280982-273831 S/N 280061-280355
	VOE 936287	1					Hose assembly	Conducto	Mangueira completa	Conduit flexible	S/N 273832-/280356-
21	VOE 936293	1					Hose assembly	Conducto	Mangueira completa	Conduit flexible	
22	VOE 937439	1					Hose assembly	Conducto	Mangueira completa	Conduit flexible	S/N -273831/-280355
	VOE 937114	1					Hose assembly	Conducto	Mangueira completa	Conduit flexible	S/N 273832-/280356-
23	VOE 937184	1					Hose assembly	Conducto	Mangueira completa	Conduit flexible	
24	VOE 936364	1					Hose assembly	Conducto	Mangueira completa	Conduit flexible	
25	VOE 936750	1					Hose assembly	Conducto	Mangueira completa	Conduit flexible	
26	VOE 936292	1					Hose assembly	Conducto	Mangueira completa	Conduit flexible	S/N -273831/-280355
	VOE 936289	1					Hose assembly	Conducto	Mangueira completa	Conduit flexible	S/N 273832-/280356-
27	VOE 937110	1					Hose assembly	Conducto	Mangueira completa	Conduit flexible	
28	VOE 936955	1					Hose assembly	Conducto	Mangueira completa	Conduit flexible	
29	VOE 938307	1					Hose assembly	Conducto	Mangueira completa	Conduit flexible	
30	VOE 936291	2					Hose assembly	Conducto	Mangueira completa	Conduit flexible	
31	VOE 937575	1					Hose assembly	Conducto	Mangueira completa	Conduit flexible	
32	VOE 936813	1					Hose assembly	Conducto	Mangueira completa	Conduit flexible	
33	VOE 937227	1					Hose assembly	Conducto	Mangueira completa	Conduit flexible	
34	VOE 15169206	1					Hose assembly	Conducto	Mangueira completa	Conduit flexible	S/N -210255/-270981 S/N -280060
35	VOE 990737	5					O-ring	Anillo tórico	Anel-o	Joint torique	
36	VOE 990736	16					O-ring	Anillo tórico	Anel-o	Joint torique	
37	VOE 935089	1					Nipple	Niple	Niple	Raccord	
	VOE 990737	1					•O-ring	•Anillo tórico	•Anel-o	•Joint torique	
	VOE 993321	1					•O-ring	•Anillo tórico	•Anel-o	•Joint torique	(VOE 932040)
38	VOE 935092	1					Nipple	Niple	Niple	Raccord	
	VOE 990738	1					•O-ring	•Anillo tórico	•Anel-o	•Joint torique	
	VOE 993322	1					•O-ring	•Anillo tórico	•Anel-o	•Joint torique	(VOE 932041)
39	SA 9419-11220	1					Connector	Union	Conector	Raccord	

1	8291486	**Servo system, control valve piping.** **Servosistema, tubería de la válvula de control.** **Sistema servo, tubulação da válvula de controle** **Système servo, conduits vers le distributeur de commande**	Catalogue id **20591**	Group **914**
2			Illustr. No **1063078**	Section **450**
3			Issue **20027088-G**	Page **1187**
4				
5				

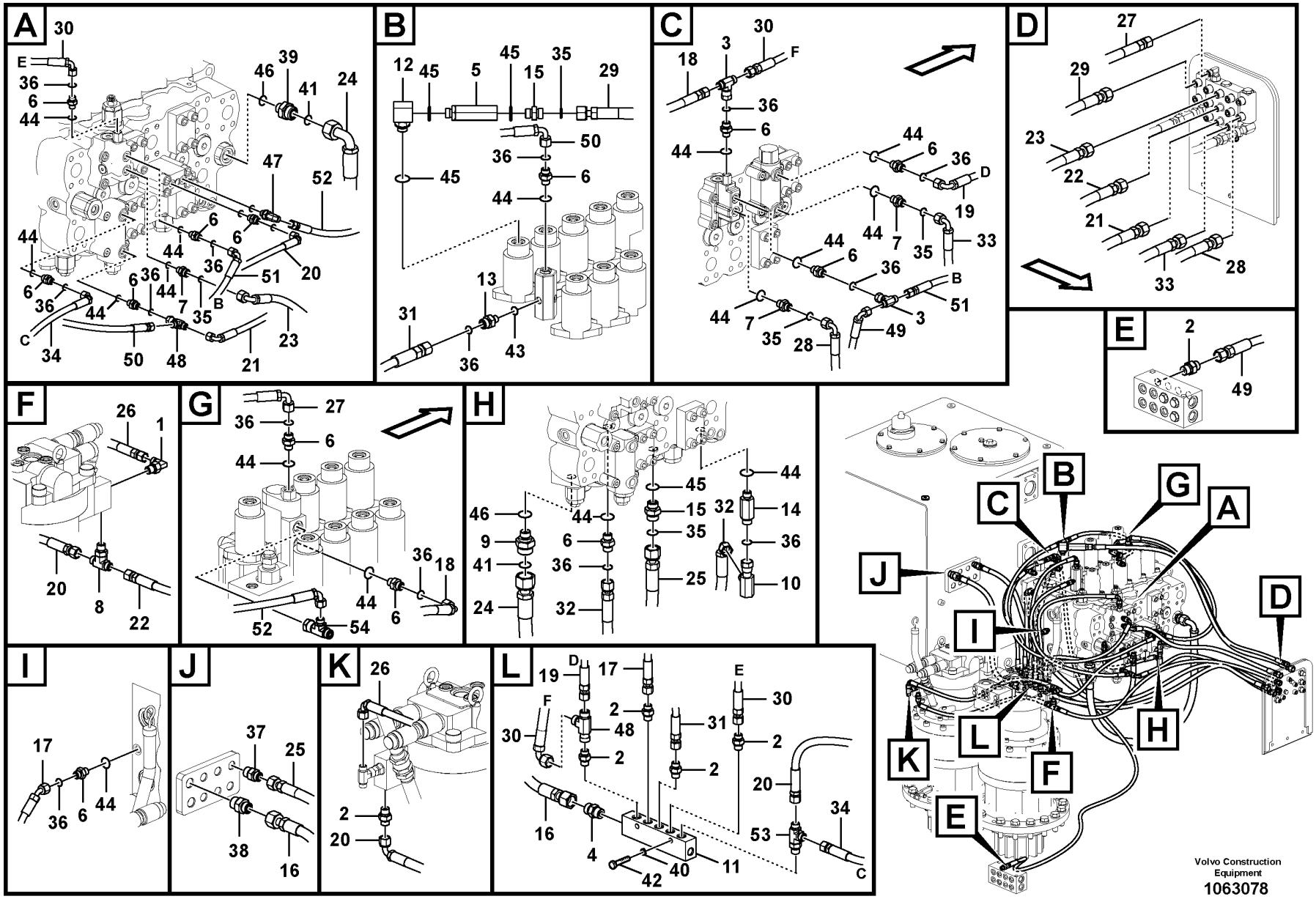
A
B
C
D
E
F
G
H
I
J
K
L
Volvo Construction Equipment
1063078

Fig.	Part No.	Quantity 1	2	3	PS	KIT	Description	Denominación	Denominação	Dénomination	Notes
40	VOE 955921	2					Spring washer	Arandela elástica	Arruela de pressão	Rondelle élastique	
41	VOE 990740	2					O-ring	Anillo tórico	Anel-o	Joint torique	
42	VOE 983245	2					Hexagon screw	Tornillo hexagonal	Parafuso sextavado	Vis à tête hexagonale	
43	VOE 983495	1					O-ring	Anillo tórico	Anel-o	Joint torique	
44	VOE 983502	16					O-ring	Anillo tórico	Anel-o	Joint torique	
45	VOE 983505	4					O-ring	Anillo tórico	Anel-o	Joint torique	
46	VOE 990557	2					O-ring	Anillo tórico	Anel-o	Joint torique	
47	VOE 14880491	2					Elbow nipple	Niple angular	Cotovelo	Raccord coudé	
48	VOE 13933859	2					T-nipple	Niple t	Niple-t	Raccord-t	
	VOE 990736	4					•O-ring	•Anillo tórico	•Anel-o	•Joint torique	
49	VOE 936980	1					Hose assembly	Conducto	Mangueira completa	Conduit flexible	
50	VOE 936296	1					Hose assembly	Conducto	Mangueira completa	Conduit flexible	
51	VOE 936300	1					Hose assembly	Conducto	Mangueira completa	Conduit flexible	
52	VOE 936295	1					Hose assembly	Conducto	Mangueira completa	Conduit flexible	S/N -210255/-270981 S/N -280061
53	VOE 937540	1					T-nipple	Niple t	Niple-t	Raccord-t	S/N -210255/-270981 S/N -280060
	VOE 993320	1					•O-ring	•Anillo tórico	•Anel-o	•Joint torique	
	VOE 990736	2					•O-ring	•Anillo tórico	•Anel-o	•Joint torique	
54	VOE 937436	1					T-nipple	Niple t	Niple-t	Raccord-t	
	VOE 990736	1					•O-ring	•Anillo tórico	•Anel-o	•Joint torique	
	VOE 990737	1					•O-ring	•Anillo tórico	•Anel-o	•Joint torique	

1	8291486	**Servo system, control valve piping.** **Servosistema, tubería de la válvula de control.** **Sistema servo, tubulação da válvula de controle** **Système servo, conduits vers le distributeur de commande**	Catalogue id **20591**	Group **914**
2			Illustr. No **1063078**	Section **450**
3			Issue **20027088-G**	Page **1189**
4				
5				

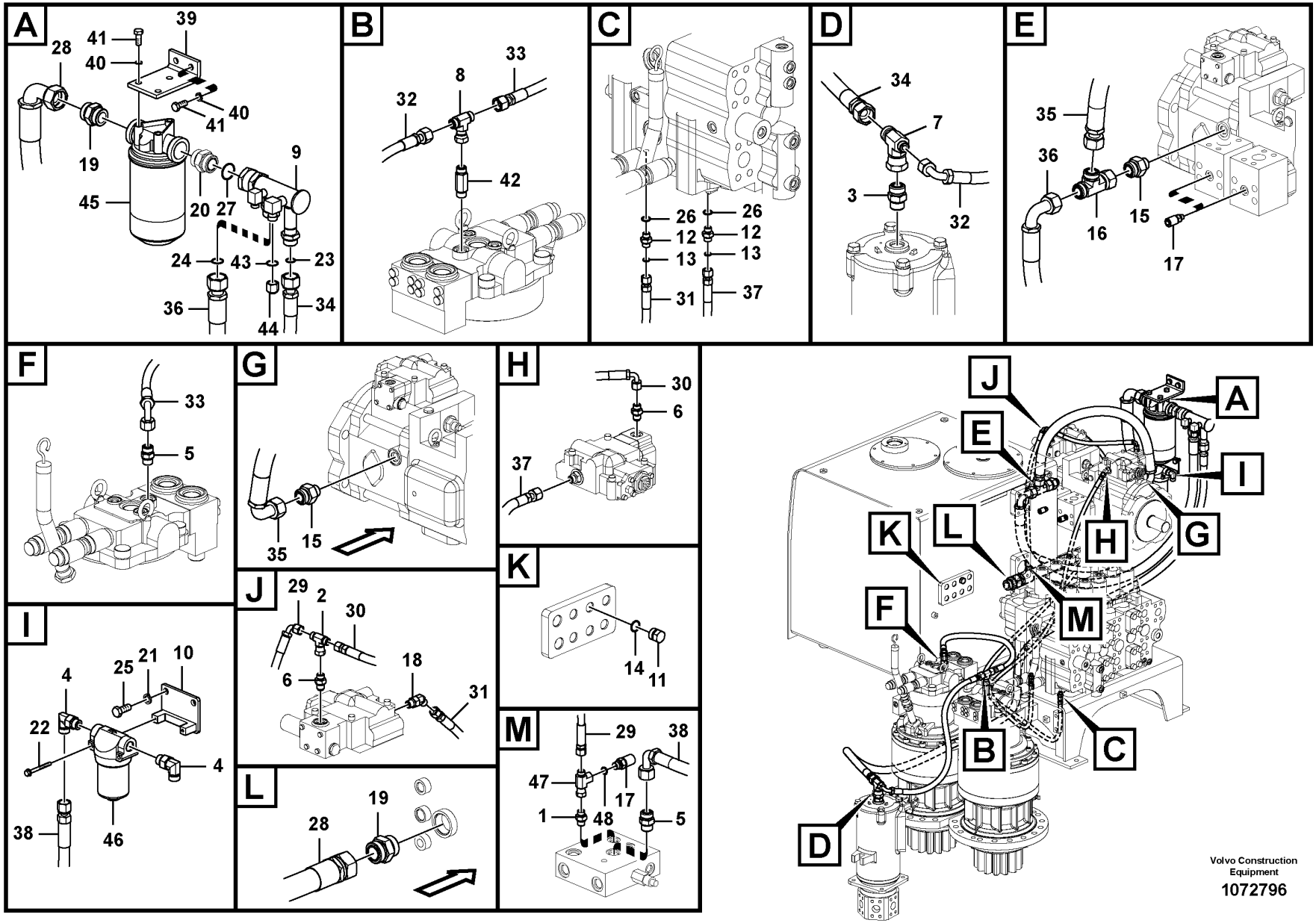

Volvo Construction Equipment

1072796

Fig.	Part No.	Quantity 1	2	3	PS	KIT	Description	Denominación	Denominação	Dénomination	Notes
1	VOE 13933858	1	1				Nipple	Niple	Niple	Raccord	
	VOE 990736	1	1				•O-ring	•Anillo tórico	•Anel-o	•Joint torique	
	VOE 993320	1	1				•O-ring	•Anillo tórico	•Anel-o	•Joint torique	(VOE 932039)
2	VOE 13933860	1	1				T-nipple	Niple t	Niple-t	Raccord-t	
	VOE 990736	2	2				•O-ring	•Anillo tórico	•Anel-o	•Joint torique	
3	VOE 13933862	1	1				Nipple	Niple	Niple	Raccord	
	VOE 990740	1	1				•O-ring	•Anillo tórico	•Anel-o	•Joint torique	
	VOE 993323	1	1				•O-ring	•Anillo tórico	•Anel-o	•Joint torique	(VOE 932042)
4	VOE 13933868	2	2				Elbow nipple	Niple angular	Cotovelo	Raccord coudé	
	VOE 990738	1	1				•O-ring	•Anillo tórico	•Anel-o	•Joint torique	
	VOE 993321	1	1				•O-ring	•Anillo tórico	•Anel-o	•Joint torique	(VOE 932040)
5	VOE 13933923	2	2				Nipple	Niple	Niple	Raccord	
	VOE 990738	1	1				•O-ring	•Anillo tórico	•Anel-o	•Joint torique	
	VOE 993321	1	1				•O-ring	•Anillo tórico	•Anel-o	•Joint torique	(VOE 932040)
6	VOE 14535777	2	2				Connector	Unión	Conexão	Connexion	
	VOE 990736	1	1				•O-ring	•Anillo tórico	•Anel-o	•Joint torique	
	VOE 993320	1	1				•O-ring	•Anillo tórico	•Anel-o	•Joint torique	(VOE 932039)
7	VOE 14538882	1	1				T-nipple	Niple t	Niple-t	Raccord-t	
	VOE 990738	1	1				•O-ring	•Anillo tórico	•Anel-o	•Joint torique	
	VOE 990740	1	1				•O-ring	•Anillo tórico	•Anel-o	•Joint torique	
8	VOE 13933935	1	1				T-nipple	Niple t	Niple-t	Raccord-t	
	VOE 990738	1	1				•O-ring	•Anillo tórico	•Anel-o	•Joint torique	
9	VOE 14591249	1	1				Pipe	Tubo	Tubo	Tuyau	
10	VOE 14570458	1	1				Bracket	Consola	Suporte	Console	
11	VOE 14880068	1					Plug	Tapón	Bujão	Tampon	
12	VOE 14881553	2	2				Nipple	Niple	Niple	Raccord	
13	VOE 990736	2	2				O-ring	Anillo tórico	Anel-o	Joint torique	
14	VOE 993321	1					O-ring	Anillo tórico	Anel-o	Joint torique	
15	VOE 935230	2	2				Nipple	Niple	Niple	Raccord	
	VOE 978129	1	1				•O-ring	•Anillo tórico	•Anel-o	•Joint torique	(VOE 981290)
	VOE 993323	1	1				•O-ring	•Anillo tórico	•Anel-o	•Joint torique	(VOE 932042)

1	8291485, 8291526
2	8291486 S/N -273770/-280348
3	8288862 S/N-274417/-280541/-210514/-260044
4	
5	

Servo system, pump piping and filter mount.
Servosistema, soporte del filtro y la tubería de la bomba.
Sistema servo, tubulação da bomba e montagem do filtro
Système servo, conduits vers la pompe et montage du filtre

Catalogue id **20591**	Group **914**
Illustr. No **1072796**	Section **500**
Issue **20027088-G**	Page **1191**

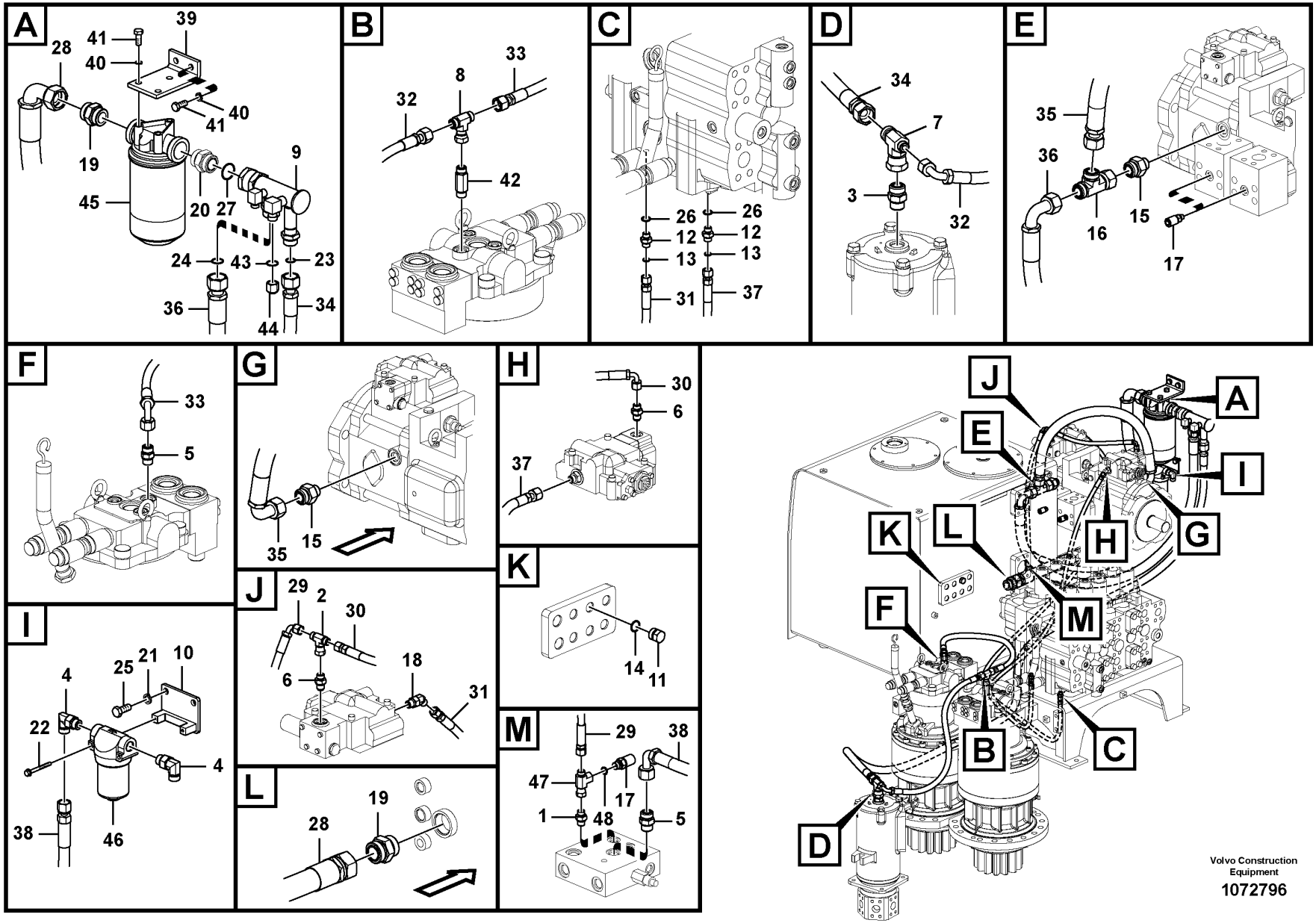

Volvo Construction Equipment

1072796

Fig.	Part No.	Quantity 1	2	3	PS	KIT	Description	Denominación	Denominação	Dénomination	Notes
16	VOE 936058	1	1				T-nipple	Niple t	Niple-t	Raccord-t	
	VOE 978129	2	2				•O-ring	•Anillo tórico	•Anel-o	•Joint torique	(VOE 981290)
17	VOE 936446	3					Testing nipple	Niple de medición	Niple de teste	Raccord contrôle	
	VOE 14609529		2				Nipple	Niple	Niple	Raccord	S/N -210255/-270981 S/N -280060
	VOE 936446		3				Testing nipple	Niple de medición	Niple de teste	Raccord contrôle	S/N 210256-/270982- S/N 280061-
18	VOE 937097	1	1				Elbow nipple	Niple angular	Cotovelo	Raccord coudé	
	VOE 990736	1	1				•O-ring	•Anillo tórico	•Anel-o	•Joint torique	
	VOE 993320	1	1				•O-ring	•Anillo tórico	•Anel-o	•Joint torique	(VOE 932039)
19	VOE 937776	2	2				Nipple	Niple	Niple	Raccord	
	VOE 981291	1	1				•O-ring	•Anillo tórico	•Anel-o	•Joint torique	
	VOE 932044	1	1				•O-ring	•Anillo tórico	•Anel-o	•Joint torique	
20	VOE 937776	1	1				Nipple	Niple	Niple	Raccord	
	VOE 981291	1	1				•O-ring	•Anillo tórico	•Anel-o	•Joint torique	
	VOE 932044	1	1				•O-ring	•Anillo tórico	•Anel-o	•Joint torique	
21	VOE 955922	2	2				Spring washer	Arandela elástica	Arruela de pressão	Rondelle élastique	
22	VOE 13965178	2	2				Screw	Tornillo	Parafuso	Vis	
23	VOE 990740	1	1				O-ring	Anillo tórico	Anel-o	Joint torique	
24	VOE 978129	1	1				O-ring	Anillo tórico	Anel-o	Joint torique	
25	VOE 983251	2	2				Hexagon screw	Tornillo hexagonal	Parafuso sextavado	Vis à tête hexagonale	
26	VOE 983502	2	2				O-ring	Anillo tórico	Anel-o	Joint torique	
27		1	1		NS		O-ring	Junta torica	Anel de vedação-O	Joint Torique	
28	VOE 14623584	1	1				Hose	Manguera	Mangueira	Flexible	
29	VOE 936289	1	1				Hose assembly	Conducto	Mangueira completa	Conduit flexible	S/N -273770 S/N -280348
	VOE 937104	1	1				Hose assembly	Conducto	Mangueira completa	Conduit flexible	S/N 273771-273977 S/N 280349-280364
	VOE 937574	1	1				Hose assembly	Conducto	Mangueira completa	Conduit flexible	S/N 233978- S/N 280365-
30	VOE 936690	1	1				Hose assembly	Conducto	Mangueira completa	Conduit flexible	

1	8291485, 8291526	**Servo system, pump piping and filter mount.** **Servosistema, soporte del filtro y la tubería de la bomba.** **Sistema servo, tubulação da bomba e montagem do filtro** **Système servo, conduits vers la pompe et montage du filtre**	Catalogue id **20591**	Group **914**
2	8291486 S/N -273770/-280348		Illustr. No **1072796**	Section **500**
3	8288862 S/N-274417/-280541/-210514/-260044		Issue **20027088-G**	Page **1193**
4				
5				

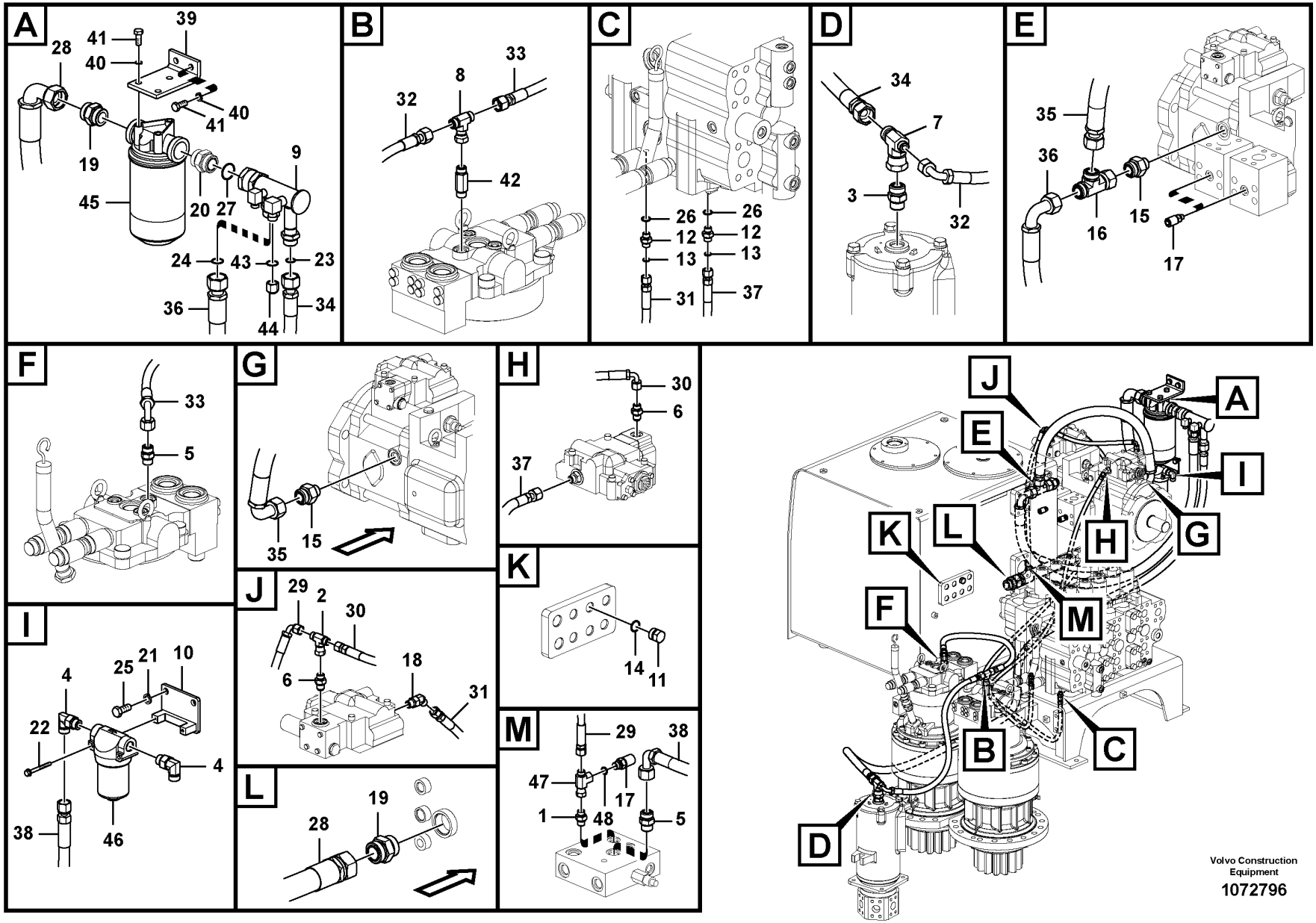

Volvo Construction Equipment

1072796

Fig.	Part No.	Quantity 1	2	3	PS	KIT	Description	Denominación	Denominação	Dénomination	Notes
31	VOE 937580	1	1				Hose assembly	Conducto	Mangueira completa	Conduit flexible	(VOE 937328) S/N -210514/-273276 S/N -280288
	VOE 15801055	1	1				Hose assembly	Conducto	Mangueira completa	Conduit flexible	S/N 210515-/273277- S/N 280289-
32	VOE 936733	1	1				Hose assembly	Conducto	Mangueira completa	Conduit flexible	S/N -273831/-280355
	VOE 937418	1	1				Hose assembly	Conducto	Mangueira completa	Conduit flexible	S/N 273732-/280356-
33	VOE 937554	1	1				Hose assembly	Conducto	Mangueira completa	Conduit flexible	S/N -273731/-280355
	VOE 937364	1	1				Hose assembly	Conducto	Mangueira completa	Conduit flexible	S/N 273732-/280356-
34	VOE 937368	1	1				Hose assembly	Conducto	Mangueira completa	Conduit flexible	
35	VOE 937377	1	1				Hose assembly	Conducto	Mangueira completa	Conduit flexible	
36	VOE 15187365	1	1				Hose assembly	Conducto	Mangueira completa	Conduit flexible	
37	VOE 937412	1	1				Hose assembly	Conducto	Mangueira completa	Conduit flexible	S/N -210514/-273276 S/N -280288
	VOE 15801054	1	1				Hose assembly	Conducto	Mangueira completa	Conduit flexible	S/N 210515- S/N 273277-273770 S/N 280289-280348
	VOE 936871	1	1				Hose assembly	Conducto	Mangueira completa	Conduit flexible	S/N 273771-273977 S/N 280349-280364
	VOE 937581	1	1				Hose assembly	Conducto	Mangueira completa	Conduit flexible	S/N 273978- S/N 280365-
38	VOE 937241	1	1				Hose assembly	Conducto	Mangueira completa	Conduit flexible	S/N -273770 S/N -280348
	VOE 937456	1	1				Hose assembly	Conducto	Mangueira completa	Conduit flexible	S/N 273771-273977 S/N 280349-280364
	VOE 937940	1	1				Hose assembly	Conducto	Mangueira completa	Conduit flexible	S/N 273978- S/N 280365-
39	VOE 14537465	1	1				Plate	Chapa	Chapa	Tôle	S/N - 274417/280541 S/N - 210514/260044
40	VOE 955923	5	5				Spring washer	Arandela elástica	Arruela de pressão	Rondelle élastique	
41	VOE 978932	5	5				Hexagon screw	Tornillo hexagonal	Parafuso sextavado	Vis à tête hexagonale	
42	VOE 14538873	1	1				Nipple	Niple	Niple	Raccord	S/N -273831/-280355
	VOE 13933923	1	1				Nipple	Niple	Niple	Raccord	S/N 273732-/280356-
	VOE 990738	1	1				•O-ring	•Anillo tórico	•Anel-o	•Joint torique	
	VOE 993321	1	1				•O-ring	•Anillo tórico	•Anel-o	•Joint torique	(VOE 932040)

1	8291485, 8291526
2	8291486 S/N -273770/-280348
3	8288862 S/N-274417/-280541/-210514/-260044
4	
5	

Servo system, pump piping and filter mount.
Servosistema, soporte del filtro y la tubería de la bomba.
Sistema servo, tubulação da bomba e montagem do filtro
Système servo, conduits vers la pompe et montage du filtre

Catalogue id **20591**	Group **914**
Illustr. No **1072796**	Section **500**
Issue **20027088-G**	Page **1195**

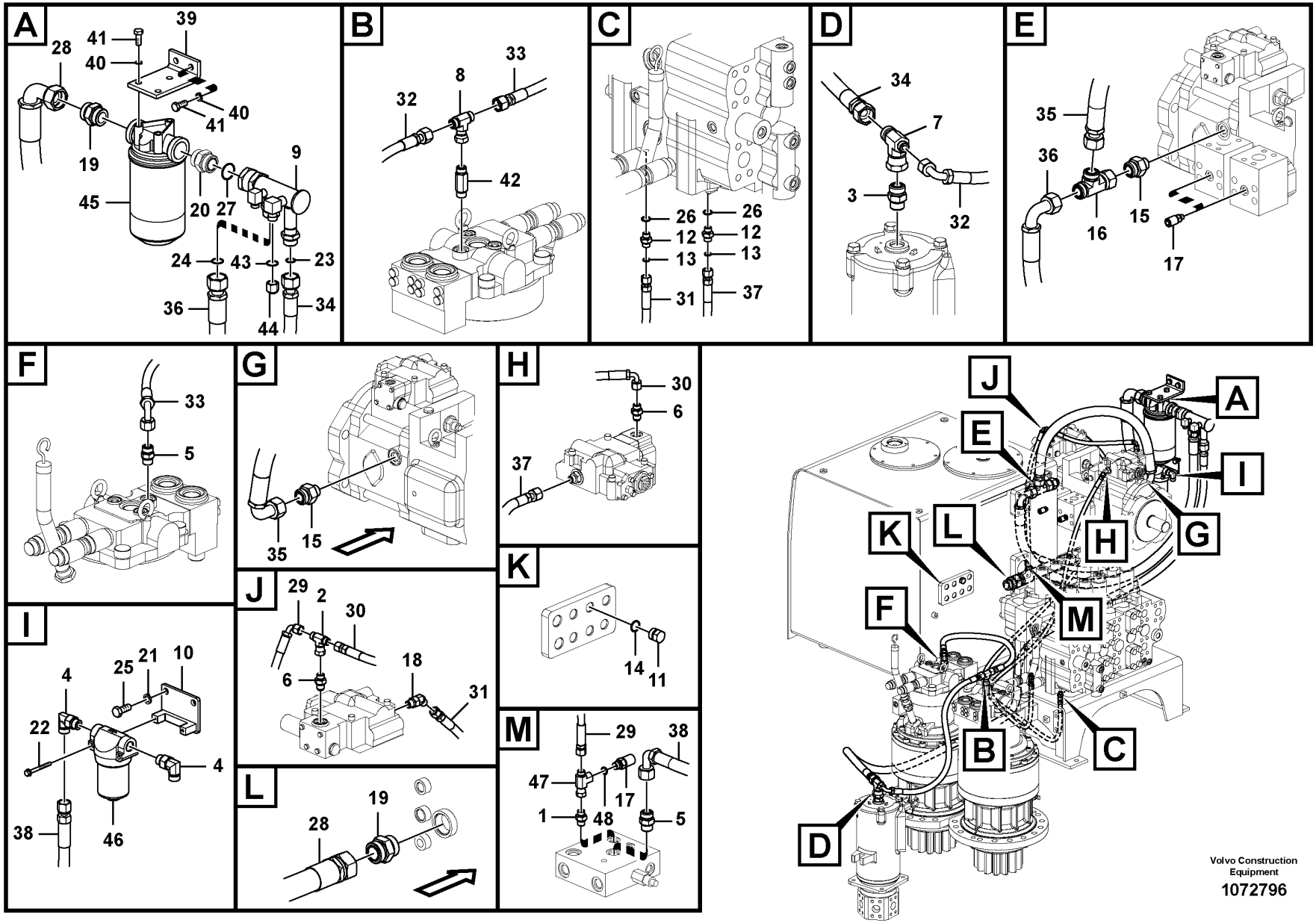

Volvo Construction Equipment

1072796

Fig.	Part No.	Quantity 1	2	3	PS	KIT	Description	Denominación	Denominação	Dénomination	Notes
43	VOE 990738	1	1				O-ring	Anillo tórico	Anel-o	Joint torique	
44	VOE 935574	1	1				Plug	Tapón	Bujão	Tampon	
45	VOE 14549831			1			Filter	Filtro	Filtro	Filtre	S/N -274417/ -280541 S/N -210514/ -260044
	VOE 14532688			1			•Filter cartridge	•Patrón filtrante	•Elemento filtrante	•Cartouche filtrante	S/N -274417/ -280541 S/N -210514/ -260044
46	VOE 14533119	1					Filter	Filtro	Filtro	Filtre	S/N -274225 S/N -280452
	VOE 14688862	1					Filter	Filtro	Filtro	Filtre	S/N 274226- S/N 280453-
	VOE 14711981	1					•Filter element	•Cartucho de filtro	•Elemento de filtragem	•Elément de filtre	(VOE 14532686) S/N -274225 S/N -280452
	VOE 14711981	1					•Filter element	•Cartucho de filtro	•Elemento de filtragem	•Elément de filtre	S/N 274226- S/N 280453-
	VOE 14511215	1					•O-ring	•Anillo tórico	•Anel-o	•Joint torique	
47	VOE 14535691	1	1				T-nipple	Niple t	Niple-t	Raccord-t	
48	VOE 993320	1	1				O-ring	Anillo tórico	Anel-o	Joint torique	
49	VOE 937097		1				Elbow nipple	Niple angular	Cotovelo	Raccord coudé	2624) S/N 273978- S/N 280365-
50	VOE 14568927		1				T-nipple	Niple t	Niple-t	Raccord-t	2624) S/N 273978- S/N 280365-
51	VOE 993320		1				O-ring	Anillo tórico	Anel-o	Joint torique	2624) S/N 273978- S/N 280365-
52	SA 9415-31021		1				Plug	Tapon	Bujão	Bouchon	2624) S/N 273978- S/N 280365-

2624) **GB**: Not Shown **ES**: No ilustrado **BR**: Não mostrado **FR**: Non représenté

1	8291485, 8291526
2	8291486 S/N -273770/-280348
3	8288862 S/N-274417/-280541/-210514/-260044
4	
5	

Servo system, pump piping and filter mount.
Servosistema, soporte del filtro y la tubería de la bomba.
Sistema servo, tubulação da bomba e montagem do filtro
Système servo, conduits vers la pompe et montage du filtre

Catalogue id **20591**	Group **914**
Illustr. No **1072796**	Section **500**
Issue **20027088-G**	Page **1197**

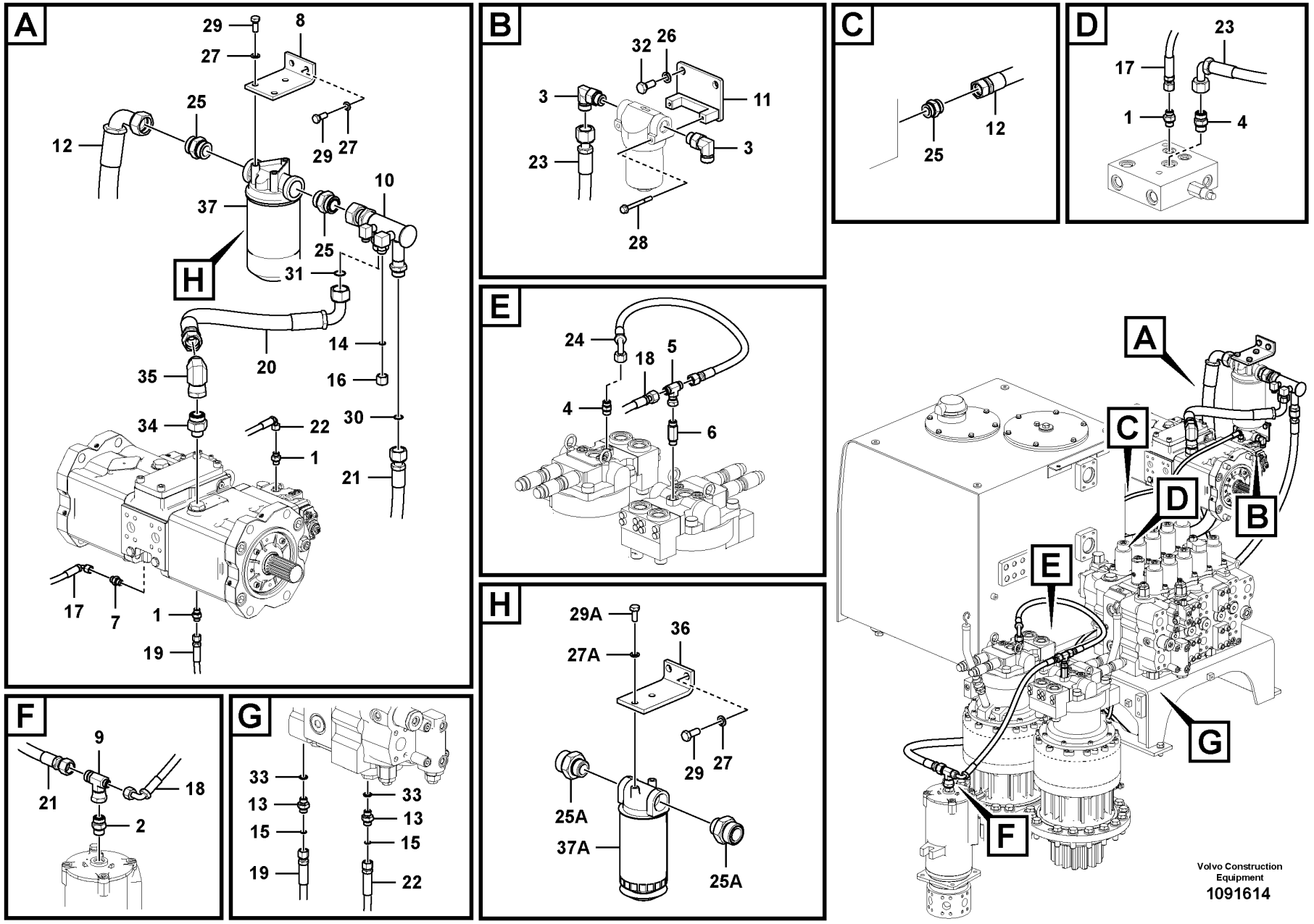
A
29
8
27
25
12
29
27
10
37
25
H
31
14
20
16
35
30
34
22
1
21
17
7
1
19
B
32
26
3
11
23
3
28
C
12
25
D
23
17
1
4
E
24
18
5
4
6
H
29A
36
27A
29
27
25A
37A
25A
F
9
21
18
2
G
33
13
15
19
33
13
15
22
A
C
D
B
E
G
F
Volvo Construction Equipment
1091614

Fig.	Part No.	Quantity 1	2	3	PS	KIT	Description	Denominación	Denominação	Dénomination	Notes
1	VOE 13933858	3					Nipple	Niple	Niple	Raccord	
2	VOE 13933862	1					Nipple	Niple	Niple	Raccord	
3	VOE 13933868	2					Elbow nipple	Niple angular	Cotovelo	Raccord coudé	
4	VOE 13933923	2					Nipple	Niple	Niple	Raccord	
5	VOE 13933935	1					T-nipple	Niple t	Niple-t	Raccord-t	
6	VOE 14538873	1					Nipple	Niple	Niple	Raccord	
7	VOE 14535777	1					Connector	Unión	Conexão	Connexion	
8	VOE 14537465	1					Plate	Chapa	Chapa	Tôle	S/N -274417/ -280541
9	VOE 14538882	1					T-nipple	Niple t	Niple-t	Raccord-t	
10	VOE 14677711	1					Pipe	Tubo	Tubo	Tuyau	
11	VOE 14570458	1					Bracket	Consola	Suporte	Console	
12	VOE 14623584	1					Hose	Manguera	Mangueira	Flexible	
13	VOE 14881553	2					Nipple	Niple	Niple	Raccord	
14	VOE 990738	1					O-ring	Anillo tórico	Anel-o	Joint torique	
15	VOE 990736	2					O-ring	Anillo tórico	Anel-o	Joint torique	
16	VOE 935574	1					Plug	Tapón	Bujão	Tampon	
17	VOE 937104	1					Hose assembly	Conducto	Mangueira completa	Conduit flexible	
18	VOE 936733	1					Hose assembly	Conducto	Mangueira completa	Conduit flexible	
19	VOE 937327	1					Hose assembly	Conducto	Mangueira completa	Conduit flexible	S/N 273771-274165 S/N 280349-280408
	VOE 15801372	1					Hose assembly	Conducto	Mangueira completa	Conduit flexible	S/N 274166- S/N 280409-
20	VOE 938255	1					Hose assembly	Conducto	Mangueira completa	Conduit flexible	
21	VOE 937368	1					Hose assembly	Conducto	Mangueira completa	Conduit flexible	
22	VOE 936871	1					Hose assembly	Conducto	Mangueira completa	Conduit flexible	S/N -273977 S/N -280364
	VOE 937581	1					Hose assembly	Conducto	Mangueira completa	Conduit flexible	S/N 273978-274165 S/N 280365-280408
	VOE 15801373	1					Hose assembly	Conducto	Mangueira completa	Conduit flexible	S/N 274166- S/N 280409-
23	VOE 937456	1					Hose assembly	Conducto	Mangueira completa	Conduit flexible	
24	VOE 937554	1					Hose assembly	Conducto	Mangueira completa	Conduit flexible	
25	VOE 937776	3					Nipple	Niple	Niple	Raccord	S/N - 274417/ - 280541

1	8291486 S/N 273771- /280349-
2	8288862 S/N 274418- /280542-
3	
4	
5	

Servo system, pump piping and filter mount.
Servosistema, soporte del filtro y la tubería de la bomba.
Sistema servo, tubulação da bomba e montagem do filtro
Système servo, conduits vers la pompe et montage du filtre

Catalogue id **20591**	Group **914**
Illustr. No **1091614**	Section **520**
Issue **20027088-G**	Page **1199**

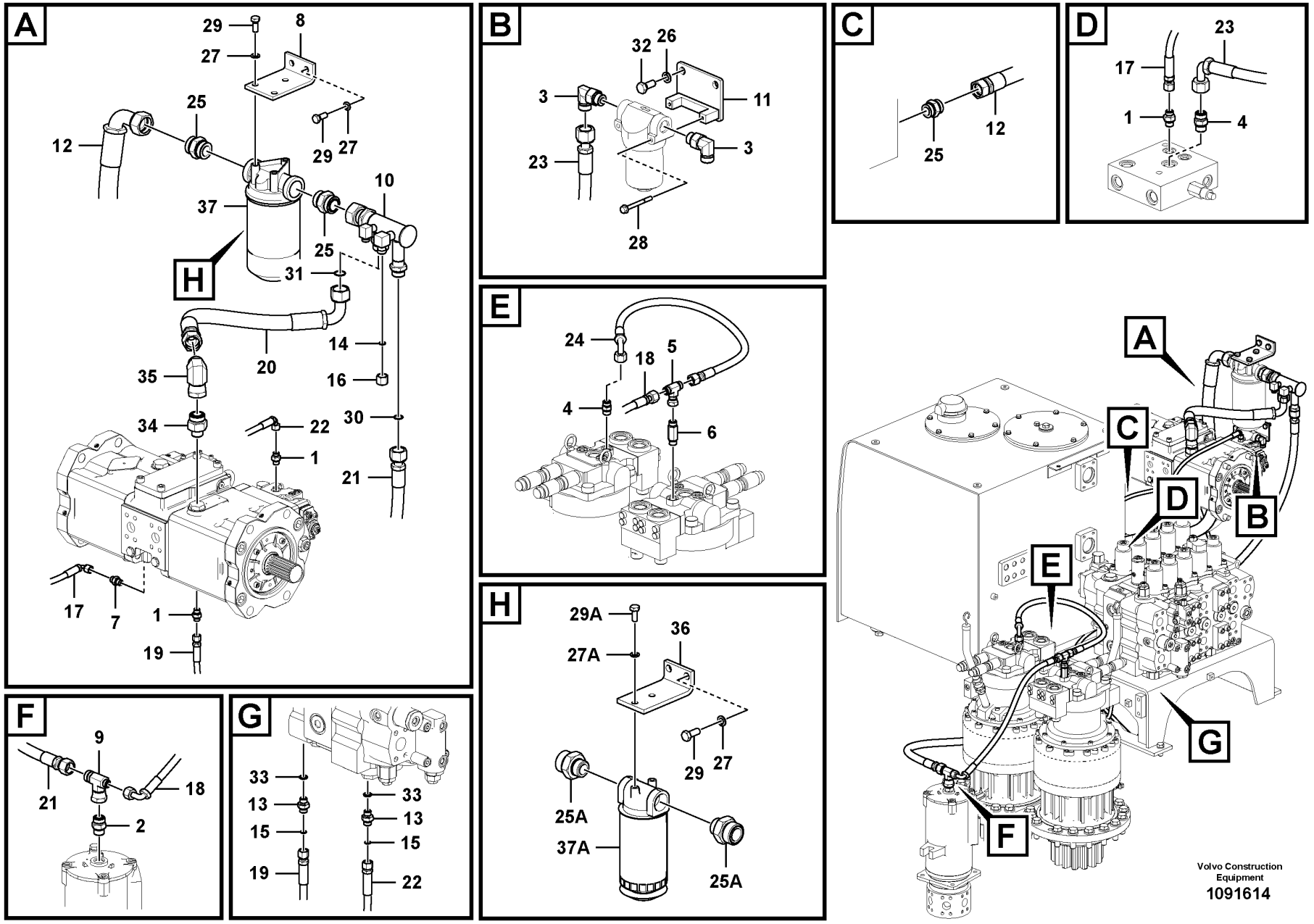
A
29
8
27
25
12
29
27
10
37
25
H
31
14
20
16
35
30
34
22
1
21
17
7
1
19
B
32
26
3
11
23
3
28
C
12
25
D
23
17
1
4
E
24
18
5
4
6
H
29A
36
27A
29
27
25A
37A
25A
F
9
21
18
2
G
33
13
15
19
33
13
15
22
A
C
D
B
E
G
F
Volvo Construction Equipment
1091614

Fig.	Part No.	Quantity 1	2	3	PS	KIT	Description	Denominación	Denominação	Dénomination	Notes
25	VOE 937776	1					Nipple	Niple	Niple	Raccord	S/N 274418 -/ 280542 -
25A	VOE 936716	2					Nipple	Niple	Niple	Raccord	S/N 274418 -/ 280542 -
26	VOE 955922	2					Spring washer	Arandela elástica	Arruela de pressão	Rondelle élastique	
27	VOE 955923	5					Spring washer	Arandela elástica	Arruela de pressão	Rondelle élastique	S/N - 274417/ - 280541
27	VOE 955923	2					Spring washer	Arandela elástica	Arruela de pressão	Rondelle élastique	S/N 274418 -/ 280542 -
27A	VOE 955922	2					Spring washer	Arandela elástica	Arruela de pressão	Rondelle élastique	S/N 274418 -/ 280542 -
28	VOE 13965178	2					Screw	Tornillo	Parafuso	Vis	(VOE 965178)
29	VOE 978932	5					Hexagon screw	Tornillo hexagonal	Parafuso sextavado	Vis à tête hexagonale	S/N - 274417/ - 280541
29	VOE 978932	2					Hexagon screw	Tornillo hexagonal	Parafuso sextavado	Vis à tête hexagonale	S/N 274418 -/ 280542 -
29A	VOE 983251	2					Hexagon screw	Tornillo hexagonal	Parafuso sextavado	Vis à tête hexagonale	S/N 274418 -/ 280542 -
30	VOE 990740	1					O-ring	Anillo tórico	Anel-o	Joint torique	
31	VOE 978129	1					O-ring	Anillo tórico	Anel-o	Joint torique	
32	VOE 983251	2					Hexagon screw	Tornillo hexagonal	Parafuso sextavado	Vis à tête hexagonale	
33	VOE 983502	2					O-ring	Anillo tórico	Anel-o	Joint torique	
34	VOE 935230	1					Nipple	Niple	Niple	Raccord	
35	VOE 13933851	1					Elbow nipple	Niple angular	Cotovelo	Raccord coudé	
36		1			NS		Bracket	Consola	Suporte	Console	S/N 274418 -/ 280542 -
37	VOE 14549831		1				Filter	Filtro	Filtro	Filtre	S/N -274417, -280541
	VOE 14532688		1				•Filter cartridge	•Patrón filtrante	•Elemento filtrante	•Cartouche filtrante	S/N -274417, -280541
37A	VOE 14711979		1				Filter	Filtro	Filtro	Filtre	S/N 274418-, 280542-
	VOE 14711980		1				•Filter cartridge	•Patrón filtrante	•Elemento filtrante	•Cartouche filtrante	S/N 274418-, 280542-

1	8291486 S/N 273771- /280349-
2	8288862 S/N 274418- /280542-
3	
4	
5	

Servo system, pump piping and filter mount.
Servosistema, soporte del filtro y la tubería de la bomba.
Sistema servo, tubulação da bomba e montagem do filtro
Système servo, conduits vers la pompe et montage du filtre

Catalogue id **20591**	Group **914**
Illustr. No **1091614**	Section **520**
Issue **20027088-G**	Page **1201**

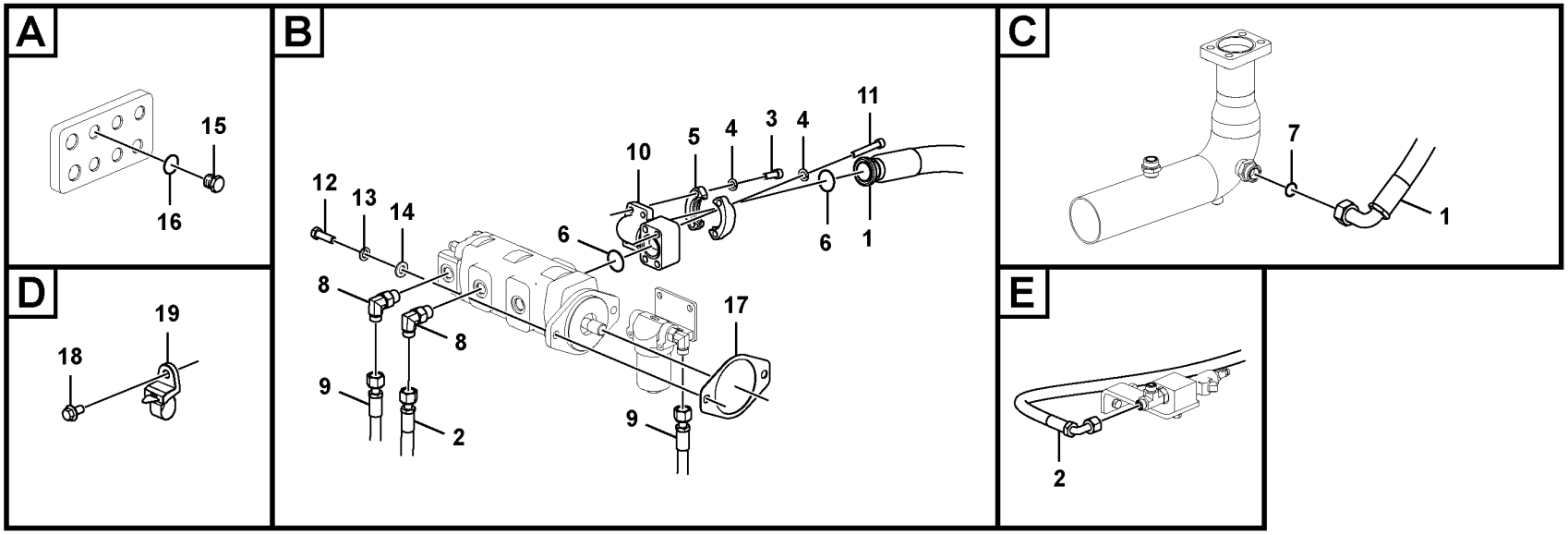

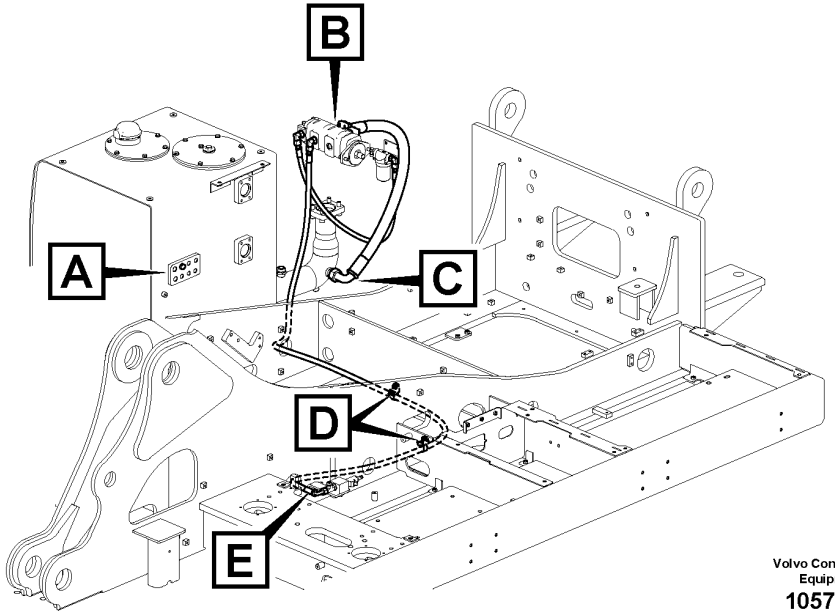

Volvo Construction Equipment
1057607

Fig.	Part No.	Quantity 1	2	3	PS	KIT	Description	Denominación	Denominação	Dénomination	Notes
1	VOE 14603532	1					Hose	Manguera	Mangueira	Flexible	
2	VOE 14627830	1					Hose	Manguera	Mangueira	Flexible	
3	VOE 984080	4					Hex. socket screw	Tornillo de hexágono embutido	Parafuso soquete sext	Vis à six pans creux	
4	VOE 955922	8					Spring washer	Arandela elástica	Arruela de pressão	Rondelle élastique	
5	VOE 936618	2					Flange half	Mitad brida	Meia flange	Demi-bride	
6	VOE 14882689	2					O-ring	Anillo tórico	Anel-o	Joint torique	(VOE 13949238)
7	VOE 981291	1					O-ring	Anillo tórico	Anel-o	Joint torique	
8	VOE 935073	2					Elbow nipple	Niple angular	Cotovelo	Raccord coudé	
	VOE 990738	2					•O-ring	•Anillo tórico	•Anel-o	•Joint torique	
	VOE 993322	2					•O-ring	•Anillo tórico	•Anel-o	•Joint torique	(VOE 932041)
9	VOE 15800743	1					Hose assembly	Conducto	Mangueira completa	Conduit flexible	
10	VOE 14624591	1					Flange	Brida	Flange	Bride	
11	VOE 984350	4					Hex. socket screw	Tornillo de hexágono embutido	Parafuso soquete sext	Vis à six pans creux	
12	VOE 978934	2					Hexagon screw	Tornillo hexagonal	Parafuso sextavado	Vis à tête hexagonale	
13	VOE 955923	2					Spring washer	Arandela elástica	Arruela de pressão	Rondelle élastique	
14	VOE 992042	2					Plain washer	Arandela plana	Arruela simples	Rondelle plane	
15	VOE 14880068	1					Plug	Tapón	Bujão	Tampon	
16	VOE 993321	1					O-ring	Anillo tórico	Anel-o	Joint torique	(VOE 932040)
17	VOE 14531148	1					Gasket	Junta	Junta	Joint	
18	VOE 946441	2					Flange screw	Tornillo embridado	Parafuso flangeado	Vis à embase	
19	VOE 14558810	2					Strip clamp	Abrazadera de cinta	Cinta braçadeira	Serrage de ruban	

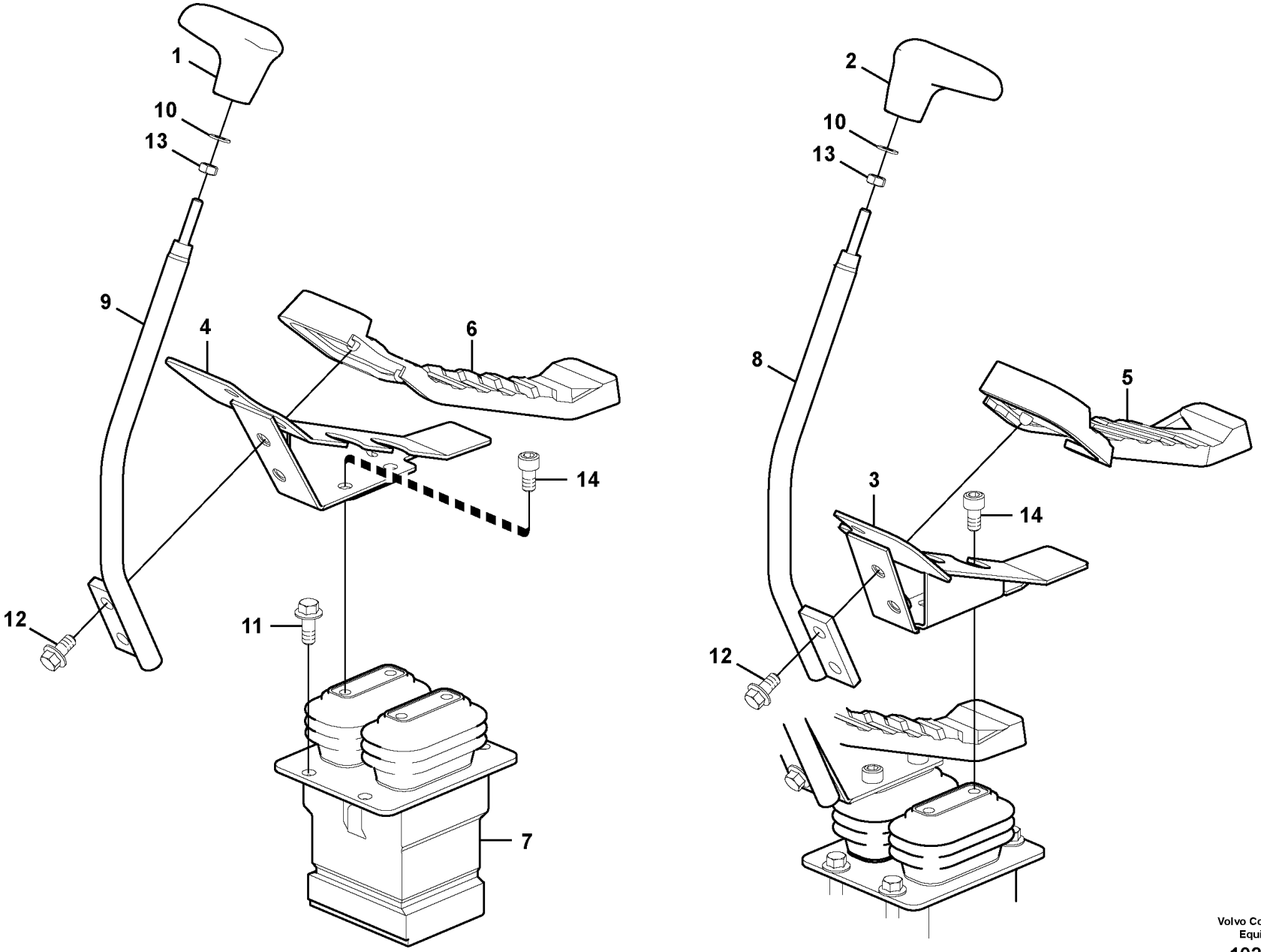

Volvo Construction Equipment

1022570

Fig.	Part No.	Quantity 1	2	3	PS	KIT	Description	Denominación	Denominação	Dénomination	Notes
1	VOE 14523006	1					Knob	Boton	Botão	Bouton	
2	VOE 14523005	1					Knob	Boton	Botão	Bouton	
3	VOE 14527776	1					Bracket	Consola	Suporte	Console	
4	VOE 14527777	1					Bracket	Consola	Suporte	Console	
5	VOE 14527778	1					Cover	Capo	Tampa	Capot	
6	VOE 14527779	1					Cover	Capo	Tampa	Capot	
7	VOE 14612098	1					Pedal	Pedal	Pedal	Pédale	See group 914-800 page 1207
8	VOE 14542407	1					Control lever	Palanca mando	Alavanca de comando	Levier de commande	
9	VOE 14542408	1					Control lever	Palanca mando	Alavanca de comando	Levier de commande	
10	VOE 993835	2					Plain washer	Arandela plana	Arruela simples	Rondelle plane	
11	VOE 946329	4					Flange screw	Tornillo embridado	Parafuso flangeado	Vis à embase	
12	VOE 946441	4					Flange screw	Tornillo embridado	Parafuso flangeado	Vis à embase	
13	VOE 983303	2					Hexagon nut	Tuerca hexagonal	Porca sextavada	Écrou hexagonal	
14	VOE 984078	4					Hex. socket screw	Tornillo de hexágono embutido	Parafuso soquete sext	Vis à six pans creux	

1		**Remote control valve pedal with fitting parts** **Pedal de válvula de control remoto con accesorios** **Pedal da válvula de controle remoto com peças de montagem** **Pédale valve cde télécommandée avec pièces montage**	Catalogue id **20591**	Group **914**
2			Illustr. No **1022570**	Section **700**
3			Issue **20027088-G**	Page **1205**
4				
5				

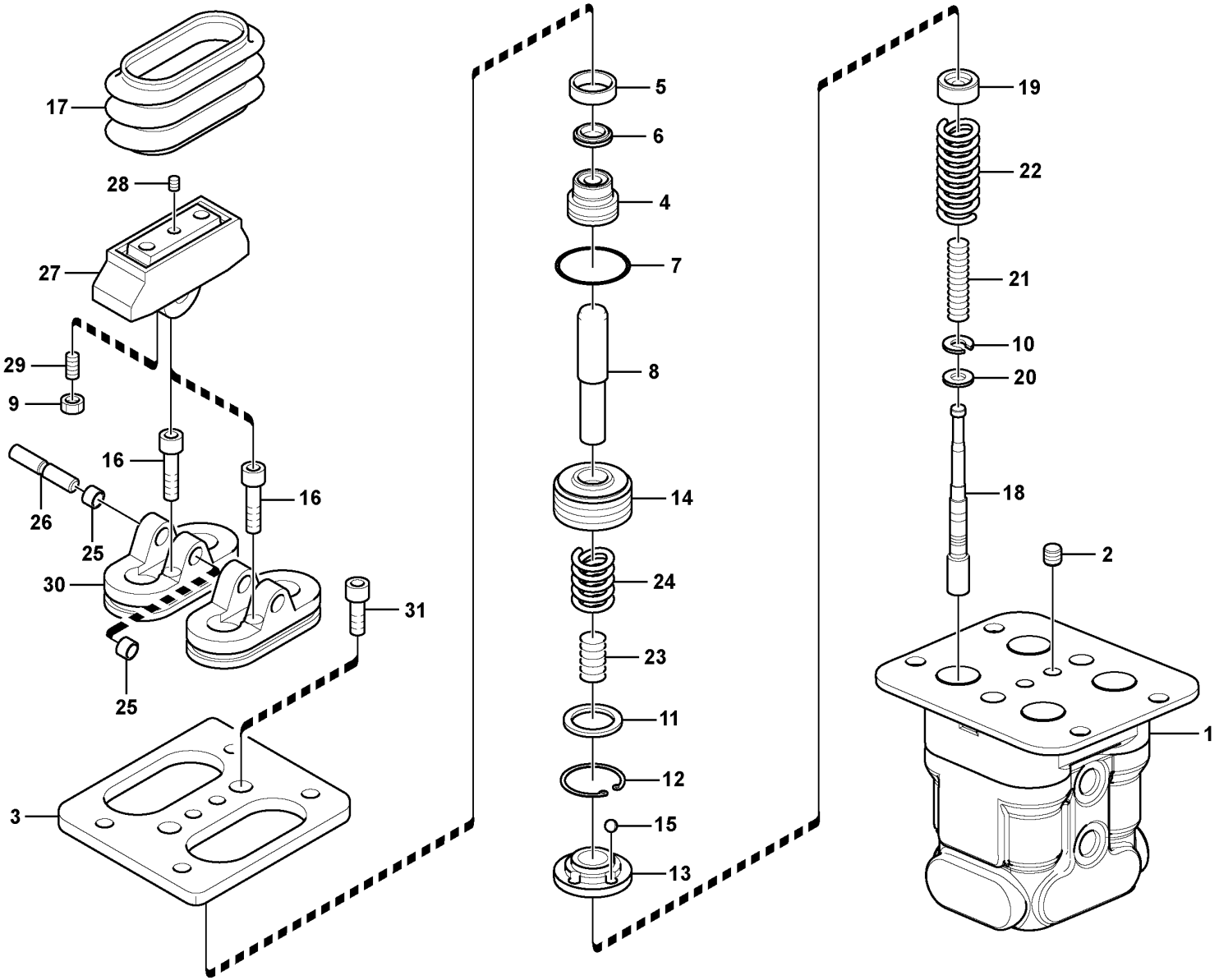

Volvo Construction Equipment
1057646

Fig.	Part No.	Quantity 1	2	3	PS	KIT	Description	Denominación	Denominação	Dénomination	Notes
	VOE 14612098	1					Pedal	Pedal	Pedal	Pédale	
1		1			NS		•Casing	•Cubierta	•Caixa	•Boitier	
2	**VOE 14560637**	2					•Plug	•Tapón	•Bujão	•Tampon	(SA 7242-11040)
3	**VOE 14516638**	1					•Cover	•Capo	•Tampa	•Capot	
4	**VOE 14516639**	4					•Plug	•Tapon	•Bujão	•Bouchon	
5	**SA 8230-27430**	4					•Grease cup	•Grasera	•Copo de lubrificação	•Capsule de graisse	
6	**SA 8230-30580**	4				K	•Packing	•Empaquetadura	•Gaxeta	•Joint	
7	**VOE 981291**	4				K	•O-ring	•Anillo tórico	•Anel-o	•Joint torique	
8	**VOE 14516637**	4					•Rod	•Varilla	•Haste	•Monture	
9	**VOE 11705998**	4					•Lock nut	•Contratuerca	•Porca trava	•Contre-écrou	
10	**SA 8230-19690**	4					•Washer	•Arandela	•Arruela	•Rondelle	
11	**SA 8230-27450**	4					•Seat	•Asiento	•Assento	•Siege	
12	**SA 8230-27470**	4					•Ring	•Anillo	•Anel	•Anneau	
13	**SA 8230-27650**	4					•Bushing	•Casquillo	•Casquilho	•Bague	
14	**SA 8230-27640**	4					•Piston	•Piston	•Pistão	•Piston	
15	**VOE 11705988**	12					•Ball	•Bola	•Esfera	•Bille	
16	**VOE 11705989**	2					•Allen Hd Screw	•Torn Hex Embut	•Parafuso Allen Hd	•Vis A 6 Pans Cr	
17	**VOE 11706002**	2					•Bellows	•Fuelle	•Fole	•Soufflet	
18		4			NS		•Spool	•Bobina	•Bobina	•Bobine	
19	**VOE 14516635**	4					•Seat	•Asiento	•Assento	•Siege	
20	**SA 8230-19450**	4					•Washer	•Arandela	•Arruela	•Rondelle	
21	**VOE 11705990**	4					•Spring	•Resorte	•Mola	•Ressort	
22	**VOE 11705991**	4					•Spring	•Resorte	•Mola	•Ressort	
23	**VOE 11705992**	4					•Spring	•Resorte	•Mola	•Ressort	
24	**VOE 11705993**	4					•Spring	•Resorte	•Mola	•Ressort	
25	**VOE 11705994**	4					•Bushing	•Casquillo	•Bucha	•Bague	
26	**VOE 11705995**	2					•Shaft	•Eje	•Eixo	•Arbre	(SA 8230-19470)
27	**SA 8230-19550**	2					•Cam	•Leva	•Came	•Came	
28	**SA 8240-03730**	2					•Screw	•Tornillo	•Parafuso	•Vis	
29	**VOE 11705997**	4					•Set screw	•Tornillo tope	•Parafuso batente	•Vis butée	
30	**VOE 14516640**	2					•Cover	•Capo	•Tampa	•Capot	

1		**Remote control valve pedal, travel motor** **Válvula de control a pedal de válvula de mando a distancia, motor trasl** **Pedal da válvula de controle remoto, motor de curso** **V. commande vers pédale de v. commande télécommandée, moteur condui**	Catalogue id **20591**	Group **914**
2			Illustr. No **1057646**	Section **800**
3			Issue **20027088-G**	Page **1207**
4				
5				

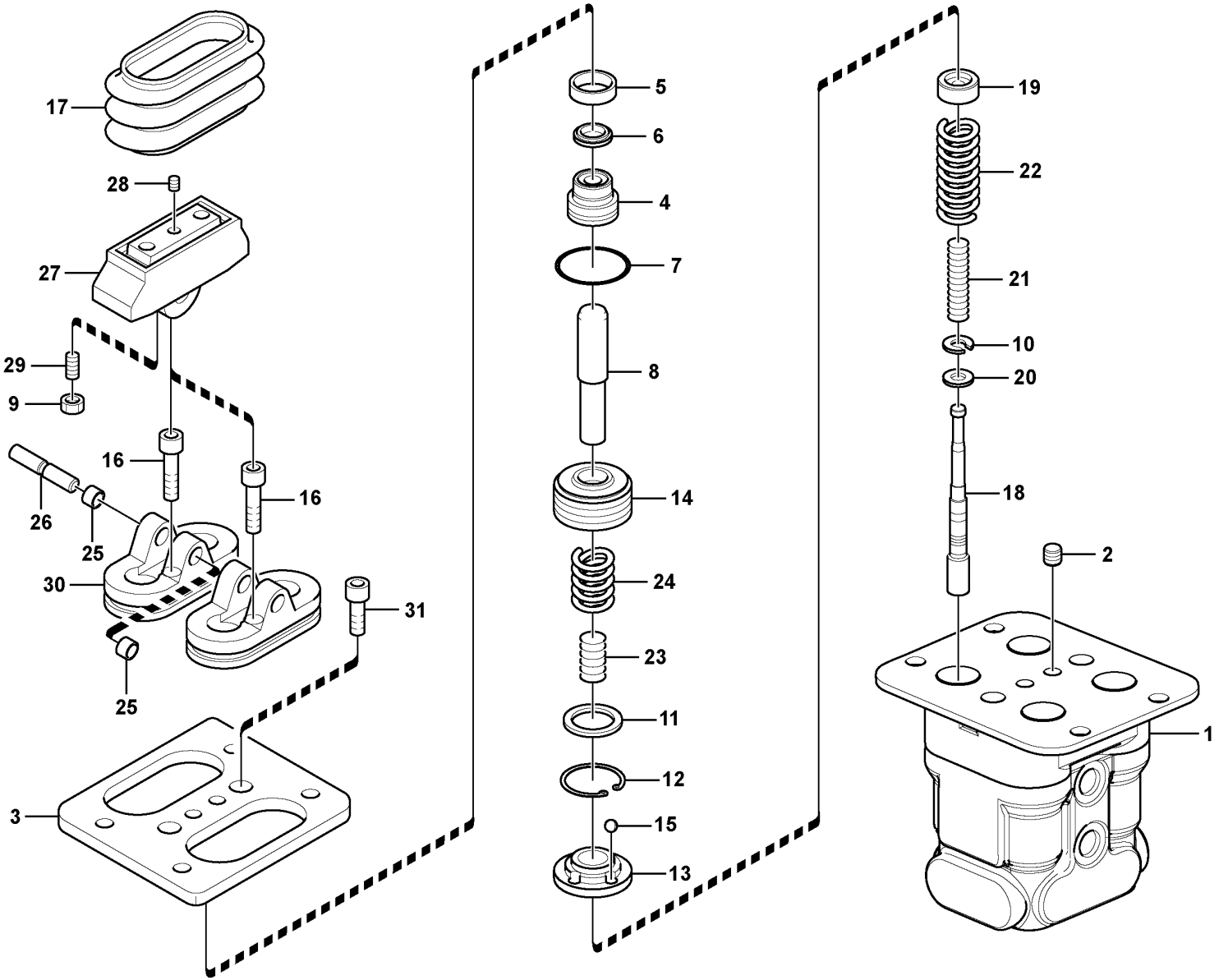

Volvo Construction Equipment
1057646

Fig.	Part No.	Quantity 1	2	3	PS	KIT	Description	Denominación	Denominação	Dénomination	Notes
31	VOE 967630	2			SS		•Hex. socket screw	•Tornillo de hexágono embutido	•Parafuso soquete sext	•Vis à six pans creux	
100	SA 8230-27530	1			SS		Sealing kit	Juego de reténes	Jogo de vedação	Jeu joints	

1		**Remote control valve pedal, travel motor** **Válvula de control a pedal de válvula de mando a distancia, motor trasl** **Pedal da válvula de controle remoto, motor de curso** **V. commande vers pédale de v. commande télécommandée, moteur condui**	Catalogue id **20591**	Group **914**
2			Illustr. No **1057646**	Section **800**
3			Issue **20027088-G**	Page **1209**
4				
5				

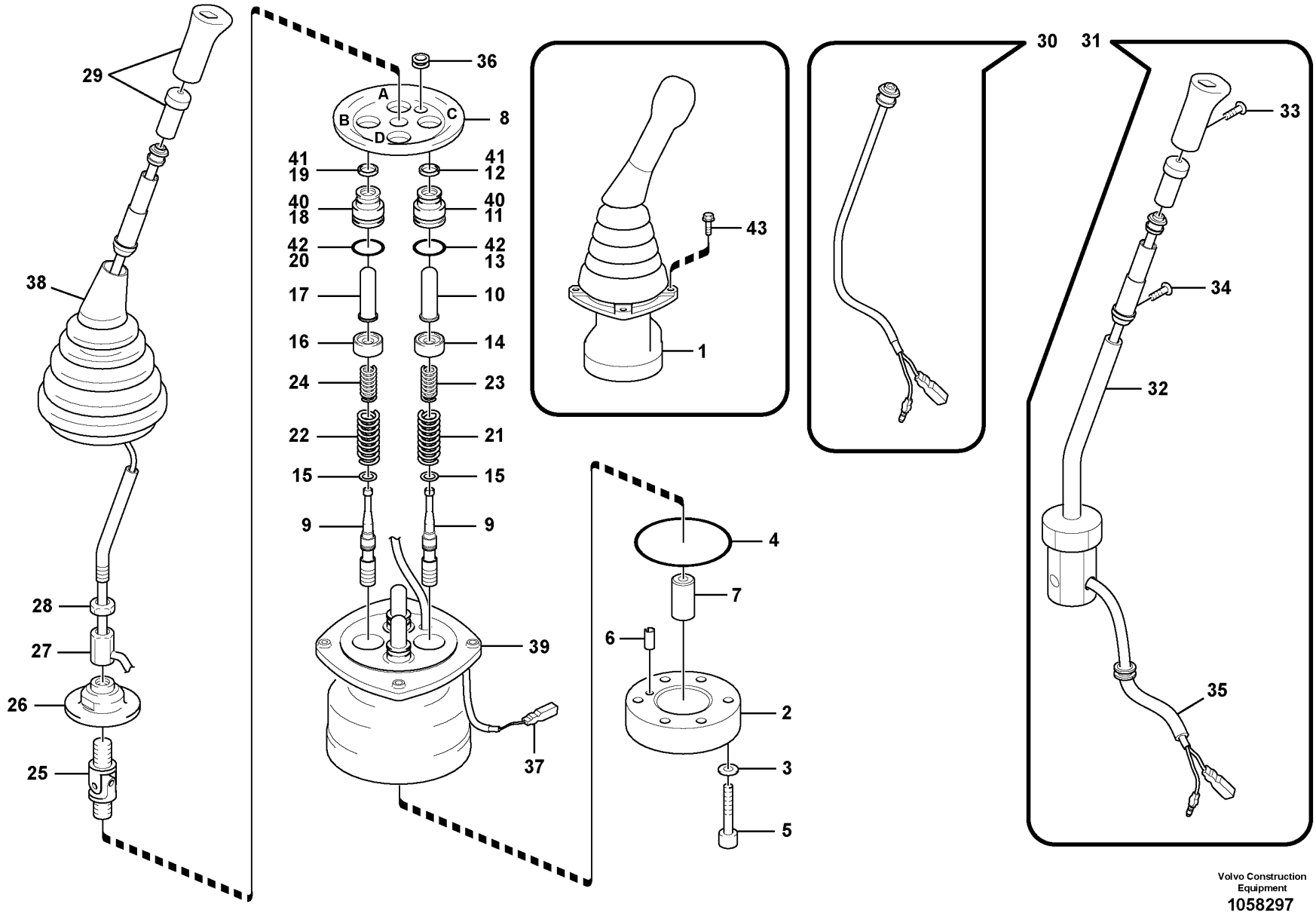

Volvo Construction Equipment

1058297

Fig.	Part No.	Quantity 1	2	3	4	5	PS	KIT	Description	Denominación	Denominação	Dénomination	Notes
1	**VOE 14556361**	1							Remote control valve	Válvula control distancia	Válvula de controle remoto	Vanne automatique	LH,SEMI-LONG
1	**VOE 14556362**		1						Remote control valve	Válvula control distancia	Válvula de controle remoto	Vanne automatique	RH,SEMI-LONG
1	**VOE 14576329**			1					Remote control valve	Válvula control distancia	Válvula de controle remoto	Vanne automatique	LH,TROPICAL
1	**VOE 14576330**				1				Remote control valve	Válvula control distancia	Válvula de controle remoto	Vanne automatique	RH,TROPICAL
2	**VOE 14550278**	1	1	1	1				•Plate	•Chapa	•Chapa	•Tôle	
3	**SA 8230-19731**	2	2	2	2			K	•Washer	•Arandela	•Arruela	•Rondelle	
4	**SA 8230-37060**	1	1	1	1			K	•O-ring	•Anillo tórico	•Anel-o	•Joint torique	
5	**VOE 11706967**	2	2	2	2				•Screw	•Tornillo	•Parafuso	•Vis	
6	**SA 8230-25940**	1	1	1	1				•Spring pin	•Pasador tubular	•Pino tubular	•Goupille tubulaire	
7	**SA 8230-37100**	1	1	1	1				•Bushing	•Casquillo	•Bucha	•Bague	
8	**SA 8230-37140**	1	1	1	1				•Plate	•Chapa	•Chapa	•Tôle	
9	**VOE 14500116**	4	4	4	4		OP		•Control plunger	•Pasador de accionamiento	•Êmbolo	•Piston de contrôle	
10	**VOE 14588698**			1	1				•Rod	•Varilla	•Vareta	•Monture	PORT A,C
11	**SA 8230-28800**			1	1				••Plug	••Tapón	••Bujão	••Tampon	
12	**VOE 14588459**			1	1				••Seal	••Junta	••Vedação	••Étanchéité	
13	**VOE 14533610**			1	1				••O-ring	••Anillo tórico	••Anel-o	••Joint torique	
14	**SA 8230-36650**	2	2	2	2				•Valve seat	•Asiento de válvula	•Assento da válvula	•Siège de soupape	
15	**SA 8230-19690**	4	4	4	4				•Washer	•Arandela	•Arruela	•Rondelle	
16	**SA 8230-36640**	2	2	2	2				•Valve seat	•Asiento de válvula	•Assento da válvula	•Siège de soupape	
17	**VOE 14588699**			1	1				•Rod	•Varilla	•Vareta	•Monture	PORT B,D
18	**SA 8230-28800**			1	1				••Plug	••Tapón	••Bujão	••Tampon	
19	**VOE 14588459**			1	1				••Seal	••Junta	••Vedação	••Étanchéité	
20	**VOE 14533610**			1	1				••O-ring	••Anillo tórico	••Anel-o	••Joint torique	
21	**VOE 14541091**	2	2	2	2				•Spring	•Resorte	•Mola	•Ressort	
22	**VOE 14512873**	2	2	2	2				•Spring	•Resorte	•Mola	•Ressort	
23	**SA 8230-36770**	2	2	2	2				•Spring	•Resorte	•Mola	•Ressort	
24	**SA 8230-36780**	2	2	2	2				•Spring	•Resorte	•Mola	•Ressort	
25	**SA 8230-20040**	1	1	1	1				•Joint	•Junta	•Junta	•Cardan	

1	**8279801**
2	**8279801**
3	**8286482**
4	**8286482**
5	

Servo system, remote control valve
Servosistema, válvula de mando a distancia
Sistema servo, válvula de controle remoto
Système servo, valve de commande télécommandée

Catalogue id **20591**	Group **914**
Illustr. No **1058297**	Section **1100**
Issue **20027088-G**	Page **1211**

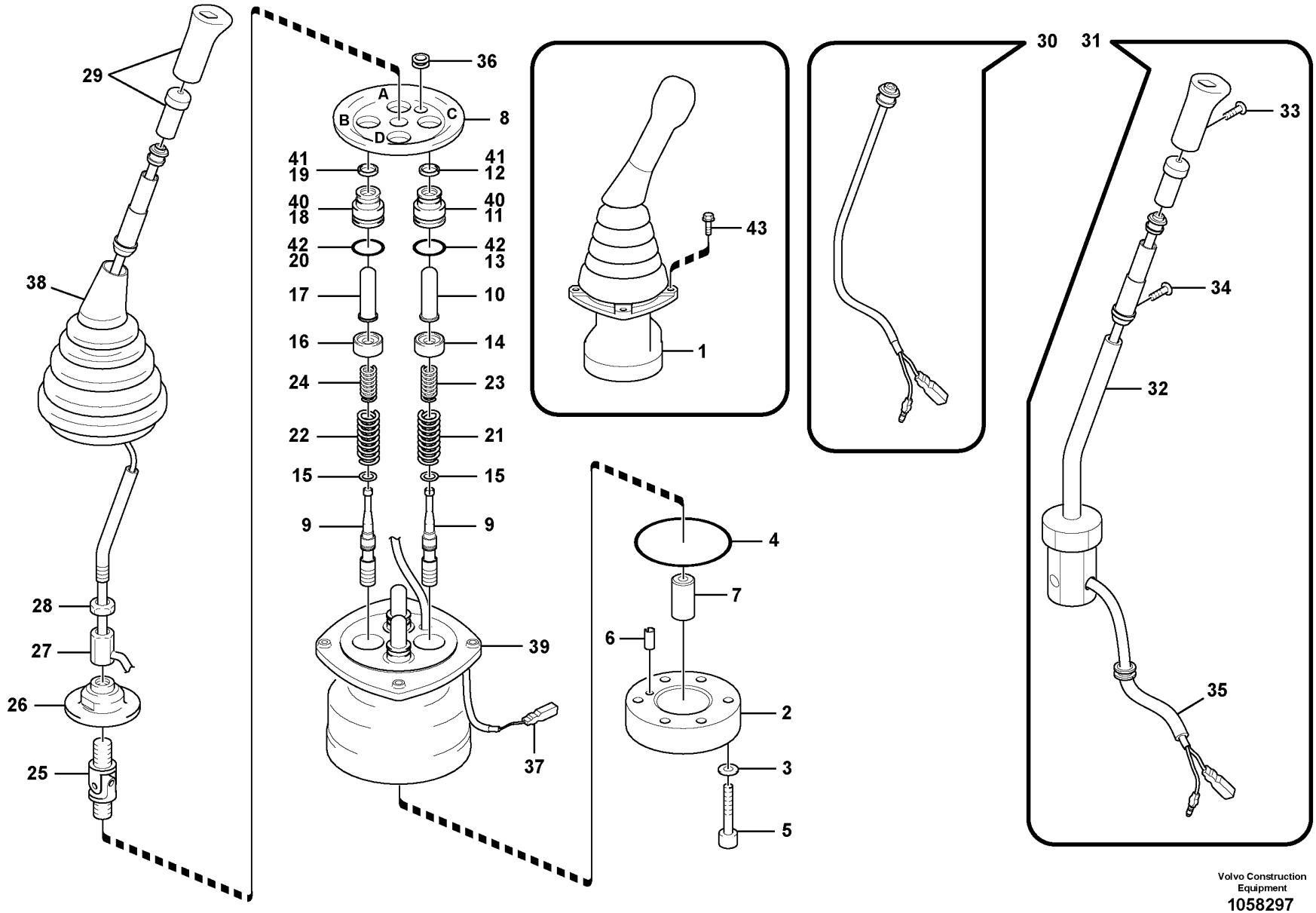

Volvo Construction Equipment

1058297

Fig.	Part No.	Quantity 1	2	3	4	5	PS	KIT	Description	Denominación	Denominação	Dénomination	Notes
26	SA 8230-37120	1	1	1	1				•Plate	•Chapa	•Chapa	•Tôle	
27	SA 8230-20140	1	1	1	1				•Nut	•Tuerca	•Porca	•Écrou	
28	SA 8230-19950	1	1	1	1				•Lock nut	•Contratuerca	•Porca trava	•Contre-écrou	
29	SA 8230-37090	1		1					•Knob	•Botón	•Botão	•Bouton	LH
29	VOE 14500137		1		1				•Knob	•Botón	•Botão	•Bouton	RH
30	SA 8230-36940	1	1	1	1				•Switch	•Interruptor	•Interruptor	•Rupteur	
31	SA 8230-37080	1	1	1	1				•Handle	•Mango	•Manopla	•Poignée	
32	SA 8230-36320	1	1	1	1				••Bar	••Barra	••Barra	••Barre	
33	SA 8230-32090	1	1	1	1				••Screw	••Tornillo	••Parafuso	••Vis	
34	SA 8230-28020	2	2	2	2				••Screw	••Tornillo	••Parafuso	••Vis	
35	SA 8230-32100	1	1	1	1				••Tube	••Tubo	••Tubo	••Tube	
36	SA 8230-37110	1	1	1	1				••Bushing	••Casquillo	••Bucha	••Bague	
36	SA 8230-37110	1	1	1	1				•Bushing	•Casquillo	•Bucha	•Bague	
37	VOE 14550285	1	1						•Connector	•Union	•Conector	•Raccord	
37	VOE 14500564			2	2				•Terminal	•Espiga terminal	•Pino do terminal	•Contact électrique	
37	VOE 14500129			2	2				•Plug	•Tapón	•Bujão	•Tampon	
38	SA 8230-27600	1	1	1	1				•Bellows	•Fuelle	•Fole	•Soufflet	
39	SA 8230-37050	1	1	1	1		OP		•Casing	•Cubierta	•Caixa	•Boitier	
40	SA 8230-28800	4	4						•Plug	•Tapón	•Bujão	•Tampon	
41	SA 8230-20110	4	4					K	•Seal	•Junta	•Vedação	•Étanchéité	
42	VOE 983509	4	4					K	•O-ring	•Anillo tórico	•Anel-o	•Joint torique	
43	VOE 13946934	8	8	8	8				Screw	Tornillo	Parafuso	Vis	
100	SA 8230-36840	1	1					K	Sealing kit	Kit de precinto	Jogo de vedação	Kit plombage	

1	8279801	**Servo system, remote control valve** **Servosistema, válvula de mando a distancia** **Sistema servo, válvula de controle remoto** **Système servo, valve de commande télécommandée**	Catalogue id **20591**	Group **914**
2	8279801			
3	8286482		Illustr. No **1058297**	Section **1100**
4	8286482			
5			Issue **20027088-G**	Page **1213**

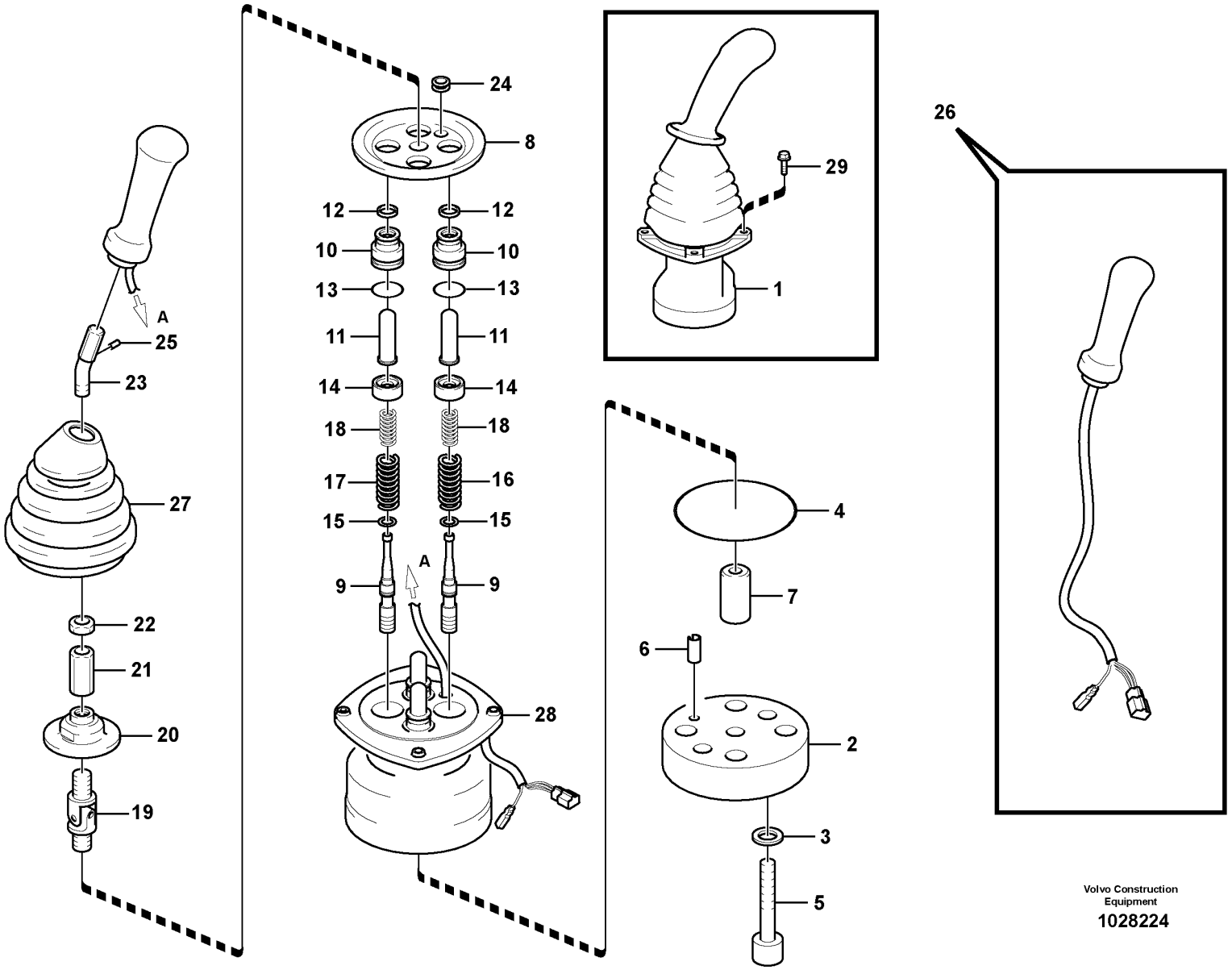

Volvo Construction Equipment

1028224

Fig.	Part No.	Quantity 1	2	3	PS	KIT	Description	Denominación	Denominação	Dénomination	Notes
1	VOE 14625424	1					Remote control valve	Válvula control distancia	Válvula de controle remoto	Vanne automatique	Modulation, LH
1	VOE 14625425	1					Remote control valve	Válvula control distancia	Válvula de controle remoto	Vanne automatique	Modulation, RH
2	VOE 14550278	1					•Plate	•Chapa	•Chapa	•Tôle	
3	SA 8230-19731	2				K	•Washer	•Arandela	•Arruela	•Rondelle	
4	SA 8230-37060	1				K	•O-ring	•Anillo tórico	•Anel-o	•Joint torique	
5	VOE 11706967	2					•Screw	•Tornillo	•Parafuso	•Vis	
6	SA 8230-25940	1					•Spring pin	•Pasador tubular	•Pino tubular	•Goupille tubulaire	
7	SA 8230-37100	1					•Bushing	•Casquillo	•Bucha	•Bague	
8	SA 8230-37140	1					•Plate	•Chapa	•Chapa	•Tôle	
9	VOE 14500116	4			OP		•Control plunger	•Pasador de accionamiento	•Êmbolo	•Piston de contrôle	
10	SA 8230-28800	4					•Plug	•Tapón	•Bujão	•Tampon	
11	SA 8230-19790	4			SS		•Rod	•Varilla	•Vareta	•Monture	
12	SA 8230-20110	4				K	•Seal	•Junta	•Vedação	•Étanchéité	
13	VOE 983509	4				K	•O-ring	•Anillo tórico	•Anel-o	•Joint torique	
14	SA 8230-36650	4					•Valve seat	•Asiento de válvula	•Assento da válvula	•Siège de soupape	
15	SA 8230-19690	4					•Washer	•Arandela	•Arruela	•Rondelle	
16	VOE 14540766	2					•Spring	•Resorte	•Mola	•Ressort	
17	VOE 14541091	2					•Spring	•Resorte	•Mola	•Ressort	
18	SA 8230-36770	4					•Spring	•Resorte	•Mola	•Ressort	
19	SA 8230-20040	1					•Joint	•Junta	•Junta	•Cardan	
20	SA 8230-37120	1					•Plate	•Chapa	•Chapa	•Tôle	
21	SA 8230-19940	1					•Nut	•Tuerca	•Porca	•Ecrou	
22	SA 8230-19950	1					•Lock nut	•Contratuerca	•Porca trava	•Contre-écrou	
23	VOE 14540767	1					•Lever	•Palanca	•Alavanca	•Levier	
24	VOE 14500125	1					•Bushing	•Casquillo	•Casquilho	•Bague	
25	VOE 14500124	1					•Pin	•Pasador	•Pino	•Goupille	
26	VOE 14585853	1					•Handle	•Mango	•Manopla	•Poignée	LH
26	VOE 14585853	1					•Handle	•Mango	•Manopla	•Poignée	RH
27	VOE 14500130	1					•Bellows	•Cubierta Goma	•Foles	•Capot Caoutcho.	
28	SA 1148-01890	1					•Control lever	•Palanca mando	•Alavanca de comando	•Levier de commande	
29	VOE 946934	8			SS		Flange screw	Tornillo embridado	Parafuso flangeado	Vis à embase	

1		**Servo system, remote control valve** **Servosistema, válvula de mando a distancia** **Sistema servo, válvula de controle remoto** **Système servo, valve de commande télécommandée**	Catalogue id **20591**	Group **914**
2				
3			Illustr. No **1028224**	Section **1200**
4				
5		**8280366**	Issue **20027088-G**	Page **1215**

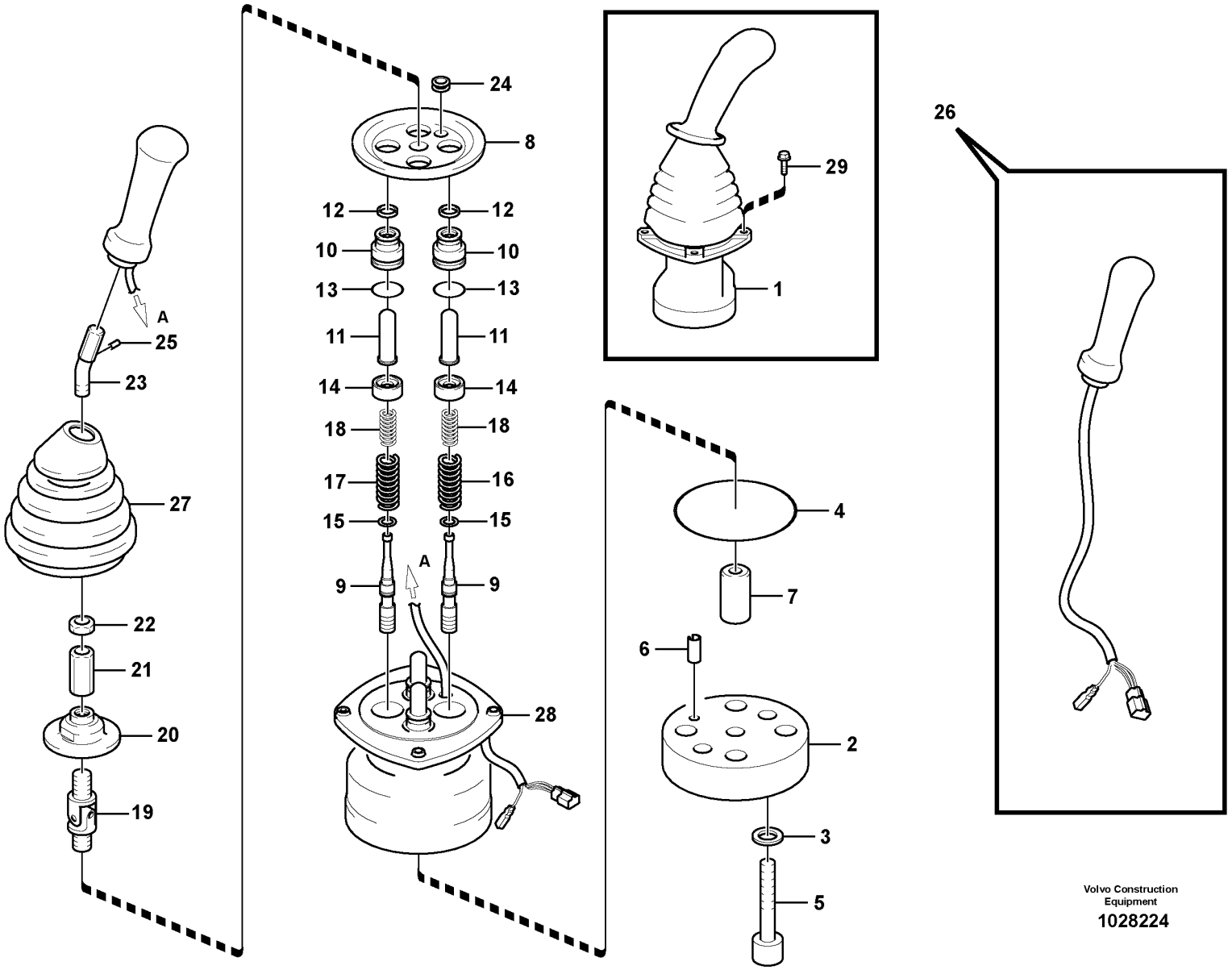

Volvo Construction Equipment

1028224

Fig.	Part No.	Quantity 1	2	3	PS	KIT	Description	Denominación	Denominação	Dénomination	Notes
100	SA 8230-36840	1					Sealing kit	Kit de precinto	Jogo de vedação	Kit plombage	

1		**Servo system, remote control valve** **Servosistema, válvula de mando a distancia** **Sistema servo, válvula de controle remoto** **Système servo, valve de commande télécommandée**	Catalogue id **20591**	Group **914**
2				
3			Illustr. No **1028224**	Section **1200**
4				
5		**8280366**	Issue **20027088-G**	Page **1217**

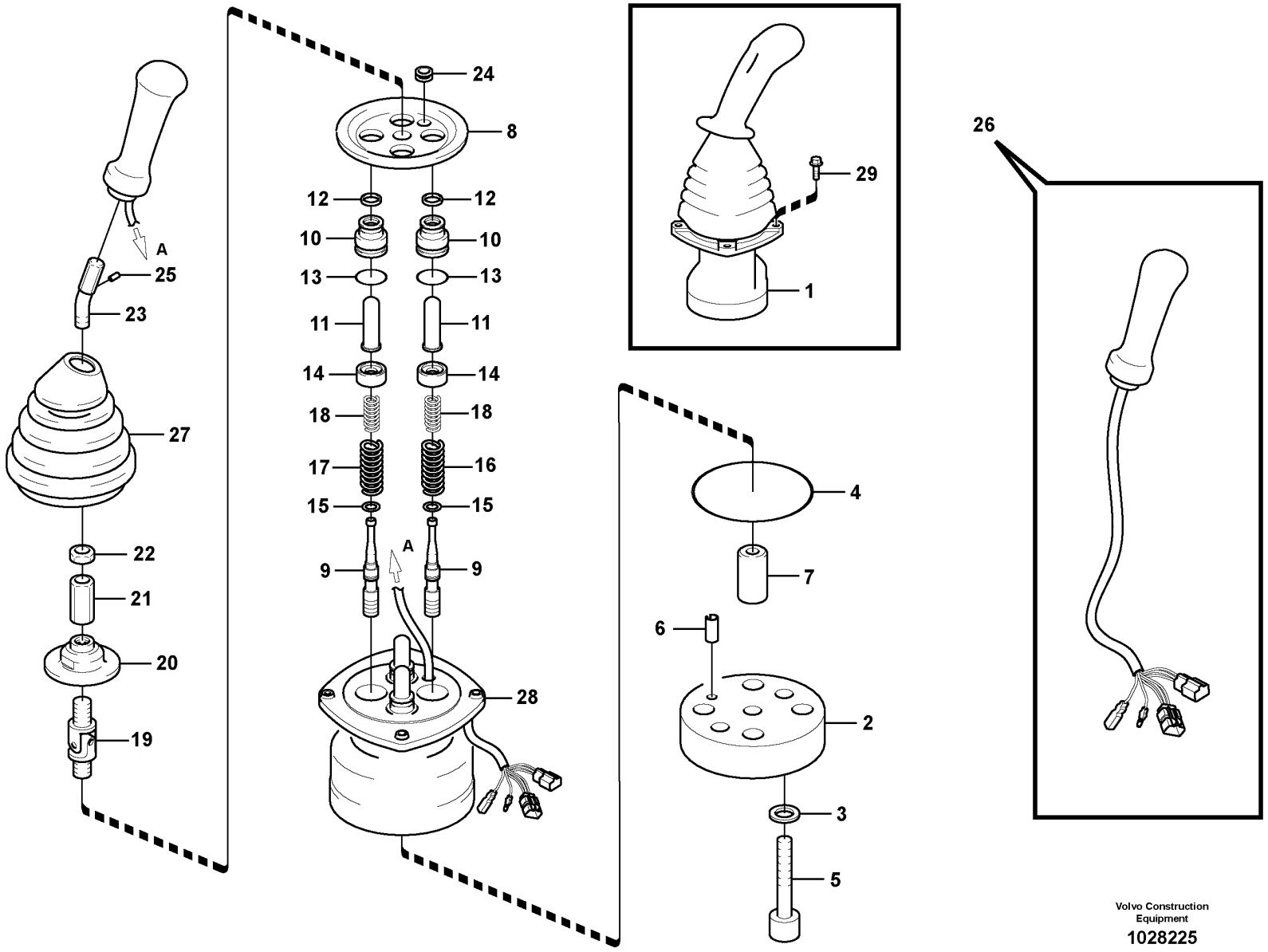

Volvo Construction Equipment

1028225

Fig.	Part No.	Quantity 1	2	3	PS	KIT	Description	Denominación	Denominação	Dénomination	Notes
1	VOE 14557294	1					Remote control valve	Válvula control distancia	Válvula de controle remoto	Vanne automatique	4-Switch,LH
1	VOE 14557295	1					Remote control valve	Válvula control distancia	Válvula de controle remoto	Vanne automatique	4-Switch,RH
2	VOE 14550278	1					•Plate	•Chapa	•Chapa	•Tôle	
3	SA 8230-19731	2				K	•Washer	•Arandela	•Arruela	•Rondelle	
4	SA 8230-37060	1				K	•O-ring	•Anillo tórico	•Anel-o	•Joint torique	
5	VOE 11706967	2					•Screw	•Tornillo	•Parafuso	•Vis	
6	SA 8230-25940	1					•Spring pin	•Pasador tubular	•Pino tubular	•Goupille tubulaire	
7	SA 8230-37100	1					•Bushing	•Casquillo	•Bucha	•Bague	
8	SA 8230-37140	1					•Plate	•Chapa	•Chapa	•Tôle	
9	VOE 14500116	4			OP		•Control plunger	•Pasador de accionamiento	•Êmbolo	•Piston de contrôle	
10	SA 8230-28800	4					•Plug	•Tapón	•Bujão	•Tampon	
11	SA 8230-19790	2			SS		•Rod	•Varilla	•Vareta	•Monture	
12	SA 8230-20110	4				K	•Seal	•Junta	•Vedação	•Étanchéité	
13	VOE 983509	4				K	•O-ring	•Anillo tórico	•Anel-o	•Joint torique	
14	SA 8230-36650	2					•Valve seat	•Asiento de válvula	•Assento da válvula	•Siège de soupape	
15	SA 8230-19690	4					•Washer	•Arandela	•Arruela	•Rondelle	
16	VOE 14540766	2					•Spring	•Resorte	•Mola	•Ressort	
17	VOE 14541091	2					•Spring	•Resorte	•Mola	•Ressort	
18	SA 8230-36770	2					•Spring	•Resorte	•Mola	•Ressort	
19	SA 8230-20040	1					•Joint	•Junta	•Junta	•Cardan	
20	SA 8230-37120	1					•Plate	•Chapa	•Chapa	•Tôle	
21	SA 8230-19940	1					•Nut	•Tuerca	•Porca	•Ecrou	
22	SA 8230-19950	1					•Lock nut	•Contratuerca	•Porca trava	•Contre-écrou	
23	VOE 14540767	1					•Lever	•Palanca	•Alavanca	•Levier	
24	VOE 14500125	1					•Bushing	•Casquillo	•Casquilho	•Bague	
25	VOE 14500124	1					•Pin	•Pasador	•Pino	•Goupille	
26	VOE 14550325	1					•Handle	•Mango	•Manopla	•Poignée	LH
26	VOE 14550324	1					•Handle	•Mango	•Manopla	•Poignée	RH
27	VOE 14500130	1					•Bellows	•Cubierta Goma	•Foles	•Capot Caoutcho.	
28	SA 1148-01890	1					•Control lever	•Palanca mando	•Alavanca de comando	•Levier de commande	
29	VOE 946934	8			SS		Flange screw	Tornillo embridado	Parafuso flangeado	Vis à embase	

1		**Servo system, remote control valve** **Servosistema, válvula de mando a distancia** **Sistema servo, válvula de controle remoto** **Système servo, valve de commande télécommandée**	Catalogue id **20591**	Group **914**
2				
3			Illustr. No **1028225**	Section **1300**
4				
5		**8280365**	Issue **20027088-G**	Page **1219**

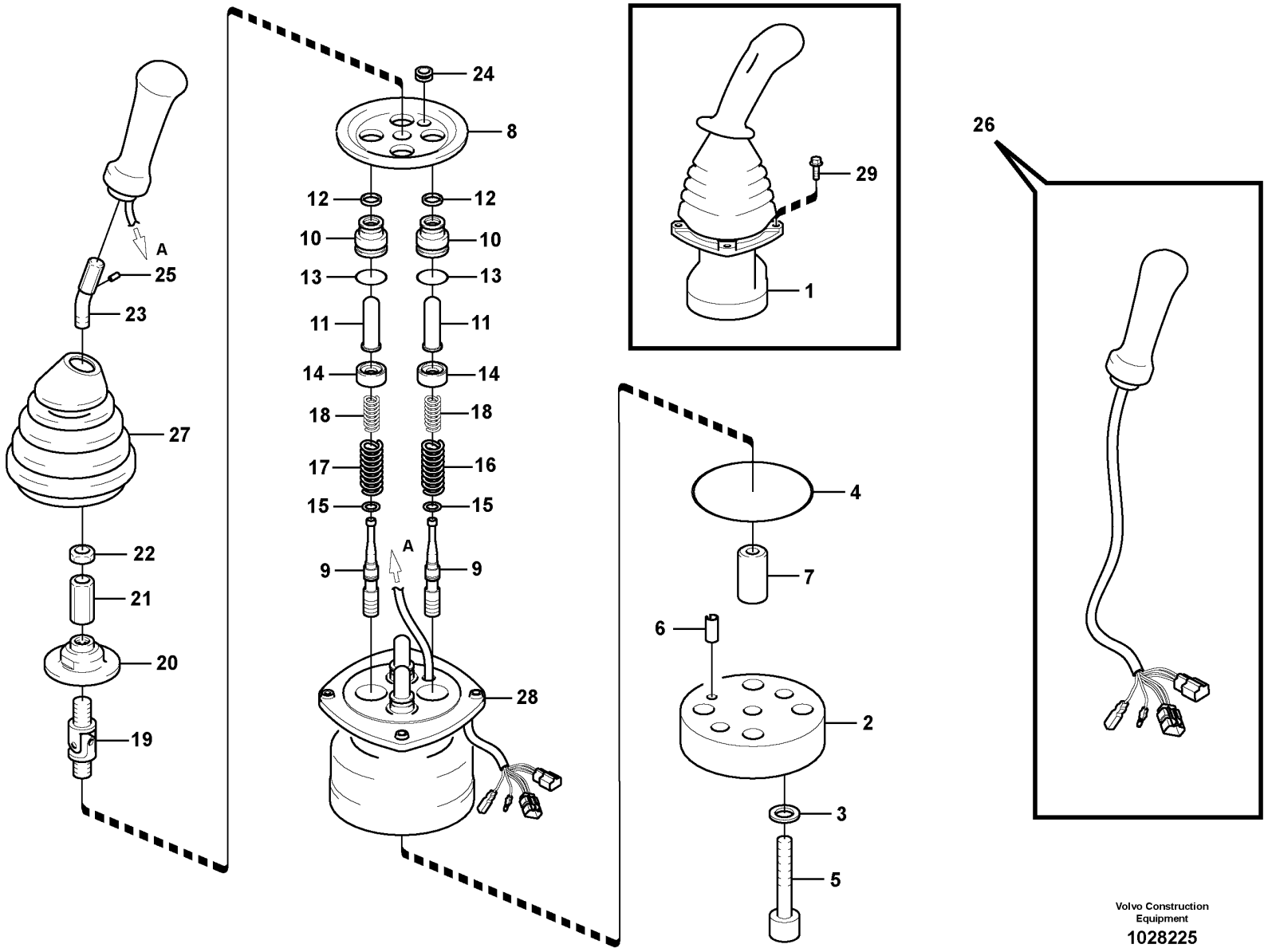

Volvo Construction Equipment

1028225

Fig.	Part No.	Quantity 1	2	3	PS	KIT	Description	Denominación	Denominação	Dénomination	Notes
100	SA 8230-36840	1					Sealing kit	Kit de precinto	Jogo de vedação	Kit plombage	

1		**Servo system, remote control valve** **Servosistema, válvula de mando a distancia** **Sistema servo, válvula de controle remoto** **Système servo, valve de commande télécommandée**	Catalogue id **20591**	Group **914**
2				
3			Illustr. No **1028225**	Section **1300**
4				
5		**8280365**	Issue **20027088-G**	Page **1221**

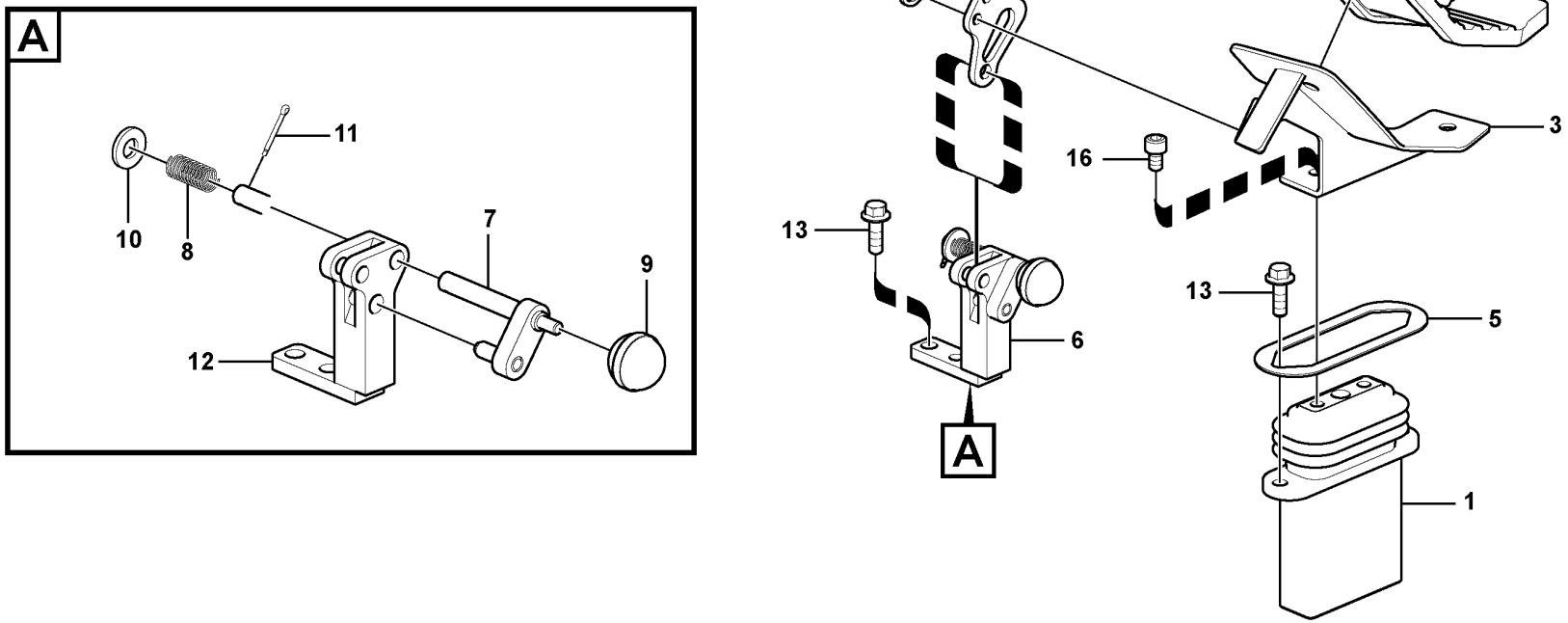

Volvo Construction Equipment

1034499

Fig.	Part No.	Quantity 1	2	3	PS	KIT	Description	Denominación	Denominação	Dénomination	Notes
1	VOE 14533958	1	1				Pedal	Pedal	Pedal	Pédale	See group 914-1600 page 1225
2	VOE 14534435	1					Cover	Capo	Tampa	Capot	LH
2	VOE 14534436		1				Cover	Capo	Tampa	Capot	RH
3	VOE 14534437	1					Bracket	Consola	Suporte	Console	LH
3	VOE 14534438		1				Bracket	Consola	Suporte	Console	RH
4	VOE 14535487	1	1				Plate	Chapa	Chapa	Tôle	
5	VOE 14515386	1	1				Plate	Chapa	Chapa	Tôle	
6	VOE 14515941	1					Stopping device	Mecanismo de parada	Dispositivo parada	Dispositif d'arrêt	
6	VOE 14515388		1				Stopping device	Mecanismo de parada	Dispositivo parada	Dispositif d'arrêt	
7	VOE 14531101	1	1				•Pin	•Pasador	•Pino	•Goupille	
8	VOE 14531102	1	1				•Spring	•Resorte	•Mola	•Ressort	
9	VOE 14881067	1	1				•Knob	•Botón	•Botão	•Bouton	
10	VOE 992042	1	1				•Plain washer	•Arandela plana	•Arruela simples	•Rondelle plane	
11	VOE 907848	1	1				•Split pin	•Pasador hendido	•Chaveta fendida	•Goupille fendue	
12		1	1		NS		•Bracket	•Ménsula	•Suporte	•Console	
13	VOE 946472	4	4				Flange screw	Tornillo embridado	Parafuso flangeado	Vis à embase	
14	VOE 955921	2	2				Spring washer	Arandela elástica	Arruela de pressão	Rondelle élastique	
15	VOE 984065	2	2				Hex. socket screw	Tornillo de hexágono embutido	Parafuso soquete sext	Vis à six pans creux	
16	VOE 984348	2	2				Hex. socket screw	Tornillo de hexágono embutido	Parafuso soquete sext	Vis à six pans creux	

1	8286667, 8288543
2	8288923
3	
4	
5	

Working hydraulic, remote control valve pedal for hammer and shear
Hidráulica de trabajo, pedal de válv. de mando a dist. para
Sistema hidráulico de operação, pedal da válvula de controle remoto para o martelo e o cortador
Hydr de travail, pédale v cde télécom. marteau et cisaille

Catalogue id **20591**	Group **914**
Illustr. No **1034499**	Section **1500**
Issue **20027088-G**	Page **1223**

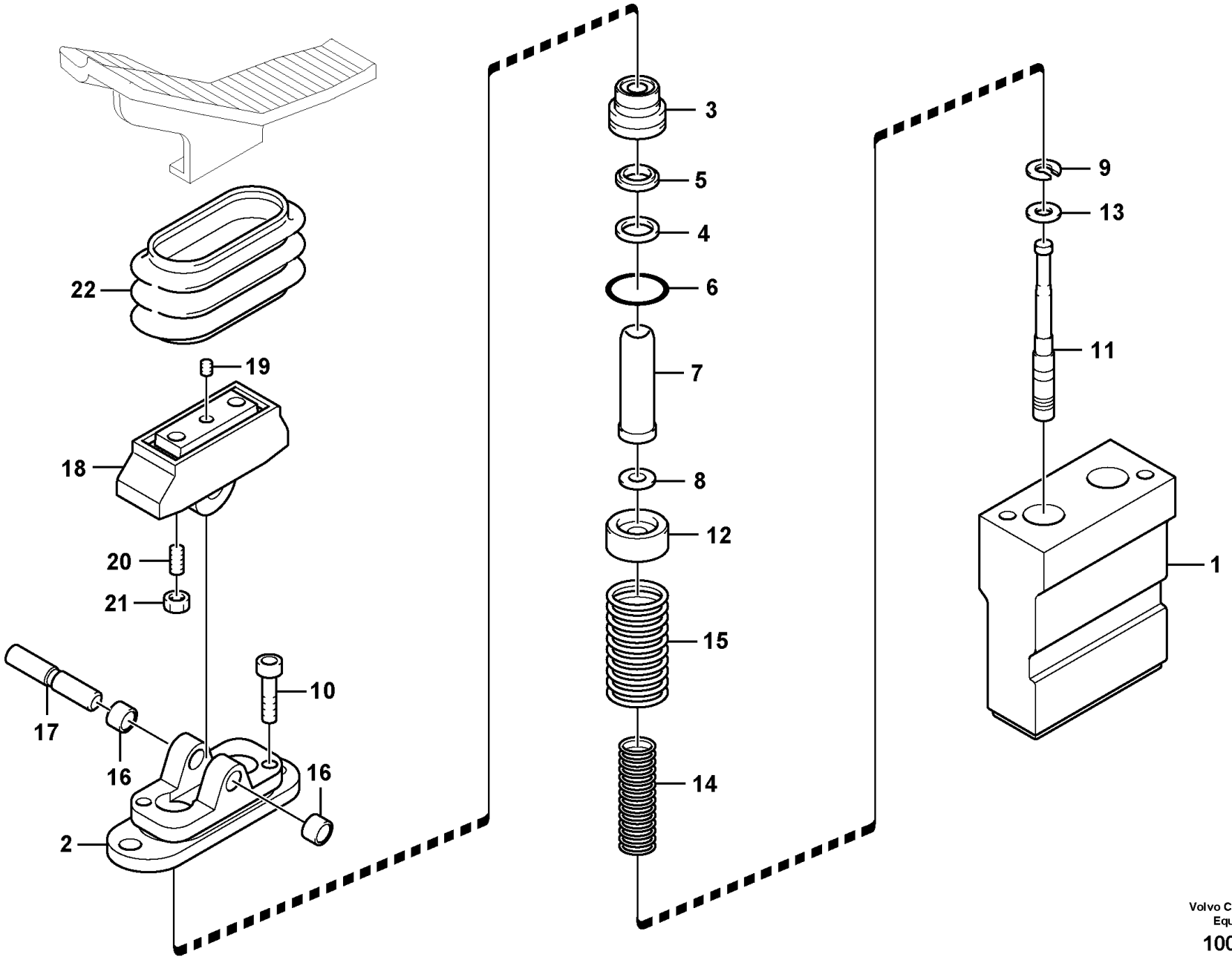

Volvo Construction Equipment

1009183

Fig.	Part No.	Quantity 1	2	3	PS	KIT	Description	Denominación	Denominação	Dénomination	Notes
	VOE 14533958	1					Pedal	Pedal	Pedal	Pédale	
1		1			NS		•Casing	•Cubierta	•Caixa	•Boitier	
2	**VOE 11706094**	1					•Cover	•Capó	•Capô	•Capot	(SA 8230-19620)
3	**SA 8230-19530**	2					•Plastic plug	•Tapón plástico	•Bujão plástico	•Tampon plastique	
4	**SA 8230-20110**	2				K	•Seal	•Junta	•Vedação	•Étanchéité	
5	**SA 7263-00130**	2				K	•Seal	•Junta	•Vedação	•Étanchéité	
6	**VOE 983509**	2				K	•O-ring	•Anillo tórico	•Anel-o	•Joint torique	
7	**SA 8230-19410**	2					•Rod	•Tirante	•Haste	•Tringle	
8	**SA 8230-19680**	4					•Washer	•Arandela	•Arruela	•Rondelle	
9	**SA 8230-19690**	2					•Washer	•Arandela	•Arruela	•Rondelle	
10	**VOE 11706095**	2					•Allen Hd Screw	•Torn Hex Embut	•Parafuso Allen Hd	•Vis A 6 Pans Cr	
11	**SA 8230-19510**	2			OP		•Control plunger	•Pasador de accionamiento	•Êmbolo	•Piston de contrôle	
12	**SA 8230-19440**	2					•Screw	•Tornillo	•Parafuso	•Vis	
13	**SA 8230-19450**	2					•Washer	•Arandela	•Arruela	•Rondelle	
14	**VOE 11705990**	2					•Spring	•Resorte	•Mola	•Ressort	
15	**SA 8230-19460**	2					•Spring	•Resorte	•Mola	•Ressort	
16	**VOE 11705994**	2					•Bushing	•Casquillo	•Bucha	•Bague	
17	**VOE 11705995**	1					•Shaft	•Eje	•Eixo	•Arbre	
18	**SA 8230-19550**	1					•Cam	•Leva	•Came	•Came	
19	**SA 8240-03730**	1					•Screw	•Tornillo	•Parafuso	•Vis	
20	**VOE 11705997**	2					•Set screw	•Tornillo tope	•Parafuso batente	•Vis butée	
21	**VOE 11705998**	2					•Lock nut	•Contratuerca	•Porca trava	•Contre-écrou	
22	**VOE 11706002**	1					•Bellows	•Fuelle	•Fole	•Soufflet	
100	**VOE 11706100**	1					Sealing kit	Kit de precinto	Jogo de vedação	Kit plombage	(SA 8230-28100)

1		**Working hydraulic, remote control valve pedal for hammer and shear** **Hidráulica de trabajo, pedal de válv. de mando a dist. para** **Sistema hidráulico de operação, pedal da válvula de controle remoto para o martelo e o cortador** **Hydr de travail, pédale v cde télécom. marteau et cisaille**	Catalogue id **20591**	Group **914**
2			Illustr. No **1009183**	Section **1600**
3				
4			Issue **20027088-G**	Page **1225**
5		**8286667, 8288543, 8288923**		

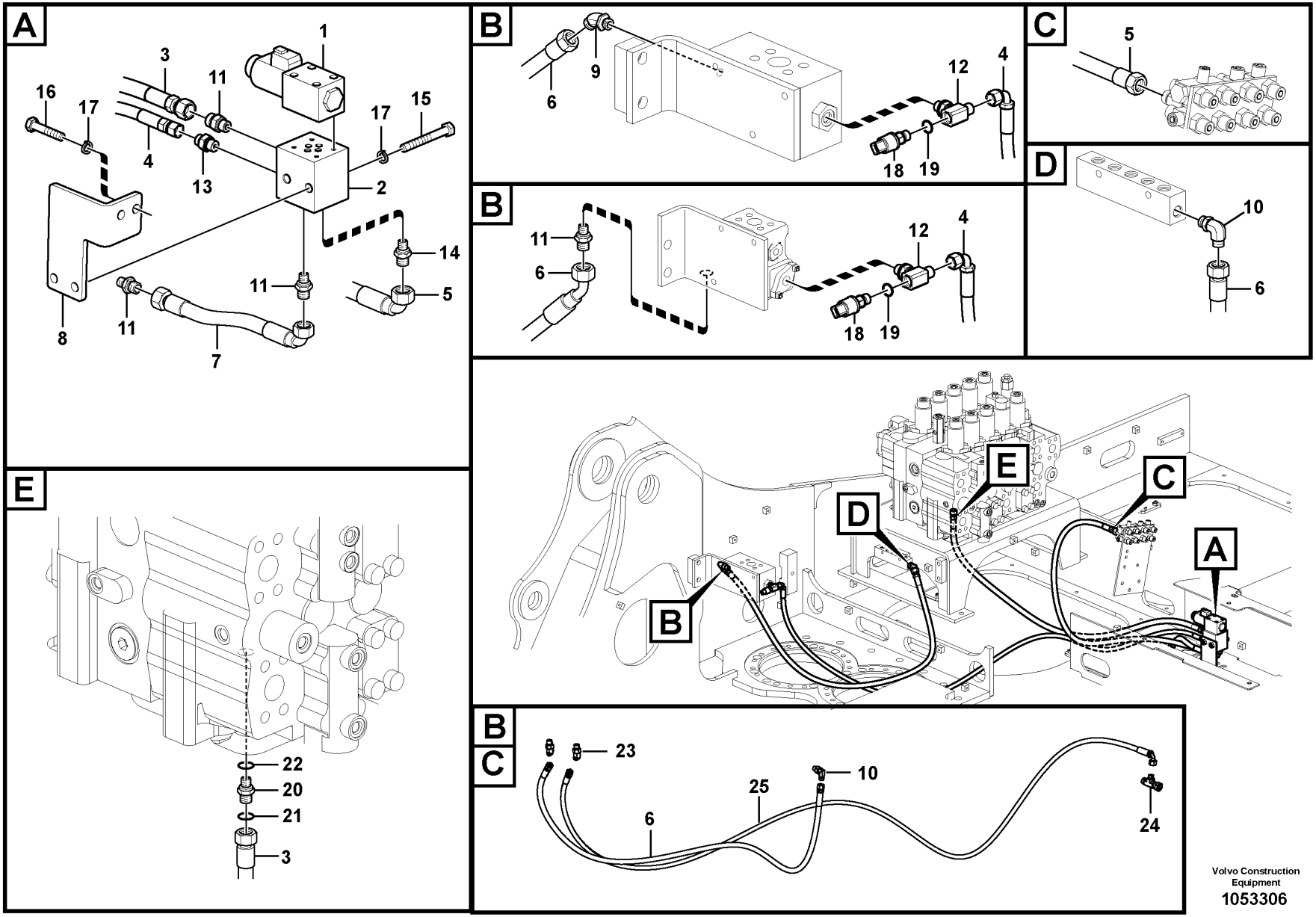

Volvo Construction Equipment

1053306

Fig.	Part No.	Quantity 1	2	3	PS	KIT	Description	Denominación	Denominação	Dénomination	Notes
1	VOE 14534371	1	1				Solenoid valve	Electroválvula	Válvula solenóide	Électrovanne	
	VOE 14550884	1	1				•Solenoid coil	•Bobina magnética	•Bobina solenóide	•Bobine magnétique	
	VOE 983509	1	1				••O-ring	••Anillo tórico	••Anel-o	••Joint torique	
2	VOE 14556273	1	1				Block	Bloque	Bloco	Bloc	
3	VOE 938206	1					Hose assembly	Conducto	Mangueira completa	Conduit flexible	
3	VOE 937589		1				Hose assembly	Conducto	Mangueira completa	Conduit flexible	
4	VOE 936979	1	1				Hose assembly	Conducto	Mangueira completa	Conduit flexible	
5	VOE 937600	1					Hose assembly	Conducto	Mangueira completa	Conduit flexible	
5	VOE 937228		1				Hose assembly	Conducto	Mangueira completa	Conduit flexible	
6	VOE 937340	1					Hose assembly	Conducto	Mangueira completa	Conduit flexible	
6	VOE 937133		1				Hose assembly	Conducto	Mangueira completa	Conduit flexible	S/N -210029
	VOE 937115		1				Hose assembly	Conducto	Mangueira completa	Conduit flexible	S/N 210030-210066
	VOE 936973		1				Hose assembly	Conducto	Mangueira completa	Conduit flexible	S/N 210067-
7	VOE 936873	1	1				Hose assembly	Conducto	Mangueira completa	Conduit flexible	
8	VOE 14553457	1	1				Bracket	Consola	Suporte	Console	
9	VOE 935640	1					Elbow nipple	Niple angular	Cotovelo	Raccord coudé	
	VOE 990737	1					•O-ring	•Anillo tórico	•Anel-o	•Joint torique	
	VOE 993320	1					•O-ring	•Anillo tórico	•Anel-o	•Joint torique	(VOE 932039)
10	VOE 935069	1	1				Elbow nipple	Niple angular	Cotovelo	Raccord coudé	8288907:S/N -210029
	VOE 13933857		1				Elbow nipple	Niple angular	Cotovelo	Raccord coudé	S/N 210030-
	VOE 990736	1	1				•O-ring	•Anillo tórico	•Anel-o	•Joint torique	
	VOE 990737	1	1				•O-ring	•Anillo tórico	•Anel-o	•Joint torique	
11	VOE 935085	3	4				Nipple	Niple	Niple	Raccord	
	VOE 990737	3	4				•O-ring	•Anillo tórico	•Anel-o	•Joint torique	
	VOE 993320	3	4				•O-ring	•Anillo tórico	•Anel-o	•Joint torique	(VOE 932039)
12	VOE 14541689	1	1				T-nipple	Niple t	Niple-t	Raccord-t	
13	VOE 13933858	1	1				Nipple	Niple	Niple	Raccord	
	VOE 990736	1	1				•O-ring	•Anillo tórico	•Anel-o	•Joint torique	
	VOE 993320	1	1				•O-ring	•Anillo tórico	•Anel-o	•Joint torique	(VOE 932039)
14	VOE 14534524	1	1				Connector	Unión	Conexão	Connexion	
15	VOE 983257	2	2				Hexagon screw	Tornillo hexagonal	Parafuso sextavado	Vis à tête hexagonale	

1	8288906	**Servo system, control valve to solenoid valve** **Servosistema, válvula de control a válvula solenoide** **Sistema servo, válvula de controle para a válvula solenóide** **Système servo, valve de commande vers valve de solénoïde**
2	8288907	
3		
4		
5		

Catalogue id **20591**	Group **914**
Illustr. No **1053306**	Section **2000**
Issue **20027088-G**	Page **1227**

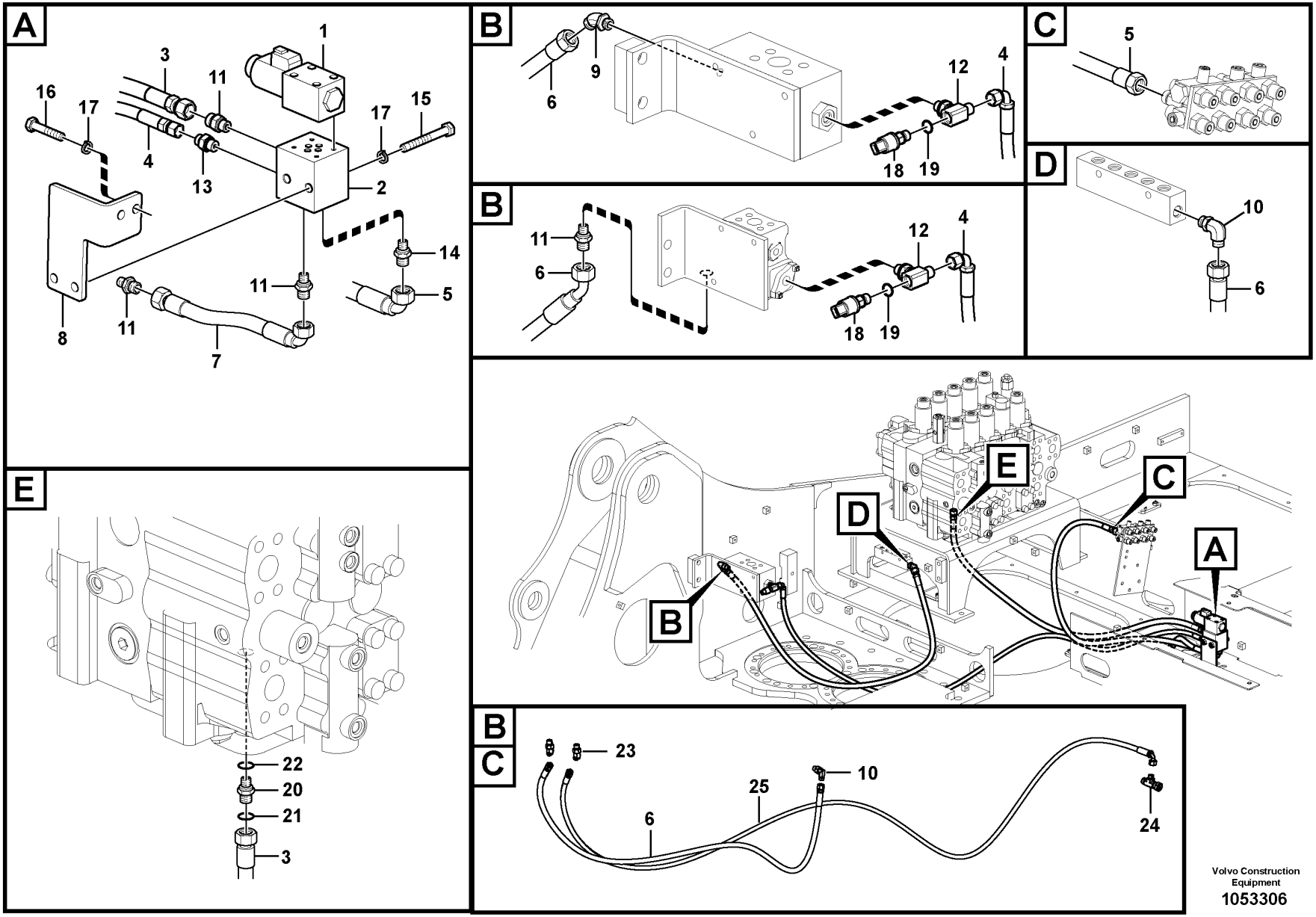

Volvo Construction Equipment

1053306

Fig.	Part No.	Quantity 1	2	3	PS	KIT	Description	Denominación	Denominação	Dénomination	Notes
16	VOE 946329	2	2				Flange screw	Tornillo embridado	Parafuso flangeado	Vis à embase	
17	VOE 955922	2	2				Spring washer	Arandela elástica	Arruela de pressão	Rondelle élastique	
18	VOE 14529295	1	1				Switch	Interruptor	Interruptor	Rupteur	
19	VOE 983502	1	1				O-ring	Anillo tórico	Anel-o	Joint torique	
20	VOE 14881558	1	1				Nipple	Niple	Niple	Raccord	
21	VOE 990737	1	1				O-ring	Anillo tórico	Anel-o	Joint torique	
22	VOE 983505	1	1				O-ring	Anillo tórico	Anel-o	Joint torique	
23	VOE 937097		1				Elbow nipple	Niple angular	Cotovelo	Raccord coudé	S/N 210030-
24	VOE 937436		1				T-nipple	Niple t	Niple-t	Raccord-t	S/N 210030-
25	VOE 936980		1				Hose assembly	Conducto	Mangueira completa	Conduit flexible	S/N 210030-

1	8288906	**Servo system, control valve to solenoid valve** **Servosistema, válvula de control a válvula solenoide** **Sistema servo, válvula de controle para a válvula solenóide** **Système servo, valve de commande vers valve de solénoïde**	Catalogue id **20591**	Group **914**
2	8288907			
3			Illustr. No **1053306**	Section **2000**
4				
5			Issue **20027088-G**	Page **1229**

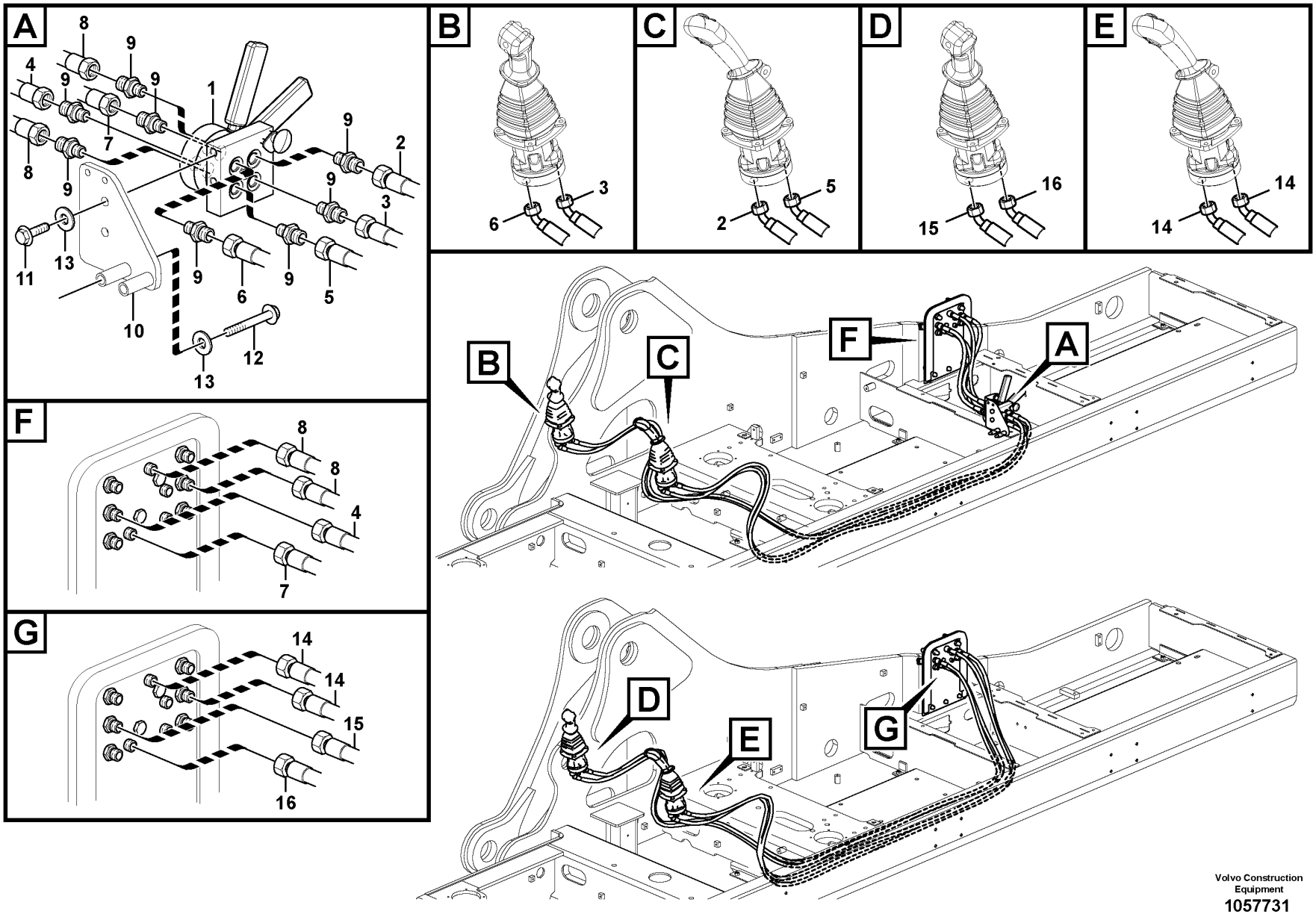

Volvo Construction Equipment

1057731

Fig.	Part No.	Quantity 1	2	3	PS	KIT	Description	Denominación	Denominação	Dénomination	Notes
1	VOE 14609875	1					Valve	Válvula	Válvula	Valve	See group 912-2600 page 1143
2	VOE 937870	1					Hose assembly	Conducto	Mangueira completa	Conduit flexible	
3	VOE 15020856	1					Hose assembly	Conducto	Mangueira completa	Conduit flexible	
4	VOE 937125	1					Hose assembly	Conducto	Mangueira completa	Conduit flexible	
5	VOE 15187360	1					Hose assembly	Conducto	Mangueira completa	Conduit flexible	
6	VOE 15042405	1					Hose assembly	Conducto	Mangueira completa	Conduit flexible	
7	VOE 937210	1					Hose assembly	Conducto	Mangueira completa	Conduit flexible	
8	VOE 937586	2					Hose assembly	Conducto	Mangueira completa	Conduit flexible	
9	VOE 935085	8					Nipple	Niple	Niple	Raccord	
	VOE 990737	8					•O-ring	•Anillo tórico	•Anel-o	•Joint torique	
	VOE 993320	8					•O-ring	•Anillo tórico	•Anel-o	•Joint torique	(VOE 932039)
10	VOE 14624595	1					Bracket	Consola	Suporte	Console	
11	VOE 983251	2					Hexagon screw	Tornillo hexagonal	Parafuso sextavado	Vis à tête hexagonale	
12	VOE 983256	2					Hexagon screw	Tornillo hexagonal	Parafuso sextavado	Vis à tête hexagonale	
13	VOE 955922	4					Spring washer	Arandela elástica	Arruela de pressão	Rondelle élastique	
14	VOE 15167158		2				Hose assembly	Conducto	Mangueira completa	Conduit flexible	
15	VOE 15167156		1				Hose assembly	Conducto	Mangueira completa	Conduit flexible	
16	VOE 15187362		1				Hose assembly	Conducto	Mangueira completa	Conduit flexible	

1	8288904	**Servo system, changing lever function** **Servosistema, cambio de función de la palanca** **Sistema servo, troca de função da alavanca** **Système servo, sélection fonction levier**	Catalogue id **20591**	Group **914**
2	8288905		Illustr. No **1057731**	Section **2100**
3				
4			Issue **20027088-G**	Page **1231**
5				

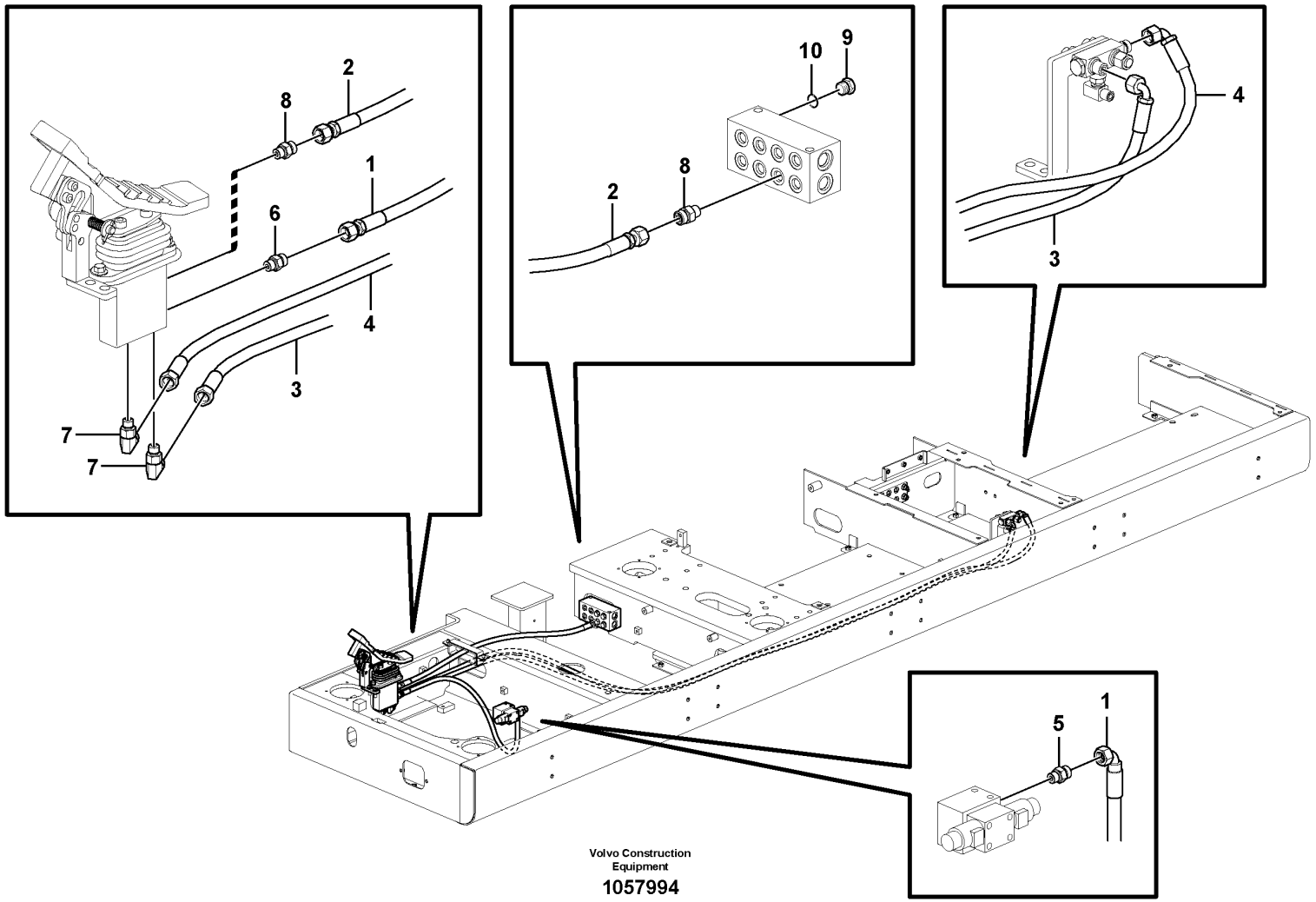

Volvo Construction Equipment

1057994

Fig.	Part No.	Quantity 1	2	3	PS	KIT	Description	Denominación	Denominação	Dénomination	Notes
1	VOE 936874	1					Hose assembly	Conducto	Mangueira completa	Conduit flexible	
2	VOE 936749		1				Hose assembly	Conducto	Mangueira completa	Conduit flexible	
3	VOE 936809		1				Hose assembly	Conducto	Mangueira completa	Conduit flexible	
4	VOE 15187361		1				Hose assembly	Conducto	Mangueira completa	Conduit flexible	
5	VOE 935085	1					Nipple	Niple	Niple	Raccord	
	VOE 990737	1					•O-ring	•Anillo tórico	•Anel-o	•Joint torique	
	VOE 993320	1					•O-ring	•Anillo tórico	•Anel-o	•Joint torique	(VOE 932039)
6	VOE 14534524	1					Connector	Unión	Conexão	Connexion	
7	VOE 935069		2				Elbow nipple	Niple angular	Cotovelo	Raccord coudé	
	VOE 990736		2				•O-ring	•Anillo tórico	•Anel-o	•Joint torique	
	VOE 990737		2				•O-ring	•Anillo tórico	•Anel-o	•Joint torique	
8	VOE 935085		2				Nipple	Niple	Niple	Raccord	
	VOE 990737		2				•O-ring	•Anillo tórico	•Anel-o	•Joint torique	
	VOE 993320		2				•O-ring	•Anillo tórico	•Anel-o	•Joint torique	(VOE 932039)
9	SA 9415-31021		1				Plug	Tapon	Bujão	Bouchon	
10	VOE 993320		1				O-ring	Anillo tórico	Anel-o	Joint torique	(VOE 932039)

1	8286683	**Servo system, hammer and shear** **Servosistema, martillo y cizalla** **Sistema servo, martelo e cortador** **Système servo, marteau et cisaille**	Catalogue id **20591**	Group **914**
2	8288923		Illustr. No **1057994**	Section **2200**
3				
4			Issue **20027088-G**	Page **1233**
5				

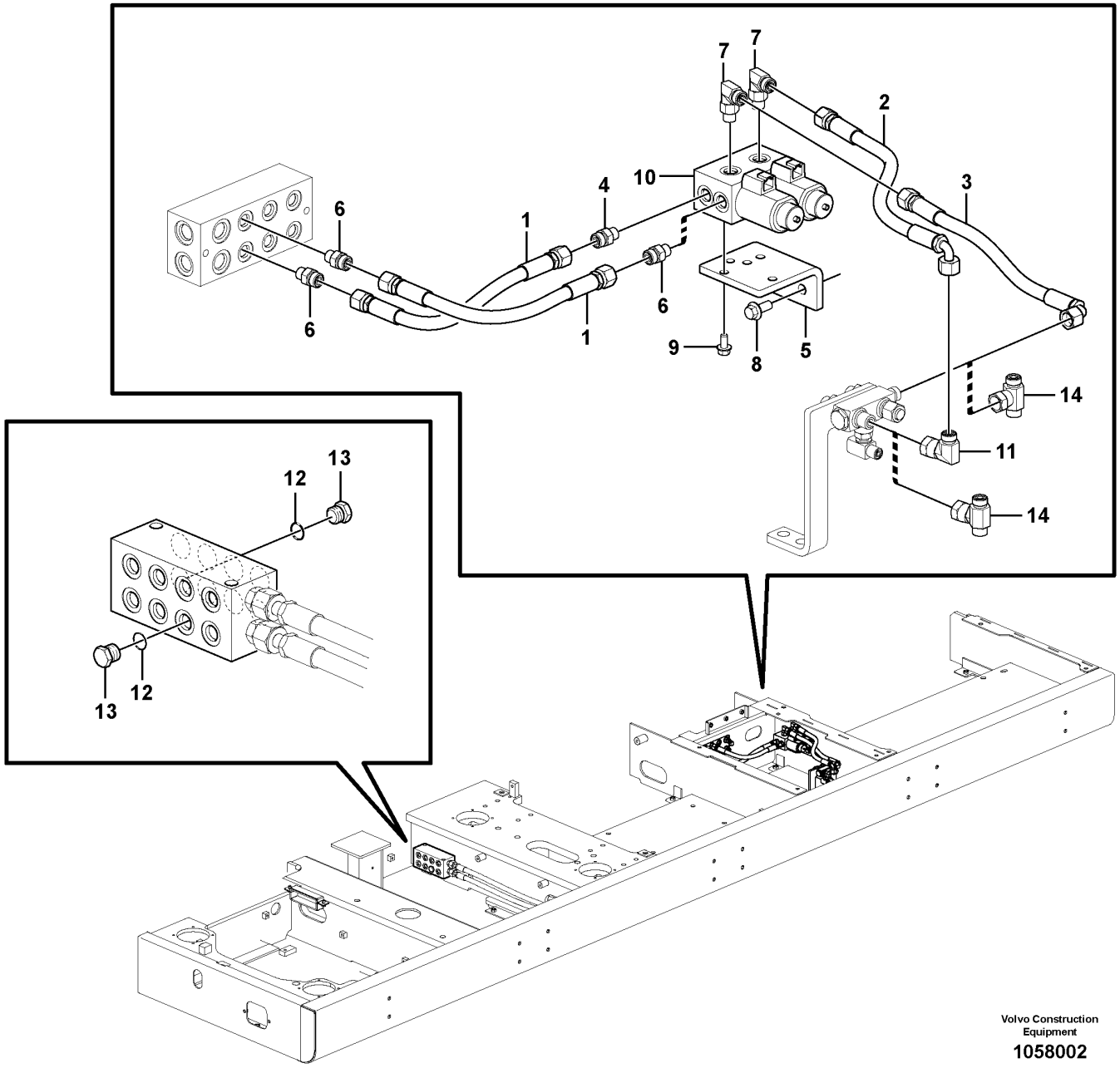

Volvo Construction Equipment

1058002

Fig.	Part No.	Quantity 1	2	3	4	5	PS	KIT	Description	Denominación	Denominação	Dénomination	Notes
1	**VOE 937409**	2							Hose assembly	Conducto	Mangueira completa	Conduit flexible	
2	**VOE 937225**	1							Hose assembly	Conducto	Mangueira completa	Conduit flexible	
3	**VOE 936775**	1							Hose assembly	Conducto	Mangueira completa	Conduit flexible	
4	**VOE 14535778**	1							Connector	Contactor	Conector	Connecteur	
5	**VOE 14588342**	1							Bracket	Consola	Suporte	Console	
6	**VOE 935085**	3							Nipple	Niple	Niple	Raccord	
	VOE 990737	3							•O-ring	•Anillo tórico	•Anel-o	•Joint torique	
	VOE 993320	3							•O-ring	•Anillo tórico	•Anel-o	•Joint torique	(VOE 932039)
7	**VOE 935069**	2							Elbow nipple	Niple angular	Cotovelo	Raccord coudé	
	VOE 990736	2							•O-ring	•Anillo tórico	•Anel-o	•Joint torique	
	VOE 990737	2							•O-ring	•Anillo tórico	•Anel-o	•Joint torique	
8	**VOE 946329**	2							Flange screw	Tornillo embridado	Parafuso flangeado	Vis à embase	
9	**VOE 946440**	2							Flange screw	Tornillo embridado	Parafuso flangeado	Vis à embase	
10	**VOE 14570443**	1							Solenoid valve	Electroválvula	Válvula solenóide	Électrovanne	
	VOE 14550884	2							•Solenoid coil	•Bobina magnética	•Bobina solenóide	•Bobine magnétique	
11	**VOE 13933900**		1						Elbow nipple	Niple angular	Cotovelo	Raccord coudé	
	VOE 990737		1						•O-ring	•Anillo tórico	•Anel-o	•Joint torique	
12	**VOE 993320**		2						O-ring	Anillo tórico	Anel-o	Joint torique	(VOE 932039)
13	**SA 9415-31021**		2						Plug	Tapon	Bujão	Bouchon	
14	**VOE 14535707**			2	1				T-nipple	Niple t	Niple-t	Raccord-t	

1	**8288922**	**Servo system, hammer and shear** **Servosistema, martillo y cizalla** **Sistema servo, martelo e cortador** **Système servo, marteau et cisaille**	Catalogue id **20591**	Group **914**
2	**8289622**			
3	**8289624**		Illustr. No **1058002**	Section **2300**
4	**8289623**			
5			Issue **20027088-G**	Page **1235**

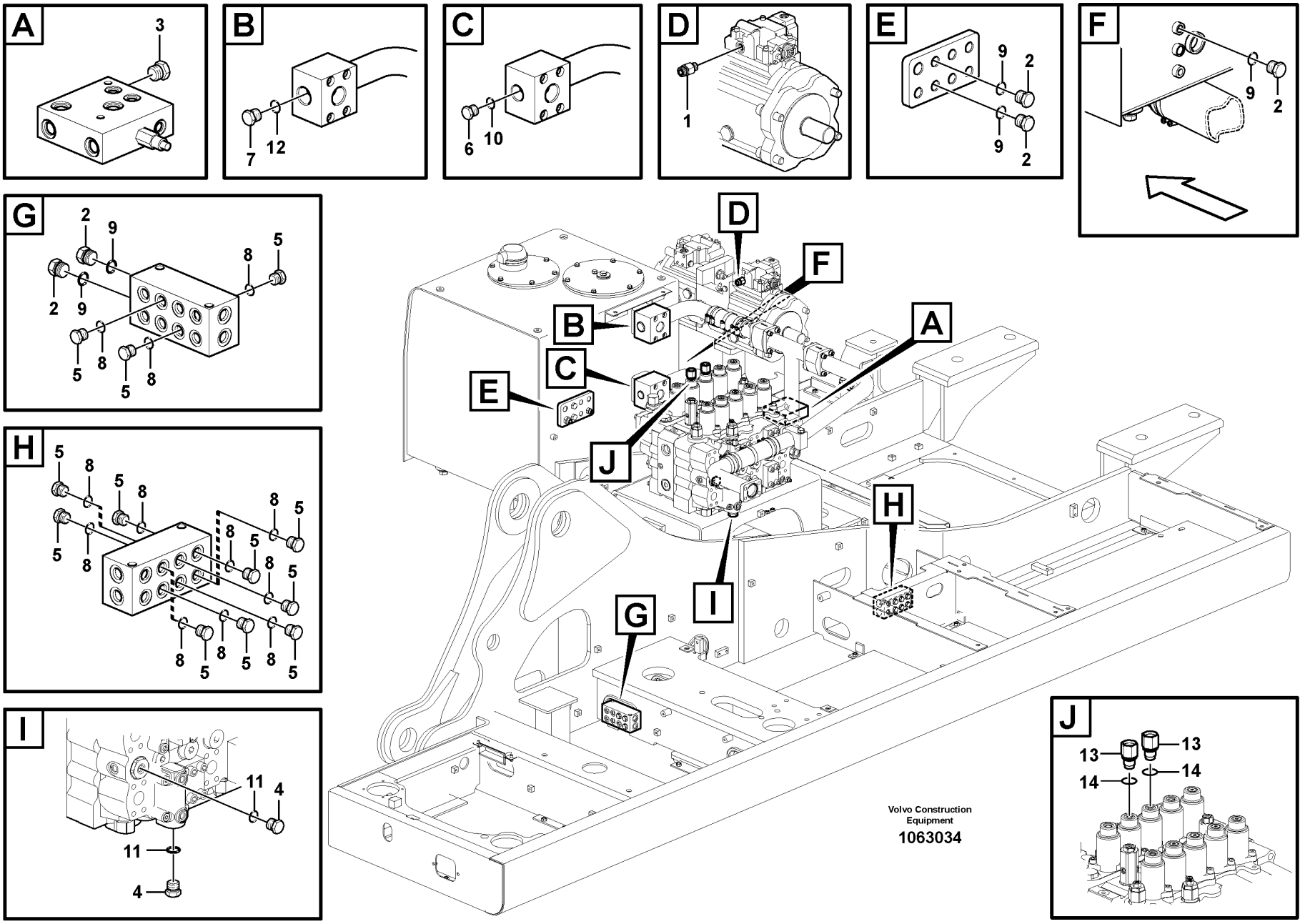
A
3
B
7
12
C
6
10
D
1
E
9
2
9
2
F
9
2
G
2
9
8
5
2
9
5
8
5
8
H
5
8
5
8
8
5
8
5
8
5
8
5
8
5
8
5
I
11
4
11
4
A
B
C
D
E
F
G
H
I
J
13
13
14
14
Volvo Construction Equipment
1063034

Fig.	Part No.	Quantity 1	2	3	PS	KIT	Description	Denominación	Denominação	Dénomination	Notes
1	VOE 13933858	1					Nipple	Niple	Niple	Raccord	
	VOE 990736	1					•O-ring	•Anillo tórico	•Anel-o	•Joint torique	
	VOE 993320	1					•O-ring	•Anillo tórico	•Anel-o	•Joint torique	
2	VOE 14880068	5					Plug	Tapón	Bujão	Tampon	
3	VOE 935650	1					Plug	Tapón	Bujão	Tampon	
4	SA 9415-11021	1	1				Plug	Tapón	Bujão	Tampon	
5	SA 9415-31021	12					Plug	Tapon	Bujão	Bouchon	
6	SA 9415-31071	1					Plug	Tapón	Bujão	Tampon	
7	SA 9415-31081	1					Plug	Tapón	Bujão	Tampon	
8	VOE 993320	12					O-ring	Anillo tórico	Anel-o	Joint torique	(VOE 932039)
9	VOE 993321	5					O-ring	Anillo tórico	Anel-o	Joint torique	(VOE 932040)
10	VOE 993324	1					O-ring	Anillo tórico	Anel-o	Joint torique	
11	VOE 983502	1	1				O-ring	Anillo tórico	Anel-o	Joint torique	
12	VOE 983519	1					O-ring	Anillo tórico	Anel-o	Joint torique	
13	VOE 14618622		2				Connector	Unión	Conexão	Connexion	
14	VOE 983505		2				O-ring	Anillo tórico	Anel-o	Joint torique	
15	VOE 13933857	1					Elbow nipple	Niple angular	Cotovelo	Raccord coudé	2624) S/N 273978- S/N 280365-

2624) **GB**: Not Shown **ES**: No ilustrado **BR**: Não mostrado **FR**: Non représenté

1	8288911
2	8290268
3	
4	
5	

Servo system, hammer and shear
Servosistema, martillo y cizalla
Sistema servo, martelo e cortador
Système servo, marteau et cisaille

Catalogue id **20591**	Group **914**
Illustr. No **1063034**	Section **2350**
Issue **20027088-G**	Page **1237**

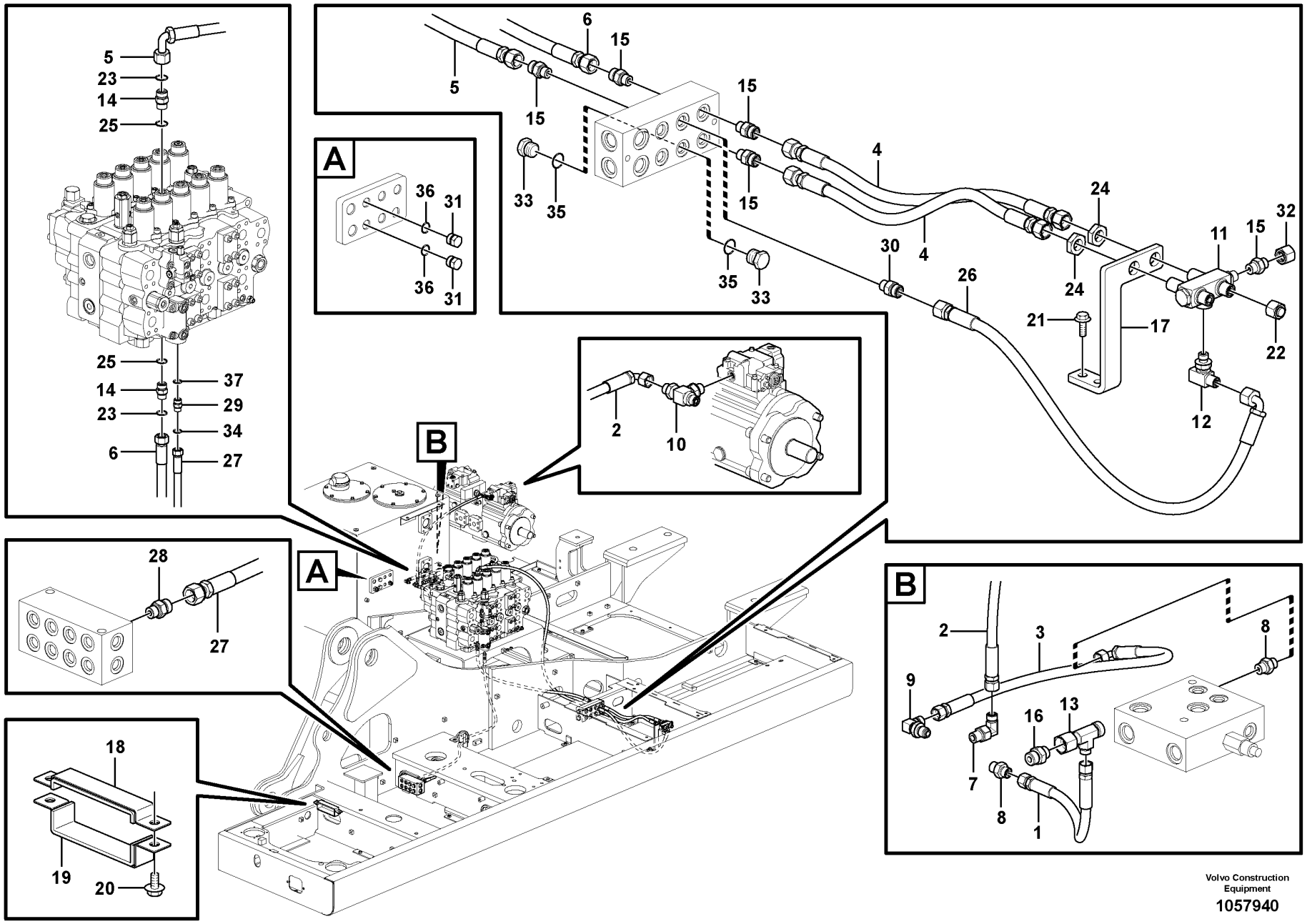

Volvo Construction Equipment

1057940

Fig.	Part No.	Quantity 1	2	3	4	5	PS	KIT	Description	Denominación	Denominação	Dénomination	Notes
1	VOE 936957	1	1	1	1	1			Hose assembly	Conducto	Mangueira completa	Conduit flexible	
2	VOE 936294	1	1	1	1	1			Hose assembly	Conducto	Mangueira completa	Conduit flexible	S/N -273770 S/N -280348
	VOE 936299	1	1	1	1	1			Hose assembly	Conducto	Mangueira completa	Conduit flexible	S/N 273771-273977 S/N 280349-280364
	VOE 937111	1	1	1	1	1			Hose assembly	Conducto	Mangueira completa	Conduit flexible	S/N 273978- S/N 280365-
3	VOE 936289	1	1	1	1	1			Hose assembly	Conducto	Mangueira completa	Conduit flexible	
4	VOE 936953	2	2	2	2	2			Hose assembly	Conducto	Mangueira completa	Conduit flexible	
5	VOE 936705	1	1	1	1	1			Hose assembly	Conducto	Mangueira completa	Conduit flexible	
6	VOE 937446	1	1	1	1	1			Hose assembly	Conducto	Mangueira completa	Conduit flexible	
7	VOE 13933857	1	1	1	1	1			Elbow nipple	Niple angular	Cotovelo	Raccord coudé	
	VOE 990736	1	1	1	1	1			•O-ring	•Anillo tórico	•Anel-o	•Joint torique	
	VOE 993320	1	1	1	1	1			•O-ring	•Anillo tórico	•Anel-o	•Joint torique	(VOE 932039)
8	VOE 13933858	2	2	2	2	2			Nipple	Niple	Niple	Raccord	S/N -273977 S/N -280364
	VOE 13933858	3	3	3	3	3			Nipple	Niple	Niple	Raccord	S/N 273978- S/N 280365-
	VOE 990736	1	1	1	1	1			•O-ring	•Anillo tórico	•Anel-o	•Joint torique	
	VOE 993320	1	1	1	1	1			•O-ring	•Anillo tórico	•Anel-o	•Joint torique	(VOE 932039)
9	VOE 14534522	1	1	1	1	1			Connector	Unión	Conexão	Connexion	
10	VOE 14534517	1	1	1	1	1			T-nipple	Niple t	Niple-t	Raccord-t	S/N -273770 S/N -280348
	VOE 14538783	1	1	1	1	1			T-nipple	Niple t	Niple-t	Raccord-t	S/N 273771- S/M 280349-
11	VOE 14534520	1	1	1	1	1			Valve	Válvula	Válvula	Valve	
12	VOE 14541689	1	1	1	1	1			T-nipple	Niple t	Niple-t	Raccord-t	
13	VOE 15143398	1	1	1	1	1			T-nipple	Niple t	Niple-t	Raccord-t	
14	VOE 14881558	2	2	2	2	2			Nipple	Niple	Niple	Raccord	
15	VOE 935085	5	5	5	5	5			Nipple	Niple	Niple	Raccord	
	VOE 990737	5	5	5	5	5			•O-ring	•Anillo tórico	•Anel-o	•Joint torique	
	VOE 993320	5	5	5	5	5			•O-ring	•Anillo tórico	•Anel-o	•Joint torique	(VOE 932039)
16	VOE 935092	1	1	1	1	1			Nipple	Niple	Niple	Raccord	

1	8288912, 8290383
2	8288913, 8290384
3	8288914, 8290385
4	8288915, 8290386
5	8288916, 8290387

Working hydraulic, hammer and shear for 1st pump flow
Hidráulica de trabajo, martillo y cizalla para flujo de 1a. bomba
Sistema hidráulico de operação, martelo e cortador para o fluxo da 1a. bomba
Hydraulique de travail, marteau et ciseaux pour 1er débit de pompe

Catalogue id **20591**	Group **914**
Illustr. No **1057940**	Section **2400**
Issue **20027088-G**	Page **1239**

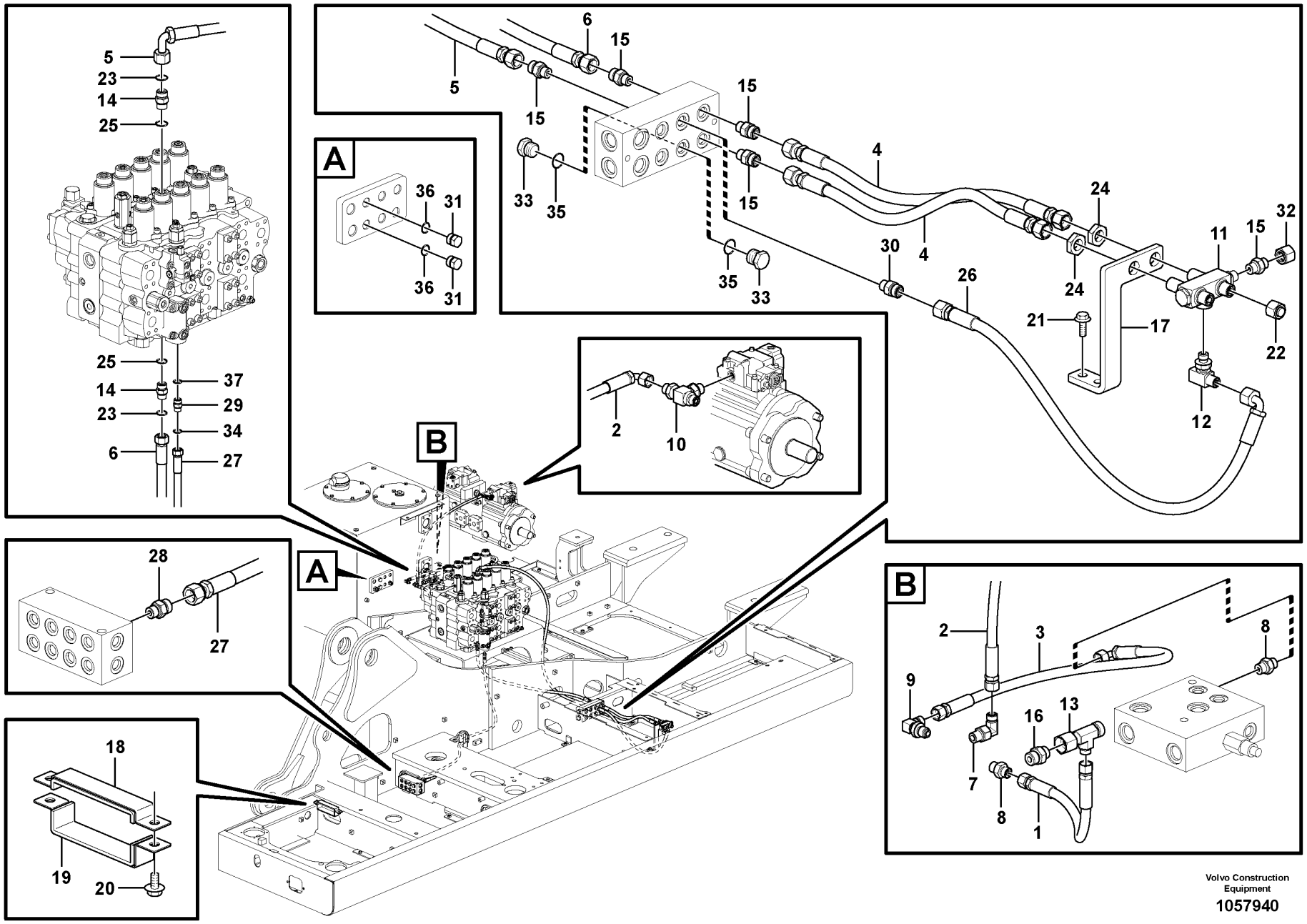

Volvo Construction Equipment

1057940

Fig.	Part No.	Quantity 1	2	3	4	5	PS	KIT	Description	Denominación	Denominação	Dénomination	Notes
	VOE 990738	1	1	1	1	1			•O-ring	•Anillo tórico	•Anel-o	•Joint torique	
	VOE 993322	1	1	1	1	1			•O-ring	•Anillo tórico	•Anel-o	•Joint torique	(VOE 932041)
17	VOE 14623583	1	1	1	1	1			Bracket	Consola	Suporte	Console	
18	VOE 14557361	1	1	1	1	1			Clamp	Abrazadera	Braçadeira	Collier serrage	
19	VOE 14577119	1	1	1	1	1			Plate	Chapa	Chapa	Tôle	
20	VOE 946471	2	2	2	2	2			Flange screw	Tornillo embridado	Parafuso flangeado	Vis à embase	
21	VOE 946441	2	2	2	2	2			Flange screw	Tornillo embridado	Parafuso flangeado	Vis à embase	
22	VOE 935100	1	1	1	1	1			Plug	Tapón	Bujão	Tampon	
23	VOE 990737	2	2	2	2	2			O-ring	Anillo tórico	Anel-o	Joint torique	
24	VOE 935429	2	2	2	2	2			Lock nut	Contratuerca	Porca trava	Contre-écrou	
25	VOE 983505	2	2	2	2	2			O-ring	Anillo tórico	Anel-o	Joint torique	
26	VOE 936783			1					Hose assembly	Conducto	Mangueira completa	Conduit flexible	
27	VOE 937119			1					Hose assembly	Conducto	Mangueira completa	Conduit flexible	
28	VOE 13933858			1					Nipple	Niple	Niple	Raccord	
	VOE 990736			1					•O-ring	•Anillo tórico	•Anel-o	•Joint torique	
	VOE 993320			1					•O-ring	•Anillo tórico	•Anel-o	•Joint torique	(VOE 932039)
29	VOE 14881553			1					Nipple	Niple	Niple	Raccord	
30	VOE 935085			1					Nipple	Niple	Niple	Raccord	
	VOE 990737			1					•O-ring	•Anillo tórico	•Anel-o	•Joint torique	
	VOE 993320			1					•O-ring	•Anillo tórico	•Anel-o	•Joint torique	(VOE 932039)
31	VOE 14880068			2					Plug	Tapón	Bujão	Tampon	
32	VOE 935756	1	1	1					Plug	Tapón	Bujão	Tampon	
33	SA 9415-31021	3	3	2					Plug	Tapon	Bujão	Bouchon	
34	VOE 990736			1					O-ring	Anillo tórico	Anel-o	Joint torique	
35	VOE 993320	3	3	2					O-ring	Anillo tórico	Anel-o	Joint torique	(VOE 932039)
36	VOE 993321			2					O-ring	Anillo tórico	Anel-o	Joint torique	(VOE 932040)
37	VOE 983502			1					O-ring	Anillo tórico	Anel-o	Joint torique	

1	8288912, 8290383
2	8288913, 8290384
3	8288914, 8290385
4	8288915, 8290386
5	8288916, 8290387

Working hydraulic, hammer and shear for 1st pump flow
Hidráulica de trabajo, martillo y cizalla para flujo de 1a. bomba
Sistema hidráulico de operação, martelo e cortador para o fluxo da 1a. bomba
Hydraulique de travail, marteau et ciseaux pour 1er débit de pompe

Catalogue id **20591**	Group **914**
Illustr. No **1057940**	Section **2400**
Issue **20027088-G**	Page **1241**

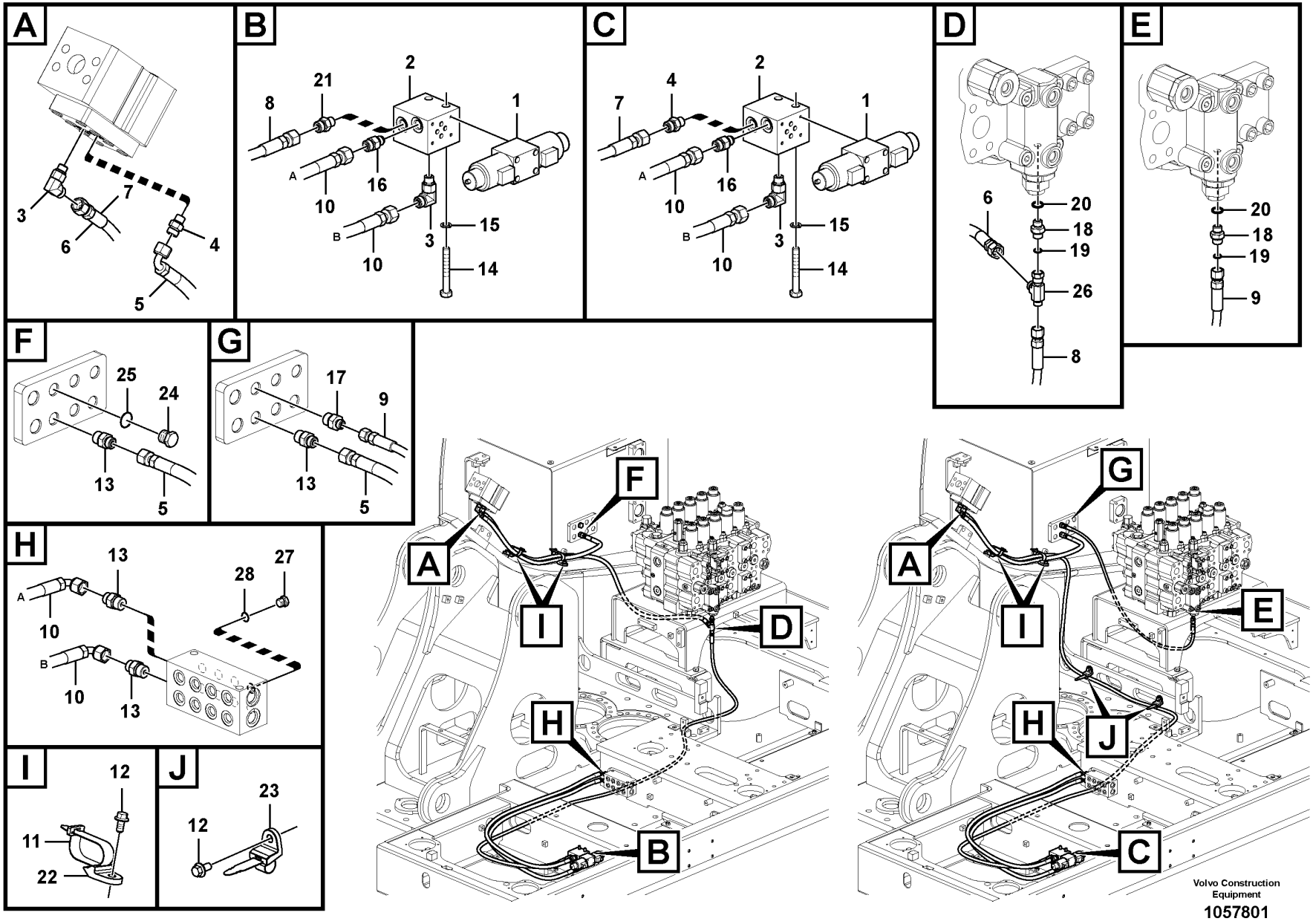

Volvo Construction Equipment

1057801

Fig.	Part No.	Quantity 1	2	3	4	5	PS	KIT	Description	Denominación	Denominação	Dénomination	Notes
1	VOE 14534372	1	1	1	1				Solenoid valve	Electroválvula	Válvula solenóide	Électrovanne	
	VOE 14550884	2	2	2	2				•Solenoid coil	•Bobina magnética	•Bobina solenóide	•Bobine magnétique	
	VOE 983509	2	2	2	2				••O-ring	••Anillo tórico	••Anel-o	••Joint torique	
2	VOE 14533497	1	1	1	1				Block	Bloque	Bloco	Bloc	
3	VOE 935069	2	2	2	2				Elbow nipple	Niple angular	Cotovelo	Raccord coudé	
	VOE 990736	2	2	2	2				•O-ring	•Anillo tórico	•Anel-o	•Joint torique	
	VOE 990737	2	2	2	2				•O-ring	•Anillo tórico	•Anel-o	•Joint torique	
4	VOE 935085	1	2	1	2				Nipple	Niple	Niple	Raccord	
	VOE 990737	1	2	1	2				•O-ring	•Anillo tórico	•Anel-o	•Joint torique	
	VOE 993320	1	2	1	2				•O-ring	•Anillo tórico	•Anel-o	•Joint torique	(VOE 932039)
5	VOE 938308	1	1	1	1				Hose assembly	Conducto	Mangueira completa	Conduit flexible	
6	VOE 937137	1		1					Hose assembly	Conducto	Mangueira completa	Conduit flexible	
7	VOE 937448		1		1	1			Hose assembly	Conducto	Mangueira completa	Conduit flexible	
8	VOE 15187359	1		1					Hose assembly	Conducto	Mangueira completa	Conduit flexible	
9	VOE 936970		1		1	1			Hose assembly	Conducto	Mangueira completa	Conduit flexible	
10	VOE 937227	2	2	2	2				Hose assembly	Conducto	Mangueira completa	Conduit flexible	
11	VOE 14558809	2	2	2	2	2			Strip clamp	Abrazadera de cinta	Cinta braçadeira	Serrage de ruban	
12	VOE 946441	2	4	2	4	4			Flange screw	Tornillo embridado	Parafuso flangeado	Vis à embase	
13	VOE 935089	3	3	3	3				Nipple	Niple	Niple	Raccord	
	VOE 990737	3	3	3	3				•O-ring	•Anillo tórico	•Anel-o	•Joint torique	
	VOE 993321	3	3	3	3				•O-ring	•Anillo tórico	•Anel-o	•Joint torique	(VOE 932040)
14	VOE 991635	2	2	2	2				Hexagon screw	Tornillo hexagonal	Parafuso sextavado	Vis à tête hexagonale	
15	VOE 955922	2	2	2	2				Spring washer	Arandela elástica	Arruela de pressão	Rondelle élastique	
16	VOE 14534524	1	1	1	1				Connector	Unión	Conexão	Connexion	
17	VOE 935083		1		1	1			Nipple	Niple	Niple	Raccord	
18	VOE 14881553	1	1	1	1				Nipple	Niple	Niple	Raccord	
19	VOE 990736	1	1	1	1	1			O-ring	Anillo tórico	Anel-o	Joint torique	
20	VOE 983502	1	1	1	1				O-ring	Anillo tórico	Anel-o	Joint torique	
21	VOE 13933858	1		1					Nipple	Niple	Niple	Raccord	
	VOE 990737	1		1					•O-ring	•Anillo tórico	•Anel-o	•Joint torique	
	VOE 993320	1		1					•O-ring	•Anillo tórico	•Anel-o	•Joint torique	(VOE 932039)

1	8288912, 8290383
2	8288913, 8290384
3	8288915, 8290386
4	8288916, 8290387
5	8290608, 8290607

Working hydraulic, hammer and shear for 1st pump flow
Hidráulica de trabajo, martillo y cizalla para flujo de 1a. bomba
Sistema hidráulico de operação, martelo e cortador para o fluxo da 1a. bomba
Hydraulique de travail, marteau et ciseaux pour 1er débit de pompe

Catalogue id **20591**	Group **914**
Illustr. No **1057801**	Section **2500**
Issue **20027088-G**	Page **1243**

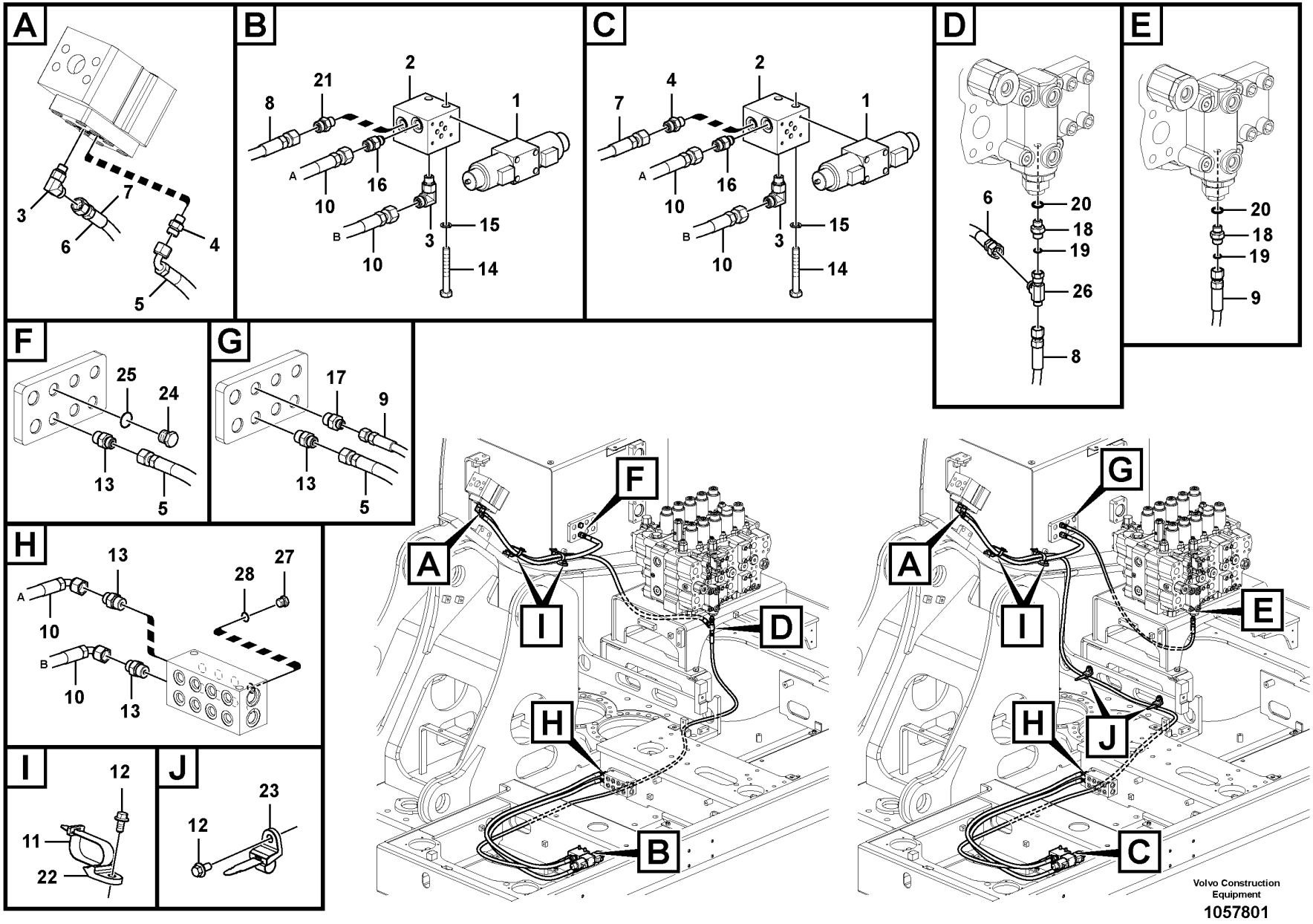

Volvo Construction Equipment

1057801

Fig.	Part No.	Quantity 1	2	3	4	5	PS	KIT	Description	Denominación	Denominação	Dénomination	Notes
22	VOE 14558808	2	2	2	2	2			Strip clamp	Abrazadera de cinta	Cinta braçadeira	Serrage de ruban	
23	VOE 14558810		2		2	2			Strip clamp	Abrazadera de cinta	Cinta braçadeira	Serrage de ruban	
24	VOE 14880068	1		1					Plug	Tapón	Bujão	Tampon	
25	VOE 993321	1		1					O-ring	Anillo tórico	Anel-o	Joint torique	
26	VOE 937900	1		1					T-nipple	Niple t	Niple-t	Raccord-t	
	VOE 990737	1		1					•O-ring	•Anillo tórico	•Anel-o	•Joint torique	
	VOE 990736	1		1					•O-ring	•Anillo tórico	•Anel-o	•Joint torique	
27	SA 9415-31021	1	1	1	1				Plug	Tapon	Bujão	Bouchon	
28	VOE 993320	1	1	1	1				O-ring	Anillo tórico	Anel-o	Joint torique	

1	8288912, 8290383	**Working hydraulic, hammer and shear for 1st pump flow** **Hidráulica de trabajo, martillo y cizalla para flujo de 1a. bomba** **Sistema hidráulico de operação, martelo e cortador para o fluxo da 1a. bomba** **Hydraulique de travail, marteau et ciseaux pour 1er débit de pompe**	Catalogue id **20591**	Group **914**
2	8288913, 8290384		Illustr. No **1057801**	Section **2500**
3	8288915, 8290386		Issue **20027088-G**	Page **1245**
4	8288916, 8290387			
5	8290608, 8290607			

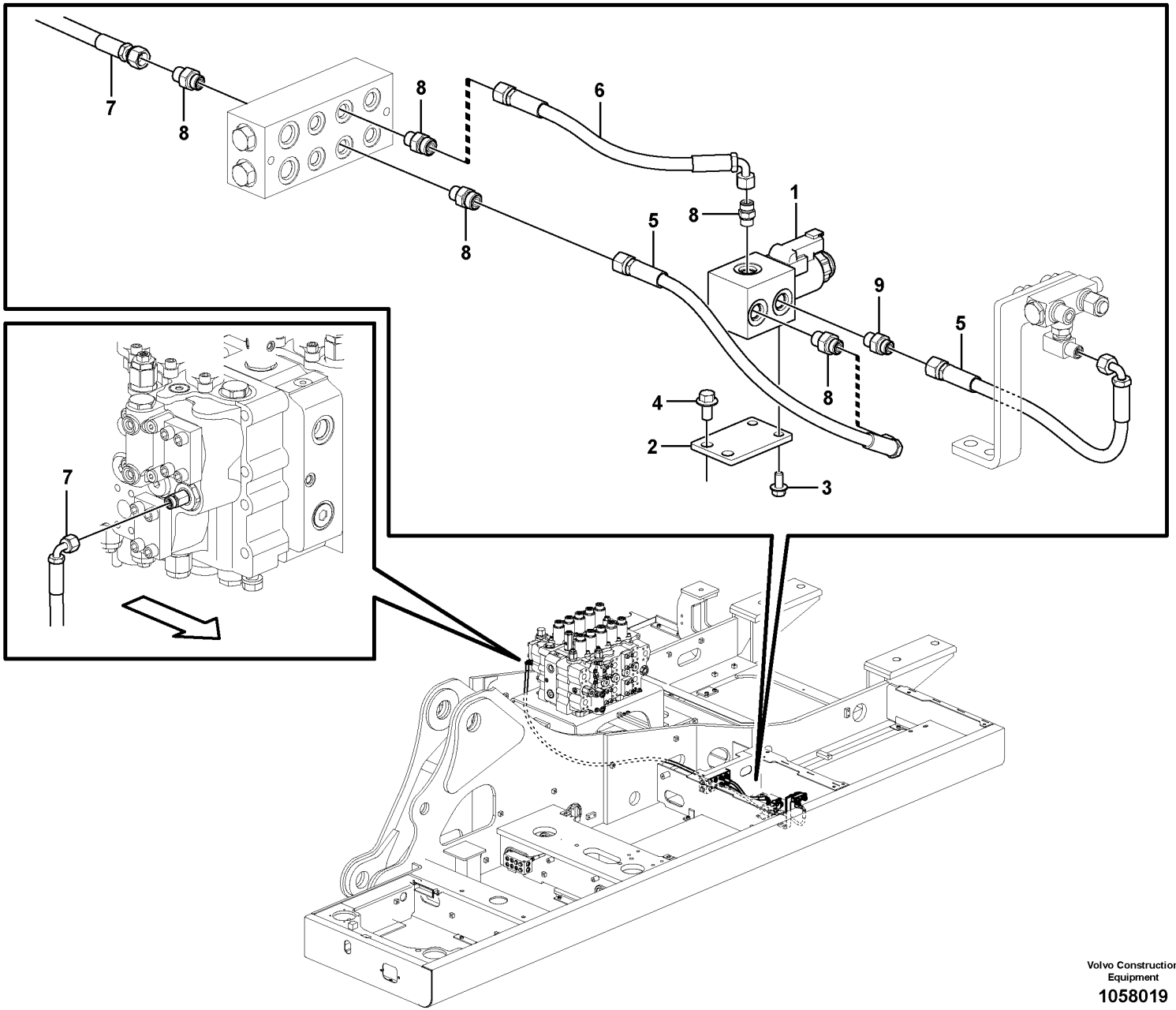

Volvo Construction Equipment

1058019

Fig.	Part No.	Quantity 1	2	3	PS	KIT	Description	Denominación	Denominação	Dénomination	Notes
1	VOE 14578200	1					Solenoid valve	Electroválvula	Válvula solenóide	Électrovanne	
	VOE 11708658	1					•Coil	•Bobina	•Bobina	•Bobine	
	VOE 11708660	1					•Solenoid valve	•Electroválvula	•Válvula solenóide	•Électrovanne	
2	VOE 14553456	1					Bracket	Consola	Suporte	Console	
3	VOE 946440	2					Flange screw	Tornillo embridado	Parafuso flangeado	Vis à embase	
4	VOE 946441	2					Flange screw	Tornillo embridado	Parafuso flangeado	Vis à embase	
5	VOE 936813	2					Hose assembly	Conducto	Mangueira completa	Conduit flexible	
6	VOE 937104	1					Hose assembly	Conducto	Mangueira completa	Conduit flexible	
7	VOE 936817	1					Hose assembly	Conducto	Mangueira completa	Conduit flexible	
8	VOE 13933858	5					Nipple	Niple	Niple	Raccord	
	VOE 990736	5					•O-ring	•Anillo tórico	•Anel-o	•Joint torique	
	VOE 993320	5					•O-ring	•Anillo tórico	•Anel-o	•Joint torique	(VOE 932039)
9	VOE 14534523	1					Connector	Contactor	Conector	Connecteur	
	VOE 990736	1					•O-ring	•Anillo tórico	•Anel-o	•Joint torique	
	VOE 993320	1					•O-ring	•Anillo tórico	•Anel-o	•Joint torique	(VOE 932039)

1		**Working hydraulic, hammer and shear for 2nd pump flow** **Hidráulica de trabajo, martillo y cizalla para flujo de 2a. bomba** **Sistema hidráulico de operação, martelo e cortador para o fluxo da 2a. bomba** **Hydraulique de travail, marteau et ciseaux pour 2nd débit de pompe**	Catalogue id **20591**	Group **914**
2				
3			Illustr. No **1058019**	Section **2600**
4				
5		**8288915, 8288916, 8290386, 8290387, 8290606**	Issue **20027088-G**	Page **1247**

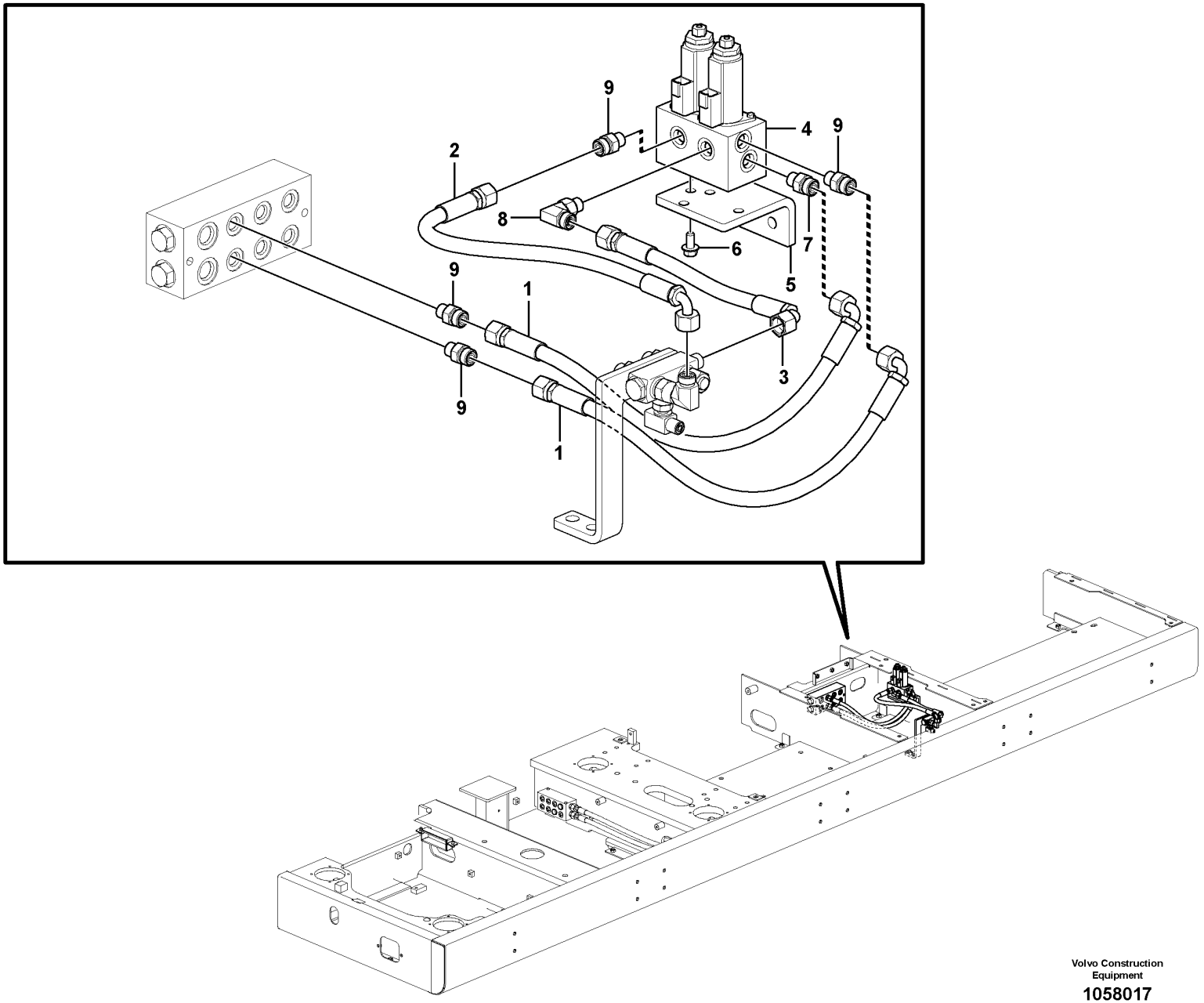

Volvo Construction Equipment

1058017

Fig.	Part No.	Quantity 1	2	3	PS	KIT	Description	Denominación	Denominação	Dénomination	Notes
1	VOE 936701	2					Hose assembly	Conducto	Mangueira completa	Conduit flexible	
2	VOE 936751	1					Hose assembly	Conducto	Mangueira completa	Conduit flexible	
3	VOE 936753	1					Hose assembly	Conducto	Mangueira completa	Conduit flexible	
4	VOE 14552608	1					Valve	Válvula	Válvula	Valve	See group 367-500 page 409
5	VOE 14588342	4					Bracket	Consola	Suporte	Console	
6	VOE 946329	2					Flange screw	Tornillo embridado	Parafuso flangeado	Vis à embase	
7	VOE 14535778	1					Connector	Contactor	Conector	Connecteur	
	VOE 990737	1					•O-ring	•Anillo tórico	•Anel-o	•Joint torique	
	VOE 993320	1					•O-ring	•Anillo tórico	•Anel-o	•Joint torique	(VOE 932039)
8	VOE 935069	1					Elbow nipple	Niple angular	Cotovelo	Raccord coudé	
	VOE 990736	1					•O-ring	•Anillo tórico	•Anel-o	•Joint torique	
	VOE 990737	1					•O-ring	•Anillo tórico	•Anel-o	•Joint torique	
9	VOE 935085	4					Nipple	Niple	Niple	Raccord	
	VOE 990737	4					•O-ring	•Anillo tórico	•Anel-o	•Joint torique	
	VOE 993320	4					•O-ring	•Anillo tórico	•Anel-o	•Joint torique	(VOE 932039)

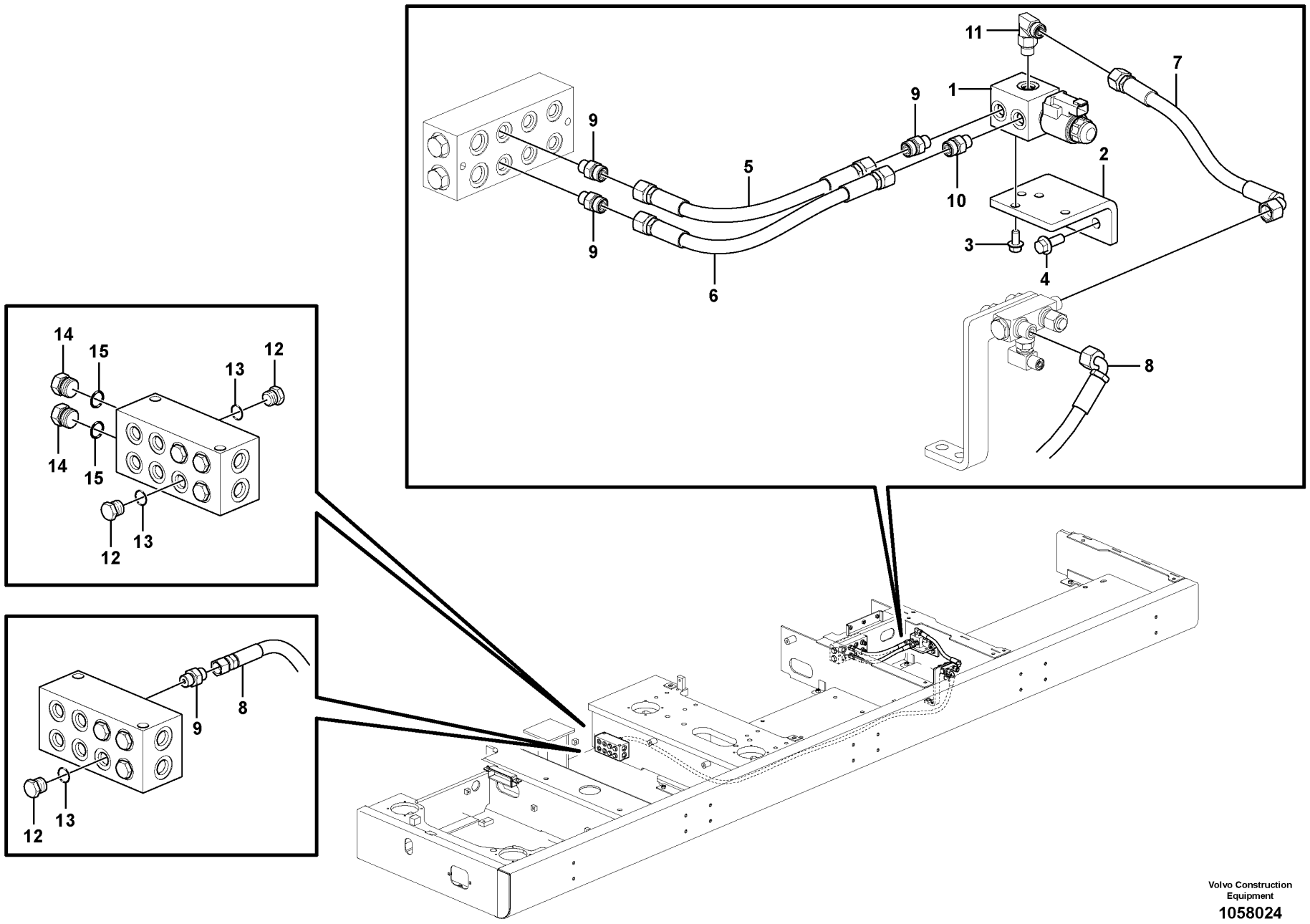

Volvo Construction Equipment

1058024

Fig.	Part No.	Quantity 1	2	3	PS	KIT	Description	Denominación	Denominação	Dénomination	Notes
1	**VOE 14578200**	1					Solenoid valve	Electroválvula	Válvula solenóide	Électrovanne	
	VOE 11708658	1					•Coil	•Bobina	•Bobina	•Bobine	
	VOE 11708661	1					•Sealing kit	•Kit de precinto	•Jogo de vedação	•Kit plombage	
2	**VOE 14588342**	1					Bracket	Consola	Suporte	Console	
3	**VOE 13946173**	2					Screw	Tornillo	Parafuso	Vis	
4	**VOE 946329**	2					Flange screw	Tornillo embridado	Parafuso flangeado	Vis à embase	
5	**VOE 937209**	1					Hose assembly	Conducto	Mangueira completa	Conduit flexible	S/N -210113
6	**VOE 937409**	1					Hose assembly	Conducto	Mangueira completa	Conduit flexible	S/N -210113
	VOE 937409	2					Hose assembly	Conducto	Mangueira completa	Conduit flexible	S/N 210114-
7	**VOE 936787**	1					Hose assembly	Conducto	Mangueira completa	Conduit flexible	
8	**VOE 936656**		1				Hose assembly	Conducto	Mangueira completa	Conduit flexible	
9	**VOE 935085**	3	1				Nipple	Niple	Niple	Raccord	
	VOE 990737	3	1				•O-ring	•Anillo tórico	•Anel-o	•Joint torique	
	VOE 993320	3	1				•O-ring	•Anillo tórico	•Anel-o	•Joint torique	(VOE 932039)
10	**VOE 14535778**	1					Connector	Contactor	Conector	Connecteur	
11	**VOE 935069**	1					Elbow nipple	Niple angular	Cotovelo	Raccord coudé	
	VOE 990736	1					•O-ring	•Anillo tórico	•Anel-o	•Joint torique	
	VOE 990737	1					•O-ring	•Anillo tórico	•Anel-o	•Joint torique	
12	**SA 9415-31021**		1	2			Plug	Tapon	Bujão	Bouchon	
13	**VOE 993320**		1	2			O-ring	Anillo tórico	Anel-o	Joint torique	(VOE 932039)
14	**VOE 14880068**			2			Plug	Tapón	Bujão	Tampon	
15	**VOE 993321**			2			O-ring	Anillo tórico	Anel-o	Joint torique	(VOE 932040)

1	**8288921**
2	**8288926**
3	**8289625**
4	
5	

Servo system, hammer and shear
Servosistema, martillo y cizalla
Sistema servo, martelo e cortador
Système servo, marteau et cisaille

Catalogue id **20591**	Group **914**
Illustr. No **1058024**	Section **2900**
Issue **20027088-G**	Page **1251**

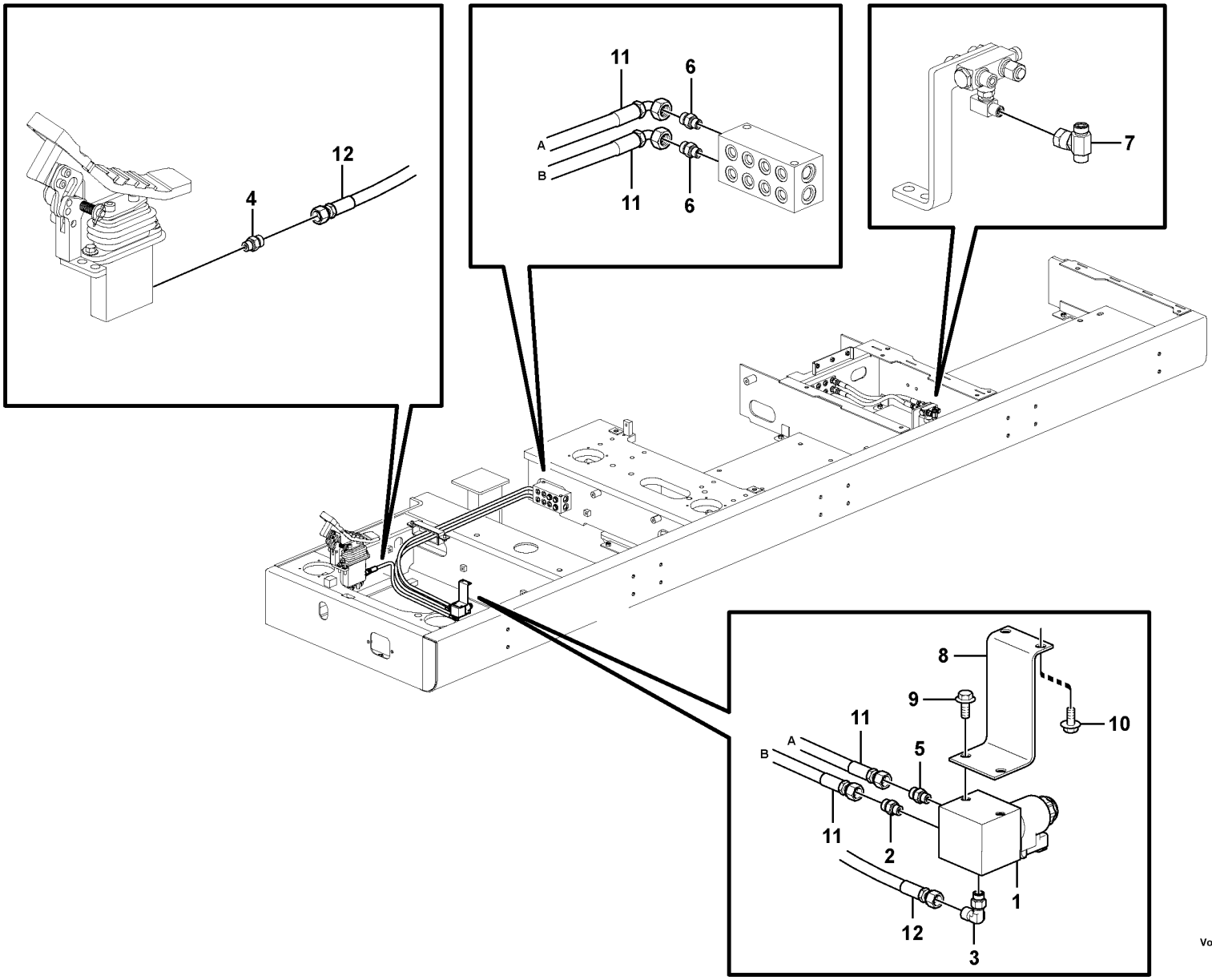

Volvo Construction Equipment

1058013

Fig.	Part No.	Quantity 1	2	3	PS	KIT	Description	Denominación	Denominação	Dénomination	Notes
1	VOE 14578200	1					Solenoid valve	Electroválvula	Válvula solenóide	Électrovanne	
	VOE 11708658	1					•Coil	•Bobina	•Bobina	•Bobine	
	VOE 11708661	1					•Sealing kit	•Kit de precinto	•Jogo de vedação	•Kit plombage	
2	VOE 935085	1					Nipple	Niple	Niple	Raccord	
	VOE 990737	1					•O-ring	•Anillo tórico	•Anel-o	•Joint torique	
	VOE 993320	1					•O-ring	•Anillo tórico	•Anel-o	•Joint torique	(VOE 932039)
3	VOE 935069	1					Elbow nipple	Niple angular	Cotovelo	Raccord coudé	
	VOE 990736	1					•O-ring	•Anillo tórico	•Anel-o	•Joint torique	
	VOE 990737	1					•O-ring	•Anillo tórico	•Anel-o	•Joint torique	
4	VOE 14534524	1					Connector	Unión	Conexão	Connexion	
	VOE 990737	1					•O-ring	•Anillo tórico	•Anel-o	•Joint torique	
	VOE 993320	1					•O-ring	•Anillo tórico	•Anel-o	•Joint torique	(VOE 932039)
5	VOE 14535778	1					Connector	Contactor	Conector	Connecteur	
6	VOE 935089	2					Nipple	Niple	Niple	Raccord	
	VOE 990737	2					•O-ring	•Anillo tórico	•Anel-o	•Joint torique	
	VOE 993321	2					•O-ring	•Anillo tórico	•Anel-o	•Joint torique	(VOE 932040)
7	VOE 13933912	1					T-nipple	Niple t	Niple-t	Raccord-t	
	VOE 990737	2					•O-ring	•Anillo tórico	•Anel-o	•Joint torique	
8		1			NS		Bracket	Ménsula	Suporte	Console	
9	VOE 946440	2					Flange screw	Tornillo embridado	Parafuso flangeado	Vis à embase	
10	VOE 946441	2					Flange screw	Tornillo embridado	Parafuso flangeado	Vis à embase	
11	VOE 937185	2					Hose assembly	Conducto	Mangueira completa	Conduit flexible	
12	VOE 938305	1					Hose assembly	Conducto	Mangueira completa	Conduit flexible	

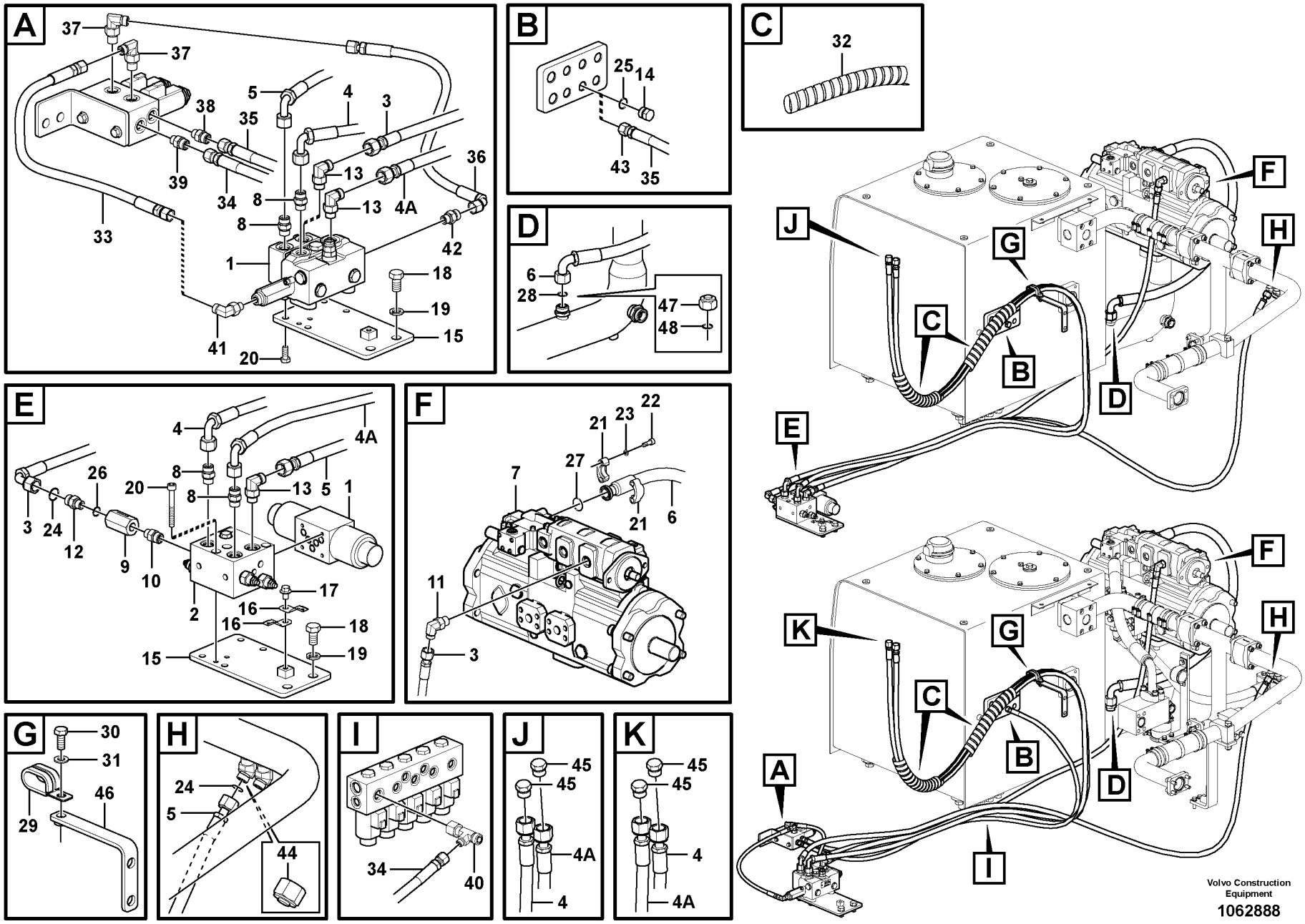
A
37
37
38
35
5
4
3
39
34
8
13
4A
36
8
13
42
33
1
18
19
15
41
20
B
25
14
43
35
C
32
D
6
28
47
48
E
4
4A
26
8
20
8
13
5
1
3
24
12
9
10
17
16
16
18
19
2
15
F
21
23
22
27
7
21
6
11
3
G
30
31
46
29
H
24
5
44
I
34
40
J
45
45
4A
4
K
45
45
4
4A
F
H
J
G
C
B
D
E
K
G
H
C
B
D
A
I
Volvo Construction Equipment
1062888

Fig.	Part No.	Quantity 1	2	3	4	5	PS	KIT	Description	Denominación	Denominação	Dénomination	Notes
1	VOE 14586025	1			1				Solenoid valve	Electroválvula	Válvula solenóide	Électrovanne	
	VOE 14555279	1			1				•Solenoid coil	•Bobina magnética	•Bobina solenóide	•Bobine magnétique	
	VOE 14555280	1			1				••O-ring	••Anillo tórico	••Anel-o	••Joint torique	
	VOE 14555281	1			1				••O-ring	••Anillo tórico	••Anel-o	••Joint torique	
1	VOE 14544006		1		1				Control valve	Válvula de control	Válvula controle	Valve contrôle	See group 912-3400 page 1145
2	VOE 14586024	1			1				Valve	Válvula	Válvula	Valve	
	VOE 14594938	1			1				•Relief valve	•Válvula de descarga	•Válvula de descarga	•Valve décharge	
3	VOE 15087262	1			1				Hose assembly	Conducto	Mangueira completa	Conduit flexible	
3	VOE 15186090		1			1			Hose assembly	Conducto	Mangueira completa	Conduit flexible	
4	VOE 15167165	1			1				Hose assembly	Conducto	Mangueira completa	Conduit flexible	
4	VOE 15167165		1						Hose assembly	Conducto	Mangueira completa	Conduit flexible	
4A	VOE 15167165	1							Hose assembly	Conducto	Mangueira completa	Conduit flexible	
4A	VOE 15186089		1			1			Hose assembly	Conducto	Mangueira completa	Conduit flexible	
5	VOE 937601	1			1				Hose assembly	Conducto	Mangueira completa	Conduit flexible	
5	VOE 15186088		1			1			Hose assembly	Conducto	Mangueira completa	Conduit flexible	
6	VOE 14620108	1	1						Hose	Manguera	Mangueira	Flexible	
7	VOE 14602249	1			1				Gear pump	Bomba de engranaje	Bomba a engrenagem	Pompe engrenages	
	VOE 14600954	1			1				•Seal	•Junta	•Vedação	•Étanchéité	
7	VOE 14602248		1			1			Gear pump	Bomba de engranaje	Bomba a engrenagem	Pompe engrenages	
	VOE 14600954		1			1			•Seal	•Junta	•Vedação	•Étanchéité	
7	VOE 14602247			1					Gear pump	Bomba de engranaje	Bomba a engrenagem	Pompe engrenages	
	VOE 14596368			1					•Seal	•Junta	•Vedação	•Étanchéité	
	VOE 14596370			1					•Seal	•Junta	•Vedação	•Étanchéité	
8	VOE 13933923	2	2		2	2			Nipple	Niple	Niple	Raccord	
	VOE 990738	2	2		2	2			•O-ring	•Anillo tórico	•Anel-o	•Joint torique	
	VOE 993321	2	2		2	2			•O-ring	•Anillo tórico	•Anel-o	•Joint torique	(VOE 932040)
9	VOE 14531088	1			1				Non-return valve	Válvula antirretorno	Válvula de retenção	Clapet antiretour	
10	VOE 14587477	1			1				Connector	Unión	Conexão	Connexion	
	VOE 983505	1			1				•O-ring	•Anillo tórico	•Anel-o	•Joint torique	
	VOE 993321	1			1				•O-ring	•Anillo tórico	•Anel-o	•Joint torique	(VOE 932040)
11	VOE 935073	1	1		1	1			Elbow nipple	Niple angular	Cotovelo	Raccord coudé	

1	8288928
2	8288929
3	8288927
4	8290630
5	8290631

Working hydraulic, slope and rotator on upper frame
Hidráulica de trabajo, inclinación y rotador en el bastidor superior
Sistema hidráulico de operação, inclinação e rotor no chassi superior
Commande hydraulique d'outil, équipement de talutage et rotateur sur tourelle

Catalogue id **20591**	Group **914**
Illustr. No **1062888**	Section **3600**
Issue **20027088-G**	Page **1255**

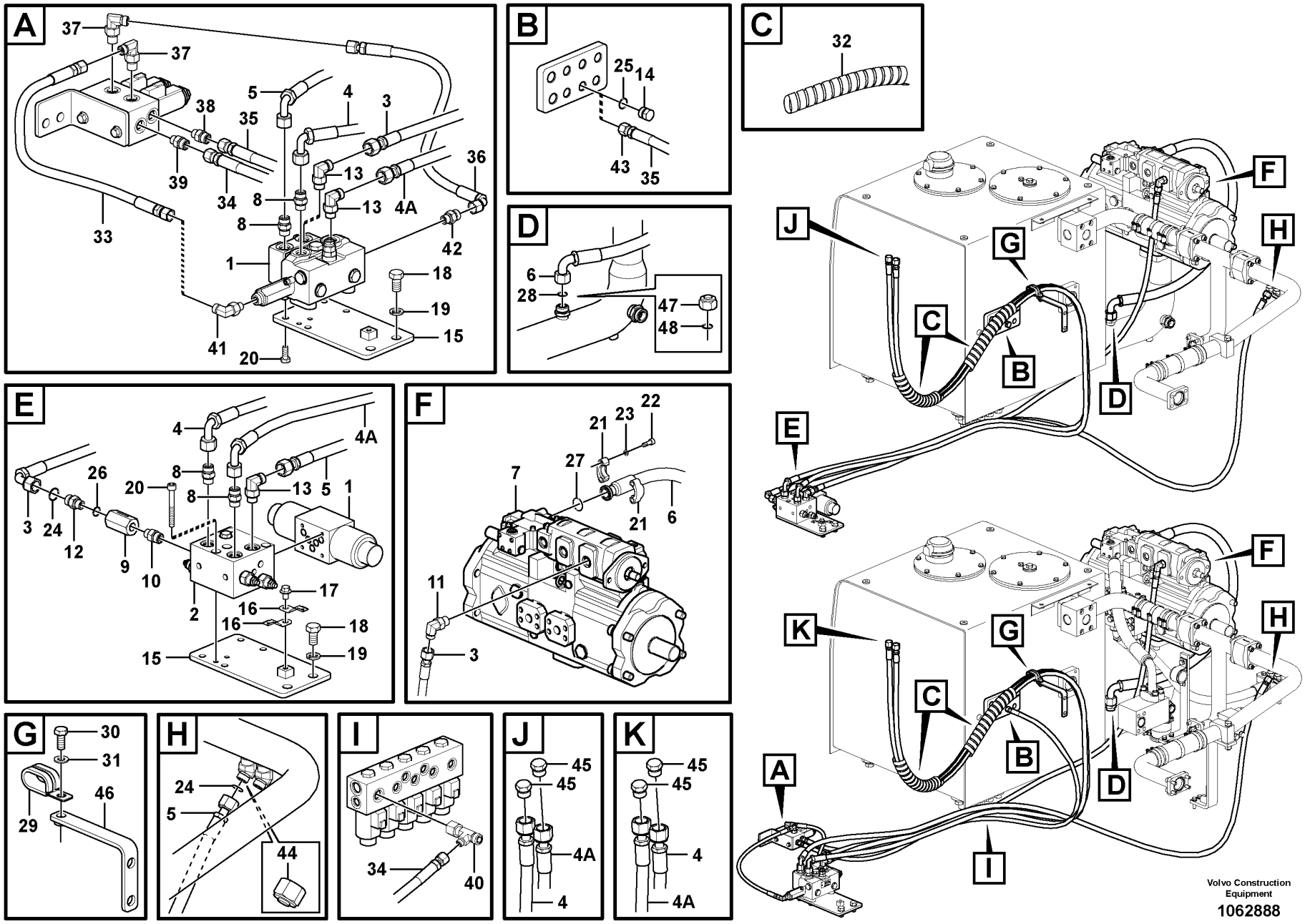
A
37
37
38
35
5
4
3
39
34
8
13
4A
36
8
13
42
33
1
18
19
15
41
20
B
25
14
43
35
C
32
D
6
28
47
48
E
4
4A
26
8
20
8
13
5
1
3
24
12
9
10
17
16
16
18
19
2
15
F
21
23
22
27
7
21
6
11
3
G
30
31
46
29
H
24
5
44
I
34
40
J
45
45
4A
4
K
45
45
4
4A
F
H
J
G
C
B
D
E
K
G
H
C
B
D
A
I
Volvo Construction Equipment
1062888

Fig.	Part No.	Quantity 1	2	3	4	5	PS	KIT	Description	Denominación	Denominação	Dénomination	Notes
12	SA 9419-11200	1			1				Connector	Union	Conector	Raccord	
13	VOE 13933868	1	2		1	2			Elbow nipple	Niple angular	Cotovelo	Raccord coudé	
	VOE 990738	1	2		1	2			•O-ring	•Anillo tórico	•Anel-o	•Joint torique	
	VOE 993321	1	2		1	2			•O-ring	•Anillo tórico	•Anel-o	•Joint torique	(VOE 932040)
14	VOE 14880068	1		1	1				Plug	Tapón	Bujão	Tampon	
15	VOE 14604530	1	1						Plate	Chapa	Chapa	Tôle	
16	VOE 14522575	2			2				Clip	Clip	Clipe	Clip	
17	VOE 946471	1			1				Flange screw	Tornillo embridado	Parafuso flangeado	Vis à embase	
18	VOE 991643	2	2						Hexagon screw	Tornillo hexagonal	Parafuso sextavado	Vis à tête hexagonale	
19	VOE 955926	2	2						Spring washer	Arandela elástica	Arruela de pressão	Rondelle élastique	
20	VOE 984343	2			2				Hex. socket screw	Tornillo de hexágono embutido	Parafuso soquete sext	Vis à six pans creux	
20	VOE 993039		4			4			Hexagon screw	Tornillo hexagonal	Parafuso sextavado	Vis à tête hexagonale	
21	VOE 936617	2	2						Flange half	Mitad brida	Meia flange	Demi-bride	
22	VOE 984080	4	4						Hex. socket screw	Tornillo de hexágono embutido	Parafuso soquete sext	Vis à six pans creux	
23	VOE 955922	4	8						Spring washer	Arandela elástica	Arruela de pressão	Rondelle élastique	
24	VOE 990738	2	1	1	2	1			O-ring	Anillo tórico	Anel-o	Joint torique	
25	VOE 993321	1		1	1				O-ring	Anillo tórico	Anel-o	Joint torique	
26	VOE 983505	1			1				O-ring	Anillo tórico	Anel-o	Joint torique	
27	VOE 14882685	1	1						O-ring	Junta torica	Anel de vedação-O	Joint Torique	(VOE 13948700)
28	VOE 978129	1	1		1				O-ring	Anillo tórico	Anel-o	Joint torique	(VOE 981290)
29	VOE 14515524	1	1		1	1			Clip	Clip	Clipe	Clip	
30	VOE 983251	1	1		1	1			Hexagon screw	Tornillo hexagonal	Parafuso sextavado	Vis à tête hexagonale	
31	VOE 992040	1	1		1	1			Plain washer	Arandela plana	Arruela simples	Rondelle plane	
32	VOE 14541262	2	2		2	2			Guard	Proteccion	Protecao	Protection	
33	VOE 936956		1			1			Hose assembly	Conducto	Mangueira completa	Conduit flexible	
34	VOE 936969		1			1			Hose assembly	Conducto	Mangueira completa	Conduit flexible	
35	VOE 937699		1			1			Hose assembly	Conducto	Mangueira completa	Conduit flexible	
36	VOE 15058029		1			1			Hose assembly	Conducto	Mangueira completa	Conduit flexible	
37	VOE 13933857		2			2			Elbow nipple	Niple angular	Cotovelo	Raccord coudé	
	VOE 990736		2			2			•O-ring	•Anillo tórico	•Anel-o	•Joint torique	

1	8288928
2	8288929
3	8288927
4	8290630
5	8290631

Working hydraulic, slope and rotator on upper frame
Hidráulica de trabajo, inclinación y rotador en el bastidor superior
Sistema hidráulico de operação, inclinação e rotor no chassi superior
Commande hydraulique d'outil, équipement de talutage et rotateur sur tourelle

Catalogue id	Group
20591	914
Illustr. No	Section
1062888	3600
Issue	Page
20027088-G	1257

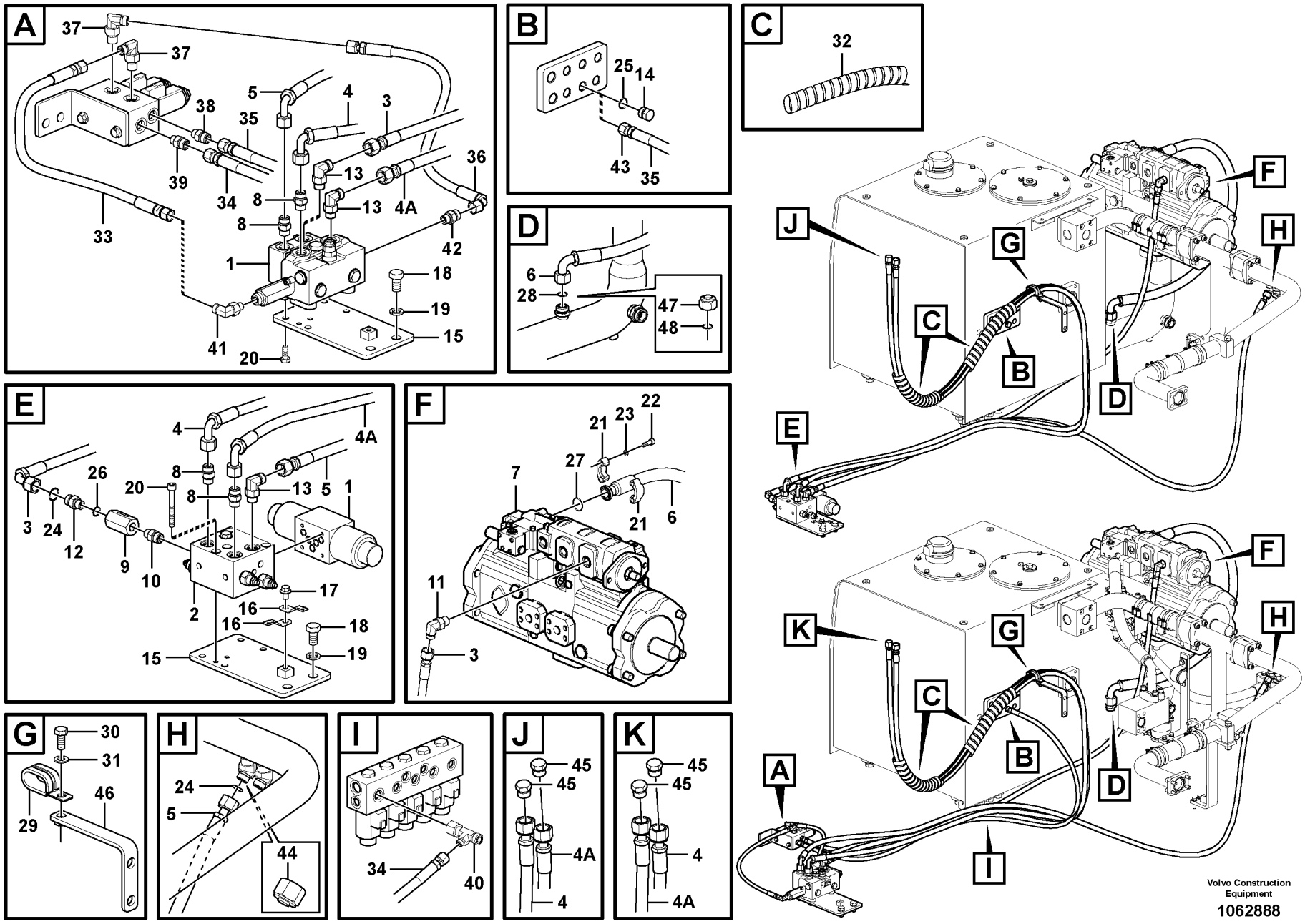
A
37
37
38
35
5
4
3
39
34
8
13
4A
36
8
13
42
33
1
18
19
15
41
20
B
25
14
43
35
C
32
D
6
28
47
48
E
4
4A
26
8
20
8
13
5
1
3
24
12
9
10
17
16
16
18
19
2
15
F
21
23
22
27
7
21
6
11
3
G
30
31
46
29
H
24
5
44
I
34
40
J
45
45
4A
4
K
45
45
4
4A
F
H
J
G
C
B
D
E
K
G
H
C
B
D
A
I
Volvo Construction Equipment
1062888

Fig.	Part No.	Quantity 1	2	3	4	5	PS	KIT	Description	Denominación	Denominação	Dénomination	Notes
	VOE 993320		2			2			•O-ring	•Anillo tórico	•Anel-o	•Joint torique	(VOE 932039)
38	VOE 13933858		1			1			Nipple	Niple	Niple	Raccord	
	VOE 990736		1			1			•O-ring	•Anillo tórico	•Anel-o	•Joint torique	
	VOE 993320		1			1			•O-ring	•Anillo tórico	•Anel-o	•Joint torique	(VOE 932039)
39	VOE 14535777		1			1			Connector	Unión	Conexão	Connexion	
40	VOE 15143398		1			1			T-nipple	Niple t	Niple-t	Raccord-t	
41	VOE 935067		1			1			Elbow nipple	Niple angular	Cotovelo	Raccord coudé	
	VOE 990736		1			1			•O-ring	•Anillo tórico	•Anel-o	•Joint torique	
	VOE 993319		1			1			•O-ring	•Anillo tórico	•Anel-o	•Joint torique	(VOE 932037)
42	VOE 935082		1			1			Nipple	Niple	Niple	Raccord	
	VOE 990736		1			1			•O-ring	•Anillo tórico	•Anel-o	•Joint torique	
	VOE 993319		1			1			•O-ring	•Anillo tórico	•Anel-o	•Joint torique	(VOE 932037)
43	VOE 935083		1			1			Nipple	Niple	Niple	Raccord	
	VOE 990736		1			1			•O-ring	•Anillo tórico	•Anel-o	•Joint torique	
	VOE 993321		1			1			•O-ring	•Anillo tórico	•Anel-o	•Joint torique	(VOE 932040)
44	VOE 935574			1					Plug	Tapón	Bujão	Tampon	
45	VOE 935486				2				Plug	Tapón	Bujão	Tampon	8289605
	VOE 990738				2				•O-ring	•Anillo tórico	•Anel-o	•Joint torique	8289605
46	VOE 14577657					1			Bracket	Consola	Suporte	Console	8289607
47	VOE 13933852			1					Plug	Tapón	Bujão	Tampon	
48	VOE 978129			1					O-ring	Anillo tórico	Anel-o	Joint torique	

1	8288928
2	8288929
3	8288927
4	8290630
5	8290631

Working hydraulic, slope and rotator on upper frame
Hidráulica de trabajo, inclinación y rotador en el bastidor superior
Sistema hidráulico de operação, inclinação e rotor no chassi superior
Commande hydraulique d'outil, équipement de talutage et rotateur sur tourelle

Catalogue id **20591**	Group **914**
Illustr. No **1062888**	Section **3600**
Issue **20027088-G**	Page **1259**

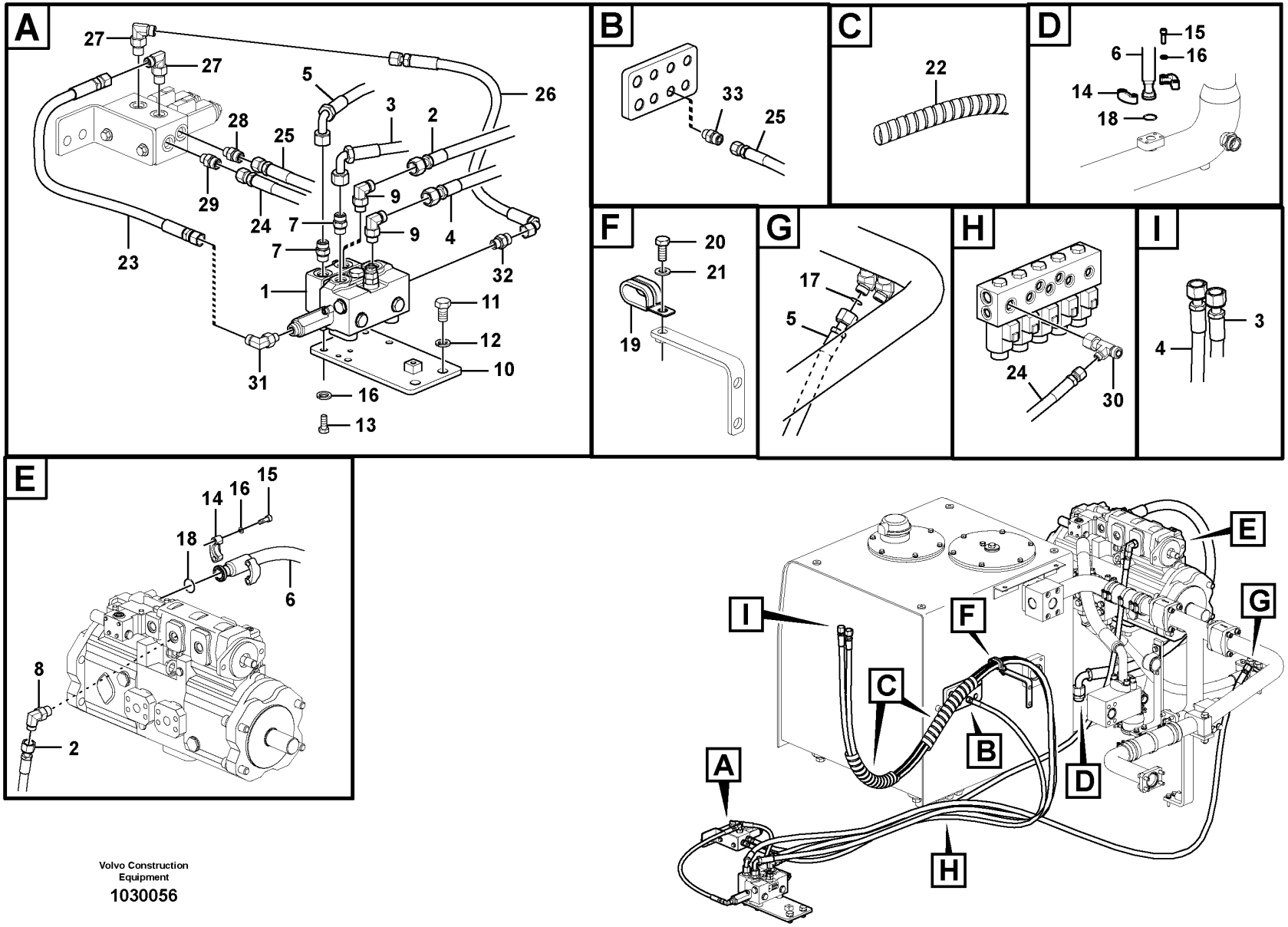

Volvo Construction Equipment

1030056

Fig.	Part No.	Quantity 1	2	3	PS	KIT	Description	Denominación	Denominação	Dénomination	Notes
1	VOE 14544006	1					Control valve	Válvula de control	Válvula controle	Valve contrôle	See group 912-3400 page 1145
2	VOE 15186090	1					Hose assembly	Conducto	Mangueira completa	Conduit flexible	
3	VOE 15167165	1					Hose assembly	Conducto	Mangueira completa	Conduit flexible	
4	VOE 15186089	1					Hose assembly	Conducto	Mangueira completa	Conduit flexible	
5	VOE 15186088	1					Hose assembly	Conducto	Mangueira completa	Conduit flexible	
6	VOE 15800446	1					Hose assembly	Conducto	Mangueira completa	Conduit flexible	
7	VOE 13933923	2					Nipple	Niple	Niple	Raccord	
	VOE 990738	1					•O-ring	•Anillo tórico	•Anel-o	•Joint torique	
	VOE 993321	1					•O-ring	•Anillo tórico	•Anel-o	•Joint torique	(VOE 932040)
8	VOE 935073	1					Elbow nipple	Niple angular	Cotovelo	Raccord coudé	
9	VOE 13933868	2					Elbow nipple	Niple angular	Cotovelo	Raccord coudé	
	VOE 990738	1					•O-ring	•Anillo tórico	•Anel-o	•Joint torique	
	VOE 993321	1					•O-ring	•Anillo tórico	•Anel-o	•Joint torique	(VOE 932040)
10	VOE 14604530	1					Plate	Chapa	Chapa	Tôle	
11	VOE 991643	2					Hexagon screw	Tornillo hexagonal	Parafuso sextavado	Vis à tête hexagonale	
12	VOE 955926	2					Spring washer	Arandela elástica	Arruela de pressão	Rondelle élastique	
13	VOE 993039	4					Hexagon screw	Tornillo hexagonal	Parafuso sextavado	Vis à tête hexagonale	
14	VOE 936617	2					Flange half	Mitad brida	Meia flange	Demi-bride	
15	VOE 984080	8					Hex. socket screw	Tornillo de hexágono embutido	Parafuso soquete sext	Vis à six pans creux	
16	VOE 955922	8					Spring washer	Arandela elástica	Arruela de pressão	Rondelle élastique	
17	VOE 990738	1					O-ring	Anillo tórico	Anel-o	Joint torique	
18	VOE 14882685	1					O-ring	Junta torica	Anel de vedação-O	Joint Torique	(VOE 13948700)
19	VOE 14515524	1					Clip	Clip	Clipe	Clip	
20	VOE 983251	1					Hexagon screw	Tornillo hexagonal	Parafuso sextavado	Vis à tête hexagonale	
21	VOE 992040	1					Plain washer	Arandela plana	Arruela simples	Rondelle plane	
22	VOE 14541262	2					Guard	Proteccion	Protecao	Protection	
23	VOE 936956	1					Hose assembly	Conducto	Mangueira completa	Conduit flexible	
24	VOE 936969	1					Hose assembly	Conducto	Mangueira completa	Conduit flexible	
25	VOE 937699	1					Hose assembly	Conducto	Mangueira completa	Conduit flexible	
26	VOE 15058029	1					Hose assembly	Conducto	Mangueira completa	Conduit flexible	

1	8293854	**Working hydraulic, slope and rotator on upper frame** **Hidráulica de trabajo, inclinación y rotador en el bastidor superior** **Sistema hidráulico de operação, inclinação e rotor no chassi superior** **Commande hydraulique d'outil, équipement de talutage et rotateur sur tourelle**	Catalogue id **20591**	Group **914**
2			Illustr. No **1030056**	Section **3700**
3				
4			Issue **20027088-G**	Page **1261**
5				

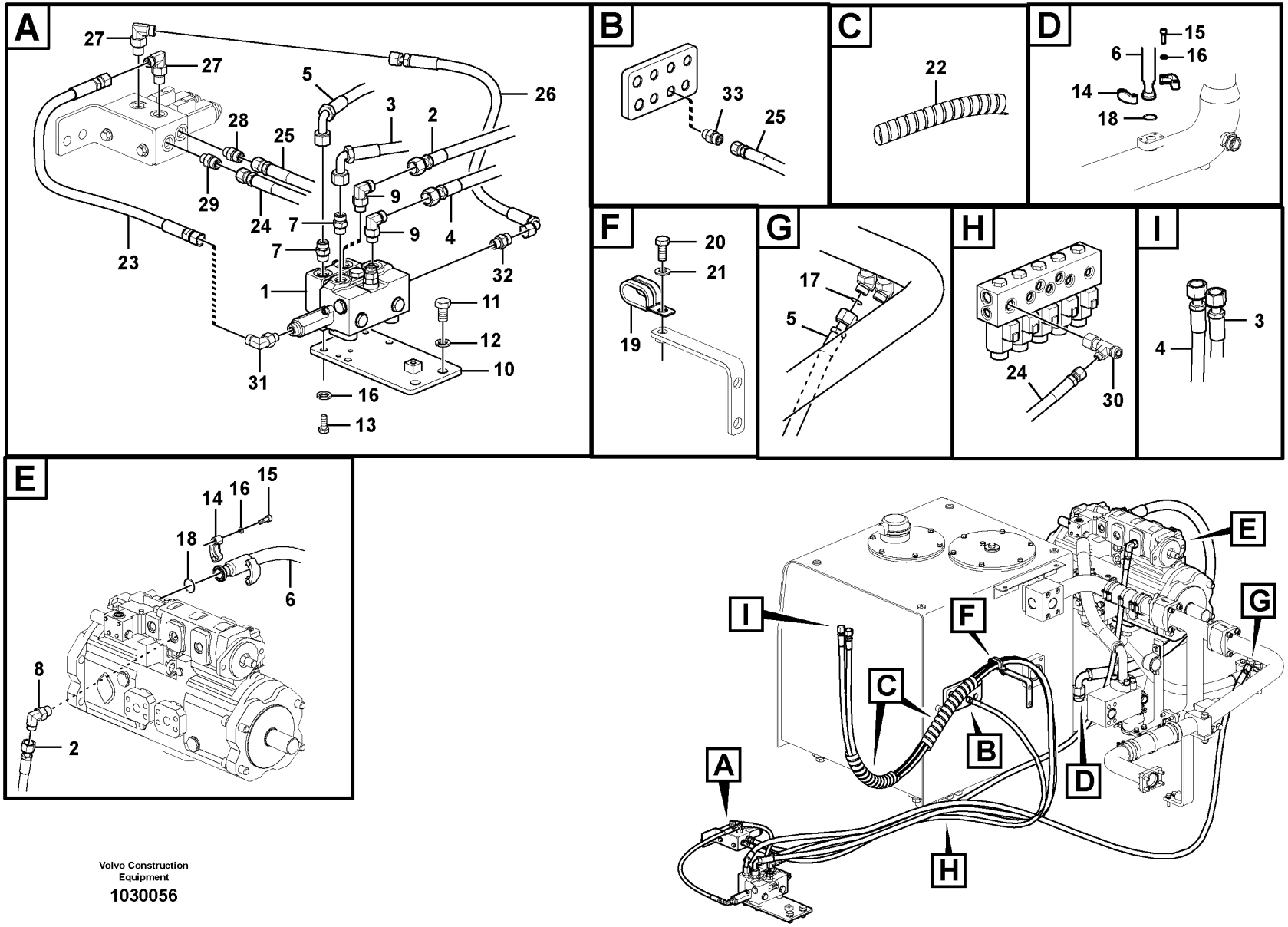

Volvo Construction Equipment

1030056

Fig.	Part No.	Quantity 1	2	3	PS	KIT	Description	Denominación	Denominação	Dénomination	Notes
27	VOE 13933857	2					Elbow nipple	Niple angular	Cotovelo	Raccord coudé	
	VOE 990736	1					•O-ring	•Anillo tórico	•Anel-o	•Joint torique	
	VOE 993320	1					•O-ring	•Anillo tórico	•Anel-o	•Joint torique	(VOE 932039)
28	VOE 13933858	1					Nipple	Niple	Niple	Raccord	
	VOE 990736	1					•O-ring	•Anillo tórico	•Anel-o	•Joint torique	
	VOE 993320	1					•O-ring	•Anillo tórico	•Anel-o	•Joint torique	(VOE 932039)
29	VOE 14535777	1					Connector	Unión	Conexão	Connexion	
30	VOE 15143398	1					T-nipple	Niple t	Niple-t	Raccord-t	
31	VOE 935067	1					Elbow nipple	Niple angular	Cotovelo	Raccord coudé	
	VOE 990736	1					•O-ring	•Anillo tórico	•Anel-o	•Joint torique	
	VOE 993319	1					•O-ring	•Anillo tórico	•Anel-o	•Joint torique	(VOE 932037)
32	VOE 935082	1					Nipple	Niple	Niple	Raccord	
	VOE 990736	1					•O-ring	•Anillo tórico	•Anel-o	•Joint torique	
	VOE 993319	1					•O-ring	•Anillo tórico	•Anel-o	•Joint torique	(VOE 932037)
33	VOE 935083	1					Nipple	Niple	Niple	Raccord	
	VOE 990736	1					•O-ring	•Anillo tórico	•Anel-o	•Joint torique	
	VOE 993321	1					•O-ring	•Anillo tórico	•Anel-o	•Joint torique	(VOE 932040)

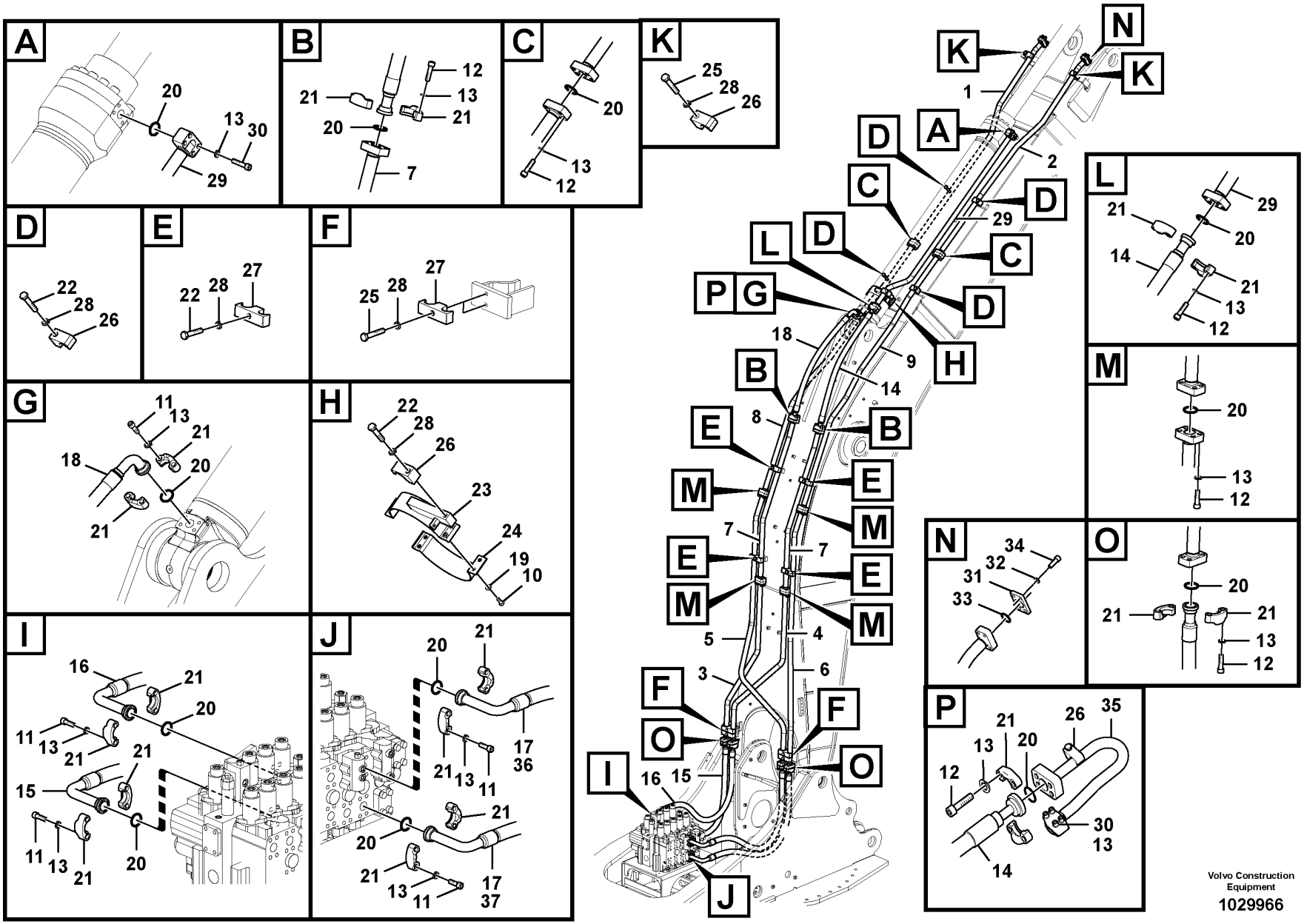
A
20
13
30
29
B
12
21
13
21
20
7
C
20
13
12
K
25
28
26
D
22
28
26
E
22
28
27
F
25
28
27
G
11
13
21
18
20
21
H
22
28
26
23
24
19
10
I
16
21
20
11
13
21
21
15
11
13
21
20
J
20
21
17
36
21
13
11
21
20
21
13
11
17
37
K
N
K
1
A
2
D
D
29
C
D
C
L
D
P
G
D
H
18
9
14
B
8
B
E
E
M
M
7
7
E
E
M
M
5
4
6
3
F
F
O
O
I
16
15
J
L
21
29
20
14
21
13
12
M
20
13
12
N
34
32
31
33
O
20
21
21
13
12
P
21
26
35
13
20
12
30
13
14
Volvo Construction Equipment
1029966

Fig.	Part No.	Quantity 1	2	3	4	5	PS	KIT	Description	Denominación	Denominação	Dénomination	Notes
1	VOE 14535941	1							Pipe	Canalizacion	Tubo	Canalisation	
	VOE 14505896		1						Pipe	Canalizacion	Tubo	Canalisation	
2	VOE 14677159	1							Pipe	Tubo	Tubo	Tuyau	(VOE 14535942)
	VOE 14675446		1						Pipe	Tubo	Tubo	Tuyau	(VOE 14505895)
3	VOE 14677160	1							Pipe	Tubo	Tubo	Tuyau	(VOE 14535943)
	VOE 14542133		1						Pipe	Canalizacion	Tubo	Canalisation	
4	VOE 14677161	1							Pipe	Tubo	Tubo	Tuyau	(VOE 14535944)
	VOE 14542135		1						Pipe	Canalizacion	Tubo	Canalisation	
5	VOE 14677162	1							Pipe	Tubo	Tubo	Tuyau	(VOE 14535945)
	VOE 14542145		1						Pipe	Canalizacion	Tubo	Canalisation	
6	VOE 14535946	1							Pipe	Canalizacion	Tubo	Canalisation	
	VOE 14542143		1						Pipe	Canalizacion	Tubo	Canalisation	
7	VOE 14677655	2							Pipe	Tubo	Tubo	Tuyau	(VOE 14585113)
	VOE 14542137		2						Pipe	Canalizacion	Tubo	Canalisation	
8	VOE 14677165	1							Pipe	Tubo	Tubo	Tuyau	(VOE 14535948)
	VOE 14542139		1						Pipe	Canalizacion	Tubo	Canalisation	
9	VOE 14677166	1							Pipe	Tubo	Tubo	Tuyau	(VOE 14535949)
	VOE 14677297		1						Pipe	Tubo	Tubo	Tuyau	(VOE 14542141)
10	VOE 983252	4	4						Hexagon screw	Tornillo hexagonal	Parafuso sextavado	Vis à tête hexagonale	
11	VOE 984135	16	16						Hex. socket screw	Tornillo de hexágono embutido	Parafuso soquete sext	Vis à six pans creux	
12	VOE 984359	56	56						Hex. socket screw	Tornillo de hexágono embutido	Parafuso soquete sext	Vis à six pans creux	
13	VOE 955925	76	76						Spring washer	Arandela elástica	Arruela de pressão	Rondelle élastique	
14	VOE 936277	1							Hose assembly	Conducto	Mangueira completa	Conduit flexible	S/N -210157/-270071 S/N -280011
	VOE 936277	2							Hose assembly	Conducto	Mangueira completa	Conduit flexible	S/N 210158-/270072- S/N 280012-
	VOE 936278		1						Hose assembly	Conducto	Mangueira completa	Conduit flexible	S/N -210157/-270071 S/N -280011
	VOE 936278		2						Hose assembly	Conducto	Mangueira completa	Conduit flexible	S/N 210158-/270072- S/N 280012-

3882) 8290619, 8290620, 8290621

1	8289601, 8288935
2	8289602, 8288936
3	8280291, 8280292
4	8281395
5	3882) 8290619

Working hydraulic, dipper arm cylinder on boom.
Hidráulica de trabajo, cilindro del brazo en la pluma.
Sistema hidráulico de operação, cilindro do braço na lança
Commande hydraulique d'outil, vérin de balancier sur la flèche

Catalogue id **20591**	Group **916**
Illustr. No **1029966**	Section **100**
Issue **20027088-G**	Page **1265**

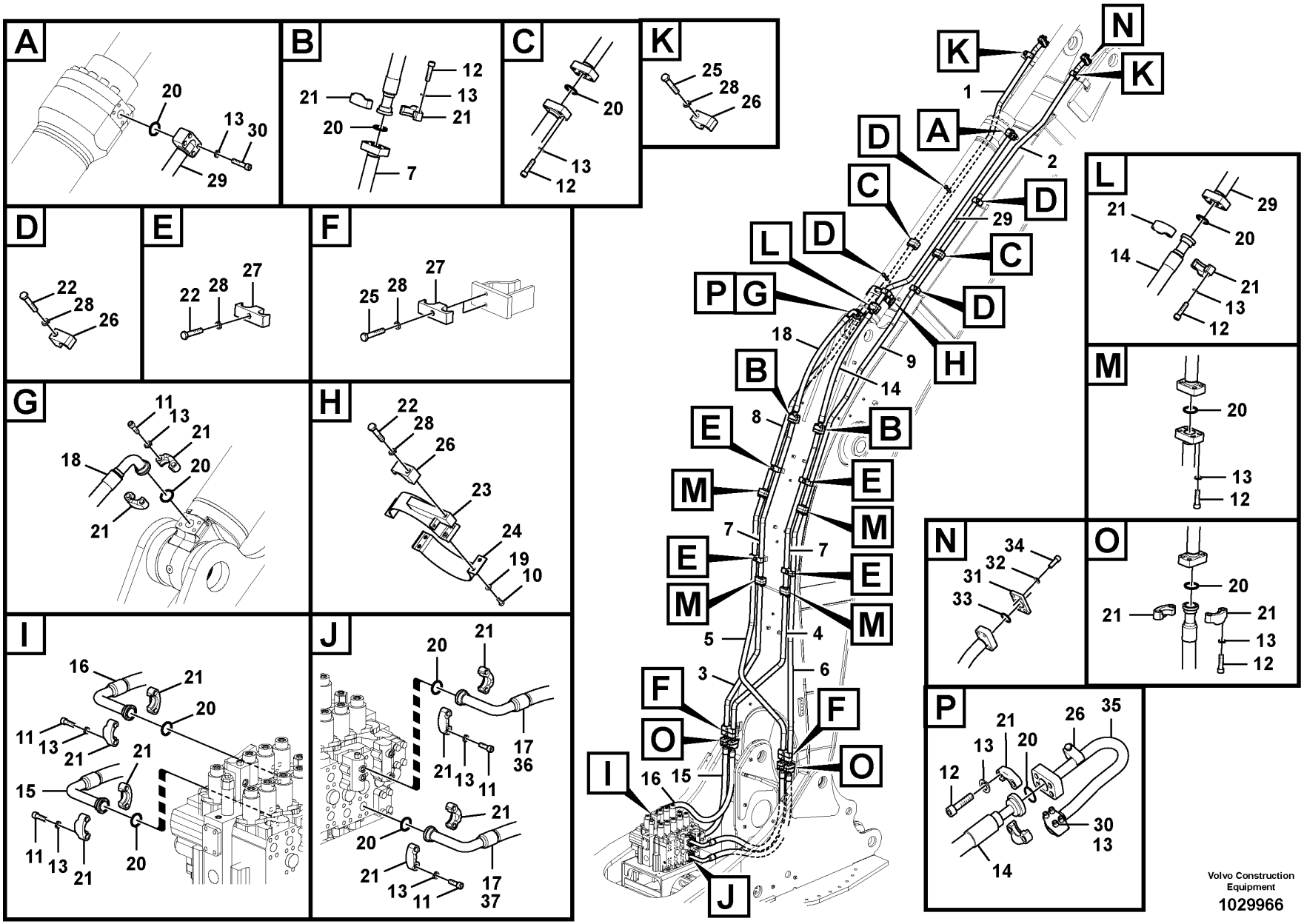
A
20
13
30
29
B
12
21
13
21
20
7
C
20
13
12
K
25
28
26
D
22
28
26
E
22
28
27
F
25
28
27
G
11
13
21
18
20
21
H
22
28
26
23
24
19
10
I
16
21
20
11
13
21
21
15
11
13
21
20
J
20
21
17
36
21
13
11
21
20
21
13
11
17
37
K
N
K
1
A
2
D
D
29
C
D
C
L
D
P
G
D
H
18
9
14
B
8
B
E
E
M
M
7
7
E
E
M
M
5
4
6
3
F
F
O
O
I
16
15
J
L
21
29
20
14
21
13
12
M
20
13
12
N
34
32
31
33
O
20
21
21
13
12
P
21
26
35
13
20
12
30
13
14
Volvo Construction Equipment
1029966

Fig.	Part No.	Quantity 1	2	3	4	5	PS	KIT	Description	Denominación	Denominação	Dénomination	Notes
15	**VOE 14880727**	1	1						Hose	Manguera	Mangueira	Flexible	S/N -210514/-273110 S/N -280276
	VOE 14673227	1	1						Hose	Manguera	Mangueira	Flexible	S/N 210515-/273111- S/N 280277-
16	**VOE 14880728**	1	1						Hose	Manguera	Mangueira	Flexible	S/N -210514/-273110 S/N -280276
	VOE 14673226	1	1						Hose	Manguera	Mangueira	Flexible	S/N 210515-/273111- S/N 280277-
17	**VOE 14880739**	2	2						Hose	Manguera	Mangueira	Flexible	S/N -210514/-273110 S/N -280276
18	**VOE 937308**	1							Hose assembly	Conducto	Mangueira completa	Conduit flexible	S/N -210157/-270071 S/N -280011
	VOE 15097922		1						Hose assembly	Conducto	Mangueira completa	Conduit flexible	S/N -210157/-270071 S/N -280011
19	**VOE 992040**	4	4						Plain washer	Arandela plana	Arruela simples	Rondelle plane	
20	**VOE 14882689**	19	19						O-ring	Anillo tórico	Anel-o	Joint torique	(VOE 13949238)
21	**VOE 936626**	24	24						Flange half	Mitad brida	Meia flange	Demi-bride	
22	**VOE 978940**	10	10						Hexagon screw	Tornillo hexagonal	Parafuso sextavado	Vis à tête hexagonale	
23	**VOE 14623877**	1	1						Clamp	Abrazadera	Braçadeira	Collier serrage	S/N -210157/-270071 S/N -280011
23	**VOE 14515718**	1	1						Clamp	Abrazadera	Braçadeira	Collier serrage	S/N 210158-/270072- S/N 280012-
24	**VOE 14505317**	1	1						Clamp	Abrazadera	Braçadeira	Collier serrage	
25	**VOE 978941**	6	6						Hexagon screw	Tornillo hexagonal	Parafuso sextavado	Vis à tête hexagonale	
26	**VOE 14881236**	2	2	6					Clamp	Abrazadera	Braçadeira	Collier serrage	
27	**VOE 14881245**	4	4	4					Clamp	Abrazadera	Braçadeira	Collier serrage	
28	**VOE 955926**	16	16						Spring washer	Arandela elástica	Arruela de pressão	Rondelle élastique	
29	**VOE 14677179**	1	1						Pipe	Tubo	Tubo	Tuyau	(VOE 14535966) 8289601, 8289602
30	**VOE 984137**	8	8						Hex. socket screw	Tornillo de hexágono embutido	Parafuso soquete sext	Vis à six pans creux	8289601, 8289602
31	**VOE 14531121**				2	6			Plug	Tapon	Bujão	Bouchon	
32	**VOE 955925**				8	24			Spring washer	Arandela elástica	Arruela de pressão	Rondelle élastique	
33	**VOE 14882689**				2	6			O-ring	Anillo tórico	Anel-o	Joint torique	(VOE 13949238)

3882) 8290619, 8290620, 8290621

1	**8289601, 8288935**
2	**8289602, 8288936**
3	**8280291, 8280292**
4	**8281395**
5	**3882) 8290619**

Working hydraulic, dipper arm cylinder on boom.
Hidráulica de trabajo, cilindro del brazo en la pluma.
Sistema hidráulico de operação, cilindro do braço na lança
Commande hydraulique d'outil, vérin de balancier sur la flèche

Catalogue id	Group
20591	**916**
Illustr. No	Section
1029966	**100**
Issue	Page
20027088-G	**1267**

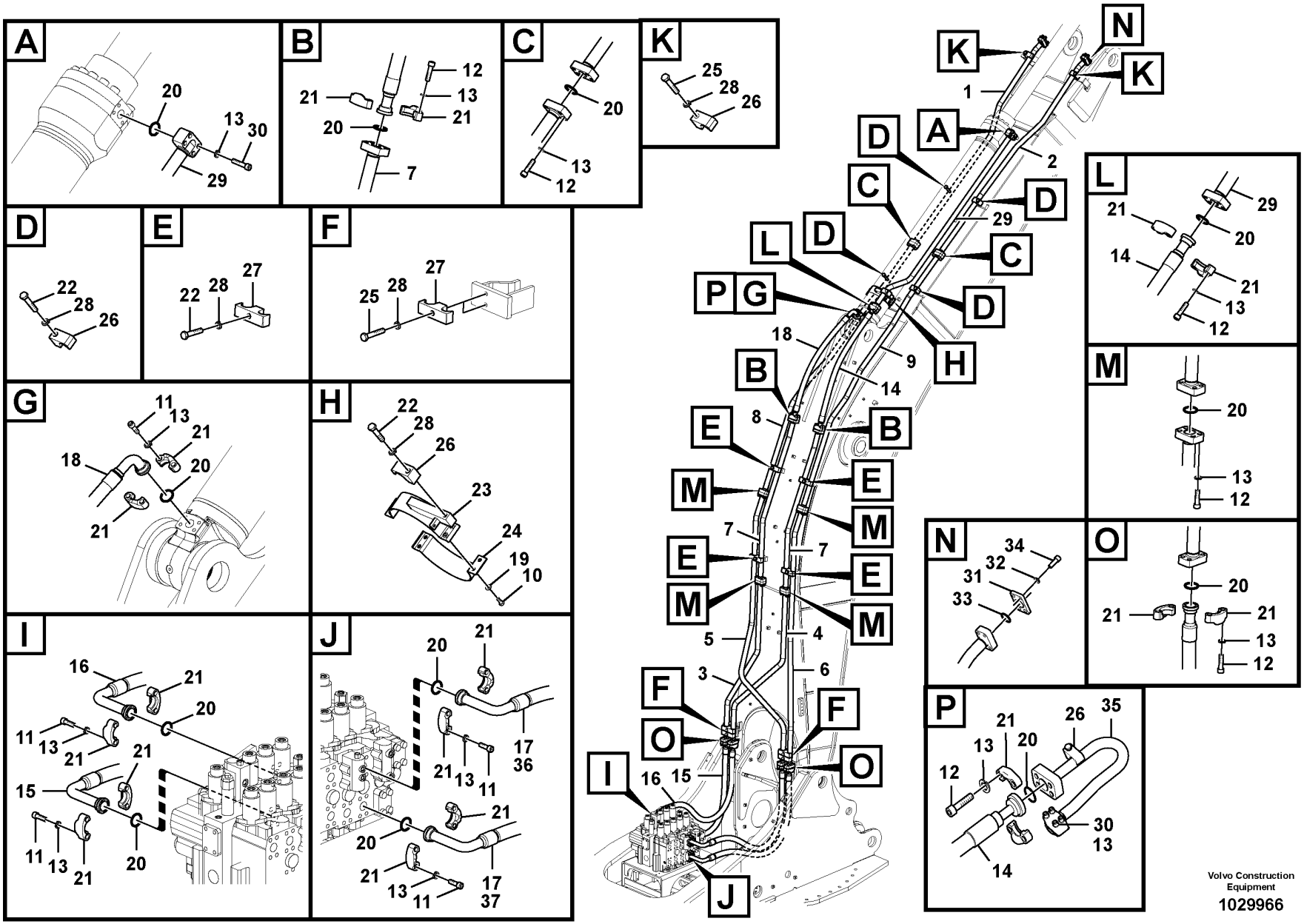
A
20
13
30
29
B
12
21
13
21
20
7
C
20
13
12
K
25
28
26
D
22
28
26
E
22
28
27
F
25
28
27
G
11
13
21
18
20
21
H
22
28
26
23
24
19
10
I
16
21
20
11
13
21
21
15
11
13
21
20
J
20
21
17
36
21
13
11
21
20
21
13
11
17
37
K
N
K
1
A
2
D
D
29
C
D
C
L
D
P
G
D
H
18
9
14
B
8
B
E
E
M
M
7
7
E
E
M
M
5
4
6
3
F
F
O
O
I
16
15
J
L
21
29
20
14
21
13
12
M
20
13
12
N
34
32
31
33
O
20
21
21
13
12
P
21
26
35
13
20
12
30
13
14
Volvo Construction Equipment
1029966

Fig.	Part No.	Quantity 1	2	3	4	5	PS	KIT	Description	Denominación	Denominação	Dénomination	Notes
34	VOE 984095				8	24			Hex. socket screw	Tornillo de hexágono embutido	Parafuso soquete sext	Vis à six pans creux	
35	VOE 14674385	1	1						Pipe	Tubo	Tubo	Tuyau	(SA 1074-03140) S/N 210158-/270072- S/N 280012-
36	VOE 14673240	1	1						Hose	Manguera	Mangueira	Flexible	S/N 210515- S/N 273111-274051 S/N 280277-280379
	VOE 14880739	2	2						Hose	Manguera	Mangueira	Flexible	S/N 274052- S/N 280380-
37	VOE 14673241	1	1						Hose	Manguera	Mangueira	Flexible	S/N 210515- S/N 273111-274051 S/N 280277-280379

3882) 8290619, 8290620, 8290621

1	8289601, 8288935
2	8289602, 8288936
3	8280291, 8280292
4	8281395
5	3882) 8290619

Working hydraulic, dipper arm cylinder on boom.
Hidráulica de trabajo, cilindro del brazo en la pluma.
Sistema hidráulico de operação, cilindro do braço na lança
Commande hydraulique d'outil, vérin de balancier sur la flèche

Catalogue id **20591**	Group **916**
Illustr. No **1029966**	Section **100**
Issue **20027088-G**	Page **1269**

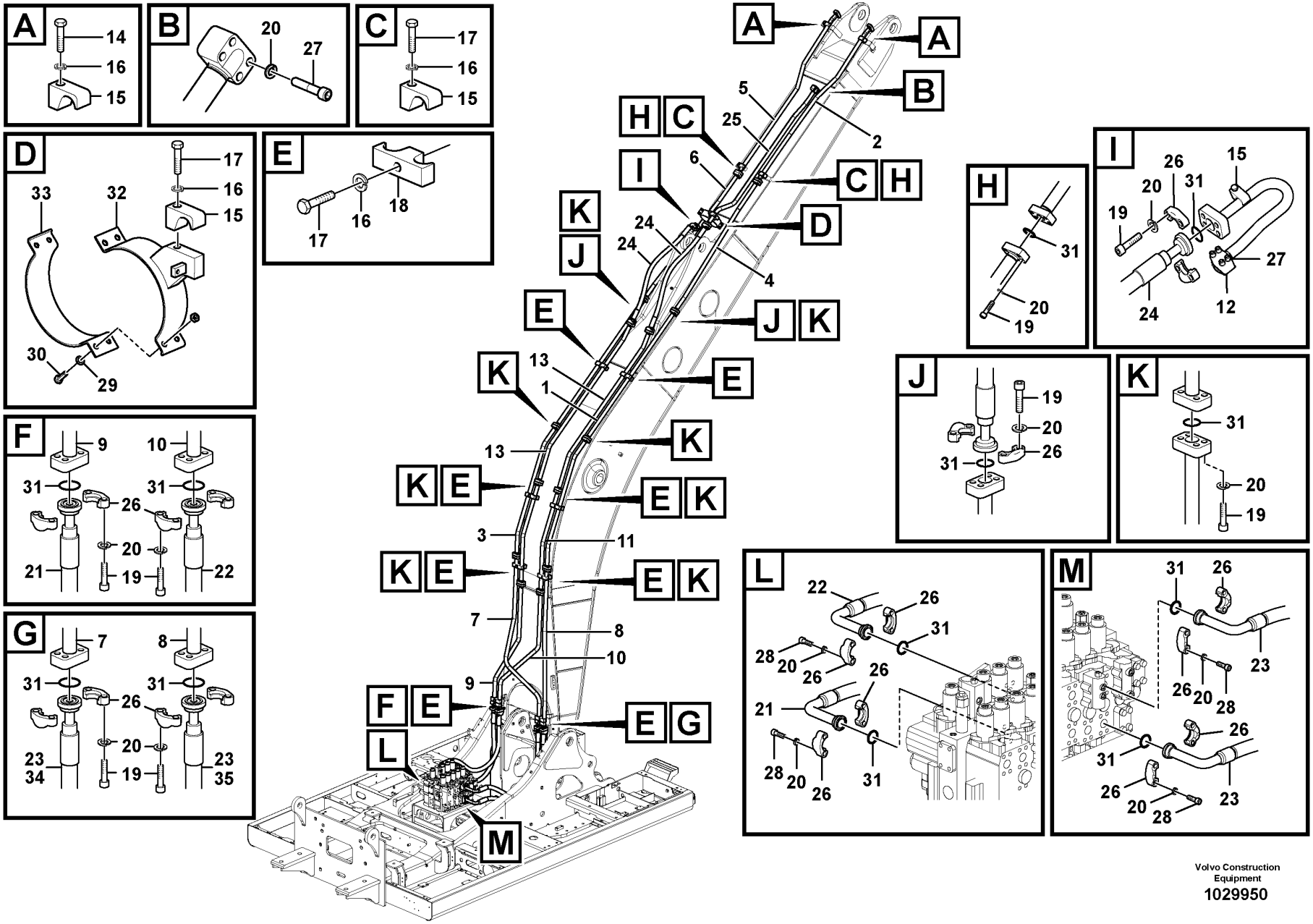

Volvo Construction Equipment

1029950

Fig.	Part No.	Quantity 1	2	3	PS	KIT	Description	Denominación	Denominação	Dénomination	Notes
1	SA 1074-07190	2					Pipe	Canalizacion	Tubo	Canalisation	
2	VOE 14505109	1					Pipe	Canalizacion	Tubo	Canalisation	
3	VOE 14678024	2					Pipe	Tubo	Tubo	Tuyau	(VOE 14629583)
4	VOE 14547993	1					Pipe	Canalizacion	Tubo	Canalisation	
5	VOE 14505108	1					Pipe	Canalizacion	Tubo	Canalisation	
6	VOE 14547991	1					Pipe	Canalizacion	Tubo	Canalisation	
7	VOE 14678025	1					Pipe	Tubo	Tubo	Tuyau	(VOE 14629585)
8	VOE 14678026	1					Pipe	Tubo	Tubo	Tuyau	(VOE 14629587)
9	VOE 14677160	1					Pipe	Tubo	Tubo	Tuyau	(VOE 14535943)
10	VOE 14677161	1					Pipe	Tubo	Tubo	Tuyau	(VOE 14535944)
11	VOE 14547997	2					Pipe	Canalizacion	Tubo	Canalisation	
12	VOE 14674385	1					Pipe	Tubo	Tubo	Tuyau	(SA 1074-03140)
13	VOE 14547995	2					Pipe	Canalizacion	Tubo	Canalisation	
14	VOE 978941	2					Hexagon screw	Tornillo hexagonal	Parafuso sextavado	Vis à tête hexagonale	
15	VOE 14881236	6					Clamp	Abrazadera	Braçadeira	Collier serrage	
16	VOE 955926	16					Spring washer	Arandela elástica	Arruela de pressão	Rondelle élastique	
17	VOE 978940	14					Hexagon screw	Tornillo hexagonal	Parafuso sextavado	Vis à tête hexagonale	
18	VOE 14881245	10					Clamp	Abrazadera	Braçadeira	Collier serrage	
19	VOE 984359	80					Hex. socket screw	Tornillo de hexágono embutido	Parafuso soquete sext	Vis à six pans creux	
20	VOE 955925	104					Spring washer	Arandela elástica	Arruela de pressão	Rondelle élastique	
21	VOE 14880727	1					Hose	Manguera	Mangueira	Flexible	S/N -210514/-273110 S/N -280276
	VOE 14673227	1					Hose	Manguera	Mangueira	Flexible	S/N 210515-/273111- S/N 280277-
22	VOE 14880728	1					Hose	Manguera	Mangueira	Flexible	S/N -210514/-273110 S/N -280276
	VOE 14673228	1									S/N 210515-/273111- S/N 280277-
23	VOE 14880739	2					Hose	Manguera	Mangueira	Flexible	S/N -210514/-273110 S/N -280276
24	VOE 15800243	2					Hose assembly	Conducto	Mangueira completa	Conduit flexible	
25	VOE 14641072	1					Pipe	Tubo	Tubo	Tuyau	

1	8290268
2	
3	
4	
5	

Working hydraulic, dipper arm cylinder on boom.
Hidráulica de trabajo, cilindro del brazo en la pluma.
Sistema hidráulico de operação, cilindro do braço na lança
Commande hydraulique d'outil, vérin de balancier sur la flèche

Catalogue id **20591**	Group **916**
Illustr. No **1029950**	Section **110**
Issue **20027088-G**	Page **1271**

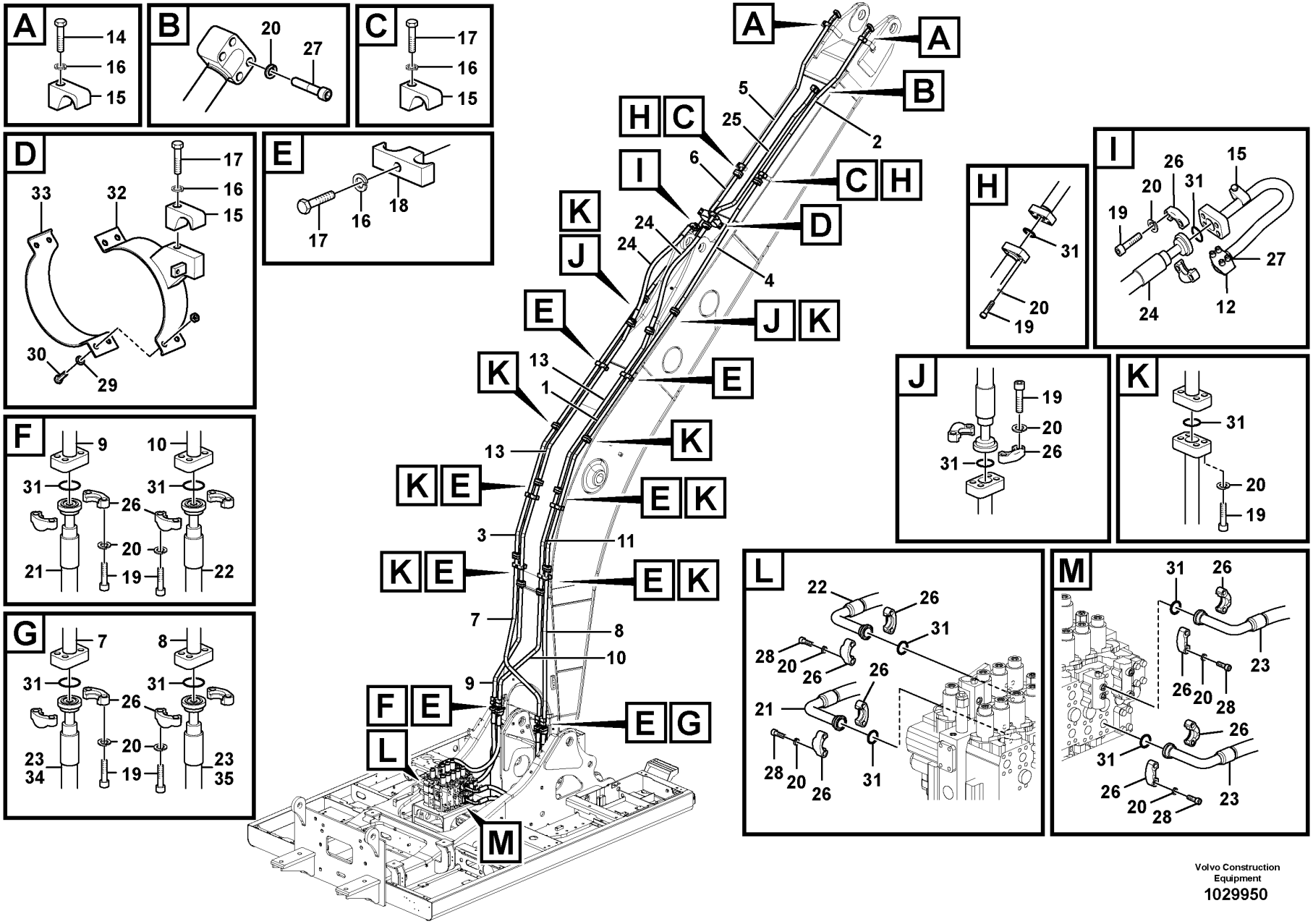

Volvo Construction Equipment

1029950

Fig.	Part No.	Quantity 1	2	3	PS	KIT	Description	Denominación	Denominação	Dénomination	Notes
26	VOE 936626	24					Flange half	Mitad brida	Meia flange	Demi-bride	
27	VOE 984137	8					Hex. socket screw	Tornillo de hexágono embutido	Parafuso soquete sext	Vis à six pans creux	
28	VOE 984135	16					Hex. socket screw	Tornillo de hexágono embutido	Parafuso soquete sext	Vis à six pans creux	
29	VOE 992040	4					Plain washer	Arandela plana	Arruela simples	Rondelle plane	
30	VOE 983252	4					Hexagon screw	Tornillo hexagonal	Parafuso sextavado	Vis à tête hexagonale	
31	VOE 14882689	26					O-ring	Anillo tórico	Anel-o	Joint torique	
32	VOE 14515718	1					Clamp	Abrazadera	Braçadeira	Collier serrage	
33	VOE 14505317	1					Clamp	Abrazadera	Braçadeira	Collier serrage	
34	VOE 14673240	1					Hose	Manguera	Mangueira	Flexible	S/N 210515- S/N 273111-274051 S/N 280277-280379
	VOE 14880739	2					Hose	Manguera	Mangueira	Flexible	S/N 274052- S/N 280380-
35	VOE 14673241	1					Hose	Manguera	Mangueira	Flexible	S/N 210515- S/N 273111-274051 S/N 280277-280379

1	8290268	**Working hydraulic, dipper arm cylinder on boom.** **Hidráulica de trabajo, cilindro del brazo en la pluma.** **Sistema hidráulico de operação, cilindro do braço na lança** **Commande hydraulique d'outil, vérin de balancier sur la flèche**	Catalogue id **20591**	Group **916**
2			Illustr. No **1029950**	Section **110**
3				
4			Issue **20027088-G**	Page **1273**
5				

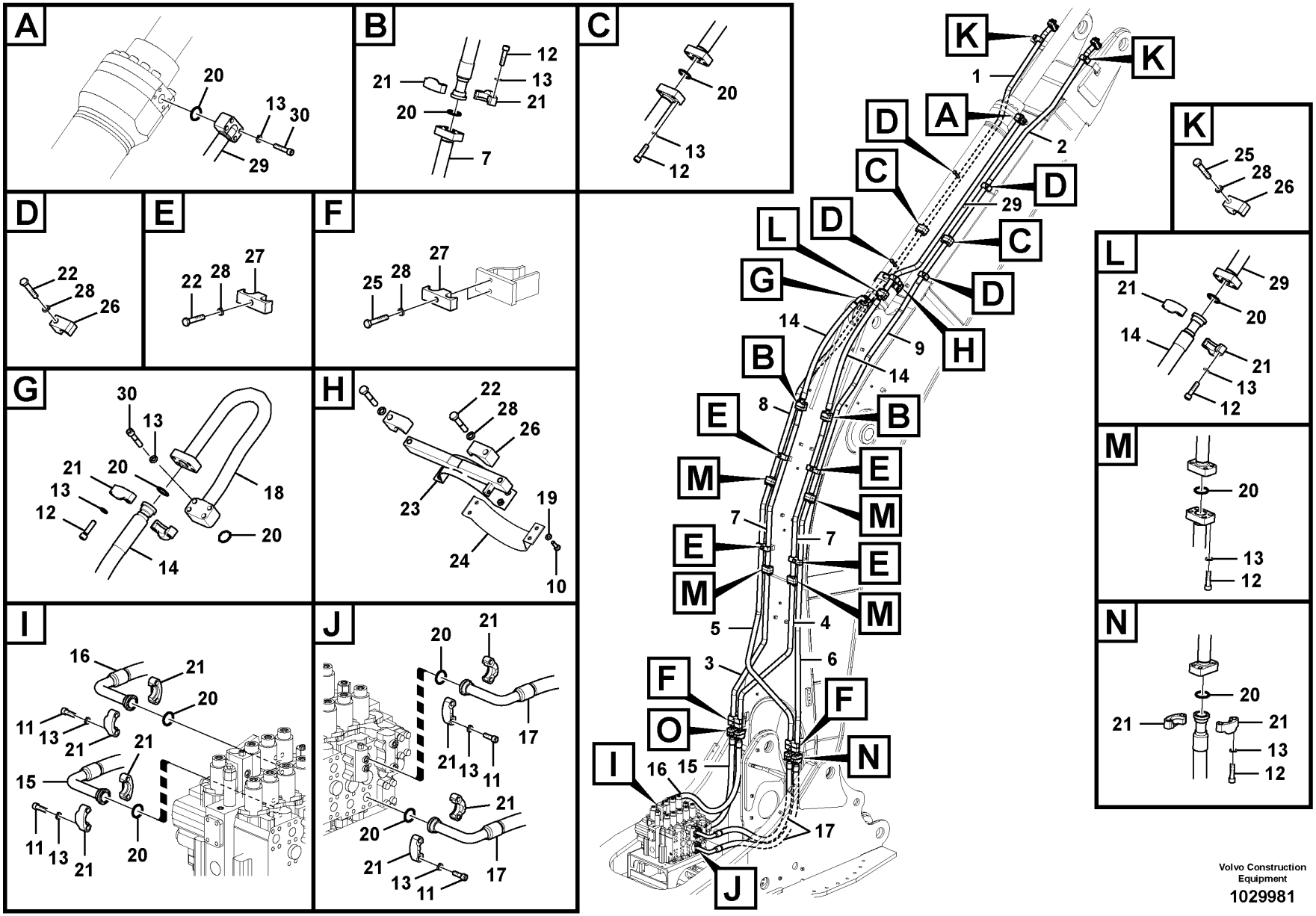

Volvo Construction Equipment

1029981

Fig.	Part No.	Quantity 1	2	3	PS	KIT	Description	Denominación	Denominação	Dénomination	Notes
1	VOE 14535941	1					Pipe	Canalizacion	Tubo	Canalisation	
	VOE 14505896		1				Pipe	Canalizacion	Tubo	Canalisation	
2	VOE 14677159	1					Pipe	Tubo	Tubo	Tuyau	(VOE 14535942)
	VOE 14675446		1				Pipe	Tubo	Tubo	Tuyau	(VOE 14505895)
3	VOE 14677160	1					Pipe	Tubo	Tubo	Tuyau	(VOE 14535943)
	VOE 14542133		1				Pipe	Canalizacion	Tubo	Canalisation	
4	VOE 14677161	1					Pipe	Tubo	Tubo	Tuyau	(VOE 14535944)
	VOE 14542135		1				Pipe	Canalizacion	Tubo	Canalisation	
5	VOE 14677162	1					Pipe	Tubo	Tubo	Tuyau	(VOE 14535945)
	VOE 14542145		1				Pipe	Canalizacion	Tubo	Canalisation	
6	VOE 14535946	1					Pipe	Canalizacion	Tubo	Canalisation	
	VOE 14542143		1				Pipe	Canalizacion	Tubo	Canalisation	
7	VOE 14677655	2					Pipe	Tubo	Tubo	Tuyau	(VOE 14585113)
	VOE 14542137		2				Pipe	Canalizacion	Tubo	Canalisation	
8	VOE 14677165	1					Pipe	Tubo	Tubo	Tuyau	(VOE 14535948)
	VOE 14542139		1				Pipe	Canalizacion	Tubo	Canalisation	
9	VOE 14677166	1					Pipe	Tubo	Tubo	Tuyau	(VOE 14535949)
	VOE 14677297		1				Pipe	Tubo	Tubo	Tuyau	(VOE 14542141)
10	VOE 983252	4	4				Hexagon screw	Tornillo hexagonal	Parafuso sextavado	Vis à tête hexagonale	
11	VOE 984135	16	16				Hex. socket screw	Tornillo de hexágono embutido	Parafuso soquete sext	Vis à six pans creux	
12	VOE 984359	56	56				Hex. socket screw	Tornillo de hexágono embutido	Parafuso soquete sext	Vis à six pans creux	
13	VOE 955925	76	76				Spring washer	Arandela elástica	Arruela de pressão	Rondelle élastique	
14	VOE 14881363	2					Hose	Manguera	Mangueira	Flexible	
	VOE 14641748		2				Hose	Manguera	Mangueira	Flexible	
15	VOE 14645594	1	1				Hose	Manguera	Mangueira	Flexible	
16	VOE 14645595	1	1				Hose	Manguera	Mangueira	Flexible	
17	VOE 14710852	2	2				Hose	Manguera	Mangueira	Flexible	(VOE 14642673)
18	VOE 14674385	1	1				Pipe	Tubo	Tubo	Tuyau	(SA 1074-03140)
19	VOE 992040	8	8				Plain washer	Arandela plana	Arruela simples	Rondelle plane	
20	VOE 14882689	19	19				O-ring	Anillo tórico	Anel-o	Joint torique	(VOE 13949238)

1	8292952
2	8292953
3	
4	
5	

Working hydraulic, dipper arm cylinder on boom.
Hidráulica de trabajo, cilindro del brazo en la pluma.
Sistema hidráulico de operação, cilindro do braço na lança
Commande hydraulique d'outil, vérin de balancier sur la flèche

Catalogue id **20591**	Group **916**
Illustr. No **1029981**	Section **120**
Issue **20027088-G**	Page **1275**

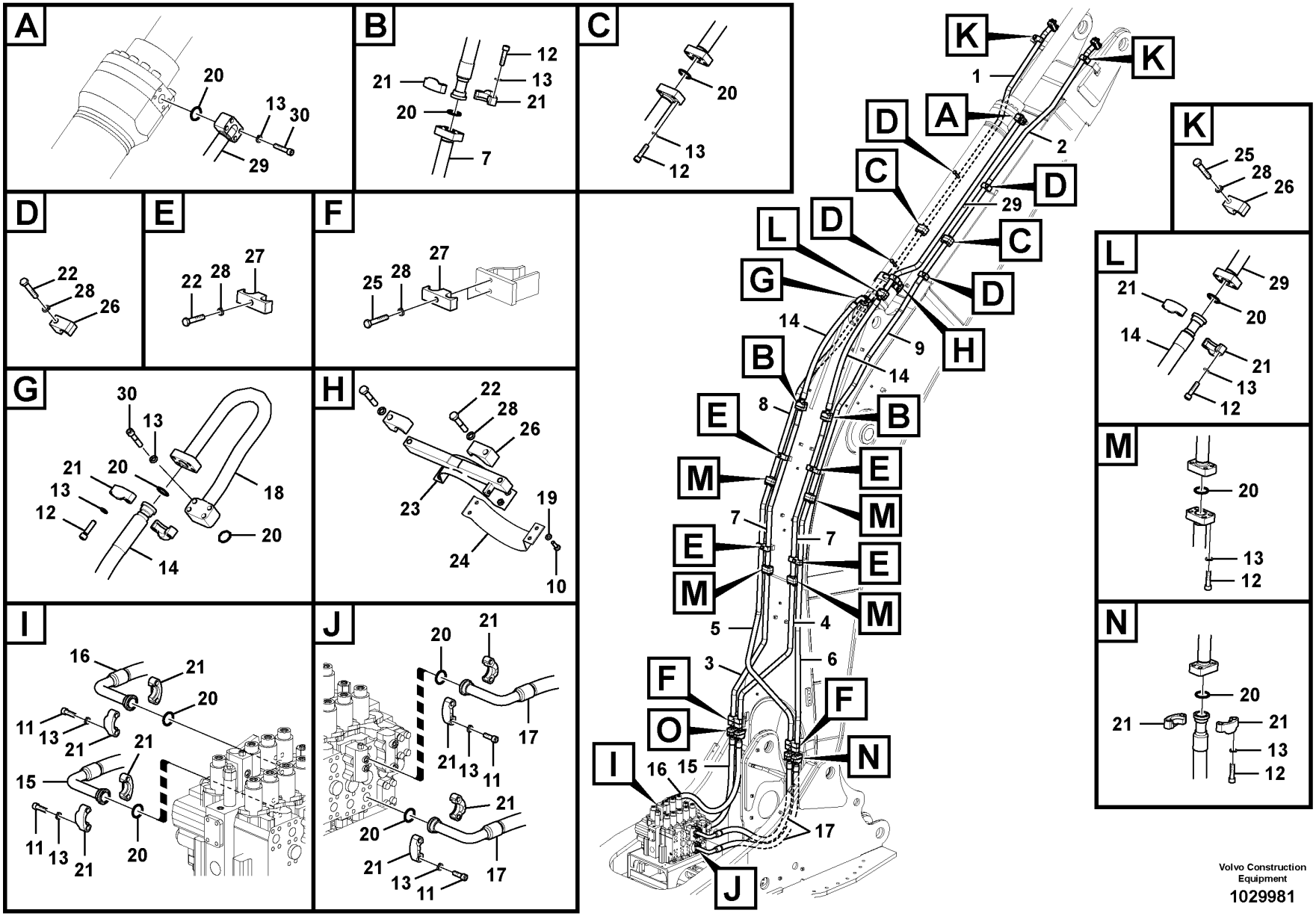

Volvo Construction Equipment

1029981

Fig.	Part No.	Quantity 1	2	3	PS	KIT	Description	Denominación	Denominação	Dénomination	Notes
21	VOE 936626	24	24				Flange half	Mitad brida	Meia flange	Demi-bride	
22	VOE 978940	10	10				Hexagon screw	Tornillo hexagonal	Parafuso sextavado	Vis à tête hexagonale	
23	VOE 14515718	1	1				Clamp	Abrazadera	Braçadeira	Collier serrage	
24	VOE 14505317	1	1				Clamp	Abrazadera	Braçadeira	Collier serrage	
25	VOE 978941	6	6				Hexagon screw	Tornillo hexagonal	Parafuso sextavado	Vis à tête hexagonale	
26	VOE 14881236	2	2				Clamp	Abrazadera	Braçadeira	Collier serrage	
27	VOE 14881245	4	4				Clamp	Abrazadera	Braçadeira	Collier serrage	
28	VOE 955926	16	16				Spring washer	Arandela elástica	Arruela de pressão	Rondelle élastique	
29	VOE 14677179	1	1				Pipe	Tubo	Tubo	Tuyau	(VOE 14535966) 8289601, 8289602
30	VOE 984137	8	8				Hex. socket screw	Tornillo de hexágono embutido	Parafuso soquete sext	Vis à six pans creux	8289601, 8289602

1	8292952	**Working hydraulic, dipper arm cylinder on boom.** **Hidráulica de trabajo, cilindro del brazo en la pluma.** **Sistema hidráulico de operação, cilindro do braço na lança** **Commande hydraulique d'outil, vérin de balancier sur la flèche**
2	8292953	
3		
4		
5		

Catalogue id **20591**	Group **916**
Illustr. No **1029981**	Section **120**
Issue **20027088-G**	Page **1277**

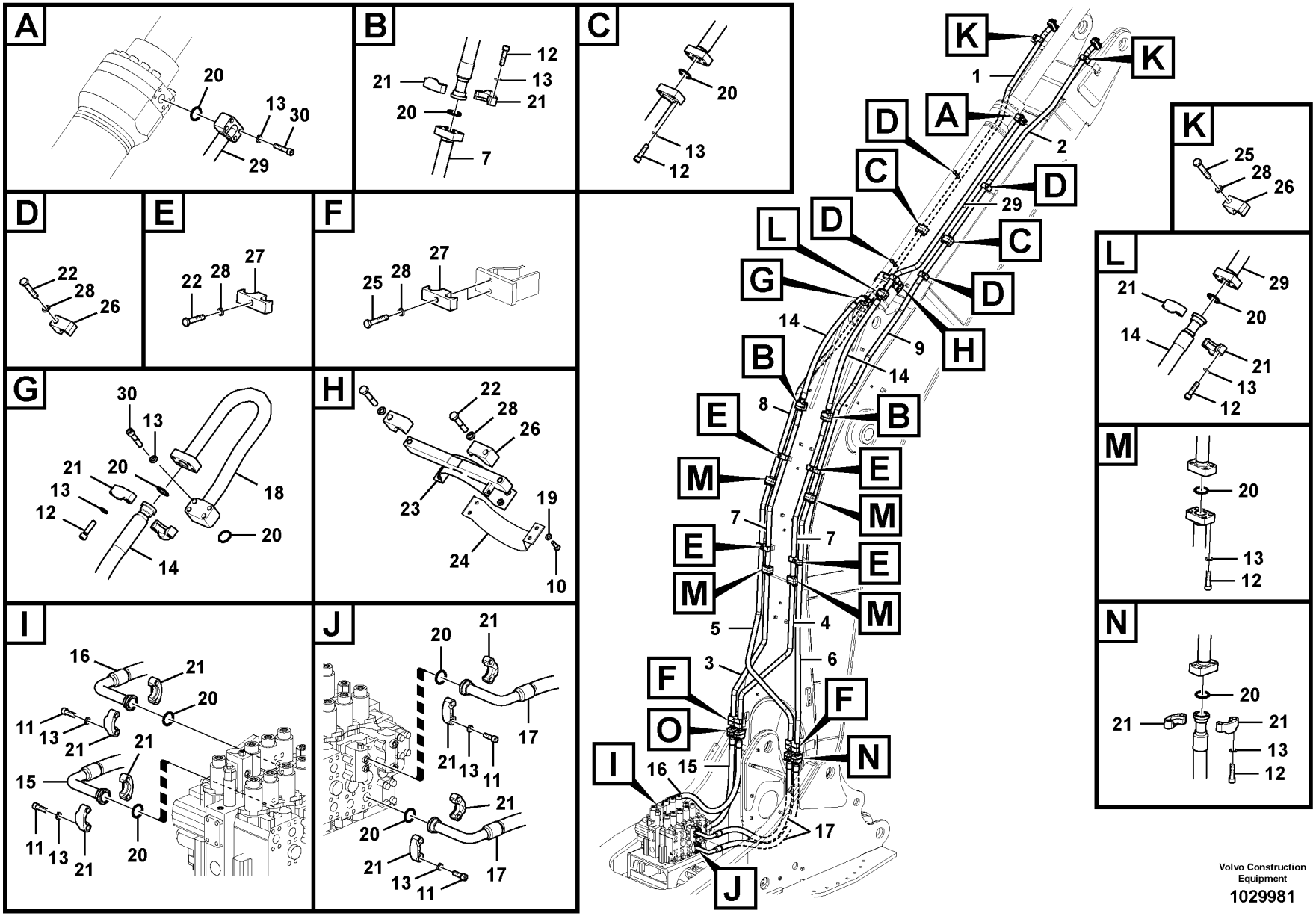

Volvo Construction Equipment

1029981

Fig.	Part No.	Quantity 1	2	3	PS	KIT	Description	Denominación	Denominação	Dénomination	Notes
1	VOE 14677158	1					Pipe	Tubo	Tubo	Tuyau	
2	VOE 14677159	1					Pipe	Tubo	Tubo	Tuyau	
3	VOE 14677160	1					Pipe	Tubo	Tubo	Tuyau	(VOE 14535943)
4	VOE 14677161	1					Pipe	Tubo	Tubo	Tuyau	(VOE 14535944)
5	VOE 14677162	1					Pipe	Tubo	Tubo	Tuyau	(VOE 14535945)
6	VOE 14677163	1					Pipe	Tubo	Tubo	Tuyau	
7	VOE 14677655	2					Pipe	Tubo	Tubo	Tuyau	
8	VOE 14677165	1					Pipe	Tubo	Tubo	Tuyau	
9	VOE 14677166	1					Pipe	Tubo	Tubo	Tuyau	(VOE 14535949)
10	VOE 997436	4					Hexagon screw	Tornillo hexagonal	Parafuso sextavado	Vis à tête hexagonale	
11	VOE 997526	16					Hex. socket screw	Tornillo de hexágono embutido	Parafuso soquete sext	Vis à six pans creux	
12	VOE 60110068	56					Hex. socket screw	Tornillo de hexágono embutido	Parafuso soquete sext	Vis à six pans creux	
13	VOE 955925	76					Spring washer	Arandela elástica	Arruela de pressão	Rondelle élastique	
14	VOE 14710701	2					Hose	Manguera	Mangueira	Flexible	
15	VOE 14710813	1					Hose	Manguera	Mangueira	Flexible	
16	VOE 14710814	1					Hose	Manguera	Mangueira	Flexible	
17	VOE 14710852	2					Hose	Manguera	Mangueira	Flexible	(VOE 14642673)
18	VOE 14674385	1					Pipe	Tubo	Tubo	Tuyau	
19	VOE 997383	4					Washer	Arandela	Arruela	Rondelle	
20	VOE 14882689	19					O-ring	Anillo tórico	Anel-o	Joint torique	(VOE 13949238)
21	VOE 936626	24					Flange half	Mitad brida	Meia flange	Demi-bride	
22	VOE 997465	10					Hexagon screw	Tornillo hexagonal	Parafuso sextavado	Vis à tête hexagonale	
23	VOE 14515718	1					Clamp	Abrazadera	Braçadeira	Collier serrage	
24	VOE 14505317	1					Clamp	Abrazadera	Braçadeira	Collier serrage	
25	VOE 997466	6					Hexagon screw	Tornillo hexagonal	Parafuso sextavado	Vis à tête hexagonale	
26	VOE 14881236	2					Clamp	Abrazadera	Braçadeira	Collier serrage	
27	VOE 14881245	4					Clamp	Abrazadera	Braçadeira	Collier serrage	
28	VOE 955926	16					Spring washer	Arandela elástica	Arruela de pressão	Rondelle élastique	
29	VOE 14677179	1					Pipe	Tubo	Tubo	Tuyau	(VOE 14535966)

1	8300357	**Working hydraulic, dipper arm cylinder on boom.** **Hidráulica de trabajo, cilindro del brazo en la pluma.** **Sistema hidráulico de operação, cilindro do braço na lança** **Commande hydraulique d'outil, vérin de balancier sur la flèche**	Catalogue id **20591**	Group **916**
2			Illustr. No **1029981**	Section **130**
3				
4			Issue **20027088-G**	Page **1279**
5		**S/N 274353-/280506-**		

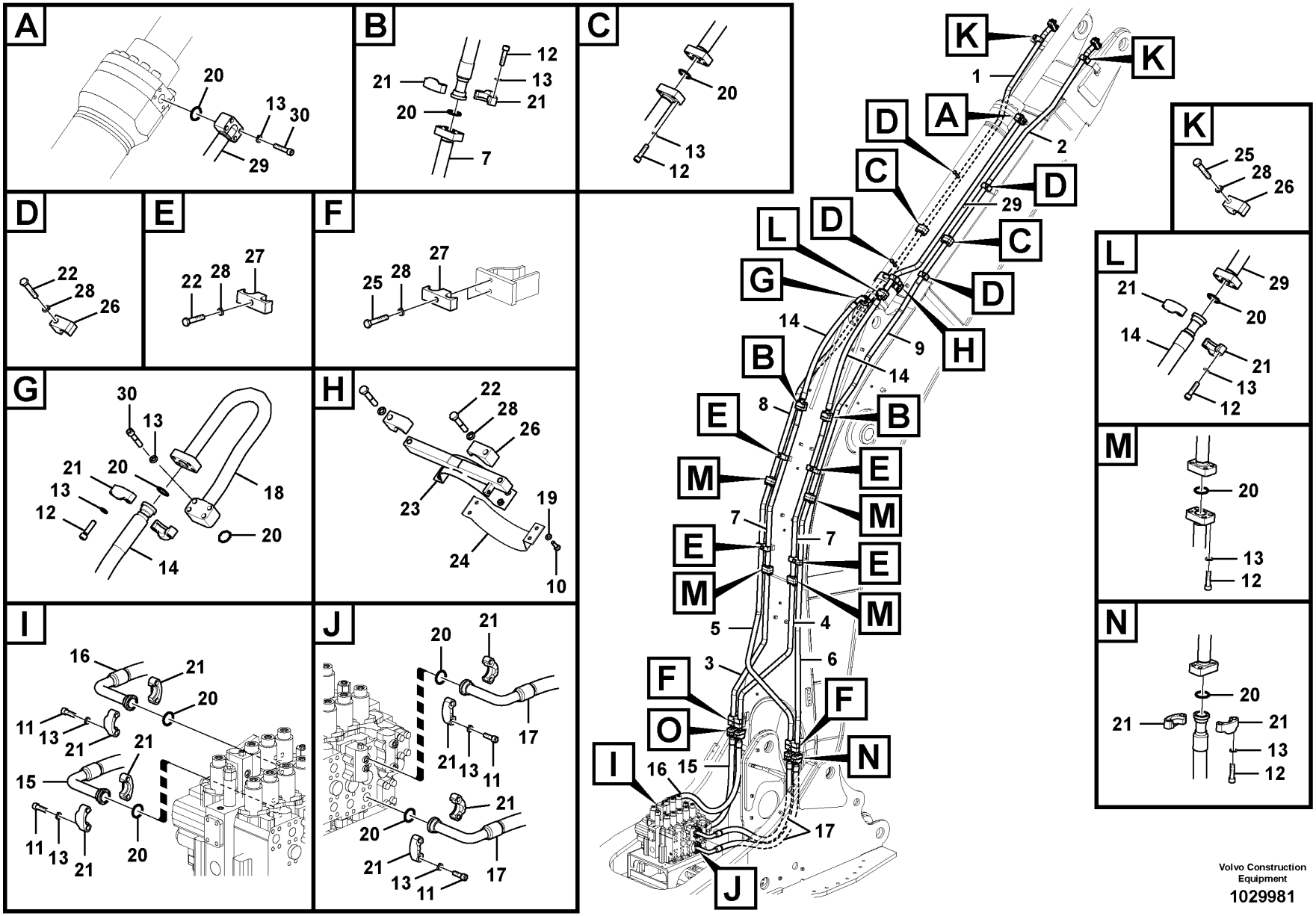

Volvo Construction Equipment

1029981

Fig.	Part No.	Quantity 1	2	3	PS	KIT	Description	Denominación	Denominação	Dénomination	Notes
30	VOE 997529	8					Hex. socket screw	Tornillo de hexágono embutido	Parafuso soquete sext	Vis à six pans creux	8289601, 8289602

1	8300357	**Working hydraulic, dipper arm cylinder on boom.** **Hidráulica de trabajo, cilindro del brazo en la pluma.** **Sistema hidráulico de operação, cilindro do braço na lança** **Commande hydraulique d'outil, vérin de balancier sur la flèche**	Catalogue id **20591**	Group **916**
2			Illustr. No **1029981**	Section **130**
3				
4			Issue **20027088-G**	Page **1281**
5		**S/N 274353-/280506-**		

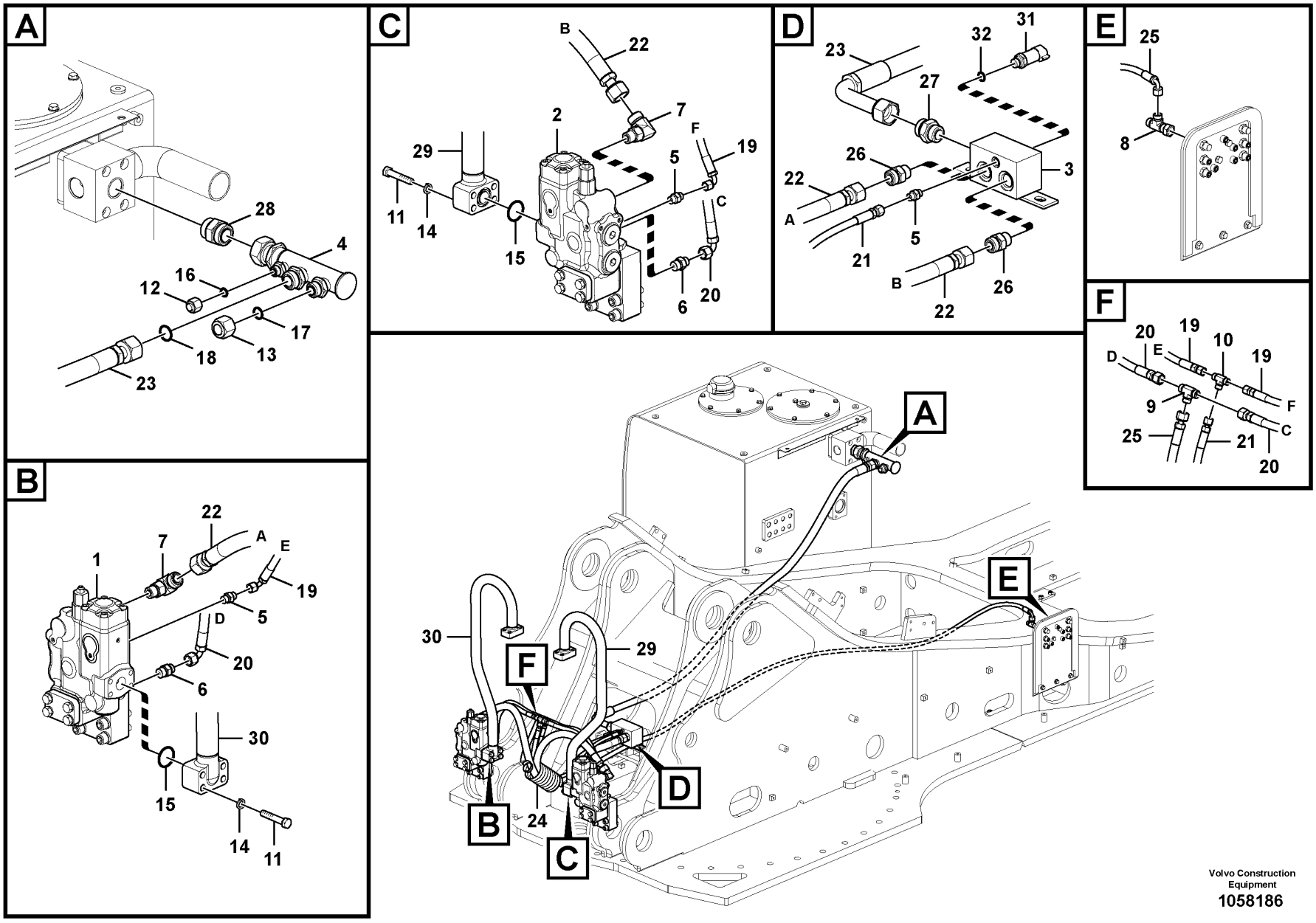

Volvo Construction Equipment
1058186

Fig.	Part No.	Quantity 1	2	3	PS	KIT	Description	Denominación	Denominação	Dénomination	Notes
1		1					Control valve	Válvula control	Válvula de controle	Valve controle	See group 912-2000 page 1131
2		1					Control valve	Válvula control	Válvula de controle	Valve controle	See group 912-2000 page 1131
3	VOE 14601220	1					Block	Bloque	Bloco	Bloc	
4	VOE 14620110	1					Pipe	Tubo	Tubo	Tuyau	
5	VOE 13933858	3					Nipple	Niple	Niple	Raccord	
	VOE 990736	3					•O-ring	•Anillo tórico	•Anel-o	•Joint torique	
	VOE 993320	3					•O-ring	•Anillo tórico	•Anel-o	•Joint torique	(VOE 932039)
6	VOE 935089	2					Nipple	Niple	Niple	Raccord	
	VOE 990737	2					•O-ring	•Anillo tórico	•Anel-o	•Joint torique	
	VOE 993321	2					•O-ring	•Anillo tórico	•Anel-o	•Joint torique	(VOE 932040)
7	VOE 935079	2					Elbow nipple	Niple angular	Cotovelo	Raccord coudé	
	VOE 990740	2					•O-ring	•Anillo tórico	•Anel-o	•Joint torique	
	VOE 993322	2					•O-ring	•Anillo tórico	•Anel-o	•Joint torique	(VOE 932041)
8	VOE 13933936	1					T-nipple	Niple t	Niple-t	Raccord-t	
	VOE 990737	2					•O-ring	•Anillo tórico	•Anel-o	•Joint torique	
9	VOE 935540	1					T-nipple	Niple t	Niple-t	Raccord-t	
	VOE 990737	3					•O-ring	•Anillo tórico	•Anel-o	•Joint torique	
10	VOE 936798	1					T-nipple	Niple t	Niple-t	Raccord-t	
	VOE 990736	3					•O-ring	•Anillo tórico	•Anel-o	•Joint torique	
11	VOE 980755	8					Hexagon screw	Tornillo hexagonal	Parafuso sextavado	Vis à tête hexagonale	
12	VOE 935574	1					Plug	Tapón	Bujão	Tampon	
13	VOE 935576	1					Plug	Tapón	Bujão	Tampon	
14	VOE 955923	8					Spring washer	Arandela elástica	Arruela de pressão	Rondelle élastique	
15	VOE 14882685	2					O-ring	Junta torica	Anel de vedação-O	Joint Torique	(VOE 13948700)
16	VOE 990738	1					O-ring	Anillo tórico	Anel-o	Joint torique	
17	VOE 990740	1					O-ring	Anillo tórico	Anel-o	Joint torique	
18	VOE 978129	1					O-ring	Anillo tórico	Anel-o	Joint torique	(VOE 981290)
19	VOE 936353	2					Hose assembly	Conducto	Mangueira completa	Conduit flexible	S/N -210113
	VOE 936402	2					Hose assembly	Conducto	Mangueira completa	Conduit flexible	S/N 210114-
20	VOE 937225	2					Hose assembly	Conducto	Mangueira completa	Conduit flexible	S/N -210113
	VOE 936751	2					Hose assembly	Conducto	Mangueira completa	Conduit flexible	S/N 210114-

1		**Working hydraulic, boom rupture** **Hidráulica de trabajo, válvula de rotura de manguera en plum** **Sistema hidráulico de operação, ruptura da lança** **Hydraulique de travail, coupure flèche**	Catalogue id **20591**	Group **916**
2				
3			Illustr. No **1058186**	Section **300**
4				
5		**8288934**	Issue **20027088-G**	Page **1283**

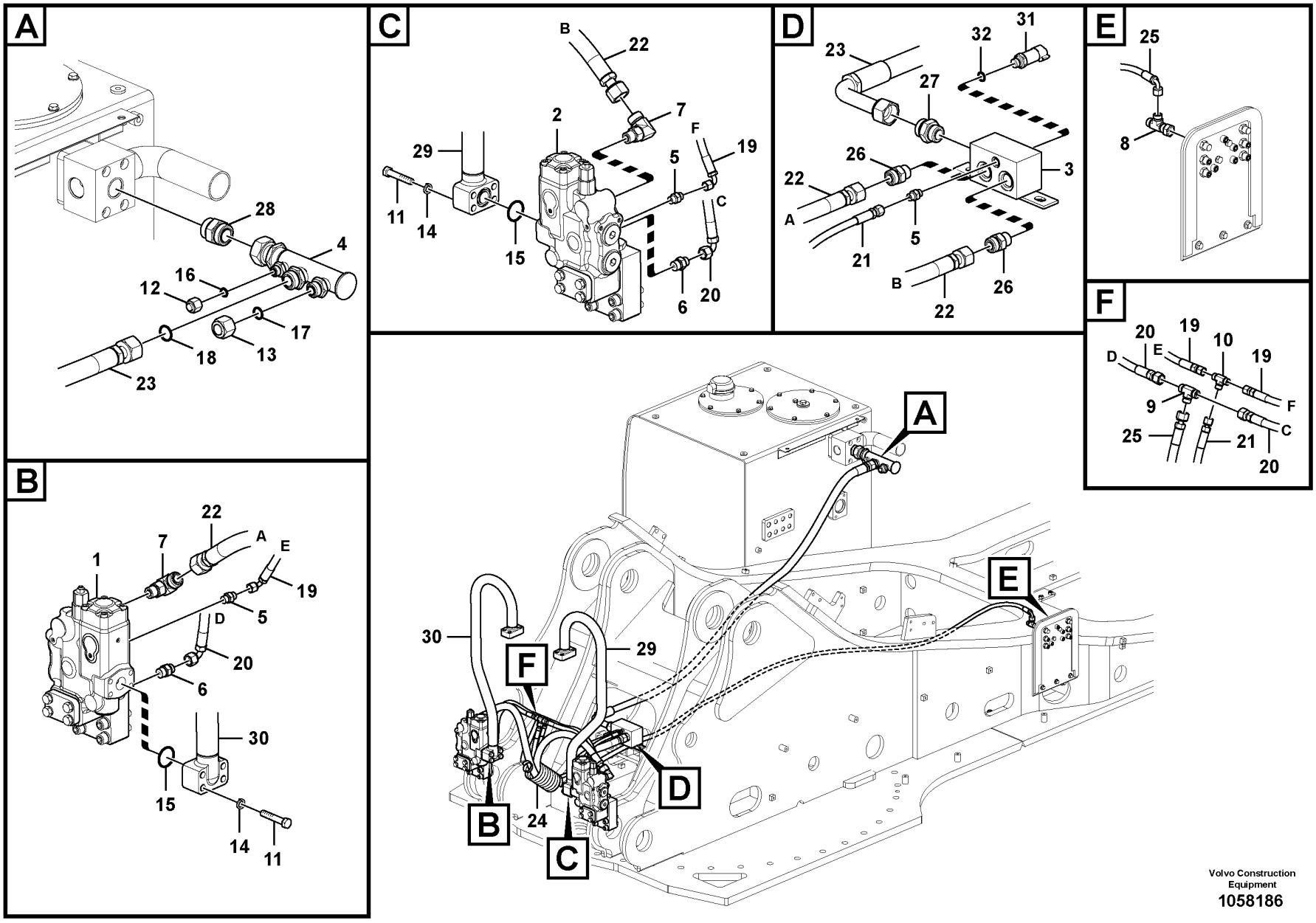

Volvo Construction Equipment
1058186

Fig.	Part No.	Quantity 1	2	3	PS	KIT	Description	Denominación	Denominação	Dénomination	Notes
21	VOE 936186	1					Hose assembly	Conducto	Mangueira completa	Conduit flexible	S/N -210113
	VOE 936185	1					Hose assembly	Conducto	Mangueira completa	Conduit flexible	S/N 210114-
22	VOE 15048486	2					Hose assembly	Conducto	Mangueira completa	Conduit flexible	
23	VOE 14614417	1					Hose	Manguera	Mangueira	Flexible	
24	VOE 14561973	1					Guard	Proteccion	Protecao	Protection	
25	VOE 936752	1					Hose assembly	Conducto	Mangueira completa	Conduit flexible	
26	VOE 13933862	2					Nipple	Niple	Niple	Raccord	
26	VOE 990740	2					•O-ring	•Anillo tórico	•Anel-o	•Joint torique	
26	VOE 993323	2					•O-ring	•Anillo tórico	•Anel-o	•Joint torique	(VOE 932042)
27	VOE 935229	1					Nipple	Niple	Niple	Raccord	
27	VOE 978129	1					•O-ring	•Anillo tórico	•Anel-o	•Joint torique	(VOE 981290)
27	VOE 993324	1					•O-ring	•Anillo tórico	•Anel-o	•Joint torique	
28	VOE 937776	1					Nipple	Niple	Niple	Raccord	
28	VOE 981291	1					•O-ring	•Anillo tórico	•Anel-o	•Joint torique	
28	VOE 932044	1					•O-ring	•Anillo tórico	•Anel-o	•Joint torique	
29	VOE 14535973	1					Pipe	Canalizacion	Tubo	Canalisation	
30	VOE 14535974	1					Pipe	Canalizacion	Tubo	Canalisation	
31	VOE 17252660	1					Pressure sensor	Sensor de presión	Sensor de pressão	Capteur de pression	(VOE 14560161)
32	VOE 993320	1					O-ring	Anillo tórico	Anel-o	Joint torique	(VOE 932039)

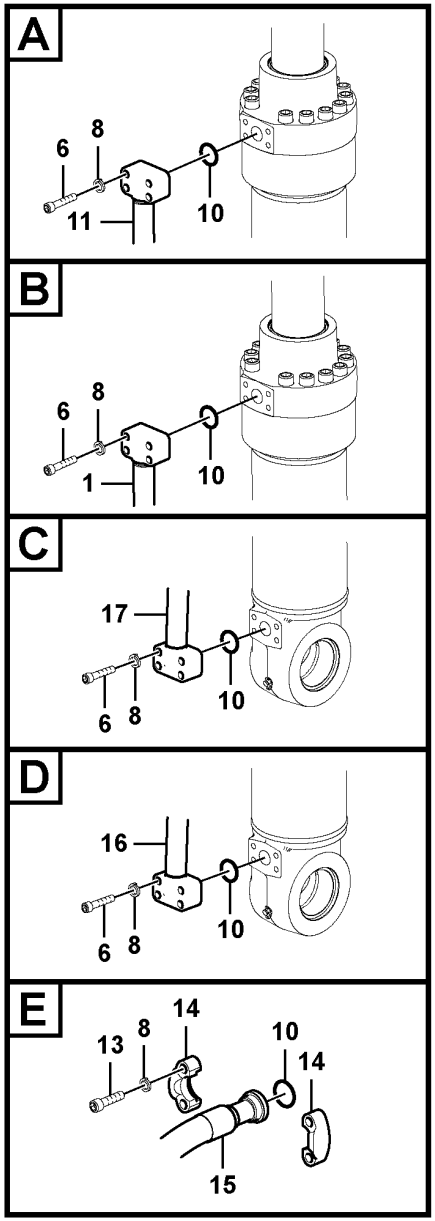
A
6
8
10
11
B
6
8
10
1
C
17
6
8
10
D
16
6
8
10
E
13
8
14
10
14
15

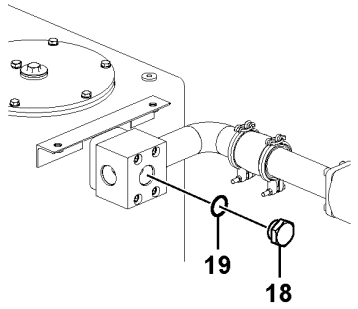
19
18

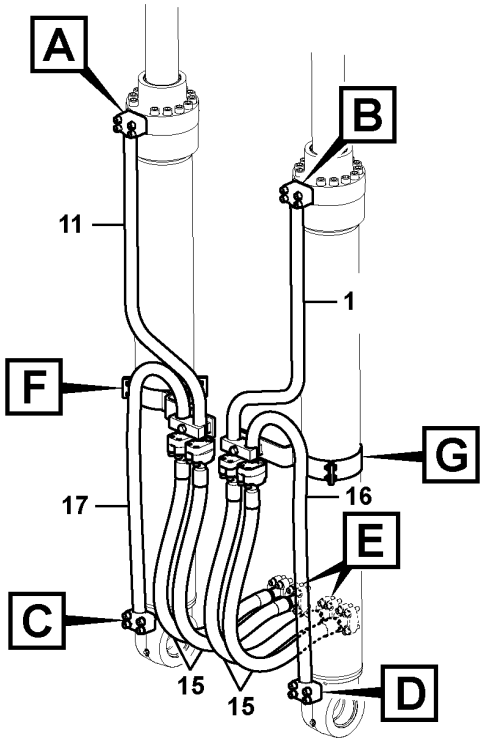
A
B
11
1
F
G
17
16
E
C
15
15
D

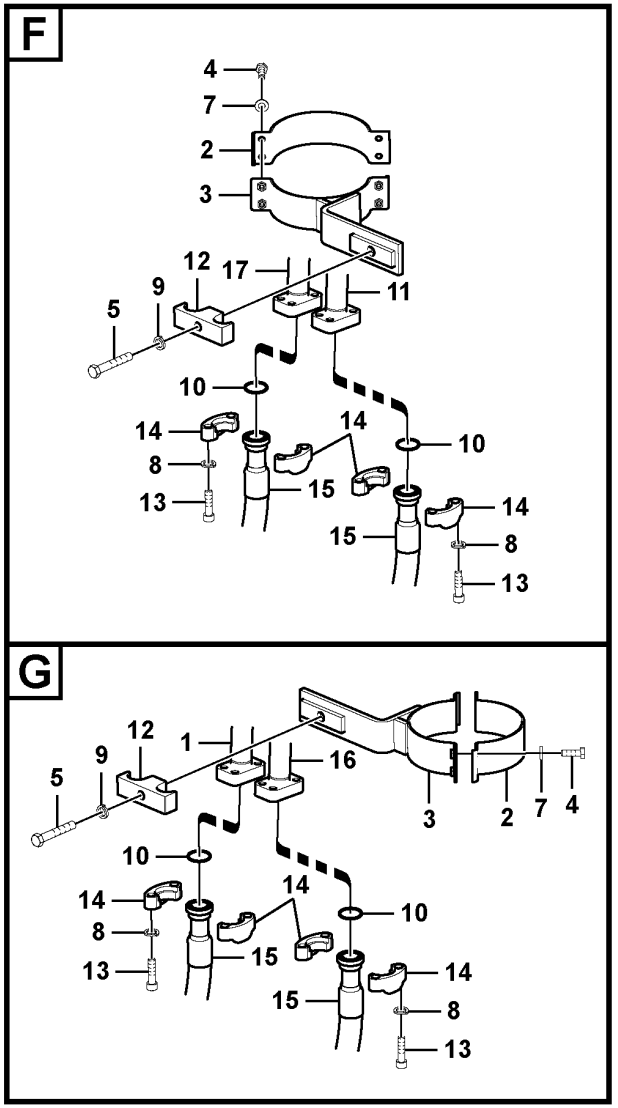
F
4
7
2
3
12
17
11
9
5
10
14
8
13
14
15
10
14
15
8
13
G
5
9
12
1
16
3
2
7
4
10
14
8
13
14
15
10
14
15
8
13

Fig.	Part No.	Quantity 1	2	3	4	5	PS	KIT	Description	Denominación	Denominação	Dénomination	Notes
1	VOE 14535956		1	1	1				Pipe	Canalizacion	Tubo	Canalisation	
2	SA 1174-58250		2	2	2				Clamp	Abrazadera	Braçadeira	Collier serrage	
3	VOE 14548199		2	2	2				Clamp	Abrazadera	Braçadeira	Collier serrage	
4	VOE 983252		8	8	8				Hexagon screw	Tornillo hexagonal	Parafuso sextavado	Vis à tête hexagonale	
5	VOE 978942		2	2	2				Hexagon screw	Tornillo hexagonal	Parafuso sextavado	Vis à tête hexagonale	
6	VOE 984137	8	8	8	8				Hex. socket screw	Tornillo de hexágono embutido	Parafuso soquete sext	Vis à six pans creux	
7	VOE 992040		8	8	8				Plain washer	Arandela plana	Arruela simples	Rondelle plane	
8	VOE 955925	8	40	40	40				Spring washer	Arandela elástica	Arruela de pressão	Rondelle élastique	
9	VOE 955926		2	2	2				Spring washer	Arandela elástica	Arruela de pressão	Rondelle élastique	
10	VOE 14882689	2	10	10					O-ring	Anillo tórico	Anel-o	Joint torique	
	VOE 14882689				10				O-ring	Anillo tórico	Anel-o	Joint torique	(VOE 13949238)
11	VOE 14535955		1	1	1				Pipe	Canalizacion	Tubo	Canalisation	
12	VOE 14881245		2	2	2				Clamp	Abrazadera	Braçadeira	Collier serrage	
13	VOE 984359		32	32	32				Hex. socket screw	Tornillo de hexágono embutido	Parafuso soquete sext	Vis à six pans creux	
14	VOE 936626		16	16	16				Flange half	Mitad brida	Meia flange	Demi-bride	
15	VOE 936277		4						Hose assembly	Conducto	Mangueira completa	Conduit flexible	
55	VOE 936985			4					Hose assembly	Conducto	Mangueira completa	Conduit flexible	
	VOE 14881362				4				Hose	Manguera	Mangueira	Flexible	
16	VOE 14677168	1							Pipe	Tubo	Tubo	Tuyau	(VOE 14535954)
17	VOE 14535953	1							Pipe	Canalizacion	Tubo	Canalisation	
18	SA 9415-31081	1							Plug	Tapón	Bujão	Tampon	
19	VOE 983519	1							O-ring	Anillo tórico	Anel-o	Joint torique	

1	8289600
2	8286167
3	8288809
4	8292952,8292953
5	

Working hydraulic, boom cylinder
Hidráulica de trabajo, cilindro de la pluma.
Sistema hidráulico de operação, cilindro da lança
Commande hydraulique d'outil, vérin de flèche

Catalogue id **20591**	Group **916**
Illustr. No **1057765**	Section **900**
Issue **20027088-G**	Page **1287**

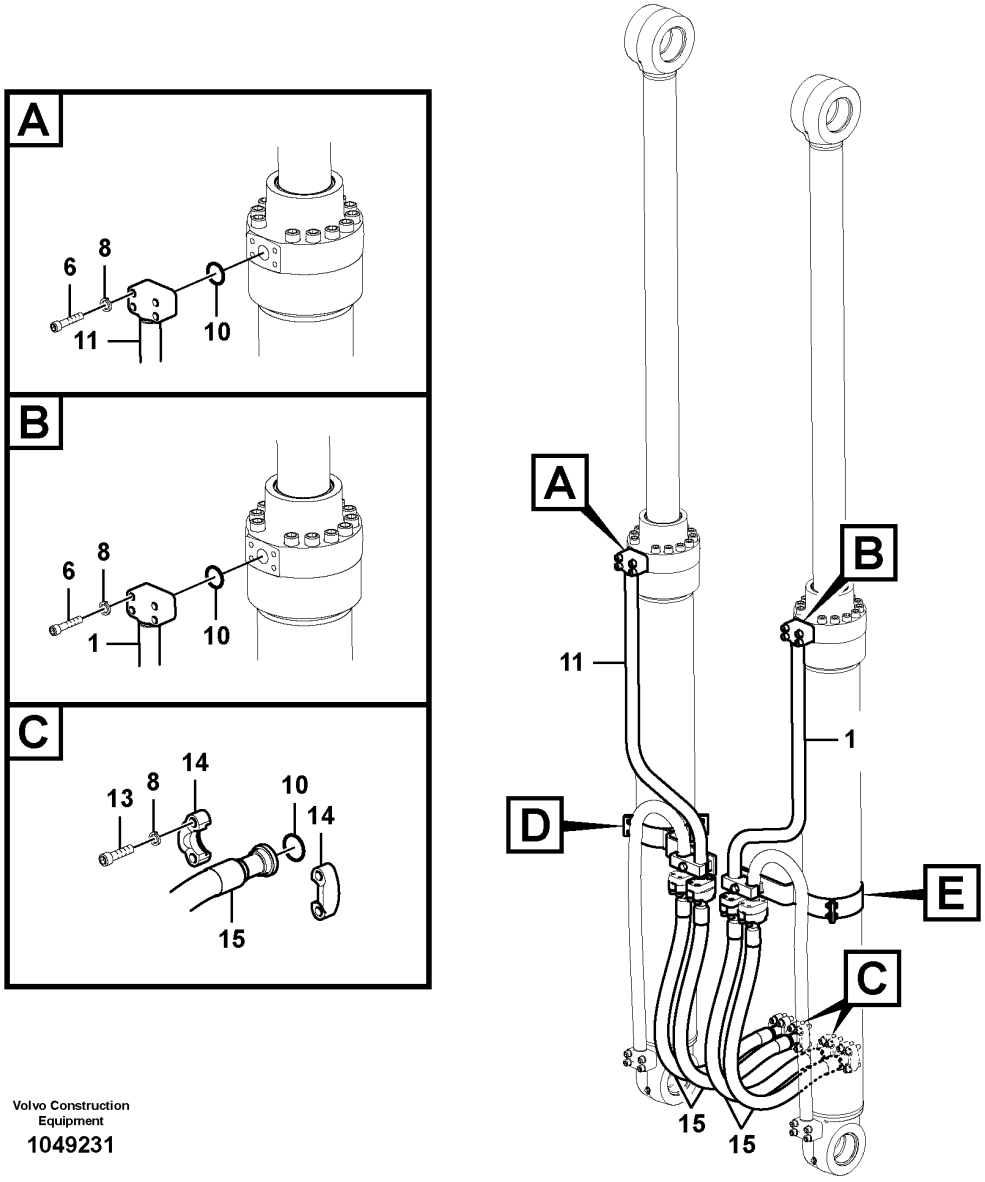

Volvo Construction Equipment

1049231

Fig.	Part No.	Quantity 1	2	3	PS	KIT	Description	Denominación	Denominação	Dénomination	Notes
1	VOE 14677170	1					Pipe	Tubo	Tubo	Tuyau	
2	SA 1174-58250	2					Clamp	Abrazadera	Braçadeira	Collier serrage	
3	VOE 14548199	2					Clamp	Abrazadera	Braçadeira	Collier serrage	
4	VOE 997436	8					Hexagon screw	Tornillo hexagonal	Parafuso sextavado	Vis à tête hexagonale	
5	VOE 997467	2					Hexagon screw	Tornillo hexagonal	Parafuso sextavado	Vis à tête hexagonale	
6	VOE 997529	8					Hex. socket screw	Tornillo de hexágono embutido	Parafuso soquete sext	Vis à six pans creux	
7	VOE 997383	8					Washer	Arandela	Arruela	Rondelle	
8	VOE 955925	40					Spring washer	Arandela elástica	Arruela de pressão	Rondelle élastique	
9	VOE 955926	2					Spring washer	Arandela elástica	Arruela de pressão	Rondelle élastique	
10	VOE 14882689	10					O-ring	Anillo tórico	Anel-o	Joint torique	
11	VOE 14677169	1					Pipe	Tubo	Tubo	Tuyau	
12	VOE 14881245	2					Clamp	Abrazadera	Braçadeira	Collier serrage	
13	VOE 60110068	32					Hex. socket screw	Tornillo de hexágono embutido	Parafuso soquete sext	Vis à six pans creux	
14	VOE 936626	16					Flange half	Mitad brida	Meia flange	Demi-bride	
15	VOE 14710701	4					Hose	Manguera	Mangueira	Flexible	

1	8300349	**Working hydraulic, boom cylinder** **Hidráulica de trabajo, cilindro de la pluma.** **Sistema hidráulico de operação, cilindro da lança** **Commande hydraulique d'outil, vérin de flèche**	Catalogue id **20591**	Group **916**
2			Illustr. No **1049231**	Section **910**
3				
4			Issue **20027088-G**	Page **1289**
5		**S/N 274353-/280506-**		

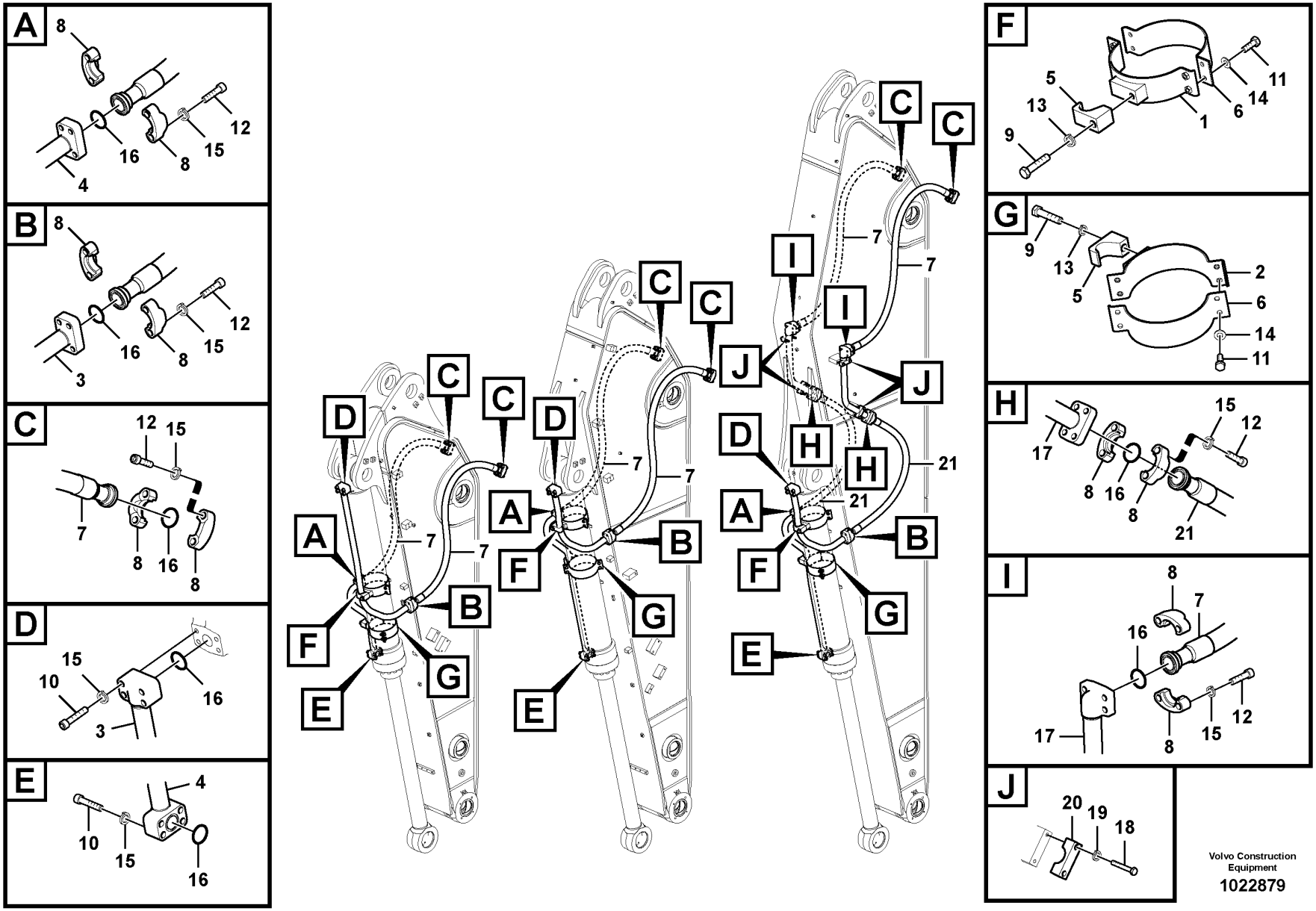

Volvo Construction Equipment

1022879

Fig.	Part No.	Quantity 1	2	3	4	5	PS	KIT	Description	Denominación	Denominação	Dénomination	Notes
1	VOE 14537469	1		1	1				Clamp	Abrazadera	Braçadeira	Collier serrage	
1	VOE 14505883		1						Clamp	Abrazadera	Grampo	Pince Serrage	
1	VOE 14505318					1			Clamp	Abrazadera	Grampo	Pince Serrage	
2	VOE 14505318	1		1	1	1			Clamp	Abrazadera	Grampo	Pince Serrage	
2	VOE 14505883		1						Clamp	Abrazadera	Grampo	Pince Serrage	
3	VOE 14677007	1							Pipe	Tubo	Tubo	Tuyau	(VOE 14517674)
3	VOE 14677010		1						Pipe	Tubo	Tubo	Tuyau	(VOE 14517677)
3	VOE 14675425			1	1	1			Pipe	Tubo	Tubo	Tuyau	(VOE 14504780)
4	VOE 14677008	1							Pipe	Tubo	Tubo	Tuyau	(VOE 14517675)
4	VOE 14517676		1						Pipe	Canalizacion	Tubo	Canalisation	
4	VOE 14504781			1	1	1			Pipe	Canalizacion	Tubo	Canalisation	
5	VOE 14881236	2	2	2	2	2			Clamp	Abrazadera	Braçadeira	Collier serrage	
6	SA 1174-58250	2		2	2	2			Clamp	Abrazadera	Braçadeira	Collier serrage	
6	VOE 14505884		2						Clamp	Abrazadera	Grampo	Pince Serrage	
7	VOE 936987	2	2						Hose assembly	Conducto	Mangueira completa	Conduit flexible	
	VOE 937302			2					Hose assembly	Conducto	Mangueira completa	Conduit flexible	S/N -210101
	VOE 14631509			2					Hose	Manguera	Mangueira	Flexible	S/N 210102-
	VOE 937302					2			Hose assembly	Conducto	Mangueira completa	Conduit flexible	
	VOE 937307				2				Hose assembly	Conducto	Mangueira completa	Conduit flexible	
8	VOE 936626	8	8	8	8	16			Flange half	Mitad brida	Meia flange	Demi-bride	
9	VOE 992955	2	2	2	2	2			Hexagon screw	Tornillo hexagonal	Parafuso sextavado	Vis à tête hexagonale	
10	VOE 984137	8	8	8	8	8			Hex. socket screw	Tornillo de hexágono embutido	Parafuso soquete sext	Vis à six pans creux	
11	VOE 983252	8	8	8	8	8			Hexagon screw	Tornillo hexagonal	Parafuso sextavado	Vis à tête hexagonale	
12	VOE 984359	16	16	16	16	32			Hex. socket screw	Tornillo de hexágono embutido	Parafuso soquete sext	Vis à six pans creux	
13	VOE 955926	2	2	2	2	2			Spring washer	Arandela elástica	Arruela de pressão	Rondelle élastique	
14	VOE 992040	8	8	8	8	8			Plain washer	Arandela plana	Arruela simples	Rondelle plane	
15	VOE 955925	24	24	24	24	40			Spring washer	Arandela elástica	Arruela de pressão	Rondelle élastique	
16	VOE 14882689	6	6	6	6	10			O-ring	Anillo tórico	Anel-o	Joint torique	
17	VOE 14543532					2			Pipe	Canalizacion	Tubo	Canalisation	
18	VOE 983256					8			Hexagon screw	Tornillo hexagonal	Parafuso sextavado	Vis à tête hexagonale	

1	8280060
2	8280061
3	8280062
4	8280063
5	8280064

Working hydraulic, bucket cylinder on dipper arm
Hidráulica de trabajo, cilindro de la cuchara en el brazo.
Sistema hidráulico de operação, cilindro da caçamba no braço
Commande hydraulique d'outil, vérin de godet sur le balancier

Catalogue id **20591**	Group **916**
Illustr. No **1022879**	Section **1000**
Issue **20027088-G**	Page **1291**

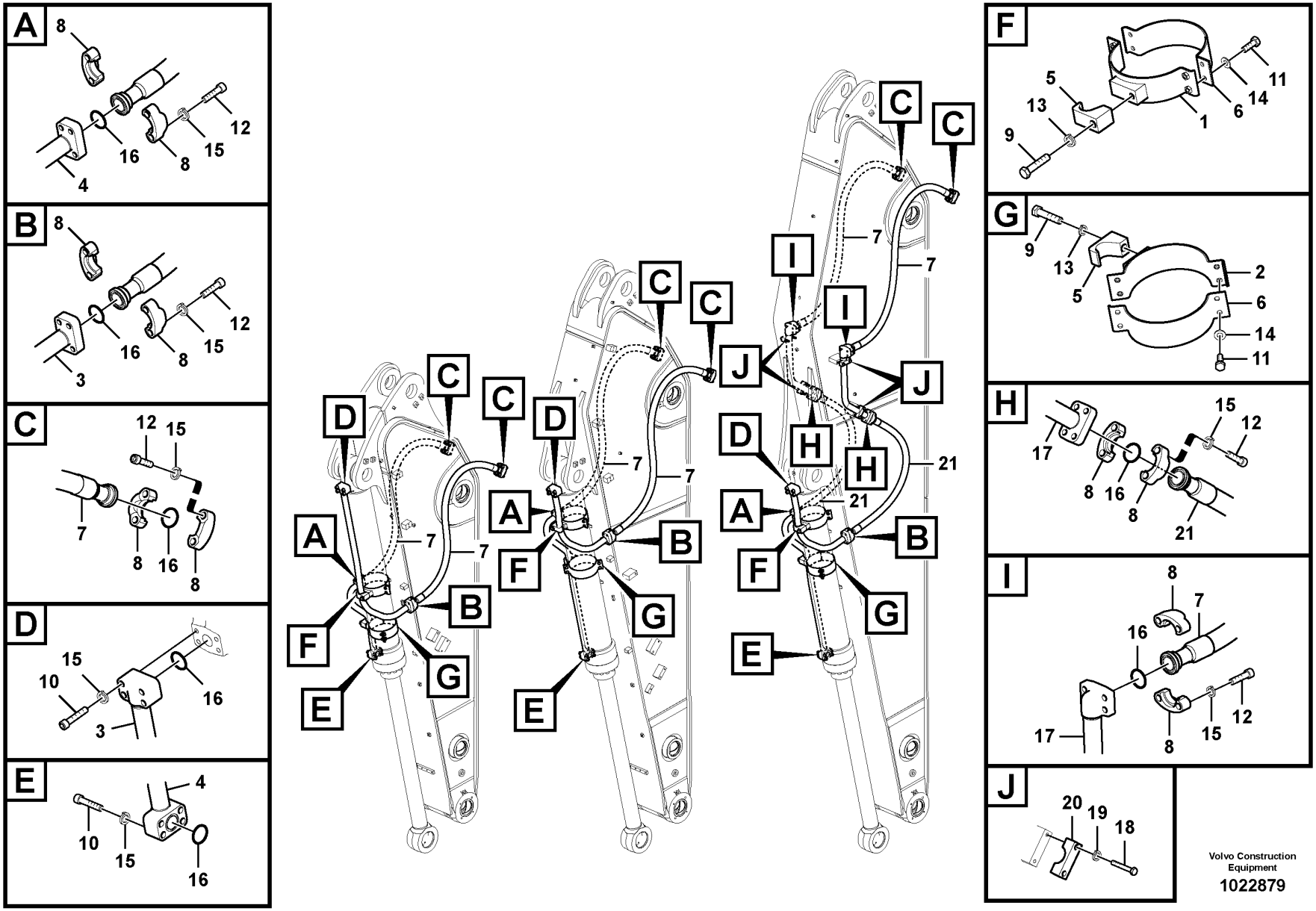

Volvo Construction Equipment

1022879

Fig.	Part No.	Quantity 1	2	3	4	5	PS	KIT	Description	Denominación	Denominação	Dénomination	Notes
19	VOE 955922					8			Spring washer	Arandela elástica	Arruela de pressão	Rondelle élastique	
20	VOE 14881226					4			Clamp	Abrazadera	Braçadeira	Collier serrage	
21	VOE 936986					2			Hose assembly	Conducto	Mangueira completa	Conduit flexible	

1	8280060	**Working hydraulic, bucket cylinder on dipper arm** **Hidráulica de trabajo, cilindro de la cuchara en el brazo.** **Sistema hidráulico de operação, cilindro da caçamba no braço** **Commande hydraulique d'outil, vérin de godet sur le balancier**	Catalogue id **20591**	Group **916**
2	8280061		Illustr. No **1022879**	Section **1000**
3	8280062			
4	8280063		Issue **20027088-G**	Page **1293**
5	8280064			

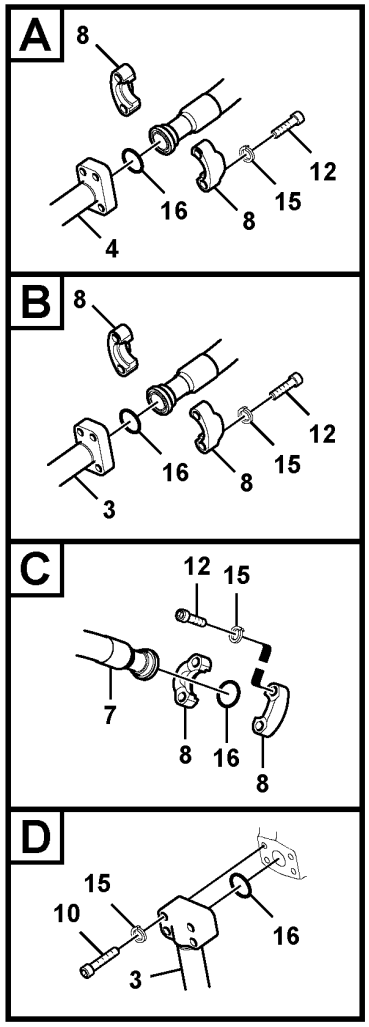

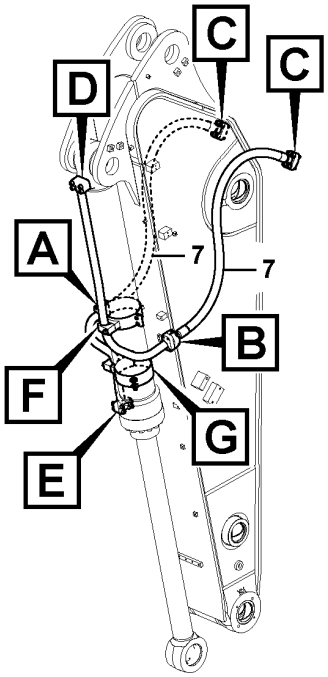

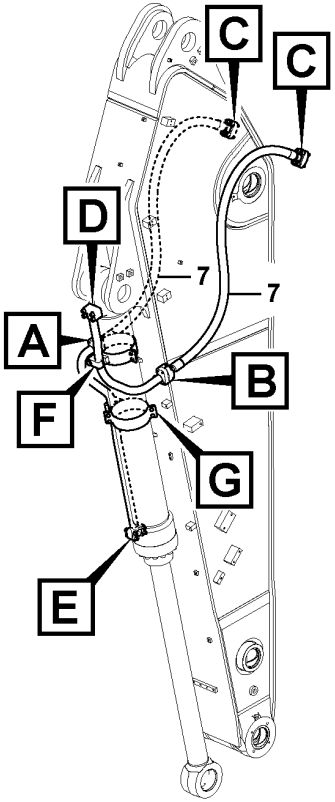

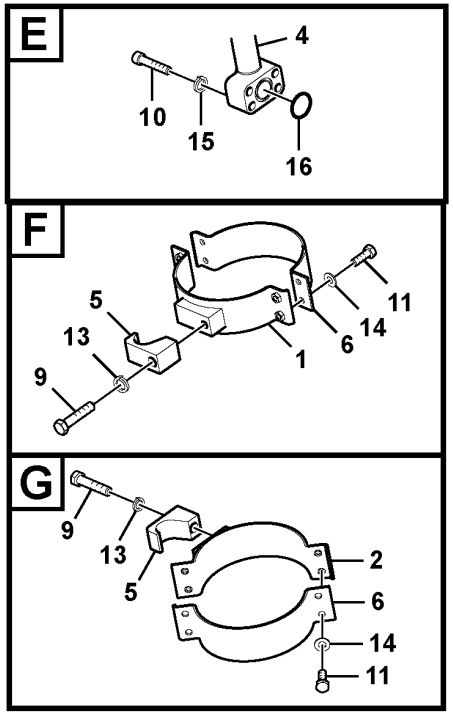

Volvo Construction Equipment

1029982

Fig.	Part No.	Quantity 1	2	3	PS	KIT	Description	Denominación	Denominação	Dénomination	Notes
1	VOE 14537469	1					Clamp	Abrazadera	Braçadeira	Collier serrage	
	VOE 14505883		1				Clamp	Abrazadera	Grampo	Pince Serrage	
2	VOE 14505318	1					Clamp	Abrazadera	Grampo	Pince Serrage	
	VOE 14505883		1				Clamp	Abrazadera	Grampo	Pince Serrage	
3	VOE 14677010	1					Pipe	Tubo	Tubo	Tuyau	(VOE 14517677)
	VOE 14675425		1				Pipe	Tubo	Tubo	Tuyau	(VOE 14504780)
4	VOE 14504781	1					Pipe	Canalizacion	Tubo	Canalisation	
	VOE 14517676		1				Pipe	Canalizacion	Tubo	Canalisation	
5	VOE 14881236	2	2				Clamp	Abrazadera	Braçadeira	Collier serrage	
6	SA 1174-58250	2					Clamp	Abrazadera	Braçadeira	Collier serrage	
	VOE 14505884		2				Clamp	Abrazadera	Grampo	Pince Serrage	
7	VOE 14881361	2					Hose	Manguera	Mangueira	Flexible	
	VOE 14881360		2				Hose	Manguera	Mangueira	Flexible	
8	VOE 936626	8	8				Flange half	Mitad brida	Meia flange	Demi-bride	
9	VOE 992955	2	2				Hexagon screw	Tornillo hexagonal	Parafuso sextavado	Vis à tête hexagonale	
10	VOE 984137	8	8				Hex. socket screw	Tornillo de hexágono embutido	Parafuso soquete sext	Vis à six pans creux	
11	VOE 983252	8	8				Hexagon screw	Tornillo hexagonal	Parafuso sextavado	Vis à tête hexagonale	
12	VOE 984359	16	16				Hex. socket screw	Tornillo de hexágono embutido	Parafuso soquete sext	Vis à six pans creux	
13	VOE 955926	2	2				Spring washer	Arandela elástica	Arruela de pressão	Rondelle élastique	
14	VOE 992040	8	8				Plain washer	Arandela plana	Arruela simples	Rondelle plane	
15	VOE 955925	24	24				Spring washer	Arandela elástica	Arruela de pressão	Rondelle élastique	
16	VOE 14882689	6	6				O-ring	Anillo tórico	Anel-o	Joint torique	

1	8292952	**Working hydraulic, bucket cylinder on dipper arm** **Hidráulica de trabajo, cilindro de la cuchara en el brazo.** **Sistema hidráulico de operação, cilindro da caçamba no braço** **Commande hydraulique d'outil, vérin de godet sur le balancier**	Catalogue id **20591**	Group **916**
2	8292953		Illustr. No **1029982**	Section **1010**
3				
4			Issue **20027088-G**	Page **1295**
5				

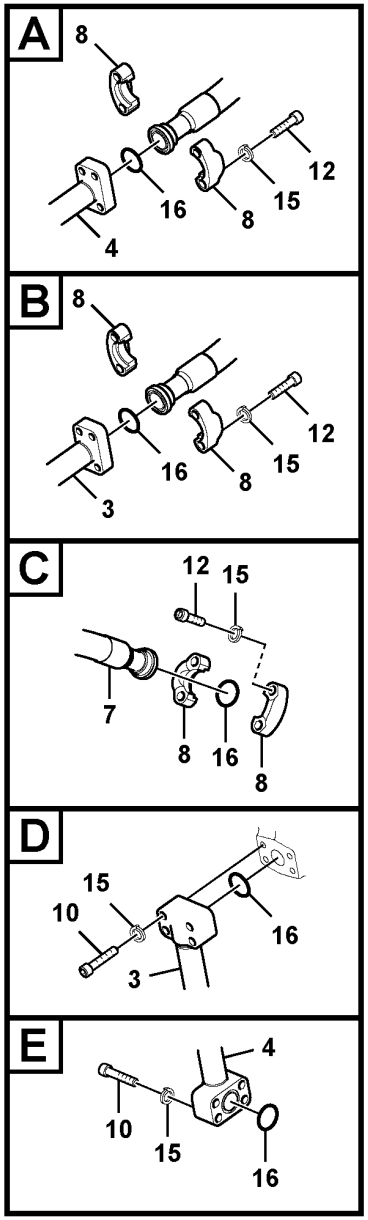

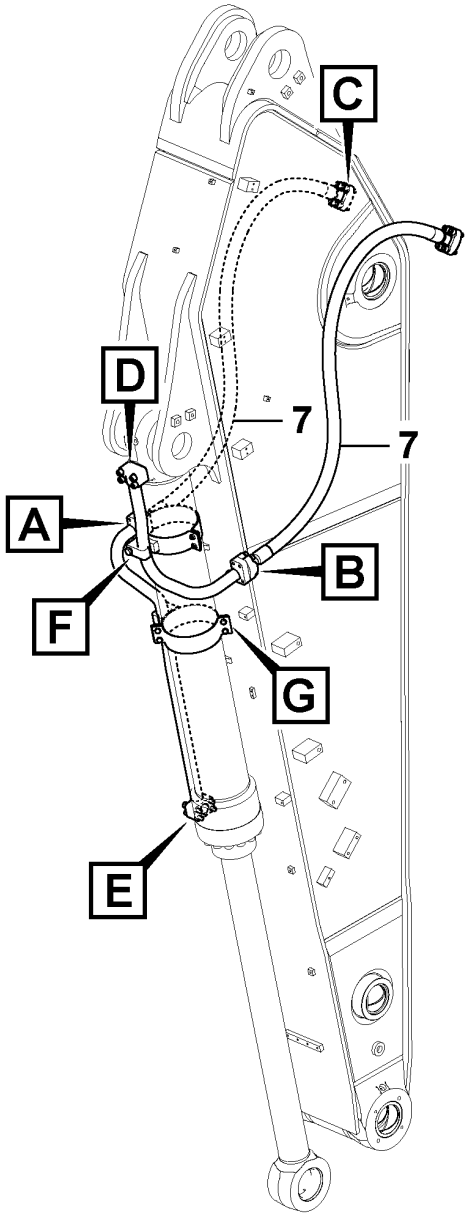

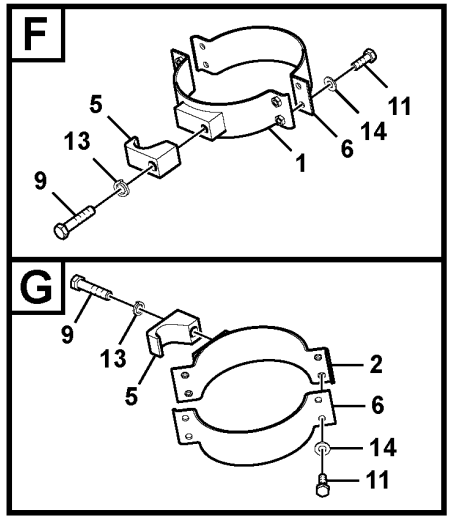

Volvo Construction Equipment

1065843

Fig.	Part No.	Quantity 1	2	3	4	5	PS	KIT	Description	Denominación	Denominação	Dénomination	Notes
1	VOE 14537469	1							Clamp	Abrazadera	Braçadeira	Collier serrage	
2	VOE 14505318	1							Clamp	Abrazadera	Grampo	Pince Serrage	
3	VOE 14675425	1							Pipe	Tubo	Tubo	Tuyau	(VOE 14504780)
4	VOE 14675426	1							Pipe	Tubo	Tubo	Tuyau	
5	VOE 14881236	2							Clamp	Abrazadera	Braçadeira	Collier serrage	
6	SA 1174-58250	2							Clamp	Abrazadera	Braçadeira	Collier serrage	
7	VOE 14710812	2							Hose	Manguera	Mangueira	Flexible	S/N 210102-
8	VOE 936626	8							Flange half	Mitad brida	Meia flange	Demi-bride	
9	VOE 997981	2							Hexagon screw	Tornillo hexagonal	Parafuso sextavado	Vis à tête hexagonale	
10	VOE 997529	8							Hex. socket screw	Tornillo de hexágono embutido	Parafuso soquete sext	Vis à six pans creux	
11	VOE 997436	8							Hexagon screw	Tornillo hexagonal	Parafuso sextavado	Vis à tête hexagonale	
12	VOE 60110068	16							Hex. socket screw	Tornillo de hexágono embutido	Parafuso soquete sext	Vis à six pans creux	
13	VOE 955926	2							Spring washer	Arandela elástica	Arruela de pressão	Rondelle élastique	
14	VOE 997383	8							Washer	Arandela	Arruela	Rondelle	
15	VOE 955925	24							Spring washer	Arandela elástica	Arruela de pressão	Rondelle élastique	
16	VOE 14882689	6							O-ring	Anillo tórico	Anel-o	Joint torique	

1	8300330	**Working hydraulic, bucket cylinder on dipper arm** **Hidráulica de trabajo, cilindro de la cuchara en el brazo.** **Sistema hidráulico de operação, cilindro da caçamba no braço** **Commande hydraulique d'outil, vérin de godet sur le balancier**	Catalogue id **20591**	Group **916**
2			Illustr. No **1065843**	Section **1020**
3				
4			Issue **20027088-G**	Page **1297**
5		**S/N 274353-/280506-**		

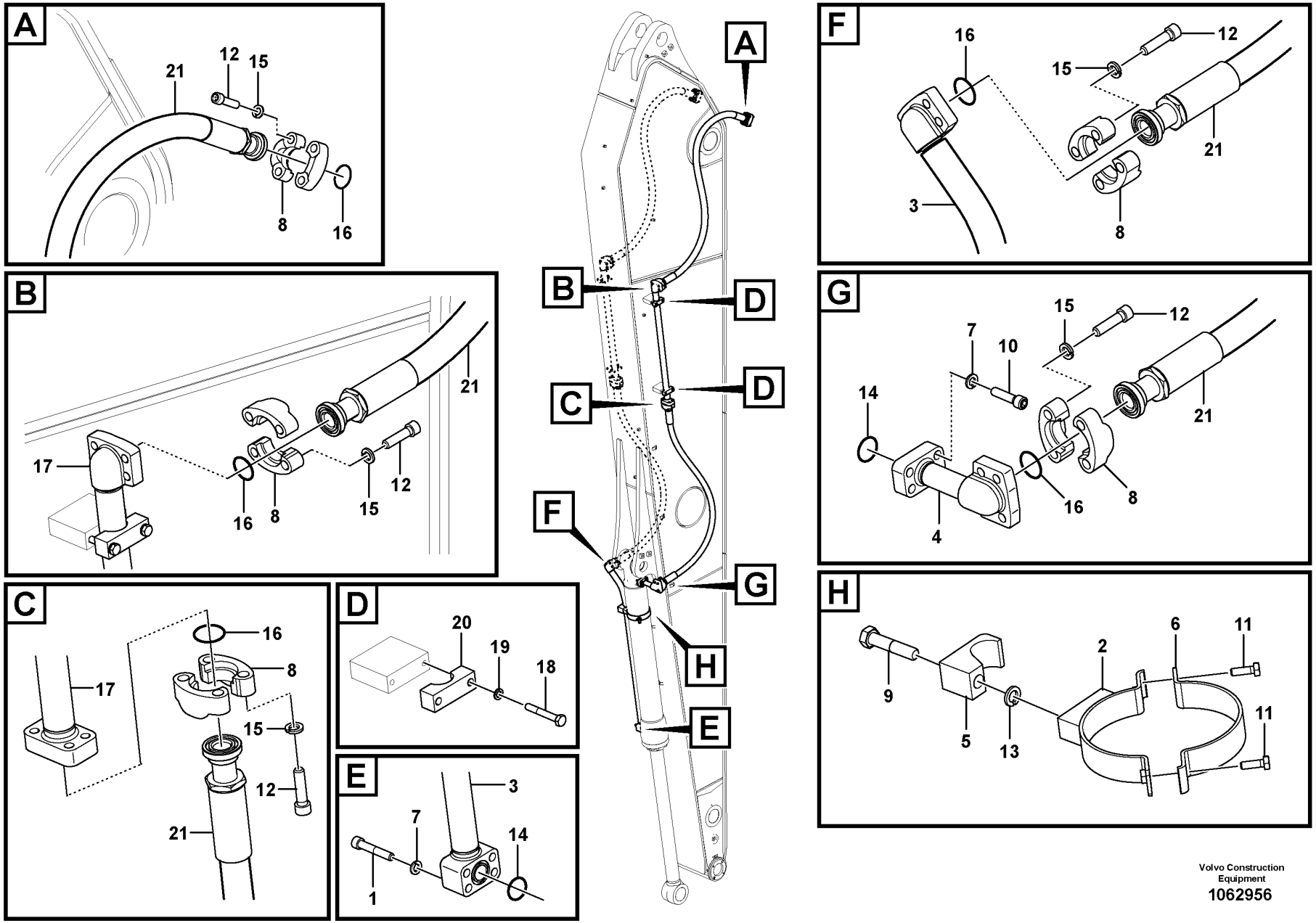

Volvo Construction Equipment

1062956

Fig.	Part No.	Quantity 1	2	3	4	5	PS	KIT	Description	Denominación	Denominação	Dénomination	Notes
1	VOE 984228	4							Hex. socket screw	Tornillo de hexágono embutido	Parafuso soquete sext	Vis à six pans creux	
2	VOE 14629236	1							Clamp	Abrazadera	Braçadeira	Collier serrage	
3	VOE 14678006	1							Pipe	Tubo	Tubo	Tuyau	(VOE 14627082)
4	VOE 14677998	1							Pipe	Tubo	Tubo	Tuyau	(VOE 14625430)
5	VOE 14881236	1							Clamp	Abrazadera	Braçadeira	Collier serrage	
6	VOE 14510778	1							Clamp	Abrazadera	Grampo	Pince Serrage	
7	VOE 955923	8							Spring washer	Arandela elástica	Arruela de pressão	Rondelle élastique	
8	VOE 936626	16							Flange half	Mitad brida	Meia flange	Demi-bride	
9	VOE 992955	1							Hexagon screw	Tornillo hexagonal	Parafuso sextavado	Vis à tête hexagonale	
10	VOE 984092	4							Hex. socket screw	Tornillo de hexágono embutido	Parafuso soquete sext	Vis à six pans creux	
11	VOE 983252	2							Hexagon screw	Tornillo hexagonal	Parafuso sextavado	Vis à tête hexagonale	
12	VOE 984359	32							Hex. socket screw	Tornillo de hexágono embutido	Parafuso soquete sext	Vis à six pans creux	
13	VOE 955926	1							Spring washer	Arandela elástica	Arruela de pressão	Rondelle élastique	
14	VOE 14882685	2							O-ring	Junta torica	Anel de vedação-O	Joint Torique	
15	VOE 955925	32							Spring washer	Arandela elástica	Arruela de pressão	Rondelle élastique	
16	VOE 14882689	8							O-ring	Anillo tórico	Anel-o	Joint torique	
17	SA 1074-07200	2							Pipe	Canalizacion	Tubo	Canalisation	
18	VOE 983256	8							Hexagon screw	Tornillo hexagonal	Parafuso sextavado	Vis à tête hexagonale	
19	VOE 955922	8							Spring washer	Arandela elástica	Arruela de pressão	Rondelle élastique	
20	VOE 14881226	4							Clamp	Abrazadera	Braçadeira	Collier serrage	
21	VOE 937302	4							Hose assembly	Conducto	Mangueira completa	Conduit flexible	

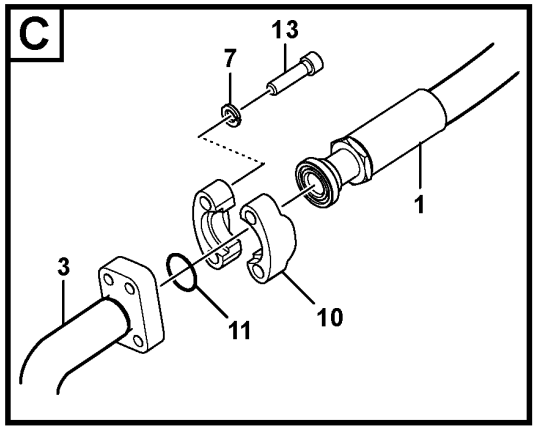

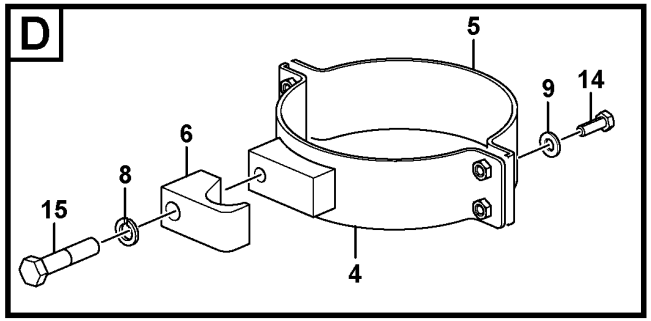

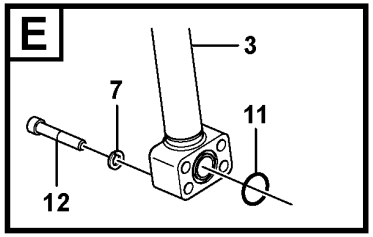

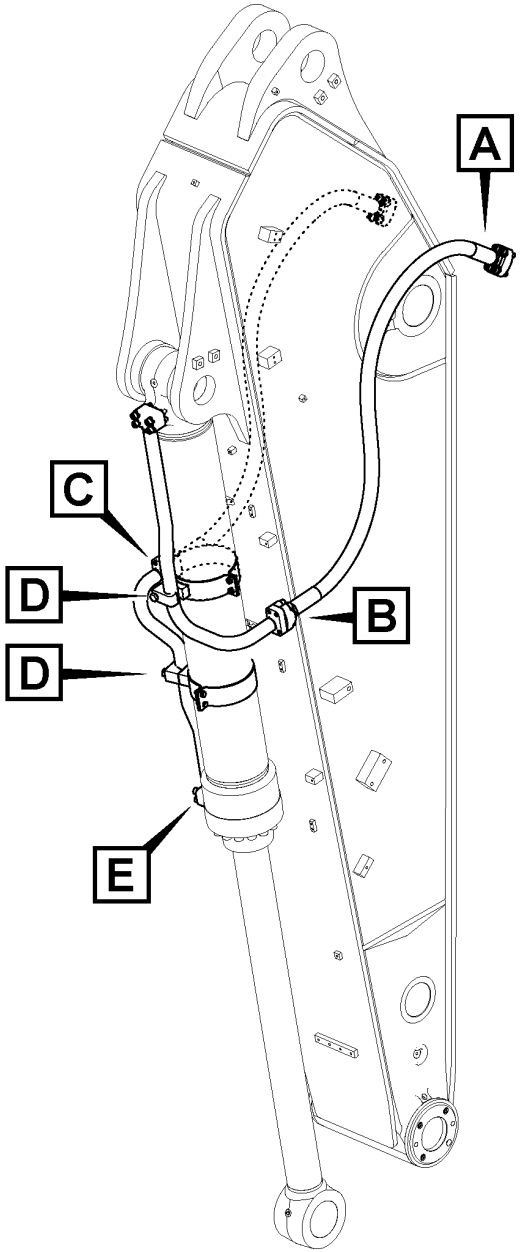

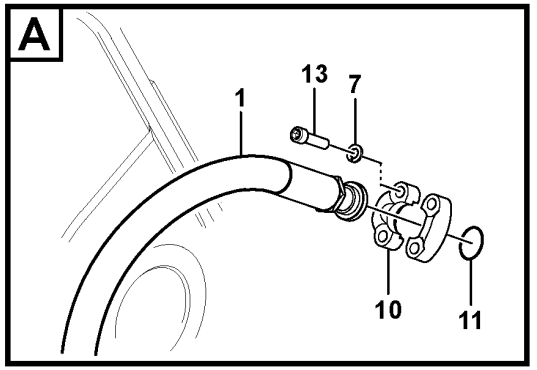

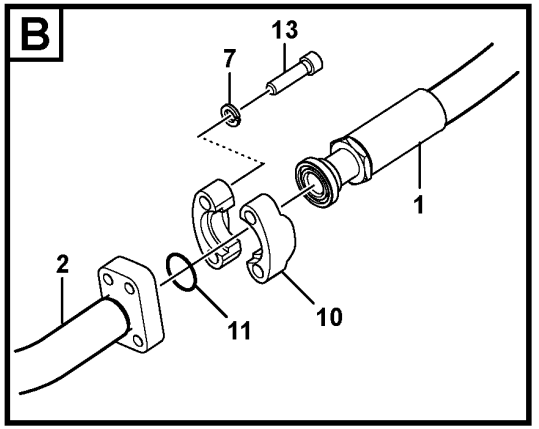

Volvo Construction Equipment
1063019

Fig.	Part No.	Quantity 1	2	3	PS	KIT	Description	Denominación	Denominação	Dénomination	Notes
1	VOE 937305	2					Hose assembly	Conducto	Mangueira completa	Conduit flexible	
2	VOE 14678035	1					Pipe	Tubo	Tubo	Tuyau	(VOE 14631246)
3	VOE 14678036	1					Pipe	Tubo	Tubo	Tuyau	(VOE 14631247)
4	VOE 14632260	2					Clamp	Abrazadera	Braçadeira	Collier serrage	S/N -271729/-280114
	VOE 14632260	1					Clamp	Abrazadera	Braçadeira	Collier serrage	S/N 2701730-/280115-
	VOE 14642817	1					Clamp	Abrazadera	Braçadeira	Collier serrage	S/N 2701730-/280115-
5	VOE 14505884	2					Clamp	Abrazadera	Grampo	Pince Serrage	
6	VOE 14881236	2					Clamp	Abrazadera	Braçadeira	Collier serrage	
7	VOE 955925	24					Spring washer	Arandela elástica	Arruela de pressão	Rondelle élastique	
8	VOE 955926	2					Spring washer	Arandela elástica	Arruela de pressão	Rondelle élastique	
9	VOE 992040	8					Plain washer	Arandela plana	Arruela simples	Rondelle plane	
10	VOE 936626	8					Flange half	Mitad brida	Meia flange	Demi-bride	
11	VOE 14882689	6					O-ring	Anillo tórico	Anel-o	Joint torique	
12	VOE 984137	8					Hex. socket screw	Tornillo de hexágono embutido	Parafuso soquete sext	Vis à six pans creux	
13	VOE 984359	16					Hex. socket screw	Tornillo de hexágono embutido	Parafuso soquete sext	Vis à six pans creux	
14	VOE 983252	8					Hexagon screw	Tornillo hexagonal	Parafuso sextavado	Vis à tête hexagonale	
15	VOE 992955	2					Hexagon screw	Tornillo hexagonal	Parafuso sextavado	Vis à tête hexagonale	

1	8290272	**Working hydraulic, bucket cylinder on dipper arm** **Hidráulica de trabajo, cilindro de la cuchara en el brazo.** **Sistema hidráulico de operação, cilindro da caçamba no braço** **Commande hydraulique d'outil, vérin de godet sur le balancier**	Catalogue id **20591**	Group **916**
2			Illustr. No **1063019**	Section **1150**
3				
4			Issue **20027088-G**	Page **1301**
5				

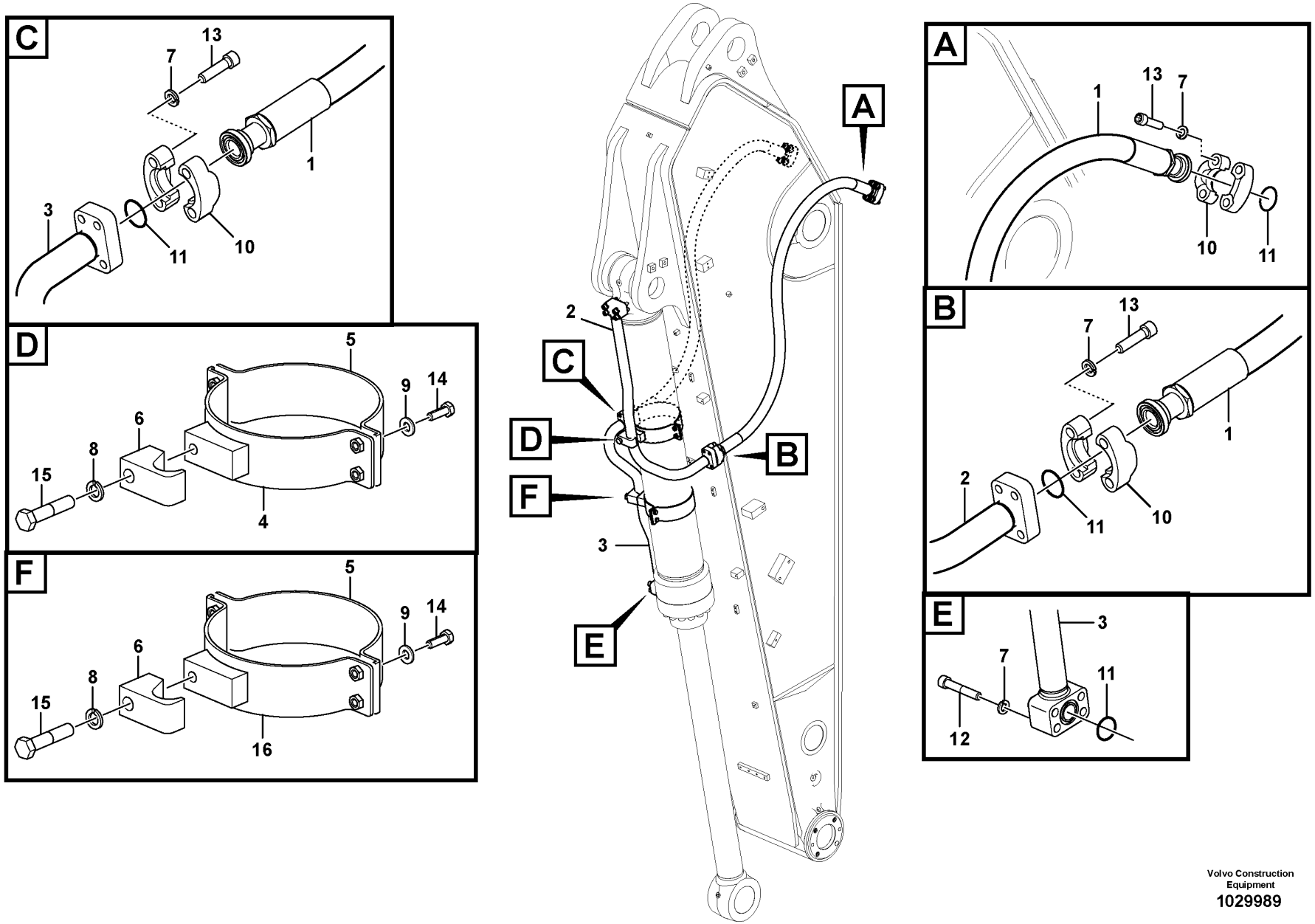

Volvo Construction Equipment

1029989

Fig.	Part No.	Quantity 1	2	3	PS	KIT	Description	Denominación	Denominação	Dénomination	Notes
1	VOE 937305	2					Hose assembly	Conducto	Mangueira completa	Conduit flexible	
2	VOE 14678132	1					Pipe	Tubo	Tubo	Tuyau	(VOE 14643392)
3	VOE 14678131	1					Pipe	Tubo	Tubo	Tuyau	(VOE 14643390)
4	VOE 14537469	1					Clamp	Abrazadera	Braçadeira	Collier serrage	
5	SA 1174-58250	2					Clamp	Abrazadera	Braçadeira	Collier serrage	
6	VOE 14881236	2					Clamp	Abrazadera	Braçadeira	Collier serrage	
7	VOE 955925	24					Spring washer	Arandela elástica	Arruela de pressão	Rondelle élastique	
8	VOE 955926	2					Spring washer	Arandela elástica	Arruela de pressão	Rondelle élastique	
9	VOE 992040	8					Plain washer	Arandela plana	Arruela simples	Rondelle plane	
10	VOE 936626	8					Flange half	Mitad brida	Meia flange	Demi-bride	
11	VOE 14882689	6					O-ring	Anillo tórico	Anel-o	Joint torique	
12	VOE 984137	8					Hex. socket screw	Tornillo de hexágono embutido	Parafuso soquete sext	Vis à six pans creux	
13	VOE 984359	16					Hex. socket screw	Tornillo de hexágono embutido	Parafuso soquete sext	Vis à six pans creux	
14	VOE 983252	8					Hexagon screw	Tornillo hexagonal	Parafuso sextavado	Vis à tête hexagonale	
15	VOE 992955	2					Hexagon screw	Tornillo hexagonal	Parafuso sextavado	Vis à tête hexagonale	
16	VOE 14505318	1					Clamp	Abrazadera	Grampo	Pince Serrage	

1	8292866	**Working hydraulic, bucket cylinder on dipper arm** **Hidráulica de trabajo, cilindro de la cuchara en el brazo.** **Sistema hidráulico de operação, cilindro da caçamba no braço** **Commande hydraulique d'outil, vérin de godet sur le balancier**	Catalogue id **20591**	Group **916**
2			Illustr. No **1029989**	Section **1160**
3				
4			Issue **20027088-G**	Page **1303**
5				

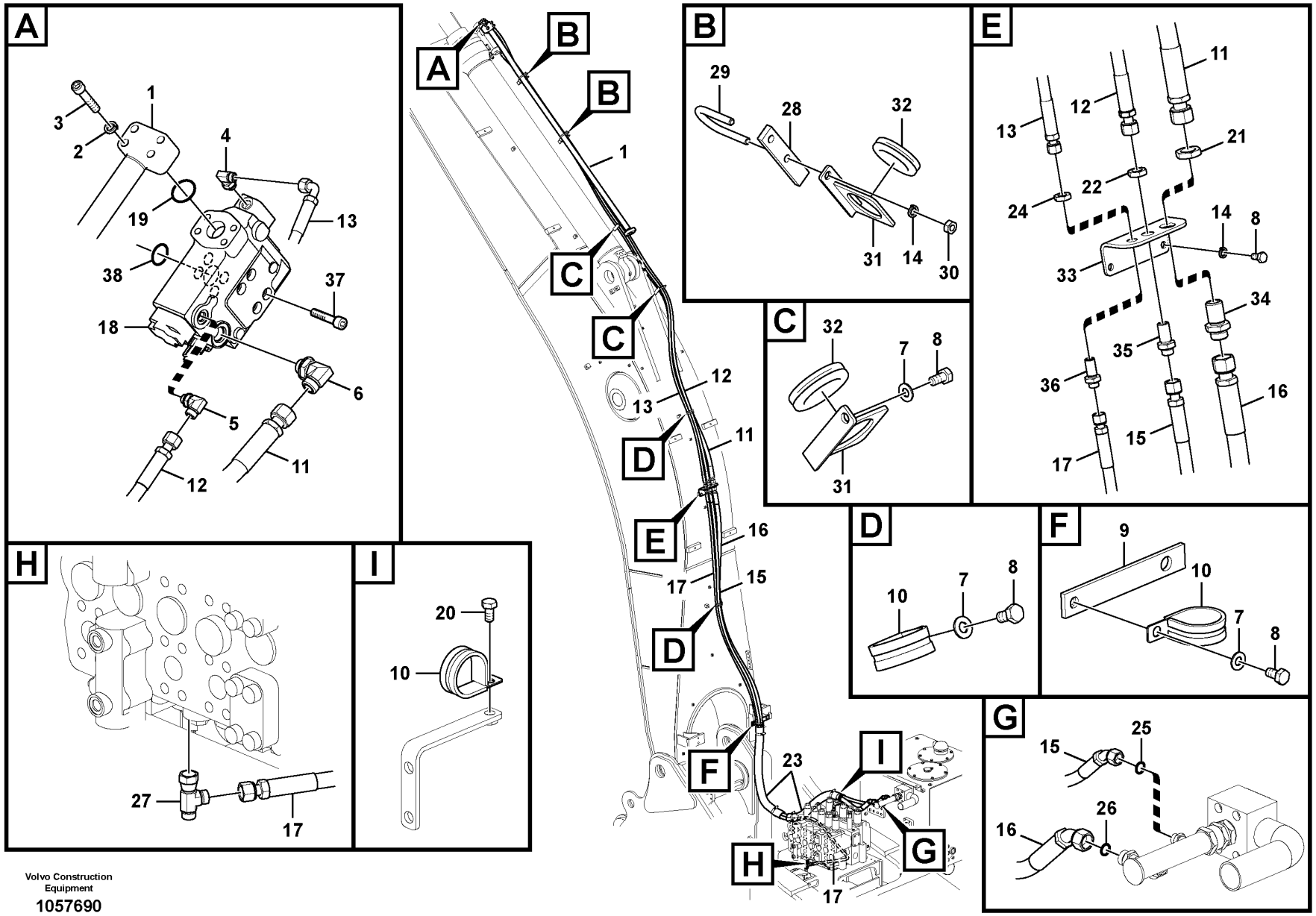

Volvo Construction Equipment

1057690

Fig.	Part No.	Quantity 1	2	3	PS	KIT	Description	Denominación	Denominação	Dénomination	Notes
1	VOE 14677186	1	1				Pipe	Tubo	Tubo	Tuyau	(VOE 14535979)
2	VOE 955925	4	4				Spring washer	Arandela elástica	Arruela de pressão	Rondelle élastique	
3	VOE 984137	4	4				Hex. socket screw	Tornillo de hexágono embutido	Parafuso soquete sext	Vis à six pans creux	
4	VOE 935070	1	1				Elbow nipple	Niple angular	Cotovelo	Raccord coudé	
	VOE 990737	1	1				•O-ring	•Anillo tórico	•Anel-o	•Joint torique	
	VOE 993321	1	1				•O-ring	•Anillo tórico	•Anel-o	•Joint torique	(VOE 932040)
5	VOE 13933868	1	1				Elbow nipple	Niple angular	Cotovelo	Raccord coudé	
	VOE 990738	1	1				•O-ring	•Anillo tórico	•Anel-o	•Joint torique	
	VOE 993321	1	1				•O-ring	•Anillo tórico	•Anel-o	•Joint torique	(VOE 932040)
6	VOE 13933864	1	1				Elbow nipple	Niple angular	Cotovelo	Raccord coudé	
	VOE 990740	1	1				•O-ring	•Anillo tórico	•Anel-o	•Joint torique	
	VOE 993323	1	1				•O-ring	•Anillo tórico	•Anel-o	•Joint torique	(VOE 932042)
7	VOE 992040	5	4				Plain washer	Arandela plana	Arruela simples	Rondelle plane	
8	VOE 983250	7	6				Hexagon screw	Tornillo hexagonal	Parafuso sextavado	Vis à tête hexagonale	
9	VOE 14514213	1	1				Plate	Placa	Placa	Plaque	
10	VOE 14515521	4	3				Insulating clip	Clip de aislamiento	Clip isolamento	Circlip isolant	
11	VOE 938302	1					Hose assembly	Conducto	Mangueira completa	Conduit flexible	
11	VOE 937368		1				Hose assembly	Conducto	Mangueira completa	Conduit flexible	
12	VOE 938275	1					Hose assembly	Conducto	Mangueira completa	Conduit flexible	
12	VOE 937357		1				Hose assembly	Conducto	Mangueira completa	Conduit flexible	
13	VOE 938671	1					Hose assembly	Conducto	Mangueira completa	Conduit flexible	
13	VOE 937416		1				Hose assembly	Conducto	Mangueira completa	Conduit flexible	
14	VOE 955922	6	6				Spring washer	Arandela elástica	Arruela de pressão	Rondelle élastique	
15	VOE 15002616	1	1				Hose assembly	Conducto	Mangueira completa	Conduit flexible	
16	VOE 15187364	1	1				Hose assembly	Conducto	Mangueira completa	Conduit flexible	
17	VOE 937313	1					Hose assembly	Conducto	Mangueira completa	Conduit flexible	
17	VOE 937230		1				Hose assembly	Conducto	Mangueira completa	Conduit flexible	
18		1	1				Valve	Valvula	Válvula	Soupape	See group 912-2100 page 1135
19	VOE 14882689	1	1				O-ring	Anillo tórico	Anel-o	Joint torique	
20	VOE 946441	1	1				Flange screw	Tornillo embridado	Parafuso flangeado	Vis à embase	

1	8288935, 8290609
2	8288936, 8290610
3	
4	
5	

Working hydraulic, dipper arm rupture
Hidráulica de trabajo, válvula de rotura de manguera en braz
Sistema hidráulico de operação, ruptura do braço
Hydraulique de travail, coupure bras

Catalogue id **20591**	Group **916**
Illustr. No **1057690**	Section **1200**
Issue **20027088-G**	Page **1305**

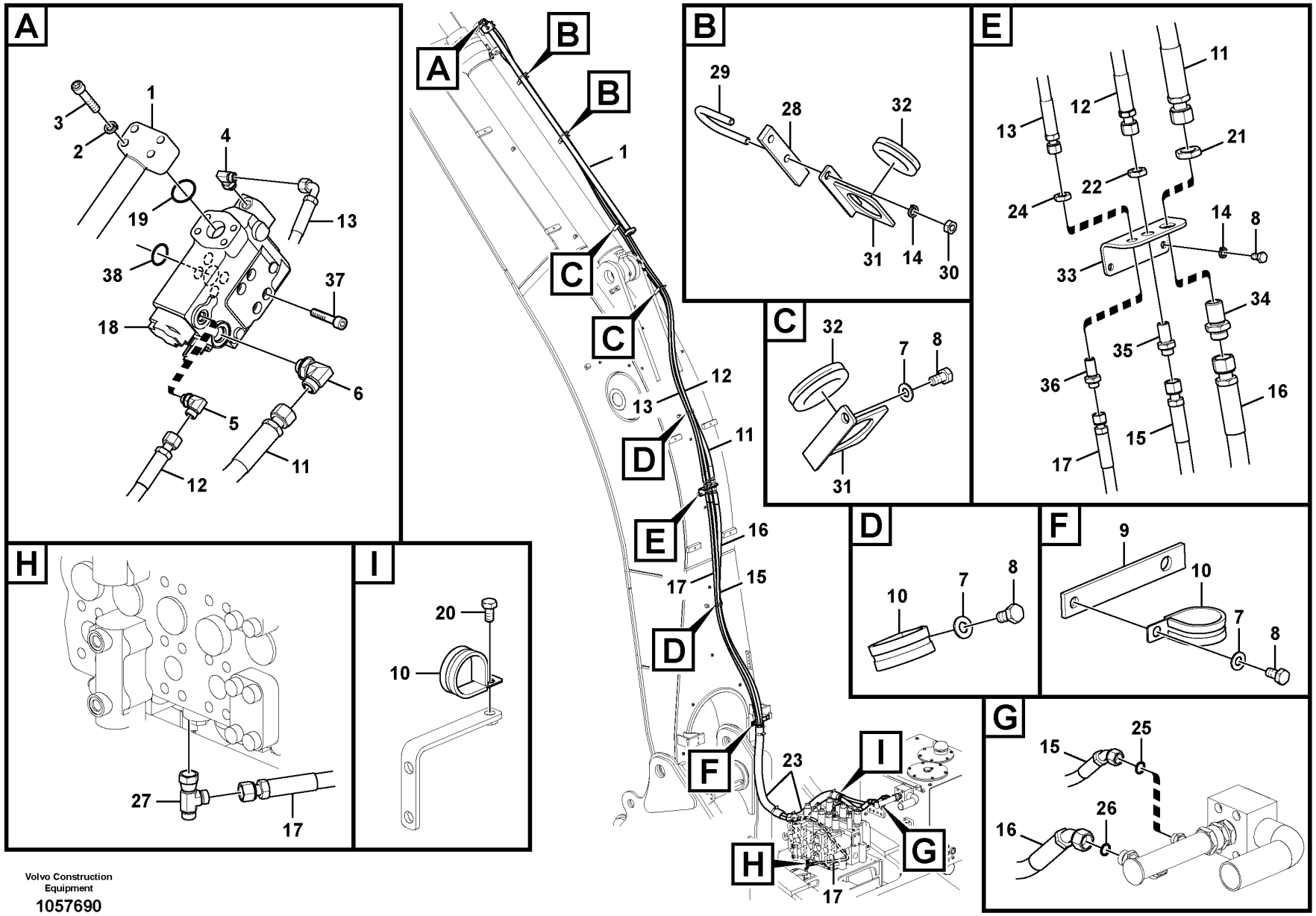

Volvo Construction Equipment

1057690

Fig.	Part No.	Quantity 1	2	3	PS	KIT	Description	Denominación	Denominação	Dénomination	Notes
21	VOE 935286	1	1				Lock nut	Contratuerca	Porca trava	Contre-écrou	
22	VOE 13933867	1	1				Lock nut	Contratuerca	Porca trava	Contre-écrou	
23	VOE 14541262	2	2				Guard	Proteccion	Protecao	Protection	
24	VOE 935429	1	1				Lock nut	Contratuerca	Porca trava	Contre-écrou	
25	VOE 990738	1	1				O-ring	Anillo tórico	Anel-o	Joint torique	
26	VOE 990740	1	1				O-ring	Anillo tórico	Anel-o	Joint torique	
27	VOE 13933936	1	1				T-nipple	Niple t	Niple-t	Raccord-t	
	VOE 990737	2	2				•O-ring	•Anillo tórico	•Anel-o	•Joint torique	
28	VOE 14538517	2	2				Plate	Chapa	Chapa	Tôle	
29	VOE 14880633	2	2				U-bolt	Abrazadera-u	Grampo u	Étrier de ressort	
30	VOE 993197	4	4				Hexagon nut	Tuerca hexagonal	Porca sextavada	Écrou hexagonal	
31	VOE 14526128	4	4				Plate	Chapa	Chapa	Tôle	
32	SA 9751-15009	4	4				Grommet	Aislador pasapanel	Ilhós	Passe fil	
33	VOE 14550311	1	1				Bracket	Consola	Suporte	Console	
34	VOE 935285	1	1				Nipple	Niple	Niple	Raccord	
	VOE 990740	2	2				•O-ring	•Anillo tórico	•Anel-o	•Joint torique	
35	VOE 13933922	1	1				Nipple	Niple	Niple	Raccord	
	VOE 990738	2	2				•O-ring	•Anillo tórico	•Anel-o	•Joint torique	
36	VOE 935425	1	1				Nipple	Niple	Niple	Raccord	
	VOE 990737	2	2				•O-ring	•Anillo tórico	•Anel-o	•Joint torique	
37	VOE 984361	4	4				Hex. socket screw	Tornillo de hexágono embutido	Parafuso soquete sext	Vis à six pans creux	
38	VOE 14882689	1	1				O-ring	Anillo tórico	Anel-o	Joint torique	

1	8288935, 8290609
2	8288936, 8290610
3	
4	
5	

Working hydraulic, dipper arm rupture
Hidráulica de trabajo, válvula de rotura de manguera en braz
Sistema hidráulico de operação, ruptura do braço
Hydraulique de travail, coupure bras

Catalogue id **20591**	Group **916**
Illustr. No **1057690**	Section **1200**
Issue **20027088-G**	Page **1307**

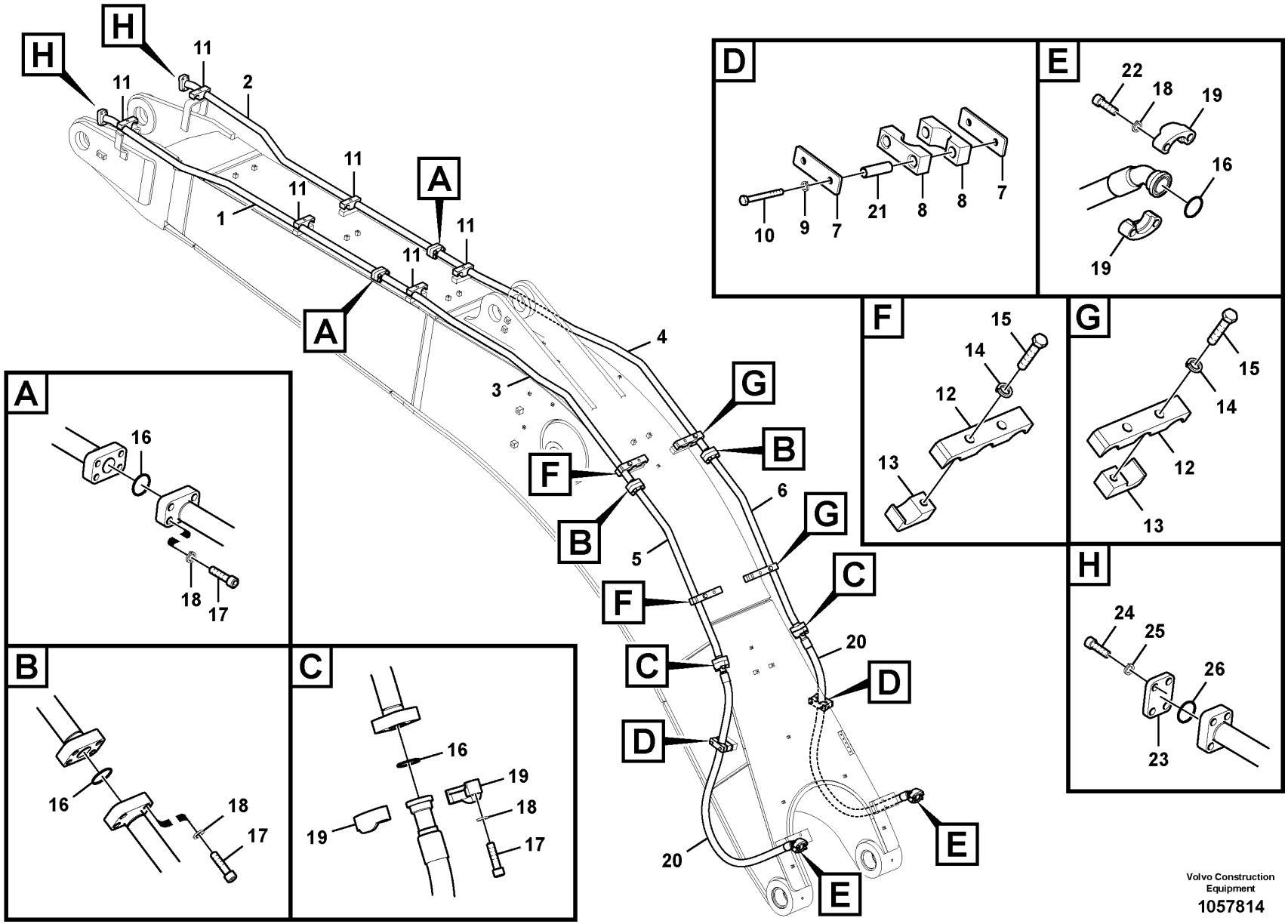

Volvo Construction Equipment

1057814

Fig.	Part No.	Quantity 1	2	3	PS	KIT	Description	Denominación	Denominação	Dénomination	Notes
1	VOE 14677171	1					Pipe	Tubo	Tubo	Tuyau	(VOE 14535957)
1	VOE 14676983		1				Pipe	Tubo	Tubo	Tuyau	(VOE 14514828)
2	VOE 14677172	1					Pipe	Tubo	Tubo	Tuyau	(VOE 14535958)
2	VOE 14514830		1				Pipe	Tubo		Conduit	
3	VOE 14535959	1					Pipe	Canalizacion	Tubo	Canalisation	
3	VOE 14542147		1				Pipe	Canalizacion	Tubo	Canalisation	
4	VOE 14677174	1					Pipe	Tubo	Tubo	Tuyau	(VOE 14535960)
4	VOE 14542149		1				Pipe	Canalizacion	Tubo	Canalisation	
5	VOE 14535961	1					Pipe	Canalizacion	Tubo	Canalisation	
5	VOE 14542151		1				Pipe	Canalizacion	Tubo	Canalisation	
6	VOE 14535962	1					Pipe	Canalizacion	Tubo	Canalisation	
6	VOE 14542777		1				Pipe	Canalizacion	Tubo	Canalisation	
7	VOE 14504769	4	4				Plate	Chapa	Chapa	Tôle	
8	VOE 14504770	4	4				Clamp	Abrazadera	Braçadeira	Collier serrage	
9	VOE 955922	4	4				Spring washer	Arandela elástica	Arruela de pressão	Rondelle élastique	
10	VOE 983258	4	4				Hexagon screw	Tornillo hexagonal	Parafuso sextavado	Vis à tête hexagonale	
11	VOE 14881245	6	6				Clamp	Abrazadera	Braçadeira	Collier serrage	
12	SA 1074-04150	4	4				Clamp	Abrazadera	Braçadeira	Collier serrage	
13	SA 1074-04160	4	4				Clamp	Abrazadera	Braçadeira	Collier serrage	
14	VOE 955926	4	4				Spring washer	Arandela elástica	Arruela de pressão	Rondelle élastique	
15	VOE 978940	4	4				Hexagon screw	Tornillo hexagonal	Parafuso sextavado	Vis à tête hexagonale	
16	VOE 14882689	8	8				O-ring	Anillo tórico	Anel-o	Joint torique	(VOE 13949238)
17	VOE 984359	24	24				Hex. socket screw	Tornillo de hexágono embutido	Parafuso soquete sext	Vis à six pans creux	
18	VOE 955925	32	32				Spring washer	Arandela elástica	Arruela de pressão	Rondelle élastique	
19	VOE 936626	8	8				Flange half	Mitad brida	Meia flange	Demi-bride	
20	VOE 936989	2	2				Hose assembly	Conducto	Mangueira completa	Conduit flexible	
21	VOE 14505277	4	4				Spacer	Distanciador	Espaçador	Entretoise	
22	VOE 984135	8	8				Hex. socket screw	Tornillo de hexágono embutido	Parafuso soquete sext	Vis à six pans creux	
23	VOE 14531121			2			Plug	Tapon	Bujão	Bouchon	

1	8280075	**Working hydraulic, hammer and shear for boom** **Hidráulica de trabajo, martillo y cizalla para pluma** **Sistema hidráulico de operação, martelo e cortador para a lança** **Hydraulique de travail, marteau et ciseaux pour flèche**
2	8280076	
3	8282908, 8290619	
4		
5		

Catalogue id **20591**	Group **916**
Illustr. No **1057814**	Section **2000**
Issue **20027088-G**	Page **1309**

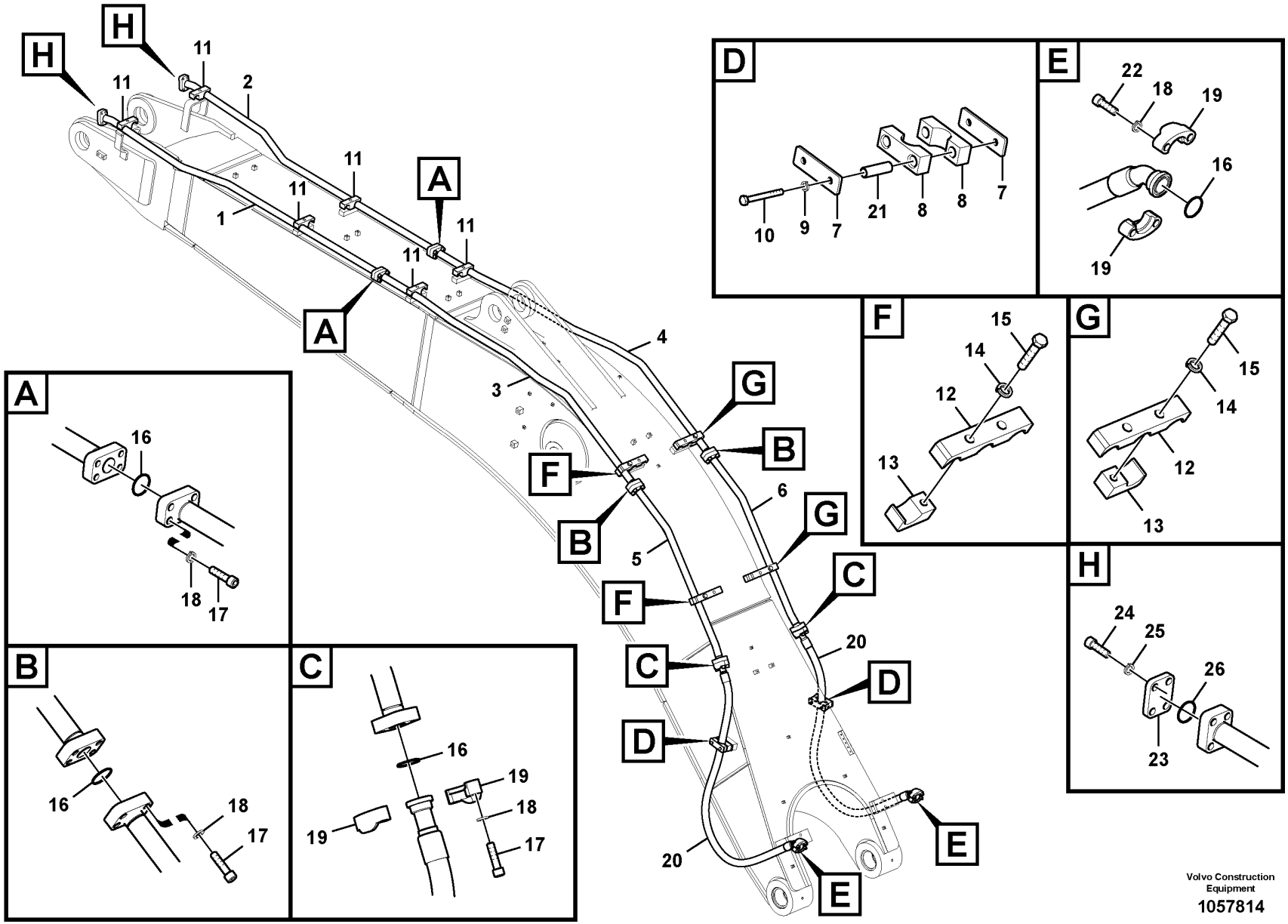

Volvo Construction Equipment

1057814

Fig.	Part No.	Quantity 1	2	3	PS	KIT	Description	Denominación	Denominação	Dénomination	Notes
24	VOE 984095			8			Hex. socket screw	Tornillo de hexágono embutido	Parafuso soquete sext	Vis à six pans creux	
25	VOE 955925			8			Spring washer	Arandela elástica	Arruela de pressão	Rondelle élastique	
26	VOE 14882689			2			O-ring	Anillo tórico	Anel-o	Joint torique	

1	8280075	**Working hydraulic, hammer and shear for boom** **Hidráulica de trabajo, martillo y cizalla para pluma** **Sistema hidráulico de operação, martelo e cortador para a lança** **Hydraulique de travail, marteau et ciseaux pour flèche**	Catalogue id **20591**	Group **916**
2	8280076		Illustr. No **1057814**	Section **2000**
3	8282908, 8290619		Issue **20027088-G**	Page **1311**
4				
5				

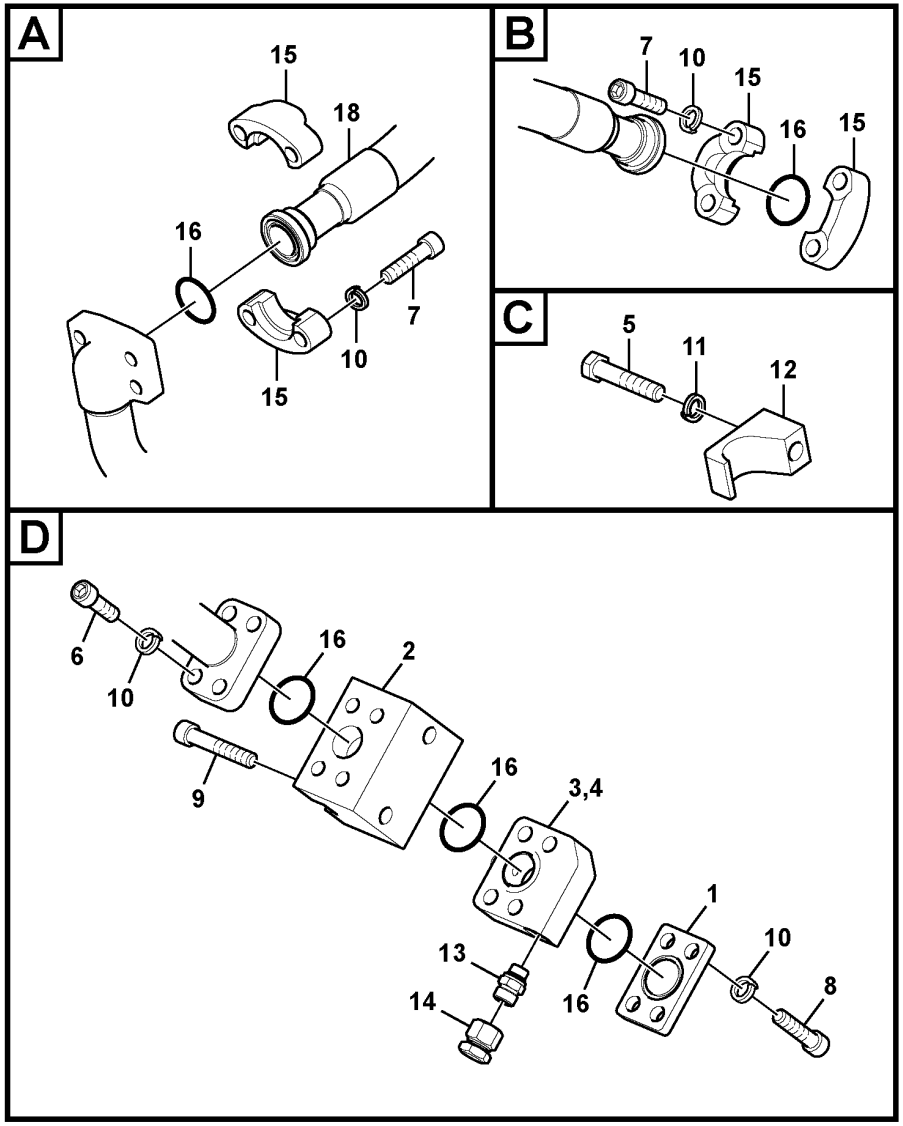

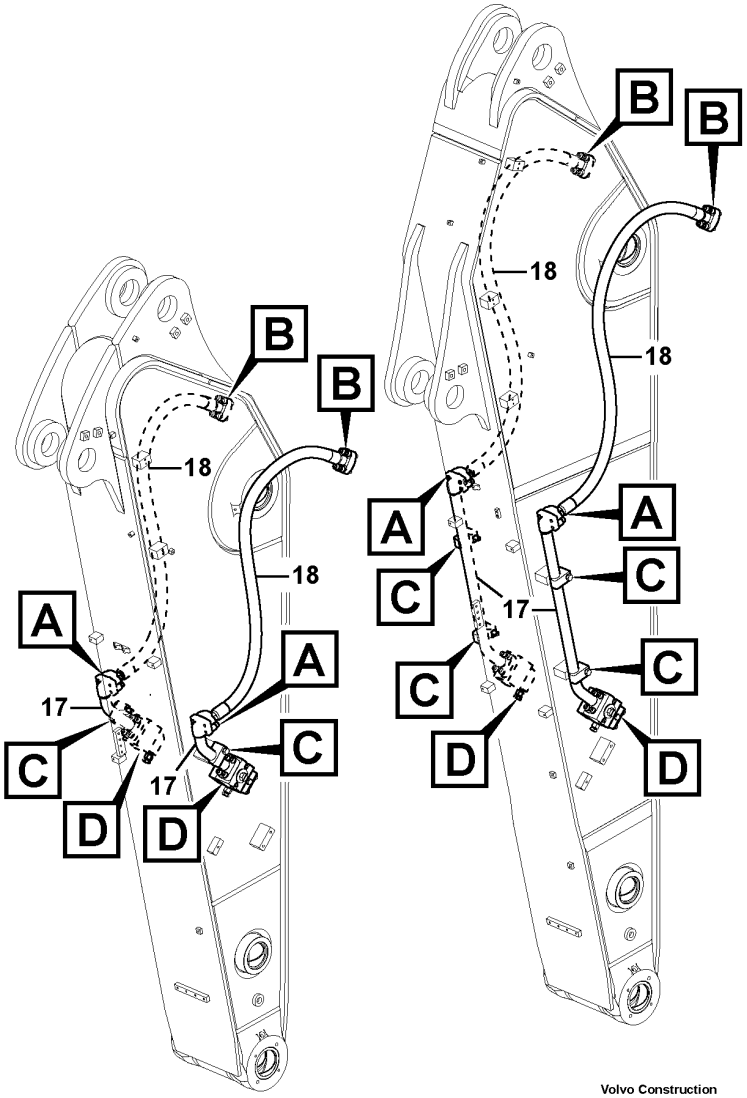

Volvo Construction Equipment

1022889

Fig.	Part No.	Quantity 1	2	3	4	5	PS	KIT	Description	Denominación	Denominação	Dénomination	Notes
1	VOE 14531121	2	2	2	2				Plug	Tapon	Bujão	Bouchon	
2	VOE 14633065	2	2	2	2		SS		Valve	Válvula	Válvula	Valve	
3	VOE 14524929	1	1	1	1				Block	Bloque	Bloco	Bloc	
4	VOE 14524930	1	1	1	1				Block	Bloque	Bloco	Bloc	
5	VOE 978940	2	4	4	2				Hexagon screw	Tornillo hexagonal	Parafuso sextavado	Vis à tête hexagonale	
6	VOE 984135	8	8	8					Hex. socket screw	Tornillo de hexágono embutido	Parafuso soquete sext	Vis à six pans creux	
6	VOE 984136				8				Hex. socket screw	Tornillo de hexágono embutido	Parafuso soquete sext	Vis à six pans creux	
7	VOE 984359	16	16	16	16				Hex. socket screw	Tornillo de hexágono embutido	Parafuso soquete sext	Vis à six pans creux	
8	VOE 984254	8	8	8	8				Hex. socket screw	Tornillo de hexágono embutido	Parafuso soquete sext	Vis à six pans creux	
9	VOE 984360	4	4	4	4				Hex. socket screw	Tornillo de hexágono embutido	Parafuso soquete sext	Vis à six pans creux	
10	VOE 955925	32	32	32	32				Spring washer	Arandela elástica	Arruela de pressão	Rondelle élastique	
11	VOE 955926	2	4	4	2				Spring washer	Arandela elástica	Arruela de pressão	Rondelle élastique	
12	VOE 14881236	2	4	4	2				Clamp	Abrazadera	Braçadeira	Collier serrage	
13	VOE 14538874	2	2	2	2				Connector	Contactor	Conector	Connecteur	
14	SA 9415-35011	2	2	2	2				Plug	Tapon	Bujão	Bouchon	
15	VOE 936626	8	8	8	8				Flange half	Mitad brida	Meia flange	Demi-bride	
16	VOE 14882689	10	10	10	10				O-ring	Anillo tórico	Anel-o	Joint torique	
17	VOE 14517678	2							Pipe	Canalizacion	Tubo	Canalisation	
17	VOE 14677177		2						Pipe	Tubo	Tubo	Tuyau	(VOE 14535963)
17	VOE 14545461			2					Pipe	Canalizacion	Tubo	Canalisation	
17	VOE 14677985				2				Pipe	Tubo	Tubo	Tuyau	(VOE 14621786)
18	VOE 936988	2							Hose assembly	Conducto	Mangueira completa	Conduit flexible	
18	VOE 937322		2						Hose assembly	Conducto	Mangueira completa	Conduit flexible	
18	VOE 937307			2					Hose assembly	Conducto	Mangueira completa	Conduit flexible	
18	VOE 14881830				2				Hose assembly	Conducto	Mangueira completa	Conduit flexible	

1	8280077	**Working hydraulic, hammer and shear for dipper arm** **Hidráulica de trabajo, martillo y cizalla para brazo** **Sistema hidráulico de operação, martelo e cortador para o braço** **Hydraulique de travail, marteau et ciseaux pour bras**
2	8280078	
3	8280079	
4	8290282	
5		

Catalogue id **20591**	Group **916**
Illustr. No **1022889**	Section **2100**
Issue **20027088-G**	Page **1313**

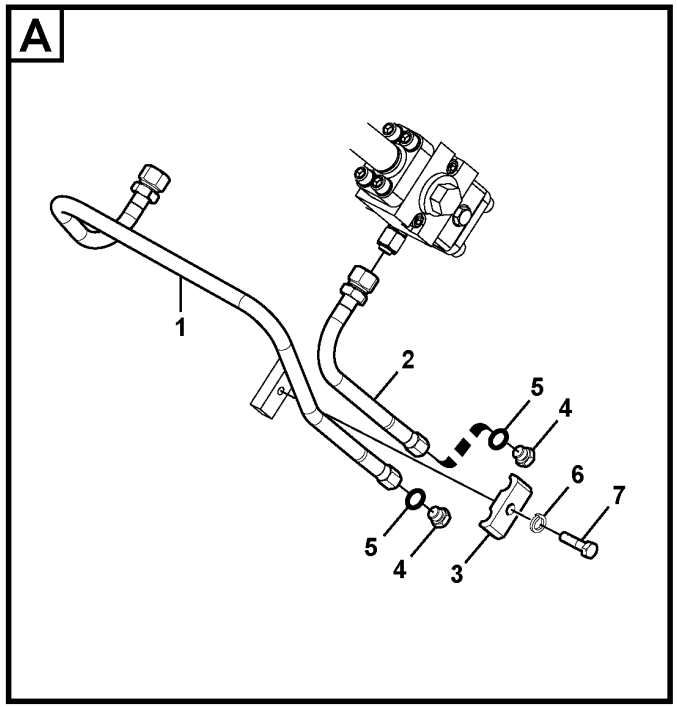

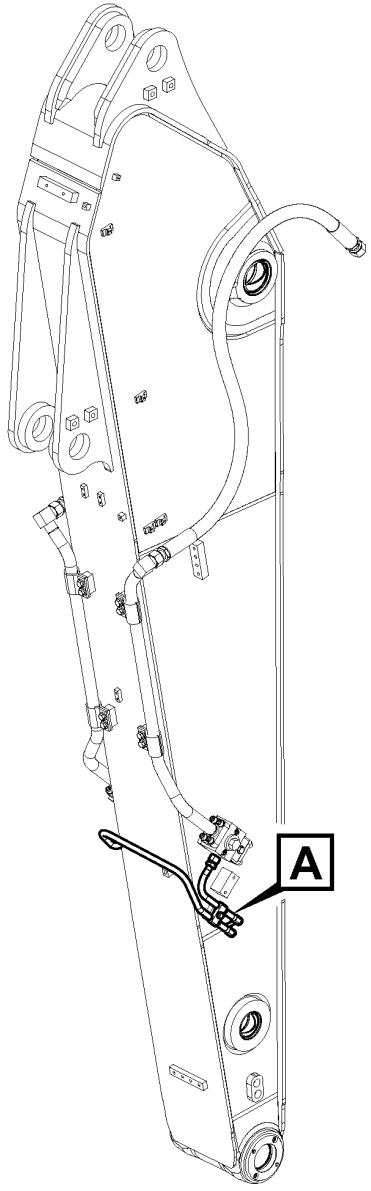

Volvo Construction Equipment

1022930

Fig.	Part No.	Quantity 1	2	3	PS	KIT	Description	Denominación	Denominação	Dénomination	Notes
1	**VOE 14535964**	1					Pipe	Canalizacion	Tubo	Canalisation	
1	**VOE 14546085**		1				Pipe	Canalizacion	Tubo	Canalisation	
1	**VOE 14678039**			1			Pipe	Tubo	Tubo	Tuyau	(VOE 14632047)
2	**VOE 14535965**	1	1	1			Pipe	Canalizacion	Tubo	Canalisation	
3	**VOE 14881202**	1	1	1			Clamp	Abrazadera	Braçadeira	Collier serrage	
4	**SA 9415-31021**	2	2	2			Plug	Tapon	Bujão	Bouchon	
5	**VOE 993320**	2	2	2			O-ring	Anillo tórico	Anel-o	Joint torique	
6	**VOE 955922**	1	1	1			Spring washer	Arandela elástica	Arruela de pressão	Rondelle élastique	
7	**VOE 983253**	1	1	1			Hexagon screw	Tornillo hexagonal	Parafuso sextavado	Vis à tête hexagonale	

1	8280080
2	8280081
3	8291498
4	
5	

Working hydraulic, slope and rotator on dipper arm
Hidráulica de trabajo, inclinación y rotador en el brazo
Sistema hidráulico de operação, inclinação e rotor no braço
Commande hydraulique d'outil, équipement de talutage et rotateur sur balancier

Catalogue id **20591**	Group **916**
Illustr. No **1022930**	Section **2150**
Issue **20027088-G**	Page **1315**

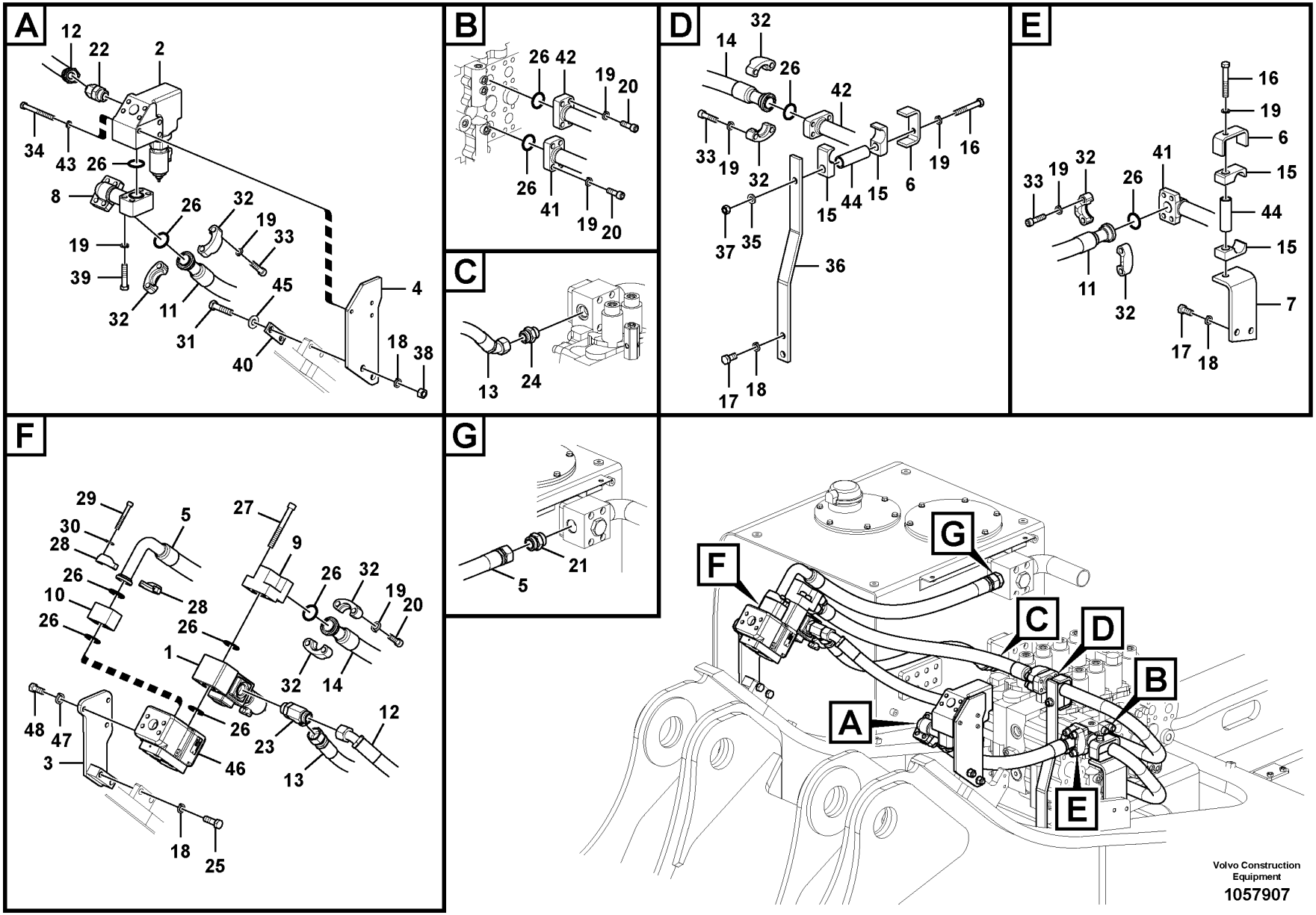

Volvo Construction Equipment

1057907

Fig.	Part No.	Quantity 1	2	3	4	5	PS	KIT	Description	Denominación	Denominação	Dénomination	Notes
1	VOE 14587705	1	1		1	1			Valve	Válvula	Válvula	Valve	
	VOE 14594086	1	1		1	1			•Valve	•Válvula	•Válvula	•Valve	
	SA 9566-10300	1	1		1	1			••Back-up ring	••Anillo de apoyo	••Anel de apoio	••Bague support	
	VOE 983528	1	1		1	1			••O-ring	••Anillo tórico	••Anel-o	••Joint torique	
	VOE 990610	1	1		1	1			••O-ring	••Anillo tórico	••Anel-o	••Joint torique	
2	VOE 14594085	1	1		1	1			Valve	Válvula	Válvula	Valve	
	VOE 14594086	1	1		1	1			•Valve	•Válvula	•Válvula	•Valve	
	SA 9566-10300	1	1		1	1			••Back-up ring	••Anillo de apoyo	••Anel de apoio	••Bague support	
	VOE 983528	1	1		1	1			••O-ring	••Anillo tórico	••Anel-o	••Joint torique	
	VOE 990610	1	1		1	1			••O-ring	••Anillo tórico	••Anel-o	••Joint torique	
3	VOE 14511518			1					Bracket	Ménsula	Suporte	Console	
4	VOE 14623784			1	1				Plate	Chapa	Chapa	Tôle	
5	VOE 14593318			1	1				Hose	Manguera	Mangueira	Flexible	
6	VOE 14505473	2	2						Plate	Chapa	Chapa	Tôle	
7	VOE 14555885	1							Plate	Chapa	Chapa	Tôle	
7	VOE 14623876		1						Plate	Chapa	Chapa	Tôle	
8	VOE 14589995	1	1		1	1			Pipe	Tubo	Tubo	Tuyau	
9	VOE 14578695	1	1		1	1			Block	Bloque	Bloco	Bloc	
10	VOE 14566031	1	1		1	1			Block	Bloque	Bloco	Bloc	
11	VOE 15107890	1	1		1	1			Hose assembly	Conducto	Mangueira completa	Conduit flexible	
12	VOE 15107887	1	1		1	1			Hose assembly	Conducto	Mangueira completa	Conduit flexible	
13	VOE 937818	1	1		1	1			Hose assembly	Conducto	Mangueira completa	Conduit flexible	
14	VOE 936273	1	1		1	1			Hose assembly	Conducto	Mangueira completa	Conduit flexible	
15	VOE 14505474	4	4						Clamp	Abrazadera	Grampo	Pince Serrage	
16	VOE 992587	2	2						Hexagon screw	Tornillo hexagonal	Parafuso sextavado	Vis à tête hexagonale	
17	VOE 978936	4	4						Hexagon screw	Tornillo hexagonal	Parafuso sextavado	Vis à tête hexagonale	
18	VOE 955926	8	8			2			Spring washer	Arandela elástica	Arruela de pressão	Rondelle élastique	
19	VOE 955925	30	30		12	20			Spring washer	Arandela elástica	Arruela de pressão	Rondelle élastique	
20	VOE 984135	12	12		4	4			Hex. socket screw	Tornillo de hexágono embutido	Parafuso soquete sext	Vis à six pans creux	
21	VOE 937776	1	1						Nipple	Niple	Niple	Raccord	

1	8288913, 8288916
2	8290384, 8290387
3	8288920
4	8290608
5	8290607

Working hydraulic, hammer and shear for upper
Hidráulica de trabajo, martillo y cizalla para superior
Sistema hidráulico de operação, martelo e cortador para a parte superior
Hydraulique de travail, marteau et ciseaux supérieurs

Catalogue id **20591**	Group **916**
Illustr. No **1057907**	Section **2200**
Issue **20027088-G**	Page **1317**

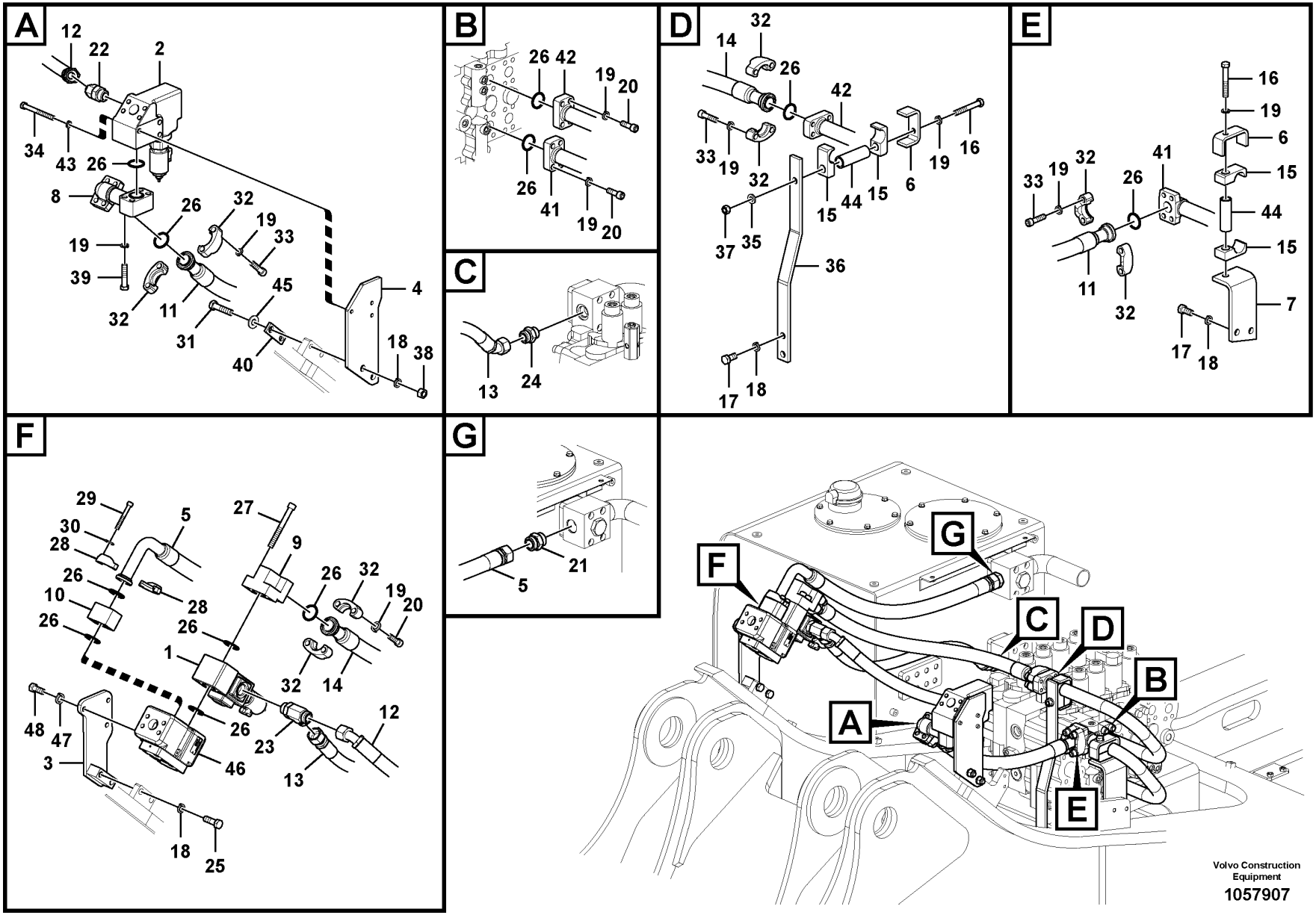

Volvo Construction Equipment

1057907

Fig.	Part No.	Quantity 1	2	3	4	5	PS	KIT	Description	Denominación	Denominação	Dénomination	Notes
	VOE 981291	1	1						•O-ring	•Anillo tórico	•Anel-o	•Joint torique	
	VOE 932044	1	1						•O-ring	•Anillo tórico	•Anel-o	•Joint torique	
22	VOE 935016	1	1		1	1			Nipple	Niple	Niple	Raccord	
	VOE 978129	1	1		1	1			•O-ring	•Anillo tórico	•Anel-o	•Joint torique	(VOE 981290)
	VOE 993324	1	1		1	1			•O-ring	•Anillo tórico	•Anel-o	•Joint torique	
23	VOE 935325	1	1		1	1			T-nipple	Niple t	Niple-t	Raccord-t	
	VOE 978129	1	1		1	1			•O-ring	•Anillo tórico	•Anel-o	•Joint torique	(VOE 981290)
	VOE 993324	1	1		1	1			•O-ring	•Anillo tórico	•Anel-o	•Joint torique	
24	VOE 935229	1	1		1				Nipple	Niple	Niple	Raccord	
	VOE 978129	1	1		1				•O-ring	•Anillo tórico	•Anel-o	•Joint torique	(VOE 981290)
	VOE 993324	1	1		1				•O-ring	•Anillo tórico	•Anel-o	•Joint torique	
25	VOE 978938	2	2						Hexagon screw	Tornillo hexagonal	Parafuso sextavado	Vis à tête hexagonale	
26	VOE 14882689	11	11		6	7			O-ring	Anillo tórico	Anel-o	Joint torique	
27	VOE 984362	4	4		4	4			Hex. socket screw	Tornillo de hexágono embutido	Parafuso soquete sext	Vis à six pans creux	
28	VOE 936618	2	2		2	2			Flange half	Mitad brida	Meia flange	Demi-bride	
29	VOE 984343	4	4		4	4			Hex. socket screw	Tornillo de hexágono embutido	Parafuso soquete sext	Vis à six pans creux	
30	VOE 955922	4	4		4	4			Spring washer	Arandela elástica	Arruela de pressão	Rondelle élastique	
31	VOE 993422	2	2		2	2			Hexagon screw	Tornillo hexagonal	Parafuso sextavado	Vis à tête hexagonale	
32	VOE 936626	8	8		4	8			Flange half	Mitad brida	Meia flange	Demi-bride	
33	VOE 984359	12	12		4	12			Hex. socket screw	Tornillo de hexágono embutido	Parafuso soquete sext	Vis à six pans creux	
34	VOE 992562	3	3		3	3			Hexagon screw	Tornillo hexagonal	Parafuso sextavado	Vis à tête hexagonale	
35	VOE 992055	1	2						Plain washer	Arandela plana	Arruela simples	Rondelle plane	
36	VOE 14508336	1							Plate	Chapa	Chapa	Tôle	
36	VOE 14622763		1						Plate	Chapa	Chapa	Tôle	
37	VOE 979020	1	2						Hexagon nut	Tuerca hexagonal	Porca sextavada	Écrou hexagonal	
38	VOE 979021	2	2		2	2			Hexagon nut	Tuerca hexagonal	Porca sextavada	Écrou hexagonal	
39	VOE 984137	4			4	4			Hex. socket screw	Tornillo de hexágono embutido	Parafuso soquete sext	Vis à six pans creux	
39	VOE 991641		4						Hexagon screw	Tornillo hexagonal	Parafuso sextavado	Vis à tête hexagonale	

1	8288913, 8288916
2	8290384, 8290387
3	8288920
4	8290608
5	8290607

Working hydraulic, hammer and shear for upper
Hidráulica de trabajo, martillo y cizalla para superior
Sistema hidráulico de operação, martelo e cortador para a parte superior
Hydraulique de travail, marteau et ciseaux supérieurs

Catalogue id **20591**	Group **916**
Illustr. No **1057907**	Section **2200**
Issue **20027088-G**	Page **1319**

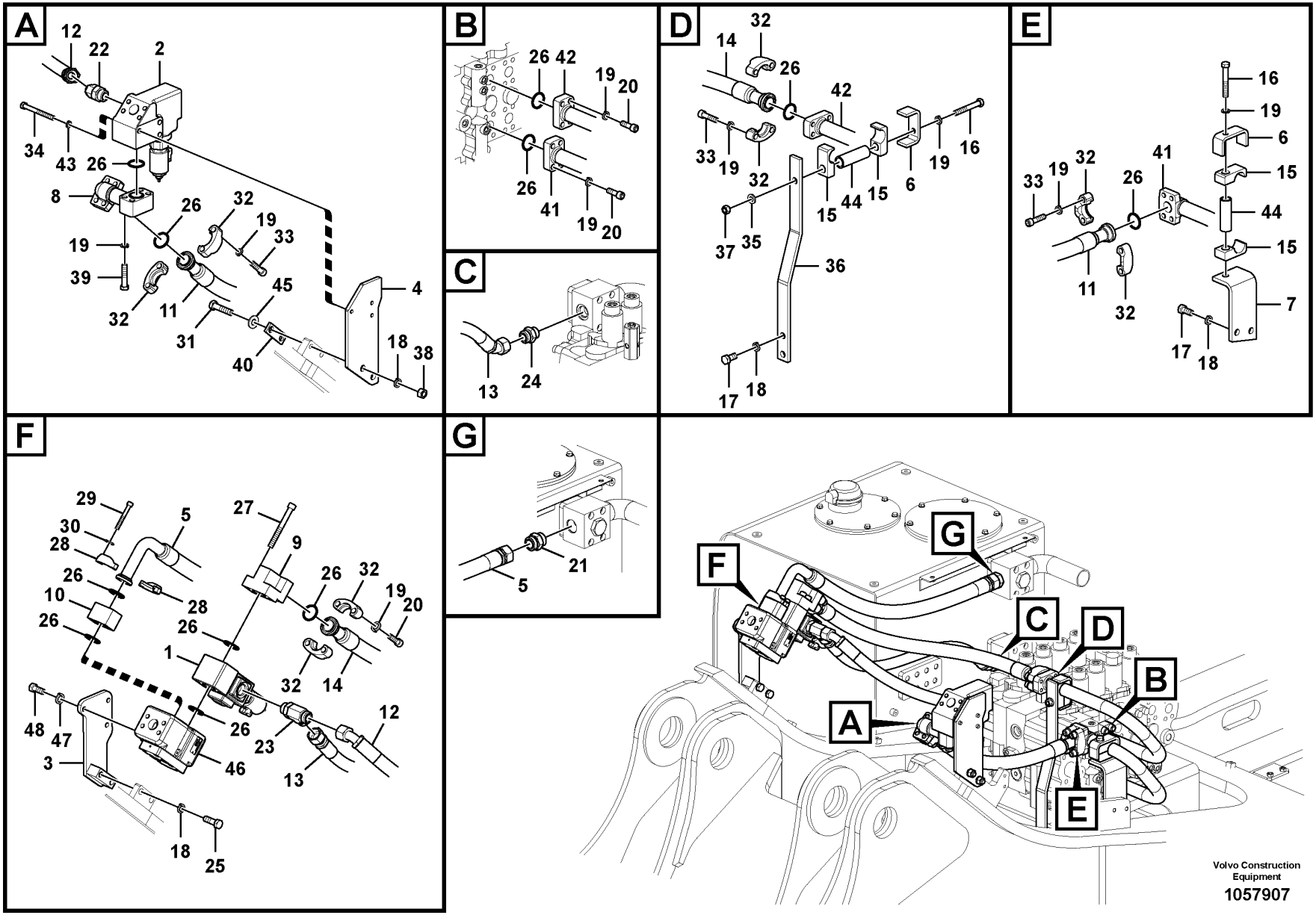

Volvo Construction Equipment

1057907

Fig.	Part No.	Quantity 1	2	3	4	5	PS	KIT	Description	Denominación	Denominação	Dénomination	Notes
40	VOE 14598523	1	1						Plate	Chapa	Chapa	Tôle	
41	VOE 14675457	1							Pipe	Tubo	Tubo	Tuyau	(VOE 14508330)
41	VOE 14677990		1						Pipe	Tubo	Tubo	Tuyau	(VOE 14623874)
42	VOE 14538778	1							Pipe	Canalizacion	Tubo	Canalisation	
42	VOE 14622765		1						Pipe	Tubo	Tubo	Tuyau	
43	VOE 955923	3	3		3	3			Spring washer	Arandela elástica	Arruela de pressão	Rondelle élastique	
44	VOE 14530998	2	2						Spacer	Distanciador	Espaçador	Entretoise	
45	VOE 992045	2	2		2	2			Plain washer	Arandela plana	Arruela simples	Rondelle plane	
46		1	1						Valve	Valvula	Válvula	Soupape	See group 912-3500 page 1149
47	VOE 955923	3	3						Spring washer	Arandela elástica	Arruela de pressão	Rondelle élastique	
48	VOE 978932	3	3						Hexagon screw	Tornillo hexagonal	Parafuso sextavado	Vis à tête hexagonale	

1	8288913, 8288916
2	8290384, 8290387
3	8288920
4	8290608
5	8290607

Working hydraulic, hammer and shear for upper
Hidráulica de trabajo, martillo y cizalla para superior
Sistema hidráulico de operação, martelo e cortador para a parte superior
Hydraulique de travail, marteau et ciseaux supérieurs

Catalogue id **20591**	Group **916**
Illustr. No **1057907**	Section **2200**
Issue **20027088-G**	Page **1321**

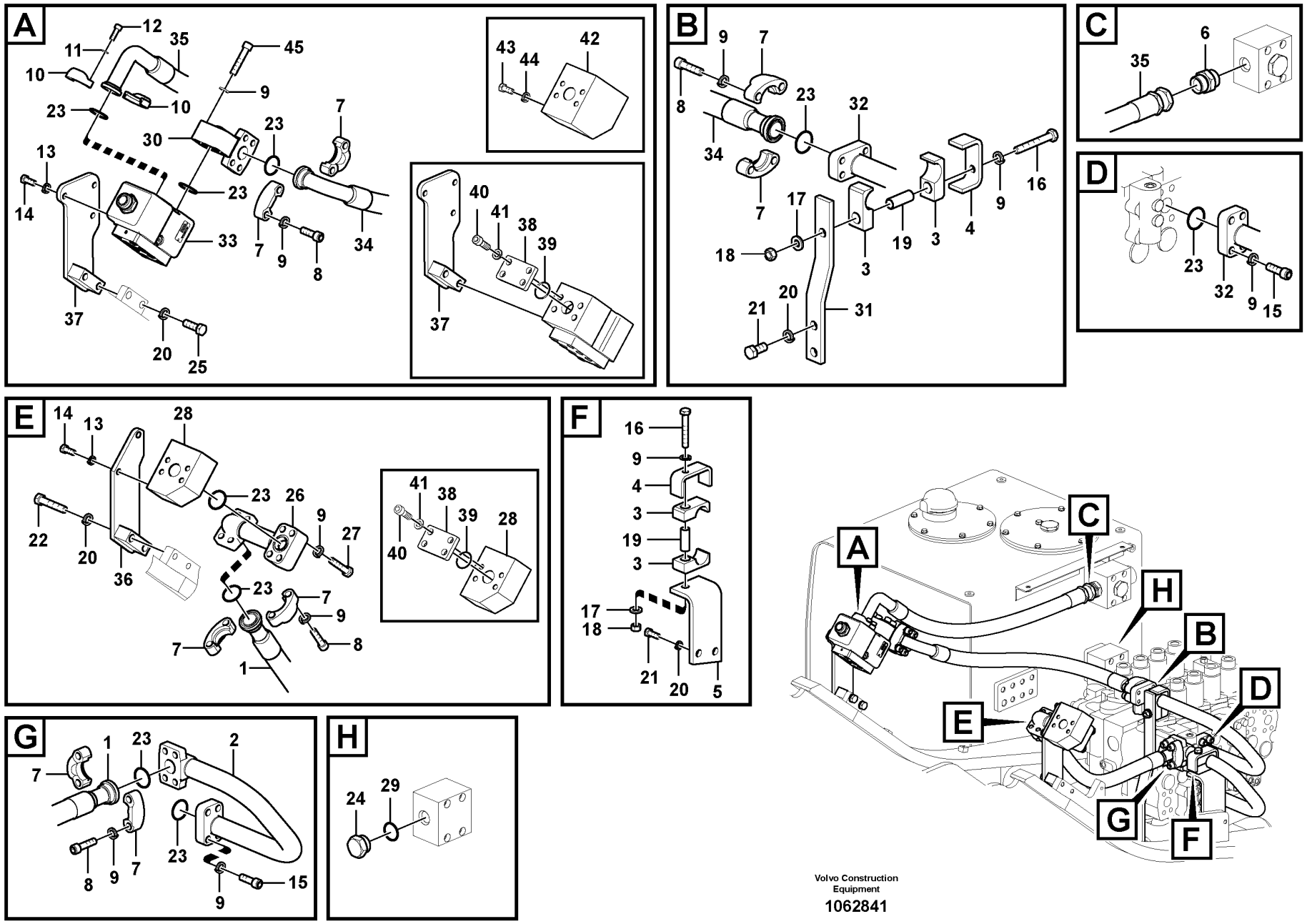

Volvo Construction Equipment

1062841

Fig.	Part No.	Quantity 1	2	3	4	5	PS	KIT	Description	Denominación	Denominação	Dénomination	Notes
1	VOE 938348	1	1						Hose assembly	Conducto	Mangueira completa	Conduit flexible	
2	VOE 14675457	1	1						Pipe	Tubo	Tubo	Tuyau	(VOE 14508330)
3	VOE 14505474	4	4						Clamp	Abrazadera	Grampo	Pince Serrage	
4	VOE 14505473	2	2						Plate	Chapa	Chapa	Tôle	
5	VOE 14555885	1	1						Plate	Chapa	Chapa	Tôle	
6	VOE 937776	1	1						Nipple	Niple	Niple	Raccord	
	VOE 981291	1	1						•O-ring	•Anillo tórico	•Anel-o	•Joint torique	
	VOE 932044	1	1						•O-ring	•Anillo tórico	•Anel-o	•Joint torique	
7	VOE 936626	8	8						Flange half	Mitad brida	Meia flange	Demi-bride	
8	VOE 984359	16	16						Hex. socket screw	Tornillo de hexágono embutido	Parafuso soquete sext	Vis à six pans creux	
9	VOE 955925	34	34						Spring washer	Arandela elástica	Arruela de pressão	Rondelle élastique	
10	VOE 936618	2	2						Flange half	Mitad brida	Meia flange	Demi-bride	
11	VOE 955922	4	4						Spring washer	Arandela elástica	Arruela de pressão	Rondelle élastique	
12	VOE 984080	4	4						Hex. socket screw	Tornillo de hexágono embutido	Parafuso soquete sext	Vis à six pans creux	
13	VOE 955923	3	3						Spring washer	Arandela elástica	Arruela de pressão	Rondelle élastique	
14	VOE 978932	3	3						Hexagon screw	Tornillo hexagonal	Parafuso sextavado	Vis à tête hexagonale	
15	VOE 984135	8	8						Hex. socket screw	Tornillo de hexágono embutido	Parafuso soquete sext	Vis à six pans creux	
16	VOE 992587	2	2						Hexagon screw	Tornillo hexagonal	Parafuso sextavado	Vis à tête hexagonale	
17	VOE 992055	2	2						Plain washer	Arandela plana	Arruela simples	Rondelle plane	
18	VOE 979020	2	2						Hexagon nut	Tuerca hexagonal	Porca sextavada	Écrou hexagonal	
19	VOE 14530998	2	2						Spacer	Distanciador	Espaçador	Entretoise	
20	VOE 955926	8	8						Spring washer	Arandela elástica	Arruela de pressão	Rondelle élastique	
21	VOE 978936	4	4						Hexagon screw	Tornillo hexagonal	Parafuso sextavado	Vis à tête hexagonale	
22	VOE 978940	2	2						Hexagon screw	Tornillo hexagonal	Parafuso sextavado	Vis à tête hexagonale	
23	VOE 14882689	9	9						O-ring	Anillo tórico	Anel-o	Joint torique	
24	SA 9415-31071	1	1						Plug	Tapón	Bujão	Tampon	
25	VOE 978938	2	2						Hexagon screw	Tornillo hexagonal	Parafuso sextavado	Vis à tête hexagonale	
26	VOE 14533825	1	1						Pipe	Canalizacion	Tubo	Canalisation	

1	8288912, 8288915
2	8288914
3	8288919
4	8282911
5	

Working hydraulic, hammer and shear for upper
Hidráulica de trabajo, martillo y cizalla para superior
Sistema hidráulico de operação, martelo e cortador para a parte superior
Hydraulique de travail, marteau et ciseaux supérieurs

Catalogue id **20591**	Group **916**
Illustr. No **1062841**	Section **2250**
Issue **20027088-G**	Page **1323**

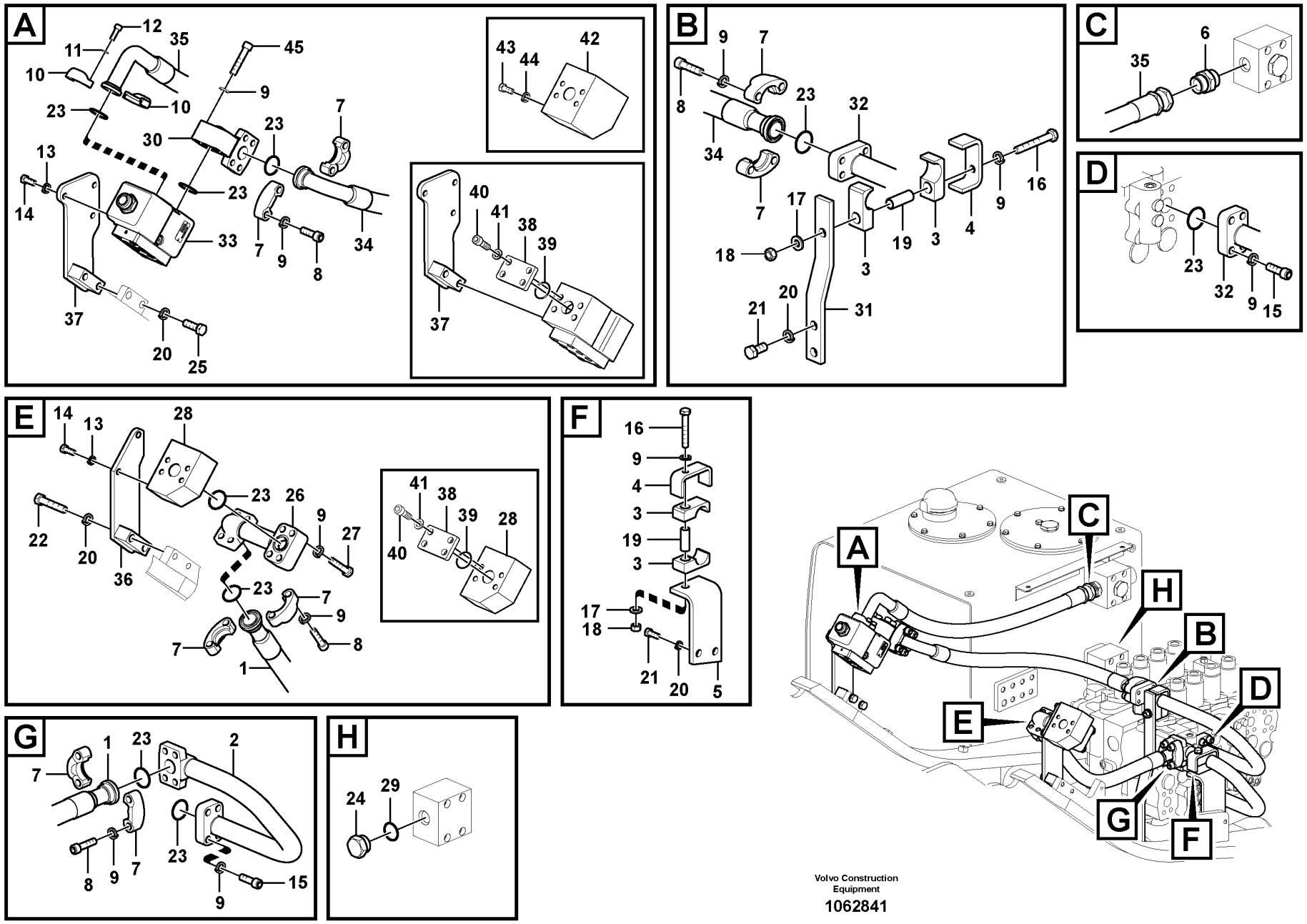

Volvo Construction Equipment

1062841

Fig.	Part No.	Quantity 1	2	3	4	5	PS	KIT	Description	Denominación	Denominação	Dénomination	Notes
27	VOE 984137	4	4						Hex. socket screw	Tornillo de hexágono embutido	Parafuso soquete sext	Vis à six pans creux	
28	VOE 14533824	1	1						Block	Bloque	Bloco	Bloc	
29	VOE 993324	1	1						O-ring	Anillo tórico	Anel-o	Joint torique	
30	VOE 14508337	1	1						Pipe	Tubo	Tubo	Tuyau	
31	VOE 14508336	1	1						Plate	Chapa	Chapa	Tôle	
32	VOE 14538778	1	1						Pipe	Canalizacion	Tubo	Canalisation	
33		1	1						Valve	Valvula	Válvula	Soupape	See group 912-3500 page 1149
34	VOE 938490	1	1						Hose assembly	Conducto	Mangueira completa	Conduit flexible	
35	VOE 14593317			1					Hose	Manguera	Mangueira	Flexible	
36	VOE 14533823			1					Bracket	Consola	Suporte	Console	
37	VOE 14511518			1					Bracket	Ménsula	Suporte	Console	
38	VOE 14531121				2				Plug	Tapon	Bujão	Bouchon	
39	VOE 14882689				2				O-ring	Anillo tórico	Anel-o	Joint torique	(VOE 13949238)
40	VOE 984095				8				Hex. socket screw	Tornillo de hexágono embutido	Parafuso soquete sext	Vis à six pans creux	
41	VOE 955925				8				Spring washer	Arandela elástica	Arruela de pressão	Rondelle élastique	
42	VOE 14522018		1						Block	Bloque	Bloco	Bloc	
43	VOE 978932		2						Hexagon screw	Tornillo hexagonal	Parafuso sextavado	Vis à tête hexagonale	
44	VOE 955923		2						Spring washer	Arandela elástica	Arruela de pressão	Rondelle élastique	
45	VOE 984137	4	4						Hex. socket screw	Tornillo de hexágono embutido	Parafuso soquete sext	Vis à six pans creux	

1	8288912, 8288915
2	8288914
3	8288919
4	8282911
5	

Working hydraulic, hammer and shear for upper
Hidráulica de trabajo, martillo y cizalla para superior
Sistema hidráulico de operação, martelo e cortador para a parte superior
Hydraulique de travail, marteau et ciseaux supérieurs

Catalogue id **20591**	Group **916**
Illustr. No **1062841**	Section **2250**
Issue **20027088-G**	Page **1325**

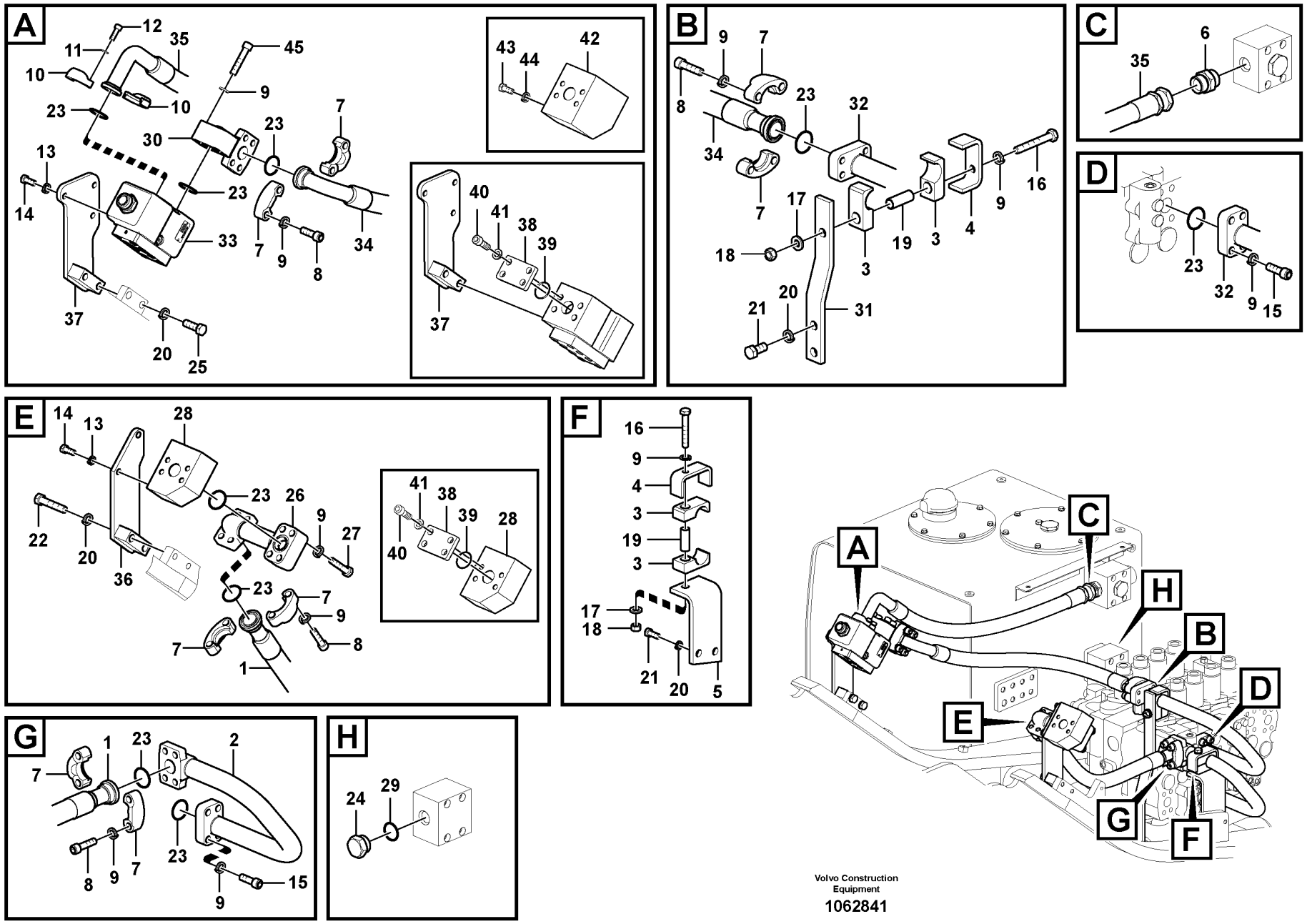

Volvo Construction Equipment

1062841

Fig.	Part No.	Quantity 1	2	3	4	5	PS	KIT	Description	Denominación	Denominação	Dénomination	Notes
1	VOE 938348	1	1						Hose assembly	Conducto	Mangueira completa	Conduit flexible	
2	VOE 14677990	1	1						Pipe	Tubo	Tubo	Tuyau	(VOE 14623874)
3	VOE 14505474	4	4						Clamp	Abrazadera	Grampo	Pince Serrage	
4	VOE 14505473	2	2						Plate	Chapa	Chapa	Tôle	
5	VOE 14623876	1	1						Plate	Chapa	Chapa	Tôle	
6	VOE 937776	1	1						Nipple	Niple	Niple	Raccord	
	VOE 981291	1	1						•O-ring	•Anillo tórico	•Anel-o	•Joint torique	
	VOE 932044	1	1						•O-ring	•Anillo tórico	•Anel-o	•Joint torique	
7	VOE 936626	8	8						Flange half	Mitad brida	Meia flange	Demi-bride	
8	VOE 984359	16	16						Hex. socket screw	Tornillo de hexágono embutido	Parafuso soquete sext	Vis à six pans creux	
9	VOE 955925	34	34						Spring washer	Arandela elástica	Arruela de pressão	Rondelle élastique	
10	VOE 936618	2	2						Flange half	Mitad brida	Meia flange	Demi-bride	
11	VOE 955922	4	4						Spring washer	Arandela elástica	Arruela de pressão	Rondelle élastique	
12	VOE 984080	4	4						Hex. socket screw	Tornillo de hexágono embutido	Parafuso soquete sext	Vis à six pans creux	
13	VOE 955923	3	3						Spring washer	Arandela elástica	Arruela de pressão	Rondelle élastique	
14	VOE 978932	3	3						Hexagon screw	Tornillo hexagonal	Parafuso sextavado	Vis à tête hexagonale	
15	VOE 984135	8	8						Hex. socket screw	Tornillo de hexágono embutido	Parafuso soquete sext	Vis à six pans creux	
16	VOE 992587	2	2						Hexagon screw	Tornillo hexagonal	Parafuso sextavado	Vis à tête hexagonale	
17	VOE 992055	2	2						Plain washer	Arandela plana	Arruela simples	Rondelle plane	
18	VOE 979020	2	2						Hexagon nut	Tuerca hexagonal	Porca sextavada	Écrou hexagonal	
19	VOE 14530998	2	2						Spacer	Distanciador	Espaçador	Entretoise	
20	VOE 955926	8	8						Spring washer	Arandela elástica	Arruela de pressão	Rondelle élastique	
21	VOE 978936	4	4						Hexagon screw	Tornillo hexagonal	Parafuso sextavado	Vis à tête hexagonale	
22	VOE 978940	2	2						Hexagon screw	Tornillo hexagonal	Parafuso sextavado	Vis à tête hexagonale	
23	VOE 14882689	9	9						O-ring	Anillo tórico	Anel-o	Joint torique	
24	SA 9415-31071	1	1						Plug	Tapón	Bujão	Tampon	
25	VOE 978938	2	2						Hexagon screw	Tornillo hexagonal	Parafuso sextavado	Vis à tête hexagonale	
26	VOE 14533825	1	1						Pipe	Canalizacion	Tubo	Canalisation	
27	VOE 991641	4	4						Hexagon screw	Tornillo hexagonal	Parafuso sextavado	Vis à tête hexagonale	

1	8290383, 8290386
2	8290385
3	8288919
4	8290619
5	

Working hydraulic, hammer and shear for upper
Hidráulica de trabajo, martillo y cizalla para superior
Sistema hidráulico de operação, martelo e cortador para a parte superior
Hydraulique de travail, marteau et ciseaux supérieurs

Catalogue id **20591**	Group **916**
Illustr. No **1062841**	Section **2260**
Issue **20027088-G**	Page **1327**

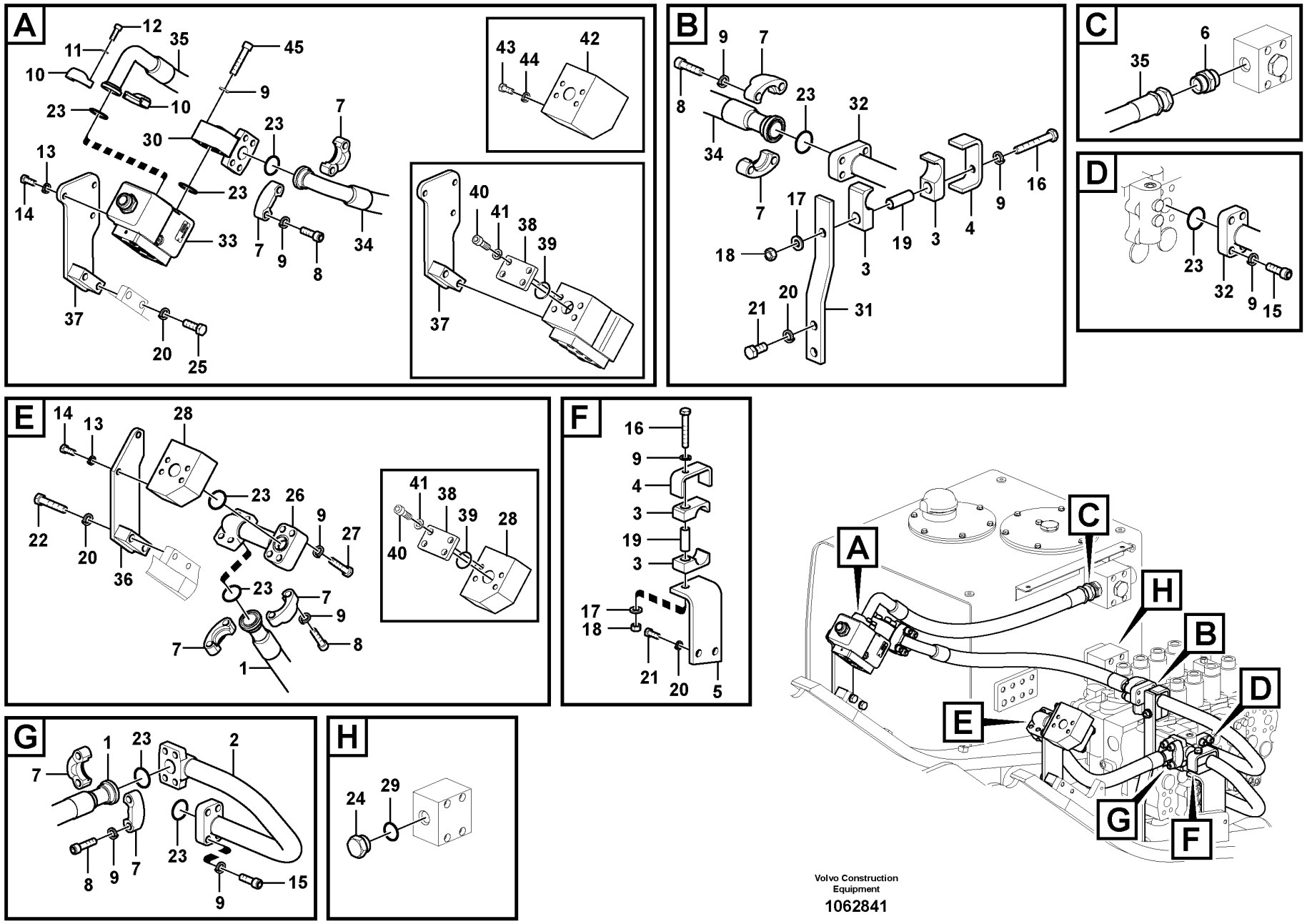

Volvo Construction Equipment

1062841

Fig.	Part No.	Quantity 1	2	3	4	5	PS	KIT	Description	Denominación	Denominação	Dénomination	Notes
28	VOE 14533824	1	1						Block	Bloque	Bloco	Bloc	
29	VOE 993324	1	1						O-ring	Anillo tórico	Anel-o	Joint torique	
30	VOE 14508337	1	1						Pipe	Tubo	Tubo	Tuyau	
31	VOE 14622763	1	1						Plate	Chapa	Chapa	Tôle	S/N -272781/-280205
		1	1				NS		Plate	Chapa	Chapa	Tôle	S/N 272482-/280206-
32	VOE 14622765	1	1						Pipe	Tubo	Tubo	Tuyau	S/N -272781/-280205
	VOE 14678333	1	1						Pipe	Tubo	Tubo	Tuyau	(VOE 14663757) S/N 272482-/280206-
33		1	1						Valve	Valvula	Válvula	Soupape	See group 912-3500 page 1149
34	VOE 938490	1	1						Hose assembly	Conducto	Mangueira completa	Conduit flexible	
35	VOE 14593317			1					Hose	Manguera	Mangueira	Flexible	
36	VOE 14533823			1					Bracket	Consola	Suporte	Console	
37	VOE 14511518			1					Bracket	Ménsula	Suporte	Console	
38					2		NS		Plug	Tapon	Bujão	Bouchon	
39	VOE 14882689				2				O-ring	Anillo tórico	Anel-o	Joint torique	
40	VOE 984135				8				Hex. socket screw	Tornillo de hexágono embutido	Parafuso soquete sext	Vis à six pans creux	
41	VOE 955925				8				Spring washer	Arandela elástica	Arruela de pressão	Rondelle élastique	
42	VOE 14522018		1						Block	Bloque	Bloco	Bloc	
43	VOE 978932		2						Hexagon screw	Tornillo hexagonal	Parafuso sextavado	Vis à tête hexagonale	
44	VOE 955923		2						Spring washer	Arandela elástica	Arruela de pressão	Rondelle élastique	
45	VOE 984137	4	4						Hex. socket screw	Tornillo de hexágono embutido	Parafuso soquete sext	Vis à six pans creux	

1	8290383, 8290386
2	8290385
3	8288919
4	8290619
5	

Working hydraulic, hammer and shear for upper
Hidráulica de trabajo, martillo y cizalla para superior
Sistema hidráulico de operação, martelo e cortador para a parte superior
Hydraulique de travail, marteau et ciseaux supérieurs

Catalogue id	Group
20591	916
Illustr. No	Section
1062841	2260
Issue	Page
20027088-G	1329

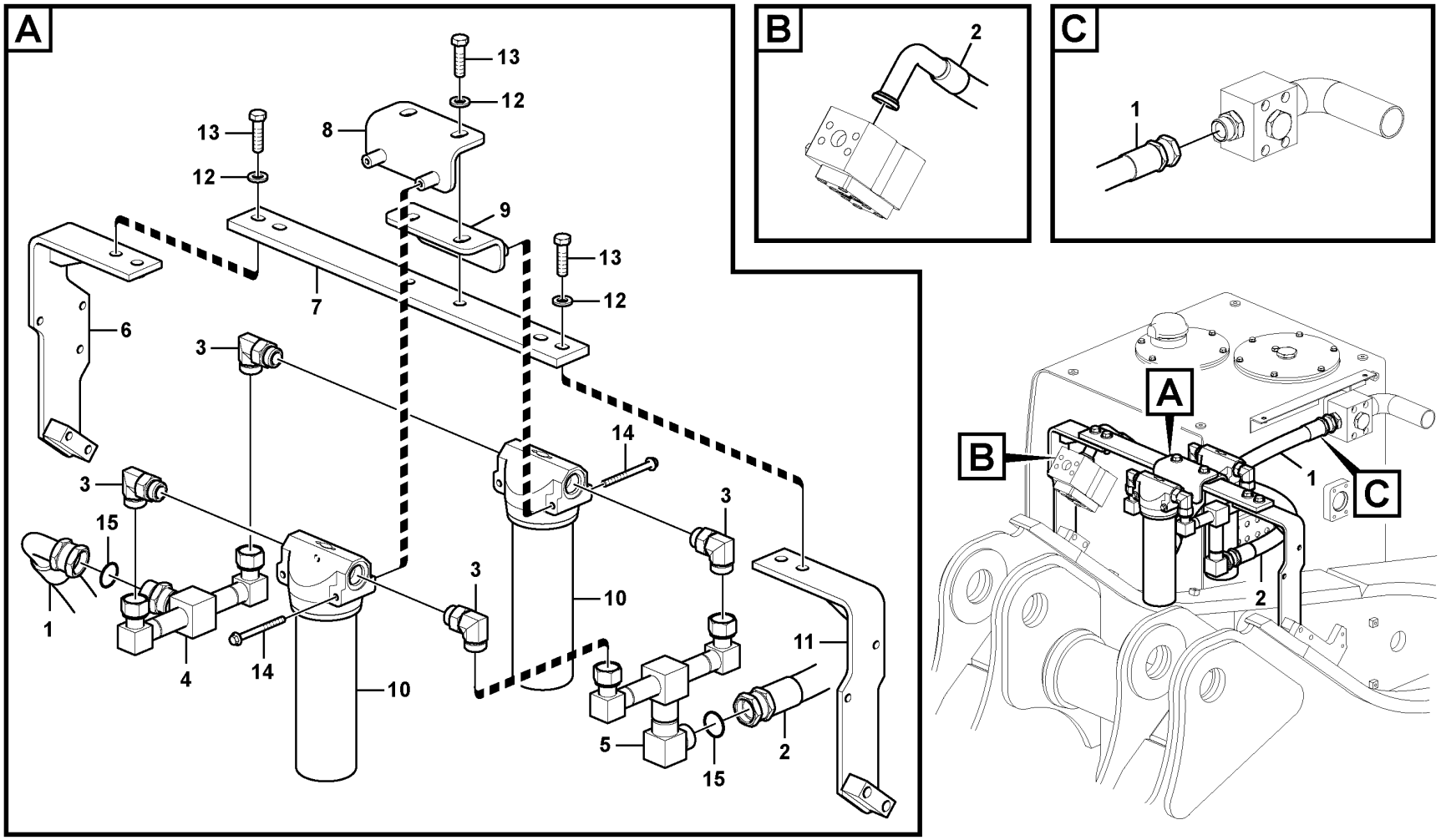

Volvo Construction Equipment

1029408

Fig.	Part No.	Quantity 1	2	3	PS	KIT	Description	Denominación	Denominação	Dénomination	Notes
1	VOE 14593320	1	1				Hose	Manguera	Mangueira	Flexible	
2	VOE 14614131	1					Hose	Manguera	Mangueira	Flexible	
2	VOE 14593324		1	1			Hose	Manguera	Mangueira	Flexible	
3	VOE 935013	4	4				Elbow nipple	Niple angular	Cotovelo	Raccord coudé	
	VOE 978129	4	4				•O-ring	•Anillo tórico	•Anel-o	•Joint torique	(VOE 981290)
	VOE 993324	4	4				•O-ring	•Anillo tórico	•Anel-o	•Joint torique	
4	VOE 14561235	1	1				Pipe	Tubo	Tubo	Tuyau	
5	VOE 14585106	1	1				Pipe	Tubo	Tubo	Tuyau	
6	VOE 14508327	1	1				Bracket	Ménsula	Suporte	Console	
7	VOE 14537481	1	1				Plate	Chapa	Chapa	Tôle	
8	VOE 14510906	1	1				Bracket	Ménsula	Suporte	Console	
9	VOE 14510905	1	1				Bracket	Hierro apoyo	Suporte	Ferrure-support	
10	VOE 14533498	2	2				Filter	Filtro	Filtro	Filtre	
	VOE 14510898	1	1				•Filter element	•Cartucho de filtro	•Elemento de filtragem	•Elément de filtre	
11	VOE 14537480	1		0			Bracket	Consola	Suporte	Console	
11	VOE 14623588		1	1			Bracket	Consola	Suporte	Console	
12	VOE 992045	6	6	2			Plain washer	Arandela plana	Arruela simples	Rondelle plane	
13	VOE 1629544	6	6	2			Hexagon screw	Tornillo hexagonal	Parafuso sextavado	Vis à tête hexagonale	
14	VOE 13965190	4					Screw	Tornillo	Parafuso	Vis	
14	VOE 969313		4				Flange screw	Tornillo embridado	Parafuso flangeado	Vis à embase	
15	VOE 981291	2	2				O-ring	Anillo tórico	Anel-o	Joint torique	

1	8288917	**Working hydraulic, hammer and shear for return filter** **Hidráulica de trabajo, martillo y cizalla para filtro de retor** **Sistema hidráulico de operação, martelo e cortador para o filtro de retorno** **Hydraulique de travail, marteau et ciseaux pour filtre de retour**	Catalogue id **20591**	Group **916**
2	8288918		Illustr. No **1029408**	Section **2300**
3	8290607		Issue **20027088-G**	Page **1331**
4				
5				

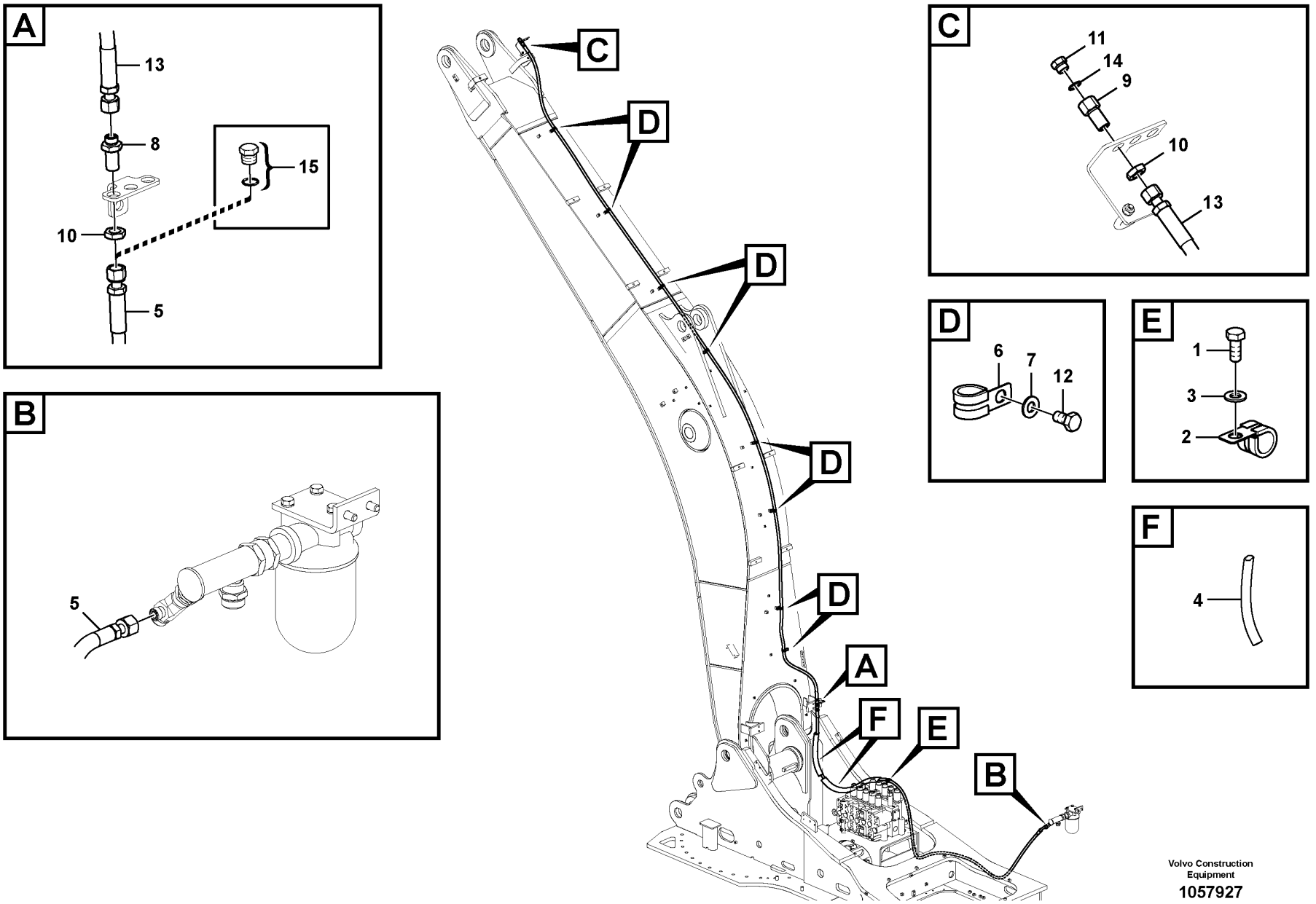

Volvo Construction Equipment

1057927

Fig.	Part No.	Quantity 1	2	3	4	5	PS	KIT	Description	Denominación	Denominação	Dénomination	Notes
1	VOE 983251	1							Hexagon screw	Tornillo hexagonal	Parafuso sextavado	Vis à tête hexagonale	
2	VOE 14500295	1							Clip	Clip	Clipe	Clip	
3	VOE 992040	1							Plain washer	Arandela plana	Arruela simples	Rondelle plane	
4	VOE 14541262	2							Guard	Proteccion	Protecao	Protection	
5	VOE 15187363	1							Hose assembly	Conducto	Mangueira completa	Conduit flexible	
6	VOE 14500295		8	7					Clip	Clip	Clipe	Clip	
7	VOE 992040		8	7					Plain washer	Arandela plana	Arruela simples	Rondelle plane	
8	VOE 13933922		1	1					Nipple	Niple	Niple	Raccord	
8	VOE 990738		1	1					•O-ring	•Anillo tórico	•Anel-o	•Joint torique	
9	VOE 14535712		1	1					Connector	Unión	Conexão	Connexion	
10	VOE 13933867		2	2					Lock nut	Contratuerca	Porca trava	Contre-écrou	
11	VOE 14880068		1	1					Plug	Tapón	Bujão	Tampon	
12	VOE 983250		8	7					Hexagon screw	Tornillo hexagonal	Parafuso sextavado	Vis à tête hexagonale	
13	VOE 937359		1						Hose assembly	Conducto	Mangueira completa	Conduit flexible	
13	VOE 937358			1					Hose assembly	Conducto	Mangueira completa	Conduit flexible	
14	VOE 993321		1	1					O-ring	Anillo tórico	Anel-o	Joint torique	(VOE 932040)
15	VOE 935486				1				Plug	Tapón	Bujão	Tampon	
	VOE 990738				1				•O-ring	•Anillo tórico	•Anel-o	•Joint torique	

1	8288901	**Working hydraulic, oil leak on boom** **Hidráulica de trabajo, tubo de salida de aceite en la pluma.** **Sistema hidráulico de operação, linha de óleo de retorno na lança** **Commande hydraulique d'outil, conduit de retour de fuites sur la flèche**	Catalogue id **20591**	Group **916**
2	8288902		Illustr. No **1057927**	Section **3000**
3	8288903			
4	8289606		Issue **20027088-G**	Page **1333**
5				

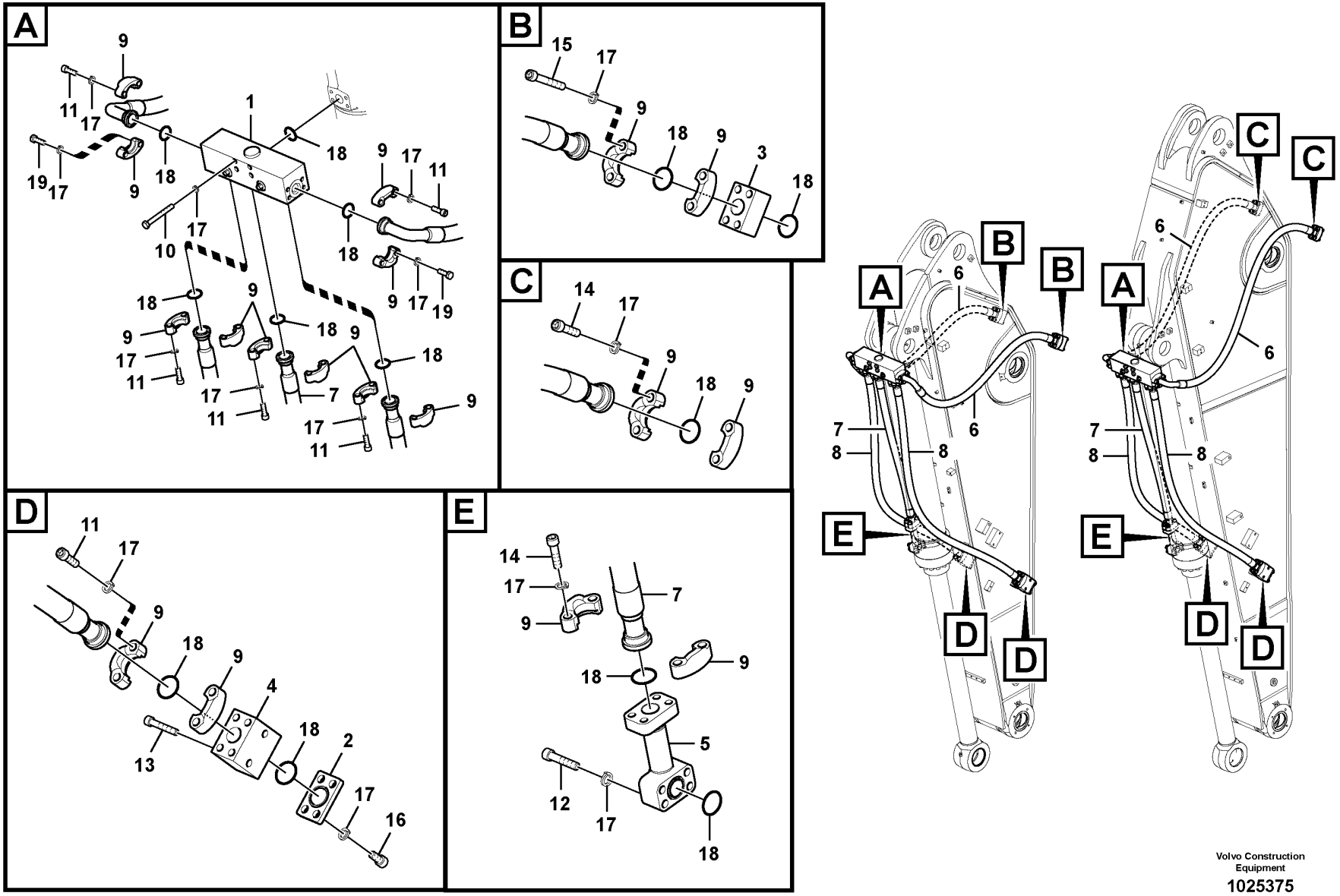

Volvo Construction Equipment

1025375

Fig.	Part No.	Quantity 1	2	3	PS	KIT	Description	Denominación	Denominação	Dénomination	Notes
1	VOE 14516733	1	1	1	SS		Valve	Válvula	Válvula	Valve	
	VOE 14522488	1	1	1			•Sealing kit	•Kit de precinto	•Jogo de vedação	•Kit plombage	
2	VOE 14531121	2	2	2			Plug	Tapon	Bujão	Bouchon	
3	VOE 14517783	2					Block	Bloque	Bloco	Bloc	
4	SA 1174-54730	2	2	2			Block	Bloque	Bloco	Bloc	
5	VOE 14517356	1	1	1			Pipe	Canalizacion	Tubo	Canalisation	
6	VOE 14880744	2					Hose	Manguera	Mangueira	Flexible	
6	VOE 14881643		2				Hose assembly	Conducto	Mangueira completa	Conduit flexible	
6	VOE 14880741			2			Hose	Manguera	Mangueira	Flexible	
7	VOE 14880824	1	1	1			Hose	Manguera	Mangueira	Flexible	
8	VOE 937323	2					Hose assembly	Conducto	Mangueira completa	Conduit flexible	
8	VOE 937302		2	2			Hose assembly	Conducto	Mangueira completa	Conduit flexible	
9	VOE 936626	20	20	20			Flange half	Mitad brida	Meia flange	Demi-bride	
10	VOE 992577	4	4	4			Hexagon screw	Tornillo hexagonal	Parafuso sextavado	Vis à tête hexagonale	
11	VOE 984135	26	26	26			Hex. socket screw	Tornillo de hexágono embutido	Parafuso soquete sext	Vis à six pans creux	
12	VOE 984137	4	4	4			Hex. socket screw	Tornillo de hexágono embutido	Parafuso soquete sext	Vis à six pans creux	
13	VOE 984228	4	4	4			Hex. socket screw	Tornillo de hexágono embutido	Parafuso soquete sext	Vis à six pans creux	
14	VOE 984359	4	12	12			Hex. socket screw	Tornillo de hexágono embutido	Parafuso soquete sext	Vis à six pans creux	
15	VOE 984361	8					Hex. socket screw	Tornillo de hexágono embutido	Parafuso soquete sext	Vis à six pans creux	
16	VOE 984093	8	8	8			Hex. socket screw	Tornillo de hexágono embutido	Parafuso soquete sext	Vis à six pans creux	
17	VOE 955925	56	56	56			Spring washer	Arandela elástica	Arruela de pressão	Rondelle élastique	
18	VOE 14882689	16	14	14			O-ring	Anillo tórico	Anel-o	Joint torique	(VOE 13949238)
19	VOE 984135	2	2	2			Hex. socket screw	Tornillo de hexágono embutido	Parafuso soquete sext	Vis à six pans creux	

1	8280057	**Working hydraulic, clamshell** **Hidráulica de trabajo, cazo de almeja** **Sistema hidráulico de operação, caçamba concha** **Hydraulique de travail, benne preneuse**	Catalogue id **20591**	Group **916**
2	8280058		Illustr. No **1025375**	Section **4000**
3	8280059		Issue **20027088-G**	Page **1335**
4				
5				

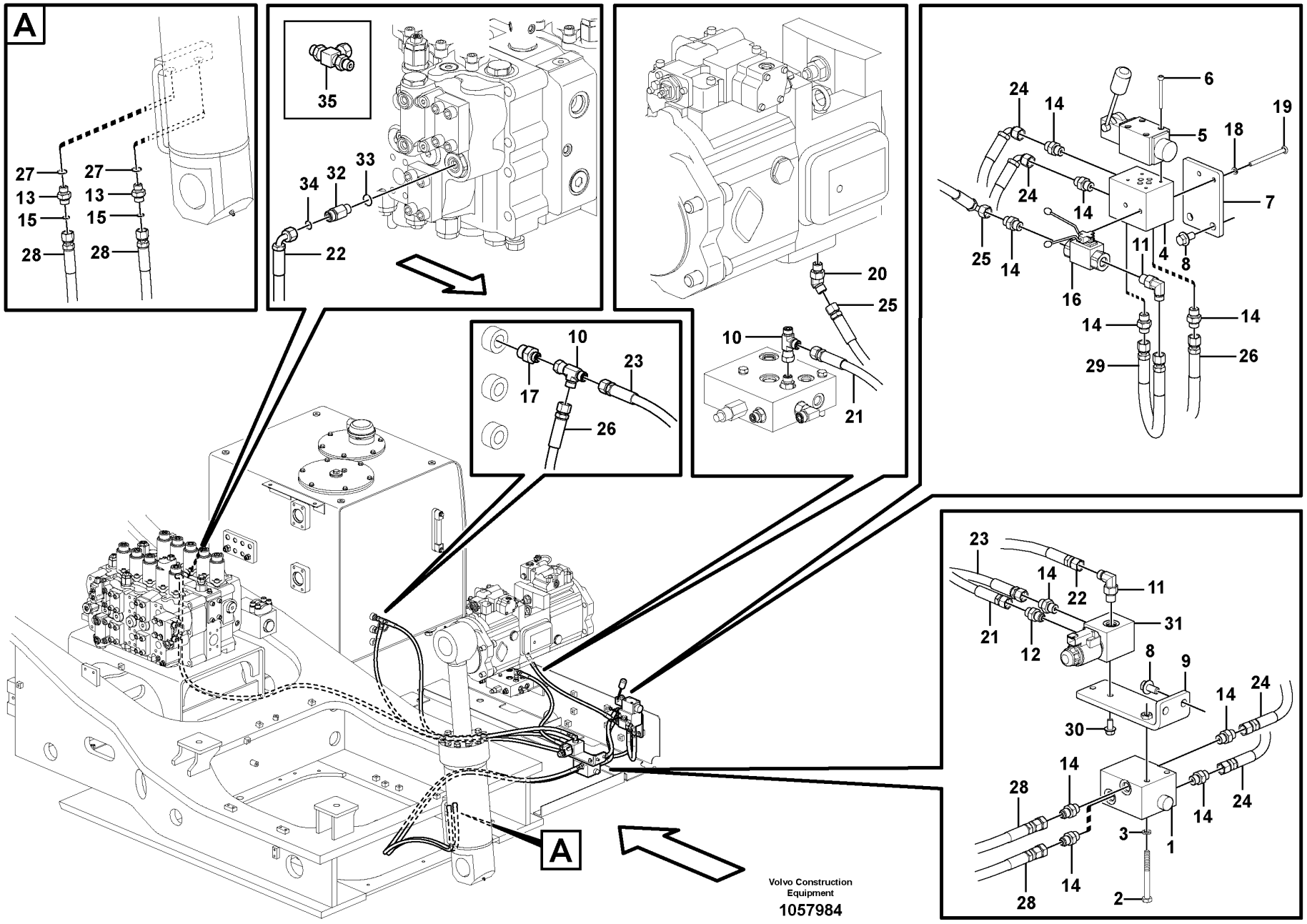

Volvo Construction Equipment
1057984

Fig.	Part No.	Quantity 1	2	3	PS	KIT	Description	Denominación	Denominação	Dénomination	Notes
1	VOE 14569673	1					Valve	Válvula	Válvula	Valve	MA9115
2	VOE 983249	2					Hexagon screw	Tornillo hexagonal	Parafuso sextavado	Vis à tête hexagonale	
3	VOE 955921	2					Spring washer	Arandela elástica	Arruela de pressão	Rondelle élastique	
4	VOE 14570820	1					Block	Bloque	Bloco	Bloc	
5	VOE 14614421	1					Valve	Válvula	Válvula	Valve	
6	VOE 993132	4					Hex. socket screw	Tornillo de hexágono embutido	Parafuso soquete sext	Vis à six pans creux	
7	VOE 14504205	1					Plate	Chapa	Chapa	Tole	
8	VOE 946441	4					Flange screw	Tornillo embridado	Parafuso flangeado	Vis à embase	
9	VOE 14509474	1					Plate	Chapa	Chapa	Tôle	
10	VOE 13933859	2					T-nipple	Niple t	Niple-t	Raccord-t	
	VOE 990736	4					•O-ring	•Anillo tórico	•Anel-o	•Joint torique	
11	VOE 13933857	2					Elbow nipple	Niple angular	Cotovelo	Raccord coudé	
	VOE 990736	2					•O-ring	•Anillo tórico	•Anel-o	•Joint torique	
	VOE 993320	2					•O-ring	•Anillo tórico	•Anel-o	•Joint torique	(VOE 932039)
12	VOE 14534523	1					Connector	Contactor	Conector	Connecteur	
13	VOE 14881553	2					Nipple	Niple	Niple	Raccord	
14	VOE 13933858	10					Nipple	Niple	Niple	Raccord	
	VOE 990736	10					•O-ring	•Anillo tórico	•Anel-o	•Joint torique	
	VOE 993320	10					•O-ring	•Anillo tórico	•Anel-o	•Joint torique	(VOE 932039)
15	VOE 990736	2					O-ring	Anillo tórico	Anel-o	Joint torique	
16	VOE 14569678	1					Valve	Válvula	Válvula	Valve	
17	VOE 935083	1					Nipple	Niple	Niple	Raccord	
	VOE 990736	1					•O-ring	•Anillo tórico	•Anel-o	•Joint torique	
	VOE 993321	1					•O-ring	•Anillo tórico	•Anel-o	•Joint torique	(VOE 932040)
18	VOE 955919	2					Spring washer	Arandela elástica	Arruela de pressão	Rondelle élastique	
19	VOE 993872	2					Six point socket screw	Racor de seis dientes	Paraf soquete sext	Vis à 6 pans creux	
20	VOE 937097	1					Elbow nipple	Niple angular	Cotovelo	Raccord coudé	
	VOE 990736	1					•O-ring	•Anillo tórico	•Anel-o	•Joint torique	
	VOE 993320	1					•O-ring	•Anillo tórico	•Anel-o	•Joint torique	(VOE 932039)
21	VOE 937698	1					Hose assembly	Conducto	Mangueira completa	Conduit flexible	

1	8288941	**Working hydraulics, Removal Counterweight.** **Hidráulica de trabaja para contrapeso de plegable.** **Sistema hidráulico de operação, contrapeso de remoção.** **Command.hydraulique outil pour contrepoids pliable.**
2	8289621	
3	8289620	
4		
5		

Catalogue id **20591**	Group **916**
Illustr. No **1057984**	Section **6000**
Issue **20027088-G**	Page **1337**

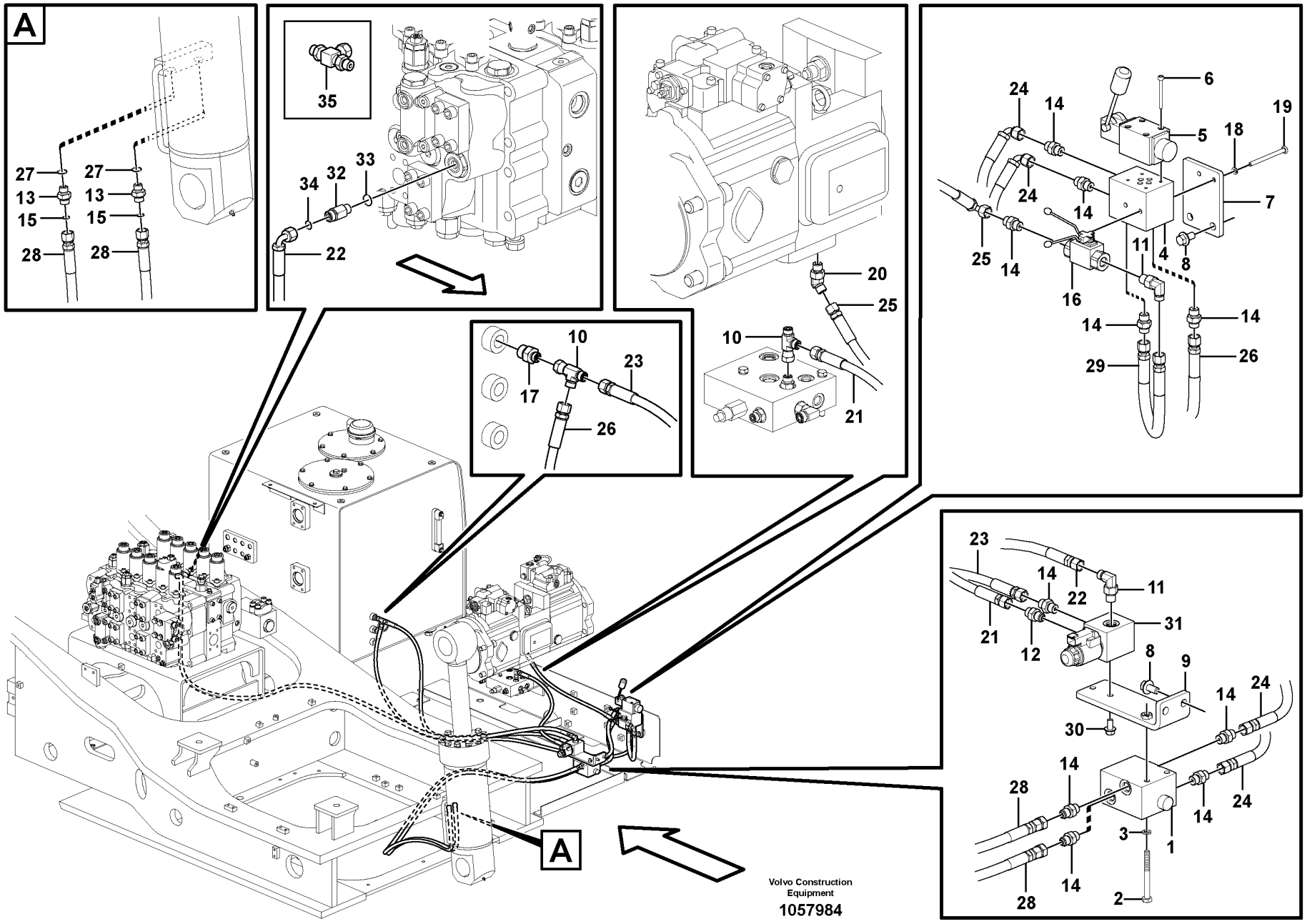

Volvo Construction Equipment
1057984

Fig.	Part No.	Quantity 1	2	3	PS	KIT	Description	Denominación	Denominação	Dénomination	Notes
22	**VOE 936829**	1					Hose assembly	Conducto	Mangueira completa	Conduit flexible	
23	**VOE 936971**	1					Hose assembly	Conducto	Mangueira completa	Conduit flexible	
24	**VOE 936399**	2					Hose assembly	Conducto	Mangueira completa	Conduit flexible	
25	**VOE 936561**	1					Hose assembly	Conducto	Mangueira completa	Conduit flexible	
26	**VOE 937440**	1					Hose assembly	Conducto	Mangueira completa	Conduit flexible	
27	**VOE 983502**	2					O-ring	Anillo tórico	Anel-o	Joint torique	
28	**VOE 15185968**	2					Hose assembly	Conducto	Mangueira completa	Conduit flexible	
29	**VOE 936176**	1					Hose assembly	Conducto	Mangueira completa	Conduit flexible	
30	**VOE 946440**	2					Flange screw	Tornillo embridado	Parafuso flangeado	Vis à embase	
31	**VOE 14578200**	1					Solenoid valve	Electroválvula	Válvula solenóide	Électrovanne	
	VOE 11708658	1					•Coil	•Bobina	•Bobina	•Bobine	MA9115
	VOE 11708660	1					•Solenoid valve	•Electroválvula	•Válvula solenóide	•Électrovanne	
32	**VOE 14882041**		1				Nipple	Niple	Niple	Raccord	
33	**VOE 983502**		1				O-ring	Anillo tórico	Anel-o	Joint torique	
34	**VOE 990736**		1				O-ring	Anillo tórico	Anel-o	Joint torique	
35	**VOE 14538783**			1			T-nipple	Niple t	Niple-t	Raccord-t	

1	**8288941**	**Working hydraulics, Removal Counterweight.** **Hidráulica de trabaja para contrapeso de plegable.** **Sistema hidráulico de operação, contrapeso de remoção.** **Command.hydraulique outil pour contrepoids pliable.**
2	**8289621**	
3	**8289620**	
4		
5		

Catalogue id **20591**	Group **916**
Illustr. No **1057984**	Section **6000**
Issue **20027088-G**	Page **1339**

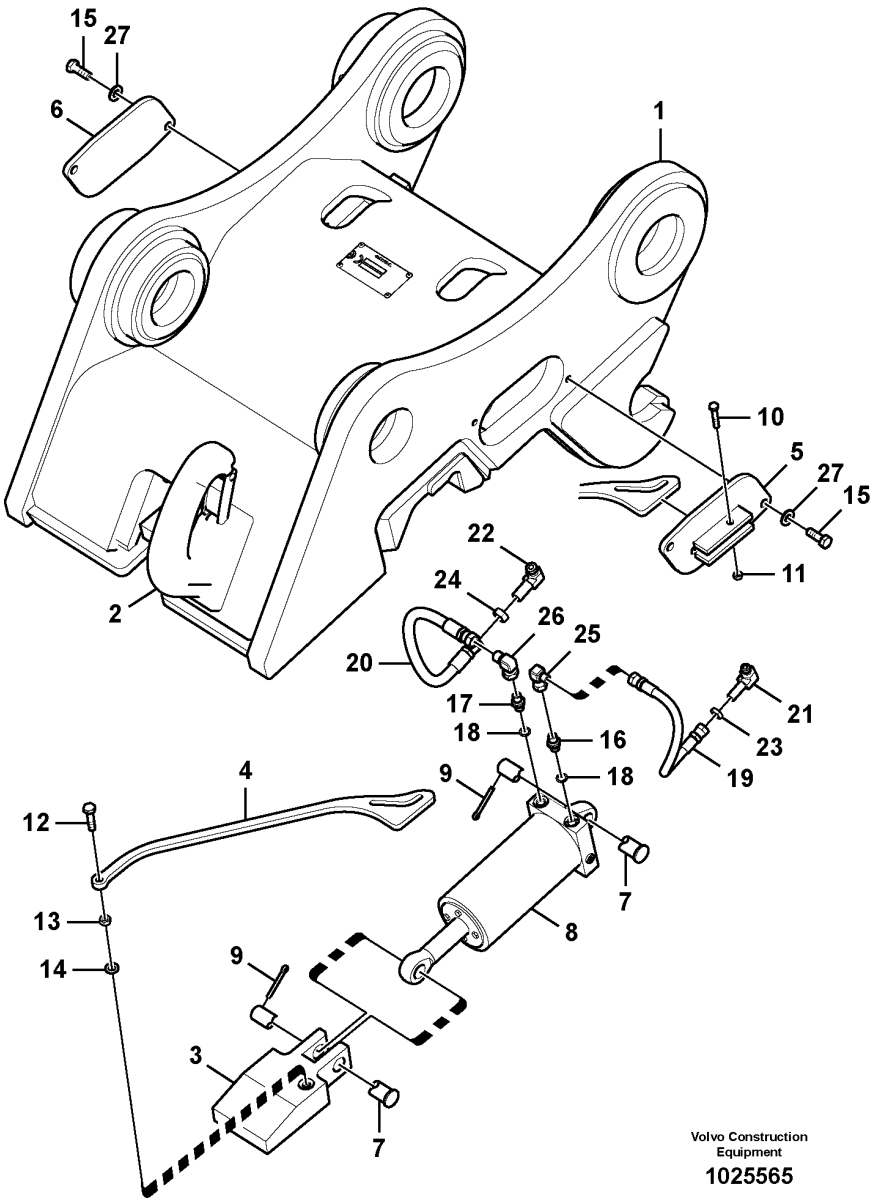

Volvo Construction Equipment

1025565

Fig.	Part No.	Quantity 1	2	3	PS	KIT	Description	Denominación	Denominação	Dénomination	Notes
	VOE 14549137	1					Quick coupler	Acoplamiento rápido	Acoplador rápido	Accouplement rapide	
	VOE 14558370		1				Quick coupler	Acoplamiento rápido	Acoplador rápido	Accouplement rapide	
1		1			NS		•Quick coupler	•Acoplamiento rápido	•Acoplador rápido	•Accouplement rapide	
1			1		NS		•Quick coupler	•Acoplamiento rápido	•Acoplador rápido	•Accouplement rapide	
2	SA 1171-75370	1			OP		•Hook	•Gancho	•Gancho	•Crochet	
3	SA 1171-75140	1	1				•Key	•Llave (cuna)	•Chave	•Clavette	
4	VOE 14500381	1	1				•Indicator	•Indicador	•Indicador	•Indicateur	
5	SA 1171-75160	1	1				•Cover	•Capo	•Tampa	•Capot	
6	SA 1171-75170	1	1				•Cover	•Capo	•Tampa	•Capot	
7	SA 1171-75280	2	2				•Pin	•Pasador	•Pino	•Goupille	
8	VOE 14522371	1	1				•Cylinder	•Cilindro	•Cilindro	•Cylindre	See group 924-2000 page 1377
9	VOE 907887	2	2				•Split pin	•Pasador hendido	•Chaveta fendida	•Goupille fendue	(SA 9323-05922)
10	VOE 993024	1	1				•Hexagon screw	•Tornillo hexagonal	•Parafuso sextavado	•Vis à tête hexagonale	
11	VOE 983303	1	1				•Hexagon nut	•Tuerca hexagonal	•Porca sextavada	•Écrou hexagonal	
12	VOE 993026	1	1				•Hexagon screw	•Tornillo hexagonal	•Parafuso sextavado	•Vis à tête hexagonale	
13	VOE 983304	1	1				•Hexagon nut	•Tuerca hexagonal	•Porca sextavada	•Écrou hexagonal	
14	VOE 992040	1	1				•Plain washer	•Arandela plana	•Arruela simples	•Rondelle plane	
15	VOE 993029	4	4				•Hexagon screw	•Tornillo hexagonal	•Parafuso sextavado	•Vis à tête hexagonale	
16	SA 9412-12020	1	1				•Connector	•Unión	•Conexão	•Connexion	
17	SA 9412-12120	1	1				•Connector	•Unión	•Conexão	•Connexion	
18	VOE 907133	2	2				•Gasket	•Junta	•Junta	•Joint	(SA 9426-10020)
19	SA 9459-05190	1	1				•Hose	•Manguera	•Mangueira	•Flexible	
20	SA 9459-05420	1	1				•Hose	•Manguera	•Mangueira	•Flexible	
21	VOE 14535773	1	1				•Elbow	•Ángulo	•Cotovelo	•Coude	
22	VOE 14535772	1	1				•Elbow	•Ángulo	•Cotovelo	•Coude	
23	VOE 14717620	1	1				•Nut	•Tuerca	•Porca	•Écrou	(SA 1040-80490)
24	SA 2043-00120	1	1				•Hexagon nut	•Tuerca hexagonal	•Porca sextavada	•Écrou hexagonal	
25	SA 9411-95190	1	1				•Elbow	•Ángulo	•Cotovelo	•Coude	
26	SA 9411-90490	1	1				•Elbow	•Ángulo	•Cotovelo	•Coude	
27	VOE 992042	4	4				•Plain washer	•Arandela plana	•Arruela simples	•Rondelle plane	

1	8288942, 8284144
2	8288943
3	
4	
5	

Attachment bracket, quickfit
Portaimplemento, enganche rápido
Suporte de implemento, acoplamento rápido
Fixation, raccord rapide

Catalogue id **20591**	Group **924**
Illustr. No **1025565**	Section **100**
Issue **20027088-G**	Page **1341**

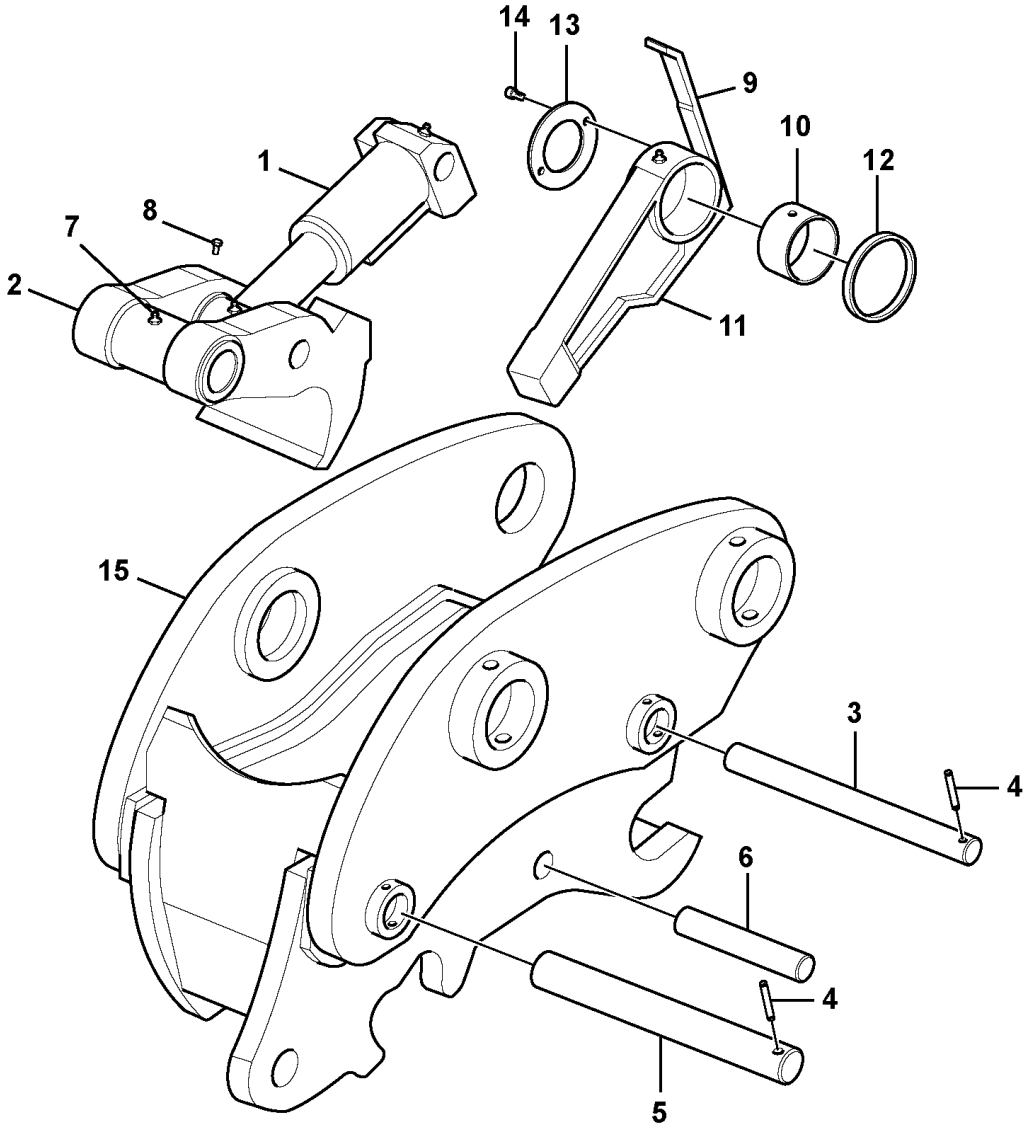

Volvo Construction Equipment

1011118

Fig.	Part No.	Quantity 1	2	3	PS	KIT	Description	Denominación	Denominação	Dénomination	Notes
		1					quick fit	Enganche rápido	Acoplamento rápido	Porte-outil à accouplement rapide	
1	VOE 14552943	1					•Cylinder	•Cilindro	•Cilindro	•Cylindre	
	VOE 14674180	1					••Gasket kit	••Juego de juntas	••Kit de juntas	••Kit joints	
2	VOE 14552944	1					•Hook	•Gancho	•Gancho	•Crochet	
3	VOE 14552957	1					•Pin	•Pasador	•Pino	•Goupille	
4	VOE 14552946	2					•Pin	•Pasador	•Pino	•Goupille	
5	VOE 14552958	1					•Pin	•Pasador	•Pino	•Goupille	
6	VOE 14552948	1					•Pin	•Pasador	•Pino	•Goupille	
7	VOE 11712676	4					•Lubricating nipple	•Niple lubricador	•Engraxadeira	•Graisseur	
8	VOE 14552949	1					•Screw	•Tornillo	•Parafuso	•Vis	
9	VOE 14555158	1					•Bar	•Barra	•Barra	•Barre	
10	VOE 14552951	1					•Bushing	•Casquillo	•Bucha	•Bague	
11	VOE 14552952	1					•Bar	•Barra	•Barra	•Barre	
12	VOE 14552953	1					•Spacer	•Distanciador	•Espaçador	•Entretoise	
13	VOE 14552954	1					•Plate	•Chapa	•Chapa	•Tôle	
14	VOE 14552955	2					•Bolt	•Perno	•Parafuso	•Boulon	
15	VOE 14552959	1			OP		•Frame	•Bastidor	•Quadro	•Cadre châssis	

1	8288944	**Attachment bracket, quickfit** **Portaimplemento, enganche rápido** **Suporte de implemento, acoplamento rápido** **Fixation, raccord rapide**	Catalogue id **20591**	Group **924**
2			Illustr. No **1011118**	Section **150**
3				
4			Issue **20027088-G**	Page **1343**
5				

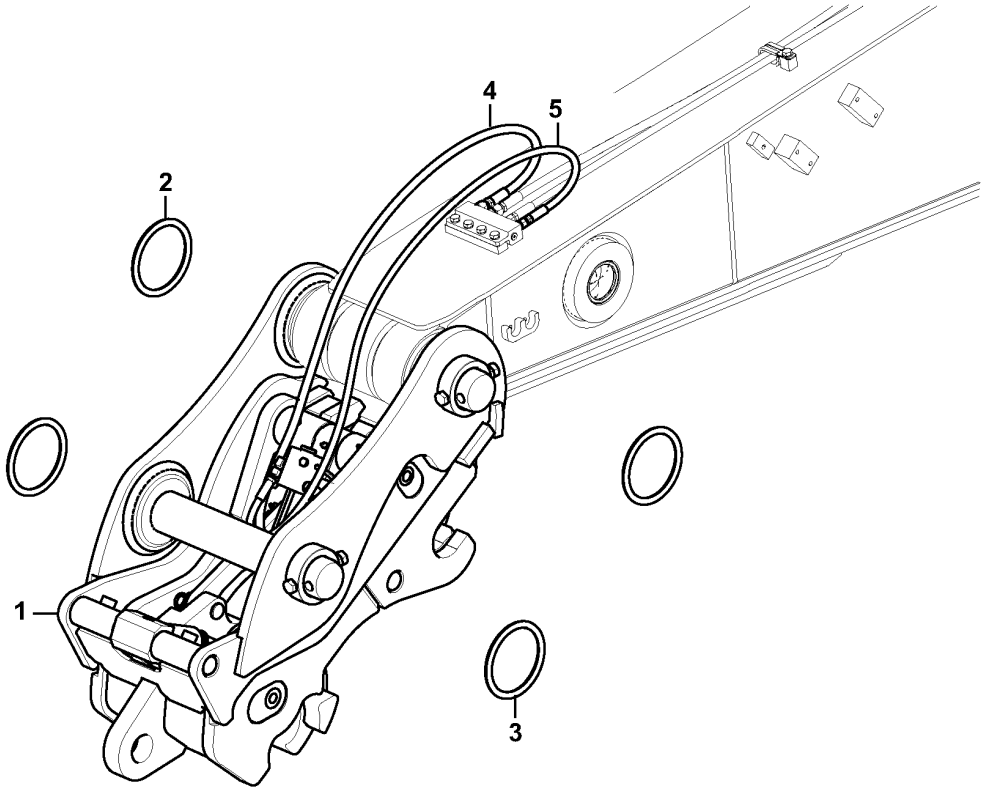
4
5
2
1
3

Fig.	Part No.	Quantity 1	2	3	PS	KIT	Description	Denominación	Denominação	Dénomination	Notes
1		1			NS		Quick coupler	Acoplamiento rápido	Acoplador rápido	Accouplement rapide	EQX 48T C
			1		NS		Quick coupler	Acoplamiento rápido	Acoplador rápido	Accouplement rapide	EQD 48T C
2	VOE 14880695	2	2				Ring	Anillo	Anel	Bague	
3	SA 9524-00146	2	2				Ring	Anillo	Anel	Bague	
4	VOE 14690773	1	1				Hose	Manguera	Mangueira	Flexible	
5	VOE 14690772	1	1				Hose	Manguera	Mangueira	Flexible	

1	8292868	**Attachment bracket, quickfit** **Portaimplemento, enganche rápido** **Suporte de implemento, acoplamento rápido** **Fixation, raccord rapide**	Catalogue id **20591**	Group **924**
2	8298169		Illustr. No **1049899**	Section **160**
3				
4			Issue **20027088-G**	Page **1345**
5				

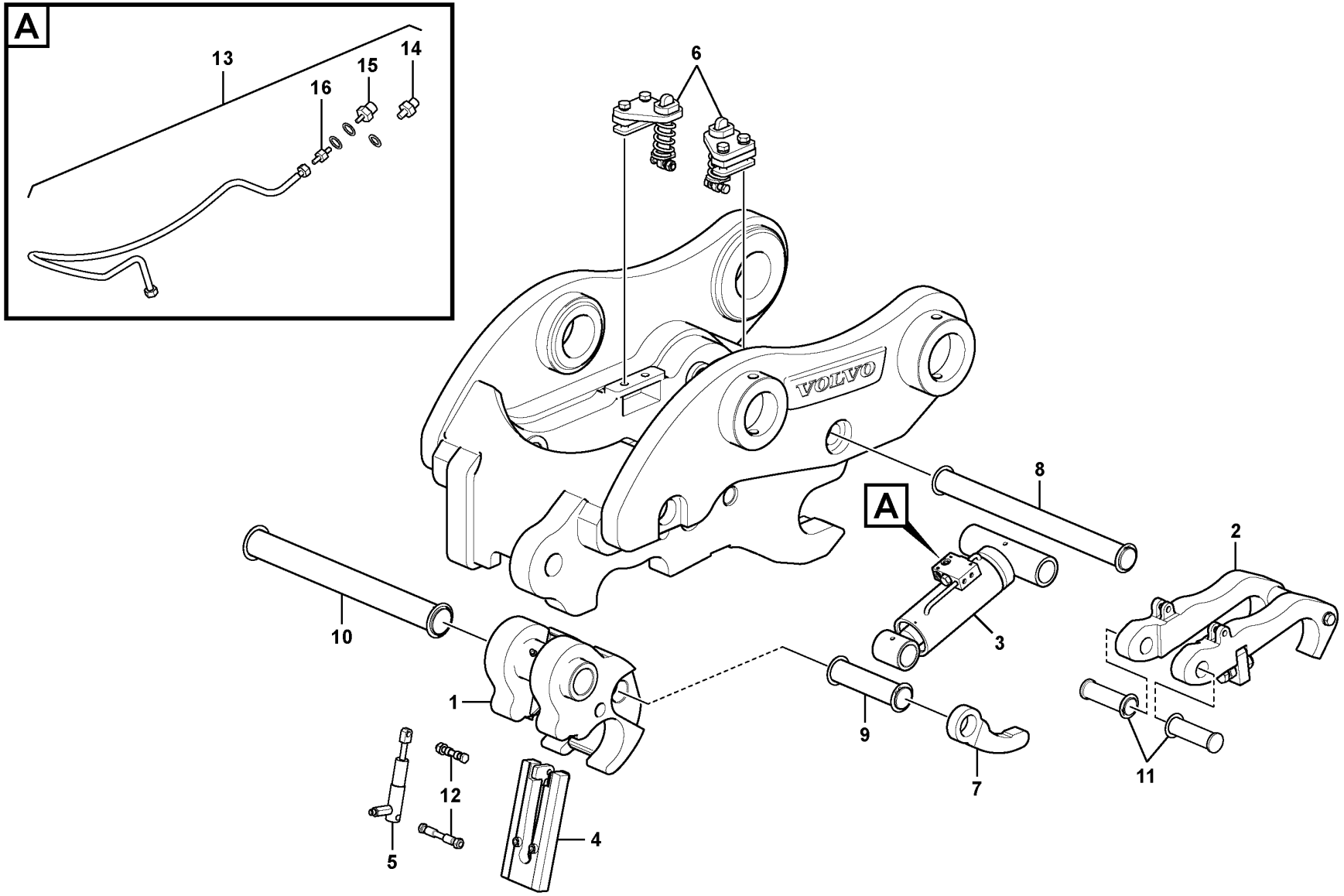

Volvo Construction Equipment

1087661

Fig.	Part No.	Quantity 1	2	3	PS	KIT	Description	Denominación	Denominação	Dénomination	Notes
1	VOE 14687260	1					Hook	Gancho	Gancho	Crochet	
2	VOE 14687281	1					Locking device	Dispositivo cierre	Dispositivo de fechamento	Dispositif de verrouillage	
3	VOE 14687267	1					Cylinder	Cilindro	Cilindro	Cylindre	(VOE 14687265)
4	VOE 14687252	1					Bracket	Consola	Suporte	Console	
5	VOE 14687270	1					Cylinder	Cilindro	Cilindro	Cylindre	
6	VOE 14689861	1					Spring	Resorte	Mola	Ressort	
7	VOE 14689855	1					Pusher plate	Placa de aplicación	Acionador compressor	Poussoir	
8	VOE 14687287	1					Pin	Pasador	Pino	Goupille	
	VOE 14710790	1					•Snap ring	•Circlip	•Anel trava	•Circlip	2624)
9	VOE 14687307	1					Pin	Pasador	Pino	Goupille	
10	VOE 14687291	1					Pin	Pasador	Pino	Goupille	
11	VOE 14687298	1					Pin	Pasador	Pino	Goupille	
12	VOE 14687257	1					Pin	Pasador	Pino	Goupille	
13	VOE 14687275	1					Hose assembly	Conducto	Mangueira completa	Conduit flexible	
14	VOE 14711157	1					•Fitting	•Racor	•Niple	•Écrou raccord	
15	VOE 14711158	1					•Fitting	•Racor	•Niple	•Écrou raccord	
16	VOE 14711159	1					•Fitting	•Racor	•Niple	•Écrou raccord	

2624) **GB**: Not Shown **ES**: No ilustrado **BR**: Não mostrado **FR**: Non représenté

1		**Attachment bracket, quickfit** **Portaimplemento, enganche rápido** **Suporte de implemento, acoplamento rápido** **Fixation, raccord rapide**	Catalogue id **20591**	Group **924**
2				
3			Illustr. No **1087661**	Section **180**
4				
5		**8296853**	Issue **20027088-G**	Page **1347**

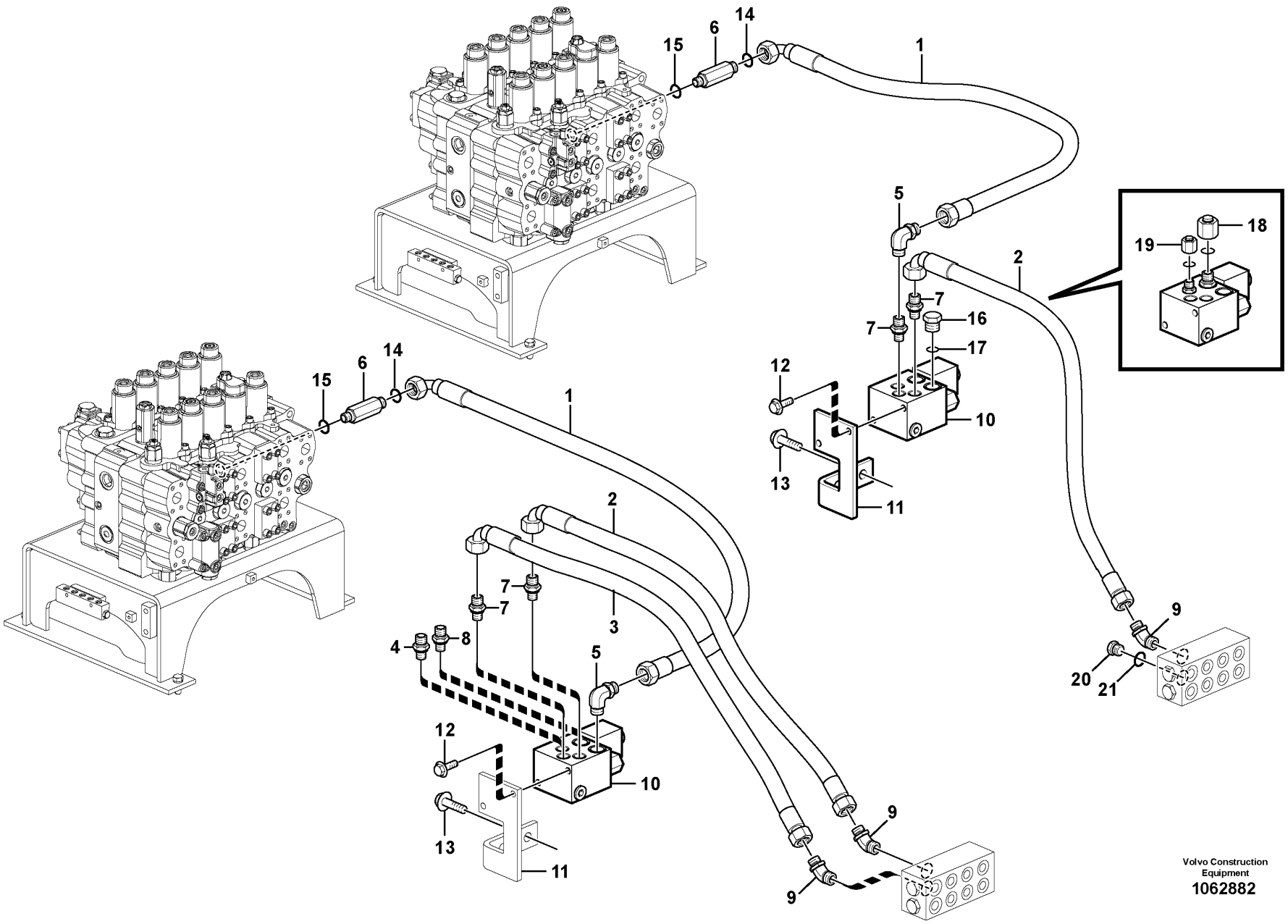

Volvo Construction Equipment
1062882

Fig.	Part No.	Quantity 1	2	3	4	5	PS	KIT	Description	Denominación	Denominação	Dénomination	Notes
1	**VOE 936476**	1							Hose assembly	Conducto	Mangueira completa	Conduit flexible	
1	**VOE 936478**		1						Hose assembly	Conducto	Mangueira completa	Conduit flexible	
2	**VOE 936788**	1	1						Hose assembly	Conducto	Mangueira completa	Conduit flexible	
3	**VOE 936783**	1							Hose assembly	Conducto	Mangueira completa	Conduit flexible	
4	**VOE 13933858**	1	1						Nipple	Niple	Niple	Raccord	
	VOE 990736	1	1						•O-ring	•Anillo tórico	•Anel-o	•Joint torique	
	VOE 993320	1	1						•O-ring	•Anillo tórico	•Anel-o	•Joint torique	(VOE 932039)
5	**VOE 935070**	1							Elbow nipple	Niple angular	Cotovelo	Raccord coudé	
	VOE 990737	1							•O-ring	•Anillo tórico	•Anel-o	•Joint torique	
	VOE 993321	1							•O-ring	•Anillo tórico	•Anel-o	•Joint torique	(VOE 932040)
5	**VOE 13933900**		1		1				Elbow nipple	Niple angular	Cotovelo	Raccord coudé	
	VOE 990737		1		1				•O-ring	•Anillo tórico	•Anel-o	•Joint torique	
6	**VOE 14881806**	1	1						Nipple	Niple	Niple	Raccord	
7	**VOE 935085**	2	2						Nipple	Niple	Niple	Raccord	
	VOE 990737	2	2						•O-ring	•Anillo tórico	•Anel-o	•Joint torique	
	VOE 993320	2	2						•O-ring	•Anillo tórico	•Anel-o	•Joint torique	(VOE 932039)
8	**VOE 935089**	1	1						Nipple	Niple	Niple	Raccord	
	VOE 990737	1	1						•O-ring	•Anillo tórico	•Anel-o	•Joint torique	
	VOE 993321	1	1						•O-ring	•Anillo tórico	•Anel-o	•Joint torique	(VOE 932040)
9	**VOE 935640**	2	1						Elbow nipple	Niple angular	Cotovelo	Raccord coudé	
	VOE 990737	2	1						•O-ring	•Anillo tórico	•Anel-o	•Joint torique	
	VOE 993320	2	1						•O-ring	•Anillo tórico	•Anel-o	•Joint torique	(VOE 932039)
10	**VOE 14539484**	1	1						Valve	Válvula	Válvula	Valve	See group 924-3100 page 1379
11	**VOE 14613372**	1	1						Bracket	Consola	Suporte	Console	
12	**VOE 13946173**	2	2						Screw	Tornillo	Parafuso	Vis	
13	**VOE 13965191**	2	2						Screw	Tornillo	Parafuso	Vis	
14	**VOE 990737**	1	1		1				O-ring	Anillo tórico	Anel-o	Joint torique	
15	**VOE 983502**	1	1						O-ring	Anillo tórico	Anel-o	Joint torique	
16	**VOE 14880068**		1		1				Plug	Tapón	Bujão	Tampon	
17	**VOE 993321**		1		1				O-ring	Anillo tórico	Anel-o	Joint torique	

4408) S/n 210001-/ 260001-/ -273845/ -280355

1	**8288932**
2	**4408) 8288933**
3	**8281799**
4	**8290617, 8290632**
5	

Working hydraulic, quick fit on upper frame
Hidráulica de trabajo, acoplamiento rápido en el bastidor superior.
Sistema hidráulico de operação, acoplamento rápido no chassi superior
Commande hydraulique d'outil, porte-outil sur tourelle

Catalogue id **20591**	Group **924**
Illustr. No **1062882**	Section **200**
Issue **20027088-G**	Page **1349**

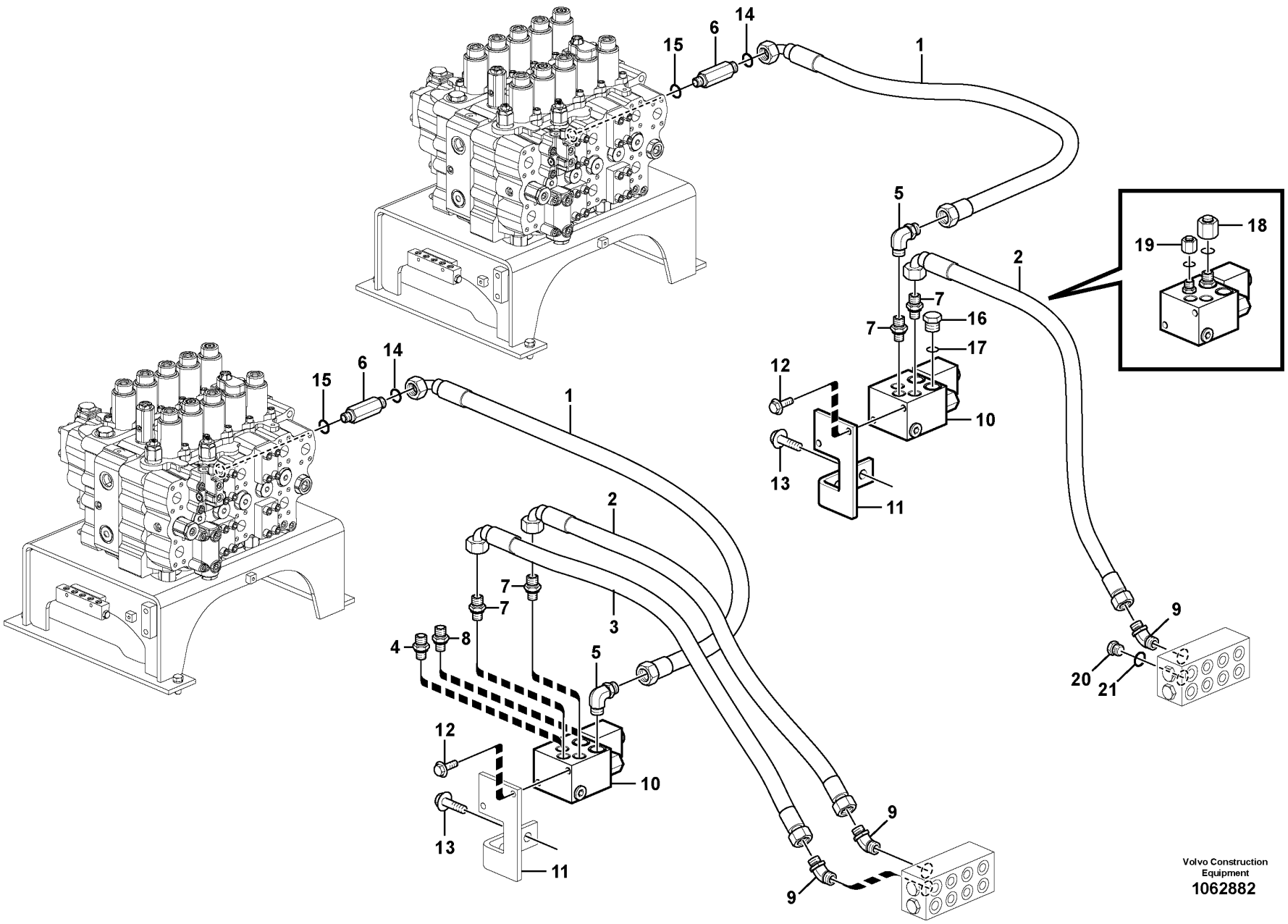

Volvo Construction Equipment
1062882

Fig.	Part No.	Quantity 1	2	3	4	5	PS	KIT	Description	Denominación	Denominação	Dénomination	Notes
18	VOE 935100			1					Plug	Tapón	Bujão	Tampon	
19	VOE 935756			1					Plug	Tapón	Bujão	Tampon	
20	SA 9415-31021				1				Plug	Tapon	Bujão	Bouchon	
21	VOE 993320				1				O-ring	Anillo tórico	Anel-o	Joint torique	

4408) S/n 210001-/ 260001-/ -273845/ -280355

1	8288932	**Working hydraulic, quick fit on upper frame** **Hidráulica de trabajo, acoplamiento rápido en el bastidor superior.** **Sistema hidráulico de operação, acoplamento rápido no chassi superior** **Commande hydraulique d'outil, porte-outil sur tourelle**	Catalogue id **20591**	Group **924**
2	4408) 8288933		Illustr. No **1062882**	Section **200**
3	8281799			
4	8290617, 8290632		Issue **20027088-G**	Page **1351**
5				

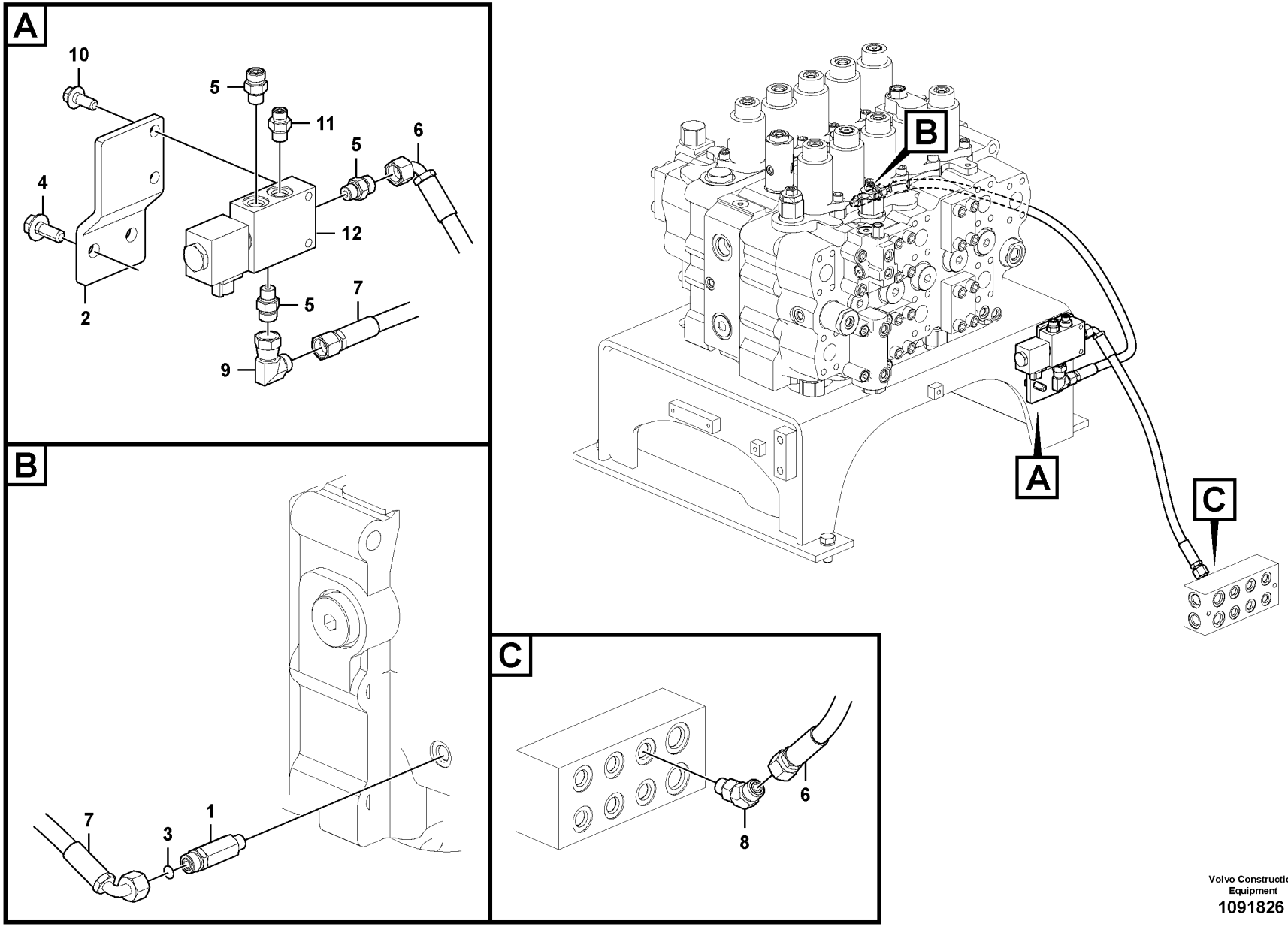

Volvo Construction Equipment
1091826

Fig.	Part No.	Quantity 1	2	3	PS	KIT	Description	Denominación	Denominação	Dénomination	Notes
1	VOE 14644501	1					Valve	Válvula	Válvula	Valve	
2		1			NS		Bracket	Consola	Suporte	Console	
3	VOE 990737	1					O-ring	Anillo tórico	Anel-o	Joint torique	
4	VOE 946329	1					Flange screw	Tornillo embridado	Parafuso flangeado	Vis à embase	
5	VOE 935085	3					Nipple	Niple	Niple	Raccord	
6	VOE 936701	1					Hose assembly	Conducto	Mangueira completa	Conduit flexible	
7	VOE 936478	1					Hose assembly	Conducto	Mangueira completa	Conduit flexible	
8	VOE 935640	1					Elbow nipple	Niple angular	Cotovelo	Raccord coudé	
9	VOE 13933900	1					Elbow nipple	Niple angular	Cotovelo	Raccord coudé	
10	VOE 965191	2			SS		Flange screw	Tornillo embridado	Parafuso flangeado	Vis à embase	
11	VOE 13933858	1					Nipple	Niple	Niple	Raccord	
12	VOE 14702907	1					Valve	Válvula	Válvula	Valve	See group 924-3150 page 1381

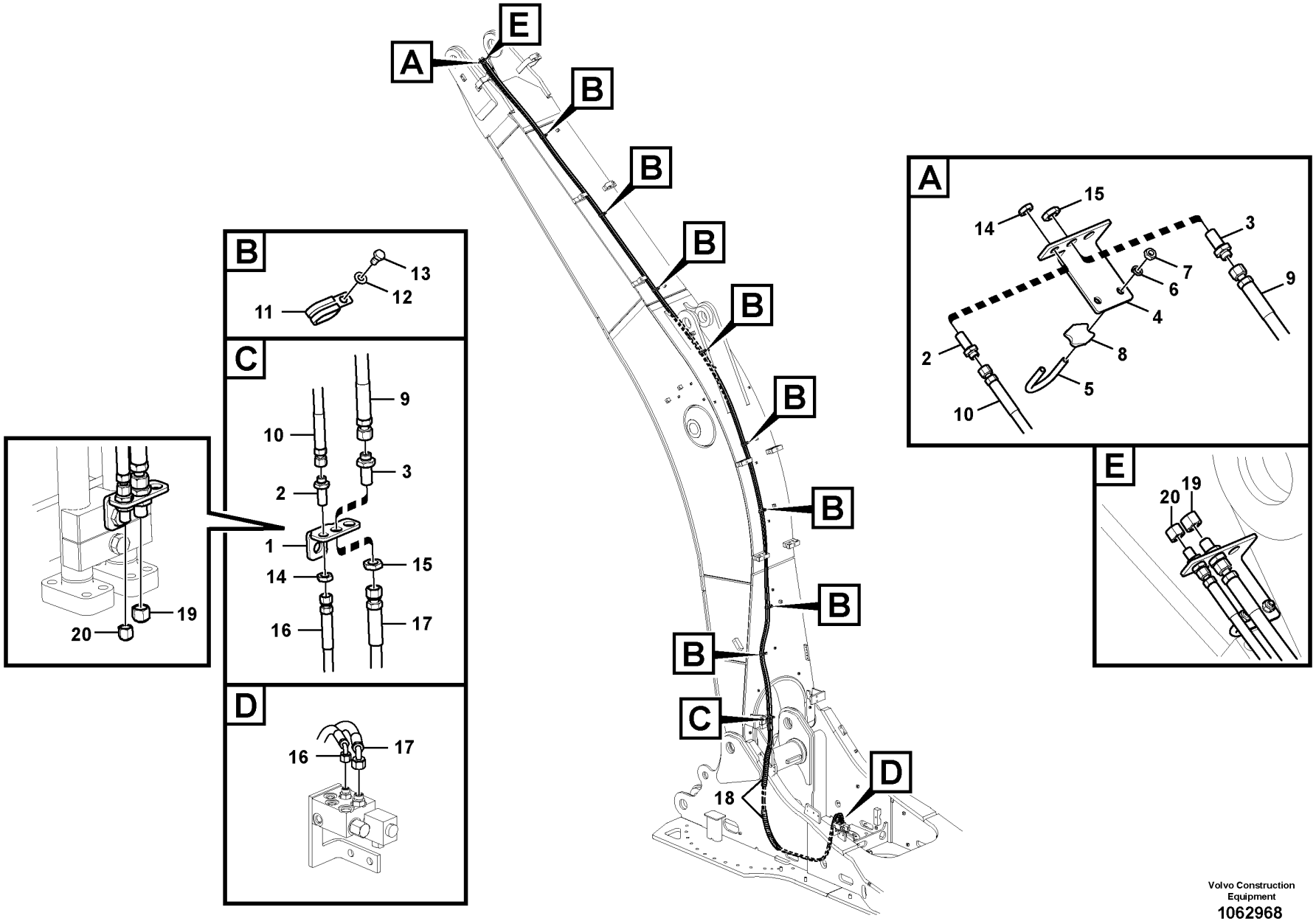

Volvo Construction Equipment
1062968

Fig.	Part No.	Quantity 1	2	3	4	5	PS	KIT	Description	Denominación	Denominação	Dénomination	Notes
1	VOE 14535218	1	1						Plate	Chapa	Chapa	Tôle	
2	VOE 935424	2	2						Nipple	Niple	Niple	Raccord	
	VOE 990736	4	4						•O-ring	•Anillo tórico	•Anel-o	•Joint torique	
3	VOE 935425	2	2						Nipple	Niple	Niple	Raccord	
	VOE 990737	4	4						•O-ring	•Anillo tórico	•Anel-o	•Joint torique	
4	VOE 14531128	1	1						Bracket	Consola	Suporte	Console	
5	VOE 14880632	1	1						U-bolt	Abrazadera-u	Grampo u	Étrier de ressort	
6	VOE 955922	2	2						Spring washer	Arandela elástica	Arruela de pressão	Rondelle élastique	
7	VOE 993197	2	2						Hexagon nut	Tuerca hexagonal	Porca sextavada	Écrou hexagonal	
8	VOE 14880634	1	1						Clamping plate	Placa de apriete	Placa fixação	Plaque serrage	
9	VOE 937315	1							Hose assembly	Conducto	Mangueira completa	Conduit flexible	
	VOE 937314		1						Hose assembly	Conducto	Mangueira completa	Conduit flexible	
10	VOE 937388	1							Hose assembly	Conducto	Mangueira completa	Conduit flexible	
	VOE 937387		1						Hose assembly	Conducto	Mangueira completa	Conduit flexible	
11	VOE 14515524	8	7						Clip	Clip	Clipe	Clip	
12	VOE 992040	8	7						Plain washer	Arandela plana	Arruela simples	Rondelle plane	
13	VOE 983250	8	7						Hexagon screw	Tornillo hexagonal	Parafuso sextavado	Vis à tête hexagonale	
14	VOE 935428	2	2						Lock nut	Contratuerca	Porca trava	Contre-écrou	
15	VOE 935429	2	2						Lock nut	Contratuerca	Porca trava	Contre-écrou	
16	VOE 936866	1							Hose assembly	Conducto	Mangueira completa	Conduit flexible	S/N -210060
	VOE 17210112	1							Hose assembly	Conducto	Mangueira completa	Conduit flexible	S/N 210061-
	VOE 15172347		1						Hose assembly	Conducto	Mangueira completa	Conduit flexible	S/N -210060
	VOE 17210112		1						Hose assembly	Conducto	Mangueira completa	Conduit flexible	S/N 210061-
17	VOE 15080635	1							Hose assembly	Conducto	Mangueira completa	Conduit flexible	S/N -210060
	VOE 17209997	1							Hose assembly	Conducto	Mangueira completa	Conduit flexible	S/N 210061-
	VOE 15196430		1						Hose assembly	Conducto	Mangueira completa	Conduit flexible	S/N -210060
	VOE 17209997		1						Hose assembly	Conducto	Mangueira completa	Conduit flexible	S/N 210061-
18	VOE 14541262	2	2						Guard	Proteccion	Protecao	Protection	
19	VOE 935100			1	2				Plug	Tapón	Bujão	Tampon	
20	VOE 935756			1	2				Plug	Tapón	Bujão	Tampon	

1	8288909
2	8288910
3	8282910
4	8290619
5	

Working hydraulic, quick fit on boom
Hidráulica de trabajo, acoplamiento rápido en la pluma.
Sistema hidráulico de operação, acoplamento rápido na lança
Commande hydraulique d'outil, porte-outil sur flèche

Catalogue id **20591**	Group **924**
Illustr. No **1062968**	Section **400**
Issue **20027088-G**	Page **1355**

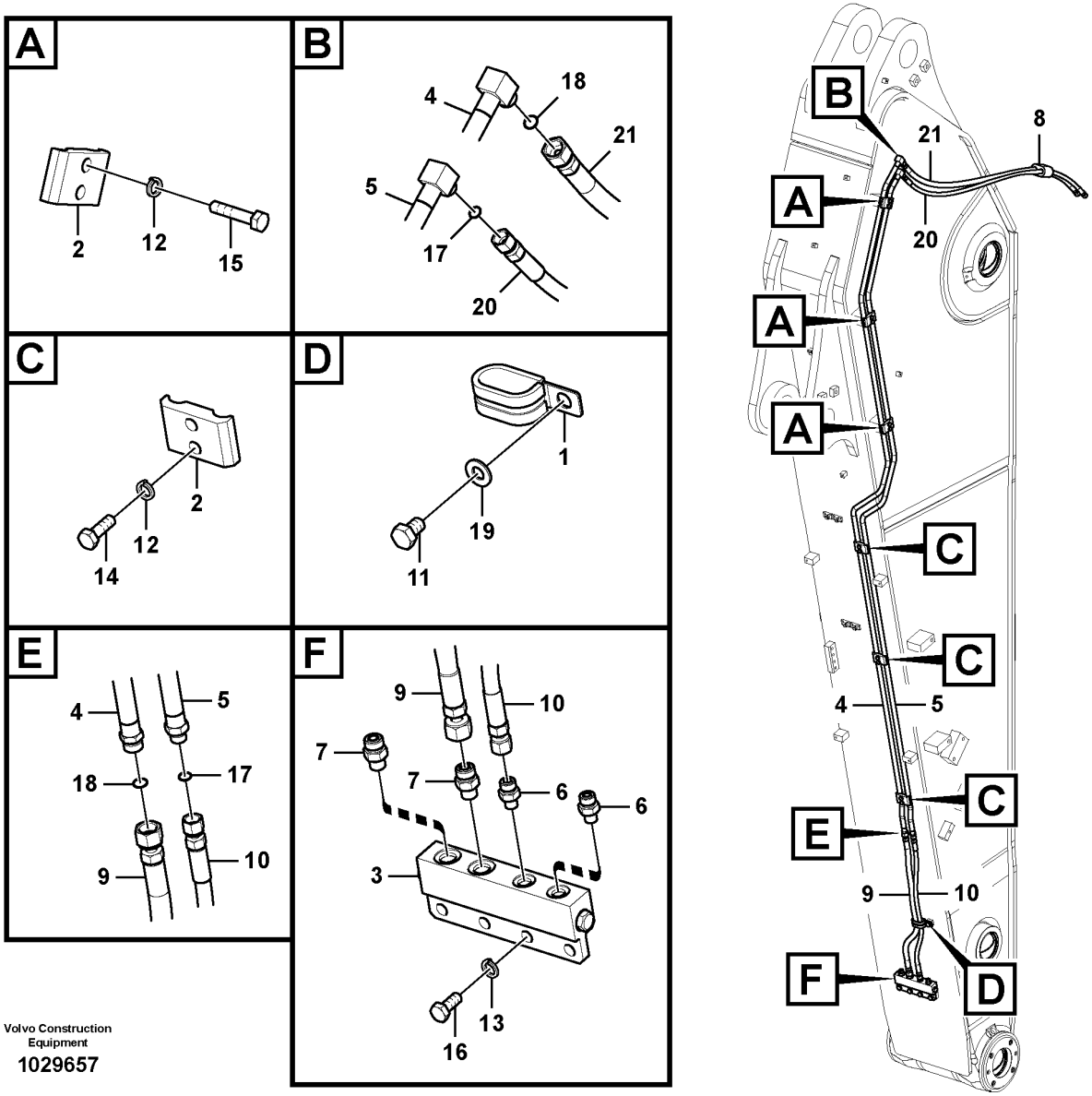

Volvo Construction Equipment

1029657

Fig.	Part No.	Quantity 1	2	3	4	5	PS	KIT	Description	Denominación	Denominação	Dénomination	Notes
1	VOE 14515524	1	1	1	1				Clip	Clip	Clipe	Clip	
2	VOE 14541254	4	6	6	5				Clamp	Abrazadera	Braçadeira	Collier serrage	
3	VOE 14544043	1	1	1	1				Block	Bloque	Bloco	Bloc	
	SA 9415-31011	1	1	1	1				•Plug	•Tapon	•Bujão	•Bouchon	
	SA 9415-31021	1	1	1	1				•Plug	•Tapon	•Bujão	•Bouchon	
	VOE 993319	1	1	1	1				•O-ring	•Anillo tórico	•Anel-o	•Joint torique	(VOE 932037)
	VOE 993320	1	1	1	1				•O-ring	•Anillo tórico	•Anel-o	•Joint torique	(VOE 932039)
4	VOE 14677673	1							Pipe	Tubo	Tubo	Tuyau	(VOE 14587576)
4	VOE 14587246		1						Pipe	Tubo	Tubo	Tuyau	
4	VOE 14677671			1					Pipe	Tubo	Tubo	Tuyau	(VOE 14587250)
4	VOE 14622582				1				Pipe	Tubo	Tubo	Tuyau	
5	VOE 14677674	1							Pipe	Tubo	Tubo	Tuyau	(VOE 14587578)
5	VOE 14587248		1						Pipe	Tubo	Tubo	Tuyau	
5	VOE 14677672			1					Pipe	Tubo	Tubo	Tuyau	(VOE 14587252)
5	VOE 14622584				1				Pipe	Tubo	Tubo	Tuyau	
6	VOE 935082	2	2	2	2				Nipple	Niple	Niple	Raccord	
	VOE 990736	2	2	2	2				•O-ring	•Anillo tórico	•Anel-o	•Joint torique	
	VOE 993319	2	2	2	2				•O-ring	•Anillo tórico	•Anel-o	•Joint torique	(VOE 932037)
7	VOE 935085	2	2	2	2				Nipple	Niple	Niple	Raccord	
	VOE 990737	2	2	2	2				•O-ring	•Anillo tórico	•Anel-o	•Joint torique	
	VOE 993320	2	2	2	2				•O-ring	•Anillo tórico	•Anel-o	•Joint torique	(VOE 932039)
8	SA 1174-58220	1	1	1	1				Rubber clamp	Abrazadera de goma		Collier en caoutchouc	
9	VOE 936242	1	1	1	1				Hose assembly	Conducto	Mangueira completa	Conduit flexible	
10	VOE 936183	1	1	1	1				Hose assembly	Conducto	Mangueira completa	Conduit flexible	
11	VOE 992504	1	1	1	1				Hexagon screw	Tornillo hexagonal	Parafuso sextavado	Vis à tête hexagonale	
12	VOE 955921	8	12	12	10				Spring washer	Arandela elástica	Arruela de pressão	Rondelle élastique	
13	VOE 955922	4	4	4	4				Spring washer	Arandela elástica	Arruela de pressão	Rondelle élastique	
14	VOE 983243	4	6	6	6				Hexagon screw	Tornillo hexagonal	Parafuso sextavado	Vis à tête hexagonale	
15	VOE 983245	4	6	6	4				Hexagon screw	Tornillo hexagonal	Parafuso sextavado	Vis à tête hexagonale	
16	VOE 983251	4	4	4	4				Hexagon screw	Tornillo hexagonal	Parafuso sextavado	Vis à tête hexagonale	
17	VOE 990736	2	2	2	2				O-ring	Anillo tórico	Anel-o	Joint torique	

1	8286703
2	8286704
3	8286705
4	8290283
5	8290622

Working hydraulic, quick fit on dipper arm
Hidráulica de trabajo, acoplamiento rápido en el brazo.
Sistema hidráulico de operação, acoplamento rápido no braço
Commande hydraulique d'outil, porte-outil sur balancier

Catalogue id **20591**	Group **924**
Illustr. No **1029657**	Section **700**
Issue **20027088-G**	Page **1357**

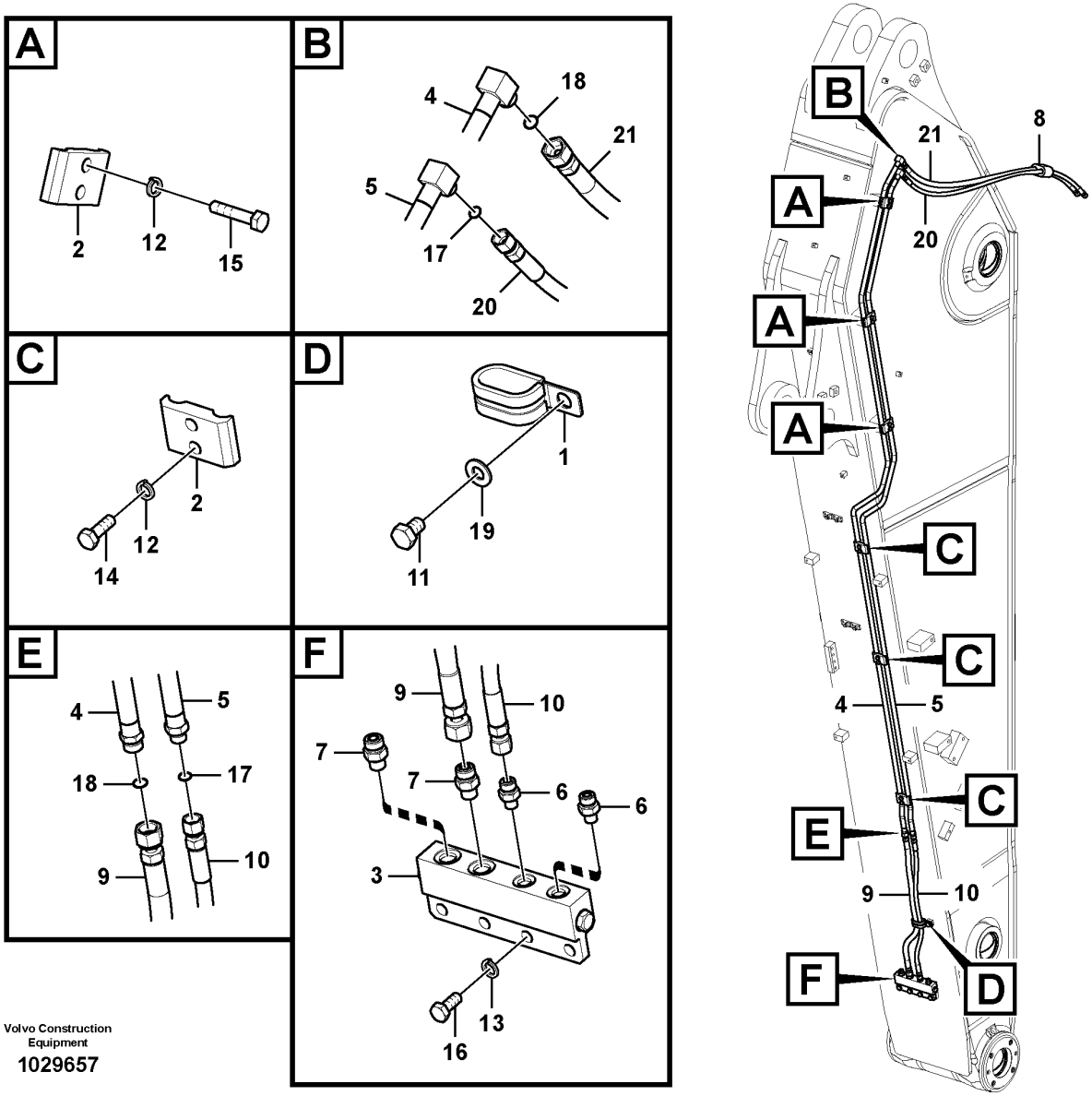

Volvo Construction Equipment

1029657

Fig.	Part No.	Quantity 1	2	3	4	5	PS	KIT	Description	Denominación	Denominação	Dénomination	Notes
18	VOE 990737	2	2	2	2				O-ring	Anillo tórico	Anel-o	Joint torique	
19	VOE 992040	1	1	1					Plain washer	Arandela plana	Arruela simples	Rondelle plane	
20	VOE 14880794	1	1	1	1				Hose	Manguera	Mangueira	Flexible	
21	VOE 14880795	1	1	1	1				Hose	Manguera	Mangueira	Flexible	
	VOE 935650					1			Plug	Tapón	Bujão	Tampon	8290623, 8290624
	VOE 965651					1			Plug	Tapon	Bujão	Bouchon	8290623, 8290624

1	8286703
2	8286704
3	8286705
4	8290283
5	8290622

Working hydraulic, quick fit on dipper arm
Hidráulica de trabajo, acoplamiento rápido en el brazo.
Sistema hidráulico de operação, acoplamento rápido no braço
Commande hydraulique d'outil, porte-outil sur balancier

Catalogue id **20591**	Group **924**
Illustr. No **1029657**	Section **700**
Issue **20027088-G**	Page **1359**

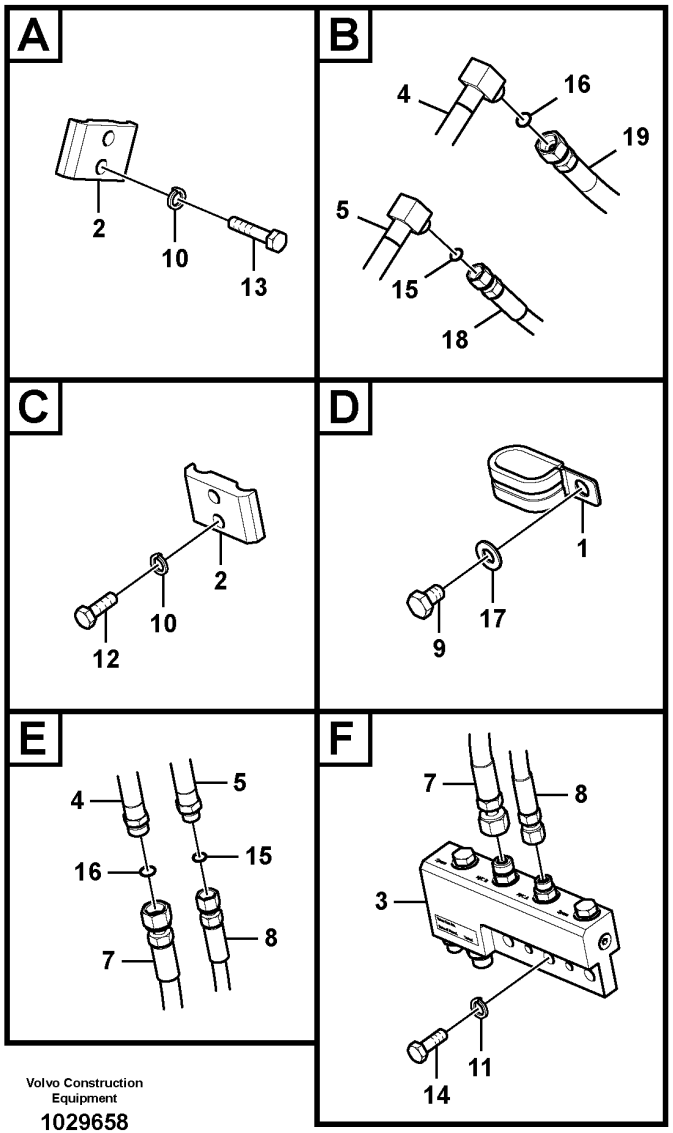

Volvo Construction Equipment

1029658

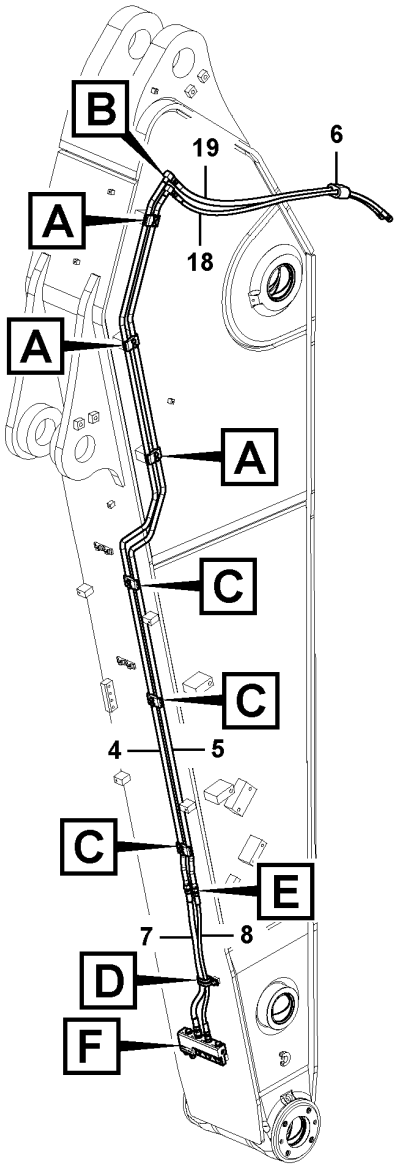

Fig.	Part No.	Quantity 1	2	3	4	5	PS	KIT	Description	Denominación	Denominação	Dénomination	Notes
1	VOE 14515524	1	1	1	1				Clip	Clip	Clipe	Clip	
2	VOE 14541254	4	6	6	5				Clamp	Abrazadera	Braçadeira	Collier serrage	
3	VOE 14577947	1	1	1	1	1			Block	Bloque	Bloco	Bloc	
4	VOE 14677673	1							Pipe	Tubo	Tubo	Tuyau	(VOE 14587576)
4	VOE 14587246		1						Pipe	Tubo	Tubo	Tuyau	
4	VOE 14677671			1					Pipe	Tubo	Tubo	Tuyau	(VOE 14587250)
4	VOE 14622582				1				Pipe	Tubo	Tubo	Tuyau	
5	VOE 14677674	1							Pipe	Tubo	Tubo	Tuyau	(VOE 14587578)
5	VOE 14587248		1						Pipe	Tubo	Tubo	Tuyau	
5	VOE 14677672			1					Pipe	Tubo	Tubo	Tuyau	(VOE 14587252)
5	VOE 14622584				1				Pipe	Tubo	Tubo	Tuyau	
6	SA 1174-58220	1	1	1	1				Rubber clamp	Abrazadera de goma		Collier en caoutchouc	
7	VOE 936242	1	1	1	1				Hose assembly	Conducto	Mangueira completa	Conduit flexible	
8	VOE 936183	1	1	1	1				Hose assembly	Conducto	Mangueira completa	Conduit flexible	
9	VOE 992504	1	1	1	1				Hexagon screw	Tornillo hexagonal	Parafuso sextavado	Vis à tête hexagonale	
10	VOE 955921	8	12	12	10				Spring washer	Arandela elástica	Arruela de pressão	Rondelle élastique	
11	VOE 955922	3	3	3	3	3			Spring washer	Arandela elástica	Arruela de pressão	Rondelle élastique	
12	VOE 983243	4	6	6	6				Hexagon screw	Tornillo hexagonal	Parafuso sextavado	Vis à tête hexagonale	
13	VOE 983245	4	6	6	4				Hexagon screw	Tornillo hexagonal	Parafuso sextavado	Vis à tête hexagonale	
14	VOE 983252	3	3	3	3	3			Hexagon screw	Tornillo hexagonal	Parafuso sextavado	Vis à tête hexagonale	
15	VOE 990736	2	2	2	2				O-ring	Anillo tórico	Anel-o	Joint torique	
16	VOE 990737	2	2	2	2				O-ring	Anillo tórico	Anel-o	Joint torique	
17	VOE 992040	1	1	1	1				Plain washer	Arandela plana	Arruela simples	Rondelle plane	
18	VOE 14880794	1	1	1	1				Hose	Manguera	Mangueira	Flexible	
19	VOE 14880795	1	1	1	1				Hose	Manguera	Mangueira	Flexible	

3886) 8290617, 8290634, 8290635

1	8286706
2	8286707
3	8286708
4	8291522
5	3886) 8290633, 8290617

Working hydraulic, quick fit on dipper arm
Hidráulica de trabajo, acoplamiento rápido en el brazo.
Sistema hidráulico de operação, acoplamento rápido no braço
Commande hydraulique d'outil, porte-outil sur balancier

Catalogue id **20591**	Group **924**
Illustr. No **1029658**	Section **750**
Issue **20027088-G**	Page **1361**

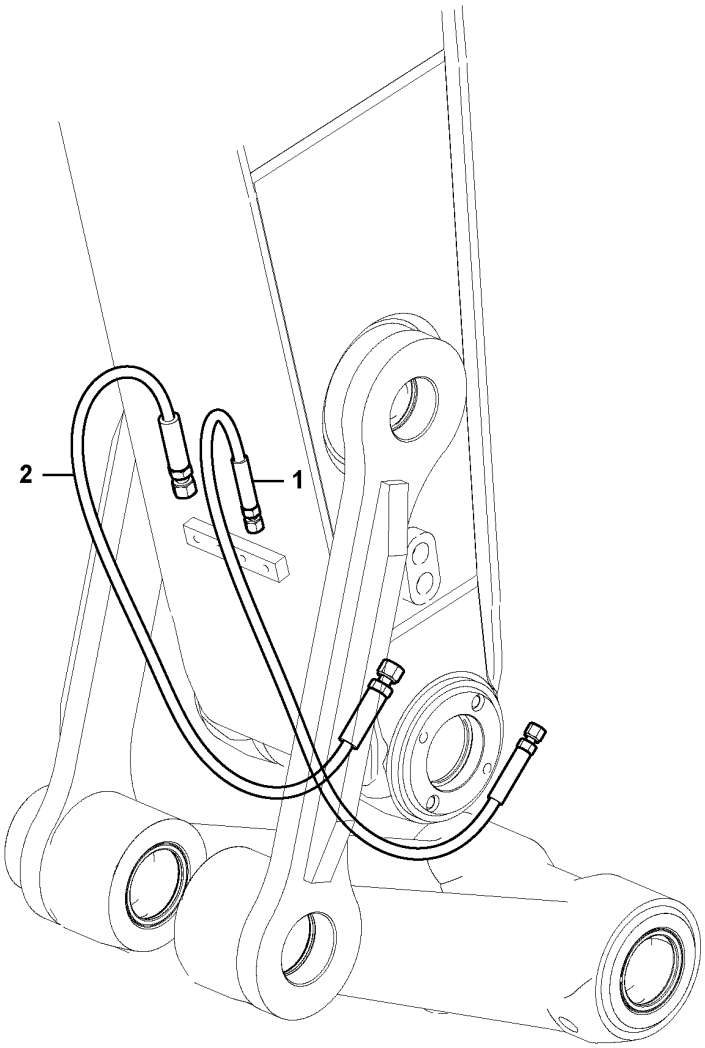

Volvo Construction Equipment

1022914

Fig.	Part No.	Quantity 1	2	3	PS	KIT	Description	Denominación	Denominação	Dénomination	Notes
1	VOE 14880840	1	1				Hose	Manguera	Mangueira	Flexible	
	VOE 14633997			1			Hose	Manguera	Mangueira	Flexible	
2	VOE 14880841	1	1				Hose	Manguera	Mangueira	Flexible	
	VOE 14633998			1			Hose	Manguera	Mangueira	Flexible	

1	8284144, 8288942	**Working hydraulic, quick fit on dipper arm** **Hidráulica de trabajo, acoplamiento rápido en el brazo.** **Sistema hidráulico de operação, acoplamento rápido no braço** **Commande hydraulique d'outil, porte-outil sur balancier**	Catalogue id **20591**	Group **924**
2	8288943		Illustr. No **1022914**	Section **800**
3	8291969		Issue **20027088-G**	Page **1363**
4				
5				

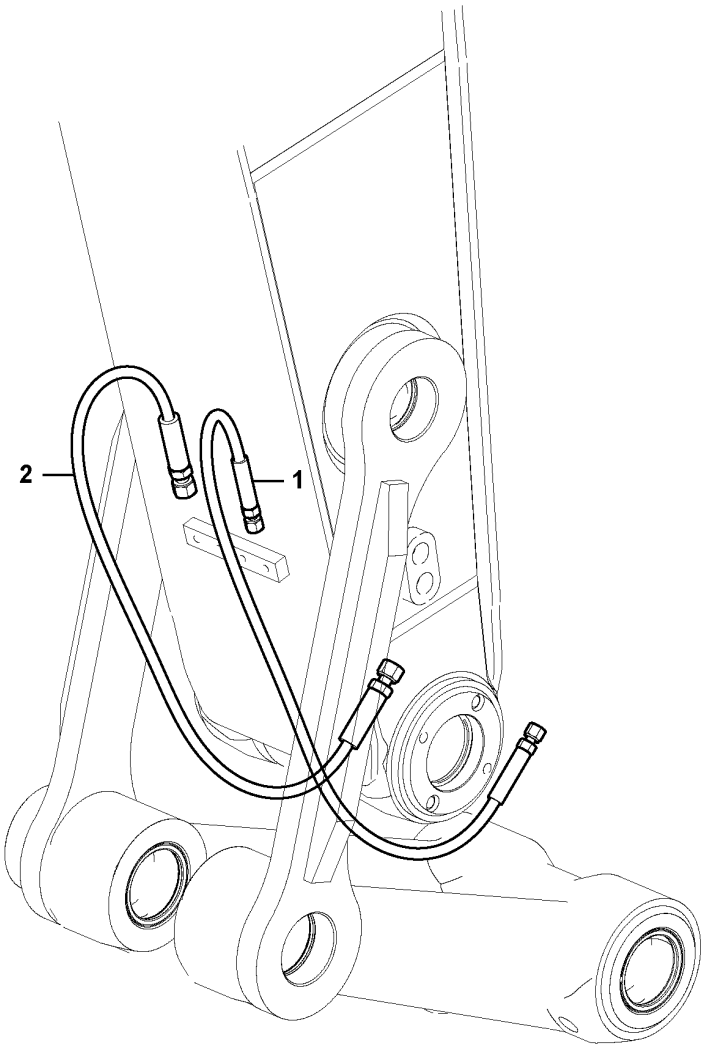

Volvo Construction Equipment

1022914

Fig.	Part No.	Quantity 1	2	3	PS	KIT	Description	Denominación	Denominação	Dénomination	Notes
1	**VOE 14676440**	1					Hose	Manguera	Mangueira	Flexible	
2	**VOE 14676441**	1					Hose	Manguera	Mangueira	Flexible	

1	**8296853**	**Working hydraulic, quick fit on dipper arm** **Hidráulica de trabajo, acoplamiento rápido en el brazo.** **Sistema hidráulico de operação, acoplamento rápido no braço** **Commande hydraulique d'outil, porte-outil sur balancier**	Catalogue id **20591**	Group **924**
2			Illustr. No **1022914**	Section **810**
3				
4			Issue **20027088-G**	Page **1365**
5				

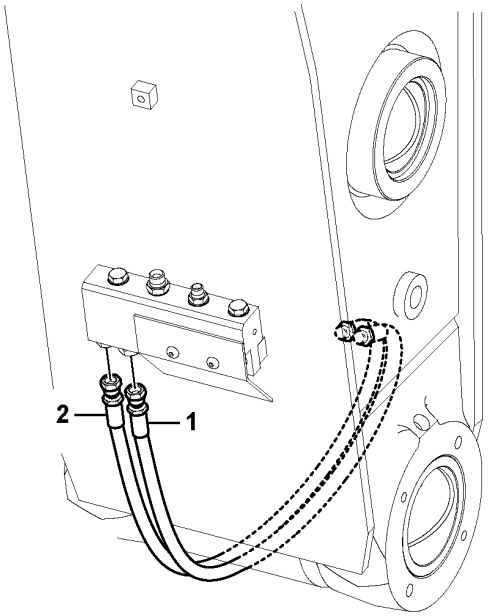

Volvo Construction Equipment

1025574

Fig.	Part No.	Quantity 1	2	3	PS	KIT	Description	Denominación	Denominação	Dénomination	Notes
1	VOE 14556269	1					Hose	Manguera	Mangueira	Flexible	
2	VOE 14556213	1					Hose	Manguera	Mangueira	Flexible	

1		**Working hydraulic, quick fit on dipper arm** **Hidráulica de trabajo, acoplamiento rápido en el brazo.** **Sistema hidráulico de operação, acoplamento rápido no braço** **Commande hydraulique d'outil, porte-outil sur balancier**	Catalogue id **20591**	Group **924**
2				
3			Illustr. No **1025574**	Section **850**
4				
5		**8288944, 8290617, 8290633**	Issue **20027088-G**	Page **1367**

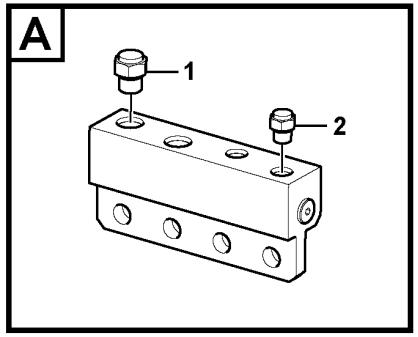

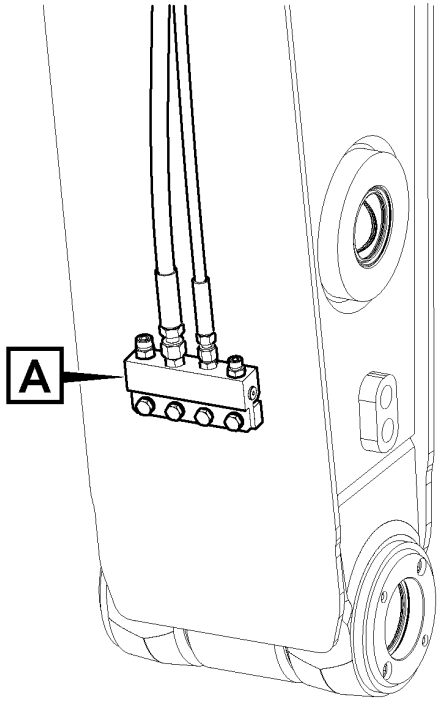

Volvo Construction
Equipment

1029591

Fig.	Part No.	Quantity 1	2	3	PS	KIT	Description	Denominación	Denominação	Dénomination	Notes
1	VOE 935756	1					Plug	Tapón	Bujão	Tampon	
2	VOE 935100	1					Plug	Tapón	Bujão	Tampon	

1		**Working hydraulic, quick fit on dipper arm** **Hidráulica de trabajo, acoplamiento rápido en el brazo.** **Sistema hidráulico de operação, acoplamento rápido no braço** **Commande hydraulique d'outil, porte-outil sur balancier**	Catalogue id **20591**	Group **924**
2				
3			Illustr. No **1029591**	Section **900**
4				
5		**8280290**	Issue **20027088-G**	Page **1369**

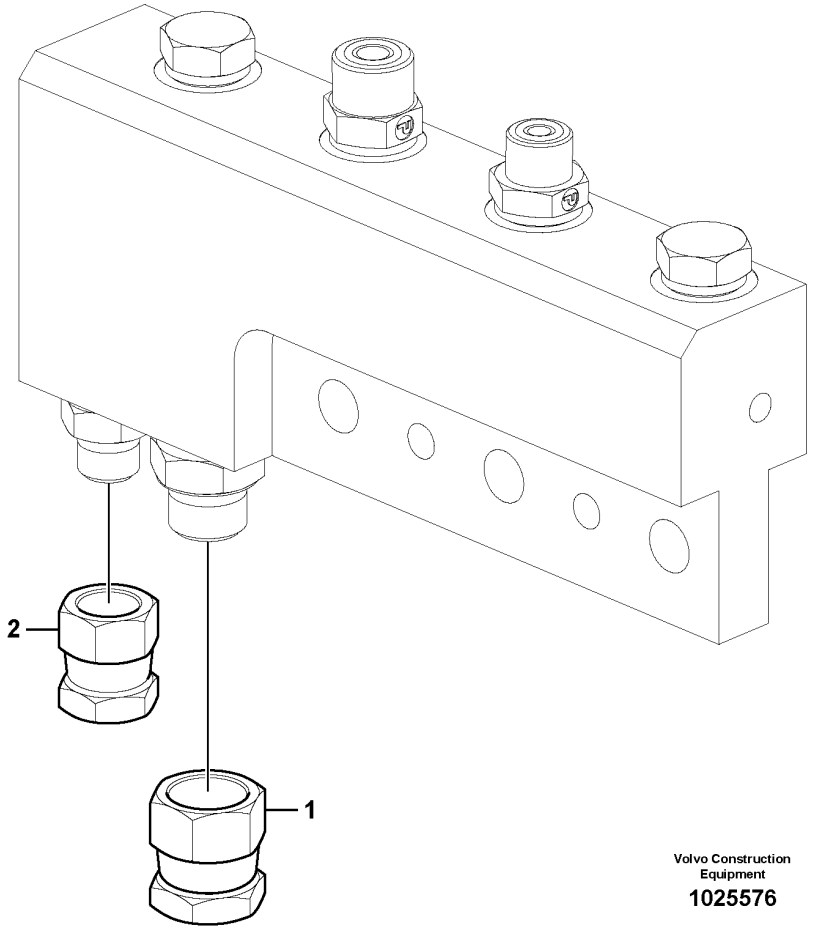

Volvo Construction Equipment

1025576

Fig.	Part No.	Quantity 1	2	3	PS	KIT	Description	Denominación	Denominação	Dénomination	Notes
1	SA 9411-90410	1					Plug	Tapón	Bujão	Tampon	
2	SA 9411-93390	1					Plug	Tapón	Bujão	Tampon	

1		**Working hydraulic, quick fit on dipper arm** **Hidráulica de trabajo, acoplamiento rápido en el brazo.** **Sistema hidráulico de operação, acoplamento rápido no braço** **Commande hydraulique d'outil, porte-outil sur balancier**	Catalogue id **20591**	Group **924**
2				
3			Illustr. No **1025576**	Section **950**
4				
5		**8283998**	Issue **20027088-G**	Page **1371**

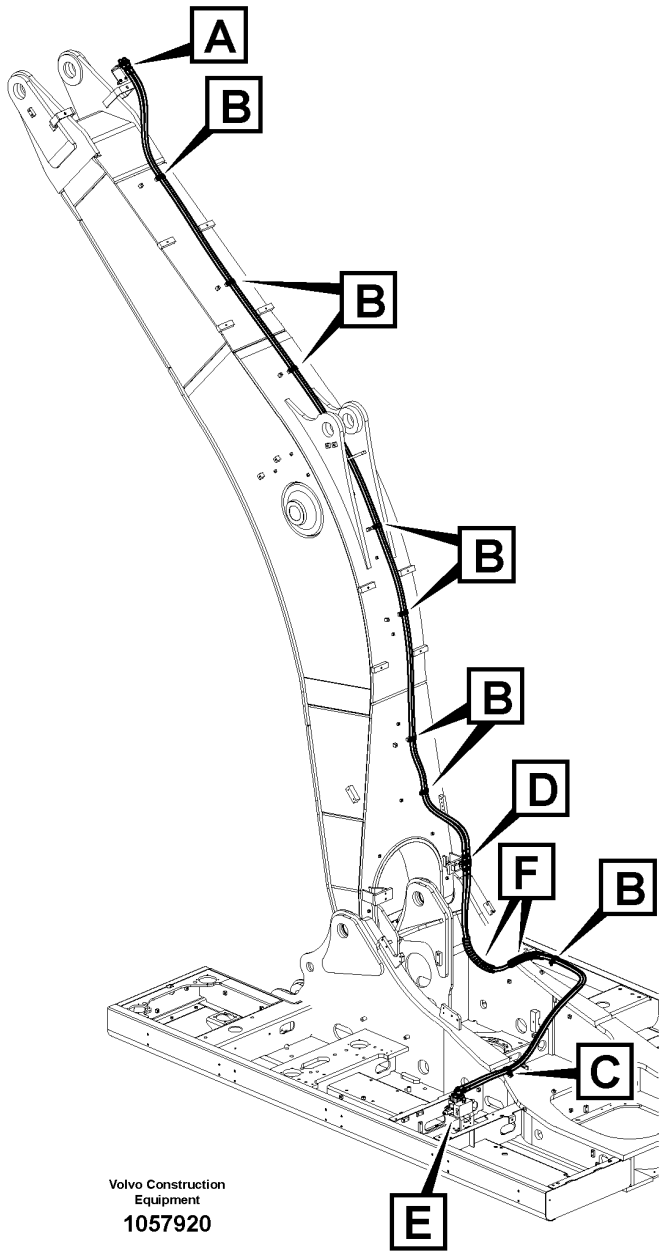
A
B
B
B
B
D
F
B
C
E
Volvo Construction
Equipment
1057920

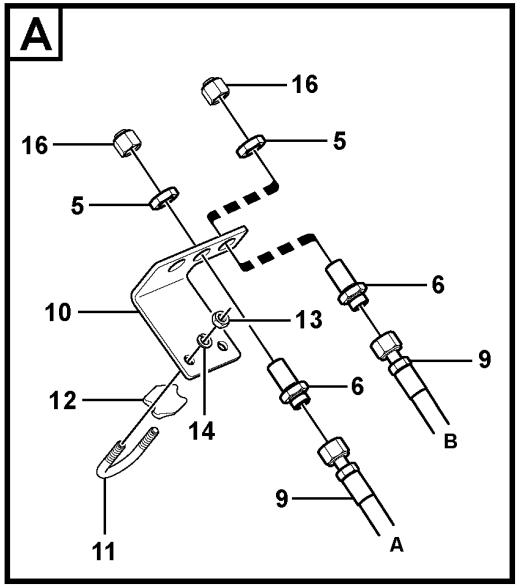
A
16
16
5
5
10
13
6
9
12
14
6
B
9
11
9
A

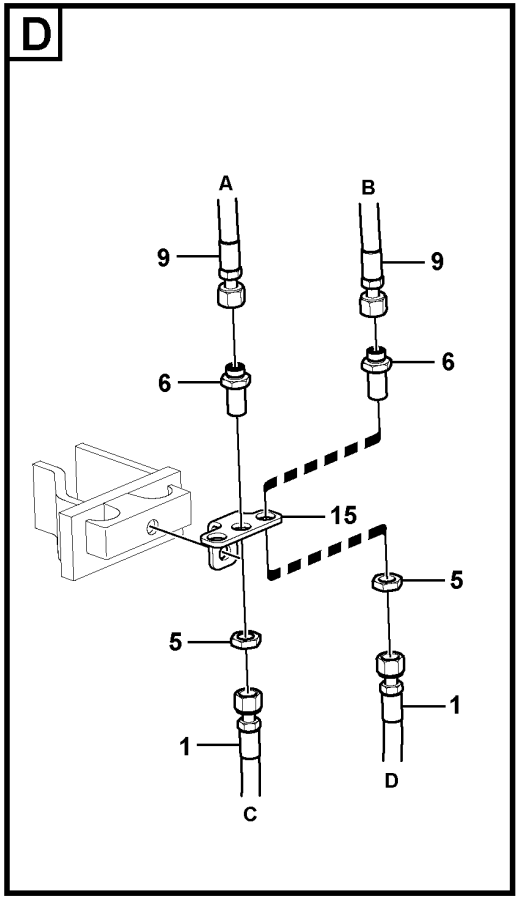
D
A
B
9
9
6
6
15
5
5
1
1
C
D

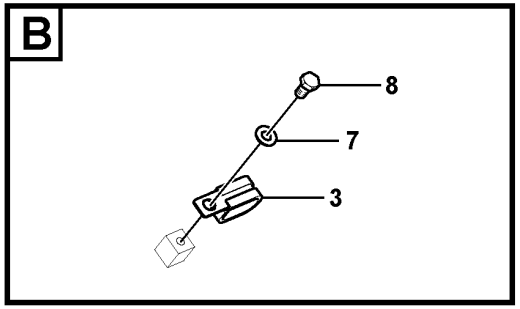
B
8
7
3

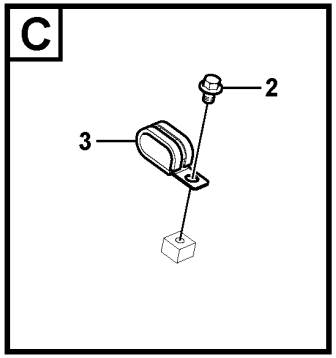
C
2
3

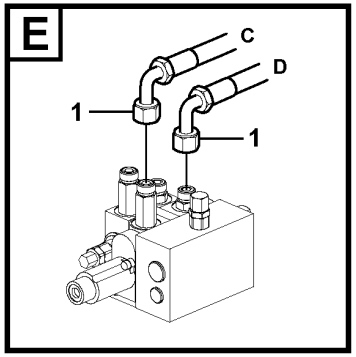
E
C
D
1
1

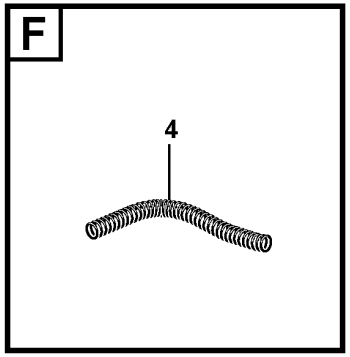
F
4

Fig.	Part No.	Quantity 1	2	3	4	5	PS	KIT	Description	Denominación	Denominação	Dénomination	Notes
1	**VOE 15068479**				2				Hose assembly	Conducto	Mangueira completa	Conduit flexible	
1	**VOE 15103832**			2					Hose assembly	Conducto	Mangueira completa	Conduit flexible	
2	**VOE 946471**			1	1				Flange screw	Tornillo embridado	Parafuso flangeado	Vis à embase	
3	**VOE 14515524**	8	7	1	1				Clip	Clip	Clipe	Clip	
4	**VOE 14541262**			2	2				Guard	Proteccion	Protecao	Protection	
5	**VOE 13933867**	4	4						Lock nut	Contratuerca	Porca trava	Contre-écrou	
6	**VOE 13933922**	4	4						Nipple	Niple	Niple	Raccord	
6	**VOE 990738**	8	8						•O-ring	•Anillo tórico	•Anel-o	•Joint torique	
7	**VOE 992040**	8	7						Plain washer	Arandela plana	Arruela simples	Rondelle plane	
8	**VOE 983250**	8	7						Hexagon screw	Tornillo hexagonal	Parafuso sextavado	Vis à tête hexagonale	
9	**VOE 937510**	2							Hose assembly	Conducto	Mangueira completa	Conduit flexible	
9	**VOE 938224**		2						Hose assembly	Conducto	Mangueira completa	Conduit flexible	
10	**VOE 14538947**					1			Bracket	Consola	Suporte	Console	
11	**VOE 14880632**					1			U-bolt	Abrazadera-u	Grampo u	Étrier de ressort	
12	**VOE 14880634**					1			Clamping plate	Placa de apriete	Placa fixação	Plaque serrage	
13	**VOE 993197**					2			Hexagon nut	Tuerca hexagonal	Porca sextavada	Écrou hexagonal	
14	**VOE 955922**					2			Spring washer	Arandela elástica	Arruela de pressão	Rondelle élastique	
15	**VOE 14535711**					1			Plate	Chapa	Chapa	Tôle	
16	**VOE 935574**					2			Plug	Tapón	Bujão	Tampon	8282909

1	**8286693**
2	**8286694**
3	**8286695**
4	**8286696**
5	**8289608**

Working hydraulic, slope and rotator on boom
Hidráulica de trabajo, inclinación y rotador en la pluma
Sistema hidráulico de operação, inclinação e rotor na lança
Commande hydraulique d'outil, équipement de talutage et rotateur sur flèche

Catalogue id **20591**	Group **924**
Illustr. No **1057920**	Section **1100**
Issue **20027088-G**	Page **1373**

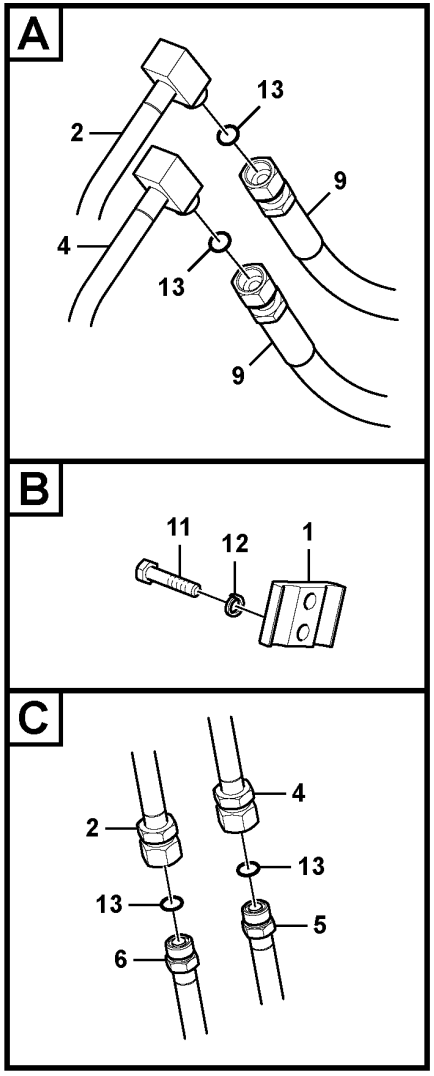

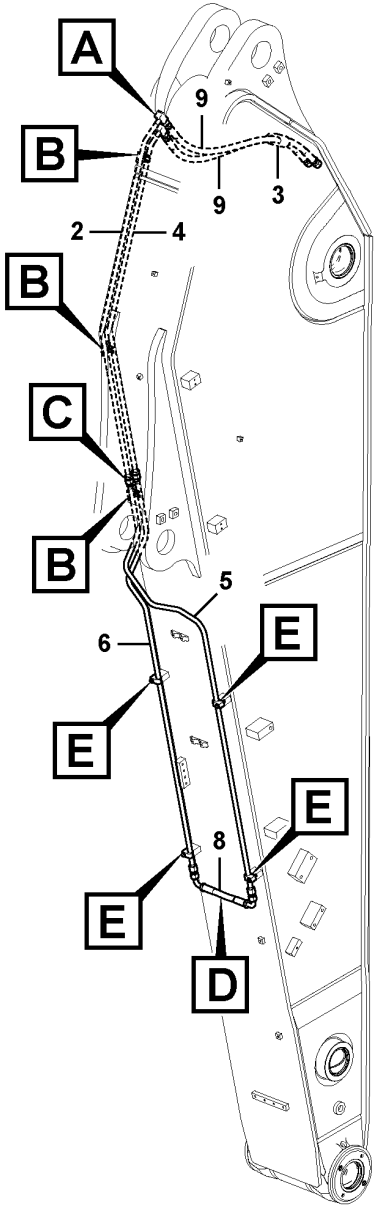

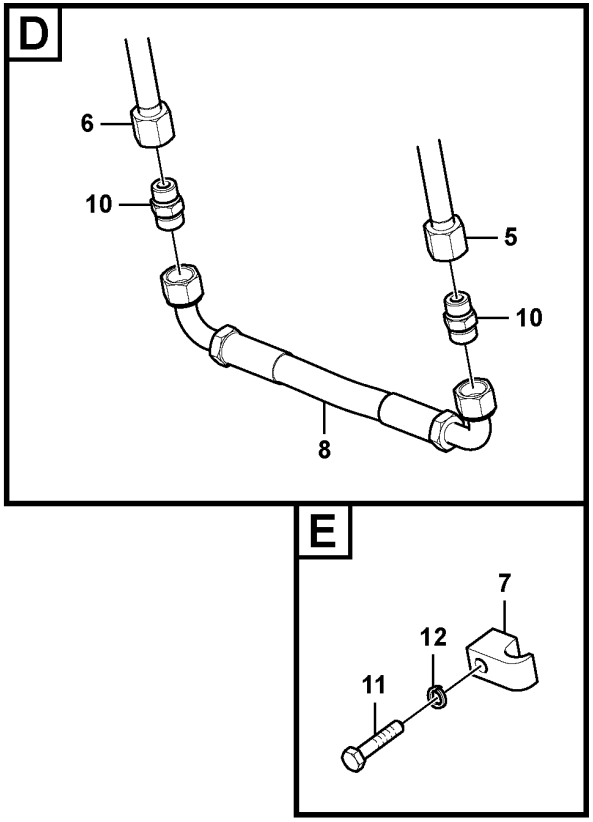

Volvo Construction Equipment

1025578

Fig.	Part No.	Quantity 1	2	3	4	5	PS	KIT	Description	Denominación	Denominação	Dénomination	Notes
1	VOE 14541254	2	3	3	2				Clamp	Abrazadera	Braçadeira	Collier serrage	
2	VOE 14535967		1						Pipe	Canalizacion	Tubo	Canalisation	
2	VOE 14546079			1					Pipe	Canalizacion	Tubo	Canalisation	
3	VOE 14536108	1	1	1	1				Clamp	Abrazadera	Braçadeira	Collier serrage	
4	VOE 14677181		1						Pipe	Tubo	Tubo	Tuyau	(VOE 14535968)
4	VOE 14546077			1					Pipe	Canalizacion	Tubo	Canalisation	
5	VOE 14546544	1							Pipe	Canalizacion	Tubo	Canalisation	
5	VOE 14677182		1	1					Pipe	Tubo	Tubo	Tuyau	(VOE 14535969)
5	VOE 14677984				1				Pipe	Tubo	Tubo	Tuyau	(VOE 14621575)
6	VOE 14677383	1							Pipe	Tubo	Tubo	Tuyau	(VOE 14546546)
6	VOE 14677183		1	1					Pipe	Tubo	Tubo	Tuyau	(VOE 14535970)
6	VOE 14621573				1				Pipe	Tubo	Tubo	Tuyau	
7	VOE 14881231	4	4	4	4				Clamp	Abrazadera	Braçadeira	Collier serrage	
8	VOE 14880842	1	1	1	1				Hose assembly	Conducto	Mangueira completa	Conduit flexible	
9	VOE 14880796	2	2	2	2				Hose assembly	Conducto	Mangueira completa	Conduit flexible	
10	VOE 13933923	2	2	2	2				Nipple	Niple	Niple	Raccord	
	VOE 990738	2	2	2	2				•O-ring	•Anillo tórico	•Anel-o	•Joint torique	
	VOE 993321	2	2	2	2				•O-ring	•Anillo tórico	•Anel-o	•Joint torique	(VOE 932040)
11	VOE 983245	8	10	10	8				Hexagon screw	Tornillo hexagonal	Parafuso sextavado	Vis à tête hexagonale	
12	VOE 955921	8	10	10	8				Spring washer	Arandela elástica	Arruela de pressão	Rondelle élastique	
13	VOE 990738	2	4	4	2				O-ring	Anillo tórico	Anel-o	Joint torique	

1	8280093	**Working hydraulic, slope and rotator on dipper arm** **Hidráulica de trabajo, inclinación y rotador en el brazo** **Sistema hidráulico de operação, inclinação e rotor no braço** **Commande hydraulique d'outil, équipement de talutage et rotateur sur balancier**	Catalogue id **20591**	Group **924**
2	8280094		Illustr. No **1025578**	Section **1600**
3	8280095			
4	8290724		Issue **20027088-G**	Page **1375**
5				

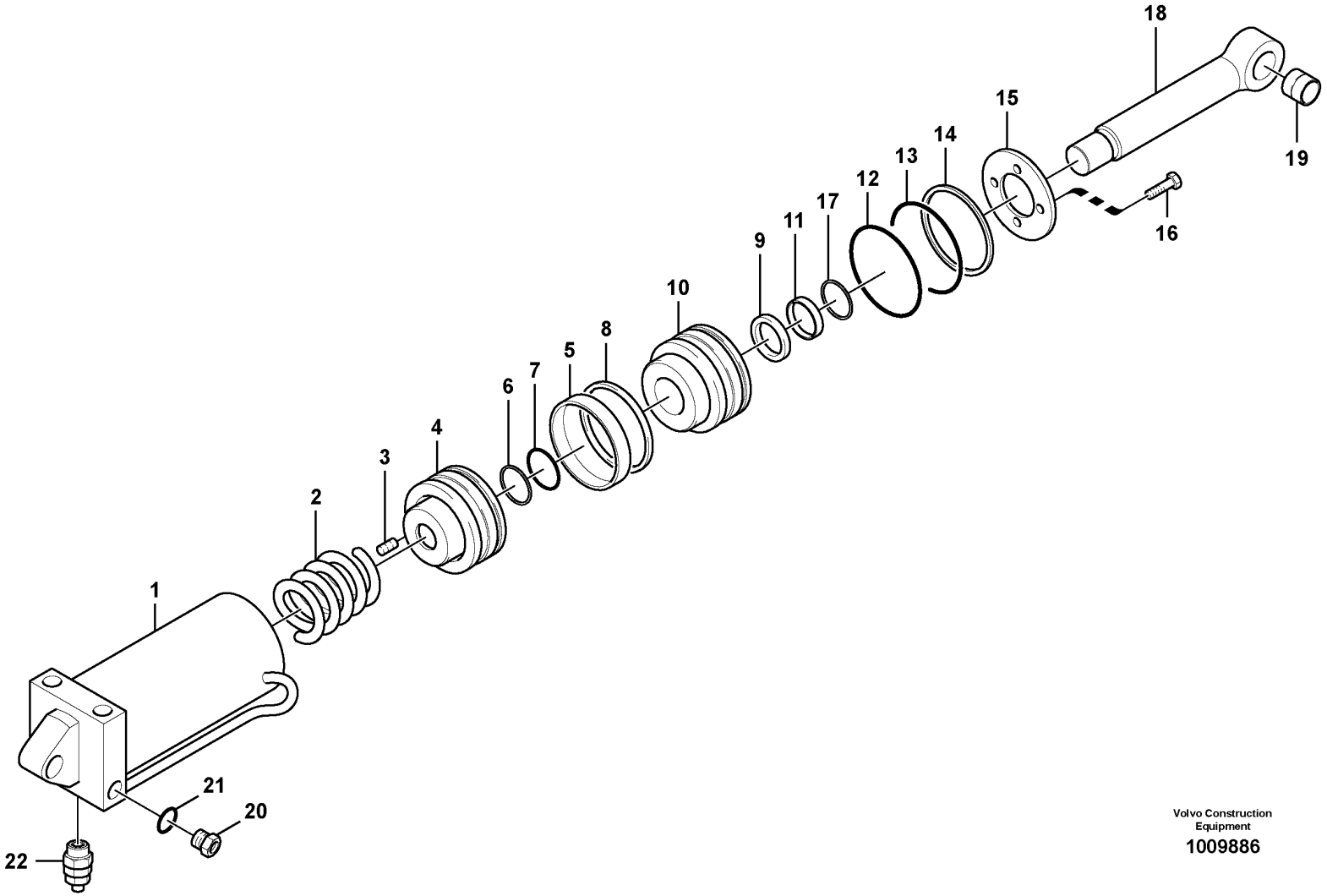

Volvo Construction Equipment

1009886

Fig.	Part No.	Quantity 1	2	3	PS	KIT	Description	Denominación	Denominação	Dénomination	Notes
	VOE 14522371	1					Cylinder	Cilindro	Cilindro	Cylindre	
1	VOE 14522991	1			OP		•Tube	•Tubo	•Tubo	•Tube	
2	VOE 14522986	1					•Spring	•Resorte	•Mola	•Ressort	
3	SA 9023-10602	1				K	•Set screw	•Tornillo tope	•Parafuso batente	•Vis butée	
4	VOE 14522988	1			OP		•Piston	•Pistón	•Pistão	•Piston	
5		1			NS	K	•Ring	•Anillo	•Anel	•Anneau	
6	SA 9566-10320	1				K	•Back-up ring	•Anillo de apoyo	•Anel de apoio	•Bague support	
7	VOE 990607	1				K	•O-ring	•Anillo tórico	•Anel-o	•Joint torique	
8		1			NS	K	•Seal	•Junta	•Vedação	•Joint	
9		1			NS	K	•Seal	•Junta	•Vedação	•Étanchéité	
10		1			NS		•Cover	•Capo	•Tampa	•Capot	
11		1			NS	K	•Ring	•Anillo	•Anel	•Anneau	
12	SA 9566-20850	1				K	•Back-up ring	•Anillo de apoyo	•Anel de apoio	•Bague support	
13	VOE 990593	1				K	•O-ring	•Anillo tórico	•Anel-o	•Joint torique	
14	VOE 14522985	1					•Ring	•Anillo	•Anel	•Bague	
15	VOE 14522987	1					•Cover	•Capo	•Tampa	•Capot	
16	VOE 969420	4					•Six point socket screw	•Racor de seis dientes	•Paraf soquete sext	•Vis à 6 pans creux	
17		1			NS	K	•Seal	•Junta	•Vedação	•Étanchéité	
18	VOE 14522990	1					•Piston rod	•Biela de piston	•Biela de pistão	•Bielle de piston	
19	SA 9611-02525	2					•Bearing	•Cojinete	•Mancal	•Roulement	
20	SA 9415-11012	2					•Plug	•Tapon	•Bujão	•Bouchon	
21	VOE 983495	2					•O-ring	•Anillo tórico	•Anel-o	•Joint torique	
22	VOE 14522979	1					•Control valve	•Válvula de control	•Válvula controle	•Valve contrôle	
	VOE 14522992	1					Sealing kit	Kit de precinto	Jogo de vedação	Kit plombage	

1		**Quick fit cylinder** **Cilindro, acoplamiento rápido** **Cilindro, acoplamento rápido** **Vérin, porte-outil**	Catalogue id **20591**	Group **924**
2				
3			Illustr. No **1009886**	Section **2000**
4				
5			Issue **20027088-G**	Page **1377**

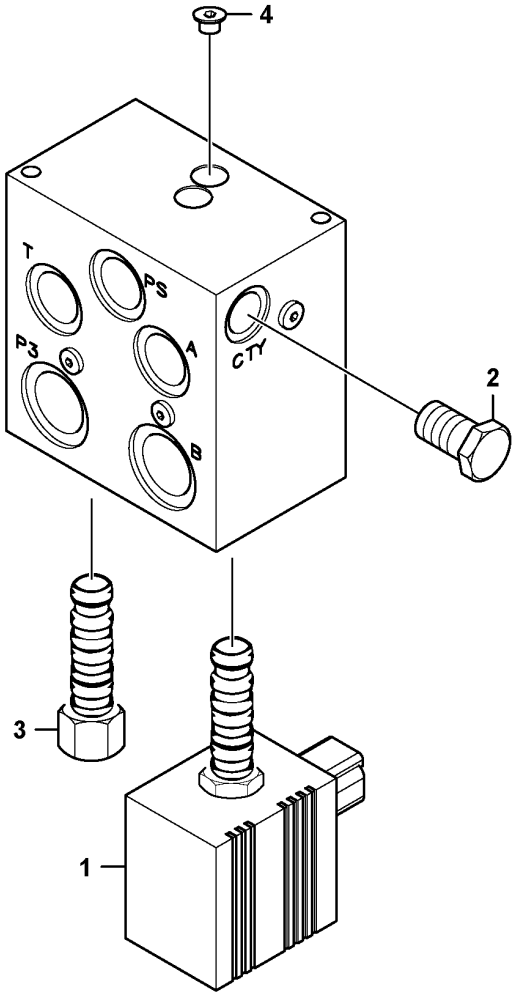
4
T
PS
P3
A
CTY
2
B
3
1

Fig.	Part No.	Quantity 1	2	3	PS	KIT	Description	Denominación	Denominação	Dénomination	Notes
	VOE 14539484	1					Valve	Válvula	Válvula	Valve	
1	**VOE 14594942**	1					•Solenoid valve	•Electroválvula	•Válvula solenóide	•Électrovanne	
2	**VOE 14513669**	1					•Non-return valve	•Válvula antirretorno	•Válvula de retenção	•Clapet antiretour	
3	**VOE 14522410**	1					•Valve	•Válvula	•Válvula	•Valve	
	VOE 14572654	1					••Sealing Kit	••Juego Retenes	••Kit de vedação	••Jeu Joints	
4	**VOE 14513666**	6					•Plug	•Tapón	•Bujão	•Tampon	
	VOE 14550173	1					Seal	Junta	Vedação	Étanchéité	

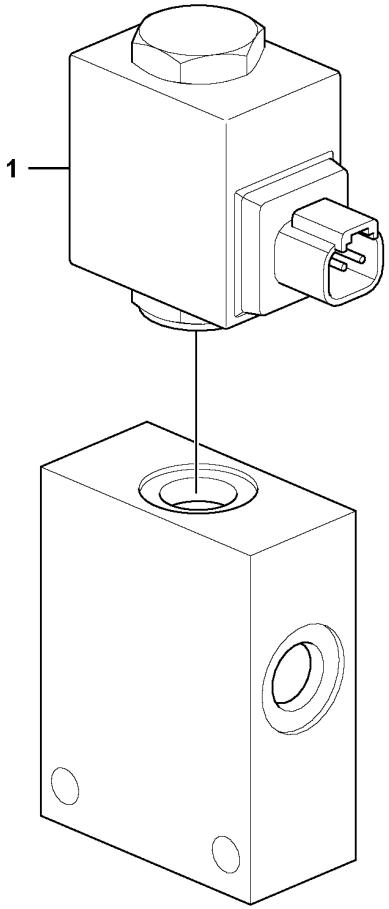
1

Fig.	Part No.	Quantity 1	2	3	PS	KIT	Description	Denominación	Denominação	Dénomination	Notes
	VOE 14702907	1					Valve	Válvula	Válvula	Valve	
1	**VOE 14522411**	1					•Solenoid valve	•Electroválvula	•Válvula solenóide	•Électrovanne	
	VOE 11707714	1					Sealing kit	Kit de precinto	Jogo de vedação	Kit plombage	

1		**Valve, quickfit** **Válvula de acoplamiento rápido** **Válvula, acoplamento rápido** **Valve, porte-outil**	Catalogue id **20591**	Group **924**
2				
3			Illustr. No **1091743**	Section **3150**
4				
5		**8288933 S/N 273846-/ 280356-**	Issue **20027088-G**	Page **1381**

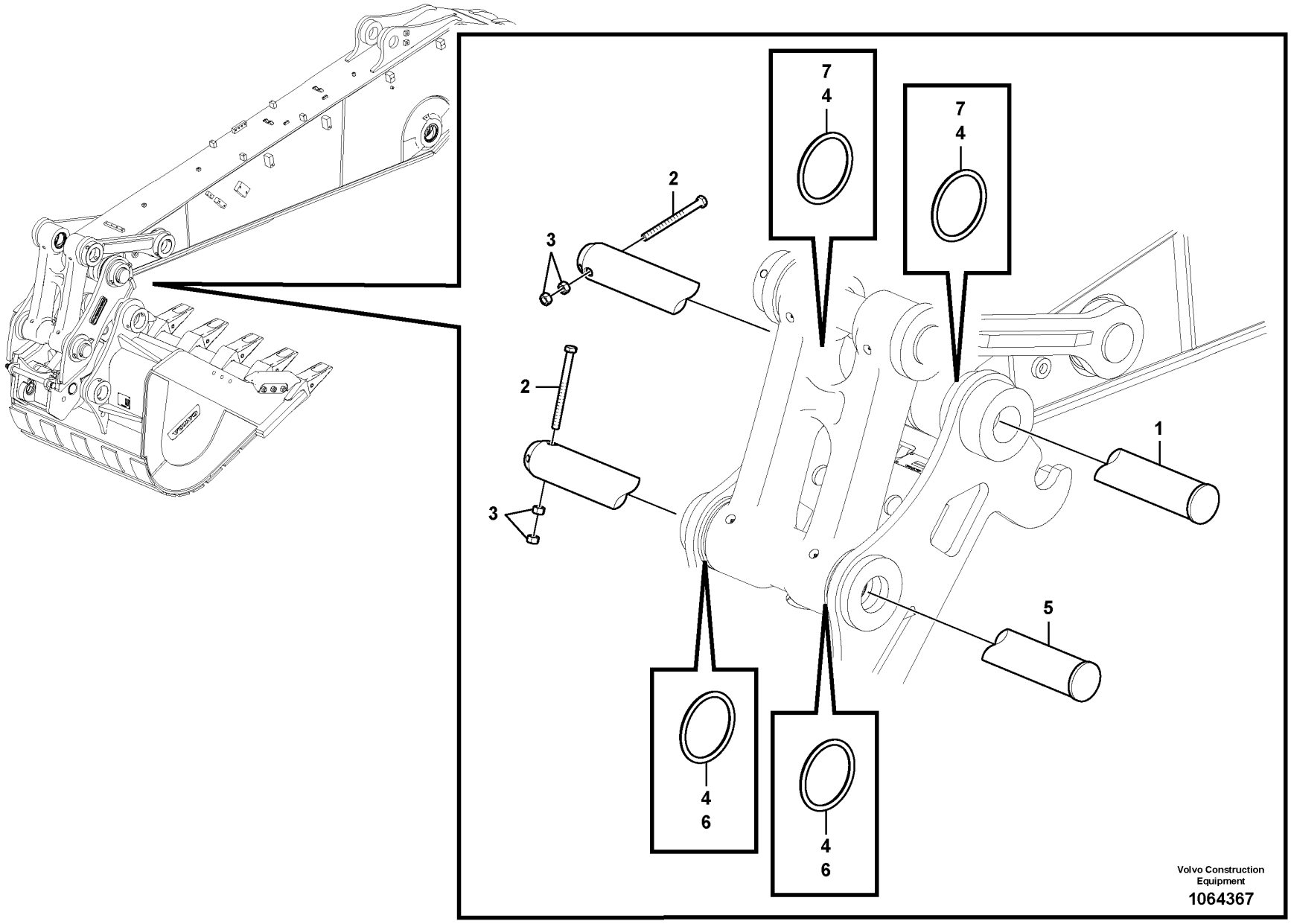
7
4
7
4
2
3
2
3
1
5
4
6
4
6
Volvo Construction
Equipment
1064367

Fig.	Part No.	Quantity 1	2	3	PS	KIT	Description	Denominación	Denominação	Dénomination	Notes
1	VOE 14550901	1					Pin	Pasador	Pino	Goupille	D=90mm, L=595mm
2	VOE 992586	2					Hexagon screw	Tornillo hexagonal	Parafuso sextavado	Vis à tête hexagonale	
3	VOE 979021	4					Hexagon nut	Tuerca hexagonal	Porca sextavada	Écrou hexagonal	
4	VOE 14880693	4					Ring	Anillo	Anel	Bague	
5	VOE 14511730	1					Pin	Pasador	Pino	Goupille	D=90mm, L=552mm
6	SA 9524-00146		2				Ring	Anillo	Anel	Bague	
7	VOE 14880695		2				Ring	Anillo	Anel	Bague	

1	8281270	**Pins for mounting bucket** **Muñones para fijación de cuchara** **Pinos de montagem da caçamba** **Pivots d'axe pour fixation de godet**	Catalogue id **20591**	Group **925**
2	8291969		Illustr. No **1064367**	Section **2000**
3				
4			Issue **20027088-G**	Page **1383**
5				

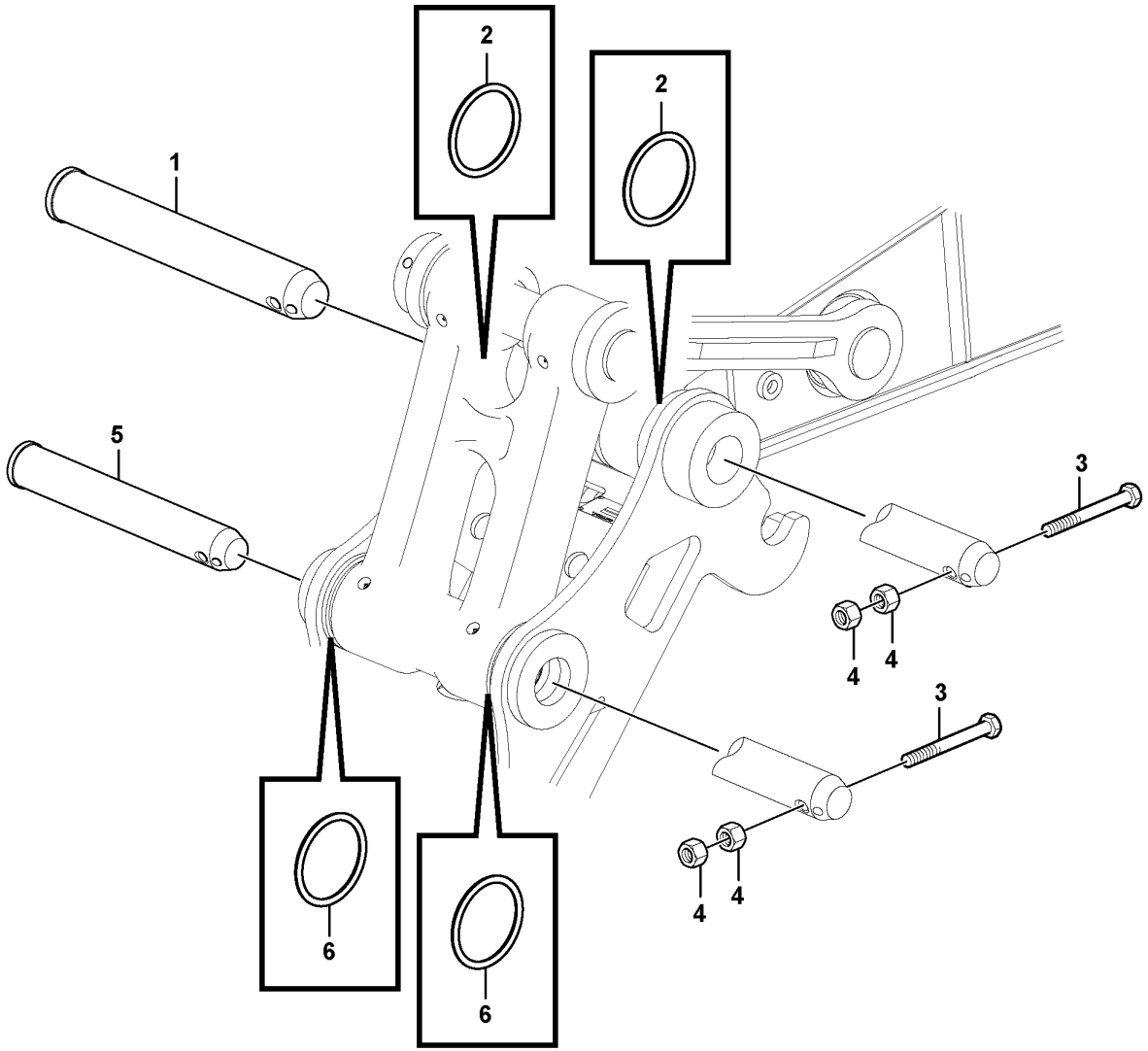

Volvo Construction Equipment

1063358

Fig.	Part No.	Quantity 1	2	3	PS	KIT	Description	Denominación	Denominação	Dénomination	Notes
1	VOE 14606306	1					Pin	Pasador	Pino	Goupille	D=110mm, L=657mm
2	VOE 14880695	2					Ring	Anillo	Anel	Bague	
3	VOE 992962	2					Hexagon screw	Tornillo hexagonal	Parafuso sextavado	Vis à tête hexagonale	
4	VOE 979022	4					Hexagon nut	Tuerca hexagonal	Porca sextavada	Écrou hexagonal	
5	VOE 14606305	1					Pin	Pasador	Pino	Goupille	D=100mm, L=615mm
6	SA 9524-00146	2					Ring	Anillo	Anel	Bague	

1		**Pins for mounting bucket** **Muñones para fijación de cuchara** **Pinos de montagem da caçamba** **Pivots d'axe pour fixation de godet**	Catalogue id **20591**	Group **925**
2				
3			Illustr. No **1063358**	Section **2010**
4				
5		**8288946,8289604,8296853**	Issue **20027088-G**	Page **1385**

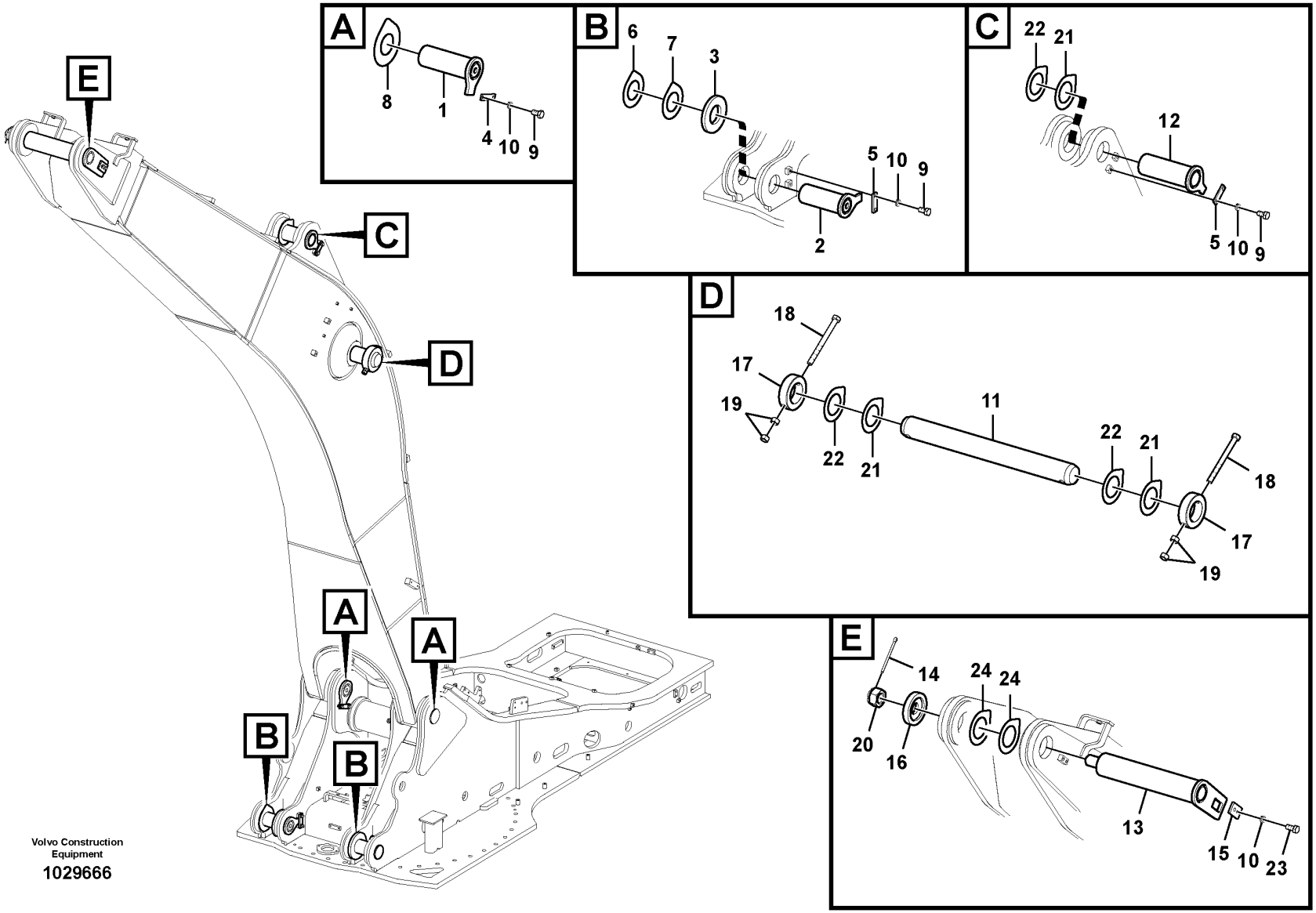

Volvo Construction Equipment

1029666

Fig.	Part No.	Quantity 1	2	3	4	5	PS	KIT	Description	Denominación	Denominação	Dénomination	Notes
1	VOE 14548288	2	2	2	2	2			Pin	Pasador	Pino	Goupille	
2	VOE 14548291	2	2	2	2	2			Pin	Pasador	Pino	Goupille	S/N -210436/-272550 S/N -280213
	VOE 14670022	2	2	2	2	2			Pin	Pasador	Pino	Goupille	S/N 210437-/272551- S/N 280214-
3	VOE 14548058	2	2	2	2	2			Spacer	Distanciador	Espaçador	Entretoise	S/N -210436/-272550 S/N -280213
4	VOE 14553469	2	2	2	2	2			Lock	Cierre	Trava	Serrure	
5	VOE 14543943	2	3	3	3	3			Lock	Cierre	Trava	Serrure	
6	VOE 14549084	2	2	2	2	2			Shim	Laminilla de ajuste	Calço de ajuste	Cale de réglage	S/N -210436/-272550 S/M -280213
	VOE 14549084	4	4	4	4	4			Shim	Laminilla de ajuste	Calço de ajuste	Cale de réglage	S/N 210437-/272551- S/N 280214-
7	VOE 14549085	2	2	2	2	2			Shim	Laminilla de ajuste	Calço de ajuste	Cale de réglage	
8	VOE 14549087	2	2	2	2	2			Shim	Laminilla de ajuste	Calço de ajuste	Cale de réglage	
9	VOE 991643	8	10	10	10	10			Hexagon screw	Tornillo hexagonal	Parafuso sextavado	Vis à tête hexagonale	
10	VOE 955926	8	12	12	12	12			Spring washer	Arandela elástica	Arruela de pressão	Rondelle élastique	
11	VOE 14548294		1	1	1	1			Pin	Pasador	Pino	Goupille	
12	VOE 14548295		1	1	1	1			Pin	Pasador	Pino	Goupille	
13	VOE 14548913		1	1	1	1			Pin	Pasador	Pino	Goupille	
14	VOE 907904		1	1	1	1			Split pin	Pasador hendido	Chaveta fendida	Goupille fendue	
15	VOE 14549091		1	1	1	1			Lock	Cierre	Trava	Serrure	
16	VOE 14549092		1	1	1	1			Spacer	Distanciador	Espaçador	Entretoise	
17	VOE 14549090		2	2	2	2			Lock	Cierre	Trava	Serrure	
18	VOE 992962		2	2	2	2			Hexagon screw	Tornillo hexagonal	Parafuso sextavado	Vis à tête hexagonale	
19	VOE 979022		4	4	4	4			Hexagon nut	Tuerca hexagonal	Porca sextavada	Écrou hexagonal	
20	VOE 14549093		1	1	1	1			Castle nut	Tuerca almenada	Porca castelo	Écrou crénelé	
21	VOE 14549089		3	3	3	3			Shim	Laminilla de ajuste	Calço de ajuste	Cale de réglage	
22	VOE 14549088		3	3	3	3			Shim	Laminilla de ajuste	Calço de ajuste	Cale de réglage	
23	VOE 978936		2	2	2	2			Hexagon screw	Tornillo hexagonal	Parafuso sextavado	Vis à tête hexagonale	
24	VOE 14703228		2	2	2	2			Shim	Laminilla de ajuste	Calço de ajuste	Cale de réglage	

1	8281391
2	8286651
3	8286652
4	8287903
5	8287904

Links to boom
Acoplamientos para la pluma
Articulações para a lança
Articulations, flèche

Catalogue id **20591**	Group **974**
Illustr. No **1029666**	Section **100**
Issue **20027088-G**	Page **1387**

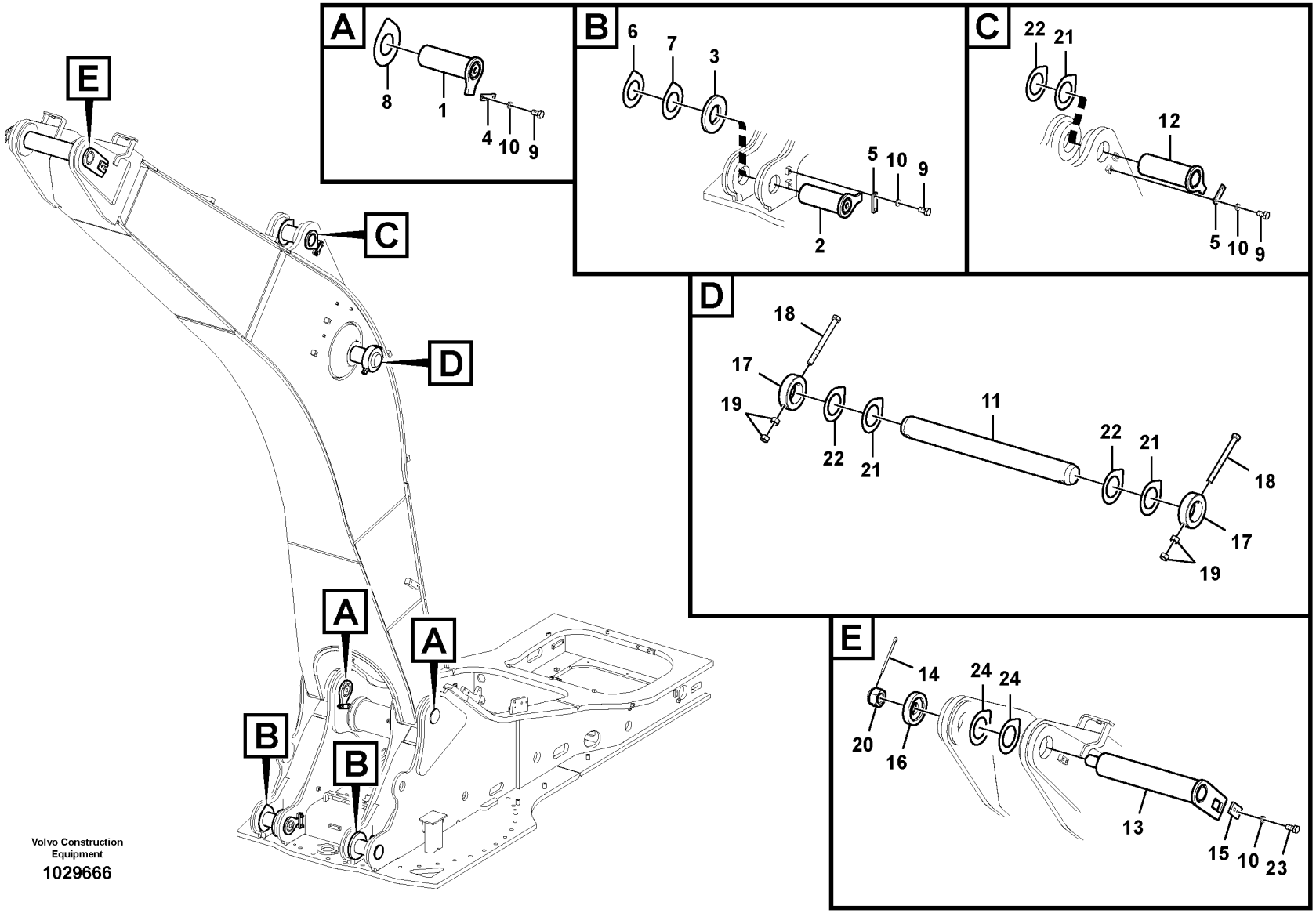

Volvo Construction Equipment

1029666

Fig.	Part No.	Quantity 1	2	3	4	5	PS	KIT	Description	Denominación	Denominação	Dénomination	Notes
1	VOE 14548288	2	2	2	2				Pin	Pasador	Pino	Goupille	
2	VOE 14548291	2	2	2	2				Pin	Pasador	Pino	Goupille	
3	VOE 14548058	2	2	2	2				Spacer	Distanciador	Espaçador	Entretoise	
4	VOE 14553469	2	2	2	2				Lock	Cierre	Trava	Serrure	
5	VOE 14543943	3	3	3	3				Lock	Cierre	Trava	Serrure	
6	VOE 14549084	2	2	2	2				Shim	Laminilla de ajuste	Calço de ajuste	Cale de réglage	
7	VOE 14549085	2	2	2	2				Shim	Laminilla de ajuste	Calço de ajuste	Cale de réglage	
8	VOE 14549087	2	2	2	2				Shim	Laminilla de ajuste	Calço de ajuste	Cale de réglage	
9	VOE 991643	10	10	10	10				Hexagon screw	Tornillo hexagonal	Parafuso sextavado	Vis à tête hexagonale	
10	VOE 955926	12	12	10	12				Spring washer	Arandela elástica	Arruela de pressão	Rondelle élastique	
11	VOE 14548294	1	1	1	1				Pin	Pasador	Pino	Goupille	
12	VOE 14548295	1	1	1	1				Pin	Pasador	Pino	Goupille	
13	VOE 14548913	1	1	1	1				Pin	Pasador	Pino	Goupille	
14	VOE 907904	1	1	1	1				Split pin	Pasador hendido	Chaveta fendida	Goupille fendue	
15	VOE 14549091	1	1	1	1				Lock	Cierre	Trava	Serrure	
16	VOE 14549092	1	1	1	1				Spacer	Distanciador	Espaçador	Entretoise	
17	VOE 14549090	2	2	2	2				Lock	Cierre	Trava	Serrure	
18	VOE 992962	2	2	2	2				Hexagon screw	Tornillo hexagonal	Parafuso sextavado	Vis à tête hexagonale	
19	VOE 979022	4	4	4	4				Hexagon nut	Tuerca hexagonal	Porca sextavada	Écrou hexagonal	
20	VOE 14549093	1	1	1	1				Castle nut	Tuerca almenada	Porca castelo	Écrou crénelé	
21	VOE 14549089	3	3	3	3				Shim	Laminilla de ajuste	Calço de ajuste	Cale de réglage	
22	VOE 14549088	3	3	3	3				Shim	Laminilla de ajuste	Calço de ajuste	Cale de réglage	
23	VOE 978936	2	2	2	2				Hexagon screw	Tornillo hexagonal	Parafuso sextavado	Vis à tête hexagonale	
24	VOE 14703228	2	2	2	2				Shim	Laminilla de ajuste	Calço de ajuste	Cale de réglage	

1	8290267
2	8290268
3	8290281
4	8292392
5	

Links to boom
Acoplamientos para la pluma
Articulações para a lança
Articulations, flèche

8292392 : S/N -211546/-280112

Catalogue id	Group
20591	974
Illustr. No	Section
1029666	150
Issue	Page
20027088-G	1389

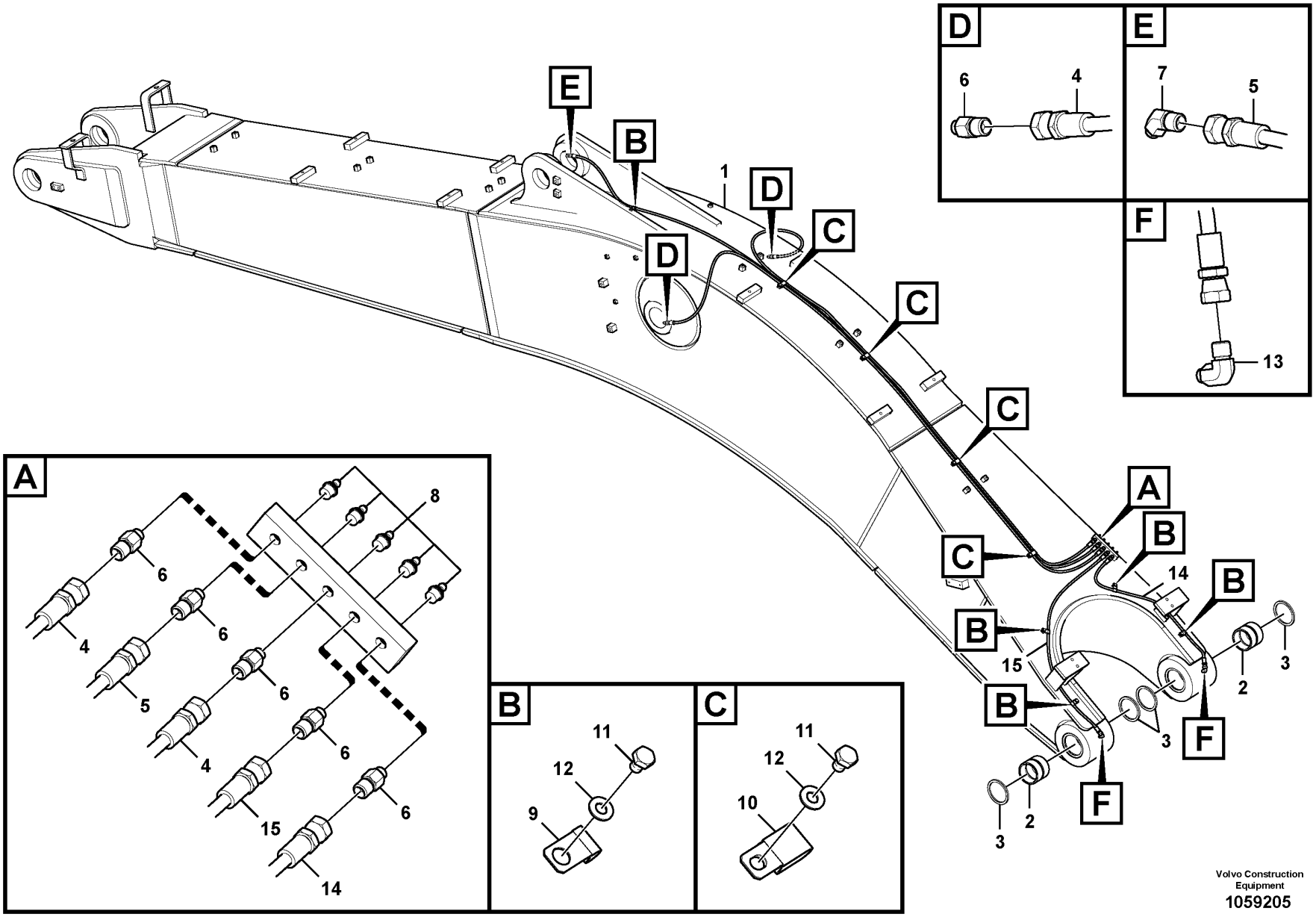
D
6
4
E
7
5
F
13
A
8
6
4
5
6
4
15
14
B
11
12
9
C
11
12
10
1
E
B
D
D
C
C
C
A
B
B
14
B
B
15
B
3
2
3
F
3
2
F
Volvo Construction Equipment
1059205

Fig.	Part No.	Quantity 1	2	3	4	5	PS	KIT	Description	Denominación	Denominação	Dénomination	Notes
1	VOE 14626730	1		1			SS		Excavator boom	Pluma de excavacion		Fleche d'excavation	
	VOE 14626732		1		1		SS		Excavator boom	Pluma de excavacion		Fleche d'excavation	
						1	NS		Excavator Boom	Pluma excavadora	Lança escavadora	Flèche d'excavation	
2	VOE 14508385	2	2	2	2				•Bushing	•Casquillo	•Casquilho	•Bague	S/N -210250/-270921 S/N -280057
	VOE 14609295	2	2	2	2				•Bushing	•Casquillo	•Bucha	•Bague	S/N 210251-/270922- S/N 280058-
	VOE 14609295					2			Bushing	Casquillo	Bucha	Bague	
3	VOE 14560213	4	4	4	4	4			Seal	Junta	Vedação	Étanchéité	
4	VOE 14880673	2	2			2			Hose assembly	Conducto	Mangueira completa	Conduit flexible	
5	VOE 14880678	1				1			Hose assembly	Conducto	Mangueira completa	Conduit flexible	
5	VOE 14880674		1						Hose assembly	Conducto	Mangueira completa	Conduit flexible	
6	VOE 14547518	7	7			7			Nipple	Niple	Niple	Raccord	
7	VOE 14547519	1	1			1			Nipple	Niple	Niple	Raccord	
8	VOE 914167	5	5			5			Lubricating nipple	Niple lubricador	Engraxadeira	Graisseur	
9	SA 9315-01002	5	5			5			Insulating clip	Clip de aislamiento	Clip isolamento	Circlip isolant	
10	SA 9349-00160	4	4			4			Clip	Clip	Clipe	Clip	
11	VOE 991633	9	9			9			Hexagon screw	Tornillo hexagonal	Parafuso sextavado	Vis à tête hexagonale	
12	VOE 993835	9	9			9			Plain washer	Arandela plana	Arruela simples	Rondelle plane	
13	VOE 14547520	2	2			2			Nipple	Niple	Niple	Raccord	
14	VOE 14880651	1	1			1			Hose assembly	Conducto	Mangueira completa	Conduit flexible	
15	SA 9482-02126	1	1			1			Hose assembly	Conducto	Mangueira completa	Conduit flexible	

1	8286651
2	8286652
3	8287903
4	8287904
5	8292392

Boom and grease piping
Pluma y tubería de lubricación
Lança e tubulação de graxa lubrificante
Flèche et conduits de graissage

8292392 : S/N -211546/-280112

Catalogue id **20591**	Group **974**
Illustr. No **1059205**	Section **200**
Issue **20027088-G**	Page **1391**

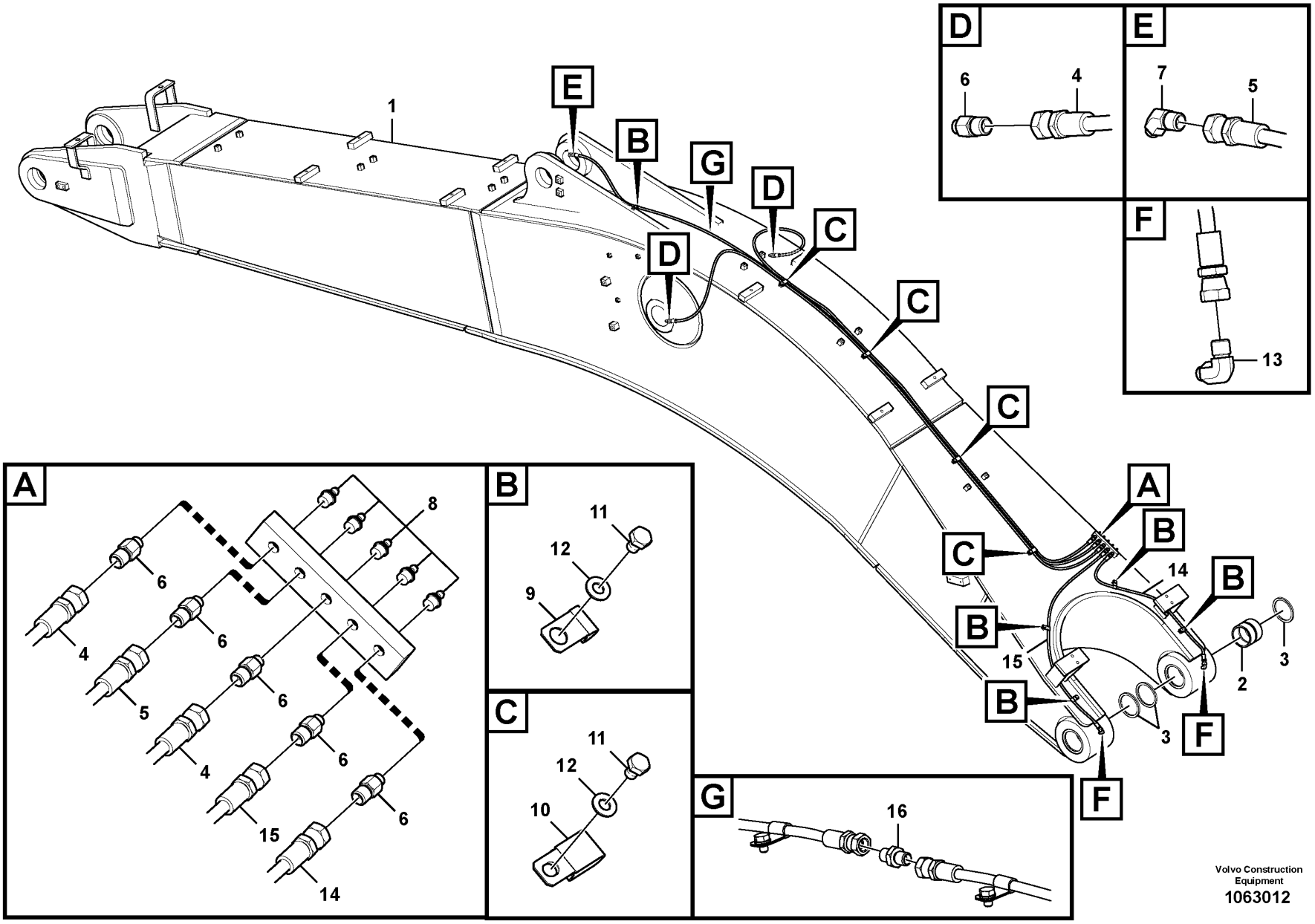

Volvo Construction Equipment
1063012

Fig.	Part No.	Quantity 1	2	3	PS	KIT	Description	Denominación	Denominação	Dénomination	Notes
1	VOE 14620481	1					Boom	Pluma	Lança	Flèche	
1	VOE 14625130		1				Boom	Pluma	Lança	Flèche	
1	VOE 14624035			1			Boom	Pluma	Lança	Flèche	
2	VOE 14609295	2	2	2			Bushing	Casquillo	Bucha	Bague	
3	VOE 14560213	4	4	4			Seal	Junta	Vedação	Étanchéité	
4	VOE 14880673	2	2	2			Hose assembly	Conducto	Mangueira completa	Conduit flexible	
5	VOE 14880678	1					Hose assembly	Conducto	Mangueira completa	Conduit flexible	
5	VOE 14880674		1	1			Hose assembly	Conducto	Mangueira completa	Conduit flexible	
6	VOE 14547518	7	7	7			Nipple	Niple	Niple	Raccord	
7	VOE 14547519	1	1	1			Nipple	Niple	Niple	Raccord	
8	VOE 914167	5	5	5			Lubricating nipple	Niple lubricador	Engraxadeira	Graisseur	
9	SA 9315-01002	5	8	5			Insulating clip	Clip de aislamiento	Clip isolamento	Circlip isolant	
10	SA 9349-00160	4	4	4			Clip	Clip	Clipe	Clip	
11	VOE 991633	9	12	9			Hexagon screw	Tornillo hexagonal	Parafuso sextavado	Vis à tête hexagonale	
12	VOE 993835	9	12	9			Plain washer	Arandela plana	Arruela simples	Rondelle plane	
13	VOE 14547520	2	2	2			Nipple	Niple	Niple	Raccord	
14	VOE 14880651	1	1	1			Hose assembly	Conducto	Mangueira completa	Conduit flexible	
15	SA 9482-02126	1	1	1			Hose assembly	Conducto	Mangueira completa	Conduit flexible	
16	SA 9416-11021		1				Connector	Unión	Conexão	Connexion	

1	8290267	**Boom and grease piping** **Pluma y tubería de lubricación** **Lança e tubulação de graxa lubrificante** **Flèche et conduits de graissage**	Catalogue id **20591**	Group **974**
2	8290268		Illustr. No **1063012**	Section **250**
3	8290281		Issue **20027088-G**	Page **1393**
4				
5				

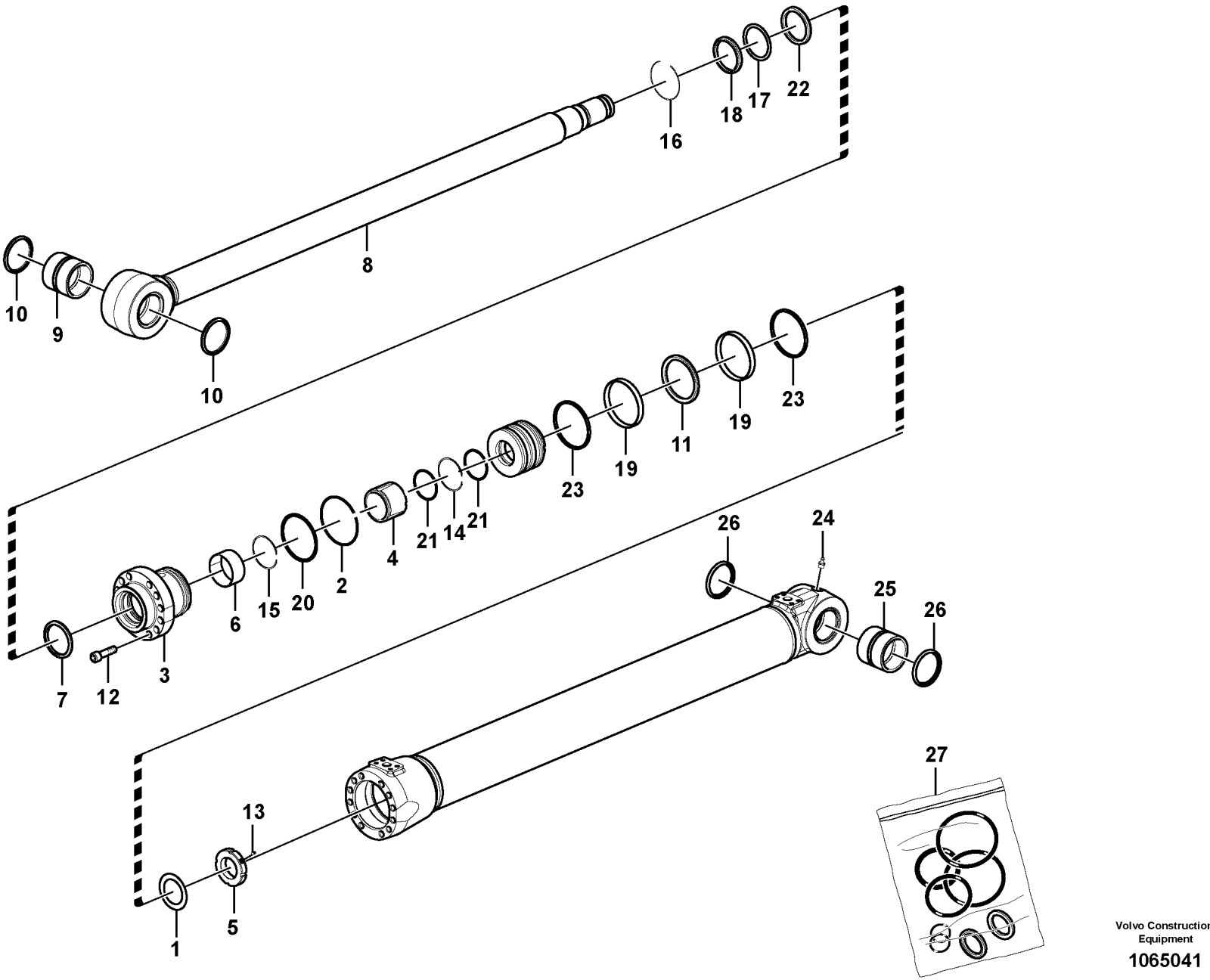

Volvo Construction Equipment

1065041

Fig.	Part No.	Quantity 1	2	3	PS	KIT	Description	Denominación	Denominação	Dénomination	Notes
	VOE 14548954	2			SS		Boom cylinder	Cilindro pluma	Cilindro da haste cilindro de pluma	Verin fleche	S/N -210436/-272550 S/N -280213
	VOE 14671536	2					Boom cylinder	Cilindro pluma	Cilindro da haste cilindro de pluma	Verin fleche	S/N 210437-/272551- S/N 280214-
	VOE 14639077		2				Boom cylinder	Cilindro pluma	Cilindro da haste cilindro de pluma	Verin fleche	S/N -210436/-272550 S/N -280213
	VOE 14669355		2				Boom cylinder	Cilindro pluma	Cilindro da haste cilindro de pluma	Verin fleche	S/N 210437-/272551- S/N 280214-
1	**VOE 14530666**	1	1				•Washer	•Arandela	•Arruela	•Rondelle	
2	**SA 1046-05730**	1	1			K	•O-ring	•Anillo tórico	•Anel-o	•Joint torique	
3	**VOE 14623510**	1					•Head	•Cabezal	•Cofre	•Tête	
	VOE 14641451		1				•Head	•Cabezal	•Cofre	•Tête	
4	**VOE 14524063**	1	1				•Cushion	•Cojín	•Assento	•Coussin	
5	**VOE 14524049**	1	1				•Lock nut	•Contratuerca	•Porca trava	•Contre-écrou	
6	**SA 9612-11050**	1	1				•Bearing	•Cojinete	•Mancal	•Roulement	
7	**SA 1146-08140**	1				K	•Seal	•Junta	•Vedação	•Étanchéité	
	SA 1146-08020		1			K	•Seal	•Junta	•Vedação	•Étanchéité	
8	**VOE 14549942**	1	1				•Rod	•Varilla	•Haste	•Monture	
9	**VOE 14517237**	1	1				••Bushing	••Casquillo	••Bucha	••Bague	
10	**VOE 14560211**	2	2				••Seal	••Junta	••Vedação	••Étanchéité	
11	**VOE 14512072**	1	1			K	•Seal	•Junta	•Vedação	•Étanchéité	
12	**VOE 13947695**	13	13				•Screw	•Tornillo	•Parafuso	•Vis	
13	**VOE 14535763**	1	1				•Screw	•Tornillo	•Parafuso	•Vis	
14	**VOE 990594**	1	1			K	•O-ring	•Anillo tórico	•Anel-o	•Joint torique	
15	**SA 9557-10000**	1	1				•Retaining ring	•Anillo retén	•Anel de fixação	•Bague retenue	
16	**SA 9557-11000**	1	1				•Retaining ring	•Anillo retén	•Anel de fixação	•Bague retenue	
17	**SA 9563-21100**	1	1			K	•Seal	•Junta	•Vedação	•Étanchéité	
18	**SA 9564-21100**	1	1			K	•Seal	•Junta	•Vedação	•Étanchéité	
19	**SA 9565-11651**	2	2			K	•Wear ring	•Anillo de desgaste	•Anel de encosto	•Bague d'usure	
20	**SA 9566-31501**	1	1			K	•Back-up ring	•Anillo de apoyo	•Anel de apoio	•Bague support	
21	**SA 9566-40900**	2	2			K	•Back-up ring	•Anillo de apoyo	•Anel de apoio	•Bague support	
22	**SA 9567-21100**	1	1			K	•Back-up ring	•Anillo de apoyo	•Anel de apoio	•Bague support	

1	**8281404**
2	**8292952,8292953**
3	
4	
5	

Boom cylinder
Cilindro de pluma
Cilindro da lança
Vérin de flèche

Catalogue id **20591**	Group **974**
Illustr. No **1065041**	Section **3000**
Issue **20027088-G**	Page **1395**

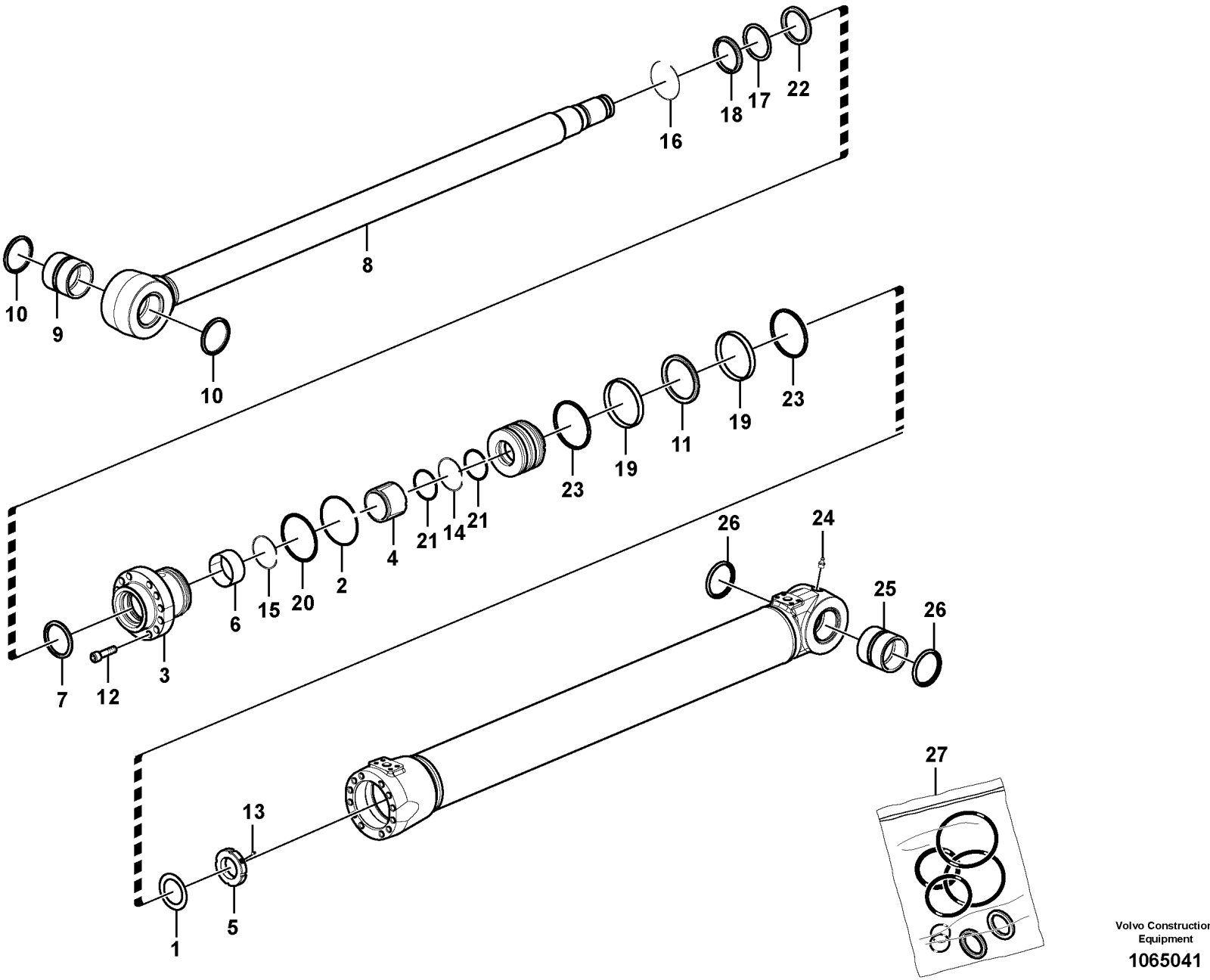

Volvo Construction Equipment

1065041

Fig.	Part No.	Quantity 1	2	3	PS	KIT	Description	Denominación	Denominação	Dénomination	Notes
23	SA 9568-01650	2	2			K	•Seal	•Junta	•Vedação	•Étanchéité	
24	VOE 914167	1	1				•Lubricating nipple	•Niple lubricador	•Engraxadeira	•Graisseur	
25	VOE 14517236	1					•Bushing	•Casquillo	•Bucha	•Bague	S/N -210436/-272550 S/N -280213
25	VOE 14671537	1					•Bushing	•Casquillo	•Bucha	•Bague	S/N 210437-/272551- S/N 280214-
25	VOE 14671537		1				•Bushing	•Casquillo	•Bucha	•Bague	
26	VOE 14560209	2	2				•Seal	•Junta	•Vedação	•Étanchéité	
27	VOE 14589143	1	1				Sealing kit	Kit de precinto	Jogo de vedação	Kit plombage	(VOE 14513726)

1	8281404	**Boom cylinder** **Cilindro de pluma** **Cilindro da lança** **Vérin de flèche**	Catalogue id **20591**	Group **974**
2	8292952,8292953		Illustr. No **1065041**	Section **3000**
3			Issue **20027088-G**	Page **1397**
4				
5				

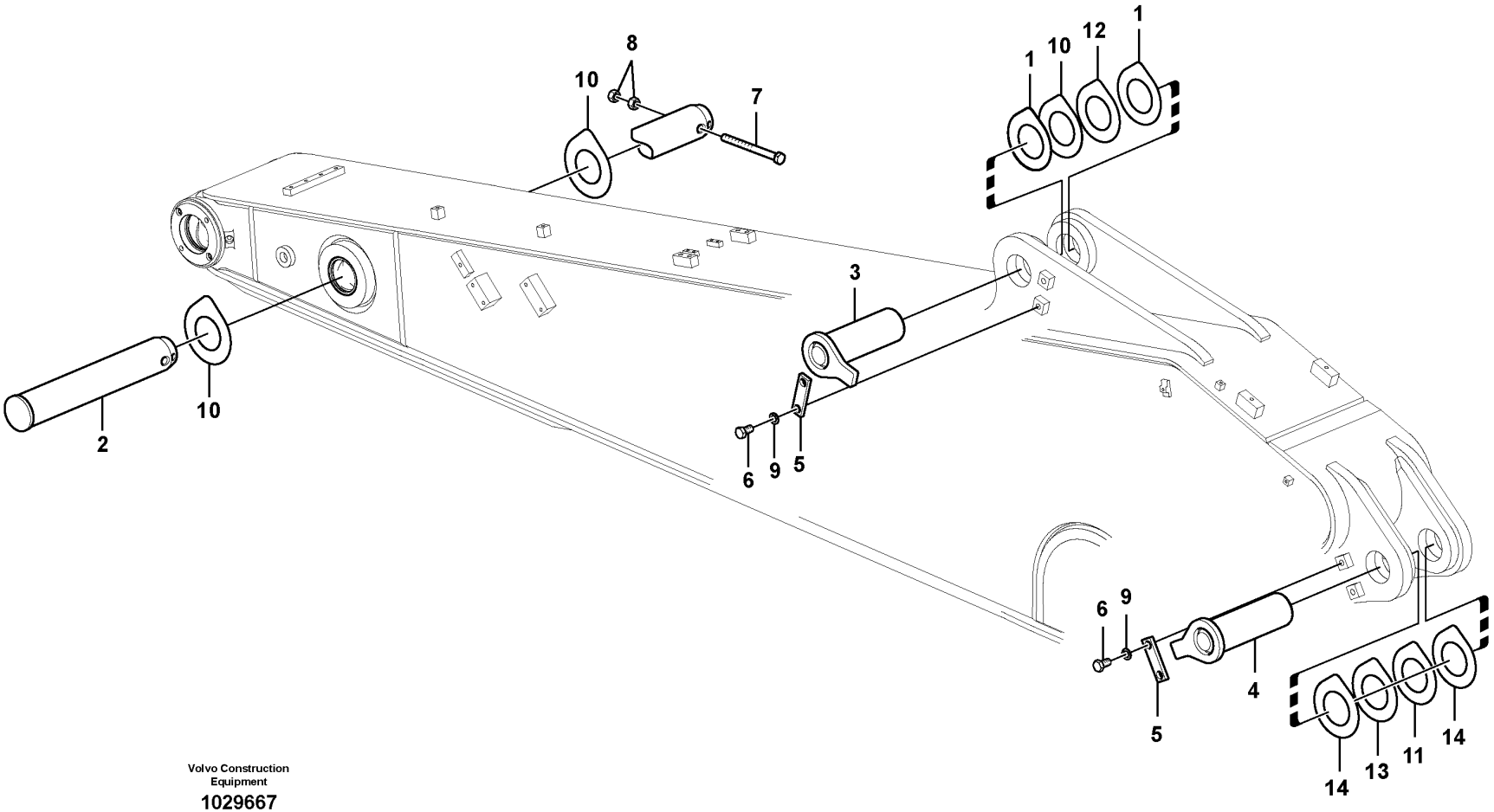

Volvo Construction Equipment

1029667

Fig.	Part No.	Quantity 1	2	3	4	5	PS	KIT	Description	Denominación	Denominação	Dénomination	Notes
1	VOE 14546645	2							Spacer	Distanciador	Espaçador	Entretoise	
2	VOE 14548061	1	1	1	1	1			Pin	Pasador	Pino	Goupille	
3	VOE 14548916	1	1	1	1	1			Pin	Pasador	Pino	Goupille	
4	VOE 14548295	1	1	1	1	1			Pin	Pasador	Pino	Goupille	
5	VOE 14543943	2	2	2	2	2			Lock	Cierre	Trava	Serrure	
6	VOE 997978	4	4	4	4	4			Hexagon screw	Tornillo hexagonal	Parafuso sextavado	Vis à tête hexagonale	
7	VOE 60110008	1	1	1	1	1			Hexagon screw	Tornillo hexagonal	Parafuso sextavado	Vis à tête hexagonale	
8	VOE 997411	2	2	2	2	2			Hexagon nut	Tuerca hexagonal	Porca sextavada	Écrou hexagonal	
9	VOE 955926	4	4	4	4	4			Spring washer	Arandela elástica	Arruela de pressão	Rondelle élastique	
10	VOE 14549084	3	3	3	3	3			Shim	Laminilla de ajuste	Calço de ajuste	Cale de réglage	1,0t
11	VOE 14549089	1	1	1	1	1			Shim	Laminilla de ajuste	Calço de ajuste	Cale de réglage	1,0t
12	VOE 14549085	1	1	1	1	1			Shim	Laminilla de ajuste	Calço de ajuste	Cale de réglage	0,5t
13	VOE 14549088	1	1	1	1	1			Shim	Laminilla de ajuste	Calço de ajuste	Cale de réglage	0,5t
14	VOE 14549094	2	2	2	2	2			Spacer	Distanciador	Espaçador	Entretoise	

1	8286653, 8290269
2	8286654, 8286655
3	8286656, 8286657
4	8286658, 8286659
5	8286660

Links to dipper arm
Enlaces al brazo
Articulações para o braço
Articulations de balancier

Catalogue id **20591**	Group **975**
Illustr. No **1029667**	Section **100**
Issue **20027088-G**	Page **1399**

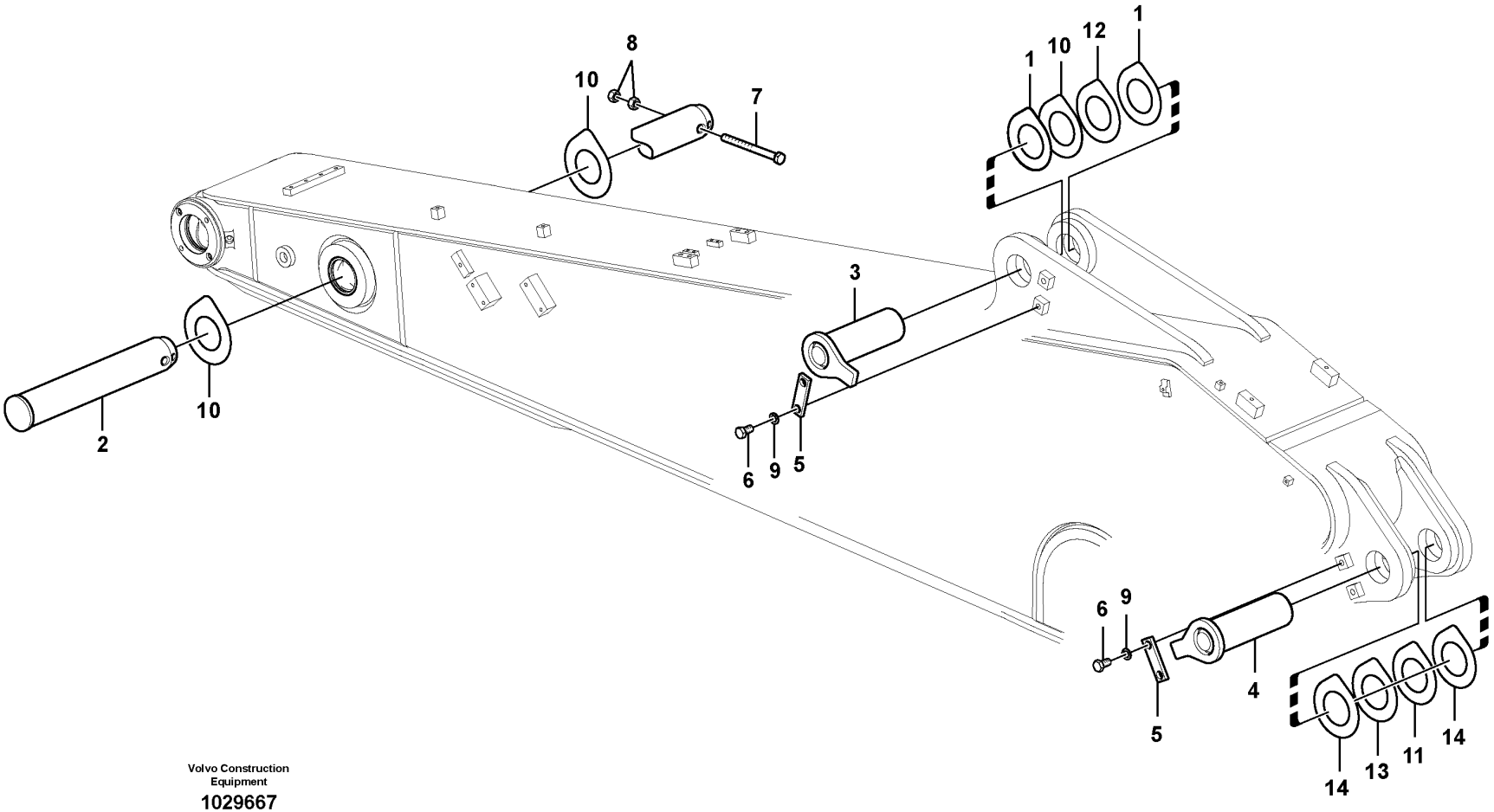

Volvo Construction Equipment

1029667

Fig.	Part No.	Quantity 1	2	3	PS	KIT	Description	Denominación	Denominação	Dénomination	Notes
1	VOE 14546645	2					Spacer	Distanciador	Espaçador	Entretoise	
2	VOE 14548061	1					Pin	Pasador	Pino	Goupille	
3	VOE 14548916	1					Pin	Pasador	Pino	Goupille	
4	VOE 14548295	1					Pin	Pasador	Pino	Goupille	
5	VOE 14543943	2					Lock	Cierre	Trava	Serrure	
6	VOE 997978	4					Hexagon screw	Tornillo hexagonal	Parafuso sextavado	Vis à tête hexagonale	
7	VOE 60110008	1					Hexagon screw	Tornillo hexagonal	Parafuso sextavado	Vis à tête hexagonale	
8	VOE 997411	2					Hexagon nut	Tuerca hexagonal	Porca sextavada	Écrou hexagonal	
9	VOE 955926	4					Spring washer	Arandela elástica	Arruela de pressão	Rondelle élastique	
10	VOE 14549084	3					Shim	Laminilla de ajuste	Calço de ajuste	Cale de réglage	1,0t
11	VOE 14549089	1					Shim	Laminilla de ajuste	Calço de ajuste	Cale de réglage	1,0t
12	VOE 14549085	1					Shim	Laminilla de ajuste	Calço de ajuste	Cale de réglage	0,5t
13	VOE 14549088	1					Shim	Laminilla de ajuste	Calço de ajuste	Cale de réglage	0,5t
14	VOE 14549094	2					Spacer	Distanciador	Espaçador	Entretoise	

1		**Links to dipper arm** **Enlaces al brazo** **Articulações para o braço** **Articulations de balancier**	Catalogue id **20591**	Group **975**
2				
3			Illustr. No **1029667**	Section **200**
4				
5		**8300054,8300055**	Issue **20027088-G**	Page **1401**

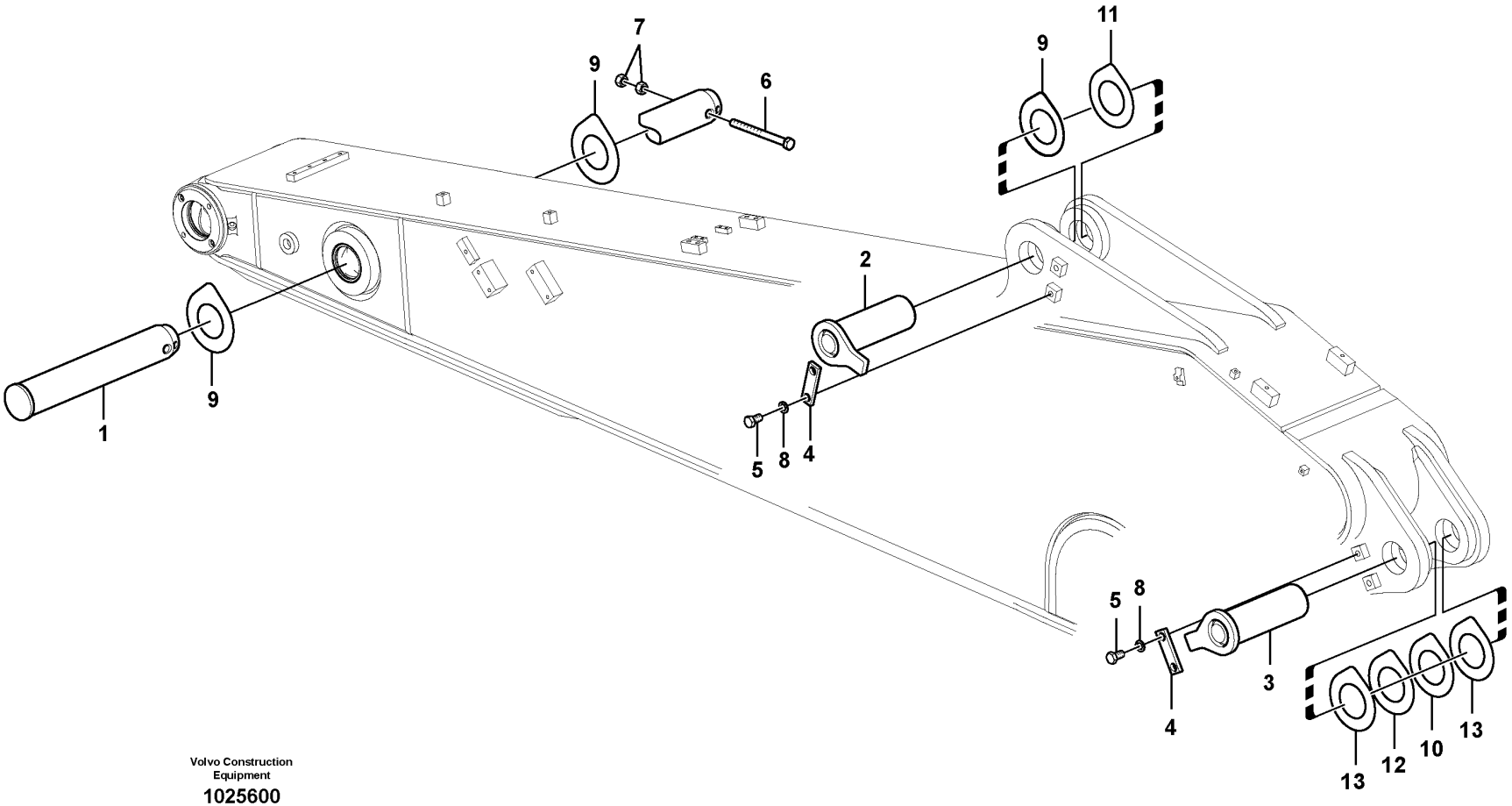

Volvo Construction Equipment

1025600

Fig.	Part No.	Quantity 1	2	3	PS	KIT	Description	Denominación	Denominação	Dénomination	Notes
1	VOE 14548061	1					Pin	Pasador	Pino	Goupille	
2	VOE 14548916	1					Pin	Pasador	Pino	Goupille	
3	VOE 14548295	1					Pin	Pasador	Pino	Goupille	
4	VOE 14543943	2					Lock	Cierre	Trava	Serrure	
5	VOE 997978	4					Hexagon screw	Tornillo hexagonal	Parafuso sextavado	Vis à tête hexagonale	
6	VOE 60110008	1					Hexagon screw	Tornillo hexagonal	Parafuso sextavado	Vis à tête hexagonale	
7	VOE 997411	2					Hexagon nut	Tuerca hexagonal	Porca sextavada	Écrou hexagonal	
8	VOE 955926	4					Spring washer	Arandela elástica	Arruela de pressão	Rondelle élastique	
9	VOE 14549084	3					Shim	Laminilla de ajuste	Calço de ajuste	Cale de réglage	1,0t
10	VOE 14549089	1					Shim	Laminilla de ajuste	Calço de ajuste	Cale de réglage	1,0t
11	VOE 14549085	1					Shim	Laminilla de ajuste	Calço de ajuste	Cale de réglage	0,5t
12	VOE 14549088	1					Shim	Laminilla de ajuste	Calço de ajuste	Cale de réglage	0,5t
13	VOE 14549094	2					Spacer	Distanciador	Espaçador	Entretoise	

4403) 8287905,8287906,8287907,8287908,8287909,8290270,8300056,8300057,8300058,8300059

1		**Links to dipper arm** **Enlaces al brazo** **Articulações para o braço** **Articulations de balancier**	Catalogue id **20591**	Group **975**
2				
3			Illustr. No **1025600**	Section **300**
4				
5		**4403)**	Issue **20027088-G**	Page **1403**

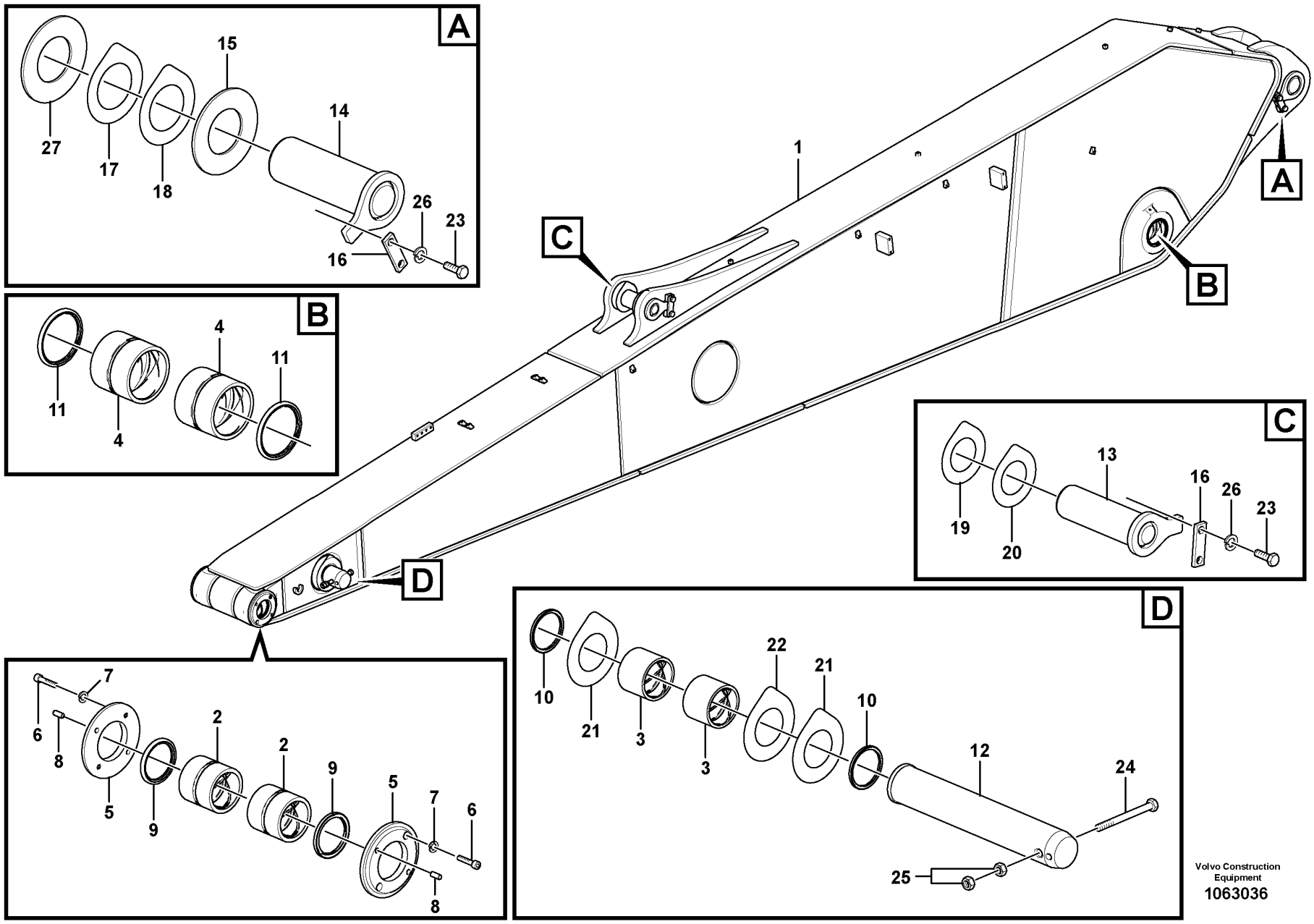

Volvo Construction Equipment

1063036

Fig.	Part No.	Quantity 1	2	3	PS	KIT	Description	Denominación	Denominação	Dénomination	Notes
1	VOE 14697899	1					Arm	Brazo	Braço	Bras	
2	VOE 14550165	2					•Bushing	•Casquillo	•Bucha	•Bague	
3	VOE 14550166	2					•Bushing	•Casquillo	•Bucha	•Bague	
4	VOE 14570416	2					•Bushing	•Casquillo	•Bucha	•Bague	
5	VOE 14550162	2					Cover	Capó	Capô	Capot	
6	VOE 984079	4					Hex. socket screw	Tornillo de hexágono embutido	Parafuso soquete sext	Vis à six pans creux	
7	VOE 955922	4					Spring washer	Arandela elástica	Arruela de pressão	Rondelle élastique	
8	VOE 14544972	4					Pin	Pasador	Pino	Goupille	
9	VOE 14560207	2					Seal	Junta	Vedação	Étanchéité	
10	VOE 14560206	2					Seal	Junta	Vedação	Étanchéité	
11	VOE 14560214	2					Seal	Junta	Vedação	Étanchéité	
12	VOE 14541660	1					Pin	Pasador	Pino	Goupille	
13	VOE 14541661	1					Pin	Pasador	Pino	Goupille	
14	VOE 14548295	1					Pin	Pasador	Pino	Goupille	
15	VOE 14549094	2					Spacer	Distanciador	Espaçador	Entretoise	
16	VOE 14543943	2					Lock	Cierre	Trava	Serrure	
17	VOE 14549089	1					Shim	Laminilla de ajuste	Calço de ajuste	Cale de réglage	
18	VOE 14549088	1					Shim	Laminilla de ajuste	Calço de ajuste	Cale de réglage	
19	VOE 14545175	1					Shim	Laminilla de ajuste	Calço de ajuste	Cale de réglage	
20	VOE 14545176	1					Shim	Laminilla de ajuste	Calço de ajuste	Cale de réglage	
21	VOE 14549393	2					Shim	Laminilla de ajuste	Calço de ajuste	Cale de réglage	
22	VOE 14549394	1					Shim	Laminilla de ajuste	Calço de ajuste	Cale de réglage	
23	VOE 991643	4					Hexagon screw	Tornillo hexagonal	Parafuso sextavado	Vis à tête hexagonale	
24	VOE 992586	1					Hexagon screw	Tornillo hexagonal	Parafuso sextavado	Vis à tête hexagonale	
25	VOE 979021	2					Hexagon nut	Tuerca hexagonal	Porca sextavada	Écrou hexagonal	
26	VOE 955926	4					Spring washer	Arandela elástica	Arruela de pressão	Rondelle élastique	

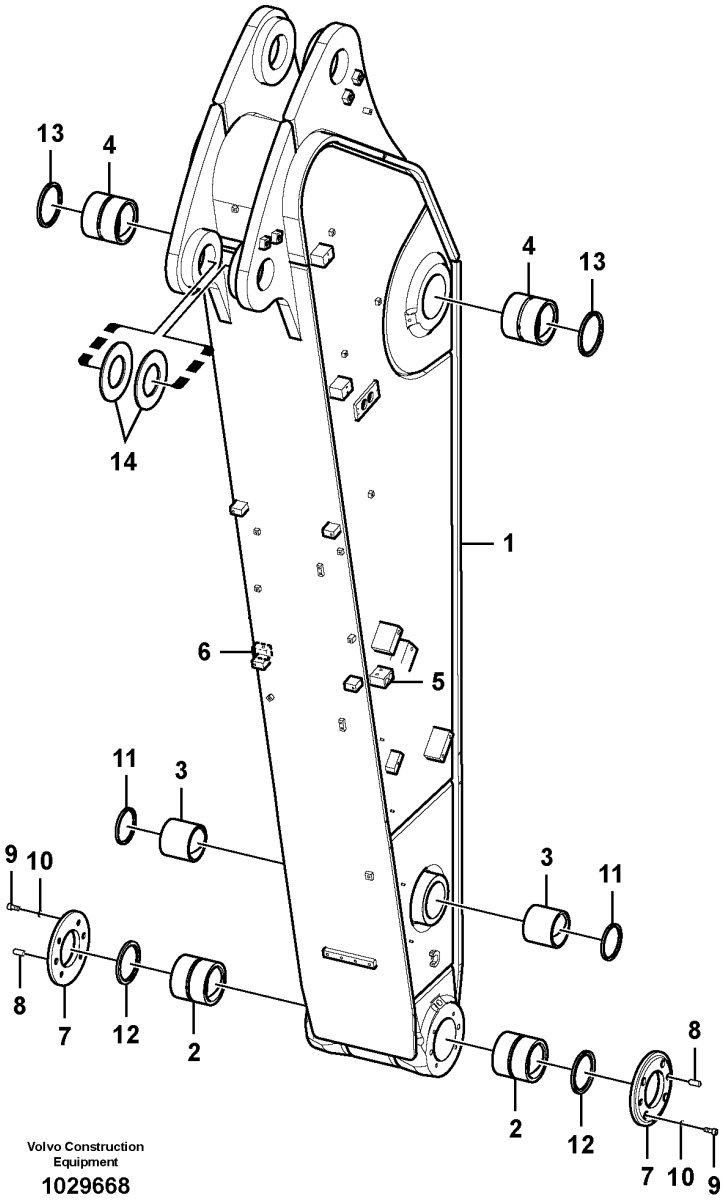

Volvo Construction Equipment

1029668

Fig.	Part No.	Quantity 1	2	3	4	5	PS	KIT	Description	Denominación	Denominação	Dénomination	Notes
1	VOE 14695020	1							Arm	Brazo	Braço	Bras	
1	VOE 14595698		1						Arm	Brazo	Braço	Bras	
1	VOE 14693549			1					Arm	Brazo	Braço	Bras	
1	VOE 14595700				1				Arm	Brazo	Braço	Bras	S/N -274058 S/N -280381
	VOE 14695028				1				Arm	Brazo	Braço	Bras	S/N 274059- S/N 280382-
1	VOE 14695036					1			Arm	Brazo	Braço	Bras	
2	VOE 14570425	2	2	2	2	2			•Bushing	•Casquillo	•Bucha	•Bague	
3	VOE 14880988	2	2	2	2	2			•Bushing	•Casquillo	•Bucha	•Bague	
4	VOE 14570416	2	2	2	2	2			•Bushing	•Casquillo	•Bucha	•Bague	
5	VOE 14561717	1	1	1	1	1			•Block	•Bloque	•Bloco	•Bloc	
6	VOE 14561718	1	1	1	1	1			•Block	•Bloque	•Bloco	•Bloc	
7	VOE 14570259	2	2	2	2	2			Cover	Capó	Capô	Capot	
8	SA 9324-11620	4	4	4	4	4			Pin	Pasador	Pino	Goupille	
9	VOE 984088	8	8	8	8	8			Hex. socket screw	Tornillo de hexágono embutido	Parafuso soquete sext	Vis à six pans creux	
10	VOE 955923	8	8	8	8	8			Spring washer	Arandela elástica	Arruela de pressão	Rondelle élastique	
11	VOE 14560209	2	2	2	2	2			Seal	Junta	Vedação	Étanchéité	
12	VOE 14560213	2	2	2	2	2			Seal	Junta	Vedação	Étanchéité	
13	VOE 14560214	2	2	2	2	2			Seal	Junta	Vedação	Étanchéité	
14	VOE 14546645	2							Spacer	Distanciador	Espaçador	Entretoise	

1	8287905
2	8287906
3	8287907
4	8287908
5	8287909

Dipper arm
Brazo
Braço de escavação
Balancier

Catalogue id	Group
20591	975
Illustr. No	Section
1029668	700
Issue	Page
20027088-G	1407

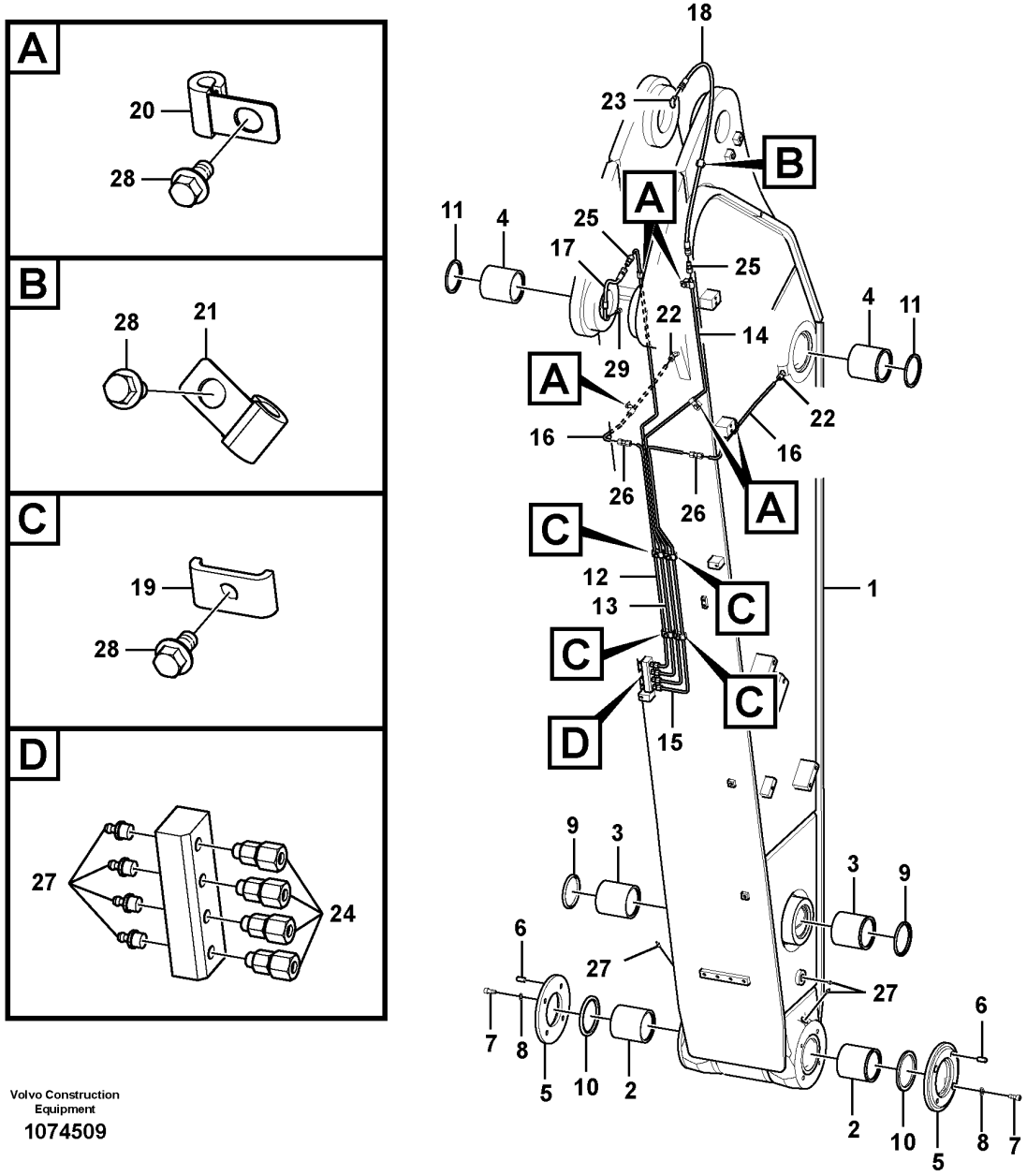

Volvo Construction Equipment

1074509

Fig.	Part No.	Quantity 1	2	3	PS	KIT	Description	Denominación	Denominação	Dénomination	Notes
1	VOE 14694019	1					Arm	Brazo	Braço	Bras	
2	VOE 14570425	2					•Bushing	•Casquillo	•Bucha	•Bague	
3	VOE 14880988	2					•Bushing	•Casquillo	•Bucha	•Bague	
4	VOE 14570416	2					•Bushing	•Casquillo	•Bucha	•Bague	
5	VOE 14570259	2					Cover	Capó	Capô	Capot	
6	SA 9324-11620	4					Pin	Pasador	Pino	Goupille	
7	SA 9016-11206	8					Hex. socket screw	Tornillo de hexágono embutido	Parafuso soquete sext	Vis à six pans creux	
8	VOE 955923	8					Spring washer	Arandela elástica	Arruela de pressão	Rondelle élastique	
9	VOE 14560209	2					Seal	Junta	Vedação	Étanchéité	
10	VOE 14560213	2					Seal	Junta	Vedação	Étanchéité	
11	VOE 14560214	2					Seal	Junta	Vedação	Étanchéité	
12	VOE 14548622	1					Pipe	Canalizacion	Tubo	Canalisation	S/N -210514/-280284 S/N -273174(273178-3181)
12	VOE 14688748	1					Pipe	Tubo	Tubo	Tuyau	S/N 210515-/280285- S/N 273175-273177 S/N 273182-
13	VOE 14548723	1					Pipe	Canalizacion	Tubo	Canalisation	
14	VOE 14548621	1					Pipe	Canalizacion	Tubo	Canalisation	
15	VOE 14548620	1					Pipe	Canalizacion	Tubo	Canalisation	S/N -210514/-280284 S/N -273174(273178-3181)
15	VOE 14686604	1					Pipe	Tubo	Tubo	Tuyau	S/N 210515-/280285- S/N 273175-273177 S/N 273182-
16	VOE 14548623	2					Pipe	Canalizacion	Tubo	Canalisation	S/N -210514/-280284 S/N -273174(273178-3181)
17	VOE 14880680	1					Hose assembly	Conducto	Mangueira completa	Conduit flexible	
18	VOE 14880651	1					Hose assembly	Conducto	Mangueira completa	Conduit flexible	
19	VOE 14547400	4					Clamp	Abrazadera	Braçadeira	Collier serrage	
20	VOE 14500291	5					Clip	Clip	Clipe	Clip	(VOE 14500290)
21	VOE 14500291	1					Clip	Clip	Clipe	Clip	
22	VOE 14547522	2					Fitting	Racor	Niple	Écrou raccord	
23	VOE 14547520	1					Nipple	Niple	Niple	Raccord	

1	8286653	**Dipper arm and grease piping with piping seat** **Brazos y tuberías de engrase con asiento de tuberías** **Braço e tubulação de graxa com assento de tubulação** **Balancier et tuyauterie de lubr avec siège de tuyau**	Catalogue id **20591**	Group **975**
2			Illustr. No **1074509**	Section **1000**
3			Issue **20027088-G**	Page **1409**
4				
5				

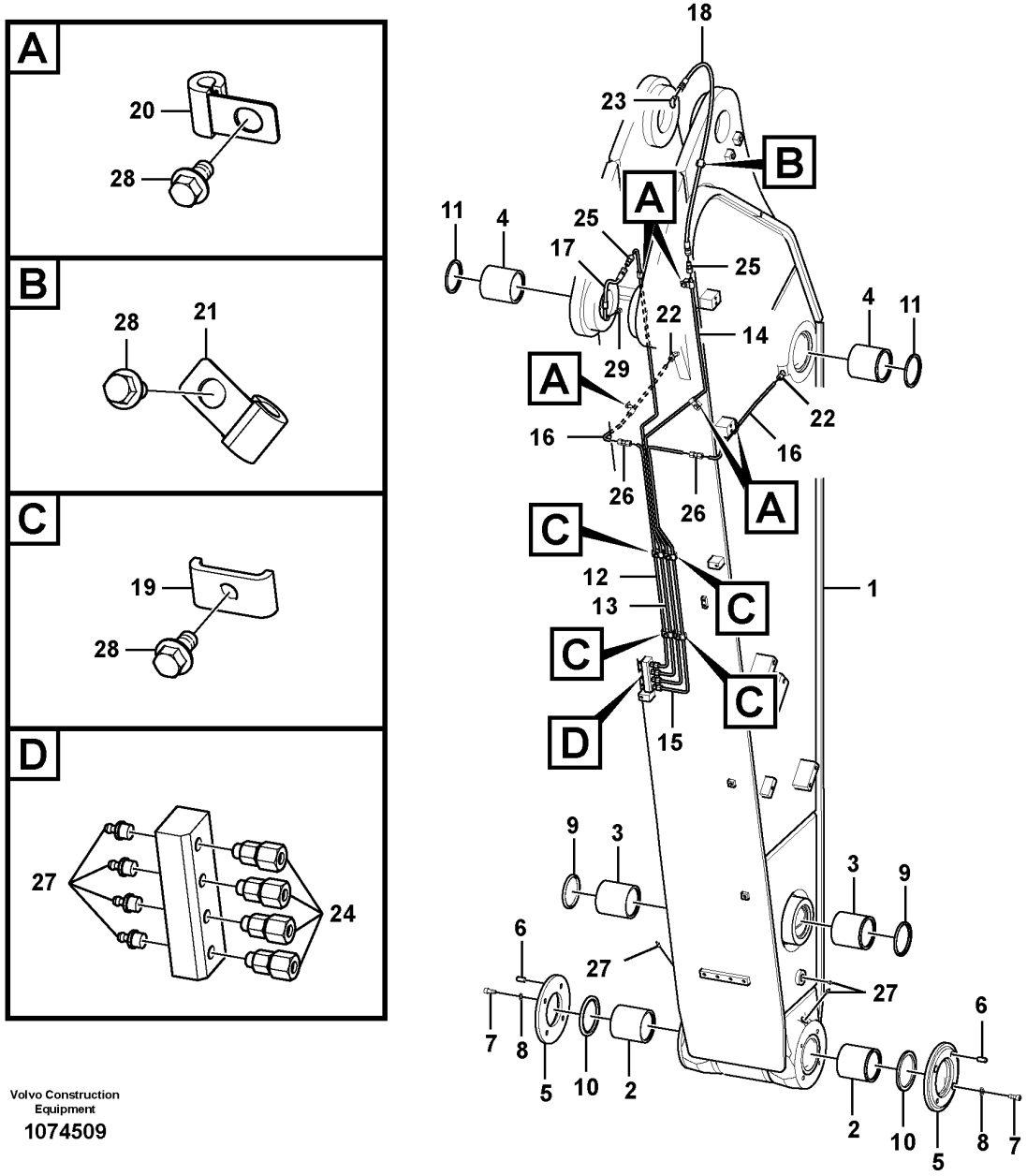

Volvo Construction Equipment

1074509

Fig.	Part No.	Quantity 1	2	3	PS	KIT	Description	Denominación	Denominação	Dénomination	Notes
24	VOE 14547521	4					Fitting	Racor	Niple	Écrou raccord	
	VOE 14547514	1					•Nipple	•Niple	•Niple	•Raccord	
	VOE 14547515	1					•Sleeve	•Manguito	•Luva	•Douille	
	VOE 14547516	1					•Nut	•Tuerca	•Porca	•Écrou	
25	VOE 14549931	2					Fitting	Racor	Niple	Écrou raccord	
	VOE 14547515	1					•Sleeve	•Manguito	•Luva	•Douille	
	VOE 14547516	1					•Nut	•Tuerca	•Porca	•Écrou	
26	VOE 14550824	2					Connector	Unión	Conexão	Connexion	S/N -210514/-280284 S/N -273174(273178-3181)
27	VOE 914167	7					Lubricating nipple	Niple lubricador	Engraxadeira	Graisseur	
28	VOE 946440	10					Flange screw	Tornillo embridado	Parafuso flangeado	Vis à embase	
29	VOE 14547518	1					Nipple	Niple	Niple	Raccord	

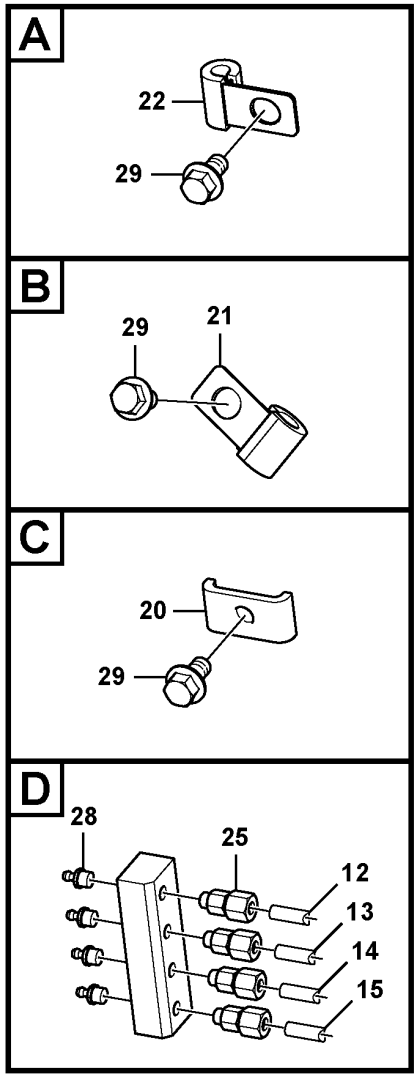

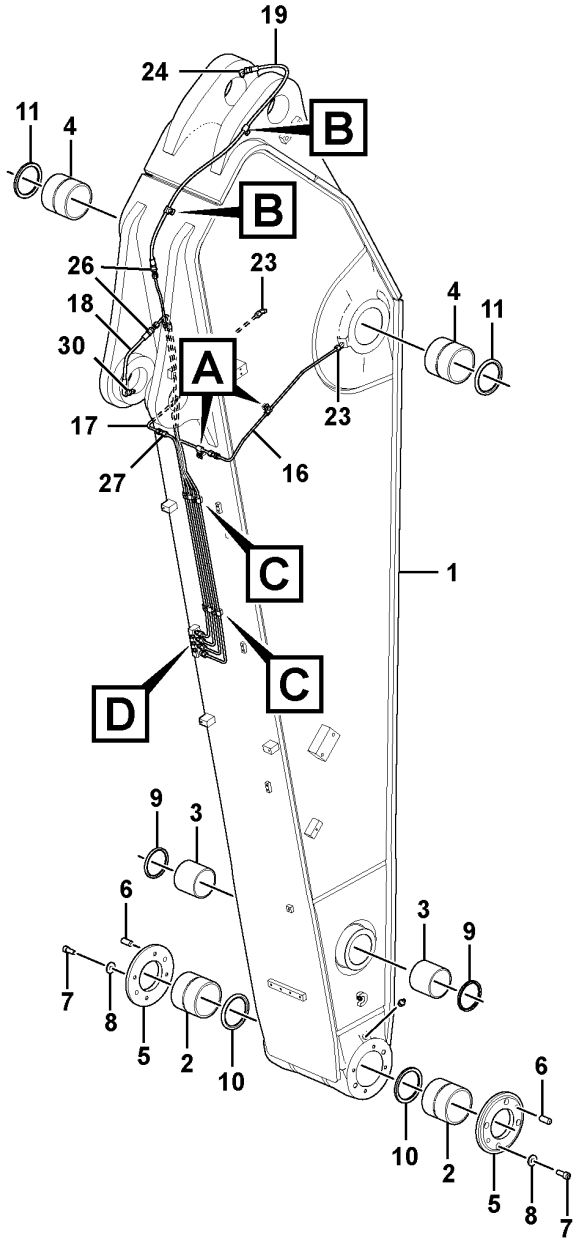

Volvo Construction Equipment

1074548

Fig.	Part No.	Quantity 1	2	3	PS	KIT	Description	Denominación	Denominação	Dénomination	Notes
1	VOE 14695037	1					Arm	Brazo	Braço	Bras	
2	VOE 14570425	2					•Bushing	•Casquillo	•Bucha	•Bague	
3	VOE 14880988	2					•Bushing	•Casquillo	•Bucha	•Bague	
4	VOE 14570416	2					•Bushing	•Casquillo	•Bucha	•Bague	
5	VOE 14570259	2					Cover	Capó	Capô	Capot	
6	SA 9324-11620	4					Pin	Pasador	Pino	Goupille	
7	VOE 984088	8					Hex. socket screw	Tornillo de hexágono embutido	Parafuso soquete sext	Vis à six pans creux	
8	VOE 955923	8					Spring washer	Arandela elástica	Arruela de pressão	Rondelle élastique	
9	VOE 14560209	2					Seal	Junta	Vedação	Étanchéité	
10	VOE 14560213	2					Seal	Junta	Vedação	Étanchéité	
11	VOE 14560214	2					Seal	Junta	Vedação	Étanchéité	
12	VOE 14548622	1					Pipe	Canalizacion	Tubo	Canalisation	S/N -210514/-280284 S/N -273174(273178-3181)
13	VOE 14548724	1					Pipe	Canalizacion	Tubo	Canalisation	
14	VOE 14548725	1					Pipe	Canalizacion	Tubo	Canalisation	
15	VOE 14548728	1					Pipe	Canalizacion	Tubo	Canalisation	S/N -210514/-280284 S/N -273174(273178-3181)
16	VOE 14624079	1					Pipe	Tubo	Tubo	Tuyau	S/N -210814/-280284 S/N -273174(273178-3181)
	VOE 14686621	1					Pipe	Tubo	Tubo	Tuyau	S/N 210515-/280285- S/N 273175-273177 S/N 273182-
17	VOE 14624080	1					Pipe	Tubo	Tubo	Tuyau	S/N 210514/-280284 S/N -273174(273178-3181)
	VOE 14686622	1					Pipe	Tubo	Tubo	Tuyau	S/N 210515-/280285- S/N 273175-273177 S/N 273182-
18	VOE 14880680	1					Hose assembly	Conducto	Mangueira completa	Conduit flexible	
19	VOE 14880655	1					Hose assembly	Conducto	Mangueira completa	Conduit flexible	
20	VOE 14547400	5					Clamp	Abrazadera	Braçadeira	Collier serrage	
21	VOE 14500291	2					Clip	Clip	Clipe	Clip	
22	VOE 14500291	3					Clip	Clip	Clipe	Clip	(VOE 14500290)
23	VOE 14547522	2					Fitting	Racor	Niple	Écrou raccord	

1	8290629	**Dipper arm and grease piping with piping seat** **Brazos y tuberías de engrase con asiento de tuberías** **Braço e tubulação de graxa com assento de tubulação** **Balancier et tuyauterie de lubr avec siège de tuyau**	Catalogue id **20591**	Group **975**
2			Illustr. No **1074548**	Section **1100**
3			Issue **20027088-G**	Page **1413**
4				
5				

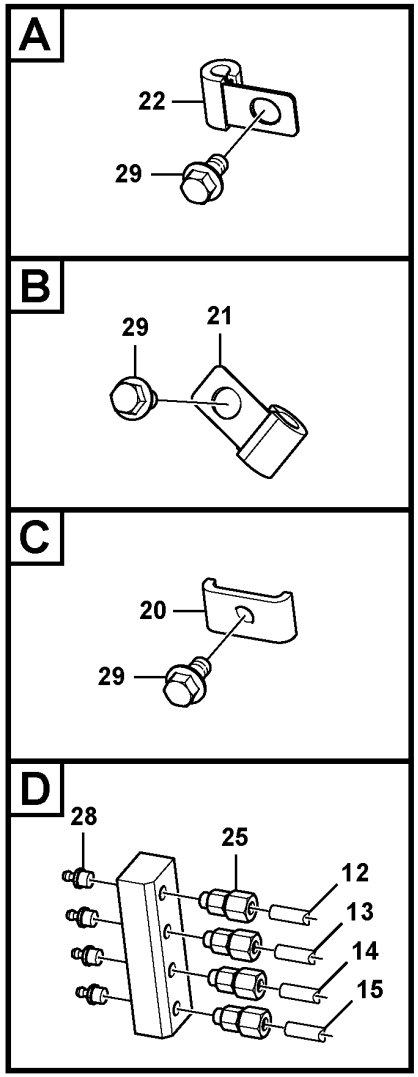

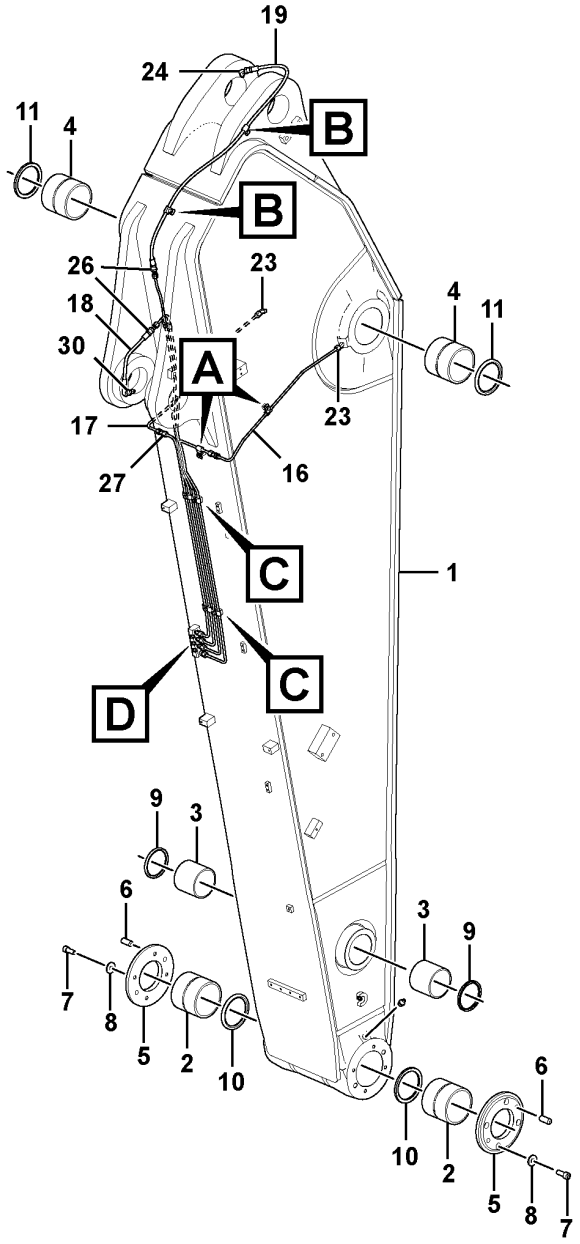

Volvo Construction Equipment

1074548

Fig.	Part No.	Quantity 1	2	3	PS	KIT	Description	Denominación	Denominação	Dénomination	Notes
24	VOE 14547520	1					Nipple	Niple	Niple	Raccord	
25	VOE 14547521	4					Fitting	Racor	Niple	Écrou raccord	
	VOE 14547514	1					•Nipple	•Niple	•Niple	•Raccord	
	VOE 14547515	1					•Sleeve	•Manguito	•Luva	•Douille	
	VOE 14547516	1					•Nut	•Tuerca	•Porca	•Écrou	
26	VOE 14549931	2					Fitting	Racor	Niple	Écrou raccord	
	VOE 14547516	1					•Nut	•Tuerca	•Porca	•Écrou	
	VOE 14547515	1					•Sleeve	•Manguito	•Luva	•Douille	
27	VOE 14550824	2					Connector	Unión	Conexão	Connexion	S/N -210514/-280284 S/N -273174(273178-3181)
28	VOE 914167	7					Lubricating nipple	Niple lubricador	Engraxadeira	Graisseur	
29	VOE 946440	10					Flange screw	Tornillo embridado	Parafuso flangeado	Vis à embase	
30	VOE 14547518	1					Nipple	Niple	Niple	Raccord	

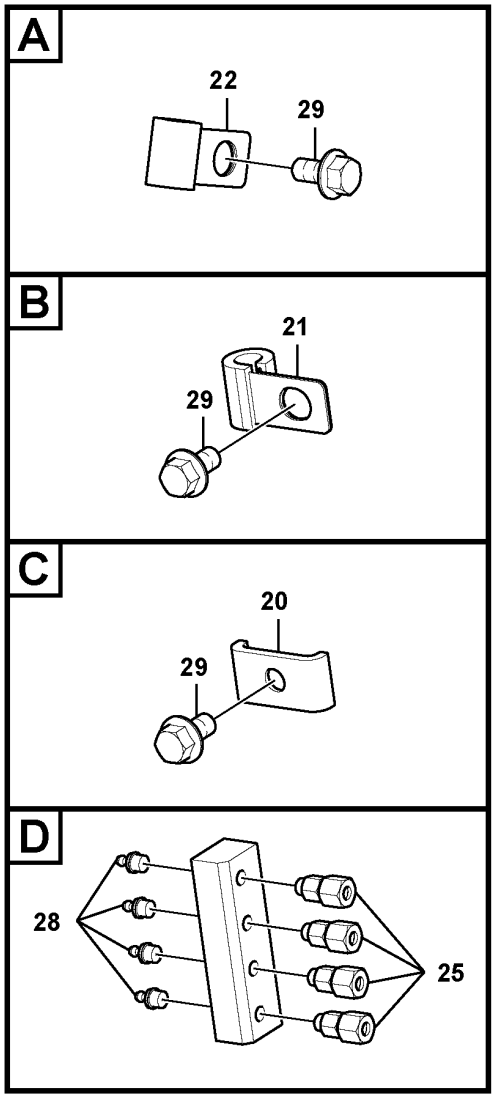

Volvo Construction Equipment

1025606

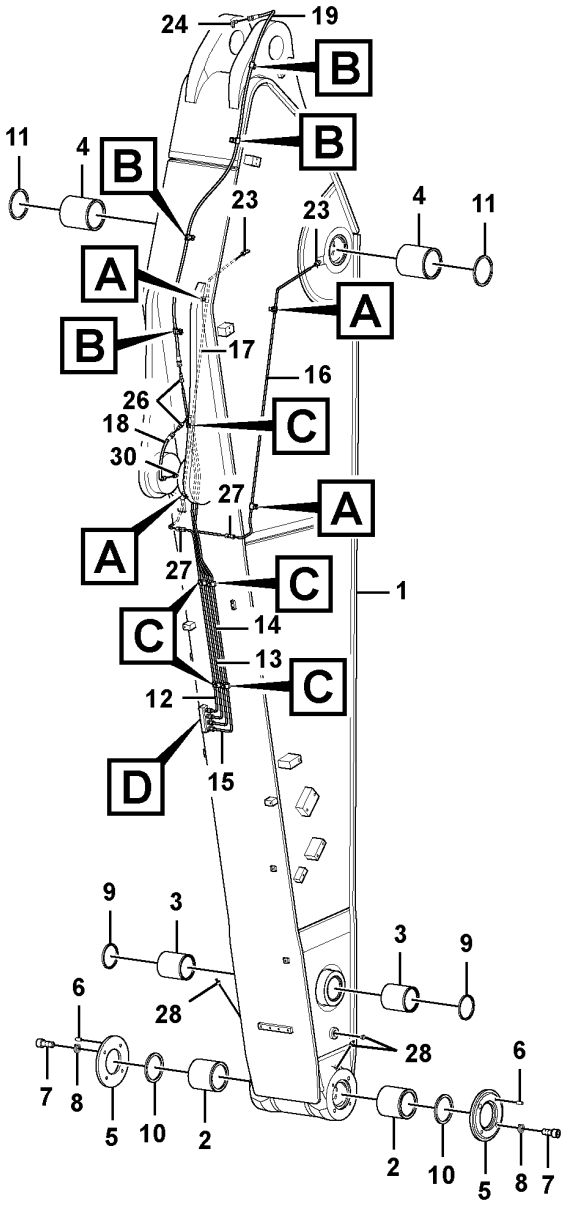

Fig.	Part No.	Quantity 1	2	3	PS	KIT	Description	Denominación	Denominação	Dénomination	Notes
1	VOE 14693542	1					Arm	Brazo	Braço	Bras	
2	VOE 14570425	2					•Bushing	•Casquillo	•Bucha	•Bague	
3	VOE 14880988	2					•Bushing	•Casquillo	•Bucha	•Bague	
4	VOE 14570416	2					•Bushing	•Casquillo	•Bucha	•Bague	
5	VOE 14570259	2					Cover	Capó	Capô	Capot	
6	SA 9324-11620	4					Pin	Pasador	Pino	Goupille	
7	SA 9016-11206	8					Hex. socket screw	Tornillo de hexágono embutido	Parafuso soquete sext	Vis à six pans creux	
7	VOE 984088	8					Hex. socket screw	Tornillo de hexágono embutido	Parafuso soquete sext	Vis à six pans creux	8290270
8	VOE 955923	8					Spring washer	Arandela elástica	Arruela de pressão	Rondelle élastique	
9	VOE 14560209	2					Seal	Junta	Vedação	Étanchéité	
10	VOE 14560213	2					Seal	Junta	Vedação	Étanchéité	
11	VOE 14560214	2					Seal	Junta	Vedação	Étanchéité	
12	VOE 14548622	1					Pipe	Canalizacion	Tubo	Canalisation	S/N -210514/-280284 S/N -273174(273178-3181)
13	VOE 14548724	1					Pipe	Canalizacion	Tubo	Canalisation	
14	VOE 14548725	1					Pipe	Canalizacion	Tubo	Canalisation	
15	VOE 14548728	1					Pipe	Canalizacion	Tubo	Canalisation	S/N -210514/-280284 S/N -273174(273178-3181)
16	VOE 14548726	1					Pipe	Canalizacion	Tubo	Canalisation	S/N -210514/-280284 S/N -273174(273178-3181)
	VOE 14686617	1					Pipe	Tubo	Tubo	Tuyau	S/N 210515-/280285- S/N 273175-273177 S/N 273182-
17	VOE 14548727	1					Pipe	Canalizacion	Tubo	Canalisation	S/N -210514/-280284 S/N -273174(273178-3181)
	VOE 14686618	1					Pipe	Tubo	Tubo	Tuyau	S/N 210515-/280285- S/N 273175-273177 S/N 273182-
18	VOE 14880680	1					Hose assembly	Conducto	Mangueira completa	Conduit flexible	
19	SA 9482-02128	1					Hose assembly	Conducto	Mangueira completa	Conduit flexible	
20	VOE 14547400	5					Clamp	Abrazadera	Braçadeira	Collier serrage	
21	VOE 14500291	3					Clip	Clip	Clipe	Clip	

1	8286655	**Dipper arm and grease piping with piping seat** **Brazos y tuberías de engrase con asiento de tuberías** **Braço e tubulação de graxa com assento de tubulação** **Balancier et tuyauterie de lubr avec siège de tuyau**	Catalogue id **20591**	Group **975**
2			Illustr. No **1025606**	Section **1200**
3				
4			Issue **20027088-G**	Page **1417**
5				

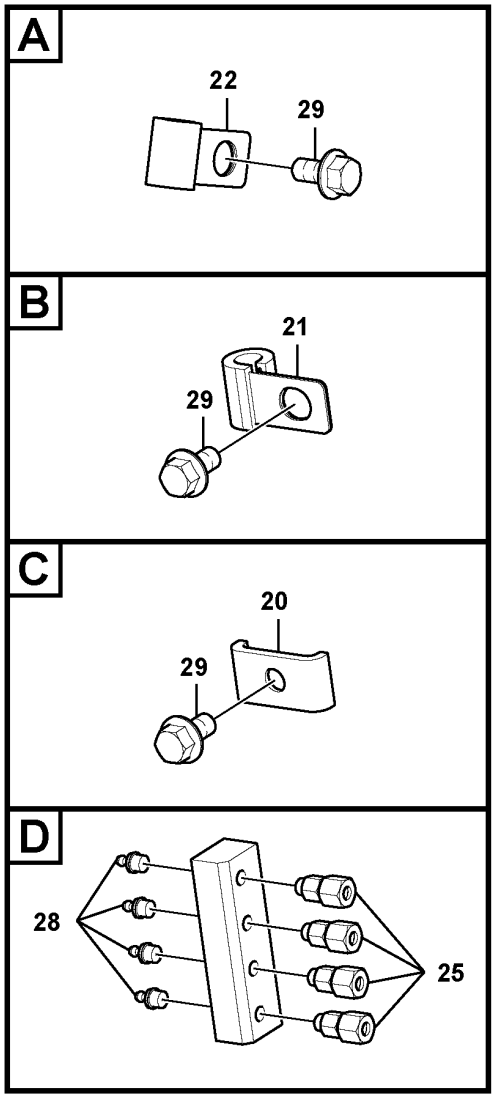

Volvo Construction Equipment

1025606

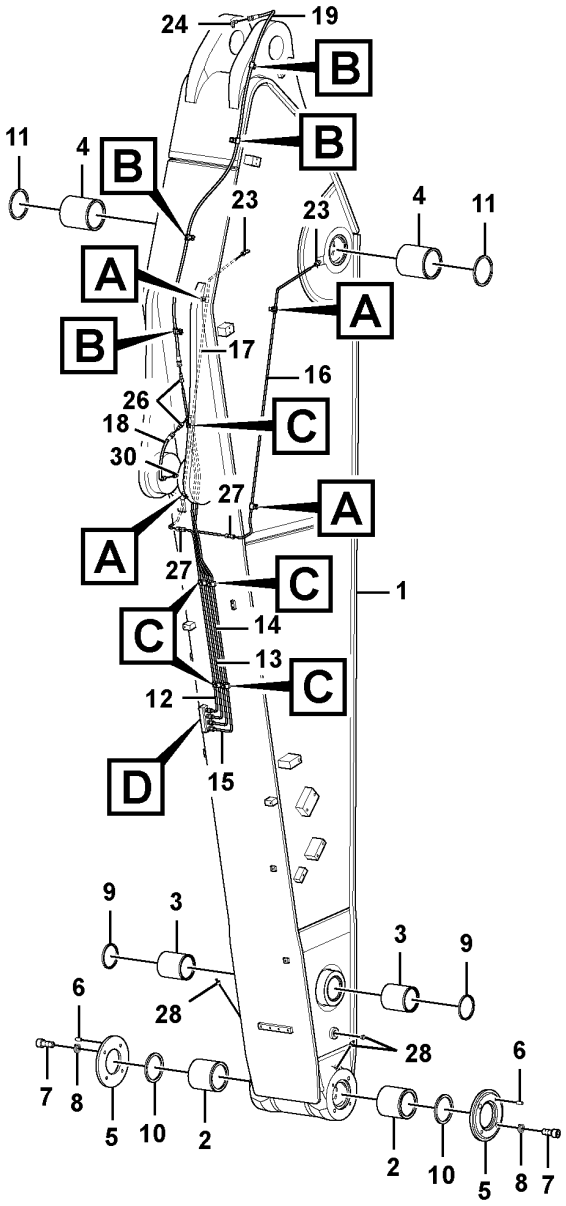

Fig.	Part No.	Quantity 1	2	3	PS	KIT	Description	Denominación	Denominação	Dénomination	Notes
22	VOE 14500291	3					Clip	Clip	Clipe	Clip	(VOE 14500290)
23	VOE 14547522	2					Fitting	Racor	Niple	Écrou raccord	
24	VOE 14547520	1					Nipple	Niple	Niple	Raccord	
25	VOE 14547521	4					Fitting	Racor	Niple	Écrou raccord	
	VOE 14547514	1					•Nipple	•Niple	•Niple	•Raccord	
	VOE 14547515	1					•Sleeve	•Manguito	•Luva	•Douille	
	VOE 14547516	1					•Nut	•Tuerca	•Porca	•Écrou	
26	VOE 14549931	2					Fitting	Racor	Niple	Écrou raccord	
	VOE 14547516	1					•Nut	•Tuerca	•Porca	•Écrou	
	VOE 14547515	1					•Sleeve	•Manguito	•Luva	•Douille	
27	VOE 14550824	2					Connector	Unión	Conexão	Connexion	S/N -210514/-280284 S/N -273174(273178-3181)
28	VOE 914167	7					Lubricating nipple	Niple lubricador	Engraxadeira	Graisseur	
29	VOE 946440	11					Flange screw	Tornillo embridado	Parafuso flangeado	Vis à embase	
30	VOE 14547518	1					Nipple	Niple	Niple	Raccord	

1	8286655	**Dipper arm and grease piping with piping seat** **Brazos y tuberías de engrase con asiento de tuberías** **Braço e tubulação de graxa com assento de tubulação** **Balancier et tuyauterie de lubr avec siège de tuyau**	Catalogue id **20591**	Group **975**
2			Illustr. No **1025606**	Section **1200**
3			Issue **20027088-G**	Page **1419**
4				
5				

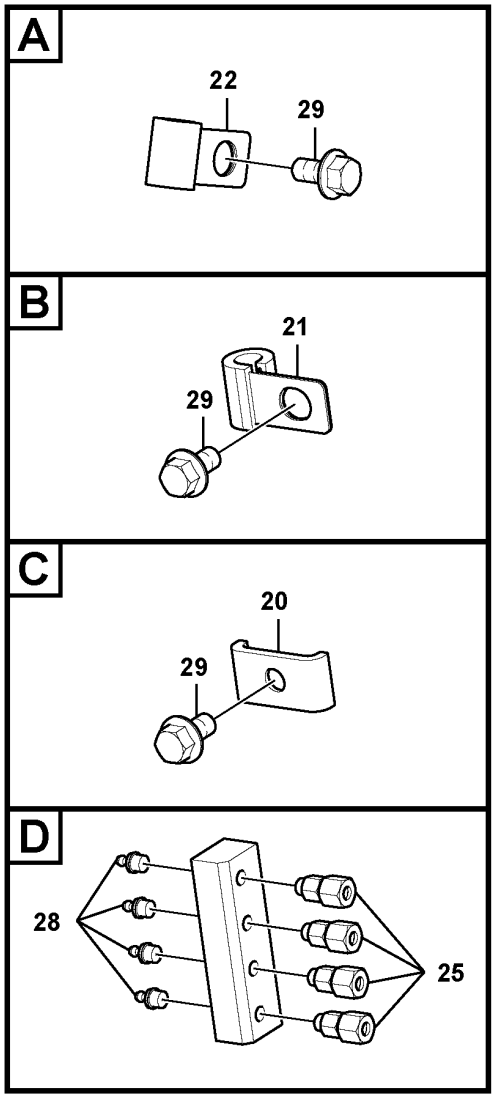

Volvo Construction Equipment

1025606

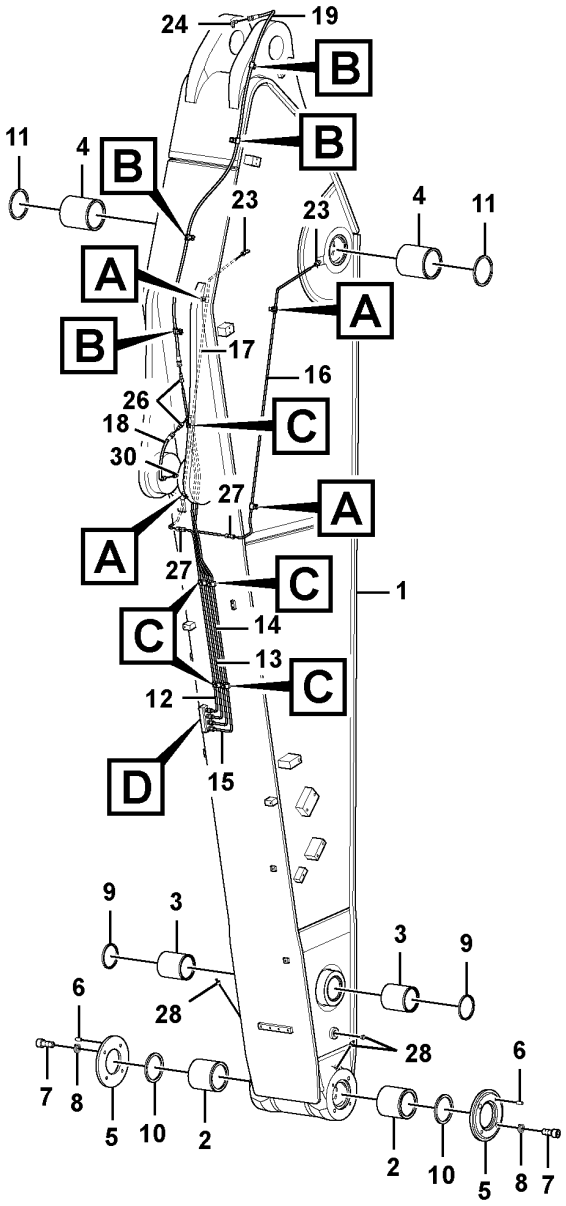

Fig.	Part No.	Quantity 1	2	3	PS	KIT	Description	Denominación	Denominação	Dénomination	Notes
1	VOE 14695027	1					Arm	Brazo	Braço	Bras	
2	VOE 14570425	2					•Bushing	•Casquillo	•Bucha	•Bague	
3	VOE 14880988	2					•Bushing	•Casquillo	•Bucha	•Bague	
4	VOE 14570416	2					•Bushing	•Casquillo	•Bucha	•Bague	
5	VOE 14570259	2					Cover	Capó	Capô	Capot	
6	SA 9324-11620	4					Pin	Pasador	Pino	Goupille	
7	SA 9016-11206	8					Hex. socket screw	Tornillo de hexágono embutido	Parafuso soquete sext	Vis à six pans creux	
8	VOE 955923	8					Spring washer	Arandela elástica	Arruela de pressão	Rondelle élastique	
9	VOE 14560209	2					Seal	Junta	Vedação	Étanchéité	
10	VOE 14560213	2					Seal	Junta	Vedação	Étanchéité	
11	VOE 14560214	2					Seal	Junta	Vedação	Étanchéité	
12	VOE 14548622	1					Pipe	Canalizacion	Tubo	Canalisation	S/N -210514/-280284 S/N -273174(273178-3181)
13	VOE 14548724	1					Pipe	Canalizacion	Tubo	Canalisation	
14	VOE 14548725	1					Pipe	Canalizacion	Tubo	Canalisation	
15	VOE 14548728	1					Pipe	Canalizacion	Tubo	Canalisation	S/N -210514/-280284 S/N -273174(273178-3181)
16	VOE 14548795	1					Pipe	Canalizacion	Tubo	Canalisation	S/N -210514/-280284 S/N -273174(273178-3181)
	VOE 14687024	1					Pipe	Tubo	Tubo	Tuyau	S/N 210515-/280285- S/N 273175-273177 S/N 273182-
17	VOE 14548796	1					Pipe	Canalizacion	Tubo	Canalisation	S/N -210514/-280284 S/N -273174(273178-3181)
	VOE 14687025	1					Pipe	Tubo	Tubo	Tuyau	S/N 210515-/280285- S/N 273175-273177 S/N 273182-
18	VOE 14880680	1					Hose assembly	Conducto	Mangueira completa	Conduit flexible	
19	VOE 14882812	1					Hose assembly	Conducto	Mangueira completa	Conduit flexible	
20	VOE 14547400	5					Clamp	Abrazadera	Braçadeira	Collier serrage	
21	VOE 14500291	4					Clip	Clip	Clipe	Clip	
22	VOE 14500291	4					Clip	Clip	Clipe	Clip	(VOE 14500290)
23	VOE 14547522	2					Fitting	Racor	Niple	Écrou raccord	

1	8286657	**Dipper arm and grease piping with piping seat** **Brazos y tuberías de engrase con asiento de tuberías** **Braço e tubulação de graxa com assento de tubulação** **Balancier et tuyauterie de lubr avec siège de tuyau**	Catalogue id **20591**	Group **975**
2			Illustr. No **1025606**	Section **1300**
3			Issue **20027088-G**	Page **1421**
4				
5				

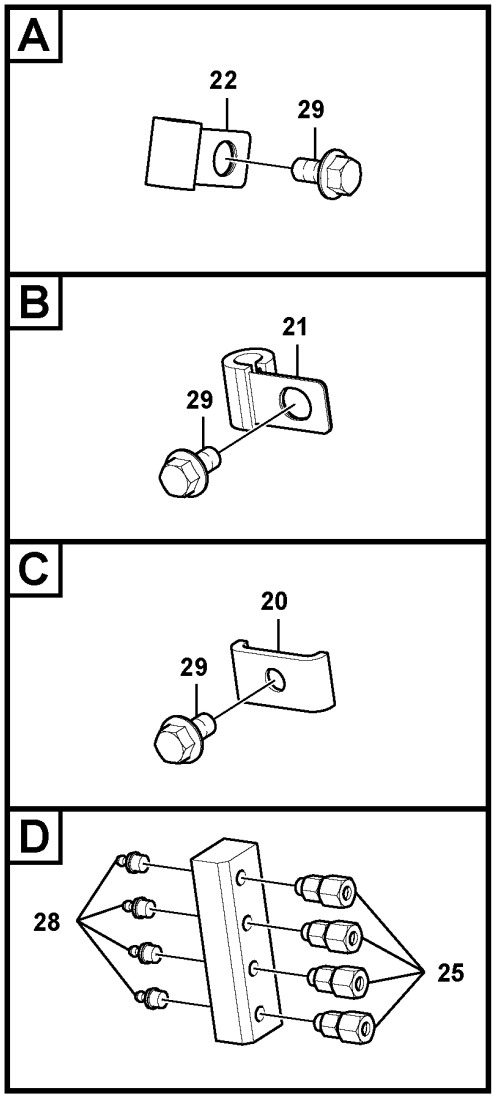

Volvo Construction Equipment

1025606

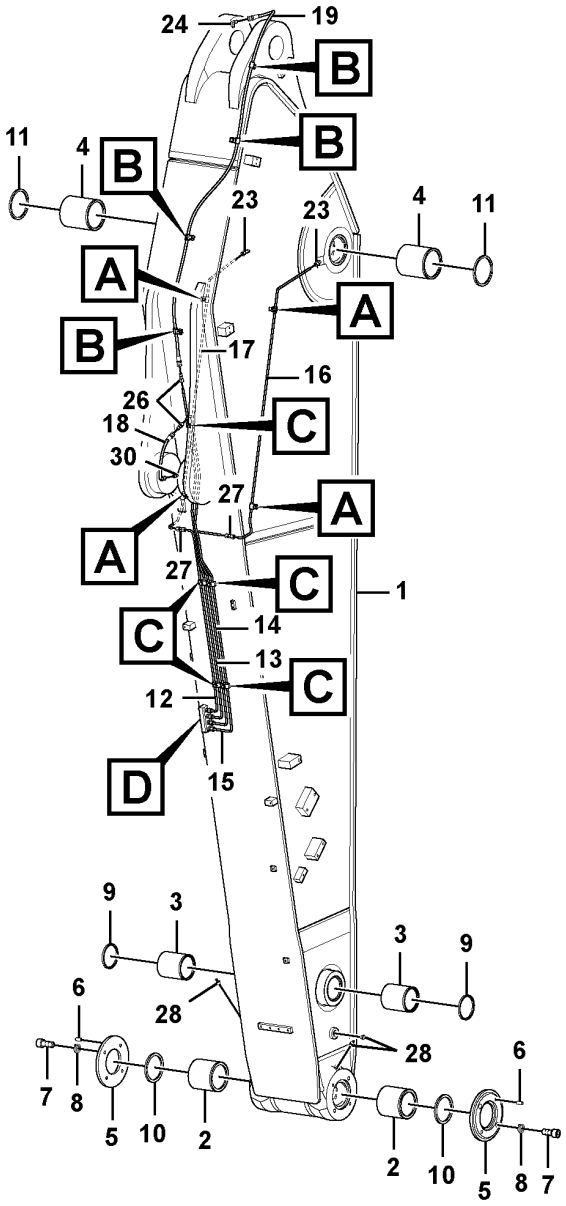

Fig.	Part No.	Quantity 1	2	3	PS	KIT	Description	Denominación	Denominação	Dénomination	Notes
24	VOE 14547520	1					Nipple	Niple	Niple	Raccord	
25	VOE 14547521	4					Fitting	Racor	Niple	Écrou raccord	
	VOE 14547514	1					•Nipple	•Niple	•Niple	•Raccord	
	VOE 14547515	1					•Sleeve	•Manguito	•Luva	•Douille	
	VOE 14547516	1					•Nut	•Tuerca	•Porca	•Écrou	
26	VOE 14549931	2					Fitting	Racor	Niple	Écrou raccord	
	VOE 14547516	1					•Nut	•Tuerca	•Porca	•Écrou	
	VOE 14547515	1					•Sleeve	•Manguito	•Luva	•Douille	
27	VOE 14550824	2					Connector	Unión	Conexão	Connexion	S/N -210514/-280284 S/N -273174(273178-3181)
28	VOE 914167	7					Lubricating nipple	Niple lubricador	Engraxadeira	Graisseur	
29	VOE 946440	11					Flange screw	Tornillo embridado	Parafuso flangeado	Vis à embase	
30	VOE 14547518	1					Nipple	Niple	Niple	Raccord	

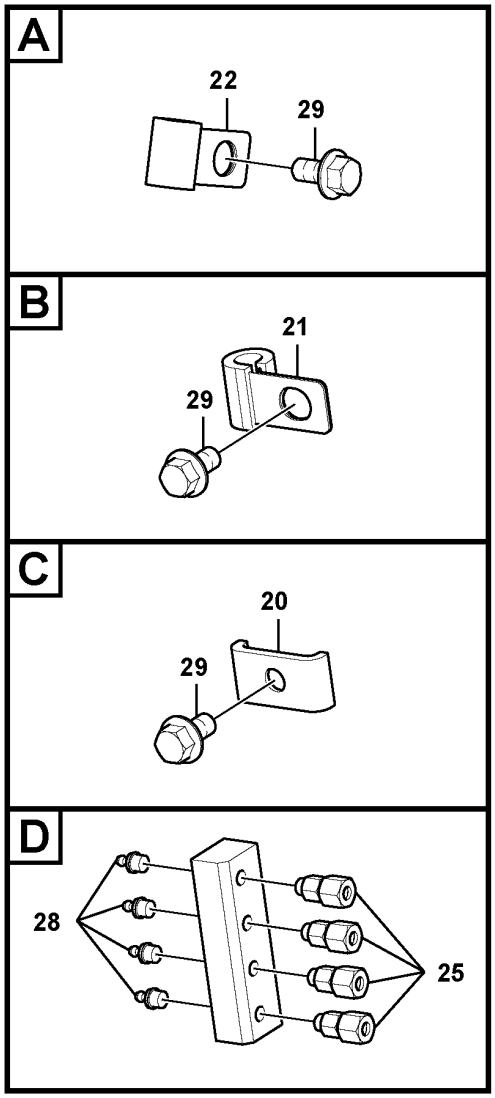

Volvo Construction Equipment

1025606

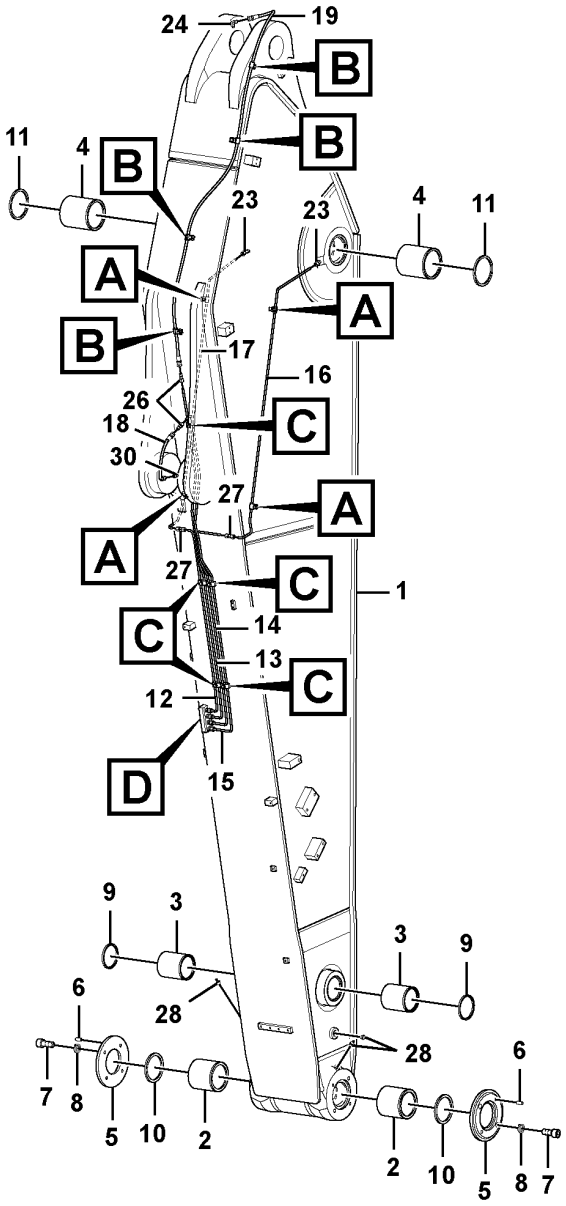

Fig.	Part No.	Quantity 1	2	3	PS	KIT	Description	Denominación	Denominação	Dénomination	Notes
1	VOE 14695035	1					Arm	Brazo	Braço	Bras	
2	VOE 14570425	2					•Bushing	•Casquillo	•Bucha	•Bague	
3	VOE 14880988	2					•Bushing	•Casquillo	•Bucha	•Bague	
4	VOE 14570416	2					•Bushing	•Casquillo	•Bucha	•Bague	
5	VOE 14570259	2					Cover	Capó	Capô	Capot	
6	SA 9324-11620	4					Pin	Pasador	Pino	Goupille	
7	SA 9016-11206	8					Hex. socket screw	Tornillo de hexágono embutido	Parafuso soquete sext	Vis à six pans creux	
8	VOE 955923	8					Spring washer	Arandela elástica	Arruela de pressão	Rondelle élastique	
9	VOE 14560209	2					Seal	Junta	Vedação	Étanchéité	
10	VOE 14560213	2					Seal	Junta	Vedação	Étanchéité	
11	VOE 14560214	2					Seal	Junta	Vedação	Étanchéité	
12	VOE 14548622	1					Pipe	Canalizacion	Tubo	Canalisation	
13	VOE 14548724	1					Pipe	Canalizacion	Tubo	Canalisation	
14	VOE 14548797	1					Pipe	Canalizacion	Tubo	Canalisation	
15	VOE 14548728	1					Pipe	Canalizacion	Tubo	Canalisation	
16	VOE 14548798	1					Pipe	Tubo	Tubo	Tuyau	
17	VOE 14548799	1					Pipe	Tubo	Tubo	Tuyau	
18	VOE 14880680	1					Hose assembly	Conducto	Mangueira completa	Conduit flexible	
19	VOE 14880671	1					Hose assembly	Conducto	Mangueira completa	Conduit flexible	
20	VOE 14547400	5					Clamp	Abrazadera	Braçadeira	Collier serrage	
21	VOE 14500291	5					Clip	Clip	Clipe	Clip	
22	VOE 14500291	6					Clip	Clip	Clipe	Clip	(VOE 14500290)
23	VOE 14547522	2					Fitting	Racor	Niple	Écrou raccord	
24	VOE 14547520	1					Nipple	Niple	Niple	Raccord	
25	VOE 14547521	4					Fitting	Racor	Niple	Écrou raccord	
	VOE 14547514	1					•Nipple	•Niple	•Niple	•Raccord	
	VOE 14547515	1					•Sleeve	•Manguito	•Luva	•Douille	
	VOE 14547516	1					•Nut	•Tuerca	•Porca	•Écrou	
26	VOE 14549931	2					Fitting	Racor	Niple	Écrou raccord	
	VOE 14547516	1					•Nut	•Tuerca	•Porca	•Écrou	

1		**Dipper arm and grease piping with piping seat** **Brazos y tuberías de engrase con asiento de tuberías** **Braço e tubulação de graxa com assento de tubulação** **Balancier et tuyauterie de lubr avec siège de tuyau**	Catalogue id **20591**	Group **975**
2				
3			Illustr. No **1025606**	Section **1400**
4				
5		**8286659**	Issue **20027088-G**	Page **1425**

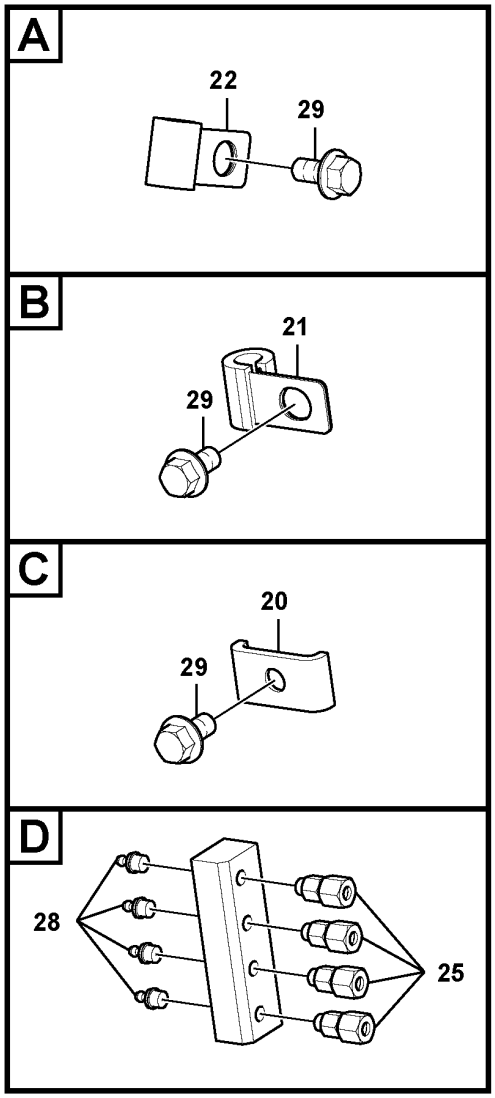

Volvo Construction Equipment

1025606

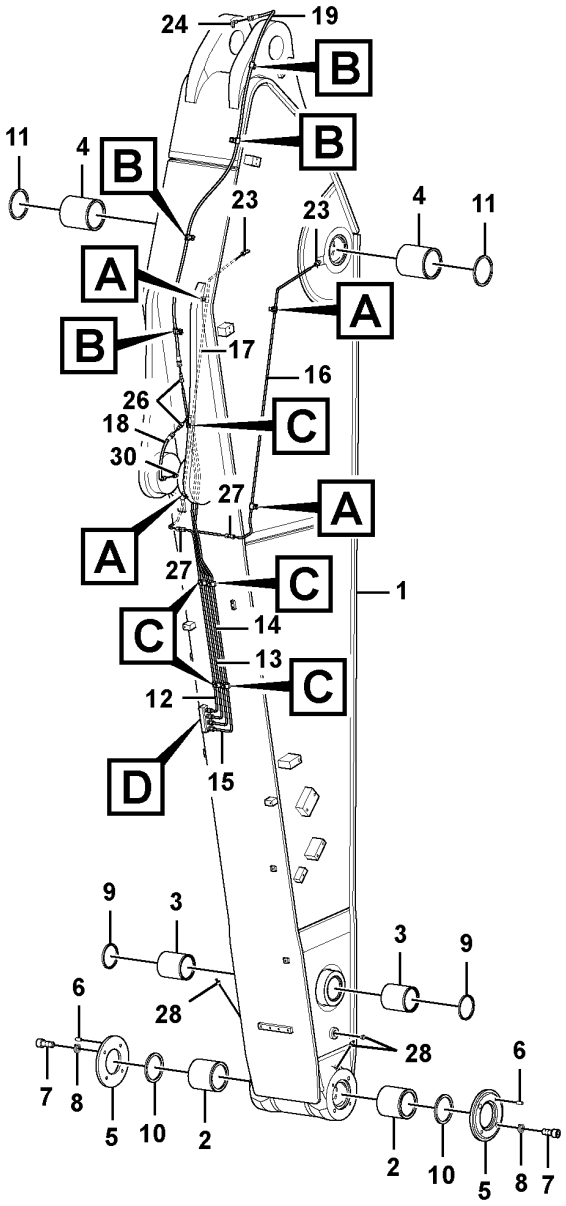

Fig.	Part No.	Quantity 1	2	3	PS	KIT	Description	Denominación	Denominação	Dénomination	Notes
	VOE 14547515	1					•Sleeve	•Manguito	•Luva	•Douille	
27	**VOE 14550824**	2					Connector	Unión	Conexão	Connexion	
28	**VOE 914167**	7					Lubricating nipple	Niple lubricador	Engraxadeira	Graisseur	
29	**VOE 946440**	16					Flange screw	Tornillo embridado	Parafuso flangeado	Vis à embase	
30	**VOE 14547518**	1					Nipple	Niple	Niple	Raccord	

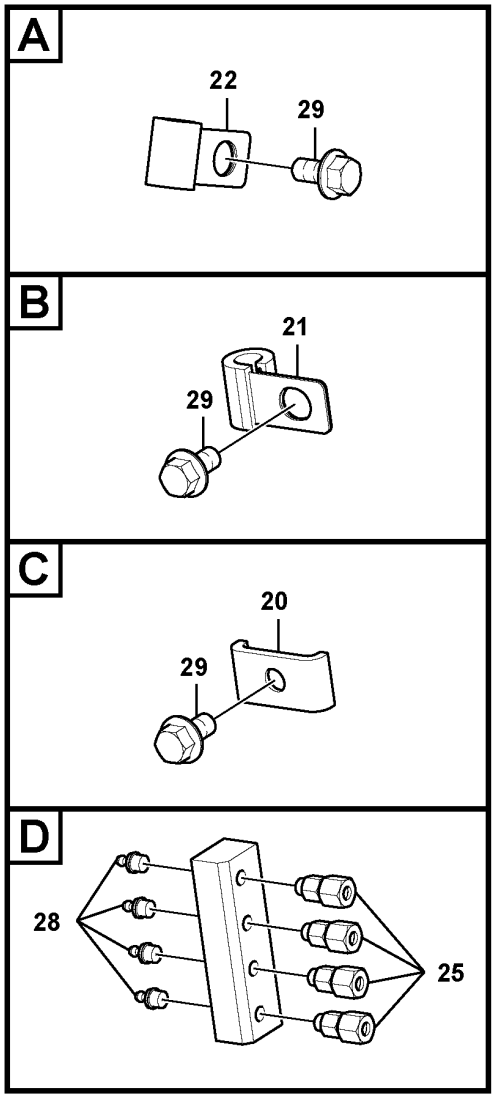

Volvo Construction Equipment

1025606

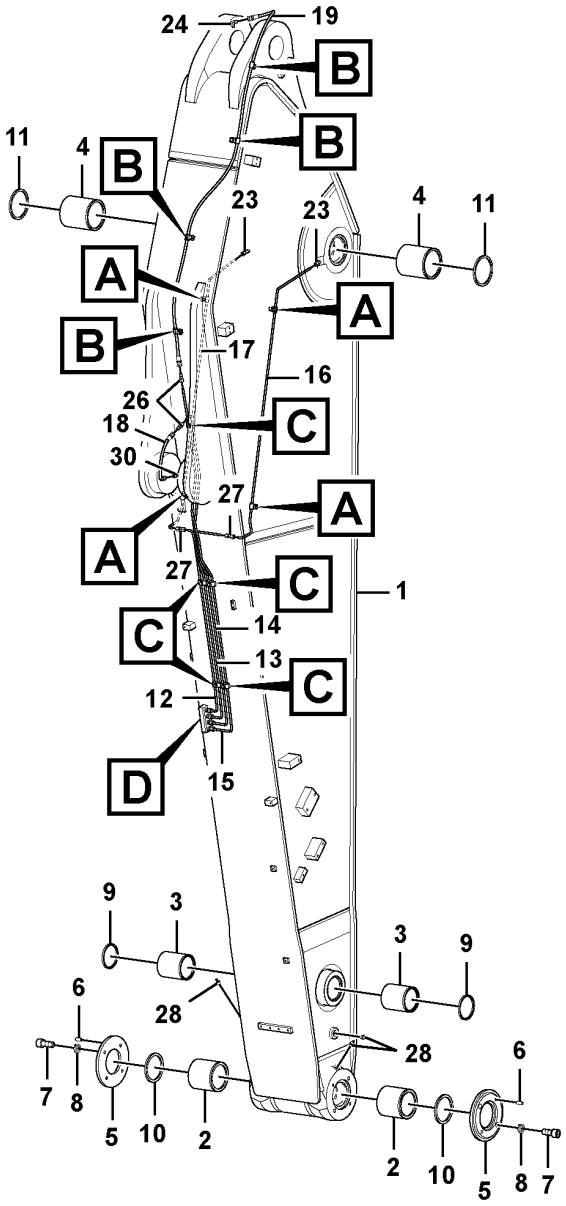

Fig.	Part No.	Quantity 1	2	3	PS	KIT	Description	Denominación	Denominação	Dénomination	Notes
1	VOE 14693548	1					Arm	Brazo	Braço	Bras	
2	VOE 14570425	2					•Bushing	•Casquillo	•Bucha	•Bague	
3	VOE 14880988	2					•Bushing	•Casquillo	•Bucha	•Bague	
4	VOE 14570416	2					•Bushing	•Casquillo	•Bucha	•Bague	
5	VOE 14570259	2					Cover	Capó	Capô	Capot	
6	SA 9324-11620	4					Pin	Pasador	Pino	Goupille	
7	SA 9016-11206	8					Hex. socket screw	Tornillo de hexágono embutido	Parafuso soquete sext	Vis à six pans creux	
7	VOE 984088	8					Hex. socket screw	Tornillo de hexágono embutido	Parafuso soquete sext	Vis à six pans creux	8290270
8	VOE 955923	8					Spring washer	Arandela elástica	Arruela de pressão	Rondelle élastique	
9	VOE 14560209	2					Seal	Junta	Vedação	Étanchéité	
10	VOE 14560213	2					Seal	Junta	Vedação	Étanchéité	
11	VOE 14560214	2					Seal	Junta	Vedação	Étanchéité	
12	VOE 14548622	1					Pipe	Canalizacion	Tubo	Canalisation	S/N -210514/-280284 S/N -273174(273178-3181)
13	VOE 14548724	1					Pipe	Canalizacion	Tubo	Canalisation	
14	VOE 14548725	1					Pipe	Canalizacion	Tubo	Canalisation	
15	VOE 14548728	1					Pipe	Canalizacion	Tubo	Canalisation	S/N -210514/-280284 S/N -273174(273178-3181)
16	VOE 14548726	1					Pipe	Canalizacion	Tubo	Canalisation	S/N -210514/-280284 S/N -273174(273178-3181)
	VOE 14686617	1					Pipe	Tubo	Tubo	Tuyau	S/N 210515-/280285- S/N 273175-273177 S/N 273182-
17	VOE 14548727	1					Pipe	Canalizacion	Tubo	Canalisation	S/N -210514/-280284 S/N -273174(273178-3181)
	VOE 14686618	1					Pipe	Tubo	Tubo	Tuyau	S/N 210515-/280285- S/N 273175-273177 S/N 273182-
18	VOE 14880680	1					Hose assembly	Conducto	Mangueira completa	Conduit flexible	
19	SA 9482-02128	1					Hose assembly	Conducto	Mangueira completa	Conduit flexible	
20	VOE 14547400	5					Clamp	Abrazadera	Braçadeira	Collier serrage	
21	VOE 14500291	3					Clip	Clip	Clipe	Clip	

1	8286656	**Dipper arm and grease piping with piping seat** **Brazos y tuberías de engrase con asiento de tuberías** **Braço e tubulação de graxa com assento de tubulação** **Balancier et tuyauterie de lubr avec siège de tuyau**	Catalogue id **20591**	Group **975**
2			Illustr. No **1025606**	Section **1500**
3				
4			Issue **20027088-G**	Page **1429**
5				

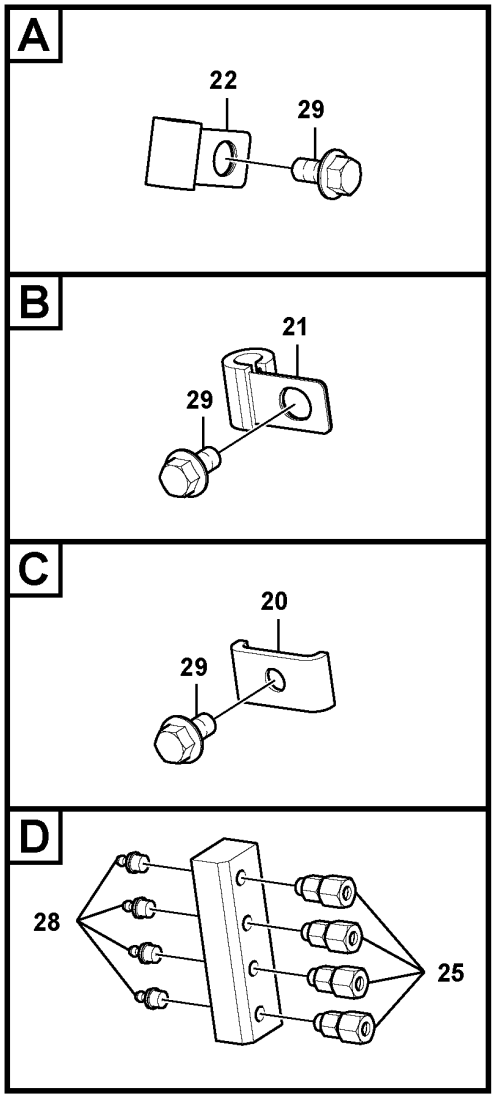

Volvo Construction Equipment

1025606

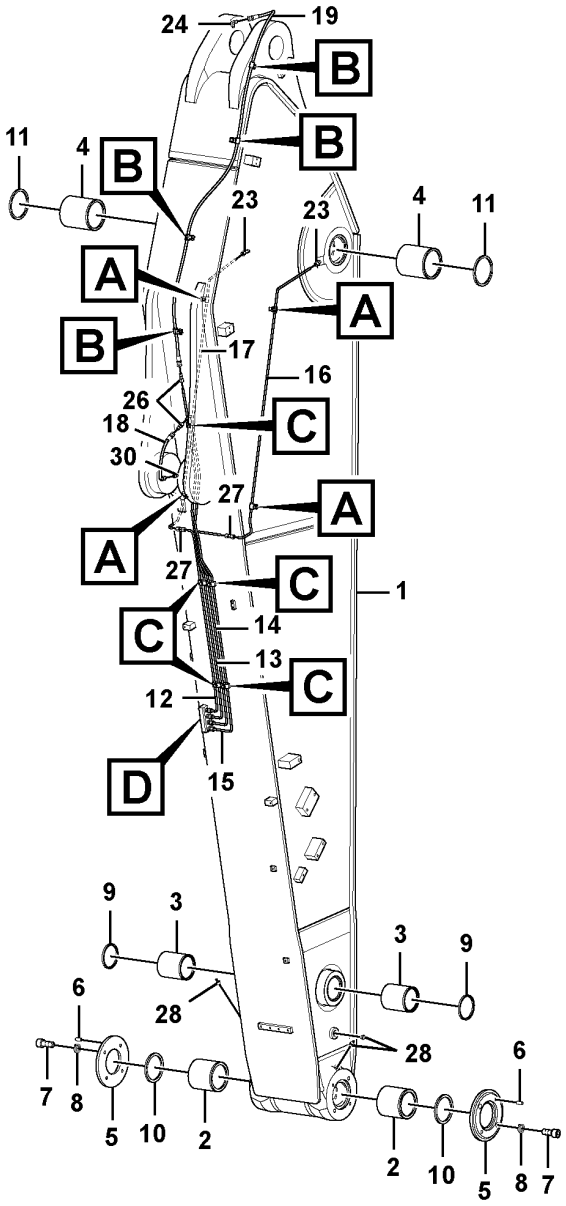

Fig.	Part No.	Quantity 1	2	3	PS	KIT	Description	Denominación	Denominação	Dénomination	Notes
22	VOE 14500291	3					Clip	Clip	Clipe	Clip	(VOE 14500290)
23	VOE 14547522	2					Fitting	Racor	Niple	Écrou raccord	
24	VOE 14547520	1					Nipple	Niple	Niple	Raccord	
25	VOE 14547521	4					Fitting	Racor	Niple	Écrou raccord	
	VOE 14547514	1					•Nipple	•Niple	•Niple	•Raccord	
	VOE 14547515	1					•Sleeve	•Manguito	•Luva	•Douille	
	VOE 14547516	1					•Nut	•Tuerca	•Porca	•Écrou	
26	VOE 14549931	2					Fitting	Racor	Niple	Écrou raccord	
	VOE 14547516	1					•Nut	•Tuerca	•Porca	•Écrou	
	VOE 14547515	1					•Sleeve	•Manguito	•Luva	•Douille	
27	VOE 14550824	2					Connector	Unión	Conexão	Connexion	S/N -210514/-280284 S/N -273174(273178-3181)
28	VOE 914167	7					Lubricating nipple	Niple lubricador	Engraxadeira	Graisseur	
29	VOE 946440	11					Flange screw	Tornillo embridado	Parafuso flangeado	Vis à embase	
30	VOE 14547518	1					Nipple	Niple	Niple	Raccord	

1	8286656	**Dipper arm and grease piping with piping seat** **Brazos y tuberías de engrase con asiento de tuberías** **Braço e tubulação de graxa com assento de tubulação** **Balancier et tuyauterie de lubr avec siège de tuyau**	Catalogue id **20591**	Group **975**
2			Illustr. No **1025606**	Section **1500**
3			Issue **20027088-G**	Page **1431**
4				
5				

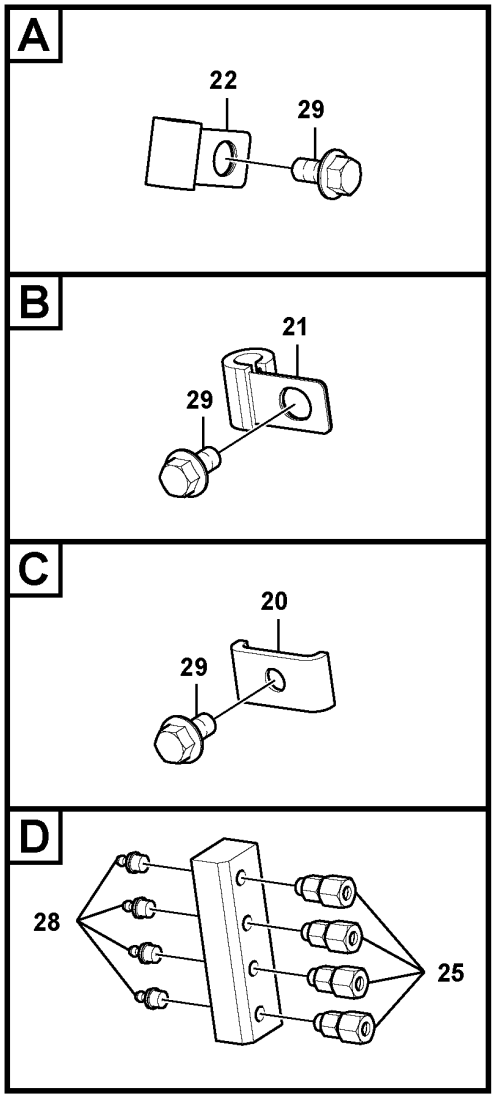

Volvo Construction Equipment

1025606

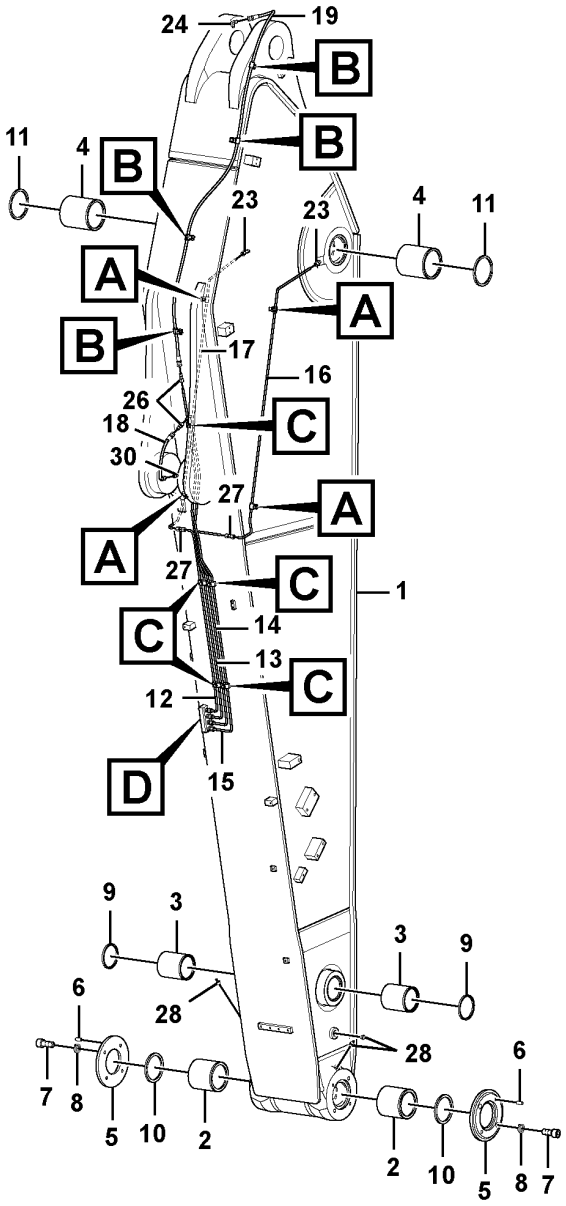

Fig.	Part No.	Quantity 1	2	3	PS	KIT	Description	Denominación	Denominação	Dénomination	Notes
1	VOE 14694854	1					Arm	Brazo	Braço	Bras	
2	VOE 14570425	2					•Bushing	•Casquillo	•Bucha	•Bague	
3	VOE 14880988	2					•Bushing	•Casquillo	•Bucha	•Bague	
4	VOE 14570416	2					•Bushing	•Casquillo	•Bucha	•Bague	
5	VOE 14570259	2					Cover	Capó	Capô	Capot	
6	SA 9324-11620	4					Pin	Pasador	Pino	Goupille	
7	SA 9016-11206	8					Hex. socket screw	Tornillo de hexágono embutido	Parafuso soquete sext	Vis à six pans creux	
7	VOE 984088	8					Hex. socket screw	Tornillo de hexágono embutido	Parafuso soquete sext	Vis à six pans creux	8290270
8	VOE 955923	8					Spring washer	Arandela elástica	Arruela de pressão	Rondelle élastique	
9	VOE 14560209	2					Seal	Junta	Vedação	Étanchéité	
10	VOE 14560213	2					Seal	Junta	Vedação	Étanchéité	
11	VOE 14560214	2					Seal	Junta	Vedação	Étanchéité	
12	VOE 14548622	1					Pipe	Canalizacion	Tubo	Canalisation	S/N -210514/-280284 S/N -273174(273178-3181)
13	VOE 14548724	1					Pipe	Canalizacion	Tubo	Canalisation	
14	VOE 14548725	1					Pipe	Canalizacion	Tubo	Canalisation	
15	VOE 14548728	1					Pipe	Canalizacion	Tubo	Canalisation	S/N -210514/-280284 S/N -273174(273178-3181)
16	VOE 14548726	1					Pipe	Canalizacion	Tubo	Canalisation	S/N -210514/-280284 S/N -273174(273178-3181)
	VOE 14686617	1					Pipe	Tubo	Tubo	Tuyau	S/N 210515-/280285- S/N 273175-273177 S/N 273182-
17	VOE 14548727	1					Pipe	Canalizacion	Tubo	Canalisation	S/N -210514/-280284 S/N -273174(273178-3181)
	VOE 14686618	1					Pipe	Tubo	Tubo	Tuyau	S/N 210515-/280285- S/N 273175-273177 S/N 273182-
18	VOE 14880680	1					Hose assembly	Conducto	Mangueira completa	Conduit flexible	
19	SA 9482-02128	1					Hose assembly	Conducto	Mangueira completa	Conduit flexible	
20	VOE 14547400	5					Clamp	Abrazadera	Braçadeira	Collier serrage	
21	VOE 14500291	3					Clip	Clip	Clipe	Clip	

1	8290270	**Dipper arm and grease piping with piping seat** **Brazos y tuberías de engrase con asiento de tuberías** **Braço e tubulação de graxa com assento de tubulação** **Balancier et tuyauterie de lubr avec siège de tuyau**	Catalogue id **20591**	Group **975**
2			Illustr. No **1025606**	Section **1600**
3			Issue **20027088-G**	Page **1433**
4				
5				

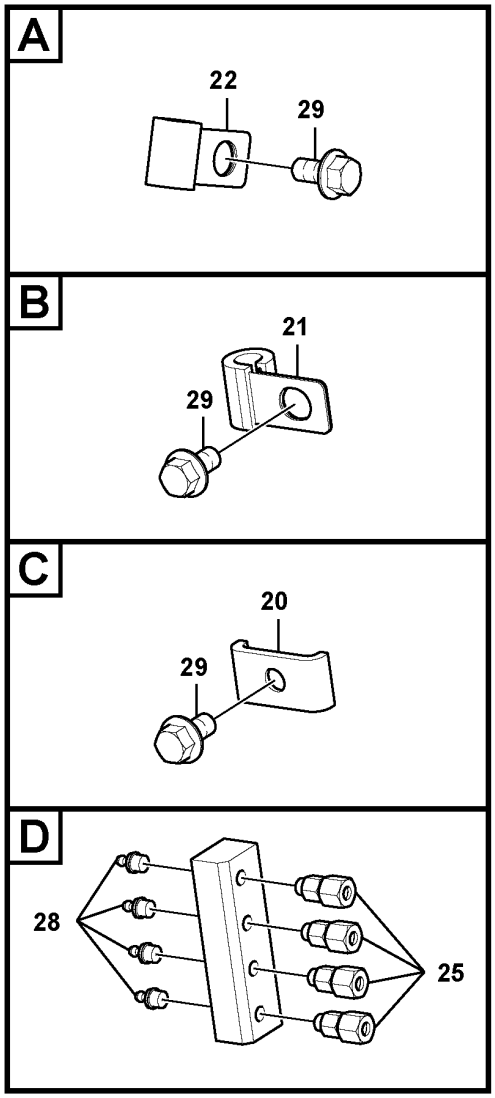

Volvo Construction Equipment

1025606

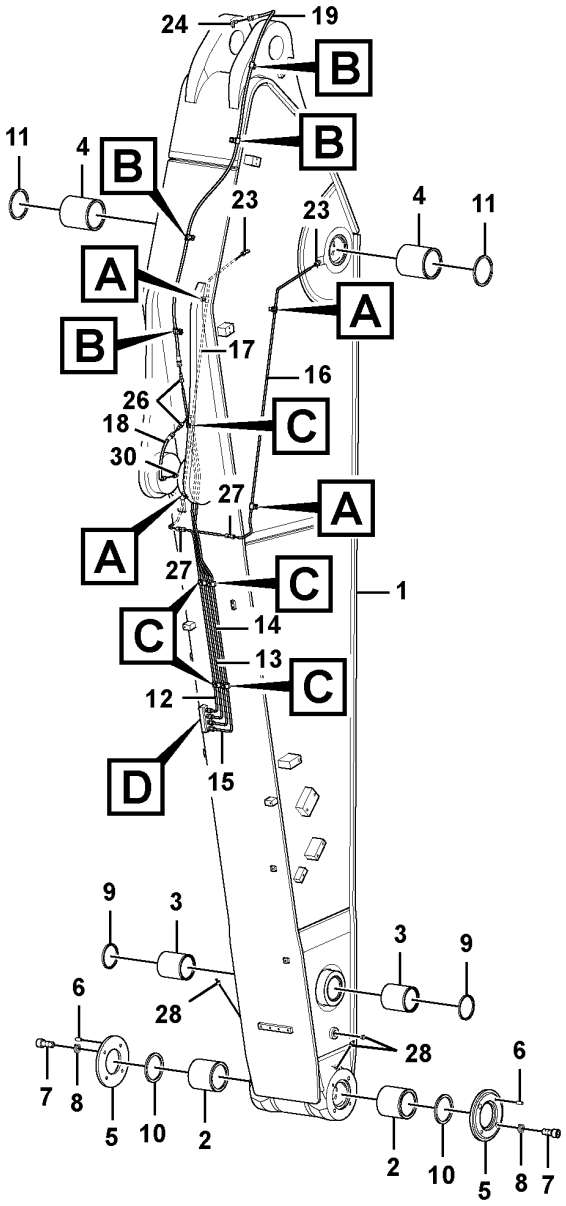

Fig.	Part No.	Quantity 1	2	3	PS	KIT	Description	Denominación	Denominação	Dénomination	Notes
22	VOE 14500291	3					Clip	Clip	Clipe	Clip	(VOE 14500290)
23	VOE 14547522	2					Fitting	Racor	Niple	Écrou raccord	
24	VOE 14547520	1					Nipple	Niple	Niple	Raccord	
25	VOE 14547521	4					Fitting	Racor	Niple	Écrou raccord	
	VOE 14547514	1					•Nipple	•Niple	•Niple	•Raccord	
	VOE 14547515	1					•Sleeve	•Manguito	•Luva	•Douille	
	VOE 14547516	1					•Nut	•Tuerca	•Porca	•Écrou	
26	VOE 14549931	2					Fitting	Racor	Niple	Écrou raccord	
	VOE 14547516	1					•Nut	•Tuerca	•Porca	•Écrou	
	VOE 14547515	1					•Sleeve	•Manguito	•Luva	•Douille	
27	VOE 14550824	2					Connector	Unión	Conexão	Connexion	S/N -210514/-280284 S/N -273174(273178-3181)
28	VOE 914167	7					Lubricating nipple	Niple lubricador	Engraxadeira	Graisseur	
29	VOE 946440	11					Flange screw	Tornillo embridado	Parafuso flangeado	Vis à embase	
30	VOE 14547518	1					Nipple	Niple	Niple	Raccord	

1	8290270	**Dipper arm and grease piping with piping seat** **Brazos y tuberías de engrase con asiento de tuberías** **Braço e tubulação de graxa com assento de tubulação** **Balancier et tuyauterie de lubr avec siège de tuyau**	Catalogue id **20591**	Group **975**
2			Illustr. No **1025606**	Section **1600**
3			Issue **20027088-G**	Page **1435**
4				
5				

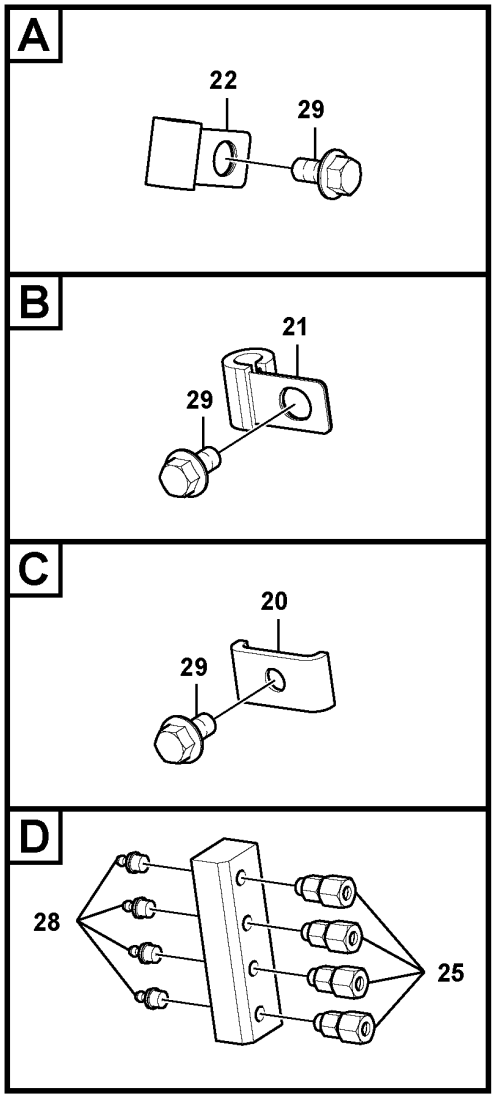

Volvo Construction Equipment

1025606

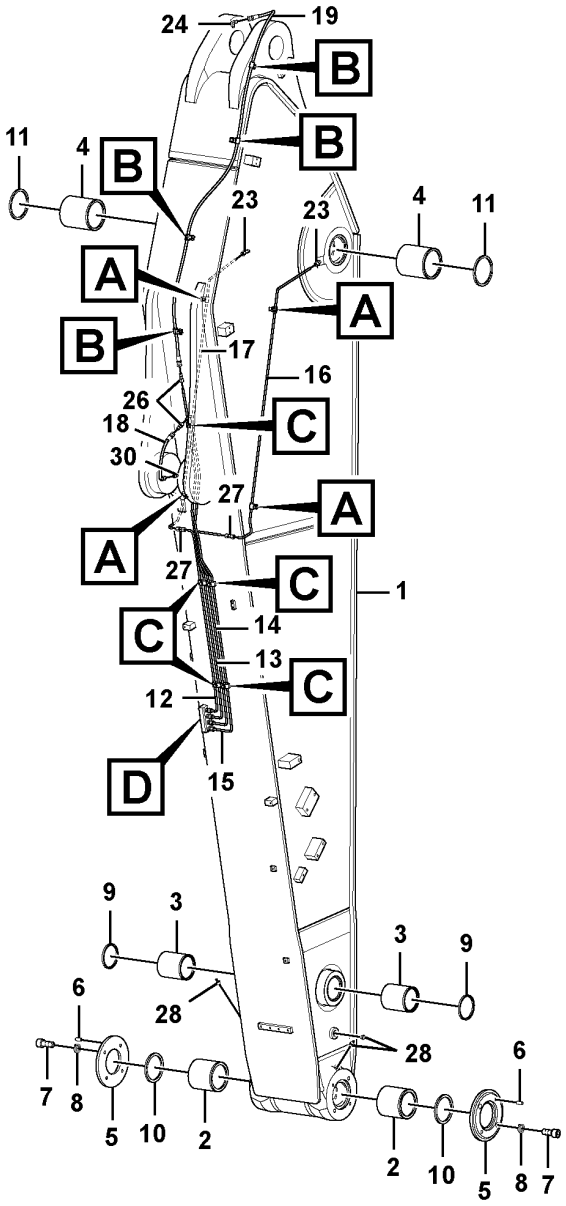

Fig.	Part No.	Quantity 1	2	3	PS	KIT	Description	Denominación	Denominação	Dénomination	Notes
1	VOE 14695021	1					Arm	Brazo	Braço	Bras	
2	VOE 14570425	2					•Bushing	•Casquillo	•Bucha	•Bague	
3	VOE 14880988	2					•Bushing	•Casquillo	•Bucha	•Bague	
4	VOE 14570416	2					•Bushing	•Casquillo	•Bucha	•Bague	
5	VOE 14570259	2					Cover	Capó	Capô	Capot	
6	SA 9324-11620	4					Pin	Pasador	Pino	Goupille	
7	SA 9016-11206	8					Hex. socket screw	Tornillo de hexágono embutido	Parafuso soquete sext	Vis à six pans creux	
8	VOE 955923	8					Spring washer	Arandela elástica	Arruela de pressão	Rondelle élastique	
9	VOE 14560209	2					Seal	Junta	Vedação	Étanchéité	
10	VOE 14560213	2					Seal	Junta	Vedação	Étanchéité	
11	VOE 14560214	2					Seal	Junta	Vedação	Étanchéité	
12	VOE 14548622	1					Pipe	Canalizacion	Tubo	Canalisation	S/N -210514/-280284 S/N -273174(273178-3181)
13	VOE 14548724	1					Pipe	Canalizacion	Tubo	Canalisation	
14	VOE 14548725	1					Pipe	Canalizacion	Tubo	Canalisation	
15	VOE 14548728	1					Pipe	Canalizacion	Tubo	Canalisation	S/N -210514/-280284 S/N -273174(273178-3181)
16	VOE 14548795	1					Pipe	Canalizacion	Tubo	Canalisation	S/N -210514/-280284 S/N -273174(273178-3181)
	VOE 14687024	1					Pipe	Tubo	Tubo	Tuyau	S/N 210515-/280285- S/N 273175-273177 S/N 273182-
17	VOE 14548796	1					Pipe	Canalizacion	Tubo	Canalisation	S/N -210514/-280284 S/N -273174(273178-3181)
	VOE 14687025	1					Pipe	Tubo	Tubo	Tuyau	S/N 210515-/280285- S/N 273175-273177 S/N 273182-
18	VOE 14880680	1					Hose assembly	Conducto	Mangueira completa	Conduit flexible	
19	VOE 14882812	1					Hose assembly	Conducto	Mangueira completa	Conduit flexible	
20	VOE 14547400	5					Clamp	Abrazadera	Braçadeira	Collier serrage	
21	VOE 14500291	4					Clip	Clip	Clipe	Clip	
22	VOE 14500291	4					Clip	Clip	Clipe	Clip	(VOE 14500290)
23	VOE 14547522	2					Fitting	Racor	Niple	Écrou raccord	

1	8286658	**Dipper arm and grease piping with piping seat** **Brazos y tuberías de engrase con asiento de tuberías** **Braço e tubulação de graxa com assento de tubulação** **Balancier et tuyauterie de lubr avec siège de tuyau**	Catalogue id **20591**	Group **975**
2			Illustr. No **1025606**	Section **1700**
3			Issue **20027088-G**	Page **1437**
4				
5				

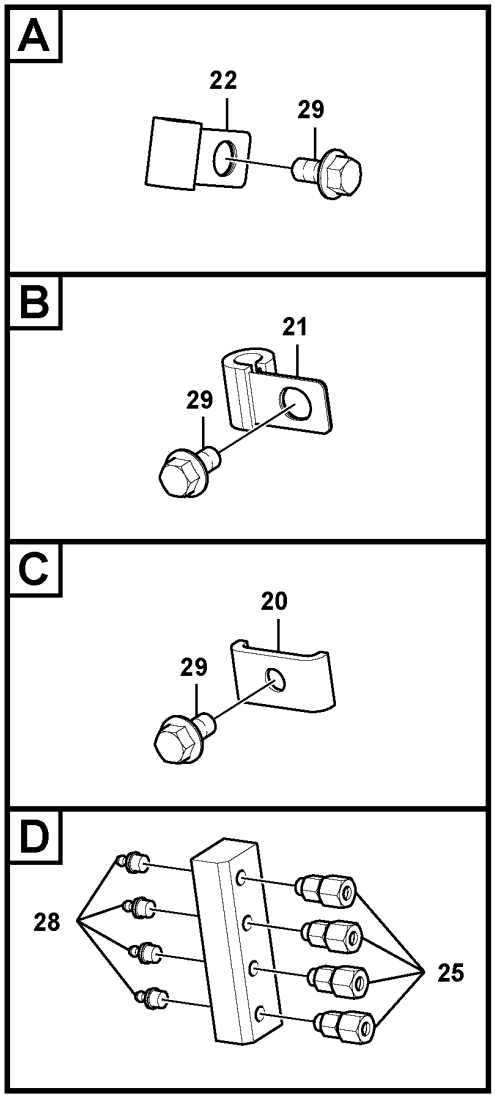

Volvo Construction Equipment

1025606

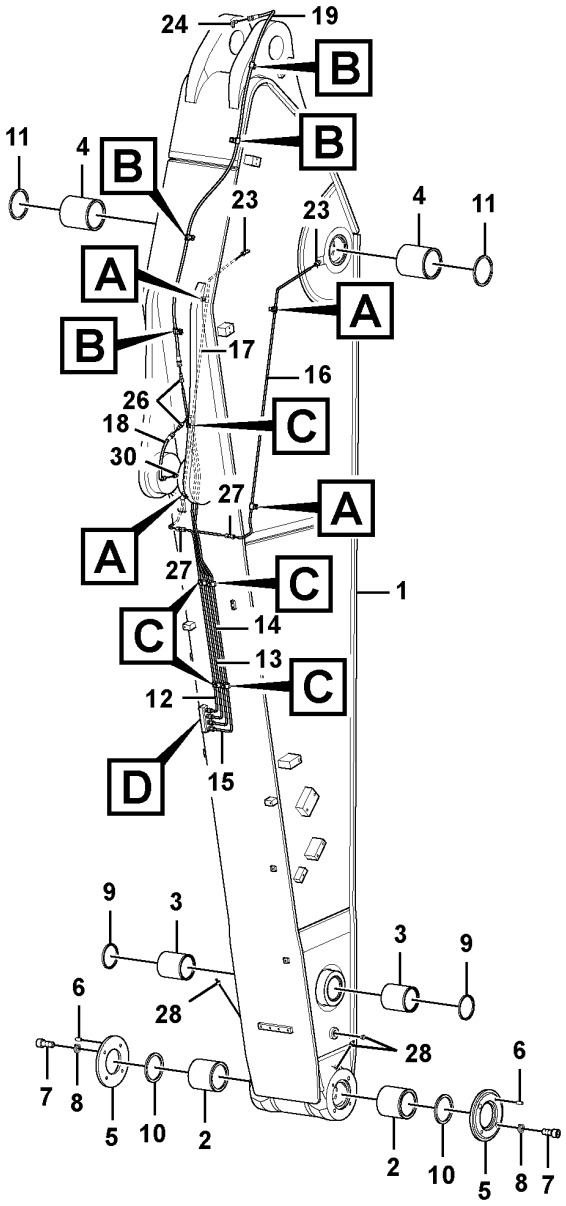

Fig.	Part No.	Quantity 1	2	3	PS	KIT	Description	Denominación	Denominação	Dénomination	Notes
24	VOE 14547520	1					Nipple	Niple	Niple	Raccord	
25	VOE 14547521	4					Fitting	Racor	Niple	Écrou raccord	
	VOE 14547514	1					•Nipple	•Niple	•Niple	•Raccord	
	VOE 14547515	1					•Sleeve	•Manguito	•Luva	•Douille	
	VOE 14547516	1					•Nut	•Tuerca	•Porca	•Écrou	
26	VOE 14549931	2					Fitting	Racor	Niple	Écrou raccord	
	VOE 14547516	1					•Nut	•Tuerca	•Porca	•Écrou	
	VOE 14547515	1					•Sleeve	•Manguito	•Luva	•Douille	
27	VOE 14550824	2					Connector	Unión	Conexão	Connexion	S/N -210514/-280284 S/N -273174(273178-3181)
28	VOE 914167	7					Lubricating nipple	Niple lubricador	Engraxadeira	Graisseur	
29	VOE 946440	11					Flange screw	Tornillo embridado	Parafuso flangeado	Vis à embase	
30	VOE 14547518	1					Nipple	Niple	Niple	Raccord	

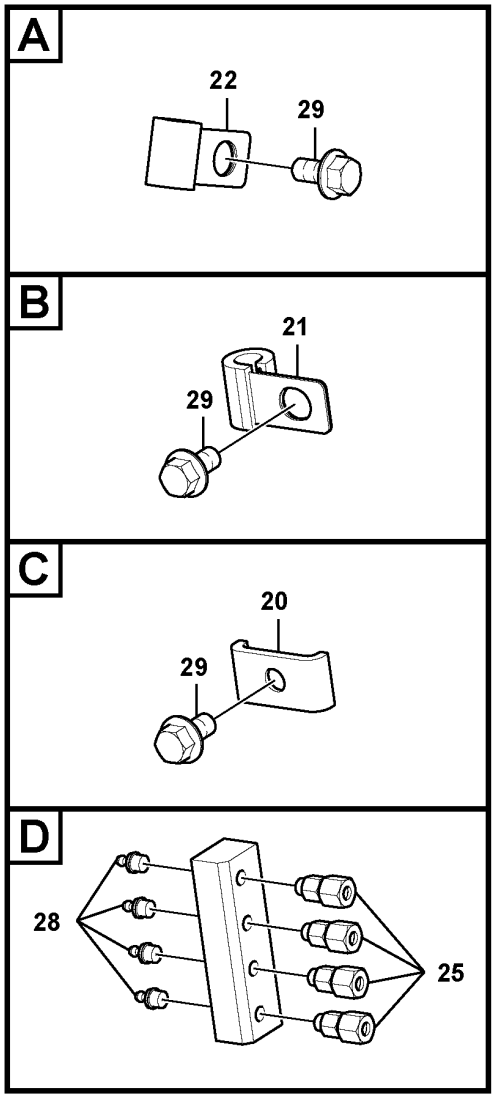

Volvo Construction Equipment

1025606

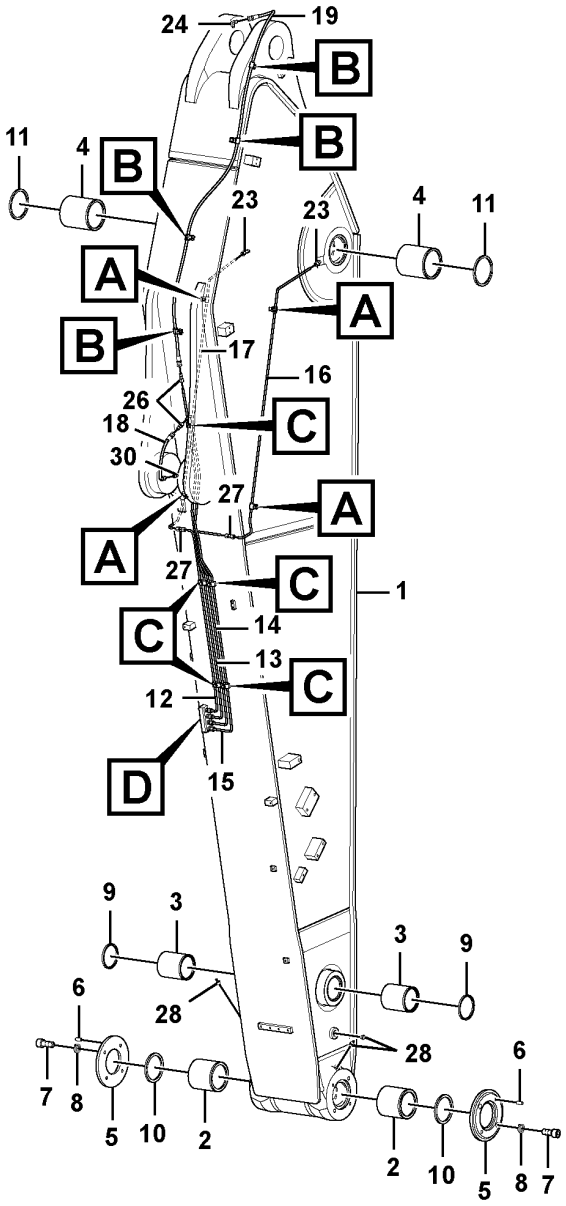

Fig.	Part No.	Quantity 1	2	3	PS	KIT	Description	Denominación	Denominação	Dénomination	Notes
1	VOE 14695029	1					Arm	Brazo	Braço	Bras	
2	VOE 14570425	2					•Bushing	•Casquillo	•Bucha	•Bague	
3	VOE 14880988	2					•Bushing	•Casquillo	•Bucha	•Bague	
4	VOE 14570416	2					•Bushing	•Casquillo	•Bucha	•Bague	
5	VOE 14570259	2					Cover	Capó	Capô	Capot	
6	SA 9324-11620	4					Pin	Pasador	Pino	Goupille	
7	SA 9016-11206	8					Hex. socket screw	Tornillo de hexágono embutido	Parafuso soquete sext	Vis à six pans creux	
8	VOE 955923	8					Spring washer	Arandela elástica	Arruela de pressão	Rondelle élastique	
9	VOE 14560209	2					Seal	Junta	Vedação	Étanchéité	
10	VOE 14560213	2					Seal	Junta	Vedação	Étanchéité	
11	VOE 14560214	2					Seal	Junta	Vedação	Étanchéité	
12	VOE 14548622	1					Pipe	Canalizacion	Tubo	Canalisation	
13	VOE 14548724	1					Pipe	Canalizacion	Tubo	Canalisation	
14	VOE 14548797	1					Pipe	Canalizacion	Tubo	Canalisation	
15	VOE 14548728	1					Pipe	Canalizacion	Tubo	Canalisation	
16	VOE 14548798	1					Pipe	Tubo	Tubo	Tuyau	
17	VOE 14548799	1					Pipe	Tubo	Tubo	Tuyau	
18	VOE 14880680	1					Hose assembly	Conducto	Mangueira completa	Conduit flexible	
19	VOE 14880671	1					Hose assembly	Conducto	Mangueira completa	Conduit flexible	
20	VOE 14547400	5					Clamp	Abrazadera	Braçadeira	Collier serrage	
21	VOE 14500291	5					Clip	Clip	Clipe	Clip	
22	VOE 14500291	6					Clip	Clip	Clipe	Clip	(VOE 14500290)
23	VOE 14547522	2					Fitting	Racor	Niple	Écrou raccord	
24	VOE 14547520	1					Nipple	Niple	Niple	Raccord	
25	VOE 14547521	4					Fitting	Racor	Niple	Écrou raccord	
	VOE 14547514	1					•Nipple	•Niple	•Niple	•Raccord	
	VOE 14547515	1					•Sleeve	•Manguito	•Luva	•Douille	
	VOE 14547516	1					•Nut	•Tuerca	•Porca	•Écrou	
26	VOE 14549931	2					Fitting	Racor	Niple	Écrou raccord	
	VOE 14547516	1					•Nut	•Tuerca	•Porca	•Écrou	

1		**Dipper arm and grease piping with piping seat** **Brazos y tuberías de engrase con asiento de tuberías** **Braço e tubulação de graxa com assento de tubulação** **Balancier et tuyauterie de lubr avec siège de tuyau**	Catalogue id **20591**	Group **975**
2				
3			Illustr. No **1025606**	Section **1800**
4				
5		**8286660**	Issue **20027088-G**	Page **1441**

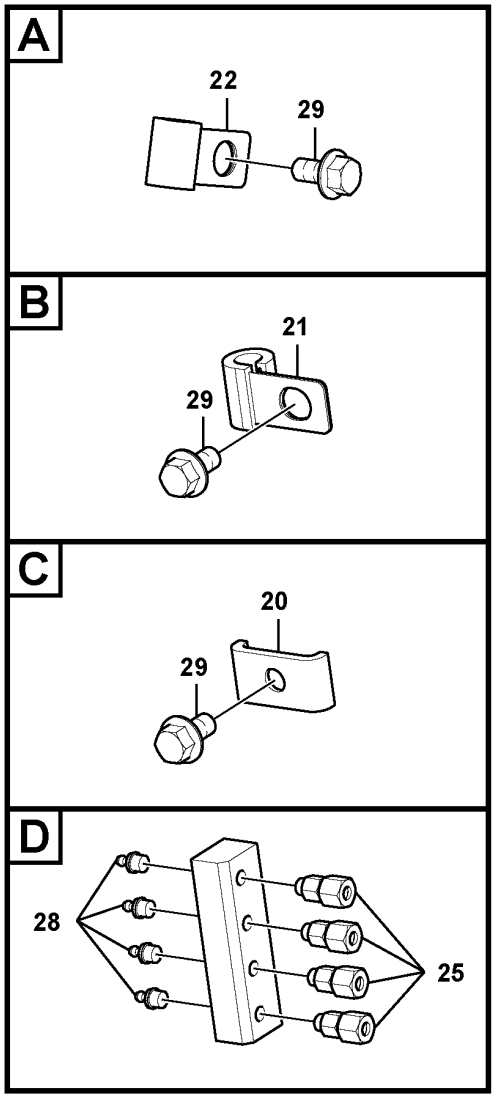

Volvo Construction Equipment

1025606

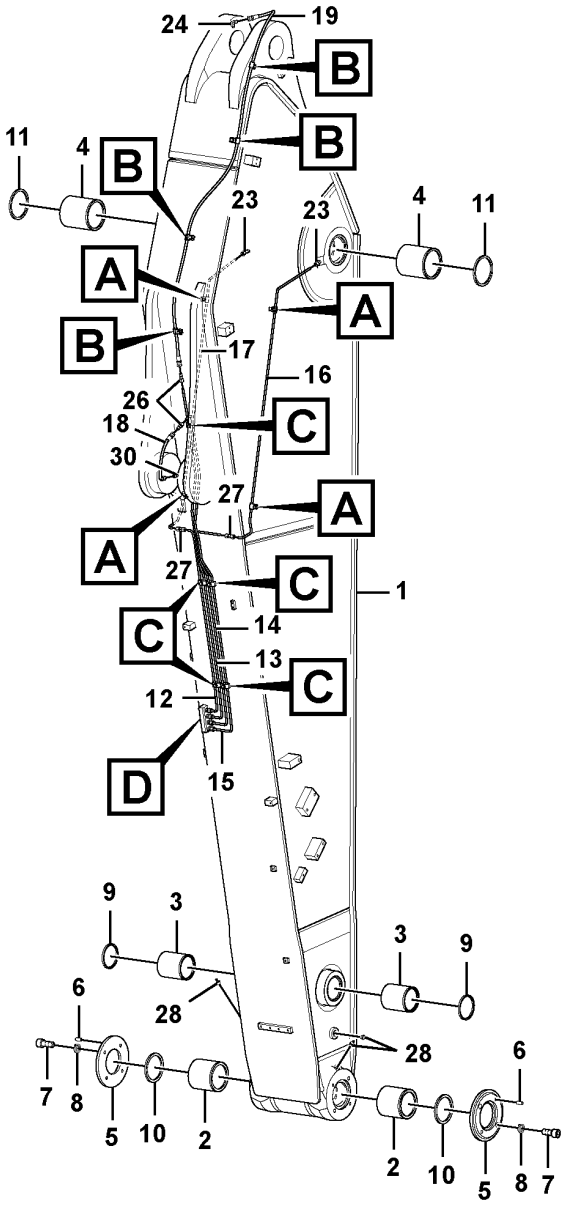

Fig.	Part No.	Quantity 1	2	3	PS	KIT	Description	Denominación	Denominação	Dénomination	Notes
	VOE 14547515	1					•Sleeve	•Manguito	•Luva	•Douille	
27	**VOE 14550824**	2					Connector	Unión	Conexão	Connexion	
28	**VOE 914167**	7					Lubricating nipple	Niple lubricador	Engraxadeira	Graisseur	
29	**VOE 946440**	16					Flange screw	Tornillo embridado	Parafuso flangeado	Vis à embase	
30	**VOE 14547518**	1					Nipple	Niple	Niple	Raccord	

1		**Dipper arm and grease piping with piping seat** **Brazos y tuberías de engrase con asiento de tuberías** **Braço e tubulação de graxa com assento de tubulação** **Balancier et tuyauterie de lubr avec siège de tuyau**	Catalogue id **20591**	Group **975**
2				
3			Illustr. No **1025606**	Section **1800**
4				
5		**8286660**	Issue **20027088-G**	Page **1443**

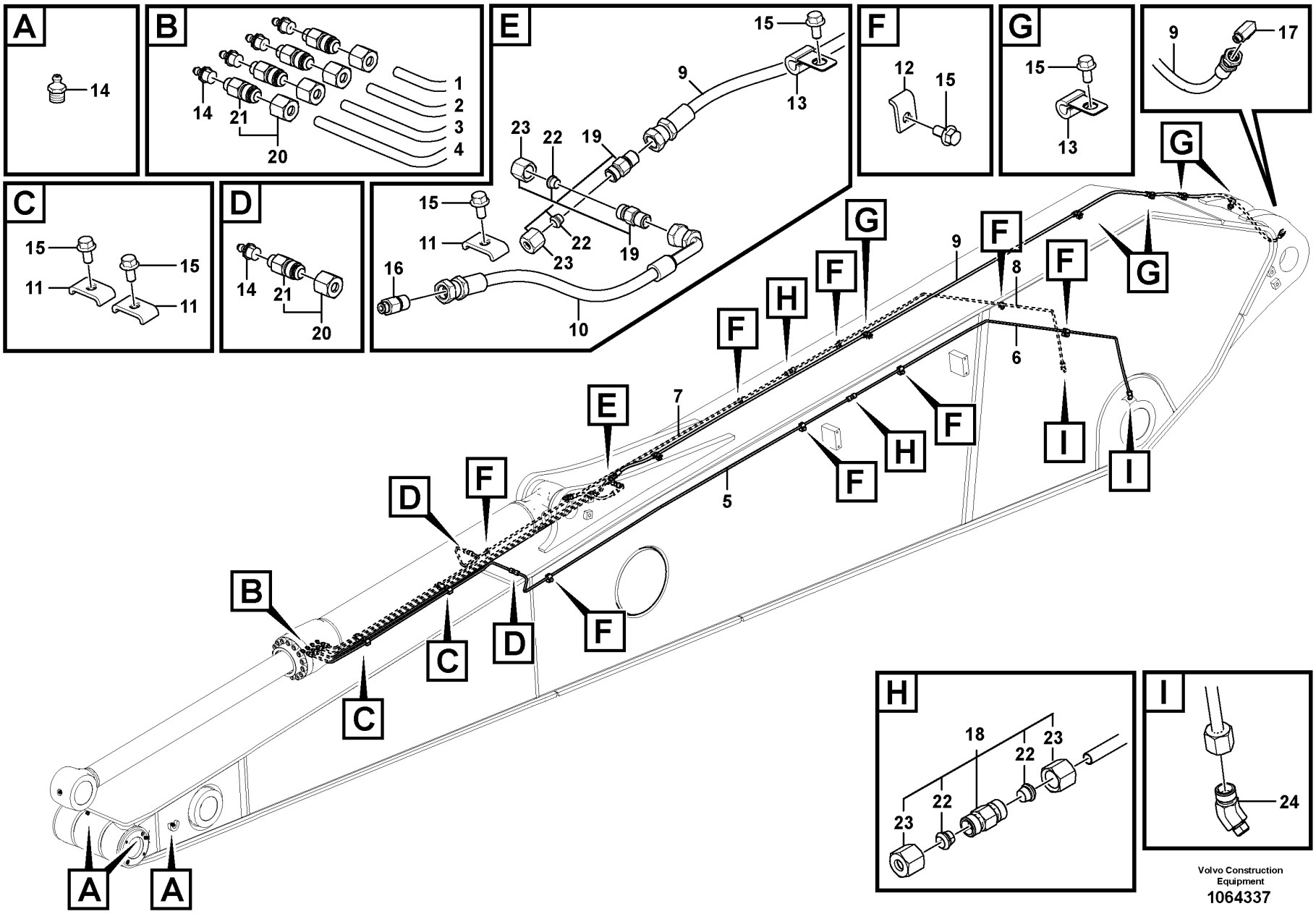

Volvo Construction Equipment

1064337

Fig.	Part No.	Quantity 1	2	3	PS	KIT	Description	Denominación	Denominação	Dénomination	Notes
1	VOE 14627974	1					Pipe	Tubo	Tubo	Tuyau	
2	VOE 14627975	1					Pipe	Tubo	Tubo	Tuyau	
3	VOE 14627976	1					Pipe	Tubo	Tubo	Tuyau	
4	VOE 14627977	1					Pipe	Tubo	Tubo	Tuyau	
5	VOE 14627978	1					Pipe	Tubo	Tubo	Tuyau	
6	VOE 14632061	1					Pipe	Tubo	Tubo	Tuyau	
7	VOE 14629649	1					Pipe	Tubo	Tubo	Tuyau	
8	VOE 14632062	1					Pipe	Tubo	Tubo	Tuyau	
9	VOE 14881371	1					Hose assembly	Conducto	Mangueira completa	Conduit flexible	
10	VOE 14880680	1					Hose assembly	Conducto	Mangueira completa	Conduit flexible	
11	VOE 14530676	5					Clamp	Abrazadera	Braçadeira	Collier serrage	
12	VOE 14530678	8					Clamp	Abrazadera	Braçadeira	Collier serrage	
13	VOE 14500291	6					Clip	Clip	Clipe	Clip	
14	VOE 914167	7					Lubricating nipple	Niple lubricador	Engraxadeira	Graisseur	
15	VOE 946440	19					Flange screw	Tornillo embridado	Parafuso flangeado	Vis à embase	
16	VOE 14547518	1					Nipple	Niple	Niple	Raccord	
17	VOE 14547520	1					Nipple	Niple	Niple	Raccord	
18	VOE 14550824	4					Connector	Unión	Conexão	Connexion	
	VOE 14547515	2					•Sleeve	•Manguito	•Luva	•Douille	
	VOE 14547516	2					•Nut	•Tuerca	•Porca	•Écrou	
19	VOE 14549931	2					Fitting	Racor	Niple	Écrou raccord	
	VOE 14547516	1					•Nut	•Tuerca	•Porca	•Écrou	
	VOE 14547515	1					•Sleeve	•Manguito	•Luva	•Douille	
20	VOE 14547521	4					Fitting	Racor	Niple	Écrou raccord	
21	VOE 14547514	1					•Nipple	•Niple	•Niple	•Raccord	
22	VOE 14547515	1					•Sleeve	•Manguito	•Luva	•Douille	
23	VOE 14547516	1					•Nut	•Tuerca	•Porca	•Écrou	
24	VOE 14547522	2					Fitting	Racor	Niple	Écrou raccord	

1		**Dipper arm and grease piping with piping seat** **Brazos y tuberías de engrase con asiento de tuberías** **Braço e tubulação de graxa com assento de tubulação** **Balancier et tuyauterie de lubr avec siège de tuyau**	Catalogue id **20591**	Group **975**
2				
3			Illustr. No **1064337**	Section **1900**
4				
5		**8290271**	Issue **20027088-G**	Page **1445**

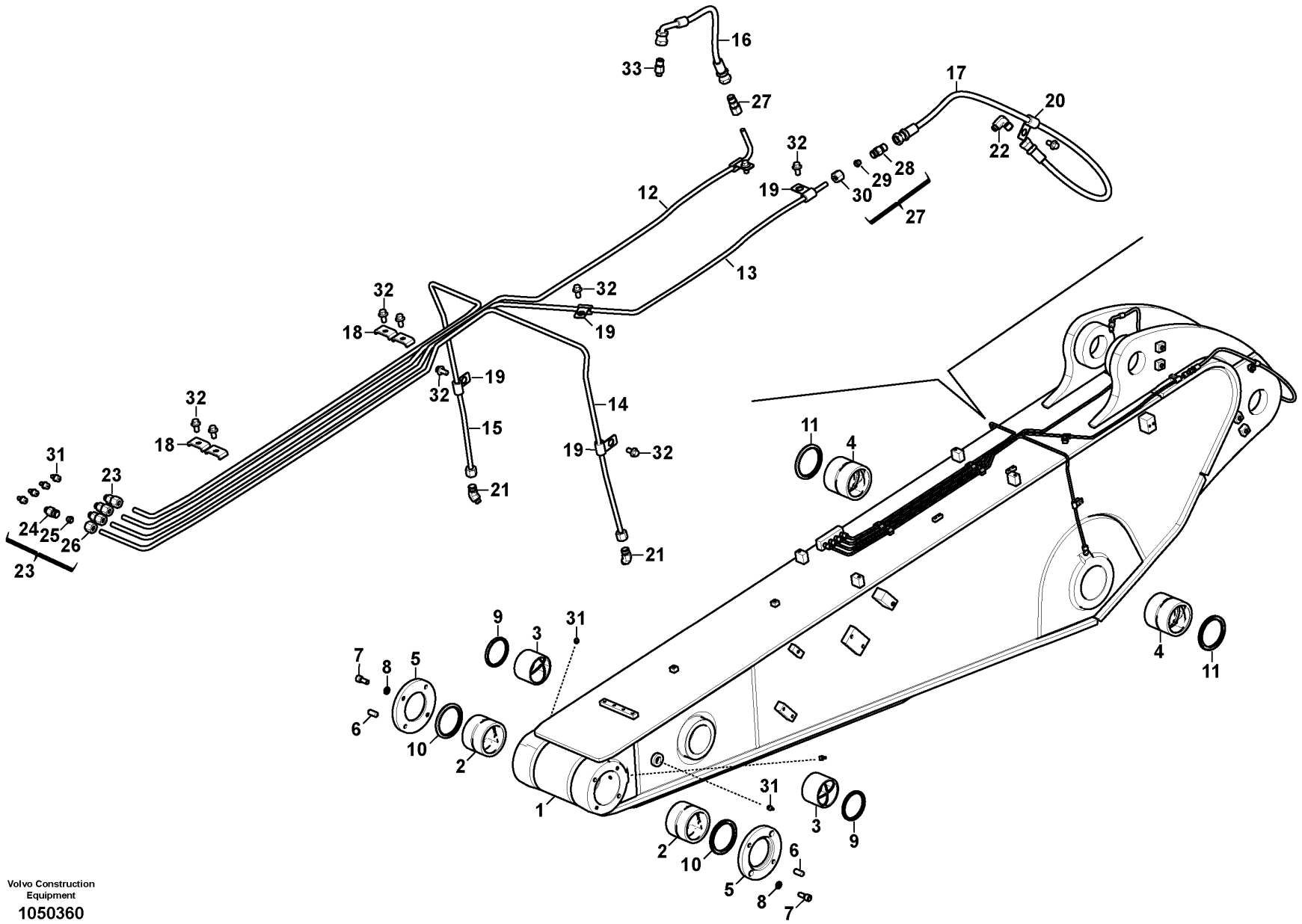

Volvo Construction Equipment

1050360

Fig.	Part No.	Quantity 1	2	3	PS	KIT	Description	Denominación	Denominação	Dénomination	Notes
1	VOE 14709564	1					Dipper arm	Brazo cuchara		Balancier	
	VOE 14709565		1				Dipper arm	Brazo cuchara		Balancier	
2	VOE 14570425	2	2				•Bushing	•Casquillo	•Bucha	•Bague	
3	VOE 14880988	2	2				•Bushing	•Casquillo	•Bucha	•Bague	
4	VOE 14570416	2	2				•Bushing	•Casquillo	•Bucha	•Bague	
5	VOE 14570259	2	2				Cover	Capó	Capô	Capot	
6	SA 9324-11620	4	4				Pin	Pasador	Pino	Goupille	
7	VOE 983919	8	8				Hex. socket screw	Tornillo de hexágono embutido	Parafuso soquete sext	Vis à six pans creux	
8	VOE 955923	8	8				Spring washer	Arandela elástica	Arruela de pressão	Rondelle élastique	
9	VOE 14560209	2	2				Seal	Junta	Vedação	Étanchéité	
10	VOE 14560213	2	2				Seal	Junta	Vedação	Étanchéité	
11	VOE 14560214	2	2				Seal	Junta	Vedação	Étanchéité	
12	VOE 14548723	1	1				Pipe	Canalizacion	Tubo	Canalisation	
13	VOE 14548621	1	1				Pipe	Canalizacion	Tubo	Canalisation	
14	VOE 14686604	1	1				Pipe	Tubo	Tubo	Tuyau	
15	VOE 14688748	1	1				Pipe	Tubo	Tubo	Tuyau	
16	VOE 14880680	1	1				Hose assembly	Conducto	Mangueira completa	Conduit flexible	
17	VOE 14880651	1	1				Hose assembly	Conducto	Mangueira completa	Conduit flexible	
18	VOE 14547400	4	4				Clamp	Abrazadera	Braçadeira	Collier serrage	
19	VOE 14500291	5	5				Clip	Clip	Clipe	Clip	(VOE 14500290)
20	VOE 14500291	1	1				Clip	Clip	Clipe	Clip	
21	VOE 14547522	2	2				Fitting	Racor	Niple	Écrou raccord	
	VOE 14547515	1	1				•Sleeve	•Manguito	•Luva	•Douille	
	VOE 14547516	1	1				•Nut	•Tuerca	•Porca	•Écrou	
22	VOE 14547520	1	1				Nipple	Niple	Niple	Raccord	
23	VOE 14547521	4	4				Fitting	Racor	Niple	Écrou raccord	
24	VOE 14547514	1	1				•Nipple	•Niple	•Niple	•Raccord	
25	VOE 14547515	1	1				•Sleeve	•Manguito	•Luva	•Douille	
26	VOE 14547516	1	1				•Nut	•Tuerca	•Porca	•Écrou	
27	VOE 14549931	2	2				Fitting	Racor	Niple	Écrou raccord	

1	8300054	**Dipper arm and grease piping with piping seat** **Brazos y tuberías de engrase con asiento de tuberías** **Braço e tubulação de graxa com assento de tubulação** **Balancier et tuyauterie de lubr avec siège de tuyau**	Catalogue id **20591**	Group **975**
2	8300055		Illustr. No **1050360**	Section **2000**
3			Issue **20027088-G**	Page **1447**
4				
5				

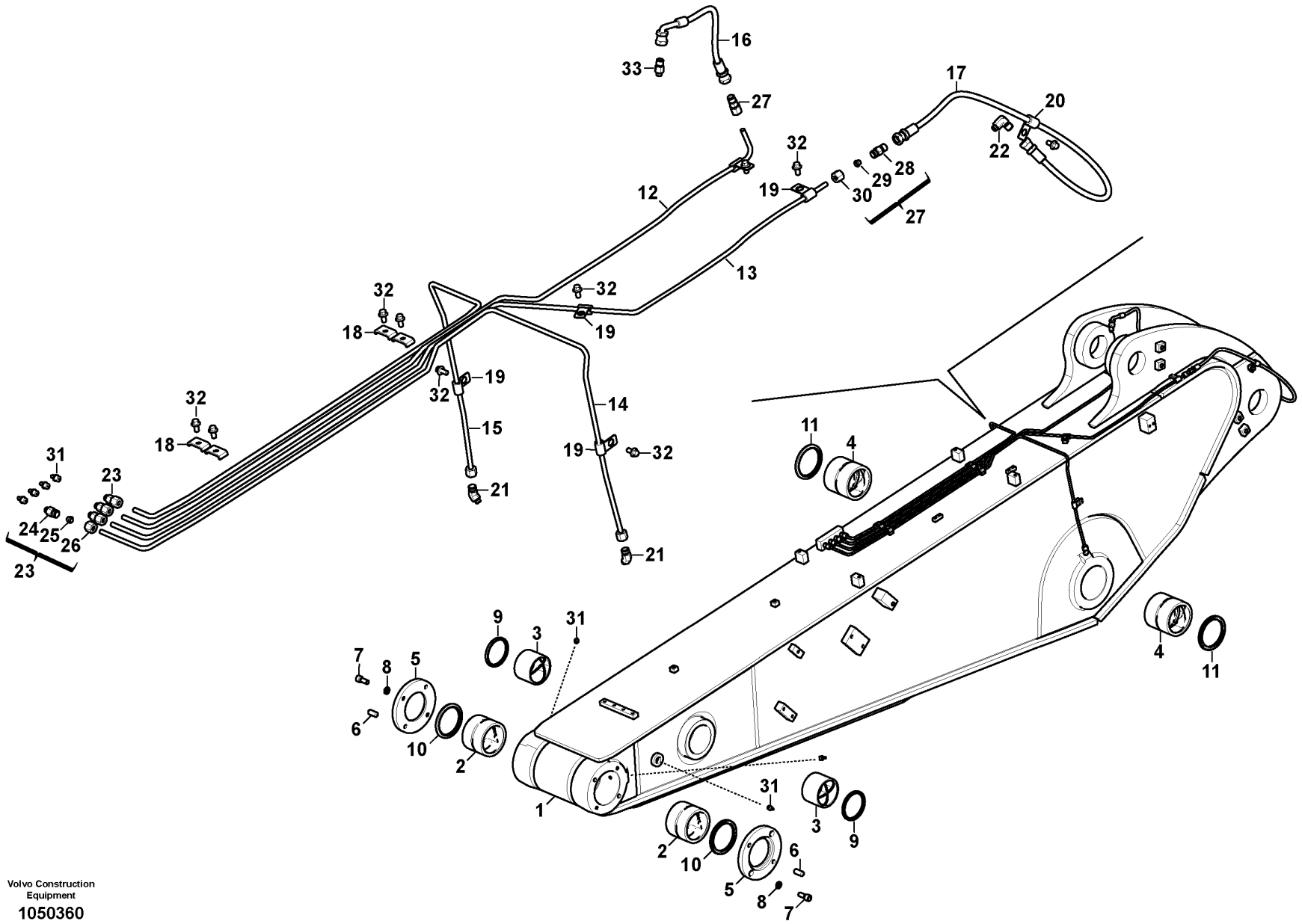

Volvo Construction Equipment

1050360

Fig.	Part No.	Quantity 1	2	3	PS	KIT	Description	Denominación	Denominação	Dénomination	Notes
28		1	1		NS		•Connector	•Union	•Conector	•Raccord	
29	VOE 14547515	1	1				•Sleeve	•Manguito	•Luva	•Douille	
30	VOE 14547516	1	1				•Nut	•Tuerca	•Porca	•Écrou	
31	VOE 914167	7	7				Lubricating nipple	Niple lubricador	Engraxadeira	Graisseur	
32	VOE 60113079	10	10				Flange screw	Tornillo embridado	Parafuso flangeado	Vis à embase	
33	VOE 14548518	1	1				Support	Apoyo	Suporte	Support	

1	8300054	**Dipper arm and grease piping with piping seat** **Brazos y tuberías de engrase con asiento de tuberías** **Braço e tubulação de graxa com assento de tubulação** **Balancier et tuyauterie de lubr avec siège de tuyau**	Catalogue id **20591**	Group **975**
2	8300055		Illustr. No **1050360**	Section **2000**
3				
4			Issue **20027088-G**	Page **1449**
5				

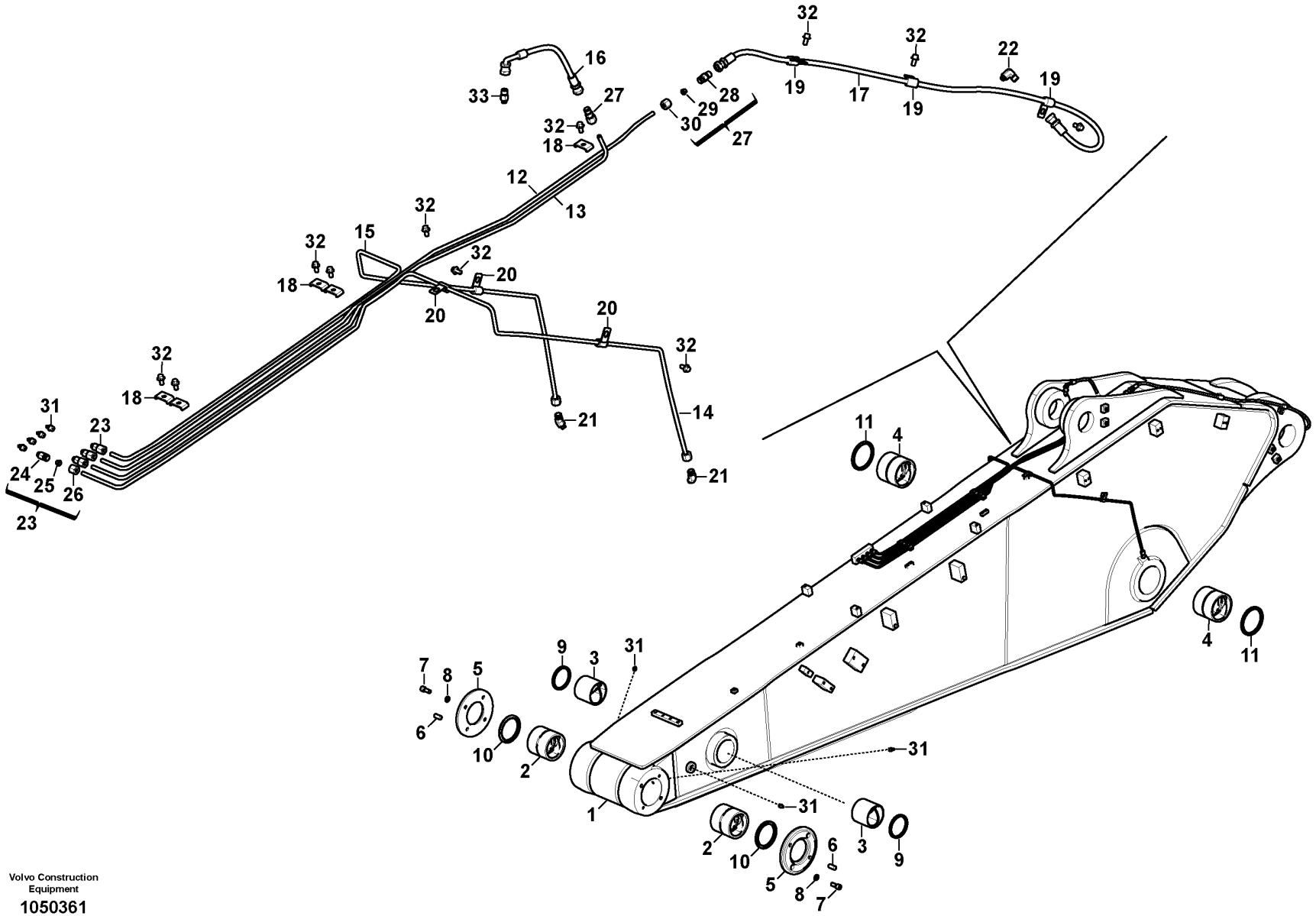

Volvo Construction Equipment

1050361

Fig.	Part No.	Quantity 1	2	3	4	5	PS	KIT	Description	Denominación	Denominação	Dénomination	Notes
1	VOE 14709566	1							Dipper arm	Brazo cuchara		Balancier	
	VOE 14709567		1						Dipper arm	Brazo cuchara		Balancier	
	VOE 14709496			1					Dipper arm	Brazo cuchara		Balancier	
	VOE 14709497				1				Dipper arm	Brazo cuchara		Balancier	
2	VOE 14570425	2	2	2	2				•Bushing	•Casquillo	•Bucha	•Bague	
3	VOE 14880988	2	2	2	2				•Bushing	•Casquillo	•Bucha	•Bague	
4	VOE 14570416	2	2	2	2				•Bushing	•Casquillo	•Bucha	•Bague	
5	VOE 14570259	2	2	2	2				Cover	Capó	Capô	Capot	
6	SA 9324-11620	4	4	4	4				Pin	Pasador	Pino	Goupille	
7	VOE 983919	8	8	8	8				Hex. socket screw	Tornillo de hexágono embutido	Parafuso soquete sext	Vis à six pans creux	
8	VOE 955923	8	8	8	8				Spring washer	Arandela elástica	Arruela de pressão	Rondelle élastique	
9	VOE 14560209	4	4	4	4				Seal	Junta	Vedação	Étanchéité	
10	VOE 14560213	2	2	2	2				Seal	Junta	Vedação	Étanchéité	
11	VOE 14560214	1	1	1	1				Seal	Junta	Vedação	Étanchéité	
12	VOE 14548724	1	1	1	1				Pipe	Canalizacion	Tubo	Canalisation	
13	VOE 14548725	1	1	1	1				Pipe	Canalizacion	Tubo	Canalisation	
14	VOE 14686617	1	1	1	1				Pipe	Tubo	Tubo	Tuyau	
15	VOE 14686618	1	1	1	1				Pipe	Tubo	Tubo	Tuyau	
16	VOE 14880680	1	1	1	1				Hose assembly	Conducto	Mangueira completa	Conduit flexible	
17	VOE 14884894	1	1	1	1				Hose assembly	Conducto	Mangueira completa	Conduit flexible	
18	VOE 14547400	5	5	5	5				Clamp	Abrazadera	Braçadeira	Collier serrage	
19	VOE 14500291	3	3	3	3				Clip	Clip	Clipe	Clip	
20	VOE 14500291	3	3	3	3				Clip	Clip	Clipe	Clip	(VOE 14500290)
21	VOE 14547522	2	2	2	2				Fitting	Racor	Niple	Écrou raccord	
	VOE 14547515	1	1	1	1				•Sleeve	•Manguito	•Luva	•Douille	
	VOE 14547516	1	1	1	1				•Nut	•Tuerca	•Porca	•Écrou	
22	VOE 14547520	1	1	1	1				Nipple	Niple	Niple	Raccord	
23	VOE 14547521	4	4	4	4				Fitting	Racor	Niple	Écrou raccord	
24	VOE 14547514	1	1	1	1				•Nipple	•Niple	•Niple	•Raccord	
25	VOE 14547515	1	1	1	1				•Sleeve	•Manguito	•Luva	•Douille	

1	8300056	**Dipper arm and grease piping with piping seat** **Brazos y tuberías de engrase con asiento de tuberías** **Braço e tubulação de graxa com assento de tubulação** **Balancier et tuyauterie de lubr avec siège de tuyau**	Catalogue id **20591**	Group **975**
2	8300057			
3	8300058		Illustr. No **1050361**	Section **2100**
4	8300059			
5			Issue **20027088-G**	Page **1451**

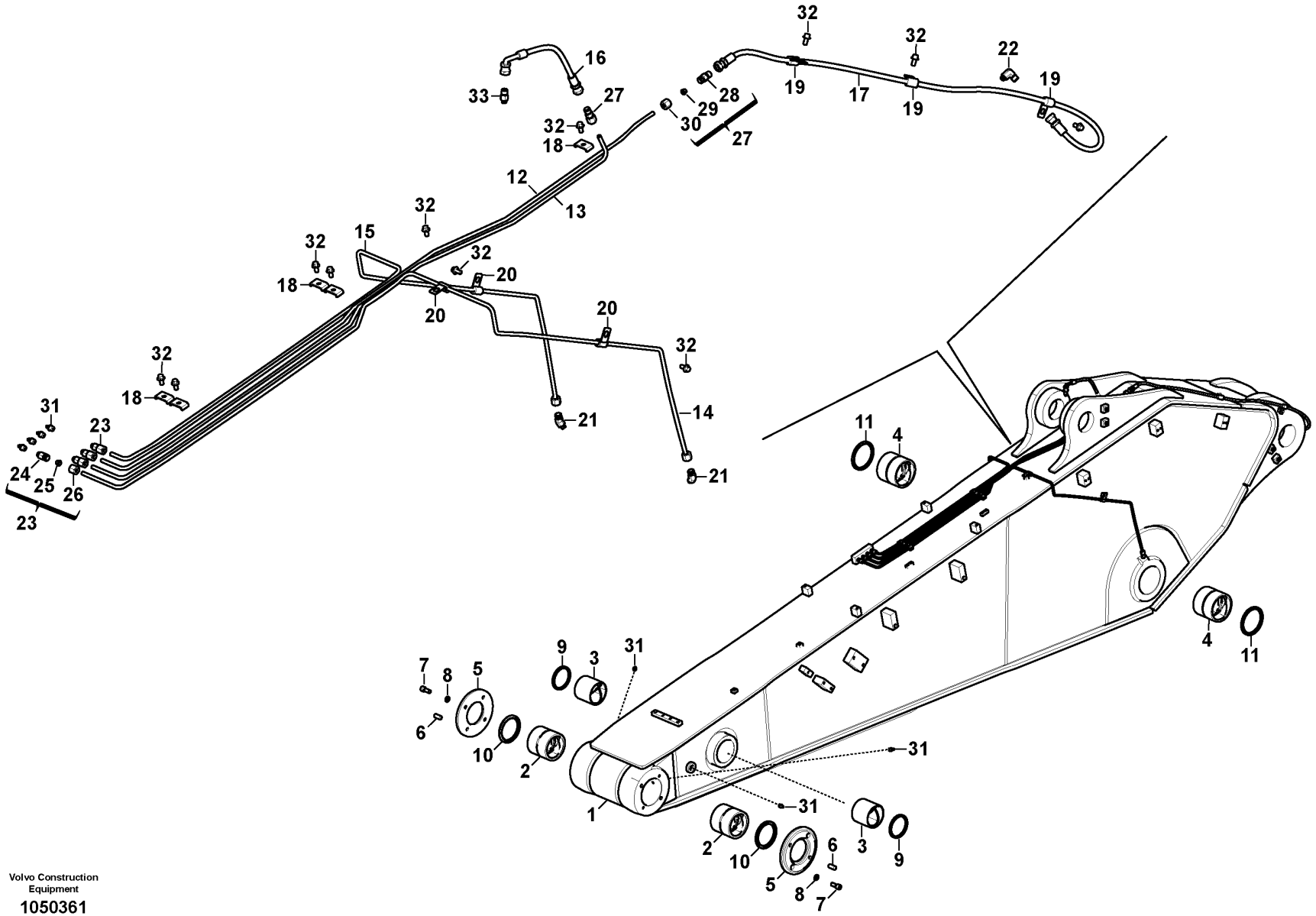

Volvo Construction Equipment

1050361

Fig.	Part No.	Quantity 1	2	3	4	5	PS	KIT	Description	Denominación	Denominação	Dénomination	Notes
26	VOE 14547516	1	1	1	1				•Nut	•Tuerca	•Porca	•Écrou	
27	VOE 14549931	2	2	2	2				Fitting	Racor	Niple	Écrou raccord	
28		1	1	1	1		NS		•Connector	•Union	•Conector	•Raccord	
29	VOE 14547515	1	1	1	1				•Sleeve	•Manguito	•Luva	•Douille	
30	VOE 14547516	1	1	1	1				•Nut	•Tuerca	•Porca	•Écrou	
31	VOE 914167	7	7	7	7				Lubricating nipple	Niple lubricador	Engraxadeira	Graisseur	
32	VOE 60113079	10	10	10	10				Flange screw	Tornillo embridado	Parafuso flangeado	Vis à embase	
33	VOE 14547518	1	1	1	1				Nipple	Niple	Niple	Raccord	

1	8300056	**Dipper arm and grease piping with piping seat** **Brazos y tuberías de engrase con asiento de tuberías** **Braço e tubulação de graxa com assento de tubulação** **Balancier et tuyauterie de lubr avec siège de tuyau**	Catalogue id **20591**	Group **975**
2	8300057			
3	8300058		Illustr. No **1050361**	Section **2100**
4	8300059			
5			Issue **20027088-G**	Page **1453**

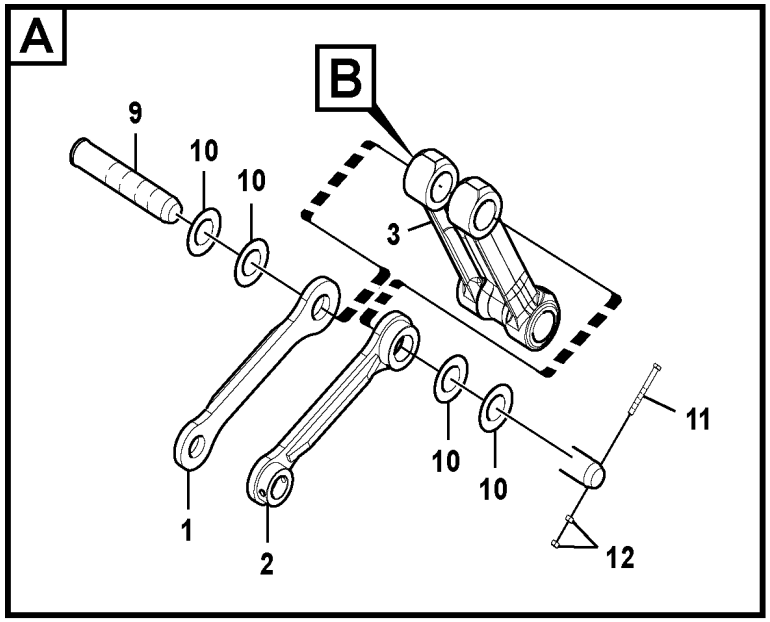

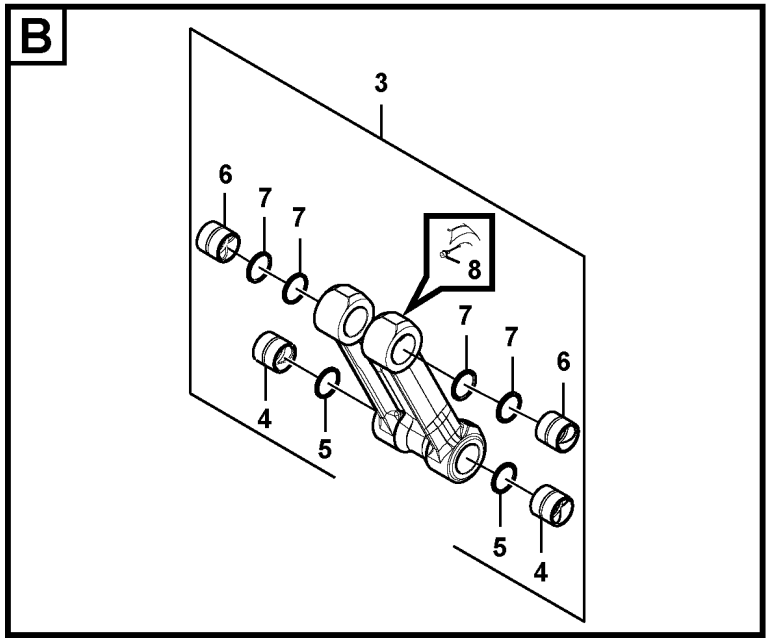

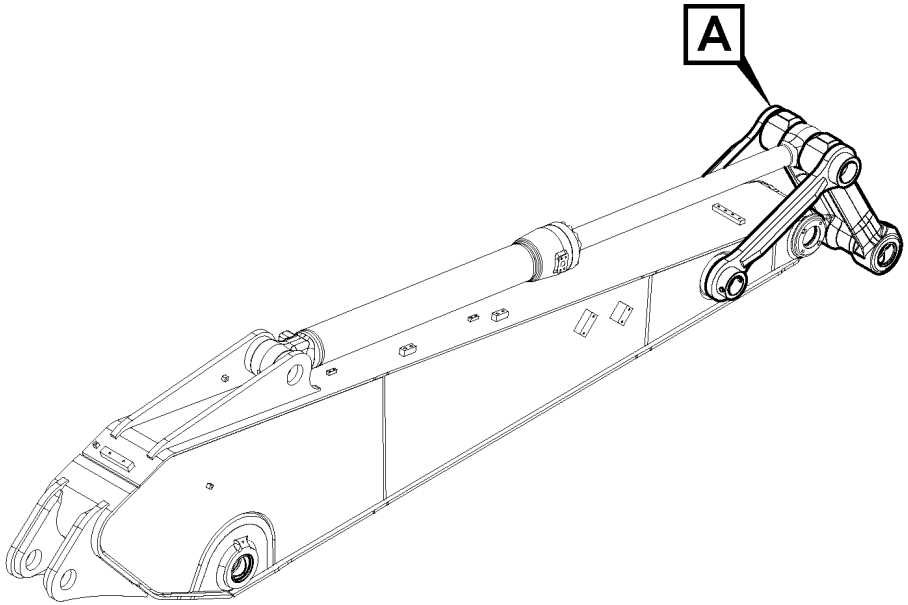

Volvo Construction Equipment

1025609

Fig.	Part No.	Quantity 1	2	3	4	5	PS	KIT	Description	Denominación	Denominação	Dénomination	Notes
1	VOE 14597637	1	1	1	1				Yoke	Mordaza	Garfo	Chape	LH
1	VOE 14597791					1			Yoke	Mordaza	Garfo	Chape	LH
2	VOE 14597638	1		1					Yoke	Mordaza	Garfo	Chape	RH
2	VOE 14612008		1		1				Yoke	Mordaza	Garfo	Chape	LH
2	VOE 14597792					1			Yoke	Mordaza	Garfo	Chape	RH
3	VOE 14563071	1							Connecting rod	Biela	Biela	Bielle	
3	VOE 14565350		1						Connecting rod	Biela	Biela	Bielle	
3	VOE 14611930			1					Connecting rod	Biela	Biela	Bielle	
3	VOE 14611934				1				Connecting rod	Biela	Biela	Bielle	
3	VOE 14563073					1			Connecting rod	Biela	Biela	Bielle	
4	VOE 14880985	2	2	2	2	2			•Bushing	•Casquillo	•Bucha	•Bague	
5	VOE 14560209	2	2	2	2	2			•Seal	•Junta	•Vedação	•Étanchéité	
6	VOE 14515335	2	2	2	2				•Bushing	•Casquillo	•Casquilho	•Bague	
6	VOE 14880986					2			•Bushing	•Casquillo	•Bucha	•Bague	
7	VOE 14560211	4	4	4	4	4			•Seal	•Junta	•Vedação	•Étanchéité	
8	VOE 914167	4	4	4	4	4			•Lubricating nipple	•Niple lubricador	•Engraxadeira	•Graisseur	
9	VOE 14606307	1	1	1	1	1			Pin	Pasador	Pino	Goupille	
10	VOE 14549089	4	4	4	4	4			Shim	Laminilla de ajuste	Calço de ajuste	Cale de réglage	
11	VOE 992962	1	1	1	1	1			Hexagon screw	Tornillo hexagonal	Parafuso sextavado	Vis à tête hexagonale	
12	VOE 979022	2	2	2	2	2			Hexagon nut	Tuerca hexagonal	Porca sextavada	Écrou hexagonal	

1	8288889
2	8288890
3	8288891
4	8288892
5	8288893

Links to connecting rod
Acoplamientos para la varilla de conexión
Articulações para a haste de conexão
Articulations, liaison avec la tige de piston

Catalogue id **20591**	Group **975**
Illustr. No **1025609**	Section **2700**
Issue **20027088-G**	Page **1455**

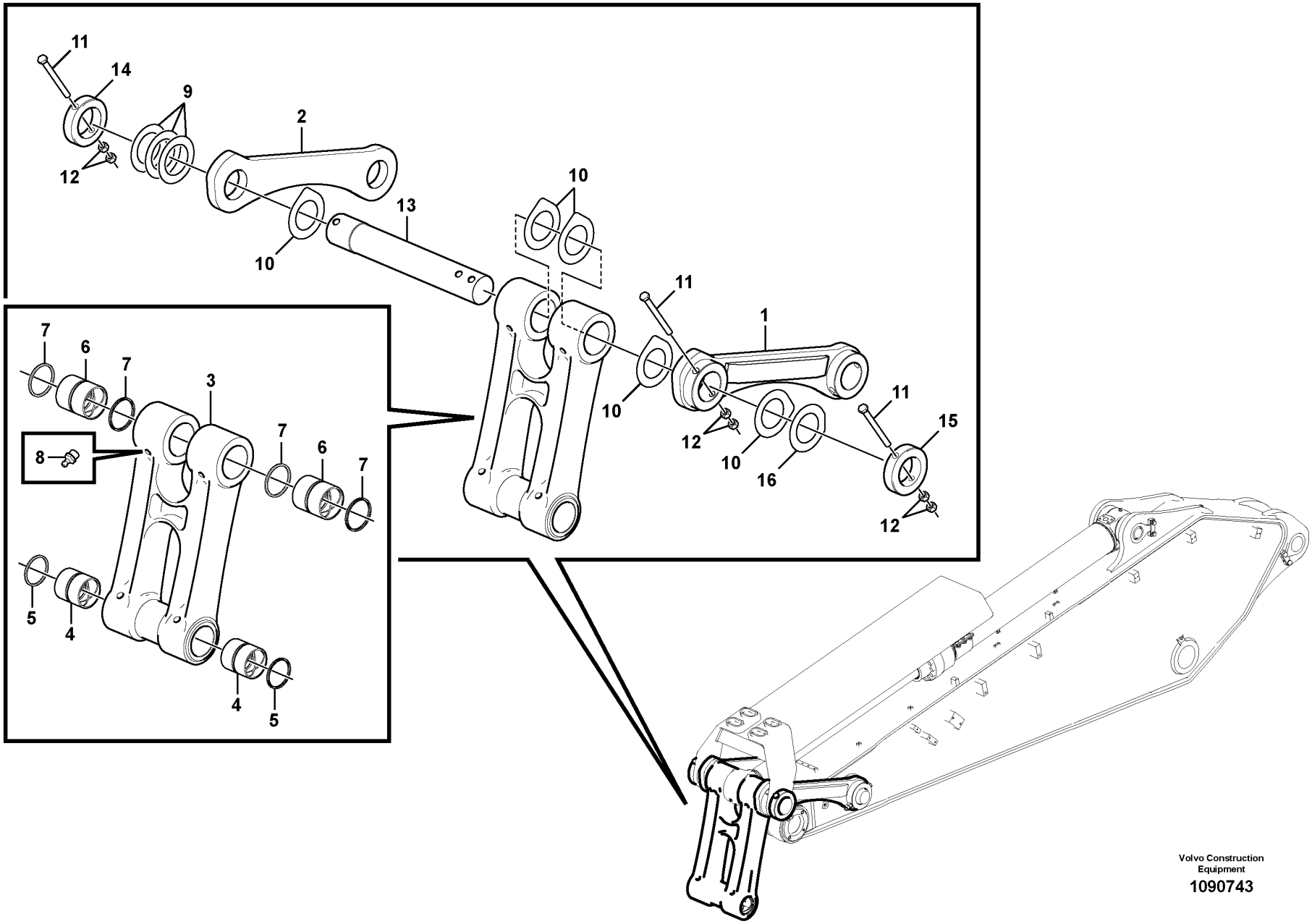

Volvo Construction Equipment

1090743

Fig.	Part No.	Quantity 1	2	3	PS	KIT	Description	Denominación	Denominação	Dénomination	Notes
1	VOE 14597637	1					Yoke	Mordaza	Garfo	Chape	
2	VOE 14597638	1					Yoke	Mordaza	Garfo	Chape	
3	VOE 14563071	1					Connecting rod	Biela	Biela	Bielle	
4	VOE 14880985	2					•Bushing	•Casquillo	•Bucha	•Bague	
5	VOE 14560209	2					•Seal	•Junta	•Vedação	•Étanchéité	
6	VOE 14515335	2					•Bushing	•Casquillo	•Casquilho	•Bague	
7	VOE 14560211	4					•Seal	•Junta	•Vedação	•Étanchéité	
8	VOE 914167	4					•Lubricating nipple	•Niple lubricador	•Engraxadeira	•Graisseur	
9	VOE 14569328	7					Shim	Laminilla de ajuste	Calço de ajuste	Cale de réglage	THICK = 0,5 mm
10	VOE 14549089	5					Shim	Laminilla de ajuste	Calço de ajuste	Cale de réglage	THICK = 1,0 mm
11	VOE 992962	3					Hexagon screw	Tornillo hexagonal	Parafuso sextavado	Vis à tête hexagonale	
12	VOE 979022	6					Hexagon nut	Tuerca hexagonal	Porca sextavada	Écrou hexagonal	
13	VOE 14606130	1					Pin	Pasador	Pino	Goupille	
14	VOE 14560993	1					Lock	Cierre	Trava	Serrure	
15	VOE 14549854	1					Lock	Cierre	Trava	Serrure	
16	VOE 14549088	1					Shim	Laminilla de ajuste	Calço de ajuste	Cale de réglage	THICK = 0,5 mm

1		**Links to connecting rod** **Acoplamientos para la varilla de conexión** **Articulações para a haste de conexão** **Articulations, liaison avec la tige de piston**	Catalogue id **20591**	Group **975**
2				
3			Illustr. No **1090743**	Section **2800**
4				
5		**8292273**	Issue **20027088-G**	Page **1457**

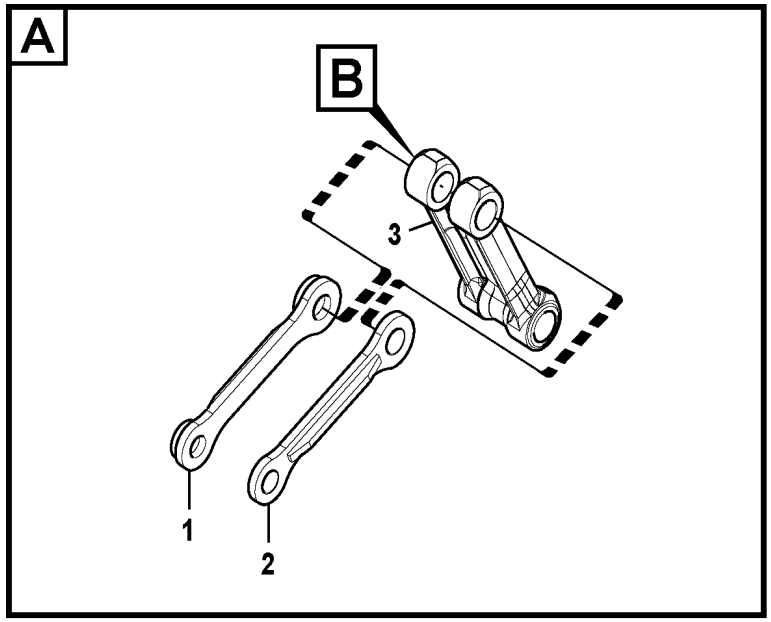

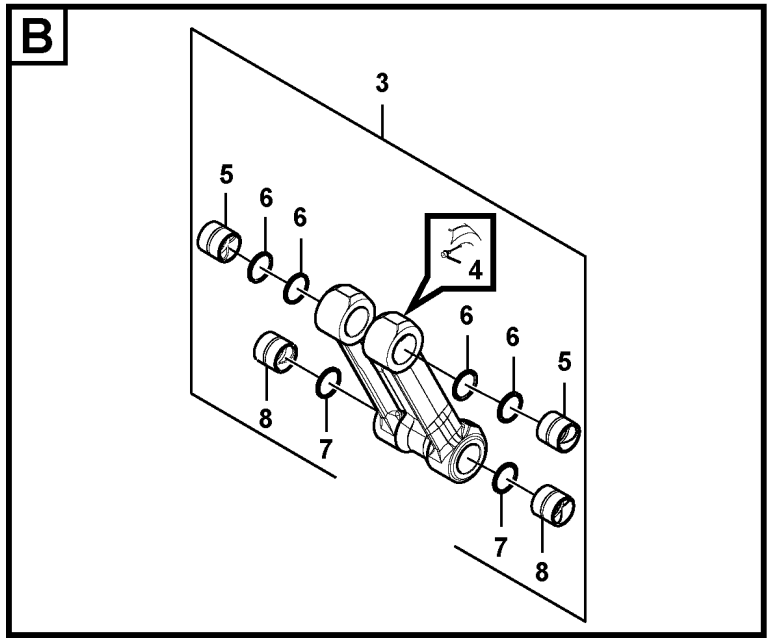

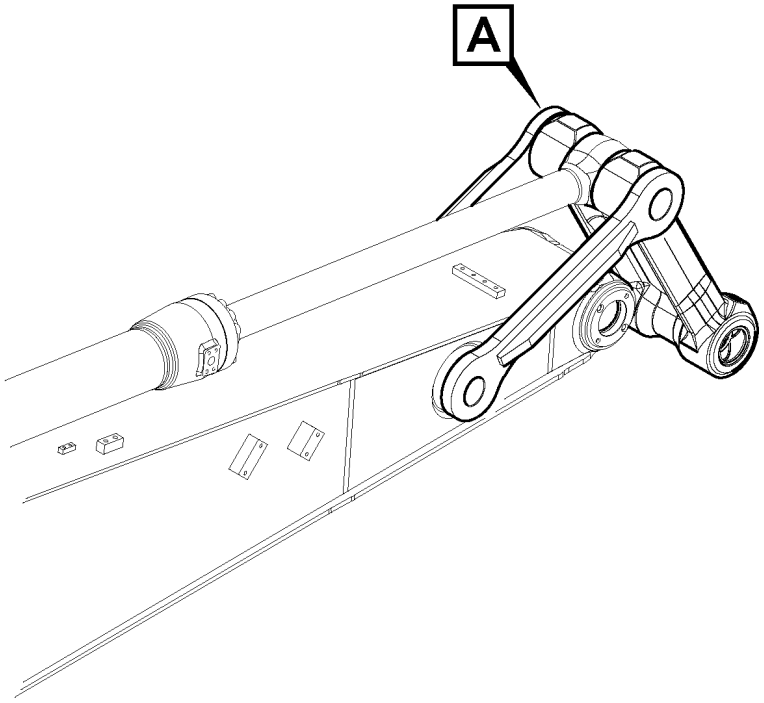

Volvo Construction Equipment

1063040

Fig.	Part No.	Quantity 1	2	3	4	5	PS	KIT	Description	Denominación	Denominação	Dénomination	Notes
1	VOE 14597637	1							Yoke	Mordaza	Garfo	Chape	LH
1	VOE 14597791			1					Yoke	Mordaza	Garfo	Chape	LH
2	VOE 14612008	1							Yoke	Mordaza	Garfo	Chape	RH
2	VOE 14612010			1					Yoke	Mordaza	Garfo	Chape	RH
3	VOE 14565350	1							Connecting rod	Biela	Biela	Bielle	
3	VOE 14611934		1						Connecting rod	Biela	Biela	Bielle	
3	VOE 14565365			1					Connecting rod	Biela	Biela	Bielle	
3	VOE 14611936				1				Connecting rod	Biela	Biela	Bielle	
4	VOE 914167	4	4	4	4				•Lubricating nipple	•Niple lubricador	•Engraxadeira	•Graisseur	
5	VOE 14515335	2	2						•Bushing	•Casquillo	•Casquilho	•Bague	
5	VOE 14880986			2	2				•Bushing	•Casquillo	•Bucha	•Bague	
6	VOE 14560211	4	4	4	4				•Seal	•Junta	•Vedação	•Étanchéité	
7	VOE 14560209	2	2	2	2				•Seal	•Junta	•Vedação	•Étanchéité	
8	VOE 14880985	2	2	2	2				•Bushing	•Casquillo	•Bucha	•Bague	

1	8288553	**Links to connecting rod** **Acoplamientos para la varilla de conexión** **Articulações para a haste de conexão** **Articulations, liaison avec la tige de piston**
2	8288547	
3	8288554	
4	8288548	
5		

Catalogue id **20591**	Group **975**
Illustr. No **1063040**	Section **2900**
Issue **20027088-G**	Page **1459**

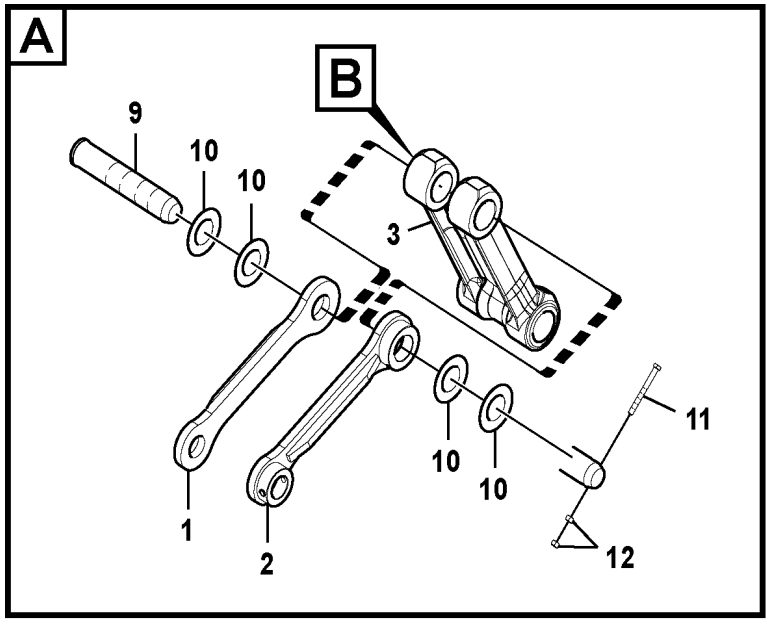

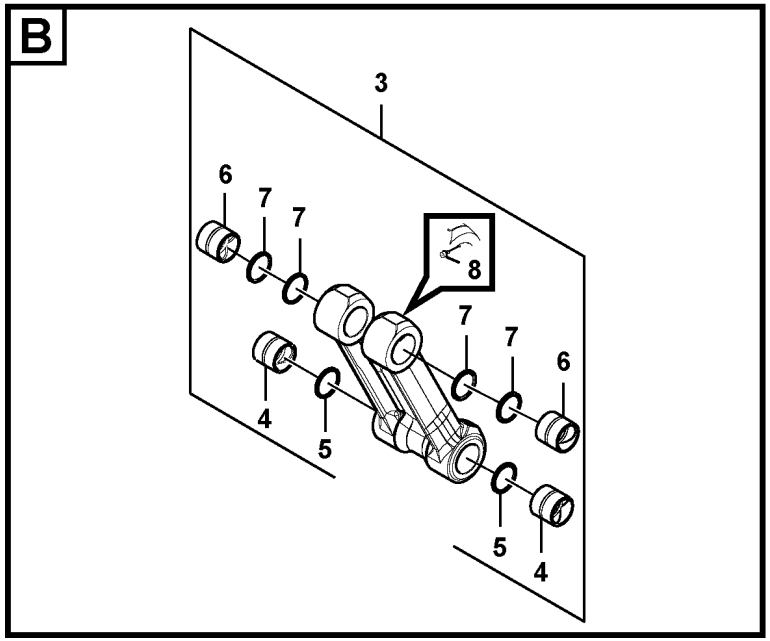

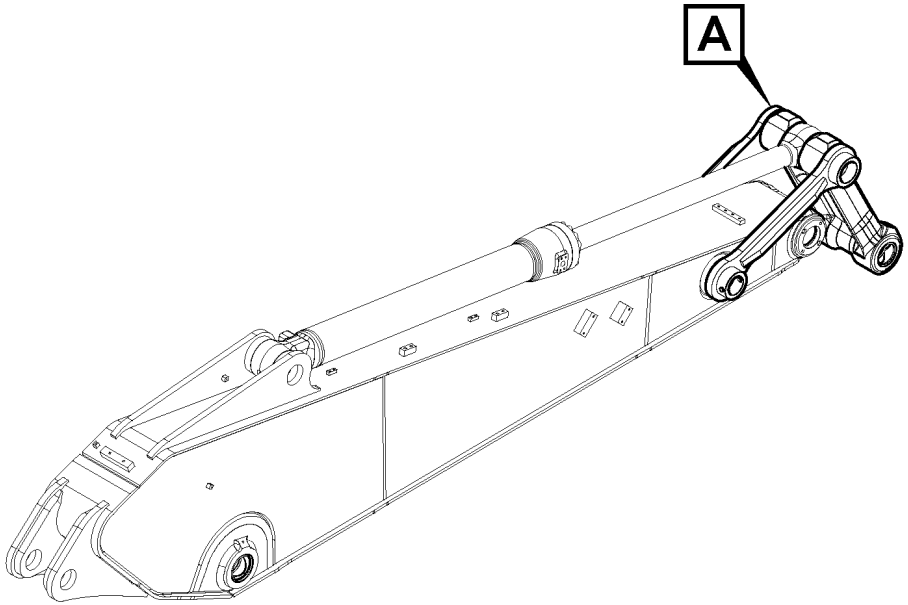

Volvo Construction Equipment

1025609

Fig.	Part No.	Quantity 1	2	3	4	5	PS	KIT	Description	Denominación	Denominação	Dénomination	Notes
1	VOE 14597791	1	1	1					Yoke	Mordaza	Garfo	Chape	LH
2	VOE 14612010	1		1					Yoke	Mordaza	Garfo	Chape	RH
2	VOE 14597792		1						Yoke	Mordaza	Garfo	Chape	RH
3	VOE 14565365	1							Connecting rod	Biela	Biela	Bielle	
3	VOE 14611932		1						Connecting rod	Biela	Biela	Bielle	
3	VOE 14611936			1					Connecting rod	Biela	Biela	Bielle	
3	VOE 14611930				1				Connecting rod	Biela	Biela	Bielle	
3	VOE 14611932					1			Connecting rod	Biela	Biela	Bielle	
4	VOE 14880985	2	2	2	2	2			•Bushing	•Casquillo	•Bucha	•Bague	
5	VOE 14560209	2	2	2	2	2			•Seal	•Junta	•Vedação	•Étanchéité	
6	VOE 14880986	2	2	2		2			•Bushing	•Casquillo	•Bucha	•Bague	
6	VOE 14515335				2				•Bushing	•Casquillo	•Casquilho	•Bague	
7	VOE 14560211	4	4	4	4	4			•Seal	•Junta	•Vedação	•Étanchéité	
8	VOE 914167	4	4	4	4	4			•Lubricating nipple	•Niple lubricador	•Engraxadeira	•Graisseur	
9	VOE 14606307	1	1	1					Pin	Pasador	Pino	Goupille	
10	VOE 14549089	4	4	4					Shim	Laminilla de ajuste	Calço de ajuste	Cale de réglage	
11	VOE 992962	1	1	1					Hexagon screw	Tornillo hexagonal	Parafuso sextavado	Vis à tête hexagonale	
12	VOE 979022	2	2	2					Hexagon nut	Tuerca hexagonal	Porca sextavada	Écrou hexagonal	

1	8288894
2	8288895
3	8288896
4	8288545
5	8288546

Links to connecting rod
Acoplamientos para la varilla de conexión
Articulações para a haste de conexão
Articulations, liaison avec la tige de piston

Catalogue id **20591**	Group **975**
Illustr. No **1025609**	Section **3000**
Issue **20027088-G**	Page **1461**

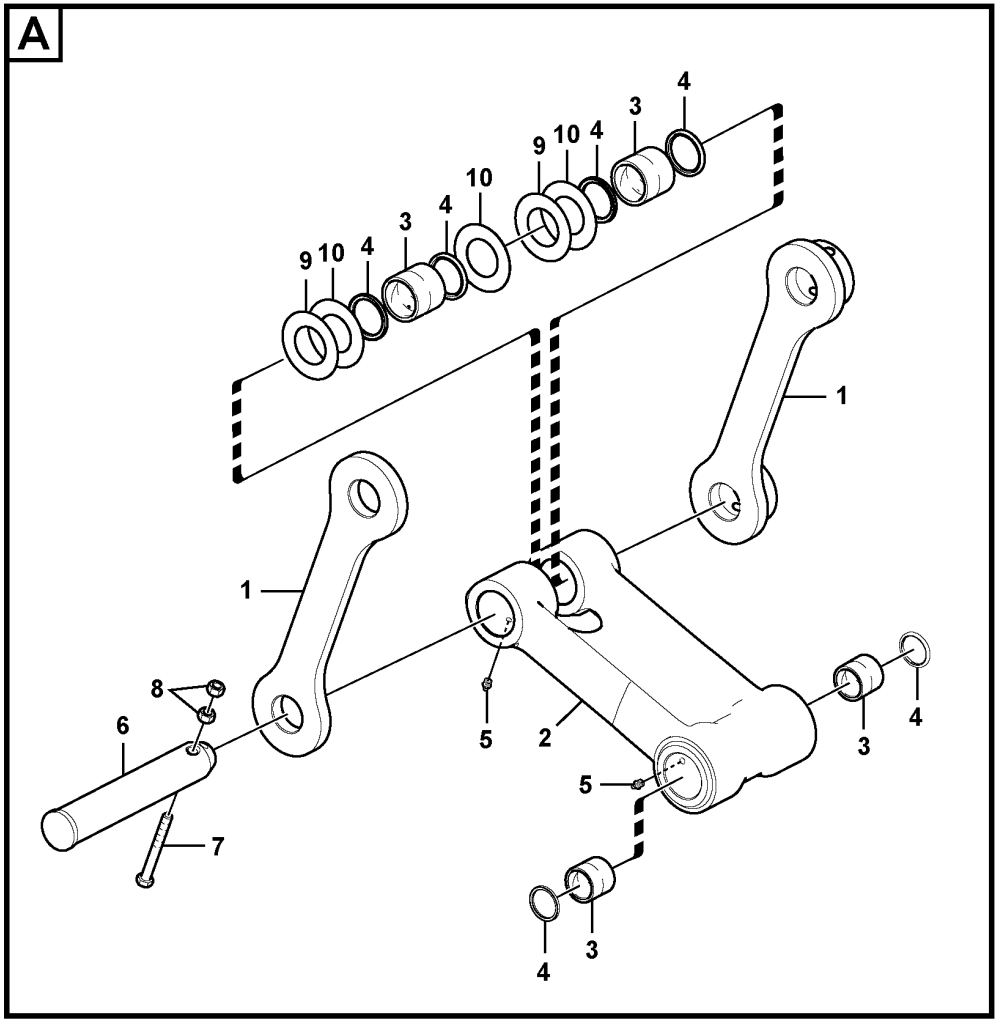

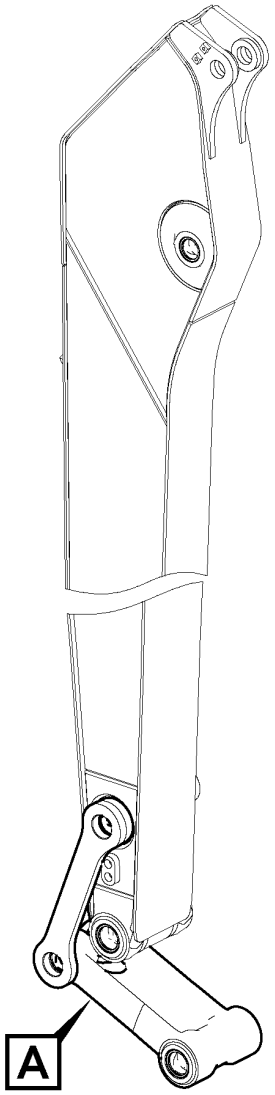

Volvo Construction Equipment

1029685

Fig.	Part No.	Quantity 1	2	3	4	5	PS	KIT	Description	Denominación	Denominação	Dénomination	Notes
1	VOE 14550742	1							Yoke	Mordaza	Garfo	Chape	LH
1	VOE 14550744	1							Yoke	Mordaza	Garfo	Chape	RH
2	VOE 14550746	1							Connecting rod	Biela	Biela	Bielle	
3	VOE 14880984	4							•Bushing	•Casquillo	•Bucha	•Bague	
4	VOE 14560206	6							•Seal	•Junta	•Vedação	•Étanchéité	
5	VOE 914167	4							•Lubricating nipple	•Niple lubricador	•Engraxadeira	•Graisseur	
6	VOE 14541660	1							Pin	Pasador	Pino	Goupille	
7	VOE 992586	1							Hexagon screw	Tornillo hexagonal	Parafuso sextavado	Vis à tête hexagonale	
8	VOE 979021	2							Hexagon nut	Tuerca hexagonal	Porca sextavada	Écrou hexagonal	
9	SA 1173-01390	2							Shim	Laminilla de ajuste	Calço de ajuste	Cale de réglage	
10	SA 1173-01630	3							Shim	Laminilla de ajuste	Calço de ajuste	Cale de réglage	

1	8281945	**Links to connecting rod** **Acoplamientos para la varilla de conexión** **Articulações para a haste de conexão** **Articulations, liaison avec la tige de piston**	Catalogue id **20591**	Group **975**
2			Illustr. No **1029685**	Section **3100**
3				
4			Issue **20027088-G**	Page **1463**
5				

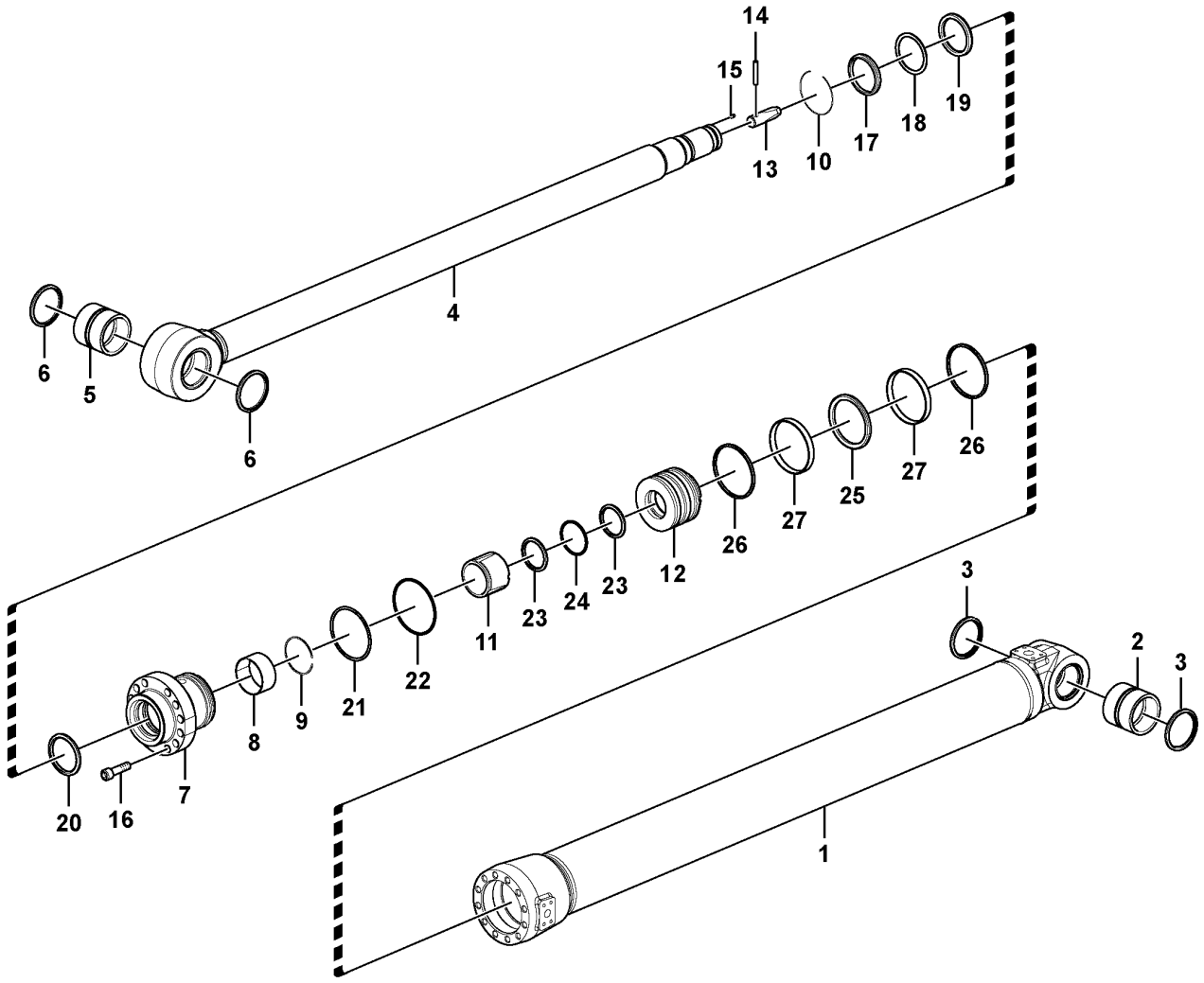

Volvo Construction Equipment
1057606

Fig.	Part No.	Quantity 1	2	3	PS	KIT	Description	Denominación	Denominação	Dénomination	Notes
	VOE 14606236	1			SS		Dipper arm cylinder			Vérin de balancier	
	VOE 14639078		1				Dipper arm cylinder			Vérin de balancier	
1	VOE 14550097	1	1		SS		•Tube	•Tubo	•Tubo	•Tube	
2	VOE 14515557	1	1				••Bushing	••Casquillo	••Bucha	••Bague	
3	VOE 14560211	2	2				••Seal	••Junta	••Vedação	••Étanchéité	
4	VOE 14606240	1	1				•Rod	•Varilla	•Vareta	•Monture	
5	VOE 14515557	1	1				••Bushing	••Casquillo	••Bucha	••Bague	
6	VOE 14560211	2	2				••Seal	••Junta	••Vedação	••Étanchéité	
7	VOE 14619358	1					•Head	•Cabezal	•Cofre	•Tête	
	VOE 14641452		1				•Head	•Cabezal	•Cofre	•Tête	
8	SA 9612-13050	1	1				•Bearing	•Cojinete	•Mancal	•Roulement	
9	SA 9557-12000	1	1				•Retaining ring	•Anillo retén	•Anel de fixação	•Bague retenue	
10	SA 9557-13000	1	1				•Retaining ring	•Anillo retén	•Anel de fixação	•Bague retenue	
11	VOE 14524055	1	1				•Cushion	•Cojín	•Assento	•Coussin	
12	VOE 14606250	1	1				•Piston	•Pistón	•Pistão	•Piston	
13	VOE 14507747	1	1				•Cushion	•Cojín	•Assento	•Coussin	
14	VOE 14595218	1	1				•Pin	•Pasador	•Pino	•Goupille	
15	VOE 14588457	1	1				•Set screw	•Tornillo tope	•Parafuso batente	•Vis butée	
16	VOE 994033	14	14				•Hex. socket screw	•Tornillo de hexágono embutido	•Parafuso soquete sext	•Vis à six pans creux	
17	SA 9564-21300	1	1			K	•Seal	•Junta	•Vedação	•Étanchéité	
18	SA 9567-21301	1	1			K	•Back-up ring	•Anillo de apoyo	•Anel de apoio	•Bague support	
19	SA 9563-21303	1	1			K	•Seal	•Junta	•Vedação	•Étanchéité	
20	SA 1146-08160	1	1			K	•Seal	•Junta	•Vedação	•Étanchéité	
21	SA 9566-31750	1	1			K	•Back-up ring	•Anillo de apoyo	•Anel de apoio	•Bague support	
22	VOE 990656	1	1			K	•O-ring	•Anillo tórico	•Anel-o	•Joint torique	
23	SA 9566-31100	2	2			K	•Back-up ring	•Anillo de apoyo	•Anel de apoio	•Bague support	
24	VOE 990645	1	1			K	•O-ring	•Anillo tórico	•Anel-o	•Joint torique	
25	VOE 14512074	1	1			K	•Seal	•Junta	•Vedação	•Étanchéité	
26	SA 9568-01900	2	2			K	•Seal	•Junta	•Vedação	•Étanchéité	
27	SA 9565-11900	2	2			K	•Wear ring	•Anillo de desgaste	•Anel de encosto	•Bague d'usure	

1	8288898
2	8292952,8292953
3	
4	
5	

Dipper arm cylinder
Cilindro de brazo
Cilindro do braço
Vérin de bras

Catalogue id 20591	Group 975
Illustr. No 1057606	Section 3500
Issue 20027088-G	Page 1465

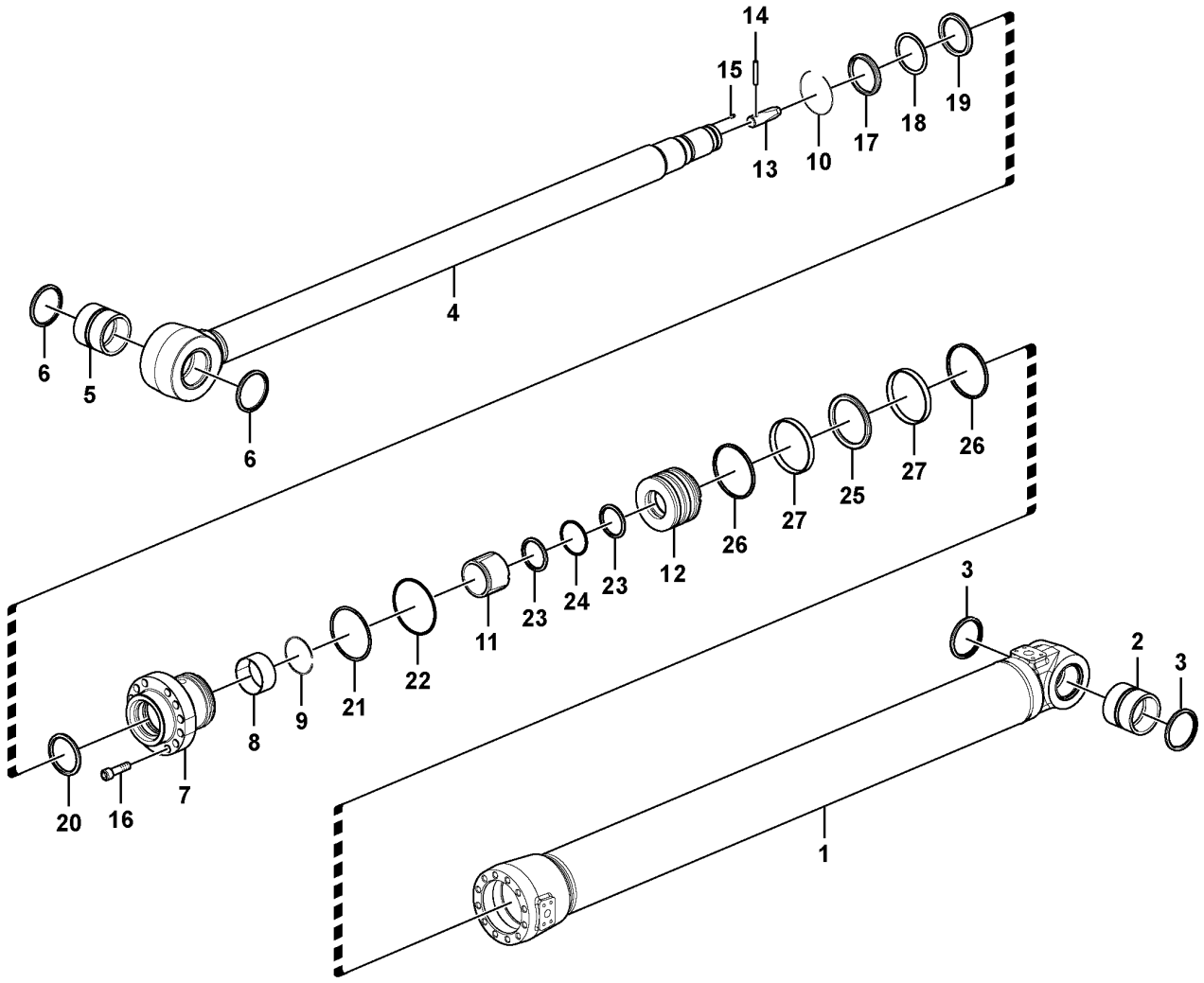

Volvo Construction Equipment
1057606

Fig.	Part No.	Quantity 1	2	3	PS	KIT	Description	Denominación	Denominação	Dénomination	Notes
100	VOE 14625659	1	1				Seal	Junta	Vedação	Étanchéité	

1	8288898	**Dipper arm cylinder** **Cilindro de brazo** **Cilindro do braço** **Vérin de bras**	Catalogue id **20591**	Group **975**
2	8292952,8292953		Illustr. No **1057606**	Section **3500**
3				
4			Issue **20027088-G**	Page **1467**
5				

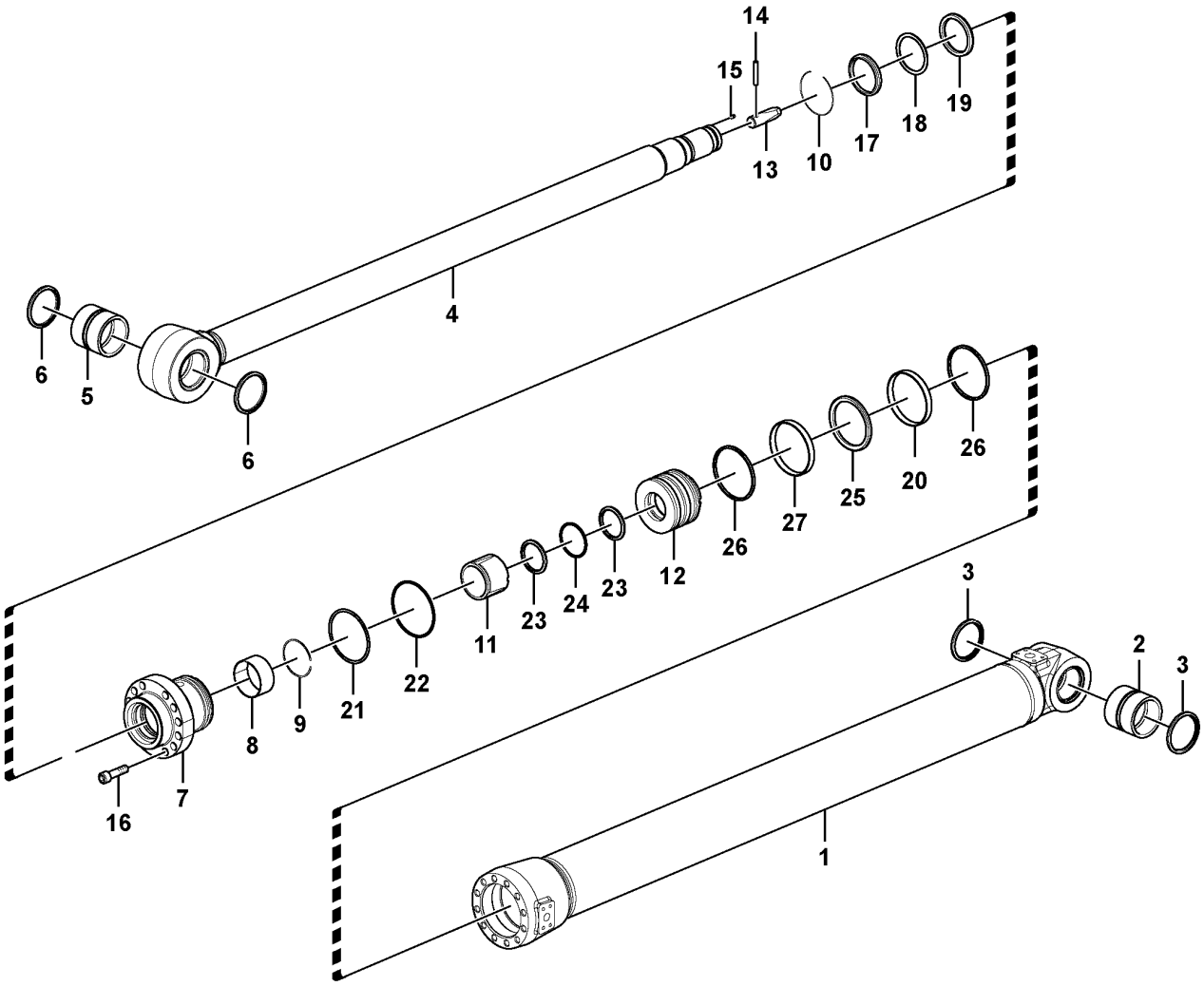

Volvo Construction Equipment
1030084

Fig.	Part No.	Quantity 1	2	3	PS	KIT	Description	Denominación	Denominação	Dénomination	Notes
	VOE 14629423	1					Dip Arm Cylind	Dip Arm Cylind	Cilindro de braço de escavação	Vérin de balancier	
1		1			NS		•Tube	•Tubo	•Tubo	•Tube	
2	**VOE 14629425**	1					••Bushing	••Casquillo	••Bucha	••Bague	
3	**VOE 14560211**	2					••Seal	••Junta	••Vedação	••Étanchéité	
4	**VOE 14629426**	1					•Rod	•Varilla	•Vareta	•Monture	
5	**VOE 14515557**	1					••Bushing	••Casquillo	••Bucha	••Bague	
6	**VOE 14560211**	2					••Seal	••Junta	••Vedação	••Étanchéité	
7	**VOE 14632980**	1					•Head	•Cabezal	•Cofre	•Tête	
8	**SA 9612-13050**	1					•Bearing	•Cojinete	•Mancal	•Roulement	
9	**SA 9557-12000**	1					•Retaining ring	•Anillo retén	•Anel de fixação	•Bague retenue	
10	**SA 9557-13000**	1					•Retaining ring	•Anillo retén	•Anel de fixação	•Bague retenue	
11	**VOE 14524055**	1					•Cushion	•Cojín	•Assento	•Coussin	
12	**VOE 14588454**	1					•Piston	•Pistón	•Pistão	•Piston	
13	**VOE 14507747**	1					•Cushion	•Cojín	•Assento	•Coussin	
14	**VOE 14595218**	1					•Pin	•Pasador	•Pino	•Goupille	
15	**VOE 14588457**	1					•Set screw	•Tornillo tope	•Parafuso batente	•Vis butée	
16	**VOE 14568624**	12					•Bolt	•Perno	•Parafuso	•Boulon	
17	**SA 9564-21300**	1				K	•Seal	•Junta	•Vedação	•Étanchéité	
18		1			NS	K	•Seal	•Junta	•Vedação	•Étanchéité	
19		1			NS	K	•Seal	•Junta	•Vedação	•Étanchéité	
20		1			NS	K	•Ring	•Anillo	•Anel	•Bague	
21	**SA 9566-31750**	1				K	•Back-up ring	•Anillo de apoyo	•Anel de apoio	•Bague support	
22	**VOE 990656**	1				K	•O-ring	•Anillo tórico	•Anel-o	•Joint torique	
23	**SA 9566-31100**	2				K	•Back-up ring	•Anillo de apoyo	•Anel de apoio	•Bague support	
24	**VOE 990645**	1				K	•O-ring	•Anillo tórico	•Anel-o	•Joint torique	
25		1			NS	K	•Seal	•Junta	•Vedação	•Étanchéité	
26	**SA 9568-01900**	2				K	•Seal	•Junta	•Vedação	•Étanchéité	
27		2			NS	K	•Ring	•Anillo	•Anel	•Bague	
100	**VOE 14664650**	1					Sealing kit	Juego de retenes	Jogo de vedação	Jeu joints	

1	**8294231**	**Dipper arm cylinder** **Cilindro de brazo** **Cilindro do braço** **Vérin de bras**	Catalogue id **20591**	Group **975**
2			Illustr. No **1030084**	Section **3600**
3			Issue **20027088-G**	Page **1469**
4				
5				

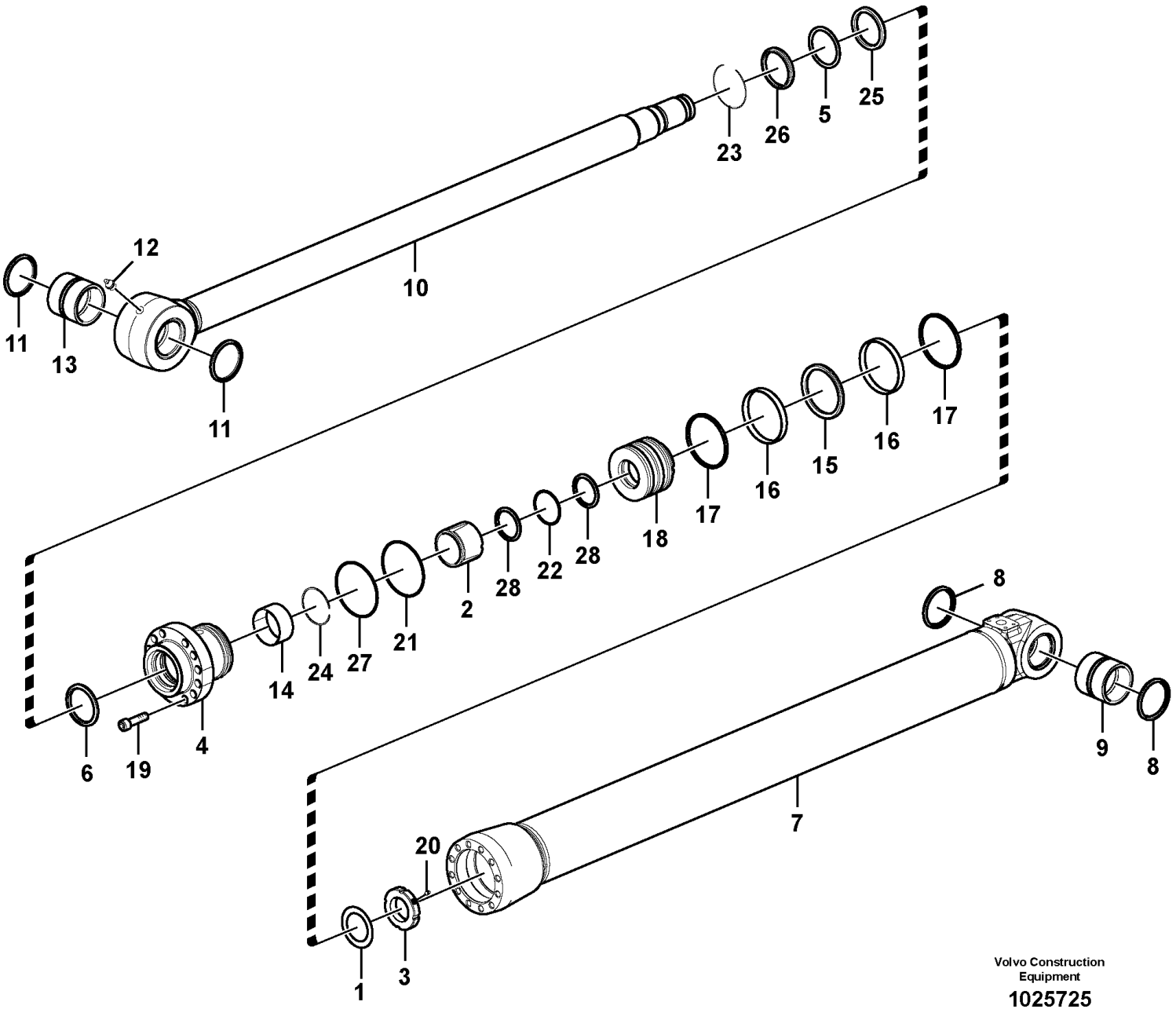

Volvo Construction Equipment

1025725

Fig.	Part No.	Quantity 1	2	3	PS	KIT	Description	Denominación	Denominação	Dénomination	Notes
	VOE 14570757	1			SS		Bucket cylinder	Cilindro de cuchara	Cilindro da caçamba	Vérin godet	S/N -210196/-270356 S/N -280023
	VOE 14640430	1			SS		Bucket cylinder	Cilindro de cuchara	Cilindro da caçamba	Vérin godet	S/N 210197-210514 S/N 280024-280288 S/N 270357-273418
	VOE 14683201	1					Bucket cylinder	Cilindro de cuchara	Cilindro da caçamba	Vérin godet	S/N 210515-, 273419-, 280289-
	VOE 14641439		1				Bucket cylinder	Cilindro de cuchara	Cilindro da caçamba	Vérin godet	
1	VOE 14530666	1					•Washer	•Arandela	•Arruela	•Rondelle	S/N -210196/-270356 S/N -280023
2	VOE 14524063	1	1				•Cushion	•Cojín	•Assento	•Coussin	
3	VOE 14524049	1					•Lock nut	•Contratuerca	•Porca trava	•Contre-écrou	S/N -210196/-270356 S/N -280023
4	SA 1146-05720	1			SS		•Head	•Cabezal	•Cofre	•Tête	S/N -210196/-270356 S/N -280023
	VOE 14623510	1					•Head	•Cabezal	•Cofre	•Tête	S/N 210197-/270357- S/N 280024-
	VOE 14641451		1				•Head	•Cabezal	•Cofre	•Tête	
5	SA 9567-21100	1	1			K	•Back-up ring	•Anillo de apoyo	•Anel de apoio	•Bague support	
6	SA 1146-08140	1	1			K	•Seal	•Junta	•Vedação	•Étanchéité	
7		1	1		NS		•Tube	•Tubo	•Tubo	•Tube	
8	VOE 14560209	2	2				••Seal	••Junta	••Vedação	••Étanchéité	
9	VOE 14517186	1	1				••Bushing	••Casquillo	••Bucha	••Bague	
10	VOE 14571039	1					•Rod	•Varilla	•Vareta	•Monture	S/N -210196/-270356 S/N -280023
	VOE 14639405	1					•Rod	•Varilla	•Vareta	•Monture	S/N 2101967-/270357- S/N 280024-
	VOE 14639405		1				•Rod	•Varilla	•Vareta	•Monture	
11	VOE 14560211	2	2				••Seal	••Junta	••Vedação	••Étanchéité	
12	VOE 914167	1	1				••Lubricating nipple	••Niple lubricador	••Engraxadeira	••Graisseur	
13	VOE 14515349	1	1				••Bushing	••Casquillo	••Bucha	••Bague	
14	SA 9612-11050	1	1				•Bearing	•Cojinete	•Mancal	•Roulement	
15	VOE 14512072	1	1			K	•Seal	•Junta	•Vedação	•Étanchéité	S/N -210514, -273418, -280288

1	8281406	**Bucket cylinder** **Cilindro de cazo** **Cilindro da caçamba** **Vérin de godet**	Catalogue id **20591**	Group **975**
2	8292952		Illustr. No **1025725**	Section **4000**
3			Issue **20027088-G**	Page **1471**
4				
5				

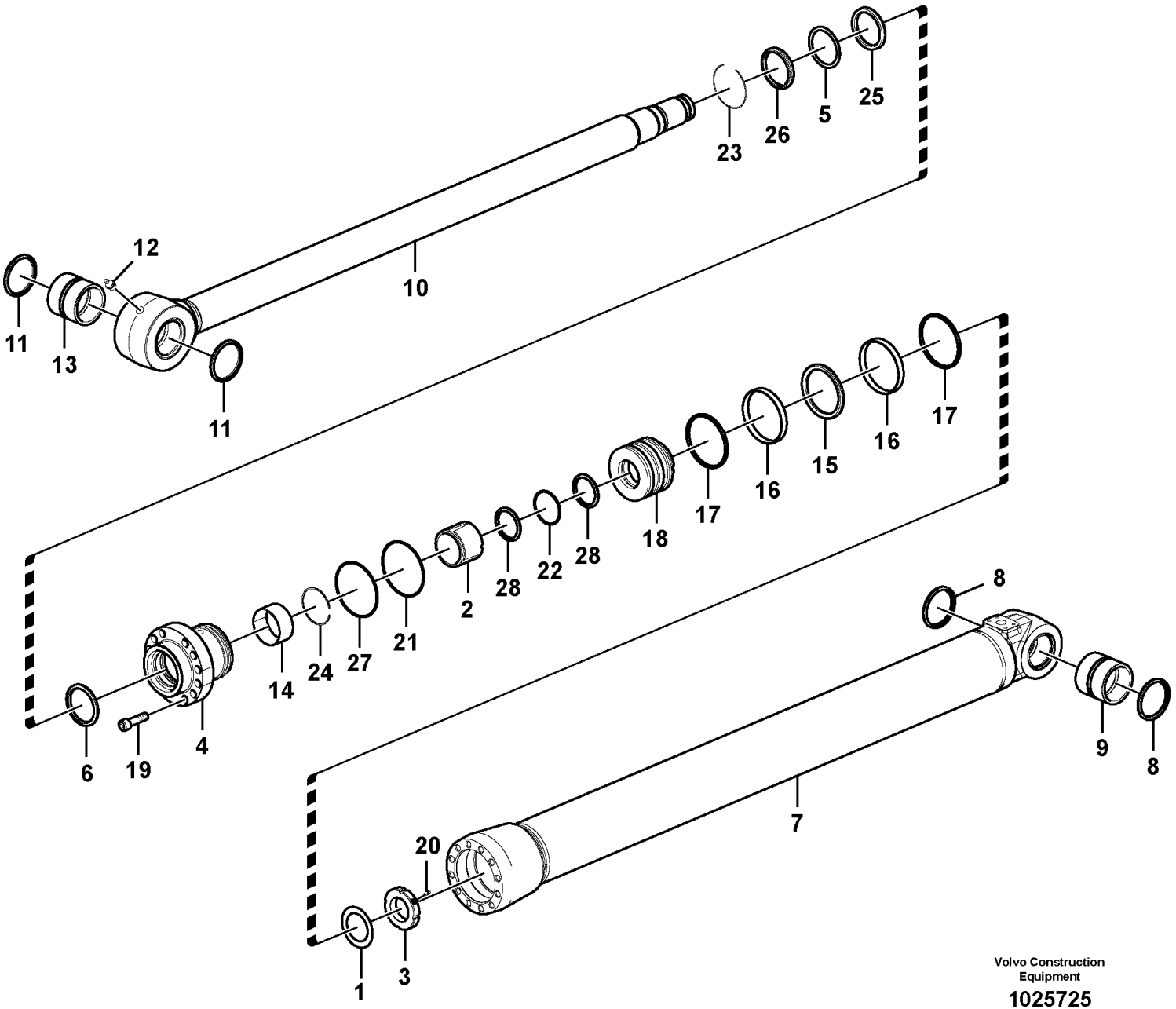

Volvo Construction Equipment

1025725

Fig.	Part No.	Quantity 1	2	3	PS	KIT	Description	Denominación	Denominação	Dénomination	Notes
15	VOE 14883679	1					•Piston seal	•Retén de pistón	•Retentor do pistão	•Étanchéité piston	S/N 210515-, 273419-, 280289-
16	VOE 14570905	2	2			K	•Wear ring	•Anillo de desgaste	•Anel de encosto	•Bague d'usure	
17	SA 9568-01650	2	2			K	•Seal	•Junta	•Vedação	•Étanchéité	
18	VOE 14639408	1					•Piston	•Pistón	•Pistão	•Piston	
	VOE 14639408		1				•Piston	•Pistón	•Pistão	•Piston	
19	VOE 13947695	13	13				•Screw	•Tornillo	•Parafuso	•Vis	
20	VOE 14535763	1					•Screw	•Tornillo	•Parafuso	•Vis	S/N -210196/-270356 S/N -280023
	VOE 14588457	1					•Set screw	•Tornillo tope	•Parafuso batente	•Vis butée	S/N 210197-210514 S/N 280024-280288 S/N 270357-273418
	VOE 14883743	1					•Set screw	•Tornillo tope	•Parafuso batente	•Vis butée	S/N 210515-, 273419-, 280289-
	VOE 14588457		1				•Set screw	•Tornillo tope	•Parafuso batente	•Vis butée	
21	SA 1046-05730	1	1			K	•O-ring	•Anillo tórico	•Anel-o	•Joint torique	
22	VOE 990640	1	1			K	•O-ring	•Anillo tórico	•Anel-o	•Joint torique	
23	SA 9557-11000	1	1				•Retaining ring	•Anillo retén	•Anel de fixação	•Bague retenue	
24	SA 9557-10000	1	1				•Retaining ring	•Anillo retén	•Anel de fixação	•Bague retenue	
25	SA 9563-21100	1	1			K	•Seal	•Junta	•Vedação	•Étanchéité	
26	SA 9564-21100	1	1			K	•Seal	•Junta	•Vedação	•Étanchéité	
27	SA 9566-31501	1	1			K	•Back-up ring	•Anillo de apoyo	•Anel de apoio	•Bague support	
28	VOE 14880846	2	2			K	•Back-up ring	•Anillo de apoyo	•Anel de apoio	•Bague support	
100	VOE 14589145	1	1				Sealing kit	Kit de precinto	Jogo de vedação	Kit plombage	

1	8281406	**Bucket cylinder** **Cilindro de cazo** **Cilindro da caçamba** **Vérin de godet**	Catalogue id **20591**	Group **975**
2	8292952		Illustr. No **1025725**	Section **4000**
3				
4			Issue **20027088-G**	Page **1473**
5				

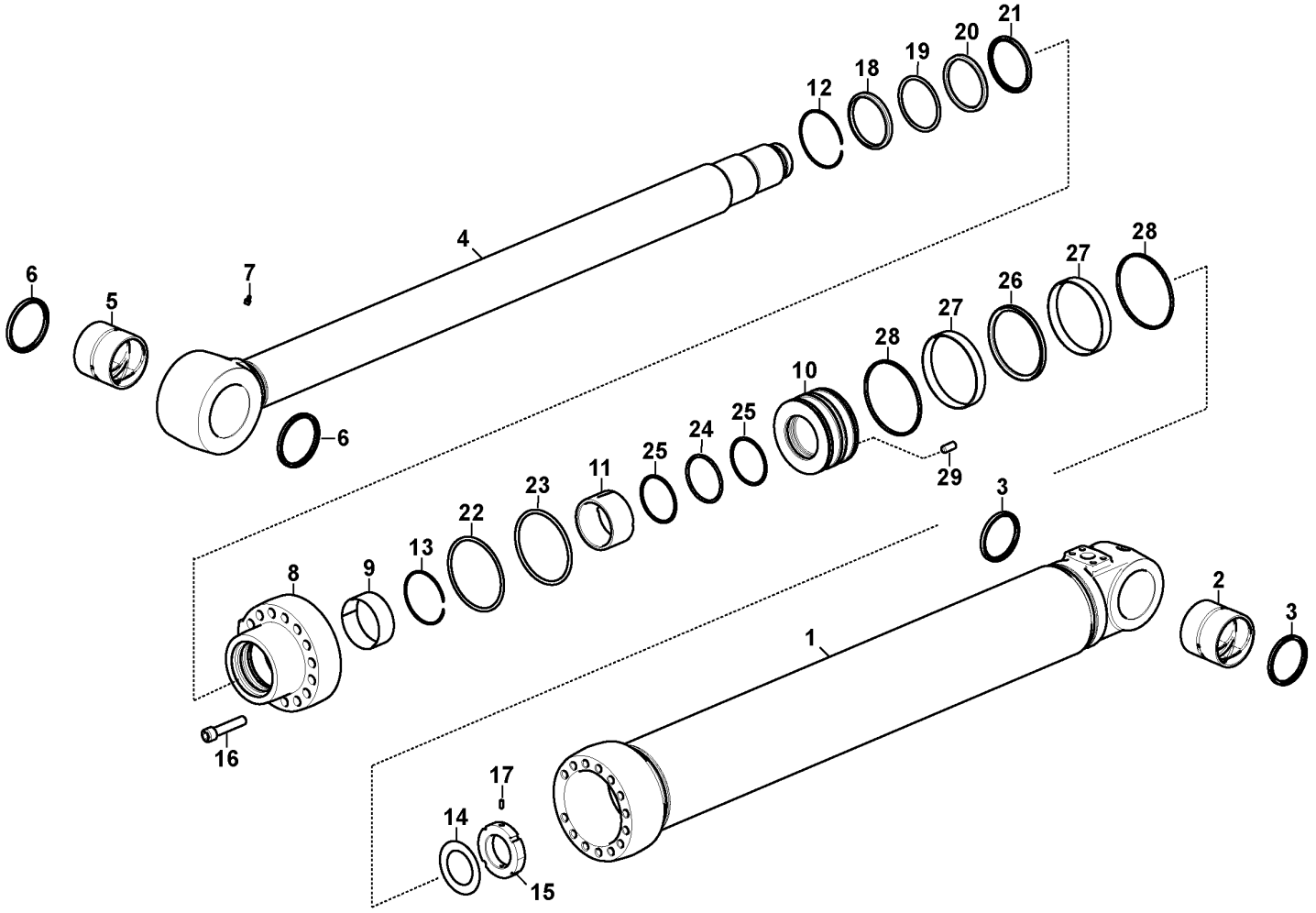

Volvo Construction Equipment

1050352

Fig.	Part No.	Quantity 1	2	3	4	5	PS	KIT	Description	Denominación	Denominação	Dénomination	Notes
	VOE 14572516	1					SS		Bucket cylinder	Cilindro de cuchara	Cilindro da caçamba	Vérin godet	S/N -210208
	VOE 14640431		1						Bucket cylinder	Cilindro de cuchara	Cilindro da caçamba	Vérin godet	S/N 210209-210514 S/N -273418 S/N -280288
	VOE 14683204			1			SS		Bucket cylinder	Cilindro de cuchara	Cilindro da caçamba	Vérin godet	S/N 210515- S/N 273419-273648 S/N 280289-280326
	VOE 14699636				1		SS		Bucket cylinder	Cilindro de cuchara	Cilindro da caçamba	Vérin godet	S/N 273649-273746 S/N 280327-280340
	VOE 14703611					1			Bucket cylinder	Cilindro de cuchara	Cilindro da caçamba	Vérin godet	S/N 273747- S/N 280341-
1	**VOE 14550078**	1	1				OP		•Tube	•Tubo	•Tubo	•Tube	
1	**VOE 14683205**			1	1				•Tube	•Tubo	•Tubo	•Tube	
1						1	NS		•Tube	•Tubo	•Tubo	•Tube	
2	**VOE 14517938**	1	1	1	1	1			••Bushing	••Casquillo	••Bucha	••Bague	
3	**VOE 14560209**	2	2	2	2	2			••Seal	••Junta	••Vedação	••Étanchéité	
4	**VOE 14571655**	1							•Rod	•Varilla	•Vareta	•Monture	
4	**VOE 14639409**		1	1					•Rod	•Varilla	•Vareta	•Monture	
4	**VOE 14699637**				1				•Rod	•Varilla	•Vareta	•Monture	
4	**VOE 14702946**					1			•Rod	•Varilla	•Vareta	•Monture	
5	**VOE 14515557**	1	1	1	1	1			••Bushing	••Casquillo	••Bucha	••Bague	
6	**VOE 14560211**	2	2	2	2	2			••Seal	••Junta	••Vedação	••Étanchéité	
7	**VOE 914167**	1	1	1	1	1			••Lubricating nipple	••Niple lubricador	••Engraxadeira	••Graisseur	
8	**VOE 14503564**	1	1	1	1	1			•Head	•Cabezal	•Cofre	•Tête	
9	**SA 9612-11545**	1	1	1	1	1			•Bearing	•Cojinete	•Mancal	•Roulement	
10	**VOE 14535420**	1							•Piston	•Pistón	•Pistão	•Piston	
10	**VOE 14639396**		1	1	1				•Piston	•Pistón	•Pistão	•Piston	
10	**VOE 14702949**					1			•Piston	•Pistón	•Pistão	•Piston	
11	**VOE 14509076**	1	1	1	1	1			•Cushion	•Cojín	•Assento	•Coussin	
12	**SA 9557-11500**	1	1	1	1	1			•Retaining ring	•Anillo retén	•Anel de fixação	•Bague retenue	
13	**SA 9557-10500**	1	1	1	1	1			•Retaining ring	•Anillo retén	•Anel de fixação	•Bague retenue	
14	**VOE 14530667**	1							•Washer	•Arandela	•Arruela	•Rondelle	
15	**VOE 14535414**	1							•Lock nut	•Contratuerca	•Porca trava	•Contre-écrou	

1	**14572516**
2	**14640431**
3	**14683204**
4	**14699636**
5	**14703611**

Bucket cylinder
Cilindro de cazo
Cilindro da caçamba
Vérin de godet

8281407

Catalogue id	Group
20591	**975**
Illustr. No	Section
1050352	**4100**
Issue	Page
20027088-G	**1475**

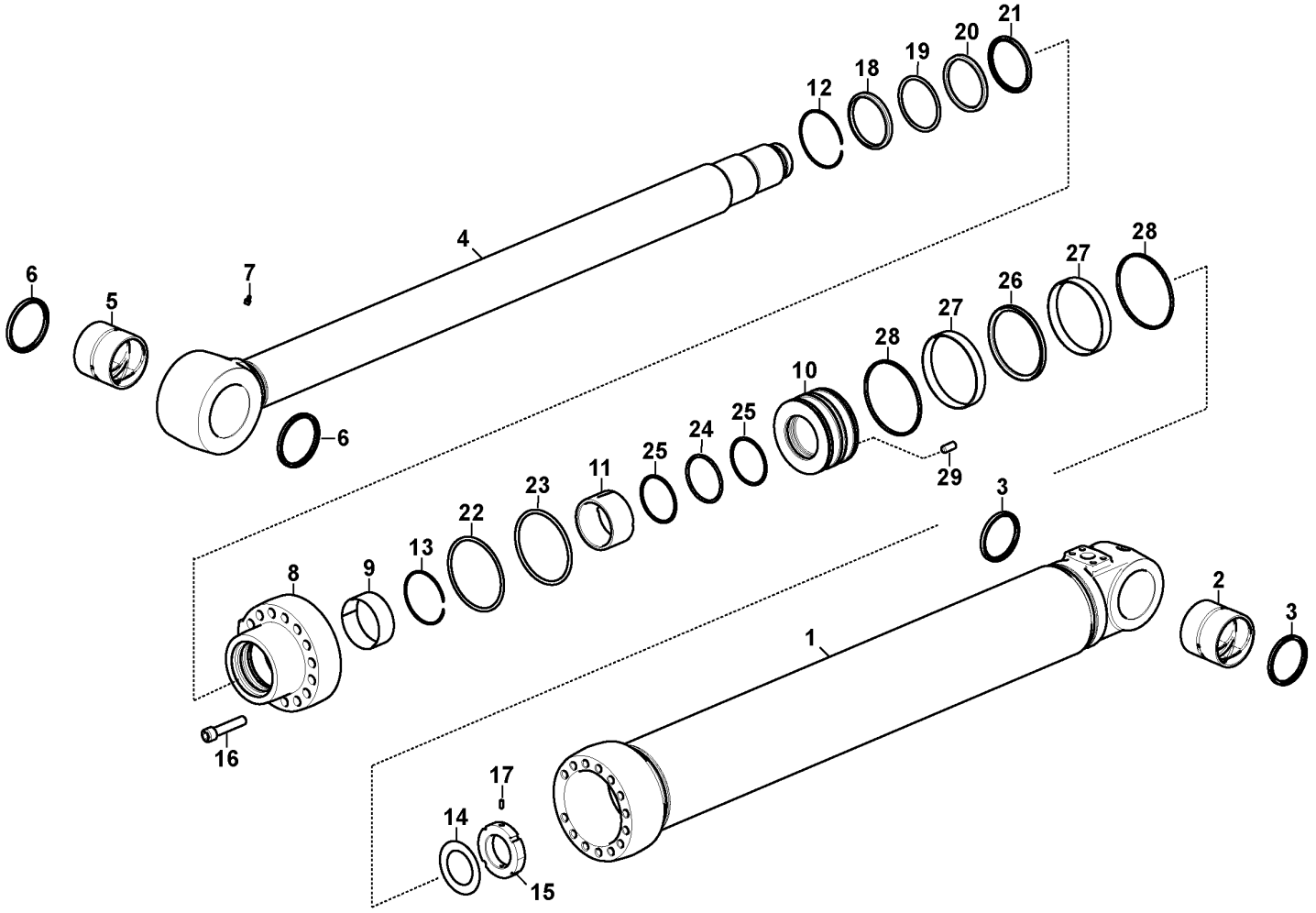

Volvo Construction Equipment

1050352

Fig.	Part No.	Quantity 1	2	3	4	5	PS	KIT	Description	Denominación	Denominação	Dénomination	Notes
16	VOE 13947695	14	14	14	14	14			•Screw	•Tornillo	•Parafuso	•Vis	
17	VOE 14526459	1							•Screw	•Tornillo	•Parafuso	•Vis	
18	SA 9564-21150	1	1	1	1	1		K	•Seal	•Junta	•Vedação	•Étanchéité	
19	SA 9567-21150	1	1	1	1	1		K	•Back-up ring	•Anillo de apoyo	•Anel de apoio	•Bague support	
20	SA 9563-21150	1	1	1	1	1		K	•Seal	•Junta	•Vedação	•Étanchéité	
21	SA 1146-08150	1	1	1	1	1		K	•Buffer Ring	•Parachoques	•Anel amortecedor	•Butee	
22	SA 9566-31600	1	1	1	1	1		K	•Back-up ring	•Anillo de apoyo	•Anel de apoio	•Bague support	
23	VOE 990654	1	1	1	1	1		K	•O-ring	•Anillo tórico	•Anel-o	•Joint torique	
24	VOE 990643	1	1	1	1	1		K	•O-ring	•Anillo tórico	•Anel-o	•Joint torique	
25	SA 9566-31020	2	2	2	2	2		K	•Back-up ring	•Anillo de apoyo	•Anel de apoio	•Bague support	
26	VOE 14503566	1	1	1				K	•Seal	•Junta	•Vedação	•Étanchéité	
26	VOE 14883681				1	1		K	•Piston seal	•Retén de pistón	•Retentor do pistão	•Étanchéité piston	
27	VOE 14503567	2	2	2	2	2		K	•Ring	•Anillo	•Anel	•Bague	
28	VOE 14503568	2	2	2	2	2		K	•Seal	•Junta	•Vedação	•Étanchéité	
29	VOE 14588457		1	1	1				•Set screw	•Tornillo tope	•Parafuso batente	•Vis butée	
29	VOE 14883743					1			•Set screw	•Tornillo tope	•Parafuso batente	•Vis butée	
	VOE 14589140	1	1	1					Sealing kit	Juego de reténes	Jogo de vedação	Jeu joints	
	VOE 14700703				1	1			Sealing kit	Juego de reténes	Jogo de vedação	Jeu joints	

1	14572516
2	14640431
3	14683204
4	14699636
5	14703611

Bucket cylinder
Cilindro de cazo
Cilindro da caçamba
Vérin de godet

8281407

Catalogue id **20591**	Group **975**
Illustr. No **1050352**	Section **4100**
Issue **20027088-G**	Page **1477**

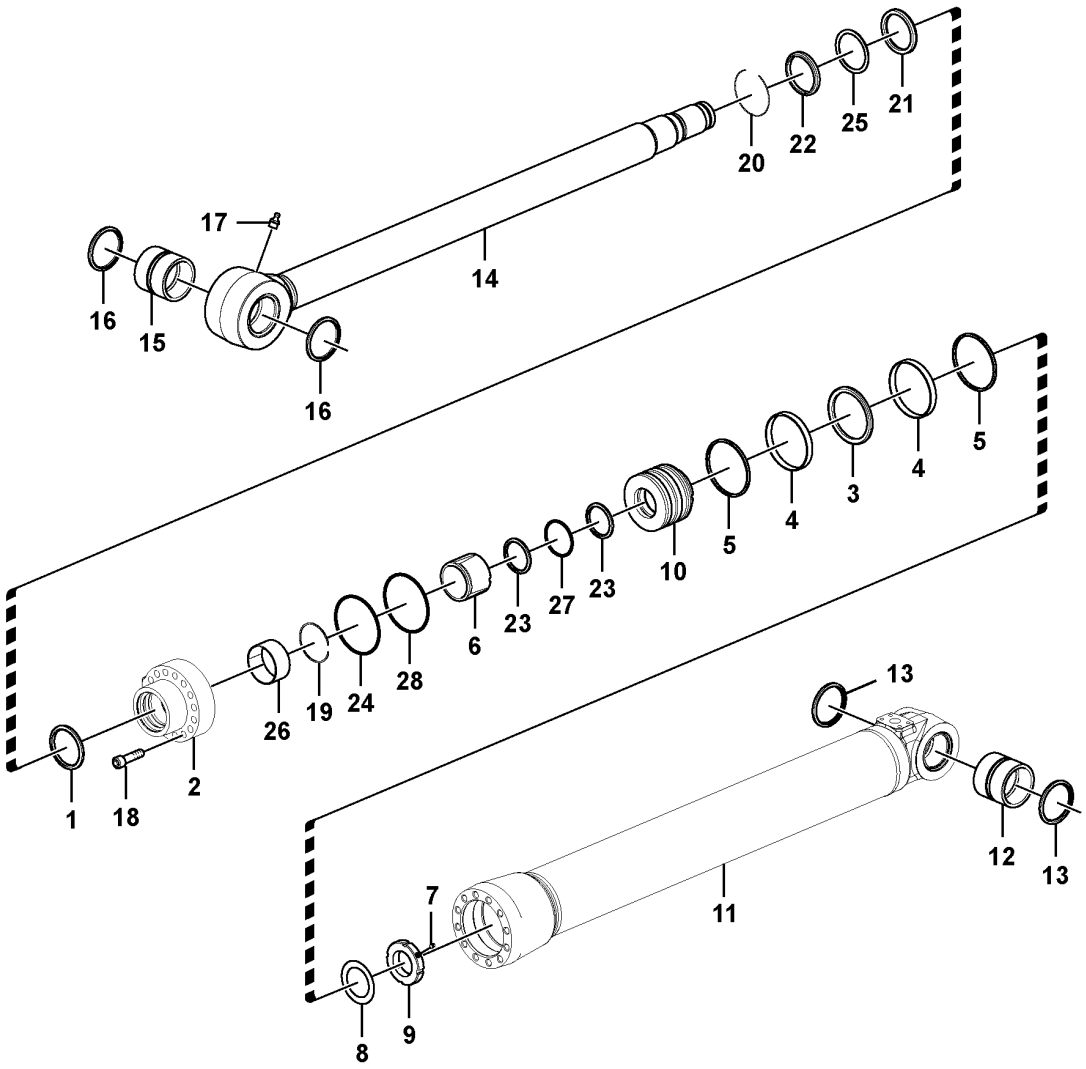
17
16
15
16
14
20
22
25
21
5
4
3
4
5
10
23
27
23
6
28
24
19
26
1
18
2
13
12
13
11
7
8
9

Fig.	Part No.	Quantity 1	2	3	PS	KIT	Description	Denominación	Denominação	Dénomination	Notes
	VOE 14642743	1					Bucket cylinder	Cilindro de cuchara	Cilindro da caçamba	Vérin godet	
1	SA 1146-08150	1				K	•Buffer Ring	•Parachoques	•Anel amortecedor	•Butee	
2	VOE 14642876	1					•Head	•Cabezal	•Cofre	•Tête	
3	VOE 14503566	1				K	•Seal	•Junta	•Vedação	•Étanchéité	
4	VOE 14503567	2				K	•Ring	•Anillo	•Anel	•Bague	
5	VOE 14503568	2				K	•Seal	•Junta	•Vedação	•Étanchéité	
6	VOE 14634865	1					•Cushion	•Cojín	•Assento	•Coussin	
7	VOE 14588457	1					•Set screw	•Tornillo tope	•Parafuso batente	•Vis butée	
8	VOE 14530667	1					•Washer	•Arandela	•Arruela	•Rondelle	S/N -210208
9	VOE 14535414	1					•Lock nut	•Contratuerca	•Porca trava	•Contre-écrou	S/N -210208
10	VOE 14639396	1					•Piston	•Pistón	•Pistão	•Piston	
11	VOE 14550078	1			OP		•Tube	•Tubo	•Tubo	•Tube	
12	VOE 14517938	1					••Bushing	••Casquillo	••Bucha	••Bague	
13	VOE 14560209	2					••Seal	••Junta	••Vedação	••Étanchéité	
14	VOE 14639409	1					•Rod	•Varilla	•Vareta	•Monture	
15	VOE 14515557	1					••Bushing	••Casquillo	••Bucha	••Bague	
16	VOE 14560211	2					••Seal	••Junta	••Vedação	••Étanchéité	
17	VOE 914167	1					••Lubricating nipple	••Niple lubricador	••Engraxadeira	••Graisseur	
18	VOE 13947695	14					•Screw	•Tornillo	•Parafuso	•Vis	
19	SA 9557-10500	1					•Retaining ring	•Anillo retén	•Anel de fixação	•Bague retenue	
20	SA 9557-11500	1					•Retaining ring	•Anillo retén	•Anel de fixação	•Bague retenue	
21	SA 9563-21150	1				K	•Seal	•Junta	•Vedação	•Étanchéité	
22	SA 9564-21150	1				K	•Seal	•Junta	•Vedação	•Étanchéité	
23	SA 9566-31020	2				K	•Back-up ring	•Anillo de apoyo	•Anel de apoio	•Bague support	
24	SA 9566-31600	1				K	•Back-up ring	•Anillo de apoyo	•Anel de apoio	•Bague support	
25	SA 9567-21150	1				K	•Back-up ring	•Anillo de apoyo	•Anel de apoio	•Bague support	
26	SA 9612-11545	1					•Bearing	•Cojinete	•Mancal	•Roulement	
27	VOE 990643	1				K	•O-ring	•Anillo tórico	•Anel-o	•Joint torique	
28	VOE 990654	1				K	•O-ring	•Anillo tórico	•Anel-o	•Joint torique	
100	VOE 14589140	1					Sealing kit	Juego de retenes	Jogo de vedação	Jeu joints	

1	8292953	**Bucket cylinder** **Cilindro de cazo** **Cilindro da caçamba** **Vérin de godet**	Catalogue id **20591**	Group **975**
2				
3			Illustr. No **1057609**	Section **4200**
4				
5			Issue **20027088-G**	Page **1479**

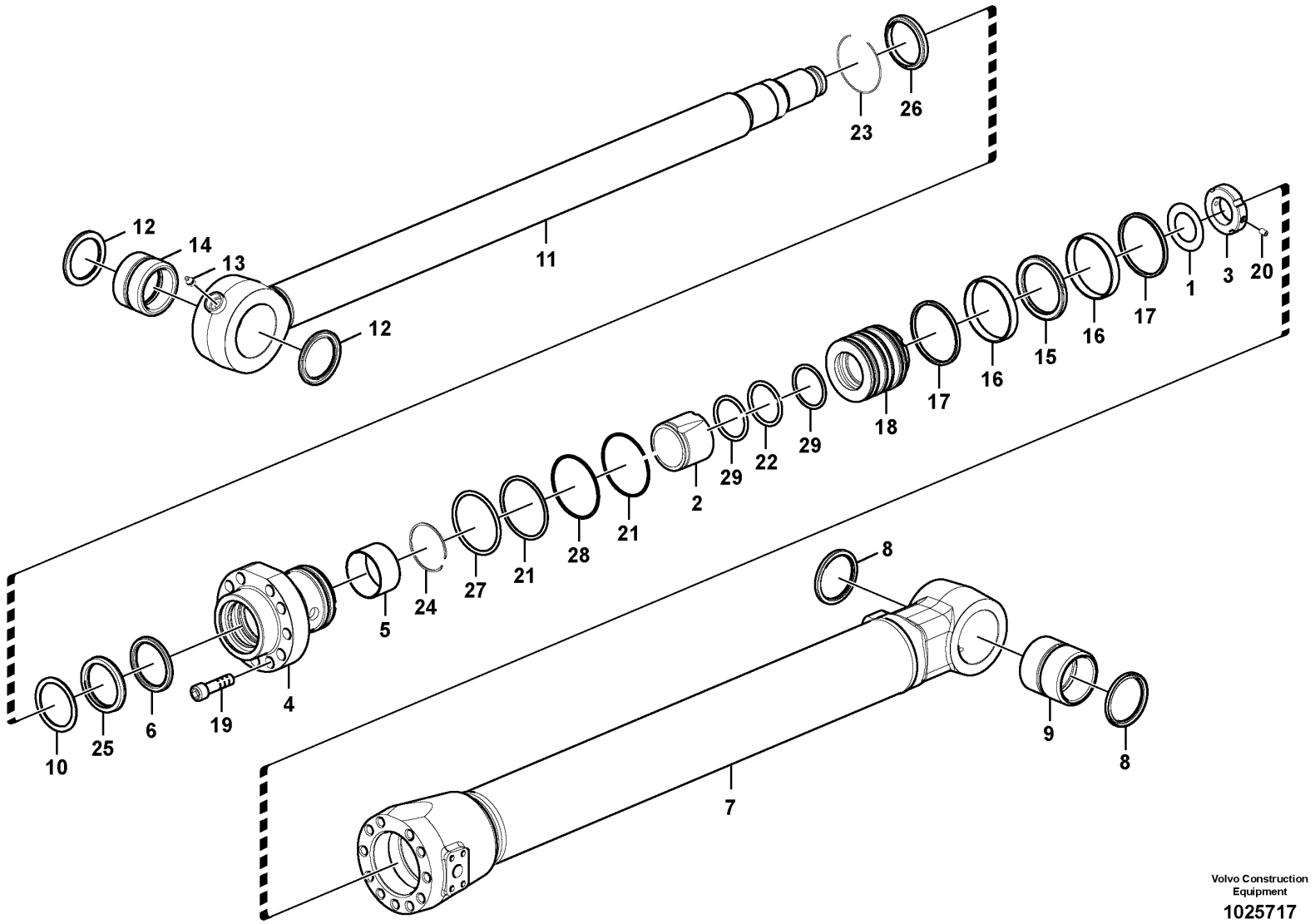

Volvo Construction Equipment

1025717

Fig.	Part No.	Quantity 1	2	3	PS	KIT	Description	Denominación	Denominação	Dénomination	Notes
	VOE 14567072	1					Bucket cylinder	Cilindro de cuchara	Cilindro da caçamba	Vérin godet	
1	VOE 14530666	1					•Washer	•Arandela	•Arruela	•Rondelle	
2	VOE 14590911	1					•Cushion	•Cojín	•Assento	•Coussin	
3	VOE 14533818	1					•Lock nut	•Contratuerca	•Porca trava	•Contre-écrou	
4	VOE 14623515	1					•Head	•Cabezal	•Cofre	•Tête	
5	SA 9612-09540	1					•Bearing	•Cojinete	•Mancal	•Roulement	
6	SA 1146-08110	1				K	•Seal	•Junta	•Vedação	•Étanchéité	
7		1			NS		•Tube	•Tubo	•Tubo	•Tube	
8	VOE 14560205	2					••Seal	••Junta	••Vedação	••Étanchéité	
9	VOE 14517942	1					••Bushing	••Casquillo	••Bucha	••Bague	
10	SA 9567-20950	1				K	•Back-up ring	•Anillo de apoyo	•Anel de apoio	•Bague support	
11	VOE 14622639	1					•Rod	•Varilla	•Vareta	•Monture	
12	VOE 14560206	2					••Seal	••Junta	••Vedação	••Étanchéité	
13	VOE 914167	1					••Lubricating nipple	••Niple lubricador	••Engraxadeira	••Graisseur	
14	VOE 14517940	1					••Bushing	••Casquillo	••Bucha	••Bague	
15	VOE 14510425	1				K	•Seal	•Junta	•Vedação	•Étanchéité	
16	SA 9565-11400	2				K	•Wear ring	•Anillo de desgaste	•Anel de encosto	•Bague d'usure	
17	SA 9568-01400	2				K	•Seal	•Junta	•Vedação	•Étanchéité	
18		1			NS		•Piston	•Piston	•Pistão	•Piston	
19	VOE 13949445	15					•Screw	•Tornillo	•Parafuso	•Vis	
20	VOE 14526459	1					•Screw	•Tornillo	•Parafuso	•Vis	
21	VOE 990649	2				K	•O-ring	•Anillo tórico	•Anel-o	•Joint torique	
22	VOE 990638	1				K	•O-ring	•Anillo tórico	•Anel-o	•Joint torique	
23	SA 9556-09500	1					•Retaining ring	•Anillo retén	•Anel de fixação	•Bague retenue	
24	SA 9557-08500	1					•Retaining ring	•Anillo retén	•Anel de fixação	•Bague retenue	
25	SA 9563-20950	1				K	•Seal	•Junta	•Vedação	•Étanchéité	
26	SA 9564-20950	1				K	•Seal	•Junta	•Vedação	•Étanchéité	
27	SA 9566-11300	1				K	•Back-up ring	•Anillo de apoyo	•Anel de apoio	•Bague support	
28	SA 9566-31300	1				K	•Back-up ring	•Anillo de apoyo	•Anel de apoio	•Bague support	
29	SA 9566-30800	1				K	•Back-up ring	•Anillo de apoyo	•Anel de apoio	•Bague support	
	VOE 14589136	1					Sealing kit	Kit de precinto	Jogo de vedação	Kit plombage	

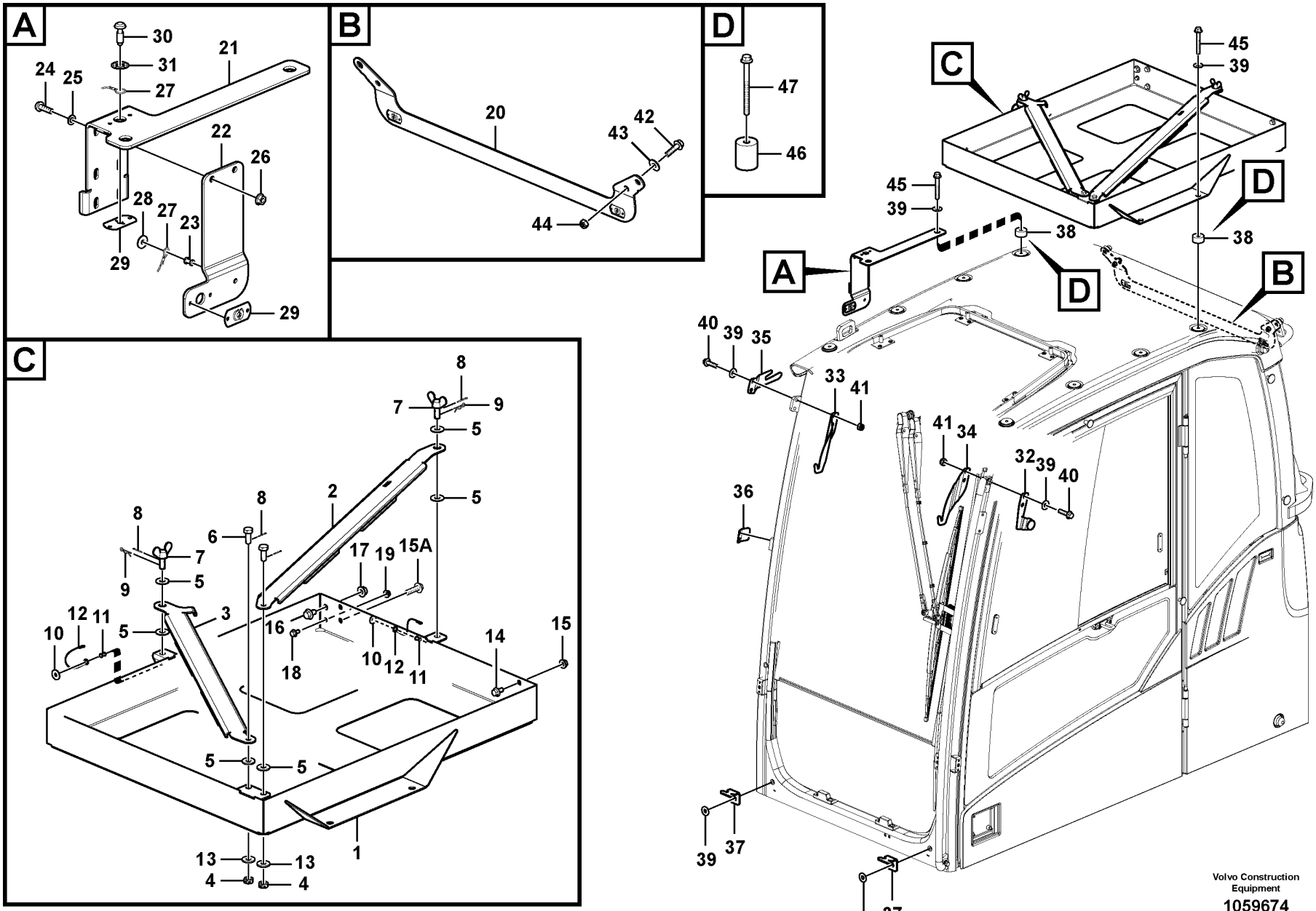
A
30
31
27
21
24
25
22
26
28
27
23
29
29
B
20
42
43
44
D
47
46
C
8
7
9
5
5
2
8
6
8
7
9
5
17
19
15A
3
12
11
10
5
16
18
10
12
11
14
15
5
5
13
13
4
4
1
45
39
C
D
45
39
38
38
A
D
B
40
39
35
33
41
41
34
32
39
40
36
39
37
39
37
Volvo Construction Equipment
1059674

Fig.	Part No.	Quantity 1	2	3	PS	KIT	Description	Denominación	Denominação	Dénomination	Notes
	VOE 14610272	1					Box	Caja semiranurada	Caixa	Boîtier	
1	VOE 14610264	1					•Box	•Caja semiranurada	•Caixa	•Boîtier	
2	VOE 14610267	1					•Arm	•Brazo	•Braço	•Bras	
3	VOE 14610269	1					•Arm	•Brazo	•Braço	•Bras	
4	VOE 14880600	2					•Castle nut	•Tuerca almenada	•Porca castelo	•Écrou crénelé	
5	VOE 960143	6			SS		•Plain washer	•Arandela plana	•Arruela simples	•Rondelle plane	
6	VOE 14610273	2					•Screw	•Tornillo	•Parafuso	•Vis	
7	VOE 14610270	2					•Wing screw	•Tornillo aletas	•Parafuso borboleta	•Vis à oreilles	
8	SA 9323-01808	4					•Split Pin	•Chaveta Hendida	•Contrapino	•Goupille Fendue	
9	VOE 15071142	2					•Retaining pin	•Pasador resorte	•Pino retentor	•Axe d'arret	
10	VOE 13960138	2					•Washer	•Arandela	•Arruela	•Rondelle	
11	VOE 13942672	2					•Blind rivet	•Remache ciego	•Rebite cego	•Rivet borgne	
12		2			NS		•Wire	•Alambre	•Fio	•Fil	
13	VOE 14527410	2					•Washer	•Arandela	•Arruela	•Rondelle	
14	VOE 946441	2					•Flange screw	•Tornillo embridado	•Parafuso flangeado	•Vis à embase	
15	VOE 13971095	2					•Flange nut	•Tuerca embridada	•Porca flangeada	•Écrou à embase	
15A	VOE 946329	2					•Flange screw	•Tornillo embridado	•Parafuso flangeado	•Vis à embase	
16	VOE 946502	1					•Flange screw	•Tornillo embridado	•Parafuso flangeado	•Vis à embase	
17	VOE 971096	1					•Flange nut	•Tuerca embridada	•Porca flangeada	•Écrou à embase	
18	VOE 946440	1					•Flange screw	•Tornillo embridado	•Parafuso flangeado	•Vis à embase	
19	VOE 13945408	1					•Nut	•Tuerca	•Porca	•Écrou	
20	VOE 15091087	1					Bracket	Consola	Suporte	Console	
	VOE 14610277	1					Bracket	Consola	Suporte	Console	
21		1			NS		•Bracket	•Ménsula	•Suporte	•Console	
22		1			NS		•Bracket	•Ménsula	•Suporte	•Console	
23	VOE 13942672	1					•Blind rivet	•Remache ciego	•Rebite cego	•Rivet borgne	
24	VOE 969147	2					•Six point socket screw	•Racor de seis dientes	•Paraf soquete sext	•Vis à 6 pans creux	
25	VOE 955892	2					•Plain washer	•Arandela plana	•Arruela simples	•Rondelle plane	
26	VOE 949278	2			SS		•Flange lock nut	•Contratuerca embridada	•Contra porca flange	•Contre-écrou à embase	
27		1			NS		•Wire	•Alambre	•Fio	•Fil	

3782) For Anti Vandal prepared cab only

1		**Vandalism kit** **Protección contra vandalismo** **Kit anti-vandalismo** **Kit de protection antivandalisme**	Catalogue id **20591**	Group **992**
2				
3			Illustr. No **1059674**	Section **100**
4				
5		**3782), 8279816**	Issue **20027088-G**	Page **1483**

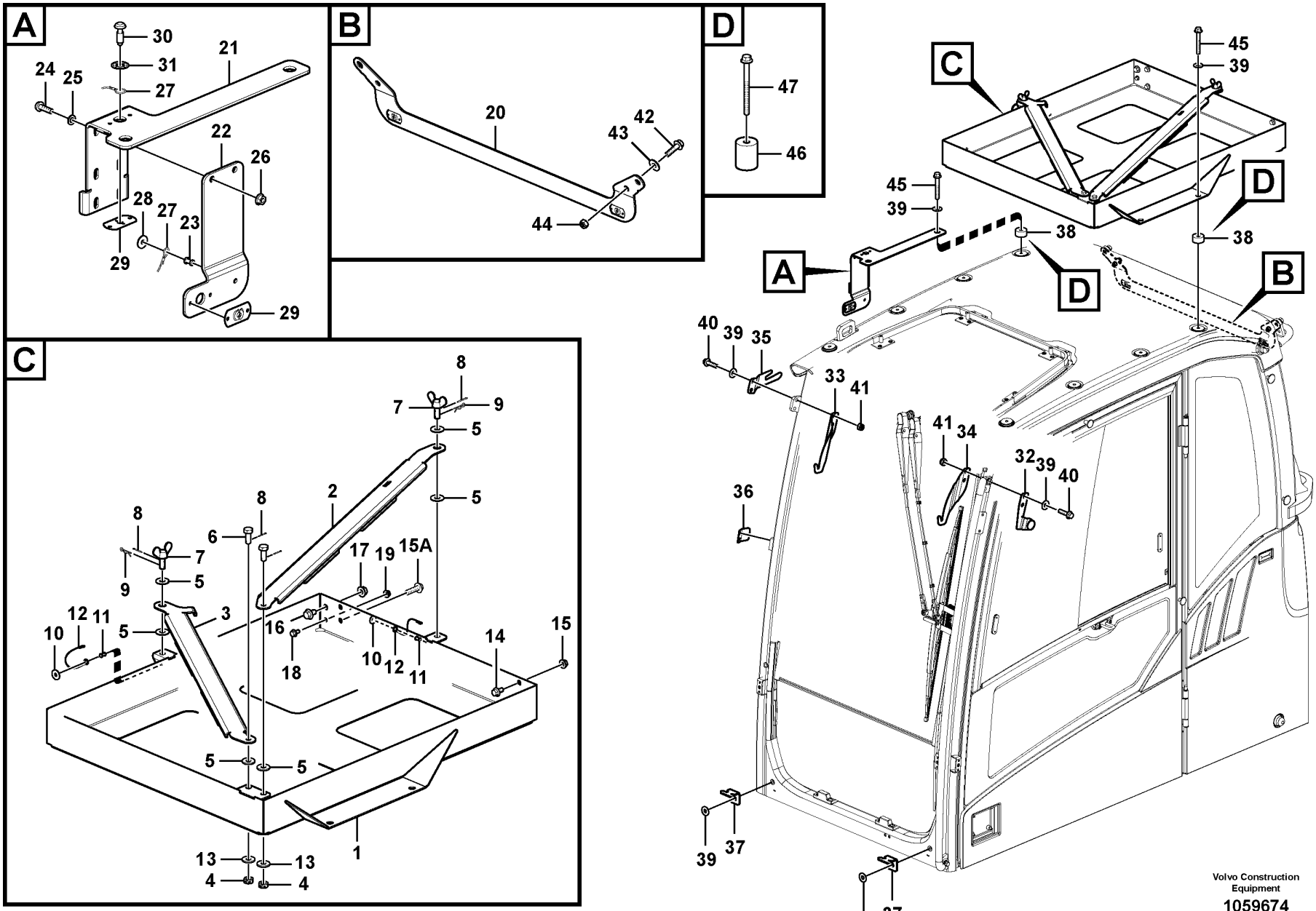
A
30
31
27
21
24
25
22
26
28
27
23
29
29
B
20
42
43
44
D
47
46
C
8
7
9
5
5
2
8
6
8
7
9
5
17
19
15A
3
12
11
10
5
16
18
10
12
11
14
15
5
5
13
13
4
4
1
45
39
C
D
45
39
38
38
A
D
B
40
39
35
33
41
41
34
32
39
40
36
39
37
39
37
Volvo Construction Equipment
1059674

Fig.	Part No.	Quantity 1	2	3	PS	KIT	Description	Denominación	Denominação	Dénomination	Notes
28	VOE 13960138	1					•Washer	•Arandela	•Arruela	•Rondelle	
29		2			NS		•Lock plate	•Placa de seguridad	•Placa trava	•Plaque verrouillage	
30	VOE 11204163	1					•Screw	•Tornillo	•Parafuso	•Vis	
31	VOE 11204164	1					•Retainer	•Soporte	•Retentor	•Retenue	
32	VOE 15024299	1					Bracket	Consola	Suporte	Console	
33	VOE 15072582	1					Bracket	Consola	Suporte	Console	
34	VOE 15072567	1					Bracket	Consola	Suporte	Console	
35	VOE 14610278	1					Plate	Chapa	Chapa	Tôle	
36	VOE 15087092	1					Bracket	Consola	Suporte	Console	
37	VOE 14509865	2					Bracket	Consola	Suporte	Console	
38	VOE 15062271	4					Spacer ring	Anillo distanciador	Anel espaçador	Bague entretoise	
39	VOE 960143	10			SS		Plain washer	Arandela plana	Arruela simples	Rondelle plane	
40	VOE 965185	4			SS		Flange screw	Tornillo embridado	Parafuso flangeado	Vis à embase	
41	SA 9131-11000	4					Lock nut	Contratuerca	Porca de trava	Contre-ecrou	
42	VOE 946671	2					Flange screw	Tornillo embridado	Parafuso flangeado	Vis à embase	
43	VOE 960141	2			SS		Plain washer	Arandela plana	Arruela simples	Rondelle plane	
44	VOE 14880450	2					Nut	Tuerca	Porca	Écrou	
45	VOE 984758	4					Flange screw	Tornillo embridado	Parafuso flangeado	Vis à embase	(VOE 13965188)
46	VOE 11206068	4					Spacer	Distanciador	Espaçador	Entretoise	FOPS
47	VOE 969313	4					Flange screw	Tornillo embridado	Parafuso flangeado	Vis à embase	FOPS

3782) For Anti Vandal prepared cab only

1		**Vandalism kit** **Protección contra vandalismo** **Kit anti-vandalismo** **Kit de protection antivandalisme**	Catalogue id **20591**	Group **992**
2				
3			Illustr. No **1059674**	Section **100**
4				
5		**3782), 8279816**	Issue **20027088-G**	Page **1485**

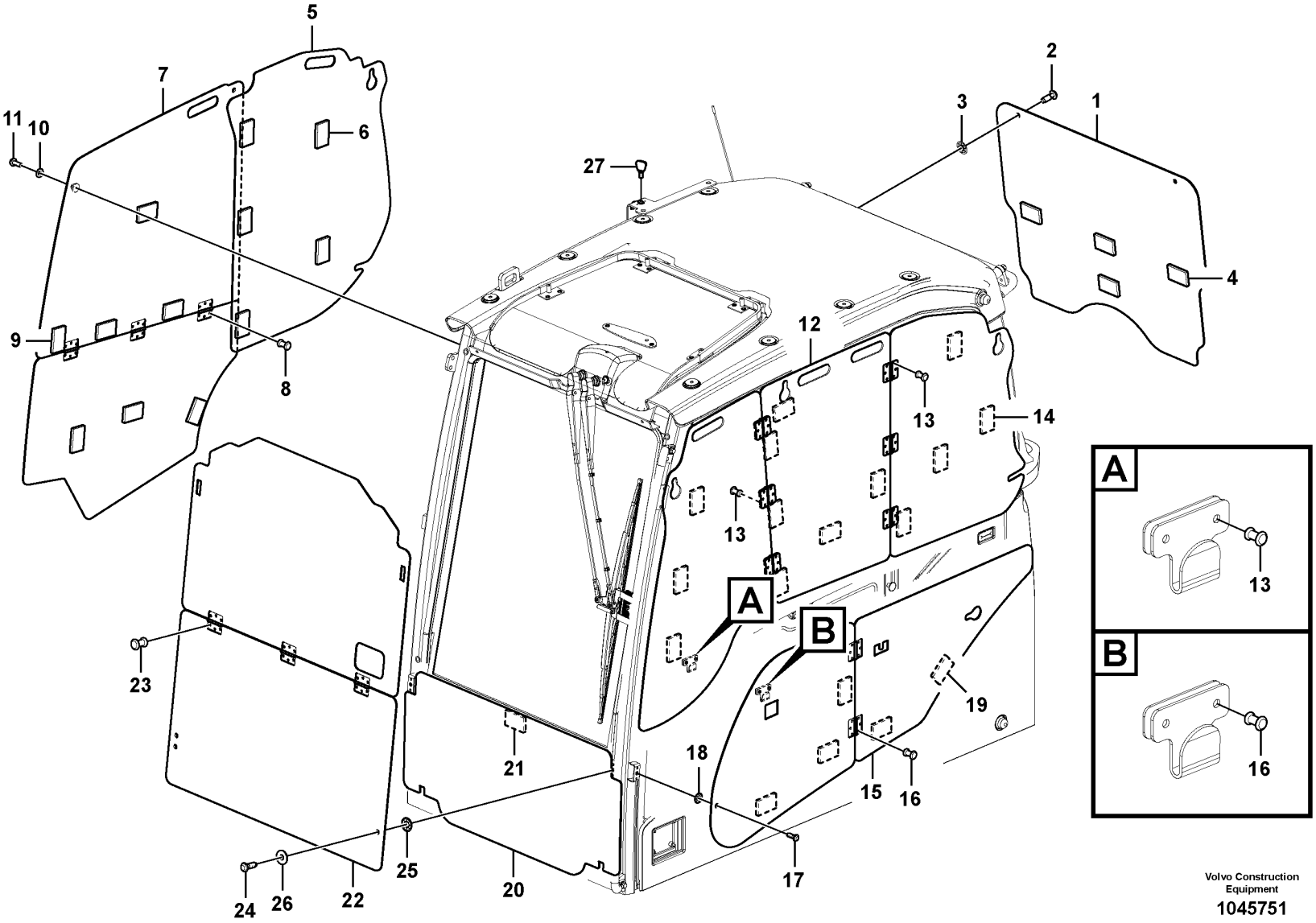

Volvo Construction Equipment

1045751

Fig.	Part No.	Quantity 1	2	3	PS	KIT	Description	Denominación	Denominação	Dénomination	Notes
	VOE 14612288	1					Cover	Capó	Capô	Capot	
1	VOE 14610280	1					•Guard	•Proteccion	•Protecao	•Protection	
2	VOE 11204163	2					••Screw	••Tornillo	••Parafuso	••Vis	
3	VOE 11204164	2					••Retainer	••Soporte	••Retentor	••Retenue	
4	VOE 15026279	4					••Rubber washer	••Arandela de goma	••Arruela de borracha	••Rondelle caoutchouc	
5	VOE 14610282	1					•Guard	•Proteccion	•Protecao	•Protection	
6	VOE 15026279	5					••Rubber washer	••Arandela de goma	••Arruela de borracha	••Rondelle caoutchouc	
7	VOE 14612273	1					•Guard	•Proteccion	•Protecao	•Protection	
8	VOE 13942672	18					••Blind rivet	••Remache ciego	••Rebite cego	••Rivet borgne	
9	VOE 15026279	7					••Rubber washer	••Arandela de goma	••Arruela de borracha	••Rondelle caoutchouc	
10	SA 9285-11000	1					••Plain washer	••Arandela plana	••Arruela simples	••Rondelle plane	
11	VOE 969422	1					••Six point socket screw	••Racor de seis dientes	••Paraf soquete sext	••Vis à 6 pans creux	
12	VOE 14612279	1					•Guard	•Proteccion	•Protecao	•Protection	
13	VOE 13942672	38					••Blind rivet	••Remache ciego	••Rebite cego	••Rivet borgne	
14	VOE 15026279	13					••Rubber washer	••Arandela de goma	••Arruela de borracha	••Rondelle caoutchouc	
15	VOE 14612282	1					•Guard	•Proteccion	•Protecao	•Protection	
16	VOE 13942672	12					••Blind rivet	••Remache ciego	••Rebite cego	••Rivet borgne	
17	VOE 11204163	1					••Screw	••Tornillo	••Parafuso	••Vis	
18	VOE 11204164	1					••Retainer	••Soporte	••Retentor	••Retenue	
19	VOE 15026279	5					••Rubber washer	••Arandela de goma	••Arruela de borracha	••Rondelle caoutchouc	
20	VOE 14612284	1					•Guard	•Proteccion	•Protecao	•Protection	
21	VOE 15026279	1					••Rubber washer	••Arandela de goma	••Arruela de borracha	••Rondelle caoutchouc	
22	VOE 14612287	1					•Guard	•Proteccion	•Protecao	•Protection	
23	VOE 13942672	18					••Blind rivet	••Remache ciego	••Rebite cego	••Rivet borgne	
24	VOE 11204163	2					••Screw	••Tornillo	••Parafuso	••Vis	
25	VOE 11204164	2					••Retainer	••Soporte	••Retentor	••Retenue	
26	VOE 960141	2			SS		••Plain washer	••Arandela plana	••Arruela simples	••Rondelle plane	
27	VOE 14502426	1					•Key	•Llave	•Chave	•Clé	

3782) For Anti Vandal prepared cab only

1		**Vandalism kit** **Protección contra vandalismo** **Kit anti-vandalismo** **Kit de protection antivandalisme**	Catalogue id **20591**	Group **992**
2				
3			Illustr. No **1045751**	Section **150**
4				
5		**3782), 8279816**	Issue **20027088-G**	Page **1487**

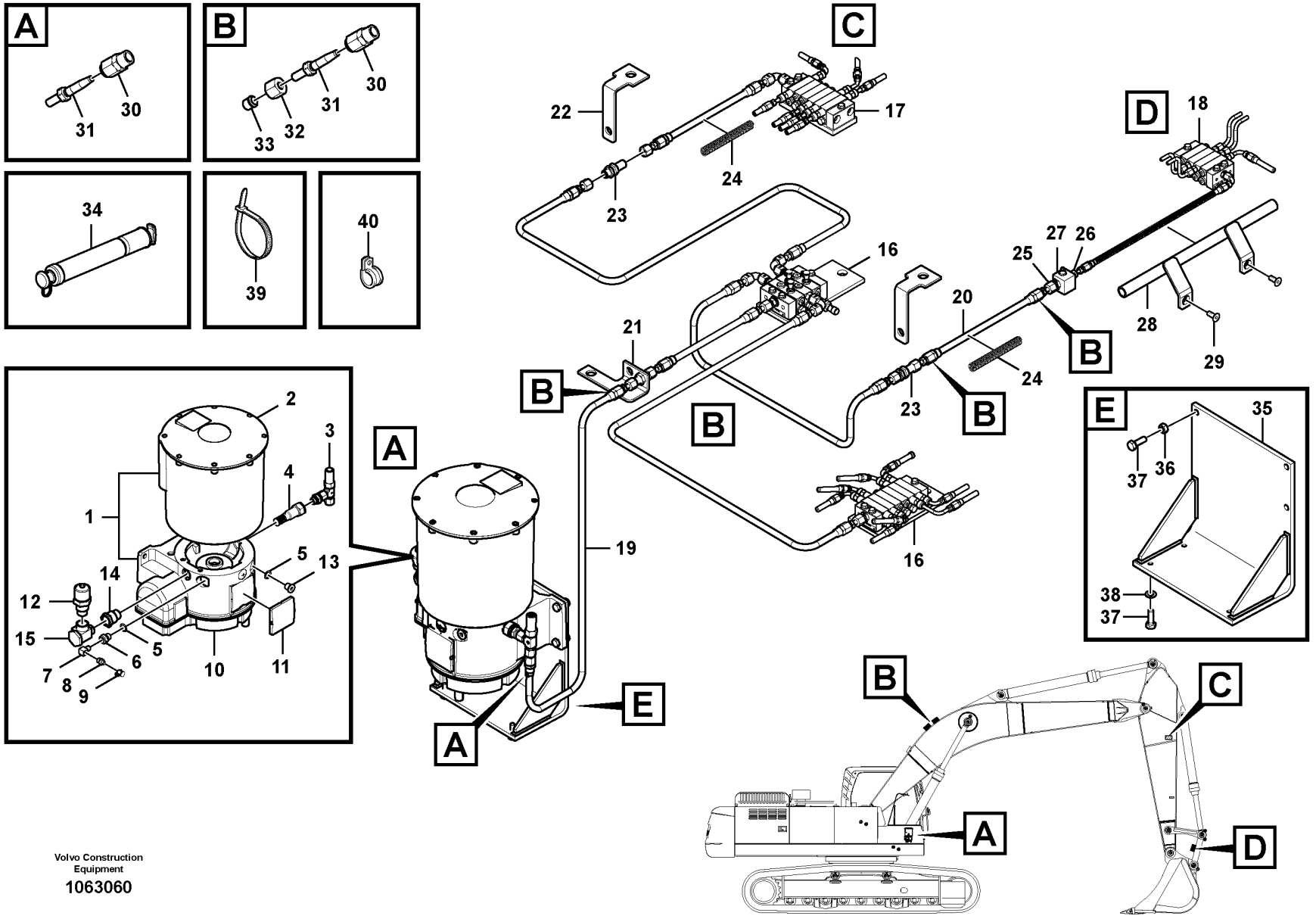

Volvo Construction Equipment

1063060

Fig.	Part No.	Quantity 1	2	3	PS	KIT	Description	Denominación	Denominação	Dénomination	Notes
1	VOE 14556698	1					Piston pump	Bomba de pistón	Bomba pistão	Pompe à piston	Section A
1	VOE 14561675		1				Pump	Bomba	Bomba	Pompe	
2	VOE 14596744	1			OP		•Reservoir	•Depósito	•Reservatório	•Réservoir	
3	VOE 14389565	1					Elbow	Ángulo	Cotovelo	Coude	
4	VOE 14389568	1					Filter element	Cartucho de filtro	Elemento de filtragem	Elément de filtre	
5	VOE 14388982	2			OP		Washer	Arandela	Arruela	Rondelle	
6	VOE 14556687	1					Adapter	Adaptador	Adaptador	Adaptateur	
7	VOE 14389565	1					Elbow	Ángulo	Cotovelo	Coude	
8	VOE 14389571	1					Nipple	Niple	Niple	Raccord	
9		1			NS		Cap	Caperuza	Tampa	Chapeau	
10		1			NS		Housing	Carter	Carcaça	Carter	
11	VOE 14596743	1					Cover	Capó	Capô	Capot	
12	VOE 14389566	1					Nipple	Niple	Niple	Raccord	
13	SA 9415-11022	1					Plug	Tapón	Bujão	Tampon	
14	VOE 14389564	1					Adapter	Adaptador	Adaptador	Adaptateur	
15	VOE 14388229	1					Banjo fitting	Conexión de banjo	Conexão banjo	Raccord banjo	
16		1					Distributor	Distribuidor	Distribuidor	Allumeur	Section B
17		1					Distributor	Distribuidor	Distribuidor	Allumeur	Section C
18		1					Distributor	Distribuidor	Distribuidor	Allumeur	Section D
19	VOE 14556675	1					Hose	Manguera	Mangueira	Flexible	L=3400mm
20	VOE 14556675	1					Hose	Manguera	Mangueira	Flexible	L=4100mm
21	VOE 14576927	1			OP		Bracket	Consola	Suporte	Console	
22	VOE 14576928	2			OP		Bracket	Consola	Suporte	Console	
	VOE 978942	2					Hexagon screw	Tornillo hexagonal	Parafuso sextavado	Vis à tête hexagonale	
	VOE 955926	2					Spring washer	Arandela elástica	Arruela de pressão	Rondelle élastique	
23	VOE 14556629	2					Connector	Unión	Conexão	Connexion	
24	VOE 14597582	2					Coil	Bobina	Bobina	Bobine	L=2000mm
25	VOE 14556628	1					Connector	Unión	Conexão	Connexion	
26	VOE 14556630	1					Connector	Unión	Conexão	Connexion	
27	VOE 914167	1					Lubricating nipple	Niple lubricador	Engraxadeira	Graisseur	
28	VOE 14599228	1					Plate	Chapa	Chapa	Tôle	

1	8288874
2	8288553, 8288554
3	
4	
5	

Automatic lubrication
Lubricación automática
Lubrificação automática
Lubrification automatique

Catalogue id **20591**	Group **993**
Illustr. No **1063060**	Section **100**
Issue **20027088-G**	Page **1489**

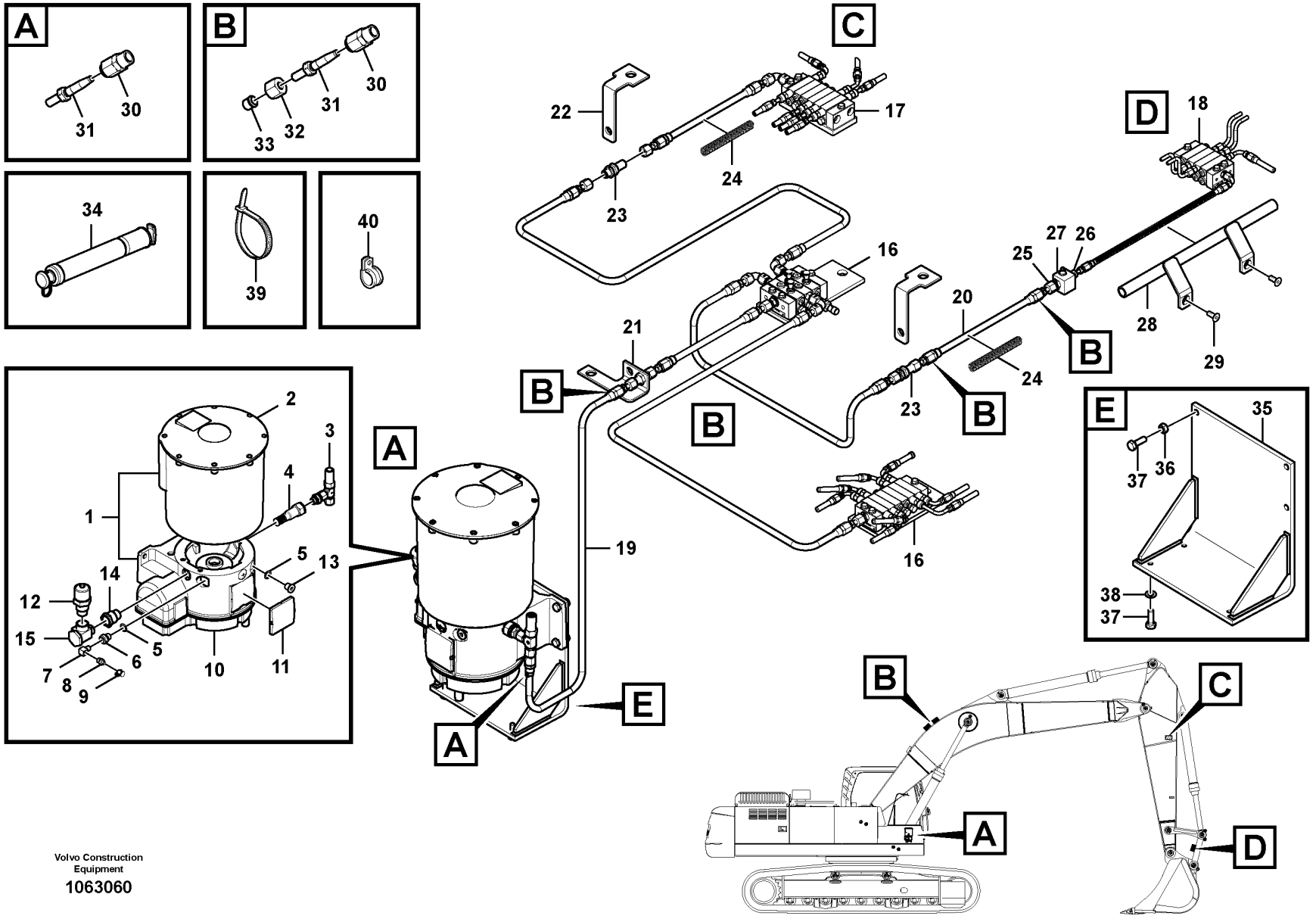

Volvo Construction Equipment

1063060

Fig.	Part No.	Quantity 1	2	3	PS	KIT	Description	Denominación	Denominação	Dénomination	Notes
29	**VOE 949186**	2					Allen Head Screw	Tornillo Hexag	Parafuso cabeça Allen	Vis Frai See 6	
30	**VOE 14556668**	4					Sleeve	Manguito	Luva	Douille	
31	**VOE 14556669**	4					Tube	Tubo	Tubo	Tube	
32	**VOE 14556670**	3					Nut	Tuerca	Porca	Écrou	
33	**VOE 14556671**	3					Sleeve	Manguito	Luva	Douille	
34	**VOE 14567130**	1	1				Filter cartridge	Patrón filtrante	Elemento filtrante	Cartouche filtrante	
35	**VOE 14556637**	1	1				Bracket	Consola	Suporte	Console	
36	**VOE 983303**	3	3				Hexagon nut	Tuerca hexagonal	Porca sextavada	Écrou hexagonal	
37	**VOE 983243**	7	7				Hexagon screw	Tornillo hexagonal	Parafuso sextavado	Vis à tête hexagonale	
38	**VOE 993835**	4	4				Plain washer	Arandela plana	Arruela simples	Rondelle plane	
39	**VOE 4881440**	REQ	REQ				Cable tie	Abrazadera de cinta	Braçadeira	Serre-câble	
40	**VOE 14500292**	1	1				Clip	Clip	Clipe	Clip	

1	**8288874**
2	**8288553, 8288554**
3	
4	
5	

Automatic lubrication
Lubricación automática
Lubrificação automática
Lubrification automatique

Catalogue id **20591**	Group **993**
Illustr. No **1063060**	Section **100**
Issue **20027088-G**	Page **1491**

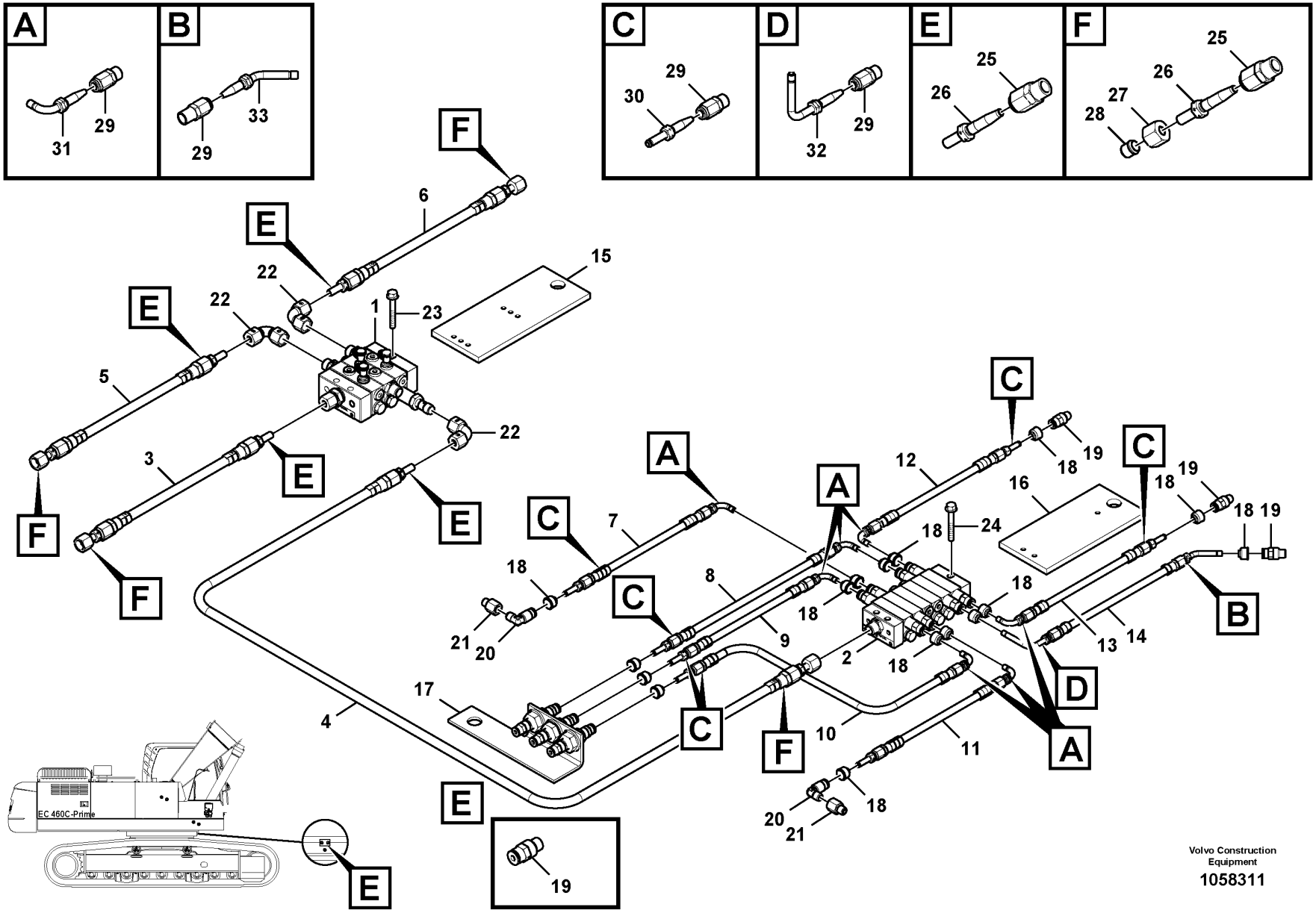
A
29
31
B
29
33
C
29
30
D
29
32
E
25
26
F
25
26
27
28
EC 460C-Prime
Volvo Construction Equipment
1058311

Fig.	Part No.	Quantity 1	2	3	PS	KIT	Description	Denominación	Denominação	Dénomination	Notes
1	VOE 14556699	1	1				Distributor	Distribuidor	Distribuidor	Distributeur	Main
2	VOE 14556700	1	1				Distributor	Distribuidor	Distribuidor	Distributeur	Boom
3	VOE 14556675	1					Hose	Manguera	Mangueira	Flexible	L=1800mm
	VOE 14556675		1				Hose	Manguera	Mangueira	Flexible	L=1900mm
4	VOE 14556675	1	1				Hose	Manguera	Mangueira	Flexible	L=660mm
5	VOE 14556675	1					Hose	Manguera	Mangueira	Flexible	L=6300mm
	VOE 14556675		1				Hose	Manguera	Mangueira	Flexible	L=5800mm
6	VOE 14556675	1					Hose	Manguera	Mangueira	Flexible	L=6300mm
	VOE 14556675		1				Hose	Manguera	Mangueira	Flexible	L=5800mm
7	VOE 14556674	1	1				Hose	Manguera	Mangueira	Flexible	L=2200mm
8	VOE 14556674	1	1				Hose	Manguera	Mangueira	Flexible	L=1800mm
9	VOE 14556674	1	1				Hose	Manguera	Mangueira	Flexible	L=1710mm
10	VOE 14556674	1	1				Hose	Manguera	Mangueira	Flexible	L=1710mm
11	VOE 14556674	1	1				Hose	Manguera	Mangueira	Flexible	L=2050mm
12	VOE 14556674	1					Hose	Manguera	Mangueira	Flexible	L=2050mm
	VOE 14556674		1				Hose	Manguera	Mangueira	Flexible	L=2150mm
13	VOE 14556674	1					Hose	Manguera	Mangueira	Flexible	L=1600mm
	VOE 14556674		1				Hose	Manguera	Mangueira	Flexible	L=1650mm
14	VOE 14556674	1					Hose	Manguera	Mangueira	Flexible	L=2570mm
	VOE 14556674		1				Hose	Manguera	Mangueira	Flexible	L=2150mm
15		1	1		NS		Bracket	Ménsula	Suporte	Console	
	VOE 978941	1	1				Hexagon screw	Tornillo hexagonal	Parafuso sextavado	Vis à tête hexagonale	
	VOE 955926	1	1				Spring washer	Arandela elástica	Arruela de pressão	Rondelle élastique	
16		1	1		NS		Bracket	Ménsula	Suporte	Console	
	VOE 978941	1	1				Hexagon screw	Tornillo hexagonal	Parafuso sextavado	Vis à tête hexagonale	
	VOE 955926	1	1				Spring washer	Arandela elástica	Arruela de pressão	Rondelle élastique	
17	VOE 14561698	1	1		OP		Bracket	Consola	Suporte	Console	
18	VOE 14388037	16	16				Seal	Junta	Vedação	Étanchéité	
19	VOE 14565316	3	3				Nipple	Niple	Niple	Raccord	
20	VOE 14563920	2	2				Nipple	Niple	Niple	Raccord	
21	VOE 14388909	2	2				Nipple	Niple	Niple	Raccord	

1	8287903
2	8287904
3	
4	
5	

Automatic lubricating system, boom
Sistema de lubricación automática, pluma
Sistema de lubrificação automática, lança
Système de lubrification automatique, flèche

Catalogue id **20591**	Group **993**
Illustr. No **1058311**	Section **200**
Issue **20027088-G**	Page **1493**

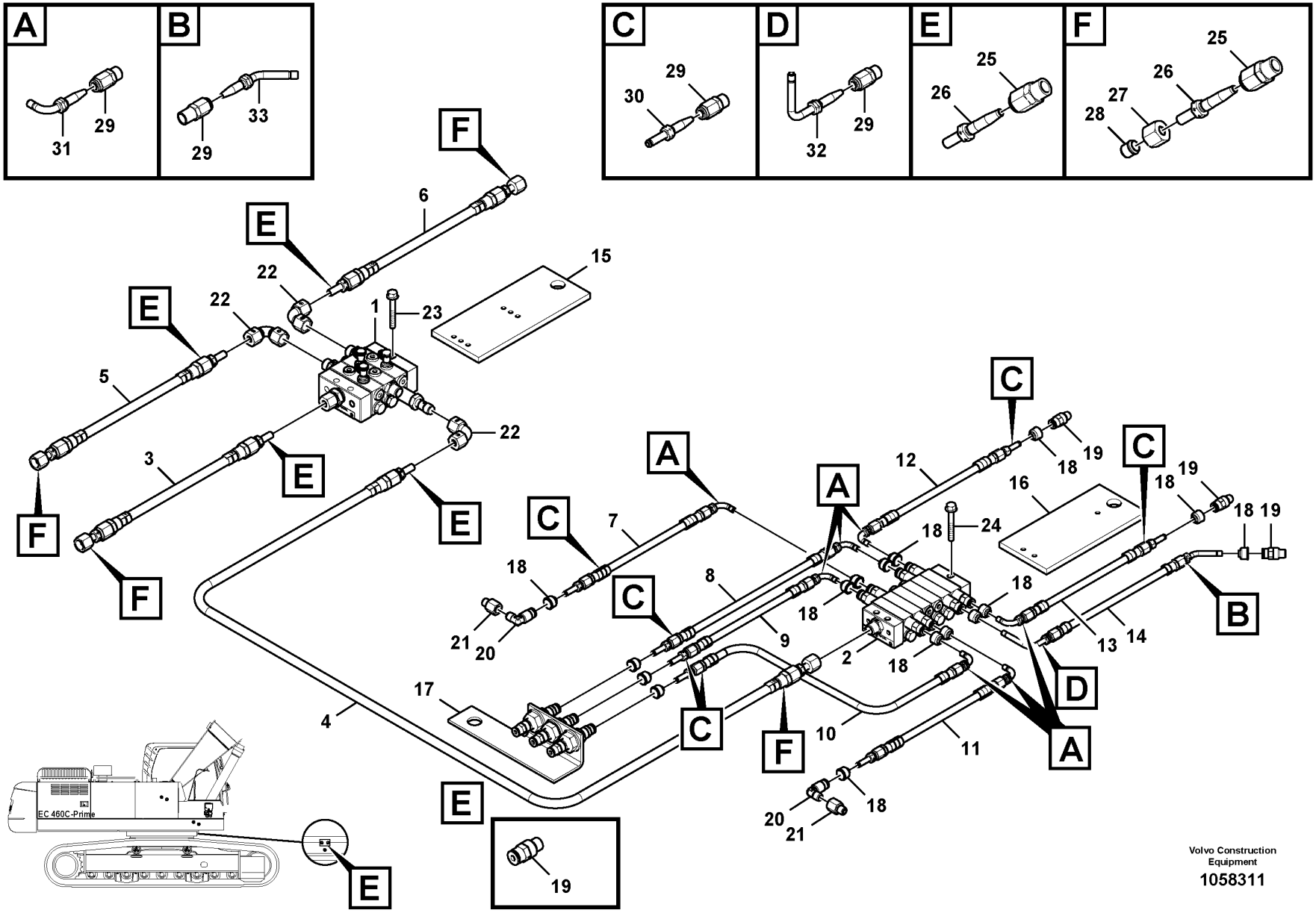
A
29
31
B
29
33
C
29
30
D
29
32
E
25
26
F
25
26
27
28
EC 460C-Prime
Volvo Construction Equipment
1058311

Fig.	Part No.	Quantity 1	2	3	PS	KIT	Description	Denominación	Denominação	Dénomination	Notes
22	VOE 14596745	3	3				Adapter	Adaptador	Adaptador	Adaptateur	incl union nut
23	VOE 965213	3	3				Flange screw	Tornillo embridado	Parafuso flangeado	Vis à embase	
24	VOE 965176	3	3		SS		Flange screw	Tornillo embridado	Parafuso flangeado	Vis à embase	
25	VOE 14556668	8	8				Sleeve	Manguito	Luva	Douille	
26	VOE 14556669	8	8				Tube	Tubo	Tubo	Tube	
27	VOE 14556670	4	4				Nut	Tuerca	Porca	Écrou	
28	VOE 14556671	4	4				Sleeve	Manguito	Luva	Douille	
29	VOE 14388450	16	16				Fitting	Racor	Niple	Écrou raccord	
30	VOE 14388454	7	7				Nipple	Niple	Niple	Raccord	
31	VOE 14388458	7	7				Nipple	Niple	Niple	Raccord	
32	VOE 14561784	1	1				Nipple	Niple	Niple	Raccord	
33	VOE 14388457	1	1				Nipple	Niple	Niple	Raccord	

1	8287903	**Automatic lubricating system, boom** **Sistema de lubricación automática, pluma** **Sistema de lubrificação automática, lança** **Système de lubrification automatique, flèche**	Catalogue id **20591**	Group **993**
2	8287904		Illustr. No **1058311**	Section **200**
3				
4			Issue **20027088-G**	Page **1495**
5				

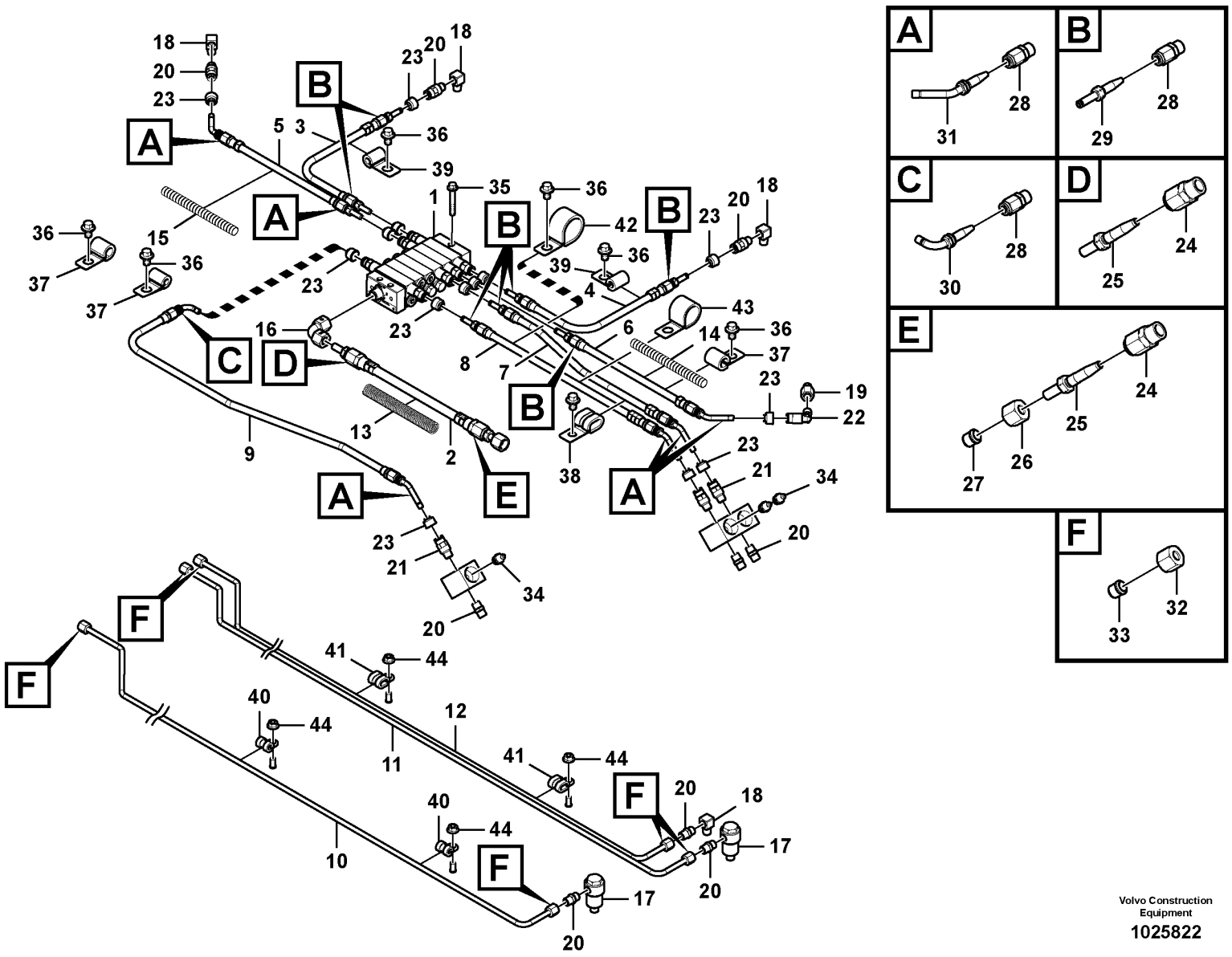

Volvo Construction Equipment

1025822

Fig.	Part No.	Quantity					PS	KIT	Description	Denominación	Denominação	Dénomination	Notes
		1	2	3	4	5							
1	VOE 14561763	1	1	1	1	1			Distributor	Distribuidor	Distribuidor	Distributeur	
2	VOE 14556675	1							Hose	Manguera	Mangueira	Flexible	L=2450mm
2	VOE 14556675		1	1					Hose	Manguera	Mangueira	Flexible	L=2300mm
2	VOE 14556675				1				Hose	Manguera	Mangueira	Flexible	L=2950mm
2	VOE 14556675					1			Hose	Manguera	Mangueira	Flexible	L=3400mm
3	VOE 14556674	1							Hose	Manguera	Mangueira	Flexible	L=600mm
3	VOE 14556674		1	1					Hose	Manguera	Mangueira	Flexible	L=650mm
3	VOE 14556674				1				Hose	Manguera	Mangueira	Flexible	L=1250mm
3	VOE 14556674					1			Hose	Manguera	Mangueira	Flexible	L=2200mm
4	VOE 14556674	1							Hose	Manguera	Mangueira	Flexible	L=2100mm
4	VOE 14556674		1	1					Hose	Manguera	Mangueira	Flexible	L=2200mm
4	VOE 14556674				1				Hose	Manguera	Mangueira	Flexible	L=2850mm
4	VOE 14556674					1			Hose	Manguera	Mangueira	Flexible	L=3350mm
5	VOE 14556674	1							Hose	Manguera	Mangueira	Flexible	L=1800mm
5	VOE 14556674		1	1					Hose	Manguera	Mangueira	Flexible	L=2100mm
5	VOE 14556674				1				Hose	Manguera	Mangueira	Flexible	L=2600mm
5	VOE 14556674					1			Hose	Manguera	Mangueira	Flexible	L=3650mm
6	VOE 14556674	1							Hose	Manguera	Mangueira	Flexible	L=2200mm
6	VOE 14556674		1	1	1	1			Hose	Manguera	Mangueira	Flexible	L=1400mm
7	VOE 14556674	1							Hose	Manguera	Mangueira	Flexible	L=1550mm
7	VOE 14556674		1	1					Hose	Manguera	Mangueira	Flexible	L=2300mm
7	VOE 14556674				1				Hose	Manguera	Mangueira	Flexible	L=2220mm
7	VOE 14556674					1			Hose	Manguera	Mangueira	Flexible	L=2280mm
8	VOE 14556674	1							Hose	Manguera	Mangueira	Flexible	L=1550mm
8	VOE 14556674		1	1	1	1			Hose	Manguera	Mangueira	Flexible	L=2300mm
9	VOE 14556674	1							Hose	Manguera	Mangueira	Flexible	L=1500mm
9	VOE 14556674		1	1	1				Hose	Manguera	Mangueira	Flexible	L=2300mm
9	VOE 14556674					1			Hose	Manguera	Mangueira	Flexible	L=2250mm
10	VOE 14577053	1	1	1	1	1			Pipe	Tubo	Tubo	Tuyau	
11	VOE 14576924	1							Pipe	Tubo	Tubo	Tuyau	
11	VOE 14561688		1	1	1	1			Pipe	Tubo	Tubo	Tuyau	

1	8287905, 8288549
2	8287906
3	8287907, 8288550
4	8287908, 8288551
5	8287909, 8288552

Automatic lubricating system, dipper arm
Sistema de lubricación automática, brazo
Lubrificação automática, braço de escavação
Système de lubrification automatique, bras

Catalogue id **20591**	Group **993**
Illustr. No **1025822**	Section **300**
Issue **20027088-G**	Page **1497**

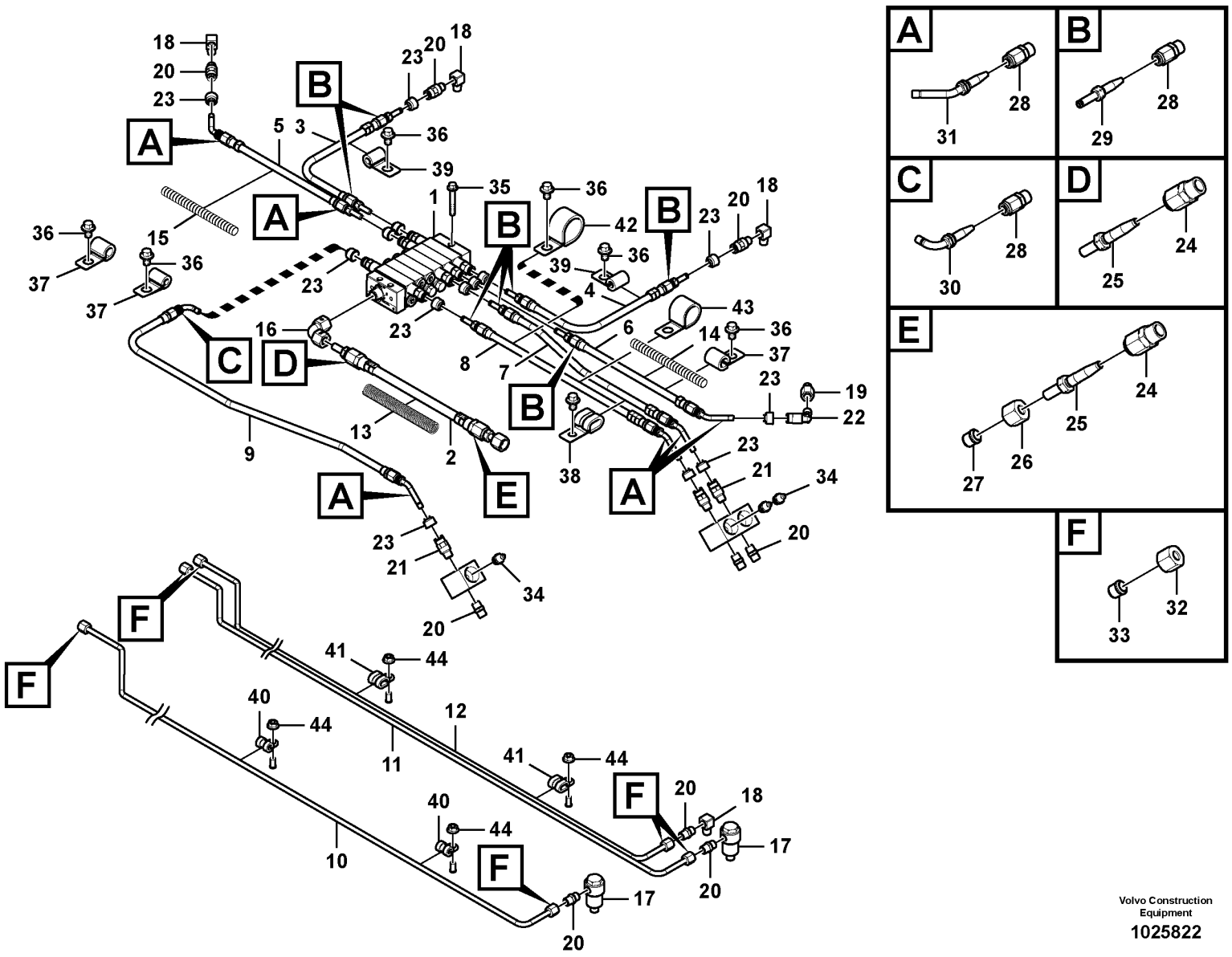

Volvo Construction Equipment

1025822

Fig.	Part No.	Quantity 1	2	3	4	5	PS	KIT	Description	Denominación	Denominação	Dénomination	Notes
12	VOE 14561869	1							Pipe	Tubo	Tubo	Tuyau	
12	VOE 14561687		1	1	1	1			Pipe	Tubo	Tubo	Tuyau	
13	VOE 14594352	1	1	1	1	1			Coil	Bobina	Bobina	Bobine	L=2000mm
14	VOE 14596740	1	1	1	1	1			Hose protection	Protección de manguera	Proteção de mangueira	Cache-flexible	L=2000mm
15	VOE 14596740	1	1	1	1	1			Hose protection	Protección de manguera	Proteção de mangueira	Cache-flexible	L=2000mm
16	VOE 14596745	1	1	1	1	1			Adapter	Adaptador	Adaptador	Adaptateur	Incl Union Nut
17	VOE 14577044	2	2	2	2	2			Elbow	Ángulo	Cotovelo	Coude	
18	VOE 14388910	4	4	4	4	4			Nipple	Niple	Niple	Raccord	
19	VOE 14388909	1	1	1	1	1			Nipple	Niple	Niple	Raccord	
20	VOE 14556630	6	6	6	6	6			Connector	Unión	Conexão	Connexion	
21	VOE 14565316	6	6	6	6	6			Nipple	Niple	Niple	Raccord	
22	VOE 14563920	1	1	1	1	1			Nipple	Niple	Niple	Raccord	
23	VOE 14388037	14	14	14	14	14			Seal	Junta	Vedação	Étanchéité	
24	VOE 14556668	2	2	2	2	2			Sleeve	Manguito	Luva	Douille	
25	VOE 14556669	2	2	2	2	2			Tube	Tubo	Tubo	Tube	
26	VOE 14556670	1	1	1	1	1			Nut	Tuerca	Porca	Écrou	
27	VOE 14556671	1	1	1	1	1			Sleeve	Manguito	Luva	Douille	
28	VOE 14388450	14	14	14	14	14			Fitting	Racor	Niple	Écrou raccord	
29	VOE 14388454	7	7	7	7	7			Nipple	Niple	Niple	Raccord	
30	VOE 14388458	1	1	1	1	1			Nipple	Niple	Niple	Raccord	
31	VOE 14388457	6	6	6	6	6			Nipple	Niple	Niple	Raccord	
32	VOE 14556672	3	3	3	3	3			Nut	Tuerca	Porca	Écrou	
33	VOE 14556673	3	3	3	3	3			Sleeve	Manguito	Luva	Douille	
34	VOE 914167	3	3	3	3	3			Lubricating nipple	Niple lubricador	Engraxadeira	Graisseur	
35	VOE 965176	3	3	3	3	3	SS		Flange screw	Tornillo embridado	Parafuso flangeado	Vis à embase	
36	VOE 947107	15	18	18	20	20			Flange screw	Tornillo embridado	Parafuso flangeado	Vis à embase	
37	VOE 14500292	1	1	1	1	2			Clip	Clip	Clipe	Clip	
38	VOE 14529741	1	2	2	1	1			Clip	Clip	Clipe	Clip	
39	VOE 14500291	10	11	11	13	9			Clip	Clip	Clipe	Clip	(VOE 14500290)
40	VOE 14556640	4	4	4	4	4			Clip	Clip	Clipe	Clip	
41	VOE 14556642	4	4	4	4	4			Clamp	Abrazadera	Braçadeira	Collier serrage	

1	8287905, 8288549
2	8287906
3	8287907, 8288550
4	8287908, 8288551
5	8287909, 8288552

Automatic lubricating system, dipper arm
Sistema de lubricación automática, brazo
Lubrificação automática, braço de escavação
Système de lubrification automatique, bras

Catalogue id	Group
20591	993
Illustr. No	Section
1025822	300
Issue	Page
20027088-G	1499

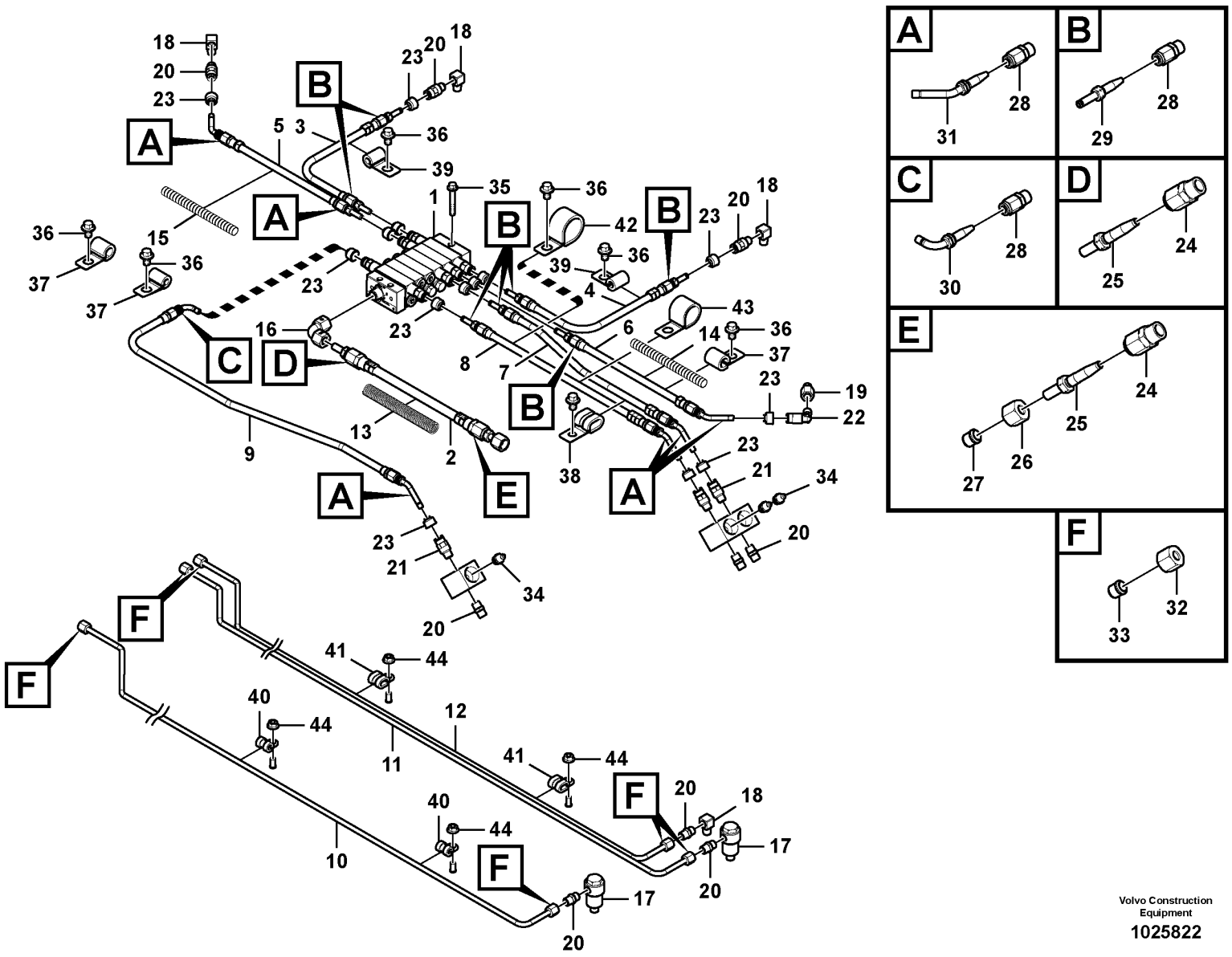

Volvo Construction Equipment

1025822

Fig.	Part No.	Quantity 1	2	3	4	5	PS	KIT	Description	Denominación	Denominação	Dénomination	Notes
42	VOE 14500297	2	2	2	2	2			Clip	Clip	Clipe	Clip	
43	VOE 14500296	2	4	4	4	4	SS		Clip	Clip	Clipe	Clip	
44	VOE 13955781	2	2	2	2	2			Nut	Tuerca	Porca	Écrou	

1	8287905, 8288549
2	8287906
3	8287907, 8288550
4	8287908, 8288551
5	8287909, 8288552

Automatic lubricating system, dipper arm
Sistema de lubricación automática, brazo
Lubrificação automática, braço de escavação
Système de lubrification automatique, bras

Catalogue id **20591**	Group **993**
Illustr. No **1025822**	Section **300**
Issue **20027088-G**	Page **1501**

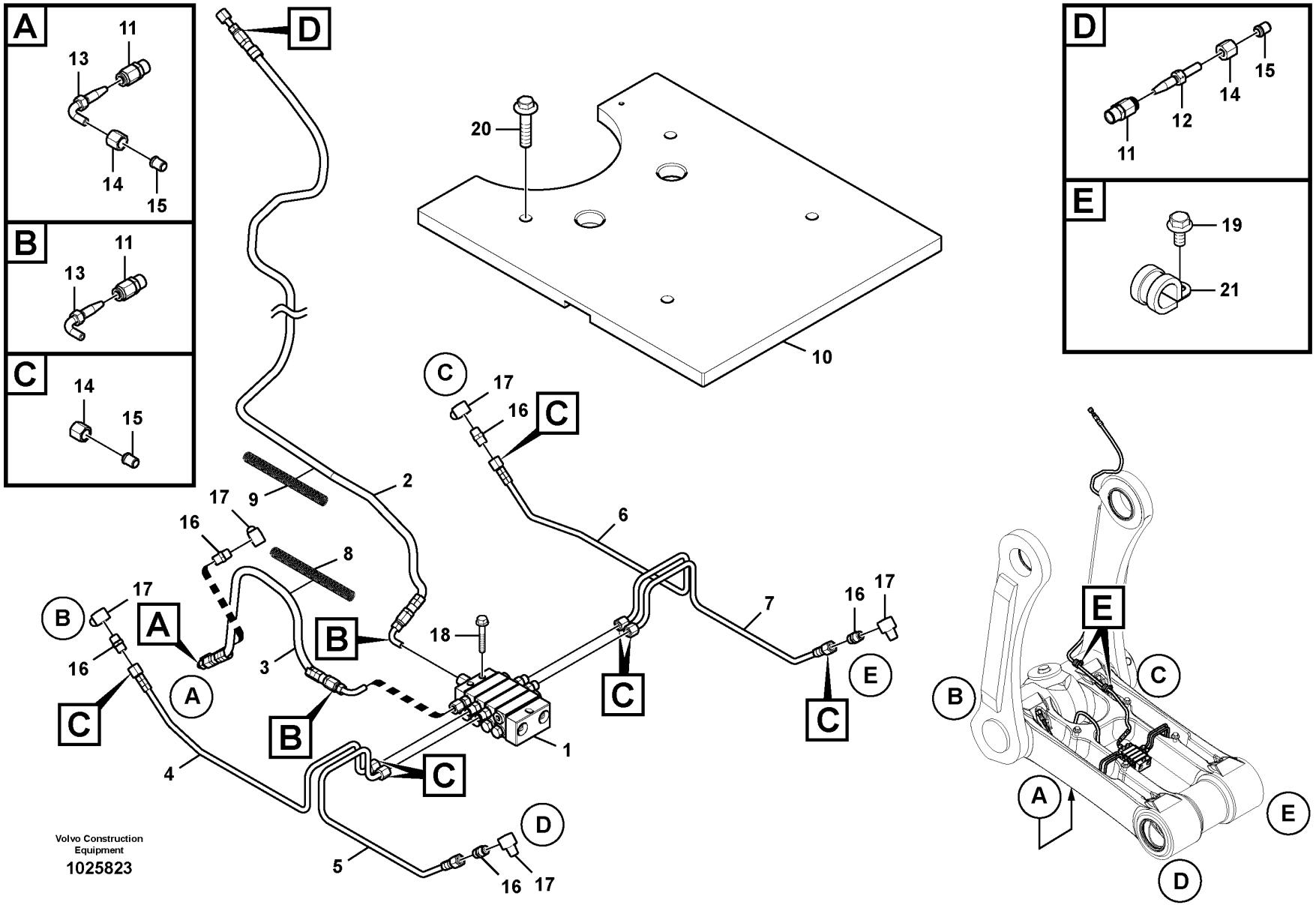

Volvo Construction Equipment

1025823

Fig.	Part No.	Quantity 1	2	3	PS	KIT	Description	Denominación	Denominação	Dénomination	Notes
1	VOE 14389577	1					Distributor	Distribuidor	Distribuidor	Distributeur	
2	VOE 14556674	1					Hose	Manguera	Mangueira	Flexible	L=1800mm
3	VOE 14556674	1					Hose	Manguera	Mangueira	Flexible	L=600mm
4	VOE 14561693	1					Pipe	Tubo	Tubo	Tuyau	
5	VOE 14561695	1					Pipe	Tubo	Tubo	Tuyau	
6	VOE 14561694	1					Pipe	Tubo	Tubo	Tuyau	
7	VOE 14561696	1					Pipe	Tubo	Tubo	Tuyau	
8	VOE 14597582	1					Coil	Bobina	Bobina	Bobine	L=2000mm
9	VOE 14597582	1					Coil	Bobina	Bobina	Bobine	L=2000mm
10	VOE 14599226	1					Plate	Chapa	Chapa	Tôle	
11	VOE 14388450	4					Fitting	Racor	Niple	Écrou raccord	
12	VOE 14386914	1					Nipple	Niple	Niple	Raccord	
13	VOE 14386916	3					Nipple	Niple	Niple	Raccord	
14	VOE 14556672	10					Nut	Tuerca	Porca	Écrou	
15	VOE 14556673	10					Sleeve	Manguito	Luva	Douille	
16	VOE 14556630	6					Connector	Unión	Conexão	Connexion	
17	VOE 14388910	5					Nipple	Niple	Niple	Raccord	
18	VOE 965176	3			SS		Flange screw	Tornillo embridado	Parafuso flangeado	Vis à embase	
19	VOE 965175	2			SS		Flange screw	Tornillo embridado	Parafuso flangeado	Vis à embase	
20	VOE 965193	4			SS		Flange screw	Tornillo embridado	Parafuso flangeado	Vis à embase	
21	VOE 14556640	2					Clip	Clip	Clipe	Clip	

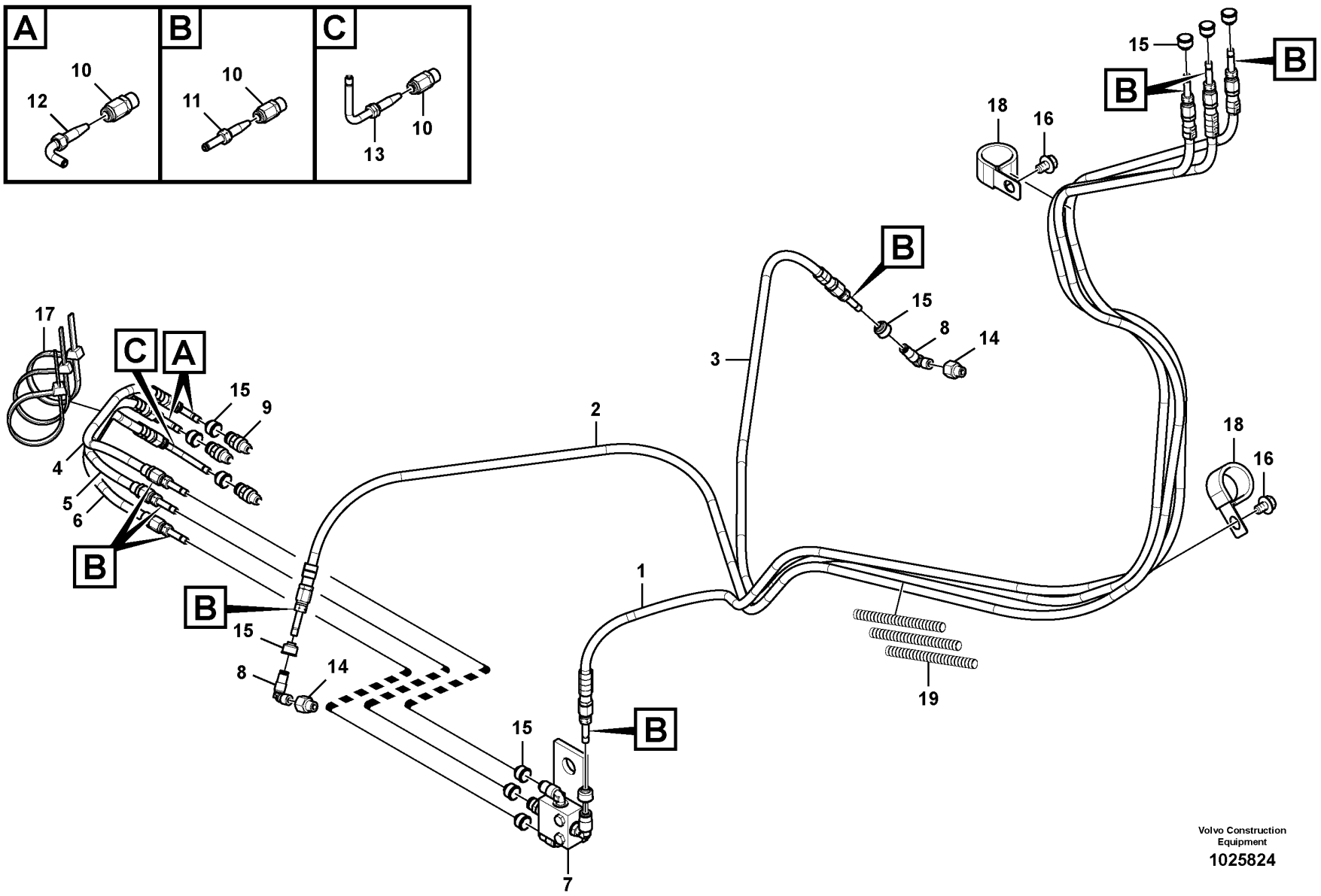
A
B
C
10
12
10
11
10
13
17
C
A
15
9
4
5
6
B
2
3
B
15
8
14
18
16
15
B
B
18
16
B
15
8
14
1
19
15
B
7
Volvo Construction Equipment
1025824

Fig.	Part No.	Quantity 1	2	3	PS	KIT	Description	Denominación	Denominação	Dénomination	Notes
1	VOE 14556674	1					Hose	Manguera	Mangueira	Flexible	L=2050mm
2	VOE 14556674	1					Hose	Manguera	Mangueira	Flexible	L=3100mm
3	VOE 14556674	1					Hose	Manguera	Mangueira	Flexible	L=3100mm
4	VOE 14556674	1					Hose	Manguera	Mangueira	Flexible	L=390mm
5	VOE 14556674	1					Hose	Manguera	Mangueira	Flexible	L=360mm
6	VOE 14556674	1					Hose	Manguera	Mangueira	Flexible	L=390mm
7	VOE 14599207	1					Block	Bloque	Bloco	Bloc	
8	VOE 14563920	2					Nipple	Niple	Niple	Raccord	
9	VOE 14565316	4					Nipple	Niple	Niple	Raccord	
10	VOE 14388450	12					Fitting	Racor	Niple	Écrou raccord	
11	VOE 14388454	9					Nipple	Niple	Niple	Raccord	
12	VOE 14386916	2					Nipple	Niple	Niple	Raccord	
13	VOE 14561784	1					Nipple	Niple	Niple	Raccord	
14	VOE 14556626	2					Adapter	Adaptador	Adaptador	Adaptateur	
15	VOE 14388037	12					Seal	Junta	Vedação	Étanchéité	
16	VOE 947107	2					Flange screw	Tornillo embridado	Parafuso flangeado	Vis à embase	
17	VOE 4881440	3					Cable tie	Abrazadera de cinta	Braçadeira	Serre-câble	
18	VOE 14500297	2					Clip	Clip	Clipe	Clip	
19	VOE 14596740	3					Hose protection	Protección de manguera	Proteção de mangueira	Cache-flexible	

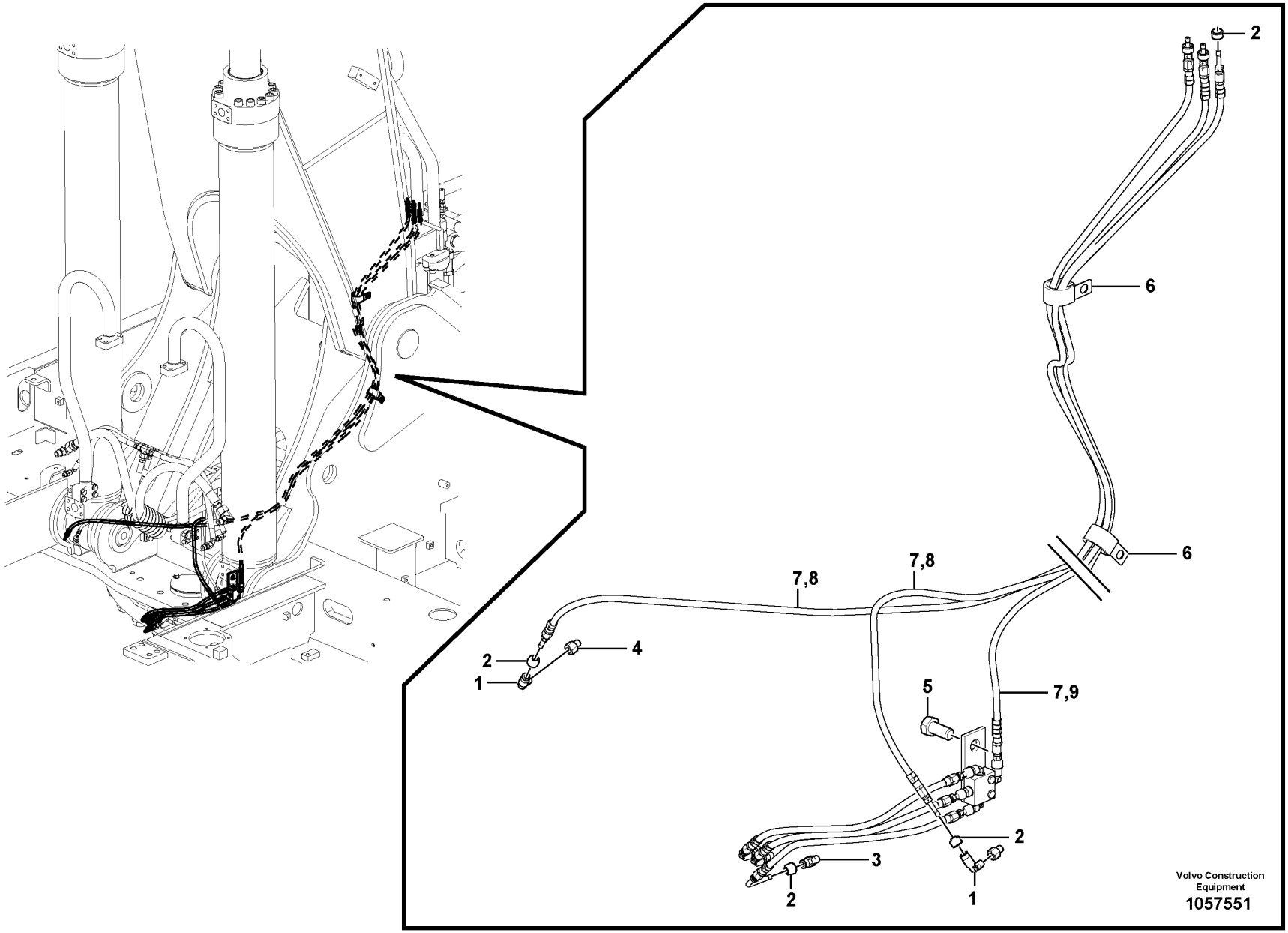
2
6
6
7,8
7,8
2
4
1
5
7,9
2
3
2
1
Volvo Construction Equipment
1057551

Fig.	Part No.	Quantity 1	2	3	PS	KIT	Description	Denominación	Denominação	Dénomination	Notes
1	VOE 14563920	2					Nipple	Niple	Niple	Raccord	L=2050mm
2	VOE 14388037	9					Seal	Junta	Vedação	Étanchéité	L=3100mm
3	VOE 14565316	3					Nipple	Niple	Niple	Raccord	L=3100mm
4	VOE 14556626	2					Adapter	Adaptador	Adaptador	Adaptateur	L=390mm
5	VOE 978936	1					Hexagon screw	Tornillo hexagonal	Parafuso sextavado	Vis à tête hexagonale	L=360mm
6	VOE 14500297	2					Clip	Clip	Clipe	Clip	L=390mm
7	VOE 14599233	1					Piping	Moldura	Tubulação	Bourrelet	
8		2			NS		•Piping	•Canales	•Tubulação	•Bourrelet	
9		1			NS		•Piping	•Canales	•Tubulação	•Bourrelet	

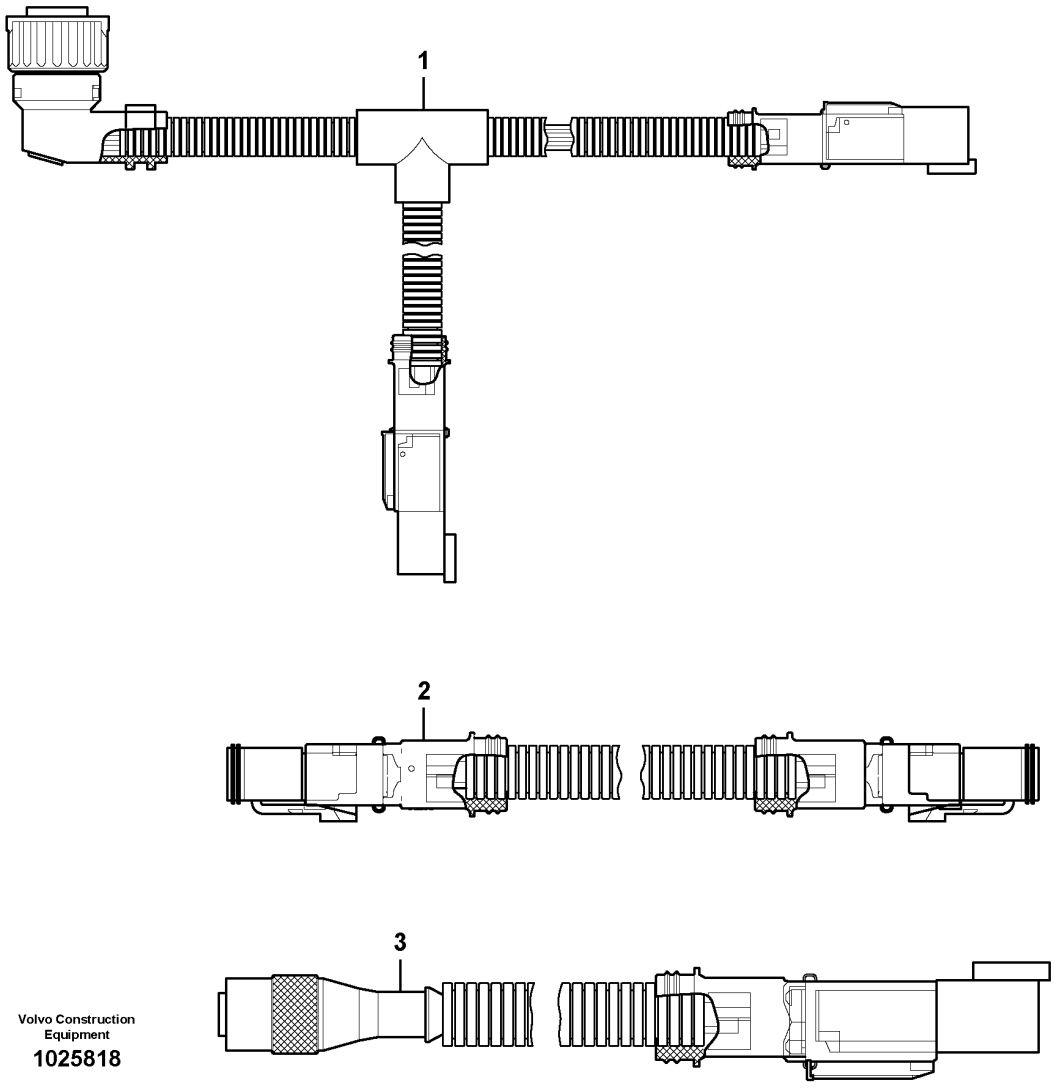

Volvo Construction Equipment

1025818

Fig.	Part No.	Quantity 1	2	3	PS	KIT	Description	Denominación	Denominação	Dénomination	Notes
1	**VOE 14556604**	1					Cable	Cable	Cabo	Câble	
2	**VOE 14576925**	1			SS		Cable	Cable	Cabo	Câble	L=3300mm
3	**VOE 14556606**	1					Cable	Cable	Cabo	Câble	L=1200mm
3	**VOE 14576982**	1	1				Wiring harness	Manojo cables	Chicote cabos	Faisceau de câbles	L=1000mm

1	**8288874**	**Cable harness** **Manojo cables** **Chicote de cabos** **Faisceau de câbles**	Catalogue id **20591**	Group **993**
2	**8288553**		Illustr. No **1025818**	Section **600**
3			Issue **20027088-G**	Page **1509**
4				
5				

REPLACED PARTS
PIEZAS SUBSTITUDAS
PEÇAS SUBSTITUÍDAS

PIÉCES PÉRIMÉES ET REMPLACÉES

Catalogue id	Group
20591	10
Issue	Page
20027088-G	1510

Part No	Replaced By	Quantity
SA 1043-01420	* * * USE	
	VOE 14535902	1.00
SA 1053-00800	* * * USE	
	VOE 14664784	1.00
VOE 11170321	* * * USE	
	VOE 17204355	1.00
VOE 11205840	* * * USE	
	VOE 14675537	1.00
SA 1146-05720	* * * USE	
	VOE 14623510	1.00
SA 1153-00470	* * * USE	
	VOE 14666741	1.00
VOE 1161059	* * * USE	
	VOE 22618326	1.00
VOE 13973924	* * * USE	
	VOE 994441	1.00
VOE 14500296	* * * USE	
	VOE 14500297	1.00
VOE 14508839	* * * USE	
	VOE 14642993	1.00
VOE 14509364	* * * USE	
	VOE 14689731	1.00
VOE 14516733	* * * USE	
	VOE 14613858	1.00
VOE 14518752	* * * USE	
	VOE 14625688	1.00
VOE 14524761	* * * USE	
	VOE 14650315	1.00
VOE 14527658	* * * USE	
	VOE 14692060	1.00
	VOE 14884662	1.00
VOE 14529997	* * * USE	
	VOE 14634765	1.00
VOE 14530130	* * * USE	
	VOE 14626370	1.00
VOE 14531811	* * * USE	
	VOE 70369706	1.00
	VOE 11428013	1.00
VOE 14531840	* * * USE	
	VOE 20838727	1.00
	VOE 11428160	1.00
VOE 14531848	* * * USE	
	VOE 70369702	1.00
	VOE 11428016	1.00
VOE 14532334	* * * USE	
	VOE 14626221	1.00
VOE 14534240	* * * USE	
	VOE 14631938	1.00
VOE 14537347	* * * USE	
	VOE 14639732	1.00
VOE 14538730	* * * USE	
	VOE 70369707	1.00
	VOE 11428015	1.00
VOE 14541737	* * * USE	
	SA 8230-09980	1.00
VOE 14548954	* * * USE	
	VOE 14683207	1.00
VOE 14549410	* * * USE	
	VOE 14659741	1.00
VOE 14550097	* * * USE	
	VOE 14686975	OP
VOE 14550187	* * * USE	
	VOE 14574556	1.00
VOE 14558289	* * * USE	
	VOE 14633573	SS
VOE 14562045	* * * USE	
	VOE 14685846	1.00
VOE 14564772	* * * USE	
	VOE 14634766	1.00
VOE 14568567	* * * USE	
	VOE 14641081	1.00
VOE 14569653	* * * USE	
	VOE 14508165	1.00
VOE 14570757	* * * USE	
	VOE 14640430	SS
VOE 14570879	* * * USE	
	VOE 14652127	1.00
VOE 14570880	* * * USE	
	VOE 14652128	1.00
VOE 14572516	* * * USE	
	VOE 14640431	1.00
VOE 14576925	* * * USE	
	VOE 14561697	SS
VOE 14577672	* * * USE	
	VOE 14604222	SS
VOE 14577719	* * * USE	
	VOE 14638500	1.00
VOE 14586932	* * * USE	
	VOE 14683160	1.00
VOE 14586933	* * * USE	
	VOE 14683161	1.00
VOE 14594329	* * * USE	
	VOE 14723568	1.00
	VOE 14622108	5.00
VOE 14594545	* * * USE	
	VOE 14630764	1.00
VOE 14595823	* * * USE	
	VOE 14674906	1.00
VOE 14595824	* * * USE	
	VOE 14674908	1.00
VOE 14596221	* * * USE	
	VOE 14513144	1.00
VOE 14597844	* * * USE	
	VOE 14669102	1.00
VOE 14604801	* * * USE	
	VOE 14535329	1.00
VOE 14606015	* * * USE	
	VOE 14626193	1.00
VOE 14606236	* * * USE	
	VOE 14686974	1.00
VOE 14606726	* * * USE	
	VOE 14670388	1.00
VOE 14608847	* * * USE	
	VOE 14648036	1.00
	VOE 14654310	1.00
	VOE 992983	24.00
	VOE 14642080	24.00
VOE 14609644	* * * USE	
	VOE 14699829	1.00
VOE 14613293	* * * USE	
	VOE 14648811	1.00
VOE 14613604	* * * USE	
	VOE 14623140	1.00
VOE 14614210	* * * USE	
	VOE 14674909	1.00
VOE 14615364	* * * USE	
	VOE 14723570	1.00
	VOE 14622108	3.00
VOE 14616304	* * * USE	
	VOE 14616004	1.00
VOE 14618275	* * * USE	
	VOE 14655284	1.00
VOE 14621861	* * * USE	
	VOE 14683183	1.00
VOE 14622056	* * * USE	
	VOE 990585	1.00
VOE 14622063	* * * USE	
	VOE 993320	1.00
VOE 14622064	* * * USE	
	VOE 14686068	1.00
VOE 14622065	* * * USE	
	VOE 14685200	1.00
VOE 14622066	* * * USE	
	VOE 983502	1.00
VOE 14622656	* * * USE	
	VOE 14708938	1.00
VOE 14624255	* * * USE	
	VOE 983495	1.00
VOE 14625949	* * * USE	
	VOE 14624132	1.00
VOE 14626209	* * * USE	
	VOE 14626208	1.00
VOE 14626730	* * * USE	
	VOE 14640609	1.00
VOE 14626732	* * * USE	
	VOE 14640607	SS
VOE 14626786	* * * USE	
	VOE 14639653	1.00
VOE 14632817	* * * USE	
	VOE 14683175	1.00
VOE 14632818	* * * USE	
	VOE 14683174	1.00
VOE 14633065	* * * USE	
	VOE 14659472	1.00
VOE 14634178	* * * USE	
	VOE 14699706	1.00
VOE 14635496	* * * USE	
	VOE 14643787	SS
VOE 14639606	* * * USE	
	VOE 14650628	SS
VOE 14640430	* * * USE	
	VOE 14683201	1.00
VOE 14640920	* * * USE	
	VOE 14693506	1.00
VOE 14645543	* * * USE	
	VOE 14602245	1.00
VOE 14649173	* * * USE	
	VOE 14701813	1.00
VOE 14683204	* * * USE	
	VOE 14699636	SS
VOE 14685274	* * * USE	
	VOE 14696249	SS
VOE 14686307	* * * USE	
	VOE 11205414	1.00
	VOE 14685273	1.00
VOE 14687862	* * * USE	
	VOE 14705413	1.00
VOE 14688027	* * * USE	
	VOE 14696258	SS
VOE 14688702	* * * USE	
	VOE 14696355	SS
VOE 14688706	* * * USE	
	VOE 14696353	SS
VOE 14694149	* * * USE	
	VOE 14690581	1.00
VOE 14696356	* * * USE	
	VOE 14699239	SS
VOE 14699636	* * * USE	
	VOE 14703611	1.00
VOE 14702282	* * * USE	
	VOE 14724275	1.00
VOE 15027819	* * * USE	
	VOE 14646851	1.00
VOE 15032763	* * * USE	
	FOR WLO&EXC	
	VOE 990424	1.00
	VOE 977639	2.00
	FOR ART	
	VOE 17239138	1.00
	VOE 977639	1.00
VOE 15070313	* * * USE	
	VOE 14686225	1.00
VOE 15084739	* * * USE	
	VOE 17271782	1.00

Part No	Replaced By	Quantity
VOE 15085780	* * * USE VOE 15185799	1.00
VOE 15119567	* * * USE VOE 17212734	1.00
VOE 15119849	* * * USE FOR COLD SIDE U VOE 17247668 FOR HOT SIDE US VOE 17247561	1.00 1.00
VOE 15137899	* * * USE VOE 17222136	1.00
VOE 15148155	* * * USE VOE 17225941	1.00
VOE 15148944	* * * USE VOE 17225824	1.00
VOE 15185477	* * * USE VOE 17212488	1.00
VOE 15186201	* * * USE VOE 17408515	1.00
VOE 15187835	* * * USE VOE 17441795	1.00
VOE 15188833	* * * USE VOE 17227297	SS
VOE 15193226	* * * USE FOR MAIN FILTER VOE 11033998 FOR SAFETY FILT VOE 11033999	1.00 1.00
VOE 1543896	* * * USE VOE 17460059	1.00
VOE 17207355	* * * USE VOE 14686242	1.00
VOE 17227297	* * * USE VOE 17219254	1.00
VOE 20505543	* * * USE VOE 22195464	1.00
VOE 20562394	* * * USE VOE 21251350	1.00
VOE 20768519	* * * USE VOE 21016539	1.00
VOE 20771140	* * * USE VOE 17202304	1.00
VOE 20796744	* * * USE VOE 21746206	SS
VOE 20879372	* * * USE VOE 21558121	1.00
VOE 20891469	* * * USE VOE 21456239	1.00
VOE 20940350	* * * USE VOE 21736506	SS
VOE 20979871	* * * USE FOR ENGINE STAG VOE 21677250 VOE 21294062	1.00 1.00
	FOR ENGINE STAG AND T4I VOE 21677248 VOE 21294062	1.00 1.00
VOE 21023287	* * * USE VOE 21900852	1.00
VOE 21024789	* * * USE VOE 21881236	SS
VOE 21045505	* * * USE VOE 21689131	1.00
VOE 21045507	* * * USE VOE 21744911	1.00
VOE 21048297	* * * USE VOE 21718835	1.00
VOE 21057051	* * * USE VOE 21826613	SS
VOE 21102692	* * * USE VOE 21383316	SS
VOE 21121486	* * * USE VOE 21420523 VOE 21294062	SS 1.00
VOE 21121525	* * * USE VOE 21423742 VOE 21294062	SS 1.00
VOE 21146752	* * * USE VOE 21986107	1.00
VOE 21166609	* * * USE VOE 21688752	1.00
VOE 21260905	* * * USE VOE 21881210	SS
VOE 21266310	* * * USE VOE 21881185	1.00
VOE 21284769	* * * USE VOE 22081687	1.00
VOE 21297143	* * * USE VOE 21342245	SS
VOE 21300060	* * * USE VOE 21358126 VOE 11720542	1.00 1.00
VOE 21345128	* * * USE VOE 21528673	1.00
VOE 21348121	* * * USE VOE 21535515 VOE 21535533	1.00 1.00
VOE 21348136	* * * USE VOE 21657780	1.00
VOE 21383316	* * * USE VOE 22121028	1.00
VOE 21407015	* * * USE VOE 21735861	SS
VOE 21420523	* * * USE VOE 21677248	1.00
VOE 21423742	* * * USE VOE 21677250	1.00
VOE 21442662	* * * USE VOE 21713917	1.00
VOE 21460896	* * * USE VOE 22251160	SS
VOE 21468471	* * * USE VOE 22902431	1.00
VOE 21488860	* * * USE VOE 21647087	SS
VOE 21528908	* * * USE VOE 21469805	1.00
VOE 21534995	* * * USE VOE 22224709	1.00
VOE 21751413	* * * USE VOE 21819880	SS
VOE 21800139	* * * USE VOE 21819880	SS
VOE 22250859	* * * USE VOE 22498276	SS
SA 7223-00260	* * * USE VOE 14723564 VOE 14622108	1.00 4.00
SA 7223-00450	* * * USE VOE 14549801	1.00
VOE 8140024	* * * USE VOE 21399626	1.00
SA 8230-19790	* * * USE VOE 14588698	1.00
SA 8230-27530	* * * USE VOE 14619355	1.00
SA 9312-10175	* * * USE VOE 943475	1.00
VOE 945444	* * * USE FOR VOLVO VOE 13945444 FOR MICHIGAN VOE 12000109	1.00 OP
VOE 946173	* * * USE FOR VOLVO BM VOE 13946173 FOR MICHIGAN MI 11702090	1.00 OP
VOE 946544	* * * USE FOR VOLVO BM VOE 13946544 FOR MICHIGAN VOE 12000515	1.00 OP
VOE 946934	* * * USE FOR VOLVO BM VOE 13946934 FOR MICHIGAN VOE 12003506	1.00 SS
VOE 947281	* * * USE FOR VOLVO BM VOE 13947281 FOR MICHIGAN VOE 12000544	1.00 OP
VOE 947622	* * * USE FOR VOLVO BM VOE 13947622 FOR MICHIGAN VOE 12000126	1.00 OP
VOE 947627	* * * USE FOR VOLVO BM VOE 13947627 FOR MICHIGAN VOE 12003769	1.00 OP
VOE 947628	* * * USE FOR VOLVO BM VOE 13947628 FOR MICHIGAN VOE 12000567	1.00 OP
VOE 947760	* * * USE FOR VOLVO BM VOE 13947760 FOR MICHIGAN VOE 12000579	1.00 OP
VOE 948356	* * * USE FOR VOLVO BM VOE 13948356 FOR MICHIGAN VOE 12000610	1.00 1.00
VOE 949238	* * * USE FOR VOLVO BM VOE 13949238 FOR MICHIGAN VOE 12000684	SS OP
VOE 949278	* * * USE FOR VOLVO BM VOE 13949278 FOR MICHIGAN VOE 12000679	1.00 OP
VOE 949997	* * * USE VOE 13949997	1.00
VOE 955897	* * * USE FOR VOLVO BM VOE 13955897 FOR MICHIGAN VOE 12003881	1.00 OP

REPLACED PARTS
PIEZAS SUBSTITUDAS
PEÇAS SUBSTITUÍDAS

PIÉCES PÉRIMÉES ET REMPLACÉES

Catalogue id	Group
20591	**10**
Issue	Page
20027088-G	**1511**

VOLVO

EC480D

REPLACED PARTS
PIEZAS SUBSTITUDAS
PEÇAS SUBSTITUÍDAS

PIÉCES PÉRIMÉES ET REMPLACÉES

Catalogue id	Group
20591	10
Issue	Page
20027088-G	1512

Part No	Replaced By	Quantity
VOE 955900	* * * USE	
	FOR VOLVO BM	
	VOE 13955900	1.00
	FOR MICHIGAN	
	VOE 12000814	OP
VOE 960141	* * * USE	
	FOR VOLVO BM	
	VOE 11117464	1.00
	FOR MICHIGAN	
	VOE 12000870	OP
VOE 960143	* * * USE	
	FOR VOLVO BM	
	VOE 13960143	1.00
	FOR MICHIGAN	
	VOE 12000185	OP
VOE 960148	* * * USE	
	FOR VOLVO BM	
	VOE 976945	1.00
	FOR MICHIGAN	
	VOE 12000856	OP
VOE 960632	* * * USE	
	FOR VOLVO BM	
	VOE 13960632	1.00
	FOR MICHIGAN	
	VOE 1513575	OP
	VOE 1513577	OP
	VOE 1692900	OP
	VOE 2561052	OP
	VOE 13803067	OP
VOE 960634	* * * USE	
	FOR VOLVO BM	
	VOE 13960634	1.00
	FOR MICHIGAN	
	VOE 2517366	1.00
VOE 963948	* * * USE	
	FOR VOLVO BM	
	VOE 13963948	SS
	FOR MICHIGAN	
	VOE 12000250	1.00
VOE 965175	* * * USE	
	FOR VOLVO BM	
	VOE 13965175	1.00
	FOR MICHIGAN	
	MI 12001248	OP
VOE 965176	* * * USE	
	FOR VOLVO	
	VOE 13965176	1.00
	FOR MICHIGAN	
	VOE 12001249	OP
VOE 965181	* * * USE	
	FOR VOLVO BM	
	VOE 13965181	1.00
	FOR MICHIGAN	
	MI 12001252	OP
VOE 965184	* * * USE	
	FOR VOLVO BM	
	VOE 13965184	1.00
	FOR MICHIGAN	
	MI 12003534	OP
VOE 965185	* * * USE	
	VOE 13965185	1.00
VOE 965186	* * * USE	
	FOR VOLVO BM	
	VOE 13965186	1.00
	FOR MICHIGAN	
	MI 11702088	OP
VOE 965191	* * * USE	
	FOR VOLVO BM	
	VOE 13965191	1.00
	FOR MICHIGAN	
	VOE 12001515	OP
VOE 965193	* * * USE	
	VOE 13965193	1.00
VOE 967630	* * * USE	
	VOE 13967630	1.00
VOE 984064	* * * USE	
	VOE 959220	1.00

Part No	Group	Sect	Page
14674317	911	600	1063
SA 1010-11360	912	2100	1137
SA 1010-11360	912	3400	1145
SA 1010-11360	912	3500	1149
SA 1036-00290	431	120	535
SA 1040-64940	492	100	571
SA 1042-07441	911	200	1019
SA 1043-01420	911	330	1035
SA 1043-01420	911	340	1037
SA 1043-01431	911	300	1023
SA 1043-01431	911	310	1027
SA 1043-01431	911	320	1033
SA 1043-01431	911	330	1035
SA 1043-01431	911	340	1037
SA 1046-02440	443	200	565
SA 1046-02450	443	200	565
SA 1046-02600	443	200	565
SA 1046-05730	974	3000	1395
SA 1046-05730	975	4000	1473
SA 1053-00800	716	100	597
SA 1053-00800	716	200	599
SA 1053-00960	716	200	599
SA 1074-04150	916	2000	1309
SA 1074-04160	916	2000	1309
SA 1074-07190	916	110	1271
SA 1074-07200	916	1100	1299
SA 1081-00250	775	500	617
SA 1081-02330	775	300	613
SA 1122-05190	896	300	847
SA 1142-03930	911	400	1041
SA 1142-03930	911	410	1047
SA 1142-03980	911	400	1043
SA 1142-03980	911	410	1047
SA 1146-05720	975	4000	1471
SA 1146-07960	716	1000	605
SA 1146-08020	974	3000	1395
SA 1146-08110	975	4300	1481
SA 1146-08140	974	3000	1395
SA 1146-08140	975	4000	1471
SA 1146-08150	975	4100	1477
SA 1146-08150	975	4200	1479
SA 1146-08160	975	3500	1465
SA 1148-01771	914	200	1171
SA 1148-01890	914	1200	1215
SA 1148-01890	914	1300	1219
SA 1153-00300	716	100	597
SA 1153-00300	716	100	597
SA 1153-00300	716	200	599
SA 1153-00470	716	100	597
SA 1155-01230	441	500	559
SA 1165-00381	827	200	677
SA 1165-00391	827	200	677
SA 1171-75140	924	100	1341
SA 1171-75160	924	100	1341
SA 1171-75170	924	100	1341
SA 1171-75280	924	100	1341
SA 1171-75370	924	100	1341
SA 1173-01390	975	3100	1463
SA 1173-01630	975	3100	1463
SA 1174-53010	911	1500	1087
SA 1174-53010	911	600	1061
SA 1174-53010	911	610	1065
SA 1174-54730	916	4000	1335
SA 1174-58220	924	700	1357
SA 1174-58220	924	750	1361
SA 1174-58250	916	1000	1291
SA 1174-58250	916	1010	1295
SA 1174-58250	916	1020	1297
SA 1174-58250	916	1160	1303
SA 1174-58250	916	900	1287
SA 1174-58250	916	910	1289
SA 2012-00931	218	100	133
SA 2043-00120	924	100	1341
SA 2051-12090	716	700	601
SA 2067-00100	852	350	751
SA 2067-00100	852	400	755
SA 4651-03700	716	200	599
SA 7117-30260	431	120	537
SA 7118-30200	431	300	539
SA 7118-30210	431	300	539
SA 7118-30220	431	300	539
SA 7118-30230	431	300	539
SA 7118-30260	431	300	539
SA 7118-30350	431	300	541
SA 7118-30370	431	300	541
SA 7118-30380	431	300	539
SA 7118-30390	431	300	539
SA 7118-30410	431	300	539
SA 7118-30420	431	300	539
SA 7118-30450	431	300	541
SA 7118-30460	431	300	539
SA 7118-30480	431	300	539
SA 7118-30490	431	300	541
SA 7118-34510	431	300	539
SA 7223-00180	913	200	1155
SA 7223-00210	913	200	1155
SA 7223-00260	913	200	1155
SA 7223-00390	913	200	1157
SA 7223-00420	913	200	1157
SA 7223-00430	913	200	1157
SA 7223-00450	913	300	1159
SA 7223-00650	913	200	1157
SA 7223-00660	441	600	561
SA 7223-00660	913	200	1155
SA 7223-00670	913	200	1155
SA 7223-00680	913	200	1155
SA 7223-00690	912	700	1111
SA 7223-00690	912	800	1113
SA 7223-00690	913	110	1153
SA 7223-00690	913	200	1157
SA 7223-00700	913	200	1157
SA 7241-00421	913	200	1155
SA 7253-03021	912	3400	1145
SA 7253-03051	912	3400	1145
SA 7253-03191	912	3400	1145
SA 7263-00130	914	1600	1225
SA 7273-10090	912	1000	1129
SA 7273-10120	912	800	1117
SA 7273-10120	912	800	1117
SA 7273-10490	912	1000	1129
SA 7273-10510	912	600	1107
SA 7273-10510	912	700	1109
SA 7273-10530	912	1000	1127
SA 7273-10550	912	800	1117
SA 7273-10590	912	1000	1127
SA 7273-10600	912	2000	1131
SA 7273-10600	912	2100	1135
SA 7273-10600	912	2500	1139
SA 7273-10600	912	2510	1141
SA 7273-10630	912	900	1121
SA 7273-10751	912	1000	1127
SA 7273-10751	912	1000	1127
SA 7273-10751	912	2100	1135
SA 7273-10751	912	3500	1149
SA 7273-10751	912	600	1107
SA 7273-10760	912	1000	1127
SA 7273-10760	912	1000	1129
SA 7273-10760	912	1000	1129
SA 7273-11390	912	900	1119
SA 7273-11420	912	3400	1145
SA 7273-30420	912	900	1121
SA 7273-30440	912	900	1121
SA 7273-30480	912	900	1121
SA 7273-30490	912	900	1121
SA 7273-30500	912	900	1121
SA 7273-30540	912	2100	1137
SA 7273-30620	912	700	1111
SA 7273-30630	912	900	1119
SA 8038-00040	775	500	617
SA 8038-00060	775	500	617
SA 8230-02530	441	210	553
SA 8230-02830	911	100	1015
SA 8230-08850	913	200	1155
SA 8230-09090	913	200	1155
SA 8230-09360	913	200	1155
SA 8230-09900	913	200	1157
SA 8230-09980	431	100	527
SA 8230-09980	431	110	531
SA 8230-14150	441	600	561
SA 8230-14160	441	600	561
SA 8230-15150	441	220	557
SA 8230-19410	914	1600	1225
SA 8230-19440	914	1600	1225
SA 8230-19450	914	1600	1225
SA 8230-19450	914	800	1207
SA 8230-19460	914	1600	1225
SA 8230-19510	914	1600	1225
SA 8230-19530	914	1600	1225
SA 8230-19550	914	1600	1225
SA 8230-19550	914	800	1207
SA 8230-19680	914	1600	1225
SA 8230-19690	914	1100	1211
SA 8230-19690	914	1200	1215
SA 8230-19690	914	1300	1219
SA 8230-19690	914	1600	1225
SA 8230-19690	914	800	1207
SA 8230-19731	914	1100	1211
SA 8230-19731	914	1200	1215
SA 8230-19731	914	1300	1219
SA 8230-19790	914	1200	1215

NUMERICAL INDEX
INDICE DE NÚMERO
ÍNDICE NUMÉRICO

RÉPERTOIRE DE NUMÉROS

Catalogue id	Group
20591	**10**
Issue	Page
20027088-G	**1513**

NUMERICAL INDEX
INDICE DE NÚMERO
ÍNDICE NUMÉRICO

RÉPERTOIRE DE NUMÉROS

Part No	Group	Sect	Page	Part No	Group	Sect	Page	Part No	Group	Sect	Page	Part No	Group	Sect	Page	Part No	Group	Sect	Page
SA 8230-19790	914	1300	1219	SA 8230-25820	441	600	563	SA 8230-32630	441	200	549	SA 8230-36650	914	1300	1219	SA 9016-11206	975	1200	1417
SA 8230-19940	914	1200	1215	SA 8230-25850	913	300	1159	SA 8230-33220	911	1000	1077	SA 8230-36770	914	1100	1211	SA 9016-11206	975	1300	1421
SA 8230-19940	914	1300	1219	SA 8230-25860	913	300	1159	SA 8230-33220	911	1010	1079	SA 8230-36770	914	1200	1215	SA 9016-11206	975	1400	1425
SA 8230-19950	914	1100	1213	SA 8230-25880	913	300	1159	SA 8230-33400	441	200	549	SA 8230-36770	914	1300	1219	SA 9016-11206	975	1500	1429
SA 8230-19950	914	1200	1215	SA 8230-25910	913	300	1159	SA 8230-33430	441	200	549	SA 8230-36780	914	1100	1211	SA 9016-11206	975	1600	1433
SA 8230-19950	914	1300	1219	SA 8230-25920	913	300	1159	SA 8230-33940	441	200	549	SA 8230-36840	914	1100	1213	SA 9016-11206	975	1700	1437
SA 8230-20040	914	1100	1211	SA 8230-25940	914	1100	1211	SA 8230-33970	911	1000	1077	SA 8230-36840	914	1200	1217	SA 9016-11206	975	1800	1441
SA 8230-20040	914	1200	1215	SA 8230-25940	914	1200	1215	SA 8230-33970	911	1010	1079	SA 8230-36840	914	1300	1221	SA 9016-20807	912	2000	1131
SA 8230-20040	914	1300	1219	SA 8230-25940	914	1300	1219	SA 8230-34050	441	200	549	SA 8230-36940	914	1100	1213	SA 9021-10303	364	100	395
SA 8230-20110	914	1100	1213	SA 8230-26191	441	600	563	SA 8230-34070	441	200	551	SA 8230-37030	912	800	1117	SA 9021-10404	360	100	371
SA 8230-20110	914	1200	1215	SA 8230-26520	441	600	563	SA 8230-34150	441	200	549	SA 8230-37050	914	1100	1213	SA 9021-10404	364	100	395
SA 8230-20110	914	1300	1219	SA 8230-27430	914	800	1207	SA 8230-34400	441	210	553	SA 8230-37060	914	1100	1211	SA 9021-10406	364	100	395
SA 8230-20110	914	1600	1225	SA 8230-27450	914	800	1207	SA 8230-34500	441	210	553	SA 8230-37060	914	1200	1215	SA 9023-10602	924	2000	1377
SA 8230-20140	914	1100	1213	SA 8230-27470	914	800	1207	SA 8230-34740	441	210	553	SA 8230-37060	914	1300	1219	SA 9023-11005	716	1000	605
SA 8230-21130	431	110	531	SA 8230-27530	914	800	1209	SA 8230-35420	431	110	533	SA 8230-37080	914	1100	1213	SA 9035-10804	261	200	271
SA 8230-21170	431	100	527	SA 8230-27600	914	1100	1213	SA 8230-35430	431	100	529	SA 8230-37090	914	1100	1213	SA 9113-10800	913	300	1159
SA 8230-21170	431	110	531	SA 8230-27640	914	800	1207	SA 8230-35430	431	110	531	SA 8230-37100	914	1100	1211	SA 9131-10500	821	150	661
SA 8230-21310	431	100	527	SA 8230-27650	914	800	1207	SA 8230-35520	431	110	533	SA 8230-37100	914	1200	1215	SA 9131-10500	896	100	841
SA 8230-21310	431	110	531	SA 8230-28020	914	1100	1213	SA 8230-35550	431	100	527	SA 8230-37100	914	1300	1219	SA 9131-11000	360	100	371
SA 8230-21320	431	110	531	SA 8230-28800	914	1100	1211	SA 8230-35550	431	110	533	SA 8230-37110	914	1100	1213	SA 9131-11000	860	350	769
SA 8230-21660	441	220	557	SA 8230-28800	914	1100	1211	SA 8230-35560	431	100	527	SA 8230-37110	914	1100	1213	SA 9131-11000	860	350	769
SA 8230-21710	441	220	555	SA 8230-28800	914	1100	1213	SA 8230-35560	431	110	533	SA 8230-37120	914	1100	1213	SA 9131-11000	860	360	771
SA 8230-22050	431	110	533	SA 8230-28800	914	1200	1215	SA 8230-35590	431	110	533	SA 8230-37120	914	1200	1215	SA 9131-11000	860	360	771
SA 8230-22070	431	110	531	SA 8230-28800	914	1300	1219	SA 8230-35600	431	100	527	SA 8230-37120	914	1300	1219	SA 9131-11000	860	400	775
SA 8230-22080	431	100	527	SA 8230-29400	441	210	553	SA 8230-35600	431	110	531	SA 8230-37140	914	1100	1211	SA 9131-11000	860	410	777
SA 8230-22080	431	110	531	SA 8230-29450	441	210	553	SA 8230-35630	431	110	533	SA 8230-37140	914	1200	1215	SA 9131-11000	860	550	783
SA 8230-22110	431	110	533	SA 8230-29650	441	210	553	SA 8230-35760	431	100	527	SA 8230-37140	914	1300	1219	SA 9131-11000	891	300	839
SA 8230-22170	431	110	533	SA 8230-29690	441	210	553	SA 8230-35760	431	110	531	SA 8240-03680	913	300	1159	SA 9131-11000	911	300	1023
SA 8230-22180	431	110	533	SA 8230-30580	914	800	1207	SA 8230-35780	431	100	527	SA 8240-03730	914	1600	1225	SA 9131-11000	911	310	1027
SA 8230-22290	431	110	531	SA 8230-32090	914	1100	1213	SA 8230-35780	431	110	531	SA 8240-03730	914	800	1207	SA 9131-11000	911	320	1033
SA 8230-22380	431	110	533	SA 8230-32100	914	1100	1213	SA 8230-36310	431	110	531	SA 8240-04510	913	300	1159	SA 9131-11000	911	330	1035
SA 8230-22390	431	110	533	SA 8230-32320	441	200	551	SA 8230-36320	914	1100	1213	SA 9016-10605	912	3400	1145	SA 9131-11000	911	340	1039
SA 8230-24390	775	300	613	SA 8230-32350	441	200	549	SA 8230-36560	441	600	561	SA 9016-10807	912	2100	1135	SA 9131-11000	992	100	1485
SA 8230-25530	441	600	563	SA 8230-32410	911	1000	1077	SA 8230-36640	914	1100	1211	SA 9016-11206	912	3500	1149	SA 9131-11200	821	150	661
SA 8230-25540	441	600	563	SA 8230-32410	911	1010	1079	SA 8230-36650	914	1100	1211	SA 9016-11206	913	200	1157	SA 9213-20000	234	100	167
SA 8230-25680	441	600	563	SA 8230-32410	911	1800	1099	SA 8230-36650	914	1200	1215	SA 9016-11206	975	1000	1409	SA 9213-20000	234	125	169

Part No	Group	Sect	Page	Part No	Group	Sect	Page	Part No	Group	Sect	Page	Part No	Group	Sect	Page	Part No	Group	Sect	Page
SA 9213-20000	860	500	781	SA 9315-03601	222	400	161	SA 9415-11022	993	100	1489	SA 9415-31081	916	900	1287	SA 9557-10000	975	4000	1473
SA 9213-20000	911	100	1015	SA 9315-14801	261	100	257	SA 9415-11031	912	3400	1145	SA 9415-35011	916	2100	1313	SA 9557-10500	975	4100	1475
SA 9213-20000	912	100	1103	SA 9315-14801	261	130	265	SA 9415-11032	912	600	1107	SA 9415-43022	443	200	565	SA 9557-10500	975	4200	1479
SA 9213-24000	716	100	597	SA 9315-15501	222	400	161	SA 9415-11032	912	700	1111	SA 9415-43032	431	120	535	SA 9557-11000	974	3000	1395
SA 9213-24000	860	500	781	SA 9315-17401	261	125	261	SA 9415-11042	912	800	1115	SA 9415-43062	443	200	565	SA 9557-11000	975	4000	1473
SA 9213-30000	716	700	603	SA 9323-01808	992	100	1483	SA 9415-11052	431	120	535	SA 9416-11021	974	250	1393	SA 9557-11500	975	4100	1475
SA 9213-39000	716	200	599	SA 9324-11620	975	1000	1409	SA 9415-11052	912	800	1115	SA 9419-11070	911	400	1041	SA 9557-11500	975	4200	1479
SA 9285-11000	364	100	395	SA 9324-11620	975	1100	1413	SA 9415-11061	912	2000	1131	SA 9419-11070	911	410	1047	SA 9557-12000	975	3500	1465
SA 9285-11000	881	100	827	SA 9324-11620	975	1200	1417	SA 9415-11062	912	800	1113	SA 9419-11090	911	410	1047	SA 9557-12000	975	3600	1469
SA 9285-11000	992	150	1487	SA 9324-11620	975	1300	1421	SA 9415-22031	911	100	1017	SA 9419-11090	911	410	1045	SA 9557-13000	975	3500	1465
SA 9285-16000	881	100	827	SA 9324-11620	975	1400	1425	SA 9415-31011	912	3400	1145	SA 9419-11100	911	410	1047	SA 9557-13000	975	3600	1469
SA 9312-10175	212	300	85	SA 9324-11620	975	1500	1429	SA 9415-31011	924	700	1357	SA 9419-11200	914	3600	1257	SA 9561-08510	716	1000	605
SA 9312-10175	261	130	265	SA 9324-11620	975	1600	1433	SA 9415-31021	911	475	1055	SA 9419-11220	914	400	1181	SA 9563-10800	716	1000	605
SA 931210200	254	210	213	SA 9324-11620	975	1700	1437	SA 9415-31021	911	610	1067	SA 9419-11220	914	450	1187	SA 9563-20950	975	4300	1481
SA 9312-10300	911	1500	1089	SA 9324-11620	975	1800	1441	SA 9415-31021	914	100	1167	SA 9419-21040	911	450	1053	SA 9563-21100	974	3000	1395
SA 9312-10300	911	500	1057	SA 9324-11620	975	2000	1447	SA 9415-31021	914	100	1167	SA 9426-20030	911	100	1017	SA 9563-21100	975	4000	1473
SA 9312-10300	911	500	1057	SA 9324-11620	975	2100	1451	SA 9415-31021	914	150	1169	SA 9447-02025	775	200	611	SA 9563-21150	975	4100	1477
SA 9312-10500	911	1500	1089	SA 9324-11620	975	700	1407	SA 9415-31021	914	2200	1233	SA 9459-05190	924	100	1341	SA 9563-21150	975	4200	1479
SA 9312-10500	911	600	1061	SA 9324-21821	431	120	535	SA 9415-31021	914	2300	1235	SA 9459-05420	924	100	1341	SA 9563-21303	975	3500	1465
SA 9312-10500	911	610	1065	SA 9325-06012	431	120	537	SA 9415-31021	914	2350	1237	SA 9481-11003	716	1000	605	SA 9564-20800	716	1000	605
SA 9313-10375	258	200	255	SA 9325-06012	431	120	537	SA 9415-31021	914	2400	1241	SA 9482-02126	974	200	1391	SA 9564-20950	975	4300	1481
SA 9313-10425	256	100	245	SA 9325-06012	431	120	537	SA 9415-31021	914	2500	1245	SA 9482-02126	974	250	1393	SA 9564-21100	974	3000	1395
SA 9313-10425	256	100	245	SA 9325-08010	431	300	539	SA 9415-31021	914	2900	1251	SA 9482-02128	975	1200	1417	SA 9564-21100	975	4000	1473
SA 9313-10475	256	100	245	SA 9326-10000	860	360	773	SA 9415-31021	914	500	1197	SA 9482-02128	975	1500	1429	SA 9564-21150	975	4100	1477
SA 9313-10525	256	100	245	SA 9326-10000	860	410	777	SA 9415-31021	916	2150	1315	SA 9482-02128	975	1600	1433	SA 9564-21150	975	4200	1479
SA 9313-10625	256	200	247	SA 9326-26000	716	200	599	SA 9415-31021	924	200	1351	SA 9524-00146	924	160	1345	SA 9564-21300	975	3500	1465
SA 9313-10750	256	100	245	SA 9349-00160	974	200	1391	SA 9415-31021	924	700	1357	SA 9524-00146	925	2000	1383	SA 9564-21300	975	3600	1469
SA 9314-02100	269	150	301	SA 9349-00160	974	250	1393	SA 9415-31032	911	1500	1087	SA 9524-00146	925	2010	1385	SA 9565-11400	975	4300	1481
SA 9315-00603	821	150	661	SA 9411-90410	924	950	1371	SA 9415-31032	911	610	1065	SA 9531-00070	372	100	463	SA 9565-11600	716	1000	605
SA 9315-01002	492	100	571	SA 9411-90490	924	100	1341	SA 9415-31071	912	2000	1131	SA 9531-00080	364	100	395	SA 9565-11651	974	3000	1395
SA 9315-01002	974	200	1391	SA 9411-93390	924	950	1371	SA 9415-31071	914	2350	1237	SA 9541-01090	431	300	539	SA 9565-11900	975	3500	1465
SA 9315-01002	974	250	1393	SA 9411-95190	924	100	1341	SA 9415-31071	916	2250	1323	SA 9541-01110	443	200	565	SA 9566-10300	912	800	1115
SA 9315-01602	235	150	187	SA 9412-12020	924	100	1341	SA 9415-31071	916	2260	1327	SA 9556-08000	716	1000	605	SA 9566-10300	912	800	1115
SA 9315-01602	261	100	257	SA 9412-12120	924	100	1341	SA 9415-31081	911	1500	1091	SA 9556-09500	975	4300	1481	SA 9566-10300	916	2200	1317
SA 9315-01602	261	125	261	SA 9415-11012	924	2000	1377	SA 9415-31081	911	610	1065	SA 9557-08500	975	4300	1481	SA 9566-10300	916	2200	1317
SA 9315-01602	261	130	265	SA 9415-11021	914	2350	1237	SA 9415-31081	914	2350	1237	SA 9557-10000	974	3000	1395	SA 9566-10320	912	2100	1135

NUMERICAL INDEX
INDICE DE NÚMERO
ÍNDICE NUMÉRICO

RÉPERTOIRE DE NUMÉROS

Catalogue id	Group
20591	**10**
Issue	Page
20027088-G	**1515**

NUMERICAL INDEX
INDICE DE NÚMERO
ÍNDICE NUMÉRICO

RÉPERTOIRE DE NUMÉROS

Catalogue id **20591** | Group **10**
Issue **20027088-G** | Page **1516**

Part No	Group	Sect	Page
SA 9566-10320	924	2000	1377
SA 9566-11300	975	4300	1481
SA 9566-20850	924	2000	1377
SA 9566-30210	441	200	549
SA 9566-30800	975	4300	1481
SA 9566-31020	975	4100	1477
SA 9566-31020	975	4200	1479
SA 9566-31100	975	3500	1465
SA 9566-31100	975	3600	1469
SA 9566-31300	975	4300	1481
SA 9566-31501	974	3000	1395
SA 9566-31501	975	4000	1473
SA 9566-31600	975	4100	1477
SA 9566-31600	975	4200	1479
SA 9566-31750	975	3500	1465
SA 9566-31750	975	3600	1469
SA 9566-40800	716	1000	605
SA 9566-40900	974	3000	1395
SA 9566-41500	716	1000	605
SA 9567-20800	716	1000	605
SA 9567-20950	975	4300	1481
SA 9567-21050	775	300	613
SA 9567-21100	974	3000	1395
SA 9567-21100	975	4000	1471
SA 9567-21150	975	4100	1477
SA 9567-21150	975	4200	1479
SA 9567-21301	975	3500	1465
SA 9568-01400	975	4300	1481
SA 9568-01650	974	3000	1397
SA 9568-01650	975	4000	1473
SA 9568-01900	975	3500	1465
SA 9568-01900	975	3600	1469
SA 9611-02525	924	2000	1377
SA 9611-08030	716	1000	605
SA 9612-08540	716	700	601
SA 9612-09540	975	4300	1481
SA 9612-11050	974	3000	1395
SA 9612-11050	975	4000	1471
SA 9612-11545	975	4100	1475
SA 9612-11545	975	4200	1479
SA 9612-13050	975	3500	1465
SA 9612-13050	975	3600	1469
SA 9624-11723	716	1000	605
SA 9742-30010	860	500	781
SA 9751-13612	371	1500	461
SA 9751-13612	914	200	1173
SA 9751-15009	911	1600	1095
SA 9751-15009	916	1200	1307
SA 9751-15016	234	200	171
SA 9751-15016	234	250	173
SA 9751-15016	234	300	175
SA 9751-15016	234	350	177
SA 9751-15016	234	360	179
SA 9751-15016	371	200	421
SA 9751-16427	371	900	441
SA 9751-16427	914	200	1171
SA FU1120F0	775	300	613
VOE 1079218	269	150	301
VOE 1096614	371	300	427
VOE 1096614	371	400	431
VOE 11000239	221	500	149
VOE 11004094	897	200	855
VOE 11004094	897	300	857
VOE 11004943	269	150	301
VOE 11004943	371	1500	461
VOE 11006983	810	150	639
VOE 11006983	831	200	687
VOE 11006983	831	250	691
VOE 11026730	897	200	855
VOE 11026730	897	300	857
VOE 11031185	263	200	287
VOE 11031186	263	200	287
VOE 11031187	263	200	287
VOE 11031188	263	200	287
VOE 11031189	263	200	287
VOE 11031190	263	200	287
VOE 11031769	216	300	121
VOE 11031785	216	300	121
VOE 11033878	212	325	87
VOE 11033998	256	100	245
VOE 11039563	362	200	377
VOE 11039709	350	200	361
VOE 11039709	350	210	363
VOE 11039713	371	300	427
VOE 11039713	371	400	431
VOE 11039846	350	100	357
VOE 11039846	350	150	359
VOE 11039846	350	200	361
VOE 11039846	356	200	369
VOE 11055613	836	100	695
VOE 11055613	836	125	699
VOE 11078015	880	100	813
VOE 11078015	880	150	815
VOE 11104040	831	200	687
VOE 11104040	831	250	691
VOE 11104728	843	100	731
VOE 11104728	843	150	733
VOE 11104749	831	100	685
VOE 11109241	254	210	213
VOE 11110259	256	200	247
VOE 11110260	256	200	247
VOE 11110614	256	200	247
VOE 11110614	256	250	249
VOE 11110623	261	200	269
VOE 11110624	261	200	269
VOE 11110641	261	200	269
VOE 11110646	261	200	269
VOE 11110683	235	400	197
VOE 11110696	261	200	269
VOE 11110712	261	200	269
VOE 11110731	911	1100	1081
VOE 11110737	235	400	197
VOE 11110738	235	400	197
VOE 11110740	235	160	189
VOE 11110753	261	200	269
VOE 11110755	261	200	269
VOE 11113262	810	125	637
VOE 11113885	880	200	817
VOE 11113885	880	250	819
VOE 11116814	897	100	851
VOE 11117464	235	150	185
VOE 11117464	362	400	381
VOE 11117464	860	200	763
VOE 11117464	860	360	771
VOE 11117464	881	100	827
VOE 11117870	254	430	233
VOE 11117870	254	430	233
VOE 11127320	217	100	125
VOE 11127320	217	110	129
VOE 11127354	217	100	123
VOE 11127354	217	110	127
VOE 11127845	262	100	275
VOE 11127845	262	125	277
VOE 11128033	235	160	189
VOE 11128756	212	325	87
VOE 11141272	910	100	977
VOE 11152167	269	150	301
VOE 11162582	217	200	131
VOE 11164693	880	100	813
VOE 11164693	880	150	815
VOE 11164693	880	200	817
VOE 11164693	880	250	819
VOE 11170101	362	300	379
VOE 11170321	321	100	347
VOE 11172907	234	100	167
VOE 11172907	234	125	169
VOE 11192686	371	1500	461
VOE 11194245	254	410	229
VOE 11194246	254	410	229
VOE 11194257	235	100	181
VOE 11194257	235	150	185
VOE 11194257	235	160	189
VOE 11196159	254	420	231
VOE 11196161	254	400	227
VOE 11196162	254	400	227
VOE 11196162	254	410	229
VOE 11196162	254	420	231
VOE 11196164	254	410	229
VOE 11196166	254	400	227
VOE 11196166	254	420	231
VOE 11197144	254	410	229
VOE 11200955	880	100	813
VOE 11200955	880	150	815
VOE 11201898	880	100	813
VOE 11201898	880	150	815
VOE 11201899	880	100	813
VOE 11201899	880	150	815
VOE 11203464	843	100	731
VOE 11203464	843	150	733
VOE 11203830	860	500	781
VOE 11203848	831	100	685
VOE 11203865	831	100	685
VOE 11203992	818	100	643
VOE 11203992	818	200	645
VOE 11203992	818	300	647
VOE 11203992	818	400	649
VOE 11203992	818	600	651
VOE 11203992	818	700	653
VOE 11203992	818	800	655
VOE 11203992	818	900	657

Part No	Group	Sect	Page	Part No	Group	Sect	Page	Part No	Group	Sect	Page	Part No	Group	Sect	Page	Part No	Group	Sect	Page
VOE 11204061	843	200	735	VOE 11204772	872	100	801	VOE 11205821	831	200	687	VOE 11294085	831	100	685	VOE 11412071	880	100	813
VOE 11204081	818	100	643	VOE 11204772	872	200	803	VOE 11205821	831	250	689	VOE 11294085	831	200	687	VOE 11412071	880	150	815
VOE 11204081	818	200	645	VOE 11204775	872	100	801	VOE 11205822	831	250	689	VOE 11294085	836	100	695	VOE 11412071	880	200	817
VOE 11204081	818	300	647	VOE 11204775	872	200	803	VOE 11205832	363	100	387	VOE 11294085	843	100	731	VOE 11412071	880	250	819
VOE 11204081	818	400	649	VOE 11204796	843	250	737	VOE 11205840	363	100	387	VOE 11294085	843	200	735	VOE 11412566	831	200	687
VOE 11204081	818	600	651	VOE 11204797	843	250	737	VOE 11205847	880	400	825	VOE 11294085	872	100	801	VOE 11412566	831	250	689
VOE 11204081	818	700	653	VOE 11204798	843	250	737	VOE 11205856	363	100	387	VOE 11294085	880	100	813	VOE 11412785	880	100	813
VOE 11204081	818	800	655	VOE 11204855	810	150	639	VOE 11205867	810	100	635	VOE 11294085	880	200	817	VOE 11412785	880	150	815
VOE 11204081	818	900	657	VOE 11204864	860	350	769	VOE 11205904	810	200	641	VOE 11294085	880	300	821	VOE 11412785	880	200	817
VOE 11204163	992	100	1485	VOE 11204975	810	150	639	VOE 11205910	831	200	687	VOE 11294085	880	400	825	VOE 11412785	880	250	819
VOE 11204163	992	150	1487	VOE 11204975	836	100	695	VOE 11205910	831	250	689	VOE 11294086	354	100	365	VOE 11419486	367	100	401
VOE 11204163	992	150	1487	VOE 11204975	836	125	699	VOE 11205924	363	100	387	VOE 11294086	363	100	387	VOE 11423224	212	325	87
VOE 11204163	992	150	1487	VOE 11204984	880	350	823	VOE 11205925	363	100	387	VOE 11294086	371	1000	443	VOE 11423673	222	100	151
VOE 11204164	992	100	1485	VOE 11205297	843	100	731	VOE 11205934	831	100	685	VOE 11294086	380	100	471	VOE 11423673	222	100	153
VOE 11204164	992	150	1487	VOE 11205297	843	150	733	VOE 11205958	836	100	695	VOE 11294086	393	150	487	VOE 11423761	217	100	123
VOE 11204164	992	150	1487	VOE 11205358	843	200	735	VOE 11205958	836	125	699	VOE 11294086	810	100	635	VOE 11423761	217	110	127
VOE 11204164	992	150	1487	VOE 11205358	843	250	737	VOE 11205959	836	100	695	VOE 11294086	810	150	639	VOE 11423761	286	100	305
VOE 11204214	831	100	685	VOE 11205376	831	200	687	VOE 11205959	836	125	699	VOE 11294086	810	200	641	VOE 11428010	364	100	397
VOE 11204217	880	200	817	VOE 11205376	831	250	689	VOE 11205962	836	100	695	VOE 11294086	831	100	685	VOE 11428011	356	200	369
VOE 11204217	880	250	819	VOE 11205376	831	300	693	VOE 11205962	836	125	699	VOE 11294086	831	200	687	VOE 11428013	362	300	379
VOE 11204294	818	100	643	VOE 11205402	831	250	689	VOE 11206002	880	200	817	VOE 11294086	836	150	703	VOE 11428014	364	100	397
VOE 11204294	818	200	645	VOE 11205414	872	100	801	VOE 11206002	880	250	819	VOE 11294086	843	100	731	VOE 11428015	363	300	391
VOE 11204294	818	300	647	VOE 11205414	872	200	803	VOE 11206015	860	550	783	VOE 11294086	843	200	735	VOE 11428016	363	300	391
VOE 11204294	818	400	649	VOE 11205580	810	125	637	VOE 11206018	880	300	821	VOE 11294086	872	100	801	VOE 11428051	286	300	317
VOE 11204294	818	600	651	VOE 11205581	810	125	637	VOE 11206018	880	350	823	VOE 11294086	880	100	813	VOE 11428051	286	400	321
VOE 11204294	818	700	653	VOE 11205589	880	400	825	VOE 11206068	992	100	1485	VOE 11294086	880	200	817	VOE 11428051	371	300	427
VOE 11204294	818	800	655	VOE 11205676	831	100	685	VOE 11206093	843	200	735	VOE 11294086	880	300	821	VOE 11428051	371	300	427
VOE 11204294	818	900	657	VOE 11205679	860	350	769	VOE 11206093	843	250	737	VOE 11294086	880	400	825	VOE 11428051	371	400	431
VOE 11204475	880	200	817	VOE 11205685	860	350	769	VOE 11294085	354	100	365	VOE 11381207	398	200	495	VOE 11428051	371	700	433
VOE 11204475	880	250	819	VOE 11205713	843	200	735	VOE 11294085	363	100	387	VOE 11381207	398	250	497	VOE 11428051	371	700	435
VOE 11204591	860	350	769	VOE 11205713	843	250	737	VOE 11294085	371	1000	443	VOE 11381209	398	100	493	VOE 11428051	372	300	467
VOE 11204663	831	200	687	VOE 11205720	843	200	735	VOE 11294085	380	100	471	VOE 11381209	398	300	499	VOE 11428051	372	310	469
VOE 11204727	843	100	731	VOE 11205720	843	250	737	VOE 11294085	393	150	487	VOE 11381460	398	600	505	VOE 11428052	286	400	321
VOE 11204727	843	150	733	VOE 11205742	860	550	783	VOE 11294085	810	100	635	VOE 11381460	398	700	507	VOE 11428052	371	700	433
VOE 11204765	843	200	735	VOE 11205743	860	550	783	VOE 11294085	810	150	639	VOE 11381465	398	400	501	VOE 11428052	372	310	469
VOE 11204766	843	200	735	VOE 11205768	810	200	641	VOE 11294085	810	200	641	VOE 11381465	398	500	503	VOE 11428053	371	1300	455

NUMERICAL INDEX
INDICE DE NÚMERO
ÍNDICE NUMÉRICO

RÉPERTOIRE DE NUMÉROS

Catalogue id **20591** | Group **10**
Issue **20027088-G** | Page **1518**

Part No	Group	Sect	Page
VOE 11428053	371	300	427
VOE 11428055	371	1100	445
VOE 11428055	371	700	433
VOE 11428056	371	1100	445
VOE 11428056	371	700	433
VOE 11428059	371	300	425
VOE 11428059	371	400	429
VOE 11428059	371	700	435
VOE 11428061	371	700	435
VOE 11428061	371	700	433
VOE 11428062	371	700	433
VOE 11428063	371	1100	445
VOE 11428063	371	700	435
VOE 11428063	371	700	437
VOE 11428064	371	1100	445
VOE 11428064	371	700	437
VOE 11428065	371	300	425
VOE 11428065	371	400	429
VOE 11428065	371	700	437
VOE 11428066	371	700	437
VOE 11428067	371	300	425
VOE 11428067	371	400	429
VOE 11428067	371	700	435
VOE 11428067	371	700	433
VOE 11428068	371	700	433
VOE 11428069	398	100	493
VOE 11428069	398	1000	513
VOE 11428069	398	1100	515
VOE 11428069	398	1200	517
VOE 11428069	398	200	495
VOE 11428069	398	250	497
VOE 11428069	398	300	499
VOE 11428069	398	400	501
VOE 11428069	398	500	503
VOE 11428069	398	600	505
VOE 11428069	398	700	507
VOE 11428069	398	900	511
VOE 11428070	398	100	493
VOE 11428070	398	1000	513
VOE 11428070	398	1100	515
VOE 11428070	398	1200	517
VOE 11428070	398	200	495
VOE 11428070	398	250	497
VOE 11428070	398	300	499
VOE 11428070	398	400	501
VOE 11428070	398	500	503
VOE 11428070	398	600	505
VOE 11428070	398	700	507
VOE 11428070	398	900	511
VOE 11428079	371	300	425
VOE 11428079	371	400	429
VOE 11428081	371	1100	445
VOE 11428081	371	300	425
VOE 11428081	371	400	429
VOE 11428082	371	1100	445
VOE 11428083	371	300	425
VOE 11428083	371	400	429
VOE 11428085	371	1100	445
VOE 11428085	371	300	425
VOE 11428085	371	400	429
VOE 11428086	371	1100	445
VOE 11428087	371	700	437
VOE 11428087	372	310	469
VOE 11428088	371	700	437
VOE 11428088	398	1000	513
VOE 11428088	398	1100	515
VOE 11428088	398	1200	517
VOE 11428088	398	900	511
VOE 11428093	371	700	437
VOE 11428093	372	310	469
VOE 11428093	398	1000	513
VOE 11428093	398	1100	515
VOE 11428093	398	1200	517
VOE 11428093	398	900	511
VOE 11428128	364	100	397
VOE 11428138	364	100	397
VOE 11428143	371	700	437
VOE 11428143	398	1000	513
VOE 11428143	398	1100	515
VOE 11428143	398	1200	517
VOE 11428143	398	900	511
VOE 11428146	364	100	395
VOE 11428148	364	200	399
VOE 11428159	364	200	399
VOE 11428160	363	300	391
VOE 11428166	364	200	399
VOE 11443400	367	600	411
VOE 11443993	398	1000	513
VOE 11443993	398	1100	515
VOE 11443993	398	1200	517
VOE 11443993	398	900	511
VOE 11447066	263	100	285
VOE 114613454	911	1200	1083
VOE 1161059	211	200	67
VOE 1161277	216	200	117
VOE 11701192	431	100	527
VOE 11701192	431	110	531
VOE 11701193	431	100	527
VOE 11701193	431	110	531
VOE 11701198	431	110	533
VOE 11701952	256	100	245
VOE 11701954	256	100	245
VOE 11702537	431	110	533
VOE 11704359	810	150	639
VOE 11704359	843	100	731
VOE 11705810	441	210	553
VOE 11705988	914	800	1207
VOE 11705989	914	800	1207
VOE 11705990	914	1600	1225
VOE 11705990	914	800	1207
VOE 11705991	914	800	1207
VOE 11705992	914	800	1207
VOE 11705993	914	800	1207
VOE 11705994	914	1600	1225
VOE 11705994	914	800	1207
VOE 11705995	914	1600	1225
VOE 11705995	914	800	1207
VOE 11705997	914	1600	1225
VOE 11705997	914	800	1207
VOE 11705998	914	1600	1225
VOE 11705998	914	800	1207
VOE 11706002	914	1600	1225
VOE 11706002	914	800	1207
VOE 11706094	914	1600	1225
VOE 11706095	914	1600	1225
VOE 11706100	914	1600	1225
VOE 11706895	431	110	533
VOE 11706896	431	110	531
VOE 11706967	914	1100	1211
VOE 11706967	914	1200	1215
VOE 11706967	914	1300	1219
VOE 11707714	924	3150	1381
VOE 11707954	431	110	533
VOE 11708591	256	250	249
VOE 11708658	914	2600	1247
VOE 11708658	914	2900	1251
VOE 11708658	914	3000	1253
VOE 11708658	916	6000	1339
VOE 11708660	914	2600	1247
VOE 11708660	916	6000	1339
VOE 11708661	914	2900	1251
VOE 11708661	914	3000	1253
VOE 11708679	235	160	189
VOE 11710753	371	1500	461
VOE 11710987	234	200	171
VOE 11710987	234	350	177
VOE 11712372	214	100	95
VOE 11712384	321	100	347
VOE 11712676	924	150	1343
VOE 11712790	256	250	249
VOE 11712791	256	250	249
VOE 11712792	256	250	249
VOE 11712793	256	250	249
VOE 11716772	321	100	347
VOE 11800416	852	200	745
VOE 11802618	852	200	745
VOE 11803693	362	400	381
VOE 11803693	362	500	383
VOE 11803693	371	900	441
VOE 11803693	372	310	469
VOE 11806306	286	400	321
VOE 11806306	350	200	361
VOE 11806306	350	210	363
VOE 11806306	362	400	381
VOE 11806306	362	500	383
VOE 11806306	371	1400	459
VOE 11806306	371	900	441
VOE 11806306	371	900	441
VOE 11999931	256	250	249
VOE 120001	870	100	789
VOE 12749482	371	1150	447
VOE 12749482	371	1175	449
VOE 12749483	371	1150	447
VOE 12749483	371	1175	449
VOE 1304841	363	100	387
VOE 1307048	286	300	317
VOE 1307048	286	400	321
VOE 13905650	216	300	121
VOE 13930908	810	200	641
VOE 13933851	914	520	1201

Part No	Group	Sect	Page
VOE 13933852	914	3600	1259
VOE 13933855	910	100	963
VOE 13933856	910	100	963
VOE 13933857	910	200	985
VOE 13933857	914	100	1163
VOE 13933857	914	100	1163
VOE 13933857	914	2000	1227
VOE 13933857	914	2350	1237
VOE 13933857	914	2400	1239
VOE 13933857	914	3600	1257
VOE 13933857	914	3700	1263
VOE 13933857	914	400	1179
VOE 13933857	914	450	1185
VOE 13933857	916	6000	1337
VOE 13933858	910	100	963
VOE 13933858	911	300	1023
VOE 13933858	911	330	1035
VOE 13933858	911	340	1039
VOE 13933858	914	100	1163
VOE 13933858	914	100	1163
VOE 13933858	914	2000	1227
VOE 13933858	914	2350	1237
VOE 13933858	914	2400	1239
VOE 13933858	914	2400	1241
VOE 13933858	914	2400	1239
VOE 13933858	914	2500	1243
VOE 13933858	914	2600	1247
VOE 13933858	914	3600	1259
VOE 13933858	914	3700	1263
VOE 13933858	914	400	1179
VOE 13933858	914	450	1185
VOE 13933858	914	450	1185
VOE 13933858	914	500	1191
VOE 13933858	914	520	1199
VOE 13933858	916	300	1283
VOE 13933858	916	6000	1337
VOE 13933858	924	200	1349
VOE 13933858	924	210	1353
VOE 13933859	910	300	1007
VOE 13933859	914	400	1181
VOE 13933859	914	450	1189
VOE 13933859	916	6000	1337
VOE 13933860	910	300	1005
VOE 13933860	911	300	1023
VOE 13933860	914	100	1163
VOE 13933860	914	400	1179
VOE 13933860	914	450	1185
VOE 13933860	914	500	1191
VOE 13933862	910	100	963
VOE 13933862	911	1600	1093
VOE 13933862	911	300	1025
VOE 13933862	911	310	1027
VOE 13933862	911	320	1031
VOE 13933862	911	330	1035
VOE 13933862	911	340	1037
VOE 13933862	914	500	1191
VOE 13933862	914	520	1199
VOE 13933862	916	300	1285
VOE 13933863	910	300	1005
VOE 13933863	911	300	1025
VOE 13933863	911	310	1029
VOE 13933863	911	320	1031
VOE 13933863	911	330	1035
VOE 13933863	911	340	1037
VOE 13933863	911	400	1041
VOE 13933863	911	410	1047
VOE 13933864	910	200	985
VOE 13933864	911	1600	1093
VOE 13933864	916	1200	1305
VOE 13933866	910	200	989
VOE 13933867	916	1200	1307
VOE 13933867	916	3000	1333
VOE 13933867	924	1100	1373
VOE 13933868	910	200	985
VOE 13933868	911	1600	1093
VOE 13933868	911	700	1069
VOE 13933868	911	750	1073
VOE 13933868	914	100	1163
VOE 13933868	914	3600	1257
VOE 13933868	914	3700	1261
VOE 13933868	914	500	1191
VOE 13933868	914	520	1199
VOE 13933868	916	1200	1305
VOE 13933870	910	200	985
VOE 13933871	910	100	963
VOE 13933872	910	200	989
VOE 13933872	911	1600	1093
VOE 13933872	911	700	1069
VOE 13933872	911	750	1073
VOE 13933873	910	100	963
VOE 13933874	910	300	1009
VOE 13933875	910	100	963
VOE 13933878	910	300	1009
VOE 13933878	911	1600	1095
VOE 13933880	910	100	963
VOE 13933881	910	100	963
VOE 13933897	910	100	965
VOE 13933900	910	200	989
VOE 13933900	911	1600	1095
VOE 13933900	914	2300	1235
VOE 13933900	924	200	1349
VOE 13933900	924	210	1353
VOE 13933902	910	200	987
VOE 13933905	910	200	989
VOE 13933907	910	100	965
VOE 13933908	910	200	987
VOE 13933910	910	200	991
VOE 13933910	911	300	1023
VOE 13933912	910	300	1005
VOE 13933912	914	3000	1253
VOE 13933913	910	200	987
VOE 13933914	910	100	965
VOE 13933915	910	100	965
VOE 13933922	910	100	979
VOE 13933922	916	1200	1307
VOE 13933922	916	3000	1333
VOE 13933922	924	1100	1373
VOE 13933923	910	100	965
VOE 13933923	911	1600	1095
VOE 13933923	911	700	1069
VOE 13933923	911	750	1073
VOE 13933923	914	100	1163
VOE 13933923	914	3600	1255
VOE 13933923	914	3700	1261
VOE 13933923	914	400	1179
VOE 13933923	914	450	1185
VOE 13933923	914	500	1191
VOE 13933923	914	500	1195
VOE 13933923	914	520	1199
VOE 13933923	924	1600	1375
VOE 13933930	910	100	965
VOE 13933935	910	300	1005
VOE 13933935	911	700	1069
VOE 13933935	914	500	1191
VOE 13933935	914	520	1199
VOE 13933936	910	300	1009
VOE 13933936	911	1600	1095
VOE 13933936	914	200	1171
VOE 13933936	916	1200	1307
VOE 13933936	916	300	1283
VOE 13933946	910	100	977
VOE 13933961	910	100	979
VOE 13940090	371	1500	461
VOE 13940090	371	200	423
VOE 13940090	372	100	463
VOE 13940090	372	300	467
VOE 13940090	372	310	469
VOE 13940090	836	100	695
VOE 13940090	836	125	699
VOE 13940090	843	200	735
VOE 13940090	843	250	737
VOE 13940090	880	100	813
VOE 13940090	880	150	815
VOE 13940090	880	200	817
VOE 13940090	880	250	819
VOE 13940090	881	100	827
VOE 13940090	881	100	829
VOE 13940090	896	100	841
VOE 13940097	831	100	685
VOE 13942668	810	100	635
VOE 13942668	810	125	637
VOE 13942672	860	350	769
VOE 13942672	860	400	775
VOE 13942672	860	410	777
VOE 13942672	860	450	779
VOE 13942672	992	100	1483
VOE 13942672	992	100	1483
VOE 13942672	992	150	1487
VOE 13942672	992	150	1487
VOE 13942672	992	150	1487
VOE 13942672	992	150	1487
VOE 13943474	262	400	281
VOE 13943474	262	400	281
VOE 13944926	211	200	67
VOE 13944926	211	225	71
VOE 13944926	211	235	75
VOE 13944938	911	300	1023
VOE 13945407	254	350	223
VOE 13945407	372	200	465
VOE 13945407	870	100	787

NUMERICAL INDEX
INDICE DE NÚMERO
ÍNDICE NUMÉRICO

RÉPERTOIRE DE NUMÉROS

Part No	Group	Sect	Page
VOE 13945408	992	100	1483
VOE 13945444	215	100	109
VOE 13945444	217	100	123
VOE 13945444	217	110	127
VOE 13945444	222	100	151
VOE 13945444	222	100	151
VOE 13945444	235	150	185
VOE 13945444	262	100	273
VOE 13945444	263	100	285
VOE 13945444	286	100	305
VOE 13945444	286	400	321
VOE 13945444	293	200	327
VOE 13945444	293	200	327
VOE 13945444	398	100	493
VOE 13945444	398	1100	515
VOE 13945444	398	200	495
VOE 13945444	398	600	505
VOE 13945444	398	800	509
VOE 13945444	872	100	801
VOE 13945444	872	200	803
VOE 13946173	212	325	87
VOE 13946173	217	100	123
VOE 13946173	217	100	123
VOE 13946173	217	110	127
VOE 13946173	217	110	127
VOE 13946173	217	200	131
VOE 13946173	221	500	149
VOE 13946173	235	300	195
VOE 13946173	261	125	261
VOE 13946173	262	100	275
VOE 13946173	286	100	307
VOE 13946173	286	125	311
VOE 13946173	286	300	319
VOE 13946173	286	400	323
VOE 13946173	293	100	325
VOE 13946173	293	200	327
VOE 13946173	360	100	371
VOE 13946173	372	310	469
VOE 13946173	398	800	509
VOE 13946173	860	360	771
VOE 13946173	860	410	777
VOE 13946173	875	100	807
VOE 13946173	911	1100	1081
VOE 13946173	911	1100	1081
VOE 13946173	914	2900	1251
VOE 13946173	924	200	1349
VOE 13946501	235	200	191
VOE 13946544	234	250	173
VOE 13946544	234	300	175
VOE 13946544	262	100	273
VOE 13946544	286	100	305
VOE 13946544	286	100	305
VOE 13946544	286	100	307
VOE 13946544	286	125	311
VOE 13946544	286	125	311
VOE 13946544	286	125	313
VOE 13946544	371	100	413
VOE 13946544	371	110	417
VOE 13946544	372	200	465
VOE 13946544	836	175	705
VOE 13946544	852	350	751
VOE 13946544	852	400	755
VOE 13946544	881	100	829
VOE 13946544	881	200	831
VOE 13946602	235	400	197
VOE 13946652	262	400	281
VOE 13946652	262	400	281
VOE 13946752	235	160	189
VOE 13946752	263	100	285
VOE 13946752	263	250	289
VOE 13946752	263	250	289
VOE 13946752	371	200	423
VOE 13946752	860	360	771
VOE 13946752	860	360	771
VOE 13946911	214	100	95
VOE 13946911	214	100	95
VOE 13946911	214	125	101
VOE 13946911	214	125	101
VOE 13946934	254	250	215
VOE 13946934	387	100	477
VOE 13946934	387	150	479
VOE 13946934	387	300	481
VOE 13946934	881	200	831
VOE 13946934	911	1100	1081
VOE 13946934	914	1100	1213
VOE 13947281	211	200	67
VOE 13947281	211	225	71
VOE 13947281	211	235	75
VOE 13947281	222	200	155
VOE 13947281	235	100	183
VOE 13947281	235	150	185
VOE 13947281	251	100	203
VOE 13947281	251	125	205
VOE 13947281	255	300	241
VOE 13947282	293	300	329
VOE 13947621	911	310	1027
VOE 13947621	911	320	1031
VOE 13947622	211	200	69
VOE 13947622	211	225	73
VOE 13947622	211	235	77
VOE 13947622	234	100	167
VOE 13947622	234	125	169
VOE 13947622	235	100	183
VOE 13947622	235	150	185
VOE 13947622	235	160	189
VOE 13947622	255	100	237
VOE 13947622	875	100	807
VOE 13947624	222	100	151
VOE 13947624	222	200	155
VOE 13947624	235	100	183
VOE 13947624	262	100	273
VOE 13947628	911	310	1027
VOE 13947628	911	320	1031
VOE 13947629	234	100	167
VOE 13947629	234	200	171
VOE 13947695	974	3000	1395
VOE 13947695	975	4000	1473
VOE 13947695	975	4100	1477
VOE 13947695	975	4200	1479
VOE 13947760	216	100	113
VOE 13947760	254	300	217
VOE 13947760	284	100	303
VOE 13947760	286	100	305
VOE 13948217	212	200	81
VOE 13948217	212	225	83
VOE 13948356	254	350	223
VOE 13948356	860	360	771
VOE 13948610	217	100	123
VOE 13948610	217	110	127
VOE 13948610	221	100	137
VOE 13948610	221	110	139
VOE 13948610	221	120	141
VOE 13949278	363	100	387
VOE 13949278	836	175	705
VOE 13949278	880	300	821
VOE 13949278	880	350	823
VOE 13949445	975	4300	1481
VOE 13949657	254	410	229
VOE 13949746	217	100	123
VOE 13949746	217	100	123
VOE 13949746	217	110	127
VOE 13949746	217	110	127
VOE 13949746	286	100	307
VOE 13949746	286	125	313
VOE 13949747	235	200	193
VOE 13949747	235	200	193
VOE 13949747	235	200	193
VOE 13949747	286	100	307
VOE 13949747	286	100	307
VOE 13949747	286	125	313
VOE 13949853	221	300	145
VOE 13949853	221	500	149
VOE 13949853	221	500	149
VOE 13949853	255	100	237
VOE 13949853	255	100	237
VOE 13949853	255	200	239
VOE 13949853	255	200	239
VOE 13949997	286	100	307
VOE 13949997	286	125	311
VOE 13949997	372	300	467
VOE 13949997	372	310	469
VOE 13955781	993	300	1501
VOE 13955894	286	300	319
VOE 13955894	286	400	323
VOE 13955894	371	200	423
VOE 13955894	841	100	719
VOE 13955894	841	250	727
VOE 13955894	852	350	753
VOE 13955894	852	400	755
VOE 13955894	860	350	769
VOE 13955894	880	400	825
VOE 13955894	891	300	839
VOE 13955897	310	100	343
VOE 13955897	310	110	345
VOE 13955897	371	100	413
VOE 13955897	371	110	417
VOE 13955897	860	400	775
VOE 13955897	860	410	777
VOE 13955900	363	300	391
VOE 13955900	715	7650	593

Part No	Group	Sect	Page
VOE 13955900	715	7700	595
VOE 13955900	818	100	643
VOE 13955900	818	200	645
VOE 13955900	818	300	647
VOE 13955900	818	400	649
VOE 13955900	818	600	651
VOE 13955900	818	700	653
VOE 13955900	818	800	655
VOE 13955900	818	900	657
VOE 13955900	860	350	769
VOE 13955900	860	400	775
VOE 13960138	880	250	819
VOE 13960138	992	100	1485
VOE 13960138	992	100	1483
VOE 13960143	310	100	343
VOE 13960143	310	110	345
VOE 13960143	363	200	389
VOE 13960143	372	100	463
VOE 13960143	386	100	473
VOE 13960143	860	360	771
VOE 13960143	870	200	791
VOE 13960143	880	350	823
VOE 13960143	891	300	839
VOE 13960246	443	200	565
VOE 13960246	716	1000	605
VOE 13960634	262	125	277
VOE 13961965	371	1000	443
VOE 13961965	371	1100	445
VOE 13963103	831	250	689
VOE 13964907	293	300	329
VOE 13965175	254	350	223
VOE 13965175	254	350	223
VOE 13965175	255	100	237
VOE 13965175	360	100	371
VOE 13965175	363	100	387
VOE 13965175	810	150	639
VOE 13965175	870	200	791
VOE 13965175	875	100	807
VOE 13965175	875	300	811
VOE 13965175	881	100	829
VOE 13965175	881	200	831
VOE 13965178	914	500	1193
VOE 13965178	914	520	1201
VOE 13965179	212	325	87
VOE 13965179	235	200	191
VOE 13965179	252	100	207
VOE 13965179	254	400	227
VOE 13965180	212	225	83
VOE 13965180	221	100	137
VOE 13965180	221	110	139
VOE 13965180	221	120	141
VOE 13965180	262	200	279
VOE 13965181	212	200	81
VOE 13965183	263	300	291
VOE 13965184	212	300	85
VOE 13965184	258	100	251
VOE 13965184	258	200	255
VOE 13965184	293	200	327
VOE 13965185	262	100	273
VOE 13965185	262	125	277
VOE 13965185	263	300	291
VOE 13965185	263	300	291
VOE 13965185	263	310	293
VOE 13965185	360	100	371
VOE 13965185	860	350	769
VOE 13965185	860	360	771
VOE 13965185	860	550	783
VOE 13965185	870	200	791
VOE 13965185	880	400	825
VOE 13965185	881	100	829
VOE 13965185	891	300	839
VOE 13965186	860	350	769
VOE 13965186	860	550	783
VOE 13965186	891	300	839
VOE 13965187	881	100	829
VOE 13965189	362	200	377
VOE 13965190	262	100	273
VOE 13965190	262	125	277
VOE 13965190	916	2300	1331
VOE 13965191	216	100	115
VOE 13965191	924	200	1349
VOE 13965192	482	100	567
VOE 13965192	810	200	641
VOE 13965193	387	300	481
VOE 13965193	387	350	483
VOE 13965216	212	300	85
VOE 13965216	212	325	87
VOE 13965220	860	360	771
VOE 13965483	254	250	215
VOE 13966143	211	200	69
VOE 13966143	211	225	73
VOE 13966143	211	235	77
VOE 13966144	262	100	273
VOE 13966147	222	100	151
VOE 13966367	216	200	117
VOE 13966367	216	225	119
VOE 13966378	221	100	137
VOE 13966378	221	110	139
VOE 13966378	221	120	141
VOE 13966378	254	350	223
VOE 13966378	254	350	223
VOE 13967630	913	200	1157
VOE 13967752	910	100	965
VOE 13967752	910	200	987
VOE 13968904	263	200	287
VOE 13969011	235	100	183
VOE 13969011	235	150	185
VOE 13969011	235	400	197
VOE 13969160	398	100	493
VOE 13969160	398	1000	513
VOE 13969160	398	1100	515
VOE 13969160	398	1200	517
VOE 13969160	398	200	495
VOE 13969160	398	250	497
VOE 13969160	398	300	499
VOE 13969160	398	400	501
VOE 13969160	398	500	503
VOE 13969160	398	600	505
VOE 13969160	398	700	507
VOE 13969160	398	900	511
VOE 13969162	372	100	463
VOE 13969599	831	200	687
VOE 13969599	831	250	689
VOE 13969737	360	100	371
VOE 13969737	881	100	829
VOE 13971095	875	300	811
VOE 13971095	992	100	1483
VOE 13971098	836	100	697
VOE 13971098	836	125	701
VOE 13971098	843	200	735
VOE 13971098	843	250	739
VOE 13971098	880	350	823
VOE 13973924	216	200	117
VOE 13973924	262	125	277
VOE 13973924	293	300	329
VOE 13974682	371	1000	443
VOE 13974682	371	1100	445
VOE 13974682	831	200	687
VOE 13974682	831	250	689
VOE 13975105	211	200	67
VOE 13975105	211	225	71
VOE 13975105	211	235	75
VOE 13975675	212	225	83
VOE 13975675	262	125	277
VOE 13977600	212	300	85
VOE 13977600	212	300	85
VOE 13977600	212	325	87
VOE 13977600	286	100	307
VOE 13977600	286	125	313
VOE 14016673	254	350	223
VOE 14016673	371	700	435
VOE 14211726	441	210	553
VOE 14211855	910	100	969
VOE 14211855	910	100	969
VOE 14211856	910	100	965
VOE 14211856	910	100	965
VOE 14211856	910	200	987
VOE 14211858	910	100	965
VOE 14211858	910	100	963
VOE 14211858	910	100	965
VOE 14211858	910	100	963
VOE 14211858	910	100	963
VOE 14211858	910	200	987
VOE 14211859	910	100	965
VOE 14211860	910	100	959
VOE 14211860	910	100	965
VOE 14211860	910	100	957
VOE 14211864	910	100	971
VOE 14211864	910	100	955
VOE 14213026	371	1000	443
VOE 14213026	371	1100	445
VOE 14213266	235	100	183
VOE 14213266	235	150	185
VOE 14213676	910	100	963
VOE 14262070	431	100	527
VOE 14262070	431	110	531
VOE 14262071	431	100	527
VOE 14262071	431	100	527
VOE 14262071	431	110	531
VOE 14345423	910	100	965

NUMERICAL INDEX
INDICE DE NÚMERO
ÍNDICE NUMÉRICO

RÉPERTOIRE DE NUMÉROS

NUMERICAL INDEX
INDICE DE NÚMERO
ÍNDICE NUMÉRICO

RÉPERTOIRE DE NUMÉROS

Part No	Group	Sect	Page
VOE 14346322	398	1000	513
VOE 14346322	398	1100	515
VOE 14346322	398	1200	517
VOE 14346322	398	900	511
VOE 14351164	910	300	1009
VOE 14370881	372	300	467
VOE 14370883	371	1400	459
VOE 14370883	371	900	441
VOE 14370883	386	200	475
VOE 14370893	910	100	965
VOE 14386914	993	400	1503
VOE 14386916	993	400	1503
VOE 14386916	993	450	1505
VOE 14388037	993	200	1493
VOE 14388037	993	300	1499
VOE 14388037	993	450	1505
VOE 14388037	993	500	1507
VOE 14388229	993	100	1489
VOE 14388450	993	200	1495
VOE 14388450	993	300	1499
VOE 14388450	993	400	1503
VOE 14388450	993	450	1505
VOE 14388454	993	200	1495
VOE 14388454	993	300	1499
VOE 14388454	993	450	1505
VOE 14388457	993	200	1495
VOE 14388457	993	300	1499
VOE 14388458	993	200	1495
VOE 14388458	993	300	1499
VOE 14388551	234	200	171
VOE 14388551	234	350	177
VOE 14388605	911	1100	1081
VOE 14388909	993	200	1493
VOE 14388909	993	300	1499
VOE 14388910	993	300	1499
VOE 14388910	993	400	1503
VOE 14388982	993	100	1489
VOE 14389564	993	100	1489
VOE 14389565	993	100	1489
VOE 14389565	993	100	1489
VOE 14389566	993	100	1489
VOE 14389568	993	100	1489
VOE 14389571	993	100	1489
VOE 14389577	993	400	1503
VOE 14500116	914	1100	1211
VOE 14500116	914	1200	1215
VOE 14500116	914	1300	1219
VOE 14500124	914	1200	1215
VOE 14500124	914	1300	1219
VOE 14500125	914	1200	1215
VOE 14500125	914	1300	1219
VOE 14500129	914	1100	1213
VOE 14500130	914	1200	1215
VOE 14500130	914	1300	1219
VOE 14500137	914	1100	1213
VOE 14500291	356	200	369
VOE 14500291	387	350	483
VOE 14500291	875	100	807
VOE 14500291	875	300	809
VOE 14500291	975	1000	1409
VOE 14500291	975	1000	1409
VOE 14500291	975	1100	1413
VOE 14500291	975	1100	1413
VOE 14500291	975	1200	1419
VOE 14500291	975	1200	1417
VOE 14500291	975	1300	1421
VOE 14500291	975	1300	1421
VOE 14500291	975	1400	1425
VOE 14500291	975	1400	1425
VOE 14500291	975	1500	1431
VOE 14500291	975	1500	1429
VOE 14500291	975	1600	1435
VOE 14500291	975	1600	1433
VOE 14500291	975	1700	1437
VOE 14500291	975	1700	1437
VOE 14500291	975	1800	1441
VOE 14500291	975	1800	1441
VOE 14500291	975	1900	1445
VOE 14500291	975	2000	1447
VOE 14500291	975	2000	1447
VOE 14500291	975	2100	1451
VOE 14500291	975	2100	1451
VOE 14500291	993	300	1499
VOE 14500292	254	200	209
VOE 14500292	286	400	321
VOE 14500292	993	100	1491
VOE 14500292	993	300	1499
VOE 14500293	350	200	361
VOE 14500293	350	210	363
VOE 14500294	371	1500	461
VOE 14500295	870	100	787
VOE 14500295	916	3000	1333
VOE 14500295	916	3000	1333
VOE 14500296	870	100	789
VOE 14500296	993	300	1501
VOE 14500297	286	400	321
VOE 14500297	875	100	807
VOE 14500297	875	300	809
VOE 14500297	993	300	1501
VOE 14500297	993	450	1505
VOE 14500297	993	500	1507
VOE 14500336	218	100	133
VOE 14500381	924	100	1341
VOE 14500564	914	1100	1213
VOE 14500661	875	100	805
VOE 14500661	875	300	811
VOE 14500781	910	300	1011
VOE 14501383	852	350	751
VOE 14501383	852	400	755
VOE 14501408	914	200	1171
VOE 14501538	715	150	583
VOE 14501538	715	210	587
VOE 14502011	913	200	1155
VOE 14502360	911	1500	1087
VOE 14502360	911	500	1057
VOE 14502426	992	150	1487
VOE 14502645	443	200	565
VOE 14502721	364	100	395
VOE 14503053	364	100	395
VOE 14503528	911	400	1041
VOE 14503528	911	410	1047
VOE 14503564	975	4100	1475
VOE 14503566	975	4100	1477
VOE 14503566	975	4200	1479
VOE 14503567	975	4100	1477
VOE 14503567	975	4200	1479
VOE 14503568	975	4100	1477
VOE 14503568	975	4200	1479
VOE 14503680	881	100	827
VOE 14504205	916	6000	1337
VOE 14504237	870	200	791
VOE 14504769	916	2000	1309
VOE 14504770	916	2000	1309
VOE 14504781	916	1000	1291
VOE 14504781	916	1010	1295
VOE 14504933	860	100	759
VOE 14505108	916	110	1271
VOE 14505109	916	110	1271
VOE 14505277	916	2000	1309
VOE 14505317	916	100	1267
VOE 14505317	916	110	1273
VOE 14505317	916	120	1277
VOE 14505317	916	130	1279
VOE 14505318	916	1000	1291
VOE 14505318	916	1010	1295
VOE 14505318	916	1020	1297
VOE 14505318	916	1160	1303
VOE 14505383	716	700	601
VOE 14505385	716	700	601
VOE 14505389	716	700	601
VOE 14505390	716	700	601
VOE 14505391	716	700	601
VOE 14505473	916	2200	1317
VOE 14505473	916	2250	1323
VOE 14505473	916	2260	1327
VOE 14505474	916	2200	1317
VOE 14505474	916	2250	1323
VOE 14505474	916	2260	1327
VOE 14505515	870	100	787
VOE 14505555	912	2000	1131
VOE 14505555	912	2500	1139
VOE 14505557	912	2000	1131
VOE 14505557	912	2100	1135
VOE 14505557	912	2500	1139
VOE 14505557	912	2510	1141
VOE 14505558	912	2000	1131
VOE 14505560	912	2000	1131
VOE 14505560	912	2100	1135
VOE 14505560	912	2500	1139
VOE 14505561	912	2000	1131
VOE 14505561	912	2100	1135
VOE 14505561	912	2500	1139
VOE 14505562	912	2000	1131
VOE 14505562	912	2100	1135
VOE 14505562	912	2500	1139
VOE 14505562	912	2510	1141
VOE 14505563	912	2000	1131
VOE 14505563	912	2100	1135
VOE 14505564	912	2000	1131

Part No	Group	Sect	Page	Part No	Group	Sect	Page	Part No	Group	Sect	Page	Part No	Group	Sect	Page	Part No	Group	Sect	Page
VOE 14505564	912	2100	1135	VOE 14508060	398	1200	517	VOE 14508818	891	200	837	VOE 14509329	870	350	797	VOE 14509363	870	300	793
VOE 14505564	912	2500	1139	VOE 14508060	398	250	497	VOE 14508819	891	150	835	VOE 14509330	870	300	793	VOE 14509363	870	350	797
VOE 14505753	431	120	535	VOE 14508060	398	300	499	VOE 14508819	891	200	837	VOE 14509330	870	350	797	VOE 14509364	870	300	793
VOE 14505883	916	1000	1291	VOE 14508060	398	500	503	VOE 14508820	891	200	837	VOE 14509331	870	300	793	VOE 14509364	870	350	797
VOE 14505883	916	1000	1291	VOE 14508060	398	700	507	VOE 14508836	821	150	661	VOE 14509331	870	350	797	VOE 14509365	870	300	793
VOE 14505883	916	1010	1295	VOE 14508060	398	800	509	VOE 14508839	896	100	841	VOE 14509336	870	300	795	VOE 14509365	870	350	797
VOE 14505883	916	1010	1295	VOE 14508060	875	100	805	VOE 14508848	821	150	661	VOE 14509336	870	350	799	VOE 14509367	870	300	793
VOE 14505884	916	1000	1291	VOE 14508060	875	300	811	VOE 14508848	821	300	665	VOE 14509337	870	300	793	VOE 14509367	870	350	797
VOE 14505884	916	1010	1295	VOE 14508061	875	100	805	VOE 14508848	821	7310	671	VOE 14509337	870	350	797	VOE 14509373	870	300	793
VOE 14505884	916	1150	1301	VOE 14508061	875	300	811	VOE 14508850	821	7300	669	VOE 14509338	870	350	799	VOE 14509373	870	350	797
VOE 14505896	916	100	1265	VOE 14508067	870	100	787	VOE 14508860	911	310	1027	VOE 14509339	870	300	793	VOE 14509374	870	300	793
VOE 14505896	916	120	1275	VOE 14508075	912	2100	1135	VOE 14508860	911	320	1033	VOE 14509339	870	350	797	VOE 14509374	870	350	797
VOE 14505958	911	1500	1087	VOE 14508075	912	3500	1149	VOE 14508860	911	340	1037	VOE 14509340	870	300	795	VOE 14509474	916	6000	1337
VOE 14506431	256	100	245	VOE 14508096	881	200	831	VOE 14508911	431	300	539	VOE 14509340	870	350	799	VOE 14509607	897	100	849
VOE 14506517	261	100	257	VOE 14508096	881	200	831	VOE 14509071	269	100	299	VOE 14509341	870	300	793	VOE 14509607	897	100	849
VOE 14506517	261	125	261	VOE 14508099	881	200	831	VOE 14509076	975	4100	1475	VOE 14509341	870	350	797	VOE 14509713	897	200	855
VOE 14506517	261	130	265	VOE 14508106	912	3500	1149	VOE 14509262	875	100	805	VOE 14509342	870	300	793	VOE 14509713	897	300	857
VOE 14506522	256	200	247	VOE 14508165	441	100	545	VOE 14509262	875	300	809	VOE 14509342	870	350	797	VOE 14509865	992	100	1485
VOE 14506683	914	100	1167	VOE 14508327	916	2300	1331	VOE 14509263	875	100	805	VOE 14509343	870	300	793	VOE 14510070	913	200	1155
VOE 14506684	914	100	1167	VOE 14508336	916	2200	1319	VOE 14509263	875	300	809	VOE 14509343	870	350	797	VOE 14510278	716	1000	605
VOE 14506867	843	250	737	VOE 14508336	916	2250	1325	VOE 14509264	875	100	805	VOE 14509345	870	350	797	VOE 14510280	716	1000	605
VOE 14506898	371	1350	457	VOE 14508337	916	2250	1325	VOE 14509264	875	300	809	VOE 14509346	870	300	793	VOE 14510425	975	4300	1481
VOE 14507529	912	3400	1145	VOE 14508337	916	2260	1329	VOE 14509265	875	100	805	VOE 14509346	870	350	797	VOE 14510560	269	100	299
VOE 14507603	875	100	805	VOE 14508385	974	200	1391	VOE 14509265	875	300	809	VOE 14509348	870	300	793	VOE 14510562	269	100	299
VOE 14507702	492	100	571	VOE 14508409	718	100	607	VOE 14509266	875	100	805	VOE 14509348	870	350	797	VOE 14510563	269	100	299
VOE 14507703	492	100	571	VOE 14508468	715	150	583	VOE 14509266	875	300	809	VOE 14509351	870	300	793	VOE 14510755	897	100	849
VOE 14507747	975	3500	1465	VOE 14508469	715	150	583	VOE 14509271	875	100	805	VOE 14509351	870	350	797	VOE 14510755	897	100	849
VOE 14507747	975	3600	1469	VOE 14508470	715	150	583	VOE 14509271	875	300	809	VOE 14509352	870	350	797	VOE 14510778	916	1100	1299
VOE 14507926	716	700	601	VOE 14508471	715	150	583	VOE 14509272	235	160	189	VOE 14509356	870	300	793	VOE 14510898	916	2300	1331
VOE 14508023	911	1500	1087	VOE 14508595	718	100	607	VOE 14509272	875	100	805	VOE 14509356	870	350	797	VOE 14510905	916	2300	1331
VOE 14508023	911	600	1061	VOE 14508630	363	300	391	VOE 14509272	875	300	809	VOE 14509357	870	300	793	VOE 14510906	916	2300	1331
VOE 14508023	911	610	1065	VOE 14508632	363	300	391	VOE 14509281	431	300	539	VOE 14509357	870	350	797	VOE 14510942	912	2000	1131
VOE 14508024	831	100	685	VOE 14508638	363	300	391	VOE 14509327	870	350	799	VOE 14509361	870	300	793	VOE 14510943	912	2000	1131
VOE 14508024	860	410	777	VOE 14508639	363	100	387	VOE 14509328	870	300	793	VOE 14509361	870	350	797	VOE 14510943	912	2100	1135
VOE 14508060	387	300	481	VOE 14508690	261	125	261	VOE 14509328	870	350	797	VOE 14509362	870	300	793	VOE 14510943	912	2500	1139
VOE 14508060	387	350	483	VOE 14508818	827	100	675	VOE 14509329	870	300	793	VOE 14509362	870	350	797	VOE 14510949	912	2100	1135

NUMERICAL INDEX
INDICE DE NÚMERO
ÍNDICE NUMÉRICO

RÉPERTOIRE DE NUMÉROS

Part No	Group	Sect	Page
VOE 14510951	912	2100	1135
VOE 14510985	371	200	421
VOE 14511215	914	500	1197
VOE 14511247	875	300	809
VOE 14511399	911	100	1015
VOE 14511415	870	100	787
VOE 14511415	870	300	795
VOE 14511415	870	350	799
VOE 14511415	875	300	811
VOE 14511415	911	400	1041
VOE 14511415	911	410	1047
VOE 14511418	269	100	299
VOE 14511448	718	100	607
VOE 14511459	875	100	805
VOE 14511473	827	250	679
VOE 14511474	827	250	679
VOE 14511475	827	250	679
VOE 14511476	827	250	679
VOE 14511515	718	100	607
VOE 14511518	916	2200	1317
VOE 14511518	916	2250	1325
VOE 14511518	916	2260	1329
VOE 14511643	441	600	561
VOE 14511643	913	300	1159
VOE 14511730	925	2000	1383
VOE 14511981	913	200	1155
VOE 14512072	974	3000	1395
VOE 14512072	975	4000	1471
VOE 14512074	975	3500	1465
VOE 14512153	254	200	209
VOE 14512153	254	410	229
VOE 14512382	913	200	1157
VOE 14512543	913	200	1155
VOE 14512544	913	200	1157
VOE 14512771	911	1000	1077
VOE 14512771	911	1010	1079
VOE 14512771	911	1800	1099
VOE 14512772	911	1000	1077
VOE 14512772	911	1010	1079
VOE 14512772	911	1800	1099
VOE 14512873	914	1100	1211
VOE 14512890	256	200	247
VOE 14512892	256	200	247
VOE 14512934	218	100	133
VOE 14512953	441	600	563
VOE 14512960	441	600	561
VOE 14513033	896	100	841
VOE 14513034	896	100	841
VOE 14513229	912	800	1113
VOE 14513233	912	800	1113
VOE 14513388	896	100	841
VOE 14513411	912	2500	1139
VOE 14513411	912	2510	1141
VOE 14513599	912	3500	1149
VOE 14513666	924	3100	1379
VOE 14513669	924	3100	1379
VOE 14513753	852	350	751
VOE 14513753	852	400	755
VOE 14513754	852	350	751
VOE 14513754	852	400	755
VOE 14513755	852	350	751
VOE 14513755	852	400	755
VOE 14513756	852	350	751
VOE 14513756	852	400	755
VOE 14513757	852	350	751
VOE 14513757	852	400	755
VOE 14513758	852	350	751
VOE 14513758	852	400	755
VOE 14513760	852	400	757
VOE 14513761	852	400	757
VOE 14513762	852	400	757
VOE 14513763	852	400	757
VOE 14513993	897	300	857
VOE 14514052	897	300	857
VOE 14514121	911	400	1041
VOE 14514121	911	410	1045
VOE 14514175	911	310	1027
VOE 14514175	911	330	1035
VOE 14514213	916	1200	1305
VOE 14514330	870	200	791
VOE 14514339	350	200	361
VOE 14514339	350	210	363
VOE 14514380	441	500	559
VOE 14514515	821	300	665
VOE 14514515	821	7300	669
VOE 14514515	821	7310	671
VOE 14514720	870	300	795
VOE 14514720	870	350	799
VOE 14514830	916	2000	1309
VOE 14515317	891	150	835
VOE 14515317	891	200	837
VOE 14515335	975	2700	1455
VOE 14515335	975	2800	1457
VOE 14515335	975	2900	1459
VOE 14515335	975	3000	1461
VOE 14515349	975	4000	1471
VOE 14515386	360	100	373
VOE 14515386	914	1500	1223
VOE 14515388	360	100	371
VOE 14515388	914	1500	1223
VOE 14515454	870	350	799
VOE 14515521	254	210	213
VOE 14515521	875	100	805
VOE 14515521	875	300	811
VOE 14515521	916	1200	1305
VOE 14515523	875	100	805
VOE 14515523	875	300	811
VOE 14515523	911	1600	1095
VOE 14515524	870	100	787
VOE 14515524	914	3600	1257
VOE 14515524	914	3700	1261
VOE 14515524	924	1100	1373
VOE 14515524	924	400	1355
VOE 14515524	924	700	1357
VOE 14515524	924	750	1361
VOE 14515557	975	3500	1465
VOE 14515557	975	3500	1465
VOE 14515557	975	3600	1469
VOE 14515557	975	4100	1475
VOE 14515557	975	4200	1479
VOE 14515579	827	200	677
VOE 14515593	393	150	487
VOE 14515718	916	100	1267
VOE 14515718	916	110	1273
VOE 14515718	916	120	1277
VOE 14515718	916	130	1279
VOE 14515941	914	1500	1223
VOE 14516635	914	800	1207
VOE 14516637	914	800	1207
VOE 14516638	914	800	1207
VOE 14516639	914	800	1207
VOE 14516640	914	800	1207
VOE 14516704	896	200	845
VOE 14516733	916	4000	1335
VOE 14517154	860	360	771
VOE 14517154	860	410	777
VOE 14517186	975	4000	1471
VOE 14517236	974	3000	1397
VOE 14517237	974	3000	1395
VOE 14517356	916	4000	1335
VOE 14517557	234	100	167
VOE 14517557	234	125	169
VOE 14517557	911	100	1015
VOE 14517655	234	200	171
VOE 14517655	234	200	171
VOE 14517655	234	350	177
VOE 14517655	234	350	177
VOE 14517676	916	1000	1291
VOE 14517676	916	1010	1295
VOE 14517678	916	2100	1313
VOE 14517743	841	100	719
VOE 14517743	841	150	721
VOE 14517744	841	100	719
VOE 14517744	841	150	721
VOE 14517748	234	250	173
VOE 14517748	234	300	175
VOE 14517753	234	250	173
VOE 14517753	234	300	175
VOE 14517754	234	250	173
VOE 14517754	234	250	173
VOE 14517754	234	300	175
VOE 14517754	234	300	175
VOE 14517770	821	100	659
VOE 14517770	821	100	659
VOE 14517783	916	4000	1335
VOE 14517890	852	350	751
VOE 14517890	852	400	755
VOE 14517891	852	350	751
VOE 14517891	852	400	755
VOE 14517938	975	4100	1475
VOE 14517938	975	4200	1479
VOE 14517940	975	4300	1481
VOE 14517942	975	4300	1481
VOE 14518572	852	400	757
VOE 14518743	363	300	391
VOE 14518752	911	100	1015
VOE 14518880	852	400	757
VOE 14519066	910	100	965
VOE 14519773	912	2000	1133
VOE 14519854	821	7310	671

Part No	Group	Sect	Page	Part No	Group	Sect	Page	Part No	Group	Sect	Page	Part No	Group	Sect	Page	Part No	Group	Sect	Page
VOE 14519992	880	250	819	VOE 14522575	870	100	789	VOE 14523019	870	300	793	VOE 14526761	911	1500	1087	VOE 14527797	881	100	827
VOE 14520135	843	200	735	VOE 14522575	914	3600	1257	VOE 14523019	870	350	797	VOE 14526761	911	500	1057	VOE 14527817	881	200	831
VOE 14520135	843	250	737	VOE 14522862	254	200	209	VOE 14523020	870	350	797	VOE 14526770	261	100	257	VOE 14528085	852	400	757
VOE 14520527	431	110	533	VOE 14522862	254	205	211	VOE 14523095	881	100	827	VOE 14526770	261	130	265	VOE 14528378	431	400	543
VOE 14521355	852	400	757	VOE 14522862	258	200	255	VOE 14523097	360	100	371	VOE 14526770	371	100	413	VOE 14528383	252	100	207
VOE 14521373	852	400	757	VOE 14522862	263	500	297	VOE 14523253	286	300	317	VOE 14526770	371	110	417	VOE 14528385	252	100	207
VOE 14521384	852	350	751	VOE 14522862	356	200	369	VOE 14523253	371	200	421	VOE 14527169	897	100	849	VOE 14528593	891	200	837
VOE 14521384	852	400	755	VOE 14522862	492	200	573	VOE 14523613	286	400	321	VOE 14527170	897	100	849	VOE 14528594	891	200	837
VOE 14521385	852	350	751	VOE 14522862	821	100	659	VOE 14524049	974	3000	1395	VOE 14527171	897	100	849	VOE 14528595	891	200	837
VOE 14521385	852	400	755	VOE 14522862	821	100	659	VOE 14524049	975	4000	1471	VOE 14527172	897	100	849	VOE 14528725	431	300	539
VOE 14521685	912	700	1111	VOE 14522862	821	100	659	VOE 14524055	975	3500	1465	VOE 14527173	897	100	849	VOE 14528726	431	300	539
VOE 14521711	912	3400	1145	VOE 14522862	821	150	663	VOE 14524055	975	3600	1469	VOE 14527286	852	350	751	VOE 14528800	775	300	613
VOE 14521728	234	100	167	VOE 14522862	821	150	661	VOE 14524063	974	3000	1395	VOE 14527286	852	400	755	VOE 14529015	431	300	539
VOE 14521728	234	125	169	VOE 14522862	821	300	665	VOE 14524063	975	4000	1471	VOE 14527410	992	100	1483	VOE 14529026	254	325	219
VOE 14521728	911	100	1015	VOE 14522862	821	7400	673	VOE 14524455	371	100	413	VOE 14527412	860	200	763	VOE 14529026	371	800	439
VOE 14521728	911	400	1043	VOE 14522862	827	100	675	VOE 14524455	371	110	419	VOE 14527458	821	300	665	VOE 14529050	870	100	787
VOE 14521728	911	410	1049	VOE 14522862	841	200	725	VOE 14524738	818	100	643	VOE 14527458	821	7310	671	VOE 14529050	870	300	795
VOE 14521847	896	200	845	VOE 14522862	860	150	761	VOE 14524738	818	200	645	VOE 14527463	896	100	841	VOE 14529050	870	350	799
VOE 14521944	896	100	841	VOE 14522862	860	350	769	VOE 14524738	818	300	647	VOE 14527465	860	350	769	VOE 14529051	870	100	787
VOE 14521945	896	100	841	VOE 14522862	860	360	771	VOE 14524738	818	400	649	VOE 14527466	860	350	769	VOE 14529051	870	300	795
VOE 14521959	896	100	841	VOE 14522862	860	450	779	VOE 14524738	818	600	651	VOE 14527467	821	150	661	VOE 14529051	870	350	799
VOE 14521988	852	350	751	VOE 14522862	860	560	785	VOE 14524738	818	700	653	VOE 14527485	843	250	737	VOE 14529052	870	100	787
VOE 14522018	916	2250	1325	VOE 14522862	891	150	835	VOE 14524738	818	800	655	VOE 14527658	256	200	247	VOE 14529052	870	300	795
VOE 14522018	916	2260	1329	VOE 14522862	891	200	837	VOE 14524738	818	900	657	VOE 14527658	256	200	247	VOE 14529052	870	350	799
VOE 14522371	924	100	1341	VOE 14522862	896	100	843	VOE 14524738	831	100	685	VOE 14527678	821	300	665	VOE 14529064	371	200	421
VOE 14522371	924	2000	1377	VOE 14522862	911	1100	1081	VOE 14524761	911	100	1015	VOE 14527678	821	7300	669	VOE 14529064	870	100	787
VOE 14522381	911	410	1045	VOE 14522979	924	2000	1377	VOE 14524929	916	2100	1313	VOE 14527678	821	7310	671	VOE 14529064	914	200	1171
VOE 14522410	924	3100	1379	VOE 14522985	924	2000	1377	VOE 14524930	916	2100	1313	VOE 14527678	860	360	771	VOE 14529065	914	200	1171
VOE 14522411	924	3150	1381	VOE 14522986	924	2000	1377	VOE 14525048	912	2000	1133	VOE 14527678	860	410	777	VOE 14529066	371	200	421
VOE 14522488	916	4000	1335	VOE 14522987	924	2000	1377	VOE 14525808	441	210	553	VOE 14527738	897	200	855	VOE 14529112	371	100	413
VOE 14522575	254	200	209	VOE 14522988	924	2000	1377	VOE 14526128	916	1200	1307	VOE 14527738	897	300	857	VOE 14529112	371	110	417
VOE 14522575	254	205	211	VOE 14522990	924	2000	1377	VOE 14526158	330	100	351	VOE 14527776	914	700	1205	VOE 14529112	875	100	805
VOE 14522575	362	300	379	VOE 14522991	924	2000	1377	VOE 14526422	821	300	665	VOE 14527777	914	700	1205	VOE 14529121	234	200	171
VOE 14522575	362	400	381	VOE 14522992	924	2000	1377	VOE 14526422	821	7300	669	VOE 14527778	914	700	1205	VOE 14529122	371	200	421
VOE 14522575	362	500	383	VOE 14523005	914	700	1205	VOE 14526459	975	4100	1477	VOE 14527779	914	700	1205	VOE 14529132	371	400	431
VOE 14522575	372	300	467	VOE 14523006	914	700	1205	VOE 14526459	975	4300	1481	VOE 14527796	881	100	827	VOE 14529132	372	300	467

NUMERICAL INDEX
INDICE DE NÚMERO
ÍNDICE NUMÉRICO

RÉPERTOIRE DE NUMÉROS

NUMERICAL INDEX
INDICE DE NÚMERO
ÍNDICE NUMÉRICO

RÉPERTOIRE DE NUMÉROS

Part No	Group	Sect	Page
VOE 14529132	372	310	469
VOE 14529148	364	100	395
VOE 14529152	330	100	351
VOE 14529178	330	100	351
VOE 14529180	330	100	351
VOE 14529258	870	100	787
VOE 14529295	367	400	405
VOE 14529295	367	450	407
VOE 14529295	914	2000	1229
VOE 14529317	234	200	171
VOE 14529317	234	350	177
VOE 14529317	234	360	179
VOE 14529318	234	200	171
VOE 14529318	234	350	177
VOE 14529326	371	200	423
VOE 14529334	286	300	319
VOE 14529343	254	325	221
VOE 14529343	371	800	439
VOE 14529345	371	700	437
VOE 14529350	363	200	389
VOE 14529351	234	200	171
VOE 14529351	234	250	173
VOE 14529351	234	300	175
VOE 14529351	234	350	177
VOE 14529351	234	360	179
VOE 14529352	234	200	171
VOE 14529352	234	250	173
VOE 14529352	387	300	481
VOE 14529352	387	350	483
VOE 14529354	363	100	387
VOE 14529396	371	200	421
VOE 14529741	993	300	1499
VOE 14529757	913	300	1159
VOE 14529759	441	600	561
VOE 14529761	441	600	563
VOE 14529762	441	600	561
VOE 14529763	441	600	563
VOE 14529765	441	600	563
VOE 14529766	441	600	563
VOE 14529769	441	600	561
VOE 14529770	441	600	561
VOE 14529771	441	600	561
VOE 14529772	441	600	561
VOE 14529773	441	600	561
VOE 14529774	441	600	561
VOE 14529837	441	600	561
VOE 14529947	234	100	167
VOE 14529947	234	125	169
VOE 14529997	841	100	719
VOE 14530130	380	100	471
VOE 14530385	775	100	609
VOE 14530666	974	3000	1395
VOE 14530666	975	4000	1471
VOE 14530666	975	4300	1481
VOE 14530667	975	4100	1475
VOE 14530667	975	4200	1479
VOE 14530676	975	1900	1445
VOE 14530678	975	1900	1445
VOE 14530968	881	100	827
VOE 14530969	881	100	827
VOE 14530987	911	100	1015
VOE 14530988	911	100	1015
VOE 14530989	911	100	1015
VOE 14530990	911	100	1015
VOE 14530993	911	100	1015
VOE 14530995	911	1500	1089
VOE 14530995	911	600	1061
VOE 14530995	911	610	1065
VOE 14530996	911	200	1019
VOE 14530998	916	2200	1321
VOE 14530998	916	2250	1323
VOE 14530998	916	2260	1327
VOE 14531001	911	300	1023
VOE 14531001	911	310	1027
VOE 14531001	911	330	1035
VOE 14531003	914	400	1179
VOE 14531003	914	450	1185
VOE 14531009	441	500	559
VOE 14531013	492	100	571
VOE 14531014	492	100	571
VOE 14531016	387	300	481
VOE 14531016	387	350	483
VOE 14531016	860	100	759
VOE 14531020	492	100	571
VOE 14531021	492	100	571
VOE 14531022	441	500	559
VOE 14531023	492	100	571
VOE 14531023	492	200	573
VOE 14531024	441	500	559
VOE 14531031	912	2000	1133
VOE 14531075	911	1500	1087
VOE 14531075	911	500	1057
VOE 14531088	914	3600	1255
VOE 14531101	360	100	371
VOE 14531101	914	1500	1223
VOE 14531102	360	100	371
VOE 14531102	914	1500	1223
VOE 14531121	916	100	1267
VOE 14531121	916	2000	1309
VOE 14531121	916	2100	1313
VOE 14531121	916	2250	1325
VOE 14531121	916	4000	1335
VOE 14531126	911	1500	1091
VOE 14531128	924	400	1355
VOE 14531148	911	1600	1093
VOE 14531148	914	600	1203
VOE 14531154	911	100	1015
VOE 14531240	897	100	851
VOE 14531305	870	100	789
VOE 14531306	371	200	421
VOE 14531436	891	150	835
VOE 14531438	821	150	661
VOE 14531657	911	1100	1081
VOE 14531688	364	100	395
VOE 14531716	870	200	791
VOE 14531717	870	200	791
VOE 14531718	870	200	791
VOE 14531720	870	200	791
VOE 14531811	362	300	379
VOE 14531840	363	300	391
VOE 14531848	363	300	391
VOE 14532128	256	200	247
VOE 14532180	821	150	661
VOE 14532260	234	100	167
VOE 14532260	234	125	169
VOE 14532264	775	200	611
VOE 14532264	775	400	615
VOE 14532264	775	600	621
VOE 14532264	775	700	623
VOE 14532267	715	200	585
VOE 14532268	715	200	585
VOE 14532270	775	500	617
VOE 14532272	775	500	617
VOE 14532273	775	500	617
VOE 14532274	775	500	617
VOE 14532275	775	500	617
VOE 14532276	775	400	615
VOE 14532276	775	500	617
VOE 14532276	775	510	619
VOE 14532276	775	600	621
VOE 14532277	775	500	617
VOE 14532278	775	500	617
VOE 14532279	775	500	617
VOE 14532316	775	500	617
VOE 14532331	775	600	621
VOE 14532334	775	600	621
VOE 14532335	775	600	621
VOE 14532338	775	100	609
VOE 14532339	775	100	609
VOE 14532340	775	100	609
VOE 14532342	775	100	609
VOE 14532362	911	100	1015
VOE 14532449	775	300	613
VOE 14532450	775	300	613
VOE 14532452	775	300	613
VOE 14532453	775	300	613
VOE 14532454	775	300	613
VOE 14532455	775	300	613
VOE 14532473	775	100	609
VOE 14532475	218	100	133
VOE 14532476	261	100	257
VOE 14532476	261	125	261
VOE 14532476	261	130	265
VOE 14532476	911	1100	1081
VOE 14532477	837	200	709
VOE 14532477	837	210	711
VOE 14532477	837	300	713
VOE 14532477	837	310	717
VOE 14532580	852	200	745
VOE 14532688	914	500	1197
VOE 14532688	914	520	1201
VOE 14532726	870	300	795
VOE 14532726	870	350	799
VOE 14532731	775	300	613
VOE 14532819	870	200	791
VOE 14533033	263	500	297
VOE 14533035	913	200	1157
VOE 14533100	911	100	1017
VOE 14533119	914	500	1197
VOE 14533496	911	1000	1077

Part No	Group	Sect	Page	Part No	Group	Sect	Page	Part No	Group	Sect	Page	Part No	Group	Sect	Page	Part No	Group	Sect	Page
VOE 14533496	911	700	1071	VOE 14533617	913	200	1157	VOE 14534437	914	1500	1223	VOE 14535001	441	200	549	VOE 14535691	914	500	1197
VOE 14533496	911	750	1075	VOE 14533618	913	110	1153	VOE 14534438	360	100	371	VOE 14535002	441	200	549	VOE 14535707	914	2300	1235
VOE 14533497	914	2500	1243	VOE 14533731	897	100	849	VOE 14534438	914	1500	1223	VOE 14535005	441	200	549	VOE 14535711	924	1100	1373
VOE 14533498	916	2300	1331	VOE 14533798	821	150	663	VOE 14534489	881	100	827	VOE 14535012	441	200	549	VOE 14535712	910	100	979
VOE 14533554	386	200	475	VOE 14533818	975	4300	1481	VOE 14534490	881	200	831	VOE 14535014	441	200	549	VOE 14535712	916	3000	1333
VOE 14533603	913	300	1159	VOE 14533822	914	300	1175	VOE 14534492	881	200	831	VOE 14535015	441	200	551	VOE 14535763	974	3000	1395
VOE 14533604	912	800	1115	VOE 14533823	916	2250	1325	VOE 14534494	881	200	831	VOE 14535016	441	200	551	VOE 14535763	975	4000	1473
VOE 14533604	913	110	1153	VOE 14533823	916	2260	1329	VOE 14534495	881	200	831	VOE 14535017	441	200	551	VOE 14535772	910	200	989
VOE 14533604	913	200	1157	VOE 14533824	916	2250	1325	VOE 14534499	881	200	831	VOE 14535018	441	200	551	VOE 14535772	924	100	1341
VOE 14533604	913	300	1159	VOE 14533824	916	2260	1329	VOE 14534500	881	200	831	VOE 14535019	441	200	551	VOE 14535773	910	200	989
VOE 14533605	912	800	1113	VOE 14533825	916	2250	1323	VOE 14534501	881	200	831	VOE 14535021	441	200	551	VOE 14535773	924	100	1341
VOE 14533605	912	900	1119	VOE 14533825	916	2260	1327	VOE 14534517	910	300	997	VOE 14535023	441	200	551	VOE 14535777	910	100	967
VOE 14533605	913	300	1159	VOE 14533832	261	200	269	VOE 14534517	914	2400	1239	VOE 14535024	441	200	551	VOE 14535777	914	3600	1259
VOE 14533606	912	900	1123	VOE 14533837	261	200	271	VOE 14534518	910	300	999	VOE 14535025	441	200	551	VOE 14535777	914	3700	1263
VOE 14533606	913	110	1153	VOE 14533881	261	200	271	VOE 14534519	910	300	1005	VOE 14535026	441	200	551	VOE 14535777	914	500	1191
VOE 14533606	913	200	1157	VOE 14533958	914	1500	1223	VOE 14534520	914	2400	1239	VOE 14535027	441	200	551	VOE 14535777	914	520	1199
VOE 14533606	913	300	1159	VOE 14533958	914	1600	1225	VOE 14534521	910	300	1011	VOE 14535029	441	200	551	VOE 14535778	910	100	967
VOE 14533608	913	300	1159	VOE 14534053	913	300	1159	VOE 14534522	910	200	987	VOE 14535030	441	200	551	VOE 14535778	914	2300	1235
VOE 14533609	912	800	1113	VOE 14534240	870	300	793	VOE 14534522	914	2400	1239	VOE 14535035	441	200	551	VOE 14535778	914	2800	1249
VOE 14533609	912	900	1123	VOE 14534242	870	200	791	VOE 14534523	910	100	965	VOE 14535036	441	200	551	VOE 14535778	914	2900	1251
VOE 14533609	913	300	1159	VOE 14534371	914	2000	1227	VOE 14534523	914	2600	1247	VOE 14535185	912	1000	1127	VOE 14535778	914	3000	1253
VOE 14533610	912	900	1119	VOE 14534372	914	2500	1243	VOE 14534523	916	6000	1337	VOE 14535185	912	800	1113	VOE 14535875	393	100	485
VOE 14533610	912	900	1121	VOE 14534411	881	100	827	VOE 14534524	910	100	967	VOE 14535197	913	200	1157	VOE 14535902	911	300	1023
VOE 14533610	912	900	1119	VOE 14534413	881	100	827	VOE 14534524	914	100	1163	VOE 14535218	924	400	1355	VOE 14535902	911	310	1027
VOE 14533610	912	900	1119	VOE 14534416	881	100	827	VOE 14534524	914	150	1169	VOE 14535329	431	100	529	VOE 14535902	911	320	1033
VOE 14533610	913	300	1159	VOE 14534417	881	100	827	VOE 14534524	914	200	1171	VOE 14535334	431	100	529	VOE 14535920	912	2100	1135
VOE 14533610	914	1100	1211	VOE 14534418	393	100	485	VOE 14534524	914	2000	1227	VOE 14535346	393	150	487	VOE 14535941	916	100	1265
VOE 14533610	914	1100	1211	VOE 14534419	881	100	827	VOE 14534524	914	2200	1233	VOE 14535346	810	200	641	VOE 14535941	916	120	1275
VOE 14533611	913	300	1159	VOE 14534420	881	100	827	VOE 14534524	914	2500	1243	VOE 14535359	912	800	1117	VOE 14535946	916	100	1265
VOE 14533613	912	900	1119	VOE 14534423	881	100	827	VOE 14534524	914	300	1175	VOE 14535360	912	800	1117	VOE 14535946	916	120	1275
VOE 14533613	913	300	1159	VOE 14534431	837	100	707	VOE 14534524	914	3000	1253	VOE 14535385	913	200	1157	VOE 14535953	916	900	1287
VOE 14533614	913	300	1159	VOE 14534432	837	100	707	VOE 14534536	912	3500	1149	VOE 14535414	975	4100	1475	VOE 14535955	916	900	1287
VOE 14533615	913	200	1155	VOE 14534434	837	100	707	VOE 14534873	911	1900	1101	VOE 14535414	975	4200	1479	VOE 14535956	916	900	1287
VOE 14533615	913	300	1159	VOE 14534435	914	1500	1223	VOE 14534995	441	200	549	VOE 14535420	975	4100	1475	VOE 14535959	916	2000	1309
VOE 14533616	913	300	1159	VOE 14534436	360	100	371	VOE 14534996	441	200	549	VOE 14535482	910	100	967	VOE 14535961	916	2000	1309
VOE 14533617	913	110	1153	VOE 14534436	914	1500	1223	VOE 14535000	441	200	549	VOE 14535487	914	1500	1223	VOE 14535962	916	2000	1309

NUMERICAL INDEX
INDICE DE NÚMERO
ÍNDICE NUMÉRICO

RÉPERTOIRE DE NUMÉROS

Part No	Group	Sect	Page	Part No	Group	Sect	Page	Part No	Group	Sect	Page	Part No	Group	Sect	Page	Part No	Group	Sect	Page
VOE 14535964	916	2150	1315	VOE 14537033	837	300	713	VOE 14538778	916	2250	1325	VOE 14539077	875	100	805	VOE 14540767	914	1300	1219
VOE 14535965	916	2150	1315	VOE 14537033	837	310	715	VOE 14538779	910	100	967	VOE 14539080	875	100	805	VOE 14540920	897	200	855
VOE 14535967	924	1600	1375	VOE 14537297	911	1500	1087	VOE 14538779	914	100	1163	VOE 14539080	875	300	809	VOE 14540920	897	300	857
VOE 14535973	916	300	1285	VOE 14537297	911	500	1057	VOE 14538781	910	200	987	VOE 14539096	441	100	545	VOE 14541013	837	300	713
VOE 14535974	916	300	1285	VOE 14537347	234	100	167	VOE 14538783	910	300	1007	VOE 14539108	234	250	173	VOE 14541013	837	310	715
VOE 14536015	911	1000	1077	VOE 14537348	234	100	167	VOE 14538783	914	2400	1239	VOE 14539108	234	300	175	VOE 14541030	431	300	539
VOE 14536015	911	1010	1079	VOE 14537348	234	125	169	VOE 14538783	916	6000	1339	VOE 14539444	875	100	805	VOE 14541030	441	500	559
VOE 14536016	911	1000	1077	VOE 14537351	837	300	713	VOE 14538784	910	300	997	VOE 14539444	875	300	809	VOE 14541091	914	1100	1211
VOE 14536016	911	1010	1079	VOE 14537366	716	700	601	VOE 14538785	910	300	999	VOE 14539445	875	100	805	VOE 14541091	914	1200	1215
VOE 14536016	911	1800	1099	VOE 14537368	716	700	601	VOE 14538786	910	300	997	VOE 14539445	875	300	809	VOE 14541091	914	1300	1219
VOE 14536017	911	1000	1077	VOE 14537413	911	1000	1077	VOE 14538787	910	300	997	VOE 14539456	234	250	173	VOE 14541254	924	1600	1375
VOE 14536017	911	1010	1079	VOE 14537413	911	1010	1079	VOE 14538791	910	300	997	VOE 14539456	234	300	175	VOE 14541254	924	700	1357
VOE 14536018	911	1000	1077	VOE 14537414	911	1000	1077	VOE 14538793	910	300	1009	VOE 14539457	234	250	173	VOE 14541254	924	750	1361
VOE 14536018	911	1010	1079	VOE 14537414	911	1010	1079	VOE 14538873	910	100	967	VOE 14539459	234	200	171	VOE 14541262	914	3600	1257
VOE 14536020	911	1000	1077	VOE 14537415	911	1000	1077	VOE 14538873	914	500	1195	VOE 14539459	234	250	173	VOE 14541262	914	3700	1261
VOE 14536020	911	1010	1079	VOE 14537415	911	1010	1079	VOE 14538873	914	520	1199	VOE 14539459	234	300	175	VOE 14541262	916	1200	1307
VOE 14536020	911	1800	1099	VOE 14537416	911	1000	1077	VOE 14538874	910	100	967	VOE 14539459	234	350	177	VOE 14541262	916	3000	1333
VOE 14536021	911	1000	1077	VOE 14537417	911	1000	1077	VOE 14538874	916	2100	1313	VOE 14539459	234	360	179	VOE 14541262	924	1100	1373
VOE 14536022	911	1000	1077	VOE 14537417	911	1010	1079	VOE 14538878	910	100	975	VOE 14539484	924	200	1349	VOE 14541262	924	400	1355
VOE 14536023	913	200	1157	VOE 14537465	914	500	1195	VOE 14538878	911	310	1027	VOE 14539484	924	3100	1379	VOE 14541430	715	100	581
VOE 14536027	913	200	1155	VOE 14537465	914	520	1199	VOE 14538878	911	320	1031	VOE 14539702	910	100	967	VOE 14541495	910	300	1011
VOE 14536031	913	200	1155	VOE 14537469	916	1000	1291	VOE 14538879	910	300	1001	VOE 14539771	860	360	771	VOE 14541554	910	100	967
VOE 14536032	913	200	1155	VOE 14537469	916	1010	1295	VOE 14538880	910	300	1001	VOE 14539978	234	100	167	VOE 14541555	910	200	987
VOE 14536033	913	200	1157	VOE 14537469	916	1020	1297	VOE 14538881	910	300	1009	VOE 14539978	234	125	169	VOE 14541660	975	3100	1463
VOE 14536061	258	200	255	VOE 14537469	916	1160	1303	VOE 14538882	910	300	1007	VOE 14540078	875	100	805	VOE 14541660	975	400	1405
VOE 14536063	911	1100	1081	VOE 14537470	914	200	1171	VOE 14538882	914	500	1191	VOE 14540078	875	300	811	VOE 14541661	975	400	1405
VOE 14536080	911	700	1071	VOE 14537480	916	2300	1331	VOE 14538882	914	520	1199	VOE 14540094	371	1350	457	VOE 14541689	910	300	1009
VOE 14536080	911	750	1075	VOE 14537481	916	2300	1331	VOE 14538883	910	300	1007	VOE 14540221	256	200	247	VOE 14541689	914	2000	1227
VOE 14536108	924	1600	1375	VOE 14538517	916	1200	1307	VOE 14538884	910	300	1007	VOE 14540404	431	300	539	VOE 14541689	914	2400	1239
VOE 14536121	891	200	837	VOE 14538608	852	350	751	VOE 14538898	910	100	967	VOE 14540405	431	300	539	VOE 14541690	910	300	1003
VOE 14536328	897	100	853	VOE 14538608	852	400	755	VOE 14538904	910	300	1009	VOE 14540705	363	300	391	VOE 14541726	431	110	531
VOE 14536585	372	100	463	VOE 14538730	363	300	391	VOE 14538920	910	300	1001	VOE 14540710	363	300	391	VOE 14541737	431	100	527
VOE 14536920	234	200	171	VOE 14538765	852	400	757	VOE 14538921	910	300	1009	VOE 14540745	715	100	581	VOE 14541740	431	100	527
VOE 14536920	234	350	177	VOE 14538767	837	100	707	VOE 14538947	924	1100	1373	VOE 14540766	914	1200	1215	VOE 14541740	431	110	531
VOE 14536920	234	360	179	VOE 14538767	837	100	707	VOE 14539076	875	100	805	VOE 14540766	914	1300	1219	VOE 14541741	431	110	531
VOE 14536921	234	360	179	VOE 14538778	916	2200	1321	VOE 14539076	875	300	809	VOE 14540767	914	1200	1215	VOE 14541742	431	100	527

Part No	Group	Sect	Page
VOE 14541742	431	110	531
VOE 14541743	431	100	527
VOE 14541743	431	110	531
VOE 14541745	431	100	527
VOE 14541745	431	110	533
VOE 14541746	431	100	527
VOE 14541746	431	110	533
VOE 14541747	431	100	527
VOE 14541747	431	110	533
VOE 14541748	431	100	527
VOE 14541748	431	110	533
VOE 14541892	715	100	581
VOE 14541915	261	200	269
VOE 14542112	910	100	975
VOE 14542112	911	310	1027
VOE 14542112	911	320	1031
VOE 14542133	916	100	1265
VOE 14542133	916	120	1275
VOE 14542135	916	100	1265
VOE 14542135	916	120	1275
VOE 14542137	916	100	1265
VOE 14542137	916	120	1275
VOE 14542139	916	100	1265
VOE 14542139	916	120	1275
VOE 14542143	916	100	1265
VOE 14542143	916	120	1275
VOE 14542145	916	100	1265
VOE 14542145	916	120	1275
VOE 14542147	916	2000	1309
VOE 14542149	916	2000	1309
VOE 14542151	916	2000	1309
VOE 14542407	914	700	1205
VOE 14542408	914	700	1205
VOE 14542410	881	100	829
VOE 14542412	852	400	755
VOE 14542777	916	2000	1309
VOE 14542951	911	1800	1099
VOE 14542952	911	1800	1099
VOE 14542953	911	1800	1099
VOE 14542954	911	1800	1099
VOE 14542955	911	1800	1099
VOE 14542956	911	1800	1099
VOE 14542958	911	1800	1099
VOE 14542990	841	300	729
VOE 14543100	371	110	419
VOE 14543309	234	250	173
VOE 14543309	234	300	175
VOE 14543459	715	7500	589
VOE 14543532	916	1000	1291
VOE 14543943	974	100	1387
VOE 14543943	974	150	1389
VOE 14543943	975	100	1399
VOE 14543943	975	200	1401
VOE 14543943	975	300	1403
VOE 14543943	975	400	1405
VOE 14544006	912	3400	1145
VOE 14544006	914	3600	1255
VOE 14544006	914	3700	1261
VOE 14544009	910	300	1003
VOE 14544039	910	300	1003
VOE 14544043	924	700	1357
VOE 14544972	975	400	1405
VOE 14545093	837	100	707
VOE 14545098	852	200	745
VOE 14545175	975	400	1405
VOE 14545176	975	400	1405
VOE 14545412	910	300	1011
VOE 14545450	363	300	391
VOE 14545461	916	2100	1313
VOE 14545469	870	300	793
VOE 14545554	837	310	715
VOE 14545589	910	300	1001
VOE 14545877	910	100	977
VOE 14546077	924	1600	1375
VOE 14546079	924	1600	1375
VOE 14546085	916	2150	1315
VOE 14546290	910	300	1009
VOE 14546293	910	300	1009
VOE 14546439	910	300	1003
VOE 14546544	924	1600	1375
VOE 14546561	914	400	1179
VOE 14546561	914	450	1185
VOE 14546645	975	100	1399
VOE 14546645	975	200	1401
VOE 14546645	975	700	1407
VOE 14547084	715	7650	593
VOE 14547400	975	1000	1409
VOE 14547400	975	1100	1413
VOE 14547400	975	1200	1417
VOE 14547400	975	1300	1421
VOE 14547400	975	1400	1425
VOE 14547400	975	1500	1429
VOE 14547400	975	1600	1433
VOE 14547400	975	1700	1437
VOE 14547400	975	1800	1441
VOE 14547400	975	2000	1447
VOE 14547400	975	2100	1451
VOE 14547422	881	200	831
VOE 14547514	975	1000	1411
VOE 14547514	975	1100	1415
VOE 14547514	975	1200	1419
VOE 14547514	975	1300	1423
VOE 14547514	975	1400	1425
VOE 14547514	975	1500	1431
VOE 14547514	975	1600	1435
VOE 14547514	975	1700	1439
VOE 14547514	975	1800	1441
VOE 14547514	975	1900	1445
VOE 14547514	975	2000	1447
VOE 14547514	975	2100	1451
VOE 14547515	975	1000	1411
VOE 14547515	975	1000	1411
VOE 14547515	975	1100	1415
VOE 14547515	975	1100	1415
VOE 14547515	975	1200	1419
VOE 14547515	975	1200	1419
VOE 14547515	975	1300	1423
VOE 14547515	975	1300	1423
VOE 14547515	975	1400	1427
VOE 14547515	975	1400	1425
VOE 14547515	975	1500	1431
VOE 14547515	975	1500	1431
VOE 14547515	975	1600	1435
VOE 14547515	975	1700	1439
VOE 14547515	975	1800	1441
VOE 14547515	975	1900	1445
VOE 14547515	975	2000	1447
VOE 14547515	975	2000	1449
VOE 14547515	975	2000	1447
VOE 14547515	975	2100	1453
VOE 14547515	975	2100	1451
VOE 14547516	975	1000	1411
VOE 14547516	975	1000	1411
VOE 14547516	975	1100	1415
VOE 14547516	975	1100	1415
VOE 14547516	975	1200	1419
VOE 14547516	975	1200	1419
VOE 14547516	975	1300	1423
VOE 14547516	975	1300	1423
VOE 14547516	975	1400	1425
VOE 14547516	975	1400	1425
VOE 14547516	975	1500	1431
VOE 14547516	975	1600	1435
VOE 14547516	975	1600	1435
VOE 14547516	975	1700	1439
VOE 14547516	975	1700	1439
VOE 14547516	975	1800	1441
VOE 14547516	975	1800	1441
VOE 14547516	975	1900	1445
VOE 14547516	975	1900	1445
VOE 14547516	975	1900	1445
VOE 14547516	975	2000	1449
VOE 14547516	975	2000	1447
VOE 14547516	975	2000	1447
VOE 14547516	975	2100	1451
VOE 14547516	975	2100	1453
VOE 14547516	975	2100	1453
VOE 14547518	974	200	1391
VOE 14547518	974	250	1393
VOE 14547518	975	1000	1411
VOE 14547518	975	1100	1415
VOE 14547518	975	1200	1419
VOE 14547518	975	1300	1423
VOE 14547518	975	1400	1427
VOE 14547518	975	1500	1431
VOE 14547518	975	1600	1435
VOE 14547518	975	1700	1439
VOE 14547518	975	1800	1443
VOE 14547518	975	1900	1445
VOE 14547518	975	2100	1453
VOE 14547519	974	200	1391
VOE 14547519	974	250	1393
VOE 14547520	974	200	1391

NUMERICAL INDEX
INDICE DE NÚMERO
ÍNDICE NUMÉRICO

RÉPERTOIRE DE NUMÉROS

Catalogue id 20591 | Group 10
Issue 20027088-G | Page 1530

Part No	Group	Sect	Page
VOE 14547520	974	250	1393
VOE 14547520	975	1000	1409
VOE 14547520	975	1100	1415
VOE 14547520	975	1200	1419
VOE 14547520	975	1300	1423
VOE 14547520	975	1400	1425
VOE 14547520	975	1500	1431
VOE 14547520	975	1600	1435
VOE 14547520	975	1700	1439
VOE 14547520	975	1800	1441
VOE 14547520	975	1900	1445
VOE 14547520	975	2000	1447
VOE 14547520	975	2100	1451
VOE 14547521	975	1000	1411
VOE 14547521	975	1100	1415
VOE 14547521	975	1200	1419
VOE 14547521	975	1300	1423
VOE 14547521	975	1400	1425
VOE 14547521	975	1500	1431
VOE 14547521	975	1600	1435
VOE 14547521	975	1700	1439
VOE 14547521	975	1800	1441
VOE 14547521	975	1900	1445
VOE 14547521	975	2000	1447
VOE 14547521	975	2100	1451
VOE 14547522	975	1000	1409
VOE 14547522	975	1100	1413
VOE 14547522	975	1200	1419
VOE 14547522	975	1300	1421
VOE 14547522	975	1400	1425
VOE 14547522	975	1500	1431
VOE 14547522	975	1600	1435
VOE 14547522	975	1700	1437
VOE 14547522	975	1800	1441
VOE 14547522	975	1900	1445
VOE 14547522	975	2000	1447
VOE 14547522	975	2100	1451
VOE 14547764	254	200	209
VOE 14547917	870	300	793
VOE 14547917	870	350	799
VOE 14547991	916	110	1271
VOE 14547993	916	110	1271
VOE 14547995	916	110	1271
VOE 14547997	916	110	1271
VOE 14548008	911	100	1015
VOE 14548020	911	100	1015
VOE 14548058	974	100	1387
VOE 14548058	974	150	1389
VOE 14548061	975	100	1399
VOE 14548061	975	200	1401
VOE 14548061	975	300	1403
VOE 14548197	914	200	1171
VOE 14548198	910	100	967
VOE 14548199	916	900	1287
VOE 14548199	916	910	1289
VOE 14548288	974	100	1387
VOE 14548288	974	150	1389
VOE 14548291	974	100	1387
VOE 14548291	974	150	1389
VOE 14548294	974	100	1387
VOE 14548294	974	150	1389
VOE 14548295	974	100	1387
VOE 14548295	974	150	1389
VOE 14548295	975	100	1399
VOE 14548295	975	200	1401
VOE 14548295	975	300	1403
VOE 14548295	975	400	1405
VOE 14548518	975	2000	1449
VOE 14548588	715	7700	595
VOE 14548588	715	7700	595
VOE 14548591	492	200	573
VOE 14548594	492	200	573
VOE 14548597	492	200	573
VOE 14548600	492	200	573
VOE 14548620	975	1000	1409
VOE 14548621	975	1000	1409
VOE 14548621	975	2000	1447
VOE 14548622	975	1000	1409
VOE 14548622	975	1100	1413
VOE 14548622	975	1200	1417
VOE 14548622	975	1300	1421
VOE 14548622	975	1400	1425
VOE 14548622	975	1500	1429
VOE 14548622	975	1600	1433
VOE 14548622	975	1700	1437
VOE 14548622	975	1800	1441
VOE 14548623	975	1000	1409
VOE 14548723	975	1000	1409
VOE 14548723	975	2000	1447
VOE 14548724	975	1100	1413
VOE 14548724	975	1200	1417
VOE 14548724	975	1300	1421
VOE 14548724	975	1400	1425
VOE 14548724	975	1500	1429
VOE 14548724	975	1600	1433
VOE 14548724	975	1700	1437
VOE 14548724	975	1800	1441
VOE 14548724	975	2100	1451
VOE 14548725	975	1100	1413
VOE 14548725	975	1200	1417
VOE 14548725	975	1300	1421
VOE 14548725	975	1500	1429
VOE 14548725	975	1600	1433
VOE 14548725	975	1700	1437
VOE 14548725	975	2100	1451
VOE 14548726	975	1200	1417
VOE 14548726	975	1500	1429
VOE 14548726	975	1600	1433
VOE 14548727	975	1200	1417
VOE 14548727	975	1500	1429
VOE 14548727	975	1600	1433
VOE 14548728	975	1100	1413
VOE 14548728	975	1200	1417
VOE 14548728	975	1300	1421
VOE 14548728	975	1400	1425
VOE 14548728	975	1500	1429
VOE 14548728	975	1600	1433
VOE 14548728	975	1700	1437
VOE 14548728	975	1800	1441
VOE 14548795	975	1300	1421
VOE 14548795	975	1700	1437
VOE 14548796	975	1300	1421
VOE 14548796	975	1700	1437
VOE 14548797	975	1400	1425
VOE 14548797	975	1800	1441
VOE 14548798	975	1400	1425
VOE 14548798	975	1800	1441
VOE 14548799	975	1400	1425
VOE 14548799	975	1800	1441
VOE 14548913	974	100	1387
VOE 14548913	974	150	1389
VOE 14548916	975	100	1399
VOE 14548916	975	200	1401
VOE 14548916	975	300	1403
VOE 14548954	974	3000	1395
VOE 14549084	974	100	1387
VOE 14549084	974	100	1387
VOE 14549084	974	150	1389
VOE 14549084	975	100	1399
VOE 14549084	975	200	1401
VOE 14549084	975	300	1403
VOE 14549085	974	100	1387
VOE 14549085	974	150	1389
VOE 14549085	975	100	1399
VOE 14549085	975	200	1401
VOE 14549085	975	300	1403
VOE 14549087	974	100	1387
VOE 14549087	974	150	1389
VOE 14549088	715	7600	591
VOE 14549088	974	100	1387
VOE 14549088	974	150	1389
VOE 14549088	975	100	1399
VOE 14549088	975	200	1401
VOE 14549088	975	2800	1457
VOE 14549088	975	300	1403
VOE 14549088	975	400	1405
VOE 14549089	715	7600	591
VOE 14549089	974	100	1387
VOE 14549089	974	150	1389
VOE 14549089	975	100	1399
VOE 14549089	975	200	1401
VOE 14549089	975	2700	1455
VOE 14549089	975	2800	1457
VOE 14549089	975	300	1403
VOE 14549089	975	3000	1461
VOE 14549089	975	400	1405
VOE 14549090	974	100	1387
VOE 14549090	974	150	1389
VOE 14549091	974	100	1387
VOE 14549091	974	150	1389
VOE 14549092	974	100	1387
VOE 14549092	974	150	1389
VOE 14549093	974	100	1387
VOE 14549093	974	150	1389
VOE 14549094	975	100	1399
VOE 14549094	975	200	1401
VOE 14549094	975	300	1403
VOE 14549094	975	400	1405
VOE 14549136	716	700	601
VOE 14549137	924	100	1341

Part No	Group	Sect	Page
VOE 14549180	912	3400	1145
VOE 14549328	910	300	1009
VOE 14549393	975	400	1405
VOE 14549394	975	400	1405
VOE 14549410	852	350	751
VOE 14549410	852	400	755
VOE 14549415	261	200	269
VOE 14549416	261	200	269
VOE 14549420	261	200	269
VOE 14549539	896	200	845
VOE 14549713	367	300	403
VOE 14549831	914	500	1197
VOE 14549831	914	520	1201
VOE 14549837	371	700	433
VOE 14549838	371	300	425
VOE 14549838	371	400	429
VOE 14549839	371	300	425
VOE 14549839	371	400	429
VOE 14549839	371	700	433
VOE 14549839	371	700	435
VOE 14549840	371	300	425
VOE 14549840	371	400	429
VOE 14549840	371	700	435
VOE 14549854	715	7600	591
VOE 14549854	975	2800	1457
VOE 14549931	975	1000	1411
VOE 14549931	975	1100	1415
VOE 14549931	975	1200	1419
VOE 14549931	975	1300	1423
VOE 14549931	975	1400	1425
VOE 14549931	975	1500	1431
VOE 14549931	975	1600	1435
VOE 14549931	975	1700	1439
VOE 14549931	975	1800	1441
VOE 14549931	975	1900	1445
VOE 14549931	975	2000	1447
VOE 14549931	975	2100	1453
VOE 14549942	974	3000	1395
VOE 14550078	975	4100	1475
VOE 14550078	975	4200	1479
VOE 14550086	910	200	987
VOE 14550097	975	3500	1465
VOE 14550162	975	400	1405
VOE 14550165	975	400	1405
VOE 14550166	975	400	1405
VOE 14550173	924	3100	1379
VOE 14550185	913	200	1157
VOE 14550187	913	200	1157
VOE 14550218	441	600	563
VOE 14550218	913	200	1157
VOE 14550218	913	300	1159
VOE 14550278	914	1100	1211
VOE 14550278	914	1200	1215
VOE 14550278	914	1300	1219
VOE 14550285	914	1100	1213
VOE 14550311	916	1200	1307
VOE 14550324	914	1300	1219
VOE 14550325	914	1300	1219
VOE 14550664	441	600	561
VOE 14550665	441	600	561
VOE 14550742	975	3100	1463
VOE 14550744	975	3100	1463
VOE 14550746	975	3100	1463
VOE 14550824	975	1000	1411
VOE 14550824	975	1100	1415
VOE 14550824	975	1200	1419
VOE 14550824	975	1300	1423
VOE 14550824	975	1400	1427
VOE 14550824	975	1500	1431
VOE 14550824	975	1600	1435
VOE 14550824	975	1700	1439
VOE 14550824	975	1800	1443
VOE 14550824	975	1900	1445
VOE 14550879	431	300	541
VOE 14550884	914	100	1167
VOE 14550884	914	100	1167
VOE 14550884	914	2000	1227
VOE 14550884	914	2300	1235
VOE 14550884	914	2500	1243
VOE 14550901	925	2000	1383
VOE 14550907	910	100	979
VOE 14550908	910	100	979
VOE 14551181	852	350	751
VOE 14551181	852	400	755
VOE 14551182	852	350	751
VOE 14551182	852	400	755
VOE 14551334	897	100	849
VOE 14551490	860	410	777
VOE 14551525	913	200	1155
VOE 14551796	913	200	1155
VOE 14552179	897	100	851
VOE 14552179	897	100	851
VOE 14552320	441	600	563
VOE 14552321	441	600	563
VOE 14552322	441	600	561
VOE 14552329	441	600	561
VOE 14552388	912	900	1121
VOE 14552493	286	300	317
VOE 14552493	286	400	321
VOE 14552608	367	300	403
VOE 14552608	367	500	409
VOE 14552608	914	2800	1249
VOE 14552707	387	100	477
VOE 14552707	387	150	479
VOE 14552712	387	100	477
VOE 14552712	387	150	479
VOE 14552768	913	200	1155
VOE 14552768	913	300	1159
VOE 14552793	910	200	993
VOE 14552818	910	300	1009
VOE 14552818	914	400	1179
VOE 14552818	914	450	1185
VOE 14552943	924	150	1343
VOE 14552944	924	150	1343
VOE 14552946	924	150	1343
VOE 14552948	924	150	1343
VOE 14552949	924	150	1343
VOE 14552951	924	150	1343
VOE 14552952	924	150	1343
VOE 14552953	924	150	1343
VOE 14552954	924	150	1343
VOE 14552955	924	150	1343
VOE 14552957	924	150	1343
VOE 14552958	924	150	1343
VOE 14552959	924	150	1343
VOE 14553304	910	300	1011
VOE 14553456	914	2600	1247
VOE 14553457	914	2000	1227
VOE 14553469	974	100	1387
VOE 14553469	974	150	1389
VOE 14553766	852	350	751
VOE 14553766	852	400	755
VOE 14553990	372	100	463
VOE 14554021	235	100	181
VOE 14554040	910	100	969
VOE 14554040	914	100	1163
VOE 14554041	910	300	1003
VOE 14554152	870	300	795
VOE 14554152	870	350	799
VOE 14554198	897	200	855
VOE 14554453	910	200	993
VOE 14554689	362	300	379
VOE 14554691	371	1200	451
VOE 14554692	371	1200	451
VOE 14554694	362	300	379
VOE 14554703	254	325	221
VOE 14554703	371	800	439
VOE 14554757	860	200	763
VOE 14554758	836	150	703
VOE 14554765	860	200	763
VOE 14554928	310	100	343
VOE 14554928	310	110	345
VOE 14555158	924	150	1343
VOE 14555279	914	3600	1255
VOE 14555280	914	3600	1255
VOE 14555281	914	3600	1255
VOE 14555757	910	200	987
VOE 14555861	492	100	571
VOE 14555877	362	200	377
VOE 14555878	310	100	343
VOE 14555878	310	110	345
VOE 14555885	916	2200	1317
VOE 14555885	916	2250	1323
VOE 14555886	852	150	743
VOE 14555886	852	300	747
VOE 14555891	852	150	743
VOE 14555891	852	300	747
VOE 14555895	852	150	743
VOE 14555895	852	300	747
VOE 14555900	852	150	743
VOE 14555900	852	300	747
VOE 14555901	852	150	743
VOE 14555901	852	300	747
VOE 14555902	852	150	743
VOE 14555902	852	300	747
VOE 14555903	852	150	743
VOE 14555903	852	300	747
VOE 14555904	852	150	743
VOE 14555904	852	300	747
VOE 14555905	852	150	743

NUMERICAL INDEX
INDICE DE NÚMERO
ÍNDICE NUMÉRICO

RÉPERTOIRE DE NUMÉROS

Catalogue id	Group
20591	**10**
Issue	Page
20027088-G	**1531**

NUMERICAL INDEX
INDICE DE NÚMERO
ÍNDICE NUMÉRICO

RÉPERTOIRE DE NUMÉROS

Part No	Group	Sect	Page
VOE 14555905	852	300	747
VOE 14555906	852	150	743
VOE 14555906	852	300	747
VOE 14555907	852	150	743
VOE 14555907	852	300	747
VOE 14555908	852	150	743
VOE 14555908	852	300	747
VOE 14555909	852	150	743
VOE 14555909	852	300	747
VOE 14555910	852	150	743
VOE 14555910	852	300	747
VOE 14555911	852	150	743
VOE 14555911	852	300	747
VOE 14555912	852	150	743
VOE 14555912	852	300	747
VOE 14556037	880	100	813
VOE 14556037	880	150	815
VOE 14556038	880	100	813
VOE 14556038	880	150	815
VOE 14556091	910	300	1011
VOE 14556093	910	100	975
VOE 14556213	924	850	1367
VOE 14556269	924	850	1367
VOE 14556273	914	2000	1227
VOE 14556279	860	200	763
VOE 14556361	914	1100	1211
VOE 14556362	914	1100	1211
VOE 14556382	837	310	715
VOE 14556386	837	310	715
VOE 14556393	837	310	715
VOE 14556399	837	310	715
VOE 14556405	837	310	717
VOE 14556604	993	600	1509
VOE 14556606	993	600	1509
VOE 14556626	993	450	1505
VOE 14556626	993	500	1507
VOE 14556628	993	100	1489
VOE 14556629	993	100	1489
VOE 14556630	993	100	1489
VOE 14556630	993	300	1499
VOE 14556630	993	400	1503
VOE 14556637	993	100	1491
VOE 14556640	993	300	1499
VOE 14556640	993	400	1503
VOE 14556642	993	300	1499
VOE 14556668	993	100	1491
VOE 14556668	993	200	1495
VOE 14556668	993	300	1499
VOE 14556669	993	100	1491
VOE 14556669	993	200	1495
VOE 14556669	993	300	1499
VOE 14556670	993	100	1491
VOE 14556670	993	200	1495
VOE 14556670	993	300	1499
VOE 14556671	993	100	1491
VOE 14556671	993	200	1495
VOE 14556671	993	300	1499
VOE 14556672	993	300	1499
VOE 14556672	993	400	1503
VOE 14556673	993	300	1499
VOE 14556673	993	400	1503
VOE 14556674	993	200	1493
VOE 14556674	993	200	1493
VOE 14556674	993	200	1493
VOE 14556674	993	200	1493
VOE 14556674	993	200	1493
VOE 14556674	993	200	1493
VOE 14556674	993	200	1493
VOE 14556674	993	200	1493
VOE 14556674	993	300	1497
VOE 14556674	993	300	1497
VOE 14556674	993	300	1497

Part No	Group	Sect	Page
VOE 14558808	286	400	321
VOE 14558808	371	110	419
VOE 14558808	371	1500	461
VOE 14558808	371	200	423
VOE 14558808	371	700	437
VOE 14558808	914	2500	1245
VOE 14558808	914	300	1175
VOE 14558809	234	200	171
VOE 14558809	234	250	173
VOE 14558809	234	300	175
VOE 14558809	234	350	177
VOE 14558809	234	360	179
VOE 14558809	235	100	181
VOE 14558809	235	150	185
VOE 14558809	235	160	189
VOE 14558809	254	210	213
VOE 14558809	254	325	221
VOE 14558809	286	300	317
VOE 14558809	286	400	321
VOE 14558809	371	110	419
VOE 14558809	371	1500	461
VOE 14558809	371	200	423
VOE 14558809	371	700	437
VOE 14558809	914	2500	1243
VOE 14558809	914	300	1177
VOE 14558810	254	205	211
VOE 14558810	254	325	221
VOE 14558810	286	300	317
VOE 14558810	286	400	321
VOE 14558810	356	200	369
VOE 14558810	371	100	413
VOE 14558810	371	110	417
VOE 14558810	371	1500	461
VOE 14558810	371	200	421
VOE 14558810	371	700	437
VOE 14558810	371	800	439
VOE 14558810	371	900	441
VOE 14558810	911	1600	1095
VOE 14558810	914	2500	1245
VOE 14558810	914	600	1203
VOE 14558972	387	300	481
VOE 14559069	911	1500	1087
VOE 14559104	350	100	357
VOE 14559104	350	150	359
VOE 14559204	492	100	571
VOE 14559336	841	150	721
VOE 14559337	841	200	725
VOE 14559368	841	100	719
VOE 14559368	841	150	721
VOE 14559533	715	7500	589
VOE 14559939	910	200	993
VOE 14560076	910	300	1003
VOE 14560205	975	4300	1481
VOE 14560206	975	3100	1463
VOE 14560206	975	400	1405
VOE 14560206	975	4300	1481
VOE 14560207	975	400	1405
VOE 14560209	974	3000	1397
VOE 14560209	975	1000	1409
VOE 14560209	975	1100	1413
VOE 14560209	975	1200	1417
VOE 14560209	975	1300	1421
VOE 14560209	975	1400	1425
VOE 14560209	975	1500	1429
VOE 14560209	975	1600	1433
VOE 14560209	975	1700	1437
VOE 14560209	975	1800	1441
VOE 14560209	975	2000	1447
VOE 14560209	975	2100	1451
VOE 14560209	975	2700	1455
VOE 14560209	975	2800	1457
VOE 14560209	975	2900	1459
VOE 14560209	975	3000	1461
VOE 14560209	975	4000	1471
VOE 14560209	975	4100	1475
VOE 14560209	975	4200	1479
VOE 14560209	975	700	1407
VOE 14560211	974	3000	1395
VOE 14560211	975	2700	1455
VOE 14560211	975	2800	1457
VOE 14560211	975	2900	1459
VOE 14560211	975	3000	1461
VOE 14560211	975	3500	1465
VOE 14560211	975	3500	1465
VOE 14560211	975	3600	1469
VOE 14560211	975	3600	1469
VOE 14560211	975	4000	1471
VOE 14560211	975	4100	1475
VOE 14560211	975	4200	1479
VOE 14560213	974	200	1391
VOE 14560213	974	250	1393
VOE 14560213	975	1000	1409
VOE 14560213	975	1100	1413
VOE 14560213	975	1200	1417
VOE 14560213	975	1300	1421
VOE 14560213	975	1400	1425
VOE 14560213	975	1500	1429
VOE 14560213	975	1600	1433
VOE 14560213	975	1700	1437
VOE 14560213	975	1800	1441
VOE 14560213	975	2000	1447
VOE 14560213	975	2100	1451
VOE 14560213	975	700	1407
VOE 14560214	975	1000	1409
VOE 14560214	975	1100	1413
VOE 14560214	975	1200	1417
VOE 14560214	975	1300	1421
VOE 14560214	975	1400	1425
VOE 14560214	975	1500	1429
VOE 14560214	975	1600	1433
VOE 14560214	975	1700	1437
VOE 14560214	975	1800	1441
VOE 14560214	975	2000	1447
VOE 14560214	975	2100	1451
VOE 14560214	975	400	1405
VOE 14560214	975	700	1407
VOE 14560291	910	100	977
VOE 14560637	441	600	561
VOE 14560637	912	2000	1131
VOE 14560637	912	2100	1135
VOE 14560637	912	2500	1139
VOE 14560637	913	200	1157
VOE 14560637	913	300	1161
VOE 14560637	914	800	1207
VOE 14560656	371	1250	453
VOE 14560766	841	100	719
VOE 14560766	841	150	721
VOE 14560829	356	200	369
VOE 14560993	715	7600	591
VOE 14560993	975	2800	1457
VOE 14561011	837	310	715
VOE 14561067	910	100	969
VOE 14561068	910	100	979
VOE 14561070	910	100	977
VOE 14561235	916	2300	1331
VOE 14561390	393	100	485
VOE 14561391	393	100	485
VOE 14561412	364	100	395
VOE 14561413	364	100	395
VOE 14561414	364	100	397
VOE 14561415	364	100	397
VOE 14561417	364	100	397
VOE 14561516	393	100	485
VOE 14561517	393	100	485
VOE 14561552	827	400	683
VOE 14561553	827	400	683
VOE 14561616	398	500	503
VOE 14561616	398	700	507
VOE 14561618	371	1150	447
VOE 14561618	371	1175	449
VOE 14561675	993	100	1489
VOE 14561687	993	300	1499
VOE 14561688	993	300	1497
VOE 14561693	993	400	1503
VOE 14561694	993	400	1503
VOE 14561695	993	400	1503
VOE 14561696	993	400	1503
VOE 14561698	993	200	1493
VOE 14561717	975	700	1407
VOE 14561718	975	700	1407
VOE 14561763	993	300	1497
VOE 14561784	993	200	1495
VOE 14561784	993	450	1505
VOE 14561869	993	300	1499
VOE 14561973	916	300	1285
VOE 14562045	827	100	675
VOE 14562118	897	100	849
VOE 14562193	367	100	401
VOE 14562244	910	100	979
VOE 14562905	371	1150	447
VOE 14562905	371	1175	449
VOE 14563071	975	2700	1455
VOE 14563071	975	2800	1457
VOE 14563073	975	2700	1455
VOE 14563317	716	700	601
VOE 14563318	716	700	601
VOE 14563319	716	700	601
VOE 14563321	716	700	601
VOE 14563593	350	200	361
VOE 14563593	350	210	363

NUMERICAL INDEX
INDICE DE NÚMERO
ÍNDICE NUMÉRICO

RÉPERTOIRE DE NUMÉROS

Part No	Group	Sect	Page
VOE 14563595	911	1100	1081
VOE 14563733	910	200	993
VOE 14563795	913	200	1155
VOE 14563796	913	200	1155
VOE 14563820	852	200	745
VOE 14563828	716	1000	605
VOE 14563828	716	700	601
VOE 14563864	881	100	827
VOE 14563920	993	200	1493
VOE 14563920	993	300	1499
VOE 14563920	993	450	1505
VOE 14563920	993	500	1507
VOE 14564158	910	100	979
VOE 14564192	910	300	1003
VOE 14564662	910	300	1003
VOE 14564665	910	300	1007
VOE 14564772	841	100	719
VOE 14564772	841	150	721
VOE 14564776	821	350	667
VOE 14565026	897	100	849
VOE 14565200	910	200	987
VOE 14565316	993	200	1493
VOE 14565316	993	300	1499
VOE 14565316	993	450	1505
VOE 14565316	993	500	1507
VOE 14565350	975	2700	1455
VOE 14565350	975	2900	1459
VOE 14565365	975	2900	1459
VOE 14565365	975	3000	1461
VOE 14565426	910	300	1001
VOE 14566031	916	2200	1317
VOE 14566947	372	300	467
VOE 14566947	372	310	469
VOE 14566948	875	300	811
VOE 14567072	975	4300	1481
VOE 14567130	993	100	1491
VOE 14567352	881	200	831
VOE 14567848	910	100	969
VOE 14567848	914	100	1163
VOE 14567974	891	100	833
VOE 14567974	891	100	833
VOE 14567974	891	100	833
VOE 14568000	881	100	827
VOE 14568340	911	1600	1097
VOE 14568340	911	1800	1099
VOE 14568419	911	400	1041
VOE 14568420	910	100	977
VOE 14568420	911	400	1041
VOE 14568437	910	200	989
VOE 14568438	910	200	989
VOE 14568567	837	100	707
VOE 14568568	837	100	707
VOE 14568569	837	100	707
VOE 14568570	881	100	827
VOE 14568624	975	3600	1469
VOE 14568905	367	100	401
VOE 14568927	914	500	1197
VOE 14569326	715	7600	591
VOE 14569326	715	7650	593
VOE 14569327	715	7600	591
VOE 14569327	715	7650	593
VOE 14569328	715	7600	591
VOE 14569328	975	2800	1457
VOE 14569416	775	600	621
VOE 14569426	775	400	615
VOE 14569500	286	300	317
VOE 14569500	372	200	465
VOE 14569509	371	700	433
VOE 14569512	371	1100	445
VOE 14569516	371	300	425
VOE 14569516	371	400	429
VOE 14569591	371	700	435
VOE 14569597	371	700	435
VOE 14569623	371	300	427
VOE 14569623	371	400	431
VOE 14569653	441	100	545
VOE 14569654	914	100	1167
VOE 14569658	911	100	1015
VOE 14569672	914	300	1175
VOE 14569673	916	6000	1337
VOE 14569678	916	6000	1337
VOE 14569685	914	100	1167
VOE 14569687	914	100	1167
VOE 14569758	911	1010	1079
VOE 14569758	911	1600	1097
VOE 14569758	911	700	1071
VOE 14569789	372	300	467
VOE 14569789	372	310	469
VOE 14569791	371	300	427
VOE 14569791	371	400	431
VOE 14569860	371	700	435
VOE 14569871	371	700	435
VOE 14569882	362	600	385
VOE 14569889	371	700	433
VOE 14569889	371	700	435
VOE 14570053	443	200	565
VOE 14570113	775	100	609
VOE 14570114	775	100	609
VOE 14570115	775	100	609
VOE 14570116	775	100	609
VOE 14570259	975	1000	1409
VOE 14570259	975	1100	1413
VOE 14570259	975	1200	1417
VOE 14570259	975	1300	1421
VOE 14570259	975	1400	1425
VOE 14570259	975	1500	1429
VOE 14570259	975	1600	1433
VOE 14570259	975	1700	1437
VOE 14570259	975	1800	1441
VOE 14570259	975	2000	1447
VOE 14570259	975	2100	1451
VOE 14570259	975	700	1407
VOE 14570285	393	100	485
VOE 14570416	975	1000	1409
VOE 14570416	975	1100	1413
VOE 14570416	975	1200	1417
VOE 14570416	975	1300	1421
VOE 14570416	975	1400	1425
VOE 14570416	975	1500	1429
VOE 14570416	975	1600	1433
VOE 14570416	975	1700	1437
VOE 14570416	975	1800	1441
VOE 14570416	975	2000	1447
VOE 14570416	975	2100	1451
VOE 14570416	975	400	1405
VOE 14570416	975	700	1407
VOE 14570425	975	1000	1409
VOE 14570425	975	1100	1413
VOE 14570425	975	1200	1417
VOE 14570425	975	1300	1421
VOE 14570425	975	1400	1425
VOE 14570425	975	1500	1429
VOE 14570425	975	1600	1433
VOE 14570425	975	1700	1437
VOE 14570425	975	1800	1441
VOE 14570425	975	2000	1447
VOE 14570425	975	2100	1451
VOE 14570425	975	700	1407
VOE 14570443	914	2300	1235
VOE 14570458	914	500	1191
VOE 14570458	914	520	1199
VOE 14570486	914	400	1179
VOE 14570486	914	450	1185
VOE 14570531	443	200	565
VOE 14570590	775	100	609
VOE 14570591	775	100	609
VOE 14570757	975	4000	1471
VOE 14570820	916	6000	1337
VOE 14570847	912	3500	1149
VOE 14570876	912	2100	1135
VOE 14570879	912	2000	1131
VOE 14570880	912	2000	1131
VOE 14570905	975	4000	1473
VOE 14570910	775	200	611
VOE 14570938	367	400	405
VOE 14570938	367	450	407
VOE 14571039	975	4000	1471
VOE 14571586	911	1300	1085
VOE 14571587	911	1300	1085
VOE 14571587	911	1900	1101
VOE 14571588	911	1300	1085
VOE 14571588	911	1900	1101
VOE 14571589	911	1300	1085
VOE 14571589	911	1900	1101
VOE 14571621	911	1300	1085
VOE 14571621	911	1900	1101
VOE 14571622	911	1300	1085
VOE 14571622	911	1900	1101
VOE 14571623	911	1300	1085
VOE 14571623	911	1900	1101
VOE 14571624	911	1300	1085
VOE 14571624	911	1900	1101
VOE 14571625	911	1300	1085
VOE 14571625	911	1900	1101
VOE 14571630	393	200	489
VOE 14571655	975	4100	1475
VOE 14571663	911	1010	1079
VOE 14571663	911	1800	1099
VOE 14571664	911	1010	1079
VOE 14571664	911	1800	1099

Part No	Group	Sect	Page
VOE 14571665	911	1010	1079
VOE 14571665	911	1800	1099
VOE 14571666	911	1010	1079
VOE 14571666	911	1800	1099
VOE 14571667	911	1800	1099
VOE 14571668	911	1010	1079
VOE 14571969	371	1150	447
VOE 14572284	896	100	841
VOE 14572516	975	4100	1475
VOE 14572654	924	3100	1379
VOE 14572729	911	700	1069
VOE 14572729	911	750	1075
VOE 14572797	234	350	177
VOE 14573754	911	1500	1091
VOE 14573791	441	220	555
VOE 14573793	441	220	555
VOE 14573795	441	220	555
VOE 14574269	913	110	1153
VOE 14574269	913	300	1161
VOE 14574392	910	300	1011
VOE 14575487	910	100	969
VOE 14575488	910	100	969
VOE 14576287	911	450	1051
VOE 14576329	914	1100	1211
VOE 14576330	914	1100	1211
VOE 14576417	393	200	489
VOE 14576774	870	300	795
VOE 14576774	870	350	799
VOE 14576924	993	300	1497
VOE 14576925	993	600	1509
VOE 14576927	993	100	1489
VOE 14576928	993	100	1489
VOE 14576982	993	600	1509
VOE 14577044	993	300	1499
VOE 14577053	993	300	1497
VOE 14577119	914	2400	1241
VOE 14577279	881	100	827
VOE 14577310	367	100	401
VOE 14577458	362	300	379
VOE 14577521	256	200	247
VOE 14577657	914	3600	1259
VOE 14577672	852	100	741
VOE 14577672	852	150	743
VOE 14577717	912	2510	1141
VOE 14577719	912	2510	1141
VOE 14577785	912	2510	1141
VOE 14577795	912	2500	1139
VOE 14577795	912	2510	1141
VOE 14577947	924	750	1361
VOE 14578200	914	2600	1247
VOE 14578200	914	2900	1251
VOE 14578200	914	3000	1253
VOE 14578200	916	6000	1339
VOE 14578202	914	100	1163
VOE 14578515	821	7300	669
VOE 14578515	821	7310	671
VOE 14578626	910	200	987
VOE 14578629	910	100	969
VOE 14578695	916	2200	1317
VOE 14578951	256	200	247
VOE 14579048	371	100	413
VOE 14579048	371	110	417
VOE 14585106	916	2300	1331
VOE 14585116	914	200	1171
VOE 14585155	431	110	533
VOE 14585853	914	1200	1215
VOE 14585853	914	1200	1215
VOE 14585933	870	300	793
VOE 14585933	870	350	797
VOE 14586024	914	3600	1255
VOE 14586025	914	3600	1255
VOE 14586336	910	300	1011
VOE 14586588	852	200	745
VOE 14586932	896	100	841
VOE 14586933	896	100	841
VOE 14586934	896	100	841
VOE 14587002	910	300	1011
VOE 14587170	910	100	969
VOE 14587171	910	100	969
VOE 14587172	910	300	1001
VOE 14587173	910	300	1011
VOE 14587174	910	200	989
VOE 14587228	350	200	361
VOE 14587246	924	700	1357
VOE 14587246	924	750	1361
VOE 14587248	924	700	1357
VOE 14587248	924	750	1361
VOE 14587290	913	300	1159
VOE 14587364	911	300	1023
VOE 14587364	911	300	1023
VOE 14587364	911	300	1023
VOE 14587371	910	100	969
VOE 14587477	910	100	975
VOE 14587477	914	3600	1255
VOE 14587612	364	100	395
VOE 14587612	364	100	397
VOE 14587612	364	100	395
VOE 14587612	364	100	397
VOE 14587612	364	100	397
VOE 14587612	364	100	395
VOE 14587613	364	100	397
VOE 14587613	364	100	395
VOE 14587613	364	100	395
VOE 14587613	364	100	397
VOE 14587613	364	100	395
VOE 14587613	364	100	397
VOE 14587614	364	100	395
VOE 14587614	364	100	397
VOE 14587614	364	100	397
VOE 14587635	234	200	171
VOE 14587635	234	250	173
VOE 14587635	234	300	175
VOE 14587635	234	350	177
VOE 14587635	234	360	179
VOE 14587635	254	325	219
VOE 14587635	360	100	371
VOE 14587635	362	200	377
VOE 14587635	371	1350	457
VOE 14587635	371	1400	459
VOE 14587635	371	200	421
VOE 14587635	371	800	439
VOE 14587635	386	100	473
VOE 14587635	386	200	475
VOE 14587635	387	300	481
VOE 14587635	387	350	483
VOE 14587644	371	700	435
VOE 14587705	916	2200	1317
VOE 14587706	910	100	975
VOE 14587717	910	100	979
VOE 14587865	912	3400	1145
VOE 14587866	912	3400	1145
VOE 14588008	910	200	993
VOE 14588009	910	100	975
VOE 14588011	910	100	977
VOE 14588018	910	300	997
VOE 14588020	910	300	1005
VOE 14588052	371	100	413
VOE 14588052	371	110	417
VOE 14588053	371	100	413
VOE 14588053	371	110	417
VOE 14588055	371	100	413
VOE 14588055	371	110	417
VOE 14588061	441	500	559
VOE 14588066	441	500	559
VOE 14588130	910	100	975
VOE 14588154	912	2000	1131
VOE 14588154	912	2100	1135
VOE 14588324	910	100	969
VOE 14588342	914	2300	1235
VOE 14588342	914	2800	1249
VOE 14588342	914	2900	1251
VOE 14588454	975	3600	1469
VOE 14588457	975	3500	1465
VOE 14588457	975	3600	1469
VOE 14588457	975	4000	1473
VOE 14588457	975	4000	1473
VOE 14588457	975	4100	1477
VOE 14588457	975	4200	1479
VOE 14588459	914	1100	1211
VOE 14588459	914	1100	1211
VOE 14588527	896	100	841
VOE 14588612	896	100	841
VOE 14588645	911	1010	1079
VOE 14588698	914	1100	1211
VOE 14588699	914	1100	1211
VOE 14588719	715	7600	591
VOE 14588719	715	7650	593
VOE 14588748	715	7600	591
VOE 14588748	715	7650	593
VOE 14588749	715	7600	591
VOE 14588749	715	7650	593
VOE 14589136	975	4300	1481
VOE 14589140	975	4100	1477
VOE 14589140	975	4200	1479
VOE 14589143	974	3000	1397
VOE 14589145	975	4000	1473
VOE 14589146	716	1000	605
VOE 14589776	371	700	435

NUMERICAL INDEX
INDICE DE NÚMERO
ÍNDICE NUMÉRICO

RÉPERTOIRE DE NUMÉROS

Catalogue id	Group
20591	**10**
Issue	Page
20027088-G	**1535**

NUMERICAL INDEX
INDICE DE NÚMERO
ÍNDICE NUMÉRICO

RÉPERTOIRE DE NUMÉROS

Part No	Group	Sect	Page
VOE 14589995	916	2200	1317
VOE 14590072	286	300	317
VOE 14590072	286	400	321
VOE 14590141	912	700	1111
VOE 14590168	852	300	747
VOE 14590168	852	300	747
VOE 14590367	891	100	833
VOE 14590628	218	100	133
VOE 14590633	218	100	133
VOE 14590634	218	100	133
VOE 14590635	218	100	133
VOE 14590911	975	4300	1481
VOE 14591192	431	400	543
VOE 14591249	914	500	1191
VOE 14591289	870	300	793
VOE 14591289	870	350	799
VOE 14591290	870	300	793
VOE 14591290	870	350	799
VOE 14591309	261	100	257
VOE 14591309	261	130	265
VOE 14591321	261	100	257
VOE 14591321	261	125	261
VOE 14591321	261	130	265
VOE 14591373	254	410	229
VOE 14591545	870	100	787
VOE 14591812	372	100	463
VOE 14591830	234	250	173
VOE 14591830	234	300	175
VOE 14592044	234	200	171
VOE 14592045	234	200	171
VOE 14592045	234	350	177
VOE 14592046	234	200	171
VOE 14592046	234	350	177
VOE 14592067	881	100	827
VOE 14592818	235	100	181
VOE 14592819	235	100	181
VOE 14592820	235	100	181
VOE 14592821	235	100	181
VOE 14592822	235	100	181
VOE 14592823	235	100	181
VOE 14592825	235	100	181
VOE 14592825	235	160	189
VOE 14593317	916	2250	1325
VOE 14593317	916	2260	1329
VOE 14593318	916	2200	1317
VOE 14593320	916	2300	1331
VOE 14593321	441	110	547
VOE 14593321	441	220	555
VOE 14593324	916	2300	1331
VOE 14593517	910	100	969
VOE 14593531	910	300	1011
VOE 14594085	916	2200	1317
VOE 14594086	916	2200	1317
VOE 14594086	916	2200	1317
VOE 14594327	913	200	1155
VOE 14594328	913	200	1155
VOE 14594329	913	200	1155
VOE 14594333	913	200	1157
VOE 14594352	993	300	1499
VOE 14594353	441	600	561
VOE 14594353	441	600	561
VOE 14594354	441	600	561
VOE 14594545	362	200	377
VOE 14594545	372	100	463
VOE 14594545	372	100	463
VOE 14594707	367	100	401
VOE 14594714	367	100	401
VOE 14594933	441	600	561
VOE 14594934	441	600	561
VOE 14594937	441	600	561
VOE 14594938	914	3600	1255
VOE 14594939	913	300	1161
VOE 14594942	924	3100	1379
VOE 14595218	975	3500	1465
VOE 14595218	975	3600	1469
VOE 14595348	912	2500	1139
VOE 14595348	912	2510	1141
VOE 14595513	910	100	971
VOE 14595532	910	100	971
VOE 14595548	913	100	1151
VOE 14595548	913	200	1155
VOE 14595698	975	700	1407
VOE 14595700	975	700	1407
VOE 14595726	910	100	971
VOE 14595727	910	100	971
VOE 14595728	910	100	971
VOE 14595823	860	350	769
VOE 14595824	860	450	779
VOE 14596221	912	700	1109
VOE 14596221	912	900	1119
VOE 14596222	912	600	1105
VOE 14596222	912	700	1111
VOE 14596223	912	600	1105
VOE 14596223	912	700	1111
VOE 14596229	912	600	1105
VOE 14596229	912	600	1105
VOE 14596229	912	600	1105
VOE 14596229	912	600	1105
VOE 14596229	912	600	1107
VOE 14596229	912	700	1109
VOE 14596229	912	700	1109
VOE 14596229	912	700	1109
VOE 14596229	912	700	1109
VOE 14596230	912	600	1105
VOE 14596230	912	600	1105
VOE 14596230	912	600	1107
VOE 14596230	912	600	1105
VOE 14596230	912	600	1105
VOE 14596230	912	700	1109
VOE 14596230	912	700	1109
VOE 14596230	912	700	1109
VOE 14596231	912	600	1105
VOE 14596231	912	600	1105
VOE 14596231	912	600	1105
VOE 14596231	912	700	1109
VOE 14596231	912	700	1109
VOE 14596231	912	700	1109
VOE 14596231	912	700	1109
VOE 14596232	912	700	1109
VOE 14596233	912	600	1107
VOE 14596233	912	700	1109
VOE 14596234	912	600	1107
VOE 14596234	912	700	1109
VOE 14596235	912	800	1113
VOE 14596236	912	700	1111
VOE 14596237	912	700	1111
VOE 14596238	912	700	1111
VOE 14596240	912	1000	1125
VOE 14596240	912	1000	1125
VOE 14596240	912	1000	1125
VOE 14596240	912	600	1107
VOE 14596240	912	800	1113
VOE 14596240	912	800	1113
VOE 14596240	912	900	1119
VOE 14596241	912	1000	1125
VOE 14596241	912	1000	1125
VOE 14596241	912	1000	1125
VOE 14596241	912	1000	1125
VOE 14596241	912	1000	1125
VOE 14596241	912	600	1107
VOE 14596241	912	800	1113
VOE 14596241	912	800	1115
VOE 14596241	912	800	1117
VOE 14596241	912	900	1119
VOE 14596252	372	300	467
VOE 14596252	372	310	469
VOE 14596368	914	3600	1255
VOE 14596370	914	3600	1255
VOE 14596393	913	110	1153
VOE 14596476	371	1100	445
VOE 14596476	371	700	437
VOE 14596486	371	1400	459
VOE 14596728	852	300	747
VOE 14596740	993	300	1499
VOE 14596740	993	300	1499
VOE 14596740	993	450	1505
VOE 14596743	993	100	1489
VOE 14596744	993	100	1489
VOE 14596745	993	200	1495
VOE 14596745	993	300	1499
VOE 14596914	910	200	989
VOE 14596918	910	300	999
VOE 14596939	852	300	747
VOE 14597126	912	600	1107
VOE 14597127	912	600	1105
VOE 14597127	912	600	1107
VOE 14597128	912	600	1105
VOE 14597137	912	900	1119
VOE 14597139	912	1000	1125
VOE 14597143	912	600	1107
VOE 14597143	912	700	1111
VOE 14597144	912	600	1107
VOE 14597144	912	700	1111
VOE 14597145	912	600	1107
VOE 14597145	912	700	1111
VOE 14597146	912	1000	1127
VOE 14597148	912	1000	1127

Part No	Group	Sect	Page
VOE 14597148	912	1000	1127
VOE 14597149	912	800	1115
VOE 14597150	912	1000	1127
VOE 14597150	912	1000	1127
VOE 14597156	912	1000	1129
VOE 14597157	912	1000	1129
VOE 14597157	912	600	1107
VOE 14597157	912	700	1111
VOE 14597172	912	800	1115
VOE 14597175	912	800	1115
VOE 14597184	912	800	1115
VOE 14597190	912	1000	1127
VOE 14597192	912	1000	1129
VOE 14597193	912	900	1121
VOE 14597194	912	800	1115
VOE 14597195	912	800	1115
VOE 14597198	912	800	1113
VOE 14597198	912	900	1119
VOE 14597198	912	900	1119
VOE 14597198	912	900	1121
VOE 14597206	912	900	1119
VOE 14597207	912	1000	1125
VOE 14597209	912	1000	1125
VOE 14597211	912	800	1113
VOE 14597212	912	600	1107
VOE 14597214	912	1000	1125
VOE 14597216	912	800	1113
VOE 14597217	912	700	1111
VOE 14597225	912	600	1107
VOE 14597225	912	700	1109
VOE 14597582	993	100	1489
VOE 14597582	993	400	1503
VOE 14597582	993	400	1503
VOE 14597637	975	2700	1455
VOE 14597637	975	2800	1457
VOE 14597637	975	2900	1459
VOE 14597638	975	2700	1455
VOE 14597638	975	2800	1457
VOE 14597791	975	2700	1455
VOE 14597791	975	2900	1459
VOE 14597791	975	3000	1461
VOE 14597792	975	2700	1455
VOE 14597792	975	3000	1461
VOE 14597798	910	100	971
VOE 14597801	910	300	1013
VOE 14597844	891	100	833
VOE 14598092	875	100	805
VOE 14598092	875	300	811
VOE 14598365	910	100	971
VOE 14598523	916	2200	1321
VOE 14598793	821	350	667
VOE 14598793	821	350	667
VOE 14598793	821	350	667
VOE 14598793	821	7300	669
VOE 14598793	821	7300	669
VOE 14598793	821	7310	671
VOE 14598805	254	325	219
VOE 14598805	371	800	439
VOE 14599207	993	450	1505
VOE 14599226	993	400	1503
VOE 14599228	993	100	1489
VOE 14599233	993	500	1507
VOE 14599290	912	1000	1127
VOE 14599563	441	600	563
VOE 14599925	431	120	535
VOE 14600229	910	100	971
VOE 14600278	910	100	971
VOE 14600699	913	110	1153
VOE 14600699	913	200	1157
VOE 14600954	914	3600	1255
VOE 14600954	914	3600	1255
VOE 14601149	372	300	467
VOE 14601149	372	310	469
VOE 14601150	372	300	467
VOE 14601150	372	310	469
VOE 14601151	372	300	467
VOE 14601220	916	300	1283
VOE 14601315	386	100	473
VOE 14601386	716	100	597
VOE 14601405	912	1000	1125
VOE 14601407	912	1000	1125
VOE 14601411	912	1000	1125
VOE 14601448	910	100	971
VOE 14601496	912	900	1119
VOE 14601497	912	900	1121
VOE 14601497	912	900	1119
VOE 14601512	912	900	1119
VOE 14601513	912	900	1119
VOE 14601514	912	900	1121
VOE 14601514	912	900	1119
VOE 14601515	912	900	1121
VOE 14601516	912	900	1121
VOE 14601526	897	100	849
VOE 14601625	912	1000	1129
VOE 14601626	912	600	1105
VOE 14601626	912	700	1111
VOE 14601626	912	800	1113
VOE 14601627	912	700	1111
VOE 14601627	912	900	1121
VOE 14601640	716	200	599
VOE 14601649	910	100	973
VOE 14601743	716	700	601
VOE 14601838	716	100	597
VOE 14602148	910	100	977
VOE 14602245	870	100	787
VOE 14602247	914	3600	1255
VOE 14602248	914	3600	1255
VOE 14602249	914	3600	1255
VOE 14602250	912	100	1103
VOE 14602623	910	100	981
VOE 14602625	910	100	977
VOE 14602646	910	300	1005
VOE 14602994	372	100	463
VOE 14602995	372	100	463
VOE 14603123	256	100	245
VOE 14603149	387	300	481
VOE 14603149	387	350	483
VOE 14603276	775	100	609
VOE 14603532	914	600	1203
VOE 14603811	821	150	661
VOE 14604211	911	1500	1087
VOE 14604211	911	500	1057
VOE 14604428	821	350	667
VOE 14604461	821	350	667
VOE 14604463	821	350	667
VOE 14604466	821	100	659
VOE 14604467	860	100	759
VOE 14604484	431	110	533
VOE 14604498	911	1500	1087
VOE 14604498	911	500	1057
VOE 14604522	911	500	1057
VOE 14604530	914	3600	1257
VOE 14604530	914	3700	1261
VOE 14604531	911	1500	1087
VOE 14604531	911	600	1061
VOE 14604585	372	300	467
VOE 14604585	372	310	469
VOE 14604586	372	300	467
VOE 14604586	372	310	469
VOE 14604587	372	100	463
VOE 14604589	372	100	463
VOE 14604590	372	100	463
VOE 14604590	897	100	853
VOE 14604617	821	100	659
VOE 14604626	821	100	659
VOE 14604633	870	100	787
VOE 14604634	870	100	787
VOE 14604635	875	100	805
VOE 14604635	875	300	809
VOE 14604654	431	110	533
VOE 14604655	431	110	533
VOE 14604780	821	100	659
VOE 14604781	821	100	659
VOE 14604782	821	100	659
VOE 14604801	431	110	533
VOE 14604802	431	110	533
VOE 14604803	431	110	533
VOE 14604901	910	200	993
VOE 14604940	910	100	973
VOE 14606004	875	100	805
VOE 14606009	875	100	807
VOE 14606009	875	300	809
VOE 14606015	254	325	219
VOE 14606081	715	7600	591
VOE 14606081	715	7650	593
VOE 14606124	715	7600	591
VOE 14606124	715	7650	593
VOE 14606126	715	7600	591
VOE 14606126	715	7650	593
VOE 14606130	715	7600	591
VOE 14606130	975	2800	1457
VOE 14606236	975	3500	1465
VOE 14606240	975	3500	1465
VOE 14606250	975	3500	1465
VOE 14606261	910	100	973
VOE 14606305	925	2010	1385
VOE 14606306	925	2010	1385
VOE 14606307	975	2700	1455
VOE 14606307	975	3000	1461
VOE 14606314	821	100	659

NUMERICAL INDEX
INDICE DE NÚMERO
ÍNDICE NUMÉRICO

RÉPERTOIRE DE NUMÉROS

Part No	Group	Sect	Page
VOE 14606321	891	100	833
VOE 14606452	911	1500	1089
VOE 14606452	911	600	1063
VOE 14606452	911	610	1065
VOE 14606454	911	1500	1087
VOE 14606454	911	600	1063
VOE 14606454	911	610	1065
VOE 14606455	911	1500	1089
VOE 14606455	911	600	1063
VOE 14606455	911	610	1065
VOE 14606456	911	1500	1089
VOE 14606456	911	600	1063
VOE 14606456	911	610	1065
VOE 14606459	911	1500	1087
VOE 14606459	911	600	1063
VOE 14606460	911	1500	1087
VOE 14606460	911	500	1057
VOE 14606502	837	300	713
VOE 14606502	837	310	715
VOE 14606504	837	200	709
VOE 14606504	837	210	711
VOE 14606601	911	450	1051
VOE 14606601	912	2500	1139
VOE 14606602	912	2500	1139
VOE 14606604	912	2500	1139
VOE 14606635	911	450	1051
VOE 14606654	371	100	413
VOE 14606654	371	110	417
VOE 14606664	398	100	493
VOE 14606664	398	1000	513
VOE 14606664	398	1100	515
VOE 14606664	398	1200	517
VOE 14606664	398	200	495
VOE 14606664	398	250	497
VOE 14606664	398	300	499
VOE 14606664	398	400	501
VOE 14606664	398	500	503
VOE 14606664	398	600	505
VOE 14606664	398	700	507
VOE 14606664	398	900	511
VOE 14606667	371	300	427
VOE 14606667	371	400	431
VOE 14606726	716	200	599
VOE 14606740	910	100	975
VOE 14606754	492	200	573
VOE 14606803	837	300	713
VOE 14606803	837	310	715
VOE 14606805	837	300	713
VOE 14606805	837	310	715
VOE 14606807	837	300	713
VOE 14606809	837	300	713
VOE 14606809	837	310	715
VOE 14606811	837	300	713
VOE 14606813	837	210	711
VOE 14607135	364	100	395
VOE 14607159	911	1500	1091
VOE 14607159	911	600	1063
VOE 14607159	911	610	1065
VOE 14607228	821	300	665
VOE 14607228	821	7300	669
VOE 14607228	821	7310	671
VOE 14607306	897	100	851
VOE 14607307	897	100	851
VOE 14607309	254	200	209
VOE 14607310	256	100	245
VOE 14607314	256	100	245
VOE 14607315	256	100	245
VOE 14607316	256	100	245
VOE 14607422	441	210	553
VOE 14607423	441	100	545
VOE 14607423	441	210	553
VOE 14607453	254	200	209
VOE 14607453	254	205	211
VOE 14607458	258	200	255
VOE 14607459	258	200	255
VOE 14607459	258	200	255
VOE 14607609	254	210	213
VOE 14607610	254	210	213
VOE 14607614	911	1100	1081
VOE 14607615	911	1100	1081
VOE 14607617	254	210	213
VOE 14607619	821	150	661
VOE 14607622	821	150	663
VOE 14607623	821	150	661
VOE 14607624	821	150	661
VOE 14607676	263	400	295
VOE 14607676	263	500	297
VOE 14607734	254	210	213
VOE 14607735	254	210	213
VOE 14607736	254	210	213
VOE 14607799	254	210	213
VOE 14607800	254	210	213
VOE 14607804	254	210	213
VOE 14607805	254	210	213
VOE 14607807	261	100	259
VOE 14607807	261	125	263
VOE 14607807	261	130	265
VOE 14607810	261	100	257
VOE 14607810	261	130	265
VOE 14607812	261	130	267
VOE 14607819	254	400	227
VOE 14607820	254	400	227
VOE 14607821	254	400	227
VOE 14607822	254	400	227
VOE 14607823	254	400	227
VOE 14607830	261	100	259
VOE 14607830	261	130	265
VOE 14607831	258	200	255
VOE 14608104	431	120	535
VOE 14608106	431	120	535
VOE 14608107	431	120	535
VOE 14608108	431	120	535
VOE 14608109	431	120	535
VOE 14608110	431	120	535
VOE 14608111	431	120	535
VOE 14608112	431	120	537
VOE 14608113	431	120	537
VOE 14608114	431	120	537
VOE 14608115	431	120	535
VOE 14608116	431	120	537
VOE 14608118	431	120	537
VOE 14608119	431	120	537
VOE 14608120	431	120	537
VOE 14608121	431	120	537
VOE 14608122	431	120	537
VOE 14608123	431	120	537
VOE 14608124	431	120	537
VOE 14608124	431	120	537
VOE 14608125	431	120	537
VOE 14608126	431	120	537
VOE 14608127	431	120	537
VOE 14608128	431	120	537
VOE 14608129	431	120	537
VOE 14608130	431	120	535
VOE 14608132	431	120	535
VOE 14608133	431	120	535
VOE 14608135	431	120	535
VOE 14608349	910	100	973
VOE 14608426	911	300	1023
VOE 14608426	911	300	1023
VOE 14608618	910	300	1013
VOE 14608847	431	110	531
VOE 14608960	431	100	527
VOE 14608961	431	100	527
VOE 14608962	431	100	527
VOE 14608962	431	110	531
VOE 14608963	431	100	527
VOE 14608963	431	110	531
VOE 14608964	431	100	527
VOE 14608995	441	200	549
VOE 14608996	441	200	549
VOE 14608997	441	200	549
VOE 14608998	441	200	551
VOE 14608999	441	200	551
VOE 14609000	441	200	551
VOE 14609001	441	200	551
VOE 14609002	441	200	551
VOE 14609003	441	200	549
VOE 14609295	974	200	1391
VOE 14609295	974	200	1391
VOE 14609295	974	250	1393
VOE 14609389	367	300	403
VOE 14609389	367	500	409
VOE 14609485	912	1000	1129
VOE 14609485	912	600	1107
VOE 14609485	912	700	1111
VOE 14609485	912	800	1117
VOE 14609485	912	900	1123
VOE 14609486	912	1000	1129
VOE 14609486	912	600	1107
VOE 14609486	912	700	1111
VOE 14609486	912	800	1117
VOE 14609486	912	900	1123
VOE 14609502	387	100	477
VOE 14609529	914	500	1193
VOE 14609530	911	1500	1087
VOE 14609530	911	500	1057
VOE 14609611	387	150	479
VOE 14609633	912	900	1119
VOE 14609644	912	800	1117

Part No	Group	Sect	Page	Part No	Group	Sect	Page	Part No	Group	Sect	Page	Part No	Group	Sect	Page	Part No	Group	Sect	Page
VOE 14609646	912	800	1117	VOE 14610887	852	300	747	VOE 14612334	821	350	667	VOE 14614180	775	600	621	VOE 14615991	897	100	849
VOE 14609766	256	200	247	VOE 14610888	852	150	743	VOE 14612334	821	7300	669	VOE 14614182	775	600	621	VOE 14615991	897	100	849
VOE 14609817	837	200	709	VOE 14610888	852	300	747	VOE 14612364	897	200	855	VOE 14614206	441	500	559	VOE 14615991	897	300	857
VOE 14609875	912	2600	1143	VOE 14611131	911	1500	1091	VOE 14612364	897	300	857	VOE 14614210	860	400	775	VOE 14615992	897	200	855
VOE 14609875	914	2100	1231	VOE 14611131	911	500	1057	VOE 14612481	911	450	1051	VOE 14614211	891	300	839	VOE 14615993	897	100	851
VOE 14609943	911	1600	1093	VOE 14611492	860	150	761	VOE 14612482	441	500	559	VOE 14614417	916	300	1285	VOE 14615994	897	100	853
VOE 14609943	911	750	1073	VOE 14611586	912	2600	1143	VOE 14612482	441	600	561	VOE 14614421	916	6000	1337	VOE 14615995	897	100	853
VOE 14609970	911	1500	1087	VOE 14611654	914	200	1171	VOE 14612834	387	300	481	VOE 14614443	837	200	709	VOE 14615995	897	300	857
VOE 14609970	911	500	1057	VOE 14611697	386	100	473	VOE 14612834	387	350	483	VOE 14614443	837	210	711	VOE 14615996	897	100	853
VOE 14609972	492	100	571	VOE 14611930	975	2700	1455	VOE 14612958	363	200	389	VOE 14614444	837	300	713	VOE 14615997	897	100	853
VOE 14609989	371	300	427	VOE 14611930	975	3000	1461	VOE 14612959	363	200	389	VOE 14614444	837	310	715	VOE 14615999	897	200	855
VOE 14609989	371	400	431	VOE 14611932	975	3000	1461	VOE 14613293	386	200	475	VOE 14614446	261	100	257	VOE 14615999	897	300	857
VOE 14609989	371	700	435	VOE 14611932	975	3000	1461	VOE 14613372	924	200	1349	VOE 14614446	261	130	265	VOE 14616004	897	200	855
VOE 14610055	912	2600	1143	VOE 14611934	975	2700	1455	VOE 14613373	914	200	1171	VOE 14614448	254	400	227	VOE 14616004	897	300	857
VOE 14610264	992	100	1483	VOE 14611934	975	2900	1459	VOE 14613455	911	1200	1083	VOE 14614687	310	110	345	VOE 14616005	897	100	853
VOE 14610267	992	100	1483	VOE 14611936	975	2900	1459	VOE 14613456	911	1200	1083	VOE 14614909	911	300	1023	VOE 14616006	897	100	853
VOE 14610269	992	100	1483	VOE 14611936	975	3000	1461	VOE 14613457	911	1200	1083	VOE 14615121	775	100	609	VOE 14616007	897	100	853
VOE 14610270	992	100	1483	VOE 14612008	975	2700	1455	VOE 14613505	492	100	571	VOE 14615249	912	3400	1145	VOE 14616010	897	100	851
VOE 14610272	992	100	1483	VOE 14612008	975	2900	1459	VOE 14613505	492	100	571	VOE 14615353	913	200	1157	VOE 14616011	897	200	855
VOE 14610273	992	100	1483	VOE 14612010	975	2900	1459	VOE 14613604	254	325	219	VOE 14615364	913	200	1155	VOE 14616011	897	300	857
VOE 14610277	992	100	1483	VOE 14612010	975	3000	1461	VOE 14614039	254	325	219	VOE 14615386	269	150	301	VOE 14616012	897	200	855
VOE 14610278	992	100	1485	VOE 14612048	870	100	787	VOE 14614039	371	200	423	VOE 14615976	897	100	851	VOE 14616012	897	300	857
VOE 14610280	992	150	1487	VOE 14612051	441	600	561	VOE 14614039	371	800	439	VOE 14615977	897	100	851	VOE 14616013	897	100	853
VOE 14610282	992	150	1487	VOE 14612098	914	700	1205	VOE 14614041	363	200	389	VOE 14615978	897	200	855	VOE 14616014	897	100	849
VOE 14610305	914	200	1171	VOE 14612098	914	800	1207	VOE 14614042	363	200	389	VOE 14615979	897	100	851	VOE 14616016	897	100	853
VOE 14610372	821	350	667	VOE 14612273	992	150	1487	VOE 14614044	363	200	389	VOE 14615980	897	100	849	VOE 14616017	897	100	851
VOE 14610373	821	350	667	VOE 14612279	992	150	1487	VOE 14614052	261	200	269	VOE 14615980	897	100	849	VOE 14616019	897	300	857
VOE 14610381	914	200	1171	VOE 14612282	992	150	1487	VOE 14614053	261	200	269	VOE 14615981	897	300	857	VOE 14616020	897	100	851
VOE 14610882	852	150	743	VOE 14612284	992	150	1487	VOE 14614054	261	200	269	VOE 14615982	897	100	849	VOE 14616021	897	100	853
VOE 14610883	852	150	743	VOE 14612287	992	150	1487	VOE 14614055	261	200	269	VOE 14615983	897	100	851	VOE 14616022	897	100	853
VOE 14610883	852	300	747	VOE 14612288	992	150	1487	VOE 14614056	261	200	271	VOE 14615984	897	100	853	VOE 14616023	897	300	857
VOE 14610884	852	150	743	VOE 14612329	821	100	659	VOE 14614104	827	300	681	VOE 14615985	897	200	855	VOE 14616175	860	300	767
VOE 14610885	852	150	743	VOE 14612330	821	100	659	VOE 14614127	911	1500	1087	VOE 14615986	897	100	851	VOE 14616293	897	200	855
VOE 14610885	852	300	747	VOE 14612331	821	350	667	VOE 14614127	911	600	1061	VOE 14615988	897	100	853	VOE 14616297	897	200	855
VOE 14610886	852	150	743	VOE 14612332	821	350	667	VOE 14614127	911	610	1065	VOE 14615989	897	100	853	VOE 14616297	897	300	857
VOE 14610887	852	150	743	VOE 14612332	821	7310	671	VOE 14614131	916	2300	1331	VOE 14615990	897	100	853	VOE 14616298	897	100	853

NUMERICAL INDEX
INDICE DE NÚMERO
ÍNDICE NUMÉRICO

RÉPERTOIRE DE NUMÉROS

Catalogue id	Group
20591	**10**
Issue	Page
20027088-G	**1539**

NUMERICAL INDEX
INDICE DE NÚMERO
ÍNDICE NUMÉRICO

RÉPERTOIRE DE NUMÉROS

Part No	Group	Sect	Page	Part No	Group	Sect	Page	Part No	Group	Sect	Page	Part No	Group	Sect	Page	Part No	Group	Sect	Page
VOE 14616301	897	300	857	VOE 14618270	897	200	855	VOE 14621169	362	300	379	VOE 14622055	441	220	555	VOE 14622688	718	100	607
VOE 14616304	897	200	855	VOE 14618270	897	300	857	VOE 14621232	362	500	383	VOE 14622056	441	220	555	VOE 14622763	916	2200	1319
VOE 14616306	897	100	851	VOE 14618275	897	200	855	VOE 14621274	393	200	489	VOE 14622057	441	220	557	VOE 14622763	916	2260	1329
VOE 14616308	897	200	855	VOE 14618275	897	300	857	VOE 14621335	235	300	195	VOE 14622058	441	220	557	VOE 14622765	916	2200	1321
VOE 14616309	897	200	855	VOE 14618424	261	100	257	VOE 14621573	924	1600	1375	VOE 14622059	441	220	557	VOE 14622765	916	2260	1329
VOE 14616311	897	100	849	VOE 14618424	261	130	265	VOE 14621588	235	100	181	VOE 14622060	441	220	555	VOE 14622932	912	900	1121
VOE 14616315	897	100	853	VOE 14618622	914	2350	1237	VOE 14621588	235	150	185	VOE 14622061	441	220	555	VOE 14622933	912	900	1119
VOE 14616530	911	700	1069	VOE 14619065	252	100	207	VOE 14621627	875	100	807	VOE 14622062	441	220	555	VOE 14622941	897	200	855
VOE 14616530	911	750	1073	VOE 14619343	350	100	357	VOE 14621627	875	300	809	VOE 14622063	441	220	557	VOE 14622944	897	100	851
VOE 14616569	897	100	849	VOE 14619343	350	150	359	VOE 14621628	875	100	807	VOE 14622064	441	220	557	VOE 14622944	897	100	851
VOE 14616570	897	200	855	VOE 14619358	975	3500	1465	VOE 14621628	875	300	809	VOE 14622065	441	220	555	VOE 14622945	897	100	851
VOE 14616571	897	200	855	VOE 14619738	362	500	383	VOE 14621683	911	1100	1081	VOE 14622066	441	220	555	VOE 14622987	441	220	557
VOE 14616736	372	200	465	VOE 14619889	837	100	707	VOE 14621696	897	200	855	VOE 14622068	441	220	557	VOE 14622988	441	220	555
VOE 14617083	897	300	857	VOE 14620108	914	3600	1255	VOE 14621696	897	300	857	VOE 14622191	897	200	855	VOE 14622989	441	220	555
VOE 14617100	852	100	741	VOE 14620110	916	300	1283	VOE 14621755	837	210	711	VOE 14622191	897	300	857	VOE 14622990	441	220	555
VOE 14617100	852	150	743	VOE 14620481	974	250	1393	VOE 14621861	896	100	843	VOE 14622353	235	150	185	VOE 14622991	441	220	555
VOE 14617101	852	100	741	VOE 14620596	441	600	563	VOE 14621974	254	200	209	VOE 14622355	235	300	195	VOE 14623140	371	800	439
VOE 14617101	852	150	743	VOE 14620838	775	400	615	VOE 14621974	254	205	211	VOE 14622446	372	100	463	VOE 14623352	362	300	379
VOE 14617101	852	300	747	VOE 14620841	254	400	227	VOE 14622021	875	100	805	VOE 14622481	870	100	787	VOE 14623357	393	200	489
VOE 14617102	852	100	741	VOE 14620843	254	400	227	VOE 14622021	875	300	809	VOE 14622487	258	200	255	VOE 14623462	256	100	245
VOE 14617102	852	150	743	VOE 14620861	911	600	1061	VOE 14622037	235	100	181	VOE 14622489	235	100	181	VOE 14623510	974	3000	1395
VOE 14617102	852	300	747	VOE 14620866	911	450	1051	VOE 14622037	235	150	185	VOE 14622510	911	1500	1087	VOE 14623510	975	4000	1471
VOE 14617237	252	100	207	VOE 14620877	254	400	227	VOE 14622038	235	100	181	VOE 14622510	911	500	1057	VOE 14623515	975	4300	1481
VOE 14617368	234	100	167	VOE 14620906	362	300	379	VOE 14622038	235	150	185	VOE 14622512	911	1500	1087	VOE 14623583	914	2400	1241
VOE 14617368	234	100	167	VOE 14620919	897	100	851	VOE 14622039	235	100	181	VOE 14622512	911	500	1057	VOE 14623584	914	500	1193
VOE 14617368	234	125	169	VOE 14620920	897	100	851	VOE 14622039	235	150	185	VOE 14622582	924	700	1357	VOE 14623584	914	520	1199
VOE 14617368	234	125	169	VOE 14620921	897	100	851	VOE 14622040	235	100	181	VOE 14622582	924	750	1361	VOE 14623588	916	2300	1331
VOE 14617702	775	300	613	VOE 14620982	441	220	555	VOE 14622040	235	150	185	VOE 14622584	924	700	1357	VOE 14623784	916	2200	1317
VOE 14617703	775	300	613	VOE 14620983	441	220	555	VOE 14622046	441	220	555	VOE 14622584	924	750	1361	VOE 14623844	913	100	1151
VOE 14617937	371	1500	461	VOE 14620984	441	220	555	VOE 14622046	441	220	557	VOE 14622639	975	4300	1481	VOE 14623844	913	300	1159
VOE 14617937	371	200	421	VOE 14620985	441	220	557	VOE 14622047	441	220	555	VOE 14622656	286	400	321	VOE 14623845	913	100	1151
VOE 14618070	911	1300	1085	VOE 14620986	441	220	555	VOE 14622048	441	220	555	VOE 14622661	821	150	661	VOE 14623845	913	300	1159
VOE 14618070	911	1600	1097	VOE 14620987	441	220	557	VOE 14622049	441	220	557	VOE 14622662	821	150	661	VOE 14623867	254	325	221
VOE 14618070	911	700	1071	VOE 14620988	441	220	555	VOE 14622050	441	220	555	VOE 14622663	821	150	661	VOE 14623867	371	100	413
VOE 14618071	911	1600	1097	VOE 14620989	441	220	555	VOE 14622051	441	220	555	VOE 14622664	821	150	661	VOE 14623867	371	110	417
VOE 14618071	911	1900	1101	VOE 14621076	841	200	725	VOE 14622052	441	220	555	VOE 14622665	821	150	663	VOE 14623867	371	800	439

Part No	Group	Sect	Page	Part No	Group	Sect	Page	Part No	Group	Sect	Page	Part No	Group	Sect	Page	Part No	Group	Sect	Page
VOE 14623876	916	2200	1317	VOE 14624854	261	130	267	VOE 14626193	371	800	439	VOE 14629236	916	1100	1299	VOE 14632738	235	150	185
VOE 14623876	916	2260	1327	VOE 14624857	261	200	269	VOE 14626202	235	100	181	VOE 14629423	975	3600	1469	VOE 14632739	235	150	187
VOE 14623877	916	100	1267	VOE 14624894	261	200	269	VOE 14626203	235	100	181	VOE 14629425	975	3600	1469	VOE 14632817	372	100	463
VOE 14623905	911	1100	1081	VOE 14624895	263	400	295	VOE 14626203	235	160	189	VOE 14629426	975	3600	1469	VOE 14632817	372	100	463
VOE 14623927	360	100	371	VOE 14624896	911	1100	1081	VOE 14626208	860	200	763	VOE 14629476	492	100	571	VOE 14632818	372	100	463
VOE 14623929	818	100	643	VOE 14624896	911	1200	1083	VOE 14626209	860	200	763	VOE 14629606	821	150	663	VOE 14632980	975	3600	1469
VOE 14623929	818	200	645	VOE 14625130	974	250	1393	VOE 14626317	371	900	441	VOE 14629649	975	1900	1445	VOE 14633052	350	150	359
VOE 14623929	818	300	647	VOE 14625240	441	600	561	VOE 14626674	897	300	857	VOE 14630053	362	400	381	VOE 14633054	837	310	715
VOE 14623929	818	400	649	VOE 14625240	912	900	1121	VOE 14626675	897	200	855	VOE 14630761	372	300	467	VOE 14633065	916	2100	1313
VOE 14623929	818	600	651	VOE 14625240	912	900	1119	VOE 14626675	897	300	857	VOE 14630762	372	300	467	VOE 14633099	837	310	715
VOE 14623929	818	700	653	VOE 14625240	912	900	1119	VOE 14626676	897	200	855	VOE 14630764	372	100	463	VOE 14633100	837	310	717
VOE 14623929	818	800	655	VOE 14625242	912	800	1115	VOE 14626676	897	300	857	VOE 14630785	775	300	613	VOE 14633492	362	400	381
VOE 14623929	818	900	657	VOE 14625242	912	900	1121	VOE 14626677	897	100	853	VOE 14630801	387	150	479	VOE 14633664	875	100	805
VOE 14623929	831	200	687	VOE 14625243	912	900	1121	VOE 14626678	897	100	853	VOE 14630818	371	300	427	VOE 14633664	875	300	809
VOE 14623929	831	250	689	VOE 14625246	912	800	1115	VOE 14626730	974	200	1391	VOE 14630984	821	7300	669	VOE 14633701	821	7300	669
VOE 14623931	897	100	849	VOE 14625424	914	1200	1215	VOE 14626732	974	200	1391	VOE 14631200	431	120	535	VOE 14633730	775	200	611
VOE 14623931	897	100	851	VOE 14625425	914	1200	1215	VOE 14626783	380	100	471	VOE 14631200	441	110	547	VOE 14633997	924	800	1363
VOE 14624011	912	1000	1129	VOE 14625659	975	3500	1467	VOE 14626786	234	100	167	VOE 14631201	431	120	535	VOE 14633998	924	800	1363
VOE 14624035	974	250	1393	VOE 14625690	911	1600	1093	VOE 14626792	841	170	723	VOE 14631367	715	7700	595	VOE 14634009	398	1000	513
VOE 14624079	975	1100	1413	VOE 14625693	913	110	1153	VOE 14626850	218	100	133	VOE 14631509	916	1000	1291	VOE 14634009	398	1100	515
VOE 14624080	975	1100	1413	VOE 14625770	261	100	257	VOE 14627741	364	200	399	VOE 14631936	875	100	805	VOE 14634009	398	1200	517
VOE 14624106	837	200	709	VOE 14625770	261	100	257	VOE 14627774	810	200	641	VOE 14631938	870	350	797	VOE 14634009	398	900	511
VOE 14624106	837	210	711	VOE 14625770	261	130	265	VOE 14627830	914	600	1203	VOE 14632061	975	1900	1445	VOE 14634178	912	100	1103
VOE 14624111	222	400	161	VOE 14625784	254	210	213	VOE 14627882	911	450	1051	VOE 14632062	975	1900	1445	VOE 14634178	912	1000	1125
VOE 14624254	441	220	555	VOE 14625787	254	210	213	VOE 14627882	912	2510	1141	VOE 14632240	398	1100	515	VOE 14634178	912	600	1105
VOE 14624255	441	220	557	VOE 14625899	841	150	721	VOE 14627885	912	2510	1141	VOE 14632240	398	1200	517	VOE 14634178	912	700	1109
VOE 14624591	911	1600	1093	VOE 14625901	841	150	721	VOE 14627886	912	2510	1141	VOE 14632240	398	200	495	VOE 14634178	912	800	1113
VOE 14624591	914	600	1203	VOE 14625901	841	300	729	VOE 14627974	975	1900	1445	VOE 14632240	398	250	497	VOE 14634178	912	900	1119
VOE 14624593	911	500	1057	VOE 14625949	821	150	661	VOE 14627975	975	1900	1445	VOE 14632240	398	600	505	VOE 14634205	911	450	1051
VOE 14624595	914	2100	1231	VOE 14625962	821	150	661	VOE 14627976	975	1900	1445	VOE 14632240	398	700	507	VOE 14634310	256	100	245
VOE 14624748	356	200	369	VOE 14626072	914	200	1171	VOE 14627977	975	1900	1445	VOE 14632240	398	800	509	VOE 14634318	261	200	271
VOE 14624748	371	1300	455	VOE 14626100	912	1000	1125	VOE 14627978	975	1900	1445	VOE 14632260	916	1150	1301	VOE 14634319	261	200	269
VOE 14624785	371	200	421	VOE 14626116	852	300	749	VOE 14628077	837	100	707	VOE 14632260	916	1150	1301	VOE 14634531	715	7500	589
VOE 14624785	371	200	421	VOE 14626191	286	300	317	VOE 14628189	896	100	841	VOE 14632579	441	110	547	VOE 14634545	398	1100	515
VOE 14624785	371	400	429	VOE 14626192	254	325	219	VOE 14628557	860	300	767	VOE 14632737	875	100	805	VOE 14634545	398	1200	517
VOE 14624788	371	700	435	VOE 14626192	371	800	439	VOE 14628771	912	2510	1141	VOE 14632737	875	300	809	VOE 14634545	398	200	495

NUMERICAL INDEX
INDICE DE NÚMERO
ÍNDICE NUMÉRICO

RÉPERTOIRE DE NUMÉROS

NUMERICAL INDEX
INDICE DE NÚMERO
ÍNDICE NUMÉRICO

RÉPERTOIRE DE NUMÉROS

Part No	Group	Sect	Page
VOE 14634545	398	250	497
VOE 14634545	398	250	497
VOE 14634545	398	600	505
VOE 14634545	398	700	507
VOE 14634545	398	800	509
VOE 14634673	363	100	387
VOE 14634765	841	250	727
VOE 14634865	975	4200	1479
VOE 14635377	821	7310	671
VOE 14635474	831	100	685
VOE 14635496	880	150	815
VOE 14635546	397	100	491
VOE 14635576	775	100	609
VOE 14635864	354	200	367
VOE 14636279	831	100	685
VOE 14636279	831	100	685
VOE 14636483	860	410	777
VOE 14636488	860	410	777
VOE 14637658	841	170	723
VOE 14637658	841	300	729
VOE 14637801	256	200	247
VOE 14637816	880	150	815
VOE 14637827	880	150	815
VOE 14637914	875	300	811
VOE 14637915	875	300	809
VOE 14638178	398	100	493
VOE 14638178	398	1000	513
VOE 14638178	398	1100	515
VOE 14638178	398	1200	517
VOE 14638178	398	200	495
VOE 14638178	398	250	497
VOE 14638178	398	300	499
VOE 14638178	398	400	501
VOE 14638178	398	500	503
VOE 14638178	398	600	505
VOE 14638178	398	700	507
VOE 14638178	398	900	511
VOE 14638181	398	100	493
VOE 14638181	398	1000	513
VOE 14638181	398	1100	515
VOE 14638181	398	1200	517
VOE 14638181	398	200	495
VOE 14638181	398	250	497
VOE 14638181	398	300	499
VOE 14638181	398	400	501
VOE 14638181	398	500	503
VOE 14638181	398	600	505
VOE 14638181	398	700	507
VOE 14638181	398	900	511
VOE 14638722	841	200	725
VOE 14638870	827	250	679
VOE 14638897	371	700	433
VOE 14638992	235	150	185
VOE 14638994	235	300	195
VOE 14639038	235	160	189
VOE 14639039	235	160	189
VOE 14639077	974	3000	1395
VOE 14639078	975	3500	1465
VOE 14639112	911	1600	1093
VOE 14639115	911	1600	1097
VOE 14639120	841	250	727
VOE 14639120	841	300	729
VOE 14639121	841	200	725
VOE 14639121	841	300	729
VOE 14639154	371	1500	461
VOE 14639155	371	1500	461
VOE 14639156	371	1500	461
VOE 14639390	911	600	1061
VOE 14639390	911	610	1065
VOE 14639396	975	4100	1475
VOE 14639396	975	4200	1479
VOE 14639405	975	4000	1471
VOE 14639405	975	4000	1471
VOE 14639408	975	4000	1473
VOE 14639408	975	4000	1473
VOE 14639409	975	4100	1475
VOE 14639409	975	4200	1479
VOE 14639606	234	100	167
VOE 14639731	841	300	729
VOE 14639732	234	125	169
VOE 14639857	371	200	421
VOE 14639857	371	300	425
VOE 14639910	911	1500	1087
VOE 14639911	911	1500	1087
VOE 14639918	261	200	271
VOE 14639919	261	200	271
VOE 14639973	911	600	1061
VOE 14639973	911	610	1065
VOE 14639981	911	320	1031
VOE 14639981	911	340	1037
VOE 14640027	431	300	539
VOE 14640027	431	300	539
VOE 14640045	371	1500	461
VOE 14640101	387	100	477
VOE 14640101	387	150	479
VOE 14640102	387	150	479
VOE 14640150	775	700	623
VOE 14640195	860	360	771
VOE 14640195	860	410	777
VOE 14640196	860	360	771
VOE 14640196	860	410	777
VOE 14640204	775	510	619
VOE 14640205	775	510	619
VOE 14640206	775	510	619
VOE 14640207	775	510	619
VOE 14640208	775	510	619
VOE 14640209	775	510	619
VOE 14640210	775	510	619
VOE 14640430	975	4000	1471
VOE 14640431	975	4100	1475
VOE 14640522	234	350	177
VOE 14640920	912	100	1103
VOE 14640920	912	1000	1125
VOE 14640920	912	600	1105
VOE 14640920	912	700	1109
VOE 14640920	912	800	1113
VOE 14640920	912	900	1119
VOE 14641028	234	300	175
VOE 14641032	912	100	1103
VOE 14641032	912	1000	1125
VOE 14641032	912	600	1105
VOE 14641032	912	700	1109
VOE 14641032	912	800	1113
VOE 14641032	912	900	1119
VOE 14641035	911	320	1031
VOE 14641035	911	340	1037
VOE 14641036	911	320	1031
VOE 14641036	911	340	1037
VOE 14641040	837	310	715
VOE 14641042	837	310	715
VOE 14641044	837	210	711
VOE 14641072	916	110	1271
VOE 14641081	837	100	707
VOE 14641387	831	250	689
VOE 14641388	831	100	685
VOE 14641388	831	250	689
VOE 14641439	975	4000	1471
VOE 14641451	974	3000	1395
VOE 14641451	975	4000	1471
VOE 14641452	975	3500	1465
VOE 14641479	234	100	167
VOE 14641503	393	100	485
VOE 14641505	393	200	489
VOE 14641654	235	160	189
VOE 14641748	916	120	1275
VOE 14641930	371	700	437
VOE 14642080	775	700	623
VOE 14642733	875	300	811
VOE 14642743	975	4200	1479
VOE 14642817	916	1150	1301
VOE 14642876	975	4200	1479
VOE 14643299	261	125	261
VOE 14643302	261	125	261
VOE 14643303	261	125	261
VOE 14643517	371	1100	445
VOE 14643539	371	1100	445
VOE 14643813	843	200	735
VOE 14643813	843	250	737
VOE 14643916	363	300	391
VOE 14643925	360	100	371
VOE 14644495	914	100	1167
VOE 14644496	914	100	1167
VOE 14644501	924	210	1353
VOE 14644656	841	300	729
VOE 14644657	841	300	729
VOE 14644658	841	250	727
VOE 14644658	841	300	729
VOE 14644658	841	300	729
VOE 14644659	841	250	727
VOE 14644659	841	300	729
VOE 14644659	841	300	729
VOE 14644660	841	250	727
VOE 14644660	841	300	729
VOE 14644661	841	250	727
VOE 14644661	841	300	729
VOE 14644822	872	100	801
VOE 14644822	872	200	803
VOE 14644940	875	300	809
VOE 14645129	897	200	855
VOE 14645129	897	300	857

Part No	Group	Sect	Page
VOE 14645229	911	1500	1087
VOE 14645543	870	100	787
VOE 14645544	875	300	809
VOE 14645594	916	120	1275
VOE 14645595	916	120	1275
VOE 14646038	234	360	179
VOE 14646851	831	250	689
VOE 14646853	860	250	765
VOE 14647155	860	360	771
VOE 14647528	492	100	571
VOE 14648036	431	110	531
VOE 14648036	441	100	545
VOE 14648257	911	1600	1097
VOE 14648810	386	200	475
VOE 14649155	371	800	439
VOE 14649161	371	200	421
VOE 14649161	371	200	421
VOE 14649161	371	400	429
VOE 14649162	371	200	421
VOE 14649162	371	300	425
VOE 14649168	234	360	179
VOE 14649170	234	360	179
VOE 14649171	234	360	179
VOE 14649173	234	360	179
VOE 14649288	860	360	771
VOE 14649605	870	100	789
VOE 14649940	371	110	417
VOE 14650259	775	510	619
VOE 14651236	360	100	371
VOE 14651245	831	100	685
VOE 14651245	831	250	689
VOE 14652048	371	900	441
VOE 14652324	818	100	643
VOE 14652324	818	200	645
VOE 14652324	818	300	647
VOE 14652324	818	400	649
VOE 14652324	818	600	651
VOE 14652324	818	700	653
VOE 14652324	818	800	655
VOE 14652324	818	900	657
VOE 14652324	831	100	685
VOE 14652788	911	1500	1087
VOE 14653465	431	120	535
VOE 14653920	398	100	493
VOE 14653920	398	1000	513
VOE 14653920	398	1100	515
VOE 14653920	398	1200	517
VOE 14653920	398	200	495
VOE 14653920	398	250	497
VOE 14653920	398	300	499
VOE 14653920	398	400	501
VOE 14653920	398	500	503
VOE 14653920	398	600	505
VOE 14653920	398	700	507
VOE 14653920	398	900	511
VOE 14654310	775	700	623
VOE 14654752	362	100	375
VOE 14654753	362	100	375
VOE 14656680	775	700	623
VOE 14657270	356	200	369
VOE 14657676	363	300	391
VOE 14658894	398	400	501
VOE 14659238	870	100	787
VOE 14659743	852	400	755
VOE 14659775	367	100	401
VOE 14659778	367	100	401
VOE 14661022	364	100	395
VOE 14661027	310	100	343
VOE 14661027	310	110	345
VOE 14661146	371	100	413
VOE 14661146	371	110	417
VOE 14661961	827	200	677
VOE 14662510	364	100	395
VOE 14663064	897	100	851
VOE 14663358	387	300	481
VOE 14663358	387	350	483
VOE 14663553	371	1350	457
VOE 14663703	775	100	609
VOE 14664650	975	3600	1469
VOE 14665323	364	200	399
VOE 14665431	371	100	413
VOE 14665431	371	110	417
VOE 14666977	827	200	677
VOE 14666979	827	200	677
VOE 14666999	897	100	851
VOE 14667018	911	330	1035
VOE 14667018	911	340	1039
VOE 14667834	398	100	493
VOE 14667834	398	1000	513
VOE 14667834	398	1100	515
VOE 14667834	398	1200	517
VOE 14667834	398	200	495
VOE 14667834	398	300	499
VOE 14667834	398	400	501
VOE 14667834	398	600	505
VOE 14667834	398	900	511
VOE 14668073	234	360	179
VOE 14668074	234	360	179
VOE 14668074	234	360	179
VOE 14669355	974	3000	1395
VOE 14669735	870	300	793
VOE 14669735	870	350	797
VOE 14670022	974	100	1387
VOE 14671106	234	125	169
VOE 14671313	364	100	395
VOE 14671536	974	3000	1395
VOE 14671537	974	3000	1397
VOE 14671537	974	3000	1397
VOE 14671836	371	300	425
VOE 14671836	371	400	429
VOE 14673040	775	300	613
VOE 14673219	441	500	559
VOE 14673226	916	100	1267
VOE 14673227	916	100	1267
VOE 14673227	916	110	1271
VOE 14673228	916	110	1271
VOE 14673240	916	100	1269
VOE 14673240	916	110	1273
VOE 14673241	916	100	1269
VOE 14673241	916	110	1273
VOE 14674180	924	150	1343
VOE 14674311	911	610	1067
VOE 14674317	911	610	1065
VOE 14674385	916	100	1269
VOE 14674385	916	110	1271
VOE 14674385	916	120	1275
VOE 14674385	916	130	1279
VOE 14675418	911	475	1055
VOE 14675425	916	1000	1291
VOE 14675425	916	1010	1295
VOE 14675425	916	1020	1297
VOE 14675426	916	1020	1297
VOE 14675446	916	100	1265
VOE 14675446	916	120	1275
VOE 14675457	916	2200	1321
VOE 14675457	916	2250	1323
VOE 14675697	350	150	359
VOE 14676440	924	810	1365
VOE 14676441	924	810	1365
VOE 14676937	911	100	1015
VOE 14676983	916	2000	1309
VOE 14677007	916	1000	1291
VOE 14677008	916	1000	1291
VOE 14677010	916	1000	1291
VOE 14677010	916	1010	1295
VOE 14677045	911	410	1045
VOE 14677158	916	130	1279
VOE 14677159	916	100	1265
VOE 14677159	916	120	1275
VOE 14677159	916	130	1279
VOE 14677160	916	100	1265
VOE 14677160	916	110	1271
VOE 14677160	916	120	1275
VOE 14677160	916	130	1279
VOE 14677161	916	100	1265
VOE 14677161	916	110	1271
VOE 14677161	916	120	1275
VOE 14677161	916	130	1279
VOE 14677162	916	100	1265
VOE 14677162	916	120	1275
VOE 14677162	916	130	1279
VOE 14677163	916	130	1279
VOE 14677165	916	100	1265
VOE 14677165	916	120	1275
VOE 14677165	916	130	1279
VOE 14677166	916	100	1265
VOE 14677166	916	120	1275
VOE 14677166	916	130	1279
VOE 14677168	916	900	1287
VOE 14677169	916	910	1289
VOE 14677170	916	910	1289
VOE 14677171	916	2000	1309
VOE 14677172	916	2000	1309
VOE 14677174	916	2000	1309
VOE 14677177	916	2100	1313
VOE 14677179	916	100	1267
VOE 14677179	916	120	1277
VOE 14677179	916	130	1279
VOE 14677181	924	1600	1375
VOE 14677182	924	1600	1375

NUMERICAL INDEX
INDICE DE NÚMERO
ÍNDICE NUMÉRICO

RÉPERTOIRE DE NUMÉROS

Catalogue id	Group
20591	**10**
Issue	Page
20027088-G	**1543**

NUMERICAL INDEX
INDICE DE NÚMERO
ÍNDICE NUMÉRICO

RÉPERTOIRE DE NUMÉROS

Catalogue id **20591** | Group **10**
Issue **20027088-G** | Page **1544**

Part No	Group	Sect	Page
VOE 14677183	924	1600	1375
VOE 14677186	916	1200	1305
VOE 14677196	911	400	1041
VOE 14677196	911	410	1045
VOE 14677297	916	100	1265
VOE 14677297	916	120	1275
VOE 14677383	924	1600	1375
VOE 14677505	911	400	1041
VOE 14677506	911	400	1041
VOE 14677573	911	475	1055
VOE 14677654	911	450	1051
VOE 14677655	916	100	1265
VOE 14677655	916	120	1275
VOE 14677655	916	130	1279
VOE 14677671	924	700	1357
VOE 14677671	924	750	1361
VOE 14677672	924	700	1357
VOE 14677672	924	750	1361
VOE 14677673	924	700	1357
VOE 14677673	924	750	1361
VOE 14677674	924	700	1357
VOE 14677674	924	750	1361
VOE 14677711	914	520	1199
VOE 14677984	924	1600	1375
VOE 14677985	916	2100	1313
VOE 14677990	916	2200	1321
VOE 14677990	916	2260	1327
VOE 14677991	911	400	1043
VOE 14677991	911	410	1049
VOE 14677998	916	1100	1299
VOE 14678002	911	320	1031
VOE 14678003	911	320	1031
VOE 14678004	911	320	1031
VOE 14678005	911	320	1031
VOE 14678006	916	1100	1299
VOE 14678024	916	110	1271
VOE 14678025	916	110	1271
VOE 14678026	916	110	1271
VOE 14678035	916	1150	1301
VOE 14678036	916	1150	1301
VOE 14678039	916	2150	1315
VOE 14678065	911	450	1051
VOE 14678117	911	410	1045
VOE 14678131	916	1160	1303
VOE 14678132	916	1160	1303
VOE 14678212	911	410	1045
VOE 14678268	911	340	1037
VOE 14678269	911	340	1037
VOE 14678270	911	340	1037
VOE 14678271	911	340	1037
VOE 14678333	916	2260	1329
VOE 14679276	371	200	421
VOE 14679276	371	400	429
VOE 14679300	371	200	421
VOE 14679300	371	300	425
VOE 14679307	372	310	469
VOE 14679667	362	300	379
VOE 14679979	860	360	771
VOE 14680614	371	100	413
VOE 14680614	371	110	417
VOE 14680615	371	100	413
VOE 14680615	371	110	417
VOE 14681311	387	300	481
VOE 14681311	387	350	483
VOE 14682362	860	360	771
VOE 14682368	860	360	771
VOE 14682414	371	100	413
VOE 14682414	371	110	417
VOE 14683132	372	100	463
VOE 14683160	896	100	841
VOE 14683161	896	100	841
VOE 14683165	896	100	841
VOE 14683201	975	4000	1471
VOE 14683204	975	4100	1475
VOE 14683205	975	4100	1475
VOE 14683225	371	110	417
VOE 14684301	852	200	745
VOE 14685140	362	600	385
VOE 14685274	818	400	649
VOE 14685759	362	600	385
VOE 14686011	254	200	209
VOE 14686011	254	205	211
VOE 14686054	870	200	791
VOE 14686135	371	700	433
VOE 14686233	818	100	643
VOE 14686234	818	300	647
VOE 14686282	818	200	645
VOE 14686307	872	100	801
VOE 14686307	872	200	803
VOE 14686312	872	100	801
VOE 14686312	872	200	803
VOE 14686498	362	600	385
VOE 14686604	975	1000	1409
VOE 14686604	975	2000	1447
VOE 14686617	975	1200	1417
VOE 14686617	975	1500	1429
VOE 14686617	975	1600	1433
VOE 14686617	975	2100	1451
VOE 14686618	975	1200	1417
VOE 14686618	975	1500	1429
VOE 14686618	975	1600	1433
VOE 14686618	975	2100	1451
VOE 14686621	975	1100	1413
VOE 14686622	975	1100	1413
VOE 14687024	975	1300	1421
VOE 14687024	975	1700	1437
VOE 14687025	975	1300	1421
VOE 14687025	975	1700	1437
VOE 14687252	924	180	1347
VOE 14687257	924	180	1347
VOE 14687260	924	180	1347
VOE 14687267	924	180	1347
VOE 14687270	924	180	1347
VOE 14687275	924	180	1347
VOE 14687281	924	180	1347
VOE 14687287	924	180	1347
VOE 14687291	924	180	1347
VOE 14687298	924	180	1347
VOE 14687307	924	180	1347
VOE 14687776	362	600	385
VOE 14687861	821	100	659
VOE 14687862	821	100	659
VOE 14687863	821	100	659
VOE 14687922	256	100	245
VOE 14688027	818	100	643
VOE 14688028	818	200	645
VOE 14688072	256	100	245
VOE 14688702	818	700	653
VOE 14688706	818	900	657
VOE 14688748	975	1000	1409
VOE 14688748	975	2000	1447
VOE 14688862	914	500	1197
VOE 14689735	870	300	795
VOE 14689735	870	350	799
VOE 14689855	924	180	1347
VOE 14689861	924	180	1347
VOE 14690483	261	125	261
VOE 14690487	261	125	261
VOE 14690576	875	100	807
VOE 14690576	875	300	809
VOE 14690577	875	100	805
VOE 14690577	875	300	811
VOE 14690665	870	100	787
VOE 14690665	870	350	799
VOE 14690665	875	300	811
VOE 14690772	924	160	1345
VOE 14690773	924	160	1345
VOE 14691034	371	700	433
VOE 14692340	913	110	1153
VOE 14692341	913	110	1153
VOE 14692341	913	200	1157
VOE 14692343	913	110	1153
VOE 14692545	911	600	1063
VOE 14692545	911	610	1065
VOE 14693120	775	500	617
VOE 14693120	775	510	619
VOE 14693123	775	510	619
VOE 14693326	881	100	827
VOE 14693351	371	700	433
VOE 14693373	371	200	421
VOE 14693542	975	1200	1417
VOE 14693548	975	1500	1429
VOE 14693549	975	700	1407
VOE 14694019	975	1000	1409
VOE 14694149	870	100	787
VOE 14694854	975	1600	1433
VOE 14695020	975	700	1407
VOE 14695021	975	1700	1437
VOE 14695027	975	1300	1421
VOE 14695028	975	700	1407
VOE 14695029	975	1800	1441
VOE 14695035	975	1400	1425
VOE 14695036	975	700	1407
VOE 14695037	975	1100	1413
VOE 14695230	775	400	615
VOE 14695231	775	400	615
VOE 14695232	775	400	615
VOE 14695233	775	400	615
VOE 14695506	371	700	433
VOE 14696075	371	110	417

Part No	Group	Sect	Page
VOE 14696356	818	600	651
VOE 14696447	716	100	597
VOE 14696508	860	360	771
VOE 14696509	860	360	771
VOE 14696536	870	100	787
VOE 14696708	716	100	597
VOE 14696709	716	100	597
VOE 14696740	881	100	827
VOE 14697070	837	210	711
VOE 14697071	837	210	711
VOE 14697072	837	210	711
VOE 14697074	837	210	711
VOE 14697078	837	310	715
VOE 14697080	837	310	715
VOE 14697082	837	310	715
VOE 14697084	837	310	715
VOE 14697086	837	310	715
VOE 14697087	837	310	715
VOE 14697899	975	400	1405
VOE 14698838	831	200	687
VOE 14698838	831	250	689
VOE 14698966	716	100	597
VOE 14699636	975	4100	1475
VOE 14699637	975	4100	1475
VOE 14700549	897	300	857
VOE 14700703	975	4100	1477
VOE 14701419	367	100	401
VOE 14701435	371	700	433
VOE 14702282	441	500	559
VOE 14702907	924	210	1353
VOE 14702907	924	3150	1381
VOE 14702946	975	4100	1475
VOE 14702949	975	4100	1475
VOE 14703228	974	100	1387
VOE 14703228	974	150	1389
VOE 14703407	371	200	421
VOE 14703446	911	600	1061
VOE 14703446	911	610	1065
VOE 14703611	975	4100	1475
VOE 14703778	860	560	785
VOE 14704173	913	110	1153
VOE 14705414	821	100	659
VOE 14705415	821	100	659
VOE 14705416	821	100	659
VOE 14706075	441	220	557
VOE 14707167	261	125	263
VOE 14707167	261	125	263
VOE 14707924	897	100	849
VOE 14708391	911	1500	1089
VOE 14708391	911	600	1061
VOE 14708391	911	610	1067
VOE 14708419	367	100	401
VOE 14708672	852	350	751
VOE 14708672	852	400	755
VOE 14708674	852	100	741
VOE 14708674	852	150	743
VOE 14708674	852	300	747
VOE 14708935	841	170	723
VOE 14709496	975	2100	1451
VOE 14709497	975	2100	1451
VOE 14709564	975	2000	1447
VOE 14709565	975	2000	1447
VOE 14709566	975	2100	1451
VOE 14709567	975	2100	1451
VOE 14710701	916	130	1279
VOE 14710701	916	910	1289
VOE 14710790	924	180	1347
VOE 14710812	916	1020	1297
VOE 14710813	916	130	1279
VOE 14710814	916	130	1279
VOE 14710852	916	120	1275
VOE 14710852	916	130	1279
VOE 14711157	924	180	1347
VOE 14711158	924	180	1347
VOE 14711159	924	180	1347
VOE 14711979	914	520	1201
VOE 14711980	914	520	1201
VOE 14711981	914	500	1197
VOE 14711981	914	500	1197
VOE 14712461	371	700	433
VOE 14713000	360	100	371
VOE 14713002	852	300	749
VOE 14713197	860	360	771
VOE 14714388	234	125	169
VOE 14714682	441	210	553
VOE 14717620	924	100	1341
VOE 14725594	441	220	557
VOE 14880066	914	400	1179
VOE 14880066	914	450	1185
VOE 14880068	911	1500	1087
VOE 14880068	911	1600	1097
VOE 14880068	914	100	1167
VOE 14880068	914	100	1167
VOE 14880068	914	2350	1237
VOE 14880068	914	2400	1241
VOE 14880068	914	2500	1245
VOE 14880068	914	2900	1251
VOE 14880068	914	3600	1257
VOE 14880068	914	500	1191
VOE 14880068	914	600	1203
VOE 14880068	916	3000	1333
VOE 14880068	924	200	1349
VOE 14880426	269	150	301
VOE 14880426	362	300	379
VOE 14880445	911	100	1017
VOE 14880450	286	300	319
VOE 14880450	821	150	661
VOE 14880450	860	200	763
VOE 14880450	860	200	763
VOE 14880450	860	350	769
VOE 14880450	881	100	827
VOE 14880450	891	300	839
VOE 14880450	896	100	841
VOE 14880450	992	100	1485
VOE 14880491	914	400	1181
VOE 14880491	914	450	1189
VOE 14880505	821	7300	669
VOE 14880505	821	7300	669
VOE 14880555	913	200	1155
VOE 14880595	235	100	181
VOE 14880595	235	150	185
VOE 14880600	992	100	1483
VOE 14880627	870	100	787
VOE 14880632	924	1100	1373
VOE 14880632	924	400	1355
VOE 14880633	916	1200	1307
VOE 14880634	924	1100	1373
VOE 14880634	924	400	1355
VOE 14880635	912	900	1121
VOE 14880636	912	600	1107
VOE 14880636	912	700	1111
VOE 14880636	912	800	1115
VOE 14880651	974	200	1391
VOE 14880651	974	250	1393
VOE 14880651	975	1000	1409
VOE 14880651	975	2000	1447
VOE 14880655	975	1100	1413
VOE 14880671	975	1400	1425
VOE 14880671	975	1800	1441
VOE 14880673	974	200	1391
VOE 14880673	974	250	1393
VOE 14880674	974	200	1391
VOE 14880674	974	250	1393
VOE 14880678	974	200	1391
VOE 14880678	974	250	1393
VOE 14880680	975	1000	1409
VOE 14880680	975	1100	1413
VOE 14880680	975	1200	1417
VOE 14880680	975	1300	1421
VOE 14880680	975	1400	1425
VOE 14880680	975	1500	1429
VOE 14880680	975	1600	1433
VOE 14880680	975	1700	1437
VOE 14880680	975	1800	1441
VOE 14880680	975	1900	1445
VOE 14880680	975	2000	1447
VOE 14880680	975	2100	1451
VOE 14880693	925	2000	1383
VOE 14880695	924	160	1345
VOE 14880695	925	2000	1383
VOE 14880695	925	2010	1385
VOE 14880703	235	160	189
VOE 14880723	911	200	1019
VOE 14880724	911	200	1019
VOE 14880725	911	200	1019
VOE 14880726	911	200	1019
VOE 14880727	916	100	1267
VOE 14880727	916	110	1271
VOE 14880728	916	100	1267
VOE 14880728	916	110	1271
VOE 14880731	716	700	601
VOE 14880739	916	100	1269
VOE 14880739	916	100	1267
VOE 14880739	916	110	1271
VOE 14880739	916	110	1273
VOE 14880741	916	4000	1335
VOE 14880744	916	4000	1335
VOE 14880749	716	1000	605
VOE 14880794	924	700	1359
VOE 14880794	924	750	1361

NUMERICAL INDEX
INDICE DE NÚMERO
ÍNDICE NUMÉRICO

RÉPERTOIRE DE NUMÉROS

Catalogue id	Group
20591	**10**
Issue	Page
20027088-G	**1545**

NUMERICAL INDEX
INDICE DE NÚMERO
ÍNDICE NUMÉRICO

RÉPERTOIRE DE NUMÉROS

Part No	Group	Sect	Page
VOE 14880795	924	700	1359
VOE 14880795	924	750	1361
VOE 14880796	924	1600	1375
VOE 14880812	912	1000	1127
VOE 14880814	912	1000	1127
VOE 14880815	441	200	549
VOE 14880816	912	2000	1131
VOE 14880816	912	2100	1137
VOE 14880816	912	800	1115
VOE 14880817	912	600	1107
VOE 14880817	912	700	1111
VOE 14880818	912	800	1115
VOE 14880820	912	600	1107
VOE 14880820	912	800	1113
VOE 14880820	912	900	1119
VOE 14880820	912	900	1121
VOE 14880821	912	900	1119
VOE 14880824	916	4000	1335
VOE 14880837	912	2000	1131
VOE 14880837	912	2100	1135
VOE 14880837	912	2500	1139
VOE 14880837	912	2510	1141
VOE 14880840	924	800	1363
VOE 14880841	924	800	1363
VOE 14880842	924	1600	1375
VOE 14880846	975	4000	1473
VOE 14880920	821	100	659
VOE 14880920	821	150	661
VOE 14880920	821	7300	669
VOE 14880923	821	7300	669
VOE 14880924	261	100	257
VOE 14880924	261	130	265
VOE 14880936	371	200	423
VOE 14880937	821	100	659
VOE 14880937	821	150	663
VOE 14880973	716	700	601
VOE 14880974	716	700	601
VOE 14880975	716	700	601
VOE 14880984	975	3100	1463
VOE 14880985	975	2700	1455
VOE 14880985	975	2800	1457
VOE 14880985	975	2900	1459
VOE 14880985	975	3000	1461
VOE 14880986	975	2700	1455
VOE 14880986	975	2900	1459
VOE 14880986	975	3000	1461
VOE 14880988	975	1000	1409
VOE 14880988	975	1100	1413
VOE 14880988	975	1200	1417
VOE 14880988	975	1300	1421
VOE 14880988	975	1400	1425
VOE 14880988	975	1500	1429
VOE 14880988	975	1600	1433
VOE 14880988	975	1700	1437
VOE 14880988	975	1800	1441
VOE 14880988	975	2000	1447
VOE 14880988	975	2100	1451
VOE 14880988	975	700	1407
VOE 14881061	896	100	841
VOE 14881064	821	300	665
VOE 14881064	821	7300	669
VOE 14881064	881	100	827
VOE 14881064	896	100	843
VOE 14881065	234	100	167
VOE 14881065	234	125	169
VOE 14881065	911	100	1015
VOE 14881066	821	100	659
VOE 14881067	360	100	371
VOE 14881067	914	1500	1223
VOE 14881112	911	400	1041
VOE 14881112	911	410	1045
VOE 14881115	911	400	1041
VOE 14881115	911	410	1045
VOE 14881123	235	100	181
VOE 14881123	235	150	185
VOE 14881130	875	100	807
VOE 14881130	875	300	811
VOE 14881140	870	100	787
VOE 14881142	870	100	787
VOE 14881143	870	100	787
VOE 14881144	875	100	805
VOE 14881144	875	300	811
VOE 14881147	363	200	389
VOE 14881155	261	100	257
VOE 14881155	261	130	265
VOE 14881174	261	100	257
VOE 14881174	261	125	261
VOE 14881174	261	130	265
VOE 14881202	911	400	1041
VOE 14881202	911	410	1047
VOE 14881202	916	2150	1315
VOE 14881226	916	1000	1293
VOE 14881226	916	1100	1299
VOE 14881231	924	1600	1375
VOE 14881236	916	100	1267
VOE 14881236	916	1000	1291
VOE 14881236	916	1010	1295
VOE 14881236	916	1020	1297
VOE 14881236	916	110	1271
VOE 14881236	916	1100	1299
VOE 14881236	916	1150	1301
VOE 14881236	916	1160	1303
VOE 14881236	916	120	1277
VOE 14881236	916	130	1279
VOE 14881236	916	2100	1313
VOE 14881243	911	320	1031
VOE 14881243	911	340	1037
VOE 14881245	916	100	1267
VOE 14881245	916	110	1271
VOE 14881245	916	120	1277
VOE 14881245	916	130	1279
VOE 14881245	916	2000	1309
VOE 14881245	916	900	1287
VOE 14881245	916	910	1289
VOE 14881252	371	1350	457
VOE 14881360	916	1010	1295
VOE 14881361	916	1010	1295
VOE 14881362	916	900	1287
VOE 14881363	916	120	1275
VOE 14881371	975	1900	1445
VOE 14881383	911	1500	1089
VOE 14881383	911	500	1059
VOE 14881385	911	1500	1089
VOE 14881385	911	500	1057
VOE 14881447	261	100	257
VOE 14881447	261	130	265
VOE 14881507	261	100	257
VOE 14881507	261	125	261
VOE 14881507	261	130	265
VOE 14881507	911	500	1057
VOE 14881551	363	350	393
VOE 14881552	914	400	1179
VOE 14881552	914	450	1185
VOE 14881553	914	100	1163
VOE 14881553	914	200	1173
VOE 14881553	914	2400	1241
VOE 14881553	914	2500	1243
VOE 14881553	914	400	1179
VOE 14881553	914	450	1185
VOE 14881553	914	500	1191
VOE 14881553	914	520	1199
VOE 14881553	916	6000	1337
VOE 14881554	914	400	1179
VOE 14881554	914	450	1185
VOE 14881555	914	400	1179
VOE 14881555	914	450	1185
VOE 14881558	911	475	1055
VOE 14881558	914	100	1163
VOE 14881558	914	150	1169
VOE 14881558	914	200	1171
VOE 14881558	914	2000	1229
VOE 14881558	914	2400	1239
VOE 14881558	914	300	1175
VOE 14881558	914	300	1175
VOE 14881558	914	400	1179
VOE 14881558	914	450	1185
VOE 14881639	911	1500	1089
VOE 14881639	911	600	1061
VOE 14881643	916	4000	1335
VOE 14881806	924	200	1349
VOE 14881830	916	2100	1313
VOE 14881962	212	300	85
VOE 14882041	911	300	1023
VOE 14882041	916	6000	1339
VOE 14882043	911	450	1051
VOE 14882297	912	1000	1125
VOE 14882297	912	1000	1125
VOE 14882297	912	1000	1125
VOE 14882297	912	1000	1125
VOE 14882297	912	1000	1125
VOE 14882378	261	125	261
VOE 14882389	431	120	535
VOE 14882439	235	100	181
VOE 14882439	235	160	189
VOE 14882488	821	7300	669
VOE 14882524	235	160	189
VOE 14882542	261	125	261
VOE 14882546	261	125	261
VOE 14882546	821	7300	669

Part No	Group	Sect	Page
VOE 14882571	914	200	1171
VOE 14882621	254	420	231
VOE 14882646	212	350	89
VOE 14882679	310	100	343
VOE 14882679	310	110	345
VOE 14882681	310	110	345
VOE 14882685	911	1500	1091
VOE 14882685	911	1500	1089
VOE 14882685	911	300	1023
VOE 14882685	911	450	1053
VOE 14882685	911	600	1063
VOE 14882685	914	3600	1257
VOE 14882685	914	3700	1261
VOE 14882685	916	1100	1299
VOE 14882685	916	300	1283
VOE 14882689	911	1500	1089
VOE 14882689	911	1600	1095
VOE 14882689	911	200	1019
VOE 14882689	911	300	1023
VOE 14882689	911	310	1027
VOE 14882689	911	320	1033
VOE 14882689	911	330	1035
VOE 14882689	911	340	1037
VOE 14882689	911	400	1043
VOE 14882689	911	410	1049
VOE 14882689	911	450	1053
VOE 14882689	911	600	1063
VOE 14882689	912	2000	1133
VOE 14882689	914	600	1203
VOE 14882689	916	100	1267
VOE 14882689	916	100	1267
VOE 14882689	916	1000	1291
VOE 14882689	916	1010	1295
VOE 14882689	916	1020	1297
VOE 14882689	916	110	1273
VOE 14882689	916	1100	1299
VOE 14882689	916	1150	1301
VOE 14882689	916	1160	1303
VOE 14882689	916	120	1275
VOE 14882689	916	1200	1305
VOE 14882689	916	1200	1307
VOE 14882689	916	130	1279
VOE 14882689	916	2000	1309
VOE 14882689	916	2000	1311
VOE 14882689	916	2100	1313
VOE 14882689	916	2200	1319
VOE 14882689	916	2250	1325
VOE 14882689	916	2250	1323
VOE 14882689	916	2260	1327
VOE 14882689	916	2260	1329
VOE 14882689	916	4000	1335
VOE 14882689	916	900	1287
VOE 14882689	916	900	1287
VOE 14882689	916	910	1289
VOE 14882721	235	160	189
VOE 14882812	975	1300	1421
VOE 14882812	975	1700	1437
VOE 14883679	975	4000	1473
VOE 14883681	975	4100	1477
VOE 14883743	975	4000	1473
VOE 14883743	975	4100	1477
VOE 14884894	975	2100	1451
VOE 15000497	910	100	979
VOE 15000791	911	750	1073
VOE 15001999	911	410	1045
VOE 15002612	911	1600	1095
VOE 15002612	911	700	1069
VOE 15002612	911	750	1073
VOE 15002616	916	1200	1305
VOE 15002617	911	1600	1095
VOE 15002617	911	700	1069
VOE 15003162	910	100	973
VOE 15004855	216	300	121
VOE 15006972	843	250	737
VOE 15007014	363	100	387
VOE 15007310	843	200	735
VOE 15007310	843	250	737
VOE 15007966	843	200	735
VOE 15007966	843	250	737
VOE 15008606	836	100	695
VOE 15008606	836	125	699
VOE 15008696	843	200	735
VOE 15008696	843	250	737
VOE 15009280	872	100	801
VOE 15009280	872	200	803
VOE 15009433	872	100	801
VOE 15009433	872	200	803
VOE 15010008	843	200	735
VOE 15010008	843	250	737
VOE 15012754	810	150	639
VOE 15013243	910	100	973
VOE 15013286	910	200	993
VOE 15014453	911	1600	1095
VOE 15014453	911	700	1069
VOE 15014453	911	750	1073
VOE 15014967	860	400	775
VOE 15014967	860	410	777
VOE 15017900	831	200	687
VOE 15017900	831	250	689
VOE 15018560	843	100	731
VOE 15018560	843	150	733
VOE 15018560	843	200	735
VOE 15018560	843	250	737
VOE 15018744	910	100	973
VOE 15018776	910	100	973
VOE 15019610	910	100	973
VOE 15019714	860	400	775
VOE 15019714	860	410	777
VOE 15019989	860	450	779
VOE 15020856	914	2100	1231
VOE 15021454	364	200	399
VOE 15021591	354	100	365
VOE 15022991	914	400	1179
VOE 15022991	914	450	1185
VOE 15023541	371	1000	443
VOE 15023607	371	1000	443
VOE 15024299	992	100	1485
VOE 15024614	254	410	229
VOE 15026279	992	150	1487
VOE 15026279	992	150	1487
VOE 15026279	992	150	1487
VOE 15026279	992	150	1487
VOE 15026279	992	150	1487
VOE 15027819	831	200	687
VOE 15029004	910	100	977
VOE 15029090	860	500	781
VOE 15029548	910	300	997
VOE 15030670	810	125	637
VOE 15031712	910	100	979
VOE 15032547	911	300	1023
VOE 15032706	221	100	137
VOE 15032706	221	110	139
VOE 15032763	221	400	147
VOE 15033024	860	350	769
VOE 15034002	235	200	191
VOE 15034440	910	100	973
VOE 15034472	911	450	1051
VOE 15036497	843	200	735
VOE 15037134	872	100	801
VOE 15038201	836	125	701
VOE 15038201	836	150	703
VOE 15038201	836	175	705
VOE 15038537	911	400	1041
VOE 15040956	836	100	695
VOE 15040956	836	125	699
VOE 15041005	836	100	695
VOE 15041005	836	125	699
VOE 15042405	914	2100	1231
VOE 15042855	836	100	695
VOE 15042855	836	125	699
VOE 15042858	836	150	703
VOE 15042863	836	150	703
VOE 15043122	911	410	1045
VOE 15043122	911	410	1045
VOE 15044300	836	100	695
VOE 15044300	836	125	699
VOE 15045675	831	200	687
VOE 15045675	831	250	689
VOE 15045742	831	200	687
VOE 15045742	831	250	689
VOE 15047704	880	100	813
VOE 15048474	910	100	973
VOE 15048486	911	340	1037
VOE 15048486	916	300	1285
VOE 15048549	880	100	813
VOE 15049434	210	100	57
VOE 15049434	210	200	59
VOE 15049434	211	125	65
VOE 15049434	211	225	71
VOE 15049434	211	235	75
VOE 15049434	212	100	79
VOE 15049434	212	225	83
VOE 15049434	212	325	87
VOE 15049434	213	125	93
VOE 15049434	214	125	101
VOE 15049434	214	200	107
VOE 15049434	215	100	109
VOE 15049434	215	200	111
VOE 15049434	216	100	113

NUMERICAL INDEX
INDICE DE NÚMERO
ÍNDICE NUMÉRICO

RÉPERTOIRE DE NUMÉROS

Catalogue id	Group
20591	**10**
Issue	Page
20027088-G	**1547**

VOLVO

EC480D

NUMERICAL INDEX
INDICE DE NÚMERO
ÍNDICE NUMÉRICO

RÉPERTOIRE DE NUMÉROS

Part No	Group	Sect	Page
VOE 15049434	216	225	119
VOE 15049434	216	300	121
VOE 15049434	217	100	123
VOE 15049434	217	200	131
VOE 15049434	218	200	135
VOE 15049434	221	110	139
VOE 15049434	221	120	141
VOE 15049434	221	200	143
VOE 15049434	221	500	149
VOE 15049434	222	100	151
VOE 15049434	222	200	155
VOE 15049434	222	310	159
VOE 15049434	223	100	163
VOE 15049434	233	100	165
VOE 15049434	235	200	191
VOE 15049434	237	200	201
VOE 15049434	251	125	205
VOE 15049434	255	200	239
VOE 15049434	255	400	243
VOE 15049434	258	125	253
VOE 15049434	262	125	277
VOE 15049434	262	200	279
VOE 15049434	263	100	285
VOE 15049434	263	200	287
VOE 15049434	263	300	291
VOE 15049434	284	100	303
VOE 15049434	286	125	311
VOE 15049434	286	200	315
VOE 15049434	321	200	349
VOE 15049434	331	100	353
VOE 15049434	333	100	355
VOE 15049434	482	100	567
VOE 15049434	482	200	569
VOE 15049435	210	100	57
VOE 15049435	210	200	59
VOE 15049435	211	125	65
VOE 15049435	211	225	71
VOE 15049435	211	235	75
VOE 15049435	212	100	79
VOE 15049435	212	225	83
VOE 15049435	212	325	87
VOE 15049435	213	125	93
VOE 15049435	214	125	101
VOE 15049435	214	200	107
VOE 15049435	215	100	109
VOE 15049435	215	200	111
VOE 15049435	216	100	113
VOE 15049435	216	225	119
VOE 15049435	216	300	121
VOE 15049435	217	100	123
VOE 15049435	217	200	131
VOE 15049435	218	200	135
VOE 15049435	221	110	139
VOE 15049435	221	120	141
VOE 15049435	221	200	143
VOE 15049435	221	500	149
VOE 15049435	222	100	151
VOE 15049435	222	200	155
VOE 15049435	222	310	159
VOE 15049435	223	100	163
VOE 15049435	233	100	165
VOE 15049435	235	200	191
VOE 15049435	237	200	201
VOE 15049435	251	125	205
VOE 15049435	255	200	239
VOE 15049435	255	400	243
VOE 15049435	258	125	253
VOE 15049435	262	125	277
VOE 15049435	262	200	279
VOE 15049435	263	100	285
VOE 15049435	263	200	287
VOE 15049435	263	300	291
VOE 15049435	284	100	303
VOE 15049435	286	125	311
VOE 15049435	286	200	315
VOE 15049435	321	200	349
VOE 15049435	331	100	353
VOE 15049435	333	100	355
VOE 15049435	482	100	567
VOE 15049435	482	200	569
VOE 15049436	210	100	57
VOE 15049436	210	200	59
VOE 15049436	211	100	63
VOE 15049436	211	200	67
VOE 15049436	212	100	79
VOE 15049436	212	200	81
VOE 15049436	212	300	85
VOE 15049436	213	100	91
VOE 15049436	214	100	95
VOE 15049436	214	200	107
VOE 15049436	215	100	109
VOE 15049436	215	200	111
VOE 15049436	216	100	113
VOE 15049436	216	200	117
VOE 15049436	216	300	121
VOE 15049436	217	100	123
VOE 15049436	217	200	131
VOE 15049436	218	200	135
VOE 15049436	221	100	137
VOE 15049436	221	200	143
VOE 15049436	221	300	145
VOE 15049436	221	400	147
VOE 15049436	221	500	149
VOE 15049436	222	100	151
VOE 15049436	222	200	155
VOE 15049436	222	300	157
VOE 15049436	223	100	163
VOE 15049436	233	100	165
VOE 15049436	235	200	191
VOE 15049436	237	100	199
VOE 15049436	251	100	203
VOE 15049436	254	250	215
VOE 15049436	254	350	223
VOE 15049436	254	500	235
VOE 15049436	255	100	237
VOE 15049436	255	300	241
VOE 15049436	258	100	251
VOE 15049436	262	100	273
VOE 15049436	262	200	279
VOE 15049436	262	400	281
VOE 15049436	262	500	283
VOE 15049436	263	100	285
VOE 15049436	263	200	287
VOE 15049436	263	300	291
VOE 15049436	284	100	303
VOE 15049436	286	100	305
VOE 15049436	286	200	315
VOE 15049436	293	100	325
VOE 15049436	293	200	327
VOE 15049436	293	300	329
VOE 15049436	293	400	331
VOE 15049436	331	100	353
VOE 15049436	333	100	355
VOE 15049436	482	100	567
VOE 15049436	482	200	569
VOE 15050575	255	100	237
VOE 15052786	872	100	801
VOE 15052786	872	200	803
VOE 15055584	911	1600	1095
VOE 15055584	911	700	1069
VOE 15056202	843	250	737
VOE 15056768	910	100	975
VOE 15058029	914	3600	1257
VOE 15058029	914	3700	1261
VOE 15062271	992	100	1485
VOE 15063026	263	200	287
VOE 15063110	880	400	825
VOE 15068479	924	1100	1373
VOE 15068517	910	300	1001
VOE 15070313	836	100	695
VOE 15070313	836	125	699
VOE 15070876	482	200	569
VOE 15071142	992	100	1483
VOE 15072567	992	100	1485
VOE 15072582	992	100	1485
VOE 15075486	360	100	371
VOE 15080635	924	400	1355
VOE 15080985	254	200	209
VOE 15080985	254	205	211
VOE 15081084	258	100	251
VOE 15081392	254	200	209
VOE 15081392	254	205	211
VOE 15082048	258	100	251
VOE 15082048	258	200	255
VOE 15082576	910	100	975
VOE 15082576	911	410	1047
VOE 15083190	263	300	291
VOE 15084121	860	550	783
VOE 15084739	262	100	273
VOE 15084739	262	125	277
VOE 15085780	262	400	281
VOE 15087092	992	100	1485
VOE 15087262	914	3600	1255
VOE 15088790	254	350	225
VOE 15088792	254	350	225
VOE 15091087	992	100	1483
VOE 15091245	836	100	695
VOE 15091245	836	125	699
VOE 15094158	221	300	145
VOE 15097922	916	100	1267

Part No	Group	Sect	Page
VOE 15100945	364	200	399
VOE 15103798	255	400	243
VOE 15103832	924	1100	1373
VOE 15105873	880	100	813
VOE 15105873	880	150	815
VOE 15105937	880	100	813
VOE 15105937	880	150	815
VOE 15106066	880	400	825
VOE 15106212	836	150	703
VOE 15106214	836	150	703
VOE 15106417	880	100	813
VOE 15106568	441	210	553
VOE 15106575	441	210	553
VOE 15106717	843	200	735
VOE 15106768	880	200	817
VOE 15106768	880	250	819
VOE 15106914	910	300	1001
VOE 15106970	216	300	121
VOE 15107887	916	2200	1317
VOE 15107890	916	2200	1317
VOE 15108329	255	400	243
VOE 15108848	843	250	737
VOE 15109059	262	400	281
VOE 15113226	254	200	209
VOE 15113226	254	205	211
VOE 15114764	897	100	851
VOE 15114764	897	100	851
VOE 15116581	831	300	693
VOE 15116615	831	300	693
VOE 15116623	831	300	693
VOE 15116641	831	300	693
VOE 15117871	210	100	57
VOE 15117871	210	200	59
VOE 15117871	211	100	63
VOE 15117871	211	200	67
VOE 15117871	212	100	79
VOE 15117871	212	200	81
VOE 15117871	212	300	85
VOE 15117871	213	100	91
VOE 15117871	214	100	95
VOE 15117871	214	200	107
VOE 15117871	215	100	109
VOE 15117871	215	200	111
VOE 15117871	216	100	113
VOE 15117871	216	200	117
VOE 15117871	216	300	121
VOE 15117871	217	100	123
VOE 15117871	217	200	131
VOE 15117871	218	200	135
VOE 15117871	221	100	137
VOE 15117871	221	200	143
VOE 15117871	221	300	145
VOE 15117871	221	400	147
VOE 15117871	221	500	149
VOE 15117871	222	100	151
VOE 15117871	222	200	155
VOE 15117871	222	300	157
VOE 15117871	223	100	163
VOE 15117871	233	100	165
VOE 15117871	235	200	191
VOE 15117871	237	100	199
VOE 15117871	251	100	203
VOE 15117871	254	250	215
VOE 15117871	254	350	223
VOE 15117871	254	500	235
VOE 15117871	255	100	237
VOE 15117871	255	300	241
VOE 15117871	258	100	251
VOE 15117871	262	100	273
VOE 15117871	262	200	279
VOE 15117871	262	400	281
VOE 15117871	262	500	283
VOE 15117871	263	100	285
VOE 15117871	263	200	287
VOE 15117871	263	300	291
VOE 15117871	284	100	303
VOE 15117871	286	100	305
VOE 15117871	286	200	315
VOE 15117871	293	100	325
VOE 15117871	293	200	327
VOE 15117871	293	300	329
VOE 15117871	293	400	331
VOE 15117871	331	100	353
VOE 15117871	333	100	355
VOE 15117871	482	100	567
VOE 15117871	482	200	569
VOE 15118206	831	100	685
VOE 15118346	831	250	689
VOE 15119567	293	200	327
VOE 15119849	258	200	255
VOE 15119849	258	200	255
VOE 15120593	258	100	251
VOE 15120621	364	100	395
VOE 15120685	831	200	687
VOE 15120685	831	250	689
VOE 15121478	836	100	695
VOE 15121478	836	125	699
VOE 15121830	843	200	735
VOE 15121830	843	250	737
VOE 15122541	212	325	87
VOE 15122586	441	210	553
VOE 15124487	217	100	123
VOE 15124487	217	110	127
VOE 15124511	217	100	123
VOE 15124511	217	110	127
VOE 15124551	217	100	123
VOE 15124551	217	110	127
VOE 15124561	217	100	123
VOE 15124561	217	110	127
VOE 15125350	263	300	291
VOE 15125350	263	310	293
VOE 15126069	235	160	189
VOE 15126069	235	400	197
VOE 15127201	217	200	131
VOE 15128018	217	100	123
VOE 15128018	217	110	127
VOE 15128026	254	200	209
VOE 15128026	254	205	211
VOE 15130052	831	100	685
VOE 15130052	831	200	687
VOE 15130055	831	200	687
VOE 15130055	831	250	689
VOE 15132452	880	400	825
VOE 15134276	255	400	243
VOE 15134276	255	400	243
VOE 15134976	216	300	121
VOE 15137068	911	1200	1083
VOE 15137759	261	200	269
VOE 15137759	261	200	269
VOE 15137763	261	200	269
VOE 15137778	261	200	269
VOE 15137899	222	100	153
VOE 15137899	222	100	151
VOE 15138785	222	300	157
VOE 15138785	222	310	159
VOE 15138786	222	300	157
VOE 15138786	222	310	159
VOE 15141222	914	300	1175
VOE 15142475	263	300	291
VOE 15143398	914	2400	1239
VOE 15143398	914	3600	1259
VOE 15143398	914	3700	1263
VOE 15145329	263	300	291
VOE 15145329	263	310	293
VOE 15148031	255	100	237
VOE 15148155	222	100	153
VOE 15148247	217	100	123
VOE 15148247	217	110	127
VOE 15148944	222	100	151
VOE 15150508	831	300	693
VOE 15150577	831	300	693
VOE 15151696	254	350	223
VOE 15152938	897	200	855
VOE 15167156	914	200	1173
VOE 15167156	914	2100	1231
VOE 15167158	914	200	1171
VOE 15167158	914	2100	1231
VOE 15167165	914	3600	1255
VOE 15167165	914	3600	1255
VOE 15167165	914	3600	1255
VOE 15167165	914	3700	1261
VOE 15168073	254	430	233
VOE 15169206	914	450	1187
VOE 15171673	222	100	153
VOE 15172347	924	400	1355
VOE 15173024	831	300	693
VOE 15173029	831	300	693
VOE 15173038	831	300	693
VOE 15173041	831	300	693
VOE 15173113	210	200	59
VOE 15173113	210	200	59
VOE 15175856	431	100	527
VOE 15175856	431	110	533
VOE 15176696	255	200	239
VOE 15176701	255	200	239
VOE 15176701	258	200	255
VOE 15177160	263	250	289
VOE 15179640	258	125	253
VOE 15180087	216	100	113
VOE 15180716	398	100	493

NUMERICAL INDEX
INDICE DE NÚMERO
ÍNDICE NUMÉRICO

RÉPERTOIRE DE NUMÉROS

NUMERICAL INDEX
INDICE DE NÚMERO
ÍNDICE NUMÉRICO

RÉPERTOIRE DE NUMÉROS

Catalogue id **20591** | Group **10**
Issue **20027088-G** | Page **1550**

Part No	Group	Sect	Page
VOE 15180716	398	1300	519
VOE 15180716	398	200	495
VOE 15180716	398	250	497
VOE 15180716	398	300	499
VOE 15180716	398	600	505
VOE 15180716	398	700	507
VOE 15182497	263	300	291
VOE 15182813	286	200	315
VOE 15183609	254	400	227
VOE 15185344	255	100	237
VOE 15185477	255	100	237
VOE 15185968	916	6000	1339
VOE 15186088	914	3600	1255
VOE 15186088	914	3700	1261
VOE 15186089	914	3600	1255
VOE 15186089	914	3700	1261
VOE 15186090	914	3600	1255
VOE 15186090	914	3700	1261
VOE 15186198	235	200	191
VOE 15186201	235	200	191
VOE 15186702	235	200	191
VOE 15186703	235	200	191
VOE 15187359	914	2500	1243
VOE 15187360	914	2100	1231
VOE 15187361	914	2200	1233
VOE 15187362	914	200	1173
VOE 15187362	914	2100	1231
VOE 15187363	916	3000	1333
VOE 15187364	916	1200	1305
VOE 15187365	914	500	1195
VOE 15187367	911	700	1069
VOE 15187835	286	125	311
VOE 15188833	217	200	131
VOE 15193226	256	100	245
VOE 15194680	255	200	239
VOE 15194757	263	300	291
VOE 15195930	235	400	197
VOE 15195958	235	400	197
VOE 15196430	924	400	1355
VOE 1543499	255	200	239
VOE 1543896	216	300	121
VOE 1545256	212	325	87
VOE 1545257	212	325	87
VOE 1546458	214	100	95
VOE 1546458	214	100	95
VOE 1546458	214	125	101
VOE 1546458	214	125	101
VOE 1546528	211	200	69
VOE 1546528	211	225	73
VOE 1546528	211	235	77
VOE 1546531	211	200	69
VOE 1546531	211	225	73
VOE 1546531	211	235	77
VOE 1546531	212	100	79
VOE 1546531	254	500	235
VOE 1546531	262	100	273
VOE 1546531	262	100	275
VOE 1546531	262	125	277
VOE 1546531	262	125	277
VOE 1546532	262	100	275
VOE 1546532	262	100	275
VOE 1546775	214	100	95
VOE 1546775	214	125	101
VOE 1547252	211	200	69
VOE 1547252	211	225	73
VOE 1547252	211	235	77
VOE 1547252	212	225	83
VOE 1547252	255	400	243
VOE 1547252	262	100	275
VOE 1547252	262	125	277
VOE 1547252	262	400	281
VOE 1547253	262	100	275
VOE 1547253	262	100	273
VOE 1547254	262	100	273
VOE 1547254	262	125	277
VOE 1547934	221	100	137
VOE 1547934	221	110	139
VOE 1547934	221	120	141
VOE 1547940	216	300	121
VOE 1547967	214	100	95
VOE 1547967	214	125	101
VOE 1547968	214	100	95
VOE 1547968	214	125	101
VOE 1547969	214	100	95
VOE 1547969	214	125	103
VOE 1547970	214	100	95
VOE 1547970	214	125	103
VOE 1547971	214	100	97
VOE 1547971	214	125	103
VOE 1547972	214	100	97
VOE 1547972	214	125	103
VOE 1547973	214	100	97
VOE 1547973	214	125	103
VOE 1547974	214	100	97
VOE 1547974	214	125	103
VOE 1547975	214	100	97
VOE 1547975	214	125	103
VOE 1547976	214	100	97
VOE 1547976	214	125	103
VOE 1547977	214	100	97
VOE 1547977	214	125	103
VOE 1547978	214	100	97
VOE 1547978	214	125	103
VOE 1547979	214	100	97
VOE 1547979	214	125	103
VOE 1547980	214	100	97
VOE 1547980	214	125	103
VOE 1547981	214	100	97
VOE 1547981	214	125	103
VOE 1547982	214	100	97
VOE 1547982	214	125	103
VOE 1547983	214	100	97
VOE 1547983	214	125	103
VOE 1547984	214	100	97
VOE 1547984	214	125	103
VOE 1556907	216	300	121
VOE 15677680	350	150	359
VOE 15677680	350	210	363
VOE 15677680	356	200	369
VOE 15800062	880	300	821
VOE 15800062	880	350	823
VOE 15800212	911	1600	1095
VOE 15800234	911	320	1031
VOE 15800243	916	110	1271
VOE 15800387	911	410	1045
VOE 15800388	911	410	1045
VOE 15800446	914	3700	1261
VOE 15800743	914	600	1203
VOE 15800784	911	410	1045
VOE 15801054	914	500	1195
VOE 15801055	914	500	1195
VOE 15801372	914	520	1199
VOE 15801373	914	520	1199
VOE 1581425	254	410	229
VOE 1613068	831	200	687
VOE 1613068	831	250	689
VOE 1613068	880	100	813
VOE 1613068	880	150	815
VOE 1613068	880	200	817
VOE 1613068	880	250	819
VOE 1613068	880	300	821
VOE 1613068	880	350	823
VOE 16221	255	300	241
VOE 1629544	716	1000	605
VOE 1629544	818	100	643
VOE 1629544	818	200	645
VOE 1629544	818	300	647
VOE 1629544	818	400	649
VOE 1629544	818	600	651
VOE 1629544	818	700	653
VOE 1629544	818	800	655
VOE 1629544	818	900	657
VOE 1629544	860	350	769
VOE 1629544	916	2300	1331
VOE 1636309	212	100	79
VOE 1636309	221	300	145
VOE 1636309	255	200	239
VOE 16688307	870	300	793
VOE 16688307	870	350	797
VOE 1674083	261	100	257
VOE 1674083	261	125	261
VOE 1674083	261	130	265
VOE 1675066	258	100	251
VOE 1675066	258	200	255
VOE 1676622	212	225	83
VOE 1677347	214	100	97
VOE 1677347	214	125	103
VOE 1677348	214	100	97
VOE 1677348	214	125	103
VOE 1677349	214	100	97
VOE 1677349	214	125	103
VOE 1677350	214	100	97
VOE 1677350	214	125	103
VOE 1677351	214	100	97
VOE 1677351	214	125	103
VOE 1677352	214	100	97
VOE 1677352	214	125	103
VOE 1677353	214	100	97
VOE 1677353	214	125	103
VOE 1677354	214	100	97

Part No	Group	Sect	Page	Part No	Group	Sect	Page	Part No	Group	Sect	Page	Part No	Group	Sect	Page	Part No	Group	Sect	Page
VOE 1677354	214	125	103	VOE 17204871	831	100	685	VOE 17247801	255	200	239	VOE 190714	255	400	243	VOE 20504408	293	200	327
VOE 1677355	214	100	97	VOE 17204951	836	100	695	VOE 17247801	258	100	251	VOE 191156	333	100	355	VOE 20505537	223	100	163
VOE 1677355	214	125	103	VOE 17205498	810	150	639	VOE 17247801	258	200	255	VOE 192288	333	100	355	VOE 20505543	262	200	279
VOE 1677356	214	100	97	VOE 17206548	810	150	639	VOE 17248194	263	200	287	VOE 192639	255	300	241	VOE 20509415	221	100	137
VOE 1677356	214	125	103	VOE 17207355	836	175	705	VOE 17248194	263	250	289	VOE 20367040	233	100	165	VOE 20509415	221	110	139
VOE 1677357	214	100	97	VOE 17207377	810	150	639	VOE 17252660	916	300	1285	VOE 20367490	372	300	467	VOE 20510743	211	200	69
VOE 1677357	214	125	103	VOE 17207386	836	100	695	VOE 17259749	263	200	287	VOE 20367490	372	310	469	VOE 20510743	211	225	73
VOE 1677358	214	100	97	VOE 17207386	836	125	699	VOE 17265186	398	400	501	VOE 20381177	262	100	273	VOE 20510743	211	235	77
VOE 1677358	214	125	103	VOE 17207392	836	175	705	VOE 17336824	261	100	257	VOE 20381177	262	125	277	VOE 20510747	211	200	69
VOE 1677359	214	100	97	VOE 17209997	924	400	1355	VOE 17336824	261	125	261	VOE 20412482	211	200	67	VOE 20510747	211	225	73
VOE 1677359	214	125	103	VOE 17209997	924	400	1355	VOE 17336824	261	130	265	VOE 20412482	211	225	71	VOE 20510747	211	235	77
VOE 1677360	214	100	97	VOE 17210059	911	320	1031	VOE 17360123	222	200	155	VOE 20412482	211	235	75	VOE 20519313	371	1500	461
VOE 1677360	214	125	103	VOE 17210059	911	340	1037	VOE 17407089	254	350	223	VOE 20424148	254	430	233	VOE 20520310	237	100	199
VOE 1677361	214	100	97	VOE 17210112	924	400	1355	VOE 17412575	254	350	223	VOE 20429842	254	325	219	VOE 20520310	237	200	201
VOE 1677361	214	125	103	VOE 17210112	924	400	1355	VOE 17417260	222	100	151	VOE 20429842	371	800	439	VOE 20523391	321	100	347
VOE 1677362	214	100	97	VOE 17210493	286	100	307	VOE 17418267	263	100	285	VOE 20430678	262	100	273	VOE 20523738	223	100	163
VOE 1677362	214	125	105	VOE 17212224	221	110	139	VOE 17418268	263	100	285	VOE 20430678	262	125	277	VOE 20524754	263	100	285
VOE 1677363	214	100	97	VOE 17212224	221	120	141	VOE 17418268	263	100	285	VOE 20440779	222	200	155	VOE 20526428	214	200	107
VOE 1677363	214	125	105	VOE 17215799	254	200	209	VOE 17418268	263	300	291	VOE 20440781	222	200	155	VOE 20530103	211	200	67
VOE 1677364	214	100	99	VOE 17215799	254	200	209	VOE 17418268	263	310	293	VOE 20450320	214	100	95	VOE 20530103	211	225	71
VOE 1677364	214	125	105	VOE 17215799	254	205	211	VOE 17418268	870	100	789	VOE 20450320	214	125	101	VOE 20530916	216	100	113
VOE 1677365	214	100	99	VOE 17216264	210	200	59	VOE 17418270	263	100	285	VOE 20451487	221	100	137	VOE 20531647	215	100	109
VOE 1677365	214	125	105	VOE 17219254	217	200	131	VOE 17418270	263	300	291	VOE 20451487	221	110	139	VOE 20531962	215	100	109
VOE 1677366	214	100	99	VOE 17220015	254	350	225	VOE 17418270	870	100	789	VOE 20451487	221	120	141	VOE 20532891	212	300	85
VOE 1677366	214	125	105	VOE 17222768	364	100	397	VOE 17422375	263	310	293	VOE 20451992	254	250	215	VOE 20532891	212	325	87
VOE 1677367	214	100	99	VOE 17222768	364	100	395	VOE 17422812	254	500	235	VOE 20459311	263	100	285	VOE 20533497	212	325	87
VOE 1677367	214	125	105	VOE 17225228	210	100	57	VOE 17428870	482	200	569	VOE 20464676	222	200	155	VOE 20536487	211	200	67
VOE 1677368	214	100	99	VOE 17225229	210	100	57	VOE 17430646	217	200	131	VOE 20464676	222	200	155	VOE 20536487	211	225	71
VOE 1677368	214	125	105	VOE 17225958	254	350	223	VOE 17436673	254	350	223	VOE 20478143	222	200	155	VOE 20536487	211	235	75
VOE 1677370	214	200	107	VOE 17227297	217	200	131	VOE 17437068	222	100	151	VOE 20479636	262	125	277	VOE 20536487	237	100	199
VOE 1677396	214	100	95	VOE 17231835	286	100	309	VOE 17437085	222	100	153	VOE 20483919	215	100	109	VOE 20536487	237	100	199
VOE 1677396	214	125	101	VOE 17233199	217	100	123	VOE 17441794	286	100	305	VOE 20486228	216	100	113	VOE 20538793	214	100	95
VOE 17200460	212	325	87	VOE 17233199	217	110	127	VOE 17441803	210	200	59	VOE 20487667	215	100	109	VOE 20538793	214	125	101
VOE 17204283	843	250	739	VOE 17233221	331	100	353	VOE 18387	221	300	145	VOE 20487676	215	100	109	VOE 20542058	222	200	155
VOE 17204704	255	200	239	VOE 17233602	254	350	223	VOE 18387	255	300	241	VOE 20498189	221	110	139	VOE 20542060	222	200	155
VOE 17204833	363	100	387	VOE 17247668	258	200	255	VOE 190714	255	200	239	VOE 20504408	293	200	327	VOE 20542128	262	125	277

NUMERICAL INDEX
INDICE DE NÚMERO
ÍNDICE NUMÉRICO

RÉPERTOIRE DE NUMÉROS

NUMERICAL INDEX
INDICE DE NÚMERO
ÍNDICE NUMÉRICO

RÉPERTOIRE DE NUMÉROS

Part No	Group	Sect	Page	Part No	Group	Sect	Page	Part No	Group	Sect	Page	Part No	Group	Sect	Page	Part No	Group	Sect	Page
VOE 20551483	223	100	163	VOE 20724975	372	200	465	VOE 20794396	255	300	241	VOE 20852765	235	200	191	VOE 21006109	215	200	111
VOE 20555696	222	100	151	VOE 20724977	372	200	465	VOE 20796744	286	125	311	VOE 20852765	255	400	243	VOE 21007187	258	100	251
VOE 20556179	286	100	305	VOE 20730398	216	100	113	VOE 20799474	263	100	285	VOE 20852765	255	400	243	VOE 21016539	211	225	73
VOE 20556179	286	125	311	VOE 20731581	262	400	281	VOE 20801971	216	100	113	VOE 20852765	255	400	243	VOE 21019175	331	100	353
VOE 20560843	256	200	247	VOE 20731590	221	200	143	VOE 20805850	251	100	203	VOE 20852765	255	400	243	VOE 21021925	262	100	273
VOE 20561997	211	225	71	VOE 20737024	254	325	219	VOE 20805850	251	125	205	VOE 20855371	251	100	203	VOE 21021925	262	125	277
VOE 20562394	235	200	191	VOE 20738332	251	100	203	VOE 20807510	217	100	123	VOE 20855371	251	125	205	VOE 21023287	235	400	197
VOE 20565673	256	200	247	VOE 20739547	214	100	95	VOE 20807510	217	110	127	VOE 20863692	251	100	203	VOE 21024032	212	200	81
VOE 20567733	286	300	317	VOE 20739547	214	125	101	VOE 20817742	216	200	117	VOE 20876840	216	100	113	VOE 21024032	212	225	83
VOE 20567733	286	400	321	VOE 20739547	217	100	125	VOE 20819607	254	500	235	VOE 20879372	262	100	273	VOE 21024789	214	100	95
VOE 20567779	212	100	79	VOE 20739547	217	110	129	VOE 20824906	221	200	143	VOE 20880612	261	100	257	VOE 21024789	214	125	101
VOE 20568155	213	125	93	VOE 20740683	214	100	95	VOE 20837312	255	100	237	VOE 20880612	261	130	265	VOE 21045505	255	300	241
VOE 20573472	255	100	237	VOE 20740683	214	125	101	VOE 20837315	255	100	237	VOE 20883450	251	100	203	VOE 21045507	255	300	241
VOE 20573472	255	200	239	VOE 20740798	211	200	69	VOE 20838727	363	300	391	VOE 20883450	251	125	205	VOE 21046528	262	400	281
VOE 20578624	216	100	113	VOE 20740798	211	225	71	VOE 20838727	364	100	395	VOE 20891469	215	200	111	VOE 21048297	212	100	79
VOE 20578625	216	100	113	VOE 20740798	211	235	75	VOE 20838727	364	200	399	VOE 20900319	211	235	75	VOE 21050240	215	100	109
VOE 20578626	216	100	113	VOE 20740804	211	200	67	VOE 20841816	293	100	325	VOE 20900327	211	235	75	VOE 21054149	214	100	95
VOE 20578627	216	100	113	VOE 20742560	251	100	203	VOE 20845995	212	225	83	VOE 20903074	222	200	155	VOE 21054149	214	100	95
VOE 20578628	216	100	113	VOE 20742946	223	100	163	VOE 20845995	262	100	275	VOE 20908338	211	125	65	VOE 21054149	214	125	101
VOE 20580032	222	200	155	VOE 20749801	286	100	307	VOE 20845995	262	125	277	VOE 20908338	211	200	69	VOE 21054149	214	125	101
VOE 20580032	222	200	155	VOE 20749801	286	125	311	VOE 20846136	362	600	385	VOE 20909752	221	500	149	VOE 21054681	216	100	113
VOE 20580558	216	100	113	VOE 20752237	372	200	465	VOE 20848230	293	100	325	VOE 20919484	211	200	67	VOE 21057051	215	100	109
VOE 20580933	212	300	85	VOE 20754813	235	200	191	VOE 20850724	215	100	109	VOE 20919484	211	225	71	VOE 21063598	254	300	217
VOE 20586427	212	300	85	VOE 20755169	293	100	325	VOE 20850815	293	100	325	VOE 20919484	211	235	75	VOE 21081799	221	500	149
VOE 20586428	212	300	85	VOE 20756062	293	200	327	VOE 20852762	235	200	191	VOE 20920723	293	200	327	VOE 21082469	254	325	219
VOE 20592783	258	200	255	VOE 20768519	211	200	69	VOE 20852763	221	400	147	VOE 20920723	293	200	327	VOE 21082469	371	800	439
VOE 20592787	255	200	239	VOE 20768519	211	235	75	VOE 20852764	212	325	87	VOE 20940350	333	100	355	VOE 21092243	221	100	137
VOE 20592787	258	100	251	VOE 20771140	286	125	311	VOE 20852764	216	200	117	VOE 20942283	333	100	355	VOE 21092243	221	100	137
VOE 20592787	258	200	255	VOE 20775695	482	200	569	VOE 20852764	216	225	119	VOE 20960416	293	100	325	VOE 21092243	221	110	139
VOE 20707039	333	100	355	VOE 20777236	216	100	115	VOE 20852764	217	100	123	VOE 20979871	212	200	81	VOE 21092243	221	110	139
VOE 20711957	216	100	113	VOE 20777236	216	100	115	VOE 20852764	217	110	127	VOE 20979871	212	225	83	VOE 21092243	221	120	141
VOE 20711963	216	100	113	VOE 20777630	262	100	275	VOE 20852764	235	200	191	VOE 20981856	211	225	71	VOE 21092243	221	120	141
VOE 20711964	216	100	113	VOE 20781146	255	100	237	VOE 20852764	235	200	191	VOE 20981856	211	235	75	VOE 21092243	255	100	237
VOE 20711966	216	100	113	VOE 20784537	255	200	239	VOE 20852765	235	200	191	VOE 20996835	293	300	329	VOE 21092243	255	100	237
VOE 20715491	262	100	273	VOE 20787167	222	100	151	VOE 20852765	235	200	191	VOE 20999623	215	200	111	VOE 21092243	255	200	239
VOE 20718731	212	225	83	VOE 20792248	216	100	115	VOE 20852765	235	200	191	VOE 20999727	286	200	315	VOE 21097978	286	100	305

Part No	Group	Sect	Page
VOE 21097978	286	125	311
VOE 21102692	216	200	117
VOE 21105100	214	200	107
VOE 21119083	254	200	209
VOE 21119083	254	205	211
VOE 21119814	293	100	325
VOE 21121486	212	200	81
VOE 21121525	212	225	83
VOE 21122541	212	300	85
VOE 21126549	293	200	327
VOE 21129485	212	100	79
VOE 21145970	222	100	151
VOE 21145971	222	100	151
VOE 21146752	263	250	289
VOE 21154172	215	200	111
VOE 21158384	262	125	277
VOE 21166609	255	300	241
VOE 21185132	216	200	117
VOE 21196220	212	300	85
VOE 21196530	293	200	327
VOE 21197089	293	100	325
VOE 21209650	210	100	57
VOE 21209650	213	125	93
VOE 21211715	252	100	207
VOE 21219818	215	200	111
VOE 21226107	216	225	119
VOE 21230284	221	500	149
VOE 21253763	210	100	57
VOE 21253763	213	100	91
VOE 21253763	213	125	93
VOE 21255709	254	250	215
VOE 21255710	254	250	215
VOE 21255711	254	250	215
VOE 21260905	214	100	95
VOE 21261987	211	225	73
VOE 21261987	211	235	77
VOE 21261987	237	200	201
VOE 21262063	221	500	149
VOE 21266310	214	100	95
VOE 21267847	216	100	113
VOE 21284769	215	100	109
VOE 21285163	286	100	305
VOE 21293367	217	100	125
VOE 21293367	217	110	129
VOE 21294062	212	200	81
VOE 21294062	212	225	83
VOE 21294882	215	200	111
VOE 21297143	211	225	71
VOE 21298915	262	100	273
VOE 21300060	284	100	303
VOE 21303063	221	300	145
VOE 21310068	211	200	69
VOE 21310068	211	225	73
VOE 21310068	211	235	77
VOE 21327626	254	210	213
VOE 21330684	210	100	57
VOE 21330684	213	100	91
VOE 21330684	213	100	91
VOE 21330684	213	100	91
VOE 21330684	213	125	93
VOE 21330684	213	125	93
VOE 21343037	255	100	237
VOE 21344746	216	100	113
VOE 21344774	237	100	199
VOE 21344774	237	100	199
VOE 21344778	211	200	67
VOE 21344778	211	225	71
VOE 21344778	211	235	75
VOE 21344787	251	100	203
VOE 21344787	251	125	205
VOE 21345127	255	200	239
VOE 21345128	293	100	325
VOE 21345129	212	100	79
VOE 21345131	211	100	63
VOE 21345131	211	125	65
VOE 21347087	216	100	115
VOE 21348121	293	200	327
VOE 21348136	263	300	291
VOE 21353482	254	250	215
VOE 21353483	254	250	215
VOE 21358126	286	100	305
VOE 21361764	255	300	241
VOE 21371673	237	200	201
VOE 21372100	254	250	215
VOE 21372101	254	250	215
VOE 21381337	215	100	109
VOE 21383310	216	225	119
VOE 21383316	216	225	119
VOE 21394446	262	100	273
VOE 21407015	293	100	325
VOE 21411110	254	250	215
VOE 21411115	254	250	215
VOE 21412472	254	250	215
VOE 21412639	262	100	275
VOE 21412639	262	125	277
VOE 21412643	262	100	275
VOE 21415427	262	200	279
VOE 21420523	212	200	81
VOE 21422765	263	300	291
VOE 21423742	212	225	83
VOE 21424454	254	250	215
VOE 21426987	286	100	305
VOE 21426987	286	100	305
VOE 21426987	286	125	311
VOE 21426987	286	125	311
VOE 21431012	293	200	327
VOE 21431012	293	200	327
VOE 21433769	251	125	205
VOE 21434720	293	300	329
VOE 21442662	286	100	307
VOE 21447786	254	250	215
VOE 21447795	254	250	215
VOE 21460896	211	200	67
VOE 21468471	262	200	279
VOE 21469531	263	100	285
VOE 21473105	215	200	111
VOE 21475228	212	300	85
VOE 21475236	212	300	85
VOE 21479276	263	100	285
VOE 21488860	255	100	237
VOE 21504235	293	200	327
VOE 21508269	255	100	237
VOE 21509801	237	100	199
VOE 21509801	237	200	201
VOE 21510072	211	100	63
VOE 21510072	211	125	65
VOE 21515329	211	200	67
VOE 21515329	237	100	199
VOE 21515329	237	100	199
VOE 21518949	254	350	223
VOE 21523327	217	200	131
VOE 21524766	221	100	137
VOE 21524766	221	110	139
VOE 21528906	251	125	205
VOE 21528908	251	100	203
VOE 21531072	286	100	305
VOE 21531072	286	125	311
VOE 21532258	212	300	85
VOE 21532258	212	325	87
VOE 21534995	214	100	95
VOE 21534995	214	125	101
VOE 21542714	254	250	215
VOE 21545619	258	100	251
VOE 21546591	269	100	299
VOE 21546591	269	150	301
VOE 21549016	263	300	291
VOE 21549016	263	310	293
VOE 21574697	254	250	215
VOE 21590460	214	200	107
VOE 21599109	221	100	137
VOE 21599159	221	110	139
VOE 21599159	221	120	141
VOE 21599161	221	500	149
VOE 21599162	221	500	149
VOE 21617712	254	250	215
VOE 21617713	254	250	215
VOE 21628455	214	100	95
VOE 21628455	214	125	101
VOE 21634017	286	100	305
VOE 21634021	235	160	189
VOE 21634021	254	350	223
VOE 21634021	286	100	305
VOE 21634021	286	125	311
VOE 21635801	233	100	165
VOE 21637266	214	125	101
VOE 21644620	212	100	79
VOE 21666520	212	200	81
VOE 21666520	212	225	83
VOE 21673931	254	250	215
VOE 21677248	212	200	81
VOE 21677250	212	225	83
VOE 21707132	222	100	151
VOE 21707133	222	100	151
VOE 21732324	218	200	135
VOE 21751413	293	400	331
VOE 21766717	263	100	285
VOE 21779548	216	100	115
VOE 21800139	293	400	331
VOE 21816700	262	500	283
VOE 21874957	221	120	141

NUMERICAL INDEX
INDICE DE NÚMERO
ÍNDICE NUMÉRICO

RÉPERTOIRE DE NUMÉROS

Catalogue id	Group
20591	**10**
Issue	Page
20027088-G	**1553**

VOLVO

EC480D

NUMERICAL INDEX
INDICE DE NÚMERO
ÍNDICE NUMÉRICO

RÉPERTOIRE DE NUMÉROS

Part No	Group	Sect	Page
VOE 21876770	221	120	141
VOE 21881195	214	125	101
VOE 21892734	215	100	109
VOE 21909759	482	200	569
VOE 21909759	482	200	569
VOE 21940615	212	100	79
VOE 21943398	254	200	209
VOE 21943398	254	205	211
VOE 21948261	216	100	113
VOE 21954268	254	250	215
VOE 21987759	262	400	281
VOE 21990221	211	200	69
VOE 21990221	211	225	73
VOE 21990221	211	235	77
VOE 22026927	321	200	349
VOE 22040500	254	500	235
VOE 22099008	251	100	203
VOE 22099008	251	125	205
VOE 22101375	293	100	325
VOE 22134241	293	300	329
VOE 22159034	218	200	135
VOE 22235114	216	100	113
VOE 22250859	211	235	75
VOE 22277031	214	125	101
VOE 22281893	263	100	285
VOE 22281893	263	100	285
VOE 22332078	254	350	223
VOE 22340639	237	100	199
VOE 22340652	237	100	199
VOE 22346791	284	100	303
VOE 22531007	262	100	273
VOE 22542642	293	100	325
VOE 22618324	211	200	67
VOE 24426721	211	200	67
VOE 24426721	211	225	71
VOE 24426721	211	235	75
VOE 24426722	211	200	67
VOE 24426722	211	225	71
VOE 24426722	211	235	75
VOE 24427518	214	100	95
VOE 24427518	214	125	101
VOE 26013	235	100	183
VOE 270950	210	100	57
VOE 270950	213	100	91
VOE 270950	213	100	91
VOE 270950	213	125	93
VOE 270950	213	125	93
VOE 276935	237	200	201
VOE 3097527	254	430	233
VOE 3155151	221	100	137
VOE 3155151	221	110	139
VOE 3155151	221	120	141
VOE 3173104	254	410	229
VOE 3177470	212	225	83
VOE 3183207	214	100	95
VOE 3183207	214	125	101
VOE 3183211	211	200	69
VOE 3183211	211	225	73
VOE 3183211	211	235	77
VOE 3595090	212	300	85
VOE 3826265	221	100	137
VOE 3826265	221	110	139
VOE 3826265	221	120	141
VOE 3830138	222	200	155
VOE 3849250	212	300	85
VOE 3944413	371	300	425
VOE 3944413	371	400	429
VOE 3944415	371	300	425
VOE 3944415	371	400	429
VOE 3944416	371	700	435
VOE 3944417	371	700	435
VOE 3962774	371	300	425
VOE 3962774	371	400	429
VOE 3963173	398	1000	513
VOE 3963173	398	1100	515
VOE 3963173	398	1200	517
VOE 3963173	398	900	511
VOE 3963413	286	100	307
VOE 3964817	214	100	95
VOE 3964817	214	125	101
VOE 3979593	261	100	257
VOE 3979593	261	125	261
VOE 3979593	261	130	265
VOE 3979639	258	100	251
VOE 3979639	258	125	253
VOE 3985597	286	400	321
VOE 3986351	269	150	301
VOE 3987034	371	100	413
VOE 3987034	371	110	417
VOE 3987417	354	100	365
VOE 3987417	354	200	367
VOE 3987768	286	400	321
VOE 3988328	217	100	123
VOE 3988328	217	110	127
VOE 421158	216	300	121
VOE 422426	212	100	79
VOE 466623	222	300	157
VOE 466623	222	310	159
VOE 466653	222	300	157
VOE 466653	222	310	159
VOE 468468	333	100	355
VOE 468511	333	100	355
VOE 469846	221	100	137
VOE 469846	221	110	139
VOE 469846	221	120	141
VOE 469904	222	300	157
VOE 469904	222	310	159
VOE 470922	213	100	91
VOE 470922	213	125	93
VOE 470993	255	100	237
VOE 470993	255	200	239
VOE 471085	222	200	155
VOE 471085	222	300	157
VOE 471085	222	310	159
VOE 471586	215	100	109
VOE 471598	222	200	155
VOE 471598	222	300	157
VOE 471598	222	310	159
VOE 471626	221	500	149
VOE 471626	221	500	149
VOE 471626	221	500	149
VOE 471708	254	500	235
VOE 471708	262	100	273
VOE 471708	262	125	277
VOE 471752	262	100	273
VOE 471752	262	125	277
VOE 476279	212	225	83
VOE 477113	333	100	355
VOE 477268	333	100	355
VOE 477276	333	100	355
VOE 4786031	371	1000	443
VOE 4786031	371	1100	445
VOE 4803711	350	200	361
VOE 4803711	350	210	363
VOE 4803746	350	200	361
VOE 4803746	350	210	363
VOE 4803746	371	700	437
VOE 4803746	372	310	469
VOE 4803746	398	100	493
VOE 4803746	398	1000	513
VOE 4803746	398	1100	515
VOE 4803746	398	1200	517
VOE 4803746	398	200	495
VOE 4803746	398	250	497
VOE 4803746	398	300	499
VOE 4803746	398	400	501
VOE 4803746	398	500	503
VOE 4803746	398	600	505
VOE 4803746	398	700	507
VOE 4803746	398	900	511
VOE 4803748	372	310	469
VOE 4803751	371	1500	461
VOE 4821292	371	1100	445
VOE 4881440	235	200	193
VOE 4881440	286	100	307
VOE 4881440	286	125	313
VOE 4881440	371	1000	443
VOE 4881440	371	1100	445
VOE 4881440	387	300	481
VOE 4881440	387	350	483
VOE 4881440	397	100	491
VOE 4881440	993	100	1491
VOE 4881440	993	450	1505
VOE 4955075	880	200	817
VOE 60110008	975	100	1399
VOE 60110008	975	200	1401
VOE 60110008	975	300	1403
VOE 60110068	916	1020	1297
VOE 60110068	916	130	1279
VOE 60110068	916	910	1289
VOE 60110287	913	110	1153
VOE 60111976	211	200	67
VOE 60111976	211	225	71
VOE 60111976	211	235	75
VOE 60113079	286	100	307
VOE 60113079	286	100	307
VOE 60113079	286	100	307
VOE 60113079	286	100	307
VOE 60113079	286	100	307
VOE 60113079	286	100	307

Part No	Group	Sect	Page	Part No	Group	Sect	Page	Part No	Group	Sect	Page	Part No	Group	Sect	Page	Part No	Group	Sect	Page
VOE 60113079	286	100	307	VOE 8149875	263	250	289	VOE 8279796	852	100	741	VOE 8280079	916	2100	1313	VOE 8283912	398	200	495
VOE 60113079	286	100	307	VOE 8153710	371	1500	461	VOE 8279796	852	150	743	VOE 8280080	916	2150	1315	VOE 8283913	398	250	497
VOE 60113079	372	310	469	VOE 8157766	371	100	413	VOE 8279798	852	200	745	VOE 8280081	916	2150	1315	VOE 8283998	924	950	1371
VOE 60113079	975	2000	1449	VOE 8157766	371	110	417	VOE 8279799	852	200	745	VOE 8280093	924	1600	1375	VOE 8284144	924	100	1341
VOE 60113079	975	2100	1453	VOE 8159013	286	300	317	VOE 8279800	852	200	745	VOE 8280094	924	1600	1375	VOE 8284144	924	2000	1377
VOE 60113081	362	600	385	VOE 8159013	286	400	321	VOE 8279801	914	1100	1211	VOE 8280095	924	1600	1375	VOE 8284144	924	800	1363
VOE 60113085	362	600	385	VOE 8192804	215	200	111	VOE 8279807	393	100	485	VOE 8280290	924	900	1369	VOE 8284409	860	360	771
VOE 60113167	362	600	385	VOE 8192804	237	100	199	VOE 8279809	393	100	485	VOE 8280291	916	100	1265	VOE 8284504	860	500	781
VOE 60113447	912	3400	1145	VOE 8192804	237	200	201	VOE 8279810	860	200	763	VOE 8280292	916	100	1265	VOE 8284982	975	4300	1481
VOE 7025167	235	100	183	VOE 8277122	321	100	347	VOE 8279811	860	250	765	VOE 8280365	914	1300	1219	VOE 8285120	235	400	197
VOE 7025167	235	150	185	VOE 8277153	234	100	167	VOE 8279813	371	1200	451	VOE 8280366	914	1200	1215	VOE 8285120	364	100	395
VOE 70369702	356	200	369	VOE 8277153	330	100	351	VOE 8279813	860	350	769	VOE 8281270	925	2000	1383	VOE 8285121	393	100	485
VOE 70369702	363	300	391	VOE 8277154	234	100	167	VOE 8279813	860	450	779	VOE 8281281	837	100	707	VOE 8286167	916	900	1287
VOE 70369702	364	100	397	VOE 8277154	330	100	351	VOE 8279815	860	450	779	VOE 8281354	837	100	707	VOE 8286193	256	200	247
VOE 70369702	364	100	395	VOE 8277169	715	100	581	VOE 8279816	371	1250	453	VOE 8281389	235	400	197	VOE 8286482	914	1100	1211
VOE 70369705	364	100	397	VOE 8277170	715	100	581	VOE 8279816	992	100	1483	VOE 8281391	974	100	1387	VOE 8286514	350	200	361
VOE 70369705	364	100	395	VOE 8277181	775	300	613	VOE 8279816	992	150	1487	VOE 8281395	916	100	1265	VOE 8286515	350	200	361
VOE 70369706	362	300	379	VOE 8277182	775	300	613	VOE 8279817	860	550	783	VOE 8281404	974	100	1387	VOE 8286516	350	200	361
VOE 70369706	364	100	397	VOE 8277258	896	200	845	VOE 8279917	896	200	845	VOE 8281404	974	3000	1395	VOE 8286517	350	200	361
VOE 70369706	364	100	397	VOE 8277260	896	300	847	VOE 8280027	234	100	167	VOE 8281406	975	4000	1471	VOE 8286627	911	1000	1077
VOE 70369706	364	200	399	VOE 8277396	256	200	247	VOE 8280027	234	200	171	VOE 8281407	975	4100	1475	VOE 8286628	364	200	399
VOE 70369707	363	300	391	VOE 8277583	827	200	677	VOE 8280034	362	300	379	VOE 8281799	924	200	1349	VOE 8286639	775	100	609
VOE 70369707	364	200	399	VOE 8277584	827	200	677	VOE 8280049	891	200	837	VOE 8281945	975	3100	1463	VOE 8286640	775	100	609
VOE 70369707	364	200	399	VOE 8277585	827	200	677	VOE 8280049	891	300	839	VOE 8282395	371	1200	451	VOE 8286641	775	100	609
VOE 70369714	371	700	435	VOE 8277760	827	250	679	VOE 8280057	916	4000	1335	VOE 8282395	371	1250	453	VOE 8286642	775	100	609
VOE 70369714	371	700	433	VOE 8277761	827	250	679	VOE 8280058	916	4000	1335	VOE 8282395	860	400	775	VOE 8286643	775	100	609
VOE 807257	212	300	85	VOE 8277762	827	250	679	VOE 8280059	916	4000	1335	VOE 8282743	852	200	745	VOE 8286644	775	200	611
VOE 8131292	233	100	165	VOE 8277763	827	250	679	VOE 8280060	916	1000	1291	VOE 8282898	235	400	197	VOE 8286645	775	200	611
VOE 8131393	286	100	307	VOE 8279091	896	200	845	VOE 8280061	916	1000	1291	VOE 8282908	916	2000	1309	VOE 8286646	431	100	527
VOE 8131393	286	125	313	VOE 8279692	891	150	835	VOE 8280062	916	1000	1291	VOE 8282909	924	1100	1373	VOE 8286646	441	100	545
VOE 8131751	214	100	95	VOE 8279781	356	200	369	VOE 8280063	916	1000	1291	VOE 8282910	924	400	1355	VOE 8286646	441	200	549
VOE 8131751	214	125	101	VOE 8279792	860	300	767	VOE 8280064	916	1000	1291	VOE 8282911	916	2250	1323	VOE 8286646	715	200	585
VOE 8131848	215	100	109	VOE 8279794	852	100	741	VOE 8280075	916	2000	1309	VOE 8283448	841	200	725	VOE 8286646	911	300	1023
VOE 8140024	261	100	257	VOE 8279794	852	150	743	VOE 8280076	916	2000	1309	VOE 8283649	492	200	573	VOE 8286647	431	100	527
VOE 8140024	261	125	261	VOE 8279795	852	100	741	VOE 8280077	916	2100	1313	VOE 8283910	398	100	493	VOE 8286647	441	100	545
VOE 8140024	261	130	265	VOE 8279795	852	150	743	VOE 8280078	916	2100	1313	VOE 8283911	398	300	499	VOE 8286647	441	200	549

NUMERICAL INDEX
INDICE DE NÚMERO
ÍNDICE NUMÉRICO

RÉPERTOIRE DE NUMÉROS

Part No	Group	Sect	Page
VOE 8286647	715	200	585
VOE 8286647	911	300	1023
VOE 8286648	431	100	527
VOE 8286648	441	100	545
VOE 8286648	441	200	549
VOE 8286648	715	150	583
VOE 8286648	715	200	585
VOE 8286648	718	100	607
VOE 8286648	911	300	1023
VOE 8286651	974	100	1387
VOE 8286651	974	200	1391
VOE 8286652	974	100	1387
VOE 8286652	974	200	1391
VOE 8286653	975	100	1399
VOE 8286653	975	1000	1409
VOE 8286654	975	100	1399
VOE 8286655	975	100	1399
VOE 8286655	975	1200	1417
VOE 8286656	975	100	1399
VOE 8286656	975	1500	1429
VOE 8286657	975	100	1399
VOE 8286657	975	1300	1421
VOE 8286658	975	100	1399
VOE 8286658	975	1700	1437
VOE 8286659	975	100	1399
VOE 8286659	975	1400	1425
VOE 8286660	975	100	1399
VOE 8286660	975	1800	1441
VOE 8286667	914	1500	1223
VOE 8286667	914	1600	1225
VOE 8286667	914	300	1175
VOE 8286668	914	150	1169
VOE 8286683	914	2200	1233
VOE 8286693	924	1100	1373
VOE 8286694	924	1100	1373
VOE 8286695	924	1100	1373
VOE 8286696	924	1100	1373
VOE 8286703	924	700	1357
VOE 8286704	924	700	1357
VOE 8286705	924	700	1357
VOE 8286706	924	750	1361
VOE 8286707	924	750	1361
VOE 8286708	924	750	1361
VOE 8287903	974	100	1387
VOE 8287903	974	200	1391
VOE 8287903	993	200	1493
VOE 8287904	974	100	1387
VOE 8287904	974	200	1391
VOE 8287904	993	200	1493
VOE 8287905	975	300	1403
VOE 8287905	975	700	1407
VOE 8287905	993	300	1497
VOE 8287906	975	300	1403
VOE 8287906	975	700	1407
VOE 8287906	993	300	1497
VOE 8287907	975	300	1403
VOE 8287907	975	700	1407
VOE 8287907	993	300	1497
VOE 8287908	975	300	1403
VOE 8287908	975	700	1407
VOE 8287908	993	300	1497
VOE 8287909	975	300	1403
VOE 8287909	975	700	1407
VOE 8287909	993	300	1497
VOE 8288271	852	100	741
VOE 8288271	852	150	743
VOE 8288439	852	300	747
VOE 8288440	852	300	747
VOE 8288543	914	1500	1223
VOE 8288543	914	1600	1225
VOE 8288543	914	300	1175
VOE 8288545	975	3000	1461
VOE 8288546	975	3000	1461
VOE 8288547	975	2900	1459
VOE 8288548	975	2900	1459
VOE 8288549	993	300	1497
VOE 8288550	993	300	1497
VOE 8288551	993	300	1497
VOE 8288552	993	300	1497
VOE 8288553	975	2900	1459
VOE 8288553	993	100	1489
VOE 8288553	993	600	1509
VOE 8288554	975	2900	1459
VOE 8288554	993	100	1489
VOE 8288809	916	900	1287
VOE 8288862	218	100	133
VOE 8288862	222	400	161
VOE 8288862	234	100	167
VOE 8288862	235	100	181
VOE 8288862	254	325	219
VOE 8288862	254	350	223
VOE 8288862	256	100	245
VOE 8288862	258	200	255
VOE 8288862	261	100	257
VOE 8288862	286	300	317
VOE 8288862	310	100	343
VOE 8288862	350	100	357
VOE 8288862	362	100	375
VOE 8288862	364	100	395
VOE 8288862	367	100	401
VOE 8288862	371	200	421
VOE 8288862	371	700	433
VOE 8288862	372	100	463
VOE 8288862	372	200	465
VOE 8288862	372	300	467
VOE 8288862	386	100	473
VOE 8288862	431	300	539
VOE 8288862	431	400	543
VOE 8288862	441	500	559
VOE 8288862	441	600	561
VOE 8288862	821	150	661
VOE 8288862	821	300	665
VOE 8288862	821	350	667
VOE 8288862	827	100	675
VOE 8288862	827	300	681
VOE 8288862	841	100	719
VOE 8288862	860	100	759
VOE 8288862	860	150	761
VOE 8288862	881	200	831
VOE 8288862	891	100	833
VOE 8288862	911	100	1015
VOE 8288862	911	1100	1081
VOE 8288862	911	1200	1083
VOE 8288862	911	200	1019
VOE 8288862	911	400	1041
VOE 8288862	911	500	1057
VOE 8288862	913	100	1151
VOE 8288862	913	110	1153
VOE 8288862	913	200	1155
VOE 8288862	913	300	1159
VOE 8288862	914	100	1163
VOE 8288862	914	500	1191
VOE 8288862	914	520	1199
VOE 8288862	914	600	1203
VOE 8288862	914	700	1205
VOE 8288862	914	800	1207
VOE 8288863	210	100	57
VOE 8288863	210	200	59
VOE 8288863	211	100	63
VOE 8288863	211	200	67
VOE 8288863	212	100	79
VOE 8288863	212	200	81
VOE 8288863	212	300	85
VOE 8288863	213	100	91
VOE 8288863	214	100	95
VOE 8288863	214	200	107
VOE 8288863	215	100	109
VOE 8288863	215	200	111
VOE 8288863	216	100	113
VOE 8288863	216	200	117
VOE 8288863	216	300	121
VOE 8288863	217	100	123
VOE 8288863	217	200	131
VOE 8288863	218	200	135
VOE 8288863	221	100	137
VOE 8288863	221	200	143
VOE 8288863	221	300	145
VOE 8288863	221	400	147
VOE 8288863	221	500	149
VOE 8288863	222	100	151
VOE 8288863	222	200	155
VOE 8288863	222	300	157
VOE 8288863	223	100	163
VOE 8288863	233	100	165
VOE 8288863	235	200	191
VOE 8288863	237	100	199
VOE 8288863	251	100	203
VOE 8288863	254	250	215
VOE 8288863	254	300	217
VOE 8288863	254	350	223
VOE 8288863	254	500	235
VOE 8288863	255	100	237
VOE 8288863	255	300	241
VOE 8288863	258	100	251
VOE 8288863	262	100	273
VOE 8288863	262	200	279
VOE 8288863	262	400	281
VOE 8288863	262	500	283
VOE 8288863	263	100	285
VOE 8288863	263	200	287

Part No	Group	Sect	Page	Part No	Group	Sect	Page	Part No	Group	Sect	Page	Part No	Group	Sect	Page	Part No	Group	Sect	Page
VOE 8288863	263	300	291	VOE 8288880	870	200	791	VOE 8288906	911	450	1051	VOE 8288917	916	2300	1331	VOE 8288940	716	100	597
VOE 8288863	284	100	303	VOE 8288880	870	300	793	VOE 8288906	914	2000	1227	VOE 8288918	916	2300	1331	VOE 8288941	371	1350	457
VOE 8288863	286	100	305	VOE 8288881	367	600	411	VOE 8288907	911	450	1051	VOE 8288919	916	2250	1323	VOE 8288941	716	1000	605
VOE 8288863	286	200	315	VOE 8288881	870	100	787	VOE 8288907	912	2500	1139	VOE 8288920	916	2200	1317	VOE 8288941	716	200	599
VOE 8288863	293	100	325	VOE 8288881	870	200	791	VOE 8288907	912	2510	1141	VOE 8288921	914	2900	1251	VOE 8288941	716	700	601
VOE 8288863	293	200	327	VOE 8288881	870	300	793	VOE 8288907	914	2000	1227	VOE 8288922	914	2300	1235	VOE 8288941	916	6000	1337
VOE 8288863	293	300	329	VOE 8288882	363	200	389	VOE 8288908	911	475	1055	VOE 8288923	914	1500	1223	VOE 8288942	924	100	1341
VOE 8288863	293	400	331	VOE 8288882	363	300	391	VOE 8288909	924	400	1355	VOE 8288923	914	1600	1225	VOE 8288942	924	2000	1377
VOE 8288863	331	100	353	VOE 8288883	363	200	389	VOE 8288910	924	400	1355	VOE 8288923	914	2200	1233	VOE 8288942	924	800	1363
VOE 8288863	333	100	355	VOE 8288883	363	300	391	VOE 8288911	914	2350	1237	VOE 8288924	367	500	409	VOE 8288943	924	100	1341
VOE 8288863	482	100	567	VOE 8288883	363	350	393	VOE 8288912	367	400	405	VOE 8288924	914	2800	1249	VOE 8288943	924	2000	1377
VOE 8288863	482	200	569	VOE 8288884	837	200	709	VOE 8288912	912	3500	1149	VOE 8288925	914	3000	1253	VOE 8288943	924	800	1363
VOE 8288864	269	100	299	VOE 8288885	837	300	713	VOE 8288912	914	2400	1239	VOE 8288926	914	2900	1251	VOE 8288944	924	150	1343
VOE 8288865	269	150	301	VOE 8288887	775	700	623	VOE 8288912	914	2500	1243	VOE 8288927	914	3600	1255	VOE 8288944	924	850	1367
VOE 8288866	261	200	269	VOE 8288888	775	700	623	VOE 8288912	916	2250	1323	VOE 8288928	914	3600	1255	VOE 8288946	925	2010	1385
VOE 8288866	263	400	295	VOE 8288889	975	2700	1455	VOE 8288913	367	400	405	VOE 8288929	367	300	403	VOE 8289107	256	200	247
VOE 8288866	911	600	1061	VOE 8288890	975	2700	1455	VOE 8288913	912	3500	1149	VOE 8288929	912	3400	1145	VOE 8289107	256	250	249
VOE 8288866	911	610	1065	VOE 8288890	993	400	1503	VOE 8288913	914	2400	1239	VOE 8288929	914	3600	1255	VOE 8289586	372	100	463
VOE 8288866	911	700	1069	VOE 8288891	975	2700	1455	VOE 8288913	914	2500	1243	VOE 8288932	364	200	399	VOE 8289586	911	1010	1079
VOE 8288866	911	750	1073	VOE 8288892	975	2700	1455	VOE 8288913	916	2200	1317	VOE 8288932	924	200	1349	VOE 8289586	911	1300	1085
VOE 8288867	234	250	173	VOE 8288892	993	400	1503	VOE 8288913	916	2250	1323	VOE 8288932	924	3100	1379	VOE 8289586	911	700	1069
VOE 8288868	234	200	171	VOE 8288893	975	2700	1455	VOE 8288914	367	400	405	VOE 8288933	364	200	399	VOE 8289600	916	900	1287
VOE 8288869	875	100	805	VOE 8288894	975	3000	1461	VOE 8288914	914	2400	1239	VOE 8288933	924	200	1349	VOE 8289601	916	100	1265
VOE 8288870	356	200	369	VOE 8288894	993	400	1503	VOE 8288914	916	2250	1323	VOE 8288933	924	210	1353	VOE 8289602	916	100	1265
VOE 8288870	371	1300	455	VOE 8288895	975	3000	1461	VOE 8288915	367	400	405	VOE 8288933	924	3100	1379	VOE 8289604	925	2010	1385
VOE 8288872	387	300	481	VOE 8288896	975	3000	1461	VOE 8288915	912	3500	1149	VOE 8288933	924	3150	1381	VOE 8289605	914	3600	1255
VOE 8288873	387	350	483	VOE 8288896	993	400	1503	VOE 8288915	914	2400	1239	VOE 8288934	912	2000	1131	VOE 8289606	916	3000	1333
VOE 8288874	364	200	399	VOE 8288898	975	3500	1465	VOE 8288915	914	2500	1243	VOE 8288934	916	300	1283	VOE 8289607	914	3600	1255
VOE 8288874	993	100	1489	VOE 8288901	916	3000	1333	VOE 8288915	914	2600	1247	VOE 8288935	912	2100	1135	VOE 8289608	924	1100	1373
VOE 8288874	993	450	1505	VOE 8288902	916	3000	1333	VOE 8288915	916	2250	1323	VOE 8288935	916	100	1265	VOE 8289620	916	6000	1337
VOE 8288874	993	500	1507	VOE 8288903	916	3000	1333	VOE 8288916	367	400	405	VOE 8288935	916	1200	1305	VOE 8289621	916	6000	1337
VOE 8288874	993	600	1509	VOE 8288904	386	200	475	VOE 8288916	912	3500	1149	VOE 8288936	912	2100	1135	VOE 8289622	914	2300	1235
VOE 8288875	827	400	683	VOE 8288904	912	2600	1143	VOE 8288916	914	2400	1239	VOE 8288936	916	100	1265	VOE 8289623	914	2300	1235
VOE 8288876	827	400	683	VOE 8288904	914	2100	1231	VOE 8288916	914	2500	1243	VOE 8288936	916	1200	1305	VOE 8289624	914	2300	1235
VOE 8288880	367	600	411	VOE 8288905	912	2600	1143	VOE 8288916	914	2600	1247	VOE 8288938	716	100	597	VOE 8289625	914	2900	1251
VOE 8288880	870	100	787	VOE 8288905	914	2100	1231	VOE 8288916	916	2200	1317	VOE 8288939	716	100	597	VOE 8289763	393	200	489

NUMERICAL INDEX
INDICE DE NÚMERO
ÍNDICE NUMÉRICO

RÉPERTOIRE DE NUMÉROS

Part No	Group	Sect	Page
VOE 8290246	210	100	57
VOE 8290246	210	200	59
VOE 8290246	211	125	65
VOE 8290246	211	225	71
VOE 8290246	211	235	75
VOE 8290246	212	100	79
VOE 8290246	212	225	83
VOE 8290246	212	325	87
VOE 8290246	212	350	89
VOE 8290246	213	125	93
VOE 8290246	214	125	101
VOE 8290246	214	200	107
VOE 8290246	215	100	109
VOE 8290246	215	200	111
VOE 8290246	216	100	113
VOE 8290246	216	225	119
VOE 8290246	216	300	121
VOE 8290246	217	100	123
VOE 8290246	217	110	127
VOE 8290246	217	200	131
VOE 8290246	218	200	135
VOE 8290246	221	100	137
VOE 8290246	221	200	143
VOE 8290246	221	500	149
VOE 8290246	222	100	151
VOE 8290246	222	200	155
VOE 8290246	222	300	157
VOE 8290246	223	100	163
VOE 8290246	233	100	165
VOE 8290246	235	200	191
VOE 8290246	237	200	201
VOE 8290246	251	100	203
VOE 8290246	251	125	205
VOE 8290246	255	200	239
VOE 8290246	255	400	243
VOE 8290246	258	125	253
VOE 8290246	262	125	277
VOE 8290246	262	200	279
VOE 8290246	263	100	285
VOE 8290246	263	200	287
VOE 8290246	263	300	291
VOE 8290246	263	310	293
VOE 8290246	284	100	303
VOE 8290246	286	125	311
VOE 8290246	286	200	315
VOE 8290246	321	200	349
VOE 8290246	331	100	353
VOE 8290246	333	100	355
VOE 8290246	372	310	469
VOE 8290246	482	100	567
VOE 8290246	482	200	569
VOE 8290247	210	100	57
VOE 8290247	210	200	59
VOE 8290247	211	125	65
VOE 8290247	211	225	71
VOE 8290247	211	235	75
VOE 8290247	212	100	79
VOE 8290247	212	225	83
VOE 8290247	212	325	87
VOE 8290247	212	350	89
VOE 8290247	213	125	93
VOE 8290247	214	125	101
VOE 8290247	214	200	107
VOE 8290247	215	100	109
VOE 8290247	215	200	111
VOE 8290247	216	100	113
VOE 8290247	216	225	119
VOE 8290247	216	300	121
VOE 8290247	217	100	123
VOE 8290247	217	200	131
VOE 8290247	218	200	135
VOE 8290247	221	100	137
VOE 8290247	221	200	143
VOE 8290247	221	500	149
VOE 8290247	222	100	151
VOE 8290247	222	200	155
VOE 8290247	222	300	157
VOE 8290247	223	100	163
VOE 8290247	233	100	165
VOE 8290247	235	200	191
VOE 8290247	237	200	201
VOE 8290247	251	125	205
VOE 8290247	255	200	239
VOE 8290247	255	400	243
VOE 8290247	258	125	253
VOE 8290247	262	125	277
VOE 8290247	262	200	279
VOE 8290247	263	100	285
VOE 8290247	263	200	287
VOE 8290247	263	300	291
VOE 8290247	284	100	303
VOE 8290247	286	125	311
VOE 8290247	286	200	315
VOE 8290247	331	100	353
VOE 8290247	333	100	355
VOE 8290247	482	100	567
VOE 8290247	482	200	569
VOE 8290248	261	125	261
VOE 8290248	261	200	269
VOE 8290248	263	400	295
VOE 8290248	911	1000	1077
VOE 8290248	911	500	1057
VOE 8290248	911	600	1061
VOE 8290248	911	610	1065
VOE 8290248	911	750	1073
VOE 8290250	234	300	175
VOE 8290251	234	350	177
VOE 8290251	234	360	179
VOE 8290259	354	200	367
VOE 8290259	363	100	387
VOE 8290259	371	1100	445
VOE 8290259	371	1175	449
VOE 8290259	380	100	471
VOE 8290259	393	150	487
VOE 8290259	810	125	637
VOE 8290259	810	150	639
VOE 8290259	810	200	641
VOE 8290259	818	600	651
VOE 8290259	831	100	685
VOE 8290259	831	250	689
VOE 8290259	836	125	699
VOE 8290259	837	100	707
VOE 8290259	843	150	733
VOE 8290259	843	250	737
VOE 8290259	872	200	803
VOE 8290259	880	150	815
VOE 8290259	880	250	819
VOE 8290259	880	350	823
VOE 8290259	880	400	825
VOE 8290259	881	100	827
VOE 8290260	852	350	751
VOE 8290261	364	200	399
VOE 8290261	852	400	755
VOE 8290262	393	100	485
VOE 8290263	837	210	711
VOE 8290264	837	310	715
VOE 8290267	974	150	1389
VOE 8290267	974	250	1393
VOE 8290268	897	300	857
VOE 8290268	914	2350	1237
VOE 8290268	916	110	1271
VOE 8290268	974	150	1389
VOE 8290268	974	250	1393
VOE 8290269	975	100	1399
VOE 8290269	975	1100	1413
VOE 8290270	975	1600	1433
VOE 8290270	975	300	1403
VOE 8290271	916	1100	1299
VOE 8290271	975	1900	1445
VOE 8290271	975	400	1405
VOE 8290272	916	1150	1301
VOE 8290274	360	100	371
VOE 8290281	974	150	1389
VOE 8290281	974	250	1393
VOE 8290282	916	2100	1313
VOE 8290283	924	700	1357
VOE 8290348	897	200	855
VOE 8290349	897	200	855
VOE 8290350	897	200	855
VOE 8290383	367	450	407
VOE 8290383	912	3500	1149
VOE 8290383	914	2400	1239
VOE 8290383	914	2500	1243
VOE 8290383	916	2260	1327
VOE 8290384	367	450	407
VOE 8290384	371	1400	459
VOE 8290384	912	3500	1149
VOE 8290384	914	2400	1239
VOE 8290384	914	2500	1243
VOE 8290384	916	2200	1317
VOE 8290385	367	450	407
VOE 8290385	914	2400	1239
VOE 8290385	916	2260	1327
VOE 8290386	367	450	407
VOE 8290386	912	3500	1149
VOE 8290386	914	2400	1239
VOE 8290386	914	2500	1243
VOE 8290386	914	2600	1247
VOE 8290386	916	2260	1327
VOE 8290387	367	450	407

Part No	Group	Sect	Page
VOE 8290387	371	1400	459
VOE 8290387	912	3500	1149
VOE 8290387	914	2400	1239
VOE 8290387	914	2500	1243
VOE 8290387	914	2600	1247
VOE 8290387	916	2200	1317
VOE 8290396	371	1150	447
VOE 8290396	818	100	643
VOE 8290396	831	100	685
VOE 8290396	831	250	689
VOE 8290396	837	100	707
VOE 8290396	860	500	781
VOE 8290396	881	100	827
VOE 8290397	371	1150	447
VOE 8290397	818	200	645
VOE 8290397	831	100	685
VOE 8290397	831	250	689
VOE 8290397	837	100	707
VOE 8290397	860	500	781
VOE 8290397	881	100	827
VOE 8290398	371	1150	447
VOE 8290398	818	300	647
VOE 8290398	831	100	685
VOE 8290398	831	250	689
VOE 8290398	837	100	707
VOE 8290398	860	500	781
VOE 8290398	881	100	827
VOE 8290399	371	1150	447
VOE 8290399	818	400	649
VOE 8290399	831	100	685
VOE 8290399	831	250	689
VOE 8290399	837	100	707
VOE 8290399	860	500	781
VOE 8290399	881	100	827
VOE 8290446	210	100	57
VOE 8290446	210	200	59
VOE 8290446	211	100	63
VOE 8290446	211	200	67
VOE 8290446	212	100	79
VOE 8290446	212	200	81
VOE 8290446	212	300	85
VOE 8290446	213	100	91
VOE 8290446	214	100	95
VOE 8290446	214	200	107
VOE 8290446	215	100	109
VOE 8290446	215	200	111
VOE 8290446	216	100	113
VOE 8290446	216	200	117
VOE 8290446	216	300	121
VOE 8290446	217	100	123
VOE 8290446	217	200	131
VOE 8290446	218	200	135
VOE 8290446	221	100	137
VOE 8290446	221	200	143
VOE 8290446	221	300	145
VOE 8290446	221	400	147
VOE 8290446	221	500	149
VOE 8290446	222	100	151
VOE 8290446	222	200	155
VOE 8290446	222	300	157
VOE 8290446	223	100	163
VOE 8290446	233	100	165
VOE 8290446	235	200	191
VOE 8290446	237	100	199
VOE 8290446	254	250	215
VOE 8290446	254	300	217
VOE 8290446	254	350	223
VOE 8290446	254	500	235
VOE 8290446	255	100	237
VOE 8290446	255	300	241
VOE 8290446	258	100	251
VOE 8290446	262	100	273
VOE 8290446	262	200	279
VOE 8290446	262	400	281
VOE 8290446	262	500	283
VOE 8290446	263	100	285
VOE 8290446	263	200	287
VOE 8290446	263	300	291
VOE 8290446	284	100	303
VOE 8290446	286	100	305
VOE 8290446	286	200	315
VOE 8290446	293	100	325
VOE 8290446	293	200	327
VOE 8290446	293	300	329
VOE 8290446	293	400	331
VOE 8290446	331	100	353
VOE 8290446	333	100	355
VOE 8290446	482	100	567
VOE 8290446	482	200	569
VOE 8290606	914	2600	1247
VOE 8290607	371	1400	459
VOE 8290607	914	2500	1243
VOE 8290607	916	2200	1317
VOE 8290607	916	2300	1331
VOE 8290608	371	1400	459
VOE 8290608	914	2500	1243
VOE 8290608	916	2200	1317
VOE 8290609	912	2100	1135
VOE 8290609	916	1200	1305
VOE 8290610	912	2100	1135
VOE 8290610	916	1200	1305
VOE 8290617	924	200	1349
VOE 8290617	924	750	1361
VOE 8290617	924	850	1367
VOE 8290619	916	100	1265
VOE 8290619	916	2000	1309
VOE 8290619	916	2260	1327
VOE 8290619	924	400	1355
VOE 8290620	916	100	1265
VOE 8290621	916	100	1265
VOE 8290622	924	700	1357
VOE 8290623	924	700	1357
VOE 8290624	924	700	1357
VOE 8290630	914	3600	1255
VOE 8290631	367	300	403
VOE 8290631	912	3400	1145
VOE 8290631	914	3600	1255
VOE 8290632	924	200	1349
VOE 8290633	924	850	1367
VOE 8290634	924	750	1361
VOE 8290635	924	750	1361
VOE 8290636	398	800	509
VOE 8290637	398	800	509
VOE 8290638	398	800	509
VOE 8290724	924	1600	1375
VOE 8290738	393	200	489
VOE 8291026	716	100	597
VOE 8291094	235	150	185
VOE 8291094	235	300	195
VOE 8291095	235	100	181
VOE 8291218	362	400	381
VOE 8291219	362	500	383
VOE 8291485	218	100	133
VOE 8291485	222	400	161
VOE 8291485	234	125	169
VOE 8291485	235	100	181
VOE 8291485	254	200	209
VOE 8291485	254	205	211
VOE 8291485	254	210	213
VOE 8291485	254	325	219
VOE 8291485	254	400	227
VOE 8291485	254	410	229
VOE 8291485	254	420	231
VOE 8291485	254	430	233
VOE 8291485	256	100	245
VOE 8291485	258	200	255
VOE 8291485	261	100	257
VOE 8291485	286	300	317
VOE 8291485	310	100	343
VOE 8291485	350	100	357
VOE 8291485	364	100	395
VOE 8291485	367	100	401
VOE 8291485	371	100	413
VOE 8291485	371	200	421
VOE 8291485	371	400	429
VOE 8291485	371	800	439
VOE 8291485	372	100	463
VOE 8291485	387	100	477
VOE 8291485	431	400	543
VOE 8291485	492	100	571
VOE 8291485	821	100	659
VOE 8291485	821	150	661
VOE 8291485	821	300	665
VOE 8291485	821	350	667
VOE 8291485	841	150	721
VOE 8291485	896	100	841
VOE 8291485	911	1100	1081
VOE 8291485	911	1200	1083
VOE 8291485	911	410	1045
VOE 8291485	914	200	1171
VOE 8291485	914	400	1179
VOE 8291485	914	500	1191
VOE 8291486	218	100	133
VOE 8291486	222	400	161
VOE 8291486	234	125	169
VOE 8291486	252	100	207
VOE 8291486	256	100	245
VOE 8291486	258	200	255
VOE 8291486	286	400	321
VOE 8291486	310	110	345

NUMERICAL INDEX
INDICE DE NÚMERO
ÍNDICE NUMÉRICO

RÉPERTOIRE DE NUMÉROS

NUMERICAL INDEX
INDICE DE NÚMERO
ÍNDICE NUMÉRICO

RÉPERTOIRE DE NUMÉROS

Part No	Group	Sect	Page
VOE 8291486	350	150	359
VOE 8291486	364	100	395
VOE 8291486	367	100	401
VOE 8291486	371	110	417
VOE 8291486	371	200	421
VOE 8291486	371	300	425
VOE 8291486	371	700	433
VOE 8291486	372	100	463
VOE 8291486	431	400	543
VOE 8291486	492	100	571
VOE 8291486	821	100	659
VOE 8291486	821	150	661
VOE 8291486	821	300	665
VOE 8291486	821	350	667
VOE 8291486	841	150	721
VOE 8291486	841	250	727
VOE 8291486	841	300	729
VOE 8291486	896	100	841
VOE 8291486	911	1100	1081
VOE 8291486	911	410	1045
VOE 8291486	914	100	1163
VOE 8291486	914	200	1171
VOE 8291486	914	450	1185
VOE 8291486	914	500	1191
VOE 8291486	914	520	1199
VOE 8291490	354	200	367
VOE 8291490	363	100	387
VOE 8291490	371	1100	445
VOE 8291490	371	1175	449
VOE 8291490	380	100	471
VOE 8291490	393	150	487
VOE 8291490	810	125	637
VOE 8291490	810	150	639
VOE 8291490	810	200	641
VOE 8291490	818	700	653
VOE 8291490	831	100	685
VOE 8291490	831	250	689
VOE 8291490	836	175	705
VOE 8291490	837	100	707
VOE 8291490	843	150	733
VOE 8291490	843	250	737
VOE 8291490	872	200	803
VOE 8291490	880	150	815
VOE 8291490	880	250	819
VOE 8291490	880	350	823
VOE 8291490	880	400	825
VOE 8291490	881	100	827
VOE 8291491	354	200	367
VOE 8291491	363	100	387
VOE 8291491	371	1100	445
VOE 8291491	371	1175	449
VOE 8291491	380	100	471
VOE 8291491	393	150	487
VOE 8291491	810	125	637
VOE 8291491	810	150	639
VOE 8291491	810	200	641
VOE 8291491	818	800	655
VOE 8291491	831	100	685
VOE 8291491	831	250	689
VOE 8291491	836	125	699
VOE 8291491	837	100	707
VOE 8291491	843	150	733
VOE 8291491	843	250	737
VOE 8291491	872	200	803
VOE 8291491	880	150	815
VOE 8291491	880	250	819
VOE 8291491	880	350	823
VOE 8291491	880	400	825
VOE 8291491	881	100	827
VOE 8291492	354	200	367
VOE 8291492	363	100	387
VOE 8291492	371	1100	445
VOE 8291492	371	1175	449
VOE 8291492	380	100	471
VOE 8291492	393	150	487
VOE 8291492	810	125	637
VOE 8291492	810	150	639
VOE 8291492	810	200	641
VOE 8291492	818	900	657
VOE 8291492	831	100	685
VOE 8291492	831	250	689
VOE 8291492	836	175	705
VOE 8291492	837	100	707
VOE 8291492	843	150	733
VOE 8291492	843	250	737
VOE 8291492	872	200	803
VOE 8291492	880	150	815
VOE 8291492	880	250	819
VOE 8291492	880	350	823
VOE 8291492	880	400	825
VOE 8291492	881	100	827
VOE 8291493	364	200	399
VOE 8291493	852	350	751
VOE 8291494	364	200	399
VOE 8291494	852	400	755
VOE 8291495	827	250	679
VOE 8291496	715	150	583
VOE 8291496	715	200	585
VOE 8291496	718	100	607
VOE 8291496	911	320	1031
VOE 8291498	916	2150	1315
VOE 8291502	912	100	1103
VOE 8291502	912	1000	1125
VOE 8291502	912	600	1105
VOE 8291502	912	700	1109
VOE 8291502	912	800	1113
VOE 8291502	912	900	1119
VOE 8291503	912	100	1103
VOE 8291503	912	1000	1125
VOE 8291503	912	600	1105
VOE 8291503	912	700	1109
VOE 8291503	912	800	1113
VOE 8291503	912	900	1119
VOE 8291516	897	300	857
VOE 8291517	897	300	857
VOE 8291518	897	300	857
VOE 8291519	897	300	857
VOE 8291522	924	750	1361
VOE 8291523	431	110	531
VOE 8291523	441	100	545
VOE 8291523	441	210	553
VOE 8291523	715	200	585
VOE 8291523	911	310	1027
VOE 8291524	852	300	747
VOE 8291525	852	300	747
VOE 8291526	218	100	133
VOE 8291526	222	400	161
VOE 8291526	234	125	169
VOE 8291526	235	100	181
VOE 8291526	254	200	209
VOE 8291526	254	205	211
VOE 8291526	254	210	213
VOE 8291526	254	325	219
VOE 8291526	254	400	227
VOE 8291526	254	410	229
VOE 8291526	254	420	231
VOE 8291526	254	430	233
VOE 8291526	256	100	245
VOE 8291526	258	200	255
VOE 8291526	261	100	257
VOE 8291526	286	300	317
VOE 8291526	310	100	343
VOE 8291526	350	100	357
VOE 8291526	364	100	395
VOE 8291526	367	100	401
VOE 8291526	371	100	413
VOE 8291526	371	200	421
VOE 8291526	371	400	429
VOE 8291526	371	800	439
VOE 8291526	372	100	463
VOE 8291526	387	100	477
VOE 8291526	431	400	543
VOE 8291526	492	100	571
VOE 8291526	821	100	659
VOE 8291526	821	150	661
VOE 8291526	821	300	665
VOE 8291526	821	350	667
VOE 8291526	841	150	721
VOE 8291526	896	100	841
VOE 8291526	911	1100	1081
VOE 8291526	911	1200	1083
VOE 8291526	911	410	1045
VOE 8291526	914	100	1163
VOE 8291526	914	200	1171
VOE 8291526	914	400	1179
VOE 8291526	914	500	1191
VOE 8291531	837	310	715
VOE 8291532	715	7700	595
VOE 8291532	891	150	835
VOE 8291535	821	150	661
VOE 8291535	821	7300	669
VOE 8291535	821	7310	671
VOE 8291536	715	7500	589
VOE 8291537	715	7600	591
VOE 8291538	715	7700	595
VOE 8291633	912	100	1103
VOE 8291633	912	1000	1125
VOE 8291633	912	600	1105
VOE 8291633	912	700	1109
VOE 8291633	912	800	1113

Part No	Group	Sect	Page	Part No	Group	Sect	Page	Part No	Group	Sect	Page	Part No	Group	Sect	Page	Part No	Group	Sect	Page
VOE 8291633	912	900	1119	VOE 8292273	975	2800	1457	VOE 8292952	975	4000	1471	VOE 8294155	775	400	615	VOE 8294521	350	150	359
VOE 8291634	912	100	1103	VOE 8292298	914	100	1163	VOE 8292953	235	160	189	VOE 8294155	775	500	617	VOE 8294521	350	210	363
VOE 8291832	914	200	1171	VOE 8292299	914	100	1163	VOE 8292953	262	100	273	VOE 8294155	775	510	619	VOE 8294521	356	200	369
VOE 8291899	371	300	425	VOE 8292300	715	7650	593	VOE 8292953	269	150	301	VOE 8294155	775	600	621	VOE 8294538	350	100	357
VOE 8291899	397	100	491	VOE 8292392	974	150	1389	VOE 8292953	310	110	345	VOE 8294155	775	700	623	VOE 8296853	924	180	1347
VOE 8291904	821	150	661	VOE 8292392	974	200	1391	VOE 8292953	371	110	417	VOE 8294165	775	400	615	VOE 8296853	924	810	1365
VOE 8291904	821	300	665	VOE 8292393	387	150	479	VOE 8292953	371	1500	461	VOE 8294165	775	500	617	VOE 8296853	925	2010	1385
VOE 8291904	821	350	667	VOE 8292394	387	150	479	VOE 8292953	875	300	809	VOE 8294165	775	510	619	VOE 8297318	398	900	511
VOE 8291969	924	800	1363	VOE 8292418	911	250	1021	VOE 8292953	916	1010	1295	VOE 8294165	775	600	621	VOE 8297319	398	1000	513
VOE 8291969	925	2000	1383	VOE 8292757	371	1200	451	VOE 8292953	916	120	1275	VOE 8294165	775	700	623	VOE 8297320	398	1100	515
VOE 8291970	431	110	531	VOE 8292757	860	410	777	VOE 8292953	916	900	1287	VOE 8294231	975	3600	1469	VOE 8297321	398	1200	517
VOE 8291970	441	100	545	VOE 8292838	364	100	395	VOE 8292953	974	3000	1395	VOE 8294409	371	1200	451	VOE 8298169	924	160	1345
VOE 8291970	441	210	553	VOE 8292838	371	700	433	VOE 8292953	975	3500	1465	VOE 8294409	860	450	779	VOE 8298725	492	100	571
VOE 8291970	715	200	585	VOE 8292839	364	100	395	VOE 8292953	975	4200	1479	VOE 8294433	431	120	535	VOE 8298726	492	100	571
VOE 8291970	911	310	1027	VOE 8292839	371	700	433	VOE 8293145	398	400	501	VOE 8294433	441	110	547	VOE 8298874	398	1300	519
VOE 8291971	715	150	583	VOE 8292842	914	100	1163	VOE 8293146	398	500	503	VOE 8294433	715	200	585	VOE 8299166	860	560	785
VOE 8291971	715	200	585	VOE 8292866	916	1160	1303	VOE 8293499	398	600	505	VOE 8294433	911	330	1035	VOE 8299363	367	100	401
VOE 8291971	718	100	607	VOE 8292868	924	160	1345	VOE 8293500	398	700	507	VOE 8294434	431	120	535	VOE 8299463	367	100	401
VOE 8291971	911	310	1027	VOE 8292949	261	200	269	VOE 8293510	261	130	265	VOE 8294434	441	110	547	VOE 8299635	841	170	723
VOE 8291971	911	320	1031	VOE 8292949	821	7400	673	VOE 8293510	261	200	269	VOE 8294434	715	200	585	VOE 8300054	975	200	1401
VOE 8292222	367	600	411	VOE 8292950	310	100	343	VOE 8293510	263	100	285	VOE 8294434	715	210	587	VOE 8300054	975	2000	1447
VOE 8292222	870	100	787	VOE 8292950	371	100	413	VOE 8293510	263	250	289	VOE 8294434	718	100	607	VOE 8300055	975	200	1401
VOE 8292222	870	200	791	VOE 8292951	310	110	345	VOE 8293510	263	500	297	VOE 8294434	911	340	1037	VOE 8300055	975	2000	1447
VOE 8292222	870	350	797	VOE 8292951	371	110	417	VOE 8293510	371	900	441	VOE 8294435	775	400	615	VOE 8300056	975	2100	1451
VOE 8292223	841	200	725	VOE 8292952	235	160	189	VOE 8293510	372	100	463	VOE 8294435	775	500	617	VOE 8300056	975	300	1403
VOE 8292266	441	100	545	VOE 8292952	262	100	273	VOE 8293510	911	1010	1079	VOE 8294435	775	510	619	VOE 8300057	975	2100	1451
VOE 8292266	441	210	553	VOE 8292952	269	150	301	VOE 8293510	911	1300	1085	VOE 8294435	775	600	621	VOE 8300057	975	300	1403
VOE 8292266	715	200	585	VOE 8292952	310	110	345	VOE 8293510	911	1500	1087	VOE 8294435	775	700	623	VOE 8300058	975	2100	1451
VOE 8292266	911	310	1027	VOE 8292952	371	110	417	VOE 8293510	911	1600	1093	VOE 8294436	775	400	615	VOE 8300058	975	300	1403
VOE 8292267	441	100	545	VOE 8292952	371	1500	461	VOE 8293510	911	1800	1099	VOE 8294436	775	500	617	VOE 8300059	975	2100	1451
VOE 8292267	441	210	553	VOE 8292952	875	300	809	VOE 8293510	911	1900	1101	VOE 8294436	775	510	619	VOE 8300059	975	300	1403
VOE 8292267	715	150	583	VOE 8292952	916	1010	1295	VOE 8293852	911	1500	1087	VOE 8294436	775	600	621	VOE 8300321	362	600	385
VOE 8292267	715	200	585	VOE 8292952	916	120	1275	VOE 8293852	911	1600	1093	VOE 8294436	775	700	623	VOE 8300330	916	1020	1297
VOE 8292267	718	100	607	VOE 8292952	916	900	1287	VOE 8293853	911	1600	1093	VOE 8294506	350	150	359	VOE 8300349	916	910	1289
VOE 8292267	911	310	1027	VOE 8292952	974	3000	1395	VOE 8293854	367	300	403	VOE 8294506	350	210	363	VOE 8300357	916	130	1279
VOE 8292268	914	100	1163	VOE 8292952	975	3500	1465	VOE 8293854	914	3700	1261	VOE 8294506	356	200	369	VOE 85103938	254	500	235

NUMERICAL INDEX
INDICE DE NÚMERO
ÍNDICE NUMÉRICO

RÉPERTOIRE DE NUMÉROS

Part No	Group	Sect	Page
VOE 85104248	254	500	235
VOE 874396	254	325	219
VOE 874654	371	300	425
VOE 874654	371	400	429
VOE 874802	350	200	361
VOE 874802	350	210	363
VOE 874802	371	1400	459
VOE 874802	371	900	441
VOE 874802	386	200	475
VOE 874848	350	200	361
VOE 874848	350	210	363
VOE 874848	372	310	469
VOE 874849	350	200	361
VOE 874849	350	210	363
VOE 874954	362	200	377
VOE 874954	362	400	381
VOE 874954	362	500	383
VOE 874954	371	900	441
VOE 874954	372	300	467
VOE 874954	372	310	469
VOE 874955	286	400	321
VOE 874955	350	200	361
VOE 874955	350	210	363
VOE 874955	362	400	381
VOE 874955	362	500	383
VOE 874955	371	1300	455
VOE 874955	371	1400	459
VOE 874955	371	300	425
VOE 874955	371	300	425
VOE 874955	371	300	425
VOE 874955	371	300	425
VOE 874955	371	400	429
VOE 874955	371	400	429
VOE 874955	371	400	429
VOE 874955	371	400	429
VOE 874955	371	900	441
VOE 874955	371	900	441
VOE 874957	371	300	427
VOE 874957	371	400	431
VOE 874965	254	325	219
VOE 874965	371	300	427
VOE 874965	371	400	431
VOE 874965	371	800	439
VOE 874966	254	325	219
VOE 874966	286	300	317
VOE 874966	286	400	321
VOE 874966	371	800	439
VOE 874966	371	800	439
VOE 874967	286	300	317
VOE 874967	286	400	321
VOE 881503	372	300	467
VOE 881503	372	300	467
VOE 881503	372	310	469
VOE 881503	372	310	469
VOE 907133	924	100	1341
VOE 907848	360	100	371
VOE 907848	914	1500	1223
VOE 907887	924	100	1341
VOE 907904	974	100	1387
VOE 907904	974	150	1389
VOE 914167	492	100	571
VOE 914167	716	700	601
VOE 914167	775	300	613
VOE 914167	974	200	1391
VOE 914167	974	250	1393
VOE 914167	974	3000	1397
VOE 914167	975	1000	1411
VOE 914167	975	1100	1415
VOE 914167	975	1200	1419
VOE 914167	975	1300	1423
VOE 914167	975	1400	1427
VOE 914167	975	1500	1431
VOE 914167	975	1600	1435
VOE 914167	975	1700	1439
VOE 914167	975	1800	1443
VOE 914167	975	1900	1445
VOE 914167	975	2000	1449
VOE 914167	975	2100	1453
VOE 914167	975	2700	1455
VOE 914167	975	2800	1457
VOE 914167	975	2900	1459
VOE 914167	975	3000	1461
VOE 914167	975	3100	1463
VOE 914167	975	4000	1471
VOE 914167	975	4100	1475
VOE 914167	975	4200	1479
VOE 914167	975	4300	1481
VOE 914167	993	100	1489
VOE 914167	993	300	1499
VOE 914394	234	100	167
VOE 914394	234	200	171
VOE 914465	215	100	109
VOE 914465	441	500	559
VOE 914469	431	300	539
VOE 914470	913	110	1153
VOE 914470	913	200	1155
VOE 914476	482	200	569
VOE 914503	913	300	1159
VOE 914515	870	100	787
VOE 914531	213	100	91
VOE 914531	213	125	93
VOE 9194404	235	200	193
VOE 925076	775	510	619
VOE 930432	836	100	695
VOE 930432	836	125	699
VOE 930845	836	100	697
VOE 930845	836	125	701
VOE 930853	860	500	781
VOE 932038	910	100	969
VOE 932038	910	100	969
VOE 932038	910	200	989
VOE 932038	910	300	1001
VOE 932038	910	300	1011
VOE 932044	910	100	961
VOE 932044	910	200	985
VOE 932044	914	500	1193
VOE 932044	914	500	1193
VOE 932044	916	2200	1319
VOE 932044	916	2250	1323
VOE 932044	916	2260	1327
VOE 932044	916	300	1285
VOE 935013	910	200	983
VOE 935013	911	410	1047
VOE 935013	911	410	1045
VOE 935013	911	450	1051
VOE 935013	916	2300	1331
VOE 935014	910	200	983
VOE 935016	910	200	991
VOE 935016	916	2200	1319
VOE 935017	910	200	991
VOE 935028	910	300	1007
VOE 935031	910	100	955
VOE 935032	910	100	955
VOE 935033	910	200	983
VOE 935037	910	100	955
VOE 935039	910	100	955
VOE 935040	910	100	973
VOE 935040	910	100	973
VOE 935067	910	200	983
VOE 935067	914	3600	1259
VOE 935067	914	3700	1263
VOE 935068	910	200	983
VOE 935069	910	200	983
VOE 935069	911	1600	1093
VOE 935069	911	700	1069
VOE 935069	911	750	1073
VOE 935069	914	100	1165
VOE 935069	914	150	1169
VOE 935069	914	2000	1227
VOE 935069	914	2200	1233
VOE 935069	914	2300	1235
VOE 935069	914	2500	1243
VOE 935069	914	2800	1249
VOE 935069	914	2900	1251
VOE 935069	914	300	1175
VOE 935069	914	3000	1253
VOE 935070	910	200	983
VOE 935070	914	300	1175
VOE 935070	916	1200	1305
VOE 935070	924	200	1349
VOE 935072	910	200	983
VOE 935073	910	200	983
VOE 935073	911	1600	1093
VOE 935073	914	3600	1255
VOE 935073	914	3700	1261
VOE 935073	914	600	1203
VOE 935074	910	200	983
VOE 935076	910	200	983
VOE 935077	910	200	985
VOE 935078	910	200	985
VOE 935079	910	200	985
VOE 935079	911	330	1035
VOE 935079	911	340	1039
VOE 935079	916	300	1283
VOE 935080	910	200	985
VOE 935080	911	400	1041
VOE 935080	911	410	1047
VOE 935082	910	100	955
VOE 935082	914	3600	1259
VOE 935082	914	3700	1263

Part No	Group	Sect	Page
VOE 935082	924	700	1357
VOE 935083	910	100	955
VOE 935083	914	2500	1243
VOE 935083	914	3600	1259
VOE 935083	914	3700	1263
VOE 935083	916	6000	1337
VOE 935085	910	100	955
VOE 935085	914	100	1165
VOE 935085	914	100	1165
VOE 935085	914	150	1169
VOE 935085	914	200	1171
VOE 935085	914	2000	1227
VOE 935085	914	2100	1231
VOE 935085	914	2200	1233
VOE 935085	914	2200	1233
VOE 935085	914	2300	1235
VOE 935085	914	2400	1239
VOE 935085	914	2400	1241
VOE 935085	914	2500	1243
VOE 935085	914	2800	1249
VOE 935085	914	2900	1251
VOE 935085	914	300	1175
VOE 935085	914	3000	1253
VOE 935085	924	200	1349
VOE 935085	924	210	1353
VOE 935085	924	700	1357
VOE 935089	910	100	955
VOE 935089	914	100	1165
VOE 935089	914	2500	1243
VOE 935089	914	300	1175
VOE 935089	914	3000	1253
VOE 935089	914	400	1181
VOE 935089	914	450	1187
VOE 935089	916	300	1283
VOE 935089	924	200	1349
VOE 935090	910	100	955
VOE 935091	910	100	955
VOE 935092	910	100	955
VOE 935092	911	1600	1093
VOE 935092	911	700	1069
VOE 935092	911	750	1073
VOE 935092	914	100	1165
VOE 935092	914	2400	1239
VOE 935092	914	400	1181
VOE 935092	914	450	1187
VOE 935093	910	100	957
VOE 935093	911	1600	1093
VOE 935094	910	100	957
VOE 935095	910	100	957
VOE 935096	910	100	957
VOE 935097	910	100	957
VOE 935098	910	100	957
VOE 935098	911	450	1051
VOE 935100	914	2400	1241
VOE 935100	924	200	1351
VOE 935100	924	400	1355
VOE 935100	924	900	1369
VOE 935105	910	100	961
VOE 935105	910	100	965
VOE 935105	910	100	963
VOE 935105	910	200	987
VOE 935229	910	100	957
VOE 935229	911	1500	1089
VOE 935229	911	410	1045
VOE 935229	911	600	1063
VOE 935229	911	610	1065
VOE 935229	916	2200	1319
VOE 935229	916	300	1285
VOE 935230	910	100	957
VOE 935230	914	500	1191
VOE 935230	914	520	1201
VOE 935269	910	100	957
VOE 935276	910	200	985
VOE 935282	910	100	977
VOE 935285	910	100	979
VOE 935285	916	1200	1307
VOE 935286	916	1200	1307
VOE 935306	910	300	1005
VOE 935317	910	300	997
VOE 935325	910	300	999
VOE 935325	916	2200	1319
VOE 935421	910	100	977
VOE 935422	910	100	977
VOE 935423	910	200	989
VOE 935424	910	100	979
VOE 935424	924	400	1355
VOE 935425	910	100	979
VOE 935425	916	1200	1307
VOE 935425	924	400	1355
VOE 935426	910	200	989
VOE 935427	910	200	989
VOE 935428	924	400	1355
VOE 935429	914	2400	1241
VOE 935429	916	1200	1307
VOE 935429	924	400	1355
VOE 935436	910	100	975
VOE 935436	911	320	1031
VOE 935436	911	340	1037
VOE 935444	910	100	977
VOE 935445	910	100	977
VOE 935453	910	300	1005
VOE 935472	910	100	979
VOE 935486	914	3600	1259
VOE 935486	916	3000	1333
VOE 935488	910	100	957
VOE 935540	910	300	1005
VOE 935540	916	300	1283
VOE 935544	910	200	991
VOE 935574	911	1500	1091
VOE 935574	914	3600	1259
VOE 935574	914	500	1197
VOE 935574	914	520	1199
VOE 935574	916	300	1283
VOE 935574	924	1100	1373
VOE 935576	916	300	1283
VOE 935614	910	300	999
VOE 935614	911	700	1069
VOE 935614	911	750	1073
VOE 935640	910	200	991
VOE 935640	914	2000	1227
VOE 935640	924	200	1349
VOE 935640	924	210	1353
VOE 935650	911	250	1021
VOE 935650	914	2350	1237
VOE 935650	924	700	1359
VOE 935652	911	250	1021
VOE 935756	914	2400	1241
VOE 935756	924	200	1351
VOE 935756	924	400	1355
VOE 935756	924	900	1369
VOE 935772	910	200	991
VOE 935797	910	300	999
VOE 935877	910	300	1005
VOE 936058	910	300	1007
VOE 936058	914	500	1193
VOE 936176	916	6000	1339
VOE 936183	924	700	1357
VOE 936183	924	750	1361
VOE 936185	916	300	1285
VOE 936186	916	300	1285
VOE 936228	911	1600	1095
VOE 936242	924	700	1357
VOE 936242	924	750	1361
VOE 936273	916	2200	1317
VOE 936277	916	100	1265
VOE 936277	916	100	1265
VOE 936277	916	900	1287
VOE 936278	916	100	1265
VOE 936278	916	100	1265
VOE 936287	914	400	1179
VOE 936287	914	450	1185
VOE 936287	914	450	1187
VOE 936288	914	400	1179
VOE 936288	914	450	1185
VOE 936288	914	450	1185
VOE 936289	914	2400	1239
VOE 936289	914	450	1187
VOE 936289	914	500	1193
VOE 936290	914	400	1179
VOE 936290	914	450	1187
VOE 936290	914	450	1187
VOE 936291	914	400	1181
VOE 936291	914	450	1187
VOE 936292	914	400	1181
VOE 936292	914	450	1187
VOE 936293	914	400	1179
VOE 936293	914	450	1187
VOE 936294	914	2400	1239
VOE 936294	914	400	1181
VOE 936295	914	200	1173
VOE 936295	914	450	1189
VOE 936296	914	400	1183
VOE 936296	914	450	1189
VOE 936298	911	320	1031
VOE 936299	911	320	1031
VOE 936299	914	2400	1239
VOE 936300	914	400	1183
VOE 936300	914	450	1189
VOE 936353	916	300	1283
VOE 936354	911	400	1041

NUMERICAL INDEX
INDICE DE NÚMERO
ÍNDICE NUMÉRICO

RÉPERTOIRE DE NUMÉROS

Catalogue id	Group
20591	**10**
Issue	Page
20027088-G	**1563**

NUMERICAL INDEX
INDICE DE NÚMERO
ÍNDICE NUMÉRICO

RÉPERTOIRE DE NUMÉROS

Part No	Group	Sect	Page
VOE 936364	914	400	1181
VOE 936364	914	450	1187
VOE 936399	916	6000	1339
VOE 936402	916	300	1283
VOE 936446	914	500	1193
VOE 936446	914	500	1193
VOE 936476	924	200	1349
VOE 936478	924	200	1349
VOE 936478	924	210	1353
VOE 936522	910	200	985
VOE 936561	916	6000	1339
VOE 936606	910	300	997
VOE 936607	910	300	997
VOE 936608	910	200	991
VOE 936609	910	200	991
VOE 936610	910	200	991
VOE 936611	910	300	1005
VOE 936612	910	300	999
VOE 936614	910	100	977
VOE 936617	914	3600	1257
VOE 936617	914	3700	1261
VOE 936618	911	1600	1095
VOE 936618	914	600	1203
VOE 936618	916	2200	1319
VOE 936618	916	2250	1323
VOE 936618	916	2260	1327
VOE 936624	911	300	1025
VOE 936624	911	450	1051
VOE 936626	911	1500	1089
VOE 936626	911	200	1019
VOE 936626	911	300	1025
VOE 936626	911	300	1025
VOE 936626	911	310	1029
VOE 936626	911	320	1033
VOE 936626	911	330	1035
VOE 936626	911	340	1037
VOE 936626	911	450	1051
VOE 936626	911	600	1063
VOE 936626	911	610	1065
VOE 936626	916	100	1267
VOE 936626	916	1000	1291
VOE 936626	916	1010	1295
VOE 936626	916	1020	1297
VOE 936626	916	110	1273
VOE 936626	916	1100	1299
VOE 936626	916	1150	1301
VOE 936626	916	1160	1303
VOE 936626	916	120	1277
VOE 936626	916	130	1279
VOE 936626	916	2000	1309
VOE 936626	916	2100	1313
VOE 936626	916	2200	1319
VOE 936626	916	2250	1323
VOE 936626	916	2260	1327
VOE 936626	916	4000	1335
VOE 936626	916	900	1287
VOE 936626	916	910	1289
VOE 936656	914	2900	1251
VOE 936658	911	300	1023
VOE 936658	911	330	1035
VOE 936665	910	100	975
VOE 936665	911	320	1031
VOE 936665	911	340	1037
VOE 936669	910	100	959
VOE 936690	914	500	1193
VOE 936700	914	200	1171
VOE 936701	914	2800	1249
VOE 936701	924	210	1353
VOE 936704	914	100	1167
VOE 936705	914	2400	1239
VOE 936706	914	100	1167
VOE 936716	914	520	1201
VOE 936733	914	500	1195
VOE 936733	914	520	1199
VOE 936749	914	200	1171
VOE 936749	914	2200	1233
VOE 936750	914	400	1181
VOE 936750	914	450	1187
VOE 936751	914	100	1167
VOE 936751	914	2800	1249
VOE 936751	916	300	1283
VOE 936752	916	300	1285
VOE 936753	914	2800	1249
VOE 936767	910	200	991
VOE 936775	914	2300	1235
VOE 936776	914	300	1175
VOE 936783	914	2400	1241
VOE 936783	924	200	1349
VOE 936787	914	2900	1251
VOE 936788	924	200	1349
VOE 936798	910	300	1005
VOE 936798	916	300	1283
VOE 936809	914	2200	1233
VOE 936813	914	2600	1247
VOE 936813	914	400	1181
VOE 936813	914	450	1187
VOE 936817	914	2600	1247
VOE 936829	916	6000	1339
VOE 936866	924	400	1355
VOE 936871	914	500	1195
VOE 936871	914	520	1199
VOE 936872	914	400	1181
VOE 936873	914	2000	1227
VOE 936874	914	200	1171
VOE 936874	914	2200	1233
VOE 936893	910	200	993
VOE 936914	911	1600	1095
VOE 936929	910	200	993
VOE 936932	910	300	999
VOE 936953	914	2400	1239
VOE 936953	914	300	1175
VOE 936955	914	400	1181
VOE 936955	914	450	1187
VOE 936956	914	3600	1257
VOE 936956	914	3700	1261
VOE 936957	914	2400	1239
VOE 936964	914	100	1165
VOE 936964	914	400	1179
VOE 936964	914	450	1185
VOE 936969	914	3600	1257
VOE 936969	914	3700	1261
VOE 936970	914	2500	1243
VOE 936971	916	6000	1339
VOE 936973	914	2000	1227
VOE 936978	911	340	1037
VOE 936979	914	2000	1227
VOE 936980	914	2000	1229
VOE 936980	914	400	1183
VOE 936980	914	450	1189
VOE 936981	911	310	1027
VOE 936985	916	900	1287
VOE 936986	916	1000	1293
VOE 936987	916	1000	1291
VOE 936988	916	2100	1313
VOE 936989	916	2000	1309
VOE 937000	911	410	1049
VOE 937086	910	100	959
VOE 937087	910	100	959
VOE 937088	910	100	959
VOE 937089	910	100	959
VOE 937090	910	100	959
VOE 937090	911	400	1041
VOE 937091	910	100	959
VOE 937097	910	200	993
VOE 937097	914	2000	1229
VOE 937097	914	500	1197
VOE 937097	914	500	1193
VOE 937097	916	6000	1337
VOE 937104	914	2600	1247
VOE 937104	914	500	1193
VOE 937104	914	520	1199
VOE 937110	914	400	1181
VOE 937110	914	450	1187
VOE 937111	914	2400	1239
VOE 937114	914	450	1187
VOE 937115	914	2000	1227
VOE 937116	911	320	1031
VOE 937116	911	340	1037
VOE 937117	914	100	1165
VOE 937119	914	2400	1241
VOE 937122	914	100	1165
VOE 937125	914	2100	1231
VOE 937129	914	150	1169
VOE 937129	914	200	1173
VOE 937129	914	300	1175
VOE 937133	914	200	1173
VOE 937133	914	2000	1227
VOE 937137	914	2500	1243
VOE 937153	911	750	1073
VOE 937153	914	100	1165
VOE 937156	911	400	1041
VOE 937156	911	410	1045
VOE 937178	911	1600	1095
VOE 937184	914	450	1187
VOE 937185	914	3000	1253
VOE 937190	914	100	1167
VOE 937205	914	100	1165
VOE 937209	914	2900	1251
VOE 937210	914	2100	1231
VOE 937211	914	200	1173

Part No	Group	Sect	Page	Part No	Group	Sect	Page	Part No	Group	Sect	Page	Part No	Group	Sect	Page	Part No	Group	Sect	Page
VOE 937225	914	2300	1235	VOE 937348	914	150	1169	VOE 937456	914	500	1195	VOE 937699	914	3700	1261	VOE 938216	911	1600	1095
VOE 937225	916	300	1283	VOE 937348	914	300	1175	VOE 937456	914	520	1199	VOE 937758	911	700	1069	VOE 938224	924	1100	1373
VOE 937227	914	2500	1243	VOE 937357	916	1200	1305	VOE 937510	924	1100	1373	VOE 937773	910	200	993	VOE 938255	914	520	1199
VOE 937227	914	400	1181	VOE 937358	916	3000	1333	VOE 937518	914	100	1165	VOE 937776	910	100	961	VOE 938275	916	1200	1305
VOE 937227	914	450	1187	VOE 937359	916	3000	1333	VOE 937518	914	200	1173	VOE 937776	914	500	1193	VOE 938302	916	1200	1305
VOE 937228	914	2000	1227	VOE 937364	914	500	1195	VOE 937519	910	300	1001	VOE 937776	914	500	1193	VOE 938305	914	3000	1253
VOE 937229	914	150	1169	VOE 937366	911	400	1041	VOE 937520	910	100	959	VOE 937776	914	520	1201	VOE 938307	911	475	1055
VOE 937230	916	1200	1305	VOE 937366	911	410	1045	VOE 937535	910	100	961	VOE 937776	914	520	1199	VOE 938307	914	100	1167
VOE 937241	914	500	1195	VOE 937368	914	500	1195	VOE 937536	910	100	961	VOE 937776	916	2200	1317	VOE 938307	914	400	1181
VOE 937257	911	410	1045	VOE 937368	914	520	1199	VOE 937537	910	100	961	VOE 937776	916	2250	1323	VOE 938307	914	450	1187
VOE 937262	910	100	959	VOE 937368	916	1200	1305	VOE 937538	910	100	961	VOE 937776	916	2260	1327	VOE 938308	914	100	1167
VOE 937272	910	100	959	VOE 937374	911	310	1027	VOE 937540	910	300	999	VOE 937776	916	300	1285	VOE 938308	914	200	1171
VOE 937302	916	1000	1291	VOE 937375	911	310	1027	VOE 937540	914	450	1189	VOE 937777	910	100	961	VOE 938308	914	2500	1243
VOE 937302	916	1000	1291	VOE 937377	914	500	1195	VOE 937552	910	100	961	VOE 937810	911	300	1023	VOE 938323	911	1600	1095
VOE 937302	916	1100	1299	VOE 937387	924	400	1355	VOE 937554	914	500	1195	VOE 937810	911	330	1035	VOE 938334	914	100	1167
VOE 937302	916	4000	1335	VOE 937388	924	400	1355	VOE 937554	914	520	1199	VOE 937818	916	2200	1317	VOE 938348	916	2250	1323
VOE 937305	916	1150	1301	VOE 937408	911	400	1041	VOE 937559	910	300	997	VOE 937835	910	100	961	VOE 938348	916	2260	1327
VOE 937305	916	1160	1303	VOE 937409	914	2300	1235	VOE 937559	911	310	1027	VOE 937857	910	100	961	VOE 938354	914	200	1173
VOE 937307	916	1000	1291	VOE 937409	914	2900	1251	VOE 937559	911	320	1031	VOE 937860	910	300	1001	VOE 938446	911	410	1045
VOE 937307	916	2100	1313	VOE 937409	914	2900	1251	VOE 937559	911	330	1035	VOE 937870	914	2100	1231	VOE 938450	911	410	1045
VOE 937308	916	100	1267	VOE 937409	914	300	1175	VOE 937559	911	340	1039	VOE 937879	910	100	961	VOE 938450	911	410	1045
VOE 937313	916	1200	1305	VOE 937412	914	500	1195	VOE 937559	914	400	1179	VOE 937879	911	400	1041	VOE 938490	916	2250	1325
VOE 937314	924	400	1355	VOE 937416	916	1200	1305	VOE 937559	914	450	1185	VOE 937879	911	410	1047	VOE 938490	916	2260	1329
VOE 937315	924	400	1355	VOE 937418	914	500	1195	VOE 937574	914	500	1193	VOE 937882	914	100	1167	VOE 938528	911	310	1027
VOE 937322	916	2100	1313	VOE 937435	910	200	989	VOE 937575	914	400	1181	VOE 937900	910	300	1007	VOE 938528	911	310	1029
VOE 937323	916	4000	1335	VOE 937436	910	300	1007	VOE 937575	914	450	1187	VOE 937900	914	2500	1245	VOE 938671	916	1200	1305
VOE 937325	911	310	1029	VOE 937436	914	200	1173	VOE 937580	914	500	1195	VOE 937940	914	500	1195	VOE 939907	914	150	1169
VOE 937325	911	310	1027	VOE 937436	914	200	1173	VOE 937581	914	500	1195	VOE 938104	914	200	1173	VOE 939907	914	300	1175
VOE 937325	911	330	1035	VOE 937436	914	2000	1229	VOE 937581	914	520	1199	VOE 938109	911	1600	1097	VOE 940326	216	200	117
VOE 937326	914	100	1165	VOE 937436	914	450	1189	VOE 937586	914	2100	1231	VOE 938120	911	1600	1095	VOE 941671	831	200	687
VOE 937327	914	520	1199	VOE 937437	910	300	1007	VOE 937589	914	2000	1227	VOE 938136	910	100	961	VOE 941671	831	250	689
VOE 937332	911	310	1027	VOE 937439	914	400	1179	VOE 937600	914	2000	1227	VOE 938145	910	100	963	VOE 941671	880	400	825
VOE 937340	914	2000	1227	VOE 937439	914	450	1187	VOE 937601	914	3600	1255	VOE 938145	911	1600	1093	VOE 941686	255	100	237
VOE 937342	914	100	1167	VOE 937440	916	6000	1339	VOE 937697	910	200	993	VOE 938146	910	200	993	VOE 941686	255	300	241
VOE 937347	914	150	1169	VOE 937446	914	2400	1239	VOE 937698	916	6000	1337	VOE 938147	910	300	1007	VOE 941686	255	300	241
VOE 937347	914	300	1175	VOE 937448	914	2500	1243	VOE 937699	914	3600	1257	VOE 938206	914	2000	1227	VOE 9419-11040	911	300	1023

NUMERICAL INDEX
INDICE DE NÚMERO
ÍNDICE NUMÉRICO

RÉPERTOIRE DE NUMÉROS

Catalogue id	Group
20591	**10**
Issue	Page
20027088-G	**1565**

NUMERICAL INDEX
INDICE DE NÚMERO
ÍNDICE NUMÉRICO

RÉPERTOIRE DE NUMÉROS

Part No	Group	Sect	Page
VOE 942767	286	300	317
VOE 942767	286	400	321
VOE 942767	371	800	439
VOE 942810	222	400	161
VOE 942810	262	400	281
VOE 943177	215	100	109
VOE 943299	235	150	185
VOE 943311	371	800	439
VOE 943469	235	100	181
VOE 943469	235	150	185
VOE 943469	235	160	189
VOE 943469	363	200	389
VOE 943469	363	350	393
VOE 943470	261	100	257
VOE 943470	261	125	261
VOE 943470	261	130	265
VOE 943473	254	420	231
VOE 943475	212	350	89
VOE 943475	261	100	257
VOE 943475	261	125	261
VOE 943481	870	200	791
VOE 943482	870	200	791
VOE 943482	870	200	791
VOE 943920	372	100	463
VOE 944124	217	100	123
VOE 944124	217	110	127
VOE 944126	222	100	153
VOE 944364	214	100	95
VOE 944364	214	100	95
VOE 944364	214	125	101
VOE 944364	214	125	101
VOE 945444	255	200	239
VOE 945444	362	300	379
VOE 945444	367	100	401
VOE 945444	372	300	467
VOE 945444	398	400	501
VOE 945444	398	900	511
VOE 945444	860	200	763
VOE 945895	254	410	229
VOE 946173	212	225	83
VOE 946173	254	400	227
VOE 946173	254	410	229
VOE 946173	262	100	275
VOE 946173	262	125	277
VOE 946173	263	250	289
VOE 946173	367	500	409
VOE 946173	371	700	437
VOE 946173	372	300	467
VOE 946173	870	100	789
VOE 946173	875	300	811
VOE 946329	234	200	171
VOE 946329	234	350	177
VOE 946329	234	360	179
VOE 946329	252	100	207
VOE 946329	258	200	255
VOE 946329	286	300	317
VOE 946329	371	200	421
VOE 946329	371	700	437
VOE 946329	371	800	439
VOE 946329	386	200	475
VOE 946329	387	350	483
VOE 946329	492	200	573
VOE 946329	810	150	639
VOE 946329	860	360	771
VOE 946329	860	400	775
VOE 946329	860	410	777
VOE 946329	870	100	787
VOE 946329	875	100	807
VOE 946329	875	300	811
VOE 946329	881	200	831
VOE 946329	896	100	843
VOE 946329	914	100	1165
VOE 946329	914	2000	1229
VOE 946329	914	2300	1235
VOE 946329	914	2800	1249
VOE 946329	914	2900	1251
VOE 946329	914	700	1205
VOE 946329	924	210	1353
VOE 946329	992	100	1483
VOE 946440	212	100	79
VOE 946440	212	225	83
VOE 946440	212	300	85
VOE 946440	212	300	85
VOE 946440	212	325	87
VOE 946440	216	300	121
VOE 946440	217	100	123
VOE 946440	217	100	123
VOE 946440	217	100	123
VOE 946440	217	100	123
VOE 946440	217	110	127
VOE 946440	217	110	127
VOE 946440	217	110	127
VOE 946440	217	200	131
VOE 946440	221	300	145
VOE 946440	221	500	149
VOE 946440	235	200	193
VOE 946440	235	200	191
VOE 946440	235	200	193
VOE 946440	235	200	193
VOE 946440	235	200	193
VOE 946440	235	200	193
VOE 946440	254	325	221
VOE 946440	254	500	235
VOE 946440	255	100	237
VOE 946440	255	300	241
VOE 946440	255	400	243
VOE 946440	262	100	275
VOE 946440	262	100	275
VOE 946440	262	100	273
VOE 946440	262	100	273
VOE 946440	262	125	277
VOE 946440	262	400	281
VOE 946440	262	400	281
VOE 946440	262	400	281
VOE 946440	262	500	283
VOE 946440	286	125	313
VOE 946440	286	125	311
VOE 946440	286	125	313
VOE 946440	286	125	313
VOE 946440	286	125	313
VOE 946440	286	125	313
VOE 946440	286	125	313
VOE 946440	286	300	317
VOE 946440	286	400	321
VOE 946440	367	300	403
VOE 946440	367	400	405
VOE 946440	367	450	407
VOE 946440	371	700	437
VOE 946440	371	800	439
VOE 946440	372	300	467
VOE 946440	821	150	663
VOE 946440	836	175	705
VOE 946440	841	100	719
VOE 946440	841	250	727
VOE 946440	870	100	787
VOE 946440	914	2300	1235
VOE 946440	914	2600	1247
VOE 946440	914	3000	1253
VOE 946440	916	6000	1339
VOE 946440	975	1000	1411
VOE 946440	975	1100	1415
VOE 946440	975	1200	1419
VOE 946440	975	1300	1423
VOE 946440	975	1400	1427
VOE 946440	975	1500	1431
VOE 946440	975	1600	1435
VOE 946440	975	1700	1439
VOE 946440	975	1800	1443
VOE 946440	975	1900	1445
VOE 946440	992	100	1483
VOE 946441	212	100	79
VOE 946441	234	100	167
VOE 946441	234	125	169
VOE 946441	234	200	171
VOE 946441	234	250	173
VOE 946441	234	300	175
VOE 946441	234	350	177
VOE 946441	234	360	179
VOE 946441	235	100	181
VOE 946441	235	100	181
VOE 946441	235	150	185
VOE 946441	235	160	189
VOE 946441	252	100	207
VOE 946441	254	205	211
VOE 946441	254	210	213
VOE 946441	254	325	221
VOE 946441	254	400	227
VOE 946441	254	410	229
VOE 946441	254	420	231
VOE 946441	256	100	245
VOE 946441	256	100	245
VOE 946441	261	100	257
VOE 946441	261	125	261
VOE 946441	261	130	265
VOE 946441	263	500	297
VOE 946441	269	100	299
VOE 946441	269	150	301
VOE 946441	286	200	315
VOE 946441	286	200	315
VOE 946441	286	300	317

Part No	Group	Sect	Page
VOE 946441	286	400	321
VOE 946441	350	100	357
VOE 946441	350	150	359
VOE 946441	350	200	361
VOE 946441	350	210	363
VOE 946441	356	200	369
VOE 946441	363	200	389
VOE 946441	367	300	403
VOE 946441	371	100	413
VOE 946441	371	110	419
VOE 946441	371	1500	461
VOE 946441	371	200	421
VOE 946441	371	700	437
VOE 946441	371	800	439
VOE 946441	371	900	441
VOE 946441	387	300	481
VOE 946441	398	1000	513
VOE 946441	398	1200	517
VOE 946441	398	250	497
VOE 946441	398	300	499
VOE 946441	398	500	503
VOE 946441	398	700	507
VOE 946441	398	800	509
VOE 946441	492	100	571
VOE 946441	837	100	707
VOE 946441	860	360	771
VOE 946441	860	360	771
VOE 946441	860	410	777
VOE 946441	860	450	779
VOE 946441	870	100	789
VOE 946441	875	100	807
VOE 946441	875	300	811
VOE 946441	896	100	843
VOE 946441	911	1100	1081
VOE 946441	911	1600	1097
VOE 946441	911	1600	1097
VOE 946441	914	200	1171
VOE 946441	914	2400	1241
VOE 946441	914	2500	1243
VOE 946441	914	2600	1247
VOE 946441	914	300	1177
VOE 946441	914	300	1175
VOE 946441	914	3000	1253
VOE 946441	914	600	1203
VOE 946441	914	700	1205
VOE 946441	916	1200	1305
VOE 946441	916	6000	1337
VOE 946441	992	100	1483
VOE 946470	233	100	165
VOE 946470	286	400	323
VOE 946471	222	400	161
VOE 946471	234	200	171
VOE 946471	234	250	173
VOE 946471	234	300	175
VOE 946471	234	350	177
VOE 946471	235	100	181
VOE 946471	235	150	185
VOE 946471	254	200	209
VOE 946471	254	205	211
VOE 946471	254	210	213
VOE 946471	254	325	221
VOE 946471	254	410	229
VOE 946471	261	100	257
VOE 946471	261	125	261
VOE 946471	261	130	265
VOE 946471	286	400	321
VOE 946471	310	100	343
VOE 946471	310	110	345
VOE 946471	350	100	357
VOE 946471	350	150	359
VOE 946471	356	200	369
VOE 946471	362	100	375
VOE 946471	371	100	413
VOE 946471	371	110	417
VOE 946471	371	1350	457
VOE 946471	371	200	423
VOE 946471	371	700	437
VOE 946471	371	800	439
VOE 946471	386	100	473
VOE 946471	386	200	475
VOE 946471	387	350	483
VOE 946471	492	100	571
VOE 946471	870	100	787
VOE 946471	870	200	791
VOE 946471	875	100	807
VOE 946471	875	300	811
VOE 946471	881	100	829
VOE 946471	911	1600	1097
VOE 946471	914	200	1173
VOE 946471	914	2400	1241
VOE 946471	914	3600	1257
VOE 946471	924	1100	1373
VOE 946472	212	100	79
VOE 946472	222	100	151
VOE 946472	235	100	181
VOE 946472	235	150	185
VOE 946472	235	160	189
VOE 946472	254	200	209
VOE 946472	254	205	211
VOE 946472	321	100	347
VOE 946472	360	100	371
VOE 946472	371	110	419
VOE 946472	371	200	423
VOE 946472	372	100	463
VOE 946472	837	100	707
VOE 946472	860	150	761
VOE 946472	860	350	769
VOE 946472	860	360	771
VOE 946472	881	100	829
VOE 946472	914	1500	1223
VOE 946502	254	420	231
VOE 946502	992	100	1483
VOE 946544	262	125	277
VOE 946544	393	100	485
VOE 946544	836	100	695
VOE 946544	836	125	699
VOE 946544	836	150	703
VOE 946671	212	325	87
VOE 946671	216	100	115
VOE 946671	216	200	117
VOE 946671	216	225	119
VOE 946671	262	100	273
VOE 946671	262	125	277
VOE 946671	262	125	277
VOE 946671	293	200	327
VOE 946671	360	100	371
VOE 946671	362	300	379
VOE 946671	362	400	381
VOE 946671	362	500	383
VOE 946671	860	200	763
VOE 946671	870	100	789
VOE 946671	891	300	839
VOE 946671	992	100	1485
VOE 946934	371	1500	461
VOE 946934	914	1200	1215
VOE 946934	914	1300	1219
VOE 947083	836	100	695
VOE 947083	836	125	699
VOE 947107	211	200	69
VOE 947107	211	225	73
VOE 947107	262	125	277
VOE 947107	263	100	285
VOE 947107	350	200	361
VOE 947107	350	210	363
VOE 947107	371	200	423
VOE 947107	821	350	667
VOE 947107	836	100	695
VOE 947107	836	125	699
VOE 947107	836	175	705
VOE 947107	881	100	829
VOE 947107	993	300	1499
VOE 947107	993	450	1505
VOE 947281	235	160	189
VOE 947281	255	300	241
VOE 947541	212	100	79
VOE 947622	235	160	189
VOE 947627	222	200	155
VOE 947627	254	410	229
VOE 947628	254	400	227
VOE 947760	362	300	379
VOE 948356	860	410	777
VOE 948645	252	100	207
VOE 948645	254	400	227
VOE 948645	362	300	379
VOE 948645	362	500	383
VOE 948645	398	100	493
VOE 948645	398	1100	515
VOE 948645	398	200	495
VOE 948645	398	400	501
VOE 948645	398	600	505
VOE 948645	398	800	509
VOE 948645	398	900	511
VOE 948884	235	400	197
VOE 948931	262	100	273
VOE 949128	836	100	695
VOE 949128	836	125	699
VOE 949186	993	100	1491
VOE 949238	912	1000	1127
VOE 949278	263	100	285
VOE 949278	836	100	695

NUMERICAL INDEX
INDICE DE NÚMERO
ÍNDICE NUMÉRICO

RÉPERTOIRE DE NUMÉROS

NUMERICAL INDEX
INDICE DE NÚMERO
ÍNDICE NUMÉRICO

RÉPERTOIRE DE NUMÉROS

Part No	Group	Sect	Page
VOE 949278	836	125	699
VOE 949278	836	150	703
VOE 949278	992	100	1483
VOE 949329	217	100	123
VOE 949329	217	110	127
VOE 949329	234	100	167
VOE 949329	234	125	169
VOE 949329	911	100	1015
VOE 949329	911	400	1041
VOE 949329	911	410	1047
VOE 949544	715	7700	595
VOE 949659	222	200	155
VOE 949800	256	200	247
VOE 949850	217	100	123
VOE 949921	880	100	813
VOE 949921	880	150	815
VOE 949921	880	200	817
VOE 949921	880	250	819
VOE 949921	880	300	821
VOE 949921	880	350	823
VOE 949937	880	200	817
VOE 949937	880	250	819
VOE 949997	254	325	219
VOE 949997	371	800	439
VOE 950542	211	200	67
VOE 950542	211	200	67
VOE 950542	211	225	71
VOE 950542	211	225	71
VOE 950542	211	235	75
VOE 950542	211	235	75
VOE 950545	221	200	143
VOE 950553	215	200	111
VOE 950562	211	200	67
VOE 950562	211	200	67
VOE 950562	211	225	71
VOE 950562	211	225	71
VOE 950562	211	235	75
VOE 950562	211	235	75
VOE 950564	215	100	109
VOE 950677	431	300	539
VOE 950891	216	300	121
VOE 951089	482	200	569
VOE 951671	831	100	685
VOE 951940	258	100	251
VOE 9521501	371	1100	445
VOE 952624	254	350	223
VOE 953098	331	100	353
VOE 953102	216	225	119
VOE 953102	254	500	235
VOE 955082	214	200	107
VOE 955892	286	300	319
VOE 955892	286	400	321
VOE 955892	363	100	387
VOE 955892	818	100	643
VOE 955892	818	200	645
VOE 955892	818	300	647
VOE 955892	818	400	649
VOE 955892	818	600	651
VOE 955892	818	700	653
VOE 955892	818	800	655
VOE 955892	818	900	657
VOE 955892	831	100	685
VOE 955892	831	100	685
VOE 955892	836	100	695
VOE 955892	836	125	699
VOE 955892	836	150	703
VOE 955892	836	175	705
VOE 955892	843	200	735
VOE 955892	843	250	737
VOE 955892	880	200	817
VOE 955892	880	250	819
VOE 955892	880	350	823
VOE 955892	992	100	1483
VOE 955896	360	100	371
VOE 955897	715	7650	593
VOE 955900	350	200	361
VOE 955900	350	210	363
VOE 955900	715	7500	589
VOE 955900	715	7600	591
VOE 955900	837	100	707
VOE 955903	860	500	781
VOE 955918	372	100	463
VOE 955918	836	100	695
VOE 955918	836	125	699
VOE 955918	881	100	829
VOE 955918	881	100	827
VOE 955919	286	300	319
VOE 955919	286	400	321
VOE 955919	364	100	395
VOE 955919	843	250	737
VOE 955919	912	3400	1145
VOE 955919	916	6000	1337
VOE 955921	256	100	245
VOE 955921	256	200	247
VOE 955921	261	200	271
VOE 955921	821	300	665
VOE 955921	821	7300	669
VOE 955921	821	7310	671
VOE 955921	852	350	751
VOE 955921	852	400	755
VOE 955921	914	100	1165
VOE 955921	914	1500	1223
VOE 955921	914	400	1181
VOE 955921	914	450	1189
VOE 955921	916	6000	1337
VOE 955921	924	1600	1375
VOE 955921	924	700	1357
VOE 955921	924	750	1361
VOE 955922	261	130	267
VOE 955922	263	500	297
VOE 955922	360	100	371
VOE 955922	492	100	571
VOE 955922	775	300	613
VOE 955922	775	500	617
VOE 955922	818	100	643
VOE 955922	818	200	645
VOE 955922	818	300	647
VOE 955922	818	400	649
VOE 955922	818	600	651
VOE 955922	818	700	653
VOE 955922	818	800	655
VOE 955922	818	900	657
VOE 955922	841	170	723
VOE 955922	841	300	729
VOE 955922	860	450	779
VOE 955922	911	1500	1091
VOE 955922	911	1500	1091
VOE 955922	911	1600	1097
VOE 955922	911	300	1023
VOE 955922	911	310	1027
VOE 955922	911	320	1033
VOE 955922	911	330	1035
VOE 955922	911	340	1039
VOE 955922	911	400	1043
VOE 955922	911	410	1047
VOE 955922	911	500	1059
VOE 955922	911	600	1061
VOE 955922	911	610	1065
VOE 955922	911	700	1071
VOE 955922	911	700	1069
VOE 955922	911	750	1073
VOE 955922	911	750	1075
VOE 955922	912	2100	1135
VOE 955922	912	3400	1145
VOE 955922	914	200	1171
VOE 955922	914	2000	1229
VOE 955922	914	2100	1231
VOE 955922	914	2500	1243
VOE 955922	914	300	1175
VOE 955922	914	3600	1257
VOE 955922	914	3700	1261
VOE 955922	914	500	1193
VOE 955922	914	520	1201
VOE 955922	914	520	1201
VOE 955922	914	600	1203
VOE 955922	916	1000	1293
VOE 955922	916	1100	1299
VOE 955922	916	1200	1305
VOE 955922	916	2000	1309
VOE 955922	916	2150	1315
VOE 955922	916	2200	1319
VOE 955922	916	2250	1323
VOE 955922	916	2260	1327
VOE 955922	924	1100	1373
VOE 955922	924	400	1355
VOE 955922	924	700	1357
VOE 955922	924	750	1361
VOE 955922	975	400	1405
VOE 955923	310	100	343
VOE 955923	310	110	345
VOE 955923	431	120	535
VOE 955923	716	700	601
VOE 955923	775	510	619
VOE 955923	821	100	659
VOE 955923	821	150	663
VOE 955923	837	200	709
VOE 955923	837	210	711
VOE 955923	837	300	713
VOE 955923	837	310	717
VOE 955923	860	400	775

Part No	Group	Sect	Page	Part No	Group	Sect	Page	Part No	Group	Sect	Page	Part No	Group	Sect	Page	Part No	Group	Sect	Page
VOE 955923	860	410	777	VOE 955925	431	120	535	VOE 955925	916	2260	1327	VOE 955926	914	3700	1261	VOE 959220	211	200	67
VOE 955923	896	100	843	VOE 955925	443	200	565	VOE 955925	916	2260	1329	VOE 955926	916	100	1267	VOE 959220	211	225	71
VOE 955923	911	1500	1091	VOE 955925	911	1500	1091	VOE 955925	916	4000	1335	VOE 955926	916	1000	1291	VOE 959220	211	235	75
VOE 955923	911	1600	1097	VOE 955925	911	200	1019	VOE 955925	916	900	1287	VOE 955926	916	1010	1295	VOE 959249	263	100	285
VOE 955923	911	200	1019	VOE 955925	911	250	1021	VOE 955925	916	910	1289	VOE 955926	916	1020	1297	VOE 960139	810	150	639
VOE 955923	911	300	1025	VOE 955925	911	300	1025	VOE 955926	350	200	361	VOE 955926	916	110	1271	VOE 960139	836	100	695
VOE 955923	911	450	1051	VOE 955925	911	310	1029	VOE 955926	350	210	363	VOE 955926	916	1100	1299	VOE 960139	836	125	699
VOE 955923	911	500	1057	VOE 955925	911	320	1033	VOE 955926	715	7500	589	VOE 955926	916	1150	1301	VOE 960139	836	150	703
VOE 955923	911	600	1063	VOE 955925	911	330	1035	VOE 955926	715	7600	591	VOE 955926	916	1160	1303	VOE 960139	836	175	705
VOE 955923	911	610	1065	VOE 955925	911	340	1037	VOE 955926	715	7650	593	VOE 955926	916	120	1277	VOE 960139	843	250	737
VOE 955923	912	2000	1133	VOE 955925	911	400	1043	VOE 955926	716	1000	605	VOE 955926	916	130	1279	VOE 960139	860	250	765
VOE 955923	912	3500	1149	VOE 955925	911	410	1049	VOE 955926	716	700	601	VOE 955926	916	2000	1309	VOE 960139	880	100	813
VOE 955923	914	500	1195	VOE 955925	911	450	1053	VOE 955926	818	100	643	VOE 955926	916	2100	1313	VOE 960139	880	150	815
VOE 955923	914	520	1201	VOE 955925	911	600	1061	VOE 955926	818	200	645	VOE 955926	916	2200	1317	VOE 960139	880	300	821
VOE 955923	914	520	1201	VOE 955925	911	610	1067	VOE 955926	818	300	647	VOE 955926	916	2250	1323	VOE 960139	880	350	823
VOE 955923	914	600	1203	VOE 955925	911	700	1069	VOE 955926	818	400	649	VOE 955926	916	2260	1327	VOE 960141	992	100	1485
VOE 955923	916	1100	1299	VOE 955925	911	750	1073	VOE 955926	818	600	651	VOE 955926	916	900	1287	VOE 960141	992	150	1487
VOE 955923	916	2200	1321	VOE 955925	912	2000	1131	VOE 955926	818	700	653	VOE 955926	916	910	1289	VOE 960143	836	100	695
VOE 955923	916	2200	1321	VOE 955925	916	100	1267	VOE 955926	818	800	655	VOE 955926	974	100	1387	VOE 960143	836	125	699
VOE 955923	916	2250	1325	VOE 955925	916	100	1265	VOE 955926	818	900	657	VOE 955926	974	150	1389	VOE 960143	992	100	1485
VOE 955923	916	2250	1323	VOE 955925	916	1000	1291	VOE 955926	837	100	707	VOE 955926	975	100	1399	VOE 960143	992	100	1483
VOE 955923	916	2260	1327	VOE 955925	916	1010	1295	VOE 955926	860	350	769	VOE 955926	975	200	1401	VOE 960148	254	325	221
VOE 955923	916	2260	1329	VOE 955925	916	1020	1297	VOE 955926	860	400	775	VOE 955926	975	300	1403	VOE 960148	371	800	439
VOE 955923	916	300	1283	VOE 955925	916	110	1271	VOE 955926	860	400	775	VOE 955926	975	400	1405	VOE 960148	852	200	745
VOE 955923	975	1000	1409	VOE 955925	916	1100	1299	VOE 955926	860	410	777	VOE 955926	993	100	1489	VOE 960148	860	410	777
VOE 955923	975	1100	1413	VOE 955925	916	1150	1301	VOE 955926	911	1500	1091	VOE 955926	993	200	1493	VOE 960259	234	100	167
VOE 955923	975	1200	1417	VOE 955925	916	1160	1303	VOE 955926	911	310	1027	VOE 955926	993	200	1493	VOE 960259	234	125	169
VOE 955923	975	1300	1421	VOE 955925	916	120	1275	VOE 955926	911	320	1033	VOE 956903	256	250	249	VOE 960259	911	100	1015
VOE 955923	975	1400	1425	VOE 955925	916	1200	1305	VOE 955926	911	340	1039	VOE 956981	293	100	325	VOE 960259	911	100	1015
VOE 955923	975	1500	1429	VOE 955925	916	130	1279	VOE 955926	911	340	1037	VOE 957018	235	200	191	VOE 960262	441	200	551
VOE 955923	975	1600	1433	VOE 955925	916	2000	1309	VOE 955926	911	450	1051	VOE 957018	254	350	223	VOE 960628	211	200	67
VOE 955923	975	1700	1437	VOE 955925	916	2000	1311	VOE 955926	911	500	1059	VOE 957019	235	200	191	VOE 960628	211	225	71
VOE 955923	975	1800	1441	VOE 955925	916	2100	1313	VOE 955926	911	600	1061	VOE 957020	235	200	191	VOE 960628	211	235	75
VOE 955923	975	2000	1447	VOE 955925	916	2200	1317	VOE 955926	911	610	1065	VOE 957021	235	200	191	VOE 960628	222	200	155
VOE 955923	975	2100	1451	VOE 955925	916	2250	1323	VOE 955926	912	100	1103	VOE 957173	254	350	223	VOE 960628	251	100	203
VOE 955923	975	700	1407	VOE 955925	916	2250	1325	VOE 955926	914	3600	1257	VOE 957173	254	350	223	VOE 960628	251	125	205

NUMERICAL INDEX
INDICE DE NÚMERO
ÍNDICE NUMÉRICO

RÉPERTOIRE DE NUMÉROS

Part No	Group	Sect	Page
VOE 960629	293	300	329
VOE 960630	216	200	117
VOE 960630	216	225	119
VOE 960630	217	100	123
VOE 960630	217	110	127
VOE 960631	212	200	81
VOE 960631	234	100	167
VOE 960631	234	125	169
VOE 960632	222	100	151
VOE 960632	222	200	155
VOE 960632	235	400	197
VOE 960634	254	410	229
VOE 961614	810	125	637
VOE 961615	810	125	637
VOE 961625	716	100	597
VOE 961955	393	150	487
VOE 961970	371	1000	443
VOE 961970	371	1000	443
VOE 961970	371	1100	445
VOE 961970	371	1175	449
VOE 961970	810	150	639
VOE 962689	810	125	637
VOE 962689	831	250	689
VOE 963093	831	250	689
VOE 963947	254	350	223
VOE 963947	254	350	223
VOE 963948	235	160	189
VOE 965175	993	400	1503
VOE 965176	993	200	1495
VOE 965176	993	300	1499
VOE 965176	993	400	1503
VOE 965181	911	1600	1097
VOE 965184	258	125	253
VOE 965185	992	100	1485
VOE 965186	836	100	695
VOE 965186	836	125	699
VOE 965191	482	200	569
VOE 965191	924	210	1353
VOE 965193	993	400	1503
VOE 965197	263	300	291
VOE 965213	993	200	1495
VOE 965221	217	200	131
VOE 965651	924	700	1359
VOE 965793	372	300	467
VOE 965793	372	310	469
VOE 966441	254	410	229
VOE 966786	831	100	685
VOE 967343	293	200	327
VOE 967343	293	200	327
VOE 967343	293	200	327
VOE 967630	914	800	1209
VOE 967747	910	100	955
VOE 967749	910	100	963
VOE 967750	910	100	955
VOE 967955	911	1500	1089
VOE 967955	911	600	1063
VOE 967955	911	610	1065
VOE 968130	912	2100	1135
VOE 968178	221	400	147
VOE 968207	910	100	959
VOE 968207	910	100	959
VOE 968207	910	200	985
VOE 968471	222	100	151
VOE 968471	222	100	153
VOE 968559	286	100	305
VOE 968559	286	100	305
VOE 968559	286	125	311
VOE 968559	286	125	311
VOE 968592	216	200	117
VOE 968592	216	225	119
VOE 968593	263	200	287
VOE 968617	293	400	331
VOE 968892	212	300	85
VOE 968893	222	100	151
VOE 969147	363	100	387
VOE 969147	843	200	735
VOE 969147	843	250	737
VOE 969147	880	100	813
VOE 969147	880	150	815
VOE 969147	880	200	817
VOE 969147	880	250	819
VOE 969147	880	300	821
VOE 969147	880	350	823
VOE 969147	992	100	1483
VOE 969161	372	100	463
VOE 969161	398	100	493
VOE 969161	398	1000	513
VOE 969161	398	1100	515
VOE 969161	398	1200	517
VOE 969161	398	200	495
VOE 969161	398	250	497
VOE 969161	398	300	499
VOE 969161	398	400	501
VOE 969161	398	500	503
VOE 969161	398	600	505
VOE 969161	398	700	507
VOE 969161	398	900	511
VOE 969164	372	100	463
VOE 969225	214	200	107
VOE 969278	354	200	367
VOE 969278	398	100	493
VOE 969278	398	1000	513
VOE 969278	398	1100	515
VOE 969278	398	1200	517
VOE 969278	398	200	495
VOE 969278	398	250	497
VOE 969278	398	300	499
VOE 969278	398	400	501
VOE 969278	398	900	511
VOE 969278	831	200	687
VOE 969278	831	250	689
VOE 969278	880	100	813
VOE 969278	880	150	815
VOE 969278	880	200	817
VOE 969278	880	250	819
VOE 969313	216	200	117
VOE 969313	216	225	119
VOE 969313	222	100	151
VOE 969313	916	2300	1331
VOE 969313	992	100	1485
VOE 969404	234	300	175
VOE 969404	367	100	401
VOE 969405	372	300	467
VOE 969405	386	100	473
VOE 969405	836	100	695
VOE 969405	836	125	699
VOE 969405	881	100	827
VOE 969407	254	250	215
VOE 969407	371	1500	461
VOE 969407	371	200	423
VOE 969407	372	100	463
VOE 969407	372	310	469
VOE 969407	398	1000	513
VOE 969407	398	1100	515
VOE 969407	398	1200	517
VOE 969407	398	900	511
VOE 969407	880	100	813
VOE 969407	880	150	815
VOE 969407	880	200	817
VOE 969407	880	250	819
VOE 969407	881	100	829
VOE 969408	269	100	299
VOE 969408	371	100	415
VOE 969408	371	110	419
VOE 969408	843	200	735
VOE 969408	843	250	737
VOE 969409	333	100	355
VOE 969420	372	100	463
VOE 969420	831	100	685
VOE 969420	872	100	801
VOE 969420	872	200	803
VOE 969420	924	2000	1377
VOE 969422	364	100	395
VOE 969422	810	150	639
VOE 969422	843	200	735
VOE 969422	843	250	737
VOE 969422	880	100	813
VOE 969422	880	150	815
VOE 969422	992	150	1487
VOE 969423	810	150	639
VOE 969423	818	100	643
VOE 969423	818	200	645
VOE 969423	818	300	647
VOE 969423	818	400	649
VOE 969423	818	600	651
VOE 969423	818	700	653
VOE 969423	818	800	655
VOE 969423	818	900	657
VOE 969423	831	100	685
VOE 969423	836	100	695
VOE 969423	836	125	699
VOE 969423	836	150	703
VOE 969423	836	175	705
VOE 969423	843	200	735
VOE 969423	843	250	737
VOE 969423	860	250	765
VOE 969456	393	150	487
VOE 969456	810	200	641
VOE 969472	362	300	379
VOE 969473	254	350	223

Part No	Group	Sect	Page	Part No	Group	Sect	Page	Part No	Group	Sect	Page	Part No	Group	Sect	Page	Part No	Group	Sect	Page
VOE 969473	254	350	223	VOE 971099	371	110	417	VOE 975367	254	350	223	VOE 976945	896	100	841	VOE 978129	910	200	993
VOE 969473	810	150	639	VOE 971304	831	200	687	VOE 975371	217	100	123	VOE 977004	222	200	155	VOE 978129	910	300	1005
VOE 969476	398	500	503	VOE 971304	831	250	689	VOE 975371	217	110	127	VOE 977004	222	200	155	VOE 978129	910	300	1007
VOE 969476	398	600	505	VOE 971309	880	100	813	VOE 975664	262	100	273	VOE 977030	233	100	165	VOE 978129	910	300	999
VOE 969476	398	700	507	VOE 971309	880	150	815	VOE 975664	262	125	277	VOE 977275	221	100	137	VOE 978129	911	400	1043
VOE 969478	363	100	387	VOE 971310	880	200	817	VOE 975697	262	100	273	VOE 977275	221	110	139	VOE 978129	911	410	1047
VOE 969478	880	100	813	VOE 971310	880	250	819	VOE 975697	262	125	277	VOE 977275	221	120	141	VOE 978129	911	410	1049
VOE 969478	880	150	815	VOE 971321	836	125	701	VOE 976068	482	100	567	VOE 977282	218	200	135	VOE 978129	911	410	1045
VOE 969480	870	200	791	VOE 971321	836	150	703	VOE 976932	222	300	157	VOE 977400	293	100	325	VOE 978129	911	600	1063
VOE 969513	269	150	301	VOE 971321	836	175	705	VOE 976932	222	310	159	VOE 977599	286	100	307	VOE 978129	912	3400	1145
VOE 969513	393	100	485	VOE 971368	831	200	687	VOE 976932	262	100	273	VOE 977599	286	125	313	VOE 978129	914	3600	1257
VOE 969515	254	200	209	VOE 971368	831	250	689	VOE 976932	262	125	277	VOE 977789	254	410	229	VOE 978129	914	3600	1259
VOE 969515	254	205	211	VOE 971368	843	200	735	VOE 976945	310	110	345	VOE 977935	221	300	145	VOE 978129	914	500	1191
VOE 969518	363	100	387	VOE 972007	880	100	813	VOE 976945	360	100	371	VOE 977935	255	200	239	VOE 978129	914	500	1193
VOE 969587	836	100	695	VOE 972007	880	150	815	VOE 976945	371	100	413	VOE 977935	255	300	241	VOE 978129	914	500	1193
VOE 969587	836	125	699	VOE 972079	843	200	735	VOE 976945	371	110	417	VOE 977935	255	300	241	VOE 978129	914	520	1201
VOE 969587	843	200	735	VOE 972079	843	250	737	VOE 976945	371	200	423	VOE 977935	255	300	241	VOE 978129	916	2200	1319
VOE 969587	843	250	737	VOE 972079	880	100	813	VOE 976945	398	400	501	VOE 977935	255	400	243	VOE 978129	916	2200	1319
VOE 969587	870	200	791	VOE 972079	880	150	815	VOE 976945	818	100	643	VOE 977935	262	500	283	VOE 978129	916	2200	1319
VOE 969597	880	400	825	VOE 972403	880	200	817	VOE 976945	818	200	645	VOE 978129	910	100	979	VOE 978129	916	2300	1331
VOE 969600	221	200	143	VOE 972403	880	250	819	VOE 976945	818	300	647	VOE 978129	910	100	965	VOE 978129	916	300	1283
VOE 969737	393	100	485	VOE 973096	216	225	119	VOE 976945	818	400	649	VOE 978129	910	100	973	VOE 978129	916	300	1285
VOE 969738	870	200	791	VOE 973096	482	100	567	VOE 976945	818	600	651	VOE 978129	910	100	957	VOE 978381	254	400	227
VOE 969841	810	200	641	VOE 974615	215	100	109	VOE 976945	818	700	653	VOE 978129	910	100	979	VOE 978932	254	200	209
VOE 969841	880	400	825	VOE 975103	263	310	293	VOE 976945	818	800	655	VOE 978129	910	100	973	VOE 978932	254	200	209
VOE 969842	872	100	801	VOE 975112	218	200	135	VOE 976945	818	900	657	VOE 978129	910	100	975	VOE 978932	254	205	211
VOE 969842	872	200	803	VOE 975121	263	100	285	VOE 976945	843	250	737	VOE 978129	910	100	957	VOE 978932	258	200	255
VOE 969843	881	100	827	VOE 975121	263	100	285	VOE 976945	852	350	751	VOE 978129	910	100	959	VOE 978932	261	100	257
VOE 970787	362	200	377	VOE 975121	263	300	291	VOE 976945	852	400	757	VOE 978129	910	100	957	VOE 978932	261	125	261
VOE 970788	372	300	467	VOE 975121	263	310	293	VOE 976945	860	350	769	VOE 978129	910	100	957	VOE 978932	261	130	265
VOE 970788	372	310	469	VOE 975121	321	200	349	VOE 976945	860	350	769	VOE 978129	910	100	975	VOE 978932	356	200	369
VOE 970795	371	800	439	VOE 975126	218	200	135	VOE 976945	860	360	771	VOE 978129	910	200	991	VOE 978932	431	120	535
VOE 971096	331	100	353	VOE 975130	218	200	135	VOE 976945	860	450	779	VOE 978129	910	200	983	VOE 978932	715	7600	591
VOE 971096	992	100	1483	VOE 975237	363	100	387	VOE 976945	860	550	783	VOE 978129	910	200	983	VOE 978932	715	7650	593
VOE 971099	321	100	347	VOE 975237	831	100	685	VOE 976945	880	400	825	VOE 978129	910	200	991	VOE 978932	715	7650	593
VOE 971099	371	100	413	VOE 975237	831	200	687	VOE 976945	896	100	843	VOE 978129	910	200	993	VOE 978932	775	510	619

NUMERICAL INDEX
INDICE DE NÚMERO
ÍNDICE NUMÉRICO

RÉPERTOIRE DE NUMÉROS

Catalogue id	Group
20591	**10**
Issue	Page
20027088-G	**1571**

NUMERICAL INDEX
INDICE DE NÚMERO
ÍNDICE NUMÉRICO

RÉPERTOIRE DE NUMÉROS

Catalogue id **20591** | Group **10**
Issue **20027088-G** | Page **1572**

Part No	Group	Sect	Page	Part No	Group	Sect	Page	Part No	Group	Sect	Page	Part No	Group	Sect	Page	Part No	Group	Sect	Page
VOE 978932	821	100	659	VOE 978933	821	100	659	VOE 978938	827	200	677	VOE 979020	911	400	1043	VOE 979152	810	125	637
VOE 978932	821	100	659	VOE 978933	821	150	661	VOE 978938	827	250	679	VOE 979020	911	410	1047	VOE 979230	216	225	119
VOE 978932	821	150	663	VOE 978933	821	150	663	VOE 978938	860	400	775	VOE 979020	911	700	1069	VOE 979230	254	500	235
VOE 978932	821	300	665	VOE 978933	827	100	675	VOE 978938	916	2200	1319	VOE 979020	911	750	1073	VOE 979270	254	500	235
VOE 978932	821	7300	669	VOE 978933	891	200	837	VOE 978938	916	2250	1323	VOE 979020	916	2200	1319	VOE 979935	321	100	347
VOE 978932	821	7310	671	VOE 978933	911	1100	1081	VOE 978938	916	2260	1327	VOE 979020	916	2250	1323	VOE 980102	911	1500	1089
VOE 978932	837	200	709	VOE 978934	261	100	257	VOE 978940	363	300	391	VOE 979020	916	2260	1327	VOE 980102	911	500	1057
VOE 978932	837	210	711	VOE 978934	261	125	261	VOE 978940	715	7600	591	VOE 979021	715	7600	591	VOE 980176	214	100	95
VOE 978932	837	300	713	VOE 978934	261	130	265	VOE 978940	715	7650	593	VOE 979021	715	7650	593	VOE 980176	214	125	101
VOE 978932	837	310	717	VOE 978934	431	400	543	VOE 978940	916	100	1267	VOE 979021	818	100	643	VOE 980465	911	1500	1089
VOE 978932	841	200	725	VOE 978934	715	7600	591	VOE 978940	916	110	1271	VOE 979021	818	200	645	VOE 980465	911	500	1059
VOE 978932	860	150	761	VOE 978934	715	7650	593	VOE 978940	916	120	1277	VOE 979021	818	300	647	VOE 980475	263	100	285
VOE 978932	891	100	833	VOE 978934	860	100	759	VOE 978940	916	2000	1309	VOE 979021	818	400	649	VOE 980519	860	500	781
VOE 978932	891	150	835	VOE 978934	911	1600	1095	VOE 978940	916	2100	1313	VOE 979021	818	600	651	VOE 980755	916	300	1283
VOE 978932	891	200	837	VOE 978934	911	200	1019	VOE 978940	916	2250	1323	VOE 979021	818	700	653	VOE 980832	254	350	223
VOE 978932	896	100	843	VOE 978934	914	600	1203	VOE 978940	916	2260	1327	VOE 979021	818	800	655	VOE 980881	235	200	193
VOE 978932	911	1100	1081	VOE 978935	896	100	841	VOE 978941	916	100	1267	VOE 979021	818	900	657	VOE 980881	254	350	223
VOE 978932	911	1500	1089	VOE 978936	350	200	361	VOE 978941	916	110	1271	VOE 979021	837	100	707	VOE 980881	286	100	307
VOE 978932	911	300	1023	VOE 978936	350	210	363	VOE 978941	916	120	1277	VOE 979021	911	1500	1091	VOE 980881	286	125	313
VOE 978932	911	310	1027	VOE 978936	715	100	581	VOE 978941	993	200	1493	VOE 979021	911	500	1059	VOE 980973	255	300	241
VOE 978932	911	330	1035	VOE 978936	715	150	583	VOE 978941	993	200	1493	VOE 979021	916	2200	1319	VOE 980973	255	300	241
VOE 978932	911	600	1063	VOE 978936	715	200	585	VOE 978942	911	1500	1089	VOE 979021	925	2000	1383	VOE 981269	810	100	635
VOE 978932	911	610	1065	VOE 978936	716	700	601	VOE 978942	911	500	1057	VOE 979021	975	3100	1463	VOE 981269	810	125	637
VOE 978932	912	3500	1149	VOE 978936	911	450	1051	VOE 978942	916	900	1287	VOE 979021	975	400	1405	VOE 981291	910	100	961
VOE 978932	914	500	1195	VOE 978936	916	2200	1317	VOE 978942	993	100	1489	VOE 979022	715	7600	591	VOE 981291	910	200	985
VOE 978932	914	520	1201	VOE 978936	916	2250	1323	VOE 978949	441	500	559	VOE 979022	775	500	617	VOE 981291	914	500	1193
VOE 978932	914	520	1201	VOE 978936	916	2260	1327	VOE 978949	775	200	611	VOE 979022	775	510	619	VOE 981291	914	500	1193
VOE 978932	916	2200	1321	VOE 978936	974	100	1387	VOE 978949	775	700	623	VOE 979022	913	200	1155	VOE 981291	914	600	1203
VOE 978932	916	2250	1323	VOE 978936	974	150	1389	VOE 978949	860	500	781	VOE 979022	925	2010	1385	VOE 981291	914	800	1207
VOE 978932	916	2250	1325	VOE 978936	993	500	1507	VOE 978950	775	400	615	VOE 979022	974	100	1387	VOE 981291	916	2200	1319
VOE 978932	916	2260	1329	VOE 978937	715	150	583	VOE 978951	441	100	545	VOE 979022	974	150	1389	VOE 981291	916	2250	1323
VOE 978932	916	2260	1327	VOE 978938	218	100	133	VOE 978951	441	110	547	VOE 979022	975	2700	1455	VOE 981291	916	2260	1327
VOE 978933	254	200	209	VOE 978938	261	200	271	VOE 978999	372	100	463	VOE 979022	975	2800	1457	VOE 981291	916	2300	1331
VOE 978933	254	205	211	VOE 978938	441	500	559	VOE 979019	716	700	601	VOE 979022	975	3000	1461	VOE 981291	916	300	1285
VOE 978933	256	200	247	VOE 978938	715	100	581	VOE 979019	911	200	1019	VOE 979099	212	225	83	VOE 981664	235	200	193
VOE 978933	821	100	659	VOE 978938	715	7500	589	VOE 979020	911	1600	1097	VOE 979151	810	125	637	VOE 981664	235	200	191

Part No	Group	Sect	Page	Part No	Group	Sect	Page	Part No	Group	Sect	Page	Part No	Group	Sect	Page	Part No	Group	Sect	Page
VOE 981664	235	200	193	VOE 983250	775	300	613	VOE 983251	916	3000	1333	VOE 983253	818	600	651	VOE 983303	821	300	665
VOE 982509	217	100	123	VOE 983250	775	300	613	VOE 983251	924	700	1357	VOE 983253	818	700	653	VOE 983303	821	7310	671
VOE 982509	217	110	127	VOE 983250	852	200	745	VOE 983252	235	100	181	VOE 983253	818	800	655	VOE 983303	831	100	685
VOE 982509	217	200	131	VOE 983250	911	1100	1081	VOE 983252	235	150	185	VOE 983253	818	900	657	VOE 983303	836	100	695
VOE 982509	222	100	151	VOE 983250	916	1200	1305	VOE 983252	235	160	189	VOE 983253	821	150	661	VOE 983303	836	125	699
VOE 982509	222	100	151	VOE 983250	916	3000	1333	VOE 983252	256	200	247	VOE 983253	821	300	665	VOE 983303	860	410	777
VOE 982509	222	100	153	VOE 983250	924	1100	1373	VOE 983252	258	200	255	VOE 983253	821	350	667	VOE 983303	872	100	801
VOE 982651	254	350	223	VOE 983250	924	400	1355	VOE 983252	841	150	721	VOE 983253	821	350	667	VOE 983303	872	200	803
VOE 982724	212	200	81	VOE 983251	222	400	161	VOE 983252	860	360	771	VOE 983253	821	350	667	VOE 983303	912	2600	1143
VOE 982724	255	300	241	VOE 983251	234	100	167	VOE 983252	860	410	777	VOE 983253	821	7300	669	VOE 983303	914	700	1205
VOE 982724	255	300	241	VOE 983251	234	125	169	VOE 983252	880	300	821	VOE 983253	821	7300	669	VOE 983303	924	100	1341
VOE 983241	821	100	659	VOE 983251	256	100	245	VOE 983252	880	350	823	VOE 983253	821	7310	671	VOE 983303	993	100	1491
VOE 983242	256	200	247	VOE 983251	431	400	543	VOE 983252	896	100	841	VOE 983253	827	100	675	VOE 983304	222	400	161
VOE 983243	821	300	665	VOE 983251	775	500	617	VOE 983252	896	100	841	VOE 983253	911	1500	1089	VOE 983304	252	100	207
VOE 983243	821	7300	669	VOE 983251	827	100	675	VOE 983252	911	1500	1089	VOE 983253	911	400	1043	VOE 983304	821	300	665
VOE 983243	821	7310	671	VOE 983251	841	150	721	VOE 983252	911	500	1059	VOE 983253	911	410	1047	VOE 983304	821	7310	671
VOE 983243	896	100	841	VOE 983251	841	300	729	VOE 983252	911	600	1061	VOE 983253	911	500	1059	VOE 983304	924	100	1341
VOE 983243	914	100	1165	VOE 983251	911	100	1015	VOE 983252	911	610	1067	VOE 983253	911	600	1061	VOE 983333	222	100	151
VOE 983243	924	700	1357	VOE 983251	911	100	1015	VOE 983252	911	700	1071	VOE 983253	911	610	1067	VOE 983342	212	325	87
VOE 983243	924	750	1361	VOE 983251	911	1100	1081	VOE 983252	911	750	1075	VOE 983253	916	2150	1315	VOE 983375	492	100	571
VOE 983243	993	100	1491	VOE 983251	911	1500	1089	VOE 983252	914	100	1165	VOE 983254	492	100	571	VOE 983375	818	100	643
VOE 983244	821	150	661	VOE 983251	911	1600	1097	VOE 983252	916	100	1265	VOE 983255	860	450	779	VOE 983375	818	200	645
VOE 983244	896	100	841	VOE 983251	911	400	1043	VOE 983252	916	1000	1291	VOE 983256	911	600	1061	VOE 983375	818	300	647
VOE 983245	235	100	181	VOE 983251	911	410	1047	VOE 983252	916	1010	1295	VOE 983256	911	610	1067	VOE 983375	818	400	649
VOE 983245	235	150	185	VOE 983251	911	600	1061	VOE 983252	916	110	1273	VOE 983256	911	700	1069	VOE 983375	818	600	651
VOE 983245	398	400	501	VOE 983251	911	610	1067	VOE 983252	916	1100	1299	VOE 983256	914	2100	1231	VOE 983375	818	700	653
VOE 983245	821	150	661	VOE 983251	911	700	1069	VOE 983252	916	1150	1301	VOE 983256	916	1000	1291	VOE 983375	818	800	655
VOE 983245	914	400	1181	VOE 983251	911	750	1073	VOE 983252	916	1160	1303	VOE 983256	916	1100	1299	VOE 983375	818	900	657
VOE 983245	914	450	1189	VOE 983251	914	100	1165	VOE 983252	916	120	1275	VOE 983257	914	2000	1227	VOE 983472	286	100	307
VOE 983245	924	1600	1375	VOE 983251	914	2100	1231	VOE 983252	916	900	1287	VOE 983258	914	200	1171	VOE 983472	286	100	307
VOE 983245	924	700	1357	VOE 983251	914	300	1175	VOE 983252	924	750	1361	VOE 983258	916	2000	1309	VOE 983472	286	125	313
VOE 983245	924	750	1361	VOE 983251	914	3600	1257	VOE 983253	810	150	639	VOE 983303	256	100	245	VOE 983494	372	100	463
VOE 983246	821	150	661	VOE 983251	914	3700	1261	VOE 983253	818	100	643	VOE 983303	286	300	319	VOE 983494	911	1010	1079
VOE 983248	914	100	1165	VOE 983251	914	500	1193	VOE 983253	818	200	645	VOE 983303	286	400	321	VOE 983495	912	1000	1127
VOE 983249	916	6000	1337	VOE 983251	914	520	1201	VOE 983253	818	300	647	VOE 983303	398	400	501	VOE 983495	912	2000	1131
VOE 983250	310	110	345	VOE 983251	914	520	1201	VOE 983253	818	400	649	VOE 983303	821	150	661	VOE 983495	912	2100	1137

NUMERICAL INDEX
INDICE DE NÚMERO
ÍNDICE NUMÉRICO

RÉPERTOIRE DE NUMÉROS

NUMERICAL INDEX
INDICE DE NÚMERO
ÍNDICE NUMÉRICO

RÉPERTOIRE DE NUMÉROS

Part No	Group	Sect	Page
VOE 983495	912	2500	1139
VOE 983495	912	2510	1141
VOE 983495	912	700	1111
VOE 983495	912	900	1121
VOE 983495	914	400	1181
VOE 983495	914	450	1189
VOE 983495	924	2000	1377
VOE 983497	234	100	167
VOE 983497	234	125	169
VOE 983497	441	200	551
VOE 983497	911	100	1015
VOE 983497	912	1000	1127
VOE 983497	912	3500	1149
VOE 983501	912	800	1113
VOE 983502	367	100	401
VOE 983502	367	400	405
VOE 983502	367	450	407
VOE 983502	441	200	549
VOE 983502	910	100	967
VOE 983502	910	100	967
VOE 983502	910	100	965
VOE 983502	910	100	979
VOE 983502	910	100	969
VOE 983502	910	100	969
VOE 983502	910	200	987
VOE 983502	910	300	1011
VOE 983502	910	300	1011
VOE 983502	910	300	997
VOE 983502	910	300	1009
VOE 983502	910	300	1003
VOE 983502	910	300	1001
VOE 983502	910	300	997
VOE 983502	910	300	999
VOE 983502	910	300	1011
VOE 983502	910	300	1005
VOE 983502	910	300	1009
VOE 983502	910	300	1001
VOE 983502	910	300	1009
VOE 983502	910	300	999
VOE 983502	911	300	1023
VOE 983502	912	1000	1127
VOE 983502	912	1000	1127
VOE 983502	912	2100	1135
VOE 983502	912	3500	1149
VOE 983502	912	600	1107
VOE 983502	912	600	1107
VOE 983502	912	900	1121
VOE 983502	914	100	1163
VOE 983502	914	100	1165
VOE 983502	914	200	1173
VOE 983502	914	2000	1229
VOE 983502	914	2350	1237
VOE 983502	914	2400	1241
VOE 983502	914	2500	1243
VOE 983502	914	400	1181
VOE 983502	914	450	1189
VOE 983502	914	500	1193
VOE 983502	914	520	1201
VOE 983502	916	6000	1339
VOE 983502	916	6000	1339
VOE 983502	924	200	1349
VOE 983503	441	200	549
VOE 983503	441	200	549
VOE 983505	910	100	975
VOE 983505	910	100	967
VOE 983505	910	300	997
VOE 983505	910	300	1003
VOE 983505	910	300	1001
VOE 983505	910	300	999
VOE 983505	910	300	1001
VOE 983505	911	1000	1077
VOE 983505	911	1010	1079
VOE 983505	911	475	1055
VOE 983505	912	1000	1127
VOE 983505	912	3400	1145
VOE 983505	912	600	1107
VOE 983505	912	700	1111
VOE 983505	914	100	1165
VOE 983505	914	150	1169
VOE 983505	914	200	1171
VOE 983505	914	2000	1229
VOE 983505	914	2350	1237
VOE 983505	914	2400	1241
VOE 983505	914	300	1175
VOE 983505	914	3600	1257
VOE 983505	914	3600	1255
VOE 983505	914	400	1181
VOE 983505	914	450	1189
VOE 983506	912	900	1121
VOE 983507	912	2000	1131
VOE 983507	912	2100	1137
VOE 983507	912	800	1115
VOE 983509	441	600	561
VOE 983509	912	800	1115
VOE 983509	914	1100	1213
VOE 983509	914	1200	1215
VOE 983509	914	1300	1219
VOE 983509	914	1600	1225
VOE 983509	914	2000	1227
VOE 983509	914	2500	1243
VOE 983510	441	200	549
VOE 983510	912	600	1107
VOE 983510	912	700	1111
VOE 983510	912	900	1121
VOE 983511	912	800	1115
VOE 983519	911	1500	1091
VOE 983519	911	610	1065
VOE 983519	914	2350	1237
VOE 983519	916	900	1287
VOE 983523	912	800	1115
VOE 983524	431	120	535
VOE 983524	441	200	551
VOE 983524	910	300	1003
VOE 983524	911	300	1023
VOE 983524	912	800	1115
VOE 983526	441	600	563
VOE 983526	911	1600	1097
VOE 983526	912	800	1115
VOE 983526	912	900	1121
VOE 983527	441	200	549
VOE 983527	910	100	975
VOE 983527	911	400	1043
VOE 983527	911	410	1047
VOE 983527	911	450	1053
VOE 983527	912	1000	1129
VOE 983527	912	1000	1129
VOE 983527	912	2000	1133
VOE 983527	912	2510	1141
VOE 983527	912	800	1113
VOE 983528	912	3500	1149
VOE 983528	912	800	1115
VOE 983528	916	2200	1317
VOE 983528	916	2200	1317
VOE 983529	912	1000	1125
VOE 983529	912	1000	1125
VOE 983529	912	1000	1125
VOE 983529	912	1000	1125
VOE 983529	912	1000	1125
VOE 983529	912	600	1107
VOE 983529	912	800	1113
VOE 983529	912	900	1119
VOE 983529	912	900	1123
VOE 983532	912	1000	1127
VOE 983532	912	1000	1127
VOE 983532	912	700	1111
VOE 983532	912	800	1115
VOE 983532	912	800	1115
VOE 983532	912	900	1119
VOE 983542	912	2100	1137
VOE 983543	912	2100	1137
VOE 983585	223	100	163
VOE 983585	223	100	163
VOE 983714	286	100	307
VOE 983715	258	100	251
VOE 983715	258	125	253
VOE 983715	286	200	315
VOE 983717	286	200	315
VOE 983919	975	2000	1447
VOE 983919	975	2100	1451
VOE 984064	387	300	481
VOE 984064	387	350	483
VOE 984064	831	200	687
VOE 984064	831	250	689
VOE 984064	852	100	741
VOE 984064	852	300	747
VOE 984064	852	350	751
VOE 984064	852	400	755
VOE 984064	881	100	829
VOE 984065	914	1500	1223
VOE 984077	852	350	751
VOE 984077	852	400	755
VOE 984078	360	100	371
VOE 984078	914	700	1205
VOE 984079	912	2500	1139
VOE 984079	912	2510	1141
VOE 984079	912	2510	1141
VOE 984079	975	400	1405
VOE 984080	841	170	723

Part No	Group	Sect	Page
VOE 984080	841	300	729
VOE 984080	911	1500	1091
VOE 984080	911	1600	1095
VOE 984080	914	3600	1257
VOE 984080	914	3700	1261
VOE 984080	914	600	1203
VOE 984080	916	2250	1323
VOE 984080	916	2260	1327
VOE 984083	912	1000	1129
VOE 984087	912	800	1113
VOE 984088	441	500	559
VOE 984088	911	450	1051
VOE 984088	911	610	1067
VOE 984088	912	600	1105
VOE 984088	912	700	1111
VOE 984088	975	1100	1413
VOE 984088	975	1200	1417
VOE 984088	975	1500	1429
VOE 984088	975	1600	1433
VOE 984088	975	700	1407
VOE 984089	911	1500	1089
VOE 984089	911	500	1057
VOE 984090	911	1500	1091
VOE 984090	911	450	1051
VOE 984090	911	500	1057
VOE 984091	911	300	1025
VOE 984092	911	300	1025
VOE 984092	916	1100	1299
VOE 984093	431	120	535
VOE 984093	911	310	1027
VOE 984093	911	330	1035
VOE 984093	916	4000	1335
VOE 984095	916	100	1269
VOE 984095	916	2000	1311
VOE 984095	916	2250	1325
VOE 984135	911	1500	1089
VOE 984135	911	200	1019
VOE 984135	911	300	1025
VOE 984135	911	310	1029
VOE 984135	911	320	1033
VOE 984135	911	330	1035
VOE 984135	911	340	1037
VOE 984135	911	400	1043
VOE 984135	911	410	1047
VOE 984135	911	450	1051
VOE 984135	911	600	1063
VOE 984135	911	610	1067
VOE 984135	912	1000	1127
VOE 984135	916	100	1265
VOE 984135	916	110	1273
VOE 984135	916	120	1275
VOE 984135	916	2000	1309
VOE 984135	916	2100	1313
VOE 984135	916	2200	1317
VOE 984135	916	2250	1323
VOE 984135	916	2260	1327
VOE 984135	916	2260	1329
VOE 984135	916	4000	1335
VOE 984135	916	4000	1335
VOE 984136	911	450	1053
VOE 984136	911	450	1051
VOE 984136	916	2100	1313
VOE 984137	912	2000	1131
VOE 984137	916	100	1267
VOE 984137	916	1000	1291
VOE 984137	916	1010	1295
VOE 984137	916	110	1273
VOE 984137	916	1150	1301
VOE 984137	916	1160	1303
VOE 984137	916	120	1277
VOE 984137	916	1200	1305
VOE 984137	916	2200	1319
VOE 984137	916	2250	1325
VOE 984137	916	2250	1325
VOE 984137	916	2260	1329
VOE 984137	916	4000	1335
VOE 984137	916	900	1287
VOE 984139	912	800	1113
VOE 984140	911	1500	1089
VOE 984140	911	600	1061
VOE 984140	911	610	1065
VOE 984143	911	1600	1097
VOE 984228	916	1100	1299
VOE 984228	916	4000	1335
VOE 984254	911	250	1021
VOE 984254	916	2100	1313
VOE 984343	914	3600	1257
VOE 984343	916	2200	1319
VOE 984346	852	350	751
VOE 984346	852	400	755
VOE 984348	914	1500	1223
VOE 984350	911	1600	1095
VOE 984350	914	600	1203
VOE 984355	911	1500	1091
VOE 984355	911	500	1057
VOE 984359	911	320	1033
VOE 984359	911	340	1037
VOE 984359	911	400	1043
VOE 984359	911	410	1047
VOE 984359	916	100	1265
VOE 984359	916	1000	1291
VOE 984359	916	1010	1295
VOE 984359	916	110	1271
VOE 984359	916	1100	1299
VOE 984359	916	1150	1301
VOE 984359	916	1160	1303
VOE 984359	916	120	1275
VOE 984359	916	2000	1309
VOE 984359	916	2100	1313
VOE 984359	916	2200	1319
VOE 984359	916	2250	1323
VOE 984359	916	2260	1327
VOE 984359	916	4000	1335
VOE 984359	916	900	1287
VOE 984360	916	2100	1313
VOE 984361	916	1200	1307
VOE 984361	916	4000	1335
VOE 984362	916	2200	1319
VOE 984363	431	300	541
VOE 984364	913	100	1151
VOE 984727	222	200	155
VOE 984732	211	235	77
VOE 984734	217	110	129
VOE 984734	217	200	131
VOE 984734	217	200	131
VOE 984735	217	110	127
VOE 984752	217	110	127
VOE 984755	263	310	293
VOE 984755	321	200	349
VOE 984758	263	300	291
VOE 984758	263	300	291
VOE 984758	293	200	327
VOE 984758	852	350	751
VOE 984758	852	400	757
VOE 984758	875	300	811
VOE 984758	992	100	1485
VOE 984793	212	100	79
VOE 984793	222	100	151
VOE 984795	262	100	273
VOE 984797	255	300	241
VOE 984848	431	120	535
VOE 984890	255	100	237
VOE 984921	912	800	1113
VOE 984944	286	300	317
VOE 984944	286	400	321
VOE 984969	252	100	207
VOE 985735	880	400	825
VOE 990053	286	100	305
VOE 990392	256	200	247
VOE 990392	860	400	775
VOE 990392	860	410	777
VOE 990511	715	150	583
VOE 990521	775	500	617
VOE 990521	775	510	619
VOE 990521	775	600	621
VOE 990522	443	200	565
VOE 990546	913	110	1153
VOE 990546	913	300	1161
VOE 990547	913	110	1153
VOE 990547	913	300	1161
VOE 990548	911	1300	1085
VOE 990548	911	1900	1101
VOE 990557	234	100	167
VOE 990557	234	125	169
VOE 990557	441	200	549
VOE 990557	441	200	549
VOE 990557	441	220	555
VOE 990557	910	200	993
VOE 990557	910	200	987
VOE 990557	910	300	1003
VOE 990557	910	300	1001
VOE 990557	911	100	1015
VOE 990557	912	1000	1127
VOE 990557	912	1000	1129
VOE 990557	912	1000	1129
VOE 990557	912	600	1107
VOE 990557	912	700	1111
VOE 990557	912	700	1109
VOE 990557	912	800	1115
VOE 990557	912	800	1113

NUMERICAL INDEX
INDICE DE NÚMERO
ÍNDICE NUMÉRICO

RÉPERTOIRE DE NUMÉROS

NUMERICAL INDEX
INDICE DE NÚMERO
ÍNDICE NUMÉRICO

RÉPERTOIRE DE NUMÉROS

Part No	Group	Sect	Page
VOE 990557	912	800	1117
VOE 990557	914	400	1181
VOE 990557	914	450	1189
VOE 990559	912	800	1117
VOE 990559	912	800	1117
VOE 990565	912	2500	1139
VOE 990565	912	2510	1141
VOE 990566	912	2100	1135
VOE 990582	441	600	563
VOE 990582	912	2000	1131
VOE 990582	912	2100	1135
VOE 990582	912	2500	1139
VOE 990582	912	2510	1141
VOE 990584	441	200	549
VOE 990584	912	3500	1149
VOE 990585	912	1000	1127
VOE 990587	912	2000	1131
VOE 990587	912	2100	1135
VOE 990587	912	2500	1139
VOE 990587	912	2510	1141
VOE 990592	716	1000	605
VOE 990593	924	2000	1377
VOE 990594	974	3000	1395
VOE 990596	431	300	539
VOE 990604	443	200	565
VOE 990606	912	800	1113
VOE 990606	912	900	1119
VOE 990606	912	900	1121
VOE 990606	912	900	1121
VOE 990607	912	2100	1135
VOE 990607	924	2000	1377
VOE 990610	911	100	1015
VOE 990610	916	2200	1317
VOE 990610	916	2200	1317
VOE 990620	912	600	1105
VOE 990620	912	700	1111
VOE 990638	975	4300	1481
VOE 990640	975	4000	1473
VOE 990643	975	4100	1477
VOE 990643	975	4200	1479
VOE 990645	975	3500	1465
VOE 990645	975	3600	1469
VOE 990647	443	200	565
VOE 990649	975	4300	1481
VOE 990654	975	4100	1477
VOE 990654	975	4200	1479
VOE 990656	975	3500	1465
VOE 990656	975	3600	1469
VOE 990677	912	3400	1145
VOE 990678	775	600	621
VOE 990709	715	150	583
VOE 990709	715	150	583
VOE 990709	715	150	583
VOE 990709	715	210	587
VOE 990709	818	100	643
VOE 990709	818	200	645
VOE 990709	818	300	647
VOE 990709	818	400	649
VOE 990709	818	600	651
VOE 990709	818	700	653
VOE 990709	818	800	655
VOE 990709	818	900	657
VOE 990709	827	250	679
VOE 990709	911	320	1033
VOE 990709	911	340	1037
VOE 990709	912	100	1103
VOE 990732	286	100	307
VOE 990732	286	125	313
VOE 990732	286	125	313
VOE 990736	910	100	979
VOE 990736	910	100	961
VOE 990736	910	100	959
VOE 990736	910	100	973
VOE 990736	910	100	977
VOE 990736	910	100	969
VOE 990736	910	100	965
VOE 990736	910	100	969
VOE 990736	910	100	959
VOE 990736	910	100	967
VOE 990736	910	100	961
VOE 990736	910	100	971
VOE 990736	910	100	955
VOE 990736	910	100	969
VOE 990736	910	100	967
VOE 990736	910	100	975
VOE 990736	910	100	967
VOE 990736	910	100	975
VOE 990736	910	100	955
VOE 990736	910	100	969
VOE 990736	910	100	971
VOE 990736	910	100	969
VOE 990736	910	100	959
VOE 990736	910	100	961
VOE 990736	910	100	977
VOE 990736	910	100	965
VOE 990736	910	100	973
VOE 990736	910	100	971
VOE 990736	910	100	969
VOE 990736	910	100	975
VOE 990736	910	100	967
VOE 990736	910	100	963
VOE 990736	910	100	969
VOE 990736	910	100	955
VOE 990736	910	100	975
VOE 990736	910	100	969
VOE 990736	910	200	987
VOE 990736	910	200	987
VOE 990736	910	200	983
VOE 990736	910	200	987
VOE 990736	910	200	989
VOE 990736	910	200	989
VOE 990736	910	200	991
VOE 990736	910	200	989
VOE 990736	910	200	985
VOE 990736	910	200	991
VOE 990736	910	200	989
VOE 990736	910	200	993
VOE 990736	910	200	989
VOE 990736	910	200	987
VOE 990736	910	300	1009
VOE 990736	910	300	1009
VOE 990736	910	300	997
VOE 990736	910	300	1011
VOE 990736	910	300	997
VOE 990736	910	300	1011
VOE 990736	910	300	1007
VOE 990736	910	300	997
VOE 990736	910	300	1001
VOE 990736	910	300	1007
VOE 990736	910	300	999
VOE 990736	910	300	999
VOE 990736	910	300	997
VOE 990736	910	300	1007
VOE 990736	910	300	1005
VOE 990736	910	300	1001
VOE 990736	910	300	1007
VOE 990736	910	300	1003
VOE 990736	910	300	1009
VOE 990736	910	300	1001
VOE 990736	910	300	1001
VOE 990736	910	300	1009
VOE 990736	910	300	1009
VOE 990736	910	300	1003
VOE 990736	910	300	999
VOE 990736	910	300	1005
VOE 990736	910	300	1003
VOE 990736	910	300	999
VOE 990736	910	300	1005
VOE 990736	910	300	1011
VOE 990736	910	300	1011
VOE 990736	910	300	999
VOE 990736	910	300	1007
VOE 990736	910	300	997
VOE 990736	910	300	1009
VOE 990736	910	300	1001
VOE 990736	911	300	1023
VOE 990736	911	310	1027
VOE 990736	911	310	1027
VOE 990736	911	320	1031
VOE 990736	911	320	1031
VOE 990736	911	320	1031
VOE 990736	914	100	1163
VOE 990736	914	100	1163
VOE 990736	914	100	1163
VOE 990736	914	100	1163
VOE 990736	914	100	1163
VOE 990736	914	150	1169
VOE 990736	914	200	1173
VOE 990736	914	200	1173
VOE 990736	914	200	1173
VOE 990736	914	2000	1227
VOE 990736	914	2000	1227
VOE 990736	914	2200	1233

Part No	Group	Sect	Page
VOE 990736	914	2300	1235
VOE 990736	914	2350	1237
VOE 990736	914	2400	1241
VOE 990736	914	2400	1239
VOE 990736	914	2400	1241
VOE 990736	914	2400	1239
VOE 990736	914	2500	1245
VOE 990736	914	2500	1243
VOE 990736	914	2500	1243
VOE 990736	914	2600	1247
VOE 990736	914	2600	1247
VOE 990736	914	2800	1249
VOE 990736	914	2900	1251
VOE 990736	914	3000	1253
VOE 990736	914	3600	1259
VOE 990736	914	3600	1259
VOE 990736	914	3600	1259
VOE 990736	914	3600	1257
VOE 990736	914	3600	1259
VOE 990736	914	3700	1263
VOE 990736	914	3700	1263
VOE 990736	914	3700	1263
VOE 990736	914	3700	1263
VOE 990736	914	3700	1263
VOE 990736	914	400	1181
VOE 990736	914	400	1181
VOE 990736	914	400	1179
VOE 990736	914	400	1179
VOE 990736	914	400	1179
VOE 990736	914	400	1179
VOE 990736	914	450	1185
VOE 990736	914	450	1185
VOE 990736	914	450	1185
VOE 990736	914	450	1189
VOE 990736	914	450	1187
VOE 990736	914	450	1185
VOE 990736	914	450	1189
VOE 990736	914	500	1191
VOE 990736	914	500	1191
VOE 990736	914	500	1191
VOE 990736	914	500	1193
VOE 990736	914	500	1191
VOE 990736	914	520	1199
VOE 990736	916	300	1283
VOE 990736	916	300	1283
VOE 990736	916	6000	1339
VOE 990736	916	6000	1337
VOE 990736	916	6000	1337
VOE 990736	916	6000	1337
VOE 990736	916	6000	1337
VOE 990736	916	6000	1337
VOE 990736	924	200	1349
VOE 990736	924	400	1355
VOE 990736	924	700	1357
VOE 990736	924	700	1357
VOE 990736	924	750	1361
VOE 990737	910	100	979
VOE 990737	910	100	963
VOE 990737	910	100	965
VOE 990737	910	100	981
VOE 990737	910	100	973
VOE 990737	910	100	963
VOE 990737	910	100	979
VOE 990737	910	100	977
VOE 990737	910	100	967
VOE 990737	910	100	959
VOE 990737	910	100	967
VOE 990737	910	100	971
VOE 990737	910	100	955
VOE 990737	910	100	979
VOE 990737	910	100	979
VOE 990737	910	100	977
VOE 990737	910	200	991
VOE 990737	910	200	989
VOE 990737	910	200	989
VOE 990737	910	200	983
VOE 990737	910	200	987
VOE 990737	910	200	989
VOE 990737	910	200	993
VOE 990737	910	200	989
VOE 990737	910	200	987
VOE 990737	910	200	991
VOE 990737	910	200	983
VOE 990737	910	200	991
VOE 990737	910	200	989
VOE 990737	910	300	999
VOE 990737	910	300	1001
VOE 990737	910	300	1005
VOE 990737	910	300	999
VOE 990737	910	300	1001
VOE 990737	910	300	1005
VOE 990737	910	300	1003
VOE 990737	910	300	1007
VOE 990737	910	300	1003
VOE 990737	910	300	997
VOE 990737	910	300	1011
VOE 990737	910	300	1009
VOE 990737	910	300	1007
VOE 990737	910	300	997
VOE 990737	910	300	1007
VOE 990737	910	300	1009
VOE 990737	910	300	1003
VOE 990737	910	300	1001
VOE 990737	910	300	1007
VOE 990737	910	300	1009
VOE 990737	910	300	1013
VOE 990737	910	300	1007
VOE 990737	910	300	1005
VOE 990737	910	300	999
VOE 990737	910	300	1001
VOE 990737	910	300	1007
VOE 990737	910	300	1007
VOE 990737	911	1600	1095
VOE 990737	911	1600	1095
VOE 990737	911	1600	1095
VOE 990737	911	1600	1093
VOE 990737	911	475	1055
VOE 990737	911	700	1069
VOE 990737	911	750	1073
VOE 990737	911	750	1073
VOE 990737	914	100	1165
VOE 990737	914	100	1163
VOE 990737	914	100	1165
VOE 990737	914	100	1165
VOE 990737	914	150	1169
VOE 990737	914	150	1169
VOE 990737	914	150	1169
VOE 990737	914	200	1171
VOE 990737	914	200	1171
VOE 990737	914	200	1173
VOE 990737	914	200	1173
VOE 990737	914	2000	1227
VOE 990737	914	2000	1229
VOE 990737	914	2000	1227
VOE 990737	914	2000	1227
VOE 990737	914	2100	1231
VOE 990737	914	2200	1233
VOE 990737	914	2200	1233
VOE 990737	914	2200	1233
VOE 990737	914	2300	1235
VOE 990737	914	2300	1235
VOE 990737	914	2300	1235
VOE 990737	914	2400	1241
VOE 990737	914	2400	1239
VOE 990737	914	2400	1241
VOE 990737	914	2500	1245
VOE 990737	914	2500	1243
VOE 990737	914	2500	1243
VOE 990737	914	2500	1243
VOE 990737	914	2800	1249
VOE 990737	914	2800	1249
VOE 990737	914	2800	1249
VOE 990737	914	2900	1251
VOE 990737	914	2900	1251
VOE 990737	914	300	1175
VOE 990737	914	300	1175
VOE 990737	914	300	1175
VOE 990737	914	300	1175
VOE 990737	914	300	1175
VOE 990737	914	3000	1253
VOE 990737	914	3000	1253
VOE 990737	914	3000	1253
VOE 990737	914	3000	1253
VOE 990737	914	3000	1253
VOE 990737	914	400	1181
VOE 990737	914	400	1181

NUMERICAL INDEX
INDICE DE NÚMERO
ÍNDICE NUMÉRICO

RÉPERTOIRE DE NUMÉROS

Part No	Group	Sect	Page
VOE 990737	914	450	1187
VOE 990737	914	450	1189
VOE 990737	914	450	1187
VOE 990737	916	1200	1307
VOE 990737	916	1200	1307
VOE 990737	916	1200	1305
VOE 990737	916	300	1283
VOE 990737	916	300	1283
VOE 990737	916	300	1283
VOE 990737	924	200	1349
VOE 990737	924	200	1349
VOE 990737	924	200	1349
VOE 990737	924	200	1349
VOE 990737	924	200	1349
VOE 990737	924	200	1349
VOE 990737	924	210	1353
VOE 990737	924	400	1355
VOE 990737	924	700	1359
VOE 990737	924	700	1357
VOE 990737	924	750	1361
VOE 990738	910	100	957
VOE 990738	910	100	959
VOE 990738	910	100	961
VOE 990738	910	100	971
VOE 990738	910	100	977
VOE 990738	910	100	967
VOE 990738	910	100	963
VOE 990738	910	100	955
VOE 990738	910	100	979
VOE 990738	910	100	977
VOE 990738	910	100	957
VOE 990738	910	100	967
VOE 990738	910	100	963
VOE 990738	910	100	967
VOE 990738	910	100	977
VOE 990738	910	100	977
VOE 990738	910	100	955
VOE 990738	910	100	965
VOE 990738	910	100	963
VOE 990738	910	100	971
VOE 990738	910	100	967
VOE 990738	910	100	975
VOE 990738	910	100	973
VOE 990738	910	100	963
VOE 990738	910	100	977
VOE 990738	910	100	965
VOE 990738	910	100	971
VOE 990738	910	100	975
VOE 990738	910	100	963
VOE 990738	910	100	965
VOE 990738	910	100	961
VOE 990738	910	100	979
VOE 990738	910	100	967
VOE 990738	910	100	963
VOE 990738	910	100	967
VOE 990738	910	100	977
VOE 990738	910	100	977

Part No	Group	Sect	Page
VOE 990738	910	100	955
VOE 990738	910	100	965
VOE 990738	910	100	975
VOE 990738	910	100	973
VOE 990738	910	100	959
VOE 990738	910	100	979
VOE 990738	910	100	969
VOE 990738	910	100	963
VOE 990738	910	100	961
VOE 990738	910	200	989
VOE 990738	910	200	989
VOE 990738	910	200	983
VOE 990738	910	200	983
VOE 990738	910	200	987
VOE 990738	910	200	991
VOE 990738	910	200	985
VOE 990738	910	200	993
VOE 990738	910	200	983
VOE 990738	910	200	987
VOE 990738	910	200	985
VOE 990738	910	200	993
VOE 990738	910	300	1007
VOE 990738	910	300	1003
VOE 990738	910	300	1009
VOE 990738	910	300	1005
VOE 990738	910	300	997
VOE 990738	910	300	1007
VOE 990738	910	300	1003
VOE 990738	910	300	1005
VOE 990738	910	300	1003
VOE 990738	910	300	997
VOE 990738	910	300	1003
VOE 990738	910	300	999
VOE 990738	910	300	1007
VOE 990738	910	300	1005
VOE 990738	910	300	1001

Part No	Group	Sect	Page
VOE 990738	910	300	1003
VOE 990738	910	300	1011
VOE 990738	910	300	1005
VOE 990738	910	300	1007
VOE 990738	910	300	997
VOE 990738	911	1500	1091
VOE 990738	911	1600	1093
VOE 990738	911	1600	1093
VOE 990738	911	1600	1095
VOE 990738	911	1600	1095
VOE 990738	911	1600	1093
VOE 990738	911	1600	1093
VOE 990738	911	1600	1093
VOE 990738	911	1600	1095
VOE 990738	911	1600	1093
VOE 990738	911	700	1069
VOE 990738	911	700	1069
VOE 990738	911	700	1069
VOE 990738	911	700	1069
VOE 990738	911	700	1069
VOE 990738	911	750	1073
VOE 990738	911	750	1073
VOE 990738	911	750	1073
VOE 990738	911	750	1073
VOE 990738	911	750	1073
VOE 990738	911	750	1073
VOE 990738	911	750	1073
VOE 990738	913	110	1153
VOE 990738	913	300	1161
VOE 990738	914	100	1163
VOE 990738	914	100	1165
VOE 990738	914	100	1163
VOE 990738	914	100	1163
VOE 990738	914	2400	1241
VOE 990738	914	3600	1255
VOE 990738	914	3600	1257
VOE 990738	914	3600	1257

Part No	Group	Sect	Page
VOE 990738	914	3600	1259
VOE 990738	914	3700	1261
VOE 990738	914	3700	1261
VOE 990738	914	3700	1261
VOE 990738	914	400	1179
VOE 990738	914	400	1181
VOE 990738	914	450	1187
VOE 990738	914	450	1185
VOE 990738	914	500	1191
VOE 990738	914	500	1197
VOE 990738	914	500	1195
VOE 990738	914	500	1191
VOE 990738	914	500	1191
VOE 990738	914	500	1191
VOE 990738	914	520	1199
VOE 990738	914	600	1203
VOE 990738	916	1200	1307
VOE 990738	916	1200	1305
VOE 990738	916	1200	1307
VOE 990738	916	300	1283
VOE 990738	916	3000	1333
VOE 990738	916	3000	1333
VOE 990738	924	1100	1373
VOE 990738	924	1600	1375
VOE 990738	924	1600	1375
VOE 990739	910	100	973
VOE 990739	910	100	979
VOE 990739	910	100	973
VOE 990739	910	100	957
VOE 990739	910	100	963
VOE 990739	910	100	965
VOE 990739	910	100	955
VOE 990739	910	100	957
VOE 990739	910	100	977
VOE 990739	910	100	955
VOE 990739	910	200	985

Part No	Group	Sect	Page
VOE 990739	910	200	989
VOE 990739	910	200	991
VOE 990739	910	200	991
VOE 990739	910	200	985
VOE 990739	910	200	993
VOE 990739	910	200	983
VOE 990739	910	300	1007
VOE 990739	910	300	1005
VOE 990740	910	100	961
VOE 990740	910	100	963
VOE 990740	910	100	977
VOE 990740	910	100	971
VOE 990740	910	100	957
VOE 990740	910	100	971
VOE 990740	910	100	971
VOE 990740	910	100	965
VOE 990740	910	100	959
VOE 990740	910	100	979
VOE 990740	910	100	959
VOE 990740	910	100	975
VOE 990740	910	100	969
VOE 990740	910	100	973
VOE 990740	910	100	963
VOE 990740	910	100	977
VOE 990740	910	100	965
VOE 990740	910	100	971
VOE 990740	910	100	975
VOE 990740	910	100	963
VOE 990740	910	100	961
VOE 990740	910	100	979
VOE 990740	910	200	985
VOE 990740	910	200	985
VOE 990740	910	200	991
VOE 990740	910	200	993
VOE 990740	910	200	991

Part No	Group	Sect	Page
VOE 990740	910	200	987
VOE 990740	910	200	985
VOE 990740	910	200	987
VOE 990740	910	200	985
VOE 990740	910	300	1005
VOE 990740	910	300	1003
VOE 990740	910	300	999
VOE 990740	910	300	997
VOE 990740	910	300	1003
VOE 990740	910	300	1003
VOE 990740	910	300	1001
VOE 990740	910	300	1009
VOE 990740	910	300	1005
VOE 990740	910	300	1007
VOE 990740	910	300	1005
VOE 990740	910	300	1007
VOE 990740	911	1300	1085
VOE 990740	911	1600	1093
VOE 990740	911	1600	1093
VOE 990740	911	1900	1101
VOE 990740	911	250	1021
VOE 990740	911	300	1023
VOE 990740	911	310	1029
VOE 990740	911	310	1029
VOE 990740	911	310	1027
VOE 990740	911	320	1031
VOE 990740	911	320	1031
VOE 990740	911	320	1031
VOE 990740	911	320	1031
VOE 990740	911	400	1041
VOE 990740	911	400	1041
VOE 990740	911	400	1041
VOE 990740	911	400	1043
VOE 990740	911	400	1041
VOE 990740	911	410	1047
VOE 990740	911	410	1047

Part No	Group	Sect	Page
VOE 990740	911	410	1047
VOE 990740	911	450	1051
VOE 990740	911	450	1053
VOE 990740	914	400	1181
VOE 990740	914	450	1189
VOE 990740	914	500	1191
VOE 990740	914	500	1193
VOE 990740	914	500	1191
VOE 990740	914	520	1201
VOE 990740	916	1200	1305
VOE 990740	916	1200	1307
VOE 990740	916	1200	1307
VOE 990740	916	300	1285
VOE 990740	916	300	1283
VOE 990740	916	300	1283
VOE 990756	912	2000	1133
VOE 990756	912	900	1121
VOE 990850	912	900	1121
VOE 991046	235	200	191
VOE 991046	235	200	191
VOE 991046	235	200	191
VOE 991046	255	400	243
VOE 991046	255	400	243
VOE 991047	235	200	191
VOE 991048	212	325	87
VOE 991048	222	100	153
VOE 991048	235	200	191
VOE 991048	235	200	191
VOE 991123	256	100	245
VOE 991633	974	200	1391
VOE 991633	974	250	1393
VOE 991635	911	1500	1089
VOE 991635	914	2500	1243
VOE 991637	716	100	597
VOE 991639	911	1600	1097
VOE 991639	911	700	1069

Part No	Group	Sect	Page
VOE 991639	911	750	1073
VOE 991640	911	1600	1097
VOE 991640	911	300	1025
VOE 991640	911	310	1029
VOE 991640	911	320	1033
VOE 991640	911	330	1035
VOE 991640	911	340	1037
VOE 991641	916	2200	1319
VOE 991641	916	2260	1327
VOE 991643	914	3600	1257
VOE 991643	914	3700	1261
VOE 991643	974	100	1387
VOE 991643	974	150	1389
VOE 991643	975	400	1405
VOE 991647	234	100	167
VOE 991647	234	125	169
VOE 991647	911	100	1015
VOE 991647	912	100	1103
VOE 991649	716	100	597
VOE 992037	269	100	299
VOE 992037	821	150	661
VOE 992040	222	400	161
VOE 992040	234	100	167
VOE 992040	234	125	169
VOE 992040	235	100	181
VOE 992040	235	150	185
VOE 992040	235	160	189
VOE 992040	252	100	207
VOE 992040	256	100	245
VOE 992040	256	200	247
VOE 992040	258	200	255
VOE 992040	261	130	267
VOE 992040	431	400	543
VOE 992040	821	300	665
VOE 992040	821	350	667
VOE 992040	821	350	667

Part No	Group	Sect	Page
VOE 992040	821	350	667
VOE 992040	821	7300	669
VOE 992040	821	7300	669
VOE 992040	821	7310	671
VOE 992040	827	100	675
VOE 992040	827	300	681
VOE 992040	841	150	721
VOE 992040	841	300	729
VOE 992040	860	360	771
VOE 992040	896	100	841
VOE 992040	911	100	1015
VOE 992040	911	100	1015
VOE 992040	911	1100	1081
VOE 992040	911	1500	1091
VOE 992040	911	500	1059
VOE 992040	911	600	1061
VOE 992040	911	610	1067
VOE 992040	914	100	1165
VOE 992040	914	3600	1257
VOE 992040	914	3700	1261
VOE 992040	916	100	1267
VOE 992040	916	1000	1291
VOE 992040	916	1010	1295
VOE 992040	916	110	1273
VOE 992040	916	1150	1301
VOE 992040	916	1160	1303
VOE 992040	916	120	1275
VOE 992040	916	1200	1305
VOE 992040	916	3000	1333
VOE 992040	916	3000	1333
VOE 992040	916	900	1287
VOE 992040	924	100	1341
VOE 992040	924	1100	1373
VOE 992040	924	400	1355
VOE 992040	924	700	1359
VOE 992040	924	750	1361

Part No	Group	Sect	Page
VOE 992041	252	100	207
VOE 992041	431	400	543
VOE 992042	256	200	247
VOE 992042	261	100	257
VOE 992042	261	125	261
VOE 992042	261	130	265
VOE 992042	360	100	371
VOE 992042	715	7600	591
VOE 992042	715	7650	593
VOE 992042	716	100	597
VOE 992042	821	150	663
VOE 992042	821	150	661
VOE 992042	891	100	833
VOE 992042	911	1100	1081
VOE 992042	911	1500	1091
VOE 992042	911	1600	1097
VOE 992042	911	300	1023
VOE 992042	911	310	1027
VOE 992042	911	330	1035
VOE 992042	914	1500	1223
VOE 992042	914	600	1203
VOE 992042	924	100	1341
VOE 992045	218	100	133
VOE 992045	715	100	581
VOE 992045	715	150	583
VOE 992045	715	200	585
VOE 992045	715	210	587
VOE 992045	827	200	677
VOE 992045	827	250	679
VOE 992045	827	250	679
VOE 992045	911	1500	1091
VOE 992045	911	320	1033
VOE 992045	911	340	1037
VOE 992045	911	500	1059
VOE 992045	916	2200	1321
VOE 992045	916	2300	1331

NUMERICAL INDEX
INDICE DE NÚMERO
ÍNDICE NUMÉRICO

RÉPERTOIRE DE NUMÉROS

NUMERICAL INDEX
INDICE DE NÚMERO
ÍNDICE NUMÉRICO

RÉPERTOIRE DE NUMÉROS

Part No	Group	Sect	Page
VOE 992047	234	100	167
VOE 992047	234	125	169
VOE 992047	441	100	545
VOE 992047	441	110	547
VOE 992047	441	500	559
VOE 992047	775	500	617
VOE 992047	775	510	619
VOE 992047	911	100	1015
VOE 992047	913	100	1151
VOE 992049	218	100	133
VOE 992049	716	100	597
VOE 992051	716	700	603
VOE 992055	821	150	661
VOE 992055	911	1600	1097
VOE 992055	911	400	1043
VOE 992055	911	410	1047
VOE 992055	911	700	1069
VOE 992055	911	750	1073
VOE 992055	916	2200	1319
VOE 992055	916	2250	1323
VOE 992055	916	2260	1327
VOE 992061	221	300	145
VOE 992061	255	300	241
VOE 992061	262	500	283
VOE 992065	216	225	119
VOE 992065	254	500	235
VOE 992504	821	7400	673
VOE 992504	924	700	1357
VOE 992504	924	750	1361
VOE 992516	362	300	379
VOE 992517	350	100	357
VOE 992517	350	150	359
VOE 992517	350	200	361
VOE 992517	356	200	369
VOE 992517	896	300	847
VOE 992519	354	100	365
VOE 992520	354	100	365
VOE 992562	912	2000	1133
VOE 992562	916	2200	1319
VOE 992563	870	100	789
VOE 992567	716	700	601
VOE 992570	911	450	1051
VOE 992572	911	450	1051
VOE 992576	911	400	1043
VOE 992576	911	410	1047
VOE 992577	911	1500	1089
VOE 992577	911	600	1061
VOE 992577	911	610	1067
VOE 992577	916	4000	1335
VOE 992578	431	120	535
VOE 992586	925	2000	1383
VOE 992586	975	3100	1463
VOE 992586	975	400	1405
VOE 992587	911	1500	1089
VOE 992587	911	200	1019
VOE 992587	911	600	1061
VOE 992587	911	610	1067
VOE 992587	916	2200	1317
VOE 992587	916	2250	1323
VOE 992587	916	2260	1327
VOE 992955	916	1000	1291
VOE 992955	916	1010	1295
VOE 992955	916	1100	1299
VOE 992955	916	1150	1301
VOE 992955	916	1160	1303
VOE 992962	715	7600	591
VOE 992962	925	2010	1385
VOE 992962	974	100	1387
VOE 992962	974	150	1389
VOE 992962	975	2700	1455
VOE 992962	975	2800	1457
VOE 992962	975	3000	1461
VOE 992983	775	700	623
VOE 992995	492	200	573
VOE 993005	218	100	133
VOE 993013	492	100	571
VOE 993013	716	700	601
VOE 993018	492	100	571
VOE 993018	716	700	601
VOE 993023	821	150	663
VOE 993024	924	100	1341
VOE 993025	261	130	267
VOE 993025	431	300	539
VOE 993025	827	300	681
VOE 993025	841	300	729
VOE 993026	924	100	1341
VOE 993029	924	100	1341
VOE 993031	911	310	1027
VOE 993031	911	320	1033
VOE 993031	911	340	1039
VOE 993038	263	500	297
VOE 993038	911	1100	1081
VOE 993039	914	3600	1257
VOE 993039	914	3700	1261
VOE 993132	916	6000	1337
VOE 993149	222	400	161
VOE 993159	912	600	1105
VOE 993159	912	700	1111
VOE 993167	251	100	203
VOE 993167	251	125	205
VOE 993168	222	400	161
VOE 993168	911	300	1023
VOE 993168	911	310	1027
VOE 993168	911	320	1033
VOE 993168	911	330	1035
VOE 993168	911	340	1039
VOE 993197	916	1200	1307
VOE 993197	924	1100	1373
VOE 993197	924	400	1355
VOE 993210	716	700	601
VOE 993235	222	100	151
VOE 993235	222	100	151
VOE 993319	910	100	971
VOE 993319	910	100	973
VOE 993319	910	100	973
VOE 993319	910	100	971
VOE 993319	910	100	955
VOE 993319	910	200	983
VOE 993319	910	200	991
VOE 993319	910	200	983
VOE 993319	910	200	987
VOE 993319	910	300	999
VOE 993319	910	300	997
VOE 993319	910	300	1011
VOE 993319	912	3400	1145
VOE 993319	914	3600	1259
VOE 993319	914	3600	1259
VOE 993319	914	3700	1263
VOE 993319	914	3700	1263
VOE 993319	924	700	1357
VOE 993319	924	700	1357
VOE 993320	910	100	955
VOE 993320	910	100	969
VOE 993320	910	100	961
VOE 993320	910	100	961
VOE 993320	910	100	975
VOE 993320	910	100	965
VOE 993320	910	100	955
VOE 993320	910	100	967
VOE 993320	910	100	971
VOE 993320	910	100	963
VOE 993320	910	100	967
VOE 993320	910	100	973
VOE 993320	910	100	971
VOE 993320	910	100	967
VOE 993320	910	100	961
VOE 993320	910	100	959
VOE 993320	910	100	959
VOE 993320	910	100	967
VOE 993320	910	100	961
VOE 993320	910	100	969
VOE 993320	910	100	967
VOE 993320	910	200	991
VOE 993320	910	200	993
VOE 993320	910	200	993
VOE 993320	910	200	983
VOE 993320	910	200	983
VOE 993320	910	200	987
VOE 993320	910	200	989
VOE 993320	910	200	985
VOE 993320	910	200	993
VOE 993320	910	200	987
VOE 993320	910	300	1009
VOE 993320	910	300	997
VOE 993320	910	300	1011
VOE 993320	910	300	997
VOE 993320	910	300	997
VOE 993320	910	300	1013
VOE 993320	910	300	1013
VOE 993320	910	300	1003
VOE 993320	910	300	1009
VOE 993320	910	300	999
VOE 993320	910	300	1011
VOE 993320	910	300	1001
VOE 993320	910	300	999
VOE 993320	910	300	1011
VOE 993320	910	300	1011

Part No	Group	Sect	Page
VOE 993320	910	300	1009
VOE 993320	910	300	1009
VOE 993320	910	300	999
VOE 993320	910	300	1011
VOE 993320	911	1600	1093
VOE 993320	911	310	1027
VOE 993320	911	320	1031
VOE 993320	911	475	1055
VOE 993320	911	610	1067
VOE 993320	911	750	1073
VOE 993320	912	2500	1139
VOE 993320	912	2510	1141
VOE 993320	914	100	1163
VOE 993320	914	100	1165
VOE 993320	914	100	1165
VOE 993320	914	100	1163
VOE 993320	914	100	1167
VOE 993320	914	150	1169
VOE 993320	914	150	1169
VOE 993320	914	200	1171
VOE 993320	914	2000	1227
VOE 993320	914	2000	1227
VOE 993320	914	2000	1227
VOE 993320	914	2100	1231
VOE 993320	914	2200	1233
VOE 993320	914	2200	1233
VOE 993320	914	2200	1233
VOE 993320	914	2300	1235
VOE 993320	914	2300	1235
VOE 993320	914	2350	1237
VOE 993320	914	2350	1237
VOE 993320	914	2400	1239
VOE 993320	914	2400	1239
VOE 993320	914	2400	1239
VOE 993320	914	2400	1241
VOE 993320	914	2400	1241
VOE 993320	914	2400	1241
VOE 993320	914	2500	1243
VOE 993320	914	2500	1243
VOE 993320	914	2500	1245
VOE 993320	914	2600	1247
VOE 993320	914	2600	1247
VOE 993320	914	2800	1249
VOE 993320	914	2800	1249
VOE 993320	914	2900	1251
VOE 993320	914	2900	1251
VOE 993320	914	300	1175
VOE 993320	914	300	1175
VOE 993320	914	3000	1253
VOE 993320	914	3000	1253
VOE 993320	914	3600	1259
VOE 993320	914	3600	1259
VOE 993320	914	3700	1263
VOE 993320	914	3700	1263
VOE 993320	914	400	1179
VOE 993320	914	400	1179
VOE 993320	914	400	1179
VOE 993320	914	450	1189
VOE 993320	914	450	1185
VOE 993320	914	450	1185
VOE 993320	914	450	1185
VOE 993320	914	500	1191
VOE 993320	914	500	1197
VOE 993320	914	500	1197
VOE 993320	914	500	1193
VOE 993320	914	500	1191
VOE 993320	916	2150	1315
VOE 993320	916	300	1283
VOE 993320	916	300	1285
VOE 993320	916	6000	1337
VOE 993320	916	6000	1337
VOE 993320	916	6000	1337
VOE 993320	924	200	1349
VOE 993320	924	200	1351
VOE 993320	924	200	1349
VOE 993320	924	200	1349
VOE 993320	924	700	1357
VOE 993320	924	700	1357
VOE 993321	910	100	973
VOE 993321	910	100	961
VOE 993321	910	100	979
VOE 993321	910	100	957
VOE 993321	910	100	975
VOE 993321	910	100	961
VOE 993321	910	100	971
VOE 993321	910	100	957
VOE 993321	910	100	955
VOE 993321	910	100	965
VOE 993321	910	100	967
VOE 993321	910	100	971
VOE 993321	910	100	971
VOE 993321	910	100	975
VOE 993321	910	100	969
VOE 993321	910	100	955
VOE 993321	910	100	975
VOE 993321	910	100	957
VOE 993321	910	100	973
VOE 993321	910	100	971
VOE 993321	910	100	957
VOE 993321	910	200	991
VOE 993321	910	200	985
VOE 993321	910	200	991
VOE 993321	910	200	985
VOE 993321	910	200	995
VOE 993321	910	200	991
VOE 993321	910	200	993
VOE 993321	910	200	983
VOE 993321	910	200	985
VOE 993321	910	200	993
VOE 993321	910	300	1011
VOE 993321	910	300	997
VOE 993321	910	300	1001
VOE 993321	911	1500	1087
VOE 993321	911	1500	1087
VOE 993321	911	1600	1093
VOE 993321	911	1600	1095
VOE 993321	911	1600	1097
VOE 993321	911	610	1065
VOE 993321	911	700	1069
VOE 993321	911	700	1069
VOE 993321	911	750	1073
VOE 993321	911	750	1073
VOE 993321	912	3400	1145
VOE 993321	914	100	1165
VOE 993321	914	100	1163
VOE 993321	914	100	1163
VOE 993321	914	100	1167
VOE 993321	914	100	1165
VOE 993321	914	2350	1237
VOE 993321	914	2400	1241
VOE 993321	914	2500	1243
VOE 993321	914	2500	1245
VOE 993321	914	2900	1251
VOE 993321	914	300	1175
VOE 993321	914	300	1175
VOE 993321	914	3000	1253
VOE 993321	914	3600	1255
VOE 993321	914	3600	1255
VOE 993321	914	3600	1257
VOE 993321	914	3600	1259
VOE 993321	914	3600	1257
VOE 993321	914	3700	1261
VOE 993321	914	3700	1261
VOE 993321	914	3700	1263
VOE 993321	914	400	1179
VOE 993321	914	400	1181
VOE 993321	914	450	1187
VOE 993321	914	450	1185
VOE 993321	914	500	1195
VOE 993321	914	500	1191
VOE 993321	914	500	1191
VOE 993321	914	500	1191
VOE 993321	914	600	1203
VOE 993321	916	1200	1305
VOE 993321	916	1200	1305
VOE 993321	916	300	1283
VOE 993321	916	3000	1333
VOE 993321	916	6000	1337
VOE 993321	924	1600	1375
VOE 993321	924	200	1349
VOE 993321	924	200	1349
VOE 993321	924	200	1349
VOE 993322	910	100	963
VOE 993322	910	100	979
VOE 993322	910	100	971
VOE 993322	910	100	955
VOE 993322	910	100	957
VOE 993322	910	100	957
VOE 993322	910	100	957
VOE 993322	910	100	977
VOE 993322	910	200	993
VOE 993322	910	200	993
VOE 993322	910	200	983
VOE 993322	910	200	987
VOE 993322	910	200	985
VOE 993322	910	200	985
VOE 993322	910	200	989
VOE 993322	910	300	1001
VOE 993322	910	300	1003
VOE 993322	910	300	997

NUMERICAL INDEX
INDICE DE NÚMERO
ÍNDICE NUMÉRICO

RÉPERTOIRE DE NUMÉROS

Catalogue id 20591 | Group 10
Issue 20027088-G | Page 1582

Part No	Group	Sect	Page
VOE 993322	910	300	999
VOE 993322	910	300	1003
VOE 993322	911	1600	1093
VOE 993322	911	1600	1093
VOE 993322	911	1600	1093
VOE 993322	911	700	1069
VOE 993322	911	750	1073
VOE 993322	911	750	1073
VOE 993322	914	100	1165
VOE 993322	914	2400	1241
VOE 993322	914	400	1181
VOE 993322	914	450	1187
VOE 993322	914	600	1203
VOE 993322	916	300	1283
VOE 993323	910	100	975
VOE 993323	910	100	975
VOE 993323	910	100	973
VOE 993323	910	100	975
VOE 993323	910	100	977
VOE 993323	910	100	959
VOE 993323	910	100	961
VOE 993323	910	100	963
VOE 993323	910	100	957
VOE 993323	910	100	955
VOE 993323	910	100	957
VOE 993323	910	200	983
VOE 993323	910	200	991
VOE 993323	910	200	989
VOE 993323	910	200	991
VOE 993323	910	200	985
VOE 993323	910	200	983
VOE 993323	910	200	983
VOE 993323	910	300	1005
VOE 993323	910	300	999
VOE 993323	911	1600	1093
VOE 993323	911	1600	1093
VOE 993323	911	1600	1093
VOE 993323	911	310	1029
VOE 993323	911	320	1031
VOE 993323	912	2000	1131
VOE 993323	912	2100	1137
VOE 993323	912	800	1115
VOE 993323	914	500	1191
VOE 993323	914	500	1191
VOE 993323	916	1200	1305
VOE 993323	916	300	1285
VOE 993324	910	100	973
VOE 993324	910	100	959
VOE 993324	910	100	959
VOE 993324	910	100	977
VOE 993324	910	100	961
VOE 993324	910	100	959
VOE 993324	910	100	959
VOE 993324	910	100	957
VOE 993324	910	100	963
VOE 993324	910	100	977
VOE 993324	910	100	975
VOE 993324	910	100	973
VOE 993324	910	100	957
VOE 993324	910	200	993
VOE 993324	910	200	983
VOE 993324	910	200	991
VOE 993324	910	200	993
VOE 993324	910	200	987
VOE 993324	910	200	985
VOE 993324	910	300	999
VOE 993324	910	300	1003
VOE 993324	910	300	1001
VOE 993324	911	400	1041
VOE 993324	911	400	1041
VOE 993324	911	400	1041
VOE 993324	911	410	1047
VOE 993324	911	410	1047
VOE 993324	911	410	1045
VOE 993324	911	450	1051
VOE 993324	911	600	1063
VOE 993324	912	2000	1133
VOE 993324	914	2350	1237
VOE 993324	916	2200	1319
VOE 993324	916	2200	1319
VOE 993324	916	2200	1319
VOE 993324	916	2250	1325
VOE 993324	916	2260	1329
VOE 993324	916	2300	1331
VOE 993324	916	300	1285
VOE 993326	911	610	1065
VOE 993326	912	1000	1127
VOE 993327	911	1500	1089
VOE 993327	911	500	1057
VOE 993389	254	325	219
VOE 993422	860	400	775
VOE 993422	860	410	777
VOE 993422	911	320	1033
VOE 993422	911	340	1037
VOE 993422	916	2200	1319
VOE 993471	255	200	239
VOE 993665	254	325	219
VOE 993665	371	800	439
VOE 993666	254	325	219
VOE 993666	371	800	439
VOE 993667	254	325	219
VOE 993667	371	800	439
VOE 993685	216	200	117
VOE 993685	216	225	119
VOE 993685	222	100	153
VOE 993811	255	100	237
VOE 993835	235	100	181
VOE 993835	235	150	185
VOE 993835	256	200	247
VOE 993835	261	200	271
VOE 993835	821	100	659
VOE 993835	821	150	661
VOE 993835	821	300	665
VOE 993835	821	7300	669
VOE 993835	821	7310	671
VOE 993835	896	100	841
VOE 993835	896	100	841
VOE 993835	914	100	1165
VOE 993835	914	700	1205
VOE 993835	974	200	1391
VOE 993835	974	250	1393
VOE 993835	993	100	1491
VOE 993868	286	300	319
VOE 993868	286	400	321
VOE 993872	916	6000	1337
VOE 994025	912	2500	1139
VOE 994033	975	3500	1465
VOE 994122	912	600	1105
VOE 994123	912	800	1115
VOE 994208	217	200	131
VOE 994446	212	100	79
VOE 994509	254	400	227
VOE 994556	212	325	87
VOE 994557	262	400	281
VOE 994560	212	300	85
VOE 994560	212	300	85
VOE 994560	212	325	87
VOE 994561	217	100	123
VOE 994561	217	110	127
VOE 995016	775	400	615
VOE 995451	293	400	331
VOE 995658	216	100	113
VOE 996066	293	300	329
VOE 996457	251	100	203
VOE 996457	251	125	205
VOE 997383	916	1020	1297
VOE 997383	916	130	1279
VOE 997383	916	910	1289
VOE 997411	975	100	1399
VOE 997411	975	200	1401
VOE 997411	975	300	1403
VOE 997436	916	1020	1297
VOE 997436	916	130	1279
VOE 997436	916	910	1289
VOE 997465	916	130	1279
VOE 997466	916	130	1279
VOE 997467	916	910	1289
VOE 997526	916	130	1279
VOE 997529	916	1020	1297
VOE 997529	916	130	1281
VOE 997529	916	910	1289
VOE 997906	913	110	1153
VOE 997962	775	300	613
VOE 997978	975	100	1399
VOE 997978	975	200	1401
VOE 997978	975	300	1403
VOE 997981	916	1020	1297
ZM 4385703	363	350	393