RUTHZIL TRATOR COMERCIAL DE PEÇAS LTDA 11 97083-6812 ROLANDO CITRANGULO

VOLVO

EC700B

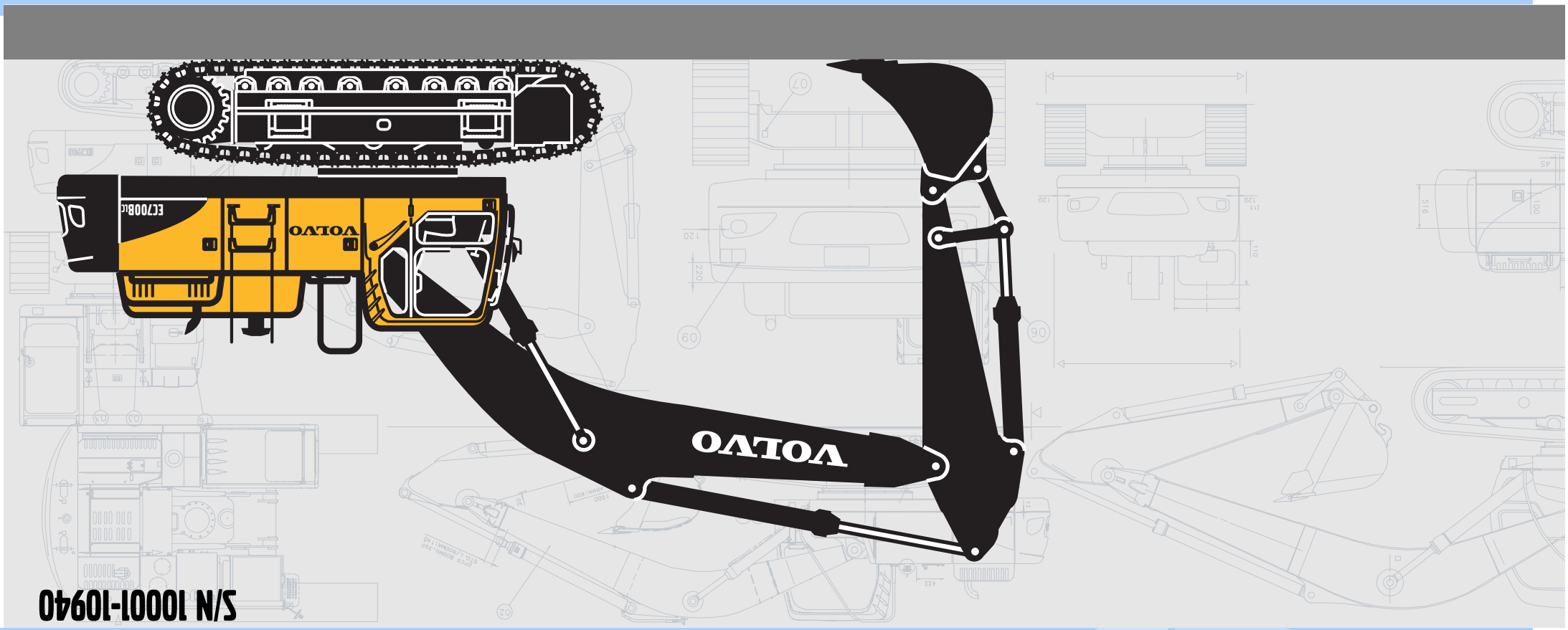

S/N 10001-10940

EC700B

PARTS CATALOG

PARTS CATALOG VOLVO EC700B

VOLVO

PARTS CATALOG

EC700B

S/N 10001-10940

VOLVO

CUT HERE

LABEL FOR STEELBINDER

RECYCLABLE PAPER

VOLVO

Construction Equipment

Ref. No. PUB 20021254-C

PARTS CATALOG

EC700B

S/N 10001-10940

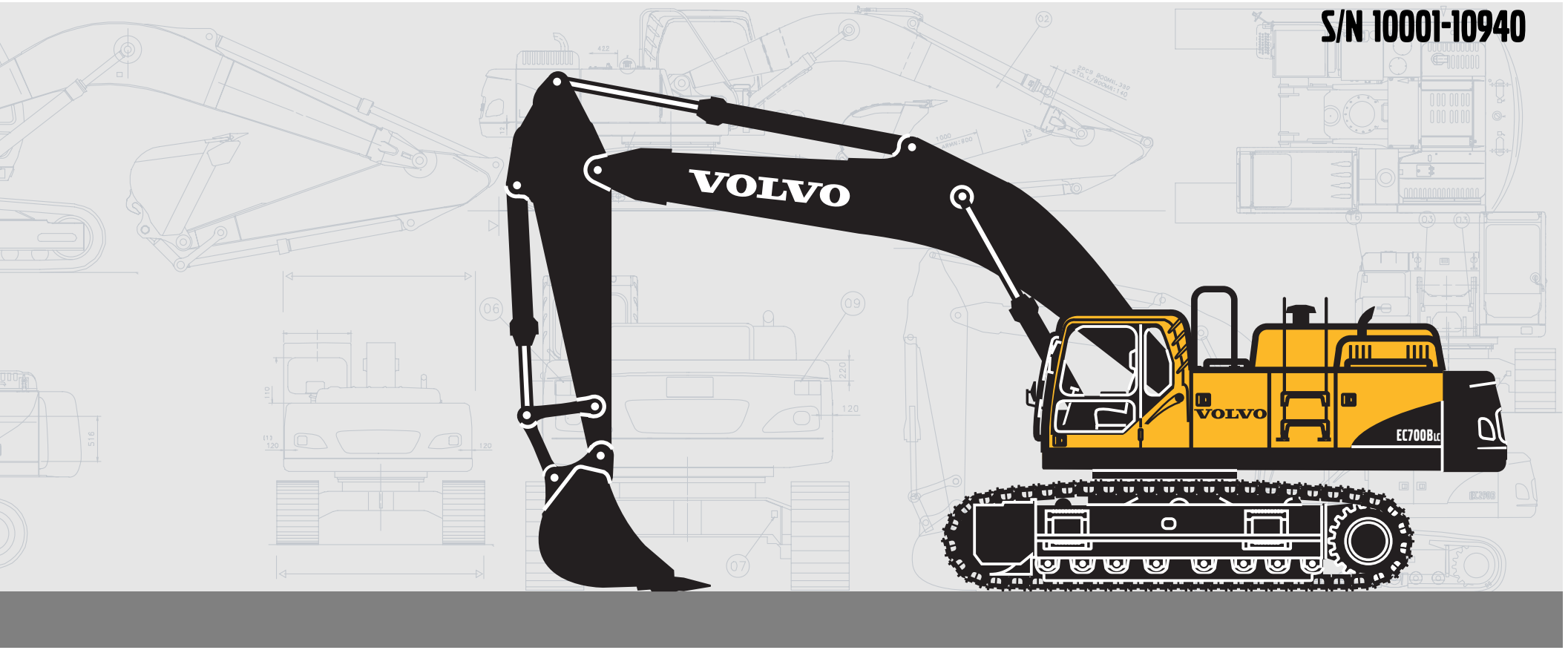

Publ. No. PUB 20021254-C

VOLVO

Construction Equipment

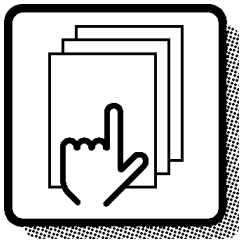

1

Preface and instructions
Prefacio e instrucciones
Prefácio e instruções
Préface et instructions

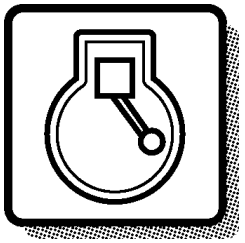

2

Engine
Motor
Motor
Moteur

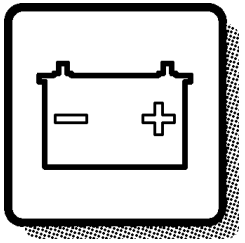

3

Electrical systems and instruments
Sistema eléctrico e instrumentos
Sistema elétrico e instrumentos
Système électrique et instruments

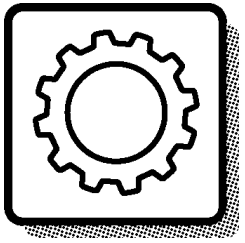

4

Power transmission
Transmisión de fuerza
Transmissão de força
Transmission de force

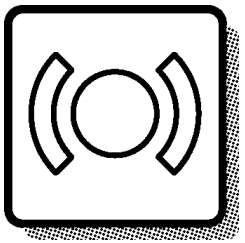

5

Track brake
Freno de transporte
Freio de esteira
Frein de déplacement

Frame and crawler unit
Bastidor y unidad de orugas
Chassi e unidade de esteiras
Bâti et unité des chenilles

7

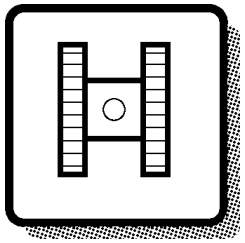

Body with associated parts
Carroceria con detalles
Carroceria com peças agregadas
Carrosserie avec détails

8

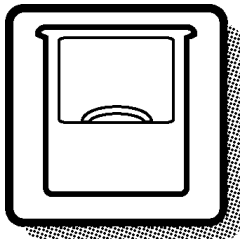

Miscellaneous equipment
Equipo diverso
Equipamentos diversos
Equipments divers

9

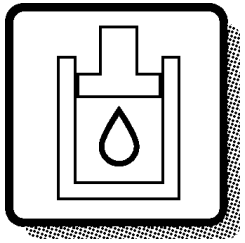

Numerical index
Indice numérico
Índice numérico
Répertoire numérique

10

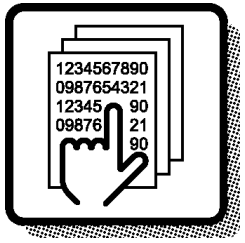

2

	C.I.D./L	CPL	Engine Seria NO
	Family		Cust Spec
			Engine Model
	Low idle RPM		
	Valve lash cold		Fuel rate at rated HP
	Firing Order		Timing-TDC

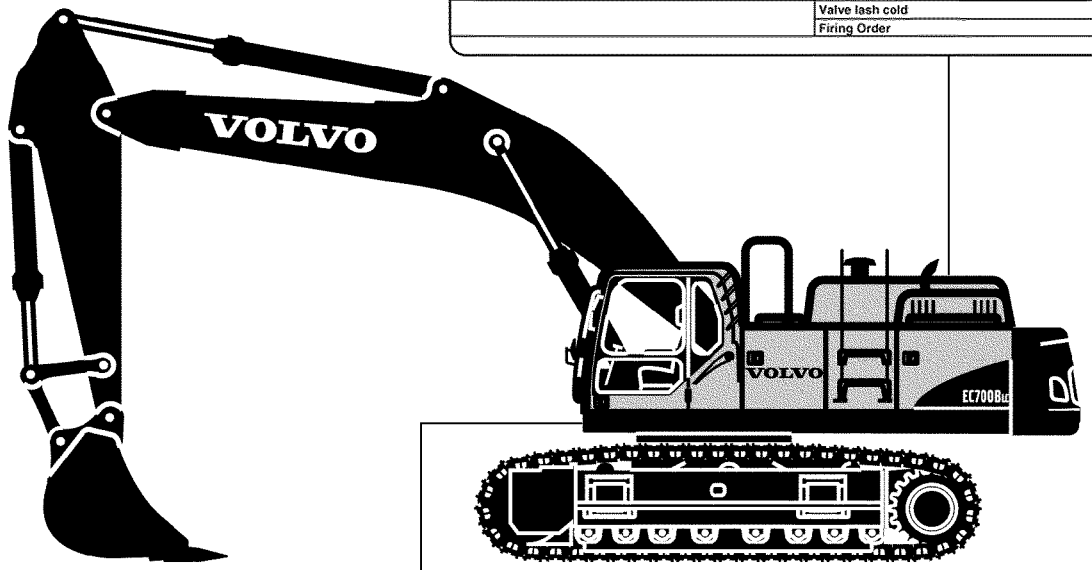

1

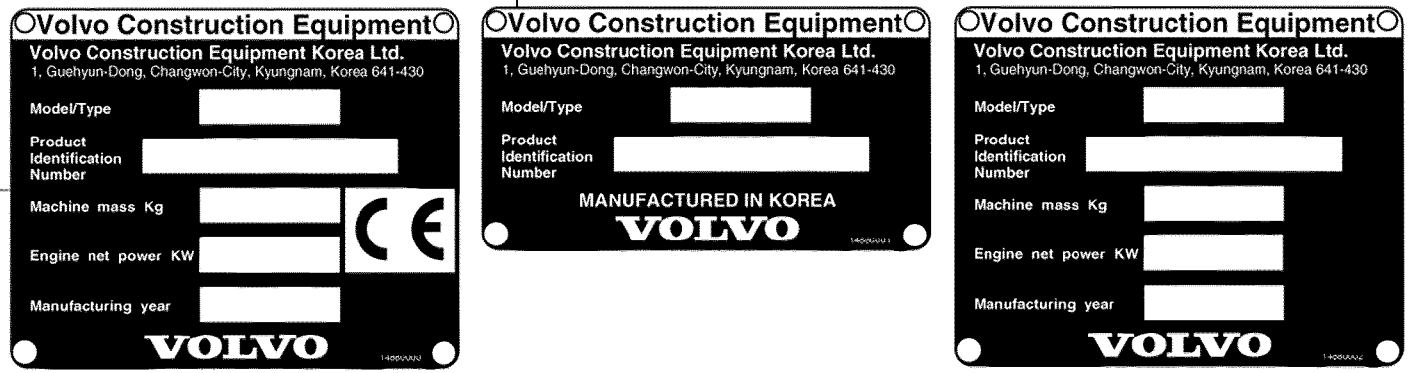

GBR	ESP	BRA	FRA
1 Product sign plate	1 Muestra del producto	1 Placa de identificação do produto	1 Enseigne de produit
2 Engine sign plate	2 Muestra de motor	2 Pl. Ident.motor	2 Enseigne de moteur

Only genuine parts are presented in this catalogue. These parts have been subjected to the necessary function and endurance tests, and they comply with the high quality and safety requirements that have been set for Volvo Construction Equipment. You should note that warranties do not cover damages that are caused or aggravated by the fact that a non-genuine part was fitted.

The illustrations shown in the catalogues should not be used as assembly or workshop instructions. Separate literature for the various specific subject areas is available for that purpose.

The owner of the machine or equipment should state the model designation, manufacturing number, part number, quantity, and the name, or description, of the part when ordering parts.

For location of the model and engine designation plates, etc, see page 4.

Market-adapted equipment entered in catalogue, can be seen on page 26.

See page 12 for a ”Catalogue Guide” on how to use the parts catalogue.

See page 22 for table of abbreviations.

This catalogue has been produced by Volvo Construction Equipment. If you have any point of views regarding the catalogue, or if you detect any errors in the catalogue, please send a mail to:
E-mail: vce.parts.catalog@volvo.com

This catalog lists the spare parts for Excavator EC700B.

BASIC MACHINE
PROD NO 8279230, EC700B

ENGINE
Part No. 8188183, D16EEAE3, S/N - 10337
Part No. 8188186, D16E-A, S/N 10338 -

BUCKETS
Bucket GP. ESCO. 2,9/3,3 - F24
Description:
GP = General purpose. (RB)= Rock bucket.
ESCO = Type of bucket tooth, Esco.
2,9 = Volume CECE cubic meter.
3,3 = Volume SAE cubic meter.
F24 = Direct-mounted (pin-on) bucket.

TRACK ASSEMBLY
Track TRK 650SR x 48
Description:
TRK = Track
650 = Width of track
S = Symmetrical track
R = Clearing hole
48 = Number of track shoes

En los catálogos de repuestos se presentan únicamente piezas originales que han sido sometidas a las necesarias pruebas de funcionamiento y duración y que cumplen las elevadas exigencias de seguridad y calidad de Volvo Construction Equipment. Recuerde que las garantías no cubren los daños ocasionados o agravados por no haber montado una pieza original.

Las ilustraciones del catálogo no deben utilizarse como base para el montaje ni como instrucciones de taller. Para ello recomendamos utilizar los manuales de taller editados a propósito.

Al hacer el pedido de repuestos, el propietario de la máquina debe indicar el modelo de la misma, su número de fabricación, la referencia de la pieza, la cantidad y la denominación.

La ubicación de letreros con las denominaciones de modelo y motor etc., puede verse en la página 4.

La lista de equipos de adaptación según mercado, introducidos en el catálogo, puede verse en la página 26.

Guía para el uso del catálogo, puede verse en la página 12.

La tabla de abreviaturas puede verse en la página 22.

Esté catálogo ha sido editado por Volvo Construction Equipment. Si tiene algún comentario que hacer sobre el catálogo, o detecta algún error, le rogamos que haga una copia de la página en cuestión y nos la remita junto con sus comentarios a:
E-mail: vce.parts.catalog@volvo.com

ESP

Este catálogo contiene las piezas de repuesto para excavadora hidráulica EC700B.

MAQUINA BASICA
PROD NO 8279230, EC700B

MOTOR
Referencia 8188183, D16EEAE3, S/N - 10337
Referencia 8188186, D16E-A, S/N 10338 -

CUCHARAS
Cuchara retro GP. ESCO. 2,9/3,3 - F24
Descripción:
GP = Empleo general. (RB)= Cuchara para roca
ESCO = Tipo de diente, Esco.
2,9 = Volumen en metro cúbico CECE.
3,3 = Volumen en metro cúbico SAE.
F24 = Fijación directa.

ORUGAS
Orugas TRK 650SR x 48
Descripción:
TRK = Orugas
650 = Ancho de placa de orugas
S = Placa de orugas simétrica
R = Agujero de limpieza
48 = Número de placas de oruga

Este catálogo mostra unicamente peças genuínas. Essas peças foram submetidas aos testes de funcionamento e de durabilidade necessários e satisfazem os elevados requisitos de qualidade e segurança determinados pela Volvo Construction Equipment. Observe que as garantias não cobrem danos causados ou agravados pelo uso de peças não genuínas.

As ilustrações do catálogo não devem ser usadas como instruções de montagem ou de reparo. Está disponível literatura específica para cada área de aplicação.

O proprietário da máquina ou equipamento deve indicar a designação do modelo, número de série, número de peça, a quantidade e o nome ou descrição da peça quando encomendar peças.

Para conhecer a localização das placas de modelo e designação do motor,etc., veja a página 4.

Equipamento adaptado a mercado inserido no catálogo, pode ser visto na página 26.

Veja na página 12 o ”Guia do Catálogo” informando como usá-lo

Uma tabela de abreviações encontra-se na página 22.

Este catálogo foi produzido pela Volvo Construction Equipment. Caso tenha algum comentário a fazer ou detecte erros no catálogo, favor enviar um e-mail para:
E-mail: vce.parts.catalog@volvo.com

Este catálogo apresenta as peças de reposição de Escavadeira EC700B.

MÁQUINA BÁSICA
N°. DE PRODUTO 8279230, EC700B

MOTOR
N°. de peça 8188183, D16E EAE3, N°. DE SÉRIE -10337
N°. de peça 8188186, D16E EAE3, N°. DE SÉRIE 10338-

CAÇAMBAS
Caçamba GP. ESCO. 2,9/3,3 - F24
Descrição:
GP = Aplicação geral. (RB)= Caçamba para pedra e rocha.
ESCO = Tipo de dentes da caçamba, Esco.
2,9 = Volume CECE em metros cúbicos.
3,3 = Volume SAE em metros cúbicos.
F24 = Caçamba de montagem direta (com pinos).

UNIDADE DAS ESTEIRAS
Esteira TRK 650SR X 48
Descrição:
TRK = Esteira
650 = Largura da esteira
S = Esteira simétrica
R = Orifício de limpeza
48 = Número de sapatas da esteira

FRA

Seules les pièces d'origine sont présentées dans ce catalogue. Toutes ces pièces ont été soumises à des tests de fonctionnement et de longévité pour être conformes aux exigences sévères de qualité et de sécurité posées par Volvo Construction Equipment. Notez que les garanties ne couvrent pas les dégâts causés ou aggravés par le montage de pièces autres que des pièces d'origine.

Les illustrations figurant dans le catalogue ne doivent pas être utilisées comme notice de montage ni comme instructions d'atelier. Pour ceci, nous vous renvoyons à la documentation spécifiquement éditée dans ce but.

Pour toute commande de pièces de rechange, indiquez la désignation du modèle, le numéro de fabrication, le numéro de référence, la quantité ainsi que la désignation de la pièce.

L'emplacement des plaques de désignation de modèle et de moteur etc. est indiqué à la page 4.

Les équipements adaptés au marché et indiqués dans la catalogue se trouvent à la page 26.

Un ”Guide d'utilisation” du catalogue de pièces de rechange, figure à la page 12.

Voir page 22 pour la liste des abréviations employées.

Ce catalogue est édité par Volvo Construction Equipment. Si vous avez des commentaires ou si vous découvrez des erreurs dans ce catalogue, nous vous serions reconnaissants de bien vouloir envoyer un e-mail à :
E-mail: vce.parts.catalog@volvo.com

Ce catalogue comprend des pièces de rechange pour la pelle hydraulique EC700B.

MACHINE DE BASE
NO DE RÉF. 8279230, EC700B

MOTEUR
No de réf. 8188183, D16EEAE3, S/N - 10337
No de réf. 8188186, D16E-A, S/N 10338 -

GODET RÉTRO
Godet rétro GP. ESCO. 2,9/3,3 - F24
Description:
GP = Utilisation générale (RB)= Godet roche.
ESCO = Type de porte-dent, Esco.
2,9 = Volume CECE en m3.
3,3 = Volume SAE en m3.
F24 = Montage direct (pin-on).

TRAIN DE CHAîNE
Train de chaîne TRK 650SR x 48
Description:
TRK = Train de chaîne
650 = Largeur des tuiles
S = Tuiles symétriques
R = Trou de débourrage
48 = Nombre de tuiles

Fig.	Part No.	Quantity 1	2	3	PS	KIT	Description	Dénomination	Bezeichnung	Denominatición	Notes
1		1	2		NS		Steering Column	Colonne Volant	Lenksäule	Columna Direcci	CPL
2	**VOE 13960151**	2	3				••Washer	••Rondelle	••Scheibe	••Arandela	(ZM 2099130) BRB 34X62X
3	**ZM 2099140**	2	3				••Gasket	••Joint	••Dichtung	••Junta	G8x6
4	**ZM 2120650**	6	3		SS		•Housing	•Carter	•Gehäuse	•Carter	1) CPL
5	**ZM 2099180**	1	1				••Spring Ring	••Annea.elastique	••Federring	••Anillo Elastico	
6	**ZM 2099190**	2	2				••Needle Holder	••Porte-aiguille	••Nadelkäfig	••Portaagujas	
7	**ZM 2099650**	1	1				Steering Wheel	Volant	Lenkrad	Volante	

7 8 9 10 11 12 13

1) **GB:** Replacement version **FR:** Version piéce de rechange. **DE:** Ersatzteil-ausführung. **ES:** Versión piezas de repuesto.

1	**1800001**	**1800199**
2	**1810001**	
3		
4		
5		

Columna de dirección, montaje
Lenksäule, Einbauteilen
Colonne de direction, montage
Steering column, assembly

1 2 3 4 5 6

Catalogue id **07501**	Group **641**
Illustr. No **1000351**	Section **100**
Issue **VOE64A9907501**	Page **423**

VOLVO

In addition to part numbers, the Parts Catalogue also includes a vast amount of essential information which you, the operator, should be acquainted with.
With the ”Catalogue Guide”, we want to show clearly how the catalogues are arranged and what sort of information is presented therein.

Group 1 Preface and Instructions
Here you can find the following information:
- Title page and publication number
- Group index
- Product signs
- Preface
- List of items of equipment adapted to market requirements that have been introduced
- Catalogue Guide
- Table of abbreviations

Group 2 - 9 Text and illustration pages

- The table of contents shows the division of the main groups into sub-groups, with reference to page number and section.
- Illustration page. The position number of the illustration refers to the text page.
- Text page
  1. Heading.
  2. Additional text which limits the validity of the section. An example is information relating to manufacturing numbers and equipment adapted to market requirements.
  3. Designation for quantity columns.
  4. Illustrations.
  5. Group, section, page, which you should use when you search for information in the catalogue.
  6. Catalogue identification and issue designation.
  7. Position number of the part on the associated drawing.
  8. Part number
  9. Quantity. The column designation indicates the version which is shown in each column. The quantity stated refers to the quantity for each machine or, where appropriate, for each complete unit.
     ”REQ” refers to the required amount. See also ”Notes” column.
  10. PS (Parts Status) indicates the status code of the part.
      ”NS” means that the part is not kept in stock.
      ”OP” means that the part is no longer in stock.
      ”SE” means that an alternative part shall be used.
      ”SS” means that the part has been replaced.
      Refer to Group 10 Replaced parts for further information.
  11. KIT. Parts that are marked with a ”K” are included in a kit. The number of the kit is often indicated after other part numbers.
  12. Description. The indentations indicate if one or more parts are included in the assembled unit described above. The parts are included when a complete unit is ordered.
  13. Notes. Other information relating to a particular part is given here.
      - Footnote number (3001 for example) is given at the bottom of the page.
      - Replaced parts (1146-00530, for example).
      - Product or manufacturing number.
      - Abbreviations and technical information.
      - Reference to page and group.

Group 10 Replaced parts / Number index

- Replaced parts. The part numbers of parts marked with ”SS” (in the PS column) are indicated here, together with their replacement numbers.
  The replacement parts may in turn be also replaced, and so on.
- Number index. All parts included in the catalogue are indicated here, together with a reference to group, section and page.

Continued improvements and successes in design could result in modifications to your equipment which are not covered by this publication. Each publication is revised when required to include these modifications in later issues. For additional information, you should contact Volvo Construction Equipment.

Any unauthorized reproduction of any part of this document would be in violation of Volvo Construction Equipment Korea, rights and will be prosecuted to the fullest extent allowed by law. We reserve the right to make changes without prior notice.
Volvo Construction Equipment

Fig.	Part No.	Quantity 1	2	3	PS	KIT	Description	Dénomination	Bezeichnung	Denominatición	Notes
1		1	2		NS		Steering Column	Colonne Volant	Lenksäule	Columna Direcci	CPL
2	**VOE 13960151**	2	3				••Washer	••Rondelle	••Scheibe	••Arandela	(ZM 2099130) BRB 34X62X
3	**ZM 2099140**	2	3				••Gasket	••Joint	••Dichtung	••Junta	G8x6
4	**ZM 2120650**	6	3		SS		•Housing	•Carter	•Gehäuse	•Carter	1) CPL
5	**ZM 2099180**	1	1				••Spring Ring	••Annea.elastique	••Federring	••Anillo Elastico	
6	**ZM 2099190**	2	2				••Needle Holder	••Porte-aiguille	••Nadelkäfig	••Portaagujas	
7	**ZM 2099650**	1	1				Steering Wheel	Volant	Lenkrad	Volante	

7 8 9 10 11 12 13

1) **GB:** Replacement version **FR:** Version piéce de rechange. **DE:** Ersatzteil-ausführung. **ES:** Versión piezas de repuesto.

1	**1800001**	**1800199**
2	**1810001**	
3		
4		
5		

Columna de dirección, montaje
Lenksäule, Einbauteilen
Colonne de direction, montage
Steering column, assembly

1 2 3 4 5 6

Catalogue id **07501**	Group **641**
Illustr. No **1000351**	Section **100**
Issue **VOE64A9907501**	Page **423**

VOLVO

En el catálogo de repuestos se incluye, además de los números de artículo, numerosa información muy útil.
El propósito de la guía es explicar la estructura de los catálogos y la información que se ofrece en los mismos.

Grupo 1 Prefacio e instrucciones
Se encontrará aquí:
- El título y el número de publicación
- El índice de grupos
- Los letreros de producto
- El prefacio
- Una lista sobre los equipos adaptados a los mercados
- La guía al catálogo
- Una tabla de abreviaturas

Grupo 2 - 9 páginas con texto e ilustraciones

- El índice muestra la clasificación de los grupos principales en subgrupos con remisiones a páginas y secciones.
- Página de ilustraciones. Los números de posición de las ilustraciones. Remisiones a páginas de texto.
- Páginas de texto
  1. Rúbrica
  2. Texto adicional que delimita la validez de la sección, por ejemplo, información sobre números de fabricación y equipos según mercado.
  3. Designación para columnas de cantidades.
  4. Número de ilustración.
  5. Grupo, sección, página. Se utilizan al manejar el catálogo
  6. Identificación e indicación de la edición del catálogo.
  7. Números de posición en la ilustración correspondiente.
  8. Números de artículo
  9. Cantidad. Se indica en esta columna la ejecución. El número indicado se refiere a la cantidad por máquina o, si procede, por unidad completa. ”REQ” significa la cantidad necesaria, véase la columna de las notas.
  10. PS (Parts Status) indica el código de estado del artículo.
  -”NS” indica que el artículo no se tiene en stock.
  ”OP” significa que ya no se mantiene la pieza en stock.
  ”SE” significa que se puede usar una pieza alternativa.
  -”SS” indica que el artículo ha sido sustituido.
  Para más información, véase el grupo 10, artículos sustituidos.
  11. KIT. Los artículos marcados con una ”K” forman parte de un juego. El número de juego suele indicarse detrás de los demás números de artículo.
  12. Denominación. El desplazamiento indica que en la unidad indicada se incluyen uno o varios artículos. Estos se incluyen en la unidad completa pedida.
  13. Notas. Aparecen aquí diversas informaciones relativas a los artículos:
  - Números de notas de pie de página; ej. 3001) aparece al final de la página.
  - Artículos sustituidos. Ej. (1146-00530)
  - Números de producto o fabricación.
  - Abreviaturas e información técnica.
  - Remisiones a páginas y grupos.

Grupo 10 Artículos sustituidos/Índice de números

- Artículos sustituidos. Se marcan aquí con ”SS” (en la columna PS) los números de artículo con sus sustituciones. Los artículos sustituidos, a su vez, pueden haber sido sustituidos, etc.
- Índice de números. Aparecen aquí todos los artículos existentes en el catálogo con remisión a grupo, sección y página.

En su modelo de máquina pueden haberse introducido mejoras que no aparecen en esta publicación. Las publicaciones son revisadas para incluir las mejoras en ediciones posteriores. Para más información, diríjase a Volvo Construction Equipment.

Este documento está protegido por los derechos de autor y por lo tanto está prohibida su copia, impresión o cualquier otro tipo de reproducción indebida. La infracción de esta prohibición será penalizada. Reservado el derecho a introducir modificaciones.
Volvo Construction Equipment

Fig.	Part No.	Quantity 1	2	3	PS	KIT	Description	Dénomination	Bezeichnung	Denominatición	Notes
1		1	2		NS		Steering Column	Colonne Volant	Lenksäule	Columna Direcci	CPL
2	**VOE 13960151**	2	3				••Washer	••Rondelle	••Scheibe	••Arandela	(ZM 2099130) BRB 34X62X
3	**ZM 2099140**	2	3				••Gasket	••Joint	••Dichtung	••Junta	G8x6
4	**ZM 2120650**	6	3		SS		•Housing	•Carter	•Gehäuse	•Carter	1) CPL
5	**ZM 2099180**	1	1				••Spring Ring	••Annea.elastique	••Federring	••Anillo Elastico	
6	**ZM 2099190**	2	2				••Needle Holder	••Porte-aiguille	••Nadelkäfig	••Portaagujas	
7	**ZM 2099650**	1	1				Steering Wheel	Volant	Lenkrad	Volante	

7 8 9 10 11 12 13

1) **GB:** Replacement version **FR:** Version piéce de rechange. **DE:** Ersatzteil-ausführung. **ES:** Versión piezas de repuesto.

1	**1800001**	**1800199**
2	**1810001**	
3		
4		
5		

Columna de dirección, montaje
Lenksäule, Einbauteilen
Colonne de direction, montage
Steering column, assembly

1 2 3 4 5 6

Catalogue id **07501**	Group **641**
Illustr. No **1000351**	Section **100**
Issue **VOE64A9907501**	Page **423**

VOLVO

Além dos números de peça, o Catálogo de Peças contém um grande número de informações essenciais, com que você, o operador, deverá estar familiarizado.
Com o ”Guia do catálogo”, desejamos mostrar claramente como os catálogos são organizados
e quais os tipos de informação que são apresentados.

Grupo 1 Prefácio e Instruções
Aqui se encontram as seguintes informações:
- Título da página e número da publicação
- Índice de grupos
- Marcas de produto
- Prefácio
- Lista dos equipamentos introduzidos, adaptados aos requisitos do mercado
- Guia do catálogo
- Tabela de abreviações

Grupos 2 - 9 páginas com texto e ilustrações

- O índice mostra a divisão dos grupos principais em subgrupos, com referência ao número da página e à seção.
- Página de ilustrações. O número de posição da ilustração refere-se à página do texto.
- Página do texto

1. Título.
2. Texto adicional que limita a validade da seção. Um exemplo é a informação relacionada aos números de série e equipamentos adaptados aos requisitos do mercado.
3. Designação para as colunas de quantidades.
4. Ilustrações.
5. Grupo, seção, página, que devem ser usados para buscar informações no catálogo.
6. Identificação do catálogo e designação da edição.
7. Número de posição da peça no desenho associado.
8. Número de peça
9. Quantidade. A designação da coluna indica a versão mostrada em cada coluna. A quantidade indicada indica a quantidade para cada máquina ou, onde adequado, para cada unidade completa.
”REQ” refere-se à quantidade necessária. Veja também a coluna de ”Notas”.
10. PS (Part Status) indica o código de status da peça.
”NS” significa que a peça não é mantida em estoque.
”OP” significa que a peça foi descontinuada.
”SE” significa que deve ser usada uma peça em alternativa.
”SS” significa que a peça foi substituída.
Para maior informação, ver o grupo 10 Peças substituídas.
11. KIT. As peças marcadas com um ”K” estão incluídas em um kit. O número do kit é geralmente indicado após outros números de peça.
12. Descrição. As identificações indicam se uma ou mais peças estão incluídas na unidade completa descrita encima. As peças são incluídas quando uma unidade completa for pedida.
13. Notas. Aqui são fornecidas informações complementares, relativas a uma peça em particular.

- Números ao pé da página (3001 por exemplo) aparecem no final das páginas.
- Peças substituídas (1146-00530, por exemplo).
- Número de produto ou de série.
- Abreviações e informações técnicas.
- Referência à página e ao grupo.

Grupo 10 Peças substituídas / Índice numérico

- Peças substituídas. Os números de peça das peças marcadas ”SS” (na coluna PS) são indicados aqui, juntos com os números das peças de substituição.
As peças de substituição também podem ter sido substituídas, etc.
- Índice numérico. Contém todas as peças incluídas no catálogo, com uma referência ao grupo, seção e página.

Os constantes aperfeiçoamentos e o desenvolvimento do desenho podem resultar em alterações em seu
equipamento, não incluídas nesta publicação. Cada publicação é revisada sempre que seja
necessário, incluindo essas informações em edições mais recentes. Para mais informações,
entre em contato com a Volvo Construction Equipment Korea, Customer Support, Business Planning Department.

Fig.	Part No.	Quantity 1	2	3	PS	KIT	Description	Dénomination	Bezeichnung	Denominatición	Notes
1		1	2		NS		Steering Column	Colonne Volant	Lenksäule	Columna Direcci	CPL
2	**VOE 13960151**	2	3				••Washer	••Rondelle	••Scheibe	••Arandela	(ZM 2099130) BRB 34X62X
3	**ZM 2099140**	2	3				••Gasket	••Joint	••Dichtung	••Junta	G8x6
4	**ZM 2120650**	6	3		SS		•Housing	•Carter	•Gehäuse	•Carter	1) CPL
5	**ZM 2099180**	1	1				••Spring Ring	••Annea.elastique	••Federring	••Anillo Elastico	
6	**ZM 2099190**	2	2				••Needle Holder	••Porte-aiguille	••Nadelkäfig	••Portaagujas	
7	**ZM 2099650**	1	1				Steering Wheel	Volant	Lenkrad	Volante	

7 8 9 10 11 12 13

1) **GB:** Replacement version **FR:** Version piéce de rechange. **DE:** Ersatzteil-ausführung. **ES:** Versión piezas de repuesto.

1	**1800001**	**1800199**
2	**1810001**	
3		
4		
5		

Columna de dirección, montaje
Lenksäule, Einbauteilen
Colonne de direction, montage
Steering column, assembly

1 2 3 4 5 6

Catalogue id **07501**	Group **641**
Illustr. No **1000351**	Section **100**
Issue **VOE64A9907501**	Page **423**

VOLVO

FRA

Le catalogue de pièces de rechange présente, non seulement les numéros de référence, mais également d'autres informations qu'un opérateur se doit de connaître. Ce guide de catalogue vous indique, d'une façon générale, comment sont conçus nos catalogues et quelles informations ils vous apportent.

Groupe 1 Avant-propos et instructions
Sous ce groupe, vous trouvez :
- La page de titre avec le numéro de publication
- Le registre des groupes
- Les plaques de produit
- Un avant-propos
- Une liste des équipements introduits suivant les pays
- Un guide de catalogue
- Un tableau des abréviations

Groupes 2 - 9 Pages de texte et d'illustration
- Le sommaire indique la division des groupes principaux en sous-groupes avec des renvois aux pages et aux sections.
- La page d'illustration. L'illustration donne les numéros de position qui renvoient à la page de texte.
- La page de texte

1. Rubrique
2. Texte supplémentaire qui limite la validité de la section, par exemple numéro de série et équipements adaptés aux pays
3. Désignation des modèles pour les différentes colonnes
4. Illustrations
5. Groupe, section, page utilisés pour la recherche dans le catalogue
6. Identification du catalogue et de l'édition
7. Numéro de position de la pièce sur l'illustration afférente
8. Numéro de référence
9. Quantité. La désignation des colonnes indique le modèle qui se réfère à chaque colonne. La quantité indiquée correspond à la quantité par engin ou, suivant les cas, par unité complète. ”REQ” signifie quantité nécessaire, voir la colonne Notes
10. PS (Parts Status) indique le code d'état de la pièce.
    -”NS” signifie que la pièce n'existe pas en magasin.
    ”OP” signifie que la pièce n¿est plus en magasin.
    ”SE” signifie qu¿une autre pièce devrait être employée. .
    ”SS” signifie que la pièce a été remplacée.
    Voir le groupe 10, pièces remplacées, pour de plus amples informations.
11. KIT. Les pièces marquées ”K” font partie d'un kit. Le numéro du kit est le plus souvent indiqué après les autres numéros de référence.
12. Description. Le décalage indique si une ou plusieurs pièces font partie de l'unité complète indiquée au-dessus. Ces pièces sont envoyées pour une commande d'une unité complète.
13. Notes (Remarques). Diverses informations relatives à une pièce sont notées ici.
    - Un numéro de note de bas de page (par exemple 3001) est donné au bas de la page.
    - Pièces remplacées (par exemple 1146-00530).
    - Numéro de produit ou numéro de fabrication.
    - Abréviations et explications techniques.
    - Renvoi aux pages et aux groupes.

Groupe 10 Pièces remplacées/Registre des numéros

- Pièces remplacées. Les numéros de référence marquées ”SS” (dans la colonne PS) sont repris ici avec leur numéro de remplacement. Ces pièces remplacées peuvent, à leur tour, être remplacées par d'autres, etc.
- Registre des numéros. Tous les numéros de référence du catalogue se retrouvent ici avec un renvoi au groupe, à la section et à la page.

Les perfectionnements continus et les progrès réalisés dans la conception peuvent entraîner, sur votre engin, des modifications qui ne sont pas prises en compte dans cette publication. Chaque publication est remise à jour suivant les besoins pour inclure toutes ces modifications dans les dernières éditions. Pour plus d¿informations, veuillez contacter Volvo Construction Equipment.

La reproduction non autorisée de toute partie de ce document constitue une violation des droits d'auteur de Volvo Construction Equipment et entraînera des poursuites aux termes de la loi. Nous nous réservons le droit d'apporter des modifications sans préavis.
Volvo Construction Equipment

TABLE OF ABBREVIATION

PABLO DE ABREVIATIONS

TABELA DE ABREVIATURAS

POUR LA LISTE DES ABRÉVIATIONS EMPLOYÉES

ABBREVIATION	ENGLISH	ESPAÑOL	PORTUGUÊS BRASILEIRO	FRANÇAIS
A	ampere	amperio	Ampère	ampère
AC	Alternating Current	Corriente alterna	Corrente alternada	Courant alternatif
ALT	alternative	alternativa	Alternativa	alternative
AWD	All Wheel Drive	Tracción en las todas las ruedas	Tração em todas as rodas	Toutes roues motrices
AX ####-	as from axle No.	a partir del eje nro	A partir do eixo n°.	à partir du N° d'essieu
AX - ####	up to and incl. axle No.	hasta el eje nro	Até ao eixo n°.	jusqu'au N° d'essieu
BL	black	negro	Preto	noir
BLUE	blue	azul	Azul	bleu
BR	brown	marrón	Marrom	brun
BRA	Brazil	Brasil	Brasil	Brésil
CAB #### -	as from cab No.	a partir de la cabina	A partir da cabine n°.	à partir du N° de cabine
CAB - ####	up to and incl. cab No.	hasta la cabina nro	Até a cabine n°.	jusqu'au N° de cabine
CAN	Canada	Canadá	Canadá	Canada
CENT	centre	central	Central	au milieu
CHN	China	China	China	Chine
CIN	component identification number	Número de identificación del componente	Número de identificação de componente	Numéro de référence de sous-ensemble
CPL	complete	completo	Completo	complet
m3 (CU M)	cubic metre	metro cúbico	Metro cúbico	mètre cube
Cu Yd	Cubic Yard	Yarda cúbica	Jarda cúbica	Yard cube
DC	Direct Current	Corriente continua	Corrente contínua	Courant continu
DEG	numbers of degrees, C°	numero de grado de calor, C°	Número de graus, C°	nombres de degré de chaleur, C°
DELETED	deleted	Retirado	Descontinuada	supprimé
DEU	Germany	Alemania	Alemanha	Allemagne
DNK	Denmark	Dinamarca	Dinamarca	Danemark
EEC	European Economic Community (EEC)	el mercado común (EEC)	Mercado Comum Europeu (EEC)	pays du marche commun (EEC)
ENG	Engine	motor	motor	moteur
ENG #### -	as from engine No.	a partir del motor nro	A partir do motor n°.	à partir du N° de moteur
ENG - ####	up to and incl. engine No.	hasta el motor nro	Até ao motor n°.	jusqu'au N° de moteur
E PROD	early production	producción anterior	Modelo anterior	production antérieure
ESP	Spain	España	Espanha	Espagne
EU	European Union	Unión Europea	União Européia	Union Européenne
EXC ### -	as from excavator unit No.	a partir de agregado excavador nro	A partir da unidade escavadeira n°.	à partir du N° d'excavateur

ABBREVIATION	ENGLISH	ESPAÑOL	PORTUGUÊS BRASILEIRO	FRANÇAIS
EXC - ###	up to and incl. excavator unit No.	hasta el agregado excavador nro	Até a unidade escavadeira n°.	jusqu'au N° d'excavateur
EXCL	excluding	exclusivo	Exclusivo	exclus
FIN	Finland	Finlandia	Finlândia	Finlande
F-N-R	Forward-Neutral-Reverse	Adelante - Punto muerto - Atrás	Frente-Neutral-Ré	Marche avant-Point mort-Marche arrière
FOPS	Falling Object Protection System	Sistema de protección contra caída de objetos	Sistema de proteção contra objetos em queda	Système de protection contre la chute d'objets
FORW	forward	delante	Avante	avant
FRA	France	Francia	França	France
GBR	Great Britain	Inglaterra	Inglaterra	Angleterre
g (GRAM)	gram	gramo	Grama	gramme
GREEN	green	verde	Verde	vert
GREY	grey	gris	Cinza	gris
HD	Heavy Duty	Heavy Duty	Serviço pesado	Heavy Duty
HT #### -	as from hydraulic transmission No.	a partir de transmisión hidráulico nro	A partir da transmissão hidráulica n°.	à partir du transmission hydraulique Nº
HT - ####	up to and incl. hydraulic transmission No.	hasta el transmisión hidráulico nro	Até a transmissão hidráulica n°.	jusqu'au transmission hydraulique Nº
ID	diameter, inner	diámetro, interior	Diâmetro interno	diamètre, intérieur
IN	inch(es)	pulgada	Polegada	pouce
INCL	inclusive	inclusive	Inclusive	inclus
INCL IN	included in	forma parte de	Faz parte de	inclus dans
INLET	inlet	entrada	Admissão, entrada	entrée
INNER	inner	interior	Interior	intérieur
IRN	Iran	Iran	Irã	Iran
ITA	Italy	Italia	Itália	Italie
ITEM NO	see item No.	véase posición	Ver posição número	voir position
K	included in parts kits	forma parte del juego por juego	Incluído no kit	fait partie du jeu complet de réparation
KOR	Korea	Corea	Coréia	Corée
L	litre, length	litros, longitud	Litro, comprimento	litre, longueur
LH	left	izquierdo	Esquerdo	gauche
LOAD #### -	as from loading unit No.	a partir du unibad carga nro	Até a unidade escavadeira n°.	à partir du N° de chargeur
LOAD - ####	up to and incl. loading unit No.	hasta unidad carga nro	Até a unidade escavadeira n°.	jusqu'au N° de chargeur
LOW	lower	inferior	Inferior	dessous

TABLE OF ABBREVIATION

PABLO DE ABREVIATIONS

TABELA DE ABREVIATURAS

POUR LA LISTE DES ABRÉVIATIONS EMPLOYÉES

ABBREVIATION	ENGLISH	ESPAÑOL	PORTUGUÊS BRASILEIRO	FRANÇAIS
m (M)	metric	métrico	metro	mètre
MARKED	marked	marcado	Marcado com	marque de
MEX	Mexico	México	México	Mexique
MODEL	model designation	Designación de modelo	Designação de modelo	Désignation de modèle
ml (ML)	millilitre	milílitro	Mililitro	millilitre
mm (MM)	millimetre	milimetros	Milímetro	millimètre
NLD	Netherlands	Holanda	Holanda	Pays-Bas
NO	number	número	Número	numéro
NOR	Norway	Noruega	Noruega	Norvège
NS	part not stocked as spare part	no disponible como repuesto pieza de repuesto	Peça não estocada como	n`est pas stocké comme pièce de rechange
OP	The part is no longer in stock	El artículo no se mantiene ya en stock	A peça foi descontinuada no estoque	La pièce n'est plus en stock
O SZ	over size	sobredimensión	Superdimensionado	côte supérieur
OD	diameter, outer	diámetro, exterior	Diâmetro externo	diamètre extérieur
OR	orange	naranja	Alaranjado	orange
ORDER	order	hacer un pedido	Encomendar	commander
OUTER	outer	exterior	Externo	extérieur
OUTLET	outlet	escape	Escapamento, saída	échappement
PAGE	see page	véase página	Ver a página	voir page
PAIR	pair	par	Par	paire
PCS	piece(s)	cada uno	Unidade	pièce
PIN	product identification number	Número de identificación del producto	Número de identificação de produto	Numéro d'identification de produit
PINK	pink	rosa	Cor-de-rosa	rose
POL	Poland	Polonia	Polônia	Pologne
PROD NO	product No.	nro de producto	Número de produto	Nº de produit
PRT	Portugal	Portugal	Portugal	Portugal
Q	Quantity l/min	Cantidad l/min	Quantidade l/min	Quantité l/min
REAR	rear	detrás	Atrás	arrière
RED	red	rojo	Vermelho	rouge
REPL BY -	replaced by	substituido por	Substituído por	remplacé par
REQ	order as required	cantidad necesaria	Quantidade necessária	quantité nécessaire
RH	right	derecha	Direito	droite
ROPS	Roll-Over Protection System	Sistema de protección antivuelco	Sitema de proteção contra tombamento	Système de protection en cas de retournement
RPM	revolutions per minute	revoluciones por minuto	giros por minuto	tours par minute
SE	alternative spare part version exists	Existen otras versiones de las piezas de repuesto	Existe modelo alternativo de peça de reposição	une version pièce de rechange existe également

ABBREVIATION	ENGLISH	ESPAÑOL	PORTUGUÊS BRASILEIRO	FRANÇAIS
SEE GROUP	see group	véase grupo	Ver o grupo	voir groupe
SEE SB	see Service Bulletin	ver boletin de servicio	Ver o boletim de serviço	voir bulletin de service
SER NO # -	as from serial No.	a partir de fabric. nro	A partir do n°. de série	à partir du N° de fabrication
SER NO - #	up to and incl.serial No.	hasta el fabric. nro	Até ao n°. de série	jusqu'au N° de fabrication
SMV	slow-moving vehicle	Vehículo lento	veículo lento	véhicule lent
S/N #### -	as from serial No.	a partir de fabricación nro.	A partir do n°. de série	à partir du N° de série
S/N - ####	up to and incl. serial No.	hasta el fabricación nro.	Até ao n°. de série	jusqu'au N° de série
SUPPL	supplementary details, no spare part	parte completar	Dado complementar	indication compléter
SPECIAL	special model	modelo especial	Modelo especial	construction spéciale
mm2 (SQ MM)	square millimeters	milimetros cuadrados	Milímetros quadrados	millimètre carré
SS	superseded part	pieza substituida	Peça substituída	pièce remplacée
STD	standard version	versión standard	Modelo padrão	version standard
STD SZ	standard size	dimensión standard	Dimensão padrão	dimension standard
SWE	Sweden	Suecia	Suécia	Suède
THICK	thickness	espesor	Espessura	épaisseur
TM NO # -	as from transmission No.	a partir de transmisión nro	A partir da transmissão n°.	à partir du N° de transmission
TM NO - #	up to and incl. transmission No.	hasta el de transmisión nro	Até a transmissão n°.	jusqu'au N° de transmission
UPPER	upper	superior	Superior	supérieur
USA	United States of America	Estados Unidos	Estados Unidos	États-Unis
U SZ	under size	subdimensión	Subdimensionado	côte interieur
V	volt	voltio	Volt	volt
VIOL	violet	violeta	Violeta	violet
VPM	vibrations per minute	Vibraciones por minuto	vibrações por minuto	vibrations par minute
W	Watt	watio	Watt	watt
WHITE	white	blanco	Branco	blanc
WID	width	ancho	Largura	largeur
YELL	yellow	amarillo	Amarelo	jaune
ZAF	South Africa	Sudáfrica	África do Sul	Afrique du Sud

Equipment	Kit No	Description
8188183		Engine Motor Motor Moteur *D16CEAE3*
8188186		Engine Motor Motor Moteur *D16E TIER 3*
8277140		Cab Cabina Cabine Cabine *Sealed*
8277142		Cab, vandalism kit. Cabina, equipo de protección contra el vandalismo Cabine, kit contra vandalismo Cabine, kit de protection antivandalisme *Sealed*
8277143		Operator seat Asiento conductor Assento do operador Siege conduteur *Fabric*
8277144		Operator seat, heated Asiento conductor, termico Assento do operador, aquecido Siege conduteur, chauffe *Fabric*
8277145	VOE 14518590	Operator seat, heated, air suspended Asiento conductor, termico, suspension aire Assento do operador, aquecido, suspensão a ar Siege conduteur, chauffe, suspension air *FABRIC*
8277146		Control joystick - semi long Palanca universal de mando-semilarga Alavanca de controle - semi-longa Levier de commande-semi-long
8277147		Control joystick - Wrist control, 3 switch. Palanca universal de mando-mando de muñeca Alavanca de controle - Comandada com o pulso, 3 bot Levier de commande-commande par poignet
8277148		Control joystick - Wrist control, 5 switch. Palanca universal de mando-mando de muñeca Alavanca de controle - Comandada com o pulso, 5 bot Levier de commande-commande par poignet
8277153		Specific Key. Combination Llave específica Chave específica. Combinação Clé Spécifique
8277154		Master Key Llave maestra Chave mestra Clé Principale
8277155		Without Cassette radio Sin radiocasete Sem rádio-toca-fitas Sans radio-cassette

Equipment	Kit No	Description
8277156		Cassette radio Radiocasete Rádio-toca-fitas Radio-cassette *Korea*
8277157		Cassette radio, Usa Radiocasete Rádio-toca-fitas, USA Radio-cassette
8277158		Cassette radio, Europe Radiocasete Rádio-toca-fitas, Europa Radio-cassette
8277159	VOE 14515852	Front rain shield Visera antilluvia frontal Protetor de chuva dianteiro Para-pluie avant
8277160	VOE 14515853	Sun visor, internal Visera,interior Protetor solar, interno Pare-soleil,interiur
8277161	VOE 14515854	Windscreen wiper Limpiaparabrisas superior Limpador de pára-brisa Essuie-glace supèrier *Lower wiper*
8277164	VOE 14515859	Fops Fops FOPS Fops *FOPS = Falling object protection structure*
8277165	VOE 14518823	Anti-vandalism kit Protección contra vandalismo Kit anti-vandalismo Kit de protection antivandalisme
8277166	VOE 14515860	Safety net for front window Red de seguridad para ventana frontal Rede protetora do pára-brisa dianteiro Filet de sécurité pour pare-brise
8277180		Lower frame, retractable Bastidor inferior, plegable Quadro inferior, retrátil Cadre inférieur de châssis, escamotable
8277920	VOE 14515858	Fall protection Protección contra caídas Proteção contra queda Protection anti-chute *FOG = Falling object guard*
8278103	VOE 14515857	Sun visor, external Visera,exterior Protetor solar, externo Pare-soleir,externe

Equipment	Kit No	Description
8279230		Basic Machine Máquina básica Máquina básica Machine de base *EC700B*
8279231		Alternator Alternador Alternador Alternateur *80A*
8279232	VOE 14602328	Engine block heater Calentador del motor Aquecedor do bloco do motor Chauffe-moteur *120V*
8279233	VOE 14602329	Engine block heater Calentador del motor Aquecedor do bloco do motor Chauffe-moteur *240V*
8279235		Fuel filling pump, not equipped with Sin Bomba de repostaje Sem bomba de abastecimento de combustível Sans Pompe de remplissage de carburant
8279236	VOE 14541462	Fuel filling pump, auto stop Bomba de repostaje, parada automática Bomba de abastecimento de combustível, parada auto Pompe remplissage de carburant,arrêt automatique *100LPM*
8279237	VOE 14547297	Pre-cleaner Prefiltro Pré-filtro Préfiltre
8279238	VOE 14541463	Diesel heater Calefactor diesel Aquecedor, diesel Chaufferete-diesel
8279239	VOE 14541464	Extra lamp Lámpara extra Lâmpada extra Lampe supplémentaire
8279240	VOE 14541465	Travel alarm Alarma de traslación Alarme de locomoção Alarme de conduite
8279241	VOE 14541466	Swing alarm Alarma de giro Aviso de giro Alarme d'orientation
8279242		Swing and travel alarm Alarma de giro y traslación Aviso de giro e locomoção Alarme rotation et alarme translation
8279243	VOE 14602340	Rotating beacon Lámpara rotatoria de advertencia Sinalizador rotativo Phare rotatif

Equipment	Kit No	Description
8279244		Power max. mode Modo de potencia máxima Modo de potência máxima Mode puissance maxi *WITH P MODE*
8279246		Air conditioning, cooler Acondicionador de aire Ar condicionado, refrigerador Conditionnement d'air
8279247		Air conditioning, heater and cooler. Acondicionador de aire Ar condicionado, aquecedor e refrigerador Conditionnement d'air
8279251	VOE 14541467	Fall protection Protección contra caídas Proteção contra queda Protection anti-chute *FOG = FALLING OBJECT GUARD*
8279252		Hd Under cover 4,5t for superstructure Cubierta inf. Hd 4,5 t para superestructura HD Embaixo da tampa 4,5 t para a superestrutura Couvercle inférieur Hd 4.5t pour superstructure
8279253		Under cover 10t for lower frame Cubierta inf. 10 t para bastidor inferior Embaixo da tampa 10 t do chassi inferior Couvercle inférieur 10t pour cadre inférieur *HEAVY DUTY*
8279254		Walk Way Pasarela Passadiço Passerelle
8279255		Crawler track Orugas Esteiras Chenilles *TRK-650MM SHOE X 48 DOUBLE GROUSER*
8279256		Crawler track Orugas Esteiras Chenilles *TRK-750MM SHOE X 48 DOUBLE GROUSER*
8279257		Crawler track Orugas Esteiras Chenilles *TRK-900MM SHOE X 48 DOUBLE GROUSER*
8279258		Roller guard Guarda de rodillo Proteção de rolete Protège-rouleau *LC TYPE*
8279259	VOE 14611822	Roller guard - Hd full guard Guarda de rodillo - completa Hd Guarda-rolete - proteção total HD Protège - rouleau - Protection Hd entière *LC TYPE*

Equipment	Kit No	Description
8279261		Boom with leak seat Pluma con asiento de fuga Lança com assento vazado Flèche avec siège de fuite *7,7M*
8279262		Boom with leak seat Pluma con asiento de fuga Lança com assento vazado Flèche avec siège de fuite *6,6M ME*
8279263		Dipper arm with leak seat Brazo con asiento de fuga Braço com base vazada Bras avec siège de fuite *2,9M*
8279264		Dipper arm with leak seat Brazo con asiento de fuga Braço com base vazada Bras avec siège de fuite *3,55M*
8279265		Dipper arm with leak seat Brazo con asiento de fuga Braço com base vazada Bras avec siège de fuite *4,02M*
8279266		Hydraulic fluid Aceite hidraulico Fluido hidráulico Fluide hydraulique *MINERAL NO.32*
8279267		Hydraulic fluid Aceite hidraulico Fluido hidráulico Fluide hydraulique *MINERAL NO.46*
8279268		Hydraulic fluid Aceite hidraulico Fluido hidráulico Fluide hydraulique *MINERAL NO.68*
8279269		Hydraulic fluid Aceite hidraulico Fluido hidráulico Fluide hydraulique *BIODERGRADABLE 32*
8279270		Hydraulic fluid Aceite hidraulico Fluido hidráulico Fluide hydraulique *BIODERGRADABLE 46*
8279272	VOE 14541468	Float position for boom Posicion flotante para pluma de excavacion Posição de flutuação para a lança de escavação Position d'èquilibre de la flèche d'excavation
8279273		Straight travel pedal Pedal de traslación en línea recta Pedal de locomoção reta Pédale de translation en ligne droite

Equipment	Kit No	Description
8279274	VOE 14541469	Hydr. leak-off line for hammer-shear. 1 pump Fuga hidr. para martillo-cizalla. 1 bomba Linha de retorno hidráulico para o martelo-cortador, bo Fuite hydraulique marteau-ciseaux. 1 pompe
8279275	VOE 14541471	Hydr. leak-off line for hammer-shear. 2 pump Fuga hidr. para martillo-cizalla. 2 bomba Linha de retorno hidráulico para o martelo-cortador, bo Fuite hydraulique marteau-ciseaux. 2 pompe
8279276	VOE 14541472	Leak-off line for hammer-shear. Add return filter Fuga hidr. para mart.-cizalla. añadir filtro ret Linha de retorno para o martelo-cortador. Adicionar filtr Fuite hydr. mart.-ciseaux. Filtre de retour suppl.
8279277		Boom cylinder leak without Hose rupture Fuga cilindro de pluma sin rotura de manguera Vazamento do cilindro da lança sem ruptura de mangu Fuite vérin de flèche sans rupture Flexible
8279278	VOE 14541480	Hose rupture valve for boom cylinder leak-off Rotura manguera para fuga de cilindro de pluma Válvula de ruptura de mangueira para retorno do cilindr Rupture flexible pour fuite de vérin de flèche
8279280		Counterweight Contrapeso Contrapeso Contrepoids *11,3TON*
8279281		Removal counterweight Contrapeso de plegable Remoção do contrapeso Contrepoids pliable
8279282		Bucket - None No cazo Sem caçamba Sans godet
8279283		Gp Bucket with tooth Cazo Gp con dientes Caçamba GP com dentes Godet Gp avec dents *2,9 CU M SAE*
8279284		Gp Bucket with tooth Cazo Gp con dientes Caçamba GP com dentes Godet Gp avec dents *3,3 CU M SAE*
8279285		Gp Bucket with tooth Cazo Gp con dientes Caçamba GP com dentes Godet Gp avec dents *4,0 CU M SAE,ME*
8279286		Gp Bucket with tooth Cazo Gp con dientes Caçamba GP com dentes Godet Gp avec dents *4,5 CU M SAE,ME*
8279287	VOE 14541481	Hose rupture v. for dip arm, leak-off line on boom Rotura manguera para fuga de brazo en pluma Válvula de ruptura de mangueira para o braço, linha de Rupture flexible pour fuite de bras sur flèche *7,7M*

Equipment	Kit No	Description
8279288		Dip arm cyl., leak-off on boom without hose ruptur Fuga cilindro brazo en pluma sin rotura de manguer Cilindro do braço, retorno na lança sem ruptura de ma Fuite verin bras sur fleche sans rupture Flexible *7,7M*
8279289	VOE 14541482	Hose rupture v. for dip arm, leak-off line on boom Rotura manguera para fuga de brazo en pluma Válvula de ruptura de mangueira para o braço, linha de Rupture flexible pour fuite de bras sur flèche *6,6M ME*
8279290		Dip arm cyl., leak-off on boom without hose ruptur Fuga cilindro brazo en pluma sin rotura de manguer Cilindro do braço, retorno na lança sem ruptura de ma Fuite verin bras sur fleche sans rupture Flexible *6,6M ME*
8279291	VOE 14547298	Electric grease gun Pistola de engrase eléctrica Pistola elétrica de graxa Pistolet de graissage électrique
8279292		Rain cap Protección contra la lluvia Protection anti-pluie
8279293		Boom - None No pluma Sem lança Sans flèche
8279295		Linkage for bucket Varillaje de cuchara Articulação da caçamba Articulation de godet *GP*
8279296		Boom cylinder, std seal Cilindro de pluma Cilindro da lança, vedação padrão Vérin de flèche
8279297		Dipper arm cylinder, std seal Cilindro de brazo Cilindro do braço , vedação padrão Vérin de bras
8279298		Bucket cylinder Cilindro de cazo Cilindro caçamba Vérin de godet
8279299		Bucket cylinder Cilindro de cazo Cilindro caçamba Vérin de godet *ME*
8279300		Leak-off line on dip. arm without leak. for grapp. Fuga en brazo sin fuga en accion. garras Linha de retorno no braço sem vazamento para a garra Fuite sur bras sans fuite Commande de grappin *2,9M*

Equipment	Kit No	Description
8279301		Leak-off line on dip. arm without leak. for grapp. Fuga en brazo sin fuga en accion. garras Linha de retorno no braço sem vazamento para a garra Fuite sur bras sans fuite Commande de grappin *3,55M*
8279302		Leak-off line on dip. arm without leak. for grapp. Fuga en brazo sin fuga en accion. garras Linha de retorno no braço sem vazamento para a garra Fuite sur bras sans fuite Commande de grappin *4,2M*
8279303	VOE 14541473	Leak-off line for hammer-shear on boom Fuga hidr. para mart.-cizalla en pluma Linha de retorno para o martelo-cortador na lança Fuite hydr. mart.-ciseaux sur flèche *7,7M*
8279304	VOE 14541474	Leak-off line for hammer-shear on boom Fuga hidr. para mart.-cizalla en pluma Linha de retorno para o martelo-cortador na lança Fuite hydr. mart.-ciseaux sur flèche *6.6M ME*
8279305	VOE 14541475	Leak-off line for hammer-shear on dipper arm Fuga hidr. para mart.-cizalla en brazo Linha de retorno para o martelo-cortador no braço Fuite hydr. mart.-ciseaux sur bras *2,09M*
8279306	VOE 14541476	Leak-off line for hammer-shear on dipper arm Fuga hidr. para mart.-cizalla en brazo Linha de retorno para o martelo-cortador no braço Fuite hydr. mart.-ciseaux sur bras *3,55M*
8279307	VOE 14541477	Leak-off line for hammer-shear on dipper arm Fuga hidr. para mart.-cizalla en brazo Linha de retorno para o martelo-cortador no braço Fuite hydr. mart.-ciseaux sur bras *4,2M*
8279308		Switch-controlled function no. 1 for hammer-shear Función núm. 1 controlada por interruptor para martillo- Função n° 1 controlada por interruptor para o martelo-c Fonction No 1 commandée par commutateur, marteau/
8279309		Switch-controlled function no. 1 for hammer-shear Función núm. 1 controlada por interruptor para martillo- Função n° 1 controlada por interruptor para o martelo-c Fonction No 1 commandée par commutateur, marteau/
8279310	VOE 14541478	Switch-controlled function no. 2 for hammer-shear Función núm. 2 controlada por interruptor para martillo- Função n° 2 controlada por interruptor para o martelo-c Fonction No 2 commandée par commutateur, marteau/
8279311	VOE 14541479	Pedal-controlled function for hammer-shear Función controlada por pedal para martillo-cizalla Função do martelo-cortador controlada por pedal Fonction de commande par pédale, marteau/cisaille
8279586		Leak-off line on dip. arm without leak. for grapp. Fuga en brazo sin fuga en accion. garras Linha de retorno no braço sem vazamento para a garra Fuite sur bras sans fuite Commande de grappin *2,9M ME*

Equipment	Kit No	Description
8279587		Hydr. leak-off line for hammer-shear. Fuga hidr. para martillo-cizalla. Linha de fuga hidráulica para o martelo-cortador Fuite hydraulique marteau-ciseaux. *PLUS PARTS FOR DOUBLE ACTING*
8279588		Seat belt Cinturòn de cadera Ceinture à la hanche *3 INCH*
8279589		Upper frame Bastidor superior Chassi superior Partie supérieure du châssis *WITHOUT FOG MOUNT*
8279590		Upper frame Bastidor superior Chassi superior Partie supérieure du châssis *WITH FOG MOUNT*
8279593	VOE 14541470	Hydr. leak-off line for hammer-shear. 1 pump Fuga hidr. para martillo-cizalla. 1 bomba Linha de retorno hidráulico para o martelo-cortador, bo Fuite hydraulique marteau-ciseaux. 1 pompe *SINGLE ACTING*
8279595	VOE 14521847	Tool kit Juego de herramientas Kit de ferramentas Outillage *FULL SCALE*
8279596		Tool kit Juego de herramientas Kit de ferramentas Outillage *DAILY MAINTENANCE*
8279606		Decals,Korea Pegatinas Adesivos (coreanos) Autocollants
8279607		Decals,usa Pegatinas,usa Adesivos, USA Autocollants,usa
8279608		Decals Pegatinas Adesivos Autocollants *INT AND ASIAN MARKET*
8279609		Decals,europe Pegatinas,europe Adesivos, Europa Autocollants,europe
8279611		Leak bracket for slope,rot.,quick fit,hose rupture Fuga soporte-talud.,rot.,eng. ráp., rotura mang. Suporte de vazamento para inclinação, rotor, acoplame Fuite fix-descentes,rotator,r rapide,rupt flexible
8279612		Leak bracket for slope,rot.,quick fit,hose rupture Fuga soporte-talud.,rot.,eng. ráp., rotura mang. Suporte de vazamento para inclinação, rotor, acoplame Fuite fix-descentes,rotator,r rapide,rupt flexible

Equipment	Kit No	Description
8279613		Leak bracket for slope,rot.,quick fit,hose rupture Fuga soporte-talud.,rot.,eng. ráp., rotura mang. Suporte de vazamento para inclinação, rotor, acoplame Fuite fix-descentes,rotator,r rapide,rupt flexible
8279614		Leak bracket for slope,rot.,quick fit,hose rupture Fuga soporte-talud.,rot.,eng. ráp., rotura mang. Suporte de vazamento para inclinação, rotor, acoplame Fuite fix-descentes,rotator,r rapide,rupt flexible
8279615		Leak bracket for slope,rot.,quick fit,hose rupture Fuga soporte-talud.,rot.,eng. ráp., rotura mang. Suporte de vazamento para inclinação, rotor, acoplame Fuite fix-descentes,rotator,r rapide,rupt flexible
8279616		Decals, China Letreros, China Adesivos Autocollants, Chine
8279622		Hydr. leak-off line for hammer-shear. Fuga hidr. para martillo-cizalla. Linha de fuga hidráulica para o martelo-cortador Fuite hydraulique marteau-ciseaux. *PLUS PARTS SHUTTLE 2*
8279689		Under cover 2,3t for superstructure Cubierta inf. 2,3 t para superestructura Embaixo da tampa 2,3 t para a superestrutura Couvercle inférieur 2.3t pour superstructure
8280237		Water separator without heater Separador de agua sin calefactor Separador de água sem aquecedor Séparateur eau sans chauffage
8280832	VOE 14564574	Servo control pattern change for lever control Cambio de patrón de servomando para control de la p Troca, função servo para operação de alavanca Échange fonction servo, levier de commande
8280934		Gp Bucket with tooth Cazo Gp con dientes Caçamba GP com dentes Godet Gp avec dents *VHD80 2900L, VTS TOOTH*
8280935		Gp Bucket with tooth Cazo Gp con dientes Caçamba GP com dentes Godet Gp avec dents *VHD80 3300L, VTS TOOTH*
8280936		Gp Bucket with tooth Cazo Gp con dientes Caçamba GP com dentes Godet Gp avec dents *VHD90 4000L, VTS TOOTH*
8280937		Gp Bucket with tooth Cazo Gp con dientes Caçamba GP com dentes Godet Gp avec dents *VHD90 4500L, VTS TOOTH*
8280938		Gp Bucket with tooth Cazo Gp con dientes Caçamba GP com dentes Godet Gp avec dents *VRL80 2900L, VTS TOOTH*

Equipment	Kit No	Description
8280939		Gp Bucket with tooth Cazo Gp con dientes Caçamba GP com dentes Godet Gp avec dents *VRL90 4000L, VTS TOOTH*
8281134		Tool kit Juego de herramientas Kit de ferramentas Outillage *RETRACT FRAME*
8281267		Linkage for bucket Varillaje de cuchara Articulação da caçamba Articulation de godet *F-BUCKET*
8281795		Noise reduction kit Equipo insonorizante Kit de redução de ruído Equipement insonorisant
8282881		Quick fit Enganche ráp. Acoplamento rápido Raccord rapide *U70*
8282883		Hydr. Quick fit equipment on basic machine Equipo hidr. enganche ràp. en máquina básica Equipamento de acoplamento rápido hidráulico na má Equip. hydr. fixation rapide sur machine de base *UQF*
8282884		Leak-off line for Quick fit equipment on boom Fuga para enganche ràp. en pluma Linha de retorno para o acoplamento rápido na lança Fuite pour raccord rapide sur flèche *7,7M*
8282885		Leak-off line for Quick fit equipment on boom Fuga para enganche ràp. en pluma Linha de retorno para o acoplamento rápido na lança Fuite pour raccord rapide sur flèche *6,6M*
8282886		Hydr. Quick fit equipment on dipper arm Equipo hidr. enganche ràp. en brazo Sistema hidráulico. Equipamento de acoplamento rápi Equip. hydr. fixation rapide sur bras *2,9M*
8282887		Hydr. Quick fit equipment on dipper arm Equipo hidr. enganche ràp. en brazo Sistema hidráulico. Equipamento de acoplamento rápi Equip. hydr. fixation rapide sur bras *3,55M*
8282888		Hydr. Quick fit equipment on dipper arm Equipo hidr. enganche ràp. en brazo Sistema hidráulico. Equipamento de acoplamento rápi Equip. hydr. fixation rapide sur bras *4,2M*
8282992		Leak-off line for slope-rotator on basic machine Fuga hidr. para taludes-rotador en maquina basica Linha de retorno para o rotor de inclinação na máquina Fuite hydr descentes-rotator sur machine de base *ON/OFF*

Equipment	Kit No	Description
8282993		Leak-off line for slope-rotator on boom Fuga hidr. para taludes-rotador en pluma Linha de retorno para o rotor de inclinação na lança Fuite hydr descentes-rotator sur flèche *7,7M*
8282994		Leak-off line for slope-rotator on boom Fuga hidr. para taludes-rotador en pluma Linha de retorno para o rotor de inclinação na lança Fuite hydr descentes-rotator sur flèche *6,6M*
8282995		Leak-off line for slope-rotator on dipper arm Fuga hidr. para taludes-rotador en brazo Linha de retorno para o rotor de inclinação no braço Fuite hydr descentes-rotator sur bras *2,9M*
8282996		Leak-off line for slope-rotator on dipper arm Fuga hidr. para taludes-rotador en brazo Linha de retorno para o rotor de inclinação no braço Fuite hydr descentes-rotator sur bras *3,55M*
8283011		Leak-off line for slope-rotator on dipper arm Fuga hidr. para taludes-rotador en brazo Linha de retorno para o rotor de inclinação no braço Fuite hydr descentes-rotator sur bras *4,2M*
8283012		Extra oil pump, standard version of cooling Bomba de aceite adicional, versión estándar del siste Bomba de óleo extra, resfriamento padrão Pompe à huile supplémentaire, système de refroidisse *OIL COOLER AND SERVO*
8283013		Extra oil pump, standard version of cooling Bomba de aceite adicional, versión estándar del siste Bomba de óleo extra, resfriamento padrão Pompe à huile supplémentaire, système de refroidisse *X3 AND OIL COOLER AND SERVO*
8283641		Under cover for superstructure Tapa inferior para superestructura Sob a tampa da superestrutura Capot inférieur 8t pour tourelle *8T*
8283642		Bucket cylinder protection Pretecciòn para cilindro de pala Protection pour cylindre de godet *DEMOLITION*
8283643		Swing bearing cover Tapa del cojinete de giro Tampa do mancal de giro Carter de palier d'orientation
8283644		Boom cylinder protection Protección del cilindro de la pluma Proteção do cilindro da lança Protection de vérin de flèche *DEMOLITION*
8283645		Bucket cylinder protection Pretecciòn para cilindro de pala Protection pour cylindre de godet *DEMOLITION*

Equipment	Kit No	Description
8284048	VOE 14579996	Extra oil-bath air cleaner Extra filtro aire Filtro de ar banhado a óleo adicional Extra filtre aire
8284049		Cowl frame Bastidor del capó Quadro do capô Cadre d'auvent *RAIN CAP OR PRE CLEANER*
8284050		Cowl frame Bastidor del capó Quadro do capô Cadre d'auvent *OIL BATH CLEANER*
8284386		Dipper arm with leak seat Brazo con asiento de fuga Braço com base vazada Bras avec siège de fuite *5,2M*
8284394		Grapple manoeuvre. Leak-off line on dip. arm Fuga de aceite hidr. accion. garras en brazo Operação com garra. Linha de retorno no braço Commande de grappin, fuite hydr. sur le bras *5.2M*
8284410		Leak-off line for hammer-shear on dipper arm Fuga hidr. para mart.-cizalla en brazo Linha de retorno para o martelo-cortador no braço Fuite hydr. mart.-ciseaux sur bras *5,2M*
8284907		Bucket conflux Flujo confluente de cuchara Confluência da caçamba Débit confluent godet
8284908		Leak-off line for slope-rotator on dipper arm Fuga hidr. para taludes-rotador en brazo Linha de retorno para o rotor de inclinação no braço Fuite hydr descentes-rotator sur bras *5,2M*
8284909		Hydr. Quick fit equipment on dipper arm Equipo hidr. enganche ràp. en brazo Sistema hidráulico. Equipamento de acoplamento rápi Equip. hydr. fixation rapide sur bras *5,2M*
8284913	VOE 14602341	Cassette radio Radiocasete Rádio-toca-fitas Radio-cassette *RADIO AND CD PLAYER*
8285927		Under cover for superstructure Tapa inferior para superestructura Sob a tampa da superestrutura Capot inférieur 8t pour tourelle *8T, WITH NOISE KIT*
8286153		Boom cylinder protection Protección del cilindro de la pluma Proteção do cilindro da lança Protection de vérin de flèche

Equipment	Kit No	Description
8286483		Control joystick - semi long Palanca universal de mando-semilarga Alavanca de controle - semi-longa Levier de commande-semi-long *SEMI-LONG FOR TROPICAL*
8286484		Switch-controlled function no. 1 for hammer-shear Función núm. 1 controlada por interruptor para martillo- Função n° 1 controlada por interruptor para o martelo-c Fonction No 1 commandée par commutateur, marteau/ *ON/OFF 1WAY, WITHOUT*
8286864		Caretrack CareTrack Caretrack Caretrack *GSM/GPS,STD CAB, FOG, FOPS, ANTIVANDAL* *KIT NO 15044482+11198403+15000839*
8286865		Caretrack CareTrack Caretrack Caretrack *GSM/GPS FOR CRAWLER OPT*
8286866		Caretrack CareTrack Caretrack Caretrack *SATELLITE,STD CAB,FOG,FOPS,ANTIVANDAL* *KIT NO 15044482+11198403+15000839*
8286867		Caretrack CareTrack Caretrack Caretrack *SATELLITE FOR CRAWLER OPT*
8289429		Boom cylinder, std seal Cilindro de pluma Cilindro da lança, vedação padrão Vérin de flèche *NORMAL BUSHING*
8289430		Dipper arm cylinder, std seal Cilindro de brazo Cilindro do braço , vedação padrão Vérin de bras *NORMAL BUSH*
8289431		Bucket cylinder Cilindro de cazo Cilindro caçamba Vérin de godet *NORMAL BUSHING*
8289432		Bucket cylinder Cilindro de cazo Cilindro caçamba Vérin de godet
8289458		Anti-theft Antirrobo Anti-furto Protection antivol *WITH GPS*

Equipment	Kit No	Description
8290201		Counterweight - fabrication Contrapeso - fabricación Contrapeso - fabricação Construction du contrepoids *11,3TON*
8290202		Counterweight - fabrication Contrapeso - fabricación Contrapeso - fabricação Construction du contrepoids *10,25TON,REMOVAL*
8290773		Engine start aid Ayuda de arranque del motor Auxílio de partida ao motor Démarrage assisté du moteur *HIGH ALTITUDE WITH X1*
8290774		Engine start aid Ayuda de arranque del motor Auxílio de partida ao motor Démarrage assisté du moteur *HIGH ALTITUDE WITHOUT X1*
8291635		Main control valve Válvula de control principal Válvula de controle principal Valve de commande principale
8291636		Main control valve Válvula de control principal Válvula de controle principal Valve de commande principale
8292217		Swing drive Accionamiento de giro Acionamento do giro Commande d'oscillation
8292218		Swing drive Accionamiento de giro Acionamento do giro Commande d'oscillation

GROUP		Section	Page
210	Engine	100	43
210	Engine	200	45
210	Repair kits for engine	300	47
211	Cylinder head with fitting parts	100	55
211	Cylinder head	150	57
212	Cylinder block 8279230	100	61
212	Cylinder block	150	65
212	Crankcase ventilation	300	67
213	Cylinder liner and piston	100	69
214	Valve mechanism	100	71
214	Valve mechanism	150	77
215	Timing gear casing and gears	100	79
215	Camshaft	200	83
216	Crankshaft and related parts	100	85
216	Flywheel housing 8279230	200	89
217	Oil sump 8279230	100	93
217	Oil sump 8279230	150	97
218	Engine mount	100	99
218	Engine mounting	200	101
221	Lubricating oil system	100	103
221	Oil pump	150	105
222	Oil filter with fitting parts	100	107
222	Oil filter housing 8279230	200	111
222	Oil filter housing	300	115
222	Oil filter with fitting parts	400	117
223	Oil cooler	100	119
233	Filter housing 8279689, 8280237	300	121
234	Fuel tank with fitting parts	100	123
234	Fuel filling pump with assembling details	300	125
235	Fuel pipe - Fuel tank S/N 10001-10382	100	127
235	Fuel pipe - Fuel tank	150	131
235	Fuel pipes, fuel pump 8279230	200	133
235	Water separator	400	141
237	Injector	200	143
251	Inlet manifold and exhaust manifold 8279230	100	145
252	Exhaust system	100	147
255	Turbocharger with fitting parts 8279230	100	149
256	Inlet system	100	151
256	Inlet system	300	155
256	Oil bath air filter.	400	157
258	Intercooler	100	159
258	Charge air cooler, plumbing	200	161
261	Cooling system	100	163
261	Radiator	300	167
261	Coolant filter	400	169
262	Water pump and thermostat housing	100	171
263	Belt transmission, pulley	200	175
263	Cooling fan mounting	300	179
263	Cooling fan mounting	400	181
269	Engine block heater	200	183
269	Engine block heater	300	185

INDICE

Catalogue id 20060 | Group 200 | Issue PUB 20021254-C | Page 38

GRUPO		Sección	Página
210	Motor	100	43
210	Motor	200	45
210	Juegos para el motor	300	47
211	Culata de cilindros con accesorios de montaje	100	55
211	Culata	150	57
212	Bloque de cilindros 8279230	100	61
212	Bloque de cilindros	150	65
212	Ventilación del cárter	300	67
213	Camisa y piston	100	69
214	Mecanismo de vávulas	100	71
214	Mecanismo de vávulas	150	77
215	Caja de distribución y engranajes	100	79
215	Eje de levas	200	83
216	Cigüeñal	100	85
216	Carcasa del volante 8279230	200	89
217	Cárter 8279230	100	93
217	Cárter 8279230	150	97
218	Suspensión del motor	100	99
218	Suspensión del motor	200	101
221	Sistema de lubricación	100	103
221	Bomba de aceite	150	105
222	Filtro de aceite con accesorios de montaje	100	107
222	Caja de filtro de aceite 8279230	200	111
222	Caja de filtro de aceite	300	115
222	Filtro de aceite con accesorios de montaje	400	117
223	Enfriador de aceite	100	119
233	Caja de filtro 8279689, 8280237	300	121
234	Depósito de combustible con accesorios de montaje	100	123
234	Bomba de llenado con accesorios de montaje	300	125
235	Tubo de combustible - Depósito de combustible S/N 10001-10382	100	127
235	Tubo de combustible - Depósito de combustible	150	131
235	Tuberias de combustible, bomba de combustible 8279230	200	133
235	Separador de agua	400	141
237	Inyector	200	143
251	Tubo admisión y múltiple escape 8279230	100	145
252	Sistema de escape	100	147
255	Turboalimentador con accesorios de montaje 8279230	100	149
256	Sistema de aspiración	100	151
256	Sistema de aspiración	300	155
256	Filtro en baño de aceitaceite.	400	157
258	Intercooler	100	159
258	Enfriador del aire de admisión, tuberías	200	161
261	Sistema de refrigeración	100	163
261	Radiador	300	167
261	Filtro de refrigerante	400	169
262	Bomba de agua y caja de termostato	100	171
263	Correa distribución, correa trapezoidal	200	175
263	Ventilador, montaje	300	179
263	Ventilador, montaje	400	181
269	Calefactor	200	183
269	Calefactor	300	185

GRUPO		Seção	Página
210	Motor	100	43
210	Motor	200	45
210	Kit de reparação para o motor	300	47
211	Cabeçote com peças acessórias	100	55
211	Cabeçote	150	57
212	Bloco de cilindros 8279230	100	61
212	Bloco de cilindros	150	65
212	Respiro do cárter	300	67
213	Camisa de cilindro e pistão	100	69
214	Mecanismo de válvula	100	71
214	Mecanismo de válvula	150	77
215	Caixa da engrenagem de distribuição e engrenagens	100	79
215	Eixo de came	200	83
216	Eixo de manivela e peças relacionadas	100	85
216	Carcaça do volante 8279230	200	89
217	Cárter de óleo 8279230	100	93
217	Cárter de óleo 8279230	150	97
218	Suporte do motor	100	99
218	Suspensão do motor	200	101
221	Sistema de lubrificação	100	103
221	Bomba de óleo	150	105
222	Filtro de óleo com peças acessórias	100	107
222	Caixa do filtro de óleo 8279230	200	111
222	Caixa do filtro de óleo	300	115
222	Filtro de óleo com peças acessórias	400	117
223	Refrigerador de óleo	100	119
233	Caixa do filtro 8279689, 8280237	300	121
234	Tanque de combustível com peças de montagem	100	123
234	Bomba de abastecimento de combustível com peças de montagem	300	125
235	Tubo de combustível - Tanque de combustível S/N 10001-10382	100	127
235	Tubo de combustível - Tanque de combustível	150	131
235	Tubulação de combustível, bomba de combustível 8279230	200	133
235	Separador de água	400	141
237	Injetor	200	143
251	Coletor de admissão e coletor de escape 8279230	100	145
252	Sistema de escape	100	147
255	Turbocompressor com peças de montagem 8279230	100	149
256	Sistema de admissão	100	151
256	Sistema de admissão	300	155
256	Filtro de ar em banho de óleo.	400	157
258	Intercooler	100	159
258	Radiador de ar, tubulação	200	161
261	Sistema de refrigeração	100	163
261	Radiador	300	167
261	Filtro de refrigerante	400	169
262	Bomba de água e carcaça do termostato	100	171
263	Transmissão por correia, polia	200	175
263	Ventilador de refrigeração, montagem	300	179
263	Ventilador de refrigeração, montagem	400	181
269	Aquecedor do bloco do motor	200	183
269	Aquecedor do bloco do motor	300	185

TABLE DES MATIÈRES

GROUPE		Section	Page
210	Moteur	100	43
210	Moteur	200	45
210	Jeu pour moteur	300	47
211	Culasse du cylindre avec pièces de montage	100	55
211	Culasse	150	57
212	Bloc-cylindres 8279230	100	61
212	Bloc-cylindres	150	65
212	Ventilation de carter	300	67
213	Chemise cylindre et piston	100	69
214	Commande des soupapes	100	71
214	Commande des soupapes	150	77
215	Carter de distribution et engrenage	100	79
215	Arbre à cames	200	83
216	Axe à vilebreguintas	100	85
216	Carter de volant 8279230	200	89
217	Carter d'huile 8279230	100	93
217	Carter d'huile 8279230	150	97
218	Support moteur	100	99
218	Suspension du moteur	200	101
221	Système de graissage	100	103
221	Pompe à huile	150	105
222	Filtre à huile avec pièces de montage	100	107
222	Filtre à huile 8279230	200	111
222	Filtre à huile	300	115
222	Filtre à huile avec pièces de montage	400	117
223	Radiateur d 'huile	100	119
233	Boîtier filtre 8279689, 8280237	300	121
234	Réservoir de carburant avec pièces de montage	100	123
234	Pompe rempl carburant avec pièces de montage.	300	125
235	Conduit de carburant - Réservoir de carburant S/N 10001-10382	100	127
235	Conduit de carburant - Réservoir de carburant	150	131
235	Canalisations à combus, pompe carburant 8279230	200	133
235	Separateur d'eau	400	141
237	Injecteur complet	200	143
251	Tubulure admission et tubulure echappement 8279230	100	145
252	Système d'échappement	100	147
255	Turbocompresseur avec pièces de montage 8279230	100	149
256	Système d'aspiration	100	151
256	Système d'aspiration	300	155
256	Filtre air bain huile avec pièces de montage.	400	157
258	Refroidisseur intermédiaire	100	159
258	Echangeur intermédiaire, plombage	200	161
261	Système de refroidissement	100	163
261	Radiateur	300	167
261	Filtre à liquide de refroidissement	400	169
262	Pompe à eau et boitier thermostat	100	171
263	Transmission courroie, courroie trapézoïdale	200	175
263	Ventilateur, montage	300	179
263	Ventilateur, montage	400	181
269	Chauffe-moteur	200	183
269	Chauffe-moteur	300	185

VOLVO

Construction Equipment

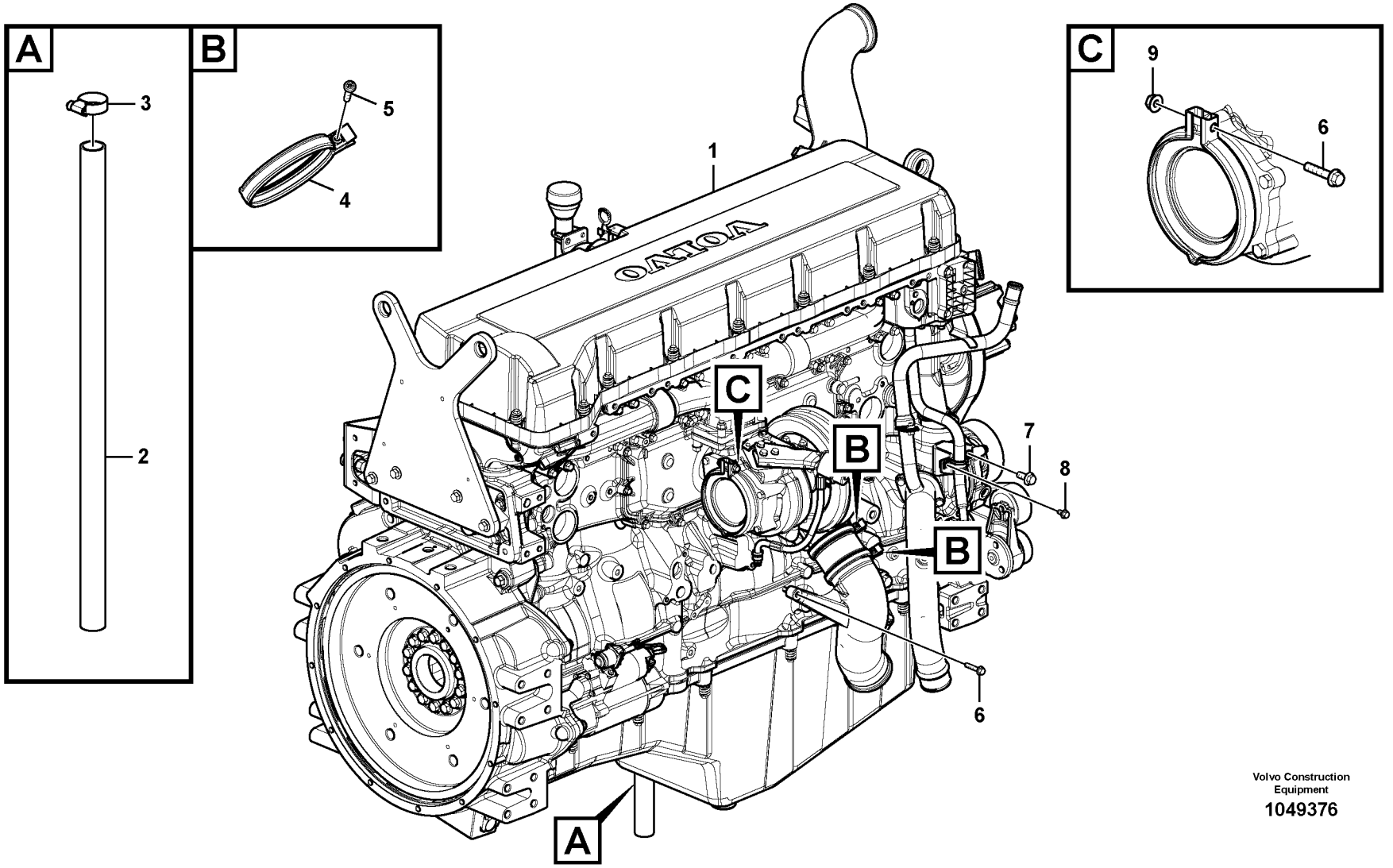

Volvo Construction Equipment

1049376

Fig.	Part No.	Quantity 1	2	3	PS	KIT	Description	Denominación	Denominação	Dénomination	Notes
1	**VOE 8188186**	1					Engine	Motor	Motor	Moteur	(VOE 8188183) D16E EAE3 S/N 10001-10337
	VOE 8188186	1					Engine	Motor	Motor	Moteur	D16E S/N 10338-
2	**VOE 14881131**	1					Hose	Manguera	Mangueira	Flexible	
3	**SA 9312-10175**	1					Clamp	Abrazadera	Grampo	Pince Serrage	
4	**VOE 20787709**	2					Clamp	Abrazadera	Braçadeira	Collier serrage	
5	**VOE 969589**	2					Six point socket screw	Racor de seis dientes	Paraf soquete sext	Vis à 6 pans creux	
6	**VOE 947760**	3					Flange screw	Tornillo embridado	Parafuso flangeado	Vis à embase	
7	**VOE 965191**	2					Flange screw	Tornillo embridado	Parafuso flangeado	Vis à embase	
8	**VOE 946440**	1					Flange screw	Tornillo embridado	Parafuso flangeado	Vis à embase	
9	**VOE 948645**	1					Flange lock nut	Contratuerca embridada	Contra porca flange	Contre-écrou à bride	

1	**8279230**	**Moteur** **Motor** **Motor** **Engine**	Catalogue id **20060**	Group **210**
2			Illustr. No **1049376**	Section **100**
3			Issue **PUB 20021254-C**	Page **43**
4				
5				

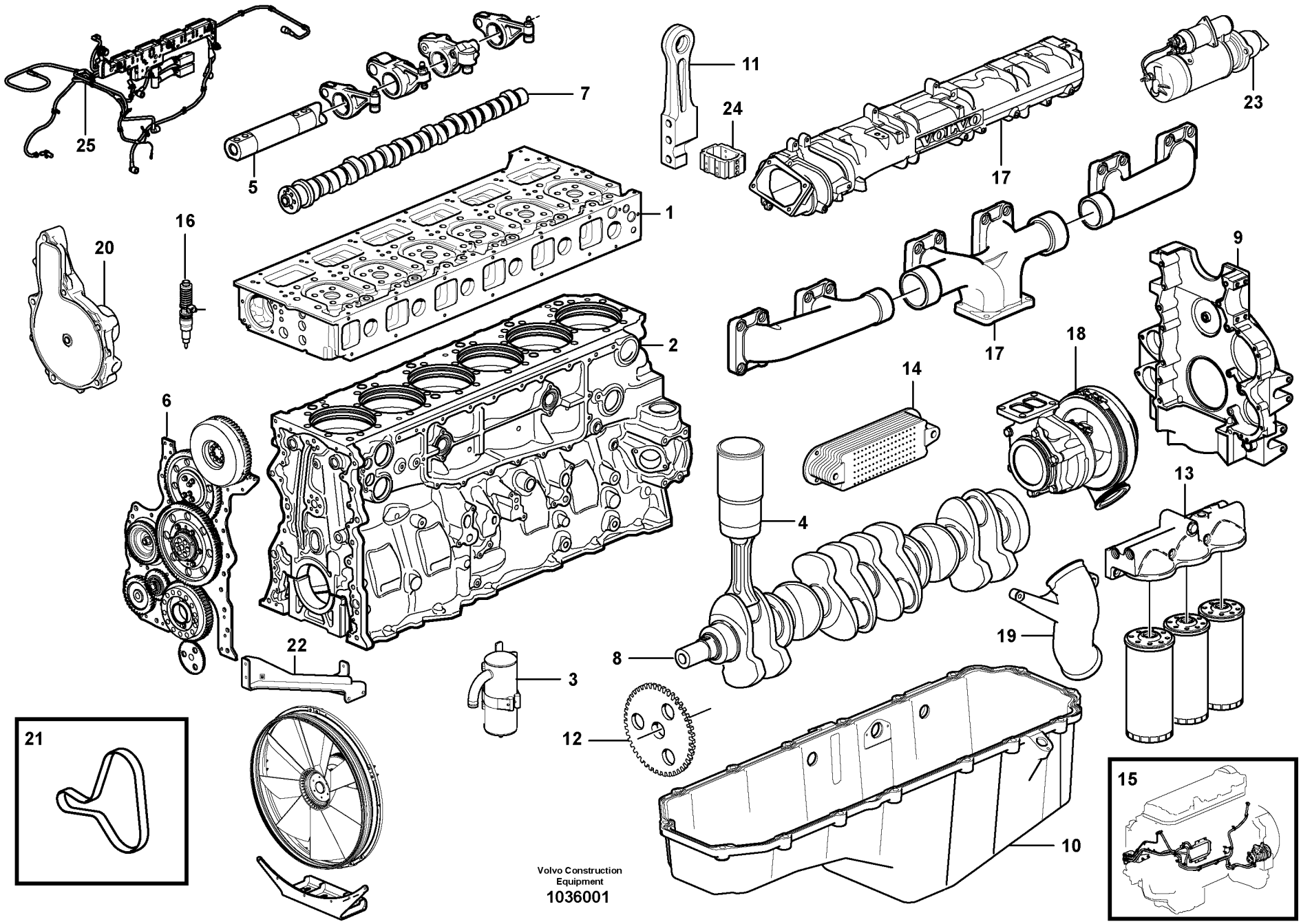

Volvo Construction Equipment

1036001

Fig.	Part No.	Quantity 1	2	3	PS	KIT	Description	Denominación	Denominação	Dénomination	Notes
	VOE 8188186	1					Engine	Motor	Motor	Moteur	(VOE 8188183) D16E EAE3 S/N 10001-10337
	VOE 8188186	1					Engine	Motor	Motor	Moteur	D16E-A S/N 10338-
1		1					•Cylinder head	•Culata	•Cabeçote	•Culasse	See group 211, Page 55
2		1					•Cylinder block	•Bloque cilindro	•Bloco de cilindros	•Bloc-cylindres	See group 212, Page 61
3		1					•Crankcase ventilation	•Ventilación del ca	•Respiro do cárter	•Aération de carter	See group 212, Page 67
4		6					•Cylinder liner,piston	•Camisa,piston	•Camisa de cilindro, pistão	•Chemise cyl.piston	See group 213, Page 69
5		1					•Valve mechanism	•Mecanismo de valvulas	•Mecanismo da válvula	•Commande des soupape	See group 214, Page 71
6		1					•Timing gear casing	•Cubierta distribucion	•Caixa da engrenagem de	•Carter distribution	See group 215, Page 79
7		1					•Camshaft	•Arbol levas	•Eixo de came	•Arbre cames	See group 215, Page 83
8		1					•Crankshaft	•Cigüeñal	•Eixo de manivela	•Vilebrequin	See group 216, Page 85
9		1					•Flywheel Hsg	•Cubiert Volante	•Carcaça do volante	•Carter Volant	See group 216, Page 89
10		1					•Oil sump	•Carter de aceite	•Cárter de óleo	•Carter d'huile	See group 217, Page 93
11		1					•Engine mounting	•Fijacion motor	•Montagem do motor	•Silentbloc moteur	See group 218, Page 101
12		1					•Lubricating system	•Sist.lubrificante	•Sistema de lubrificação	•Syst.de graissage	See group 221, Page 103
13		1					•Oil filter	•Filtro aceite	•Filtro de óleo	•Filtre huile	See group 222, Page 107
14		1					•Oil cooler	•Enfriador aceite	•Refrigerador de óleo	•Radiateur huile	See group 223, Page 119
15		1					•Fuel system	•Sistema de combusti	•Sistema de combustível	•Système dalimentati	See group 235, Page 133
16		1					•Injector	•Inyector	•Injetor	•Injecteur	See group 237, Page 143
17		1					•Inlet, exhaust syst.	•Admis.&sist.escape	•Entrada, sistema de esca	•Admiss.&syst.echapp	See group 251, Page 145
18		1					•Turbocharger	•Turbocompresor	•Turbocompressor	•Turbocompresse	See group 255, Page 149
19		1					•Chg Air Cooler	•Enfriad Air Car	•Radiador de ar	•Refoi.air Sural	See group 258, Page 159
20		1					•Coolant Pump	•Bomba Ag.refr.	•Bomba refrigerante	•Pompe a eau	See group 262, Page 171
21		1					•Belt Xmsn	•Correa Distrib	•	•Transm.courroie	See group 263, Page 175
22		1					•Blower	•Ventilador	•Ventilador	•Ventilateur	See group 263, Page 179
23		1					•Starter Motor	•Motor de arranque	•Motor de arranque	•Demarreur	See group 331, Page 199
24		1					•Starter Element	•Calentador Arr.	•Elemento de partida	•Eleme.demarrage	See group 333, Page 203
25		1					•Cable harness	•Manojo cables	•Chicote	•Faisceau cables	See group 371, Page 241

1	**8279230**	**Moteur** **Motor** **Motor** **Engine**	Catalogue id **20060**	Group **210**
2			Illustr. No **1036001**	Section **200**
3			Issue **PUB 20021254-C**	Page **45**
4				
5				

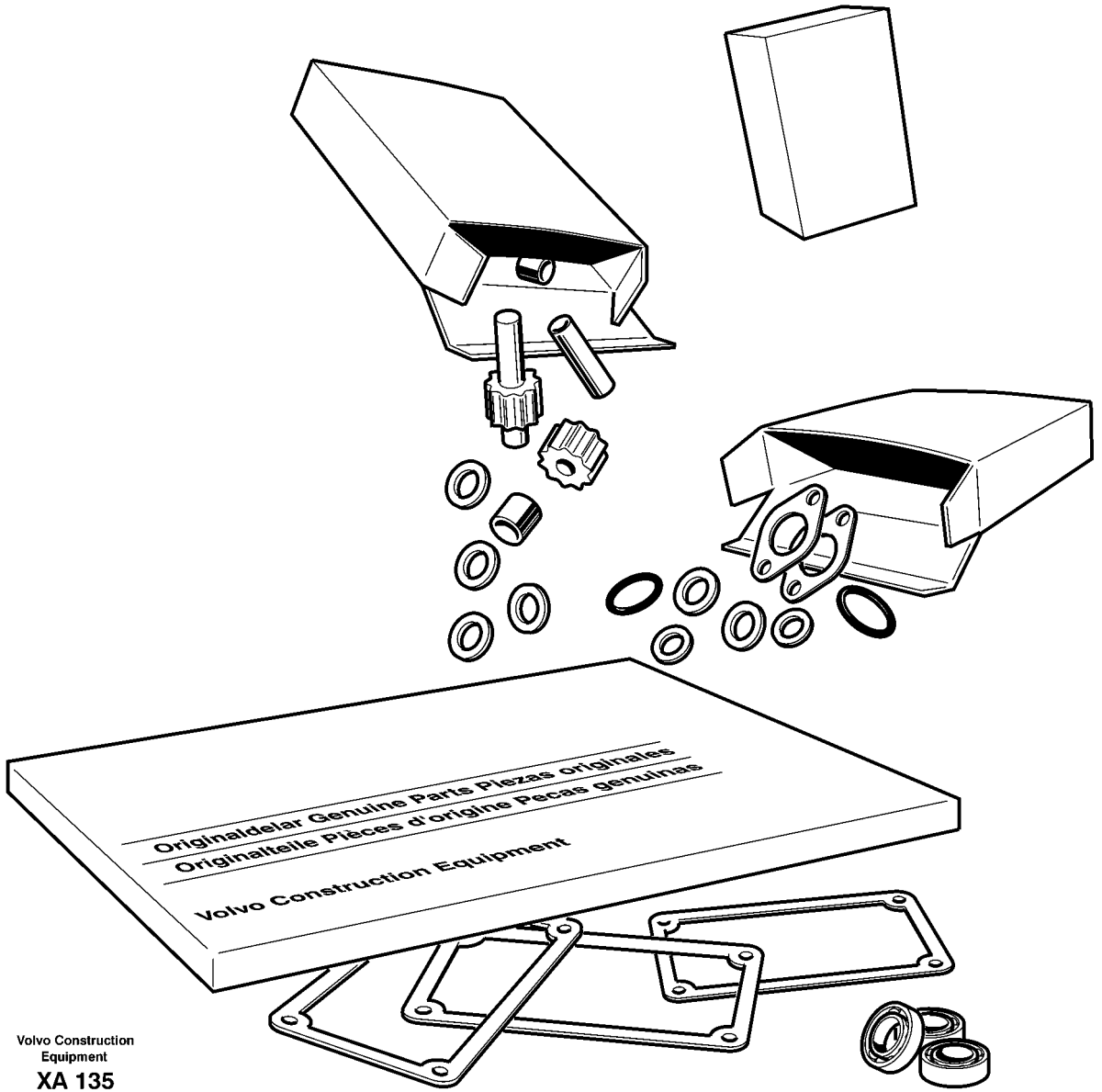

Volvo Construction Equipment

XA 135

Fig.	Part No.	Quantity 1	2	3	PS	KIT	Description	Denominación	Denominação	Dénomination	Notes
	VOE 15021076	1					Kit	Juego	Jogo	Lot	Cylinderhead Overhaul kit
	VOE 13947281	6					•Gasket	•Junta	•Junta	•Joint	
	VOE 20536487	6					•O-ring	•Anillo tórico	•Anel-o	•Joint torique	
	VOE 276935	12					•Sealing ring kit	•Juego anillo de retén	•Jogo anel de vedação	•Kit joints étanchéité	
	VOE 1547252	2					•Sealing ring	•Anillo retén	•Anel de vedação	•Bague étanchéité	
	VOE 960628	1					•Plug	•Tapón	•Tampão	•Bouchon	
	VOE 13968062	1					•Plug	•Tapón	•Bujão	•Tampon	
	VOE 20845995	2					•Plug	•Tapon	•Bujão	•Bouchon	
	VOE 21006109	1					Bearing shell kit	Juego casquillos de cojine	Jogo casquilhos	Jeu coussinets	REAR Camshaft
	VOE 21006103	6					Bearing shell kit	Juego casquillos de cojine	Jogo casquilhos	Jeu coussinets	FRONT Camshaft
	VOE 20578851	6					Main Bearing	Cojin Bancada	Mancal principal	Pal.vilebrequin	STD. 1 - 6
	VOE 20700881	6					Main Bearing	Cojin Bancada	Mancal principal	Pal.vilebrequin	0,25 U SZ
	VOE 20700882	6					Main Bearing	Cojin Bancada	Mancal principal	Pal.vilebrequin	0,50 U SZ
	VOE 20700885	6			OP		Main Bearing	Cojin Bancada	Mancal principal	Pal.vilebrequin	0,75 U SZ
	VOE 20700886	6					Main Bearing	Cojin Bancada	Mancal principal	Pal.vilebrequin	1,00 U SZ
	VOE 20700887	6			OP		Main Bearing	Cojin Bancada	Mancal principal	Pal.vilebrequin	1,25 U SZ
	VOE 20578853	1					Main Bearing	Cojin Bancada	Mancal principal	Pal.vilebrequin	STD
	VOE 20700890	1					Main Bearing	Cojin Bancada	Mancal principal	Pal.vilebrequin	0,25 U SZ
	VOE 20700891	1					Main Bearing	Cojin Bancada	Mancal principal	Pal.vilebrequin	0,50 U SZ
	VOE 20700892	1			OP		Main Bearing	Cojin Bancada	Mancal principal	Pal.vilebrequin	0,75 U SZ
	VOE 20700893	1					Main Bearing	Cojin Bancada	Mancal principal	Pal.vilebrequin	1,00 U SZ
	VOE 20700895	1			OP		Main Bearing	Cojin Bancada	Mancal principal	Pal.vilebrequin	1,25 U SZ
	VOE 20586602	6					Bearing Shell	Casq Cojinete	Casquilho	Coussine.palier	STD
	VOE 20586603	6					Bearing Shell	Casq Cojinete	Casquilho	Coussine.palier	0,25 U SZ
	VOE 20586604	6					Bearing Shell	Casq Cojinete	Casquilho	Coussine.palier	0,50 U SZ
	VOE 20586605	6			OP		Bearing shell	Casquillo de cojinete	Casquilho	Coussinet palier	0,75 U SZ
	VOE 20586606	6					Bearing Shell	Casq Cojinete	Casquilho	Coussine.palier	1,00 U SZ
	VOE 20586607	6			OP		Bearing shell	Casquillo de cojinete	Casquilho	Coussinet palier	1,25 U SZ

1	**8279230**	**Jeu pour moteur** **Kit de reparação para o motor** **Juegos para el motor** **Repair kits for engine**	Catalogue id **20060**	Group **210**
2			Illustr. No **XA135**	Section **300**
3			Issue **PUB 20021254-C**	Page **47**
4				
5				

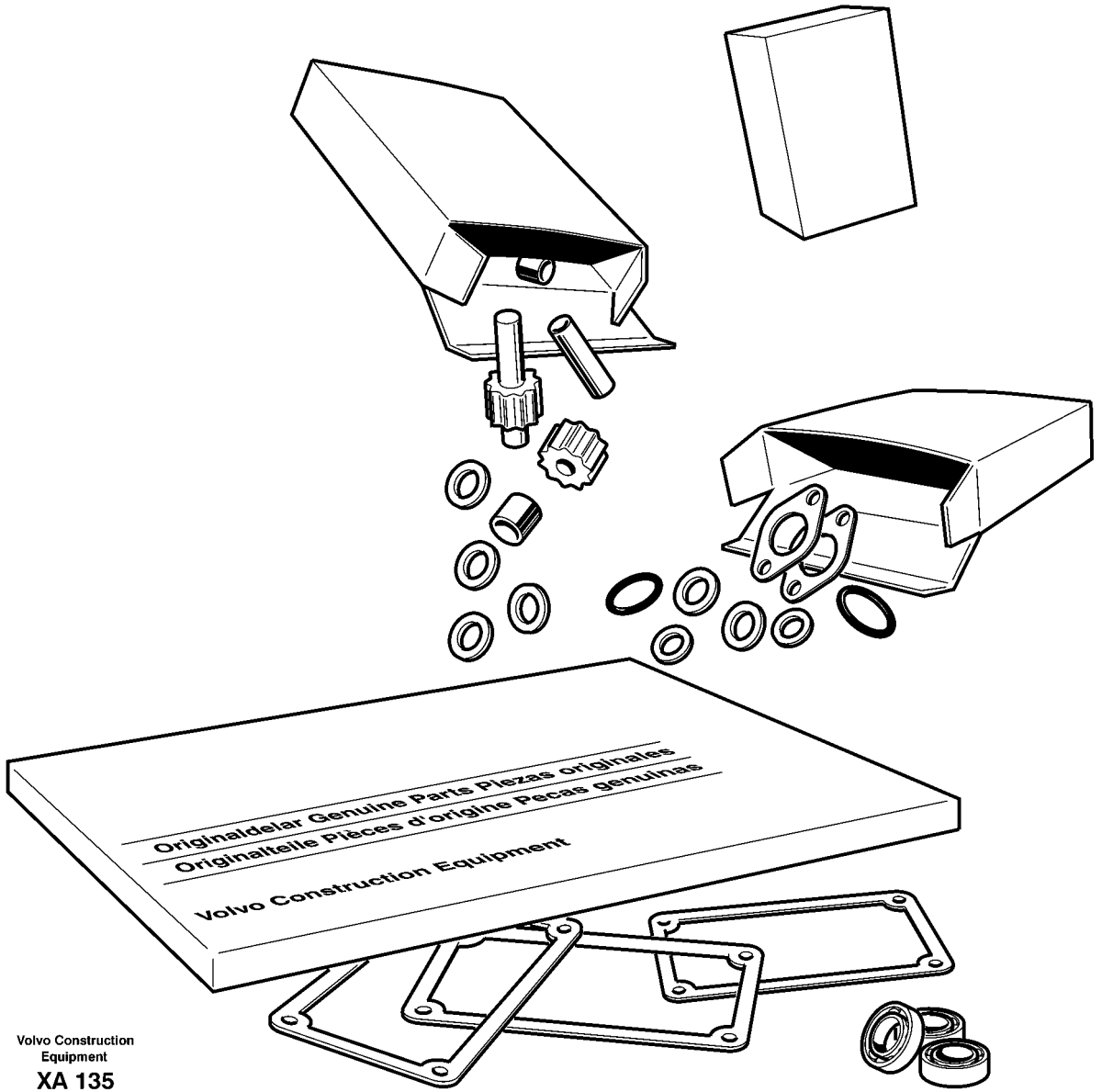

Volvo Construction Equipment

XA 135

Fig.	Part No.	Quantity 1	2	3	PS	KIT	Description	Denominación	Denominação	Dénomination	Notes
	VOE 270929	1					Thrust washer kit	Juego arandela	Jogo de arruela de encost	Kit rondelles butée	STD
	VOE 270930	1					Thrust washer kit	Juego arandela	Jogo de arruela de encost	Kit rondelles butée	0,1 O SZ
	VOE 270931	1					Thrust washer kit	Juego arandela	Jogo de arruela de encost	Kit rondelles butée	0,2 O SZ
	VOE 270932	1					Thrust washer kit	Juego arandela	Jogo de arruela de encost	Kit rondelles butée	0,3 O SZ
	VOE 276935	6					Sealing ring kit	Juego anillo de retén	Jogo anel de vedação	Kit joints étanchéité	
	VOE 21098621	1					Sleeve	Manguito	Luva	Douille	
	VOE 15021157	1					Kit	Juego	Jogo	Lot	Engine overhaul kit
	VOE 420641	1					•Gasket	•Junta	•Junta	•Joint	
	VOE 470993	1					•Gasket	•Junta	•Junta	•Joint	
	VOE 976929	3					•Gasket	•Junta	•Junta	•Joint	
	VOE 976932	1					•Gasket	•Junta	•Junta	•Joint	
	VOE 979099	1					•Gasket	•Junta	•Junta	•Joint	
	VOE 982508	2					•Gasket	•Junta	•Junta	•Joint	
	VOE 13947281	6					•Gasket	•Junta	•Junta	•Joint	
	VOE 13947282	2					•Gasket	•Junta	•Junta	•Joint	
	VOE 13969011	12					•Gasket	•Junta	•Junta	•Joint	
	VOE 20532891	1					•Gasket	•Junta	•Junta	•Joint	
	VOE 20725045	1					•Gasket	•Junta	•Junta	•Joint	Cylinder head
	VOE 20744865	6					•Gasket	•Junta	•Junta	•Joint	
	VOE 20784537	1					•Gasket	•Junta	•Junta	•Joint	
	VOE 20823322	1					•Gasket	•Junta	•Junta	•Joint	
	VOE 20852762	2					•Sealing ring	•Anillo retén	•Anel de vedação	•Bague étanchéité	
	VOE 13947622	1					•Plane gasket	•Junta plana	•Junta plana	•Joint plan	
	VOE 13947624	1					•Plane gasket	•Junta plana	•Junta plana	•Joint plan	
	VOE 943177	1					•O-ring	•Anillo tórico	•Anel-o	•Joint torique	
	VOE 944364	12					•O-ring	•Anillo tórico	•Anel-o	•Joint torique	
	VOE 948977	1					•O-ring	•Anillo tórico	•Anel-o	•Joint torique	
	VOE 949187	1					•O-ring	•Anillo tórico	•Anel-o	•Joint torique	
	VOE 955982	6					•O-ring	•Anillo tórico	•Anel-o	•Joint torique	
	VOE 990719	1					•O-ring	•Anillo tórico	•Anel-o	•Joint torique	

1	**8279230**
2	
3	
4	
5	

Jeu pour moteur
Kit de reparação para o motor
Juegos para el motor
Repair kits for engine

Catalogue id **20060**	Group **210**
Illustr. No **XA135**	Section **300**
Issue **PUB 20021254-C**	Page **49**

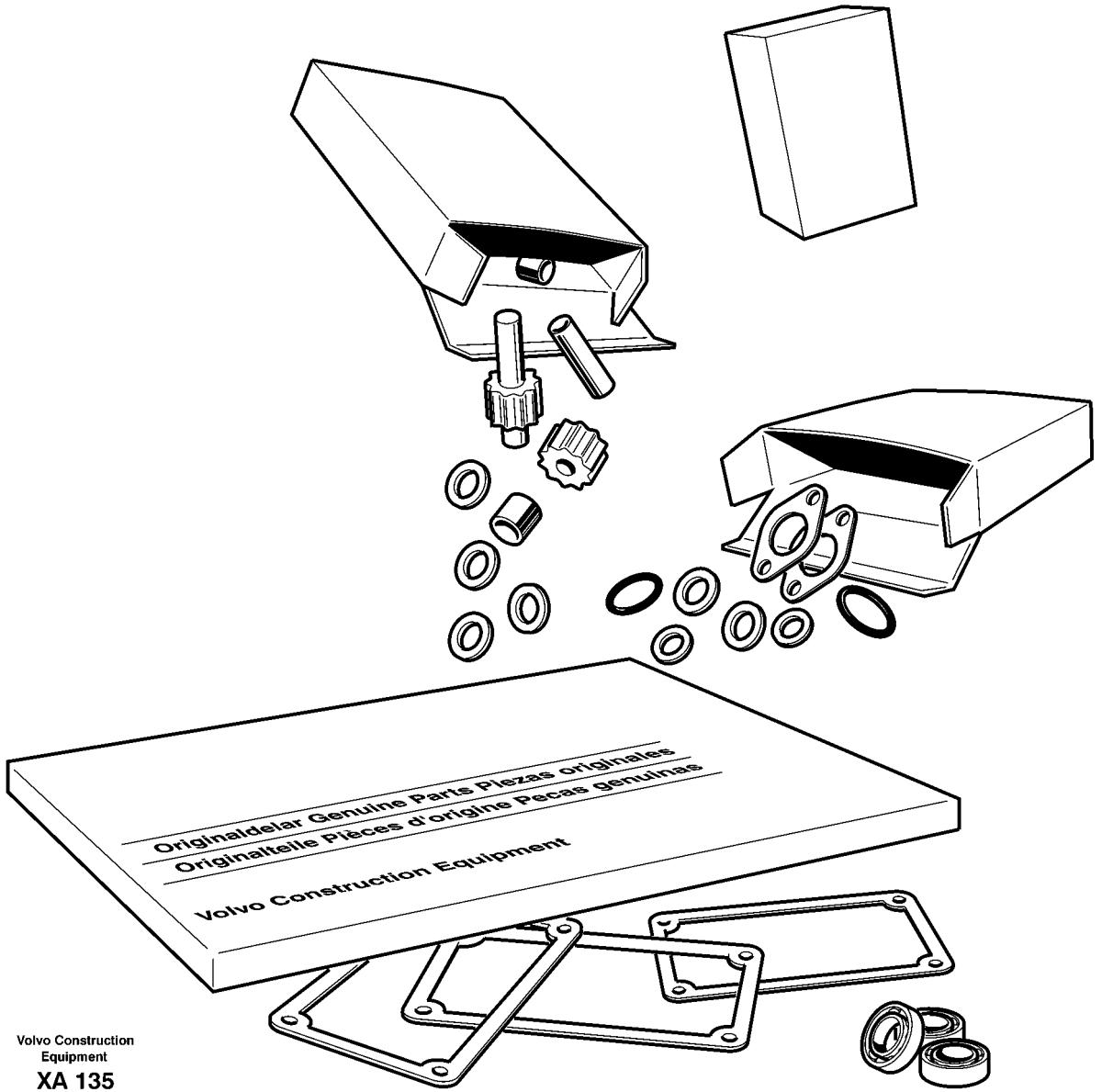

Volvo Construction Equipment

XA 135

Fig.	Part No.	Quantity 1	2	3	PS	KIT	Description	Denominación	Denominação	Dénomination	Notes
	VOE 992065	2					•O-ring	•Anillo tórico	•Anel-o	•Joint torique	
	VOE 13948610	1					•O-ring	•Anillo tórico	•Anel-o	•Joint torique	
	VOE 276935	6					•Sealing ring kit	•Juego anillo de retén	•Jogo anel de vedação	•Kit joints étanchéité	
	VOE 20563945	1					•Seal	•Junta	•Vedação	•Joint	
	VOE 21193230	1			SS		•Sealing	•Junta	•Vedação	•Étanchéité	(VOE 20746919)
	VOE 469601	1					•Sealing ring	•Anillo retén	•Anel de vedação	•Bague étanchéité	
	VOE 469846	1					•Sealing ring	•Anillo retén	•Anel de vedação	•Bague étanchéité	
	VOE 471708	1					•Sealing ring	•Anillo retén	•Anel de vedação	•Bague étanchéité	
	VOE 1543578	2					•Sealing ring	•Anillo retén	•Anel de vedação	•Bague étanchéité	
	VOE 1547252	2					•Sealing ring	•Anillo retén	•Anel de vedação	•Bague étanchéité	
	VOE 1547255	1					•Sealing ring	•Anillo retén	•Anel de vedação	•Bague étanchéité	
	VOE 1675066	2					•Sealing ring	•Anillo retén	•Anel de vedação	•Bague étanchéité	
	VOE 1677370	1					•Sealing ring	•Anillo retén	•Anel de vedação	•Bague étanchéité	
	VOE 8131097	1					•Sealing ring	•Anillo retén	•Anel de vedação	•Bague étanchéité	
	VOE 8131154	1					•Sealing ring	•Anillo reten	•Anel de vedação	•Bague d'étanchéité	
	VOE 20551483	2					•Sealing ring	•Anillo retén	•Anel de vedação	•Bague étanchéité	
	VOE 20555696	3					•Sealing ring	•Anillo retén	•Anel de vedação	•Bague étanchéité	
	VOE 20723207	1					•Sealing ring	•Anillo reten	•Anel de vedação	•Bague d'étanchéité	
	VOE 20799996	1					•Sealing ring	•Anillo reten	•Anel de vedação	•Bague d'étanchéité	
	VOE 20818346	1					•Sealing ring	•Anillo retén	•Anel de vedação	•Bague étanchéité	
	VOE 20734156	2					•Seg moulding	•Liston reten	•Faixa de vedação	•Joint Etancheite	Oil sump
	VOE 20736230	1					•Sealing strip	•Moldura retén	•Friso de vedação	•Lisse étanchéité	
	VOE 20815558	1					•Seg moulding	•Liston reten	•Faixa de vedação	•Joint Etancheite	
	VOE 20966749	6					•Cyl Liner Kit	•Jg Camisa Cil	•Kit camisa de cilindro	•Jeu Chemises	
	VOE 20520607	6					••Seg Ring Kit	••Jueg Anil Reten	••	••Kit Joint Etan	
	VOE 21010337	6					••Piston ring kit	••Juego aro de pistón	••Jogo aneis pistão	••Jeu segments piston	
	VOE 20523555	6					•Shim	•Arandela Ajuste	•Calço	•Cale d'épaisseur	
	VOE 20523556	6					•Shim	•Arandela Ajuste	•Calço	•Cale d'épaisseur	
	VOE 20523557	6					•Shim	•Arandela Ajuste	•Calço	•Cale d'épaisseur	
	VOE 270929	1					•Thrust washer kit	•Juego arandela	•Jogo de arruela de encost	•Kit rondelles butée	

1	**8279230**	**Jeu pour moteur** **Kit de reparação para o motor** **Juegos para el motor** **Repair kits for engine**	Catalogue id **20060** / Group **210**
2			Illustr. No **XA135** / Section **300**
3			Issue **PUB 20021254-C** / Page **51**
4			
5			

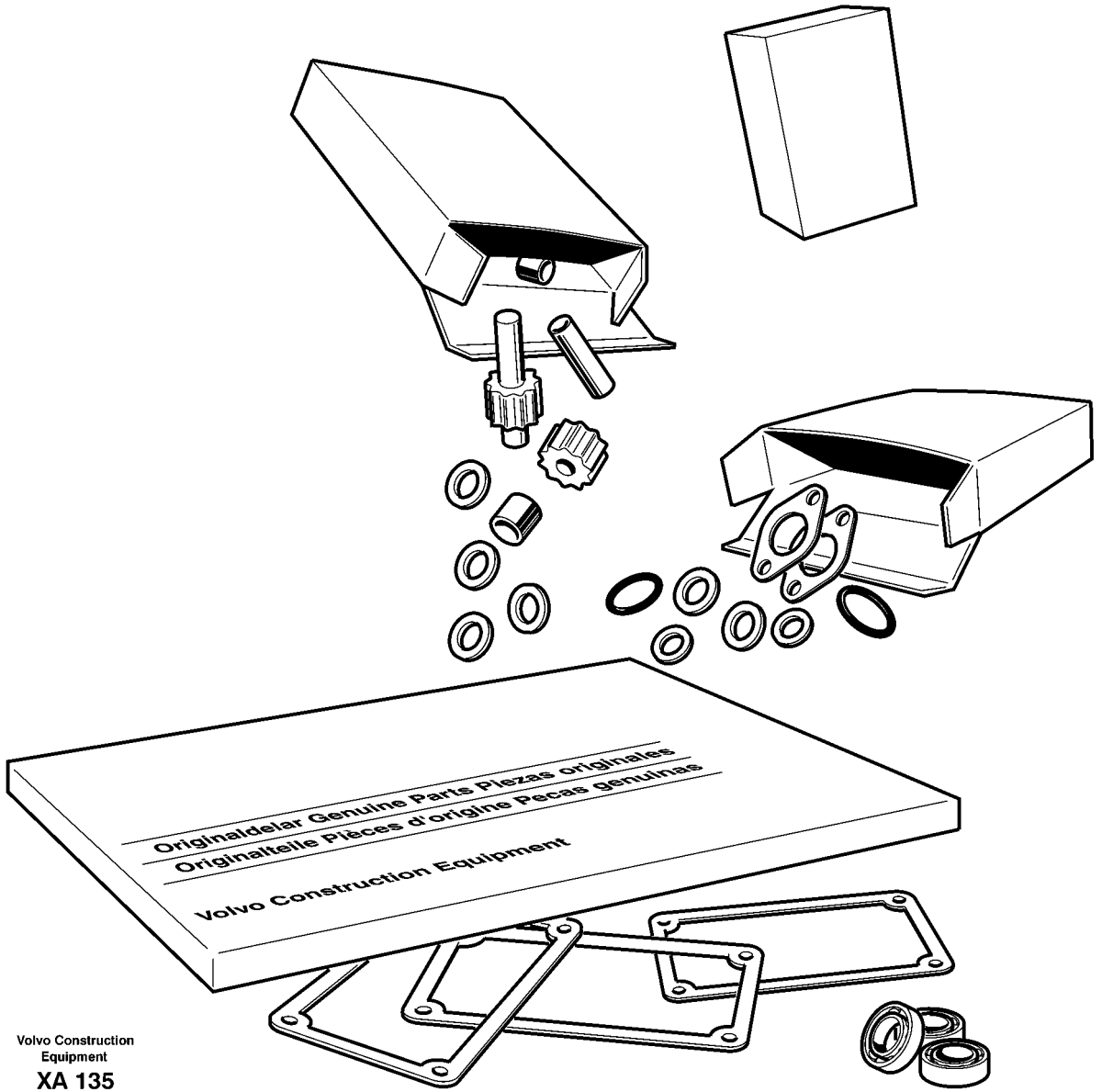

Volvo Construction Equipment

XA 135

Fig.	Part No.	Quantity 1	2	3	PS	KIT	Description	Denominación	Denominação	Dénomination	Notes
	VOE 955892	6					•Washer	•Arandela	•Arruela	•Rondelle	
	VOE 20739547	17					•Flange screw	•Tornillo embridado	•Parafuso flangeado	•Vis à embase	
	VOE 20924435	24					•Valve Seal	•Reten Valvula	•Retentor de válvula	•Joint Soupape	
	VOE 85108352	1					•Crankshaft Seal	•Reten Ciguenal	•Retentor do eixo de maniv	•Joint Vilebreq	
	VOE 85108423	1					•Crankshaft seal	•Retén cigüeñal	•Retentor árvore manivelas	•Étanchéité de vilebrequin	

1	**8279230**	**Jeu pour moteur** **Kit de reparação para o motor** **Juegos para el motor** **Repair kits for engine**	Catalogue id **20060**	Group **210**
2			Illustr. No **XA135**	Section **300**
3			Issue **PUB 20021254-C**	Page **53**
4				
5				

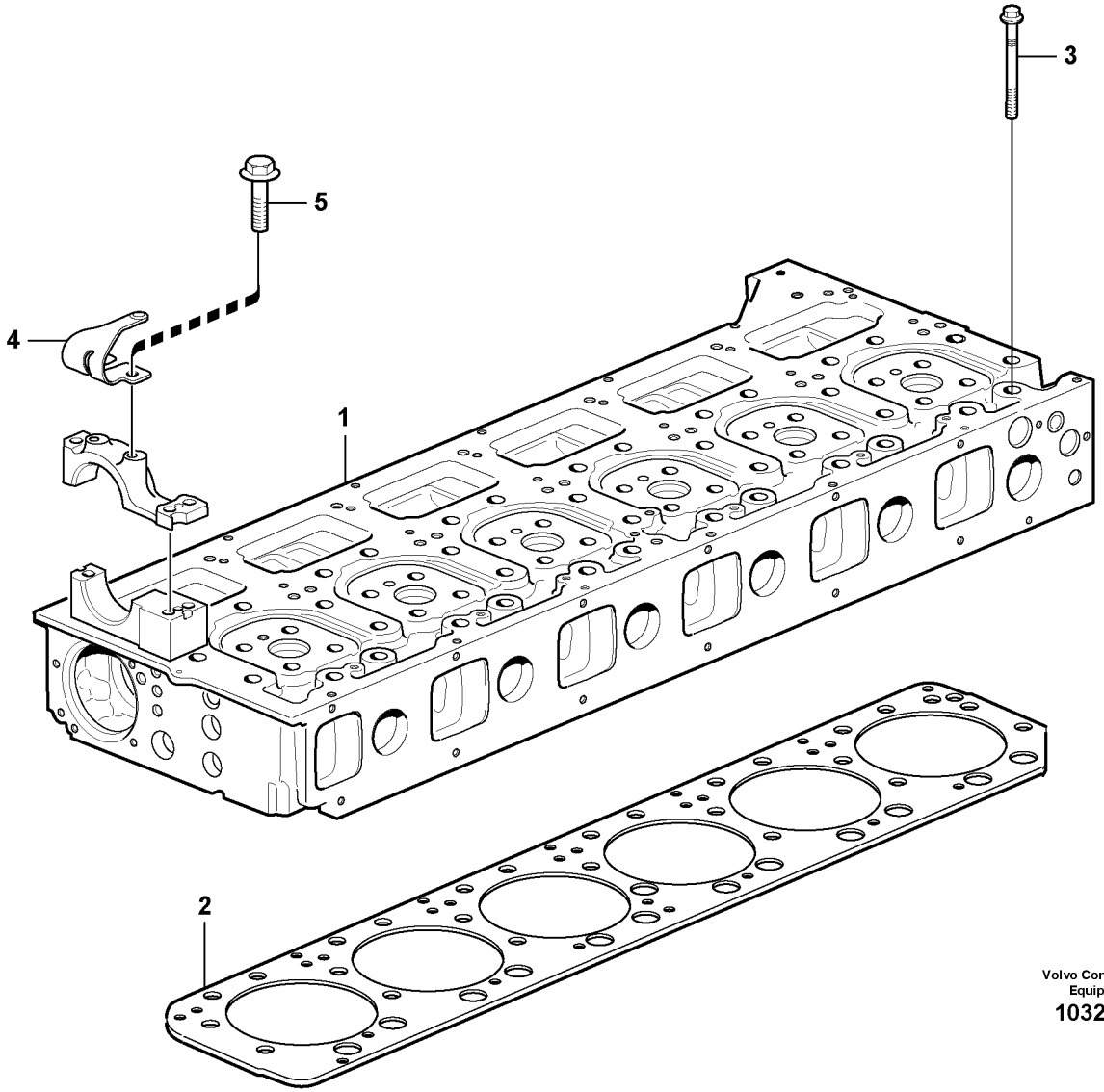

Volvo Construction Equipment
1032303

Fig.	Part No.	Quantity 1	2	3	P S	K I T	Description	Denominación	Denominação	Dénomination	Notes
1		1					Cylinder head	Culata	Cabeçote	Culasse	See group 211, Page 57
2	**VOE 20725045**	1					Gasket	Junta	Junta	Joint	
3	**VOE 1547040**	38					Screw	Tornillo	Parafuso	Vis	ENG - 40338
	VOE 21345129	38					Screw	Tornillo	Parafuso	Vis	ENG 40339 -
4	**VOE 20724250**	6					Leaf Spring	Resorte plano		Ressort plat	
5	**VOE 20775507**	12					Screw	Tornillo	Parafuso	Vis	

1	**8279230**	**Culasse du cylindre avec pièces de montage** **Cabeçote com peças acessórias** **Culata de cilindros con accesorios de montaje** **Cylinder head with fitting parts**	Catalogue id **20060**	Group **211**
2			Illustr. No **1032303**	Section **100**
3				
4			Issue **PUB 20021254-C**	Page **55**
5				

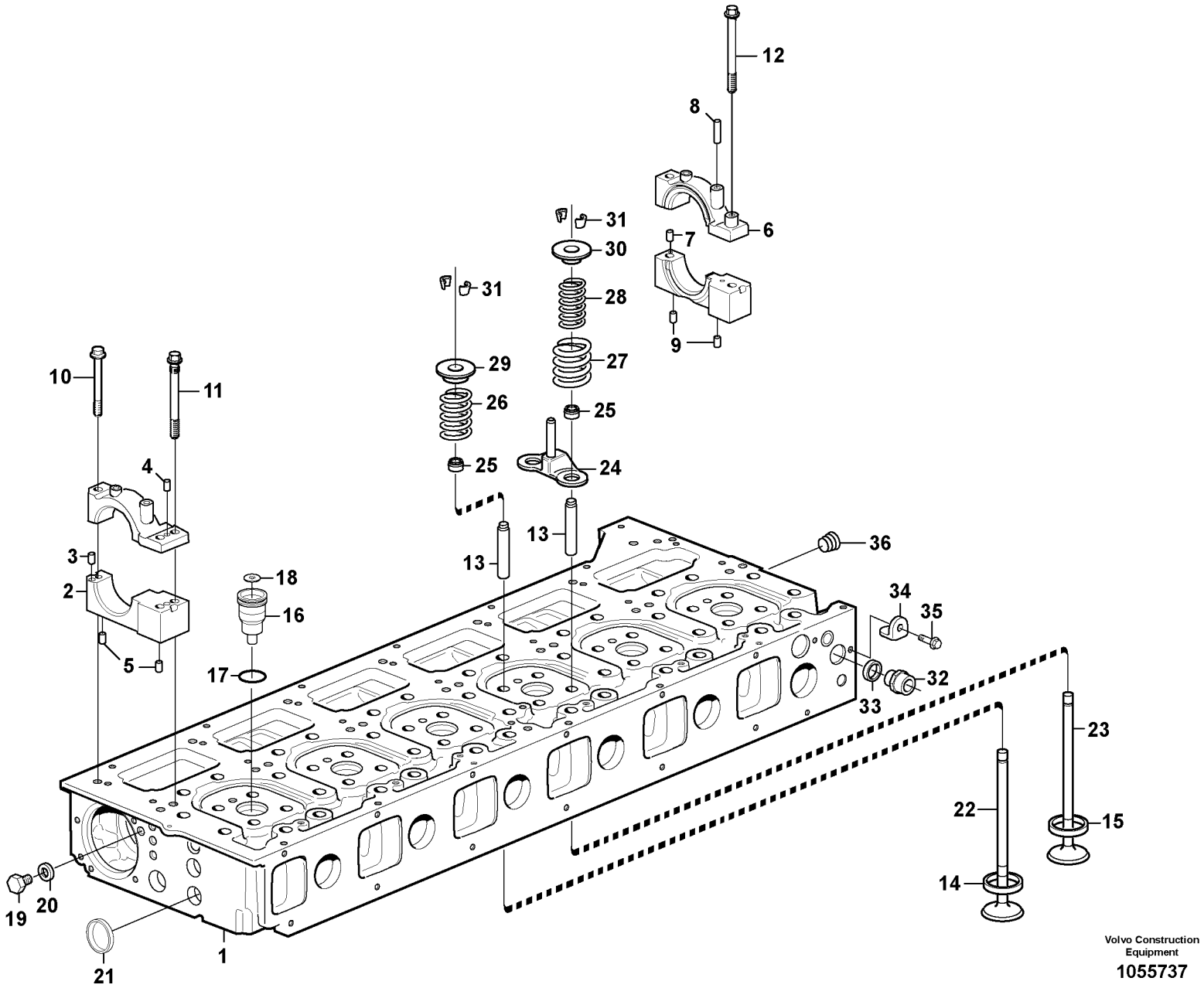

Volvo Construction Equipment

1055737

Fig.	Part No.	Quantity 1	2	3	PS	KIT	Description	Denominación	Denominação	Dénomination	Notes
	VOE 21079401	1					Cylinder head	Culata	Cabeçote	Culasse	1)
		1			SE		•Cylinder head	•Culata	•Cabeçote	•Culasse	
1		1			NS		••Cylinder head	••Culata	••Cabeçote	••Culasse	
2		6			NS		••Bearing housing	••Caja de cojinete	••Caixa de mancais	••Ensemble tournant	
3	**VOE 950542**	6					•••Pin	•••Pasador	•••Coupilha	•••Clavette	
4		6			NS		•••Pin	•••Pasador	•••Pino	•••Goupille	
5	**VOE 950562**	12					•••Pin	•••Pasador	•••Pino	•••Goupille	
6		1			NS		••Bearing housing	••Caja de cojinete	••Caixa de mancais	••Ensemble tournant	
7	**VOE 950542**	1					•••Pin	•••Pasador	•••Coupilha	•••Clavette	
8		1			NS		•••Sleeve	•••Manguito	•••Luva	•••Douille	
9	**VOE 950562**	2					•••Pin	•••Pasador	•••Pino	•••Goupille	
10	**VOE 13975105**	7					••Flange screw	••Tornillo embridado	••Parafuso flangeado	••Vis à embase	
11	**VOE 21344753**	12					••Screw	••Tornillo	••Parafuso	••Vis	
12	**VOE 20412482**	1					••Flange screw	••Tornillo embridado	••Parafuso flangeado	••Vis à embase	
13	**VOE 21067953**	24					••Valve guide	••Guía de válvula	••Guia da válvula	••Guide soupape	
14	**VOE 20709467**	12					••Valve seat	••Asiento de valvula	••Assento de válvula	••Siege de soupape	INLET
15	**VOE 20564028**	12					••Valve seat	••Asiento de válvula	••Assento da válvula	••Siège de soupape	EXHAUST
16	**VOE 20981856**	6					••Sleeve	••Manguito	••Luva	••Douille	
17	**VOE 20536487**	6					••O-ring	••Anillo tórico	••Anel-o	••Joint torique	
18	**VOE 21261987**	6					•Gasket	•Junta	•Junta	•Joint	
19	**VOE 960628**	1					•Plug	•Tapón	•Tampão	•Bouchon	
20	**VOE 13947281**	1					•Gasket	•Junta	•Junta	•Joint	
21	**VOE 24426721**	16					•Cap plug	•Tapón de sombrerete	•Tampão	•Bouchon capuchon	OD = 29 MM
	VOE 24426722	6					•Cap plug	•Tapón de sombrerete	•Tampão	•Bouchon capuchon	OD = 40 MM
	VOE 24426723	6					•Cap plug	•Tapón de sombrerete	•Tampão	•Bouchon capuchon	OD = 50 MM
22	**VOE 20739057**	12					•Inlet valve	•Valvula de entrada	•Válvula de admissão	•Soupape d'entrée	
23	**VOE 20513285**	12					•Exhaust valve	•Válvua de escape	•Válvula de escape	•Soupape d'échappement	
24	**VOE 20554268**	6					•Guide Pin	•Eje Guia	•Pino guia	•Goupille Guide	
25	**VOE 20924435**	24					•Valve Seal	•Reten Valvula	•Retentor de válvula	•Joint Soupape	

1) **GB:** Replacement version **ES:** Version piezas de repuesto. **BR:** Versão de reposição **FR:** Version piéce de rechange.

1	**8279230**
2	
3	
4	
5	

Culasse
Cabeçote
Culata
Cylinder head

Catalogue id **20060**	Group **211**
Illustr. No **1055737**	Section **150**
Issue **PUB 20021254-C**	Page **57**

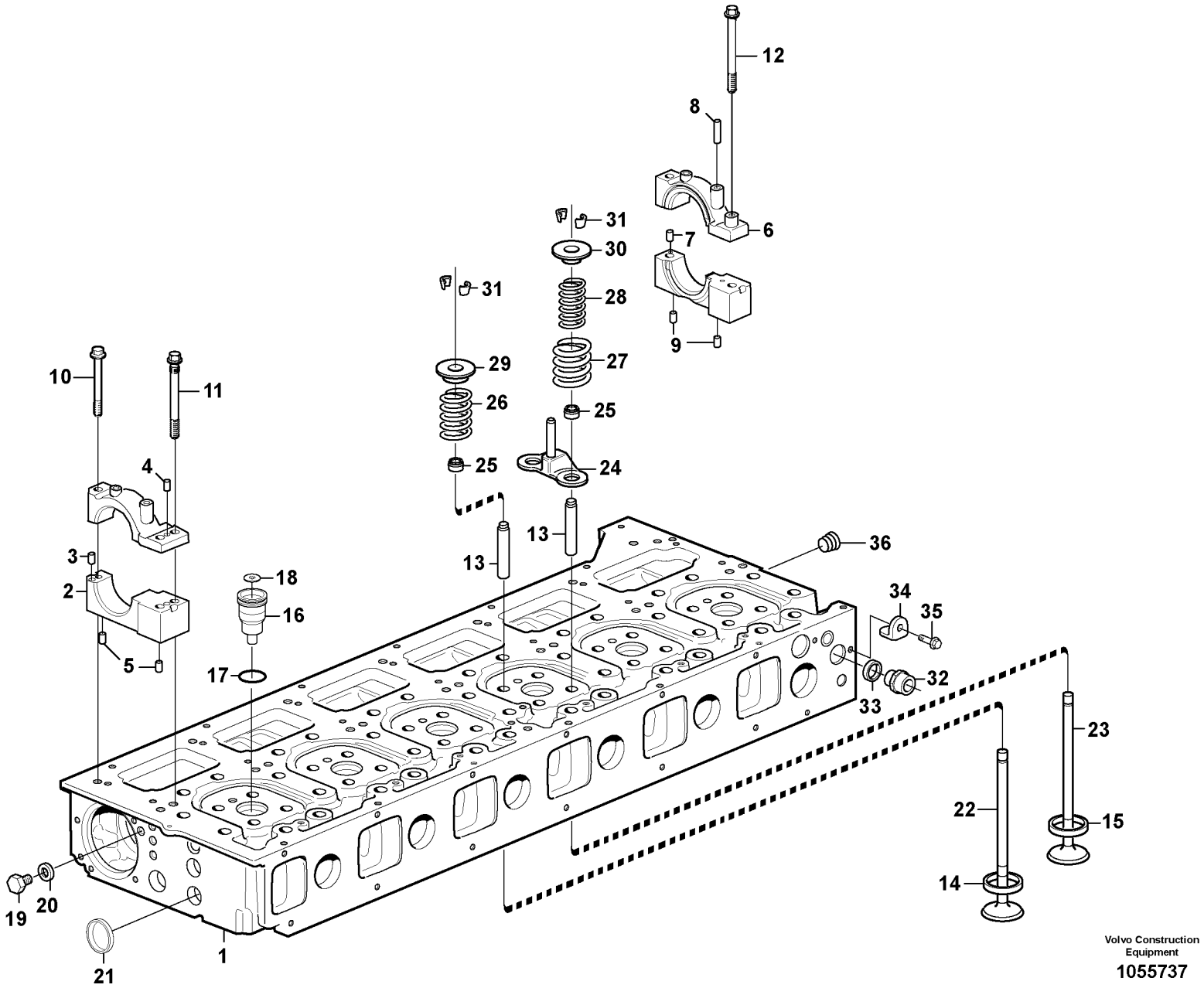

Volvo Construction Equipment

1055737

Fig.	Part No.	Quantity 1	2	3	PS	KIT	Description	Denominación	Denominação	Dénomination	Notes
26	**VOE 21326667**	12					•Valve spring	•Resorte de válvula	•Mola da válvula	•Ressort soupape	INLET
	VOE 21591053	12					•Valve spring	•Resorte de válvula	•Mola da válvula	•Ressort soupape	
27	**VOE 21476570**	12					••Valve spring	••Resorte de válvula	••Mola da válvula	••Ressort soupape	EXHAUST, OUTER
28	**VOE 21324296**	12					••Valve spring	••Resorte de válvula	••Mola da válvula	••Ressort soupape	EXHAUST, INNER
29	**VOE 8131328**	12					•V Spr Washer	•Arand Resor Val	•Arruela pressão válvula	•Rond.ress.soup	INLET
30	**VOE 20551396**	12					•V Spr Washer	•Arand Resor Val	•Arruela pressão válvula	•Rond.ress.soup	EXHAUST
31	**VOE 8170995**	48					•Valve cotter	•Cierre válvula	•Chaveta da válvula	•Clavette soupape	
32	**VOE 20845995**	1					•Plug	•Tapon	•Bujão	•Bouchon	
33	**VOE 1547252**	1					•Sealing ring	•Anillo retén	•Anel de vedação	•Bague étanchéité	
34	**VOE 20844430**	1					•Lock brace	•Brazo Seguridad	•Braço de segurança	•Etrier de verrouillage	
35	**VOE 947107**	1					•Flange screw	•Tornillo embridado	•Parafuso flangeado	•Vis à embase	
36	**VOE 13968062**	1					•Plug	•Tapón	•Bujão	•Tampon	

1	**8279230**	**Culasse** **Cabeçote** **Culata** **Cylinder head**	Catalogue id **20060**	Group **211**
2			Illustr. No **1055737**	Section **150**
3			Issue **PUB 20021254-C**	Page **59**
4				
5				

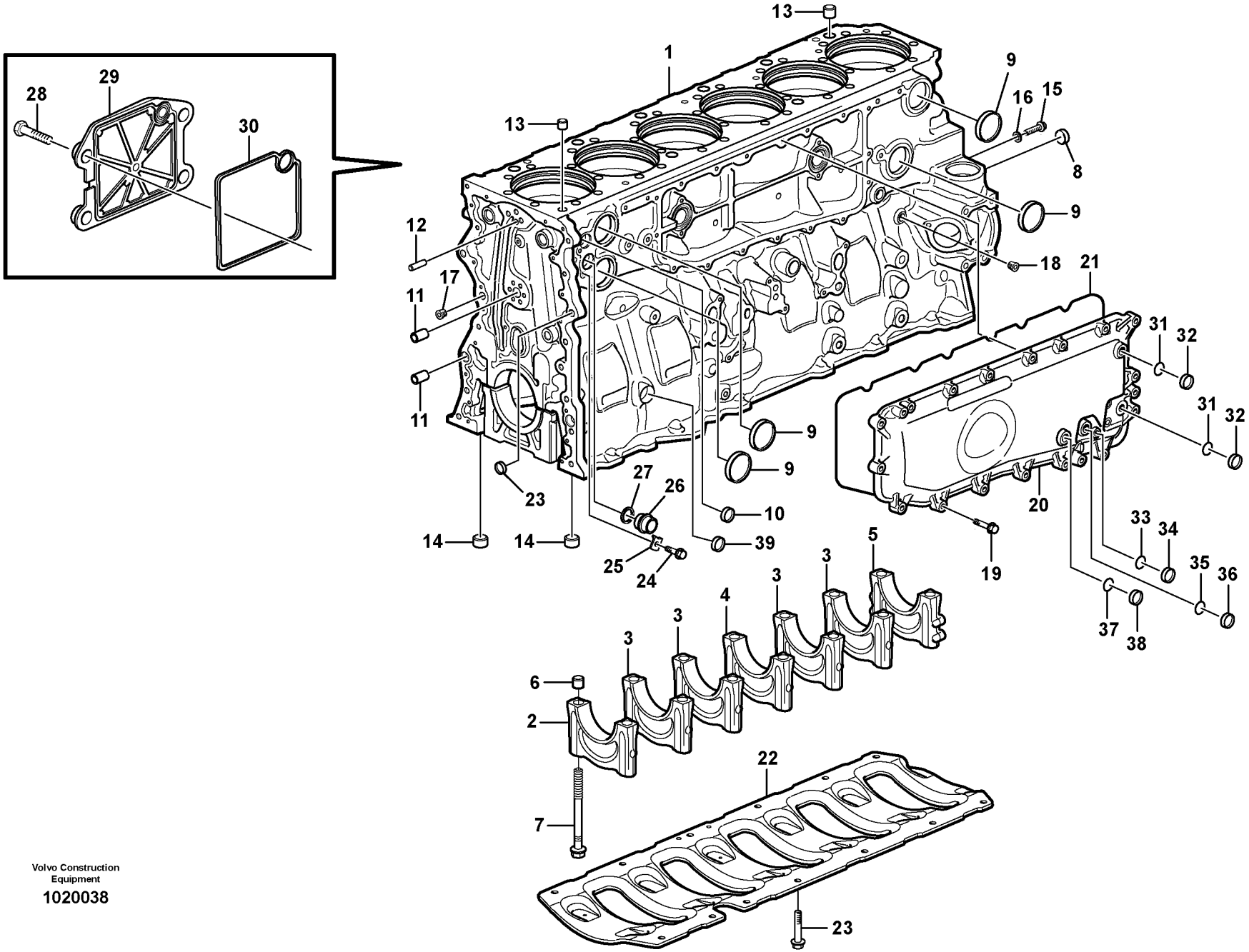

Volvo Construction Equipment

1020038

Fig.	Part No.	Quantity 1	2	3	PS	KIT	Description	Denominación	Denominação	Dénomination	Notes
1	**VOE 21341905**	1					Cylinder block	Bloque de cilindro	Bloco de cilindros	Unite cylindre	(VOE 20742700)
	VOE 21341905		1				Cylinder block	Bloque de cilindro	Bloco de cilindros	Unite cylindre	(VOE 21168777)
2		1	1		NS		•Bearing Cap	•Sombretere Coj	•	•Chapeau Palier	
3		4	4		NS		•Bearing Cap	•Sombretere Coj	•	•Chapeau Palier	
4		1	1		NS		•Bearing Cap	•Sombretere Coj	•	•Chapeau Palier	
5		1	1		NS		•Bearing Cap	•Sombretere Coj	•	•Chapeau Palier	
6	**VOE 8131967**	14	14				•Guide Sleeve	•Manguito guia	•Luva-guia	•Manchon guide	
7	**VOE 20581443**	14					•Screw	•Tornillo	•Parafuso	•Vis	
			14		NS		•Screw	•Tornillo	•Parafuso	•Vis	
8	**VOE 20562189**	2	2				Plug	Tapon	Bujão	Bouchon	
9	**VOE 8131937**	4	4				Plug	Tapon	Bujão	Bouchon	
10	**VOE 24426721**	2	16				Cap plug	Tapón de sombrerete	Tampão	Bouchon capuchon	
11	**VOE 8131145**	2	2				Guide sleeve	Manguito de guía	Luva guia	Douille guide	
12	**VOE 950588**	1	1				Pin	Pasador	Pino	Goupille	
13	**VOE 20485996**	2	2				Guide sleeve	Manguito de guía	Luva guia	Douille guide	
14	**VOE 417588**	2	2				Guide sleeve	Manguito de guía	Luva guia	Douille guide	
15	**VOE 13966378**	1	1				Flange screw	Tornillo embridado	Parafuso flangeado	Vis à embase	
16	**VOE 976944**	1	1				Washer	Arandela	Arruela	Rondelle	
		2	2		NS		Plug	Tapon	Bujão	Bouchon	
17	**VOE 13968610**	2	2				•Plug	•Tapón	•Bujão	•Tampon	
	VOE 13976109	2	2				•O-ring	•Anillo tórico	•Anel-o	•Joint torique	
18	**VOE 984793**	1					Plug	Tapón	Tampão	Bouchon	
19	**VOE 13947760**	12	12				Screw	Tornillo	Parafuso	Vis	L = 40 MM
	VOE 13965179	5	5				Screw	Tornillo	Parafuso	Vis	L = 50 MM
20	**VOE 21100906**	1	1		SS		Cover	Tapa	Tampa	Couvercle	(VOE 20746923) ENG - 24645
21	**VOE 21193230**	1	1		SS		•Sealing	•Junta	•Vedação	•Étanchéité	(VOE 20746919)
22	**VOE 20722628**	1	1				Frame	Bastidor	Chassi	Chassis	
23	**VOE 975110**	13	13				Flange screw	Tornillo embridado	Parafuso flangeado	Vis à embase	
24	**VOE 946440**	1	1				Flange screw	Tornillo embridado	Parafuso flangeado	Vis à embase	

1	**ENG - 30697**	**Bloc-cylindres** **Bloco de cilindros** **Bloque de cilindros** **Cylinder block**	Catalogue id **20060**	Group **212**
2	**ENG 30698 -**		Illustr. No **1020038**	Section **100**
3			Issue **PUB 20021254-C**	Page **61**
4				
5		**8279230**		

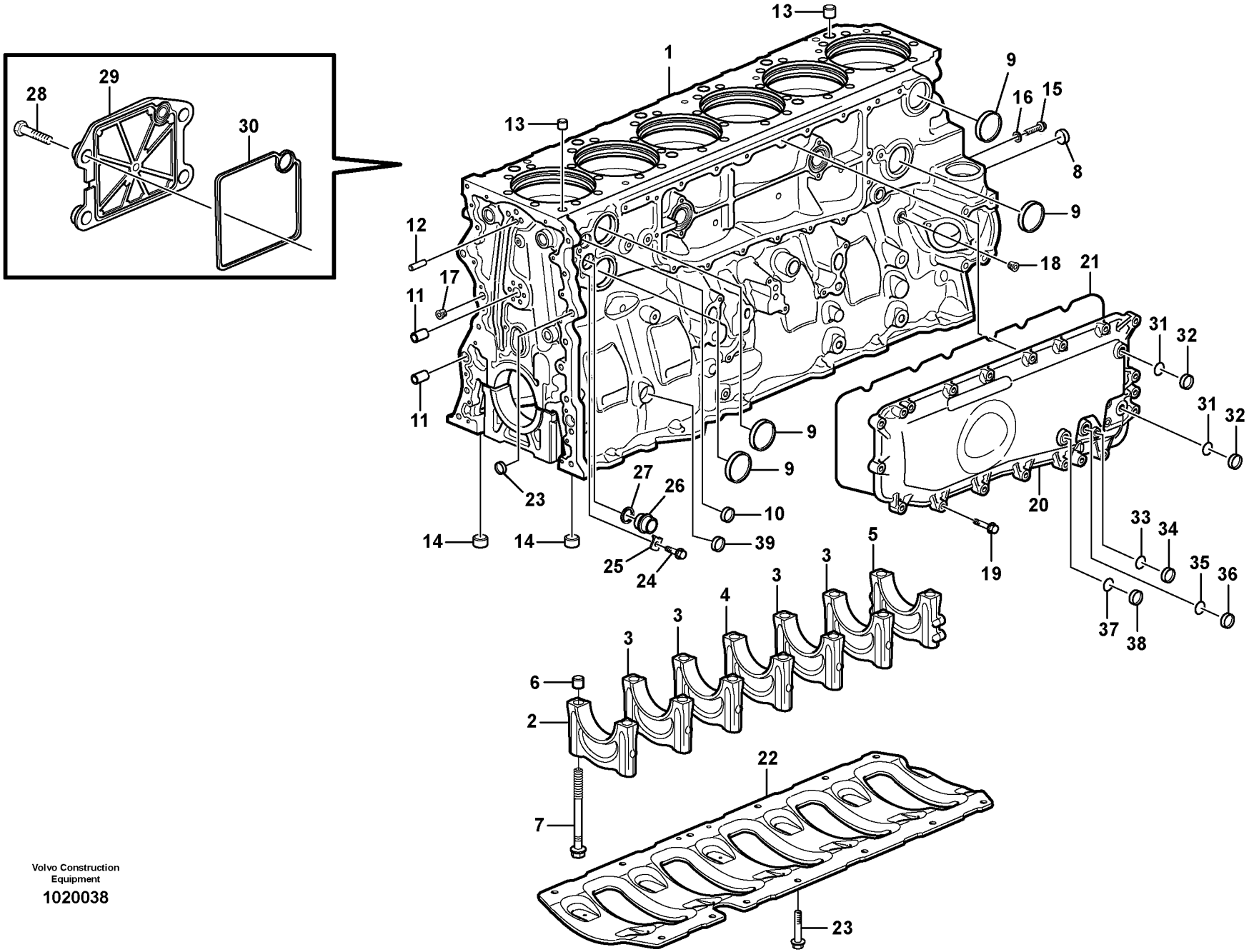

Volvo Construction Equipment

1020038

Fig.	Part No.	Quantity 1	2	3	PS	KIT	Description	Denominación	Denominação	Dénomination	Notes
25	**VOE 20844430**	1	1				Lock brace	Brazo Seguridad	Braço de segurança	Etrier de verrouillage	
26	**VOE 20567779**	1	1				Plug	Tapon	Bujão	Bouchon	OD = 20 MM
	VOE 20381177	1	1				Plug	Tapón	Tampão	Bouchon	OD = 28 MM
27	**VOE 1547255**	1	1				Sealing ring	Anillo retén	Anel de vedação	Bague étanchéité	ID = 19 MM
	VOE 471708	1	1				Sealing ring	Anillo retén	Anel de vedação	Bague étanchéité	ID = 27 MM
28	**VOE 946671**	4	4				Flange screw	Tornillo embridado	Parafuso flangeado	Vis à embase	
29	**VOE 20533497**	1	1				Cover	Capo	Tampa	Capot	
30	**VOE 20532891**	1	1				Gasket	Junta	Junta	Joint	
31	**VOE 976929**	1	1				Gasket	Junta	Junta	Joint	
32	**VOE 960630**	1	1				Plug	Tapón	Bujão	Tampon	
33	**VOE 13947282**	1	1				Gasket	Junta	Junta	Joint	
34	**VOE 960629**	1	1				Plug	Tapón	Bujão	Tampon	
35	**VOE 13947622**	1	1				Plane gasket	Junta plana	Junta plana	Joint plan	
36	**VOE 960631**	1	1				Plug	Tapón	Tampão	Bouchon	
37	**VOE 21024032**	1	1				Sealing ring	Anillo retén	Anel de vedação	Bague étanchéité	
38	**VOE 13960632**	1	1				Plug	Tapón	Bujão	Tampon	
39	**VOE 13948811**	1					Cap plug	Tapón de sombrerete	Tampão	Bouchon capuchon	

1	**ENG - 30697**	**Bloc-cylindres** **Bloco de cilindros** **Bloque de cilindros** **Cylinder block**	Catalogue id **20060**	Group **212**
2	**ENG 30698 -**		Illustr. No **1020038**	Section **100**
3			Issue **PUB 20021254-C**	Page **63**
4				
5		**8279230**		

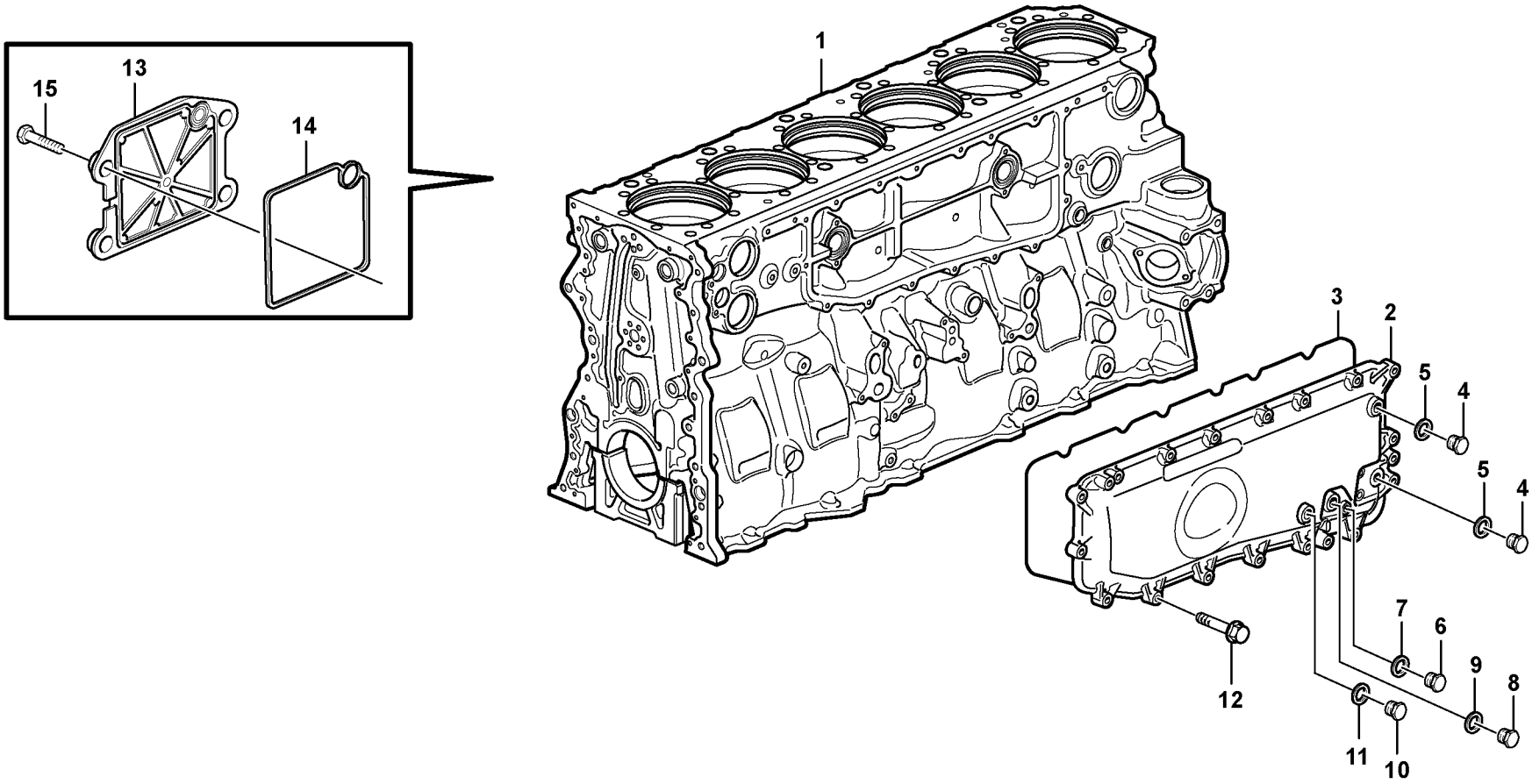
15
13
14
1
3
2
5
4
5
4
7
6
9
8
12
11
10

Fig.	Part No.	Quantity 1	2	3	PS	KIT	Description	Denominación	Denominação	Dénomination	Notes
1		1					Cylinder Block	Bloque Cilindro	Bloco de cilindros	Bloc-cylindres	See group 212, Page 61
	VOE 21100906	1			SS		Cover	Tapa	Tampa	Couvercle	
2		1			NS		•Cap	•Caperuza	•Tampa	•Chapeau	
3	**VOE 21193230**	1			SS		•Sealing	•Junta	•Vedação	•Étanchéité	
4	**VOE 960630**	2					Plug	Tapón	Bujão	Tampon	
5	**VOE 13969011**	2					Gasket	Junta	Junta	Joint	
6	**VOE 960629**	1					Plug	Tapón	Bujão	Tampon	
7	**VOE 13947282**	1					Gasket	Junta	Junta	Joint	
8	**VOE 960631**	1					Plug	Tapón	Tampão	Bouchon	
9	**VOE 13947622**	1					Plane gasket	Junta plana	Junta plana	Joint plan	
10	**VOE 13960632**	1					Plug	Tapón	Bujão	Tampon	
11	**VOE 21024032**	1					Sealing ring	Anillo retén	Anel de vedação	Bague étanchéité	
12	**VOE 947760**	12					Flange screw	Tornillo embridado	Parafuso flangeado	Vis à embase	L = 40 MM
	VOE 13965179	5					Screw	Tornillo	Parafuso	Vis	L = 50 MM
13	**VOE 20533497**	1					Cover	Capo	Tampa	Capot	
14	**VOE 20532891**	1					Gasket	Junta	Junta	Joint	
15	**VOE 946671**	4					Flange screw	Tornillo embridado	Parafuso flangeado	Vis à embase	

1	**8279230**	**Bloc-cylindres** **Bloco de cilindros** **Bloque de cilindros** **Cylinder block**	Catalogue id **20060**	Group **212**
2			Illustr. No **1033014**	Section **150**
3			Issue **PUB 20021254-C**	Page **65**
4				
5				

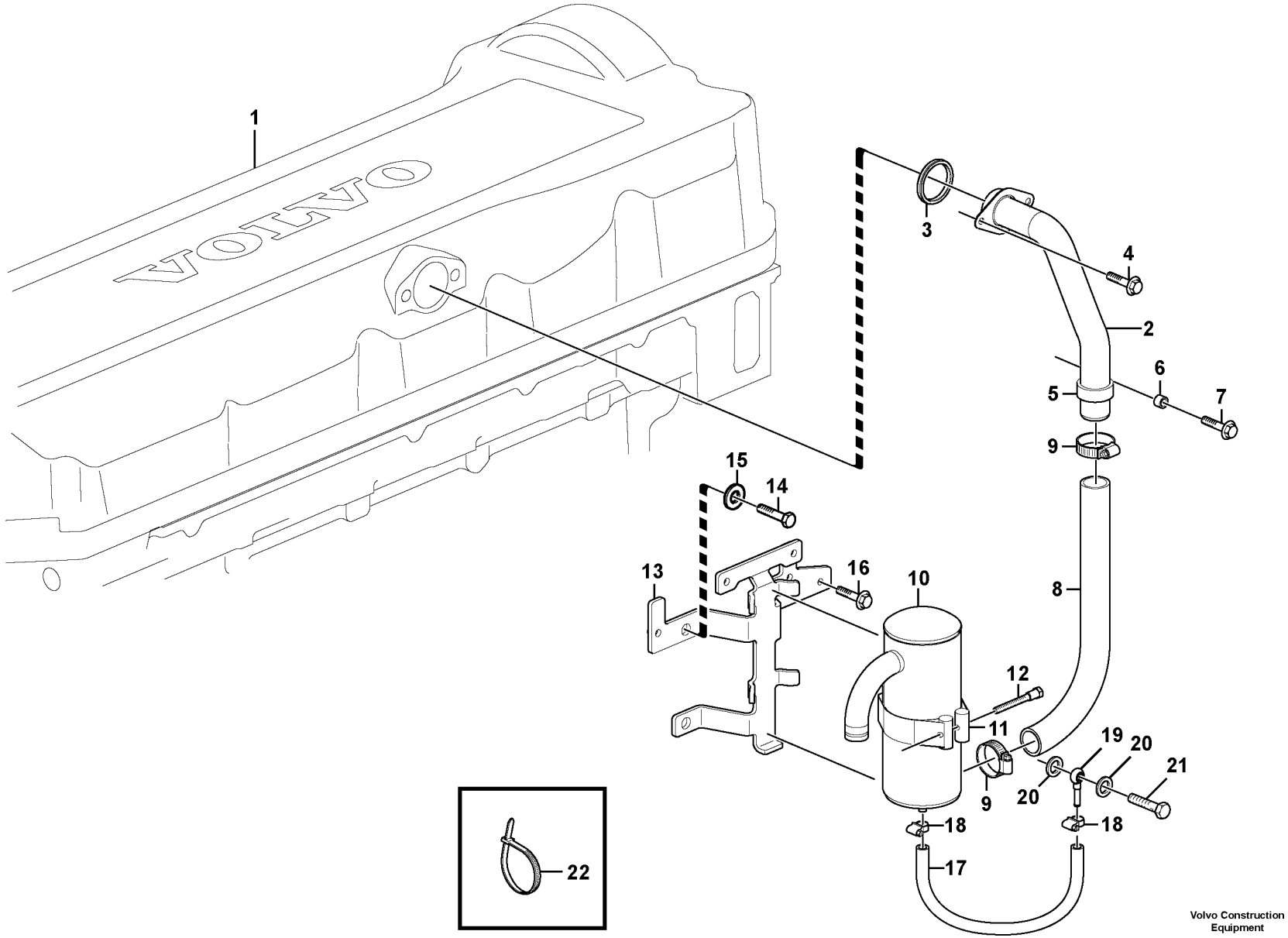

Volvo Construction Equipment

1055629

Fig.	Part No.	Quantity 1	2	3	PS	KIT	Description	Denominación	Denominação	Dénomination	Notes
1		1					Valve Cover	Cubier Valvula	Tampa de válvula	Cache-soupapes	See group 214, Page 71
2	**VOE 11158406**	1					Breather pipe	Conducto de ventilación	Tubo de ventilação	Reniflard	
3	**VOE 20723207**	1					Sealing ring	Anillo reten	Anel de vedação	Bague d'étanchéité	
4	**VOE 946440**	2					Flange screw	Tornillo embridado	Parafuso flangeado	Vis à embase	
5	**VOE 981904**	1					Clamp	Abrazadera	Braçadeira	Collier serrage	(VOE 941976)
6	**VOE 847150**	1					Spacer sleeve	Manguito distanciador	Luva espaçadora	Douille entretoise	
7	**VOE 946671**	1					Flange screw	Tornillo embridado	Parafuso flangeado	Vis à embase	
8	**VOE 15136076**	1					Hose	Manguera	Mangueira	Flexible	
9	**VOE 943476**	2					Hose clamp	Abrazadera de manguera	Braçadeira da mangueira	Collier durite	
10	**VOE 11033878**	1					Oil trap	Captador de aceite	Captador de óleo	Capteur d'huile	
11	**VOE 1545256**	1					Tensioning Band	Cinta Tensora	Cinta tensora	Ruban Serrage	ENG - 32718
	VOE 420914	1					Tensioning Band	Cinta Tensora	Cinta tensora	Ruban Serrage	ENG 32719 -
12	**VOE 1545257**	1					Screw	Tornillo	Parafuso	Vis	
13		1			NS		Bracket	Ménsula	Suporte	Console	
14	**VOE 955362**	2					Hexagon screw	Tornillo hexagonal	Parafuso sextavado	Vis à tête hexagonale	
15	**VOE 941912**	2					Spring washer	Arandela elástica	Arruela de pressão	Rondelle élastique	
16	**VOE 946440**	1					Flange screw	Tornillo embridado	Parafuso flangeado	Vis à embase	
17		REQ			SE		Hose	Tubo flexible	Mangueira	Durit	L = 470 MM ENG - 10243
	VOE 983342	REQ					Hose	Manguera	Mangueira	Flexible	L = 420 MM ENG 10244 -
18	**VOE 943470**	2					Hose clamp	Abrazadera de manguera	Braçadeira da mangueira	Collier durite	ENG - 10243
	VOE 943471	2					Hose clamp	Abrazadera de manguera	Braçadeira da mangueira	Collier durite	ENG 10244 -
19	**VOE 11423224**	1					Tube	Tubo	Tubo	Tube	
20	**VOE 13969011**	2					Gasket	Junta	Junta	Joint	
21	**VOE 7025167**	1					Hollow screw	Tornillo perforado	Parafuso união	Vis creuse	
22	**VOE 4881440**	REQ					Cable tie	Abrazadera de cinta	Braçadeira	Serre-câble	

1	**8279230**
2	
3	
4	
5	

Ventilation de carter
Respiro do cárter
Ventilación del cárter
Crankcase ventilation

Catalogue id **20060**	Group **212**
Illustr. No **1055629**	Section **300**
Issue **PUB 20021254-C**	Page **67**

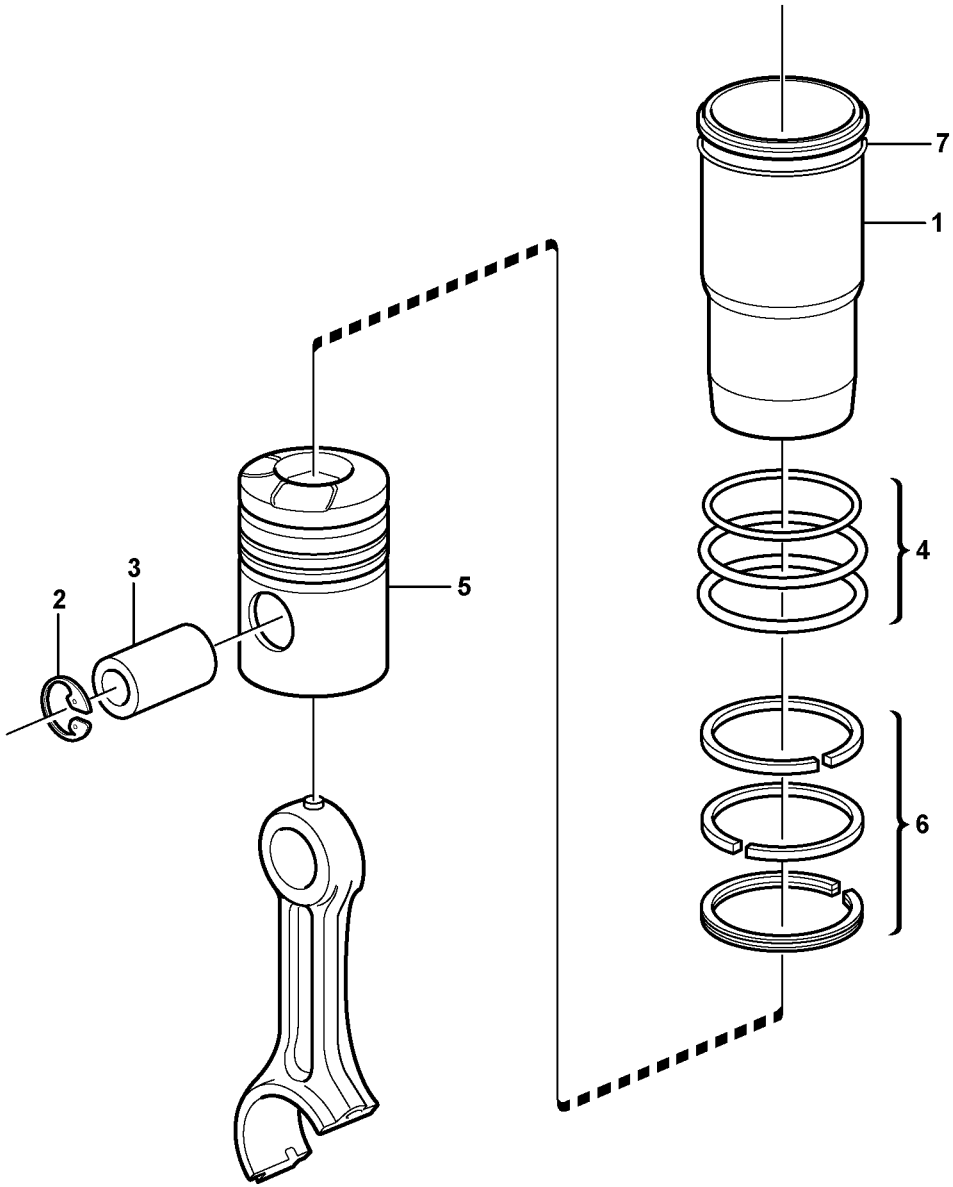

Volvo Construction Equipment

1026017

Fig.	Part No.	Quantity 1	2	3	PS	KIT	Description	Denominación	Denominação	Dénomination	Notes
	VOE 20927375	6					Cyl Liner Kit	Jg Camisa Cil	Kit camisa de cilindro	Jeu Chemises	ENG - 13446
	VOE 20966749	6					Cyl Liner Kit	Jg Camisa Cil	Kit camisa de cilindro	Jeu Chemises	ENG 13447 -
1		6			NS		•Cylinder Liner	•Camisa	•Camisa de cilindro	•Chemise Cylind	
2	**VOE 945483**	12					•Retaining ring	•Circlip	•Anel trava	•Circlip	
3	**VOE 20521400**	6					•Piston Pin	•Bulon	•Pino do pistão	•Axe Piston	
4	**VOE 20520607**	6					•Seg Ring Kit	•Jueg Anil Reten	•	•Kit Joint Etan	
5		6			NS		•Piston	•Piston	•Pistão	•Piston	
6	**VOE 20520658**	6					•Piston Ring Kit	•Jg Segm Piston	•Kit de anéis de pistão	•Jeu Segm.piston	ENG - 13446
6	**VOE 21010337**	6					Piston ring kit	Juego aro de pistón	Jogo aneis pistão	Jeu segments piston	ENG 13447 -
7	**VOE 20523555**	1					Shim	Arandela Ajuste	Calço	Cale d'épaisseur	THICK = 0,2 MM
7	**VOE 20523556**	1					Shim	Arandela Ajuste	Calço	Cale d'épaisseur	THICK = 0,3 MM
7	**VOE 20523557**	1					Shim	Arandela Ajuste	Calço	Cale d'épaisseur	THICK = 0,5 MM

1	**8279230**	**Chemise cylindre et piston** **Camisa de cilindro e pistão** **Camisa y piston** **Cylinder liner and piston**	Catalogue id **20060**	Group **213**
2			Illustr. No **1026017**	Section **100**
3			Issue **PUB 20021254-C**	Page **69**
4				
5				

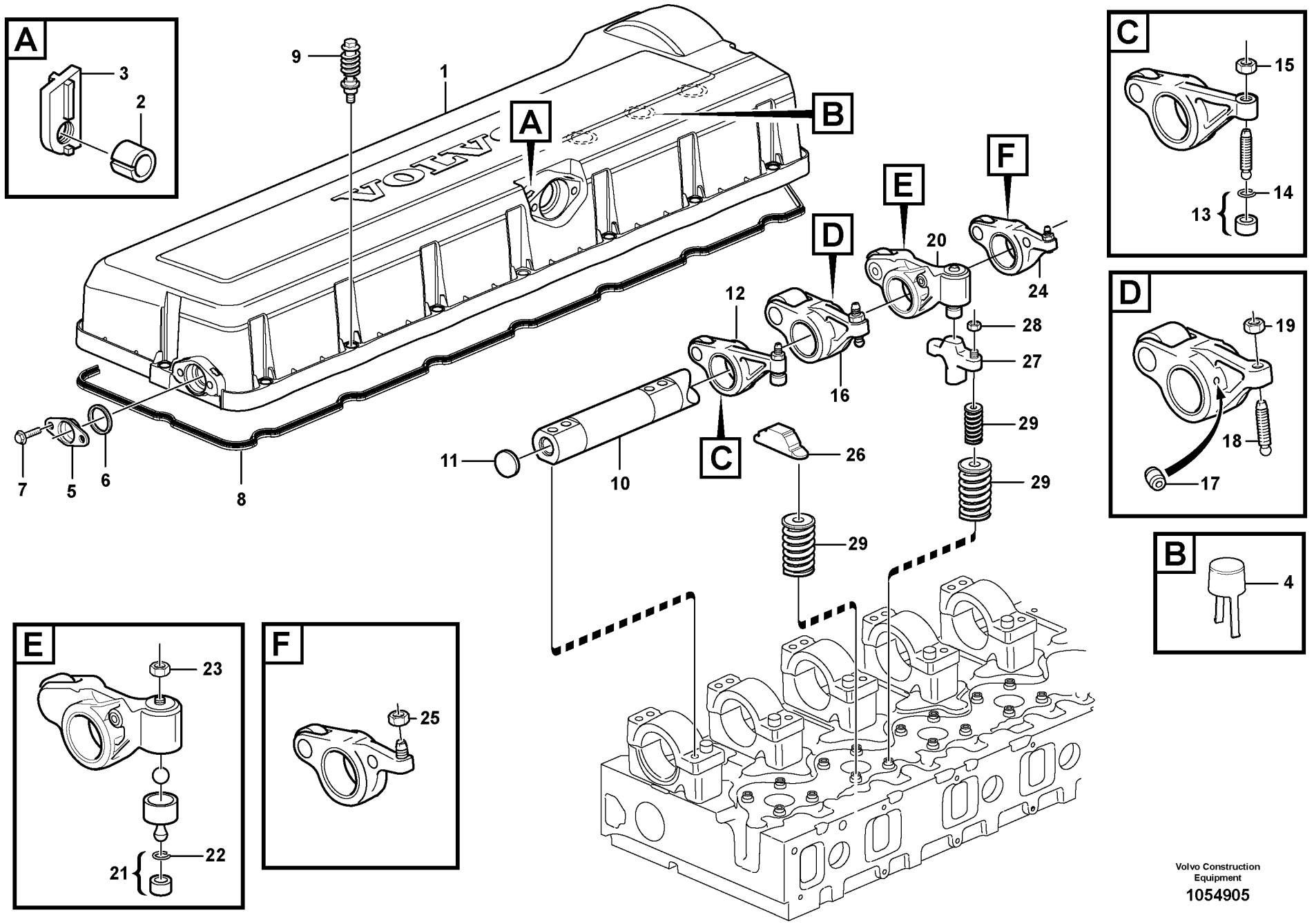

Volvo Construction Equipment

1054905

Fig.	Part No.	Quantity 1	2	3	PS	KIT	Description	Denominación	Denominação	Dénomination	Notes
	VOE 20709580	1					Valve Cover	Cubier Valvula	Tampa de válvula	Cache-soupapes	
1		1			NS		•Valve Cover	•Cubier Valvula	•Tampa de válvula	•Cache-soupapes	
2	**VOE 20450320**	4					•Spacer sleeve	•Manguito distanciador	•Luva espaçadora	•Douille entretoise	
3	**VOE 24427518**	4					•Nut washer	•Arandela de tuerca	•Porca arruela	•Plaque filetée	
4	**VOE 8131751**	3					•Draining bowl	•Recipiente de drenaje	•Coletor de drenagem	•Bol de drainage	
5	**VOE 3964803**	1					Plug	Tapón	Bujão	Tampon	
6	**VOE 20555696**	1					Sealing ring	Anillo retén	Anel de vedação	Bague étanchéité	
7	**VOE 946440**	2					Flange screw	Tornillo embridado	Parafuso flangeado	Vis à embase	
8	**VOE 20736230**	1					Sealing strip	Moldura retén	Friso de vedação	Lisse étanchéité	
9	**VOE 20739547**	17					Flange screw	Tornillo embridado	Parafuso flangeado	Vis à embase	
10	**VOE 24426580**	1					Rocker arm shaft	Eje balancín	Eixo do balancim	Axe de culbuteurs	
11	**VOE 980176**	2					•Expansion plug	•Tapón expansor	•Bujão de expansão	•Tampon d'expansion	
12	**VOE 20804097**	6					Rocker Arm	Balancin	Balancim	Culbuteur	ENG - 16425 INLET
13	**VOE 20441753**	6					•Ball socket	•Asiento de bolas	•Soquete esférico	•Cuvette bille	
14	**VOE 944364**	6					••O-ring	••Anillo tórico	••Anel-o	••Joint torique	
15	**VOE 13946911**	6					•Nut	•Tuerca	•Porca	•Écrou	
	VOE 21282708	6					Rocker arm	Balancín	Balancim	Culbuteur	(VOE 20964530) ENG 16426 - 37829 INLET
	VOE 21054149	6					•Ball socket	•Asiento de bolas	•Soquete esférico	•Cuvette bille	
	VOE 944364	6					••O-ring	••Anillo tórico	••Anel-o	••Joint torique	
	VOE 13946911	6					•Nut	•Tuerca	•Porca	•Écrou	
	VOE 20731777	6					•Bushing	•Casquillo	•Bucha	•Bague	2624)
	VOE 21282708	6					Rocker arm	Balancín	Balancim	Culbuteur	ENG 37830 - INLET
	VOE 21054149	6					•Ball socket	•Asiento de bolas	•Soquete esférico	•Cuvette bille	
	VOE 944364	6					••O-ring	••Anillo tórico	••Anel-o	••Joint torique	
	VOE 13946911	6					•Nut	•Tuerca	•Porca	•Écrou	

2624) **GB:** Not Shown **ES:** No ilustrado **BR:** Não mostrado **FR:** Non représenté

1	**8279230**
2	
3	
4	
5	

Commande des soupapes
Mecanismo de válvula
Mecanismo de vávulas
Valve mechanism

Catalogue id	Group
20060	**214**
Illustr. No **1054905**	Section **100**
Issue **PUB 20021254-C**	Page **71**

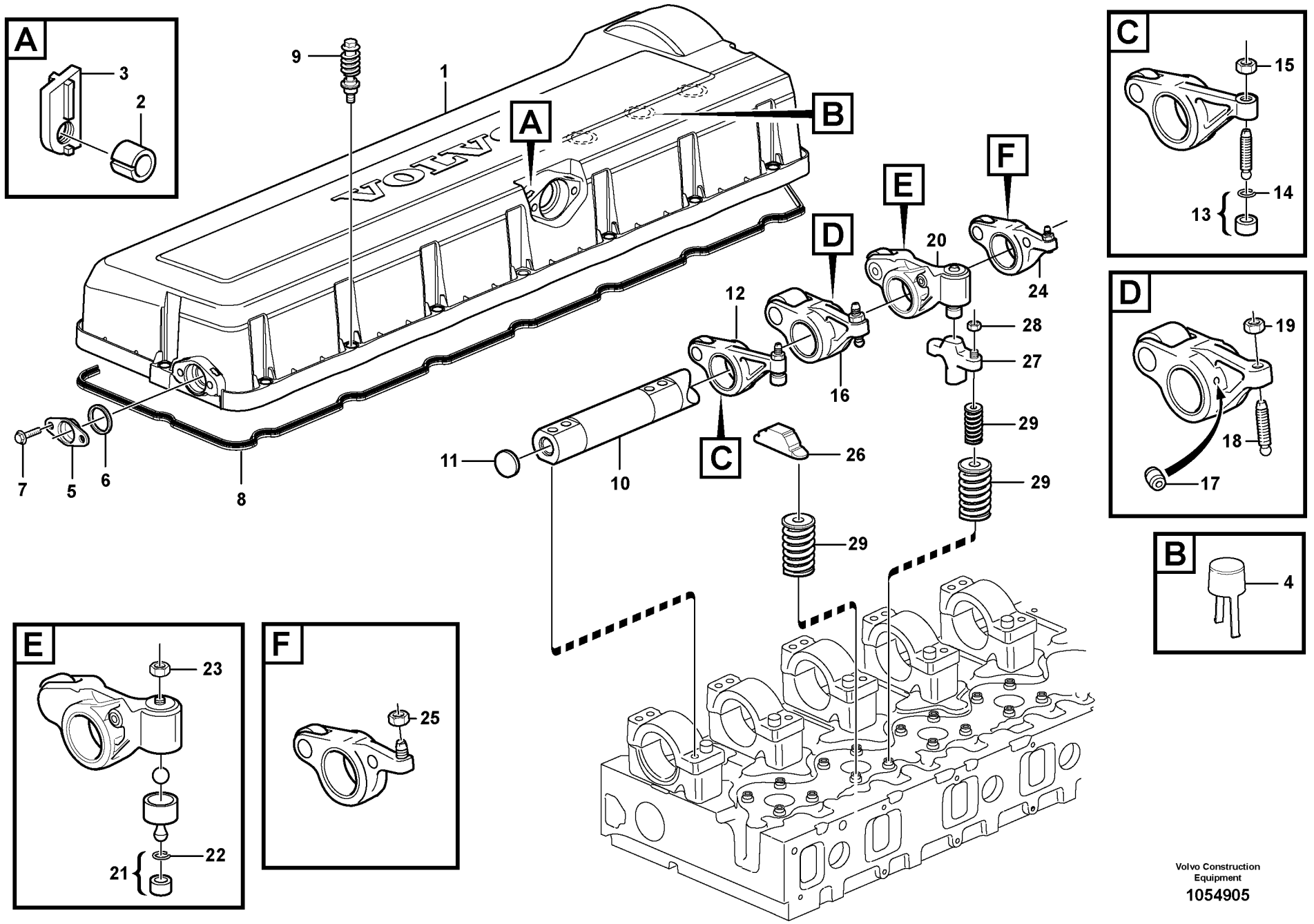

Volvo Construction Equipment

1054905

Fig.	Part No.	Quantity 1	2	3	PS	KIT	Description	Denominación	Denominação	Dénomination	Notes
16	**VOE 21064253**	6					Rocker arm	Balancín	Balancim	Culbuteur	(VOE 20794064) ENG - 20548 INJECTOR
17	**VOE 3964817**	12					•Jet	•Difusor	•Esguicho	•Gicleur	
18	**VOE 20501057**	6					•Adjusting Screw	•Tornillo Ajuste	•Parafuso de ajuste	•Vis De Reglage	
19	**VOE 1677396**	6					•Hexagon nut	•Tuerca hexagonal	•Porca sextavada	•Écrou hexagonal	
	VOE 21132305	6					•Bushing	•Casquillo	•Bucha	•Bague	2624)
	VOE 21064253	6					Rocker arm	Balancín	Balancim	Culbuteur	ENG 20549 - 35985 INJECTOR
	VOE 3964817	12					•Jet	•Difusor	•Esguicho	•Gicleur	
	VOE 20501057	6					•Adjusting Screw	•Tornillo Ajuste	•Parafuso de ajuste	•Vis De Reglage	
	VOE 1677396	6					•Hexagon nut	•Tuerca hexagonal	•Porca sextavada	•Écrou hexagonal	
	VOE 21132292	6					Rocker arm	Balancín	Balancim	Culbuteur	ENG 35986 - INJECTOR
	VOE 3964817	12					•Jet	•Difusor	•Esguicho	•Gicleur	
	VOE 20501057	6					•Adjusting Screw	•Tornillo Ajuste	•Parafuso de ajuste	•Vis De Reglage	
	VOE 1677396	6					•Hexagon nut	•Tuerca hexagonal	•Porca sextavada	•Écrou hexagonal	
20	**VOE 20925515**	6			SS		Rocker Arm	Balancin	Balancim	Culbuteur	(VOE 20826387) ENG - 18503 EXHAUST
21	**VOE 20441753**	6					•Ball socket	•Asiento de bolas	•Soquete esférico	•Cuvette bille	
22	**VOE 944364**	6					••O-ring	••Anillo tórico	••Anel-o	••Joint torique	
23	**VOE 13946911**	6					•Nut	•Tuerca	•Porca	•Écrou	
	VOE 20808204	6			SS		•Bushing	•Casquillo	•Bucha	•Bague	2624)
	VOE 20925515	6			SS		Rocker Arm	Balancin	Balancim	Culbuteur	ENG 18504 - 24035 EXHAUST
	VOE 20441753	6					•Ball socket	•Asiento de bolas	•Soquete esférico	•Cuvette bille	
	VOE 944364	6					••O-ring	••Anillo tórico	••Anel-o	••Joint torique	
	VOE 13946911	6					•Nut	•Tuerca	•Porca	•Écrou	

2624) **GB:** Not Shown **ES:** No ilustrado **BR:** Não mostrado **FR:** Non représenté

1	**8279230**
2	
3	
4	
5	

Commande des soupapes
Mecanismo de válvula
Mecanismo de vávulas
Valve mechanism

Catalogue id **20060**	Group **214**
Illustr. No **1054905**	Section **100**
Issue **PUB 20021254-C**	Page **73**

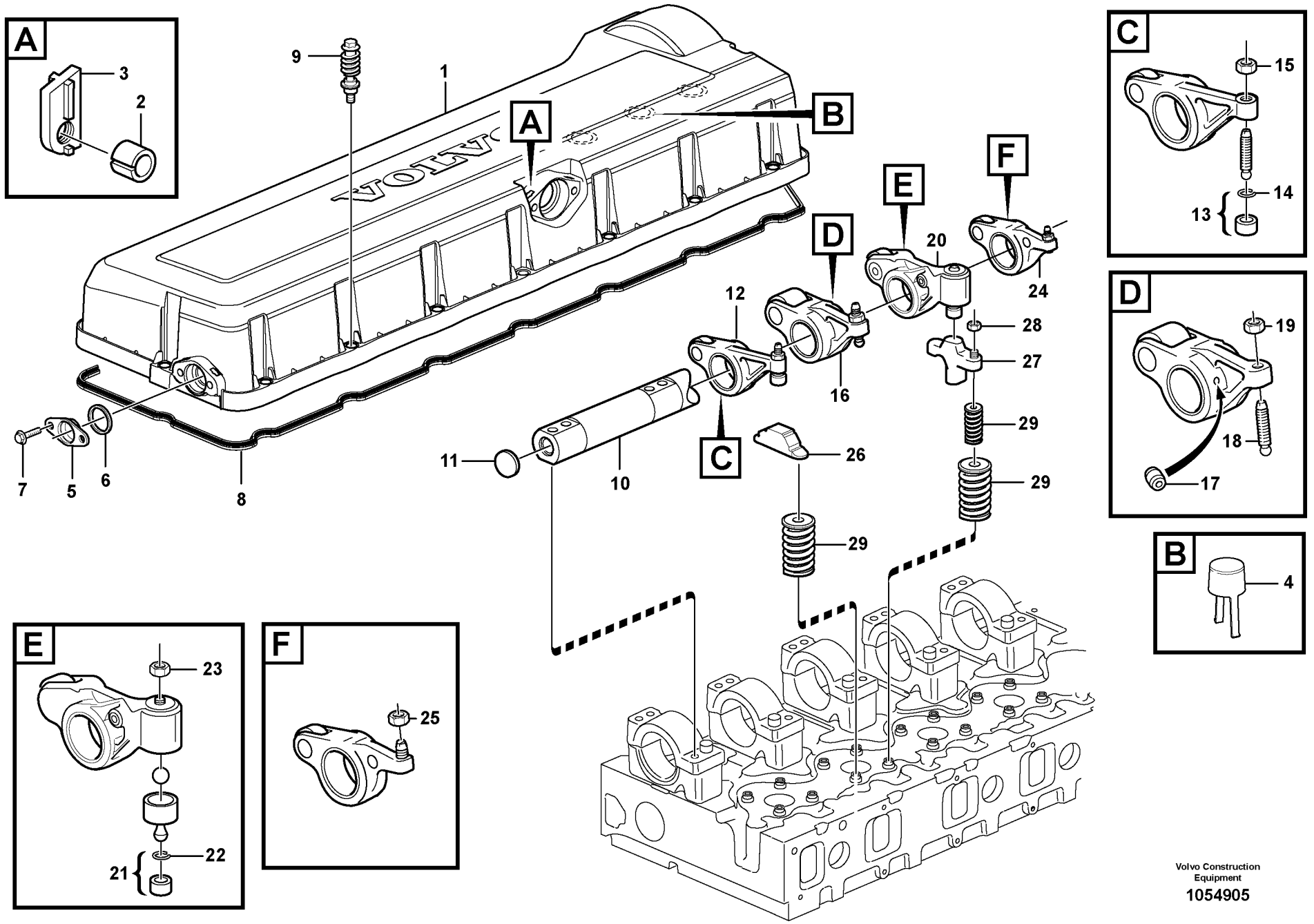

Volvo Construction Equipment

1054905

Fig.	Part No.	Quantity 1	2	3	PS	KIT	Description	Denominación	Denominação	Dénomination	Notes
	VOE 20808204	6			SS		•Bushing	•Casquillo	•Bucha	•Bague	2624)
	VOE 21595700	6					Rocker arm	Balancín	Balancim	Culbuteur	(VOE 21281393) ENG 24036 - EXHAUST
	VOE 21054149	6					•Ball socket	•Asiento de bolas	•Soquete esférico	•Cuvette bille	
	VOE 944364	6					••O-ring	••Anillo tórico	••Anel-o	••Joint torique	
	VOE 13946911	6					•Nut	•Tuerca	•Porca	•Écrou	
	VOE 21132337	6					•Bushing	•Casquillo	•Bucha	•Bague	2624)
24	**VOE 20724246**	6					Rocker Arm	Balancin	Balancim	Culbuteur	ENG - 23406
25	**VOE 1677396**	6					•Hexagon nut	•Tuerca hexagonal	•Porca sextavada	•Écrou hexagonal	
	VOE 21132342	6					Rocker arm	Balancín	Balancim	Culbuteur	(VOE 20964534) ENG 23407 - 37582
	VOE 1677396	6					•Hexagon nut	•Tuerca hexagonal	•Porca sextavada	•Écrou hexagonal	
	VOE 21132344	6					•Bushing	•Casquillo	•Bucha	•Bague	2624)
	VOE 1546046	6					•Bushing	•Casquillo	•Bucha	•Bague	2624)
	VOE 21132342	6					Rocker arm	Balancín	Balancim	Culbuteur	ENG 37583 -
	VOE 1677396	6					•Hexagon nut	•Tuerca hexagonal	•Porca sextavada	•Écrou hexagonal	
	VOE 21132344	6					•Bushing	•Casquillo	•Bucha	•Bague	2624)
	VOE 1546046	6					•Bushing	•Casquillo	•Bucha	•Bague	2624)
26	**VOE 21061323**	6					Valve bridge	Puente de válvula	Ponte de válvulas	Rampe de soupape	(VOE 20463791) INLET
27	**VOE 20759477**	6					Yoke	Horquilla	Jugo	Chape	ENG - 16211 EXHAUST
28	**VOE 13946911**	6					•Nut	•Tuerca	•Porca	•Écrou	
	VOE 20857578	6					Valve Caliper	Pinza de la válvula	Calibre de válvula	Etrier de valve	ENG 16212 - EXHAUST
	VOE 13946911	6					•Nut	•Tuerca	•Porca	•Écrou	
29		18					Valve Spring	Resorte Valvula	Mola de válvula	Ressort Soupape	See group 211, Page 57

2624) **GB:** Not Shown **ES:** No ilustrado **BR:** Não mostrado **FR:** Non représenté

1	**8279230**
2	
3	
4	
5	

Commande des soupapes
Mecanismo de válvula
Mecanismo de vávulas
Valve mechanism

Catalogue id	Group
20060	**214**
Illustr. No **1054905**	Section **100**
Issue **PUB 20021254-C**	Page **75**

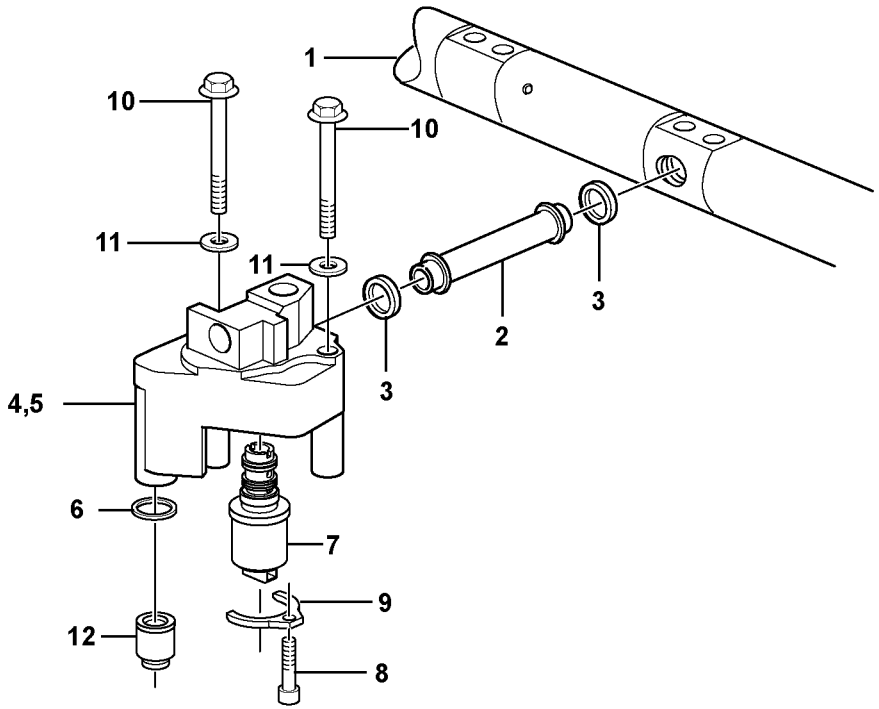

Volvo Construction Equipment

1020056

Fig.	Part No.	Quantity 1	2	3	PS	KIT	Description	Denominación	Denominação	Dénomination	Notes
1		1					Rkr Arm Shaft	Eje Balancin	Eixo do braço	Axe Culbuteurs	See group 214, Page 71
2	**VOE 20571452**	1					Outlet Pipe	Tubo Salida		Tube Sortie	
3	**VOE 1677370**	2					Sealing ring	Anillo retén	Anel de vedação	Bague étanchéité	
4	**VOE 21452473**	1					Control valve	Válvula de control	Válvula controle	Valve contrôle	
5		1			NS		•Housing	•Cuerpo	•Carcaça	•Carter	
6	**VOE 20526428**	1					•Sealing ring	•Anillo retén	•Anel de vedação	•Bague étanchéité	
7	**VOE 20574690**	1			OP		•Control valve	•Válvula control	•Válvula de controle	•Valve controle	
8	**VOE 20574688**	1			OP		•Screw	•Tornillo	•Parafuso	•Vis	
9	**VOE 20574694**	1			OP		•Clip	•Clip	•Clipe	•Clip	
10	**VOE 969225**	2					Flange screw	Tornillo embridado	Parafuso flangeado	Vis à embase	
11	**VOE 192288**	2					Washer	Arandela	Arruela	Rondelle	
12	**VOE 20775471**	1					Spacer Sleeve	Manguito Dist	Luva espaçadora	Doui.entretoise	

1	**8279230**	**Commande des soupapes** **Mecanismo de válvula** **Mecanismo de vávulas** **Valve mechanism**	Catalogue id **20060**	Group **214**
2			Illustr. No **1020056**	Section **150**
3			Issue **PUB 20021254-C**	Page **77**
4				
5				

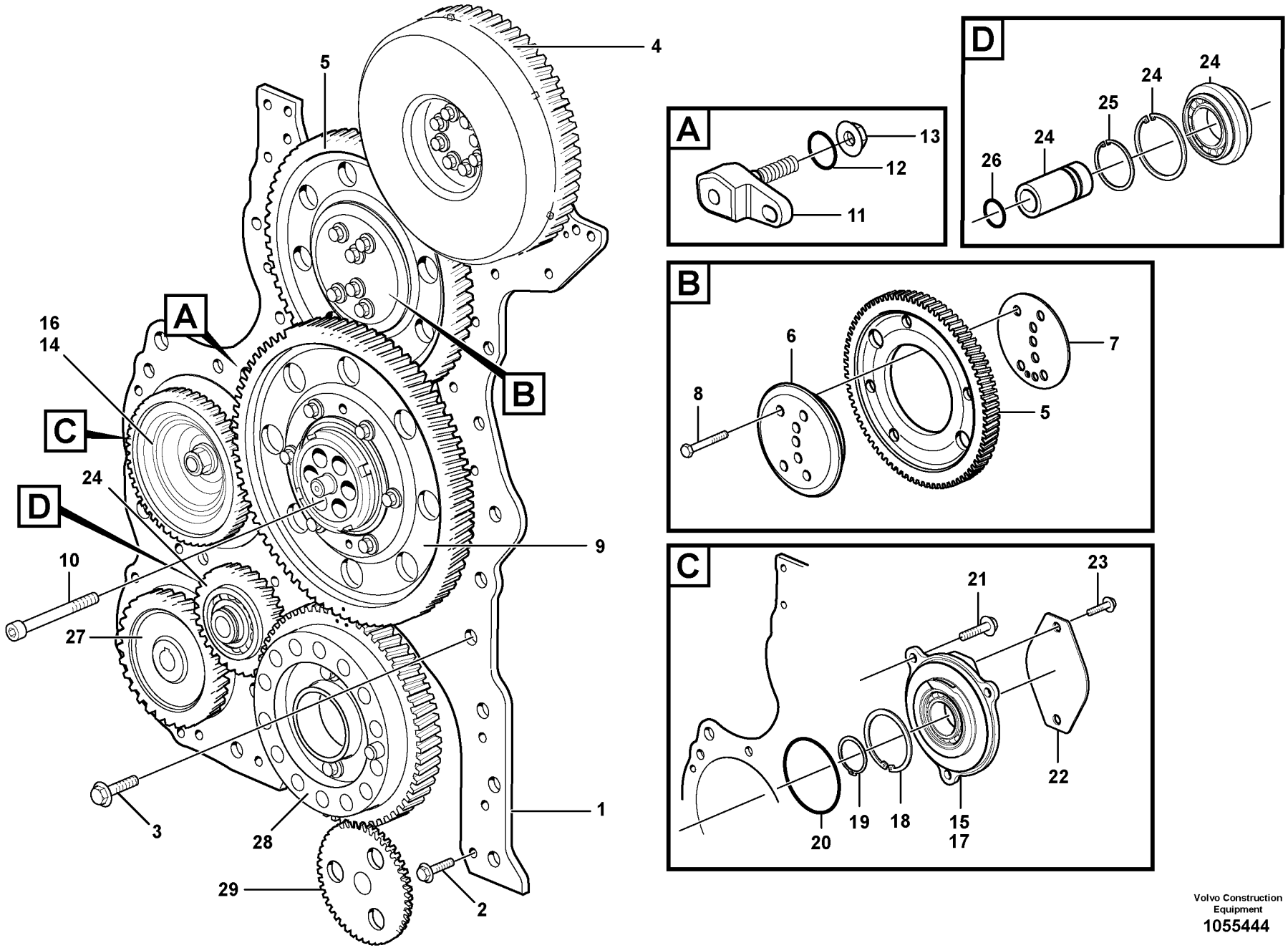

Volvo Construction Equipment

1055444

Fig.	Part No.	Quantity 1	2	3	PS	KIT	Description	Denominación	Denominação	Dénomination	Notes
1	**VOE 20854044**	1					Xmsn Plate	Placa Distribuc	Placa,caixa sincronismo	Tole Transmiss	ENG - 38232
	VOE 21208277	1					Timing gear plate	Chapa de distribución	Placa,caixa sincronismo	Plaque distribution	ENG 38233 -
2	**VOE 13945444**	25					Screw	Tornillo	Parafuso	Vis	
3	**VOE 983762**	1					Hex. socket screw	Tornillo de hexágono emb	Parafuso soquete sext	Vis à six pans creux	
4		1					Gear	Engranaje	Engrenagem	Pignon	CAMSHAFT See group 215, Page 83
5	**VOE 8131123**	1					Idler Gear	Engranaj Interm	Engrenagem louca	Pignon Fou	ENG - 16199
	VOE 20743007	1					Idler gear	Engranaje intermediario	Engrenagem intermediária	Pignon fou	ENG 16200 -
6	**VOE 21034938**	1			SS		Hub	Asiento	Cubo	Bossage	(VOE 20520535) ENG - 17120
	VOE 21034938	1			SS		Hub	Asiento	Cubo	Bossage	ENG 17121 - 24080
	VOE 21012985	1					Hub	Cubo	Cubo	Moyeu	ENG 24081 -
7	**VOE 8131850**	1					Thrust washer	Arandela de presión	Arruela de encosto	Rondelle butée	
8	**VOE 21015266**	6					Flange screw	Tornillo embridado	Parafuso flangeado	Vis à embase	
9	**VOE 20486537**	1					Idler Gear	Engranaj Interm	Engrenagem louca	Pignon Fou	ENG - 18716
	VOE 21056756	1					Idler gear	Engranaje intermediario	Engrenagem intermediária	Pignon fou	ENG 18717 - 21271
	VOE 21057442	1					Idler gear	Engranaje intermediario	Engrenagem intermediária	Pignon fou	ENG 21272 -
10	**VOE 20483919**	6					Hex. socket screw	Tornillo de hexágono emb	Parafuso soquete sext	Vis à six pans creux	
11	**VOE 20531962**	1					Screw	Tornillo	Parafuso	Vis	
12	**VOE 943177**	1					O-ring	Anillo tórico	Anel-o	Joint torique	
13	**VOE 979230**	1					Flange nut	Tuerca embridada	Porca flangeada	Écrou à bride	
	VOE 11447003	1					Bearing housing	Caja de cojinete	Caixa de mancais	Ensemble tournant	ENG - 24136
14		1			NS		•Gear	•Engranaje	•Engrenagem	•Pignon	
15		1			NS		•Bearing Housing	•Caja Cojinete	•Caixa de mancais	•Carter Palier	
	VOE 11447058	1					Bearing housing	Caja de cojinete	Caixa de mancais	Ensemble tournant	ENG 24137 -
16		1			NS		•Gear	•Engranaje	•Engrenagem	•Pignon	
17		1			NS		•Bearing Housing	•Caja Cojinete	•Caixa de mancais	•Carter Palier	
18	**VOE 914544**	1					•Retaining ring	•Circlip	•Anel trava	•Circlip	OD = 90 MM
19	**VOE 914472**	1					•Retaining ring	•Anillo retén	•Anel de fixação	•Bague retenue	ID = 50 MM
20	**VOE 992065**	1					O-ring	Anillo tórico	Anel-o	Joint torique	

1	**8279230**
2	
3	
4	
5	

Carter de distribution et engrenage
Caixa da engrenagem de distribuição e engrenagens
Caja de distribución y engranajes
Timing gear casing and gears

Catalogue id	Group
20060	**215**
Illustr. No **1055444**	Section **100**
Issue **PUB 20021254-C**	Page **79**

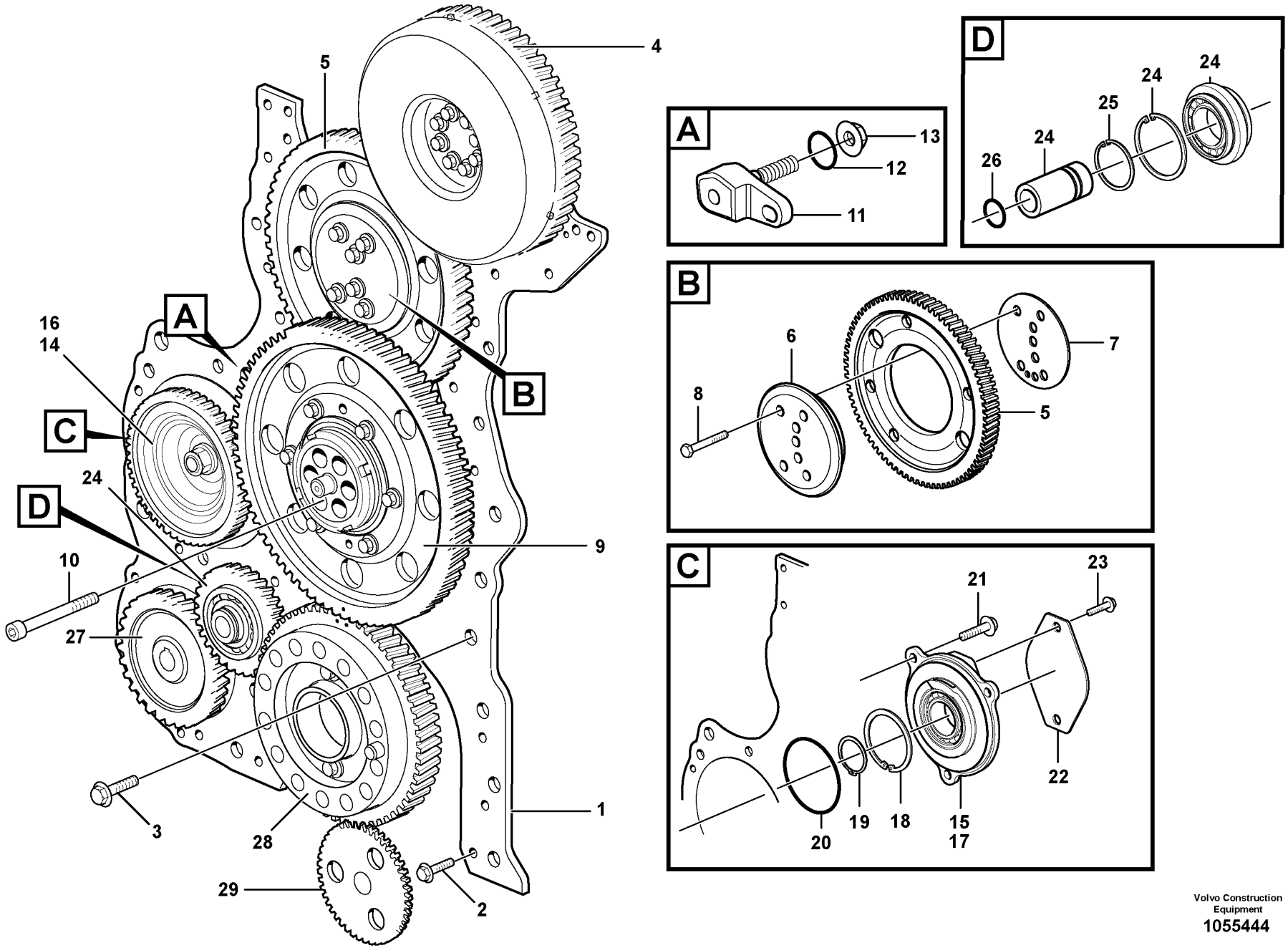

Volvo Construction Equipment

1055444

Fig.	Part No.	Quantity 1	2	3	PS	KIT	Description	Denominación	Denominação	Dénomination	Notes
21	**VOE 13965192**	2					Screw	Tornillo	Parafuso	Vis	
22		1			NS		Protecting plate	Placa proteccion		Tole protection	
23	**VOE 946502**	2					Flange screw	Tornillo embridado	Parafuso flangeado	Vis à embase	
24	**VOE 20864026**	1					Idler Gear	Engranaj Interm	Engrenagem louca	Pignon Fou	ENG - 11851
25	**VOE 914465**	1					•Retaining ring	•Anillo retén	•Anel de fixação	•Bague retenue	
	VOE 20912432	1					Idler Gear	Engranaj Interm	Engrenagem louca	Pignon Fou	(VOE 20867135) ENG 11852 - 39135
	VOE 914465	1					•Retaining ring	•Anillo retén	•Anel de fixação	•Bague retenue	
	VOE 21284699	1					Idler gear	Engranaje intermediario	Engrenagem intermediária	Pignon fou	ENG 39136 -
	VOE 914465	1					•Retaining ring	•Anillo retén	•Anel de fixação	•Bague retenue	
26	**VOE 13949656**	1					O-ring	Anillo tórico	Anel-o	Joint torique	
27		1					Gear	Engranaje	Engrenagem	Pignon	FUEL PUMP See group 235, Page 133
28		1					Gear	Engranaje	Engrenagem	Pignon	CRANKSHAFT See group 216, Page 85
29		1					Gear	Engranaje	Engrenagem	Pignon	OIL PUMP See group 221, Page 103

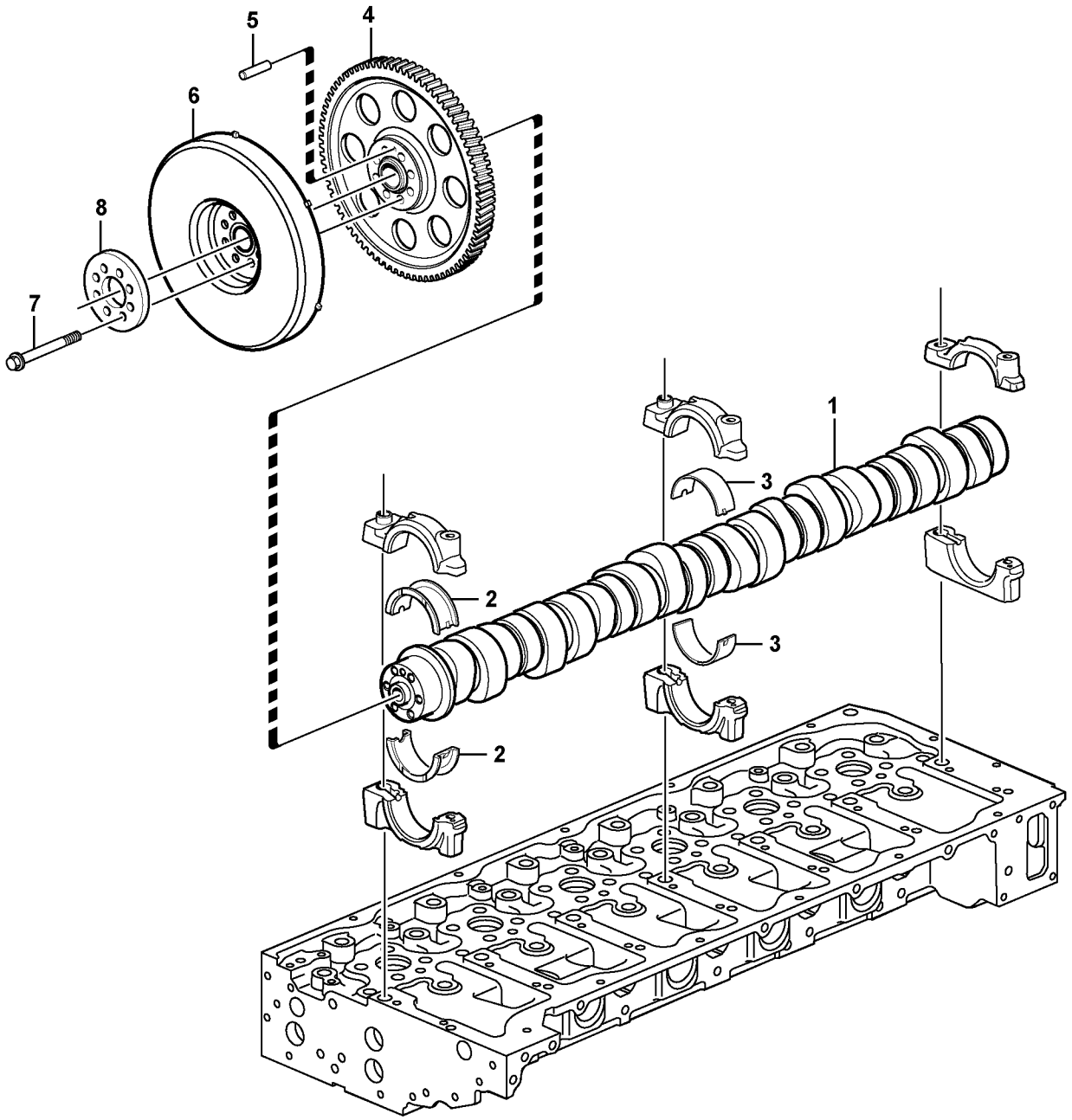

Volvo Construction Equipment

1019613

Fig.	Part No.	Quantity 1	2	3	PS	KIT	Description	Denominación	Denominação	Dénomination	Notes
1	**VOE 20754007**	1			SS		Camshaft	Eje de levas	Eixo de came	Arbre a cames	TIER 3 ENG - 17274
	VOE 20950809	1					Camshaft	Árbol de levas	Arv comando válvulas	Arbre cames	TIER 3 ENG 17275 -
2	**VOE 20795757**	1					Brg Shell Kit	Jueg Casq Cojin		Jeu Coussinets	ENG - 11851 REAR
	VOE 21006109	1					Bearing shell kit	Juego casquillos de cojine	Jogo casquilhos	Jeu coussinets	ENG 11852 - REAR
3	**VOE 20795758**	6					Brg Shell Kit	Jueg Casq Cojin		Jeu Coussinets	ENG - 11851 No 1 - 6
	VOE 21006103	6					Bearing shell kit	Juego casquillos de cojine	Jogo casquilhos	Jeu coussinets	ENG 11852 - No 1 - 6
4	**VOE 20891469**	1					Gear	Engranaje	Engrenagem	Pignon	
5	**VOE 950553**	1					•Pin	•Pasador	•Pino	•Goupille	
6	**VOE 20888623**	1					Vibration Dampe	Amortiguador de vibracion	Amortecedor de vibrações	Amortisseur Vib	ENG - 27619
	VOE 21004214	1			SS		Vibration damper	Amortiguador vibraciones	Amortecedor de vibrações	Amortisseur de vibrations	ENG 27620 -
7	**VOE 8192804**	1					Screw	Tornillo	Parafuso	Vis	
8	**VOE 20878608**	1					Spacer	Espaciador	Espaçador	Partie Intermédiaire	ENG - 40669
	VOE 21294882	1					Spacer	Distanciador	Espaçador	Entretoise	ENG 40670 -

1	**8279230**
2	
3	
4	
5	

Arbre à cames
Eixo de came
Eje de levas
Camshaft

Catalogue id **20060**	Group **215**
Illustr. No **1019613**	Section **200**
Issue **PUB 20021254-C**	Page **83**

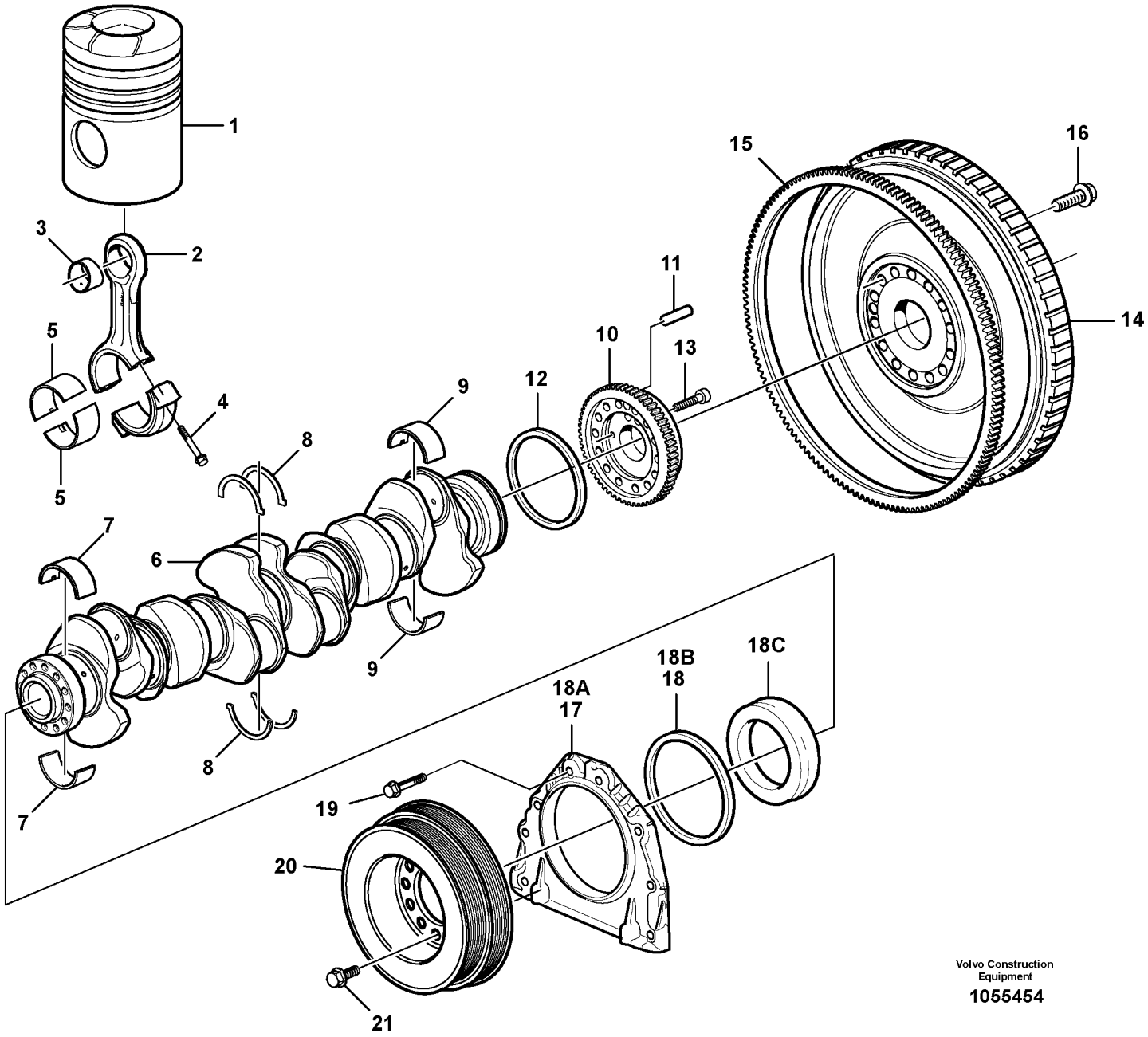

Volvo Construction Equipment

1055454

Fig.	Part No.	Quantity 1	2	3	4	5	P S	K I T	Description	Denominación	Denominação	Dénomination	Notes
1		6							Piston	Piston	Pistão	Piston	See group 213, Page 69
	VOE 20898595	6							Connecting rod	Biela	Biela	Bielle	
2		6					NS		•Connecting rod	•Barra de connexion	•Biela	•Barre de connexion	
3	**VOE 20898010**	6							•Bushing	•Casquillo	•Bucha	•Bague	
4	**VOE 8131198**	24							•Screw	•Tornillo	•Parafuso	•Vis	
5	**VOE 20586602**	6							Bearing Shell	Casq Cojinete	Casquilho	Coussine.palier	STD
	VOE 20586603	6							Bearing Shell	Casq Cojinete	Casquilho	Coussine.palier	0,25 U SZ
	VOE 20586604	6							Bearing Shell	Casq Cojinete	Casquilho	Coussine.palier	0,50 U SZ
	VOE 20586605	6					OP		Bearing shell	Casquillo de cojinete	Casquilho	Coussinet palier	0,75 U SZ
	VOE 20586606	6							Bearing Shell	Casq Cojinete	Casquilho	Coussine.palier	1,00 U SZ
	VOE 20586607	6					OP		Bearing shell	Casquillo de cojinete	Casquilho	Coussinet palier	1,25 U SZ
6	**VOE 8131247**	1							Crankshaft	Cigüeñal	Eixo de manivelas	Vilebrequin	
7	**VOE 20578851**	6							Main Bearing	Cojin Bancada	Mancal principal	Pal.vilebrequin	STD. 1 - 6
	VOE 20700881	6							Main Bearing	Cojin Bancada	Mancal principal	Pal.vilebrequin	0,25 U SZ
	VOE 20700882	6							Main Bearing	Cojin Bancada	Mancal principal	Pal.vilebrequin	0,50 U SZ
	VOE 20700885	6					OP		Main Bearing	Cojin Bancada	Mancal principal	Pal.vilebrequin	0,75 U SZ
	VOE 20700886	6							Main Bearing	Cojin Bancada	Mancal principal	Pal.vilebrequin	1,00 U SZ
	VOE 20700887	6					OP		Main Bearing	Cojin Bancada	Mancal principal	Pal.vilebrequin	1,25 U SZ
8	**VOE 270929**	1							Thrust washer kit	Juego arandela	Jogo de arruela de enco	Kit rondelles butée	STD
	VOE 270930	1							Thrust washer kit	Juego arandela	Jogo de arruela de enco	Kit rondelles butée	0,1 O SZ
	VOE 270931	1							Thrust washer kit	Juego arandela	Jogo de arruela de enco	Kit rondelles butée	0,2 O SZ
	VOE 270932	1							Thrust washer kit	Juego arandela	Jogo de arruela de enco	Kit rondelles butée	0,3 O SZ
9	**VOE 20578853**	1							Main Bearing	Cojin Bancada	Mancal principal	Pal.vilebrequin	STD. 7
	VOE 20700890	1							Main Bearing	Cojin Bancada	Mancal principal	Pal.vilebrequin	0,25 U SZ
	VOE 20700891	1							Main Bearing	Cojin Bancada	Mancal principal	Pal.vilebrequin	0,50 U SZ
	VOE 20700892	1					OP		Main Bearing	Cojin Bancada	Mancal principal	Pal.vilebrequin	0,75 U SZ
	VOE 20700893	1							Main Bearing	Cojin Bancada	Mancal principal	Pal.vilebrequin	1,00 U SZ
	VOE 20700895	1					OP		Main Bearing	Cojin Bancada	Mancal principal	Pal.vilebrequin	1,25 U SZ
	VOE 20801971	1							Gear	Engranaje	Engrenagem	Pignon	
10		1					NS		•Gear	•Engranaje	•Engrenagem	•Pignon	

1	**8279230**
2	
3	
4	
5	

Axe à vilebreguintas
Eixo de manivela e peças relacionadas
Cigüeñal
Crankshaft and related parts

Catalogue id	Group
20060	**216**
Illustr. No **1055454**	Section **100**
Issue **PUB 20021254-C**	Page **85**

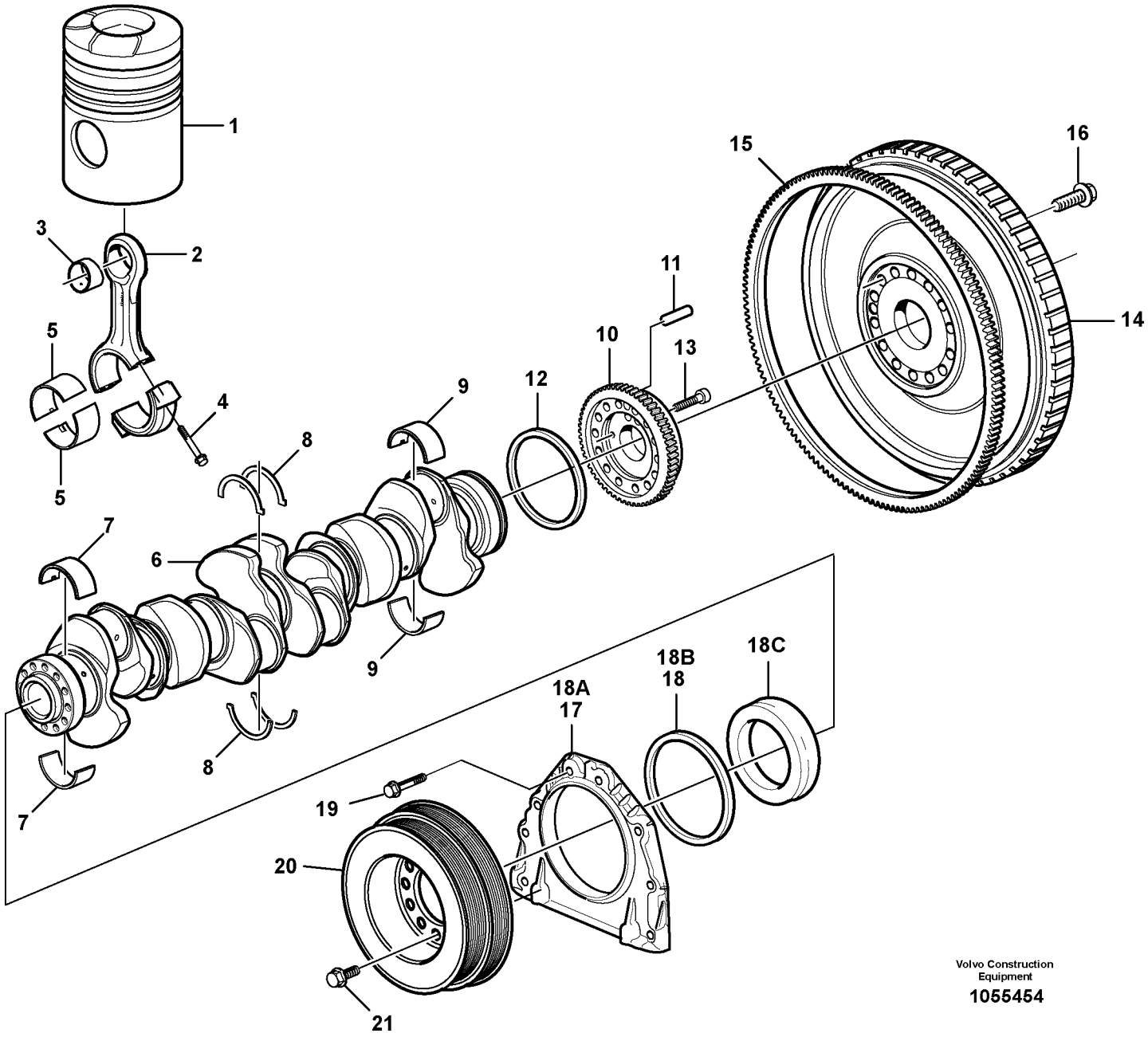

Volvo Construction Equipment

1055454

Fig.	Part No.	Quantity 1	2	3	4	5	PS	KIT	Description	Denominación	Denominação	Dénomination	Notes
11		1					NS		•Pin	•Pasador	•Pino	•Goupille	
12	**VOE 20441481**	1							Crankshaft seal	Retén cigüeñal	Retentor árvore manivel	Étanchéité de vilebrequi	
13	**VOE 13947760**	2							Screw	Tornillo	Parafuso	Vis	
	VOE 11158127	1							Flywheel	Volante	Volante do motor	Volant moteur	
14		1					NS		•Flywheel	•Volante	•Volante	•Volant	
15	**VOE 20711957**	1							•Ring gear	•Cámara	•Anel da roda	•Couronne	
16	**VOE 20741747**	14							Screw	Tornillo	Parafuso	Vis	ENG - 39708
	VOE 21344746	14							Screw	Tornillo	Parafuso	Vis	ENG 39709 -
	VOE 20777233	1							Cover	Capo	Tampa	Capot	ENG - 38171
17		1					NS		•Cover	•Capo	•Tampa	•Capot	
18	**VOE 85108423**	1							•Crankshaft seal	•Retén cigüeñal	•Retentor árvore manive	•Étanchéité de vilebrequ	(VOE 1549398)
	VOE 21276000	1							Cover	Tapa	Tampa	Couvercle	ENG 38172 -
18A		1					NS		•Cover	•Capo	•Tampa	•Capot	
18B	**VOE 85108423**	1							•Crankshaft seal	•Retén cigüeñal	•Retentor árvore manive	•Étanchéité de vilebrequ	
18C		1					NS		•Sleeve	•Manguito	•Luva	•Douille	
19	**VOE 946671**	8							Flange screw	Tornillo embridado	Parafuso flangeado	Vis à embase	
20	**VOE 20565408**	1							Vib Damper	Amortig Vibrac		Amort.vibration	ENG - 17413
	VOE 20585893	1							Vibration damper	Amortiguador vibracione	Amortecedor de vibraçõ	Amortisseur de vibration	(VOE 20907364) ENG 17414 - 42018
	VOE 20585893	1							Vibration damper	Amortiguador vibracione	Amortecedor de vibraçõ	Amortisseur de vibration	ENG 42019 -
21	**VOE 13965191**	12							Screw	Tornillo	Parafuso	Vis	

1	**8279230**
2	
3	
4	
5	

Axe à vilebreguintas
Eixo de manivela e peças relacionadas
Cigüeñal
Crankshaft and related parts

Catalogue id	Group
20060	**216**
Illustr. No **1055454**	Section **100**
Issue **PUB 20021254-C**	Page **87**

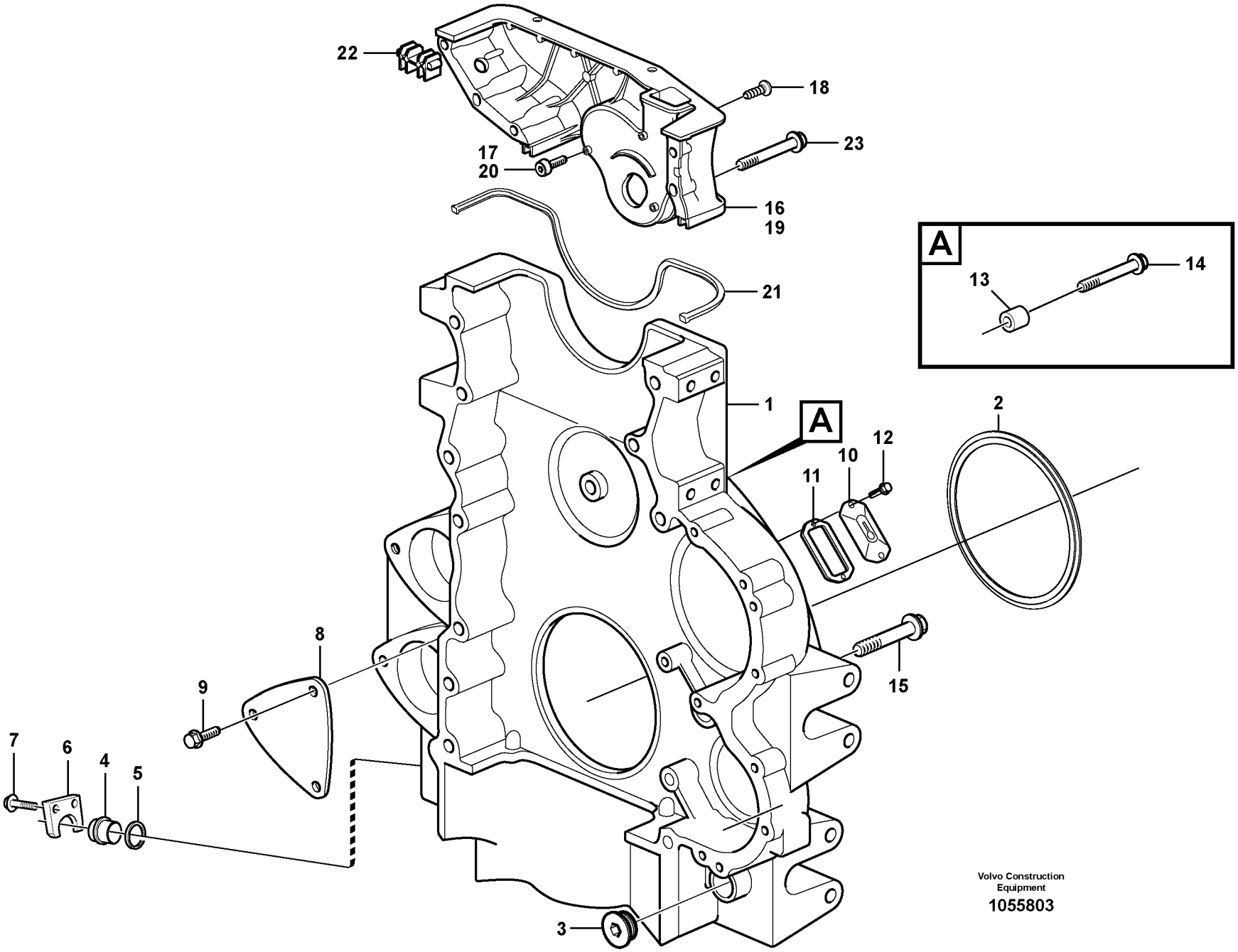

Volvo Construction Equipment

1055803

Fig.	Part No.	Quantity 1	2	3	PS	KIT	Description	Denominación	Denominação	Dénomination	Notes
1	**VOE 3837974**	1					Flywheel Hsg	Cubiert Volante	Carcaça do volante	Carter Volant	ENG - 24616
	VOE 3848533	1					Flywheel housing	Cubierta de volante	Carcaça do volante	Carter de volant	ENG 24617 - 41371
	VOE 21193778	1					Flywheel housing	Cubierta de volante	Carcaça do volante	Carter de volant	ENG 41372 -
2		1					Crankshaft Seal	Reten Ciguenal	Retentor do eixo de maniv	Joint Vilebreq	See group 216, Page 85
3	**VOE 467367**	1					Plug	Tapón	Bujão	Tampon	ENG - 41808
	VOE 15134976	1					Plug	Tapón	Tampão	Bouchon	ENG 41809 -
4	**VOE 11031785**	1					Plug	Tapón	Bujão	Tampon	
5	**VOE 421158**	1					Sealing ring	Anillo retén	Anel de vedação	Bague étanchéité	
6	**VOE 11031769**	1					Lock washer	Arandela seguridad	Arruela trava	Rondelle verrouillage	
7	**VOE 13966378**	2					Flange screw	Tornillo embridado	Parafuso flangeado	Vis à embase	
8	**VOE 849135**	1			OP		Cover	Capó	Capô	Capot	
9	**VOE 946502**	3					Flange screw	Tornillo embridado	Parafuso flangeado	Vis à embase	
10	**VOE 4772168**	1					Cover	Capó	Capô	Capot	
11	**VOE 4804167**	1					Gasket	Junta	Junta	Joint	
12	**VOE 946934**	2					Flange screw	Tornillo embridado	Parafuso flangeado	Vis à embase	
13	**VOE 13948871**	5					Spacer washer	Arandela distanciadora	Arruela espaçadora	Rondelle entretoise	
14	**VOE 946671**	5					Flange screw	Tornillo embridado	Parafuso flangeado	Vis à embase	
15	**VOE 13965189**	5					Screw	Tornillo	Parafuso	Vis	ENG - 30697 M10 x 90 MM
	VOE 13965189	3					Screw	Tornillo	Parafuso	Vis	ENG 30698 - M10 x 90 MM
	VOE 969313	2					Flange screw	Tornillo embridado	Parafuso flangeado	Vis à embase	ENG 30698 - M10 x 110 MM
	VOE 13966366	6					Flange screw	Tornillo embridado	Parafuso flangeado	Vis à embase	M14 x 90 MM
	VOE 13966367	1					Flange screw	Tornillo embridado	Parafuso flangeado	Vis à embase	M14 x 100 MM
	VOE 975130	2					Flange screw	Tornillo embridado	Parafuso flangeado	Vis à embase	M16 x 120 MM
16	**VOE 20853452**	1					Timing gear cover	Tapa distribución	Tampa da distribuição	Couvercle distribution	ENG - 32375
17	**VOE 940326**	4					•Hex. socket screw	•Tornillo de hexágono emb	•Parafuso soquete sext	•Vis à six pans creux	
18	**VOE 13972399**	5					•Six point socket screw	•Racor de seis dientes	•Paraf soquete sext	•Vis à 6 pans creux	
19	**VOE 21102555**	1					Timing gear cover	Tapa distribución	Tampa da distribuição	Couvercle distribution	ENG 32376 -

1	**8279230**	**Carter de volant** **Carcaça do volante** **Carcasa del volante** **Flywheel housing**	Catalogue id **20060**	Group **216**
2				
3			Illustr. No **1055803**	Section **200**
4				
5		**8279230**	Issue **PUB 20021254-C**	Page **89**

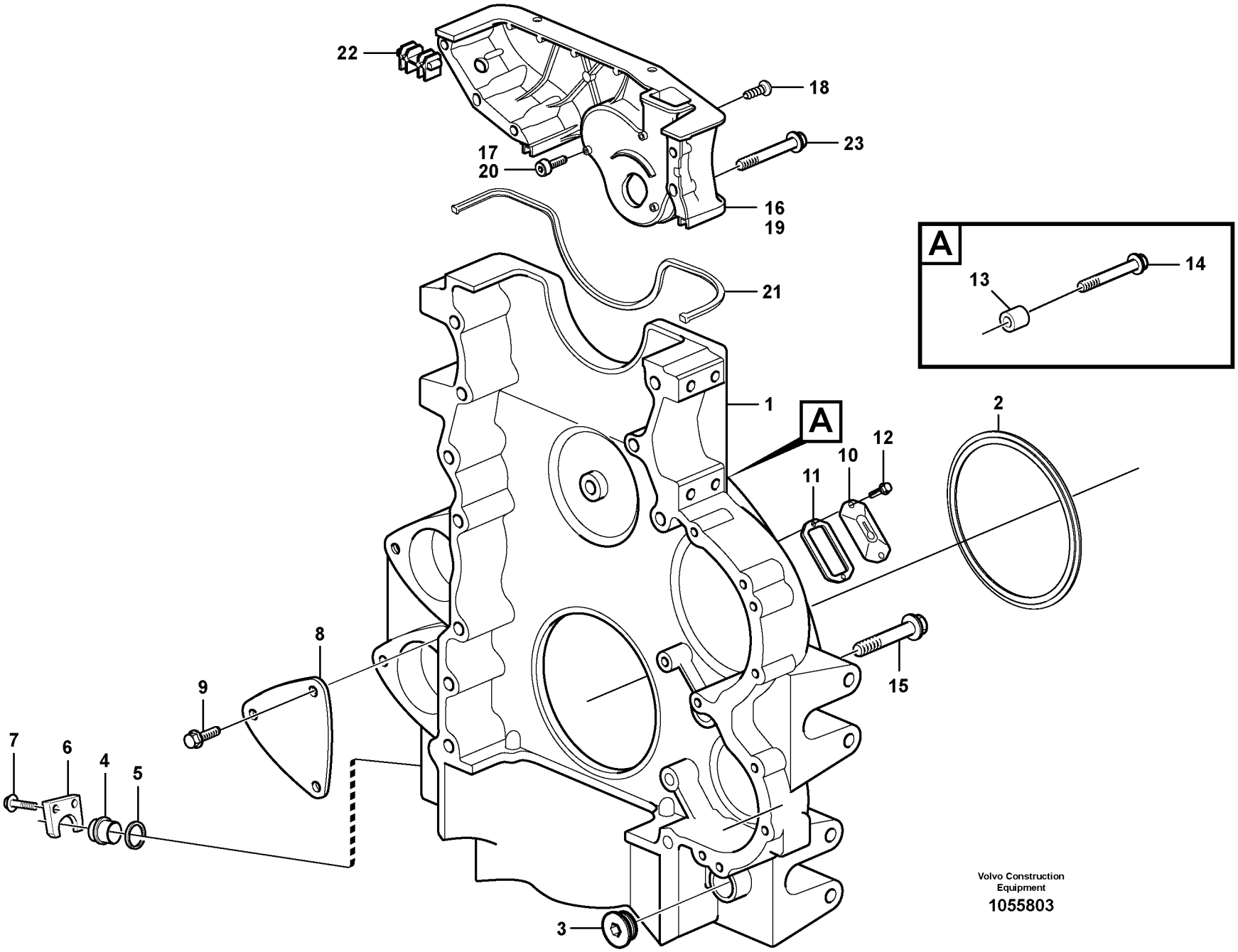

Volvo Construction Equipment

1055803

Fig.	Part No.	Quantity 1	2	3	PS	KIT	Description	Denominación	Denominação	Dénomination	Notes
20	**VOE 940326**	4					•Hex. socket screw	•Tornillo de hexágono emb .	•Parafuso soquete sext	•Vis à six pans creux	
21	**VOE 20815558**	1					Seg moulding	Liston reten	Faixa de vedação	Joint Etancheite	
22	**VOE 20862761**	2					Sealing	Junta	Vedação	Étanchéité	ENG - 36471
	VOE 21185086	2					Sealing	Junta	Vedação	Étanchéité	ENG 36472 -
23	**VOE 13947760**	4					Screw	Tornillo	Parafuso	Vis	M8 x 40 MM
	VOE 13965180	1					Screw	Tornillo	Parafuso	Vis	M8 x 60 MM

1	**8279230**	**Carter de volant** **Carcaça do volante** **Carcasa del volante** **Flywheel housing**	Catalogue id **20060**	Group **216**
2				
3			Illustr. No **1055803**	Section **200**
4				
5		**8279230**	Issue **PUB 20021254-C**	Page **91**

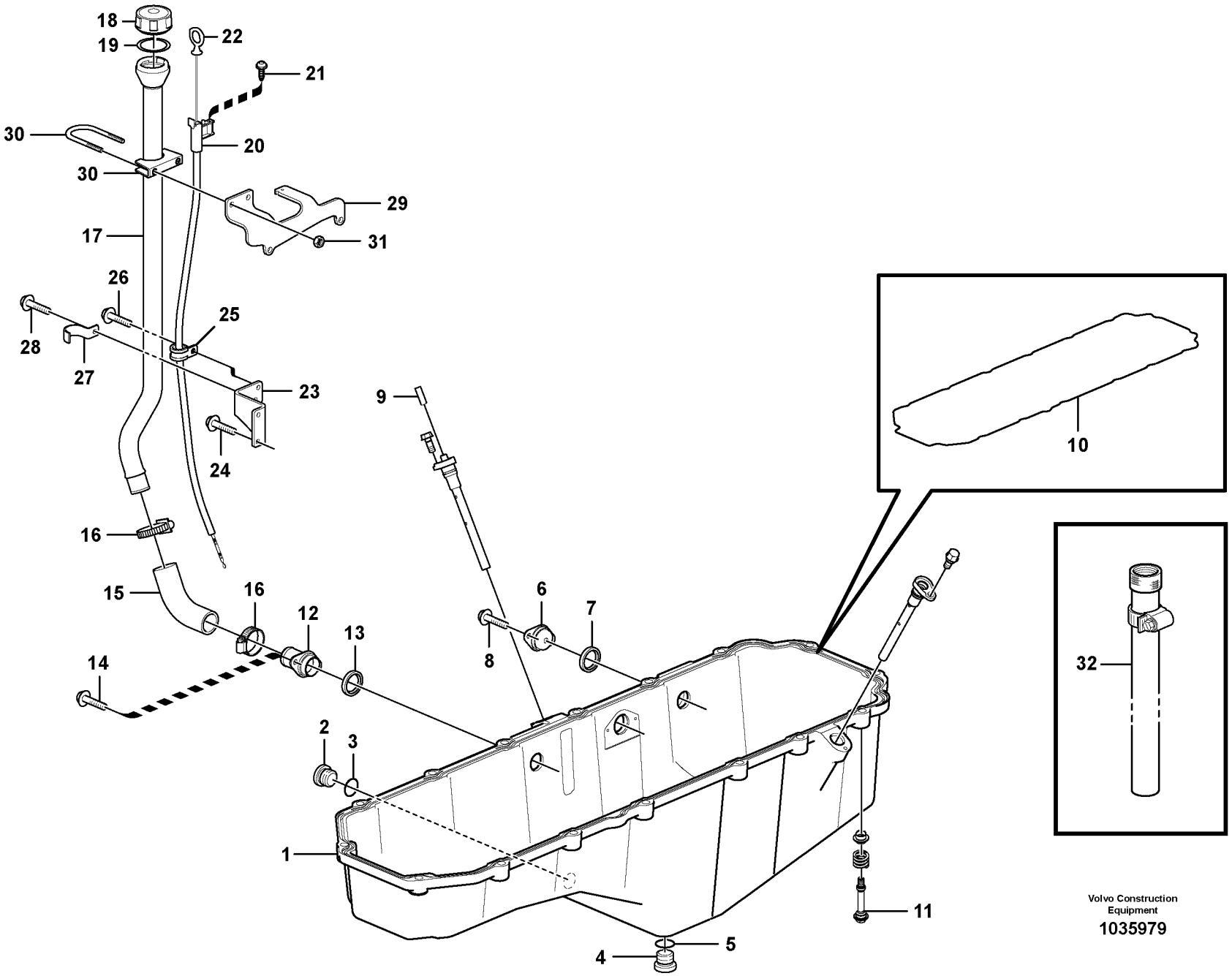

Volvo Construction Equipment

1035979

Fig.	Part No.	Quantity 1	2	3	PS	KIT	Description	Denominación	Denominação	Dénomination	Notes
1		1	1				Oil Pan	Carter de aceite	Cárter de óleo	Carter d'huile	See group 217, Page 97
2	**VOE 11127354**	1	1				Plug	Tapón	Bujão	Tampon	
3	**VOE 13948610**	1	1				O-ring	Anillo tórico	Anel-o	Joint torique	
4	**VOE 11127648**	1	1		SS		Valve	Válvula	Válvula	Valve	ENG - 40393
4	**VOE 15128018**		1				Valve	Válvula	Válvula	Valve	ENG 40394 -
5	**VOE 982509**		1				•Gasket	•Junta	•Junta	•Joint	
5	**VOE 982509**	1	1				Gasket	Junta	Junta	Joint	ENG - 40393
6	**VOE 11129289**	1	1				Adapter	Adaptador	Adaptador	Adaptateur	
7	**VOE 20555696**	1	1				Sealing ring	Anillo retén	Anel de vedação	Bague étanchéité	
8	**VOE 946440**	2	2				Flange screw	Tornillo embridado	Parafuso flangeado	Vis à embase	L = 16 MM
9	**VOE 20533484**	1	1				Plug	Tapon	Bujão	Bouchon	
10	**VOE 20734156**	1	1				Seg moulding	Liston reten	Faixa de vedação	Joint Etancheite	
11	**VOE 20538726**	16	16				Flange screw	Tornillo embridado	Parafuso flangeado	Vis à embase	ENG - 33300
	VOE 21035968	16	16				Flange screw	Tornillo embridado	Parafuso flangeado	Vis à embase	ENG 33301 -
12	**VOE 20462497**	1	1				Connecting pipe	Tubo de conexión	Tubo de conexão	Tube de connexion	
13	**VOE 20555696**	1	1				Sealing ring	Anillo retén	Anel de vedação	Bague étanchéité	
14	**VOE 945444**	2	2				Flange screw	Tornillo embridado	Parafuso flangeado	Vis à embase	L = 25 MM
15	**VOE 11158239**	1	1				Hose	Manguera	Mangueira	Flexible	
16	**VOE 943476**	2	2				Hose clamp	Abrazadera de manguera	Braçadeira da mangueira	Collier durite	
17	**VOE 11158105**	1	1				Oil filler pipe	Tubo de llenado de aceite	Tubo enchimento óleo	Tube remplissage huile	ENG - 25333
17	**VOE 11447070**		1				Oil filler pipe	Tubo de llenado de aceite	Tubo enchimento óleo	Tube remplissage huile	ENG 25334 -
18	**VOE 11423437**	1	1				Oil filler cap	Tapa de llenado de aceite	Tampa-enchim. óleo	Bouchon de remplissage	ENG - 25333
	VOE 1275379	1	1				•Gasket	•Junta	•Junta	•Joint	
18	**VOE 20807510**		1				Oil filler cap	Tapa de llenado de aceite	Tampa-enchim. óleo	Bouchon de remplissage	ENG 25334 -
19	**VOE 20365079**		1				•Gasket	•Junta	•Junta	•Joint	
20	**VOE 11158103**	1					Oil dipstick	Varilla medidora de aceite	Indicador nível óleo	Jauge d'huile	
20	**VOE 11158388**		1				Oil dipstick	Varilla medidora de aceite	Indicador nível óleo	Jauge d'huile	
21	**VOE 975371**	1	1				Six point socket screw	Racor de seis dientes	Paraf soquete sext	Vis à 6 pans creux	
22	**VOE 11158286**	1			SS		Oil dipstick	Varilla medidora de aceite	Indicador nível óleo	Jauge d'huile	L = 890 MM
	VOE 949187	2					•O-ring	•Anillo tórico	•Anel-o	•Joint torique	

1	**ENG - 16683**
2	**ENG 16684 -**
3	
4	
5	

Carter d'huile
Cárter de óleo
Cárter
Oil sump

8279230

Catalogue id	Group
20060	**217**
Illustr. No **1035979**	Section **100**
Issue **PUB 20021254-C**	Page **93**

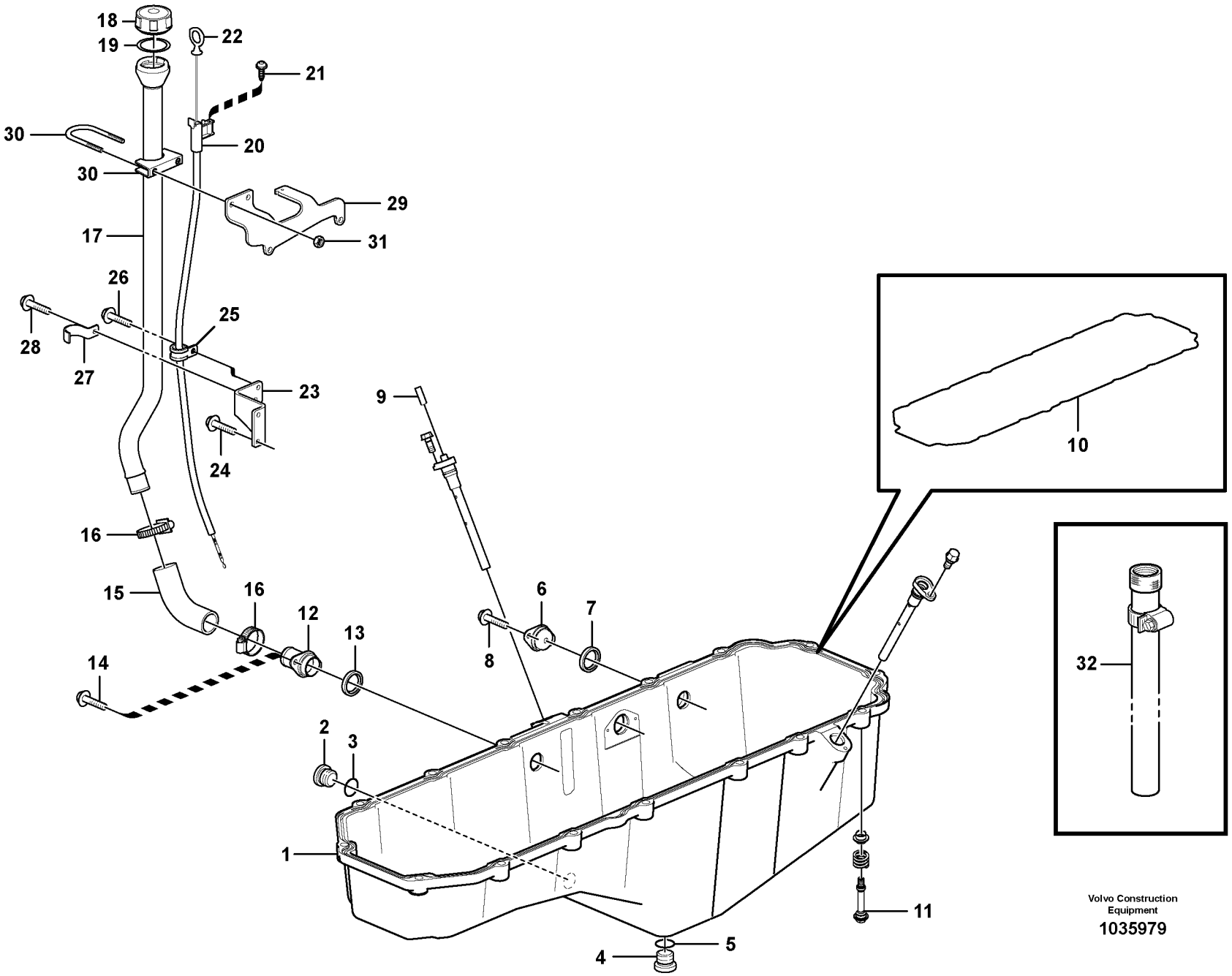

Volvo Construction Equipment

1035979

Fig.	Part No.	Quantity 1	2	3	PS	KIT	Description	Denominación	Denominação	Dénomination	Notes
22	**VOE 11158385**		1				Oil dipstick	Varilla medidora de aceite	Indicador nível óleo	Jauge d'huile	L = 943 MM
23		1	1		NS		Bracket	Ménsula	Suporte	Console	
24	**VOE 946470**	2	2				Flange screw	Tornillo embridado	Parafuso flangeado	Vis à embase	
25	**VOE 13949746**	1	1				Clamp	Abrazadera	Braçadeira	Collier serrage	
26	**VOE 946440**	1	1				Flange screw	Tornillo embridado	Parafuso flangeado	Vis à embase	
27	**VOE 967943**	1	1				Clamp	Abrazadera	Braçadeira	Collier serrage	
28	**VOE 946440**	1	1				Flange screw	Tornillo embridado	Parafuso flangeado	Vis à embase	
29		1	1		NS		Bracket	Ménsula	Suporte	Console	
30	**VOE 968129**	1	1				Clamp	Abrazadera	Braçadeira	Collier serrage	
31	**VOE 955782**	2	2				•Hexagon nut	•Tuerca hexagonal	•Porca sextavada	•Écrou hexagonal	
32	**VOE 11127320**	1	1				Hose	Manguera	Mangueira	Flexible	

1	**ENG - 16683**	**Carter d'huile** **Cárter de óleo** **Cárter** **Oil sump**	Catalogue id **20060**	Group **217**
2	**ENG 16684 -**		Illustr. No **1035979**	Section **100**
3			Issue **PUB 20021254-C**	Page **95**
4				
5		**8279230**		

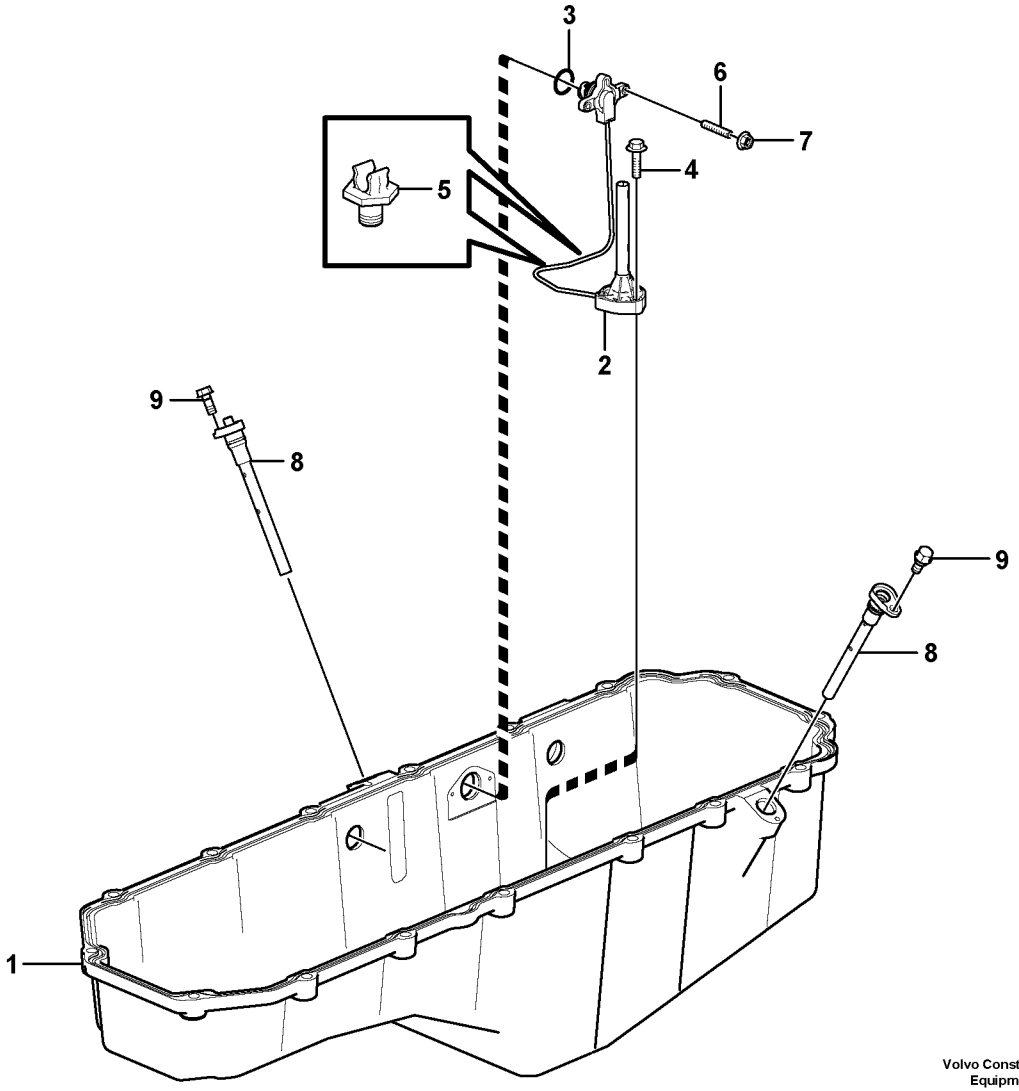

Volvo Construction Equipment
1032628

Fig.	Part No.	Quantity 1	2	3	PS	KIT	Description	Denominación	Denominação	Dénomination	Notes
	VOE 11158110	1					Oil pan	Cárter de aceite	Cárter	Carter d'huile	
	VOE 15032828		1				Oil sump	Cárter de aceite	Carter de óleo	Cuvette d'huile	
1		1			NS		•Oil Pan	•Carter de aceite	•Cárter de óleo	•Carter d'huile	
			1		NS		•Oil Pan	•Carter de aceite	•Cárter de óleo	•Carter d'huile	
	VOE 21042447	1	1				•Oil level sensor	•Sensor nivel aceite	•Sensor nível de óleo	•Capteur de niveau d'huile	SE2202, SE2203
2		1	1		NS		••Oil level sensor	••Sensor de nivel de aceite	••Sensor nível de óleo	••Capteur de niveau d'huile	
3	**VOE 990719**	1	1				••O-ring	••Anillo tórico	••Anel-o	••Joint torique	
4	**VOE 13948356**	3	3				•Flange screw	•Tornillo embridado	•Parafuso flangeado	•Vis à embase	
5	**VOE 20700754**	2	2				•Retainer	•Soporte	•Retentor	•Retenue	
6	**VOE 953035**	2	2				•Stud	•Espárrago	•Prisioneiro	•Goujon	
7	**VOE 13949278**	2	2				•Flange lock nut	•Contratuerca embridada	•Contra porca flange	•Contre-écrou à bride	
8	**VOE 20724256**	2	2				•Pipe	•Tubo	•Tubo	•Tuyau	
9	**VOE 13946173**	2	2				•Screw	•Tornillo	•Parafuso	•Vis	

1	**ENG - 30570**	**Carter d'huile** **Cárter de óleo** **Cárter** **Oil sump**	Catalogue id **20060**	Group **217**
2	**ENG 30571 -**		Illustr. No **1032628**	Section **150**
3			Issue **PUB 20021254-C**	Page **97**
4				
5		**8279230**		

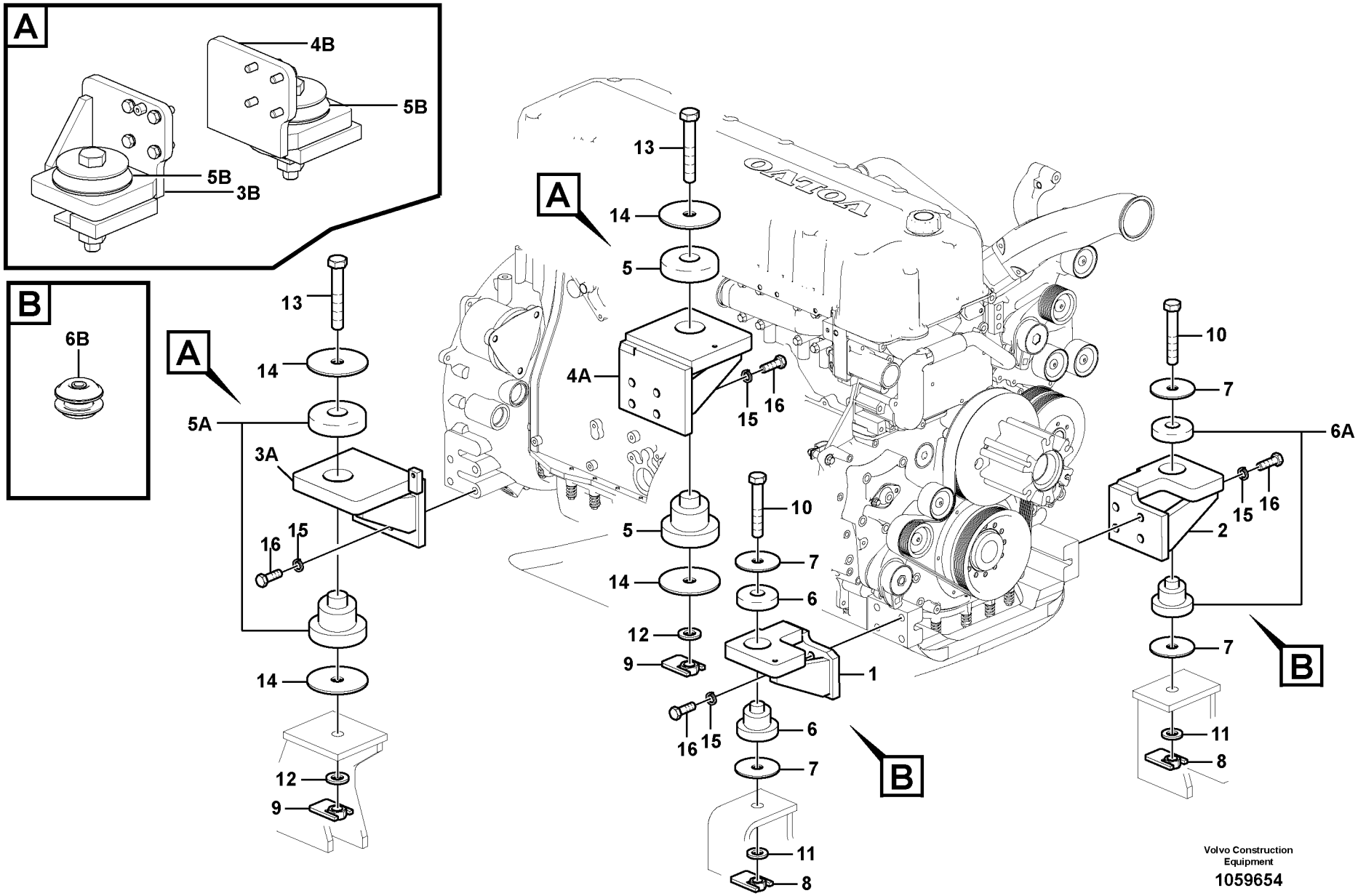
A
4B
5B
5B
3B
B
6B
A
13
14
5A
3A
16
15
14
12
9
A
13
14
5
4A
16
15
5
14
12
9
10
7
6
1
16
15
6
7
11
8
B
10
7
6A
2
15
16
7
11
8
B
Volvo Construction Equipment
1059654

Fig.	Part No.	Quantity 1	2	3	PS	KIT	Description	Denominación	Denominação	Dénomination	Notes
1	**VOE 14523775**	1					Bracket	Hierro Apoyo	Suporte	Ferrure-support	SER NO 10001-10152
	VOE 14559481	1					Bracket	Consola	Suporte	Console	SER NO 10153-
2	**VOE 14523776**	1					Bracket	Hierro Apoyo	Suporte	Ferrure-support	SER NO 10001-10152
	VOE 14559480	1					Bracket	Consola	Suporte	Console	SER NO 10153-
3A	**VOE 14523773**	1					Bracket	Ménsula	Suporte	Console	SER NO 10001-10152
3B	**VOE 14566800**	1					Bracket	Consola	Suporte	Console	SER NO 10153-
4A	**VOE 14523774**	1					Bracket	Hierro Apoyo	Suporte	Ferrure-support	SER NO 10001-10152
4B	**VOE 14566799**	1					Bracket	Consola	Suporte	Console	SER NO 10153-
5A	**SA 2061-03272**	2					Cushion	Cojin	Almofada	Coussin	SER NO 10001-10152
5B	**VOE 14551867**	4					Cushion	Cojin	Almofada	Coussin	SER NO 10153-
6A	**SA 2012-00931**	2					Cushion	Cojín	Assento	Coussin	SER NO 10001-10152
6B	**VOE 14551866**	4					Cushion	Cojin	Almofada	Coussin	SER NO 10153-
7	**VOE 14536515**	4					Washer	Arandela	Arruela	Rondelle	SER NO 10001-10152
	VOE 14550303	2					Washer	Arandela	Arruela	Rondelle	SER NO 10153-
8	**VOE 14524463**	4					Nut	Tuerca	Porca	Ecrou	SER NO 10001-10152
	VOE 14553998	2					Nut	Tuerca	Porca	Ecrou	SER NO 10153-
9	**VOE 14566977**	2					Nut	Tuerca	Porca	Écrou	SER NO 10153-
10	**SA 9011-22424**	4					Hexagon screw	Tornillo hexagonal	Parafuso sextavado	Vis à tête hexagonale	SER NO 10001-10152
	VOE 992977	2					Screw	Tornillo	Parafuso	Vis	(SA 9011-22223) SER NO 10153-
11	**SA 9211-24000**	4					Washer	Arandela	Arruela	Rondelle	SER NO 10001-10152
	SA 9211-22000	2					Washer	Arandela	Arruela	Rondelle	SER NO 10153-
12	**SA 9211-30000**	2					Plain washer	Arandela plana	Arruela simples	Rondelle plane	SER NO 10153-
13	**VOE 992389**	2					Screw	Tornillo	Parafuso	Vis	SER NO 10153-
14	**VOE 14566974**	2					Washer	Arandela	Arruela	Rondelle	SER NO 10153-
14	**VOE 14566975**	2					Washer	Arandela	Arruela	Rondelle	
15	**VOE 955926**	16					Spring washer	Arandela elástica	Arruela de pressão	Rondelle élastique	
16	**VOE 978938**	16					Hexagon screw	Tornillo hexagonal	Parafuso sextavado	Vis à tête hexagonale	

1	**8279230**	**Support moteur** **Suporte do motor** **Suspensión del motor** **Engine mount**	Catalogue id **20060**	Group **218**
2			Illustr. No **1059654**	Section **100**
3			Issue **PUB 20021254-C**	Page **99**
4				
5				

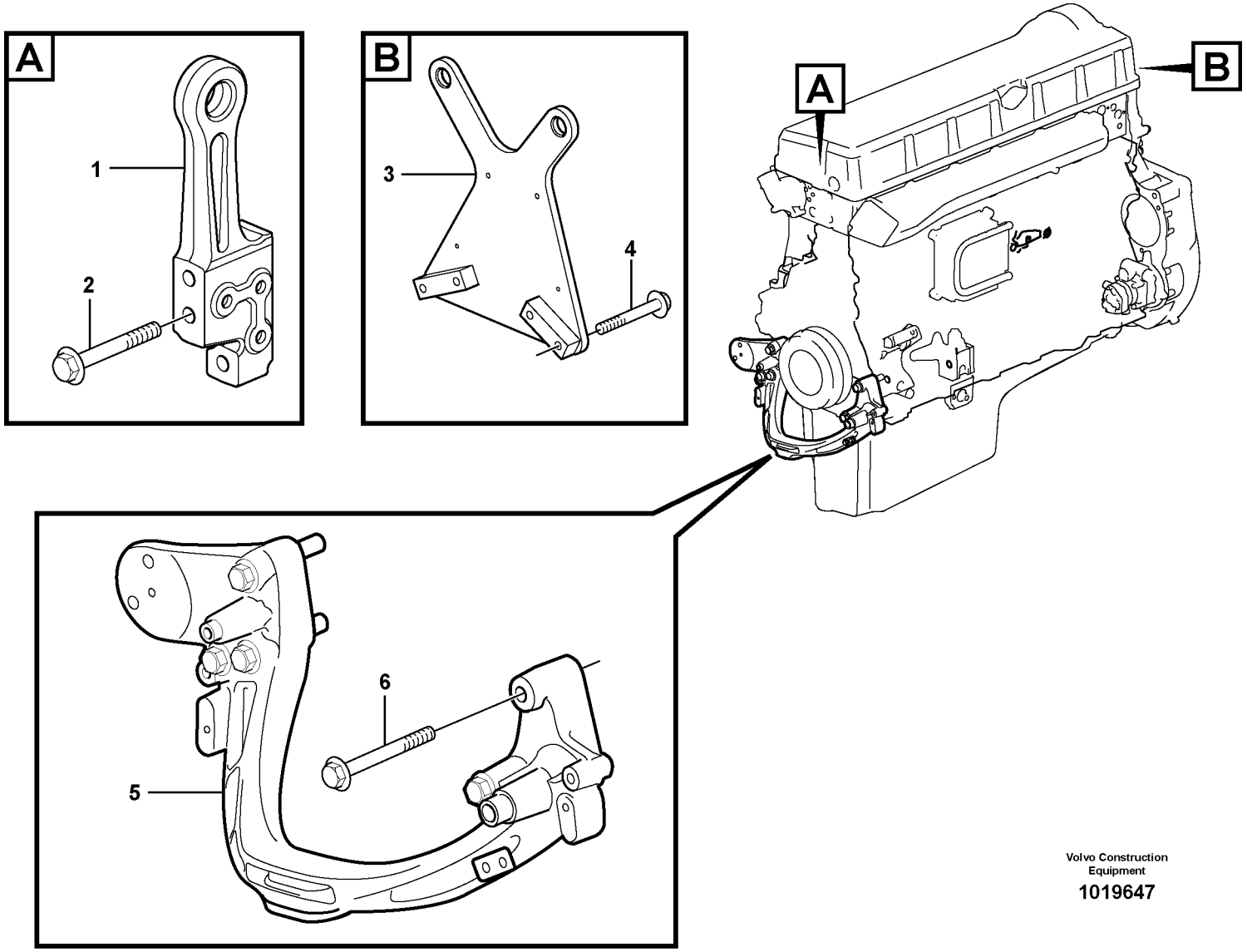

Volvo Construction Equipment

1019647

Fig.	Part No.	Quantity 1	2	3	PS	KIT	Description	Denominación	Denominação	Dénomination	Notes
1		1			NS		Lifting eye	Argoll elev	Olhal de içamento	Oeillet levage	
2	**VOE 975112**	1					Flange screw	Tornillo embridado	Parafuso flangeado	Vis à embase	
	VOE 975116	2					Flange screw	Tornillo embridado	Parafuso flangeado	Vis à embase	
3		1			NS		Lifting eye	Argoll elev	Olhal de içamento	Oeillet levage	
4	**VOE 13965194**	4					Screw	Tornillo	Parafuso	Vis	
5	**VOE 3842910**	1					Anchorage	Fijación	Ancoragem	Fixation	
6	**VOE 974008**	1					Flange screw	Tornillo embridado	Parafuso flangeado	Vis à embase	L = 70 MM
	VOE 975127	5					Flange screw	Tornillo embridado	Parafuso flangeado	Vis à embase	L = 90 MM

1	**8279230**	**Suspension du moteur** **Suspensão do motor** **Suspensión del motor** **Engine mounting**	Catalogue id **20060**	Group **218**
2			Illustr. No **1019647**	Section **200**
3			Issue **PUB 20021254-C**	Page **101**
4				
5				

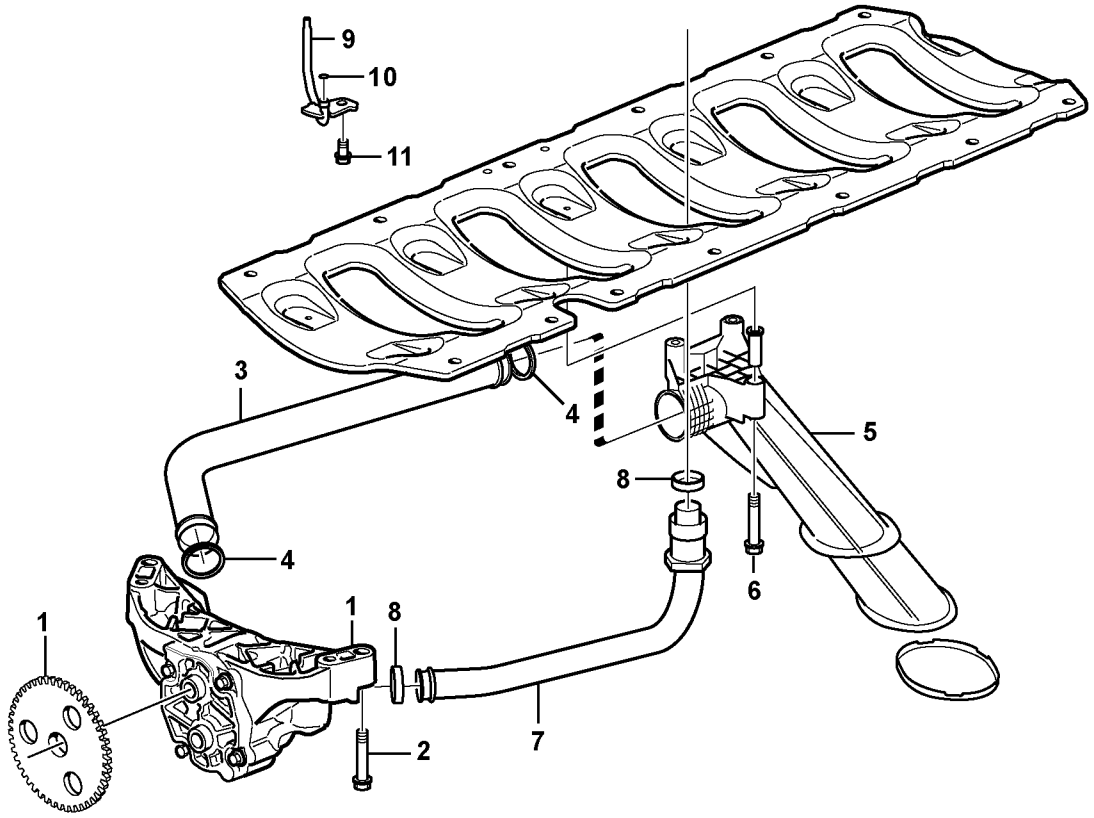

Volvo Construction Equipment

1043955

Fig.	Part No.	Quantity 1	2	3	PS	KIT	Description	Denominación	Denominação	Dénomination	Notes
1		1					Oil Pump	Bomba de aceite	Bomba de óleo	Pompe a huile	See group 221, Page 105
2	**VOE 1547887**	4					Screw	Tornillo	Parafuso	Vis	ENG - 41488
	VOE 21344756	4					Screw	Tornillo	Parafuso	Vis	ENG 41489 -
3	**VOE 20553751**	1					Suction pipe	Tubo aspiracion	Tubo de admissão	Tuyau aspiration	
4	**VOE 421629**	2					Sealing ring	Anillo retén	Anel de vedação	Bague étanchéité	
5	**VOE 20547257**	1					Oil Strainer	Colador	Peneira de óleo	Crepine D'huile	
6	**VOE 977275**	3					Flange screw	Tornillo embridado	Parafuso flangeado	Vis à embase	
7	**VOE 20708889**	1					Pressure Pipe	Tubo Presion		Condui.pression	
8	**VOE 1543578**	2					Sealing ring	Anillo retén	Anel de vedação	Bague étanchéité	
9	**VOE 20521450**	6					Pstn Cool Jet	Boq.enfr Piston	Bocal de refrig. do pistão	Buse Refr.pist.	
10	**VOE 955982**	6					•O-ring	•Anillo tórico	•Anel-o	•Joint torique	
11	**VOE 13966378**	6					Flange screw	Tornillo embridado	Parafuso flangeado	Vis à embase	

1	**8279230**	**Système de graissage** **Sistema de lubrificação** **Sistema de lubricación** **Lubricating oil system**	Catalogue id **20060**	Group **221**
2			Illustr. No **1043955**	Section **100**
3			Issue **PUB 20021254-C**	Page **103**
4				
5				

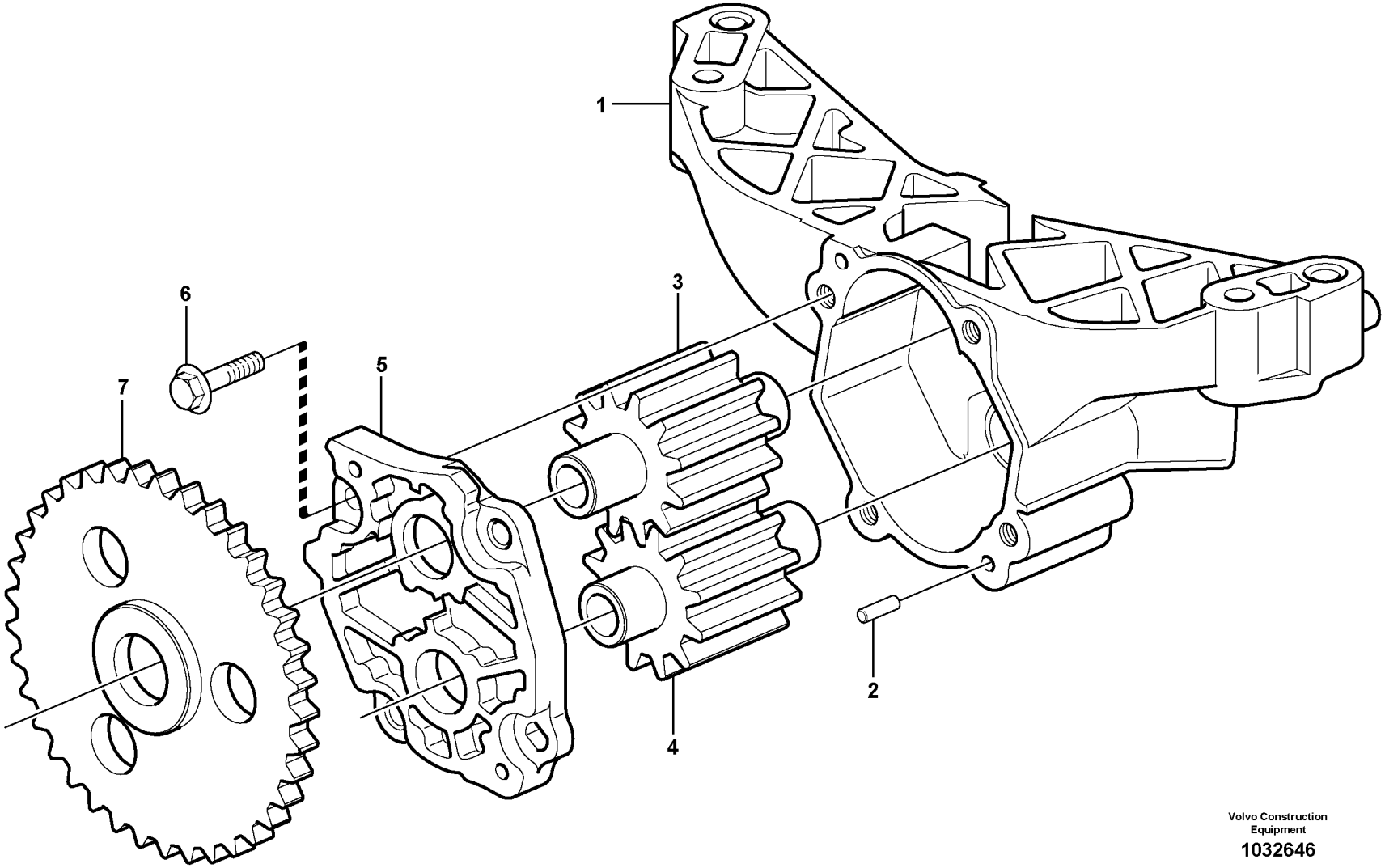

Volvo Construction Equipment

1032646

Fig.	Part No.	Quantity 1	2	3	PS	KIT	Description	Denominación	Denominação	Dénomination	Notes
	VOE 20553753	1					Oil pump	Bomba de aceite	Bomba de óleo	Pompe à huile	
1		1			NS		•Oil Pump	•Bomba de aceite	•Bomba de óleo	•Pompe a huile	
2	**VOE 950545**	2					•Pin	•Pasador	•Pino	•Goupille	
3		1			NS		•Gear	•Engranaje	•Engrenagem	•Pignon	
4		1			NS		•Gear	•Engranaje	•Engrenagem	•Pignon	
5		1			NS		•Cover	•Capo	•Tampa	•Capot	
6	**VOE 946470**	4					•Flange screw	•Tornillo embridado	•Parafuso flangeado	•Vis à embase	
7	**VOE 8131270**	1					•Gear	•Engranaje	•Engrenagem	•Pignon	

1	**8279230**	**Pompe à huile** **Bomba de óleo** **Bomba de aceite** **Oil pump**	Catalogue id **20060**	Group **221**
2			Illustr. No **1032646**	Section **150**
3			Issue **PUB 20021254-C**	Page **105**
4				
5				

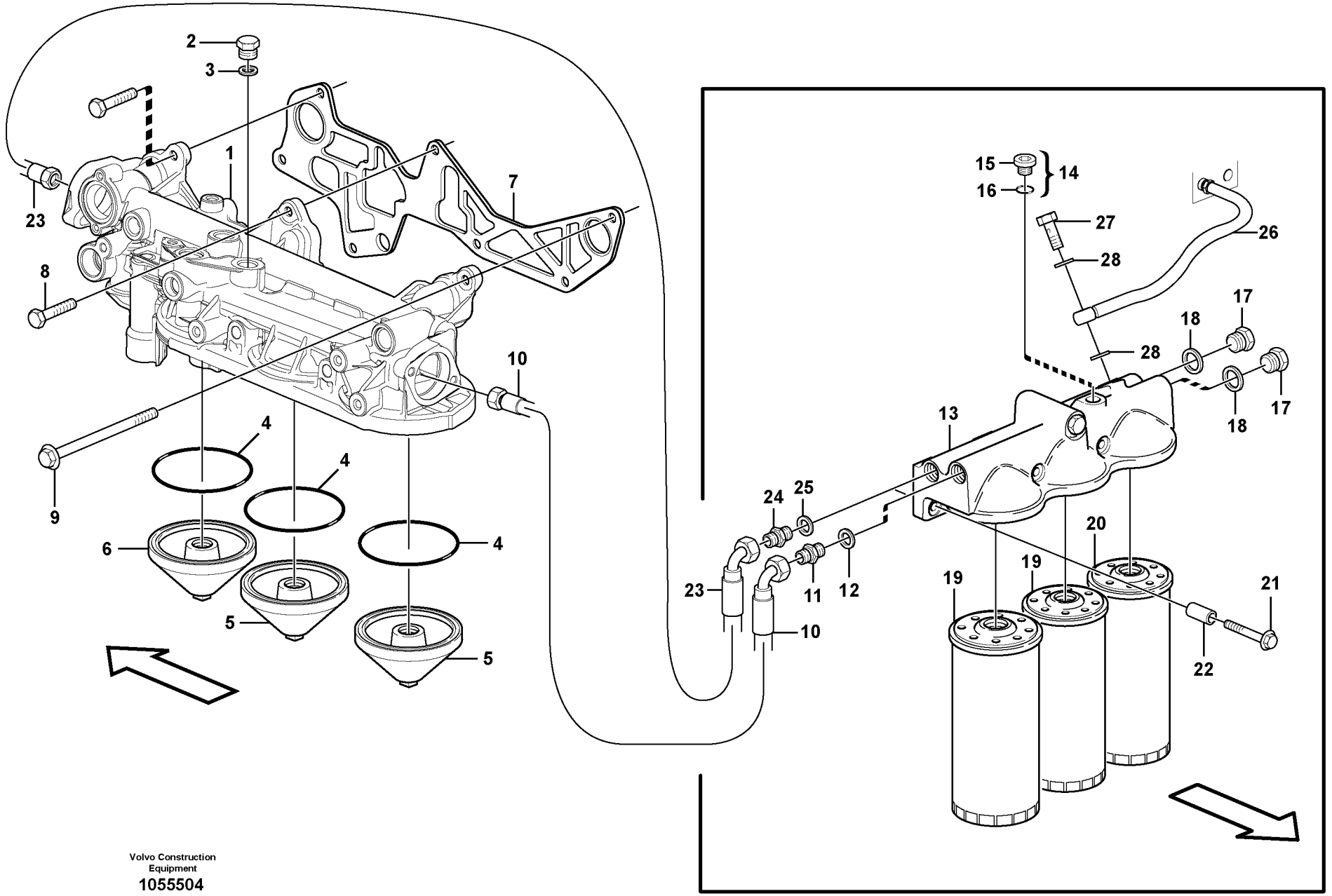

Volvo Construction Equipment
1055504

Fig.	Part No.	Quantity 1	2	3	PS	KIT	Description	Denominación	Denominação	Dénomination	Notes
1		1					Oil Filter Hsg	Caja Filt Aceit	Caixa de filtro de óleo	Boitier Filt Hu	See group 222, Page 111
2	**VOE 13960632**	1					Plug	Tapón	Bujão	Tampon	
3	**VOE 13947624**	1					Plane gasket	Junta plana	Junta plana	Joint plan	
4	**VOE 13948981**	3					O-ring	Anillo tórico	Anel-o	Joint torique	ENG - 34383
	VOE 993235	3					X-ring	Anillo x	Anel-x	Bague en x	ENG 34384 -
5	**VOE 3812511**	2			SS		Casing	Cubierta	Caixa	Boitier	ENG - 34383
	VOE 21145970	2					Cover	Tapa	Tampa	Couvercle	ENG 34384 -
6	**VOE 3812510**	1					Casing	Cubierta	Caixa	Boitier	ENG - 34383
	VOE 21145971	1					Cover	Tapa	Tampa	Couvercle	ENG 34384 -
7	**VOE 20823322**	1					Gasket	Junta	Junta	Joint	
8	**VOE 13945444**	5					Screw	Tornillo	Parafuso	Vis	L = 25 MM
9	**VOE 968999**	2					Flange screw	Tornillo embridado	Parafuso flangeado	Vis à embase	L = 130 MM
10	**VOE 11158121**	1					Oil hose	Manguera de aceite	Mangueira de óleo	Durit d'huile	L = 1800 MM
11	**VOE 11158220**	1					Nipple	Niple	Niple	Raccord	
12	**VOE 982508**	1					Gasket	Junta	Junta	Joint	
13		1					Oil Filter Hsg	Caja Filt Aceit	Caixa de filtro de óleo	Boitier Filt Hu	See group 222, Page 115
14	**VOE 20459641**	2					Plug	Tapon	Bujão	Bouchon	
15	**VOE 968609**	2					•Plug	•Tapón	•Bujão	•Tampon	
16	**VOE 983333**	2			OP		•O-ring	•Anillo tórico	•Anel-o	•Joint torique	
17	**VOE 942352**	2					Plug	Tapón	Bujão	Tampon	
18	**VOE 982508**	2					Gasket	Junta	Junta	Joint	
19	**VOE 478736**	2					Oil Filter	Filtro Aceite	Filtro de óleo	Filtre Huile	
20	**VOE 477556**	1					Oil Filter	Filtro Aceite	Filtro de óleo	Filtre Huile	
21	**VOE 980475**	2					Flange screw	Tornillo embridado	Parafuso flangeado	Vis à embase	L = 160 MM
22		2			NS		Spacer Sleeve	Manguito Dist	Luva espaçadora	Doui.entretoise	
23	**VOE 11158122**	1					Oil hose	Manguera de aceite	Mangueira de óleo	Durit d'huile	L = 1000 MM
24	**VOE 11158220**	1					Nipple	Niple	Niple	Raccord	
25	**VOE 982508**	1					Gasket	Junta	Junta	Joint	
26	**VOE 11158090**	1					Oil hose	Manguera de aceite	Mangueira de óleo	Durit d'huile	L = 1180 MM
27	**VOE 7025167**	1					Hollow screw	Tornillo perforado	Parafuso união	Vis creuse	

1	**8279230**
2	
3	
4	
5	

Filtre à huile avec pièces de montage
Filtro de óleo com peças acessórias
Filtro de aceite con accesorios de montaje
Oil filter with fitting parts

Catalogue id **20060**	Group **222**
Illustr. No **1055504**	Section **100**
Issue **PUB 20021254-C**	Page **107**

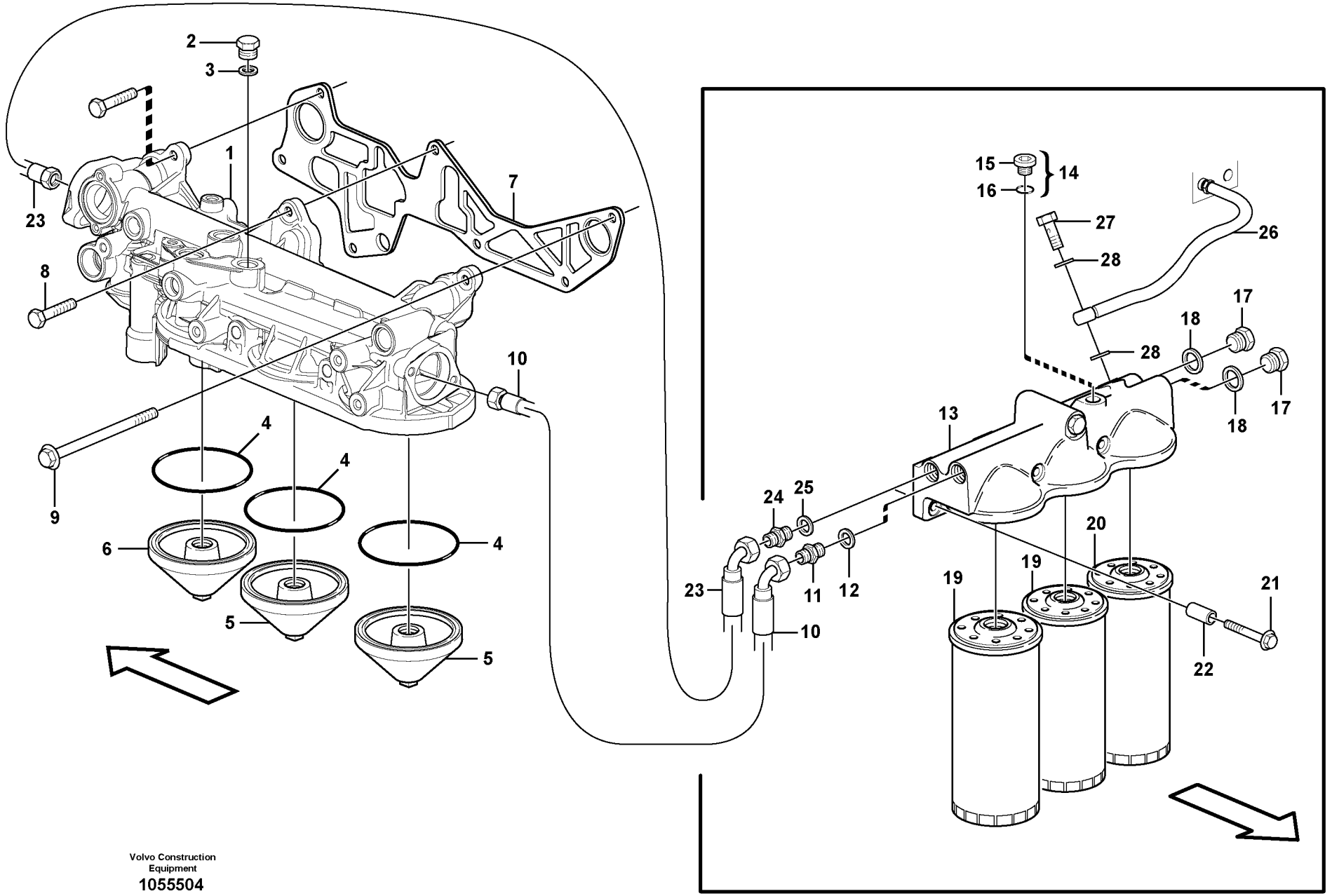

Volvo Construction Equipment
1055504

Fig.	Part No.	Quantity 1	2	3	PS	KIT	Description	Denominación	Denominação	Dénomination	Notes
28	**VOE 13969011**	2					Gasket	Junta	Junta	Joint	

1	**8279230**	**Filtre à huile avec pièces de montage** **Filtro de óleo com peças acessórias** **Filtro de aceite con accesorios de montaje** **Oil filter with fitting parts**	Catalogue id **20060**	Group **222**
2			Illustr. No **1055504**	Section **100**
3			Issue **PUB 20021254-C**	Page **109**
4				
5				

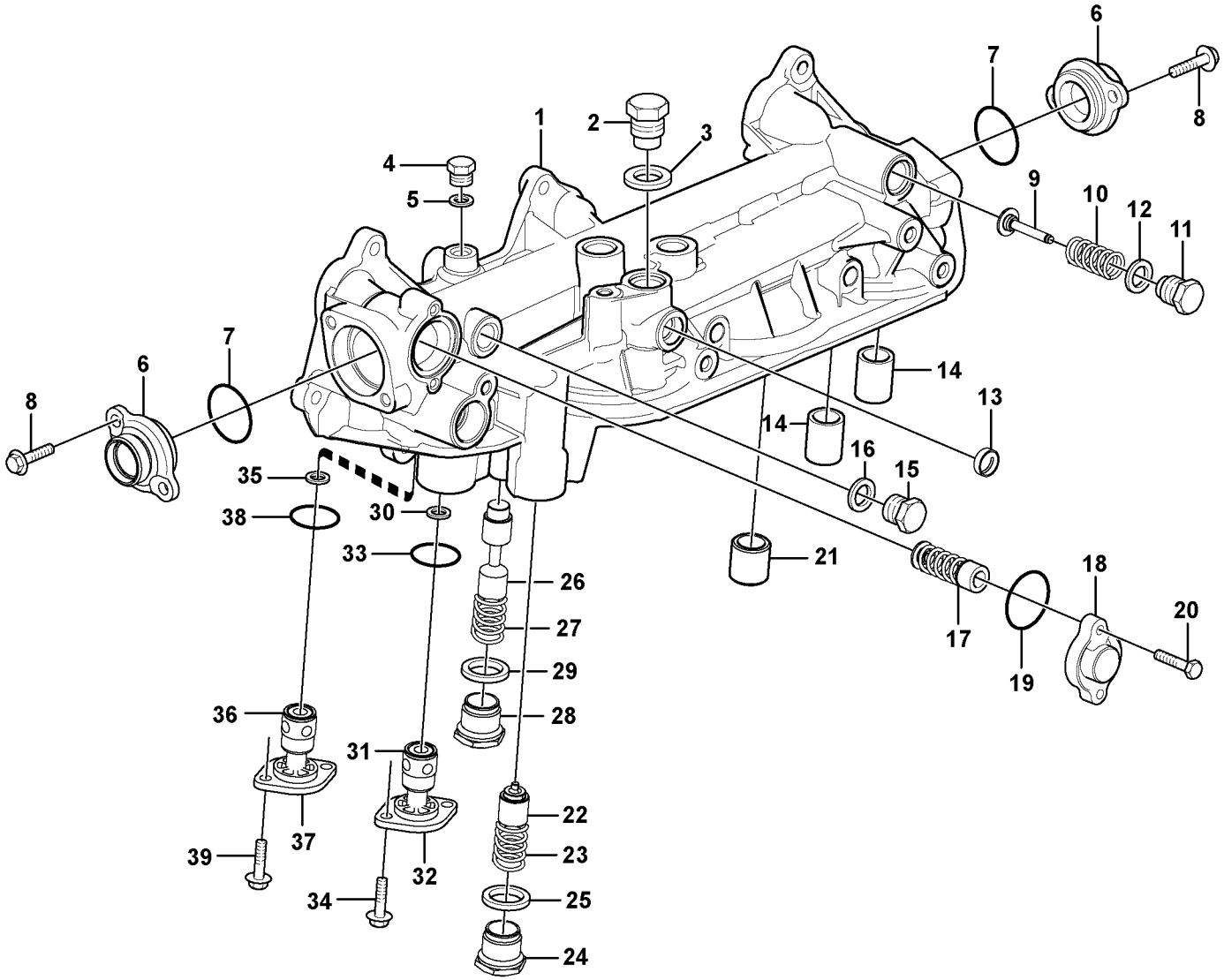

Volvo Construction Equipment

1032684

Fig.	Part No.	Quantity 1	2	3	PS	KIT	Description	Denominación	Denominação	Dénomination	Notes
	VOE 11158480	1					Oil filter housing	Caja de filtro de aceite	Carcaça filtro de óleo	Boîtier filtre à huile	(VOE 11158408)
	VOE 11158480		1				Oil filter housing	Caja de filtro de aceite	Carcaça filtro de óleo	Boîtier filtre à huile	
1		1			NS		•Oil filter housing	•Caja filtro aceite	•Carcaça filtro de óleo	•Boitier filtre a huil	
1			1		NS		•Oil filter housing	•Caja filtro aceite	•Carcaça filtro de óleo	•Boitier filtre a huil	
2	**VOE 471598**	1	1				•Plug	•Tapón	•Tampão	•Bouchon	
3	**VOE 947627**	1	1				•Gasket	•Junta	•Junta	•Joint	
4	**VOE 960628**	1	1				•Plug	•Tapón	•Tampão	•Bouchon	
5	**VOE 947281**	1	1				•Gasket	•Junta	•Junta	•Joint	
6	**VOE 11158479**	2	2				•Adapter	•Adaptador	•Adaptador	•Adaptateur	
7	**VOE 13948610**	2	2				•O-ring	•Anillo tórico	•Anel-o	•Joint torique	
8	**VOE 946440**	4	4				•Flange screw	•Tornillo embridado	•Parafuso flangeado	•Vis à embase	
9	**VOE 471085**	1	1				•Valve cone	•Crujido	•Cone da válvula	•Taquet	
10	**VOE 3830138**	1	1				•Compression Spring	•Muelle compresion	•Mola de compressão	•Ressort compression	
11	**VOE 471598**	1	1				•Plug	•Tapón	•Tampão	•Bouchon	
12	**VOE 947627**	1	1				•Gasket	•Junta	•Junta	•Joint	
13	**VOE 946778**	1	1				•Cap plug	•Tapón de sombrerete	•Tampão	•Bouchon capuchon	
14	**VOE 466623**	2	2				•Nipple	•Niple	•Niple	•Raccord	
15	**VOE 960632**	1	1				•Plug	•Tapón	•Tampão	•Bouchon	
16	**VOE 13947624**	1	1				•Plane gasket	•Junta plana	•Junta plana	•Joint plan	
17	**VOE 3169687**	1	1				•Relief valve	•Válvula de descarga	•Válvula de descarga	•Valve décharge	
18	**VOE 3184806**	1	1				•Cover	•Capó	•Capô	•Capot	
19	**VOE 949659**	1	1				•O-ring	•Anillo tórico	•Anel-o	•Joint torique	
20	**VOE 13947542**	2	2				•Screw	•Tornillo	•Parafuso	•Vis	
21	**VOE 469904**	1	1				•Nipple	•Niple	•Niple	•Raccord	
22	**VOE 20440779**	1	1		OP		•Valve Cone	•Valvula Cono	•Cone de válvula	•Taquet	
23		1	1		NS		•Spring	•Muelle	•Mola	•Ressort	
24	**VOE 20381215**	1					•Plug	•Tapon	•Bujão	•Bouchon	
24			1		NS		•Plug	•Tapón	•Bujão	•Tampon	
25	**VOE 13947629**	1	1				•Plane gasket	•Junta plana	•Junta plana	•Joint plan	
26	**VOE 20440781**	1	1		OP		•Piston	•Piston	•Pistão	•Piston	

1	**ENG - 12049**	**Filtre à huile** **Caixa do filtro de óleo** **Caja de filtro de aceite** **Oil filter housing**	Catalogue id **20060**	Group **222**
2	**ENG 12050 -**		Illustr. No **1032684**	Section **200**
3			Issue **PUB 20021254-C**	Page **111**
4				
5		**8279230**		

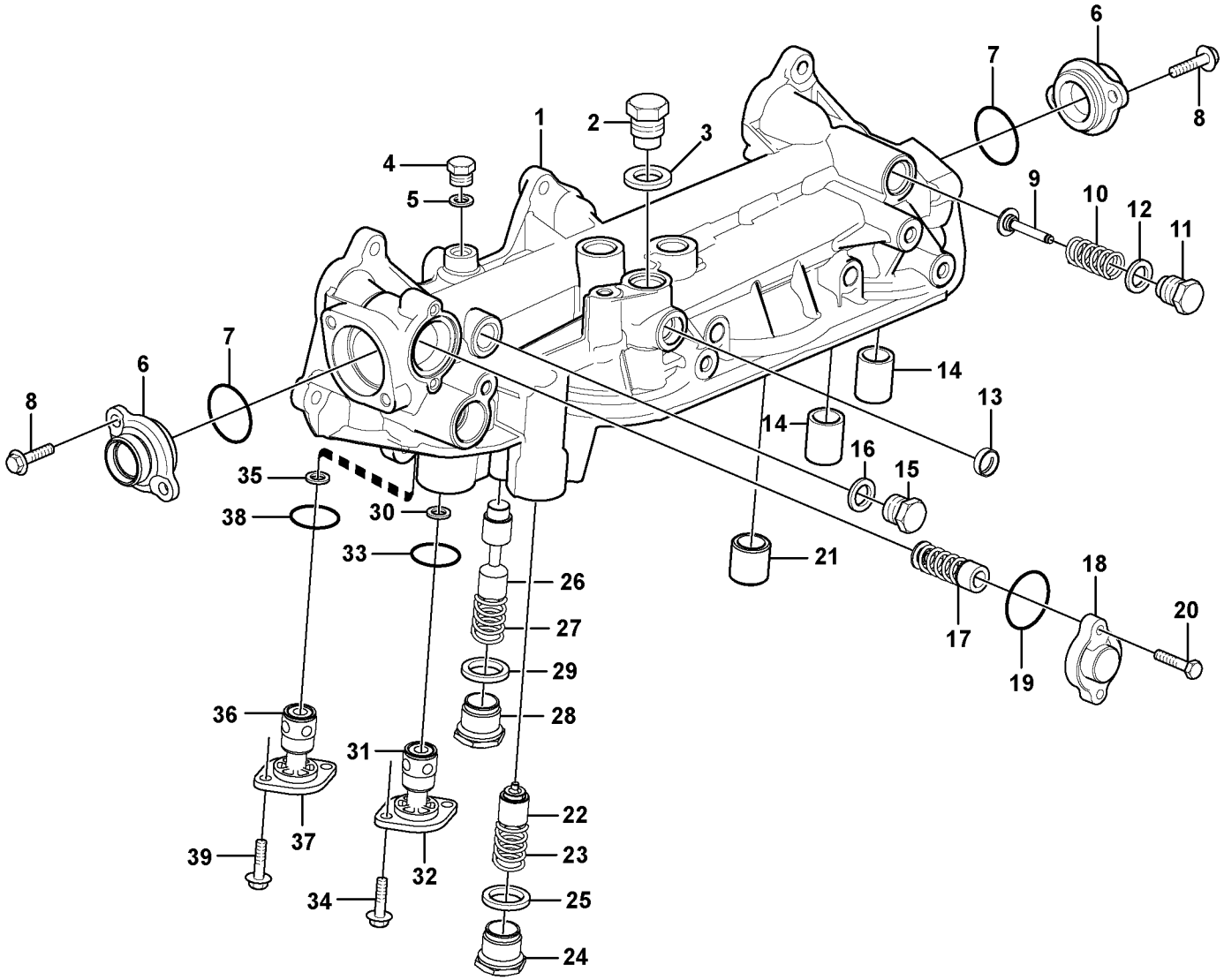

Volvo Construction Equipment

1032684

Fig.	Part No.	Quantity 1	2	3	PS	KIT	Description	Denominación	Denominação	Dénomination	Notes
27		1	1		NS		•Spring	•Muelle	•Mola	•Ressort	
28	**VOE 20381215**	1					•Plug	•Tapon	•Bujão	•Bouchon	
28			1		NS		•Plug	•Tapon	•Bujão	•Bouchon	
29	**VOE 13947629**	1	1				•Plane gasket	•Junta plana	•Junta plana	•Joint plan	
30	**VOE 469846**	1	1				•Sealing ring	•Anillo retén	•Anel de vedação	•Bague étanchéité	
31	**VOE 471706**	1	1				•Reduction valve	•Válvula reductora	•Válvula redutora	•Soupape de décharge	”BLUE”
32	**VOE 471648**	1	1				•Cover	•Tapa	•Tampa	•Couvercle	
33	**VOE 949659**	1	1				•O-ring	•Anillo tórico	•Anel-o	•Joint torique	
34	**VOE 946544**	2	2				•Flange screw	•Tornillo embridado	•Parafuso flangeado	•Vis à embase	
35	**VOE 469846**	1	1				•Sealing ring	•Anillo retén	•Anel de vedação	•Bague étanchéité	
36	**VOE 3826265**	1	1				•Reducing Valve	•Valv Reductora	•Válvula redutora	•Soupape Reduc	”LILAC”
37	**VOE 471648**	1	1				•Cover	•Tapa	•Tampa	•Couvercle	
38	**VOE 949659**	1	1				•O-ring	•Anillo tórico	•Anel-o	•Joint torique	
39	**VOE 946544**	2	2				•Flange screw	•Tornillo embridado	•Parafuso flangeado	•Vis à embase	

1	**ENG - 12049**	**Filtre à huile** **Caixa do filtro de óleo** **Caja de filtro de aceite** **Oil filter housing**	Catalogue id **20060**	Group **222**
2	**ENG 12050 -**		Illustr. No **1032684**	Section **200**
3			Issue **PUB 20021254-C**	Page **113**
4				
5		**8279230**		

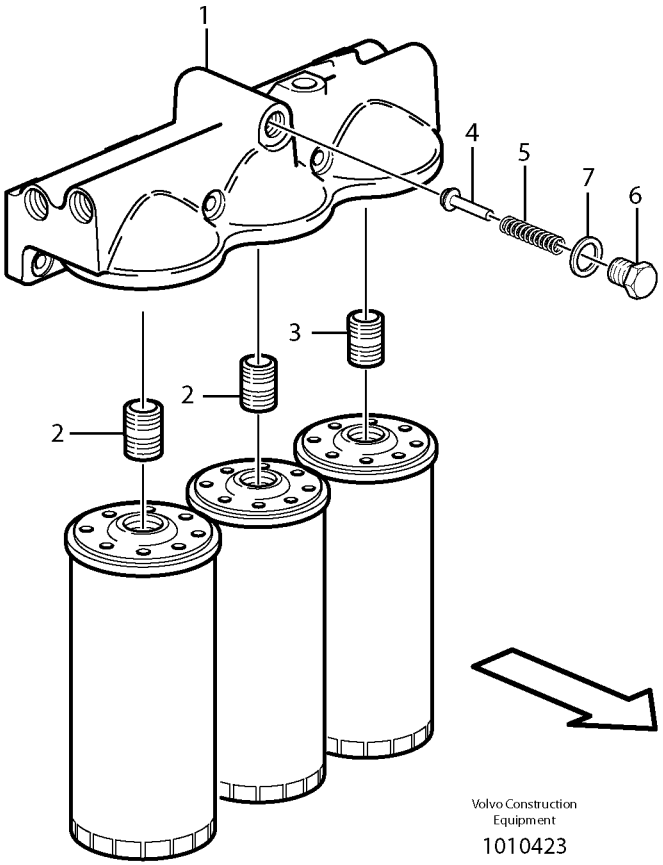
1
4
5
7
6
3
2
2
Volvo Construction
Equipment
1010423

Fig.	Part No.	Quantity 1	2	3	PS	KIT	Description	Denominación	Denominação	Dénomination	Notes
	VOE 11127988	1					Oil filter housing	Caja de filtro de aceite	Carcaça filtro de óleo	Boîtier filtre à huile	
1	**VOE 11127824**	1			OP		•Oil filter housing	•Caja de filtro de aceite	•Carcaça filtro de óleo	•Boîtier filtre à huile	
2	**VOE 466623**	2					•Nipple	•Niple	•Niple	•Raccord	
3	**VOE 469904**	1					•Nipple	•Niple	•Niple	•Raccord	
4	**VOE 471085**	1					•Valve cone	•Crujido	•Cone da válvula	•Taquet	
5	**VOE 466653**	1					•Compression spring	•Resorte de presión	•Mola de compressão	•Ressort pression	
6	**VOE 471598**	1					•Plug	•Tapón	•Tampão	•Bouchon	
7	**VOE 976932**	1					•Gasket	•Junta	•Junta	•Joint	

1	**8279230**	**Filtre à huile** **Caixa do filtro de óleo** **Caja de filtro de aceite** **Oil filter housing**	Catalogue id **20060**	Group **222**
2			Illustr. No **1010423**	Section **300**
3			Issue **PUB 20021254-C**	Page **115**
4				
5				

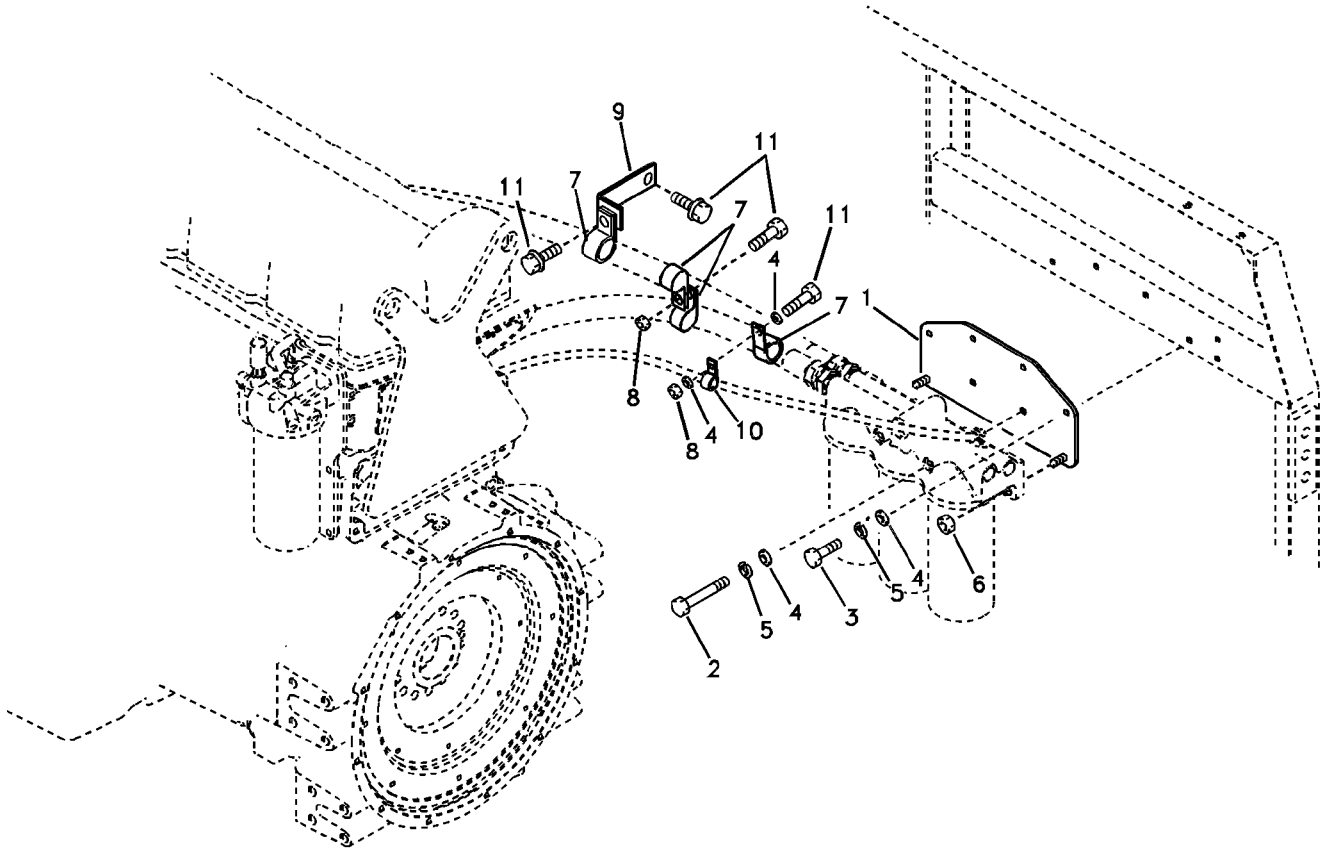
9
11
11
7
7
11
4
7
1
8
8
4
10
5
4
6
5
4
3
2

Fig.	Part No.	Quantity 1	2	3	PS	KIT	Description	Denominación	Denominação	Dénomination	Notes
1	**VOE 14531038**	1					Bracket	Consola	Suporte	Console	
2	**SA 9011-21020**	2					Bolt	Perno	Parafuso	Boulon	
3	**VOE 983252**	4					Hexagon screw	Tornillo hexagonal	Parafuso sextavado	Vis à tête hexagonale	
4	**SA 9211-10000**	8					Washer	Arandela	Arruela	Rondelle	
5	**VOE 955922**	6					Spring washer	Arandela elástica	Arruela de pressão	Rondelle élastique	
6	**VOE 983304**	2					Hexagon nut	Tuerca hexagonal	Porca sextavada	Écrou hexagonal	
7	**VOE 14500298**	4					Clip	Clip	Clipe	Clip	
8	**VOE 971095**	2			SS		Flange nut	Tuerca embridada	Porca flangeada	Écrou à bride	
9	**VOE 14526770**	1			OP		Bracket	Consola	Suporte	Console	SER NO 10001-10150
	VOE 14529258	1					Bracket	Consola	Suporte	Console	SER NO 10151-
10	**SA 9315-01602**	1					Insulating clip	Clip de aislamiento	Clip isolamento	Circlip isolant	SER NO 10001-10150
	VOE 14500294	1					Clip	Clip	Clipe	Clip	SER NO 10151-
11	**VOE 946471**	4					Flange screw	Tornillo embridado	Parafuso flangeado	Vis à embase	

1	**8279230**
2	
3	
4	
5	

Filtre à huile avec pièces de montage
Filtro de óleo com peças acessórias
Filtro de aceite con accesorios de montaje
Oil filter with fitting parts

Catalogue id **20060**	Group **222**
Illustr. No **1019137**	Section **400**
Issue **PUB 20021254-C**	Page **117**

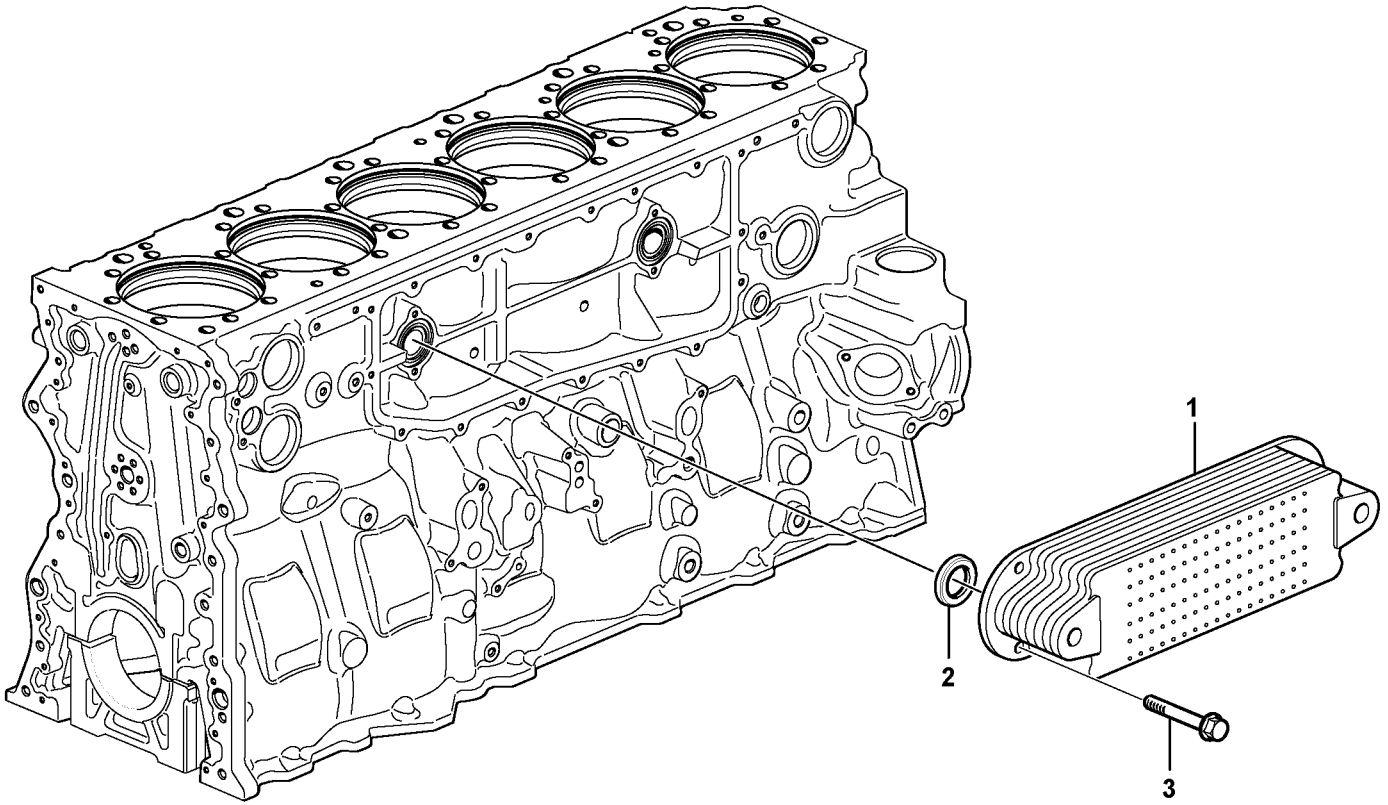

Volvo Construction Equipment

1019640

Fig.	Part No.	Quantity 1	2	3	PS	KIT	Description	Denominación	Denominação	Dénomination	Notes
1	**VOE 20700516**	1					Oil cooler	Enfriador de aceite	Resfriador de óleo	Radiateur huile	
2	**VOE 20551483**	2					Sealing ring	Anillo retén	Anel de vedação	Bague étanchéité	
3	**VOE 983585**	4					Flange screw	Tornillo embridado	Parafuso flangeado	Vis à embase	

1	**8279230**	**Radiateur d 'huile** **Refrigerador de óleo** **Enfriador de aceite** **Oil cooler**	Catalogue id **20060**	Group **223**
2			Illustr. No **1019640**	Section **100**
3			Issue **PUB 20021254-C**	Page **119**
4				
5				

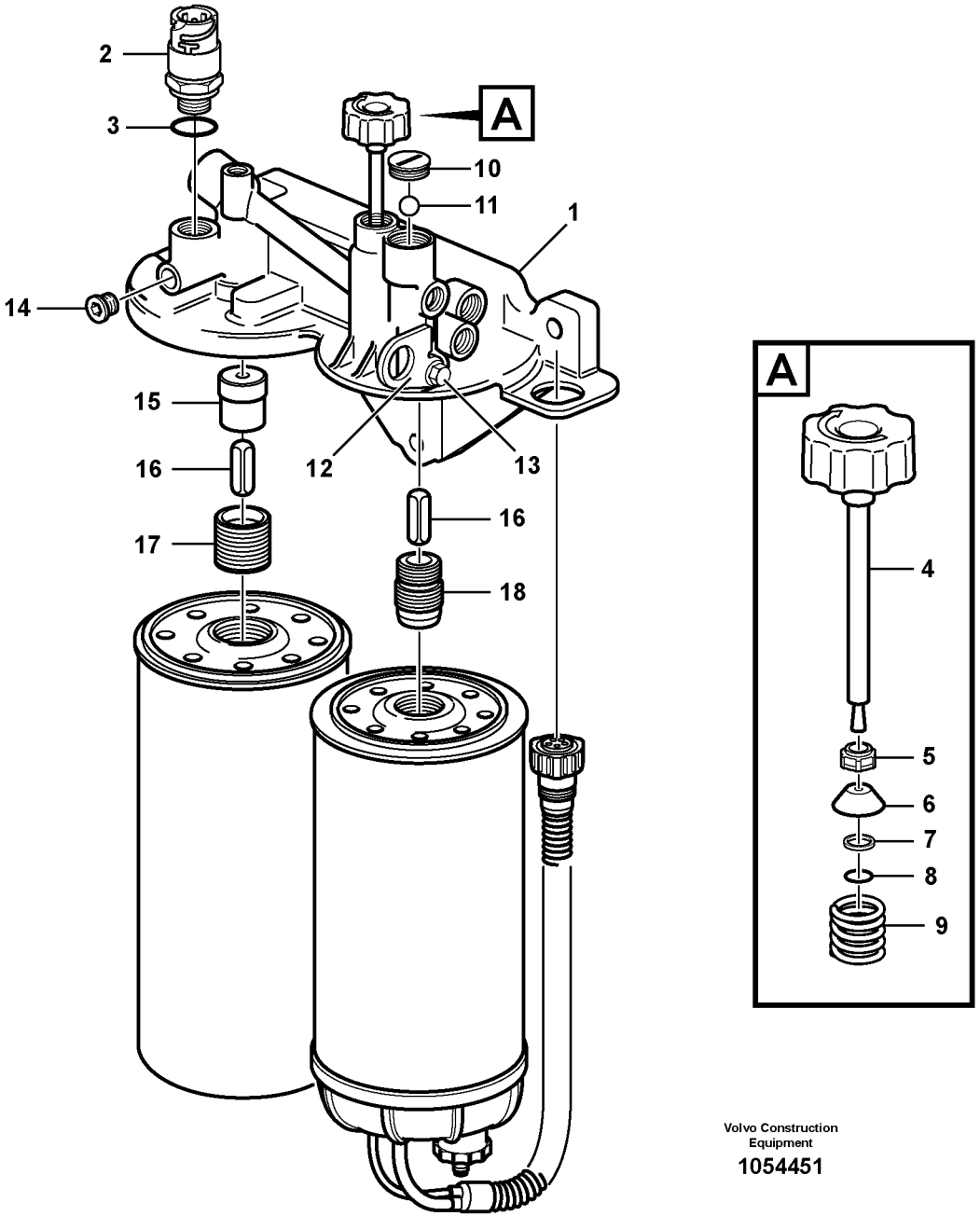

Volvo Construction Equipment

1054451

Fig.	Part No.	Quantity 1	2	3	PS	KIT	Description	Denominación	Denominação	Dénomination	Notes
	VOE 20783917	1					Filter housing	Caja del filtro	Carcaça filtro	Cloche de filtre	
1	**VOE 20786708**	1			OP		•Housing	•Cuerpo	•Carcaça	•Carter	
2	**VOE 20484678**	1					•Sensor	•Sensor	•Sensor	•Capteur	SE2301
3	**VOE 968559**	1					••O-ring	••Anillo tórico	••Anel-o	••Joint torique	
4	**VOE 20784020**	1			OP		•Pump shaft	•Eje de bomba	•Eixo da bomba	•Arbre pompe	
5	**VOE 20528991**	1			OP		•Back-up ring	•Anillo de apoyo	•Anel de apoio	•Bague support	
6	**VOE 20528992**	1			OP		•Control plunger	•Pasador de accionamient	•Êmbolo	•Piston	
7	**VOE 20528989**	1			OP		•Washer	•Arandela	•Arruela	•Rondelle	
8	**VOE 20528990**	1			OP		•O-ring	•Anillo tórico	•Anel-o	•Joint torique	
9	**VOE 20784027**	1			OP		•Spring	•Resorte	•Mola	•Ressort	
10	**VOE 20744692**	1					•Cap	•Tapa	•Tampa	•Capot	
11	**VOE 20528999**	1			OP		•Ball	•Bola	•Esfera	•Bille	
12	**VOE 20572816**	1			OP		•Bracket	•Consola	•Suporte	•Console	
13	**VOE 20784686**	1			OP		•Flange screw	•Tornillo embridado	•Parafuso flangeado	•Vis à embase	
14	**VOE 20542751**	1			OP		•Plug	•Tapón	•Bujão	•Tampon	
15	**VOE 20511534**	1			OP		•Sleeve	•Manguito	•Luva	•Manchon	
16	**VOE 20733505**	2			OP		•Valve	•Válvula	•Válvula	•Valve	
17	**VOE 20511511**	1			OP		•Nipple	•Niple	•Niple	•Raccord	
18	**VOE 20761913**	1			OP		•Nipple	•Niple	•Niple	•Raccord	

1		**Boîtier filtre** **Caixa do filtro** **Caja de filtro** **Filter housing**	Catalogue id **20060**	Group **233**
2			Illustr. No **1054451**	Section **300**
3				
4			Issue **PUB 20021254-C**	Page **121**
5		**8279689, 8280237**		

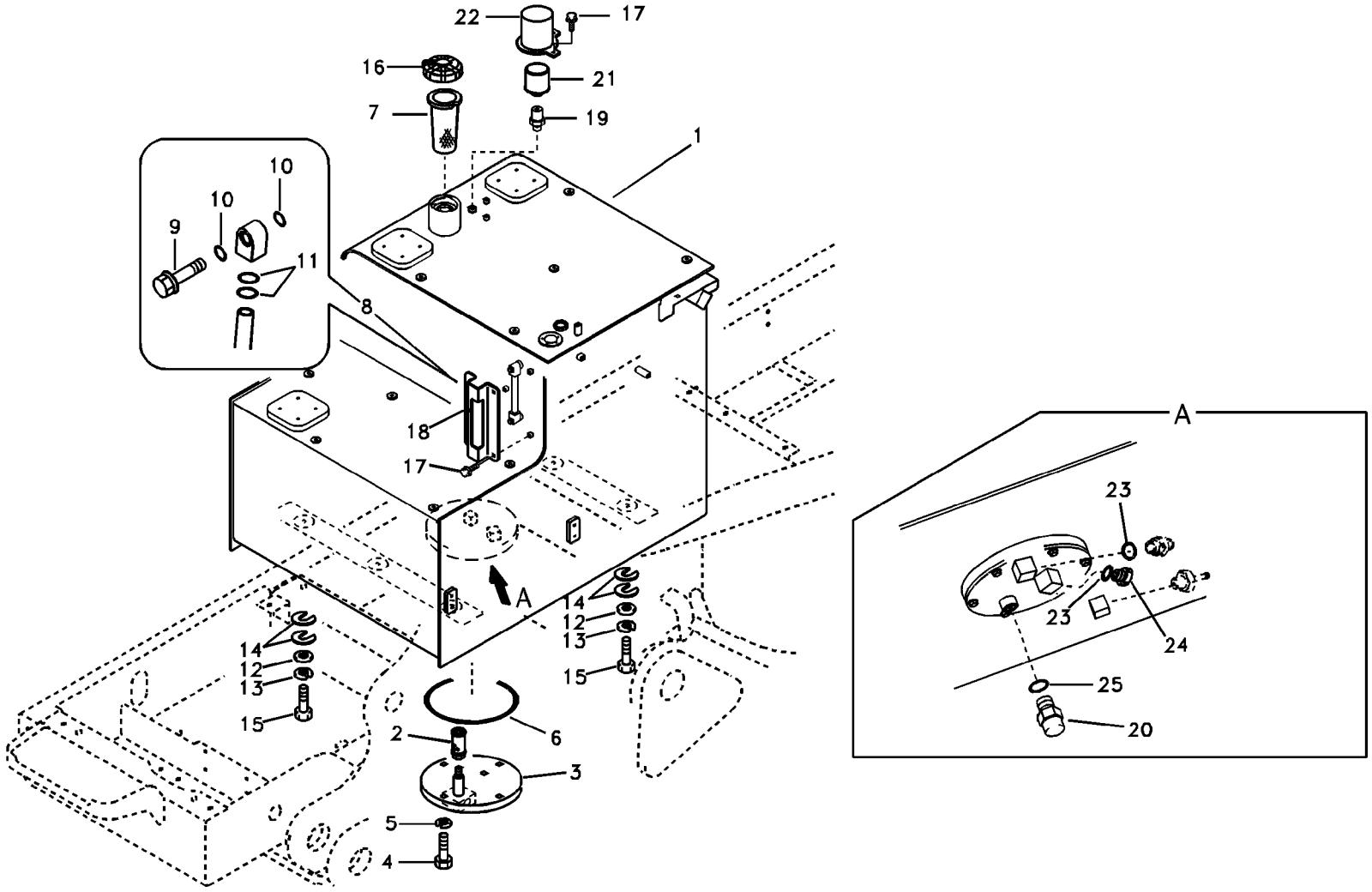
22
17
16
21
7
19
1
10
10
9
11
8
18
17
A
14
12
13
15
14
12
13
15
2
6
3
5
4
A
23
23
24
25
20

Fig.	Part No.	Quantity 1	2	3	PS	KIT	Description	Denominación	Denominação	Dénomination	Notes
1	**VOE 14523907**			1			Tank	Depósito	Tanque	Réservoir	S/N - 10833
1	**VOE 14628177**			1	SS		Tank	Depósito	Tanque	Réservoir	S/N 10834 -
2	**SA 14532260**			1			•Strainer	•Colador	•Tela de filtragem	•Crépine	
3	**VOE 14628181**			1			•Cover	•Capó	•Capô	•Capot	(VOE 14523909)
4	**VOE 983251**			6			•Hexagon screw	•Tornillo hexagonal	•Parafuso sextavado	•Vis à tête hexagonale	
5	**SA 9211-10000**			6			•Washer	•Arandela	•Arruela	•Rondelle	
6	**VOE 960259**			1			•O-ring	•Anillo tórico	•Anel-o	•Joint torique	
7	**VOE 14537348**			1			Filter	Filtro	Filtro	Filtre	
8	**VOE 14539978**			1			Gauge	Galga	Calibrador	Calibre	
9	**VOE 14517557**			2			•Bolt	•Perno	•Parafuso	•Boulon	
10	**VOE 983496**			4			•O-ring	•Anillo tórico	•Anel-o	•Joint torique	
11	**VOE 990557**			4			•O-ring	•Anillo tórico	•Anel-o	•Joint torique	
12	**SA 9211-20000**			4			Washer	Arandela	Arruela	Rondelle	
13	**SA 9213-20000**			4			Spring Washer	Arandela flexible	Arruela de mola	Rondelle élastique	
14	**VOE 14881065**			8			Shim	Laminilla de ajuste	Calço de ajuste	Cale réglage	
15	**SA 9011-12011**			6			Hexagon screw	Tornillo hexagonal	Parafuso sextavado	Vis à tête hexagonale	
16	**VOE 14528919**	1			SS		Cap	Caperuza	Tampa	Chapeau	MASTER
	VOE 14528922		1		SS		Cap	Capuchón	Tampa	Capot	SPECIFIC
17	**VOE 946471**			5			Flange screw	Tornillo embridado	Parafuso flangeado	Vis à embase	
18	**VOE 14529972**			1			Cover	Capo	Tampa	Capot	
19	**VOE 14537347**			1			Connector	Union	Conector	Raccord	
20	**VOE 14521728**			1			Valve	Válvula	Válvula	Valve	
21	**VOE 11172907**			1			Air filter	Filtro de aire	Filtro de ar	Filtre à air	
22	**VOE 14529947**			1			Cover	Capo	Tampa	Capot	
23	**SA 9426-20050**			2			Gasket	Junta	Junta	Joint	
24	**SA 9415-22051**			1			Plug	Tapón	Bujão	Tampon	
25	**SA 9426-20090**			1			Gasket	Junta	Junta	Joint	

1	**8277153**
2	**8277154**
3	**8279230**
4	
5	

Réservoir de carburant avec pièces de montage
Tanque de combustível com peças de montagem
Depósito de combustible con accesorios de montaje
Fuel tank with fitting parts

Catalogue id **20060**	Group **234**
Illustr. No **1019138**	Section **100**
Issue **PUB 20021254-C**	Page **123**

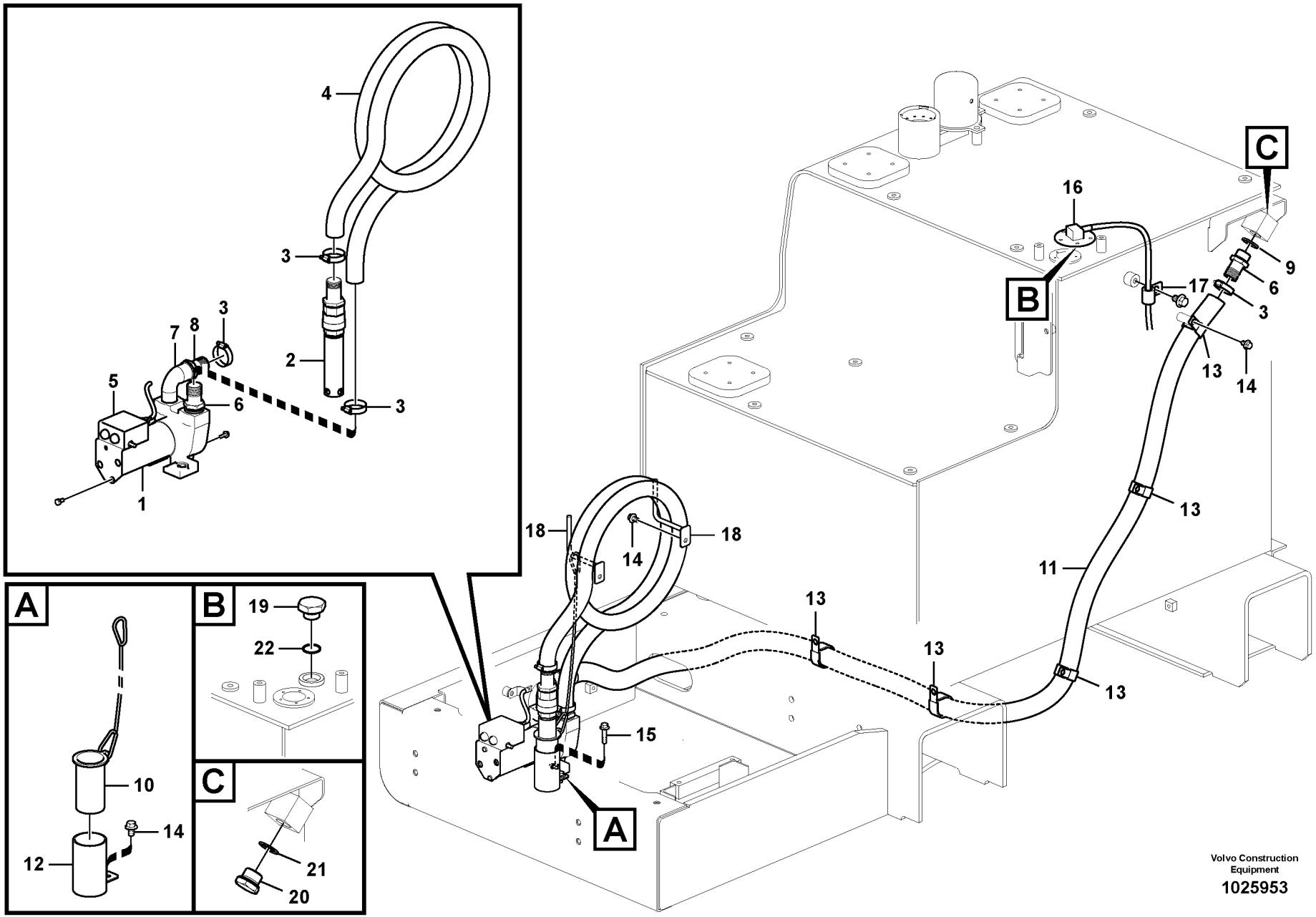

Volvo Construction Equipment

1025953

Fig.	Part No.	Quantity 1	2	3	PS	KIT	Description	Denominación	Denominação	Dénomination	Notes
1	**VOE 14623500**	1					Fuel filling pump	Bomba de llenado		Pompe de remplissage de	
	VOE 14608832	3					•Washer	•Arandela	•Arruela	•Rondelle	
2	**VOE 14535780**	1					•Valve	•Valvula	•Válvula	•Soupape	
3	**VOE 14535783**	4					•Clip	•Clip	•Clipe	•Clip	
4	**VOE 14535782**	1					•Hose	•Tubo flexible	•Mangueira	•Durit	
5	**VOE 14608830**	1					•Switch	•Interruptor	•Interruptor	•Rupteur	
6	**VOE 14608831**	2					•Adapter	•Adaptador	•Adaptador	•Adaptateur	
7	**VOE 14608833**	1					•Elbow	•Ángulo	•Cotovelo	•Coude	
8	**VOE 14608834**	1					•Adapter	•Adaptador	•Adaptador	•Adaptateur	
9	**VOE 14535779**	1					•Sealing	•Junta	•Vedação	•Étanchéité	
10	**VOE 14531694**	1					Cover	Capo	Tampa	Capot	
11	**VOE 14524232**	1					Hose	Manguera	Mangueira	Flexible	
12	**VOE 14540858**	1					Bracket	Ménsula	Suporte	Console	
13	**VOE 14508690**	5					Clip	Clip	Clipe	Clip	
14	**VOE 946471**	4					Flange screw	Tornillo embridado	Parafuso flangeado	Vis à embase	
15	**VOE 13965185**	2					Screw	Tornillo	Parafuso	Vis	
16	**VOE 14508740**	1					Sensor	Captador	Sensor	Capteur	
17	**VOE 14500293**	1					Clip	Clip	Clipe	Clip	
18	**VOE 14524233**	2					Stopper	Obturador	Rolha	Bouchon	
19	**VOE 14529323**		1				Plug	Tapon	Bujão	Bouchon	
20	**VOE 14532536**		1				Plug	Tapon	Bujão	Tampon	
21	**SA 13947630**		1				Gasket	Junta	Junta	Joint	
22	**VOE 990581**		1				O-ring	Anillo tórico	Anel-o	Joint torique	

1	**8279236**
2	**8279235**
3	
4	
5	

Pompe rempl carburant avec pièces de montage.
Bomba de abastecimento de combustível com peças de montagem
Bomba de llenado con accesorios de montaje
Fuel filling pump with assembling details

Catalogue id **20060**	Group **234**
Illustr. No **1025953**	Section **300**
Issue **PUB 20021254-C**	Page **125**

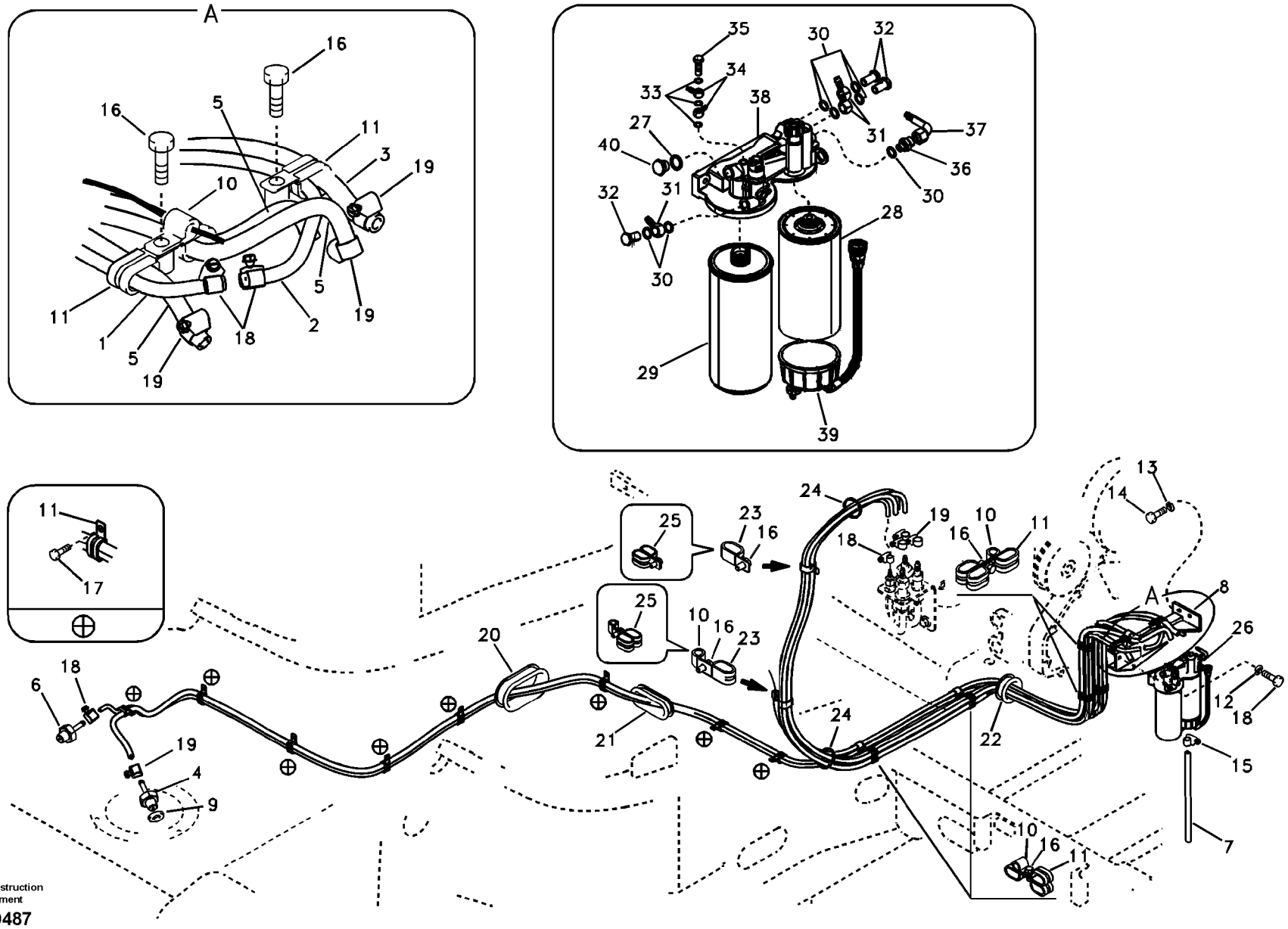

Volvo Construction Equipment

1020487

Fig.	Part No.	Quantity 1	2	3	PS	KIT	Description	Denominación	Denominação	Dénomination	Notes
1	**VOE 14566256**	1					Hose	Manguera	Mangueira	Flexible	
2	**VOE 14566259**	1					Hose	Manguera	Mangueira	Flexible	
3	**VOE 14566260**	1					Hose	Manguera	Mangueira	Flexible	
4	**VOE 14213266**	1					Fitting	Racor	Niple	Écrou raccord	
5	**VOE 14566255**	2					Hose	Manguera	Mangueira	Flexible	
6	**VOE 14548445**	1					Nipple	Niple	União	Raccord	
7	**VOE 14881493**	1					Hose	Manguera	Mangueira	Flexible	
8		1			NS		Bracket	Ménsula	Suporte	Console	
9	**SA 9426-20050**	1					Gasket	Junta	Junta	Joint	
10	**VOE 14500293**	1					Clip	Clip	Clipe	Clip	
11	**VOE 14532534**	23					Clip	Clip	Clipe	Clip	
12	**VOE 955921**	3					Spring washer	Arandela elástica	Arruela de pressão	Rondelle élastique	
13	**VOE 955923**	2					Spring washer	Arandela elástica	Arruela de pressão	Rondelle élastique	
14	**VOE 978932**	2					Hexagon screw	Tornillo hexagonal	Parafuso sextavado	Vis à tête hexagonale	
15	**VOE 983245**	3					Hexagon screw	Tornillo hexagonal	Parafuso sextavado	Vis à tête hexagonale	
16	**VOE 946441**	8					Flange screw	Tornillo embridado	Parafuso flangeado	Vis à embase	
17	**VOE 946471**	8					Flange screw	Tornillo embridado	Parafuso flangeado	Vis à embase	
18	**SA 9312-00004**	5					Clamp	Abrazadera	Grampo	Pince Serrage	
19	**SA 9312-00005**	8					Clamp	Abrazadera	Grampo	Pince Serrage	
20	**VOE 14524164**	1					Grommet	Pasaje	Passa muro	Passe fil	
21	**VOE 14529326**	1					Grommet	Pasaje	Passa muro	Passe fil	
22	**VOE 14527900**	1					Grommet	Pasaje	Passa muro	Passe fil	
23	**VOE 14508690**	4					Clip	Clip	Clipe	Clip	SER NO 10030-
24	**SA 9314-02200**	2					Strip clamp	Abrazadera de cinta	Cinta braçadeira	Serrage de ruban	SER NO 10030-
25	**VOE 14532534**	4					Clip	Clip	Clipe	Clip	SER NO 10001-10029
26	**VOE 11423459**		1				Fuel filter	Filtro de combustible	Filtro combustível	Filtre a combustible	
	VOE 11423587			1			Fuel filter	Filtro de combustible	Filtro combustível	Filtre a combustible	
27	**VOE 948884**		1	1			•Plane gasket	•Junta plana	•Junta plana	•Joint plan	
28	**VOE 11110683**		1	1			•Primary filter	•Prefiltro	•Filtro primário	•Préfiltre	

1	**8279230 S/N -10382**	**Conduit de carburant - Réservoir de carburant** **Tubo de combustível - Tanque de combustível** **Tubo de combustible - Depósito de combustible** **Fuel pipe - Fuel tank**	Catalogue id **20060** / Group **235**
2	**8280237**		Illustr. No **1020487** / Section **100**
3	**8279689**		Issue **PUB 20021254-C** / Page **127**
4			
5		**S/N 10001-10382**	

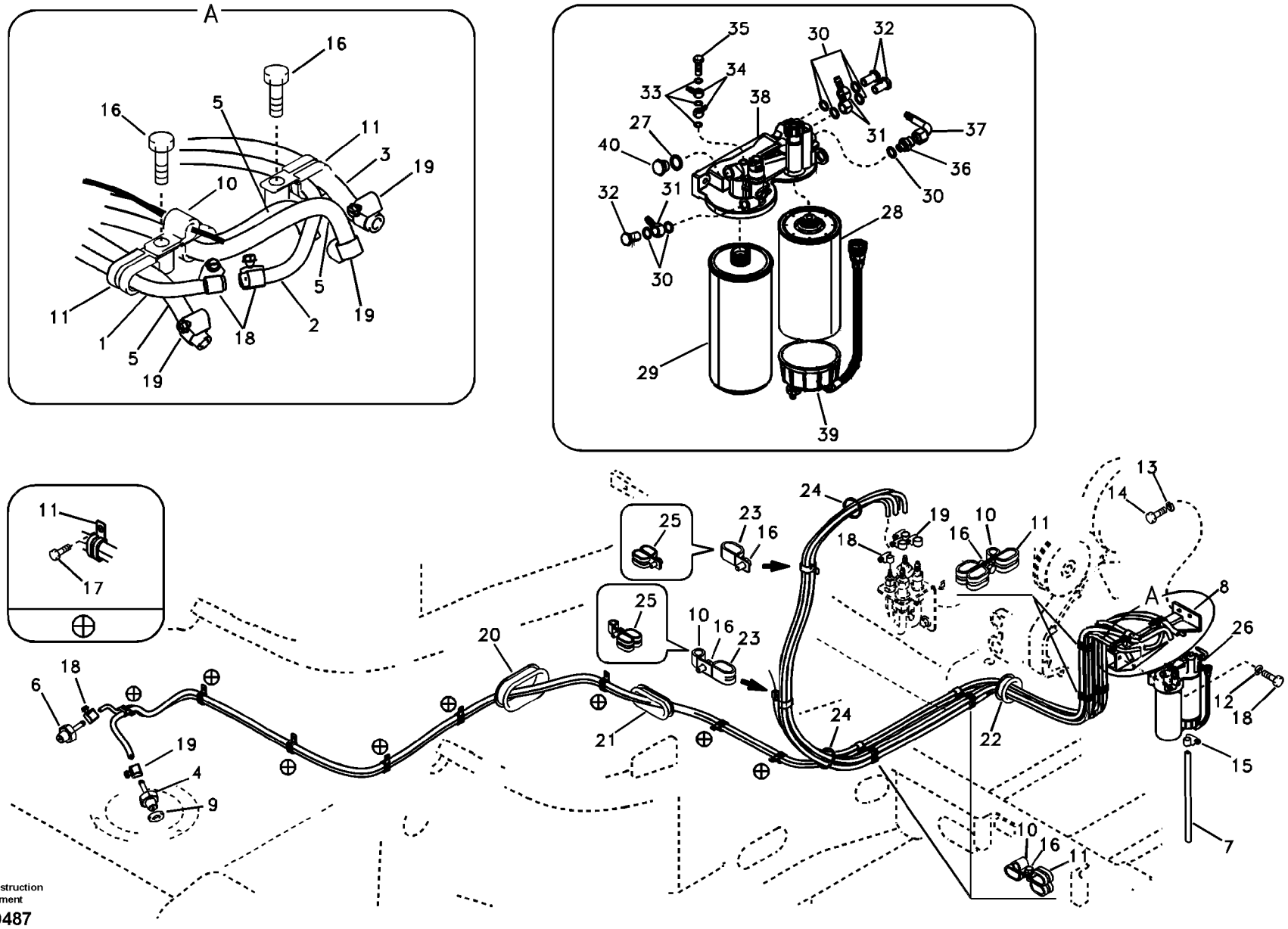

Volvo Construction Equipment

1020487

Fig.	Part No.	Quantity 1	2	3	PS	KIT	Description	Denominación	Denominação	Dénomination	Notes
29	**VOE 20976003**		1	1			•Fuel filter	•Filtro de combustible	•Filtro combustível	•Filtre a combustible	S/N - 10563 S/N - 90012
	VOE 15126069		1	1			•Fuel filter	•Filtro de combustible	•Filtro combustível	•Filtre a combustible	S/N 20564 - S/N 90013 -
30	**VOE 969011**		7	7	SS		•Gasket	•Junta	•Junta	•Joint	
31	**VOE 977753**		3	3			•Banjo nipple	•Racor banjo	•Niple banjo	•Raccord banjo	
32	**VOE 7025167**		3	3			•Hollow screw	•Tornillo perforado	•Parafuso união	•Vis creuse	
33	**VOE 947281**		3	3			•Gasket	•Junta	•Junta	•Joint	
34	**VOE 982548**		2	2			•Banjo nipple	•Racor banjo	•Niple banjo	•Raccord banjo	
35	**VOE 11194257**		1	1			•Hollow screw	•Tornillo perforado	•Parafuso união	•Vis creuse	
36	**VOE 13946602**		1	1			•Nipple	•Niple	•Niple	•Raccord	
37	**VOE 11031348**		1	1			•Nipple	•Niple	•Niple	•Raccord	
	VOE 990737		1	1			••O-ring	••Anillo tórico	••Anel-o	••Joint torique	
38			1	1			•Filter Housing	•Cuerpo de filtro	•Carcaça do filtro	•Corps de filtre	See group 233, Page 121
39	**VOE 11110737**		1				•Bowl	•Taza	•Tampa	•Bol	
	VOE 11110738			1			•Bowl	•Taza	•Tampa	•Bol	
	VOE 15195930		1	1			••Kit	••Juego	••Jogo	••Lot	2624)
	VOE 15195958		1	1			••Gasket kit	••Juego de juntas	••Kit de juntas	••Kit joints	2624)
40	**VOE 960632**		1	1			•Plug	•Tapón	•Tampão	•Bouchon	

2624) **GB:** Not Shown **ES:** No ilustrado **BR:** Não mostrado **FR:** Non représenté

1	**8279230 S/N -10382**
2	**8280237**
3	**8279689**
4	
5	

Conduit de carburant - Réservoir de carburant
Tubo de combustível - Tanque de combustível
Tubo de combustible - Depósito de combustible
Fuel pipe - Fuel tank

S/N 10001-10382

Catalogue id **20060**	Group **235**
Illustr. No **1020487**	Section **100**
Issue **PUB 20021254-C**	Page **129**

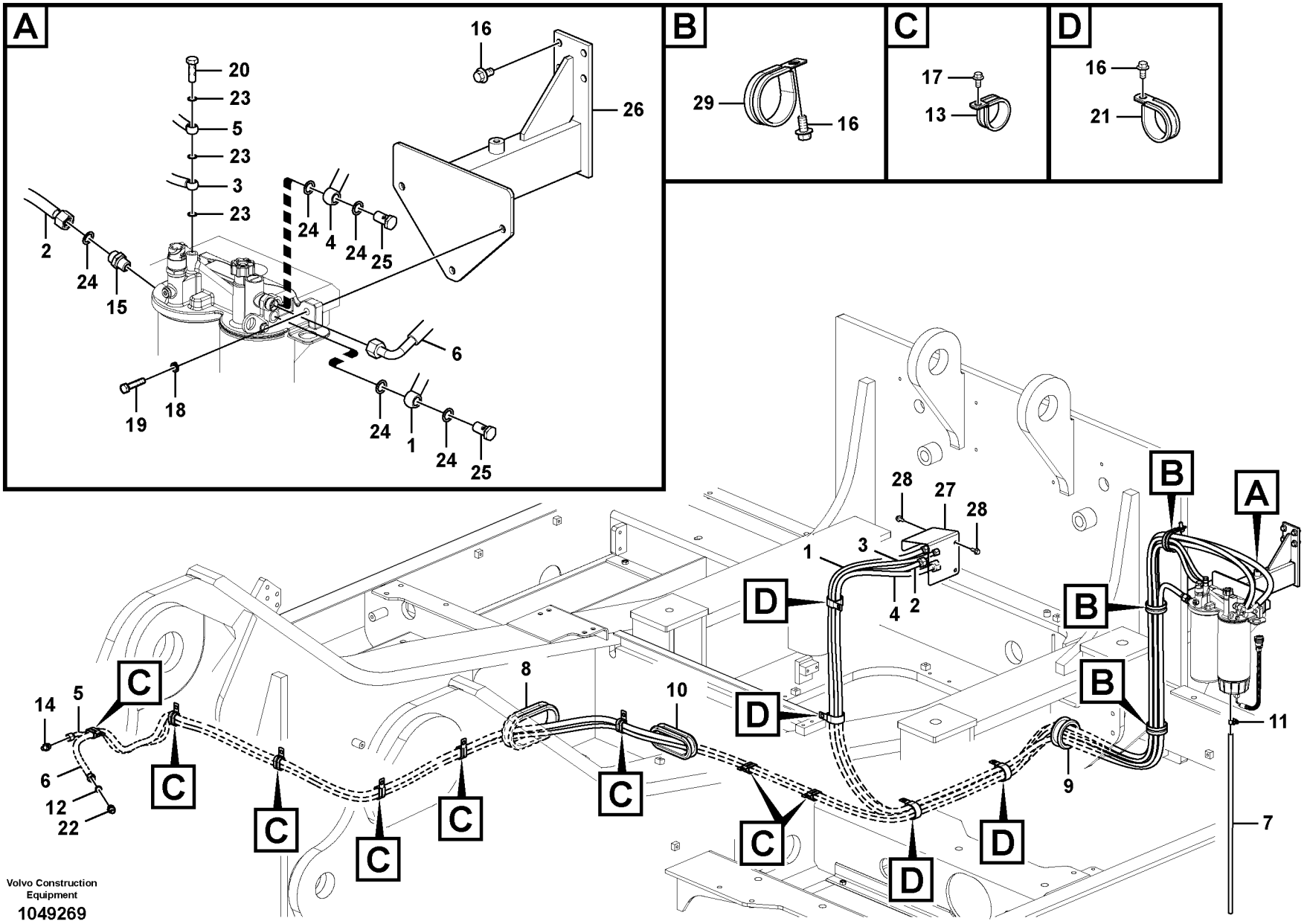

Volvo Construction Equipment

1049269

Fig.	Part No.	Quantity 1	2	3	PS	KIT	Description	Denominación	Denominação	Dénomination	Notes
1	**VOE 14566380**	1					Hose	Manguera	Mangueira	Flexible	
2	**VOE 14566381**	1					Hose	Manguera	Mangueira	Flexible	
3	**VOE 14566382**	1					Hose	Manguera	Mangueira	Flexible	
4	**VOE 14566383**	1					Hose	Manguera	Mangueira	Flexible	
5	**VOE 14566384**	1					Hose	Manguera	Mangueira	Flexible	
6	**VOE 14566385**	1					Hose	Manguera	Mangueira	Flexible	
7	**VOE 14881123**	1					Hose	Manguera	Mangueira	Flexible	
8	**VOE 14526656**	1					Grommet	Pasaje		Passe-cable	
9	**VOE 14527900**	1					Grommet	Pasaje	Passa muro	Passe fil	
10	**VOE 14529326**	1					Grommet	Pasaje	Passa muro	Passe fil	
11	**SA 9312-00004**	1					Clamp	Abrazadera	Grampo	Pince Serrage	
12	**SA 9426-20050**	1					Gasket	Junta	Junta	Joint	
13	**VOE 14532534**	8					Clip	Clip	Clipe	Clip	
14	**VOE 14548445**	1					Nipple	Niple	União	Raccord	
15	**VOE 946602**	1			SS		Nipple	Niple	Niple	Raccord	
16	**VOE 946441**	11					Flange screw	Tornillo embridado	Parafuso flangeado	Vis à embase	
17	**VOE 946471**	8					Flange screw	Tornillo embridado	Parafuso flangeado	Vis à embase	
18	**VOE 955921**	3					Spring washer	Arandela elástica	Arruela de pressão	Rondelle élastique	
19	**VOE 983245**	3					Hexagon screw	Tornillo hexagonal	Parafuso sextavado	Vis à tête hexagonale	
20	**VOE 11194257**	1					Hollow screw	Tornillo perforado	Parafuso união	Vis creuse	
21	**VOE 14508690**	4					Clip	Clip	Clipe	Clip	
22	**VOE 963948**	1					Nipple	Niple	Niple	Raccord	
23	**VOE 947281**	3					Gasket	Junta	Junta	Joint	
24	**VOE 969011**	5			SS		Gasket	Junta	Junta	Joint	
25	**VOE 25167**	2			SS		Hollow Screw	Tornillo hueco	Parafuso oco	Vis Creuse	
26		1			NS		Bracket	Ménsula	Suporte	Console	
27	**VOE 14566253**	1					Bracket	Consola	Suporte	Console	
28	**VOE 946173**	3					Flange screw	Tornillo embridado	Parafuso flangeado	Vis à embase	
29	**VOE 14515522**	3					Clip	Clip	Clipe	Clip	

1	**8279230 S/N 10383-**
2	
3	
4	
5	

Conduit de carburant - Réservoir de carburant
Tubo de combustível - Tanque de combustível
Tubo de combustible - Depósito de combustible
Fuel pipe - Fuel tank

Catalogue id **20060**	Group **235**
Illustr. No **1049269**	Section **150**
Issue **PUB 20021254-C**	Page **131**

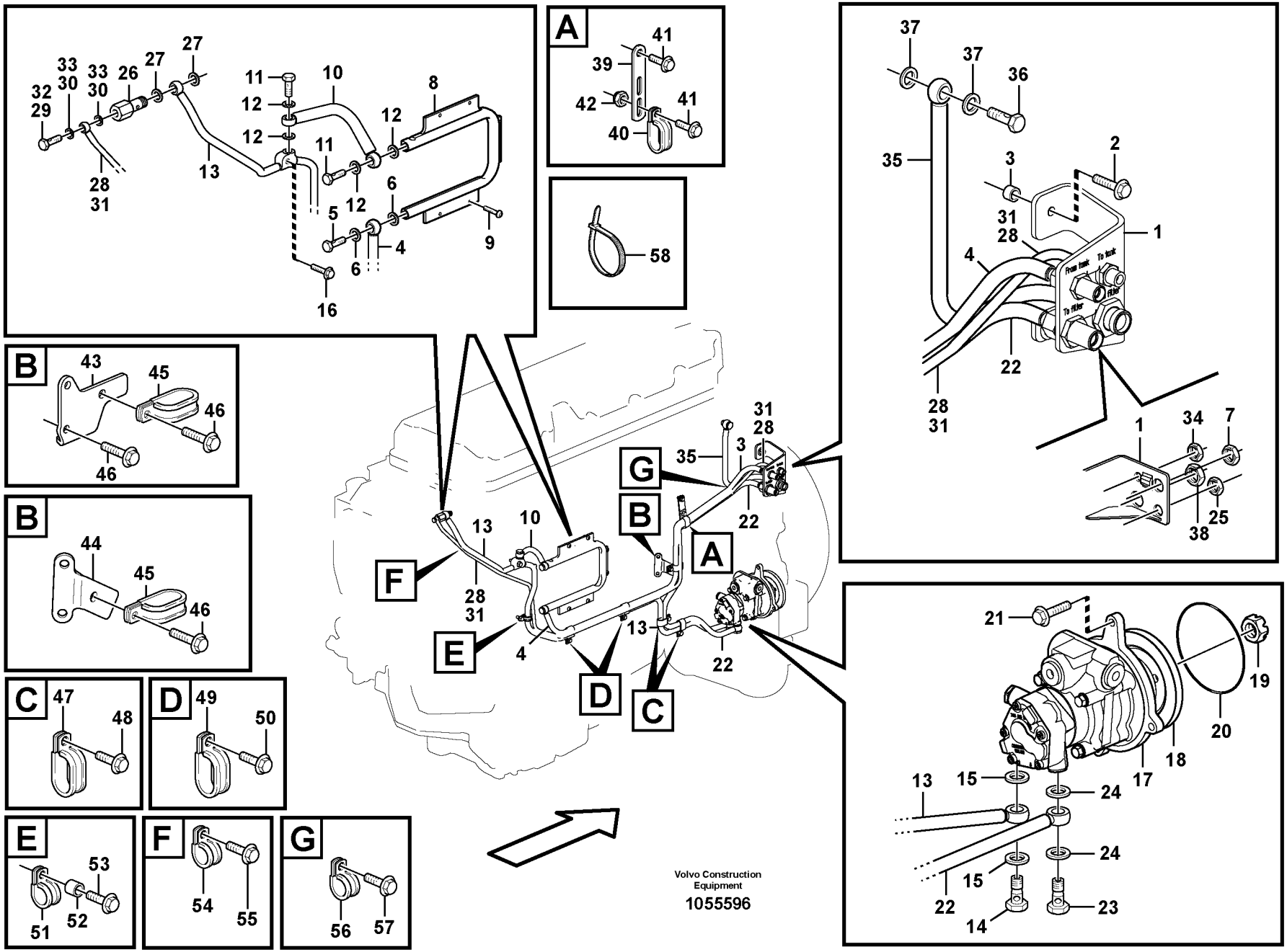
A
B
B
C
D
E
F
G
Volvo Construction Equipment
1055596

Fig.	Part No.	Quantity 1	2	3	PS	KIT	Description	Denominación	Denominação	Dénomination	Notes
1		1	1	1	NS		Bracket	Ménsula	Suporte	Console	
2	**VOE 946502**	2					Flange screw	Tornillo embridado	Parafuso flangeado	Vis à embase	L = 20 MM
											ENG - 11300
	VOE 13965192	2					Screw	Tornillo	Parafuso	Vis	L = 40 MM
											ENG 11301 -
	VOE 965191		2	2			Flange screw	Tornillo embridado	Parafuso flangeado	Vis à embase	L = 30 MM
3	**VOE 1678297**	2					Spacer sleeve	Manguito distanciador	Luva espaçadora	Douille entretoise	ENG 11301 -
4	**VOE 11158318**	1					Fuel pipe	Tubo de combustible	Tubo combustível	Tuyauterie de carburant	L = 1170 MM
	VOE 11447106		1	1			Fuel hose	Manguera de combustible	Mangueira combustível	Flexible de carburant	L = 1135 MM
5	**VOE 7025167**	1					•Hollow screw	•Tornillo perforado	•Parafuso união	•Vis creuse	
	VOE 991048		1	1			•Hollow screw	•Tornillo perforado	•Parafuso união	•Vis creuse	
6	**VOE 976929**	2					•Gasket	•Junta	•Junta	•Joint	
	VOE 20852764		2	2			•Sealing ring	•Anillo retén	•Anel de vedação	•Bague étanchéité	
7	**VOE 957019**	1	1	1			Hexagon nut	Tuerca hexagonal	Porca sextavada	Écrou hexagonal	
8	**VOE 20562394**	1	1	1			Radiator	Radiador	Radiador	Radiateur	
9	**VOE 13948746**	6	6	6			Screw	Tornillo	Parafuso	Vis	
10	**VOE 11158243**	1					Fuel pipe	Tubo de combustible	Tubo combustível	Tuyauterie de carburant	L = 112 MM
	VOE 11447045		1				Fuel pipe	Tubo de combustible	Tubo combustível	Tuyauterie de carburant	L = 112 MM
	VOE 11447123			1			Fuel hose	Manguera de combustible	Mangueira combustível	Flexible de carburant	L = 116 MM
11	**VOE 7025167**	2					•Hollow screw	•Tornillo perforado	•Parafuso união	•Vis creuse	
	VOE 991048		2	2			•Hollow screw	•Tornillo perforado	•Parafuso união	•Vis creuse	
12	**VOE 13969011**	4					•Gasket	•Junta	•Junta	•Joint	
	VOE 20852764		4	4			•Sealing ring	•Anillo retén	•Anel de vedação	•Bague étanchéité	
13	**VOE 11158494**	1					Fuel pipe	Tubo de combustible	Tubo combustível	Tuyauterie de carburant	L = 1213 MM
	VOE 11447105		1				Fuel hose	Manguera de combustible	Mangueira combustível	Flexible de carburant	(VOE 11447044)
											L = 1213 MM
	VOE 11447105			1			Fuel hose	Manguera de combustible	Mangueira combustível	Flexible de carburant	L = 1213 MM
14	**VOE 941686**	1					•Hollow screw	•Tornillo perforado	•Parafuso união	•Vis creuse	
	VOE 991046		1	1			•Hollow screw	•Tornillo perforado	•Parafuso união	•Vis creuse	
15	**VOE 13947622**	2					•Plane gasket	•Junta plana	•Junta plana	•Joint plan	

1	**ENG - 1506**
2	**ENG 1507 - 21233**
3	**ENG 21234 -**
4	
5	

Canalisations à combus, pompe carburant
Tubulação de combustível, bomba de combustível
Tuberias de combustible, bomba de combustible
Fuel pipes, fuel pump

8279230

Catalogue id **20060**	Group **235**
Illustr. No **1055596**	Section **200**
Issue **PUB 20021254-C**	Page **133**

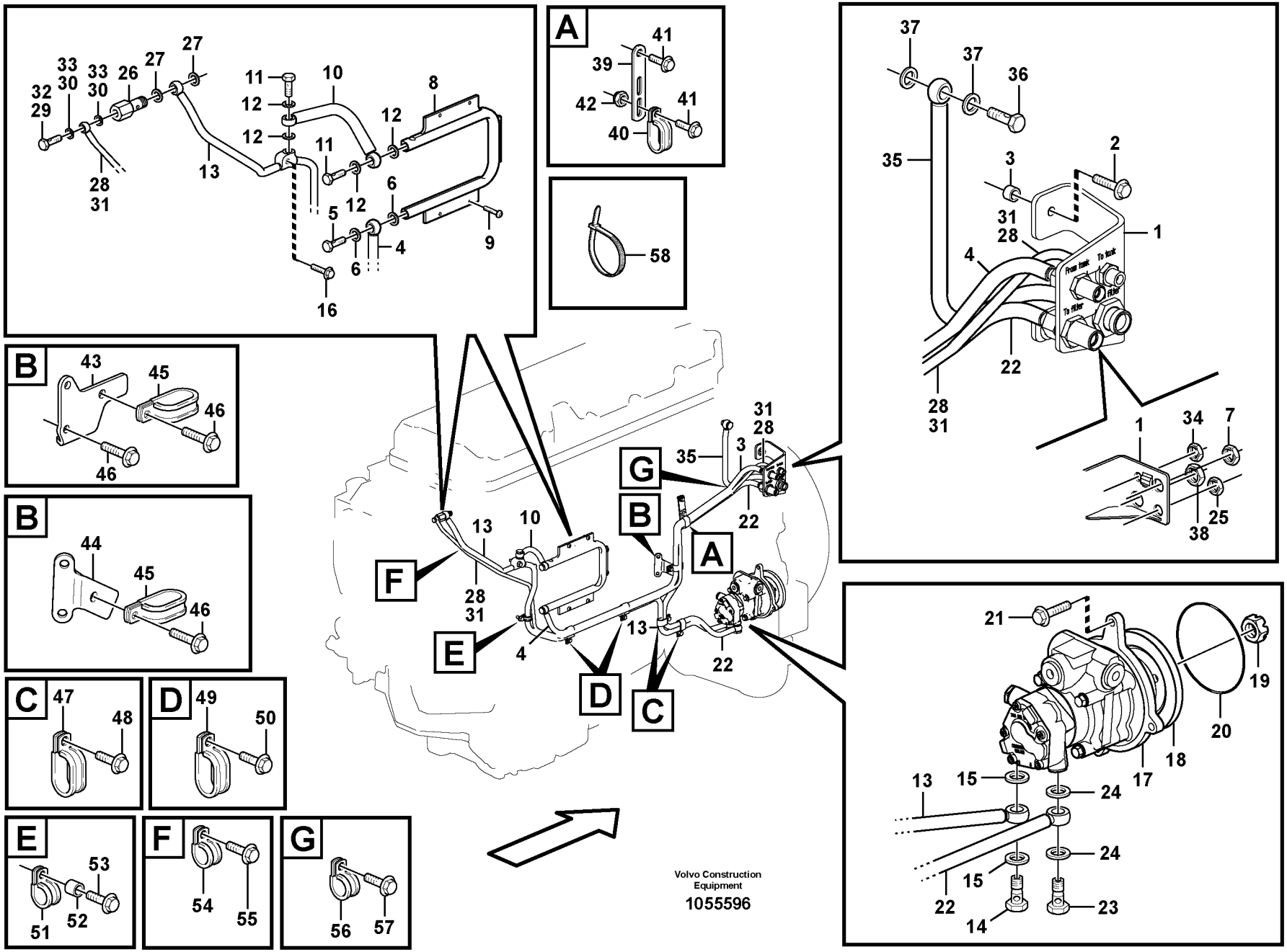
A
B
B
C
D
E
F
G
Volvo Construction Equipment
1055596

Fig.	Part No.	Quantity 1	2	3	PS	KIT	Description	Denominación	Denominação	Dénomination	Notes
	VOE 20852765		2	2			•Sealing ring	•Anillo retén	•Anel de vedação	•Bague étanchéité	
16	**VOE 946671**	1	1				Flange screw	Tornillo embridado	Parafuso flangeado	Vis à embase	ENG - 16960
	VOE 13947760		1	1			Screw	Tornillo	Parafuso	Vis	ENG 16961 -
17	**VOE 3885173**	1	1	1			Fuel pump	Bomba de combustible	Bomba combustível	Pompe à carburant	(VOE 3838624)
18	**VOE 8131292**	1	1	1			•Gear	•Engranaje	•Engrenagem	•Pignon	
19	**VOE 20367040**	1	1	1			•Castle nut	•Tuerca almenada	•Porca castelo	•Écrou crénelé	
20	**VOE 977030**	1	1	1			O-ring	Anillo tórico	Anel-o	Joint torique	
21	**VOE 13947760**	3	3	3			Screw	Tornillo	Parafuso	Vis	
22	**VOE 11158317**	1					Fuel pipe	Tubo de combustible	Tubo combustível	Tuyauterie de carburant	L = 976 MM
	VOE 11447104		1				Fuel hose	Manguera de combustible	Mangueira combustível	Flexible de carburant	(VOE 11447043) L = 976 MM
	VOE 11447104			1			Fuel hose	Manguera de combustible	Mangueira combustível	Flexible de carburant	L = 945 MM
23	**VOE 941686**	1					•Hollow screw	•Tornillo perforado	•Parafuso união	•Vis creuse	
	VOE 991046		1	1			•Hollow screw	•Tornillo perforado	•Parafuso união	•Vis creuse	
24	**VOE 13947622**	2					•Plane gasket	•Junta plana	•Junta plana	•Joint plan	
	VOE 20852765		2	2			•Sealing ring	•Anillo retén	•Anel de vedação	•Bague étanchéité	
25	**VOE 957020**	1	1	1			Hexagon nut	Tuerca hexagonal	Porca sextavada	Écrou hexagonal	
26	**VOE 20754813**	1	1	1			Overflow valve	Valvula rebose		Soupape by-pass	
27	**VOE 20852765**	2	2	2			Sealing ring	Anillo retén	Anel de vedação	Bague étanchéité	
28	**VOE 11158319**	1	1				Air vent pipe	Tubo de purga	Tubo de suspiro	Tuyau de purge	L = 1975 MM ENG - 17143
29	**VOE 7048634**	1					Hollow screw	Tornillo perforado	Parafuso união	Vis creuse	
	VOE 991047		1				Hollow screw	Tornillo perforado	Parafuso união	Vis creuse	ENG - 17143
30	**VOE 13947281**	2					Gasket	Junta	Junta	Joint	
	VOE 20852762		2				Sealing ring	Anillo retén	Anel de vedação	Bague étanchéité	ENG - 17143
31	**VOE 11447116**		1				Fuel hose	Manguera de combustible	Mangueira combustível	Flexible de carburant	L = 1975 MM ENG 17144 -
	VOE 11447020			1			Fuel pipe	Tubo de combustible	Tubo combustível	Tuyauterie de carburant	L = 1905 MM
32	**VOE 991047**	1	1	1			•Hollow screw	•Tornillo perforado	•Parafuso união	•Vis creuse	
33	**VOE 20852762**	2	2	2			•Sealing ring	•Anillo retén	•Anel de vedação	•Bague étanchéité	

1	**ENG - 1506**
2	**ENG 1507 - 21233**
3	**ENG 21234 -**
4	
5	

Canalisations à combus, pompe carburant
Tubulação de combustível, bomba de combustível
Tuberias de combustible, bomba de combustible
Fuel pipes, fuel pump

8279230

Catalogue id	Group
20060	**235**
Illustr. No **1055596**	Section **200**
Issue **PUB 20021254-C**	Page **135**

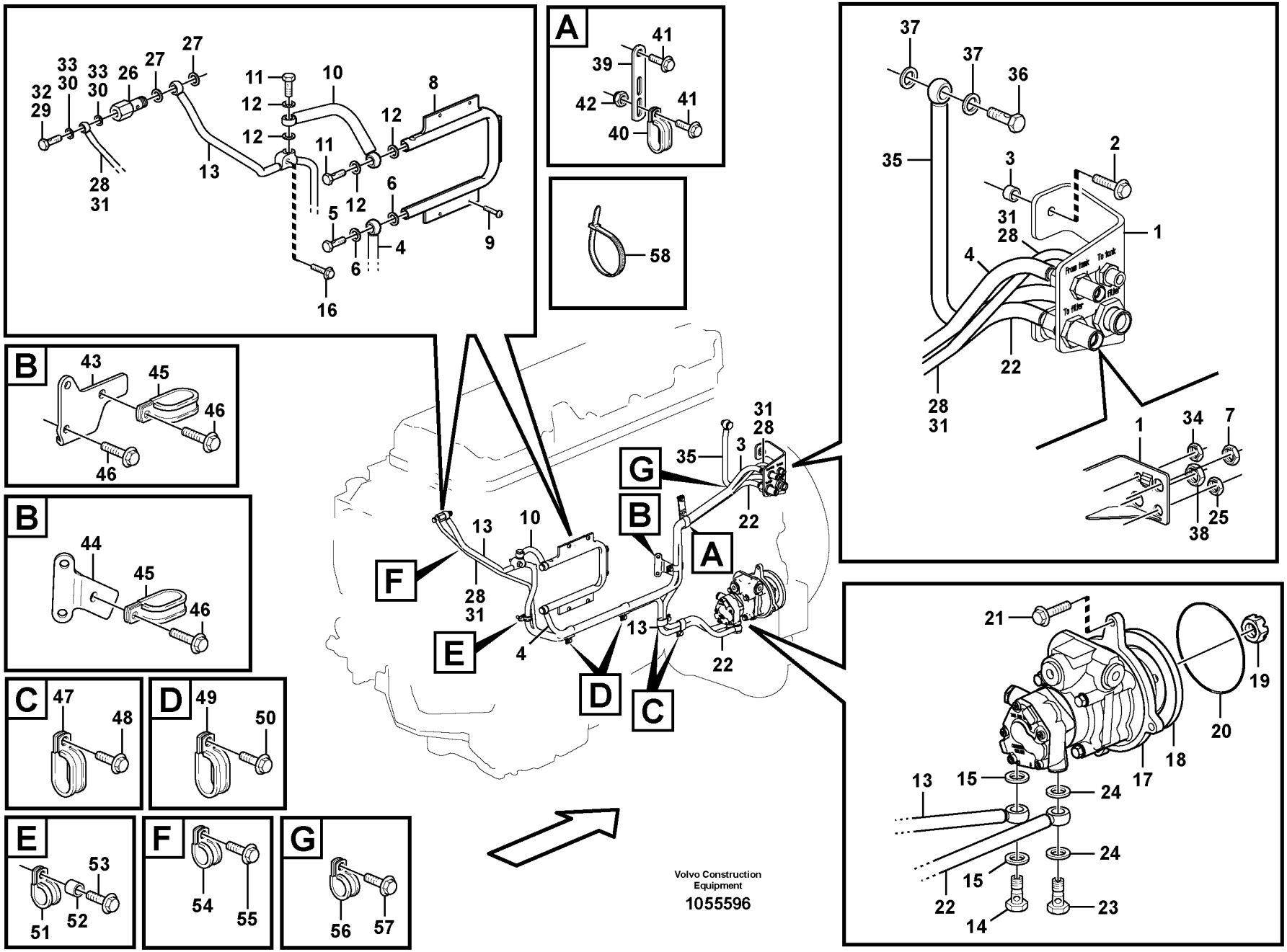
A
B
B
C
D
E
F
G
Volvo Construction Equipment
1055596

Fig.	Part No.	Quantity 1	2	3	PS	KIT	Description	Denominación	Denominação	Dénomination	Notes
34	**VOE 957018**	1	1	1			Hexagon nut	Tuerca hexagonal	Porca sextavada	Écrou hexagonal	
35	**VOE 11158316**	1					Fuel pipe	Tubo de combustible	Tubo combustível	Tuyauterie de carburant	L = 382 MM
	VOE 11447042		1	1			Fuel pipe	Tubo de combustible	Tubo combustível	Tuyauterie de carburant	L = 382 MM
36	**VOE 941686**	1					•Hollow screw	•Tornillo perforado	•Parafuso união	•Vis creuse	
	VOE 991046		1	1			•Hollow screw	•Tornillo perforado	•Parafuso união	•Vis creuse	
37	**VOE 13947622**	2					•Plane gasket	•Junta plana	•Junta plana	•Joint plan	
	VOE 20852765		2	2			•Sealing ring	•Anillo retén	•Anel de vedação	•Bague étanchéité	
38	**VOE 957021**	1	1	1			Hexagon nut	Tuerca hexagonal	Porca sextavada	Écrou hexagonal	
39	**VOE 13965537**	1					Bracket	Consola	Suporte	Console	E PROD
40	**VOE 981664**	1					Clamp	Abrazadera	Braçadeira	Collier serrage	E PROD
41	**VOE 946173**	3					Flange screw	Tornillo embridado	Parafuso flangeado	Vis à embase	E PROD
42	**VOE 948645**	1					Flange lock nut	Contratuerca embridada	Contra porca flange	Contre-écrou à bride	E PROD
43		1	1		NS		Bracket	Ménsula	Suporte	Console	
44	**VOE 11447025**			1			Bracket	Consola	Suporte	Console	
45	**VOE 981664**	1	1	1			Clamp	Abrazadera	Braçadeira	Collier serrage	
46	**VOE 13946173**	3	3	3			Screw	Tornillo	Parafuso	Vis	
47	**VOE 981664**	2	2	2			Clamp	Abrazadera	Braçadeira	Collier serrage	
48	**VOE 946440**	2	2	2			Flange screw	Tornillo embridado	Parafuso flangeado	Vis à embase	
49	**VOE 981664**	2	2	2			Clamp	Abrazadera	Braçadeira	Collier serrage	
50	**VOE 13946173**	2	2	2			Screw	Tornillo	Parafuso	Vis	
51	**VOE 977599**	1	1	1			Clamp	Abrazadera	Braçadeira	Collier serrage	
52	**VOE 946043**	1	1				Spacer washer	Arandela distanciadora	Arruela espaçadora	Rondelle entretoise	ENG - 16960
	VOE 848229		1	1			Spacer Sleeve	Manguito Dist	Luva espaçadora	Doui.entretoise	ENG 16961 -
53	**VOE 946671**		1				Flange screw	Tornillo embridado	Parafuso flangeado	Vis à embase	L = 30 MM ENG - 16960
	VOE 13965179		1	1			Screw	Tornillo	Parafuso	Vis	L = 50 MM ENG 16961 -
54	**VOE 977599**	1	1	1			Clamp	Abrazadera	Braçadeira	Collier serrage	ID = 22,2 MM
55	**VOE 946440**	1	1	1			Flange screw	Tornillo embridado	Parafuso flangeado	Vis à embase	
56	**VOE 13949747**	1	1	1			Clamp	Abrazadera	Braçadeira	Collier serrage	

1	**ENG - 1506**
2	**ENG 1507 - 21233**
3	**ENG 21234 -**
4	
5	

Canalisations à combus, pompe carburant
Tubulação de combustível, bomba de combustível
Tuberias de combustible, bomba de combustible
Fuel pipes, fuel pump

8279230

Catalogue id **20060**	Group **235**
Illustr. No **1055596**	Section **200**
Issue **PUB 20021254-C**	Page **137**

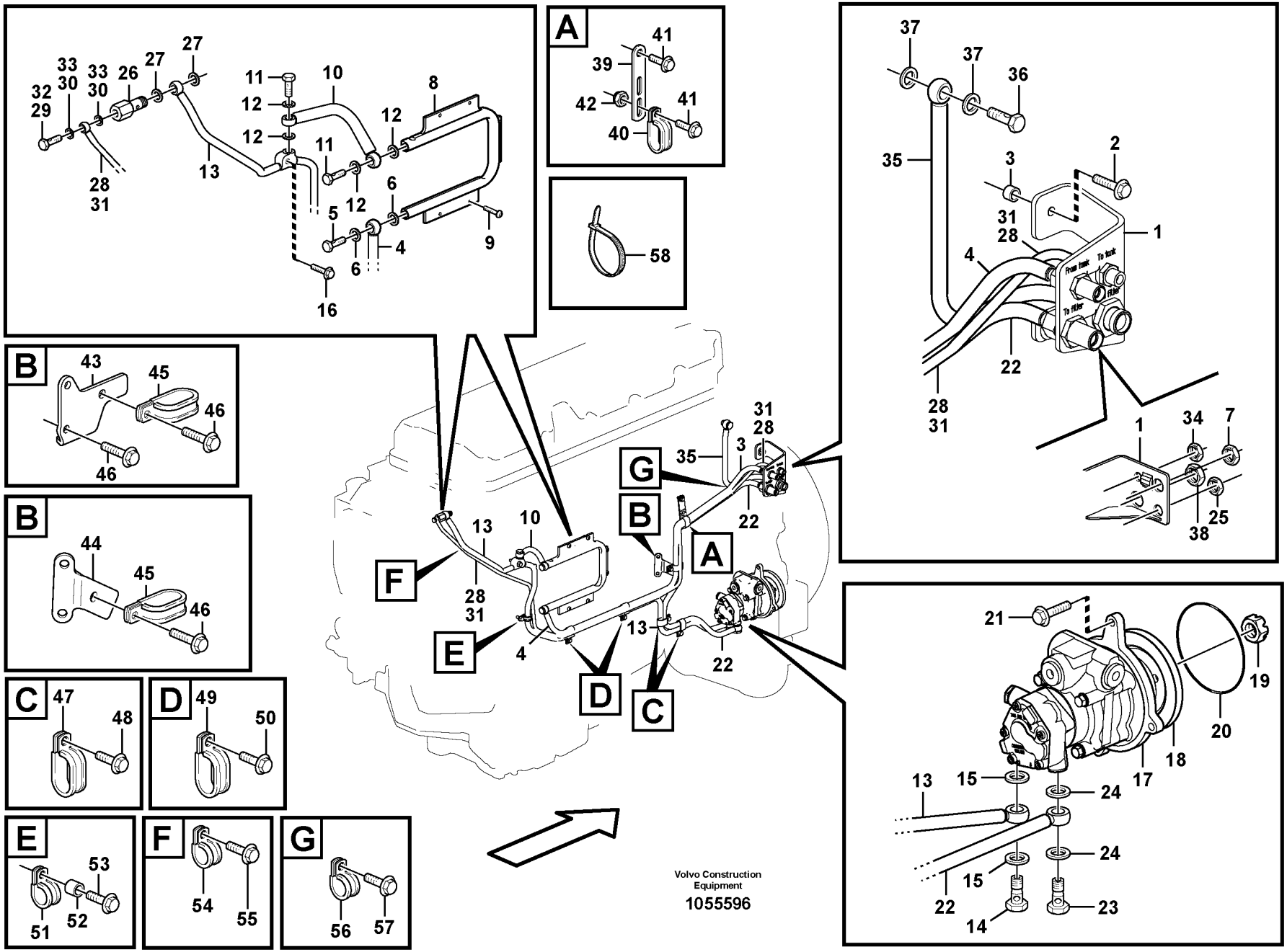
A
B
B
C
D
E
F
G
Volvo Construction Equipment
1055596

Fig.	Part No.	Quantity 1	2	3	PS	KIT	Description	Denominación	Denominação	Dénomination	Notes
57	**VOE 946440**	1	1	1			Flange screw	Tornillo embridado	Parafuso flangeado	Vis à embase	
58	**VOE 4881440**	REQ	REQ	REQ			Cable tie	Abrazadera de cinta	Braçadeira	Serre-câble	

1	**ENG - 1506**	**Canalisations à combus, pompe carburant** **Tubulação de combustível, bomba de combustível** **Tuberias de combustible, bomba de combustible** **Fuel pipes, fuel pump**	Catalogue id **20060**	Group **235**
2	**ENG 1507 - 21233**		Illustr. No **1055596**	Section **200**
3	**ENG 21234 -**		Issue **PUB 20021254-C**	Page **139**
4				
5		**8279230**		

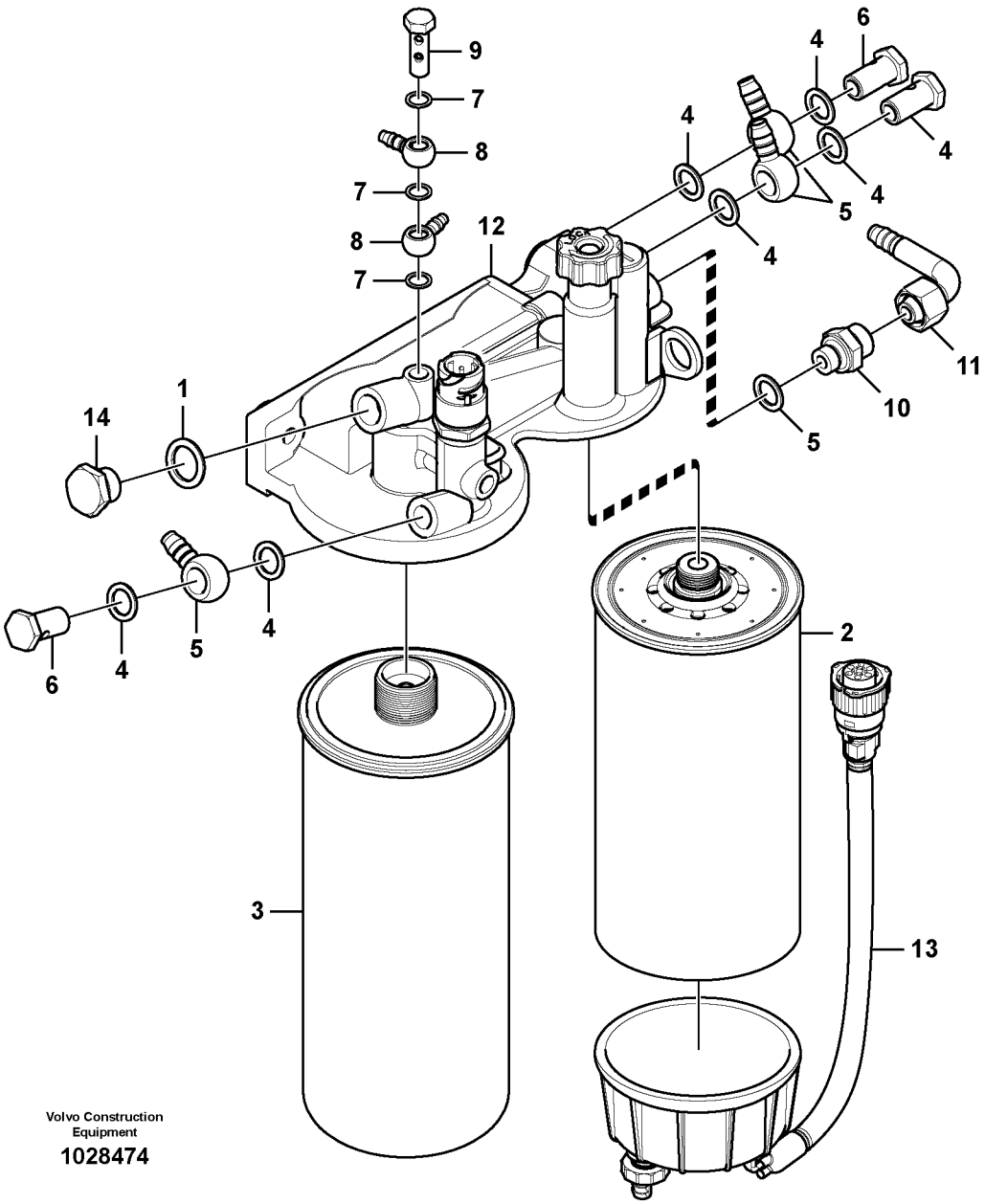

Volvo Construction Equipment

1028474

Fig.	Part No.	Quantity 1	2	3	PS	KIT	Description	Denominación	Denominação	Dénomination	Notes
	VOE 11423459	1					Fuel filter	Filtro de combustible	Filtro combustível	Filtre a combustible	
	VOE 11423587		1				Fuel filter	Filtro de combustible	Filtro combustível	Filtre a combustible	
1	**VOE 948884**	1	1				•Plane gasket	•Junta plana	•Junta plana	•Joint plan	
2	**VOE 11110683**	1	1				•Primary filter	•Prefiltro	•Filtro primário	•Préfiltre	
3	**VOE 20976003**	1	1				•Fuel filter	•Filtro de combustible	•Filtro combustível	•Filtre a combustible	S/N - 10563 S/N - 90012
	VOE 15126069	1	1				•Fuel filter	•Filtro de combustible	•Filtro combustível	•Filtre a combustible	S/N 10564 - S/N 90013 -
4	**VOE 13969011**	7	7				•Gasket	•Junta	•Junta	•Joint	
5	**VOE 977753**	3	3				•Banjo nipple	•Racor banjo	•Niple banjo	•Raccord banjo	
6	**VOE 7025167**	3	3				•Hollow screw	•Tornillo perforado	•Parafuso união	•Vis creuse	
7	**VOE 947281**	3	3				•Gasket	•Junta	•Junta	•Joint	
8	**VOE 982548**	2	2				•Banjo nipple	•Racor banjo	•Niple banjo	•Raccord banjo	
9	**VOE 11194257**	1	1				•Hollow screw	•Tornillo perforado	•Parafuso união	•Vis creuse	
10	**VOE 13946602**	1	1				•Nipple	•Niple	•Niple	•Raccord	
11	**VOE 11031348**	1	1				•Nipple	•Niple	•Niple	•Raccord	
	VOE 990737	1	1				••O-ring	••Anillo tórico	••Anel-o	••Joint torique	
12	**VOE 20783917**	1	1				•Filter housing	•Caja del filtro	•Carcaça filtro	•Cloche de filtre	
13	**VOE 11110737**	1					•Bowl	•Taza	•Tampa	•Bol	
	VOE 11110738		1				•Bowl	•Taza	•Tampa	•Bol	
	VOE 15195930	1	1				••Kit	••Juego	••Jogo	••Lot	2624)
	VOE 15195958	1	1				••Gasket kit	••Juego de juntas	••Kit de juntas	••Kit joints	2624)
14	**VOE 960632**	1	1				•Plug	•Tapón	•Tampão	•Bouchon	

2624) **GB:** Not Shown **ES:** No ilustrado **BR:** Não mostrado **FR:** Non représenté

1	**8280237**
2	**8279689**
3	
4	
5	

Separateur d'eau
Separador de água
Separador de agua
Water separator

Catalogue id **20060**	Group **235**
Illustr. No **1028474**	Section **400**
Issue **PUB 20021254-C**	Page **141**

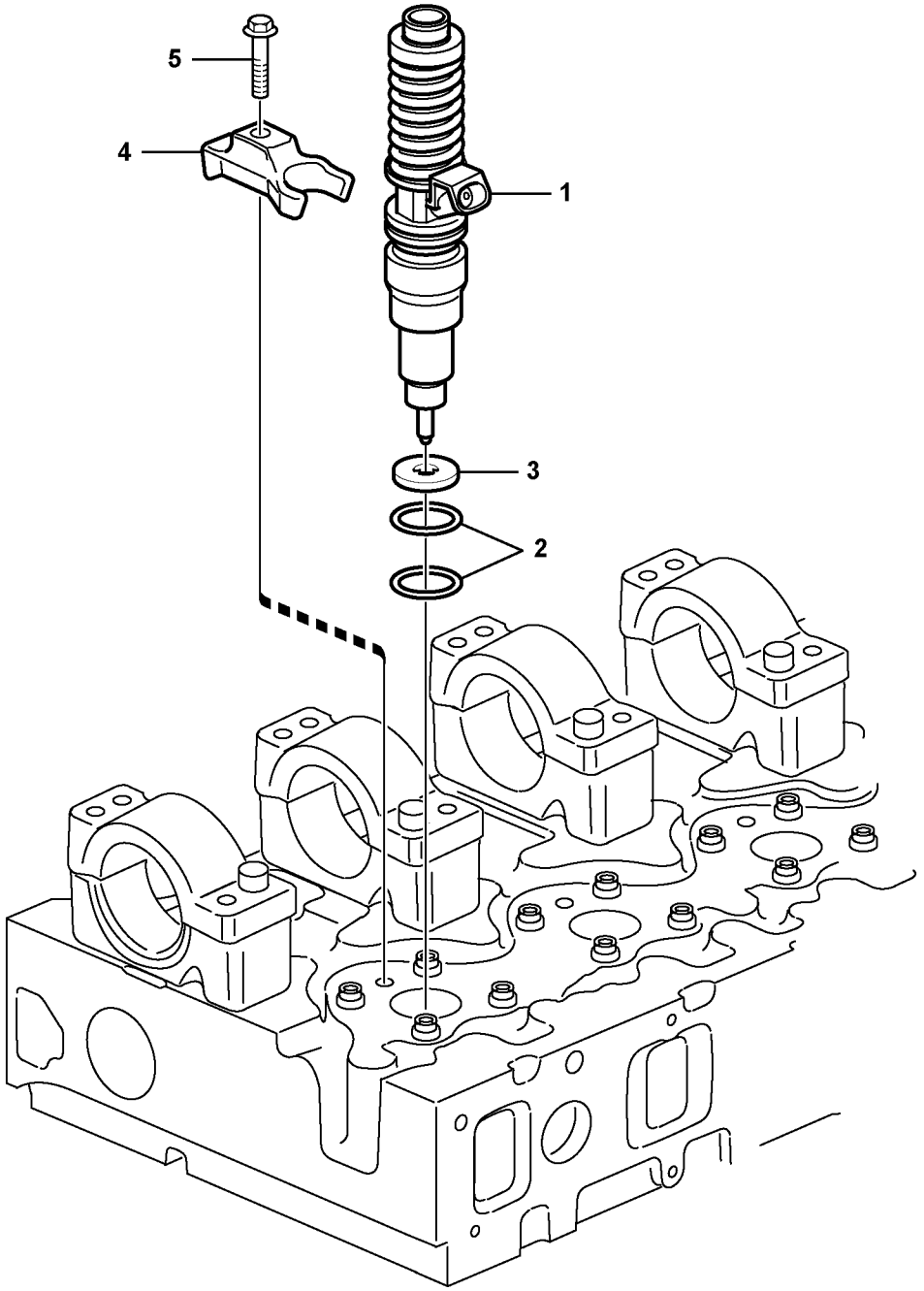

Volvo Construction Equipment

1033024

Fig.	Part No.	Quantity 1	2	3	PS	KIT	Description	Denominación	Denominação	Dénomination	Notes
1	**VOE 20929906**	6					Unit injector	Inyector-bomba	Injetor unitário	Injecteur automatique	(VOE 20780666)
2	**VOE 276935**	6					•Sealing ring kit	•Juego anillo de retén	•Jogo anel de vedação	•Kit joints étanchéité	
3	**VOE 21098571**	6					Gasket	Junta	Junta	Joint	ENG - 37105
	VOE 21261987	6					Gasket	Junta	Junta	Joint	ENG 37106 -
4	**VOE 20440280**	6					Yoke	Mordaza	Garfo	Chape	ENG - 26795
	VOE 21168206	6					Yoke	Mordaza	Garfo	Chape	ENG 26796 -
5	**VOE 8131597**	6					Flange screw	Torn embridado	Parafuso de flange	Vis à bride	ENG - 40338
	VOE 21344774	6					Flange screw	Tornillo embridado	Parafuso flangeado	Vis à embase	ENG 40339 -

1	**8279230**	**Injecteur complet** **Injetor** **Inyector** **Injector**	Catalogue id **20060**	Group **237**
2			Illustr. No **1033024**	Section **200**
3			Issue **PUB 20021254-C**	Page **143**
4				
5				

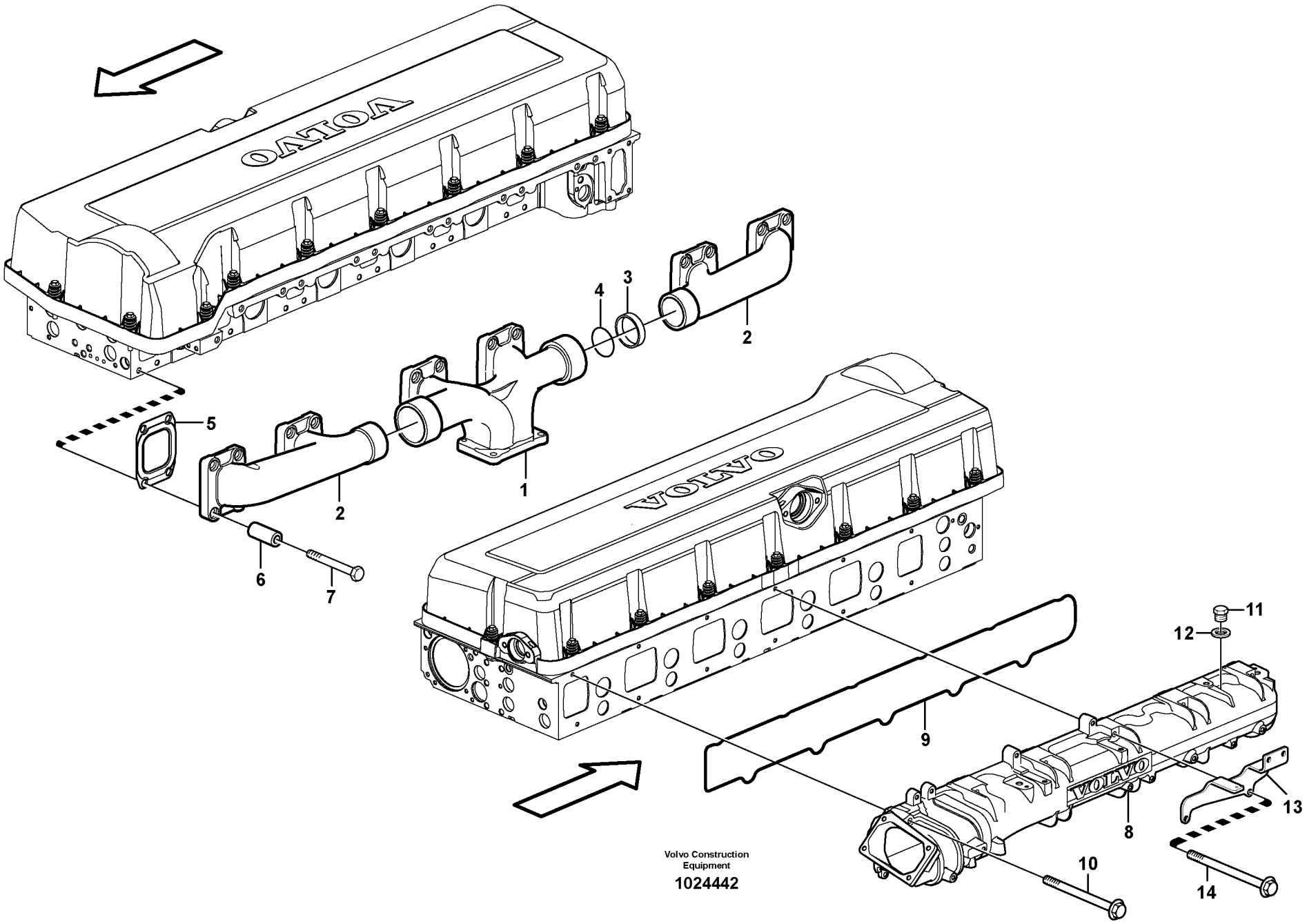

Volvo Construction Equipment

1024442

Fig.	Part No.	Quantity 1	2	3	PS	KIT	Description	Denominación	Denominação	Dénomination	Notes
		1			NS		Exhaust manifold	Colector escape		Collecteur échappement	
	VOE 20909385		1	1			Exh Manifold	Multiple Escape	Coletor de escape	Tub.echappement	
1	**VOE 20578932**	1	1	1			•Exh Manifold	•Multiple Escape	•Coletor de escape	•Tub.echappement	
2	**VOE 20725952**	2					•Exh Manifold	•Multiple Escape	•Coletor de escape	•Tub.echappement	
	VOE 11447006		2	2			•Exhaust manifold	•Múltiple escape	•Coletor de escape	•Collecteur d'échappement	
3	**VOE 20883460**	2					•Sealing ring	•Anillo reten	•Anel de vedação	•Bague d'étanchéité	(VOE 20579140)
	VOE 20883460		2	2			•Sealing ring	•Anillo reten	•Anel de vedação	•Bague d'étanchéité	
4	**VOE 20742562**	2	2	2			•O-ring	•Anillo tórico	•Anel-o	•Joint torique	
5	**VOE 20744865**	6	6	6			Gasket	Junta	Junta	Joint	
6	**VOE 1546517**	24	24	24			Spacer sleeve	Manguito distanciador	Luva espaçadora	Douille entretoise	
7	**VOE 21036398**	24	24	24			Screw	Tornillo	Parafuso	Vis	
	VOE 20563942	1	1				Inlet Manifold	Tubo Admision	Coletor de admissão	Tubul.admission	
	VOE 20970998			1			Inlet Manifold	Tubo Admision	Coletor de admissão	Tubul.admission	
8		1	1		NS		•Inlet Manifold	•Tubo Admision	•Coletor de admissão	•Tubul.admission	
8				1	NS		•Inlet Manifold	•Tubo Admision	•Coletor de admissão	•Tubul.admission	
9	**VOE 20563945**	1	1	1			•Seal	•Junta	•Vedação	•Joint	
10	**VOE 13965181**	10	10	10			Screw	Tornillo	Parafuso	Vis	L = 70 MM
11	**VOE 960628**	1	1	1			Plug	Tapón	Tampão	Bouchon	
12	**VOE 13947281**	1	1	1			Gasket	Junta	Junta	Joint	
13		1	1	1	NS		Bracket	Ménsula	Suporte	Console	
14	**VOE 13965218**	2	2	2			Screw	Tornillo	Parafuso	Vis	L = 75 MM

1	**ENG - 14029**
2	**ENG 14030 - 14926**
3	**ENG 14927 -**
4	
5	

Tubulure admission et tubulure echappement
Coletor de admissão e coletor de escape
Tubo admisión y múltiple escape
Inlet manifold and exhaust manifold

8279230

Catalogue id **20060**	Group **251**
Illustr. No **1024442**	Section **100**
Issue **PUB 20021254-C**	Page **145**

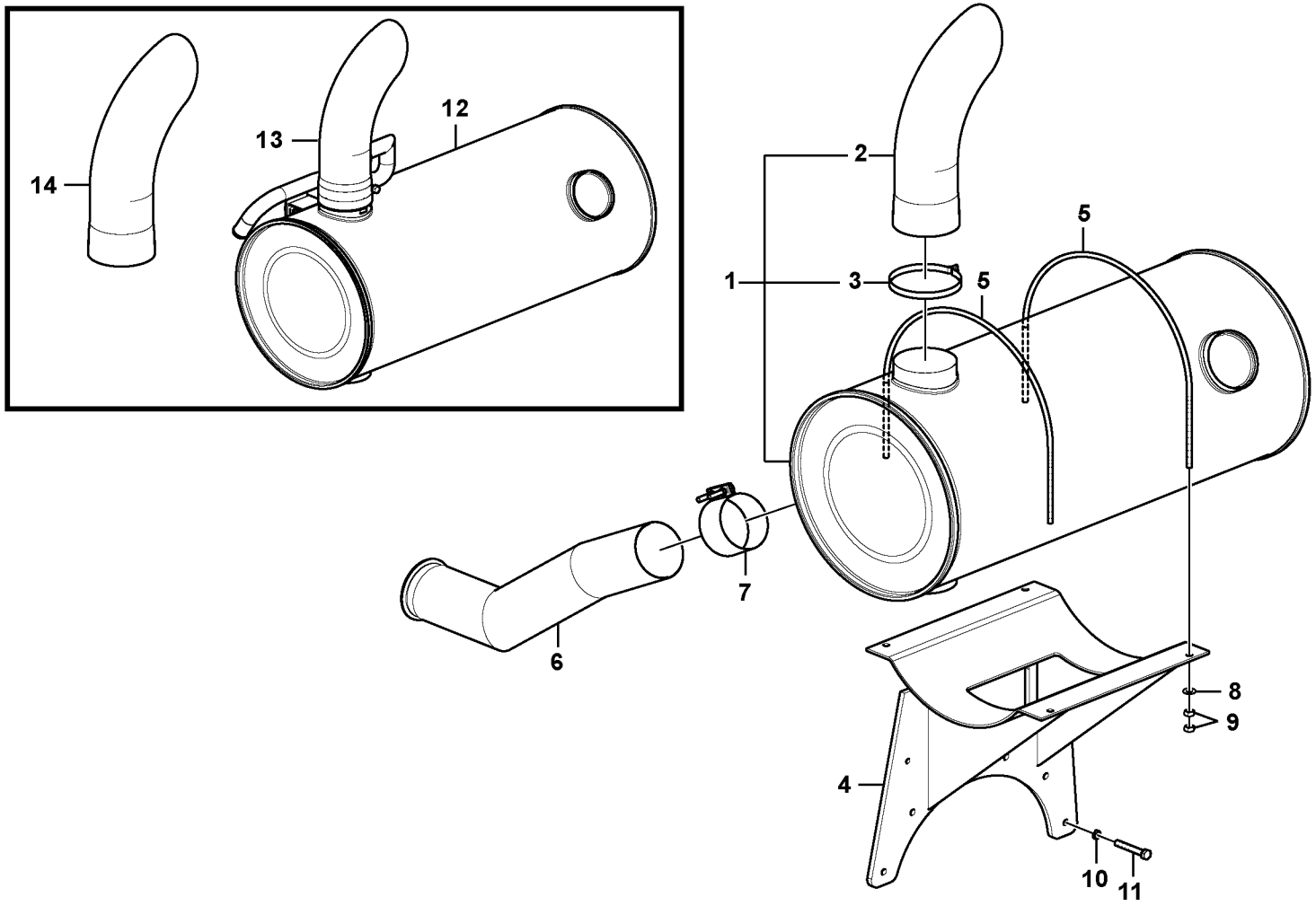
14
13
12
2
1
3
5
5
7
6
8
9
4
10
11

Fig.	Part No.	Quantity 1	2	3	PS	KIT	Description	Denominación	Denominação	Dénomination	Notes
1	**VOE 14523930**	1					Silencer	Silenciador	Silencioso	Silencieux	
2	**VOE 14533147**	1					•Pipe	•Canalizacion	•Tubo	•Canalisation	
3	**VOE 14612691**	1					•Clamp	•Abrazadera	•Braçadeira	•Collier serrage	(VOE 14533148) S/N - 10554
	VOE 14612691	1					Clamp	Abrazadera	Braçadeira	Collier serrage	S/N 10555 -
	VOE 14598255	1					Pipe	Tubo	Tubo	Tuyau	S/N 10555 -
4	**VOE 14536371**	1					Bracket	Consola	Suporte	Console	
5	**VOE 14523932**	2					U-bolt	Abrazadera-u	Parafuso em U	Etrier Ressort	
6	**VOE 14526006**	1					Pipe	Tubo	Tubo	Tuyau	
7	**VOE 14523934**	1					Clamp	Abrazadera	Braçadeira	Collier serrage	
8	**VOE 960148**	4					Washer	Arandela	Arruela	Rondelle	
9	**VOE 983304**	8					Hexagon nut	Tuerca hexagonal	Porca sextavada	Écrou hexagonal	
10	**VOE 955923**	6					Spring washer	Arandela elástica	Arruela de pressão	Rondelle élastique	
11	**SA 9011-21216**	6					Hexagon screw	Tornillo hexagonal	Parafuso sextavado	Vis à tête hexagonale	
12	**VOE 14525826**		1		SS		Silencer	Silenciador	Silencioso	Silencieux	S/N 10001-10435
	VOE 14598254		1		SS		Silencer	Silenciador	Silencioso	Silencieux	S/N 10436-
	VOE 946329		2				•Flange screw	•Tornillo embridado	•Parafuso flangeado	•Vis à embase	
13	**VOE 14598255**		1				•Pipe	•Tubo	•Tubo	•Tuyau	
14	**VOE 14599883**		1				Pipe	Tubo	Tubo	Tuyau	S/N 10436-

1	**8279230**
2	**8279237**
3	
4	
5	

Système d'échappement
Sistema de escape
Sistema de escape
Exhaust system

Catalogue id **20060**	Group **252**
Illustr. No **1025850**	Section **100**
Issue **PUB 20021254-C**	Page **147**

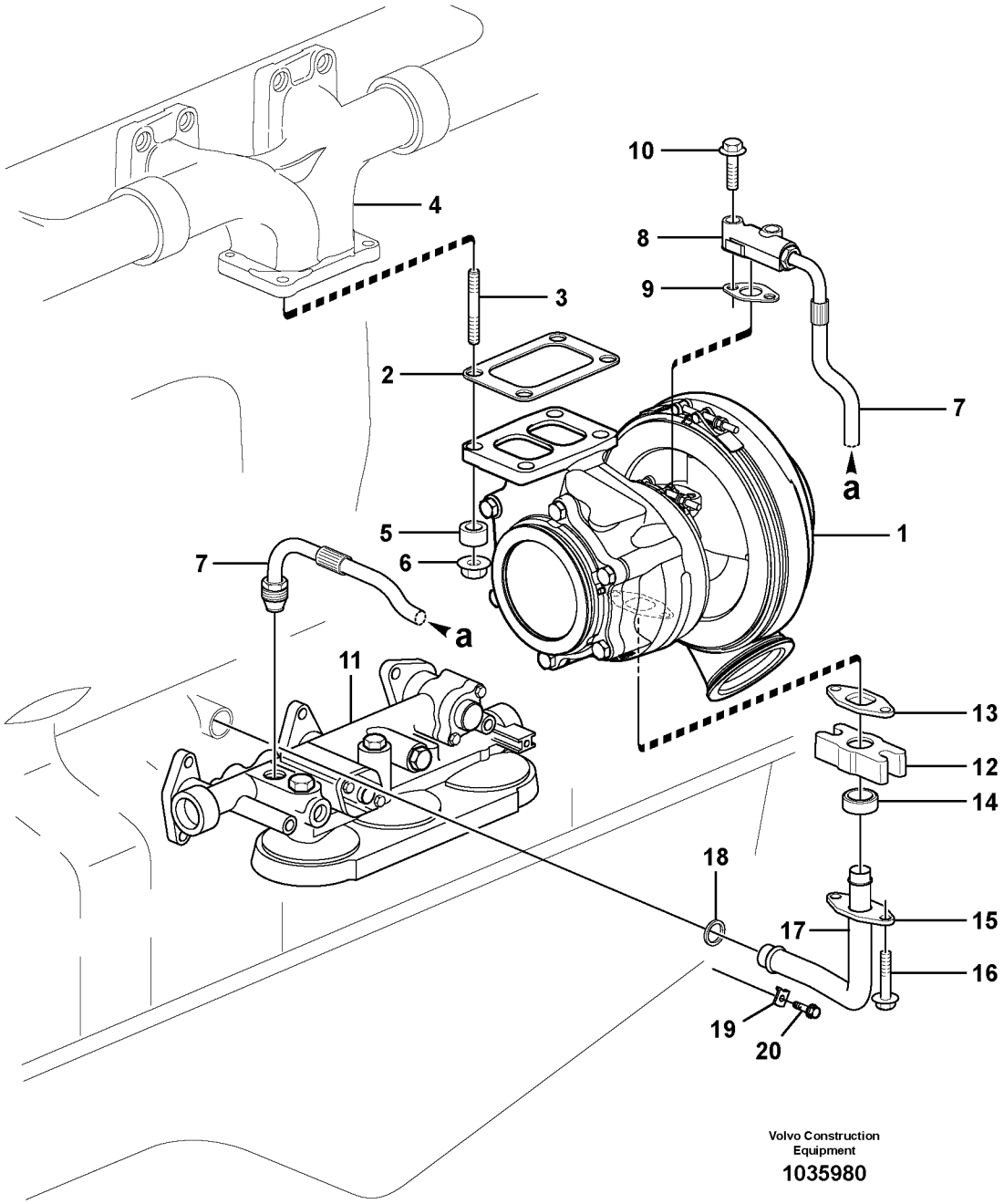

Volvo Construction Equipment

1035980

Fig.	Part No.	Quantity 1	2	3	PS	KIT	Description	Denominación	Denominação	Dénomination	Notes
1	**VOE 11447016**	1	1				Turbo Charger	Unidad Turbo		Turbocompresse	
2	**VOE 20784537**	1	1				Gasket	Junta	Junta	Joint	
3	**VOE 20579303**	4	4				Stud	Esparrago	Paraf. prisioneiro	Goujon	ENG - 40531
	VOE 21345127		4				Stud	Espárrago	Prisioneiro	Goujon	ENG 40532 -
4		1	1				Exhaust Manifol	Colector de escape		Collecteur d'échappement	See group 251, Page 145
5	**VOE 478344**	4	4				Spacer sleeve	Manguito distanciador	Luva espaçadora	Douille entretoise	
6	**VOE 471622**	4	4				Flange lock nut	Contratuerca embridada	Contra porca flange	Contre-écrou à bride	ENG - 9845
	VOE 1543499		4				Flange nut	Tuerca embridada	Porca flangeada	Écrou à bride	ENG 9846 -
7	**VOE 8130014**	1					Hose	Tubo flexible	Mangueira	Durit	
	VOE 20916910		1				Pressure hose	Manguera de presión	Mangueira de alta pressão	Durit refoulement	
8	**VOE 8192268**	1	1				•Flange	•Brida	•Flange	•Bride	
9	**VOE 420641**	1	1				Gasket	Junta	Junta	Joint	
10	**VOE 946470**	2	2				Flange screw	Tornillo embridado	Parafuso flangeado	Vis à embase	
11		1	1				Oil Filter Hsg	Caja Filt Aceit	Caixa de filtro de óleo	Boitier Filt Hu	See group 222, Page 107
12	**VOE 8148729**	1	1				Connector	Pieza de conexión	Conexão	Pièce connexion	
13	**VOE 470993**	1	1				Gasket	Junta	Junta	Joint	
14	**VOE 469601**	1	1				Sealing ring	Anillo retén	Anel de vedação	Bague étanchéité	
15	**VOE 469543**	1	1				Flange	Brida	Flange	Bride	
16	**VOE 13947760**	2	2				Screw	Tornillo	Parafuso	Vis	
17	**VOE 20714136**	1	1				Oil Return Pipe	Tubo Aceite Ret	Tubo de retorno do óleo	Retour D'huile	
18	**VOE 1547255**	1	1				Sealing ring	Anillo retén	Anel de vedação	Bague étanchéité	
19	**VOE 20844430**	1	1				Lock brace	Brazo Seguridad	Braço de segurança	Etrier de verrouillage	
20	**VOE 946440**	1	1				Flange screw	Tornillo embridado	Parafuso flangeado	Vis à embase	

1	**ENG - 13126**	**Turbocompresseur avec pièces de montage** **Turbocompressor com peças de montagem** **Turboalimentador con accesorios de montaje** **Turbocharger with fitting parts**	Catalogue id **20060**	Group **255**
2	**ENG 13127 -**		Illustr. No **1035980**	Section **100**
3			Issue **PUB 20021254-C**	Page **149**
4				
5		**8279230**		

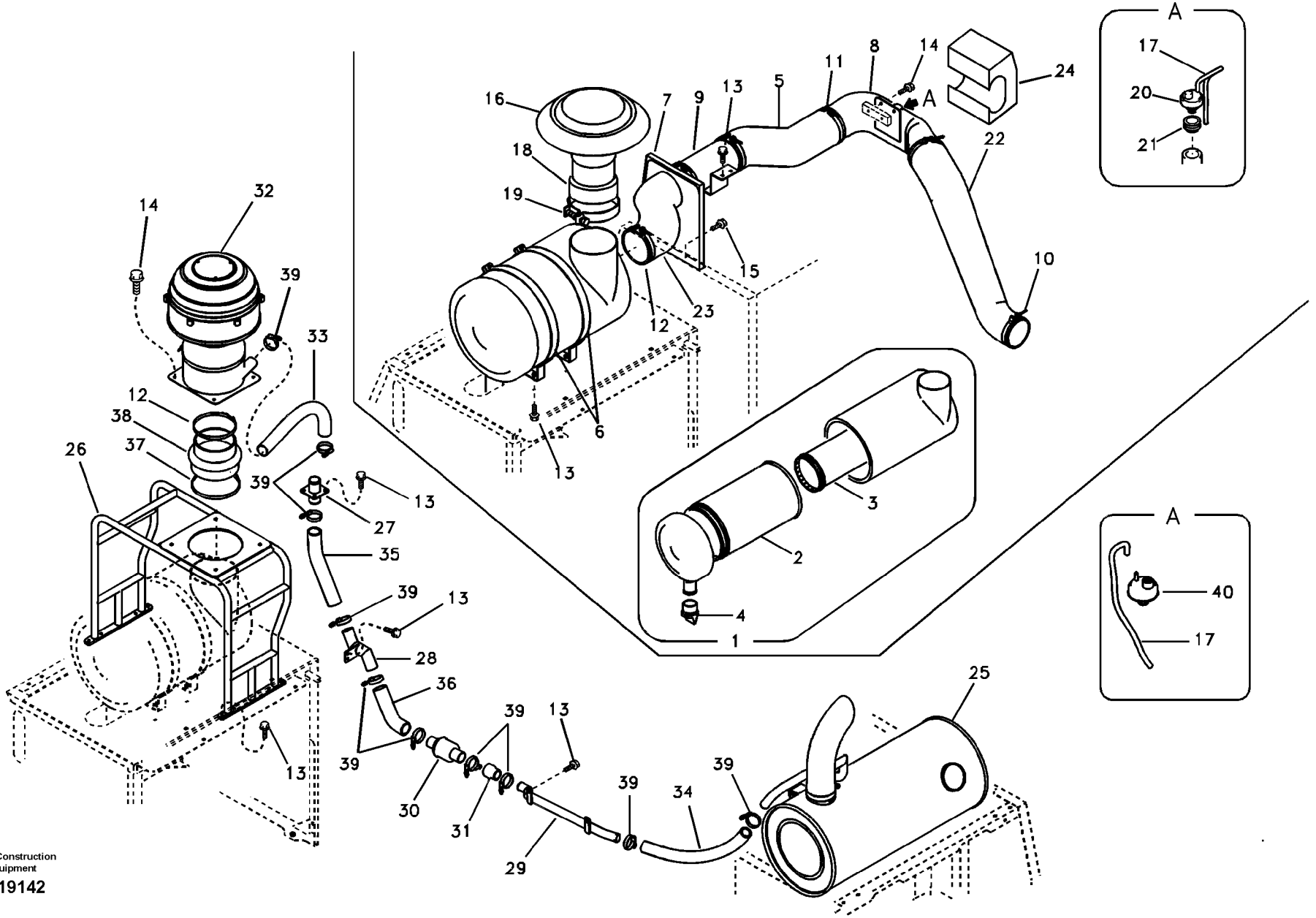

Volvo Construction Equipment

1019142

Fig.	Part No.	Quantity 1	2	3	PS	KIT	Description	Denominación	Denominação	Dénomination	Notes
1	**VOE 11110531**	1					Air cleaner	Filtro de aire	Filtro de ar	Filtre air	
2	**VOE 11110532**	1					•Air filter	•Filtro de aire	•Filtro de ar	•Filtre à air	
3	**VOE 11110533**	1					•Safety filter	•Filtro de seguridad	•Filtro de segurança	•Filtre de sécurité	
4	**VOE 11707085**	1					•Valve	•Válvula	•Válvula	•Valve	
5	**VOE 14523968**	1					Hose	Manguera	Mangueira	Flexible	
6	**VOE 14531190**	2					Bracket	Hierro Apoyo	Suporte	Ferrure-support	
7	**VOE 14535751**	1					Plate	Chapa	Chapa	Tôle	SER NO 10001-10029
	VOE 14546411	1					Plate	Chapa	Chapa	Tôle	SER NO 10030-
8	**VOE 14535752**	1					Connector	Union	Conector	Raccord	
9	**VOE 14535750**	1					Connector	Union	Conector	Raccord	
10	**SA 9313-10525**	1					Clamping band	Banda de apriete	Cinta de fixação	Ruban serrage	
11	**SA 9313-10625**	4					Clamping band	Banda de apriete	Cinta de fixação	Ruban serrage	
12	**SA 9313-10725**	1	1				Clamping band	Banda de apriete	Cinta de fixação	Ruban serrage	
13	**VOE 946329**	6	16				Flange screw	Tornillo embridado	Parafuso flangeado	Vis à embase	
14	**VOE 946441**	2	4				Flange screw	Tornillo embridado	Parafuso flangeado	Vis à embase	
15	**VOE 946471**	2					Flange screw	Tornillo embridado	Parafuso flangeado	Vis à embase	
16	**VOE 11110259**			1			Cover	Capó	Capô	Capot	
17	**VOE 949800**		1	1			Hose	Manguera	Mangueira	Flexible	
18	**VOE 14523772**			1			Connector	Union	Conector	Raccord	
19	**VOE 14524450**			1			Clamp	Abrazadera	Braçadeira	Collier serrage	
20	**VOE 20409365**			1	SS		Vacuum Switch	Contacto Vacio	Contato a vácuo	Contact Depres	
21	**VOE 14506431**	1					Connector	Pieza de conexión	Conexão	Pièce connexion	
22	**VOE 14579477**	1					Hose	Manguera	Mangueira	Flexible	
	VOE 14565483	1					Pipe	Tubo	Tubo	Tuyau	
	VOE 14565512	1					Hose	Manguera	Mangueira	Flexible	
23	**VOE 14523771**	1					Hose	Manguera	Mangueira	Flexible	
24	**VOE 14540215**	1					Sponge	Esponja	Esponja	Eponge	
25			1				Muffler	Silencioso	Silencioso	Silencieux	See group 252, Page 147
26	**VOE 14525819**		1				Bracket	Ménsula	Suporte	Console	
27	**VOE 14525823**		1				Pipe	Canalizacion	Tubo	Canalisation	

1	**8279230**
2	**8279237**
3	**8279292**
4	
5	

Système d'aspiration
Sistema de admissão
Sistema de aspiración
Inlet system

Catalogue id	Group
20060	**256**
Illustr. No **1019142**	Section **100**
Issue **PUB 20021254-C**	Page **151**

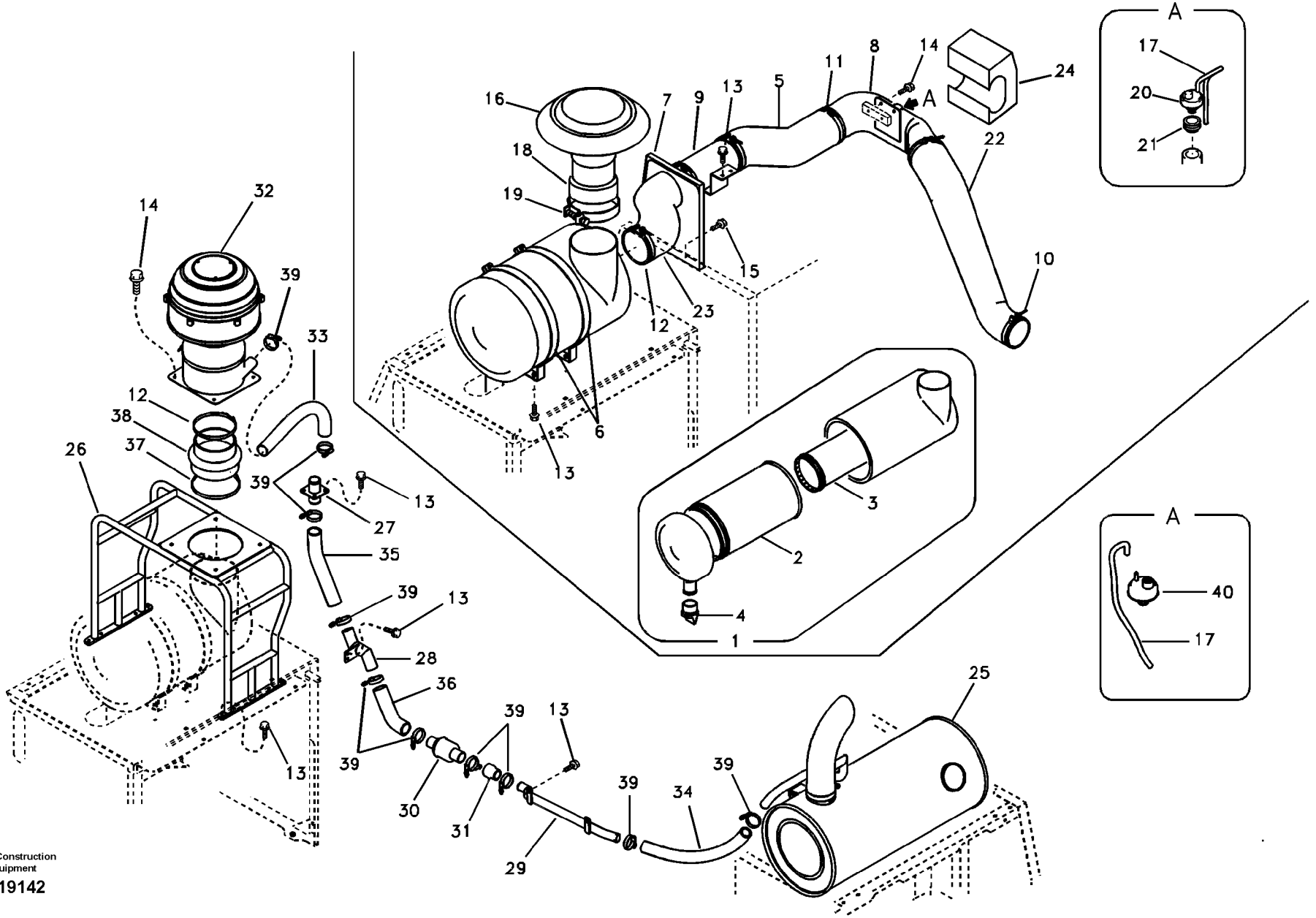

Volvo Construction Equipment

1019142

Fig.	Part No.	Quantity 1	2	3	PS	KIT	Description	Denominación	Denominação	Dénomination	Notes
28	**VOE 14525824**		1				Pipe	Canalizacion	Tubo	Canalisation	
29	**VOE 14525825**		1				Pipe	Canalizacion	Tubo	Canalisation	
30	**VOE 11417482**		1				Non-return valve	Válvula de reténción	Válvula de retenção	Clapet antiretour	
31	**VOE 14533226**		1				Adapter	Adaptador	Adaptador	Raccord Reduct	
32	**VOE 14525817**		1				Pre-cleaner	Prefiltro	Pré-filtro	Prefiltre	
33	**VOE 11417478**		1				Convolut Tubing	Mang Espiral	Mangueira em espiral	Durit Accordeon	
34	**VOE 14525822**		1				Hose	Tubo flexible	Mangueira	Durit	
35	**VOE 14540212**		1				Hose	Tubo flexible	Mangueira	Durit	SER NO 10001-10029
	VOE 14518222	1					Hose	Manguera	Mangueira	Flexible	SER NO 10030-
36	**VOE 14537418**		1				Hose	Tubo flexible	Mangueira	Durit	
37	**SA 9313-10825**		1				Clamp	Abrazadera	Grampo	Pince Serrage	SER NO 10001-10029
	VOE 14880597		1				Clamp	Abrazadera	Grampo	Pince Serrage	SER NO 10030-
38	**VOE 14525818**		1				Adapter	Adaptador	Adaptador	Raccord Reduct	
39	**VOE 14881506**		10				Clamp	Abrazadera	Braçadeira	Collier serrage	
40	**VOE 20565673**		1				Vacuum switch	Contacto de vacío	Interruptor de vácuo	Contact à dépression	

1	**8279230**
2	**8279237**
3	**8279292**
4	
5	

Système d'aspiration
Sistema de admissão
Sistema de aspiración
Inlet system

Catalogue id	Group
20060	**256**
Illustr. No **1019142**	Section **100**
Issue **PUB 20021254-C**	Page **153**

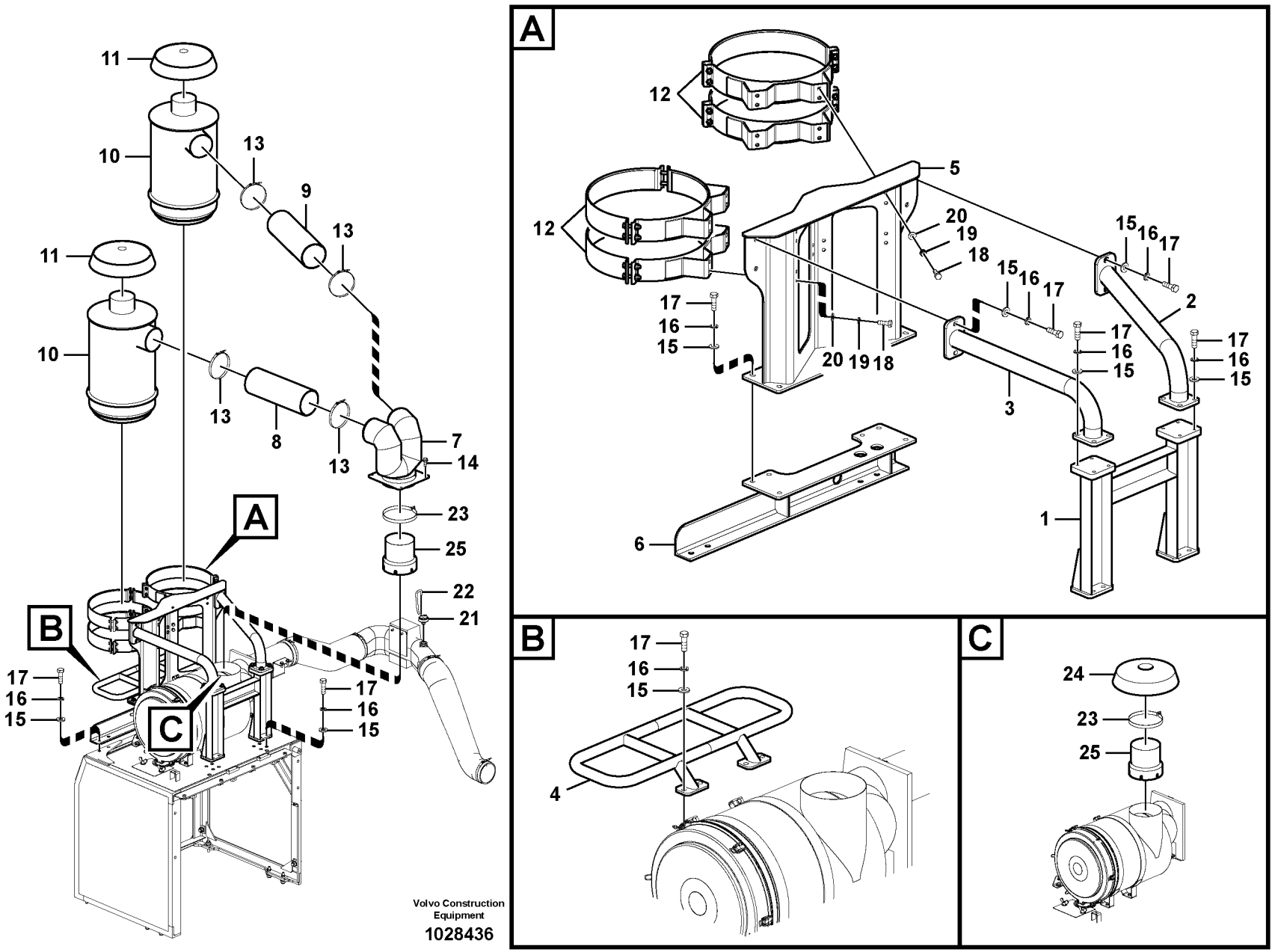

Volvo Construction Equipment

1028436

Fig.	Part No.	Quantity 1	2	3	PS	KIT	Description	Denominación	Denominação	Dénomination	Notes
1	**VOE 14553994**	1					Bracket	Consola	Suporte	Console	
2	**VOE 14553995**	1					Pipe	Tubo	Tubo	Tuyau	
3	**VOE 14553996**	1					Pipe	Tubo	Tubo	Tuyau	
4	**VOE 14576223**	1					Pipe	Tubo	Tubo	Tuyau	
5	**VOE 14551874**	1					Bracket	Consola	Suporte	Console	
6	**VOE 14551875**	1					Bracket	Consola	Suporte	Console	
7	**VOE 14562796**	1					Connector	Unión	Conexão	Connexion	
8	**VOE 14551872**	1					Hose	Manguera	Mangueira	Flexible	
9	**VOE 14551873**	1					Hose	Manguera	Mangueira	Flexible	
10	**VOE 11110614**	2					Oil bath air cleaner	Filtro de aire en baño de a	Filtro ar, banho de óleo	Filtre à air bain d'huile	
11	**VOE 11110260**	2					Cover	Capó	Capô	Capot	
12	**VOE 14512890**	4					Clamp	Abrazadera	Grampo	Pince Serrage	
13	**SA 9313-10625**	4					Clamping band	Banda de apriete	Cinta de fixação	Ruban serrage	
14	**VOE 946329**	4					Flange screw	Tornillo embridado	Parafuso flangeado	Vis à embase	
15	**SA 9211-12000**	34					Washer	Arandela	Arruela	Rondelle	
16	**VOE 955923**	34					Spring washer	Arandela elástica	Arruela de pressão	Rondelle élastique	
17	**VOE 978933**	34					Hexagon screw	Tornillo hexagonal	Parafuso sextavado	Vis à tête hexagonale	
18	**VOE 983252**	16					Hexagon screw	Tornillo hexagonal	Parafuso sextavado	Vis à tête hexagonale	
19	**VOE 955922**	16					Spring washer	Arandela elástica	Arruela de pressão	Rondelle élastique	
20	**SA 9211-10000**	16					Washer	Arandela	Arruela	Rondelle	
21	**VOE 20565673**	1					Vacuum switch	Contacto de vacío	Interruptor de vácuo	Contact à dépression	
22	**VOE 949800**	1					Hose	Manguera	Mangueira	Flexible	
23	**VOE 14524450**	1					Clamp	Abrazadera	Braçadeira	Collier serrage	
24	**VOE 11110259**	1					Cover	Capó	Capô	Capot	
25	**VOE 14523772**	1					Connector	Union	Conector	Raccord	

1	**8284048**	**Système d'aspiration** **Sistema de admissão** **Sistema de aspiración** **Inlet system**	Catalogue id **20060**	Group **256**
2			Illustr. No **1028436**	Section **300**
3			Issue **PUB 20021254-C**	Page **155**
4				
5				

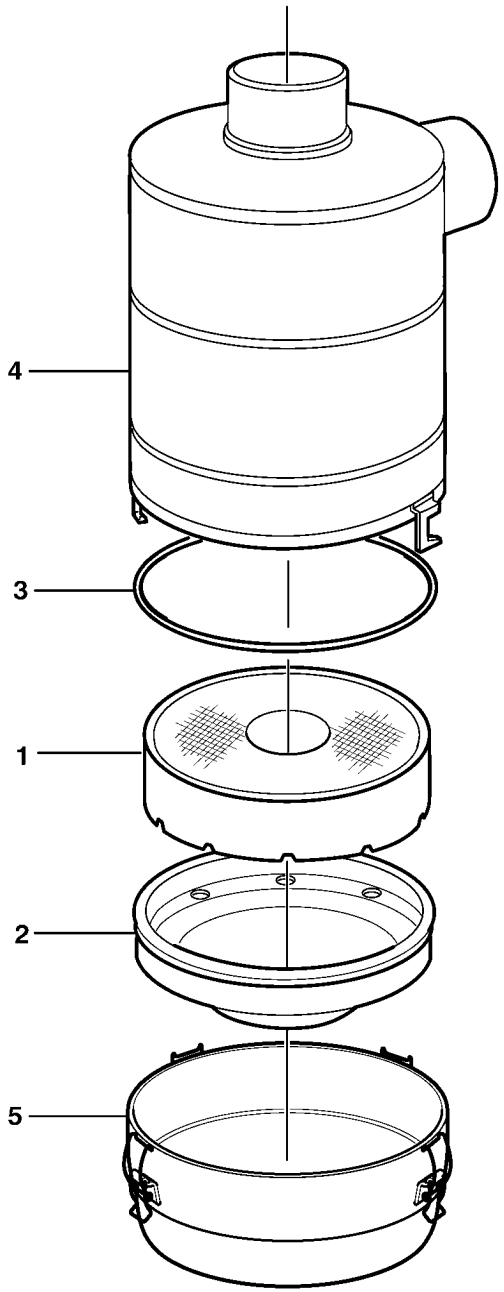

Volvo Construction Equipment

1010193

Fig.	Part No.	Quantity 1	2	3	PS	KIT	Description	Denominación	Denominação	Dénomination	Notes
	VOE 11110614	1					Oil bath air cleaner	Filtro de aire en baño de a..	Filtro ar, banho de óleo	Filtre à air bain d'huile	
1	**VOE 11712792**	1					•Filter insert	•Cartucho filtrante	•Elemento do filtro	•Cartouche de filtre	
2	**VOE 11999931**	1					•Reservoir	•Depósito	•Reservatório	•Réservoir	
3	**VOE 11712791**	1					•O-ring	•Anillo tórico	•Anel-o	•Joint torique	
4	**VOE 11712790**	1					•Reservoir	•Depósito	•Reservatório	•Réservoir	
5	**VOE 11712793**	1					•Reservoir	•Depósito	•Reservatório	•Réservoir	

1	**8284048**	**Filtre air bain huile avec pièces de montage.** **Filtro de ar em banho de óleo.** **Filtro en baño de aceitaceite.** **Oil bath air filter.**	Catalogue id **20060**	Group **256**
2			Illustr. No **1010193**	Section **400**
3			Issue **PUB 20021254-C**	Page **157**
4				
5				

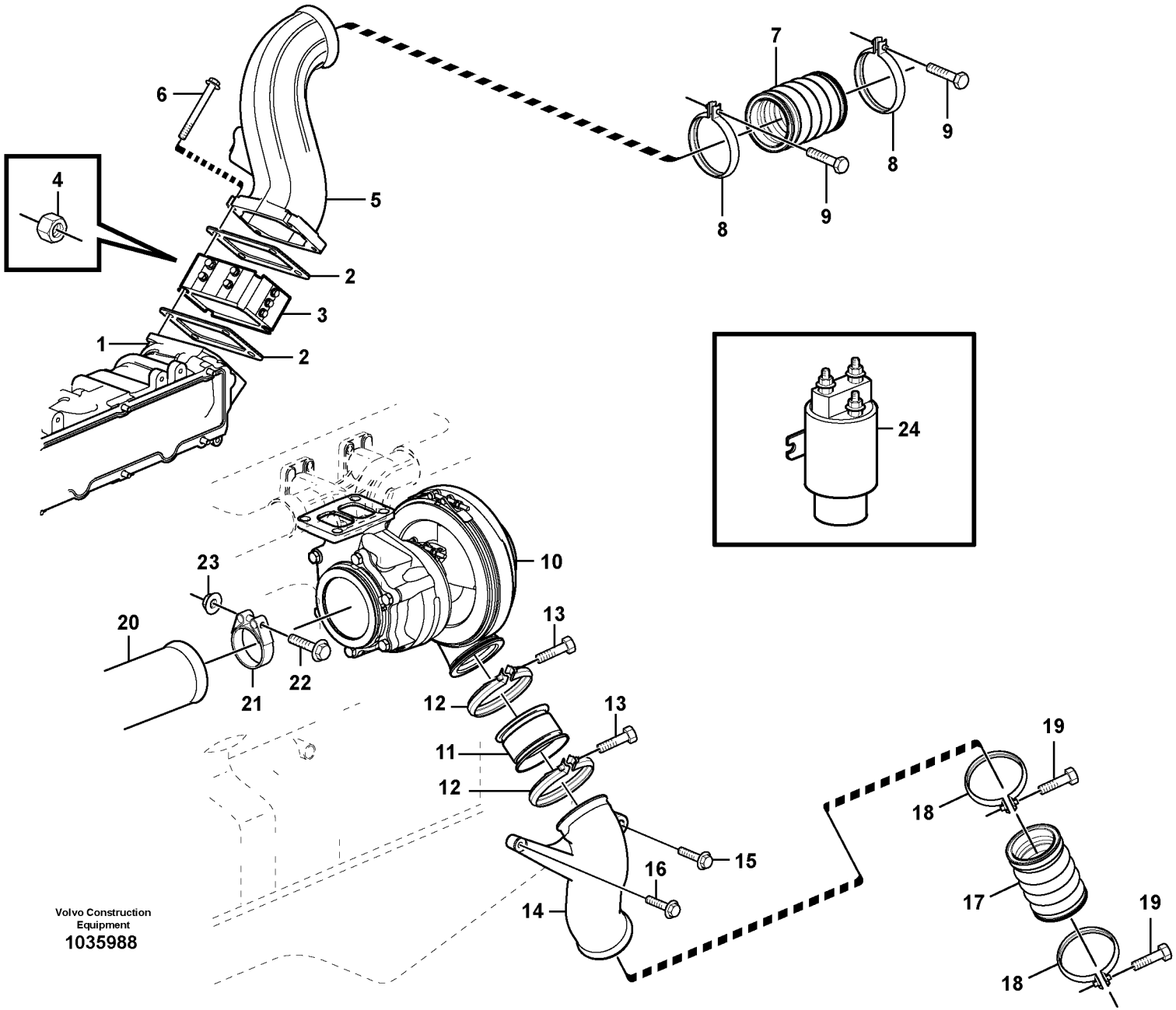

Volvo Construction Equipment
1035988

Fig.	Part No.	Quantity 1	2	3	PS	KIT	Description	Denominación	Denominação	Dénomination	Notes
1		1					Inlet pipe	Tubo admision	Tubo de admissão	Tubulure	See group 251, Page 145
2	**VOE 3979639**	2					Gasket	Junta	Junta	Joint	
3							Starter Element	Calentador Arr.	Elemento de partida	Eleme.demarrage	See group 333, Page 203
4	**VOE 983715**	1					Hexagon nut	Tuerca hexagonal	Porca sextavada	Écrou hexagonal	
5	**VOE 11158088**	1					Charge air pipe	Tubo admisión aire	Tubo resfriador da ar	Tuyau suralimentation	
6	**VOE 13965184**	4					Flange screw	Tornillo embridado	Parafuso flangeado	Vis à embase	See group 258, Page 161
7		1					Hose	Tubo flexible	Mangueira	Durit	
8	**VOE 1676424**	2					Clamp	Abrazadera	Grampo	Pince Serrage	
9	**VOE 13949335**	2					Screw	Tornillo	Parafuso	Vis	
10							Turbocharger	Turbocompresor	Turbocompressor	Turbocompresse	See group 255, Page 149
11	**VOE 20546519**	1					Hose	Tubo flexible	Mangueira	Durit	
12	**VOE 1676424**	2					Clamp	Abrazadera	Grampo	Pince Serrage	
13	**VOE 13949335**	2					Screw	Tornillo	Parafuso	Vis	
14	**VOE 11158066**	1					Charge air pipe	Tubo admisión aire	Tubo resfriador da ar	Tuyau suralimentation	
15	**VOE 13965185**	2					Screw	Tornillo	Parafuso	Vis	M10 x 40 MM
16	**VOE 13968436**	1					Screw	Tornillo	Parafuso	Vis	M16 x 50 MM
17		1					Hose	Tubo flexible	Mangueira	Durit	See group 258, Page 161
18	**VOE 1676424**	2					Clamp	Abrazadera	Grampo	Pince Serrage	
19	**VOE 13949335**	2					Screw	Tornillo	Parafuso	Vis	
20		1					Pipe	Canalizacion	Tubo	Canalisation	See group 252, Page 147
21	**VOE 467310**	1					Clamp	Abrazadera	Braçadeira	Collier serrage	
22	**VOE 947760**	1					Flange screw	Tornillo embridado	Parafuso flangeado	Vis à embase	
23	**VOE 969391**	1					Flange nut	Tuerca embridada	Porca flangeada	Écrou à bride	
24	**VOE 20367490**	1					Relay	Relé	Relé	Relais	Preheat

1	**8279230**	**Refroidisseur intermédiaire** **Intercooler** **Intercooler** **Intercooler**	Catalogue id **20060**	Group **258**
2			Illustr. No **1035988**	Section **100**
3			Issue **PUB 20021254-C**	Page **159**
4				
5				

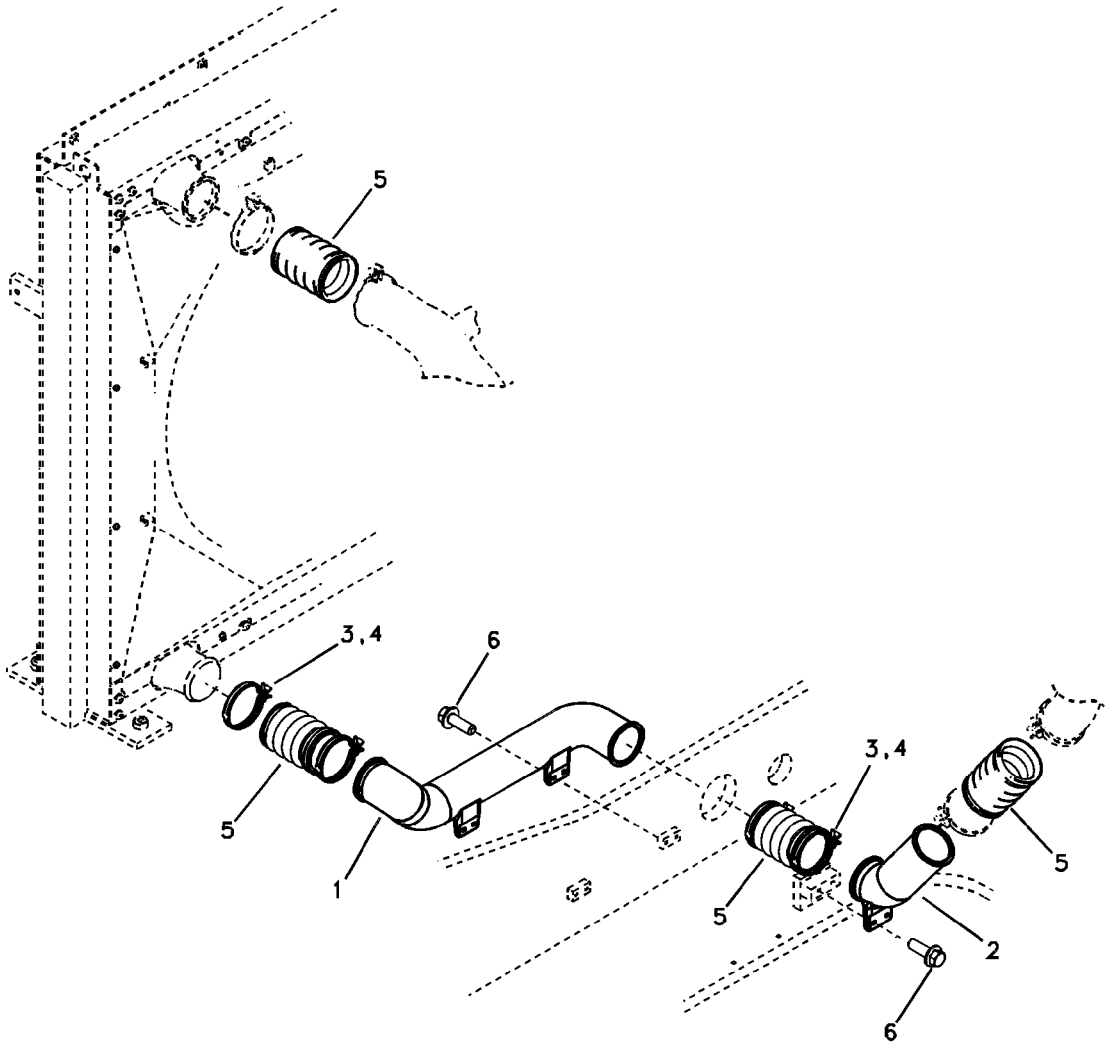
5
3,4
6
5
1
3,4
5
5
2
6

Fig.	Part No.	Quantity 1	2	3	PS	KIT	Description	Denominación	Denominação	Dénomination	Notes
1	**VOE 14531218**	1					Pipe	Canalizacion	Tubo	Canalisation	
2	**VOE 14531219**	1					Pipe	Canalizacion	Tubo	Canalisation	
3	**VOE 1676424**	4					Clamp	Abrazadera	Grampo	Pince Serrage	SER NO 10001-10124
	VOE 20787709	8					Clamp	Abrazadera	Braçadeira	Collier serrage	SER NO 10125-
4	**SA 969589**	8					Bolt	Perno	Parafuso	Boulon	
5	**VOE 11110496**	4					Charge air hose	Manguera carga aire	Mangueira de ar	Flexible suralimentation	
6	**VOE 946472**	4					Flange screw	Tornillo embridado	Parafuso flangeado	Vis à embase	
9	**VOE 946441**	2					Flange screw	Tornillo embridado	Parafuso flangeado	Vis à embase	

1	**8279230**	**Echangeur intermédiaire, plombage** **Radiador de ar, tubulação** **Enfriador del aire de admisión, tuberías** **Charge air cooler, plumbing**	Catalogue id **20060**	Group **258**
2			Illustr. No **1019143**	Section **200**
3			Issue **PUB 20021254-C**	Page **161**
4				
5				

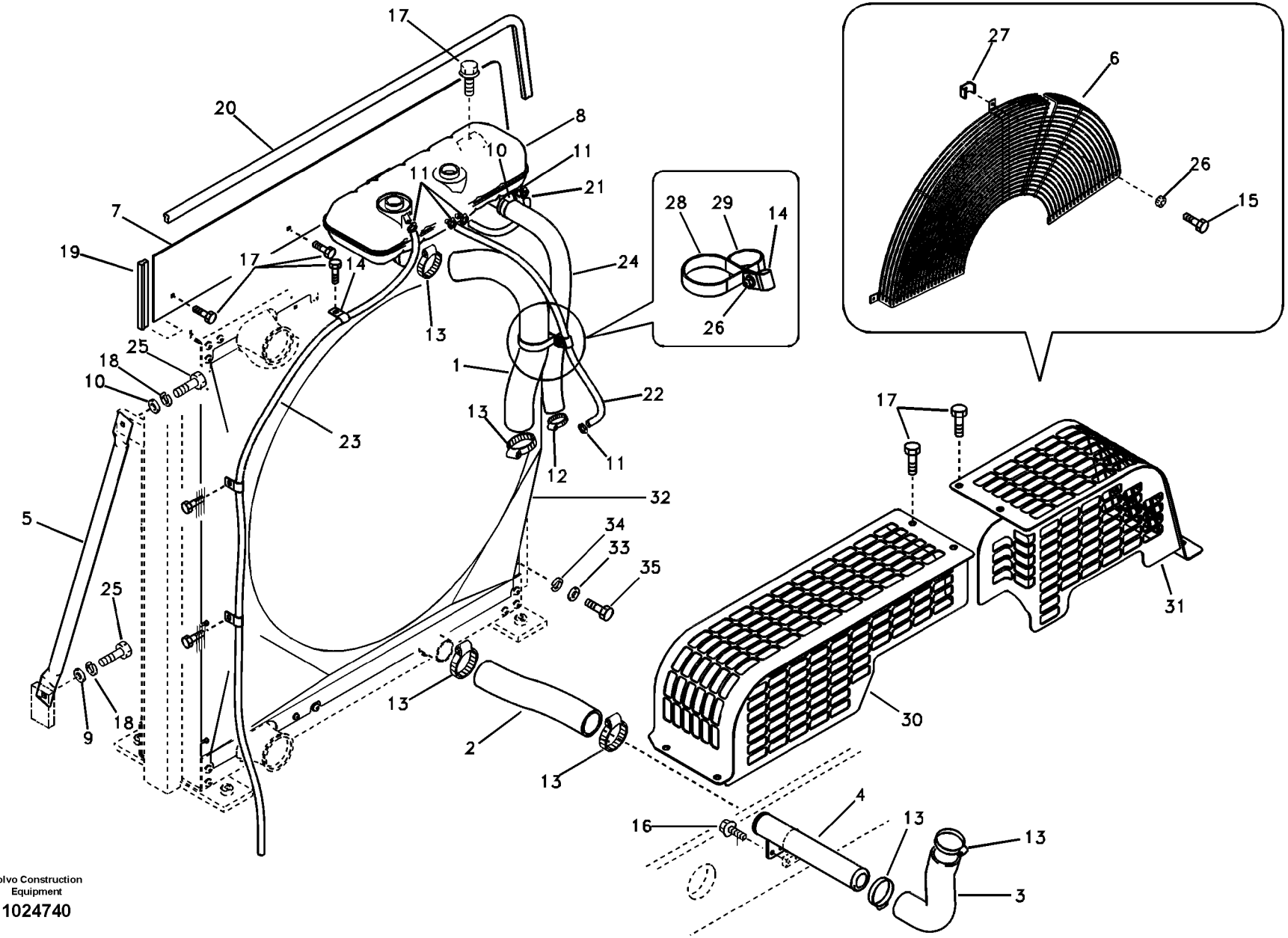

Volvo Construction Equipment

1024740

Fig.	Part No.	Quantity 1	2	3	PS	KIT	Description	Denominación	Denominação	Dénomination	Notes
1	**VOE 14536054**	1					Hose	Tubo flexible	Mangueira	Durit	
2	**VOE 14536055**	1					Hose	Tubo flexible	Mangueira	Durit	
3	**VOE 14536053**	1					Hose	Tubo flexible	Mangueira	Durit	
4	**VOE 14531213**	1					Tube	Tubo		Tuyau	
5	**VOE 14523898**	2					Stay	Barra	Suporte	Tirant	
6	**VOE 14531212**	1					Guard	Protección	Proteção	Protection	SER NO 10001-10029
7	**VOE 14531037**	1					Plate	Chapa	Chapa	Tole	
8	**VOE 20880604**	1					Expansion tank	Vaso de expansión	Tanque de expansão	Vase d'expansion	
	VOE 20879323	1					•Pressure cap	•Tapa de presión	•Tampão de pressão	•Bouchon pression	
	VOE 20880602	1					•Filler cap	•Tapa de llenado	•Tampa de enchimento	•Bouchon remplissage	
	VOE 8140024	1					•Sensor	•Sensor	•Sensor	•Capteur	
9	**VOE 14532476**	2					Washer	Arandela	Arruela	Rondelle	
10	**SA 9211-12000**	2					Washer	Arandela	Arruela	Rondelle	
11	**SA 9312-00005**	5					Clamp	Abrazadera	Grampo	Pince Serrage	
12	**SA 9312-10200**	2					Clamp	Abrazadera	Braçadeira	Collier serrage	
13	**SA 9312-10300**	6					Clamp	Abrazadera	Grampo	Pince Serrage	SER NO 10001-10029
	VOE 14881507	6					Clamp	Abrazadera	Braçadeira	Collier serrage	SER NO 10030-
14	**SA 9315-01602**	6					Insulating clip	Clip de aislamiento	Clip isolamento	Circlip isolant	
15	**VOE 13965179**	3					Screw	Tornillo	Parafuso	Vis	SER NO 10001-10029
16	**VOE 946441**	3					Flange screw	Tornillo embridado	Parafuso flangeado	Vis à embase	
17	**VOE 946471**	21					Flange screw	Tornillo embridado	Parafuso flangeado	Vis à embase	
18	**VOE 955923**	4					Spring washer	Arandela elástica	Arruela de pressão	Rondelle élastique	
19	**VOE 14880918**	1					Weatherstrip	Lamelunas	Guarnição	Caoutchouc d etancheite	
20	**VOE 14880925**	1					Weatherstrip	Lamelunas	Faixa meteorológ	Leche-vitre	
21	**VOE 14880568**	1					Hose	Tubo flexible	Mangueira	Durit	
22	**VOE 14880575**	1					Hose	Tubo flexible	Mangueira	Durit	
23	**SA 9962-00944**	1					Hose	Manguera	Mangueira	Flexible	S/N 10001-10492
	VOE 14882302	1					Hose	Manguera	Mangueira	Flexible	S/N 10493-
24	**VOE 14881368**	1					Hose	Manguera	Mangueira	Flexible	
25	**VOE 978932**	4					Hexagon screw	Tornillo hexagonal	Parafuso sextavado	Vis à tête hexagonale	

1	**8279230**	**Système de refroidissement** **Sistema de refrigeração** **Sistema de refrigeración** **Cooling system**	Catalogue id **20060** / Group **261**
2			Illustr. No **1024740** / Section **100**
3			Issue **PUB 20021254-C** / Page **163**
4			
5			

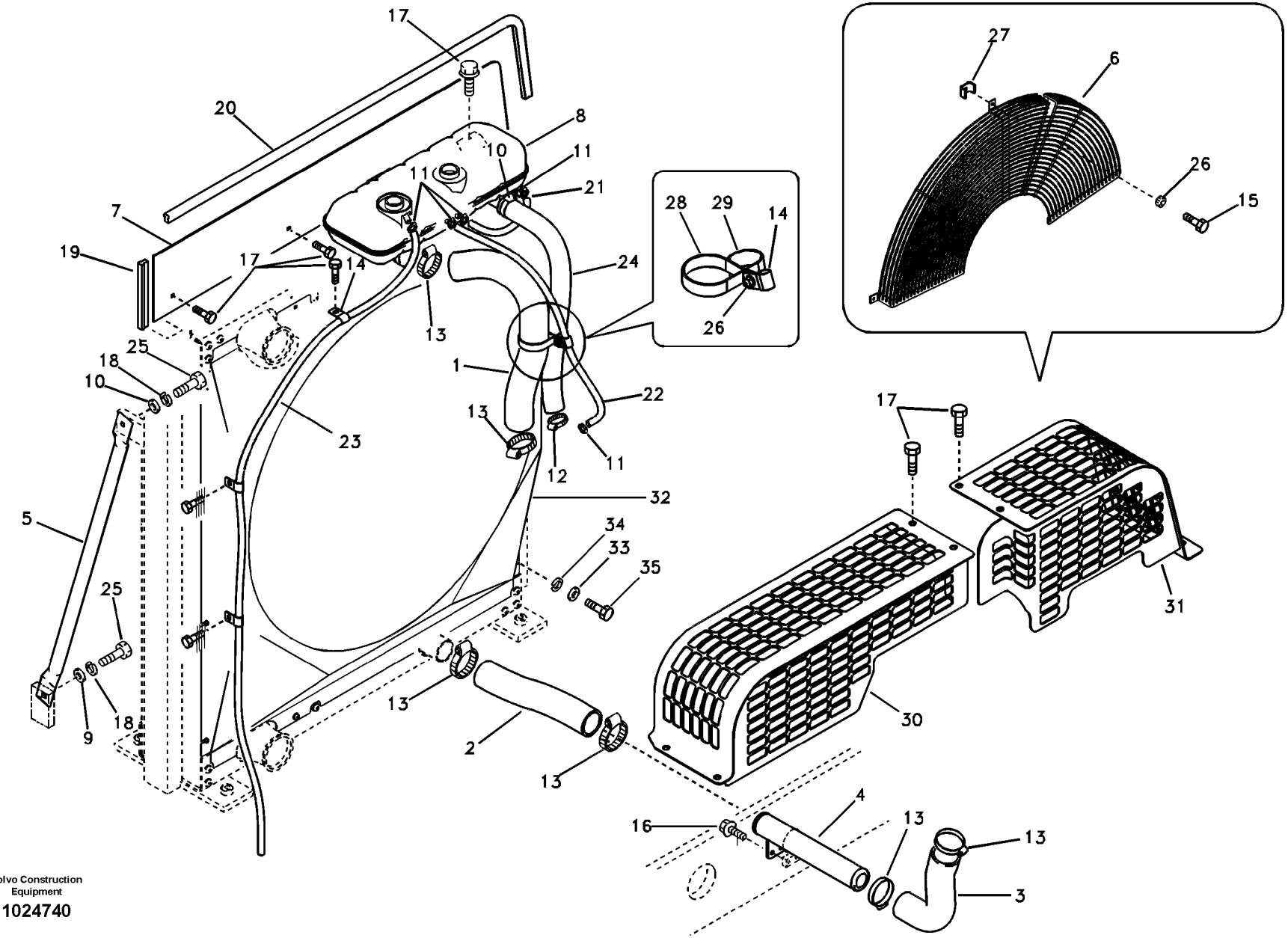

Volvo Construction Equipment

1024740

Fig.	Part No.	Quantity 1	2	3	PS	KIT	Description	Denominación	Denominação	Dénomination	Notes
26	**VOE 945408**	4			SS		Flange nut	Tuerca embridada	Porca flangeada	Écrou à bride	SER NO 10001-10029
	VOE 971095	1			SS		Flange nut	Tuerca embridada	Porca flangeada	Écrou à bride	SER NO 10030-
27	**VOE 1674454**	3					Washer	Arandela	Arruela	Rondelle	SER NO 10001-10029
28	**SA 9315-17401**	1					Clip	Clip	Clipe	Clip	
29	**SA 9315-14801**	1					Clip	Clip	Clipe	Clip	
30	**VOE 14536064**	1					Guard	Protección	Proteção	Protection	SER NO 10030-
31	**VOE 14536065**	1					Guard	Protección	Proteção	Protection	SER NO 10030-
32	**VOE 14549923**	1					Fan Shroud	Cubiert Ventila	Carcaça do ventilador	Carter de ventilateur	
33	**SA 9211-10000**	12					Washer	Arandela	Arruela	Rondelle	
34	**VOE 955922**	12					Spring washer	Arandela elástica	Arruela de pressão	Rondelle élastique	
35	**VOE 983250**	12					Hexagon screw	Tornillo hexagonal	Parafuso sextavado	Vis à tête hexagonale	

1	**8279230**	**Système de refroidissement** **Sistema de refrigeração** **Sistema de refrigeración** **Cooling system**	Catalogue id **20060**	Group **261**
2			Illustr. No **1024740**	Section **100**
3			Issue **PUB 20021254-C**	Page **165**
4				
5				

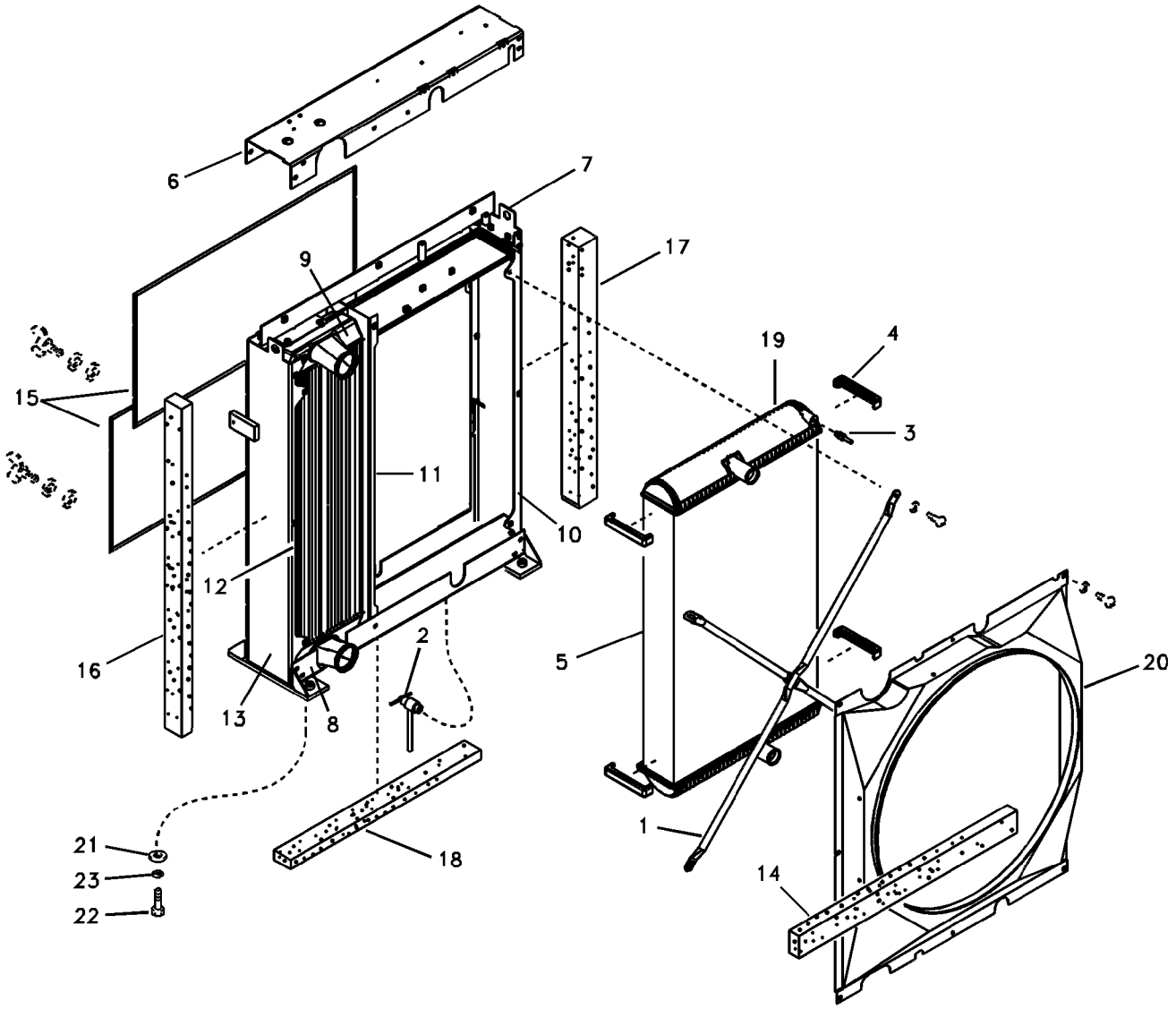
6
7
9
17
19
4
15
3
11
10
12
16
2
5
20
13
8
21
23
22
18
1
14

Fig.	Part No.	Quantity 1	2	3	PS	KIT	Description	Denominación	Denominação	Dénomination	Notes
		1			NS		Radiator	Radiador	Radiador	Radiateur	
1	**VOE 14547027**	2					•Bar	•Barra	•Barra	•Barre	
2	**VOE 11110712**	1					•Valve	•Válvula	•Válvula	•Valve	SER NO 10001-10119
	VOE 11110623	1					•Draining nipple	•Niple de drenaje	•Niple de dreno	•Raccord de drainage	SER NO 10120-
3	**VOE 11110624**	1					•Bleeder nipple	•Niple de purga	•Sangrador	•Purgeur	
4	**VOE 11110641**	4					•Rubber damper	•Amortiguador de goma	•Batente de borracha	•Amortisseur caoutchouc	
5	**VOE 11110661**	1			OP		•Radiator	•Radiador	•Radiador	•Radiateur	
6	**VOE 11110764**	1					•Plate	•Chapa	•Chapa	•Tôle	
7	**VOE 11110689**	1			OP		•Frame	•Bastidor	•Quadro	•Cadre châssis	SER NO 10001-10119
	VOE 11110765	1			OP		•Frame	•Bastidor	•Quadro	•Cadre châssis	SER NO 10120-
8	**VOE 14547021**	1					••Channel	••Barra-u	••Ferro U	••Barre U	
9	**VOE 14547022**	1					••Channel	••Barra-u	••Ferro U	••Barre U	
10	**VOE 14547023**	1					••Sheet	••Chapa	••Folha	••Tôle	
11	**VOE 14547024**	1					••Sheet	••Chapa	••Folha	••Tôle	
12	**VOE 14547025**	1					••Sheet	••Chapa	••Folha	••Tôle	
13	**VOE 11110690**	1			OP		•Charge air cooler	•Enfriador aire carga	•Resfriador de ar	•Refroidissement d'air de ...	SER NO 10001-10199
	VOE 11110766	1					•Charge air cooler	•Enfriador aire carga	•Resfriador de ar	•Refroidissement d'air de ...	SER NO 10120-
14	**VOE 14549773**	1					•Sponge	•Esponja	•Esponja	•Eponge	SER NO 10120-
15	**VOE 14536048**	2					•Net	•Red	•Tela	•Filet	
16	**VOE 14536049**	1					•Sponge	•Esponja	•Esponja	•Eponge	
17	**VOE 14536050**	1					•Sponge	•Esponja	•Esponja	•Eponge	
18	**VOE 14536051**	1					•Sponge	•Esponja	•Esponja	•Eponge	
19	**VOE 14549771**	1					•Radiator	•Radiador	•Radiador	•Radiateur	
20	**VOE 14549923**	1					•Fan Shroud	•Cubiert Ventila	•Carcaça do ventilador	•Carter de ventilateur	(VOE 14536047) SER NO 10001-10119
21	**SA 1112-00830**	4					Plate	Placa	Placa	Plaque	
22	**VOE 1629544**	4					Hexagon screw	Tornillo hexagonal	Parafuso sextavado	Vis à tête hexagonale	
23	**VOE 955926**	4					Spring washer	Arandela elástica	Arruela de pressão	Rondelle élastique	

1	**8279230**
2	
3	
4	
5	

Radiateur
Radiador
Radiador
Radiator

Catalogue id **20060**	Group **261**
Illustr. No **1024741**	Section **300**
Issue **PUB 20021254-C**	Page **167**

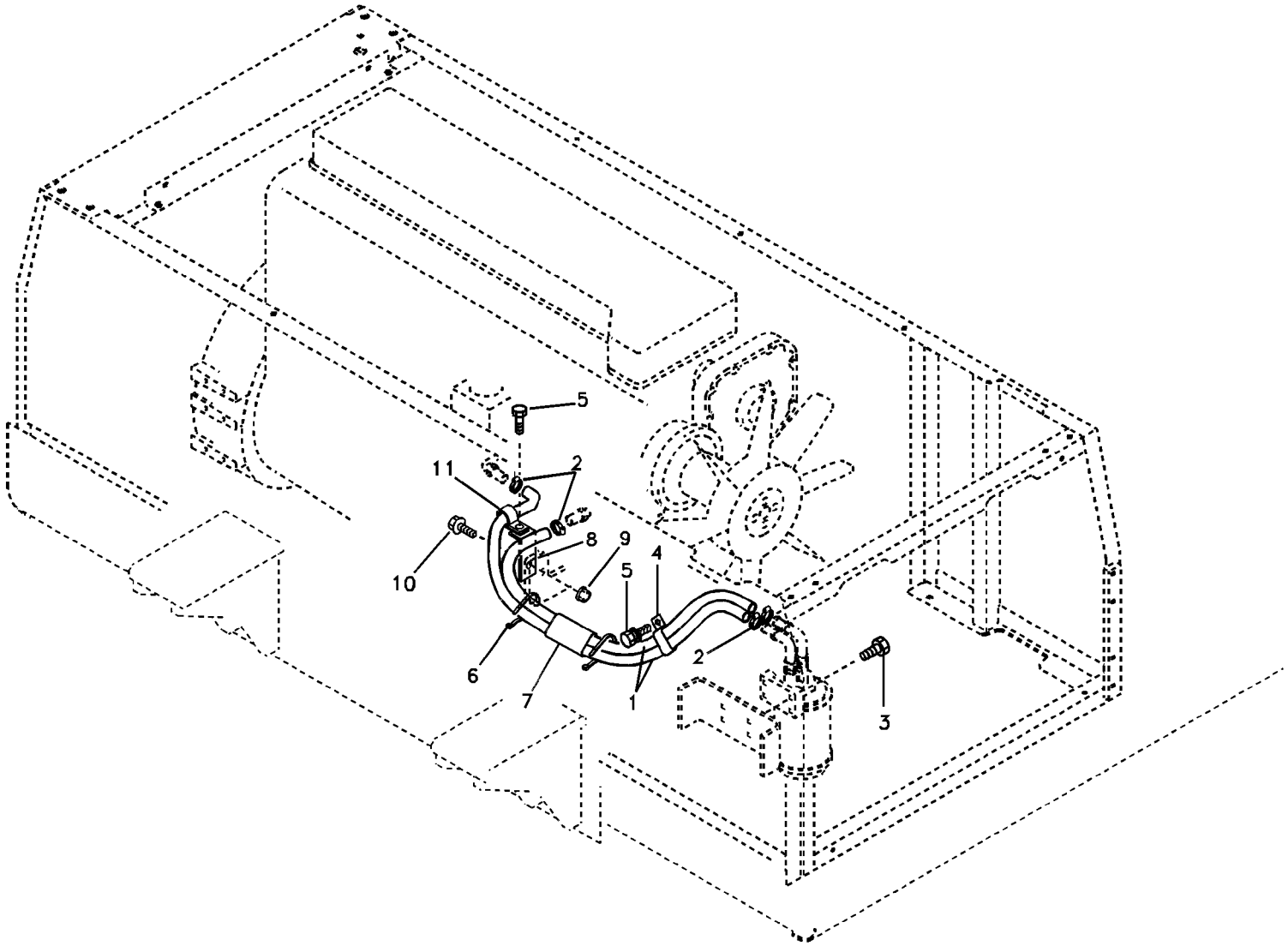
5
11
2
8
9
4
10
5
6
7
1
2
3

Fig.	Part No.	Quantity 1	2	3	PS	KIT	Description	Denominación	Denominação	Dénomination	Notes
1	**VOE 14881377**	2					Hose	Manguera	Mangueira	Flexible	
2	**SA 9312-00005**	4					Clamp	Abrazadera	Grampo	Pince Serrage	
3	**VOE 946671**	4					Flange screw	Tornillo embridado	Parafuso flangeado	Vis à embase	
4	**SA 9316-02201**	1					Clip	Clip	Clipe	Clip	
5	**VOE 946471**	2					Flange screw	Tornillo embridado	Parafuso flangeado	Vis à embase	
6	**SA 9314-02100**	2					Strip clamp	Abrazadera de cinta	Cinta braçadeira	Serrage de ruban	
7	**SA 9443-30605**	1			OP		Cover	Capó	Capô	Capot	
8		1			NS		Bracket	Consola	Suporte	Console	
9	**VOE 945408**	1			SS		Flange nut	Tuerca embridada	Porca flangeada	Écrou à bride	
10	**VOE 946173**	1					Flange screw	Tornillo embridado	Parafuso flangeado	Vis à embase	
11	**SA 9315-01602**	1					Insulating clip	Clip de aislamiento	Clip isolamento	Circlip isolant	

1	**8279230**	**Filtre à liquide de refroidissement** **Filtro de refrigerante** **Filtro de refrigerante** **Coolant filter**	Catalogue id **20060**	Group **261**
2			Illustr. No **1019146**	Section **400**
3			Issue **PUB 20021254-C**	Page **169**
4				
5				

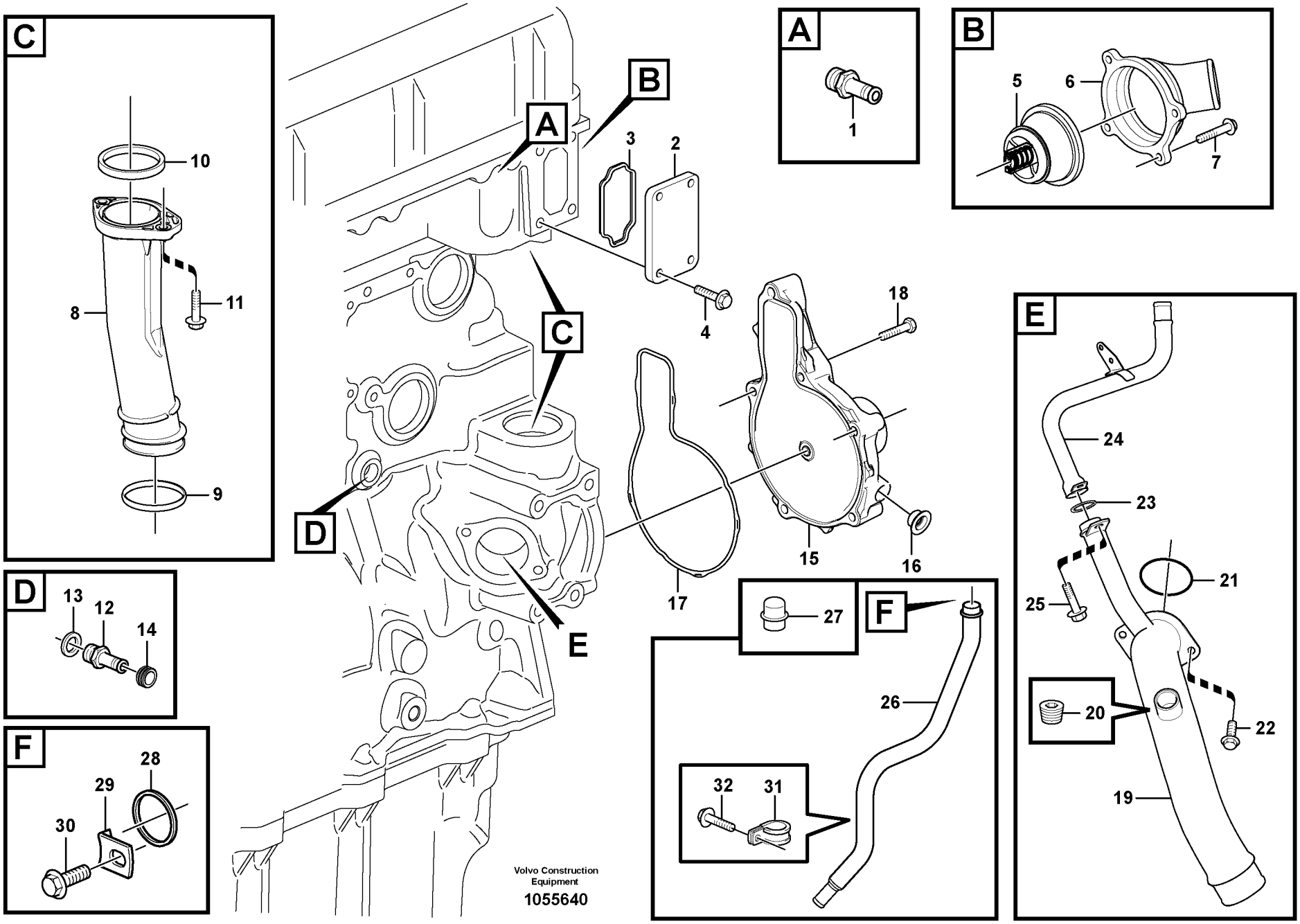
A
1
B
5
6
7
C
10
11
8
9
D
13
12
14
E
24
23
21
25
20
22
19
F
27
26
32
31
28
29
30
A
B
C
D
E
F
1
2
3
4
15
16
17
18
Volvo Construction Equipment
1055640

Fig.	Part No.	Quantity 1	2	3	PS	KIT	Description	Denominación	Denominação	Dénomination	Notes
1	**VOE 977508**	1					Nipple	Niple	Niple	Raccord	
2	**VOE 11158348**	1					Cover	Capó	Capô	Capot	ENG - 18158
	VOE 15007006	1					Cover plate	Placa recurbrición	Tampa cobertura	Plaque de recouvrement	ENG 18159 -
3	**VOE 8131154**	1					Sealing ring	Anillo reten	Anel de vedação	Bague d'étanchéité	
4	**VOE 13946173**	4					Screw	Tornillo	Parafuso	Vis	
5	**VOE 20560249**	1					Thermostat	Termóstato	Termostato	Thermostat	ENG - 34175
	VOE 21237213	1					Thermostat	Termóstato	Termostato	Thermostat	ENG 34176 -
6	**VOE 11127845**	1					Water pipe	Conducto de agua	Tubulação de água	Conduite d'eau	
7	**VOE 13946173**	4					Screw	Tornillo	Parafuso	Vis	
8	**VOE 20823005**	1					Pipe	Tubo	Tubo	Tuyau	ENG - 34175
	VOE 21420336	1					Connecting pipe	Tubo de conexión	Tubo de conexão	Tube de connexion	ENG 34176 -
9	**VOE 21423788**	1					Sealing ring	Anillo retén	Anel de vedação	Bague étanchéité	
10	**VOE 20799996**	1					Sealing ring	Anillo reten	Anel de vedação	Bague d'étanchéité	
11	**VOE 13946173**	2					Screw	Tornillo	Parafuso	Vis	
12	**VOE 1676622**	1					Nipple	Niple	Niple	Raccord	
13	**VOE 979099**	1					Gasket	Junta	Junta	Joint	
14	**VOE 476279**	1					Protecting cap	Cabezal protección	Capa proteção	Capot de protection	
15	**VOE 20744939**	1					Coolant Pump	Bomba Ag.refr.	Bomba refrigerante	Pompe a eau	
16	**VOE 20464402**	1					•Plug	•Tapon	•Bujão	•Bouchon	
17	**VOE 21415427**	1					Sealing ring	Anillo retén	Anel de vedação	Bague étanchéité	
18	**VOE 13965216**	6					Screw	Tornillo	Parafuso	Vis	
19	**VOE 11158190**	1					Coolant pipe	Tubo de refrigeración	Tubo refrigerador	Tube de refroidissement	
20	**VOE 979947**	1					Plug	Tapón	Bujão	Tampon	
21	**VOE 13975675**	1					O-ring	Anillo tórico	Anel-o	Joint torique	
22	**VOE 13945444**	2					Screw	Tornillo	Parafuso	Vis	
23	**VOE 471708**	1					Sealing ring	Anillo retén	Anel de vedação	Bague étanchéité	
24	**VOE 20512944**	1					Pipe	Canalizacion	Tubo	Canalisation	ENG - 11519
	VOE 20841691	1					Pipe	Canalizacion	Tubo	Canalisation	ENG 11520 -
25	**VOE 946440**	1					Flange screw	Tornillo embridado	Parafuso flangeado	Vis à embase	
26	**VOE 11158193**	1					Coolant pipe	Tubo de refrigeración	Tubo refrigerador	Tube de refroidissement	

1	**8279230**
2	
3	
4	
5	

Pompe à eau et boitier thermostat
Bomba de água e carcaça do termostato
Bomba de agua y caja de termostato
Water pump and thermostat housing

Catalogue id **20060**	Group **262**
Illustr. No **1055640**	Section **100**
Issue **PUB 20021254-C**	Page **171**

VOLVO

EC700B

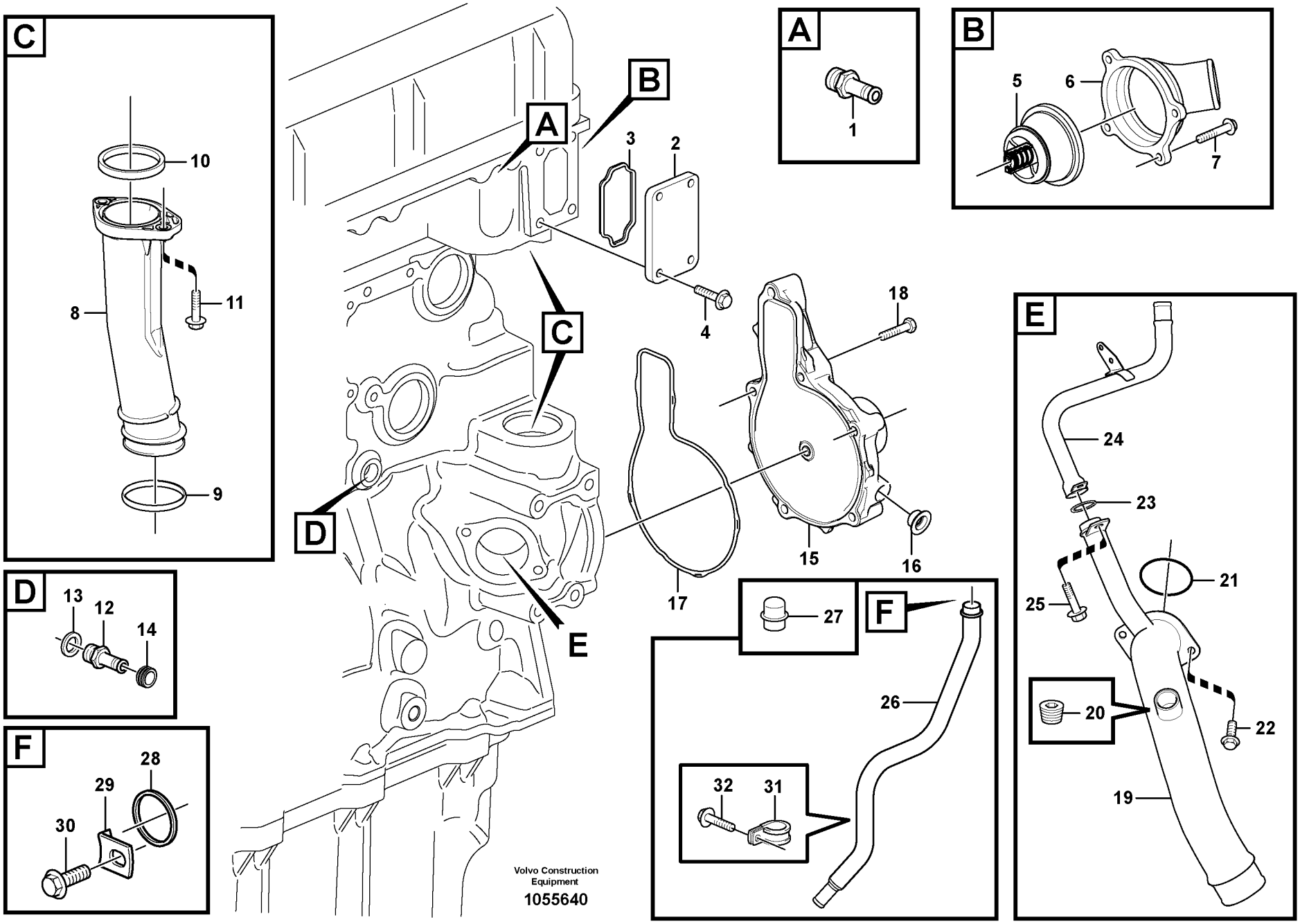
A
1
B
5
6
7
C
10
11
8
9
D
13
12
14
E
24
23
21
25
20
22
19
F
27
26
32
31
28
29
30
A
B
C
D
E
F
1
2
3
4
15
16
17
18
Volvo Construction Equipment
1055640

Fig.	Part No.	Quantity 1	2	3	PS	KIT	Description	Denominación	Denominação	Dénomination	Notes
27	**VOE 20845995**	1					Plug	Tapon	Bujão	Bouchon	
28	**VOE 1547252**	1					Sealing ring	Anillo retén	Anel de vedação	Bague étanchéité	
29	**VOE 1546531**	1					Lock brace	Brazo de seguridad	Braço de travamento	Étrier verrouillage	
30	**VOE 946440**	2					Flange screw	Tornillo embridado	Parafuso flangeado	Vis à embase	
31	**VOE 977599**	1					Clamp	Abrazadera	Braçadeira	Collier serrage	
32	**VOE 946440**	1					Flange screw	Tornillo embridado	Parafuso flangeado	Vis à embase	

1	**8279230**	**Pompe à eau et boitier thermostat** **Bomba de água e carcaça do termostato** **Bomba de agua y caja de termostato** **Water pump and thermostat housing**	Catalogue id **20060**	Group **262**
2			Illustr. No **1055640**	Section **100**
3			Issue **PUB 20021254-C**	Page **173**
4				
5				

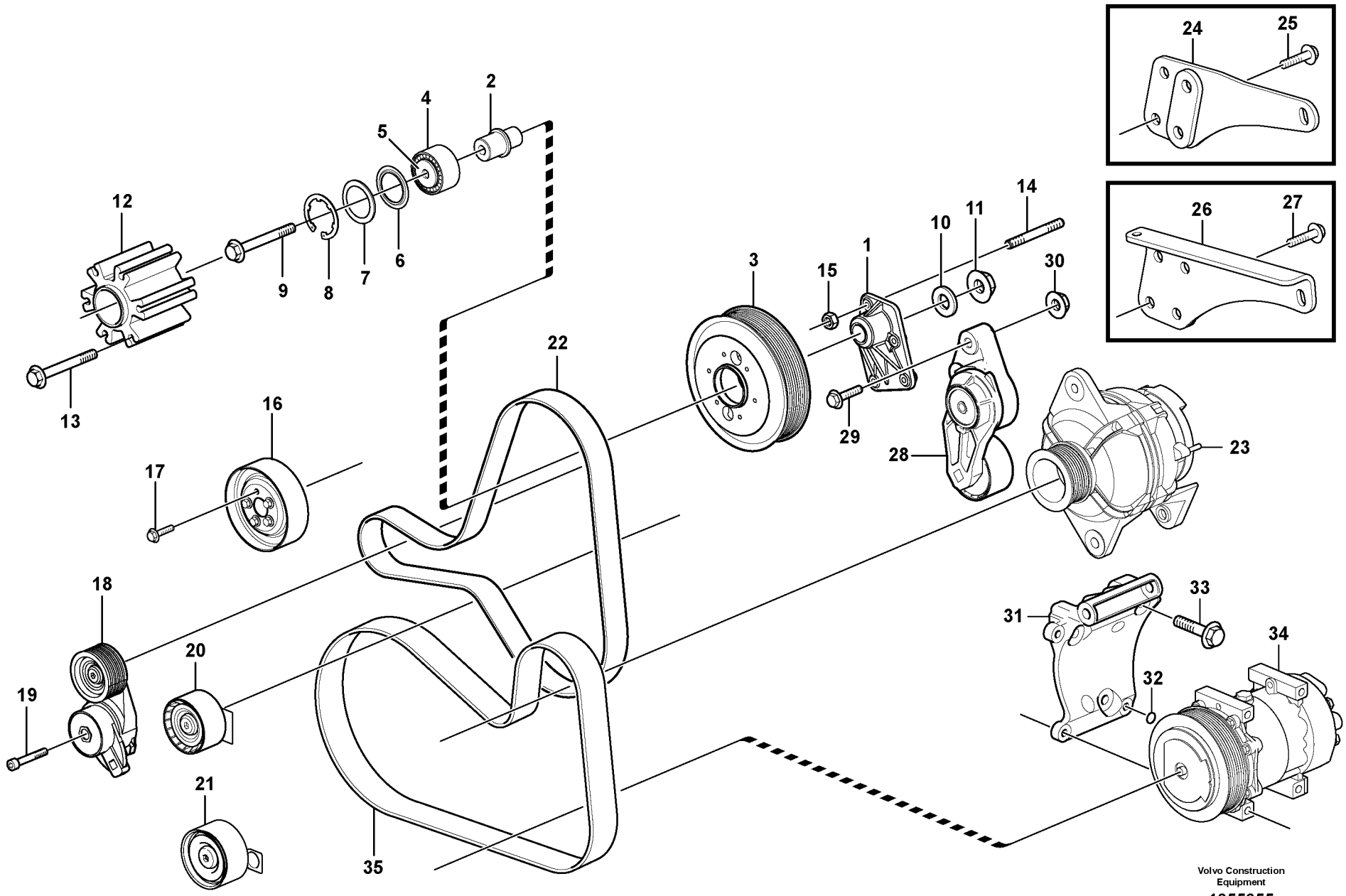

Volvo Construction Equipment

1055655

Fig.	Part No.	Quantity 1	2	3	PS	KIT	Description	Denominación	Denominação	Dénomination	Notes
	VOE 11158156	1					Bearing housing	Caja de cojinete	Caixa de mancais	Ensemble tournant	
1	**VOE 11158099**	1					•Bracket	•Consola	•Suporte	•Console	
2	**VOE 11031185**	1					•Shaft	•Eje	•Eixo	•Arbre	
3		1			NS		•Pulley	•Polea Corr Dent	•Polia	•Poulie	
4	**VOE 21146660**	1					•Ball bearing	•Cojinete de bolas	•Rolamento de esferas	•Roulement billes	
5	**VOE 11031187**	1					•Washer	•Arandela	•Arruela	•Rondelle	
6	**VOE 11031188**	2					•Sealing ring	•Anillo retén	•Anel de vedação	•Bague étanchéité	
7	**VOE 11031189**	1					•Spacer ring	•Anillo distanciador	•Anel espaçador	•Bague entretoise	
8	**VOE 11031190**	1					•Lock ring	•Anillo de seguridad	•Anel trava	•Anneau verrouillage	
9	**VOE 968592**	1					•Flange screw	•Tornillo embridado	•Parafuso flangeado	•Vis à embase	
10	**VOE 11031186**	1					•Washer	•Arandela	•Arruela	•Rondelle	
11	**VOE 13968904**	1					•Flange nut	•Tuerca embridada	•Porca flangeada	•Écrou à bride	
12	**VOE 11447066**	1					Hub	Cubo	Cubo	Moyeu	
13	**VOE 980475**	6					Flange screw	Tornillo embridado	Parafuso flangeado	Vis à embase	L = 160 MM
14	**VOE 20579303**	5					Stud	Esparrago	Paraf. prisioneiro	Goujon	ENG - 40531
	VOE 21345127	5					Stud	Espárrago	Prisioneiro	Goujon	ENG 40532 -
15	**VOE 13971095**	5					Flange nut	Tuerca embridada	Porca flangeada	Écrou à bride	
16	**VOE 20538853**	1					Pulley	Polea correa dentada	Polia correia dent	Poulie	
17	**VOE 947107**	5					Flange screw	Tornillo embridado	Parafuso flangeado	Vis à embase	L = 12 MM
18	**VOE 20491753**	1					Belt Tensioner	Tensor Correa	Tensionador da correia	Tendeu.courroie	ENG - 28961
	VOE 21155561	1					Belt tensioner	Tensor de correa	Esticador da correia	Tendeur de courroie	ENG 28962 -
19	**VOE 959245**	1					Hex. socket screw	Tornillo de hexágono emb...	Parafuso soquete sext...	Vis à six pans creux	L = 60 MM
20	**VOE 20503093**	1					Idler Pulley	Rodillo Ruptura		Galet-tendeur	ENG - 40049
21	**VOE 20747516**	1					Idler pulley	Polea de ruptura	Polia intermediária	Galet-tendeur	ENG 40050 -
22	**VOE 70326598**	1					V-ribbed belt	Correa en v	Correia v-nervurada	Courroie striée	L = 1865 MM
23		1					Alternator	Alternador	Alternador	Alternateur	See group 321, Page 195
24	**VOE 11158097**	1					Bracket	Consola	Suporte	Console	ENG - 22798
25	**VOE 946441**	2					Flange screw	Tornillo embridado	Parafuso flangeado	Vis à embase	L = 20 MM ENG - 22798
26	**VOE 15015342**	1					Bracket	Consola	Suporte	Console	ENG 22799 -

1	**8279230**
2	
3	
4	
5	

Transmission courroie, courroie trapézoïdale
Transmissão por correia, polia
Correa distribución, correa trapezoidal
Belt transmission, pulley

Catalogue id	Group
20060	**263**
Illustr. No **1055655**	Section **200**
Issue **PUB 20021254-C**	Page **175**

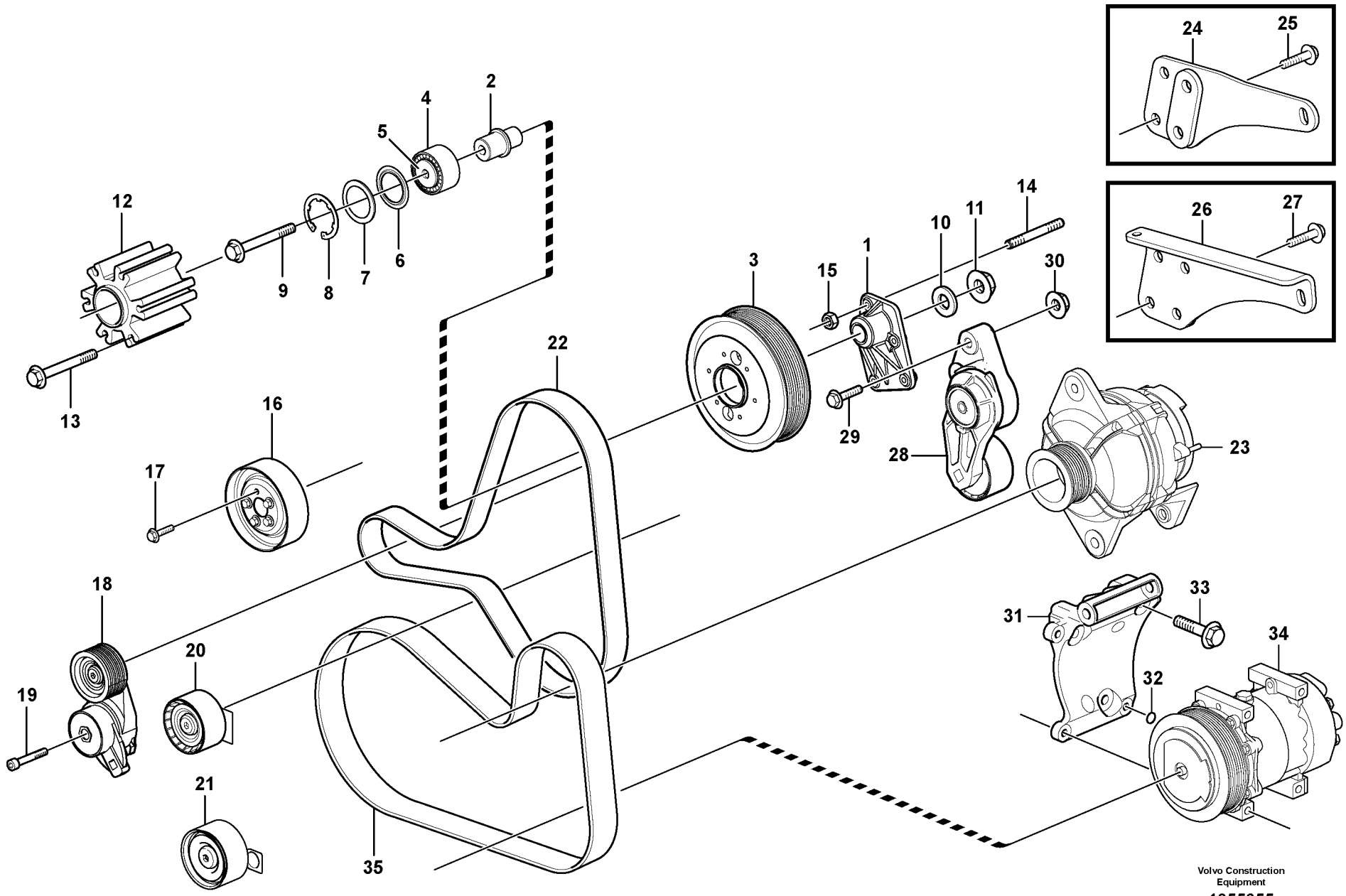

Volvo Construction Equipment

1055655

Fig.	Part No.	Quantity 1	2	3	PS	KIT	Description	Denominación	Denominação	Dénomination	Notes
27	**VOE 946329**	2					Flange screw	Tornillo embridado	Parafuso flangeado	Vis à embase	L = 25 MM ENG 22799 -
28	**VOE 20966526**	1					Belt tensioner	Tensor de correa	Esticador da correia	Tendeur de courroie	
29	**VOE 1547887**	2					Screw	Tornillo	Parafuso	Vis	ENG - 41488
	VOE 21344756	2					Screw	Tornillo	Parafuso	Vis	ENG 41489 -
30	**VOE 13971098**	2					Flange nut	Tuerca embridada	Porca flangeada	Écrou à bride	ENG - 16960
31	**VOE 20869219**	1					Bracket	Ménsula	Suporte	Console	
32	**VOE 8192190**	1					•Sealing ring	•Anillo reten	•Anel de vedação	•Bague d'étanchéité	
33	**VOE 946472**	3					Flange screw	Tornillo embridado	Parafuso flangeado	Vis à embase	
34		1					Starter Motor	Motor de arranque	Motor de arranque	Demarreur	See group 331, Page 199
35		1					V-belt	Correa Trapez	Correia em V	Courroie Trape	See group 870, Page 451 See group 874, Page 461

1	**8279230**	**Transmission courroie, courroie trapézoïdale** **Transmissão por correia, polia** **Correa distribución, correa trapezoidal** **Belt transmission, pulley**	Catalogue id **20060**	Group **263**
2			Illustr. No **1055655**	Section **200**
3			Issue **PUB 20021254-C**	Page **177**
4				
5				

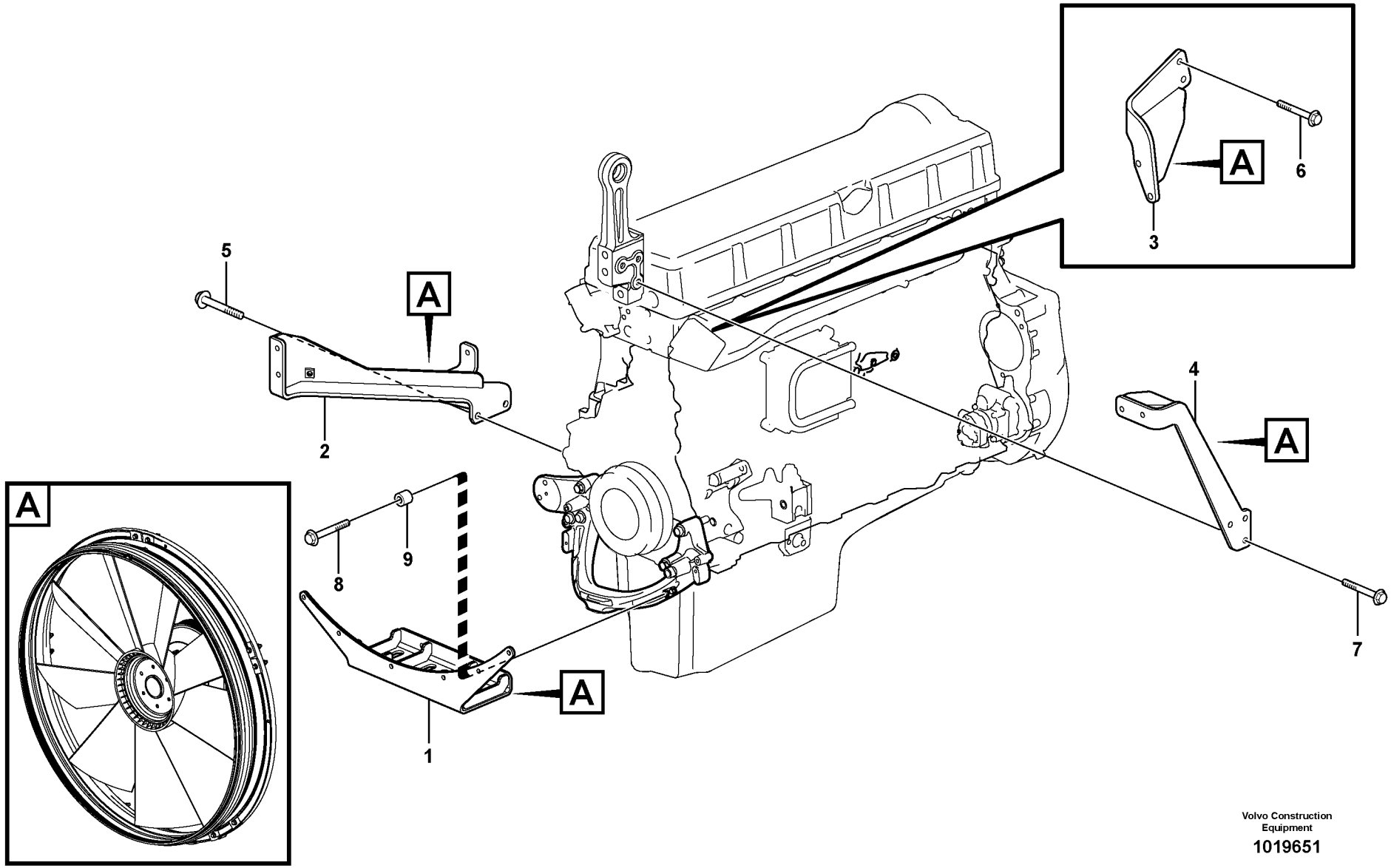

Volvo Construction Equipment

1019651

Fig.	Part No.	Quantity 1	2	3	PS	KIT	Description	Denominación	Denominação	Dénomination	Notes
1	**VOE 11158186**	1					Bracket	Consola	Suporte	Console	
2	**VOE 11158253**	1					Bracket	Consola	Suporte	Console	
3	**VOE 11158255**	1					Bracket	Consola	Suporte	Console	
4	**VOE 11158257**	1					Bracket	Consola	Suporte	Console	
5	**VOE 13965191**	2					Screw	Tornillo	Parafuso	Vis	
6	**VOE 13946173**	2					Screw	Tornillo	Parafuso	Vis	
7	**VOE 946441**	3					Flange screw	Tornillo embridado	Parafuso flangeado	Vis à embase	
8	**VOE 13965186**	2					Screw	Tornillo	Parafuso	Vis	
9	**VOE 843028**	2					Spacer sleeve	Manguito distanciador	Luva espaçadora	Douille entretoise	

1	**8279230**	**Ventilateur, montage** **Ventilador de refrigeração, montagem** **Ventilador, montaje** **Cooling fan mounting**	Catalogue id **20060**	Group **263**
2			Illustr. No **1019651**	Section **300**
3			Issue **PUB 20021254-C**	Page **179**
4				
5				

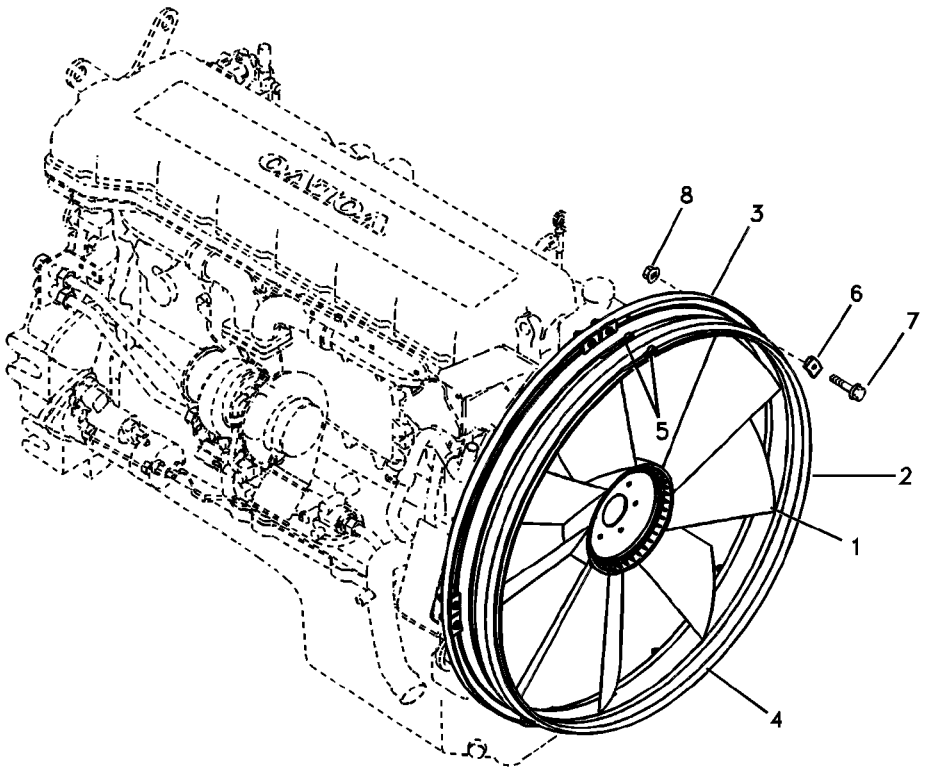
8
3
6
7
5
2
1
4

Fig.	Part No.	Quantity 1	2	3	PS	KIT	Description	Denominación	Denominação	Dénomination	Notes
1	**VOE 11110585**	1					Fan	Ventilador	Ventilador	Ventilateur	
2	**VOE 11158223**	1					Fan ring	Aro ventilador	Aro ventilador	Virole	S/N 10001-10492
3	**VOE 11158182**	1					•Fan ring	•Aro ventilador	•Aro ventilador	•Virole	S/N 10001-10492
4	**VOE 11158183**	1					•Rubber ring	•Aro de goma	•Anel de borracha	•Anneau caoutchouc	S/N 10001-10492
5	**VOE 11158205**	2					•Clamp	•Abrazadera	•Grampo	•Pince Serrage	S/N 10001-10492
6	**VOE 1674454**	12					Washer	Arandela	Arruela	Rondelle	S/N 10001-10492
7	**VOE 13965179**	12					Screw	Tornillo	Parafuso	Vis	S/N 10001-10492
8	**VOE 945408**	12			SS		Flange nut	Tuerca embridada	Porca flangeada	Écrou à bride	S/N 10001-10492

1	**8279230**	**Ventilateur, montage** **Ventilador de refrigeração, montagem** **Ventilador, montaje** **Cooling fan mounting**	Catalogue id **20060**	Group **263**
2			Illustr. No **1019147**	Section **400**
3			Issue **PUB 20021254-C**	Page **181**
4				
5				

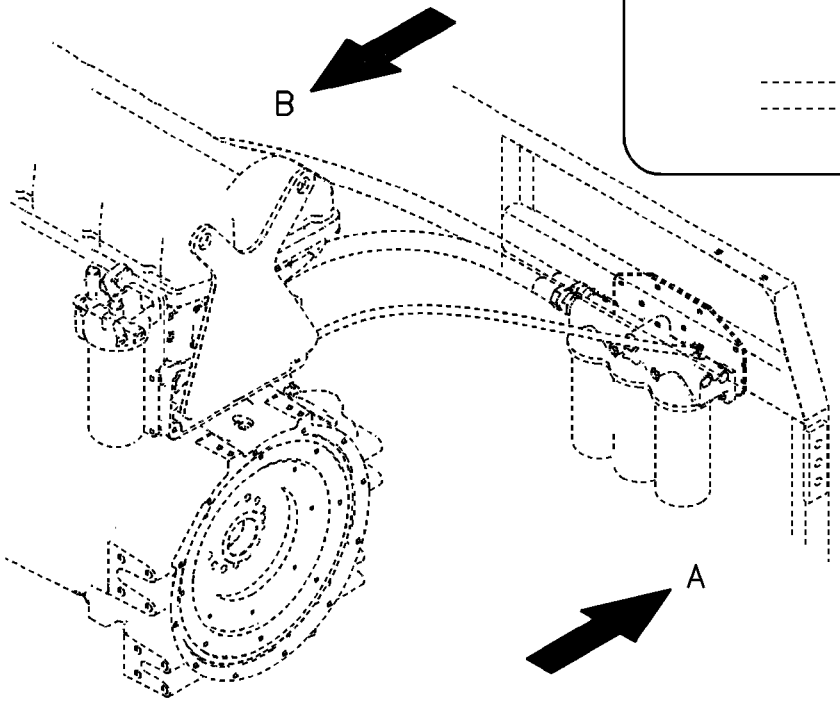

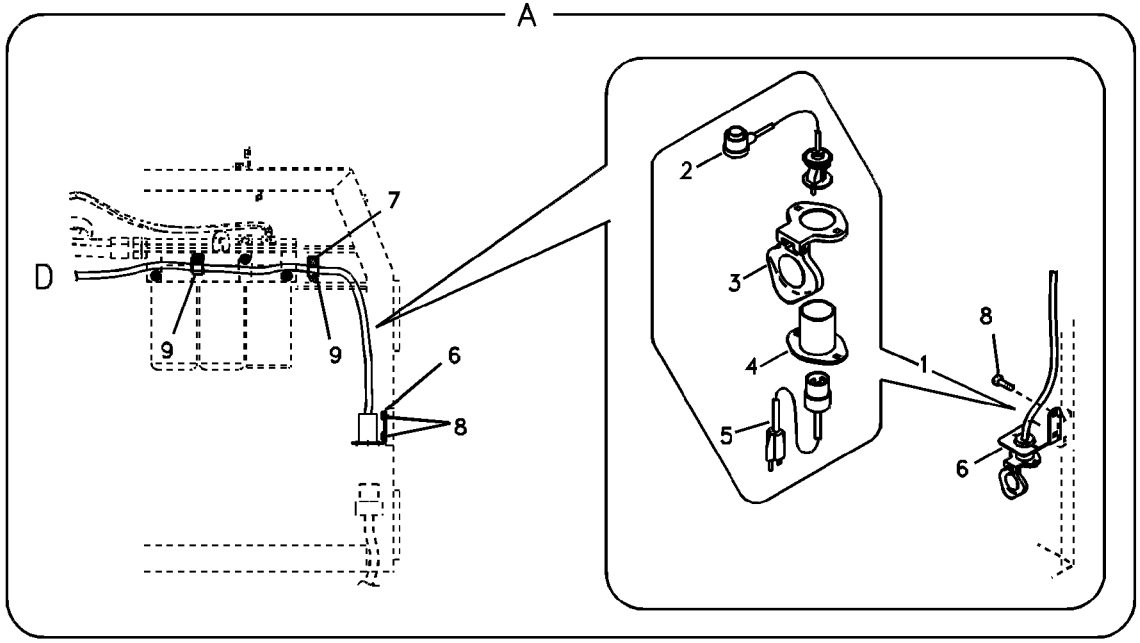

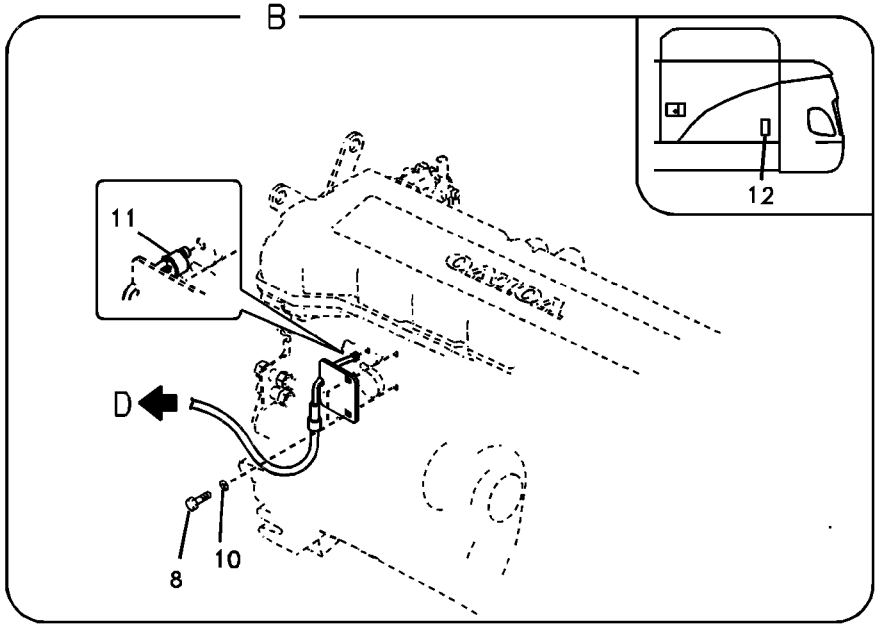

Volvo Construction Equipment

1019148

Fig.	Part No.	Quantity 1	2	3	PS	KIT	Description	Denominación	Denominação	Dénomination	Notes
1	**VOE 14527379**	1					Heater	Calefaccion	Aquecedor	Elément de chauffage	120V
2	**VOE 14511418**	1					•Cable	•Cable	•Cabo	•Câble	
3	**VOE 14510562**	1					•Cover	•Capo	•Tampa	•Capot	
4	**VOE 14510563**	1					•Plug	•Tapon	•Bujão	•Bouchon	
5	**VOE 14510560**	1					•Cable	•Cable	•Cabo	•Câble	
6	**VOE 14509071**	1					Bracket	Ménsula	Suporte	Console	
7	**VOE 946471**	1					Flange screw	Tornillo embridado	Parafuso flangeado	Vis à embase	
8	**VOE 946441**	3					Flange screw	Tornillo embridado	Parafuso flangeado	Vis à embase	
9	**VOE 14500292**	2					Clip	Clip	Clipe	Clip	
10	**VOE 960148**	1					Washer	Arandela	Arruela	Rondelle	
11	**VOE 20718795**	1			SS		Engine heater	Calefactor motor	Aquecedor motor	Réchauffeur de moteur	SER NO 10001-10024
	VOE 20833520	1					Engine heater	Calefactor motor	Aquecedor motor	Réchauffeur de moteur	SER NO 10025-
12	**VOE 11302220**	1					Decal	Calcomanía	Decalque	Autocollant	

1	**8279232**	**Chauffe-moteur** **Aquecedor do bloco do motor** **Calefactor** **Engine block heater**	Catalogue id **20060**	Group **269**
2			Illustr. No **1019148**	Section **200**
3			Issue **PUB 20021254-C**	Page **183**
4				
5				

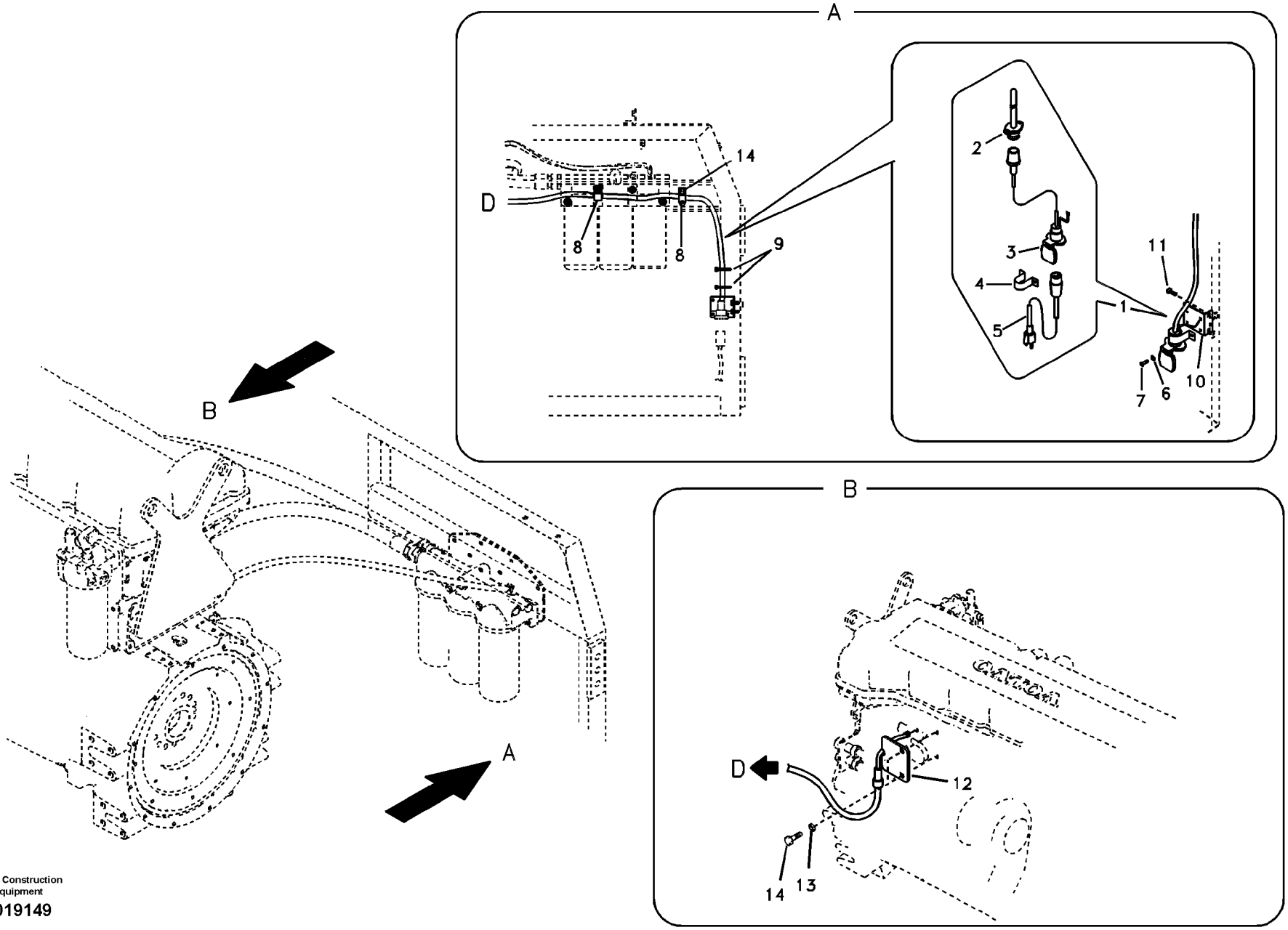

Volvo Construction Equipment

1019149

Fig.	Part No.	Quantity 1	2	3	PS	KIT	Description	Denominación	Denominação	Dénomination	Notes
1	**VOE 14530689**	1					Heater	Calefactor	Aquecedor	Réchauffeur	240V
2	**VOE 8131938**	1					•Engine heater	•Calefactor motor	•Aquecedor motor	•Réchauffeur de moteur	
3	**VOE 11152167**	1					•Cable	•Cable	•Cabo	•Câble	
4	**VOE 1079218**	1					•Retainer	•Soporte	•Retentor	•Retenue	
5	**VOE 3986351**	1					•Cable	•Cable	•Cabo	•Câble	
6	**VOE 14880426**	3					Washer	Arandela	Arruela	Rondelle	
7	**VOE 969513**	3					Six point socket screw	Racor de seis dientes	Paraf soquete sext	Vis à 6 pans creux	
8	**VOE 14500293**	2					Clip	Clip	Clipe	Clip	
9	**SA 9314-02100**	2					Strip clamp	Abrazadera de cinta	Cinta braçadeira	Serrage de ruban	
10	**VOE 14527381**	1					Bracket	Hierro Apoyo	Suporte	Ferrure-support	
11	**VOE 946471**	3					Flange screw	Tornillo embridado	Parafuso flangeado	Vis à embase	
12	**VOE 14531607**	1					Cover	Capó	Capô	Capot	
13	**VOE 960148**	2					Washer	Arandela	Arruela	Rondelle	
14	**VOE 946441**	2					Flange screw	Tornillo embridado	Parafuso flangeado	Vis à embase	

1	**8279233**	**Chauffe-moteur** **Aquecedor do bloco do motor** **Calefactor** **Engine block heater**	Catalogue id **20060**	Group **269**
2			Illustr. No **1019149**	Section **300**
3			Issue **PUB 20021254-C**	Page **185**
4				
5				

VOLVO

Construction Equipment

GROUP		Section	Page
310	Battery with assembling details	100	193
321	Alternator with assembling details	100	195
321	Alternator	400	197
331	Starter motor with assembling details	100	199
331	Starter motor	200	201
333	Pre-heater	100	203
352	Lighting, front	100	205
356	Working lamp on boom	100	207
356	Work lights, extra	300	209
362	Rotating beacon	100	211
362	Back-up warning unit	200	213
362	Horn	300	215
363	Windshield washer	200	217
363	Lower wiper	300	219
364	Switch	100	221
364	Switch	200	225
367	Electronic unit.	100	227
369	Switch, quickfit control	100	229
369	Cable and wire harness, Removal counterweight. 8279281:S/N -10668 / 8290202:S/N 10669-	200	231
369	Cable and wire harness for clamshell bucket	300	233
371	Cables, battery	100	235
371	Cable and wire harness, main	200	237
371	Cable harness, engine, Ecu	300	241
371	Cable harness, engine	400	247
371	Cable and wire harness, instrument panel	500	249
371	Cable harnesses, cab	800	251
372	Electrical relay	200	255
386	Electrical sensor	100	259
387	Instrument panel, warning unit and information unit	200	261
393	Cassette radio recorder with mounting details	100	263
398	GPS Control unit	100	265
398	Cable harnesses, telematics	200	267
398	Cable harnesses, telematics	300	269

INDICE	Catalogue id 20060	Group 300
	Issue PUB 20021254-C	Page 188

GRUPO		Sección	Página
310	Batería con accesorios de montaje	100	193
321	Alternador con assesorios de montage	100	195
321	Alternador	400	197
331	Motor de arranque con assesorios de montaje	100	199
331	Motor de arranque	200	201
333	Precalentador	100	203
352	Alumbrado, frontal	100	205
356	Lámpara de trabajo en pluma	100	207
356	Luces de trabajo, extra	300	209
362	Luz giratoria de advertencia	100	211
362	Unidad de advertencia de reserva	200	213
362	Bocina	300	215
363	Lavaparabrisas	200	217
363	Limpiaparabrisas inferior	300	219
364	Interruptor	100	221
364	Interruptor	200	225
367	Unidad electrónica	100	227
369	Interruptor, control de enganche rápido	100	229
369	Manojo cables a dispositivo hidraráulico para contrapeso de plegable. 8279281:S/N -10668 / 8290202:S/N 10669-	200	231
369	Cable y haz de cables para cuchara prensil	300	233
371	Cables, batería	100	235
371	Haz de cables, principal	200	237
371	Manojo cables, motor, Ecu	300	241
371	Haz de cables, motor	400	247
371	Haz de cables, panel de instrumentos	500	249
371	Haz de cables, cabina	800	251
372	Relé eléctrico	200	255
386	Sensor eléctrico	100	259
387	Panel de instrumentos, unidad de advertencia y unidad de informa	200	261
393	Radiocasete con accesorios de montaje	100	263
398	Unidad de mando de GPS	100	265
398	Haces de cables (telemática)	200	267
398	Haces de cables (telemática)	300	269

GRUPO		Seção	Página
310	Bateria com peças de montagem	100	193
321	Alternador com peças de montagem	100	195
321	Alternador	400	197
331	Motor de arranque com peças de montagem	100	199
331	Motor de arranque	200	201
333	Preaquecedor	100	203
352	Luz, dianteira	100	205
356	Lâmpada de trabalho na lança	100	207
356	Luzes de trabalho, extras	300	209
362	Sinalizador rotativo	100	211
362	Unidade de alerta auxiliar	200	213
362	Buzina	300	215
363	Lavador de pára-brisa	200	217
363	Limpador de pára-brisa inferior	300	219
364	Interruptor	100	221
364	Interruptor	200	225
367	Unidade eletrônica	100	227
369	Interruptor, controle de acoplamento rápido	100	229
369	Cabo e chicote de cabos, contrapeso de remoção. 8279281:S/N -10668 / 8290202:S/N 10669-	200	231
369	Cabos e chicote para caçamba concha	300	233
371	Cabos, bateria	100	235
371	Cabo e chicote, principais	200	237
371	Chicote de cabos, motor, ECU	300	241
371	Chicote, motor	400	247
371	Cabo e chicote, painel de instrumentos	500	249
371	Chicote, cabine	800	251
372	Relé elétrico	200	255
386	Sensor elétrico	100	259
387	Painel de instrumentos, unidades de advertência e de informação	200	261
393	Rádio toca-fitas com peças de montagem	100	263
398	Unidade de comando GPS	100	265
398	Chicote de cabos, telemática	200	267
398	Chicote de cabos, telemática	300	269

TABLE DES MATIÈRES

GROUPE		Section	Page
310	Batterie avec pièces d'assemblage	100	193
321	Alternateur avec pieces de montage	100	195
321	Alternateur	400	197
331	Démarreur avec pieces de montage	100	199
331	Démarreur	200	201
333	Préchauffeur	100	203
352	Eclairage, avant	100	205
356	Projecteur de travail sur la flèche	100	207
356	Projecteurs de travail, supplémentaires	300	209
362	Détecteur rotatif	100	211
362	Unité d'alerte de secours	200	213
362	Avertisseur sonore	300	215
363	Lave - glace	200	217
363	Essuie-glace inférieur	300	219
364	Interrupteur	100	221
364	Interrupteur	200	225
367	Unité électronique	100	227
369	Interrupteur, raccord rapide	100	229
369	Faisceau cables à dispositif hydraulique pour contrepoids pliable. 8279281:S/N -10668 / 8290202:S/N 10669-	200	231
369	Câble et faisceau de câble pour godet avec grappin	300	233
371	Câbles, batterie	100	235
371	Câble et faisceau de câbles, principal	200	237
371	Faisceau câbles, moteur, Ecu	300	241
371	Faisceau de câbles, moteur	400	247
371	Câble et faisceau de câbles, tableau de bord	500	249
371	Faisceaux de câbles, cabine	800	251
372	Relais électrique	200	255
386	Capteur électrique	100	259
387	Tableau de bord, unités d'alerte et d'information	200	261
393	Lecteur de cassettes auto-radio avec pièces de montage	100	263
398	Boîtier de commande GPS	100	265
398	Faisceau de câbles, système télématique	200	267
398	Faisceau de câbles, système télématique	300	269

VOLVO

Construction Equipment

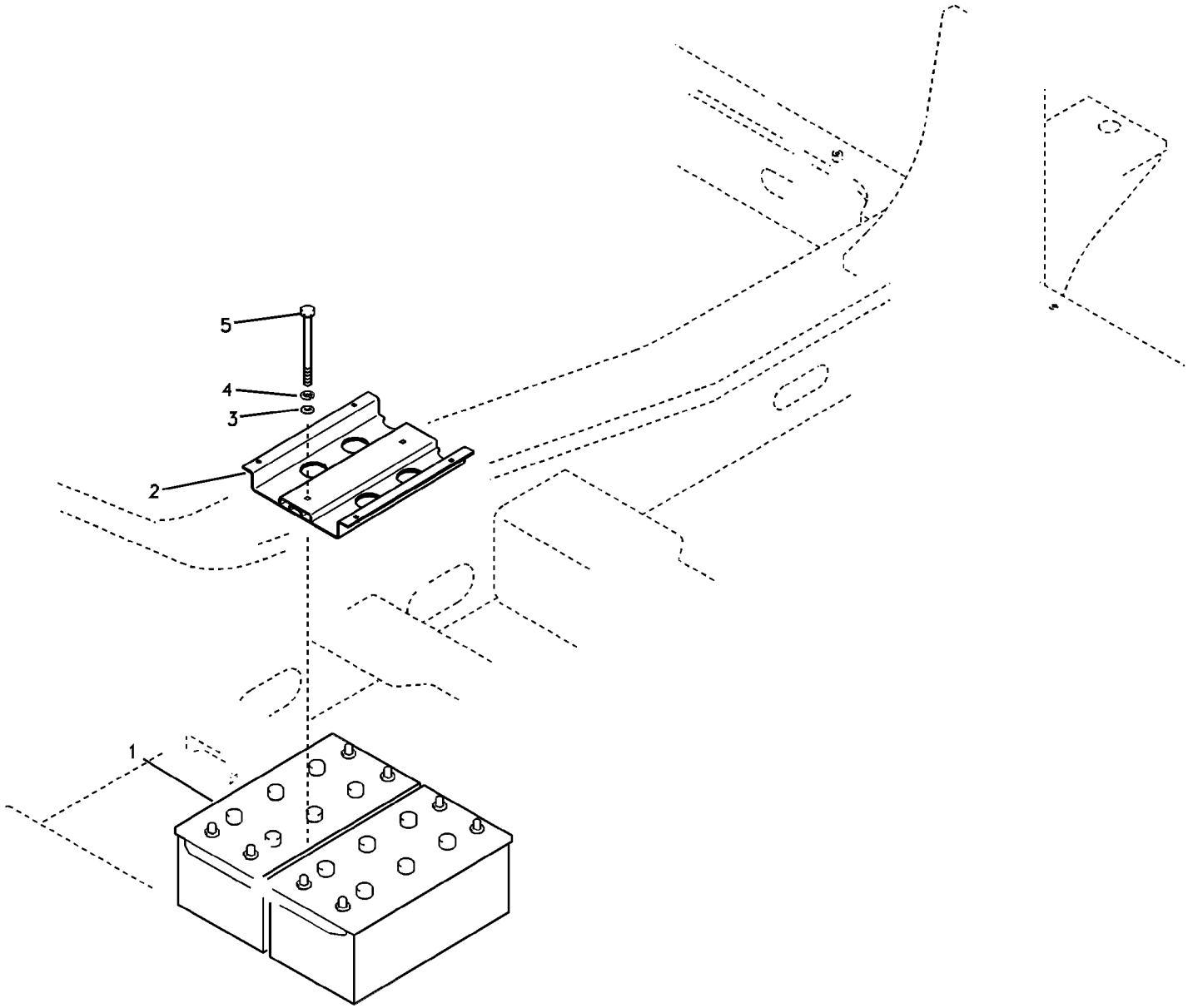

Volvo Construction Equipment

1019150

Fig.	Part No.	Quantity 1	2	3	P S	K I T	Description	Denominación	Denominação	Dénomination	Notes
1	**VOE 14880548**	2			OP		Battery	Bateria	Bateria	Batterie	DRY
2	**VOE 14529934**	1					Bracket	Hierro Apoyo	Suporte	Ferrure-support	SER NO 10001-10058
	VOE 14547786	1					Bracket	Ménsula	Suporte	Console	SER NO 10059-
3	**VOE 955897**	2					Washer	Arandela	Arruela	Rondelle	
4	**VOE 955923**	2					Spring washer	Arandela elástica	Arruela de pressão	Rondelle élastique	
5	**VOE 14531356**	2					Bolt	Perno	Parafuso	Boulon	SER NO 10001-10058
	VOE 14549231	2					Bolt	Perno	Parafuso	Boulon	SER NO 10059-

1	**8279230**	**Batterie avec pièces d'assemblage** **Bateria com peças de montagem** **Batería con accesorios de montaje** **Battery with assembling details**	Catalogue id **20060**	Group **310**
2			Illustr. No **1019150**	Section **100**
3			Issue **PUB 20021254-C**	Page **193**
4				
5				

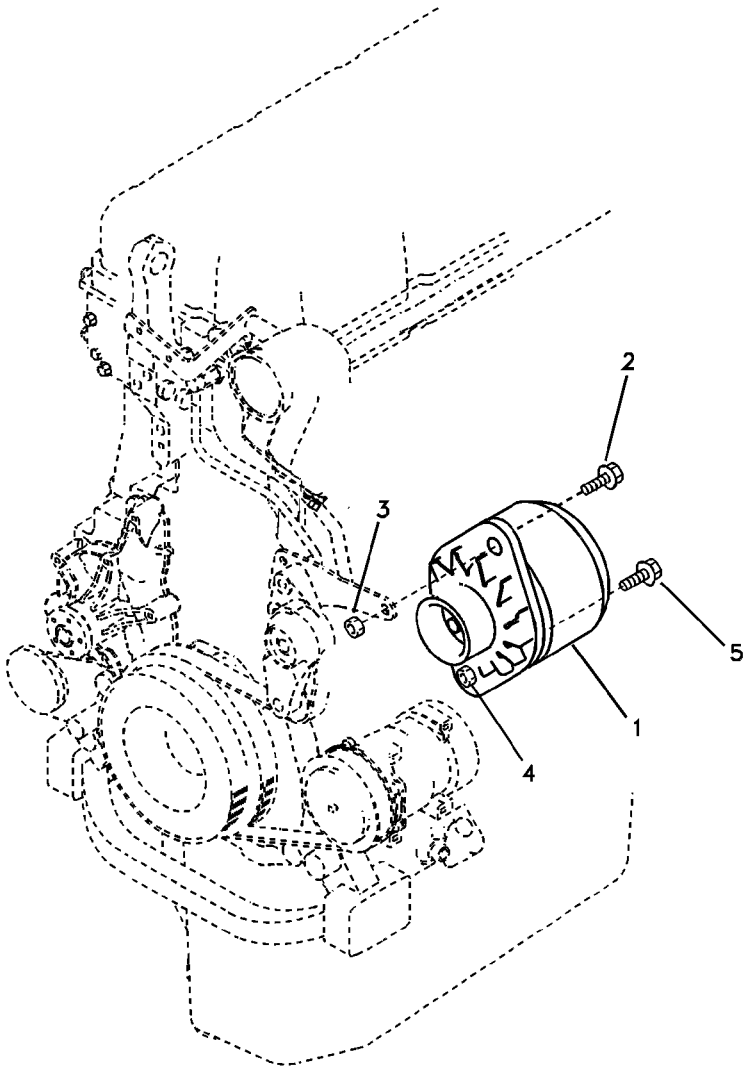
2
3
5
1
4

Fig.	Part No.	Quantity 1	2	3	PS	KIT	Description	Denominación	Denominação	Dénomination	Notes
1	**VOE 20466315**	1					Alternator	Alternador	Alternador	Alternateur	80A,SER NO 10001-10074
	VOE 11170321	1					Alternator	Alternador	Alternador	Alternateur	80A,SER NO 10075-
	VOE 20523395	1					Pulley	Polea correa dentada	Polia correia dent	Poulie	80A,SER NO 10075-
2	**VOE 946472**	1					Flange screw	Tornillo embridado	Parafuso flangeado	Vis à embase	
3	**VOE 13971095**	1					Flange nut	Tuerca embridada	Porca flangeada	Écrou à bride	
4	**VOE 971099**	1					Flange lock nut	Contratuerca embridada	Contra porca flange	Contre-écrou à bride	
5	**VOE 979935**	1					Flange screw	Tornillo embridado	Parafuso flangeado	Vis à embase	

1	**8279231**	**Alternateur avec pieces de montage** **Alternador com peças de montagem** **Alternador con assesorios de montage** **Alternator with assembling details**	Catalogue id **20060**	Group **321**
2			Illustr. No **1019151**	Section **100**
3				
4			Issue **PUB 20021254-C**	Page **195**
5				

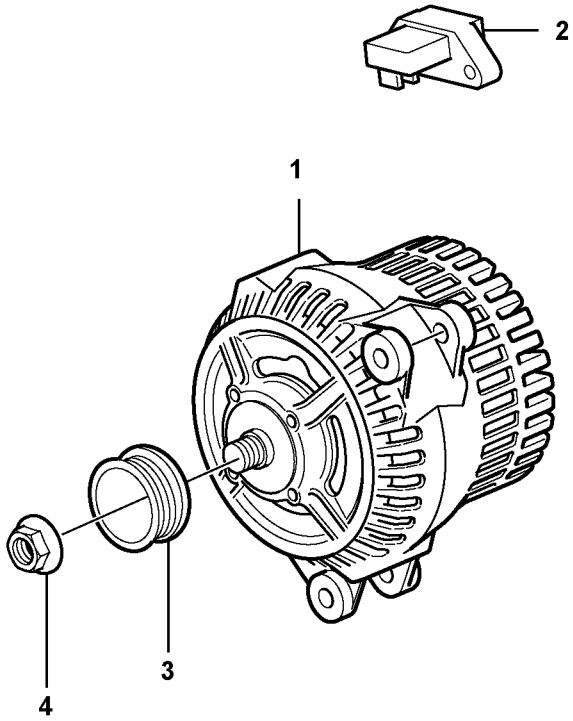
2
1
3
4

Fig.	Part No.	Quantity 1	2	3	PS	KIT	Description	Denominación	Denominação	Dénomination	Notes
1	**VOE 11170321**	1					Alternator	Alternador	Alternador	Alternateur	
2	**VOE 20523391**	1					•Charge regulator	•Regulador carga	•Regulador carga	•Régulateur charge	
3	**VOE 20775463**	1					Pulley	Polea	Polia	Poulie	
4	**VOE 11712384**	1					Flange nut	Tuerca embridada	Porca flangeada	Écrou à bride	(VOE 20765377)

1	**8279231**	**Alternateur** **Alternador** **Alternador** **Alternator**	Catalogue id **20060**	Group **321**
2			Illustr. No **1020752**	Section **400**
3			Issue **PUB 20021254-C**	Page **197**
4				
5				

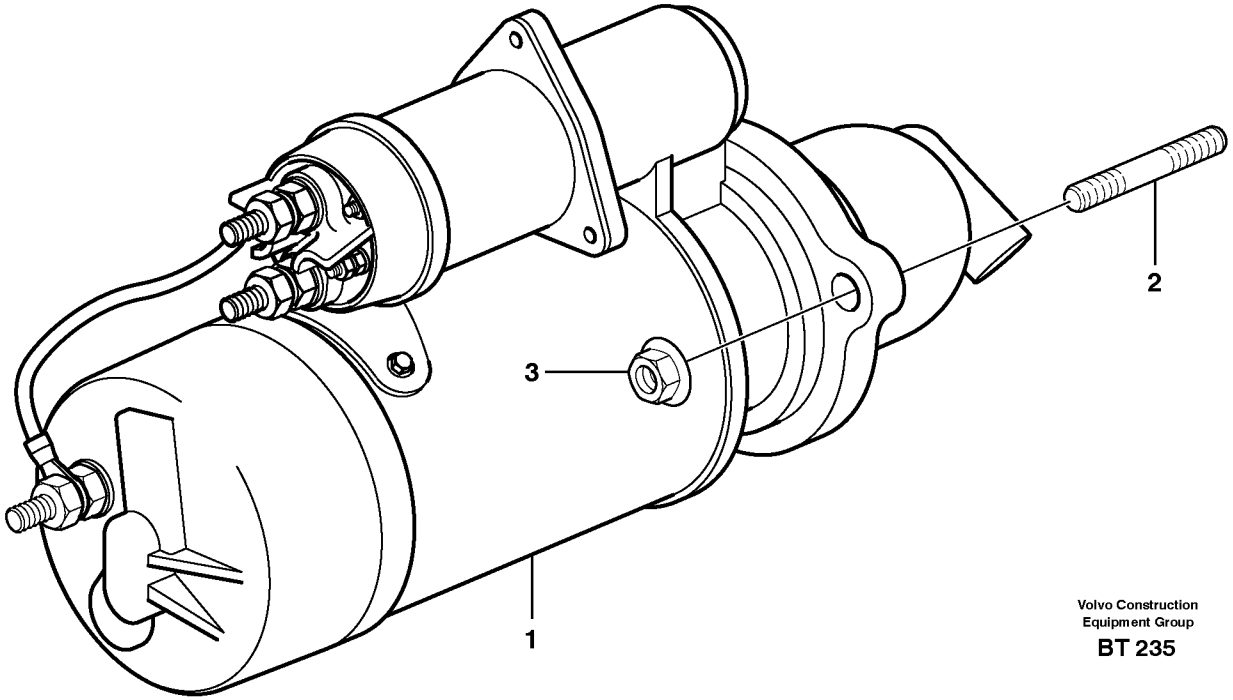

Volvo Construction
Equipment Group

BT 235

Fig.	Part No.	Quantity 1	2	3	PS	KIT	Description	Denominación	Denominação	Dénomination	Notes
1		1					Starter Motor	Motor de arranque	Motor de arranque	Demarreur	See group 331, Page 201
2	**VOE 953098**	3					Stud	Espárrago	Prisioneiro	Goujon	
3	**VOE 13971096**	3					Flange nut	Tuerca embridada	Porca flangeada	Écrou à bride	

1	**8279230**	**Démarreur avec pieces de montage** **Motor de arranque com peças de montagem** **Motor de arranque con assesorios de montaje** **Starter motor with assembling details**	Catalogue id **20060**	Group **331**
2			Illustr. No **BT235**	Section **100**
3			Issue **PUB 20021254-C**	Page **199**
4				
5				

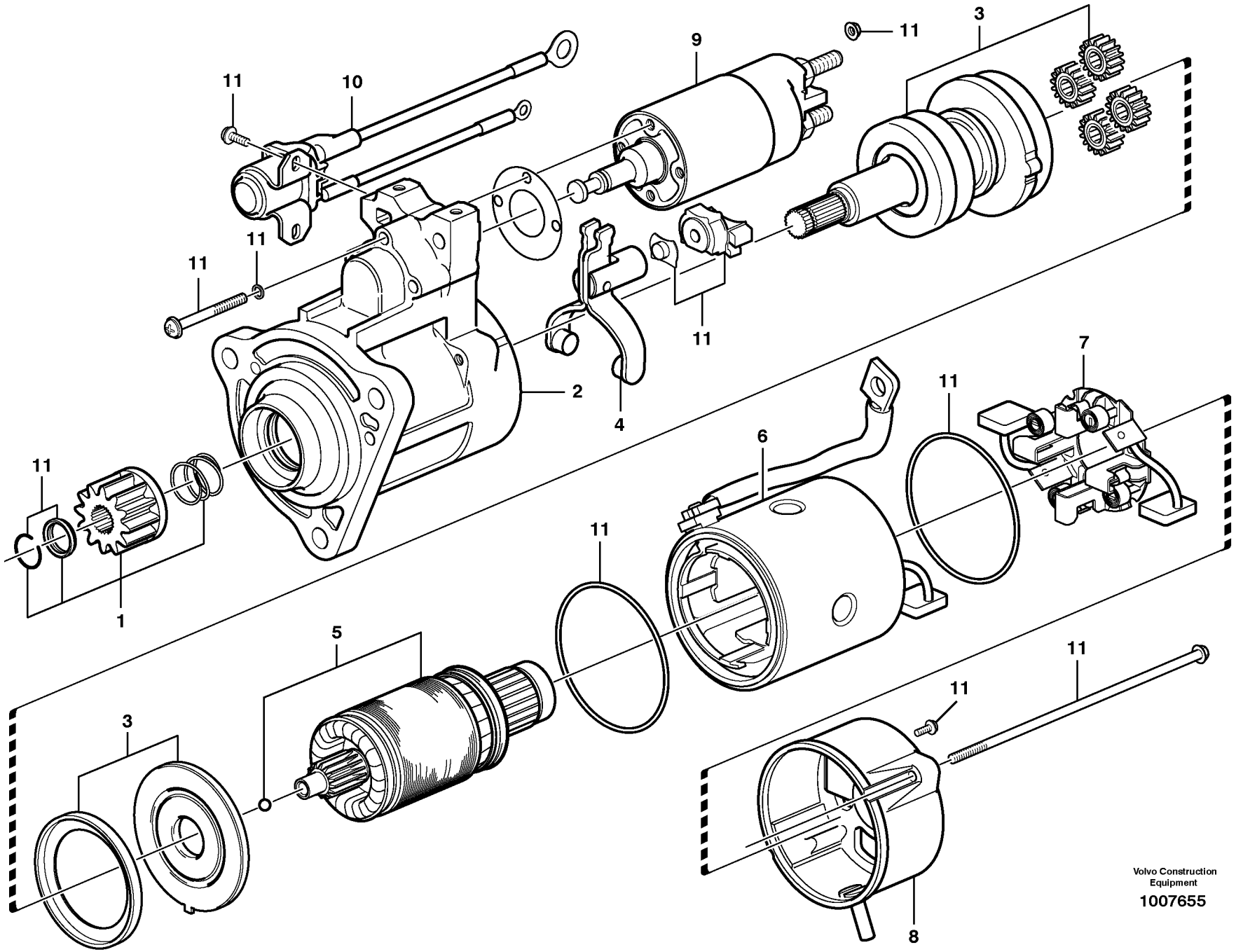

Volvo Construction Equipment

1007655

Fig.	Part No.	Quantity 1	2	3	PS	KIT	Description	Denominación	Denominação	Dénomination	Notes
	VOE 20450305	1					Starter motor	Motor de arranque	Motor de partida	Démarreur	
1	**VOE 20533523**	1					•Gear set	•Juego de engranajes	•Jogo engrenagens	•Jeu pignons	
2							•Housing	•Carter	•Carcaça	•Carter	
3		1					•Shaft and clutch assembly	•Eje Y Embrague	•	•Broche d'entraînement	
4	**VOE 20533522**	1					•Hand lever	•Palanca	•Alavanca	•Levier	
5	**VOE 20533525**	1					•Rotor	•Rotor	•Rotor	•Rotor	
6		1					•Housing	•Carter	•Carcaça	•Carter	
7	**VOE 20533527**	1					•Brush	•Cepillo	•Escova	•Balai	
8	**VOE 20533528**	1			OP		•Bracket	•Ménsula	•Suporte	•Console	
9	**VOE 20533524**	1					•Solenoid	•Electroimán	•Eletroímã	•Électro-aimant	
10	**VOE 20533529**	1					•Switch	•Commutador	•Comutador	•Commutateur	
11	**VOE 20533530**	1					•Screw kit	•Juego de tornillos	•Kit parafusos	•Kit de vis	

1	**8279230**	**Démarreur** **Motor de arranque** **Motor de arranque** **Starter motor**	Catalogue id **20060**	Group **331**
2				
3			Illustr. No **1007655**	Section **200**
4				
5			Issue **PUB 20021254-C**	Page **201**

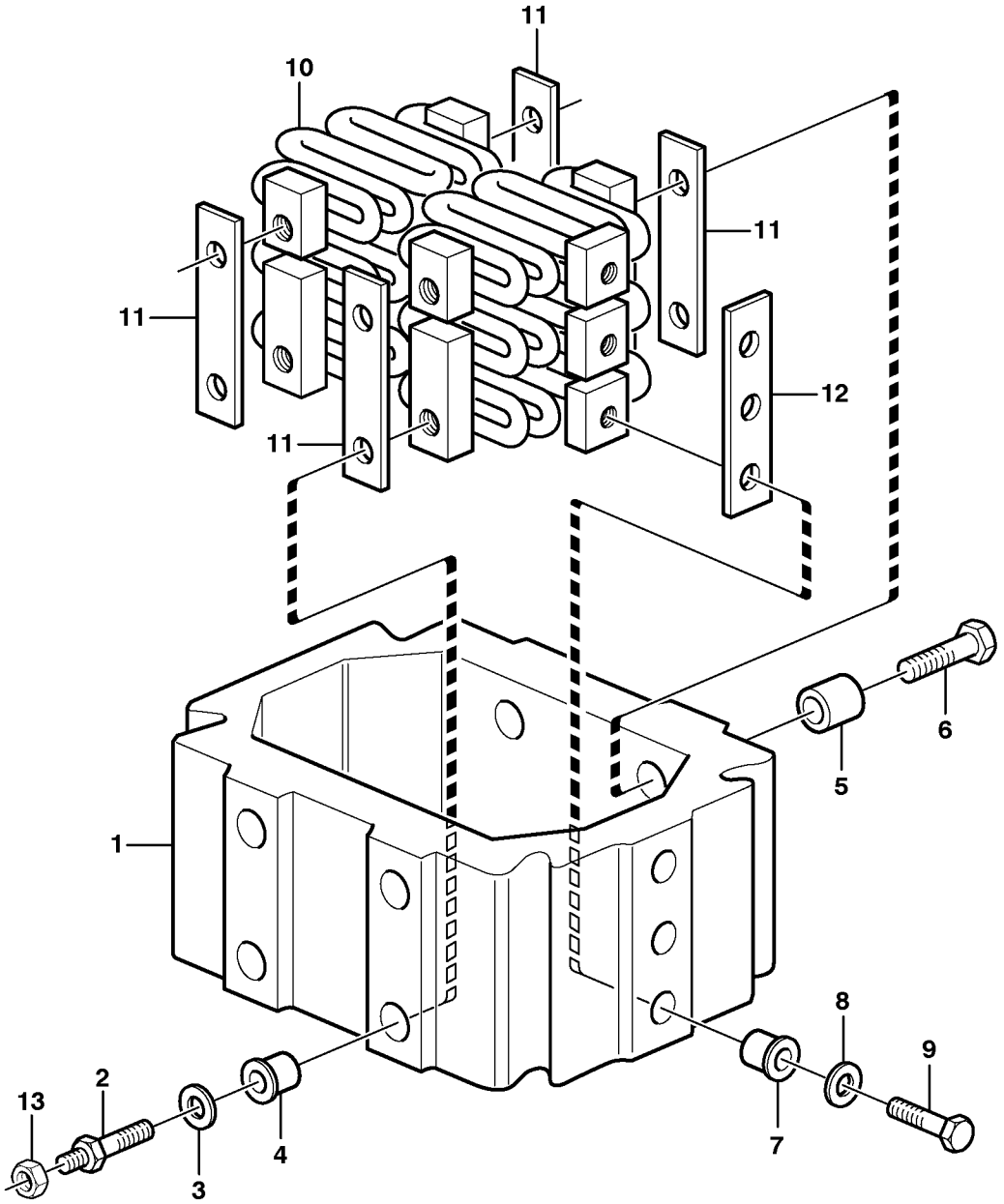

Volvo Construction Equipment

1005722

Fig.	Part No.	Quantity 1	2	3	PS	KIT	Description	Denominación	Denominação	Dénomination	Notes
	VOE 20940342	1					Starter Element	Calentador Arr.	Elemento de partida	Eleme.demarrage	(VOE 477275)
1	**VOE 477274**	1			OP		•Heat distributor	•Distribuidor calor	•Distribuidor de calor	•Répartiteur de chaleur	
2	**VOE 468825**	1					•Screw	•Tornillo	•Parafuso	•Vis	
3	**VOE 192288**	1					•Washer	•Arandela	•Arruela	•Rondelle	
4	**VOE 468511**	1					•Bushing	•Casquillo	•Bucha	•Bague	
5	**VOE 478896**	1					•Sleeve	•Manguito	•Luva	•Manchon	
6	**VOE 13949578**	1					•Screw	•Tornillo	•Parafuso	•Vis	
7	**VOE 468468**	12					•Sleeve	•Manguito	•Luva	•Manchon	
8	**VOE 191156**	12					•Washer	•Arandela	•Arruela	•Rondelle	
9	**VOE 13949652**	12					•Screw	•Tornillo	•Parafuso	•Vis	
10	**VOE 477276**	1			OP		•Wire	•Alambre	•Arame	•Fil	
11	**VOE 477268**	4			OP		•Insulating plate	•Placa de aislamiento	•Placa isolante	•Plaque isolante	
12	**VOE 477113**	2			OP		•Insulating plate	•Placa de aislamiento	•Placa isolante	•Plaque isolante	
13	**VOE 983715**	1					Hexagon nut	Tuerca hexagonal	Porca sextavada	Écrou hexagonal	

1	**8279230**	**Préchauffeur** **Preaquecedor** **Precalentador** **Pre-heater**	Catalogue id **20060**	Group **333**
2			Illustr. No **1005722**	Section **100**
3			Issue **PUB 20021254-C**	Page **203**
4				
5				

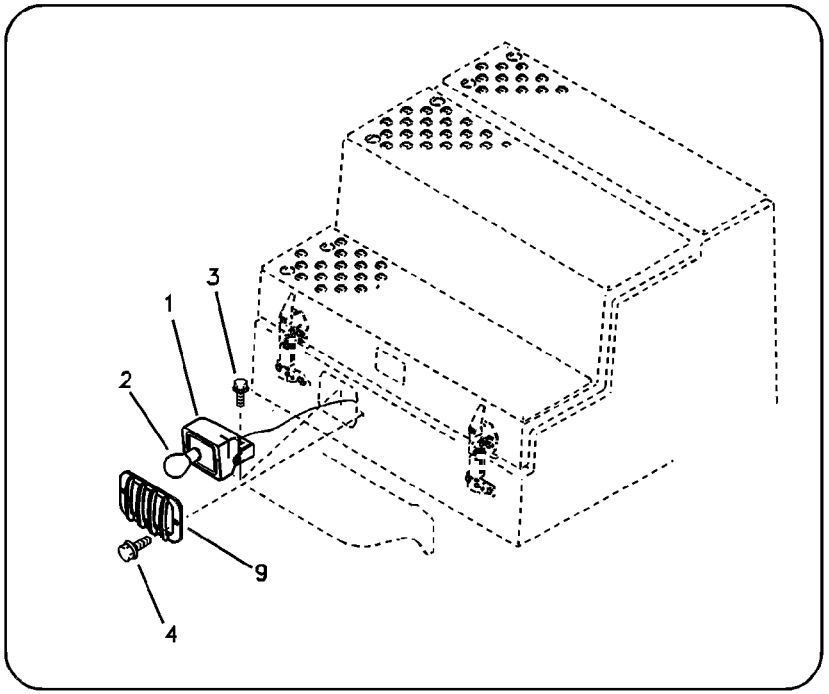
1
2
3
4
9

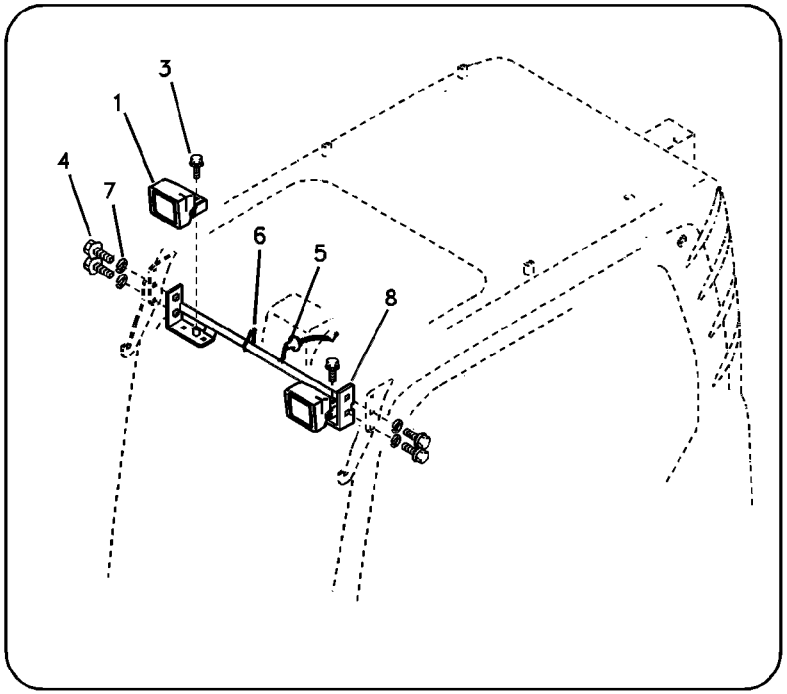
1
3
4
5
6
7
8

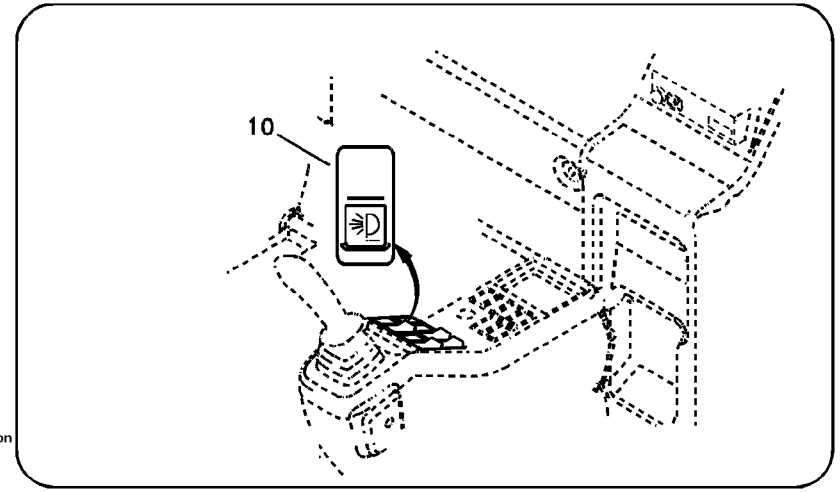
10

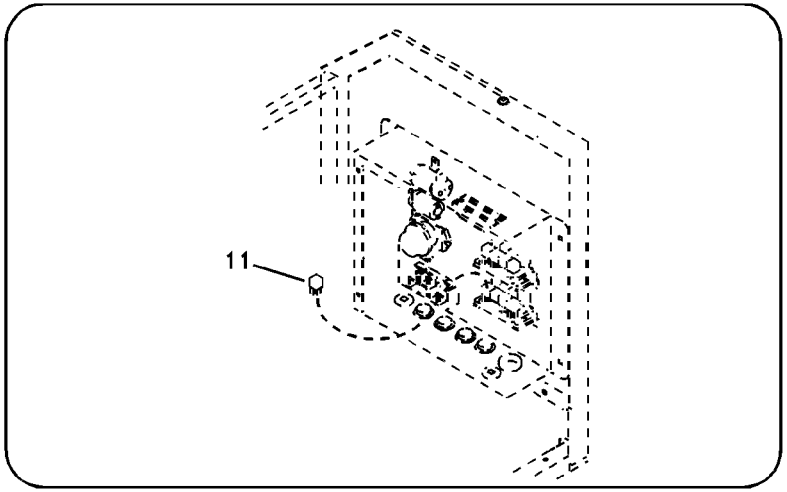
11

Fig.	Part No.	Quantity 1	2	3	PS	KIT	Description	Denominación	Denominação	Dénomination	Notes
1	**VOE 11039846**	2					Work lamp	Faro de trabajo	Farolete	Projecteur de travail	
2	**SA 1122-01240**	1					•Bulb	•Ampolla	•Lâmpada	•Ampoule	24V,70W
3	**VOE 946471**	3					Flange screw	Tornillo embridado	Parafuso flangeado	Vis à embase	
4	**VOE 946441**	6					Flange screw	Tornillo embridado	Parafuso flangeado	Vis à embase	
5	**VOE 14508662**	1					Cable harness	Manojo cables	Chicote cabos	Faisceau câbles	
6	**SA 9314-02100**	3					Strip clamp	Abrazadera de cinta	Cinta braçadeira	Serrage de ruban	S/N 10001-10309
7	**VOE 955922**	4					Spring washer	Arandela elástica	Arruela de pressão	Rondelle élastique	
8	**VOE 14540335**	1					Bracket	Ménsula	Suporte	Console	
9	**VOE 14529103**	1					Guard	Protección	Proteção	Protection	S/N 10001-10309
10	**VOE 14529229**	1					Switch	Contactor	Interruptor	Commutateur	
11	**VOE 20374662**	1					Relay	Relé	Relé	Relais	

1	**8279230**	**Eclairage, avant** **Luz, dianteira** **Alumbrado, frontal** **Lighting, front**	Catalogue id **20060**	Group **352**
2			Illustr. No **1019152**	Section **100**
3			Issue **PUB 20021254-C**	Page **205**
4				
5				

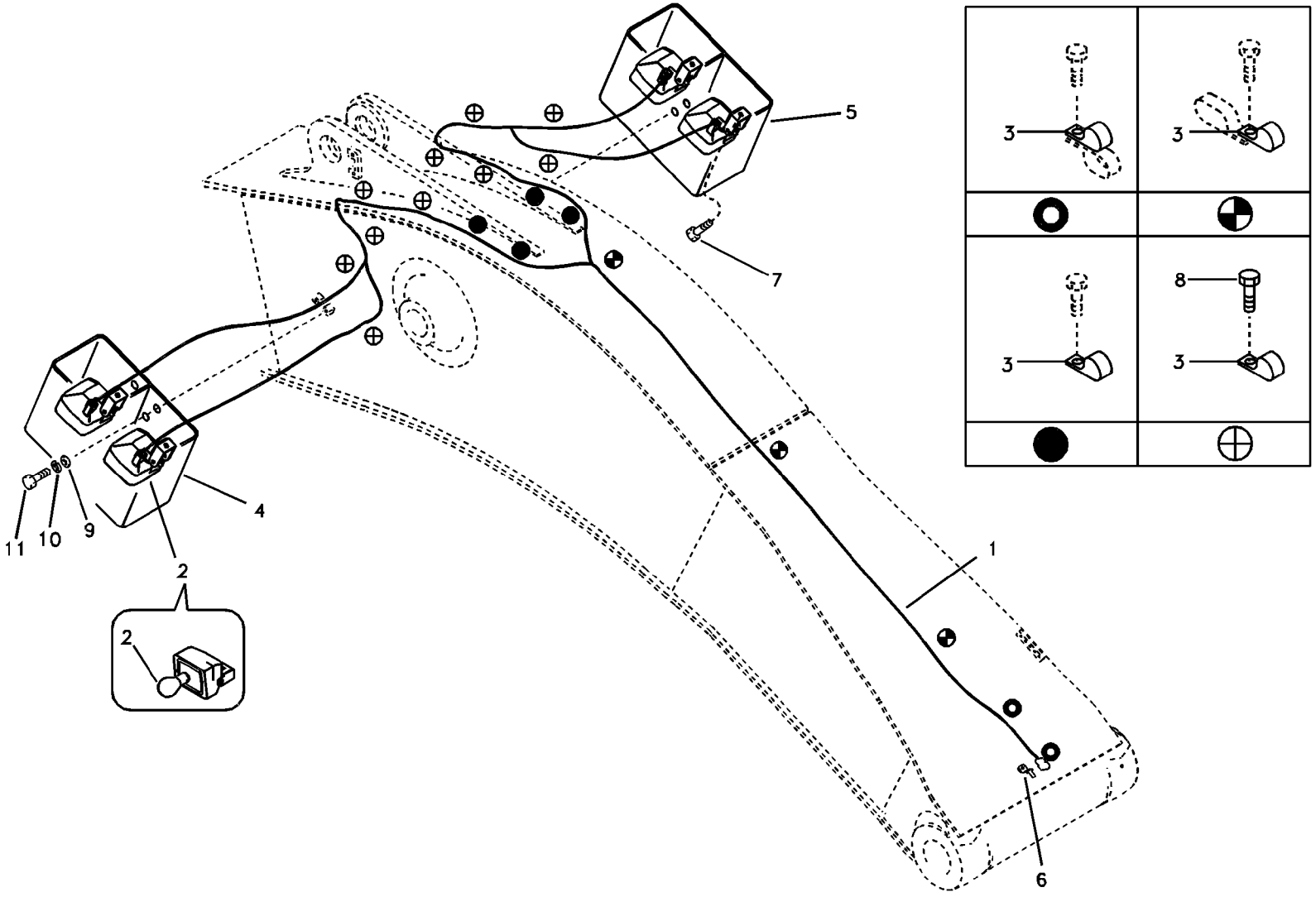

Volvo Construction Equipment

1020479

Fig.	Part No.	Quantity 1	2	3	PS	KIT	Description	Denominación	Denominação	Dénomination	Notes
1	**VOE 14531258**	1					Wire harness	Manojo cables	Chicote	Faisceau cables	SER NO 10001-10024
	VOE 14545505	1					Wire harness	Manojo cables	Chicote	Faisceau electrique	SER NO 10025-10244
	VOE 14559123	1					Cable harness	Manojo cables	Chicote cabos	Faisceau câbles	SER NO 10245-
	VOE 14531258		1				Wire harness	Manojo cables	Chicote	Faisceau cables	
2	**VOE 11039846**	4	4				Work lamp	Faro de trabajo	Farolete	Projecteur de travail	
	SA 1122-01240	1	1				•Bulb	•Ampolla	•Lâmpada	•Ampoule	
3	**VOE 14500293**	18					Clip	Clip	Clipe	Clip	
	VOE 14500293		18				Clip	Clip	Clipe	Clip	SER NO 10001-10024
	VOE 14500293		19				Clip	Clip	Clipe	Clip	SER NO 10025-
4	**VOE 14540332**	1	1				Bracket	Consola	Suporte	Console	
5	**VOE 14540333**	1	1				Bracket	Consola	Suporte	Console	
6	**VOE 14881252**	1	1				Clip	Clip	Clipe	Clip	
7	**VOE 946471**	4	4				Flange screw	Tornillo embridado	Parafuso flangeado	Vis à embase	
8	**VOE 947107**	10	10				Flange screw	Tornillo embridado	Parafuso flangeado	Vis à embase	
9	**VOE 955900**	4	4				Washer	Arandela	Arruela	Rondelle	
10	**VOE 955926**	4	4				Spring washer	Arandela elástica	Arruela de pressão	Rondelle élastique	
11	**VOE 978936**	4	4				Hexagon screw	Tornillo hexagonal	Parafuso sextavado	Vis à tête hexagonale	

1	**8279261**	**Projecteur de travail sur la flèche** **Lâmpada de trabalho na lança** **Lámpara de trabajo en pluma** **Working lamp on boom**	Catalogue id **20060**	Group **356**
2	**8279262**		Illustr. No **1020479**	Section **100**
3			Issue **PUB 20021254-C**	Page **207**
4				
5				

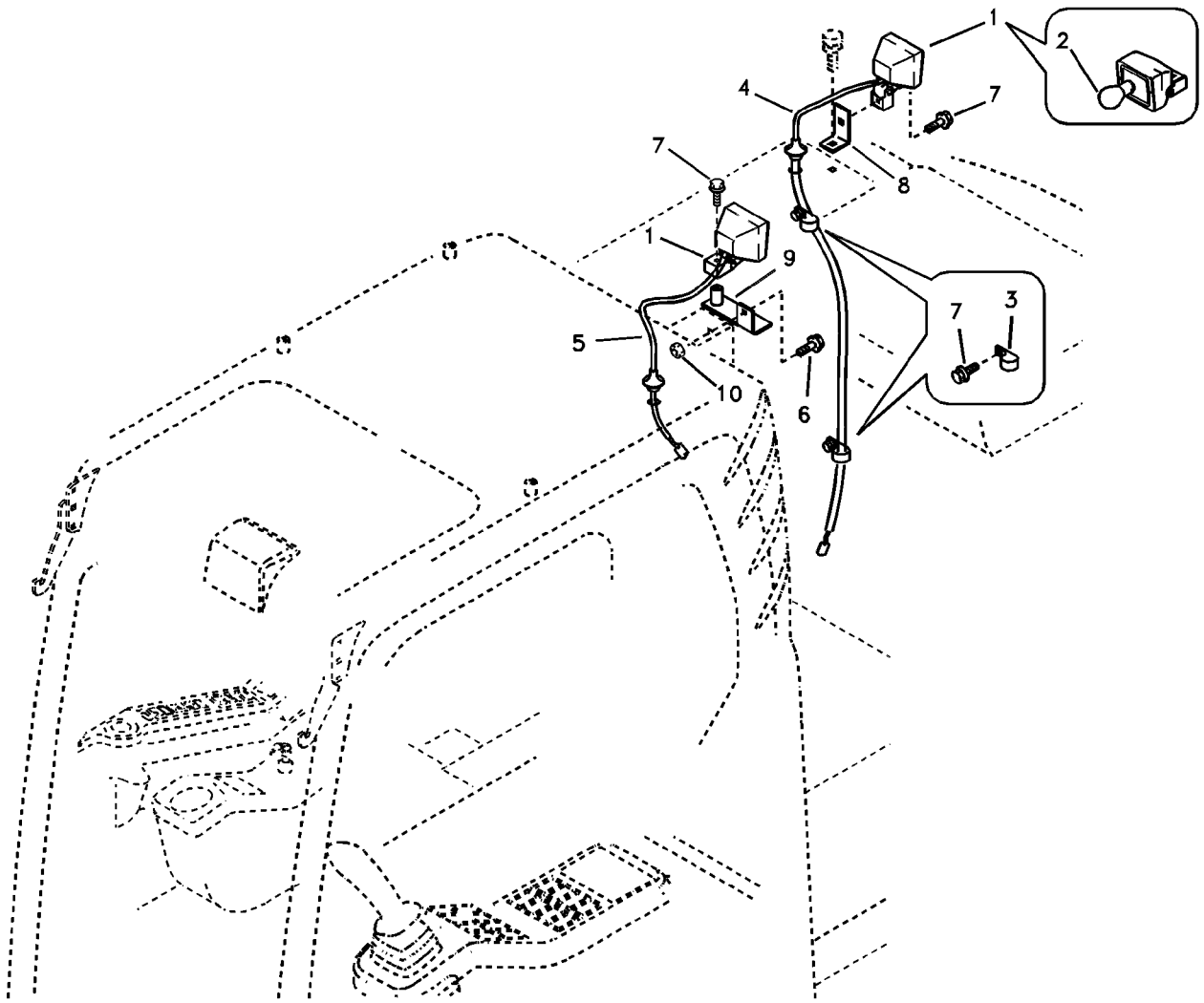
1
2
4
7
7
8
1
9
7
3
5
10
6

Fig.	Part No.	Quantity 1	2	3	PS	KIT	Description	Denominación	Denominação	Dénomination	Notes
1	**VOE 11039846**	2					Work lamp	Faro de trabajo	Farolete	Projecteur de travail	
2	**SA 1122-01240**	1					•Bulb	•Ampolla	•Lâmpada	•Ampoule	24V,70W
3	**VOE 14500291**	2					Clip	Clip	Clipe	Clip	
4	**VOE 14514373**	1					Cable harness	Manojo cables	Chicote cabos	Faisceau câbles	S/N -10940
	VOE 14624748	1					Cable harness	Manojo cables	Chicote cabos	Faisceau câbles	S/N 10941-
5	**VOE 14541328**	1					Wire harness	Manojo cables	Chicote	Faisceau cables	
6	**VOE 945444**	1					Flange screw	Tornillo embridado	Parafuso flangeado	Vis à embase	
7	**VOE 946471**	4					Flange screw	Tornillo embridado	Parafuso flangeado	Vis à embase	
8	**VOE 14532548**	1					Bracket	Consola	Suporte	Console	
9	**VOE 14531358**	1					Bracket	Consola	Suporte	Console	
10	**VOE 983304**	1					Hexagon nut	Tuerca hexagonal	Porca sextavada	Écrou hexagonal	

1	**8279239**	**Projecteurs de travail, supplémentaires** **Luzes de trabalho, extras** **Luces de trabajo, extra** **Work lights, extra**	Catalogue id **20060**	Group **356**
2			Illustr. No **1019154**	Section **300**
3			Issue **PUB 20021254-C**	Page **209**
4				
5				

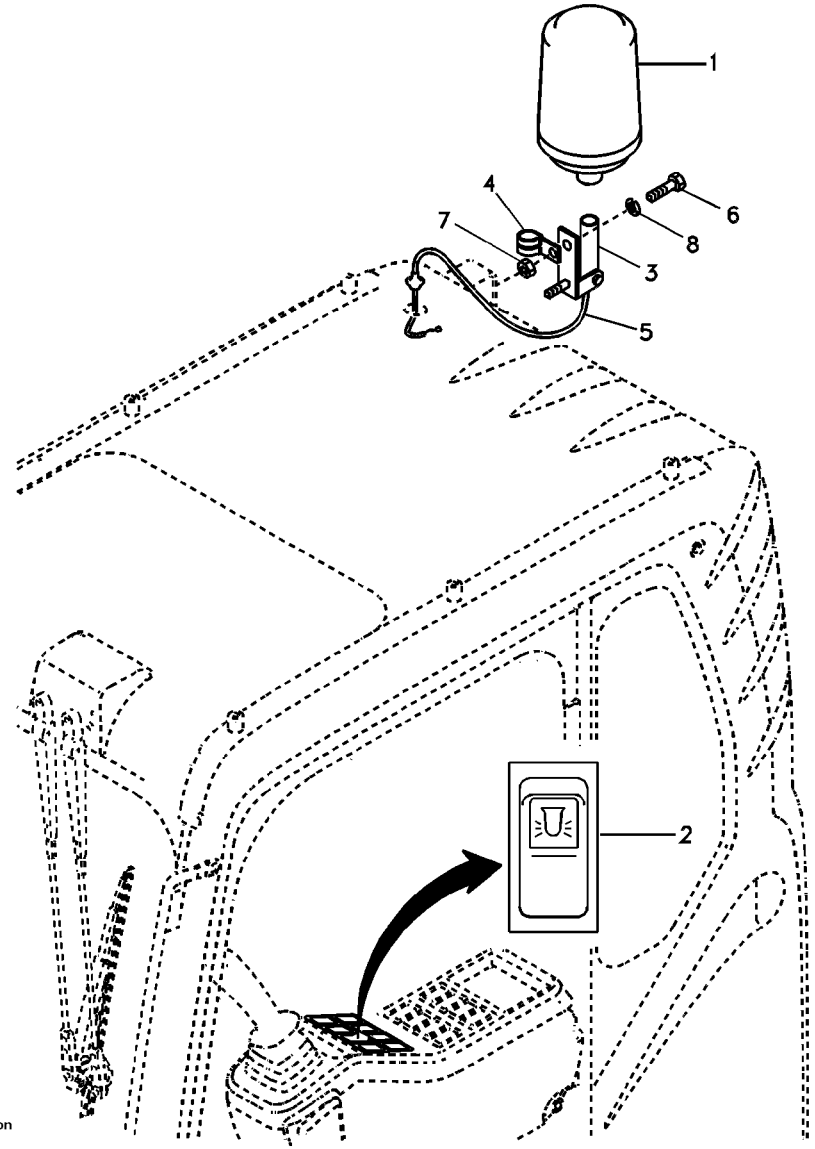
1
4
7
6
8
3
5
2

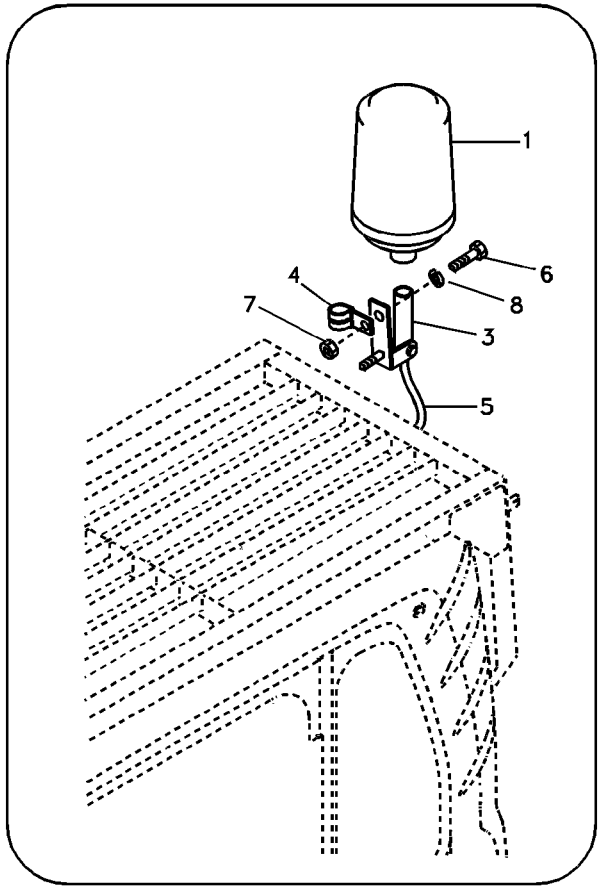
1
6
4
8
7
3
5

Fig.	Part No.	Quantity 1	2	3	PS	KIT	Description	Denominación	Denominação	Dénomination	Notes
1	**VOE 11170101**	1					Rotating beacon	Alumbrado rotativo	Farol rotativo	Gyrophare	S/N -10817
	VOE 14620906	1					Rotating beacon	Alumbrado rotativo	Farol rotativo	Gyrophare	S/N 10818-
2	**VOE 14529188**	1					Switch	Contactor	Interruptor	Commutateur	
3	**VOE 14529137**	1					Bracket	Ménsula	Suporte	Console	S/N -10817
	VOE 14621172	1					Bracket	Consola	Suporte	Console	S/N 10818-
	VOE 14880426	3					Washer	Arandela	Arruela	Rondelle	S/N 10818-
	VOE 946671	2					Flange screw	Tornillo embridado	Parafuso flangeado	Vis à embase	S/N 10818-
	VOE 948645	2					Flange lock nut	Contratuerca embridada	Contra porca flange	Contre-écrou à bride	S/N 10818-
	VOE 969472	3					Six point socket screw	Racor de seis dientes	Paraf soquete sext	Vis à 6 pans creux	S/N 10818-
4	**VOE 14500290**	1					Clip	Clip	Clipe	Clip	
5	**VOE 14508746**	1					Wire harness	Manojo cables	Chicote	Faisceau electrique	S/N -10817
	VOE 14623356	1					Cable harness	Manojo cables	Chicote cabos	Faisceau câbles	S/N 10818-
6	**VOE 946173**	2					Flange screw	Tornillo embridado	Parafuso flangeado	Vis à embase	S/N 10001-15029
7	**VOE 983303**	2					Hexagon nut	Tuerca hexagonal	Porca sextavada	Écrou hexagonal	S/N 10001-15029
8	**VOE 955921**	1					Spring washer	Arandela elástica	Arruela de pressão	Rondelle élastique	S/N 10001-15029

1	**8279243**	**Détecteur rotatif** **Sinalizador rotativo** **Luz giratoria de advertencia** **Rotating beacon**	Catalogue id **20060**	Group **362**
2			Illustr. No **1019155**	Section **100**
3				
4			Issue **PUB 20021254-C**	Page **211**
5				

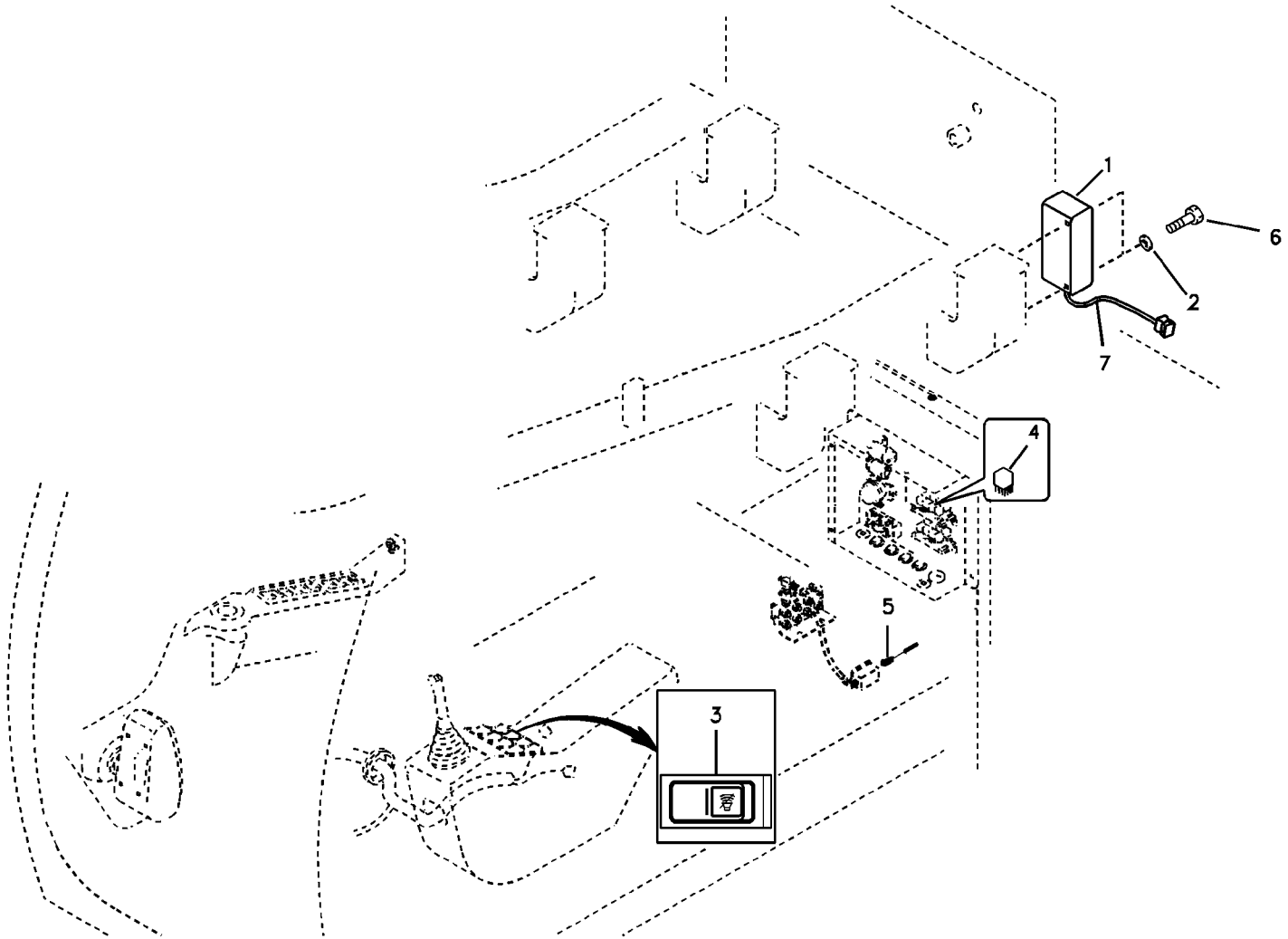
1
2
3
4
5
6
7

Fig.	Part No.	Quantity 1	2	3	PS	KIT	Description	Denominación	Denominação	Dénomination	Notes
1	**VOE 11039563**	1	1	1			Reversing warning unit	Avisador de retroceso	Aviso marcha-ré	Avertisseur de recul	
2	**VOE 960148**	2	2	2			Washer	Arandela	Arruela	Rondelle	
3	**VOE 14529044**	1	1	1			Switch	Contactor	Interruptor	Commutateur	Alarm
4	**VOE 20374662**	1	1	2			Relay	Relé	Relé	Relais	
5	**VOE 14525063**		1	1			Switch	Contactor	Interruptor	Commutateur	Pressure
6	**SA 9011-21018**	2	2	2			Hexagon screw	Tornillo hexagonal	Parafuso sextavado	Vis à tête hexagonale	
7	**VOE 14530604**	1	1	1			Wire harness	Manojo cables	Chicote	Faisceau electrique	

1	**8279240**
2	**8279241**
3	**8279242**
4	
5	

Unité d'alerte de secours
Unidade de alerta auxiliar
Unidad de advertencia de reserva
Back-up warning unit

Catalogue id **20060**	Group **362**
Illustr. No **1019156**	Section **200**
Issue **PUB 20021254-C**	Page **213**

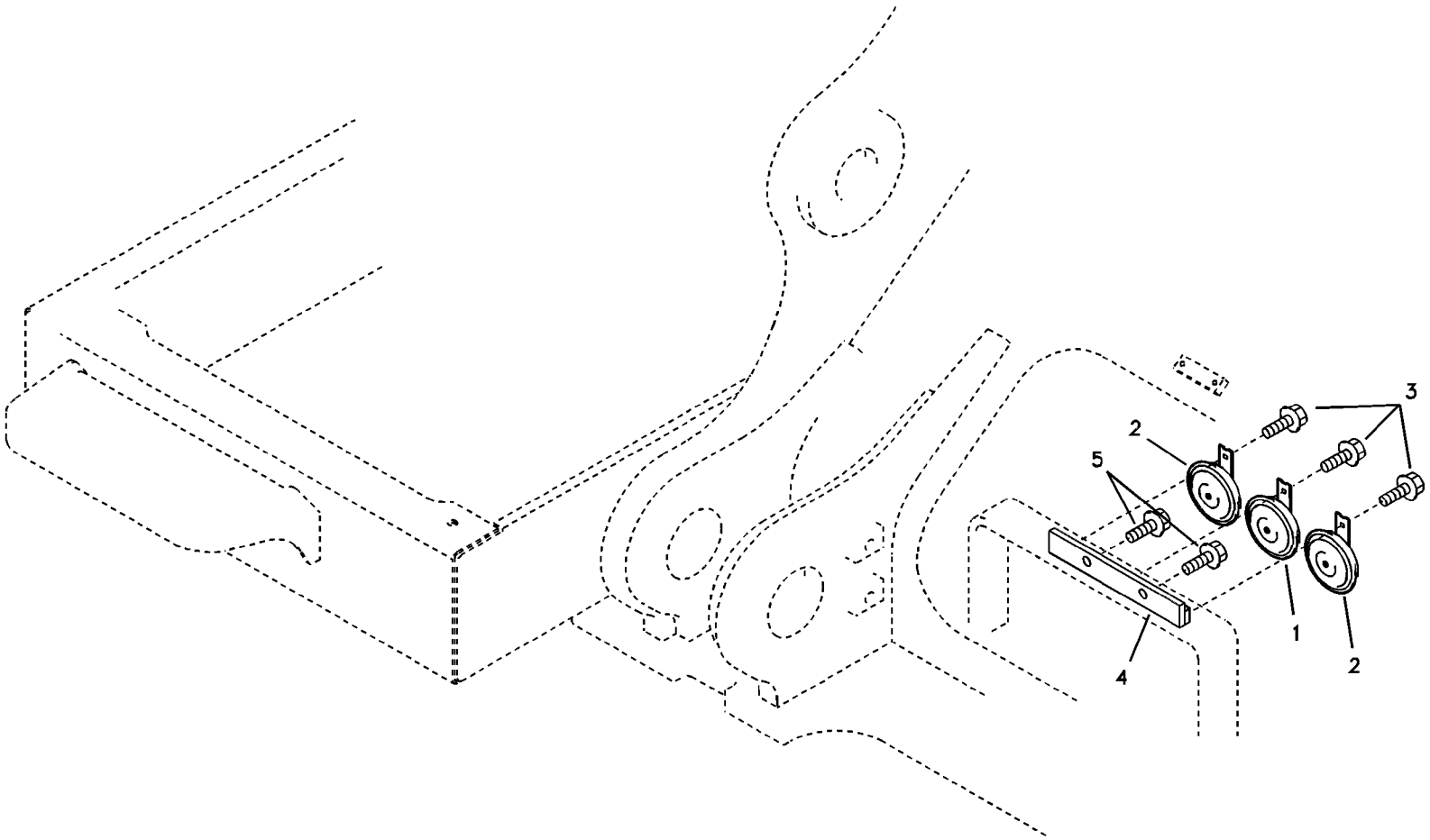
1
2
2
3
3
4
5

Fig.	Part No.	Quantity 1	2	3	PS	KIT	Description	Denominación	Denominação	Dénomination	Notes
1	**VOE 14531261**	1					Horn	Avisador sonoro	Buzina	Avertisseur sonore	375HZ,SER NO 10001-1008
	VOE 14545502	1					Horn	Bocina	Buzina	Avertisseur	SER NO 10090-
2	**VOE 14532551**	2					Horn	Avisador sonoro	Buzina	Avertisseur sonore	500HZ,SER NO 10001-1008
	VOE 14545503	2					Horn	Bocina	Buzina	Avertisseur	SER NO 10090-
3	**VOE 946471**	3					Flange screw	Tornillo embridado	Parafuso flangeado	Vis à embase	
4		1			NS		Bracket	Ménsula	Suporte	Console	
5	**VOE 946441**	2					Flange screw	Tornillo embridado	Parafuso flangeado	Vis à embase	

1	**8279230**
2	
3	
4	
5	

Avertisseur sonore
Buzina
Bocina
Horn

Catalogue id **20060**	Group **362**
Illustr. No **1020477**	Section **300**
Issue **PUB 20021254-C**	Page **215**

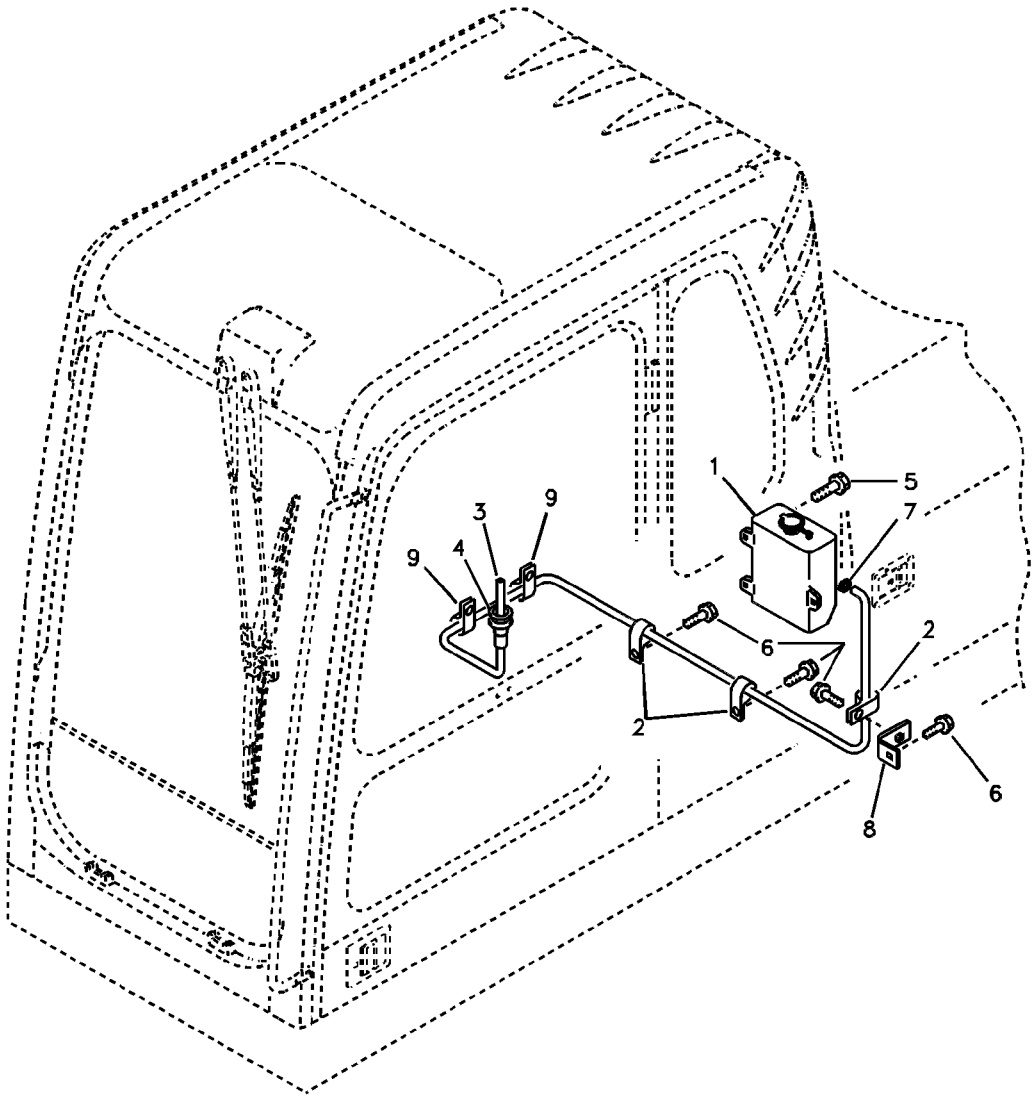

Volvo Construction Equipment

1019158

Fig.	Part No.	Quantity 1	2	3	PS	KIT	Description	Denominación	Denominação	Dénomination	Notes
1	**VOE 14529143**	1					Washer Pump	Bomba Rociador	Bomba do lavador	Pomp.lave-glace	
2	**VOE 14500294**	3					Clip	Clip	Clipe	Clip	
3	**VOE 14881147**	1					Hose	Manguera	Mangueira	Flexible	
4	**VOE 14529350**	1					Grommet	Aislador pasapanel	Ilhós	Passe fil	
5	**VOE 946440**	3					Flange screw	Tornillo embridado	Parafuso flangeado	Vis à embase	
6	**VOE 946471**	4					Flange screw	Tornillo embridado	Parafuso flangeado	Vis à embase	
7	**SA 9312-00004**	1					Clamp	Abrazadera	Grampo	Pince Serrage	
8	**VOE 14523657**	1					Bracket	Consola	Suporte	Console	
9	**VOE 14500292**	2					Clip	Clip	Clipe	Clip	

1	**8279230**	**Lave - glace** **Lavador de pára-brisa** **Lavaparabrisas** **Windshield washer**	Catalogue id **20060**	Group **363**
2			Illustr. No **1019158**	Section **200**
3			Issue **PUB 20021254-C**	Page **217**
4				
5				

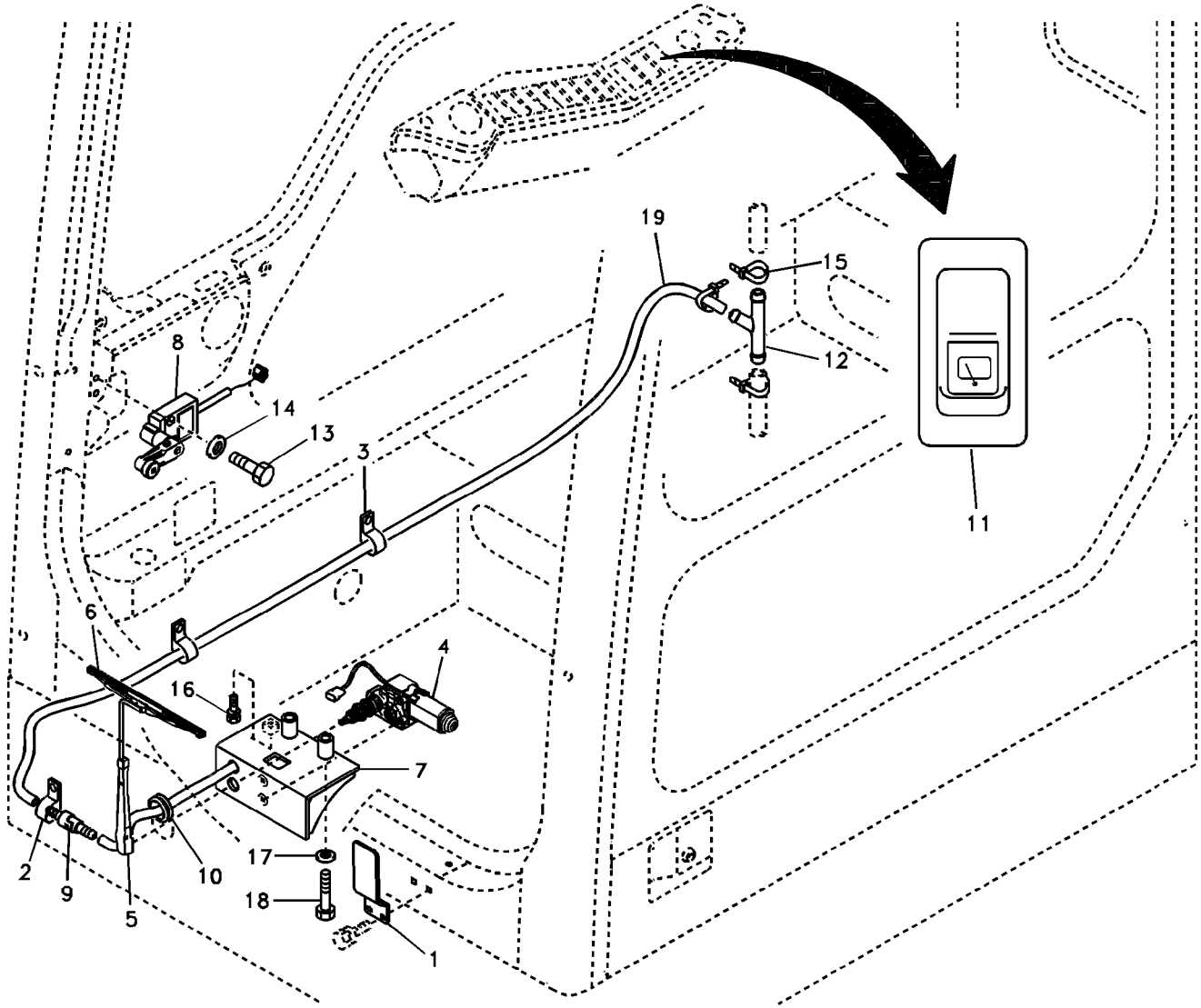
19
15
12
11
8
14
13
3
6
4
16
7
2
9
5
10
17
18
1

Fig.	Part No.	Quantity 1	2	3	PS	KIT	Description	Denominación	Denominação	Dénomination	Notes
1	**VOE 14500190**	1					Bracket	Consola	Suporte	Console	
2	**VOE 14500290**	1					Clip	Clip	Clipe	Clip	
3	**VOE 14500292**	2					Clip	Clip	Clipe	Clip	
4	**VOE 14508630**	1					Wiper motor	Motor limpiaparabrisas	Motor do limpador para-bri	Moteur essuie-glace	
5	**VOE 14520379**	1					Wiper arm	Brazo limpiaparabrisas	Braço limpador para-brisa	Bras d'essuie-glace	
	VOE 14522326	1					•Nozzle	•Tobera	•Bocal	•Nez D'injecteur	
6	**VOE 14508632**	1					Blade	Hoja	Lâmina	Lame scie	
7	**VOE 14508634**	1					Bracket	Consola	Suporte	Console	
8	**VOE 14518743**	1					Switch	Interruptor	Interruptor	Contacteur	
9	**ZM 4385703**	1					Valve	Válvula	Válvula	Valve	(VOE 14508637)
10	**VOE 14508638**	1					Grommet	Pasaje	Passa muro	Passe fil	
11	**VOE 14511429**	1					Rocker switch	Commutador cuna		Commutateur à bascule	Lower wiper
12	**VOE 14511472**	1					Connector	Pieza de conexión	Conexão	Pièce connexion	
13	**SA 9021-10405**	2					Cross recessed screw	Tornillo cruz	Parafuso phillips	Vis empreinte cruciforme	
14	**VOE 14880426**	2					Washer	Arandela	Arruela	Rondelle	
15	**SA 9314-02100**	6					Strip clamp	Abrazadera de cinta	Cinta braçadeira	Serrage de ruban	
16	**VOE 946471**	1					Flange screw	Tornillo embridado	Parafuso flangeado	Vis à embase	
17	**VOE 955900**	2					Washer	Arandela	Arruela	Rondelle	
18	**VOE 993422**	2					Hexagon screw	Tornillo hexagonal	Parafuso sextavado	Vis à tête hexagonale	(VOE 14881196)
19	**VOE 14881170**	1					Hose	Manguera	Mangueira	Flexible	

1	**8277161**	**Essuie-glace inférieur** **Limpador de pára-brisa inferior** **Limpiaparabrisas inferior** **Lower wiper**	Catalogue id **20060**	Group **363**
2			Illustr. No **1019159**	Section **300**
3			Issue **PUB 20021254-C**	Page **219**
4				
5				

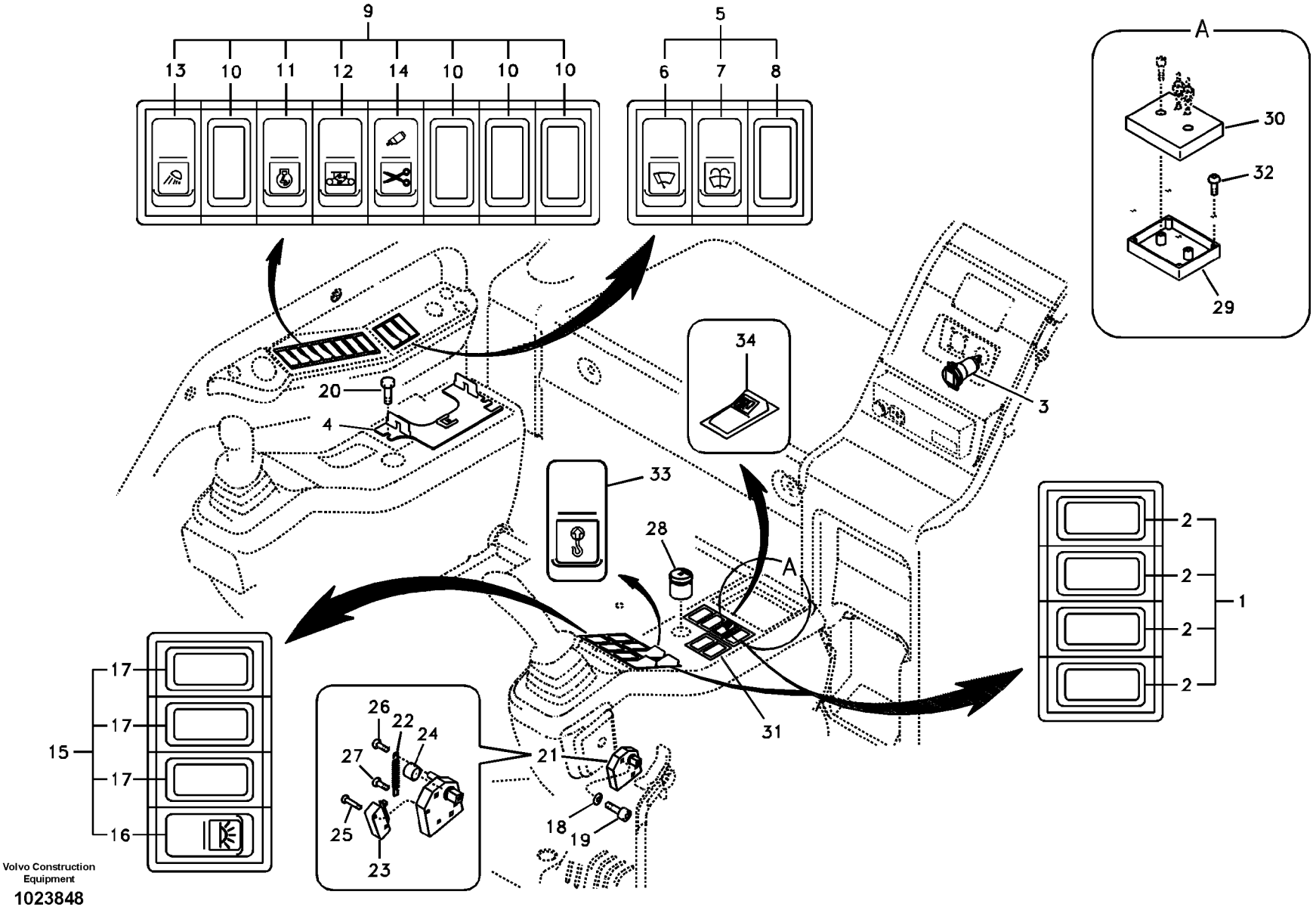

Volvo Construction Equipment

1023848

Fig.	Part No.	Quantity 1	2	3	PS	KIT	Description	Denominación	Denominação	Dénomination	Notes
1	**VOE 14502714**	2					Switch	Interruptor	Interruptor	Rupteur	Blank
2	**VOE 14529148**	4					•Cover	•Capo	•Tampa	•Capot	
3	**VOE 14508603**	1					Socket	Toma de corriente	Conector	Socle	
4	**VOE 14530127**	1			SS		Bracket	Ménsula	Suporte	Console	
5	**VOE 14505608**	1			SS		Switch	Contactor	Interruptor	Commutateur	Rocker 3
6	**VOE 14505609**	1					•Switch	•Interruptor	•Interruptor	•Interrupteur	Upper wiper
7	**VOE 14529186**	1			SS		•Switch	•Contactor	•Interruptor	•Commutateur	Washer
8	**SA 1123-00480**	1					•Cover	•Capo	•Tampa	•Capot	
9	**VOE 14507266**	1					Switch	Contactor	Interruptor	Commutateur	Rocker 8 SER NO 10001-10036
	VOE 14544029	1					Switch	Interruptor	Interruptor	Rupteur	Rocker 8 SER NO 10037-
10	**SA 1123-00480**	4					•Cover	•Capo	•Tampa	•Capot	
11	**VOE 14529185**	1					•Switch	•Commutador	•Interruptor	•Commutateur	Rotary auto idle
12	**VOE 14529187**	1					•Switch	•Contactor	•Interruptor	•Commutateur	2 Speed SER NO 10001-10036
	VOE 14544028	1					•Switch	•Commutador	•Comutador	•Commutateur	2 Speed SER NO 10037-
13	**VOE 14529227**	1					•Switch	•Contactor	•Interruptor	•Commutateur	Ill work
14	**VOE 14507432**	1					•Rocker switch	•Commutador cuna	•	•Commutateur à bascule	Boost
15	**VOE 14507298**	1					Rocker switch	Commutador cuna		Commutateur à bascule	Rocker 4
16	**VOE 14529183**	1					•Switch	•Commutador	•Interruptor	•Commutateur	Room lamp
17	**SA 1123-00480**	3					•Cover	•Capo	•Tampa	•Capot	
18	**VOE 940090**	3			SS		Washer	Arandela	Arruela	Rondelle	
19	**SA 9016-10503**	3					Bolt	Perno	Parafuso	Boulon	
20	**VOE 947107**	2					Flange screw	Tornillo embridado	Parafuso flangeado	Vis à embase	
21	**VOE 14502716**	1					Lock lever	Palanca de bloqueo	Alavanca bloqueio	Levier blocage	
22	**VOE 14502721**	1					•Spring	•Resorte	•Mola	•Ressort	
23	**VOE 14502722**	1					•Switch	•Interruptor	•Interruptor	•Rupteur	
24	**VOE 14503053**	1					•Bushing	•Casquillo	•Bucha	•Bague	

1	**8279230**
2	**8279278**
3	**8279689**
4	
5	

Interrupteur
Interruptor
Interruptor
Switch

Catalogue id **20060**	Group **364**
Illustr. No **1023848**	Section **100**
Issue **PUB 20021254-C**	Page **221**

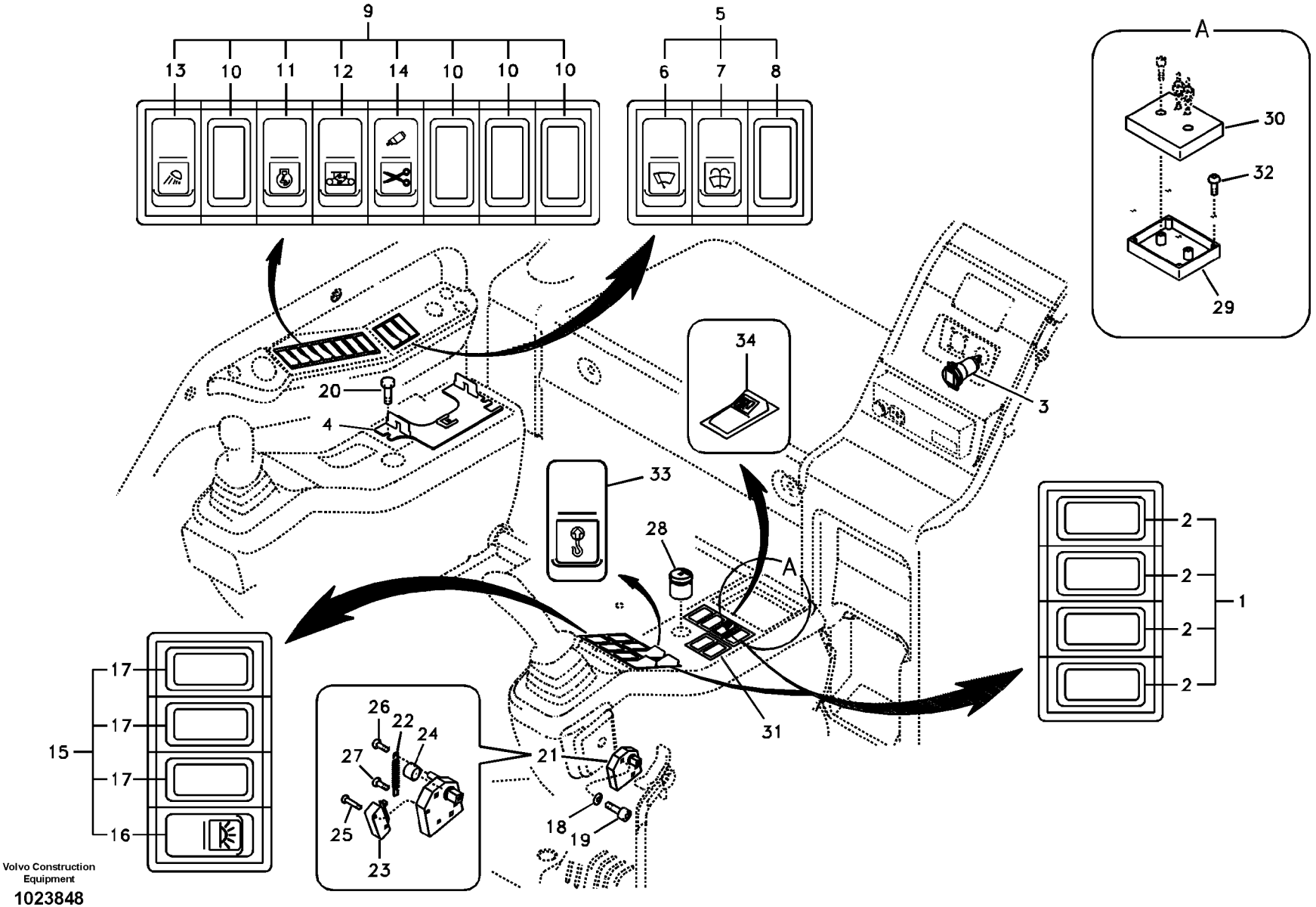

Volvo Construction Equipment

1023848

Fig.	Part No.	Quantity 1	2	3	PS	KIT	Description	Denominación	Denominação	Dénomination	Notes
25	**SA 9021-10303**	2					•Screw	•Tornillo	•Parafuso	•Vis	
26	**SA 9021-10402**	1					•Screw	•Tornillo	•Parafuso	•Vis	
27	**SA 9021-10404**	1					•Screw	•Tornillo	•Parafuso	•Vis	
28	**VOE 14530130**	1					Hour counter	Contador horario	Contador de horas	Compteur horaire	
29	**VOE 14524419**	1					Bracket	Consola	Suporte	Console	
30	**VOE 14524420**	1					Cover	Capo	Tampa	Capot	
31	**SA 1023-05050**	1					Cover	Capo	Tampa	Capot	
32	**SA 9021-10403**	4					Screw	Tornillo	Parafuso	Vis	
33	**VOE 14529211**		1				Switch	Contactor	Interruptor	Commutateur	Over load
34	**VOE 14531531**			1			Switch	Contactor	Interruptor	Commutateur	

1	**8279230**	**Interrupteur** **Interruptor** **Interruptor** **Switch**	Catalogue id **20060**	Group **364**
2	**8279278**		Illustr. No **1023848**	Section **100**
3	**8279689**		Issue **PUB 20021254-C**	Page **223**
4				
5				

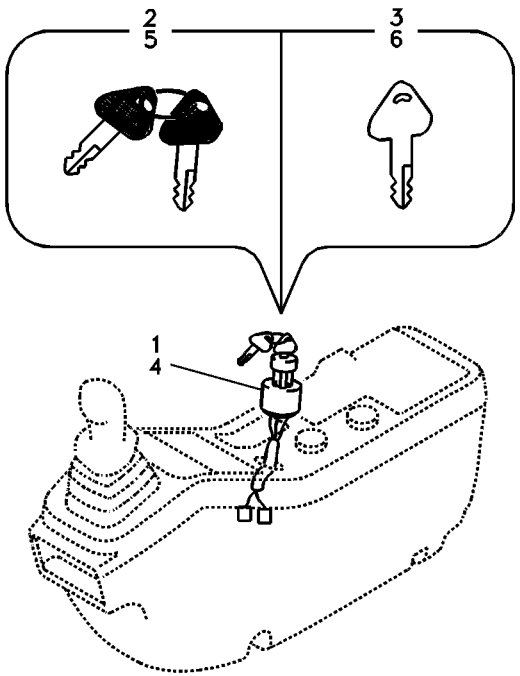
2
5
3
6
1
4

Fig.	Part No.	Quantity 1	2	3	PS	KIT	Description	Denominación	Denominação	Dénomination	Notes
1	**VOE 14529152**	1					Starter switch	Cerradura de arranque	Chave de partida	Verrouillage de démarrage	Specific key
2	**VOE 14529177**	2			SS		•Key	•Chaveta	•Cunha	•Clavette	
3		1			NS		•Key	•Llave (cuna)	•Chave	•Clavette	
4	**VOE 14526158**		1				Starter switch	Cerradura de arranque	Chave de partida	Verrouillage de démarrage	Master key
5	**VOE 14529178**		2				•Key	•Llave	•Chave	•Clé	
6	**VOE 14529180**		1				•Key	•Llave	•	•Cle	

1	**8277153**	**Interrupteur** **Interruptor** **Interruptor** **Switch**	Catalogue id **20060**	Group **364**
2	**8277154**		Illustr. No **1013315**	Section **200**
3			Issue **PUB 20021254-C**	Page **225**
4				
5				

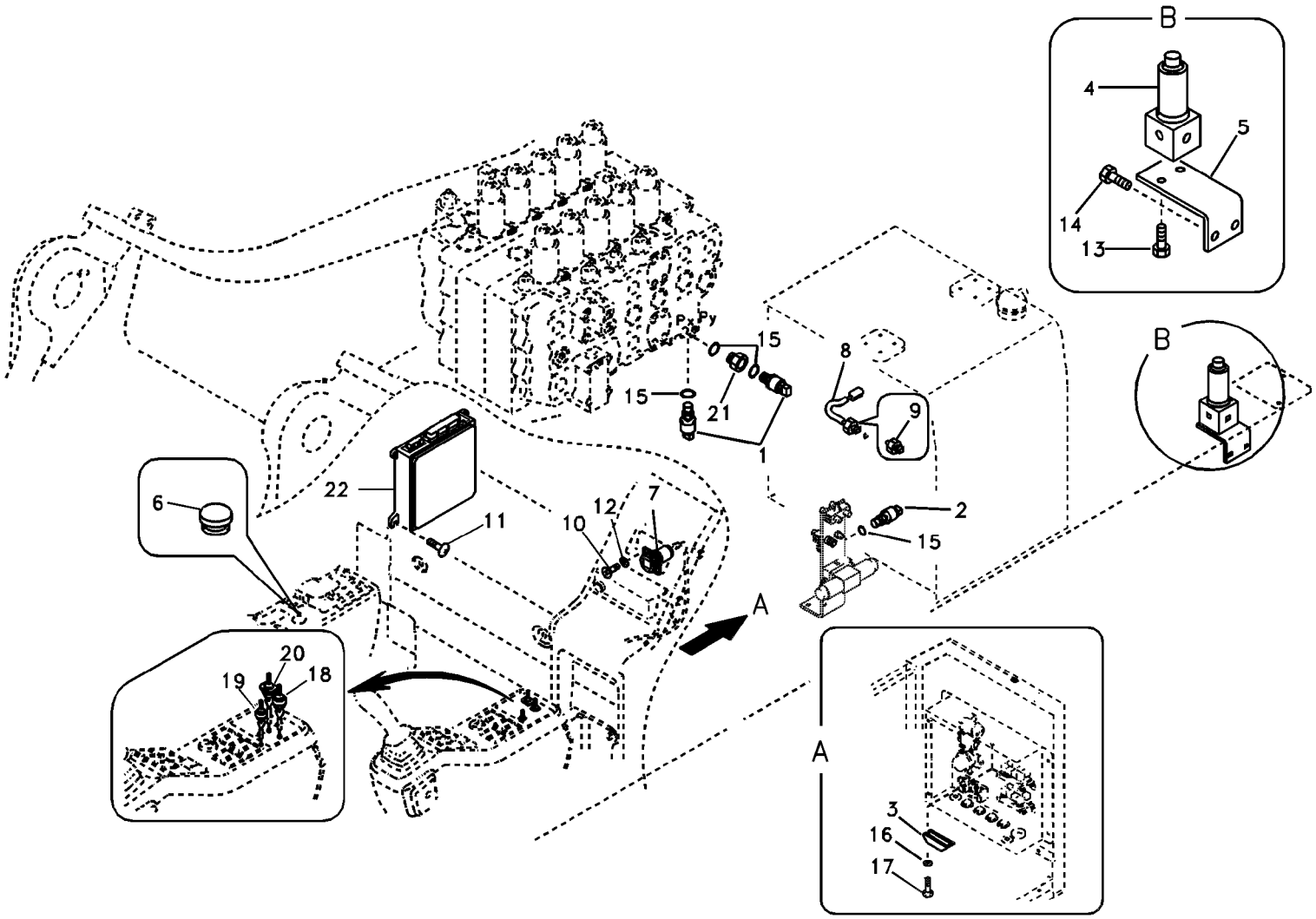
B
4
5
14
13
B
P
Py
15
8
15
21
9
1
22
6
11
12
10
7
2
15
A
20
19
18
A
3
16
17

Fig.	Part No.	Quantity 1	2	3	4	5	PS	KIT	Description	Denominación	Denominação	Dénomination	Notes
1	**VOE 14562193**	2							Switch	Interruptor	Interruptor	Rupteur	(VOE 14529294) Pressure
2	**VOE 14529295**		1	1	1				Switch	Interruptor	Interruptor	Rupteur	Pressure
3		1							Box	Caja	Caixa	Boîte	
4	**VOE 14529303**		1	1	1				Valve	Valvula	Válvula	Soupape	Flow control
5	**VOE 14529305**		1	1	1				Bracket	Ménsula	Suporte	Console	
6	**VOE 14501960**	1							Rubber cover	Cubierta de goma	Cobertura de borracha	Capot caoutchouc	
7	**VOE 14508669**	1							Socket	Toma de corriente	Conector	Socle	
8	**VOE 14508670**	1							Sensor	Sensor	Sensor	Detecteur	
9		1					NS		•Sensor	•Sensor	•Sensor	•Capteur	
10	**SA 9021-10302**	4							Screw	Tornillo	Parafuso	Vis	
11	**VOE 945444**	4							Flange screw	Tornillo embridado	Parafuso flangeado	Vis à embase	
12	**SA 9213-03000**	4							Washer	Arandela	Arruela	Rondelle	
13	**VOE 946440**		2	2	2				Flange screw	Tornillo embridado	Parafuso flangeado	Vis à embase	
14	**VOE 946441**		2	2	2				Flange screw	Tornillo embridado	Parafuso flangeado	Vis à embase	
15	**SA 9511-12011**	3	1	1	1				O-ring	Junta torica	Anel de vedação-O	Joint Torique	
16	**VOE 955892**	2							Washer	Arandela	Arruela	Rondelle	S/N 10001-10401 S/N 90001-90011
17	**VOE 969420**	2							Six point socket screw	Racor de seis dientes	Paraf soquete sext	Vis à 6 pans creux	S/N 10001-10401 S/N 90001-90011
18	**VOE 14616040**	1							Toggle switch	Interruptor basculante	Chave reversível	Interrupteur à bascule	(VOE 14526156)
19	**VOE 14502170**		1	1	1				Toggle switch	Interruptor basculante	Chave reversível	Interrupteur à bascule	
20	**VOE 14626841**	1							Switch	Interruptor	Interruptor	Rupteur	(VOE 14578492) Emergency
21	**VOE 14880232**	1							Connector	Union	Conector	Raccord	
22	**VOE 14518349**	1							ECU	ECU	ECU	ECU	S/N -10668
	VOE 14594697	1							ECU	ECU	ECU	ECU	S/N 10669-

1	**8279230**	**Unité électronique** **Unidade eletrônica** **Unidad electrónica** **Electronic unit.**	Catalogue id **20060** / Group **367**
2	**8279274**		
3	**8279275**		Illustr. No **1019161** / Section **100**
4	**8279593**		
5			Issue **PUB 20021254-C** / Page **227**

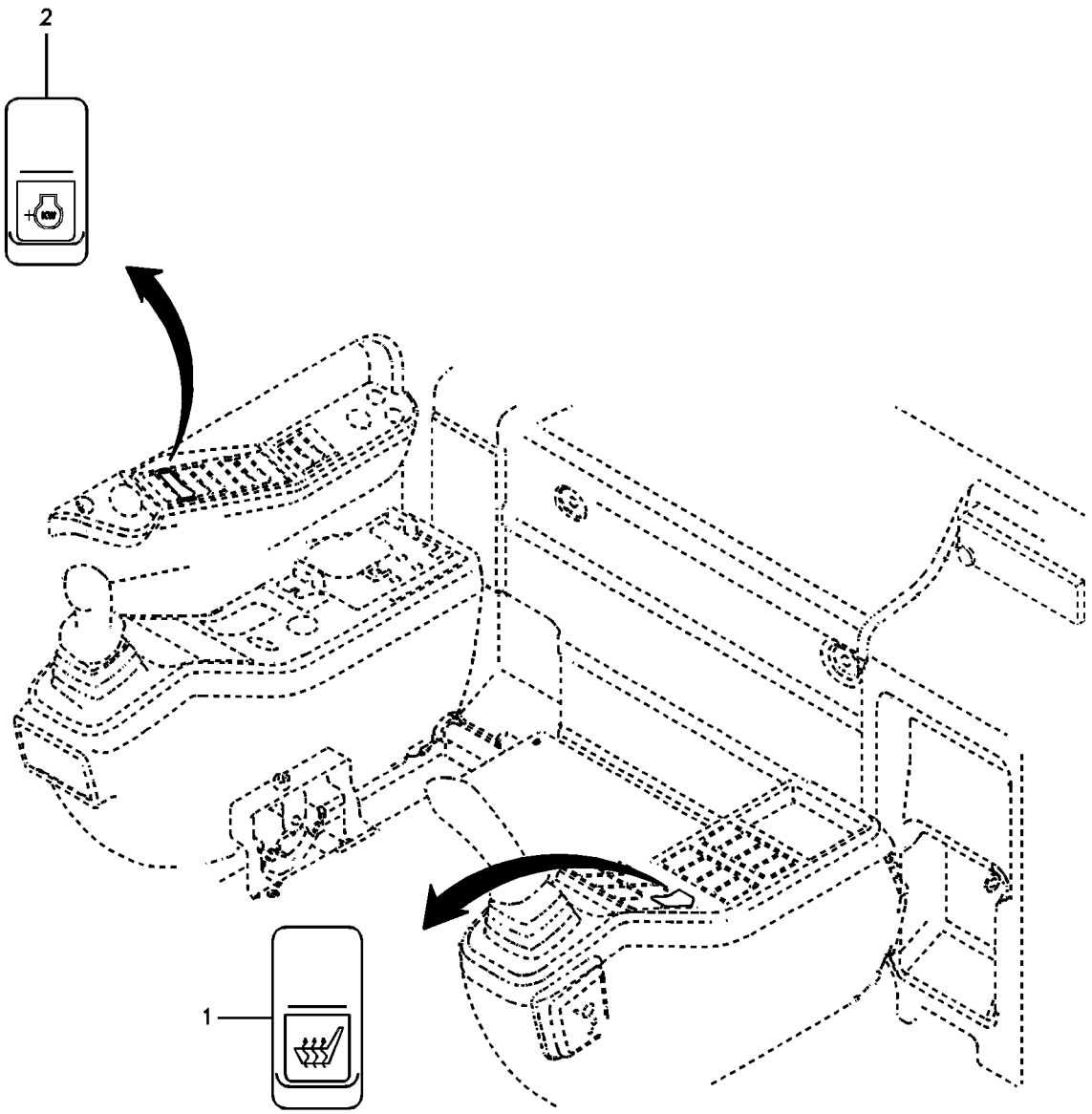
2
1

Fig.	Part No.	Quantity 1	2	3	PS	KIT	Description	Denominación	Denominação	Dénomination	Notes
1	**VOE 14529206**	1					Switch	Contactor	Interruptor	Commutateur	Seat heat
2	**VOE 14502010**		1				Rocker switch	Commutador cuna		Commutateur à bascule	P mode

1	**8277144**	**Interrupteur, raccord rapide** **Interruptor, controle de acoplamento rápido** **Interruptor, control de enganche rápido** **Switch, quickfit control**	Catalogue id **20060**	Group **369**
2	**8279244**		Illustr. No **1019162**	Section **100**
3			Issue **PUB 20021254-C**	Page **229**
4				
5				

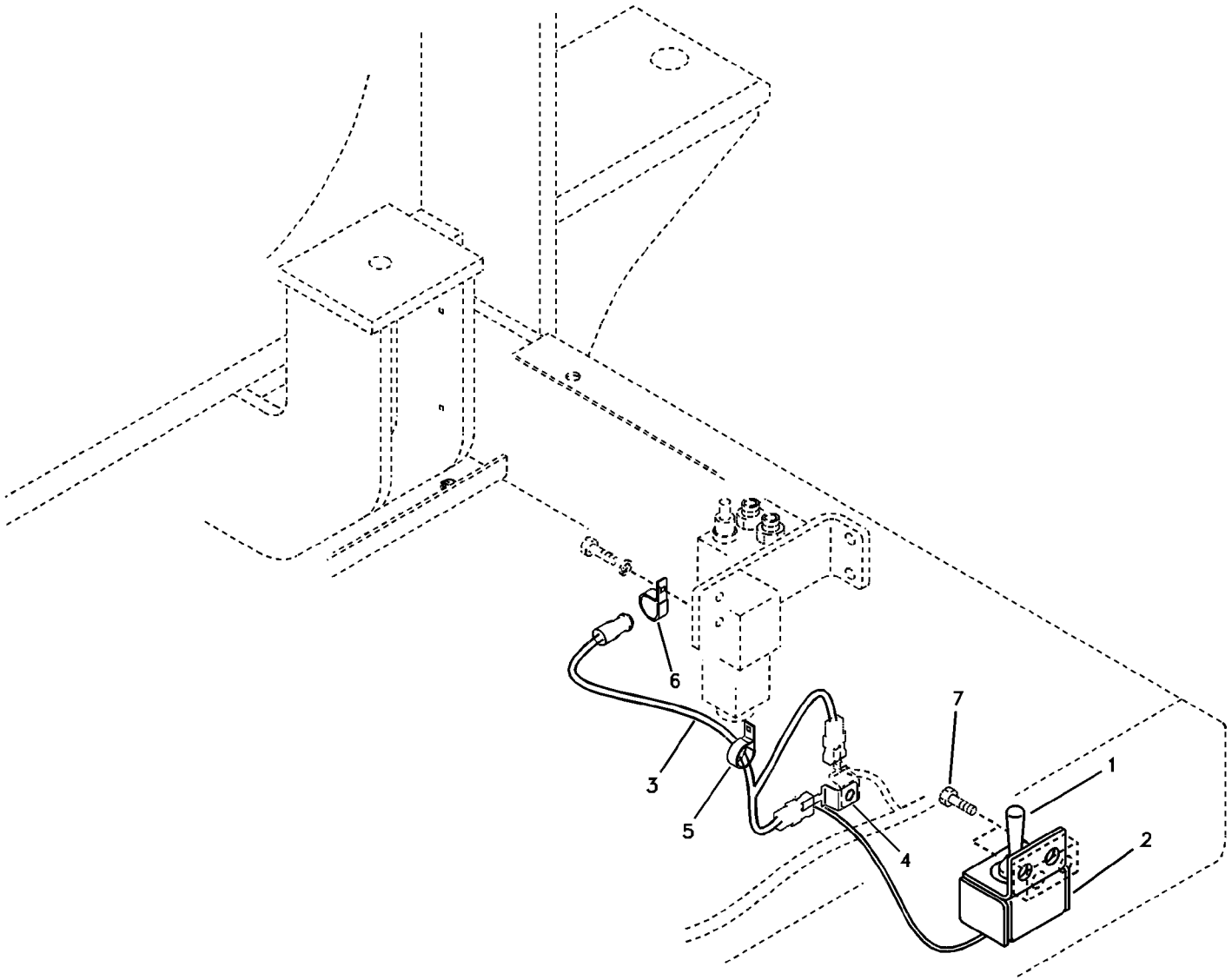
6
3
5
7
1
4
2

Fig.	Part No.	Quantity 1	2	3	PS	KIT	Description	Denominación	Denominação	Dénomination	Notes
1	**VOE 14502170**	1					Toggle switch	Interruptor basculante	Chave reversível	Interrupteur à bascule	
2	**VOE 14506898**	1					Panel	Panel	Painel	Panneau	
3	**VOE 14530571**	1					Wire harness	Manojo cables	Chicote	Faisceau cables	
4	**VOE 14881252**	1					Clip	Clip	Clipe	Clip	
5	**VOE 14500291**	1					Clip	Clip	Clipe	Clip	
6	**VOE 14529345**	1					Clip	Clip	Clipe	Clip	
7	**VOE 946471**	2					Flange screw	Tornillo embridado	Parafuso flangeado	Vis à embase	

1		**Faisceau cables à dispositif hydraulique pour contrepoids pliable.** **Cabo e chicote de cabos, contrapeso de remoção.** **Manojo cables a dispositivo hidraráulico para contrapeso de plegable.** **Cable and wire harness, Removal counterweight.**	Catalogue id **20060**	Group **369**
2					
3			Illustr. No **1019163**	Section **200**
4					
5		**8279281:S/N -10668 / 8290202:S/N 10669-**	Issue **PUB 20021254-C**	Page **231**

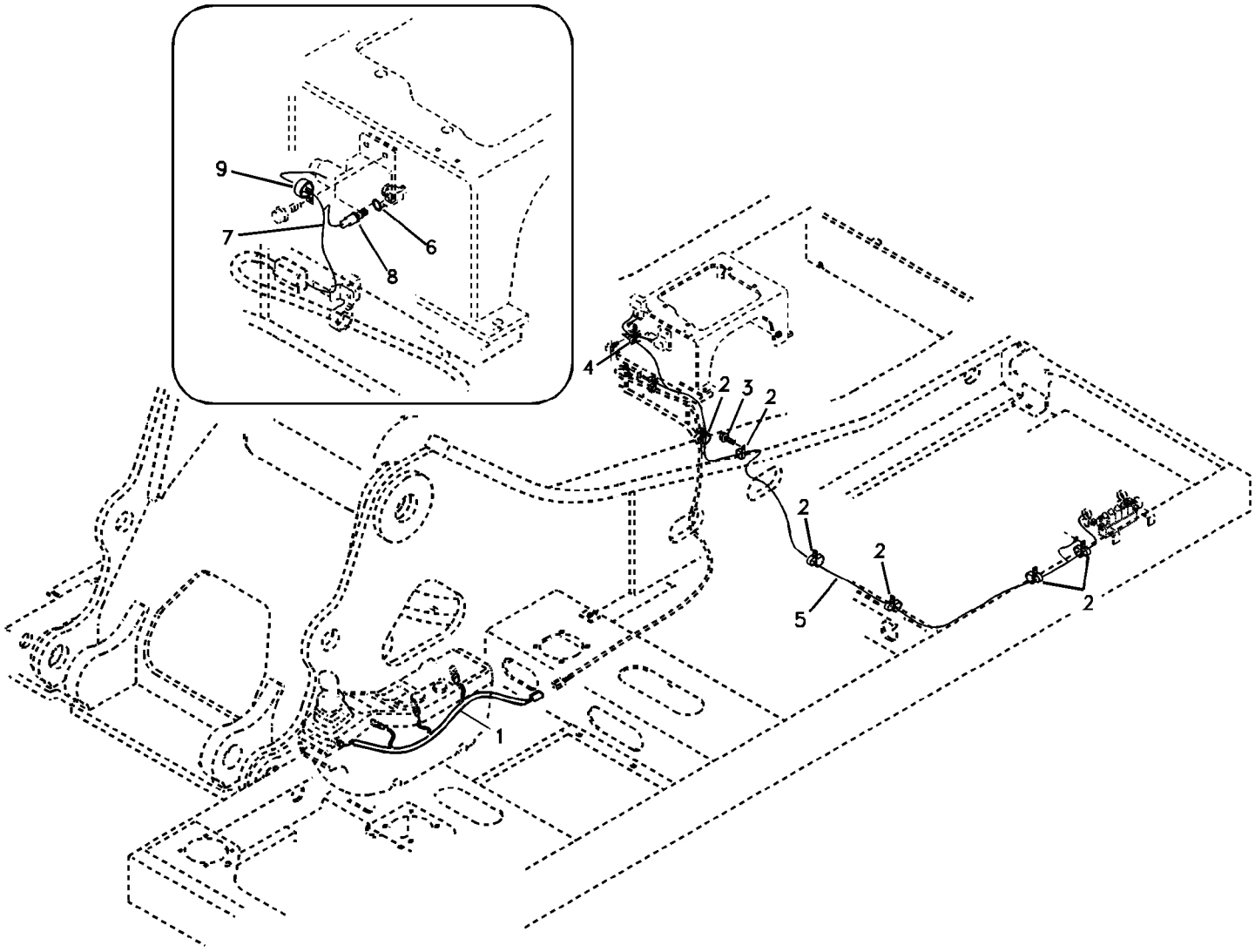

Volvo Construction Equipment

1019164

Fig.	Part No.	Quantity 1	2	3	PS	KIT	Description	Denominación	Denominação	Dénomination	Notes
1	**VOE 14518140**	1	1				Wire harness	Manojo cables	Chicote	Faisceau electrique	
2	**VOE 14500293**	6	6				Clip	Clip	Clipe	Clip	
3	**VOE 946471**	1	1				Flange screw	Tornillo embridado	Parafuso flangeado	Vis à embase	
4	**VOE 14529345**	1	1				Clip	Clip	Clipe	Clip	
5	**VOE 14524443**	1	1				Wire harness	Manojo cables	Chicote	Faisceau cables	
6	**SA 9511-12011**			1			O-ring	Junta torica	Anel de vedação-O	Joint Torique	
7	**VOE 14519885**			1			Wire harness	Manojo cables	Chicote	Faisceau electrique	
8	**VOE 14529295**			1			Switch	Interruptor	Interruptor	Rupteur	
9	**VOE 14529345**			1			Clip	Clip	Clipe	Clip	

1	**8279309**
2	**8279310**
3	**8279272**
4	
5	

Câble et faisceau de câble pour godet avec grappin
Cabos e chicote para caçamba concha
Cable y haz de cables para cuchara prensil
Cable and wire harness for clamshell bucket

Catalogue id **20060**	Group **369**
Illustr. No **1019164**	Section **300**
Issue **PUB 20021254-C**	Page **233**

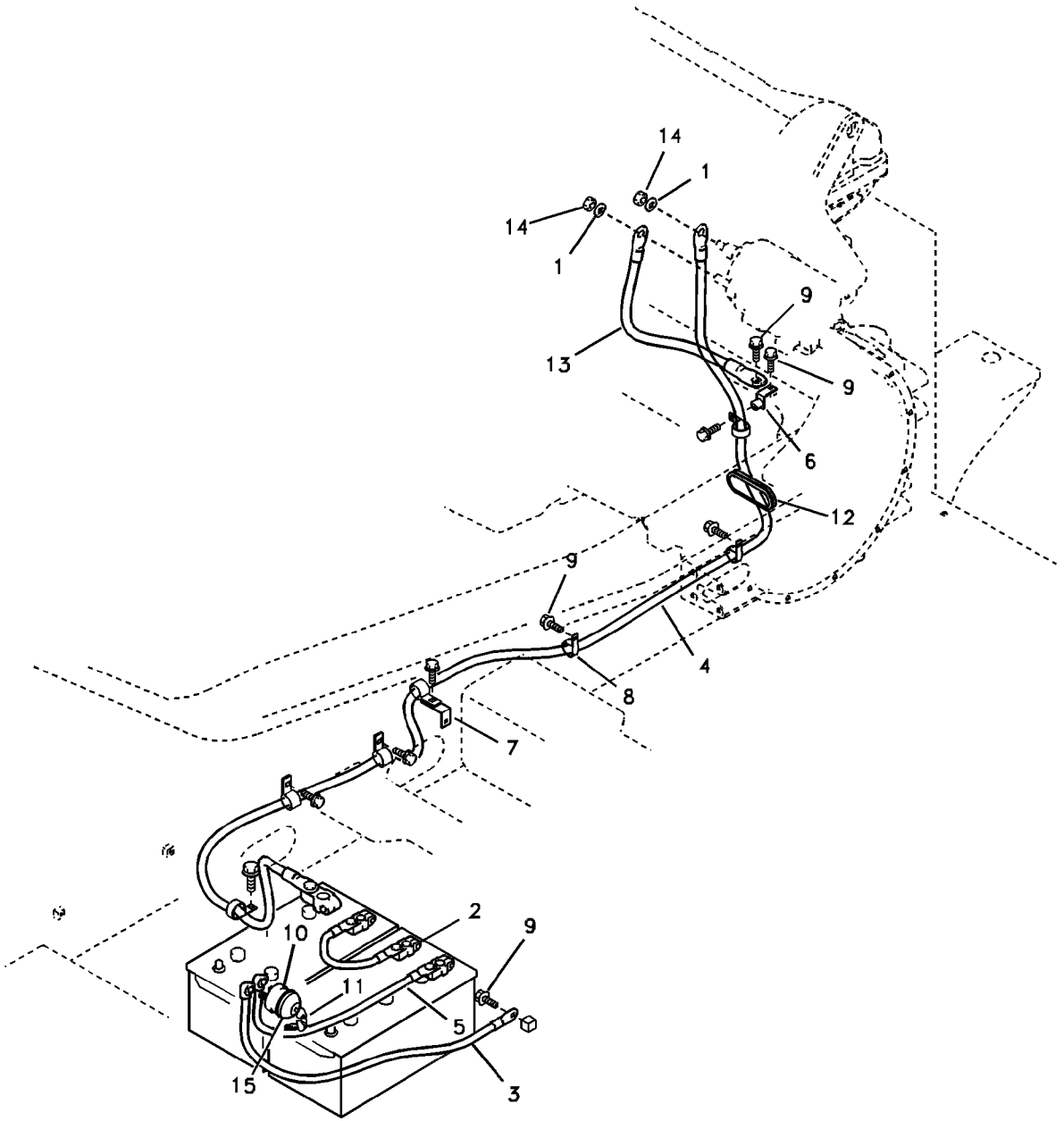
14
1
14
1
9
13
9
6
12
9
4
8
7
2
9
10
11
5
15
3

Fig.	Part No.	Quantity 1	2	3	PS	KIT	Description	Denominación	Denominação	Dénomination	Notes
1	**VOE 955897**	2					Washer	Arandela	Arruela	Rondelle	
2	**VOE 14529070**	1					Battery Cable	Cable Bateria	Cabos da bateria	Câble batterie	S/N -10451
	VOE 14599459	1					Battery cable	Cable de batería	Cabo da bateria	Câble de batterie	S/N 10452-
3	**VOE 14531354**	1					Battery Cable	Cable Bateria	Cabos da bateria	Câble batterie	S/N -10747
	VOE 14599461	1					Battery cable	Cable de batería	Cabo da bateria	Câble de batterie	S/N 10748-
4	**VOE 14531355**	1					Battery Cable	Cable Bateria	Cabos da bateria	Câble batterie	S/N -10747
	VOE 14599463	1					Battery cable	Cable de batería	Cabo da bateria	Câble de batterie	S/N 10748-
5	**VOE 14532549**	1					Battery Cable	Cable Bateria	Cabos da bateria	Câble batterie	S/N -10747
	VOE 14599462	1					Battery cable	Cable de batería	Cabo da bateria	Câble de batterie	S/N 10748-
6	**VOE 14529346**	1					Bracket	Consola	Suporte	Console	
7	**VOE 14523253**	1					Bracket	Consola	Suporte	Console	
8	**VOE 14500297**	7					Clip	Clip	Clipe	Clip	S/N -10451
	VOE 14500295	7					Clip	Clip	Clipe	Clip	S/N 10452-10603
9	**VOE 946471**	9					Flange screw	Tornillo embridado	Parafuso flangeado	Vis à embase	S/N -10603
10	**VOE 14588962**	1					Switch	Interruptor	Interruptor	Rupteur	(VOE 14529076) S/N -10599
	VOE 14588962	1					Switch	Interruptor	Interruptor	Rupteur	S/N 10600-
11	**SA 8240-00500**	2					•Key	•Llave	•Chave	•Clé	S/N -10599
	VOE 14612980	1					•Switch	•Interruptor	•Interruptor	•Rupteur	S/N 10600-
12	**VOE 14529326**	1					Grommet	Pasaje	Passa muro	Passe fil	
13	**VOE 14541326**	1					Ground cable	Cable de masa	Cabo terra	Câble mise à terre	S/N -10451
	VOE 14599460	1					Battery cable	Cable de batería	Cabo da bateria	Câble de batterie	S/N 10452-
14	**VOE 979019**	2					Hexagon nut	Tuerca hexagonal	Porca sextavada	Écrou hexagonal	
15	**VOE 14529928**	1					Cover	Capo	Tampa	Capot	

1	**8279230**	**Câbles, batterie** **Cabos, bateria** **Cables, batería** **Cables, battery**	Catalogue id **20060**	Group **371**
2			Illustr. No **1019165**	Section **100**
3			Issue **PUB 20021254-C**	Page **235**
4				
5				

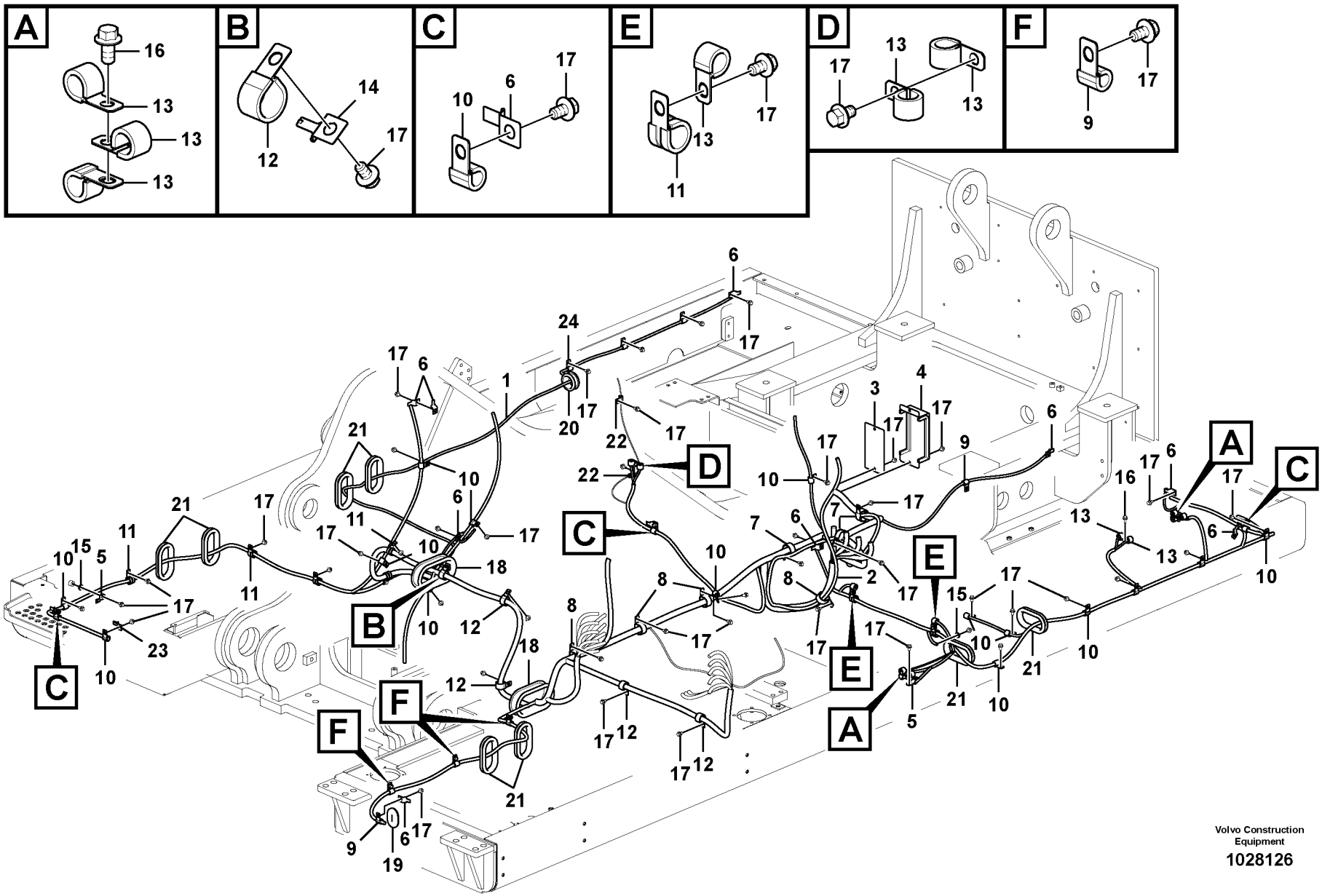

Volvo Construction Equipment

1028126

Fig.	Part No.	Quantity 1	2	3	PS	KIT	Description	Denominación	Denominação	Dénomination	Notes
1	**VOE 14540100**	1					Wire harness	Manojo cables	Chicote	Faisceau electrique	S/N 10001-10089
	VOE 14558853	1					Cable harness	Manojo cables	Chicote cabos	Faisceau câbles	S/N 10090-10244
	VOE 14558864	1					Cable harness	Manojo cables	Chicote cabos	Faisceau câbles	S/N 10245-10337
	VOE 14569833	1					Cable harness	Manojo cables	Chicote cabos	Faisceau câbles	S/N 10338-10423
	VOE 14591538	1					Cable harness	Manojo cables	Chicote cabos	Faisceau câbles	S/N 10424-10538
	VOE 14612628	1					Cable harness	Manojo cables	Chicote	Faisceau cables	S/N 10539-10748
	VOE 14626052	1					Cable harness	Manojo cables	Chicote cabos	Faisceau câbles	S/N 10749-10819
	VOE 14631817	1					Wire harness	Manojo cables	Chicote	Faisceau electrique	S/N 10820-
2	**VOE 14524214**	1					Wire harness	Manojo cables	Chicote	Faisceau cables	
3	**VOE 14507570**	1					Bracket	Hierro apoyo	Suporte	Ferrure-support	S/N -10604
	VOE 14540862	1					Bracket	Consola	Suporte	Console	S/N 10605-10819
	VOE 14558820	1					Bracket	Consola	Suporte	Console	S/N 10820-
4	**VOE 14507571**	1					Cover	Capo	Tampa	Capot	
5	**VOE 14522575**	2					Clip	Clip	Clipe	Clip	
6	**VOE 14510011**	12					Clip	Clip	Clipe	Clip	S/N -10819
		12			NS		Clip	Clip	Clipe	Clip	S/N 10820-
7	**VOE 14508690**	3					Clip	Clip	Clipe	Clip	
8	**VOE 14515523**	4					Clip	Clip	Clipe	Clip	
9	**VOE 14500292**	5					Clip	Clip	Clipe	Clip	
10	**VOE 14500293**	18					Clip	Clip	Clipe	Clip	
11	**VOE 14500295**	7					Clip	Clip	Clipe	Clip	
12	**VOE 14500297**	5					Clip	Clip	Clipe	Clip	
13	**VOE 14529345**	12					Clip	Clip	Clipe	Clip	
14	**VOE 14881252**	1					Clip	Clip	Clipe	Clip	
15	**VOE 960148**	2					Washer	Arandela	Arruela	Rondelle	
16	**VOE 946441**	3					Flange screw	Tornillo embridado	Parafuso flangeado	Vis à embase	
17	**VOE 946471**	60					Flange screw	Tornillo embridado	Parafuso flangeado	Vis à embase	
18	**VOE 14524164**	2					Grommet	Pasaje	Passa muro	Passe fil	
19	**VOE 14511453**	1					Grommet	Pasaje	Passa muro	Passe fil	
20	**VOE 14529112**	1					Grommet	Pasaje	Passa muro	Passe fil	

1	**8279230**	**Câble et faisceau de câbles, principal** **Cabo e chicote, principais** **Haz de cables, principal** **Cable and wire harness, main**	Catalogue id **20060**	Group **371**
2				
3			Illustr. No **1028126**	Section **200**
4				
5			Issue **PUB 20021254-C**	Page **237**

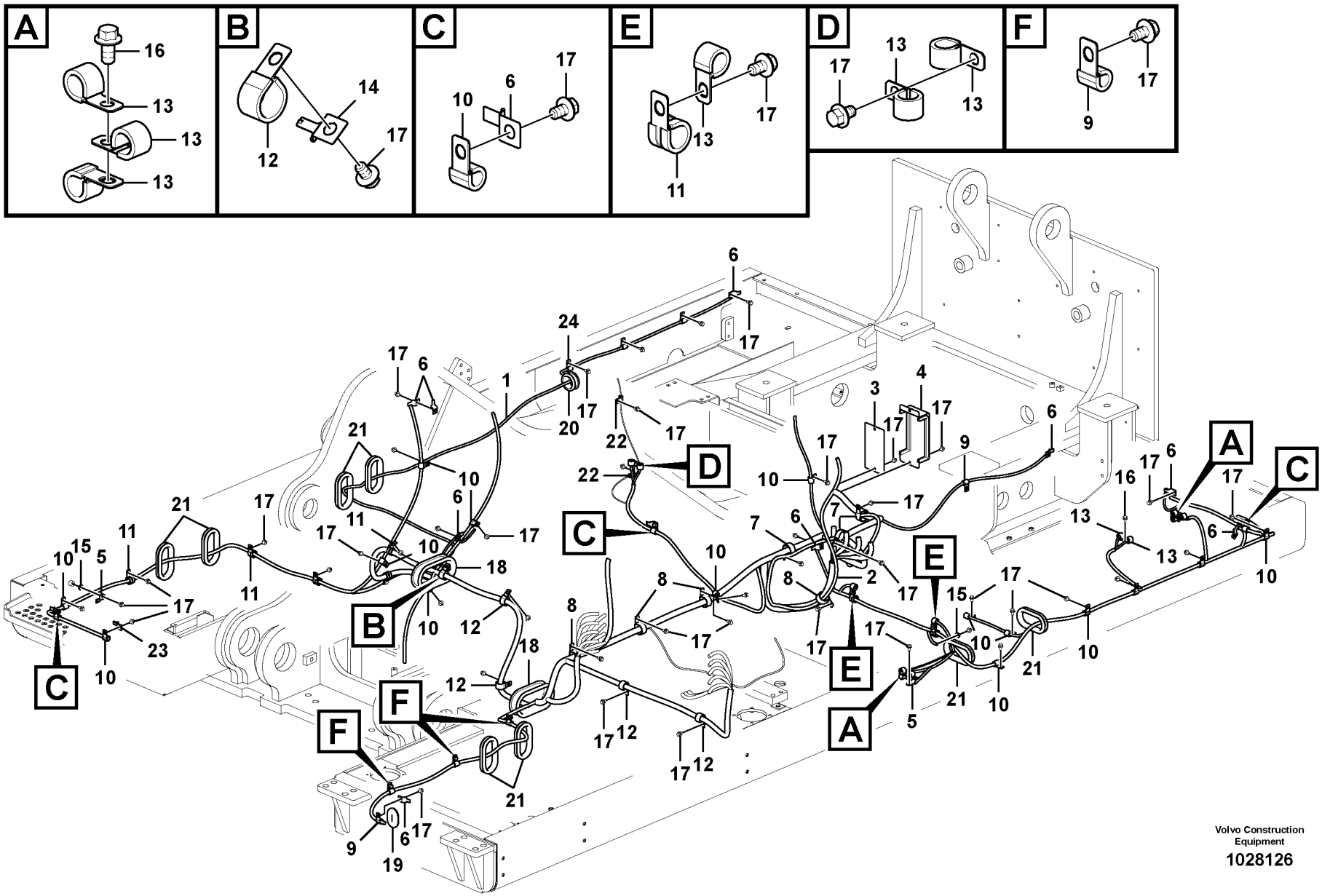

Volvo Construction Equipment

1028126

Fig.	Part No.	Quantity 1	2	3	P S	K I T	Description	Denominación	Denominação	Dénomination	Notes
21	**VOE 14531002**	7					Grommet	Pasaje	Passa muro	Passe fil	S/N 10001-10024
	VOE 14531002	8					Grommet	Pasaje	Passa muro	Passe fil	S/N 10025-
22	**VOE 14500290**	2					Clip	Clip	Clipe	Clip	
23	**VOE 14881252**	1					Clip	Clip	Clipe	Clip	
24	**VOE 14500292**	3					Clip	Clip	Clipe	Clip	S/N 10001-10024
	VOE 14500291	3					Clip	Clip	Clipe	Clip	S/N 10025-

1	**8279230**	**Câble et faisceau de câbles, principal** **Cabo e chicote, principais** **Haz de cables, principal** **Cable and wire harness, main**	Catalogue id **20060**	Group **371**
2			Illustr. No **1028126**	Section **200**
3			Issue **PUB 20021254-C**	Page **239**
4				
5				

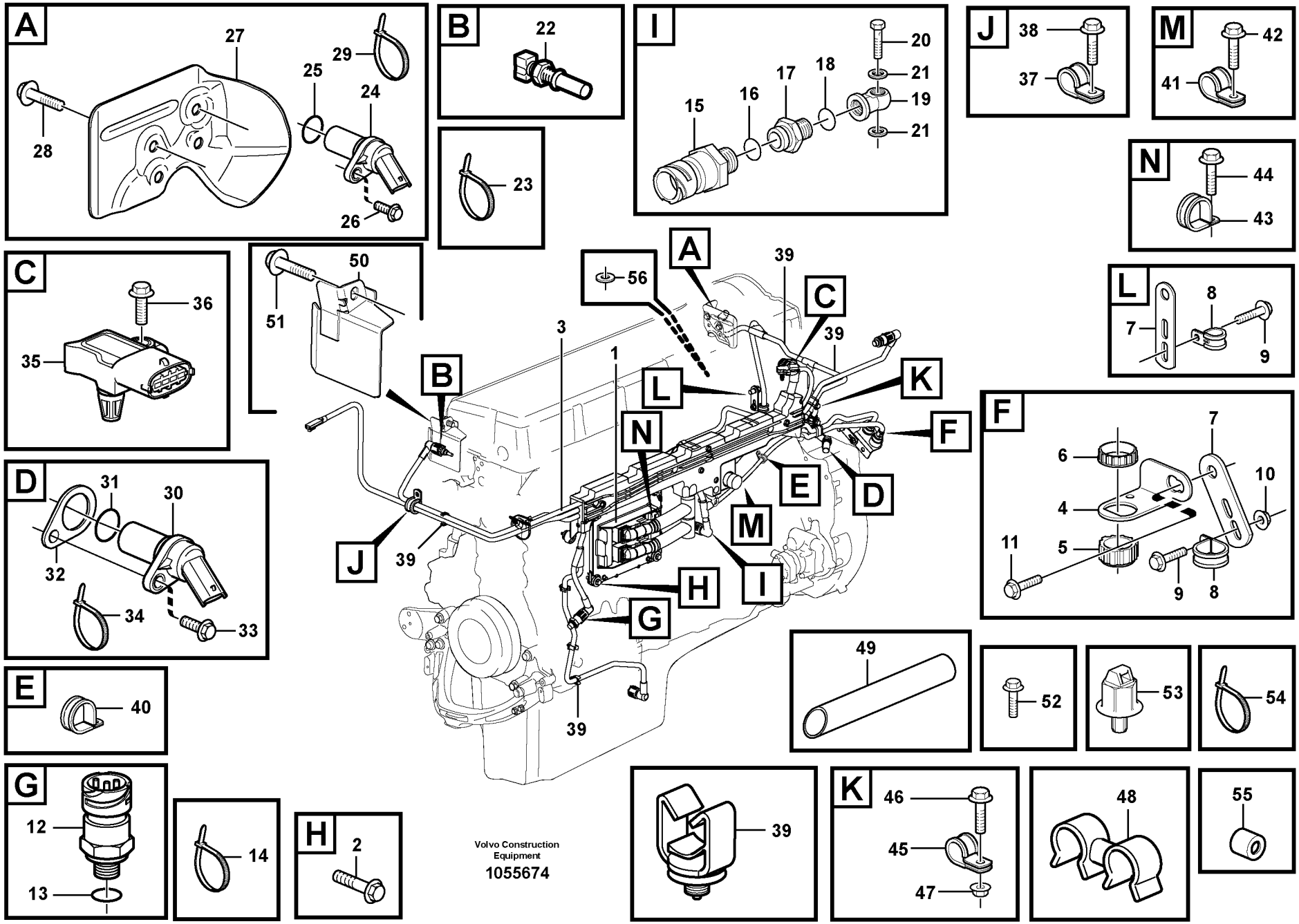

Volvo Construction Equipment

1055674

Fig.	Part No.	Quantity 1	2	3	PS	KIT	Description	Denominación	Denominação	Dénomination	Notes
1	**VOE 20814604**	1					ECU	ECU	ECU	ECU	
2	**VOE 13947760**	4					Screw	Tornillo	Parafuso	Vis	
3	**VOE 11158395**	1			SS		Cable harness	Manojo cables	Chicote cabos	Faisceau câbles	ENG - 41818
	VOE 15106747	1					Wiring harness drawing			Plan assemblage faisceau	ENG 41819 -
4	**VOE 3988328**	1					Bracket	Consola	Suporte	Console	
5	**VOE 20374157**	1					Cap	Caperuza	Tampa	Chapeau	
6	**VOE 3963413**	1					Ring	Anillo	Anel	Bague	
7	**VOE 13965536**	2					Bracket	Consola	Suporte	Console	
8	**VOE 13949746**	2					Clamp	Abrazadera	Braçadeira	Collier serrage	ID = 12.7 MM
9	**VOE 946440**	2					Flange screw	Tornillo embridado	Parafuso flangeado	Vis à embase	M8 x 16 MM
10	**VOE 948645**	1					Flange lock nut	Contratuerca embridada	Contra porca flange	Contre-écrou à bride	
11	**VOE 946502**	2					Flange screw	Tornillo embridado	Parafuso flangeado	Vis à embase	M12 x 20 MM
12	**VOE 20499340**	1					Pressure sensor	Sensor de presión	Sensor de pressão	Capteur de pression	SE2501 E PROD
	VOE 20796744	1					Pressure sensor	Sensor de presión	Sensor de pressão	Capteur de pression	SE2501 L PROD
13	**VOE 968559**	1					•O-ring	•Anillo tórico	•Anel-o	•Joint torique	
14	**VOE 948211**	1					Cable tie	Abrazadera de cinta	Braçadeira	Serre-câble	L = 275 MM
15	**VOE 20886108**	1					Sensor	Sensor	Sensor	Capteur	SE2301 ENG - 19495
16	**VOE 968559**	1					•O-ring	•Anillo tórico	•Anel-o	•Joint torique	
	VOE 20898038	1					Sensor	Sensor	Sensor	Capteur	SE2301 ENG 19496 - 39310
	VOE 968559	1					•O-ring	•Anillo tórico	•Anel-o	•Joint torique	
	VOE 21302639	1					Pressure sensor	Sensor de presión	Sensor de pressão	Capteur de pression	SE2301 ENG 39311 -
17	**VOE 11447109**	1					Adapter	Adaptador	Adaptador	Adaptateur	
18	**VOE 968559**	1					•O-ring	•Anillo tórico	•Anel-o	•Joint torique	
19	**VOE 8192453**	1					Nipple	Niple	Niple	Raccord	
20	**VOE 941686**	1					Hollow screw	Tornillo perforado	Parafuso união	Vis creuse	

1	**8279230**
2	
3	
4	
5	

Faisceau câbles, moteur, Ecu
Chicote de cabos, motor, ECU
Manojo cables, motor, Ecu
Cable harness, engine, Ecu

Catalogue id **20060**	Group **371**
Illustr. No **1055674**	Section **300**
Issue **PUB 20021254-C**	Page **241**

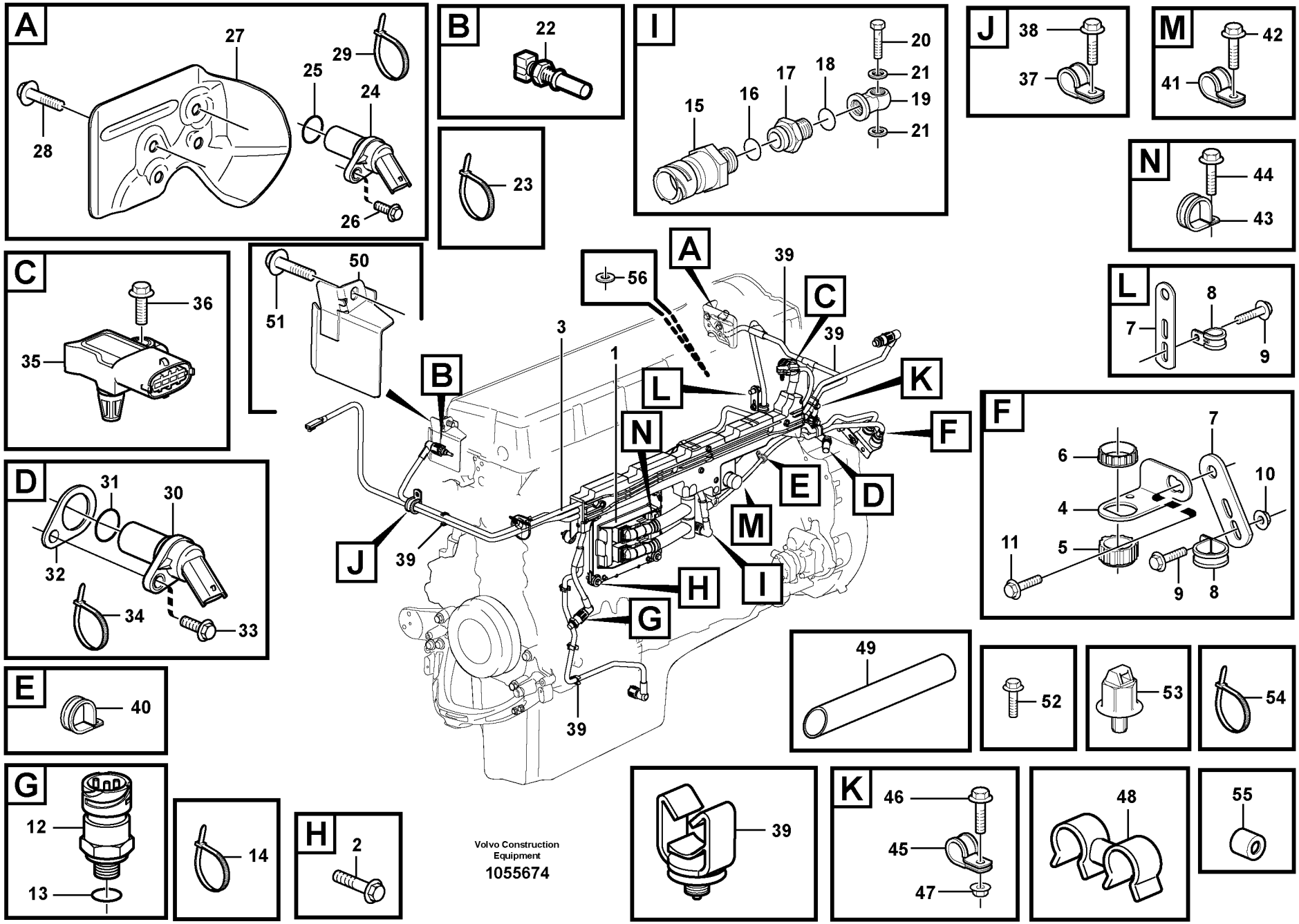

Volvo Construction Equipment

1055674

Fig.	Part No.	Quantity 1	2	3	PS	KIT	Description	Denominación	Denominação	Dénomination	Notes
21	**VOE 982724**	2					Gasket	Junta	Junta	Joint	
22	**VOE 20513340**	1					Sensor	Sensor	Sensor	Capteur	SE2606
23	**VOE 983472**	REQ					Cable tie	Abrazadera de cinta	Braçadeira	Serre-câble	L = 148 MM
24	**VOE 20513343**	1					Sensor	Sensor	Sensor	Capteur	SE2703
25		1			NS		•O-ring	•Junta torica	•Anel de vedação-O	•Joint Torique	
26	**VOE 946440**	1					Flange screw	Tornillo embridado	Parafuso flangeado	Vis à embase	
27	**VOE 20750729**	1					Heat Shield	Defensa Termica	Proteção térmica	Pare-chaleur	
28	**VOE 13946544**	2					Screw	Tornillo	Parafuso	Vis	M6 x 16 MM
	VOE 946440	2					Flange screw	Tornillo embridado	Parafuso flangeado	Vis à embase	M8 x 16 MM
29	**VOE 983472**	1					Cable tie	Abrazadera de cinta	Braçadeira	Serre-câble	L = 148 MM
30	**VOE 20513343**	1					Sensor	Sensor	Sensor	Capteur	SE2701
31		1			NS		•O-ring	•Junta torica	•Anel de vedação-O	•Joint Torique	
32	**VOE 20556179**	REQ					Shim	Arandela Ajuste	Calço	Cale d'épaisseur	THICK = 0,6 MM
33	**VOE 946440**	1					Flange screw	Tornillo embridado	Parafuso flangeado	Vis à embase	
34	**VOE 983472**	1					Cable tie	Abrazadera de cinta	Braçadeira	Serre-câble	L = 148 MM
35	**VOE 20524936**	1					Pressure sensor	Sensor de presión	Sensor de pressão	Capteur de pression	SE2507, SE2508
36	**VOE 13946934**	1					Screw	Tornillo	Parafuso	Vis	M6 x 20 MM
37	**VOE 13949746**	1					Clamp	Abrazadera	Braçadeira	Collier serrage	
38	**VOE 946440**	1					Flange screw	Tornillo embridado	Parafuso flangeado	Vis à embase	
39	**VOE 20440939**	7					Clamp	Abrazadera	Braçadeira	Collier serrage	
40	**VOE 949746**	2					Clamp	Abrazadera	Braçadeira	Collier serrage	
41	**VOE 949746**	2					Clamp	Abrazadera	Braçadeira	Collier serrage	
42	**VOE 946440**	1					Flange screw	Tornillo embridado	Parafuso flangeado	Vis à embase	
43	**VOE 13949997**	2					Clamp	Abrazadera	Braçadeira	Collier serrage	ID = 31.8 MM
44	**VOE 946440**	2					Flange screw	Tornillo embridado	Parafuso flangeado	Vis à embase	
45	**VOE 11000239**	1					Clamp	Abrazadera	Braçadeira	Collier serrage	
46	**VOE 946440**	1					Flange screw	Tornillo embridado	Parafuso flangeado	Vis à embase	
47	**VOE 948645**	1					Flange lock nut	Contratuerca embridada	Contra porca flange	Contre-écrou à bride	
48	**VOE 3121512**	1					Retaining clip	Retenedor	Clipe	Retenue	ENG 14927 -
49	**VOE 20711293**	1					Tube	Tubo	Tubo	Tube	ENG - 18245, ENG 22799 -

1	**8279230**	**Faisceau câbles, moteur, Ecu** **Chicote de cabos, motor, ECU** **Manojo cables, motor, Ecu** **Cable harness, engine, Ecu**	Catalogue id **20060**	Group **371**
2			Illustr. No **1055674**	Section **300**
3			Issue **PUB 20021254-C**	Page **243**
4				
5				

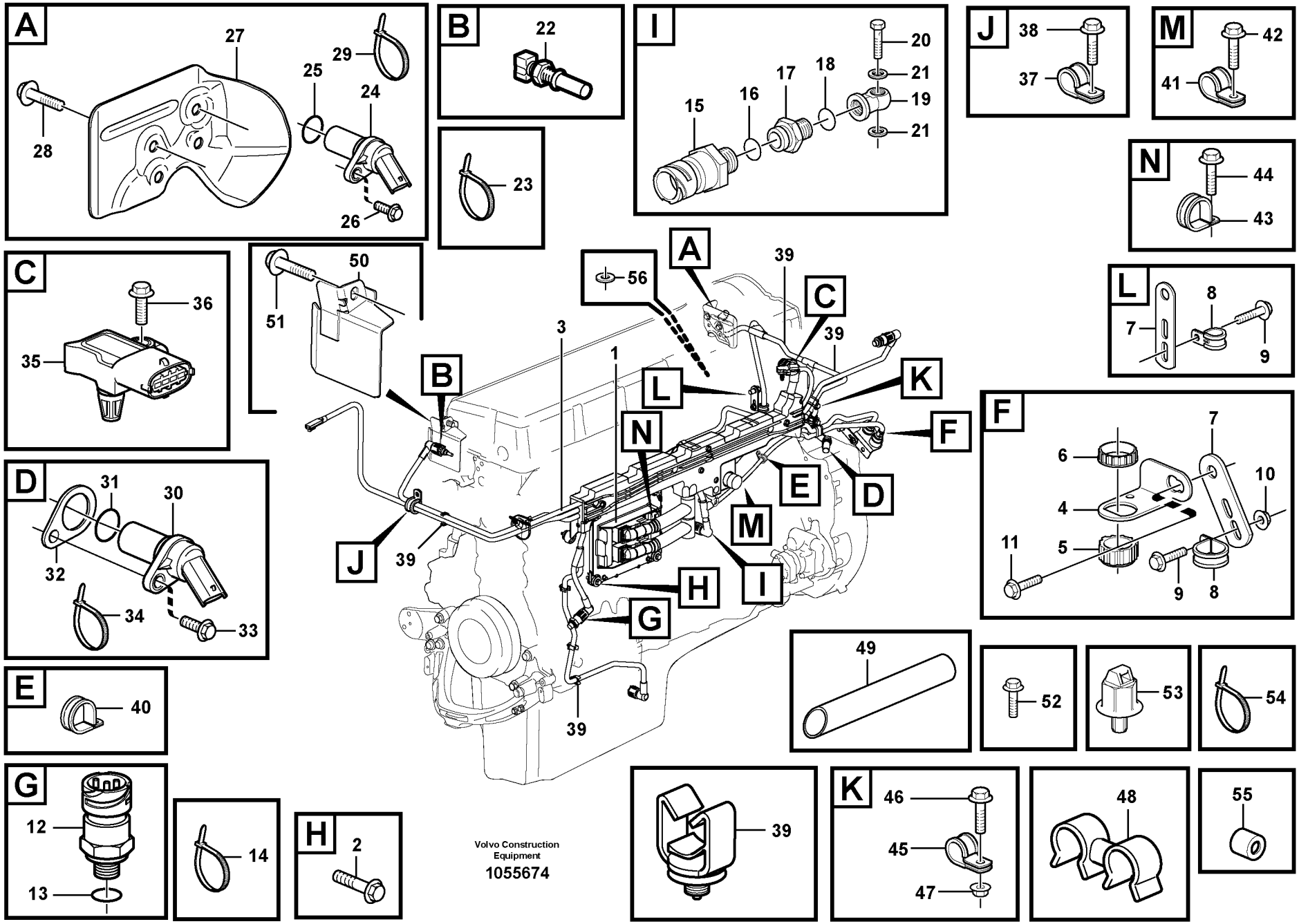

Volvo Construction Equipment

1055674

Fig.	Part No.	Quantity 1	2	3	PS	KIT	Description	Denominación	Denominação	Dénomination	Notes
50		1			NS		Heat Shield	Defensa Termica	Proteção térmica	Pare-chaleur	ENG 18246 - 22798
51		2			SE		Flange screw	Torn embridado	Parafuso de flange	Vis à bride	ENG 18246 - 22798
52	**VOE 946440**	3					Flange screw	Tornillo embridado	Parafuso flangeado	Vis à embase	M8 x 16 MM
	VOE 947760	1					Flange screw	Tornillo embridado	Parafuso flangeado	Vis à embase	M8 x 40 MM
	VOE 946502	1					Flange screw	Tornillo embridado	Parafuso flangeado	Vis à embase	M12 x 20 MM
53	**VOE 8131393**	6					Cage	Soporte	Carcaça	Support	
54	**VOE 983472**	REQ					Cable tie	Abrazadera de cinta	Braçadeira	Serre-câble	L = 148 MM
55	**VOE 848229**	1					Spacer Sleeve	Manguito Dist	Luva espaçadora	Doui.entretoise	
56	**VOE 192289**	4					Washer	Arandela	Arruela	Rondelle	

1	**8279230**	**Faisceau câbles, moteur, Ecu** **Chicote de cabos, motor, ECU** **Manojo cables, motor, Ecu** **Cable harness, engine, Ecu**	Catalogue id **20060**	Group **371**
2			Illustr. No **1055674**	Section **300**
3			Issue **PUB 20021254-C**	Page **245**
4				
5				

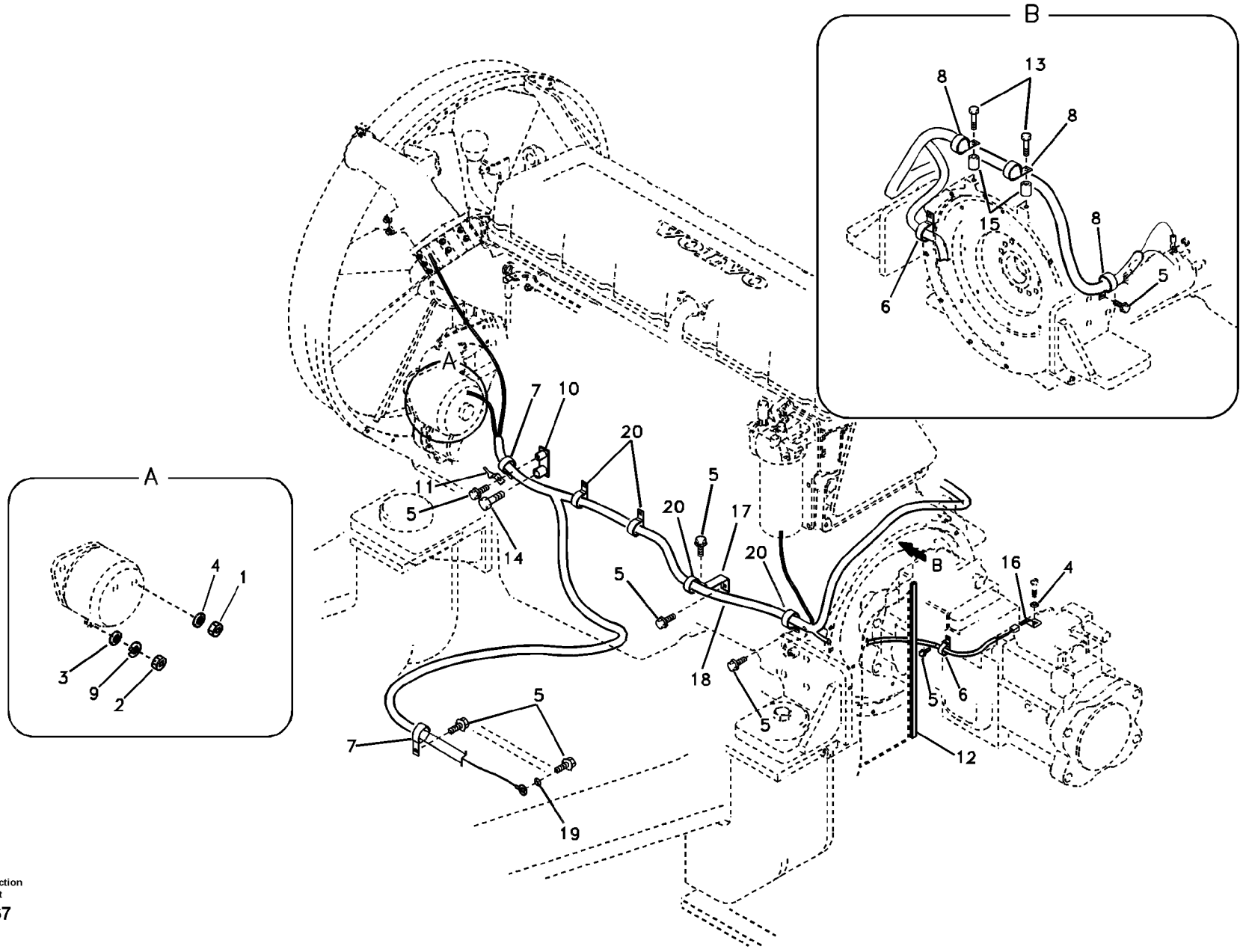

Volvo Construction Equipment

1019167

Fig.	Part No.	Quantity 1	2	3	PS	KIT	Description	Denominación	Denominação	Dénomination	Notes
1	**VOE 983303**	1					Hexagon nut	Tuerca hexagonal	Porca sextavada	Écrou hexagonal	
2	**VOE 983302**	1					Hexagon nut	Tuerca hexagonal	Porca sextavada	Écrou hexagonal	
3	**VOE 955892**	1					Washer	Arandela	Arruela	Rondelle	
4	**VOE 955894**	2			SS		Washer	Arandela	Arruela	Rondelle	
5	**VOE 946471**	10					Flange screw	Tornillo embridado	Parafuso flangeado	Vis à embase	
6	**VOE 14500290**	2					Clip	Clip	Clipe	Clip	
7	**VOE 14500297**	2					Clip	Clip	Clipe	Clip	
8	**VOE 14500293**	5					Clip	Clip	Clipe	Clip	
9	**VOE 955919**	1					Spring washer	Arandela elástica	Arruela de pressão	Rondelle élastique	
10	**VOE 14527283**	1					Bracket	Hierro Apoyo	Suporte	Ferrure-support	
11	**VOE 14522575**	1					Clip	Clip	Clipe	Clip	
12	**VOE 14880936**	1					Weatherstrip	Lamelunas	Guarnição	Caoutchouc d etancheite	SER NO 10001-10104
13	**VOE 978933**	2					Hexagon screw	Tornillo hexagonal	Parafuso sextavado	Vis à tête hexagonale	
14	**VOE 978936**	1					Hexagon screw	Tornillo hexagonal	Parafuso sextavado	Vis à tête hexagonale	
15	**VOE 14527464**	2					Spacer	Distanciador	Espaçador	Entretoise	
16	**VOE 14881249**	1					Clip	Clip	Clipe	Clip	
17	**VOE 14529258**	1					Bracket	Consola	Suporte	Console	
18	**VOE 14533629**	1					Wire harness	Manojo cables	Chicote	Faisceau cables	SER NO 10001-10337
	VOE 14574547	1					Cable harness	Manojo cables	Chicote cabos	Faisceau câbles	SER NO 10338-
19	**VOE 955922**	1					Spring washer	Arandela elástica	Arruela de pressão	Rondelle élastique	
20	**VOE 14547765**	3					Clip	Clip	Clipe	Clip	

1	**8279230**	**Faisceau de câbles, moteur** **Chicote, motor** **Haz de cables, motor** **Cable harness, engine**	Catalogue id **20060**	Group **371**
2			Illustr. No **1019167**	Section **400**
3			Issue **PUB 20021254-C**	Page **247**
4				
5				

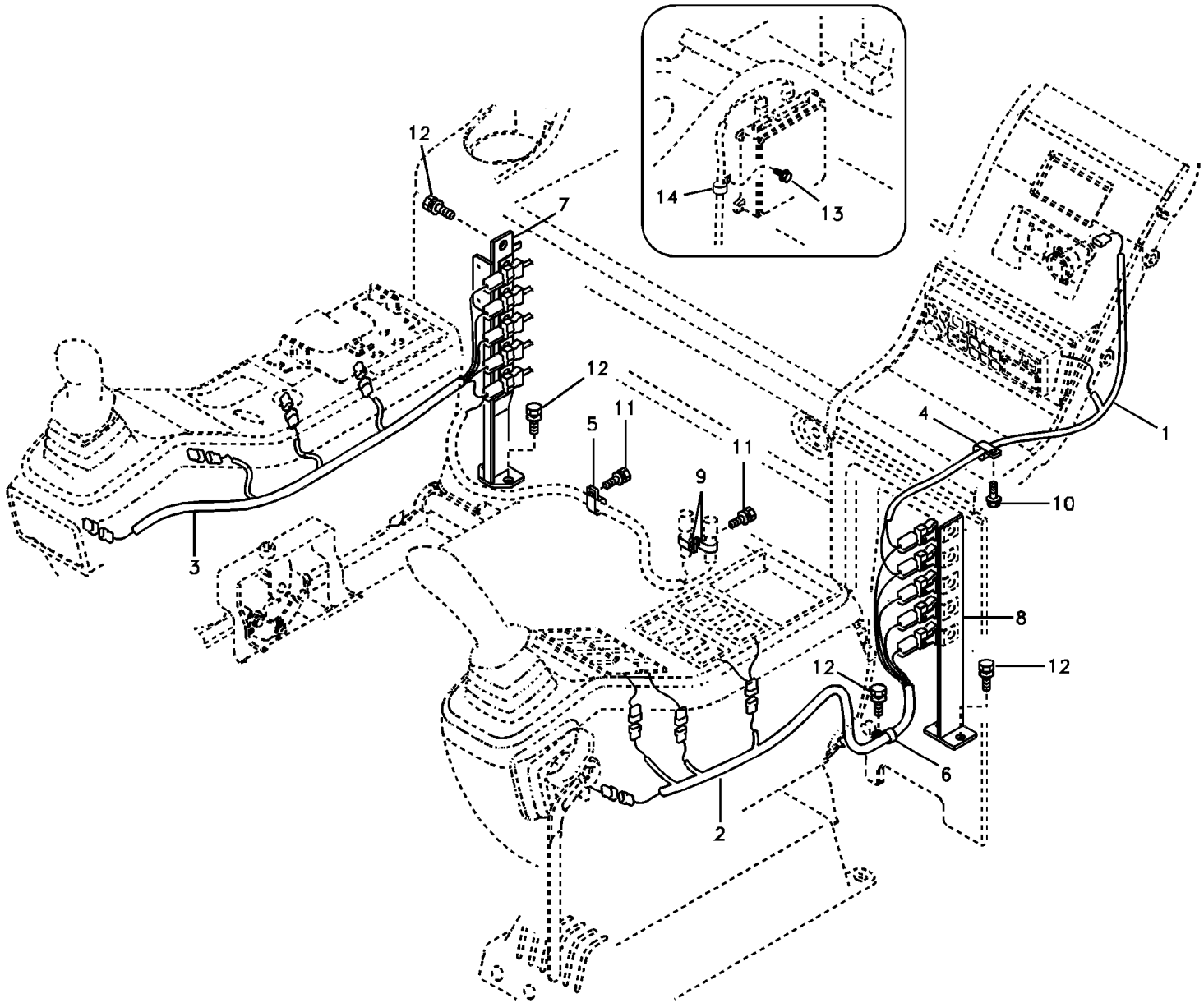

Volvo Construction Equipment

1019168

Fig.	Part No.	Quantity 1	2	3	PS	KIT	Description	Denominación	Denominação	Dénomination	Notes
1	**VOE 14520105**	1					Wire harness	Manojo cables	Chicote	Faisceau electrique	S/N -10747
2	**VOE 14535881**	1					Wire harness	Manojo cables	Chicote	Faisceau electrique	S/N -10337
	VOE 14578493	1					Cable harness	Manojo cables	Chicote cabos	Faisceau câbles	S/N 10338-10747
	VOE 14621210	1					Cable harness	Manojo cables	Chicote cabos	Faisceau câbles	S/N 10748-10819
	VOE 14633283	1					Cable harness	Manojo cables	Chicote cabos	Faisceau câbles	S/N 10820-
3	**VOE 14524421**	1					Wire harness	Manojo cables	Chicote	Faisceau cables	S/N -10819
	VOE 14632598	1					Cable harness	Manojo cables	Chicote cabos	Faisceau câbles	S/N 10820-
4	**VOE 14500294**	1					Clip	Clip	Clipe	Clip	
5	**VOE 14500293**	1					Clip	Clip	Clipe	Clip	
6	**VOE 14500297**	1					Clip	Clip	Clipe	Clip	
7	**VOE 14527157**	1					Bracket	Consola	Suporte	Console	S/N -10819
	VOE 14631793	1					Bracket	Consola	Suporte	Console	S/N 10820-
8	**VOE 14511553**	1					Bracket	Ménsula	Suporte	Console	S/N -10819
	VOE 14633737	1					Bracket	Consola	Suporte	Console	S/N 10820-
9	**VOE 14529345**	2					Clip	Clip	Clipe	Clip	
10	**VOE 947107**	1					Flange screw	Tornillo embridado	Parafuso flangeado	Vis à embase	
11	**VOE 946440**	2					Flange screw	Tornillo embridado	Parafuso flangeado	Vis à embase	
12	**VOE 946441**	5					Flange screw	Tornillo embridado	Parafuso flangeado	Vis à embase	
13	**VOE 946471**	1					Flange screw	Tornillo embridado	Parafuso flangeado	Vis à embase	
14	**VOE 14500298**	1					Clip	Clip	Clipe	Clip	

1	**8279230**	**Câble et faisceau de câbles, tableau de bord** **Cabo e chicote, painel de instrumentos** **Haz de cables, panel de instrumentos** **Cable and wire harness, instrument panel**	Catalogue id **20060**	Group **371**
2			Illustr. No **1019168**	Section **500**
3			Issue **PUB 20021254-C**	Page **249**
4				
5				

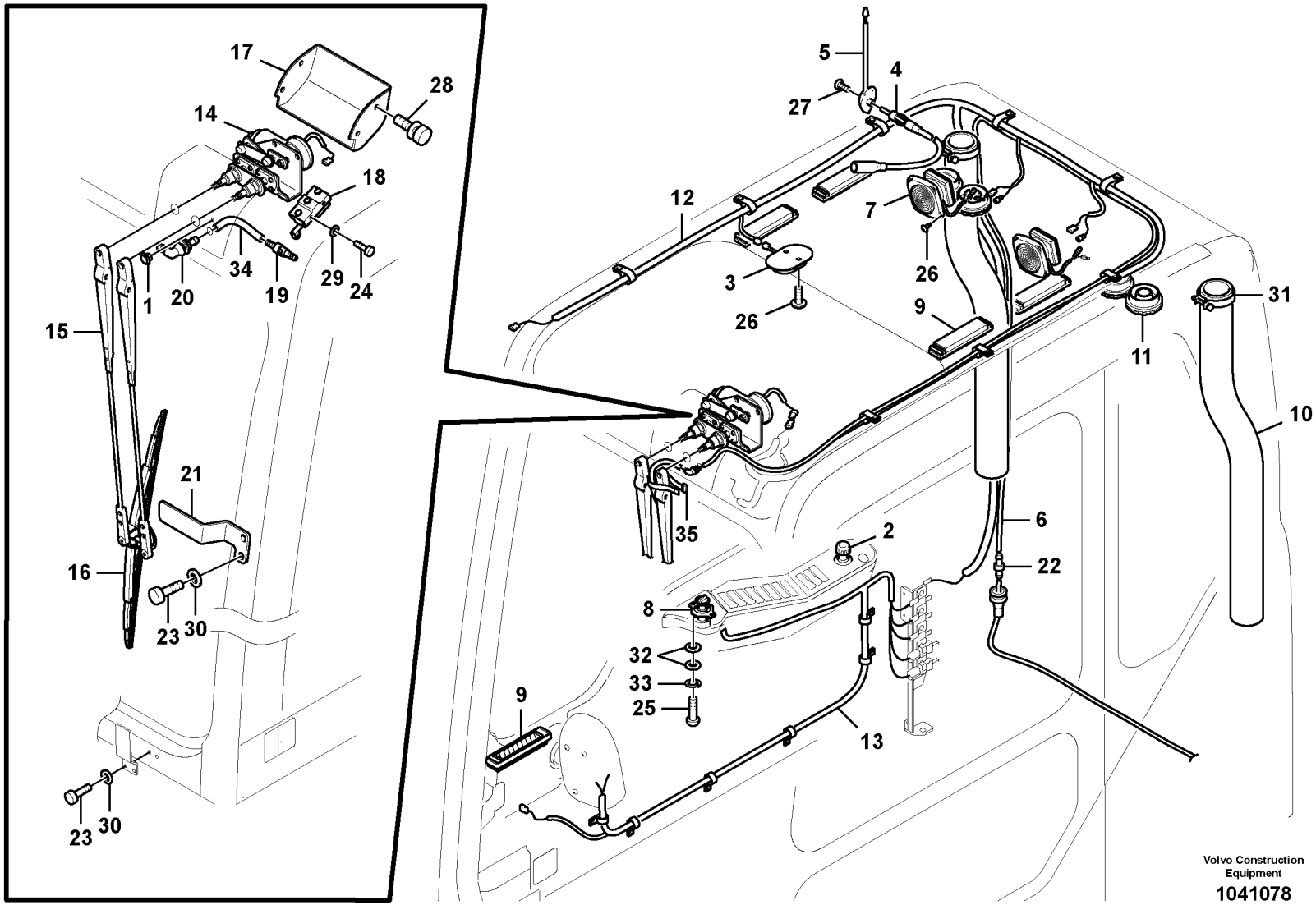
17
28
14
18
1
20
34
19
29
24
15
21
16
23
30
23
30
5
4
27
12
7
26
3
26
9
11
31
10
35
2
6
22
8
32
33
25
9
13
Volvo Construction Equipment
1041078

Fig.	Part No.	Quantity 1	2	3	PS	KIT	Description	Denominación	Denominação	Dénomination	Notes
1	**VOE 14523000**	1	1				Cap	Capuchón	Tampa	Capot	
2	**VOE 14621274**	1	1				Cigarette lighter	Encendedor	Acendedor de cigarros	Allume-cigares	
3	**VOE 14529090**	1	1				Interior lamp	Lámpara interior	Luze cortesia	Lampe intérieure	
	SA 1122-01690	2	2				•Bulb	•Bombilla	•Lâmpada	•Ampoule	
4	**VOE 14515593**	2	2				Cable	Cable	Cabo	Câble	
5	**VOE 14535346**	1	1				Antenna	Antena	Antena	Antenne	
6	**VOE 14880441**	1	1				Hose	Manguera	Mangueira	Flexible	
7	**VOE 14529230**	2	2				Speaker	Altavoz	Alto-falante	Haut-parleur	
8	**VOE 14542152**	1	1				Switch	Interruptor	Interruptor	Contacteur	
9	**VOE 14517615**	5	5				Grille	Rejilla	Grade	Grille	
10	**VOE 14505524**	2	2				Hose	Manguera	Mangueira	Flexible	
11	**VOE 11104372**	4	4				Air outlet	Boquilla	Saída de ar	Gicleur air	(VOE 14505525)
12	**VOE 14505541**	1	1				Wire harness	Manojo cables	Chicote	Faisceau electrique	
13	**VOE 14524053**	1	1				Wire harness	Manojo cables	Chicote	Faisceau electrique	
14	**VOE 14530079**	1	1				Wiper motor	Motor limpiaparabrisas	Motor do limpador para-bri	Moteur essuie-glace	(VOE 14508627) S/N -10940
	VOE 14630974	1	1				Wiper motor	Motor limpiaparabrisas	Motor do limpador para-bri	Moteur essuie-glace	S/N 10941-
15	**VOE 14522412**	1	1				Wiper arm	Brazo limpiaparabrisas	Braço limpador para-brisa	Bras d'essuie-glace	S/N -10940
	VOE 14630975	1	1				Wiper arm	Brazo limpiaparabrisas	Braço limpador para-brisa	Bras d'essuie-glace	S/N 10941-
16	**VOE 14508629**	1	1				Wiper blade	Hoja limpiafaros	Palheta do limpador	Balai d'essuie-glace	S/N -10940
	VOE 14632032	1	1				Wiper blade	Hoja limpiafaros	Palheta do limpador	Balai d'essuie-glace	S/N 10941-
17	**VOE 14508633**	1	1				Cover	Capó	Capô	Capot	
18	**VOE 14508635**	1	1				Switch	Interruptor	Interruptor	Contacteur	Upper limit SE3602 S/N -10940
	VOE 14634521	1	1				Switch	Interruptor	Interruptor	Rupteur	S/N 10941-
19	**ZM 4385703**	1	1				Valve	Válvula	Válvula	Valve	(VOE 14508637)
20	**VOE 14508639**	1	1				Elbow	Ángulo	Cotovelo	Coude	
21	**VOE 14511546**	1	1				Bracket	Consola	Suporte	Console	
22	**VOE 14529354**	1	1				Connector	Union	Conector	Raccord	

1	**8277140**
2	**8277142**
3	
4	
5	

Faisceaux de câbles, cabine
Chicote, cabine
Haz de cables, cabina
Cable harnesses, cab

Catalogue id **20060**	Group **371**
Illustr. No **1041078**	Section **800**
Issue **PUB 20021254-C**	Page **251**

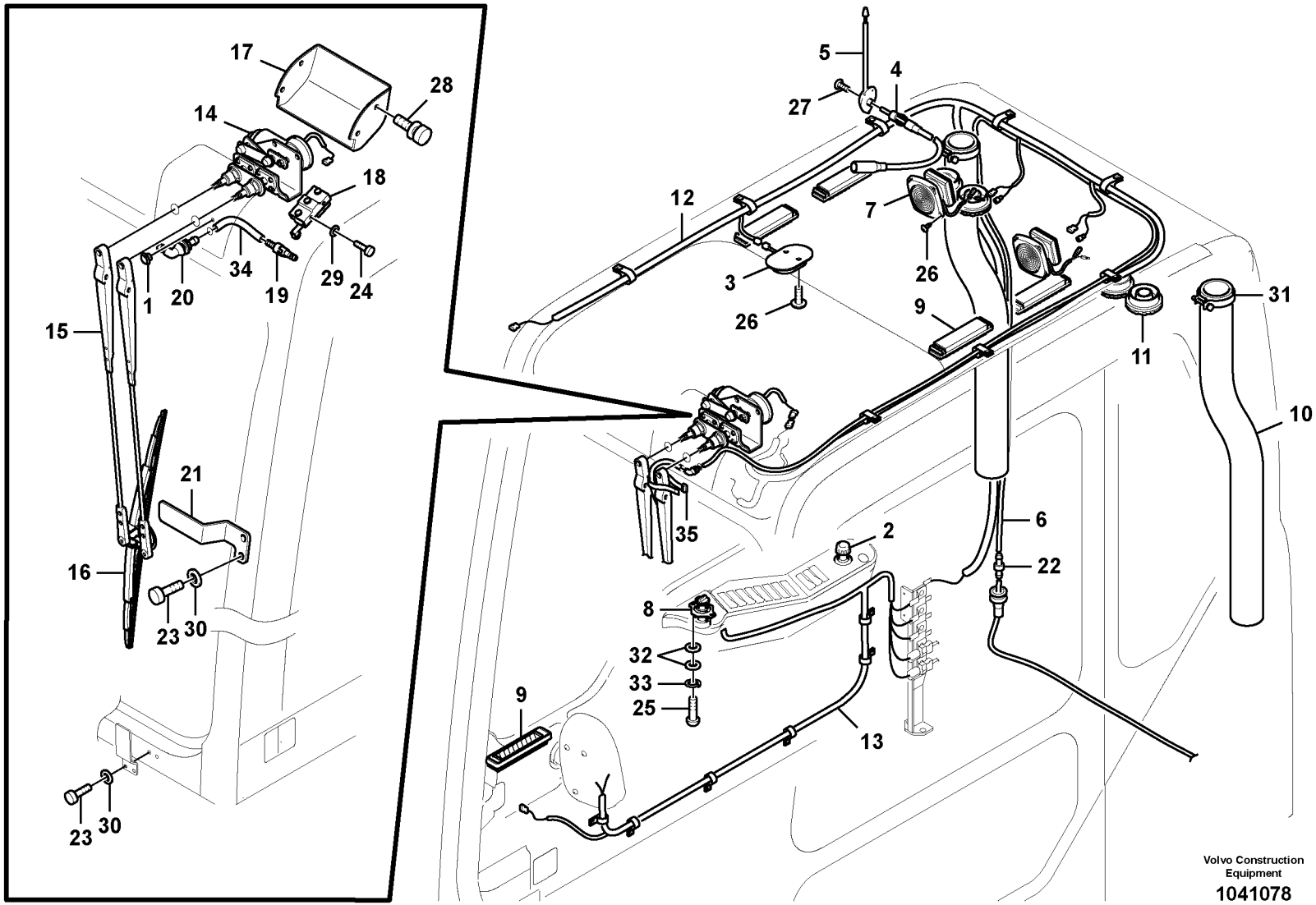
17
28
14
18
1
20
34
19
29
24
15
21
16
23
30
23
30
5
4
27
12
7
26
3
26
9
11
31
10
35
2
6
22
8
32
33
25
9
13
Volvo Construction Equipment
1041078

Fig.	Part No.	Quantity 1	2	3	PS	KIT	Description	Denominación	Denominação	Dénomination	Notes
23	**VOE 965175**	4	4				Flange screw	Tornillo embridado	Parafuso flangeado	Vis à embase	
24	**SA 9021-10405**	2	2				Cross recessed screw	Tornillo cruz	Parafuso phillips	Vis empreinte cruciforme	
25	**VOE 969404**	2	2				Six point socket screw	Racor de seis dientes	Paraf soquete sext	Vis à 6 pans creux	
26	**VOE 969407**	11	11				Six point socket screw	Racor de seis dientes	Paraf soquete sext	Vis à 6 pans creux	
27	**SA 9025-04003**	3	3				Screw	Tornillo	Parafuso	Vis	
28	**VOE 14880565**	4	4				Bolt	Perno	Parafuso	Boulon	(SA 9042-10503)
29	**VOE 14880426**	2	2				Washer	Arandela	Arruela	Rondelle	
30	**VOE 955892**	4	4				Washer	Arandela	Arruela	Rondelle	
31	**SA 9312-10350**	2	2				Clamp	Abrazadera	Braçadeira	Collier serrage	
32	**VOE 13940090**	4	4				Washer	Arandela	Arruela	Rondelle	
33	**VOE 955918**	2	2				Spring washer	Arandela elástica	Arruela de pressão	Rondelle élastique	
34	**VOE 14881195**	1	1				Hose	Manguera	Mangueira	Flexible	
35	**SA 9314-02200**	1	1				Strip clamp	Abrazadera de cinta	Cinta braçadeira	Serrage de ruban	

1	**8277140**
2	**8277142**
3	
4	
5	

Faisceaux de câbles, cabine
Chicote, cabine
Haz de cables, cabina
Cable harnesses, cab

Catalogue id **20060**	Group **371**
Illustr. No **1041078**	Section **800**
Issue **PUB 20021254-C**	Page **253**

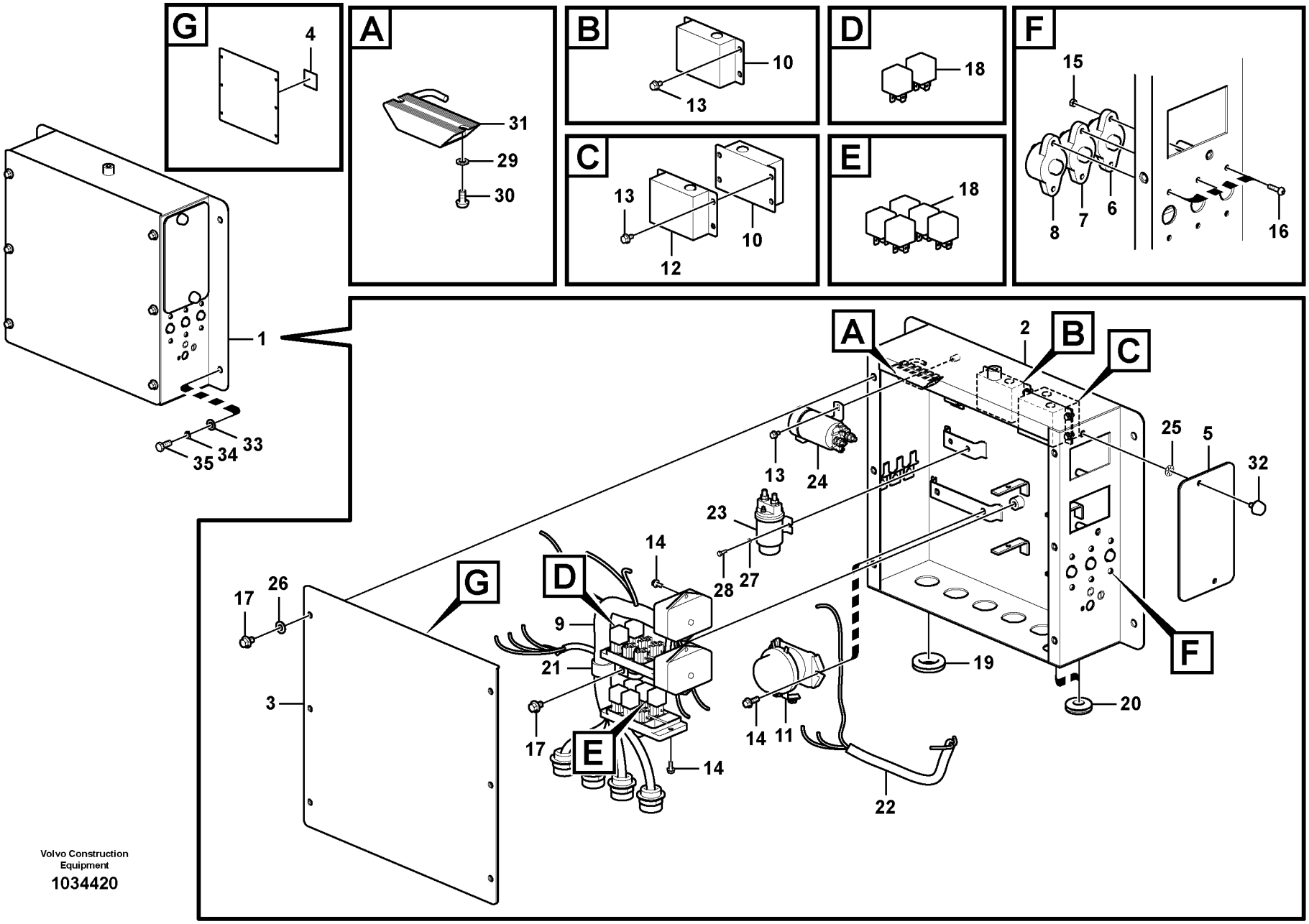

Volvo Construction Equipment

1034420

Fig.	Part No.	Quantity 1	2	3	PS	KIT	Description	Denominación	Denominação	Dénomination	Notes
1	**VOE 14524453**	1					Box	Caja semiranurada	Caixa	Boîtier	S/N -10337
	VOE 14569840	1					Box	Caja semiranurada	Caixa	Boîtier	S/N 10338-10599
	VOE 14623521	1					Box	Caja semiranurada	Caixa	Boîtier	S/N 10600-10747
		1			NS		Box	Caja	Caixa	Boîte	S/N 10748-10852
		1			SE		Box	Caja	Caixa	Boîte	S/N 10853-
2		1			NS		•Bracket	•Ménsula	•Suporte	•Console	
3	**VOE 14524228**	1					•Cover	•Capo	•Tampa	•Capot	
4	**VOE 14548705**	1					•Decal	•Decalcomania	•Adesivo	•Decalcomanie	
5	**VOE 14524234**	1					•Cover	•Capo	•Tampa	•Capot	
6	**VOE 14524454**	1					•Fuse	•Fusible	•Fusível	•Fusible	
7	**VOE 14524455**	1					•Fuse	•Fusible	•Fusível	•Fusible	
8	**VOE 14524456**	1					•Fuse	•Fusible	•Fusível	•Fusible	
9	**VOE 14556196**	1					•Wire harness	•Manojo cables	•Chicote	•Faisceau electrique	S/N -10136
	VOE 14569841	1					•Cable harness	•Manojo cables	•Chicote cabos	•Faisceau câbles	S/N 10137-10852
	VOE 14621990	1					•Wire harness	•Manojo cables	•Chicote	•Faisceau electrique	S/N 10853-
10	**VOE 14623863**	2					•Converter	•Convertidor	•	•Convertisseur	(VOE 14525233) S/N -10852
	VOE 20752237	2					•Converter	•Convertidor	•	•Convertisseur	S/N 10853-
11	**VOE 14529028**	1					•Relay	•Relé	•Relé	•Relais	Battery
12	**VOE 14508626**	1					•Control	•Mando	•Controle	•Commande	
13	**VOE 965175**	10					•Flange screw	•Tornillo embridado	•Parafuso flangeado	•Vis à embase	
14	**VOE 13945444**	10					•Screw	•Tornillo	•Parafuso	•Vis	
15	**SA 9111-10500**	6					•Nut	•Tuerca	•Porca	•Ecrou	
16	**VOE 969408**	6					•Six point socket screw	•Racor de seis dientes	•Paraf soquete sext	•Vis à 6 pans creux	
17	**VOE 946471**	7					•Flange screw	•Tornillo embridado	•Parafuso flangeado	•Vis à embase	
18	**VOE 20374662**	7					•Relay	•Relé	•Relé	•Relais	
19	**SA 9751-13606**	1					•Grommet	•Aislador pasapanel	•Ilhós	•Passe fil	
20	**VOE 14523621**	2					•Grommet	•Pasaje	•Passa muro	•Passe fil	
21	**VOE 14500297**	1					•Clip	•Clip	•Clipe	•Clip	
22	**VOE 14524439**	1					•Wire harness	•Manojo cables	•Chicote	•Faisceau electrique	

1	**8279230**
2	
3	
4	
5	

Relais électrique
Relé elétrico
Relé eléctrico
Electrical relay

Catalogue id **20060**	Group **372**
Illustr. No **1034420**	Section **200**
Issue **PUB 20021254-C**	Page **255**

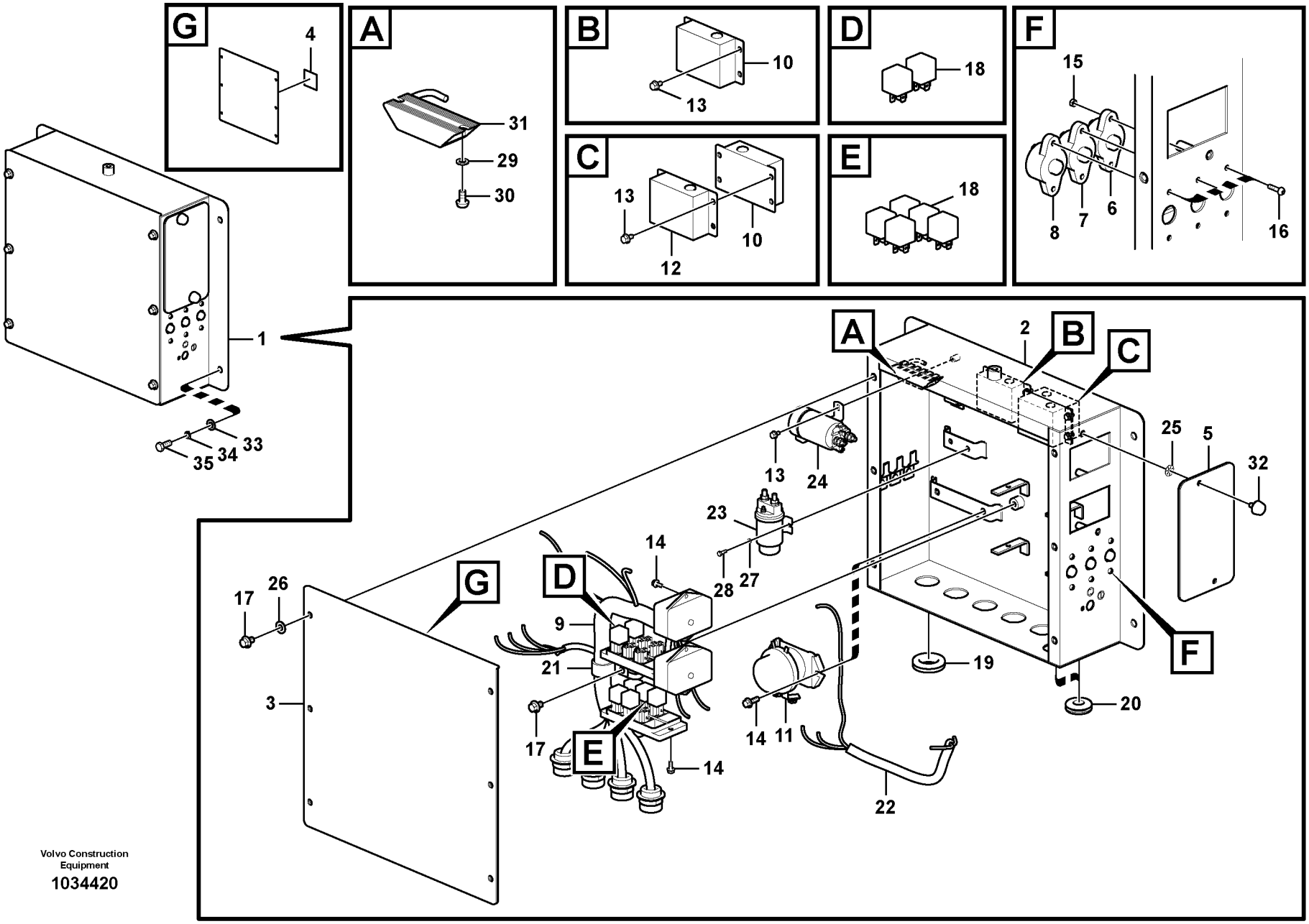

Volvo Construction Equipment

1034420

Fig.	Part No.	Quantity 1	2	3	PS	KIT	Description	Denominación	Denominação	Dénomination	Notes
23	**VOE 20367490**	1					•Relay	•Relé	•Relé	•Relais	
24	**VOE 14531201**	1					•Relay	•Rele	•Relé	•Relais	Safety
25	**VOE 14527817**	2					•Retainer	•Soporte	•Retentor	•Retenue	
26	**VOE 976945**	6					•Washer	•Arandela	•Arruela	•Rondelle	
27	**VOE 955918**	2					•Spring washer	•Arandela elástica	•Arruela de pressão	•Rondelle élastique	
28	**SA 9011-10503**	2					•Bolt	•Perno	•Parafuso	•Boulon	
29	**VOE 955892**	2					•Washer	•Arandela	•Arruela	•Rondelle	
30	**VOE 969420**	2					•Six point socket screw	•Racor de seis dientes	•Paraf soquete sext	•Vis à 6 pans creux	
31	**VOE 14529298**	1					•Box	•Caja	•Caixa	•Boîte	
32	**VOE 14508096**	2					•Knob	•Volante	•Botão	•Bouton	
33	**VOE 955897**	4					Washer	Arandela	Arruela	Rondelle	
34	**VOE 955923**	4					Spring washer	Arandela elástica	Arruela de pressão	Rondelle élastique	
35	**VOE 978932**	4					Hexagon screw	Tornillo hexagonal	Parafuso sextavado	Vis à tête hexagonale	

1	**8279230**	**Relais électrique** **Relé elétrico** **Relé eléctrico** **Electrical relay**	Catalogue id **20060**	Group **372**
2			Illustr. No **1034420**	Section **200**
3			Issue **PUB 20021254-C**	Page **257**
4				
5				

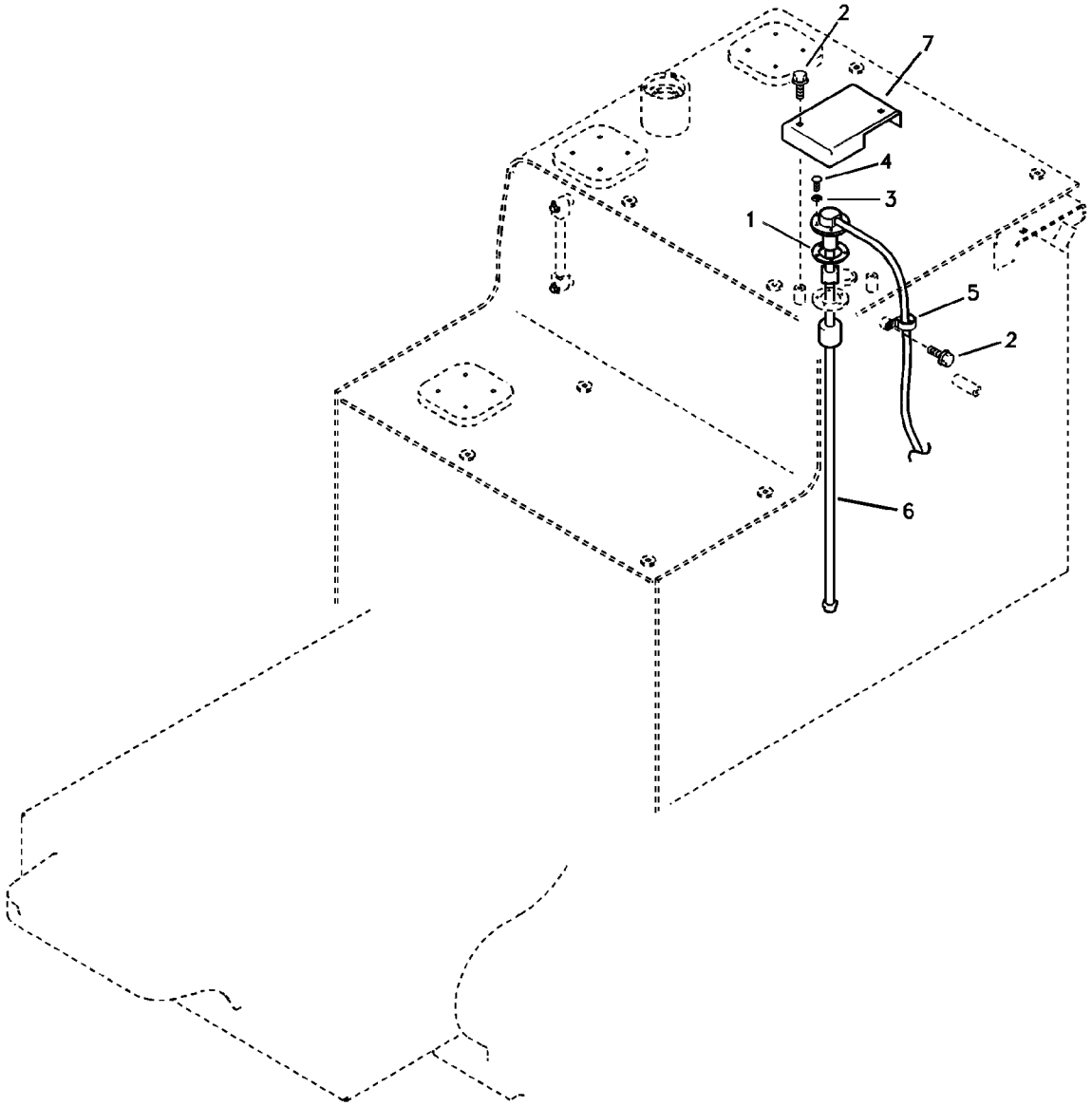
2
7
4
3
1
5
2
6

Fig.	Part No.	Quantity 1	2	3	PS	KIT	Description	Denominación	Denominação	Dénomination	Notes
1	**VOE 14509322**	1					Cover	Capo	Tampa	Capot	
2	**VOE 946471**	3					Flange screw	Tornillo embridado	Parafuso flangeado	Vis à embase	
3	**VOE 955918**	5					Spring washer	Arandela elástica	Arruela de pressão	Rondelle élastique	SER NO 10001-10223
4	**VOE 969407**	5					Six point socket screw	Racor de seis dientes	Paraf soquete sext	Vis à 6 pans creux	SER NO 10001-10223
	VOE 969405	5					Six point socket screw	Racor de seis dientes	Paraf soquete sext	Vis à 6 pans creux	SER NO 10224-
5	**VOE 14500292**	1					Clip	Clip	Clipe	Clip	SER NO 10001-10223
	VOE 14500290	1					Clip	Clip	Clipe	Clip	SER NO 10224-
6	**VOE 14524218**	1					Sender	Emisor	Emissor	Détecteur	SER NO 10001-10026
	VOE 14546519	1					Sender	Emisor	Emissor	Détecteur	SER NO 10027-10223
	VOE 14559249	1					Sensor	Sensor	Sensor	Capteur	SER NO 10224-
7	**VOE 14529332**	1					Gasket	Junta	Junta	Joint	SER NO 10001-10223

1	**8279230**	**Capteur électrique** **Sensor elétrico** **Sensor eléctrico** **Electrical sensor**	Catalogue id **20060**	Group **386**
2			Illustr. No **1019170**	Section **100**
3			Issue **PUB 20021254-C**	Page **259**
4				
5				

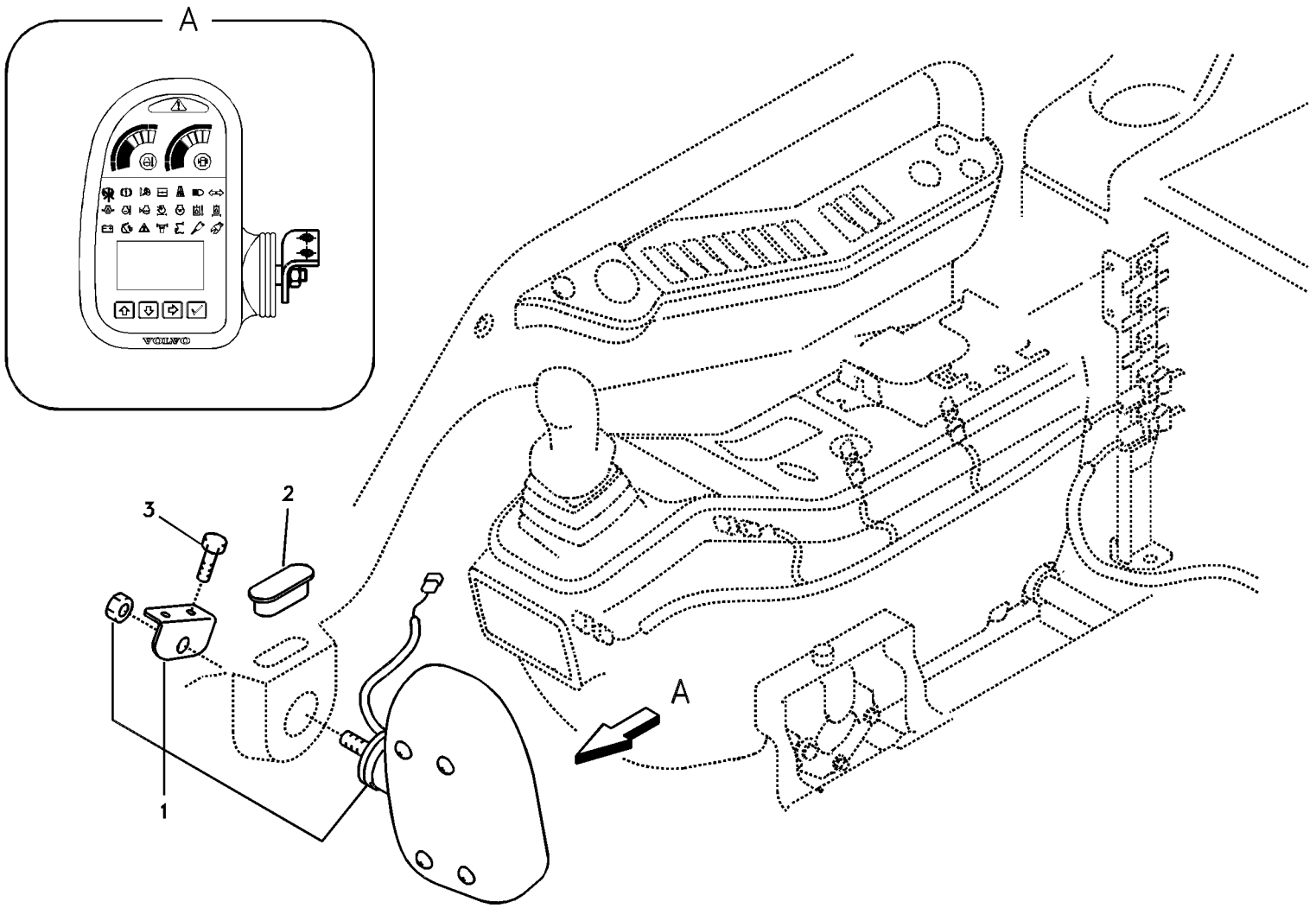
A
3
2
1
A

Fig.	Part No.	Quantity 1	2	3	PS	KIT	Description	Denominación	Denominação	Dénomination	Notes
1	**VOE 14390065**	1					Instr Panel	Panel Instrum	Painel de instrum	Planche de bord	
2	**VOE 14529167**	1					Cap	Caperuza	Tampa	Chapeau	
3	**VOE 946440**	2					Flange screw	Tornillo embridado	Parafuso flangeado	Vis à embase	

1	**8279230**	**Tableau de bord, unités d'alerte et d'information** **Painel de instrumentos, unidades de advertência e de informação** **Panel de instrumentos, unidad de advertencia y unidad de informa** **Instrument panel, warning unit and information unit**	Catalogue id **20060**	Group **387**
2			Illustr. No **1013796**	Section **200**
3			Issue **PUB 20021254-C**	Page **261**
4				
5				

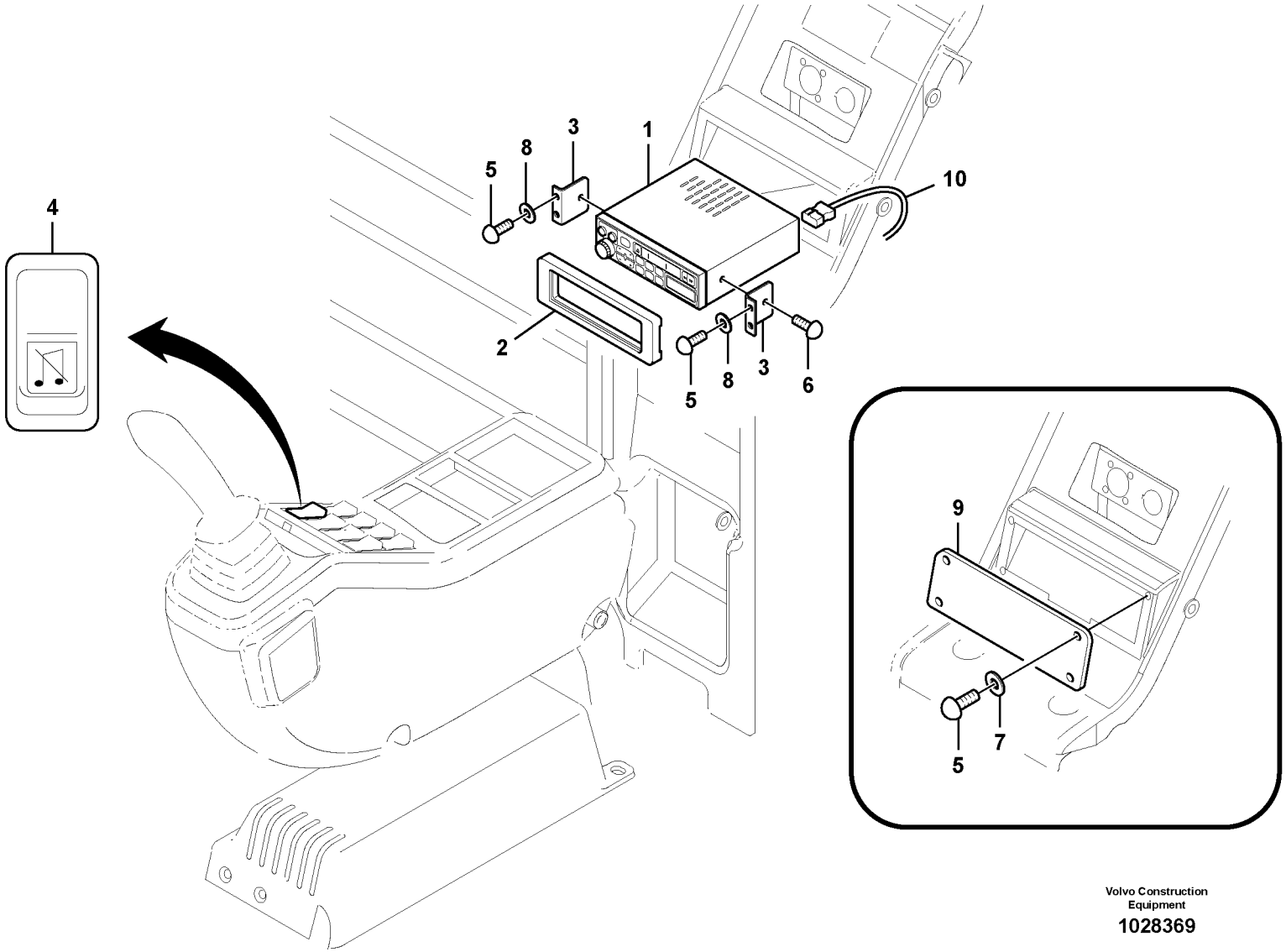

Volvo Construction Equipment

1028369

Fig.	Part No.	Quantity 1	2	3	4	5	PS	KIT	Description	Denominación	Denominação	Dénomination	Notes
1	**VOE 14527150**		1						Radio	Radio	Rádio	Radio	
	VOE 14527151			1			SS		Radio	Radio	Rádio	Radio	
	VOE 14527152				1				Radio	Radio	Rádio	Radio	
	VOE 14561400					1			Radio cassette	Radiocasete	Rádio/toca-fitas	Radio-cassette	
2	**VOE 14526162**		1	1	1	1			Cover	Capo	Tampa	Capot	
3	**VOE 14526163**		2	2	2	2			Bracket	Consola	Suporte	Console	
4	**VOE 14529231**		1	1	1	1			Switch	Contactor	Interruptor	Commutateur	
5	**SA 9021-10403**	4	4	4	4	4			Screw	Tornillo	Parafuso	Vis	
6	**SA 9027-10401**		2	2	2	2			Screw	Tornillo	Parafuso	Vis	
7	**VOE 14880426**	4				4			Washer	Arandela	Arruela	Rondelle	
8	**SA 9213-04000**		4	4	4				Spring washer	Arandela elástica	Arruela de pressão	Rondelle élastique	
9	**VOE 14526159**	1							Cover	Capo	Tampa	Capot	
10	**VOE 14561395**					1			Cable	Cable	Cabo	Câble	

1	**8277155**
2	**8277156**
3	**8277157**
4	**8277158**
5	**8284913**

Lecteur de cassettes auto-radio avec pièces de montage
Rádio toca-fitas com peças de montagem
Radiocasete con accesorios de montaje
Cassette radio recorder with mounting details

Catalogue id **20060**	Group **393**
Illustr. No **1028369**	Section **100**
Issue **PUB 20021254-C**	Page **263**

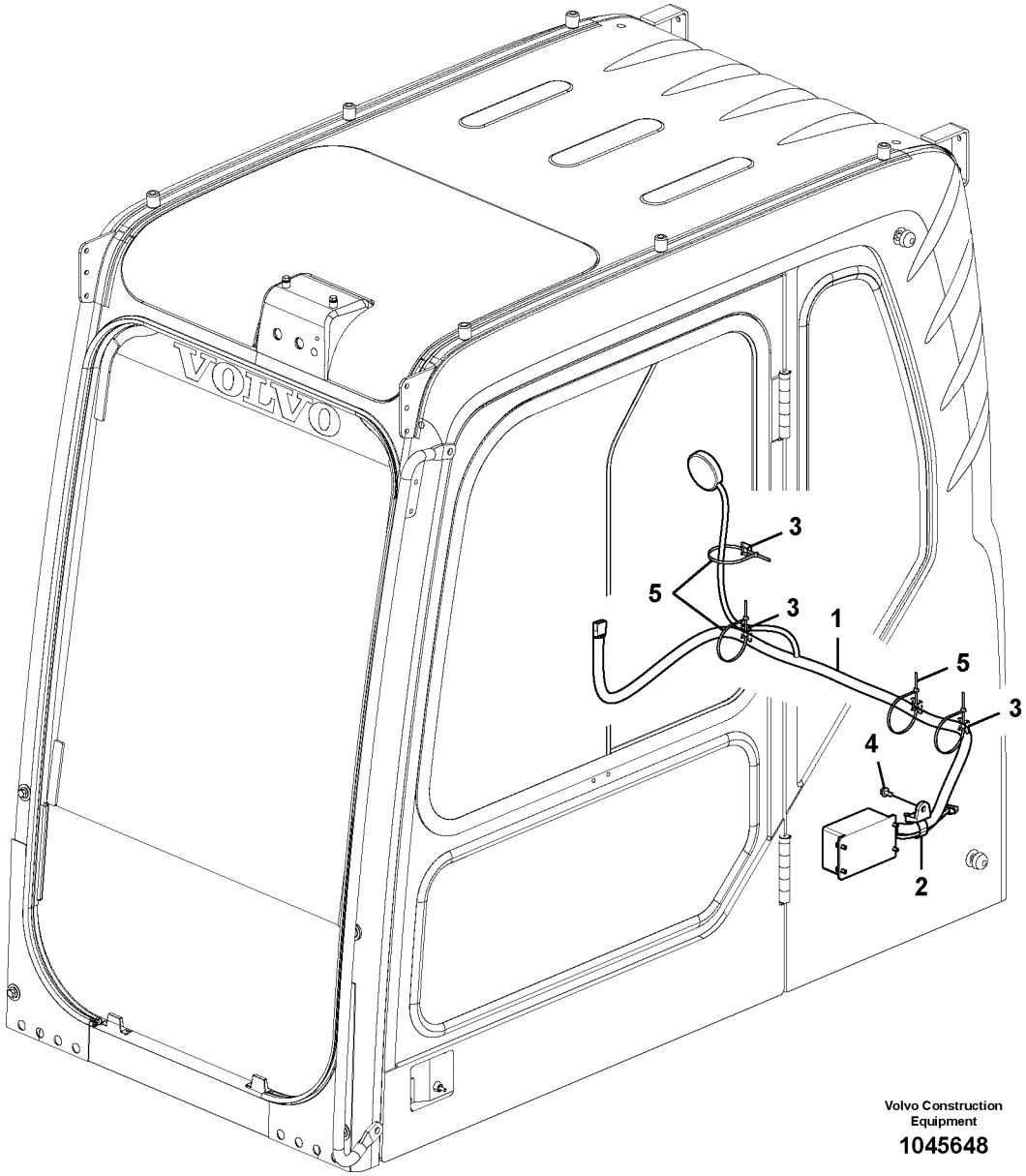

Volvo Construction Equipment

1045648

Fig.	Part No.	Quantity 1	2	3	PS	KIT	Description	Denominación	Denominação	Dénomination	Notes
1	**VOE 14609161**	1					Control unit	Unidad automática	Unidade de controle	Unité de commande	
2	**VOE 14558810**	1					Strip clamp	Abrazadera de cinta	Cinta braçadeira	Serrage de ruban	
3	**VOE 14213026**	4					Attachment	Fijacion	Fixação	Fixation	S/N -10939
4	**VOE 13946173**	1					Screw	Tornillo	Parafuso	Vis	
5	**VOE 4881440**	4					Cable tie	Abrazadera de cinta	Braçadeira	Serre-câble	S/N -10939

1	**8289458**	**Boîtier de commande GPS** **Unidade de comando GPS** **Unidad de mando de GPS** **GPS Control unit**	Catalogue id **20060**	Group **398**
2			Illustr. No **1045648**	Section **100**
3			Issue **PUB 20021254-C**	Page **265**
4				
5				

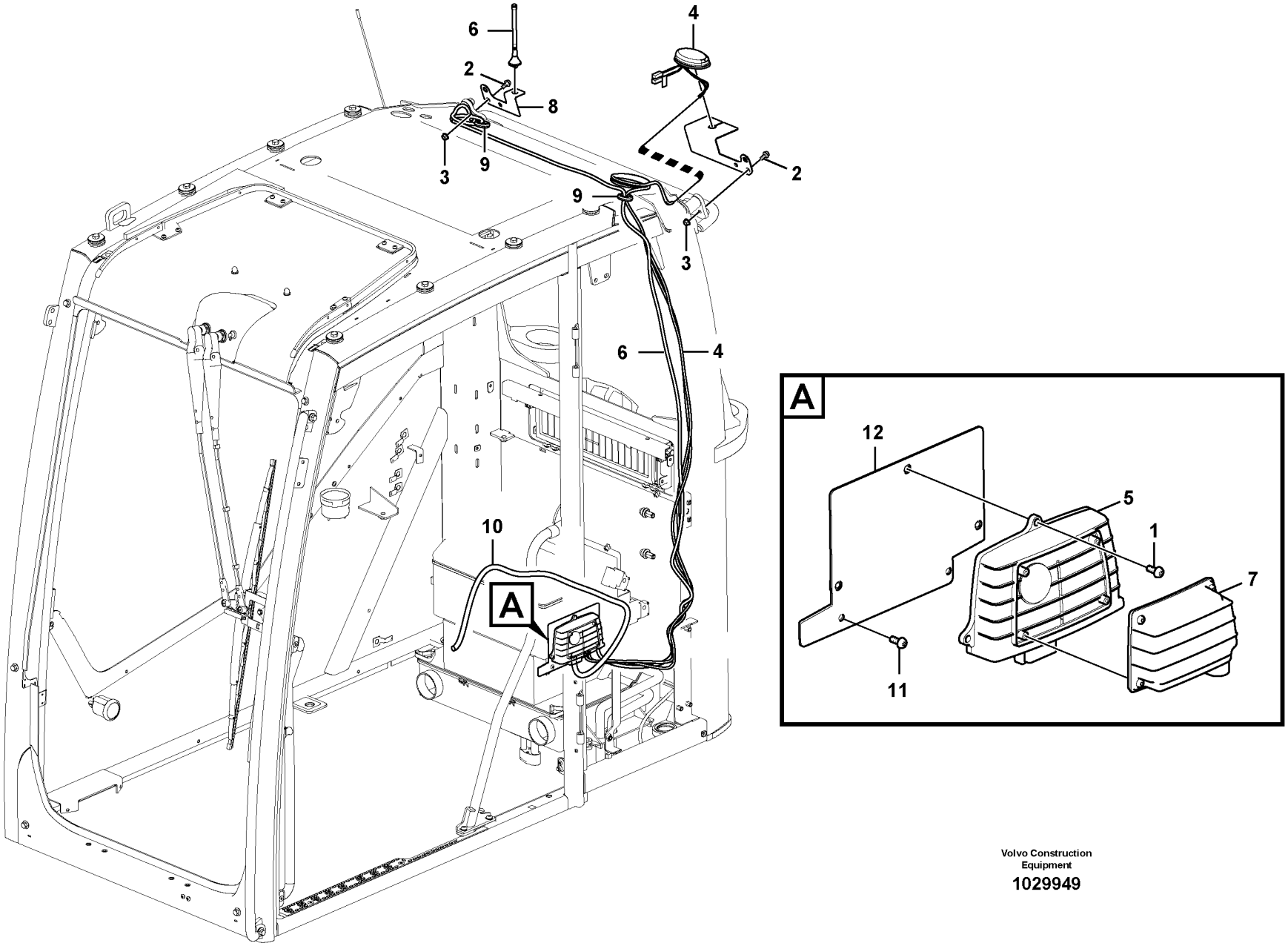

Volvo Construction Equipment

1029949

Fig.	Part No.	Quantity 1	2	3	PS	KIT	Description	Denominación	Denominação	Dénomination	Notes
1	**VOE 969405**	3	3				Six point socket screw	Racor de seis dientes	Paraf soquete sext	Vis à 6 pans creux	S/N -10940
	VOE 969407	3	3				Six point socket screw	Racor de seis dientes	Paraf soquete sext	Vis à 6 pans creux	S/N 10941-
2	**VOE 946173**	4	2				Flange screw	Tornillo embridado	Parafuso flangeado	Vis à embase	
3	**VOE 948645**	4	2				Flange lock nut	Contratuerca embridada	Contra porca flange	Contre-écrou à bride	
4	**VOE 14561616**	1	1				Antenna	Antena	Antena	Antenne	
5	**VOE 11443975**	1	1				Electronic unit	Unidad electrón	Unidade eletrônica	Unité électronique	S/N -10940
	VOE 11381209	1					Electronic unit	Unidad electrónica	Unidade eletrônica	Unité électronique	S/N 10941-
6	**VOE 14561617**		1				Antenna	Antena	Antena	Antenne	S/N -10755
	VOE 14634545		1				Antenna	Antena	Antena	Antenne	S/N 10756-
7	**VOE 11198367**		1				Electronic unit	Unidad electrónica	Unidade eletrônica	Unité électronique	S/N -10940
	VOE 11381207		1				Electronic unit	Unidad electrónica	Unidade eletrônica	Unité électronique	S/N 10941-
8	**VOE 14574288**		1				Bracket	Consola	Suporte	Console	S/N -10755
	VOE 14632240		1				Bracket	Consola	Suporte	Console	S/N 10756-
9	**VOE 14586979**	1	2				Grommet	Pasaje	Passa muro	Passe fil	
10	**VOE 14550499**	1	1				Cable harness	Manojo cables	Chicote cabos	Faisceau câbles	S/N -10940
	VOE 14550498	1	1				Wire harness	Manojo cables	Chicote	Faisceau electrique	S/N 10941-
11	**VOE 969278**	3	3				Six point socket screw	Racor de seis dientes	Paraf soquete sext	Vis à 6 pans creux	S/N 10941-
12		1			NS		Bracket	Ménsula	Suporte	Console	S/N 10941-

1	**8286864**
2	**8286866**
3	
4	
5	

Faisceau de câbles, système télématique
Chicote de cabos, telemática
Haces de cables (telemática)
Cable harnesses, telematics

Catalogue id **20060**	Group **398**
Illustr. No **1029949**	Section **200**
Issue **PUB 20021254-C**	Page **267**

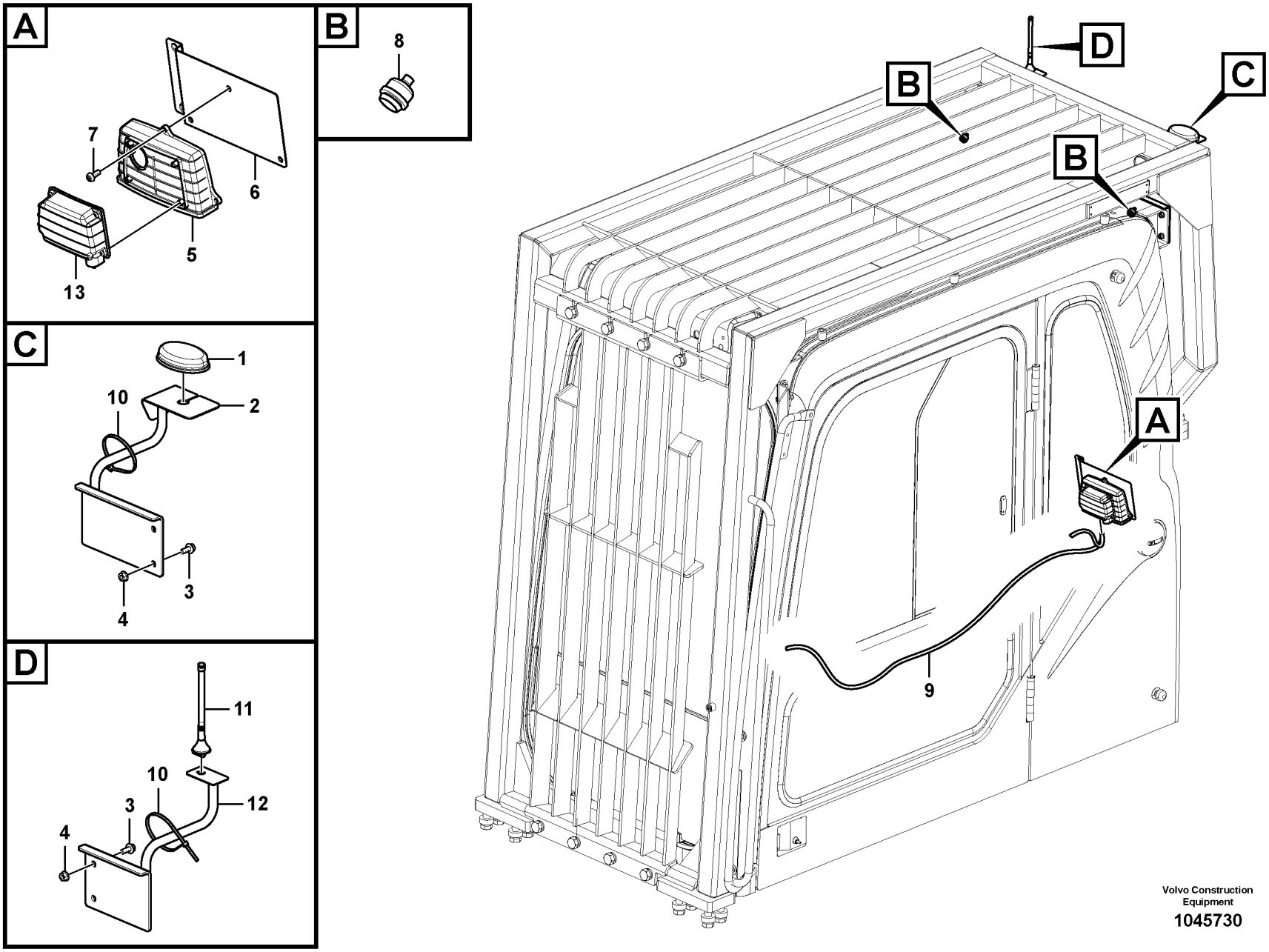

Volvo Construction Equipment

1045730

Fig.	Part No.	Quantity 1	2	3	PS	KIT	Description	Denominación	Denominação	Dénomination	Notes
1	**VOE 14561616**	1	1				Antenna	Antena	Antena	Antenne	
2	**VOE 14587753**	1	1				Bracket	Consola	Suporte	Console	
3	**VOE 946173**	2	4				Flange screw	Tornillo embridado	Parafuso flangeado	Vis à embase	
4	**VOE 948645**	2	4				Flange lock nut	Contratuerca embridada	Contra porca flange	Contre-écrou à bride	
5	**VOE 11443975**	1	1				Electronic unit	Unidad electrón	Unidade eletrônica	Unité électronique	S/N -10940
	VOE 11381209	1					Electronic unit	Unidad electrónica	Unidade eletrônica	Unité électronique	S/N 10941-
6		1	1		NS		Bracket	Ménsula	Suporte	Console	
	VOE 969278	3	3				Six point socket screw	Racor de seis dientes	Paraf soquete sext	Vis à 6 pans creux	S/N 10941-
7	**VOE 969405**	3	3				Six point socket screw	Racor de seis dientes	Paraf soquete sext	Vis à 6 pans creux	S/N -10940
	VOE 969407	3	3				Six point socket screw	Racor de seis dientes	Paraf soquete sext	Vis à 6 pans creux	S/N 10941-
8	**VOE 14586979**	1	2				Grommet	Pasaje	Passa muro	Passe fil	
9	**VOE 14550499**	1	1				Cable harness	Manojo cables	Chicote cabos	Faisceau câbles	S/N -10940
	VOE 14550498	1	1				Wire harness	Manojo cables	Chicote	Faisceau electrique	S/N 10941-
10	**VOE 4881440**	1	2				Cable tie	Abrazadera de cinta	Braçadeira	Serre-câble	
11	**VOE 14561617**		1				Antenna	Antena	Antena	Antenne	
12	**VOE 14587754**		1				Bracket	Consola	Suporte	Console	
13	**VOE 11198367**		1				Electronic unit	Unidad electrónica	Unidade eletrônica	Unité électronique	S/N -10940
	VOE 11381207		1				Electronic unit	Unidad electrónica	Unidade eletrônica	Unité électronique	S/N 10941-

1	**8286865**	**Faisceau de câbles, système télématique** **Chicote de cabos, telemática** **Haces de cables (telemática)** **Cable harnesses, telematics**	Catalogue id **20060**	Group **398**
2	**8286867**			
3			Illustr. No **1045730**	Section **300**
4				
5			Issue **PUB 20021254-C**	Page **269**

VOLVO

Construction Equipment

GROUP		Section	Page
431	Travel gearbox	100	277
431	Travel gearbox	110	281
431	Swing gearbox S/N 10001-10516	300	285
431	Swing gearbox S/N 10517-	310	287
431	Pump gearbox with assembling parts	400	289
441	Travel motor with mounting parts	100	291
441	Travel motor	200	293
441	Swing motor with mounting parts S/N 10001-10516	500	299
441	Swing motor with mounting parts 8279230:S/N 10517-10938	510	301
441	Swing motor 8279230	600	303
443	Turning joint line, control valve to turning joint	100	307
443	Turning joint	200	309
492	Swing system	100	311

GRUPO		Sección	Página
431	Caja de cambios de traslación	100	277
431	Caja de cambios de traslación	110	281
431	Caja de engranaje de giro S/N 10001-10516	300	285
431	Caja de engranaje de giro S/N 10517-	310	287
431	Caja de engranaje de bomba con piezas de montaje	400	289
441	Motor de traslación con piezas de montaje	100	291
441	Motor de traslación	200	293
441	Motor de giro con piezas de montaje S/N 10001-10516	500	299
441	Motor de giro con piezas de montaje 8279230:S/N 10517-10938	510	301
441	Motor de giro 8279230	600	303
443	Tubería de articulación de giro, válvula de control a arti	100	307
443	Articulación de giro	200	309
492	Sistema de oscilación	100	311

GRUPO		Seção	Página
431	Caixa de mudança de curso	100	277
431	Caixa de mudança de curso	110	281
431	Caixa de engrenagem de giro S/N 10001-10516	300	285
431	Caixa de engrenagem de giro S/N 10517-	310	287
431	Caixa de engrenagem da bomba com peças de montagem	400	289
441	Motor de curso com peças de montagem	100	291
441	Motor de curso	200	293
441	Motor de giro com peças de montagem S/N 10001-10516	500	299
441	Motor de giro com peças de montagem 8279230:S/N 10517-10938	510	301
441	Motor de giro 8279230	600	303
443	Linha da junta de rotação, válvula de controle da junta de rotação	100	307
443	Junta de rotação	200	309
492	Sistema de giro	100	311

TABLE DES MATIÈRES	Catalogue id 20060	Group 400
	Issue PUB 20021254-C	Page 274

GROUPE		Section	Page
431	Boîte de vitesses de conduite	100	277
431	Boîte de vitesses de conduite	110	281
431	Boîte de vitesses de pivotement S/N 10001-10516	300	285
431	Boîte de vitesses de pivotement S/N 10517-	310	287
431	Boîte de vitesses de la pompe avec pièces d'assemblage	400	289
441	Moteur de conduite avec pièces de montage	100	291
441	Moteur de conduite	200	293
441	Moteur d'orientation avec pièces de montage S/N 10001-10516	500	299
441	Moteur d'orientation avec pièces de montage 8279230:S/N 10517-10938	510	301
441	Moteur d'orientation 8279230	600	303
443	Articulation de rotation, valve de commande vers articulation de rotation	100	307
443	Articulation de rotation	200	309
492	Système de pivotement	100	311

VOLVO

Construction Equipment

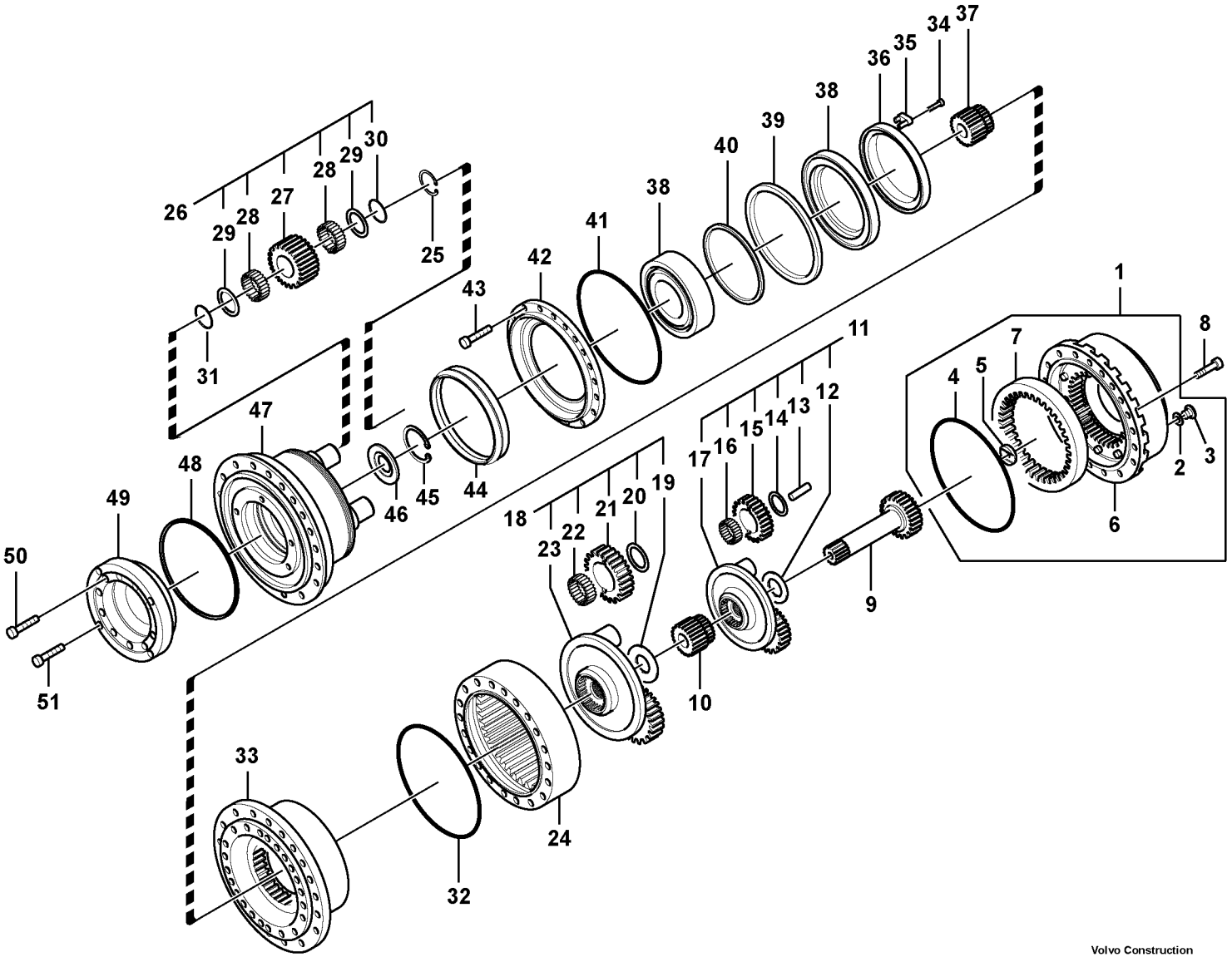

Volvo Construction Equipment

1028475

Fig.	Part No.	Quantity 1	2	3	PS	KIT	Description	Denominación	Denominação	Dénomination	Notes
	VOE 14592003	1					Reduction gear	Reducción	Eixo de redução	Pignon réducteur	(VOE 14522565) S/N 10001-10466
1	**VOE 14535305**	1					•Cover	•Capó	•Capô	•Capot	
2	**VOE 14535304**	2					••Washer	••Arandela	••Arruela	••Rondelle	
3	**VOE 14535303**	2					••Plug	••Tapon	••Bujão	••Bouchon	
4	**VOE 14535315**	1					••O-ring	••Junta torica	••Anel de vedação-O	••Joint Torique	
5	**SA 8230-35610**	1					••Pad	••Pastilla	••Almofada	••Patin	
6		1					••Ring	••Anillo	••Anel	••Anneau	
7		1					••Cover	••Capo	••Tampa	••Capot	
8	**VOE 14535302**	21					•Screw	•Tornillo	•Parafuso	•Vis	
9	**VOE 14535307**	1					•Gear	•Engranaje	•Engrenagem	•Pignon	
10	**VOE 14535308**	1					•Gear	•Engranaje	•Engrenagem	•Pignon	
11	**VOE 14535309**	1					•Reduction gear	•Reducción	•Eixo de redução	•Pignon réducteur	
12	**VOE 14541725**	1					••Ring	••Anillo	••Anel	••Bague	
13	**VOE 14541723**	3					••Pin	••Pasador	••Pino	••Goupille	
14	**VOE 14541726**	3					••Clip	••Clip	••Clipe	••Clip	
15	**VOE 14541727**	3					••Planetary gear	••Planetario	••Planetária	••Train planétaire	
16	**VOE 14541728**	3					••Bearing	••Cojinete	••Mancal	••Roulement	
17	**VOE 14541724**	1					••Case	••Funda	••Caixa	••Etui	
18	**VOE 14535310**	1					•Reduction gear	•Reducción	•Eixo de redução	•Pignon réducteur	
19	**VOE 14541725**	1					••Ring	••Anillo	••Anel	••Bague	
20	**VOE 14541732**	4					••Clip	••Clip	••Clipe	••Clip	
21	**VOE 14541729**	4					••Planetary Gear	••Planetario	••Engrenagem planetária	••Train Planetai	
22	**VOE 14541731**	4					••Bearing	••Cojinete	••Rolamento	••Palier	
23	**VOE 14541730**	1					••Case	••Funda	••Caixa	••Caisson	
24	**VOE 14535311**	1					•Ring	•Anillo	•Anel	•Anneau	
25	**VOE 14535312**	5					•Clip	•Clip	•Clipe	•Clip	
26	**VOE 14535313**	5					•Planetary gear	•Planetario	•Planetária	•Train planétaire	
27	**VOE 14541733**	1					••Planetary Gear	••Planetario	••Engrenagem planetária	••Train Planetai	
28	**VOE 14541734**	2					••Bearing	••Cojinete	••Rolamento	••Palier	

1	**8279230,S/N -10466**
2	
3	
4	
5	

Boîte de vitesses de conduite
Caixa de mudança de curso
Caja de cambios de traslación
Travel gearbox

Catalogue id **20060**	Group **431**
Illustr. No **1028475**	Section **100**
Issue **PUB 20021254-C**	Page **277**

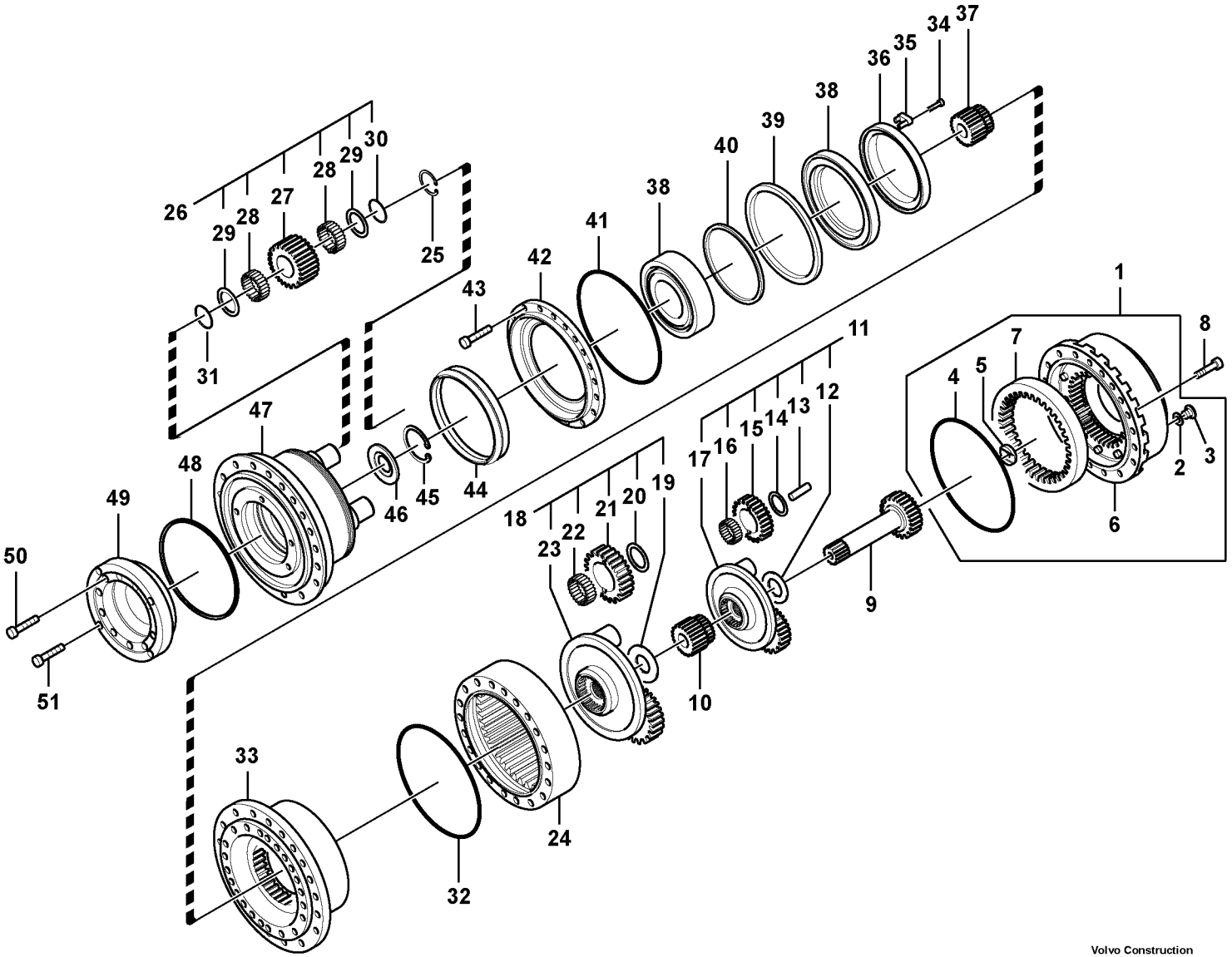

Volvo Construction Equipment

1028475

Fig.	Part No.	Quantity 1	2	3	PS	KIT	Description	Denominación	Denominação	Dénomination	Notes
29	**VOE 14541735**	2					••Spacer	••Espaciador	••Espaçador	••Partie Intermédiaire	
30	**VOE 14541736**	1					••Clip	••Clip	••Clipe	••Clip	
31	**VOE 14535314**	5					•Spacer	•Espaciador	•Espaçador	•Partie Intermédiaire	
32	**VOE 14535315**	1					•O-ring	•Junta torica	•Anel de vedação-O	•Joint Torique	
33	**VOE 14535316**	1					•Housing	•Carter	•Carcaça	•Carter	
34	**VOE 14535317**	1					•Screw	•Tornillo	•Parafuso	•Vis	
35	**VOE 14535318**	1					•Stop	•Parada	•Batente	•Arrêt	
36	**VOE 14535319**	1					•Nut	•Tuerca	•Porca	•Ecrou	
37	**VOE 14535320**	1					•Gear	•Engranaje	•Engrenagem	•Pignon	
38	**VOE 14535321**	2					•Bearing	•Cojinete	•Rolamento	•Palier	
39	**VOE 14535322**	1					•Spacer	•Espaciador	•Espaçador	•Partie Intermédiaire	
40	**VOE 14535323**	1					•Spacer	•Espaciador	•Espaçador	•Partie Intermédiaire	
41	**VOE 14535324**	1					•O-ring	•Junta torica	•Anel de vedação-O	•Joint Torique	
42	**VOE 14535325**	1					•Cover	•Capo	•Tampa	•Capot	
43	**VOE 14535326**	24					•Screw	•Tornillo	•Parafuso	•Vis	
44	**VOE 14535327**	1					•Seal	•Junta	•Vedação	•Joint	
45	**VOE 14535328**	1					•Clip	•Clip	•Clipe	•Clip	
46	**VOE 14535329**	1					•Retainer	•Soporte	•Retentor	•Retenue	
47	**VOE 14535330**	1			SS		•Hub	•Asiento	•Cubo	•Bossage	
48	**VOE 14535331**	1					•O-ring	•Junta torica	•Anel de vedação-O	•Joint Torique	
49	**VOE 14535332**	1					•Adapter	•Adaptador	•Adaptador	•Raccord Reduct	
50	**VOE 14535333**	12					•Screw	•Tornillo	•Parafuso	•Vis	
51	**VOE 14535334**	4					•Screw	•Tornillo	•Parafuso	•Vis	

1	**8279230,S/N -10466**	**Boîte de vitesses de conduite** **Caixa de mudança de curso** **Caja de cambios de traslación** **Travel gearbox**	Catalogue id **20060**	Group **431**
2			Illustr. No **1028475**	Section **100**
3			Issue **PUB 20021254-C**	Page **279**
4				
5				

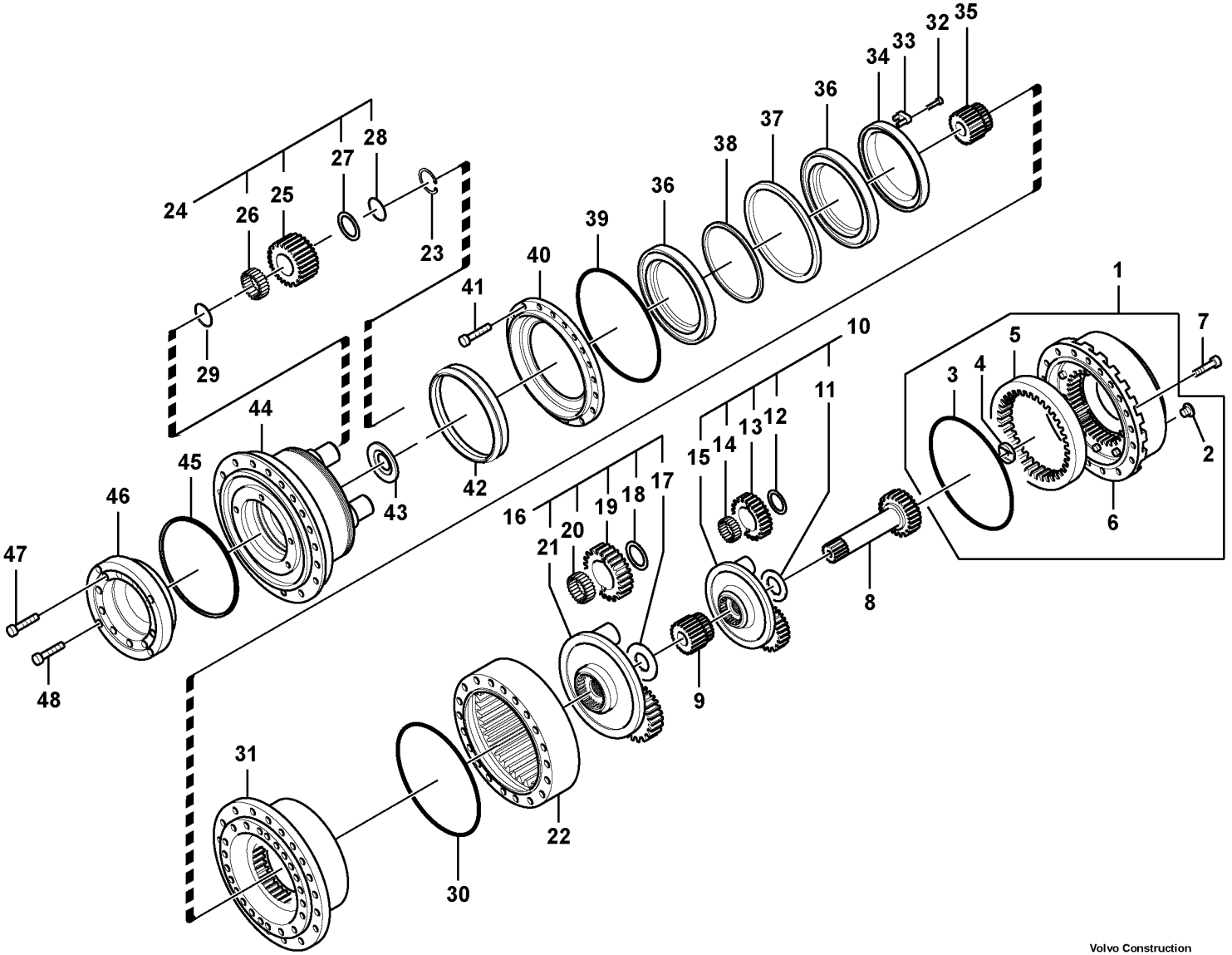

Volvo Construction Equipment

1025876

Fig.	Part No.	Quantity 1	2	3	PS	KIT	Description	Denominación	Denominação	Dénomination	Notes
	VOE 14592003	1					Reduction gear	Reducción	Eixo de redução	Pignon réducteur	S/N 10467-10606
	VOE 14613278	1					Gear	Engranaje	Engrenagem	Pignon	S/N 10607-
1	**VOE 14593926**	1					•Cover	•Capó	•Capô	•Capot	
2	**VOE 14593925**	2					••Plug	••Tapón	••Bujão	••Tampon	
3	**VOE 14535315**	1					••O-ring	••Junta torica	••Anel de vedação-O	••Joint Torique	
4	**VOE 11701193**	1					••Friction washer	••Arandela de fricción	••Arruela fricção	••Rondelle de friction	
5	**VOE 14541721**	1			SS		••Ring	••Anillo	••Anel	••Anneau	
6	**VOE 14594657**	1					••Cover	••Capó	••Capô	••Capot	
7	**VOE 14535302**	21					•Screw	•Tornillo	•Parafuso	•Vis	
8	**VOE 14535307**	1					•Gear	•Engranaje	•Engrenagem	•Pignon	
9	**VOE 14535308**	1					•Gear	•Engranaje	•Engrenagem	•Pignon	S/N 10467-10606
	VOE 14613363	1					•Gear	•Engranaje	•Engrenagem	•Pignon	S/N 10607-
10	**VOE 14593927**	1					•Reduction gear	•Reducción	•Eixo de redução	•Pignon réducteur	S/N 10467-10606
	VOE 14613364	1					•Planet carrier	•Portasatélites	•Porta satélites	•Porte-satellite	S/N 10607-
11	**VOE 14541725**	1					••Ring	••Anillo	••Anel	••Bague	
12	**VOE 14541726**	3					••Clip	••Clip	••Clipe	••Clip	
13	**VOE 14541727**	3					••Planetary gear	••Planetario	••Planetária	••Train planétaire	
14	**VOE 14541728**	3					••Bearing	••Cojinete	••Mancal	••Roulement	
15	**VOE 14594970**	1					••Case	••Funda	••Caixa	••Caisson	
16	**VOE 14535310**	1					•Reduction gear	•Reducción	•Eixo de redução	•Pignon réducteur	S/N 10467-10606
	VOE 14613365	1					•Planet carrier	•Portasatélites	•Porta satélites	•Porte-satellite	S/N 10607-
17	**VOE 14541725**	1					••Ring	••Anillo	••Anel	••Bague	
18	**VOE 14541732**	4					••Clip	••Clip	••Clipe	••Clip	
19	**VOE 14541729**	4					••Planetary Gear	••Planetario	••Engrenagem planetária	••Train Planetai	
20	**VOE 14541731**	4					••Bearing	••Cojinete	••Rolamento	••Palier	
21	**VOE 14541730**	1					••Case	••Funda	••Caixa	••Caisson	
22	**VOE 14535311**	1					•Ring	•Anillo	•Anel	•Anneau	S/N 10467-10606
	VOE 14613366	1					•Ring	•Anillo	•Anel	•Bague	S/N 10607-
23	**VOE 14535312**	5					•Clip	•Clip	•Clipe	•Clip	
24	**VOE 14593928**	5					•Planetary gear	•Planetario	•Planetária	•Train planétaire	

1	**8279230,S/N 10467-**	**Boîte de vitesses de conduite** **Caixa de mudança de curso** **Caja de cambios de traslación** **Travel gearbox**	Catalogue id **20060**	Group **431**
2			Illustr. No **1025876**	Section **110**
3			Issue **PUB 20021254-C**	Page **281**
4				
5				

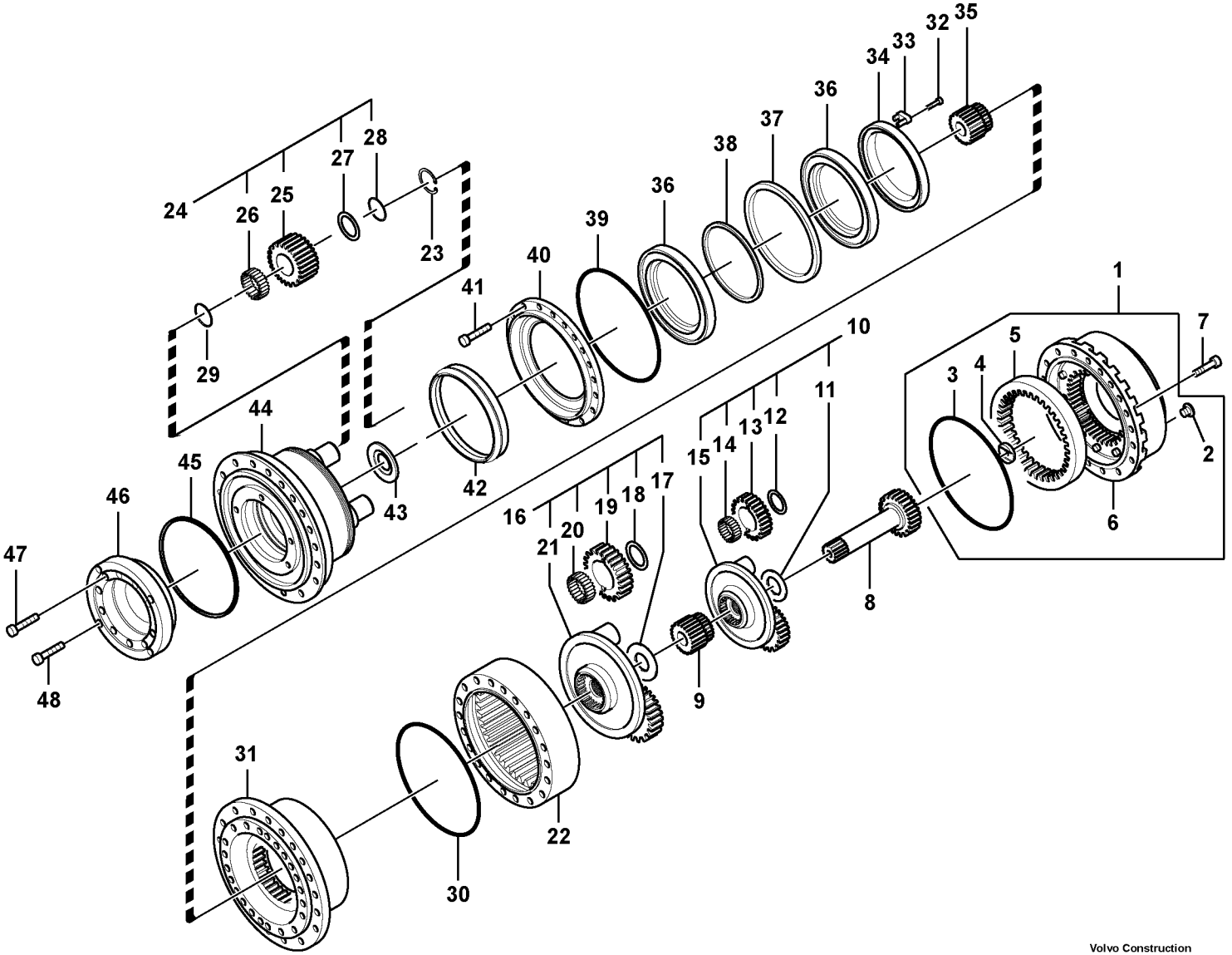

Volvo Construction Equipment

1025876

Fig.	Part No.	Quantity 1	2	3	PS	KIT	Description	Denominación	Denominação	Dénomination	Notes
25	**VOE 14594971**	1					••Planetary gear	••Planetario	••Planetária	••Train planétaire	
26	**VOE 14594972**	1					••Bearing	••Cojinete	••Mancal	••Roulement	
27	**VOE 14594973**	1					••Spacer	••Distanciador	••Espaçador	••Entretoise	
28	**VOE 14594974**	1					••Clip	••Clip	••Clipe	••Clip	
29	**VOE 14535314**	5					•Spacer	•Espaciador	•Espaçador	•Partie Intermédiaire	
30	**VOE 14535315**	1					•O-ring	•Junta torica	•Anel de vedação-O	•Joint Torique	
31	**VOE 14593929**	1					•Housing	•Cuerpo	•Carcaça	•Carter	
32	**VOE 14593930**	1					•Screw	•Tornillo	•Parafuso	•Vis	
33	**VOE 14593931**	1					•Bar	•Barra	•Barra	•Barre	
34	**VOE 14593932**	1					•Nut	•Tuerca	•Porca	•Écrou	
35	**VOE 14535320**	1					•Gear	•Engranaje	•Engrenagem	•Pignon	
36	**VOE 14535321**	2					•Bearing	•Cojinete	•Rolamento	•Palier	
37	**VOE 14535322**	1					•Spacer	•Espaciador	•Espaçador	•Partie Intermédiaire	
38	**VOE 14535323**	1					•Spacer	•Espaciador	•Espaçador	•Partie Intermédiaire	
39	**VOE 14535324**	1					•O-ring	•Junta torica	•Anel de vedação-O	•Joint Torique	
40	**VOE 14535325**	1					•Cover	•Capo	•Tampa	•Capot	
41	**VOE 14535326**	24					•Screw	•Tornillo	•Parafuso	•Vis	
42	**VOE 14535327**	1					•Seal	•Junta	•Vedação	•Joint	
43	**VOE 14593933**	1					•Ring	•Anillo	•Anel	•Bague	
44	**VOE 14593934**	1					•Hub	•Cubo	•Cubo	•Moyeu	
45	**VOE 14535331**	1					•O-ring	•Junta torica	•Anel de vedação-O	•Joint Torique	
46	**VOE 14593935**	1					•Adapter	•Adaptador	•Adaptador	•Adaptateur	
47	**VOE 14593936**	12					•Screw	•Tornillo	•Parafuso	•Vis	
48	**VOE 14535334**	4					•Screw	•Tornillo	•Parafuso	•Vis	

1	**8279230,S/N 10467-**	**Boîte de vitesses de conduite** **Caixa de mudança de curso** **Caja de cambios de traslación** **Travel gearbox**	Catalogue id **20060**	Group **431**
2			Illustr. No **1025876**	Section **110**
3			Issue **PUB 20021254-C**	Page **283**
4				
5				

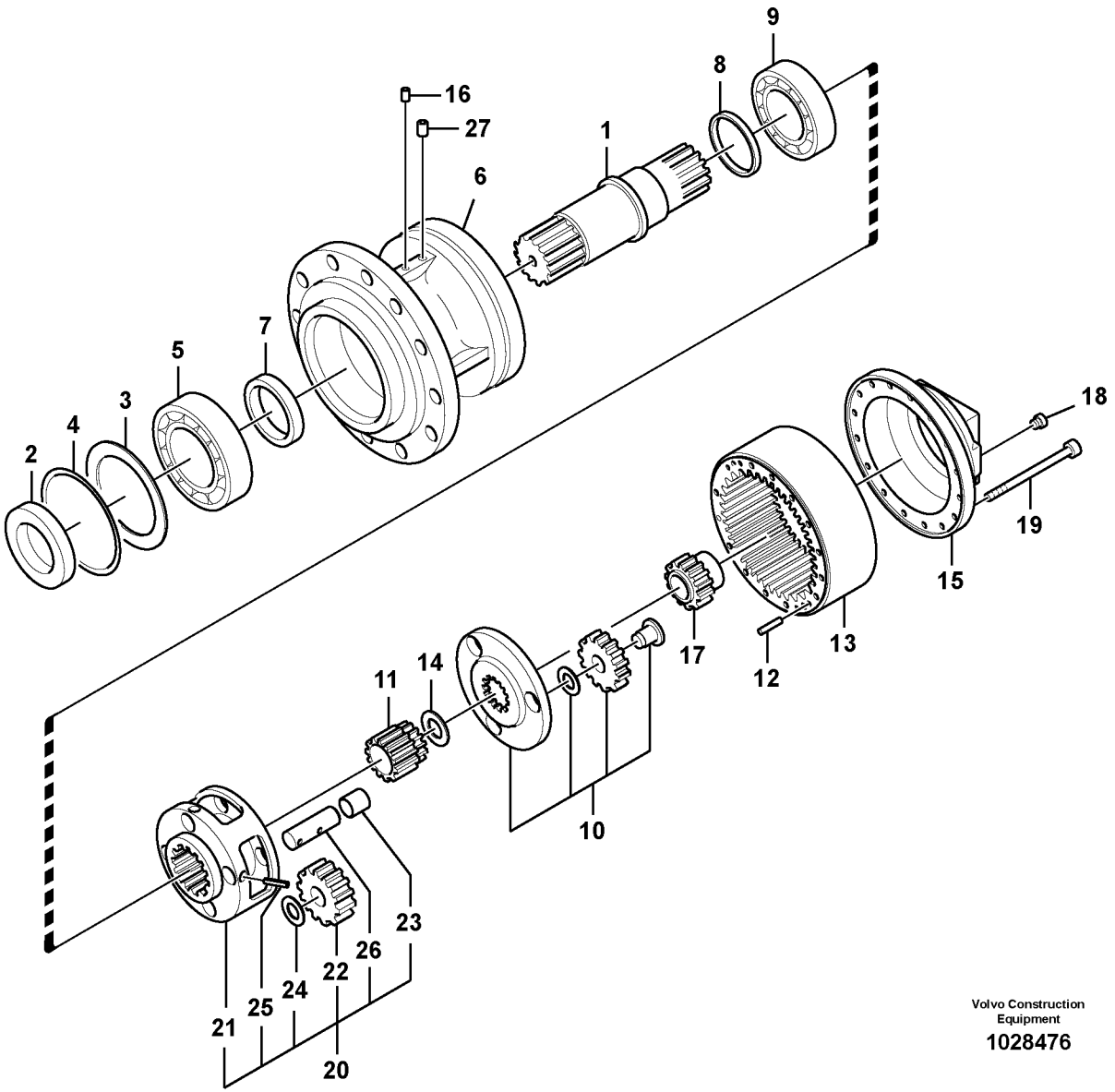

Volvo Construction Equipment

1028476

Fig.	Part No.	Quantity 1	2	3	PS	KIT	Description	Denominación	Denominação	Dénomination	Notes
	VOE 14609494	1					Swing gearbox	Caja del engranaje de giro	Caixa de engrenagem de	Réducteur d'orientation	(VOE 14535295)
1	**SA 8230-22560**	1					•Shaft	•Eje	•Eixo	•Arbre	
2	**SA 8230-22480**	1					•Collar	•Collar	•Colar	•Collerette	
3	**SA 8230-22490**	1					•Plate	•Chapa	•Chapa	•Tôle	
4	**SA 8230-01080**	1					•Retaining ring	•Circlip	•Anel trava	•Circlip	
5	**SA 8230-00780**	1					•Roller bearing	•Cojínete rodillo	•Rolamento de rolos	•Roulement à rouleaux	
6		1			NS		•Case	•Funda	•Caixa	•Etui	
7	**SA 8230-22500**	1					•Collar	•Collar	•Colar	•Collerette	
8	**SA 8230-00931**	1					•Sealing	•Junta	•Vedação	•Étanchéité	
9	**SA 1036-00720**	1					•Bearing	•Cojinete	•Mancal	•Roulement	
10	**VOE 14609496**	1					•Planet Carrier	•Portasatelites	•Porta satélites	•Porte-satellite	(VOE 14535299)
11	**SA 8230-22790**	1					•Gear	•Engranaje	•Engrenagem	•Pignon	
12	**SA 9324-21317**	4					•Pin	•Clavija	•Pino	•Fiche	
13	**SA 8230-22750**	1					•Ring gear	•Cámara	•Anel da roda	•Couronne	
14	**SA 8230-22840**	1					•Thrust washer	•Arandela axial	•Arruela trava	•Disque de butée	
15	**VOE 14596630**	1					•Cover	•Capó	•Capô	•Capot	(VOE 14535298)
16	**SA 9415-43012**	1					•Plug	•Tapon	•Bujão	•Bouchon	
17	**VOE 14609499**	1					•Gear	•Engranaje	•Engrenagem	•Pignon	(VOE 14535297)
18	**SA 8230-23360**	1					•Plastic plug	•Tapón plástico	•Bujão plástico	•Tampon plastique	
19	**SA 8230-00620**	16					•Bolt	•Perno	•Parafuso	•Boulon	
20	**VOE 14596614**	1					•Planet carrier	•Portasatélites	•Porta satélites	•Porte-satellite	(VOE 14535300)
21	**SA 8230-22660**	1					••Planet carrier	••Portasatélites	••Porta satélites	••Porte-satellite	
22	**SA 8230-22780**	4					••Gear	••Engranaje	••Engrenagem	••Pignon	
23	**SA 8230-22880**	4					••Bushing	••Casquillo	••Bucha	••Bague	
24	**SA 8230-22830**	4					••Thrust washer	••Arandela axial	••Arruela trava	••Disque de butée	
25	**SA 8230-22980**	4					••Pin	••Clavija	••Pino	••Fiche	
26	**SA 8230-22570**	4					••Shaft	••Eje	••Eixo	••Arbre	
27	**SA 9415-43042**	1					•Plug	•Tapón	•Bujão	•Tampon	
100	**VOE 14568717**	1					Overhaul kit	Juego de reacondicionami	Jogo de recondicionament	Kit rénovation	Inc.4,8,12,14,23ü25

1	**8279230**	**Boîte de vitesses de pivotement** **Caixa de engrenagem de giro** **Caja de engranaje de giro** **Swing gearbox**	Catalogue id **20060**	Group **431**
2				
3			Illustr. No **1028476**	Section **300**
4				
5		**S/N 10001-10516**	Issue **PUB 20021254-C**	Page **285**

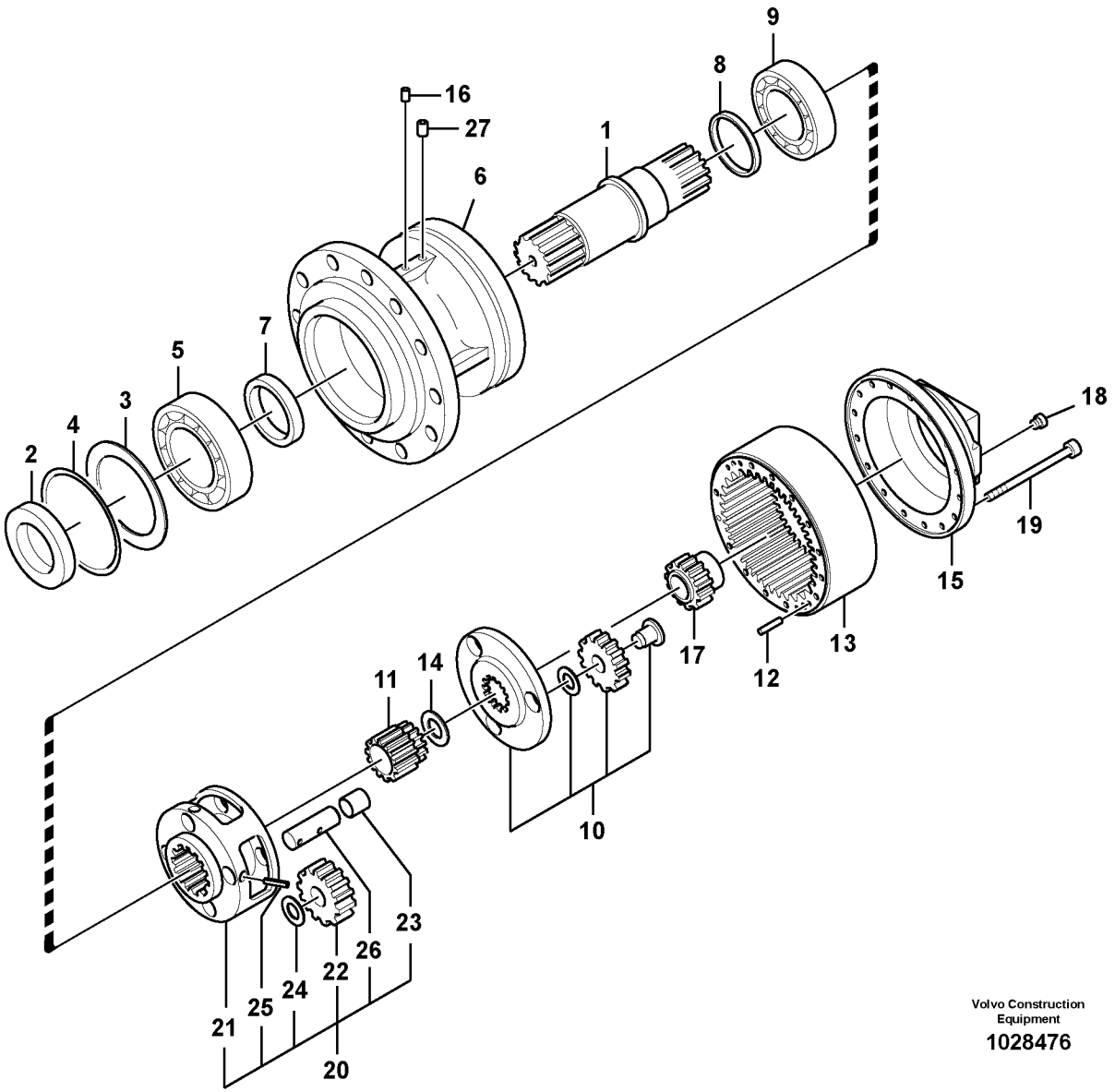

Volvo Construction Equipment

1028476

Fig.	Part No.	Quantity 1	2	3	PS	KIT	Description	Denominación	Denominação	Dénomination	Notes
	VOE 14609494	1					Swing gearbox	Caja del engranaje de giro	Caixa de engrenagem de	Réducteur d'orientation	
1	**VOE 14596604**	1					•Shaft	•Eje	•Eixo	•Arbre	
2	**VOE 14596608**	1					•Collar	•Collar	•Colar	•Collerette	
3	**VOE 14596607**	1					•Plate	•Chapa	•Chapa	•Tôle	
4	**VOE 14596610**	1					•Ring	•Anillo	•Anel	•Bague	
5	**VOE 14547261**	1					•Bearing	•Cojinete	•Mancal	•Roulement	
6		1			NS		•Case	•Funda	•Caixa	•Etui	
7	**VOE 14596605**	1					•Collar	•Collar	•Colar	•Collerette	
8	**VOE 14596611**	1					•Sealing	•Junta	•Vedação	•Étanchéité	
9	**SA 1036-00720**	1					•Bearing	•Cojinete	•Mancal	•Roulement	
10	**VOE 14609496**	1					•Planet Carrier	•Portasatelites	•Porta satélites	•Porte-satellite	
11	**VOE 14596620**	1					•Gear	•Engranaje	•Engrenagem	•Pignon	
12	**SA 9324-21317**	4					•Pin	•Clavija	•Pino	•Fiche	
13	**VOE 14596613**	1					•Gear	•Engranaje	•Engrenagem	•Pignon	
14	**VOE 14596621**	1					•Plate	•Placa	•Placa	•Plaque	
15	**VOE 14596630**	1					•Cover	•Capó	•Capô	•Capot	
16	**SA 9415-43012**	1					•Plug	•Tapon	•Bujão	•Bouchon	
17	**VOE 14609499**	1					•Gear	•Engranaje	•Engrenagem	•Pignon	
18	**SA 9415-46052**	1					•Plug	•Tapon	•Bujão	•Bouchon	
19	**VOE 993162**	16					•Hex. socket screw	•Tornillo de hexágono emb	•Parafuso soquete sext	•Vis à six pans creux	
20	**VOE 14596614**	1					•Planet carrier	•Portasatélites	•Porta satélites	•Porte-satellite	
21	**VOE 14596615**	1					••Planet carrier	••Portasatélites	••Porta satélites	••Porte-satellite	
22	**VOE 14596616**	4					••Gear	••Engranaje	••Engrenagem	••Pignon	
23	**VOE 14596617**	4					••Bushing	••Casquillo	••Bucha	••Bague	
24	**VOE 14596618**	4					••Washer	••Arandela	••Arruela	••Rondelle	
25	**SA 9325-10016**	4					••Spring Pin	••Pasador Resorte	••Pino de mola	••Axe de ressort	
26	**VOE 14596619**	4					••Pin	••Pasador	••Pino	••Goupille	
27	**SA 9415-43032**	1					•Plug	•Tapon	•Bujão	•Bouchon	

1	**8279230**	**Boîte de vitesses de pivotement** **Caixa de engrenagem de giro** **Caja de engranaje de giro** **Swing gearbox**	Catalogue id **20060**	Group **431**
2				
3			Illustr. No **1028476**	Section **310**
4				
5		**S/N 10517-**	Issue **PUB 20021254-C**	Page **287**

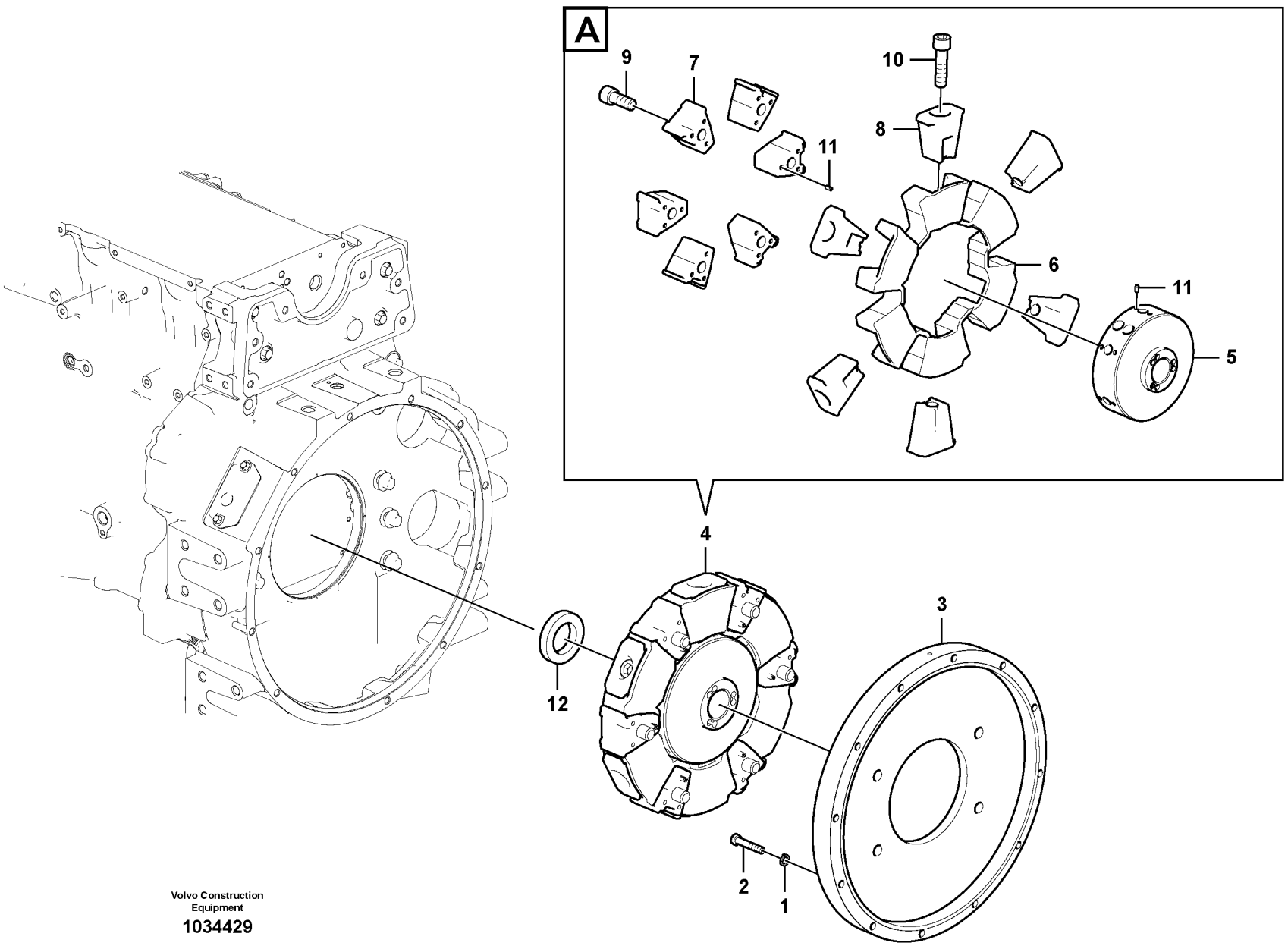

Volvo Construction Equipment

1034429

Fig.	Part No.	Quantity 1	2	3	PS	KIT	Description	Denominación	Denominação	Dénomination	Notes
1	**VOE 955923**	6					Spring washer	Arandela elástica	Arruela de pressão	Rondelle élastique	
2	**VOE 980755**	6					Hexagon screw	Tornillo hexagonal	Parafuso sextavado	Vis à tête hexagonale	
3	**VOE 14524054**	1					Flange	Brida	Flange	Bride	
4	**VOE 14586967**	1					Flange	Brida	Flange	Bride	S/N - 10940
4	**VOE 14643346**	1					Flange	Brida	Flange	Bride	S/N 10941 -
5	**VOE 14612690**	1					•Hub	•Cubo	•Cubo	•Moyeu	
6	**VOE 14531162**	1					•Clutch	•Embrague	•Embreagem	•Embrayage	S/N - 10940
6	**VOE 14643347**	1					•Coupling piece	•Pieza de conexión	•Peça conexão	•Accouplement	S/N 10941 -
7	**VOE 14612689**	6					•Insert	•Elemento	•Elemento	•Cartouche	S/N - 10940
7	**VOE 14643349**	6					•Insert	•Elemento	•Elemento	•Cartouche	S/N 10941 -
8	**VOE 14612688**	6					•Insert	•Elemento	•Elemento	•Cartouche	S/N - 10940
8	**VOE 14643348**	6					•Insert	•Elemento	•Elemento	•Cartouche	S/N 10941 -
9	**SA 9016-22412**	6					•Bolt	•Perno	•Parafuso	•Boulon	
10	**VOE 993169**	6					•Hex. socket screw	•Tornillo de hexágono emb	•Parafuso soquete sext	•Vis à six pans creux	
11	**SA 9325-08008**	18					•Spring Pin	•Pasador Resorte	•Pino de mola	•Axe de ressort	
12	**VOE 14541418**	1					Spacer	Distanciador	Espaçador	Entretoise	

1	**8279230**	**Boîte de vitesses de la pompe avec pièces d'assemblage** **Caixa de engrenagem da bomba com peças de montagem** **Caja de engranaje de bomba con piezas de montaje** **Pump gearbox with assembling parts**	Catalogue id **20060**	Group **431**
2			Illustr. No **1034429**	Section **400**
3			Issue **PUB 20021254-C**	Page **289**
4				
5				

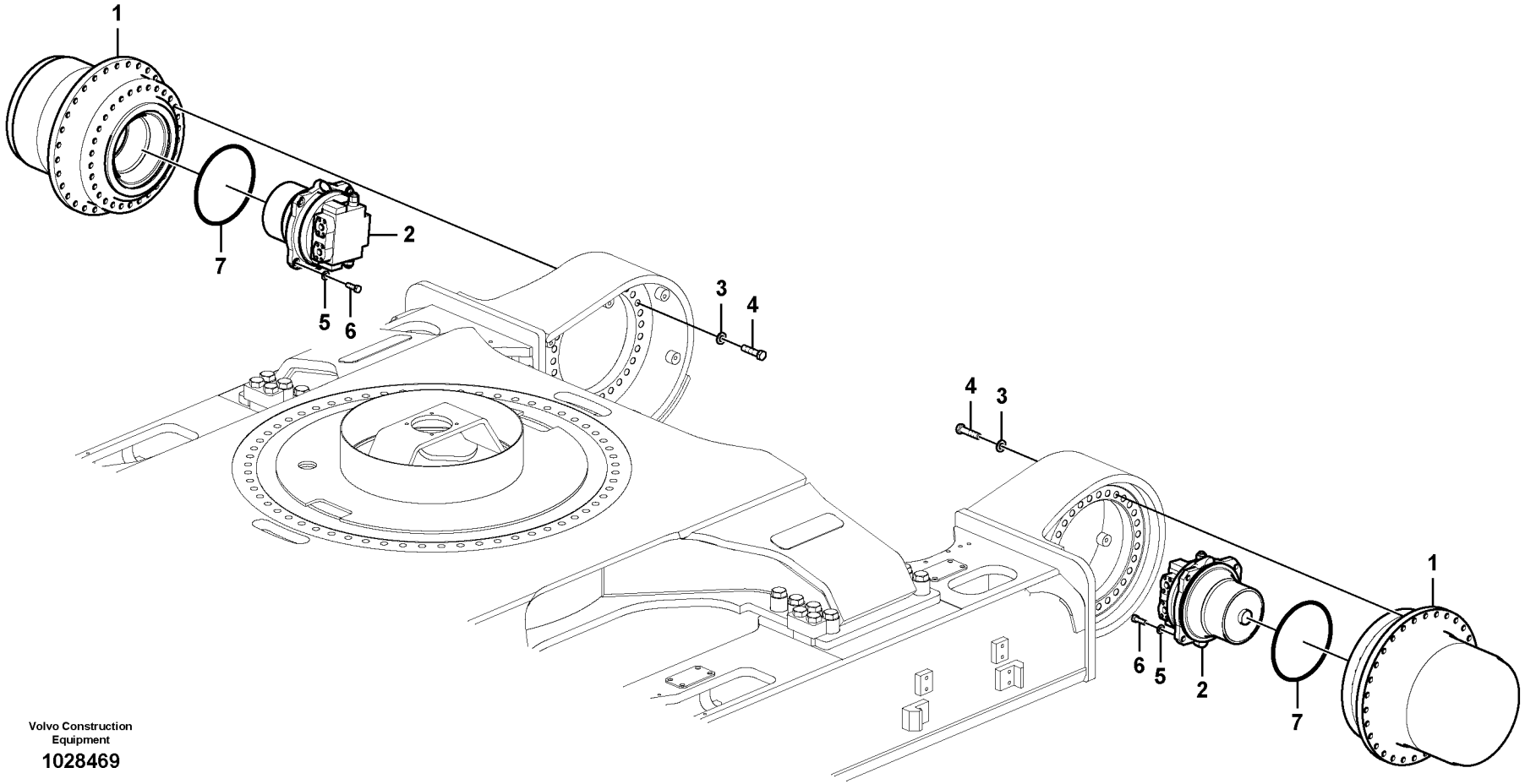

Volvo Construction Equipment

1028469

Fig.	Part No.	Quantity 1	2	3	PS	KIT	Description	Denominación	Denominação	Dénomination	Notes
1	**VOE 14592003**	2					Reduction gear	Reducción	Eixo de redução	Pignon réducteur	(VOE 14522565) S/N 10001-10466 See group 431, Page 277
	VOE 14592003	2					Reduction gear	Reducción	Eixo de redução	Pignon réducteur	S/N 10467- See group 431, Page 281
2	**VOE 14522564**	2					Travel motor	Motor traslation	Motor de curso	Moteur conduite	See group 441, Page 293
3	**SA 9211-24000**	60					Washer	Arandela	Arruela	Rondelle	
4	**SA 9011-22418**	60					Hexagon screw	Tornillo hexagonal	Parafuso sextavado	Vis à tête hexagonale	
5	**SA 9211-18000**	8					Plain washer	Arandela plana	Arruela simples	Rondelle plane	
6	**VOE 990855**	8					Hexagon screw	Tornillo hexagonal	Parafuso sextavado	Vis à tête hexagonale	
7	**VOE 14539096**	2					O-ring	Anillo tórico	Anel-o	Joint torique	

1	**8279230**	**Moteur de conduite avec pièces de montage** **Motor de curso com peças de montagem** **Motor de traslación con piezas de montaje** **Travel motor with mounting parts**	Catalogue id **20060**	Group **441**
2			Illustr. No **1028469**	Section **100**
3				
4			Issue **PUB 20021254-C**	Page **291**
5				

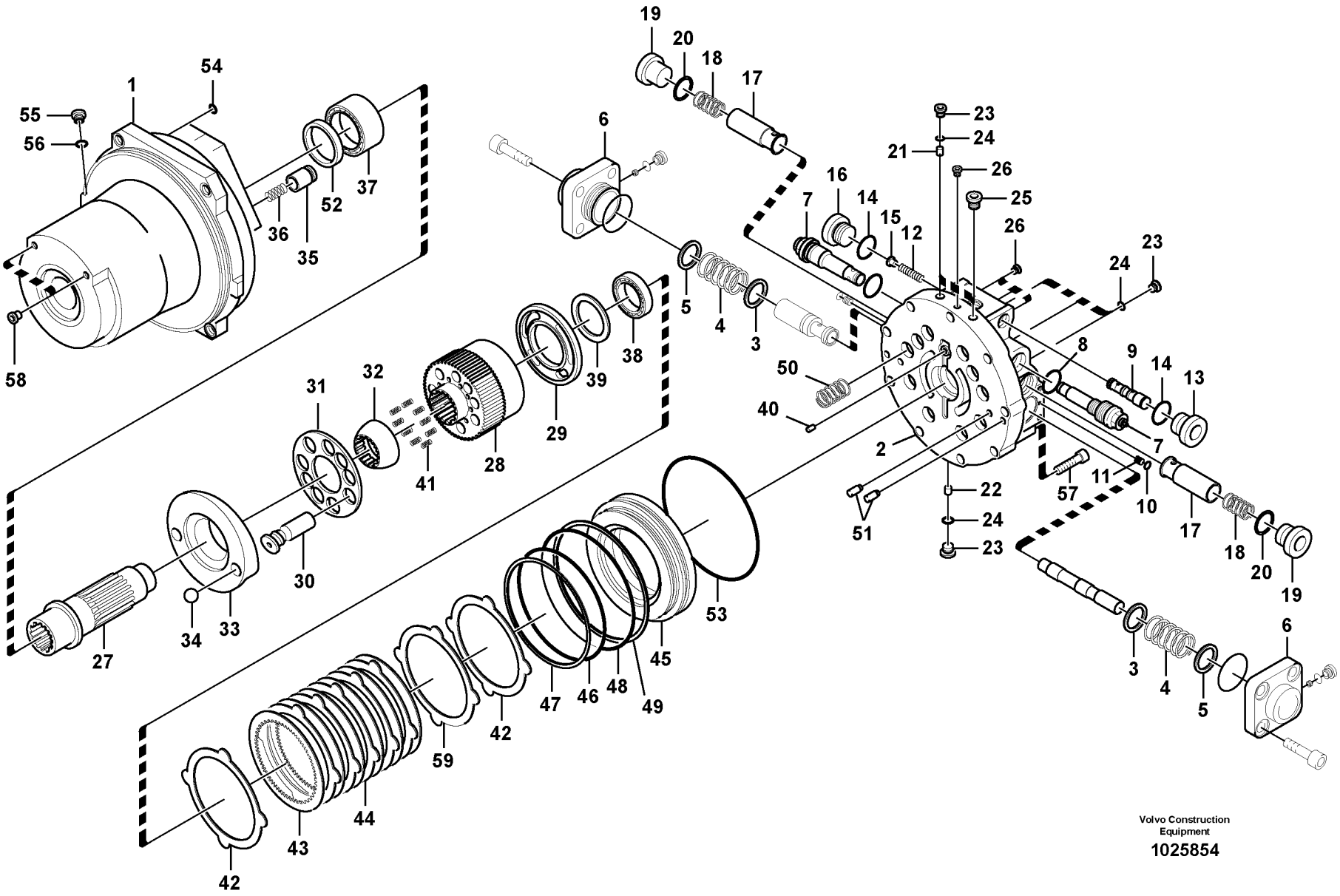

Volvo Construction Equipment

1025854

Fig.	Part No.	Quantity 1	2	3	PS	KIT	Description	Denominación	Denominação	Dénomination	Notes
	VOE 14522564	1					Travel motor	Motor traslation	Motor de curso	Moteur conduite	
1	**VOE 14534991**	1					•Case	•Funda	•Caixa	•Etui	
2		1			NS		•Plate	•Placa	•Placa	•Plaque	
3	**SA 8230-34150**	2					••Seat	••Asiento	••Assento	••Siege	
4	**VOE 14534995**	2					••Spring	••Resorte	••Mola	••Ressort	
5	**VOE 14534996**	2					••Seat	••Asiento	••Banco	••Siège	
6	**VOE 14534997**	2					••Cap	••Caperuza	••Tampa	••Chapeau	
7	**VOE 14534998**	2					••Relief valve	••Limitador presion	••Válvula de alívio	••Limiteur - pression	
8	**SA 8230-32630**	2				K	••O-ring	••Anillo tórico	••Anel-o	••Joint torique	
9	**SA 8230-32380**	2			OP		••Valve	••Valvula	••Válvula	••Soupape	
10	**VOE 983494**	2				K	••O-ring	••Anillo tórico	••Anel-o	••Joint torique	
11	**VOE 14534999**	3					•••Valve	•••Válvula	•••Válvula	•••Valve	
12	**SA 8230-33400**	2					••Spring	••Muelle	••Mola	••Ressort	
13	**SA 8230-34050**	2					••Plug	••Tapon	••Bujão	••Bouchon	
14	**VOE 990557**	2				K	••O-ring	••Anillo tórico	••Anel-o	••Joint torique	
15	**SA 8230-33430**	2					••Guide	••Guia	••Guia	••Rail	
16	**SA 8230-33940**	2					••Plug	••Tapon	••Bujão	••Bouchon	
17	**VOE 14535000**	2					••Non-return valve	••Válvula de reténción	••Válvula de retenção	••Clapet antiretour	
18	**VOE 14535001**	2					••Spring	••Resorte	••Mola	••Ressort	
19	**VOE 14535002**	2					••Plug	••Tapon	••Bujão	••Bouchon	
20	**VOE 983527**	2				K	••O-ring	••Anillo tórico	••Anel-o	••Joint torique	
21	**VOE 14535003**	2					••Valve	••Válvula	••Válvula	••Valve	
22	**VOE 14539093**	1					••Valve	••Válvula	••Válvula	••Valve	
23	**SA 8230-32350**	2					••Plug	••Tapon	••Bujão	••Bouchon	
24	**VOE 983502**	6				K	••O-ring	••Anillo tórico	••Anel-o	••Joint torique	
25	**SA 8230-32690**	2			OP		••Plug	••Tapon	••Bujão	••Bouchon	
26	**SA 8230-33390**	2			OP		••Plug	••Tapon	••Bujão	••Bouchon	
27	**VOE 14535005**	1					•Shaft	•Eje	•Eixo	•Arbre	
28	**VOE 14535006**	1					•Block	•Bloque	•Bloco	•Bloc	
29	**VOE 14535007**	1					•Plate	•Placa	•Placa	•Plaque	

1	**8279230**
2	
3	
4	
5	

Moteur de conduite
Motor de curso
Motor de traslación
Travel motor

Catalogue id	Group
20060	**441**
Illustr. No **1025854**	Section **200**
Issue **PUB 20021254-C**	Page **293**

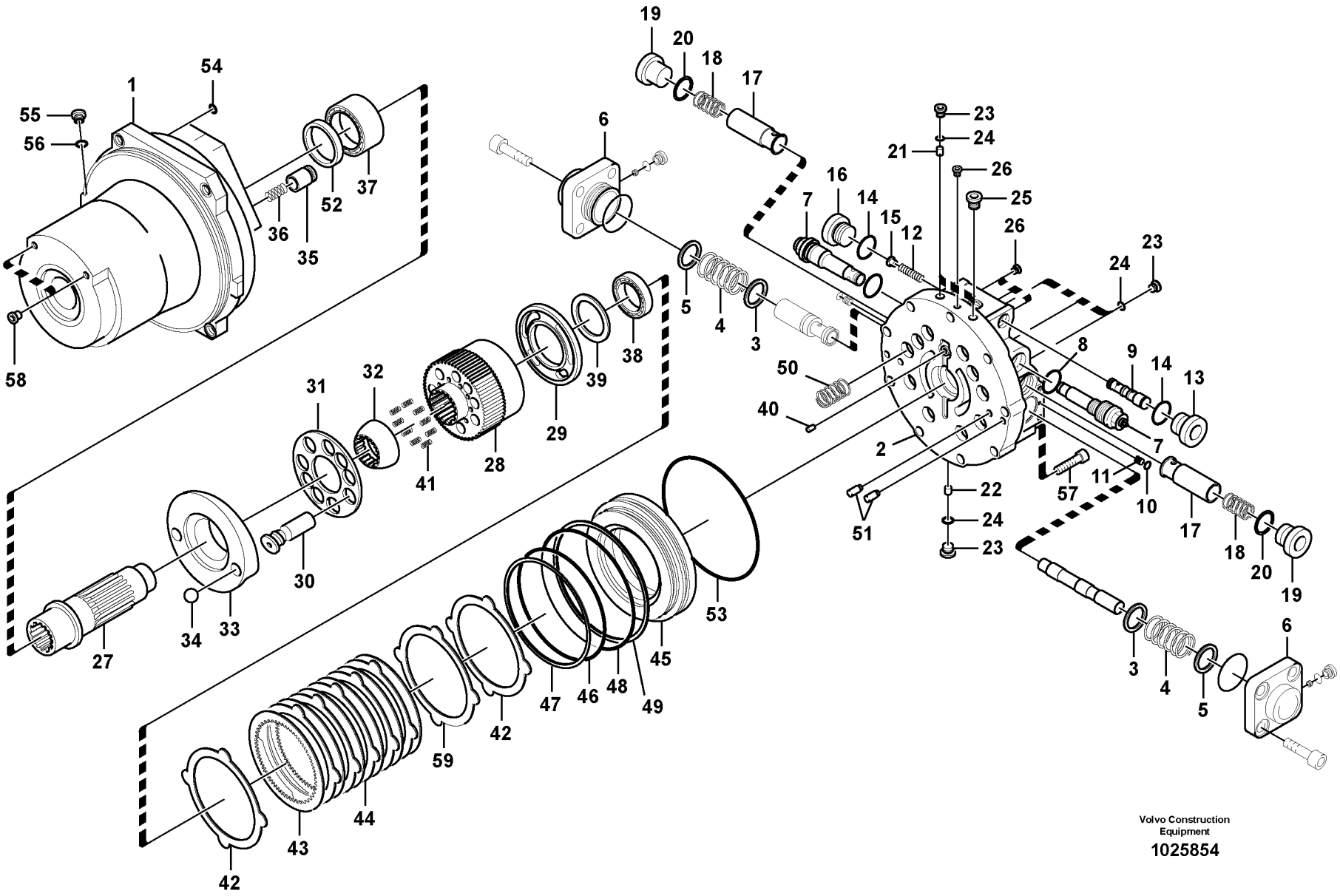

Volvo Construction Equipment

1025854

Fig.	Part No.	Quantity 1	2	3	PS	KIT	Description	Denominación	Denominação	Dénomination	Notes
30	**VOE 14535008**	9					•Piston	•Piston	•Pistão	•Piston	
31	**VOE 14535009**	1					•Plate	•Placa	•Placa	•Plaque	
32	**VOE 14535010**	1					•Holder	•Soporte	•Suporte	•Retenue	
33	**VOE 14535011**	1					•Plate	•Chapa	•Chapa	•Tôle	
34	**VOE 14535012**	2					•Ball	•Bola	•Esfera	•Bille	
35	**VOE 14535013**	2					•Piston	•Piston	•Pistão	•Piston	
36	**VOE 14535014**	2					•Spring	•Resorte	•Mola	•Ressort	
37	**VOE 14535015**	1					•Roller bearing	•Cojínete rodillo	•Rolamento de rolos	•Roulement à rouleaux	
38	**VOE 14535016**	1					•Roller bearing	•Cojínete rodillo	•Rolamento de rolos	•Roulement à rouleaux	
39	**VOE 14535017**	1					•Collar	•Collar	•Colar	•Collerette	
40	**VOE 14535018**	1					•Pin	•Pasador	•Pino	•Goupille	
41	**VOE 14535019**	9					•Spring	•Resorte	•Mola	•Ressort	
42	**VOE 14535020**	2					•Plate	•Placa	•Placa	•Plaque	
43	**VOE 14535021**	4					•Plate	•Chapa	•Chapa	•Tôle	
44	**VOE 14535022**	3					•Plate	•Placa	•Placa	•Plaque	
45	**VOE 14535023**	1					•Piston	•Pistón	•Pistão	•Piston	
46	**SA 8230-34070**	1				K	•O-ring	•Junta torica	•Anel de vedação-O	•Joint Torique	
47	**VOE 14535024**	1				K	•Ring	•Anillo	•Anel	•Bague	
48	**VOE 14535025**	1				K	•O-ring	•Anillo tórico	•Anel-o	•Joint torique	
49	**VOE 14535026**	1				K	•Ring	•Anillo	•Anel	•Bague	
50	**VOE 14535027**	10					•Spring	•Resorte	•Mola	•Ressort	
51	**SA 8230-32320**	4					•Pin	•Pasador	•Pino	•Goupille	
52	**VOE 14535028**	1				K	•Sealing	•Junta	•Vedação	•Étanchéité	
53	**VOE 960262**	1				K	•O-ring	•Anillo tórico	•Anel-o	•Joint torique	
54	**SA 9511-12010**	1				K	•O-ring	•Junta torica	•Anel de vedação-O	•Joint Torique	
55	**VOE 14535029**	2					•Plug	•Tapon	•Bujão	•Bouchon	
56	**VOE 983524**	2				K	•O-ring	•Anillo tórico	•Anel-o	•Joint torique	
57	**VOE 14535030**	9					•Bolt	•Perno	•Parafuso	•Boulon	
58	**VOE 14535031**	2					•Plug	•Tapon	•Bujão	•Bouchon	
59	**VOE 14535032**	1					•Plate	•Placa	•Placa	•Plaque	

1	**8279230**	**Moteur de conduite** **Motor de curso** **Motor de traslación** **Travel motor**	Catalogue id **20060**	Group **441**
2			Illustr. No **1025854**	Section **200**
3			Issue **PUB 20021254-C**	Page **295**
4				
5				

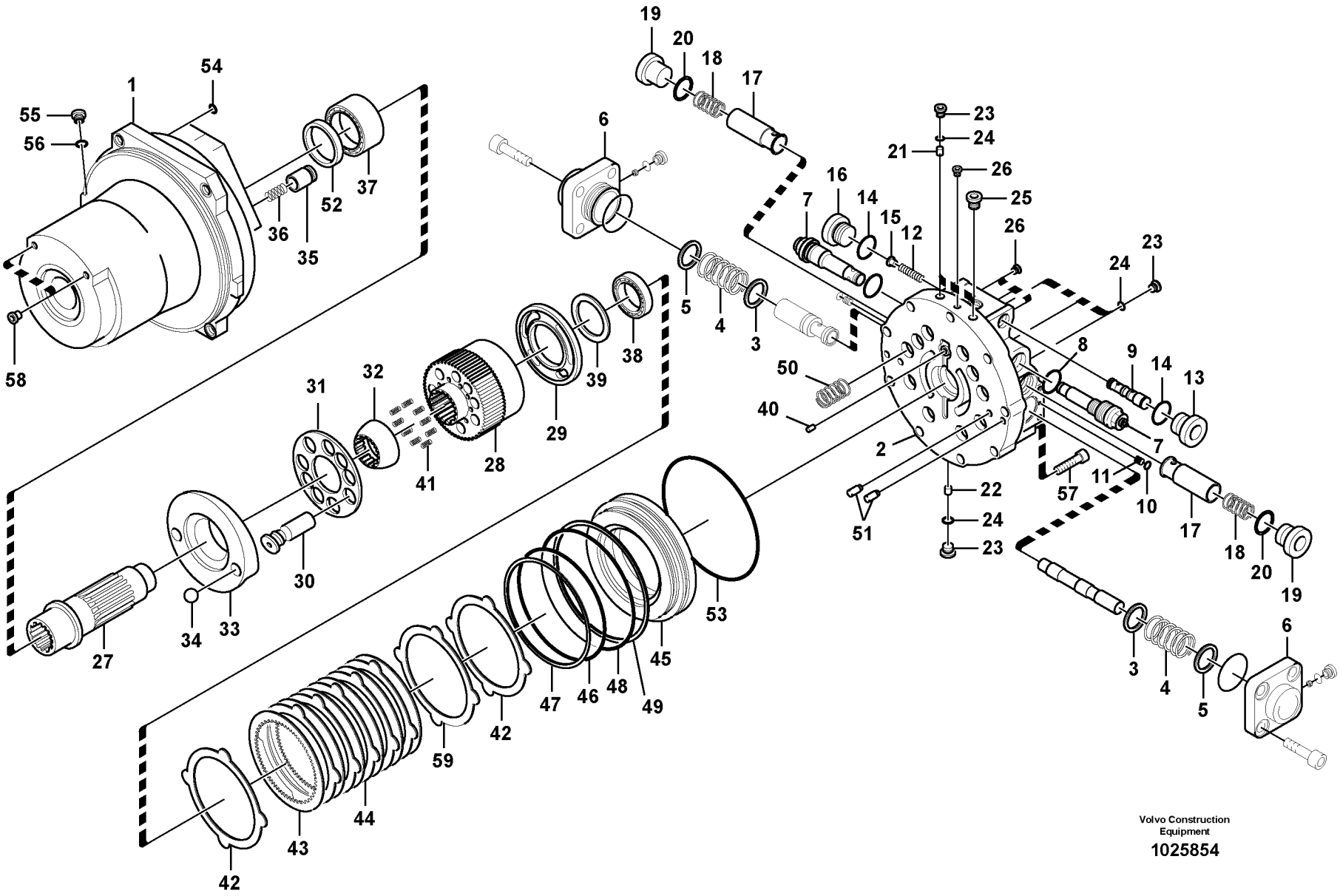

Volvo Construction Equipment

1025854

Fig.	Part No.	Quantity 1	2	3	PS	KIT	Description	Denominación	Denominação	Dénomination	Notes
600	**VOE 14535034**	1					•Block	•Bloque	•Bloco	•Bloc	Inc. 28,29,30
700	**VOE 14535035**	1					•Plate	•Chapa	•Chapa	•Tôle	Inc.31,32
800	**VOE 14535036**	1					•Case	•Funda	•Caixa	•Caisson	Inc. 1,35,58
900	**VOE 14539094**	1					•Plate	•Placa	•Placa	•Plaque	Inc. 9,11,21,22
100	**VOE 14535033**	1					•Sealing	•Junta	•Vedação	•Étanchéité	

1	**8279230**	**Moteur de conduite** **Motor de curso** **Motor de traslación** **Travel motor**	Catalogue id **20060**	Group **441**
2			Illustr. No **1025854**	Section **200**
3			Issue **PUB 20021254-C**	Page **297**
4				
5				

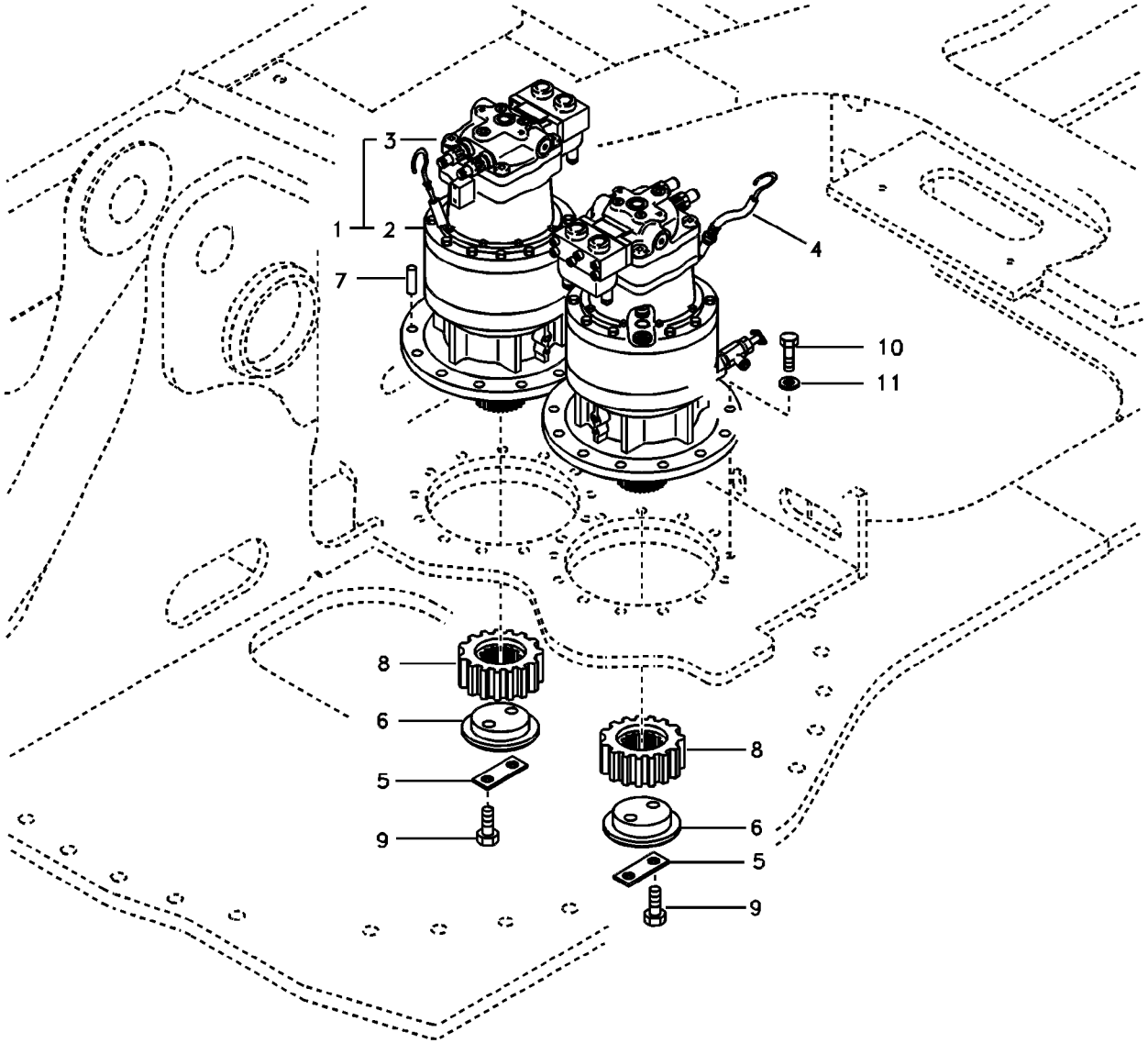
3
1
2
4
7
10
11
8
6
5
9
8
6
5
9

Fig.	Part No.	Quantity 1	2	3	P S	K I T	Description	Denominación	Denominação	Dénomination	Notes
1	**VOE 14522563**	2			OP		Swing motor			Moteur d'orientation	
2	**VOE 14609494**	1					•Swing gearbox	•Caja del engranaje de gir...	•Caixa de engrenagem de ..	•Réducteur d'orientation	(VOE 14535295) See group 431, Page 285
3	**VOE 14535293**	1					•Swing motor	•	•	•Moteur d'orientation	See group 441, Page 303
4	**VOE 14512785**	1			SS		•Level gauge	•Medidor de nivel	•Medidor de nível	•Jauge niveau	
5	**VOE 14531019**	2					Washer	Arandela	Arruela	Rondelle	
6	**VOE 14526643**	2					Plate	Chapa	Chapa	Tôle	
7	**VOE 14531024**	2					Pin	Pasador	Pino	Goupille	
8	**VOE 14524406**	2					Pinion	Piñón	Pinhão	Pignon	
9	**VOE 993422**	4					Hexagon screw	Tornillo hexagonal	Parafuso sextavado	Vis à tête hexagonale	(VOE 14881196)
10	**SA 9011-22416**	24					Hexagon screw	Tornillo hexagonal	Parafuso sextavado	Vis à tête hexagonale	
11	**SA 9211-24000**	24					Washer	Arandela	Arruela	Rondelle	

1	**8279230**	**Moteur d'orientation avec pièces de montage** **Motor de giro com peças de montagem** **Motor de giro con piezas de montaje** **Swing motor with mounting parts**	Catalogue id **20060**	Group **441**
2			Illustr. No **1019177**	Section **500**
3				
4			Issue **PUB 20021254-C**	Page **299**
5		**S/N 10001-10516**		

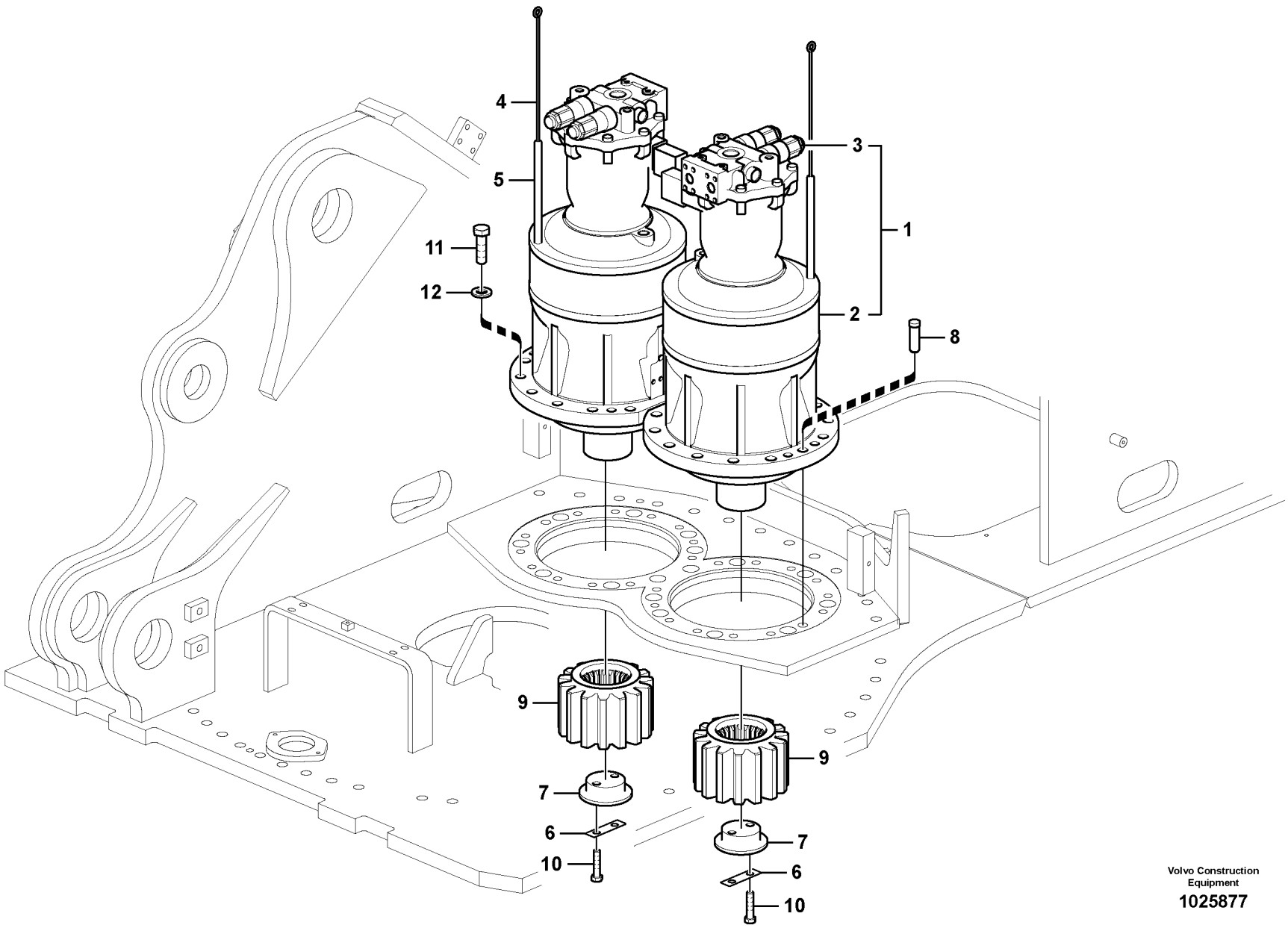

Volvo Construction Equipment

1025877

Fig.	Part No.	Quantity 1	2	3	PS	KIT	Description	Denominación	Denominação	Dénomination	Notes
1		2	2		NS		Drive Unit	Und Propulsora	Unidade acionadora	Unite Commande	
				2	NS		Drive Unit	Und Propulsora	Unidade acionadora	Unite Commande	
2	**VOE 14609494**	1	1				•Swing gearbox	•Caja del engranaje de gir	•Caixa de engrenagem de	•Réducteur d'orientation	
	VOE 14633288			1			•	•	•	•	
3	**VOE 14535293**	1	1				•Swing motor	•	•	•Moteur d'orientation	
	VOE 14631507			1			•	•	•	•	
4	**VOE 14612412**	1	1	1			•Gauge	•Galga	•Calibrador	•Calibre	
5	**VOE 14596632**	1	1	1			•Pipe	•Tubo	•Tubo	•Tuyau	
6	**VOE 14531019**	2	2	2			Washer	Arandela	Arruela	Rondelle	
7	**VOE 14526643**	2	2	2			Plate	Chapa	Chapa	Tôle	
8	**VOE 14531024**	2	2	2			Pin	Pasador	Pino	Goupille	
9	**VOE 14524406**	2	2	2			Pinion	Piñón	Pinhão	Pignon	
10	**VOE 993422**	4	4	4			Hexagon screw	Tornillo hexagonal	Parafuso sextavado	Vis à tête hexagonale	(VOE 14881196)
11	**VOE 991649**	24	24	24			Hexagon screw	Tornillo hexagonal	Parafuso sextavado	Vis à tête hexagonale	
12	**VOE 992049**	24	24	24			Plain washer	Arandela plana	Arruela simples	Rondelle plane	

1	**8279230**	**Moteur d'orientation avec pièces de montage** **Motor de giro com peças de montagem** **Motor de giro con piezas de montaje** **Swing motor with mounting parts**	Catalogue id **20060**	Group **441**
2	**8292217 S/N 10939-**		Illustr. No **1025877**	Section **510**
3	**8292218 S/N 10939-**			
4			Issue **PUB 20021254-C**	Page **301**
5		**8279230:S/N 10517-10938**		

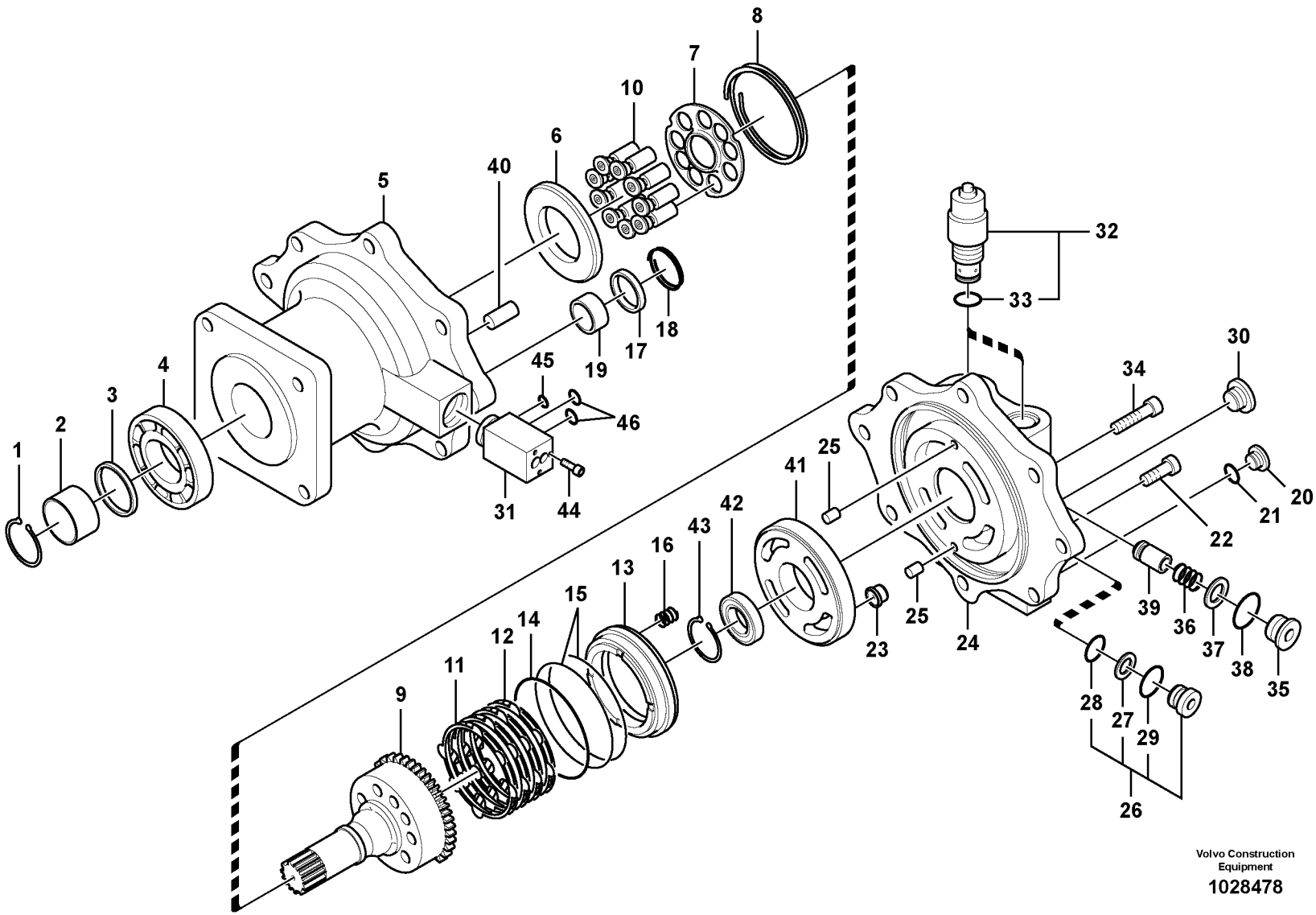

Volvo Construction Equipment

1028478

Fig.	Part No.	Quantity 1	2	3	PS	KIT	Description	Denominación	Denominação	Dénomination	Notes
	VOE 14535293	1					Swing motor			Moteur d'orientation	S/N - 10664
	VOE 14622007		1				Swing motor			Moteur d'orientation	S/N 10665 -
1	**SA 8230-01090**	1	1				•Retaining ring	•Circlip	•Anel trava	•Circlip	
2	**SA 8230-04460**	1	1				•Ring	•Anillo	•Anel	•Bague	
3	**SA 8230-00910**	1	1			K	•Sealing ring	•Anillo retén	•Anel de vedação	•Bague étanchéité	
4	**SA 7177-03140**	1					•Roller bearing	•Cojínete rodillo	•Rolamento de rolos	•Roulement à rouleaux	
4	**VOE 14626954**		1				•Roller bearing	•Cojínete rodillo	•Rolamento de rolos	•Roulement à rouleaux	
5		1	1		NS		•Housing	•Carter	•Carcaça	•Carter	
6	**SA 8230-04390**	1	1				•Plate	•Placa	•Placa	•Plaque	
7	**SA 8230-04400**	1	1				•Plate	•Chapa	•Chapa	•Tôle	
8	**SA 8230-04300**	1	1				•Spring	•Resorte	•Mola	•Ressort	
9	**SA 8230-04060**	1	1				•Cylinder	•Cilindro	•Cilindro	•Cylindre	
10	**VOE 14512780**	9	9				•Piston	•Piston	•Pistão	•Piston	
11	**SA 8230-22940**	4	4				•Friction plate	•Plato de fricción	•Platô fricção	•Plaque de friction	
12	**SA 8230-22950**	4	4				•Plate	•Chapa	•Chapa	•Tôle	
13	**SA 8230-04090**	1	1				•Piston	•Piston	•Pistão	•Piston	
14	**SA 8230-00260**	1	1			K	•O-ring	•Anillo tórico	•Anel-o	•Joint torique	
15	**SA 8230-00270**	2	2			K	•O-ring	•Anillo tórico	•Anel-o	•Joint torique	
16	**SA 8230-04270**	19	19				•Spring	•Resorte	•Mola	•Ressort	
17	**SA 8230-00901**	4	4				•Sealing ring	•Anillo retén	•Anel de vedação	•Bague étanchéité	
18	**SA 8230-04310**	4	4				•Spring	•Resorte	•Mola	•Ressort	
19	**SA 8230-04350**	4	4				•Spring	•Resorte	•Mola	•Ressort	
20	**SA 7273-10751**	2	2				•Cap	•Capuchón	•Tampa	•Capot	
21	**VOE 983502**	2	2			K	•O-ring	•Anillo tórico	•Anel-o	•Joint torique	
22	**SA 8230-00630**	1	1				•Bolt	•Perno	•Parafuso	•Boulon	
23	**SA 8230-04120**	2	2				•Piston	•Pistón	•Pistão	•Piston	
24		1	1		NS		•Cover	•Capo	•Tampa	•Capot	
25	**SA 8230-00560**	2	2				•Pin	•Pasador	•Pino	•Goupille	
26	**VOE 14508590**	2	2				•Valve	•Válvula	•Válvula	•Valve	
27	**SA 9566-10180**	2	2			K	••Ring	••Anillo	••Anel	••Bague	(VOE 14539965)

1	**14535293**	**Moteur d'orientation** **Motor de giro** **Motor de giro** **Swing motor**	Catalogue id **20060**	Group **441**
2	**14622007**			
3			Illustr. No **1028478**	Section **600**
4				
5		**8279230**	Issue **PUB 20021254-C**	Page **303**

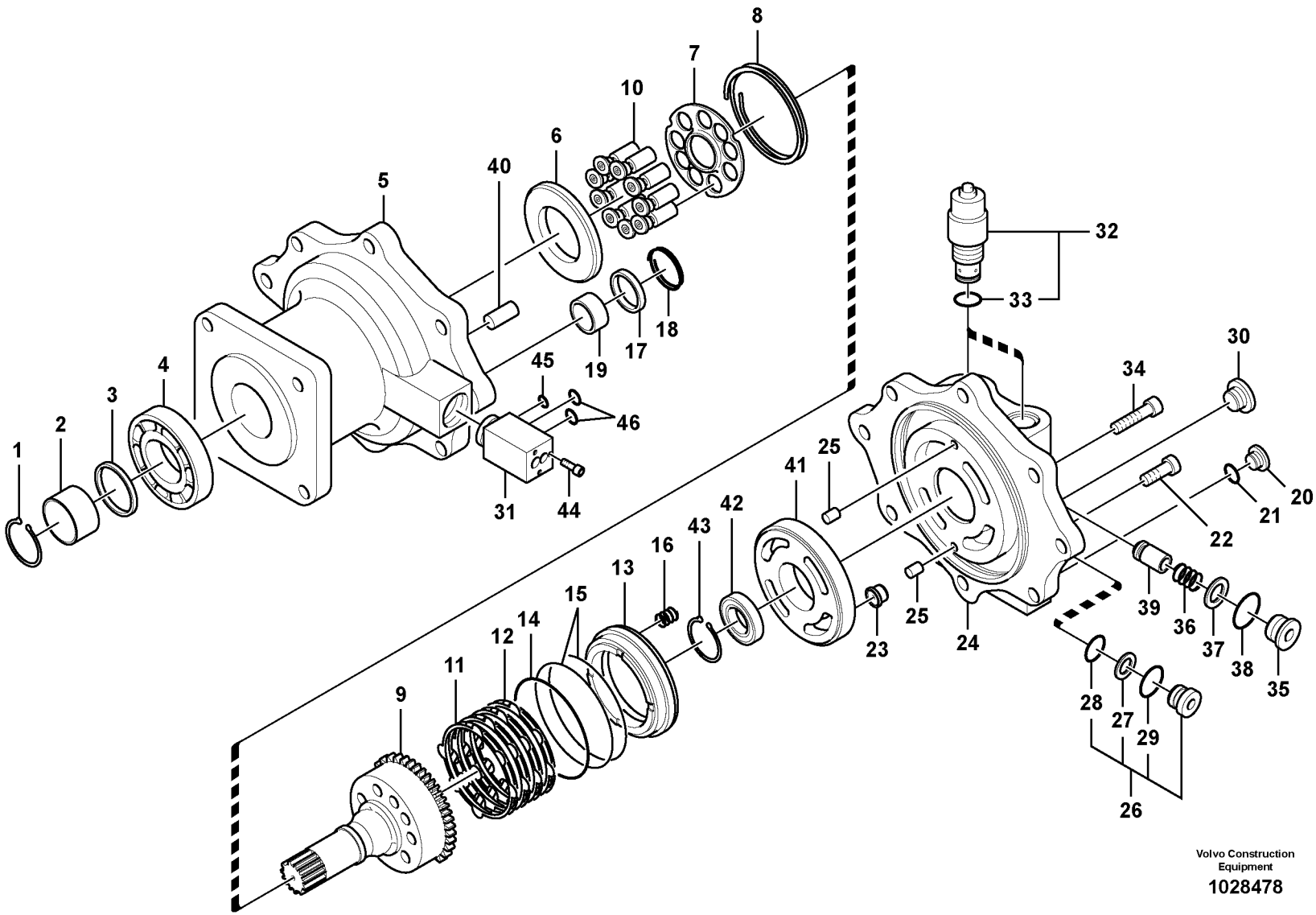

Volvo Construction Equipment

1028478

Fig.	Part No.	Quantity 1	2	3	PS	KIT	Description	Denominación	Denominação	Dénomination	Notes
28	**VOE 983503**	2	2			K	••O-ring	••Anillo tórico	••Anel-o	••Joint torique	
29	**VOE 990557**	3	3			K	••O-ring	••Anillo tórico	••Anel-o	••Joint torique	
30	**SA 8230-37030**	1	1				•Cap	•Caperuza	•Tampa	•Chapeau	
31	**SA 8230-04180**	1	1				•Valve	•Válvula	•Válvula	•Valve	
32	**VOE 14535294**	2	2				•Relief valve	•Limitador presion	•Válvula de alívio	•Limiteur - pression	
33	**VOE 983529**	1	1			K	••O-ring	••Anillo tórico	••Anel-o	••Joint torique	
34	**SA 8230-00600**	7	7				•Bolt	•Perno	•Parafuso	•Boulon	
35	**SA 8230-11610**	2	2				•Cap	•Tapa	•Tampa	•Capot	
36	**SA 8230-12860**	2	2				•Spring	•Resorte	•Mola	•Ressort	
37	**VOE 14880821**	2	2			K	•Ring	•Anillo	•Anel	•Bague	
38	**VOE 983525**	2	2			K	•O-ring	•Anillo tórico	•Anel-o	•Joint torique	
39	**SA 8230-11110**	2	2				•Non-return valve	•Válvula de retención	•Válvula de retenção	•Clapet antiretour	
40	**SA 9324-21317**	1	1				•Pin	•Clavija	•Pino	•Fiche	
41	**SA 8230-04020**	1	1				•Plate	•Chapa	•Chapa	•Tôle	
42	**SA 8230-00840**	1	1				•Needle bearing	•Cojinete de agujas	•Rolamento de agulhas	•Roulement à aiguilles	
43	**SA 8230-01100**	1	1				•Retaining ring	•Circlip	•Anel trava	•Circlip	
44	**SA 8230-00610**	1	1		OP		•Bolt	•Perno	•Parafuso	•Boulon	
45	**SA 8230-00160**	3	3			K	•O-ring	•Anillo tórico	•Anel-o	•Joint torique	
46	**SA 8230-00190**	2	2			K	•O-ring	•Anillo tórico	•Anel-o	•Joint torique	
100	**VOE 14535301**	1	1				Sealing Kit	Juego Retenes	Kit de vedação	Jeu Joints	

1	**14535293**	**Moteur d'orientation** **Motor de giro** **Motor de giro** **Swing motor**	Catalogue id **20060**	Group **441**
2	**14622007**		Illustr. No **1028478**	Section **600**
3			Issue **PUB 20021254-C**	Page **305**
4				
5		**8279230**		

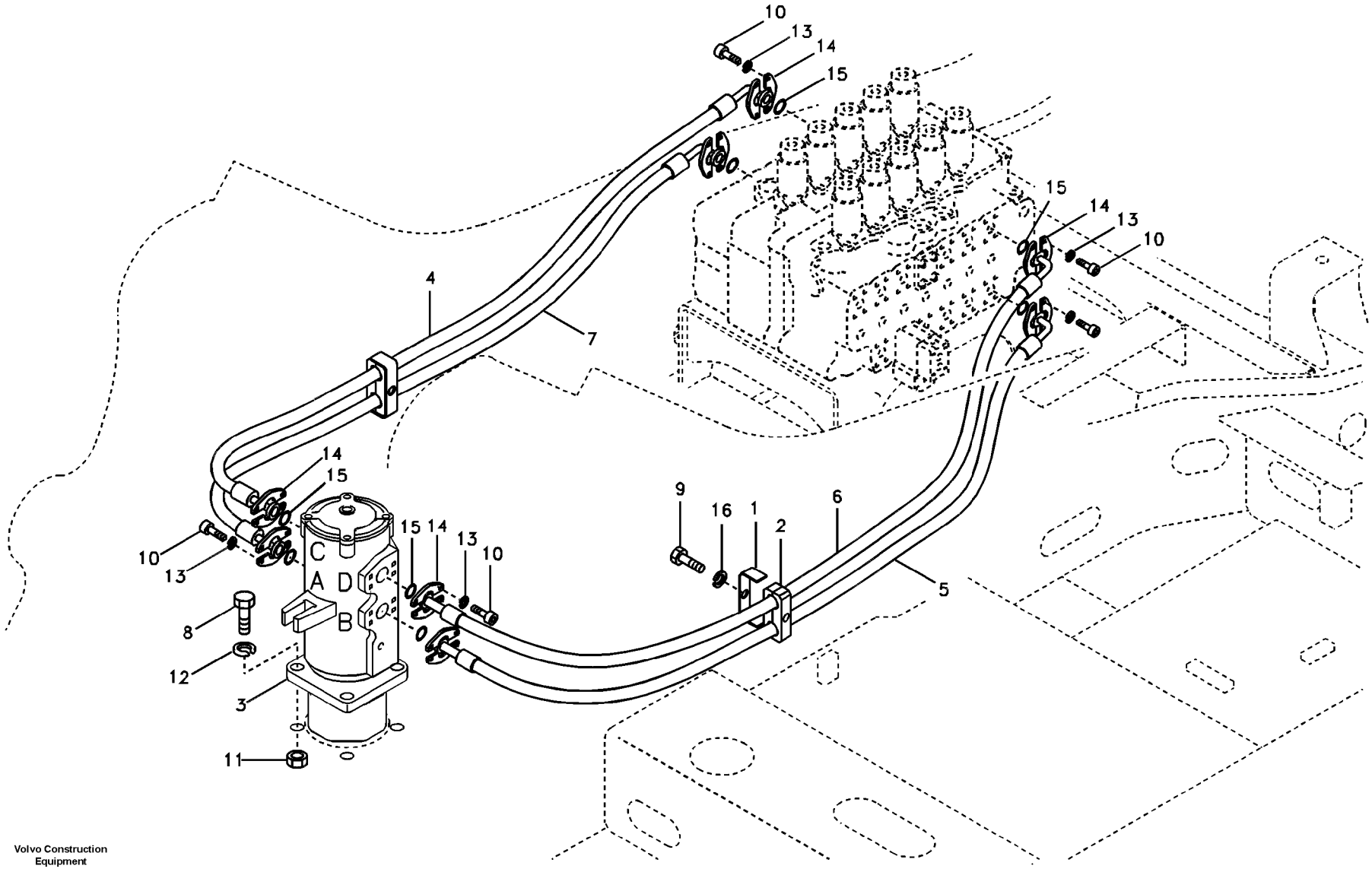

Volvo Construction Equipment

1019223

Fig.	Part No.	Quantity 1	2	3	PS	KIT	Description	Denominación	Denominação	Dénomination	Notes
1	**VOE 14518363**	2					Clamp	Abrazadera	Braçadeira	Collier serrage	SER NO 10001-10040
	VOE 14546440	2					Clamp	Abrazadera	Grampo	Pince Serrage	SER NO 10041-
2	**VOE 14518368**	4					Absorber	Amortiguador	Batente	Amortisseur	
3	**VOE 14524048**	1					Turning Joint	Junta Giratoria	Junta de rotação	Artic Rotation	See group 443, Page 309
4	**VOE 14880714**	1					Hose assembly	Conducto	Mangueira completa	Conduit flexible	
5	**VOE 14880705**	1					Hose assembly	Conducto	Mangueira completa	Conduit flexible	
6	**VOE 14880713**	1					Hose assembly	Conducto	Mangueira completa	Conduit flexible	
7	**VOE 14880706**	1					Hose assembly	Conducto	Mangueira completa	Conduit flexible	
8	**VOE 978934**	4					Hexagon screw	Tornillo hexagonal	Parafuso sextavado	Vis à tête hexagonale	
9	**SA 9011-21218**	2					Bolt	Perno	Parafuso	Boulon	
10	**VOE 984135**	32					Hex. socket screw	Tornillo de hexágono emb	Parafuso soquete sext	Vis à six pans creux	
11	**VOE 979019**	4					Hexagon nut	Tuerca hexagonal	Porca sextavada	Écrou hexagonal	
12	**VOE 955923**	4					Spring washer	Arandela elástica	Arruela de pressão	Rondelle élastique	
13	**SA 9213-14000**	32					Spring washer	Arandela elástica	Arruela de pressão	Rondelle élastique	
14	**SA 9425-51042**	16					Flange	Brida	Flange	Flasque	
15	**VOE 949238**	8					O-ring	Anillo tórico	Anel-o	Joint torique	
16	**SA 9211-12000**	2					Washer	Arandela	Arruela	Rondelle	

1	**8279230**	**Articulation de rotation, valve de commande vers articulation de rotation** **Linha da junta de rotação, válvula de controle da junta de rotação** **Tubería de articulación de giro, válvula de control a arti** **Turning joint line, control valve to turning joint**	Catalogue id **20060**	Group **443**
2			Illustr. No **1019223**	Section **100**
3			Issue **PUB 20021254-C**	Page **307**
4				
5				

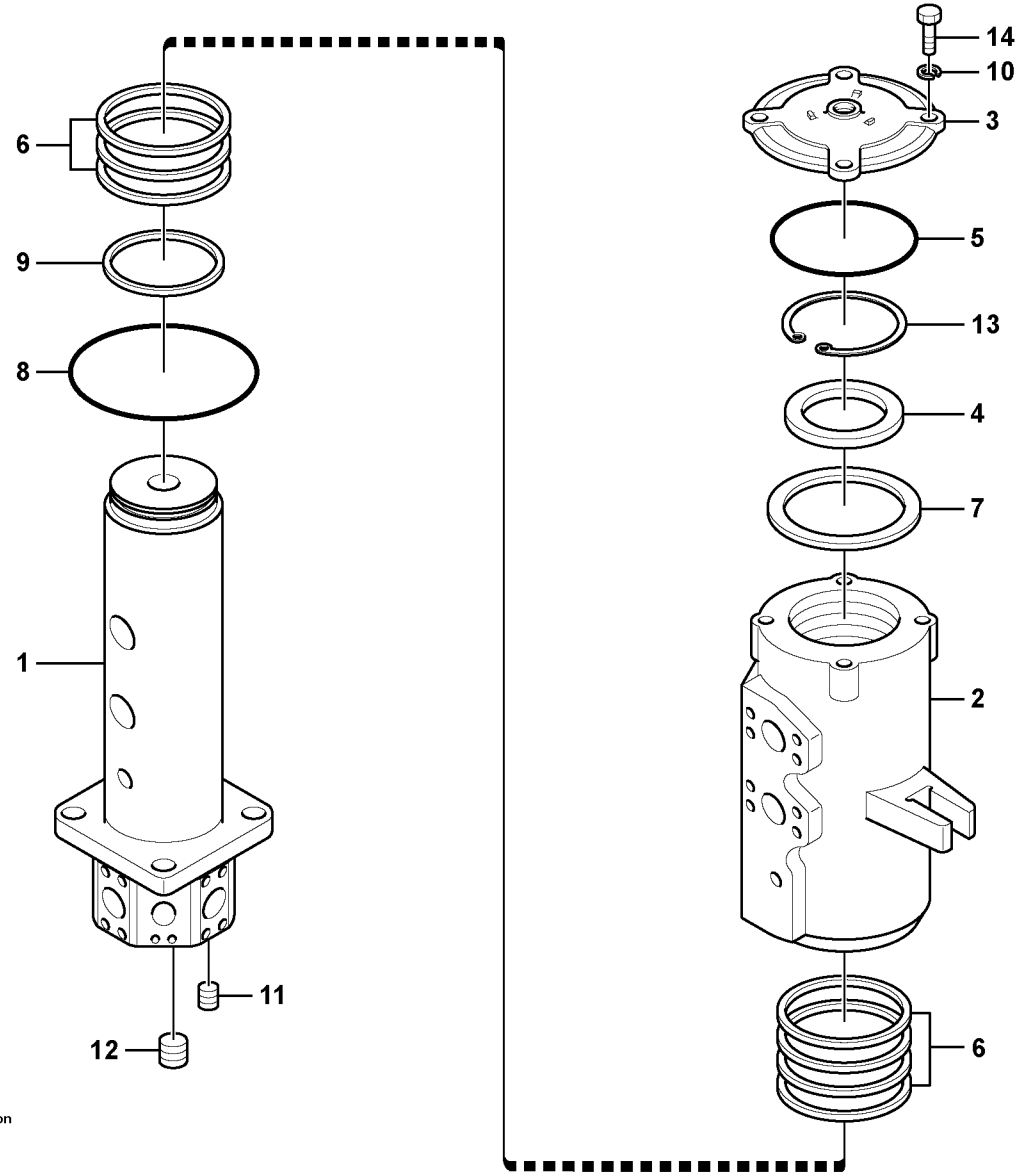

Volvo Construction Equipment

1025070

Fig.	Part No.	Quantity 1	2	3	PS	KIT	Description	Denominación	Denominação	Dénomination	Notes
	VOE 14524048	1					Turning Joint	Junta Giratoria	Junta de rotação	Artic Rotation	
1	**SA 1146-07780**	1			OP		•Shaft	•Arbol	•Eixo	•Arbre	
2		1			NS		•Hub	•Asiento	•Cubo	•Bossage	
3	**SA 1046-02431**	1					•Cover	•Capo	•Tampa	•Capot	
4	**SA 1046-02440**	1					•Spacer	•Distanciador	•Espaçador	•Entretoise	
5	**SA 1046-02450**	1					•Shim	•Laminilla de ajuste	•Calço de ajuste	•Cale réglage	
6	**SA 1046-02600**	7				K	•Sealing ring	•Anillo retén	•Anel de vedação	•Bague étanchéité	
7	**SA 9511-22140**	1				K	•O-ring	•Junta torica	•Anel de vedação-O	•Joint Torique	
8	**SA 9511-22150**	1				K	•O-ring	•Anillo tórico	•Anel-o	•Joint torique	
9	**SA 9511-12120**	1				K	•O-ring	•Junta torica	•Anel de vedação-O	•Joint Torique	
10	**SA 9213-14000**	4					•Spring washer	•Arandela elástica	•Arruela de pressão	•Rondelle élastique	
11	**SA 9415-43022**	1					•Plug	•Tapon	•Bujão	•Bouchon	
12	**SA 9415-43062**	4					•Plug	•Tapon	•Bujão	•Bouchon	
13	**SA 9541-01110**	1					•Retaining ring	•Anillo retén	•Anel de fixação	•Bague retenue	
14	**SA 9011-11406**	4					•Hexagon screw	•Tornillo hexagonal	•Parafuso sextavado	•Vis à tête hexagonale	
100	**VOE 14502645**	1					Sealing kit	Kit de precinto	Jogo de vedação	Kit plombage	

1	**8279230**	**Articulation de rotation** **Junta de rotação** **Articulación de giro** **Turning joint**	Catalogue id **20060**	Group **443**
2			Illustr. No **1025070**	Section **200**
3			Issue **PUB 20021254-C**	Page **309**
4				
5				

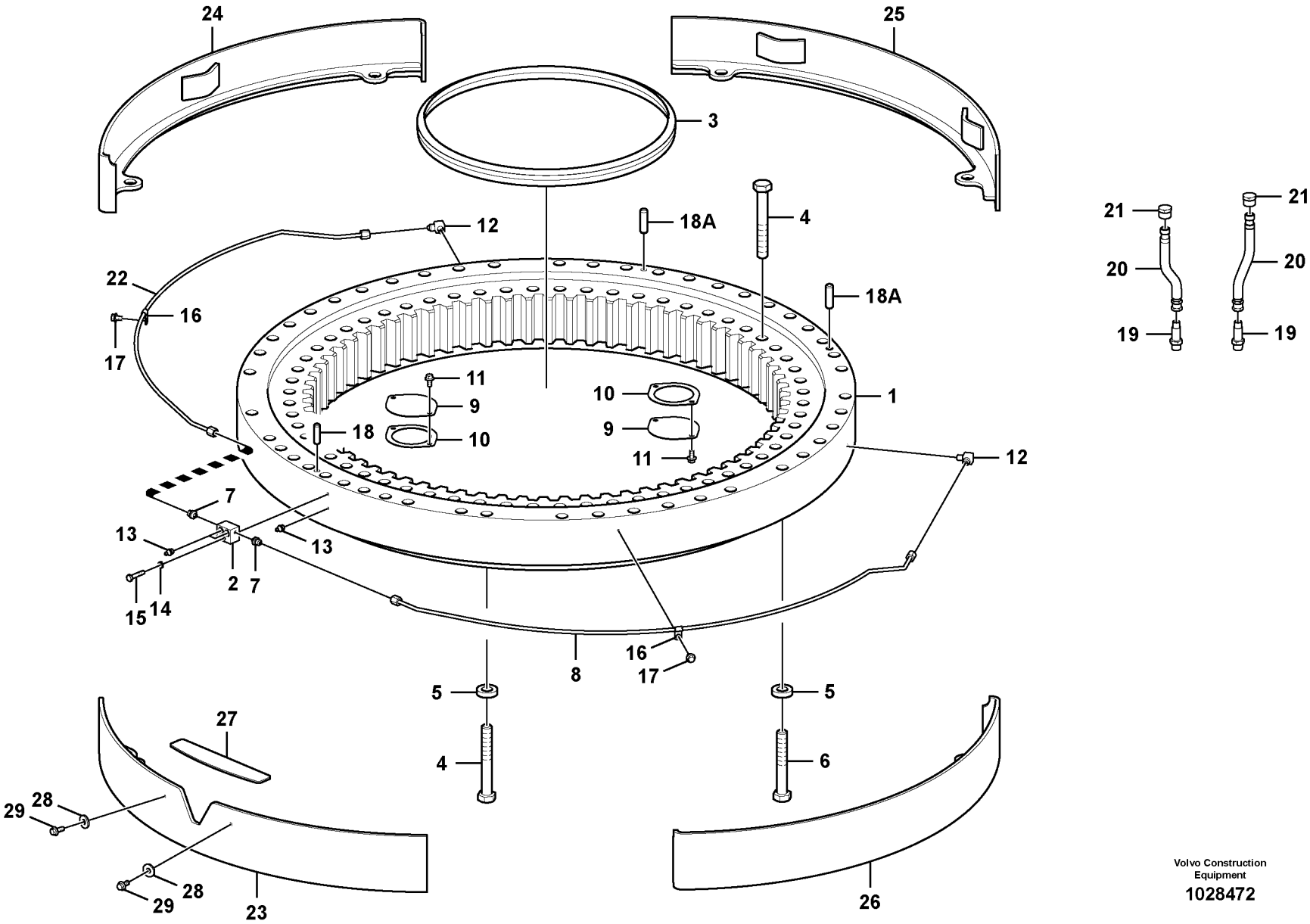

Volvo Construction Equipment

1028472

Fig.	Part No.	Quantity 1	2	3	4	5	PS	KIT	Description	Denominación	Denominação	Dénomination	Notes
1	**VOE 14559205**	1		1	1				Swing gear	Cambio giratorio		Réducteur d'orientation	
	VOE 14535059	1		1	1				•Seal	•Junta	•Vedação	•Joint	
2	**VOE 14557302**	1		1	1				Block	Bloque	Bloco	Bloc	
3	**VOE 14531021**	1		1	1				Seal	Junta	Vedação	Joint	
4	**VOE 993019**	60	8	60	60				Hexagon screw	Tornillo hexagonal	Parafuso sextavado	Vis à tête hexagonale	
5	**VOE 14531023**	48	8	48	48				Washer	Arandela	Arruela	Rondelle	
6	**VOE 992995**	48		35	35				Screw	Tornillo	Parafuso	Vis	
7	**SA 1040-64940**	2		2	2				Connector	Unión	Conexão	Connexion	
8	**VOE 14526658**	1		1	1				Pipe	Tubo	Tubo	Tuyau	
9	**VOE 14531013**	2		2	2				Cover	Tapa	Tampa	Couvercle	
10	**VOE 14531014**	2		2	2				Packing	Empaquetadura	Gaxeta	Joint	
11	**VOE 946441**	4		4	4				Flange screw	Tornillo embridado	Parafuso flangeado	Vis à embase	
12	**VOE 14555861**	2		2	2				Elbow	Ángulo	Cotovelo	Coude	
13	**VOE 914167**	3		3	3				Lubricating nipple	Niple lubricador	Engraxadeira	Graisseur	
14	**VOE 955922**	1		1	1				Spring washer	Arandela elástica	Arruela de pressão	Rondelle élastique	
15	**VOE 983254**	1		1	1				Hexagon screw	Tornillo hexagonal	Parafuso sextavado	Vis à tête hexagonale	
16	**SA 9315-01002**	2		1	1				Insulating clip	Clip de aislamiento	Clip isolamento	Circlip isolant	
17	**VOE 946471**	2		2	2				Flange screw	Tornillo embridado	Parafuso flangeado	Vis à embase	
18	**VOE 14531020**	3							Pin	Pasador	Pino	Goupille	S/N -10938
	VOE 14531020	1		1	1				Pin	Pasador	Pino	Goupille	S/N 10939-
18A	**VOE 14640088**	2		2	2				Pin	Pasador	Pino	Goupille	S/N 10939-
19	**VOE 14601288**	2		2	2				Connector	Unión	Conexão	Connexion	
20	**VOE 14601283**	2		2	2				Pipe	Tubo	Tubo	Tuyau	
21	**SA 9411-92530**	2		2	2				Plug	Tapón	Bujão	Tampon	
22	**VOE 14526659**	1		1	1				Pipe	Tubo	Tubo	Tuyau	
23	**VOE 14594295**		1						Cover	Capó	Capô	Capot	
24	**VOE 14594298**		1						Cover	Capó	Capô	Capot	
25	**VOE 14561460**		1						Cover	Capó	Capô	Capot	
26	**VOE 14594300**		1						Cover	Capó	Capô	Capot	
27	**VOE 14594301**		1						Cover	Capó	Capô	Capot	

1	**8279230 S/N -10938**
2	**8283643**
3	**8292217 S/N 10939-**
4	**8292218 S/N 10939-**
5	

Système de pivotement
Sistema de giro
Sistema de oscilación
Swing system

Catalogue id **20060**	Group **492**
Illustr. No **1028472**	Section **100**
Issue **PUB 20021254-C**	Page **311**

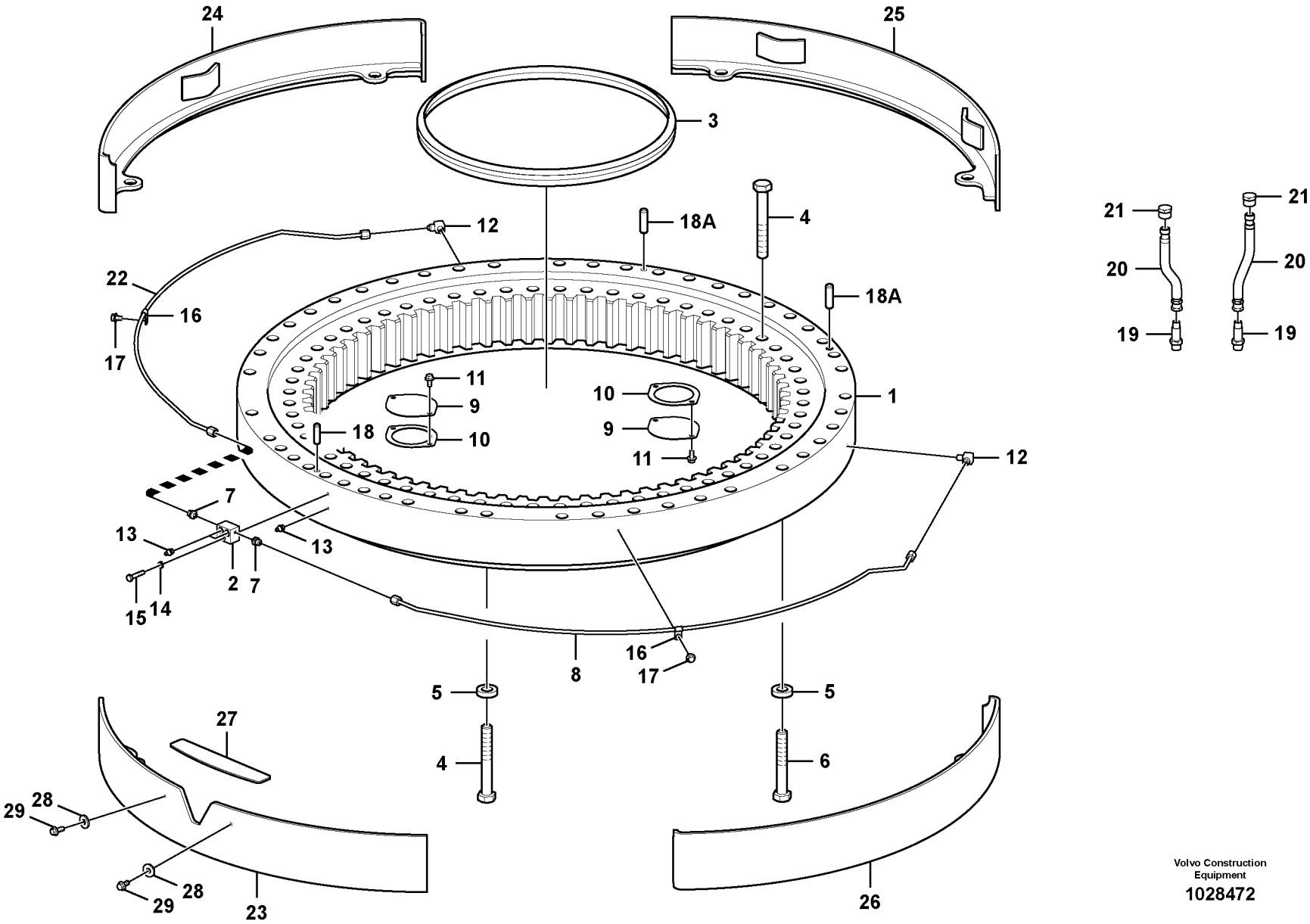

Volvo Construction Equipment

1028472

Fig.	Part No.	Quantity 1	2	3	4	5	PS	KIT	Description	Denominación	Denominação	Dénomination	Notes
28	**VOE 14522862**		2						Washer	Arandela	Arruela	Rondelle	
29	**VOE 946329**		2						Flange screw	Tornillo embridado	Parafuso flangeado	Vis à embase	

1	**8279230 S/N -10938**
2	**8283643**
3	**8292217 S/N 10939-**
4	**8292218 S/N 10939-**
5	

Système de pivotement
Sistema de giro
Sistema de oscilación
Swing system

Catalogue id **20060**	Group **492**
Illustr. No **1028472**	Section **100**
Issue **PUB 20021254-C**	Page **313**

VOLVO

Construction Equipment

GROUP		Section	Page
715	Protecting plate	100	321
715	Protective plate for travel motor	200	323
715	Protecting Plate, Retractable	500	325
715	Protecting plate	7500	327
715	Protecting plate	7600	329
716	Counterweights	100	331
716	Counterweights, Removal	400	333
716	Counterweights, Removal	410	335
716	Removal Counterweight, Assembly 8279281:S/N -10668 / 8290202:S/N 10669-	700	337
718	Undercarriage Frame, Retractable	300	341
718	Upper frame	500	343
718	Foot step	700	345
775	Track chain	100	347
775	Undercarriage, track guards	500	349
775	Undercarriage, spring package	700	351
775	Front idler	800	353
775	Top roller	900	355
775	Bottom roller	1000	357
775	Sprocket	1200	359

GRUPO		Sección	Página
715	Placa de protección	100	321
715	Placa de protección para el motor de transporte	200	323
715	Placa de protección, plegable	500	325
715	Placa de protección	7500	327
715	Placa de protección	7600	329
716	Contrapesos	100	331
716	Dispositivo hidráulico para contrapeso de plegable.	400	333
716	Dispositivo hidráulico para contrapeso de plegable.	410	335
716	Montaje de contrapeso a plegable. 8279281:S/N -10668 / 8290202:S/N 10669-	700	337
718	Bastidor del carro inferior, plegable	300	341
718	Bastidor de la superestructura	500	343
718	Escalón de acceso	700	345
775	Cadena de oruga	100	347
775	Carro inferior, protección de orugas	500	349
775	Carro inferior, paquete de muelles	700	351
775	Ruedas de guía delanteras	800	353
775	Rodillo superior	900	355
775	Rodillo inferior	1000	357
775	Rueda motriz	1200	359

715 Placa de proteção 100 321
715 Placa de proteção do motor de curso 200 323
715 Placa de proteção, retrátil 500 325
715 Placa de proteção 7500 327
715 Placa de proteção 7600 329
716 Contrapesos 100 331
716 Contrapesos, remoção 400 333
716 Contrapesos, remoção 410 335
716 Contrapeso de remoção, montagem 8279281:S/N -10668 / 8290202:S/N 10669- 700 337
718 Quadro da subestrutura, retrátil 300 341
718 Chassi superior 500 343
718 Degrau 700 345
775 Corrente de esteira 100 347
775 Subestrutura, proteção das esteiras 500 349
775 Subestrutura, pacote de molas 700 351
775 Pinhão dianteiro 800 353
775 Rolete superior 900 355
775 Rolete inferior 1000 357
775 Roda motriz 1200 359

GROUPE		Section	Page
715	Plaque de protection	100	321
715	Tôle de protection pour moteur de translation	200	323
715	Tôle de protection, escamotable	500	325
715	Plaque de protection	7500	327
715	Plaque de protection	7600	329
716	Contrepoids	100	331
716	Dispositif hydraulique pour contrepoids pliable.	400	333
716	Dispositif hydraulique pour contrepoids pliable.	410	335
716	Montage de contrepoids pliable. 8279281:S/N -10668 / 8290202:S/N 10669-	700	337
718	Cadre de châssis porteur, escamotable	300	341
718	Cadre supérieur	500	343
718	Marche-pied	700	345
775	Chaîne de chenille	100	347
775	Châssis porteur, protection de chenilles	500	349
775	Châssis porteur, jeu de ressorts	700	351
775	Roue AV	800	353
775	Rouleau supérieur	900	355
775	Rouleau inférieur	1000	357
775	Barbotin	1200	359

VOLVO

Construction Equipment

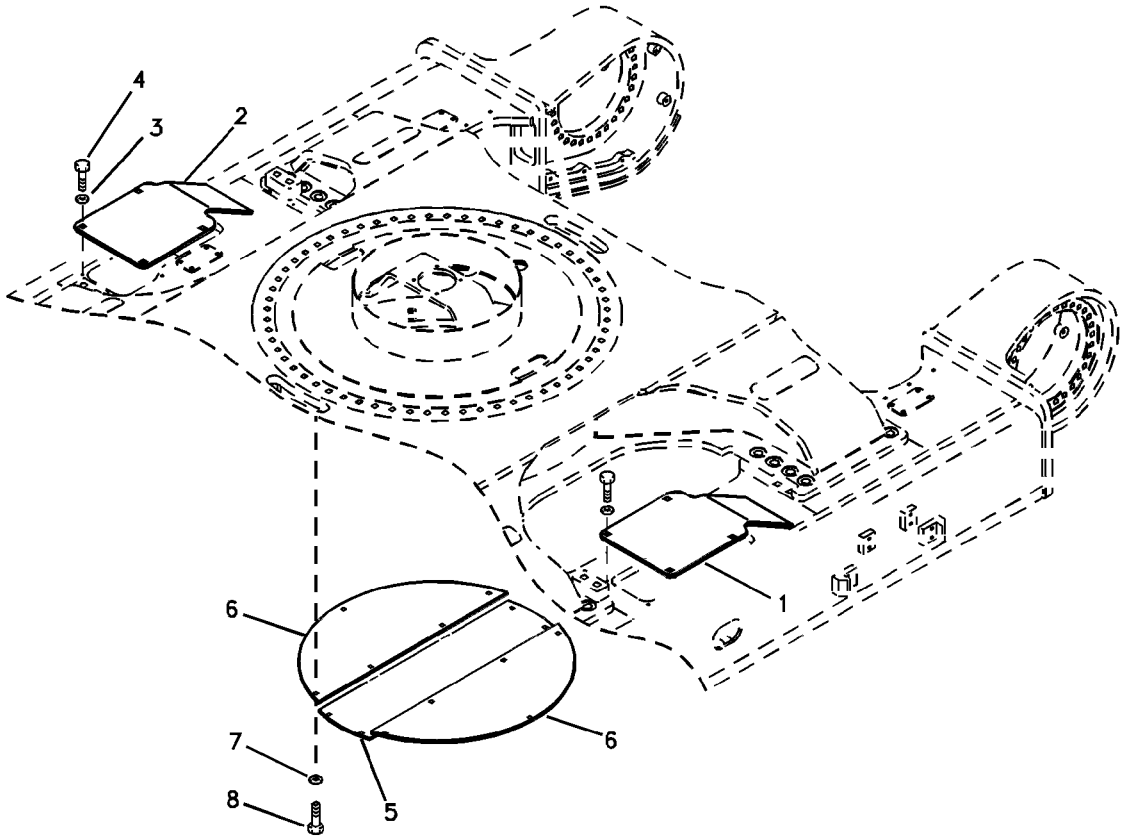
4
3
2
1
6
6
7
8
5

Fig.	Part No.	Quantity 1	2	3	PS	KIT	Description	Denominación	Denominação	Dénomination	Notes
1	**VOE 14530871**	1					Cover	Capo	Tampa	Capot	
2	**VOE 14530872**	1					Cover	Capo	Tampa	Capot	
3	**SA 9211-12000**	8					Washer	Arandela	Arruela	Rondelle	
4	**VOE 978932**	8					Hexagon screw	Tornillo hexagonal	Parafuso sextavado	Vis à tête hexagonale	
5	**VOE 14523629**	1					Cover	Capó	Capô	Capot	
6	**VOE 14523630**	2					Cover	Capo	Tampa	Capot	
7	**VOE 14536079**	14					Washer	Arandela	Arruela	Rondelle	
8	**VOE 978938**	14					Hexagon screw	Tornillo hexagonal	Parafuso sextavado	Vis à tête hexagonale	

1	**8279253**	**Plaque de protection** **Placa de proteção** **Placa de protección** **Protecting plate**	Catalogue id **20060**	Group **715**
2			Illustr. No **1019181**	Section **100**
3			Issue **PUB 20021254-C**	Page **321**
4				
5				

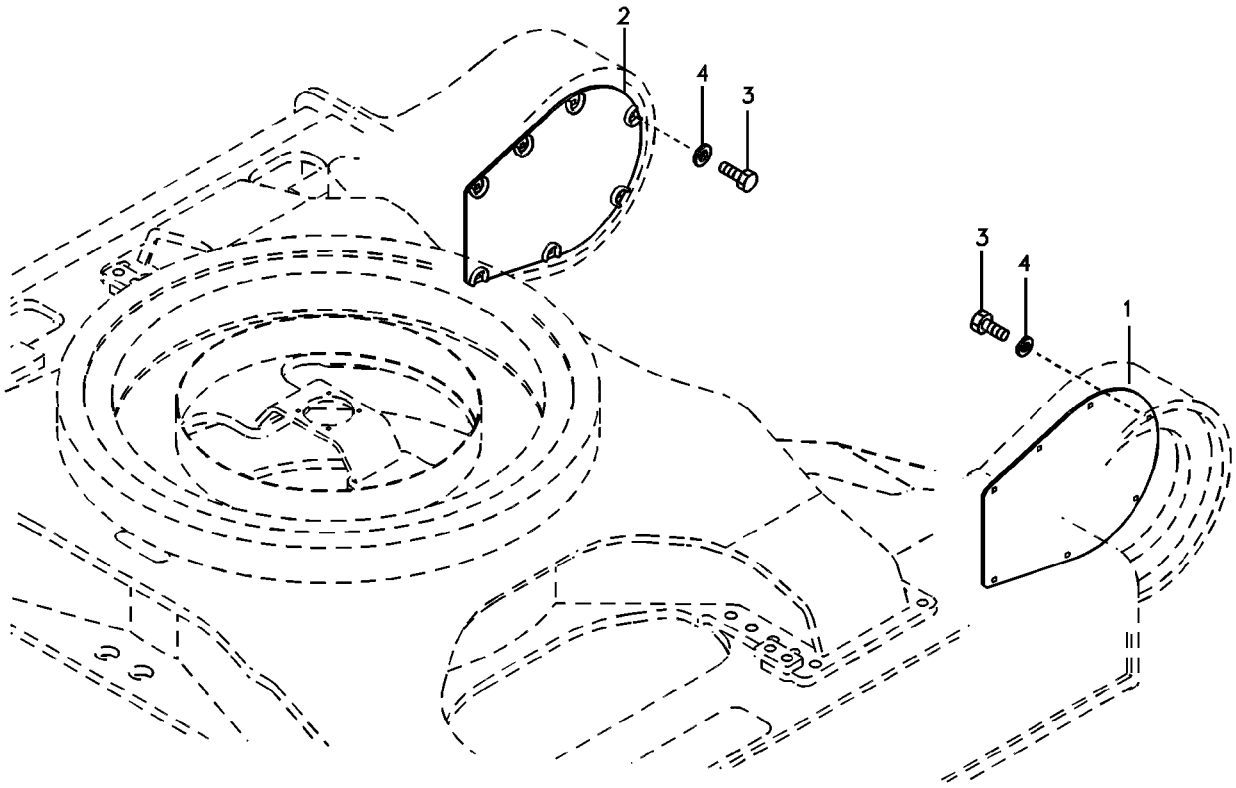
2
4
3
3
4
1

Fig.	Part No.	Quantity 1	2	3	PS	KIT	Description	Denominación	Denominação	Dénomination	Notes
1	**VOE 14523627**	1					Cover	Capo	Tampa	Capot	
2	**VOE 14523628**	1					Cover	Capo	Tampa	Capot	
3	**VOE 978938**	14					Hexagon screw	Tornillo hexagonal	Parafuso sextavado	Vis à tête hexagonale	
4	**VOE 14880474**	14					Washer	Arandela	Arruela	Rondelle	

1	**8279230**	**Tôle de protection pour moteur de translation** **Placa de proteção do motor de curso** **Placa de protección para el motor de transporte** **Protective plate for travel motor**	Catalogue id **20060**	Group **715**
2			Illustr. No **1019182**	Section **200**
3			Issue **PUB 20021254-C**	Page **323**
4				
5				

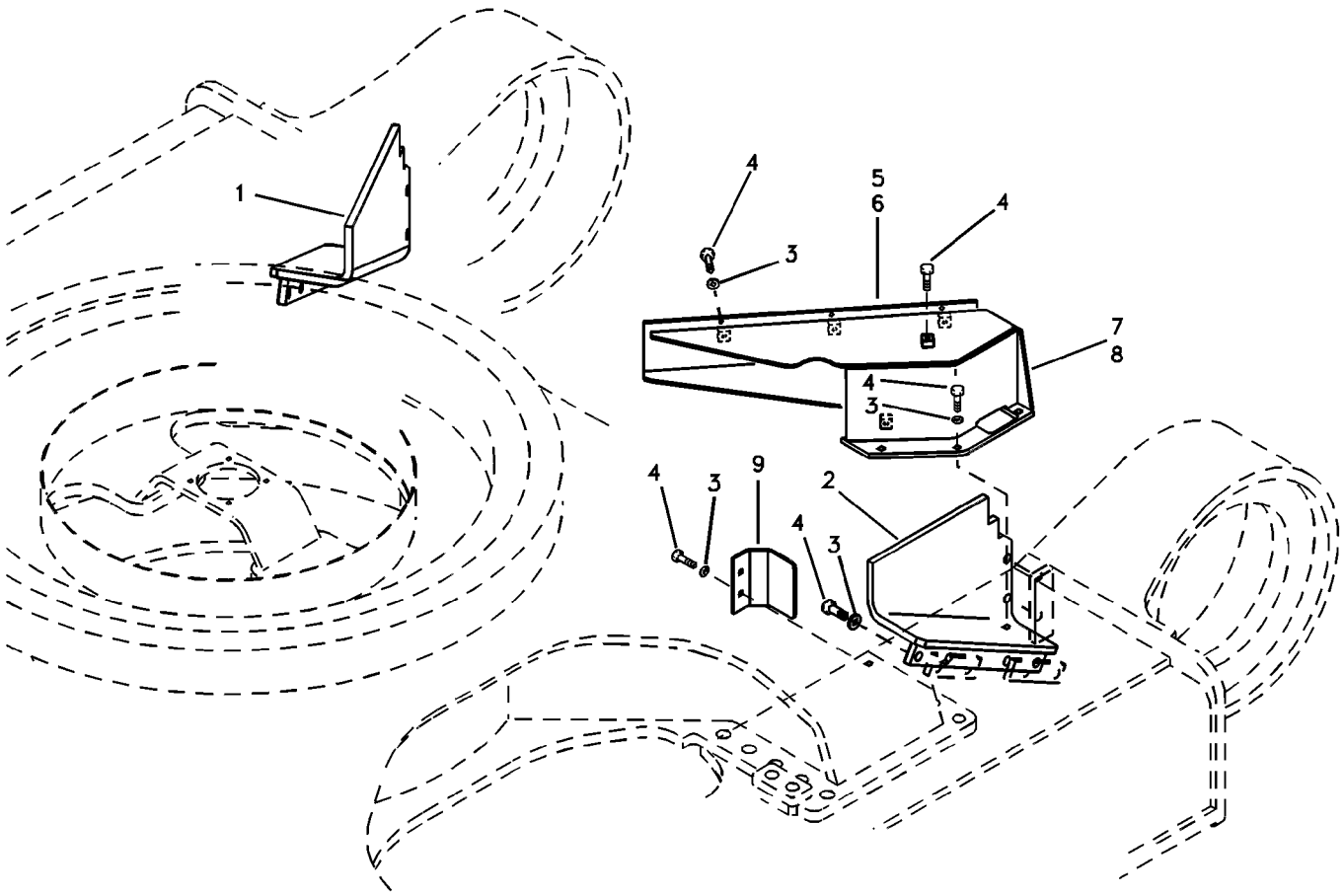
1
4
3
5
6
4
7
8
4
3
4
3
9
2
4
3

Fig.	Part No.	Quantity 1	2	3	PS	KIT	Description	Denominación	Denominação	Dénomination	Notes
1	**VOE 14531272**	1					Cover	Capo	Tampa	Capot	
2	**VOE 14531273**	1					Cover	Capo	Tampa	Capot	
3	**VOE 14880474**	30					Washer	Arandela	Arruela	Rondelle	
4	**VOE 990709**	32					Hexagon screw	Tornillo hexagonal	Parafuso sextavado	Vis à tête hexagonale	
5	**VOE 14531270**	1					Cover	Capo	Tampa	Capot	
6	**VOE 14531271**	1					Cover	Capo	Tampa	Capot	
7	**VOE 14531274**	1					Bracket	Hierro Apoyo	Suporte	Ferrure-support	
8	**VOE 14531275**	1					Bracket	Hierro Apoyo	Suporte	Ferrure-support	
9	**VOE 14531604**	2					Plate	Chapa	Chapa	Tole	

1	**8279230**	**Tôle de protection, escamotable** **Placa de proteção, retrátil** **Placa de protección, plegable** **Protecting Plate, Retractable**	Catalogue id **20060**	Group **715**
2			Illustr. No **1019183**	Section **500**
3			Issue **PUB 20021254-C**	Page **325**
4				
5				

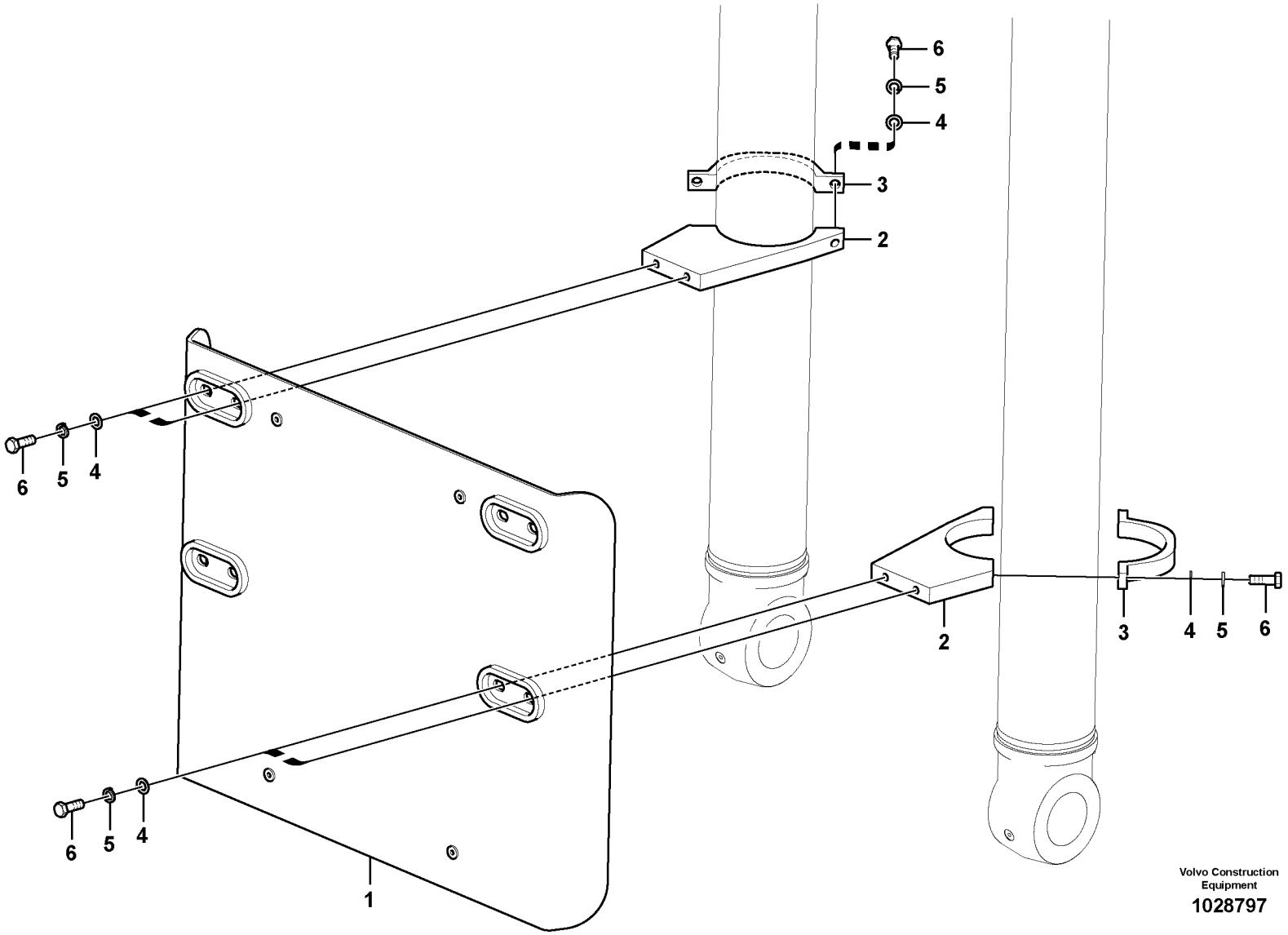

Volvo Construction Equipment

1028797

Fig.	Part No.	Quantity 1	2	3	PS	KIT	Description	Denominación	Denominação	Dénomination	Notes
1	**VOE 14561430**	1					Guard	Protección	Proteção	Protection	
2	**VOE 14561432**	4					Clamp	Abrazadera	Braçadeira	Collier serrage	
3	**VOE 14561433**	4					Clamp	Abrazadera	Braçadeira	Collier serrage	
4	**VOE 955903**	16					Washer	Arandela	Arruela	Rondelle	
5	**SA 9213-20000**	16					Spring Washer	Arandela flexible	Arruela de mola	Rondelle élastique	
6	**SA 9011-12012**	16					Hexagon screw	Tornillo hexagonal	Parafuso sextavado	Vis à tête hexagonale	

1	**8283644**	**Plaque de protection** **Placa de proteção** **Placa de protección** **Protecting plate**	Catalogue id **20060**	Group **715**
2			Illustr. No **1028797**	Section **7500**
3			Issue **PUB 20021254-C**	Page **327**
4				
5				

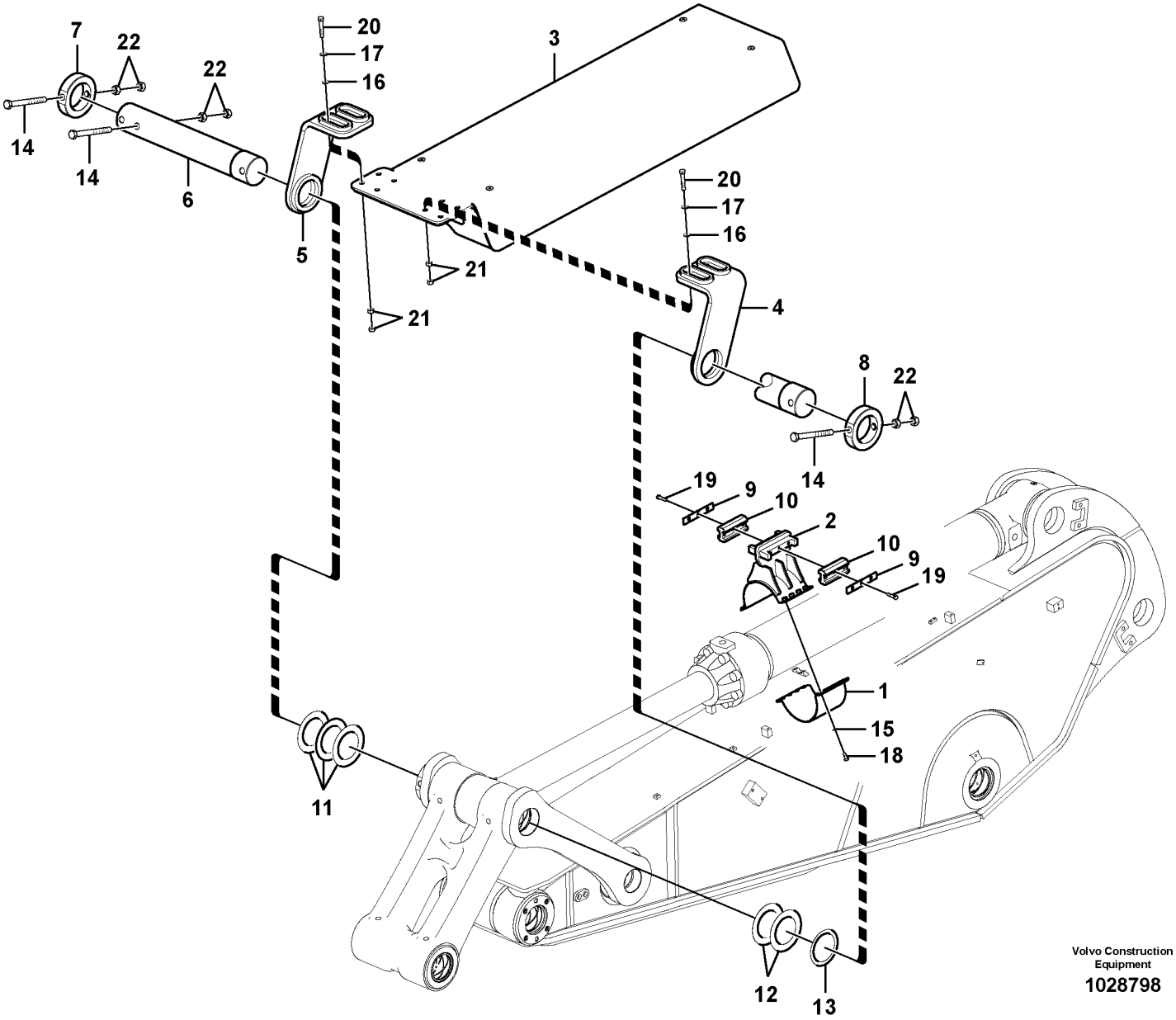

Volvo Construction Equipment

1028798

Fig.	Part No.	Quantity 1	2	3	PS	KIT	Description	Denominación	Denominação	Dénomination	Notes
1	**VOE 14569331**	1					Clamp	Abrazadera	Braçadeira	Collier serrage	
	VOE 14569329		1				Clamp	Abrazadera	Braçadeira	Collier serrage	
2	**VOE 14569332**	1					Clamp	Abrazadera	Braçadeira	Collier serrage	
	VOE 14569330		1				Clamp	Abrazadera	Braçadeira	Collier serrage	
3	**VOE 14561439**	1	1				Guard	Proteccion	Protecao	Protection	
4	**VOE 14561445**	1	1				Link	Articulación	Articulação	Articulation	
5	**VOE 14561448**	1	1				Link	Articulación	Articulação	Articulation	
6	**VOE 14561451**	1	1				Pin	Pasador	Pino	Goupille	
7	**VOE 14561452**	1	1				Interlock			Interverrouillage	
8	**VOE 14561453**	1	1				Interlock			Interverrouillage	
9	**VOE 14559586**	2	2		SS		Plate	Chapa	Chapa	Tôle	
10	**VOE 14547075**	2	2				Pad	Suplemento	Base	Support inférieur	
11	**VOE 14522682**	3	3				Shim	Laminill Ajuste		Cale Reglage	
12	**VOE 14522683**	2	2				Shim	Arandela Ajuste	Calço	Cale d'épaisseur	
13	**VOE 14561428**	1	1				Shim	Laminilla de ajuste	Calço de ajuste	Cale réglage	
14	**SA 9011-22429**	3	3				Hexagon screw	Tornillo hexagonal	Parafuso sextavado	Vis à tête hexagonale	
15	**VOE 955897**	8	8				Washer	Arandela	Arruela	Rondelle	
16	**VOE 955900**	8	8				Washer	Arandela	Arruela	Rondelle	
17	**VOE 955926**	8	8				Spring washer	Arandela elástica	Arruela de pressão	Rondelle élastique	
18	**VOE 978932**	8	8				Hexagon screw	Tornillo hexagonal	Parafuso sextavado	Vis à tête hexagonale	
19	**VOE 978934**	6	6				Hexagon screw	Tornillo hexagonal	Parafuso sextavado	Vis à tête hexagonale	
20	**VOE 978941**	8	8				Hexagon screw	Tornillo hexagonal	Parafuso sextavado	Vis à tête hexagonale	
21	**VOE 979021**	16	16				Hexagon nut	Tuerca hexagonal	Porca sextavada	Écrou hexagonal	
22	**VOE 980521**	6	6				Hexagon nut	Tuerca hexagonal	Porca sextavada	Écrou hexagonal	

1	**8283642**
2	**8283645**
3	
4	
5	

Plaque de protection
Placa de proteção
Placa de protección
Protecting plate

Catalogue id **20060**	Group **715**
Illustr. No **1028798**	Section **7600**
Issue **PUB 20021254-C**	Page **329**

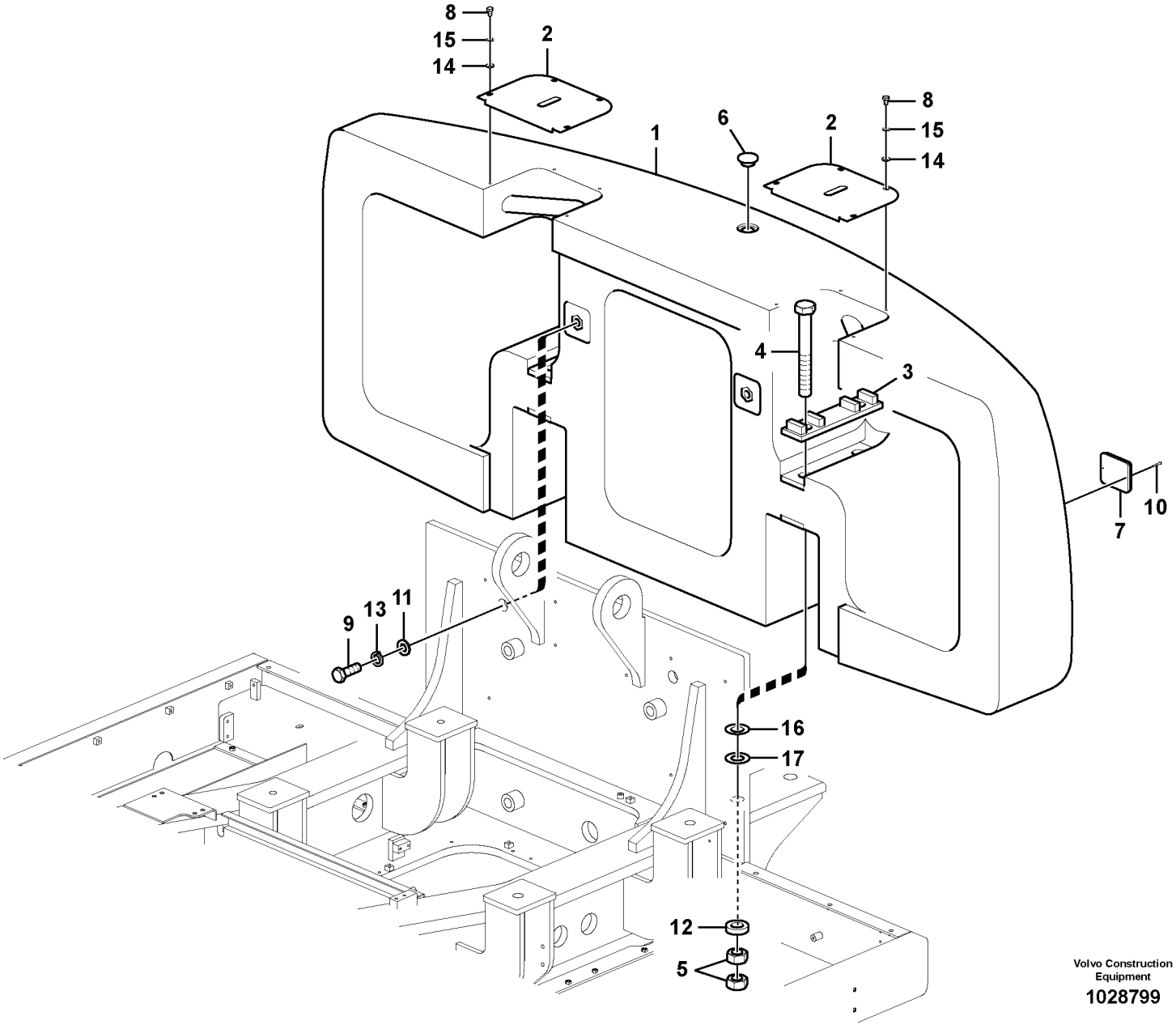

Volvo Construction Equipment

1028799

Fig.	Part No.	Quantity 1	2	3	PS	KIT	Description	Denominación	Denominação	Dénomination	Notes
1	**VOE 14598843**	1					Counterweight	Contrapeso	Contrapeso	Masse d'équilibrage	
	VOE 14589043		1				Counterweight	Contrapeso	Contrapeso	Masse d'équilibrage	
2	**VOE 14522662**	2					Cover	Capo	Tampa	Capot	
3	**VOE 14575704**	2					Plate	Chapa	Chapa	Tôle	
4	**VOE 14544897**	4	4				Bolt	Perno	Parafuso	Boulon	
5	**VOE 14522671**	8					Nut	Tuerca	Porca	Ecrou	
6	**SA 1153-00300**	1					Plug	Tapon	Bujão	Bouchon	
7	**VOE 14523953**	2					Reflector	Reflector	Refletor	Catadioptre	
	VOE 14526946	1					•Reflector	•Reflector	•Refletor	•Catadioptre	
8	**VOE 991637**	8					Hexagon screw	Tornillo hexagonal	Parafuso sextavado	Vis à tête hexagonale	
9	**VOE 992993**	2	2				Screw	Tornillo	Parafuso	Vis	
10	**SA 9021-10405**	4					Cross recessed screw	Tornillo cruz	Parafuso phillips	Vis empreinte cruciforme	
11	**SA 9211-30000**	2	2				Plain washer	Arandela plana	Arruela simples	Rondelle plane	
12	**VOE 14544898**	4					Washer	Arandela	Arruela	Rondelle	
13	**SA 9213-30000**	2					Spring washer	Arandela elástica	Arruela de pressão	Rondelle élastique	
14	**VOE 955897**	8					Washer	Arandela	Arruela	Rondelle	
15	**VOE 955923**	8	2				Spring washer	Arandela elástica	Arruela de pressão	Rondelle élastique	
16	**SA 1053-00071**	4					Shim	Laminilla de ajuste	Calço de ajuste	Cale réglage	
17	**SA 1053-00410**	4					Shim	Laminilla de ajuste	Calço de ajuste	Cale réglage	

1	**8279280 S/N -10637**	**Contrepoids** **Contrapesos** **Contrapesos** **Counterweights**	Catalogue id **20060**	Group **716**
2	**8290201 S/N 10638-**		Illustr. No **1028799**	Section **100**
3			Issue **PUB 20021254-C**	Page **331**
4				
5				

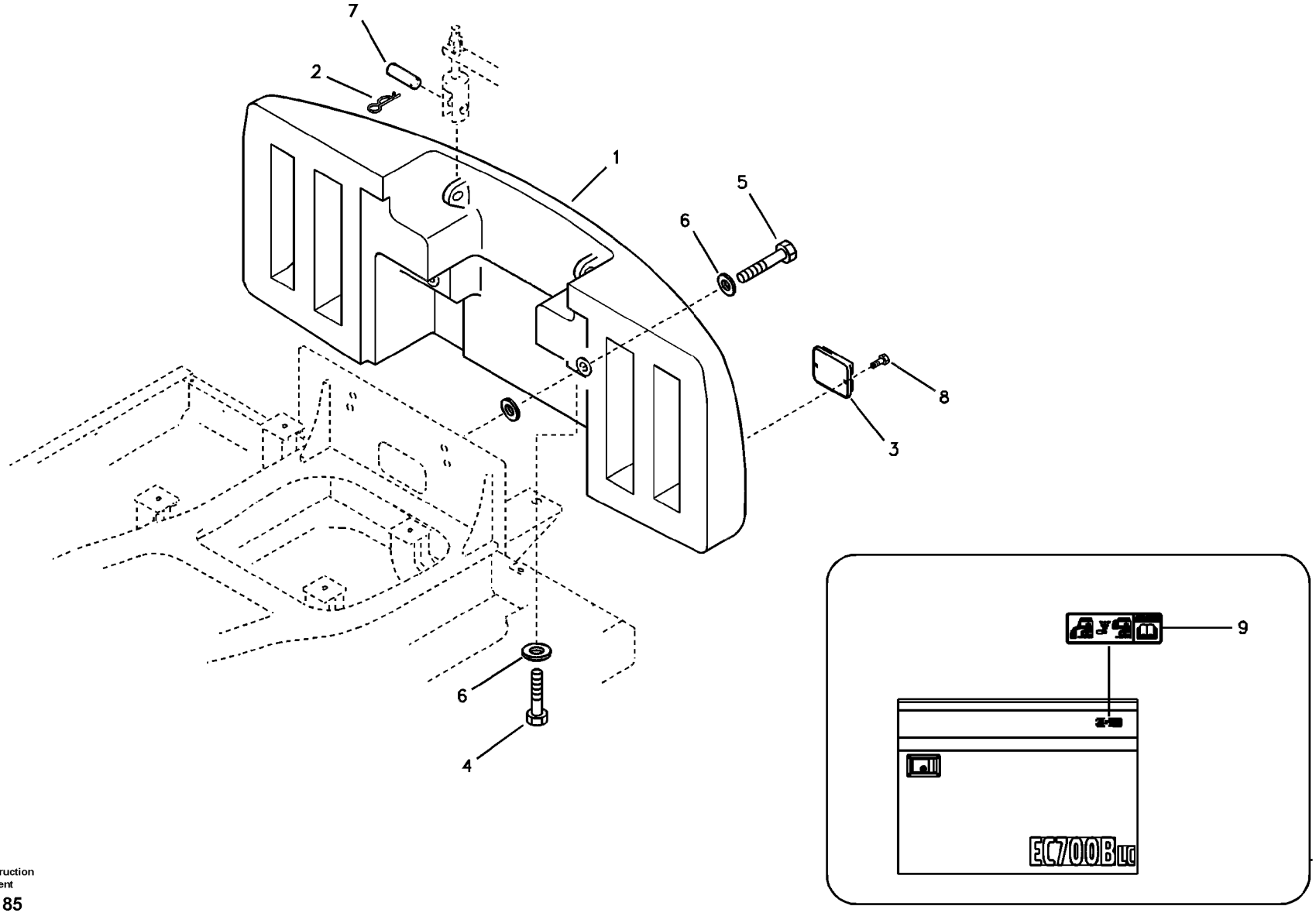

Volvo Construction Equipment

1019185

Fig.	Part No.	Quantity 1	2	3	P S	K I T	Description	Denominación	Denominação	Dénomination	Notes
1	**VOE 14598927**	1					Counterweight	Contrapeso	Contrapeso	Masse d'équilibrage	
2	**SA 4651-03700**	2					Pin	Pasador	Pino	Goupille	
3	**VOE 14523953**	2					Reflector	Reflector	Refletor	Catadioptre	
4	**VOE 14526175**	2					Bolt	Perno	Parafuso	Boulon	
5	**VOE 14526176**	2					Bolt	Perno	Parafuso	Boulon	
6	**SA 9211-42000**	6					Washer	Arandela	Arruela	Rondelle	
7	**SA 9326-26000**	2					Pin	Pasador	Coupilha	Clavette	
8	**SA 9021-10405**	4					Cross recessed screw	Tornillo cruz	Parafuso phillips	Vis empreinte cruciforme	
9	**VOE 14509488**	1					Decal	Calcomanía	Decalque	Autocollant	SER NO 10001-10098

1	**8279281 S/N -10668**	**Dispositif hydraulique pour contrepoids pliable.** **Contrapesos, remoção** **Dispositivo hidráulico para contrapeso de plegable.** **Counterweights, Removal**	Catalogue id **20060**	Group **716**
2			Illustr. No **1019185**	Section **400**
3			Issue **PUB 20021254-C**	Page **333**
4				
5				

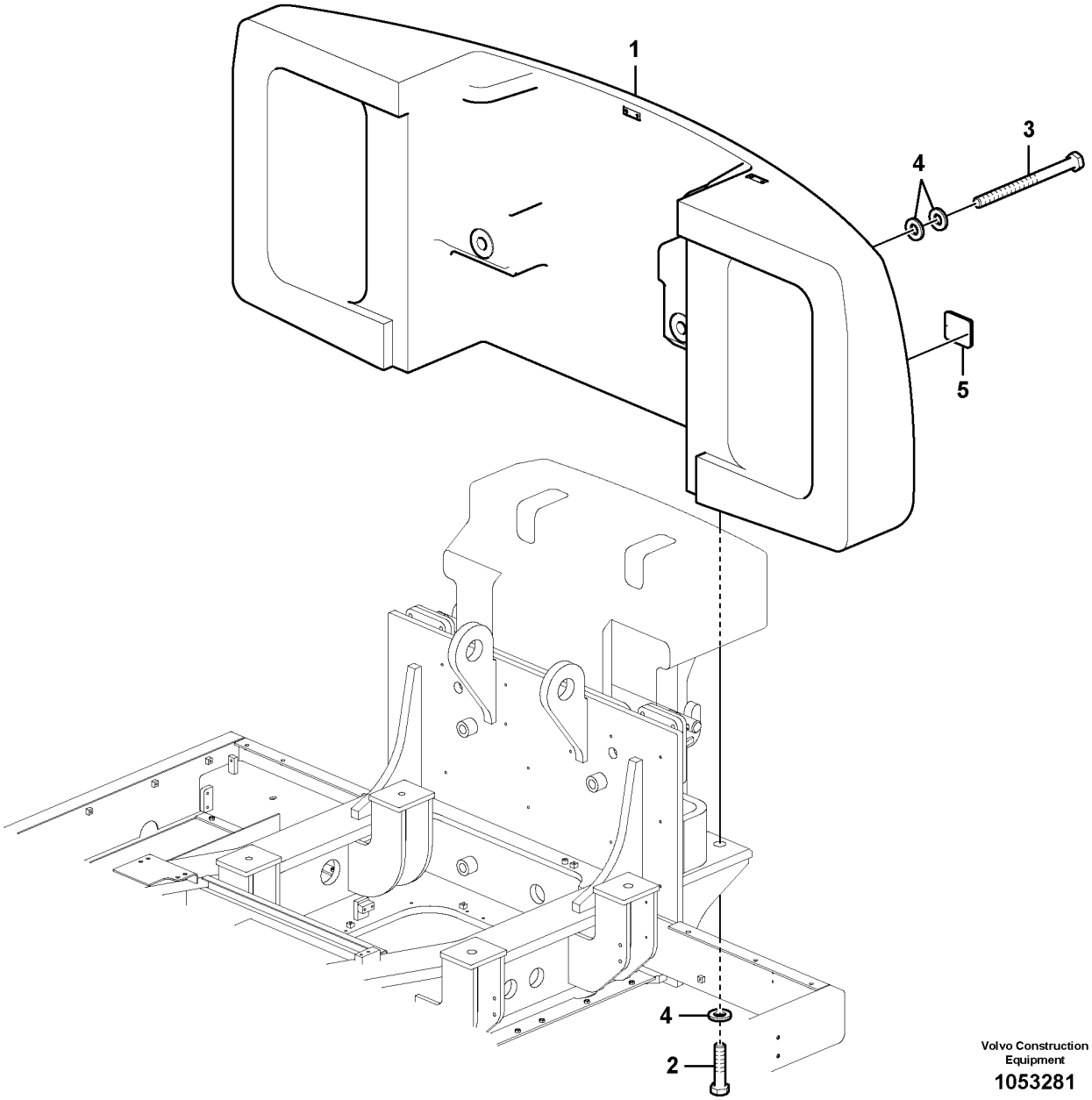

Volvo Construction Equipment

1053281

Fig.	Part No.	Quantity 1	2	3	PS	KIT	Description	Denominación	Denominação	Dénomination	Notes
1	**VOE 14610899**	1					Counterweight	Contrapeso	Contrapeso	Masse d'équilibrage	
2	**VOE 14526175**	2					Bolt	Perno	Parafuso	Boulon	
3	**VOE 14526176**	2					Bolt	Perno	Parafuso	Boulon	
4	**VOE 993821**	6					Plain washer	Arandela plana	Arruela simples	Rondelle plane	
5	**VOE 14619551**	1					Decal	Calcomanía	Decalque	Autocollant	RH
	VOE 14619552	1					Decal	Calcomanía	Decalque	Autocollant	LH
	VOE 14601526	1					Decal	Calcomanía	Decalque	Autocollant	
	VOE 14610341	1					Decal	Calcomanía	Decalque	Autocollant	S/N 90013-
8	**SA 9021-10405**	4					Cross recessed screw	Tornillo cruz	Parafuso phillips	Vis empreinte cruciforme	S/N -90012

1	**8290202 S/N 10669-**	**Dispositif hydraulique pour contrepoids pliable.** **Contrapesos, remoção** **Dispositivo hidráulico para contrapeso de plegable.** **Counterweights, Removal**	Catalogue id **20060**	Group **716**
2			Illustr. No **1053281**	Section **410**
3			Issue **PUB 20021254-C**	Page **335**
4				
5				

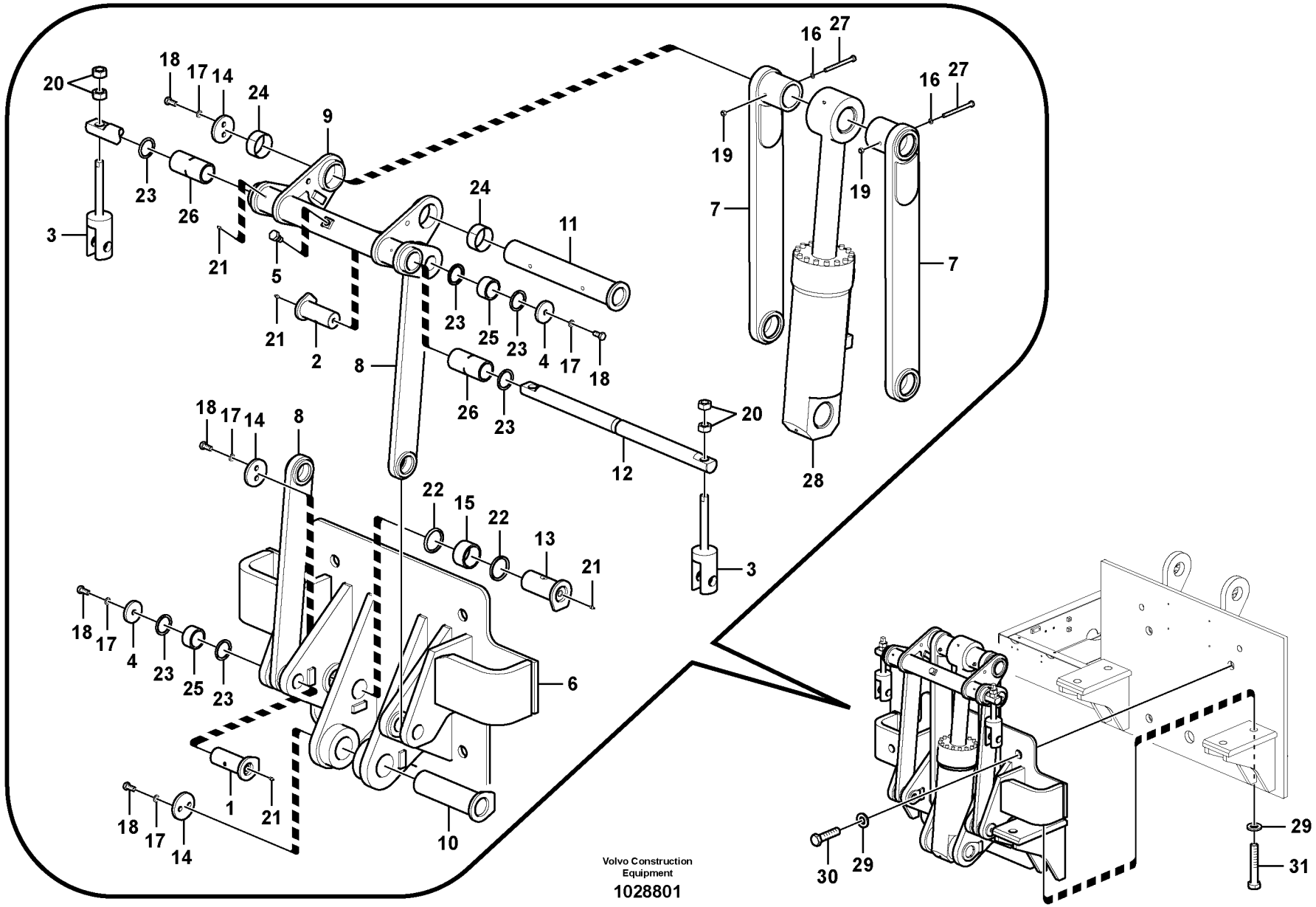
Volvo Construction Equipment
1028801

Fig.	Part No.	Quantity 1	2	3	PS	KIT	Description	Denominación	Denominação	Dénomination	Notes
	VOE 14577116	1					Support	Base	Base	Bâti	
1	**VOE 14532656**	2					•Pin	•Pasador	•Pino	•Goupille	
2	**VOE 14532657**	2					•Pin	•Pasador	•Pino	•Goupille	
3	**VOE 14505389**	2					•Yoke	•Mordaza	•Garfo	•Chape	
4	**VOE 14505391**	4					•Plate	•Chapa	•Chapa	•Tole	
5	**VOE 14507926**	1					•Bolt	•Perno	•Parafuso	•Boulon	
6	**VOE 14577115**	1					•Support	•Base	•Base	•Bâti	
7	**VOE 14523589**	2					•Link	•Articulacion	•Articulação	•Articulation	
8	**VOE 14523590**	2					•Link	•Articulacion	•Articulação	•Articulation	
9	**VOE 14523591**	1					•Stay	•Barra	•Suporte	•Tirant	
10	**VOE 14525424**	1					•Pin	•Pasador	•Pino	•Goupille	
11	**VOE 14525425**	1					•Pin	•Pasador	•Pino	•Goupille	
12	**VOE 14525426**	1					•Pin	•Pasador	•Pino	•Goupille	
13	**VOE 14525427**	2					•Pin	•Pasador	•Pino	•Goupille	
14	**VOE 14525428**	4					•Plate	•Placa	•Placa	•Plaque	
15	**VOE 14525489**	2					•Bushing	•Casquillo	•Casquilho	•Bague	
16	**VOE 955923**	2					•Spring washer	•Arandela elástica	•Arruela de pressão	•Rondelle élastique	
17	**VOE 955926**	12					•Spring washer	•Arandela elástica	•Arruela de pressão	•Rondelle élastique	
18	**VOE 978936**	12					•Hexagon screw	•Tornillo hexagonal	•Parafuso sextavado	•Vis à tête hexagonale	
19	**VOE 979019**	2					•Hexagon nut	•Tuerca hexagonal	•Porca sextavada	•Écrou hexagonal	
20	**SA 9111-33000**	4					•Hexagon nut	•Tuerca hexagonal	•Porca sextavada	•Écrou hexagonal	
21	**SA 9481-11003**	8					•Nipple	•Niple	•União	•Raccord	
22	**VOE 14880735**	4					•Sealing ring	•Anillo retén	•Anel de vedação	•Bague étanchéité	
23	**VOE 14880731**	10					•Seal	•Junta	•Vedação	•Joint	
24	**SA 9612-09540**	2					•Bushing	•Casquillo	•Bucha	•Bague	
25	**VOE 14880973**	4					•Bushing	•Casquillo	•Bucha	•Bague	
26	**VOE 14880975**	2					•Bushing	•Casquillo	•Bucha	•Bague	
27	**SA 9011-21223**	2					•Bolt	•Perno	•Parafuso	•Boulon	
28	**VOE 14523592**	1					•Cylinder	•Cilindro	•Cilindro	•Cylindre	See group 975, Page 801
29	**SA 9211-42000**	6					Washer	Arandela	Arruela	Rondelle	

1		**Montage de contrepoids pliable.** **Contrapeso de remoção, montagem** **Montaje de contrapeso a plegable.** **Removal Counterweight, Assembly**	Catalogue id **20060**	Group **716**
2				
3			Illustr. No **1028801**	Section **700**
4				
5		**8279281:S/N -10668 / 8290202:S/N 10669-**	Issue **PUB 20021254-C**	Page **337**

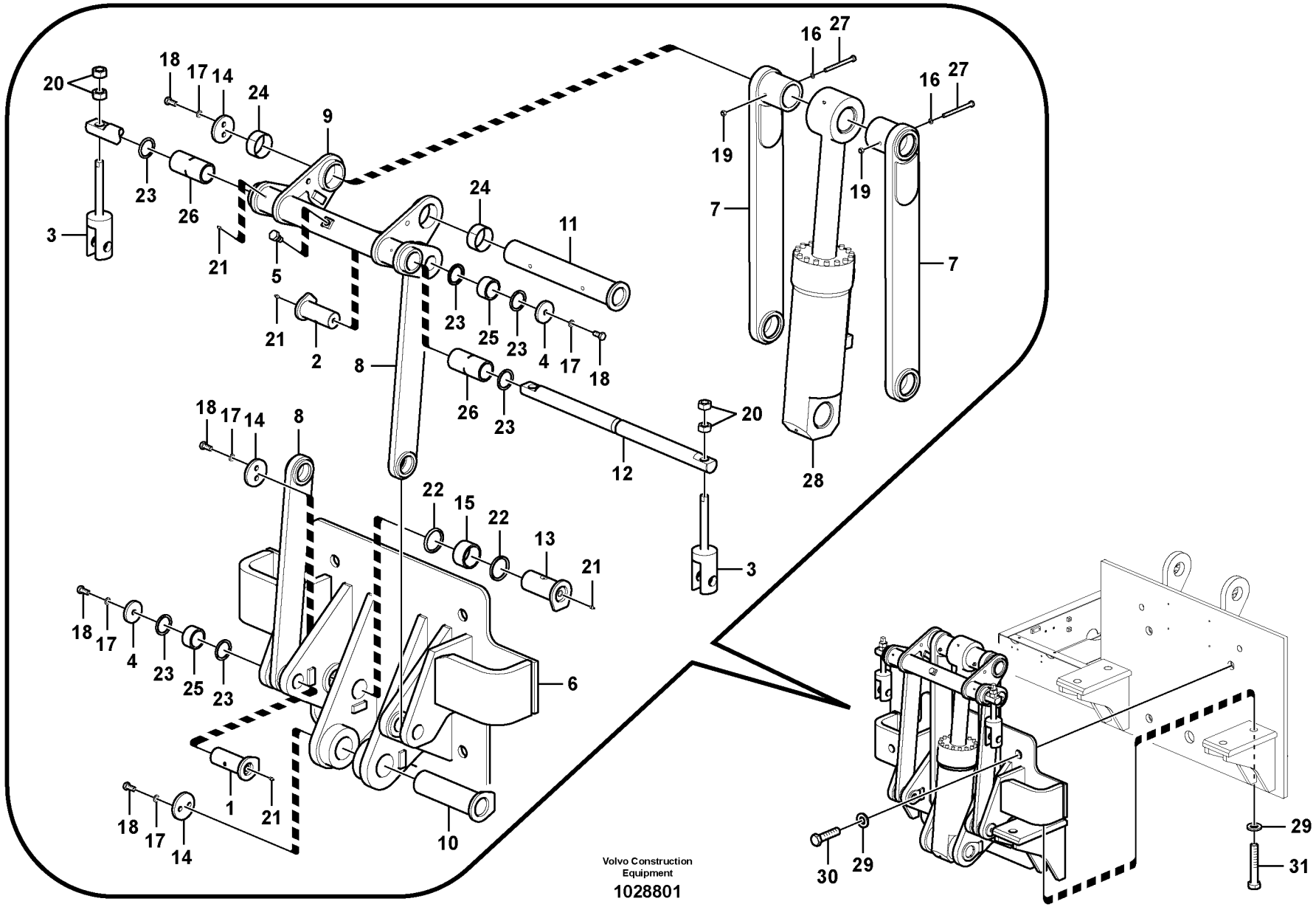
Volvo Construction Equipment
1028801

Fig.	Part No.	Quantity 1	2	3	PS	KIT	Description	Denominación	Denominação	Dénomination	Notes
30	**VOE 14526174**	4					Bolt	Perno	Parafuso	Boulon	
31	**VOE 14526175**	2					Bolt	Perno	Parafuso	Boulon	

1		**Montage de contrepoids pliable.** **Contrapeso de remoção, montagem** **Montaje de contrapeso a plegable.** **Removal Counterweight, Assembly**	Catalogue id **20060**	Group **716**
2			Illustr. No **1028801**	Section **700**
3			Issue **PUB 20021254-C**	Page **339**
4				
5		**8279281:S/N -10668 / 8290202:S/N 10669-**		

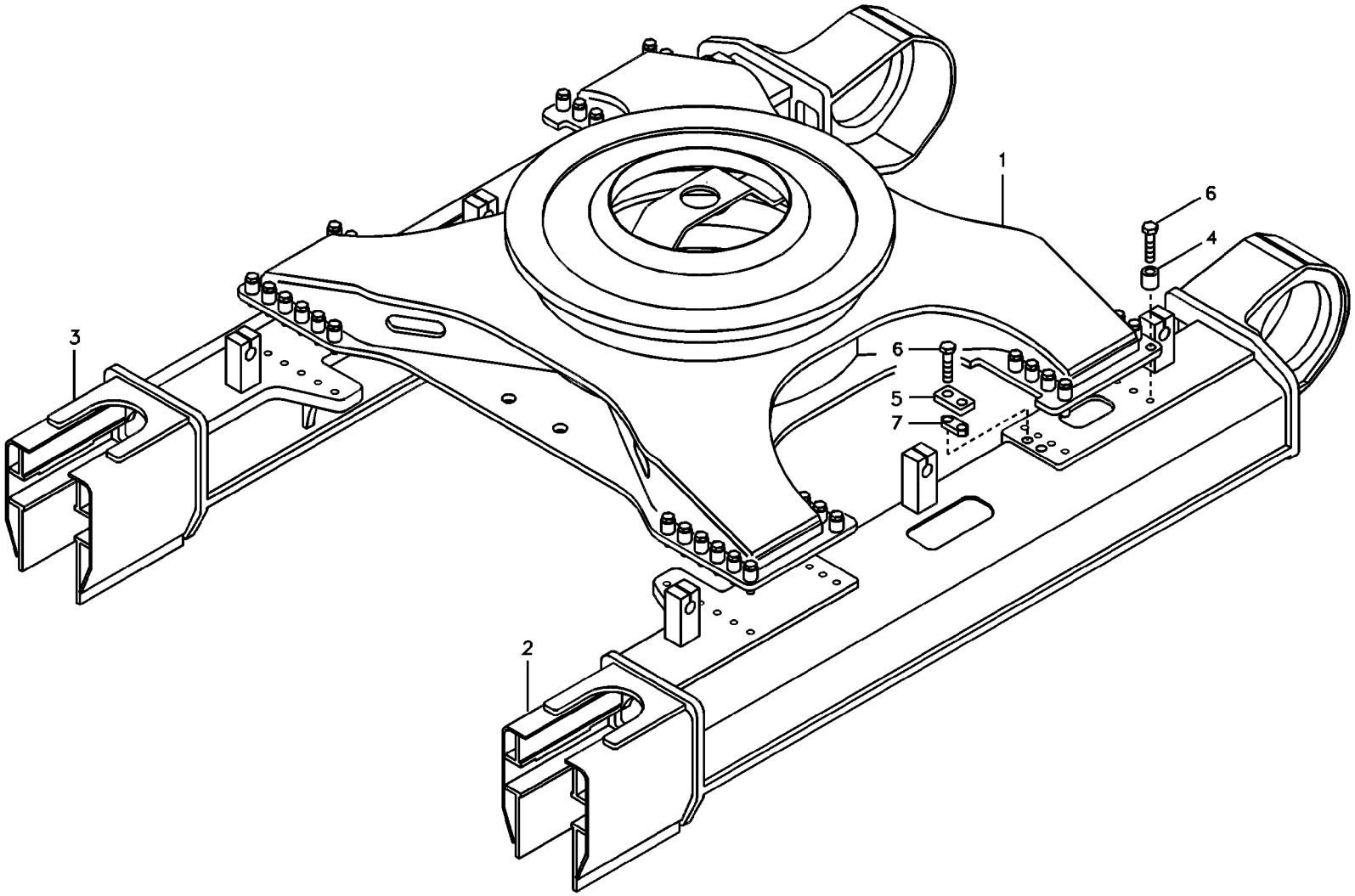
1
2
3
4
5
6
6
7

Fig.	Part No.	Quantity 1	2	3	P S	K I T	Description	Denominación	Denominação	Dénomination	Notes
1	**VOE 14523136**	1			OP		Frame	Bastidor	Chassi	Chassis	
2	**VOE 14523137**	1					Frame	Bastidor	Quadro	Cadre châssis	
3	**VOE 14523138**	1					Frame	Bastidor	Quadro	Cadre châssis	
4	**VOE 14508409**	40					Spacer	Distanciador	Espaçador	Entretoise	
5	**VOE 14523234**	4					Plate	Chapa	Chapa	Tole	
6	**VOE 14511448**	48					Bolt	Perno	Parafuso	Boulon	
7	**VOE 14526457**	4					Plate	Chapa	Chapa	Tole	

1	**8277180**	**Cadre de châssis porteur, escamotable** **Quadro da subestrutura, retrátil** **Bastidor del carro inferior, plegable** **Undercarriage Frame, Retractable**	Catalogue id **20060**	Group **718**
2			Illustr. No **1019187**	Section **300**
3			Issue **PUB 20021254-C**	Page **341**
4				
5				

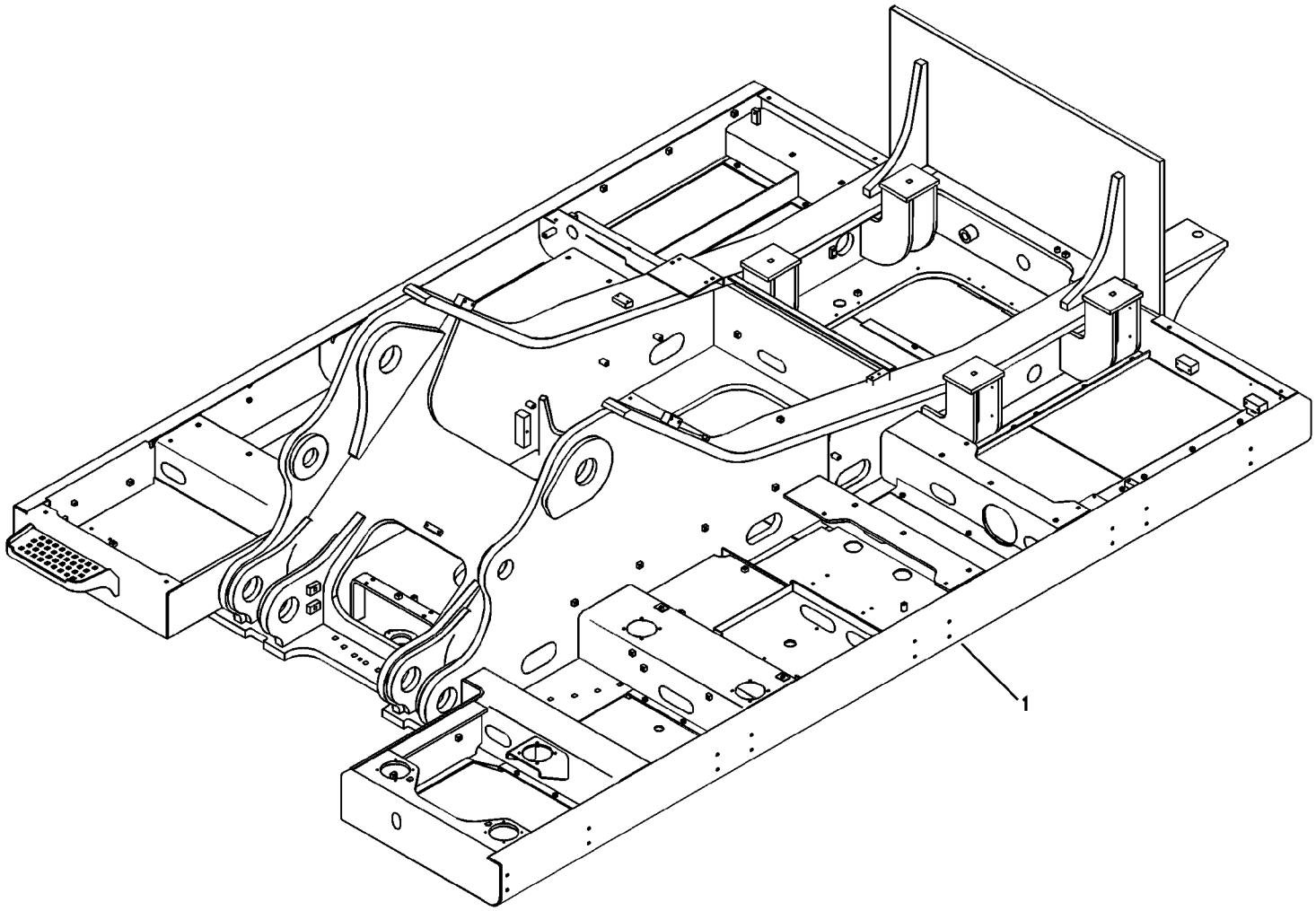
1

Fig.	Part No.	Quantity 1	2	3	PS	KIT	Description	Denominación	Denominação	Dénomination	Notes
1	**VOE 14588605**	1			OP		Frame	Bastidor	Quadro	Cadre châssis	Standard
	VOE 14588610		1		OP		Frame	Bastidor	Quadro	Cadre châssis	Fog
	VOE 14511302	1	1				•Pad	•Pastilla	•Almofada	•Patin	

1	**8279590**	**Cadre supérieur** **Chassi superior** **Bastidor de la superestructura** **Upper frame**	Catalogue id **20060**	Group **718**
2	**8279589**		Illustr. No **1019188**	Section **500**
3			Issue **PUB 20021254-C**	Page **343**
4				
5				

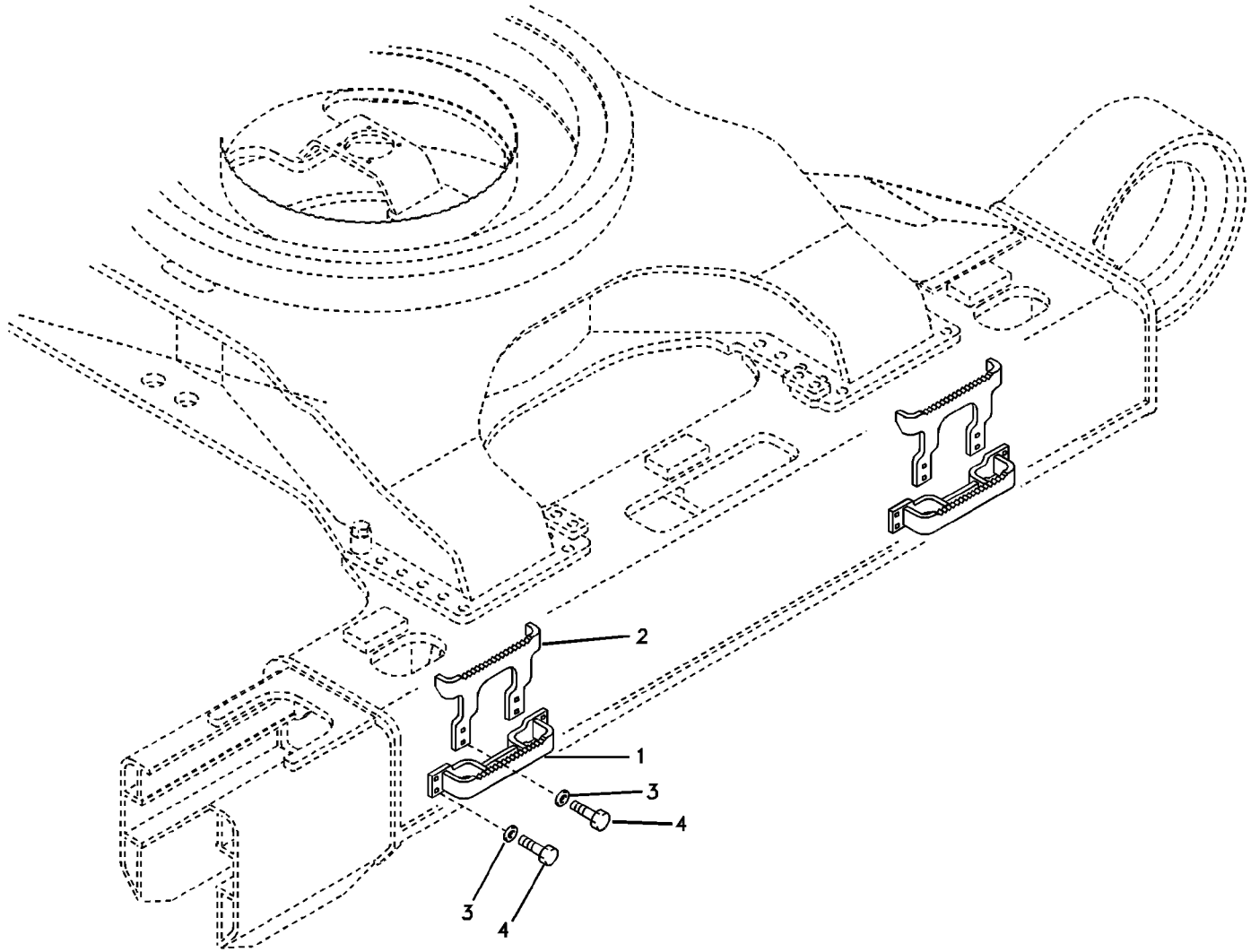
2
1
3
4
3
4

Fig.	Part No.	Quantity 1	2	3	PS	KIT	Description	Denominación	Denominação	Dénomination	Notes
1	**VOE 14523631**	4					Step	Escalon	Degrau	Marche Escalier	
2	**VOE 14528833**	4					Step	Escalon	Degrau	Marche Escalier	
3	**SA 9211-20000**	32					Washer	Arandela	Arruela	Rondelle	
4	**SA 9011-12011**	32					Hexagon screw	Tornillo hexagonal	Parafuso sextavado	Vis à tête hexagonale	

1	**8279230**	**Marche-pied** **Degrau** **Escalón de acceso** **Foot step**	Catalogue id **20060**	Group **718**
2			Illustr. No **1019189**	Section **700**
3			Issue **PUB 20021254-C**	Page **345**
4				
5				

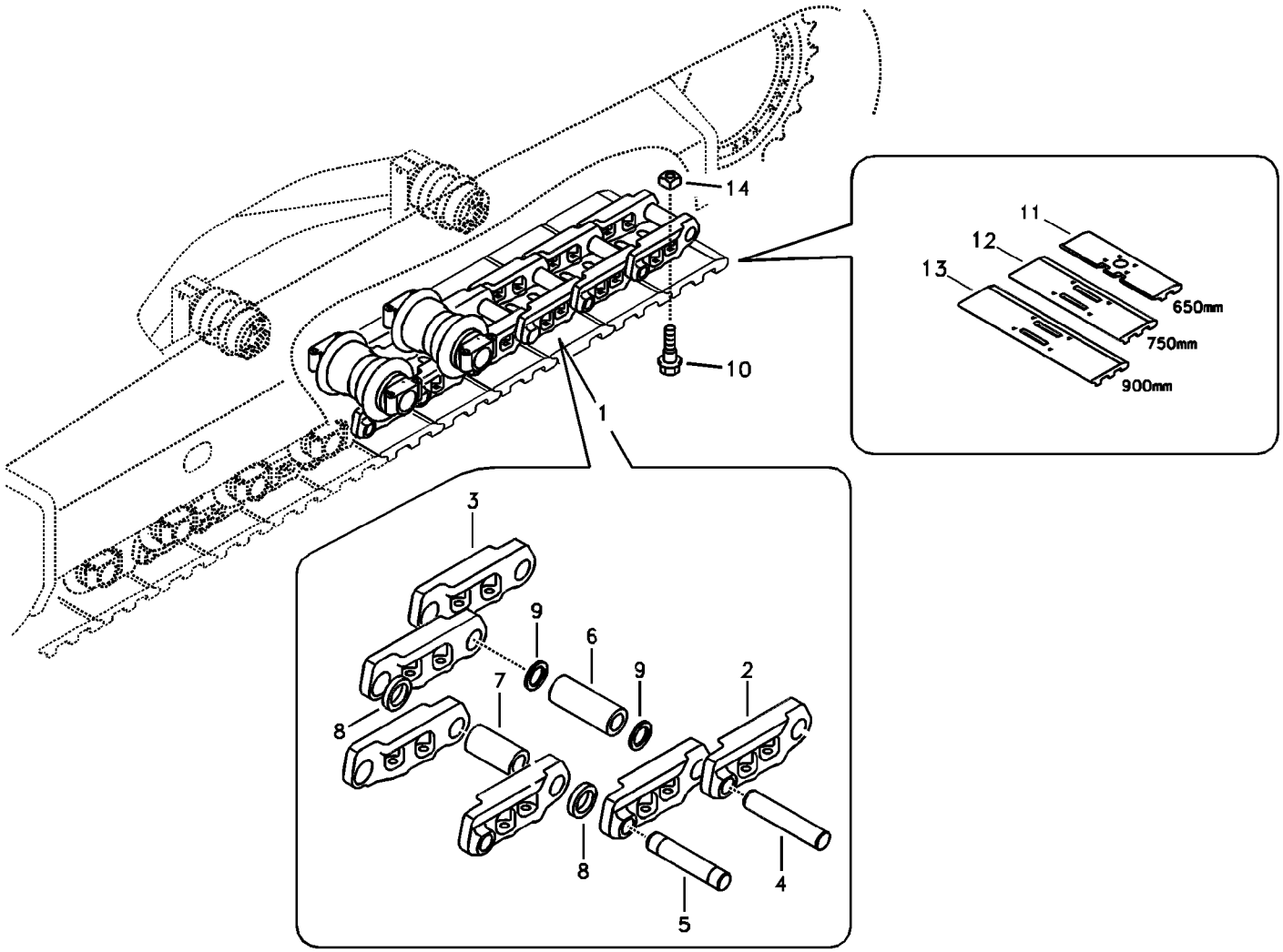
14
10
1
11
12
13
650mm
750mm
900mm
3
9
6
9
7
2
8
8
4
5

Fig.	Part No.	Quantity 1	2	3	PS	KIT	Description	Denominación	Denominação	Dénomination	Notes
	VOE 14525766	2					Chain	Cadena	Corrente	Chaîne	
			2		NS		Track Chain	Cadena Orugas	Corrente de esteira	Chaîne de chenille	
				2	NS		Track Chain	Cadena Orugas	Corrente de esteira	Chaîne de chenille	
1	**VOE 14525772**	1	1	1			•Link	•Articulación	•Articulação	•Articulation	
2	**VOE 14615233**	48	48	48			••Link	••Articulación	••Articulação	••Articulation	(VOE 14534180)
3	**VOE 14615232**	48	48	48			••Link	••Articulación	••Articulação	••Articulation	(VOE 14534179)
4	**VOE 14534182**	47	47	47			••Pin	••Pasador	••Pino	••Goupille	
5	**VOE 14534184**	1	1	1			••Pin	••Pasador	••Pino	••Goupille	
6	**VOE 14534181**	47	47	47			••Bushing	••Casquillo	••Casquilho	••Bague	
7	**VOE 14534183**	1	1	1			••Bushing	••Casquillo	••Casquilho	••Bague	
8	**VOE 14534185**	2	2	2			••Spacer	••Espaciador	••Espaçador	••Partie Intermédiaire	
9	**VOE 14534186**	94	94	94			••Seal	••Junta	••Vedação	••Joint	
10	**VOE 14525773**	192	192	192			•Bolt	•Perno	•Parafuso	•Boulon	
11	**VOE 14522596**	48					•Track Shoe	•Placa De Orugas	•Sapata de esteira	•Tuile chenilles	650mm,Double grouser
12	**VOE 14562002**		48				•Track Shoe	•Placa De Orugas	•Sapata de esteira	•Tuile chenilles	(VOE 14522597) 750mm,Double grouser
13	**VOE 14562003**			48			•Track Shoe	•Placa De Orugas	•Sapata de esteira	•Tuile chenilles	(VOE 14522598) 900mm,Double grouser
14	**VOE 14525774**	192	192	192			•Nut	•Tuerca	•Porca	•Ecrou	
100	**VOE 14548933**	REQ	REQ	REQ			Link	Articulación	Articulação	Articulation	1 Link Set
	VOE 14548934	REQ	REQ	REQ			Link	Articulacion	Articulação	Articulation	3 Link Set

1	**8279255**
2	**8279256**
3	**8279257**
4	
5	

Chaîne de chenille
Corrente de esteira
Cadena de oruga
Track chain

Catalogue id **20060**	Group **775**
Illustr. No **1019190**	Section **100**
Issue **PUB 20021254-C**	Page **347**

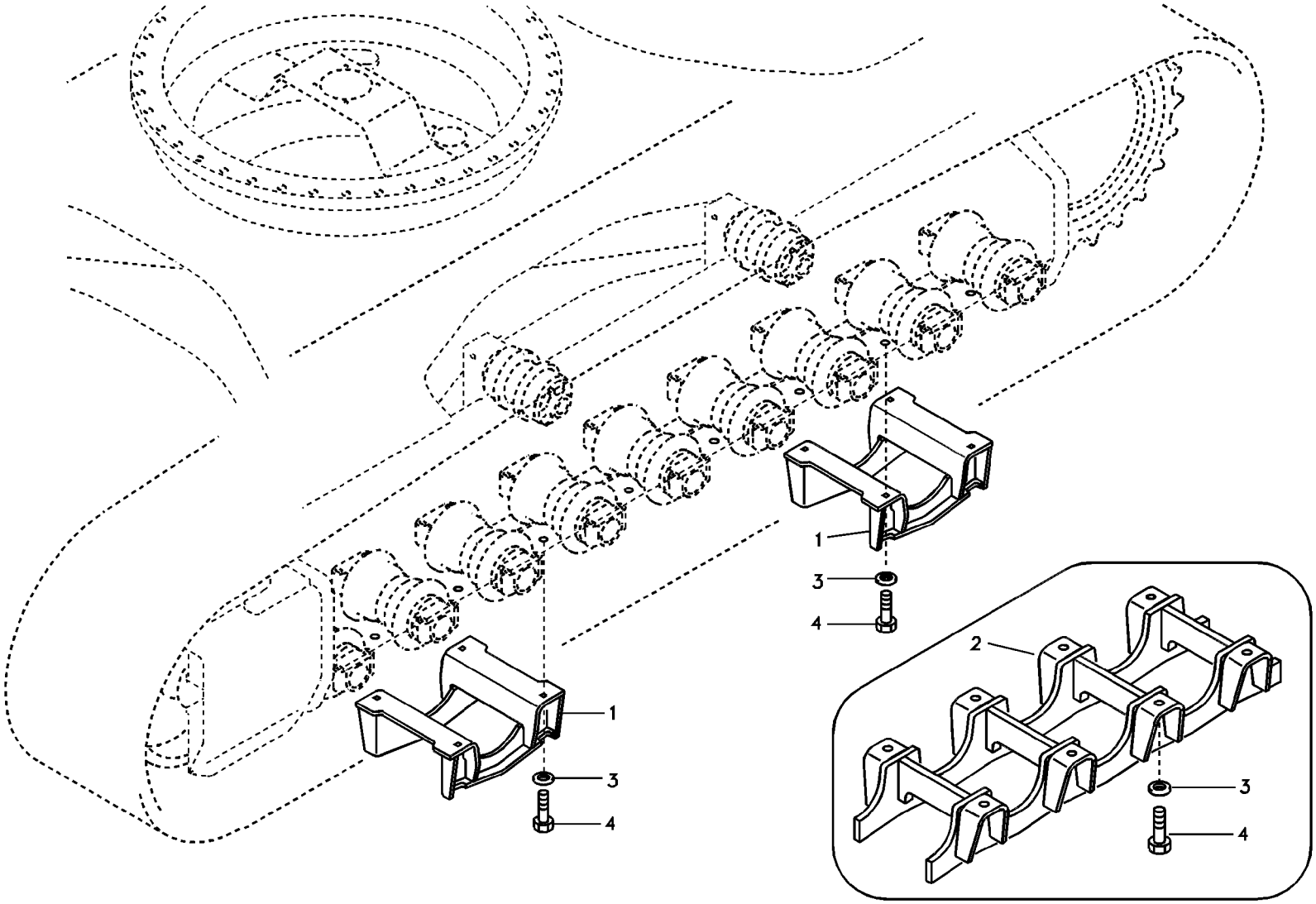

Volvo Construction Equipment

1019191

Fig.	Part No.	Quantity 1	2	3	PS	KIT	Description	Denominación	Denominação	Dénomination	Notes
1	**VOE 14523190**	4					Guard	Protección	Proteção	Protection	
2	**VOE 14523227**		4				Guard	Protección	Proteção	Protection	
3	**VOE 14523235**	16	32				Washer	Arandela	Arruela	Rondelle	
4	**SA 9011-12415**	16	32				Hexagon screw	Tornillo hexagonal	Parafuso sextavado	Vis à tête hexagonale	

1	**8279258**	**Châssis porteur, protection de chenilles** **Subestrutura, proteção das esteiras** **Carro inferior, protección de orugas** **Undercarriage, track guards**	Catalogue id **20060**	Group **775**
2	**8279259**		Illustr. No **1019191**	Section **500**
3			Issue **PUB 20021254-C**	Page **349**
4				
5				

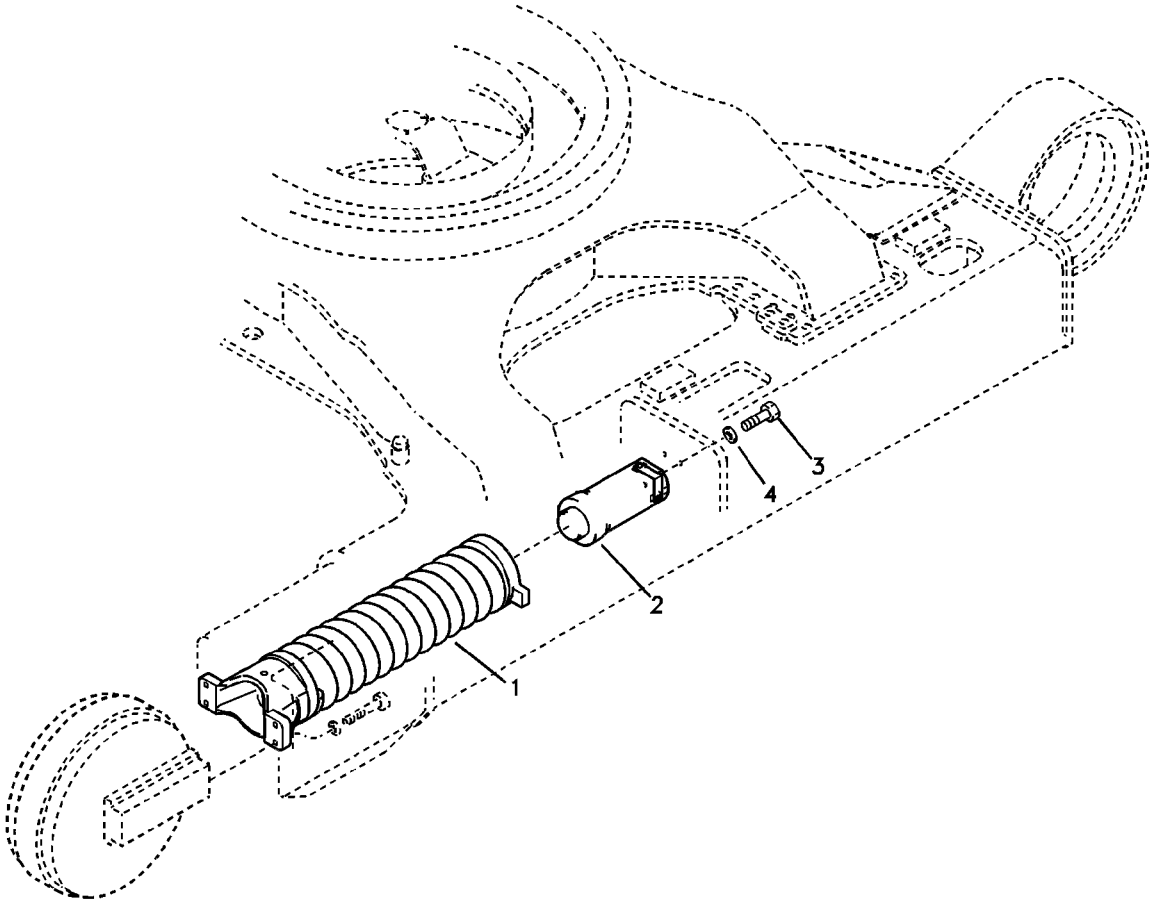
1
2
3
4

Fig.	Part No.	Quantity 1	2	3	PS	KIT	Description	Denominación	Denominação	Dénomination	Notes
1	**VOE 14522603**	2					Spring	Resorte	Mola	Ressort	
2	**VOE 14522604**	2					Cylinder	Cilindro	Cilindro	Cylindre	
	VOE 14534232	1					•Valve	•Válvula	•Válvula	•Valve	
	VOE 14534231	1					•Scraper	•Rascador	•Raspador	•Racloir	
	VOE 14534230	1					•Seal	•Junta	•Vedação	•Joint	
3	**SA 9011-22419**	4					Hexagon screw	Tornillo hexagonal	Parafuso sextavado	Vis à tête hexagonale	
4	**SA 9211-24000**	4					Washer	Arandela	Arruela	Rondelle	

1	**8279230**	**Châssis porteur, jeu de ressorts** **Subestrutura, pacote de molas** **Carro inferior, paquete de muelles** **Undercarriage, spring package**	Catalogue id **20060**	Group **775**
2			Illustr. No **1019192**	Section **700**
3			Issue **PUB 20021254-C**	Page **351**
4				
5				

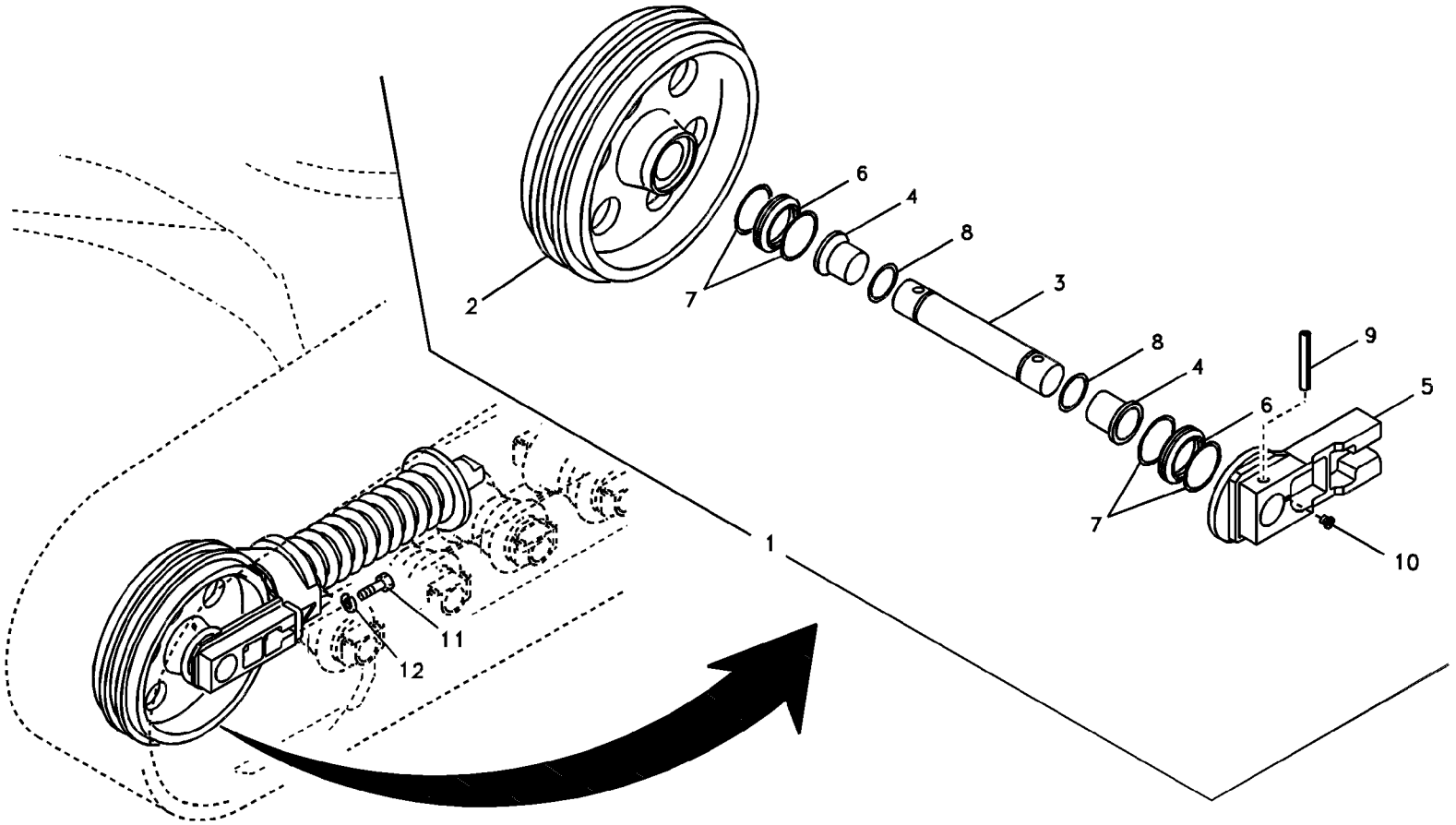
1
2
3
4
5
6
7
8
9
10
11
12

Fig.	Part No.	Quantity 1	2	3	PS	KIT	Description	Denominación	Denominação	Dénomination	Notes
1	**VOE 14525744**	2					Idler	Pinon Intermed	Pinhão intermediário	Pignon Fou	
2		1			NS		•Wheel	•Rueda	•Roda	•Roue	
3	**VOE 14534213**	1					•Shaft	•Eje	•Eixo	•Arbre	
4	**VOE 14534215**	2			OP		•Bushing	•Casquillo	•Casquilho	•Bague	
5	**VOE 14534214**	2					•Collar	•Collar	•Colar	•Collerette	
6		4			NS	K	•Seal	•Junta	•Vedação	•Joint	
7		4			NS	K	•O-ring	•Junta torica	•Anel de vedação-O	•Joint Torique	
8	**VOE 14534219**	1					•O-ring	•Junta torica	•Anel de vedação-O	•Joint Torique	
9	**VOE 14534216**	2					•Pin	•Pasador	•Pino	•Goupille	
10	**VOE 14523795**	1			OP		•Plug	•Tapon	•Bujão	•Bouchon	
11	**SA 9011-22417**	8					Hexagon screw	Tornillo hexagonal	Parafuso sextavado	Vis à tête hexagonale	
12	**SA 9211-24000**	8					Washer	Arandela	Arruela	Rondelle	
900	**VOE 14534210**	2			OP		Shell	Casco	Camisa	Enveloppe	INCLUDE 2,4
100	**VOE 14534211**	2					Seal	Junta	Vedação	Joint	

1	**8279230**
2	
3	
4	
5	

Roue AV
Pinhão dianteiro
Ruedas de guía delanteras
Front idler

Catalogue id	Group
20060	**775**
Illustr. No **1019193**	Section **800**
Issue **PUB 20021254-C**	Page **353**

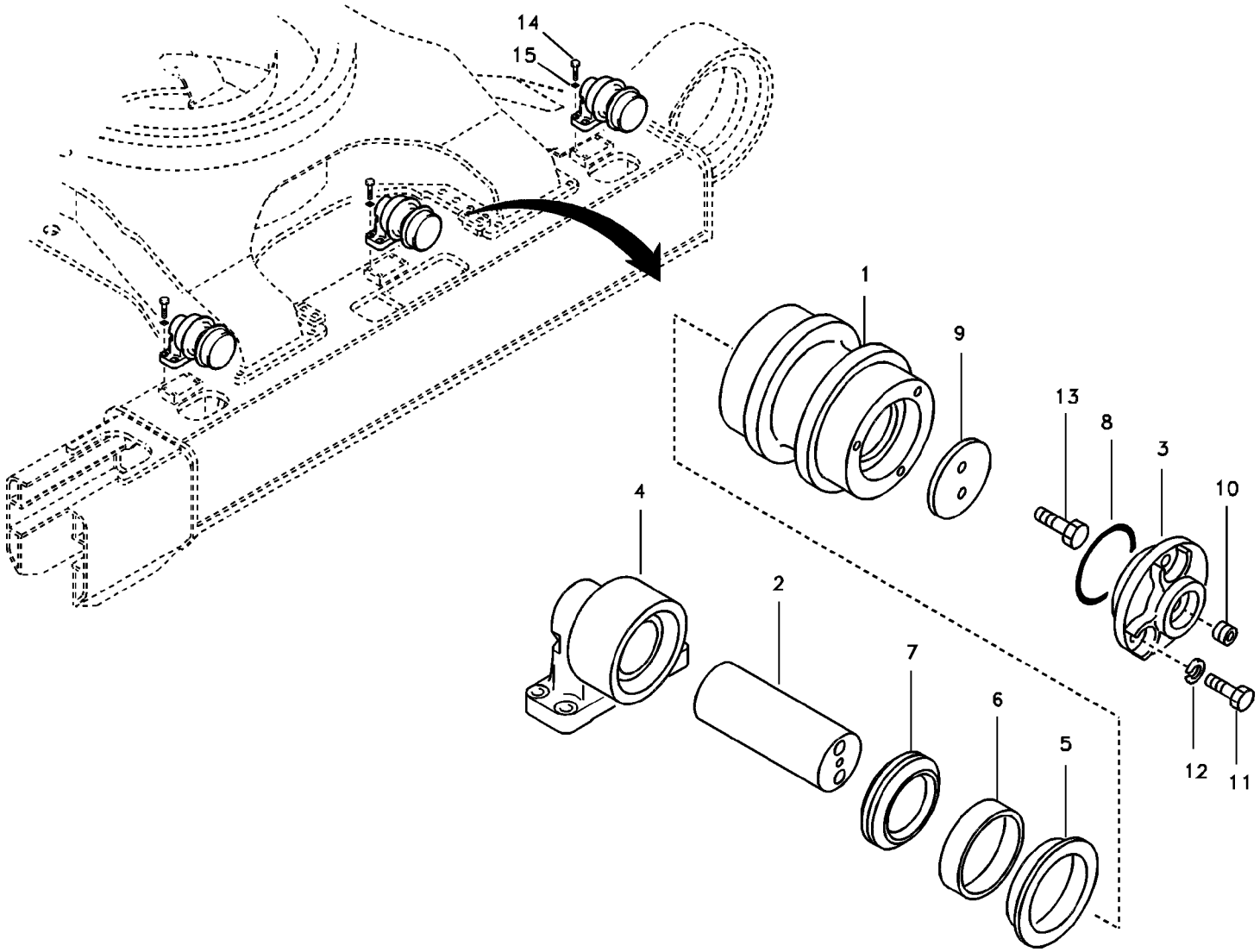
14
15
1
9
13
8
3
10
4
2
7
6
5
12
11

Fig.	Part No.	Quantity 1	2	3	PS	KIT	Description	Denominación	Denominação	Dénomination	Notes
	VOE 14531515	6					Roller	Rodillo	Rolete	Galet	
1		1			NS	K	•Shell	•Casco	•Camisa	•Enveloppe	
2		1			NS		•Shaft	•Arbol	•Eixo	•Arbre	
3	**VOE 14534208**	1					•Cover	•Cubierta	•Tampa	•Capot recouvrement	
4		1			NS		•Bracket	•Consola	•Suporte	•Console	
5	**VOE 14534199**	1				K	•Bushing	•Casquillo	•Casquilho	•Bague	
6	**VOE 14534200**	1				K	•Bushing	•Casquillo	•Casquilho	•Bague	
7		1			SE		•Seal	•Junta	•Vedação	•Joint	
8	**VOE 14534203**	1					•O-ring	•Junta torica	•Anel de vedação-O	•Joint Torique	
9	**VOE 14534205**	1					•Washer	•Arandela	•Arruela	•Rondelle	
10		1			NS		•Plug	•Tapon	•Bujão	•Bouchon	
11	**VOE 14534207**	3					•Bolt	•Perno	•Parafuso	•Boulon	
12	**VOE 14534209**	3					•Washer	•Arandela	•Arruela	•Rondelle	
13	**VOE 14534206**	3					•Bolt	•Perno	•Parafuso	•Boulon	
14	**VOE 978950**	24					Hexagon screw	Tornillo hexagonal	Parafuso sextavado	Vis à tête hexagonale	
15	**SA 9211-20000**	24					Washer	Arandela	Arruela	Rondelle	
900	**VOE 14534197**	1					Bracket	Ménsula	Suporte	Console	INCLUDE 2,4
100	**VOE 14534196**	1					Shell	Casco	Camisa	Enveloppe	

1	**8279230**	**Rouleau supérieur** **Rolete superior** **Rodillo superior** **Top roller**	Catalogue id **20060**	Group **775**
2			Illustr. No **1019194**	Section **900**
3			Issue **PUB 20021254-C**	Page **355**
4				
5				

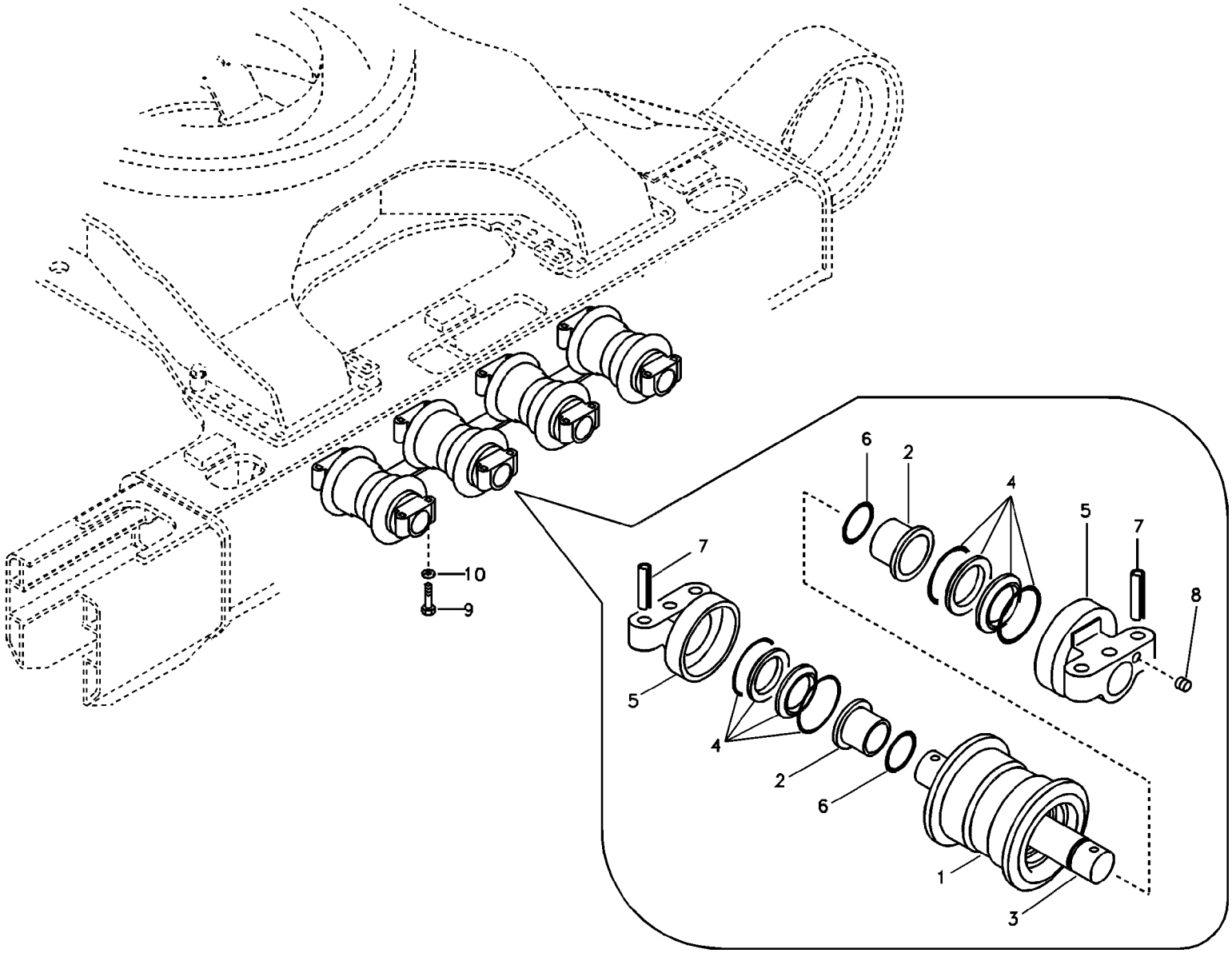

Volvo Construction Equipment

1019195

Fig.	Part No.	Quantity 1	2	3	PS	KIT	Description	Denominación	Denominação	Dénomination	Notes
	VOE 14602330	16					Roller	Rodillo	Rolete	Galet	(VOE 14532545)
1	**VOE 14534187**	1					•Shell	•Casco	•Camisa	•Enveloppe	
		1			NS		••Shell	••Casco	••Camisa	••Enveloppe	
2	**VOE 14534189**	2					••Bushing	••Casquillo	••Casquilho	••Bague	
3	**VOE 14534191**	1					•Shaft	•Arbol	•Eixo	•Arbre	
4	**VOE 14534192**	2					•Seal	•Junta	•Vedação	•Joint	
5	**VOE 14534194**	2					•Bracket	•Ménsula	•Suporte	•Console	
6	**VOE 14534193**	2					•O-ring	•Junta torica	•Anel de vedação-O	•Joint Torique	
7	**VOE 14534195**	2					•Pin	•Pasador	•Pino	•Goupille	
8	**VOE 14534190**	2					•Plug	•Tapon	•Bujão	•Bouchon	
9	**SA 9011-22424**	64					Hexagon screw	Tornillo hexagonal	Parafuso sextavado	Vis à tête hexagonale	
10	**VOE 14523235**	64					Washer	Arandela	Arruela	Rondelle	

1	**8279230**	**Rouleau inférieur** **Rolete inferior** **Rodillo inferior** **Bottom roller**	Catalogue id **20060**	Group **775**
2			Illustr. No **1019195**	Section **1000**
3			Issue **PUB 20021254-C**	Page **357**
4				
5				

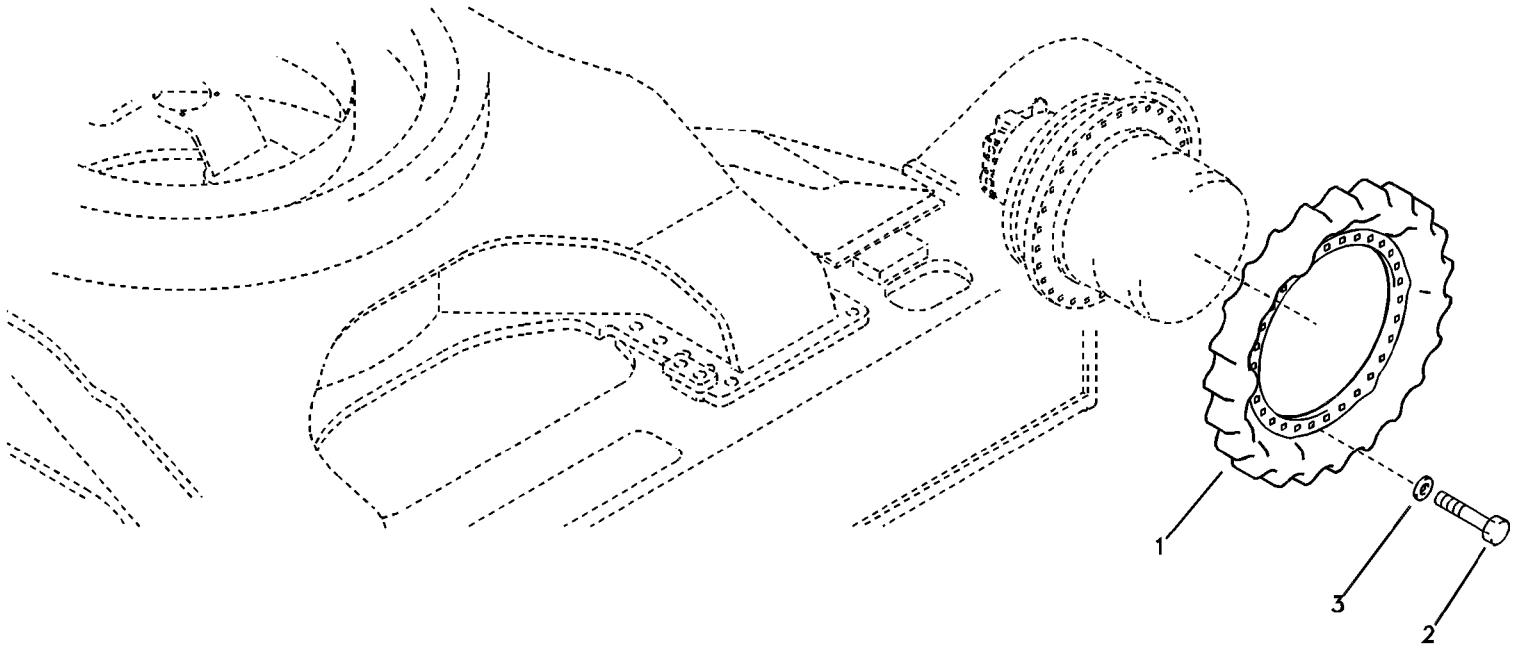
1
3
2

Fig.	Part No.	Quantity 1	2	3	PS	KIT	Description	Denominación	Denominação	Dénomination	Notes
1	**VOE 14532544**	2					Sprocket	Engranaje de cadena	Dente de roda	Pignon chaîne	
2	**SA 9011-22416**	60					Hexagon screw	Tornillo hexagonal	Parafuso sextavado	Vis à tête hexagonale	
3	**VOE 14523235**	60					Washer	Arandela	Arruela	Rondelle	

1	**8279230**	**Barbotin** **Roda motriz** **Rueda motriz** **Sprocket**	Catalogue id **20060**	Group **775**
2			Illustr. No **1019196**	Section **1200**
3			Issue **PUB 20021254-C**	Page **359**
4				
5				

VOLVO

Construction Equipment

GROUP		Section	Page
810	Cab mount	100	367
810	Operator's cab	500	369
810	Operator's cab	600	371
810	Operator's cab	700	375
810	Operator's cab	800	379
821	Cowl frame	100	381
821	Cowl frame SER NO 10383-	110	387
821	Cowl frame	150	391
821	Cowl frame, cover and hood	200	393
821	Door, side	300	399
821	Cover, control valve	400	401
821	Cover, main pump	500	403
821	Cover, main pump	510	405
827	Handrail	100	407
827	Tool box, cowl	200	409
830	Door, operator's cab	100	411
837	Cabin floor	100	415
837	Hatches under engine, hydr.pumps, cooler, m.valve and fuel tank.	200	417
837	Hatches under engine, hydr.pumps, cooler, m.valve and fuel tank.	7200	421
841	Rear view mirror	100	423
843	Windows	100	425
843	Windshield	200	427
852	Operator seat with fitting parts	100	431
860	Windshield protection	100	435
860	Falling object guards	200	437
860	Falling object guards	250	439
860	Fops, protecting equipment	300	441
860	Sun visor interior	400	443
860	Sun visor	500	445
860	Rain visor, exterior equipment	600	447
865	Noise protection, low noise kit	100	449
870	Air conditioning line, cooling and heater	100	451
870	Air duct in cabin and cabin floor	200	455
870	Air conditioning unit, cooling and heater	300	457
874	Air conditioning unit line	100	461
874	Air duct in cabin and cabin floor	200	465
874	Cooling unit	300	467
875	Auxiliary Heater	100	471
875	Auxiliary Heater	200	475
881	Instrument panel, control panel	100	477
881	Instrument panel, radio panel	200	481
891	Anti slip	100	483
891	Walk Way	200	485
891	Walk Way	250	487
896	Tools	100	489
897	Decal, outer location	100	493
897	Decal, inner location	200	497
897	Decal, inner location	300	501
897	Decal, outer location	500	503

INDICE

Catalogue id 20060 | Group 800 | Issue PUB 20021254-C | Page 362

GRUPO		Sección	Página
810	Accesorio de cabina	100	367
810	Cabina del conductor	500	369
810	Cabina del conductor	600	371
810	Cabina del conductor	700	375
810	Cabina del conductor	800	379
821	Bastidor	100	381
821	Bastidor SER NO 10383-	110	387
821	Bastidor	150	391
821	Bastidor de capó, cubierta y capó	200	393
821	Puerta, lado	300	399
821	Capó, válvula de control principal	400	401
821	Capó, bomba principal	500	403
821	Capó, bomba principal	510	405
827	Barandilla	100	407
827	Caja de herramientas, capó	200	409
830	Puerta, cabina	100	411
837	Suelo de cabina	100	415
837	Tapas bajo el motor, bombas hidr., enfriador, válvula p. y dep	200	417
837	Tapas bajo el motor, bombas hidr., enfriador, válvula p. y dep	7200	421
841	Espejo retrovisor	100	423
843	Ventanas	100	425
843	Parabrisas	200	427
852	Asiento del conductor con piezas de montaje	100	431
860	Protecciìn del parabrisas	100	435
860	Equipo de protección contra caídas	200	437
860	Equipo de protección contra caídas	250	439
860	Fops, equipo de protección	300	441
860	Parasol interior	400	443
860	Visera	500	445
860	Visera para lluvia, equipo exterior	600	447
865	Equipo insonorizante, juego de insonorizaciìn	100	449
870	Tubería de aire acondicionado, refrigeración y calefacción	100	451
870	Conducto de aire en cabina y suelo de cabina	200	455
870	Unidad de aire acondicionado, refrigeración y calefacción	300	457
874	Tubería de unidad de aire acondicionado	100	461
874	Conducto de aire en cabina y suelo de cabina	200	465
874	Unidad de refrigeración	300	467
875	Calefactor adicional	100	471
875	Calefactor adicional	200	475
881	Panel de instrumentos, panel de mandos	100	477
881	Panel de instrumentos, panel de radio	200	481
891	Antideslizante	100	483
891	Pasarela	200	485
891	Pasarela	250	487
896	Herramienta	100	489
897	Pegatina, ubicación exterior	100	493
897	Pegatina, ubicación interior	200	497
897	Pegatina, ubicación interior	300	501
897	Pegatina, ubicación exterior	500	503

GRUPO		Seção	Página
810	Suporte da cabine	100	367
810	Cabine do operador	500	369
810	Cabine do operador	600	371
810	Cabine do operador	700	375
810	Cabine do operador	800	379
821	Quadro do capô	100	381
821	Quadro do capô SER NO 10383-	110	387
821	Quadro do capô	150	391
821	Quadro do capô, tampa e capota	200	393
821	Porta, lateral	300	399
821	Capô, válvula de controle	400	401
821	Capô, bomba principal	500	403
821	Capô, bomba principal	510	405
827	Corrimão	100	407
827	Caixa de ferramentas, capô	200	409
830	Porta, cabine do operador	100	411
837	Piso da cabine	100	415
837	Postigo embaixo do motor, bombas hidráulicas, refrigerador, válvula principal e tanque de combustível.	200	417
837	Postigo embaixo do motor, bombas hidráulicas, refrigerador, válvula principal e tanque de combustível.	7200	421
841	Espelho retrovisor	100	423
843	Janelas	100	425
843	Pára-brisa	200	427
852	Assento do operador com peças de montagem	100	431
860	Proteção do pára-brisa	100	435
860	Proteção contra queda de objetos	200	437
860	Proteção contra queda de objetos	250	439
860	FOPS, equipamento de proteção	300	441
860	Protetor solar interno	400	443
860	Protetor solar	500	445
860	Protetor de chuva, equipamento externo	600	447
865	Proteção contra ruídos, kit anti-ruídos	100	449
870	Linha de ar condicionado, refrigeração e aquecimento	100	451
870	Duto de ar na cabine e piso da cabine	200	455
870	Unidade de ar condicionado, refrigeração e aquecedor	300	457
874	Linha da unidade de ar condicionado	100	461
874	Duto de ar na cabine e piso da cabine	200	465
874	Unidade de refrigeração	300	467
875	Aquecedor adicional	100	471
875	Aquecedor adicional	200	475
881	Painel de instrumentos, painel de controle	100	477
881	Painel de instrumentos, painel de rádio	200	481
891	Antiderrapante	100	483
891	Passadiço	200	485
891	Passadiço	250	487
896	Ferramenta	100	489
897	Adesivo, externo	100	493
897	Adesivo, interno	200	497
897	Adesivo, interno	300	501
897	Adesivo, externo	500	503

TABLE DES MATIÈRES

GROUPE		Section	Page
810	Fixation de cabine	100	367
810	Cabine conducteur	500	369
810	Cabine conducteur	600	371
810	Cabine conducteur	700	375
810	Cabine conducteur	800	379
821	Bâti	100	381
821	Bâti SER NO 10383-	110	387
821	Bâti	150	391
821	Cadre, couvercle et capot d'auvent	200	393
821	Porte, latérale	300	399
821	Capotage, distributeur principal	400	401
821	Capotage, pompe principale	500	403
821	Capotage, pompe principale	510	405
827	Main courante	100	407
827	Boîte à outils, auvent	200	409
830	Porte, cabine conducteur	100	411
837	Plancher de cabine	100	415
837	Trappes sous moteur, pompes hydr., radiateur, valves et réservoir carbura	200	417
837	Trappes sous moteur, pompes hydr., radiateur, valves et réservoir carbura	7200	421
841	Rétroviseur	100	423
843	Fenêtres	100	425
843	Pare-brise	200	427
852	Siège conducteur avec pièces de montage	100	431
860	Protection pare-brise	100	435
860	Equipement anti-chute	200	437
860	Equipement anti-chute	250	439
860	Fops, équipement de protection	300	441
860	Pare-soleil intérieur	400	443
860	Pare-soleil	500	445
860	Para-pluie, équipement extérieur	600	447
865	Protection anti-bruit, kit faible bruit	100	449
870	Conduite de conditionnement d'air, refroidissement et chauffage	100	451
870	Conduit d'air dans la cabine et dans le plancher de cabine	200	455
870	Unité de conditionnement d'air, refroidissement et chauffage	300	457
874	Unité de conditionnement d'air	100	461
874	Conduit d'air dans la cabine et dans le plancher de cabine	200	465
874	Unité de refroidissement	300	467
875	Chauffage d'appoint	100	471
875	Chauffage d'appoint	200	475
881	Panneau d'instruments, panneau de commande	100	477
881	Panneau d'instruments, radio	200	481
891	Anti glissement	100	483
891	Passerelle	200	485
891	Passerelle	250	487
896	Outil	100	489
897	Autocollant, extérieur	100	493
897	Autocollant, intérieur	200	497
897	Autocollant, intérieur	300	501
897	Autocollant, extérieur	500	503

VOLVO

Construction Equipment

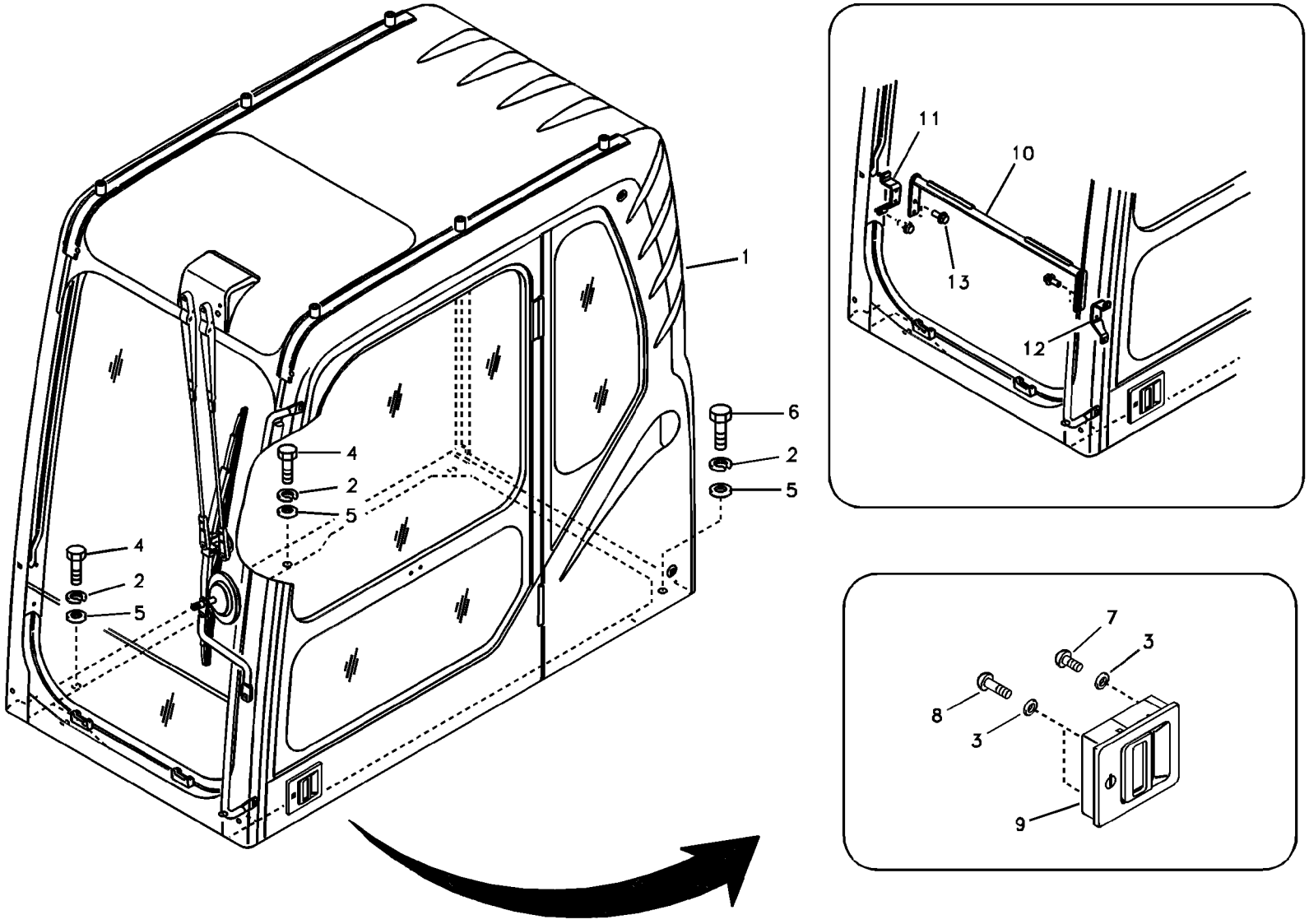

Volvo Construction Equipment

1019197

Fig.	Part No.	Quantity 1	2	3	4	5	PS	KIT	Description	Denominación	Denominação	Dénomination	Notes
1	**VOE 14530000**	1					SS		Cab	Cabina	Cabine	Cabine	
	VOE 14530003		1				SS		Cab	Cabina	Cabine	Cabine	
2	**VOE 955926**	7	7						Spring washer	Arandela elástica	Arruela de pressão	Rondelle élastique	
3	**VOE 955892**	4	4						Washer	Arandela	Arruela	Rondelle	
4	**SA 9011-11609**	2	2						Bolt	Perno	Parafuso	Boulon	
5	**VOE 955900**	7	7						Washer	Arandela	Arruela	Rondelle	
6	**VOE 980465**	5	5						Hexagon screw	Tornillo hexagonal	Parafuso sextavado	Vis à tête hexagonale	
7	**VOE 969422**	2	2						Six point socket screw	Racor de seis dientes	Paraf soquete sext	Vis à 6 pans creux	
8	**VOE 969587**	2	2						Six point socket screw	Racor de seis dientes	Paraf soquete sext	Vis à 6 pans creux	
9	**VOE 14524738**			1					Handle	Mango	Manopla	Poignée	SPECIFIC
	VOE 14525163				1				Handle	Mango	Manopla	Poignée	MASTER
10	**VOE 14543542**					1			Bar	Barra	Barra	Barre	
11	**VOE 14540743**					1			Bracket	Consola	Suporte	Console	
12	**VOE 14540742**					1			Bracket	Consola	Suporte	Console	
13	**VOE 946173**					4			Flange screw	Tornillo embridado	Parafuso flangeado	Vis à embase	

1	**8277140**
2	**8277142**
3	**8277153**
4	**8277154**
5	**8280887**

Fixation de cabine
Suporte da cabine
Accesorio de cabina
Cab mount

Catalogue id **20060**	Group **810**
Illustr. No **1019197**	Section **100**
Issue **PUB 20021254-C**	Page **367**



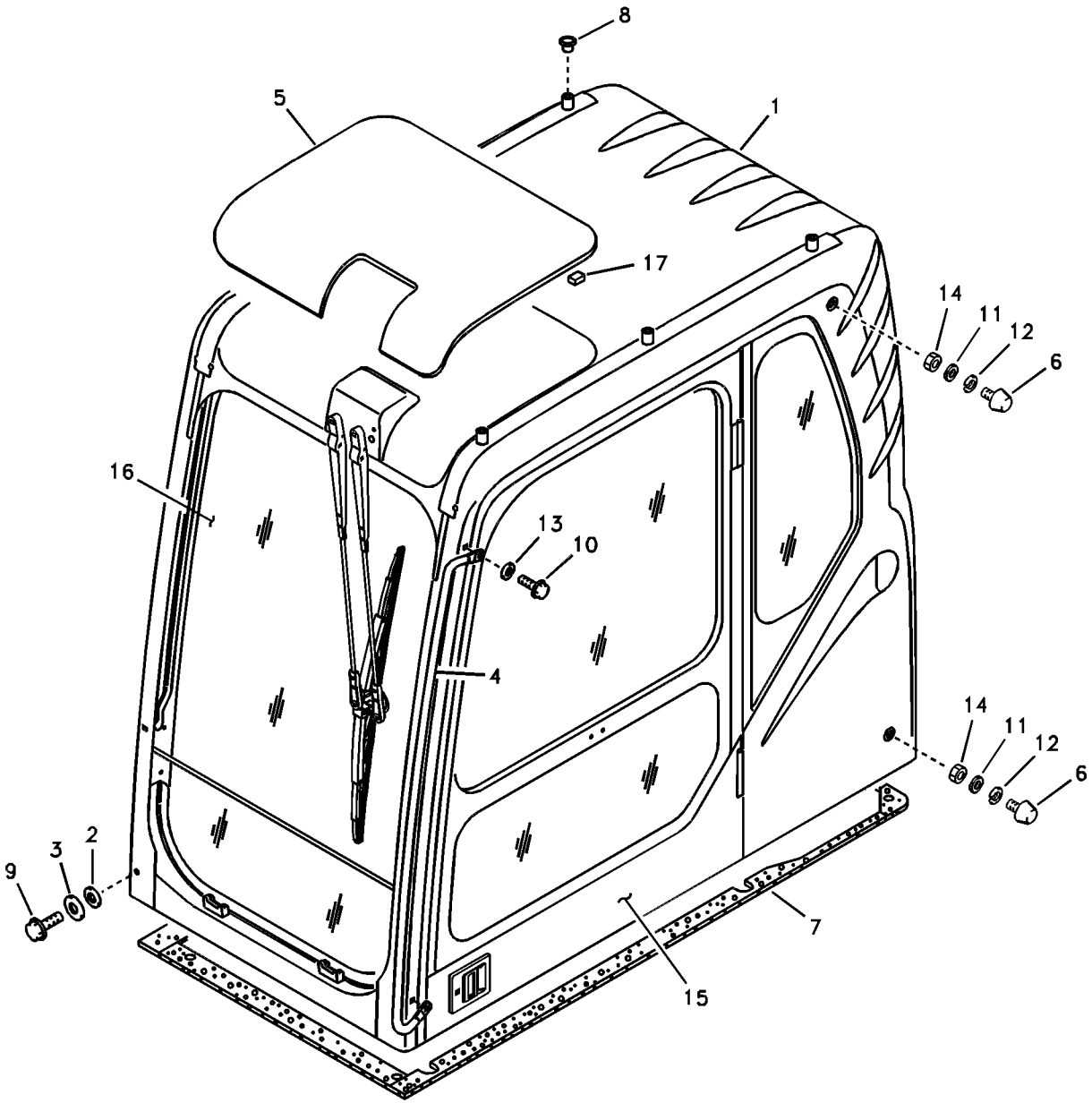
8
5
1
17
14
11
12
6
16
13
10
4
14
11
12
6
9
3
2
7
15

Fig.	Part No.	Quantity 1	2	3	PS	KIT	Description	Denominación	Denominação	Dénomination	Notes
1		1			NS		Cab	Cabina	Cabine	Cabine	
			1		NS		Cab	Cabina	Cabine	Cabine	
2	**VOE 14527410**	4	4				Washer	Arandela	Arruela	Rondelle	
3	**VOE 14527412**	4	4				Washer	Arandela	Arruela	Rondelle	
4	**VOE 14529995**	1	1				Handle	Manilla	Manípulo	Poignee	
5	**VOE 14506848**	1	1				Glass	Cristal	Vidro	Vitre	
6	**VOE 14508024**	2	2				Bumper	Parachoques	Para-choque	Pare chocs	
7	**VOE 14527689**	1	1				Sponge	Esponja	Esponja	Éponge	
8	**VOE 14514654**	6	6				Plug	Tapón	Bujão	Tampon	
9	**VOE 946329**	4	4				Flange screw	Tornillo embridado	Parafuso flangeado	Vis à embase	
10	**VOE 946441**	2	2				Flange screw	Tornillo embridado	Parafuso flangeado	Vis à embase	
11	**VOE 13955894**	2	2				Washer	Arandela	Arruela	Rondelle	
12	**VOE 955921**	2	2				Spring washer	Arandela elástica	Arruela de pressão	Rondelle élastique	
13	**VOE 960148**	2	2				Washer	Arandela	Arruela	Rondelle	
14	**VOE 983303**	2	2				Hexagon nut	Tuerca hexagonal	Porca sextavada	Écrou hexagonal	
15	**VOE 14517531**	1					Door	Puerta	Porta	Porte	See group 830, Page 411
	VOE 14520550		1				Door	Puerta	Porta	Porte	See group 830, Page 411
16	**VOE 14506805**	1	1				Windscreen	Parabrisas	Para-brisa	Pare-brise	See group 843, Page 427
17	**VOE 14525166**	14	14				Pad	Suplemento	Base	Support inférieur	S/N -10940
	VOE 14639124	12	12		OP		Spacer	Distanciador	Espaçador	Entretoise	S/N 10941-

1	**8277140**	**Cabine conducteur** **Cabine do operador** **Cabina del conductor** **Operator's cab**	Catalogue id **20060**	Group **810**
2	**8277142**		Illustr. No **1008373**	Section **500**
3			Issue **PUB 20021254-C**	Page **369**
4				
5				

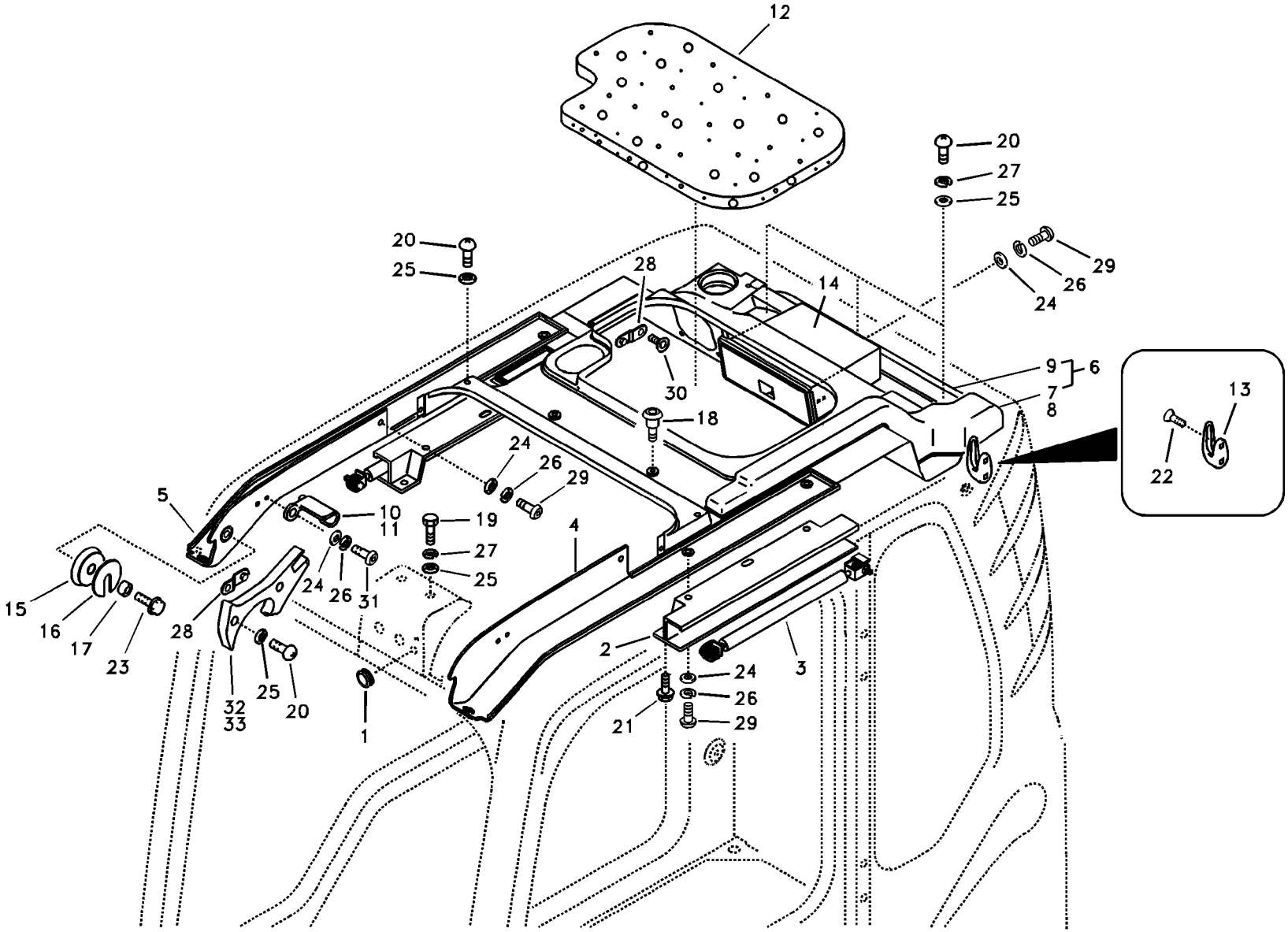
12
20
27
25
20
25
28
14
29
26
24
9
6
7
8
30
18
13
22
24
26
29
5
10
11
19
27
25
4
15
16
17
23
28
24
26
31
2
3
24
26
29
21
32
33
25
20
1

Fig.	Part No.	Quantity 1	2	3	PS	KIT	Description	Denominación	Denominação	Dénomination	Notes
		1			NS		Cab	Cabina	Cabine	Cabine	
			1		NS		Cab	Cabina	Cabine	Cabine	
1	**VOE 14523000**	1	1				Cap	Capuchón	Tampa	Capot	
2	**VOE 14526786**	2	2				Guide	Guía	Guia	Guide	
3	**VOE 14556369**	2	2				Gas spring	Resorte a gas	Mola a gás	Ressort gaz	(VOE 14506792)
	VOE 14556370	1	1				•Cable	•Cable	•Cabo	•Câble	
4	**VOE 14522026**	1	1				Cover	Capó	Capô	Capot	
5	**VOE 14522027**	1	1				Cover	Capó	Capô	Capot	
6	**VOE 14522028**	1	1				Trim	Tapizado	Estofamento	Garniture	
7	**VOE 14502647**	1	1				•Duct	•Conducto	•Duto	•Conduit	
8	**VOE 14503048**	1	1				•Duct	•Conducto	•Duto	•Conduit	
9	**VOE 14522029**	1	1				•Trim	•Tapizado	•Estofamento	•Garniture	
10	**VOE 14506841**	1	1				Hook	Gancho	Gancho	Crochet	
11	**VOE 14506842**	1	1				Hook	Gancho	Gancho	Crochet	
12	**VOE 14506849**	1	1				Sponge	Esponja	Esponja	Éponge	
13	**VOE 11078015**	2	2				Clothes hook	Gancho ropa	Gancho roupas	Crochet de pâterre	
14	**VOE 14529994**	1	1				Box	Caja semiranurada	Caixa	Boîtier	
15	**VOE 14527485**	2	2				Roller	Rodillo	Rolete	Galet	
16	**VOE 14506866**	2	2				Guide	Guía	Guia	Guide	
17	**VOE 14506867**	2	2				Boss	Tetón	Cubo de roda	Bossage	
18	**VOE 14511327**	3	3				Fastener	Atadura	Fixação	Attache	
19	**SA 9011-10802**	2	2				Hexagon screw	Tornillo hexagonal	Parafuso sextavado	Vis à tête hexagonale	
20	**VOE 14880445**	9	9				Screw	Tornillo	Parafuso	Vis	
21	**VOE 946934**	4	4				Flange screw	Tornillo embridado	Parafuso flangeado	Vis à embase	
22	**SA 9027-10403**	4	4				Screw	Tornillo	Parafuso	Vis	
23	**VOE 947542**	2	2		SS		Flange screw	Tornillo embridado	Parafuso flangeado	Vis à embase	
24	**VOE 955892**	12	12				Washer	Arandela	Arruela	Rondelle	
25	**VOE 955894**	11	11		SS		Washer	Arandela	Arruela	Rondelle	
26	**VOE 955919**	12	12				Spring washer	Arandela elástica	Arruela de pressão	Rondelle élastique	
27	**VOE 955921**	5	5				Spring washer	Arandela elástica	Arruela de pressão	Rondelle élastique	

1	**8277140**
2	**8277142**
3	
4	
5	

Cabine conducteur
Cabine do operador
Cabina del conductor
Operator's cab

Catalogue id	Group
20060	**810**
Illustr. No **1016702**	Section **600**
Issue **PUB 20021254-C**	Page **371**

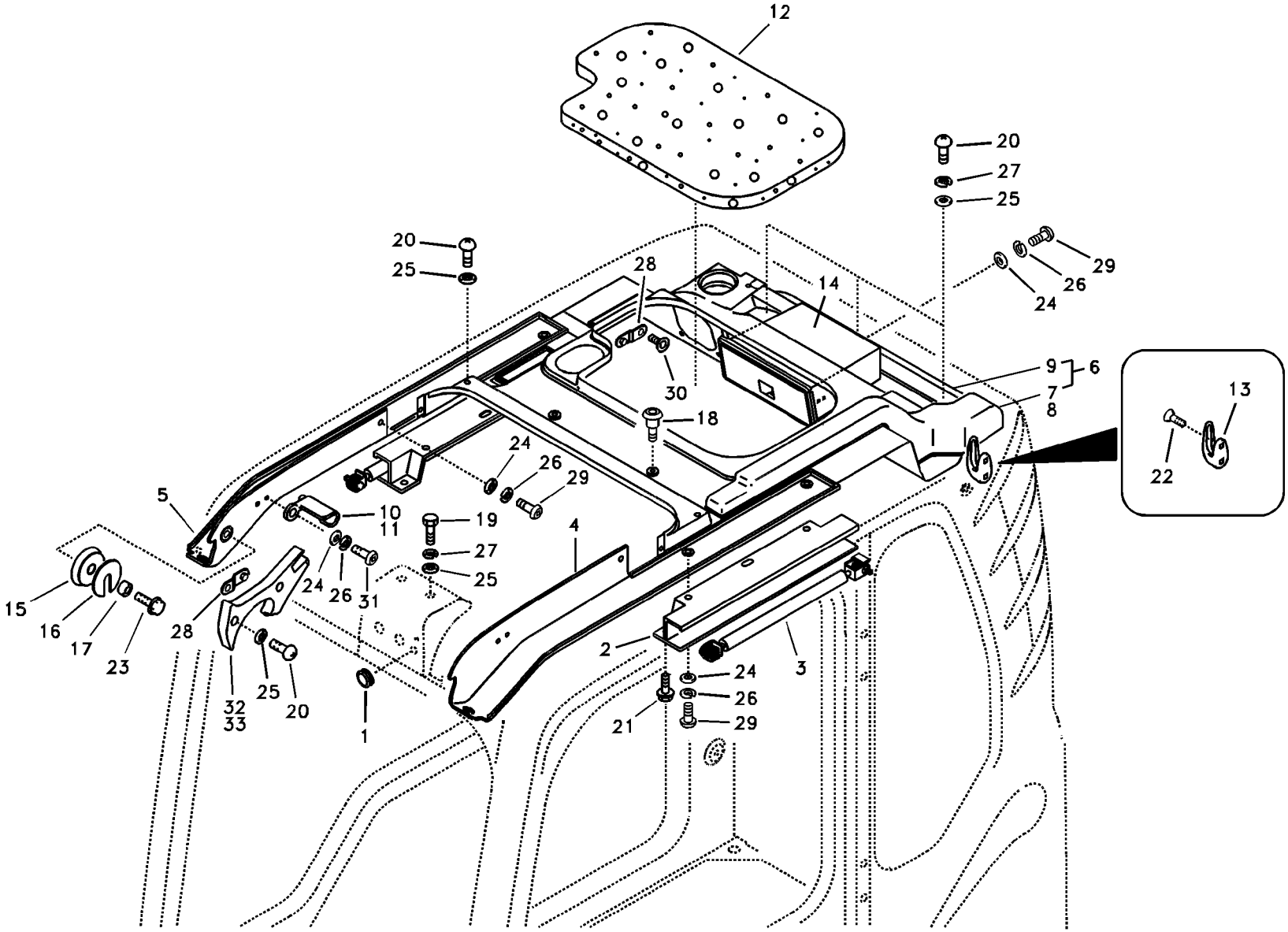
12
20
27
25
20
25
28
14
29
26
24
9
6
7
8
30
18
13
22
24
26
29
5
10
11
19
27
25
4
15
16
17
23
28
24
26
31
2
3
24
26
29
21
32
33
25
20
1

Fig.	Part No.	Quantity 1	2	3	PS	KIT	Description	Denominación	Denominação	Dénomination	Notes
28	**VOE 14506804**	4	4				Pin	Pasador	Coupilha	Clavette	
29	**VOE 969422**	10	10				Six point socket screw	Racor de seis dientes	Paraf soquete sext	Vis à 6 pans creux	
30	**VOE 969737**	8	8				Screw	Tornillo	Parafuso	Vis	
31	**VOE 969147**	2	2				Six point socket screw	Racor de seis dientes	Paraf soquete sext	Vis à 6 pans creux	
32	**VOE 14558386**	1	1				Bumper	Parachoques	Pára-choque	Pare-chocs	(VOE 14524736)
33	**VOE 14558387**	1	1				Bumper	Parachoques	Pára-choque	Pare-chocs	(VOE 14524737)

1	**8277140**	**Cabine conducteur** **Cabine do operador** **Cabina del conductor** **Operator's cab**	Catalogue id **20060**	Group **810**
2	**8277142**		Illustr. No **1016702**	Section **600**
3			Issue **PUB 20021254-C**	Page **373**
4				
5				

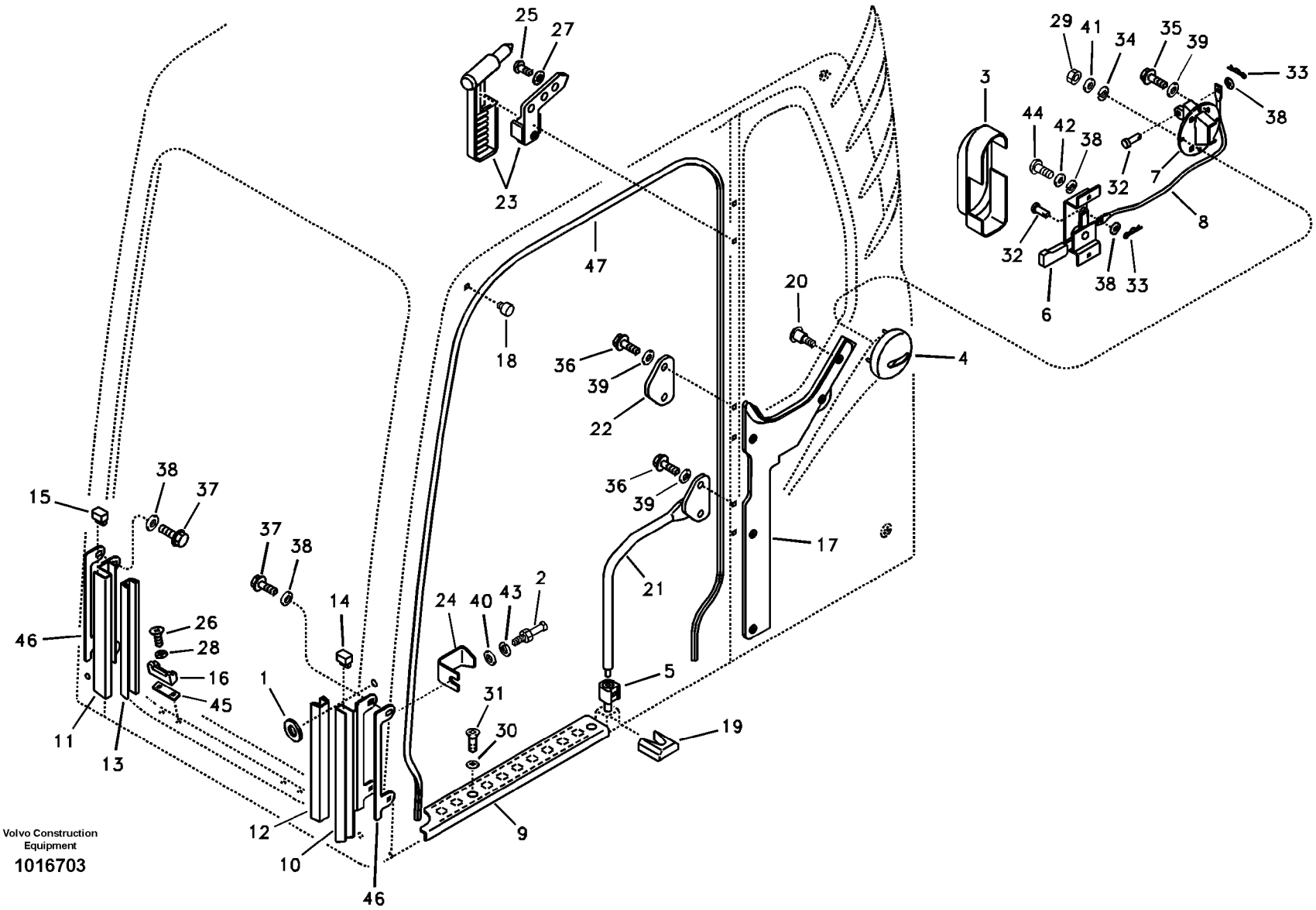

Volvo Construction Equipment

1016703

Fig.	Part No.	Quantity 1	2	3	PS	KIT	Description	Denominación	Denominação	Dénomination	Notes
		1			NS		Cab	Cabina	Cabine	Cabine	
			1		NS		Cab	Cabina	Cabine	Cabine	
1	**VOE 14522862**	1	1				Washer	Arandela	Arruela	Rondelle	
2	**VOE 14527405**	1	1				Pin	Pasador	Coupilha	Clavette	
3	**VOE 14522182**	1	1		SS		Cover	Capó	Capô	Capot	
4	**VOE 14506788**	1	1				Cover	Capó	Capô	Capot	
5	**VOE 14523252**	1	1				Stop	Parada	Batente	Arrêt	
6	**SA 1166-31300**	1	1				Lever	Palanca	Alavanca	Levier	
7	**VOE 14506786**	1	1				Catch	Fiador	Garra	Cliquet	
8	**VOE 14506789**	1	1				Cable	Cable	Cabo	Câble	
9	**VOE 14529998**	1	1				Slip protection	Protección antideslizante	Proteção	Antidérapant	
10	**VOE 14506828**	1	1				Guide	Guía	Guia	Guide	
11	**VOE 14506829**	1	1				Guide	Guía	Guia	Guide	
12	**VOE 14520278**	1	1				Weatherstrip	Lamelunas	Guarnição	Caoutchouc d etancheite	
13	**VOE 14520279**	1	1				Weatherstrip	Lamelunas	Guarnição	Caoutchouc d etancheite	
14	**VOE 14520280**	1	1				Plug	Tapón	Bujão	Tampon	
15	**VOE 14520281**	1	1				Plug	Tapón	Bujão	Tampon	
16	**VOE 14529996**	2	2				Stop	Parada	Batente	Arrêt	
17	**VOE 14522032**	1	1				Trim	Tapizado	Estofamento	Garniture	
18	**VOE 14507577**	1	1				Bumper	Parachoques	Para-choque	Pare chocs	
19	**VOE 14523607**	1	1				Bumper	Parachoques	Pára-choque	Pare-chocs	
20	**VOE 14511327**	5	5				Fastener	Atadura	Fixação	Attache	
21	**VOE 14514203**	1	1				Handle	Mango	Manopla	Poignée	
22	**VOE 14514204**	1	1				Plate	Chapa	Chapa	Tôle	
23	**VOE 14522184**	1	1				Hammer	Martillo	Martelo	Marteau	
24	**VOE 14526785**	1	1				Striker	Cerrojo	Percussor	Butee	
25	**SA 9021-10402**	3	3				Screw	Tornillo	Parafuso	Vis	
26	**SA 9027-20605**	4	4				Screw	Tornillo	Parafuso	Vis	
27	**VOE 14880426**	3	3				Washer	Arandela	Arruela	Rondelle	
28	**VOE 14880427**	4	4				Washer	Arandela	Arruela	Rondelle	

1	**8277140**
2	**8277142**
3	
4	
5	

Cabine conducteur
Cabine do operador
Cabina del conductor
Operator's cab

Catalogue id **20060**	Group **810**
Illustr. No **1016703**	Section **700**
Issue **PUB 20021254-C**	Page **375**

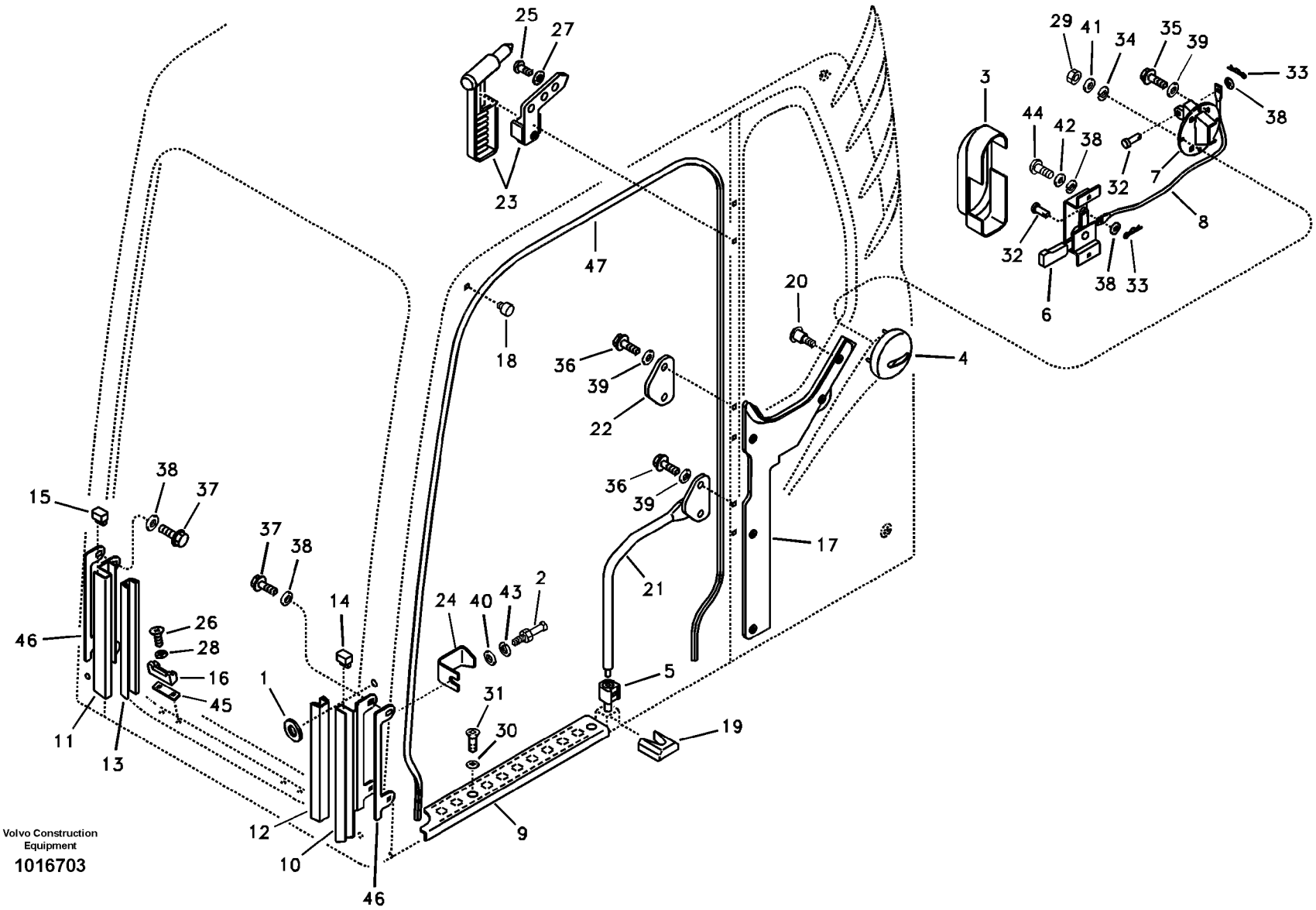

Volvo Construction Equipment

1016703

Fig.	Part No.	Quantity 1	2	3	PS	KIT	Description	Denominación	Denominação	Dénomination	Notes
29	**VOE 14880423**	4	4				Nut	Tuerca	Porca	Écrou	
30	**VOE 14880428**	2	2				Washer	Arandela	Arruela	Rondelle	
31	**VOE 969747**	2	2				Screw	Tornillo	Parafuso	Vis	
32	**VOE 14880431**	2	2				Pin	Pasador	Pino	Goupille	
33	**VOE 14880451**	2	2				Split Pin	Chaveta Hendida	Contrapino	Goupille Fendue	
34	**VOE 940090**	4	4		SS		Washer	Arandela	Arruela	Rondelle	
35	**VOE 945444**	4	4				Flange screw	Tornillo embridado	Parafuso flangeado	Vis à embase	
36	**VOE 946472**	4	4				Flange screw	Tornillo embridado	Parafuso flangeado	Vis à embase	
37	**VOE 947542**	4	4		SS		Flange screw	Tornillo embridado	Parafuso flangeado	Vis à embase	
38	**VOE 955892**	9	9				Washer	Arandela	Arruela	Rondelle	
39	**VOE 955894**	8	8		SS		Washer	Arandela	Arruela	Rondelle	
40	**VOE 955897**	1	1				Washer	Arandela	Arruela	Rondelle	
41	**VOE 955918**	4	4				Spring washer	Arandela elástica	Arruela de pressão	Rondelle élastique	
42	**VOE 955919**	3	3				Spring washer	Arandela elástica	Arruela de pressão	Rondelle élastique	
43	**VOE 955923**	1	1				Spring washer	Arandela elástica	Arruela de pressão	Rondelle élastique	
44	**VOE 969422**	3	3				Six point socket screw	Racor de seis dientes	Paraf soquete sext	Vis à 6 pans creux	
45	**VOE 14517023**	2	2				Shim	Laminilla de ajuste	Calço de ajuste	Cale réglage	
46	**VOE 14517022**	2	2				Pad	Suplemento	Base	Support inférieur	
47	**VOE 14880439**	1	1				Weatherstrip	Lamelunas	Guarnição	Caoutchouc d etancheite	

1	**8277140**
2	**8277142**
3	
4	
5	

Cabine conducteur
Cabine do operador
Cabina del conductor
Operator's cab

Catalogue id **20060**	Group **810**
Illustr. No **1016703**	Section **700**
Issue **PUB 20021254-C**	Page **377**

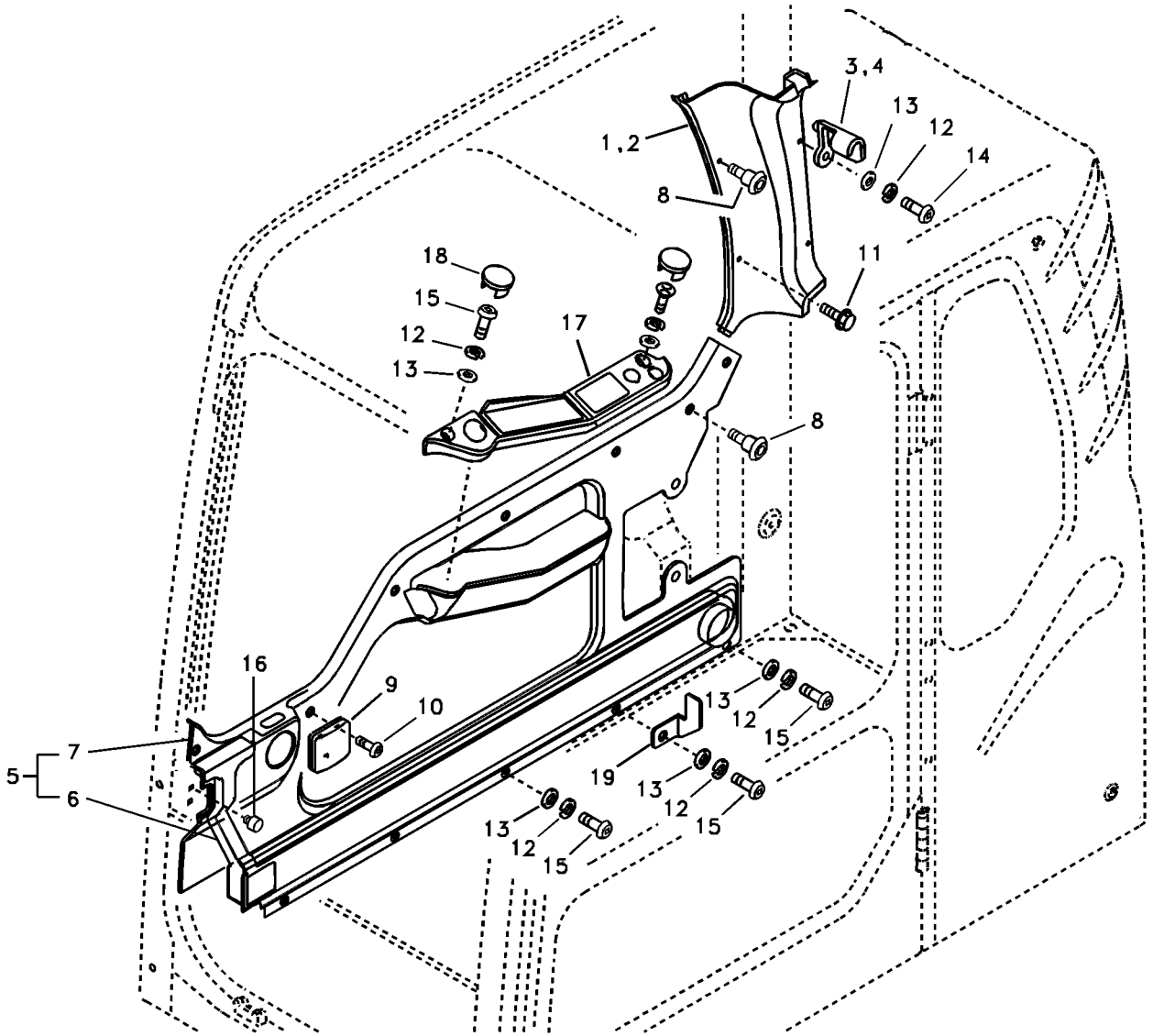

Volvo Construction Equipment

1015637

Fig.	Part No.	Quantity 1	2	3	PS	KIT	Description	Denominación	Denominação	Dénomination	Notes
		1			NS		Cab	Cabina	Cabine	Cabine	
			1		NS		Cab	Cabina	Cabine	Cabine	
1	**VOE 14529622**	1	1				Cover	Capó	Capô	Capot	LH
2	**VOE 14529623**	1	1				Cover	Capó	Capô	Capot	RH
3	**VOE 14506841**	2	2				Hook	Gancho	Gancho	Crochet	LH
4	**VOE 14506842**	2	2				Hook	Gancho	Gancho	Crochet	RH
5	**VOE 14522030**	1	1				Trim	Tapizado	Estofamento	Garniture	
6	**VOE 14502648**	1	1				•Duct	•Conducto	•Duto	•Conduit	
7	**VOE 14517761**	1	1		SS		•Trim	•Tapizado	•Estofamento	•Garniture	
	VOE 14522031	1	1				•Trim	•Tapizado	•Estofamento	•Garniture	
8	**VOE 14511327**	8	8				Fastener	Atadura	Fixação	Attache	
9	**VOE 14517015**	1	1				Cup holder	Portavasos	Porta-copo	Porte-gobelet	
10	**VOE 969407**	5	5				Six point socket screw	Racor de seis dientes	Paraf soquete sext	Vis à 6 pans creux	
11	**VOE 946329**	2	2				Flange screw	Tornillo embridado	Parafuso flangeado	Vis à embase	
12	**VOE 955919**	12	12				Spring washer	Arandela elástica	Arruela de pressão	Rondelle élastique	
13	**VOE 955892**	12	12				Washer	Arandela	Arruela	Rondelle	
14	**VOE 969147**	4	4				Six point socket screw	Racor de seis dientes	Paraf soquete sext	Vis à 6 pans creux	
15	**VOE 969422**	8	8				Six point socket screw	Racor de seis dientes	Paraf soquete sext	Vis à 6 pans creux	
16	**VOE 14507577**	2	2				Bumper	Parachoques	Para-choque	Pare chocs	
17	**VOE 14508698**	1	1				Panel	Panel	Painel	Panneau	
18	**VOE 14508725**	3	3				Clip	Clip	Clipe	Clip	
19	**VOE 14530722**	1	1				Bracket	Consola	Suporte	Console	

1	**8277140**
2	**8277142**
3	
4	
5	

Cabine conducteur
Cabine do operador
Cabina del conductor
Operator's cab

Catalogue id **20060**	Group **810**
Illustr. No **1015637**	Section **800**
Issue **PUB 20021254-C**	Page **379**

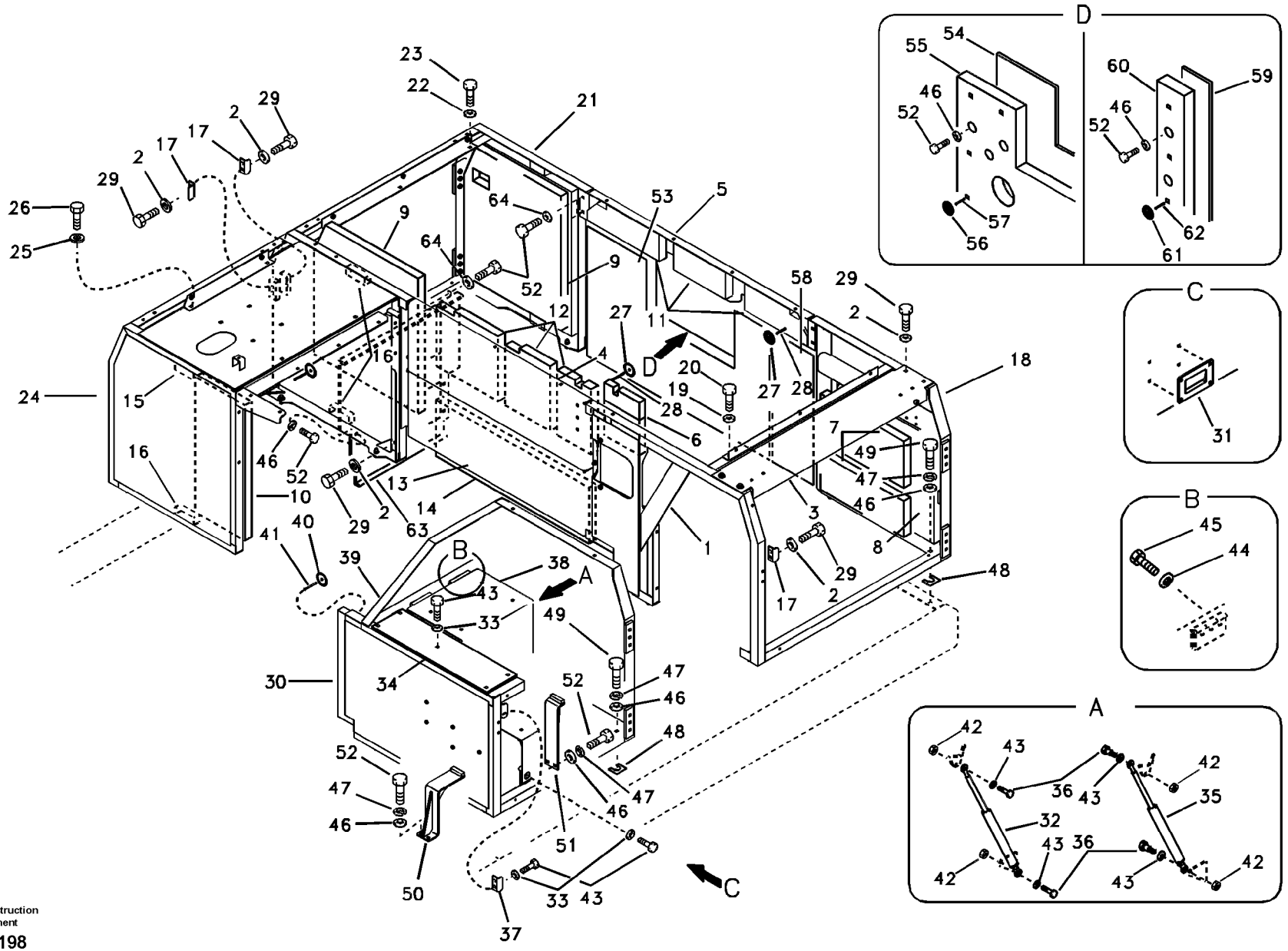

Volvo Construction Equipment

1019198

Fig.	Part No.	Quantity 1	2	3	PS	KIT	Description	Denominación	Denominação	Dénomination	Notes
1	**VOE 14536110**	1					Frame	Bastidor	Chassi	Chassis	
2	**VOE 14522862**	27					•Washer	•Arandela	•Arruela	•Rondelle	
3	**VOE 14542996**	1					•Cover	•Capo	•Tampa	•Capot	
4	**VOE 14523978**	1					•Cover	•Capo	•Tampa	•Capot	
5	**VOE 14523980**	1					•Cover	•Capo	•Tampa	•Capot	
6	**VOE 14523985**	1					•Sponge	•Esponja	•Esponja	•Eponge	
7	**VOE 14523986**	1					•Sponge	•Esponja	•Esponja	•Eponge	
8	**VOE 14524036**	1					•Sponge	•Esponja	•Esponja	•Éponge	
9	**VOE 14524037**	1					•Sponge	•Esponja	•Esponja	•Éponge	
10	**VOE 14524039**	1					•Sponge	•Esponja	•Esponja	•Eponge	
11	**VOE 14524040**	1					•Sponge	•Esponja	•Esponja	•Eponge	
12	**VOE 14524041**	1					•Sponge	•Esponja	•Esponja	•Eponge	
13	**VOE 14526851**	1					•Cover	•Capó	•Capô	•Capot	
14	**VOE 14526852**	1					•Sponge	•Esponja	•Esponja	•Eponge	
15	**VOE 14526860**	3					•Sponge	•Esponja	•Esponja	•Eponge	
16	**VOE 14528582**	1					•Sponge	•Esponja	•Esponja	•Eponge	
17	**VOE 14530889**	3					•Plate	•Placa	•Placa	•Plaque	
18		1			NS		•Cowl	•Torpedo	•Capô	•Auvent	
19	**VOE 14522862**	3					••Washer	••Arandela	••Arruela	••Rondelle	
20	**VOE 978932**	3					••Hexagon screw	••Tornillo hexagonal	••Parafuso sextavado	••Vis à tête hexagonale	
21		1			NS		•Cowl	•Torpedo	•Capô	•Auvent	
22	**VOE 14522862**	3					••Washer	••Arandela	••Arruela	••Rondelle	
23	**VOE 978932**	3					••Hexagon screw	••Tornillo hexagonal	••Parafuso sextavado	••Vis à tête hexagonale	
24		1			SE		•Frame	•Bastidor	•Chassi	•Chassis	
25	**VOE 14522862**	2					••Washer	••Arandela	••Arruela	••Rondelle	
26	**VOE 978932**	2					••Hexagon screw	••Tornillo hexagonal	••Parafuso sextavado	••Vis à tête hexagonale	
27	**VOE 14881066**	47					•Clip	•Clip	•Clipe	•Clip	
28	**VOE 14881072**	47					•Pin	•Pasador	•Pino	•Goupille	
29	**VOE 978932**	27					•Hexagon screw	•Tornillo hexagonal	•Parafuso sextavado	•Vis à tête hexagonale	
30	**VOE 14536114**	1					Cowl	Torpedo	Capota	Auvent	

1	**8279230**	**Bâti** **Quadro do capô** **Bastidor** **Cowl frame**	Catalogue id **20060**	Group **821**
2			Illustr. No **1019198**	Section **100**
3			Issue **PUB 20021254-C**	Page **381**
4				
5				

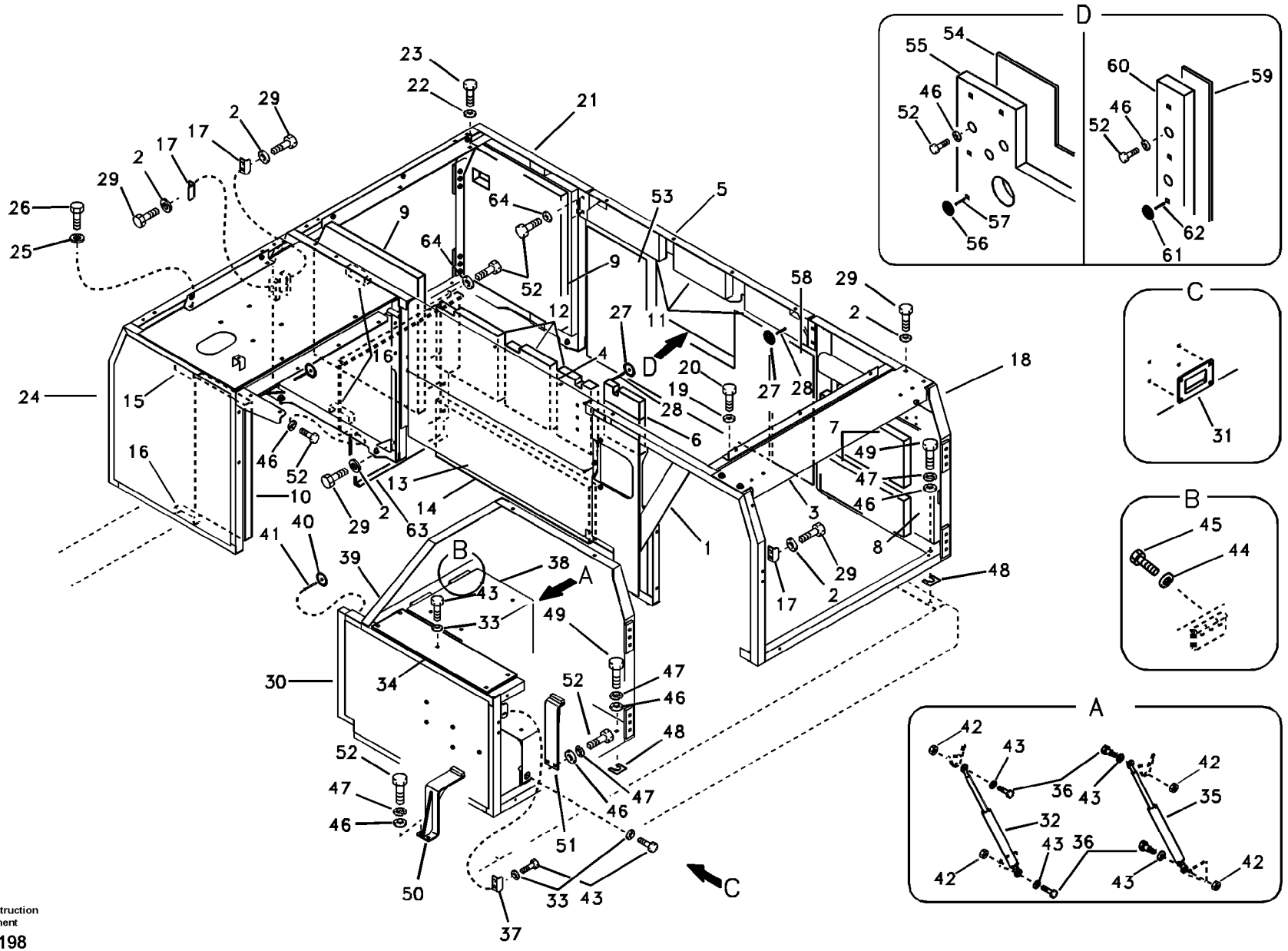

Volvo Construction Equipment

1019198

Fig.	Part No.	Quantity 1	2	3	PS	KIT	Description	Denominación	Denominação	Dénomination	Notes
31	**VOE 14508837**	1					•Handle	•Mango	•Manopla	•Poignée	
32	**VOE 14513033**	1					•Gas spring	•Resorte a gas	•Mola a gás	•Ressort gaz	
33	**VOE 14522862**	9					•Washer	•Arandela	•Arruela	•Rondelle	
34	**VOE 14523983**	1					•Cover	•Capo	•Tampa	•Capot	
35	**VOE 14524005**	1					•Gas Spring	•Resorte A Gas	•Mola a gás	•Ressort Gaz	
36	**VOE 14527463**	4					•Bolt	•Perno	•Parafuso	•Boulon	
37	**VOE 14530889**	1					•Plate	•Placa	•Placa	•Plaque	
38	**VOE 14531047**	1					•Bracket	•Ménsula	•Suporte	•Console	
39		1			NS		•Cowl	•Torpedo	•Capô	•Auvent	
40	**VOE 14881066**	3					••Clip	••Clip	••Clipe	••Clip	
41	**VOE 14881070**	3					••Pin	••Pasador	••Pino	••Goupille	
42	**VOE 14880450**	4					•Nut	•Tuerca	•Porca	•Écrou	
43	**SA 9211-10000**	4					•Washer	•Arandela	•Arruela	•Rondelle	
44	**VOE 955897**	6					•Washer	•Arandela	•Arruela	•Rondelle	
45	**VOE 978932**	15					•Hexagon screw	•Tornillo hexagonal	•Parafuso sextavado	•Vis à tête hexagonale	
46	**VOE 14522862**	33					Washer	Arandela	Arruela	Rondelle	
47	**VOE 955923**	4					Spring washer	Arandela elástica	Arruela de pressão	Rondelle élastique	SER NO 10001-10029
48	**VOE 14881064**	8					Shim	Laminilla de ajuste	Calço de ajuste	Cale réglage	
49	**VOE 978933**	29					Hexagon screw	Tornillo hexagonal	Parafuso sextavado	Vis à tête hexagonale	
50	**VOE 14531048**	1					Plate	Chapa	Chapa	Tole	SER NO 10001-10029
51	**VOE 14531049**	1					Plate	Chapa	Chapa	Tole	SER NO 10001-10029
52	**VOE 978932**	30					Hexagon screw	Tornillo hexagonal	Parafuso sextavado	Vis à tête hexagonale	SER NO 10001-10029
	VOE 978932	26					Hexagon screw	Tornillo hexagonal	Parafuso sextavado	Vis à tête hexagonale	SER NO 10030-
53	**VOE 14540150**	1					Cover	Capo	Tampa	Capot	
54		1			NS		•Cover	•Capo	•Tampa	•Capot	
55		1			NS		•Sponge	•Esponja	•Esponja	•Eponge	
56	**VOE 14881066**	20					•Clip	•Clip	•Clipe	•Clip	
57	**VOE 14881072**	20					•Pin	•Pasador	•Pino	•Goupille	
58	**VOE 14540153**	1					Cover	Capo	Tampa	Capot	
59		1			NS		•Cover	•Capo	•Tampa	•Capot	

1	**8279230**
2	
3	
4	
5	

Bâti
Quadro do capô
Bastidor
Cowl frame

Catalogue id **20060**	Group **821**
Illustr. No **1019198**	Section **100**
Issue **PUB 20021254-C**	Page **383**

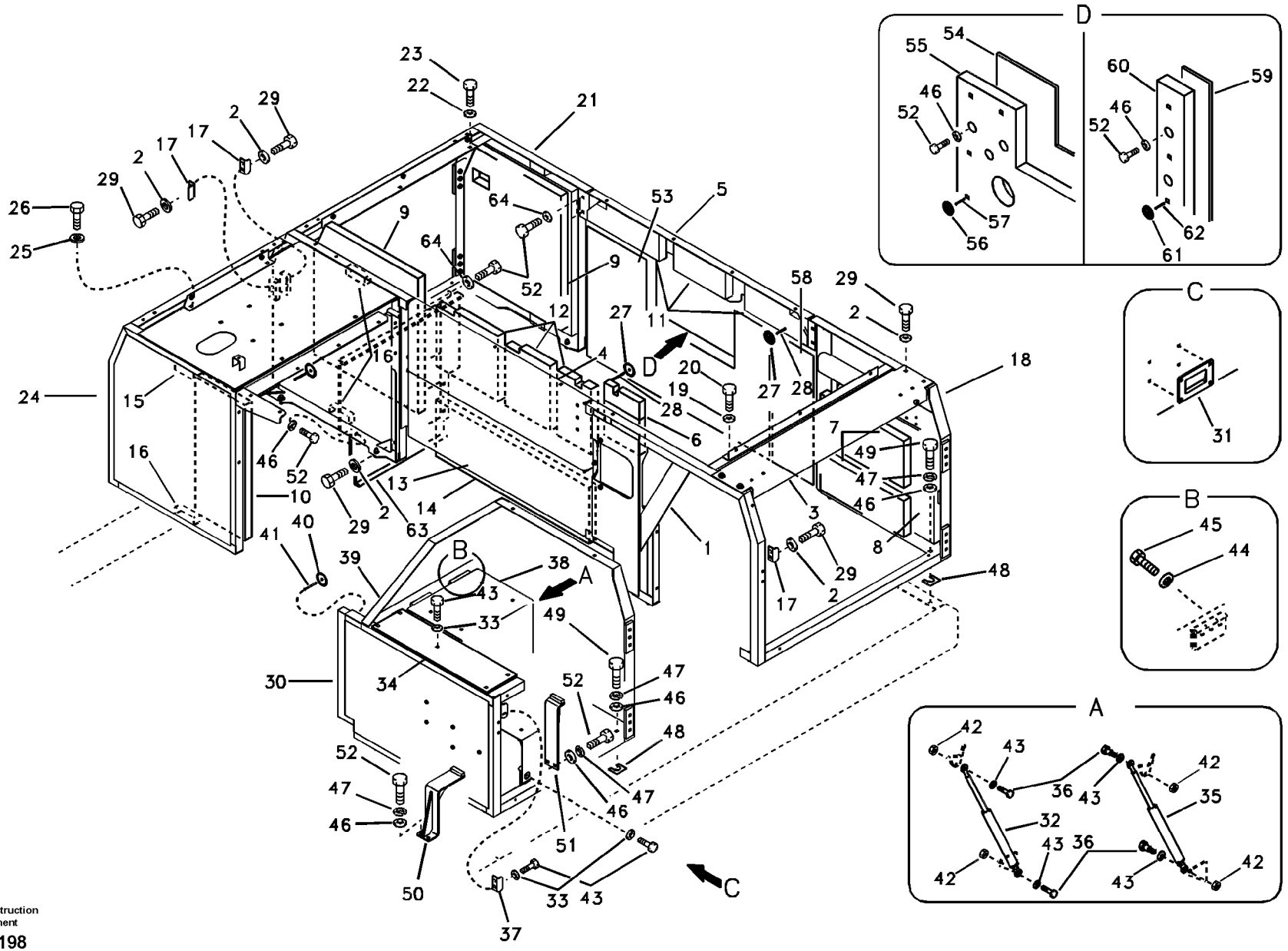

Volvo Construction Equipment

1019198

Fig.	Part No.	Quantity 1	2	3	PS	KIT	Description	Denominación	Denominação	Dénomination	Notes
60		1			NS		•Sponge	•Esponja	•Esponja	•Eponge	
61	**VOE 14881066**	5					•Clip	•Clip	•Clipe	•Clip	
62	**VOE 14881072**	5					•Pin	•Pasador	•Pino	•Goupille	
63	**VOE 14540167**	1					Cover	Capo	Tampa	Capot	
64	**VOE 14504933**	12					Washer	Arandela	Arruela	Rondelle	

1	**8279230**	**Bâti** **Quadro do capô** **Bastidor** **Cowl frame**	Catalogue id **20060**	Group **821**
2			Illustr. No **1019198**	Section **100**
3			Issue **PUB 20021254-C**	Page **385**
4				
5				

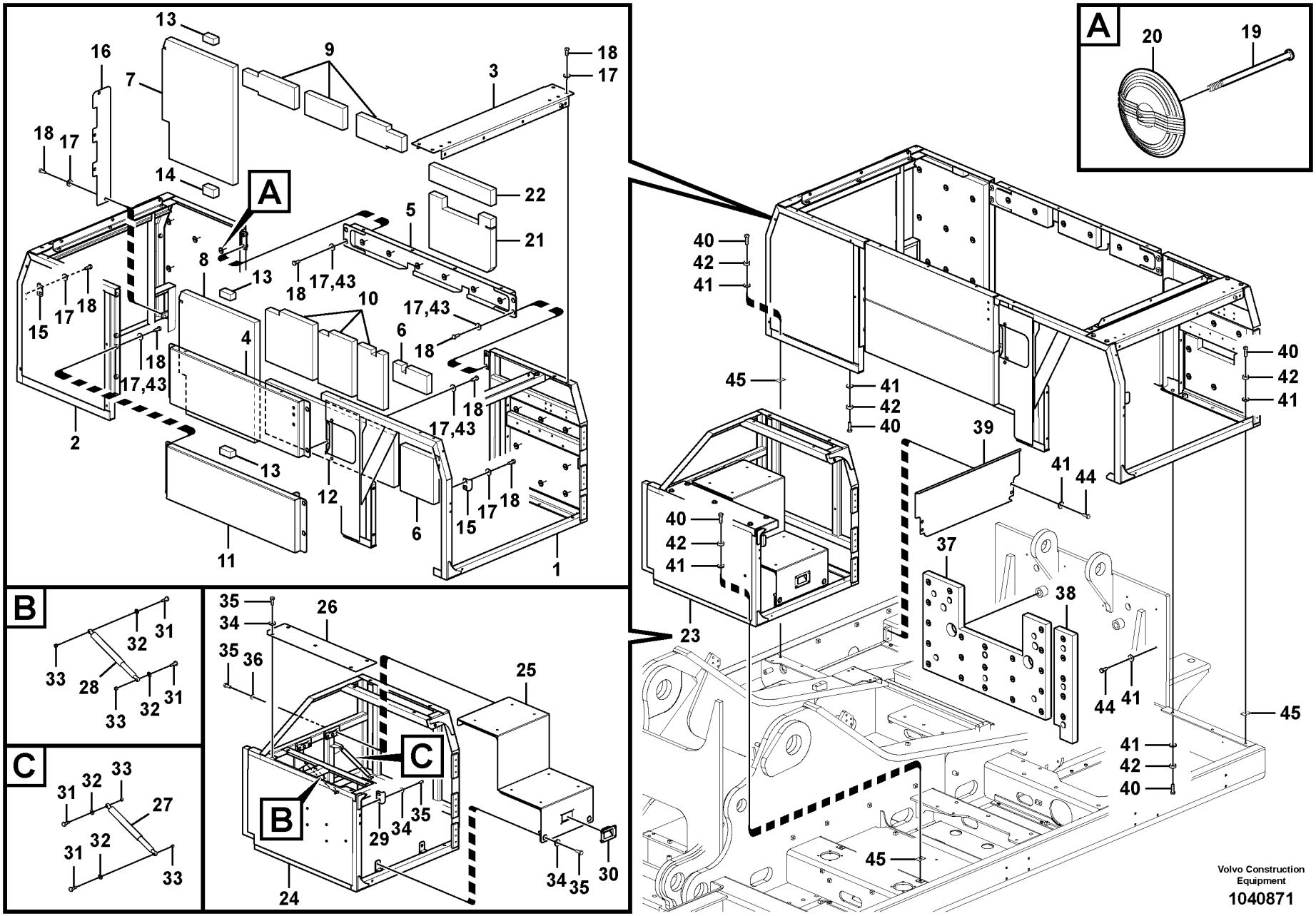
A
B
C
Volvo Construction Equipment
1040871

Fig.	Part No.	Quantity 1	2	3	PS	KIT	Description	Denominación	Denominação	Dénomination	Notes
	VOE 14589307	1					Frame	Bastidor	Quadro	Cadre châssis	
1		1			NS		•Cowl	•Torpedo	•Capô	•Auvent	
2		1			NS		•Cowl	•Torpedo	•Capô	•Auvent	
3	**VOE 14542996**	1					•Cover	•Capo	•Tampa	•Capot	
4	**VOE 14523978**	1					•Cover	•Capo	•Tampa	•Capot	
5	**VOE 14523980**	1					•Cover	•Capo	•Tampa	•Capot	
6	**VOE 14523985**	1					•Sponge	•Esponja	•Esponja	•Eponge	
7	**VOE 14524036**	1					•Sponge	•Esponja	•Esponja	•Éponge	
8	**VOE 14524037**	1					•Sponge	•Esponja	•Esponja	•Éponge	
9	**VOE 14524040**	1					•Sponge	•Esponja	•Esponja	•Eponge	
10	**VOE 14524041**	1					•Sponge	•Esponja	•Esponja	•Eponge	
11	**VOE 14526851**	1					•Cover	•Capó	•Capô	•Capot	
12	**VOE 14526852**	1					•Sponge	•Esponja	•Esponja	•Eponge	
13	**VOE 14526860**	3					•Sponge	•Esponja	•Esponja	•Eponge	
14	**VOE 14528582**	1					•Sponge	•Esponja	•Esponja	•Eponge	
15	**VOE 14530889**	2					•Plate	•Placa	•Placa	•Plaque	
16	**VOE 14540166**	1					•Cover	•Capo	•Tampa	•Capot	
17	**VOE 14522862**	24					•Washer	•Arandela	•Arruela	•Rondelle	
18	**VOE 978932**	24					•Hexagon screw	•Tornillo hexagonal	•Parafuso sextavado	•Vis à tête hexagonale	
19	**VOE 14881072**	46					•Pin	•Pasador	•Pino	•Goupille	
20	**VOE 14881066**	46					•Clip	•Clip	•Clipe	•Clip	
21	**VOE 14553186**	1					•Sponge	•Esponja	•Esponja	•Éponge	
22	**VOE 14565796**	1					•Sponge	•Esponja	•Esponja	•Éponge	
23	**VOE 14536114**	1					Cowl	Torpedo	Capota	Auvent	
24	**VOE 14536115**	1					•	•	•	•	
25	**VOE 14531047**	1					•Bracket	•Ménsula	•Suporte	•Console	
26	**VOE 14523983**	1					•Cover	•Capo	•Tampa	•Capot	
27	**VOE 14524005**	1					•Gas Spring	•Resorte A Gas	•Mola a gás	•Ressort Gaz	
28	**VOE 14513033**	1					•Gas spring	•Resorte a gas	•Mola a gás	•Ressort gaz	
29	**VOE 14530889**	1					•Plate	•Placa	•Placa	•Plaque	

1	**8279230**	**Bâti** **Quadro do capô** **Bastidor** **Cowl frame**	Catalogue id **20060**	Group **821**
2			Illustr. No **1040871**	Section **110**
3			Issue **PUB 20021254-C**	Page **387**
4				
5		**SER NO 10383-**		

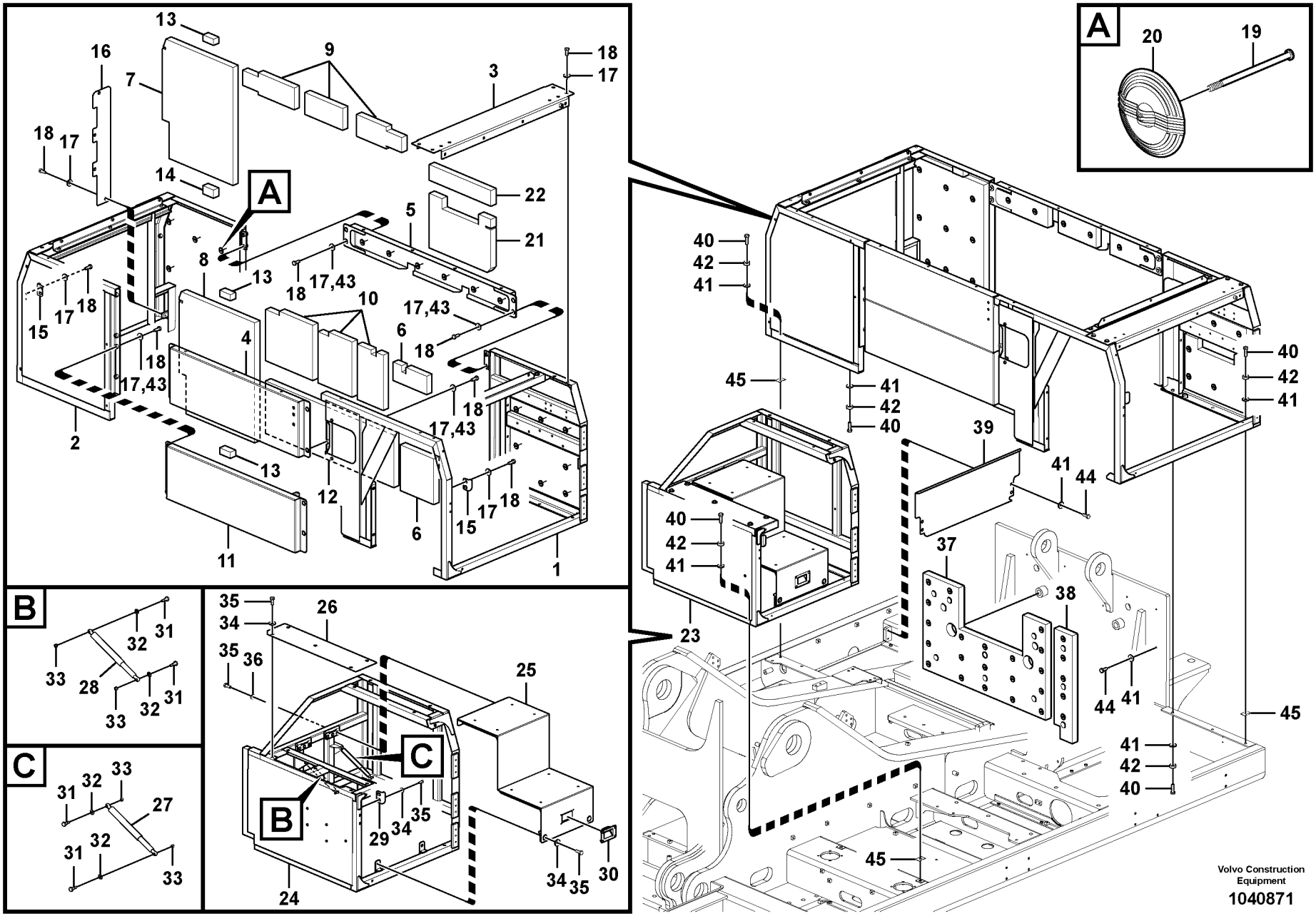
A
B
C
Volvo Construction Equipment
1040871

Fig.	Part No.	Quantity 1	2	3	PS	KIT	Description	Denominación	Denominação	Dénomination	Notes
30	**VOE 14508837**	1					•Handle	•Mango	•Manopla	•Poignée	
31	**VOE 14527463**	4					•Bolt	•Perno	•Parafuso	•Boulon	
32	**SA 9211-10000**	4					•Washer	•Arandela	•Arruela	•Rondelle	
33	**VOE 14880450**	4					•Nut	•Tuerca	•Porca	•Écrou	
34	**VOE 14522862**	9					•Washer	•Arandela	•Arruela	•Rondelle	
35	**VOE 978932**	15					•Hexagon screw	•Tornillo hexagonal	•Parafuso sextavado	•Vis à tête hexagonale	
36	**VOE 955897**	6					•Washer	•Arandela	•Arruela	•Rondelle	
37	**VOE 14540150**	1					Cover	Capo	Tampa	Capot	
38	**VOE 14540153**	1					Cover	Capo	Tampa	Capot	
39	**VOE 14540167**	1					Cover	Capo	Tampa	Capot	
40	**VOE 978933**	18					Hexagon screw	Tornillo hexagonal	Parafuso sextavado	Vis à tête hexagonale	
41	**VOE 14522862**	32					Washer	Arandela	Arruela	Rondelle	
42	**VOE 14531016**	18					Washer	Arandela	Arruela	Rondelle	
43	**VOE 14504933**	12					Washer	Arandela	Arruela	Rondelle	
44	**VOE 978932**	26					Hexagon screw	Tornillo hexagonal	Parafuso sextavado	Vis à tête hexagonale	
45	**VOE 14881064**	8					Shim	Laminilla de ajuste	Calço de ajuste	Cale réglage	

1	**8279230**	**Bâti** **Quadro do capô** **Bastidor** **Cowl frame**	Catalogue id **20060**	Group **821**
2			Illustr. No **1040871**	Section **110**
3			Issue **PUB 20021254-C**	Page **389**
4				
5		**SER NO 10383-**		

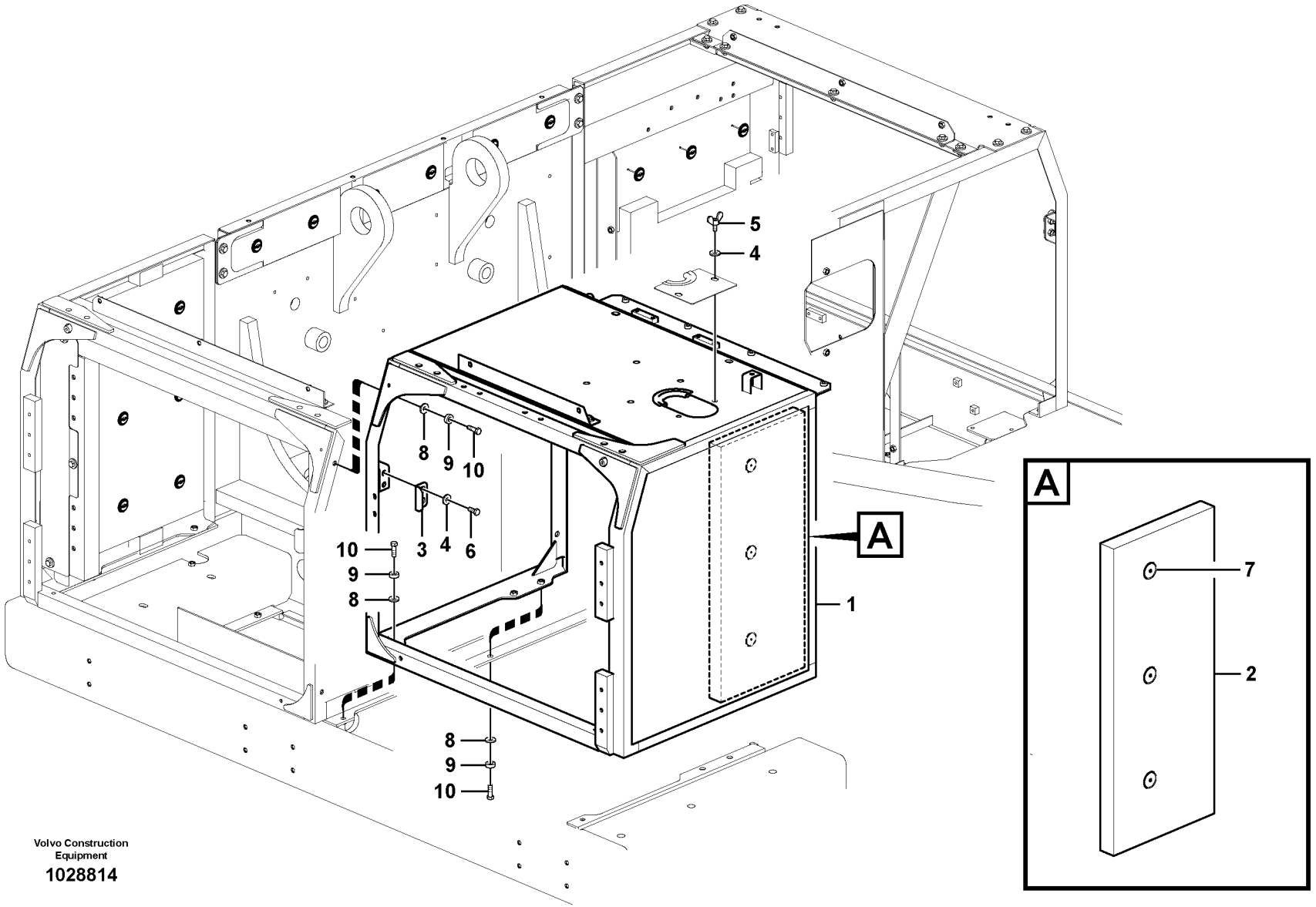

Volvo Construction Equipment

1028814

Fig.	Part No.	Quantity 1	2	3	PS	KIT	Description	Denominación	Denominação	Dénomination	Notes
1	**VOE 14577493**	1					Frame	Bastidor	Chassi	Chassis	
	VOE 14577494		1				Frame	Bastidor	Chassi	Chassis	
2	**VOE 14524039**	1					•Sponge	•Esponja	•Esponja	•Eponge	
	VOE 14553320		1				•Sponge	•Esponja	•Esponja	•Éponge	
3	**VOE 14530889**	1	1				•Plate	•Placa	•Placa	•Plaque	
4	**VOE 14522862**	6	4				•Washer	•Arandela	•Arruela	•Rondelle	
5	**VOE 965065**	2	2				•Screw	•Tornillo	•Parafuso	•Vis	
6	**VOE 978932**	4	2				•Hexagon screw	•Tornillo hexagonal	•Parafuso sextavado	•Vis à tête hexagonale	
7	**VOE 14881066**	3	3				•Clip	•Clip	•Clipe	•Clip	
8	**VOE 14522862**	11	11				Washer	Arandela	Arruela	Rondelle	
9	**VOE 14531016**	11	11				Washer	Arandela	Arruela	Rondelle	
10	**VOE 978933**	11					Hexagon screw	Tornillo hexagonal	Parafuso sextavado	Vis à tête hexagonale	
	VOE 980755		11				Hexagon screw	Tornillo hexagonal	Parafuso sextavado	Vis à tête hexagonale	

1	**8284049**
2	**8284050**
3	
4	
5	

Bâti
Quadro do capô
Bastidor
Cowl frame

Catalogue id **20060**	Group **821**
Illustr. No **1028814**	Section **150**
Issue **PUB 20021254-C**	Page **391**

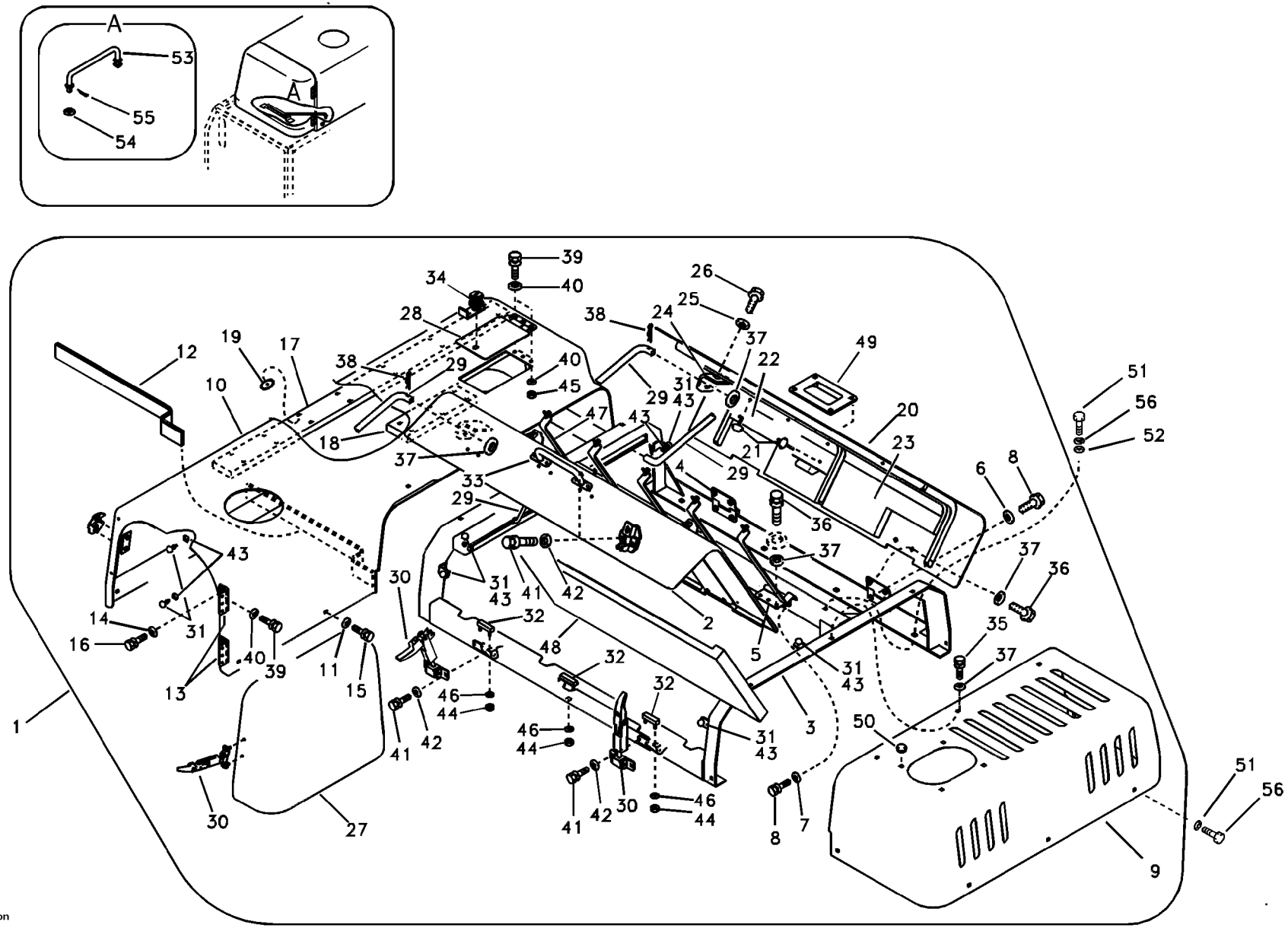

Volvo Construction Equipment

1020485

Fig.	Part No.	Quantity 1	2	3	PS	KIT	Description	Denominación	Denominação	Dénomination	Notes
1	**VOE 14546256**	1					Bonnet	Capó	Capô do motor	Capot	(VOE 14523996) SER NO 10001-10305
	VOE 14574576	1			SS		Bonnet	Capó	Capô do motor	Capot	SER NO 10306-
2	**VOE 14523999**	1					•Door	•Puerta	•Porta	•Porte	
3	**VOE 14523997**	1					•Frame	•Bastidor	•Chassi	•Chassis	
4	**VOE 14533798**	2					••Hinge	••Bisagra	••Dobradiça	••Charnière	
5	**VOE 14533799**	2					••Hinge	••Bisagra	••Dobradiça	••Charniere	
6	**VOE 14522862**	4					••Washer	••Arandela	••Arruela	••Rondelle	
7	**SA 9211-12000**	4					••Washer	••Arandela	••Arruela	••Rondelle	
8	**VOE 978932**	8					••Hexagon screw	••Tornillo hexagonal	••Parafuso sextavado	••Vis à tête hexagonale	
9	**VOE 14523998**	1					•Cover	•Capo	•Tampa	•Capot	
10	**VOE 14524001**	1					•Cover	•Capo	•Tampa	•Capot	
11	**VOE 14522862**	2					••Washer	••Arandela	••Arruela	••Rondelle	
12	**VOE 14880920**	1					••Weatherstrip	••Lamelunas	••Guarnição	••Caoutchouc d etancheite	
13	**VOE 14881052**	2					••Hinge	••Bisagra	••Dobradiça	••Charniere	SER NO 10222-10245
	VOE 14565793	2					••Hinge	••Bisagra	••Dobradiça	••Charnière	SER NO 10246-
14	**SA 9211-10000**	10					••Washer	••Arandela	••Arruela	••Rondelle	
15	**VOE 978932**	3					••Hexagon screw	••Tornillo hexagonal	••Parafuso sextavado	••Vis à tête hexagonale	
16	**VOE 983251**	10					••Hexagon screw	••Tornillo hexagonal	••Parafuso sextavado	••Vis à tête hexagonale	
17	**VOE 14540165**	1					••Sponge	••Esponja	••Esponja	••Éponge	
18	**VOE 14540164**	1					••Sponge	••Esponja	••Esponja	••Eponge	
19	**VOE 14520977**	29					••Cap	••Caperuza	••Tampa	••Chapeau	
20	**VOE 14524000**	1					•Cover	•Capo	•Tampa	•Capot	
21	**VOE 14520977**	1					••Cap	••Caperuza	••Tampa	••Chapeau	
22	**VOE 14529785**	1					••Sponge	••Esponja	••Esponja	••Eponge	
23	**VOE 14529786**	1					••Sponge	••Esponja	••Esponja	••Eponge	
24	**VOE 14540156**	1					••Plate	••Placa	••Placa	••Plaque	
25	**SA 9211-08000**	2					••Washer	••Arandela	••Arruela	••Rondelle	
26	**VOE 983243**	2					••Hexagon screw	••Tornillo hexagonal	••Parafuso sextavado	••Vis à tête hexagonale	
27	**VOE 14524740**	1					•Cap	•Caperuza	•Tampa	•Chapeau	

1	**8279230**
2	
3	
4	
5	

Cadre, couvercle et capot d'auvent
Quadro do capô, tampa e capota
Bastidor de capó, cubierta y capó
Cowl frame, cover and hood

Catalogue id **20060**	Group **821**
Illustr. No **1020485**	Section **200**
Issue **PUB 20021254-C**	Page **393**

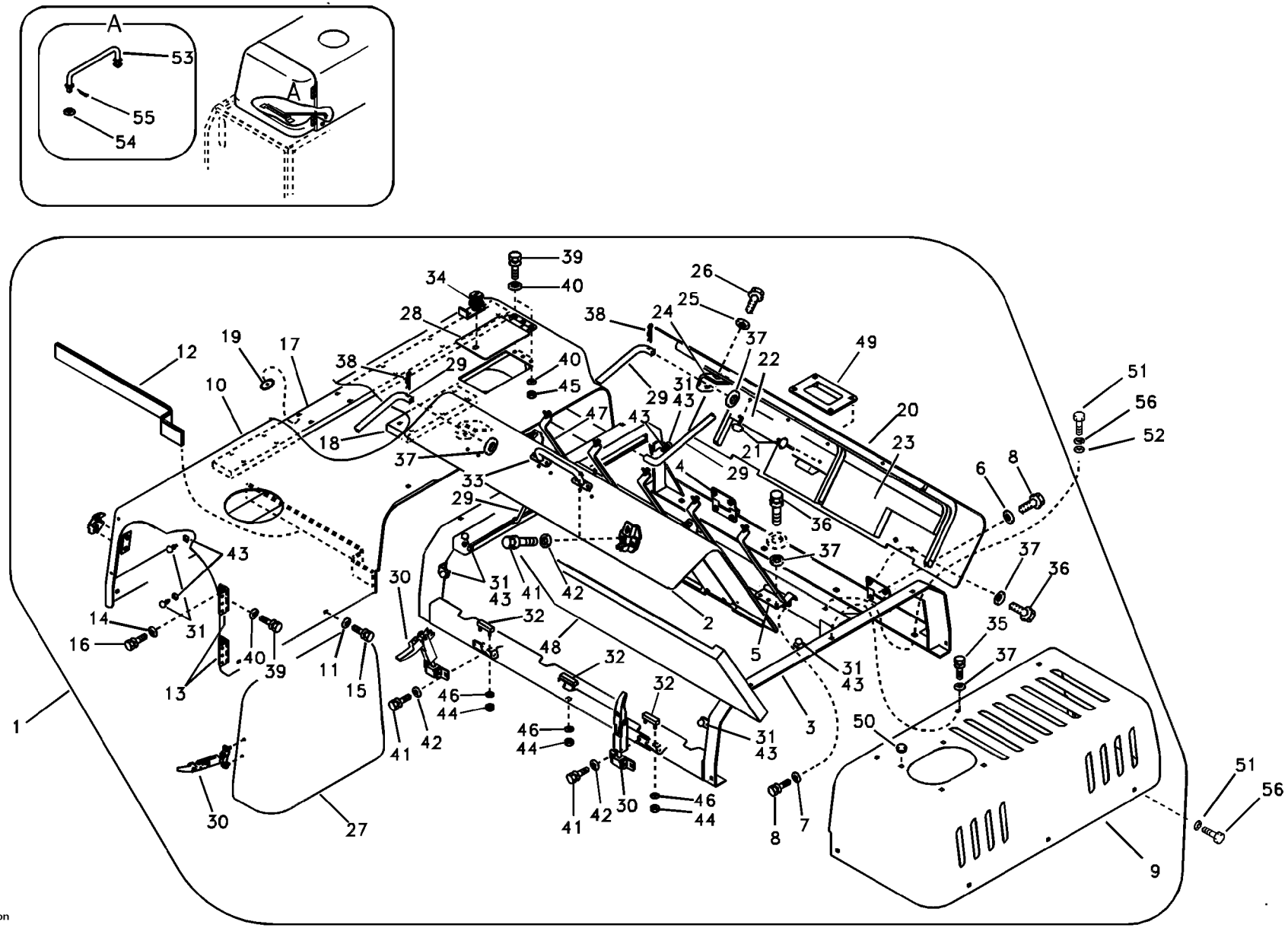

Volvo Construction Equipment

1020485

Fig.	Part No.	Quantity 1	2	3	PS	KIT	Description	Denominación	Denominação	Dénomination	Notes
28	**VOE 14524739**	1					•Door	•Puerta	•Porta	•Porte	
29	**VOE 14508832**	2					•Rod	•Varilla	•Haste	•Monture	
30	**VOE 14521945**	3					•Catch	•Fiador	•Garra	•Cliquet	
31	**VOE 14508848**	10					•Bumper	•Parachoques	•Para-choque	•Pare chocs	
32	**VOE 14527467**	3					•Cushion	•Cojín	•Assento	•Coussin	
33	**VOE 14508836**	1					•Grip	•Mordaza	•Mordaça	•Poignee	
34	**VOE 14510165**	1					•Key	•Llave	•Chave	•Clé	
35	**VOE 978932**	13					•Hexagon screw	•Tornillo hexagonal	•Parafuso sextavado	•Vis à tête hexagonale	
36	**VOE 978933**	9					•Hexagon screw	•Tornillo hexagonal	•Parafuso sextavado	•Vis à tête hexagonale	
37	**VOE 14522862**	24					•Washer	•Arandela	•Arruela	•Rondelle	
38	**SA 9323-02920**	2					•Split Pin	•Chaveta Hendida	•Contrapino	•Goupille Fendue	
39	**VOE 983252**	9					•Hexagon screw	•Tornillo hexagonal	•Parafuso sextavado	•Vis à tête hexagonale	
40	**SA 9211-10000**	12					•Washer	•Arandela	•Arruela	•Rondelle	
41	**VOE 983243**	22					•Hexagon screw	•Tornillo hexagonal	•Parafuso sextavado	•Vis à tête hexagonale	SER NO 10001-10029
	VOE 983243	26					•Hexagon screw	•Tornillo hexagonal	•Parafuso sextavado	•Vis à tête hexagonale	SER NO 10030-
42	**SA 9211-08000**	22					•Washer	•Arandela	•Arruela	•Rondelle	SER NO 10001-10029
	SA 9211-08000	26					•Washer	•Arandela	•Arruela	•Rondelle	SER NO 10030-
43	**VOE 983303**	10					•Hexagon nut	•Tuerca hexagonal	•Porca sextavada	•Écrou hexagonal	
44	**SA 9131-10500**	6					•Jam nut	•Contratuerca	•	•Contre-écrou	
45	**SA 9131-11000**	3					•Lock nut	•Contratuerca	•Porca de trava	•Contre-ecrou	
46	**SA 9211-05000**	6					•Washer	•Arandela	•Arruela	•Rondelle	
47	**VOE 14529926**	3					•Bracket	•Ménsula	•Suporte	•Console	SER NO 10001-10029
	VOE 14529926	5					•Bracket	•Ménsula	•Suporte	•Console	SER NO 10030-
48	**VOE 14529925**	1					•Sponge	•Esponja	•Esponja	•Eponge	
49	**VOE 14508837**	1					•Handle	•Mango	•Manopla	•Poignée	
50	**VOE 14513388**	4					•Grommet	•Pasaje	•Passa muro	•Passe fil	SER NO 10030-
51	**VOE 978932**	19					Hexagon screw	Tornillo hexagonal	Parafuso sextavado	Vis à tête hexagonale	
52	**VOE 14522862**	19					Washer	Arandela	Arruela	Rondelle	
53	**VOE 14526849**	1					Rod	Barra	Barra	Tige	
54	**VOE 960148**	1					Washer	Arandela	Arruela	Rondelle	

1	**8279230**
2	
3	
4	
5	

Cadre, couvercle et capot d'auvent
Quadro do capô, tampa e capota
Bastidor de capó, cubierta y capó
Cowl frame, cover and hood

Catalogue id **20060**	Group **821**
Illustr. No **1020485**	Section **200**
Issue **PUB 20021254-C**	Page **395**

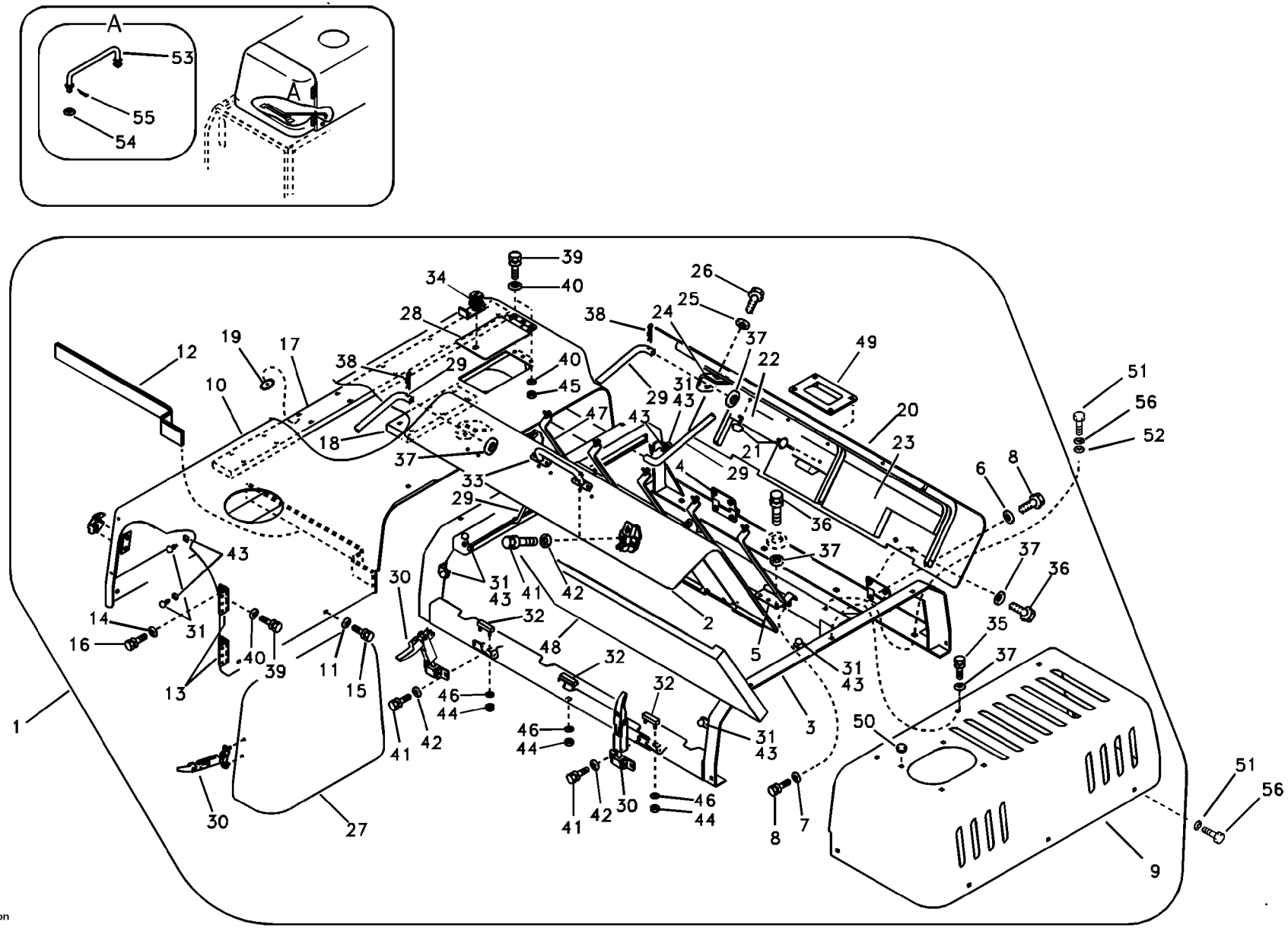

Volvo Construction Equipment

1020485

Fig.	Part No.	Quantity 1	2	3	PS	KIT	Description	Denominación	Denominação	Dénomination	Notes
55	**SA 9326-10000**	1					Pin	Pasador	Pino	Goupille	
56	**VOE 955923**	8					Spring washer	Arandela elástica	Arruela de pressão	Rondelle élastique	

1	**8279230**	**Cadre, couvercle et capot d'auvent** **Quadro do capô, tampa e capota** **Bastidor de capó, cubierta y capó** **Cowl frame, cover and hood**	Catalogue id **20060**	Group **821**
2			Illustr. No **1020485**	Section **200**
3			Issue **PUB 20021254-C**	Page **397**
4				
5				

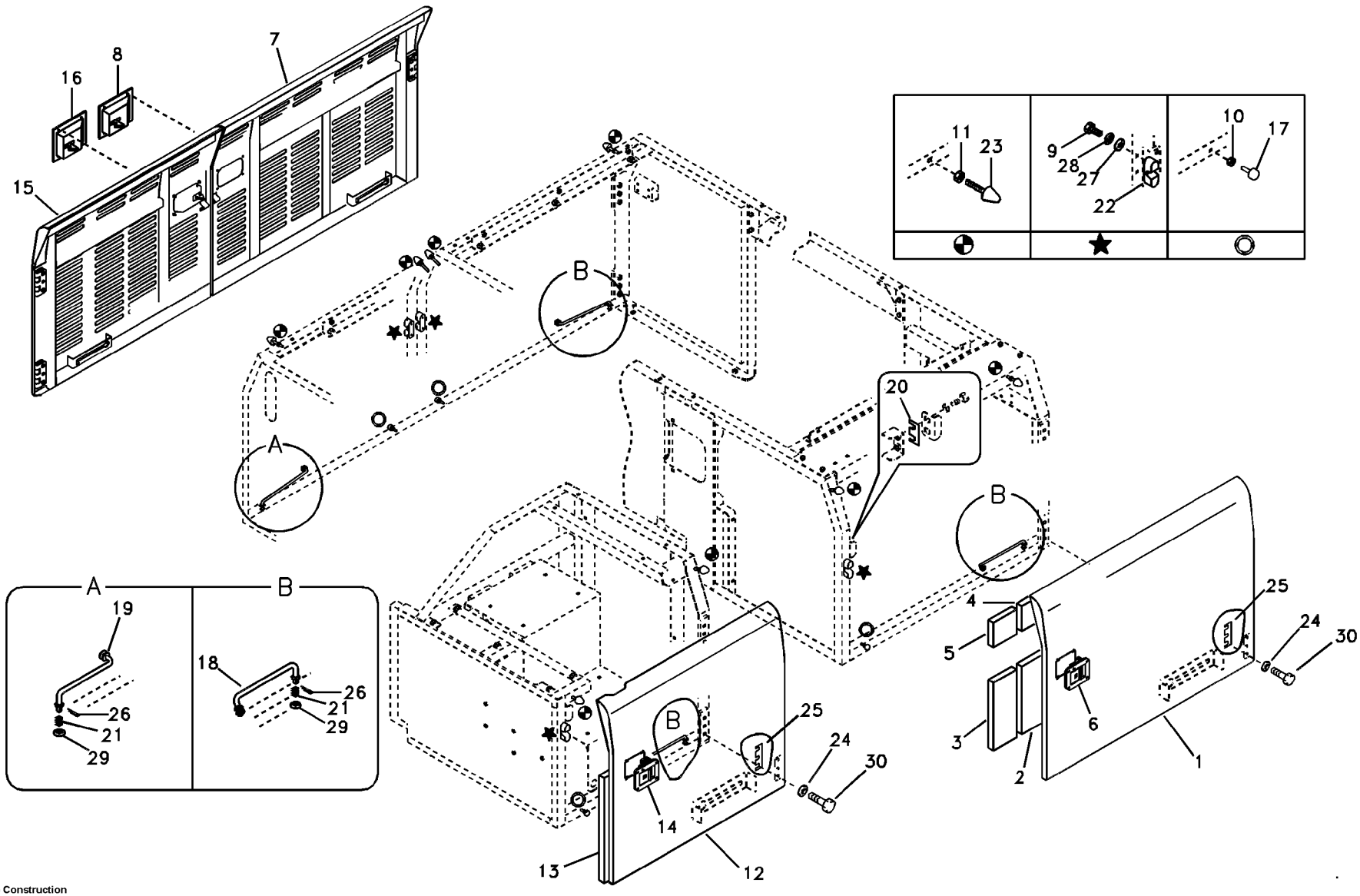

Volvo Construction Equipment

1018750

Fig.	Part No.	Quantity 1	2	3	PS	KIT	Description	Denominación	Denominação	Dénomination	Notes
1	**VOE 14524006**	1					Door	Puerta	Porta	Porte	
2	**VOE 14524010**	1					•Sponge	•Esponja	•Esponja	•Eponge	
3	**VOE 14530478**	1					•Sponge	•Esponja	•Esponja	•Eponge	
4	**VOE 14524014**	1					•Door	•Puerta	•Porta	•Porte	
5	**VOE 14530479**	1					•Sponge	•Esponja	•Esponja	•Eponge	
6	**VOE 14508854**	1					•Latch	•Mango Seguridad	•Trava	•Poignee Blocage	
7	**VOE 14524008**	1					Door	Puerta	Porta	Porte	
8	**VOE 14508850**	1					•Latch	•Pestillo	•Lingueta	•Loquet	
9	**VOE 983243**	8					Hexagon screw	Tornillo hexagonal	Parafuso sextavado	Vis à tête hexagonale	
10	**VOE 983303**	4					Hexagon nut	Tuerca hexagonal	Porca sextavada	Écrou hexagonal	
11	**VOE 983304**	8					Hexagon nut	Tuerca hexagonal	Porca sextavada	Écrou hexagonal	
12	**VOE 14524011**	1					Door	Puerta	Porta	Porte	
13	**VOE 14524013**	1					•Sponge	•Esponja	•Esponja	•Eponge	
14	**VOE 14508854**	1					•Latch	•Mango Seguridad	•Trava	•Poignee Blocage	
15	**VOE 14524014**	1					Door	Puerta	Porta	Porte	
16	**VOE 14508854**	1					•Latch	•Mango Seguridad	•Trava	•Poignee Blocage	
17	**VOE 14508848**	4					Bumper	Parachoques	Para-choque	Pare chocs	
18	**VOE 14511974**	3					Rod	Varilla	Vareta	Monture	
19	**VOE 14511975**	1					Rod	Tirante	Haste	Tringle	
20	**VOE 14514515**	4					Plate	Chapa	Chapa	Tôle	
21	**VOE 14517154**	4					Spring	Muelle	Mola	Ressort	
22	**VOE 14527456**	4					Door stop	Tope de puerta	Limitador da porta	Cale-porte	
23	**VOE 14527458**	8					Bolt	Perno	Parafuso	Boulon	
24	**VOE 14527678**	36					Collar	Collar	Colar	Collerette	
25	**VOE 14881062**	12					Shim	Laminilla de ajuste	Calço de ajuste	Cale réglage	
26	**SA 9326-10000**	4					Pin	Pasador	Pino	Goupille	
27	**VOE 955894**	8			SS		Washer	Arandela	Arruela	Rondelle	
28	**VOE 955921**	8					Spring washer	Arandela elástica	Arruela de pressão	Rondelle élastique	
29	**VOE 960148**	4					Washer	Arandela	Arruela	Rondelle	
30	**SA 9011-11204**	36					Bolt	Perno	Parafuso	Boulon	

1	**8279230**
2	
3	
4	
5	

Porte, latérale
Porta, lateral
Puerta, lado
Door, side

Catalogue id	Group
20060	**821**
Illustr. No **1018750**	Section **300**
Issue **PUB 20021254-C**	Page **399**

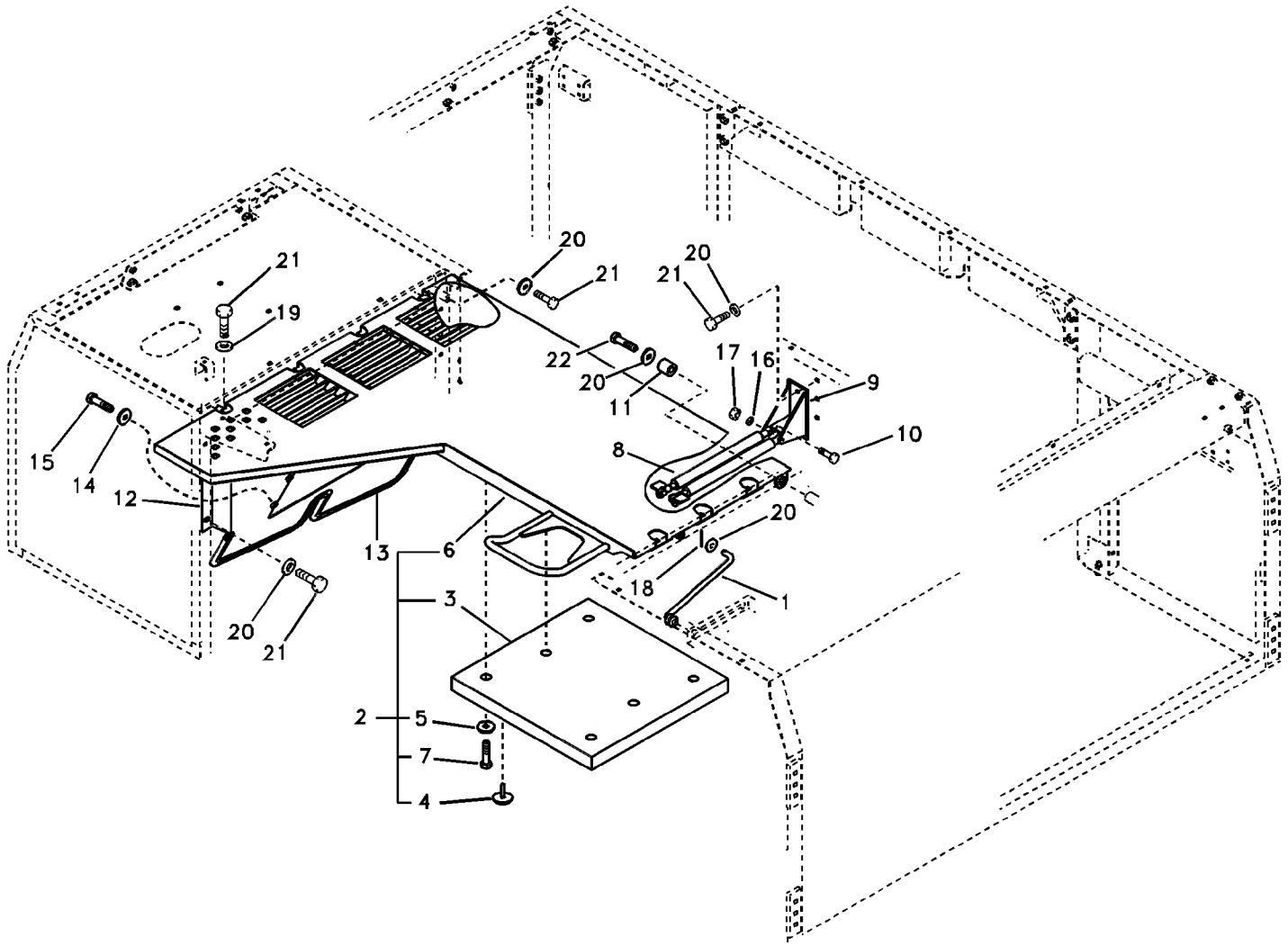
20
21
21
20
21
19
22
20
17
16
11
9
15
14
12
8
10
20
13
6
18
1
3
20
21
2
5
7
4

Fig.	Part No.	Quantity 1	2	3	PS	KIT	Description	Denominación	Denominação	Dénomination	Notes
1	**VOE 14508804**	1					Rod	Tirante	Haste	Tringle	
2	**VOE 14570491**	1					Cover	Capó	Capô	Capot	
3	**VOE 14526861**	1					•Cover	•Capo	•Tampa	•Capot	
4	**VOE 14881066**	16					••Clip	••Clip	••Clipe	••Clip	
5	**VOE 14522862**	6					•Washer	•Arandela	•Arruela	•Rondelle	
6	**VOE 14528592**	1					•Cover	•Capo	•Tampa	•Capot	
7	**VOE 978932**	6					•Hexagon screw	•Tornillo hexagonal	•Parafuso sextavado	•Vis à tête hexagonale	
8	**VOE 14524005**	2					Gas Spring	Resorte A Gas	Mola a gás	Ressort Gaz	
9	**VOE 14526858**	1					Bracket	Hierro Apoyo	Suporte	Ferrure-support	
10	**VOE 14527463**	2					Bolt	Perno	Parafuso	Boulon	
11		1			NS		Spacer	Espaciador	Espaçador	Partie Intermédiaire	
12	**VOE 14528575**	1					Cover	Capó	Capô	Capot	
13	**VOE 14880926**	2					•Weatherstrip	•Lamelunas	•Guarnição	•Caoutchouc d etancheite	
14	**VOE 14522862**	6					•Washer	•Arandela	•Arruela	•Rondelle	
15	**VOE 978932**	6					•Hexagon screw	•Tornillo hexagonal	•Parafuso sextavado	•Vis à tête hexagonale	
16	**VOE 14880450**	4					Nut	Tuerca	Porca	Écrou	
17	**SA 9211-10000**	4					Washer	Arandela	Arruela	Rondelle	
18	**SA 9323-02920**	1					Split Pin	Chaveta Hendida	Contrapino	Goupille Fendue	
19	**VOE 14504933**	5					Washer	Arandela	Arruela	Rondelle	
20	**VOE 14522862**	13					Washer	Arandela	Arruela	Rondelle	
21	**VOE 978932**	18					Hexagon screw	Tornillo hexagonal	Parafuso sextavado	Vis à tête hexagonale	
22	**VOE 978934**	1					Hexagon screw	Tornillo hexagonal	Parafuso sextavado	Vis à tête hexagonale	

1	**8279230**	**Capotage, distributeur principal** **Capô, válvula de controle** **Capó, válvula de control principal** **Cover, control valve**	Catalogue id **20060**	Group **821**
2			Illustr. No **1019201**	Section **400**
3			Issue **PUB 20021254-C**	Page **401**
4				
5				

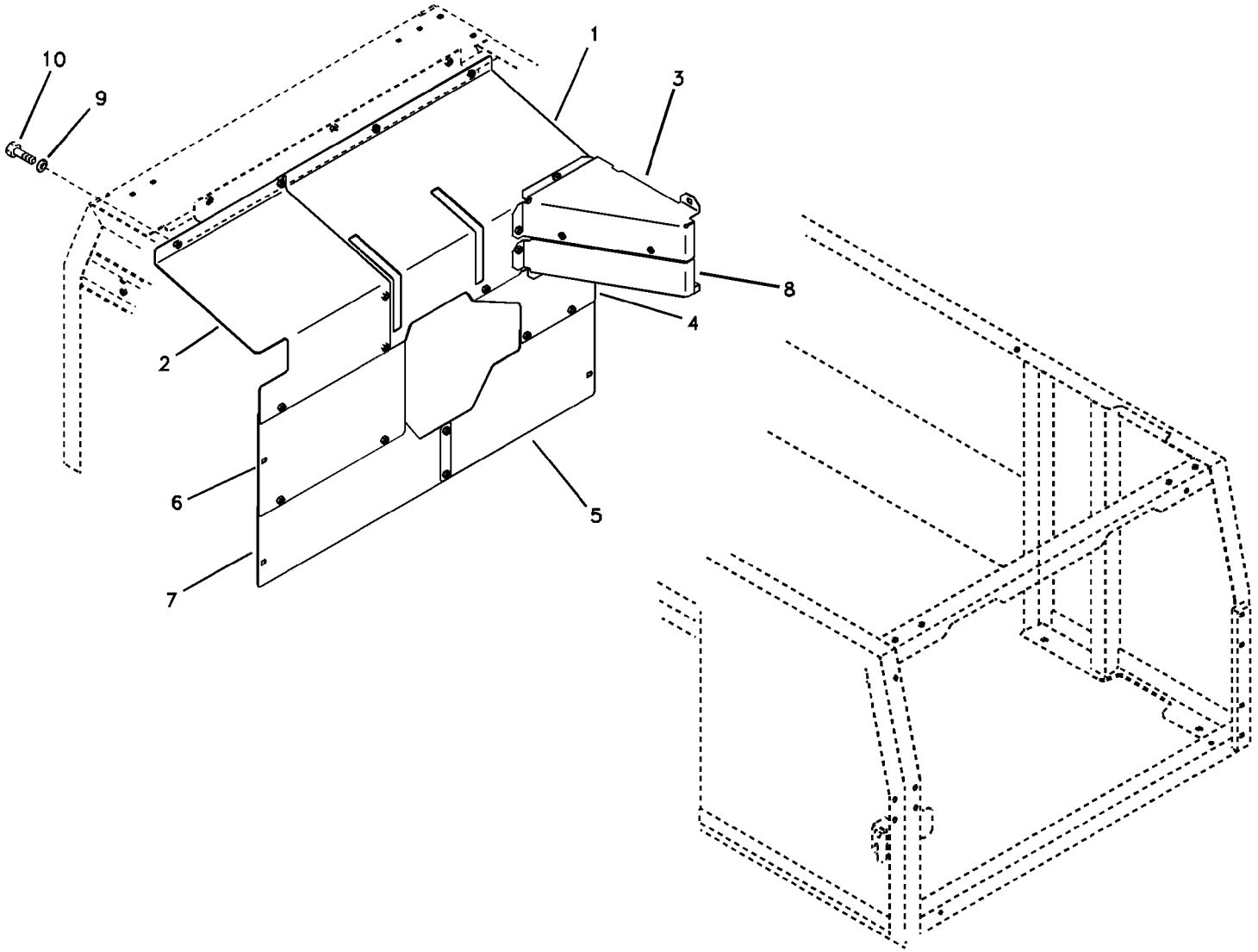
10
9
1
3
8
4
2
6
5
7

Fig.	Part No.	Quantity 1	2	3	PS	KIT	Description	Denominación	Denominação	Dénomination	Notes
1		1			NS		Cover	Capo	Tampa	Capot	
2		1			NS		Cover	Capo	Tampa	Capot	
3		1			NS		Cover	Capo	Tampa	Capot	
4	**VOE 14523993**	1					Cover	Capo	Tampa	Capot	
5	**VOE 14523994**	1					Cover	Capo	Tampa	Capot	
6		1			NS		Cover	Capo	Tampa	Capot	
7	**VOE 14524042**	1					Cover	Capo	Tampa	Capot	
8		1			NS		Cover	Capo	Tampa	Capot	
9	**VOE 14522862**	26					Washer	Arandela	Arruela	Rondelle	
10	**VOE 978932**	26					Hexagon screw	Tornillo hexagonal	Parafuso sextavado	Vis à tête hexagonale	

1	**8279230**	**Capotage, pompe principale** **Capô, bomba principal** **Capó, bomba principal** **Cover, main pump**	Catalogue id **20060**	Group **821**
2			Illustr. No **1018749**	Section **500**
3			Issue **PUB 20021254-C**	Page **403**
4				
5				

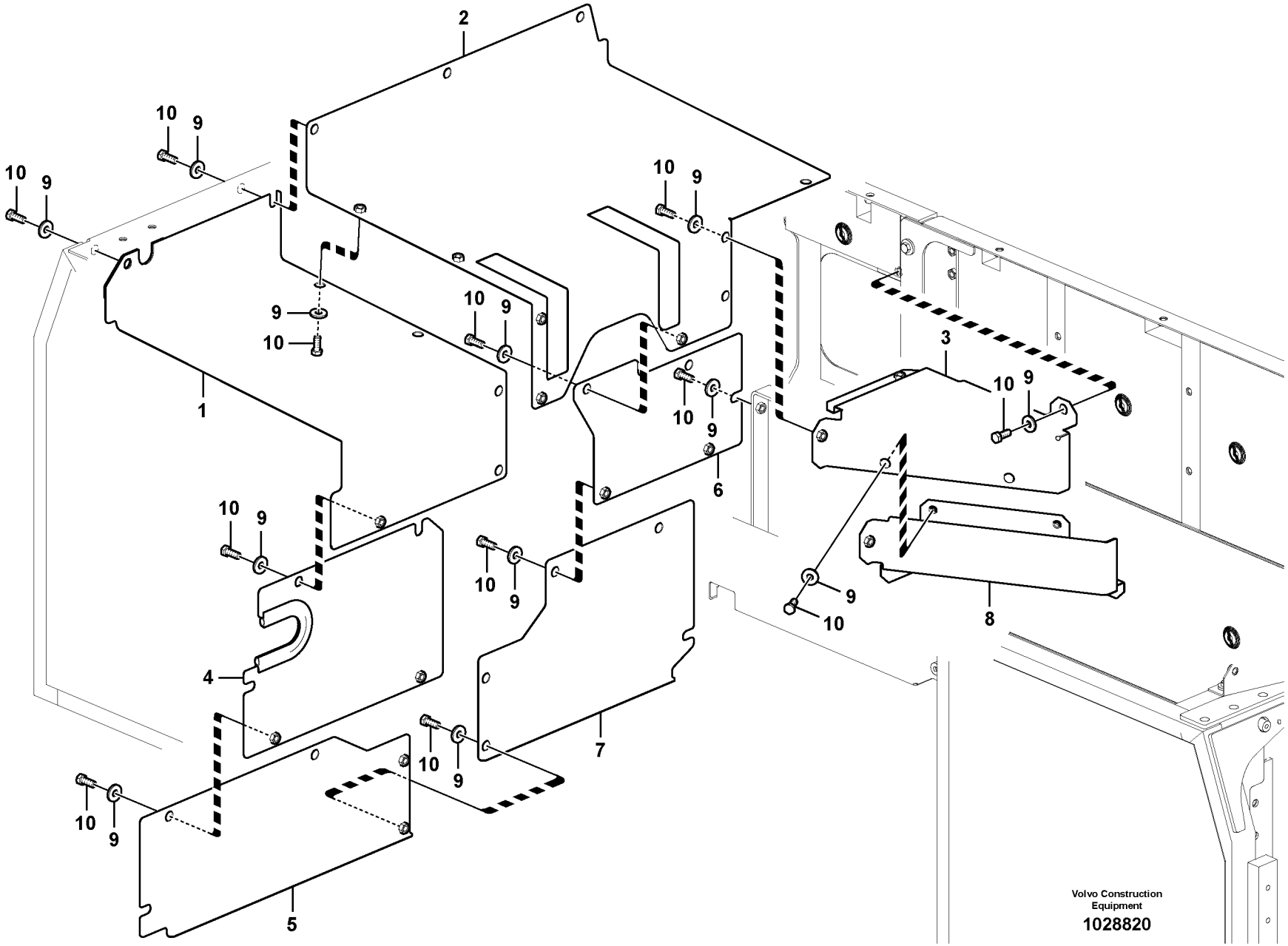
2
10
9
1
3
6
4
7
8
5
Volvo Construction Equipment
1028820

Fig.	Part No.	Quantity 1	2	3	PS	KIT	Description	Denominación	Denominação	Dénomination	Notes
1		1			NS		Cover	Capo	Tampa	Capot	
2		1			NS		Cover	Capo	Tampa	Capot	
3		1			NS		Cover	Capo	Tampa	Capot	
4		1			NS		Cover	Capo	Tampa	Capot	
5		1			NS		Cover	Capo	Tampa	Capot	
6		1			NS		Cover	Capo	Tampa	Capot	
7	**VOE 14524042**	1					Cover	Capo	Tampa	Capot	
8		1			NS		Cover	Capo	Tampa	Capot	
9	**VOE 14522862**	29					Washer	Arandela	Arruela	Rondelle	
10	**VOE 978932**	29					Hexagon screw	Tornillo hexagonal	Parafuso sextavado	Vis à tête hexagonale	

1	**8279230**	**Capotage, pompe principale** **Capô, bomba principal** **Capó, bomba principal** **Cover, main pump**	Catalogue id **20060**	Group **821**
2			Illustr. No **1028820**	Section **510**
3			Issue **PUB 20021254-C**	Page **405**
4				
5				

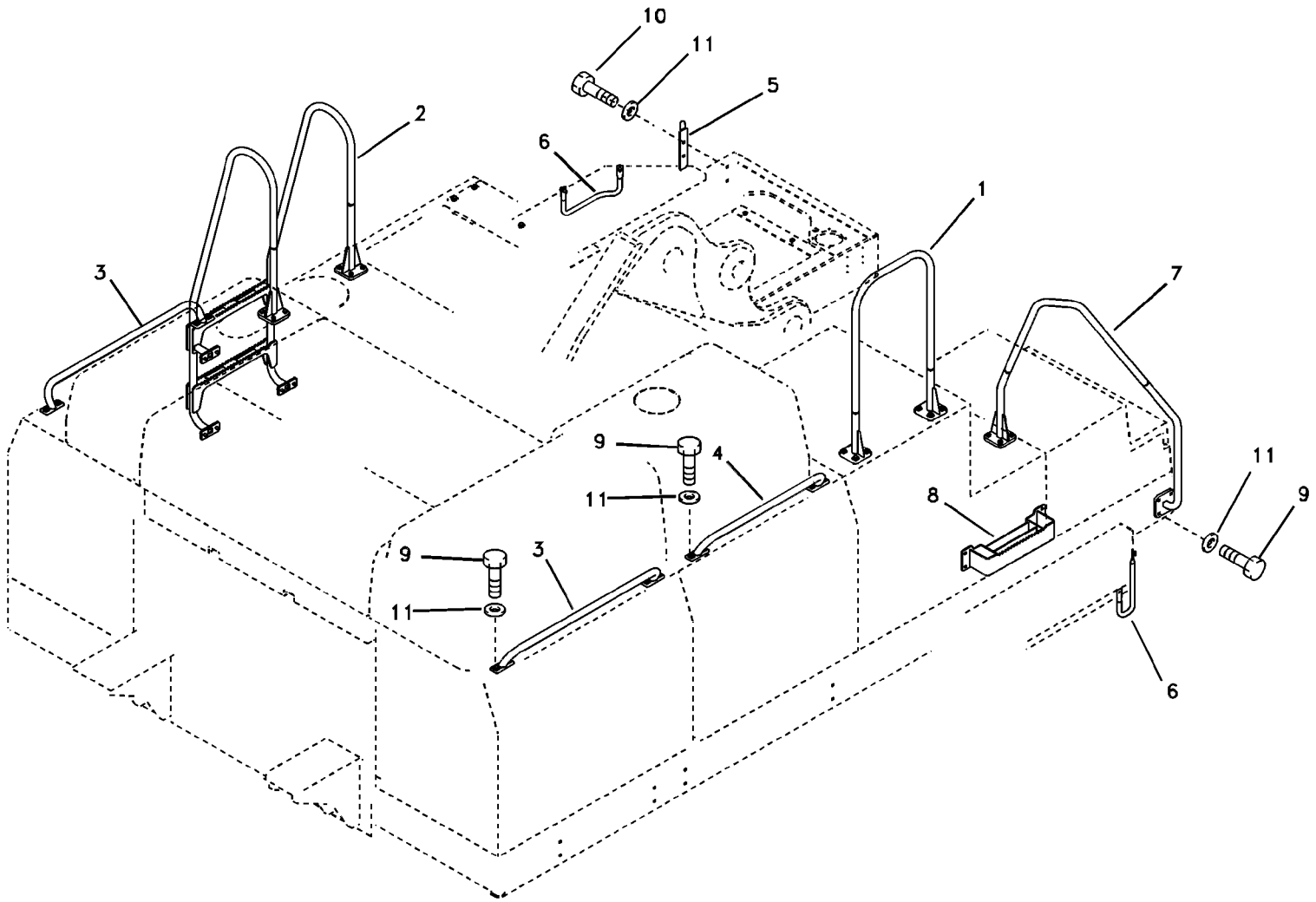
10
11
5
2
6
1
3
7
9
4
11
8
11
9
9
3
11
6

Fig.	Part No.	Quantity 1	2	3	PS	KIT	Description	Denominación	Denominação	Dénomination	Notes
1	**VOE 14524017**	1					Handrail	Barandilla	Corrimão	Main Courante	
2	**VOE 14524018**	1					Ladder	Escalera	Escada de mão	Échelle	
3	**VOE 14524020**	2					Handle	Manilla	Manípulo	Poignee	
4	**VOE 14524022**		1				Handle	Manilla	Manípulo	Poignee	
5	**VOE 14526845**	1					Handle	Manilla	Manípulo	Poignee	
6	**VOE 14528572**	2					Grapple	Agarre		Pince	
7	**VOE 14530888**	1					Handrail	Barandilla	Corrimão	Main Courante	
8	**VOE 14530890**	1					Plate	Chapa	Chapa	Tole	
9	**VOE 978933**	12	4				Hexagon screw	Tornillo hexagonal	Parafuso sextavado	Vis à tête hexagonale	
10	**VOE 978932**	42	8				Hexagon screw	Tornillo hexagonal	Parafuso sextavado	Vis à tête hexagonale	
11	**VOE 14522862**	54	8				Washer	Arandela	Arruela	Rondelle	

1	**8279230**
2	**8284049**
3	
4	
5	

Main courante
Corrimão
Barandilla
Handrail

Catalogue id **20060**	Group **827**
Illustr. No **1019203**	Section **100**
Issue **PUB 20021254-C**	Page **407**

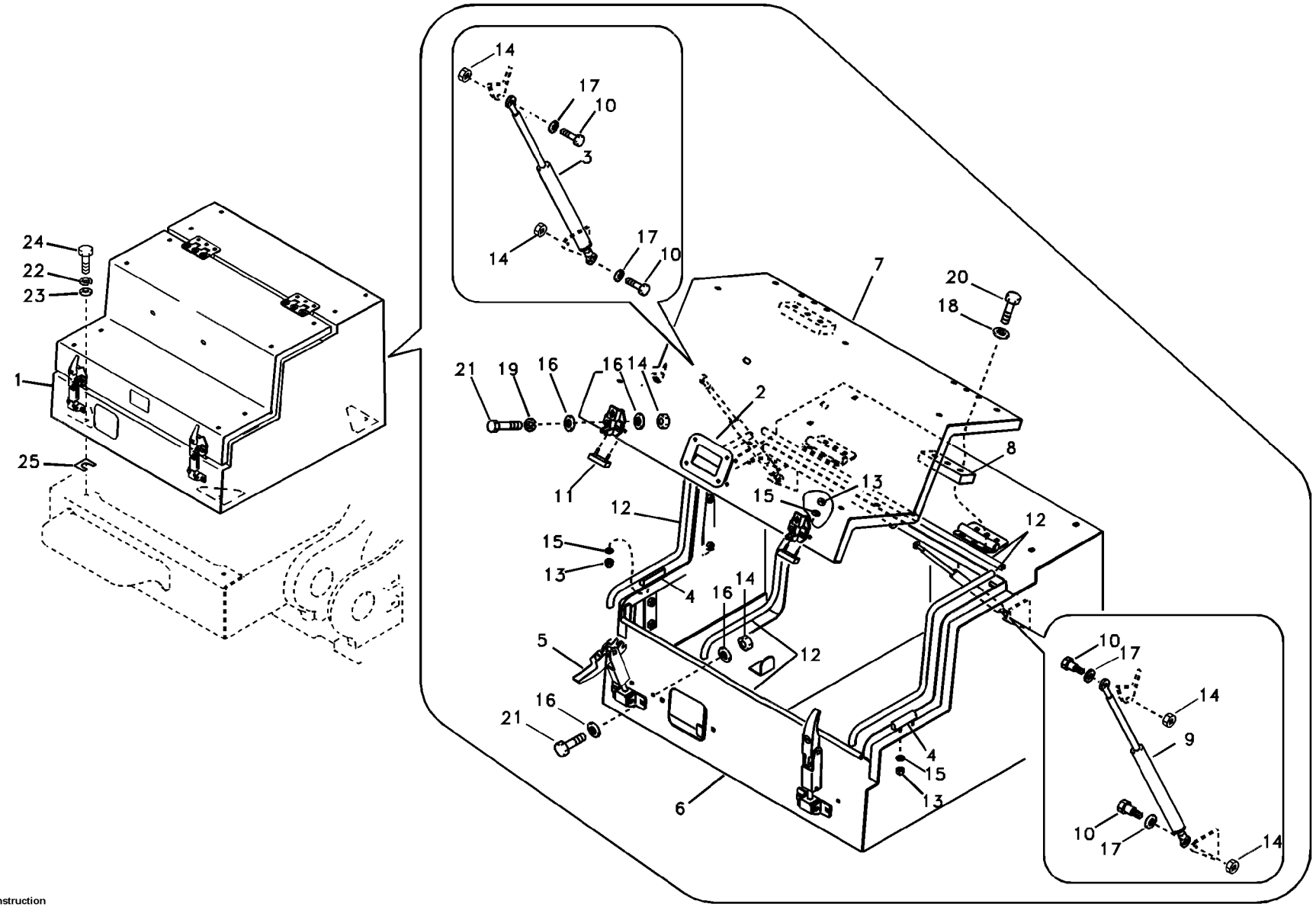
24
22
23
1
25
14
17
10
3
14
17
10
7
20
18
21
19
16
16
14
2
8
11
12
15
13
12
15
13
4
16
14
5
12
16
21
4
15
13
6
10
17
14
9
10
17
14

Fig.	Part No.	Quantity 1	2	3	PS	KIT	Description	Denominación	Denominação	Dénomination	Notes
1	**VOE 14577533**	1					Box	Caja semiranurada	Caixa	Boîtier	
2	**VOE 14508837**	1					•Handle	•Mango	•Manopla	•Poignée	
3	**VOE 14513033**	1					•Gas spring	•Resorte a gas	•Mola a gás	•Ressort gaz	
4	**VOE 14513997**	2			SS		•Cushion	•Cojin	•Almofada	•Coussin	SER NO 10001-10029
	VOE 14521944	2					•Cushion	•Cojín	•Assento	•Coussin	SER NO 10030-
5	**VOE 14521945**	2					•Catch	•Fiador	•Garra	•Cliquet	
6		1			NS		•Box	•Caja	•Caixa	•Boîte	
7	**VOE 14524004**	1					•Door	•Puerta	•Porta	•Porte	
8	**SA 9731-30000**	2					••Plate	••Chapa	••Chapa	••Tôle	
9	**VOE 14524005**	1					•Gas Spring	•Resorte A Gas	•Mola a gás	•Ressort Gaz	
10	**VOE 14527463**	4					•Bolt	•Perno	•Parafuso	•Boulon	
11	**VOE 14527467**	2					•Cushion	•Cojín	•Assento	•Coussin	
12	**VOE 14880937**	5					•Weatherstrip	•Lamelunas	•Guarnição	•Caoutchouc d etancheite	
13	**SA 9131-10500**	8					•Jam nut	•Contratuerca	•	•Contre-écrou	
14	**VOE 14880450**	12					•Nut	•Tuerca	•Porca	•Écrou	
15	**SA 9211-05000**	8					•Washer	•Arandela	•Arruela	•Rondelle	
16	**SA 9211-08000**	16					•Washer	•Arandela	•Arruela	•Rondelle	
17	**SA 9211-10000**	4					•Washer	•Arandela	•Arruela	•Rondelle	
18	**SA 9211-12000**	6					•Washer	•Arandela	•Arruela	•Rondelle	
19	**VOE 955921**	4					•Spring washer	•Arandela elástica	•Arruela de pressão	•Rondelle élastique	
20	**VOE 978932**	6					•Hexagon screw	•Tornillo hexagonal	•Parafuso sextavado	•Vis à tête hexagonale	
21	**VOE 983244**	8					•Hexagon screw	•Tornillo hexagonal	•Parafuso sextavado	•Vis à tête hexagonale	
22	**VOE 955923**	4					Spring washer	Arandela elástica	Arruela de pressão	Rondelle élastique	
23	**VOE 14522862**	4					Washer	Arandela	Arruela	Rondelle	
24	**VOE 978934**	4					Hexagon screw	Tornillo hexagonal	Parafuso sextavado	Vis à tête hexagonale	
25	**VOE 14881064**	4					Shim	Laminilla de ajuste	Calço de ajuste	Cale réglage	

1	**8279230**	**Boîte à outils, auvent** **Caixa de ferramentas, capô** **Caja de herramientas, capó** **Tool box, cowl**	Catalogue id **20060**	Group **827**
2			Illustr. No **1019204**	Section **200**
3			Issue **PUB 20021254-C**	Page **409**
4				
5				

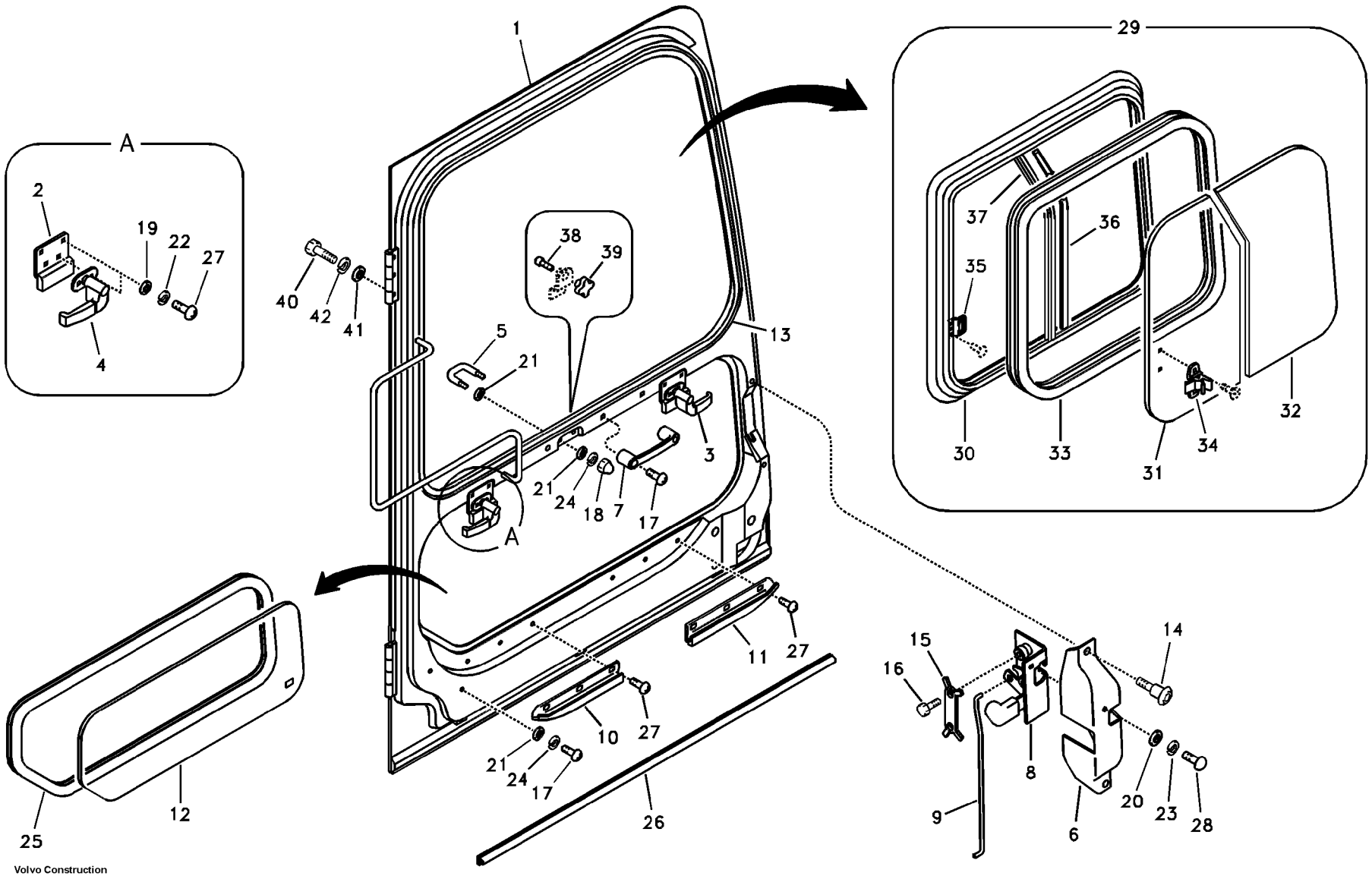

Volvo Construction Equipment

1025209

Fig.	Part No.	Quantity 1	2	3	PS	KIT	Description	Denominación	Denominação	Dénomination	Notes
	VOE 14517121	1			SS		Door	Puerta	Porta	Porte	
	VOE 14520550		1				Door	Puerta	Porta	Porte	
1		1			NS		•Door	•Puerta	•Porta	•Porte	
			1		NS		•Door	•Puerta	•Porta	•Porte	
2	**VOE 14506763**	2	2				•Plate	•Chapa	•Chapa	•Tôle	
3	**VOE 14506764**	1	1				•Handle	•Mango	•Manopla	•Poignée	
4	**VOE 14506765**	1	1				•Handle	•Mango	•Manopla	•Poignée	
5	**VOE 14506766**	1	1				•Pin	•Pasador	•Coupilha	•Clavette	
6	**VOE 14506767**	1	1		SS		•Cover	•Capo	•Tampa	•Capot	
7	**VOE 14506768**	1	1				•Handle	•Mango	•Manopla	•Poignée	
8	**VOE 14506769**	1	1				•Lock	•Cierre	•Trava	•Serrure	
9	**VOE 14506770**	1	1				•Rod	•Barra	•Barra	•Tige	
10	**VOE 14506860**	1	1				•Stop	•Tope	•Parada	•Butee	
11	**VOE 14506861**	1	1				•Stop	•Tope	•Parada	•Butee	
12	**VOE 14508460**	1	1				•Glass	•Cristal	•Vidro	•Vitre	
13	**VOE 14508693**	1	1				•Sealing	•Junta	•Vedação	•Étanchéité	
14	**VOE 14511328**	1	2				•Fastener	•Atadura	•Fixação	•Attache	
15	**VOE 14513798**	1	1				•Plate	•Chapa	•Chapa	•Tôle	
16	**SA 9011-20606**	2	2				•Hexagon screw	•Tornillo hexagonal	•Parafuso sextavado	•Vis à tête hexagonale	
17	**VOE 14880445**	4	4				•Screw	•Tornillo	•Parafuso	•Vis	
18	**VOE 14880424**	2	2				•Nut	•Tuerca	•Porca	•Écrou	
19	**VOE 940090**	8	8		SS		•Washer	•Arandela	•Arruela	•Rondelle	
20	**VOE 955892**	1	1				•Washer	•Arandela	•Arruela	•Rondelle	
21	**VOE 955894**	2	2		SS		•Washer	•Arandela	•Arruela	•Rondelle	
22	**VOE 955918**	8	8				•Spring washer	•Arandela elástica	•Arruela de pressão	•Rondelle élastique	
23	**VOE 955919**	1	1				•Spring washer	•Arandela elástica	•Arruela de pressão	•Rondelle élastique	
24	**VOE 955921**	4	4				•Spring washer	•Arandela elástica	•Arruela de pressão	•Rondelle élastique	
25	**VOE 14880436**	1	1				•Weatherstrip	•Lamelunas	•Faixa meteorológ	•Leche-vitre	
26	**VOE 14515453**	1	1				•Weatherstrip	•Lamelunas	•Guarnição	•Caoutchouc d etancheite	
27	**VOE 969405**	8	8				•Six point socket screw	•Racor de seis dientes	•Paraf soquete sext	•Vis à 6 pans creux	

1	**8277140**
2	**8277142**
3	
4	
5	

Porte, cabine conducteur
Porta, cabine do operador
Puerta, cabina
Door, operator's cab

Catalogue id	Group
20060	**830**
Illustr. No **1025209**	Section **100**
Issue **PUB 20021254-C**	Page **411**

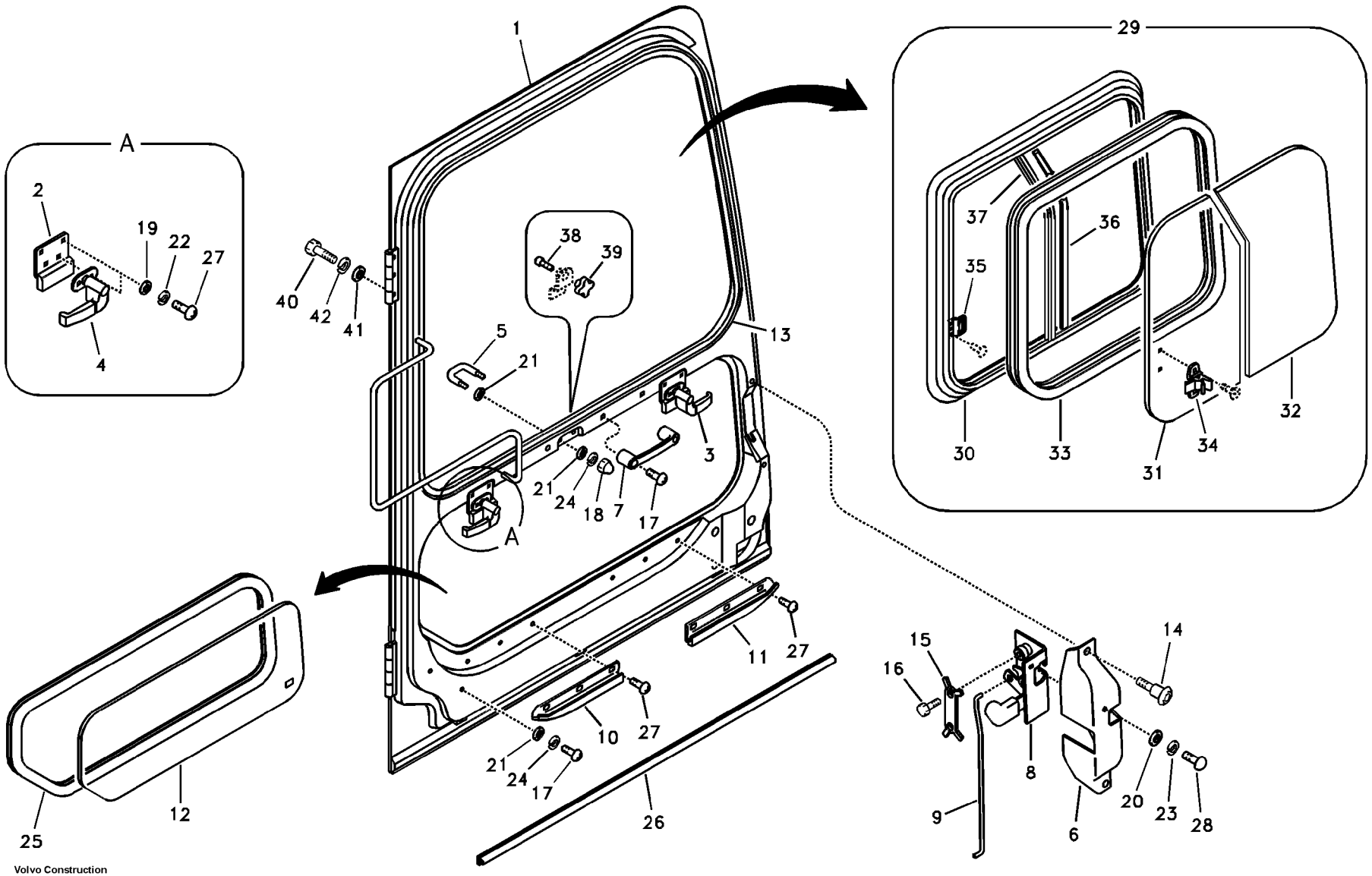

Volvo Construction Equipment

1025209

Fig.	Part No.	Quantity 1	2	3	PS	KIT	Description	Denominación	Denominação	Dénomination	Notes
28	**VOE 969420**	1	1				•Six point socket screw	•Racor de seis dientes	•Paraf soquete sext	•Vis à 6 pans creux	
29	**VOE 14529999**	1	1				•Window	•Ventana	•Janela	•Glace	
	VOE 14506777	1	1				••Stopper	••Obturador	••Rolha	••Bouchon	
30	**VOE 14530647**	1	1				••Frame	••Bastidor	••Chassi	••Chassis	
31	**VOE 14530648**	1	1				••Glass	••Vidrio	••Vidro	••Glace	
32	**VOE 14530649**	1	1				••Glass	••Vidrio	••Vidro	••Glace	
33	**VOE 14521277**	1	1				••Weatherstrip	••Lamelunas	••Faixa meteorológ	••Leche-vitre	
34	**VOE 14530656**	1	1				••Lock	••Cierre	••Trava	••Serrure	
35	**VOE 14530651**	1	1				••Catch	••Disco Bloqueo	••Detentor	••Disque Blocage	
36	**VOE 14515081**	1	1				••Seal	••Junta	••Vedação	••Joint	
37	**VOE 14530650**	1	1				••Frame	••Bastidor	••Chassi	••Chassis	
38	**VOE 14530652**	1	1				•Rubber stop	•Tope de goma	•Limitador de borracha	•Butée caoutchouc	
39	**VOE 14530653**	1	1				•Knob	•Botón	•Botão	•Bouton	
40	**VOE 983251**	6	6				Hexagon screw	Tornillo hexagonal	Parafuso sextavado	Vis à tête hexagonale	
41	**VOE 960148**	6	6				Washer	Arandela	Arruela	Rondelle	
42	**VOE 955922**	6	6				Spring washer	Arandela elástica	Arruela de pressão	Rondelle élastique	

1	**8277140**	**Porte, cabine conducteur** **Porta, cabine do operador** **Puerta, cabina** **Door, operator's cab**	Catalogue id **20060**	Group **830**
2	**8277142**		Illustr. No **1025209**	Section **100**
3			Issue **PUB 20021254-C**	Page **413**
4				
5				

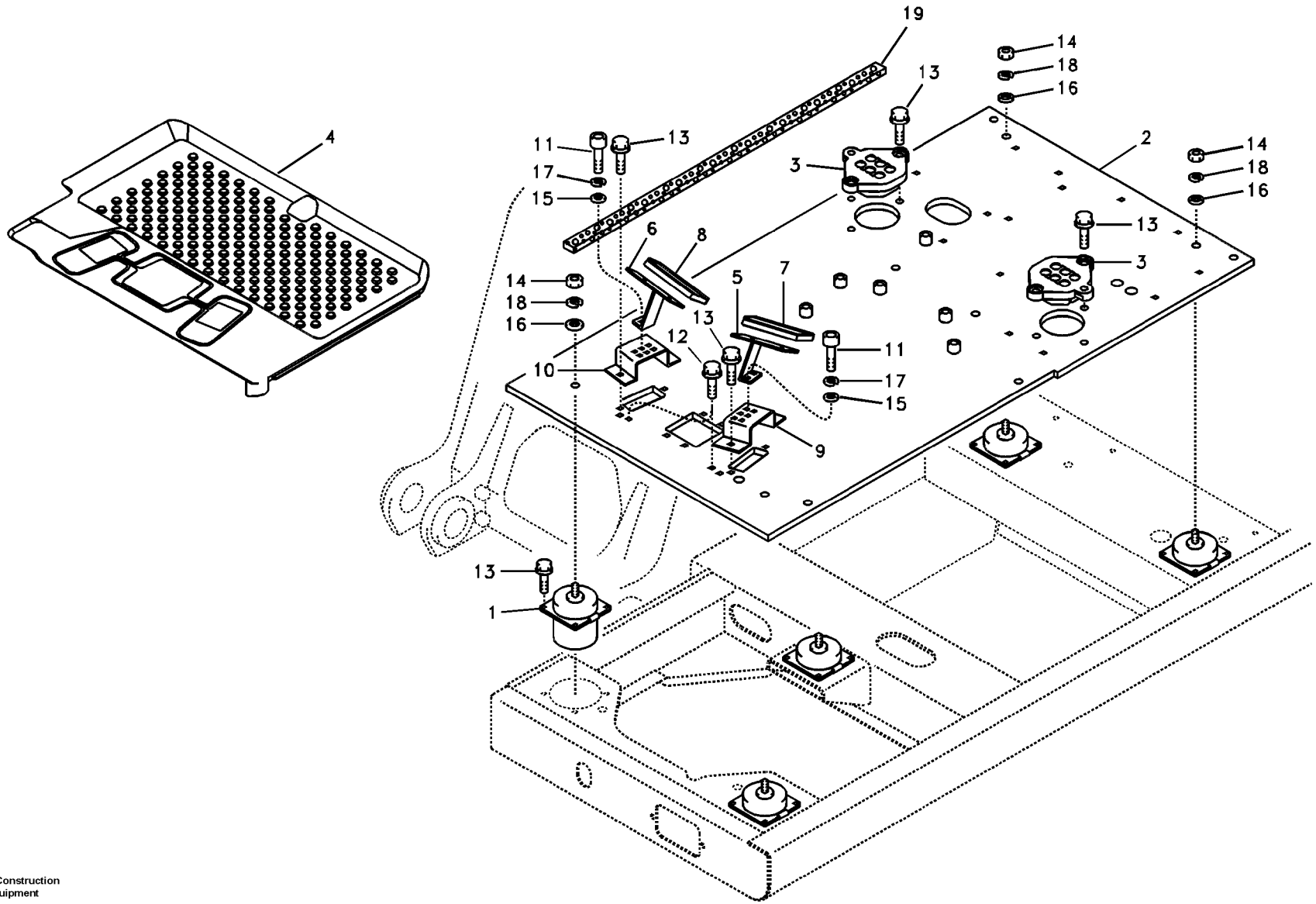

Volvo Construction Equipment

1016696

Fig.	Part No.	Quantity 1	2	3	PS	KIT	Description	Denominación	Denominação	Dénomination	Notes
1	**VOE 14526166**	5					Bracket	Ménsula	Suporte	Console	
2	**VOE 14531640**	1					Plate	Placa	Placa	Plaque	
3	**VOE 14503680**	2					Sealing	Junta	Vedação	Étanchéité	
4	**VOE 14531641**	1					Floor	Piso	Piso	Plancher	
5	**VOE 14521974**	1					Plate	Placa	Placa	Plaque	
6	**VOE 14521975**	1					Plate	Placa	Placa	Plaque	
7	**VOE 14522035**	1					Cover	Capo	Tampa	Capot	
8	**VOE 14522036**	1					Cover	Capo	Tampa	Capot	
9	**VOE 14508623**	1					Bracket	Consola	Suporte	Console	
10	**VOE 14508624**	1					Bracket	Consola	Suporte	Console	
11	**VOE 984066**	4					Hex. socket screw	Tornillo de hexágono emb	Parafuso soquete sext	Vis à six pans creux	
12	**VOE 946471**	4					Flange screw	Tornillo embridado	Parafuso flangeado	Vis à embase	
13	**VOE 946472**	30					Flange screw	Tornillo embridado	Parafuso flangeado	Vis à embase	
14	**VOE 979021**	5					Hexagon nut	Tuerca hexagonal	Porca sextavada	Écrou hexagonal	
15	**VOE 955894**	4			SS		Washer	Arandela	Arruela	Rondelle	
16	**VOE 955900**	5					Washer	Arandela	Arruela	Rondelle	
17	**VOE 955921**	4					Spring washer	Arandela elástica	Arruela de pressão	Rondelle élastique	
18	**VOE 955926**	5					Spring washer	Arandela elástica	Arruela de pressão	Rondelle élastique	
19	**VOE 14515580**	1					Sponge	Esponja	Esponja	Éponge	

1	**8279230**	**Plancher de cabine** **Piso da cabine** **Suelo de cabina** **Cabin floor**	Catalogue id **20060**	Group **837**
2			Illustr. No **1016696**	Section **100**
3			Issue **PUB 20021254-C**	Page **415**
4				
5				

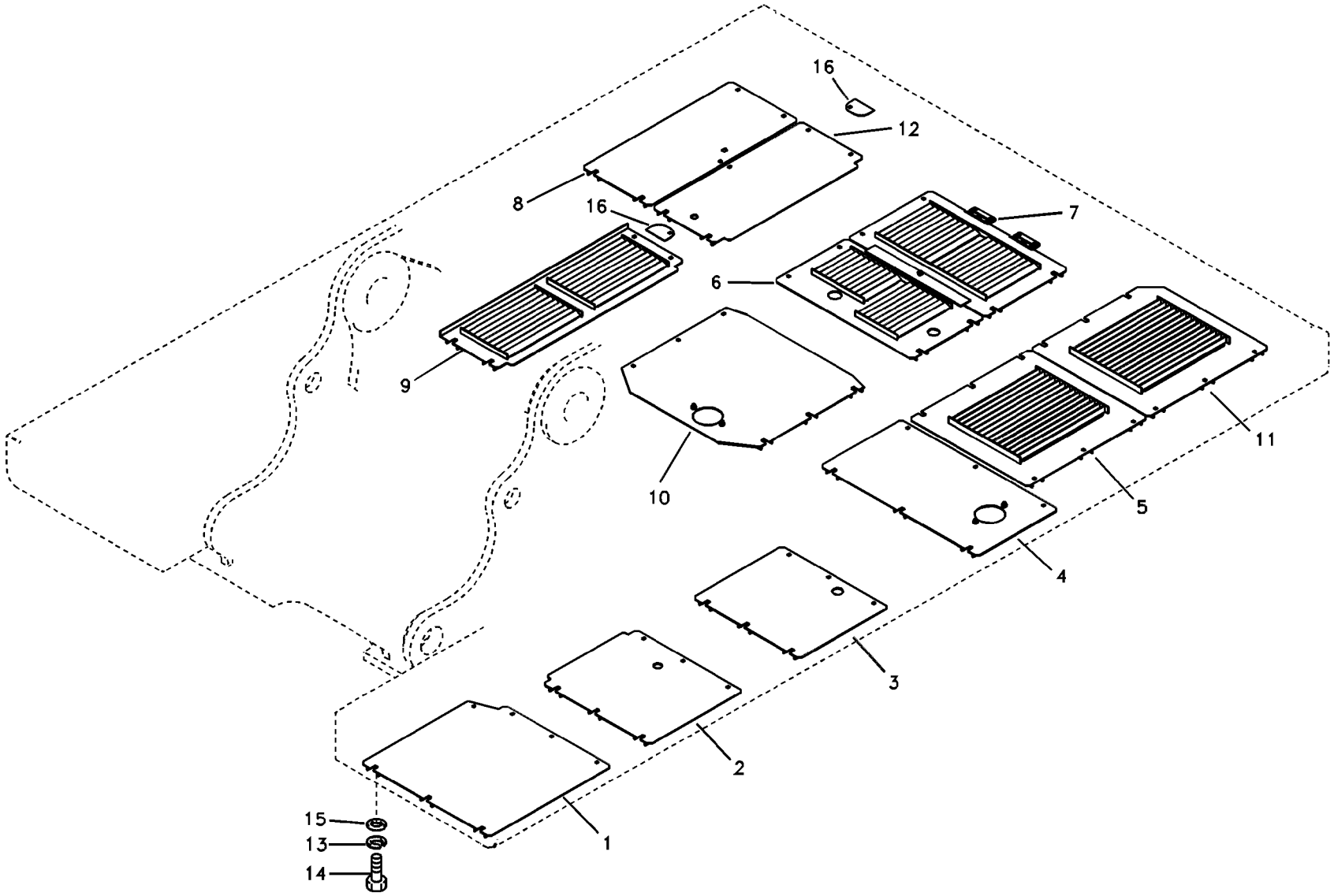

Volvo Construction Equipment

1018751

Fig.	Part No.	Quantity 1	2	3	PS	KIT	Description	Denominación	Denominação	Dénomination	Notes
1	**VOE 14523741**	1	1				Cover	Capo	Tampa	Capot	
	VOE 14561350			1			Cover	Capó	Capô	Capot	
2	**VOE 14523742**	1	1				Cover	Capo	Tampa	Capot	
	VOE 14561352			1			Cover	Capó	Capô	Capot	
3	**VOE 14523743**	1	1				Cover	Capo	Tampa	Capot	
	VOE 14561354			1			Cover	Capó	Capô	Capot	
4	**VOE 14523744**	1	1				Cover	Capó	Capô	Capot	
	VOE 14561356			1			Cover	Capó	Capô	Capot	
5	**VOE 14567258**	1	1				Cover	Capó	Capô	Capot	
	VOE 14561358			1			Cover	Capó	Capô	Capot	
6	**VOE 14543319**	1					Cover	Capó	Capô	Capot	
	VOE 14543324		1				Cover	Capo	Tampa	Capot	
	VOE 14561364			1			Cover	Capó	Capô	Capot	
	VOE 14880938			1			•Weatherstrip	•Lamelunas	•Faixa meteorológ	•Leche-vitre	
7	**VOE 14543320**	1					Cover	Capo	Tampa	Capot	
	VOE 14543325		1				Cover	Cubierta	Tampa	Capot	
	VOE 14561366			1	OP		Cover	Capó	Capô	Capot	
	VOE 14880938			1			•Weatherstrip	•Lamelunas	•Faixa meteorológ	•Leche-vitre	
8	**VOE 14523748**	1	1				Cover	Capo	Tampa	Capot	
	VOE 14561378			1			Cover	Capó	Capô	Capot	
9	**VOE 14543321**	1	1				Cover	Capo	Tampa	Capot	
	VOE 14561423			1			Cover	Capó	Capô	Capot	
10	**VOE 14529971**	1	1				Cover	Capo	Tampa	Capot	
	VOE 14561374			1			Cover	Capó	Capô	Capot	
11	**VOE 14543318**	1	1				Cover	Capo	Tampa	Capot	
	VOE 14561362			1			Cover	Capó	Capô	Capot	
12	**VOE 14529975**	1	1				Cover	Capo	Tampa	Capot	
	VOE 14561376			1			Cover	Capó	Capô	Capot	
13	**VOE 955923**	72	72	72			Spring washer	Arandela elástica	Arruela de pressão	Rondelle élastique	
14	**VOE 978932**	72	72	72			Hexagon screw	Tornillo hexagonal	Parafuso sextavado	Vis à tête hexagonale	

1	**8279252**
2	**8281795 S/N 10088-**
3	**8285927**
4	
5	

Trappes sous moteur, pompes hydr., radiateur, valves et réservoir carbura
Postigo embaixo do motor, bombas hidráulicas, refrigerador, válvula principal e tanque de combustível
Tapas bajo el motor, bombas hidr., enfriador, válvula p. y dep
Hatches under engine, hydr.pumps, cooler, m.valve and fuel tank.

Catalogue id **20060**	Group **837**
Illustr. No **1018751**	Section **200**
Issue **PUB 20021254-C**	Page **417**

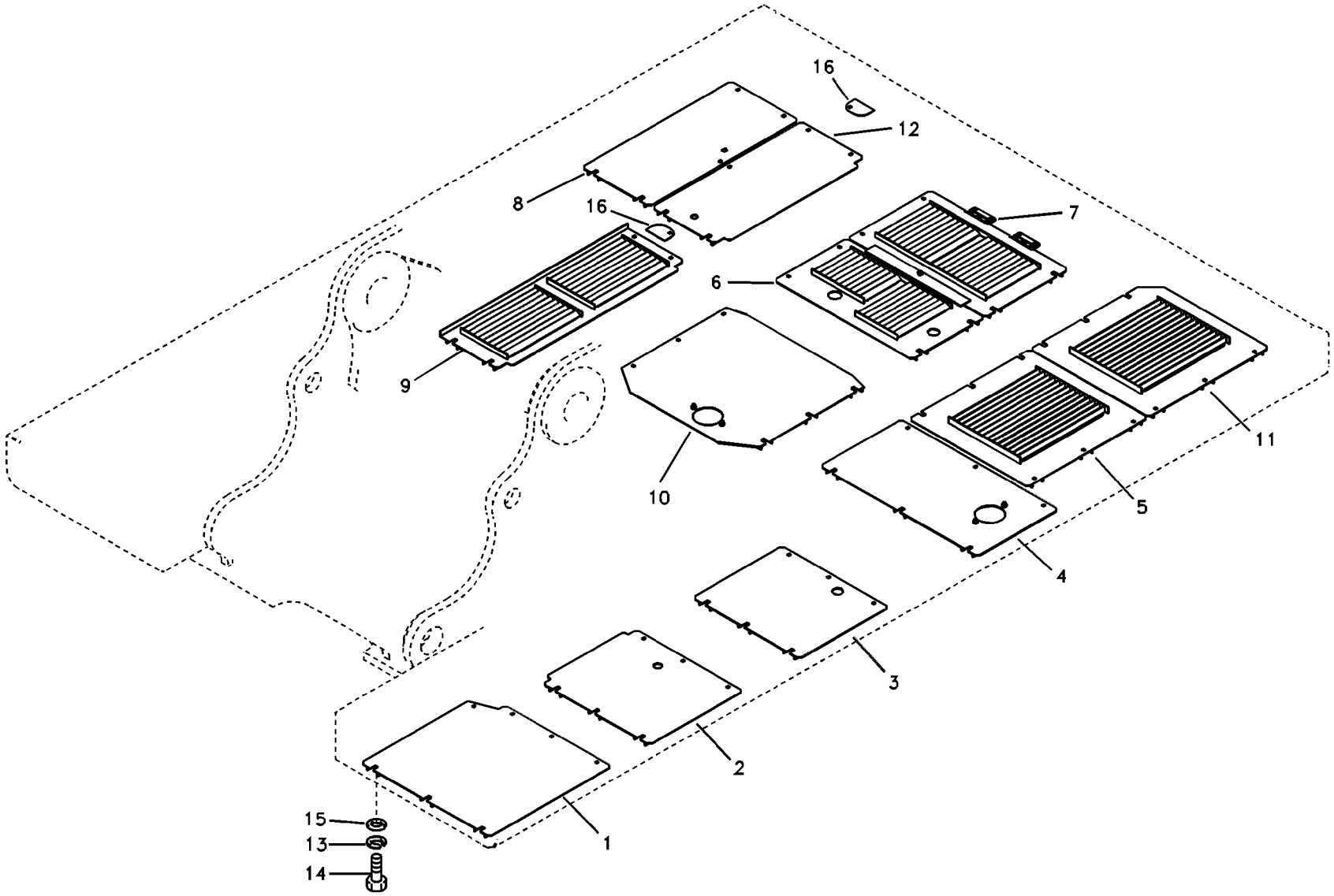

Volvo Construction Equipment

1018751

Fig.	Part No.	Quantity 1	2	3	PS	KIT	Description	Denominación	Denominação	Dénomination	Notes
15	**VOE 14532477**	72	72	72			Washer	Arandela	Arruela	Rondelle	
16	**VOE 14543322**	2	2	2			Cover	Capo	Tampa	Capot	

1	**8279252**
2	**8281795 S/N 10088-**
3	**8285927**
4	
5	

Trappes sous moteur, pompes hydr., radiateur, valves et réservoir carbura
Postigo embaixo do motor, bombas hidráulicas, refrigerador, válvula principal e tanque de combustível
Tapas bajo el motor, bombas hidr., enfriador, válvula p. y dep
Hatches under engine, hydr.pumps, cooler, m.valve and fuel tank.

Catalogue id **20060**	Group **837**
Illustr. No **1018751**	Section **200**
Issue **PUB 20021254-C**	Page **419**

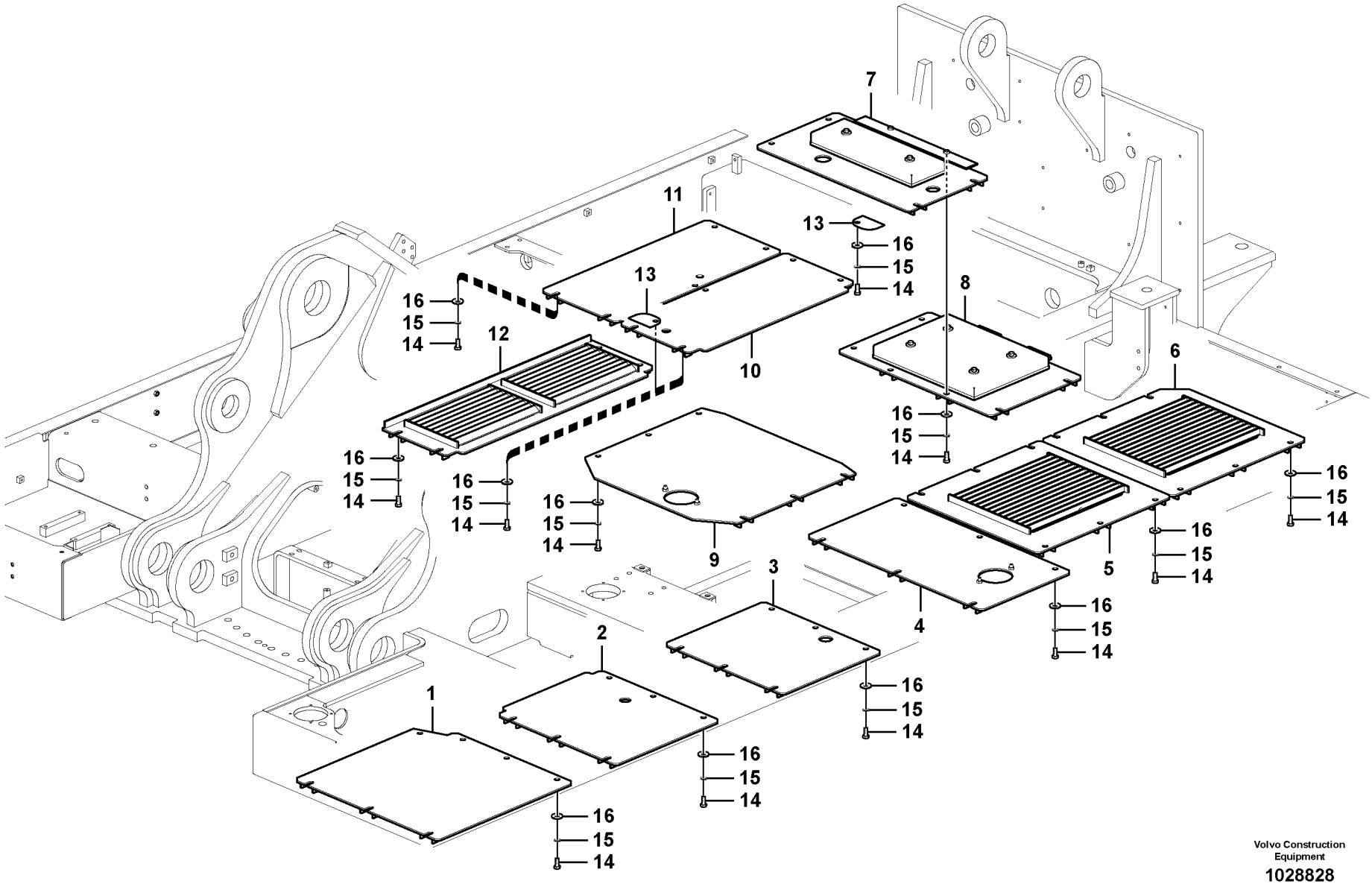

Volvo Construction Equipment

1028828

Fig.	Part No.	Quantity 1	2	3	PS	KIT	Description	Denominación	Denominação	Dénomination	Notes
1	**VOE 14561350**	1					Cover	Capó	Capô	Capot	
2	**VOE 14561352**	1					Cover	Capó	Capô	Capot	
3	**VOE 14561354**	1					Cover	Capó	Capô	Capot	
4	**VOE 14561356**	1					Cover	Capó	Capô	Capot	
5	**VOE 14561358**	1					Cover	Capó	Capô	Capot	
6	**VOE 14561362**	1					Cover	Capó	Capô	Capot	
7	**VOE 14561364**	1					Cover	Capó	Capô	Capot	
8	**VOE 14561366**	1			OP		Cover	Capó	Capô	Capot	
9	**VOE 14561374**	1					Cover	Capó	Capô	Capot	
10	**VOE 14561376**	1					Cover	Capó	Capô	Capot	
11	**VOE 14561378**	1					Cover	Capó	Capô	Capot	
12	**VOE 14561423**	1					Cover	Capó	Capô	Capot	
13	**VOE 14543322**	2					Cover	Capo	Tampa	Capot	
14	**VOE 978933**	73					Hexagon screw	Tornillo hexagonal	Parafuso sextavado	Vis à tête hexagonale	
15	**VOE 955923**	73					Spring washer	Arandela elástica	Arruela de pressão	Rondelle élastique	
16	**VOE 14532477**	73					Washer	Arandela	Arruela	Rondelle	

1	**8283641**	**Trappes sous moteur, pompes hydr., radiateur, valves et réservoir carbura** **Postigo embaixo do motor, bombas hidráulicas, refrigerador, válvula principal e tanque de combustível** **Tapas bajo el motor, bombas hidr., enfriador, válvula p. y dep** **Hatches under engine, hydr.pumps, cooler, m.valve and fuel tank.**	Catalogue id **20060**	Group **837**
2			Illustr. No **1028828**	Section **7200**
3				
4			Issue **PUB 20021254-C**	Page **421**
5				

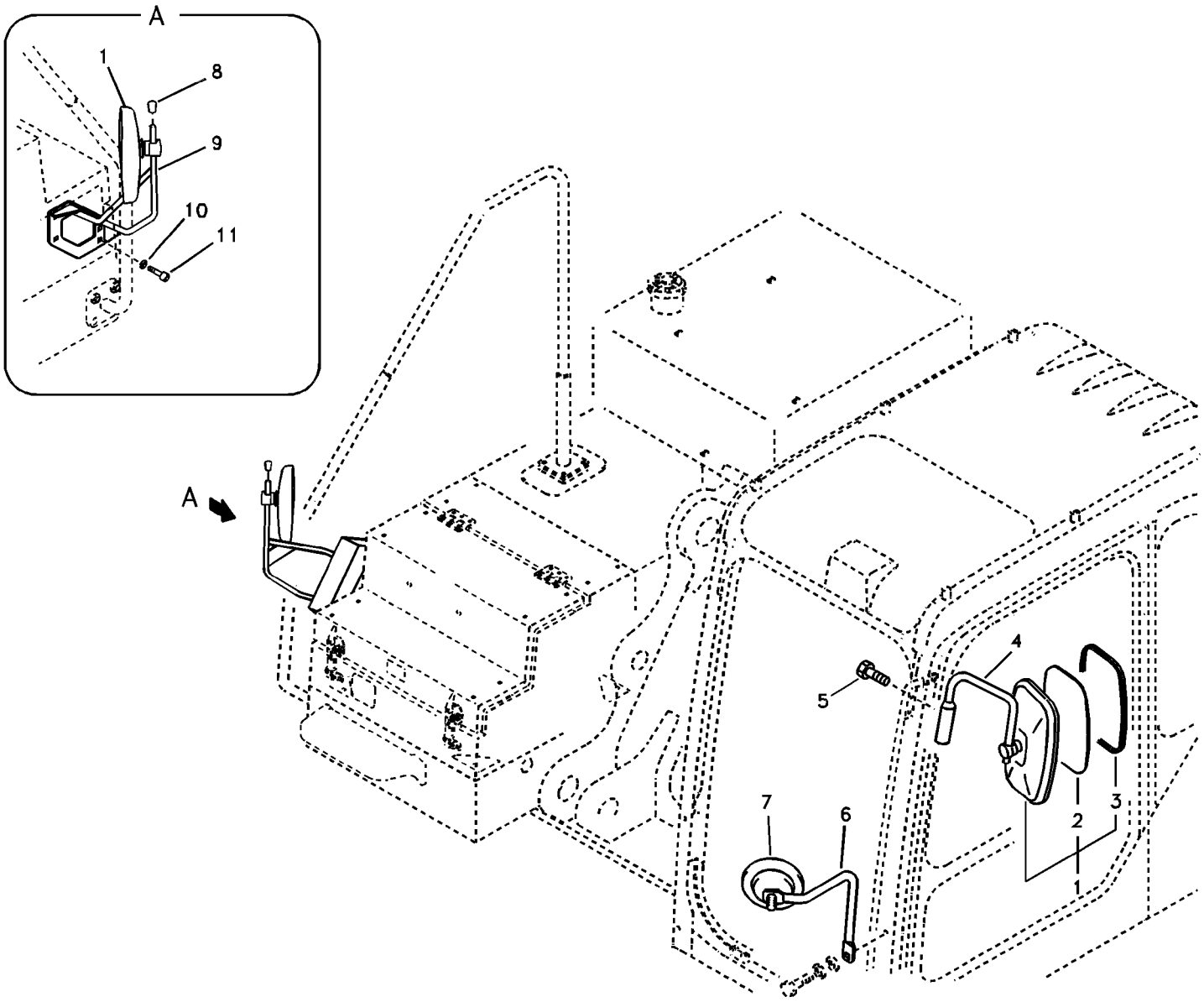

Volvo Construction Equipment

1019206

Fig.	Part No.	Quantity 1	2	3	PS	KIT	Description	Denominación	Denominação	Dénomination	Notes
1	**VOE 14564772**	1					Mirror	Espejo	Espelho	Miroir	
2	**VOE 14559368**	1					•Mirror Glass	•Cristal Espejo	•	•Verre Miroir	
3	**VOE 14560766**	1					•Spare parts kit	•Kit de recambios	•Peças sobressalentes	•Kit pièce de réchange	
		1					••Rubber	••Caucho	••Borracha	••Caoutchouc	
		4					••Sleeve	••Manguito	••Luva	••Manchon	
		4					••Screw	••Tornillo	••Parafuso	••Vis	
4	**VOE 14529997**	1					Support	Apoyo	Suporte	Support	
5	**VOE 946440**	2					Flange screw	Tornillo embridado	Parafuso flangeado	Vis à embase	
6	**VOE 14503732**	1					Hook	Gancho	Gancho	Crochet	
7	**SA 2368943**	1					Mirror	Espejo	Espelho	Miroir	
8	**VOE 14515348**	1					Cap	Capuchón	Tampa	Capot	
9	**VOE 14533219**	1					Bracket	Ménsula	Suporte	Console	
10	**VOE 14522862**	4					Washer	Arandela	Arruela	Rondelle	
11	**VOE 978932**	4					Hexagon screw	Tornillo hexagonal	Parafuso sextavado	Vis à tête hexagonale	

1	**8279230**	**Rétroviseur** **Espelho retrovisor** **Espejo retrovisor** **Rear view mirror**	Catalogue id **20060**	Group **841**
2			Illustr. No **1019206**	Section **100**
3			Issue **PUB 20021254-C**	Page **423**
4				
5				

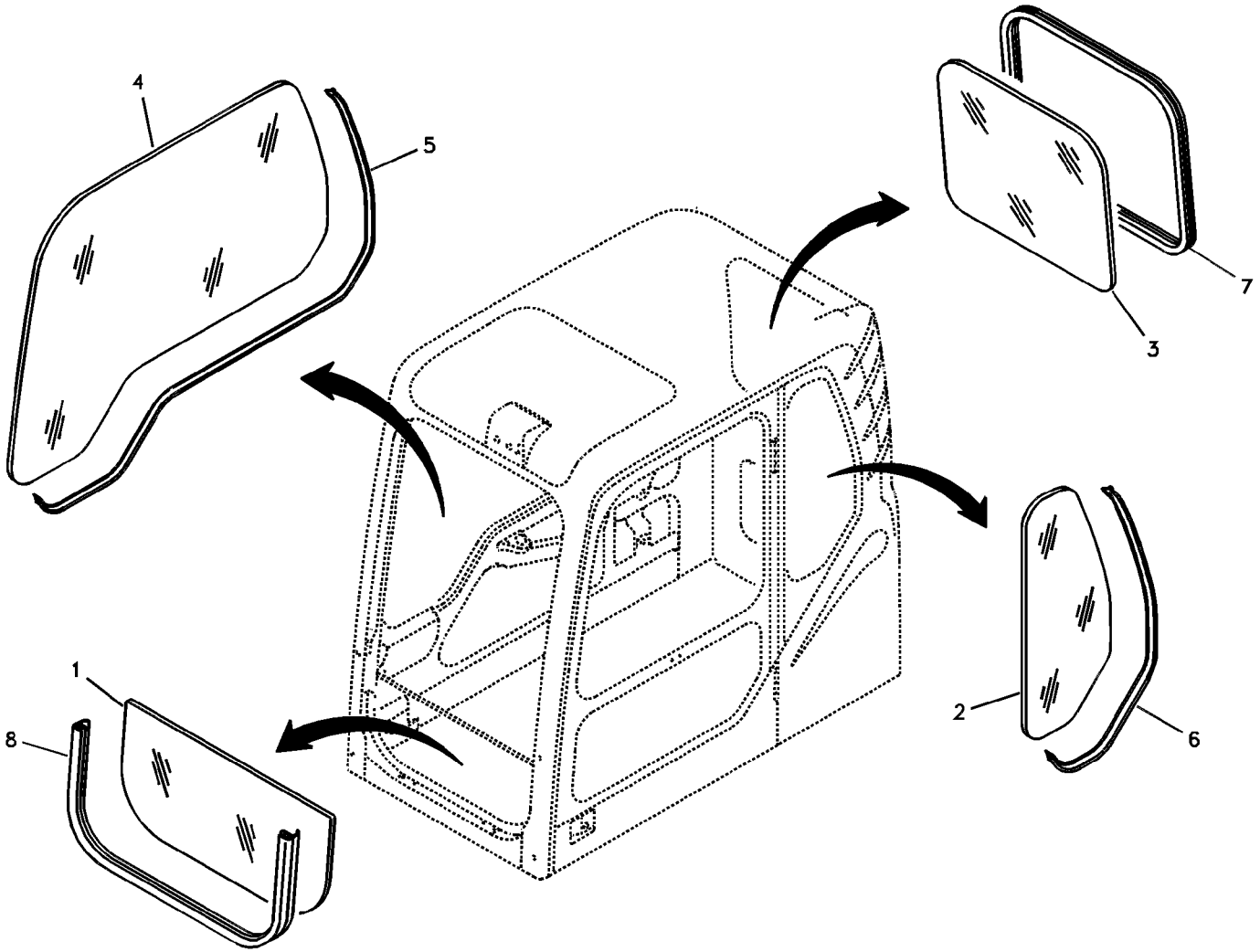
4
5
7
3
1
8
2
6

Fig.	Part No.	Quantity 1	2	3	PS	KIT	Description	Denominación	Denominação	Dénomination	Notes
1	**VOE 14506844**	1	1				Glass	Cristal	Vidro	Vitre	
2	**VOE 14508461**	1	1				Glass	Cristal	Vidro	Vitre	
3	**VOE 14508462**	1	1				Glass	Cristal	Vidro	Vitre	
4	**VOE 14508463**	1	1				Glass	Cristal	Vidro	Vitre	
5	**VOE 14880438**	1	1				Weatherstrip	Lamelunas	Guarnição	Caoutchouc d etancheite	
6	**VOE 14880435**	1	1				Weatherstrip	Lamelunas	Guarnição	Caoutchouc d etancheite	
7	**VOE 14880437**	1	1				Weatherstrip	Lamelunas	Guarnição	Caoutchouc d etancheite	
8	**VOE 14520284**	1	1				Weatherstrip	Lamelunas	Guarnição	Caoutchouc d etancheite	

1	**8277140**	**Fenêtres** **Janelas** **Ventanas** **Windows**	Catalogue id **20060**	Group **843**
2	**8277142**		Illustr. No **1016128**	Section **100**
3			Issue **PUB 20021254-C**	Page **425**
4				
5				

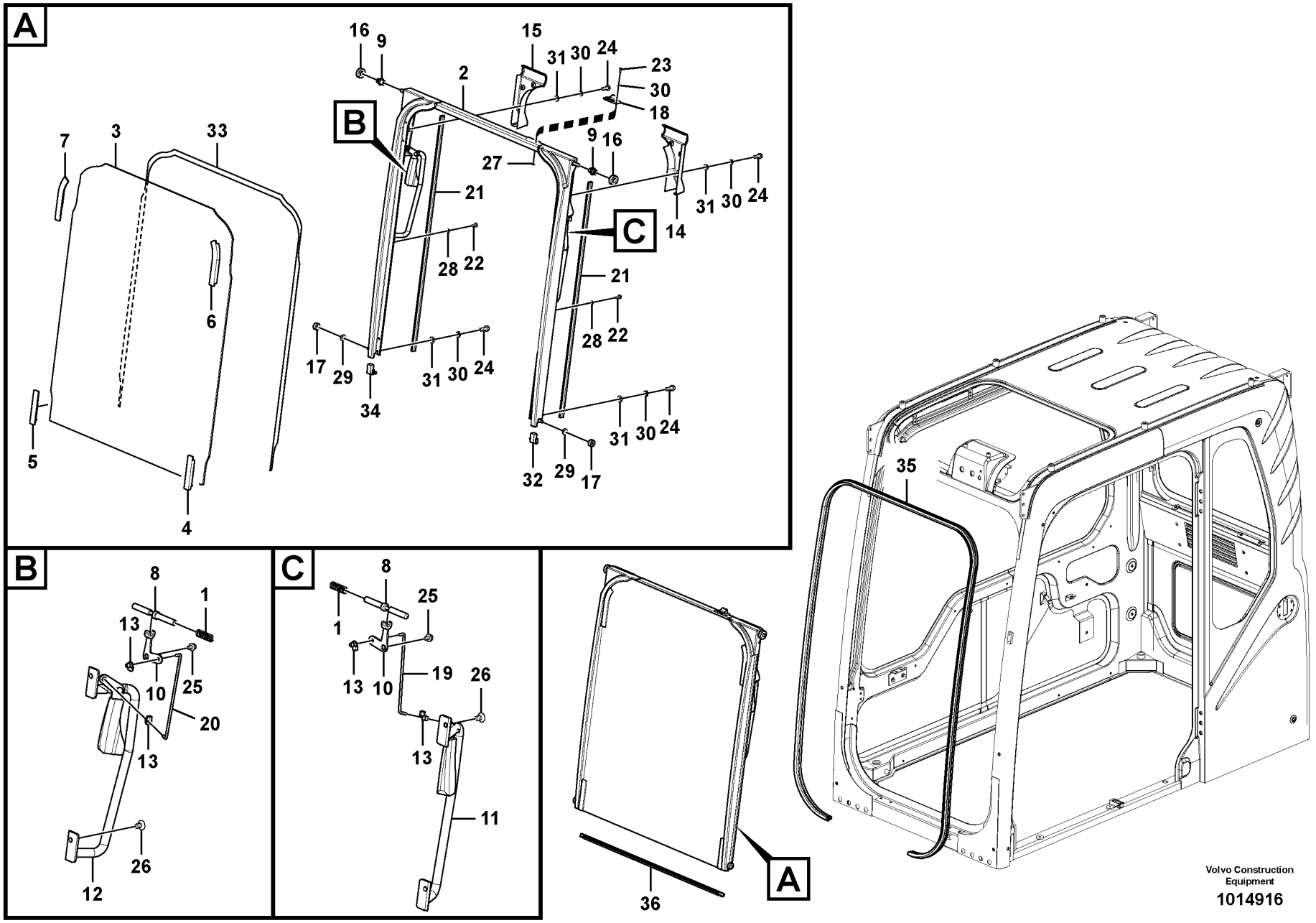
A
16
9
15
31
30
24
23
30
18
2
B
9
16
27
21
C
14
31
30
24
28
22
21
28
22
17
29
34
31
30
24
31
30
24
32
29
17
7
3
33
6
5
4
B
8
1
13
10
25
20
13
26
12
C
8
25
1
13
10
19
26
13
11
A
36
35
Volvo Construction Equipment
1014916

Fig.	Part No.	Quantity 1	2	3	PS	KIT	Description	Denominación	Denominação	Dénomination	Notes
	VOE 14506805	1	1				Windscreen	Parabrisas	Para-brisa	Pare-brise	
1	**VOE 14527403**	2	2				•Spring	•Muelle	•Mola	•Ressort	
2	**VOE 14506806**	1	1				•Shield	•Defensa	•Protetor	•Bouclier	
3	**VOE 14506807**	1	1		SS		•Glass	•Vidrio	•Vidro	•Glace	
4	**VOE 14506808**	1	1				•Block	•Bloque	•Bloco	•Bloc	
5	**VOE 14506809**	1	1				•Block	•Bloque	•Bloco	•Bloc	
6	**VOE 14506810**	1	1				•Block	•Bloque	•Bloco	•Bloc	
7	**VOE 14506811**	1	1				•Block	•Bloque	•Bloco	•Bloc	
8	**VOE 14506812**	2	2		SS		•Pin	•Pasador	•Pino	•Goupille	
9	**VOE 14506813**	2	2				•Bushing	•Casquillo	•Bucha	•Bague	
10	**VOE 14506814**	2	2				•Connecting lever	•Brazo de conexión	•Alavanca conectora	•Bras de raccord	
11	**VOE 14524719**	1	1				•Handle	•Mango	•Manopla	•Poignée	
12	**VOE 14524720**	1	1				•Handle	•Mango	•Manopla	•Poignée	
13	**VOE 14506818**	4	4				•Connector	•Unión	•Conexão	•Connexion	
14	**VOE 14506819**	1	1				•Cover	•Capo	•Tampa	•Capot	
15	**VOE 14506820**	1	1				•Cover	•Capo	•Tampa	•Capot	
16	**VOE 14527692**	2	2				•Roller	•Rodillo	•Rolete	•Galet	
17	**VOE 14527693**	2	2				•Roller	•Rodillo	•Rolete	•Galet	
18	**VOE 14506825**	1	1				•Stop sleeve	•Manguito de tope	•Bucha de encosto	•Douille butée	
19	**VOE 14508073**	1	1				•Rod	•Tirante	•Haste	•Tringle	
20	**VOE 14508074**	1	1				•Rod	•Tirante	•Haste	•Tringle	
21	**VOE 14508377**	2	2				•Weatherstrip	•Lamelunas	•Guarnição	•Caoutchouc d etancheite	
22	**VOE 969515**	2	2				•Six point socket screw	•Racor de seis dientes	•Paraf soquete sext	•Vis à 6 pans creux	
23	**VOE 969405**	2	2				•Six point socket screw	•Racor de seis dientes	•Paraf soquete sext	•Vis à 6 pans creux	
24	**VOE 969407**	14	14				•Six point socket screw	•Racor de seis dientes	•Paraf soquete sext	•Vis à 6 pans creux	
25	**VOE 965175**	2	2				•Flange screw	•Tornillo embridado	•Parafuso flangeado	•Vis à embase	
26	**VOE 969841**	4	4				•Screw	•Tornillo	•Parafuso	•Vis	
27	**VOE 14880423**	2	2				•Nut	•Tuerca	•Porca	•Écrou	
28	**VOE 14880426**	2	2				•Washer	•Arandela	•Arruela	•Rondelle	
29	**VOE 955894**	2	2		SS		•Washer	•Arandela	•Arruela	•Rondelle	

1	**8277140**
2	**8277142**
3	
4	
5	

Pare-brise
Pára-brisa
Parabrisas
Windshield

Catalogue id **20060**	Group **843**
Illustr. No **1014916**	Section **200**
Issue **PUB 20021254-C**	Page **427**

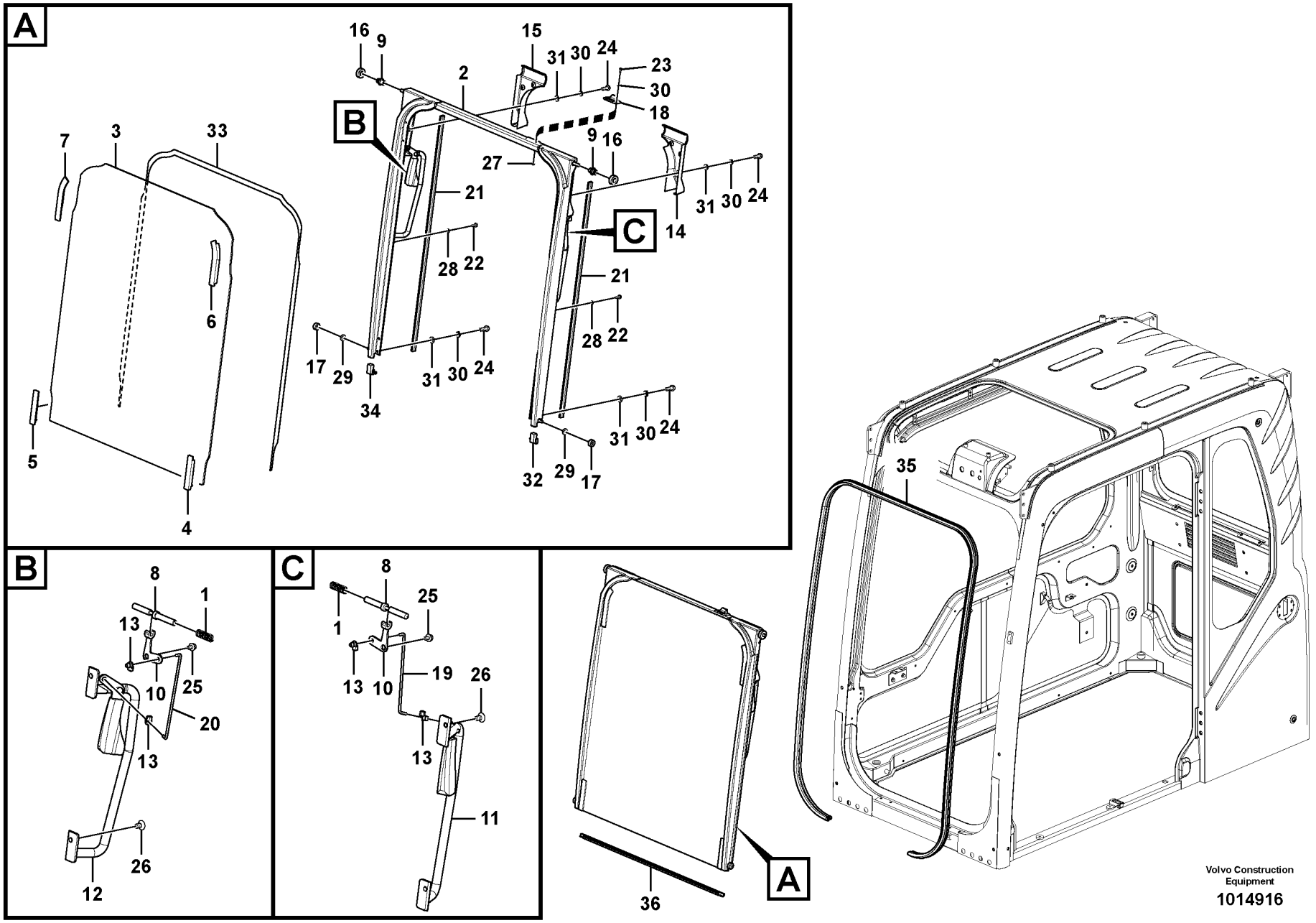
A
16
9
15
31
30
24
23
30
18
2
B
9
16
27
21
C
14
31
30
24
28
22
21
28
22
17
29
34
31
30
24
31
30
24
32
29
17
7
3
33
6
5
4
B
8
1
13
10
25
20
13
26
12
C
8
25
1
13
10
19
26
13
11
A
36
35
Volvo Construction Equipment
1014916

Fig.	Part No.	Quantity 1	2	3	PS	KIT	Description	Denominación	Denominação	Dénomination	Notes
30	**VOE 955918**	14	14				•Spring washer	•Arandela elástica	•Arruela de pressão	•Rondelle élastique	
31	**VOE 940090**	14	14		SS		•Washer	•Arandela	•Arruela	•Rondelle	
32	**VOE 14520282**	2	2				•Plug	•Tapón	•Bujão	•Tampon	
33	**VOE 14517763**	1	1				•Rubber moulding	•Listón de goma	•Moldura de borracha	•Joint caoutchouc	
34	**VOE 14520283**	1	1				•Plug	•Tapon	•Bujão	•Bouchon	
35	**VOE 14508497**	1	1				Weatherstrip	Lamelunas	Guarnição	Caoutchouc d etancheite	
36	**VOE 14510496**	1	1				Channel	Barra-u	Ferro U	Barre U	

1	**8277140**
2	**8277142**
3	
4	
5	

Pare-brise
Pára-brisa
Parabrisas
Windshield

Catalogue id **20060**	Group **843**
Illustr. No **1014916**	Section **200**
Issue **PUB 20021254-C**	Page **429**

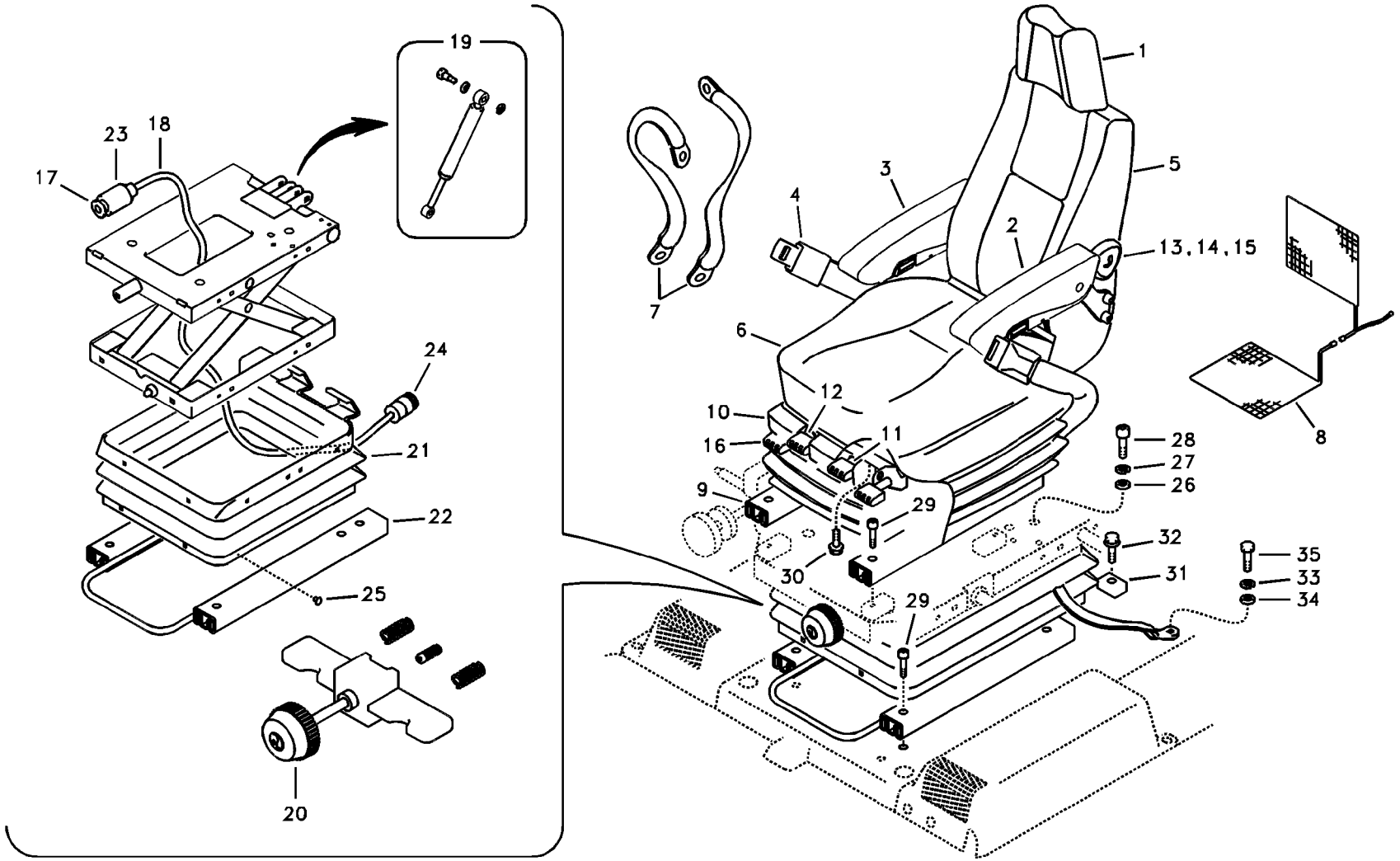
19
23
18
17
24
21
22
25
20
1
3
5
4
2
13,14,15
7
6
12
10
11
16
9
28
27
26
29
32
35
33
34
31
30
29
8

Fig.	Part No.	Quantity 1	2	3	4	5	PS	KIT	Description	Denominación	Denominação	Dénomination	Notes
	VOE 14549410	1							Operator seat	Asiento conductor	Assento do operador	Siege conducteur	(VOE 14508488) SER NO 10001-10150
	VOE 14549410	1							Operator seat	Asiento conductor	Assento do operador	Siege conducteur	(VOE 14549409) SER NO 10151-
	VOE 14549410		1	1					Operator seat	Asiento conductor	Assento do operador	Siege conducteur	(VOE 14508490) SER NO 10001-10142
	VOE 14549410		1	1					Operator seat	Asiento conductor	Assento do operador	Siege conducteur	SER NO 10143-
1	**SA 2067-00100**	1	1	1					•Head restraint	•Reposacabezas	•Descansa cabeça	•Appui-tête	
2	**VOE 14551181**	1	1	1					•Arm rest	•Reposabrazos	•Descansa-braço	•Accoudoir	
3	**VOE 14551182**	1	1	1					•Arm rest	•Reposabrazos	•Descansa-braço	•Accoudoir	
4	**VOE 14553766**	1	1	1					•Seat belt	•Cinturón de seguridad	•Cinto de segurança	•Ceinture de sécurité	
5	**VOE 14513755**	1	1	1					•Cover	•Capo	•Tampa	•Capot	
	VOE 14521384	1	1	1					•Backrest cushion	•Cojín respaldo	•Coxim de encosto	•Dossier	
6	**VOE 14513756**	1	1	1					•Cover	•Capo	•Tampa	•Capot	
	VOE 14521385	1	1	1					•Seat cushion	•Cojín asiento	•Assento do banco	•Coussin de siège	
7	**VOE 14513753**	1	1	1	1				•Belt	•Correa	•Correia	•Ceinture	
8	**VOE 14513754**		1	1					•Heater	•Calefactor	•Aquecedor	•Réchauffeur	
9	**VOE 14513757**	1	1	1					•Slide block	•Bloque deslizante	•Bloco deslizamento	•Bloc guidage	
10	**VOE 14513758**	1	1	1					•Bellows	•Cubierta Goma	•Foles	•Capot Caoutcho	
11	**VOE 14517890**	1	1	1					•Lever kit	•Juego de palanca	•Jogo alavancas	•Kit leviers	LO SLIDE
12	**VOE 14517891**	1	1	1					•Lever kit	•Juego de palanca	•Jogo alavancas	•Kit leviers	UP SLIDE
13	**VOE 14539228**	1	1	1					•Support	•Apoyo	•Suporte	•Support	
14	**VOE 14501383**	1	1	1					•Cable	•Cable	•Cabo	•Câble	
15	**VOE 14527286**	1	1	1					•Knob	•Boton	•Botão	•Bouton	
16	**VOE 14538608**	1	1	1					•Slide	•Corredera	•Cursor	•Tiroir	
	VOE 14521988	1	1						Support	Apoyo	Suporte	Support	
	VOE 14538765			1					Seat Support	Soporte Asiento	Suporte do assento	Bati Siege	(VOE 14521989) SER NO 10001-10087
	VOE 14538765			1					Seat Support	Soporte Asiento	Suporte do assento	Bati Siege	SER NO 10088-
	VOE 14521355			1					•Cable	•Cable	•Cabo	•Câble	

1	**8277143**
2	**8277144**
3	**8277145**
4	**8279588**
5	

Siège conducteur avec pièces de montage
Assento do operador com peças de montagem
Asiento del conductor con piezas de montaje
Operator seat with fitting parts

Catalogue id **20060**	Group **852**
Illustr. No **1022396**	Section **100**
Issue **PUB 20021254-C**	Page **431**

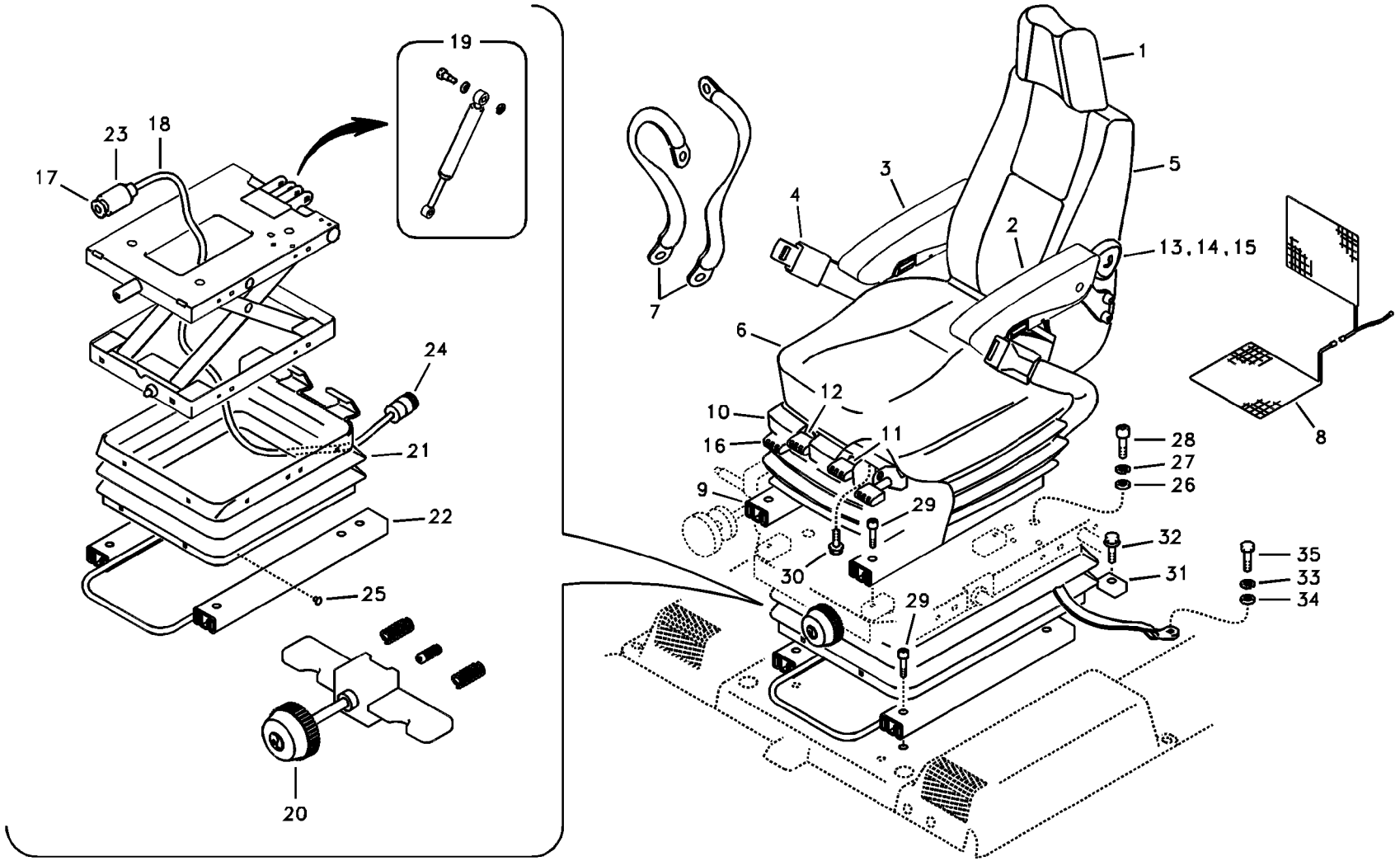
19
23
18
17
24
21
22
25
20
1
3
5
4
2
13,14,15
7
6
12
10
11
16
9
28
27
26
29
32
35
33
34
31
30
29
8

Fig.	Part No.	Quantity 1	2	3	4	5	PS	KIT	Description	Denominación	Denominação	Dénomination	Notes
17	**VOE 14513762**			1					•Air cushion kit	•Kit cojín de aire	•Kit almofada de ar	•Kit coussin pneumatiq...	
18	**VOE 14513763**			1					•Tube	•Tubo	•Tubo	•Tube	
19	**VOE 14528085**	1	1	1					•Damper	•Amortiguador	•Amortecedor	•Amortisseur	
20	**VOE 14513765**	1	1						•Adjusting device	•Dispositivo de ajuste	•Dispositivo de ajuste	•Dispositif réglage	
21	**VOE 14536523**	1	1						•Bellows	•Cubierta Goma	•Foles	•Capot Caoutcho	
	VOE 14513760			1					•Bellows	•Cubierta Goma	•Foles	•Capot Caoutcho	
22	**VOE 14513761**	1	1	1					•Spool	•Bobina	•	•Bobine	
23	**VOE 14518880**			1					•Valve Kit	•Juego Valvula	•Kit de válvulas	•Kit valve	
24	**VOE 14521373**			1					•Compressor	•Compresor	•Compressor	•Compresseur	
25	**VOE 14518572**	1	1	1					•Clip Kit	•Kit De Clips	•	•Lot De Clips	
26	**VOE 955894**	4	4	4			SS		Washer	Arandela	Arruela	Rondelle	
27	**VOE 955921**	4	4	4					Spring washer	Arandela elástica	Arruela de pressão	Rondelle élastique	
28	**VOE 984077**	4	4	4					Allen Hd Screw	Torn Hex Embut	Parafuso Allen Hd	Vis A 6 Pans Cr.	
29	**VOE 984064**	8	8	8					Allen Hd Screw	Torn Hex Embut	Parafuso Allen Hd	Vis A 6 Pans Cr.	
30	**VOE 946544**	2	2	2					Flange screw	Tornillo embridado	Parafuso flangeado	Vis à embase	
31	**VOE 14503686**	1	1	1					Bracket	Consola	Suporte	Console	
32	**VOE 946671**	2	2	2					Flange screw	Tornillo embridado	Parafuso flangeado	Vis à embase	
33	**VOE 955922**	2	2	2					Spring washer	Arandela elástica	Arruela de pressão	Rondelle élastique	
34	**VOE 960148**	2	2	2					Washer	Arandela	Arruela	Rondelle	
35	**VOE 983256**	2	2	2					Hexagon screw	Tornillo hexagonal	Parafuso sextavado	Vis à tête hexagonale	

1	**8277143**
2	**8277144**
3	**8277145**
4	**8279588**
5	

Siège conducteur avec pièces de montage
Assento do operador com peças de montagem
Asiento del conductor con piezas de montaje
Operator seat with fitting parts

Catalogue id **20060**	Group **852**
Illustr. No **1022396**	Section **100**
Issue **PUB 20021254-C**	Page **433**

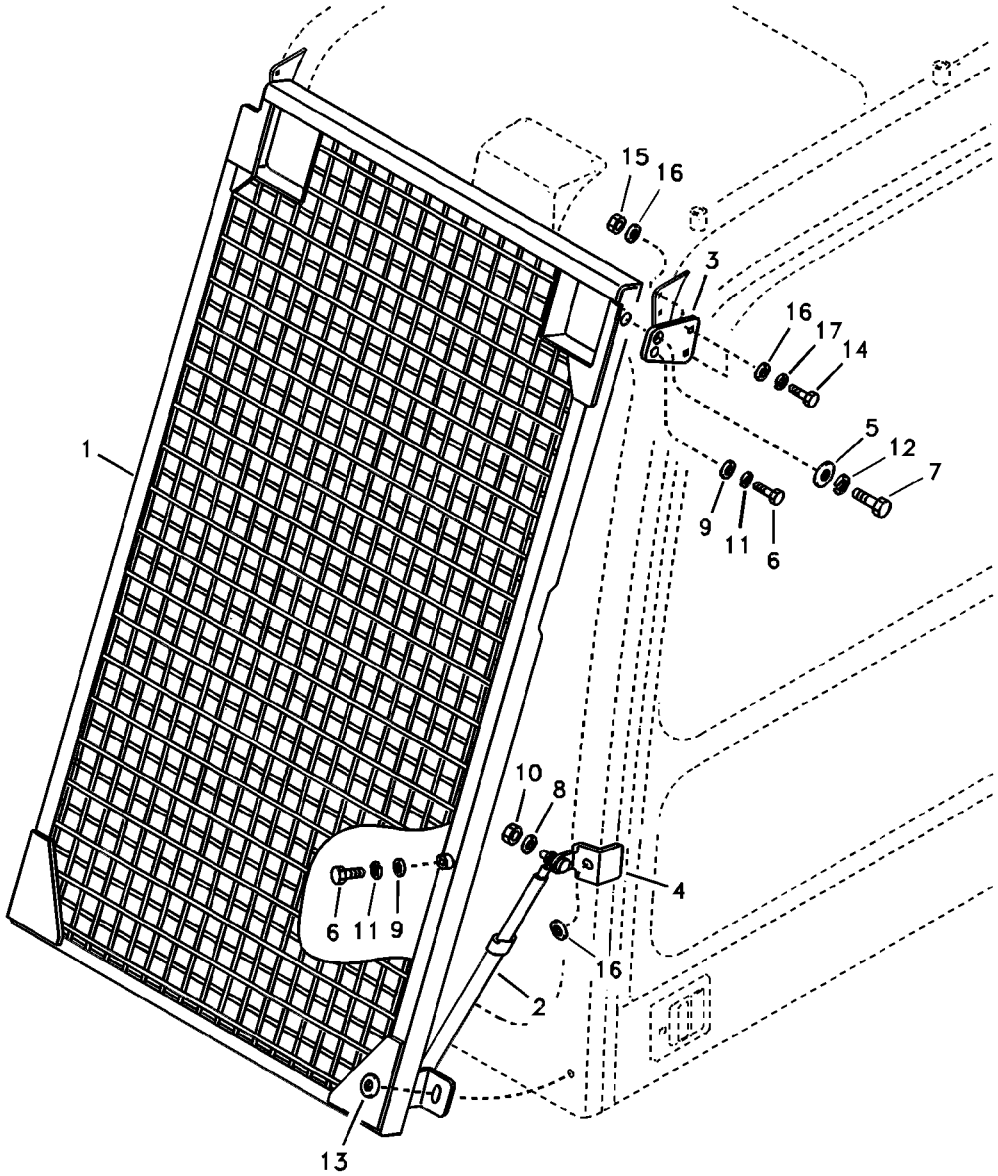
15
16
3
16
17
14
5
12
7
9
11
6
1
10
8
4
6
11
9
16
2
13

Fig.	Part No.	Quantity 1	2	3	PS	KIT	Description	Denominación	Denominação	Dénomination	Notes
1	**VOE 14514322**	1					Net	Red	Tela	Filet	
2	**VOE 14527465**	1					•Gas spring	•Resorte a gas	•Mola a gás	•Ressort gaz	
3	**VOE 14514369**	2					•Bracket	•Consola	•Suporte	•Console	
4	**VOE 14514370**	1					•Bracket	•Consola	•Suporte	•Console	
5	**SA 2051-01950**	2					•Washer	•Arandela	•Arruela	•Rondelle	
6	**VOE 983250**	3					•Hexagon screw	•Tornillo hexagonal	•Parafuso sextavado	•Vis à tête hexagonale	
7	**VOE 978932**	2					•Hexagon screw	•Tornillo hexagonal	•Parafuso sextavado	•Vis à tête hexagonale	
8	**VOE 955894**	2			SS		•Washer	•Arandela	•Arruela	•Rondelle	
9	**VOE 960148**	3					•Washer	•Arandela	•Arruela	•Rondelle	
10	**VOE 14880450**	2					•Nut	•Tuerca	•Porca	•Écrou	
11	**VOE 955922**	3					•Spring washer	•Arandela elástica	•Arruela de pressão	•Rondelle élastique	
12	**VOE 955923**	2					•Spring washer	•Arandela elástica	•Arruela de pressão	•Rondelle élastique	
13	**VOE 14532477**	2					Washer	Arandela	Arruela	Rondelle	
14	**VOE 983252**	4					Hexagon screw	Tornillo hexagonal	Parafuso sextavado	Vis à tête hexagonale	
15	**SA 9131-11000**	4					Lock nut	Contratuerca	Porca de trava	Contre-ecrou	
16	**VOE 960148**	9					Washer	Arandela	Arruela	Rondelle	
17	**VOE 955922**	4					Spring washer	Arandela elástica	Arruela de pressão	Rondelle élastique	

1	**8277166**	**Protection pare-brise** **Proteção do pára-brisa** **Protecciìn del parabrisas** **Windshield protection**	Catalogue id **20060**	Group **860**
2			Illustr. No **1019207**	Section **100**
3			Issue **PUB 20021254-C**	Page **435**
4				
5				

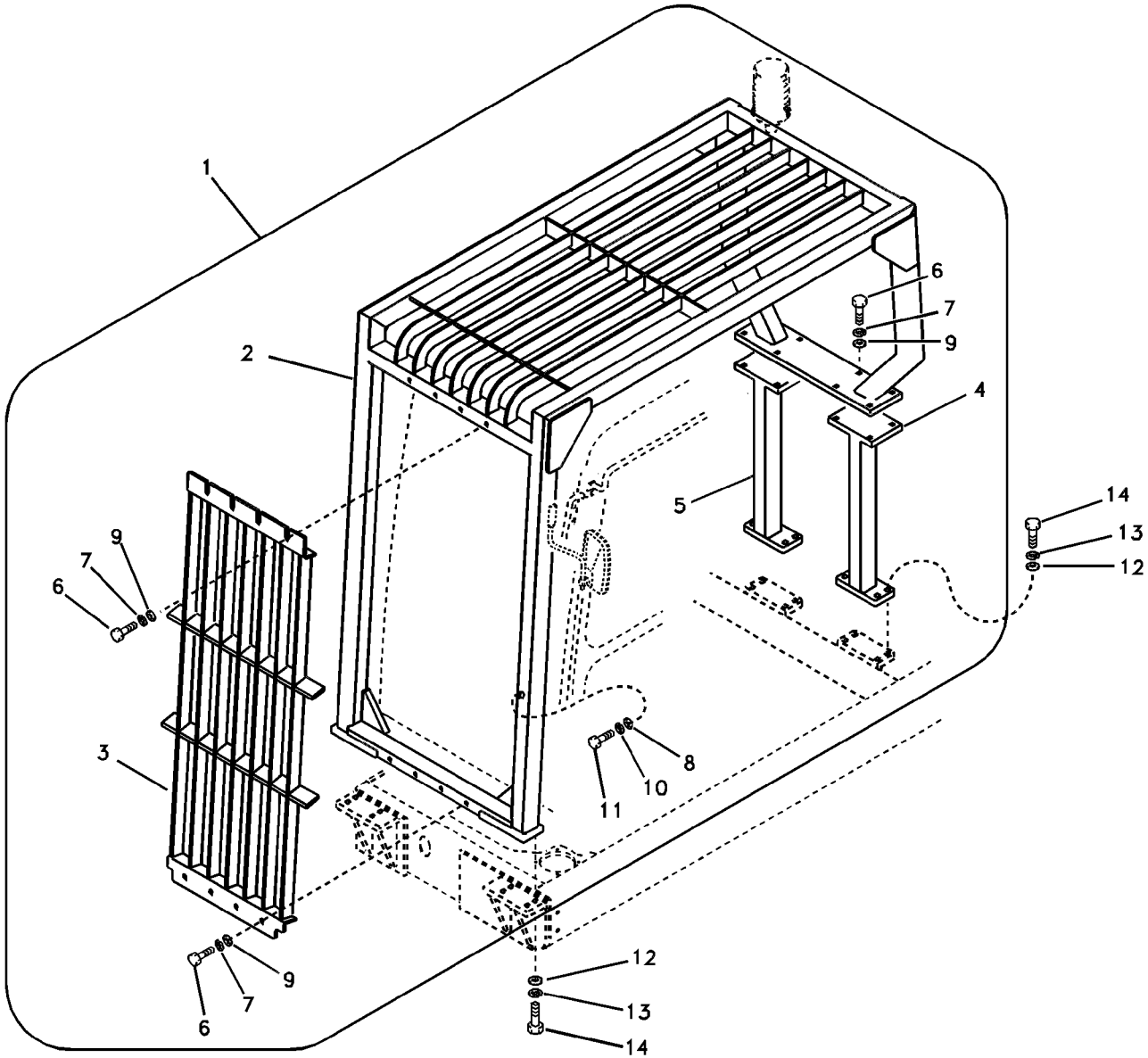

Volvo Construction Equipment

1019208

Fig.	Part No.	Quantity 1	2	3	PS	KIT	Description	Denominación	Denominação	Dénomination	Notes
1	**VOE 14507930**	1					Fall Protection	Protecc Caida	Proteção contra queda	Anti-eboulement	
2	**VOE 14507931**	16					•Fall Protection	•Protecc Caida	•Proteção contra queda	•Anti-eboulement	
3	**VOE 14507932**	16					•Fall Protection	•Protecc Caida	•Proteção contra queda	•Anti-eboulement	
4	**VOE 14509475**	16					•Post	•Poste	•Poste	•Montant	
5	**VOE 14509476**	1					•Post	•Poste	•Poste	•Montant	
6	**VOE 1629544**	16					•Hexagon screw	•Tornillo hexagonal	•Parafuso sextavado	•Vis à tête hexagonale	
7	**VOE 955900**	16					•Washer	•Arandela	•Arruela	•Rondelle	
8	**VOE 955922**	1					•Spring washer	•Arandela elástica	•Arruela de pressão	•Rondelle élastique	
9	**VOE 955926**	16					•Spring washer	•Arandela elástica	•Arruela de pressão	•Rondelle élastique	
10	**VOE 960148**	1					•Washer	•Arandela	•Arruela	•Rondelle	
11	**VOE 983250**	1					•Hexagon screw	•Tornillo hexagonal	•Parafuso sextavado	•Vis à tête hexagonale	
12	**VOE 955900**	16					Washer	Arandela	Arruela	Rondelle	
13	**VOE 955926**	16					Spring washer	Arandela elástica	Arruela de pressão	Rondelle élastique	
14	**VOE 1629544**	16					Hexagon screw	Tornillo hexagonal	Parafuso sextavado	Vis à tête hexagonale	

1	**8279251**	**Equipement anti-chute** **Proteção contra queda de objetos** **Equipo de protección contra caídas** **Falling object guards**	Catalogue id **20060**	Group **860**
2			Illustr. No **1019208**	Section **200**
3				
4			Issue **PUB 20021254-C**	Page **437**
5				

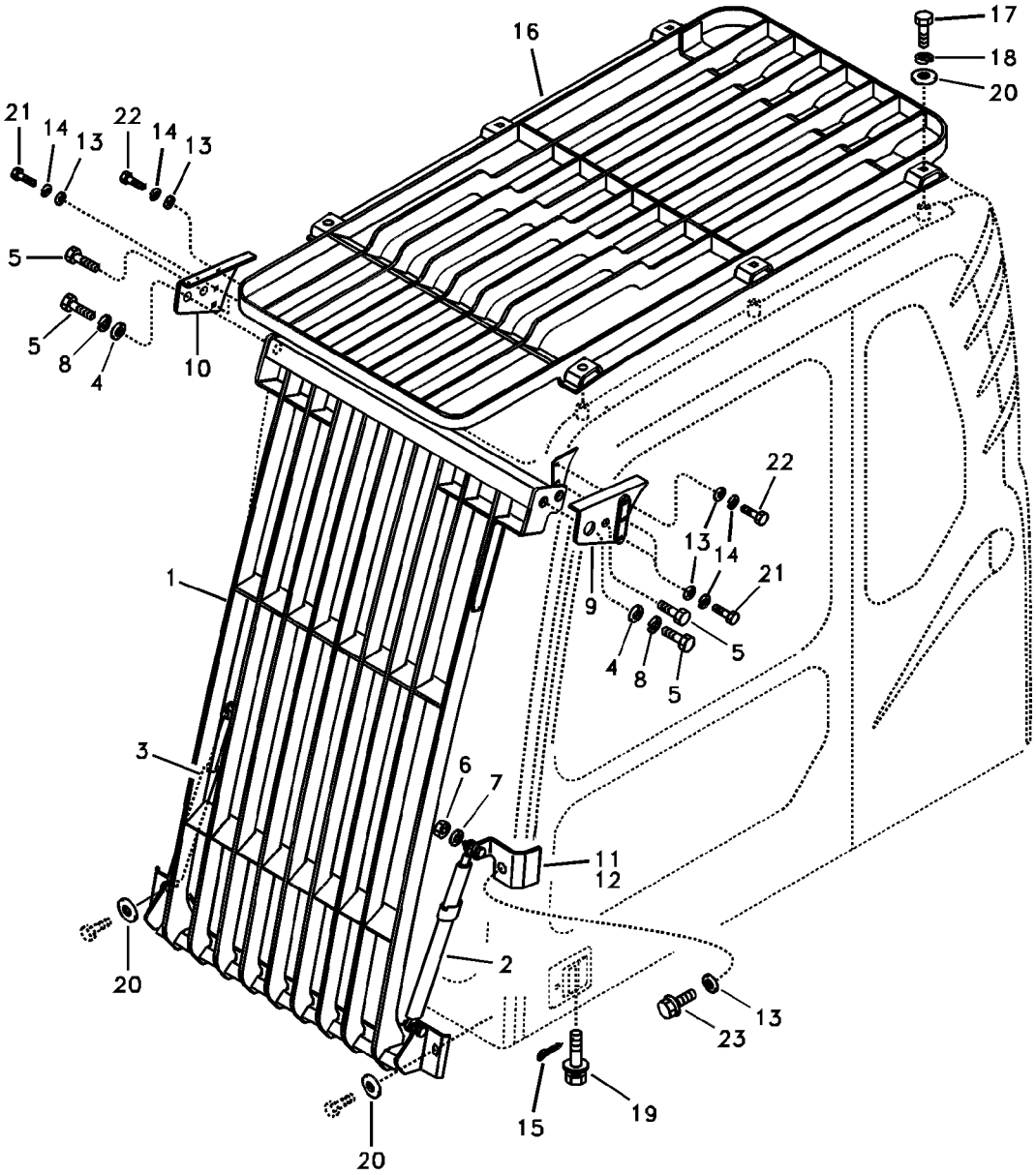
16
17
18
20
21
14
13
22
14
13
5
5
8
4
10
22
13
14
21
9
5
4
8
5
1
3
6
7
11
12
20
2
13
23
19
15
20

Fig.	Part No.	Quantity 1	2	3	PS	KIT	Description	Denominación	Denominação	Dénomination	Notes
	VOE 14514162	1					Guard	Protección	Proteção	Protection	
1	**VOE 14514163**	1			OP		•Guard	•Protección	•Proteção	•Protection	
2	**VOE 14527465**	1					•Gas spring	•Resorte a gas	•Mola a gás	•Ressort gaz	
3	**VOE 14527466**	1					•Gas spring	•Resorte a gas	•Mola a gás	•Ressort gaz	
4	**SA 2051-01950**	2					•Washer	•Arandela	•Arruela	•Rondelle	
5	**VOE 978933**	4					•Hexagon screw	•Tornillo hexagonal	•Parafuso sextavado	•Vis à tête hexagonale	
6	**SA 14880450**	4					•Lock nut	•Contratuerca	•Porca de trava	•Contre-ecrou	
7	**VOE 955894**	4			SS		•Washer	•Arandela	•Arruela	•Rondelle	
8	**VOE 955923**	2					•Spring washer	•Arandela elástica	•Arruela de pressão	•Rondelle élastique	
9	**VOE 14514164**	1					•Cab bracket	•Consola de cabina	•Suporte da cabine	•Support cabine	
10	**VOE 14514165**	1					•Cab bracket	•Consola de cabina	•Suporte da cabine	•Support cabine	
11	**VOE 14514371**	1					•Bracket	•Consola	•Suporte	•Console	
12	**VOE 14514372**	1					•Bracket	•Consola	•Suporte	•Console	
13	**VOE 960148**	7					Washer	Arandela	Arruela	Rondelle	
14	**VOE 955922**	6					Spring washer	Arandela elástica	Arruela de pressão	Rondelle élastique	
15	**SA 9323-01810**	2					Split Pin	Chaveta Hendida	Contrapino	Goupille Fendue	
16	**VOE 14514160**	1					Protection	Protección	Proteção	Protection	
17	**VOE 978933**	6					Hexagon screw	Tornillo hexagonal	Parafuso sextavado	Vis à tête hexagonale	
18	**VOE 955923**	6					Spring washer	Arandela elástica	Arruela de pressão	Rondelle élastique	
19	**VOE 14513250**	2					Stopper	Obturador	Rolha	Bouchon	
20	**VOE 34532477**	8					Washer	Arandela	Arruela	Rondelle	
21	**VOE 983251**	4					Hexagon screw	Tornillo hexagonal	Parafuso sextavado	Vis à tête hexagonale	
22	**VOE 983252**	2					Hexagon screw	Tornillo hexagonal	Parafuso sextavado	Vis à tête hexagonale	
23	**VOE 965185**	1					Flange screw	Tornillo embridado	Parafuso flangeado	Vis à embase	

1	**8277920**	**Equipement anti-chute** **Proteção contra queda de objetos** **Equipo de protección contra caídas** **Falling object guards**	Catalogue id **20060**	Group **860**
2			Illustr. No **1019209**	Section **250**
3				
4			Issue **PUB 20021254-C**	Page **439**
5				

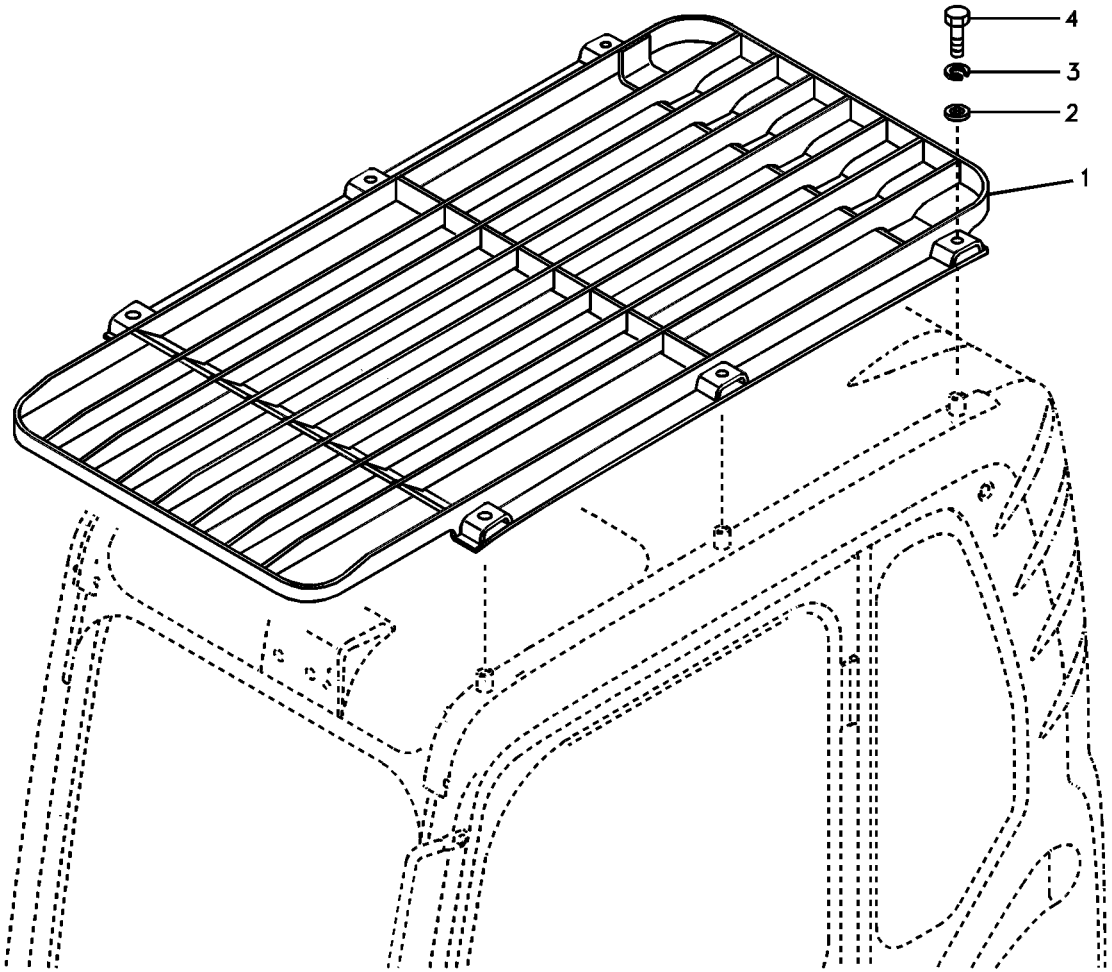
4
3
2
1

Fig.	Part No.	Quantity 1	2	3	PS	KIT	Description	Denominación	Denominação	Dénomination	Notes
1	**VOE 14514160**	1					Protection	Protección	Proteção	Protection	
2	**VOE 14532477**	6					Washer	Arandela	Arruela	Rondelle	
3	**VOE 955923**	6					Spring washer	Arandela elástica	Arruela de pressão	Rondelle élastique	
4	**VOE 978933**	6					Hexagon screw	Tornillo hexagonal	Parafuso sextavado	Vis à tête hexagonale	

1	**8277164**	**Fops, équipement de protection** **FOPS, equipamento de proteção** **Fops, equipo de protección** **Fops, protecting equipment**	Catalogue id **20060**	Group **860**
2			Illustr. No **SV185**	Section **300**
3			Issue **PUB 20021254-C**	Page **441**
4				
5				

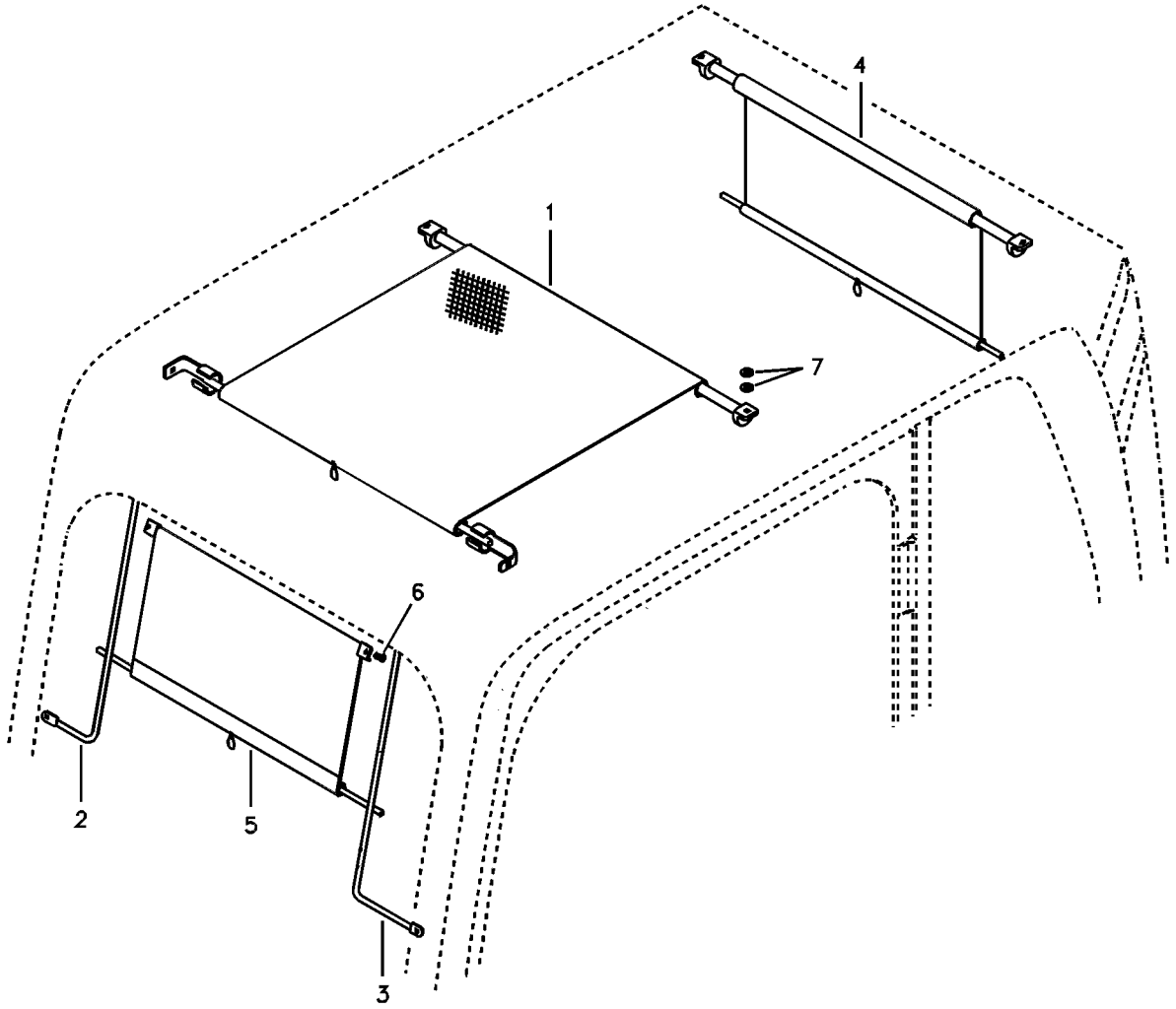
4
1
7
6
2
5
3

Fig.	Part No.	Quantity 1	2	3	PS	KIT	Description	Denominación	Denominação	Dénomination	Notes
1	**VOE 14530964**	1					Sun Visor	Pafasol	Protetor solar	Pare soleil	
2	**VOE 14508606**	1					Guide	Guía	Guia	Guide	
3	**VOE 14508607**	1					Guide	Guía	Guia	Guide	
4	**VOE 14530961**	1					Sun Visor	Pafasol	Protetor solar	Pare soleil	
5	**VOE 14514124**	1					Blind	Cortina	Persiana	Persienne	
6	**SA 9021-10402**	2					Screw	Tornillo	Parafuso	Vis	
7	**VOE 955894**	4			SS		Washer	Arandela	Arruela	Rondelle	

1	**8277160**	**Pare-soleil intérieur** **Protetor solar interno** **Parasol interior** **Sun visor interior**	Catalogue id **20060**	Group **860**
2			Illustr. No **1003829**	Section **400**
3			Issue **PUB 20021254-C**	Page **443**
4				
5				

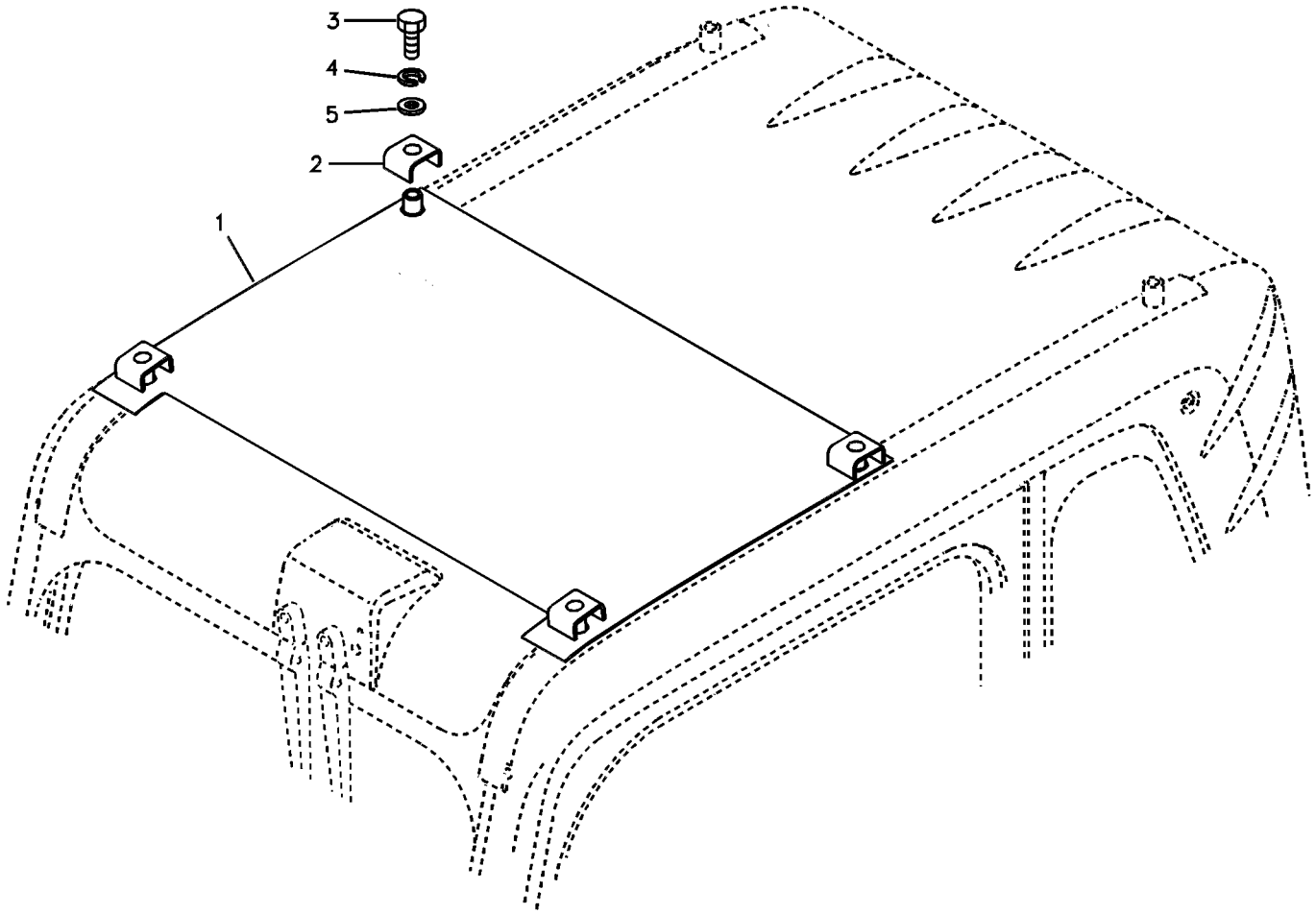
3
4
5
2
1

Fig.	Part No.	Quantity 1	2	3	PS	KIT	Description	Denominación	Denominação	Dénomination	Notes
1	**VOE 14514428**	1					Cover	Capó	Capô	Capot	
2	**VOE 14514429**	4					Channel	Barra-u	Ferro U	Barre U	
3	**VOE 978933**	4					Hexagon screw	Tornillo hexagonal	Parafuso sextavado	Vis à tête hexagonale	
4	**VOE 955923**	4					Spring washer	Arandela elástica	Arruela de pressão	Rondelle élastique	
5	**VOE 14522862**	4					Washer	Arandela	Arruela	Rondelle	

1	**8278103**	**Pare-soleil** **Protetor solar** **Visera** **Sun visor**	Catalogue id **20060**	Group **860**
2			Illustr. No **1003830**	Section **500**
3			Issue **PUB 20021254-C**	Page **445**
4				
5				

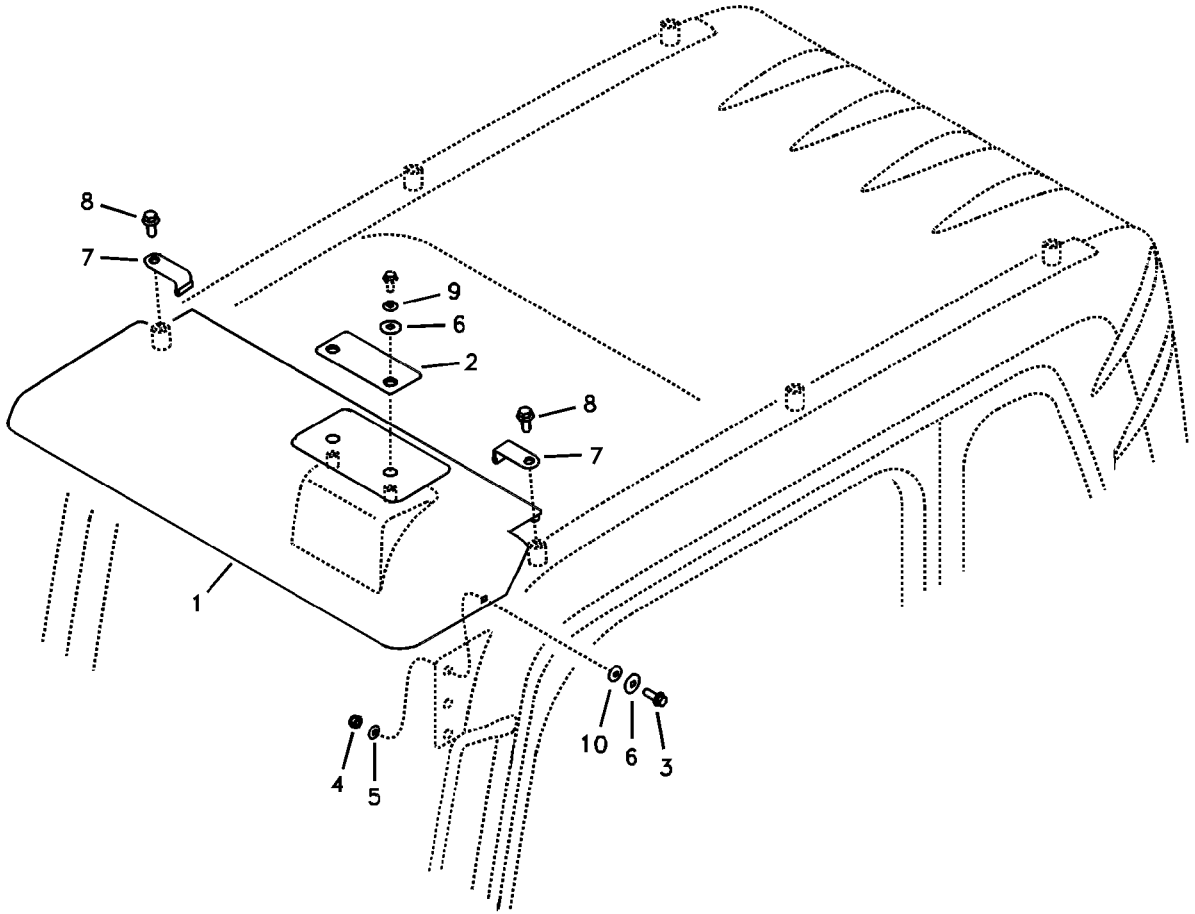
8
7
9
6
2
8
7
1
10
6
3
4
5

Fig.	Part No.	Quantity 1	2	3	PS	KIT	Description	Denominación	Denominação	Dénomination	Notes
1	**VOE 14540247**	1					Cover	Capo	Tampa	Capot	(VOE 14509203) SER NO 10001-10076
	VOE 14540247	1					Cover	Capo	Tampa	Capot	SER NO 10077-
2	**VOE 14509483**	1					Seat	Asiento	Banco	Siège	
3	**VOE 946329**	2					Flange screw	Tornillo embridado	Parafuso flangeado	Vis à embase	SER NO 10001-10076
	VOE 946472	2					Flange screw	Tornillo embridado	Parafuso flangeado	Vis à embase	SER NO 10077-
4	**SA 9131-11000**	2					Lock nut	Contratuerca	Porca de trava	Contre-ecrou	
5	**VOE 960148**	2					Washer	Arandela	Arruela	Rondelle	
6	**VOE 13960144**	4					Washer	Arandela	Arruela	Rondelle	(SA 9285-17000)
7	**VOE 14517123**	2					Bracket	Consola	Suporte	Console	
8	**VOE 965191**	2					Flange screw	Tornillo embridado	Parafuso flangeado	Vis à embase	
9	**VOE 13960141**	2					Washer	Arandela	Arruela	Rondelle	(VOE 14880429)
10	**VOE 14527410**	2					Washer	Arandela	Arruela	Rondelle	SER NO 10077-

1	**8277159**	**Para-pluie, équipement extérieur** **Protetor de chuva, equipamento externo** **Visera para lluvia, equipo exterior** **Rain visor, exterior equipment**	Catalogue id **20060**	Group **860**
2			Illustr. No **1022315**	Section **600**
3			Issue **PUB 20021254-C**	Page **447**
4				
5				

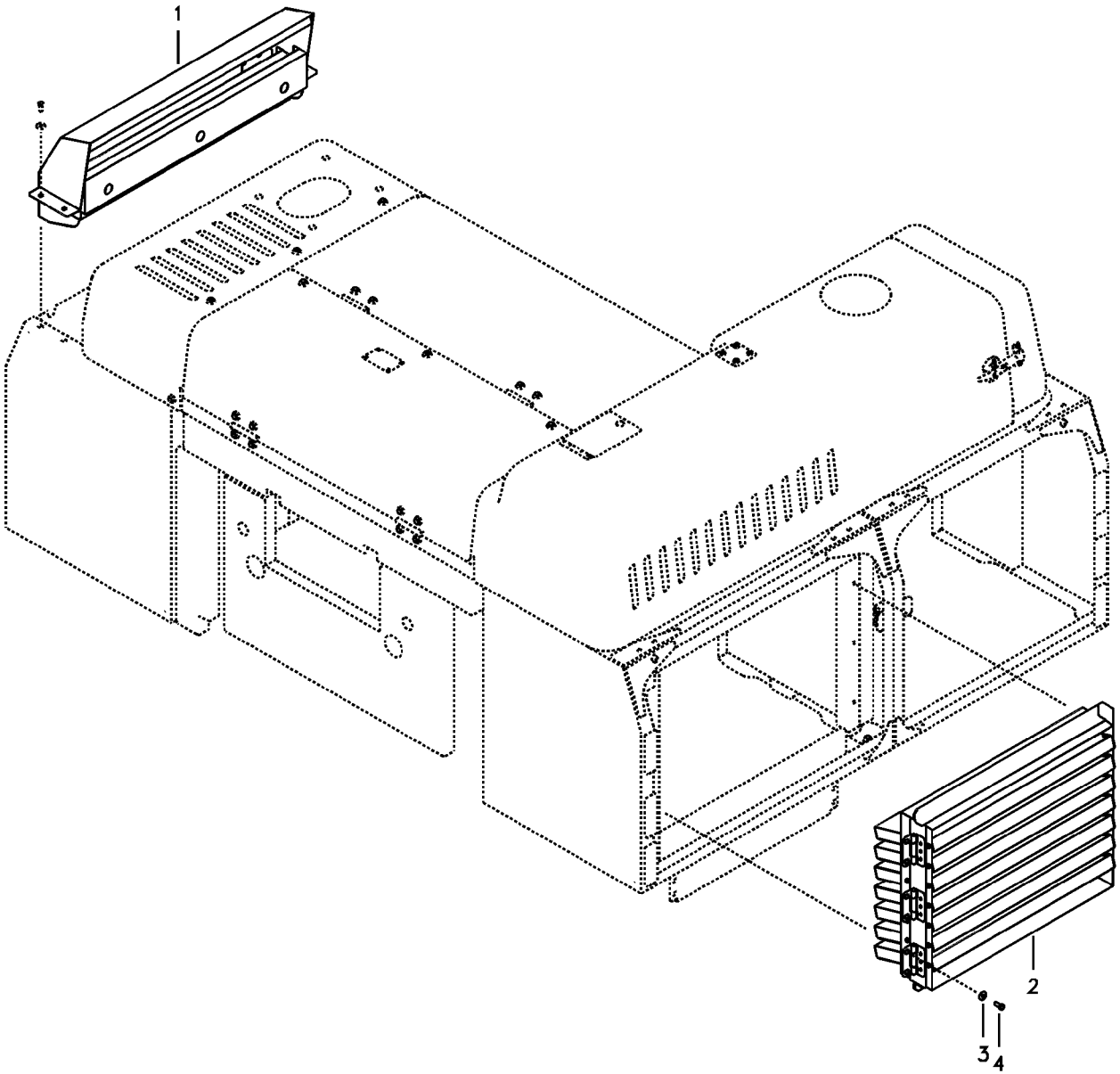

Volvo Construction Equipment

1022383

Fig.	Part No.	Quantity 1	2	3	PS	KIT	Description	Denominación	Denominação	Dénomination	Notes
1	**VOE 14568312**	1	1				Cover	Capó	Capô	Capot	
2	**VOE 14543021**	1	1				Cover	Capo	Tampa	Capot	
3	**VOE 14522862**	9	9				Washer	Arandela	Arruela	Rondelle	
4	**VOE 978932**	9	9				Hexagon screw	Tornillo hexagonal	Parafuso sextavado	Vis à tête hexagonale	

1	**8281795 S/N 10088-**	**Protection anti-bruit, kit faible bruit** **Proteção contra ruídos, kit anti-ruídos** **Equipo insonorizante, juego de insonorizaciìn** **Noise protection, low noise kit**	Catalogue id **20060**	Group **865**
2	**8285927**		Illustr. No **1022383**	Section **100**
3			Issue **PUB 20021254-C**	Page **449**
4				
5				

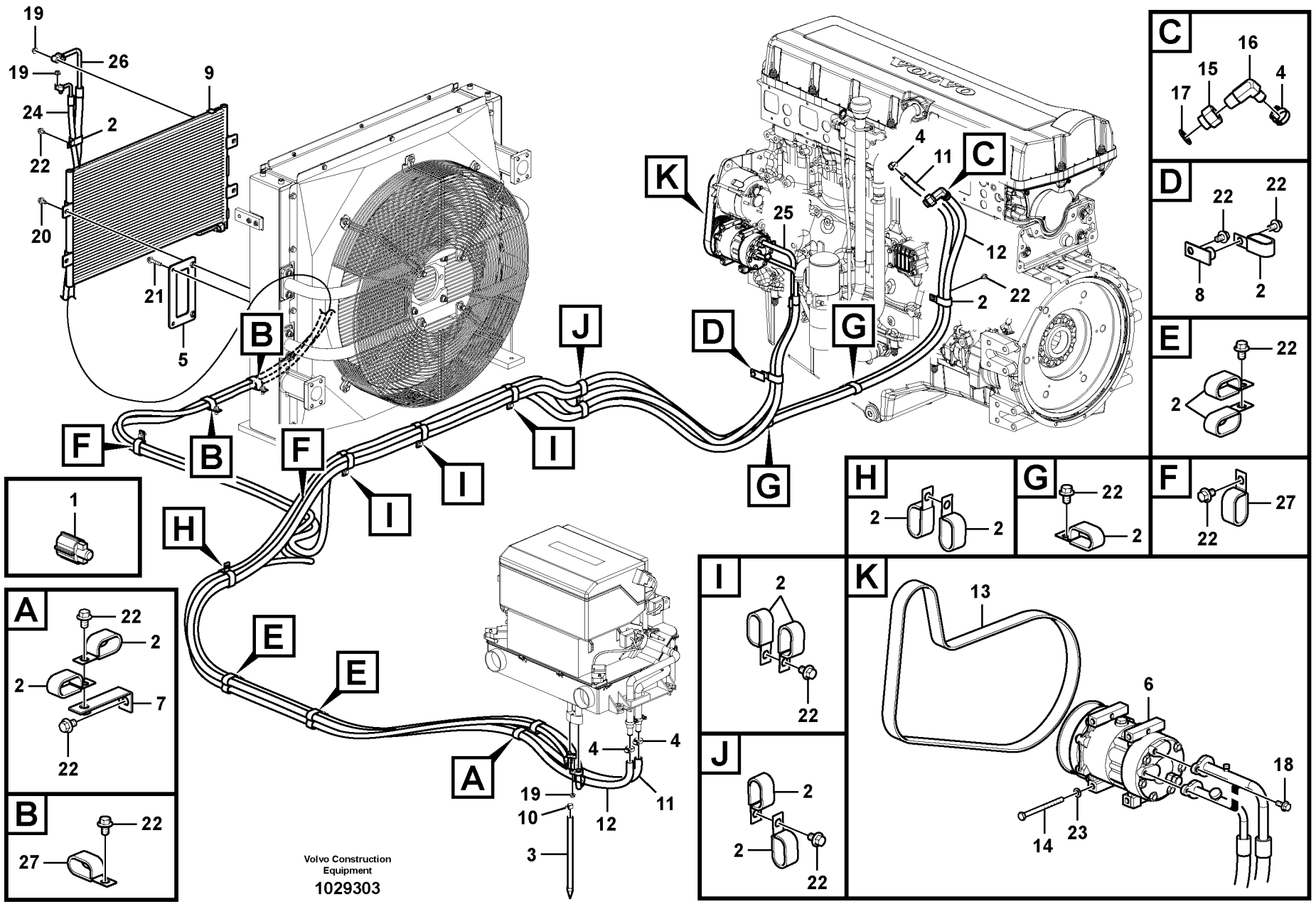
19
26
19
9
24
2
22
20
21
5
B
F
B
F
I
I
J
I
G
D
G
K
25
4
11
C
12
2
22
C
16
15
4
17
D
22
22
8
2
E
22
2
H
2
2
G
22
2
F
27
22
1
A
22
2
2
7
22
B
22
27
E
E
A
4
4
19
10
12
11
3
I
2
22
J
2
2
22
K
13
6
18
14
23
Volvo Construction Equipment
1029303

Fig.	Part No.	Quantity 1	2	3	PS	KIT	Description	Denominación	Denominação	Dénomination	Notes
1	**VOE 14505515**	1					Sensor	Sensor	Sensor	Capteur	
2	**VOE 14515524**	21					Clip	Clip	Clipe	Clip	
3	**VOE 14508067**	1					Hose	Tubo flexible	Mangueira	Durit	
4	**VOE 14511415**	4					Clamp	Abrazadera	Braçadeira	Collier serrage	
5	**VOE 14516413**	2					Bracket	Ménsula	Suporte	Console	
6	**VOE 14518635**	1					Compressor	Compresor	Compressor	Compresseur	S/N 10001-10337
	VOE 11412631	1					Compressor	Compresor	Compressor	Compresseur	S/N 10338-10641
	VOE 14553060	1					•Clutch	•Embrague	•Embreagem	•Embrayage	S/N 10001-10337
	VOE 14578498	1					•Clutch	•Embrague	•Embreagem	•Embrayage	S/N 10338-10641
	VOE 15082727	1					Compressor	Compresor	Compressor	Compresseur	S/N 10642-
	VOE 14626781	1					•Clutch	•Embrague	•Embreagem	•Embrayage	
7	**VOE 14529258**	1					Bracket	Consola	Suporte	Console	
8	**VOE 14529334**	1					Bracket	Consola	Suporte	Console	
9	**VOE 14539787**	1					Condenser	Condensador	Condensador	Condenseur	S/N -10747
	VOE 14539789	1					•Hose	•Manguera	•Mangueira	•Flexible	
	VOE 14509377	1					•Receiver drier	•Secador	•Secador	•Déshydrateur	
	VOE 14584775	1					•Bracket	•Consola	•Suporte	•Console	
	VOE 14591545	1					••Switch	••Interruptor	••Interruptor	••Rupteur	(VOE 14541016)
	VOE 14602245	1					Condenser	Condensador	Condensador	Condenseur	S/N 10748-
	VOE 14612048	1					•Filter	•Filtro	•Filtro	•Filtre	
	VOE 14591545	1					•Switch	•Interruptor	•Interruptor	•Rupteur	
	VOE 914515	1					•Retaining ring	•Circlip	•Anel trava	•Circlip	
10	**VOE 14880627**	1					Clip	Clip	Clipe	Clip	
11	**VOE 14881441**	1					Hose	Manguera	Mangueira	Flexible	
12	**VOE 14881442**	1					Hose	Manguera	Mangueira	Flexible	
13	**VOE 20451458**	1					V-belt	Correa trapezoidal	Correia trapezoidal	Courroie trapézoïdale	
14	**SA 9011-20818**	4					Hexagon screw	Tornillo hexagonal	Parafuso sextavado	Vis à tête hexagonale	
15	**SA 9411-93500**	1					Connector	Union	Conector	Raccord	
16	**SA 9411-95650**	1					Elbow	Tubo acodado	Cotovelo	Coude	
17	**VOE 13947628**	1					Plane gasket	Junta plana	Junta plana	Joint plan	

1	**8279247**
2	
3	
4	
5	

Conduite de conditionnement d'air, refroidissement et chauffage
Linha de ar condicionado, refrigeração e aquecimento
Tubería de aire acondicionado, refrigeración y calefacción
Air conditioning line, cooling and heater

Catalogue id **20060**	Group **870**
Illustr. No **1029303**	Section **100**
Issue **PUB 20021254-C**	Page **451**

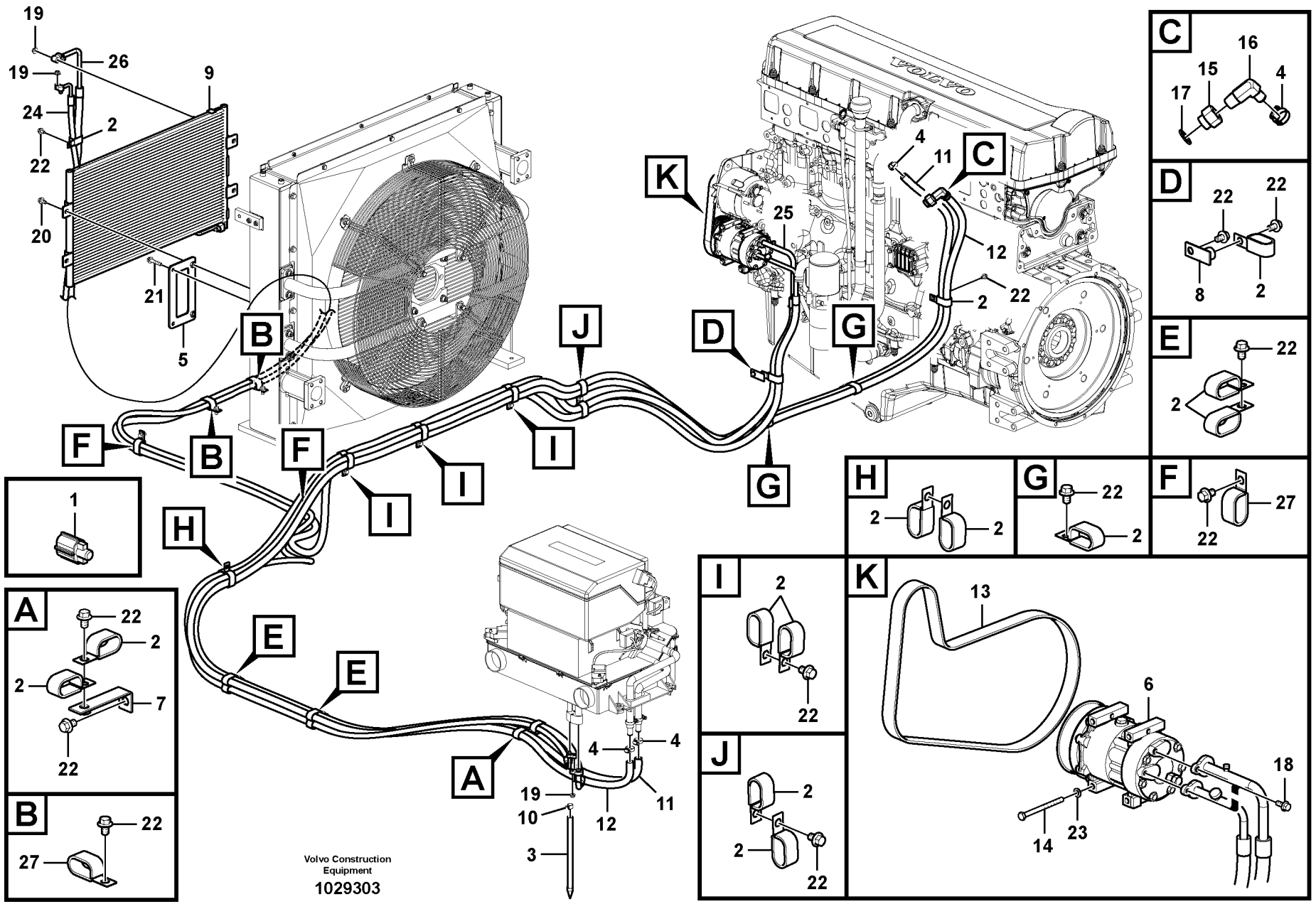
19
26
19
9
24
2
22
20
21
5
B
F
B
F
I
I
J
I
G
D
G
K
25
4
11
C
12
2
22
C
16
15
4
17
D
22
22
8
2
E
22
2
H
2
2
G
22
2
F
27
22
1
A
22
2
2
7
22
B
22
27
E
E
A
4
4
19
10
12
11
3
I
2
22
J
2
2
22
K
13
6
18
14
23
Volvo Construction Equipment
1029303

Fig.	Part No.	Quantity 1	2	3	PS	KIT	Description	Denominación	Denominação	Dénomination	Notes
18	**VOE 946173**	2					Flange screw	Tornillo embridado	Parafuso flangeado	Vis à embase	
19	**VOE 945407**	4					Flange nut	Tuerca embridada	Porca flangeada	Écrou à bride	
20	**VOE 946441**	4					Flange screw	Tornillo embridado	Parafuso flangeado	Vis à embase	
21	**VOE 965186**	4					Flange screw	Tornillo embridado	Parafuso flangeado	Vis à embase	
22	**VOE 946471**	18					Flange screw	Tornillo embridado	Parafuso flangeado	Vis à embase	
23	**VOE 13955894**	4					Washer	Arandela	Arruela	Rondelle	
24	**VOE 14524211**	1					Hose	Manguera	Mangueira	Flexible	S/N -10747
	VOE 14622503	1					Hose	Manguera	Mangueira	Flexible	S/M 10748-
25	**VOE 14524209**	1					Hose	Manguera	Mangueira	Flexible	
26	**VOE 14524210**	1					Hose	Manguera	Mangueira	Flexible	
27	**VOE 14532534**	4					Clip	Clip	Clipe	Clip	
	VOE 14637898	1					Bracket	Consola	Suporte	Console	Compressor mount S/N 10887-
	VOE 14500292	1					Clip	Clip	Clipe	Clip	S/N 10887-
	VOE 14547764	1					Clip	Clip	Clipe	Clip	S/N 10887-
	VOE 946173	4					Flange screw	Tornillo embridado	Parafuso flangeado	Vis à embase	Compressor mount S/N 10887-

1	**8279247**	**Conduite de conditionnement d'air, refroidissement et chauffage** **Linha de ar condicionado, refrigeração e aquecimento** **Tubería de aire acondicionado, refrigeración y calefacción** **Air conditioning line, cooling and heater**	Catalogue id **20060**	Group **870**
2			Illustr. No **1029303**	Section **100**
3			Issue **PUB 20021254-C**	Page **453**
4				
5				

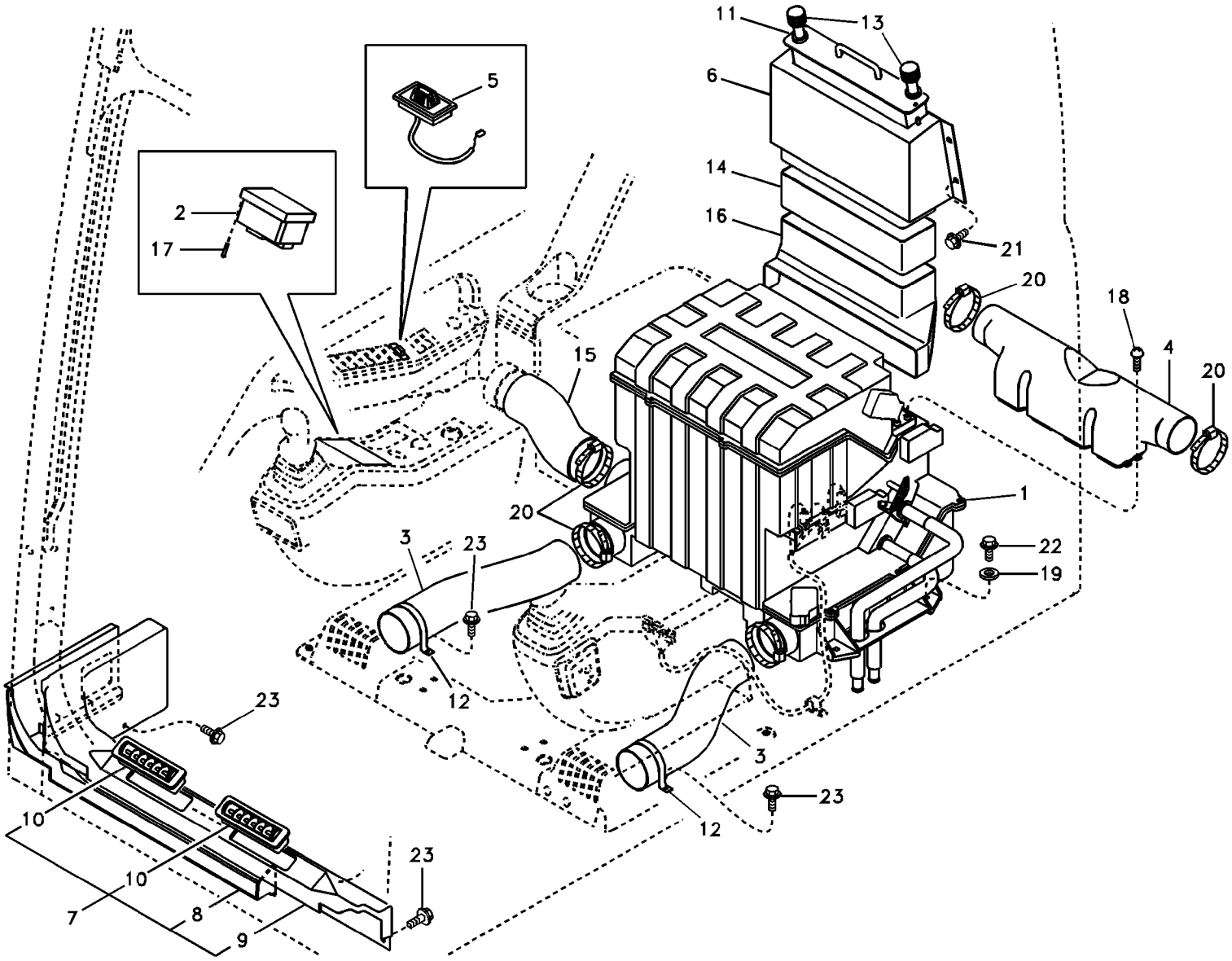

Volvo Construction Equipment

1029033

Fig.	Part No.	Quantity 1	2	3	PS	KIT	Description	Denominación	Denominação	Dénomination	Notes
1	**VOE 14532728**	1					Air Cond	Acondicion Aire	Ar condicionado	Climatisation	See group 870, Page 455
2	**VOE 14530573**	1			SS		Switch	Interruptor	Interruptor	Contacteur	SER NO 10001-10015
	VOE 14590052	1					Switch	Interruptor	Interruptor	Rupteur	(VOE 14541344) SER NO 10016-
3	**VOE 14502537**	2					Hose	Manguera	Mangueira	Flexible	
4	**VOE 14502539**	1					Duct	Canal	Duto	Goulotte	
5	**VOE 14514330**	1					Sensor	Sensor	Sensor	Capteur	
6	**VOE 14503262**	1					Case	Funda	Caixa	Caisson	
7	**VOE 14517758**	1					Cover	Capó	Capô	Capot	
8	**VOE 14503049**	1					•Defroster duct	•Tambor de desempañami..	•Duto do desembaçador	•Tambour dégivreur	
9	**VOE 14517757**	1					•Duct	•Conducto	•Duto	•Conduit	
10	**VOE 14517615**	2					•Grille	•Rejilla	•Grade	•Grille	
11	**VOE 14503269**	1					Filter	Filtro	Filtro	Filtre	
12	**VOE 14504237**	2					Bracket	Consola	Suporte	Console	
13	**VOE 14504267**	2					Knob	Volante	Botão	Bouton	
14	**VOE 14505500**	1					Grommet	Pasaje	Passa muro	Passe fil	
15	**VOE 14505516**	1					Hose	Manguera	Mangueira	Flexible	
16	**VOE 14503265**	1					Duct	Canal	Duto	Goulotte	
17	**SA 9025-04003**	4					Screw	Tornillo	Parafuso	Vis	
18	**SA 9025-05002**	4					Screw	Tornillo	Parafuso	Vis	
19	**SA 9285-16000**	4					Washer	Arandela	Arruela	Rondelle	
20	**SA 9312-10350**	5					Clamp	Abrazadera	Braçadeira	Collier serrage	
21	**VOE 946471**	4					Flange screw	Tornillo embridado	Parafuso flangeado	Vis à embase	
22	**VOE 965185**	4					Flange screw	Tornillo embridado	Parafuso flangeado	Vis à embase	
23	**VOE 965175**	8					Flange screw	Tornillo embridado	Parafuso flangeado	Vis à embase	

1	**8279247**	**Conduit d'air dans la cabine et dans le plancher de cabine** **Duto de ar na cabine e piso da cabine** **Conducto de aire en cabina y suelo de cabina** **Air duct in cabin and cabin floor**	Catalogue id **20060**	Group **870**
2			Illustr. No **1029033**	Section **200**
3			Issue **PUB 20021254-C**	Page **455**
4				
5				

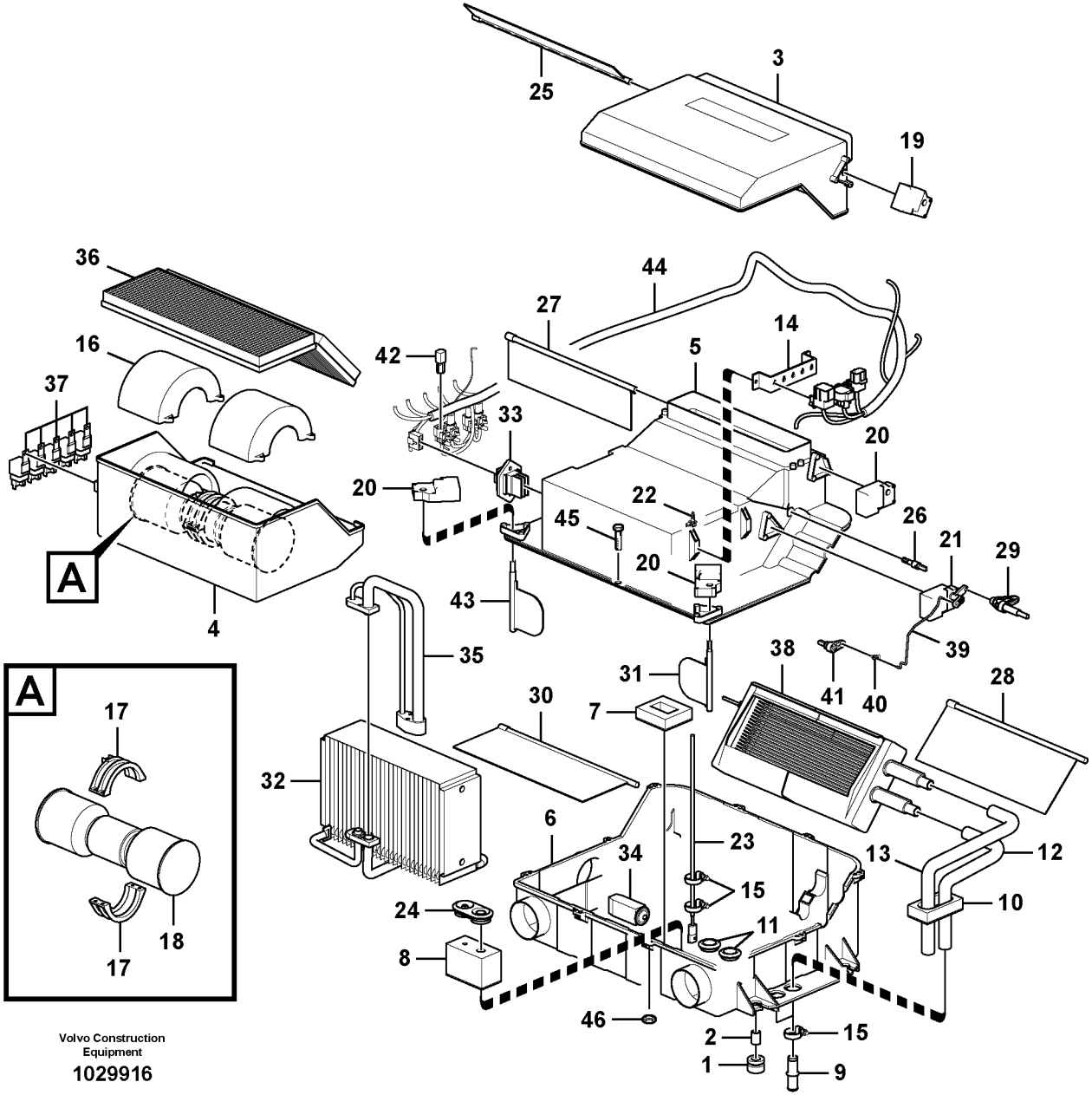

Volvo Construction Equipment

1029916

Fig.	Part No.	Quantity 1	2	3	PS	KIT	Description	Denominación	Denominação	Dénomination	Notes
	VOE 14532728	1					Air Cond	Acondicion Aire	Ar condicionado	Climatisation	
1	**VOE 14514720**	4					•Bushing	•Casquillo	•Bucha	•Bague	
2	**VOE 14515454**	4			OP		•Pipe	•Tubo	•Tubo	•Tuyau	
3	**VOE 14509328**	1					•Cover	•Capó	•Capô	•Capot	
4	**VOE 14509327**	1					•Case	•Funda	•Caixa	•Caisson	
5	**VOE 14509326**	1					•Case	•Funda	•Caixa	•Caisson	
6	**VOE 14585933**	1					•Case	•Funda	•Caixa	•Caisson	
7	**VOE 14509367**	1					•Gasket	•Junta	•Junta	•Joint	
8	**VOE 14509366**	1					•Packing	•Empaquetadura	•Gaxeta	•Joint	
9	**VOE 14509364**	2					•Connector	•Pieza de conexión	•Conexão	•Pièce connexion	
10	**VOE 14509365**	1					•Gasket	•Junta	•Junta	•Joint	
11	**VOE 14509361**	2					•Grommet	•Pasaje	•Passa muro	•Passe fil	
12	**VOE 14509362**	1					•Hose	•Manguera	•Mangueira	•Flexible	
13	**VOE 14509363**	1					•Hose	•Manguera	•Mangueira	•Flexible	
14		2			NS		•Support	•Apoyo	•Suporte	•Support	
15	**VOE 14511415**	4					•Clamp	•Abrazadera	•Braçadeira	•Collier serrage	
16		2			NS		•Case	•Funda	•Caixa	•Etui	
17	**VOE 14509351**	2					•Guide	•Guía	•Guia	•Guide	
18	**VOE 14576774**	1					•Blower motor	•Motor de ventilador de hab	•Motor do ventilador interior	•Moto-ventilateur	(VOE 14514331)
19	**VOE 14509348**	1					•Actuator	•Actuador	•Atuador	•Actionneur	
20	**VOE 14509346**	3					•Actuator	•Actuador	•Atuador	•Actionneur	
21		1					•Actuator	•Organos Mando	•Atuador	•Dispositif Mano	
	VOE 14523019	1					••Actuator	••Actuador	••Atuador	••Actionneur	
	VOE 14523020	1					••Lever	••Palanca	••Alavanca	••Levier	
22	**VOE 14509345**	1					•Clip	•Clip	•Clipe	•Clip	
23	**VOE 14509344**	1					•Sensor	•Sensor	•Sensor	•Capteur	
24	**VOE 14509343**	1					•Grommet	•Pasaje	•Passa muro	•Passe fil	
25	**VOE 14509342**	1					•Door	•Puerta	•Porta	•Porte	
26	**VOE 14509341**	1					•Hand lever	•Palanca	•Alavanca	•Levier	
27	**VOE 14509340**	1					•Door	•Puerta	•Porta	•Porte	

1	**8279247**
2	
3	
4	
5	

Unité de conditionnement d'air, refroidissement et chauffage
Unidade de ar condicionado, refrigeração e aquecedor
Unidad de aire acondicionado, refrigeración y calefacción
Air conditioning unit, cooling and heater

Catalogue id	Group
20060	**870**
Illustr. No **1029916**	Section **300**
Issue **PUB 20021254-C**	Page **457**

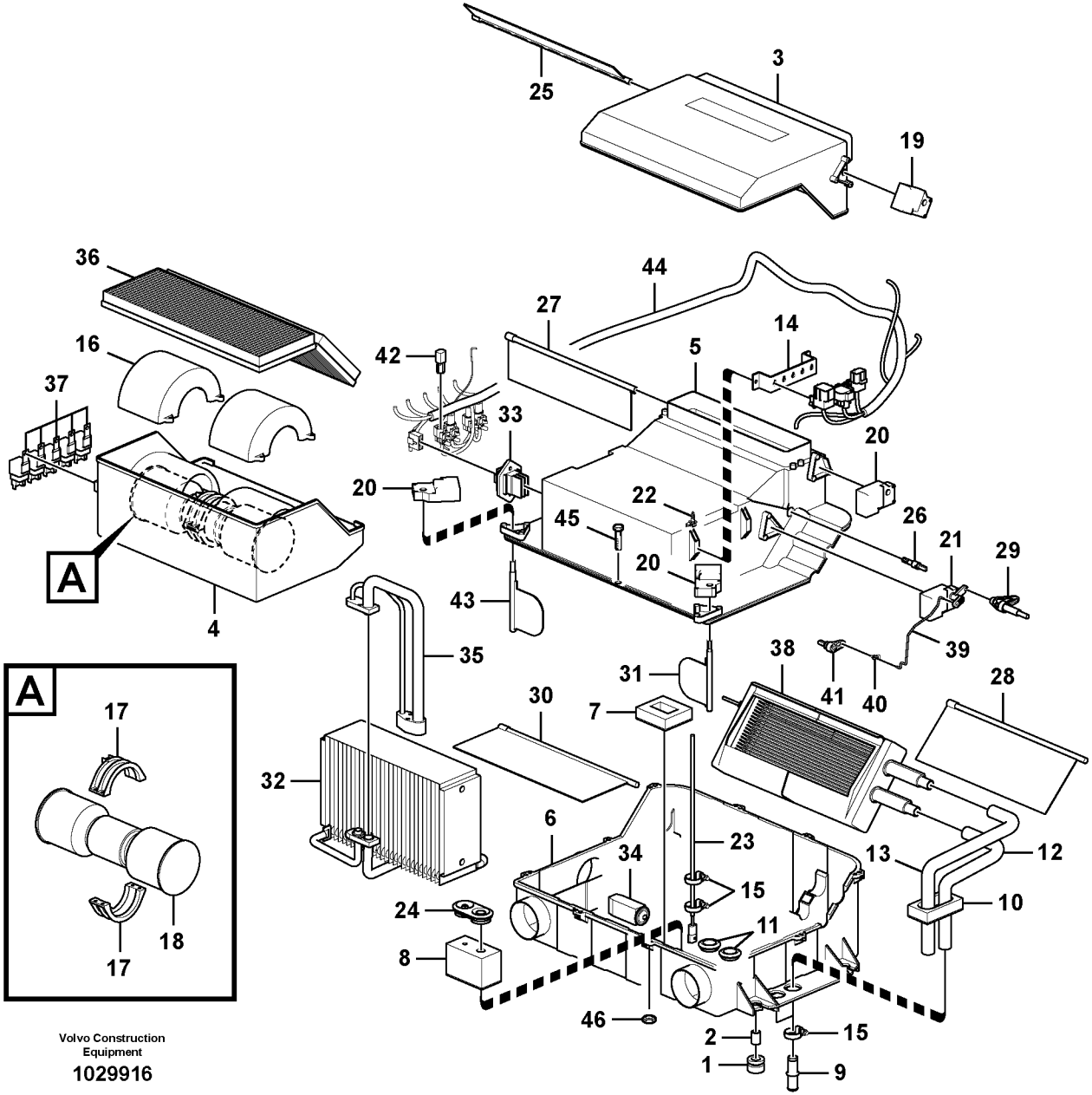

Volvo Construction Equipment

1029916

Fig.	Part No.	Quantity 1	2	3	PS	KIT	Description	Denominación	Denominação	Dénomination	Notes
28	**VOE 14509337**	1					•Door	•Puerta	•Porta	•Porte	
29	**VOE 14509338**	1					•Hand lever	•Palanca	•Alavanca	•Levier	
30	**VOE 14509373**	1					•Door	•Puerta	•Porta	•Porte	
31	**VOE 14509374**	1					•Door	•Puerta	•Porta	•Porte	
32	**VOE 14509329**	1					•Cooling system	•Sistema de refrigeracion	•	•Systeme d refroidisseme...	(VOE 14585932)
33	**VOE 14514329**	1					•Resistor	•Resistencia	•Resistência	•Résistance	
34	**VOE 14509331**	1					•Expansion valve	•Válvula de expansión	•Válvula de expansão	•Robinet d'expansion	
35	**VOE 14509330**	1					•Pipe line	•Tuberia	•	•Conduite tubulaire	(VOE 14585931)
36	**VOE 14506997**	1					•Filter	•Filtro	•Filtro	•Filtre	
37	**VOE 14529156**	5			SS		•Relay	•Rele	•Relé	•Relais	
38	**VOE 14532727**	1					•Radiator	•Radiador	•Radiador	•Radiateur	
	VOE 14532726	1					••Radiator	••Radiador	••Radiador	••Radiateur	
	VOE 14509335	1					••Sensor	••Sensor	••Sensor	••Capteur	
39	**VOE 14509356**	1					•Rod	•Varilla	•Vareta	•Monture	
40	**VOE 14509357**	1					•Rod	•Barra	•Barra	•Tige	
41	**VOE 14509339**	1					•Hand lever	•Palanca	•Alavanca	•Levier	
	VOE 14509357	1					•Rod	•Barra	•Barra	•Tige	
42	**VOE 14529132**	1					•Diode	•Diodo	•Diodo	•Diode	
43	**VOE 14509336**	1					•Door	•Puerta	•Porta	•Porte	
44	**VOE 14509360**	1					•Cable harness	•Manojo cables	•Chicote cabos	•Faisceau câbles	
45	**VOE 14591290**	10					•Bolt	•Perno	•Parafuso	•Boulon	
46	**VOE 14591289**	10					•Nut	•Tuerca	•Porca	•Écrou	

1	**8279247**	**Unité de conditionnement d'air, refroidissement et chauffage** **Unidade de ar condicionado, refrigeração e aquecedor** **Unidad de aire acondicionado, refrigeración y calefacción** **Air conditioning unit, cooling and heater**	Catalogue id **20060**	Group **870**
2			Illustr. No **1029916**	Section **300**
3			Issue **PUB 20021254-C**	Page **459**
4				
5				

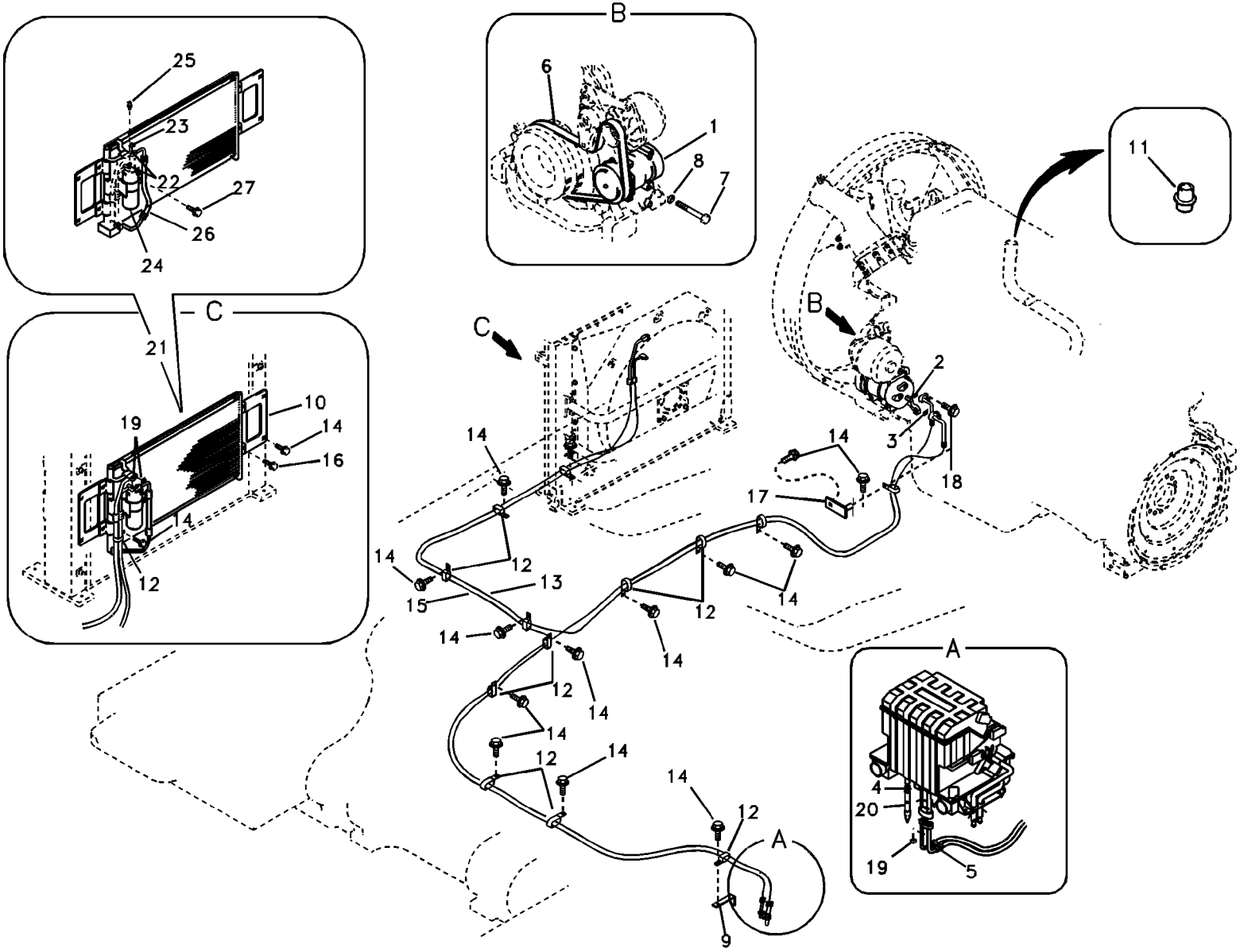

Volvo Construction Equipment

1019211

Fig.	Part No.	Quantity 1	2	3	PS	KIT	Description	Denominación	Denominação	Dénomination	Notes
1	**VOE 14518635**	1					Compressor	Compresor	Compressor	Compresseur	S/N 10001-10337
	VOE 11412631	1					Compressor	Compresor	Compressor	Compresseur	S/N 10338-10641
	VOE 14553060	1					•Clutch	•Embrague	•Embreagem	•Embrayage	S/N 10001-10337
	VOE 14578498	1					•Clutch	•Embrague	•Embreagem	•Embrayage	S/N 10338-10641
	VOE 15082727	1					Compressor	Compresor	Compressor	Compresseur	S/N 10642-
	VOE 14626781	1					•Clutch	•Embrague	•Embreagem	•Embrayage	
2	**VOE 14509305**	1					•O-ring	•Anillo tórico	•Anel-o	•Joint torique	
3	**VOE 14509304**	1					•O-ring	•Junta torica	•Anel de vedação-O	•Joint Torique	
4	**VOE 14880627**	1					Clip	Clip	Clipe	Clip	
5	**VOE 14524209**	1					Hose	Manguera	Mangueira	Flexible	
6	**VOE 20451458**	1					V-belt	Correa trapezoidal	Correia trapezoidal	Courroie trapézoïdale	
7	**SA 9011-20818**	4					Hexagon screw	Tornillo hexagonal	Parafuso sextavado	Vis à tête hexagonale	
8	**VOE 13955894**	4					Washer	Arandela	Arruela	Rondelle	
9	**VOE 14529258**	1					Bracket	Consola	Suporte	Console	
10	**VOE 14516413**	2					Bracket	Ménsula	Suporte	Console	
11	**VOE 14532503**	1					Pipe	Tubo	Tubo	Tuyau	
12	**VOE 14515524**	14					Clip	Clip	Clipe	Clip	
13	**VOE 14524210**	1					Hose	Manguera	Mangueira	Flexible	
14	**VOE 946471**	11					Flange screw	Tornillo embridado	Parafuso flangeado	Vis à embase	
15	**VOE 14524211**	1					Hose	Manguera	Mangueira	Flexible	S/N -10747
	VOE 14622503	1					Hose	Manguera	Mangueira	Flexible	S/N 10748-
16	**VOE 946441**	4					Flange screw	Tornillo embridado	Parafuso flangeado	Vis à embase	
17	**VOE 14529334**	1					Bracket	Consola	Suporte	Console	
18	**VOE 946173**	2					Flange screw	Tornillo embridado	Parafuso flangeado	Vis à embase	
19	**VOE 945407**	4					Flange nut	Tuerca embridada	Porca flangeada	Écrou à bride	
20	**VOE 14508067**	1					Hose	Tubo flexible	Mangueira	Durit	
21	**VOE 14539787**	1					Condenser	Condensador	Condensador	Condenseur	S/N -10747
	VOE 14602245	1					Condenser	Condensador	Condensador	Condenseur	S/N 10748-
	VOE 14612048	1					•Filter	•Filtro	•Filtro	•Filtre	
	VOE 14591545	1					•Switch	•Interruptor	•Interruptor	•Rupteur	

1	**8279246**
2	
3	
4	
5	

Unité de conditionnement d'air
Linha da unidade de ar condicionado
Tubería de unidad de aire acondicionado
Air conditioning unit line

Catalogue id **20060**	Group **874**
Illustr. No **1019211**	Section **100**
Issue **PUB 20021254-C**	Page **461**

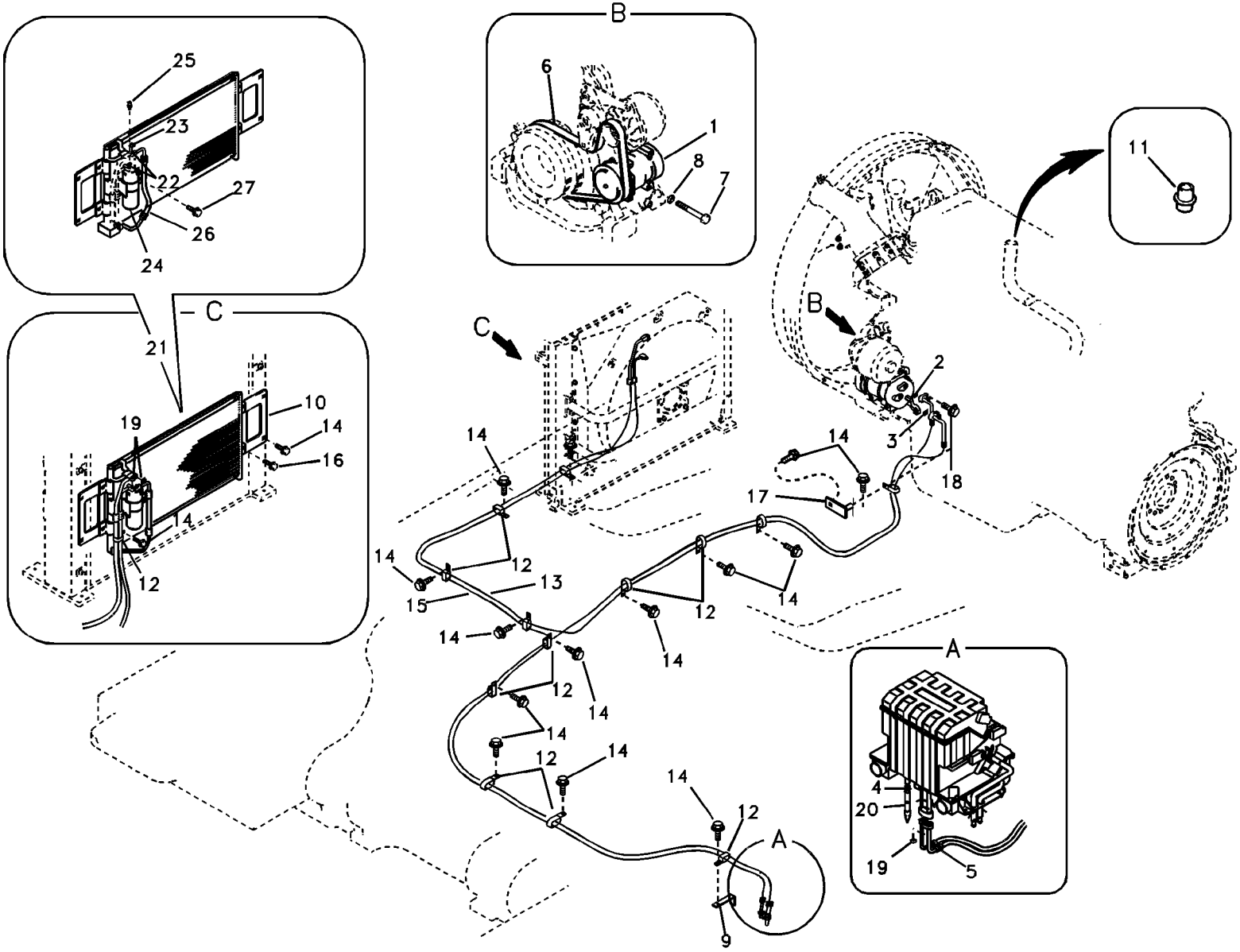

Volvo Construction Equipment

1019211

Fig.	Part No.	Quantity 1	2	3	PS	KIT	Description	Denominación	Denominação	Dénomination	Notes
	VOE 914515	1					•Retaining ring	•Circlip	•Anel trava	•Circlip	
22	**VOE 946544**	3					•Flange screw	•Tornillo embridado	•Parafuso flangeado	•Vis à embase	S/N -10747
23	**VOE 945407**	1					•Flange nut	•Tuerca embridada	•Porca flangeada	•Écrou à bride	S/N -10747
24	**VOE 14509377**	1					•Receiver drier	•Secador	•Secador	•Déshydrateur	S/N -10747
	VOE 14584775	1					•Bracket	•Consola	•Suporte	•Console	S/N -10747
25	**VOE 14591545**	1					••Switch	••Interruptor	••Interruptor	••Rupteur	(VOE 14541016) S/N -10747
26	**VOE 14539789**	2					•Hose	•Manguera	•Mangueira	•Flexible	S/N -10747
27	**VOE 946934**	1					•Flange screw	•Tornillo embridado	•Parafuso flangeado	•Vis à embase	S/N -10747
	VOE 14637898	1					Bracket	Consola	Suporte	Console	Compressor mount S/N 10887-
	VOE 14500292	1					Clip	Clip	Clipe	Clip	S/N 10887-
	VOE 14547764	1					Clip	Clip	Clipe	Clip	S/N 10887-
	VOE 946173	4					Flange screw	Tornillo embridado	Parafuso flangeado	Vis à embase	Compressor mount S/N 10887-

1	**8279246**	**Unité de conditionnement d'air** **Linha da unidade de ar condicionado** **Tubería de unidad de aire acondicionado** **Air conditioning unit line**	Catalogue id **20060**	Group **874**
2			Illustr. No **1019211**	Section **100**
3				
4			Issue **PUB 20021254-C**	Page **463**
5				

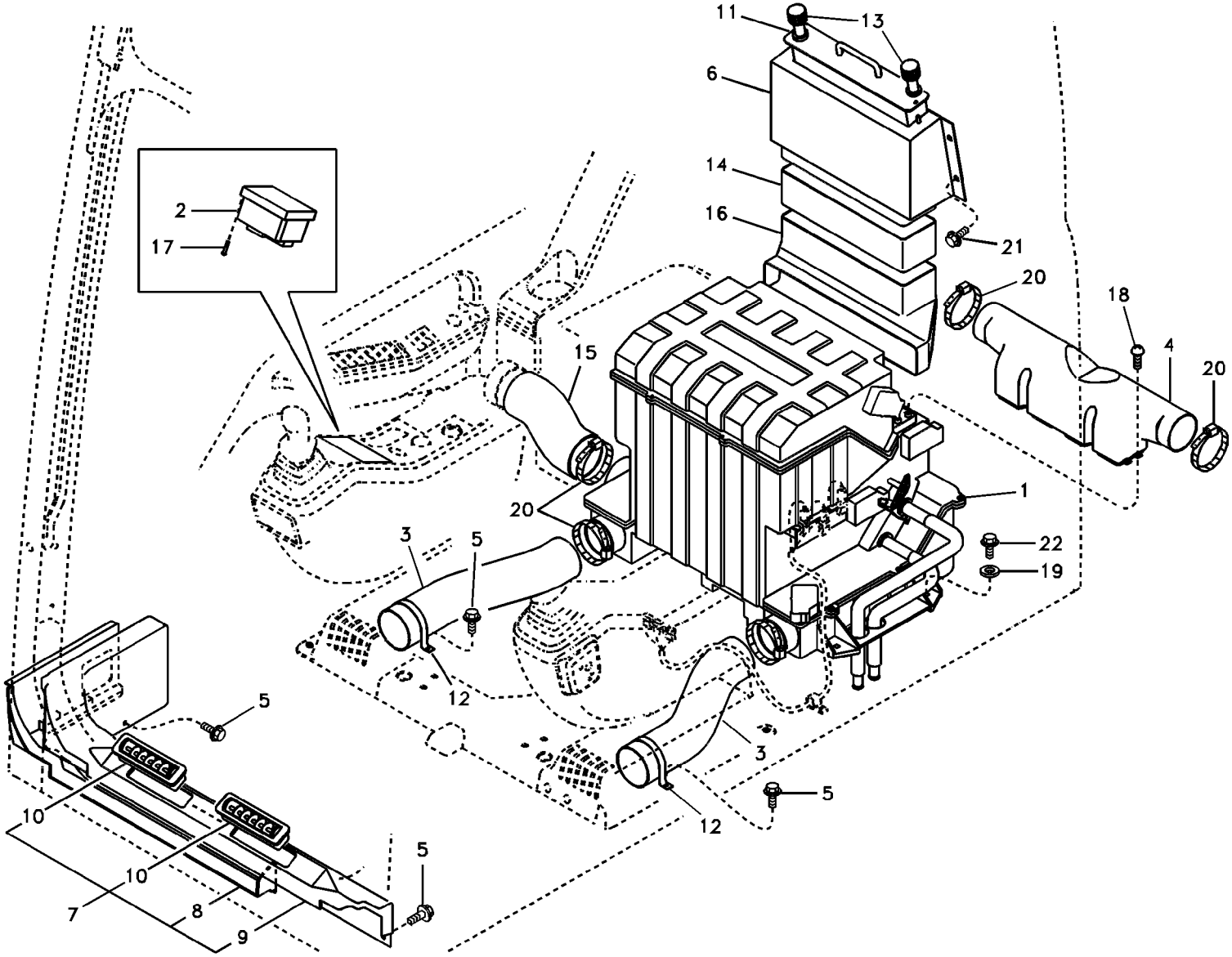

Volvo Construction Equipment

1029038

Fig.	Part No.	Quantity 1	2	3	PS	KIT	Description	Denominación	Denominação	Dénomination	Notes
1	**VOE 14509385**	1					Air Cond	Acondicion Aire	Ar condicionado	Climatisation	See group 874, Page 465
2	**VOE 14590054**	1					Switch	Interruptor	Interruptor	Rupteur	(VOE 14520415)
3	**VOE 14502537**	2					Hose	Manguera	Mangueira	Flexible	
4	**VOE 14502539**	1					Duct	Canal	Duto	Goulotte	
5	**VOE 965175**	8					Flange screw	Tornillo embridado	Parafuso flangeado	Vis à embase	
6	**VOE 14503262**	1					Case	Funda	Caixa	Caisson	
7	**VOE 14517758**	1					Cover	Capó	Capô	Capot	
8	**VOE 14503049**	1					•Defroster duct	•Tambor de desempañami	•Duto do desembaçador	•Tambour dégivreur	
9	**VOE 14517757**	1					•Duct	•Conducto	•Duto	•Conduit	
10	**VOE 14517615**	2					•Grille	•Rejilla	•Grade	•Grille	
11	**VOE 14503269**	1					Filter	Filtro	Filtro	Filtre	
12	**VOE 14504237**	2					Bracket	Consola	Suporte	Console	
13	**VOE 14504267**	2					Knob	Volante	Botão	Bouton	
14	**VOE 14505500**	1					Grommet	Pasaje	Passa muro	Passe fil	
15	**VOE 14505516**	1					Hose	Manguera	Mangueira	Flexible	
16	**VOE 14503265**	1					Duct	Canal	Duto	Goulotte	
17	**SA 9025-04003**	4					Screw	Tornillo	Parafuso	Vis	
18	**SA 9025-05002**	4					Screw	Tornillo	Parafuso	Vis	
19	**SA 9285-16000**	4					Washer	Arandela	Arruela	Rondelle	
20	**SA 9312-10350**	5					Clamp	Abrazadera	Braçadeira	Collier serrage	
21	**VOE 946471**	4					Flange screw	Tornillo embridado	Parafuso flangeado	Vis à embase	
22	**VOE 965185**	4					Flange screw	Tornillo embridado	Parafuso flangeado	Vis à embase	

1	**8279246**	**Conduit d'air dans la cabine et dans le plancher de cabine** **Duto de ar na cabine e piso da cabine** **Conducto de aire en cabina y suelo de cabina** **Air duct in cabin and cabin floor**	Catalogue id **20060**	Group **874**
2			Illustr. No **1029038**	Section **200**
3			Issue **PUB 20021254-C**	Page **465**
4				
5				

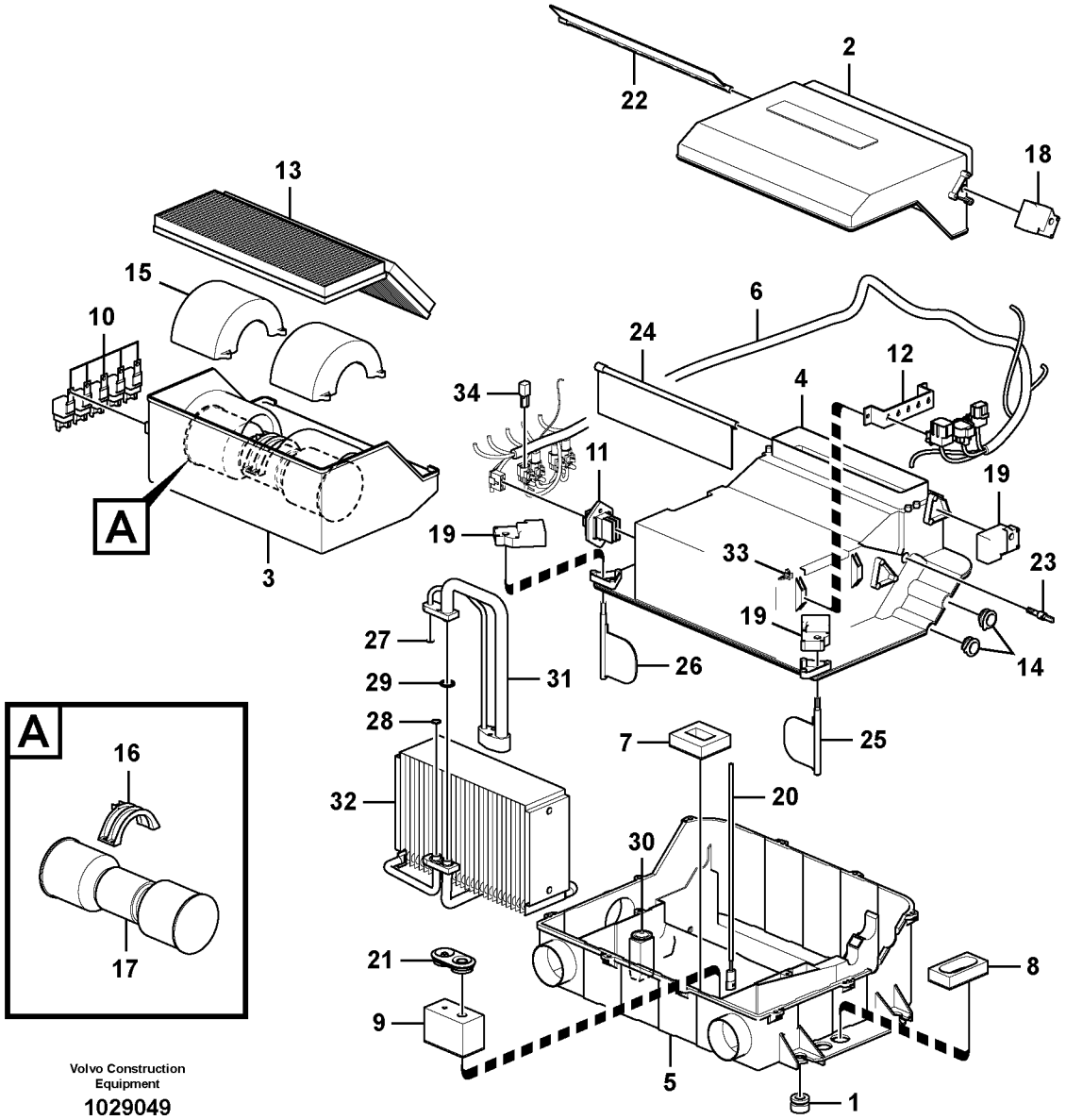

Volvo Construction Equipment

1029049

Fig.	Part No.	Quantity 1	2	3	PS	KIT	Description	Denominación	Denominação	Dénomination	Notes
	VOE 14509385	1					Air Cond	Acondicion Aire	Ar condicionado	Climatisation	
1	**VOE 14514720**	4					•Bushing	•Casquillo	•Bucha	•Bague	
2	**VOE 14509328**	1					•Cover	•Capó	•Capô	•Capot	
3	**VOE 14509327**	1					•Case	•Funda	•Caixa	•Caisson	
4	**VOE 14509326**	1					•Case	•Funda	•Caixa	•Caisson	
5	**VOE 14585933**	1					•Case	•Funda	•Caixa	•Caisson	
6	**VOE 14509360**	1					•Cable harness	•Manojo cables	•Chicote cabos	•Faisceau câbles	
7	**VOE 14509367**	1					•Gasket	•Junta	•Junta	•Joint	
8	**VOE 14509365**	1					•Gasket	•Junta	•Junta	•Joint	
9	**VOE 14509366**	1					•Packing	•Empaquetadura	•Gaxeta	•Joint	
10	**VOE 14529156**	5			SS		•Relay	•Rele	•Relé	•Relais	
11	**VOE 14514329**	1					•Resistor	•Resistencia	•Resistência	•Résistance	
12		2			NS		•Support	•Apoyo	•Suporte	•Support	
13	**VOE 14506997**	1					•Filter	•Filtro	•Filtro	•Filtre	
14		2			NS		•Grommet	•Aislador pasapanel	•Ilhós	•Passe fil	
15		2			NS		•Case	•Funda	•Caixa	•Etui	
16	**VOE 14509351**	1					•Guide	•Guía	•Guia	•Guide	
17	**VOE 14576774**	1					•Blower motor	•Motor de ventilador de hab	•Motor do ventilador interior	•Moto-ventilateur	(VOE 14514331)
18	**VOE 14509348**	1					•Actuator	•Actuador	•Atuador	•Actionneur	
19	**VOE 14509346**	3					•Actuator	•Actuador	•Atuador	•Actionneur	
20	**VOE 14509344**	1					•Sensor	•Sensor	•Sensor	•Capteur	
21	**VOE 14509343**	1					•Grommet	•Pasaje	•Passa muro	•Passe fil	
22	**VOE 14509342**	1					•Door	•Puerta	•Porta	•Porte	
23	**VOE 14509341**	1					•Hand lever	•Palanca	•Alavanca	•Levier	
24	**VOE 14509340**	1					•Door	•Puerta	•Porta	•Porte	
25	**VOE 14509374**	1					•Door	•Puerta	•Porta	•Porte	
26	**VOE 14509336**	1					•Door	•Puerta	•Porta	•Porte	
27	**VOE 14529050**	1					•O-ring	•Anillo tórico	•Anel-o	•Joint torique	
28	**VOE 14529051**	1					•O-ring	•Anillo tórico	•Anel-o	•Joint torique	
29	**VOE 14529052**	1					•O-ring	•Anillo tórico	•Anel-o	•Joint torique	

1	**8279246**
2	
3	
4	
5	

Unité de refroidissement
Unidade de refrigeração
Unidad de refrigeración
Cooling unit

Catalogue id **20060**	Group **874**
Illustr. No **1029049**	Section **300**
Issue **PUB 20021254-C**	Page **467**

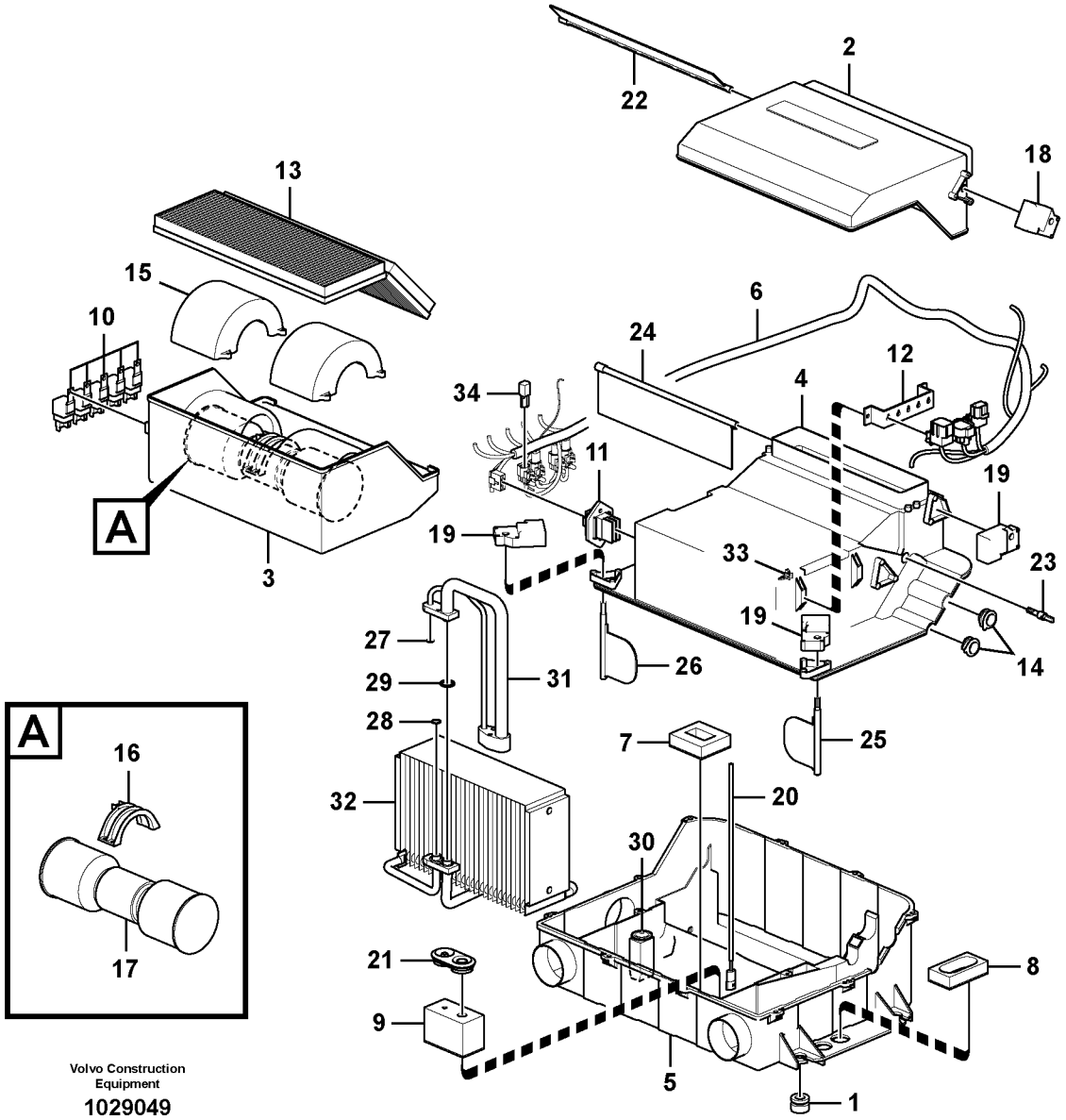

Volvo Construction Equipment

1029049

Fig.	Part No.	Quantity 1	2	3	PS	KIT	Description	Denominación	Denominação	Dénomination	Notes
30	**VOE 14509331**	1					•Expansion valve	•Válvula de expansión	•Válvula de expansão	•Robinet d'expansion	
31	**VOE 14509330**	1					•Pipe line	•Tuberia	•	•Conduite tubulaire	(VOE 14585931)
32	**VOE 14509329**	1					•Cooling system	•Sistema de refrigeracion	•	•Systeme d refroidisseme...	(VOE 14585932)
33	**VOE 14509345**	1					•Clip	•Clip	•Clipe	•Clip	
34	**VOE 14529132**	1					•Diode	•Diodo	•Diodo	•Diode	

1	**8279246**	**Unité de refroidissement** **Unidade de refrigeração** **Unidad de refrigeración** **Cooling unit**	Catalogue id **20060**	Group **874**
2			Illustr. No **1029049**	Section **300**
3			Issue **PUB 20021254-C**	Page **469**
4				
5				

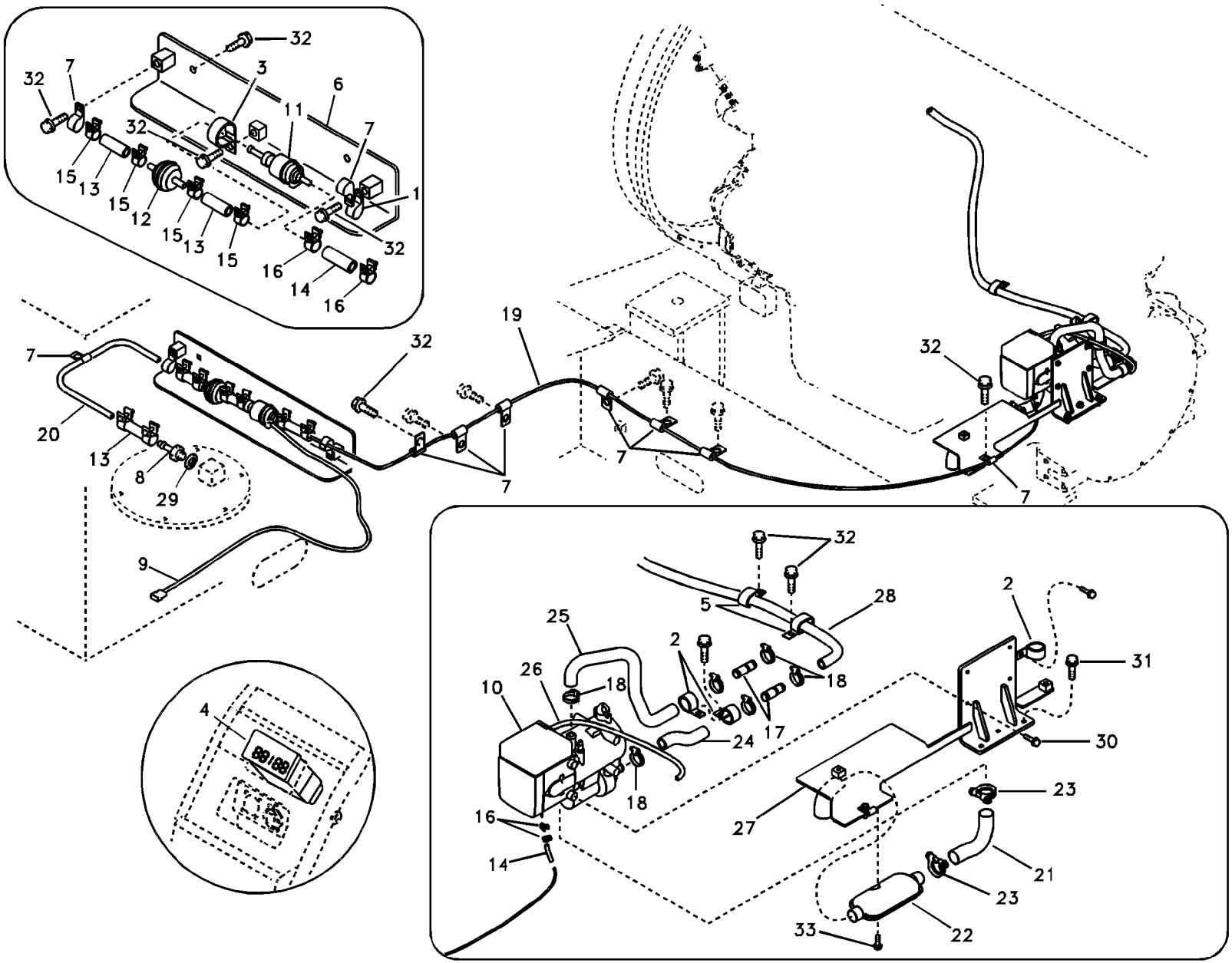

Volvo Construction Equipment

1019213

Fig.	Part No.	Quantity 1	2	3	PS	KIT	Description	Denominación	Denominação	Dénomination	Notes
1	**VOE 14500291**	1					Clip	Clip	Clipe	Clip	
2	**VOE 14500297**	3					Clip	Clip	Clipe	Clip	
3	**VOE 14515523**	3					Clip	Clip	Clipe	Clip	
4	**VOE 14500661**	1					Timer	Reloj programador	Relógio programador	Chronomètre	
5	**VOE 14515524**	2					Clip	Clip	Clipe	Clip	
6	**VOE 14507603**	1					Bracket	Ménsula	Suporte	Console	
7	**VOE 14508060**	10					Clip	Clip	Clipe	Clip	
8	**VOE 14511459**	1					Fitting	Racor	Niple	Écrou raccord	
9	**VOE 14513932**	1					Cable harness	Manojo cables	Chicote cabos	Faisceau câbles	
	VOE 14539072	1					Heater	Calefactor	Aquecedor	Réchauffeur	S/N -10747
	VOE 14606004	1					Heater	Calefactor	Aquecedor	Réchauffeur	S/N 10748-
10	**VOE 14539073**	1			OP		•Heater	•Calefactor	•Aquecedor	•Réchauffeur	S/N -10747
											See group 875, Page 475
	VOE 14591294	1					•Heater	•Calefactor	•Aquecedor	•Réchauffeur	S/N 10748-
11	**VOE 14539074**	1					•Pump	•Bomba	•Bomba	•Pompe	S/N -10747
	VOE 14622021	1					•Pump	•Bomba	•Bomba	•Pompe	S/N 10748-
	VOE 14539075	1					Accessories	Accesorios	Acessórios	Accessoire	S/N -10747
	VOE 14631936	1					•Accessories	•Accesorios	•Acessórios	•Accessoire	S/N 10748-
12	**VOE 14509262**	1					•Fuel filter	•Filtro de combustible	•Filtro combustível	•Filtre a combustible	
13	**VOE 14509263**	3					•Connector	•Unión	•Conexão	•Connexion	
14	**VOE 14509264**	2					•Connector	•Unión	•Conexão	•Connexion	
15	**VOE 14509265**	6					•Clip	•Clip	•Clipe	•Clip	
16	**VOE 14509266**	4					•Clip	•Clip	•Clipe	•Clip	
17	**VOE 14509271**	2					•Connector	•Pieza de conexión	•Conexão	•Pièce connexion	
18	**VOE 14509272**	6					•Clip	•Clip	•Clipe	•Clip	
19	**VOE 14539076**	1					•Pipe	•Canalizacion	•Tubo	•Canalisation	
20	**VOE 14539077**	1					•Pipe	•Canalizacion	•Tubo	•Canalisation	
21	**VOE 14539080**	1					•Tube	•Tubo	•Tubo	•Tube	
22	**VOE 14539444**	1					•Muffler	•Silencioso	•Silencioso	•Silencieux	
23	**VOE 14539445**	2					•Clip	•Clip	•Clipe	•Clip	

1	**8279238**	**Chauffage d'appoint** **Aquecedor adicional** **Calefactor adicional** **Auxiliary Heater**	Catalogue id **20060**	Group **875**
2			Illustr. No **1019213**	Section **100**
3			Issue **PUB 20021254-C**	Page **471**
4				
5				

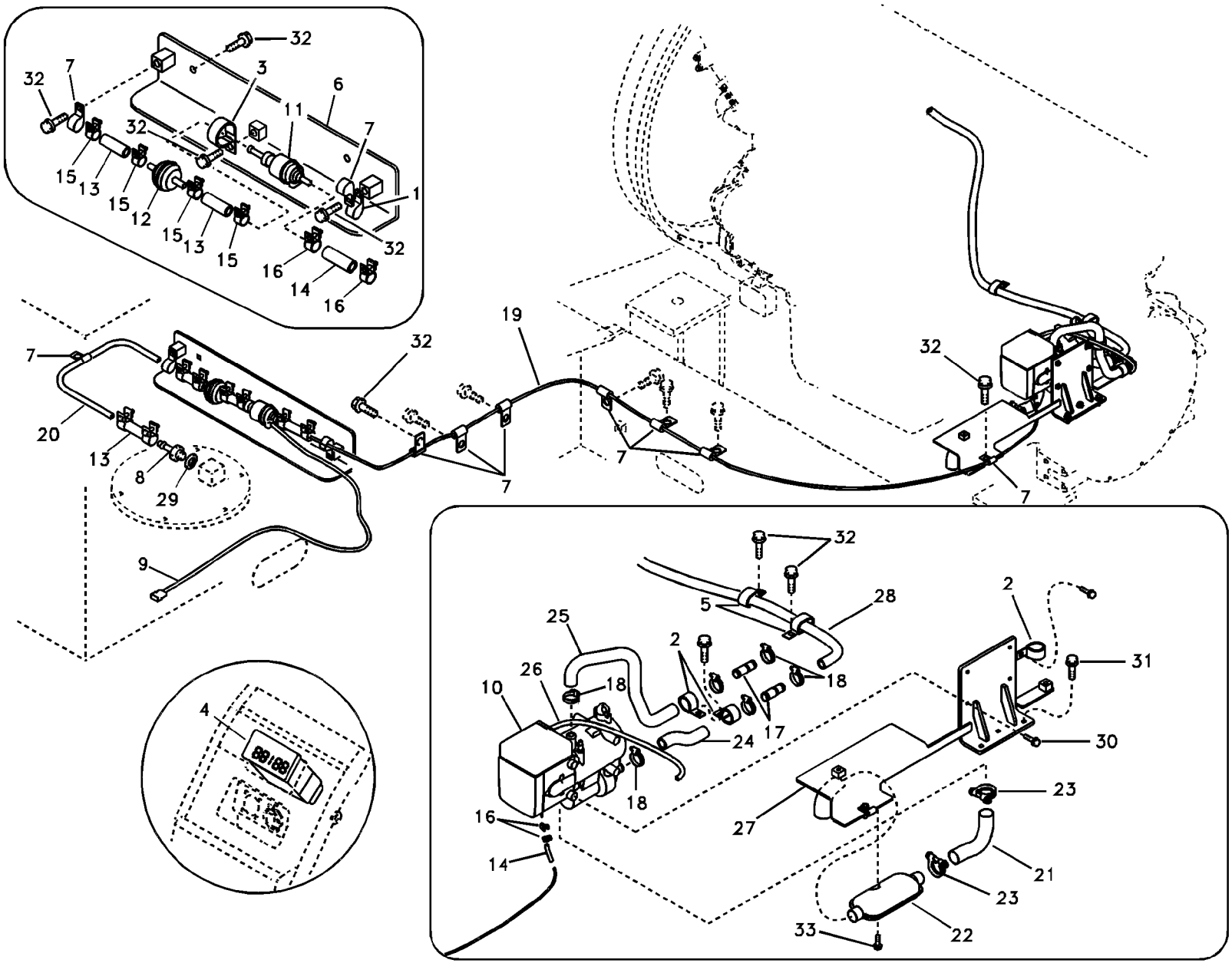

Volvo Construction Equipment

1019213

Fig.	Part No.	Quantity 1	2	3	PS	KIT	Description	Denominación	Denominação	Dénomination	Notes
24	**VOE 14539791**	1					Hose	Tubo flexible	Mangueira	Durit	S/N -10747
	VOE 14598092	1					Hose	Manguera	Mangueira	Flexible	S/N 10748-
25	**VOE 14540077**	1					Hose	Tubo flexible	Mangueira	Durit	S/N -10747
	VOE 14606009	1					Hose	Manguera	Mangueira	Flexible	S/N 10748-
26	**VOE 14540079**	1					Wire harness	Manojo cables	Chicote	Faisceau electrique	S/N -10747
	VOE 14616324	1					Cable harness	Manojo cables	Chicote cabos	Faisceau câbles	S/N 10748-
27	**VOE 14540082**	1					Bracket	Consola	Suporte	Console	S/N -10140
	VOE 14554165	1					Bracket	Consola	Suporte	Console	S/N 10141-10747
	VOE 14612266	1					Bracket	Consola	Suporte	Console	S/N 10748-
28	**VOE 14880567**	1					Hose	Tubo flexible	Mangueira	Durit	S/N -10747
	VOE 14881980	1					Hose	Manguera	Mangueira	Flexible	S/M 10748-
29	**SA 9426-20050**	1					Gasket	Junta	Junta	Joint	
30	**VOE 946173**	5					Flange screw	Tornillo embridado	Parafuso flangeado	Vis à embase	
31	**VOE 946329**	4					Flange screw	Tornillo embridado	Parafuso flangeado	Vis à embase	
32	**VOE 946471**	9					Flange screw	Tornillo embridado	Parafuso flangeado	Vis à embase	
33	**VOE 965175**	1					Flange screw	Tornillo embridado	Parafuso flangeado	Vis à embase	

1	**8279238**	**Chauffage d'appoint** **Aquecedor adicional** **Calefactor adicional** **Auxiliary Heater**	Catalogue id **20060**	Group **875**
2			Illustr. No **1019213**	Section **100**
3			Issue **PUB 20021254-C**	Page **473**
4				
5				

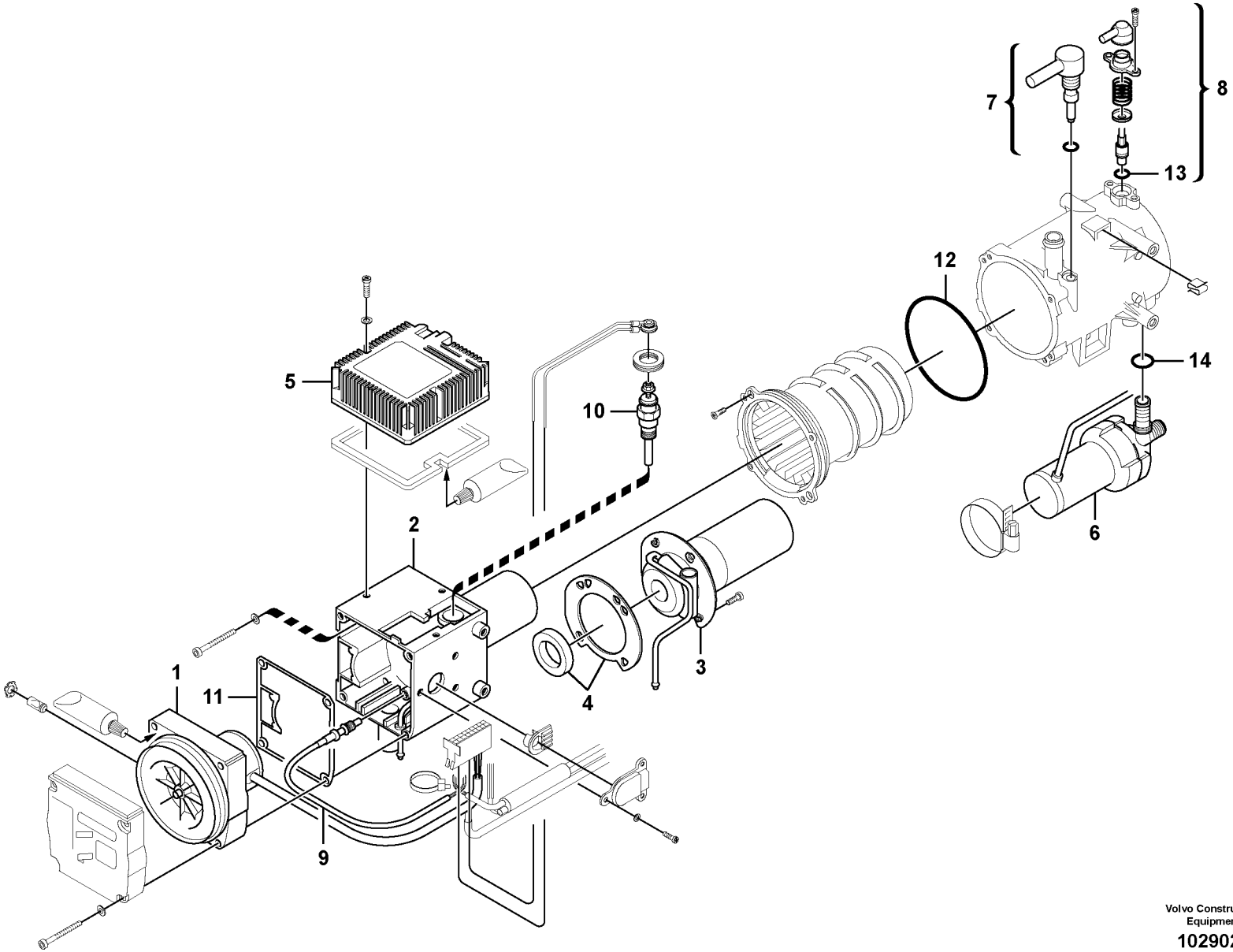

Volvo Construction Equipment

1029023

Fig.	Part No.	Quantity 1	2	3	PS	KIT	Description	Denominación	Denominação	Dénomination	Notes
	VOE 14539073	1			OP		Heater	Calefactor	Aquecedor	Réchauffeur	S/N -10747
	VOE 14591294	1					Heater	Calefactor	Aquecedor	Réchauffeur	S/N 10748-
1	**VOE 14545040**	1					•Fan	•Ventilador	•Ventilador	•Ventilateur	
2	**VOE 14545042**	1					•Heater	•Calefaccion	•Aquecedor	•Elément de chauffage	
3	**VOE 14545043**	1					•Heater unit	•Calefactor	•	•Chaufferette	
4	**VOE 14545044**	1					•Seal	•Junta	•Vedação	•Joint	
5	**VOE 14545046**	1					•Control Unit	•Unidad de mando	•Unidade d/controle	•Unité de commande	
6	**VOE 14545047**	1					•Water pump	•Bomba de agua	•Bomba d'água	•Pompe à eau	
7	**VOE 14545048**	1					•Sensor	•Captador	•Sensor	•Capteur	
8	**VOE 14545049**	1					•Sensor	•Captador	•Sensor	•Capteur	
9	**VOE 14545050**	1					•Sensor	•Captador	•Sensor	•Capteur	
10	**VOE 14545051**	1					•Plug	•Tapon	•Bujão	•Bouchon	
11	**VOE 14545058**	1					•Seal	•Junta	•Vedação	•Joint	
12	**VOE 14545061**	1					•O-ring	•Junta torica	•Anel de vedação-O	•Joint Torique	
13	**VOE 14545062**	2					•O-ring	•Junta torica	•Anel de vedação-O	•Joint Torique	
14	**VOE 14545063**	1					•O-ring	•Junta torica	•Anel de vedação-O	•Joint Torique	

1	**8279238**	**Chauffage d'appoint** **Aquecedor adicional** **Calefactor adicional** **Auxiliary Heater**	Catalogue id **20060**	Group **875**
2			Illustr. No **1029023**	Section **200**
3			Issue **PUB 20021254-C**	Page **475**
4				
5				

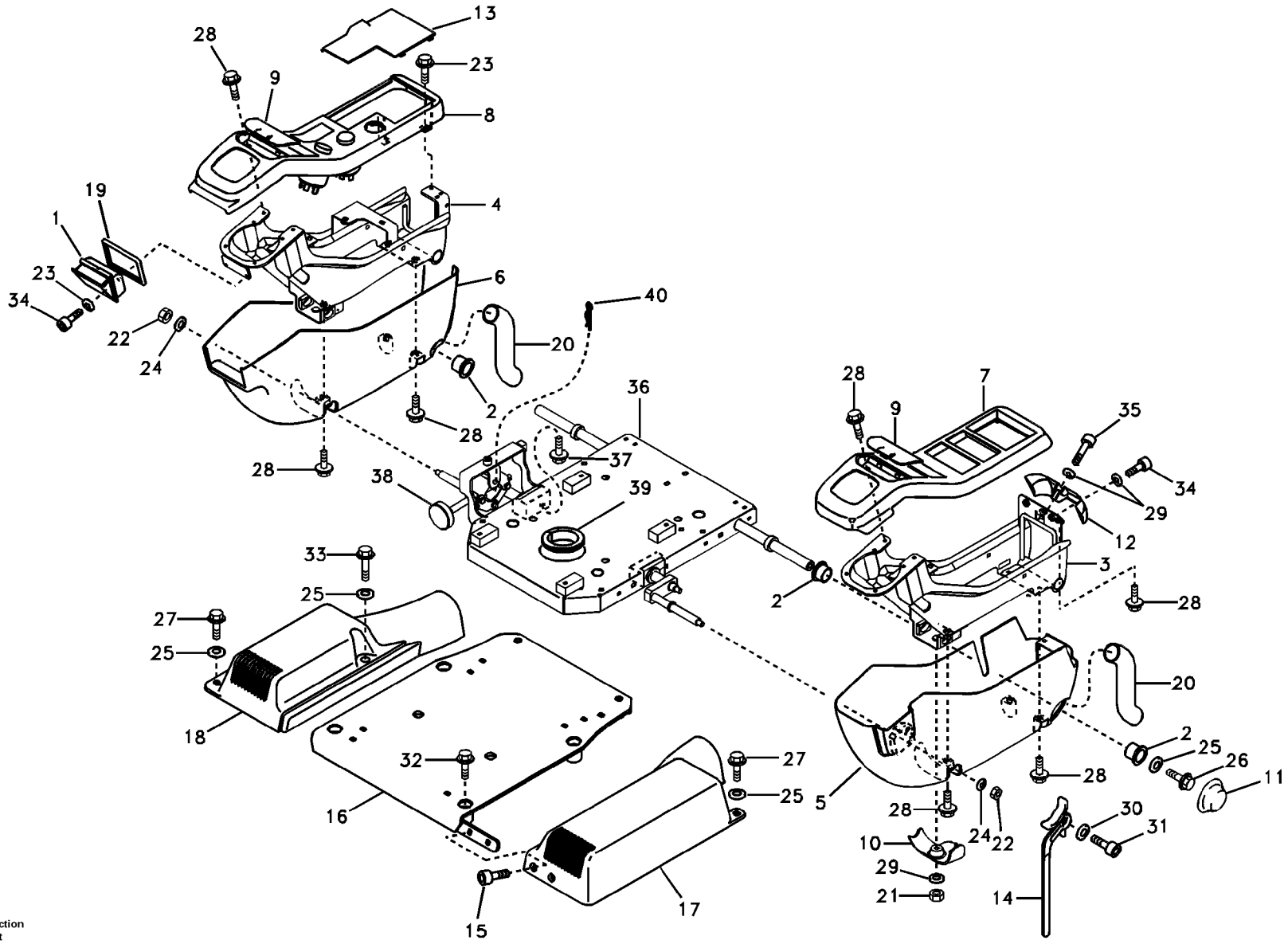

Volvo Construction Equipment

1019214

Fig.	Part No.	Quantity 1	2	3	PS	KIT	Description	Denominación	Denominação	Dénomination	Notes
1	**VOE 14526153**	1					Ashtray	Cenicero	Cinzeiro	Cendrier	
2	**VOE 14523095**	4					Bushing	Casquillo	Bucha	Bague	
3	**VOE 14508313**	1					Support	Apoyo	Suporte	Support	
4	**VOE 14535490**	1					Support	Apoyo	Suporte	Support	S/N 10001-10250
	VOE 14567680	1			SS		Support	Base	Base	Bâti	S/N 10251-10737
	VOE 14627765	1					Support	Base	Base	Bâti	S/N 10738-
5	**VOE 14508315**	1					Cover	Capo	Tampa	Capot	
6	**VOE 14508316**	1					Cover	Capó	Capô	Capot	
7	**VOE 14531638**	1					Cover	Capo	Tampa	Capot	
8	**VOE 14595820**	1					Cover	Capó	Capô	Capot	(VOE 14508318)
9	**VOE 14508319**	2					Clip	Clip	Clipe	Clip	
10	**VOE 14508320**	1					Clip	Clip	Clipe	Clip	
11	**VOE 14508321**	1					Clip	Clip	Clipe	Clip	
12	**VOE 14508322**	1					Clip	Clip	Clipe	Clip	
13	**VOE 14508323**	1					Cover	Cubierta	Tampa	Capot recouvrement	
14	**VOE 14508324**	1					Hand lever	Palanca	Alavanca	Levier	
15	**VOE 969843**	2					Screw	Tornillo	Parafuso	Vis	
16	**VOE 14508395**	1					Support	Apoyo	Suporte	Support	
17	**VOE 14508396**	1					Cover	Capó	Capô	Capot	
18	**VOE 14508397**	1					Cover	Capó	Capô	Capot	
19	**VOE 14508442**	1					Sealing	Junta	Vedação	Étanchéité	
20	**VOE 14515539**	1					Cover	Capó	Capô	Capot	
21	**VOE 14880449**	1					Lock nut	Contratuerca	Porca de trava	Contre-ecrou	
22	**VOE 14880450**	2					Nut	Tuerca	Porca	Écrou	
24	**VOE 13960141**	2					Washer	Arandela	Arruela	Rondelle	(VOE 14880429)
25	**SA 9285-16000**	6					Washer	Arandela	Arruela	Rondelle	
26	**VOE 946471**	2					Flange screw	Tornillo embridado	Parafuso flangeado	Vis à embase	
27	**VOE 946472**	3					Flange screw	Tornillo embridado	Parafuso flangeado	Vis à embase	
28	**VOE 946544**	10					Flange screw	Tornillo embridado	Parafuso flangeado	Vis à embase	
29	**VOE 955892**	4					Washer	Arandela	Arruela	Rondelle	

1	**8279230**
2	
3	
4	
5	

Panneau d'instruments, panneau de commande
Painel de instrumentos, painel de controle
Panel de instrumentos, panel de mandos
Instrument panel, control panel

Catalogue id **20060**	Group **881**
Illustr. No **1019214**	Section **100**
Issue **PUB 20021254-C**	Page **477**

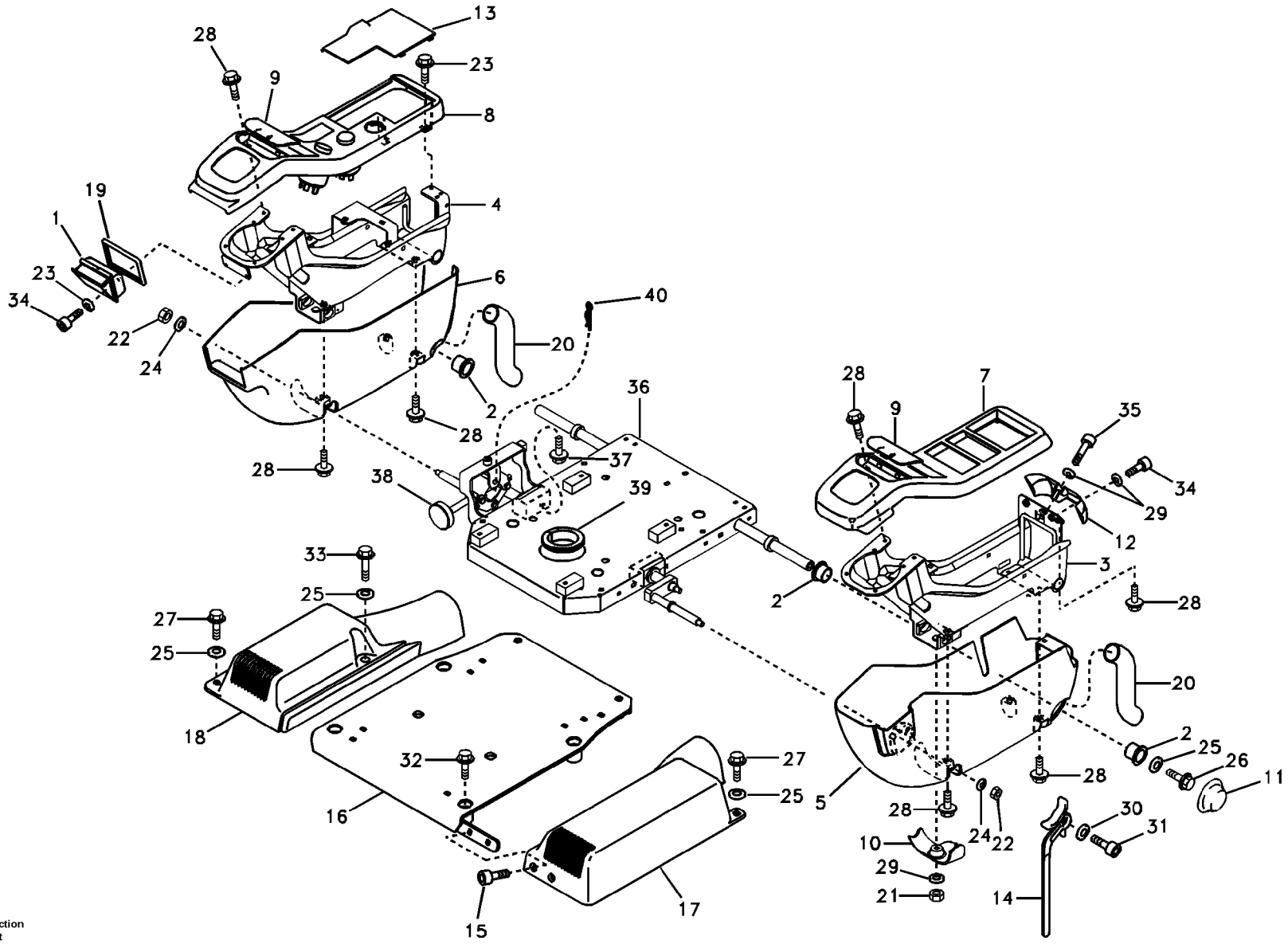

Volvo Construction Equipment

1019214

Fig.	Part No.	Quantity 1	2	3	PS	KIT	Description	Denominación	Denominação	Dénomination	Notes
30	**SA 9285-11000**	1					Washer	Arandela	Arruela	Rondelle	
31	**VOE 965175**	1					Flange screw	Tornillo embridado	Parafuso flangeado	Vis à embase	
32	**VOE 965186**	4					Flange screw	Tornillo embridado	Parafuso flangeado	Vis à embase	
33	**VOE 965187**	1					Flange screw	Tornillo embridado	Parafuso flangeado	Vis à embase	
34	**VOE 969422**	4					Six point socket screw	Racor de seis dientes	Paraf soquete sext	Vis à 6 pans creux	
35	**VOE 969587**	1					Six point socket screw	Racor de seis dientes	Paraf soquete sext	Vis à 6 pans creux	
36	**VOE 14508352**	1					Support	Apoyo	Suporte	Support	
37	**VOE 984064**	2					•Allen Hd Screw	•Torn Hex Embut	•Parafuso Allen Hd	•Vis A 6 Pans Cr	
38	**VOE 14508379**	1					•Hand lever	•Palanca	•Alavanca	•Levier	
39	**VOE 14517754**	1					•Clip	•Clip	•Clipe	•Clip	
40	**SA 9326-08000**	1					•Pin	•Pasador	•Coupilha	•Clavette	

1	**8279230**	**Panneau d'instruments, panneau de commande** **Painel de instrumentos, painel de controle** **Panel de instrumentos, panel de mandos** **Instrument panel, control panel**	Catalogue id **20060**	Group **881**
2			Illustr. No **1019214**	Section **100**
3			Issue **PUB 20021254-C**	Page **479**
4				
5				

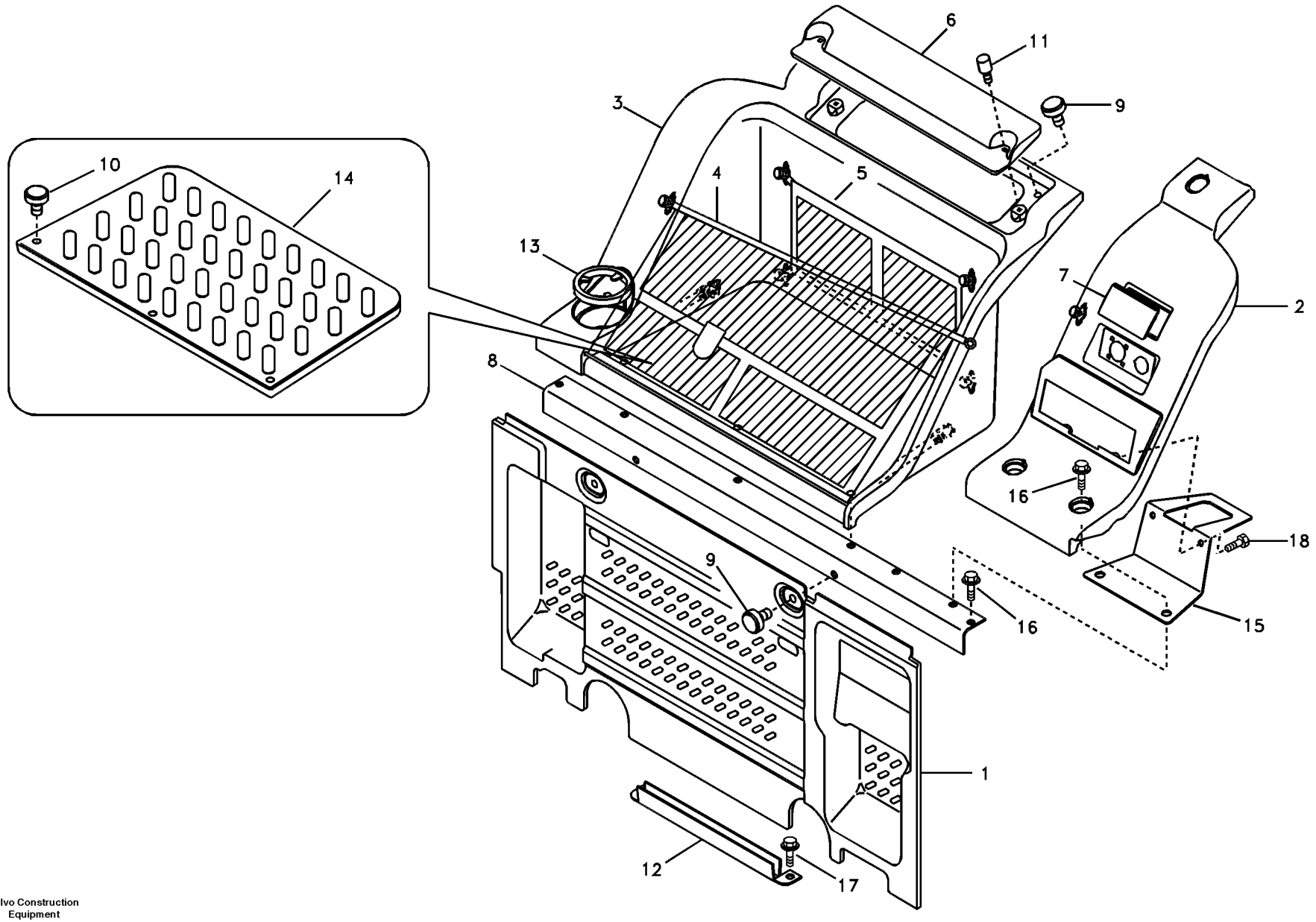

Volvo Construction Equipment

1015630

Fig.	Part No.	Quantity 1	2	3	PS	KIT	Description	Denominación	Denominação	Dénomination	Notes
1	**VOE 14508088**	1					Cover	Capó	Capô	Capot	
2	**VOE 14530485**	1					Cover	Capó	Capô	Capot	
3	**VOE 14530487**	1					Cover	Capó	Capô	Capot	
4	**VOE 14530481**	1					•Net	•Red	•Rede	•Filet	
5	**VOE 14530482**	1					•Net	•Red	•Rede	•Filet	
6	**VOE 14508095**	1					Cover	Capó	Capô	Capot	
7	**VOE 14508094**	1					Cover	Capó	Capô	Capot	
8	**VOE 14508091**	1					Support	Apoyo	Suporte	Support	
9	**VOE 14508096**	4					Knob	Volante	Botão	Bouton	
10	**VOE 14508097**	3					Knob	Volante	Botão	Bouton	
11	**VOE 14508098**	2					Knob	Volante	Botão	Bouton	
12	**VOE 14508099**	1					Channel	Barra-u	Ferro U	Barre U	
13	**VOE 14508100**	1					Cup holder	Portavasos	Porta-copo	Porte-gobelet	
14	**VOE 14530489**	1					Floor mat	Alfombra piso	Tapete assoalho	Tapis sol	
15	**VOE 14523088**	1					Support	Apoyo	Suporte	Support	
16	**VOE 946440**	5					Flange screw	Tornillo embridado	Parafuso flangeado	Vis à embase	
17	**VOE 946441**	2					Flange screw	Tornillo embridado	Parafuso flangeado	Vis à embase	
18	**VOE 983241**	2					Hexagon screw	Tornillo hexagonal	Parafuso sextavado	Vis à tête hexagonale	

1	**8279230**	**Panneau d'instruments, radio** **Painel de instrumentos, painel de rádio** **Panel de instrumentos, panel de radio** **Instrument panel, radio panel**	Catalogue id **20060**	Group **881**
2			Illustr. No **1015630**	Section **200**
3			Issue **PUB 20021254-C**	Page **481**
4				
5				

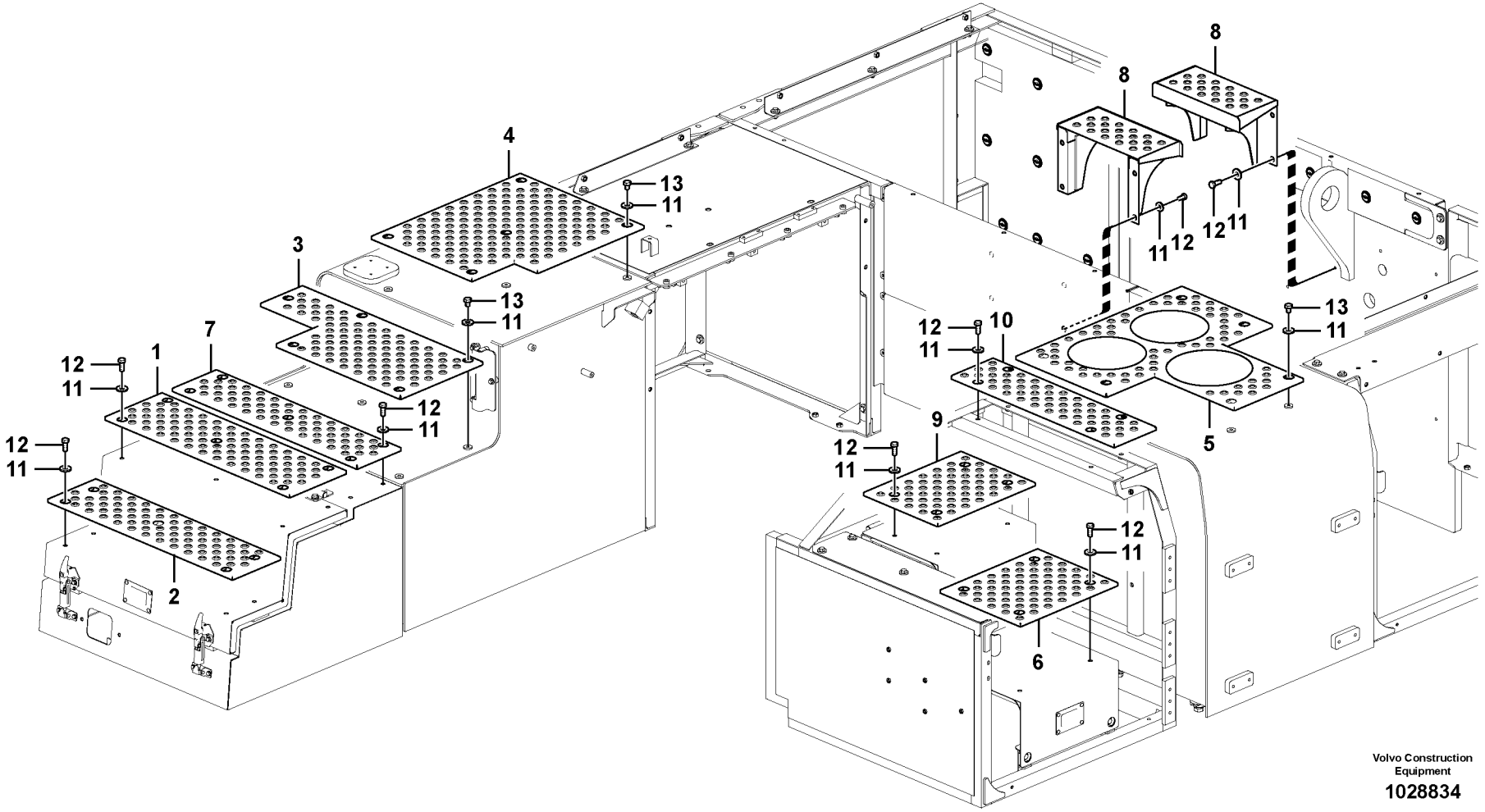
1
2
3
4
5
6
7
8
8
9
10
11
12
13
Volvo Construction Equipment
1028834

Fig.	Part No.	Quantity 1	2	3	PS	KIT	Description	Denominación	Denominação	Dénomination	Notes
1	**VOE 14524021**	1					Slip Protection	Prot Antidesliz	Prot. antiderrap	Antiderapant	
2	**VOE 14524024**	1					Slip Protection	Prot Antidesliz	Prot. antiderrap	Antiderapant	
3	**VOE 14524025**	1					Slip Protection	Prot Antidesliz	Prot. antiderrap	Antiderapant	
4	**VOE 14524026**	1					Slip Protection	Prot Antidesliz	Prot. antiderrap	Antiderapant	
5	**VOE 14524027**	1					Slip Protection	Prot Antidesliz	Prot. antiderrap	Antiderapant	
6	**VOE 14531059**	1					Slip Protection	Prot Antidesliz	Prot. antiderrap	Antiderapant	
7	**VOE 14526846**	1					Slip Protection	Prot Antidesliz	Prot. antiderrap	Antiderapant	
8	**VOE 14526850**	2					Step	Escalon	Degrau	Marche Escalier	
9	**VOE 14531058**	1					Slip Protection	Prot Antidesliz	Prot. antiderrap	Antiderapant	
10	**VOE 14531057**	1					Slip Protection	Prot Antidesliz	Prot. antiderrap	Antiderapant	
11	**VOE 14522862**	51					Washer	Arandela	Arruela	Rondelle	
12	**VOE 978932**	35					Hexagon screw	Tornillo hexagonal	Parafuso sextavado	Vis à tête hexagonale	
13	**SA 9011-11203**	16					Bolt	Perno	Parafuso	Boulon	

1	**8279230**	**Anti glissement** **Antiderrapante** **Antideslizante** **Anti slip**	Catalogue id **20060**	Group **891**
2			Illustr. No **1028834**	Section **100**
3			Issue **PUB 20021254-C**	Page **483**
4				
5				

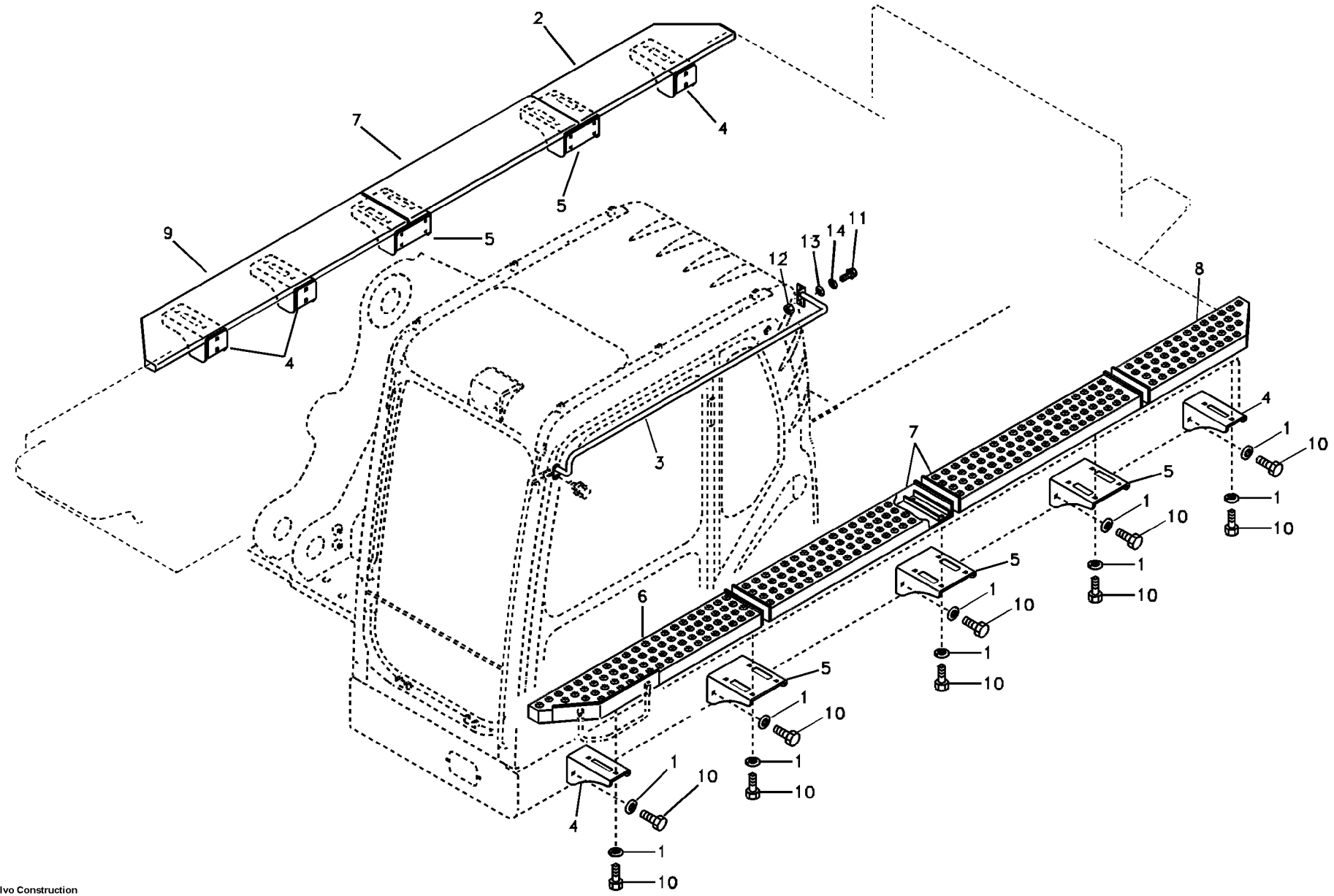

Volvo Construction Equipment

1019216

Fig.	Part No.	Quantity 1	2	3	PS	KIT	Description	Denominación	Denominação	Dénomination	Notes
1	**VOE 14522862**	60					Washer	Arandela	Arruela	Rondelle	
2	**VOE 14553324**	1					Walk Way	Pasarela		Passerelle	(VOE 14524030)
3	**VOE 14508787**	1					Handle	Mango	Manopla	Poignée	
4	**VOE 14526848**	5					Bracket	Hierro Apoyo	Suporte	Ferrure-support	
5	**VOE 14546258**	5					Bracket	Consola	Suporte	Console	(VOE 14524034)
6	**VOE 14526847**	1					Walk Way	Pasarela		Passerelle	
7	**VOE 14546255**	3					Walk Way	Pasarela		Passerelle	(VOE 14524031)
8	**VOE 14546257**	1			SS		Walk Way	Pasarela		Passerelle	(VOE 14524032)
9	**VOE 14553325**	1					Walk Way	Pasarela		Passerelle	(VOE 14524033)
10	**VOE 978932**	60					Hexagon screw	Tornillo hexagonal	Parafuso sextavado	Vis à tête hexagonale	
11	**VOE 946671**	2					Flange screw	Tornillo embridado	Parafuso flangeado	Vis à embase	
12	**VOE 983303**	2					Hexagon nut	Tuerca hexagonal	Porca sextavada	Écrou hexagonal	
13	**SA 9211-08000**	2					Washer	Arandela	Arruela	Rondelle	
14	**VOE 955921**	2					Spring washer	Arandela elástica	Arruela de pressão	Rondelle élastique	

1	**8279254**	**Passerelle** **Passadiço** **Pasarela** **Walk Way**	Catalogue id **20060**	Group **891**
2			Illustr. No **1019216**	Section **200**
3			Issue **PUB 20021254-C**	Page **485**
4				
5				

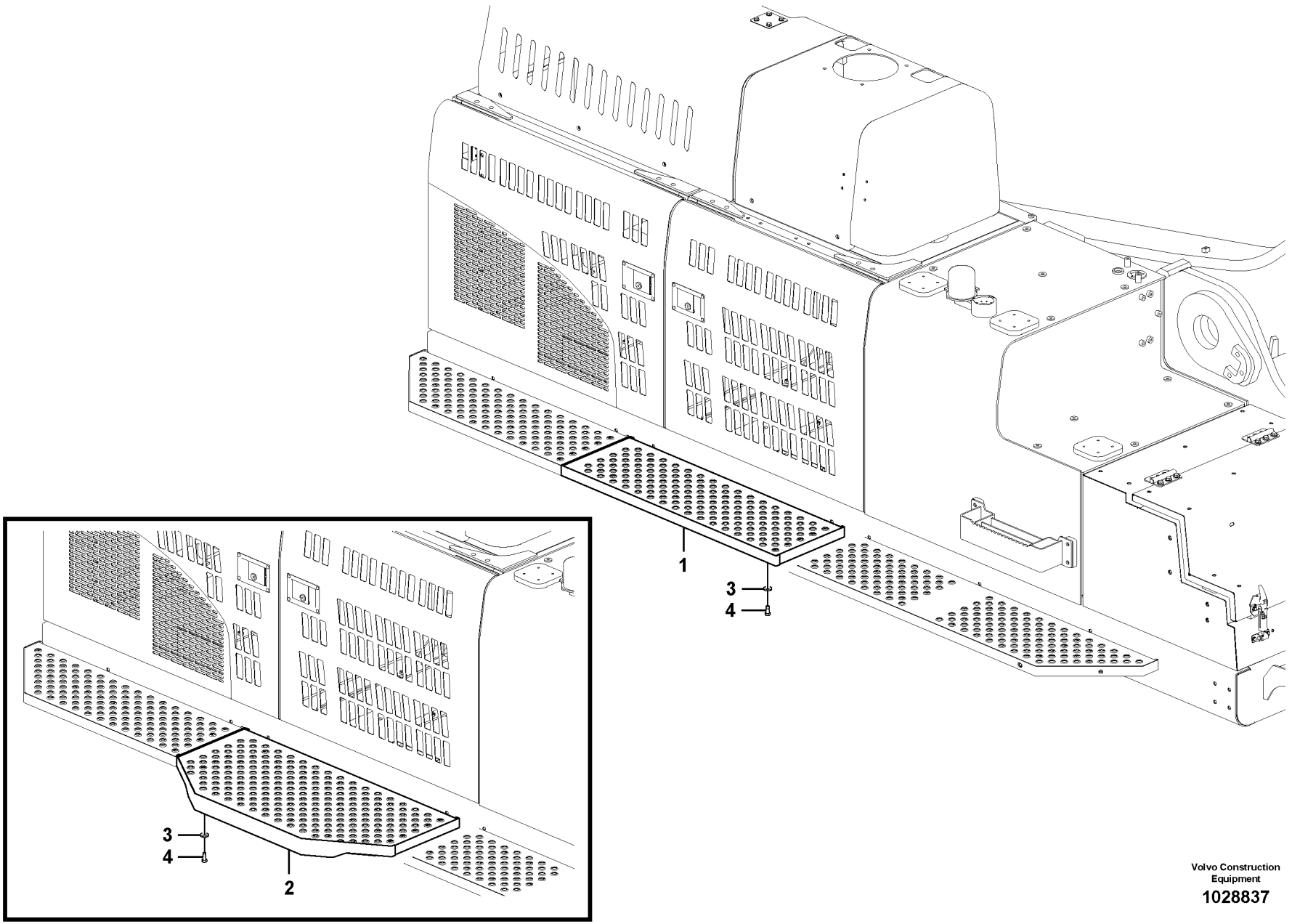

Volvo Construction Equipment

1028837

Fig.	Part No.	Quantity 1	2	3	PS	KIT	Description	Denominación	Denominação	Dénomination	Notes
1	**VOE 14546255**	1					Walk Way	Pasarela		Passerelle	
2	**VOE 14553329**		1				Walk Way	Pasarela		Passerelle	
3	**VOE 14522862**	4	4				Washer	Arandela	Arruela	Rondelle	
4	**VOE 978932**	4	4				Hexagon screw	Tornillo hexagonal	Parafuso sextavado	Vis à tête hexagonale	

1	**8284049**
2	**8284050**
3	
4	
5	

Passerelle
Passadiço
Pasarela
Walk Way

Catalogue id **20060**	Group **891**
Illustr. No **1028837**	Section **250**
Issue **PUB 20021254-C**	Page **487**

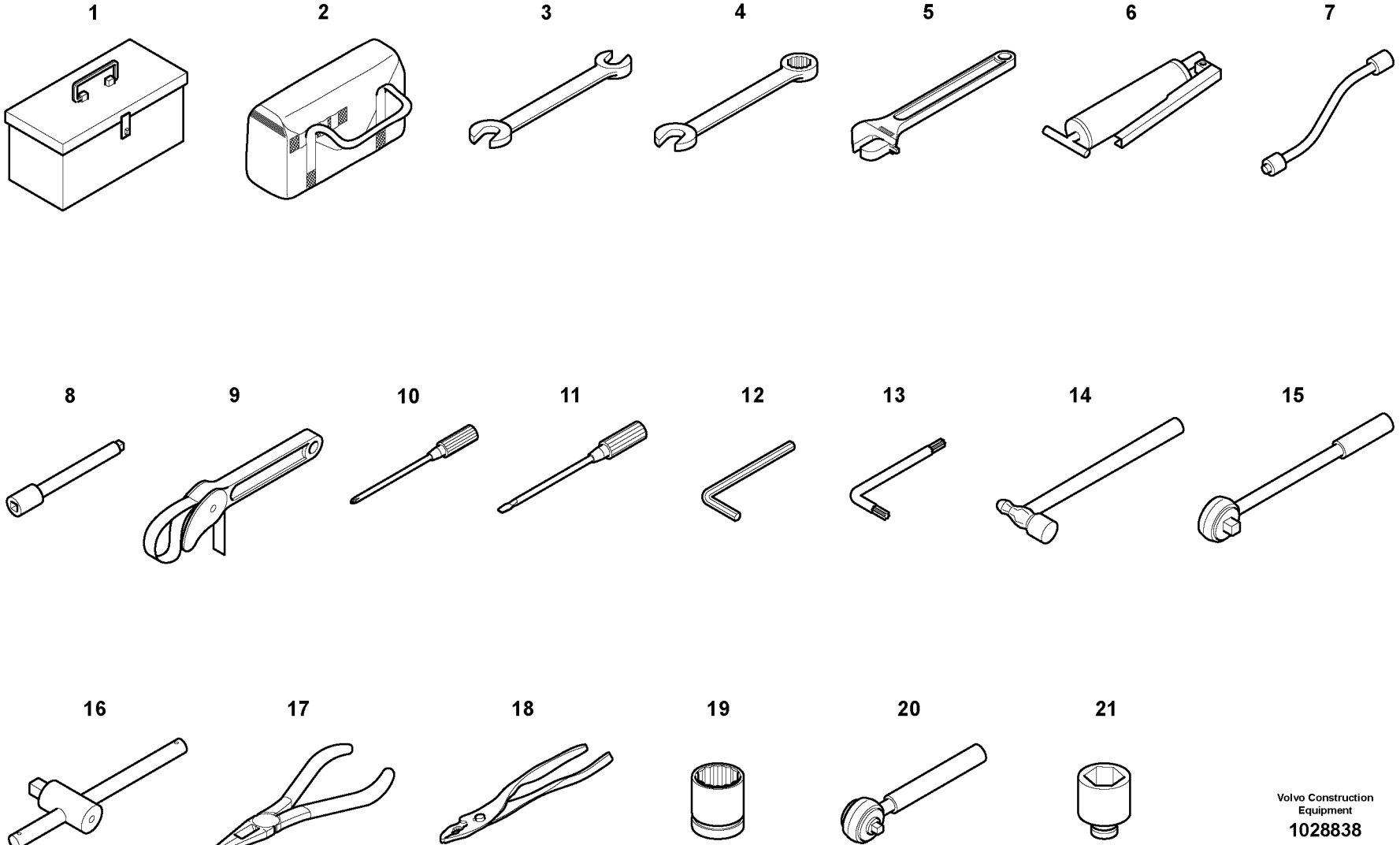

Volvo Construction Equipment

1028838

Fig.	Part No.	Quantity 1	2	3	PS	KIT	Description	Denominación	Denominação	Dénomination	Notes
	VOE 14521847	1					Tool	Herramienta	Ferramenta	Outil	Full scale
	VOE 14507004		1				Tool kit	Juego herramien	Kit de ferramentas	Kit outils	Daily maintenance
1	**VOE 14880348**	1					•Tool box	•Caja herramientas	•Caixa de ferramentas	•Caisse à outils	
2			1		NS		•Tool Bag	•Estuche herramientas	•Estojo de ferramenta	•Trousse outils	
3		1			NS		•Wrench	•Llave	•Chave	•Cle	10mm x 12mm
		1	1		NS		•Wrench	•Llave	•Chave	•Cle	13mm x 17mm
		1			NS		•Wrench	•Llave	•Chave	•Cle	19mm x 22mm
		1	1		NS		•Wrench	•Llave	•Chave	•Cle	24mm x 27mm
		1	1		NS		•Wrench	•Llave	•Chave	•Cle	30mm x 32mm
		1			NS		•Wrench	•Llave	•Chave	•Cle	36mm x 41mm
4		1			NS		•Wrench	•Llave	•Chave	•Cle	12mm
		1			NS		•Wrench	•Llave	•Chave	•Cle	16mm
		1			NS		•Wrench	•Llave	•Chave	•Cle	18mm
5		1			NS		•Wrench	•Llave	•Chave	•Cle	200mm
6	**VOE 14881006**	1	1				•Grease gun	•Jeringa de grasa	•Bomba de graxa	•Pistolet à graisse	500cc
7		1	1		NS		•Hose	•Tubo flexible	•Mangueira	•Durit	13 1/4
8		1			NS		•Bar	•Barra	•Barra	•Barre	5”
	VOE 14881005	1			OP		•Bar	•Barra	•Barra	•Barre	10”
9	**VOE 14881043**	1					•Wrench	•Llave	•Chave	•Clé	750mm
10		1	1		NS		•Screwdriver	•Destornillador	•Chave de parafuso	•Tournevis	6 x 100 Plus
11		1	1		NS		•Screwdriver	•Destornillador	•Chave de parafuso	•Tournevis	6 x 100 Minus
12		1			NS		•Wrench	•Llave	•Chave	•Cle	4mm
		1			NS		•Wrench	•Llave	•Chave	•Cle	6mm
		1			NS		•Wrench	•Llave	•Chave	•Cle	8mm
		1			NS		•Wrench	•Llave	•Chave	•Cle	10mm
		1			NS		•Wrench	•Llave	•Chave	•Cle	12mm
	VOE 14881021	1			OP		•Wrench	•Llave	•Chave	•Cle	14mm
		1			NS		•Wrench	•Llave	•Chave	•Cle	17mm
13		1			NS		•Wrench	•Llave	•Chave	•Cle	T20
		1			NS		•Wrench	•Llave	•Chave	•Cle	T25

1	**8279595**
2	**8279596**
3	**8281134**
4	
5	

Outil
Ferramenta
Herramienta
Tools

Catalogue id **20060**	Group **896**
Illustr. No **1028838**	Section **100**
Issue **PUB 20021254-C**	Page **489**

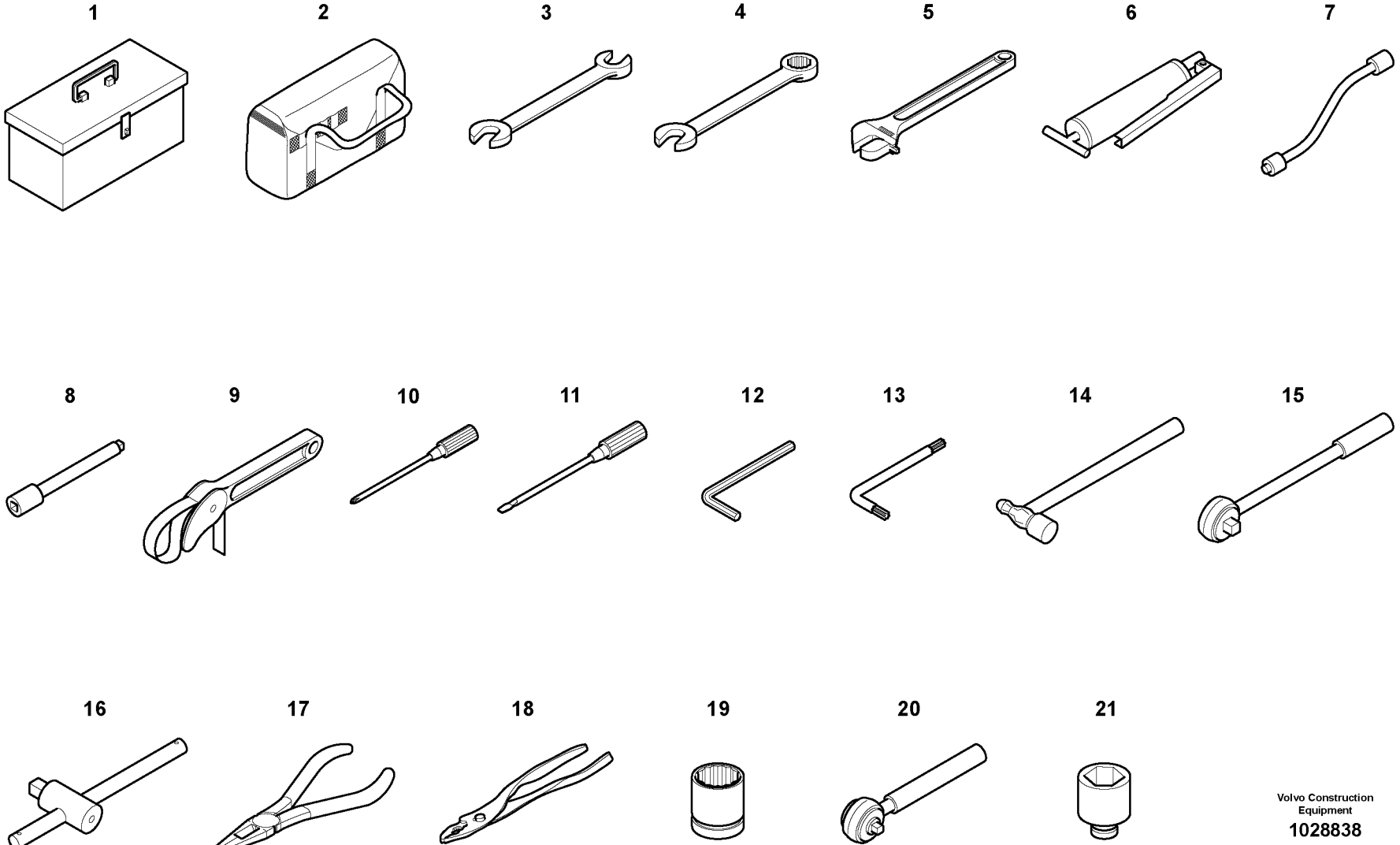

Volvo Construction Equipment

1028838

Fig.	Part No.	Quantity 1	2	3	PS	KIT	Description	Denominación	Denominação	Dénomination	Notes
		1			NS		•Wrench	•Llave	•Chave	•Cle	T30
		1			NS		•Wrench	•Llave	•Chave	•Cle	T40
14		1			NS		•Hammer	•Martillo	•Martelo	•Marteau	5”
15		1			NS		•Ratchet Handle	•Llave Carraca	•Manípulo de bloqueio	•Cliquet	10”
	VOE 14881009	1			OP		•Ratchet Handle	•Llave Carraca	•Manípulo de bloqueio	•Cliquet	20”
16	**VOE 14881010**	1			OP		•Handle	•Mango	•Manopla	•Poignée	275MM
		1			NS		•Handle	•Manilla	•Manípulo	•Poignee	20”
17		1			NS		•Pliers	•Alicates	•Alicate	•Pince	6”
18		1			NS		•Pliers	•Alicates	•Alicate	•Pince	6”
19		1			NS		•Socket	•Zocalo	•Soquete	•Socle	8mm, 1/2 SQ
		1			NS		•Socket	•Zocalo	•Soquete	•Socle	10mm, 1/2 SQ
		1			NS		•Socket	•Zocalo	•Soquete	•Socle	12mm, 1/2 SQ
		1			NS		•Socket	•Zocalo	•Soquete	•Socle	13mm, 1/2 SQ
		1			NS		•Socket	•Zocalo	•Soquete	•Socle	16mm, 1/2 SQ
		1			NS		•Socket	•Zocalo	•Soquete	•Socle	17mm, 1/2 SQ
		1			NS		•Socket	•Zocalo	•Soquete	•Socle	18mm, 1/2 SQ
		1			NS		•Socket	•Zocalo	•Soquete	•Socle	19mm, 1/2 SQ
		1			NS		•Socket	•Zocalo	•Soquete	•Socle	22mm, 1/2 SQ
		1			NS		•Socket	•Zocalo	•Soquete	•Socle	24mm, 1/2 SQ
		1			NS		•Socket	•Zocalo	•Soquete	•Socle	26mm, 1/2 SQ
		1			NS		•Socket	•Zocalo	•Soquete	•Socle	36mm, 3/4 SQ
	VOE 14881040	1			OP		•Socket	•Zocalo	•Soquete	•Socle	
20	**VOE 14516704**		1				•Tool	•Herramienta	•	•Outil	Special for Retractable
	VOE 14880557		1				•Eye Bolt	•Perno De Aro	•Parafuso do olhal	•Boulon Oeillet	S/N -10637
	VOE 14617615		1				•Eye bolt	•Ojo tornillo	•Parafuso olhal	•Vis oeillet	S/N 10638-

1	**8279595**
2	**8279596**
3	**8281134**
4	
5	

Outil
Ferramenta
Herramienta
Tools

Catalogue id **20060**	Group **896**
Illustr. No **1028838**	Section **100**
Issue **PUB 20021254-C**	Page **491**

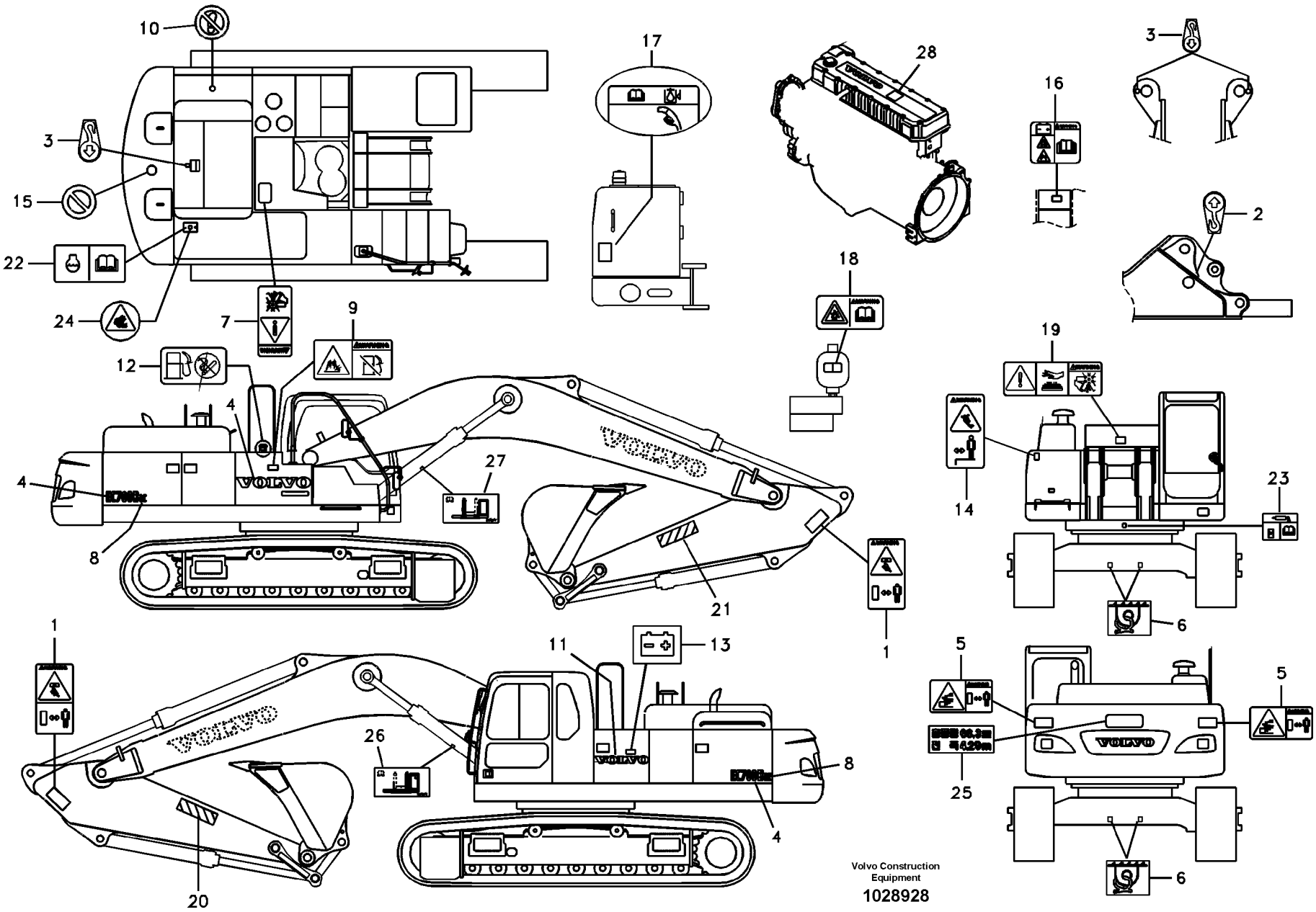

Volvo Construction Equipment

1028928

Fig.	Part No.	Quantity 1	2	3	4	5	PS	KIT	Description	Denominación	Denominação	Dénomination	Notes
1	**VOE 14515581**	2	2	2	2		SS	K	Decal	Calcomanía	Decalque	Autocollant	
	VOE 14531900					2		K	Decal	Decalcomania	Adesivo	Decalcomanie	
2	**SA 1192-02820**	5	5	5	5	5		K	Decal	Decalcomania	Adesivo	Decalcomanie	
3	**VOE 14532585**	1	1	1	1	1		K	Decal	Calcomanía	Decalque	Autocollant	
4	**VOE 14531244**	2	2	2	2	2		K	Decal	Decalcomania	Adesivo	Decalcomanie	
5	**VOE 14518589**	2	2	2	2			K	Decal	Decalcomania	Adesivo	Decalcomanie	SER NO 10001-10013
	VOE 14532481					2		K	Decal	Decalcomania	Adesivo	Decalcomanie	
6	**SA 1192-02830**	4	4	4	4	4		K	Decal	Decalcomania	Adesivo	Decalcomanie	
7	**VOE 14515585**	1	1	1	1			K	Decal	Decalcomania	Adesivo	Decalcomanie	
	VOE 14586819					1	SS	K	Decal	Calcomanía	Decalque	Autocollant	(VOE 14532584)
8	**VOE 14531245**	2	2	2	2	2		K	Decal	Decalcomania	Adesivo	Decalcomanie	
9	**SA 1192-03750**	1	1	1	1			K	Decal	Calcomanía	Decalque	Autocollant	
	VOE 14532113					1		K	Decal	Decalcomania	Adesivo	Decalcomanie	
10	**VOE 14512078**	1	1	1	1	1		K	Decal	Decalcomania	Adesivo	Decalcomanie	
11	**VOE 14509608**	1	1	1	1	1		K	Decal	Calcomanía	Decalque	Autocollant	
12	**SA 1192-03620**	1	1	1	1	1		K	Decal	Calcomanía	Decalque	Autocollant	
13	**VOE 14527729**	1	1	1	1	1		K	Decal	Decalcomania	Adesivo	Decalcomanie	
14	**SA 1192-03590**	1	1	1	1			K	Decal	Calcomanía	Decalque	Autocollant	
	VOE 14531905					1		K	Decal	Decalcomania	Adesivo	Decalcomanie	
15	**VOE 14536841**	1	1	1	1			K	Decal	Decalcomania	Adesivo	Decalcomanie	SER NO 10001-10013
16	**SA 1192-03820**	1	1	1	1			K	Decal	Decalcomania	Adesivo	Decalcomanie	
	VOE 14578451					1		K	Decal	Calcomanía	Decalque	Autocollant	(VOE 14532115)
17	**VOE 14509713**	1	1	1	1	1		K	Decal	Calcomanía	Decalque	Autocollant	
18	**SA 1192-04690**	1	1	1	1			K	Decal	Decalcomania	Adesivo	Decalcomanie	
	VOE 14587185					1		K	Decal	Calcomanía	Decalque	Autocollant	(VOE 14532116)
19	**SA 1192-03730**	1	1	1	1			K	Decal	Decalcomania	Adesivo	Decalcomanie	
	VOE 14532112					1		K	Decal	Decalcomania	Adesivo	Decalcomanie	
20	**SA 1192-01640**	1	1	1	1	1		K	Decal	Calcomanía	Decalque	Autocollant	SER NO 10001-10299
21	**SA 1192-01650**	1	1	1	1	1		K	Decal	Calcomanía	Decalque	Autocollant	SER NO 10001-10299
22	**VOE 14530733**	1	1	1	1	1		K	Decal	Decalcomania	Adesivo	Decalcomanie	SER NO 10001-10055

1	8279606
2	8279607
3	8279608
4	8279609
5	8279616

Autocollant, extérieur
Adesivo, externo
Pegatina, ubicación exterior
Decal, outer location

Catalogue id **20060**	Group **897**
Illustr. No **1028928**	Section **100**
Issue **PUB 20021254-C**	Page **493**



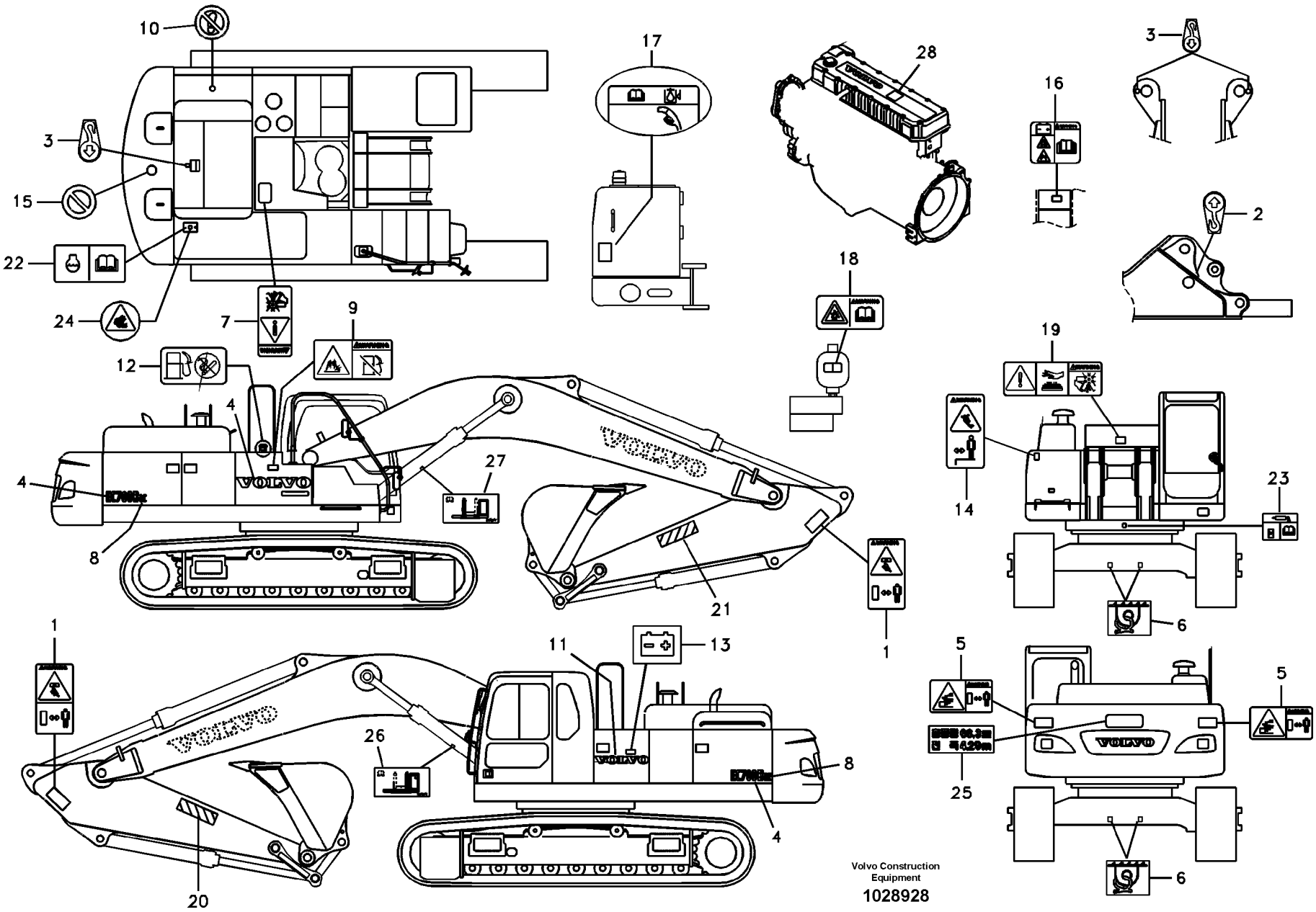

Volvo Construction Equipment

1028928

Fig.	Part No.	Quantity 1	2	3	4	5	PS	KIT	Description	Denominación	Denominação	Dénomination	Notes
	VOE 11445056	1	1	1	1			K	Decal	Calcomanía	Decalque	Autocollant	SER NO 10056-
23	**VOE 14527738**	1	1	1	1	1		K	Decal	Calcomanía	Decalque	Autocollant	
24	**SA 1192-05070**	1	1	1	1	1		K	Decal	Decalcomania	Adesivo	Decalcomanie	
25	**VOE 14543610**	1							Decal	Decalcomania	Adesivo	Decalcomanie	
26	**VOE 14543616**	1	1	1	1	1		K	Decal	Decalcomania	Adesivo	Decalcomanie	SER NO 10014-
27	**VOE 14543617**	1	1	1	1	1		K	Decal	Decalcomania	Adesivo	Decalcomanie	SER NO 10014-
28	**VOE 14559026**	1							Decal	Decalcomania	Adesivo	Decalcomanie	SER NO 10146-
100	**VOE 14543614**	1	1	1	1				Decal Set	Kit Calcomania	Kit de adesivos	Lot d'autocollants	SER NO 10001-10013
	VOE 14543625	1	1	1	1				Decal Set	Kit Calcomania	Kit de adesivos	Lot d'autocollants	SER NO 10014-10040
	VOE 14546479	1	1	1	1				Decal Set	Kit Calcomania	Kit de adesivos	Lot d'autocollants	SER NO 10041-10055
	VOE 14548694	1	1	1	1				Decal Set	Kit Calcomania	Kit de adesivos	Lot d'autocollants	SER NO 10056-10299
	VOE 14576585	1	1	1	1				Decal	Calcomanía	Decalque	Autocollant	SER NO 10300-
	VOE 14543615					1	SS		Decal Set	Kit Calcomania	Kit de adesivos	Lot d'autocollants	SER NO 10001-10013
	VOE 14546478					1			Decal Set	Kit Calcomania	Kit de adesivos	Lot d'autocollants	(VOE 14543624) SER NO 10014-10040
	VOE 14546478					1			Decal Set	Kit Calcomania	Kit de adesivos	Lot d'autocollants	SER NO 10041-10055
	VOE 14548693					1			Decal Set	Kit Calcomania	Kit de adesivos	Lot d'autocollants	SER NO 10056-10140
	VOE 14560789					1			Decal	Calcomanía	Decalque	Autocollant	(VOE 14556828) SER NO 10141-10151
	VOE 14560789					1			Decal	Calcomanía	Decalque	Autocollant	SER NO 10152-10299
	VOE 14576580					1	SS		Decal	Calcomanía	Decalque	Autocollant	SER NO 10300-

1	**8279606**
2	**8279607**
3	**8279608**
4	**8279609**
5	**8279616**

Autocollant, extérieur
Adesivo, externo
Pegatina, ubicación exterior
Decal, outer location

Catalogue id **20060**	Group **897**
Illustr. No **1028928**	Section **100**
Issue **PUB 20021254-C**	Page **495**

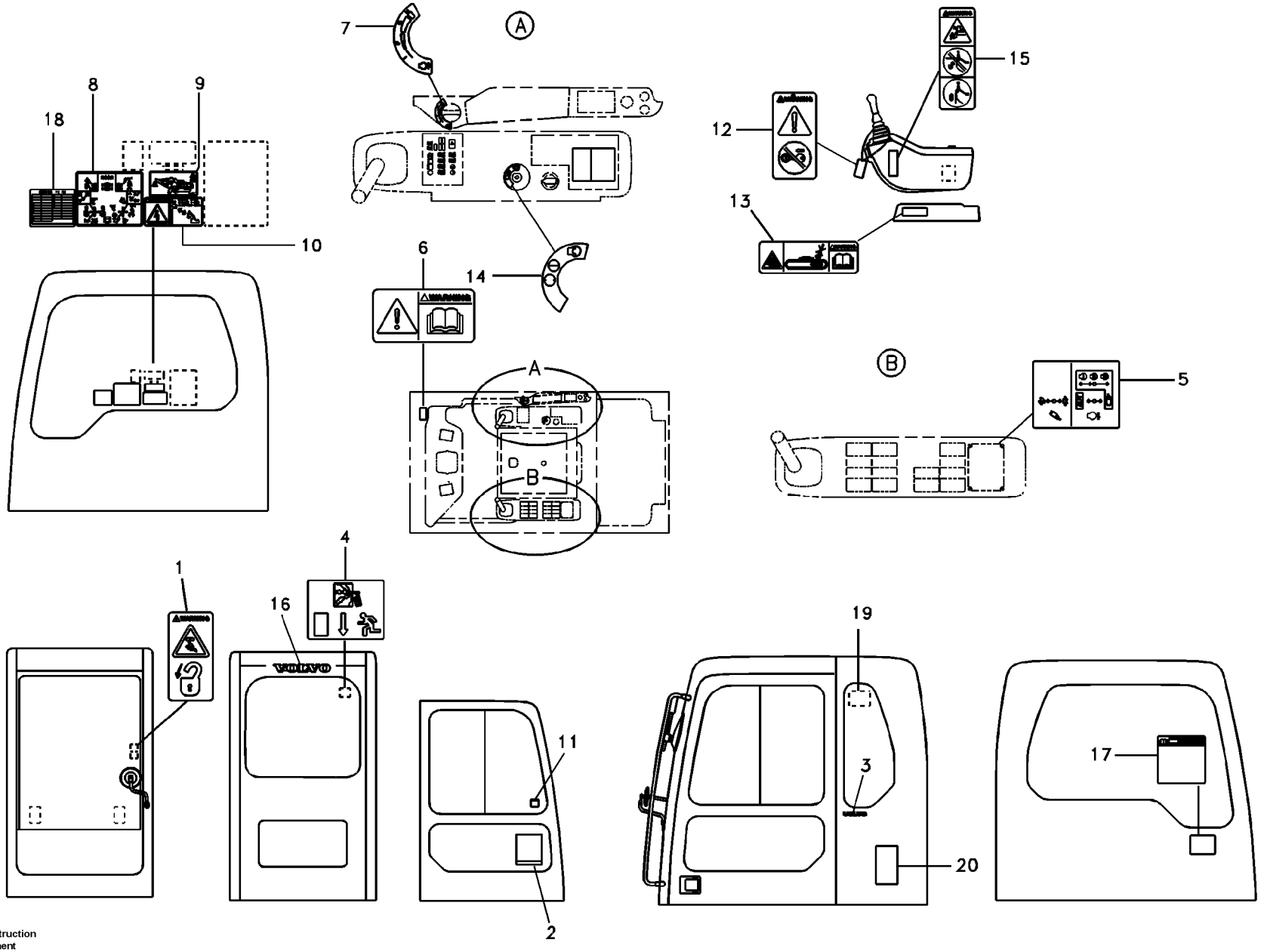

Volvo Construction Equipment

1019219

Fig.	Part No.	Quantity 1	2	3	4	5	PS	KIT	Description	Denominación	Denominação	Dénomination	Notes
1	**SA 1192-30720**	1	1	1	1			K	Decal	Decalcomania	Adesivo	Decalcomanie	
	VOE 14532117					1		K	Decal	Decalcomania	Adesivo	Decalcomanie	
2	**VOE 14534358**	1	1	1	1			K	Decal	Decalcomania	Adesivo	Decalcomanie	SER NO 10001-10013
	VOE 14534358					1		K	Decal	Decalcomania	Adesivo	Decalcomanie	SER NO 10001-10040
	VOE 14546468					1		K	Decal	Decalcomania	Adesivo	Decalcomanie	SER NO 10041-
3	**VOE 14509610**	1	1	1	1	1		K	Decal	Calcomanía	Decalque	Autocollant	
4	**SA 1192-05180**	1	1	1	1	1		K	Decal	Decalcomania	Adesivo	Decalcomanie	
5	**VOE 14515601**	1	1	1	1			K	Decal	Calcomanía	Decalque	Autocollant	
	VOE 14532119					1		K	Decal	Decalcomania	Adesivo	Decalcomanie	
6	**SA 1192-03630**	1	1	1	1			K	Decal	Decalcomania	Adesivo	Decalcomanie	
	VOE 14531906					1		K	Decal	Decalcomania	Adesivo	Decalcomanie	
7	**VOE 14502014**	1	1	1	1			K	Decal	Calcomanía	Decalque	Autocollant	
	VOE 14532118					1		K	Decal	Decalcomania	Adesivo	Decalcomanie	
8	**SA 1192-03740**	1	1	1	1			K	Decal	Decalcomania	Adesivo	Decalcomanie	SER NO 10001-10040
	VOE 14545747	1	1	1	1			K	Decal	Decalcomania	Adesivo	Decalcomanie	SER NO 10041-
	VOE 14546476					1		K	Decal	Decalcomania	Adesivo	Decalcomanie	(VOE 14532121) SER NO 10001-10040
	VOE 14546476					1		K	Decal	Decalcomania	Adesivo	Decalcomanie	SER NO 10041-
9	**VOE 14560795**	1	1	1	1	1		K	Decal	Calcomanía	Decalque	Autocollant	(VOE 14533529)
10	**VOE 14509712**	1	1	1	1			K	Decal	Decalcomania	Adesivo	Decalcomanie	
	VOE 14531899					1		K	Decal	Decalcomania	Adesivo	Decalcomanie	
11	**VOE 14531240**	1	1	1	1	1		K	Decal	Calcomanía	Decalque	Autocollant	
12	**SA 1192-03760**	1	1	1	1			K	Decal	Decalcomania	Adesivo	Decalcomanie	
	VOE 14587151					1	SS	K	Decal	Calcomanía	Decalque	Autocollant	(VOE 14532114)
13	**SA 1192-02910**	1	1	1	1			K	Decal	Decalcomania	Adesivo	Decalcomanie	
	VOE 14531904					1		K	Decal	Decalcomania	Adesivo	Decalcomanie	
14	**VOE 14535879**	1	1	1	1	1		K	Decal	Calcomanía	Decalque	Autocollant	
15	**VOE 14515595**	1	1	1	1			K	Decal	Calcomanía	Decalque	Autocollant	
	VOE 14531901					1		K	Decal	Decalcomania	Adesivo	Decalcomanie	
16	**VOE 14515596**	1	1	1	1	1		K	Decal	Calcomanía	Decalque	Autocollant	

1	**8279606**
2	**8279607**
3	**8279608**
4	**8279609**
5	**8279616**

Autocollant, intérieur
Adesivo, interno
Pegatina, ubicación interior
Decal, inner location

Catalogue id **20060**	Group **897**
Illustr. No **1019219**	Section **200**
Issue **PUB 20021254-C**	Page **497**

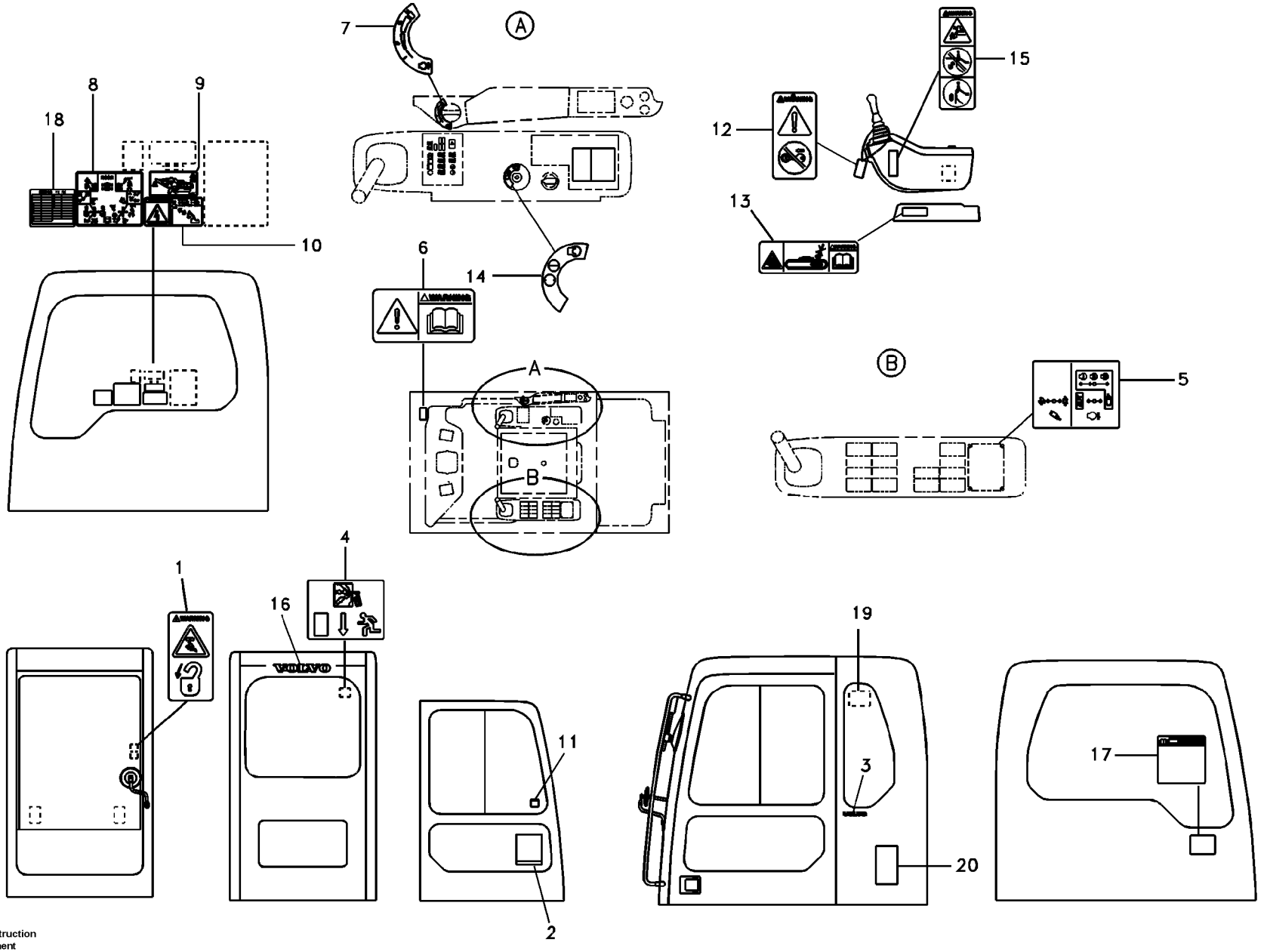

Volvo Construction Equipment

1019219

Fig.	Part No.	Quantity 1	2	3	4	5	PS	KIT	Description	Denominación	Denominação	Dénomination	Notes
17	**VOE 14543611**	1	1	1	1			K	Decal	Decalcomania	Adesivo	Decalcomanie	
18	**VOE 14546465**	1					SS		Decal	Decalcomania	Adesivo	Decalcomanie	(VOE 14543613) SER NO 10001-10040
	VOE 14546465	1					SS		Decal	Decalcomania	Adesivo	Decalcomanie	SER NO 10041-10055
	VOE 14548688	1							Decal	Decalcomania	Adesivo	Decalcomanie	SER NO 10056-
19	**SA 1092-03130**	1							Warning decal	Calcomanía advertencia	Decalque advertência	Autocollant d'avertissem.	
20	**VOE 14543612**	1							Decal	Decalcomania	Adesivo	Decalcomanie	
100	**VOE 14543614**	1	1	1	1				Decal Set	Kit Calcomania	Kit de adesivos	Lot d'autocollants	SER NO 10001-10013
	VOE 14543625	1	1	1	1				Decal Set	Kit Calcomania	Kit de adesivos	Lot d'autocollants	SER NO 10014-10040
	VOE 14546479	1	1	1	1				Decal Set	Kit Calcomania	Kit de adesivos	Lot d'autocollants	SER NO 10041-10055
	VOE 14548694	1	1	1	1				Decal Set	Kit Calcomania	Kit de adesivos	Lot d'autocollants	SER NO 10056-10299
	VOE 14576585	1	1	1	1				Decal	Calcomanía	Decalque	Autocollant	SER NO 10300-
	VOE 14543615					1	SS		Decal Set	Kit Calcomania	Kit de adesivos	Lot d'autocollants	SER NO 10001-10013
	VOE 14546478					1			Decal Set	Kit Calcomania	Kit de adesivos	Lot d'autocollants	(VOE 14543624) SER NO 10014-10040
	VOE 14546478					1			Decal Set	Kit Calcomania	Kit de adesivos	Lot d'autocollants	SER NO 10041-10055
	VOE 14548693					1			Decal Set	Kit Calcomania	Kit de adesivos	Lot d'autocollants	SER NO 10056-10140
	VOE 14560789					1			Decal	Calcomanía	Decalque	Autocollant	(VOE 14556828) SER NO 10141-10151
	VOE 14560789					1			Decal	Calcomanía	Decalque	Autocollant	SER NO 10152-10299
	VOE 14576580					1	SS		Decal	Calcomanía	Decalque	Autocollant	SER NO 10300-

1	**8279606**
2	**8279607**
3	**8279608**
4	**8279609**
5	**8279616**

Autocollant, intérieur
Adesivo, interno
Pegatina, ubicación interior
Decal, inner location

Catalogue id **20060**	Group **897**
Illustr. No **1019219**	Section **200**
Issue **PUB 20021254-C**	Page **499**

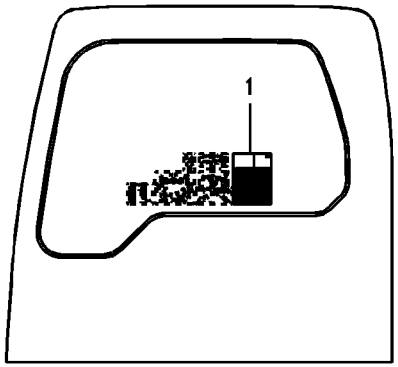
1

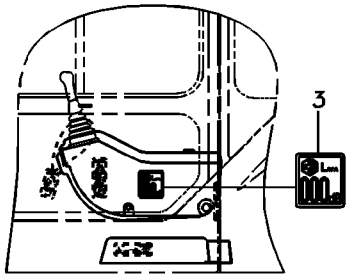
3

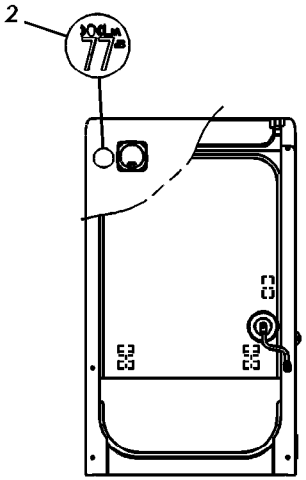
2

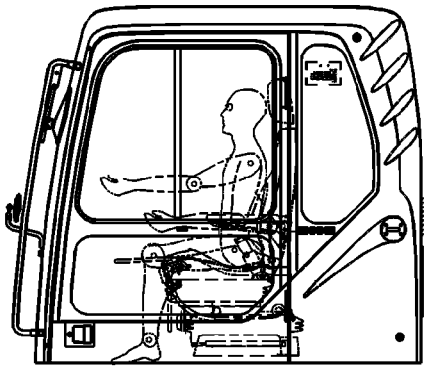

Fig.	Part No.	Quantity 1	2	3	4	5	PS	KIT	Description	Denominación	Denominação	Dénomination	Notes
1	**VOE 14533523**	1							Decal	Decalcomania	Adesivo	Decalcomanie	
	VOE 14533524	1							Decal	Decalcomania	Adesivo	Decalcomanie	
	VOE 14533521		1		1	1			Decal	Decalcomania	Adesivo	Decalcomanie	
	VOE 14533522		1		1				Decal	Decalcomania	Adesivo	Decalcomanie	
	VOE 14533525			1					Decal	Decalcomania	Adesivo	Decalcomanie	
	VOE 14533526			1					Decal	Decalcomania	Adesivo	Decalcomanie	
2	**VOE 14880224**			1					Decal	Calcomanía	Decalque	Autocollant	SER NO 10001-10055
	VOE 14880220			1					Decal	Calcomanía	Decalque	Autocollant	SER NO 10056-
3	**VOE 14880298**			1					Decal	Decalcomania	Adesivo	Decalcomanie	

1	**8279607**
2	**8279608**
3	**8279609**
4	**8279616**
5	

Autocollant, intérieur
Adesivo, interno
Pegatina, ubicación interior
Decal, inner location

Catalogue id **20060**	Group **897**
Illustr. No **1019220**	Section **300**
Issue **PUB 20021254-C**	Page **501**

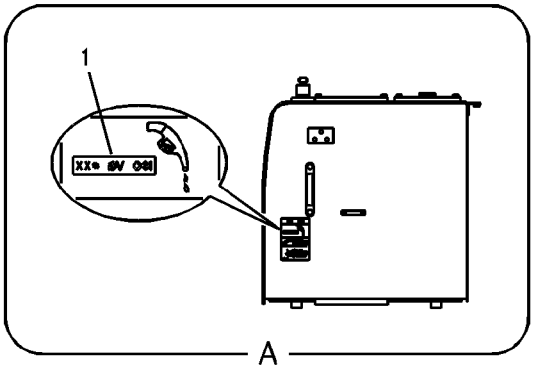
1
A

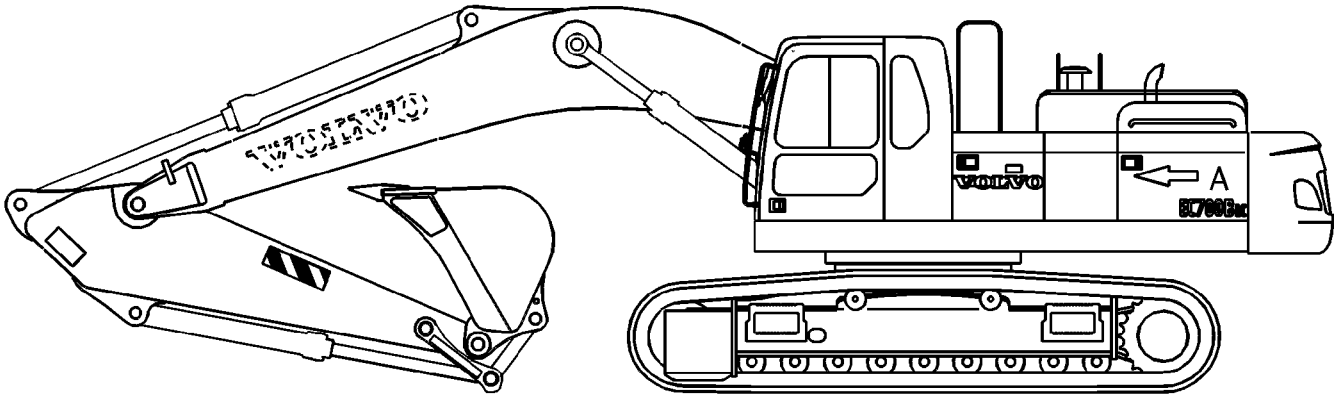
VOLVO
A

Fig.	Part No.	Quantity 1	2	3	4	5	PS	KIT	Description	Denominación	Denominação	Dénomination	Notes
1	**SA 1192-04700**	2							Decal	Decalcomania	Adesivo	Decalcomanie	ISO VG No.32
	SA 1192-04880		2						Decal	Decalcomania	Adesivo	Decalcomanie	ISO VG No.46
	SA 1192-04710			2					Decal	Decalcomania	Adesivo	Decalcomanie	ISO VG No.68
	SA 1192-04720				2				Decal	Decalcomania	Adesivo	Decalcomanie	Bio oil No.32
	SA 1192-04730					2			Decal	Decalcomania	Adesivo	Decalcomanie	Bio oil No.46

1	**8279266**
2	**8279267**
3	**8279268**
4	**8279269**
5	**8279270**

Autocollant, extérieur
Adesivo, externo
Pegatina, ubicación exterior
Decal, outer location

Catalogue id **20060**	Group **897**
Illustr. No **1019221**	Section **500**
Issue **PUB 20021254-C**	Page **503**

VOLVO

Construction Equipment

GROUP		Section	Page
911	Hydraulic oil tank	100	515
911	Turning joint line, turning joint to travel motor	300	519
911	Hydraulic system, control valve to boom and swing	400	523
911	Hydraulic system, control valve to boom and swing	410	529
911	Hydraulic system, hydraulic tank to hydraulic pump	500	533
911	Hydraulic system, hydraulic tank to hydraulic pump	600	537
911	Hydraulic system, oil cooling system	700	541
911	Hydraulic system, oil cooling pump mount	800	543
911	Hydraulic system, oil cooling fan motor mount	900	545
911	Hydraulic system, oil cooling fan motor	1000	547
911	Hydraulic system, oil cooler mount	1100	549
911	Hydraulic system, oil cooler	1200	551
911	Hydraulic system, control valve to boom and swing	1600	553
912	Control valve with fitting parts.	100	555
912	Main control valve	200	557
912	Main control valve	300	561
912	Main control valve	400	567
912	Main control valve	500	571
912	Main control valve	600	575
912	Main control valve	700	579
912	Main control valve	800	583
912	Main control valve	900	587
912	Main control valve	1000	593
912	Main control valve	1100	597
912	Main control valve	1200	601
912	Main control valve	1300	605
912	Working hydraulic, boom rupture valve mount	2050	609
912	Working hydraulic, dipper arm rupture valve mount.	2100	613
912	Valve, quickfit	3600	617
913	Pump installation	100	619
913	Hydraulic pump	200	621
913	Regulator, hydraulic pump	300	627
914	Servo system, control valve to remote control valve	100	631
914	Servo system, control valve to remote control valve pedal	200	635
914	Servo system, control valve to remote control valve pedal	250	637
914	Servo system, control valve to solenoid valve	300	641
914	Servo system, control valve piping.	400	645
914	Servo system, pump piping and filter mount.	500	649
914	Servo system, pump piping and filter mount.	550	653
914	Servo system, pump piping and filter mount.	560	655
914	Remote control valve pedal with fitting parts	700	657
914	Remote control valve pedal, travel motor	800	659
914	Servo system, remote control valve	1100	663
914	Servo system, remote control valve	1200	667
914	Servo system, remote control valve	1300	671
914	Servo system, remote control valve	1400	675
914	Servo system, control valve to solenoid valve	2000	679
914	Servo system, changing lever function	2100	681
914	Servo system, hammer and shear 8279311,8279622	2200	683
914	Servo system, hammer and shear	2300	685
914	Servo system, hammer and shear	2600	687
914	Servo system, hammer and shear	2800	689
914	Working hydraulic, remote control valve pedal for hammer and shear	2900	691
914	Working hydraulic, remote control valve pedal for hammer and shear 8279241,8279242	3100	693
914	Engine start aid S/N : 10749-	3200	695
916	Working hydraulic, dipper arm cylinder on boom.	100	697
916	Working hydraulic, boom rupture	300	701
916	Working hydraulic, boom cylinder	900	705
916	Working hydraulic, bucket cylinder on dipper arm	1000	707
916	Working hydraulic, bucket cylinder on dipper arm	1100	709
916	Working hydraulic, dipper arm rupture	1200	711

INDEX OF CONTENTS

GROUP		Section	Page
916	Working hydraulic, hammer and shear for boom	2000	715
916	Working hydraulic, hammer and shear for dipper arm	2100	719
916	Working hydraulic, hammer and shear for dipper arm	2150	721
916	Working hydraulic, hammer and shear for upper	2200	723
916	Working hydraulic, hammer and shear for return filter	2300	727
916	Working hydraulic, hammer and shear for 1st pump flow	2400	729
916	Working hydraulic, hammer and shear for 1st pump flow	2450	733
916	Working hydraulics, Removal Counterweight.	6000	735
916	Working hydraulics, Removal Counterweight.	6010	739
924	Working hydraulic, quick fit on upper frame	200	743
924	Working hydraulic, quick fit on boom	400	745
924	Working hydraulic, quick fit on dipper arm	700	747
924	Working hydraulic, quick fit on dipper arm	750	749
924	Working hydraulic, quick fit on dipper arm 8282886,8282887, 8282888,8284909	900	751
924	Working hydraulic, slope and rotator on upper frame	1000	753
924	Working hydraulic, slope and rotator on boom	1100	755
924	Working hydraulic, slope and rotator on dipper arm	1600	757
924	Hydraulic gear pump for quickfit and rotator	2000	759
924	Hydraulic gear pump for quickfit and rotator	2050	761
925	Bucket	100	763
925	Bucket	200	765
925	Bucket	300	767
925	Links to bucket 8279282,8281267,8282881	2000	769
974	Links to boom	100	771
974	Boom and grease piping	300	773
974	Boom cylinder	3000	775
974	Boom cylinder	3010	777
975	Links to dipper arm 8279263,8279264,8279265,8284386	100	779
975	Dipper arm and grease piping with piping seat	500	781
975	Dipper arm cylinder	1500	785
975	Dipper arm cylinder	1510	789
975	Links to connecting rod	1900	791
975	Bucket cylinder	2500	793
975	Bucket cylinder	2510	795
975	Bucket cylinder	2600	799
975	Hydraulic cylinder, Removal Counterweight.	3000	801
992	Antitheft system	100	803
993	Automatic lubrication	1000	807

GRUPO		Sección	Página
911	Depósito de aceite hidráulico	100	515
911	Tubería de articulación de giro, articulación de giro a motor de tras	300	519
911	Sistema hidráulico, válvula de control para pluma y oscilaci	400	523
911	Sistema hidráulico, válvula de control para pluma y oscilaci	410	529
911	Sistema hidráulico, depósito hidr. a bomba hidr.	500	533
911	Sistema hidráulico, depósito hidr. a bomba hidr.	600	537
911	Sistema hidráulico, tubería de refrigeración de aceite.	700	541
911	Sistema hidráulico, soporte para la bomba de refrigeración de aceite.	800	543
911	Sistema hidráulico, soporte para el motor del ventilador de refrigeración de aceite.	900	545
911	Sistema hidráulico, motor del ventilador de refrigeración de aceite.	1000	547
911	Sistema hidráulico, soporte para el enfriador de aceite.	1100	549
911	Sistema hidráulico, enfriador de aceite.	1200	551
911	Sistema hidráulico, válvula de control para pluma y oscilaci	1600	553
912	Válvula de mando con piezas se montaje.	100	555
912	Válvula de mando principal	200	557
912	Válvula de mando principal	300	561
912	Válvula de mando principal	400	567
912	Válvula de mando principal	500	571
912	Válvula de mando principal	600	575
912	Válvula de mando principal	700	579
912	Válvula de mando principal	800	583
912	Válvula de mando principal	900	587
912	Válvula de mando principal	1000	593
912	Válvula de mando principal	1100	597
912	Válvula de mando principal	1200	601
912	Válvula de mando principal	1300	605
912	Hidráulica de trabajo, soporte de la válvula de rotura de manguera.	2050	609
912	Hidráulica de trabajo, soporte de la válvula de rotura de manguera del brazo.	2100	613
912	Válvula de acoplamiento rápido	3600	617
913	Instalación de bomba	100	619
913	Bomba hidráulica	200	621
913	Regulador, bomba hidráulica	300	627
914	Servosistema, válvula de control a válvula de mando a distan	100	631
914	Servosistema, válvula de control a válvula pedal de mando a distan	200	635
914	Servosistema, válvula de control a válvula pedal de mando a distan	250	637
914	Servosistema, válvula de control a válvula solenoide	300	641
914	Servosistema, tubería de la válvula de control.	400	645
914	Servosistema, soporte del filtro y la tubería de la bomba.	500	649
914	Servosistema, soporte del filtro y la tubería de la bomba.	550	653
914	Servosistema, soporte del filtro y la tubería de la bomba.	560	655
914	Pedal de válvula de control remoto con accesorios	700	657
914	Válvula de control a pedal de válvula de mando a distancia, motor trasl	800	659
914	Servosistema, válvula de mando a distancia	1100	663
914	Servosistema, válvula de mando a distancia	1200	667
914	Servosistema, válvula de mando a distancia	1300	671
914	Servosistema, válvula de mando a distancia	1400	675
914	Servosistema, válvula de control a válvula solenoide	2000	679
914	Servosistema, cambio de función de la palanca	2100	681
914	Servosistema, martillo y cizalla 8279311,8279622	2200	683
914	Servosistema, martillo y cizalla	2300	685
914	Servosistema, martillo y cizalla	2600	687
914	Servosistema, martillo y cizalla	2800	689
914	Hidráulica de trabajo, pedal de válv. de mando a dist. para	2900	691
914	Hidráulica de trabajo, pedal de válv. de mando a dist. para 8279241, 8279242	3100	693
914	Ayuda de arranque del motor S/N : 10749-	3200	695
916	Hidráulica de trabajo, cilindro del brazo en la pluma.	100	697
916	Hidráulica de trabajo, válvula de rotura de manguera en plum	300	701

INDICE

INDICE

Catalogue id 20060 | Group 900
Issue PUB 20021254-C | Page 508

GRUPO		Sección	Página
916	Hidráulica de trabajo, cilindro de la pluma.	900	705
916	Hidráulica de trabajo, cilindro de la cuchara en el brazo.	1000	707
916	Hidráulica de trabajo, cilindro de la cuchara en el brazo.	1100	709
916	Hidráulica de trabajo, válvula de rotura de manguera en braz	1200	711
916	Hidráulica de trabajo, martillo y cizalla para pluma	2000	715
916	Hidráulica de trabajo, martillo y cizalla para brazo	2100	719
916	Hidráulica de trabajo, martillo y cizalla para brazo	2150	721
916	Hidráulica de trabajo, martillo y cizalla para superior	2200	723
916	Hidráulica de trabajo, martillo y cizalla para filtro de retor	2300	727
916	Hidráulica de trabajo, martillo y cizalla para flujo de 1a. bomba	2400	729
916	Hidráulica de trabajo, martillo y cizalla para flujo de 1a. bomba	2450	733
916	Hidráulica de trabaja para contrapeso de plegable.	6000	735
916	Hidráulica de trabaja para contrapeso de plegable.	6010	739
924	Hidráulica de trabajo, acoplamiento rápido en el bastidor superior.	200	743
924	Hidráulica de trabajo, acoplamiento rápido en la pluma.	400	745
924	Hidráulica de trabajo, acoplamiento rápido en el brazo.	700	747
924	Hidráulica de trabajo, acoplamiento rápido en el brazo.	750	749
924	Hidráulica de trabajo, acoplamiento rápido en el brazo. 8282886, 8282887,8282888,8284909	900	751
924	Hidráulica de trabajo, inclinación y rotador en el bastidor superior	1000	753
924	Hidráulica de trabajo, inclinación y rotador en la pluma	1100	755
924	Hidráulica de trabajo, inclinación y rotador en el brazo	1600	757
924	Bomba hidráulica de engranajes para enganche rápido y rotador	2000	759
924	Bomba hidráulica de engranajes para enganche rápido y rotador	2050	761
925	Cazo	100	763
925	Cazo	200	765
925	Cazo	300	767
925	Acoplamientos para la cuchara 8279282,8281267,8282881	2000	769
974	Acoplamientos para la pluma	100	771
974	Pluma y tubería de lubricación	300	773
974	Cilindro de pluma	3000	775
974	Cilindro de pluma	3010	777
975	Enlaces al brazo 8279263,8279264,8279265,8284386	100	779
975	Brazos y tuberías de engrase con asiento de tuberías	500	781
975	Cilindro de brazo	1500	785
975	Cilindro de brazo	1510	789
975	Acoplamientos para la varilla de conexión	1900	791
975	Cilindro de cazo	2500	793
975	Cilindro de cazo	2510	795
975	Cilindro de cazo	2600	799
975	Cilindro hidráulico para contrapeso de plegable.	3000	801
992	Sistema antirrobo	100	803
993	Lubricación automática	1000	807

GRUPO		Seção	Página
911	Tanque de óleo hidráulico	100	515
911	Linha da junta de rotação, junta de rotação para o motor de curso	300	519
911	Sistema hidráulico, válvula de controle da lança e do giro	400	523
911	Sistema hidráulico, válvula de controle da lança e do giro	410	529
911	Sistema hidráulico, tanque hidráulico para a bomba hidráulica	500	533
911	Sistema hidráulico, tanque hidráulico para a bomba hidráulica	600	537
911	Sistema hidráulico, tubulação de refrigeração de óleo	700	541
911	Sistema hidráulico, instalação da bomba de refrigeração de óleo	800	543
911	Sistema hidráulico, instalação do motor do ventilador de refrigeração de óleo	900	545
911	Sistema hidráulico, motor do ventilador de refrigeração de óleo	1000	547
911	Sistema hidráulico, montagem do refrigerador de óleo	1100	549
911	Sistema hidráulico, refrigerador de óleo	1200	551
911	Sistema hidráulico, válvula de controle da lança e do giro	1600	553
912	Válvula de comando com peças de montagem	100	555
912	Válvula de comando principal	200	557
912	Válvula de comando principal	300	561
912	Válvula de comando principal	400	567
912	Válvula de comando principal	500	571
912	Válvula de comando principal	600	575
912	Válvula de comando principal	700	579
912	Válvula de comando principal	800	583
912	Válvula de comando principal	900	587
912	Válvula de comando principal	1000	593
912	Válvula de comando principal	1100	597
912	Válvula de comando principal	1200	601
912	Válvula de comando principal	1300	605
912	Sistema hidráulico de operação, montagem da válvula de ruptura na lança	2050	609
912	Sistema hidráulico de operação, montagem da válvula de ruptura no braço	2100	613
912	Válvula, acoplamento rápido	3600	617
913	Instalação de bomba	100	619
913	Bomba hidráulica	200	621
913	Regulador, bomba hidráulica	300	627
914	Sistema servo, válvula de controle para a válvula do controle remoto	100	631
914	Sistema servo, válvula de controle para o pedal da válvula de controle remoto	200	635
914	Sistema servo, válvula de controle para o pedal da válvula de controle remoto	250	637
914	Sistema servo, válvula de controle para a válvula solenóide	300	641
914	Sistema servo, tubulação da válvula de controle	400	645
914	Sistema servo, tubulação da bomba e montagem do filtro	500	649
914	Sistema servo, tubulação da bomba e montagem do filtro	550	653
914	Sistema servo, tubulação da bomba e montagem do filtro	560	655
914	Pedal da válvula de controle remoto com peças de montagem	700	657
914	Pedal da válvula de controle remoto, motor de curso	800	659
914	Sistema servo, válvula de controle remoto	1100	663
914	Sistema servo, válvula de controle remoto	1200	667
914	Sistema servo, válvula de controle remoto	1300	671
914	Sistema servo, válvula de controle remoto	1400	675
914	Sistema servo, válvula de controle para a válvula solenóide	2000	679
914	Sistema servo, troca de função da alavanca	2100	681
914	Sistema servo, martelo e cortador 8279311,8279622	2200	683
914	Sistema servo, martelo e cortador	2300	685
914	Sistema servo, martelo e cortador	2600	687
914	Sistema servo, martelo e cortador	2800	689
914	Sistema hidráulico de operação, pedal da válvula de controle remoto para o martelo e o cortador	2900	691
914	Sistema hidráulico de operação, pedal da válvula de controle remoto para o martelo e o cortador 8279241,8279242	3100	693
914	Auxílio de partida ao motor S/N : 10749-	3200	695

ÍNDICE

ÍNDICE

Catalogue id 20060 | Group 900
Issue PUB 20021254-C | Page 510

GRUPO		Seção	Página
916	Sistema hidráulico de operação, cilindro do braço na lança	100	697
916	Sistema hidráulico de operação, ruptura da lança	300	701
916	Sistema hidráulico de operação, cilindro da lança	900	705
916	Sistema hidráulico de operação, cilindro da caçamba no braço	1000	707
916	Sistema hidráulico de operação, cilindro da caçamba no braço	1100	709
916	Sistema hidráulico de operação, ruptura do braço	1200	711
916	Sistema hidráulico de operação, martelo e cortador para a lança	2000	715
916	Sistema hidráulico de operação, martelo e cortador para o braço	2100	719
916	Sistema hidráulico de operação, martelo e cortador para o braço	2150	721
916	Sistema hidráulico de operação, martelo e cortador para a parte superior	2200	723
916	Sistema hidráulico de operação, martelo e cortador para o filtro de retorno	2300	727
916	Sistema hidráulico de operação, martelo e cortador para o fluxo da 1a. bomba	2400	729
916	Sistema hidráulico de operação, martelo e cortador para o fluxo da 1a. bomba	2450	733
916	Sistema hidráulico de operação, contrapeso de remoção.	6000	735
916	Sistema hidráulico de operação, contrapeso de remoção.	6010	739
924	Sistema hidráulico de operação, acoplamento rápido no chassi superior	200	743
924	Sistema hidráulico de operação, acoplamento rápido na lança	400	745
924	Sistema hidráulico de operação, acoplamento rápido no braço	700	747
924	Sistema hidráulico de operação, acoplamento rápido no braço	750	749
924	Sistema hidráulico de operação, acoplamento rápido no braço 8282886,8282887,8282888,8284909	900	751
924	Sistema hidráulico de operação, inclinação e rotor no chassi superior	1000	753
924	Sistema hidráulico de operação, inclinação e rotor na lança	1100	755
924	Sistema hidráulico de operação, inclinação e rotor no braço	1600	757
924	Bomba de engrenagem hidráulica para o acoplamento rápido e o rotor	2000	759
924	Bomba de engrenagem hidráulica para o acoplamento rápido e o rotor	2050	761
925	Caçamba	100	763
925	Caçamba	200	765
925	Caçamba	300	767
925	Articulações da caçamba 8279282,8281267,8282881	2000	769
974	Articulações para a lança	100	771
974	Lança e tubulação de graxa lubrificante	300	773
974	Cilindro da lança	3000	775
974	Cilindro da lança	3010	777
975	Articulações para o braço 8279263,8279264,8279265,8284386	100	779
975	Braço e tubulação de graxa com assento de tubulação	500	781
975	Cilindro do braço	1500	785
975	Cilindro do braço	1510	789
975	Articulações para a haste de conexão	1900	791
975	Cilindro da caçamba	2500	793
975	Cilindro da caçamba	2510	795
975	Cilindro da caçamba	2600	799
975	Cilindro hidráulico, contrapeso de remoção	3000	801
992	Sistema antifurto	100	803
993	Lubrificação automática	1000	807

GROUPE		Section	Page
911	Réservoir d'huile hydraulique	100	515
911	Articulation de rotation, articulation de rotation vers moteur de conduite	300	519
911	Système hydraulique, valve de commande flèche et pivotement	400	523
911	Système hydraulique, valve de commande flèche et pivotement	410	529
911	Syst. hydr, rés. hydraulique vers pompe hydraulique	500	533
911	Syst. hydr, rés. hydraulique vers pompe hydraulique	600	537
911	Système hydraulique, circuit de refroidissement d'huile	700	541
911	Système hydraulique, montage de la pompe du circuit de refroidissement d'huile.	800	543
911	Système hydraulique, montage de la pompe du ventilateur de refroidissement d'huile.	900	545
911	Système hydraulique, moteur du ventilateur de refroidissement d'huile.	1000	547
911	Système hydraulique, montage du refroidisseur d'huile	1100	549
911	Système hydraulique, refroidisseur d'huile.	1200	551
911	Système hydraulique, valve de commande flèche et pivotement	1600	553
912	Valve de commande avec pièces de montage.	100	555
912	Distributeur principal	200	557
912	Distributeur principal	300	561
912	Distributeur principal	400	567
912	Distributeur principal	500	571
912	Distributeur principal	600	575
912	Distributeur principal	700	579
912	Distributeur principal	800	583
912	Distributeur principal	900	587
912	Distributeur principal	1000	593
912	Distributeur principal	1100	597
912	Distributeur principal	1200	601
912	Distributeur principal	1300	605
912	Comm. hydraulique d'outil, valve de sécurité en cas de rupture de flexible sur la flèche	2050	609
912	Comm. hydraulique d'outil, valve de sécurité si rupture de flexible sur le balancier	2100	613
912	Valve, porte-outil	3600	617
913	Installation de pompe	100	619
913	Pompe hydraulique	200	621
913	Régulateur, pompe hydraulique	300	627
914	Système servo, valve commande vers valve commande a distance	100	631
914	Système servo, valve commande vers valve pedale commande a distance	200	635
914	Système servo, valve commande vers valve pedale commande a distance	250	637
914	Système servo, valve de commande vers valve de solénoïde	300	641
914	Système servo, conduits vers le distributeur de commande	400	645
914	Système servo, conduits vers la pompe et montage du filtre	500	649
914	Système servo, conduits vers la pompe et montage du filtre	550	653
914	Système servo, conduits vers la pompe et montage du filtre	560	655
914	Pédale valve cde télécommandée avec pièces montage	700	657
914	V. commande vers pédale de v. commande télécommandée, moteur condui	800	659
914	Système servo, valve de commande télécommandée	1100	663
914	Système servo, valve de commande télécommandée	1200	667
914	Système servo, valve de commande télécommandée	1300	671
914	Système servo, valve de commande télécommandée	1400	675
914	Système servo, valve de commande vers valve de solénoïde	2000	679
914	Système servo, sélection fonction levier	2100	681
914	Système servo, marteau et cisaille 8279311,8279622	2200	683
914	Système servo, marteau et cisaille	2300	685
914	Système servo, marteau et cisaille	2600	687
914	Système servo, marteau et cisaille	2800	689

TABLE DES MATIÈRES

Catalogue id 20060 | Group 900 | Issue PUB 20021254-C | Page 512

GROUPE		Section	Page
914	Hydr de travail, pédale v cde télécom. marteau et cisaille	2900	691
914	Hydr de travail, pédale v cde télécom. marteau et cisaille 8279241, 8279242	3100	693
914	Démarrage assisté du moteur S/N : 10749-	3200	695
916	Commande hydraulique d'outil, vérin de balancier sur la flèche	100	697
916	Hydraulique de travail, coupure flèche	300	701
916	Commande hydraulique d'outil, vérin de flèche	900	705
916	Commande hydraulique d'outil, vérin de godet sur le balancier	1000	707
916	Commande hydraulique d'outil, vérin de godet sur le balancier	1100	709
916	Hydraulique de travail, coupure bras	1200	711
916	Hydraulique de travail, marteau et ciseaux pour flèche	2000	715
916	Hydraulique de travail, marteau et ciseaux pour bras	2100	719
916	Hydraulique de travail, marteau et ciseaux pour bras	2150	721
916	Hydraulique de travail, marteau et ciseaux supérieurs	2200	723
916	Hydraulique de travail, marteau et ciseaux pour filtre de retour	2300	727
916	Hydraulique de travail, marteau et ciseaux pour 1er débit de pompe	2400	729
916	Hydraulique de travail, marteau et ciseaux pour 1er débit de pompe	2450	733
916	Command.hydraulique outil pour contrepoids pliable.	6000	735
916	Command.hydraulique outil pour contrepoids pliable.	6010	739
924	Commande hydraulique d'outil, porte-outil sur tourelle	200	743
924	Commande hydraulique d'outil, porte-outil sur flèche	400	745
924	Commande hydraulique d'outil, porte-outil sur balancier	700	747
924	Commande hydraulique d'outil, porte-outil sur balancier	750	749
924	Commande hydraulique d'outil, porte-outil sur balancier 8282886, 8282887,8282888,8284909	900	751
924	Commande hydraulique d'outil, équipement de talutage et rotateur sur tourelle	1000	753
924	Commande hydraulique d'outil, équipement de talutage et rotateur sur flèche	1100	755
924	Commande hydraulique d'outil, équipement de talutage et rotateur sur balancier	1600	757
924	Pompe à engrenages hydr pour raccord rapide et rotator	2000	759
924	Pompe à engrenages hydr pour raccord rapide et rotator	2050	761
925	Godet	100	763
925	Godet	200	765
925	Godet	300	767
925	Articulations, godet 8279282,8281267,8282881	2000	769
974	Articulations, flèche	100	771
974	Flèche et conduits de graissage	300	773
974	Vérin de flèche	3000	775
974	Vérin de flèche	3010	777
975	Articulations de balancier 8279263,8279264,8279265,8284386	100	779
975	Balancier et tuyauterie de lubr avec siège de tuyau	500	781
975	Vérin de bras	1500	785
975	Vérin de bras	1510	789
975	Articulations, liaison avec la tige de piston	1900	791
975	Vérin de godet	2500	793
975	Vérin de godet	2510	795
975	Vérin de godet	2600	799
975	Verin hydraulique pour contrepoids pliable.	3000	801
992	Système antivol	100	803
993	Lubrification automatique	1000	807

VOLVO

Construction Equipment

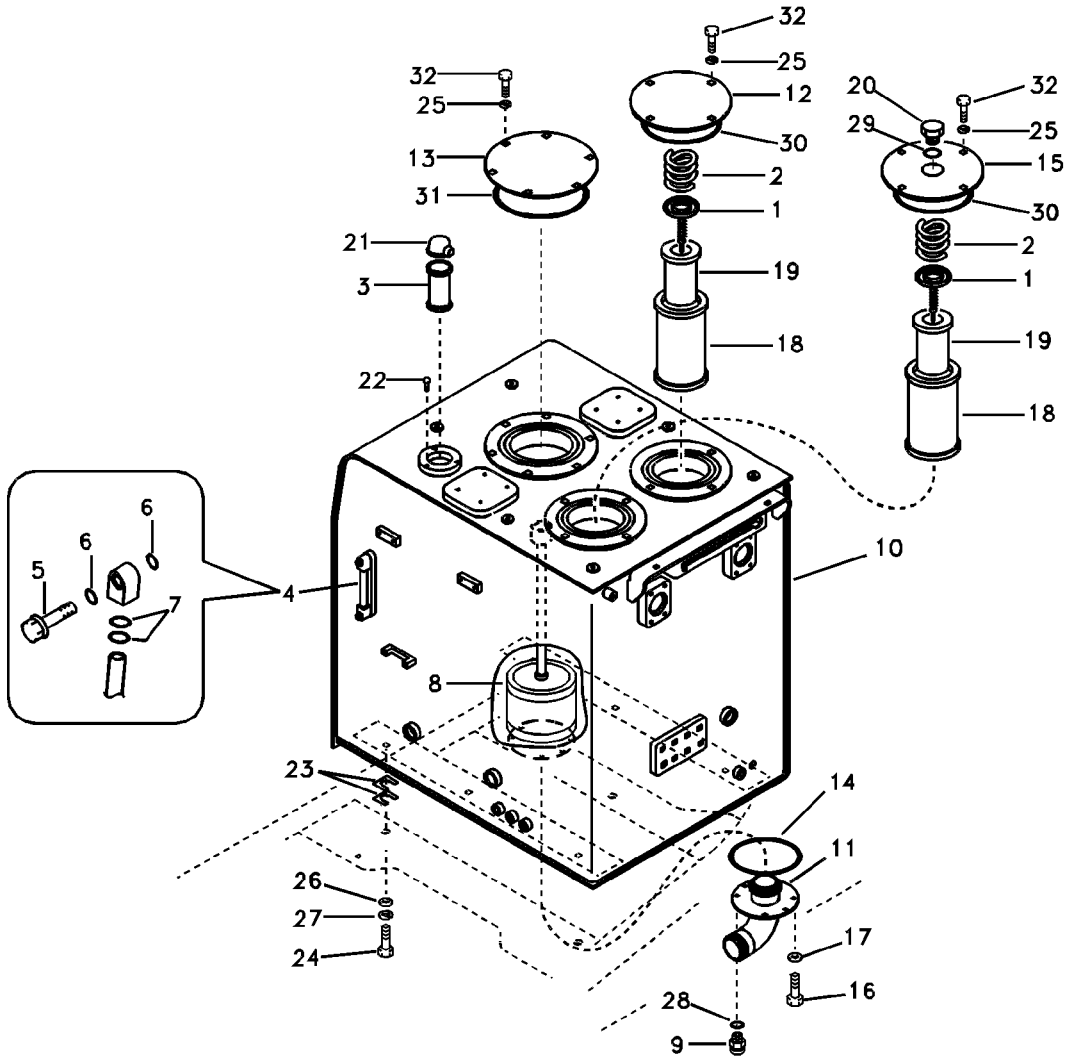
32
25
12
30
2
1
19
18
32
25
13
31
21
3
22
20
29
32
25
15
30
2
1
19
18
6
6
5
7
4
10
8
23
14
11
26
27
24
17
16
28
9

Fig.	Part No.	Quantity 1	2	3	PS	KIT	Description	Denominación	Denominação	Dénomination	Notes
1	**VOE 14530987**	2					Valve	Válvula	Válvula	Valve	
2	**VOE 14530988**	2					Spring	Resorte	Mola	Ressort	
3	**VOE 14530993**	1					Strainer	Colador	Peneira	Crépine	
4	**VOE 14532362**	1					Gauge	Galga	Calibrador	Calibre	
5	**VOE 14517557**	2					•Bolt	•Perno	•Parafuso	•Boulon	
6	**VOE 983497**	4					•O-ring	•Anillo tórico	•Anel-o	•Joint torique	
7	**VOE 990557**	4					•O-ring	•Anillo tórico	•Anel-o	•Joint torique	
8	**VOE 14523914**	1					Strainer	Colador		Crepine	
	VOE 14524946	1					•Strainer	•Colador	•Peneira	•Crépine	
9	**VOE 14521728**	1					Valve	Válvula	Válvula	Valve	
10	**VOE 14523752**	1					Tank	Depósito	Tanque	Réservoir	
11	**VOE 14523910**	1					•Cover	•Capo	•Tampa	•Capot	
12	**VOE 14523908**	1					•Cover	•Capo	•Tampa	•Capot	
13	**VOE 14523756**	1					•Cover	•Capo	•Tampa	•Capot	
14	**VOE 960266**	1					•O-ring	•Anillo tórico	•Anel-o	•Joint torique	
15	**VOE 14532369**	1					•Cover	•Tapa	•Tampa	•Couvercle	
16	**VOE 983251**	6					•Hexagon screw	•Tornillo hexagonal	•Parafuso sextavado	•Vis à tête hexagonale	
17	**SA 9211-10000**	6					•Washer	•Arandela	•Arruela	•Rondelle	
18	**VOE 14509379**	2					Element	Elemento	Elemento	Elément	
19	**VOE 14524761**	2					Strainer	Colador	Peneira	Crépine	
20	**VOE 14529324**	1					Plug	Tapon	Bujão	Bouchon	
21	**VOE 14529967**	1					Venting	Purga de aire		Sortie d'air	
	SA 8230-02830	1					•Element	•Elemento	•Elemento	•Elément	
22	**VOE 14880445**	3					Screw	Tornillo	Parafuso	Vis	
23	**VOE 14881065**	4					Shim	Laminilla de ajuste	Calço de ajuste	Cale réglage	
24	**SA 9011-12011**	6					Hexagon screw	Tornillo hexagonal	Parafuso sextavado	Vis à tête hexagonale	
25	**SA 9211-10000**	14					Washer	Arandela	Arruela	Rondelle	
26	**SA 9211-20000**	6					Washer	Arandela	Arruela	Rondelle	
27	**SA 9213-20000**	6					Spring Washer	Arandela flexible	Arruela de mola	Rondelle élastique	
28	**SA 9426-20090**	1					Gasket	Junta	Junta	Joint	

1	**8279230**
2	
3	
4	
5	

Réservoir d'huile hydraulique
Tanque de óleo hidráulico
Depósito de aceite hidráulico
Hydraulic oil tank

Catalogue id **20060**	Group **911**
Illustr. No **1022628**	Section **100**
Issue **PUB 20021254-C**	Page **515**

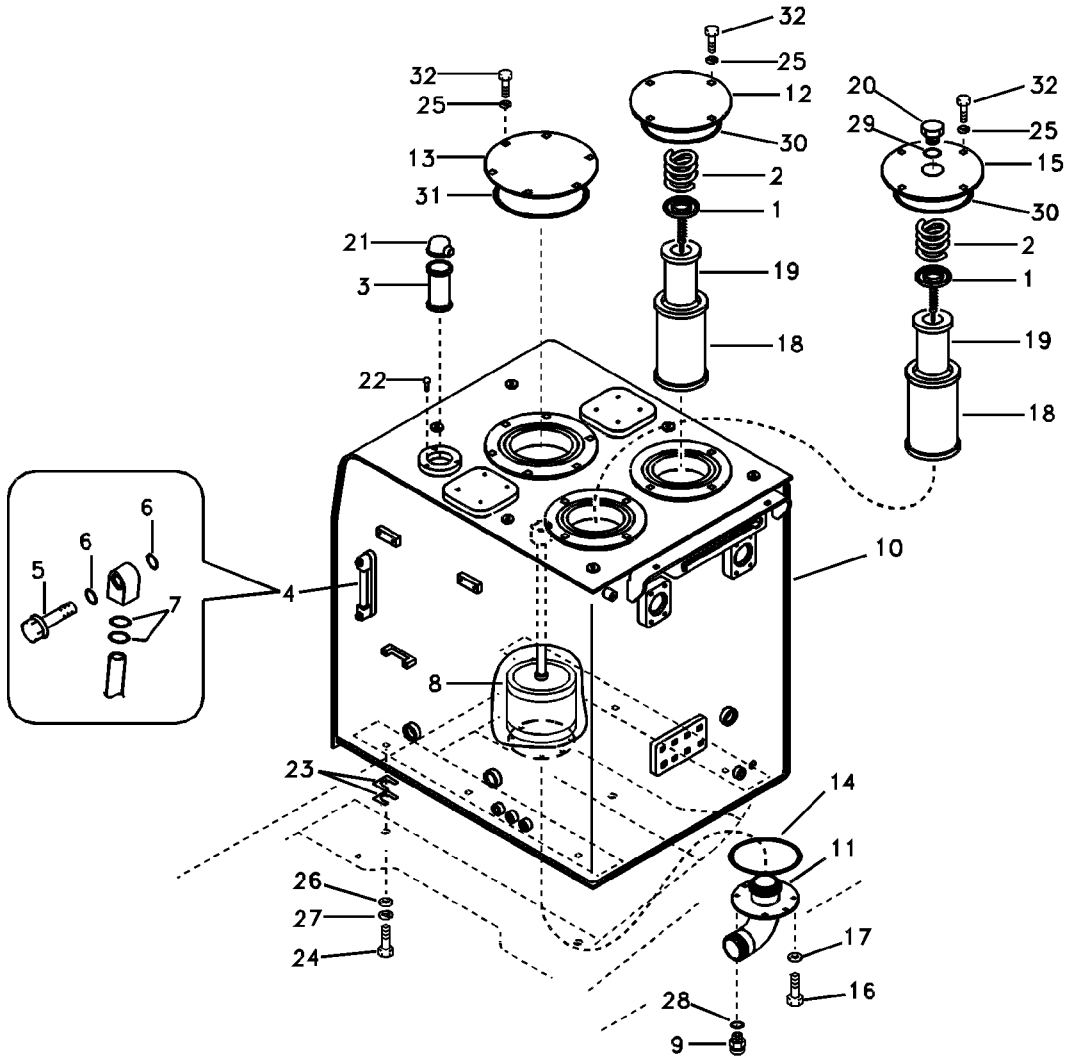
32
25
12
30
2
1
19
18
32
25
13
31
21
3
22
20
29
32
25
15
30
2
1
19
18
6
6
5
7
4
10
8
23
14
11
26
27
24
17
16
28
9

Fig.	Part No.	Quantity 1	2	3	PS	KIT	Description	Denominación	Denominação	Dénomination	Notes
29	**VOE 990610**	1					O-ring	Anillo tórico	Anel-o	Joint torique	
30	**VOE 960254**	2					O-ring	Anillo tórico	Anel-o	Joint torique	
31	**VOE 960259**	1					O-ring	Anillo tórico	Anel-o	Joint torique	
32	**VOE 983251**	14					Hexagon screw	Tornillo hexagonal	Parafuso sextavado	Vis à tête hexagonale	

1	**8279230**	**Réservoir d'huile hydraulique** **Tanque de óleo hidráulico** **Depósito de aceite hidráulico** **Hydraulic oil tank**	Catalogue id **20060**	Group **911**
2			Illustr. No **1022628**	Section **100**
3			Issue **PUB 20021254-C**	Page **517**
4				
5				

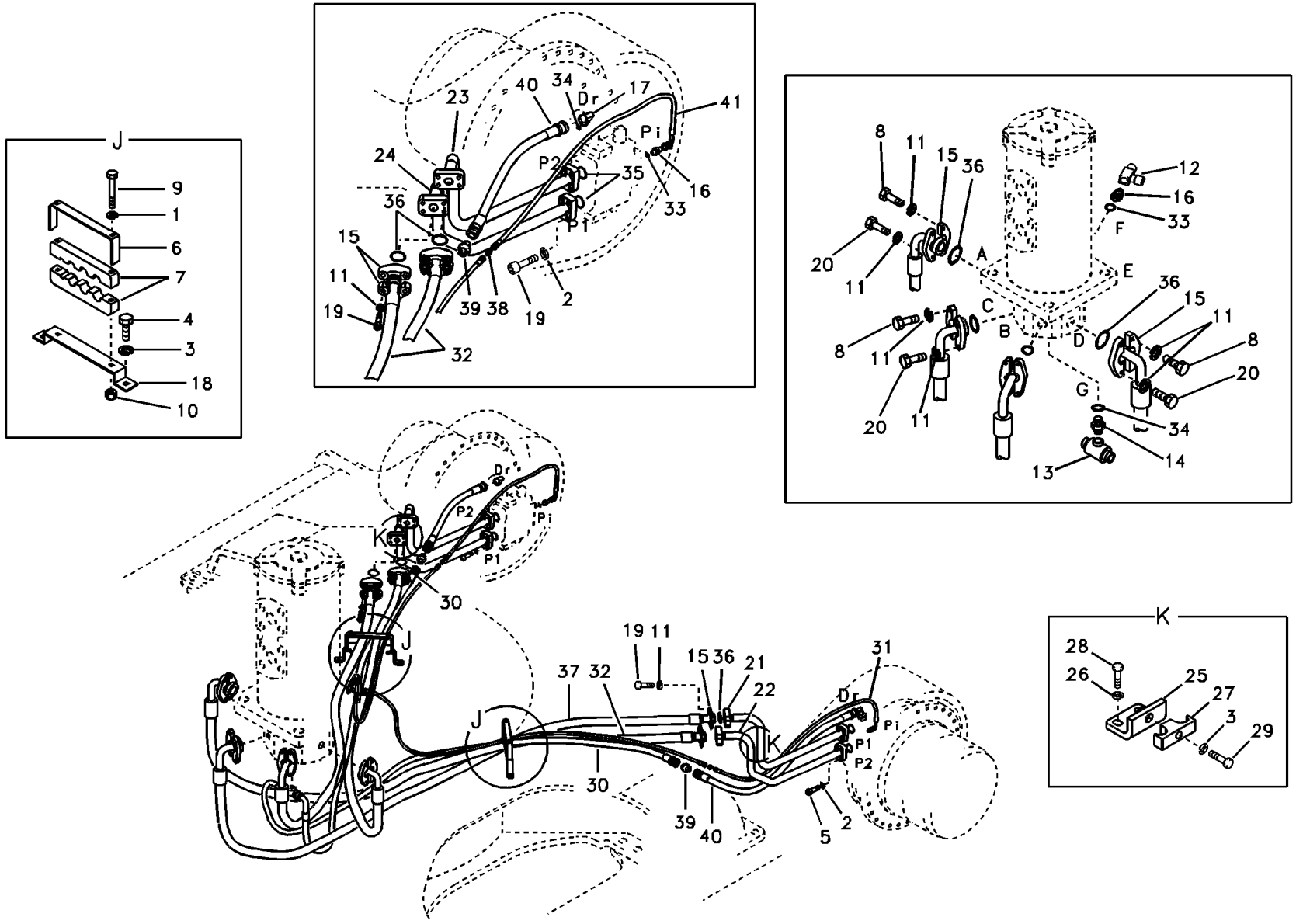

Volvo Construction Equipment

1019224

Fig.	Part No.	Quantity 1	2	3	PS	KIT	Description	Denominación	Denominação	Dénomination	Notes
1	**VOE 955922**	4					Spring washer	Arandela elástica	Arruela de pressão	Rondelle élastique	
2	**VOE 955923**	16					Spring washer	Arandela elástica	Arruela de pressão	Rondelle élastique	
3	**VOE 955926**	6					Spring washer	Arandela elástica	Arruela de pressão	Rondelle élastique	
4	**VOE 978936**	4					Hexagon screw	Tornillo hexagonal	Parafuso sextavado	Vis à tête hexagonale	
5	**VOE 984091**	16					Allen Hd Screw	Torn Hex Embut	Parafuso Allen Hd	Vis A 6 Pans Cr	
6	**VOE 14535902**	2					Clamp	Abrazadera	Braçadeira	Collier serrage	
7	**SA 1043-01431**	4					Rubber clamp	Abrazadera de goma		Collier en caoutchouc	
8	**SA 9011-11409**	8					Hexagon screw	Tornillo hexagonal	Parafuso sextavado	Vis à tête hexagonale	
9	**SA 9011-21021**	4					Hexagon screw	Tornillo hexagonal	Parafuso sextavado	Vis à tête hexagonale	
10	**SA 9131-11000**	4					Lock nut	Contratuerca	Porca de trava	Contre-ecrou	
11	**SA 9213-14000**	32					Spring washer	Arandela elástica	Arruela de pressão	Rondelle élastique	
12	**SA 9411-92180**	1					Tee	Acoplamiento T	Tê	Connexion en T	
13	**SA 9411-92210**	1					T-nipple	Niple t	Niple-t	Raccord-t	
14	**SA 9412-11050**	1					Connector	Union	Conector	Raccord	
15	**VOE 936626**	16					Flange half	Mitad brida	Meia flange	Demi-bride	
16	**SA 9412-11020**	3					Connector	Union	Conector	Raccord	
17	**SA 9413-11040**	2					Elbow nipple	Niple angular	Cotovelo	Raccord coudé	
18	**VOE 14526652**	2					Bracket	Hierro Apoyo	Suporte	Ferrure-support	
19	**VOE 984359**	16					Hex. socket screw	Tornillo de hexágono emb	Parafuso soquete sext	Vis à six pans creux	
20	**VOE 984135**	8					Hex. socket screw	Tornillo de hexágono emb	Parafuso soquete sext	Vis à six pans creux	
21	**VOE 14577162**	1					Pipe	Tubo	Tubo	Tuyau	
22	**VOE 14577164**	1					Pipe	Tubo	Tubo	Tuyau	
23	**VOE 14577168**	1					Pipe	Tubo	Tubo	Tuyau	
24	**VOE 14577166**	1					Pipe	Tubo	Tubo	Tuyau	
25	**VOE 14576724**	2					Bracket	Consola	Suporte	Console	
26	**VOE 14880474**	4					Washer	Arandela	Arruela	Rondelle	
27	**VOE 14881243**	2					Clamp	Abrazadera	Braçadeira	Collier serrage	
28	**VOE 990709**	4					Hexagon screw	Tornillo hexagonal	Parafuso sextavado	Vis à tête hexagonale	
29	**VOE 993422**	2					Hexagon screw	Tornillo hexagonal	Parafuso sextavado	Vis à tête hexagonale	(VOE 14881196)
30	**SA 9453-05340**	2					Hose	Tubo flexible	Mangueira	Durit	

1	**8279230**
2	
3	
4	
5	

Articulation de rotation, articulation de rotation vers moteur de conduite
Linha da junta de rotação, junta de rotação para o motor de curso
Tubería de articulación de giro, articulación de giro a motor de tras
Turning joint line, turning joint to travel motor

Catalogue id **20060**	Group **911**
Illustr. No **1019224**	Section **300**
Issue **PUB 20021254-C**	Page **519**

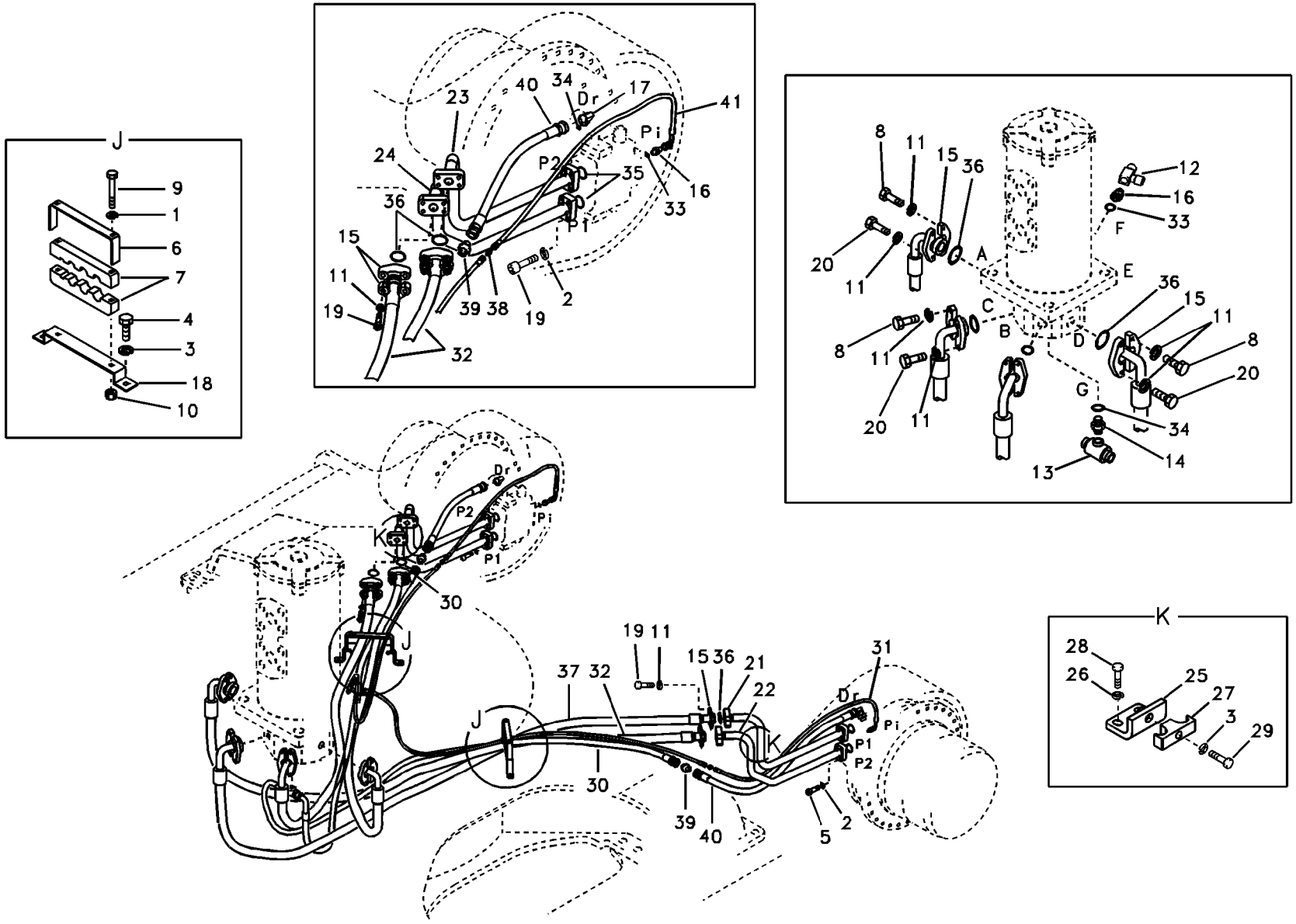

Volvo Construction Equipment

1019224

Fig.	Part No.	Quantity 1	2	3	PS	KIT	Description	Denominación	Denominação	Dénomination	Notes
31	**SA 9451-02242**	2					Hose assembly	Conducto	Mangueira completa	Conduit flexible	
32	**VOE 14577226**	3					Hose	Manguera	Mangueira	Flexible	
33	**VOE 983502**	3					O-ring	Anillo tórico	Anel-o	Joint torique	
34	**VOE 983524**	3					O-ring	Anillo tórico	Anel-o	Joint torique	
35	**VOE 948700**	4					O-ring	Anillo tórico	Anel-o	Joint torique	
36	**VOE 949238**	8					O-ring	Anillo tórico	Anel-o	Joint torique	
37	**VOE 14577227**	1					Hose	Manguera	Mangueira	Flexible	
38	**SA 9416-11021**	2					Connector	Unión	Conexão	Connexion	
39	**SA 9416-11051**	2					Connector	Unión	Conexão	Connexion	
40	**SA 9451-35325**	2					Hose	Tubo flexible	Mangueira	Durit	
41	**SA 9453-32231**	2					Hose	Tubo flexible	Mangueira	Durit	

1	**8279230**	**Articulation de rotation, articulation de rotation vers moteur de conduite** **Linha da junta de rotação, junta de rotação para o motor de curso** **Tubería de articulación de giro, articulación de giro a motor de tras** **Turning joint line, turning joint to travel motor**	Catalogue id **20060**	Group **911**
2			Illustr. No **1019224**	Section **300**
3			Issue **PUB 20021254-C**	Page **521**
4				
5				

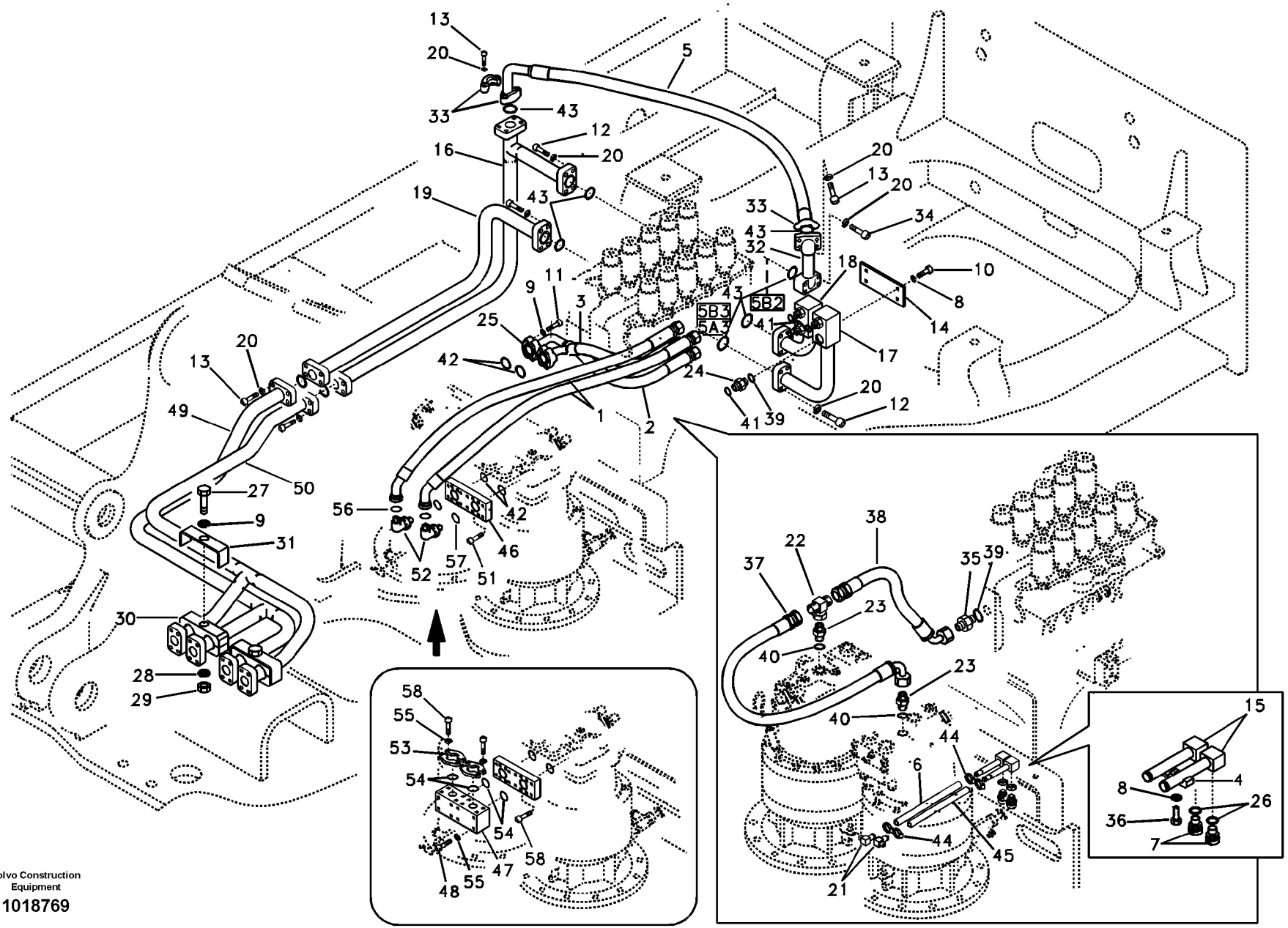

Volvo Construction Equipment

1018769

Fig.	Part No.	Quantity 1	2	3	P S	K I T	Description	Denominación	Denominação	Dénomination	Notes
1	**VOE 14880510**	2			OP		Hose	Tubo flexible	Mangueira	Durit	SER NO 10001-10013
	SA 9402-06624	2					Hose	Tubo flexible	Mangueira	Durit	SER NO 10014-
2	**VOE 14881407**	1					Hose	Manguera	Mangueira	Flexible	
3	**VOE 14881408**	1					Hose	Manguera	Mangueira	Flexible	
4	**VOE 14881202**	1					Clamp	Abrazadera	Braçadeira	Collier serrage	
5	**VOE 14880710**	1					Hose assembly	Conducto	Mangueira completa	Conduit flexible	
6	**VOE 14881367**	1					Fuel hose	Manguera de combustible	Mangueira combustível	Flexible de carburant	
7	**VOE 14521728**	2					Valve	Válvula	Válvula	Valve	
8	**VOE 955922**	5					Spring washer	Arandela elástica	Arruela de pressão	Rondelle élastique	
9	**VOE 955923**	12					Spring washer	Arandela elástica	Arruela de pressão	Rondelle élastique	SER NO 10001-10040
	VOE 955923	8					Spring washer	Arandela elástica	Arruela de pressão	Rondelle élastique	SER NO 10041-
10	**VOE 983251**	4					Hexagon screw	Tornillo hexagonal	Parafuso sextavado	Vis à tête hexagonale	
11	**VOE 984090**	8					Hex. socket screw	Tornillo de hexágono emb	Parafuso soquete sext	Vis à six pans creux	
12	**VOE 984135**	16					Hex. socket screw	Tornillo de hexágono emb	Parafuso soquete sext	Vis à six pans creux	
13	**VOE 984359**	16					Hex. socket screw	Tornillo de hexágono emb	Parafuso soquete sext	Vis à six pans creux	
14	**VOE 14503528**	1					Plate	Placa	Placa	Plaque	
15	**VOE 14514121**	2					Pipe line	Tuberia		Conduite tubulaire	
16	**VOE 14522378**	1					Pipe	Tubo	Tubo	Tuyau	
17	**VOE 14522381**	1					Pipe	Tubo	Tubo	Tuyau	
18	**VOE 14522382**	1					Pipe	Tubo	Tubo	Tuyau	
19	**VOE 14535832**	1					Pipe	Tubo	Tubo	Tuyau	
20	**SA 9213-14000**	36					Spring washer	Arandela elástica	Arruela de pressão	Rondelle élastique	
21	**SA 9411-90230**	2					Elbow	Ángulo	Cotovelo	Coude	
22	**SA 9411-92220**	1					T-nipple	Niple t	Niple-t	Raccord-t	
23	**SA 9412-11210**	2					Connector	Union	Conector	Raccord	
24	**SA 9419-11090**	4					Connector	Pieza de conexión	Conexão	Pièce connexion	
25	**SA 9425-51032**	4					Flange	Brida	Flange	Flasque	
26	**SA 9426-20090**	2					Gasket	Junta	Junta	Joint	
27	**SA 9011-21219**	4					Hexagon screw	Tornillo hexagonal	Parafuso sextavado	Vis à tête hexagonale	
28	**SA 9211-12000**	4					Washer	Arandela	Arruela	Rondelle	SER NO 10001-10040

1	**8279230 S/N -10266**
2	**8279612**
3	
4	
5	

Système hydraulique, valve de commande flèche et pivotement
Sistema hidráulico, válvula de controle da lança e do giro
Sistema hidráulico, válvula de control para pluma y oscilaci
Hydraulic system, control valve to boom and swing

Catalogue id **20060**	Group **911**
Illustr. No **1018769**	Section **400**
Issue **PUB 20021254-C**	Page **523**

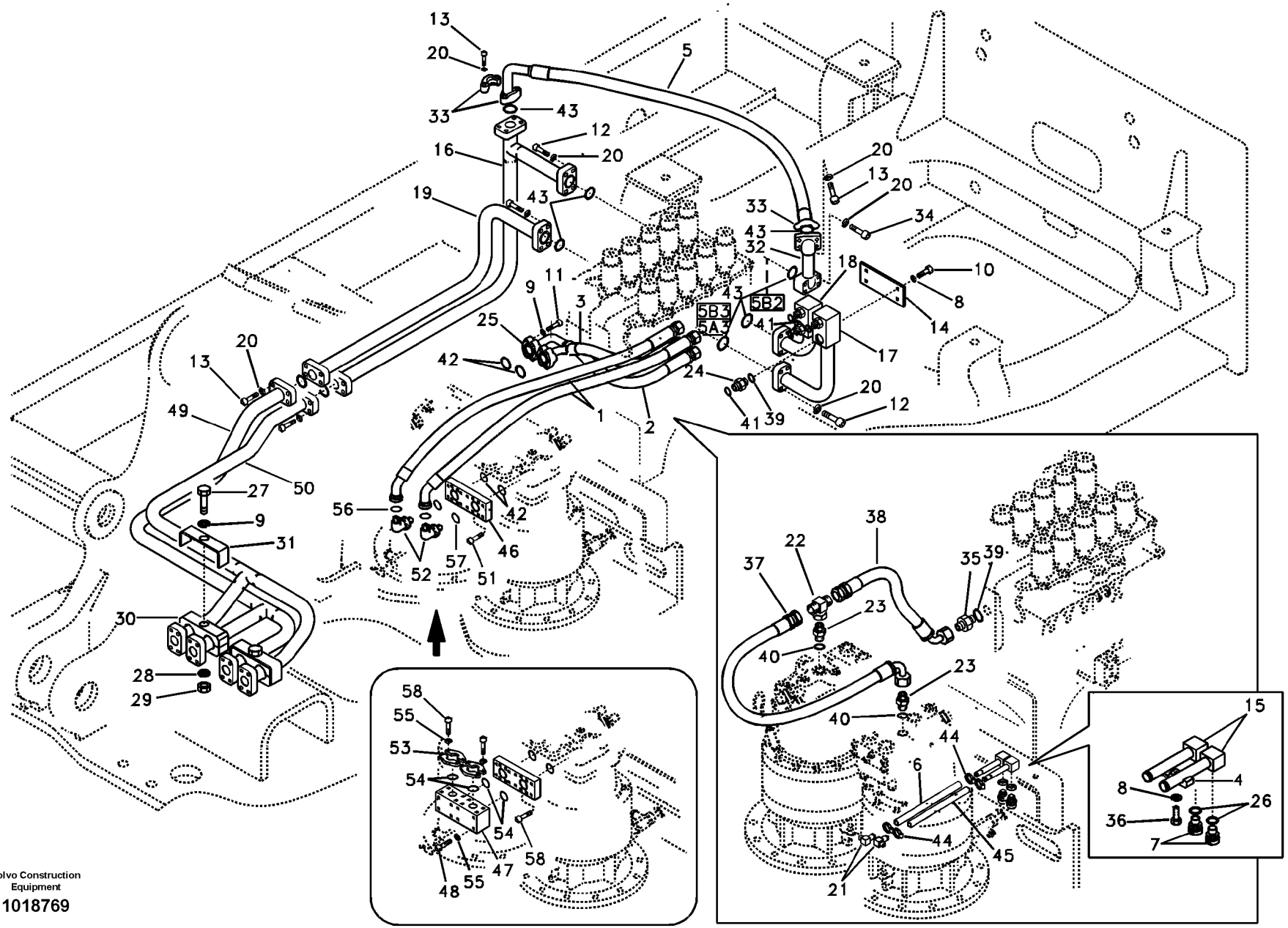

Volvo Construction Equipment

1018769

Fig.	Part No.	Quantity 1	2	3	PS	KIT	Description	Denominación	Denominação	Dénomination	Notes
	SA 9211-12000	8					Washer	Arandela	Arruela	Rondelle	SER NO 10041-
29	**VOE 979019**	1					Hexagon nut	Tuerca hexagonal	Porca sextavada	Écrou hexagonal	
30	**VOE 14524494**	4					Clamp	Abrazadera	Braçadeira	Collier serrage	
31	**VOE 14524495**	2					Clamp	Abrazadera	Braçadeira	Collier serrage	
32	**VOE 14524576**	1					Pipe	Tubo	Tubo	Tuyau	
33	**SA 9425-51042**	4					Flange	Brida	Flange	Flasque	
34	**VOE 984137**	4					Screw	Tornillo	Parafuso	Vis	
35	**SA 9412-11060**	1					Connector	Unión	Conexão	Connexion	
36	**VOE 983253**	1					Hexagon screw	Tornillo hexagonal	Parafuso sextavado	Vis à tête hexagonale	
37	**SA 9453-06214**	3					Hose assembly	Conducto	Mangueira completa	Conduit flexible	
38	**SA 9452-06212**	1					Hose assembly	Conducto	Mangueira completa	Conduit flexible	
39	**SA 9511-12029**	5					O-ring	Junta torica	Anel de vedação-O	Joint Torique	SER NO 10001-10013
	VOE 983527	5					O-ring	Anillo tórico	Anel-o	Joint torique	SER NO 10014-
40	**VOE 990608**	2					O-ring	Anillo tórico	Anel-o	Joint torique	
41	**VOE 981290**	4					O-ring	Anillo tórico	Anel-o	Joint torique	
42	**VOE 948700**	4					O-ring	Anillo tórico	Anel-o	Joint torique	
43	**VOE 949238**	9					O-ring	Anillo tórico	Anel-o	Joint torique	
44	**VOE 14511415**	4					Clamp	Abrazadera	Braçadeira	Collier serrage	
45	**VOE 14880554**	1					Fuel hose	Manguera de combustible	Mangueira combustível	Flexible de carburant	
46	**VOE 14515605**	1			SS		Block	Bloque	Bloco	Bloc	SER NO 10001-10013
	VOE 14543170	1					Block	Bloque	Bloco	Bloc	SER NO 10014-
47	**VOE 14516643**	1			OP		Block	Bloque	Bloco	Bloc	SER NO 10001-10013
48	**VOE 984344**	8					Allen Hd Screw	Torn Hex Embut	Parafuso Allen Hd	Vis A 6 Pans Cr	SER NO 10001-10013
49	**VOE 14535862**		1				Pipe	Canalizacion	Tubo	Canalisation	
50	**VOE 14524141**		1				Pipe	Tubo	Tubo	Tuyau	
51	**VOE 984089**	8					Allen Hd Screw	Torn Hex Embut	Parafuso Allen Hd	Vis A 6 Pans Cr	SER NO 10014-
52	**SA 9419-21050**	2					Elbow nipple	Niple angular	Cotovelo	Raccord coudé	SER NO 10014-
53	**SA 9425-51032**	4					Flange	Brida	Flange	Flasque	SER NO 10001-10013
54	**VOE 948700**	4					O-ring	Anillo tórico	Anel-o	Joint torique	SER NO 10001-10013
55	**VOE 955923**	16					Spring washer	Arandela elástica	Arruela de pressão	Rondelle élastique	SER NO 10001-10013

1	**8279230 S/N -10266**
2	**8279612**
3	
4	
5	

Système hydraulique, valve de commande flèche et pivotement
Sistema hidráulico, válvula de controle da lança e do giro
Sistema hidráulico, válvula de control para pluma y oscilaci
Hydraulic system, control valve to boom and swing

Catalogue id **20060**	Group **911**
Illustr. No **1018769**	Section **400**
Issue **PUB 20021254-C**	Page **525**

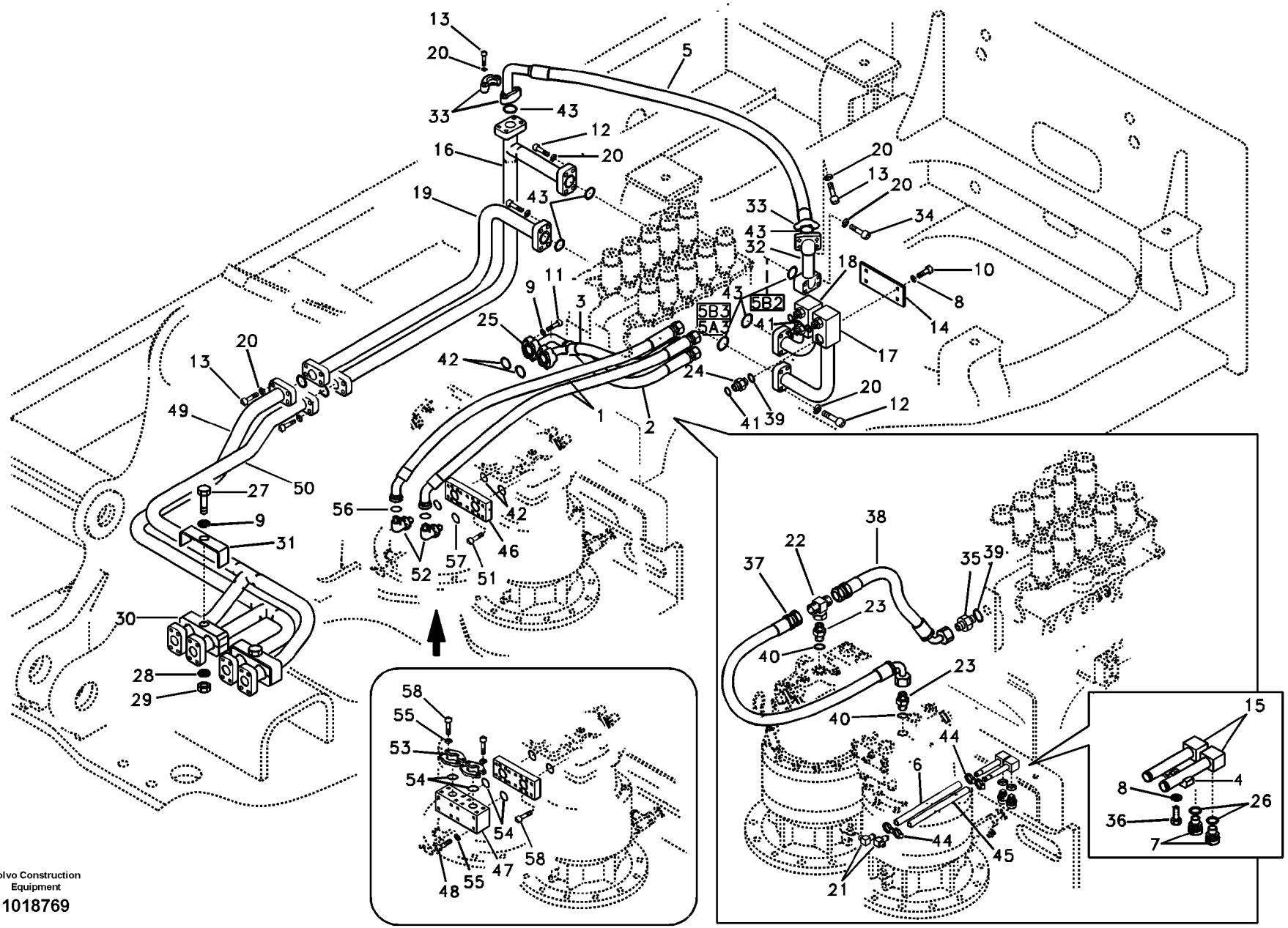

Volvo Construction Equipment

1018769

Fig.	Part No.	Quantity 1	2	3	PS	KIT	Description	Denominación	Denominação	Dénomination	Notes
56	**VOE 981290**	2					O-ring	Anillo tórico	Anel-o	Joint torique	SER NO 10014-
57	**VOE 983527**	2					O-ring	Anillo tórico	Anel-o	Joint torique	SER NO 10014-
58	**VOE 984090**	16					Hex. socket screw	Tornillo de hexágono emb...	Parafuso soquete sext...	Vis à six pans creux	SER NO 10001-10013

1	**8279230 S/N -10266**
2	**8279612**
3	
4	
5	

Système hydraulique, valve de commande flèche et pivotement
Sistema hidráulico, válvula de controle da lança e do giro
Sistema hidráulico, válvula de control para pluma y oscilaci
Hydraulic system, control valve to boom and swing

Catalogue id **20060**	Group **911**
Illustr. No **1018769**	Section **400**
Issue **PUB 20021254-C**	Page **527**

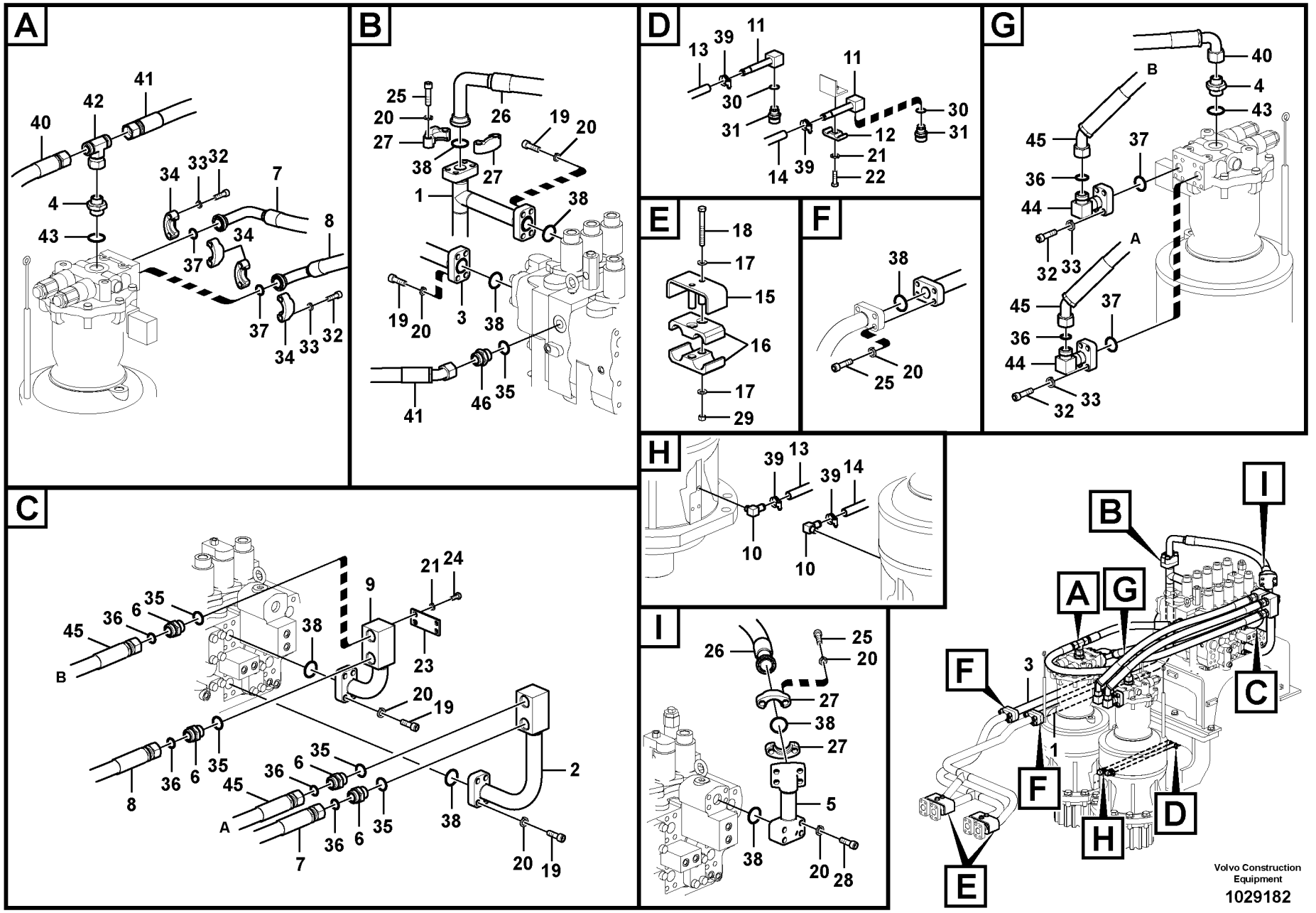
A
B
C
D
E
F
G
H
I
Volvo Construction Equipment
1029182

Fig.	Part No.	Quantity 1	2	3	PS	KIT	Description	Denominación	Denominação	Dénomination	Notes
1	**VOE 14522378**	1					Pipe	Tubo	Tubo	Tuyau	
2	**VOE 14522381**	1					Pipe	Tubo	Tubo	Tuyau	
3	**VOE 14535832**	1					Pipe	Tubo	Tubo	Tuyau	
4	**SA 9412-11210**	2					Connector	Union	Conector	Raccord	
5	**VOE 14524576**	1					Pipe	Tubo	Tubo	Tuyau	
6	**SA 9419-11090**	4					Connector	Pieza de conexión	Conexão	Pièce connexion	
7	**VOE 14881407**	1					Hose	Manguera	Mangueira	Flexible	
8	**VOE 14881408**	1					Hose	Manguera	Mangueira	Flexible	
9	**VOE 14522382**	1					Pipe	Tubo	Tubo	Tuyau	
10	**SA 9411-90230**	2					Elbow	Ángulo	Cotovelo	Coude	
11	**VOE 14514121**	2					Pipe line	Tuberia		Conduite tubulaire	
12	**VOE 14881202**	1					Clamp	Abrazadera	Braçadeira	Collier serrage	
13	**VOE 14881367**	1					Fuel hose	Manguera de combustible	Mangueira combustível	Flexible de carburant	
14	**VOE 14880554**	1					Fuel hose	Manguera de combustible	Mangueira combustível	Flexible de carburant	
15	**VOE 14524495**	2					Clamp	Abrazadera	Braçadeira	Collier serrage	
16	**VOE 14524494**	4					Clamp	Abrazadera	Braçadeira	Collier serrage	
17	**SA 9211-12000**	8					Washer	Arandela	Arruela	Rondelle	
18	**SA 9011-21219**	4					Hexagon screw	Tornillo hexagonal	Parafuso sextavado	Vis à tête hexagonale	
19	**VOE 984135**	16					Hex. socket screw	Tornillo de hexágono emb	Parafuso soquete sext	Vis à six pans creux	
20	**SA 9213-14000**	36					Spring washer	Arandela elástica	Arruela de pressão	Rondelle élastique	
21	**VOE 955922**	5					Spring washer	Arandela elástica	Arruela de pressão	Rondelle élastique	
22	**VOE 983253**	1					Hexagon screw	Tornillo hexagonal	Parafuso sextavado	Vis à tête hexagonale	
23	**VOE 14503528**	1					Plate	Placa	Placa	Plaque	
24	**VOE 983251**	4					Hexagon screw	Tornillo hexagonal	Parafuso sextavado	Vis à tête hexagonale	
25	**VOE 984359**	16					Hex. socket screw	Tornillo de hexágono emb	Parafuso soquete sext	Vis à six pans creux	
26	**VOE 14880710**	1					Hose assembly	Conducto	Mangueira completa	Conduit flexible	
27	**VOE 936626**	4					Flange half	Mitad brida	Meia flange	Demi-bride	
28	**VOE 984137**	4					Screw	Tornillo	Parafuso	Vis	
29	**VOE 979019**	4					Hexagon nut	Tuerca hexagonal	Porca sextavada	Écrou hexagonal	
30	**SA 9426-20090**	2					Gasket	Junta	Junta	Joint	

1	**8279230 S/N 10267-**	**Système hydraulique, valve de commande flèche et pivotement** **Sistema hidráulico, válvula de controle da lança e do giro** **Sistema hidráulico, válvula de control para pluma y oscilaci** **Hydraulic system, control valve to boom and swing**	Catalogue id **20060**	Group **911**
2			Illustr. No **1029182**	Section **410**
3			Issue **PUB 20021254-C**	Page **529**
4				
5				

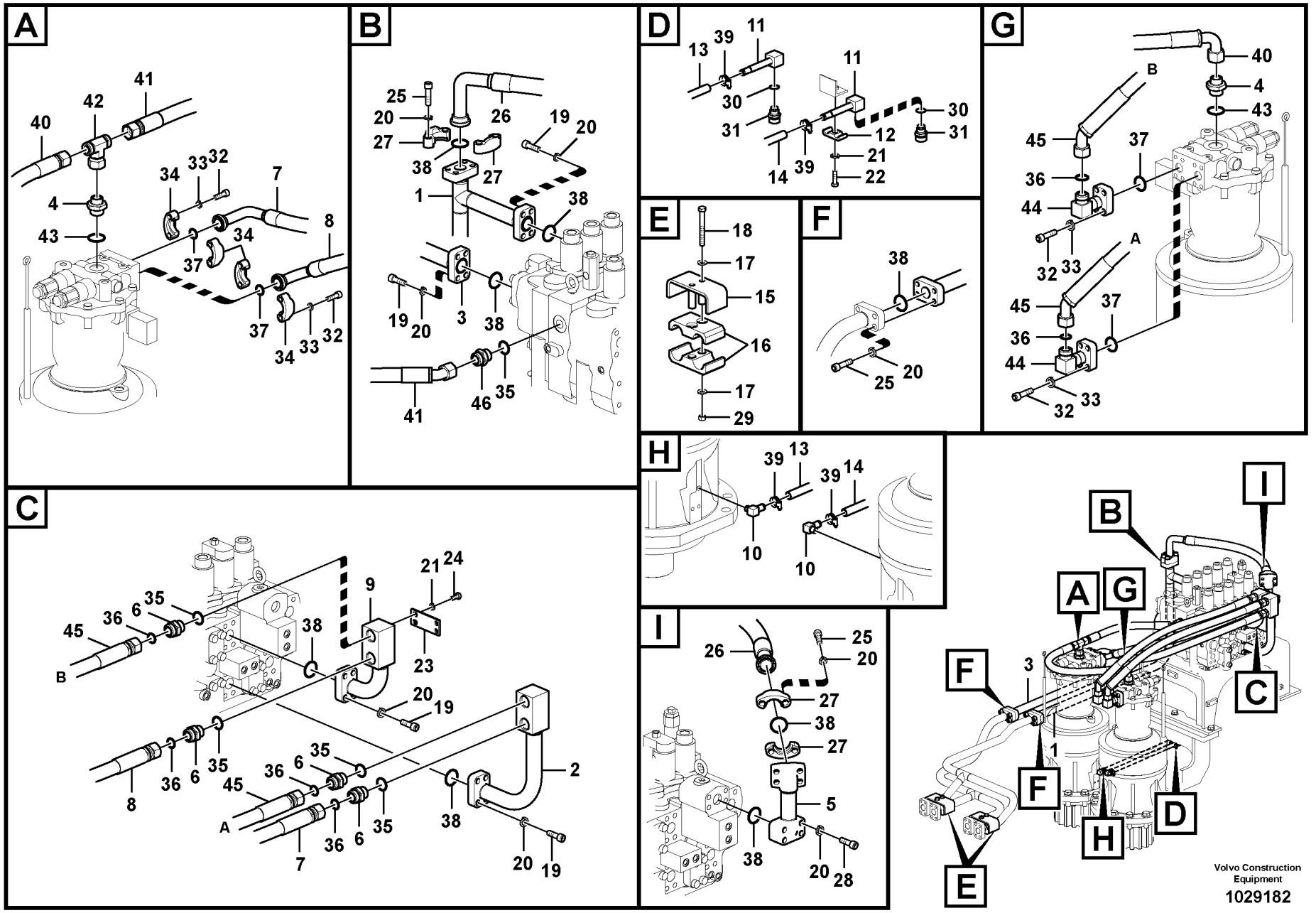
A
B
C
D
E
F
G
H
I
Volvo Construction Equipment
1029182

Fig.	Part No.	Quantity 1	2	3	PS	KIT	Description	Denominación	Denominação	Dénomination	Notes
31	**VOE 14521728**	2					Valve	Válvula	Válvula	Valve	
32	**VOE 984090**	16					Hex. socket screw	Tornillo de hexágono emb...	Parafuso soquete sext...	Vis à six pans creux	
33	**VOE 955923**	16					Spring washer	Arandela elástica	Arruela de pressão	Rondelle élastique	
34	**VOE 936624**	4					Flange half	Mitad brida	Meia flange	Demi-bride	
35	**VOE 983527**	5					O-ring	Anillo tórico	Anel-o	Joint torique	
36	**VOE 981290**	6					O-ring	Anillo tórico	Anel-o	Joint torique	
37	**VOE 948700**	4					O-ring	Anillo tórico	Anel-o	Joint torique	
38	**VOE 949238**	9					O-ring	Anillo tórico	Anel-o	Joint torique	
39	**VOE 14511415**	4					Clamp	Abrazadera	Braçadeira	Collier serrage	
40	**SA 9453-06214**	1					Hose assembly	Conducto	Mangueira completa	Conduit flexible	
41	**SA 9452-06212**	1					Hose assembly	Conducto	Mangueira completa	Conduit flexible	
42	**SA 9411-92220**	1					T-nipple	Niple t	Niple-t	Raccord-t	
43	**VOE 990608**	2					O-ring	Anillo tórico	Anel-o	Joint torique	
44	**VOE 14567299**	2					Pipe	Tubo	Tubo	Tuyau	
45	**VOE 938458**	2					Hose assembly	Conducto	Mangueira completa	Conduit flexible	
46	**SA 9412-11060**	1					Connector	Unión	Conexão	Connexion	

1	**8279230 S/N 10267-**	**Système hydraulique, valve de commande flèche et pivotement** **Sistema hidráulico, válvula de controle da lança e do giro** **Sistema hidráulico, válvula de control para pluma y oscilaci** **Hydraulic system, control valve to boom and swing**	Catalogue id **20060**	Group **911**
2			Illustr. No **1029182**	Section **410**
3			Issue **PUB 20021254-C**	Page **531**
4				
5				

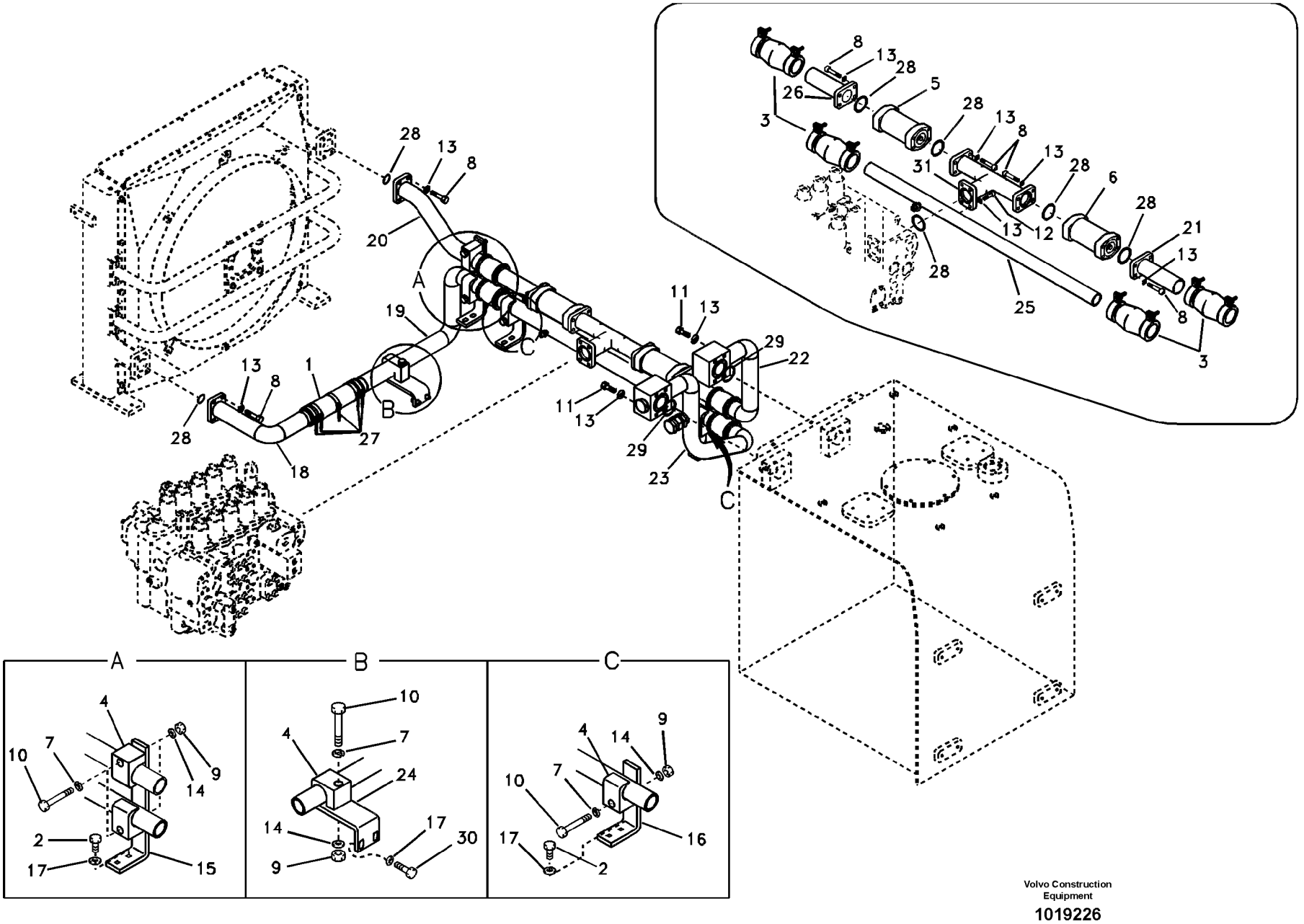
A
B
C
Volvo Construction Equipment
1019226

Fig.	Part No.	Quantity 1	2	3	PS	KIT	Description	Denominación	Denominação	Dénomination	Notes
1	**VOE 14881385**	1					Hose	Manguera	Mangueira	Flexible	
2	**VOE 978933**	8					Hexagon screw	Tornillo hexagonal	Parafuso sextavado	Vis à tête hexagonale	
3	**VOE 14531075**	4					Coupling	Acoplamiento	Acoplamento	Accouplement	
	VOE 14526761	1					•Gasket Kit	•Juego Juntas	•Jogo de juntas	•Kit Joints	
4	**VOE 14502360**	5					Clamp	Abrazadera	Grampo	Pince Serrage	
5	**VOE 14618619**	1					Non-return valve	Valvula retencion		Valve antiretour	(VOE 14522839)
6	**VOE 14522840**	1					Non-return valve	Válvula de reténción	Válvula de retenção	Clapet antiretour	
7	**VOE 955926**	5					Spring washer	Arandela elástica	Arruela de pressão	Rondelle élastique	
8	**VOE 984090**	24					Hex. socket screw	Tornillo de hexágono emb	Parafuso soquete sext	Vis à six pans creux	
9	**VOE 979021**	5					Hexagon nut	Tuerca hexagonal	Porca sextavada	Écrou hexagonal	
10	**VOE 980465**	5					Hexagon screw	Tornillo hexagonal	Parafuso sextavado	Vis à tête hexagonale	
11	**VOE 984356**	8					Hex. socket screw	Tornillo de hexágono emb	Parafuso soquete sext	Vis à six pans creux	
12	**VOE 984089**	4					Allen Hd Screw	Torn Hex Embut	Parafuso Allen Hd	Vis A 6 Pans Cr	
13	**VOE 955923**	36					Spring washer	Arandela elástica	Arruela de pressão	Rondelle élastique	
14	**VOE 14880474**	5					Washer	Arandela	Arruela	Rondelle	
15	**VOE 14526833**	1					Bracket	Hierro Apoyo	Suporte	Ferrure-support	
16	**VOE 14526834**	2					Bracket	Hierro Apoyo	Suporte	Ferrure-support	
17	**SA 9211-12000**	8					Washer	Arandela	Arruela	Rondelle	
18	**VOE 14526660**	1					Pipe	Tubo	Tubo	Tuyau	
19	**VOE 14536443**	1					Pipe	Tubo	Tubo	Tuyau	
20	**VOE 14525226**	1					Pipe	Tubo	Tubo	Tuyau	
21	**VOE 14530417**	1					Pipe	Tubo	Tubo	Tuyau	
22	**VOE 14530418**	1					Pipe	Tubo	Tubo	Tuyau	
23	**VOE 14530419**	1					Pipe	Tubo	Tubo	Tuyau	
24	**VOE 14530559**	1					Bracket	Hierro Apoyo	Suporte	Ferrure-support	
25	**VOE 14551514**	1					Pipe	Tubo	Tubo	Tuyau	
	SA 9411-91000	1					•Plug	•Tapon	•Bujão	•Bouchon	
26	**VOE 14527866**	1					Pipe	Tubo	Tubo	Tuyau	
27	**SA 9313-10263**	5					Clamp	Abrazadera	Braçadeira	Collier serrage	
28	**SA 9512-02228**	7					O-ring	Junta torica	Anel de vedação-O	Joint Torique	

1	**8279230**
2	**8279612**
3	
4	
5	

Syst. hydr, rés. hydraulique vers pompe hydraulique
Sistema hidráulico, tanque hidráulico para a bomba hidráulica
Sistema hidráulico, depósito hidr. a bomba hidr.
Hydraulic system, hydraulic tank to hydraulic pump

Catalogue id **20060**	Group **911**
Illustr. No **1019226**	Section **500**
Issue **PUB 20021254-C**	Page **533**

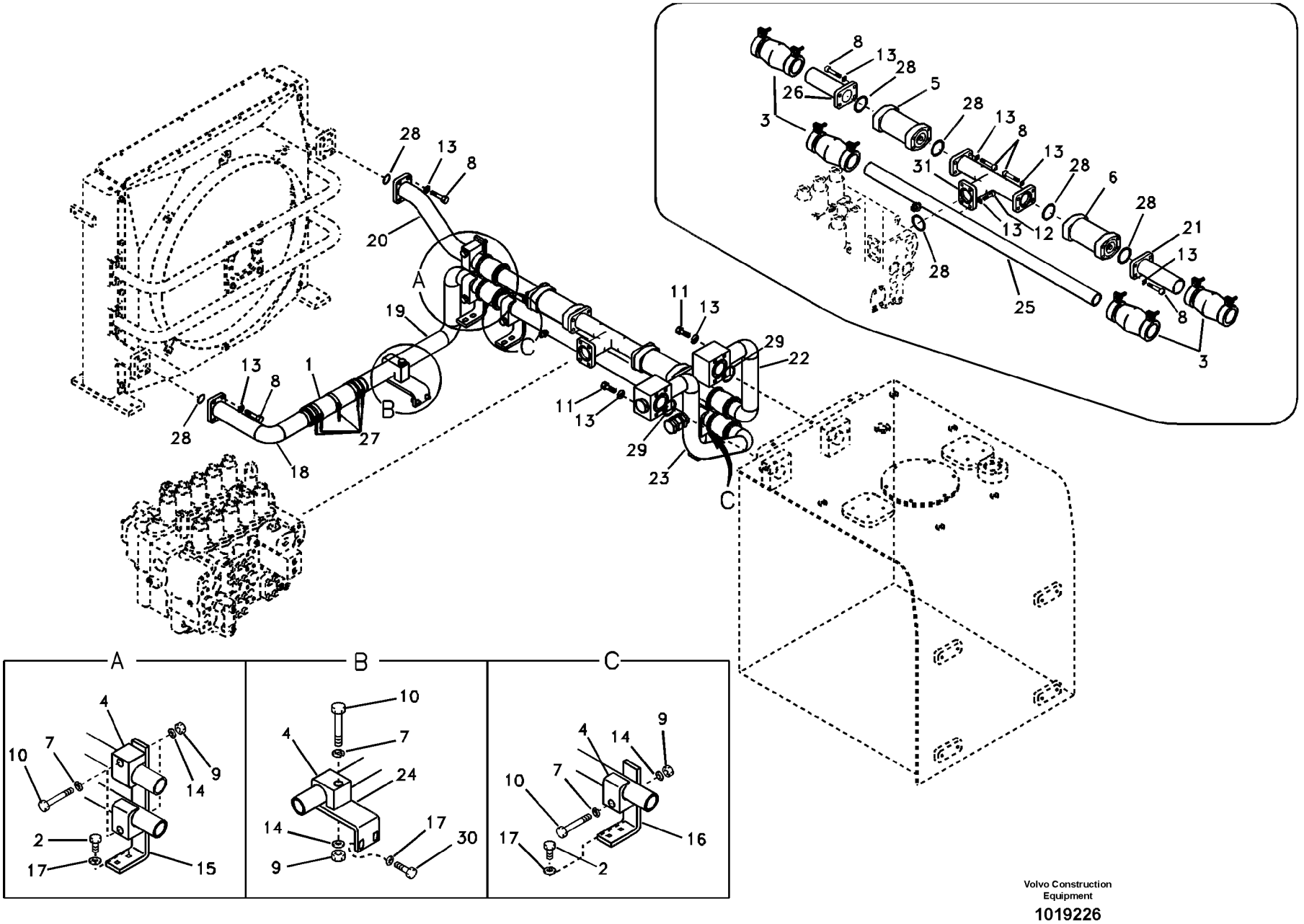
A
B
C
Volvo Construction Equipment
1019226

Fig.	Part No.	Quantity 1	2	3	PS	KIT	Description	Denominación	Denominação	Dénomination	Notes
29	**SA 9512-02232**	2					O-ring	Junta torica	Anel de vedação-O	Joint Torique	
30	**VOE 978932**	2					Hexagon screw	Tornillo hexagonal	Parafuso sextavado	Vis à tête hexagonale	
31	**VOE 14527867**		1				Pipe	Tubo	Tubo	Tuyau	

1	**8279230**	**Syst. hydr, rés. hydraulique vers pompe hydraulique** **Sistema hidráulico, tanque hidráulico para a bomba hidráulica** **Sistema hidráulico, depósito hidr. a bomba hidr.** **Hydraulic system, hydraulic tank to hydraulic pump**	Catalogue id **20060**	Group **911**
2	**8279612**		Illustr. No **1019226**	Section **500**
3			Issue **PUB 20021254-C**	Page **535**
4				
5				

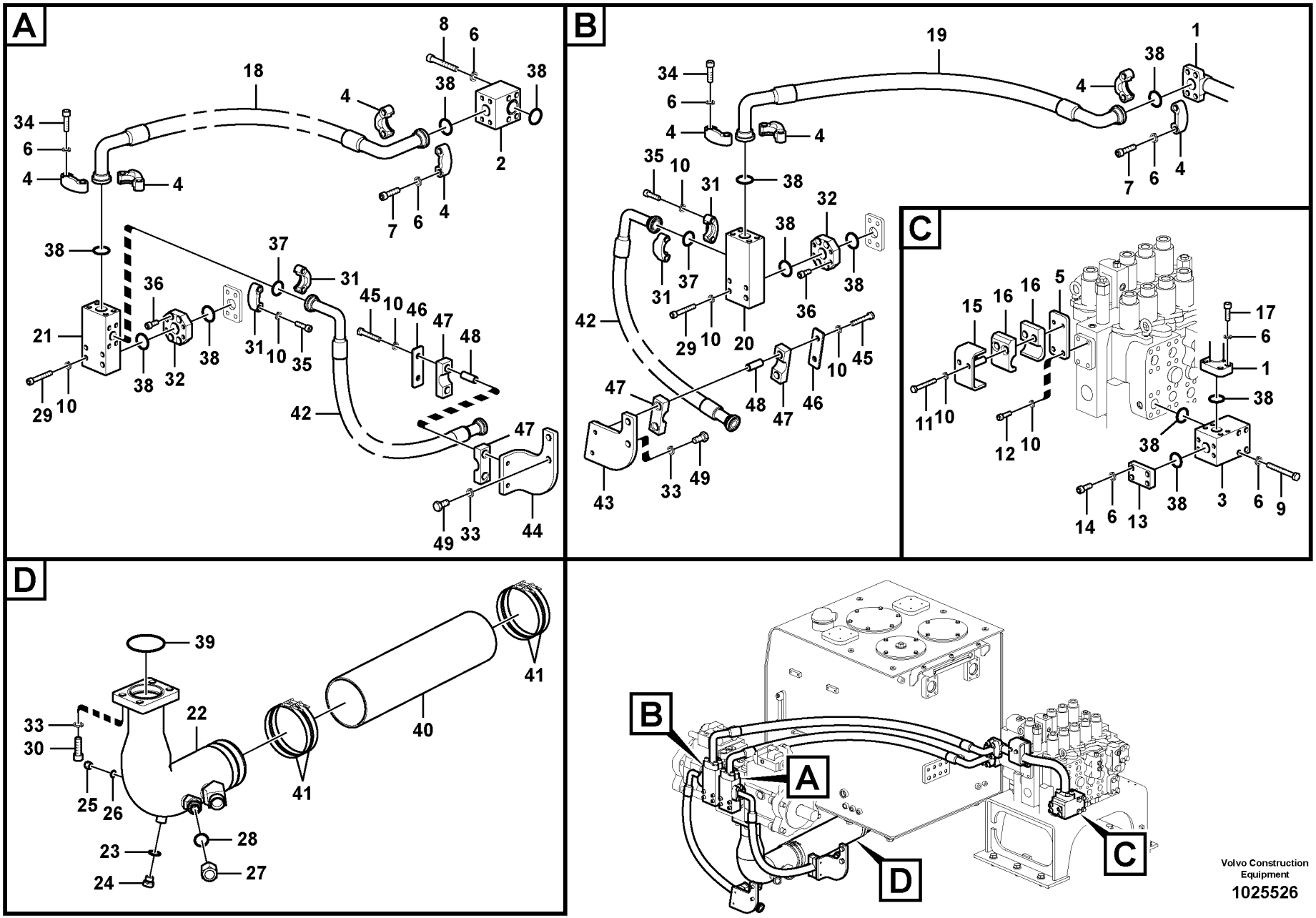
A
B
C
D
Volvo Construction Equipment
1025526

Fig.	Part No.	Quantity 1	2	3	PS	KIT	Description	Denominación	Denominação	Dénomination	Notes
1	**VOE 14535866**	1					Pipe	Canalizacion	Tubo	Canalisation	
2	**VOE 14511525**	1					Block	Bloque	Bloco	Bloc	
3	**VOE 14524148**	1					Block	Bloque	Bloco	Bloc	
4	**VOE 936626**	8					Flange half	Mitad brida	Meia flange	Demi-bride	
5	**VOE 14524151**	1					Plate	Chapa	Chapa	Tole	
6	**SA 9213-14000**	32					Spring washer	Arandela elástica	Arruela de pressão	Rondelle élastique	
7	**VOE 984359**	8					Hex. socket screw	Tornillo de hexágono emb...	Parafuso soquete sext...	Vis à six pans creux	
8	**VOE 984361**	4					Screw	Tornillo	Parafuso	Vis	
9	**SA 9011-21420**	4					Hexagon screw	Tornillo hexagonal	Parafuso sextavado	Vis à tête hexagonale	
10	**VOE 955923**	26					Spring washer	Arandela elástica	Arruela de pressão	Rondelle élastique	
11	**SA 9011-21217**	2					Bolt	Perno	Parafuso	Boulon	
12	**VOE 984090**	2					Hex. socket screw	Tornillo de hexágono emb...	Parafuso soquete sext...	Vis à six pans creux	
13	**VOE 14539547**	1					Plug	Tapon	Bujão	Tampon	
14	**VOE 984095**	4					Screw	Tornillo	Parafuso	Vis	
15	**VOE 14524496**	1					Clamp	Abrazadera	Braçadeira	Collier serrage	
16	**VOE 14524493**	2					Clamp	Abrazadera	Braçadeira	Collier serrage	
17	**VOE 984135**	4					Hex. socket screw	Tornillo de hexágono emb...	Parafuso soquete sext...	Vis à six pans creux	
18	**VOE 14880834**	1					Hose assembly	Conducto	Mangueira completa	Conduit flexible	
19	**VOE 14880717**	1					Hose assembly	Conducto	Mangueira completa	Conduit flexible	
20	**VOE 14538514**	1					Block	Bloque	Bloco	Bloc	
21	**VOE 14538515**	1					Block	Bloque	Bloco	Bloc	
22	**VOE 14530430**	1					Pipe	Tubo	Tubo	Tuyau	S/N -10040
	VOE 14550911	1					Pipe	Canalizacion	Tubo	Canalisation	S/N 10041-
23	**VOE 990557**	1					•O-ring	•Anillo tórico	•Anel-o	•Joint torique	
24	**SA 9415-11041**	1					•Plug	•Tapón	•Bujão	•Tampon	
25	**SA 9411-93390**	1					•Plug	•Tapon	•Bujão	•Bouchon	
26		1					•O-ring	•Junta torica	•Anel de vedação-O	•Joint Torique	
27	**SA 9411-91920**	1					•Plug	•Tapón	•Bujão	•Tampon	
28		1					•O-ring	•Junta torica	•Anel de vedação-O	•Joint Torique	
29	**VOE 984344**	8					Allen Hd Screw	Torn Hex Embut	Parafuso Allen Hd	Vis A 6 Pans Cr	

1	**8279230**
2	
3	
4	
5	

Syst. hydr, rés. hydraulique vers pompe hydraulique
Sistema hidráulico, tanque hidráulico para a bomba hidráulica
Sistema hidráulico, depósito hidr. a bomba hidr.
Hydraulic system, hydraulic tank to hydraulic pump

Catalogue id **20060**	Group **911**
Illustr. No **1025526**	Section **600**
Issue **PUB 20021254-C**	Page **537**

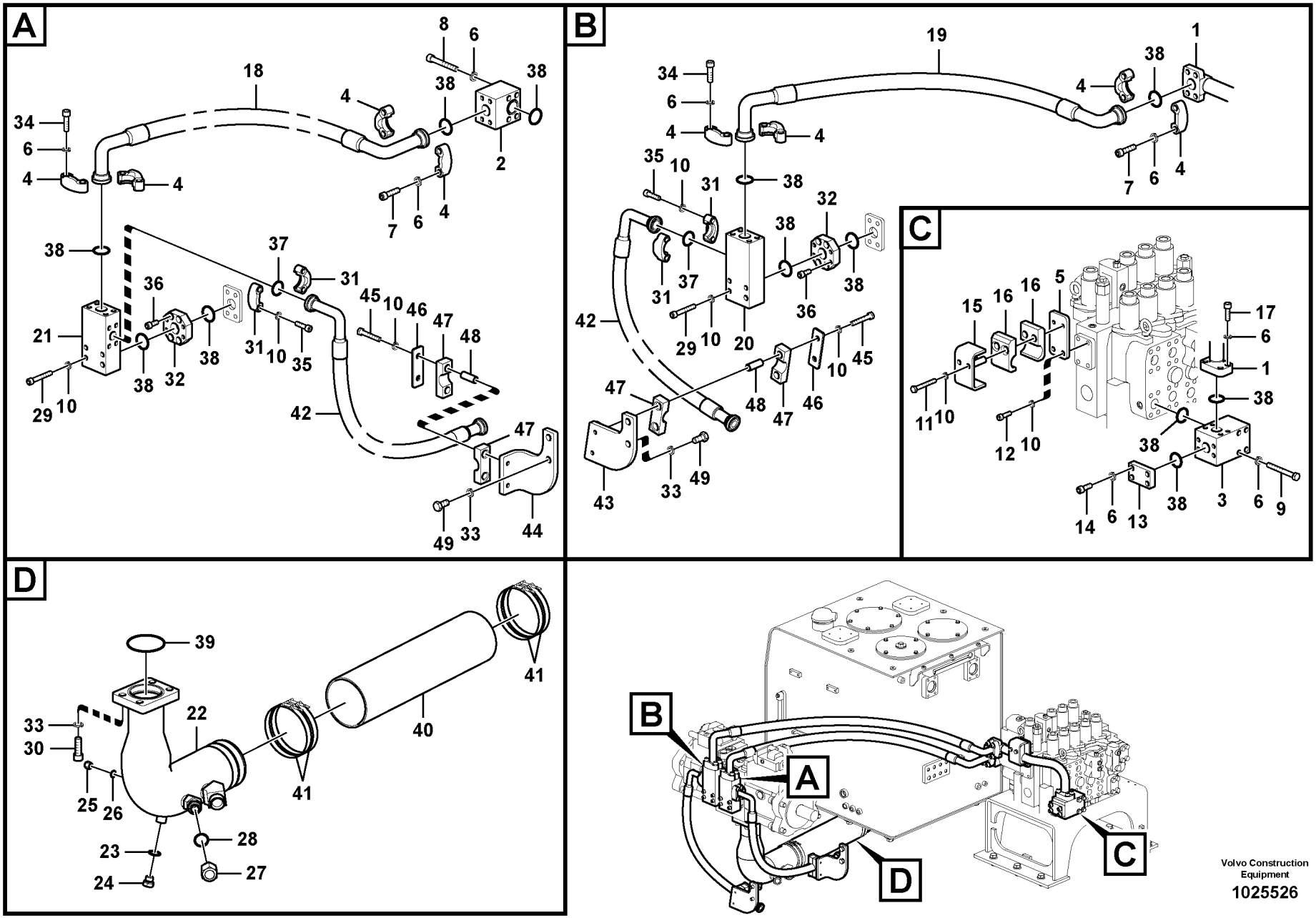
A
B
C
D
Volvo Construction Equipment
1025526

Fig.	Part No.	Quantity 1	2	3	PS	KIT	Description	Denominación	Denominação	Dénomination	Notes
30	**VOE 984140**	4					Allen Hd Screw	Torn Hex Embut	Parafuso Allen Hd	Vis A 6 Pans Cr	
31	**VOE 936626**	4					Flange half	Mitad brida	Meia flange	Demi-bride	
32	**VOE 14528840**	2					Block	Bloque	Bloco	Bloc	
33	**VOE 955926**	8					Spring washer	Arandela elástica	Arruela de pressão	Rondelle élastique	
34	**VOE 984136**	8					Hex. socket screw	Tornillo de hexágono emb	Parafuso soquete sext	Vis à six pans creux	
35	**VOE 984091**	8					Allen Hd Screw	Torn Hex Embut	Parafuso Allen Hd	Vis A 6 Pans Cr	
36	**VOE 984088**	8					Bolt	Perno	Parafuso	Boulon	
37	**VOE 948700**	2					O-ring	Anillo tórico	Anel-o	Joint torique	
38	**VOE 949238**	12					O-ring	Anillo tórico	Anel-o	Joint torique	
39	**VOE 981607**	1					O-ring	Anillo tórico	Anel-o	Joint torique	
40	**VOE 14546556**	1					Hose	Manguera	Mangueira	Flexible	
41	**VOE 14880835**	4					Clamp	Abrazadera	Grampo	Pince Serrage	
42	**VOE 14881412**	2					Hose	Manguera	Mangueira	Flexible	
43	**VOE 14556770**	1					Bracket	Ménsula	Suporte	Console	S/N -10259
		1			NS		Bracket	Ménsula	Suporte	Console	S/N 10260-10656
	VOE 14621788	1					Bracket	Consola	Suporte	Console	S/N 10657-10780
	VOE 14625426	1					Bracket	Consola	Suporte	Console	S/N 10782-
	VOE 14624014	1					Plate	Chapa	Chapa	Tôle	S/N 10657-10737
44	**VOE 14556769**	1					Bracket	Ménsula	Suporte	Console	
45	**SA 9011-21215**	4					Hexagon screw	Tornillo hexagonal	Parafuso sextavado	Vis à tête hexagonale	
46	**VOE 14541999**	3					Plate	Chapa	Chapa	Tôle	
47	**SA 1174-53000**	6					Rubber clamp	Abrazadera de goma		Collier en caoutchouc	
48	**VOE 14508023**	6					Shim	Arandela Ajuste	Calço	Cale d'épaisseur	
49	**VOE 978936**	4					Hexagon screw	Tornillo hexagonal	Parafuso sextavado	Vis à tête hexagonale	
	VOE 14627598	1					Plate	Chapa	Chapa	Tôle	

1	**8279230**	**Syst. hydr, rés. hydraulique vers pompe hydraulique** **Sistema hidráulico, tanque hidráulico para a bomba hidráulica** **Sistema hidráulico, depósito hidr. a bomba hidr.** **Hydraulic system, hydraulic tank to hydraulic pump**	Catalogue id **20060**	Group **911**
2			Illustr. No **1025526**	Section **600**
3				
4			Issue **PUB 20021254-C**	Page **539**
5				

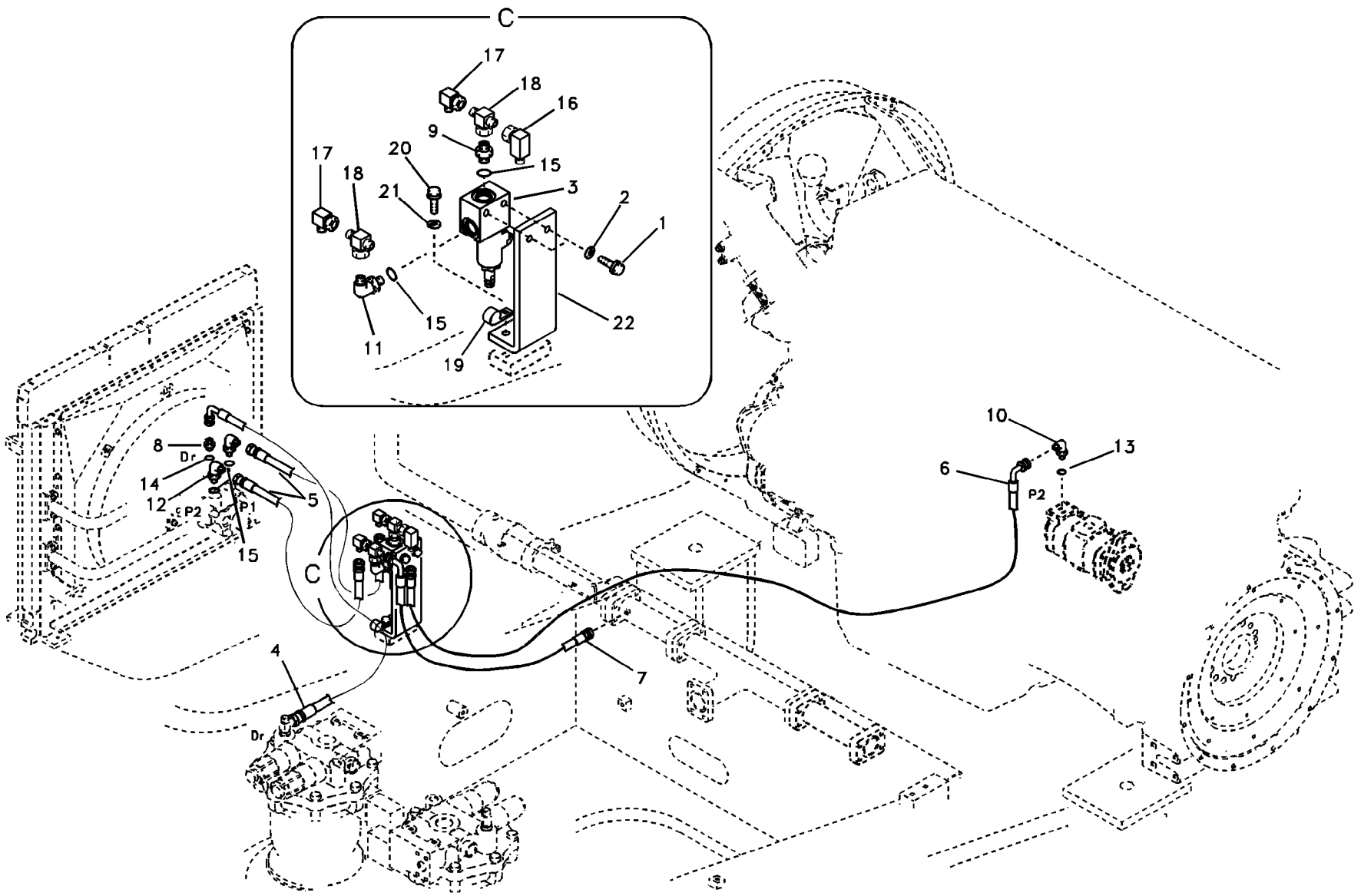

Volvo Construction Equipment

1019228

Fig.	Part No.	Quantity 1	2	3	PS	KIT	Description	Denominación	Denominação	Dénomination	Notes
1	**VOE 983252**	2					Hexagon screw	Tornillo hexagonal	Parafuso sextavado	Vis à tête hexagonale	
2	**VOE 955922**	2					Spring washer	Arandela elástica	Arruela de pressão	Rondelle élastique	
3	**VOE 14529834**	1			SS		Relief valve	Válvula de descarga	Válvula de descarga	Valve décharge	
	VOE 14572729	1					•Coil	•Bobina	•Bobina	•Bobine	
	VOE 14536080	1					•Seal	•Junta	•Vedação	•Joint	
4	**SA 9453-03330**	1					Hose assembly	Conducto	Mangueira completa	Conduit flexible	
5	**SA 9452-03611**	2					Hose assembly	Conducto	Mangueira completa	Conduit flexible	
6	**SA 9451-04549**	1					Hose assembly	Conducto	Mangueira completa	Conduit flexible	SER NO 10001-10185
7	**SA 9452-04215**	1					Hose assembly	Conducto	Mangueira completa	Conduit flexible	
8	**SA 9412-31040**	1					Connector	Unión	Conexão	Connexion	
9	**SA 9412-31080**	1					Connector	Union	Conector	Raccord	
10	**SA 9413-11030**	1					Elbow	Tubo acodado	Cotovelo	Coude	SER NO 10001-10185
11	**SA 9413-31060**	1					Elbow	Tubo acodado	Cotovelo	Coude	
12	**SA 9413-31070**	2					Elbow	Tubo acodado	Cotovelo	Coude	
13	**VOE 990557**	1					O-ring	Anillo tórico	Anel-o	Joint torique	SER NO 10001-10185
14	**VOE 932039**	1					O-ring	Anillo tórico	Anel-o	Joint torique	
15	**VOE 932041**	4					O-ring	Anillo tórico	Anel-o	Joint torique	
16	**SA 9411-90250**	1					Elbow	Tubo acodado	Cotovelo	Coude	
17	**SA 9411-90490**	2					Elbow	Tubo acodado	Cotovelo	Coude	
18	**SA 9411-95170**	2					T-nipple	Niple t	Niple-t	Raccord-t	
19	**VOE 14500294**	1					Clip	Clip	Clipe	Clip	
20	**VOE 978932**	2					Hexagon screw	Tornillo hexagonal	Parafuso sextavado	Vis à tête hexagonale	
21	**VOE 955923**	2					Spring washer	Arandela elástica	Arruela de pressão	Rondelle élastique	
22		1			NS		Bracket	Ménsula	Suporte	Console	

1	**8279230**
2	
3	
4	
5	

Système hydraulique, circuit de refroidissement d'huile
Sistema hidráulico, tubulação de refrigeração de óleo
Sistema hidráulico, tubería de refrigeración de aceite.
Hydraulic system, oil cooling system

Catalogue id **20060**	Group **911**
Illustr. No **1019228**	Section **700**
Issue **PUB 20021254-C**	Page **541**

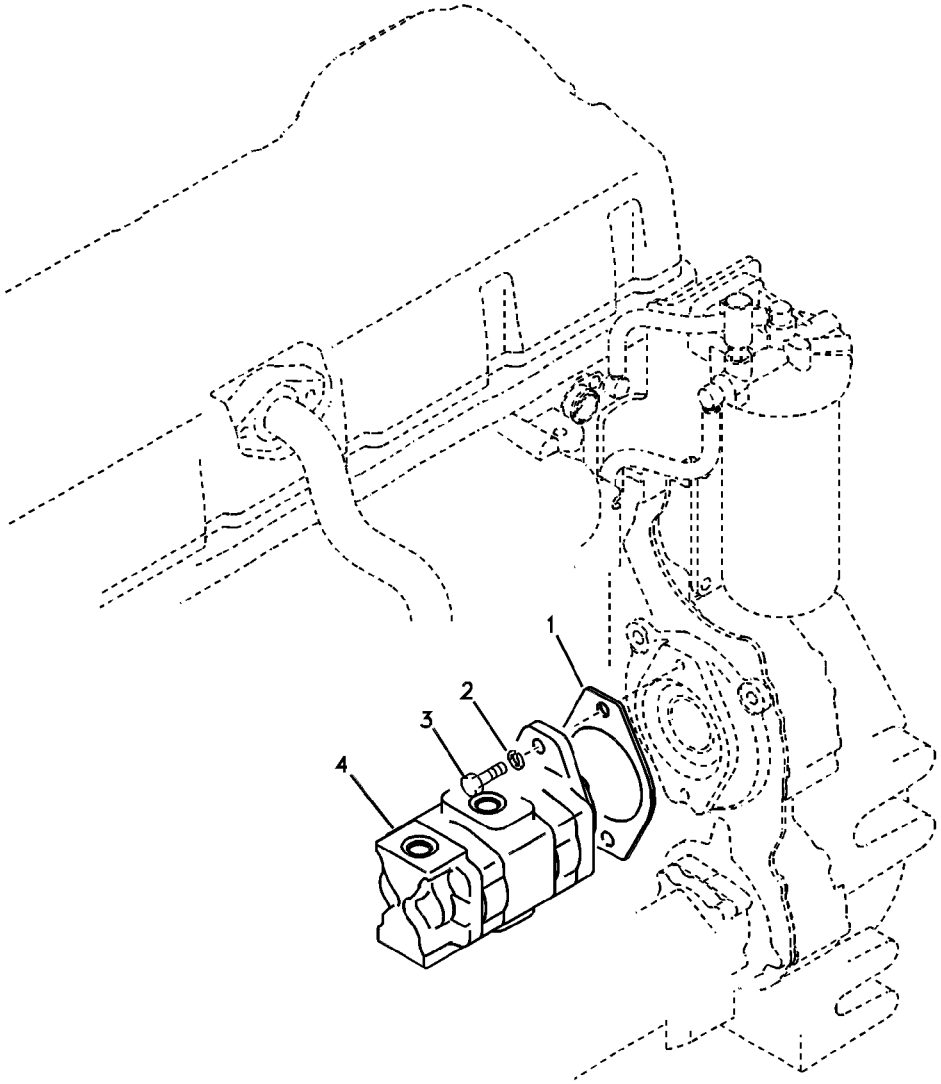
1
2
3
4

Fig.	Part No.	Quantity 1	2	3	PS	KIT	Description	Denominación	Denominação	Dénomination	Notes
1	**VOE 14531148**	1					Gasket	Junta	Junta	Joint	
2	**VOE 955923**	2					Spring washer	Arandela elástica	Arruela de pressão	Rondelle élastique	
3	**VOE 993029**	2					Hexagon screw	Tornillo hexagonal	Parafuso sextavado	Vis à tête hexagonale	
4	**VOE 14543168**	1					Gear pump	Bomba de engranaje	Bomba a engrenagem	Pompe engrenages	S/N 10001-10185 See group 924, Page 759
	VOE 14515182	1					Pump	Bomba	Bomba	Pompe	S/N 10186- See group 924, Page 761

1	**8283013**	**Système hydraulique, montage de la pompe du circuit de refroidissement d'huile.** **Sistema hidráulico, instalação da bomba de refrigeração de óleo** **Sistema hidráulico, soporte para la bomba de refrigeración de aceite.** **Hydraulic system, oil cooling pump mount**	Catalogue id **20060**	Group **911**
2			Illustr. No **1019229**	Section **800**
3				
4			Issue **PUB 20021254-C**	Page **543**
5				

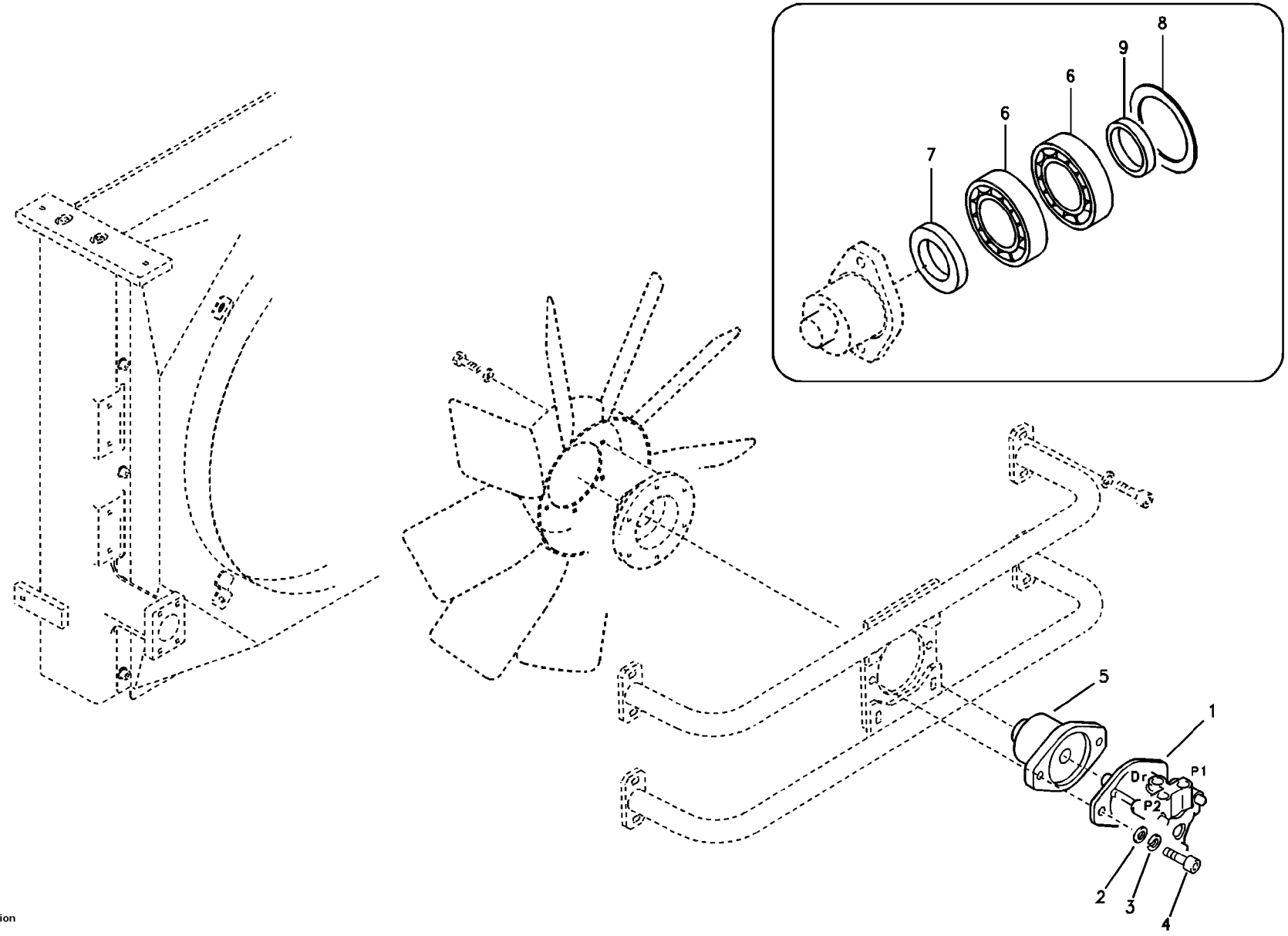
8
9
6
6
7
5
1
Dr
P1
P2
2
3
4

Fig.	Part No.	Quantity 1	2	3	PS	KIT	Description	Denominación	Denominação	Dénomination	Notes
1	**VOE 14531612**	1					Motor	Motor	Motor	Moteur	See group 911, Page 547
2	**SA 9211-14000**	2					Washer	Arandela	Arruela	Rondelle	
3	**SA 9213-14000**	2					Spring washer	Arandela elástica	Arruela de pressão	Rondelle élastique	
4	**SA 9011-21414**	2					Hexagon screw	Tornillo hexagonal	Parafuso sextavado	Vis à tête hexagonale	
5	**VOE 14536965**	1					Coupling	Acoplamiento	Acoplamento	Accouplement	
6	**VOE 14541894**	2					Bearing	Cojinete	Rolamento	Palier	
7	**VOE 14541895**	1					Seal	Junta	Vedação	Joint	
8	**VOE 14541896**	1					Ring	Anillo	Anel	Anneau	
9	**VOE 14541897**	1					Ring	Anillo	Anel	Anneau	

1	**8279230**	**Système hydraulique, montage de la pompe du ventilateur de refroidissement d'huile.** **Sistema hidráulico, instalação do motor do ventilador de refrigeração de óleo** **Sistema hidráulico, soporte para el motor del ventilador de refrigeración de aceite.** **Hydraulic system, oil cooling fan motor mount**	Catalogue id **20060**	Group **911**
2			Illustr. No **1019230**	Section **900**
3			Issue **PUB 20021254-C**	Page **545**
4				
5				

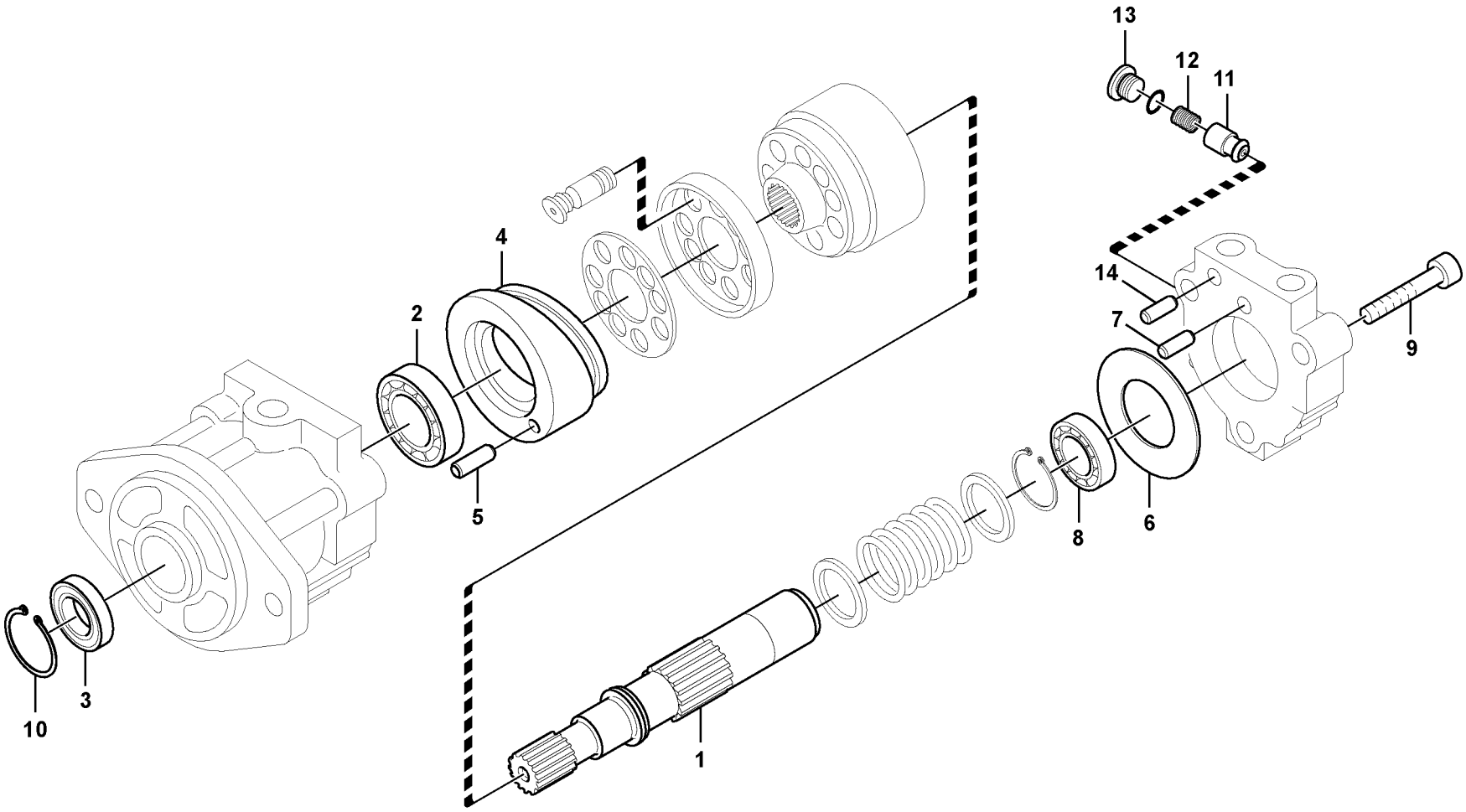

Volvo Construction Equipment

1019231

Fig.	Part No.	Quantity 1	2	3	PS	KIT	Description	Denominación	Denominação	Dénomination	Notes
	VOE 14531612	1					Motor	Motor	Motor	Moteur	
1	**VOE 14542951**	1					•Shaft	•Eje	•Eixo	•Arbre	
2	**VOE 14542952**	1					•Bearing	•Cojinete	•Rolamento	•Palier	
3	**VOE 14537414**	1					•Seal	•Junta	•Vedação	•Joint	
4	**VOE 14542953**	1					•Plate	•Chapa	•Chapa	•Tôle	
5	**VOE 14512771**	1					•Pin	•Pasador	•Pino	•Goupille	
6	**VOE 14542954**	1					•Plate	•Chapa	•Chapa	•Tôle	
7	**VOE 14536016**	1					•Pin	•Pasador	•Pino	•Goupille	
8	**VOE 14542955**	1					•Bearing	•Cojinete	•Rolamento	•Palier	
9	**VOE 14542956**	3					•Bolt	•Perno	•Parafuso	•Boulon	
10	**VOE 14512772**	1					•Ring	•Anillo	•Anel	•Anneau	
11	**VOE 14536020**	1					•Non-return valve	•Válvula de reténción	•Válvula de retenção	•Clapet antiretour	
12	**VOE 14536021**	1					•Spring	•Resorte	•Mola	•Ressort	
13	**VOE 14536022**	1					•Plug	•Tapon	•Bujão	•Bouchon	
14	**SA 8230-32410**	2					•Pin	•Pasador	•Pino	•Goupille	
100	**VOE 14542957**	1					Seal	Junta	Vedação	Joint	
900	**VOE 14542958**	1					Cylinder block	Bloque de cilindro	Bloco de cilindros	Unite cylindre	

1	**8279230**	**Système hydraulique, moteur du ventilateur de refroidissement d'huile.** **Sistema hidráulico, motor do ventilador de refrigeração de óleo** **Sistema hidráulico, motor del ventilador de refrigeración de aceite.** **Hydraulic system, oil cooling fan motor**	Catalogue id **20060**	Group **911**
2			Illustr. No **1019231**	Section **1000**
3				
4			Issue **PUB 20021254-C**	Page **547**
5				

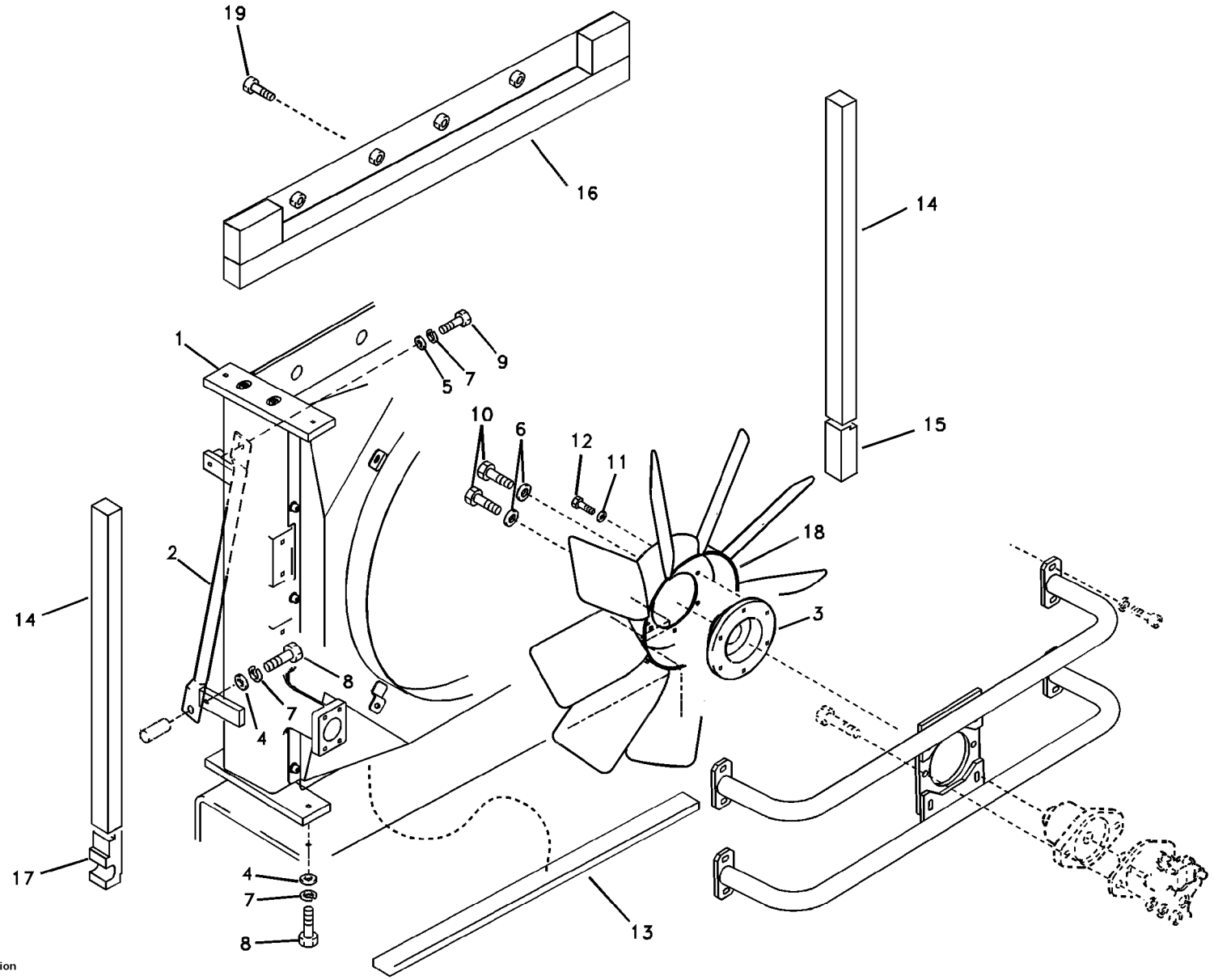

Volvo Construction Equipment

1019232

Fig.	Part No.	Quantity 1	2	3	PS	KIT	Description	Denominación	Denominação	Dénomination	Notes
1	**VOE 14523877**	1			OP		Oil cooler	Enfriador de aceite	Resfriador de óleo	Radiateur huile	See group 911, Page 551
2	**VOE 14523890**	2					Stay	Barra	Suporte	Tirant	
3	**VOE 14524892**	1					Flange	Brida	Flange	Bride	
4	**VOE 14532476**	6					Washer	Arandela	Arruela	Rondelle	
5	**SA 9211-12000**	2					Washer	Arandela	Arruela	Rondelle	
6	**SA 9211-10000**	2					Washer	Arandela	Arruela	Rondelle	
7	**VOE 955923**	8					Spring washer	Arandela elástica	Arruela de pressão	Rondelle élastique	
8	**VOE 978933**	2					Hexagon screw	Tornillo hexagonal	Parafuso sextavado	Vis à tête hexagonale	
9	**VOE 978934**	6					Hexagon screw	Tornillo hexagonal	Parafuso sextavado	Vis à tête hexagonale	
10	**VOE 983252**	2					Hexagon screw	Tornillo hexagonal	Parafuso sextavado	Vis à tête hexagonale	
11	**SA 9211-08000**	6					Washer	Arandela	Arruela	Rondelle	
12	**VOE 983243**	6					Hexagon screw	Tornillo hexagonal	Parafuso sextavado	Vis à tête hexagonale	
13	**VOE 14525518**	1					Sponge	Esponja	Esponja	Eponge	
14	**VOE 14525519**	2					Sponge	Esponja	Esponja	Eponge	
15	**VOE 14525520**	1					Sponge	Esponja	Esponja	Eponge	
16	**VOE 14536056**	1					Plate	Chapa	Chapa	Tôle	
17	**VOE 14525522**	1					Sponge	Esponja	Esponja	Eponge	
18	**VOE 14526831**	1					Fan	Ventilador	Ventilador	Ventilateur	
19	**VOE 946471**	1					Flange screw	Tornillo embridado	Parafuso flangeado	Vis à embase	

1	**8279230**	**Système hydraulique, montage du refroidisseur d'huile** **Sistema hidráulico, montagem do refrigerador de óleo** **Sistema hidráulico, soporte para el enfriador de aceite.** **Hydraulic system, oil cooler mount**	Catalogue id **20060**	Group **911**
2			Illustr. No **1019232**	Section **1100**
3			Issue **PUB 20021254-C**	Page **549**
4				
5				

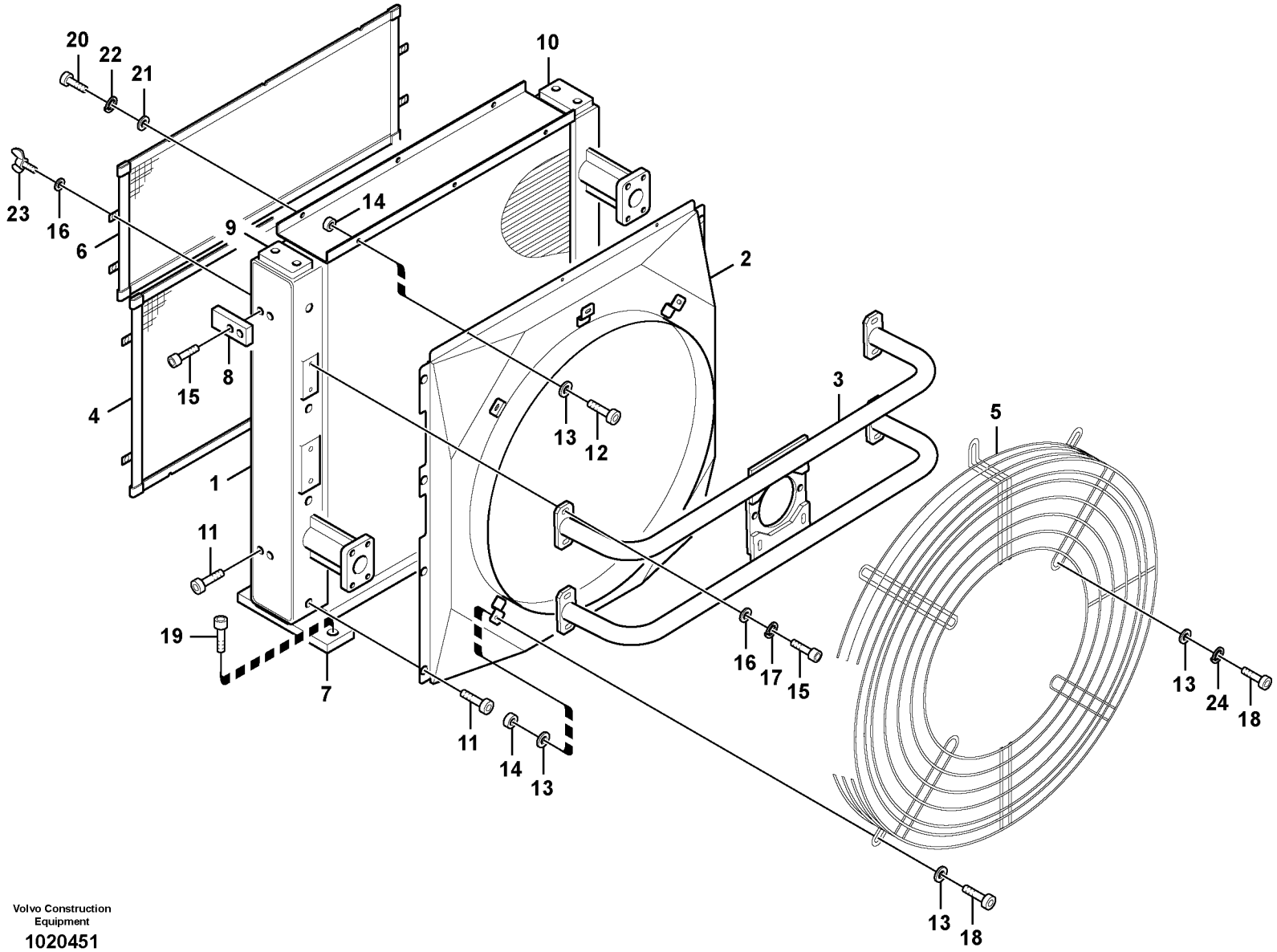

Volvo Construction Equipment

1020451

Fig.	Part No.	Quantity 1	2	3	PS	KIT	Description	Denominación	Denominação	Dénomination	Notes
	VOE 14523877	1			OP		Oil cooler	Enfriador de aceite	Resfriador de óleo	Radiateur huile	
1	**VOE 14536042**	1					•Oil Cooler	•Enfriadores aceite	•Refrigerador de óleo	•Refroidisseur huile	
2	**VOE 14536043**	1					•Fan shroud	•Cubierta ventilador	•Defletor do ventilador	•Buse de ventilateur	
3	**VOE 14536044**	1					•Bracket	•Consola	•Suporte	•Console	
4	**VOE 14536045**	1					•Net	•Red	•Tela	•Filet	
5	**VOE 14536046**	1					•Guard	•Protección	•Proteção	•Protection	
6	**VOE 14536052**	1					•Net	•Red	•Tela	•Filet	
7	**VOE 14547056**	2					•Plate	•Placa	•Placa	•Plaque	
8	**VOE 14547057**	2					•Plate	•Placa	•Placa	•Plaque	
9	**VOE 14547058**	1			OP		•Sheet	•Chapa	•Folha	•Tôle	
10	**VOE 14547059**	1			OP		•Sheet	•Chapa	•Folha	•Tôle	
11	**VOE 14547060**	12			SS		•Bolt	•Perno	•Parafuso	•Boulon	
12	**VOE 14547061**	3			OP		•Bolt	•Perno	•Parafuso	•Boulon	
13	**VOE 11117464**	19					•Washer	•Arandela	•Arruela	•Rondelle	
14	**VOE 983403**	9					•Lock nut	•Contratuerca	•Porca trava	•Contre-écrou	
15	**VOE 984081**	16					•Allen Hd Screw	•Torn Hex Embut	•Parafuso Allen Hd	•Vis A 6 Pans Cr	
16	**VOE 976945**	20					•Washer	•Arandela	•Arruela	•Rondelle	
17	**VOE 955922**	12					•Spring washer	•Arandela elástica	•Arruela de pressão	•Rondelle élastique	
18	**VOE 983243**	10					•Hexagon screw	•Tornillo hexagonal	•Parafuso sextavado	•Vis à tête hexagonale	
19	**VOE 984088**	8					•Bolt	•Perno	•Parafuso	•Boulon	
20	**VOE 14547054**	6			OP		•Bolt	•Perno	•Parafuso	•Boulon	
21	**VOE 960139**	6					•Washer	•Arandela	•Arruela	•Rondelle	
22	**VOE 955919**	6					•Spring washer	•Arandela elástica	•Arruela de pressão	•Rondelle élastique	
23	**VOE 14547062**	8			OP		•Bolt	•Perno	•Parafuso	•Boulon	
24	**VOE 955921**	4					•Spring washer	•Arandela elástica	•Arruela de pressão	•Rondelle élastique	

1	**8279230**	**Système hydraulique, refroidisseur d'huile.** **Sistema hidráulico, refrigerador de óleo** **Sistema hidráulico, enfriador de aceite.** **Hydraulic system, oil cooler**	Catalogue id **20060**	Group **911**
2			Illustr. No **1020451**	Section **1200**
3			Issue **PUB 20021254-C**	Page **551**
4				
5				

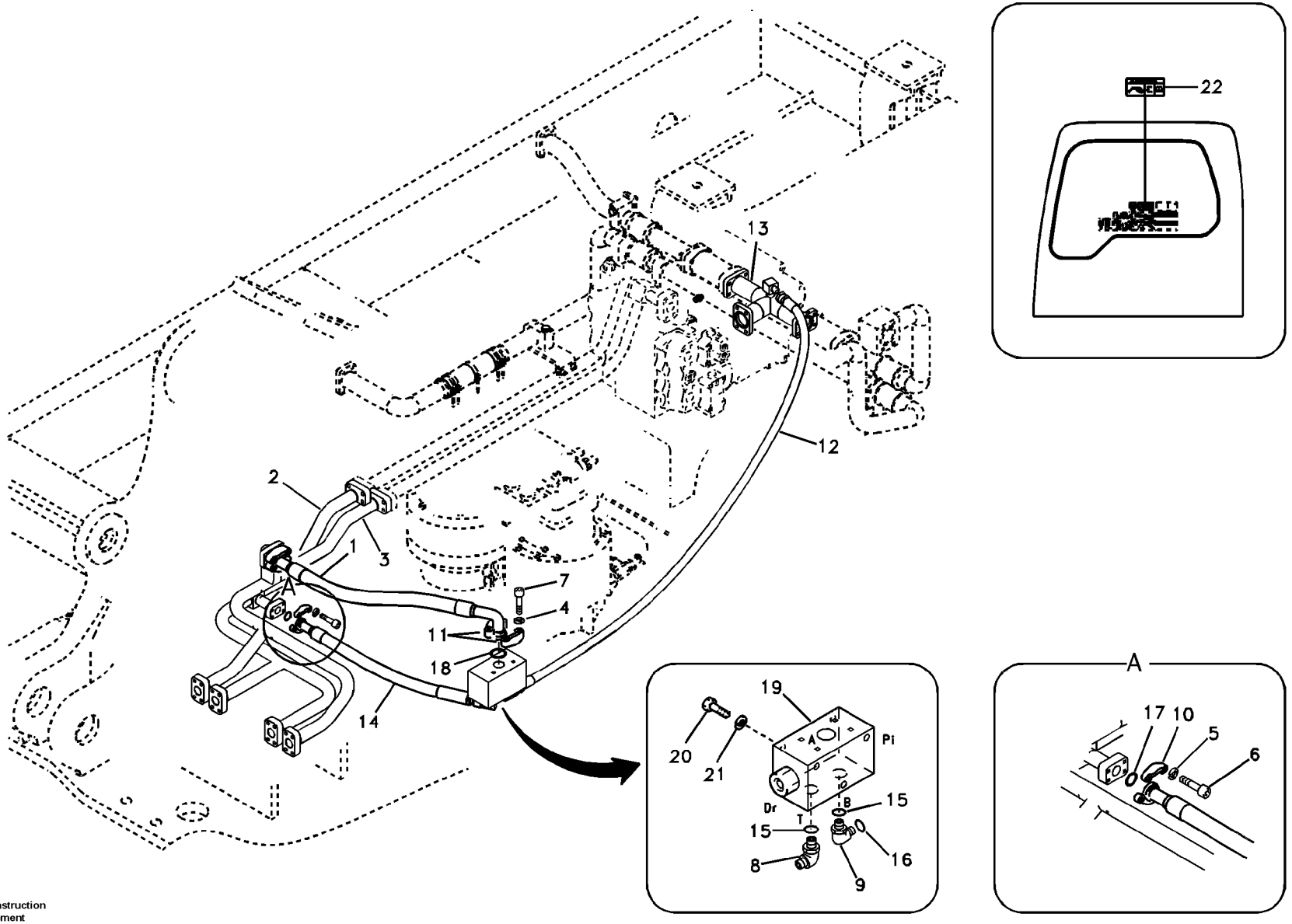

Volvo Construction Equipment

1019234

Fig.	Part No.	Quantity 1	2	3	PS	KIT	Description	Denominación	Denominação	Dénomination	Notes
1	**SA 9497-07619**	1					Hose assembly	Conducto	Mangueira completa	Conduit flexible	
2	**VOE 14535864**	1					Pipe	Canalizacion	Tubo	Canalisation	
3	**VOE 14522384**	1					Pipe	Tubo	Tubo	Tuyau	
4	**SA 9213-14000**	8					Spring washer	Arandela elástica	Arruela de pressão	Rondelle élastique	
5	**VOE 955922**	4					Spring washer	Arandela elástica	Arruela de pressão	Rondelle élastique	
6	**VOE 984082**	4					Allen Hd Screw	Torn Hex Embut	Parafuso Allen Hd	Vis A 6 Pans Cr	
7	**VOE 984135**	8					Hex. socket screw	Tornillo de hexágono emb	Parafuso soquete sext	Vis à six pans creux	
8	**SA 9413-11230**	1					Elbow	Tubo acodado	Cotovelo	Coude	
9	**SA 9419-21050**	8					Elbow nipple	Niple angular	Cotovelo	Raccord coudé	
10	**SA 9425-51031**	2					Flange	Brida	Flange	Flasque	
11	**SA 9425-51042**	4					Flange	Brida	Flange	Flasque	
12	**SA 9451-05246**	1					Hose assembly	Conducto	Mangueira completa	Conduit flexible	
13	**VOE 14526872**	1					Pipe	Tubo	Tubo	Tuyau	
14	**SA 9404-06618**	1					Hose	Tubo flexible	Mangueira	Durit	
15	**SA 9511-12029**	2					O-ring	Junta torica	Anel de vedação-O	Joint Torique	
16	**SA 9512-02021**	1					O-ring	Junta torica	Anel de vedação-O	Joint Torique	
17	**SA 9512-02219**	1					O-ring	Junta torica	Anel de vedação-O	Joint Torique	
18	**SA 9512-02222**	2					O-ring	Anillo tórico	Anel-o	Joint torique	
19	**VOE 14578640**	1					Valve	Válvula	Válvula	Valve	
20	**SA 9011-21219**	2					Hexagon screw	Tornillo hexagonal	Parafuso sextavado	Vis à tête hexagonale	
21	**VOE 955923**	2					Spring washer	Arandela elástica	Arruela de pressão	Rondelle élastique	
22	**VOE 14520134**	1					Decal	Calcomanía	Decalque	Autocollant	

1	**8279272**	**Système hydraulique, valve de commande flèche et pivotement** **Sistema hidráulico, válvula de controle da lança e do giro** **Sistema hidráulico, válvula de control para pluma y oscilaci** **Hydraulic system, control valve to boom and swing**	Catalogue id **20060**	Group **911**
2			Illustr. No **1019234**	Section **1600**
3			Issue **PUB 20021254-C**	Page **553**
4				
5				

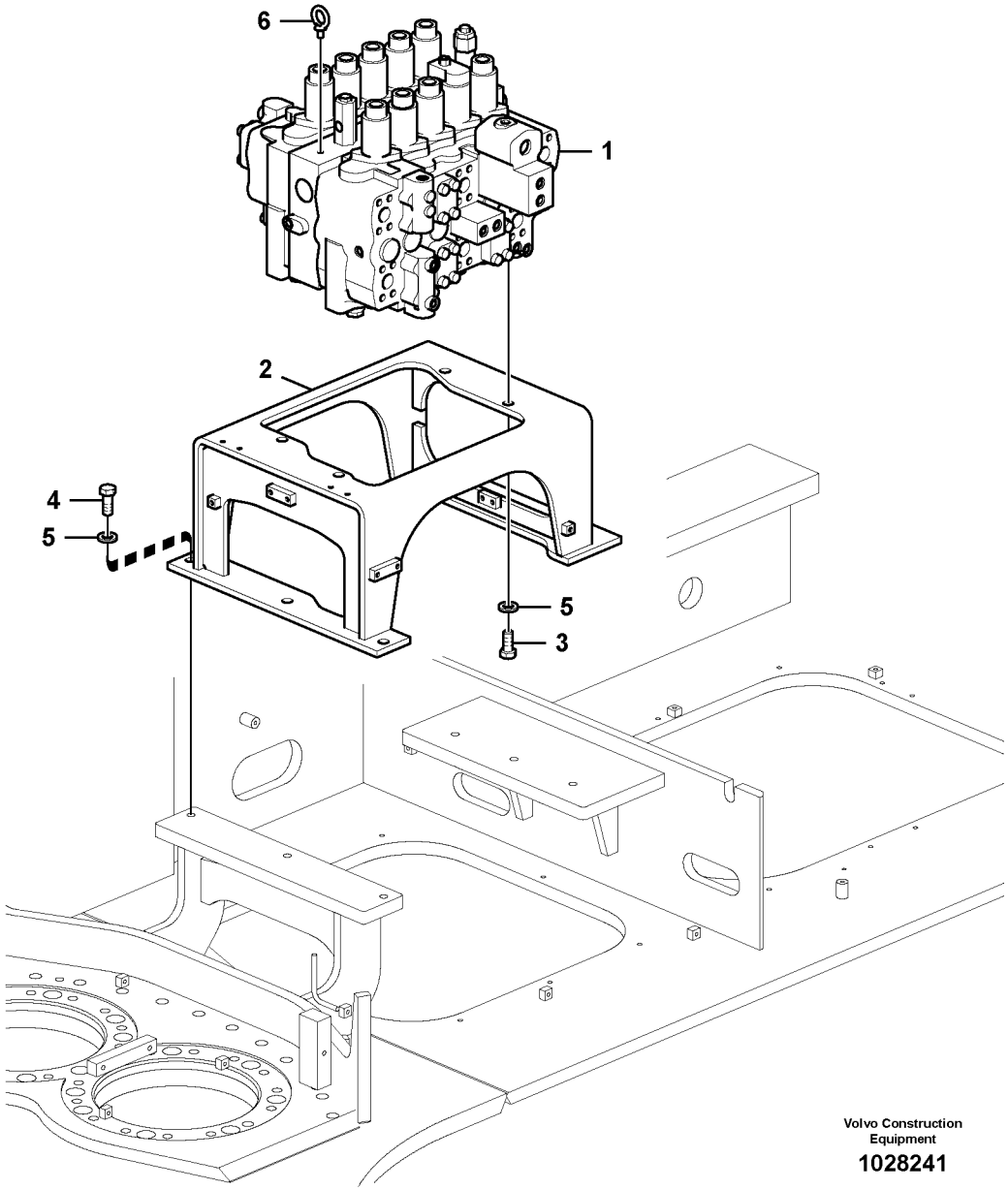

Volvo Construction Equipment

1028241

Fig.	Part No.	Quantity 1	2	3	PS	KIT	Description	Denominación	Denominação	Dénomination	Notes
1	**VOE 14630930**	1					Control valve	Válvula de control	Válvula controle	Valve contrôle	See group 912, Page 583
	VOE 14549105		1				Control valve	Válvula de control	Válvula controle	Valve contrôle	See group 912, Page 557
2	**VOE 14541113**	1	1				Bracket	Consola	Suporte	Console	
3	**SA 9011-12009**	4	4				Bolt	Perno	Parafuso	Boulon	
4	**VOE 990518**	6	6				Hexagon screw	Tornillo hexagonal	Parafuso sextavado	Vis à tête hexagonale	
5	**SA 9211-20000**	10	10				Washer	Arandela	Arruela	Rondelle	
6	**VOE 14880555**	3	3				Eye bolt	Ojo tornillo	Parafuso olhal	Vis oeillet	

1	**8291635**
2	**8291636**
3	
4	
5	

Valve de commande avec pièces de montage.
Válvula de comando com peças de montagem
Válvula de mando con piezas se montaje.
Control valve with fitting parts.

Catalogue id **20060**	Group **912**
Illustr. No **1028241**	Section **100**
Issue **PUB 20021254-C**	Page **555**

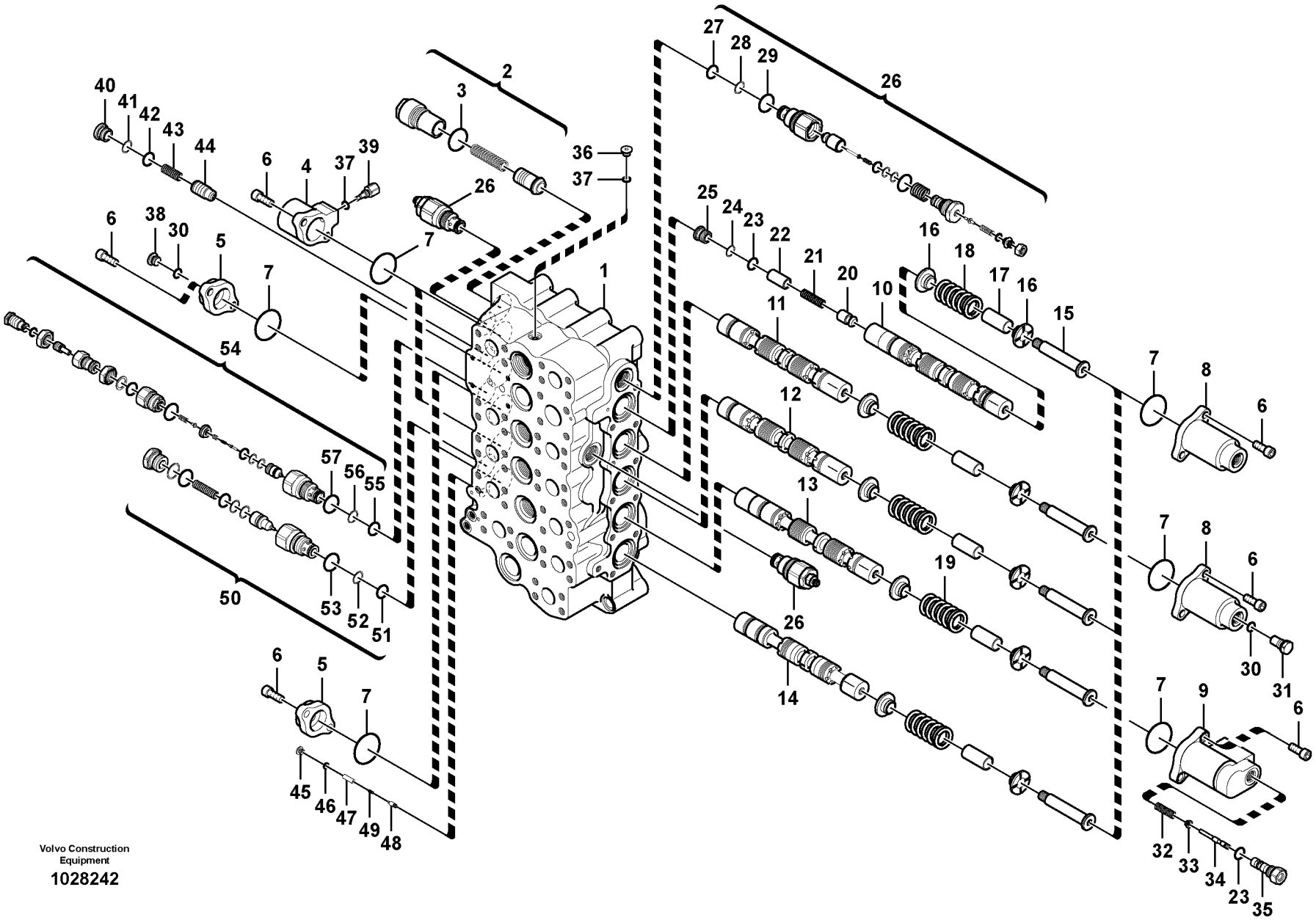
Volvo Construction Equipment
1028242

Fig.	Part No.	Quantity 1	2	3	PS	KIT	Description	Denominación	Denominação	Dénomination	Notes
	VOE 14549105	1					Control valve	Válvula de control	Válvula controle	Valve contrôle	
1		1			NS		•Housing	•Carter	•Carcaça	•Carter	
2	**VOE 14513144**	1					•Relief valve	•Válvula de sobrepresión	•Válvula de alívio	•Soupape de surpression	
3	**VOE 983532**	1				K	••O-ring	••Anillo tórico	••Anel-o	••Joint torique	
4	**SA 8230-37010**	2					•Cover	•Capo	•Tampa	•Capot	
5	**SA 8230-10470**	3					•Cover	•Capo	•Tampa	•Capot	
6	**SA 8230-23040**	20					•Bolt	•Perno	•Parafuso	•Boulon	
7	**VOE 990620**	10				K	•O-ring	•Anillo tórico	•Anel-o	•Joint torique	
8	**SA 8230-10490**	4					•Cover	•Capo	•Tampa	•Capot	
9	**VOE 14513227**	1					•Cover	•Capo	•Tampa	•Capot	
10		1			NS		•Plunger	•Embolo-buzo	•Êmbolo	•Plongeur	
11		1			NS		•Plunger	•Embolo-buzo	•Êmbolo	•Plongeur	
12		1			NS		•Plunger	•Embolo-buzo	•Êmbolo	•Plongeur	
13		1			NS		•Plunger	•Embolo-buzo	•Êmbolo	•Plongeur	
14		1			NS		•Plunger	•Embolo-buzo	•Êmbolo	•Plongeur	
15	**SA 8230-35960**	5					•Cap	•Caperuza	•Tampa	•Chapeau	
16	**SA 8230-36030**	10					•Spring	•Resorte	•Mola	•Ressort	
17	**SA 8230-35940**	5					•Sleeve	•Manguito	•Luva	•Manchon	
18	**SA 8230-36130**	4					•Spring	•Resorte	•Mola	•Ressort	
19	**VOE 14513151**	1					•Spring	•Resorte	•Mola	•Ressort	
20	**VOE 14513152**	1					•Non-return valve	•Válvula de retención	•Válvula de retenção	•Clapet antiretour	
21	**SA 8230-12830**	1					•Spring	•Resorte	•Mola	•Ressort	
22	**VOE 14513169**	1					•Spacer	•Distanciador	•Espaçador	•Entretoise	
23	**VOE 990557**	2				K	•O-ring	•Anillo tórico	•Anel-o	•Joint torique	
24	**VOE 14513153**	1				K	•Ring	•Anillo	•Anel	•Anneau	
25	**VOE 14513154**	1					•Cap	•Caperuza	•Tampa	•Chapeau	
26	**SA 8230-12560**	3					•Relief valve	•Válvula de sobrepresión	•Válvula de alívio	•Soupape de surpression	
27	**VOE 14533610**	1				K	••O-ring	••Anillo tórico	••Anel-o	••Joint torique	
28	**SA 9566-10200**	1				K	••Ring	••Anillo	••Anel	••Anneau	
29	**SA 8230-00421**	1				K	••O-ring	••Anillo tórico	••Anel-o	••Joint torique	

1	**8291636**
2	
3	
4	
5	

Distributeur principal
Válvula de comando principal
Válvula de mando principal
Main control valve

Catalogue id **20060**	Group **912**
Illustr. No **1028242**	Section **200**
Issue **PUB 20021254-C**	Page **557**

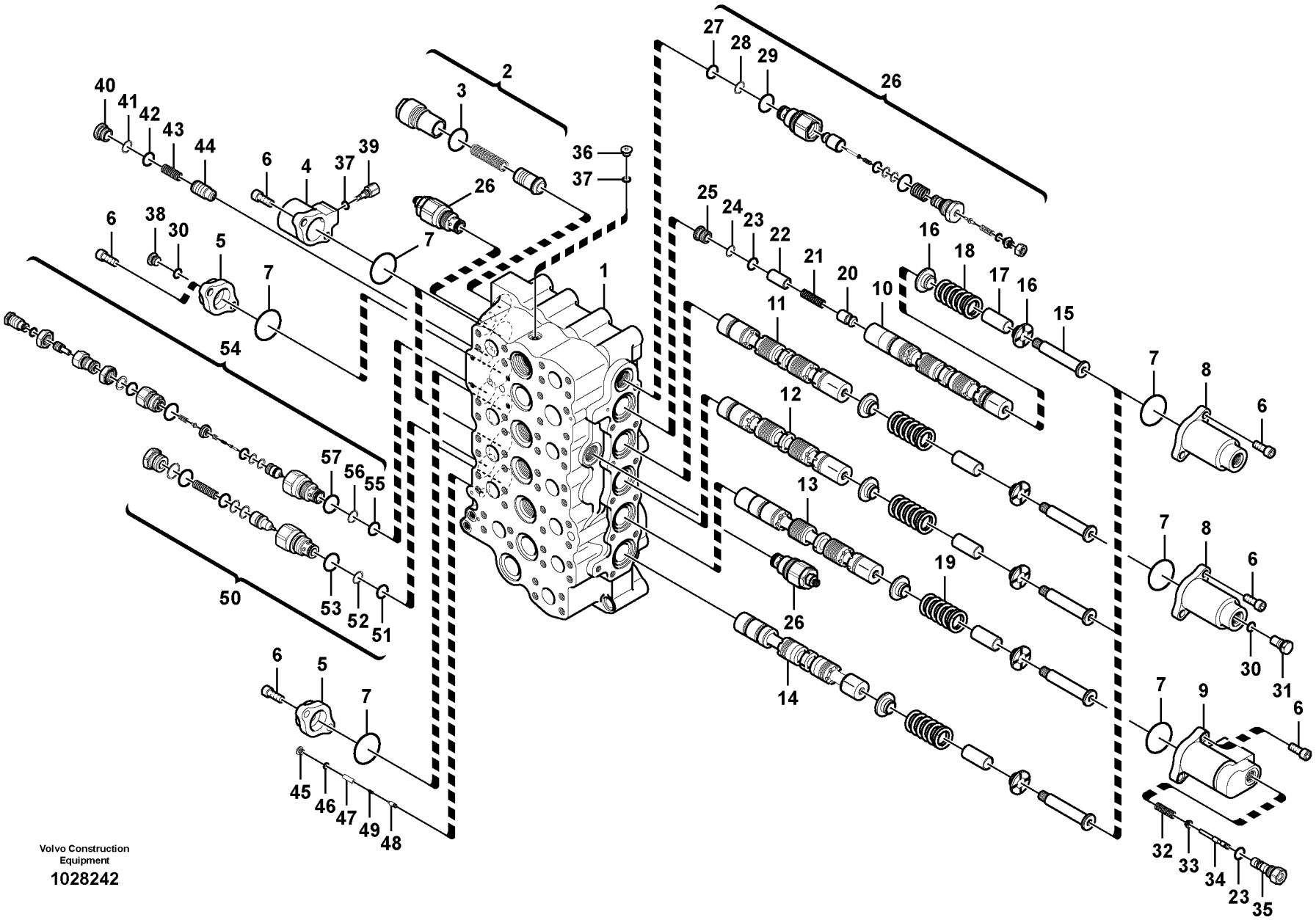
Volvo Construction Equipment
1028242

Fig.	Part No.	Quantity 1	2	3	PS	KIT	Description	Denominación	Denominação	Dénomination	Notes
30	**VOE 983505**	2				K	•O-ring	•Anillo tórico	•Anel-o	•Joint torique	
31	**VOE 14513189**	1					•Plug	•Tapon	•Bujão	•Tampon	
32	**SA 8230-13190**	1					•Spring	•Resorte	•Mola	•Ressort	
33	**SA 8230-13350**	1					•Guide	•Guia	•Guia	•Rail	
34	**SA 8230-13400**	1					•Slide	•Corredera	•Cursor	•Tiroir	
35	**VOE 14513183**	1					•Cap	•Caperuza	•Tampa	•Chapeau	
36	**SA 7273-10751**	1					•Cap	•Capuchón	•Tampa	•Capot	
37	**VOE 983502**	3				K	•O-ring	•Anillo tórico	•Anel-o	•Joint torique	
38	**SA 8230-01170**	1					•Cap	•Caperuza	•Tampa	•Chapeau	
39	**SA 8230-12040**	2					•Cap	•Caperuza	•Tampa	•Chapeau	
40	**VOE 14513191**	1					•Cap	•Caperuza	•Tampa	•Chapeau	
41	**VOE 14880817**	1				K	•Ring	•Anillo	•Anel	•Bague	
42	**VOE 983510**	1				K	•O-ring	•Anillo tórico	•Anel-o	•Joint torique	
43	**SA 8230-12900**	1					•Spring	•Muelle	•Mola	•Ressort	
44	**VOE 14513192**	1					•Non-return valve	•Válvula de retención	•Válvula de retenção	•Clapet antiretour	
45	**SA 8230-01150**	1					•Cap	•Capuchón	•Tampa	•Capot	
46	**VOE 983495**	1				K	•O-ring	•Anillo tórico	•Anel-o	•Joint torique	
47	**VOE 14513160**	1					•Spacer	•Distanciador	•Espaçador	•Entretoise	
48	**VOE 14513159**	1					•Check valve	•Válvula de retención	•Válv. de retenção	•Valve antiretour	
49	**VOE 14500411**	1					•Spring	•Muelle	•Mola	•Ressort	
50	**VOE 14513185**	1					•Non-return valve	•Válvula de retención	•Válvula de retenção	•Clapet antiretour	
51	**VOE 14533610**	1				K	••O-ring	••Anillo tórico	••Anel-o	••Joint torique	
52	**SA 9566-10200**	1				K	••Ring	••Anillo	••Anel	••Anneau	
53	**SA 8230-00421**	1				K	••O-ring	••Anillo tórico	••Anel-o	••Joint torique	
54	**VOE 14513190**	1					•Relief valve	•Válvula de sobrepresión	•Válvula de alívio	•Soupape de surpression	
55	**VOE 14533610**	1				K	••O-ring	••Anillo tórico	••Anel-o	••Joint torique	
56	**SA 9566-10200**	1				K	••Ring	••Anillo	••Anel	••Anneau	
57	**SA 8230-00421**	1				K	••O-ring	••Anillo tórico	••Anel-o	••Joint torique	
100	**VOE 14558323**	1					Sealing kit	Kit de precinto	Jogo de vedação	Kit plombage	

1	**8291636**
2	
3	
4	
5	

Distributeur principal
Válvula de comando principal
Válvula de mando principal
Main control valve

Catalogue id **20060**	Group **912**
Illustr. No **1028242**	Section **200**
Issue **PUB 20021254-C**	Page **559**

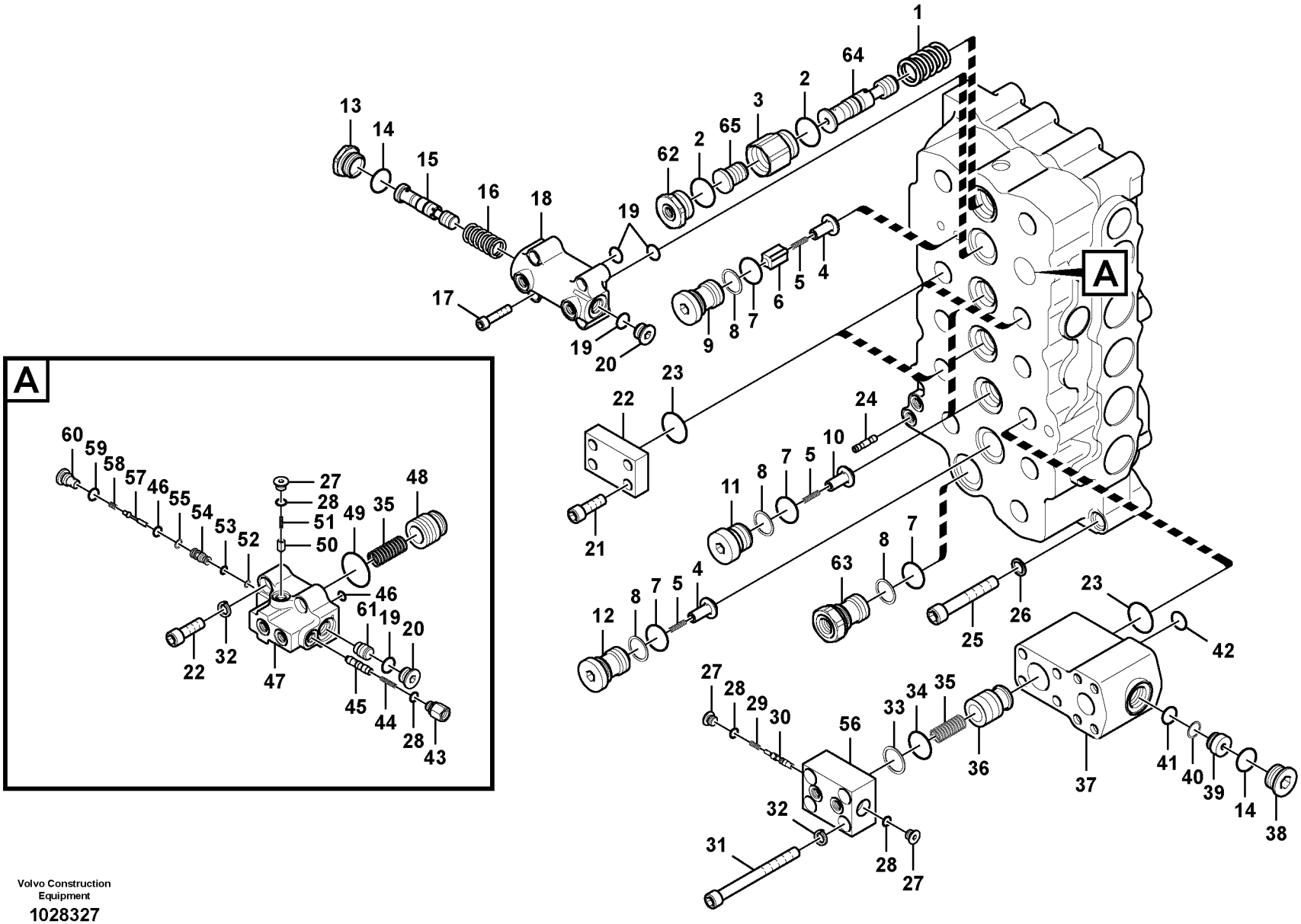

Volvo Construction Equipment

1028327

Fig.	Part No.	Quantity 1	2	3	PS	KIT	Description	Denominación	Denominação	Dénomination	Notes
	VOE 14549105	1					Control valve	Válvula de control	Válvula controle	Valve contrôle	
1	**VOE 14513197**	1					•Spring	•Resorte	•Mola	•Ressort	
2	**VOE 983532**	2				K	•O-ring	•Anillo tórico	•Anel-o	•Joint torique	
3	**VOE 14513195**	1					•Cap	•Caperuza	•Tampa	•Chapeau	
4	**SA 8230-11280**	2					•Non-return valve	•Válvula de retención	•Válvula de retenção	•Clapet antiretour	
5	**SA 8230-12860**	5					•Spring	•Resorte	•Mola	•Ressort	
6	**SA 8230-11290**	1					•Non-return valve	•Válvula de retención	•Válvula de retenção	•Clapet antiretour	
7	**VOE 983529**	6				K	•O-ring	•Anillo tórico	•Anel-o	•Joint torique	
8	**SA 8230-02061**	6				K	•Ring	•Anillo	•Anel	•Bague	
9	**VOE 14513193**	1					•Cap	•Caperuza	•Tampa	•Chapeau	
10	**VOE 14513163**	3					•Non-return valve	•Válvula de retención	•Válvula de retenção	•Clapet antiretour	
11	**VOE 14513164**	3					•Cap	•Caperuza	•Tampa	•Chapeau	
12	**SA 8230-11950**	1					•Cap	•Caperuza	•Tampa	•Chapeau	
13	**VOE 14513205**	1					•Cap	•Caperuza	•Tampa	•Chapeau	
14	**VOE 983527**	2				K	•O-ring	•Anillo tórico	•Anel-o	•Joint torique	
15	**VOE 14513209**	1					•Spool	•Bobina	•Bobina	•Bobine	
16	**VOE 14513208**	1					•Spring	•Resorte	•Mola	•Ressort	
17	**SA 8230-23030**	4					•Bolt	•Perno	•Parafuso	•Boulon	
18	**VOE 14513204**	1					•Cover	•Capo	•Tampa	•Capot	
19	**VOE 990557**	4				K	•O-ring	•Anillo tórico	•Anel-o	•Joint torique	
20	**SA 8230-37030**	2					•Cap	•Caperuza	•Tampa	•Chapeau	
21	**SA 8230-00600**	16					•Bolt	•Perno	•Parafuso	•Boulon	
22	**SA 8230-02370**	3					•Flange	•Brida	•Flange	•Bride	
23	**VOE 949238**	4				K	•O-ring	•Anillo tórico	•Anel-o	•Joint torique	
24	**VOE 14513158**	1					•Orifice	•Orificio	•Furo	•Orifice	
25	**SA 8230-23100**	3					•Bolt	•Perno	•Parafuso	•Boulon	
26	**SA 8230-00750**	3					•Washer	•Arandela	•Arruela	•Rondelle	
27	**SA 7273-10751**	3					•Cap	•Capuchón	•Tampa	•Capot	
28	**VOE 983502**	4				K	•O-ring	•Anillo tórico	•Anel-o	•Joint torique	
29	**SA 8230-36120**	1					•Spring	•Muelle	•Mola	•Ressort	

1	**8291636**
2	
3	
4	
5	

Distributeur principal
Válvula de comando principal
Válvula de mando principal
Main control valve

Catalogue id	Group
20060	**912**
Illustr. No **1028327**	Section **300**
Issue **PUB 20021254-C**	Page **561**

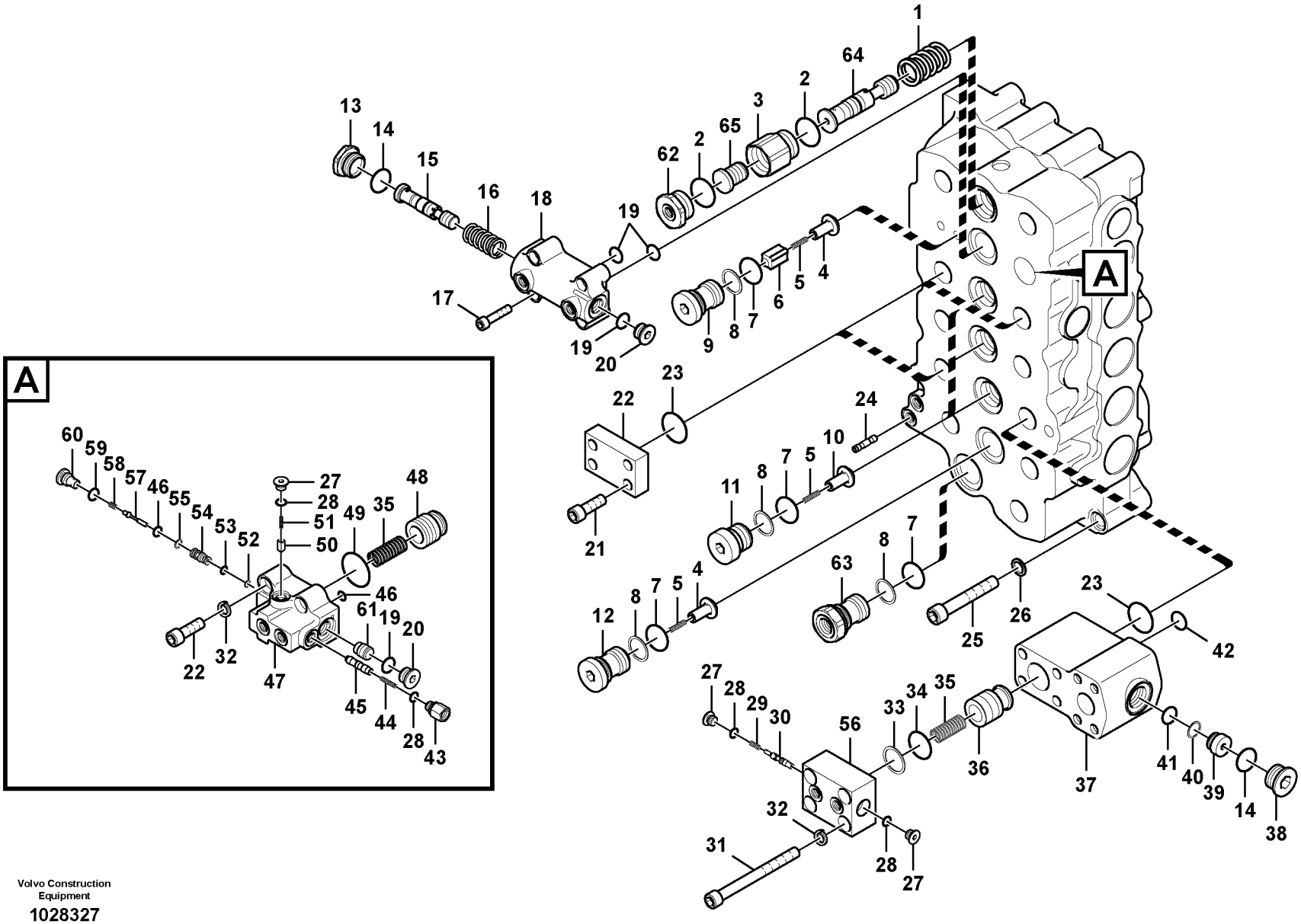

Volvo Construction Equipment

1028327

Fig.	Part No.	Quantity 1	2	3	PS	KIT	Description	Denominación	Denominação	Dénomination	Notes
30	**SA 8230-35840**	1					•Piston	•Piston	•Pistão	•Piston	
31	**SA 8230-35680**	4					•Bolt	•Perno	•Parafuso	•Boulon	
32	**SA 8230-00740**	8					•Washer	•Arandela	•Arruela	•Rondelle	
33	**SA 9566-20350**	1				K	•Ring	•Anillo	•Anel	•Bague	
34	**VOE 990583**	1				K	•O-ring	•Anillo tórico	•Anel-o	•Joint torique	
35	**SA 8230-36100**	2					•Spring	•Resorte	•Mola	•Ressort	
36	**SA 8230-35890**	1					•Stay	•Barra	•Suporte	•Tirant	
37	**SA 8230-35810**	1					•Block	•Bloque	•Bloco	•Bloc	
38	**SA 8230-01190**	1					•Cap	•Caperuza	•Tampa	•Chapeau	
39	**VOE 14513187**	1					•Plug	•Tapon	•Bujão	•Tampon	
40	**SA 9566-10200**	1				K	•Ring	•Anillo	•Anel	•Anneau	
41	**VOE 983509**	1				K	•O-ring	•Anillo tórico	•Anel-o	•Joint torique	
42	**VOE 983511**	1				K	•O-ring	•Anillo tórico	•Anel-o	•Joint torique	
43	**VOE 14513201**	1					•Cap	•Caperuza	•Tampa	•Chapeau	
44	**SA 8230-36110**	1					•Spring	•Resorte	•Mola	•Ressort	
45	**VOE 14513202**	1					•Piston	•Piston	•Pistão	•Piston	
46	**VOE 983497**	2				K	•O-ring	•Anillo tórico	•Anel-o	•Joint torique	
47	**VOE 14513200**	1					•Cover	•Capo	•Tampa	•Capot	
48	**VOE 14513203**	1					•Poppet	•Vástago	•Cabeçote móvel	•Clapet champignon	
49	**VOE 990585**	1				K	•O-ring	•Anillo tórico	•Anel-o	•Joint torique	
50	**SA 8230-11190**	1					•Non-return valve	•Válvula de retención	•Válvula de retenção	•Clapet antiretour	
51	**SA 7273-10490**	1					•Spring	•Resorte	•Mola	•Ressort	
52	**VOE 14880812**	1				K	•Ring	•Anillo	•Anel	•Bague	
53	**VOE 983495**	1				K	•O-ring	•Anillo tórico	•Anel-o	•Joint torique	
54	**SA 8230-35950**	1					•Sleeve	•Manguito	•Luva	•Manchon	
55	**VOE 14880814**	1				K	•Ring	•Anillo	•Anel	•Bague	
56	**SA 8230-36480**	1					•Cover	•Capo	•Tampa	•Capot	
57	**SA 8230-35870**	1					•Poppet	•Vástago	•Cabeçote móvel	•Clapet champignon	
58	**SA 8230-36080**	1					•Spring	•Resorte	•Mola	•Ressort	
59	**VOE 983505**	1				K	•O-ring	•Anillo tórico	•Anel-o	•Joint torique	

1	**8291636**	**Distributeur principal** **Válvula de comando principal** **Válvula de mando principal** **Main control valve**	Catalogue id **20060**	Group **912**
2			Illustr. No **1028327**	Section **300**
3			Issue **PUB 20021254-C**	Page **563**
4				
5				

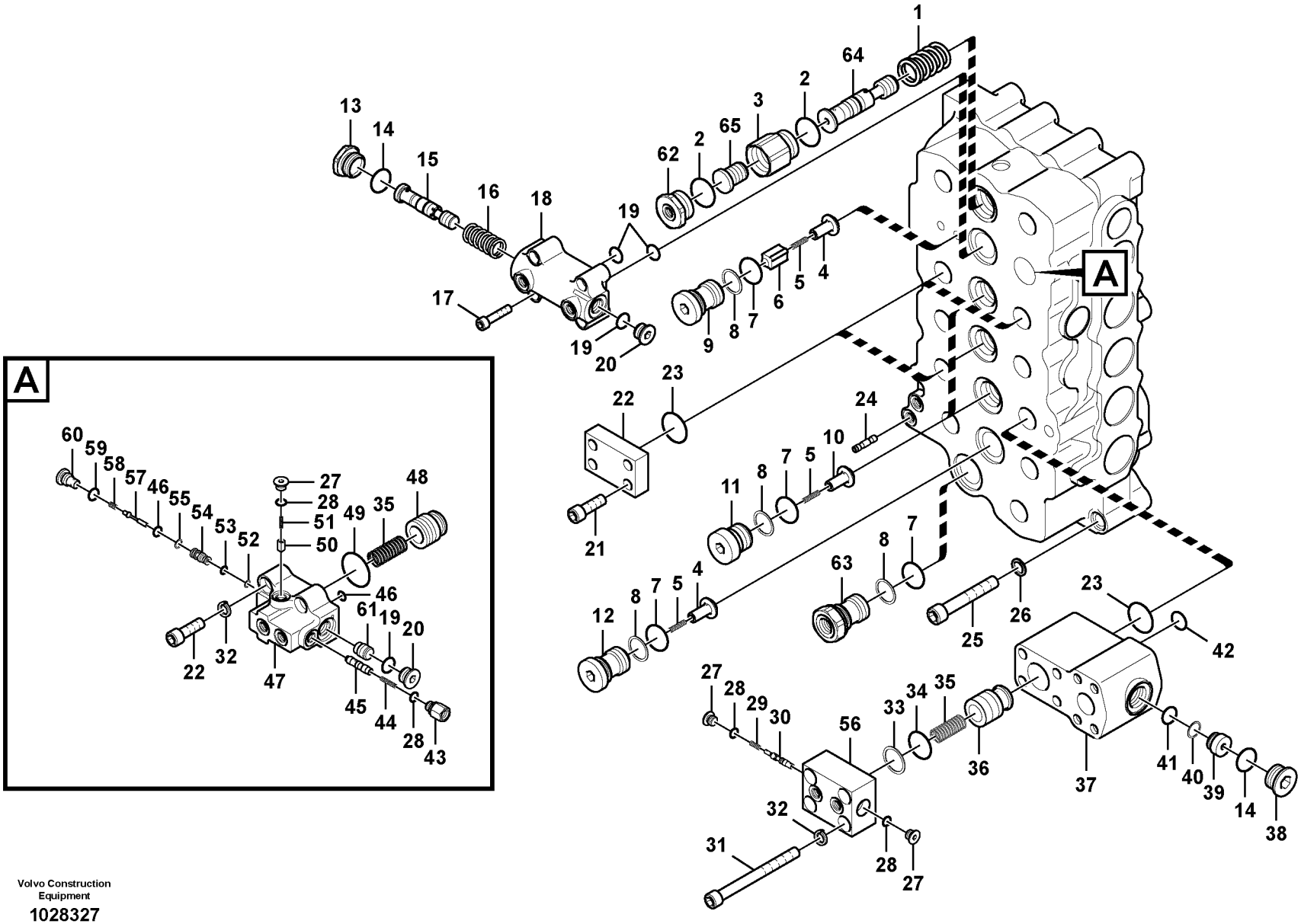

Volvo Construction Equipment

1028327

Fig.	Part No.	Quantity 1	2	3	PS	KIT	Description	Denominación	Denominação	Dénomination	Notes
60	**SA 8230-35970**	1					•Cap	•Caperuza	•Tampa	•Chapeau	
61	**VOE 14521259**	1					•Piston	•Piston	•Pistão	•Piston	
62	**VOE 14513194**	1					•Cap	•Caperuza	•Tampa	•Chapeau	
63	**VOE 14548275**	1					•Cap	•Caperuza	•Tampa	•Chapeau	
64	**VOE 14630916**	1					•Control plunger	•Pasador de accionamient	•Êmbolo	•Piston	(VOE 14541901)
65	**VOE 14541902**	1					•Piston	•Piston	•Pistão	•Piston	
100	**VOE 14558323**	1					Sealing kit	Kit de precinto	Jogo de vedação	Kit plombage	

1	**8291636**	**Distributeur principal** **Válvula de comando principal** **Válvula de mando principal** **Main control valve**	Catalogue id **20060**	Group **912**
2			Illustr. No **1028327**	Section **300**
3			Issue **PUB 20021254-C**	Page **565**
4				
5				

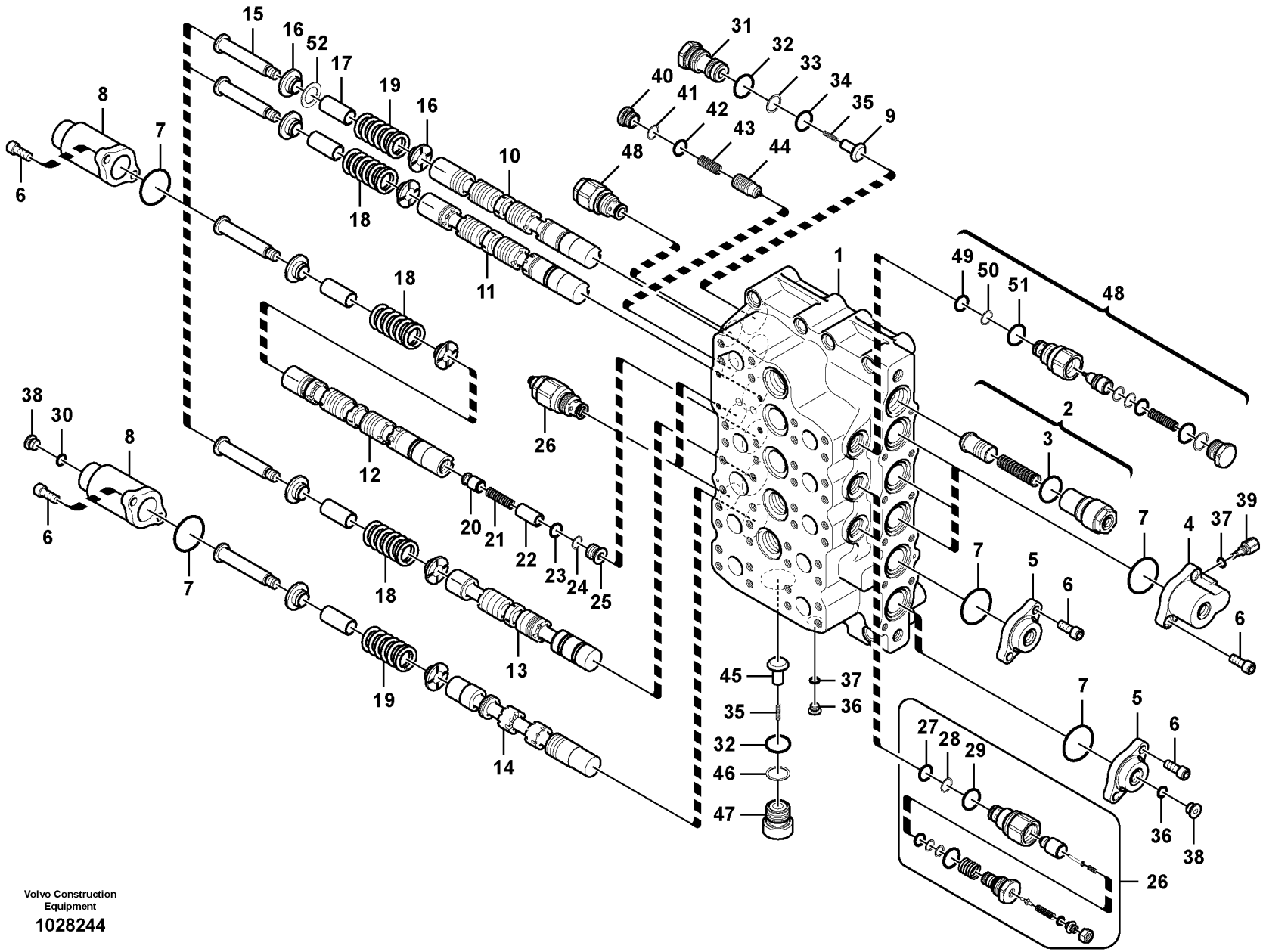

Volvo Construction Equipment

1028244

Fig.	Part No.	Quantity 1	2	3	PS	KIT	Description	Denominación	Denominação	Dénomination	Notes
	VOE 14549105	1					Control valve	Válvula de control	Válvula controle	Valve contrôle	
1		1			NS		•Housing	•Carter	•Carcaça	•Carter	
2	**VOE 14513144**	1					•Relief valve	•Válvula de sobrepresión	•Válvula de alívio	•Soupape de surpression	
3	**VOE 983532**	1				K	••O-ring	••Anillo tórico	••Anel-o	••Joint torique	
4	**SA 8230-37010**	3					•Cover	•Capo	•Tampa	•Capot	
5	**SA 8230-10470**	2					•Cover	•Capo	•Tampa	•Capot	
6	**SA 8230-23040**	20					•Bolt	•Perno	•Parafuso	•Boulon	
7	**VOE 990620**	10				K	•O-ring	•Anillo tórico	•Anel-o	•Joint torique	
8	**SA 8230-10490**	5					•Cover	•Capo	•Tampa	•Capot	
9	**SA 8230-11280**	1					•Non-return valve	•Válvula de retención	•Válvula de retenção	•Clapet antiretour	
10		1			NS		•Plunger	•Embolo-buzo	•Êmbolo	•Plongeur	
11		1			NS		•Plunger	•Embolo-buzo	•Êmbolo	•Plongeur	
12		1			NS		•Plunger	•Embolo-buzo	•Êmbolo	•Plongeur	
13		1			NS		•Plunger	•Embolo-buzo	•Êmbolo	•Plongeur	
14		1			NS		•Plunger	•Embolo-buzo	•Êmbolo	•Plongeur	
15	**SA 8230-35960**	5					•Cap	•Caperuza	•Tampa	•Chapeau	
16	**SA 8230-36030**	10					•Spring	•Resorte	•Mola	•Ressort	
17	**SA 8230-35940**	5					•Sleeve	•Manguito	•Luva	•Manchon	
18	**SA 8230-36130**	3					•Spring	•Resorte	•Mola	•Ressort	
19	**VOE 14513173**	2					•Spring	•Resorte	•Mola	•Ressort	
20	**VOE 14513152**	1					•Non-return valve	•Válvula de retención	•Válvula de retenção	•Clapet antiretour	
21	**SA 8230-12830**	1					•Spring	•Resorte	•Mola	•Ressort	
22	**VOE 14513169**	1					•Spacer	•Distanciador	•Espaçador	•Entretoise	
23	**VOE 990557**	1				K	•O-ring	•Anillo tórico	•Anel-o	•Joint torique	
24	**VOE 14513153**	1				K	•Ring	•Anillo	•Anel	•Anneau	
25	**VOE 14513154**	1					•Cap	•Caperuza	•Tampa	•Chapeau	
26	**SA 8230-12560**	4					•Relief valve	•Válvula de sobrepresión	•Válvula de alívio	•Soupape de surpression	
27	**VOE 14533610**	1				K	••O-ring	••Anillo tórico	••Anel-o	••Joint torique	
28	**SA 9566-10200**	1				K	••Ring	••Anillo	••Anel	••Anneau	
29	**SA 8230-00421**	1				K	••O-ring	••Anillo tórico	••Anel-o	••Joint torique	

1	**8291636**	**Distributeur principal** **Válvula de comando principal** **Válvula de mando principal** **Main control valve**	Catalogue id **20060**	Group **912**
2			Illustr. No **1028244**	Section **400**
3			Issue **PUB 20021254-C**	Page **567**
4				
5				

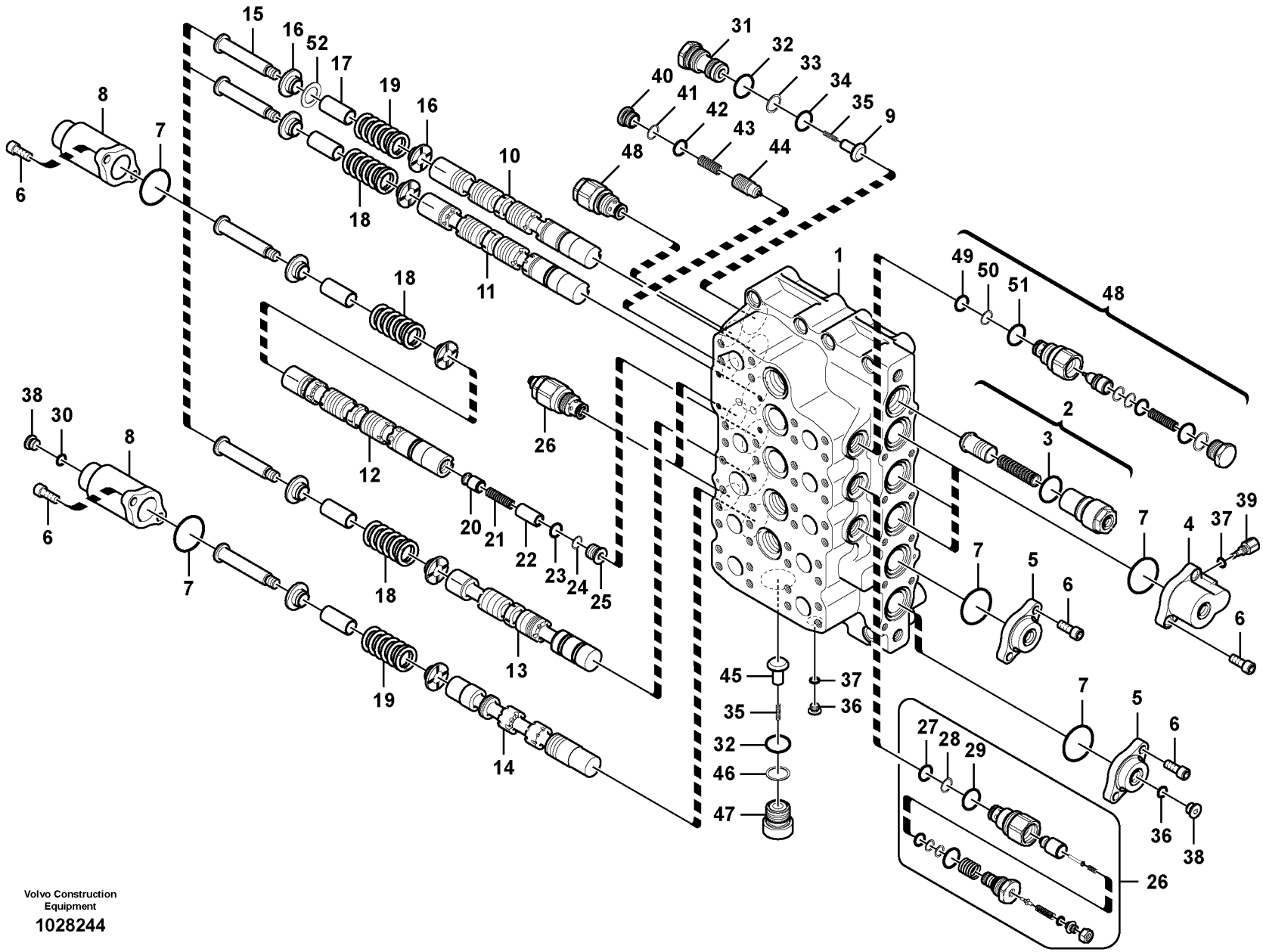

Volvo Construction Equipment

1028244

Fig.	Part No.	Quantity 1	2	3	PS	KIT	Description	Denominación	Denominação	Dénomination	Notes
30	**VOE 983505**	2				K	•O-ring	•Anillo tórico	•Anel-o	•Joint torique	
31	**VOE 14513161**	1					•Cap	•Caperuza	•Tampa	•Chapeau	
32	**VOE 983529**	2				K	•O-ring	•Anillo tórico	•Anel-o	•Joint torique	
33	**VOE 14880820**	1				K	•Ring	•Anillo	•Anel	•Bague	
34	**VOE 990606**	1				K	•O-ring	•Anillo tórico	•Anel-o	•Joint torique	
35	**SA 8230-12860**	2					•Spring	•Resorte	•Mola	•Ressort	
36	**SA 7273-10751**	1					•Cap	•Capuchón	•Tampa	•Capot	
37	**VOE 983502**	4				K	•O-ring	•Anillo tórico	•Anel-o	•Joint torique	
38	**SA 8230-01170**	2					•Cap	•Caperuza	•Tampa	•Chapeau	
39	**SA 8230-12040**	3					•Cap	•Caperuza	•Tampa	•Chapeau	
40	**VOE 14513191**	1					•Cap	•Caperuza	•Tampa	•Chapeau	
41	**VOE 14880817**	1				K	•Ring	•Anillo	•Anel	•Bague	
42	**VOE 983510**	1				K	•O-ring	•Anillo tórico	•Anel-o	•Joint torique	
43	**SA 8230-12900**	1					•Spring	•Muelle	•Mola	•Ressort	
44	**VOE 14513192**	1					•Non-return valve	•Válvula de retención	•Válvula de retenção	•Clapet antiretour	
45	**VOE 14513163**	1					•Non-return valve	•Válvula de retención	•Válvula de retenção	•Clapet antiretour	
46	**SA 8230-02061**	1				K	•Ring	•Anillo	•Anel	•Bague	
47	**VOE 14513164**	1					•Cap	•Caperuza	•Tampa	•Chapeau	
48	**VOE 14513185**	2					•Non-return valve	•Válvula de retención	•Válvula de retenção	•Clapet antiretour	
49	**VOE 14533610**	1				K	••O-ring	••Anillo tórico	••Anel-o	••Joint torique	
50	**SA 9566-10200**	1				K	••Ring	••Anillo	••Anel	••Anneau	
51	**SA 8230-00421**	1				K	••O-ring	••Anillo tórico	••Anel-o	••Joint torique	
52	**VOE 14513174**	1					•Spacer	•Distanciador	•Espaçador	•Entretoise	
100	**VOE 14558323**	1					Sealing kit	Kit de precinto	Jogo de vedação	Kit plombage	

1	**8291636**	**Distributeur principal** **Válvula de comando principal** **Válvula de mando principal** **Main control valve**	Catalogue id **20060**	Group **912**
2			Illustr. No **1028244**	Section **400**
3			Issue **PUB 20021254-C**	Page **569**
4				
5				

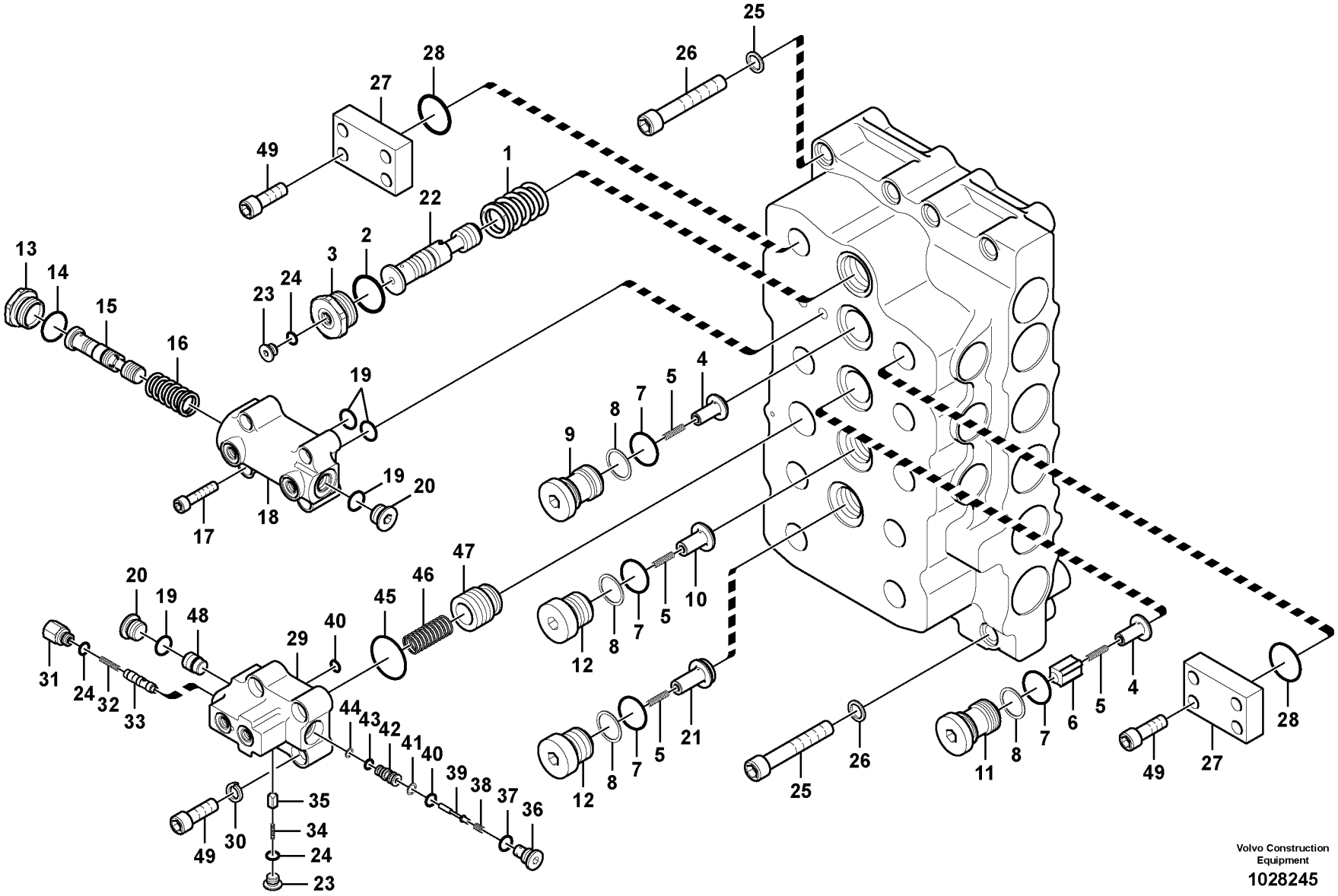
Volvo Construction Equipment
1028245

Fig.	Part No.	Quantity 1	2	3	PS	KIT	Description	Denominación	Denominação	Dénomination	Notes
	VOE 14549105	1					Control valve	Válvula de control	Válvula controle	Valve contrôle	
1	**VOE 14513197**	1					•Spring	•Resorte	•Mola	•Ressort	
2	**VOE 983532**	1				K	•O-ring	•Anillo tórico	•Anel-o	•Joint torique	
3	**VOE 14513194**	1					•Cap	•Caperuza	•Tampa	•Chapeau	
4	**SA 8230-11280**	2					•Non-return valve	•Válvula de retención	•Válvula de retenção	•Clapet antiretour	
5	**SA 8230-12860**	4					•Spring	•Resorte	•Mola	•Ressort	
6	**SA 8230-11290**	1					•Non-return valve	•Válvula de retención	•Válvula de retenção	•Clapet antiretour	
7	**VOE 983529**	4				K	•O-ring	•Anillo tórico	•Anel-o	•Joint torique	
8	**SA 8230-02061**	4				K	•Ring	•Anillo	•Anel	•Bague	
9	**SA 8230-11950**	1					•Cap	•Caperuza	•Tampa	•Chapeau	
10	**VOE 14513163**	1					•Non-return valve	•Válvula de retención	•Válvula de retenção	•Clapet antiretour	
11	**VOE 14541900**	1					•Cap	•Caperuza	•Tampa	•Chapeau	
12	**VOE 14513164**	2					•Cap	•Caperuza	•Tampa	•Chapeau	
13	**VOE 14513205**	1					•Cap	•Caperuza	•Tampa	•Chapeau	
14	**VOE 983527**	1				K	•O-ring	•Anillo tórico	•Anel-o	•Joint torique	
15	**VOE 14513207**	1					•Coil	•Bobina	•Bobina	•Bobine	
16	**VOE 14513206**	1					•Spring	•Resorte	•Mola	•Ressort	
17	**SA 8230-23030**	4					•Bolt	•Perno	•Parafuso	•Boulon	
18	**VOE 14513204**	1					•Cover	•Capo	•Tampa	•Capot	
19	**VOE 990557**	4				K	•O-ring	•Anillo tórico	•Anel-o	•Joint torique	
20	**SA 8230-37030**	2					•Cap	•Caperuza	•Tampa	•Chapeau	
21	**VOE 14513178**	1					•Non-return valve	•Válvula de retención	•Válvula de retenção	•Clapet antiretour	
22	**VOE 14630916**	1					•Control plunger	•Pasador de accionamient	•Êmbolo	•Piston	(VOE 14541901)
23	**SA 7273-10751**	2					•Cap	•Capuchón	•Tampa	•Capot	
24	**VOE 983502**	3				K	•O-ring	•Anillo tórico	•Anel-o	•Joint torique	
25	**SA 8230-23100**	7					•Bolt	•Perno	•Parafuso	•Boulon	
26	**SA 8230-00750**	7					•Washer	•Arandela	•Arruela	•Rondelle	
27	**SA 8230-02370**	2					•Flange	•Brida	•Flange	•Bride	
28	**VOE 949238**	2				K	•O-ring	•Anillo tórico	•Anel-o	•Joint torique	
29	**VOE 14571726**	1					•Cover	•Capó	•Capô	•Capot	

1	**8291636**
2	
3	
4	
5	

Distributeur principal
Válvula de comando principal
Válvula de mando principal
Main control valve

Catalogue id **20060**	Group **912**
Illustr. No **1028245**	Section **500**
Issue **PUB 20021254-C**	Page **571**

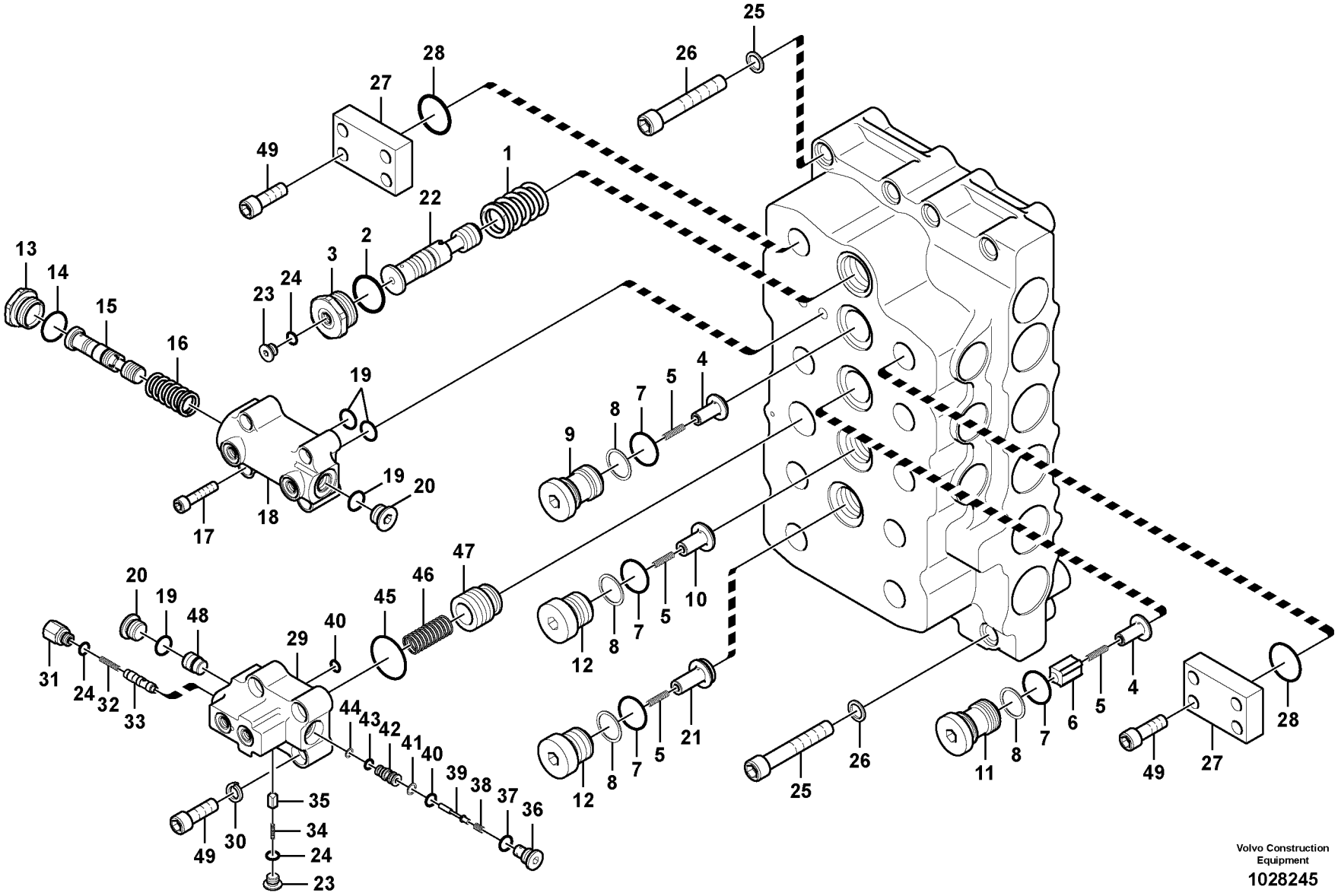
Volvo Construction Equipment
1028245

Fig.	Part No.	Quantity 1	2	3	PS	KIT	Description	Denominación	Denominação	Dénomination	Notes
30	**SA 8230-00740**	4					•Washer	•Arandela	•Arruela	•Rondelle	
31	**VOE 14513201**	1					•Cap	•Caperuza	•Tampa	•Chapeau	
32	**SA 8230-36110**	1					•Spring	•Resorte	•Mola	•Ressort	
33	**VOE 14513202**	1					•Piston	•Piston	•Pistão	•Piston	
34	**SA 7273-10490**	1					•Spring	•Resorte	•Mola	•Ressort	
35	**SA 8230-11190**	1					•Non-return valve	•Válvula de reténción	•Válvula de retenção	•Clapet antiretour	
36	**SA 8230-35970**	1					•Cap	•Caperuza	•Tampa	•Chapeau	
37	**VOE 983505**	1				K	•O-ring	•Anillo tórico	•Anel-o	•Joint torique	
38	**SA 8230-36080**	1					•Spring	•Resorte	•Mola	•Ressort	
39	**SA 8230-35870**	1					•Poppet	•Vástago	•Cabeçote móvel	•Clapet champignon	
40	**VOE 983497**	2				K	•O-ring	•Anillo tórico	•Anel-o	•Joint torique	
41	**VOE 14880814**	1					•Ring	•Anillo	•Anel	•Bague	
42	**SA 8230-35950**	1					•Sleeve	•Manguito	•Luva	•Manchon	
43	**VOE 983495**	1				K	•O-ring	•Anillo tórico	•Anel-o	•Joint torique	
44	**VOE 14880812**	1				K	•Ring	•Anillo	•Anel	•Bague	
45	**VOE 990585**	1				K	•O-ring	•Anillo tórico	•Anel-o	•Joint torique	
46	**SA 8230-36100**	1					•Spring	•Resorte	•Mola	•Ressort	
47	**VOE 14513203**	1					•Poppet	•Vástago	•Cabeçote móvel	•Clapet champignon	
48	**VOE 14521259**	1					•Piston	•Piston	•Pistão	•Piston	
49	**SA 8230-00600**	12					•Bolt	•Perno	•Parafuso	•Boulon	
100	**VOE 14558323**	1					Sealing kit	Kit de precinto	Jogo de vedação	Kit plombage	

1	**8291636**	**Distributeur principal** **Válvula de comando principal** **Válvula de mando principal** **Main control valve**	Catalogue id **20060**	Group **912**
2			Illustr. No **1028245**	Section **500**
3			Issue **PUB 20021254-C**	Page **573**
4				
5				

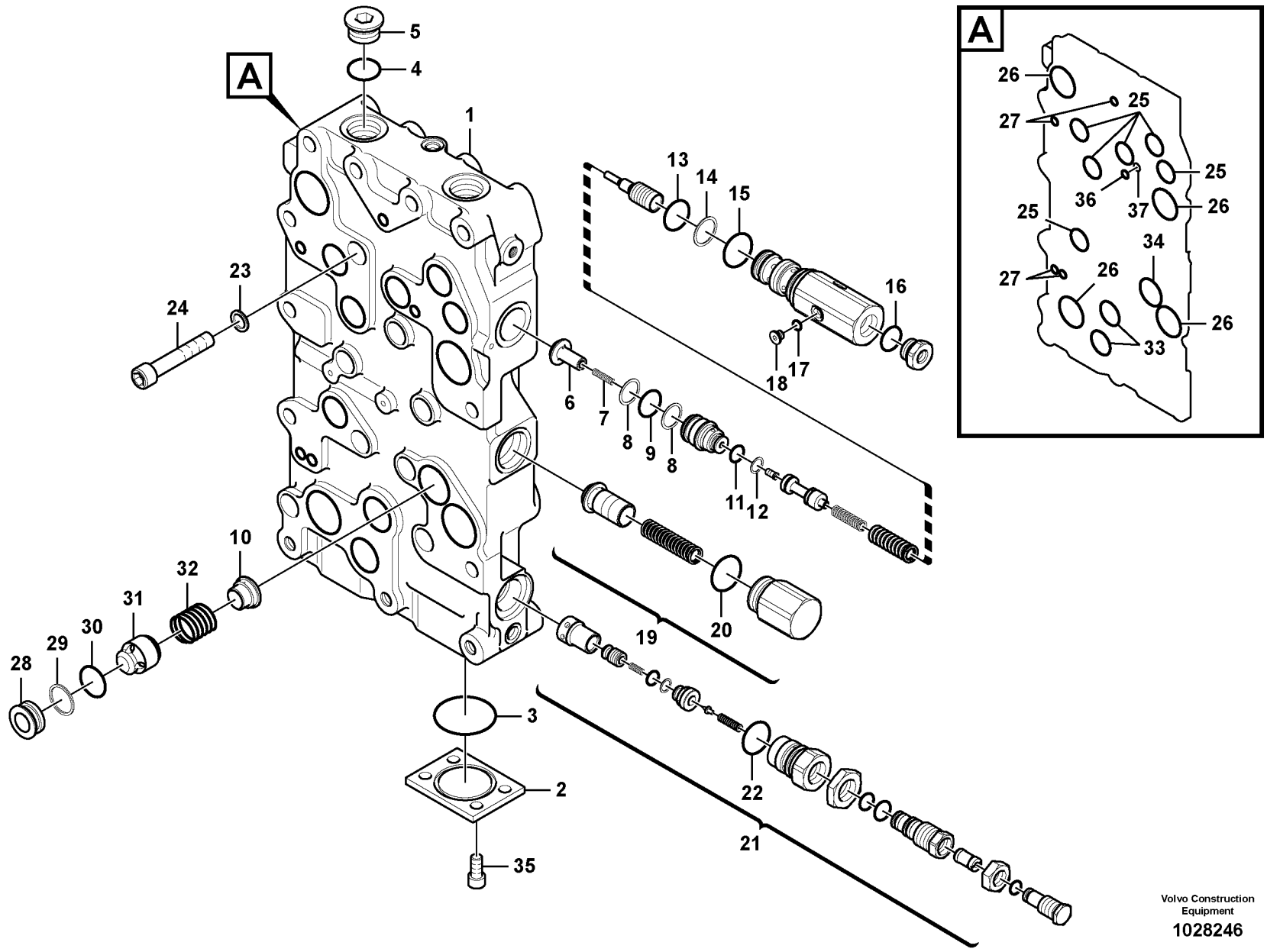

Volvo Construction Equipment

1028246

Fig.	Part No.	Quantity 1	2	3	PS	KIT	Description	Denominación	Denominação	Dénomination	Notes
	VOE 14549105	1					Control valve	Válvula de control	Válvula controle	Valve contrôle	
1		1			NS		•Block	•Bloque	•Bloco	•Bloc	
2	**VOE 14596235**	1					•Flange	•Brida	•Flange	•Bride	(VOE 14541898)
3	**VOE 994122**	1				K	•O-ring	•Anillo tórico	•Anel-o	•Joint torique	(VOE 14513228)
4	**SA 8230-01190**	1					•Cap	•Caperuza	•Tampa	•Chapeau	
5	**VOE 983527**	1				K	•O-ring	•Anillo tórico	•Anel-o	•Joint torique	
6	**SA 8230-11280**	1					•Non-return valve	•Válvula de reténción	•Válvula de retenção	•Clapet antiretour	
7	**SA 8230-12860**	1					•Spring	•Resorte	•Mola	•Ressort	
8	**VOE 14880820**	2				K	•Ring	•Anillo	•Anel	•Bague	
9	**VOE 990606**	1				K	•O-ring	•Anillo tórico	•Anel-o	•Joint torique	
10	**VOE 14513179**	1					•Guide	•Guia	•Guia	•Rail	
11	**VOE 983506**	1				K	•O-ring	•Anillo tórico	•Anel-o	•Joint torique	
12	**SA 9566-10150**	1				K	•Ring	•Anillo	•Anel	•Bague	
13	**VOE 983526**	1				K	•O-ring	•Anillo tórico	•Anel-o	•Joint torique	
14	**SA 9566-10280**	1				K	•Ring	•Anillo	•Anel	•Bague	
15	**VOE 14513211**	1				K	•O-ring	•Anillo tórico	•Anel-o	•Joint torique	
16	**VOE 983510**	1				K	•O-ring	•Anillo tórico	•Anel-o	•Joint torique	
17	**VOE 983495**	3				K	•O-ring	•Anillo tórico	•Anel-o	•Joint torique	
18	**SA 8230-01150**	3					•Cap	•Capuchón	•Tampa	•Capot	
19	**VOE 14513225**	1					•Non-return valve	•Válvula de reténción	•Válvula de retenção	•Clapet antiretour	
20	**VOE 983532**	1				K	••O-ring	••Anillo tórico	••Anel-o	••Joint torique	
21	**VOE 14513226**	1					•Relief valve	•Válvula de descarga	•Válvula de descarga	•Valve décharge	
22	**VOE 983529**	1				K	••O-ring	••Anillo tórico	••Anel-o	••Joint torique	
23	**SA 8230-00750**	8					•Washer	•Arandela	•Arruela	•Rondelle	
24	**VOE 14513175**	8					•Bolt	•Perno	•Parafuso	•Boulon	
25	**SA 8230-00421**	6				K	•O-ring	•Anillo tórico	•Anel-o	•Joint torique	
26	**VOE 14535185**	4				K	•O-ring	•Anillo tórico	•Anel-o	•Joint torique	
27	**VOE 14533605**	4				K	•O-ring	•Anillo tórico	•Anel-o	•Joint torique	
28	**VOE 14513182**	1					•Seat	•Asiento	•Assento	•Siege	
29	**SA 8330-00330**	1				K	•Ring	•Anillo	•Anel	•Bague	

1	**8291636**	**Distributeur principal** **Válvula de comando principal** **Válvula de mando principal** **Main control valve**	Catalogue id **20060**	Group **912**
2			Illustr. No **1028246**	Section **600**
3			Issue **PUB 20021254-C**	Page **575**
4				
5				

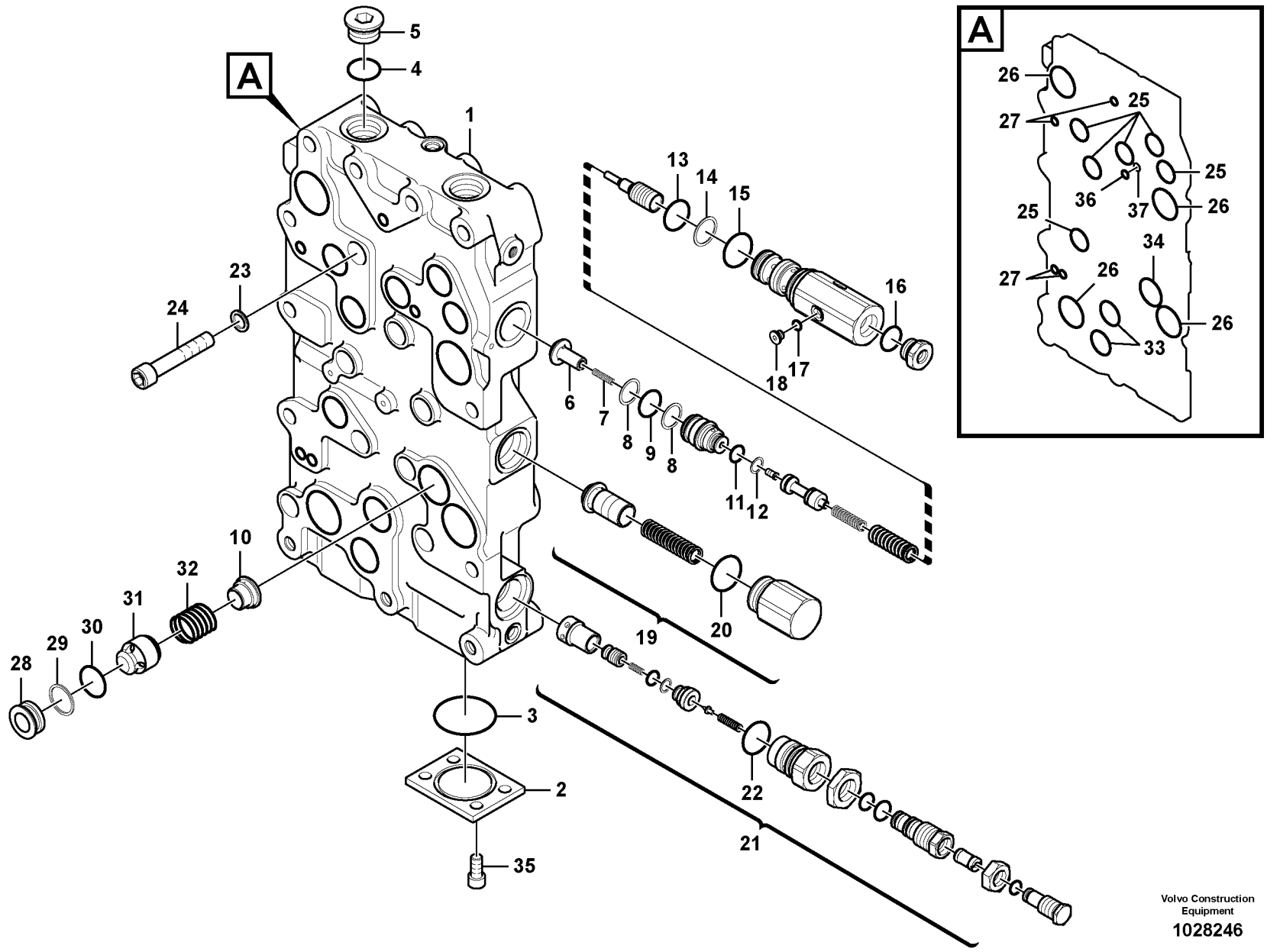

Volvo Construction Equipment

1028246

Fig.	Part No.	Quantity 1	2	3	PS	KIT	Description	Denominación	Denominação	Dénomination	Notes
30	**VOE 14513233**	1				K	•O-ring	•Anillo tórico	•Anel-o	•Joint torique	
31	**VOE 14513181**	1					•Non-return valve	•Válvula de reténción	•Válvula de retenção	•Clapet antiretour	
32	**VOE 14513180**	1					•Spring	•Resorte	•Mola	•Ressort	
33	**VOE 14513229**	2				K	•O-ring	•Anillo tórico	•Anel-o	•Joint torique	
34	**VOE 14513232**	1				K	•O-ring	•Anillo tórico	•Anel-o	•Joint torique	
35	**VOE 14513155**	4					•Bolt	•Perno	•Parafuso	•Boulon	
36	**VOE 14557146**	1				K	•O-ring	•Junta torica	•Anel de vedação-O	•Joint Torique	
37	**VOE 14557147**	1				K	•Ring	•Anillo	•Anel	•Bague	
100	**VOE 14558323**	1					Sealing kit	Kit de precinto	Jogo de vedação	Kit plombage	

1	**8291636**	**Distributeur principal** **Válvula de comando principal** **Válvula de mando principal** **Main control valve**	Catalogue id **20060**	Group **912**
2			Illustr. No **1028246**	Section **600**
3			Issue **PUB 20021254-C**	Page **577**
4				
5				

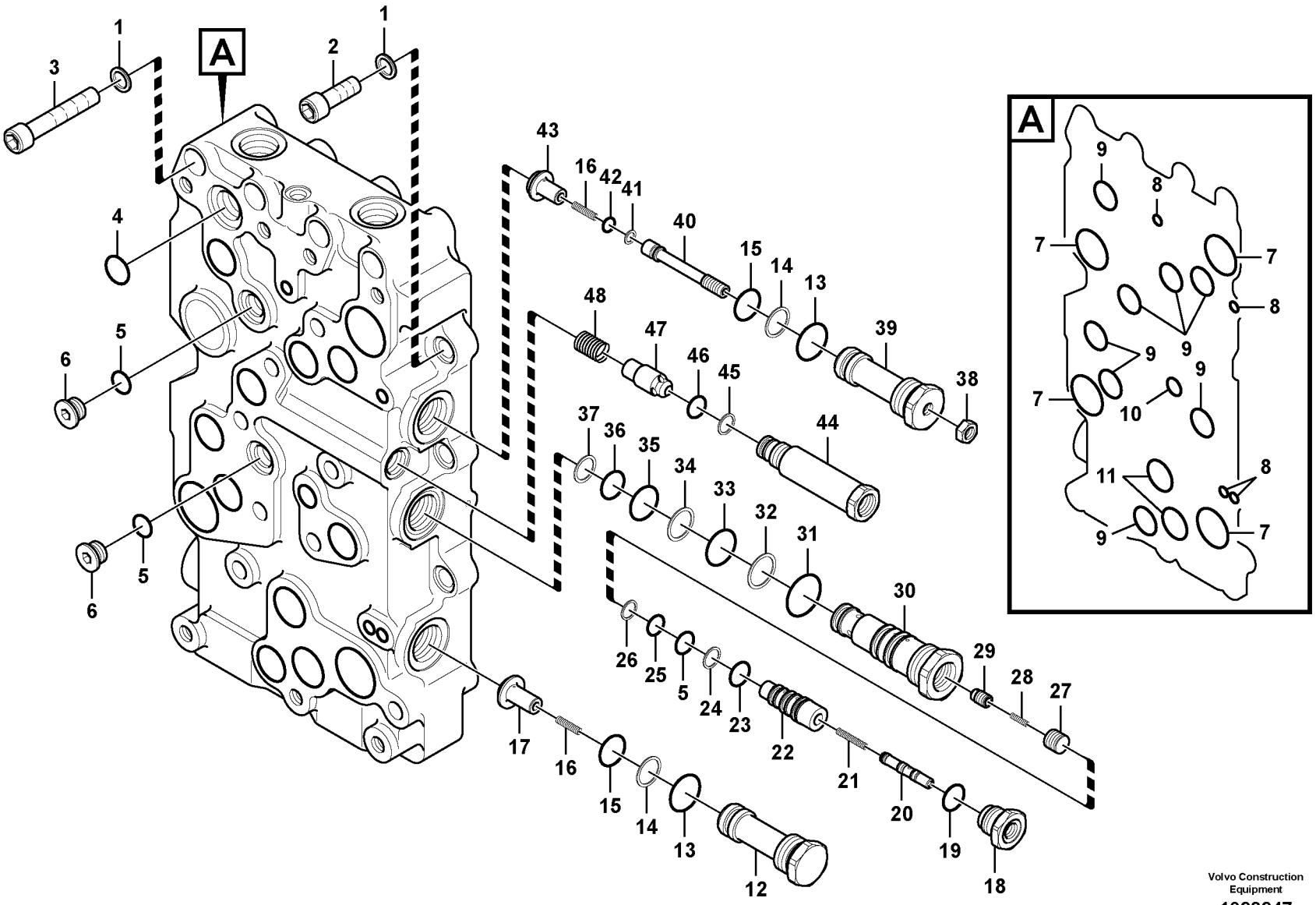

Volvo Construction Equipment

1028247

Fig.	Part No.	Quantity 1	2	3	PS	KIT	Description	Denominación	Denominação	Dénomination	Notes
	VOE 14549105	1					Control valve	Válvula de control	Válvula controle	Valve contrôle	
1	**SA 8230-00750**	9					•Washer	•Arandela	•Arruela	•Rondelle	
2	**VOE 14513176**	5					•Hex. socket screw	•Tornillo de hexágono emb	•Parafuso soquete sext	•Vis à six pans creux	
3	**VOE 14513175**	4					•Bolt	•Perno	•Parafuso	•Boulon	
4	**SA 8230-28240**	1				K	•O-ring	•Anillo tórico	•Anel-o	•Joint torique	
5	**VOE 990557**	3				K	•O-ring	•Anillo tórico	•Anel-o	•Joint torique	
6	**SA 8230-37030**	2					•Cap	•Caperuza	•Tampa	•Chapeau	
7	**VOE 14535185**	4				K	•O-ring	•Anillo tórico	•Anel-o	•Joint torique	
8	**VOE 14533605**	4				K	•O-ring	•Anillo tórico	•Anel-o	•Joint torique	
9	**SA 8230-00421**	8				K	•O-ring	•Anillo tórico	•Anel-o	•Joint torique	
10	**VOE 14533609**	1				K	•O-ring	•Anillo tórico	•Anel-o	•Joint torique	(VOE 14513177)
11	**VOE 14513229**	2				K	•O-ring	•Anillo tórico	•Anel-o	•Joint torique	
12	**VOE 14513224**	1					•Cap	•Caperuza	•Tampa	•Chapeau	
13	**VOE 983529**	2				K	•O-ring	•Anillo tórico	•Anel-o	•Joint torique	
14	**VOE 14880820**	2				K	•Ring	•Anillo	•Anel	•Bague	
15	**VOE 990606**	2				K	•O-ring	•Anillo tórico	•Anel-o	•Joint torique	
16	**SA 8230-12860**	2					•Spring	•Resorte	•Mola	•Ressort	
17	**SA 8230-11280**	1					•Non-return valve	•Válvula de retención	•Válvula de retenção	•Clapet antiretour	
18	**VOE 14513221**	1					•Cap	•Caperuza	•Tampa	•Chapeau	
19	**VOE 983511**	1				K	•O-ring	•Anillo tórico	•Anel-o	•Joint torique	
20	**VOE 14513222**	1					•Spool	•Bobina	•Bobina	•Bobine	
21	**VOE 14513223**	1					•Spring	•Resorte	•Mola	•Ressort	
22	**VOE 14513219**	1					•Sleeve	•Manguito	•Luva	•Douille	
23	**VOE 983509**	1				K	•O-ring	•Anillo tórico	•Anel-o	•Joint torique	
24	**SA 9566-10180**	1				K	•Ring	•Anillo	•Anel	•Bague	
25	**VOE 983507**	1				K	•O-ring	•Anillo tórico	•Anel-o	•Joint torique	
26	**VOE 14880816**	1				K	•Ring	•Anillo	•Anel	•Bague	
27	**VOE 14513218**	1					•Piston	•Piston	•Pistão	•Piston	
28	**VOE 14521260**	1					•Spring	•Muelle	•Mola	•Ressort	
29	**VOE 14513217**	1					•Non-return valve	•Válvula de retención	•Válvula de retenção	•Clapet antiretour	

1	**8291636**
2	
3	
4	
5	

Distributeur principal
Válvula de comando principal
Válvula de mando principal
Main control valve

Catalogue id	Group
20060	**912**
Illustr. No **1028247**	Section **700**
Issue **PUB 20021254-C**	Page **579**

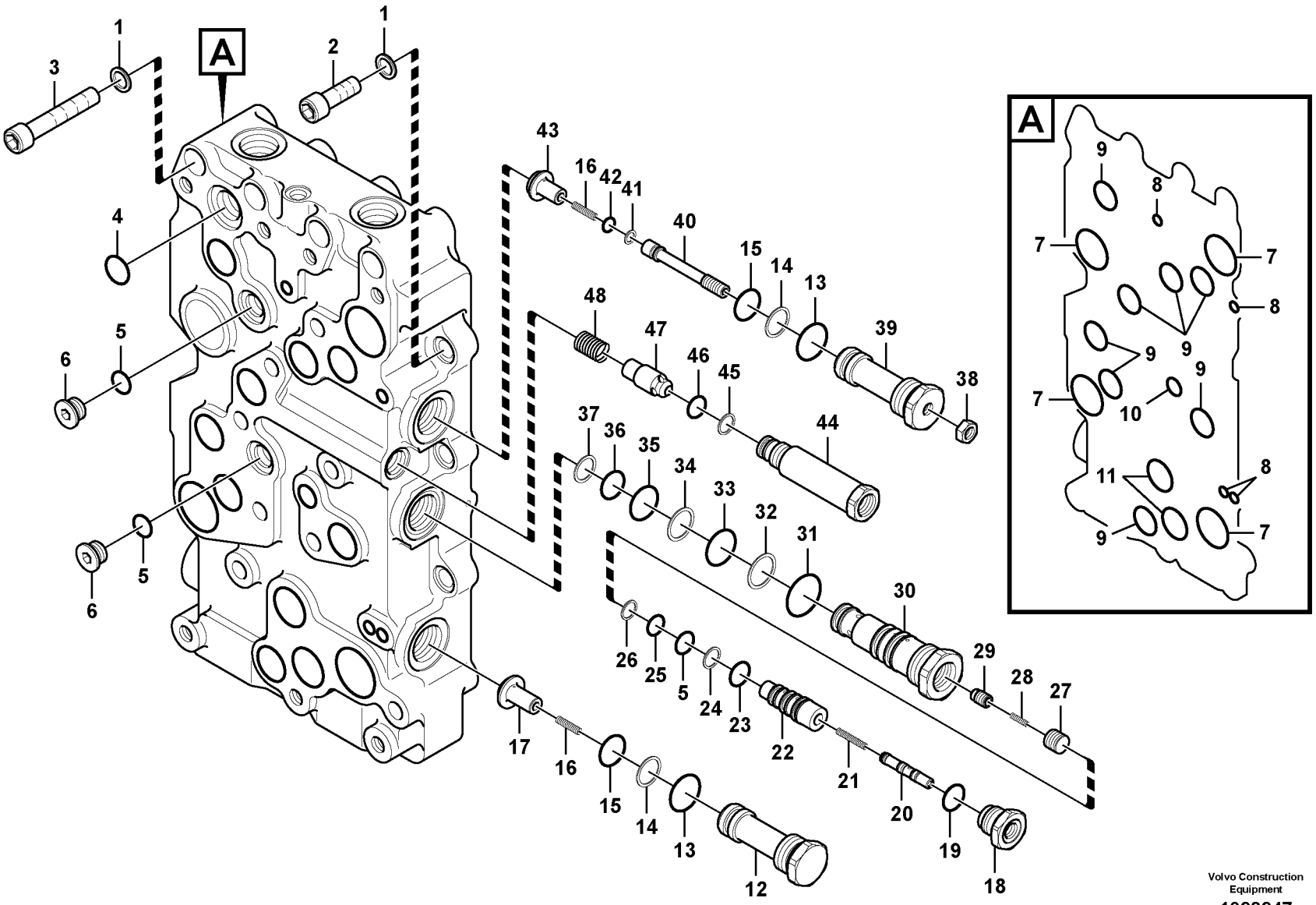

Volvo Construction Equipment

1028247

Fig.	Part No.	Quantity 1	2	3	PS	KIT	Description	Denominación	Denominação	Dénomination	Notes
30	**VOE 14541903**	1					•Sleeve	•Manguito	•Luva	•Manchon	
31	**VOE 983532**	1				K	•O-ring	•Anillo tórico	•Anel-o	•Joint torique	
32	**SA 8330-00330**	1				K	•Ring	•Anillo	•Anel	•Bague	
33	**VOE 983528**	1				K	•O-ring	•Anillo tórico	•Anel-o	•Joint torique	
34	**SA 9566-10280**	1				K	•Ring	•Anillo	•Anel	•Bague	
35	**VOE 983526**	1				K	•O-ring	•Anillo tórico	•Anel-o	•Joint torique	
36	**VOE 983523**	1				K	•O-ring	•Anillo tórico	•Anel-o	•Joint torique	
37	**VOE 14880818**	1				K	•Ring	•Anillo	•Anel	•Bague	
38	**VOE 14501824**	1					•Nut	•Tuerca	•Porca	•Écrou	
39	**VOE 14513215**	1					•Cap	•Caperuza	•Tampa	•Chapeau	
40	**VOE 14513216**	1					•Screw	•Tornillo	•Parafuso	•Vis	
41	**SA 9566-1010A**	1				K	•Ring	•Anillo	•Anel	•Bague	
42	**VOE 983501**	1				K	•O-ring	•Anillo tórico	•Anel-o	•Joint torique	
43	**VOE 14513214**	1					•Non-return valve	•Válvula de reténción	•Válvula de retenção	•Clapet antiretour	
44	**VOE 14535359**	1					•Cap	•Caperuza	•Tampa	•Chapeau	
45	**VOE 14535360**	1				K	•Ring	•Anillo	•Anel	•Bague	
46	**VOE 990559**	1				K	•O-ring	•Anillo tórico	•Anel-o	•Joint torique	
47	**SA 7273-10120**	1					•Check valve	•Válvula de retención	•Válv. de retenção	•Valve antiretour	
48	**SA 7273-10550**	1					•Spring	•Resorte	•Mola	•Ressort	
100	**VOE 14558323**	1					Sealing kit	Kit de precinto	Jogo de vedação	Kit plombage	

1	**8291636**	**Distributeur principal** **Válvula de comando principal** **Válvula de mando principal** **Main control valve**	Catalogue id **20060**	Group **912**
2			Illustr. No **1028247**	Section **700**
3			Issue **PUB 20021254-C**	Page **581**
4				
5				

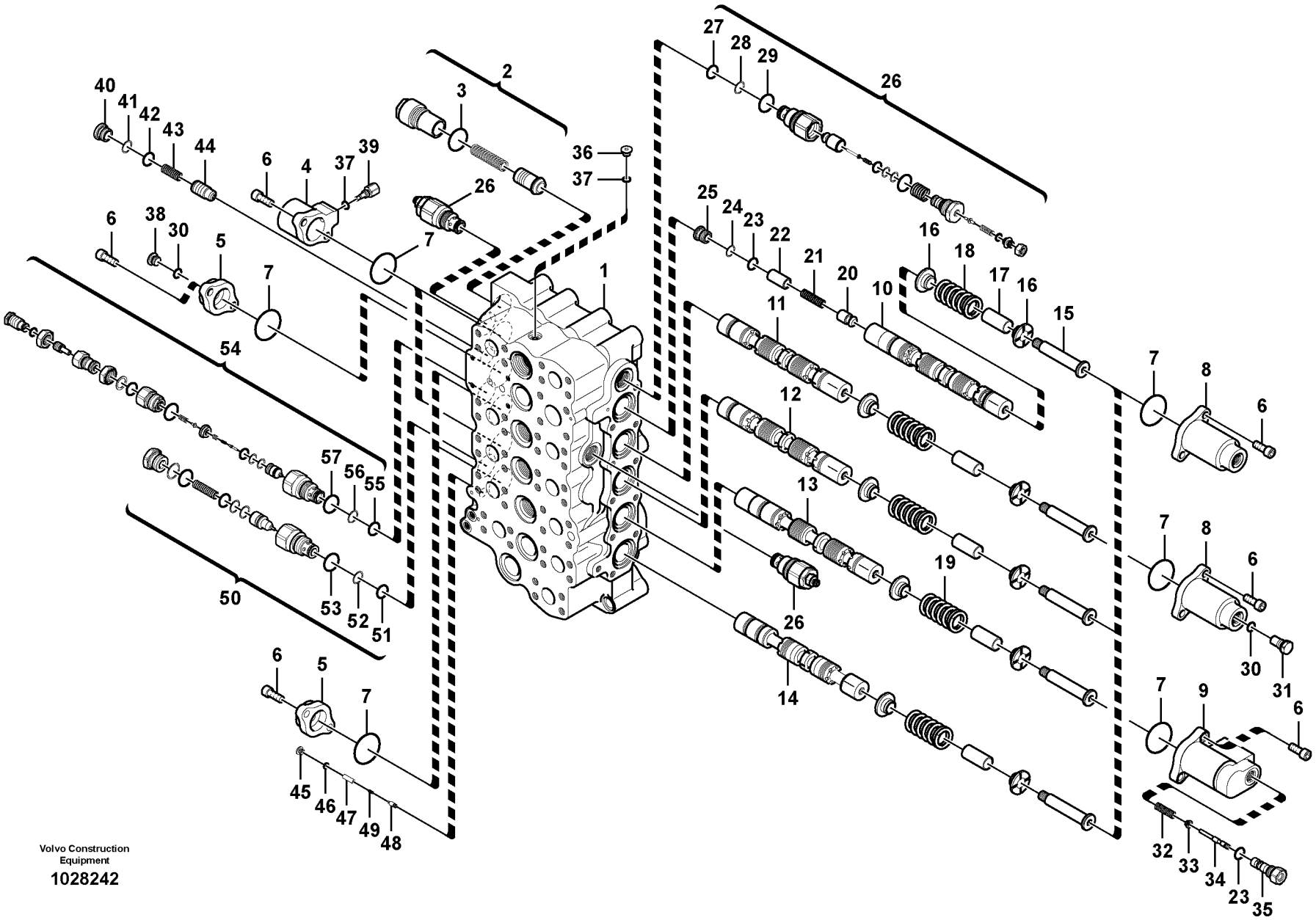
Volvo Construction Equipment
1028242

Fig.	Part No.	Quantity 1	2	3	PS	KIT	Description	Denominación	Denominação	Dénomination	Notes
	VOE 14630930	1					Control valve	Válvula de control	Válvula controle	Valve contrôle	
1		1			NS		•Body	•Cuerpo	•Carroceria	•Carcasse	
2	**VOE 14596221**	1					•Valve	•Válvula	•Válvula	•Valve	
3	**VOE 983532**	1					••O-ring	••Anillo tórico	••Anel-o	••Joint torique	
4	**VOE 14597212**	2					•Cover	•Capó	•Capô	•Capot	
5	**VOE 14596222**	3					•Cap	•Capuchón	•Tampa	•Capot	
6	**VOE 984088**	20					•Bolt	•Perno	•Parafuso	•Boulon	
7	**VOE 990620**	10				K	•O-ring	•Anillo tórico	•Anel-o	•Joint torique	
8	**VOE 14596223**	4					•Cap	•Capuchón	•Tampa	•Capot	
9	**VOE 14597217**	1					•Valve	•Válvula	•Válvula	•Valve	
10		1			NS		•Spool	•Bobina	•Bobina	•Bobine	
11		1			NS		•Spool	•Bobina	•Bobina	•Bobine	
12		1			NS		•Spool	•Bobina	•Bobina	•Bobine	
13		1			NS		•Spool	•Bobina	•Bobina	•Bobine	
14		1			NS		•Spool	•Bobina	•Bobina	•Bobine	
15	**VOE 14596229**	5					•Retainer	•Soporte	•Retentor	•Retenue	
16	**VOE 14606230**	10					•Axle	•Eje	•Eixo	•Essieu	
17		2					•Sleeve	•Manguito	•Luva	•Manchon	
18	**VOE 14596231**	4					•Spring	•Resorte	•Mola	•Ressort	
19	**VOE 14596232**	1					•Spring	•Resorte	•Mola	•Ressort	
20	**VOE 14596233**	1					•Valve	•Válvula	•Válvula	•Valve	
21	**SA 7273-10510**	1					•Spring	•Muelle	•Mola	•Ressort	
22	**VOE 14597126**	1					•Spacer	•Distanciador	•Espaçador	•Entretoise	
23	**VOE 990557**	2				K	•O-ring	•Anillo tórico	•Anel-o	•Joint torique	
24	**VOE 14597225**	1					•Ring	•Anillo	•Anel	•Bague	
25	**VOE 14596234**	1					•Plug	•Tapón	•Bujão	•Tampon	
26	**VOE 14597140**	3					•Relief valve	•Válvula de descarga	•Válvula de descarga	•Valve décharge	
27	**VOE 14533610**	1				K	••O-ring	••Anillo tórico	••Anel-o	••Joint torique	
28	**SA 9566-10200**	1				K	••Ring	••Anillo	••Anel	••Anneau	
29	**VOE 14597198**	1				K	••O-ring	••Anillo tórico	••Anel-o	••Joint torique	

1	**8291635**
2	
3	
4	
5	

Distributeur principal
Válvula de comando principal
Válvula de mando principal
Main control valve

Catalogue id **20060**	Group **912**
Illustr. No **1028242**	Section **800**
Issue **PUB 20021254-C**	Page **583**

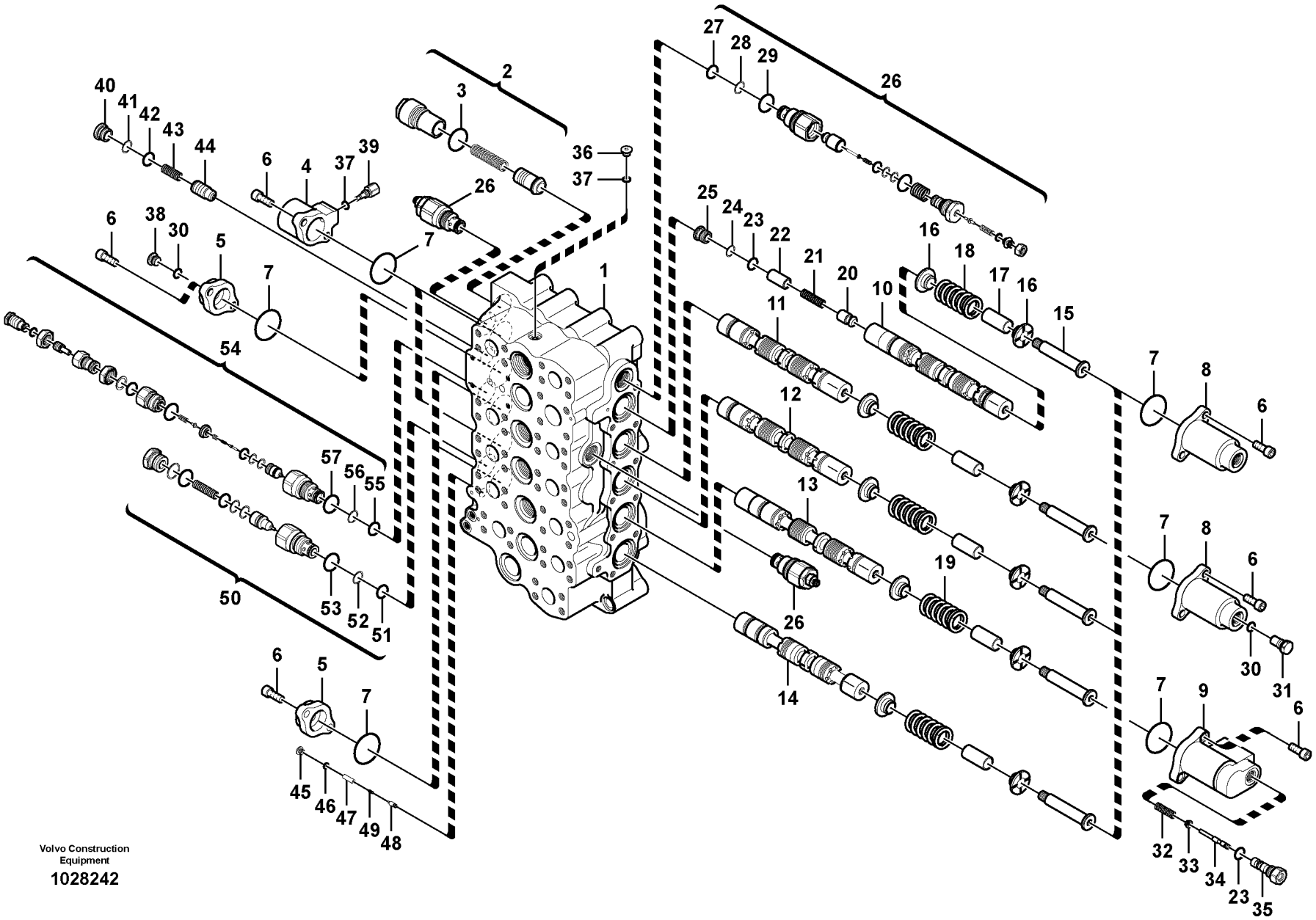
Volvo Construction Equipment
1028242

Fig.	Part No.	Quantity 1	2	3	PS	KIT	Description	Denominación	Denominação	Dénomination	Notes
30	**VOE 983505**	2				K	•O-ring	•Anillo tórico	•Anel-o	•Joint torique	
31		1			NS		•Plug	•Tapon	•Bujão	•Bouchon	
32	**VOE 14521685**	1					•Spring	•Resorte	•Mola	•Ressort	
33		1			NS		•Retainer	•Soporte	•Retentor	•Retenue	
34		1			NS		•Control plunger	•Pasador de accionamient	•Êmbolo	•Piston	
35		1			NS		•Sleeve	•Manguito	•Luva	•Manchon	
36	**SA 7273-10751**	1					•Cap	•Capuchón	•Tampa	•Capot	
37	**VOE 983502**	3					•O-ring	•Anillo tórico	•Anel-o	•Joint torique	
38	**SA 9415-11032**	1					•Plug	•Tapón	•Bujão	•Tampon	
39		2			NS		•Plug	•Tapon	•Bujão	•Bouchon	
40	**VOE 14597143**	1					•Plug	•Tapón	•Bujão	•Tampon	
41	**VOE 14880817**	1					•Ring	•Anillo	•Anel	•Bague	
42	**VOE 983510**	1				K	•O-ring	•Anillo tórico	•Anel-o	•Joint torique	
43	**VOE 14597144**	1					•Spring	•Resorte	•Mola	•Ressort	
44	**VOE 14597145**	1					•Valve	•Válvula	•Válvula	•Valve	
45	**VOE 14601627**	1					•Plug	•Tapón	•Bujão	•Tampon	
46	**VOE 983495**	1				K	•O-ring	•Anillo tórico	•Anel-o	•Joint torique	
47	**VOE 14596238**	1					•Spacer	•Distanciador	•Espaçador	•Entretoise	
48	**VOE 14596237**	1					•Valve	•Válvula	•Válvula	•Valve	
49	**SA 7273-30620**	1					•Spring	•Muelle	•Mola	•Ressort	
50	**VOE 14597137**	1					•Valve	•Válvula	•Válvula	•Valve	
51	**VOE 14533610**	1				K	••O-ring	••Anillo tórico	••Anel-o	••Joint torique	
52	**SA 9566-10200**	1				K	••Ring	••Anillo	••Anel	••Anneau	
53	**VOE 14597198**	1				K	••O-ring	••Anillo tórico	••Anel-o	••Joint torique	
54	**VOE 14597142**	1					•Relief valve	•Válvula de descarga	•Válvula de descarga	•Valve décharge	
55	**VOE 14533610**	1				K	••O-ring	••Anillo tórico	••Anel-o	••Joint torique	
56	**SA 9566-10200**	1				K	••Ring	••Anillo	••Anel	••Anneau	
57	**VOE 14597198**	1				K	••O-ring	••Anillo tórico	••Anel-o	••Joint torique	
100	**VOE 14631899**	1					Sealing	Junta	Vedação	Étanchéité	

1	**8291635**	**Distributeur principal** **Válvula de comando principal** **Válvula de mando principal** **Main control valve**	Catalogue id **20060**	Group **912**
2			Illustr. No **1028242**	Section **800**
3			Issue **PUB 20021254-C**	Page **585**
4				
5				

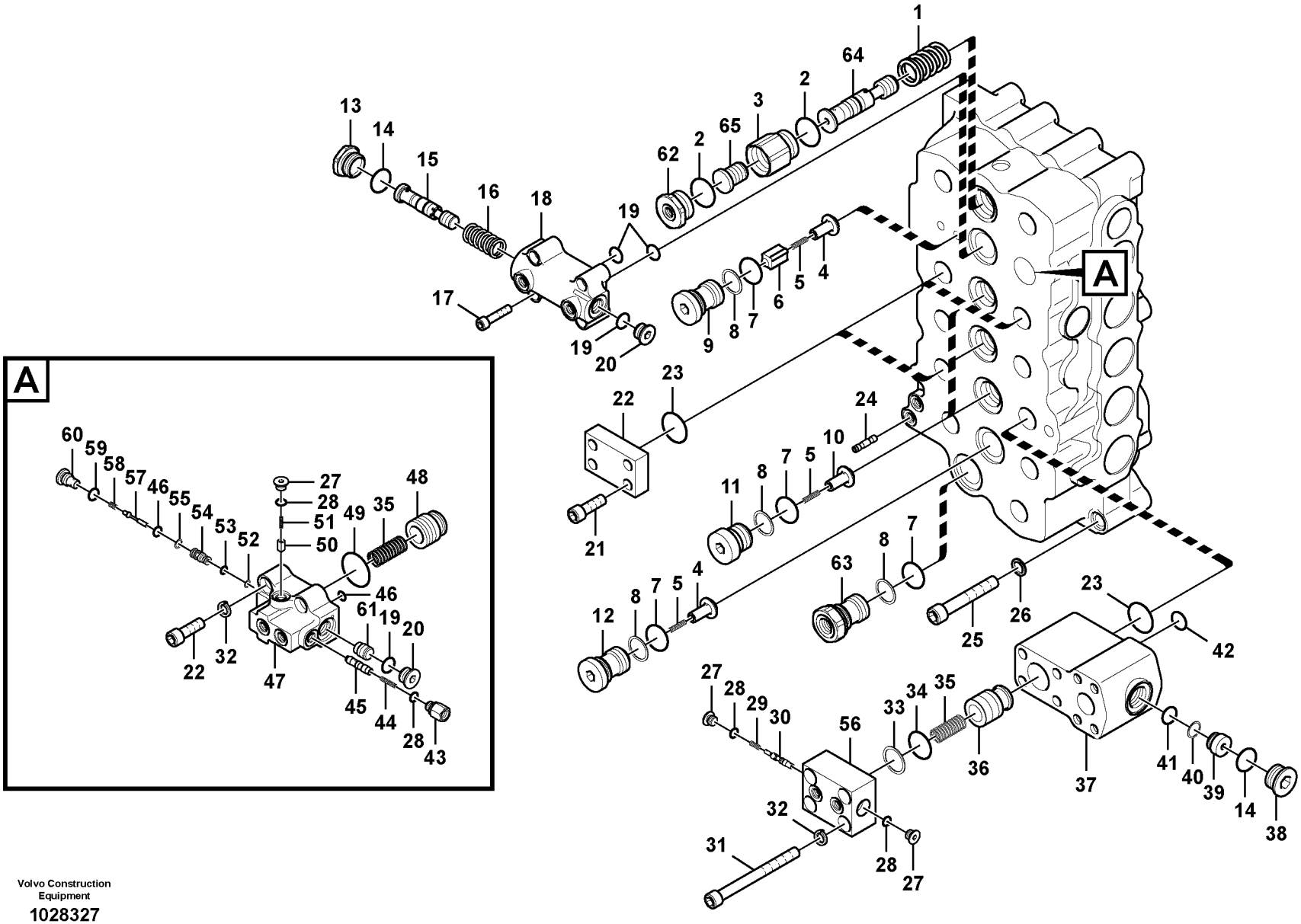

Volvo Construction Equipment

1028327

Fig.	Part No.	Quantity 1	2	3	PS	KIT	Description	Denominación	Denominação	Dénomination	Notes
	VOE 14630930	1					Control valve	Válvula de control	Válvula controle	Valve contrôle	
1	**VOE 14597150**	1					•Spring	•Resorte	•Mola	•Ressort	
2	**VOE 983532**	2				K	•O-ring	•Anillo tórico	•Anel-o	•Joint torique	
3		1			NS		•Plug	•Tapon	•Bujão	•Bouchon	
4	**VOE 14596240**	2					•Valve	•Válvula	•Válvula	•Valve	
5	**VOE 14596241**	5					•Spring	•Resorte	•Mola	•Ressort	
6	**VOE 14597139**	1					•Non-return valve	•Válvula de reténción	•Válvula de retenção	•Clapet antiretour	
7	**VOE 983529**	6				K	•O-ring	•Anillo tórico	•Anel-o	•Joint torique	
8	**VOE 14882297**	6				K	•Ring	•Anillo	•Anel	•Bague	
9		1			NS		•Plug	•Tapon	•Bujão	•Bouchon	
10		3			NS		•Poppet	•Vástago	•Cabeçote móvel	•Clapet champignon	
11		3			NS		•Plug	•Tapon	•Bujão	•Bouchon	
12		1			NS		•Plug	•Tapon	•Bujão	•Bouchon	
13		1			NS		•Plug	•Tapon	•Bujão	•Bouchon	
14	**VOE 983527**	2				K	•O-ring	•Anillo tórico	•Anel-o	•Joint torique	
15		1			NS		•Spool	•Bobina	•Bobina	•Bobine	
16		1			NS		•Spring	•Muelle	•Mola	•Ressort	
17	**VOE 984083**	4					•Allen Hd Screw	•Torn Hex Embut	•Parafuso Allen Hd	•Vis A 6 Pans Cr	
18		1			NS		•Block	•Bloque	•Bloco	•Bloc	
19	**VOE 990557**	4				K	•O-ring	•Anillo tórico	•Anel-o	•Joint torique	
20	**SA 7273-10760**	2					•Cap	•Caperuza	•Tampa	•Chapeau	
21	**VOE 984135**	16					•Hex. socket screw	•Tornillo de hexágono emb	•Parafuso soquete sext	•Vis à six pans creux	
22	**VOE 14597146**	3					•Flange	•Brida	•Flange	•Bride	
23	**VOE 949238**	4				K	•O-ring	•Anillo tórico	•Anel-o	•Joint torique	
24	**VOE 14596236**	1					•Valve	•Valvula	•Válvula	•Soupape	
25	**VOE 993159**	3					•Hex. socket screw	•Tornillo de hexágono emb	•Parafuso soquete sext	•Vis à six pans creux	
26	**VOE 14601626**	3					•Washer	•Arandela	•Arruela	•Rondelle	
27	**SA 7273-10751**	3					•Cap	•Capuchón	•Tampa	•Capot	
28	**VOE 983502**	4				K	•O-ring	•Anillo tórico	•Anel-o	•Joint torique	
29	**SA 7273-10670**	1					•Spring	•Muelle	•Mola	•Ressort	

1	**8291635**
2	
3	
4	
5	

Distributeur principal
Válvula de comando principal
Válvula de mando principal
Main control valve

Catalogue id **20060**	Group **912**
Illustr. No **1028327**	Section **900**
Issue **PUB 20021254-C**	Page **587**

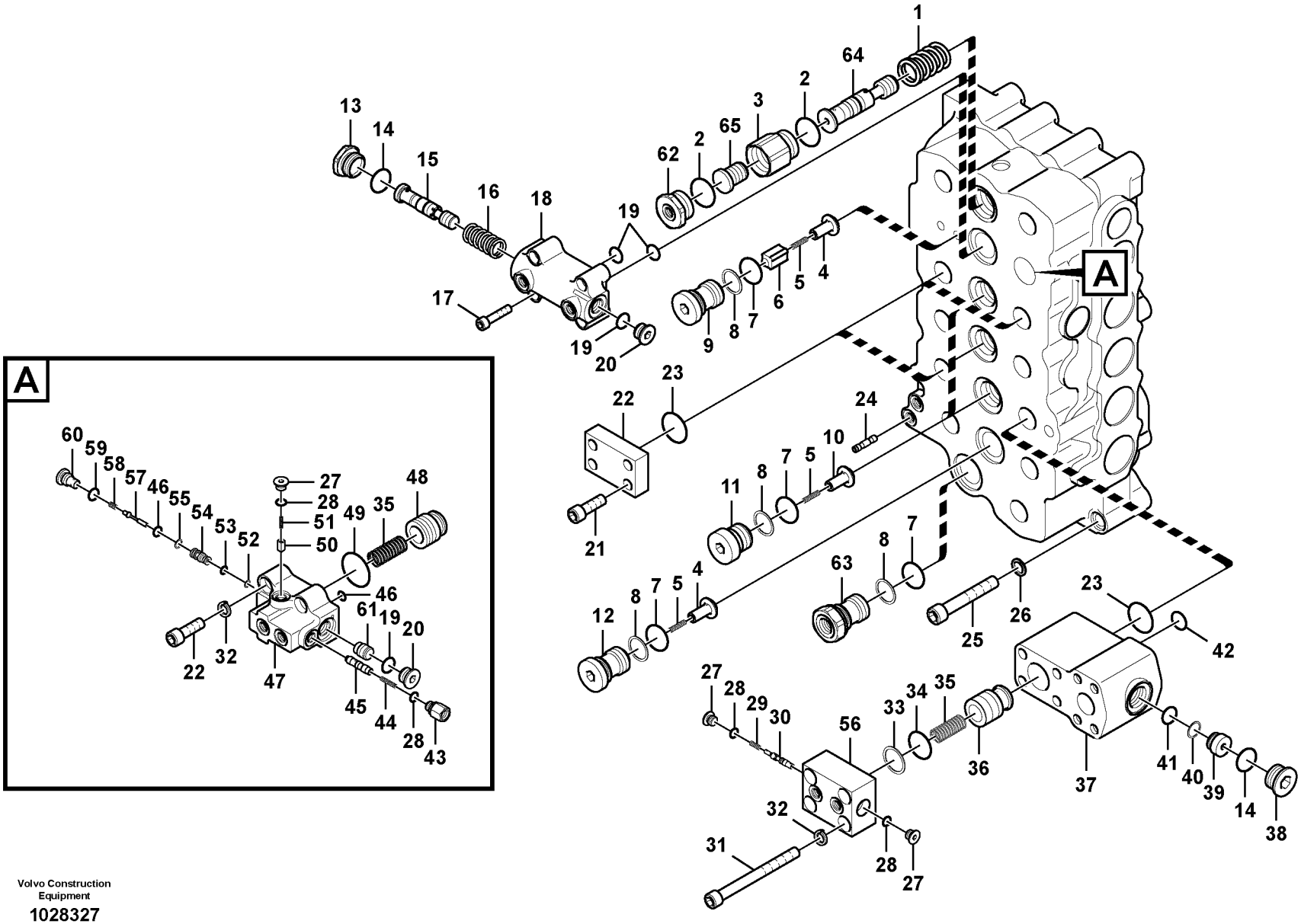

Volvo Construction Equipment

1028327

Fig.	Part No.	Quantity 1	2	3	PS	KIT	Description	Denominación	Denominação	Dénomination	Notes
30	**SA 7272-03130**	1					•Spool	•Bobina	•Bobina	•Bobine	
31	**VOE 995801**	4					•Screw	•Tornillo	•Parafuso	•Vis	
32	**VOE 14601625**	8					•Washer	•Arandela	•Arruela	•Rondelle	
33	**SA 9566-20350**	1				K	•Ring	•Anillo	•Anel	•Bague	
34	**VOE 990583**	1				K	•O-ring	•Anillo tórico	•Anel-o	•Joint torique	
35	**VOE 14597156**	2					•Spring	•Resorte	•Mola	•Ressort	
36		1			NS		•Poppet	•Vástago	•Cabeçote móvel	•Clapet champignon	
37		1			NS		•Block	•Bloque	•Bloco	•Bloc	
38	**SA 9415-11062**	1					•Plug	•Tapón	•Bujão	•Tampon	
39		1			NS		•Plug	•Tapon	•Bujão	•Bouchon	
40	**SA 9566-10200**	1				K	•Ring	•Anillo	•Anel	•Anneau	
41	**VOE 983509**	1				K	•O-ring	•Anillo tórico	•Anel-o	•Joint torique	
42	**VOE 983511**	1				K	•O-ring	•Anillo tórico	•Anel-o	•Joint torique	
43		1			NS		•Plug	•Tapon	•Bujão	•Bouchon	
44	**SA 7273-10590**	1					•Spring	•Muelle	•Mola	•Ressort	
45		1			NS		•Piston	•Piston	•Pistão	•Piston	
46	**VOE 983497**	2				K	•O-ring	•Anillo tórico	•Anel-o	•Joint torique	
47		1			NS		•Block	•Bloque	•Bloco	•Bloc	
48	**VOE 14597157**	1					•Valve	•Válvula	•Válvula	•Valve	
49	**VOE 14535185**	1				K	•O-ring	•Anillo tórico	•Anel-o	•Joint torique	
50	**SA 7273-10090**	1					•Poppet	•Vástago	•Cabeçote móvel	•Clapet champignon	
51	**SA 7273-10490**	1					•Spring	•Resorte	•Mola	•Ressort	
52	**VOE 14880812**	1				K	•Ring	•Anillo	•Anel	•Bague	
53	**VOE 983495**	1				K	•O-ring	•Anillo tórico	•Anel-o	•Joint torique	
54	**SA 7273-10200**	1					•Stay	•Barra	•Suporte	•Tirant	
55	**VOE 14880814**	1				K	•Ring	•Anillo	•Anel	•Bague	
56		1			NS		•Block	•Bloque	•Bloco	•Bloc	
57	**SA 7273-10080**	1					•Poppet	•Vástago	•Cabeçote móvel	•Clapet champignon	
58	**SA 7273-10530**	1					•Spring	•Muelle	•Mola	•Ressort	
59	**VOE 983505**	1				K	•O-ring	•Anillo tórico	•Anel-o	•Joint torique	

1	**8291635**
2	
3	
4	
5	

Distributeur principal
Válvula de comando principal
Válvula de mando principal
Main control valve

Catalogue id **20060**	Group **912**
Illustr. No **1028327**	Section **900**
Issue **PUB 20021254-C**	Page **589**

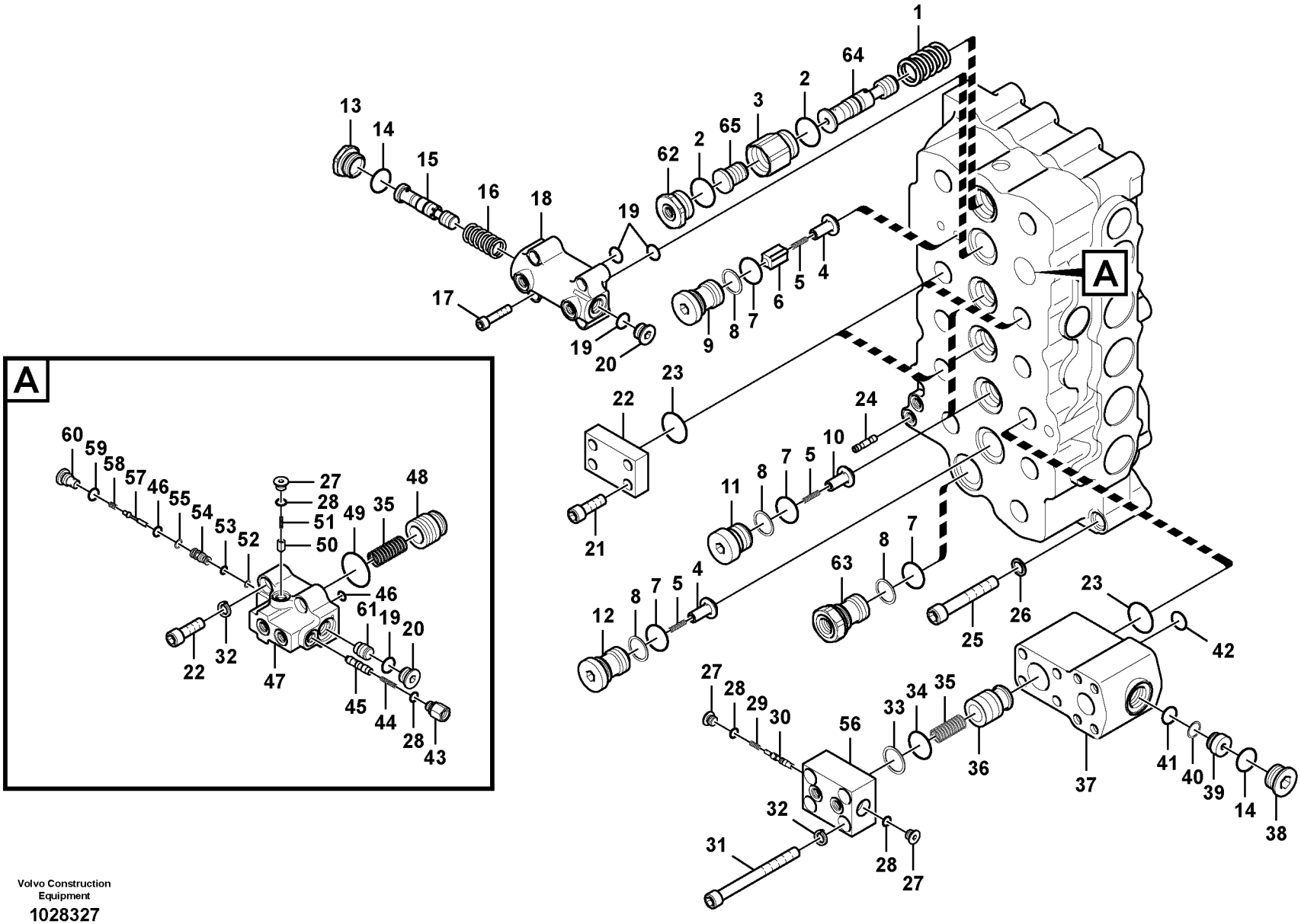

Volvo Construction Equipment

1028327

Fig.	Part No.	Quantity 1	2	3	PS	KIT	Description	Denominación	Denominação	Dénomination	Notes
60	**SA 7273-10370**	1					•Cap	•Capuchón	•Tampa	•Capot	
61		1			NS		•Piston	•Piston	•Pistão	•Piston	
62	**VOE 14597148**	1					•Plug	•Tapón	•Bujão	•Tampon	
63		1			NS		•Plug	•Tapon	•Bujão	•Bouchon	
64	**VOE 14630916**	1					•Control plunger	•Pasador de accionamient	•Êmbolo	•Piston	
65		1			NS		•Piston	•Piston	•Pistão	•Piston	
100	**VOE 14631899**	1					Sealing	Junta	Vedação	Étanchéité	

1	**8291635**	**Distributeur principal** **Válvula de comando principal** **Válvula de mando principal** **Main control valve**	Catalogue id **20060**	Group **912**
2			Illustr. No **1028327**	Section **900**
3			Issue **PUB 20021254-C**	Page **591**
4				
5				

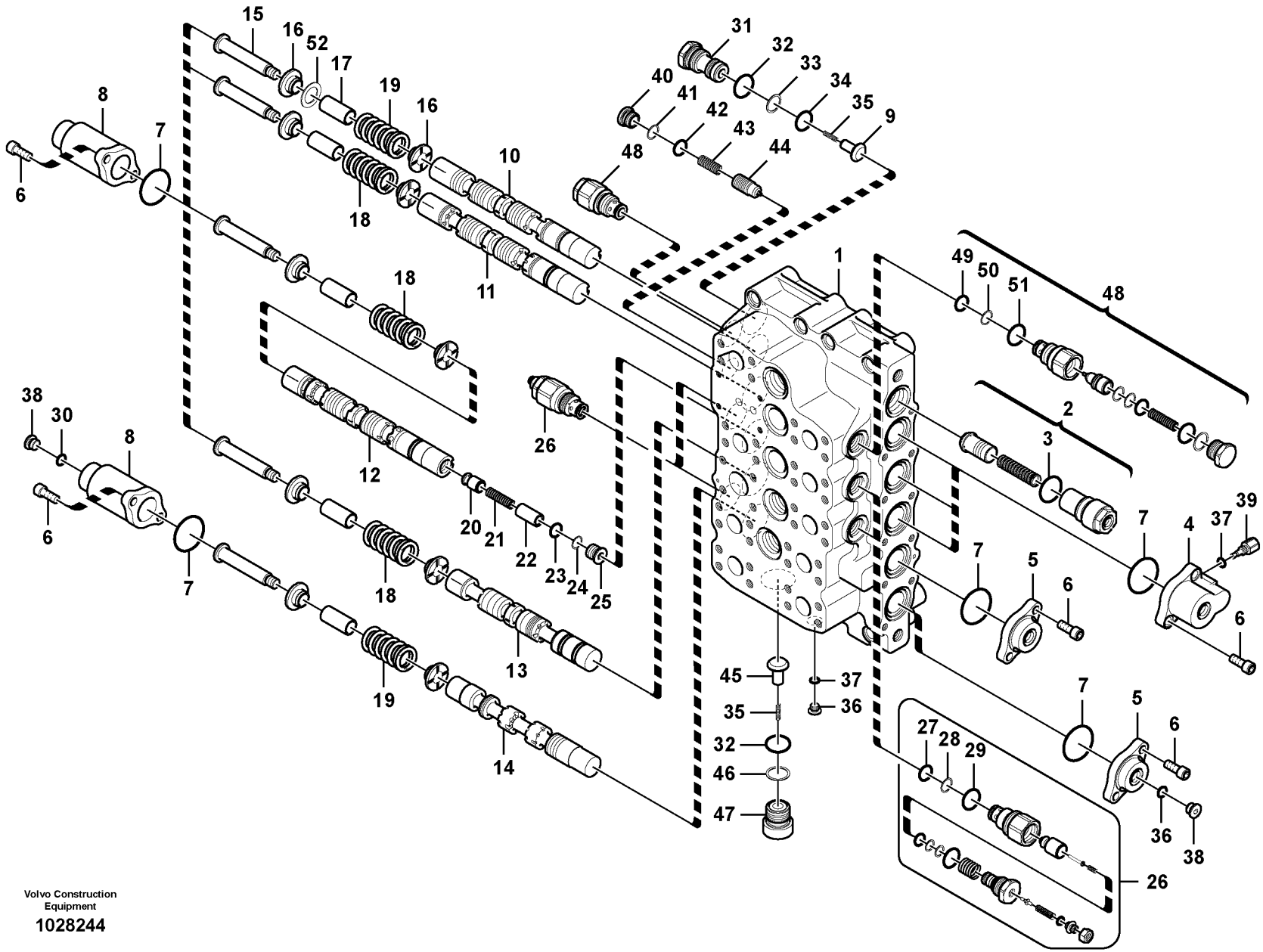

Volvo Construction Equipment

1028244

Fig.	Part No.	Quantity 1	2	3	PS	KIT	Description	Denominación	Denominação	Dénomination	Notes
	VOE 14630930	1					Control valve	Válvula de control	Válvula controle	Valve contrôle	
1		1			NS		•Body	•Cuerpo	•Carroceria	•Carcasse	
2	**VOE 14596221**	1					•Valve	•Válvula	•Válvula	•Valve	
3	**VOE 983532**	1				K	••O-ring	••Anillo tórico	••Anel-o	••Joint torique	
4	**VOE 14597212**	3					•Cover	•Capó	•Capô	•Capot	
5	**VOE 14596222**	2					•Cap	•Capuchón	•Tampa	•Capot	
6	**VOE 984088**	20					•Bolt	•Perno	•Parafuso	•Boulon	
7	**VOE 990620**	10				K	•O-ring	•Anillo tórico	•Anel-o	•Joint torique	
8	**VOE 14596223**	5					•Cap	•Capuchón	•Tampa	•Capot	
9	**VOE 14596240**	1					•Valve	•Válvula	•Válvula	•Valve	
10		1			NS		•Spool	•Bobina	•Bobina	•Bobine	
11		1			NS		•Spool	•Bobina	•Bobina	•Bobine	
12		1			NS		•Spool	•Bobina	•Bobina	•Bobine	
13		1			NS		•Spool	•Bobina	•Bobina	•Bobine	
14		1			NS		•Spool	•Bobina	•Bobina	•Bobine	
15	**VOE 14596229**	5					•Retainer	•Soporte	•Retentor	•Retenue	
16	**VOE 14596230**	10					•Guide	•Guía	•Guia	•Guide	
17		5					•Sleeve	•Manguito	•Luva	•Manchon	
18	**VOE 14596231**	3					•Spring	•Resorte	•Mola	•Ressort	
19	**VOE 14597127**	2					•Spring	•Resorte	•Mola	•Ressort	
20	**VOE 14596233**	1					•Valve	•Válvula	•Válvula	•Valve	
21	**SA 7273-10510**	1					•Spring	•Muelle	•Mola	•Ressort	
22	**VOE 14597126**	1					•Spacer	•Distanciador	•Espaçador	•Entretoise	
23	**VOE 990557**	1				K	•O-ring	•Anillo tórico	•Anel-o	•Joint torique	
24	**VOE 14597225**	1					•Ring	•Anillo	•Anel	•Bague	
25	**VOE 14596234**	1					•Plug	•Tapón	•Bujão	•Tampon	
26	**VOE 14597140**	4					•Relief valve	•Válvula de descarga	•Válvula de descarga	•Valve décharge	
27	**VOE 14533610**	1				K	••O-ring	••Anillo tórico	••Anel-o	••Joint torique	
28	**SA 9566-10200**	1				K	••Ring	••Anillo	••Anel	••Anneau	
29	**VOE 14597198**	1				K	••O-ring	••Anillo tórico	••Anel-o	••Joint torique	

1	**8291635**
2	
3	
4	
5	

Distributeur principal
Válvula de comando principal
Válvula de mando principal
Main control valve

Catalogue id **20060**	Group **912**
Illustr. No **1028244**	Section **1000**
Issue **PUB 20021254-C**	Page **593**

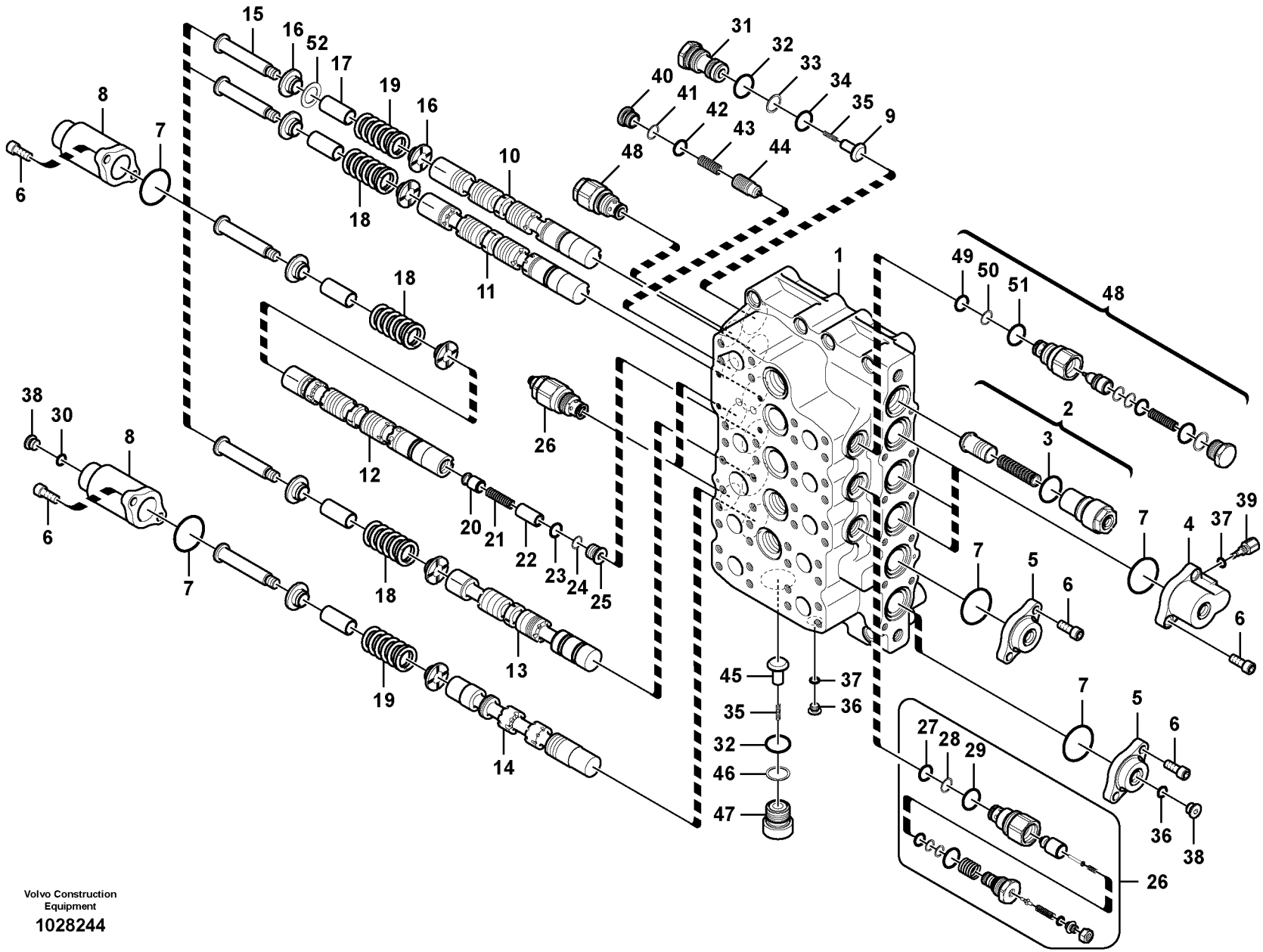

Volvo Construction Equipment

1028244

Fig.	Part No.	Quantity 1	2	3	PS	KIT	Description	Denominación	Denominação	Dénomination	Notes
30	**VOE 983505**	2				K	•O-ring	•Anillo tórico	•Anel-o	•Joint torique	
31		1			NS		•Plug	•Tapon	•Bujão	•Bouchon	
32	**VOE 983529**	2				K	•O-ring	•Anillo tórico	•Anel-o	•Joint torique	
33	**VOE 14880820**	1				K	•Ring	•Anillo	•Anel	•Bague	
34	**VOE 990606**	1				K	•O-ring	•Anillo tórico	•Anel-o	•Joint torique	
35	**VOE 14596241**	2					•Spring	•Resorte	•Mola	•Ressort	
36	**VOE 983505**	1				K	•O-ring	•Anillo tórico	•Anel-o	•Joint torique	
37	**VOE 983502**	4				K	•O-ring	•Anillo tórico	•Anel-o	•Joint torique	
38	**SA 9415-11032**	2					•Plug	•Tapón	•Bujão	•Tampon	
39		3			NS		•Plug	•Tapon	•Bujão	•Bouchon	
40	**VOE 14597143**	1					•Plug	•Tapón	•Bujão	•Tampon	
41	**VOE 14880817**	1				K	•Ring	•Anillo	•Anel	•Bague	
42	**VOE 983510**	1				K	•O-ring	•Anillo tórico	•Anel-o	•Joint torique	
43	**VOE 14597144**	1					•Spring	•Resorte	•Mola	•Ressort	
44	**VOE 14597145**	1					•Valve	•Válvula	•Válvula	•Valve	
45		1			NS		•Poppet	•Vástago	•Cabeçote móvel	•Clapet champignon	
46	**VOE 14882297**	1				K	•Ring	•Anillo	•Anel	•Bague	
47		1			NS		•Plug	•Tapon	•Bujão	•Bouchon	
48	**VOE 14597137**	2					•Valve	•Válvula	•Válvula	•Valve	
49	**VOE 14533610**	1				K	••O-ring	••Anillo tórico	••Anel-o	••Joint torique	
50	**SA 9566-10200**	1				K	••Ring	••Anillo	••Anel	••Anneau	
51	**VOE 14597198**	1				K	••O-ring	••Anillo tórico	••Anel-o	••Joint torique	
52	**VOE 14597128**	1					•Shim	•Laminilla de ajuste	•Calço de ajuste	•Cale réglage	
100	**VOE 14631899**	1					Sealing	Junta	Vedação	Étanchéité	

1	**8291635**	**Distributeur principal** **Válvula de comando principal** **Válvula de mando principal** **Main control valve**	Catalogue id **20060**	Group **912**
2			Illustr. No **1028244**	Section **1000**
3			Issue **PUB 20021254-C**	Page **595**
4				
5				

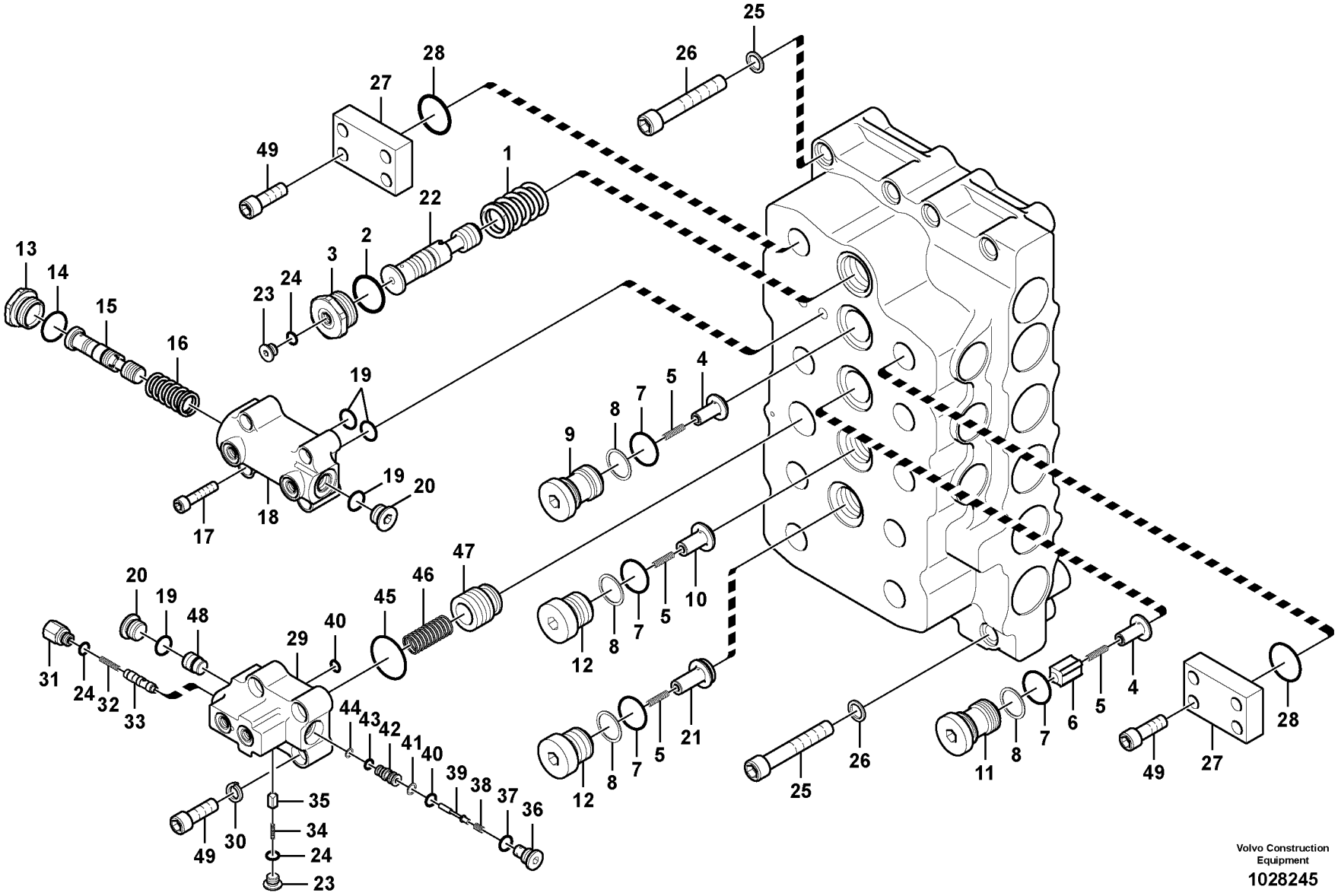
Volvo Construction Equipment
1028245

Fig.	Part No.	Quantity 1	2	3	PS	KIT	Description	Denominación	Denominação	Dénomination	Notes
	VOE 14630930	1					Control valve	Válvula de control	Válvula controle	Valve contrôle	
1	**VOE 14597150**	1					•Spring	•Resorte	•Mola	•Ressort	
2	**VOE 983532**	1				K	•O-ring	•Anillo tórico	•Anel-o	•Joint torique	
3	**VOE 14597148**	1					•Plug	•Tapón	•Bujão	•Tampon	
4	**VOE 14596240**	2					•Valve	•Válvula	•Válvula	•Valve	
5	**VOE 14596241**	4					•Spring	•Resorte	•Mola	•Ressort	
6	**VOE 14597139**	1					•Non-return valve	•Válvula de reténción	•Válvula de retenção	•Clapet antiretour	
7	**VOE 983529**	4				K	•O-ring	•Anillo tórico	•Anel-o	•Joint torique	
8	**VOE 14882297**	4				K	•Ring	•Anillo	•Anel	•Bague	
9		1			NS		•Plug	•Tapon	•Bujão	•Bouchon	
10		1			NS		•Poppet	•Vástago	•Cabeçote móvel	•Clapet champignon	
11		1			NS		•Plug	•Tapon	•Bujão	•Bouchon	
12		2			NS		•Plug	•Tapon	•Bujão	•Bouchon	
13		1			NS		•Plug	•Tapon	•Bujão	•Bouchon	
14	**VOE 983527**	1				K	•O-ring	•Anillo tórico	•Anel-o	•Joint torique	
15		1			NS		•Spool	•Bobina	•Bobina	•Bobine	
16		1			NS		•Spring	•Muelle	•Mola	•Ressort	
17	**VOE 984083**	4					•Allen Hd Screw	•Torn Hex Embut	•Parafuso Allen Hd	•Vis A 6 Pans Cr	
18		1			NS		•Block	•Bloque	•Bloco	•Bloc	
19	**VOE 990557**	4				K	•O-ring	•Anillo tórico	•Anel-o	•Joint torique	
20	**SA 7273-10760**	2					•Cap	•Caperuza	•Tampa	•Chapeau	
21		1			NS		•Poppet	•Vástago	•Cabeçote móvel	•Clapet champignon	
22	**VOE 14630916**	1					•Control plunger	•Pasador de accionamient	•Êmbolo	•Piston	
23	**SA 7273-10751**	2					•Cap	•Capuchón	•Tampa	•Capot	
24	**VOE 983502**	3				K	•O-ring	•Anillo tórico	•Anel-o	•Joint torique	
25	**VOE 14601626**	7					•Washer	•Arandela	•Arruela	•Rondelle	
26	**VOE 993159**	7					•Hex. socket screw	•Tornillo de hexágono emb	•Parafuso soquete sext	•Vis à six pans creux	
27	**VOE 14597146**	2					•Flange	•Brida	•Flange	•Bride	
28	**VOE 949238**	2				K	•O-ring	•Anillo tórico	•Anel-o	•Joint torique	
29		1			NS		•Block	•Bloque	•Bloco	•Bloc	

1	**8291635**
2	
3	
4	
5	

Distributeur principal
Válvula de comando principal
Válvula de mando principal
Main control valve

Catalogue id **20060**	Group **912**
Illustr. No **1028245**	Section **1100**
Issue **PUB 20021254-C**	Page **597**

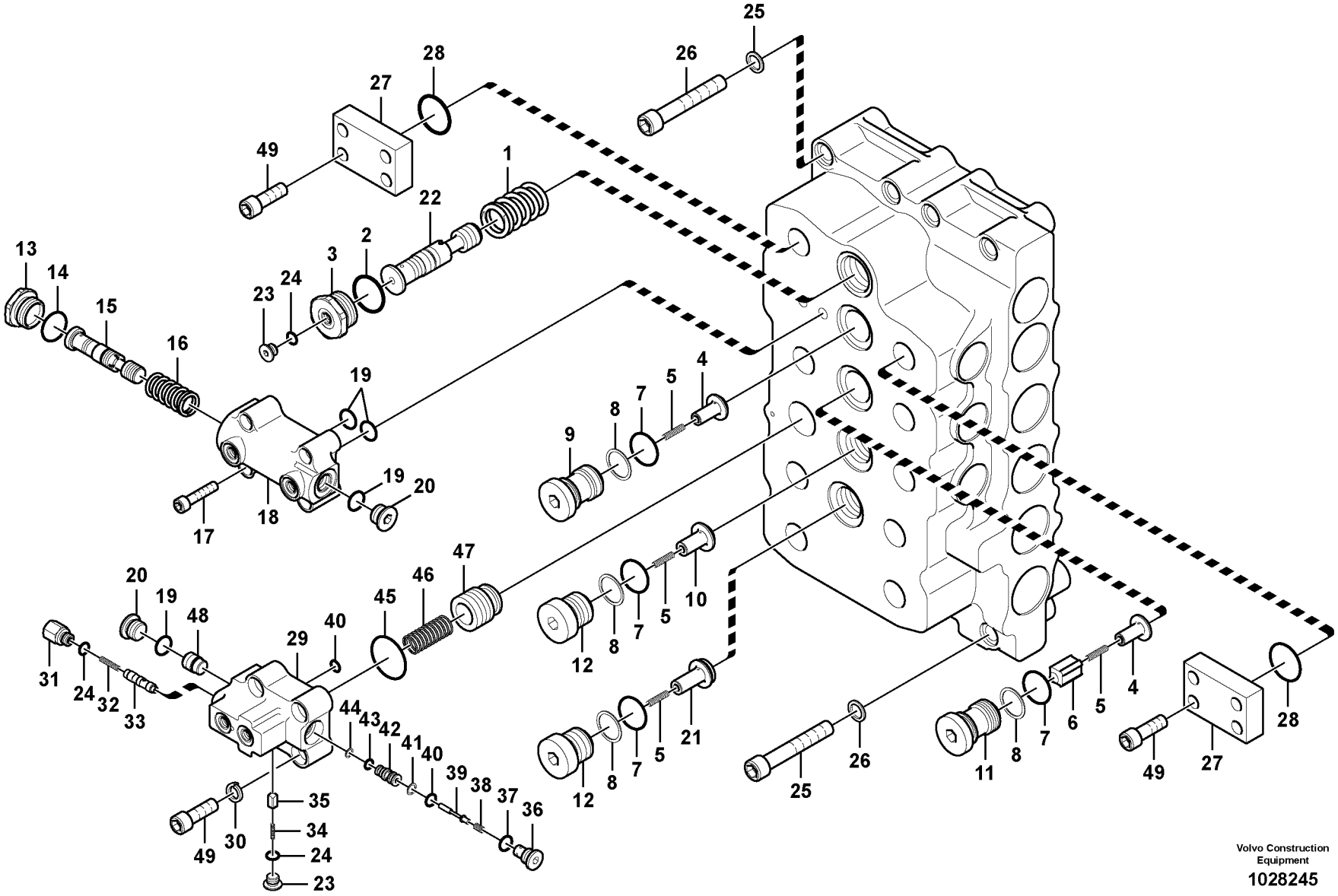
Volvo Construction Equipment
1028245

Fig.	Part No.	Quantity 1	2	3	PS	KIT	Description	Denominación	Denominação	Dénomination	Notes
30	**VOE 14601625**	4					•Washer	•Arandela	•Arruela	•Rondelle	
31		1			NS		•Plug	•Tapon	•Bujão	•Bouchon	
32	**SA 7273-10590**	1					•Spring	•Muelle	•Mola	•Ressort	
33		1			NS		•Piston	•Piston	•Pistão	•Piston	
34	**SA 7273-10490**	1					•Spring	•Resorte	•Mola	•Ressort	
35	**SA 7273-10090**	1					•Poppet	•Vástago	•Cabeçote móvel	•Clapet champignon	
36	**SA 7273-10370**	1					•Cap	•Capuchón	•Tampa	•Capot	
37	**VOE 983505**	1				K	•O-ring	•Anillo tórico	•Anel-o	•Joint torique	
38	**SA 7273-10530**	1					•Spring	•Muelle	•Mola	•Ressort	
39	**SA 7273-10080**	1					•Poppet	•Vástago	•Cabeçote móvel	•Clapet champignon	
40	**VOE 983497**	2				K	•O-ring	•Anillo tórico	•Anel-o	•Joint torique	
41	**VOE 14880814**	1					•Ring	•Anillo	•Anel	•Bague	
42	**SA 7273-10220**	1					•Sleeve	•Manguito	•Luva	•Manchon	
43	**VOE 983495**	1				K	•O-ring	•Anillo tórico	•Anel-o	•Joint torique	
44	**VOE 14880812**	1					•Ring	•Anillo	•Anel	•Bague	
45	**VOE 14535185**	1					•O-ring	•Anillo tórico	•Anel-o	•Joint torique	
46	**VOE 14597156**	1					•Spring	•Resorte	•Mola	•Ressort	
47	**VOE 14597157**	1					•Valve	•Válvula	•Válvula	•Valve	
48		1			NS		•Piston	•Piston	•Pistão	•Piston	
49	**VOE 984135**	12					•Hex. socket screw	•Tornillo de hexágono emb	•Parafuso soquete sext	•Vis à six pans creux	
100	**VOE 14631899**	1					Sealing	Junta	Vedação	Étanchéité	

1	**8291635**	**Distributeur principal** **Válvula de comando principal** **Válvula de mando principal** **Main control valve**	Catalogue id **20060**	Group **912**
2			Illustr. No **1028245**	Section **1100**
3			Issue **PUB 20021254-C**	Page **599**
4				
5				

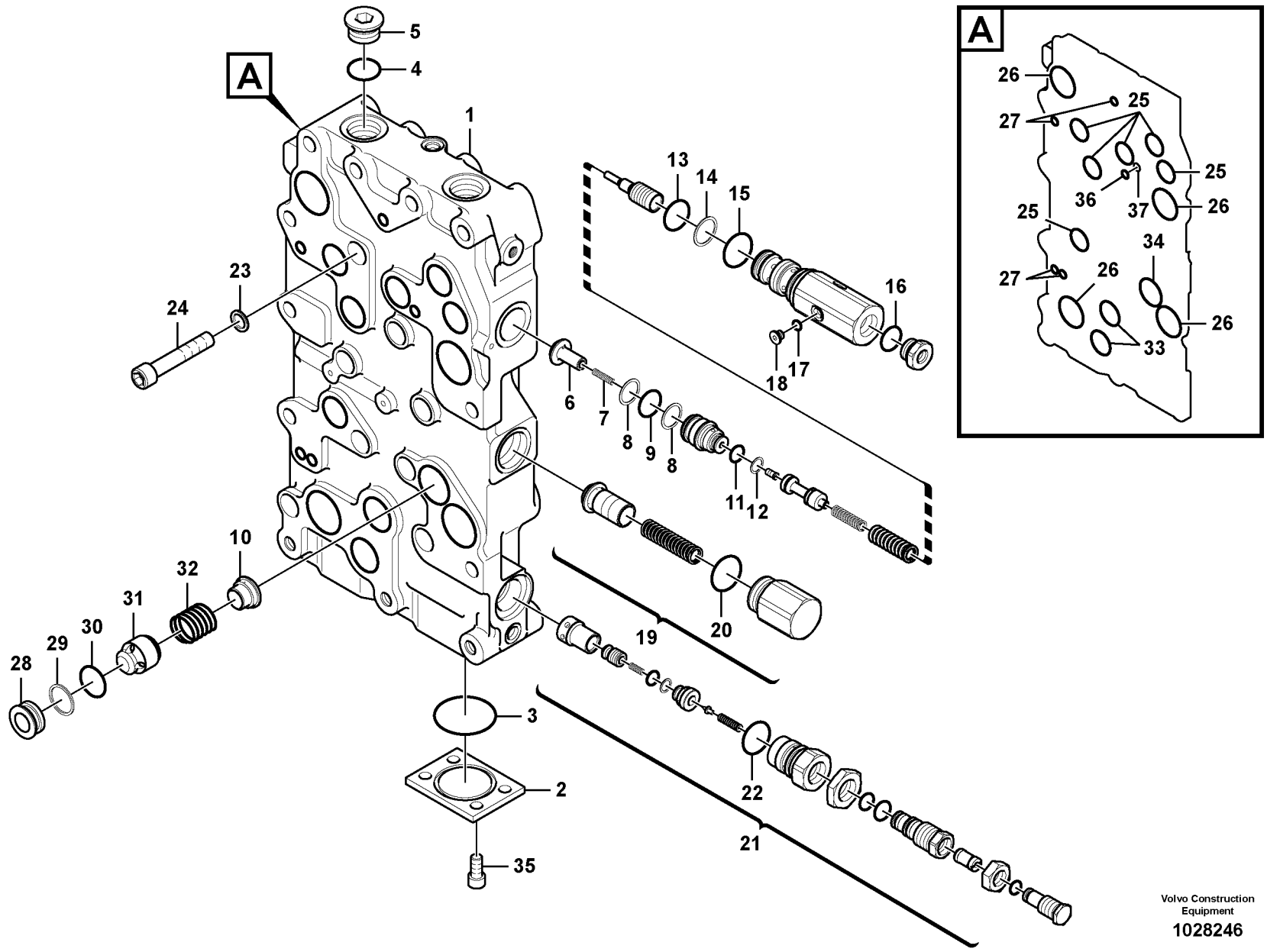

Volvo Construction Equipment

1028246

Fig.	Part No.	Quantity 1	2	3	PS	KIT	Description	Denominación	Denominação	Dénomination	Notes
	VOE 14630930	1					Control valve	Válvula de control	Válvula controle	Valve contrôle	
1		1			NS		•Block	•Bloque	•Bloco	•Bloc	
2	**VOE 14596235**	1					•Flange	•Brida	•Flange	•Bride	
3	**VOE 994122**	1				K	•O-ring	•Anillo tórico	•Anel-o	•Joint torique	
4	**VOE 983527**	1				K	•O-ring	•Anillo tórico	•Anel-o	•Joint torique	
5	**SA 9415-11062**	1					•Plug	•Tapón	•Bujão	•Tampon	
6	**VOE 14596240**	1					•Valve	•Válvula	•Válvula	•Valve	
7	**VOE 14596241**	1					•Spring	•Resorte	•Mola	•Ressort	
8	**VOE 14880820**	2				K	•Ring	•Anillo	•Anel	•Bague	
9	**VOE 990606**	1				K	•O-ring	•Anillo tórico	•Anel-o	•Joint torique	
10		1			NS		•Guide	•Guia	•Guia	•Rail	
11	**VOE 983506**	1					•O-ring	•Anillo tórico	•Anel-o	•Joint torique	
12	**SA 9566-10150**	1					•Ring	•Anillo	•Anel	•Bague	
13	**VOE 983526**	1					•O-ring	•Anillo tórico	•Anel-o	•Joint torique	
14	**SA 9566-10280**	1					•Ring	•Anillo	•Anel	•Bague	
15	**VOE 13948700**	1				K	•O-ring	•Anillo tórico	•Anel-o	•Joint torique	
16	**VOE 983510**	1				K	•O-ring	•Anillo tórico	•Anel-o	•Joint torique	
17	**VOE 983495**	3				K	•O-ring	•Anillo tórico	•Anel-o	•Joint torique	
18	**VOE 14601627**	3					•Plug	•Tapón	•Bujão	•Tampon	
19	**VOE 14597184**	1					•Valve	•Válvula	•Válvula	•Valve	
20	**VOE 983532**	1				K	•O-ring	•Anillo tórico	•Anel-o	•Joint torique	
21	**VOE 14597185**	1					•Relief valve	•Válvula de descarga	•Válvula de descarga	•Valve décharge	
22	**VOE 983529**	1				K	••O-ring	••Anillo tórico	••Anel-o	••Joint torique	
23	**VOE 14601626**	8					•Washer	•Arandela	•Arruela	•Rondelle	
24	**VOE 984921**	8					•Hex. socket screw	•Tornillo de hexágono emb	•Parafuso soquete sext	•Vis à six pans creux	
25	**VOE 14513229**	6					•O-ring	•Anillo tórico	•Anel-o	•Joint torique	
26	**VOE 14535185**	4				K	•O-ring	•Anillo tórico	•Anel-o	•Joint torique	
27	**VOE 14533605**	4				K	•O-ring	•Anillo tórico	•Anel-o	•Joint torique	
28		1			NS		•Seat	•Asiento	•Assento	•Siege	
29	**SA 9566-10300**	1				K	•Ring	•Anillo	•Anel	•Bague	

1	**8291635**
2	
3	
4	
5	

Distributeur principal
Válvula de comando principal
Válvula de mando principal
Main control valve

Catalogue id **20060**	Group **912**
Illustr. No **1028246**	Section **1200**
Issue **PUB 20021254-C**	Page **601**

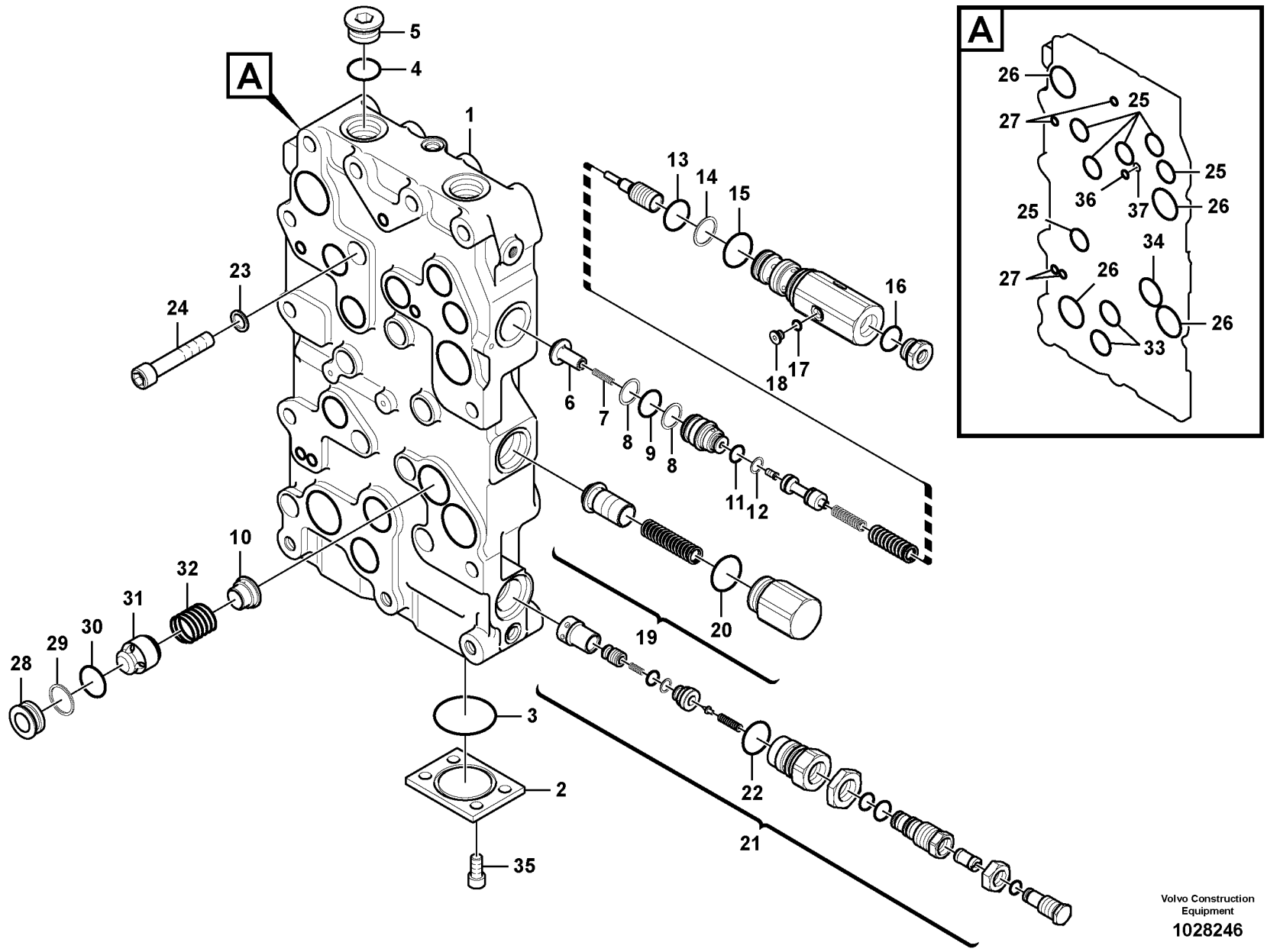

Volvo Construction Equipment

1028246

Fig.	Part No.	Quantity 1	2	3	PS	KIT	Description	Denominación	Denominação	Dénomination	Notes
30	**VOE 14513233**	1				K	•O-ring	•Anillo tórico	•Anel-o	•Joint torique	
31		1			NS		•Poppet	•Vástago	•Cabeçote móvel	•Clapet champignon	
32		1			NS		•Spring	•Muelle	•Mola	•Ressort	
33	**VOE 14513229**	2				K	•O-ring	•Anillo tórico	•Anel-o	•Joint torique	
34	**VOE 14597198**	1				K	•O-ring	•Anillo tórico	•Anel-o	•Joint torique	
35	**VOE 984087**	4					•Hex. socket screw	•Tornillo de hexágono emb .	•Parafuso soquete sext	•Vis à six pans creux	
36	**VOE 14533604**	1				K	•O-ring	•Anillo tórico	•Anel-o	•Joint torique	
37	**VOE 14597149**	1					•Ring	•Anillo	•Anel	•Bague	
100	**VOE 14631899**	1					Sealing	Junta	Vedação	Étanchéité	

1	**8291635**	**Distributeur principal** **Válvula de comando principal** **Válvula de mando principal** **Main control valve**	Catalogue id **20060**	Group **912**
2			Illustr. No **1028246**	Section **1200**
3			Issue **PUB 20021254-C**	Page **603**
4				
5				

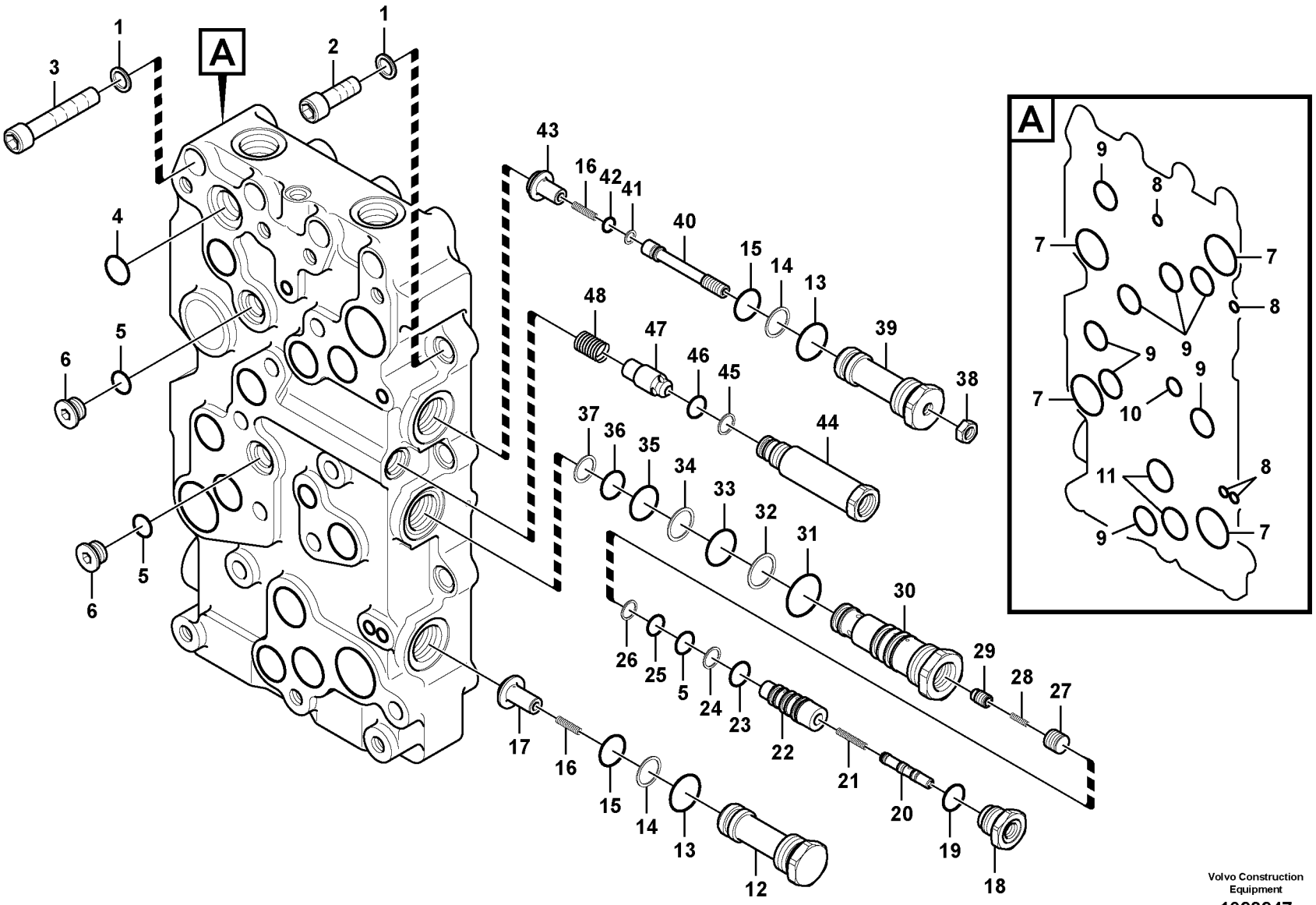

Volvo Construction Equipment

1028247

Fig.	Part No.	Quantity 1	2	3	PS	KIT	Description	Denominación	Denominação	Dénomination	Notes
	VOE 14630930	1					Control valve	Válvula de control	Válvula controle	Valve contrôle	
1	**VOE 14601626**	9					•Washer	•Arandela	•Arruela	•Rondelle	
2	**VOE 984139**	5					•Screw	•Tornillo	•Parafuso	•Vis	
3	**VOE 984921**	4					•Hex. socket screw	•Tornillo de hexágono emb	•Parafuso soquete sext	•Vis à six pans creux	
4	**VOE 983524**	1					•O-ring	•Anillo tórico	•Anel-o	•Joint torique	
5	**VOE 990557**	3				K	•O-ring	•Anillo tórico	•Anel-o	•Joint torique	
6	**SA 9415-11042**	2					•Plug	•Tapon	•Bujão	•Bouchon	
7	**VOE 14535185**	4				K	•O-ring	•Anillo tórico	•Anel-o	•Joint torique	
8	**VOE 14533605**	4				K	•O-ring	•Anillo tórico	•Anel-o	•Joint torique	
9	**VOE 14597198**	8				K	•O-ring	•Anillo tórico	•Anel-o	•Joint torique	
10	**VOE 14533609**	1				K	•O-ring	•Anillo tórico	•Anel-o	•Joint torique	
11	**VOE 14513229**	2				K	•O-ring	•Anillo tórico	•Anel-o	•Joint torique	
12		1			NS		•Plug	•Tapon	•Bujão	•Bouchon	
13	**VOE 983529**	2				K	•O-ring	•Anillo tórico	•Anel-o	•Joint torique	
14	**VOE 14880820**	2				K	•Ring	•Anillo	•Anel	•Bague	
15	**VOE 990606**	2				K	•O-ring	•Anillo tórico	•Anel-o	•Joint torique	
16	**VOE 14596241**	2					•Spring	•Resorte	•Mola	•Ressort	
17	**VOE 14596240**	1					•Valve	•Válvula	•Válvula	•Valve	
18		1			NS		•Plug	•Tapon	•Bujão	•Bouchon	
19	**VOE 932042**	1					•O-ring	•Anillo tórico	•Anel-o	•Joint torique	
20		1			NS		•Spool	•Bobina	•Bobina	•Bobine	
21		1			NS		•Spring	•Muelle	•Mola	•Ressort	
22		1			NS		•Sleeve	•Manguito	•Luva	•Manchon	
23	**VOE 983509**	1					•O-ring	•Anillo tórico	•Anel-o	•Joint torique	
24	**SA 9566-10180**	1					•Ring	•Anillo	•Anel	•Bague	
25	**VOE 983507**	1					•O-ring	•Anillo tórico	•Anel-o	•Joint torique	
26	**VOE 14880816**	1					•Ring	•Anillo	•Anel	•Bague	
27		1			NS		•Piston	•Piston	•Pistão	•Piston	
28		1			NS		•Spring	•Muelle	•Mola	•Ressort	
29	**VOE 14597175**	1					•Non-return valve	•Válvula de reténción	•Válvula de retenção	•Clapet antiretour	

1	**8291635**
2	
3	
4	
5	

Distributeur principal
Válvula de comando principal
Válvula de mando principal
Main control valve

Catalogue id **20060**	Group **912**
Illustr. No **1028247**	Section **1300**
Issue **PUB 20021254-C**	Page **605**

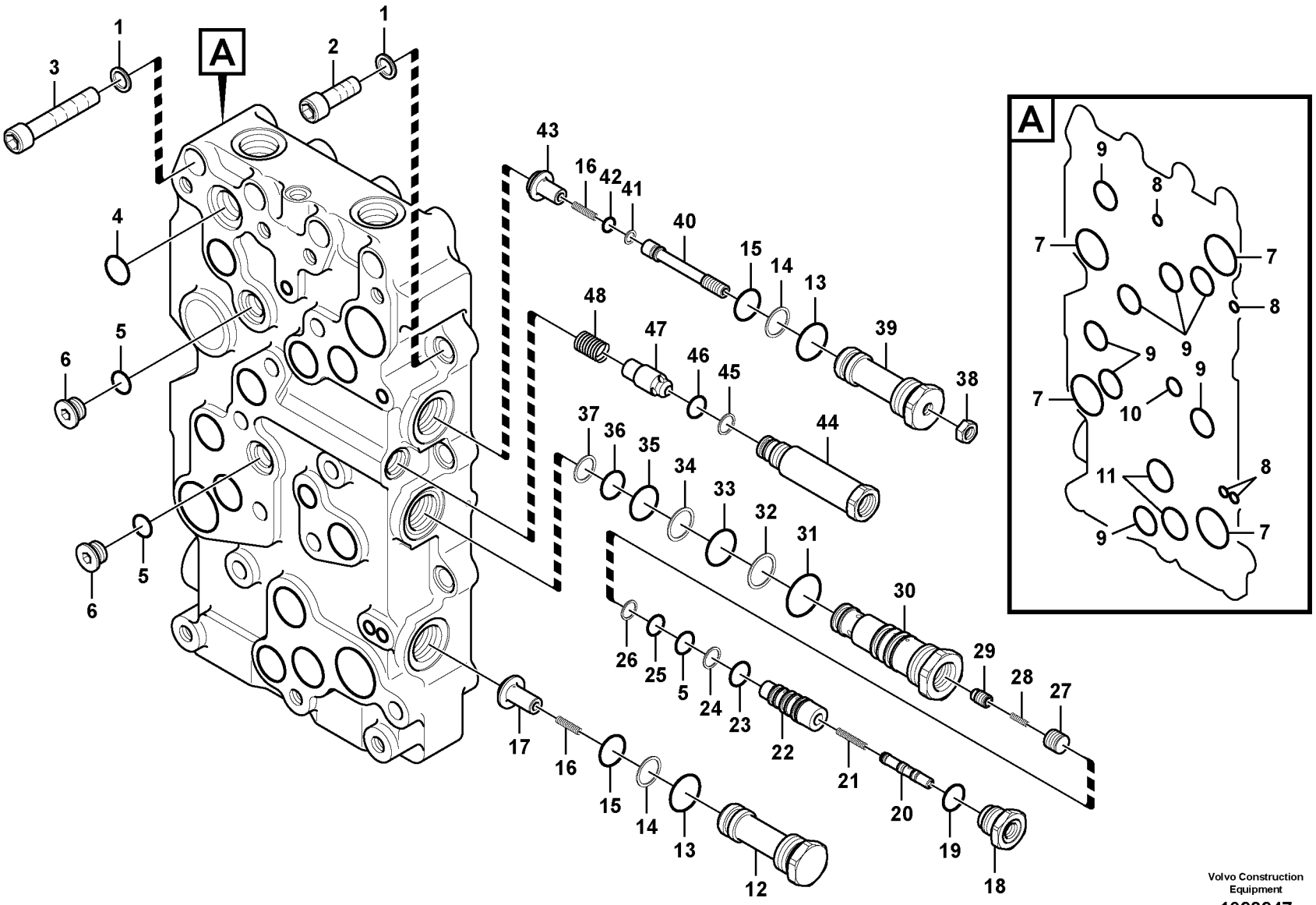

Volvo Construction Equipment

1028247

Fig.	Part No.	Quantity 1	2	3	PS	KIT	Description	Denominación	Denominação	Dénomination	Notes
30		1			NS		•Sleeve	•Manguito	•Luva	•Manchon	
31	**VOE 983532**	1				K	•O-ring	•Anillo tórico	•Anel-o	•Joint torique	
32	**SA 9566-10300**	1				K	•Ring	•Anillo	•Anel	•Bague	
33	**VOE 983528**	1					•O-ring	•Anillo tórico	•Anel-o	•Joint torique	
34	**SA 9566-10280**	1					•Ring	•Anillo	•Anel	•Bague	
35	**VOE 983526**	1					•O-ring	•Anillo tórico	•Anel-o	•Joint torique	
36	**VOE 983523**	1					•O-ring	•Anillo tórico	•Anel-o	•Joint torique	
37	**VOE 14880818**	1					•Ring	•Anillo	•Anel	•Bague	
38	**SA 9111-31200**	1					•Nut	•Tuerca	•Porca	•Ecrou	
39		1			NS		•Plug	•Tapon	•Bujão	•Bouchon	
40		1			NS		•Screw	•Tornillo	•Parafuso	•Vis	
41	**SA 9566-1010A**	1					•Ring	•Anillo	•Anel	•Bague	
42	**VOE 983501**	1					•O-ring	•Anillo tórico	•Anel-o	•Joint torique	
43	**VOE 14597172**	1					•Non-return valve	•Válvula de reténción	•Válvula de retenção	•Clapet antiretour	
44		1			NS		•Plug	•Tapon	•Bujão	•Bouchon	
45	**VOE 14609646**	1					•Ring	•Anillo	•Anel	•Bague	
46	**VOE 990559**	1					•O-ring	•Anillo tórico	•Anel-o	•Joint torique	
47	**SA 7273-10120**	1					•Check valve	•Válvula de retención	•Válv. de retenção	•Valve antiretour	
48	**SA 7273-10550**	1					•Spring	•Resorte	•Mola	•Ressort	
100	**VOE 14631899**	1					Sealing	Junta	Vedação	Étanchéité	

1	**8291635**	**Distributeur principal** **Válvula de comando principal** **Válvula de mando principal** **Main control valve**	Catalogue id **20060**	Group **912**
2			Illustr. No **1028247**	Section **1300**
3			Issue **PUB 20021254-C**	Page **607**
4				
5				

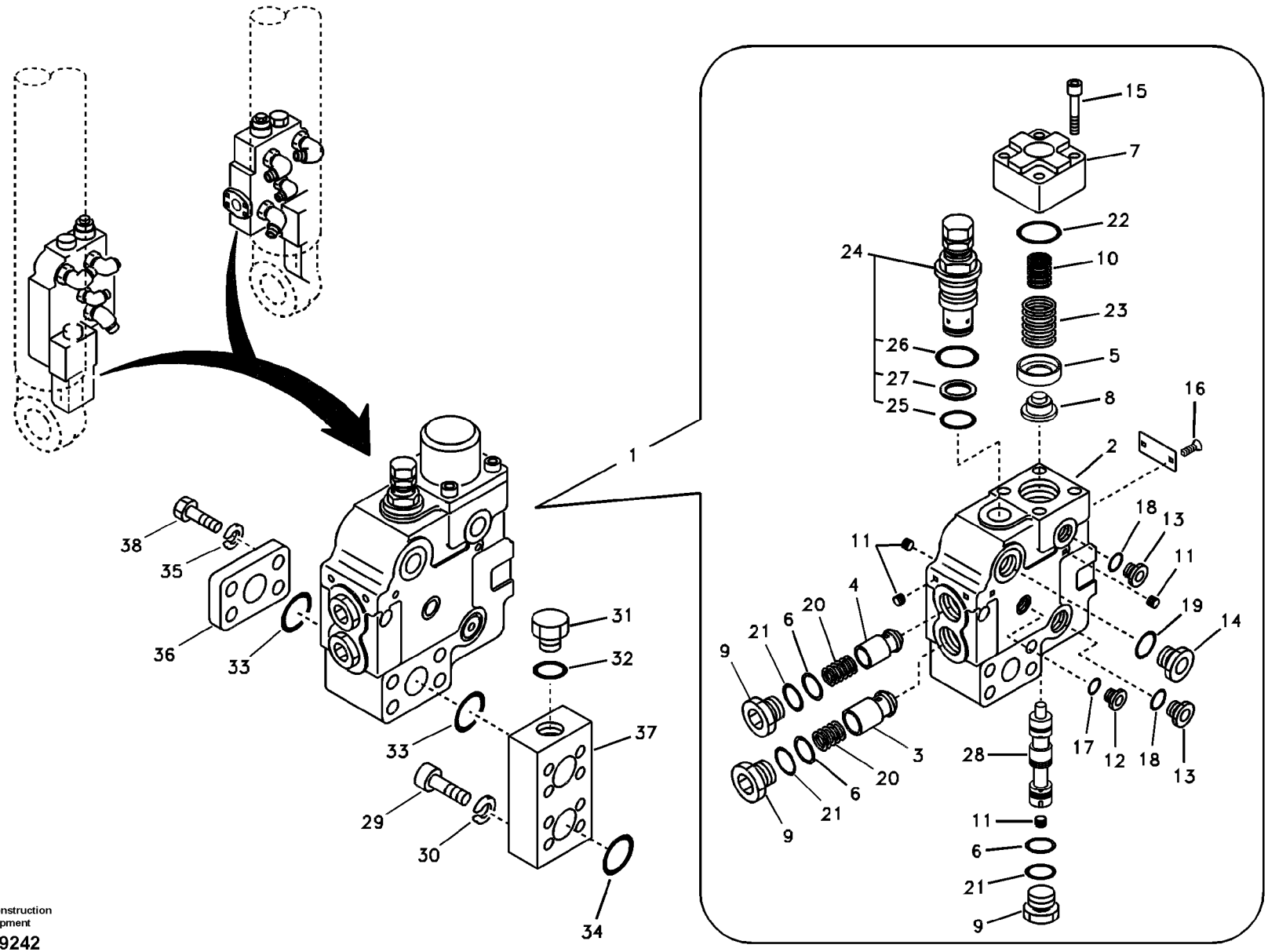

Volvo Construction Equipment

1019242

Fig.	Part No.	Quantity 1	2	3	PS	KIT	Description	Denominación	Denominação	Dénomination	Notes
1	**VOE 14549885**	1					Control valve	Válvula control	Válvula de controle	Valve controle	LH
	VOE 14549884	1					Control valve	Válvula control	Válvula de controle	Valve controle	RH
2	**VOE 14510941**	1			OP		•Body	•Carrocería	•Carroceria	•Corps	
3	**VOE 14505558**	1					•Poppet	•Vástago	•Cabeçote móvel	•Clapet champignon	
4	**VOE 14505557**	1					•Poppet	•Vástago	•Cabeçote móvel	•Clapet champignon	
5	**VOE 14505560**	1					•Ring	•Anillo	•Anel	•Anneau	
6	**SA 9566-20300**	3					•Ring	•Anillo	•Anel	•Anneau	
7	**VOE 14505555**	1			OP		•Cover	•Capó	•Capô	•Capot	
8	**VOE 14505561**	1					•Ring	•Anillo	•Anel	•Anneau	
9	**VOE 14505562**	3					•Plug	•Tapón	•Bujão	•Tampon	
10	**VOE 14505564**	1					•Spring	•Muelle	•Mola	•Ressort	
11	**SA 7242-11040**	7					•Plug	•Tapón	•Bujão	•Tampon	
12	**SA 7273-10751**	1					•Cap	•Capuchón	•Tampa	•Capot	
13	**SA 9415-11032**	2					•Plug	•Tapón	•Bujão	•Tampon	
14	**SA 9415-11042**	1					•Plug	•Tapon	•Bujão	•Bouchon	
15	**SA 9016-20807**	4					•Hex. socket screw	•Tornillo de hexágono emb	•Parafuso soquete sext	•Vis à six pans creux	
16	**SA 1010-11360**	2					•Screw	•Tornillo	•Parafuso	•Vis	
17	**VOE 983502**	1					•O-ring	•Anillo tórico	•Anel-o	•Joint torique	
18	**VOE 983505**	2					•O-ring	•Anillo tórico	•Anel-o	•Joint torique	
19	**VOE 990557**	1					•O-ring	•Anillo tórico	•Anel-o	•Joint torique	
20	**SA 7273-10600**	2					•Spring	•Resorte	•Mola	•Ressort	
21	**VOE 990582**	3					•O-ring	•Anillo tórico	•Anel-o	•Joint torique	
22	**VOE 990587**	1					•O-ring	•Anillo tórico	•Anel-o	•Joint torique	
23	**VOE 14510943**	1					•Spring	•Muelle	•Mola	•Ressort	
24	**SA 7270-30160**	1					•Valve	•Válvula	•Válvula	•Valve	
25	**VOE 983507**	1					••O-ring	••Anillo tórico	••Anel-o	••Joint torique	
26	**VOE 932042**	1					••O-ring	••Anillo tórico	••Anel-o	••Joint torique	
27	**SA 9566-10160**	1					••Ring	••Anillo	••Anel	••Anneau	
28	**VOE 14510942**	1			OP		•Spool	•Bobina	•Bobina	•Bobine	
29	**VOE 984137**	8					Screw	Tornillo	Parafuso	Vis	

1	**8279278**
2	
3	
4	
5	

Comm. hydraulique d'outil, valve de sécurité en cas de rupture de flexible sur la flèche
Sistema hidráulico de operação, montagem da válvula de ruptura na lança
Hidráulica de trabajo, soporte de la válvula de rotura de manguera.
Working hydraulic, boom rupture valve mount

Catalogue id **20060**	Group **912**
Illustr. No **1019242**	Section **2050**
Issue **PUB 20021254-C**	Page **609**

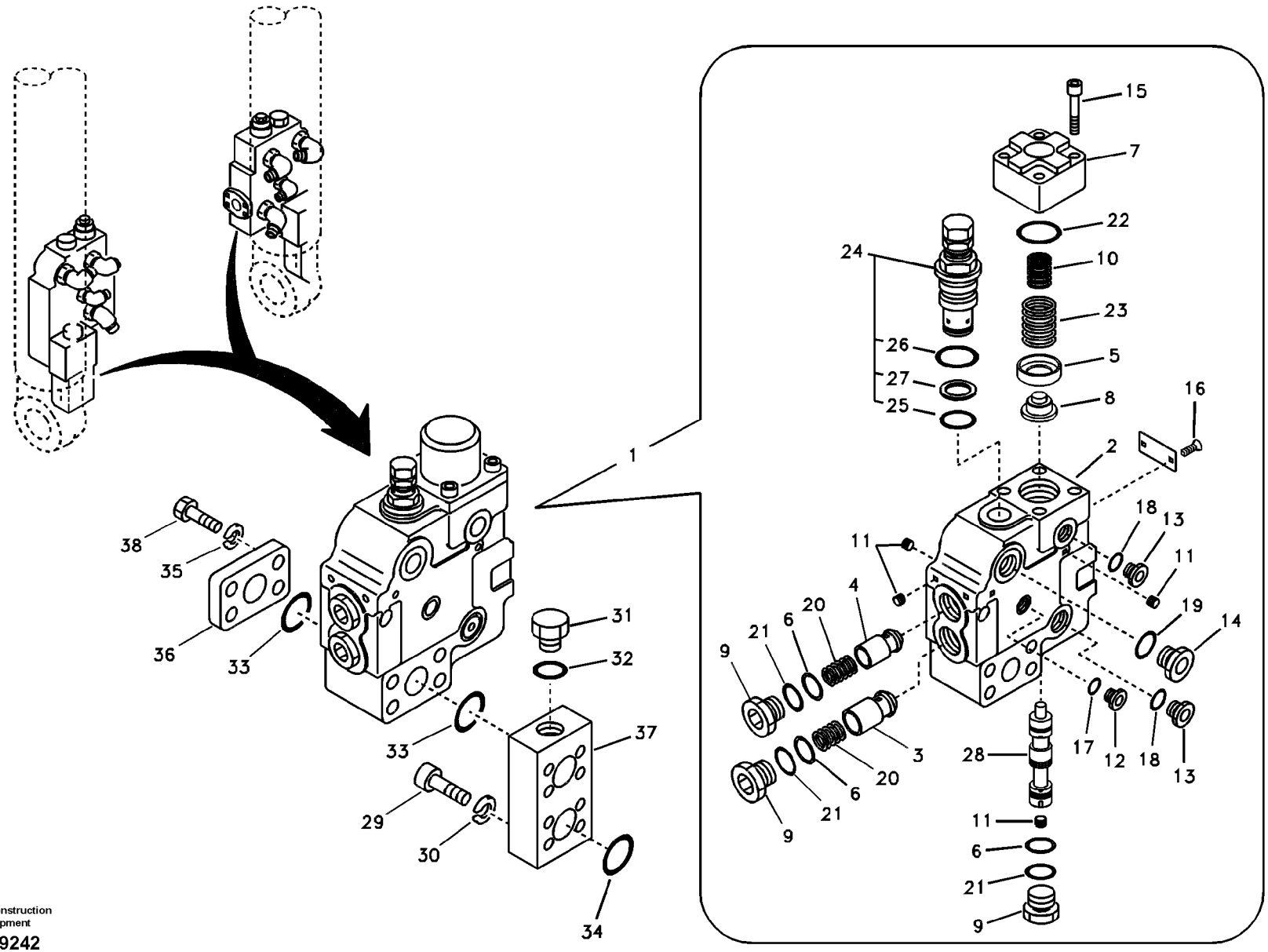

Volvo Construction Equipment

1019242

Fig.	Part No.	Quantity 1	2	3	PS	KIT	Description	Denominación	Denominação	Dénomination	Notes
30	**SA 9213-14000**	8					Spring washer	Arandela elástica	Arruela de pressão	Rondelle élastique	
31	**SA 9415-11061**	2					Plug	Tapon	Bujão	Bouchon	
32	**VOE 983527**	2					O-ring	Anillo tórico	Anel-o	Joint torique	
33	**VOE 948700**	4					O-ring	Anillo tórico	Anel-o	Joint torique	
34	**VOE 949238**	2					O-ring	Anillo tórico	Anel-o	Joint torique	
35	**VOE 955923**	8					Spring washer	Arandela elástica	Arruela de pressão	Rondelle élastique	
36	**VOE 14531031**	1					Cover	Capo	Tampa	Capot	
37	**VOE 14525048**	1					Block	Bloque	Bloco	Bloc	
38	**SA 9011-21220**	8					Hexagon screw	Tornillo hexagonal	Parafuso sextavado	Vis à tête hexagonale	
100	**VOE 14519773**	1					Sealing Kit	Juego Retenes	Kit de vedação	Jeu Joints	

1	**8279278**
2	
3	
4	
5	

Comm. hydraulique d'outil, valve de sécurité en cas de rupture de flexible sur la flèche
Sistema hidráulico de operação, montagem da válvula de ruptura na lança
Hidráulica de trabajo, soporte de la válvula de rotura de manguera.
Working hydraulic, boom rupture valve mount

Catalogue id **20060**	Group **912**
Illustr. No **1019242**	Section **2050**
Issue **PUB 20021254-C**	Page **611**

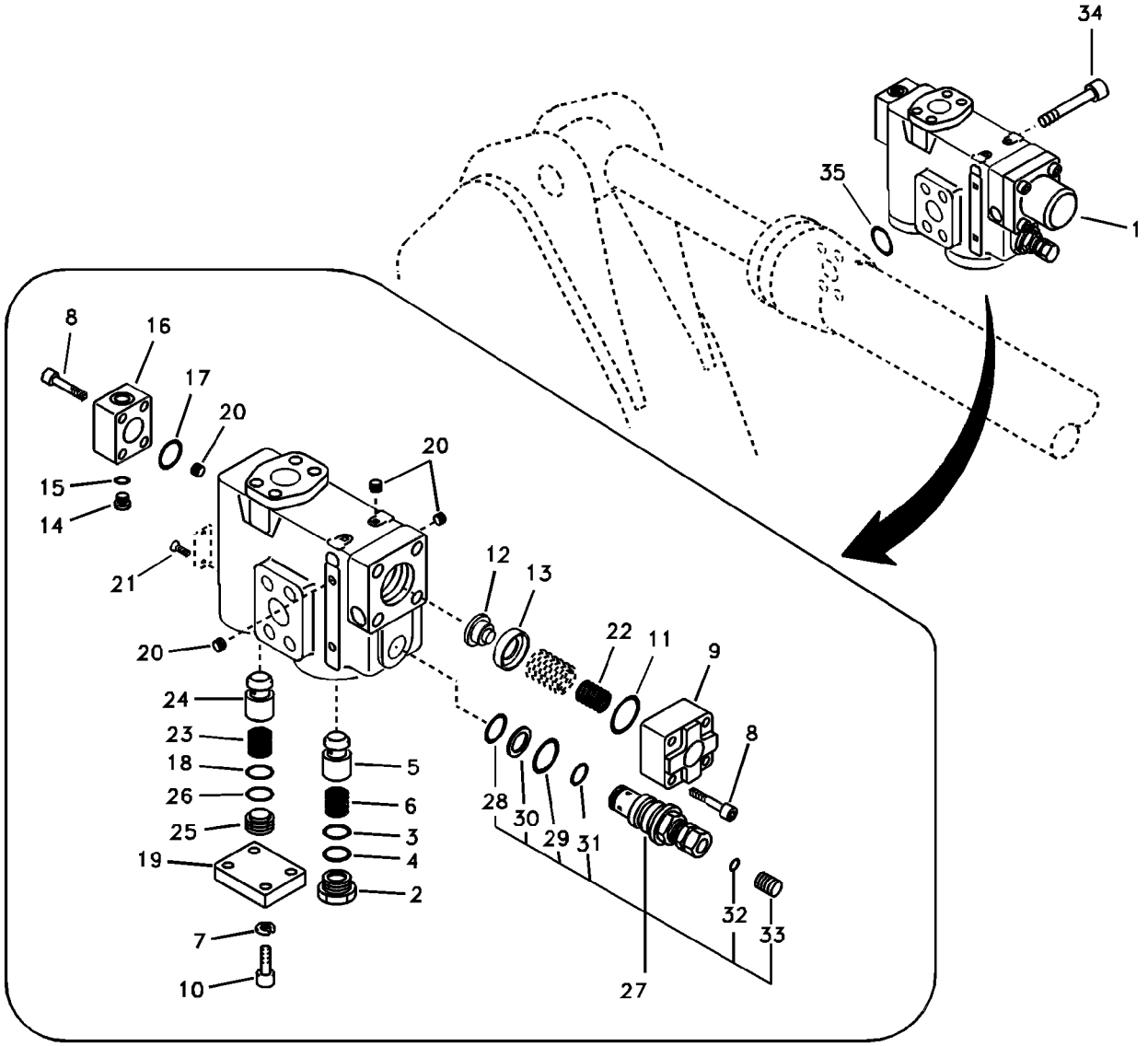
34
35
1
8
16
17
20
20
15
14
21
20
12
13
22
11
9
8
24
23
18
26
25
19
5
6
3
4
2
7
10
28
30
29
31
27
32
33

Fig.	Part No.	Quantity 1	2	3	PS	KIT	Description	Denominación	Denominação	Dénomination	Notes
1	**VOE 14510944**	1	1				Valve	Valvula	Válvula	Soupape	
2	**VOE 14505562**	1	1				•Plug	•Tapón	•Bujão	•Tampon	
3	**VOE 990582**	1	1				•O-ring	•Anillo tórico	•Anel-o	•Joint torique	
4	**SA 9566-20300**	1	1				•Ring	•Anillo	•Anel	•Anneau	
5	**VOE 14505557**	1	1				•Poppet	•Vástago	•Cabeçote móvel	•Clapet champignon	
6	**SA 7273-10600**	1	1				•Spring	•Resorte	•Mola	•Ressort	
7	**VOE 955922**	4	4				•Spring washer	•Arandela elástica	•Arruela de pressão	•Rondelle élastique	
8	**SA 9016-20807**	8	8				•Hex. socket screw	•Tornillo de hexágono emb	•Parafuso soquete sext	•Vis à six pans creux	
9	**VOE 14505555**	1	1		OP		•Cover	•Capó	•Capô	•Capot	
10	**SA 9016-11005**	1	1				•Hex. socket screw	•Tornillo de hexágono emb	•Parafuso soquete sext	•Vis à six pans creux	
11	**VOE 990587**	1	1				•O-ring	•Anillo tórico	•Anel-o	•Joint torique	
12	**VOE 14505561**	1	1				•Ring	•Anillo	•Anel	•Anneau	
13	**VOE 14505560**	1	1				•Ring	•Anillo	•Anel	•Anneau	
14	**SA 7273-10751**	1	1				•Cap	•Capuchón	•Tampa	•Capot	
15	**VOE 983502**	1	1				•O-ring	•Anillo tórico	•Anel-o	•Joint torique	
16	**VOE 14512494**	1	1				•Cover	•Capo	•Tampa	•Capot	
17	**VOE 990566**	1	1				•O-ring	•Anillo tórico	•Anel-o	•Joint torique	
18	**VOE 990607**	1	1				•O-ring	•Anillo tórico	•Anel-o	•Joint torique	
19	**VOE 14531126**	1	1				•Flange	•Brida	•Flange	•Flasque	
20	**SA 7242-11040**	7	7				•Plug	•Tapón	•Bujão	•Tampon	
21	**SA 1010-11360**	2	2				•Screw	•Tornillo	•Parafuso	•Vis	
22	**VOE 14505564**	1	1				•Spring	•Muelle	•Mola	•Ressort	
23	**VOE 14508075**	1	1				•Spring	•Resorte	•Mola	•Ressort	
24	**VOE 14510949**	1	1				•Poppet	•Vástago	•Cabeçote móvel	•Clapet champignon	
25	**VOE 14510951**	1	1				•Seat	•Asiento	•Assento	•Siege	
26	**VOE 14880822**	1	1				Ring	Anillo	Anel	Anneau	
27	**SA 7270-30160**	1	1				•Valve	•Válvula	•Válvula	•Valve	
28	**VOE 983507**	1	1				••O-ring	••Anillo tórico	••Anel-o	••Joint torique	
29	**VOE 932042**	1	1				••O-ring	••Anillo tórico	••Anel-o	••Joint torique	
30	**VOE 14880816**	1	1				••Ring	••Anillo	••Anel	••Bague	

1	**8279287**
2	**8279289**
3	
4	
5	

Comm. hydraulique d'outil, valve de sécurité si rupture de flexible sur le balancier
Sistema hidráulico de operação, montagem da válvula de ruptura no braço
Hidráulica de trabajo, soporte de la válvula de rotura de manguera del brazo.
Working hydraulic, dipper arm rupture valve mount.

Catalogue id **20060**	Group **912**
Illustr. No **1019243**	Section **2100**
Issue **PUB 20021254-C**	Page **613**

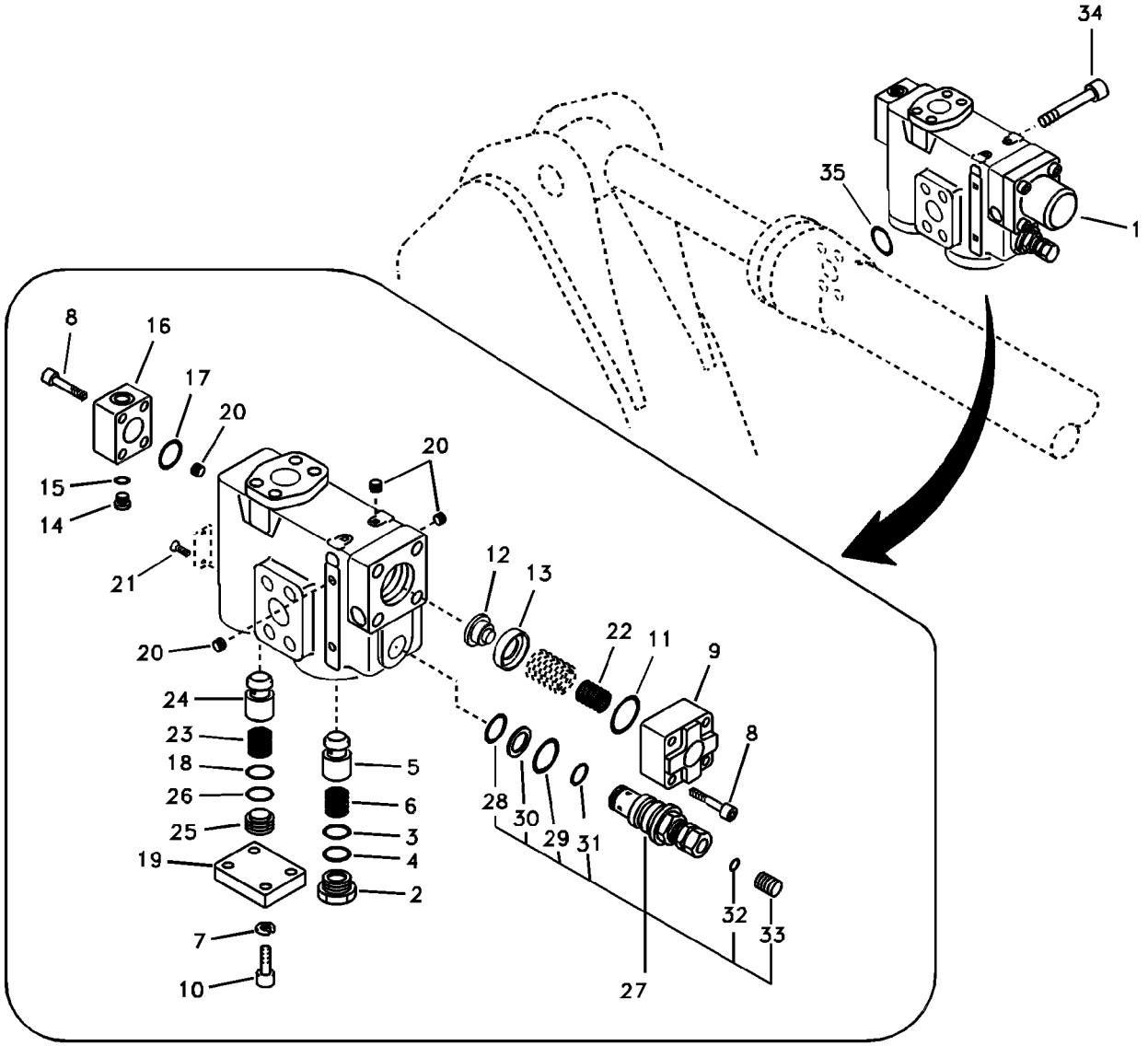
34
35
1
8
16
17
20
20
15
14
21
20
12
13
22
11
9
8
24
23
18
26
25
19
5
6
3
4
2
7
10
28
30
29
31
27
32
33

Fig.	Part No.	Quantity 1	2	3	PS	KIT	Description	Denominación	Denominação	Dénomination	Notes
31	**SA 7273-30540**	1	1				••Ring	••Anillo	••Anel	••Bague	
32	**VOE 983540**	1	1				••O-ring	••Anillo tórico	••Anel-o	••Joint torique	
33	**SA 9023-10803**	1	1				••Set screw	••Tornillo tope	••Parafuso batente	••Vis butée	
34	**VOE 984361**	4	4				Screw	Tornillo	Parafuso	Vis	
35	**VOE 949238**	1	1				O-ring	Anillo tórico	Anel-o	Joint torique	
100	**VOE 14519774**	1	1				Sealing Kit	Juego Retenes	Kit de vedação	Jeu Joints	

1	**8279287**
2	**8279289**
3	
4	
5	

Comm. hydraulique d'outil, valve de sécurité si rupture de flexible sur le balancier
Sistema hidráulico de operação, montagem da válvula de ruptura no braço
Hidráulica de trabajo, soporte de la válvula de rotura de manguera del brazo.
Working hydraulic, dipper arm rupture valve mount.

Catalogue id **20060**	Group **912**
Illustr. No **1019243**	Section **2100**
Issue **PUB 20021254-C**	Page **615**

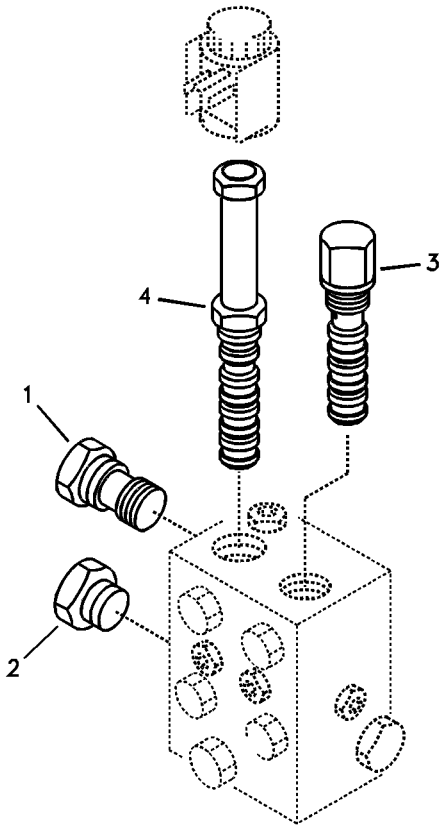
1
2
3
4

Fig.	Part No.	Quantity 1	2	3	PS	KIT	Description	Denominación	Denominação	Dénomination	Notes
	VOE 14521727	1					Valve	Válvula	Válvula	Valve	
1	**VOE 14513669**	1					•Non-return valve	•Válvula de reténción	•Válvula de retenção	•Clapet antiretour	
2	**VOE 14522409**	1			OP		•Insert	•Revestimiento	•Instalação	•Amenagement Int	
3	**VOE 14522410**	1					•Filter cartridge	•Patrón filtrante	•Elemento filtrante	•Cartouche filtrante	
	VOE 14572654	1					••Sealing Kit	••Juego Retenes	••Kit de vedação	••Jeu Joints	
4	**VOE 14522411**	1					•Solenoid valve	•Electroválvula	•Válvula solenóide	•Electrovanne	
	VOE 11707714	1					••Sealing kit	••Kit de precinto	••Jogo de vedação	••Kit plombage	

1	**8282883**	**Valve, porte-outil** **Válvula, acoplamento rápido** **Válvula de acoplamiento rápido** **Valve, quickfit**	Catalogue id **20060**	Group **912**
2			Illustr. No **1011991**	Section **3600**
3			Issue **PUB 20021254-C**	Page **617**
4				
5				

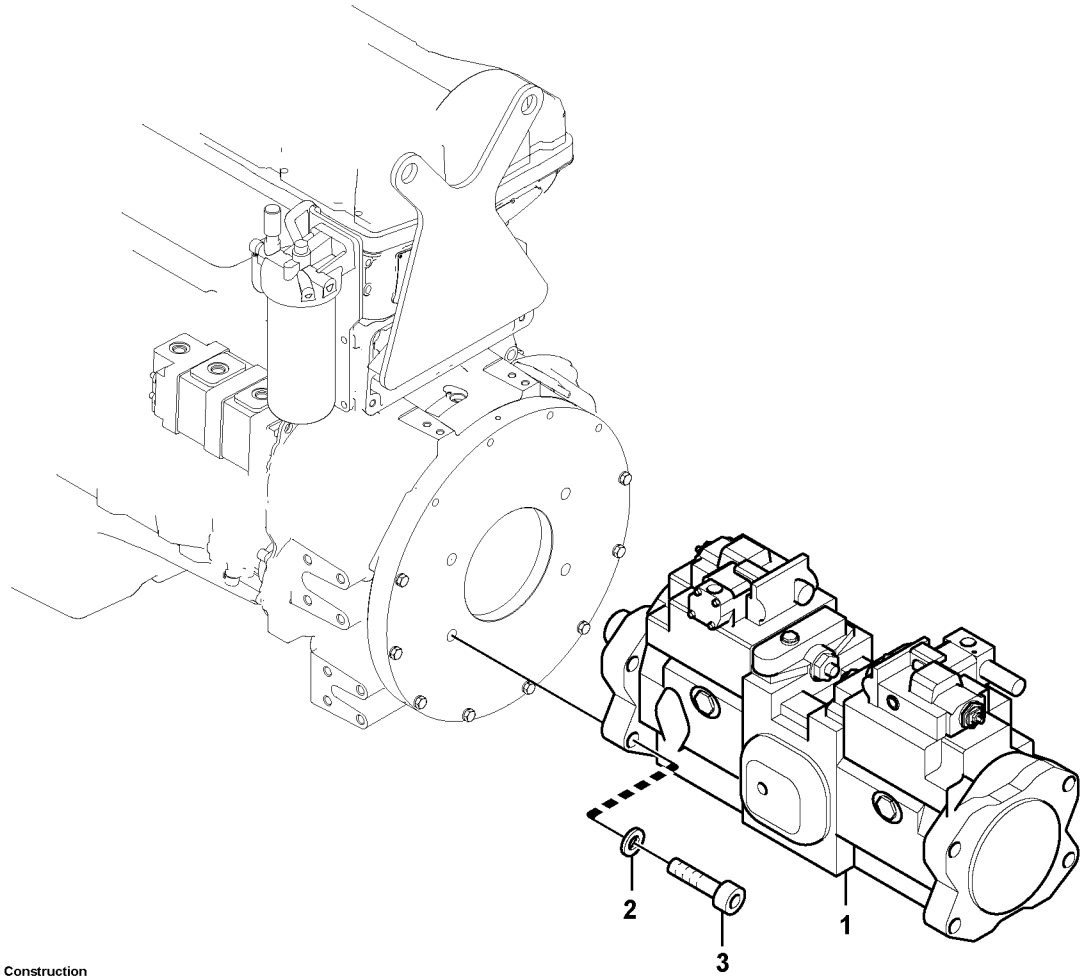

Volvo Construction Equipment

1019244

Fig.	Part No.	Quantity 1	2	3	PS	KIT	Description	Denominación	Denominação	Dénomination	Notes
1	**VOE 14522561**	1			SS		Pump	Bomba	Bomba	Pompe	See group 913, Page 621
	VOE 14535203	1					•Regulator	•Regulador	•Regulador	•Regulateur	Front
	VOE 14535208	1					•Regulator	•Regulador	•Regulador	•Regulateur	Rear
2	**SA 9211-24000**	4					Washer	Arandela	Arruela	Rondelle	
3	**VOE 967762**	4					Hex. socket screw	Tornillo de hexágono emb...	Parafuso soquete sext...	Vis à six pans creux	

1	**8279230**	**Installation de pompe** **Instalação de bomba** **Instalación de bomba** **Pump installation**	Catalogue id **20060**	Group **913**
2			Illustr. No **1019244**	Section **100**
3			Issue **PUB 20021254-C**	Page **619**
4				
5				

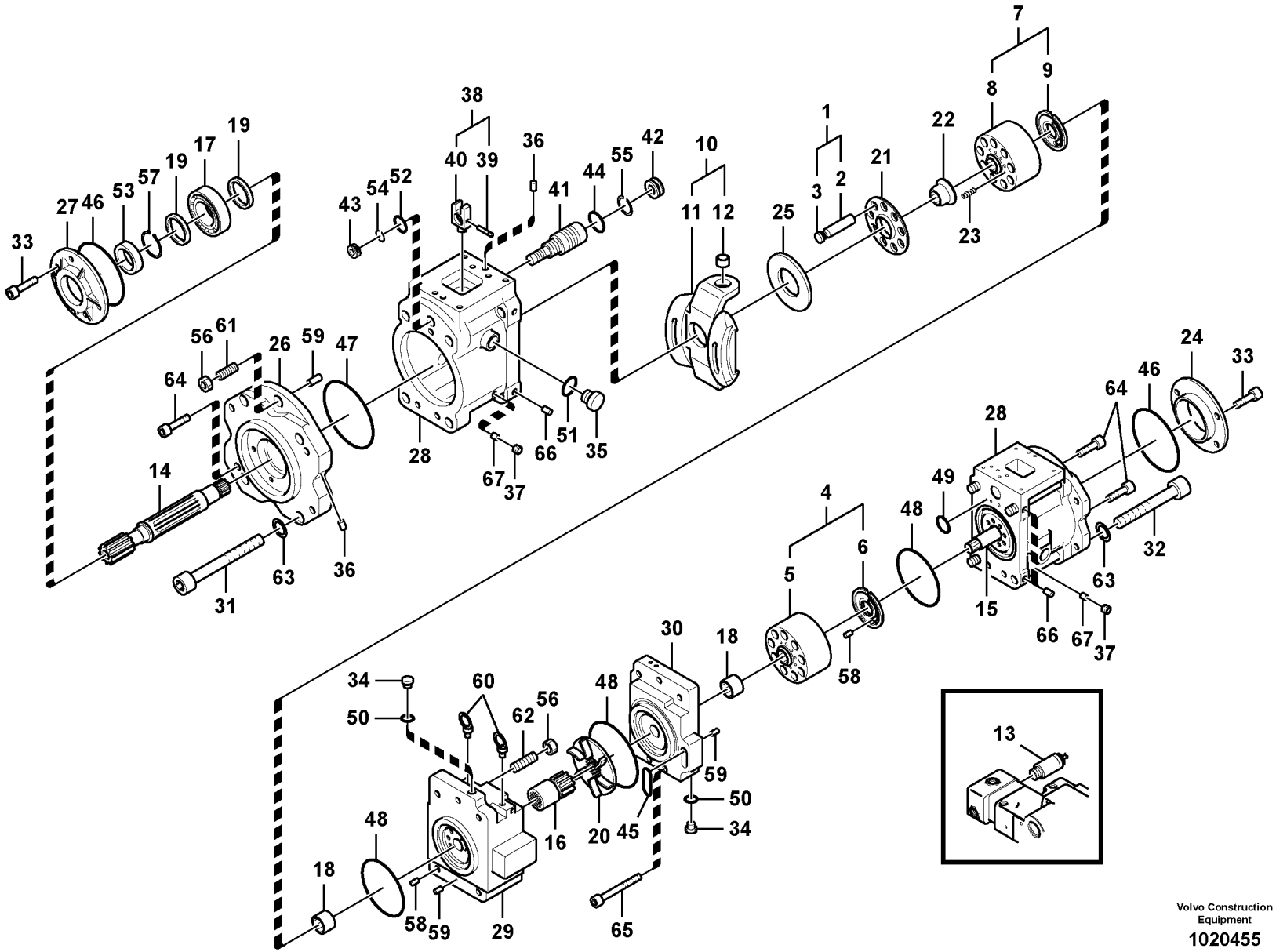

Volvo Construction Equipment

1020455

Fig.	Part No.	Quantity 1	2	3	PS	KIT	Description	Denominación	Denominação	Dénomination	Notes
	VOE 14522561	1			SS		Pump	Bomba	Bomba	Pompe	
1	**VOE 14535198**	2					•Piston	•Piston	•Pistão	•Piston	
2		9			NS		••Piston	••Piston	••Pistão	••Piston	
3		9			NS		••Case	••Funda	••Caixa	••Etui	
4	**VOE 14535199**	1					•Cylinder	•Cilindro	•Cilindro	•Verin	RH
5		1			NS		••Cylinder Block	••Bloque Cilindro	••Bloco de cilindros	••Bloc-cylindres	
6		1			NS		••Plate	••Placa	••Placa	••Plaque	
7	**VOE 14535200**	1					•Cylinder	•Cilindro	•Cilindro	•Verin	LH
8		1			NS		••Cylinder Block	••Bloque Cilindro	••Bloco de cilindros	••Bloc-cylindres	
9		1			NS		••Plate	••Placa	••Placa	••Plaque	
10	**VOE 14535201**	2					•Plate	•Placa	•Placa	•Plaque	
11		1			NS		••Plate	••Placa	••Placa	••Plaque	
12		1			NS		••Bushing	••Casquillo	••Casquilho	••Bague	
13	**SA 8230-32080**	1					•Valve	•Valvula	•Válvula	•Soupape	
14	**VOE 14535150**	1					•Shaft	•Arbol	•Eixo	•Arbre	
15	**VOE 14535151**	1					•Shaft	•Arbol	•Eixo	•Arbre	
16	**VOE 14535152**	1					•Coupling	•Acoplamiento	•Acoplamento	•Accouplement	
17	**VOE 14535153**	2					•Bearing	•Cojinete	•Rolamento	•Palier	
18	**VOE 14535154**	2					•Bearing	•Cojinete	•Rolamento	•Palier	
19	**VOE 14535155**	4					•Spacer	•Espaciador	•Espaçador	•Partie Intermédiaire	
20	**VOE 14535156**	1					•Valve	•Válvula	•Válvula	•Valve	
21	**VOE 14535160**	2					•Plate	•Placa	•Placa	•Plaque	
22	**VOE 14535161**	2					•Bushing	•Casquillo	•Casquilho	•Bague	
23	**VOE 14535162**	18					•Spring	•Muelle	•Mola	•Ressort	
24	**VOE 14535169**	1					•Cover	•Capo	•Tampa	•Capot	
25	**VOE 14535163**	2					•Plate	•Placa	•Placa	•Plaque	
26	**VOE 14535166**	2					•Support	•Apoyo	•Suporte	•Support	
27	**VOE 14535168**	1					•Cover	•Capo	•Tampa	•Capot	
28	**VOE 14535170**	2					•Casing	•Cubierta	•Caixa	•Boitier	
29	**VOE 14535171**	1					•Cover	•Capo	•Tampa	•Capot	

1	**8279230**	**Pompe hydraulique** **Bomba hidráulica** **Bomba hidráulica** **Hydraulic pump**	Catalogue id **20060**	Group **913**
2				
3			Illustr. No **1020455**	Section **200**
4				
5			Issue **PUB 20021254-C**	Page **621**

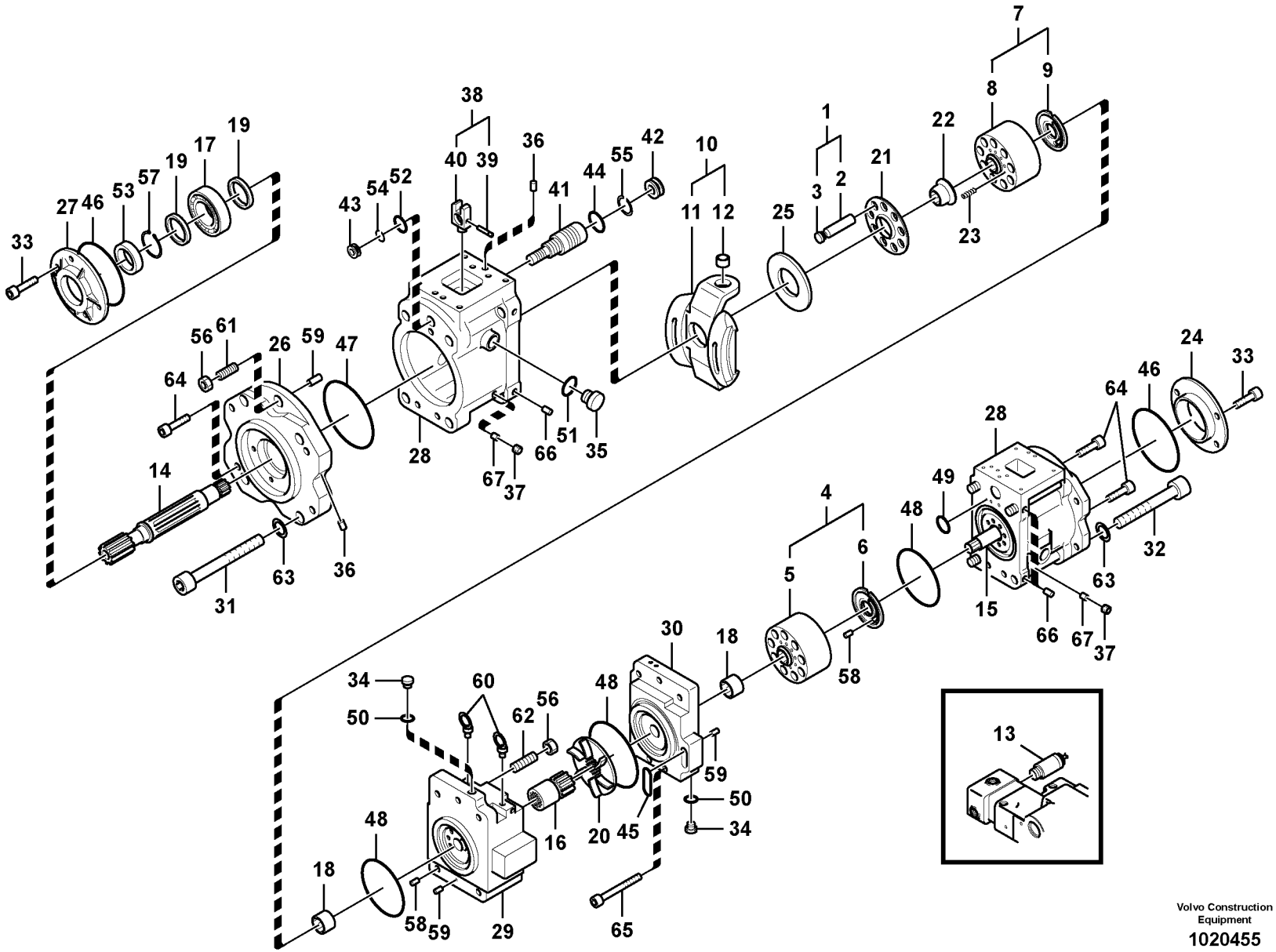

Volvo Construction Equipment

1020455

Fig.	Part No.	Quantity 1	2	3	PS	KIT	Description	Denominación	Denominação	Dénomination	Notes
30	**VOE 14535172**	1					•Cover	•Capo	•Tampa	•Capot	
31	**VOE 14535175**	4					•Screw	•Tornillo	•Parafuso	•Vis	
32	**VOE 14535176**	4					•Screw	•Tornillo	•Parafuso	•Vis	
33	**SA 9016-10804**	8					•Bolt	•Perno	•Parafuso	•Boulon	
34	**SA 9415-11021**	4					•Plug	•Tapon	•Bujão	•Bouchon	
35	**SA 9415-11051**	4					•Plug	•Tapón	•Bujão	•Tampon	
36	**SA 7242-11040**	31					•Plug	•Tapón	•Bujão	•Tampon	
37	**VOE 14512382**	5					•Plug	•Tapón	•Bujão	•Tampon	
38	**VOE 14535202**	2					•Pin	•Pasador	•Pino	•Goupille	
39		1			NS		••Pin	••Pasador	••Pino	••Goupille	
40		1			NS		••Pin	••Pasador	••Pino	••Goupille	
41	**VOE 14535181**	2					•Piston	•Piston	•Pistão	•Piston	
42	**VOE 14535182**	2					•Plug	•Tapon	•Bujão	•Bouchon	
43	**VOE 14554962**	2					•Stop	•Tope	•Parada	•Butee	(VOE 14535183)
44	**VOE 14535185**	2				K	•O-ring	•Anillo tórico	•Anel-o	•Joint torique	
45	**VOE 14535186**	1				K	•O-ring	•Junta torica	•Anel de vedação-O	•Joint Torique	
46	**VOE 14535187**	2				K	•O-ring	•Junta torica	•Anel de vedação-O	•Joint Torique	
47	**VOE 14535188**	2				K	•O-ring	•Junta torica	•Anel de vedação-O	•Joint Torique	
48	**VOE 14535189**	1				K	•O-ring	•Junta torica	•Anel de vedação-O	•Joint Torique	
49	**VOE 14533604**	19				K	•O-ring	•Anillo tórico	•Anel-o	•Joint torique	
50	**VOE 14533606**	2				K	•O-ring	•Anillo tórico	•Anel-o	•Joint torique	
51	**VOE 14533612**	4				K	•O-ring	•Anillo tórico	•Anel-o	•Joint torique	
52	**VOE 14533611**	2				K	•O-ring	•Anillo tórico	•Anel-o	•Joint torique	
53	**VOE 14535190**	1				K	•Sealing	•Junta	•Vedação	•Étanchéité	
54	**VOE 14535191**	2				K	•Ring	•Anillo	•Anel	•Anneau	
55	**VOE 14535192**	2				K	•Ring	•Anillo	•Anel	•Anneau	
56	**SA 9111-12000**	4			SS		•Nut	•Tuerca	•Porca	•Ecrou	
57	**SA 9541-01055**	2			SS		•Ring	•Anillo	•Anel	•Anneau	
58	**VOE 979022**	2					•Hexagon nut	•Tuerca hexagonal	•Porca sextavada	•Écrou hexagonal	
59	**VOE 14535193**	5					•Pin	•Pasador	•Pino	•Goupille	

1	**8279230**	**Pompe hydraulique** **Bomba hidráulica** **Bomba hidráulica** **Hydraulic pump**	Catalogue id **20060**	Group **913**
2				
3			Illustr. No **1020455**	Section **200**
4				
5			Issue **PUB 20021254-C**	Page **623**

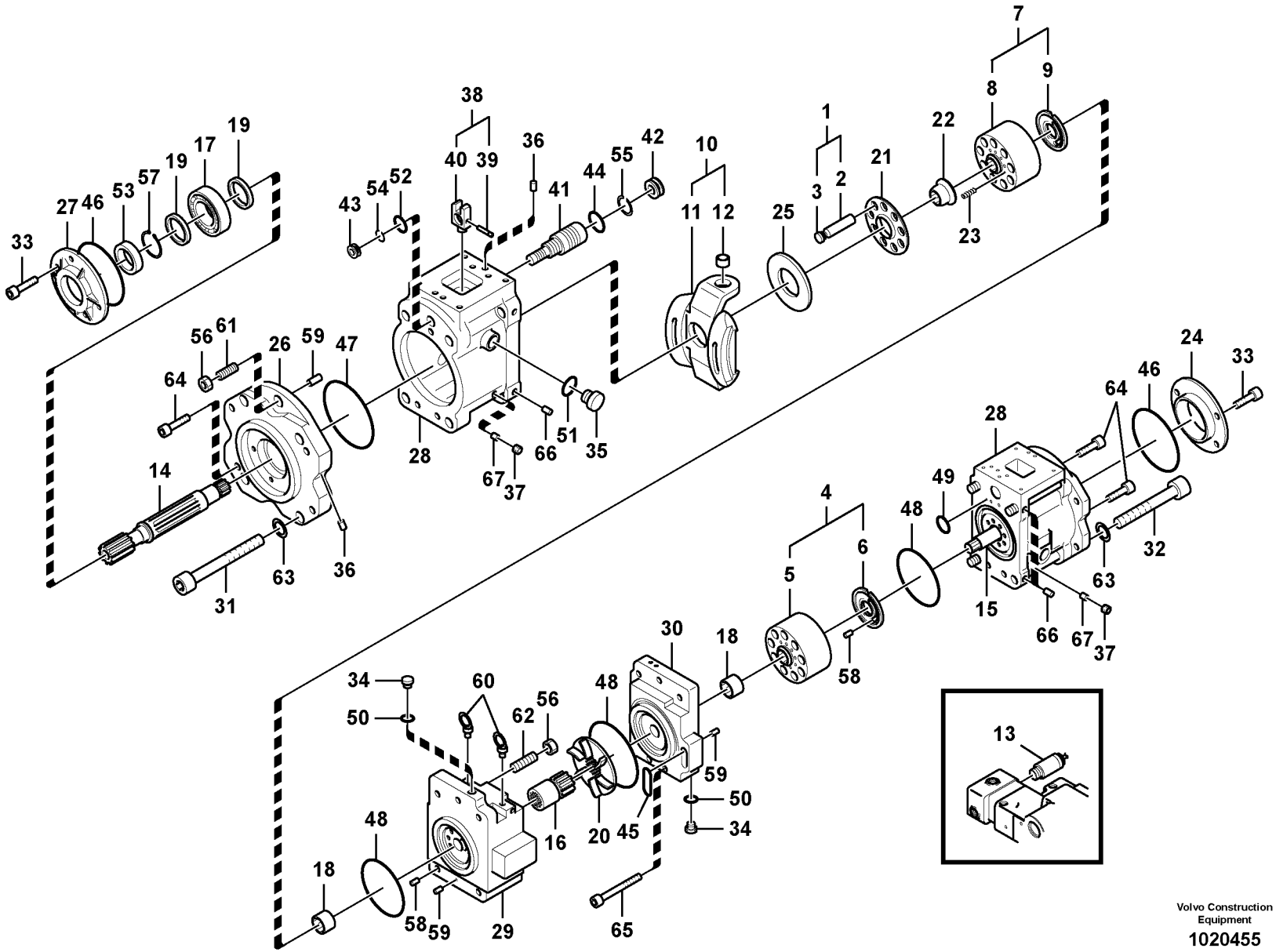

Volvo Construction Equipment

1020455

Fig.	Part No.	Quantity 1	2	3	PS	KIT	Description	Denominación	Denominação	Dénomination	Notes
60	**VOE 14535194**	2					•Bolt	•Perno	•Parafuso	•Boulon	
61	**VOE 14535195**	2					•Screw	•Tornillo	•Parafuso	•Vis	
62	**VOE 14535196**	2					•Screw	•Tornillo	•Parafuso	•Vis	
63	**VOE 14535167**	8					•Washer	•Arandela	•Arruela	•Rondelle	
64	**VOE 984349**	4					•Hex. socket screw	•Tornillo de hexágono emb .	•Parafuso soquete sext	•Vis à six pans creux	(VOE 14535178)
65	**VOE 984351**	4					•Hex. socket screw	•Tornillo de hexágono emb .	•Parafuso soquete sext	•Vis à six pans creux	(VOE 14535177)
66	**VOE 14535197**	8					•Screw	•Tornillo	•Parafuso	•Vis	
67	**VOE 14535179**	4					•Plate	•Placa	•Placa	•Plaque	
100	**VOE 14554943**	1					Sealing Kit	Juego Retenes	Kit de vedação	Jeu Joints	

1	**8279230**	**Pompe hydraulique** **Bomba hidráulica** **Bomba hidráulica** **Hydraulic pump**	Catalogue id **20060**	Group **913**
2			Illustr. No **1020455**	Section **200**
3			Issue **PUB 20021254-C**	Page **625**
4				
5				

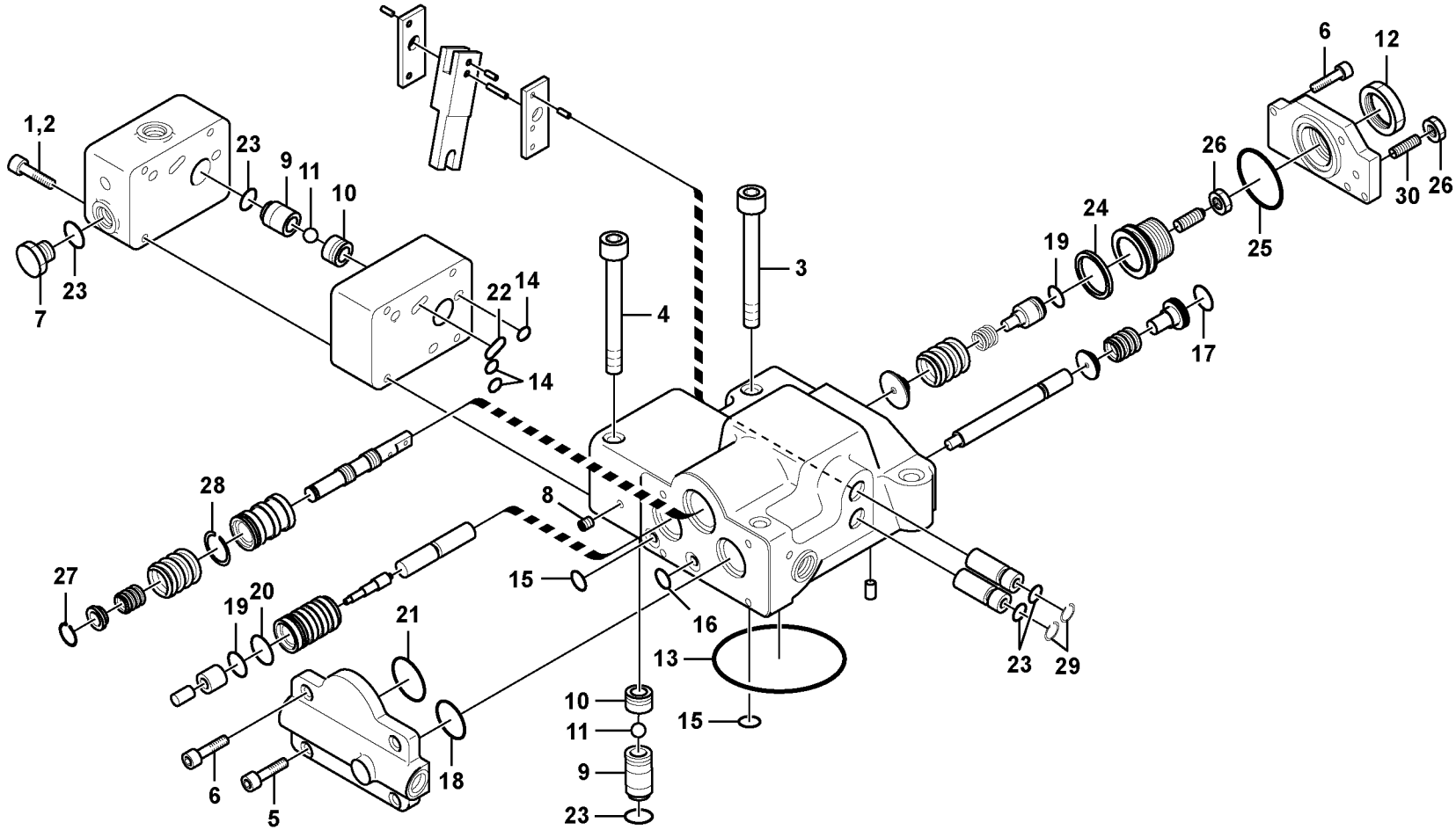

Volvo Construction Equipment

1025886

Fig.	Part No.	Quantity 1	2	3	PS	KIT	Description	Denominación	Denominação	Dénomination	Notes
	VOE 14535203	1					Regulator	Regulador	Regulador	Regulateur	FRONT
	VOE 14535208	1					Regulator	Regulador	Regulador	Regulateur	REAR
1	**SA 8230-25880**	4					•Hex. socket screw	•Tornillo de hexágono emb .	•Parafuso soquete sext	•Vis à six pans creux	FRONT
2	**VOE 14511643**	4					•Screw	•Tornillo	•Parafuso	•Vis	REAR
3	**SA 8230-25910**	2					•Hex. socket screw	•Tornillo de hexágono emb .	•Parafuso soquete sext	•Vis à six pans creux	
4	**SA 8230-25920**	2					•Bolt	•Perno	•Parafuso	•Boulon	
5	**SA 8230-25860**	2					•Bolt	•Perno	•Parafuso	•Boulon	
6	**SA 8230-25850**	6					•Bolt	•Perno	•Parafuso	•Boulon	
7	**SA 9415-11021**	1					•Plug	•Tapon	•Bujão	•Bouchon	
8	**SA 7242-11040**	6					•Plug	•Tapón	•Bujão	•Tampon	
9	**SA 7223-00500**	2			OP		•Seat	•Asiento	•Assento	•Siege	
10	**SA 7223-00450**	2					•Non-return valve	•Válvula de reténción	•Válvula de retenção	•Clapet antiretour	
11	**SA 9676-73200**	2					•Ball	•Bola	•Esfera	•Bille	
12	**SA 8230-09550**	1			OP		•Lock nut	•Contratuerca	•Porca de trava	•Contre-ecrou	
13	**VOE 14534051**	1				K	•O-ring	•Junta torica	•Anel de vedação-O	•Joint Torique	
14	**VOE 14533603**	3				K	•O-ring	•Anillo tórico	•Anel-o	•Joint torique	
15	**VOE 14533604**	8				K	•O-ring	•Anillo tórico	•Anel-o	•Joint torique	
16	**VOE 14534050**	1				K	•O-ring	•Junta torica	•Anel de vedação-O	•Joint Torique	
17	**VOE 14534028**	1				K	•O-ring	•Junta torica	•Anel de vedação-O	•Joint Torique	
18	**VOE 14534049**	1				K	•O-ring	•Junta torica	•Anel de vedação-O	•Joint Torique	
19	**VOE 14528250**	2				K	•O-ring	•Junta torica	•Anel de vedação-O	•Joint Torique	
20	**VOE 14534048**	1				K	•O-ring	•Junta torica	•Anel de vedação-O	•Joint Torique	
21	**VOE 14534047**	1				K	•O-ring	•Junta torica	•Anel de vedação-O	•Joint Torique	
22	**VOE 14529757**	1				K	•O-ring	•Anillo tórico	•Anel-o	•Joint torique	
23	**VOE 14534029**	7				K	•O-ring	•Anillo tórico	•Anel-o	•Joint torique	
24	**VOE 14534045**	1				K	•O-ring	•Junta torica	•Anel de vedação-O	•Joint Torique	
25	**VOE 14534044**	1				K	•O-ring	•Anillo tórico	•Anel-o	•Joint torique	
26	**SA 9113-10800**	2					•Nut	•Tuerca	•Porca	•Ecrou	
27	**SA 8240-03680**	1					•Ring	•Anillo	•Anel	•Anneau	
28	**SA 8230-26960**	1					•Ring	•Anillo	•Anel	•Anneau	

1	**8279230**	**Régulateur, pompe hydraulique** **Regulador, bomba hidráulica** **Regulador, bomba hidráulica** **Regulator, hydraulic pump**	Catalogue id **20060**	Group **913**
2			Illustr. No **1025886**	Section **300**
3			Issue **PUB 20021254-C**	Page **627**
4				
5				

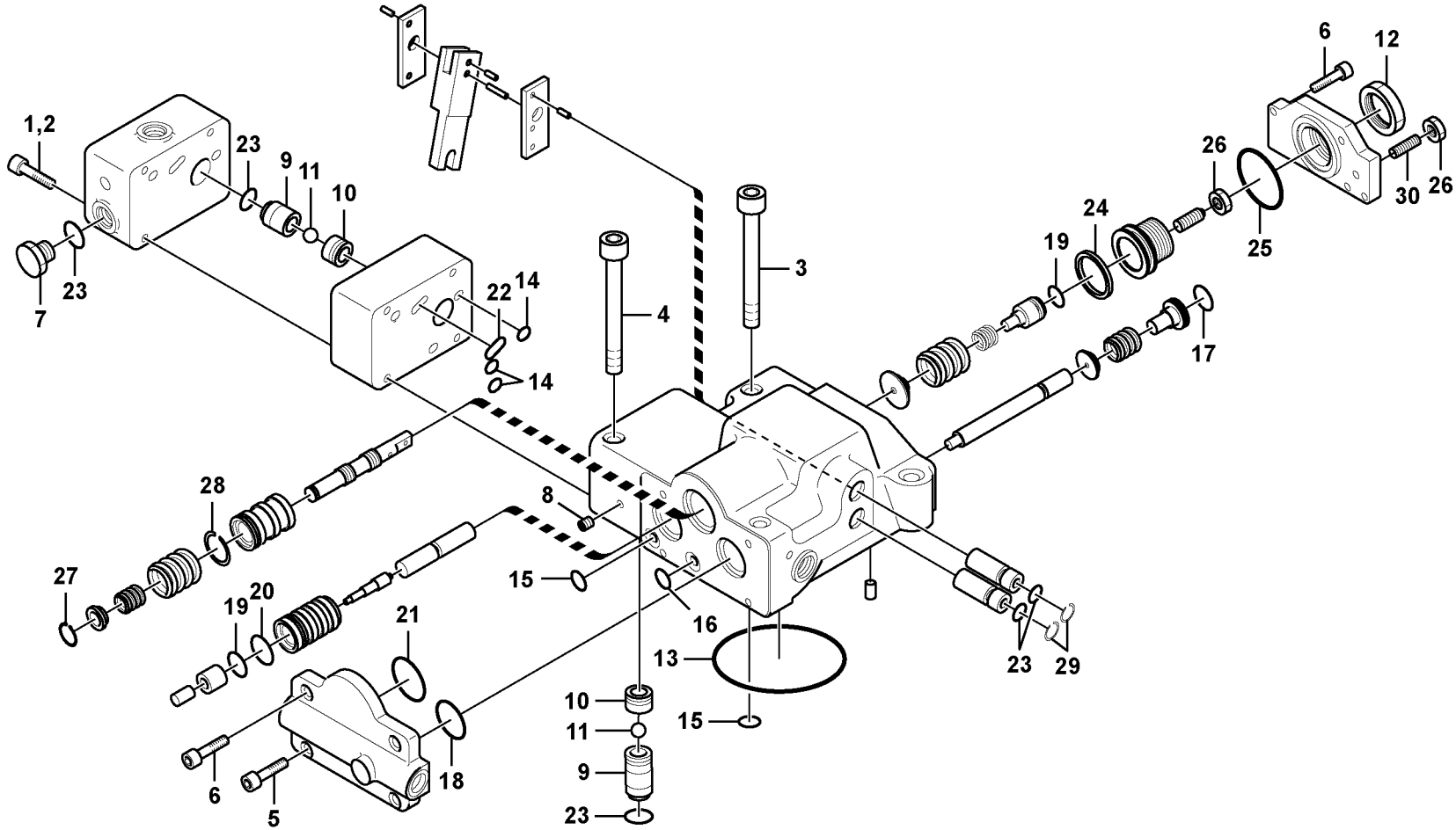

Volvo Construction Equipment

1025886

Fig.	Part No.	Quantity 1	2	3	PS	KIT	Description	Denominación	Denominação	Dénomination	Notes
29	**VOE 914503**	2					•Retaining ring	•Circlip	•Anel trava	•Circlip	
30	**SA 8240-04510**	1					•Screw	•Tornillo	•Parafuso	•Vis	
100	**VOE 14554942**	1					Sealing kit	Kit de precinto	Jogo de vedação	Kit plombage	

1	**8279230**	**Régulateur, pompe hydraulique** **Regulador, bomba hidráulica** **Regulador, bomba hidráulica** **Regulator, hydraulic pump**	Catalogue id **20060**	Group **913**
2			Illustr. No **1025886**	Section **300**
3			Issue **PUB 20021254-C**	Page **629**
4				
5				

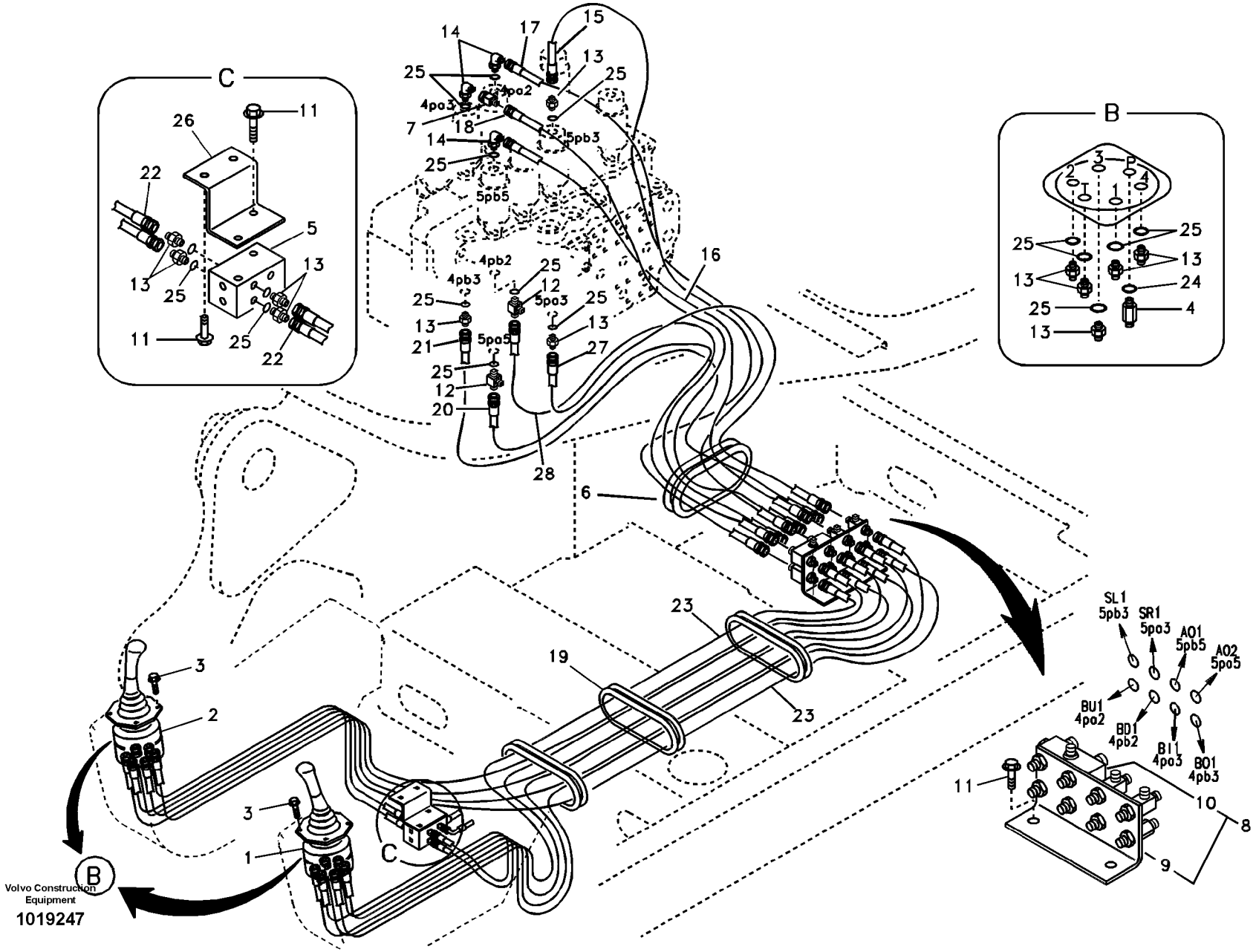
C
B
SL1
5pb3
SR1
5pa3
A01
5pb5
A02
5pa5
BU1
4pa2
BD1
4pb2
BI1
4pa3
B01
4pb3
Volvo Construction Equipment
1019247

Fig.	Part No.	Quantity 1	2	3	4	5	PS	KIT	Description	Denominación	Denominação	Dénomination	Notes
1	**SA 1148-01890**	1							Control lever	Palanca mando	Alavanca de comando	Levier de commande	LH,S/N -10034
													See group 914, Page 663
	VOE 14556359	1							Rmt Cont Valve	Valv Contr Dist	Válv. ctrl. remoto	Comm.a Distance	LH,S/N 10035-
													See group 914, Page 663
	VOE 14510417		1						Remote control valve	Válvula control distancia	Válvula de controle rem	Vanne automatique	LH,S/N -10015
													See group 914, Page 667
	VOE 14557286		1						Remote control valve	Válvula control distancia	Válvula de controle rem	Vanne automatique	LH,S/N 10016-
													See group 914, Page 667
	VOE 14557288			1					Remote control valve	Válvula control distancia	Válvula de controle rem	Vanne automatique	See group 914, Page 671
2	**SA 1148-01900**	1							Control lever	Palanca mando	Alavanca de comando	Levier de commande	RH,S/N -10034
													See group 914, Page 663
	VOE 14556360	1							Remote control valve	Válvula control distancia	Válvula de controle rem	Vanne automatique	RH,S/N 10035-
													See group 914, Page 663
	VOE 14510418		1						Remote control valve	Válvula control distancia	Válvula de controle rem	Vanne automatique	RH,S/N -10015
													See group 914, Page 667
	VOE 14557288		1						Remote control valve	Válvula control distancia	Válvula de controle rem	Vanne automatique	RH,S/N 10016-
													See group 914, Page 667
	VOE 14557289			1					Remote control valve	Válvula control distancia	Válvula de controle rem	Vanne automatique	See group 914, Page 671
3	**VOE 946934**	8	8	8					Flange screw	Tornillo embridado	Parafuso flangeado	Vis à embase	
4	**SA 1048-10530**				2				Connector	Unión	Conexão	Connexion	
5	**VOE 14531097**				1				Block	Bloque	Bloco	Bloc	
6	**VOE 14524164**				1				Grommet	Pasaje	Passa muro	Passe fil	
7	**SA 9411-95870**				1				Tee	Acoplamiento T	Tê	Connexion en T	
8	**VOE 14506627**				1				Valve	Válvula	Válvula	Valve	
9	**VOE 14519669**				1				•Bracket	•Ménsula	•Suporte	•Console	
10	**VOE 14506629**				1				•Valve	•Válvula	•Válvula	•Valve	
11	**VOE 946441**				6				Flange screw	Tornillo embridado	Parafuso flangeado	Vis à embase	
12	**SA 9411-95910**				2				T-nipple	Niple t	Niple-t	Raccord-t	
13	**SA 9412-11030**				17				Connector	Union	Conector	Raccord	
14	**SA 9413-11020**				3				Elbow	Tubo acodado	Cotovelo	Coude	

1	**8277146**
2	**8277147**
3	**8277148**
4	**8279230**
5	**8279612**

Système servo, valve commande vers valve commande a distance
Sistema servo, válvula de controle para a válvula do controle remoto
Servosistema, válvula de control a válvula de mando a distan
Servo system, control valve to remote control valve

Catalogue id **20060**	Group **914**
Illustr. No **1019247**	Section **100**
Issue **PUB 20021254-C**	Page **631**

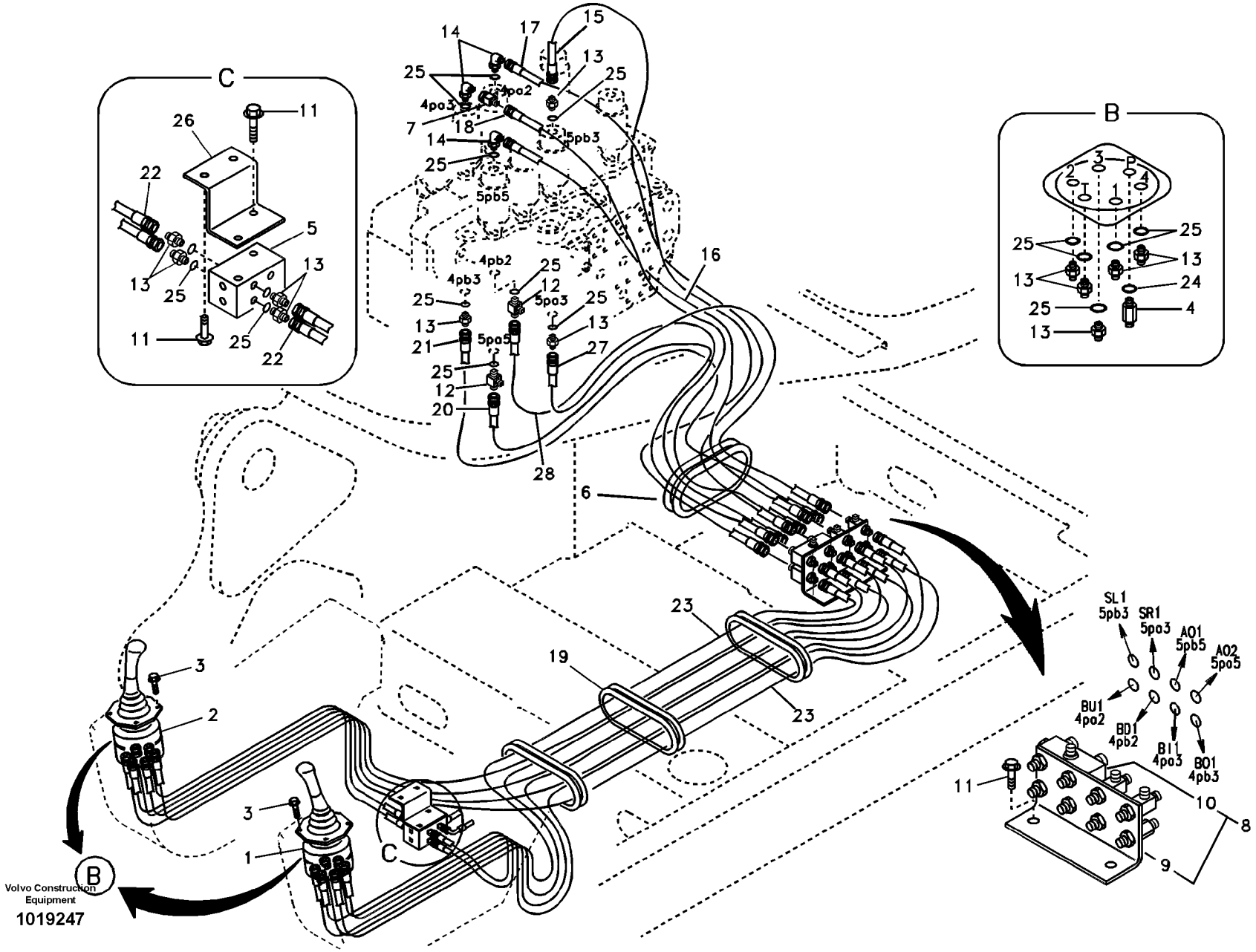
C
B
SL1
5pb3
SR1
5pa3
A01
5pb5
A02
5pa5
BU1
4pa2
BD1
4pb2
BI1
4pa3
B01
4pb3
Volvo Construction Equipment
1019247

Fig.	Part No.	Quantity 1	2	3	4	5	PS	KIT	Description	Denominación	Denominação	Dénomination	Notes
15	**SA 9451-03237**				1				Hose assembly	Conducto	Mangueira completa	Conduit flexible	
16	**SA 9451-03235**				1				Hose assembly	Conducto	Mangueira completa	Conduit flexible	
17	**SA 9451-03240**				1				Hose	Manguera	Mangueira	Flexible	
18	**SA 9451-03238**				1				Hose	Manguera	Mangueira	Flexible	
19	**VOE 14524163**				3				Grommet	Pasaje	Passa muro	Passe fil	
20	**SA 9451-03224**				2				Hose	Manguera	Mangueira	Flexible	
21	**SA 9451-03228**				1				Hose assembly	Conducto	Mangueira completa	Conduit flexible	
22	**SA 9452-03225**				4				Hose	Manguera	Mangueira	Flexible	
23	**SA 9452-03254**				8				Hose	Manguera	Mangueira	Flexible	
24	**SA 9511-12011**				2				O-ring	Junta torica	Anel de vedação-O	Joint Torique	
25	**SA 9511-12014**				22				O-ring	Junta torica	Anel de vedação-O	Joint Torique	
26	**VOE 14509179**				1				Bracket	Hierro apoyo	Suporte	Ferrure-support	
27	**SA 9451-03227**				1				Hose assembly	Conducto	Mangueira completa	Conduit flexible	
28	**SA 9451-03229**					1			Hose assembly	Conducto	Mangueira completa	Conduit flexible	

1	**8277146**
2	**8277147**
3	**8277148**
4	**8279230**
5	**8279612**

Système servo, valve commande vers valve commande a distance
Sistema servo, válvula de controle para a válvula do controle remoto
Servosistema, válvula de control a válvula de mando a distan
Servo system, control valve to remote control valve

Catalogue id **20060**	Group **914**
Illustr. No **1019247**	Section **100**
Issue **PUB 20021254-C**	Page **633**

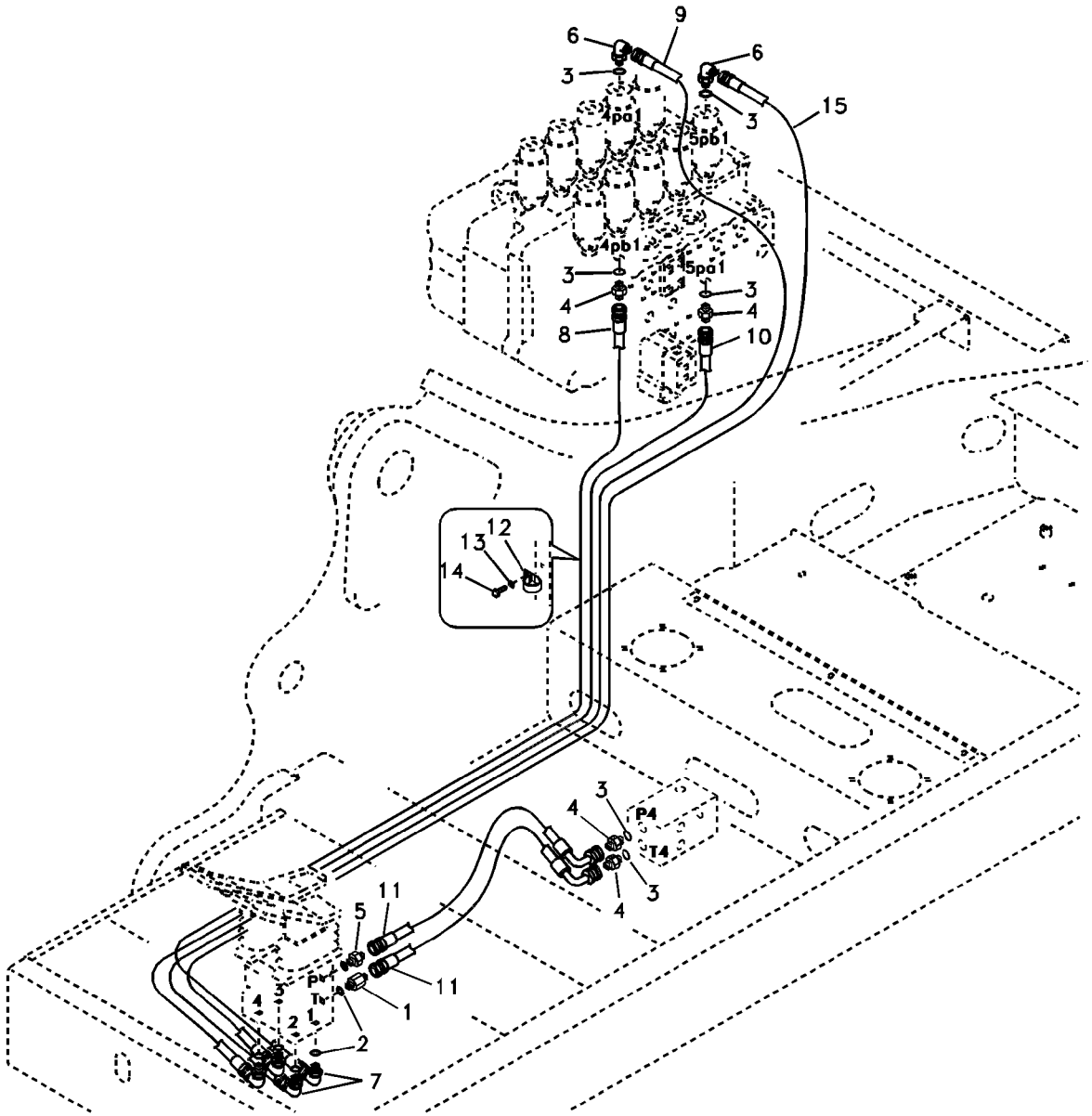

Volvo Construction Equipment

1022641

Fig.	Part No.	Quantity 1	2	3	PS	KIT	Description	Denominación	Denominação	Dénomination	Notes
1	**SA 1048-10530**	1					Connector	Unión	Conexão	Connexion	
2	**VOE 983502**	6					O-ring	Anillo tórico	Anel-o	Joint torique	
3	**VOE 983505**	6					O-ring	Anillo tórico	Anel-o	Joint torique	
4	**SA 9412-11030**	4					Connector	Union	Conector	Raccord	
5	**SA 9412-11120**	1					Connector	Union	Conector	Raccord	
6	**SA 9413-11020**	2					Elbow	Tubo acodado	Cotovelo	Coude	
7	**SA 9413-11160**	4					Elbow	Tubo acodado	Cotovelo	Coude	
8	**SA 9451-03278**		1				Hose assembly	Conducto	Mangueira completa	Conduit flexible	
9	**SA 9451-03282**		1				Hose	Manguera	Mangueira	Flexible	
10	**SA 9451-03276**		1				Hose	Tubo flexible	Mangueira	Durit	
11	**SA 9453-03224**	2					Hose	Manguera	Mangueira	Flexible	
12	**VOE 14515522**	1					Clip	Clip	Clipe	Clip	
13	**SA 9211-10000**	1					Washer	Arandela	Arruela	Rondelle	
14	**VOE 983250**	1					Hexagon screw	Tornillo hexagonal	Parafuso sextavado	Vis à tête hexagonale	
15	**SA 9451-03282**		1				Hose	Manguera	Mangueira	Flexible	

1	**8279230**
2	**8279615**
3	
4	
5	

Système servo, valve commande vers valve pedale commande a distance
Sistema servo, válvula de controle para o pedal da válvula de controle remoto
Servosistema, válvula de control a válvula pedal de mando a distan
Servo system, control valve to remote control valve pedal

Catalogue id **20060**	Group **914**
Illustr. No **1022641**	Section **200**
Issue **PUB 20021254-C**	Page **635**

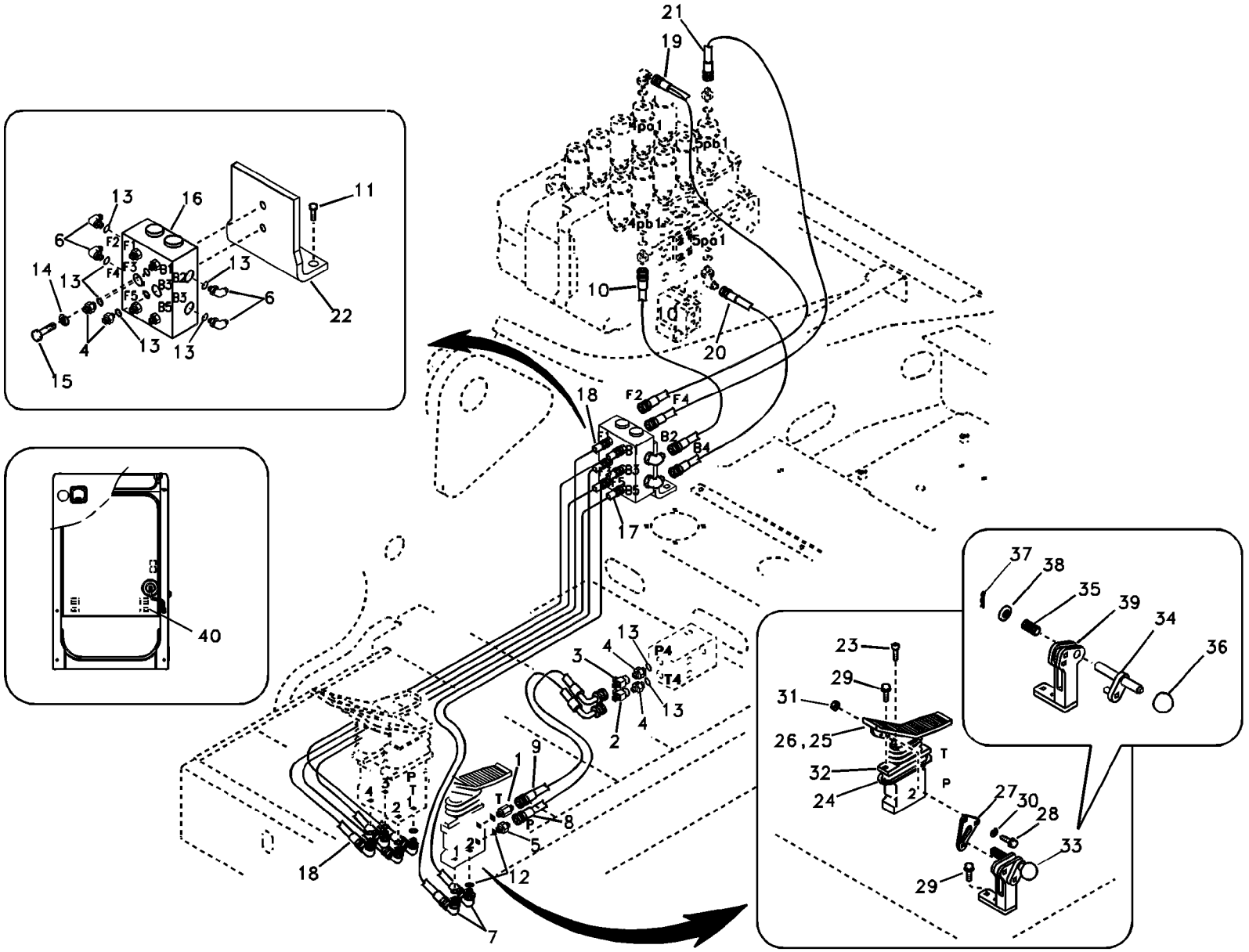

Volvo Construction Equipment

1019249

Fig.	Part No.	Quantity 1	2	3	PS	KIT	Description	Denominación	Denominação	Dénomination	Notes
1	**SA 1048-10540**	1					Connector	Union	Conector	Raccord	
2	**SA 9411-91310**	1					T-nipple	Niple t	Niple-t	Raccord-t	
3	**SA 9411-95870**	1					Tee	Acoplamiento T	Tê	Connexion en T	
4	**SA 9412-11030**	8					Connector	Union	Conector	Raccord	
5	**SA 9412-11120**	1					Connector	Union	Conector	Raccord	
6	**SA 9413-11020**	4					Elbow	Tubo acodado	Cotovelo	Coude	
7	**SA 9413-11160**	2					Elbow	Tubo acodado	Cotovelo	Coude	
8	**SA 9451-02224**	1					Hose assembly	Conducto	Mangueira completa	Conduit flexible	
9	**SA 9451-03224**	1					Hose	Manguera	Mangueira	Flexible	
10	**SA 9451-03242**	1					Hose	Manguera	Mangueira	Flexible	
11	**VOE 946441**	2					Flange screw	Tornillo embridado	Parafuso flangeado	Vis à embase	
12	**VOE 983502**	4					O-ring	Anillo tórico	Anel-o	Joint torique	
13	**VOE 983505**	12					O-ring	Anillo tórico	Anel-o	Joint torique	
14	**VOE 955922**	2					Spring washer	Arandela elástica	Arruela de pressão	Rondelle élastique	
15	**VOE 983251**	2					Hexagon screw	Tornillo hexagonal	Parafuso sextavado	Vis à tête hexagonale	
16	**VOE 14526877**	1					Valve	Válvula	Válvula	Valve	
17	**SA 9451-03236**	2					Hose assembly	Conducto	Mangueira completa	Conduit flexible	
18	**SA 9451-03237**	4					Hose assembly	Conducto	Mangueira completa	Conduit flexible	
19	**SA 9451-03247**	1					Hose assembly	Conducto	Mangueira completa	Conduit flexible	S/N -10622
	SA 9451-03247	2					Hose assembly	Conducto	Mangueira completa	Conduit flexible	S/N 10623-
20	**SA 9451-03240**	1					Hose	Manguera	Mangueira	Flexible	
21	**SA 9451-03247**	1					Hose assembly	Conducto	Mangueira completa	Conduit flexible	
22	**VOE 14531292**	1					Bracket	Hierro Apoyo	Suporte	Ferrure-support	
23	**VOE 984348**	2					Hex. socket screw	Tornillo de hexágono emb	Parafuso soquete sext	Vis à six pans creux	
24	**VOE 14515386**	1					Plate	Chapa	Chapa	Tôle	
25	**VOE 14522008**	1					Pedal	Pedal	Pedal	Pédale	
26	**VOE 14522039**	1					Cover	Capo	Tampa	Capot	
27	**VOE 14531103**	1					Plate	Chapa	Chapa	Tôle	
28	**VOE 946329**	2					Flange screw	Tornillo embridado	Parafuso flangeado	Vis à embase	
29	**VOE 946472**	4					Flange screw	Tornillo embridado	Parafuso flangeado	Vis à embase	

1	**8279273**	**Système servo, valve commande vers valve pedale commande a distance** **Sistema servo, válvula de controle para o pedal da válvula de controle remoto** **Servosistema, válvula de control a válvula pedal de mando a distan** **Servo system, control valve to remote control valve pedal**	Catalogue id **20060**	Group **914**
2			Illustr. No **1019249**	Section **250**
3			Issue **PUB 20021254-C**	Page **637**
4				
5				

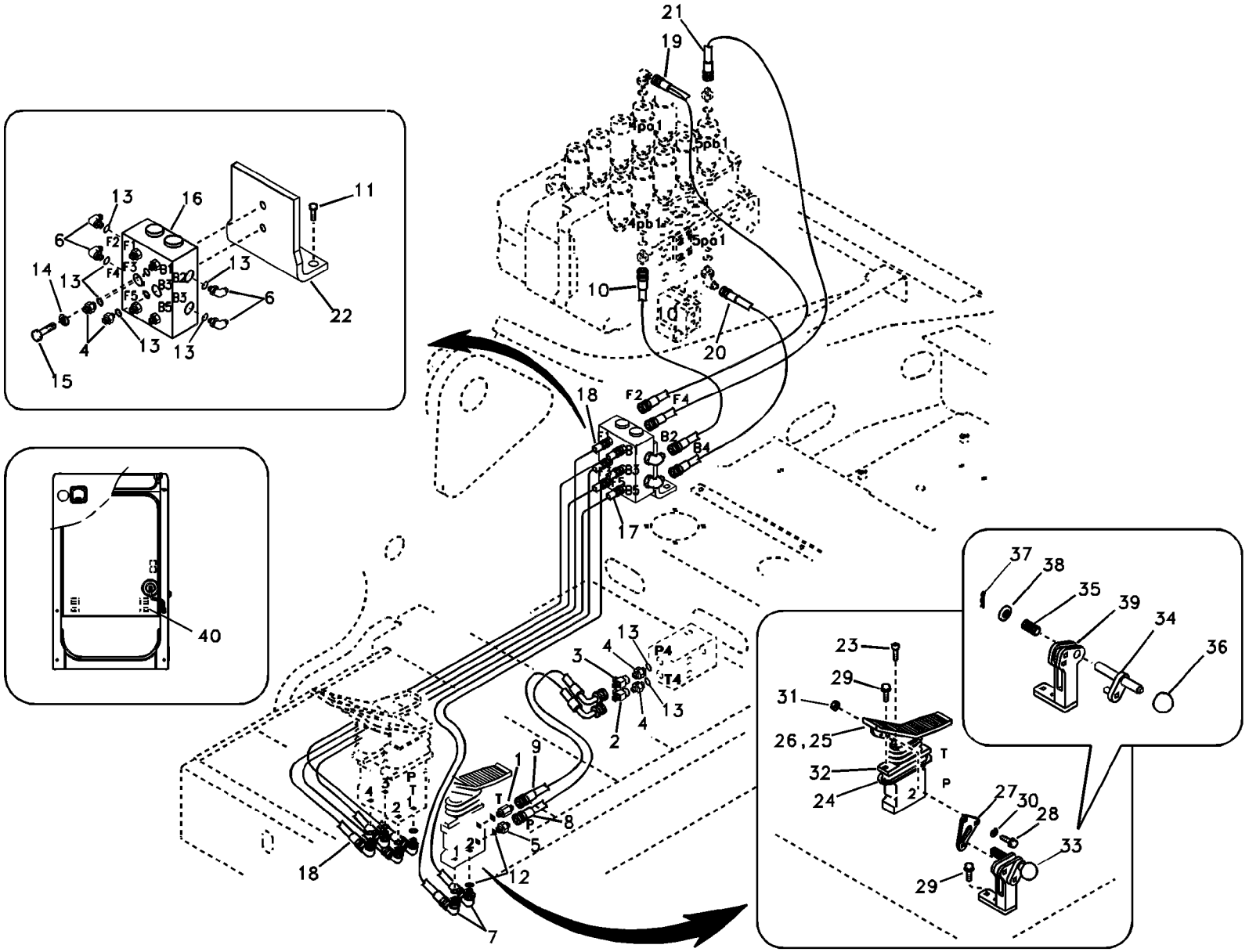

Volvo Construction Equipment

1019249

Fig.	Part No.	Quantity 1	2	3	PS	KIT	Description	Denominación	Denominação	Dénomination	Notes
30	**VOE 955922**	2					Spring washer	Arandela elástica	Arruela de pressão	Rondelle élastique	
31	**VOE 983304**	2					Hexagon nut	Tuerca hexagonal	Porca sextavada	Écrou hexagonal	
32	**VOE 14514215**	1					Pedal	Pedal	Pedal	Pédale	
33	**VOE 14515941**	1					Rubber stop	Tope de goma	Limitador de borracha	Butée caoutchouc	
34	**VOE 14531101**	1					•Pin	•Pasador	•Pino	•Goupille	
35	**VOE 14531102**	1					•Spring	•Resorte	•Mola	•Ressort	
36	**VOE 14881067**	1					•Knob	•Boton	•Botão	•Bouton	
37	**SA 9323-02912**	1					•Split Pin	•Chaveta Hendida	•Contrapino	•Goupille Fendue	
38	**SA 9211-12000**	1					•Washer	•Arandela	•Arruela	•Rondelle	
39		1			NS		•Bracket	•Ménsula	•Suporte	•Console	
40	**VOE 14533731**	1					•Decal	•Calcomanía	•Decalque	•Autocollant	

1	**8279273**	**Système servo, valve commande vers valve pedale commande a distance** **Sistema servo, válvula de controle para o pedal da válvula de controle remoto** **Servosistema, válvula de control a válvula pedal de mando a distan** **Servo system, control valve to remote control valve pedal**	Catalogue id **20060**	Group **914**
2			Illustr. No **1019249**	Section **250**
3			Issue **PUB 20021254-C**	Page **639**
4				
5				

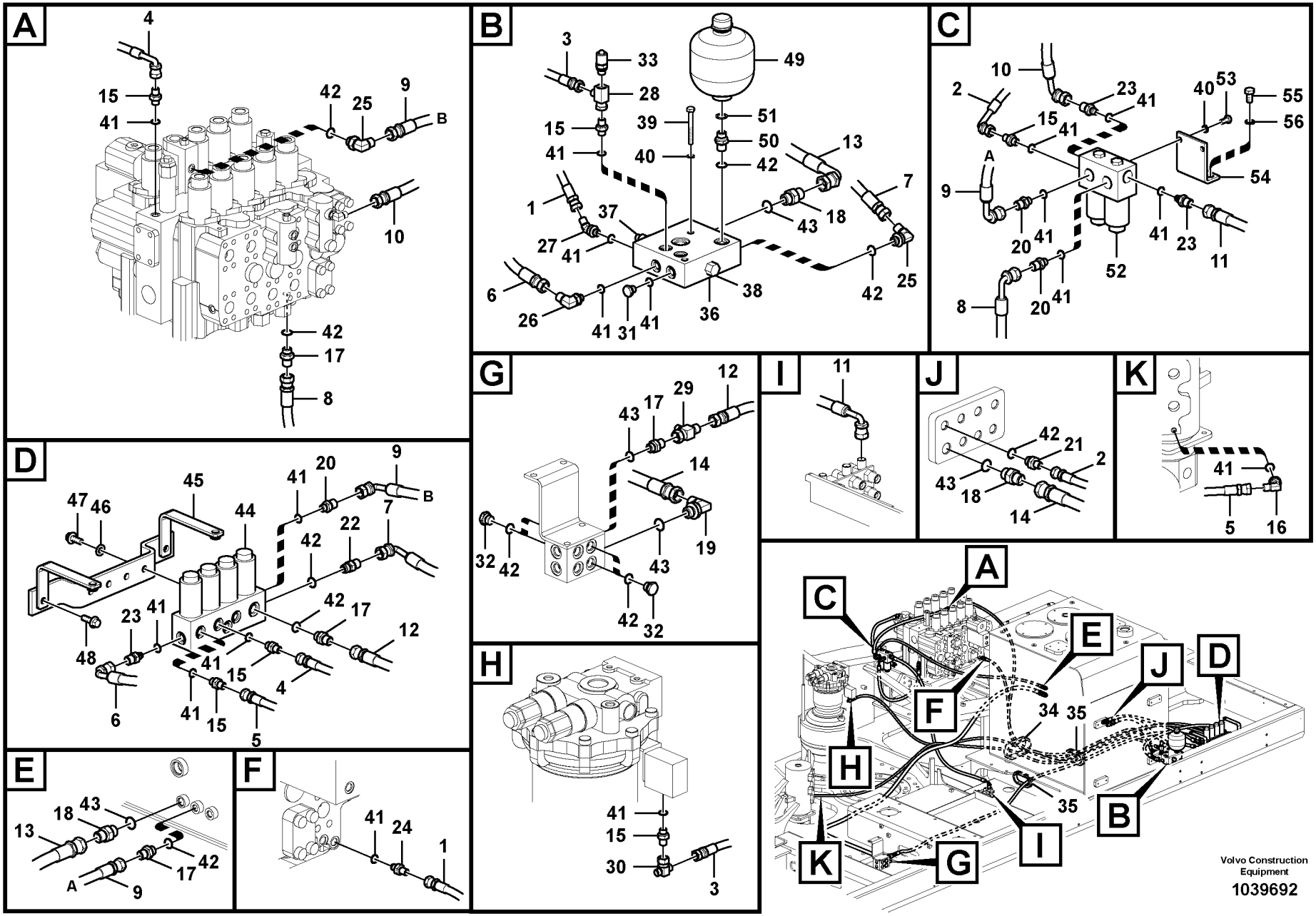
A
4
15
41
42
25
9
B
10
42
17
8
B
3
33
28
15
41
49
39
40
51
50
42
13
7
18
43
1
37
27
41
6
26
41
31
41
36
38
42
42
25
C
10
2
23
41
40
53
55
56
15
41
A
54
9
20
41
41
23
11
52
8
20
41
D
47
46
45
44
41
20
9
B
7
22
42
42
17
12
23
41
48
41
15
4
6
41
15
5
E
18
43
13
17
42
A
9
F
41
24
1
G
12
43
17
29
14
19
32
42
43
42
32
H
41
15
30
3
I
11
J
42
21
2
43
18
14
K
41
5
16
A
C
E
J
D
F
34
35
H
35
B
K
G
I
Volvo Construction Equipment
1039692

Fig.	Part No.	Quantity 1	2	3	4	5	PS	KIT	Description	Denominación	Denominação	Dénomination	Notes
1	**SA 9451-02236**		1	1	1				Hose assembly	Conducto	Mangueira completa	Conduit flexible	
2	**SA 9453-02231**		1	1	1				Hose assembly	Conducto	Mangueira completa	Conduit flexible	
3	**SA 9451-02254**		1	1	1				Hose assembly	Conducto	Mangueira completa	Conduit flexible	
4	**SA 9453-02257**		1	1	1				Hose assembly	Conducto	Mangueira completa	Conduit flexible	
5	**SA 9451-02275**		1	1	1				Hose assembly	Conducto	Mangueira completa	Conduit flexible	
6	**SA 9453-03219**		1	1	1				Hose assembly	Conducto	Mangueira completa	Conduit flexible	
7	**SA 9453-03212**		1	1	1				Hose assembly	Conducto	Mangueira completa	Conduit flexible	
8	**SA 9453-03215**		1	1	1				Hose assembly	Conducto	Mangueira completa	Conduit flexible	
9	**SA 9453-03216**		2	2	2				Hose assembly	Conducto	Mangueira completa	Conduit flexible	
10	**SA 9453-03207**		1	1	1				Hose assembly	Conducto	Mangueira completa	Conduit flexible	
11	**SA 9453-03231**		1	1	1				Hose assembly	Conducto	Mangueira completa	Conduit flexible	
12	**SA 9451-03265**		1	1	1				Hose	Manguera	Mangueira	Flexible	
13	**SA 9453-04312**		1	1	1				Hose assembly	Conducto	Mangueira completa	Conduit flexible	
14	**SA 9451-04365**		1	1	1				Hose assembly	Conducto	Mangueira completa	Conduit flexible	
15	**SA 9412-11020**		6	6	6				Connector	Union	Conector	Raccord	
16	**SA 9413-11010**		1	1	1				Elbow	Tubo acodado	Cotovelo	Coude	
17	**SA 9412-11030**		4	4	4				Connector	Union	Conector	Raccord	
18	**SA 9412-11040**		3	3	3				Connector	Union	Conector	Raccord	
19	**SA 9413-11030**		1	1	1				Elbow	Tubo acodado	Cotovelo	Coude	
20	**SA 9412-11120**		3	3	3				Connector	Union	Conector	Raccord	
21	**SA 9412-11130**		1	1	1				Connector	Union	Conector	Raccord	
22	**VOE 14512893**		1	1	1				Connector	Union	Conector	Raccord	
23	**SA 1048-10530**		3	3	3				Connector	Unión	Conexão	Connexion	
24	**SA 1048-10540**		1	1	1				Connector	Union	Conector	Raccord	
25	**SA 9413-11020**		2	2	2				Elbow	Tubo acodado	Cotovelo	Coude	
26	**SA 9413-11160**		1	1	1				Elbow	Tubo acodado	Cotovelo	Coude	
27	**SA 9414-11010**		1	1	1				Elbow	Tubo acodado	Cotovelo	Coude	
28	**SA 9411-96110**		1	1	1				T-nipple	Niple t	Niple-t	Raccord-t	
29	**SA 9411-95870**		1	1	1				Tee	Acoplamiento T	Tê	Connexion en T	
30	**SA 9411-92180**		1	1	1				Tee	Acoplamiento T	Tê	Connexion en T	

1	**8279230**
2	**8279308**
3	**8279310**
4	**8286484**
5	

Système servo, valve de commande vers valve de solénoïde
Sistema servo, válvula de controle para a válvula solenóide
Servosistema, válvula de control a válvula solenoide
Servo system, control valve to solenoid valve

Catalogue id **20060**	Group **914**
Illustr. No **1039692**	Section **300**
Issue **PUB 20021254-C**	Page **641**

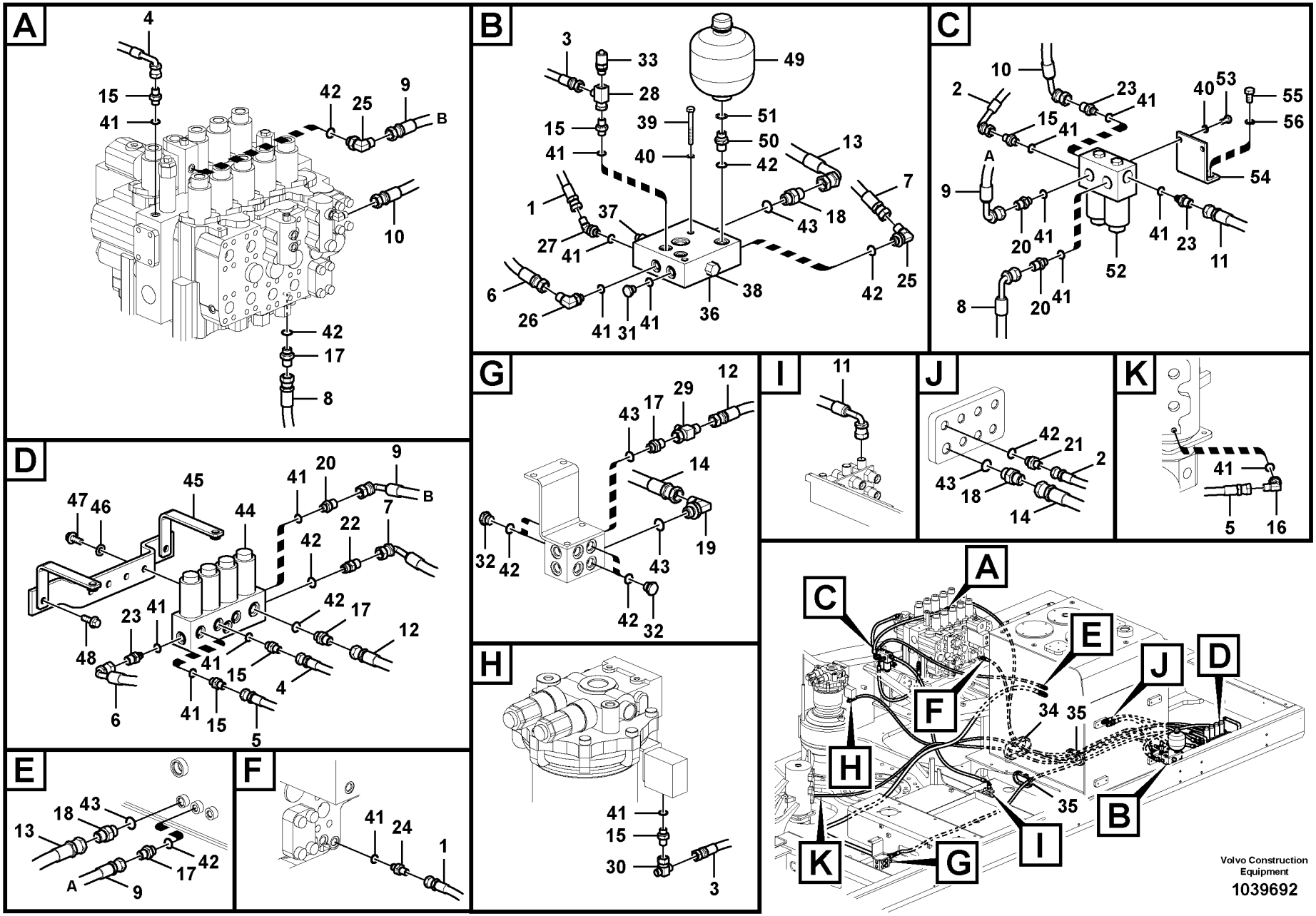
A
4
15
41
42
25
9
B
10
42
17
8
B
3
33
28
15
41
49
39
40
51
50
42
13
7
18
43
1
37
27
41
6
26
41
31
41
36
38
42
42
25
C
10
2
23
41
40
53
55
56
15
41
A
54
9
20
41
41
23
11
52
8
20
41
D
47
46
45
44
41
20
9
B
7
22
42
42
17
12
23
41
48
41
15
4
6
41
15
5
E
18
43
13
17
42
A
9
F
41
24
1
G
12
43
17
29
14
19
32
42
43
42
32
H
41
15
30
3
I
11
J
42
21
2
43
18
14
K
41
5
16
A
C
E
J
D
F
34
35
H
35
B
K
G
I
Volvo Construction Equipment
1039692

Fig.	Part No.	Quantity 1	2	3	4	5	PS	KIT	Description	Denominación	Denominação	Dénomination	Notes
31	**SA 9415-11021**		1	1	1				Plug	Tapon	Bujão	Bouchon	
32	**SA 9415-11031**		4	4	4				Plug	Tapon	Bujão	Bouchon	
33	**VOE 14609529**		1	1	1				Nipple	Niple	Niple	Raccord	
34	**VOE 14526656**		1	1	1				Grommet	Pasaje		Passe-cable	
35	**VOE 14531002**		2	2	2				Grommet	Pasaje	Passa muro	Passe fil	
36	**VOE 14531099**		1	1	1				Block	Bloque	Bloco	Bloc	
37	**VOE 14506683**		1	1	1				•Relief valve	•Limitador presion	•Válvula de alívio	•Limiteur - pression	
38	**VOE 14506684**		1	1	1				•Relief valve	•Limitador presion	•Válvula de alívio	•Limiteur - pression	
39	**VOE 983248**		2	2	2				Hexagon screw	Tornillo hexagonal	Parafuso sextavado	Vis à tête hexagonale	
40	**VOE 955921**	2	2	2	2				Spring washer	Arandela elástica	Arruela de pressão	Rondelle élastique	
41	**VOE 983502**		17	17	17				O-ring	Anillo tórico	Anel-o	Joint torique	
42	**VOE 983505**	1	12	12	12				O-ring	Anillo tórico	Anel-o	Joint torique	
43	**VOE 990557**		4	4	4				O-ring	Anillo tórico	Anel-o	Joint torique	
44	**VOE 14586352**		1	1					Solenoid valve	Electroválvula	Válvula solenóide	Electrovanne	
	VOE 14586351				1				Solenoid valve	Electroválvula	Válvula solenóide	Electrovanne	
	VOE 14527267		4	4	3				•Solenoid coil	•Bobina magnética	•Bobina solenóide	•Bobine magnétique	
	VOE 14585834				1				Connector	Unión	Conexão	Connexion	
45	**VOE 14586772**		1	1	1				Bracket	Consola	Suporte	Console	
46	**VOE 992040**		2	2	2				Plain washer	Arandela plana	Arruela simples	Rondelle plane	
47	**VOE 946329**		2	2	2				Flange screw	Tornillo embridado	Parafuso flangeado	Vis à embase	
48	**VOE 946472**		2	2	2				Flange screw	Tornillo embridado	Parafuso flangeado	Vis à embase	
49	**VOE 14588219**	1							Accumulator	Acumulador	Acumulador	Accumulateur	
50	**SA 9412-12030**	1							Connector	Union	Conector	Raccord	
51	**VOE 947623**	1							Gasket	Junta	Junta	Joint	
52	**VOE 14505168**	1							Solenoid valve	Electroválvula	Válvula solenóide	Electrovanne	
	VOE 14527267	2							•Solenoid coil	•Bobina magnética	•Bobina solenóide	•Bobine magnétique	
53	**VOE 983241**	2							Hexagon screw	Tornillo hexagonal	Parafuso sextavado	Vis à tête hexagonale	
54	**VOE 14525571**	1							Bracket	Consola	Suporte	Console	
55	**VOE 983250**	2							Hexagon screw	Tornillo hexagonal	Parafuso sextavado	Vis à tête hexagonale	
56	**VOE 955922**	2							Spring washer	Arandela elástica	Arruela de pressão	Rondelle élastique	

1	**8279230**
2	**8279308**
3	**8279310**
4	**8286484**
5	

Système servo, valve de commande vers valve de solénoïde
Sistema servo, válvula de controle para a válvula solenóide
Servosistema, válvula de control a válvula solenoide
Servo system, control valve to solenoid valve

Catalogue id **20060**	Group **914**
Illustr. No **1039692**	Section **300**
Issue **PUB 20021254-C**	Page **643**

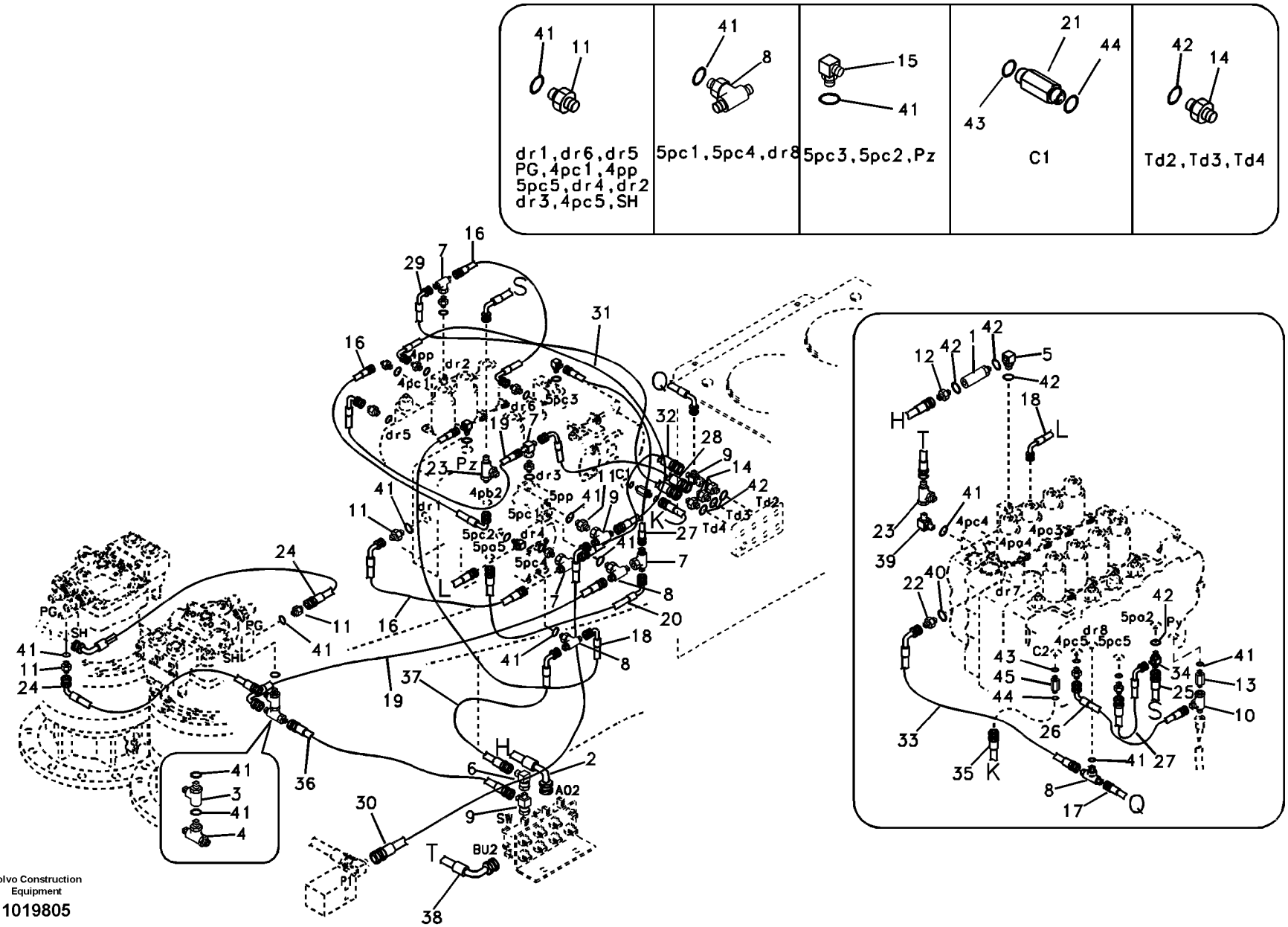

Volvo Construction Equipment

1019805

Fig.	Part No.	Quantity 1	2	3	PS	KIT	Description	Denominación	Denominação	Dénomination	Notes
1	**VOE 14531003**	1					Valve	Válvula	Válvula	Valve	
2	**SA 9453-03237**	1					Hose assembly	Conducto	Mangueira completa	Conduit flexible	
3	**VOE 14516947**	1					Tee	Acoplamiento T	Tê	Connexion en T	
4	**VOE 14520630**	1					Tee	Acoplamiento T	Tê	Connexion en T	
5	**VOE 14880066**	1					Elbow nipple	Niple angular	Cotovelo	Raccord coudé	
6	**SA 9411-95190**	1					Elbow	Tubo acodado	Cotovelo	Coude	
7	**SA 9411-92180**	4					Tee	Acoplamiento T	Tê	Connexion en T	
8	**SA 9411-92350**	3					Tee	Acoplamiento T	Tê	Connexion en T	
9	**SA 9411-95440**	3					Tee	Acoplamiento T	Tê	Connexion en T	
10	**SA 9411-96110**	1					T-nipple	Niple t	Niple-t	Raccord-t	
11	**SA 9412-11020**	13					Connector	Union	Conector	Raccord	
12	**SA 9412-11030**	1					Connector	Union	Conector	Raccord	
13	**SA 9412-11090**	1					Connector	Union	Conector	Raccord	
14	**SA 9412-11130**	3					Connector	Union	Conector	Raccord	
15	**SA 9413-11010**	3					Elbow	Tubo acodado	Cotovelo	Coude	
16	**SA 9453-02210**	3					Hose	Manguera	Mangueira	Flexible	
17	**SA 9453-02213**	1					Hose assembly	Conducto	Mangueira completa	Conduit flexible	
18	**SA 9453-02214**	2					Hose assembly	Conducto	Mangueira completa	Conduit flexible	
19	**SA 9453-02217**	2					Hose assembly	Conducto	Mangueira completa	Conduit flexible	
20	**SA 9453-02220**	1					Hose assembly	Conducto	Mangueira completa	Conduit flexible	S/N -10123
	SA 9453-02212	1					Hose assembly	Conducto	Mangueira completa	Conduit flexible	S/N 10124-
21	**VOE 14880487**	2					Connector	Union	Conector	Raccord	S/N -10042
	SA 9419-11220	1					Connector	Union	Conector	Raccord	S/N 10043-
22	**SA 9412-11110**	1					Connector	Unión	Conexão	Connexion	
23	**SA 9411-91310**	2					T-nipple	Niple t	Niple-t	Raccord-t	
24	**SA 9453-02208**	2					Hose assembly	Conducto	Mangueira completa	Conduit flexible	
25	**SA 9453-03214**	1					Hose assembly	Conducto	Mangueira completa	Conduit flexible	
26	**SA 9453-02209**	1					Hose assembly	Conducto	Mangueira completa	Conduit flexible	
27	**SA 9453-02212**	2					Hose assembly	Conducto	Mangueira completa	Conduit flexible	
28	**SA 9453-02218**	1					Hose assembly	Conducto	Mangueira completa	Conduit flexible	

1	**8279230**	**Système servo, conduits vers le distributeur de commande** **Sistema servo, tubulação da válvula de controle** **Servosistema, tubería de la válvula de control.** **Servo system, control valve piping.**	Catalogue id **20060**	Group **914**
2			Illustr. No **1019805**	Section **400**
3			Issue **PUB 20021254-C**	Page **645**
4				
5				

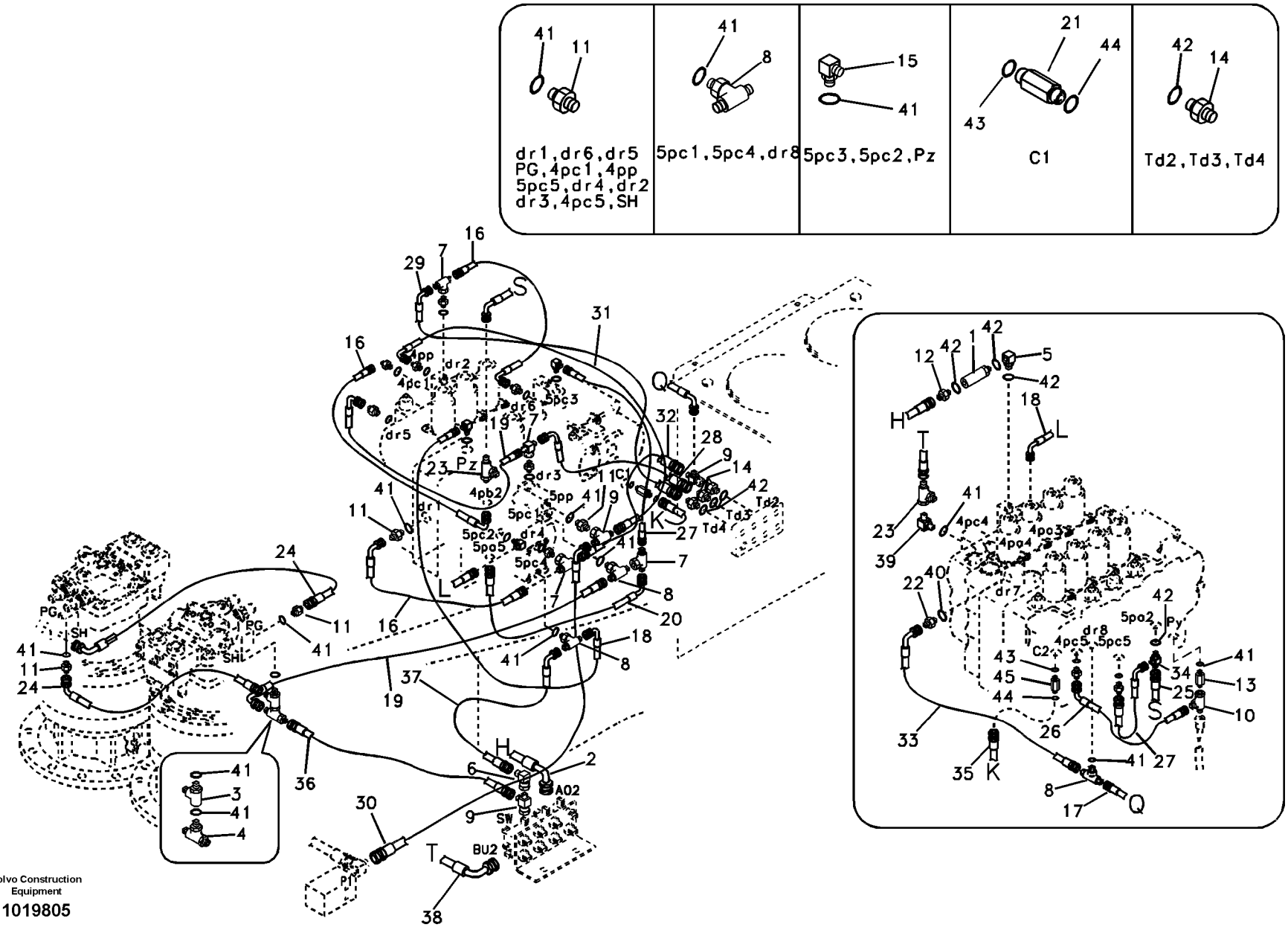

Volvo Construction Equipment

1019805

Fig.	Part No.	Quantity 1	2	3	PS	KIT	Description	Denominación	Denominação	Dénomination	Notes
29	**SA 9451-02233**	1					Hose assembly	Conducto	Mangueira completa	Conduit flexible	
30	**SA 9453-02260**	1					Hose assembly	Conducto	Mangueira completa	Conduit flexible	
31	**SA 9453-02221**	1					Hose assembly	Conducto	Mangueira completa	Conduit flexible	
32	**SA 9451-02214**	1					Hose assembly	Conducto	Mangueira completa	Conduit flexible	
33	**SA 9453-02216**	1					Hose	Manguera	Mangueira	Flexible	
34	**SA 9411-95910**	1					T-nipple	Niple t	Niple-t	Raccord-t	
35	**SA 9403-04620**	1					Hose	Tubo flexible	Mangueira	Durit	S/N -10042
	VOE 936364	1					Hose assembly	Conducto	Mangueira completa	Conduit flexible	(SA 9403-05622) S/N 10043-
36	**SA 9452-02228**	1					Hose	Manguera	Mangueira	Flexible	S/N -10040
	SA 9451-02230	1					Hose	Manguera	Mangueira	Flexible	S/N 10041-
37	**SA 9453-02226**	1					Hose assembly	Conducto	Mangueira completa	Conduit flexible	
38	**SA 9453-03240**	1					Hose assembly	Conducto	Mangueira completa	Conduit flexible	
39	**SA 9413-11160**	1					Elbow	Tubo acodado	Cotovelo	Coude	
40	**VOE 983495**	1					O-ring	Anillo tórico	Anel-o	Joint torique	
41	**VOE 983502**	23					O-ring	Anillo tórico	Anel-o	Joint torique	
42	**VOE 983505**	7					O-ring	Anillo tórico	Anel-o	Joint torique	
43	**VOE 990557**	2					O-ring	Anillo tórico	Anel-o	Joint torique	
44	**VOE 981289**	2					O-ring	Anillo tórico	Anel-o	Joint torique	
45	**VOE 14546561**	1					Connector	Union	Conector	Raccord	

1	**8279230**	**Système servo, conduits vers le distributeur de commande** **Sistema servo, tubulação da válvula de controle** **Servosistema, tubería de la válvula de control.** **Servo system, control valve piping.**	Catalogue id **20060**	Group **914**
2			Illustr. No **1019805**	Section **400**
3			Issue **PUB 20021254-C**	Page **647**
4				
5				

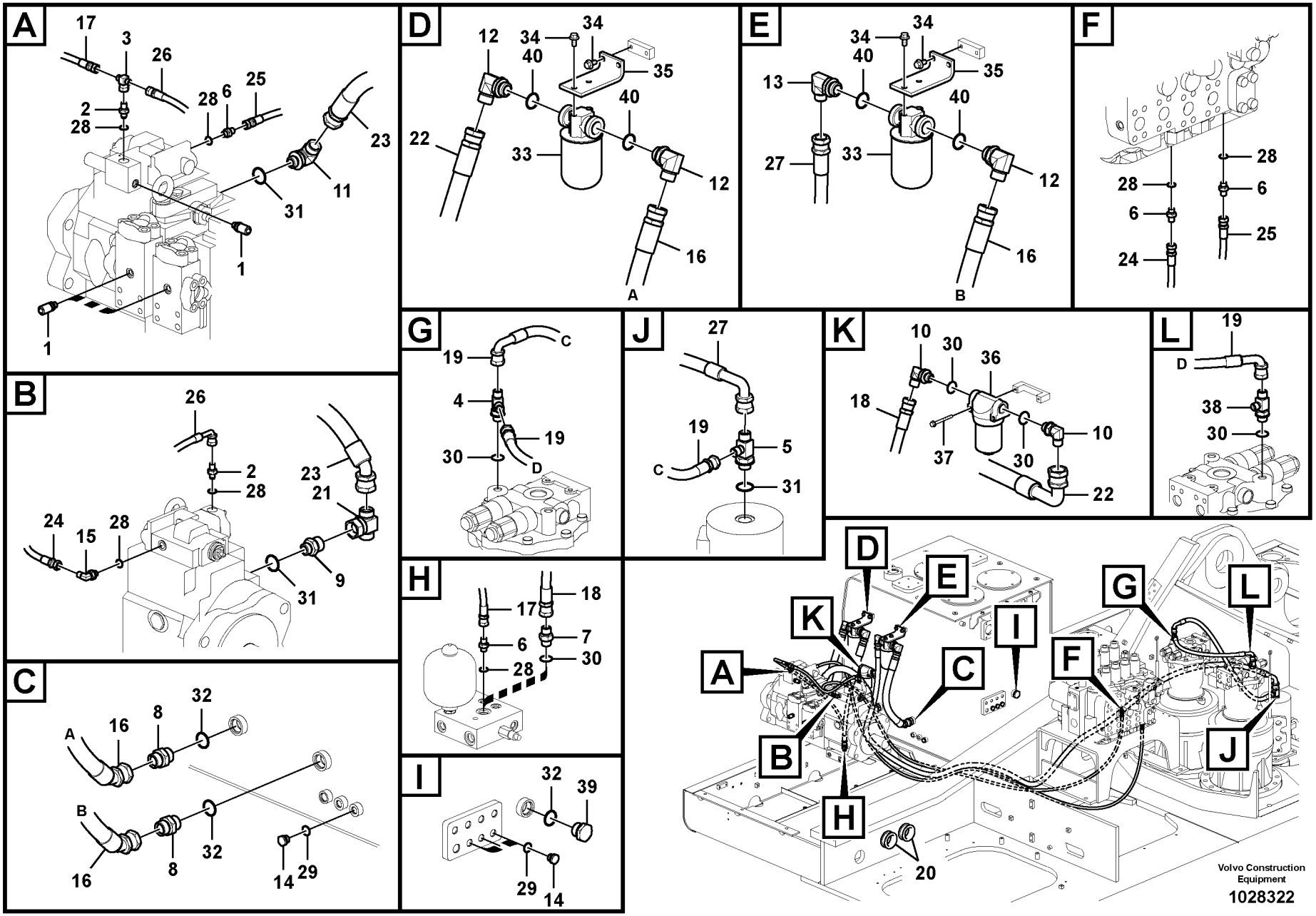
A
17
3
26
28
6
25
2
28
23
11
31
1
1
B
26
2
28
23
21
24
15
28
9
31
C
32
16
8
A
B
16
8
32
14
29
D
12
34
34
40
35
40
22
33
12
16
A
E
34
34
40
35
13
40
27
33
12
16
B
F
28
28
6
6
25
24
G
19
C
4
19
30
D
H
17
18
6
7
28
30
I
32
39
29
14
J
27
19
5
C
31
K
10
30
36
18
37
30
10
22
L
19
D
38
30
D
E
K
I
G
L
A
C
F
B
J
H
20
Volvo Construction Equipment
1028322

Fig.	Part No.	Quantity 1	2	3	PS	KIT	Description	Denominación	Denominação	Dénomination	Notes
1	**VOE 14609529**	3					Nipple	Niple	Niple	Raccord	
2	**SA 1048-10540**	2					Connector	Union	Conector	Raccord	
3	**SA 9411-92180**	1					Tee	Acoplamiento T	Tê	Connexion en T	
4	**SA 9411-92370**	1					Tee	Acoplamiento T	Tê	Connexion en T	
5	**SA 9411-96120**	1					Tee	Acoplamiento T	Tê	Connexion en T	
6	**SA 9412-11020**	4					Connector	Union	Conector	Raccord	
7	**SA 9412-11040**	1					Connector	Union	Conector	Raccord	
8	**SA 9412-11060**	2					Connector	Unión	Conexão	Connexion	
9	**SA 9412-11180**	1					Connector	Unión	Conexão	Connexion	
10	**SA 9413-11030**	2					Elbow	Tubo acodado	Cotovelo	Coude	
11	**SA 9413-11220**	1					Elbow	Tubo acodado	Cotovelo	Coude	
12	**SA 9413-31120**	3					Elbow	Tubo acodado	Cotovelo	Coude	
13	**VOE 14880851**	1					Elbow	Ángulo	Cotovelo	Coude	
14	**SA 9415-11031**	4					Plug	Tapon	Bujão	Bouchon	
15	**SA 9413-11010**	1					Elbow	Tubo acodado	Cotovelo	Coude	
16	**SA 9452-06212**	2					Hose assembly	Conducto	Mangueira completa	Conduit flexible	
17	**SA 9453-02211**	1					Hose assembly	Conducto	Mangueira completa	Conduit flexible	
18	**SA 9451-04310**	1					Hose assembly	Conducto	Mangueira completa	Conduit flexible	
19	**SA 9453-04320**	2					Hose assembly	Conducto	Mangueira completa	Conduit flexible	
20	**VOE 14527900**	2					Grommet	Pasaje	Passa muro	Passe fil	
21	**SA 9411-92220**	1					T-nipple	Niple t	Niple-t	Raccord-t	
22	**SA 9453-06218**	1					Hose assembly	Conducto	Mangueira completa	Conduit flexible	
23	**SA 9452-06209**	1					Hose	Manguera	Mangueira	Flexible	
24	**SA 9451-02356**	1					Hose assembly	Conducto	Mangueira completa	Conduit flexible	
25	**SA 9451-02363**	1					Hose assembly	Conducto	Mangueira completa	Conduit flexible	
26	**SA 9453-02222**	1					Hose assembly	Conducto	Mangueira completa	Conduit flexible	
27	**SA 9453-05270**	1					Hose assembly	Conducto	Mangueira completa	Conduit flexible	
28	**VOE 983502**	7					O-ring	Anillo tórico	Anel-o	Joint torique	
29	**VOE 983505**	4					O-ring	Anillo tórico	Anel-o	Joint torique	
30	**VOE 990557**	5					O-ring	Anillo tórico	Anel-o	Joint torique	

1	**8279230**
2	
3	
4	
5	

Système servo, conduits vers la pompe et montage du filtre
Sistema servo, tubulação da bomba e montagem do filtro
Servosistema, soporte del filtro y la tubería de la bomba.
Servo system, pump piping and filter mount.

Catalogue id **20060**	Group **914**
Illustr. No **1028322**	Section **500**
Issue **PUB 20021254-C**	Page **649**

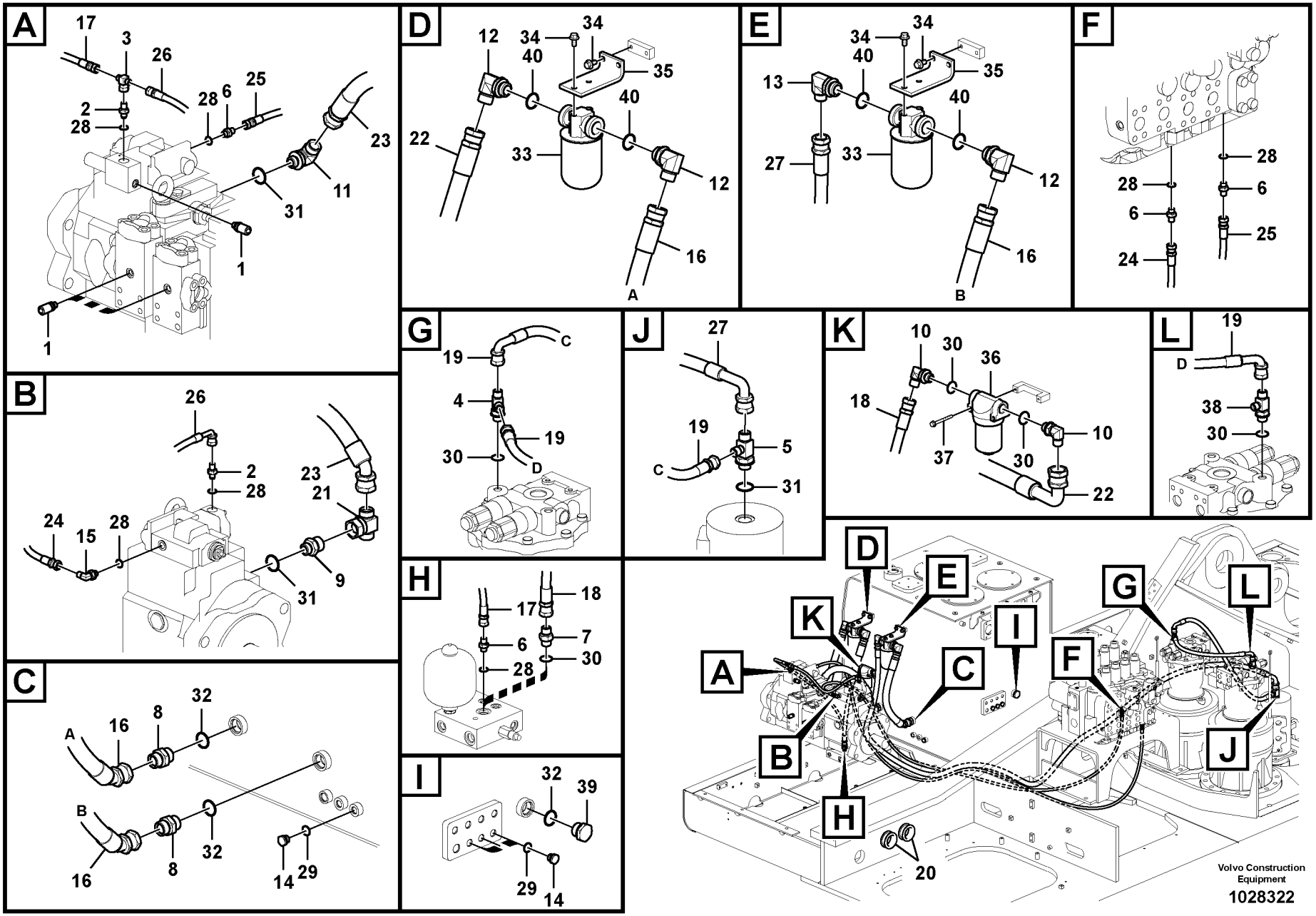
A
17
3
26
28
6
25
2
28
23
11
31
1
1
B
26
2
28
23
21
24
15
28
9
31
C
32
16
8
A
B
16
8
32
14
29
D
12
34
34
40
35
40
22
33
12
16
A
E
34
34
40
35
13
40
27
33
12
16
B
F
28
28
6
6
25
24
G
19
C
4
19
30
D
H
17
18
6
7
28
30
I
32
39
29
14
J
27
19
5
C
31
K
10
30
36
18
37
30
10
22
L
19
D
38
30
D
E
K
I
G
L
A
C
F
B
J
H
20
Volvo Construction Equipment
1028322

Fig.	Part No.	Quantity 1	2	3	PS	KIT	Description	Denominación	Denominação	Dénomination	Notes
31	**VOE 983524**	3					O-ring	Anillo tórico	Anel-o	Joint torique	
32	**VOE 983527**	3					O-ring	Anillo tórico	Anel-o	Joint torique	
33	**VOE 14535480**	2					Filter	Filtro	Filtro	Filtre	
	VOE 14524170	1					•Cartridge	•Patron	•Cartucho	•Cartouche	
34	**VOE 946441**	8					Flange screw	Tornillo embridado	Parafuso flangeado	Vis à embase	
35	**VOE 14526717**	2					Bracket	Consola	Suporte	Console	
36	**VOE 14523264**	1					Filter	Filtro	Filtro	Filtre	
	SA 1030-61460	1					•Element	•Elemento	•Elemento	•Elément	
	VOE 14511215	1					•O-ring	•Anillo tórico	•Anel-o	•Joint torique	
37	**VOE 965178**	2					Flange screw	Tornillo embridado	Parafuso flangeado	Vis à embase	
38	**SA 9411-96100**	1					Tee	Acoplamiento T	Tê	Connexion en T	
39	**SA 9415-11061**	1					Plug	Tapon	Bujão	Bouchon	
40	**VOE 993324**	4					O-ring	Anillo tórico	Anel-o	Joint torique	(VOE 932043)

1	**8279230**	**Système servo, conduits vers la pompe et montage du filtre** **Sistema servo, tubulação da bomba e montagem do filtro** **Servosistema, soporte del filtro y la tubería de la bomba.** **Servo system, pump piping and filter mount.**	Catalogue id **20060**	Group **914**
2			Illustr. No **1028322**	Section **500**
3			Issue **PUB 20021254-C**	Page **651**
4				
5				

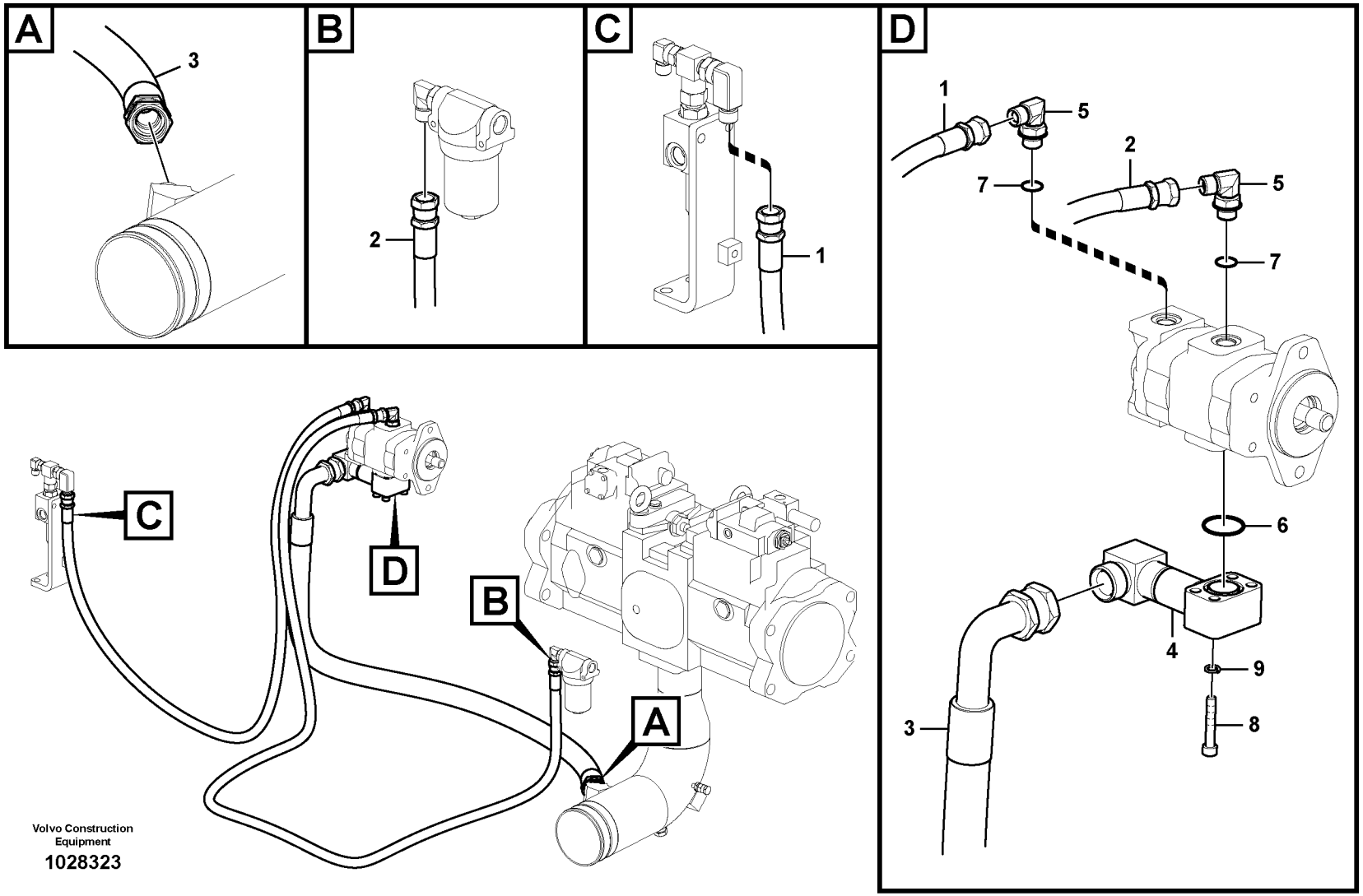

Volvo Construction Equipment

1028323

Fig.	Part No.	Quantity 1	2	3	PS	KIT	Description	Denominación	Denominação	Dénomination	Notes
1	**SA 9451-04549**	1					Hose assembly	Conducto	Mangueira completa	Conduit flexible	
2	**SA 9451-04355**	1					Hose assembly	Conducto	Mangueira completa	Conduit flexible	
3	**SA 9453-07231**	1					Hose assembly	Conducto	Mangueira completa	Conduit flexible	
4	**VOE 14546443**	1					Pipe	Tubo	Tubo	Tuyau	
5	**SA 9413-11030**	2					Elbow	Tubo acodado	Cotovelo	Coude	
6	**VOE 949238**	1					O-ring	Anillo tórico	Anel-o	Joint torique	
7	**VOE 990557**	2					O-ring	Anillo tórico	Anel-o	Joint torique	
8	**VOE 984085**	4					Allen Hd Screw	Torn Hex Embut	Parafuso Allen Hd	Vis A 6 Pans Cr.	
9	**VOE 955922**	4					Spring washer	Arandela elástica	Arruela de pressão	Rondelle élastique	

1	**8283012**	**Système servo, conduits vers la pompe et montage du filtre** **Sistema servo, tubulação da bomba e montagem do filtro** **Servosistema, soporte del filtro y la tubería de la bomba.** **Servo system, pump piping and filter mount.**	Catalogue id **20060**	Group **914**
2			Illustr. No **1028323**	Section **550**
3			Issue **PUB 20021254-C**	Page **653**
4				
5				

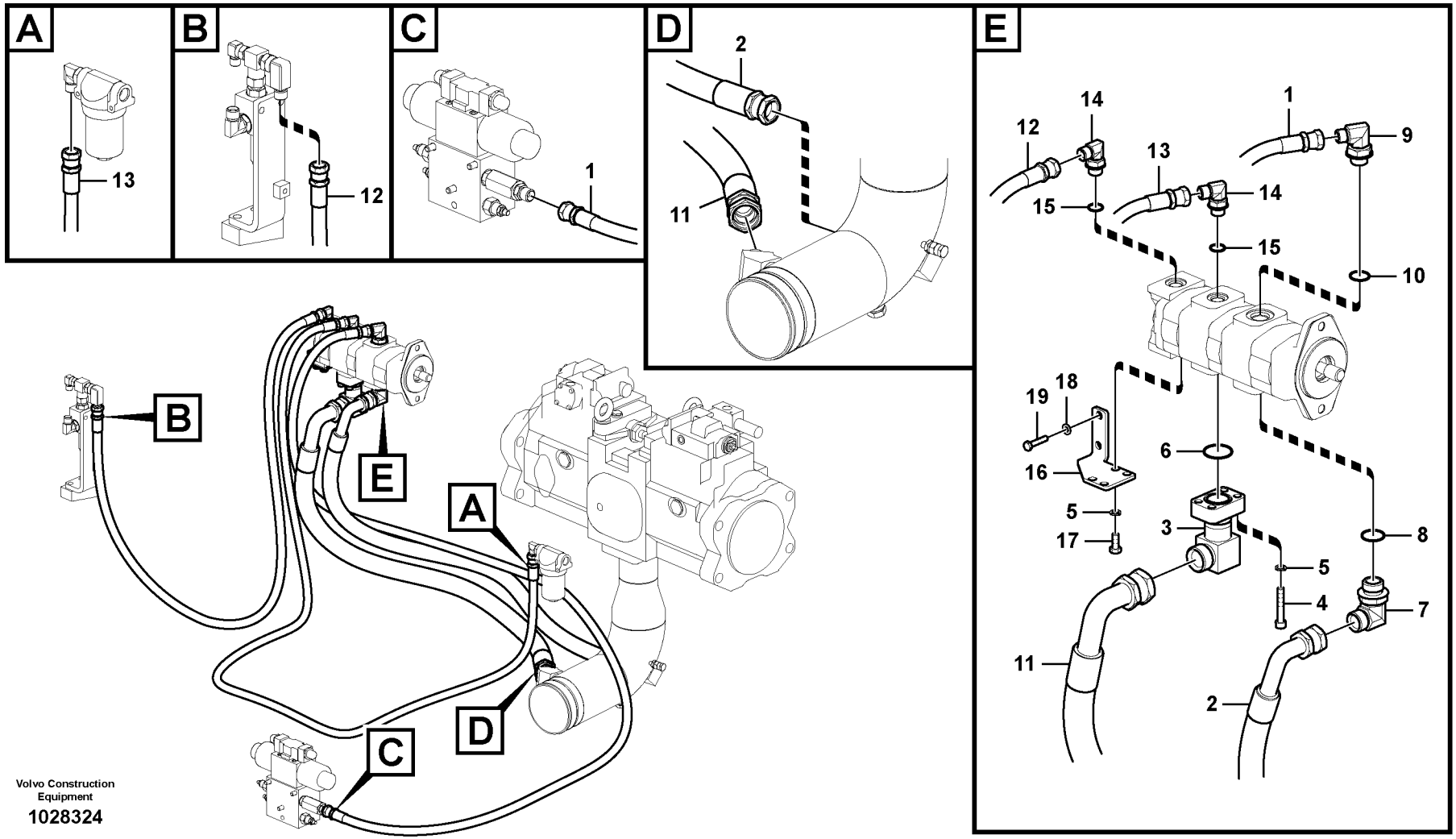

Volvo Construction Equipment

1028324

Fig.	Part No.	Quantity 1	2	3	PS	KIT	Description	Denominación	Denominação	Dénomination	Notes
1	**SA 9451-04575**	1					Hose	Manguera	Mangueira	Flexible	
2	**SA 9453-06232**	1					Hose assembly	Conducto	Mangueira completa	Conduit flexible	
3	**VOE 14557301**	1					Pipe	Tubo	Tubo	Tuyau	
4	**VOE 984085**	4					Allen Hd Screw	Torn Hex Embut	Parafuso Allen Hd	Vis A 6 Pans Cr	
5	**VOE 955922**	8					Spring washer	Arandela elástica	Arruela de pressão	Rondelle élastique	
6	**VOE 949238**	1					O-ring	Anillo tórico	Anel-o	Joint torique	
7	**SA 9413-11050**	1					Elbow	Ángulo	Cotovelo	Coude	
8	**VOE 983527**	1					O-ring	Anillo tórico	Anel-o	Joint torique	
9	**SA 9413-11210**	1					Elbow	Tubo acodado	Cotovelo	Coude	
10	**VOE 983524**	1					O-ring	Anillo tórico	Anel-o	Joint torique	
11	**SA 9453-07231**	1					Hose assembly	Conducto	Mangueira completa	Conduit flexible	
12	**SA 9451-04549**	1					Hose assembly	Conducto	Mangueira completa	Conduit flexible	
13	**SA 9451-04355**	1					Hose assembly	Conducto	Mangueira completa	Conduit flexible	
14	**SA 9413-11030**	2					Elbow	Tubo acodado	Cotovelo	Coude	
15	**VOE 990557**	2					O-ring	Anillo tórico	Anel-o	Joint torique	
16	**VOE 14565575**	1					Bracket	Consola	Suporte	Console	
17	**VOE 983251**	4					Hexagon screw	Tornillo hexagonal	Parafuso sextavado	Vis à tête hexagonale	
18	**SA 9211-08000**	2					Washer	Arandela	Arruela	Rondelle	
19	**VOE 983245**	2					Hexagon screw	Tornillo hexagonal	Parafuso sextavado	Vis à tête hexagonale	

1	**8283013**	**Système servo, conduits vers la pompe et montage du filtre** **Sistema servo, tubulação da bomba e montagem do filtro** **Servosistema, soporte del filtro y la tubería de la bomba.** **Servo system, pump piping and filter mount.**	Catalogue id **20060**	Group **914**
2			Illustr. No **1028324**	Section **560**
3			Issue **PUB 20021254-C**	Page **655**
4				
5				

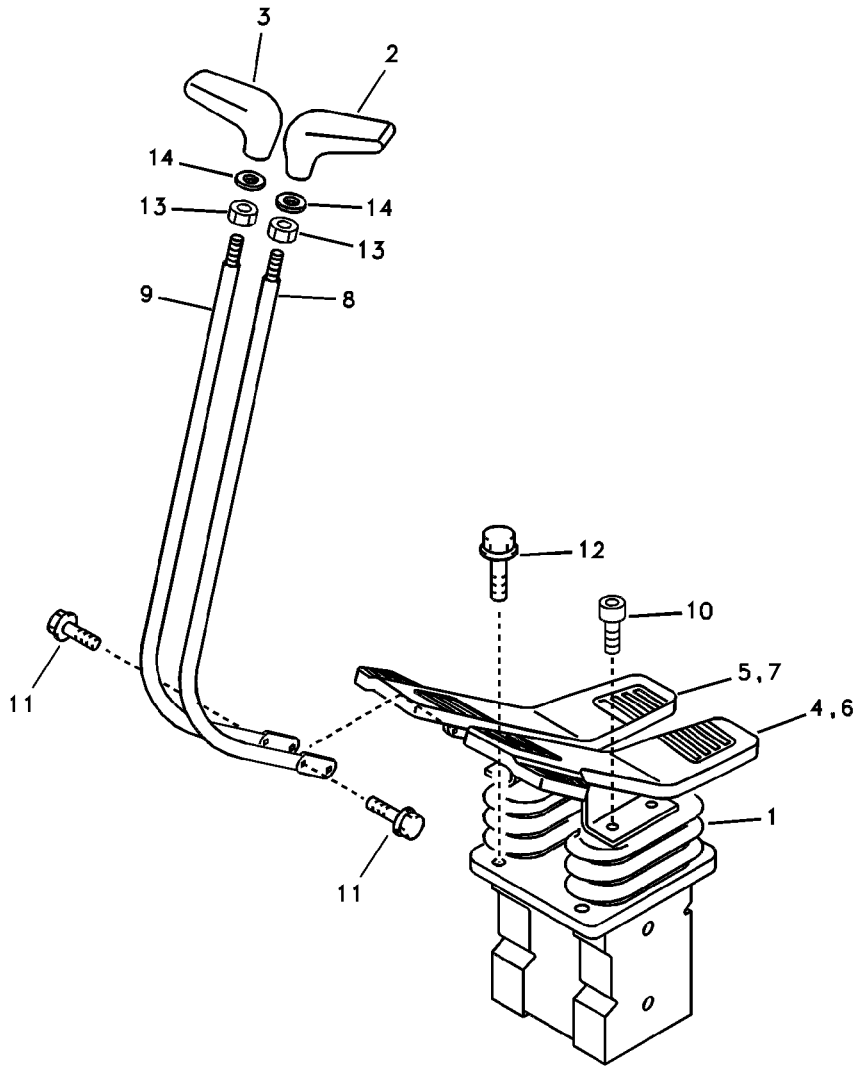
3
2
14
13
14
13
9
8
12
10
5,7
4,6
11
1
11

Fig.	Part No.	Quantity 1	2	3	PS	KIT	Description	Denominación	Denominação	Dénomination	Notes
1	**VOE 14612097**	1					Pedal	Pedal	Pedal	Pédale	(VOE 14515047) See group 914, Page 659
2	**VOE 14523005**	1					Knob	Boton	Botão	Bouton	
3	**VOE 14523006**	1					Knob	Boton	Botão	Bouton	
4	**VOE 14521976**	1					Pedal	Pedal	Pedal	Pedale	
5	**VOE 14521977**	1					Pedal	Pedal	Pedal	Pedale	
6	**VOE 14522037**	1					Cover	Capo	Tampa	Capot	
7	**VOE 14522038**	1					Cover	Capo	Tampa	Capot	
8	**VOE 14521978**	1					Lever	Palanca	Alavanca	Levier	
9	**VOE 14521979**	1					Lever	Palanca	Alavanca	Levier	
10	**VOE 984348**	4					Hex. socket screw	Tornillo de hexágono emb	Parafuso soquete sext	Vis à six pans creux	
11	**VOE 946329**	4					Flange screw	Tornillo embridado	Parafuso flangeado	Vis à embase	
12	**VOE 946472**	4					Flange screw	Tornillo embridado	Parafuso flangeado	Vis à embase	
13	**VOE 983303**	2					Hexagon nut	Tuerca hexagonal	Porca sextavada	Écrou hexagonal	
14	**SA 9211-08000**	2					Washer	Arandela	Arruela	Rondelle	

1	**8279230**	**Pédale valve cde télécommandée avec pièces montage** **Pedal da válvula de controle remoto com peças de montagem** **Pedal de válvula de control remoto con accesorios** **Remote control valve pedal with fitting parts**	Catalogue id **20060**	Group **914**
2			Illustr. No **1019253**	Section **700**
3			Issue **PUB 20021254-C**	Page **657**
4				
5				

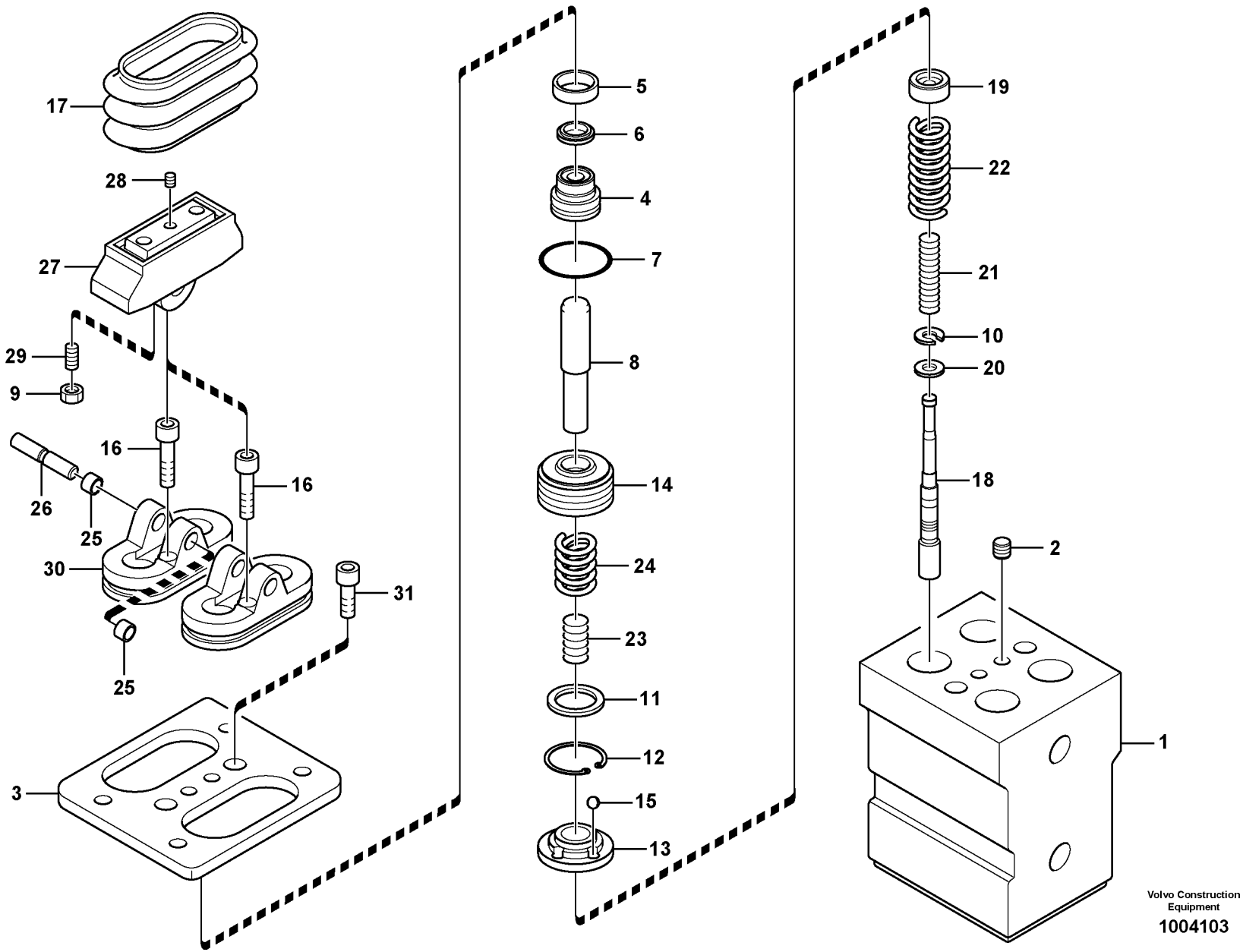

Volvo Construction Equipment

1004103

Fig.	Part No.	Quantity 1	2	3	PS	KIT	Description	Denominación	Denominação	Dénomination	Notes
	VOE 14612097	1					Pedal	Pedal	Pedal	Pédale	(VOE 14515047)
1		1			NS		•Housing	•Carter	•Carcaça	•Carter	
2	**SA 7242-11040**	2					•Plug	•Tapón	•Bujão	•Tampon	
3	**VOE 14516638**	1					•Cover	•Capo	•Tampa	•Capot	
4	**VOE 14516639**	4					•Plug	•Tapon	•Bujão	•Bouchon	
5	**SA 8230-27430**	4					•Grease cup	•Grasera	•Copo de lubrificação	•Capsule de graisse	
6	**SA 8230-30580**	4				K	•Packing	•Empaquetadura	•Gaxeta	•Joint	
7	**SA 8230-29040**	4				K	•O-ring	•Junta torica	•Anel de vedação-O	•Joint Torique	
8	**VOE 14516637**	4					•Rod	•Varilla	•Haste	•Monture	
9	**SA 8230-19480**	4					•Lock nut	•Contratuerca	•Porca de trava	•Contre-ecrou	
10	**SA 8230-19690**	4					•Washer	•Arandela	•Arruela	•Rondelle	
11	**SA 8230-27450**	4					•Seat	•Asiento	•Assento	•Siege	
12	**SA 8230-27470**	4					•Ring	•Anillo	•Anel	•Anneau	
13	**SA 8230-27650**	4					•Bushing	•Casquillo	•Casquilho	•Bague	
14	**SA 8230-27640**	4					•Piston	•Piston	•Pistão	•Piston	
15	**SA 8230-25440**	12					•Ball	•Bola	•Esfera	•Bille	
16	**SA 8230-27560**	2					•Screw	•Tornillo	•Parafuso	•Vis	
17	**SA 8230-19570**	2					•Bellows	•Cubierta Goma	•Foles	•Capot Caoutcho	
18	**VOE 14516636**	4			OP		•Spool	•Bobina	•Bobina	•Bobine	
19	**VOE 14516635**	4					•Seat	•Asiento	•Assento	•Siege	
20	**SA 8230-19450**	4					•Washer	•Arandela	•Arruela	•Rondelle	
21	**SA 8230-19610**	4					•Spring	•Muelle	•Mola	•Ressort	
22	**SA 8230-19600**	4					•Spring	•Muelle	•Mola	•Ressort	
23	**SA 8230-27510**	4					•Spring	•Muelle	•Mola	•Ressort	
24	**SA 8230-27520**	4					•Spring	•Muelle	•Mola	•Ressort	
25	**SA 8240-03310**	4					•Bushing	•Casquillo	•Casquilho	•Bague	
26	**SA 8230-19470**	2					•Camshaft	•Árbol de levas	•Arv comando válvulas	•Arbre cames	
27	**SA 8230-19550**	2					•Cam	•Leva	•Came	•Came	
28	**SA 8240-03730**	2					•Screw	•Tornillo	•Parafuso	•Vis	
29	**SA 8230-19560**	4					•Screw	•Tornillo	•Parafuso	•Vis	

1	**8279230**
2	
3	
4	
5	

V. commande vers pédale de v. commande télécommandée, moteur condui
Pedal da válvula de controle remoto, motor de curso
Válvula de control a pedal de válvula de mando a distancia, motor trasl
Remote control valve pedal, travel motor

Catalogue id **20060**	Group **914**
Illustr. No **1004103**	Section **800**
Issue **PUB 20021254-C**	Page **659**

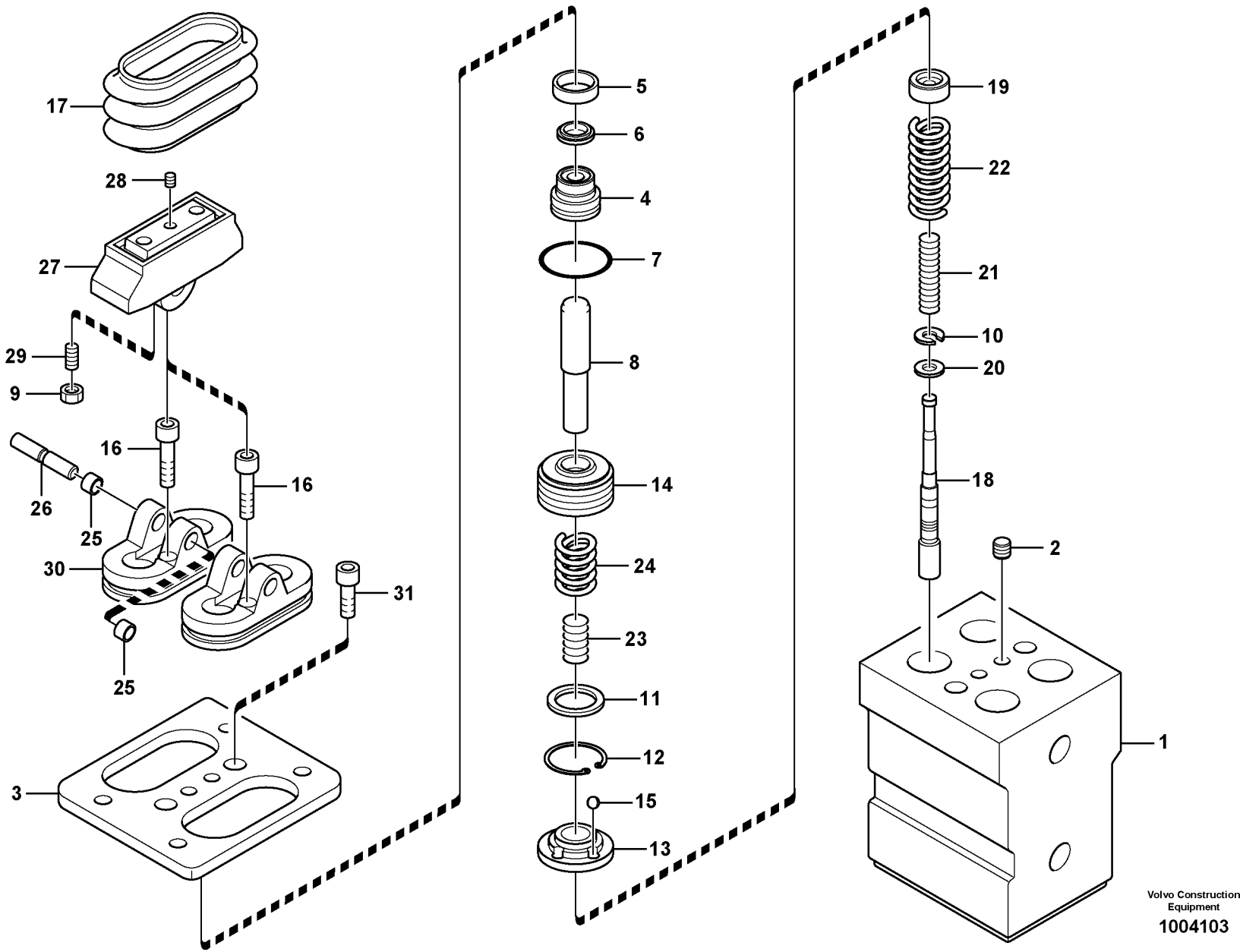

Volvo Construction Equipment

1004103

Fig.	Part No.	Quantity 1	2	3	PS	KIT	Description	Denominación	Denominação	Dénomination	Notes
30	**VOE 14516640**	2					•Cover	•Capo	•Tampa	•Capot	
31	**SA 9016-10804**	2					•Bolt	•Perno	•Parafuso	•Boulon	
100	**SA 8230-27530**	1					Sealing kit	Juego de reténes	Jogo de vedação	Jeu joints	

1	**8279230**	**V. commande vers pédale de v. commande télécommandée, moteur condui** **Pedal da válvula de controle remoto, motor de curso** **Válvula de control a pedal de válvula de mando a distancia, motor trasl** **Remote control valve pedal, travel motor**	Catalogue id **20060**	Group **914**
2			Illustr. No **1004103**	Section **800**
3				
4			Issue **PUB 20021254-C**	Page **661**
5				

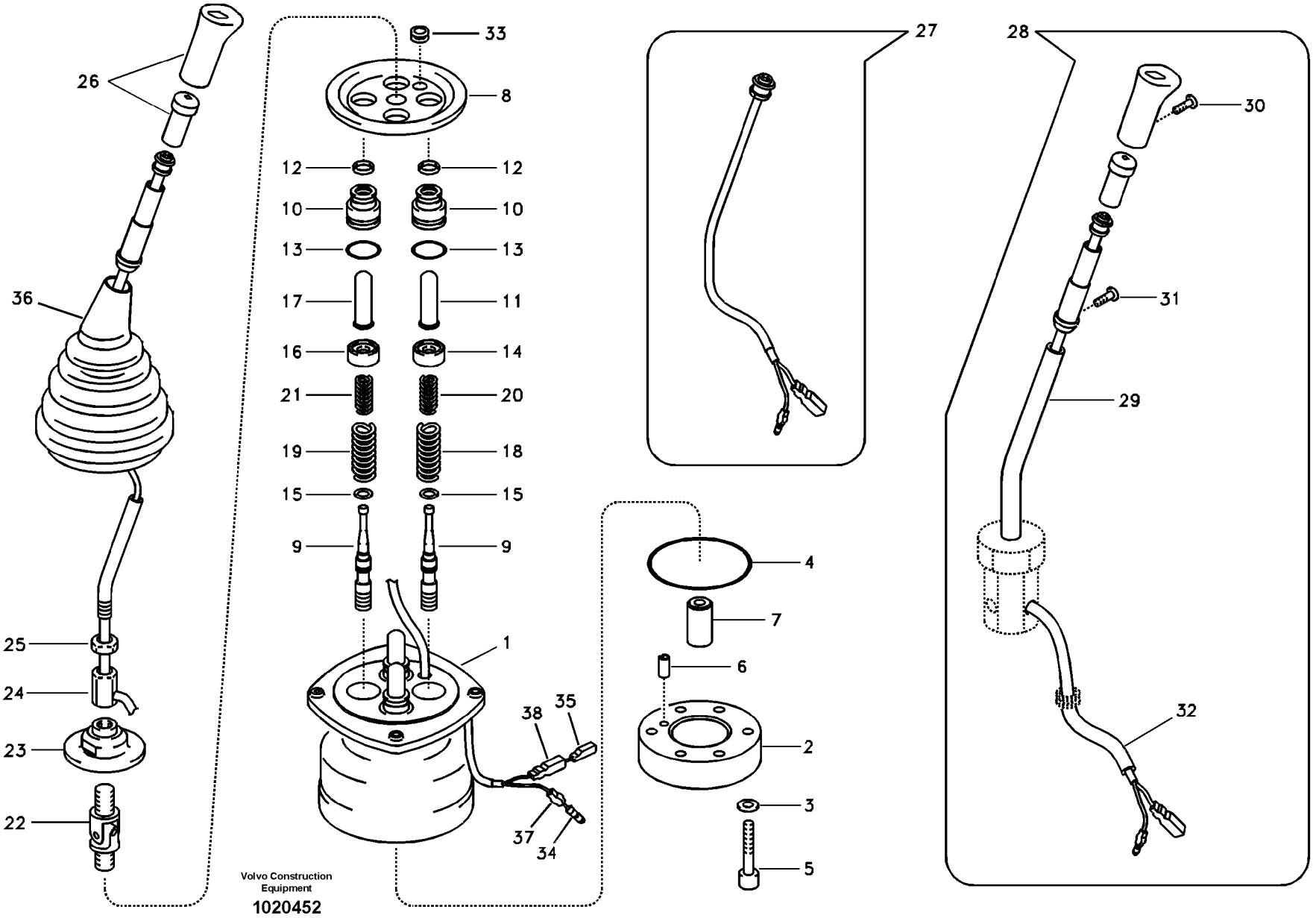
26
36
25
24
23
22
33
8
12
12
10
10
13
13
17
11
16
14
21
20
19
18
15
15
9
9
1
38
35
37
34
27
4
7
6
2
3
5
28
30
31
29
32
Volvo Construction Equipment
1020452

Fig.	Part No.	Quantity 1	2	3	PS	KIT	Description	Denominación	Denominação	Dénomination	Notes
	SA 1148-01890	1					Control lever	Palanca mando	Alavanca de comando	Levier de commande	LH,S/N -10034
	VOE 14556359	1					Rmt Cont Valve	Valv Contr Dist	Válv. ctrl. remoto	Comm.a Distance	LH,S/N 10035-
	SA 1148-01900	1					Control lever	Palanca mando	Alavanca de comando	Levier de commande	RH,S/N -10034
	VOE 14556360	1					Remote control valve	Válvula control distancia	Válvula de controle remoto	Vanne automatique	RH,S/N 10035-
1	**SA 8230-37050**	1			OP		•Casing	•Cubierta	•Caixa	•Boitier	
2	**SA 8230-37150**	1					•Plate	•Placa	•Placa	•Plaque	
3	**SA 8230-19731**	2				K	•Washer	•Arandela	•Arruela	•Rondelle	
4	**SA 8230-37060**	1				K	•O-ring	•Junta torica	•Anel de vedação-O	•Joint Torique	
5	**SA 8230-36920**	2					•Screw	•Tornillo	•Parafuso	•Vis	
6	**SA 8230-25940**	1					•Spring Pin	•Pasador Resorte	•Pino de mola	•Axe de ressort	
7	**SA 8230-37100**	1					•Bushing	•Casquillo	•Casquilho	•Bague	
8	**SA 8230-37140**	1					•Plate	•Placa	•Placa	•Plaque	
9	**VOE 14540762**	4			OP		•Spool	•Bobina	•Bobina	•Bobine	
10	**SA 8230-28800**	4					•Plug	•Tapon	•Bujão	•Bouchon	
11	**SA 8230-19790**	2					•Rod	•Varilla	•Vareta	•Monture	
12	**SA 8230-20110**	4				K	•Seal	•Junta	•Vedação	•Joint	
13	**SA 9511-12020**	4				K	•O-ring	•Anillo tórico	•Anel-o	•Joint torique	
14	**SA 8230-36650**	2					•Seat	•Asiento	•Assento	•Siege	
15	**SA 8230-19690**	4					•Washer	•Arandela	•Arruela	•Rondelle	
16	**SA 8230-36640**	2					•Seat	•Asiento	•Assento	•Siege	
17	**SA 8230-19810**	2					•Rod	•Varilla	•Vareta	•Monture	
18	**SA 8230-36750**	2					•Spring	•Muelle	•Mola	•Ressort	S/N -10034
	VOE 14541091	2					•Spring	•Resorte	•Mola	•Ressort	S/N 10035-
19	**SA 8230-36760**	2					•Spring	•Muelle	•Mola	•Ressort	S/N -10034
	VOE 14512873	2					•Spring	•Muelle	•Mola	•Ressort	S/N 10035-
20	**SA 8230-36770**	2					•Spring	•Muelle	•Mola	•Ressort	
21	**SA 8230-36780**	2					•Spring	•Muelle	•Mola	•Ressort	
22	**SA 8230-20040**	1					•Joint	•Junta	•Junta	•Cardan	
23	**SA 8230-37120**	1					•Plate	•Placa	•Placa	•Plaque	
24	**SA 8230-20140**	1					•Nut	•Tuerca	•Porca	•Ecrou	

1	**8277146**
2	
3	
4	
5	

Système servo, valve de commande télécommandée
Sistema servo, válvula de controle remoto
Servosistema, válvula de mando a distancia
Servo system, remote control valve

Catalogue id **20060**	Group **914**
Illustr. No **1020452**	Section **1100**
Issue **PUB 20021254-C**	Page **663**

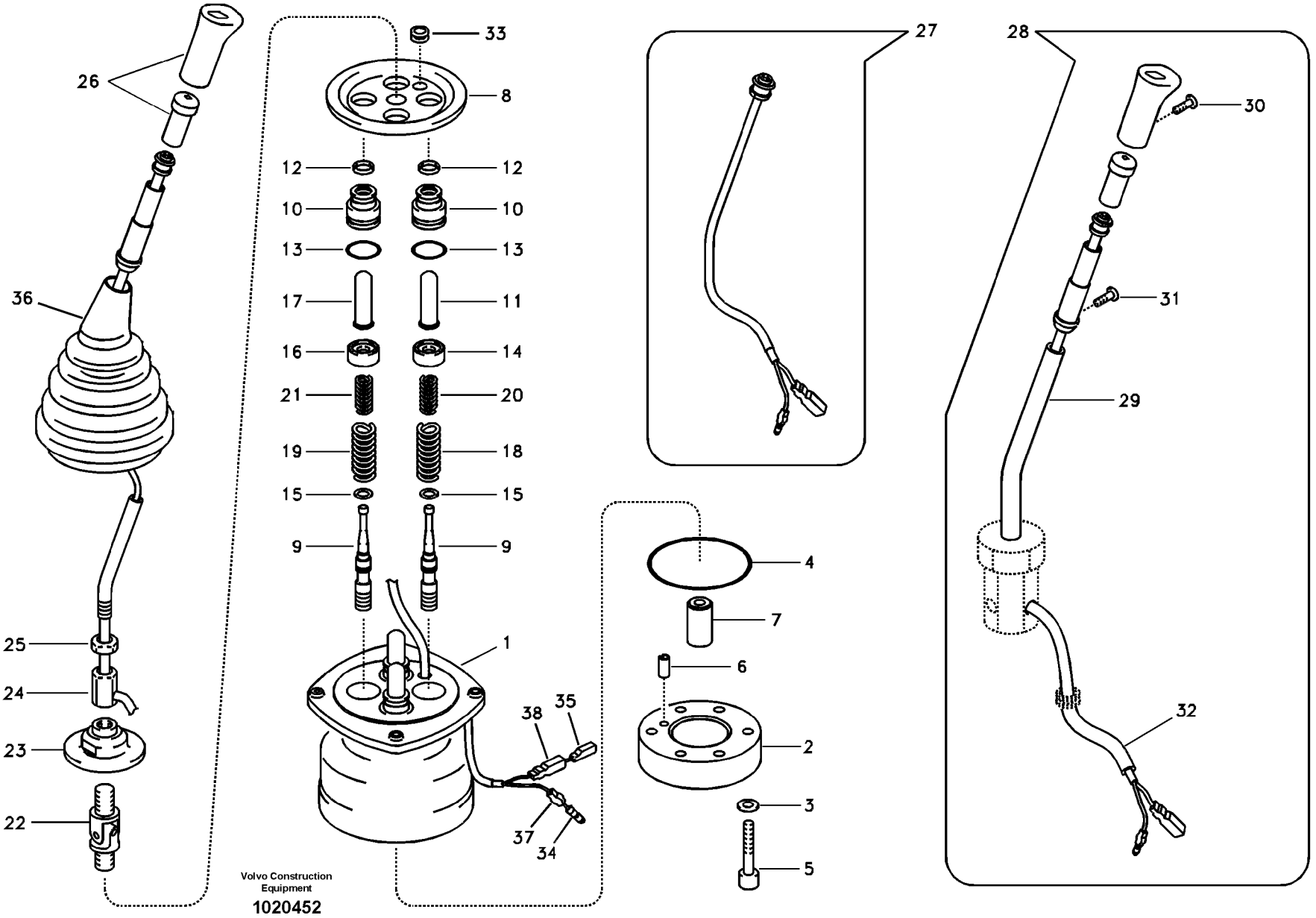
26
36
25
24
23
22
33
8
12
12
10
10
13
13
17
11
16
14
21
20
19
18
15
15
9
9
1
38
35
37
34
27
4
7
6
2
3
5
28
30
31
29
32
Volvo Construction Equipment
1020452

Fig.	Part No.	Quantity 1	2	3	PS	KIT	Description	Denominación	Denominação	Dénomination	Notes
25	**SA 8230-19950**	1					•Lock nut	•Contratuerca	•Porca de trava	•Contre-ecrou	
26	**SA 8230-37090**	1					•Knob	•Botón	•Botão	•Bouton	LH
	VOE 14500137	1					•Knob	•Botón	•Botão	•Bouton	RH
27	**SA 8230-36940**	1					•Switch	•Contactor	•Interruptor	•Commutateur	RMT Lever
28	**SA 8230-37080**	1					•Handle	•Mango	•Manopla	•Poignée	
29	**SA 8230-36320**	1					••Bar	••Barra	••Barra	••Barre	
30	**SA 8230-32090**	1					••Screw	••Tornillo	••Parafuso	••Vis	
31	**SA 8230-28020**	2					••Screw	••Tornillo	••Parafuso	••Vis	
32	**SA 8230-32100**	1					••Pipe	••Canalizacion	••Tubo	••Canalisation	
33	**SA 8230-37110**	1					•Bushing	•Casquillo	•Casquilho	•Bague	
34	**SA 8230-20180**	1					•Terminal	•Espiga Terminal	•Terminal	•Fiche Connexion	
35	**SA 8230-20190**	1					•Terminal	•Espiga Terminal	•Terminal	•Fiche Connexion	
36	**SA 8230-27600**	1					•Bellows	•Cubierta Goma	•Foles	•Capot Caoutcho	
37	**VOE 14540764**	1					•Sleeve	•Manguito	•Luva	•Manchon	
38	**VOE 14540765**	1					•Sleeve	•Manguito	•Luva	•Manchon	
100	**SA 8230-36840**	1					Sealing kit	Kit de precinto	Jogo de vedação	Kit plombage	

1	**8277146**	**Système servo, valve de commande télécommandée** **Sistema servo, válvula de controle remoto** **Servosistema, válvula de mando a distancia** **Servo system, remote control valve**	Catalogue id **20060**	Group **914**
2			Illustr. No **1020452**	Section **1100**
3			Issue **PUB 20021254-C**	Page **665**
4				
5				

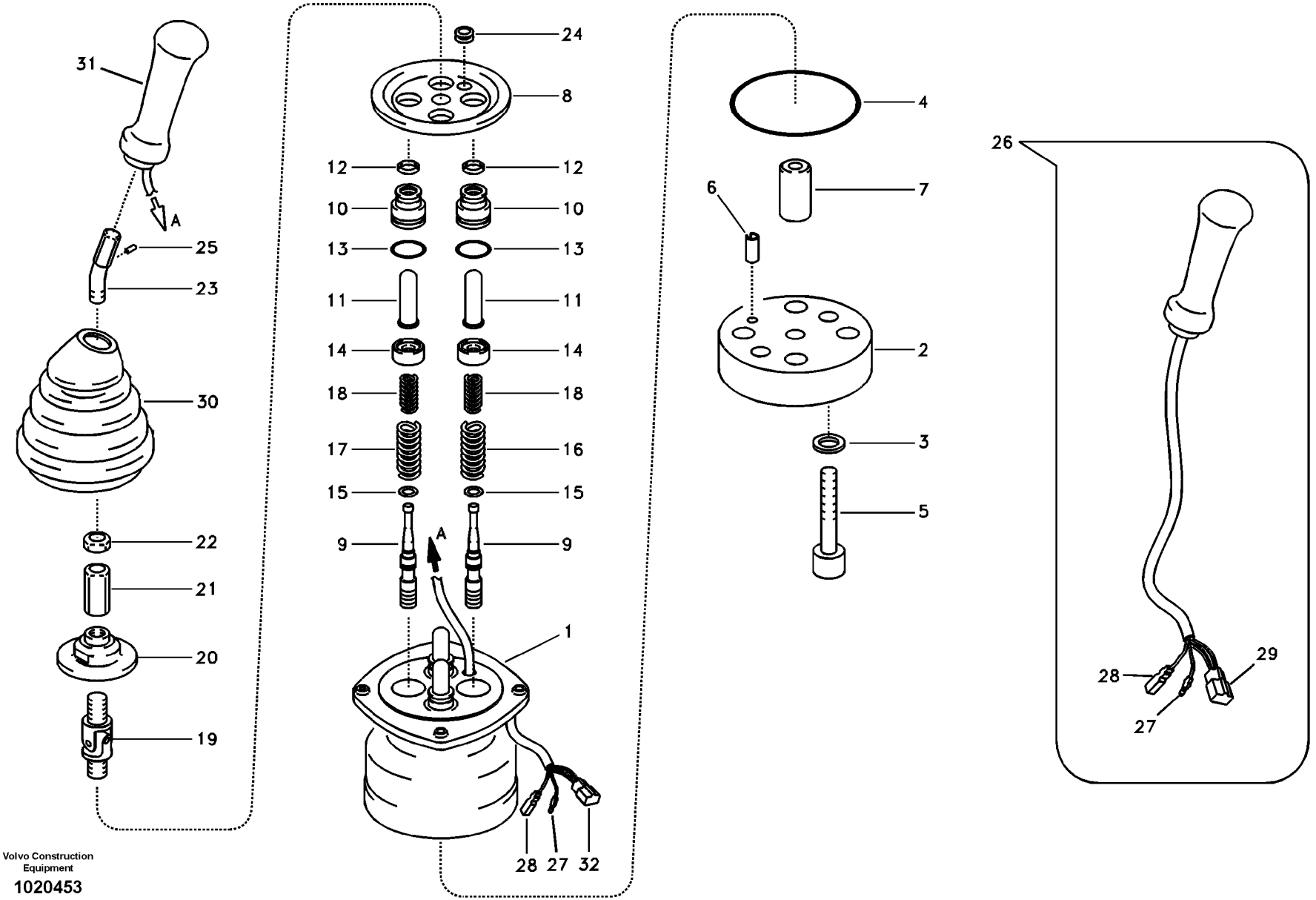

Volvo Construction Equipment

1020453

Fig.	Part No.	Quantity 1	2	3	PS	KIT	Description	Denominación	Denominação	Dénomination	Notes
	VOE 14510417	1					Remote control valve	Válvula control distancia	Válvula de controle remoto	Vanne automatique	LH,S/N -10015
	VOE 14557286	1					Remote control valve	Válvula control distancia	Válvula de controle remoto	Vanne automatique	LH,S/N 10016-
	VOE 14510418	1					Remote control valve	Válvula control distancia	Válvula de controle remoto	Vanne automatique	RH,S/N -10015
	VOE 14557287	1					Rmt Cont Valve	Valv Contr Dist	Válv. ctrl. remoto	Comm.a Distance	RH,S/N 10016-
1	**SA 8230-37050**	1			OP		•Casing	•Cubierta	•Caixa	•Boitier	
2	**SA 8230-37150**	1					•Plate	•Placa	•Placa	•Plaque	
3	**SA 8230-19731**	2					•Washer	•Arandela	•Arruela	•Rondelle	
4	**SA 8230-37060**	1				K	•O-ring	•Junta torica	•Anel de vedação-O	•Joint Torique	
5	**SA 8230-36920**	2					•Screw	•Tornillo	•Parafuso	•Vis	
6	**SA 8230-25940**	1					•Spring Pin	•Pasador Resorte	•Pino de mola	•Axe de ressort	
7	**SA 8230-37100**	1					•Bushing	•Casquillo	•Casquilho	•Bague	
8	**SA 8230-37140**	1					•Plate	•Placa	•Placa	•Plaque	
9	**VOE 14540762**	4			OP		•Spool	•Bobina	•Bobina	•Bobine	
10	**SA 8230-28800**	4					•Plug	•Tapon	•Bujão	•Bouchon	
11	**SA 8230-19790**	4					•Rod	•Varilla	•Vareta	•Monture	
12	**SA 8230-20110**	4				K	•Seal	•Junta	•Vedação	•Joint	
13	**VOE 983509**	4					•O-ring	•Anillo tórico	•Anel-o	•Joint torique	
14	**SA 8230-36650**	4					•Seat	•Asiento	•Assento	•Siege	
15	**SA 8230-19690**	4					•Washer	•Arandela	•Arruela	•Rondelle	
16	**VOE 14512873**	2					•Spring	•Muelle	•Mola	•Ressort	S/N -10015
	VOE 14540766	2					•Spring	•Resorte	•Mola	•Ressort	S/N 10016-
17	**VOE 14512874**	2					•Spring	•Muelle	•Mola	•Ressort	S/N -10015
	VOE 14541091	2					•Spring	•Resorte	•Mola	•Ressort	S/N 10016-
18	**SA 8230-36770**	4					•Spring	•Muelle	•Mola	•Ressort	
19	**SA 8230-20040**	1					•Joint	•Junta	•Junta	•Cardan	
20	**SA 8230-37120**	1					•Plate	•Placa	•Placa	•Plaque	
21	**SA 8230-19940**	1					•Nut	•Tuerca	•Porca	•Ecrou	
22	**SA 8230-19950**	1					•Lock nut	•Contratuerca	•Porca de trava	•Contre-ecrou	
23	**VOE 14500122**	1					•Control lever	•Palanca mando	•Alavanca de comando	•Levier de commande	
24	**VOE 14500125**	1					•Bushing	•Casquillo	•Casquilho	•Bague	

1	**8277147**
2	
3	
4	
5	

Système servo, valve de commande télécommandée
Sistema servo, válvula de controle remoto
Servosistema, válvula de mando a distancia
Servo system, remote control valve

Catalogue id **20060**	Group **914**
Illustr. No **1020453**	Section **1200**
Issue **PUB 20021254-C**	Page **667**

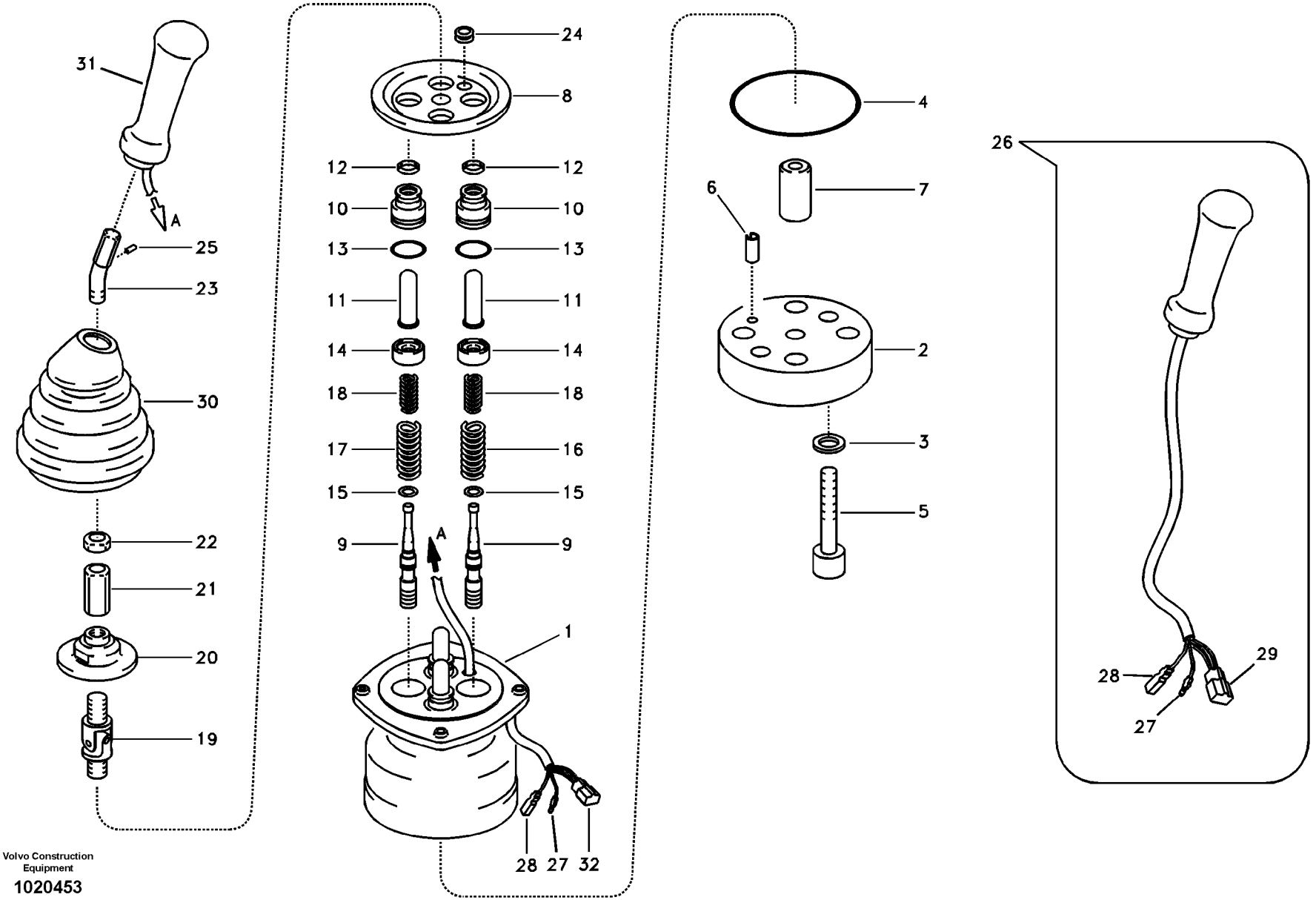

Volvo Construction Equipment

1020453

Fig.	Part No.	Quantity 1	2	3	PS	KIT	Description	Denominación	Denominação	Dénomination	Notes
25	**VOE 14500124**	1					•Pin	•Pasador	•Pino	•Goupille	
26	**VOE 14514021**	1					•Knob	•Boton	•Botão	•Bouton	LH,S/N -10015
	VOE 14514026	1					•Knob	•Boton	•Botão	•Bouton	RH,S/N -10015
27	**SA 8230-20180**	1					••Terminal	••Espiga Terminal	••Terminal	••Fiche Connexion	S/N -10015
	SA 8230-20180	1					•Terminal	•Espiga Terminal	•Terminal	•Fiche Connexion	S/N 10016-
28	**SA 8230-20190**	1					••Terminal	••Espiga Terminal	••Terminal	••Fiche Connexion	S/N -10015
	SA 8230-20190	1					•Terminal	•Espiga Terminal	•Terminal	•Fiche Connexion	S/N 10016-
29	**VOE 14500561**	1					••Housing	••Carter	••Carcaça	••Carter	S/N -10015
	VOE 14500126	1					•••Housing	•••Carter	•••Carcaça	•••Carter	S/N -10015
30	**VOE 14500130**	1					•Bellows	•Cubierta Goma	•Foles	•Capot Caoutcho	
31	**VOE 14546296**	1					•Knob	•Boton	•Botão	•Bouton	
32	**VOE 14500126**	1					•Housing	•Carter	•Carcaça	•Carter	
	VOE 14500127	1					•Retainer	•Soporte	•Retentor	•Retenue	
	VOE 14500128	4					•Terminal	•Espiga terminal	•Pino do terminal	•Contact électrique	
	VOE 14500129	4					•Plug	•Tapón	•Bujão	•Tampon	
100	**SA 8230-36840**	1					Sealing kit	Kit de precinto	Jogo de vedação	Kit plombage	

1	**8277147**	**Système servo, valve de commande télécommandée** **Sistema servo, válvula de controle remoto** **Servosistema, válvula de mando a distancia** **Servo system, remote control valve**	Catalogue id **20060**	Group **914**
2			Illustr. No **1020453**	Section **1200**
3				
4			Issue **PUB 20021254-C**	Page **669**
5				

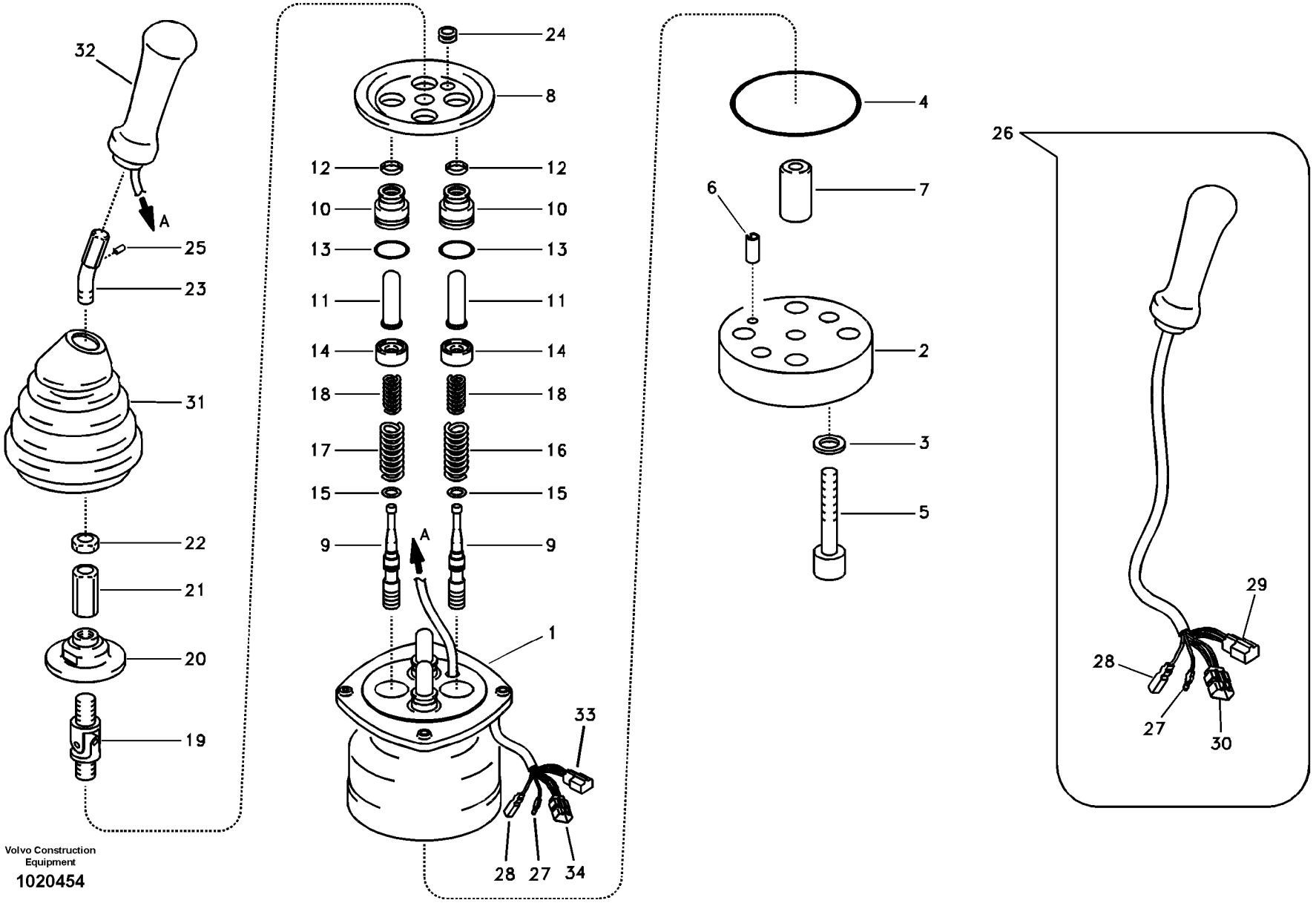

Volvo Construction Equipment

1020454

Fig.	Part No.	Quantity 1	2	3	PS	KIT	Description	Denominación	Denominação	Dénomination	Notes
	VOE 14557288	1					Remote control valve	Válvula control distancia	Válvula de controle remoto	Vanne automatique	LH
	VOE 14557289	1					Remote control valve	Válvula control distancia	Válvula de controle remoto	Vanne automatique	RH
1	**SA 8230-37050**	1			OP		•Casing	•Cubierta	•Caixa	•Boitier	
2	**SA 8230-37150**	1					•Plate	•Placa	•Placa	•Plaque	
3	**SA 8230-19731**	2					•Washer	•Arandela	•Arruela	•Rondelle	
4	**SA 8230-37060**	1				K	•O-ring	•Junta torica	•Anel de vedação-O	•Joint Torique	
5	**SA 8230-36920**	2					•Screw	•Tornillo	•Parafuso	•Vis	
6	**SA 8230-25940**	1					•Spring Pin	•Pasador Resorte	•Pino de mola	•Axe de ressort	
7	**SA 8230-37100**	1					•Bushing	•Casquillo	•Casquilho	•Bague	
8	**SA 8230-37140**	1					•Plate	•Placa	•Placa	•Plaque	
9	**VOE 14540762**	4			OP		•Spool	•Bobina	•Bobina	•Bobine	
10	**SA 8230-28800**	4					•Plug	•Tapon	•Bujão	•Bouchon	
11	**SA 8230-19790**	4					•Rod	•Varilla	•Vareta	•Monture	
12	**SA 8230-20110**	4				K	•Seal	•Junta	•Vedação	•Joint	
13	**VOE 983509**	4					•O-ring	•Anillo tórico	•Anel-o	•Joint torique	
14	**SA 8230-36650**	4					•Seat	•Asiento	•Assento	•Siege	
15	**SA 8230-19690**	4					•Washer	•Arandela	•Arruela	•Rondelle	
16	**VOE 14540766**	2					•Spring	•Resorte	•Mola	•Ressort	
17	**VOE 14541091**	2					•Spring	•Resorte	•Mola	•Ressort	
18	**SA 8230-36770**	4					•Spring	•Muelle	•Mola	•Ressort	
19	**SA 8230-20040**	1					•Joint	•Junta	•Junta	•Cardan	
20	**SA 8230-37120**	1					•Plate	•Placa	•Placa	•Plaque	
21	**SA 8230-19940**	1					•Nut	•Tuerca	•Porca	•Ecrou	
22	**SA 8230-19950**	1					•Lock nut	•Contratuerca	•Porca de trava	•Contre-ecrou	
23	**VOE 14500122**	1					•Control lever	•Palanca mando	•Alavanca de comando	•Levier de commande	
24	**VOE 14500125**	1					•Bushing	•Casquillo	•Casquilho	•Bague	
25	**VOE 14500124**	1					•Pin	•Pasador	•Pino	•Goupille	
26	**VOE 14510802**	1					•Knob	•Botón	•Botão	•Bouton	LH,S/N -10028
	VOE 14510803	1					•Knob	•Botón	•Botão	•Bouton	RH,S/N -10028
27	**SA 8230-20180**	1					•Terminal	•Espiga Terminal	•Terminal	•Fiche Connexion	

1	**8277148**
2	
3	
4	
5	

Système servo, valve de commande télécommandée
Sistema servo, válvula de controle remoto
Servosistema, válvula de mando a distancia
Servo system, remote control valve

Catalogue id **20060**	Group **914**
Illustr. No **1020454**	Section **1300**
Issue **PUB 20021254-C**	Page **671**

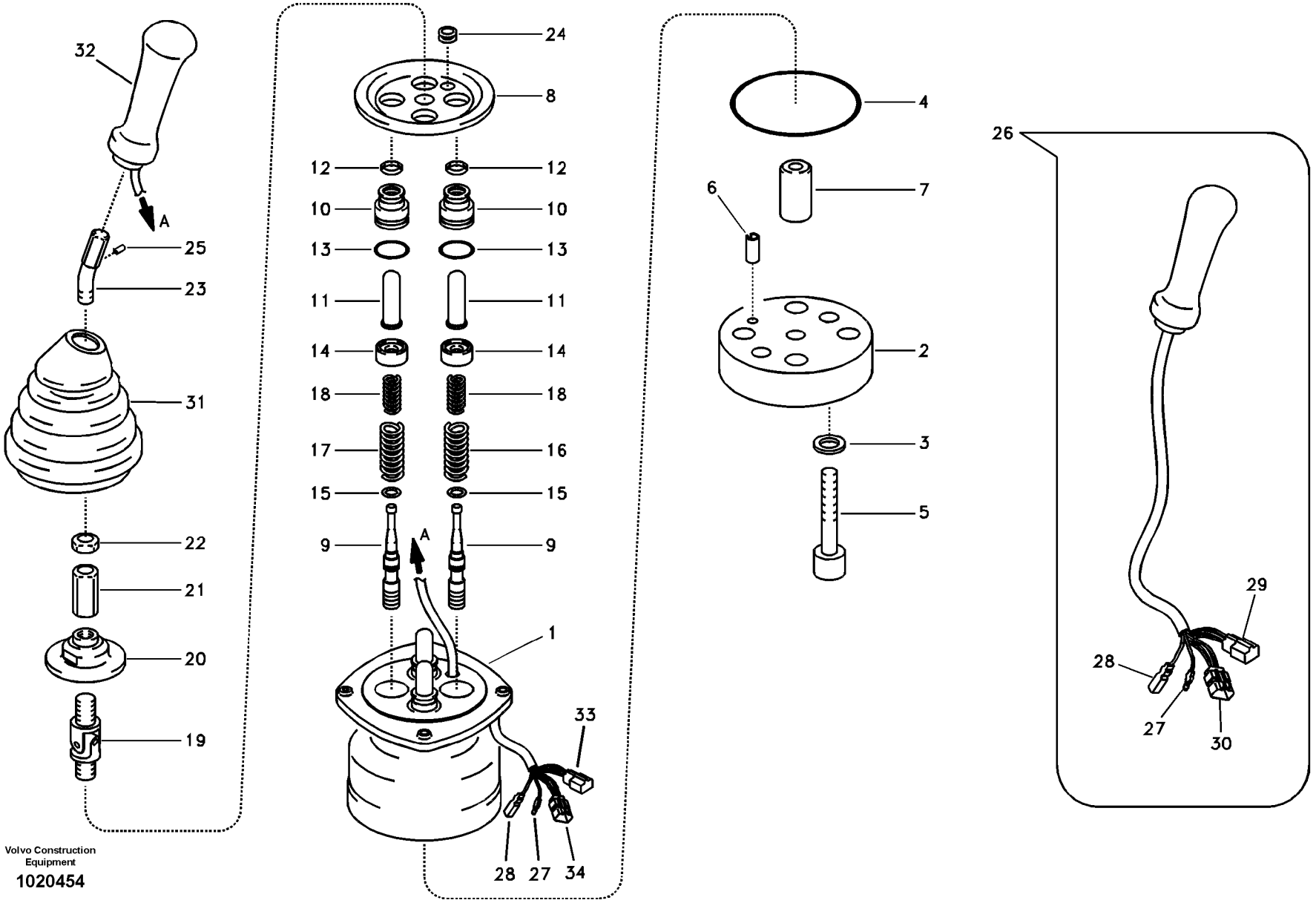

Volvo Construction Equipment

1020454

Fig.	Part No.	Quantity 1	2	3	PS	KIT	Description	Denominación	Denominação	Dénomination	Notes
28	**SA 8230-20190**	1					•Terminal	•Espiga Terminal	•Terminal	•Fiche Connexion	
29	**VOE 14500561**	1					••Housing	••Carter	••Carcaça	••Carter	S/N -10028
30	**VOE 14500400**	1					••Housing	••Cuerpo	••Carcaça	••Carter	S/N -10028
31	**VOE 14500130**	1					•Bellows	•Cubierta Goma	•Foles	•Capot Caoutcho	
32	**VOE 14546204**	1					•Knob	•Boton	•Botão	•Bouton	
33	**VOE 14500126**	1					•Housing	•Carter	•Carcaça	•Carter	
	VOE 14500127	1					•Retainer	•Soporte	•Retentor	•Retenue	
	VOE 14500128	4					•Terminal	•Espiga terminal	•Pino do terminal	•Contact électrique	
	VOE 14500129	4					•Plug	•Tapón	•Bujão	•Tampon	
34	**VOE 14500564**	4					•Terminal	•Espiga terminal	•Pino do terminal	•Contact électrique	
	VOE 14500129	4					•Plug	•Tapón	•Bujão	•Tampon	
	VOE 14500562	1					•Housing	•Carter	•Carcaça	•Carter	
	VOE 14500563	1					•Retainer	•Soporte	•Retentor	•Retenue	
100	**SA 8230-36840**	1					Sealing kit	Kit de precinto	Jogo de vedação	Kit plombage	

1	**8277148**	**Système servo, valve de commande télécommandée** **Sistema servo, válvula de controle remoto** **Servosistema, válvula de mando a distancia** **Servo system, remote control valve**	Catalogue id **20060**	Group **914**
2			Illustr. No **1020454**	Section **1300**
3			Issue **PUB 20021254-C**	Page **673**
4				
5				

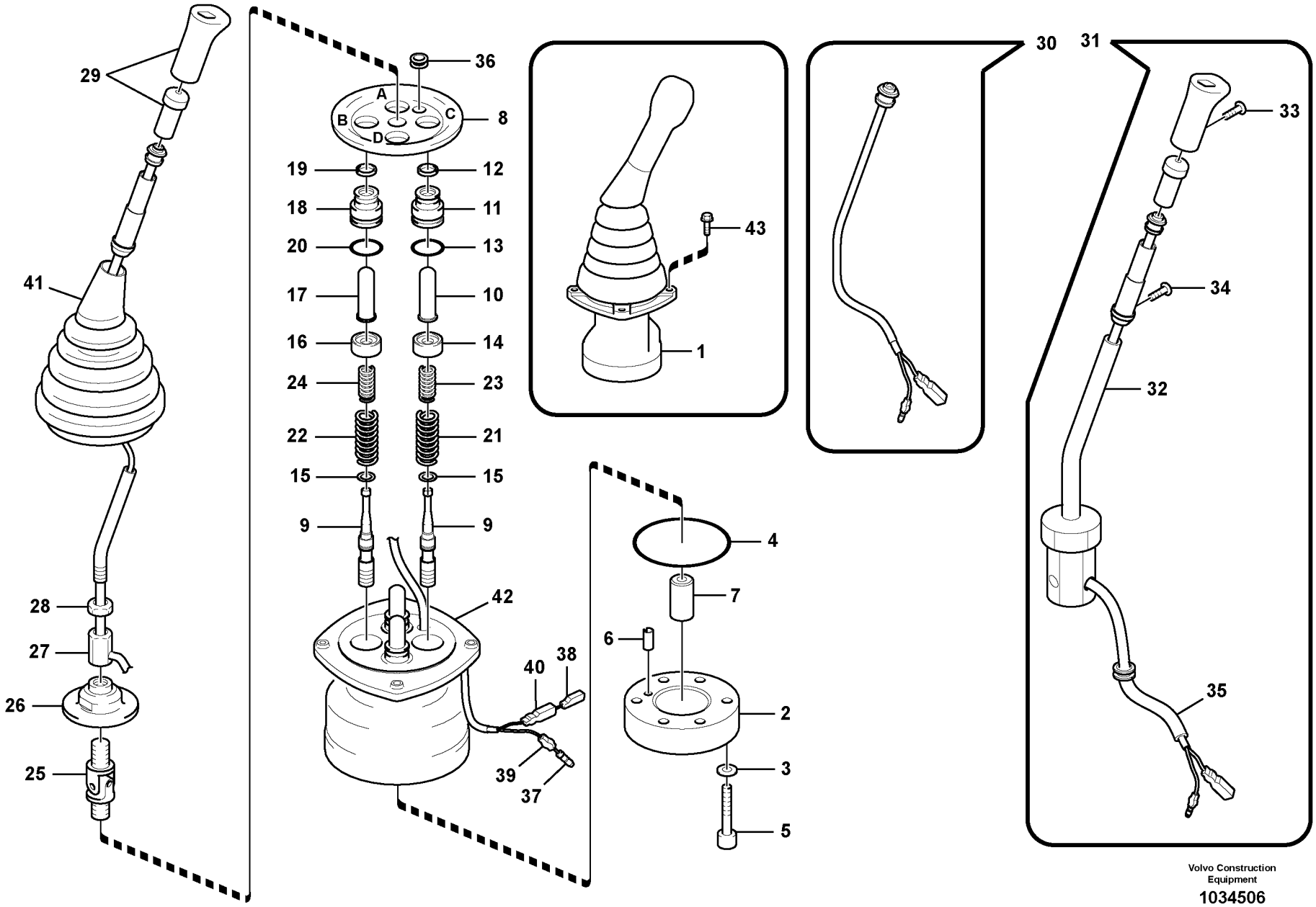

Volvo Construction Equipment

1034506

Fig.	Part No.	Quantity 1	2	3	PS	KIT	Description	Denominación	Denominação	Dénomination	Notes
1	**VOE 14576327**	1					Remote control valve	Válvula control distancia	Válvula de controle remoto	Vanne automatique	LH
	VOE 14576328	1					Remote control valve	Válvula control distancia	Válvula de controle remoto	Vanne automatique	RH
2	**SA 8230-37150**	1					•Plate	•Placa	•Placa	•Plaque	
3	**SA 8230-19731**	2					•Washer	•Arandela	•Arruela	•Rondelle	
4	**SA 8230-37060**	1					•O-ring	•Junta torica	•Anel de vedação-O	•Joint Torique	
5	**VOE 11706967**	2					•Screw	•Tornillo	•Parafuso	•Vis	
6	**SA 8230-25940**	1					•Spring Pin	•Pasador Resorte	•Pino de mola	•Axe de ressort	
7	**SA 8230-37100**	1					•Bushing	•Casquillo	•Casquilho	•Bague	
8	**SA 8230-37140**	1					•Plate	•Placa	•Placa	•Plaque	
9	**VOE 14500116**	4			OP		•Spool	•Bobina	•Bobina	•Bobine	
10	**VOE 14588698**	2					•Rod	•Varilla	•Vareta	•Monture	PORT A,C
11	**SA 8230-28800**	1					••Plug	••Tapon	••Bujão	••Bouchon	
12	**VOE 14588459**	1					••Sealing	••Junta	••Junta	••Joint d'étanchéité	
13	**VOE 14533610**	1					••O-ring	••Anillo tórico	••Anel-o	••Joint torique	
14	**SA 8230-36650**	2					•Seat	•Asiento	•Assento	•Siege	
15	**SA 8230-19690**	4					•Washer	•Arandela	•Arruela	•Rondelle	
16	**SA 8230-36640**	2					•Seat	•Asiento	•Assento	•Siege	
17	**VOE 14588699**	2					•Rod	•Varilla	•Vareta	•Monture	PORT B,D
18	**SA 8230-28800**	1					••Plug	••Tapon	••Bujão	••Bouchon	
19	**VOE 14588459**	1					••Sealing	••Junta	••Junta	••Joint d'étanchéité	
20	**VOE 14533610**	1					••O-ring	••Anillo tórico	••Anel-o	••Joint torique	
21	**VOE 14541091**	2					•Spring	•Resorte	•Mola	•Ressort	
22	**VOE 14512873**	2					•Spring	•Muelle	•Mola	•Ressort	
23	**SA 8230-36770**	2					•Spring	•Muelle	•Mola	•Ressort	
24	**SA 8230-36780**	2					•Spring	•Muelle	•Mola	•Ressort	
25	**SA 8230-20040**	1					•Joint	•Junta	•Junta	•Cardan	
26	**SA 8230-37120**	1					•Plate	•Placa	•Placa	•Plaque	
27	**SA 8230-20140**	1					•Nut	•Tuerca	•Porca	•Ecrou	
28	**SA 8230-19950**	1					•Lock nut	•Contratuerca	•Porca de trava	•Contre-ecrou	
29	**SA 8230-37090**	1					•Knob	•Botón	•Botão	•Bouton	LH

1	**8286483**
2	
3	
4	
5	

Système servo, valve de commande télécommandée
Sistema servo, válvula de controle remoto
Servosistema, válvula de mando a distancia
Servo system, remote control valve

Catalogue id **20060**	Group **914**
Illustr. No **1034506**	Section **1400**
Issue **PUB 20021254-C**	Page **675**

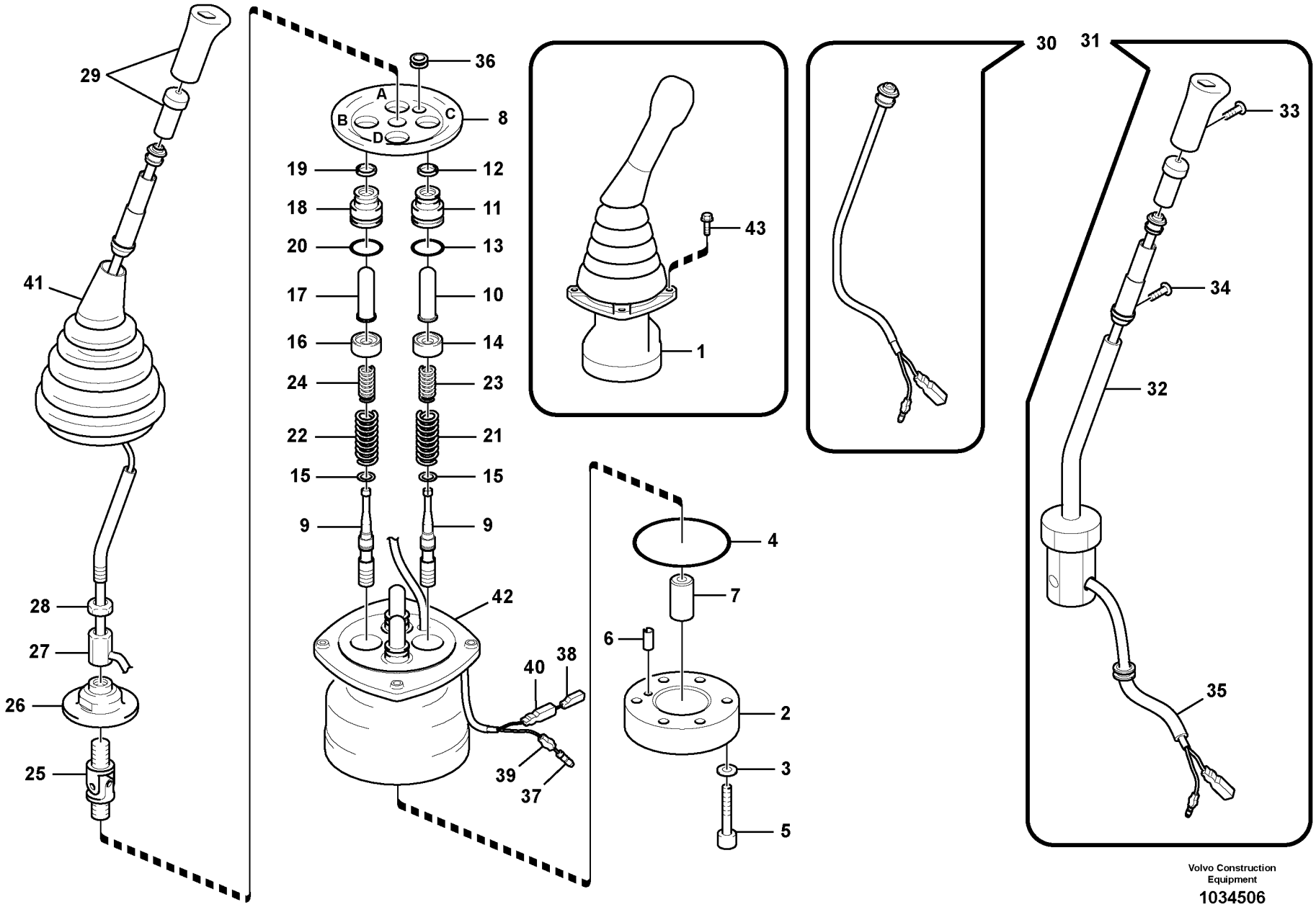

Volvo Construction Equipment

1034506

Fig.	Part No.	Quantity 1	2	3	PS	KIT	Description	Denominación	Denominação	Dénomination	Notes
	VOE 14500137	1					•Knob	•Botón	•Botão	•Bouton	RH
30	**SA 8230-36940**	1					•Switch	•Contactor	•Interruptor	•Commutateur	
31	**SA 8230-37080**	1					•Handle	•Mango	•Manopla	•Poignée	
32	**SA 8230-36320**	1					••Bar	••Barra	••Barra	••Barre	
33	**SA 8230-32090**	1					••Screw	••Tornillo	••Parafuso	••Vis	
34	**SA 8230-28020**	2					••Screw	••Tornillo	••Parafuso	••Vis	
35	**SA 8230-32100**	1					••Pipe	••Canalizacion	••Tubo	••Canalisation	
36	**SA 8230-37110**	1					•Bushing	•Casquillo	•Casquilho	•Bague	
37	**SA 8230-20180**	2					•Terminal	•Espiga Terminal	•Terminal	•Fiche Connexion	
38	**SA 8230-20190**	1					•Terminal	•Espiga Terminal	•Terminal	•Fiche Connexion	
39	**VOE 14540764**	1					•Sleeve	•Manguito	•Luva	•Manchon	
40	**VOE 14540765**	2					•Sleeve	•Manguito	•Luva	•Manchon	
41	**SA 8230-27600**	1					•Bellows	•Cubierta Goma	•Foles	•Capot Caoutcho	
42	**SA 8230-37050**	1			OP		•Casing	•Cubierta	•Caixa	•Boitier	
43	**VOE 13946934**	8					Screw	Tornillo	Parafuso	Vis	

1	**8286483**	**Système servo, valve de commande télécommandée** **Sistema servo, válvula de controle remoto** **Servosistema, válvula de mando a distancia** **Servo system, remote control valve**	Catalogue id **20060**	Group **914**
2			Illustr. No **1034506**	Section **1400**
3			Issue **PUB 20021254-C**	Page **677**
4				
5				

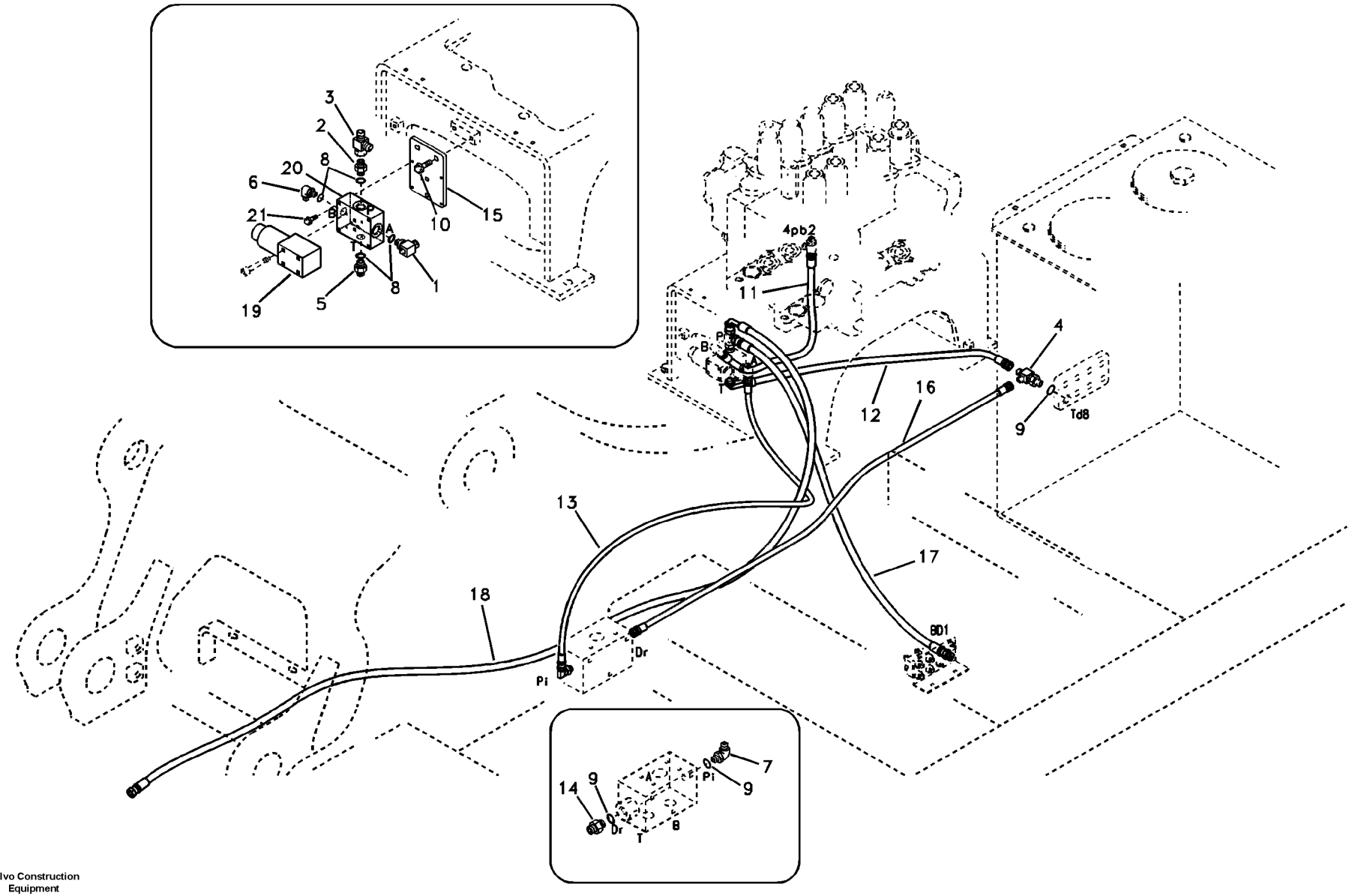

Volvo Construction Equipment

1019259

Fig.	Part No.	Quantity 1	2	3	PS	KIT	Description	Denominación	Denominação	Dénomination	Notes
1	**VOE 14516947**	1					Tee	Acoplamiento T	Tê	Connexion en T	
2	**SA 1048-10530**	1					Connector	Unión	Conexão	Connexion	
3	**SA 9411-91310**	1					T-nipple	Niple t	Niple-t	Raccord-t	
4	**SA 9411-92360**	1					Tee	Acoplamiento T	Tê	Connexion en T	
5	**SA 9412-11120**	1					Connector	Union	Conector	Raccord	
6	**SA 9413-11160**	1					Elbow	Tubo acodado	Cotovelo	Coude	
7	**SA 9413-11170**	1					Elbow	Tubo acodado	Cotovelo	Coude	
8	**SA 9511-12011**	4					O-ring	Junta torica	Anel de vedação-O	Joint Torique	
9	**SA 9511-12014**	3					O-ring	Junta torica	Anel de vedação-O	Joint Torique	
10	**VOE 946441**	2					Flange screw	Tornillo embridado	Parafuso flangeado	Vis à embase	
11	**SA 9451-03214**	1					Hose	Tubo flexible	Mangueira	Durit	
12	**SA 9453-03222**	1					Hose	Manguera	Mangueira	Flexible	
13	**SA 9453-02234**	1					Hose	Manguera	Mangueira	Flexible	
14	**SA 9412-11030**	1					Connector	Union	Conector	Raccord	
15	**VOE 14526878**	1					Bracket	Hierro Apoyo	Suporte	Ferrure-support	
16	**SA 9453-03235**	1					Hose assembly	Conducto	Mangueira completa	Conduit flexible	
17	**SA 9451-03225**	1					Hose	Manguera	Mangueira	Flexible	
18	**SA 9453-03266**	1					Hose	Manguera	Mangueira	Flexible	
19	**VOE 14515002**	1					Solenoid valve	Electroválvula	Válvula solenóide	Electrovanne	
20	**SA 1040-65471**	1					Plate	Placa	Placa	Plaque	
21	**VOE 965176**	4					Flange screw	Tornillo embridado	Parafuso flangeado	Vis à embase	

1	**8279272**	**Système servo, valve de commande vers valve de solénoïde** **Sistema servo, válvula de controle para a válvula solenóide** **Servosistema, válvula de control a válvula solenoide** **Servo system, control valve to solenoid valve**	Catalogue id **20060**	Group **914**
2			Illustr. No **1019259**	Section **2000**
3			Issue **PUB 20021254-C**	Page **679**
4				
5				

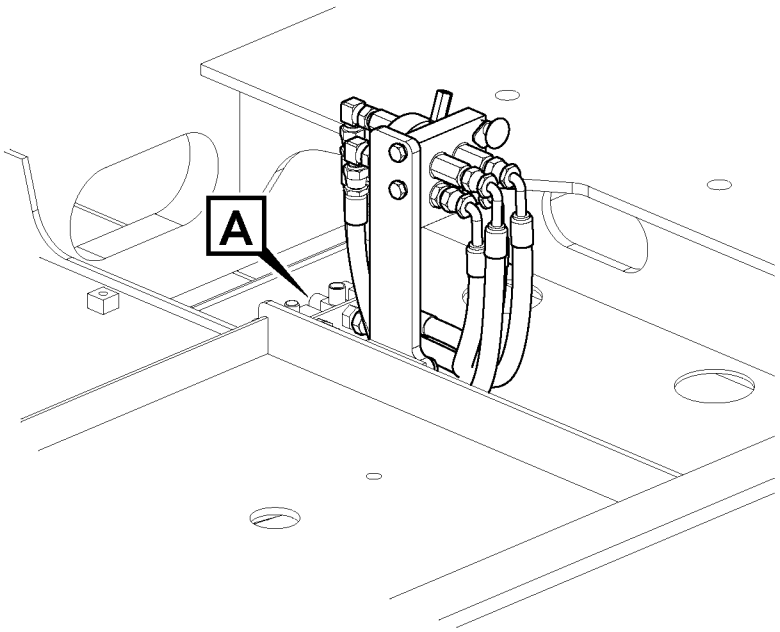

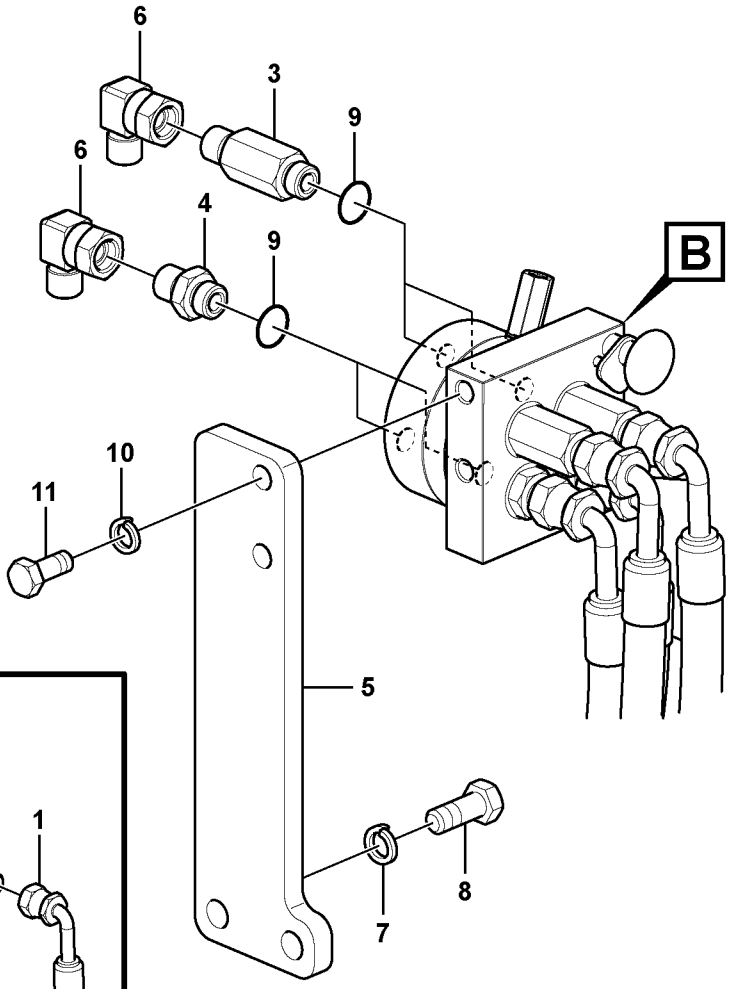

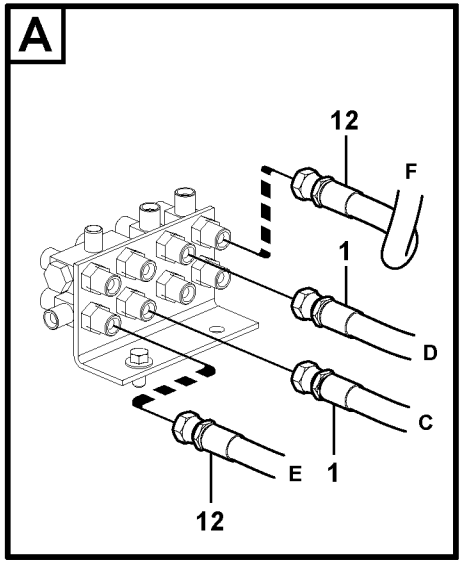

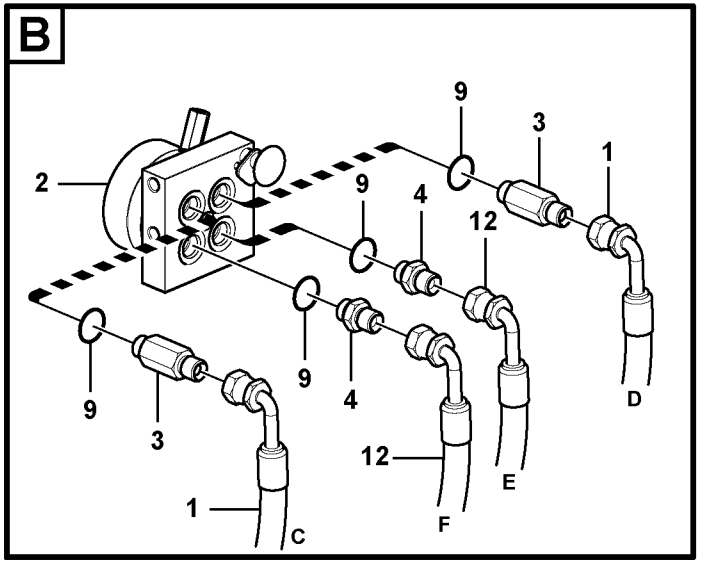

Volvo Construction Equipment

1022640

Fig.	Part No.	Quantity 1	2	3	PS	KIT	Description	Denominación	Denominação	Dénomination	Notes
1	**SA 9453-03510**	2					Hose	Tubo flexible	Mangueira	Durit	S/N -10123
	SA 9453-03211	2					Hose assembly	Conducto	Mangueira completa	Conduit flexible	S/N 10124-
2	**VOE 14529538**	1					Valve	Válvula	Válvula	Valve	
	VOE 14517889	1					•O-ring	•Junta torica	•Anel de vedação-O	•Joint Torique	
3	**SA 9411-91950**	4					Connector	Union	Conector	Raccord	
4	**SA 9412-11030**	4					Connector	Union	Conector	Raccord	
5	**VOE 14543167**	1					Bracket	Consola	Suporte	Console	
6	**SA 9411-90490**	4					Elbow	Tubo acodado	Cotovelo	Coude	
7	**VOE 955923**	2					Spring washer	Arandela elástica	Arruela de pressão	Rondelle élastique	
8	**VOE 978932**	2					Hexagon screw	Tornillo hexagonal	Parafuso sextavado	Vis à tête hexagonale	
9	**VOE 983505**	8					O-ring	Anillo tórico	Anel-o	Joint torique	
10	**VOE 955922**	2					Spring washer	Arandela elástica	Arruela de pressão	Rondelle élastique	
11	**VOE 983251**	2					Hexagon screw	Tornillo hexagonal	Parafuso sextavado	Vis à tête hexagonale	
12	**SA 9453-03210**	2					Hose assembly	Conducto	Mangueira completa	Conduit flexible	S/N 10124-

1	**8280832**	**Système servo, sélection fonction levier** **Sistema servo, troca de função da alavanca** **Servosistema, cambio de función de la palanca** **Servo system, changing lever function**	Catalogue id **20060**	Group **914**
2			Illustr. No **1022640**	Section **2100**
3			Issue **PUB 20021254-C**	Page **681**
4				
5				

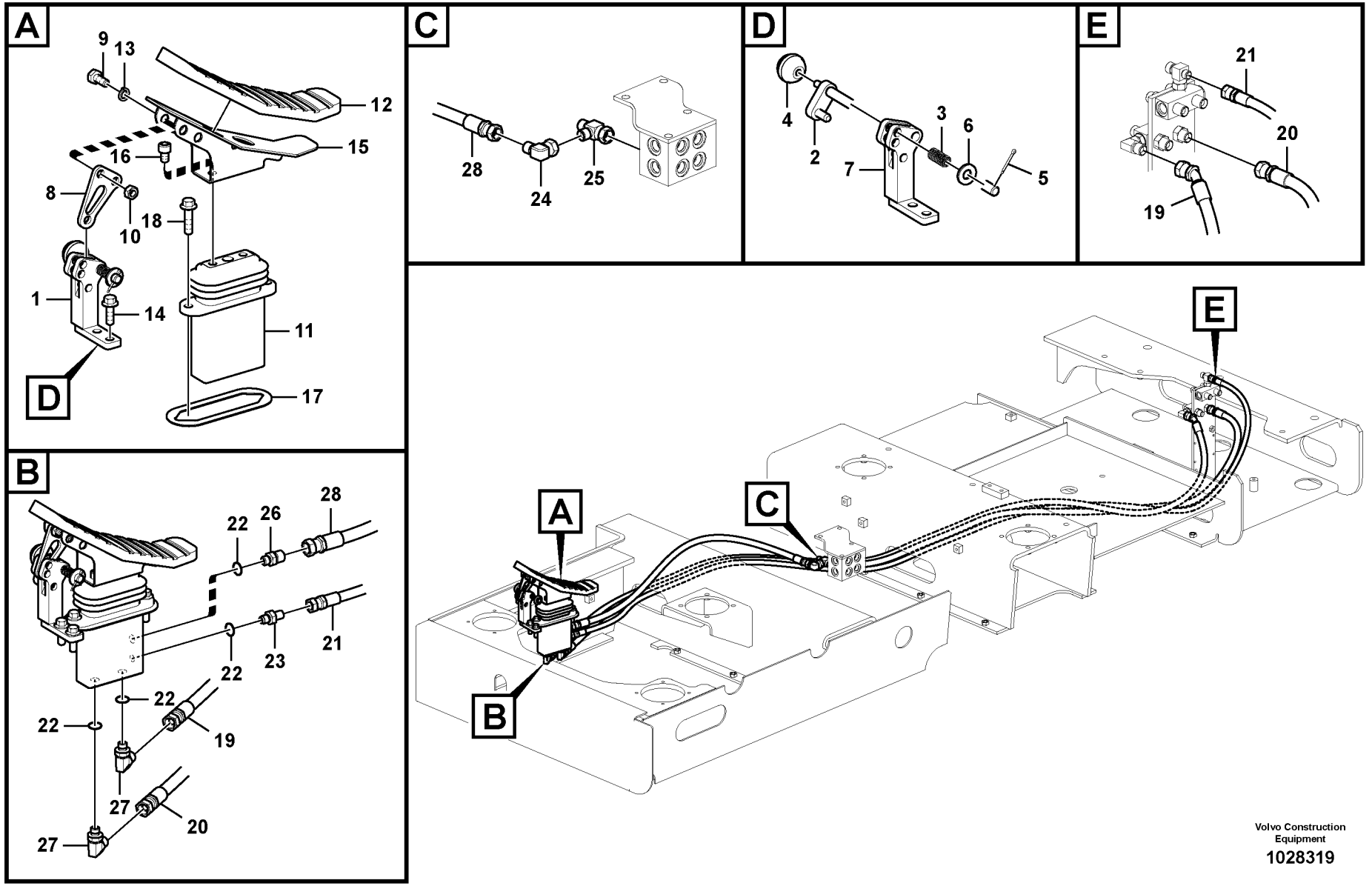

Volvo Construction Equipment

1028319

Fig.	Part No.	Quantity 1	2	3	PS	KIT	Description	Denominación	Denominação	Dénomination	Notes
1	**VOE 14515388**	1					Rubber stop	Tope de goma	Limitador de borracha	Butée caoutchouc	
2	**VOE 14531101**	1					•Pin	•Pasador	•Pino	•Goupille	
3	**VOE 14531102**	1					•Spring	•Resorte	•Mola	•Ressort	
4	**VOE 14881067**	1					•Knob	•Boton	•Botão	•Bouton	
5	**SA 9323-02912**	1					•Split Pin	•Chaveta Hendida	•Contrapino	•Goupille Fendue	
6	**SA 9211-12000**	1					•Washer	•Arandela	•Arruela	•Rondelle	
7		1			NS		•Bracket	•Consola	•Suporte	•Console	
8	**VOE 14531103**	1					Plate	Chapa	Chapa	Tôle	
9	**VOE 946329**	2					Flange screw	Tornillo embridado	Parafuso flangeado	Vis à embase	
10	**VOE 983304**	2					Hexagon nut	Tuerca hexagonal	Porca sextavada	Écrou hexagonal	
11	**VOE 14514215**	1					Pedal	Pedal	Pedal	Pédale	See group 914, Page 691
12	**VOE 14522039**	1					Cover	Capo	Tampa	Capot	
13	**VOE 955922**	2					Spring washer	Arandela elástica	Arruela de pressão	Rondelle élastique	
14	**VOE 946472**	2					Flange screw	Tornillo embridado	Parafuso flangeado	Vis à embase	
15	**VOE 14522008**	1					Pedal	Pedal	Pedal	Pédale	
16	**VOE 984348**	2					Hex. socket screw	Tornillo de hexágono emb...	Parafuso soquete sext...	Vis à six pans creux	
17	**VOE 14515386**	1					Plate	Chapa	Chapa	Tôle	
18	**VOE 965185**	2					Flange screw	Tornillo embridado	Parafuso flangeado	Vis à embase	
19	**SA 9452-03255**	1					Hose assembly	Conducto	Mangueira completa	Conduit flexible	
20	**SA 9451-03256**	1					Hose	Manguera	Mangueira	Flexible	
21	**SA 9451-02259**	1					Hose	Manguera	Mangueira	Flexible	
22	**VOE 983502**	4					O-ring	Anillo tórico	Anel-o	Joint torique	
23	**SA 1048-10540**	1					Connector	Union	Conector	Raccord	
24	**SA 9411-90490**	1					Elbow	Tubo acodado	Cotovelo	Coude	
25	**SA 9411-91310**	1					T-nipple	Niple t	Niple-t	Raccord-t	
26	**SA 9412-11120**	1					Connector	Union	Conector	Raccord	
27	**SA 9413-11160**	2					Elbow	Tubo acodado	Cotovelo	Coude	
28	**SA 9451-03224**	1					Hose	Manguera	Mangueira	Flexible	

1		**Système servo, marteau et cisaille** **Sistema servo, martelo e cortador** **Servosistema, martillo y cizalla** **Servo system, hammer and shear**		Catalogue id **20060**	Group **914**
2				Illustr. No **1028319**	Section **2200**
3					
4				Issue **PUB 20021254-C**	Page **683**
5		**8279311,8279622**			

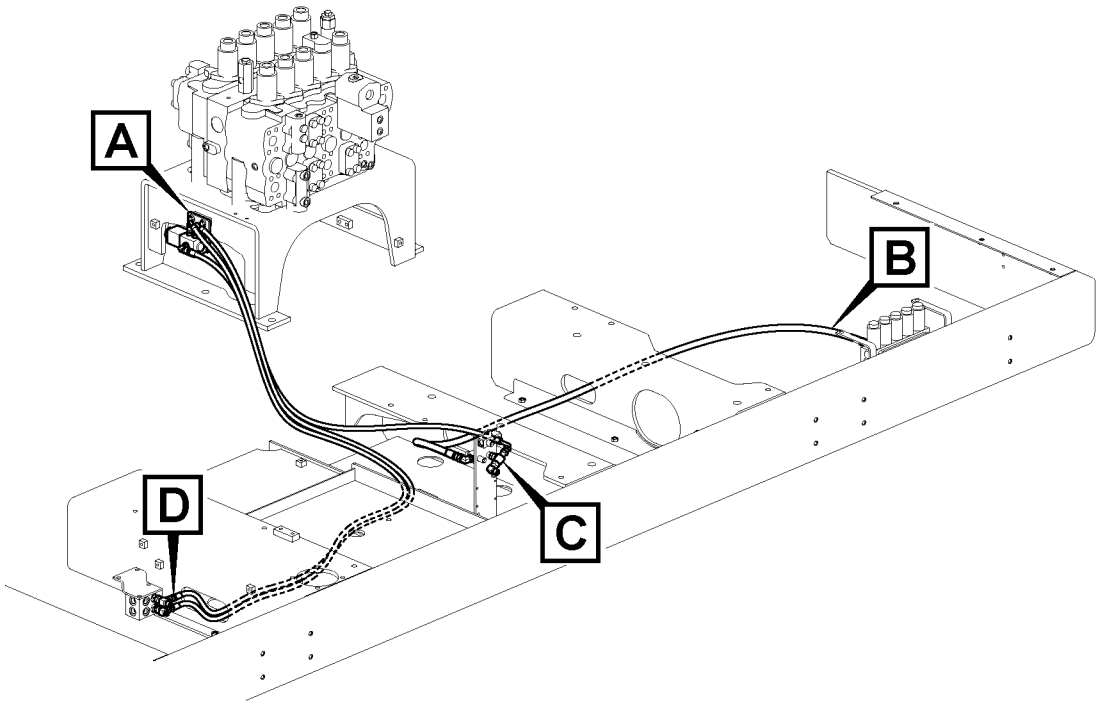

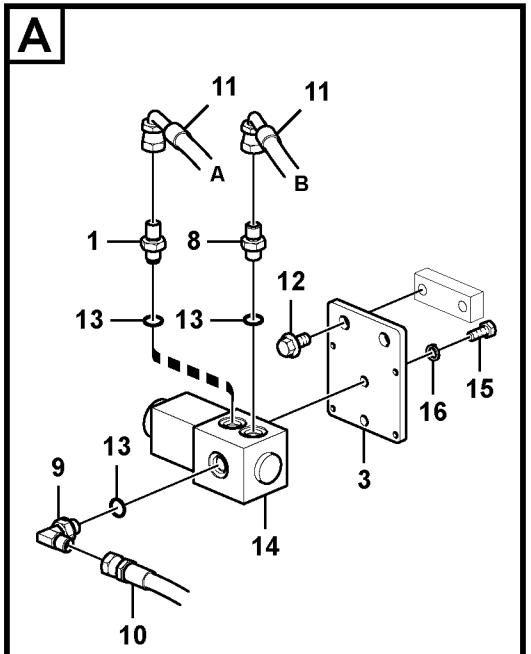

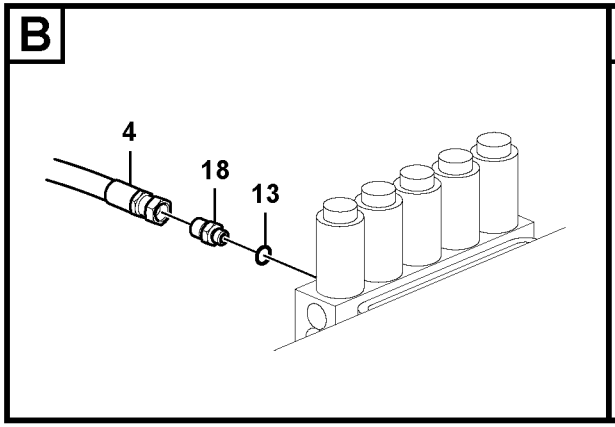

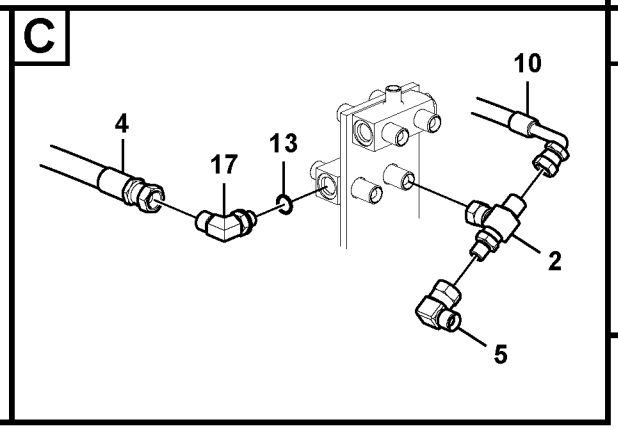

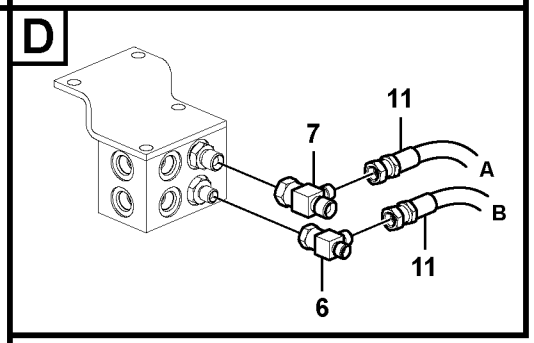

Volvo Construction Equipment

1028320

Fig.	Part No.	Quantity 1	2	3	PS	KIT	Description	Denominación	Denominação	Dénomination	Notes
1	**SA 1048-10540**	1					Connector	Union	Conector	Raccord	
2	**VOE 14511027**	1					T-nipple	Niple t	Niple-t	Raccord-t	
3	**VOE 14526878**	1					Bracket	Hierro Apoyo	Suporte	Ferrure-support	
4	**SA 9451-03245**	1	1				Hose assembly	Conducto	Mangueira completa	Conduit flexible	
5	**SA 9411-90490**	1					Elbow	Tubo acodado	Cotovelo	Coude	
6	**SA 9411-95440**	1					Tee	Acoplamiento T	Tê	Connexion en T	
7	**SA 9411-95870**	1					Tee	Acoplamiento T	Tê	Connexion en T	
8	**SA 9412-11020**	1					Connector	Union	Conector	Raccord	
9	**SA 9413-11010**	1					Elbow	Tubo acodado	Cotovelo	Coude	
10	**SA 9453-02236**	1					Hose	Manguera	Mangueira	Flexible	
11	**SA 9453-02259**	2					Hose assembly	Conducto	Mangueira completa	Conduit flexible	
12	**VOE 946441**	2					Flange screw	Tornillo embridado	Parafuso flangeado	Vis à embase	
13	**VOE 983502**	5	2				O-ring	Anillo tórico	Anel-o	Joint torique	
14	**VOE 14502037**	1					Solenoid valve	Electroválvula	Válvula solenóide	Electrovanne	
15	**VOE 983242**	2					Hexagon screw	Tornillo hexagonal	Parafuso sextavado	Vis à tête hexagonale	
16	**VOE 955921**	2					Spring washer	Arandela elástica	Arruela de pressão	Rondelle élastique	
17	**SA 9413-11160**	1	1				Elbow	Tubo acodado	Cotovelo	Coude	
18	**SA 9412-11120**	1	1				Connector	Union	Conector	Raccord	

1	**8279310**
2	**8279308**
3	
4	
5	

Système servo, marteau et cisaille
Sistema servo, martelo e cortador
Servosistema, martillo y cizalla
Servo system, hammer and shear

Catalogue id **20060**	Group **914**
Illustr. No **1028320**	Section **2300**
Issue **PUB 20021254-C**	Page **685**

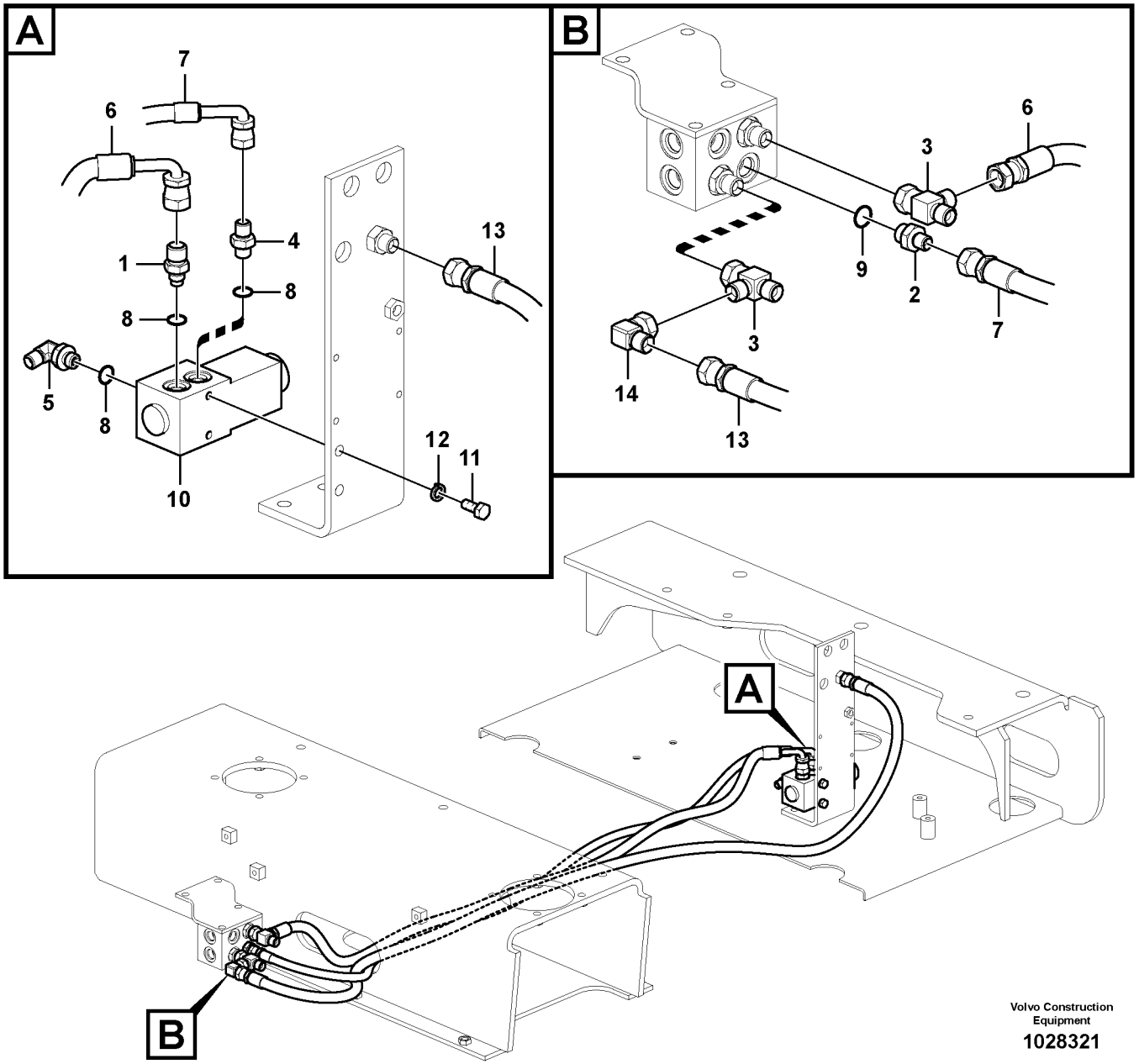

Volvo Construction Equipment

1028321

Fig.	Part No.	Quantity 1	2	3	PS	KIT	Description	Denominación	Denominação	Dénomination	Notes
1	**SA 1048-10530**	1					Connector	Unión	Conexão	Connexion	
2	**SA 9412-11130**	1					Connector	Union	Conector	Raccord	
3	**SA 9411-91310**	1	1				T-nipple	Niple t	Niple-t	Raccord-t	
4	**SA 9412-11020**	1					Connector	Union	Conector	Raccord	
5	**SA 9413-11010**	1					Elbow	Tubo acodado	Cotovelo	Coude	
6	**SA 9453-03238**	1					Hose assembly	Conducto	Mangueira completa	Conduit flexible	
7	**SA 9453-02238**	1					Hose assembly	Conducto	Mangueira completa	Conduit flexible	
8	**VOE 983502**	3					O-ring	Anillo tórico	Anel-o	Joint torique	
9	**VOE 983505**	1					O-ring	Anillo tórico	Anel-o	Joint torique	
10	**VOE 14502037**	1					Solenoid valve	Electroválvula	Válvula solenóide	Electrovanne	
11	**VOE 983242**	2					Hexagon screw	Tornillo hexagonal	Parafuso sextavado	Vis à tête hexagonale	
12	**VOE 955921**	2					Spring washer	Arandela elástica	Arruela de pressão	Rondelle élastique	
13	**SA 9451-03239**		1				Hose assembly	Conducto	Mangueira completa	Conduit flexible	
14	**SA 9411-90490**		1				Elbow	Tubo acodado	Cotovelo	Coude	

1	**8279587**
2	**8279309**
3	
4	
5	

Système servo, marteau et cisaille
Sistema servo, martelo e cortador
Servosistema, martillo y cizalla
Servo system, hammer and shear

Catalogue id **20060**	Group **914**
Illustr. No **1028321**	Section **2600**
Issue **PUB 20021254-C**	Page **687**

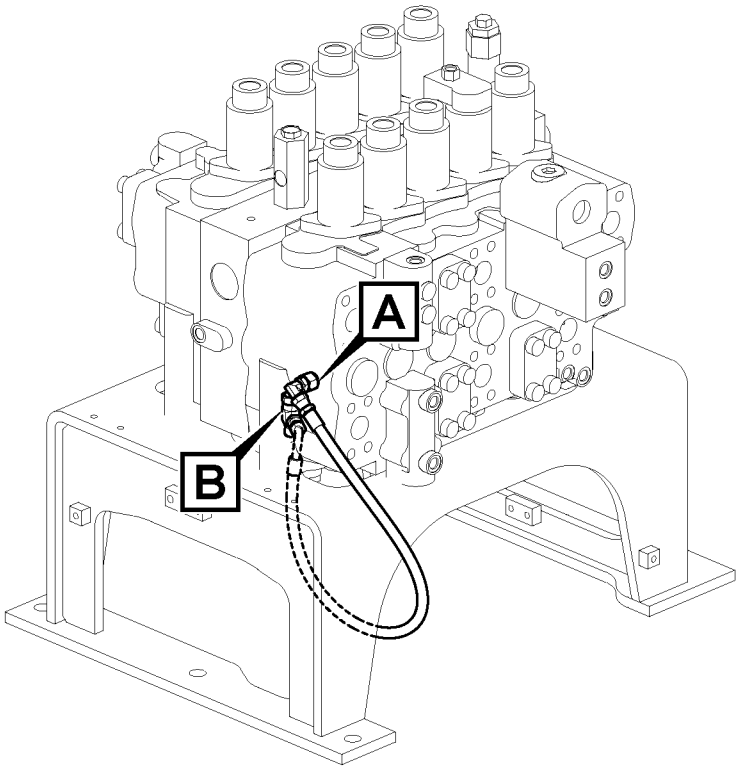

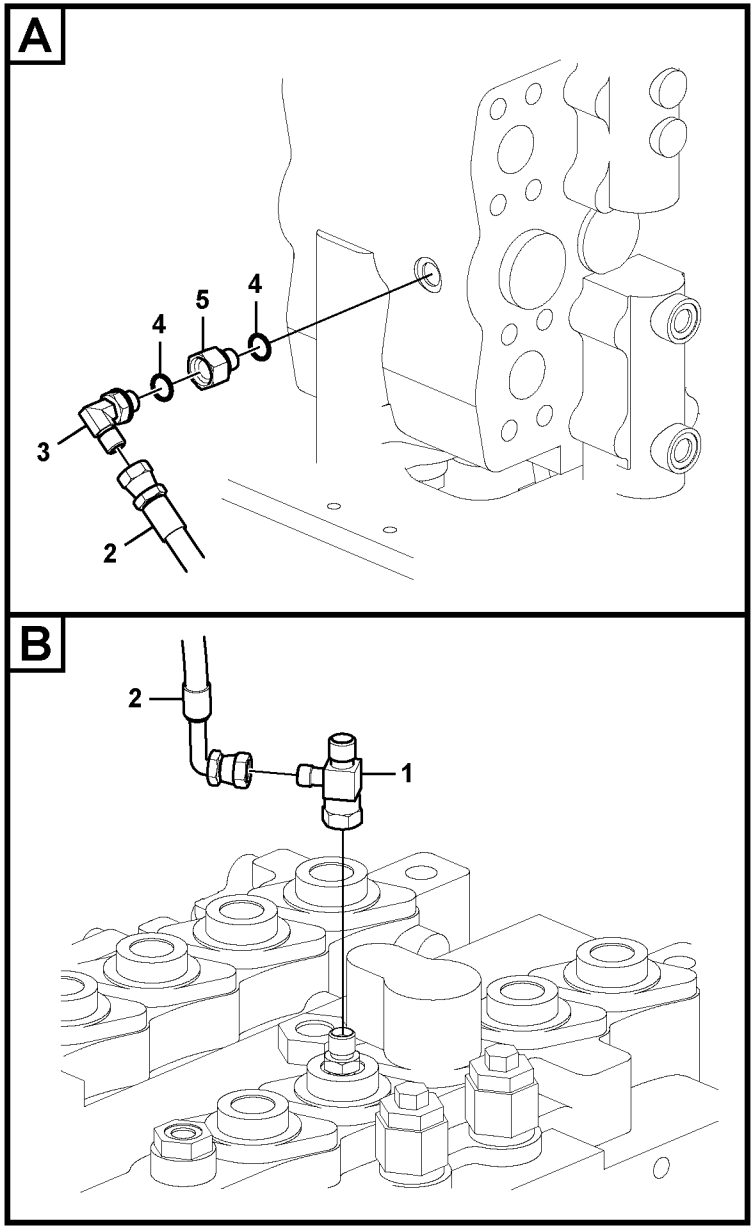

Volvo Construction Equipment

1034551

Fig.	Part No.	Quantity 1	2	3	PS	KIT	Description	Denominación	Denominação	Dénomination	Notes
1	**SA 9411-95870**	1					Tee	Acoplamiento T	Tê	Connexion en T	
2	**SA 9453-02220**	1					Hose assembly	Conducto	Mangueira completa	Conduit flexible	
3	**SA 9413-11010**	1					Elbow	Tubo acodado	Cotovelo	Coude	
4	**VOE 983502**	2					O-ring	Anillo tórico	Anel-o	Joint torique	
5	**VOE 14880232**	1					Connector	Union	Conector	Raccord	

1	**8284907**	**Système servo, marteau et cisaille** **Sistema servo, martelo e cortador** **Servosistema, martillo y cizalla** **Servo system, hammer and shear**	Catalogue id **20060**	Group **914**
2			Illustr. No **1034551**	Section **2800**
3			Issue **PUB 20021254-C**	Page **689**
4				
5				

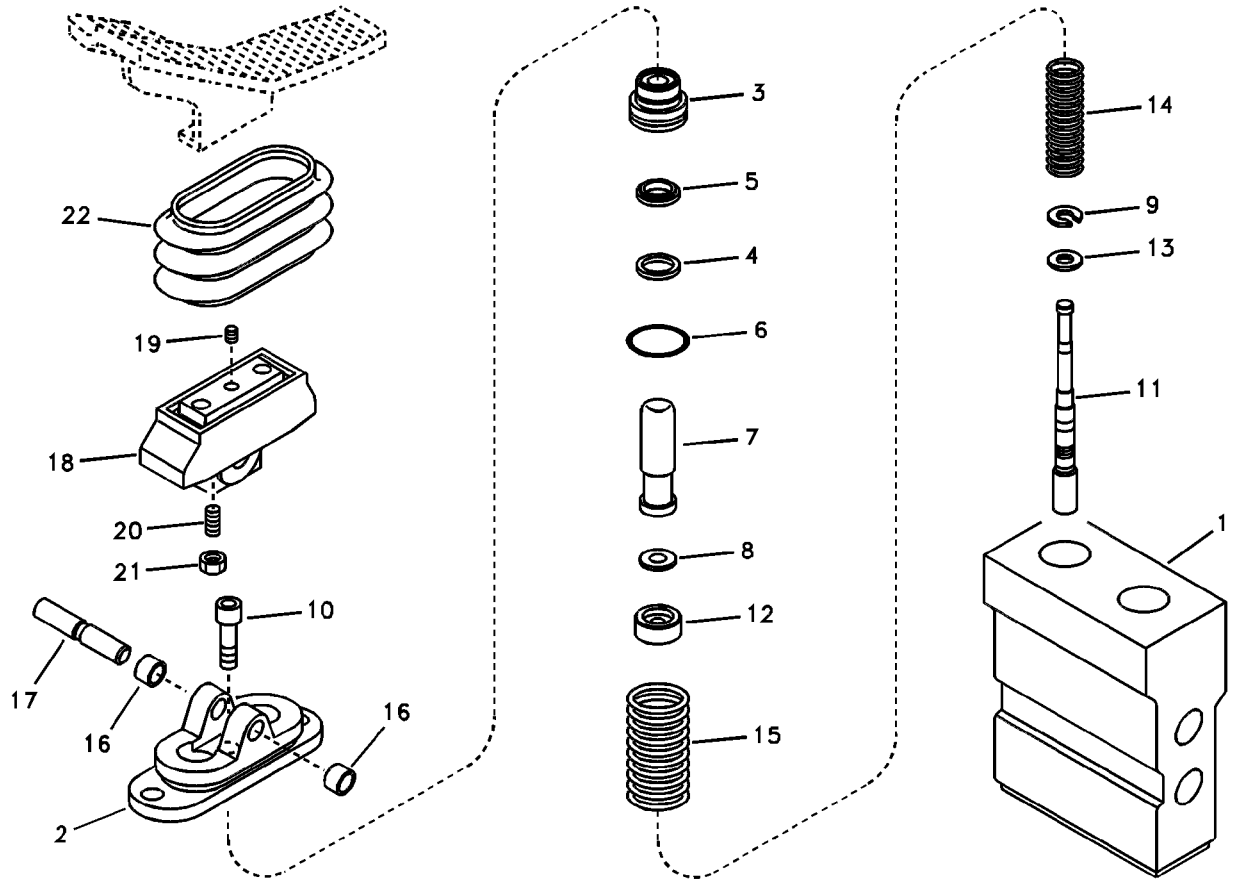
22
19
18
20
21
10
17
16
16
2
3
5
4
6
7
8
12
15
14
9
13
11
1

Fig.	Part No.	Quantity 1	2	3	PS	KIT	Description	Denominación	Denominação	Dénomination	Notes
	VOE 14514215	1					Pedal	Pedal	Pedal	Pédale	
1	**SA 8230-19520**	1			OP		•Casing	•Cubierta	•Caixa	•Boitier	
2	**SA 8230-19620**	1					•Cover	•Capo	•Tampa	•Capot	
3	**SA 8230-19530**	2					•Plastic plug	•Tapón plástico	•Bujão plástico	•Tampon plastique	
4	**SA 8230-20110**	2					•Seal	•Junta	•Vedação	•Joint	
5	**SA 8230-19400**	2					•Seal	•Junta	•Vedação	•Joint	
6	**VOE 983509**	2					•O-ring	•Anillo tórico	•Anel-o	•Joint torique	
7	**SA 8230-19410**	2					•Rod	•Tirante	•Haste	•Tringle	
8	**SA 8230-19680**	4					•Washer	•Arandela	•Arruela	•Rondelle	
9	**SA 8230-19690**	2					•Washer	•Arandela	•Arruela	•Rondelle	
10	**SA 8230-19420**	2					•Screw	•Tornillo	•Parafuso	•Vis	
11	**SA 8230-19510**	2					•Spool	•Bobina	•Bobina	•Bobine	
12	**SA 8230-19440**	2					•Seat	•Asiento	•Assento	•Siege	
13	**SA 8230-19450**	2					•Washer	•Arandela	•Arruela	•Rondelle	
14	**SA 8230-19610**	2					•Spring	•Muelle	•Mola	•Ressort	
15	**SA 8230-19460**	2					•Spring	•Resorte	•Mola	•Ressort	S/N -10124
	VOE 11714220	2					•Spring	•Resorte	•Mola	•Ressort	S/N 10125-
16	**SA 8240-03310**	2					•Bushing	•Casquillo	•Casquilho	•Bague	
17	**SA 8230-19470**	1					•Camshaft	•Árbol de levas	•Arv comando válvulas	•Arbre cames	
18	**SA 8230-19550**	1					•Cam	•Leva	•Came	•Came	
19	**SA 8240-03730**	1					•Screw	•Tornillo	•Parafuso	•Vis	
20	**SA 8230-19560**	2					•Screw	•Tornillo	•Parafuso	•Vis	
21	**SA 8230-19480**	2					•Lock nut	•Contratuerca	•Porca de trava	•Contre-ecrou	
22	**SA 8230-19570**	1					•Bellows	•Cubierta Goma	•Foles	•Capot Caoutcho	
100	**SA 8130-00630**	1					Sealing Kit	Juego Retenes	Kit de vedação	Jeu Joints	

1	**8279311**	**Hydr de travail, pédale v cde télécom. marteau et cisaille** **Sistema hidráulico de operação, pedal da válvula de controle remoto para o martelo e o cortador** **Hidráulica de trabajo, pedal de válv. de mando a dist. para** **Working hydraulic, remote control valve pedal for hammer and shear**	Catalogue id **20060**	Group **914**
2			Illustr. No **1019262**	Section **2900**
3				
4			Issue **PUB 20021254-C**	Page **691**
5				

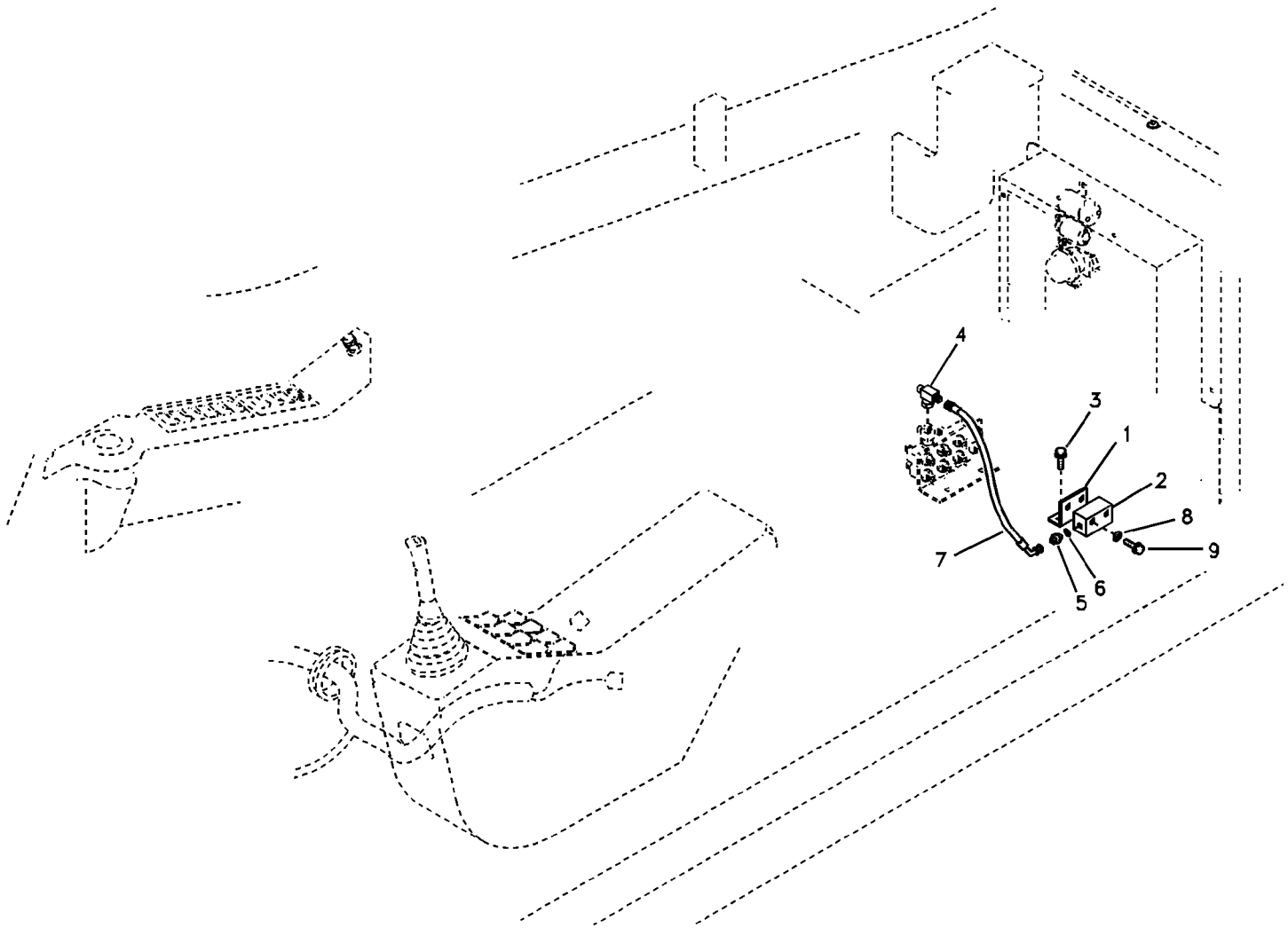
4
3
1
2
8
9
7
6
5

Fig.	Part No.	Quantity 1	2	3	PS	KIT	Description	Denominación	Denominação	Dénomination	Notes
1	**VOE 14517082**	1					Bracket	Consola	Suporte	Console	
2	**VOE 14536441**	1					Block	Bloque	Bloco	Bloc	
3	**VOE 946441**	2					Flange screw	Tornillo embridado	Parafuso flangeado	Vis à embase	
4	**SA 9411-92180**	1					Tee	Acoplamiento T	Tê	Connexion en T	
5	**SA 9412-11020**	1					Connector	Union	Conector	Raccord	
6	**SA 9511-12011**	1					O-ring	Junta torica	Anel de vedação-O	Joint Torique	
7	**SA 9453-02208**	1					Hose assembly	Conducto	Mangueira completa	Conduit flexible	
8	**VOE 955921**	2					Spring washer	Arandela elástica	Arruela de pressão	Rondelle élastique	
9	**VOE 983246**	2					Hexagon screw	Tornillo hexagonal	Parafuso sextavado	Vis à tête hexagonale	

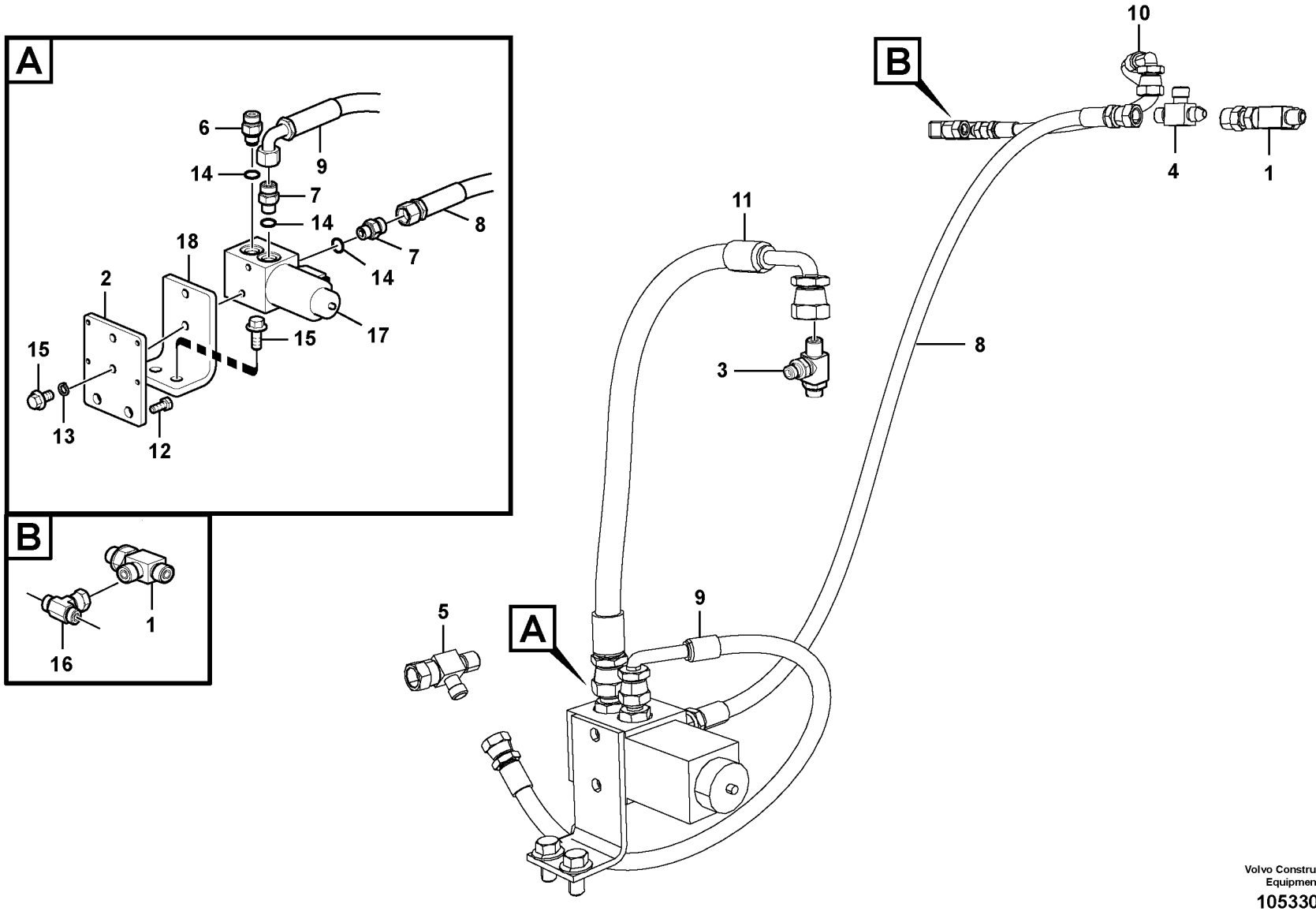

Volvo Construction Equipment

1053304

Fig.	Part No.	Quantity 1	2	3	PS	KIT	Description	Denominación	Denominação	Dénomination	Notes
1	**VOE 14510275**	2	1				T-nipple	Niple t	Niple-t	Raccord-t	
	VOE 14520630		1				Tee	Acoplamiento T	Tê	Connexion en T	
2	**VOE 14526878**	1	1				Bracket	Hierro Apoyo	Suporte	Ferrure-support	
3	**SA 9411-95170**	1	1				T-nipple	Niple t	Niple-t	Raccord-t	
4	**SA 9411-95440**	1	1				Tee	Acoplamiento T	Tê	Connexion en T	
5	**SA 9411-95870**	1	1				Tee	Acoplamiento T	Tê	Connexion en T	
6	**SA 9412-11120**	1	1				Connector	Union	Conector	Raccord	
7	**SA 9412-11020**	2	2				Connector	Union	Conector	Raccord	
8	**SA 9453-02218**	1	1				Hose assembly	Conducto	Mangueira completa	Conduit flexible	
9	**SA 9453-02212**	1	1				Hose assembly	Conducto	Mangueira completa	Conduit flexible	
10	**SA 9453-02210**	1					Hose	Manguera	Mangueira	Flexible	
	SA 9453-02213		1				Hose assembly	Conducto	Mangueira completa	Conduit flexible	
11	**SA 9453-03309**	1	1				Hose assembly	Conducto	Mangueira completa	Conduit flexible	
12	**VOE 946441**	4	4				Flange screw	Tornillo embridado	Parafuso flangeado	Vis à embase	
	VOE 946440	2	2				Flange screw	Tornillo embridado	Parafuso flangeado	Vis à embase	
13	**VOE 955921**	2	2				Spring washer	Arandela elástica	Arruela de pressão	Rondelle élastique	
14	**VOE 983502**	3	4				O-ring	Anillo tórico	Anel-o	Joint torique	
15	**VOE 983242**	2	2				Hexagon screw	Tornillo hexagonal	Parafuso sextavado	Vis à tête hexagonale	
16	**SA 9411-95190**	1					Elbow	Tubo acodado	Cotovelo	Coude	
17	**VOE 14502037**	1	1				Solenoid valve	Electroválvula	Válvula solenóide	Electrovanne	
	VOE 14527267	1	1				•Solenoid coil	•Bobina magnética	•Bobina solenóide	•Bobine magnétique	
18	**VOE 14508071**	1	1				Plate	Chapa	Chapa	Tôle	

1	**8290773**	**Démarrage assisté du moteur** **Auxílio de partida ao motor** **Ayuda de arranque del motor** **Engine start aid**	Catalogue id **20060**	Group **914**
2	**8290774**		Illustr. No **1053304**	Section **3200**
3			Issue **PUB 20021254-C**	Page **695**
4				
5		**S/N : 10749-**		

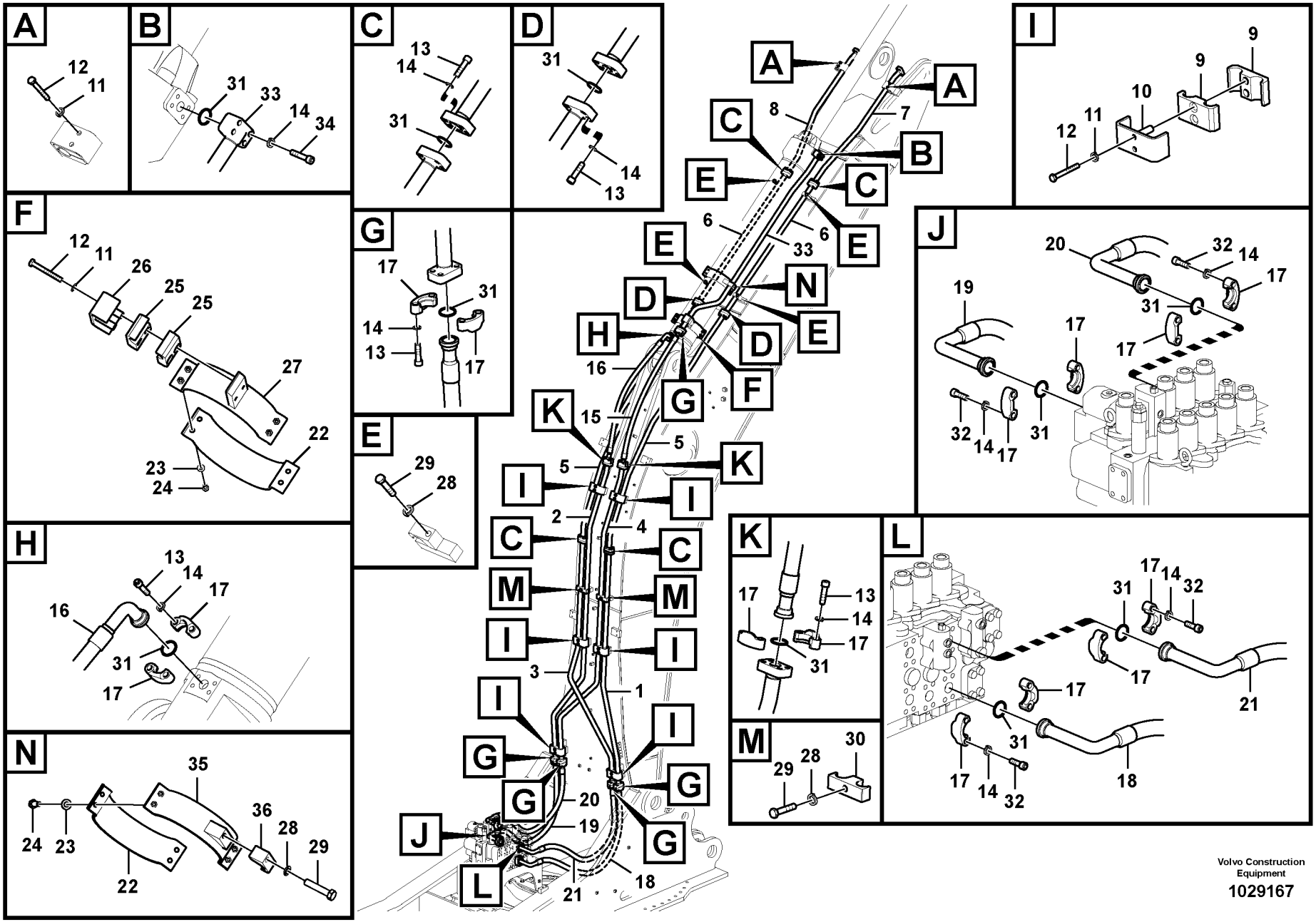

Volvo Construction Equipment

1029167

Fig.	Part No.	Quantity 1	2	3	4	5	PS	KIT	Description	Denominación	Denominação	Dénomination	Notes
1	**VOE 14524948**	1	1	1	1				Pipe	Tubo	Tubo	Tuyau	
2	**VOE 14535894**	1	1						Pipe	Canalizacion	Tubo	Canalisation	
	VOE 14525219			1	1				Pipe	Tubo	Tubo	Tuyau	
3	**VOE 14524947**	1	1	1	1				Pipe	Tubo	Tubo	Tuyau	
4	**VOE 14535893**	1	1						Pipe	Canalizacion	Tubo	Canalisation	
	VOE 14525218			1	1				Pipe	Tubo	Tubo	Tuyau	
5	**VOE 14524951**	2	2	2	2				Pipe	Tubo	Tubo	Tuyau	
6	**VOE 14524507**	2	2	2	2				Tube	Tubo	Tubo	Tube	
7	**VOE 14535256**	1	1	1	1				Pipe	Canalizacion	Tubo	Canalisation	
8	**VOE 14535255**	1	1	1	1				Pipe	Canalizacion	Tubo	Canalisation	
9	**VOE 14524494**	12	12	12	12				Clamp	Abrazadera	Braçadeira	Collier serrage	
10	**VOE 14524495**	6	6	6	6				Clamp	Abrazadera	Braçadeira	Collier serrage	
11	**VOE 955923**	18	18	18	18				Spring washer	Arandela elástica	Arruela de pressão	Rondelle élastique	
12	**SA 9011-21218**	18	18	18	18				Bolt	Perno	Parafuso	Boulon	
13	**VOE 984359**	56	56	56	56				Hex. socket screw	Tornillo de hexágono e...	Parafuso soquete sext...	Vis à six pans creux	
14	**SA 9213-14000**	72	76	72	76				Spring washer	Arandela elástica	Arruela de pressão	Rondelle élastique	
15	**SA 9495-07630**	1	1	1	1				Hose assembly	Conducto	Mangueira completa	Conduit flexible	S/N 10001-10140
	VOE 936282	1	1	1	1				Hose assembly	Conducto	Mangueira completa	Conduit flexible	S/N 10141-
16	**SA 9497-07629**	1	1	1	1				Hose assembly	Conducto	Mangueira completa	Conduit flexible	S/N 10001-10140
	VOE 937311	1	1	1	1				Hose assembly	Conducto	Mangueira completa	Conduit flexible	S/N 10141-
17	**VOE 936626**	24	24	24	24				Flange half	Mitad brida	Meia flange	Demi-bride	
18	**VOE 14880953**	1	1	1	1				Hose	Manguera	Mangueira	Flexible	(VOE 14880712) S/N 10001-10123
	VOE 14880953	1	1	1	1				Hose	Manguera	Mangueira	Flexible	S/N 10124-
19	**VOE 14880952**	1	1	1	1				Hose	Manguera	Mangueira	Flexible	(VOE 14880711) S/N 10001-10123
	VOE 14880952	1	1	1	1				Hose	Manguera	Mangueira	Flexible	S/N 10124-
20	**VOE 14880954**	1	1	1	1				Hose	Manguera	Mangueira	Flexible	(VOE 14880715) S/N 10001-10123
	VOE 14880954	1	1	1	1				Hose	Manguera	Mangueira	Flexible	S/N 10124-

1	**8279287**
2	**8279288**
3	**8279289**
4	**8279290**
5	

Commande hydraulique d'outil, vérin de balancier sur la flèche
Sistema hidráulico de operação, cilindro do braço na lança
Hidráulica de trabajo, cilindro del brazo en la pluma.
Working hydraulic, dipper arm cylinder on boom.

Catalogue id **20060**	Group **916**
Illustr. No **1029167**	Section **100**
Issue **PUB 20021254-C**	Page **697**

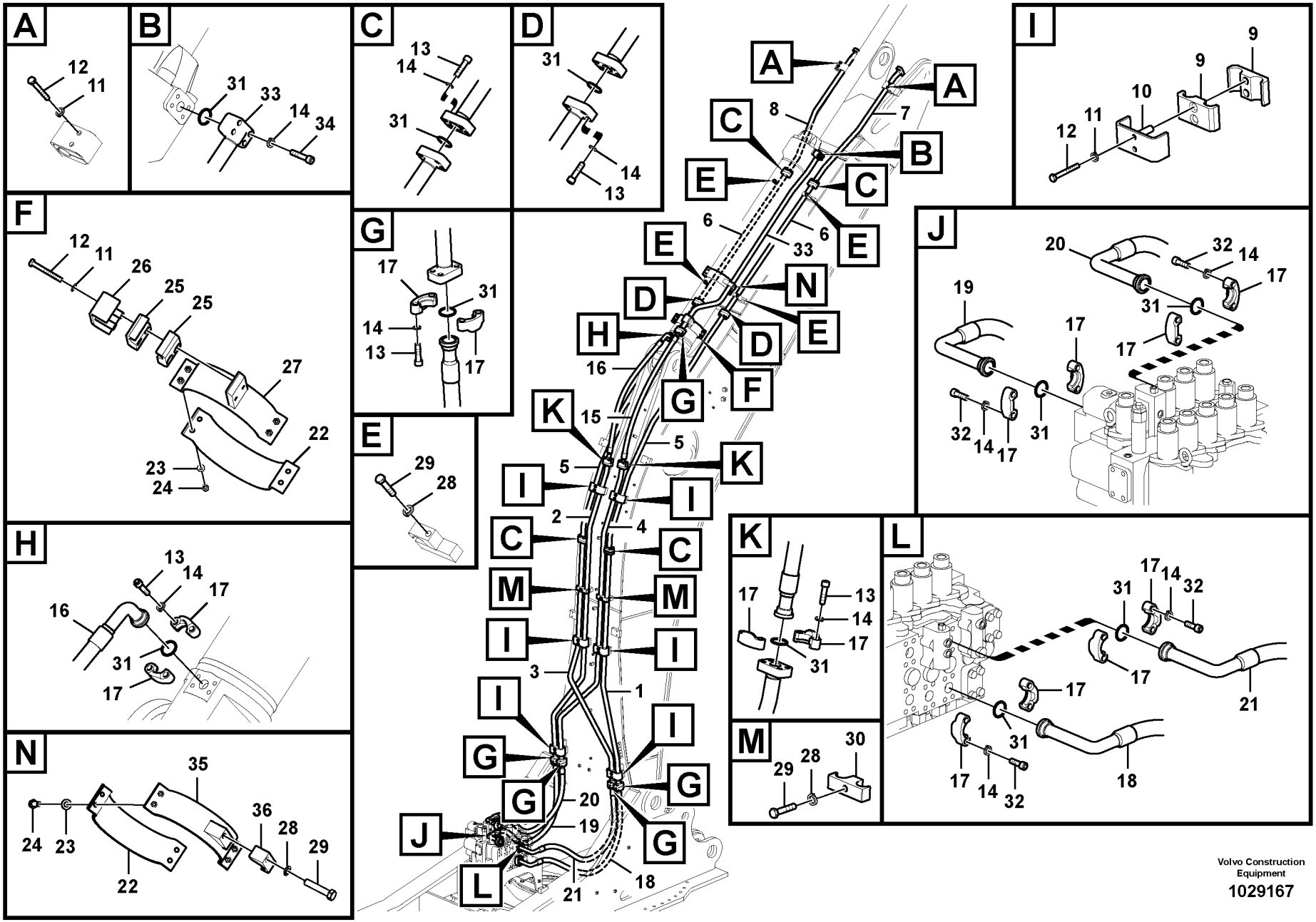

Volvo Construction Equipment

1029167

Fig.	Part No.	Quantity 1	2	3	4	5	PS	KIT	Description	Denominación	Denominação	Dénomination	Notes
21	**VOE 14880955**	1	1	1	1				Hose	Manguera	Mangueira	Flexible	S/N 10001-10123
	VOE 14880955	1	1	1	1				Hose	Manguera	Mangueira	Flexible	S/N 10124-
22	**VOE 14554036**	2	2	2	2				Clamp	Abrazadera	Braçadeira	Collier serrage	
23	**SA 9211-10000**	8	8	8	8				Washer	Arandela	Arruela	Rondelle	
24	**VOE 983252**	8	8	8	8				Hexagon screw	Tornillo hexagonal	Parafuso sextavado	Vis à tête hexagonale	
25	**VOE 14524493**	2	2	2	2				Clamp	Abrazadera	Braçadeira	Collier serrage	
26	**VOE 14524496**	1	1	1	1				Clamp	Abrazadera	Braçadeira	Collier serrage	
27	**VOE 14554037**	1	1	1	1				Clamp	Abrazadera	Braçadeira	Collier serrage	
28	**VOE 955926**	7	7	7	7				Spring washer	Arandela elástica	Arruela de pressão	Rondelle élastique	
29	**VOE 978940**	7	7	7	7				Hexagon screw	Tornillo hexagonal	Parafuso sextavado	Vis à tête hexagonale	
30	**VOE 14881245**	2	2	2	2				Clamp	Abrazadera	Braçadeira	Collier serrage	
31	**VOE 949238**	18	19	18	19				O-ring	Anillo tórico	Anel-o	Joint torique	
32	**VOE 984135**	16	16	16	16				Hex. socket screw	Tornillo de hexágono e...	Parafuso soquete sext...	Vis à six pans creux	
33	**VOE 14527871**		1		1				Pipe	Tubo	Tubo	Tuyau	S/N 10001-10382
	VOE 14576301		1		1				Pipe	Tubo	Tubo	Tuyau	S/N 10383-
34	**VOE 984137**		4		4				Screw	Tornillo	Parafuso	Vis	
35	**VOE 14576300**	1	1	1	1				Clamp	Abrazadera	Braçadeira	Collier serrage	S/N 10383-
36	**VOE 14881236**	1	1	1	1				Clamp	Abrazadera	Braçadeira	Collier serrage	S/N 10383-

1	**8279287**
2	**8279288**
3	**8279289**
4	**8279290**
5	

Commande hydraulique d'outil, vérin de balancier sur la flèche
Sistema hidráulico de operação, cilindro do braço na lança
Hidráulica de trabajo, cilindro del brazo en la pluma.
Working hydraulic, dipper arm cylinder on boom.

Catalogue id **20060**	Group **916**
Illustr. No **1029167**	Section **100**
Issue **PUB 20021254-C**	Page **699**

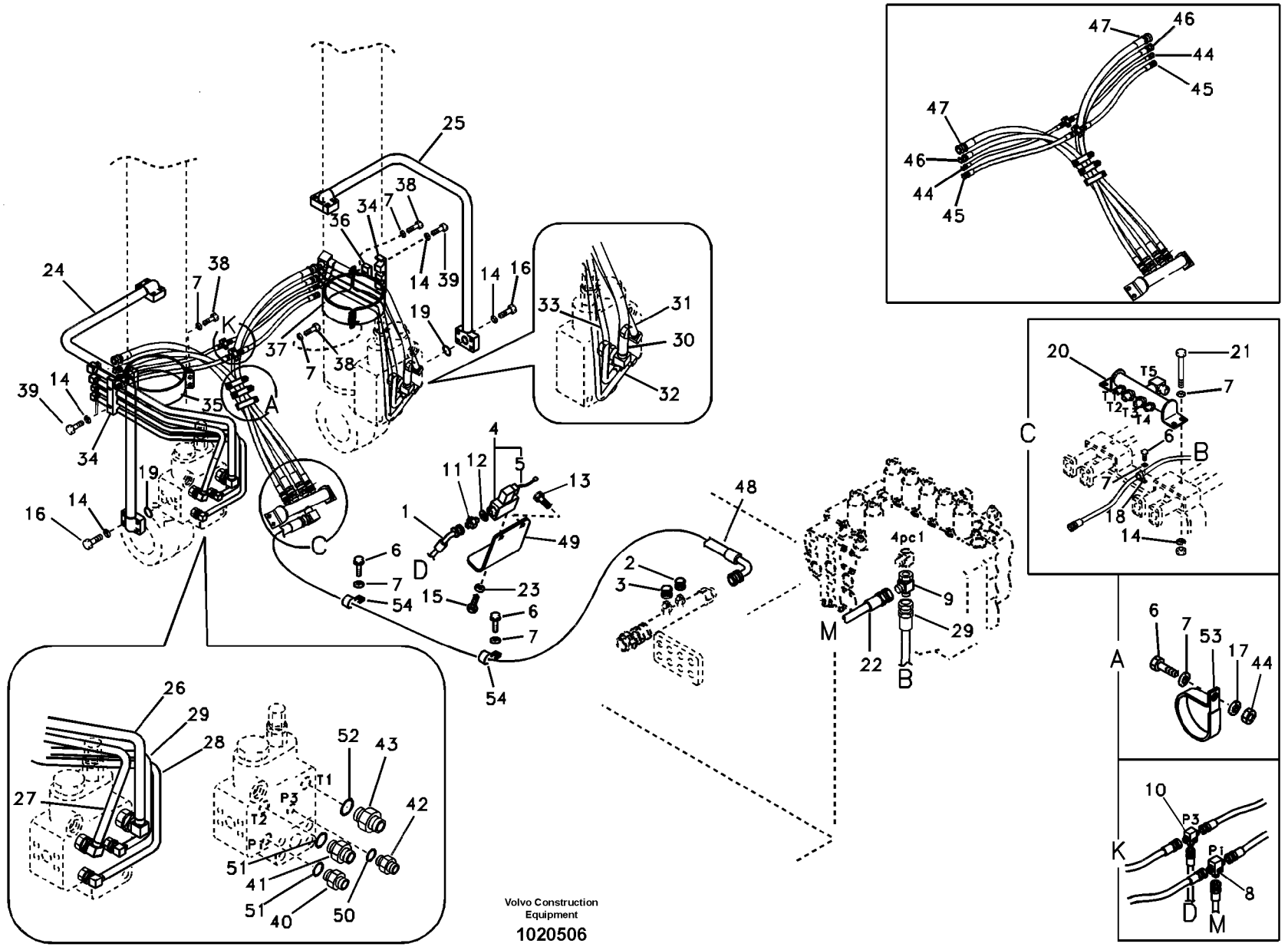
Volvo Construction Equipment
1020506

Fig.	Part No.	Quantity 1	2	3	PS	KIT	Description	Denominación	Denominação	Dénomination	Notes
1	**SA 9453-32620**	1					Hose assembly	Conducto	Mangueira completa	Conduit flexible	
2	**SA 9411-91000**	1					Plug	Tapon	Bujão	Bouchon	
3	**SA 9411-91020**	1					Plug	Tapón	Bujão	Tampon	
4	**VOE 14515278**	1					Switch	Interruptor	Interruptor	Rupteur	
5	**SA 1022-04921**	1					•Cable harness	•Manojo cables	•Chicote cabos	•Faisceau câbles	
6	**SA 9011-11003**	6					Bolt	Perno	Parafuso	Boulon	
7	**SA 9211-10000**	17					Washer	Arandela	Arruela	Rondelle	
8	**SA 9411-90430**	1					Tee	Acoplamiento T	Tê	Connexion en T	
9	**SA 9411-91310**		1				T-nipple	Niple t	Niple-t	Raccord-t	
10	**SA 9411-92010**	1					Tee	Acoplamiento T	Tê	Connexion en T	
11	**SA 9412-12020**	1					Connector	Union	Conector	Raccord	
12	**SA 9426-10020**	1					Gasket	Junta	Junta	Joint	
13	**VOE 946441**	2					Flange screw	Tornillo embridado	Parafuso flangeado	Vis à embase	
14	**VOE 955923**	12					Spring washer	Arandela elástica	Arruela de pressão	Rondelle élastique	
15	**VOE 969407**	2					Six point socket screw	Racor de seis dientes	Paraf soquete sext	Vis à 6 pans creux	
16	**VOE 980755**	8					Hexagon screw	Tornillo hexagonal	Parafuso sextavado	Vis à tête hexagonale	
17	**VOE 983304**	3					Hexagon nut	Tuerca hexagonal	Porca sextavada	Écrou hexagonal	
18	**VOE 14500294**	1					Clip	Clip	Clipe	Clip	
19	**VOE 948700**	2					O-ring	Anillo tórico	Anel-o	Joint torique	
20	**VOE 14524751**	1					Pipe	Tubo	Tubo	Tuyau	
21	**SA 9011-21220**	4					Hexagon screw	Tornillo hexagonal	Parafuso sextavado	Vis à tête hexagonale	
22	**SA 9451-03269**		1				Hose assembly	Conducto	Mangueira completa	Conduit flexible	
23	**VOE 955918**	2					Spring washer	Arandela elástica	Arruela de pressão	Rondelle élastique	
24	**VOE 14530174**	1					Pipe	Tubo	Tubo	Tuyau	
25	**VOE 14530175**	1					Pipe	Tubo	Tubo	Tuyau	
26	**VOE 14535237**	1					Pipe	Canalizacion	Tubo	Canalisation	
27	**VOE 14535238**	1					Pipe	Canalizacion	Tubo	Canalisation	
28	**VOE 14535240**	1					Pipe	Canalizacion	Tubo	Canalisation	
29	**VOE 14535239**	1					Pipe	Canalizacion	Tubo	Canalisation	
30	**VOE 14535244**	1					Pipe	Canalizacion	Tubo	Canalisation	

1	**8279278**
2	**8279613**
3	
4	
5	

Hydraulique de travail, coupure flèche
Sistema hidráulico de operação, ruptura da lança
Hidráulica de trabajo, válvula de rotura de manguera en plum
Working hydraulic, boom rupture

Catalogue id **20060**	Group **916**
Illustr. No **1020506**	Section **300**
Issue **PUB 20021254-C**	Page **701**

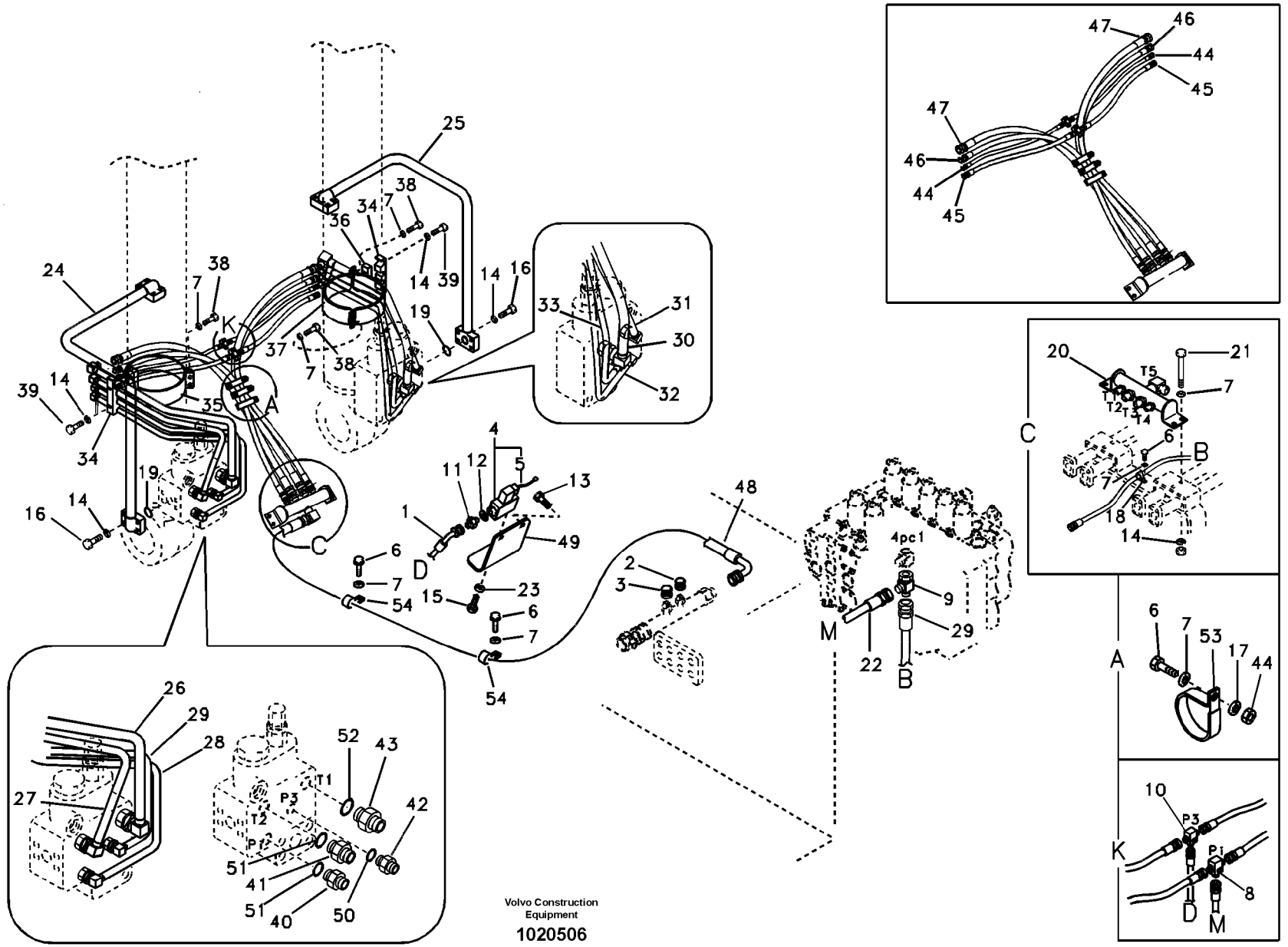
Volvo Construction Equipment
1020506

Fig.	Part No.	Quantity 1	2	3	P S	K I T	Description	Denominación	Denominação	Dénomination	Notes
31	**VOE 14535242**	1					Pipe	Canalizacion	Tubo	Canalisation	
32	**VOE 14535241**	1					Pipe	Canalizacion	Tubo	Canalisation	
33	**VOE 14535243**	1					Pipe	Canalizacion	Tubo	Canalisation	
34	**VOE 14530184**	2					Clamp	Abrazadera	Braçadeira	Collier serrage	
35	**VOE 14530185**	1					Clamp	Abrazadera	Braçadeira	Collier serrage	
36	**VOE 14530186**	1					Clamp	Abrazadera	Braçadeira	Collier serrage	
37	**VOE 14524513**	2					Clamp	Abrazadera	Braçadeira	Collier serrage	
38	**VOE 983252**	8					Hexagon screw	Tornillo hexagonal	Parafuso sextavado	Vis à tête hexagonale	
39	**VOE 978934**	4					Hexagon screw	Tornillo hexagonal	Parafuso sextavado	Vis à tête hexagonale	
40	**SA 9412-11030**	2					Connector	Union	Conector	Raccord	
41	**SA 9412-11140**	2					Connector	Union	Conector	Raccord	
42	**SA 9412-11120**	2					Connector	Union	Conector	Raccord	
43	**SA 9412-11160**	2					Connector	Union	Conector	Raccord	
44	**SA 9451-02607**	2					Hose assembly	Conducto	Mangueira completa	Conduit flexible	
45	**SA 9451-03207**	2					Hose assembly	Conducto	Mangueira completa	Conduit flexible	
46	**SA 9451-04322**	2					Hose assembly	Conducto	Mangueira completa	Conduit flexible	
47	**SA 9451-05223**	2					Hose assembly	Conducto	Mangueira completa	Conduit flexible	
48	**SA 9453-06248**	1					Hose assembly	Conducto	Mangueira completa	Conduit flexible	
49	**VOE 14531112**	1					Bracket	Consola	Suporte	Console	
50	**VOE 983502**	2					O-ring	Anillo tórico	Anel-o	Joint torique	
51	**VOE 983505**	4					O-ring	Anillo tórico	Anel-o	Joint torique	
52	**VOE 990557**	2					O-ring	Anillo tórico	Anel-o	Joint torique	
53	**VOE 14515522**	3					Clip	Clip	Clipe	Clip	
54	**VOE 14500298**	2					Clip	Clip	Clipe	Clip	

1	**8279278**
2	**8279613**
3	
4	
5	

Hydraulique de travail, coupure flèche
Sistema hidráulico de operação, ruptura da lança
Hidráulica de trabajo, válvula de rotura de manguera en plum
Working hydraulic, boom rupture

Catalogue id **20060**	Group **916**
Illustr. No **1020506**	Section **300**
Issue **PUB 20021254-C**	Page **703**

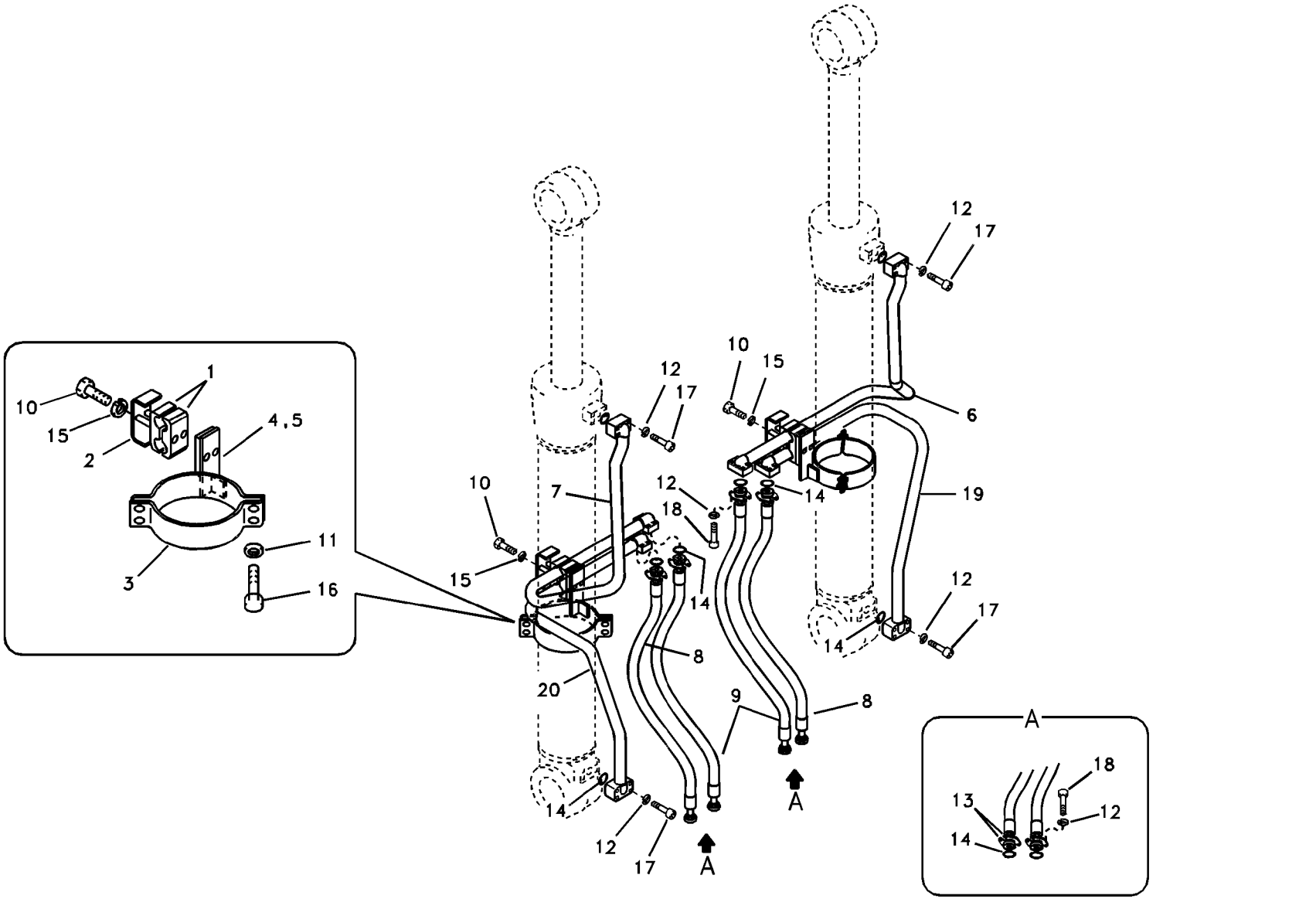

Volvo Construction Equipment

1019267

Fig.	Part No.	Quantity 1	2	3	PS	KIT	Description	Denominación	Denominação	Dénomination	Notes
1	**VOE 14524494**	4	4				Clamp	Abrazadera	Braçadeira	Collier serrage	
2	**VOE 14524495**	2	2				Clamp	Abrazadera	Braçadeira	Collier serrage	
3	**VOE 14524513**	2	2				Clamp	Abrazadera	Braçadeira	Collier serrage	
4	**VOE 14528842**	1	1				Clamp	Abrazadera	Braçadeira	Collier serrage	
5	**VOE 14528843**	1	1				Clamp	Abrazadera	Braçadeira	Collier serrage	
6	**VOE 14541986**	1					Pipe	Tubo	Tubo	Tuyau	
	VOE 14530173		1				Pipe	Tubo	Tubo	Tuyau	
7	**VOE 14541984**	1					Pipe	Tubo	Tubo	Tuyau	
	VOE 14530172		1				Pipe	Tubo	Tubo	Tuyau	
8	**VOE 14880719**	2					Hose assembly	Conducto	Mangueira completa	Conduit flexible	
	VOE 14881969		2				Hose	Manguera	Mangueira	Flexible	
9	**VOE 936985**	2					Hose assembly	Conducto	Mangueira completa	Conduit flexible	
	VOE 936277		2				Hose assembly	Conducto	Mangueira completa	Conduit flexible	
10	**SA 9011-21219**	4	4				Hexagon screw	Tornillo hexagonal	Parafuso sextavado	Vis à tête hexagonale	
11	**SA 9211-10000**	8	8				Washer	Arandela	Arruela	Rondelle	
12	**SA 9213-14000**	40	40	8			Spring washer	Arandela elástica	Arruela de pressão	Rondelle élastique	
13	**VOE 936626**	16	16				Flange half	Mitad brida	Meia flange	Demi-bride	
14	**VOE 949238**	10	10	2			O-ring	Anillo tórico	Anel-o	Joint torique	
15	**VOE 955923**	4	4				Spring washer	Arandela elástica	Arruela de pressão	Rondelle élastique	
16	**VOE 983252**	8	8				Hexagon screw	Tornillo hexagonal	Parafuso sextavado	Vis à tête hexagonale	
17	**VOE 984137**	8	8	8			Screw	Tornillo	Parafuso	Vis	
18	**VOE 984359**	32	32				Hex. socket screw	Tornillo de hexágono emb	Parafuso soquete sext	Vis à six pans creux	
19	**VOE 14530552**			1			Pipe	Tubo	Tubo	Tuyau	
20	**VOE 14530553**			1			Pipe	Tubo	Tubo	Tuyau	

1	**8288810**
2	**8286153**
3	**8279277**
4	
5	

Commande hydraulique d'outil, vérin de flèche
Sistema hidráulico de operação, cilindro da lança
Hidráulica de trabajo, cilindro de la pluma.
Working hydraulic, boom cylinder

Catalogue id **20060**	Group **916**
Illustr. No **1019267**	Section **900**
Issue **PUB 20021254-C**	Page **705**

2.9M
3.55M
4.20M

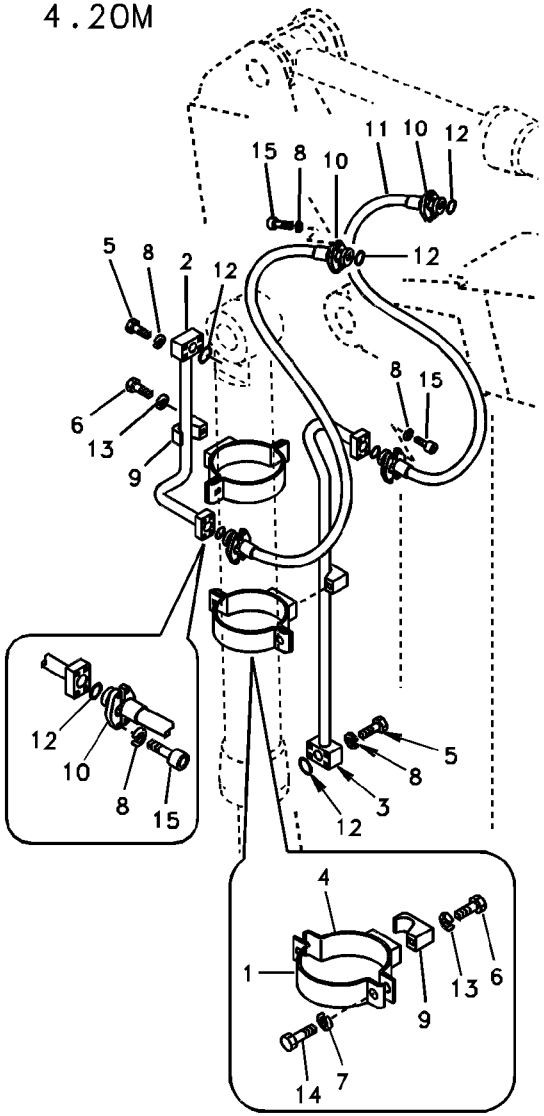

Fig.	Part No.	Quantity 1	2	3	4	5	PS	KIT	Description	Denominación	Denominação	Dénomination	Notes
1	**VOE 14527905**	2	2	2					Clamp	Abrazadera	Braçadeira	Collier serrage	
	VOE 14525224				2				Clamp	Abrazadera	Braçadeira	Collier serrage	
2	**VOE 14535819**	1			1				Pipe	Canalizacion	Tubo	Canalisation	
	VOE 14535254		1						Pipe	Canalizacion	Tubo	Canalisation	
	VOE 14535898			1					Pipe	Canalizacion	Tubo	Canalisation	
3	**VOE 14574313**	1			1				Pipe	Tubo	Tubo	Tuyau	
	VOE 14535253		1						Pipe	Canalizacion	Tubo	Canalisation	
	VOE 14535897			1					Pipe	Canalizacion	Tubo	Canalisation	
4	**VOE 14535817**	2	2	2					Clamp	Abrazadera	Braçadeira	Collier serrage	
	VOE 14525223				2				Clamp	Abrazadera	Braçadeira	Collier serrage	
5	**VOE 984137**	8	8	8	8				Screw	Tornillo	Parafuso	Vis	
6	**VOE 978940**	2	2	2	2				Hexagon screw	Tornillo hexagonal	Parafuso sextavado	Vis à tête hexagonale	
7	**SA 9211-10000**	8	8	8	8				Washer	Arandela	Arruela	Rondelle	
8	**SA 9213-14000**	24	24	24	24				Spring washer	Arandela elástica	Arruela de pressão	Rondelle élastique	
9	**VOE 14881236**	2	2	2	2				Clamp	Abrazadera	Braçadeira	Collier serrage	
10	**SA 9425-51042**	8	8	8	8				Flange	Brida	Flange	Flasque	
11	**SA 9495-17637**	2	2		2				Hose	Tubo flexible	Mangueira	Durit	
	SA 9495-17650			2					Hose	Tubo flexible	Mangueira	Durit	
12	**VOE 949238**	6	6	6	6				O-ring	Anillo tórico	Anel-o	Joint torique	
13	**VOE 955926**	2	2	2	2				Spring washer	Arandela elástica	Arruela de pressão	Rondelle élastique	
14	**VOE 983252**	8	8	8	8				Hexagon screw	Tornillo hexagonal	Parafuso sextavado	Vis à tête hexagonale	
15	**VOE 984359**	16	16	16	16				Hex. socket screw	Tornillo de hexágono e...	Parafuso soquete sext...	Vis à six pans creux	

1	**8279300**
2	**8279301**
3	**8279302**
4	**8279586**
5	

Commande hydraulique d'outil, vérin de godet sur le balancier
Sistema hidráulico de operação, cilindro da caçamba no braço
Hidráulica de trabajo, cilindro de la cuchara en el brazo.
Working hydraulic, bucket cylinder on dipper arm

Catalogue id **20060**	Group **916**
Illustr. No **1019268**	Section **1000**
Issue **PUB 20021254-C**	Page **707**

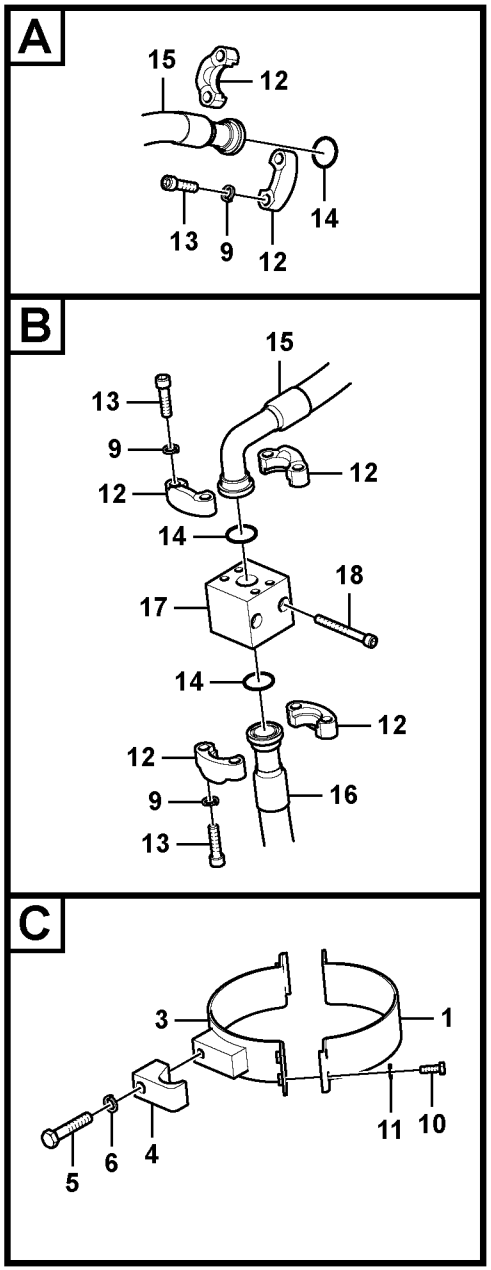

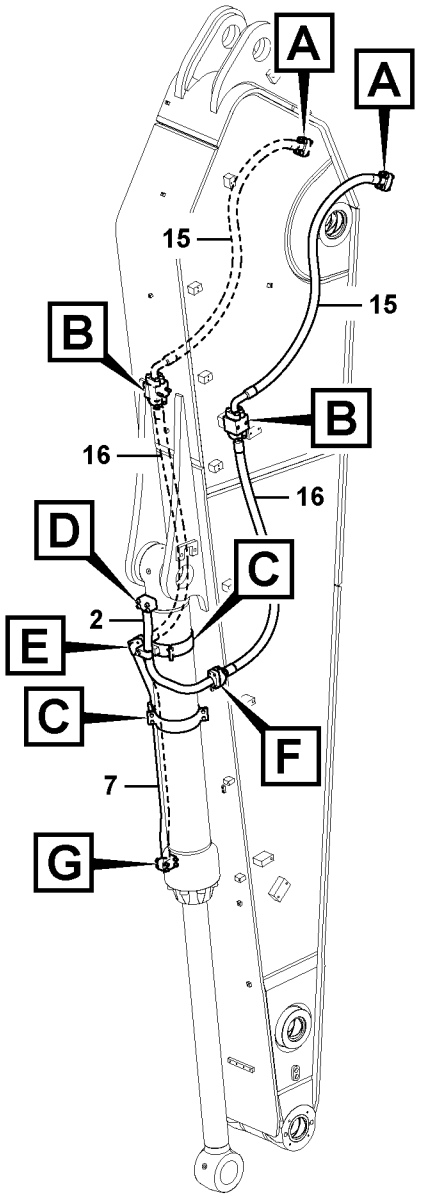

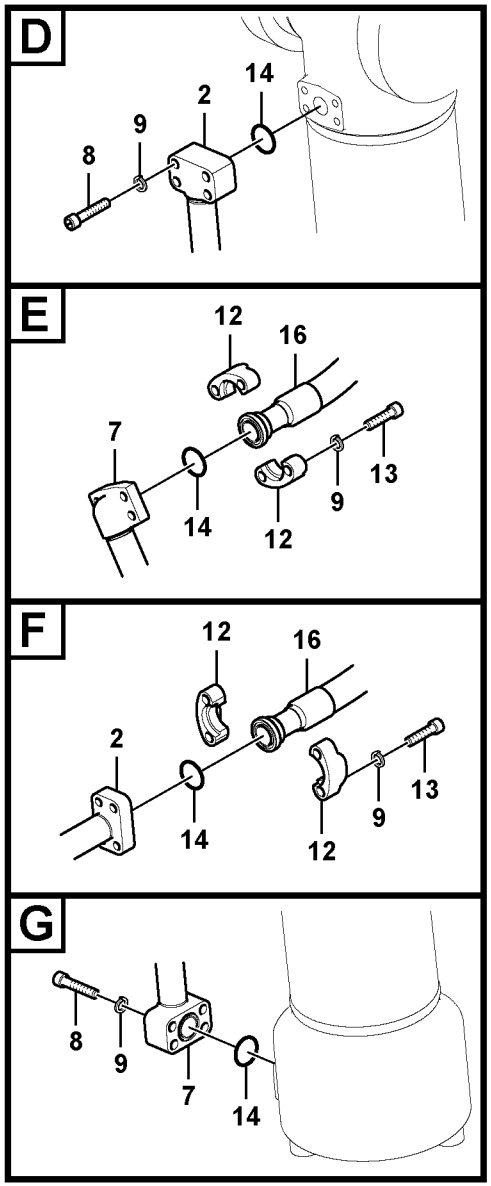

Volvo Construction Equipment

1034530

Fig.	Part No.	Quantity 1	2	3	PS	KIT	Description	Denominación	Denominação	Dénomination	Notes
1	**VOE 14527905**	2					Clamp	Abrazadera	Braçadeira	Collier serrage	
2	**VOE 14535254**	1					Pipe	Canalizacion	Tubo	Canalisation	
3	**VOE 14535817**	2					Clamp	Abrazadera	Braçadeira	Collier serrage	
4	**VOE 14881236**	2					Clamp	Abrazadera	Braçadeira	Collier serrage	
5	**VOE 978940**	2					Hexagon screw	Tornillo hexagonal	Parafuso sextavado	Vis à tête hexagonale	
6	**VOE 955926**	2					Spring washer	Arandela elástica	Arruela de pressão	Rondelle élastique	
7	**VOE 14542117**	1					Pipe	Tubo	Tubo	Tuyau	
8	**VOE 984137**	8					Screw	Tornillo	Parafuso	Vis	
9	**VOE 955925**	40					Washer	Arandela	Arruela	Rondelle	
10	**VOE 983252**	8					Hexagon screw	Tornillo hexagonal	Parafuso sextavado	Vis à tête hexagonale	
11	**VOE 992040**	8					Plain washer	Arandela plana	Arruela simples	Rondelle plane	
12	**VOE 936626**	16					Flange half	Mitad brida	Meia flange	Demi-bride	
13	**VOE 984359**	32					Hex. socket screw	Tornillo de hexágono emb...	Parafuso soquete sext...	Vis à six pans creux	
14	**VOE 949238**	10					O-ring	Anillo tórico	Anel-o	Joint torique	
15	**VOE 15012721**	2					Hose assembly	Conducto	Mangueira completa	Conduit flexible	
16	**VOE 937568**	2					Hose assembly	Conducto	Mangueira completa	Conduit flexible	
17	**VOE 14560315**	2					Block	Bloque	Bloco	Bloc	
18	**VOE 984357**	4					Hex. socket screw	Tornillo de hexágono emb...	Parafuso soquete sext...	Vis à six pans creux	

1	**8284394**	**Commande hydraulique d'outil, vérin de godet sur le balancier** **Sistema hidráulico de operação, cilindro da caçamba no braço** **Hidráulica de trabajo, cilindro de la cuchara en el brazo.** **Working hydraulic, bucket cylinder on dipper arm**	Catalogue id **20060**	Group **916**
2			Illustr. No **1034530**	Section **1100**
3				
4			Issue **PUB 20021254-C**	Page **709**
5				

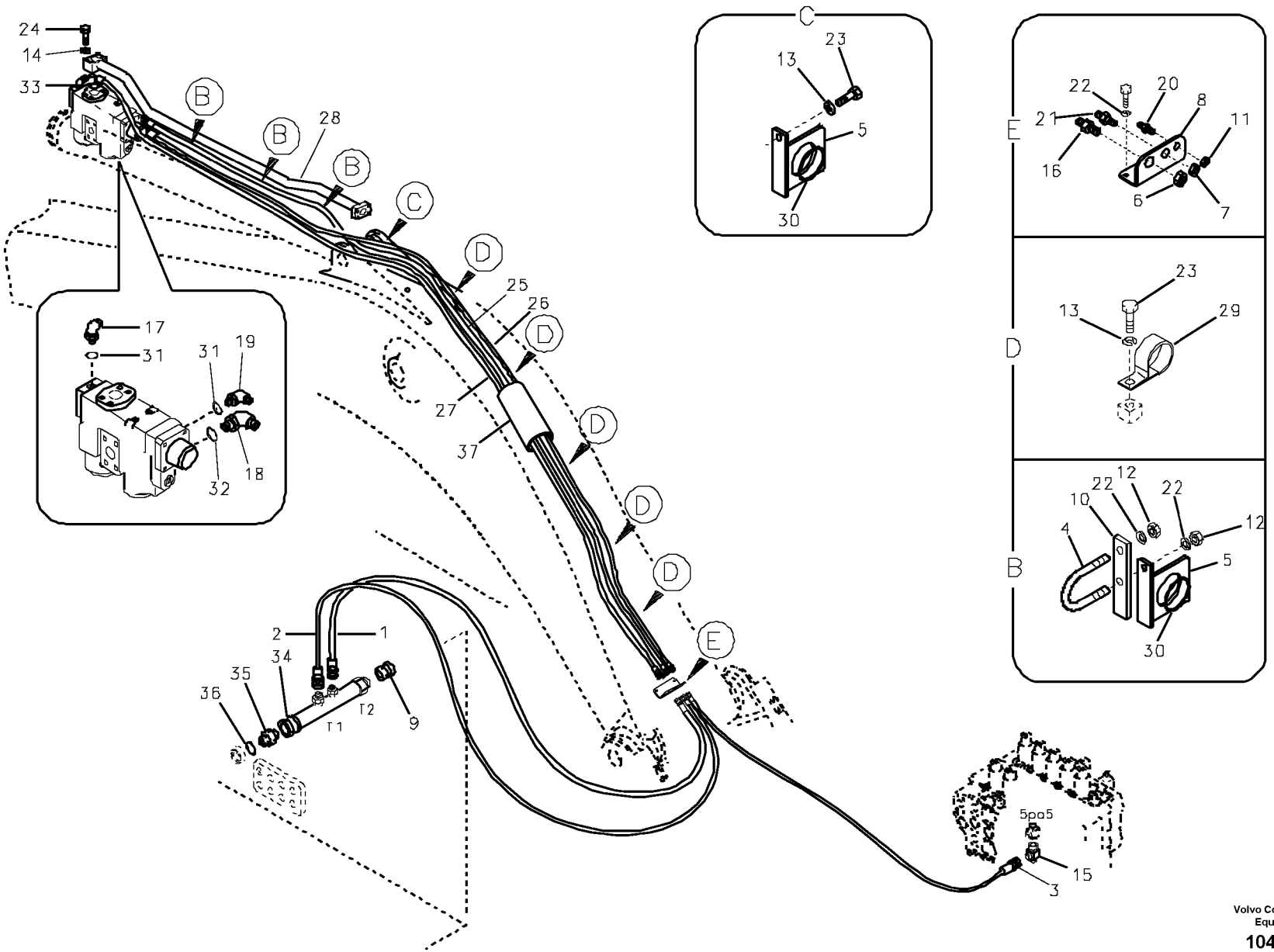

Volvo Construction Equipment

1049479

Fig.	Part No.	Quantity 1	2	3	PS	KIT	Description	Denominación	Denominação	Dénomination	Notes
1	**SA 9453-04348**	1	1				Hose	Manguera	Mangueira	Flexible	
2	**SA 9453-05248**	1	1				Hose	Manguera	Mangueira	Flexible	
3	**SA 9451-03648**	1	1				Hose assembly	Conducto	Mangueira completa	Conduit flexible	
4	**VOE 14880633**	3	3				U-bolt	Abrazadera-u	Grampo u	Étrier de ressort	
5	**VOE 14526128**	4	4				Plate	Chapa	Chapa	Tôle	
6	**SA 1174-02740**	1	1				Nut	Tuerca	Porca	Ecrou	
7	**SA 1174-53450**	1	1				Nut	Tuerca	Porca	Écrou	
8	**VOE 14511585**	1	1				Bracket	Hierro apoyo	Suporte	Ferrure-support	
9	**SA 9411-91920**	1	1				Plug	Tapón	Bujão	Tampon	
10	**VOE 14524644**	3	3		OP		Plate	Chapa	Chapa	Tole	
11	**SA 2043-00120**	1	1				Hexagon nut	Tuerca hexagonal	Porca sextavada	Écrou hexagonal	
12	**SA 9111-31000**	6	6				Nut	Tuerca	Porca	Ecrou	
13	**SA 9211-10000**	6	5				Washer	Arandela	Arruela	Rondelle	
14	**SA 9213-14000**	4	4				Spring washer	Arandela elástica	Arruela de pressão	Rondelle élastique	
15	**SA 9411-91310**	1	1				T-nipple	Niple t	Niple-t	Raccord-t	
16	**SA 9411-96170**	1	1				Connector	Union	Conector	Raccord	
17	**SA 9413-11020**	1	1				Elbow	Tubo acodado	Cotovelo	Coude	
18	**SA 9413-11040**	1	1				Elbow nipple	Niple angular	Cotovelo	Raccord coudé	
19	**SA 9413-11180**	1	1				Elbow	Tubo acodado	Cotovelo	Coude	
20	**SA 9416-11101**	1	1				Connector	Union	Conector	Raccord	
21	**SA 9416-11111**	1	1				Connector	Unión	Conexão	Connexion	
22	**VOE 955922**	9	9				Spring washer	Arandela elástica	Arruela de pressão	Rondelle élastique	
23	**VOE 983250**	8	7				Hexagon screw	Tornillo hexagonal	Parafuso sextavado	Vis à tête hexagonale	
24	**VOE 984137**	4	4				Screw	Tornillo	Parafuso	Vis	
25	**SA 9466-04340**	1					Hose	Tubo flexible	Mangueira	Durit	
	SA 9466-04326		1				Hose	Manguera	Mangueira	Flexible	
26	**SA 9466-05240**	1					Hose	Manguera	Mangueira	Flexible	
	SA 9466-05226		1				Hose	Manguera	Mangueira	Flexible	
27	**SA 9468-03646**	1					Hose	Manguera	Mangueira	Flexible	
	SA 9468-03630		1				Hose	Manguera	Mangueira	Flexible	

1	**8279287**
2	**8279289**
3	**8279611**
4	
5	

Hydraulique de travail, coupure bras
Sistema hidráulico de operação, ruptura do braço
Hidráulica de trabajo, válvula de rotura de manguera en braz
Working hydraulic, dipper arm rupture

Catalogue id **20060**	Group **916**
Illustr. No **1049479**	Section **1200**
Issue **PUB 20021254-C**	Page **711**

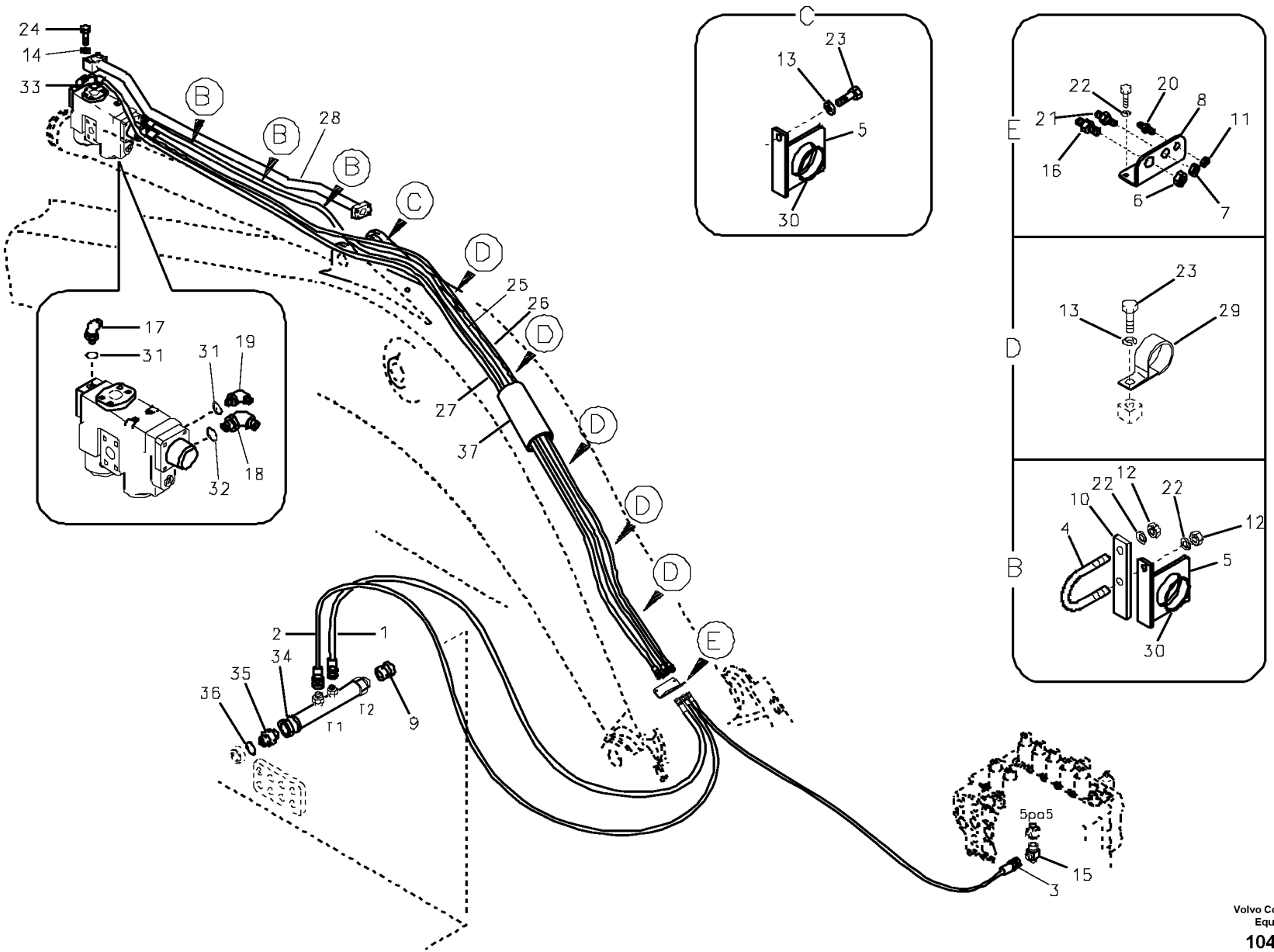

Volvo Construction Equipment

1049479

Fig.	Part No.	Quantity 1	2	3	PS	KIT	Description	Denominación	Denominação	Dénomination	Notes
28	**VOE 14525572**	1	1				Pipe	Tubo	Tubo	Tuyau	S/N 10001-10558
	VOE 14593849	1	1				Pipe	Tubo	Tubo	Tuyau	S/N 10559-
29	**VOE 14515521**	5	4				Insulating clip	Clip de aislamiento	Clip isolamento	Circlip isolant	
30	**SA 9751-15009**	4	4				Grommet	Aislador pasapanel	Ilhós	Passe fil	
31	**VOE 983505**	2	2				O-ring	Anillo tórico	Anel-o	Joint torique	
32	**VOE 983524**	1	1				O-ring	Anillo tórico	Anel-o	Joint torique	
33	**VOE 949238**	1	1				O-ring	Anillo tórico	Anel-o	Joint torique	
34	**VOE 14524643**			1			Pipe line	Tuberia		Conduite tubulaire	
35	**SA 9412-11060**			1			Connector	Unión	Conexão	Connexion	
36	**VOE 983527**			1			O-ring	Anillo tórico	Anel-o	Joint torique	
37	**VOE 14576849**	1	1				Guard	Proteccion	Protecao	Protection	

1	**8279287**
2	**8279289**
3	**8279611**
4	
5	

Hydraulique de travail, coupure bras
Sistema hidráulico de operação, ruptura do braço
Hidráulica de trabajo, válvula de rotura de manguera en braz
Working hydraulic, dipper arm rupture

Catalogue id **20060**	Group **916**
Illustr. No **1049479**	Section **1200**
Issue **PUB 20021254-C**	Page **713**

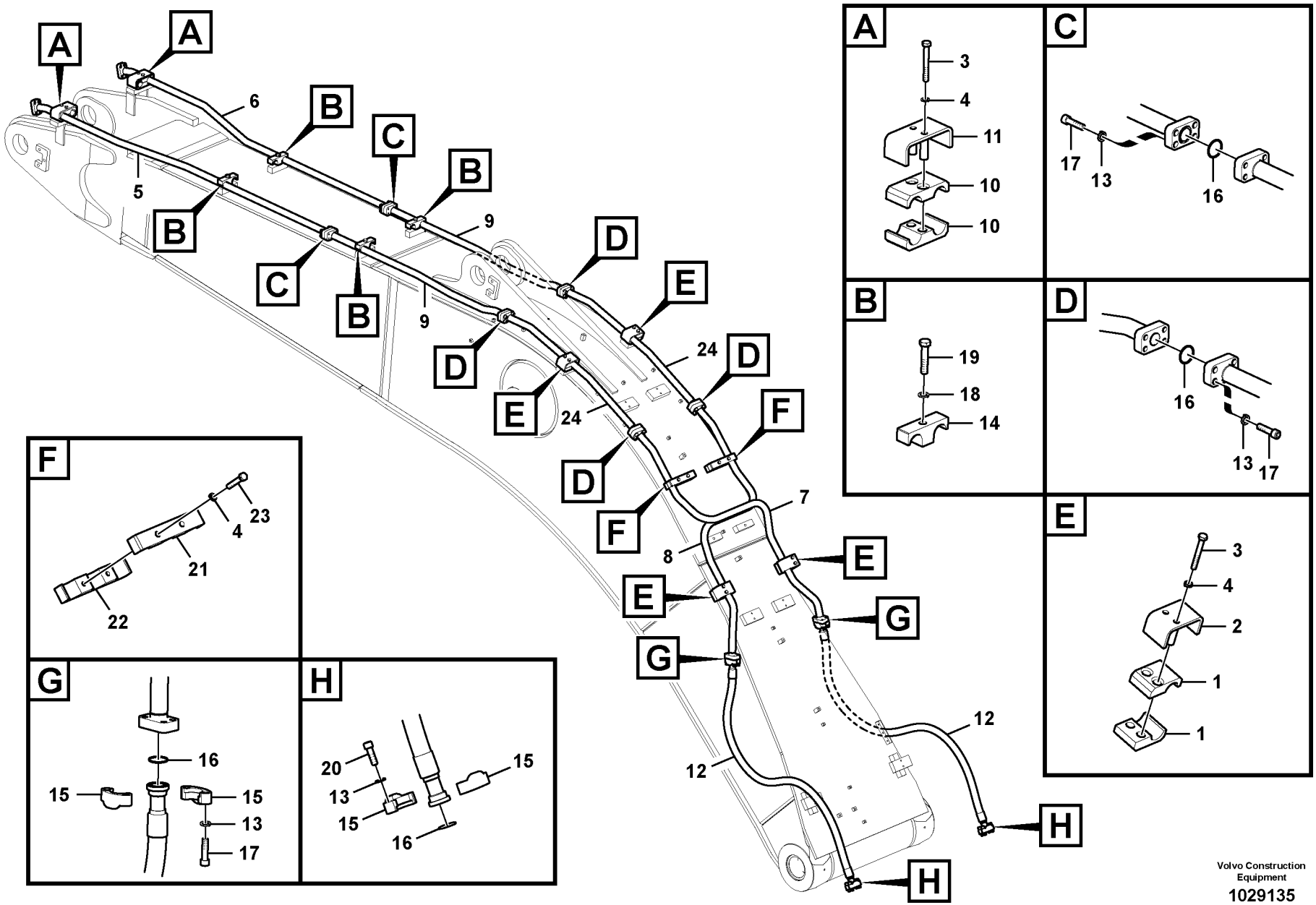

Volvo Construction Equipment

1029135

Fig.	Part No.	Quantity 1	2	3	PS	KIT	Description	Denominación	Denominação	Dénomination	Notes
1	**VOE 14524493**	8	8				Clamp	Abrazadera	Braçadeira	Collier serrage	
2	**VOE 14524496**	4	4				Clamp	Abrazadera	Braçadeira	Collier serrage	
3	**SA 9011-21218**	12	12				Bolt	Perno	Parafuso	Boulon	
4	**VOE 955923**	16	16				Spring washer	Arandela elástica	Arruela de pressão	Rondelle élastique	
5	**VOE 14535814**	1	1				Pipe	Canalizacion	Tubo	Canalisation	
6	**VOE 14535815**	1	1				Pipe	Canalizacion	Tubo	Canalisation	
7	**VOE 14524534**	1					Pipe	Tubo	Tubo	Tuyau	S/N -10126
	VOE 14557136	1					Pipe	Canalizacion	Tubo	Canalisation	S/N 10127-
	VOE 14524952		1				Pipe	Tubo	Tubo	Tuyau	S/N -10126
	VOE 14557142		1				Pipe	Canalizacion	Tubo	Canalisation	S/N 10127-
8	**VOE 14554729**	1					Pipe	Canalizacion	Tubo	Canalisation	(VOE 14524535) S/N -10126
	VOE 14557135	1					Pipe	Canalizacion	Tubo	Canalisation	S/N 10127-
	VOE 14525217		1				Pipe	Tubo	Tubo	Tuyau	S/N -10126
	VOE 14557141		1				Pipe	Tubo	Tubo	Tuyau	S/N 10127-
9	**VOE 14524950**	2					Pipe	Tubo	Tubo	Tuyau	
10	**VOE 14524494**	4	4				Clamp	Abrazadera	Braçadeira	Collier serrage	
11	**VOE 14524495**	2	2				Clamp	Abrazadera	Braçadeira	Collier serrage	
12	**VOE 937304**	2	2				Hose assembly	Conducto	Mangueira completa	Conduit flexible	
13	**SA 9213-14000**	40	32				Spring washer	Arandela elástica	Arruela de pressão	Rondelle élastique	
14	**VOE 14881245**	4	4				Clamp	Abrazadera	Braçadeira	Collier serrage	
15	**VOE 936626**	8	8				Flange half	Mitad brida	Meia flange	Demi-bride	
16	**VOE 949238**	10	8				O-ring	Anillo tórico	Anel-o	Joint torique	
17	**VOE 984359**	32	24				Hex. socket screw	Tornillo de hexágono emb...	Parafuso soquete sext...	Vis à six pans creux	
18	**VOE 955926**	4	4				Spring washer	Arandela elástica	Arruela de pressão	Rondelle élastique	
19	**VOE 978940**	4	4				Hexagon screw	Tornillo hexagonal	Parafuso sextavado	Vis à tête hexagonale	
20	**VOE 984135**	8	8				Hex. socket screw	Tornillo de hexágono emb...	Parafuso soquete sext...	Vis à six pans creux	
21	**VOE 14554733**	2	2				Clamp	Abrazadera	Grampo	Pince Serrage	
22	**VOE 14554734**	2	2				Clamp	Abrazadera	Grampo	Pince Serrage	
23	**VOE 980755**	4	4				Hexagon screw	Tornillo hexagonal	Parafuso sextavado	Vis à tête hexagonale	

1	**8279303**
2	**8279304**
3	
4	
5	

Hydraulique de travail, marteau et ciseaux pour flèche
Sistema hidráulico de operação, martelo e cortador para a lança
Hidráulica de trabajo, martillo y cizalla para pluma
Working hydraulic, hammer and shear for boom

Catalogue id **20060**	Group **916**
Illustr. No **1029135**	Section **2000**
Issue **PUB 20021254-C**	Page **715**

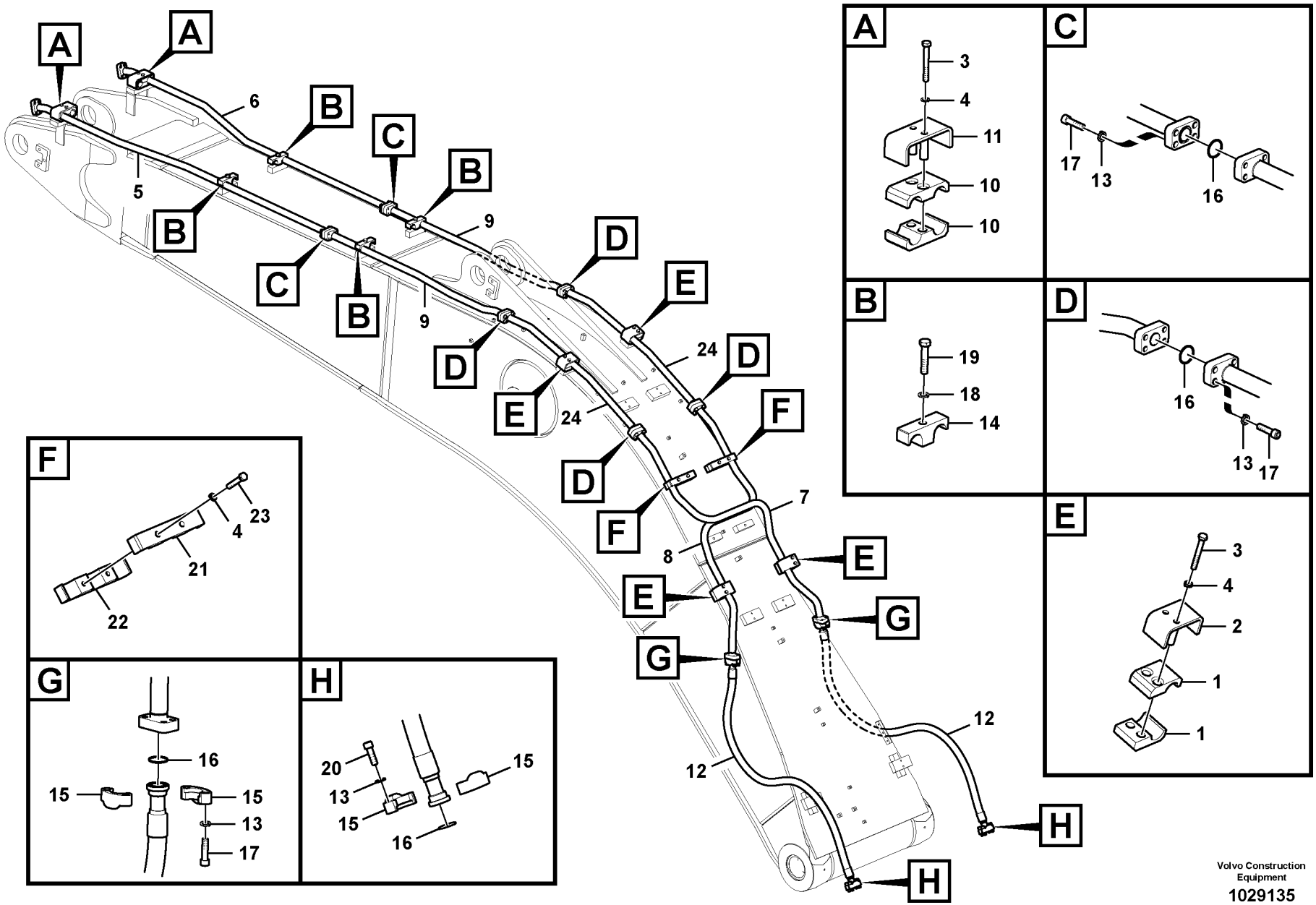

Volvo Construction Equipment

1029135

Fig.	Part No.	Quantity 1	2	3	PS	KIT	Description	Denominación	Denominação	Dénomination	Notes
24	**VOE 14557133**	2					Pipe	Canalizacion	Tubo	Canalisation	S/N 10127-
	VOE 14557139		2				Pipe	Tubo	Tubo	Tuyau	S/N 10127-

1	**8279303**	**Hydraulique de travail, marteau et ciseaux pour flèche** **Sistema hidráulico de operação, martelo e cortador para a lança** **Hidráulica de trabajo, martillo y cizalla para pluma** **Working hydraulic, hammer and shear for boom**	Catalogue id **20060**	Group **916**
2	**8279304**		Illustr. No **1029135**	Section **2000**
3			Issue **PUB 20021254-C**	Page **717**
4				
5				

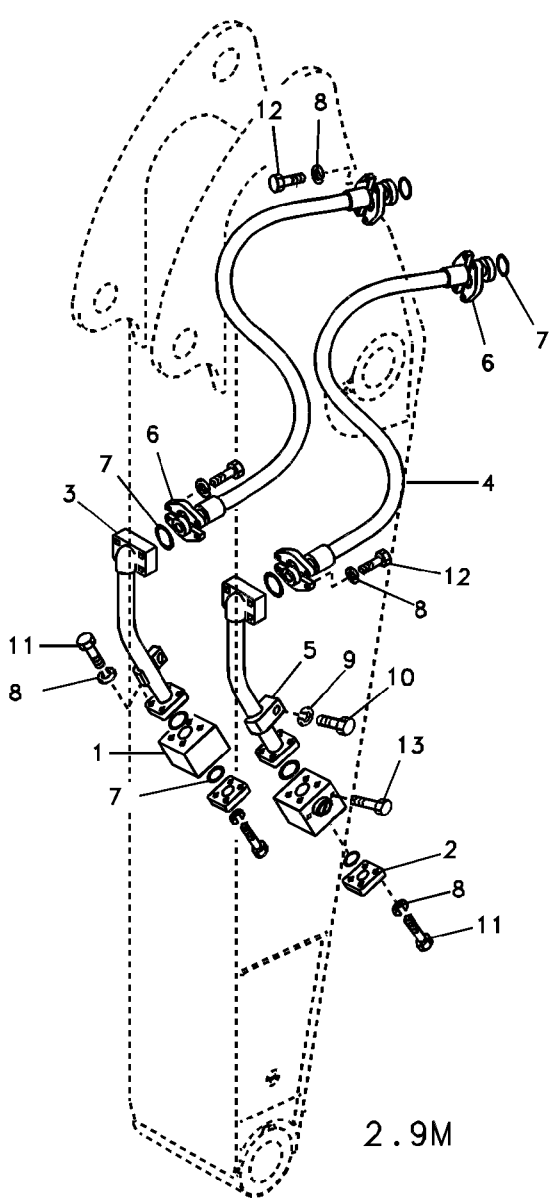
12
8
6
7
4
3
11
5
9
10
1
13
2
2.9M

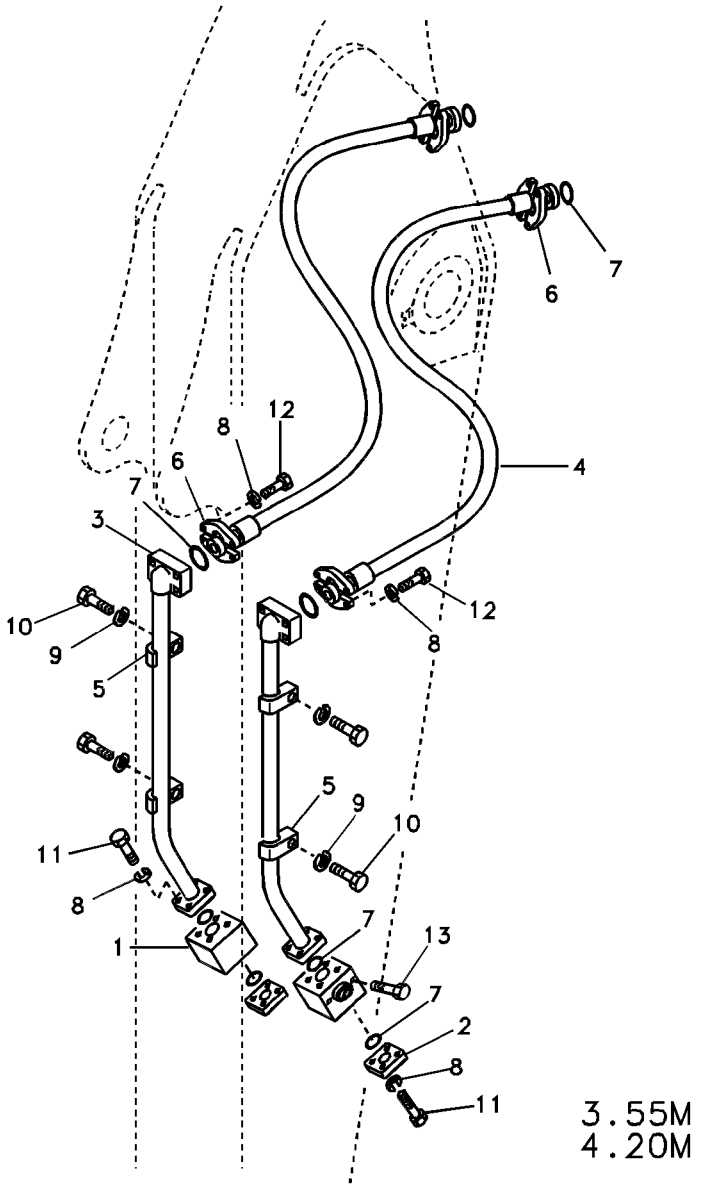
6
7
8
12
4
3
10
9
5
11
1
13
2
3.55M
4.20M

Fig.	Part No.	Quantity 1	2	3	PS	KIT	Description	Denominación	Denominação	Dénomination	Notes
1	**VOE 14595265**	1	1	1			Valve	Válvula	Válvula	Valve	(VOE 14531125)
2	**VOE 14539547**	2	2	2			Plug	Tapon	Bujão	Tampon	
3	**VOE 14535870**	2					Pipe	Canalizacion	Tubo	Canalisation	
	VOE 14535816		2				Pipe	Canalizacion	Tubo	Canalisation	
	VOE 14525574			2			Pipe	Tubo	Tubo	Tuyau	
4	**SA 9495-17638**	2	2				Hose assembly	Conducto	Mangueira completa	Conduit flexible	
	SA 9495-17654			2			Hose assembly	Conducto	Mangueira completa	Conduit flexible	
5	**VOE 14881236**	2	4	4			Clamp	Abrazadera	Braçadeira	Collier serrage	
6	**SA 9425-51042**	8	8	8			Flange	Brida	Flange	Flasque	
7	**SA 9512-02222**	8	8	8			O-ring	Anillo tórico	Anel-o	Joint torique	
8	**SA 9213-14000**	32	32	32			Spring washer	Arandela elástica	Arruela de pressão	Rondelle élastique	
9	**VOE 955926**	2	4	4			Spring washer	Arandela elástica	Arruela de pressão	Rondelle élastique	
10	**VOE 978940**	2	4	4			Hexagon screw	Tornillo hexagonal	Parafuso sextavado	Vis à tête hexagonale	
11	**VOE 984135**	16	16	16			Hex. socket screw	Tornillo de hexágono emb...	Parafuso soquete sext...	Vis à six pans creux	
12	**VOE 984359**	16	16	16			Hex. socket screw	Tornillo de hexágono emb...	Parafuso soquete sext...	Vis à six pans creux	
13	**VOE 984360**	4	4	4			Hex. socket screw	Tornillo de hexágono emb...	Parafuso soquete sext...	Vis à six pans creux	

1	**8279305**
2	**8279306**
3	**8279307**
4	
5	

Hydraulique de travail, marteau et ciseaux pour bras
Sistema hidráulico de operação, martelo e cortador para o braço
Hidráulica de trabajo, martillo y cizalla para brazo
Working hydraulic, hammer and shear for dipper arm

Catalogue id **20060**	Group **916**
Illustr. No **1019272**	Section **2100**
Issue **PUB 20021254-C**	Page **719**

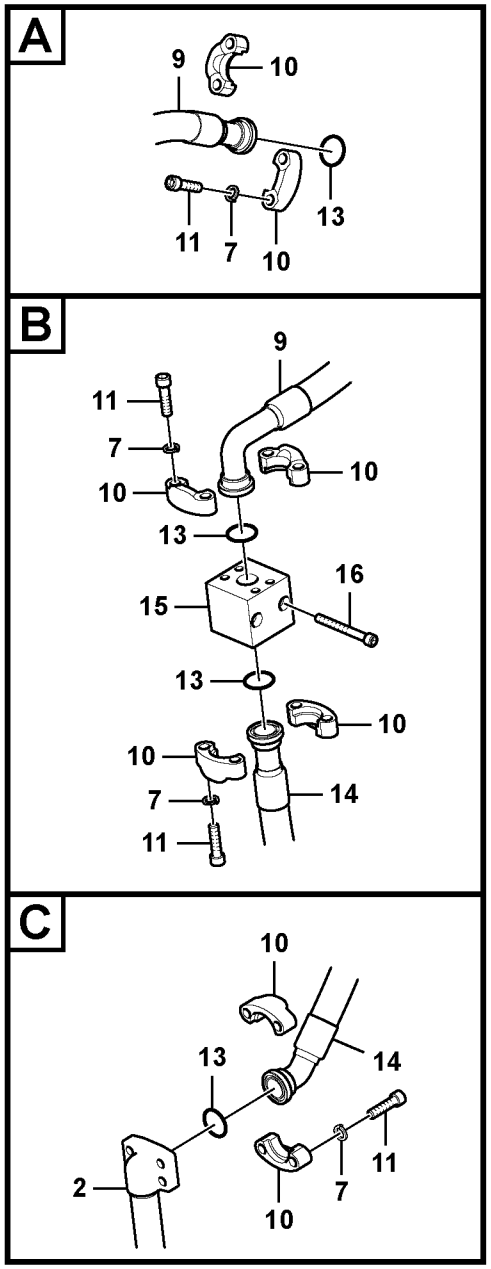

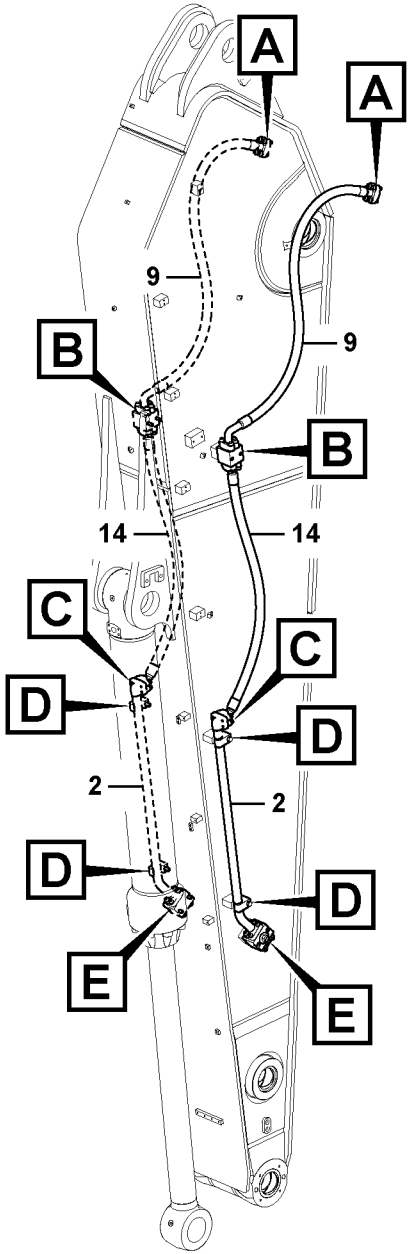

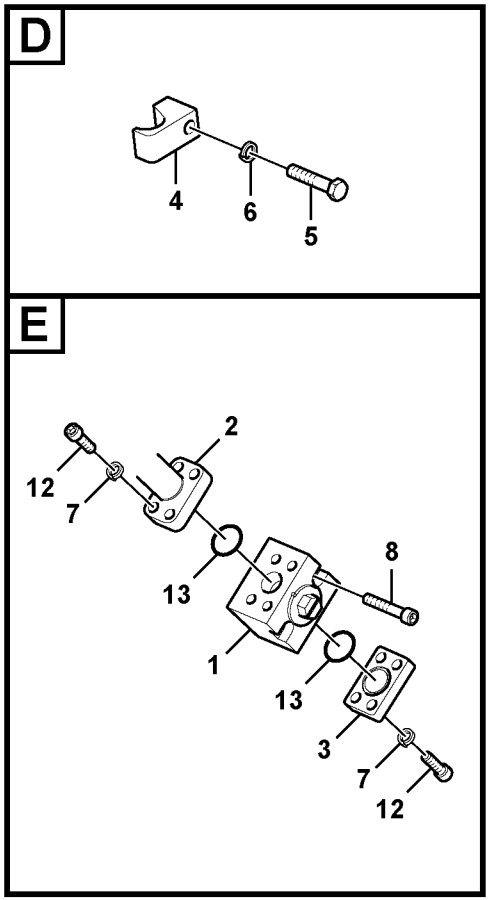

Volvo Construction Equipment

1034532

Fig.	Part No.	Quantity 1	2	3	PS	KIT	Description	Denominación	Denominação	Dénomination	Notes
1	**VOE 14595265**	2					Valve	Válvula	Válvula	Valve	(VOE 14531125)
2	**VOE 14541115**	2					Pipe	Tubo	Tubo	Tuyau	
3	**VOE 14539547**	2					Plug	Tapon	Bujão	Tampon	
4	**VOE 14881236**	4					Clamp	Abrazadera	Braçadeira	Collier serrage	
5	**VOE 978940**	4					Hexagon screw	Tornillo hexagonal	Parafuso sextavado	Vis à tête hexagonale	
6	**VOE 955926**	4					Spring washer	Arandela elástica	Arruela de pressão	Rondelle élastique	
7	**SA 9213-14000**	48					Spring washer	Arandela elástica	Arruela de pressão	Rondelle élastique	
8	**VOE 984360**	4					Hex. socket screw	Tornillo de hexágono emb...	Parafuso soquete sext...	Vis à six pans creux	
9	**VOE 15012722**	2					Hose assembly	Conducto	Mangueira completa	Conduit flexible	
10	**VOE 936626**	16					Flange half	Mitad brida	Meia flange	Demi-bride	
11	**VOE 984359**	32					Hex. socket screw	Tornillo de hexágono emb...	Parafuso soquete sext...	Vis à six pans creux	
12	**VOE 984135**	16					Hex. socket screw	Tornillo de hexágono emb...	Parafuso soquete sext...	Vis à six pans creux	
13	**VOE 949238**	12					O-ring	Anillo tórico	Anel-o	Joint torique	
14	**VOE 15012720**	1					Hose assembly	Conducto	Mangueira completa	Conduit flexible	
15	**VOE 14560315**	2					Block	Bloque	Bloco	Bloc	
16	**VOE 984357**	4					Hex. socket screw	Tornillo de hexágono emb...	Parafuso soquete sext...	Vis à six pans creux	

1	**8284410**	**Hydraulique de travail, marteau et ciseaux pour bras** **Sistema hidráulico de operação, martelo e cortador para o braço** **Hidráulica de trabajo, martillo y cizalla para brazo** **Working hydraulic, hammer and shear for dipper arm**	Catalogue id **20060**	Group **916**
2			Illustr. No **1034532**	Section **2150**
3			Issue **PUB 20021254-C**	Page **721**
4				
5				

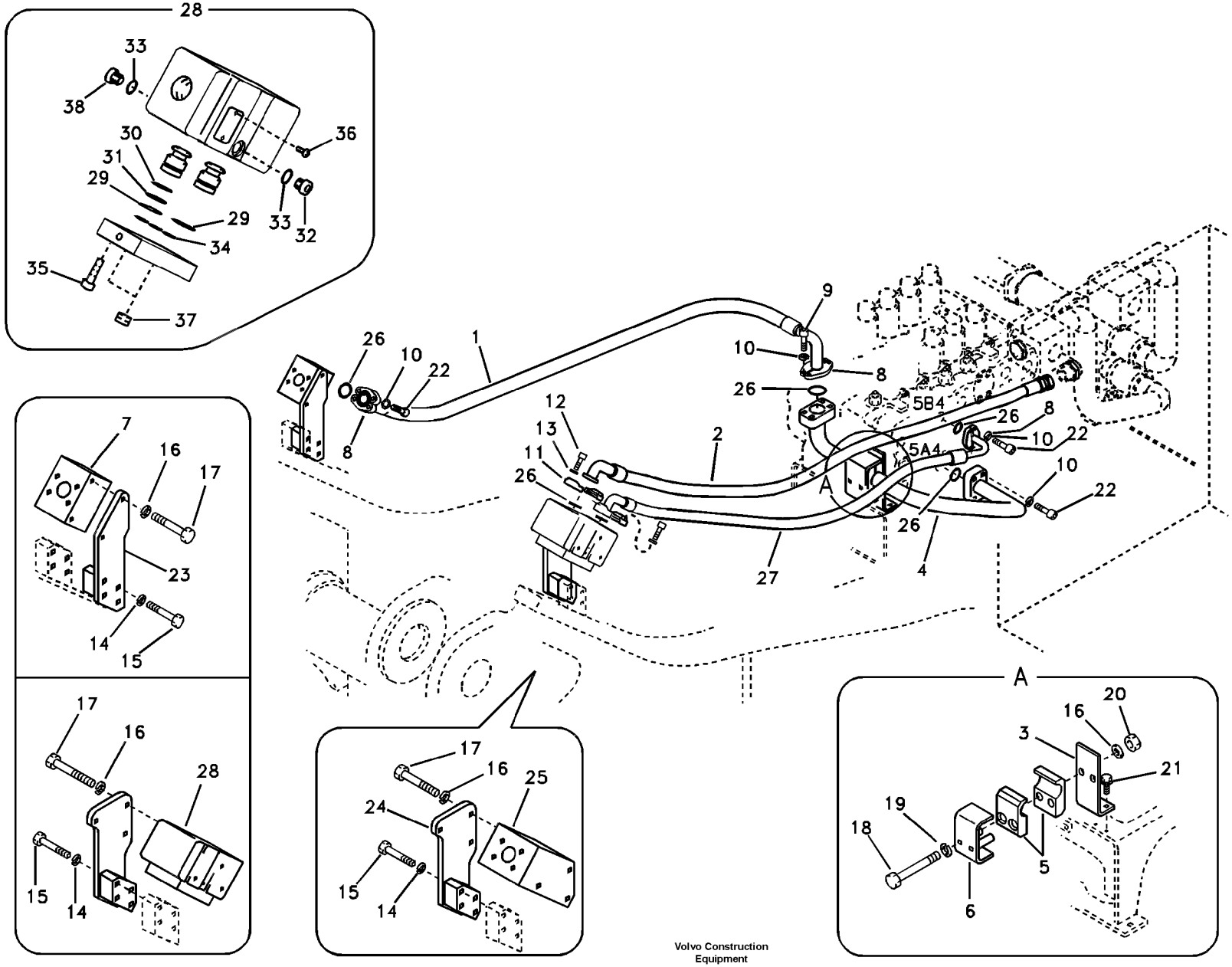

Volvo Construction Equipment

1019273

Fig.	Part No.	Quantity 1	2	3	4	5	PS	KIT	Description	Denominación	Denominação	Dénomination	Notes
1	**VOE 14880709**	1	1	1					Hose assembly	Conducto	Mangueira completa	Conduit flexible	
2	**VOE 14881416**			1	1				Hose	Manguera	Mangueira	Flexible	
3	**VOE 14527901**	1	1	1					Bracket	Hierro Apoyo	Suporte	Ferrure-support	
4	**VOE 14526654**	1	1	1					Pipe	Tubo	Tubo	Tuyau	
5	**VOE 14524493**	2	2	2					Clamp	Abrazadera	Braçadeira	Collier serrage	
6	**VOE 14524496**	1	1	1					Clamp	Abrazadera	Braçadeira	Collier serrage	
7	**VOE 14524638**	1	1	1					Block	Bloque	Bloco	Bloc	
8	**VOE 936626**	8	8	4					Flange half	Mitad brida	Meia flange	Demi-bride	
9	**VOE 984359**	4	4	4					Hex. socket screw	Tornillo de hexágono e...	Parafuso soquete sext...	Vis à six pans creux	
10	**SA 9213-14000**	20	20	12					Spring washer	Arandela elástica	Arruela de pressão	Rondelle élastique	
11	**VOE 936618**	2	2	2					Flange half	Mitad brida	Meia flange	Demi-bride	
12	**VOE 984080**	1	1	4					Hex. socket screw	Tornillo de hexágono e...	Parafuso soquete sext...	Vis à six pans creux	
13	**VOE 955922**	4	4	4					Spring washer	Arandela elástica	Arruela de pressão	Rondelle élastique	
14	**VOE 955926**	8	8	8					Spring washer	Arandela elástica	Arruela de pressão	Rondelle élastique	
15	**VOE 978941**	8	8	8					Hexagon screw	Tornillo hexagonal	Parafuso sextavado	Vis à tête hexagonale	
16	**VOE 955923**	7	7	7					Spring washer	Arandela elástica	Arruela de pressão	Rondelle élastique	
17	**VOE 978932**	5	5	5					Hexagon screw	Tornillo hexagonal	Parafuso sextavado	Vis à tête hexagonale	
18	**SA 9011-21218**	2	2	2					Bolt	Perno	Parafuso	Boulon	
19	**SA 9211-12000**	2	2	2					Washer	Arandela	Arruela	Rondelle	
20	**VOE 979019**	2	2	2					Hexagon nut	Tuerca hexagonal	Porca sextavada	Écrou hexagonal	
21	**VOE 946441**	2	2	2					Flange screw	Tornillo embridado	Parafuso flangeado	Vis à embase	
22	**VOE 984135**	16	16	8					Hex. socket screw	Tornillo de hexágono e...	Parafuso soquete sext...	Vis à six pans creux	
23	**VOE 14531970**			1	1				Bracket	Hierro Apoyo	Suporte	Ferrure-support	
24	**VOE 14531971**			1	1				Bracket	Hierro Apoyo	Suporte	Ferrure-support	
25	**VOE 14549768**			1					Block	Bloque	Bloco	Bloc	
26	**VOE 949238**	6	6	4					O-ring	Anillo tórico	Anel-o	Joint torique	
27	**VOE 14880720**	1	1						Hose assembly	Conducto	Mangueira completa	Conduit flexible	
28	**VOE 14508025**	1	1						Valve	Válvula	Válvula	Valve	
29	**SA 9511-22040**	2	2					K	•O-ring	•Junta torica	•Anel de vedação-O	•Joint Torique	
30	**VOE 983528**	1	1					K	•O-ring	•Anillo tórico	•Anel-o	•Joint torique	(SA 9511-12030)

1	**8279274**
2	**8279275**
3	**8279593**
4	**8279614**
5	

Hydraulique de travail, marteau et ciseaux supérieurs
Sistema hidráulico de operação, martelo e cortador para a parte superior
Hidráulica de trabajo, martillo y cizalla para superior
Working hydraulic, hammer and shear for upper

Catalogue id **20060**	Group **916**
Illustr. No **1019273**	Section **2200**
Issue **PUB 20021254-C**	Page **723**

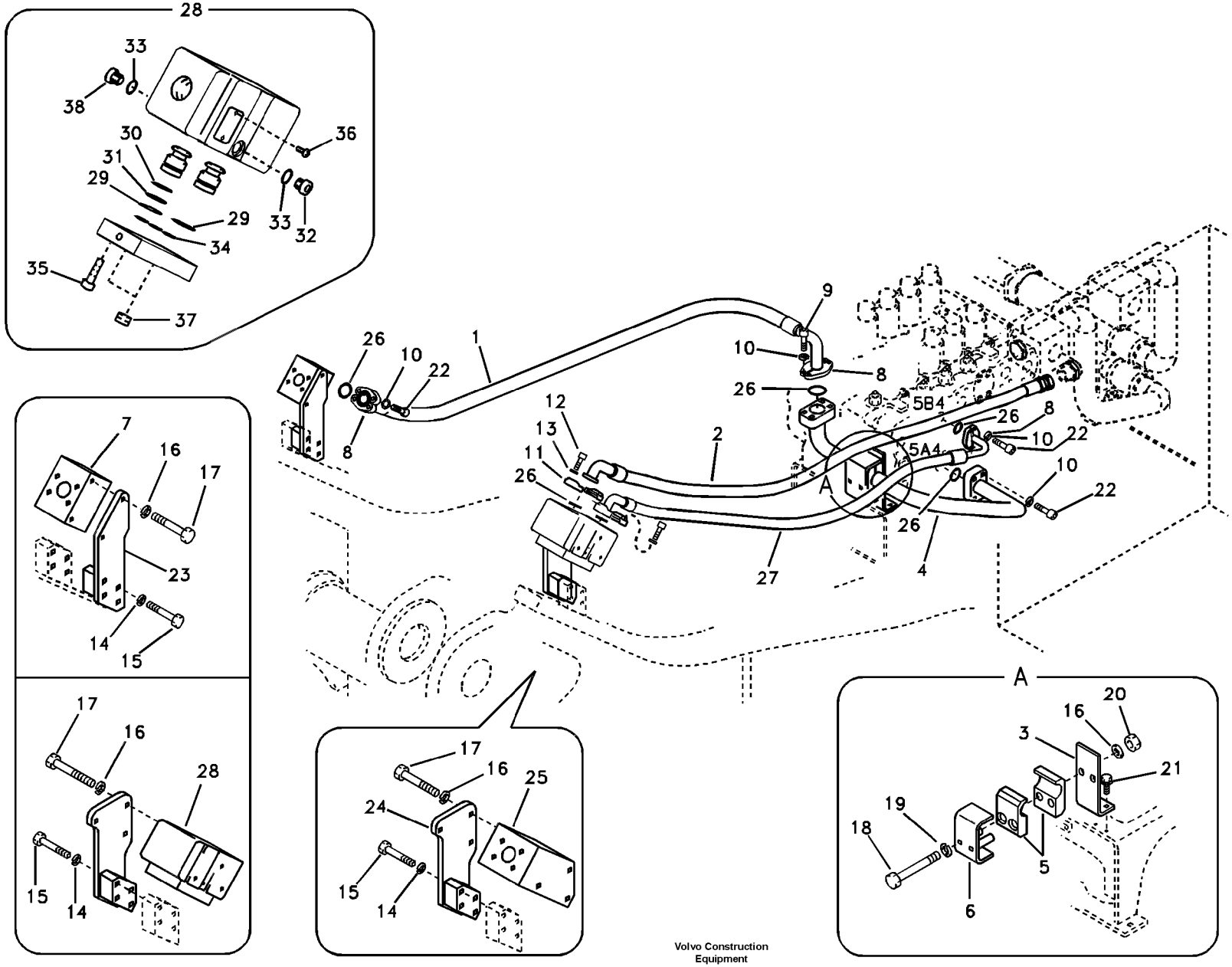

Volvo Construction Equipment

1019273

Fig.	Part No.	Quantity 1	2	3	4	5	PS	KIT	Description	Denominación	Denominação	Dénomination	Notes
31	**VOE 14508106**	1	1					K	•Ring	•Anillo	•Anel	•Anneau	
32	**VOE 14513599**	1	1				OP		•Plug	•Tapon	•Bujão	•Bouchon	
33	**SA 9511-12011**	2	2					K	•O-ring	•Junta torica	•Anel de vedação-O	•Joint Torique	
34	**SA 9511-12011**	3	3					K	•O-ring	•Junta torica	•Anel de vedação-O	•Joint Torique	
35	**SA 9016-11206**	8	8						•Bolt	•Perno	•Parafuso	•Boulon	
36	**SA 1010-11360**	2	2						•Screw	•Tornillo	•Parafuso	•Vis	
37		2	2				NS		•Plug	•Tapon	•Bujão	•Bouchon	
38	**SA 7273-10751**	1	1						•Cap	•Capuchón	•Tampa	•Capot	
100	**VOE 14512932**	1	1						Sealing Kit	Juego Retenes	Kit de vedação	Jeu Joints	

1	**8279274**
2	**8279275**
3	**8279593**
4	**8279614**
5	

Hydraulique de travail, marteau et ciseaux supérieurs
Sistema hidráulico de operação, martelo e cortador para a parte superior
Hidráulica de trabajo, martillo y cizalla para superior
Working hydraulic, hammer and shear for upper

Catalogue id **20060**	Group **916**
Illustr. No **1019273**	Section **2200**
Issue **PUB 20021254-C**	Page **725**

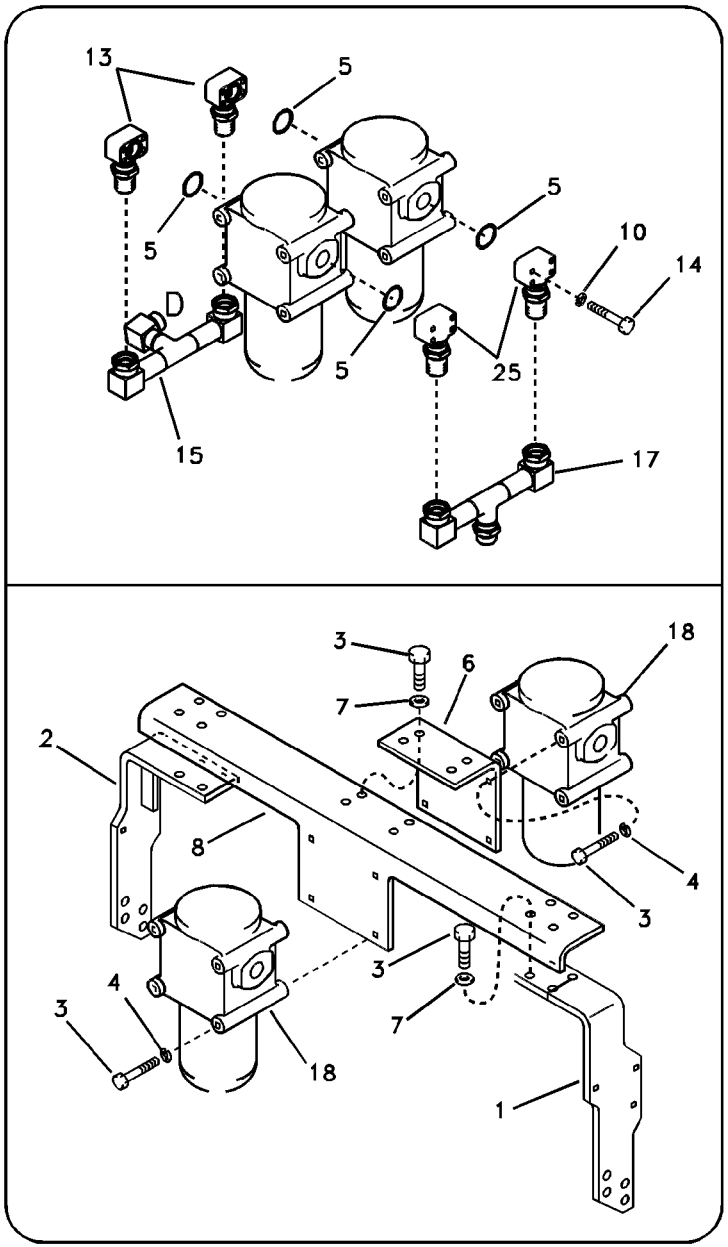

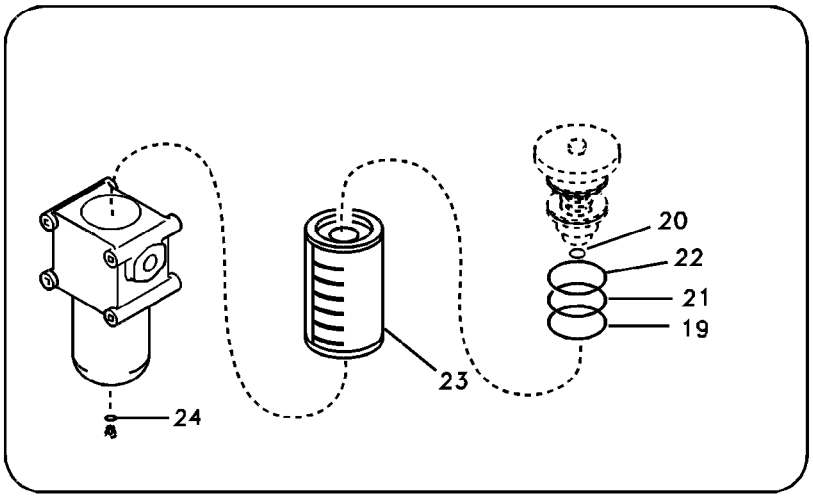

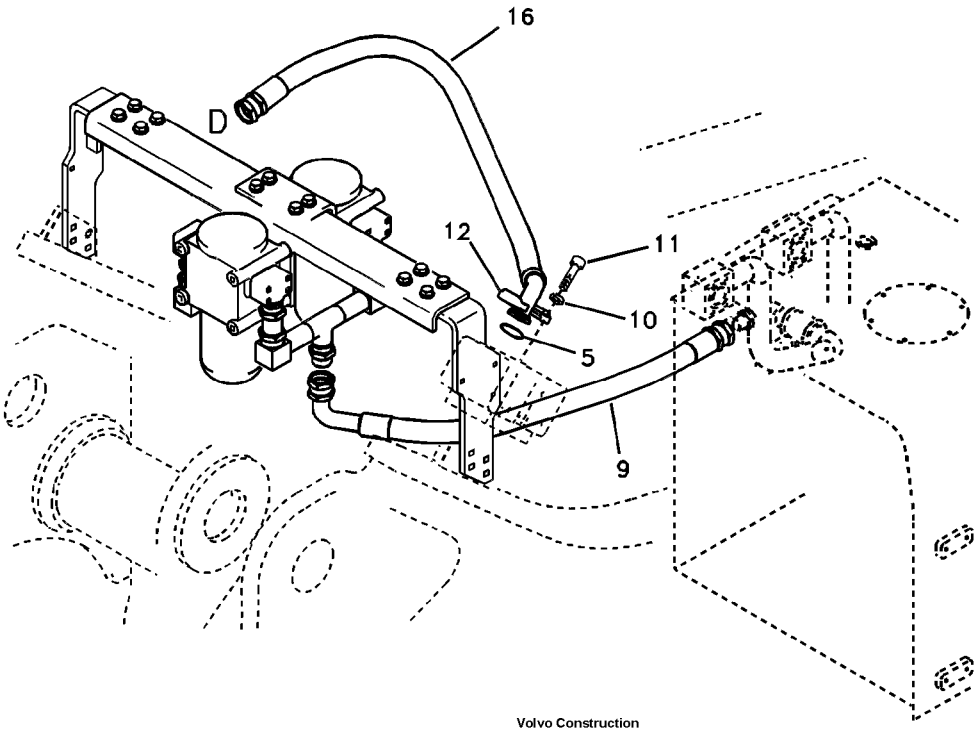

Volvo Construction Equipment

1019274

Fig.	Part No.	Quantity 1	2	3	PS	KIT	Description	Denominación	Denominação	Dénomination	Notes
1	**VOE 14535829**	1					Bracket	Ménsula	Suporte	Console	
2	**VOE 14535830**	1					Bracket	Ménsula	Suporte	Console	
3	**VOE 978938**	20					Hexagon screw	Tornillo hexagonal	Parafuso sextavado	Vis à tête hexagonale	
4	**VOE 955926**	8					Spring washer	Arandela elástica	Arruela de pressão	Rondelle élastique	
5	**SA 9512-02222**	5					O-ring	Anillo tórico	Anel-o	Joint torique	
6	**VOE 14526714**	1					Bracket	Hierro Apoyo	Suporte	Ferrure-support	
7	**VOE 14880474**	12					Washer	Arandela	Arruela	Rondelle	
8	**VOE 14530428**	1			OP		Bracket	Hierro Apoyo	Suporte	Ferrure-support	
9	**VOE 14881418**	1					Hose	Manguera	Mangueira	Flexible	
10	**VOE 955922**	20					Spring washer	Arandela elástica	Arruela de pressão	Rondelle élastique	
11	**VOE 984080**	4					Hex. socket screw	Tornillo de hexágono emb	Parafuso soquete sext	Vis à six pans creux	
12	**SA 9425-51041**	2					Flange	Brida	Flange	Flasque	
13	**VOE 14524856**	2					Flange	Brida	Flange	Bride	
14	**VOE 984085**	16					Allen Hd Screw	Torn Hex Embut	Parafuso Allen Hd	Vis A 6 Pans Cr	
15	**VOE 14526719**	1					Pipe	Tubo	Tubo	Tuyau	
16	**SA 9453-07226**	1					Hose assembly	Conducto	Mangueira completa	Conduit flexible	
17	**VOE 14530424**	1					Pipe	Tubo	Tubo	Tuyau	
18	**VOE 14518676**	2					Filter	Filtro	Filtro	Filtre	
19	**VOE 990598**	1					•O-ring	•Anillo tórico	•Anel-o	•Joint torique	
20	**VOE 949239**	1					•O-ring	•Anillo tórico	•Anel-o	•Joint torique	
21	**VOE 990599**	1					•O-ring	•Anillo tórico	•Anel-o	•Joint torique	
22	**SA 9566-41150**	1					•Ring	•Anillo	•Anel	•Anneau	
23	**VOE 14502887**	1					•Filter	•Filtro	•Filtro	•Filtre	
24	**VOE 983502**	1					•O-ring	•Anillo tórico	•Anel-o	•Joint torique	
25	**VOE 14535868**	2					Flange	Brida	Flange	Bride	

1	**8279276**
2	
3	
4	
5	

Hydraulique de travail, marteau et ciseaux pour filtre de retour
Sistema hidráulico de operação, martelo e cortador para o filtro de retorno
Hidráulica de trabajo, martillo y cizalla para filtro de retor
Working hydraulic, hammer and shear for return filter

Catalogue id **20060**	Group **916**
Illustr. No **1019274**	Section **2300**
Issue **PUB 20021254-C**	Page **727**

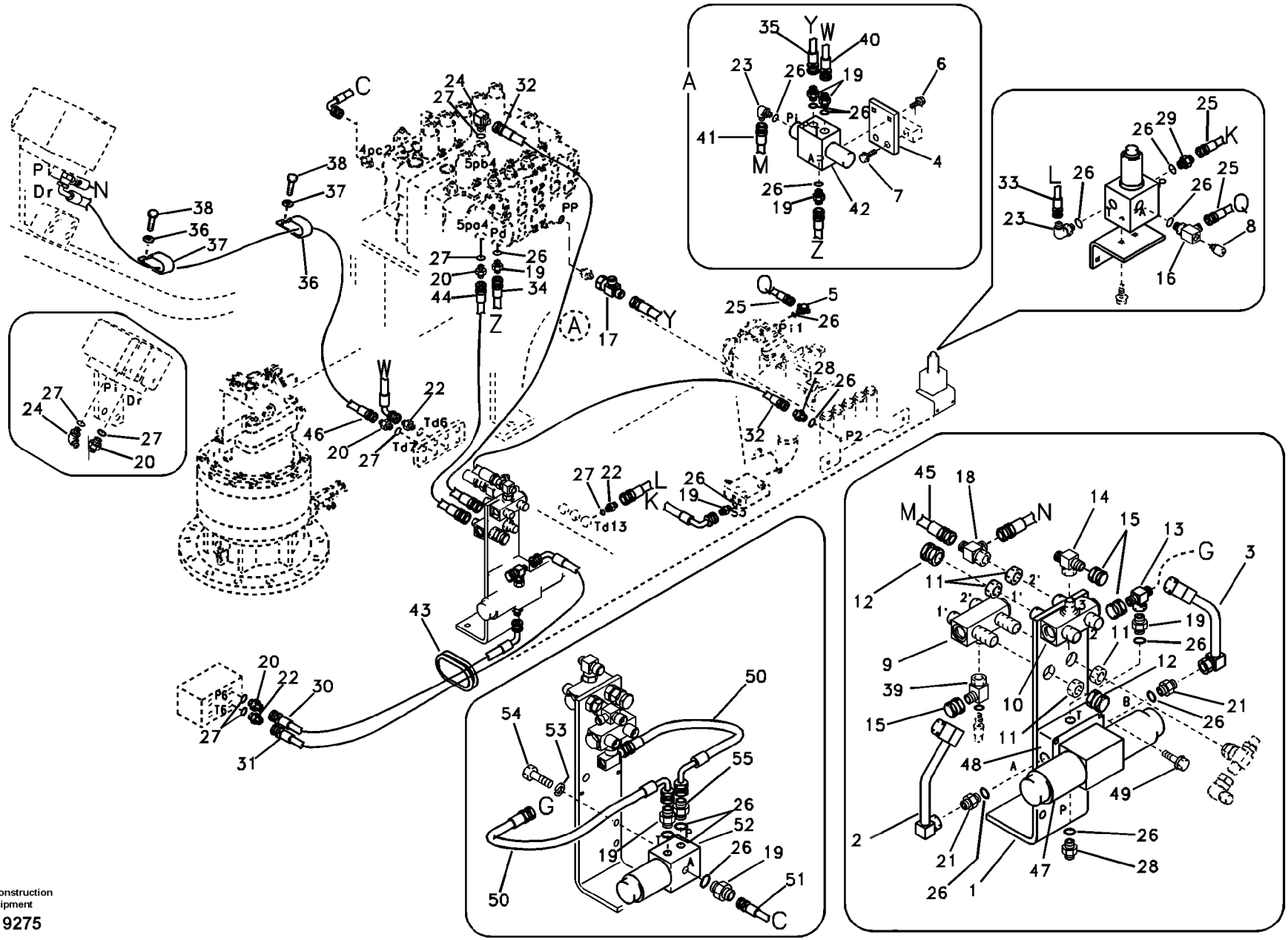

Volvo Construction Equipment

1019275

Fig.	Part No.	Quantity 1	2	3	PS	KIT	Description	Denominación	Denominação	Dénomination	Notes
1	**VOE 14508646**	1	1				Bracket	Consola	Suporte	Console	
2	**VOE 14509463**	1	1				Pipe	Canalizacion	Tubo	Canalisation	
3	**VOE 14509464**	1	1				Pipe line	Tuberia		Conduite tubulaire	
4	**VOE 14518499**	1	1				Plate	Chapa	Chapa	Tôle	
5	**VOE 14520630**	1	1				Tee	Acoplamiento T	Tê	Connexion en T	
6	**VOE 946173**	2	2				Flange screw	Tornillo embridado	Parafuso flangeado	Vis à embase	
7	**VOE 946441**	4	4				Flange screw	Tornillo embridado	Parafuso flangeado	Vis à embase	
8	**VOE 14609529**	1	1				Nipple	Niple	Niple	Raccord	
9	**VOE 14506628**	1	1				Valve	Valvula	Válvula	Soupape	
10	**VOE 14506629**	1	1				Valve	Válvula	Válvula	Valve	
11	**SA 2043-00120**	4	4				Hexagon nut	Tuerca hexagonal	Porca sextavada	Écrou hexagonal	
12	**SA 9411-90410**	2	2				Plug	Tapon	Bujão	Bouchon	
13	**SA 9411-92180**	1	1				Tee	Acoplamiento T	Tê	Connexion en T	
14	**SA 9411-92600**	1	1				T-nipple	Niple t	Niple-t	Raccord-t	
15	**SA 9411-93390**	1	1				Plug	Tapon	Bujão	Bouchon	
16	**SA 9411-93900**	1	1				Tee	Acoplamiento T	Tê	Connexion en T	
17	**SA 9411-95440**	1	1				Tee	Acoplamiento T	Tê	Connexion en T	
18	**SA 9411-95870**	1	1				Tee	Acoplamiento T	Tê	Connexion en T	
19	**SA 9412-11020**	6	9				Connector	Union	Conector	Raccord	
20	**SA 9412-11030**	4	4				Connector	Union	Conector	Raccord	
21	**SA 9412-11120**	2	2				Connector	Union	Conector	Raccord	
22	**SA 9412-11130**	3	3				Connector	Union	Conector	Raccord	
23	**SA 9413-11010**	2	2				Elbow	Tubo acodado	Cotovelo	Coude	
24	**SA 9413-11020**	2	2				Elbow	Tubo acodado	Cotovelo	Coude	
25	**SA 9453-02224**	2	2				Hose assembly	Conducto	Mangueira completa	Conduit flexible	
26	**SA 9511-12011**	15	19				O-ring	Junta torica	Anel de vedação-O	Joint Torique	
27	**SA 9511-12014**	8	8				O-ring	Junta torica	Anel de vedação-O	Joint Torique	
28	**SA 1048-10530**	2	3				Connector	Unión	Conexão	Connexion	
29	**SA 1048-10560**	1	1				Connector	Unión	Conexão	Connexion	
	VOE 983502	1	1				•O-ring	•Anillo tórico	•Anel-o	•Joint torique	

1	**8279274**
2	**8279275**
3	
4	
5	

Hydraulique de travail, marteau et ciseaux pour 1er débit de pompe
Sistema hidráulico de operação, martelo e cortador para o fluxo da 1a. bomba
Hidráulica de trabajo, martillo y cizalla para flujo de 1a. bomba
Working hydraulic, hammer and shear for 1st pump flow

Catalogue id **20060**	Group **916**
Illustr. No **1019275**	Section **2400**
Issue **PUB 20021254-C**	Page **729**

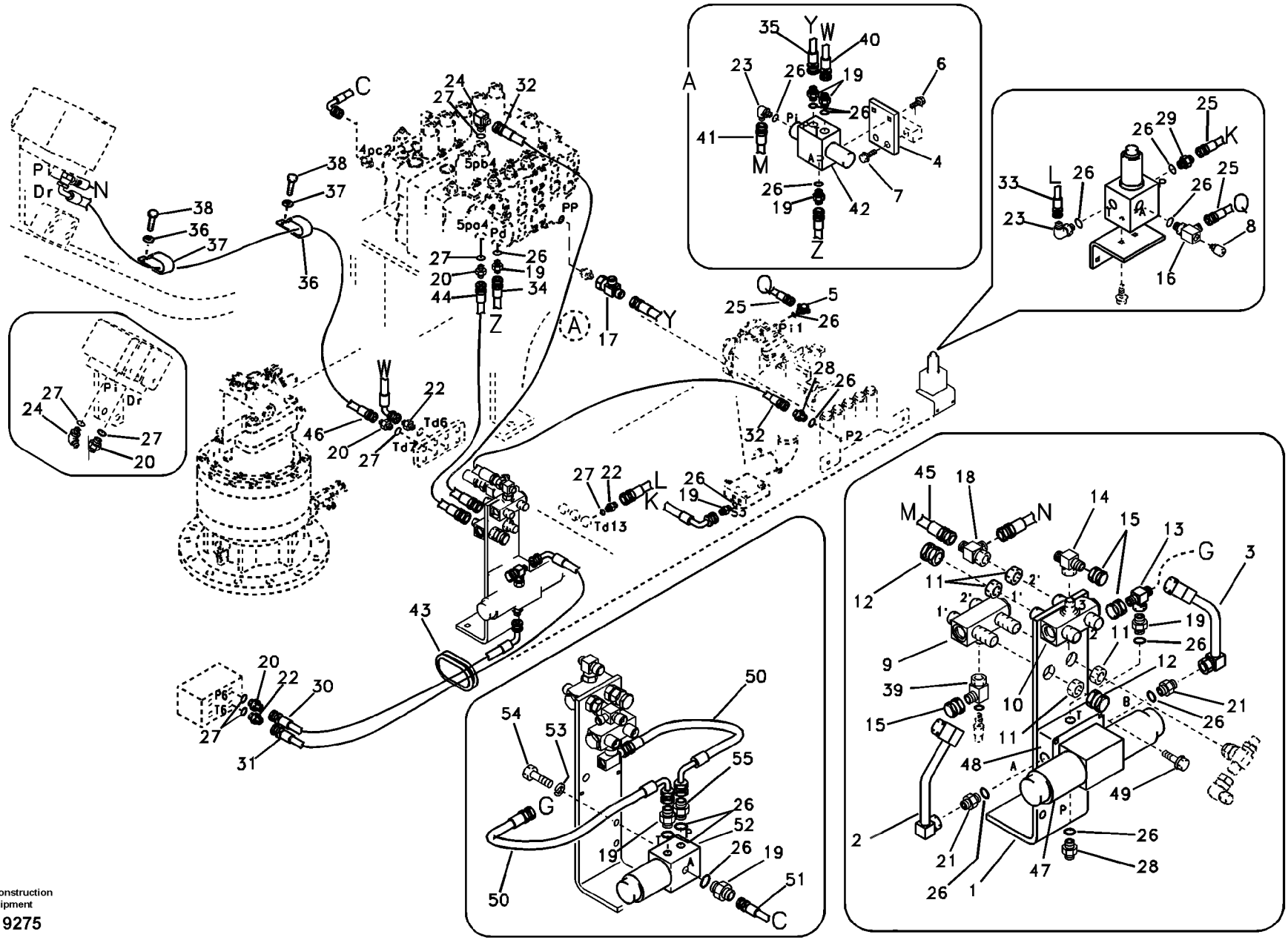

Volvo Construction Equipment

1019275

Fig.	Part No.	Quantity 1	2	3	P S	K I T	Description	Denominación	Denominação	Dénomination	Notes
30	**SA 9451-03237**	1					Hose assembly	Conducto	Mangueira completa	Conduit flexible	
31	**SA 9451-02238**	1	1				Hose assembly	Conducto	Mangueira completa	Conduit flexible	
32	**SA 9451-03245**	2	2				Hose assembly	Conducto	Mangueira completa	Conduit flexible	
33	**SA 9451-02225**	1	1				Hose	Manguera	Mangueira	Flexible	
34	**SA 9451-02215**	1	1				Hose	Manguera	Mangueira	Flexible	
35	**SA 9453-02220**	1	1				Hose assembly	Conducto	Mangueira completa	Conduit flexible	
36	**VOE 14515524**	2	2				Clip	Clip	Clipe	Clip	
37	**SA 9211-10000**	2	2				Washer	Arandela	Arruela	Rondelle	
38	**VOE 983250**	2	2				Hexagon screw	Tornillo hexagonal	Parafuso sextavado	Vis à tête hexagonale	
39	**VOE 14880274**	1	1				Tee	Acoplamiento T	Tê	Connexion en T	
40	**SA 9453-02222**	1	1				Hose assembly	Conducto	Mangueira completa	Conduit flexible	
41	**SA 9453-02240**	1	1				Hose assembly	Conducto	Mangueira completa	Conduit flexible	
42	**VOE 14578195**	1	1				Valve	Válvula	Válvula	Valve	(VOE 14531095)
43	**VOE 14531002**	1	1				Grommet	Pasaje	Passa muro	Passe fil	
44	**SA 9453-03237**	1					Hose assembly	Conducto	Mangueira completa	Conduit flexible	
	SA 9451-03237		1				Hose assembly	Conducto	Mangueira completa	Conduit flexible	
45	**SA 9451-03252**	1	1				Hose assembly	Conducto	Mangueira completa	Conduit flexible	
46	**SA 9453-03235**	1	1				Hose assembly	Conducto	Mangueira completa	Conduit flexible	
47	**VOE 14505324**	1	1				Solenoid valve	Electroválvula	Válvula solenóide	Electrovanne	
	VOE 14527267	2	2				•Solenoid coil	•Bobina magnética	•Bobina solenóide	•Bobine magnétique	
48	**SA 1040-65471**	1	1				Plate	Placa	Placa	Plaque	
49	**VOE 965176**	4	4				Flange screw	Tornillo embridado	Parafuso flangeado	Vis à embase	
50	**SA 9453-02206**		2				Hose assembly	Conducto	Mangueira completa	Conduit flexible	
51	**SA 9453-02246**		1				Hose assembly	Conducto	Mangueira completa	Conduit flexible	
52	**VOE 14502037**		1				Solenoid valve	Electroválvula	Válvula solenóide	Electrovanne	
53	**VOE 955921**		2				Spring washer	Arandela elástica	Arruela de pressão	Rondelle élastique	
54	**VOE 983242**		2				Hexagon screw	Tornillo hexagonal	Parafuso sextavado	Vis à tête hexagonale	
55	**SA 1048-10540**		1				Connector	Union	Conector	Raccord	

1	**8279274**
2	**8279275**
3	
4	
5	

Hydraulique de travail, marteau et ciseaux pour 1er débit de pompe
Sistema hidráulico de operação, martelo e cortador para o fluxo da 1a. bomba
Hidráulica de trabajo, martillo y cizalla para flujo de 1a. bomba
Working hydraulic, hammer and shear for 1st pump flow

Catalogue id **20060**	Group **916**
Illustr. No **1019275**	Section **2400**
Issue **PUB 20021254-C**	Page **731**

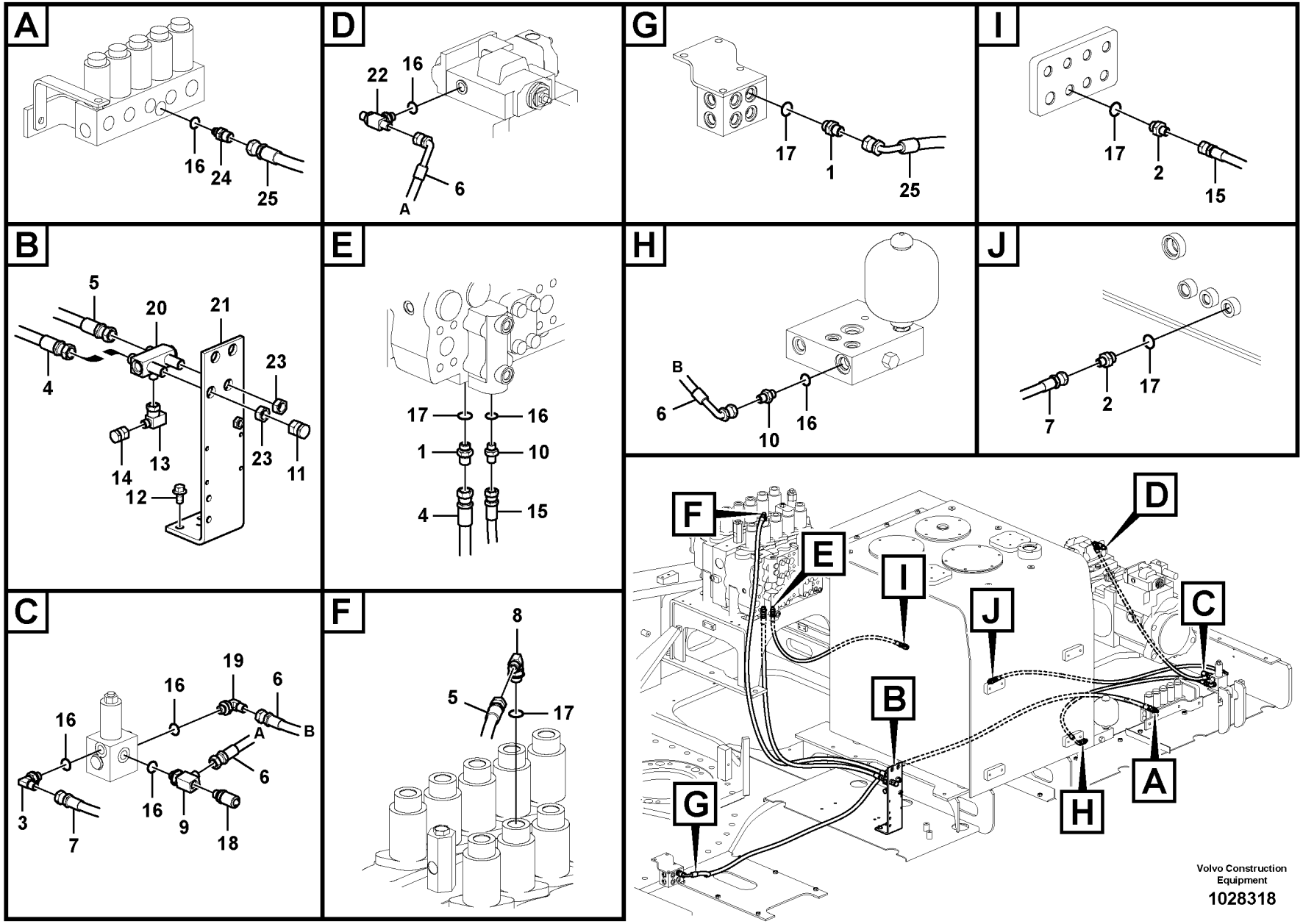
A
16
24
25
D
22
16
6
A
G
17
1
25
I
17
2
15
B
5
20
21
4
23
14
13
23
11
12
E
17
16
1
10
4
15
H
B
6
10
16
J
7
2
17
C
19
16
6
16
A
B
6
3
7
16
9
18
F
8
5
17
F
E
I
J
D
C
B
A
G
H
Volvo Construction Equipment
1028318

Fig.	Part No.	Quantity 1	2	3	PS	KIT	Description	Denominación	Denominação	Dénomination	Notes
1	**SA 9412-11030**	2					Connector	Union	Conector	Raccord	
2	**SA 9412-11130**	2					Connector	Union	Conector	Raccord	
3	**SA 9413-11010**	1					Elbow	Tubo acodado	Cotovelo	Coude	
4	**SA 9451-03237**	1					Hose assembly	Conducto	Mangueira completa	Conduit flexible	
5	**SA 9451-03245**	1					Hose assembly	Conducto	Mangueira completa	Conduit flexible	
6	**SA 9453-02224**	2					Hose assembly	Conducto	Mangueira completa	Conduit flexible	
7	**SA 9451-02225**	1					Hose	Manguera	Mangueira	Flexible	
8	**SA 9413-11020**	1					Elbow	Tubo acodado	Cotovelo	Coude	
9	**SA 9411-93900**	1					Tee	Acoplamiento T	Tê	Connexion en T	
10	**SA 9412-11020**	2					Connector	Union	Conector	Raccord	
11	**SA 9411-90410**	1					Plug	Tapon	Bujão	Bouchon	
12	**VOE 946441**	2					Flange screw	Tornillo embridado	Parafuso flangeado	Vis à embase	
13	**VOE 14880274**	1					Tee	Acoplamiento T	Tê	Connexion en T	
14	**SA 9411-93390**	1					Plug	Tapon	Bujão	Bouchon	
15	**SA 9451-02220**	1					Hose assembly	Conducto	Mangueira completa	Conduit flexible	
16	**SA 9511-12011**	7					O-ring	Junta torica	Anel de vedação-O	Joint Torique	
17	**SA 9511-12014**	5					O-ring	Junta torica	Anel de vedação-O	Joint Torique	
18	**VOE 14609529**	1					Nipple	Niple	Niple	Raccord	
19	**SA 1048-10560**	1					Connector	Unión	Conexão	Connexion	
	VOE 983502	1					•O-ring	•Anillo tórico	•Anel-o	•Joint torique	
20	**VOE 14506628**	1					Valve	Valvula	Válvula	Soupape	
21	**VOE 14508646**	1					Bracket	Consola	Suporte	Console	
22	**VOE 14520630**	1					Tee	Acoplamiento T	Tê	Connexion en T	
23	**SA 2043-00120**	1					Hexagon nut	Tuerca hexagonal	Porca sextavada	Écrou hexagonal	
24	**SA 1048-10530**	1					Connector	Unión	Conexão	Connexion	
25	**SA 9453-03271**	1					Hose	Tubo flexible	Mangueira	Durit	

1	**8279593**	**Hydraulique de travail, marteau et ciseaux pour 1er débit de pompe** **Sistema hidráulico de operação, martelo e cortador para o fluxo da 1a. bomba** **Hidráulica de trabajo, martillo y cizalla para flujo de 1a. bomba** **Working hydraulic, hammer and shear for 1st pump flow**	Catalogue id **20060**	Group **916**
2			Illustr. No **1028318**	Section **2450**
3			Issue **PUB 20021254-C**	Page **733**
4				
5				

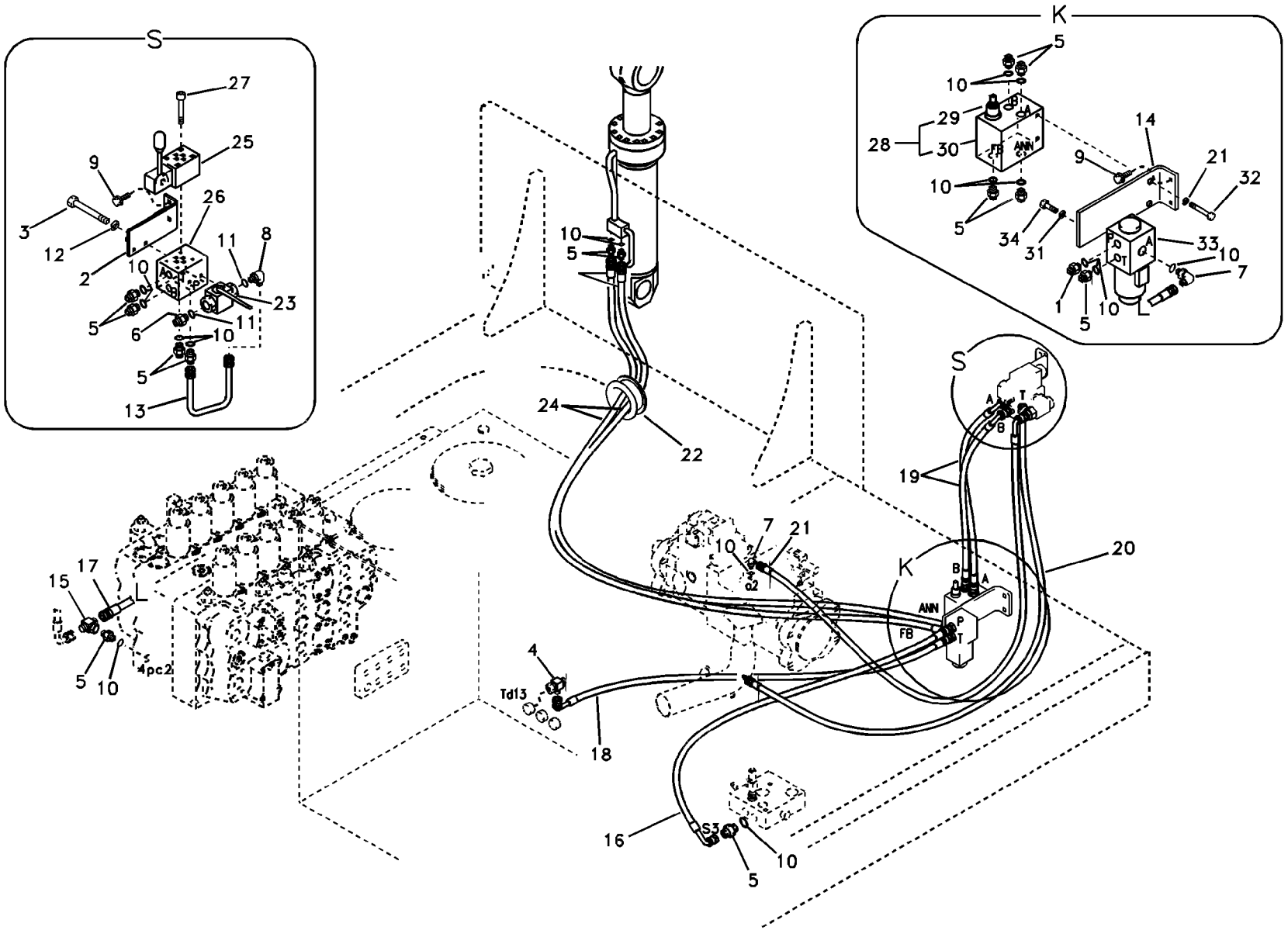

Volvo Construction Equipment

1019277

Fig.	Part No.	Quantity 1	2	3	PS	KIT	Description	Denominación	Denominação	Dénomination	Notes
1	**SA 1048-10540**	1					Connector	Union	Conector	Raccord	
2	**VOE 14543169**	1					Bracket	Ménsula	Suporte	Console	
3	**SA 9011-20615**	2					Hexagon screw	Tornillo hexagonal	Parafuso sextavado	Vis à tête hexagonale	
4	**SA 9411-95440**	1					Tee	Acoplamiento T	Tê	Connexion en T	
5	**SA 9412-11020**	13					Connector	Union	Conector	Raccord	
6	**SA 9412-11130**	1					Connector	Union	Conector	Raccord	
7	**SA 9413-11010**	2					Elbow	Tubo acodado	Cotovelo	Coude	
8	**SA 9413-11170**	1					Elbow	Tubo acodado	Cotovelo	Coude	
9	**VOE 946441**	4					Flange screw	Tornillo embridado	Parafuso flangeado	Vis à embase	
10	**SA 9511-12011**	16					O-ring	Junta torica	Anel de vedação-O	Joint Torique	
11	**SA 9511-12014**	2					O-ring	Junta torica	Anel de vedação-O	Joint Torique	
12	**VOE 955919**	2					Spring washer	Arandela elástica	Arruela de pressão	Rondelle élastique	
13	**VOE 14505490**	1					Tube assembly	Tubo	Tubulação	Tuyau	
14	**VOE 14509474**	1					Plate	Chapa	Chapa	Tôle	
15	**VOE 14510275**	1					T-nipple	Niple t	Niple-t	Raccord-t	
16	**SA 9453-02225**	1					Hose assembly	Conducto	Mangueira completa	Conduit flexible	
17	**SA 9451-02268**	1					Hose	Tubo flexible	Mangueira	Durit	
18	**SA 9453-02224**	1					Hose assembly	Conducto	Mangueira completa	Conduit flexible	
19	**SA 9453-02615**	2					Hose	Tubo flexible	Mangueira	Durit	
20	**SA 9451-02223**	1					Hose assembly	Conducto	Mangueira completa	Conduit flexible	
21	**SA 9453-02633**	1					Hose	Tubo flexible	Mangueira	Durit	
22	**VOE 14527900**	1					Grommet	Pasaje	Passa muro	Passe fil	
23	**VOE 14531032**	1					Valve	Válvula	Válvula	Valve	
24	**SA 9453-12641**	2					Hose	Tubo flexible	Mangueira	Durit	
25	**VOE 14614421**	1					Valve	Válvula	Válvula	Valve	(VOE 14503207)
26	**VOE 14503950**	1					Block	Bloque	Bloco	Bloc	
27	**SA 9016-20510**	4					Bolt	Perno	Parafuso	Boulon	
28	**VOE 14504624**	1					Valve	Válvula	Válvula	Valve	
29	**VOE 14513361**	1					•Valve	•Valvula	•Válvula	•Soupape	
30	**VOE 14513360**	1					•Valve	•Valvula	•Válvula	•Soupape	

1	**8279281 S/N -10668**	**Command.hydraulique outil pour contrepoids pliable.** **Sistema hidráulico de operação, contrapeso de remoção.** **Hidráulica de trabaja para contrapeso de plegable.** **Working hydraulics, Removal Counterweight.**	Catalogue id **20060**	Group **916**
2			Illustr. No **1019277**	Section **6000**
3			Issue **PUB 20021254-C**	Page **735**
4				
5				

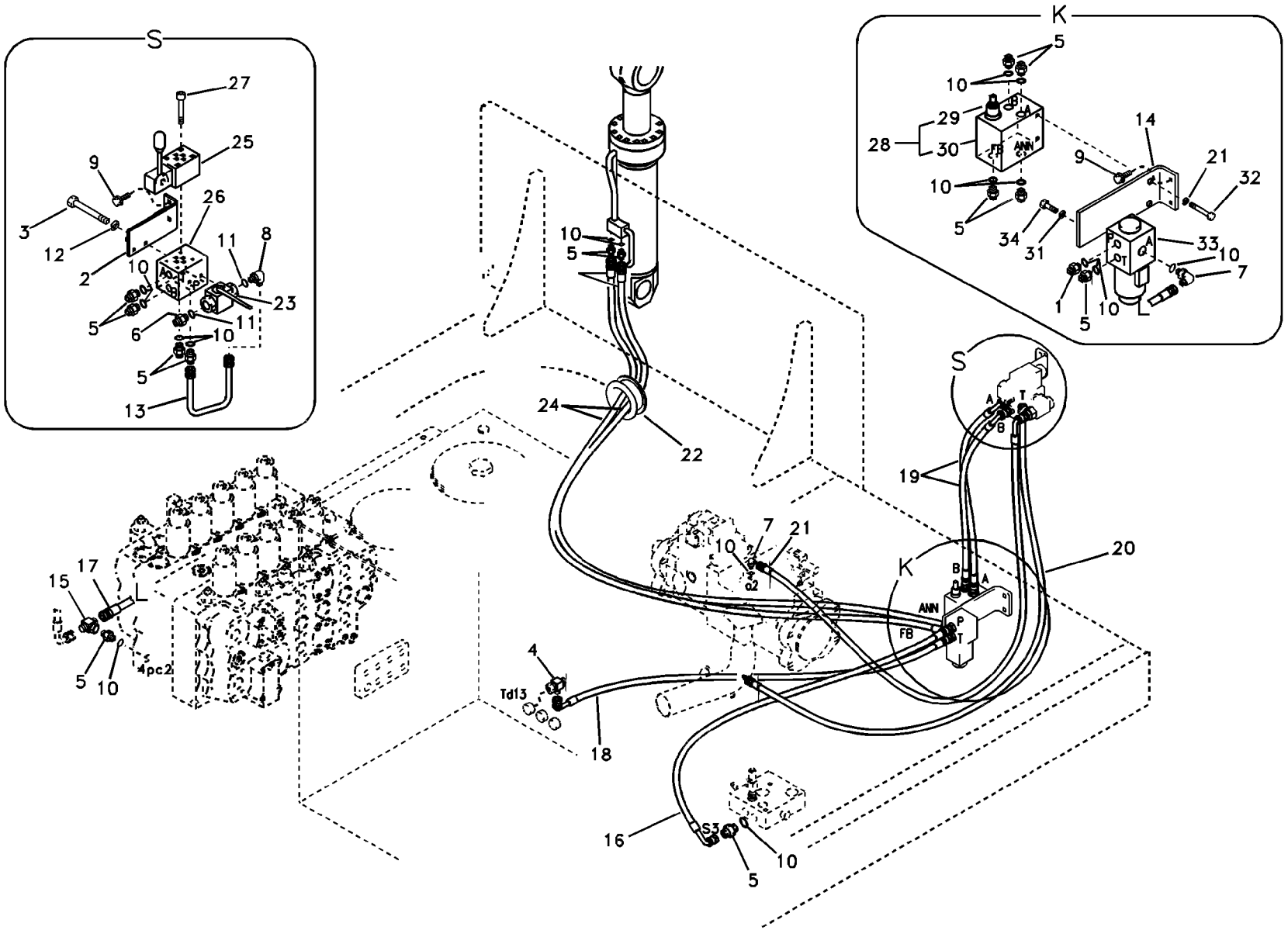

Volvo Construction Equipment

1019277

Fig.	Part No.	Quantity 1	2	3	PS	KIT	Description	Denominación	Denominação	Dénomination	Notes
31	**VOE 955921**	4					Spring washer	Arandela elástica	Arruela de pressão	Rondelle élastique	
32	**VOE 983249**	2					Hexagon screw	Tornillo hexagonal	Parafuso sextavado	Vis à tête hexagonale	
33	**VOE 14502037**	1					Solenoid valve	Electroválvula	Válvula solenóide	Electrovanne	
34	**VOE 983242**	2					Hexagon screw	Tornillo hexagonal	Parafuso sextavado	Vis à tête hexagonale	

1	**8279281 S/N -10668**	**Command.hydraulique outil pour contrepoids pliable.** **Sistema hidráulico de operação, contrapeso de remoção.** **Hidráulica de trabaja para contrapeso de plegable.** **Working hydraulics, Removal Counterweight.**	Catalogue id **20060**	Group **916**
2			Illustr. No **1019277**	Section **6000**
3			Issue **PUB 20021254-C**	Page **737**
4				
5				

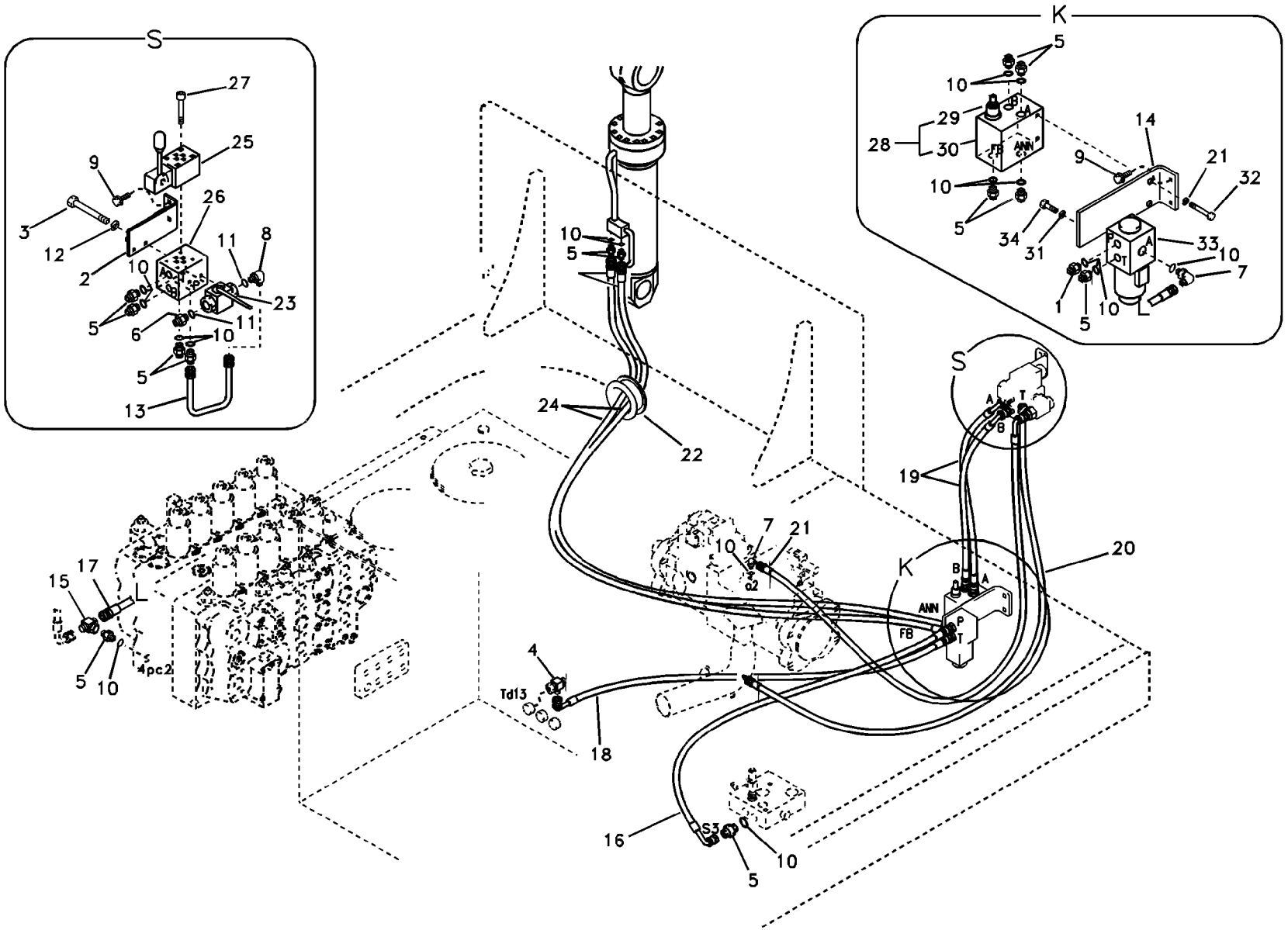

Volvo Construction Equipment

1019277

Fig.	Part No.	Quantity 1	2	3	PS	KIT	Description	Denominación	Denominação	Dénomination	Notes
1	**SA 1048-10540**	1					Connector	Union	Conector	Raccord	
2	**VOE 14576876**	1					Bracket	Consola	Suporte	Console	
3	**VOE 993872**	2					Six point socket screw	Racor de seis dientes	Paraf soquete sext	Vis à 6 pans creux	
4	**SA 9411-95440**	1					Tee	Acoplamiento T	Tê	Connexion en T	
5	**SA 9412-11020**	13					Connector	Union	Conector	Raccord	
6	**SA 9412-11130**	1					Connector	Union	Conector	Raccord	
7	**SA 9413-11010**	2					Elbow	Tubo acodado	Cotovelo	Coude	
8	**SA 9413-11170**	1					Elbow	Tubo acodado	Cotovelo	Coude	
9	**VOE 946441**	4					Flange screw	Tornillo embridado	Parafuso flangeado	Vis à embase	
10	**VOE 983502**	16					O-ring	Anillo tórico	Anel-o	Joint torique	
11	**VOE 983505**	2					O-ring	Anillo tórico	Anel-o	Joint torique	
12	**VOE 955919**	2					Spring washer	Arandela elástica	Arruela de pressão	Rondelle élastique	
13	**VOE 14505490**	1					Tube assembly	Tubo	Tubulação	Tuyau	
14	**VOE 14509474**	1					Plate	Chapa	Chapa	Tôle	
15	**VOE 14510275**	1					T-nipple	Niple t	Niple-t	Raccord-t	
16	**SA 9453-02223**	1					Hose assembly	Conducto	Mangueira completa	Conduit flexible	
17	**SA 9453-02270**	1					Hose	Manguera	Mangueira	Flexible	
18	**SA 9453-02226**	1					Hose assembly	Conducto	Mangueira completa	Conduit flexible	
19	**SA 9453-02623**	2					Hose	Tubo flexible	Mangueira	Durit	
20	**SA 9451-02225**	1					Hose	Manguera	Mangueira	Flexible	
21	**SA 9451-02612**	1					Hose	Tubo flexible	Mangueira	Durit	
22	**VOE 14527900**	1					Grommet	Pasaje	Passa muro	Passe fil	
23	**VOE 14531032**	1					Valve	Válvula	Válvula	Valve	
24	**SA 9453-12645**	2					Hose assembly	Conducto	Mangueira completa	Conduit flexible	
25	**VOE 14614421**	1					Valve	Válvula	Válvula	Valve	(VOE 14503207)
26	**VOE 14503950**	1					Block	Bloque	Bloco	Bloc	
27	**SA 9016-20510**	4					Bolt	Perno	Parafuso	Boulon	
28	**VOE 14504624**	1					Valve	Válvula	Válvula	Valve	
29	**VOE 14513361**	1					•Valve	•Valvula	•Válvula	•Soupape	
30	**VOE 14513360**	1					•Valve	•Valvula	•Válvula	•Soupape	

1	**8290202 S/N 10669-**	**Command.hydraulique outil pour contrepoids pliable.** **Sistema hidráulico de operação, contrapeso de remoção.** **Hidráulica de trabaja para contrapeso de plegable.** **Working hydraulics, Removal Counterweight.**	Catalogue id **20060** / Group **916**
2			Illustr. No **1019277** / Section **6010**
3			Issue **PUB 20021254-C** / Page **739**
4			
5			

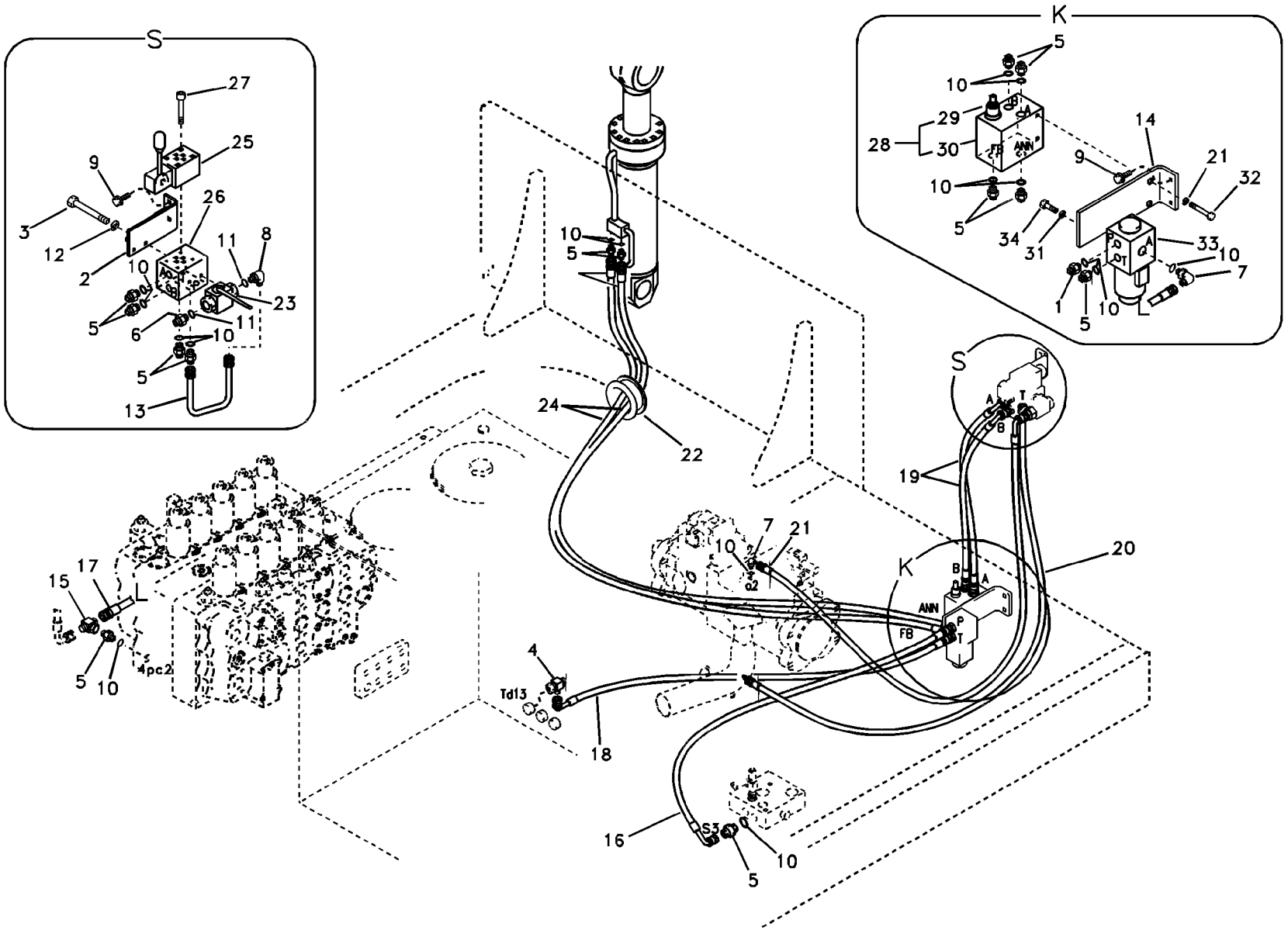

Volvo Construction Equipment

1019277

Fig.	Part No.	Quantity 1	2	3	PS	KIT	Description	Denominación	Denominação	Dénomination	Notes
31	**VOE 955921**	4					Spring washer	Arandela elástica	Arruela de pressão	Rondelle élastique	
32	**VOE 983249**	2					Hexagon screw	Tornillo hexagonal	Parafuso sextavado	Vis à tête hexagonale	
33	**VOE 14502037**	1					Solenoid valve	Electroválvula	Válvula solenóide	Electrovanne	
	VOE 14527267	1					•Solenoid coil	•Bobina magnética	•Bobina solenóide	•Bobine magnétique	
34	**VOE 983242**	2					Hexagon screw	Tornillo hexagonal	Parafuso sextavado	Vis à tête hexagonale	

1	**8290202 S/N 10669-**	**Command.hydraulique outil pour contrepoids pliable.** **Sistema hidráulico de operação, contrapeso de remoção.** **Hidráulica de trabaja para contrapeso de plegable.** **Working hydraulics, Removal Counterweight.**	Catalogue id **20060**	Group **916**
2			Illustr. No **1019277**	Section **6010**
3			Issue **PUB 20021254-C**	Page **741**
4				
5				

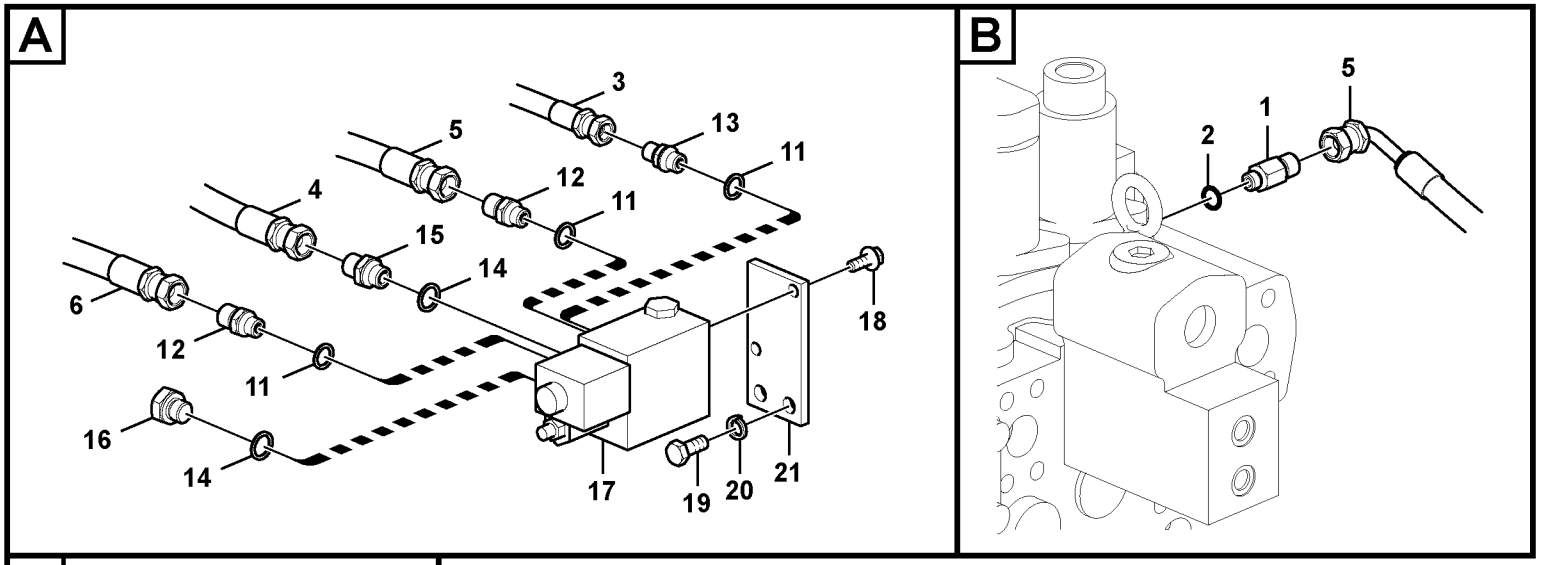

Volvo Construction Equipment

1029608

Fig.	Part No.	Quantity 1	2	3	PS	KIT	Description	Denominación	Denominação	Dénomination	Notes
1	**SA 9412-11290**	1					Connector	Unión	Conexão	Connexion	
2	**VOE 983502**	1					O-ring	Anillo tórico	Anel-o	Joint torique	
3	**SA 9451-32660**	1					Hose	Tubo flexible	Mangueira	Durit	
4	**SA 9451-33660**	1					Hose	Tubo flexible	Mangueira	Durit	
5	**SA 9453-03634**	1					Hose assembly	Conducto	Mangueira completa	Conduit flexible	
6	**SA 9451-03216**	1					Hose assembly	Conducto	Mangueira completa	Conduit flexible	
7	**SA 9411-91310**	1					T-nipple	Niple t	Niple-t	Raccord-t	
8	**SA 9412-11030**	1					Connector	Union	Conector	Raccord	
9	**VOE 983505**	1					O-ring	Anillo tórico	Anel-o	Joint torique	
10	**SA 9411-90410**	1					Plug	Tapon	Bujão	Bouchon	
11	**SA 9426-20040**	3					Gasket	Junta	Junta	Joint	
12	**SA 9412-22030**	2					Connector	Unión	Conexão	Connexion	
13	**SA 9412-22020**	1					Connector	Union	Conector	Raccord	
14	**SA 9426-20050**	2					Gasket	Junta	Junta	Joint	
15	**SA 9412-22050**	1					Connector	Unión	Conexão	Connexion	
16	**SA 9415-22051**	1					Plug	Tapón	Bujão	Tampon	
17	**VOE 14521727**	1					Valve	Válvula	Válvula	Valve	See group 912, Page 617
18	**VOE 946173**	2					Flange screw	Tornillo embridado	Parafuso flangeado	Vis à embase	
19	**VOE 983251**	2					Hexagon screw	Tornillo hexagonal	Parafuso sextavado	Vis à tête hexagonale	
20	**VOE 955922**	2					Spring washer	Arandela elástica	Arruela de pressão	Rondelle élastique	
21	**VOE 14548627**	1					Bracket	Consola	Suporte	Console	

1	**8282883**	**Commande hydraulique d'outil, porte-outil sur tourelle** **Sistema hidráulico de operação, acoplamento rápido no chassi superior** **Hidráulica de trabajo, acoplamiento rápido en el bastidor superior.** **Working hydraulic, quick fit on upper frame**	Catalogue id **20060**	Group **924**
2			Illustr. No **1029608**	Section **200**
3				
4			Issue **PUB 20021254-C**	Page **743**
5				

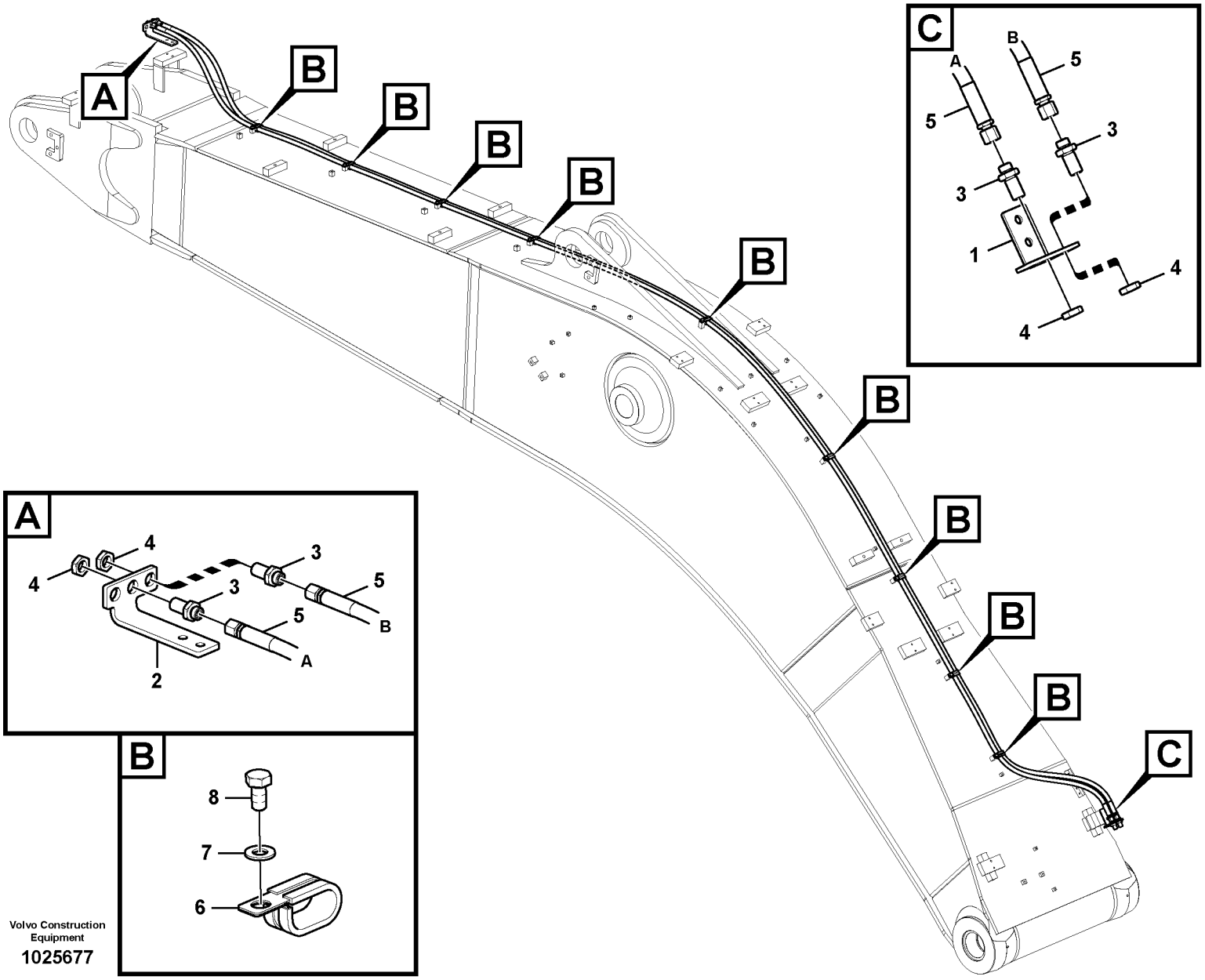

Volvo Construction Equipment

1025677

Fig.	Part No.	Quantity 1	2	3	PS	KIT	Description	Denominación	Denominação	Dénomination	Notes
1	**VOE 14548298**	1	1				Bracket	Consola	Suporte	Console	
2	**VOE 14554710**	1	1				Bracket	Consola	Suporte	Console	
3	**SA 9416-11111**	4	4				Connector	Unión	Conexão	Connexion	
4	**SA 1174-53450**	4	4				Nut	Tuerca	Porca	Écrou	
5	**SA 9466-04566**	2					Hose assembly	Conducto	Mangueira completa	Conduit flexible	
	SA 9466-04549		2				Hose	Manguera	Mangueira	Flexible	
6	**VOE 14515524**	9	8				Clip	Clip	Clipe	Clip	
7	**SA 9211-10000**	9	8				Washer	Arandela	Arruela	Rondelle	
8	**VOE 983250**	9	8				Hexagon screw	Tornillo hexagonal	Parafuso sextavado	Vis à tête hexagonale	

1	**8282993**
2	**8282994**
3	
4	
5	

Commande hydraulique d'outil, porte-outil sur flèche
Sistema hidráulico de operação, acoplamento rápido na lança
Hidráulica de trabajo, acoplamiento rápido en la pluma.
Working hydraulic, quick fit on boom

Catalogue id **20060**	Group **924**
Illustr. No **1025677**	Section **400**
Issue **PUB 20021254-C**	Page **745**

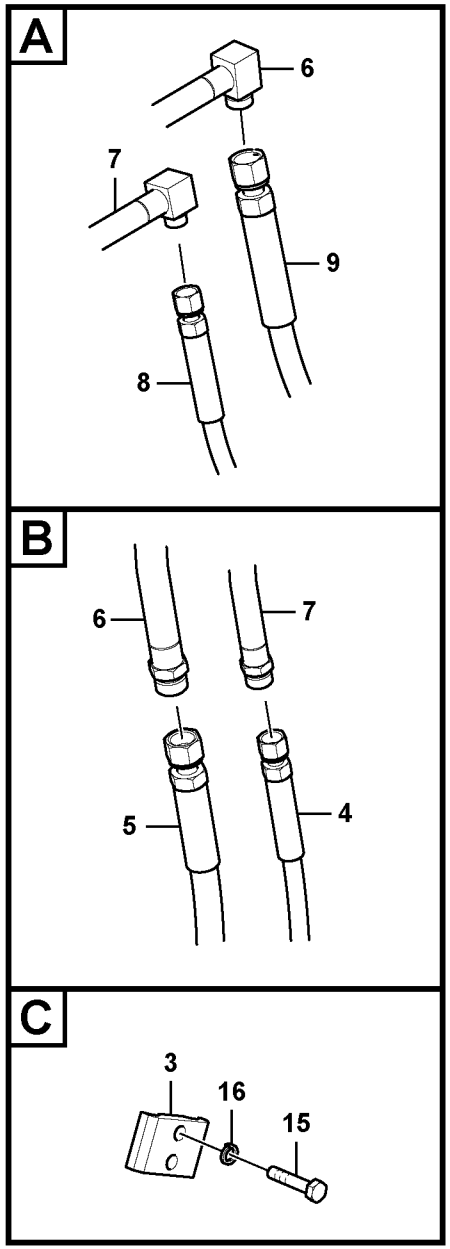

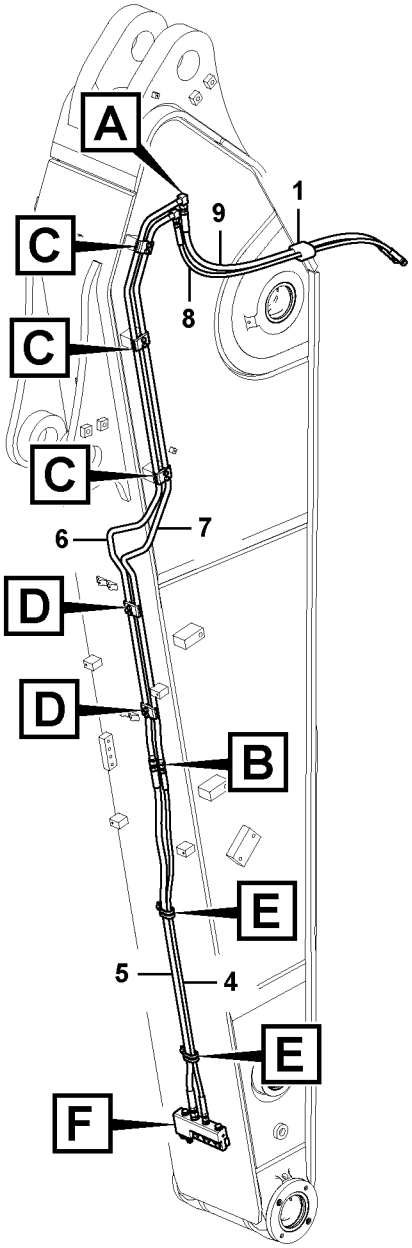

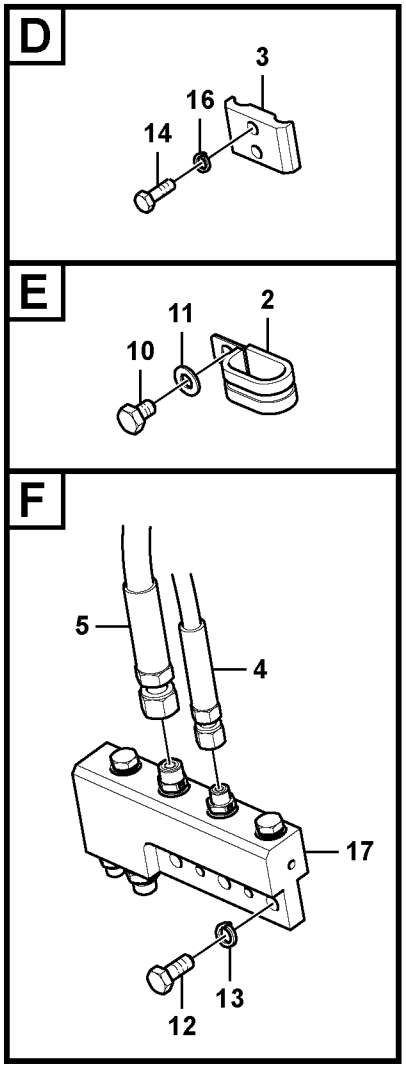

Volvo Construction Equipment

1029607

Fig.	Part No.	Quantity 1	2	3	PS	KIT	Description	Denominación	Denominação	Dénomination	Notes
1	**SA 1174-58220**	1	1	1			Rubber clamp	Abrazadera de goma		Collier en caoutchouc	
2	**VOE 14515524**	2	2	2			Clip	Clip	Clipe	Clip	
3	**VOE 14541254**	3	5	5			Clamp	Abrazadera	Braçadeira	Collier serrage	
4	**SA 9451-02629**	1	1	1			Hose assembly	Conducto	Mangueira completa	Conduit flexible	
5	**SA 9451-03629**	1	1	1			Hose assembly	Conducto	Mangueira completa	Conduit flexible	
6	**VOE 14551174**	1					Pipe	Canalizacion	Tubo	Canalisation	
	VOE 14548630		1				Pipe	Canalizacion	Tubo	Canalisation	
	VOE 14551508			1			Pipe	Canalizacion	Tubo	Canalisation	
7	**VOE 14551167**	1					Pipe	Canalizacion	Tubo	Canalisation	
	VOE 14548628		1				Pipe	Canalizacion	Tubo	Canalisation	
	VOE 14551510			1			Pipe	Canalizacion	Tubo	Canalisation	
8	**VOE 9459-05660**	1	1	1			Hose assembly	Conducto	Mangueira completa	Conduit flexible	
9	**VOE 9459-05620**	1	1	1			Hose assembly	Conducto	Mangueira completa	Conduit flexible	
10	**SA 9011-11003**	2	2	2			Bolt	Perno	Parafuso	Boulon	
11	**SA 9211-10000**	2	2	2			Washer	Arandela	Arruela	Rondelle	
12	**VOE 983252**	3	3	3			Hexagon screw	Tornillo hexagonal	Parafuso sextavado	Vis à tête hexagonale	
13	**VOE 955922**	3	3	3			Spring washer	Arandela elástica	Arruela de pressão	Rondelle élastique	
14	**VOE 983243**	4	4	4			Hexagon screw	Tornillo hexagonal	Parafuso sextavado	Vis à tête hexagonale	
15	**VOE 983245**	2	6	6			Hexagon screw	Tornillo hexagonal	Parafuso sextavado	Vis à tête hexagonale	
16	**VOE 955921**	6	10	10			Spring washer	Arandela elástica	Arruela de pressão	Rondelle élastique	
17	**VOE 14577945**	1	1	1			Block	Bloque	Bloco	Bloc	

1	**8282886**
2	**8282887**
3	**8282888**
4	
5	

Commande hydraulique d'outil, porte-outil sur balancier
Sistema hidráulico de operação, acoplamento rápido no braço
Hidráulica de trabajo, acoplamiento rápido en el brazo.
Working hydraulic, quick fit on dipper arm

Catalogue id **20060**	Group **924**
Illustr. No **1029607**	Section **700**
Issue **PUB 20021254-C**	Page **747**

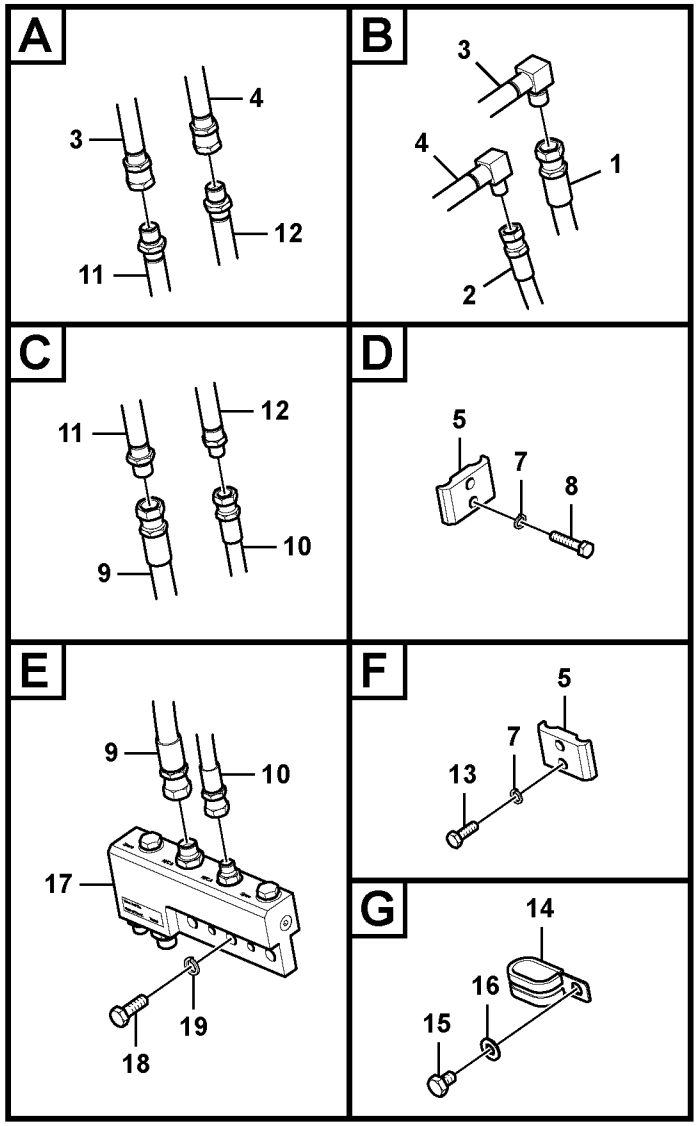

Volvo Construction Equipment

1029606

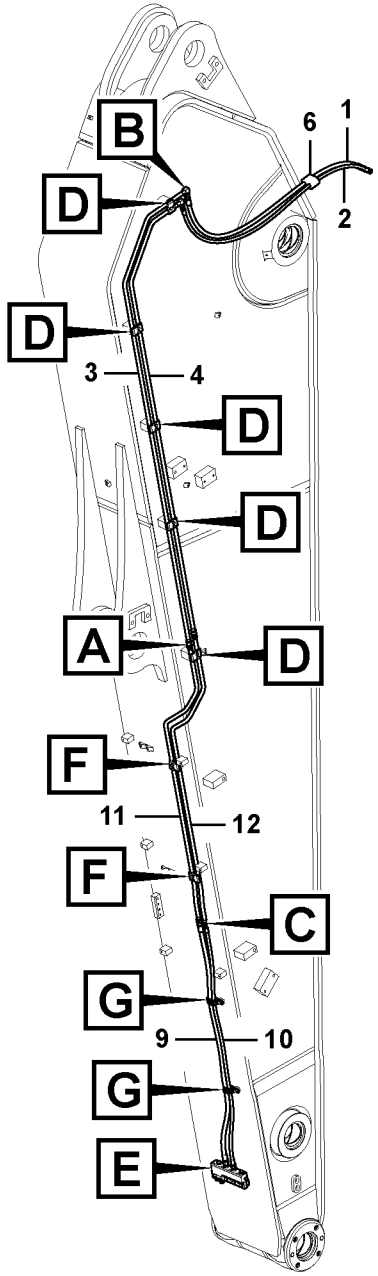

Fig.	Part No.	Quantity 1	2	3	PS	KIT	Description	Denominación	Denominação	Dénomination	Notes
1	**SA 9459-05620**	1					Hose	Manguera	Mangueira	Flexible	
2	**SA 9459-05660**	1					Hose	Manguera	Mangueira	Flexible	
3	**VOE 14562228**	1					Pipe	Tubo	Tubo	Tuyau	
4	**VOE 14562229**	1					Pipe	Tubo	Tubo	Tuyau	
5	**VOE 14541254**	7					Clamp	Abrazadera	Braçadeira	Collier serrage	
6	**SA 1174-58220**	1					Rubber clamp	Abrazadera de goma		Collier en caoutchouc	
7	**VOE 955921**	14					Spring washer	Arandela elástica	Arruela de pressão	Rondelle élastique	
8	**VOE 983245**	10					Hexagon screw	Tornillo hexagonal	Parafuso sextavado	Vis à tête hexagonale	
9	**SA 9451-03629**	1					Hose assembly	Conducto	Mangueira completa	Conduit flexible	
10	**SA 9451-02629**	1					Hose assembly	Conducto	Mangueira completa	Conduit flexible	
11	**VOE 14560183**	1			OP		Pipe	Tubo	Tubo	Tuyau	
12	**VOE 14560185**	1					Pipe	Tubo	Tubo	Tuyau	
13	**VOE 983243**	4					Hexagon screw	Tornillo hexagonal	Parafuso sextavado	Vis à tête hexagonale	
14	**VOE 14515524**	2					Clip	Clip	Clipe	Clip	
15	**SA 9011-11003**	2					Bolt	Perno	Parafuso	Boulon	
16	**SA 9211-10000**	2					Washer	Arandela	Arruela	Rondelle	
17	**VOE 14577945**	1					Block	Bloque	Bloco	Bloc	
18	**VOE 983252**	3					Hexagon screw	Tornillo hexagonal	Parafuso sextavado	Vis à tête hexagonale	
19	**VOE 955922**	3					Spring washer	Arandela elástica	Arruela de pressão	Rondelle élastique	

1	**8284909**	**Commande hydraulique d'outil, porte-outil sur balancier** **Sistema hidráulico de operação, acoplamento rápido no braço** **Hidráulica de trabajo, acoplamiento rápido en el brazo.** **Working hydraulic, quick fit on dipper arm**	Catalogue id **20060**	Group **924**
2			Illustr. No **1029606**	Section **750**
3			Issue **PUB 20021254-C**	Page **749**
4				
5				

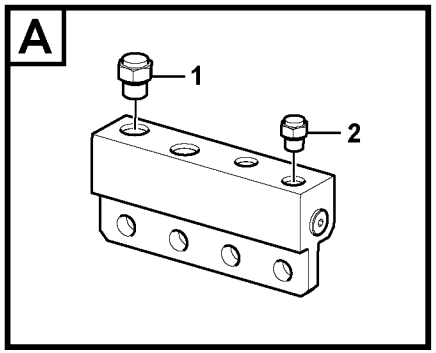

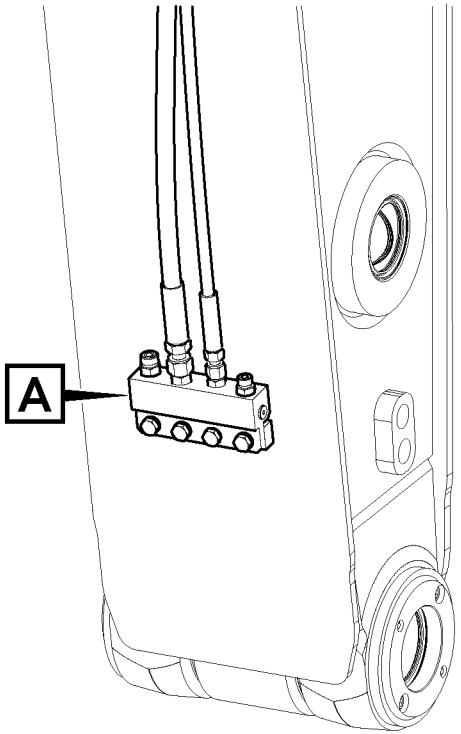

Volvo Construction
Equipment

1029591

Fig.	Part No.	Quantity 1	2	3	4	5	PS	KIT	Description	Denominación	Denominação	Dénomination	Notes
1	**SA 9411-90410**	1							Plug	Tapon	Bujão	Bouchon	
2	**SA 9411-93390**	1							Plug	Tapon	Bujão	Bouchon	

1		**Commande hydraulique d'outil, porte-outil sur balancier** **Sistema hidráulico de operação, acoplamento rápido no braço** **Hidráulica de trabajo, acoplamiento rápido en el brazo.** **Working hydraulic, quick fit on dipper arm**	Catalogue id **20060**	Group **924**
2				
3			Illustr. No **1029591**	Section **900**
4				
5		**8282886,8282887,8282888,8284909**	Issue **PUB 20021254-C**	Page **751**

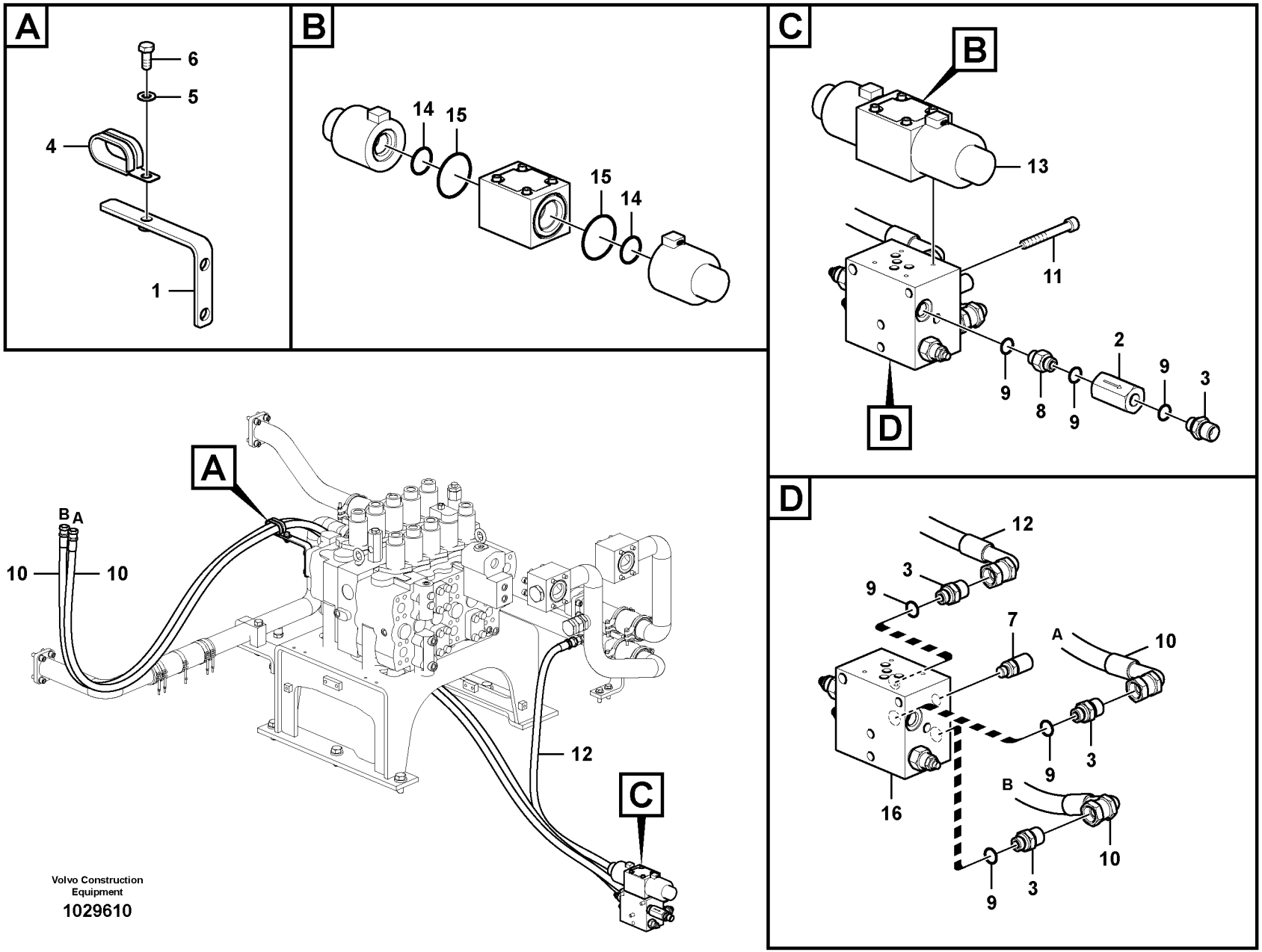

Volvo Construction Equipment

1029610

Fig.	Part No.	Quantity 1	2	3	PS	KIT	Description	Denominación	Denominação	Dénomination	Notes
1	**VOE 14577657**	1					Bracket	Consola	Suporte	Console	
2	**VOE 14531088**	1					Non-return valve	Válvula de reténción	Válvula de retenção	Clapet antiretour	
3	**SA 9412-11140**	4					Connector	Union	Conector	Raccord	
4	**VOE 14507451**	1					Clip	Clip	Clipe	Clip	
5	**SA 9211-10000**	1					Washer	Arandela	Arruela	Rondelle	
6	**VOE 983251**	1					Hexagon screw	Tornillo hexagonal	Parafuso sextavado	Vis à tête hexagonale	
7	**VOE 14609529**	1					Nipple	Niple	Niple	Raccord	
8	**SA 9411-96030**	1					Connector	Unión	Conexão	Connexion	
9	**VOE 983505**	6					O-ring	Anillo tórico	Anel-o	Joint torique	
10	**SA 9453-34580**	2					Hose	Manguera	Mangueira	Flexible	
11	**VOE 984343**	3					Hex. socket screw	Tornillo de hexágono emb	Parafuso soquete sext	Vis à six pans creux	
12	**SA 9453-04225**	1					Hydraulic hose	Manguera hidráulica	Mangueira hidráulica	Flexible hydraulique	
13	**VOE 14551805**	1					Solenoid valve	Electroválvula	Válvula solenóide	Electrovanne	
	VOE 14555279	2					•Solenoid coil	•Bobina magnética	•Bobina solenóide	•Bobine magnétique	
14	**VOE 14555282**	2					•O-ring	•Junta torica	•Anel de vedação-O	•Joint Torique	
15	**VOE 983526**	2					•O-ring	•Anillo tórico	•Anel-o	•Joint torique	
16	**VOE 14551806**	1					Valve	Válvula	Válvula	Valve	
	VOE 14500110	3					•Relief valve	•Limitador presion	•Válvula de alívio	•Limiteur - pression	

1	**8282992**	**Commande hydraulique d'outil, équipement de talutage et rotateur sur tourelle** **Sistema hidráulico de operação, inclinação e rotor no chassi superior** **Hidráulica de trabajo, inclinación y rotador en el bastidor superior** **Working hydraulic, slope and rotator on upper frame**	Catalogue id **20060**	Group **924**
2			Illustr. No **1029610**	Section **1000**
3			Issue **PUB 20021254-C**	Page **753**
4				
5				

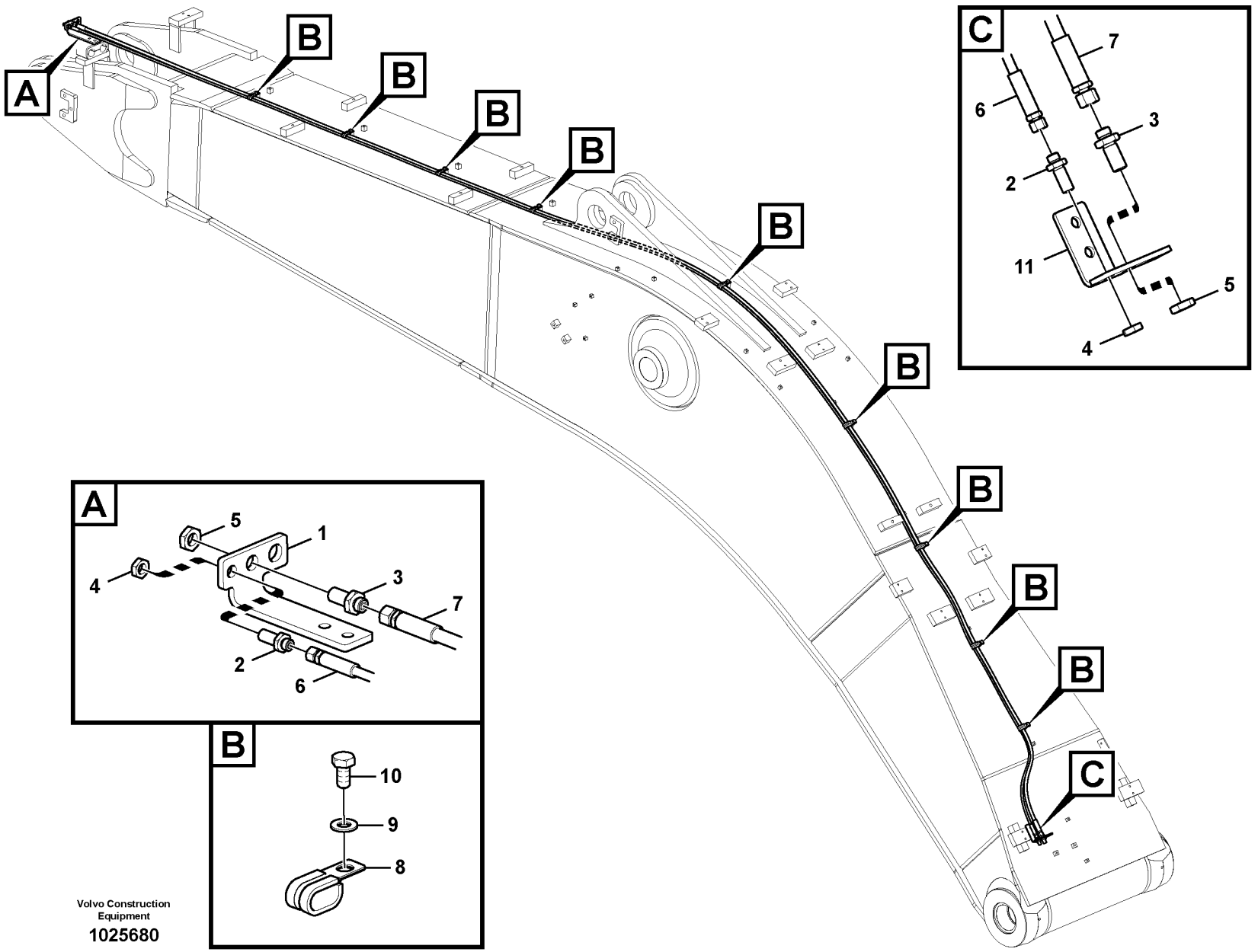

Volvo Construction Equipment

1025680

Fig.	Part No.	Quantity 1	2	3	PS	KIT	Description	Denominación	Denominação	Dénomination	Notes
1	**VOE 14546438**	1	1				Iron Support	Soporte de hierro	Suporte de ferro	Ferrure-support	
2	**SA 9416-11091**	2	2				Connector	Union	Conector	Raccord	
3	**SA 9416-11101**	2	2				Connector	Union	Conector	Raccord	(SA 9403-04430)
4	**SA 1040-80490**	4	4				Nut	Tuerca	Porca	Ecrou	(SA 9403-04431)
5	**SA 2043-00120**	2	2				Hexagon nut	Tuerca hexagonal	Porca sextavada	Écrou hexagonal	
6	**SA 9466-02669**	1					Hose	Tubo flexible	Mangueira	Durit	
	SA 9466-02652		1				Hose	Tubo flexible	Mangueira	Durit	
7	**SA 9466-03666**	1					Hose	Tubo flexible	Mangueira	Durit	
	SA 9466-03649		1				Hose	Tubo flexible	Mangueira	Durit	
8	**VOE 14515524**	9	9				Clip	Clip	Clipe	Clip	
9	**SA 9211-10000**	9	9				Washer	Arandela	Arruela	Rondelle	
10	**VOE 983250**	9	9				Hexagon screw	Tornillo hexagonal	Parafuso sextavado	Vis à tête hexagonale	

1	**8282884**	**Commande hydraulique d'outil, équipement de talutage et rotateur sur flèche** **Sistema hidráulico de operação, inclinação e rotor na lança** **Hidráulica de trabajo, inclinación y rotador en la pluma** **Working hydraulic, slope and rotator on boom**	Catalogue id **20060**	Group **924**
2	**8282885**		Illustr. No **1025680**	Section **1100**
3			Issue **PUB 20021254-C**	Page **755**
4				
5				

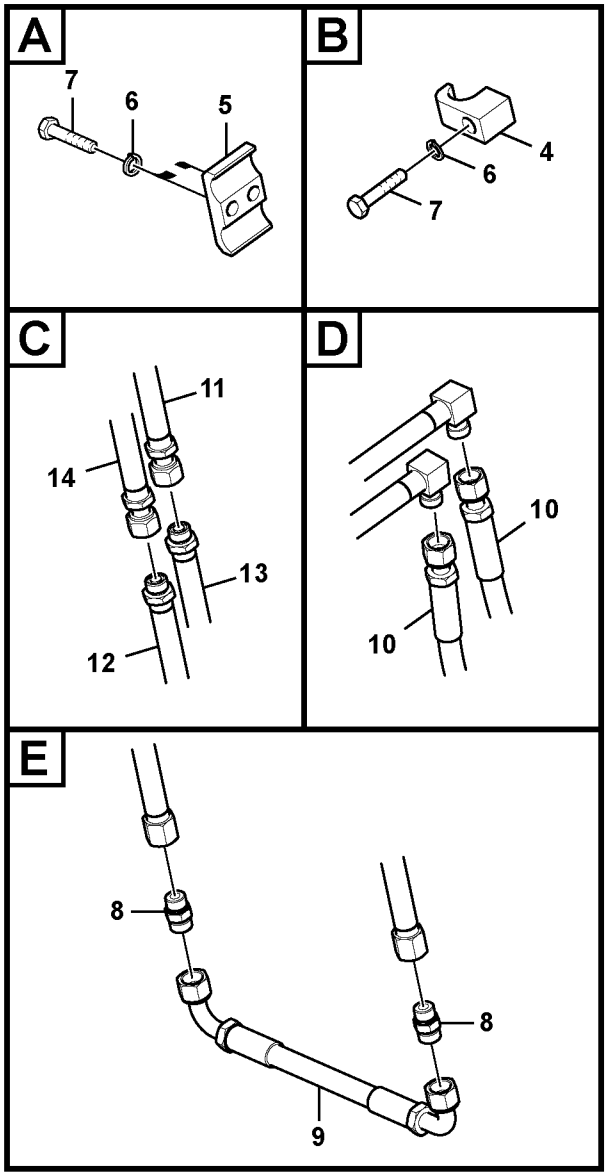

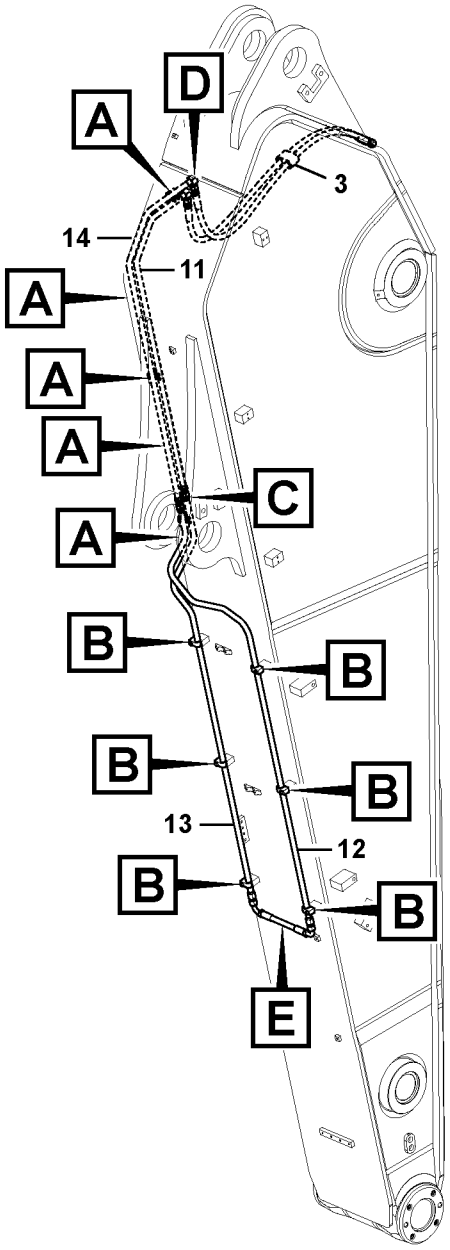

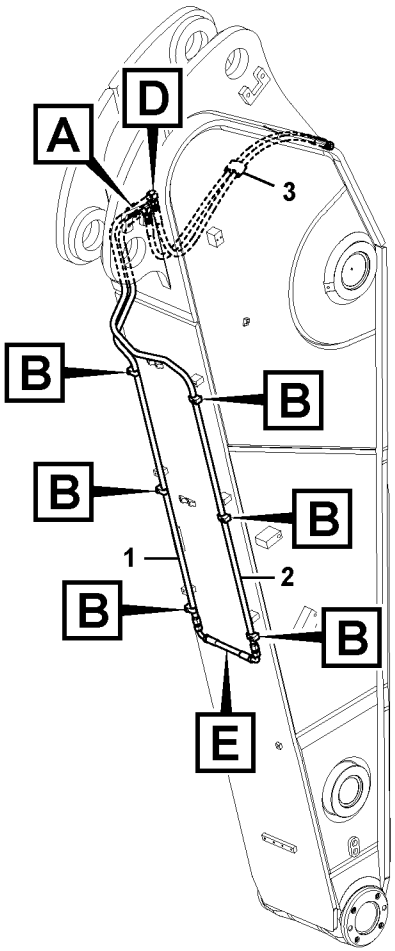

Volvo Construction Equipment

1029609

Fig.	Part No.	Quantity 1	2	3	4	5	PS	KIT	Description	Denominación	Denominação	Dénomination	Notes
1	**VOE 14550917**	1							Pipe	Tubo	Tubo	Tuyau	
2	**VOE 14550915**	1							Pipe	Tubo	Tubo	Tuyau	
3	**VOE 14536108**	1	1	1	1				Clamp	Abrazadera	Braçadeira	Collier serrage	
4	**VOE 14881233**	6	6	6	6				Clamp	Abrazadera	Braçadeira	Collier serrage	
5	**VOE 14548741**	1	3	3	5				Clamp	Abrazadera	Braçadeira	Collier serrage	
6	**VOE 955921**	8	12	12	16				Spring washer	Arandela elástica	Arruela de pressão	Rondelle élastique	
7	**VOE 983245**	8	12	12	16				Hexagon screw	Tornillo hexagonal	Parafuso sextavado	Vis à tête hexagonale	
8	**SA 9412-43040**	2	2	2	2				Connector	Union	Conector	Raccord	
9	**SA 9455-04207**	1	1	1	1				Hose	Manguera	Mangueira	Flexible	
10	**VOE 14880965**	2	2	2	2				Hose	Manguera	Mangueira	Flexible	
11	**VOE 14548941**		1						Pipe	Tubo	Tubo	Tuyau	
	VOE 14551176			1					Pipe	Tubo	Tubo	Tuyau	
	VOE 14562233				1				Pipe	Tubo	Tubo	Tuyau	
12	**VOE 14548738**		1						Pipe	Tubo	Tubo	Tuyau	
	VOE 14551344			1					Pipe	Tubo	Tubo	Tuyau	
	VOE 14560858				1				Pipe	Tubo	Tubo	Tuyau	
13	**VOE 14548937**		1	1					Pipe	Tubo	Tubo	Tuyau	
	VOE 14560860				1				Pipe	Tubo	Tubo	Tuyau	
14	**VOE 14548939**		1						Pipe	Tubo	Tubo	Tuyau	
	VOE 14551178			1					Pipe	Tubo	Tubo	Tuyau	
	VOE 14562232				1				Pipe	Tubo	Tubo	Tuyau	

1	**8282995**
2	**8282996**
3	**8283011**
4	**8284908**
5	

Commande hydraulique d'outil, équipement de talutage et rotateur sur balancier
Sistema hidráulico de operação, inclinação e rotor no braço
Hidráulica de trabajo, inclinación y rotador en el brazo
Working hydraulic, slope and rotator on dipper arm

Catalogue id **20060**	Group **924**
Illustr. No **1029609**	Section **1600**
Issue **PUB 20021254-C**	Page **757**

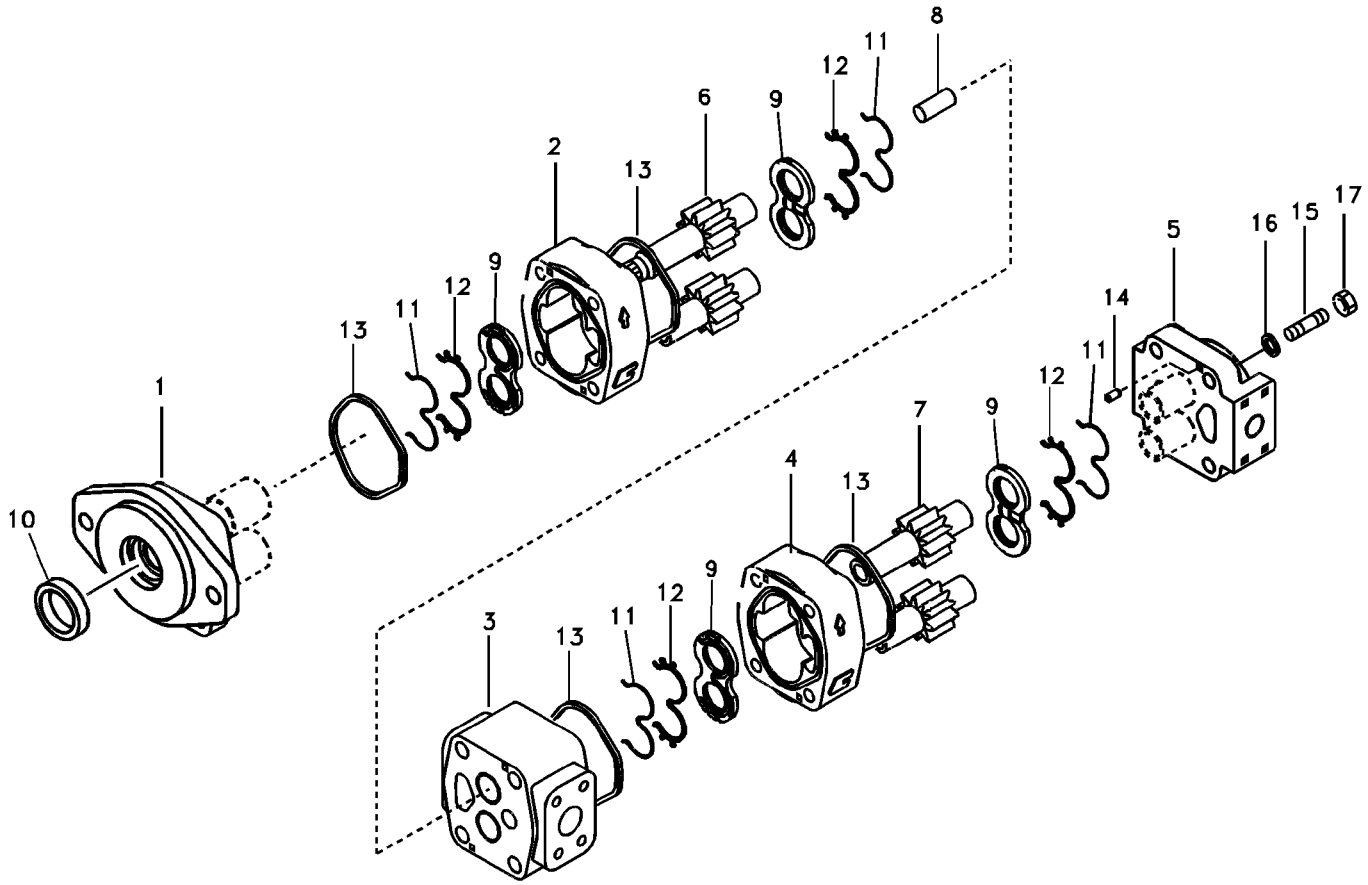
1
2
3
4
5
6
7
8
9
10
11
12
13
14
15
16
17

Fig.	Part No.	Quantity 1	2	3	PS	KIT	Description	Denominación	Denominação	Dénomination	Notes
	VOE 14543168	1					Gear pump	Bomba de engranaje	Bomba a engrenagem	Pompe engrenages	
1	**VOE 14536185**	1					•Cover	•Capo	•Tampa	•Capot	
2	**VOE 14539006**	1					•Housing	•Cuerpo	•Carcaça	•Carter	
3	**VOE 14539007**	1					•Carrier	•Soporte	•Transportador	•Support	
4	**VOE 14536194**	1					•Housing	•Cuerpo	•Carcaça	•Carter	
5	**VOE 14536190**	1					•Cover	•Capo	•Tampa	•Capot	
6	**VOE 14539009**	1					•Gear	•Engranaje	•Engrenagem	•Pignon	
7	**VOE 14541893**	1					•Gear	•Engranaje	•Engrenagem	•Pignon	
8	**VOE 14536204**	1					•Shaft	•Eje	•Eixo	•Arbre	
9	**VOE 14536197**	4					•Plate	•Chapa	•Chapa	•Tôle	
10	**VOE 14536201**	1					•Seal	•Junta	•Vedação	•Joint	
11		4			NS	K	•Seal	•Junta	•Vedação	•Joint	
12	**VOE 14553350**	4				K	•Slip Protection	•Prot Antidesliz	•Prot. antiderrap.	•Antiderapant	(VOE 14536119)
13		4			NS	K	•Seal	•Junta	•Vedação	•Joint	
14	**VOE 14536202**	8					•Pin	•Pasador	•Pino	•Goupille	
15	**VOE 14536205**	4					•Bolt	•Perno	•Parafuso	•Boulon	
16	**VOE 14536203**	4					•Washer	•Arandela	•Arruela	•Rondelle	
17	**SA 9181-11800**	4					•Hexagon nut	•Tuerca hexagonal	•Porca sextavada	•Écrou hexagonal	(VOE 14536207)
100	**VOE 14536209**	1					Sealing kit	Kit de precinto	Jogo de vedação	Kit plombage	

1	**8283013**	**Pompe à engrenages hydr pour raccord rapide et rotator** **Bomba de engrenagem hidráulica para o acoplamento rápido e o rotor** **Bomba hidráulica de engranajes para enganche rápido y rotador** **Hydraulic gear pump for quickfit and rotator**	Catalogue id **20060**	Group **924**
2			Illustr. No **1019278**	Section **2000**
3			Issue **PUB 20021254-C**	Page **759**
4				
5				

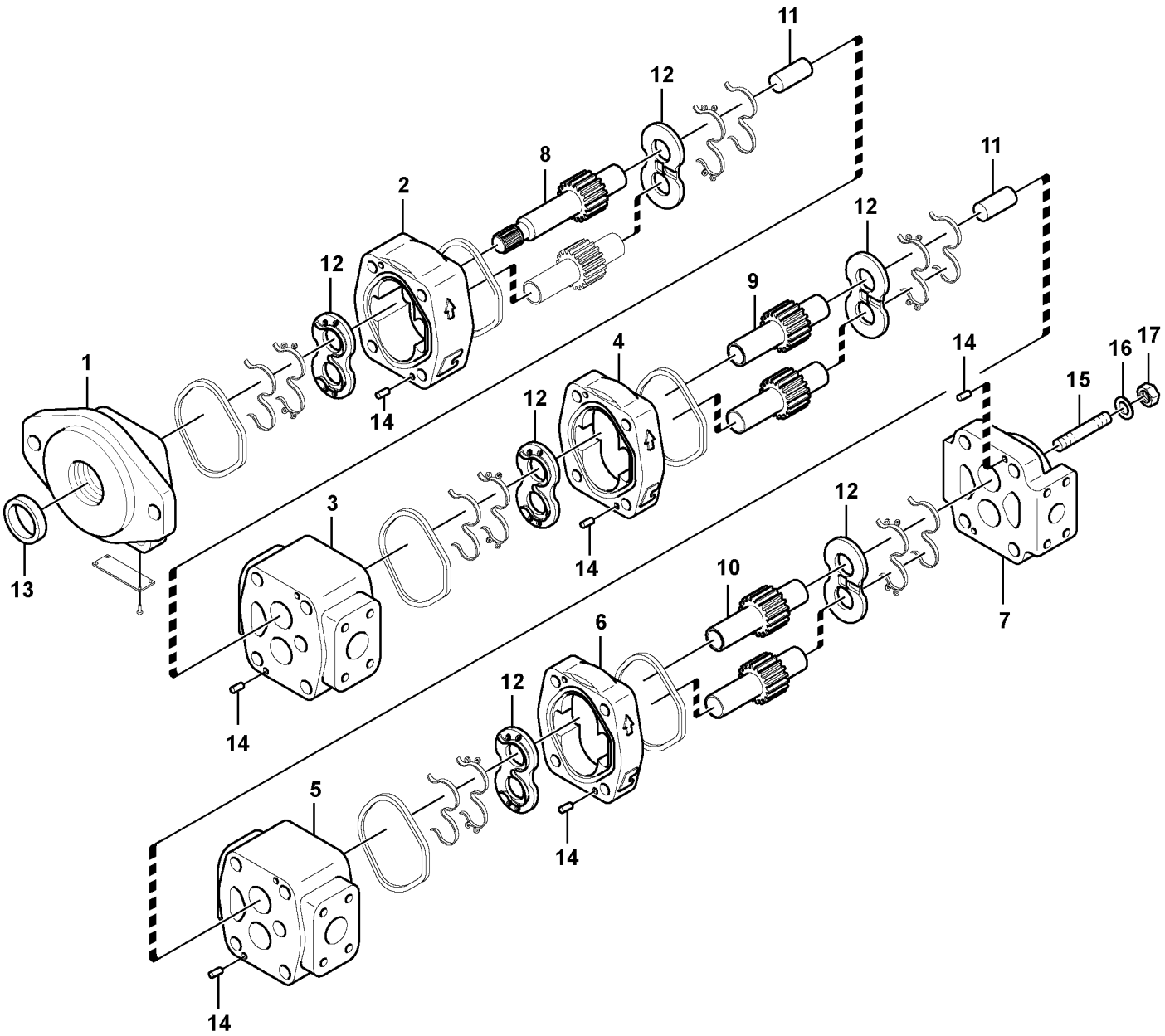

Volvo Construction Equipment

1025692

Fig.	Part No.	Quantity 1	2	3	PS	KIT	Description	Denominación	Denominação	Dénomination	Notes
	VOE 14515182	1					Pump	Bomba	Bomba	Pompe	
1	**VOE 14536185**	1					•Cover	•Capo	•Tampa	•Capot	
2	**VOE 14549823**	1					•Housing	•Cuerpo	•Carcaça	•Carter	
3	**VOE 14559967**	1					•Ring gear carrier	•Portacámara	•Anel trava, roda	•Porte-couronne	
4	**VOE 14539006**	1					•Housing	•Cuerpo	•Carcaça	•Carter	
5	**VOE 14539007**	1					•Carrier	•Soporte	•Transportador	•Support	
6	**VOE 14536194**	1					•Housing	•Cuerpo	•Carcaça	•Carter	
7	**VOE 14585699**	1			OP		•Cover	•Capó	•Capô	•Capot	(VOE 14551433)
8	**VOE 14559968**	1			OP		•Gear	•Engranaje	•Engrenagem	•Pignon	
9	**VOE 14559969**	1			OP		•Gear	•Engranaje	•Engrenagem	•Pignon	
10	**VOE 14541893**	1					•Gear	•Engranaje	•Engrenagem	•Pignon	
11	**VOE 14536204**	2					•Shaft	•Eje	•Eixo	•Arbre	
12	**VOE 14536197**	6					••Plate	••Chapa	••Chapa	••Tôle	
13	**VOE 14536201**	1					•Seal	•Junta	•Vedação	•Joint	
14	**VOE 14536202**	12					•Pin	•Pasador	•Pino	•Goupille	
15	**VOE 14590582**	4					•Bolt	•Perno	•Parafuso	•Boulon	(VOE 14559970)
16	**VOE 14536203**	4					•Washer	•Arandela	•Arruela	•Rondelle	
17	**SA 9181-11800**	4					•Hexagon nut	•Tuerca hexagonal	•Porca sextavada	•Écrou hexagonal	
100	**VOE 14536208**	1					Sealing Kit	Juego Retenes	Kit de vedação	Jeu Joints	

1	**8283013**	**Pompe à engrenages hydr pour raccord rapide et rotator** **Bomba de engrenagem hidráulica para o acoplamento rápido e o rotor** **Bomba hidráulica de engranajes para enganche rápido y rotador** **Hydraulic gear pump for quickfit and rotator**	Catalogue id **20060**	Group **924**
2			Illustr. No **1025692**	Section **2050**
3			Issue **PUB 20021254-C**	Page **761**
4				
5				

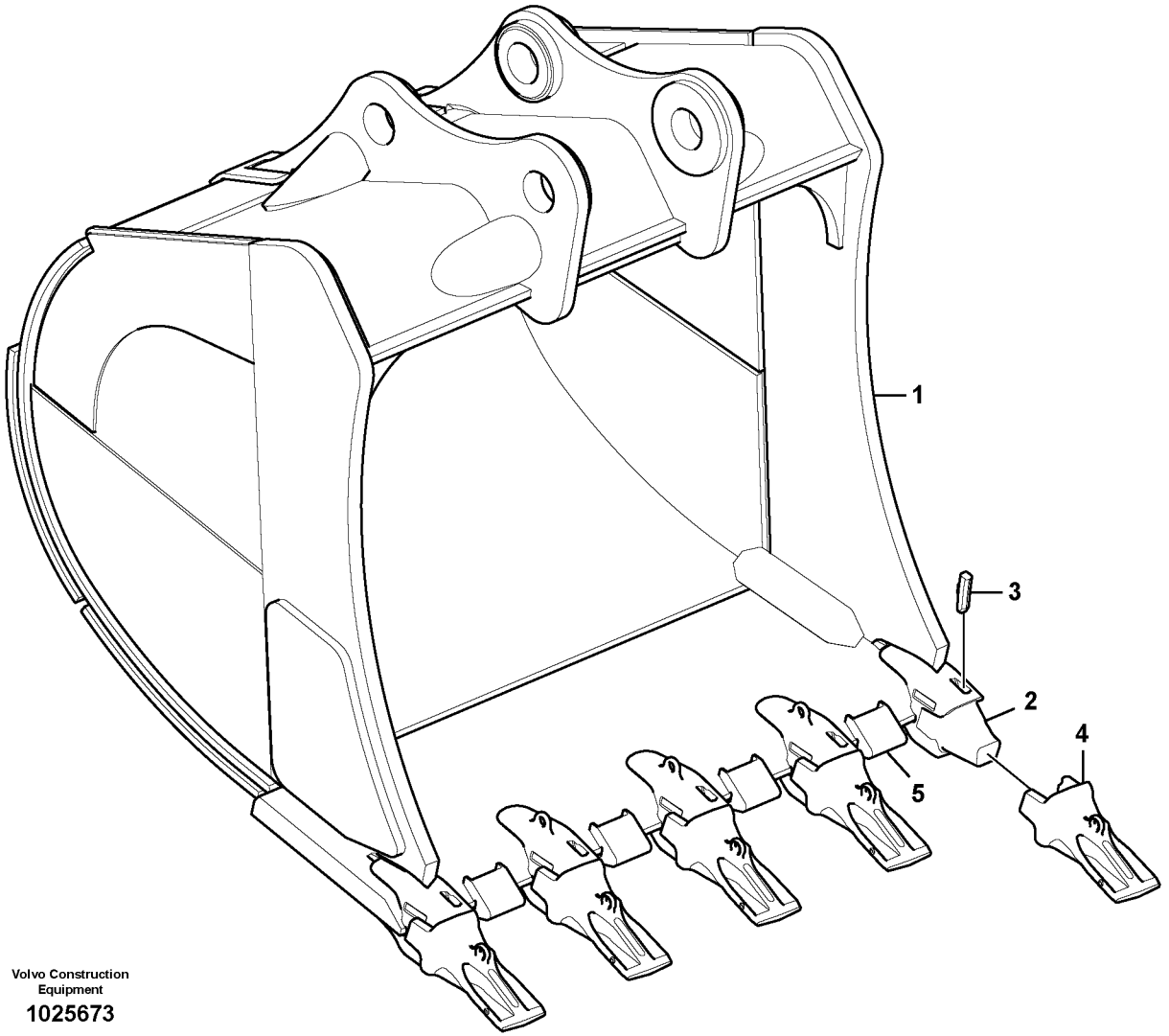

Volvo Construction Equipment

1025673

Fig.	Part No.	Quantity 1	2	3	4	5	PS	KIT	Description	Denominación	Denominação	Dénomination	Notes
1		1							Bucket	Cuchara	Caçamba	Godet	V1HD DF 1900 2,90 5
			1						Bucket	Cuchara	Caçamba	Godet	V1HD DF 2100 4,00 5
				1					Bucket	Cuchara	Caçamba	Godet	V1HD DF 2000 4,00 5
					1				Bucket	Cuchara	Caçamba	Godet	V1HD DF 2200 4,50 5
2	**VOE 14526509**	5	5	5	5				•Adapter	•Adaptador	•Adaptador	•Raccord Reduct	
3	**VOE 14524711**	5	5	5	5				•Lock	•Cierre	•Trava	•Serrure	
4	**VOE 14526511**	5	5	5	5				•Tooth	•Diente	•Dente	•Dent	
5	**VOE 14538350**	4	4	4	4				•Protecting plate	•Placa de protección	•Placa proteção	•Tôle protection	

1	**8280934**
2	**8280935**
3	**8280936**
4	**8280937**
5	

Godet
Caçamba
Cazo
Bucket

Catalogue id **20060**	Group **925**
Illustr. No **1025673**	Section **100**
Issue **PUB 20021254-C**	Page **763**

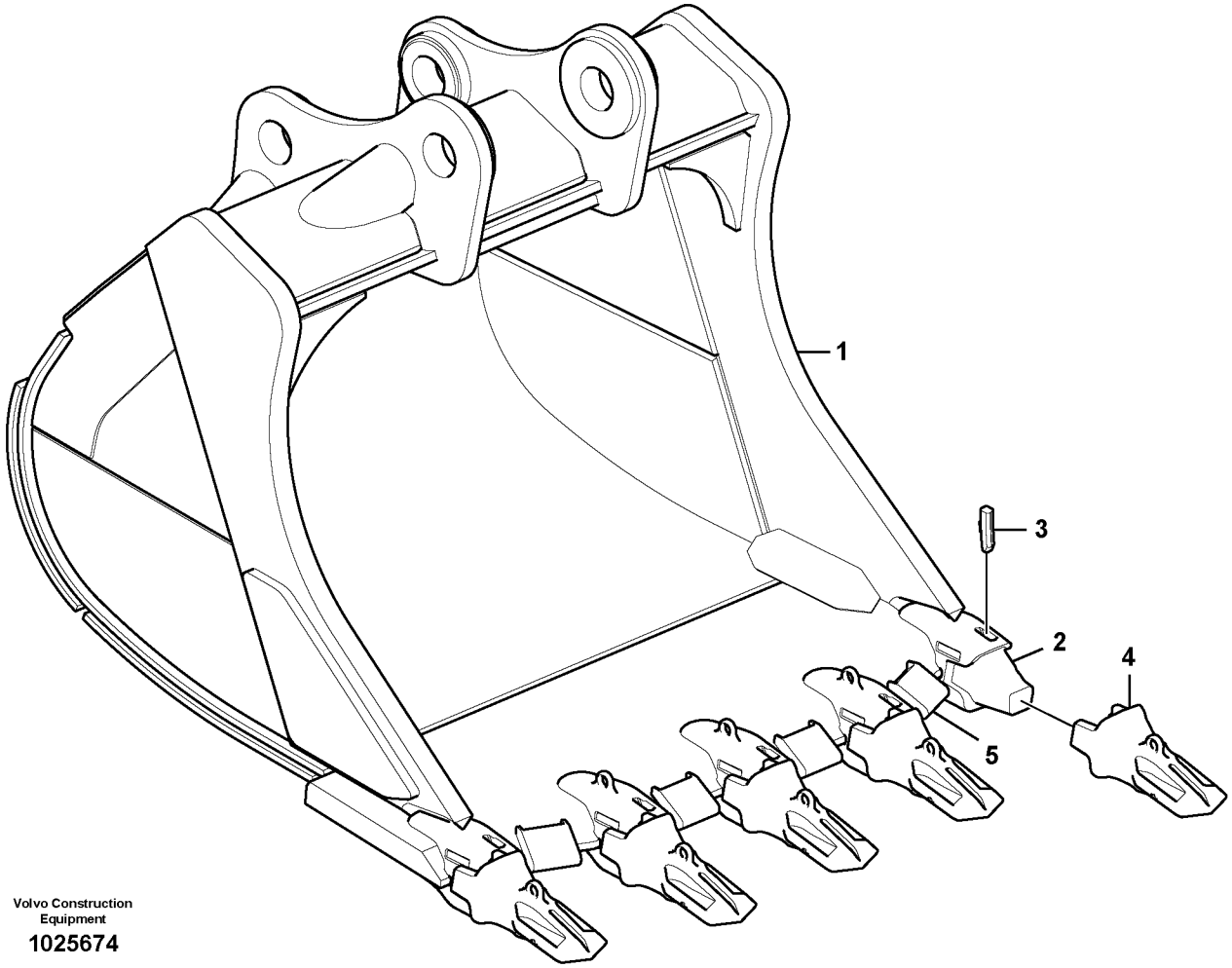

Volvo Construction Equipment

1025674

Fig.	Part No.	Quantity 1	2	3	PS	KIT	Description	Denominación	Denominação	Dénomination	Notes
1		1					Bucket	Cuchara	Caçamba	Godet	V1RL DF 2053 2,90 5
			1				Bucket	Cuchara	Caçamba	Godet	V1RL DF 2221 4,00 5
2	**VOE 14526509**	5	5				•Adapter	•Adaptador	•Adaptador	•Raccord Reduct	
3	**VOE 14624281**	5	5				•Tooth	•Diente	•Dente	•Dent	(VOE 14526512)
4	**VOE 14524711**	5	5				•Lock	•Cierre	•Trava	•Serrure	
5	**VOE 14538350**	4	4				•Protecting plate	•Placa de protección	•Placa proteção	•Tôle protection	

1	**8280938**
2	**8280939**
3	
4	
5	

Godet
Caçamba
Cazo
Bucket

Catalogue id **20060**	Group **925**
Illustr. No **1025674**	Section **200**
Issue **PUB 20021254-C**	Page **765**

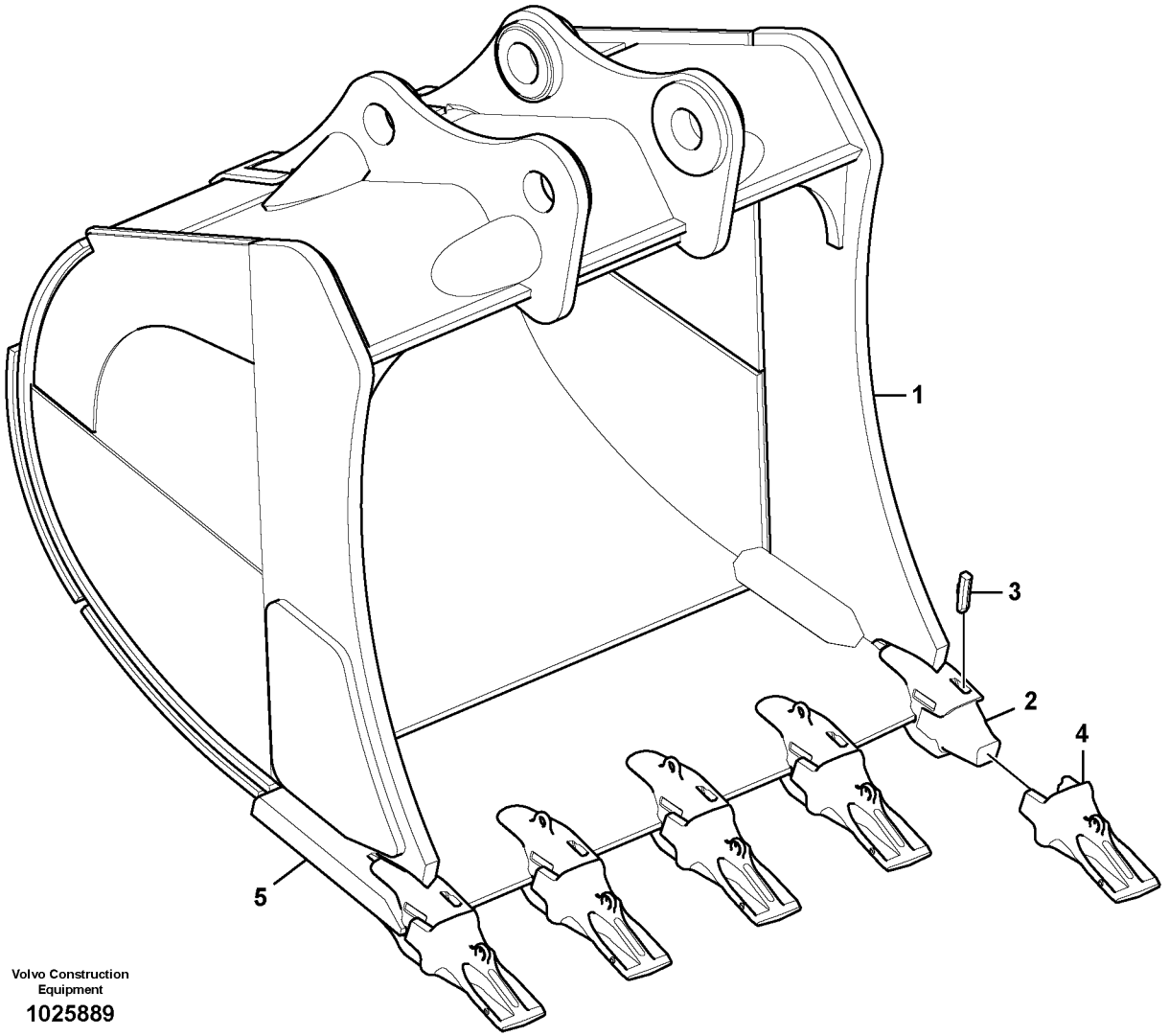

Volvo Construction Equipment

1025889

Fig.	Part No.	Quantity 1	2	3	4	5	PS	KIT	Description	Denominación	Denominação	Dénomination	Notes
1		1							Bucket	Cuchara	Caçamba	Godet	V1GP DF 1840 2,90 5
			1						Bucket	Cuchara	Caçamba	Godet	V1GP DF 2040 3,30 5
				1					Bucket	Cuchara	Caçamba	Godet	V1GP DF 1990 4,00 5
					1				Bucket	Cuchara	Caçamba	Godet	V1GP DF 2180 4,50 5
2	**VOE 14524312**	5	5	5					•Adapter	•Adaptador	•Adaptador	•Adaptateur	
	VOE 14526509				5				•Adapter	•Adaptador	•Adaptador	•Raccord Reduct	
3	**VOE 14524711**	5	5	5	5				•Lock	•Cierre	•Trava	•Serrure	
4	**VOE 14526511**	5	5	5	5				•Tooth	•Diente	•Dente	•Dent	
5	**VOE 14612762**	1							•Plate	•Chapa	•Chapa	•Tôle	
	VOE 14612763		1						•Plate	•Chapa	•Chapa	•Tôle	
	VOE 14612764			1					•Plate	•Chapa	•Chapa	•Tôle	
	VOE 14612765				1				•Plate	•Chapa	•Chapa	•Tôle	

1	**8279283**
2	**8279284**
3	**8279285**
4	**8279286**
5	

Godet
Caçamba
Cazo
Bucket

Catalogue id **20060**	Group **925**
Illustr. No **1025889**	Section **300**
Issue **PUB 20021254-C**	Page **767**

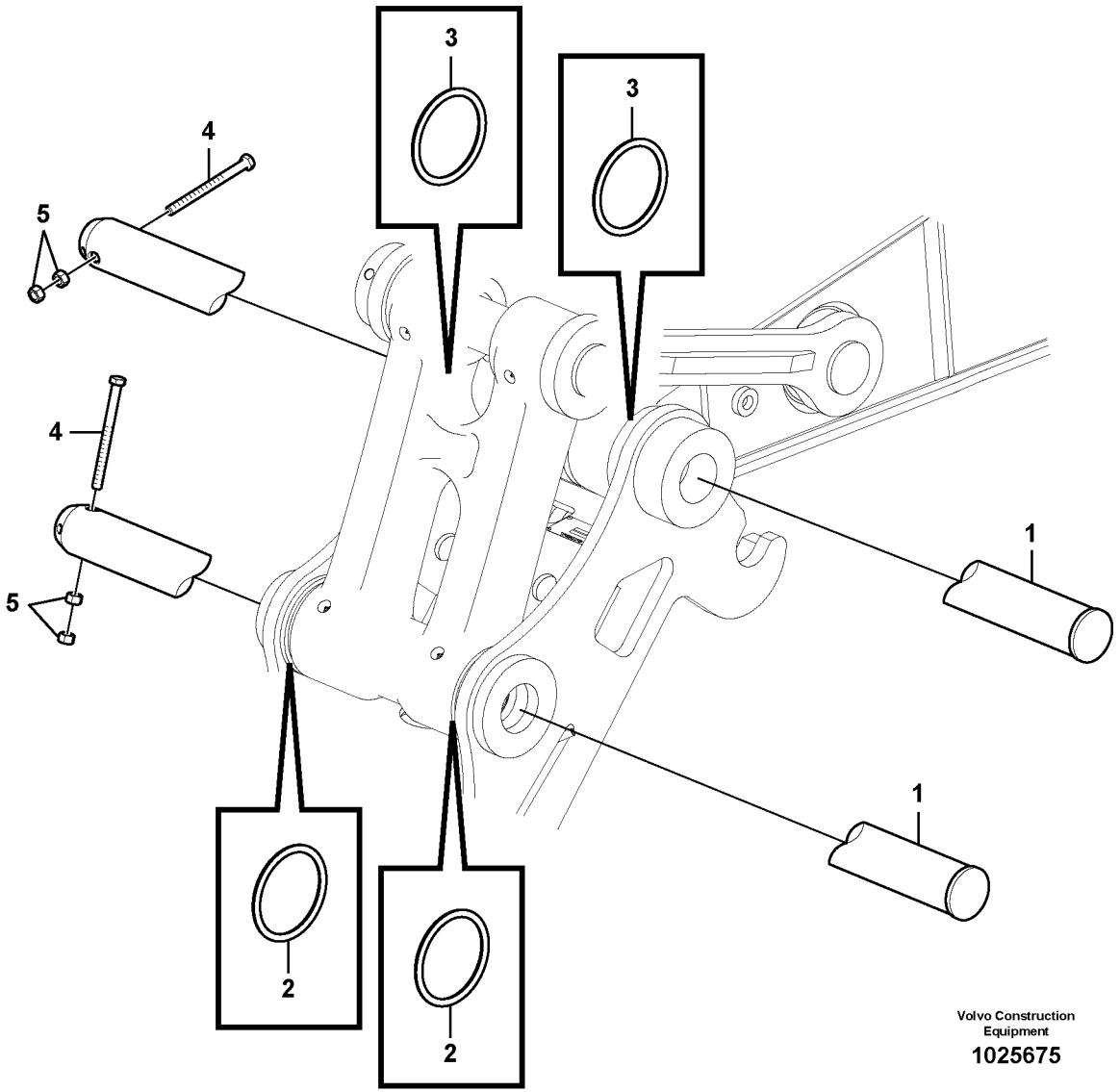
3
3
4
5
4
5
1
1
2
2
Volvo Construction
Equipment
1025675

Fig.	Part No.	Quantity 1	2	3	4	5	PS	KIT	Description	Denominación	Denominação	Dénomination	Notes
1	**VOE 14529478**	2							Pin	Pasador	Pino	Goupille	
2	**VOE 14522324**	2							Ring	Anillo	Anel	Anneau	
3	**VOE 14880695**	2							Ring	Anillo	Anel	Bague	
4	**SA 9011-22429**	2							Hexagon screw	Tornillo hexagonal	Parafuso sextavado	Vis à tête hexagonale	
5	**VOE 980521**	4							Hexagon nut	Tuerca hexagonal	Porca sextavada	Écrou hexagonal	

1		**Articulations, godet** **Articulações da caçamba** **Acoplamientos para la cuchara** **Links to bucket**	Catalogue id **20060**	Group **925**
2				
3			Illustr. No **1025675**	Section **2000**
4				
5		**8279282,8281267,8282881**	Issue **PUB 20021254-C**	Page **769**

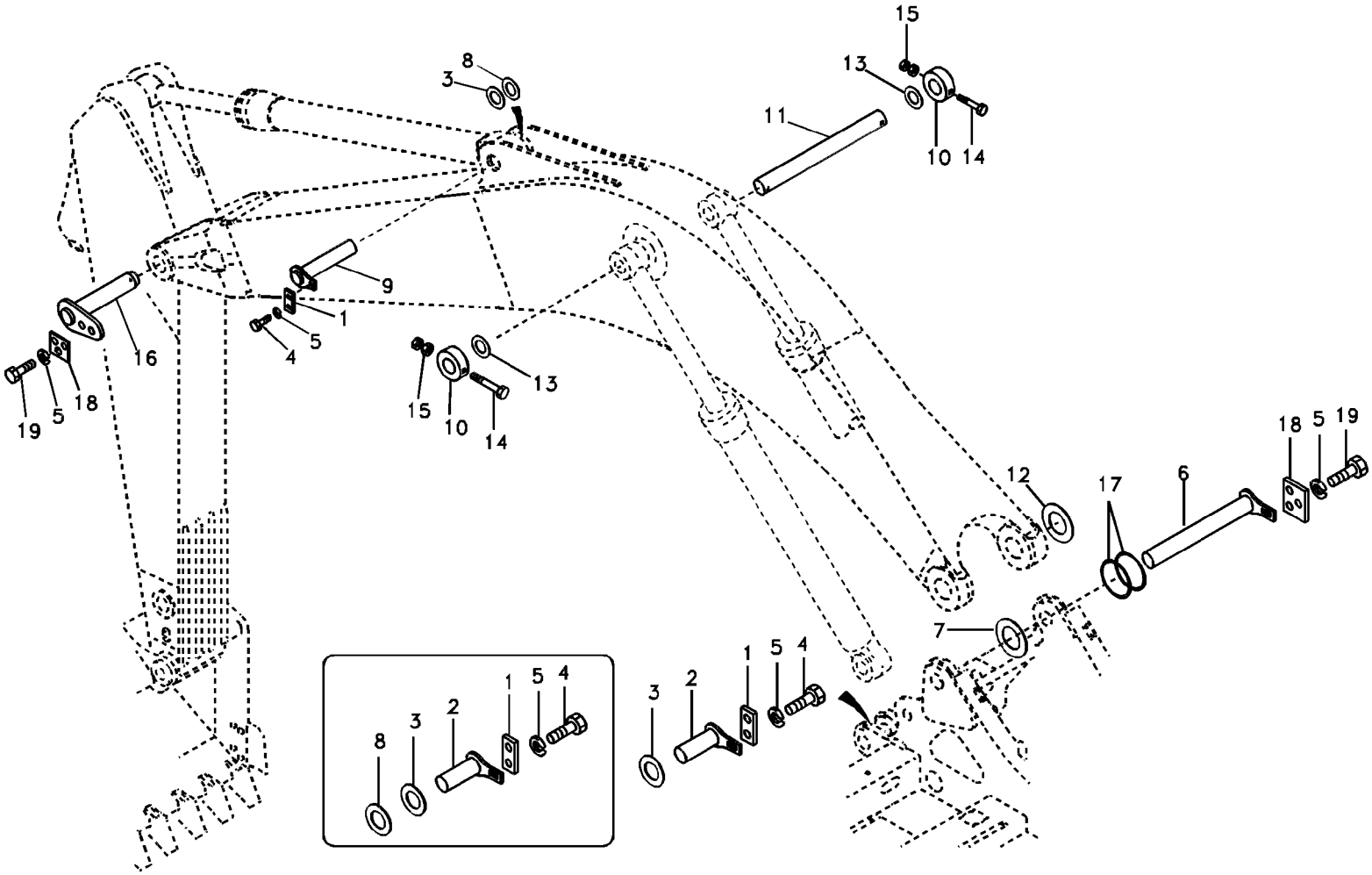
15
13
8
3
11
10
14
9
1
5
4
16
19
5
18
15
10
14
13
18
5
19
12
17
6
7
1
5
4
3
2
8
3
2
1
5
4
3
2
1
5
4

Fig.	Part No.	Quantity 1	2	3	PS	KIT	Description	Denominación	Denominação	Dénomination	Notes
1	**VOE 14520987**	5	5	3			Plate	Chapa	Chapa	Tôle	
2	**VOE 14522510**	2	2	2			Pin	Pasador	Pino	Goupille	
3	**VOE 14522680**	3	3	2			Shim	Laminill Ajuste		Cale Reglage	
4	**SA 9011-12008**	6	6	4			Hexagon screw	Tornillo hexagonal	Parafuso sextavado	Vis à tête hexagonale	
5	**SA 9213-20000**	12	12	7			Spring Washer	Arandela flexible	Arruela de mola	Rondelle élastique	
6	**VOE 14541357**	1	1	1			Pin	Pasador	Pino	Goupille	
7	**VOE 14522679**	1	1	1			Shim	Laminill Ajuste		Cale Reglage	
8	**VOE 14522681**	3	3	2			Shim	Laminill Ajuste		Cale Reglage	
9	**VOE 14528484**	1	1				Pin	Pasador	Pino	Goupille	
10	**VOE 14512349**	2	2				Locking Pin	Varilla Bloqueo		Groupille Arret	
11	**VOE 14522504**	1	1				Pin	Pasador	Pino	Goupille	
12	**VOE 14522679**	1	1				Shim	Laminill Ajuste		Cale Reglage	
13	**VOE 14522683**	2	2				Shim	Arandela Ajuste	Calço	Cale d'épaisseur	
14	**SA 9011-22430**	2	2		SS		Bolt	Perno	Parafuso	Boulon	
15	**VOE 980521**	4	4				Hexagon nut	Tuerca hexagonal	Porca sextavada	Écrou hexagonal	
16	**VOE 14541359**	1	1				Pin	Pasador	Pino	Goupille	
17	**VOE 14521071**	2	2	2			Seal	Junta	Vedação	Joint	SER NO 10001-10201
	VOE 14560215	2	2	2			Seal	Junta	Vedação	Joint	SER NO 10202-
18		2	2	1	NS		Plate	Placa	Placa	Plaque	
19	**SA 9011-12009**	6	6	3			Bolt	Perno	Parafuso	Boulon	

1	**8279261**
2	**8279262**
3	**8279293**
4	
5	

Articulations, flèche
Articulações para a lança
Acoplamientos para la pluma
Links to boom

Catalogue id **20060**	Group **974**
Illustr. No **1019281**	Section **100**
Issue **PUB 20021254-C**	Page **771**

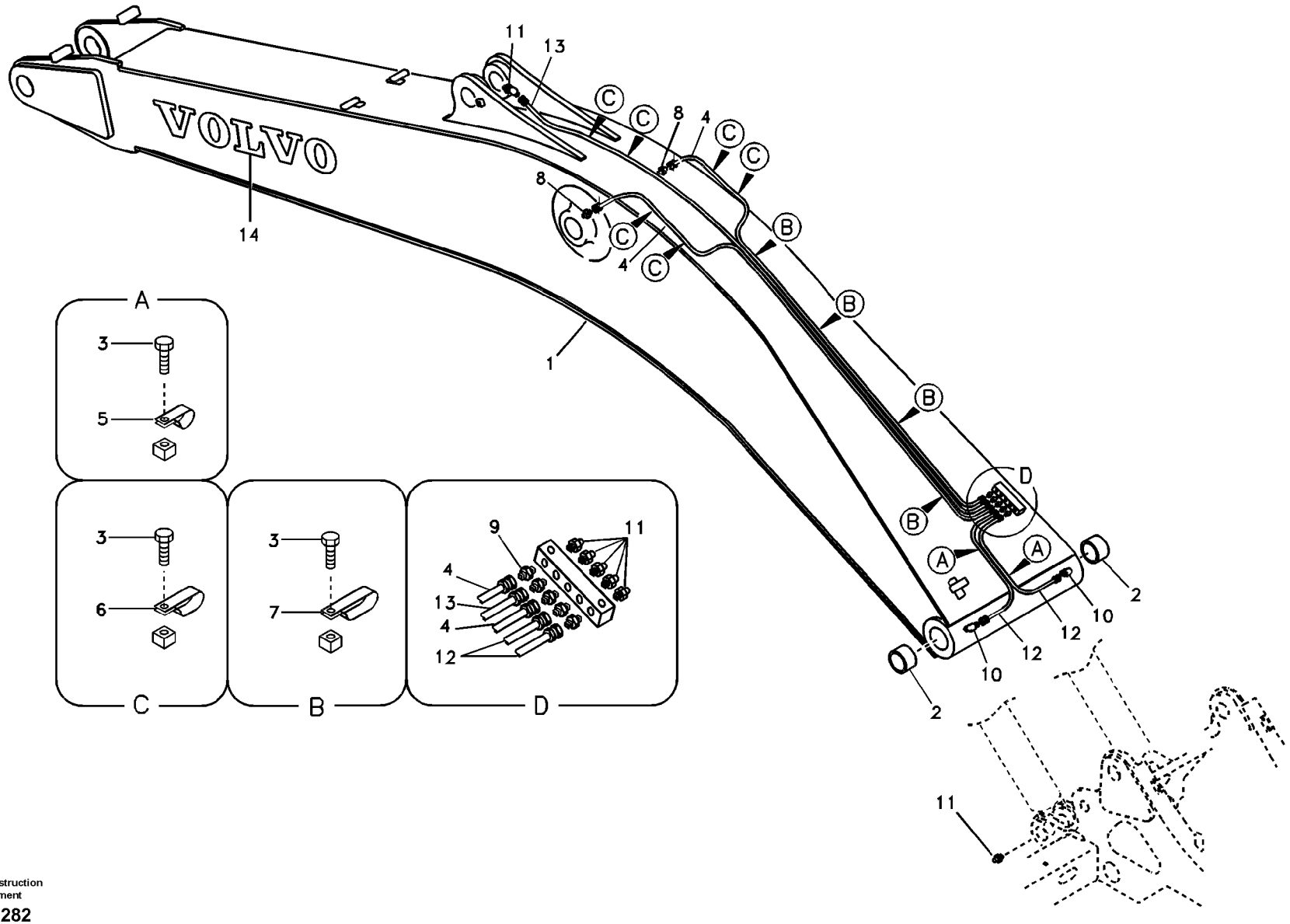

Volvo Construction Equipment

1019282

Fig.	Part No.	Quantity 1	2	3	PS	KIT	Description	Denominación	Denominação	Dénomination	Notes
1	**VOE 14540261**	1					Boom	Pluma	Lança	Fleche	
	VOE 14564332		1				Excavator boom	Pluma de excavacion		Fleche d'excavation	(VOE 14524963)
2	**VOE 14522501**	2	2				•Bushing	•Casquillo	•Casquilho	•Bague	
3	**VOE 946440**	12	11				Flange screw	Tornillo embridado	Parafuso flangeado	Vis à embase	
4	**VOE 14881370**	2	2				Hose	Manguera	Mangueira	Flexible	
5	**VOE 14500291**	1	1				Clip	Clip	Clipe	Clip	
6	**VOE 14529741**	2	2				Clip	Clip	Clipe	Clip	
7	**VOE 14529750**	4	4				Clip	Clip	Clipe	Clip	
8	**VOE 14547519**	2	2				Nipple	Niple	Niple	Raccord	
9	**VOE 14547518**	5	5				Nipple	Niple	Niple	Raccord	
10	**VOE 14547520**	3	3				Nipple	Niple	Niple	Raccord	
11	**VOE 914167**	7	7				Lubricating nipple	Niple lubricador	Engraxadeira	Graisseur	
12	**SA 9482-02126**	2	2				Hose assembly	Conducto	Mangueira completa	Conduit flexible	
13	**VOE 14881371**	1					Hose	Manguera	Mangueira	Flexible	
	VOE 14880676		1				Hose	Manguera	Mangueira	Flexible	
14	**VOE 14532602**	2					Decal	Decalcomania	Adesivo	Decalcomanie	
	VOE 14510755		2				Decal	Calcomanía	Decalque	Autocollant	

1	**8279261**
2	**8279262**
3	
4	
5	

Flèche et conduits de graissage
Lança e tubulação de graxa lubrificante
Pluma y tubería de lubricación
Boom and grease piping

Catalogue id **20060**	Group **974**
Illustr. No **1019282**	Section **300**
Issue **PUB 20021254-C**	Page **773**

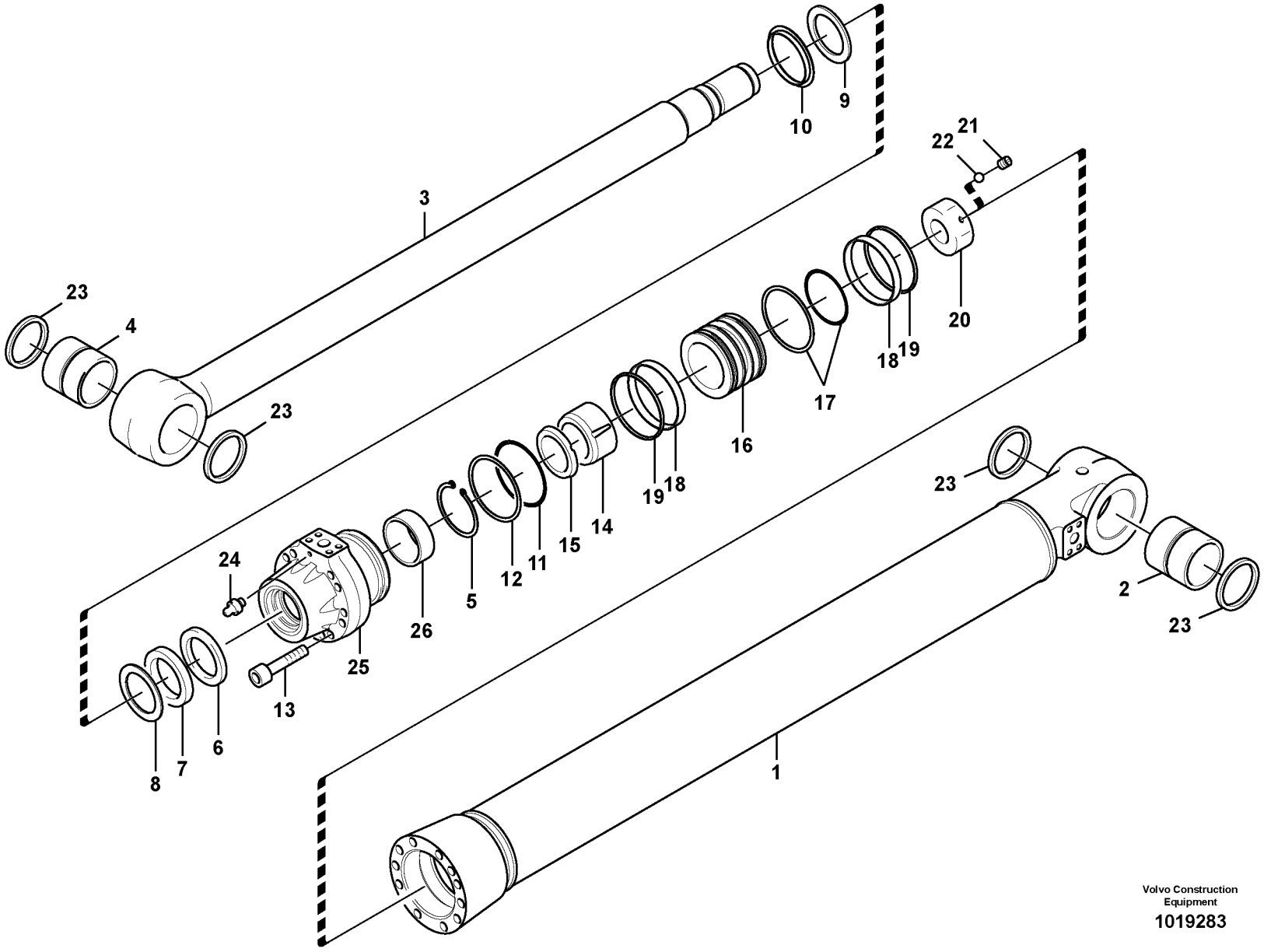

Volvo Construction Equipment

1019283

Fig.	Part No.	Quantity 1	2	3	PS	KIT	Description	Denominación	Denominação	Dénomination	Notes
	VOE 14511286	1			SS		Boom Cylinder	Maquina de flecha	Cilindro da lança	Verin de fleche	S/N -10274
	VOE 14564681	1			SS		Cylinder	Cilindro	Cilindro	Cylindre	S/N 10275-
1		1					•Tube	•Tubo	•Tubo	•Tube	
2	**VOE 14542034**	2					••Bushing	••Casquillo	••Bucha	••Bague	
3	**VOE 14544925**	1					•Rod	•Varilla	•Haste	•Monture	
4	**VOE 14542034**	2					••Bushing	••Casquillo	••Bucha	••Bague	
5	**VOE 14542015**	1					•Ring	•Anillo	•Anel	•Anneau	
6	**VOE 14542016**	1				K	••Ring	••Anillo	••Anel	••Anneau	
7	**VOE 14542017**	1				K	••Ring	••Anillo	••Anel	••Anneau	
8	**VOE 14542018**	1				K	••Ring	••Anillo	••Anel	••Anneau	
9	**VOE 14542019**	1				K	•Ring	•Anillo	•Anel	•Anneau	
10	**VOE 14585340**	1				K	••Ring	••Anillo	••Anel	••Bague	
11	**VOE 960252**	1				K	••O-ring	••Anillo tórico	••Anel-o	••Joint torique	
12	**VOE 14542021**	1				K	••Ring	••Anillo	••Anel	••Anneau	
13	**VOE 14542022**	8					•Bolt	•Perno	•Parafuso	•Boulon	
14	**VOE 14542023**	1					•Ring	•Anillo	•Anel	•Anneau	
15	**VOE 14542024**	1				K	••Seal	••Junta	••Vedação	••Joint	
16		1					•Piston	•Piston	•Pistão	•Piston	
17	**VOE 14542026**	1				K	••Ring	••Anillo	••Anel	••Anneau	
18	**VOE 14542027**	2				K	•Ring	•Anillo	•Anel	•Anneau	
19	**VOE 14542028**	2				K	•Ring	•Anillo	•Anel	•Anneau	
20	**VOE 14542029**	1					•Nut	•Tuerca	•Porca	•Ecrou	
21	**VOE 14542030**	1					•Set Screw	•Tornillo Tope	•Parafuso de travar	•Vis Butee	
22	**SA 9676-38000**	1					•Ball	•Bola	•Esfera	•Bille	(VOE 14542031)
23	**VOE 14542032**	4					•Ring	•Anillo	•Anel	•Bague	
24	**VOE 14542033**	2					•Breather Pipe	•Conduct Ventil	•Tubo de respiro	•Reniflard	
25		1					•Head	•Capo	•Cabeça	•Tete	
26	**VOE 14542014**	1					•Bushing	•Casquillo	•Casquilho	•Bague	
100	**VOE 14589336**	1					Sealing kit	Kit de precinto	Jogo de vedação	Kit plombage	(VOE 14542035)

1	**8279296 S/N -10558**
2	
3	
4	
5	

Vérin de flèche
Cilindro da lança
Cilindro de pluma
Boom cylinder

Catalogue id **20060**	Group **974**
Illustr. No **1019283**	Section **3000**
Issue **PUB 20021254-C**	Page **775**

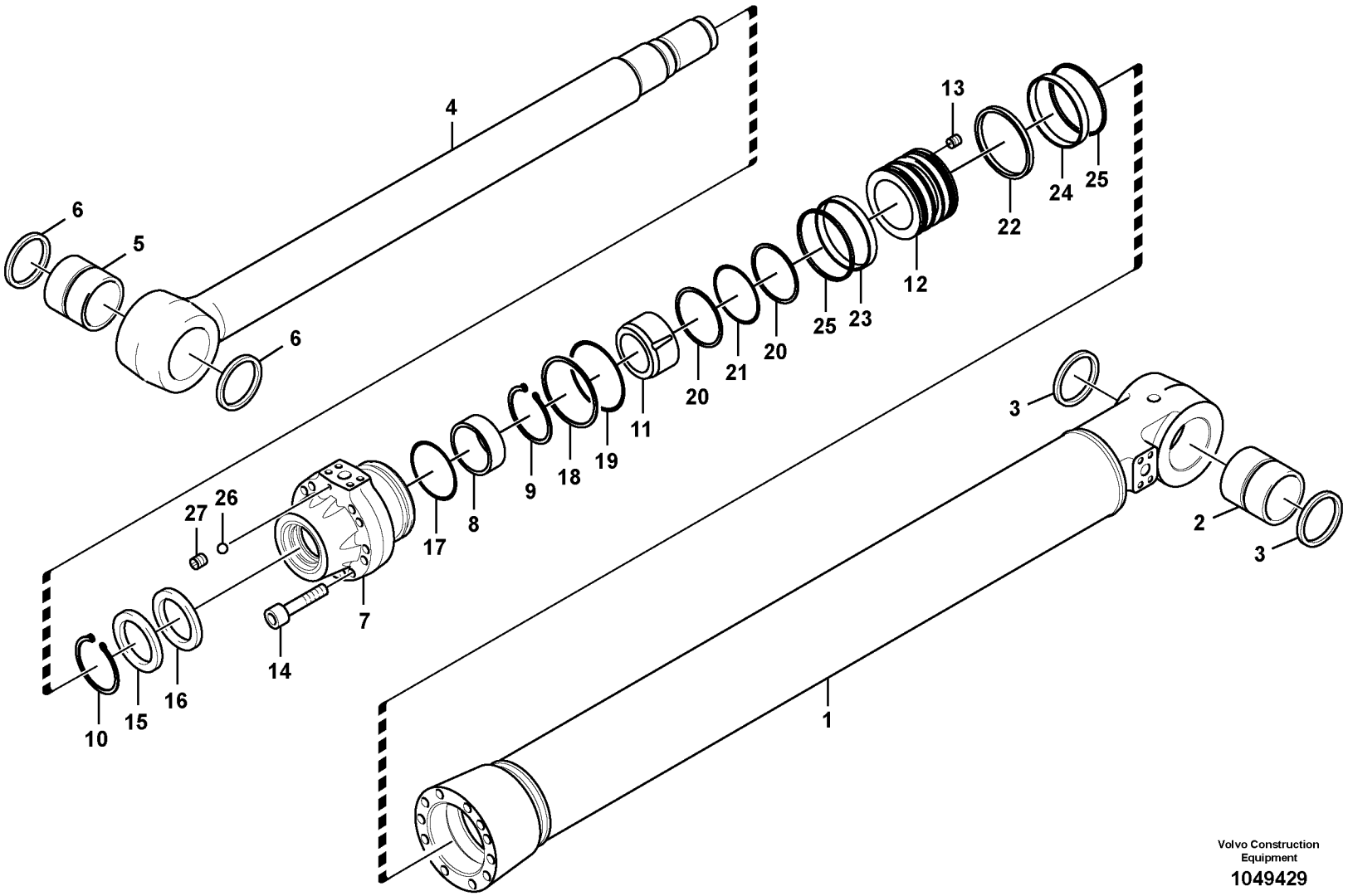

Volvo Construction Equipment

1049429

Fig.	Part No.	Quantity 1	2	3	PS	KIT	Description	Denominación	Denominação	Dénomination	Notes
	VOE 14587747	1					Cylinder	Cilindro	Cilindro	Cylindre	
1		1			NS		•Tube	•Tubo	•Tubo	•Tube	
2	**VOE 14587734**	1					••Bushing	••Casquillo	••Bucha	••Bague	
3	**VOE 14560217**	2					••Seal	••Junta	••Vedação	••Joint	
4	**VOE 14588113**	1					•Rod	•Varilla	•Vareta	•Monture	
5	**VOE 14587734**	1					••Bushing	••Casquillo	••Bucha	••Bague	
6	**VOE 14560217**	2					••Seal	••Junta	••Vedação	••Joint	
7		1			NS		•Head	•Capo	•Cabeça	•Tete	
8	**VOE 14588818**	1					•Bushing	•Casquillo	•Bucha	•Bague	
9	**SA 9557-11500**	1					•Ring	•Anillo	•Anel	•Anneau	
10	**VOE 14589006**	1					•Ring	•Anillo	•Anel	•Bague	
11	**VOE 14588477**	1					•Cushion	•Cojín	•Assento	•Coussin	
12		1			NS		•Piston	•Piston	•Pistão	•Piston	
13	**VOE 14588457**	1					•Set screw	•Tornillo tope	•Parafuso batente	•Vis butée	
14	**VOE 14568624**	12					•Bolt	•Perno	•Parafuso	•Boulon	
15	**VOE 14588814**	1				K	•Sealing	•Junta	•Vedação	•Étanchéité	
16		1			NS	K	•Sealing	•Junta	•Vedação	•Étanchéité	
17		1			NS	K	•Sealing	•Junta	•Vedação	•Étanchéité	
18	**SA 9566-31750**	1				K	•Ring	•Anillo	•Anel	•Bague	
19	**VOE 14611291**	1				K	•O-ring	•Anillo tórico	•Anel-o	•Joint torique	
20	**SA 9566-31050**	2				K	•Ring	•Anillo	•Anel	•Anneau	
21	**VOE 990644**	1				K	•O-ring	•Anillo tórico	•Anel-o	•Joint torique	
22		1			NS	K	•Sealing	•Junta	•Vedação	•Étanchéité	
23		1			NS	K	•Ring	•Anillo	•Anel	•Bague	
24		1			NS	K	•Ring	•Anillo	•Anel	•Bague	
25		2			NS	K	•Sealing	•Junta	•Vedação	•Étanchéité	
26	**VOE 14880995**	1					•Ball	•Bola	•Esfera	•Bille	
27	**SA 7281-11070**	1					•Vent	•Purga De Aire	•Respiro	•Sortie D'air	
100	**VOE 14612137**	1					Sealing kit	Kit de precinto	Jogo de vedação	Kit plombage	

1	**8289429 S/N 10559-**	**Vérin de flèche** **Cilindro da lança** **Cilindro de pluma** **Boom cylinder**	Catalogue id **20060**	Group **974**
2			Illustr. No **1049429**	Section **3010**
3			Issue **PUB 20021254-C**	Page **777**
4				
5				

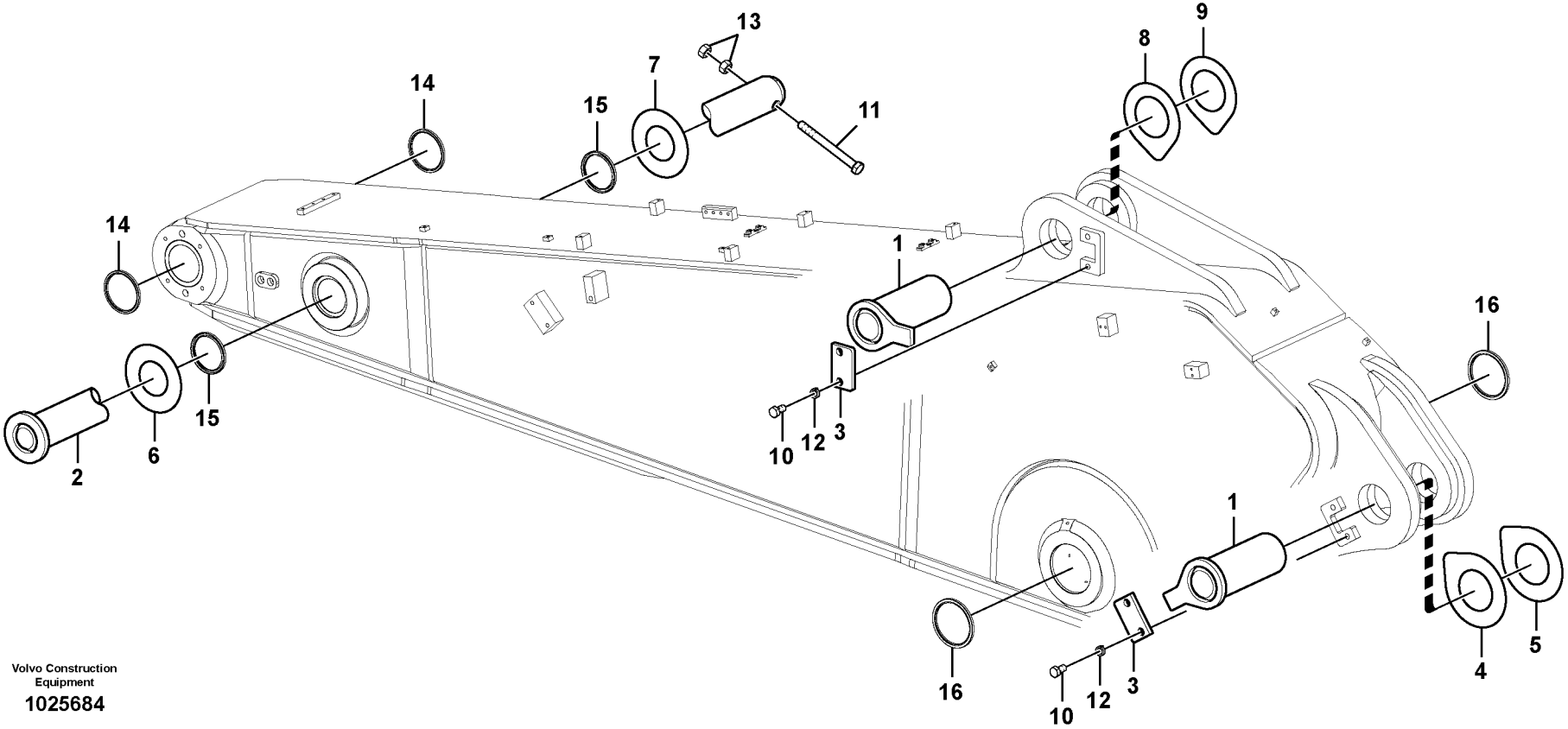

Volvo Construction Equipment

1025684

Fig.	Part No.	Quantity 1	2	3	4	5	PS	KIT	Description	Denominación	Denominação	Dénomination	Notes
1	**VOE 14528484**	2							Pin	Pasador	Pino	Goupille	
2	**VOE 14528487**	1							Pin	Pasador	Pino	Goupille	
3	**VOE 14520987**	2							Plate	Chapa	Chapa	Tôle	
4	**VOE 14522680**	1							Shim	Laminill Ajuste		Cale Reglage	
5	**VOE 14522681**	1							Shim	Laminill Ajuste		Cale Reglage	
6	**VOE 14522684**	1							Shim	Laminill Ajuste		Cale Reglage	
7	**VOE 14522685**	1							Shim	Laminill Ajuste		Cale Reglage	
8	**VOE 14522708**	1							Shim	Laminill Ajuste		Cale Reglage	
9	**VOE 14522709**	1							Shim	Laminill Ajuste		Cale Reglage	
10	**SA 9011-12008**	4							Hexagon screw	Tornillo hexagonal	Parafuso sextavado	Vis à tête hexagonale	
11	**SA 9011-22429**	1							Hexagon screw	Tornillo hexagonal	Parafuso sextavado	Vis à tête hexagonale	
12	**SA 9213-20000**	4							Spring Washer	Arandela flexible	Arruela de mola	Rondelle élastique	
13	**VOE 980521**	2							Hexagon nut	Tuerca hexagonal	Porca sextavada	Écrou hexagonal	
14	**VOE 14560214**	2							Sealing	Junta	Vedação	Étanchéité	
15	**VOE 14560213**	2							Sealing	Junta	Vedação	Étanchéité	
16	**VOE 14560216**	2							Seal	Junta	Vedação	Joint	

1		**Articulations de balancier** **Articulações para o braço** **Enlaces al brazo** **Links to dipper arm**	Catalogue id **20060**	Group **975**
2			Illustr. No **1025684**	Section **100**
3			Issue **PUB 20021254-C**	Page **779**
4				
5		**8279263,8279264,8279265,8284386**		

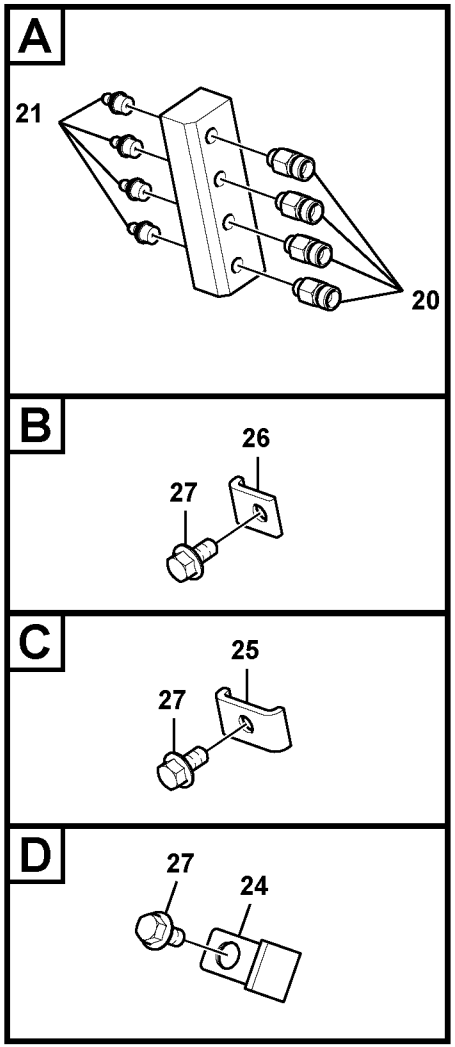

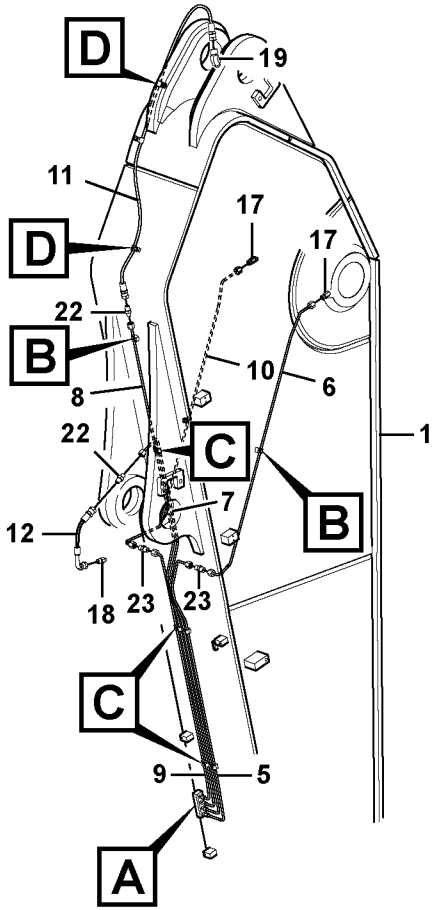

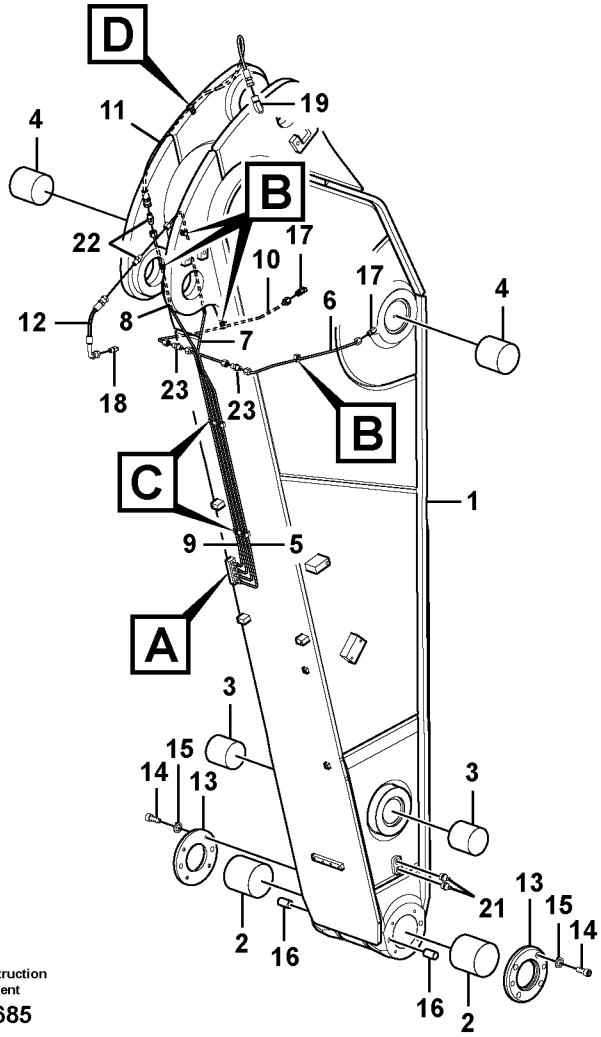

Volvo Construction Equipment

1025685

Fig.	Part No.	Quantity 1	2	3	4	5	PS	KIT	Description	Denominación	Denominação	Dénomination	Notes
1	**VOE 14564336**	1							Arm	Brazo	Braço	Bras	
	VOE 14564337		1						Arm	Brazo	Braço	Bras	
	VOE 14564338			1					Arm	Brazo	Braço	Bras	
	VOE 14559705				1				Arm	Brazo	Braço	Bras	
2	**VOE 14522499**	2	2	2	2				•Bushing	•Casquillo	•Casquilho	•Bague	
3	**VOE 14522495**	2	2	2	2				•Bushing	•Casquillo	•Casquilho	•Bague	
4	**VOE 14540732**	2	2	2	2				•Bushing	•Casquillo	•Casquilho	•Bague	
5	**VOE 14555193**	1							Pipe	Tubo	Tubo	Tuyau	
	VOE 14552545		1	1	1				Pipe	Tubo	Tubo	Tuyau	
6	**VOE 14541599**	1							Pipe	Canalizacion	Tubo	Canalisation	
	VOE 14552554		1						Tube	Tubo	Tubo	Tube	
	VOE 14554974			1					Tube	Tubo	Tubo	Tube	
	VOE 14560008				1				Pipe	Tubo	Tubo	Tuyau	
7	**VOE 14552544**	1	1	1	1				Tube	Tubo	Tubo	Tube	
8	**VOE 14555194**	1							Tube	Tubo	Tubo	Tube	
	VOE 14552546		1						Tube	Tubo	Tubo	Tube	
	VOE 14554975			1					Tube	Tubo	Tubo	Tube	
	VOE 14562400				1				Pipe	Tubo	Tubo	Tuyau	
9	**VOE 14555195**	1							Tube	Tubo	Tubo	Tube	
	VOE 14552547		1	1	1				Tube	Tubo	Tubo	Tube	
10	**VOE 14541598**	1							Pipe	Canalizacion	Tubo	Canalisation	
	VOE 14552553		1						Tube	Tubo	Tubo	Tube	
	VOE 14554976			1					Tube	Tubo	Tubo	Tube	
	VOE 14560007				1				Pipe	Tubo	Tubo	Tuyau	
11	**SA 9482-02128**	1	1						Hose assembly	Conducto	Mangueira completa	Conduit flexible	
	SA 9482-02132			1					Hose assembly	Conducto	Mangueira completa	Conduit flexible	
	SA 9482-02152				1				Hose assembly	Conducto	Mangueira completa	Conduit flexible	
12	**VOE 14880680**	1	1	1	1				Hose	Manguera	Mangueira	Flexible	
13	**VOE 14541570**	2	2	2	2				Cover	Capó	Capô	Capot	
14	**VOE 984094**	8	8	8	8				Screw	Tornillo	Parafuso	Vis	

1	**8279263**
2	**8279264**
3	**8279265**
4	**8284386**
5	

Balancier et tuyauterie de lubr avec siège de tuyau
Braço e tubulação de graxa com assento de tubulação
Brazos y tuberías de engrase con asiento de tuberías
Dipper arm and grease piping with piping seat

Catalogue id **20060**	Group **975**
Illustr. No **1025685**	Section **500**
Issue **PUB 20021254-C**	Page **781**

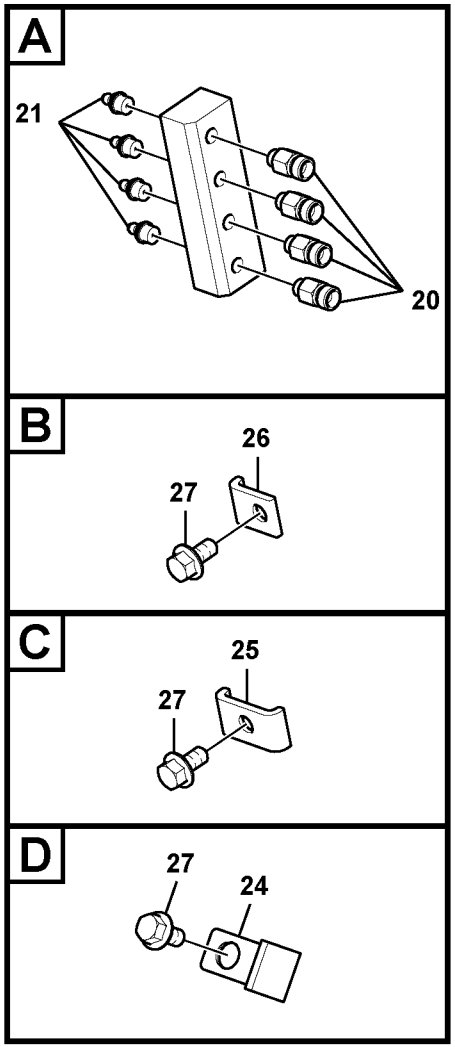

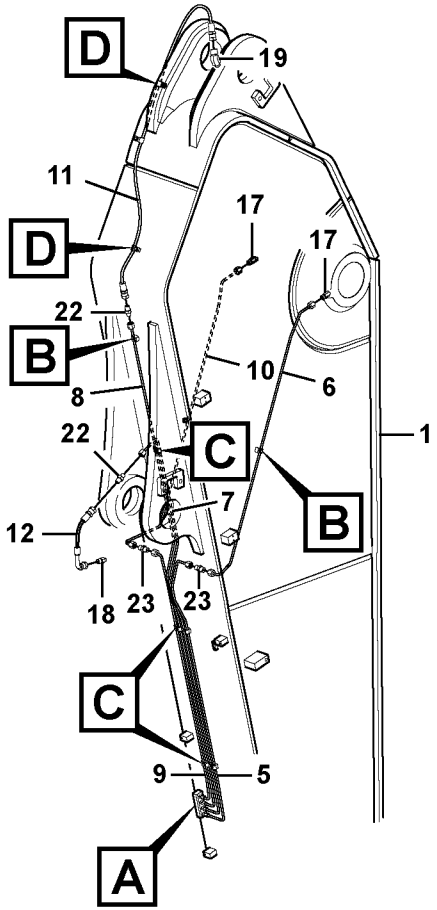

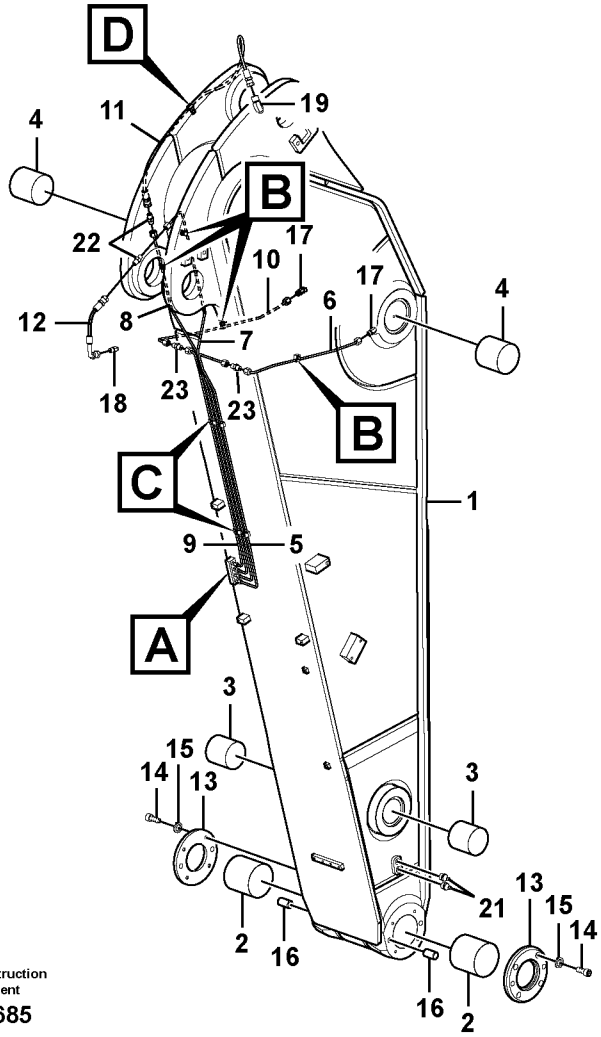

Volvo Construction Equipment

1025685

Fig.	Part No.	Quantity 1	2	3	4	5	PS	KIT	Description	Denominación	Denominação	Dénomination	Notes
15	**SA 9213-14000**	8	8	8	8				Spring washer	Arandela elástica	Arruela de pressão	Rondelle élastique	
16	**VOE 14541571**	4	4	4	4				Pin	Pasador	Pino	Goupille	
17	**VOE 14562412**	2	2	2	2				Nipple	Niple	União	Raccord	
18	**VOE 14547518**	1	1	1	1				Nipple	Niple	Niple	Raccord	
19	**VOE 14547519**	1	1	1	1				Nipple	Niple	Niple	Raccord	
20	**VOE 14547514**	4	4	4	4				Nipple	Niple	Niple	Raccord	
21	**VOE 914167**	6	6	6	6				Lubricating nipple	Niple lubricador	Engraxadeira	Graisseur	
22	**SA 9433-25111**	2	2	2	2				Connector	Unión	Conexão	Connexion	
23	**SA 9434-01001**	2	2	2	2				Connector	Unión	Conexão	Connexion	
24	**VOE 14500291**	1	3	3	4				Clip	Clip	Clipe	Clip	
25	**VOE 14530676**	4	5	5	5				Clamp	Abrazadera	Braçadeira	Collier serrage	
26	**VOE 14530678**	4	2	3	7				Clamp	Abrazadera	Braçadeira	Collier serrage	
27	**VOE 946440**	9	10	11	16				Flange screw	Tornillo embridado	Parafuso flangeado	Vis à embase	

1	**8279263**
2	**8279264**
3	**8279265**
4	**8284386**
5	

Balancier et tuyauterie de lubr avec siège de tuyau
Braço e tubulação de graxa com assento de tubulação
Brazos y tuberías de engrase con asiento de tuberías
Dipper arm and grease piping with piping seat

Catalogue id **20060**	Group **975**
Illustr. No **1025685**	Section **500**
Issue **PUB 20021254-C**	Page **783**

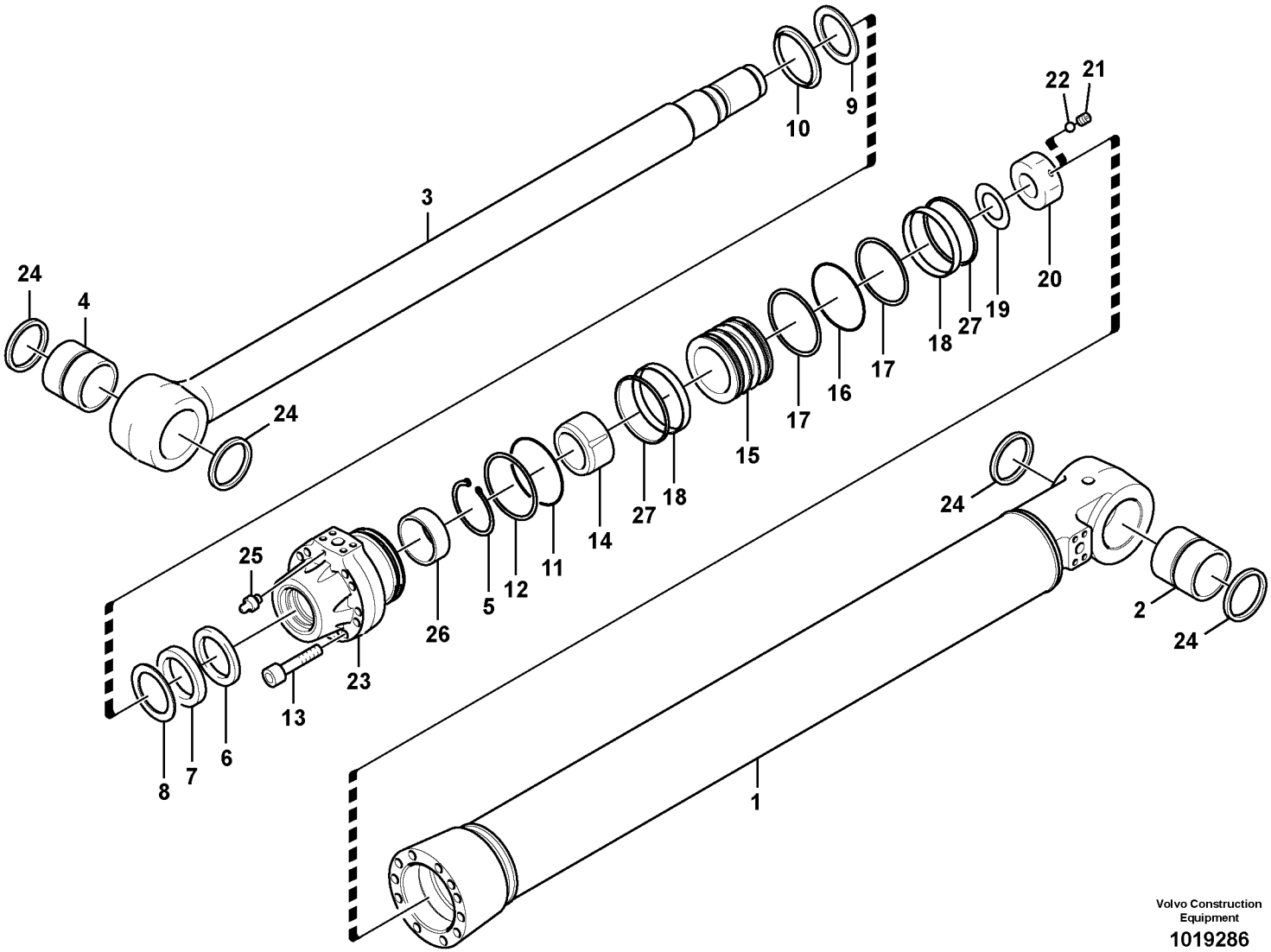

Volvo Construction Equipment

1019286

Fig.	Part No.	Quantity 1	2	3	PS	KIT	Description	Denominación	Denominação	Dénomination	Notes
	VOE 14546548	1					Hydraulic cylinder	Cilindro hidráulico	Cilindro hidráulico	Vérin hydraulique	(VOE 14528491) S/N 10001-10274
	VOE 14564682	1			SS		Cylinder	Cilindro	Cilindro	Cylindre	S/N 10275-
1		1			NS		•Tube	•Tubo	•Tubo	•Tube	
2	**VOE 14542070**	1					••Bushing	••Casquillo	••Casquilho	••Bague	
3		1			NS		•Rod	•Varilla	•Haste	•Monture	
4	**VOE 14542070**	1					••Bushing	••Casquillo	••Casquilho	••Bague	
5	**VOE 14542052**	1					•Ring	•Anillo	•Anel	•Anneau	
6	**VOE 14542053**	1				K	•Ring	•Anillo	•Anel	•Anneau	
7	**VOE 14618209**	1				K	•Ring	•Anillo	•Anel	•Bague	(VOE 14542054)
8	**VOE 14542055**	1				K	•Ring	•Anillo	•Anel	•Anneau	
9	**VOE 14542056**	1				K	•Ring	•Anillo	•Anel	•Anneau	
10	**VOE 14585341**	1				K	•Ring	•Anillo	•Anel	•Bague	
11	**VOE 14542058**	1				K	•O-ring	•Junta torica	•Anel de vedação-O	•Joint Torique	
12	**VOE 14542059**	1				K	•Ring	•Anillo	•Anel	•Anneau	
13	**VOE 14542060**	8					•Bolt	•Perno	•Parafuso	•Boulon	
14	**VOE 14542061**	1					•Ring	•Anillo	•Anel	•Anneau	S/N -10058
	VOE 14549704	1					•Ring	•Anillo	•Anel	•Anneau	S/N 10059-
15	**VOE 14549705**	1					•Piston	•Pistón	•Pistão	•Piston	
16	**VOE 14542063**	1				K	•Ring	•Anillo	•Anel	•Anneau	
17	**VOE 14549706**	2				K	•Ring	•Anillo	•Anel	•Anneau	
18	**VOE 14542064**	2				K	•Ring	•Anillo	•Anel	•Anneau	
19	**VOE 14542066**	1					•Punching	•Chapa De Ajuste	•Chapa de ajuste	•Lamelle Reglage	S/N -10058
	VOE 14549784	1					•Shim	•Arandela Ajuste	•Calço	•Cale d'épaisseur	S/N 10059-
20	**VOE 14542067**	1					•Nut	•Tuerca	•Porca	•Ecrou	S/N -10058
	VOE 14549707	1					•Nut	•Tuerca	•Porca	•Ecrou	S/N 10059-
21	**VOE 14542068**	1					•Set Screw	•Tornillo Tope	•Parafuso de travar	•Vis Butee	S/N -10058
	VOE 14549785	1					•Screw	•Tornillo	•Parafuso	•Vis	S/N 10059-
22	**VOE 14542069**	1					•Ball	•Bola	•Esfera	•Bille	
23	**VOE 14542050**	1					•Head	•Capo	•Cabeça	•Tete	

1	**8279297 S/N -10558**
2	
3	
4	
5	

Vérin de bras
Cilindro do braço
Cilindro de brazo
Dipper arm cylinder

Catalogue id **20060**	Group **975**
Illustr. No **1019286**	Section **1500**
Issue **PUB 20021254-C**	Page **785**

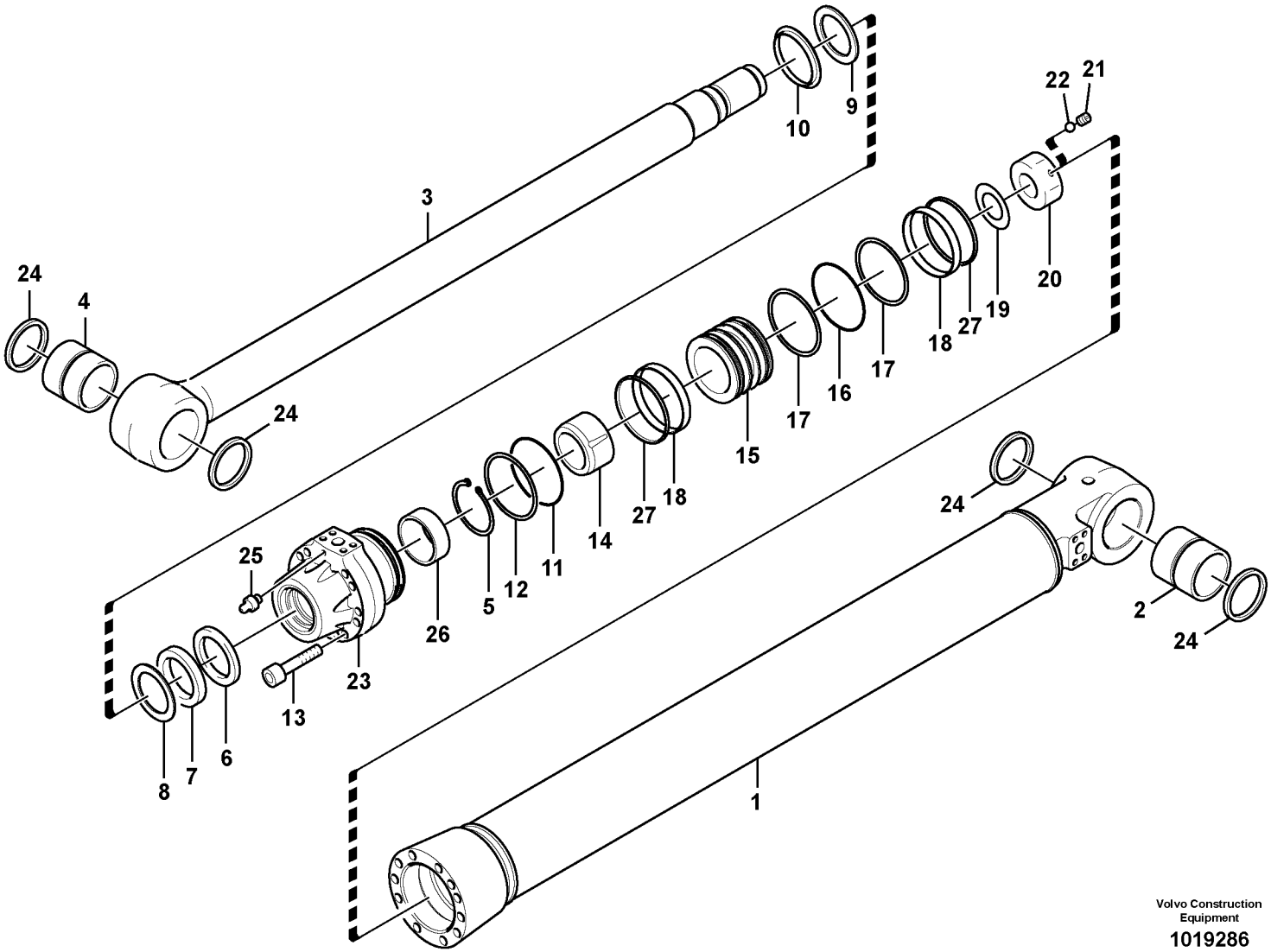

Volvo Construction Equipment

1019286

Fig.	Part No.	Quantity 1	2	3	PS	KIT	Description	Denominación	Denominação	Dénomination	Notes
24	**VOE 14542071**	4					•Ring	•Anillo	•Anel	•Anneau	
25	**VOE 14542033**	1					•Breather Pipe	•Conduct Ventil	•Tubo de respiro	•Reniflard	
26	**VOE 14542051**	1					•Bushing	•Casquillo	•Casquilho	•Bague	
27	**VOE 14542065**	2				K	•Ring	•Anillo	•Anel	•Bague	
800	**VOE 14544927**	1					Rod	Varilla	Haste	Monture	INCLUDE 3,4 S/N 10001-10058
	VOE 14549710	1					Rod	Varilla	Haste	Monture	INCLUDE 3,4 S/N 10059-10274
	VOE 14588068	1					Rod	Varilla	Vareta	Monture	INCLUDE 3,4 S/N 10275-
	VOE 14618213	1					Sealing kit	Kit de precinto	Jogo de vedação	Kit plombage	

1	**8279297 S/N -10558**	**Vérin de bras** **Cilindro do braço** **Cilindro de brazo** **Dipper arm cylinder**	Catalogue id **20060**	Group **975**
2			Illustr. No **1019286**	Section **1500**
3			Issue **PUB 20021254-C**	Page **787**
4				
5				

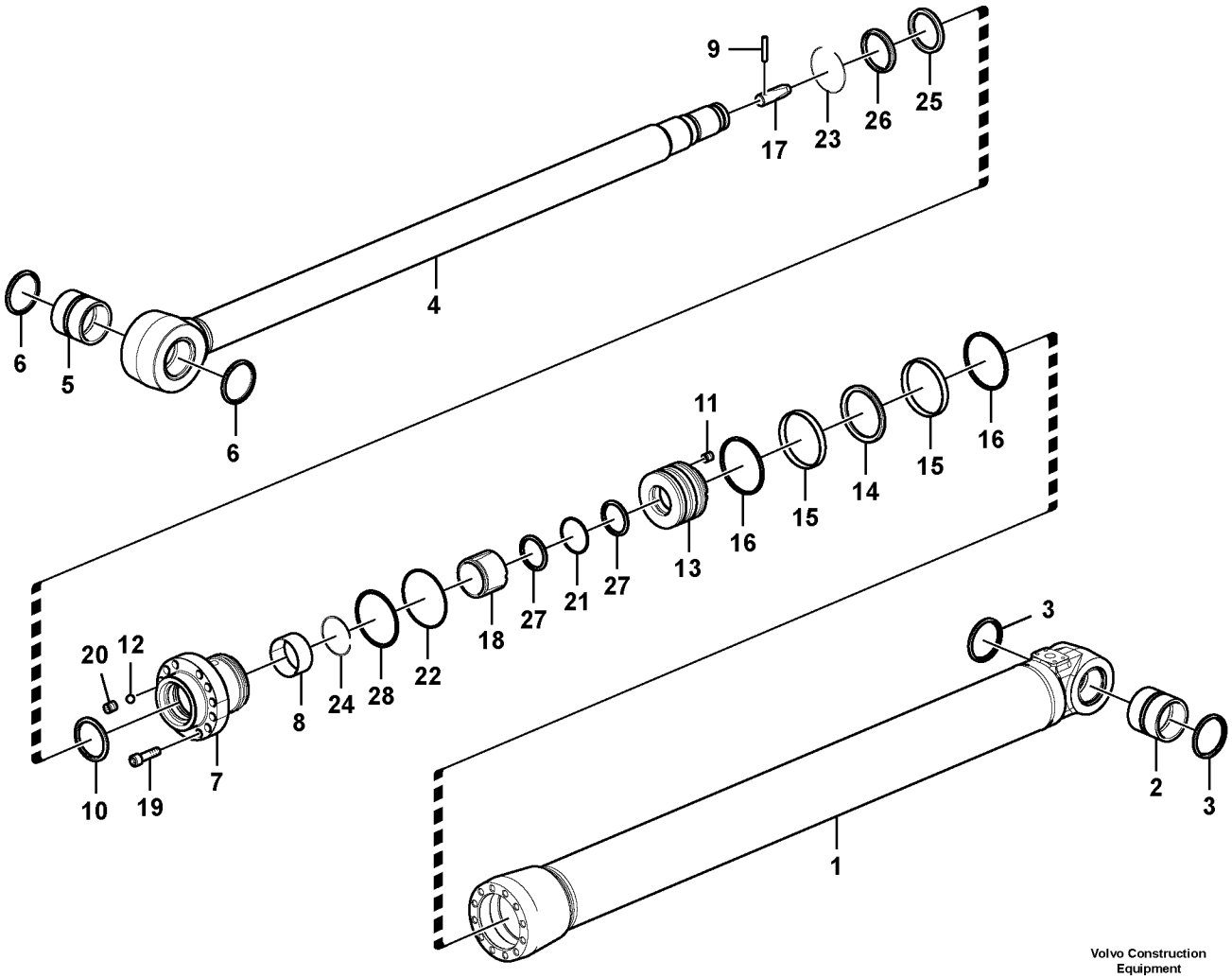

Volvo Construction Equipment

1049430

Fig.	Part No.	Quantity 1	2	3	PS	KIT	Description	Denominación	Denominação	Dénomination	Notes
	VOE 14587748	1					Cylinder	Cilindro	Cilindro	Cylindre	
1		1			NS		•Tube	•Tubo	•Tubo	•Tube	
2	**VOE 14589004**	1					••Bushing	••Casquillo	••Bucha	••Bague	
3	**VOE 14560217**	2					••Seal	••Junta	••Vedação	••Joint	
4	**VOE 14588665**	1					•Rod	•Varilla	•Vareta	•Monture	
5	**VOE 14589004**	1					••Bushing	••Casquillo	••Bucha	••Bague	
6	**VOE 14560217**	2					••Seal	••Junta	••Vedação	••Joint	
7		1			NS		•Head	•Capo	•Cabeça	•Tete	
8	**VOE 14588978**	1					•Bushing	•Casquillo	•Bucha	•Bague	
9	**VOE 14589002**	1					•Pin	•Pasador	•Pino	•Goupille	
10		1			NS	K	•Sealing	•Junta	•Vedação	•Étanchéité	
11	**VOE 14588457**	1					•Set screw	•Tornillo tope	•Parafuso batente	•Vis butée	
12	**VOE 14880995**	1					•Ball	•Bola	•Esfera	•Bille	
13		1			NS		•Piston	•Piston	•Pistão	•Piston	
14		1			NS	K	•Sealing	•Junta	•Vedação	•Étanchéité	
15		2			NS	K	•Ring	•Anillo	•Anel	•Bague	
16		2			NS	K	•Sealing	•Junta	•Junta	•Joint d'étanchéité	
17	**VOE 14589001**	1					•Cushion	•Cojín	•Assento	•Coussin	
18	**VOE 14588671**	1					•Cushion	•Cojín	•Assento	•Coussin	
19	**VOE 14588456**	12					•Bolt	•Perno	•Parafuso	•Boulon	
20	**SA 7281-11070**	1					•Vent	•Purga De Aire	•Respiro	•Sortie D'air	
21	**VOE 990648**	1				K	•O-ring	•Anillo tórico	•Anel-o	•Joint torique	
22	**VOE 14611293**	1				K	•O-ring	•Anillo tórico	•Anel-o	•Joint torique	
23	**VOE 14589000**	1					•Ring	•Anillo	•Anel	•Bague	
24	**VOE 14588979**	1					•Ring	•Anillo	•Anel	•Bague	
25		1			NS	K	•Sealing	•Junta	•Vedação	•Étanchéité	
26	**VOE 14588973**	1				K	•Sealing	•Junta	•Vedação	•Étanchéité	
27	**SA 9566-31250**	2				K	•Ring	•Anillo	•Anel	•Bague	
28	**VOE 14588972**	1				K	•Ring	•Anillo	•Anel	•Bague	
100	**VOE 14612138**	1					Sealing kit	Kit de precinto	Jogo de vedação	Kit plombage	

1	**8289430 S/N 10559-**
2	
3	
4	
5	

Vérin de bras
Cilindro do braço
Cilindro de brazo
Dipper arm cylinder

Catalogue id **20060**	Group **975**
Illustr. No **1049430**	Section **1510**
Issue **PUB 20021254-C**	Page **789**

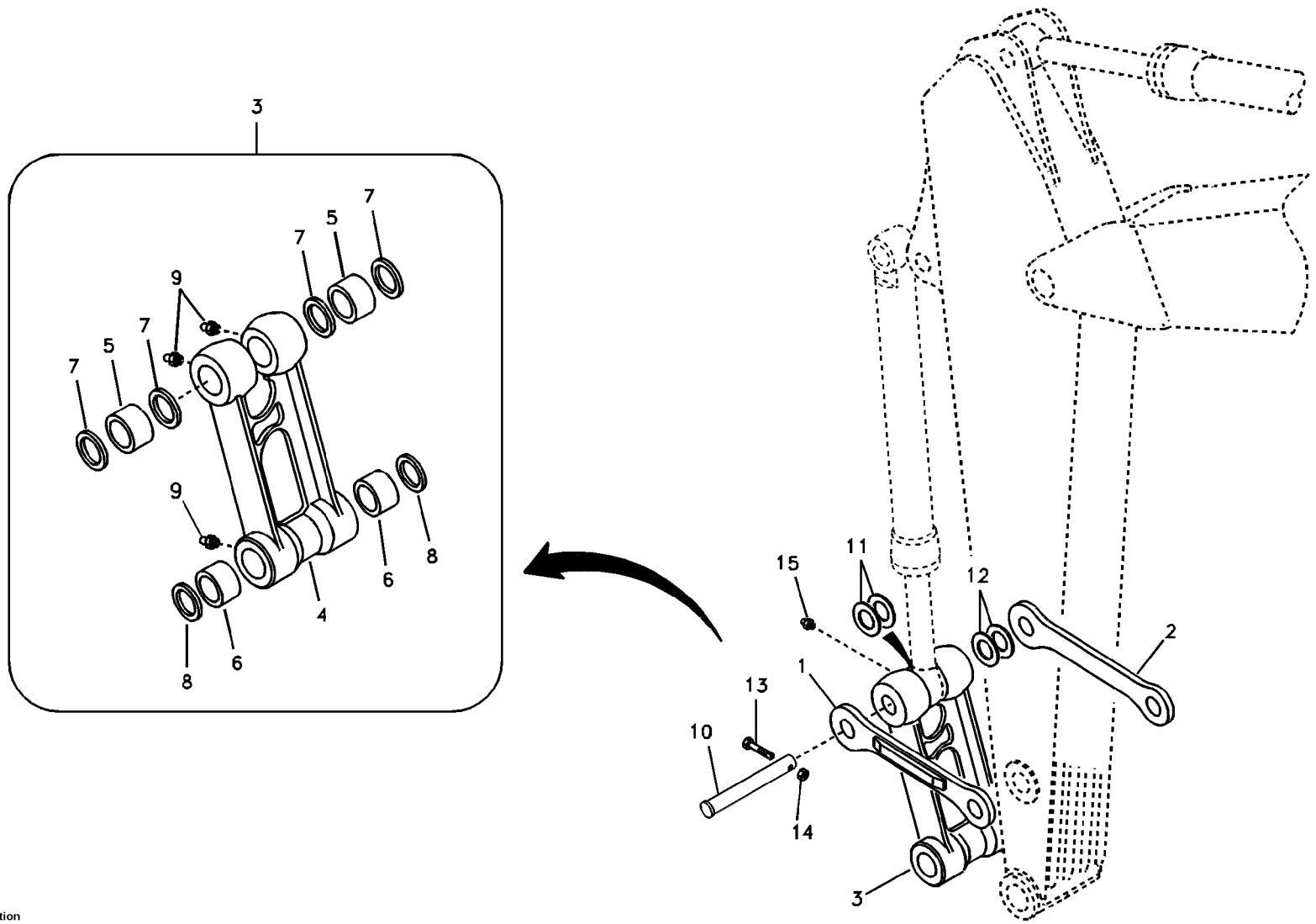

Volvo Construction Equipment

1019287

Fig.	Part No.	Quantity 1	2	3	PS	KIT	Description	Denominación	Denominação	Dénomination	Notes
1	**VOE 14512347**	1					Yoke	Mordaza	Garfo	Chape	S/N 10001-10536
	VOE 14607337	1					Yoke	Mordaza	Garfo	Chape	S/N 10537-
2	**VOE 14512348**	1					Yoke	Mordaza	Garfo	Chape	S/N 10001-10536
	VOE 14607336	1					Yoke	Mordaza	Garfo	Chape	S/N 10537-
3	**VOE 14541323**	1					Connecting rod	Biela	Biela	Bielle	S/N 10001-10275
	VOE 14564355	1					Connecting rod	Biela	Biela	Bielle	S/N 10276-
4		1			NS		•Connecting Rod	•Biela	•Biela	•Bielle	
5	**VOE 14522492**	2					•Bushing	•Casquillo	•Casquilho	•Bague	
6	**VOE 14522493**	2					•Bushing	•Casquillo	•Casquilho	•Bague	
7	**VOE 14522494**	4					•Sealing	•Junta	•Vedação	•Étanchéité	SER NO 10001-10201
	VOE 14560217	4					•Seal	•Junta	•Vedação	•Joint	SER NO 10202-
8	**VOE 14560214**	2					•Sealing	•Junta	•Vedação	•Étanchéité	(VOE 14504128) SER NO 10001-10201
	VOE 14560214	2					•Sealing	•Junta	•Vedação	•Étanchéité	SER NO 10202-
9	**VOE 914167**	4					•Lubricating nipple	•Niple lubricador	•Engraxadeira	•Graisseur	
10	**VOE 14528489**	1					Pin	Pasador	Pino	Goupille	
11	**VOE 14522682**	2					Shim	Laminill Ajuste		Cale Reglage	
12	**VOE 14522683**	2					Shim	Arandela Ajuste	Calço	Cale d'épaisseur	
13	**SA 9011-22430**	1			SS		Bolt	Perno	Parafuso	Boulon	
14	**VOE 980521**	2					Hexagon nut	Tuerca hexagonal	Porca sextavada	Écrou hexagonal	
15	**VOE 914167**	1					Lubricating nipple	Niple lubricador	Engraxadeira	Graisseur	

1	**8279295**	**Articulations, liaison avec la tige de piston** **Articulações para a haste de conexão** **Acoplamientos para la varilla de conexión** **Links to connecting rod**	Catalogue id **20060**	Group **975**
2			Illustr. No **1019287**	Section **1900**
3			Issue **PUB 20021254-C**	Page **791**
4				
5				

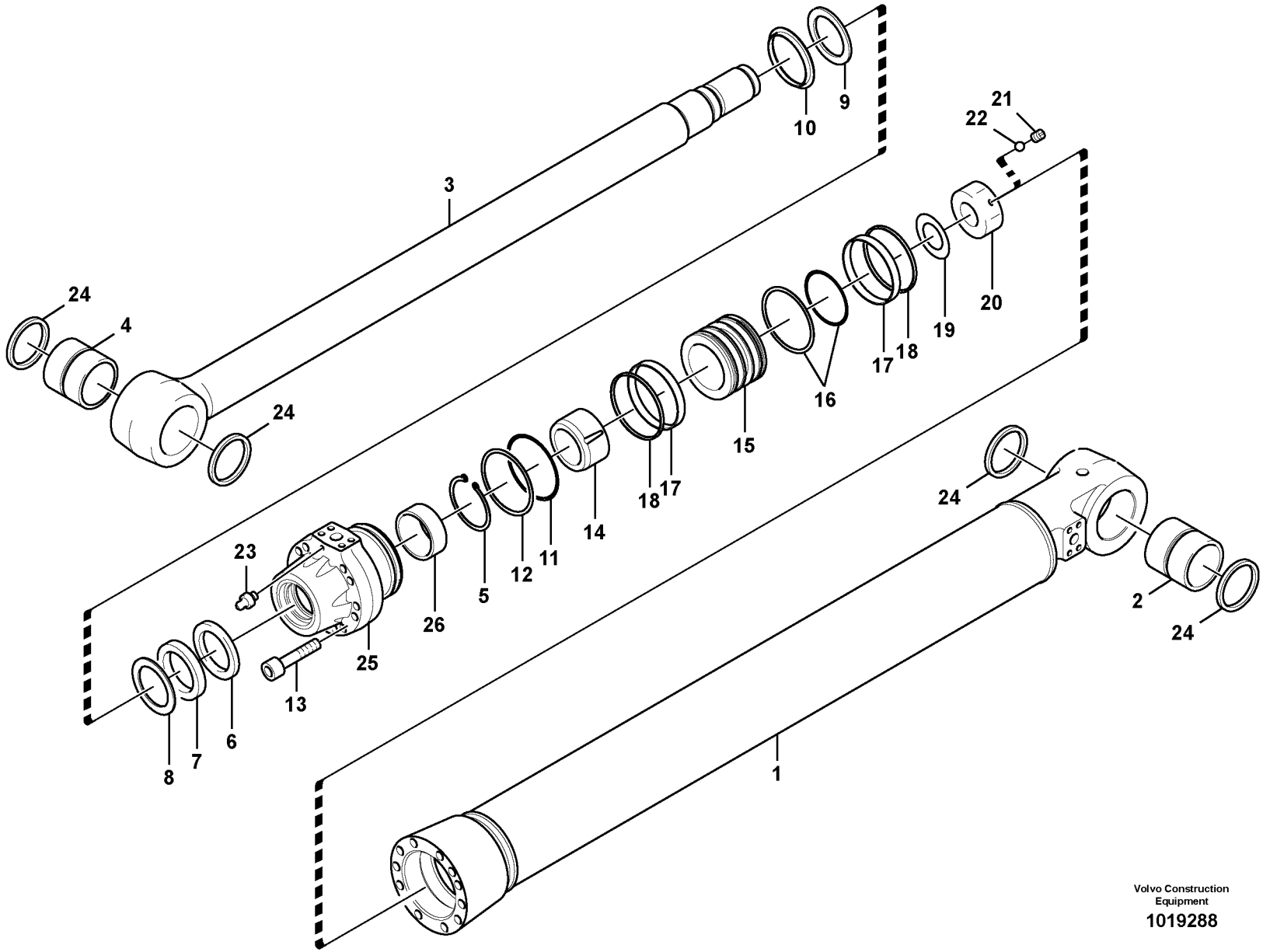

Volvo Construction Equipment

1019288

Fig.	Part No.	Quantity 1	2	3	PS	KIT	Description	Denominación	Denominação	Dénomination	Notes
	VOE 14528492	1			SS		Cylinder	Cilindro	Cilindro	Cylindre	
1		1			NS		•Cylinder tube	•Tubo cilindro	•Tubo do cilindro	•Tube cylindre	
2	**VOE 14542070**	1					••Bushing	••Casquillo	••Casquilho	••Bague	
3		1			NS		•Rod	•Varilla	•Haste	•Monture	
4	**VOE 14542070**	1					••Bushing	••Casquillo	••Casquilho	••Bague	
5	**VOE 14542015**	1					•Ring	•Anillo	•Anel	•Anneau	
6	**VOE 14542078**	1				K	••Ring	••Anillo	••Anel	••Anneau	
7	**VOE 14542079**	1				K	••Ring	••Anillo	••Anel	••Anneau	
8	**VOE 14542080**	1				K	••Ring	••Anillo	••Anel	••Anneau	
9	**VOE 14542081**	1					•Ring	•Anillo	•Anel	•Anneau	
10	**VOE 14542082**	1				K	••Ring	••Anillo	••Anel	••Anneau	
11	**SA 9511-22180**	1				K	••O-ring	••Junta torica	••Anel de vedação-O	••Joint Torique	
12	**VOE 14542021**	1				K	••Ring	••Anillo	••Anel	••Anneau	
13	**VOE 14542022**	8					•Bolt	•Perno	•Parafuso	•Boulon	
14	**VOE 14542083**	1					•Ring	•Anillo	•Anel	•Anneau	
15		1					•Piston	•Piston	•Pistão	•Piston	
16	**VOE 14542026**	1				K	••Ring	••Anillo	••Anel	••Anneau	
17	**VOE 14542027**	2					•Ring	•Anillo	•Anel	•Anneau	
18	**VOE 14542028**	2					•Ring	•Anillo	•Anel	•Anneau	
19	**VOE 14542085**	1					•Punching	•Chapa De Ajuste	•Chapa de ajuste	•Lamelle Reglage	
20	**VOE 14542029**	1					•Nut	•Tuerca	•Porca	•Ecrou	
21	**VOE 14542030**	1					•Set Screw	•Tornillo Tope	•Parafuso de travar	•Vis Butee	
22	**SA 9676-38000**	1					•Ball	•Bola	•Esfera	•Bille	(VOE 14542031)
23	**VOE 14542072**	1			SS		•Breather Pipe	•Conduct Ventil	•Tubo de respiro	•Reniflard	
24	**VOE 14542071**	4					•Ring	•Anillo	•Anel	•Anneau	
25		1					•Head	•Capo	•Cabeça	•Tete	
26	**VOE 14542077**	1					•Grommet	•Aislador pasapanel	•Ilhós	•Passe fil	
800	**VOE 14542088**	1					Rod	Varilla	Haste	Monture	INCLUDE 3,4
100	**VOE 14589338**	1					Sealing kit	Kit de precinto	Jogo de vedação	Kit plombage	

1	**8279298 S/N -10558**
2	
3	
4	
5	

Vérin de godet
Cilindro da caçamba
Cilindro de cazo
Bucket cylinder

Catalogue id **20060**	Group **975**
Illustr. No **1019288**	Section **2500**
Issue **PUB 20021254-C**	Page **793**

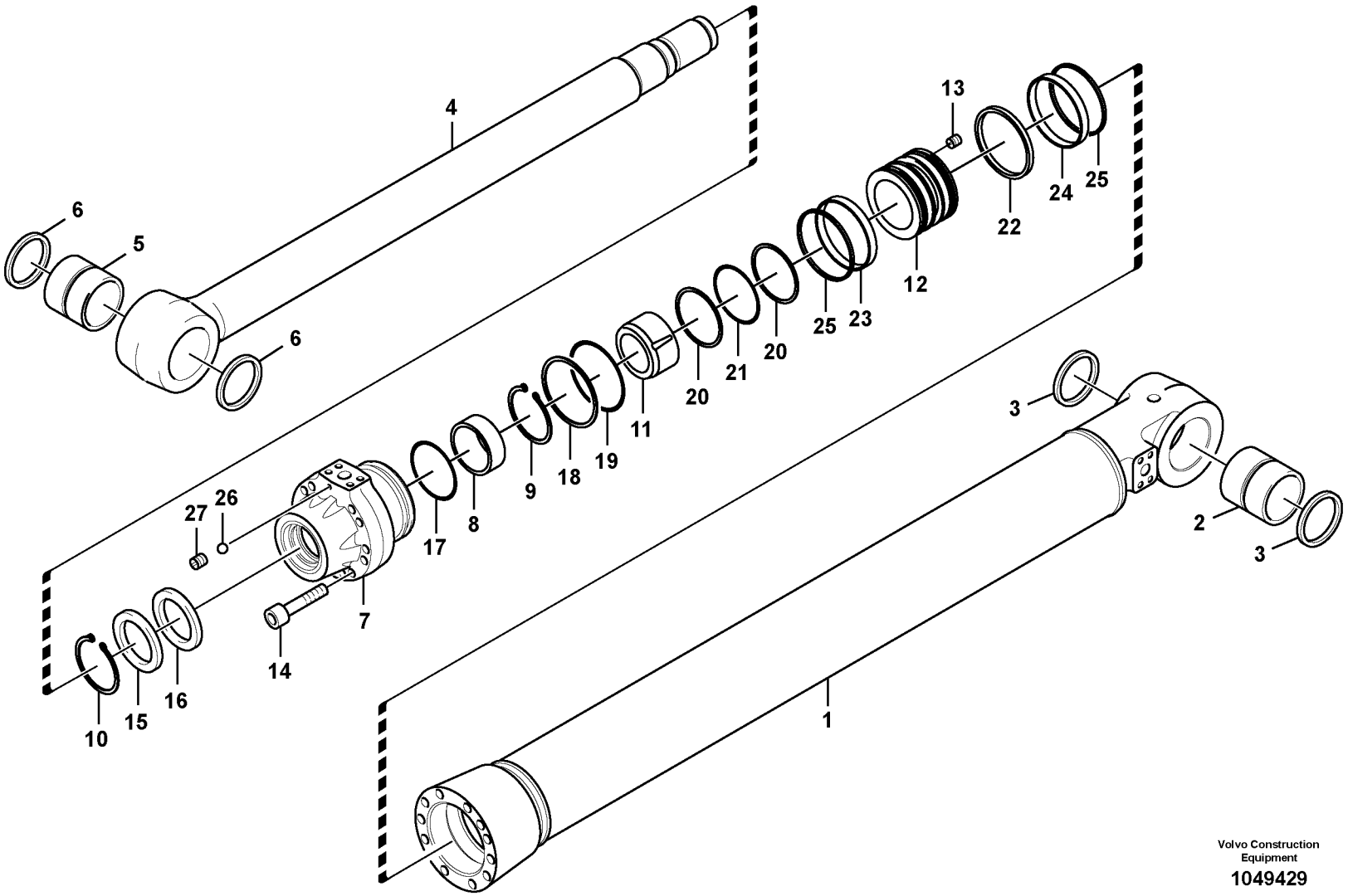

Volvo Construction Equipment

1049429

Fig.	Part No.	Quantity 1	2	3	PS	KIT	Description	Denominación	Denominação	Dénomination	Notes
	VOE 14587749	1					Cylinder	Cilindro	Cilindro	Cylindre	
	VOE 14587750		1				Cylinder	Cilindro	Cilindro	Cylindre	
1		1	1		NS		•Tube	•Tubo	•Tubo	•Tube	
2	**VOE 14589004**	1	1				••Bushing	••Casquillo	••Bucha	••Bague	
3	**VOE 14560217**	2	2				••Seal	••Junta	••Vedação	••Joint	
4	**VOE 14575150**	1					•Rod	•Varilla	•Vareta	•Monture	
	VOE 14588103		1				•Rod	•Varilla	•Vareta	•Monture	
5	**VOE 14589004**	1	1				••Bushing	••Casquillo	••Bucha	••Bague	
6	**VOE 14560217**	2	2				••Seal	••Junta	••Vedação	••Joint	
7		1	1		NS		•Head	•Capo	•Cabeça	•Tete	
8	**SA 9612-13050**	1					•Bushing	•Casquillo	•Bucha	•Bague	
	VOE 14588781		1				•Bushing	•Casquillo	•Bucha	•Bague	
9	**SA 9557-12000**	1					•Retaining ring	•Anillo retén	•Anel de fixação	•Bague retenue	
	SA 9557-13000		1				•Retaining ring	•Anillo retén	•Anel de fixação	•Bague retenue	
10	**SA 9557-13000**	1					•Retaining ring	•Anillo retén	•Anel de fixação	•Bague retenue	
	SA 9557-14000		1				•Ring	•Anillo	•Anel	•Bague	
11	**VOE 14587741**	1					•Cushion	•Cojín	•Assento	•Coussin	
	VOE 14588109		1				•Cushion	•Cojín	•Assento	•Coussin	
12		1	1		NS		•Piston	•Piston	•Pistão	•Piston	
13	**VOE 14588457**	1	1				•Set screw	•Tornillo tope	•Parafuso batente	•Vis butée	
14	**VOE 14568624**	12	12				•Bolt	•Perno	•Parafuso	•Boulon	
15	**SA 9564-21300**	1				K	•Seal	•Junta	•Vedação	•Joint	
	VOE 14588458		1				•Sealing	•Junta	•Vedação	•Étanchéité	
16		1			NS	K	•Sealing	•Junta	•Vedação	•Étanchéité	
			1		NS		•Sealing	•Junta	•Vedação	•Étanchéité	
17		1	1		NS	K	•Sealing	•Junta	•Junta	•Joint d'étanchéité	
18	**SA 9566-31750**	1				K	•Ring	•Anillo	•Anel	•Bague	
	SA 9566-31850		1				•Ring	•Anillo	•Anel	•Bague	
19	**VOE 14611291**	1				K	•O-ring	•Anillo tórico	•Anel-o	•Joint torique	
	VOE 14611292		1				•O-ring	•Anillo tórico	•Anel-o	•Joint torique	

1	**8289431 S/N 10559-**
2	**8289432 S/N 10559-**
3	
4	
5	

Vérin de godet
Cilindro da caçamba
Cilindro de cazo
Bucket cylinder

Catalogue id	Group
20060	**975**
Illustr. No **1049429**	Section **2510**
Issue **PUB 20021254-C**	Page **795**

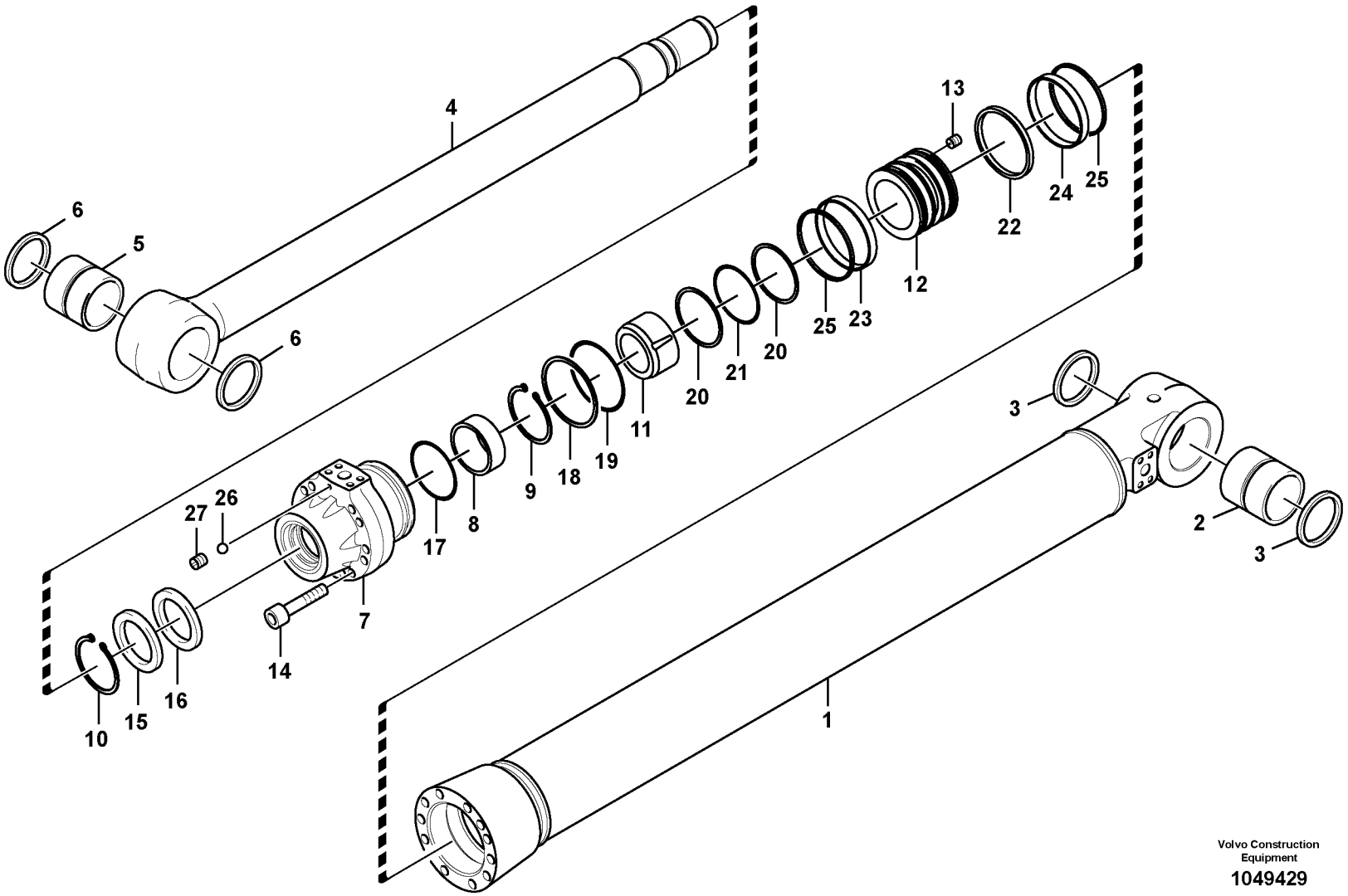

Volvo Construction Equipment

1049429

Fig.	Part No.	Quantity 1	2	3	PS	KIT	Description	Denominación	Denominação	Dénomination	Notes
20	**SA 9566-31100**	2				K	•Ring	•Anillo	•Anel	•Bague	
	SA 9566-31200		2				•Ring	•Anillo	•Anel	•Bague	
21	**VOE 990645**	1				K	•O-ring	•Anillo tórico	•Anel-o	•Joint torique	
	VOE 990647		1				•O-ring	•Anillo tórico	•Anel-o	•Joint torique	
22		1	1		NS	K	•Sealing	•Junta	•Junta	•Joint d'étanchéité	
23		1	1		NS	K	•Ring	•Anillo	•Anel	•Anneau	
24		1	1		NS	K	•Ring	•Anillo	•Anel	•Anneau	
25		2	2		NS	K	•Sealing	•Junta	•Junta	•Joint d'étanchéité	
26	**VOE 14880995**	1	1				•Ball	•Bola	•Esfera	•Bille	
27	**SA 7281-11070**	1	1				•Vent	•Purga De Aire	•Respiro	•Sortie D'air	
100	**VOE 14612139**	1					Sealing kit	Kit de precinto	Jogo de vedação	Kit plombage	
	VOE 14612140		1				Sealing kit	Kit de precinto	Jogo de vedação	Kit plombage	

1	**8289431 S/N 10559-**	**Vérin de godet** **Cilindro da caçamba** **Cilindro de cazo** **Bucket cylinder**	Catalogue id **20060**	Group **975**
2	**8289432 S/N 10559-**		Illustr. No **1049429**	Section **2510**
3			Issue **PUB 20021254-C**	Page **797**
4				
5				

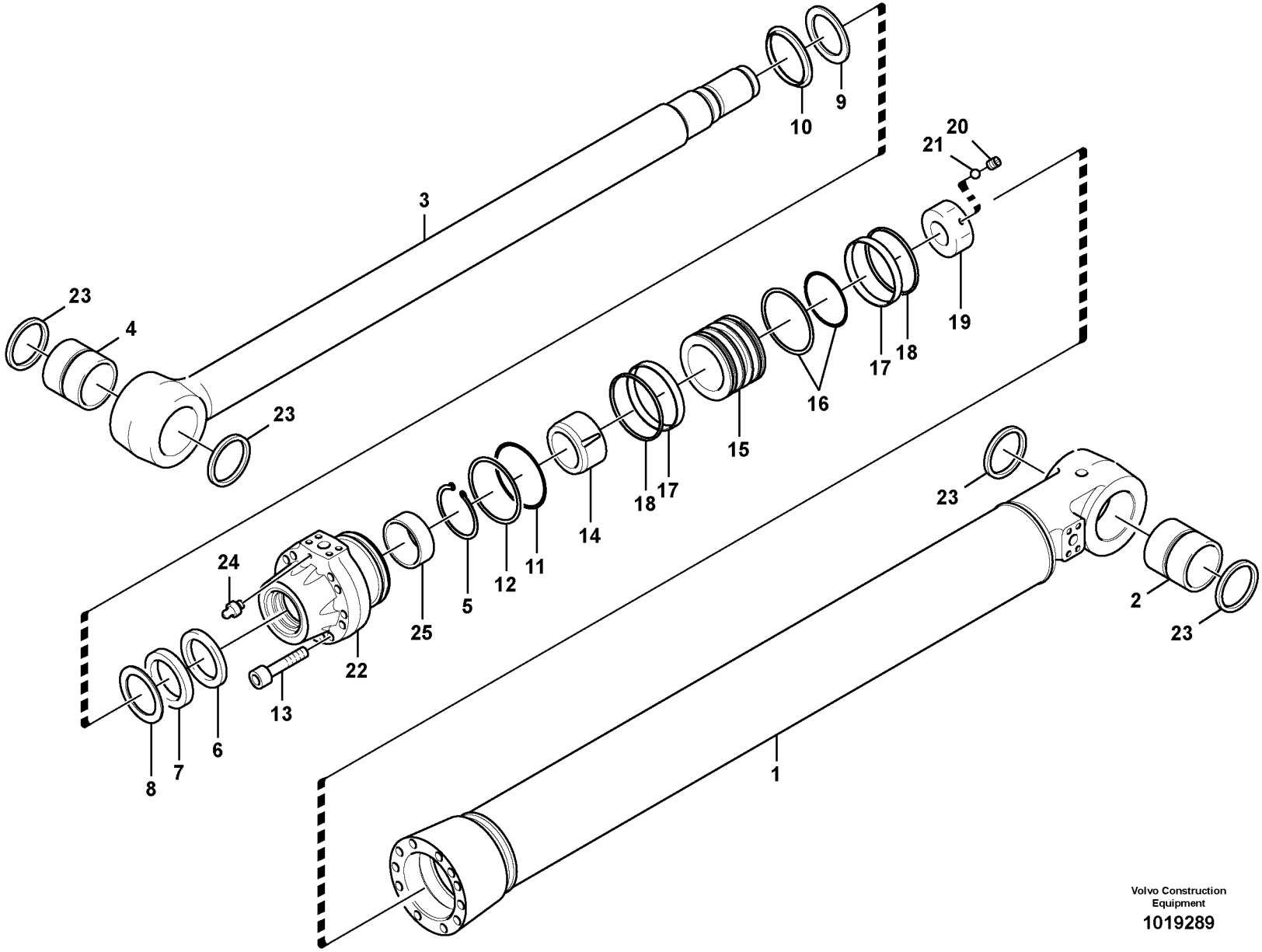

Volvo Construction Equipment

1019289

Fig.	Part No.	Quantity 1	2	3	PS	KIT	Description	Denominación	Denominação	Dénomination	Notes
	VOE 14511684	1			SS		Cylinder	Cilindro	Cilindro	Cylindre	
1		1			NS		•Tube	•Tubo	•Tubo	•Tube	
2	**VOE 14542108**	2					••Bushing	••Casquillo	••Casquilho	••Bague	
3		1			NS		•Rod	•Varilla	•Haste	•Monture	
4	**VOE 14542108**	2					••Bushing	••Casquillo	••Casquilho	••Bague	
5	**VOE 14542093**	1					•Ring	•Anillo	•Anel	•Anneau	
6	**VOE 14542094**	1				K	••Ring	••Anillo	••Anel	••Anneau	
7	**VOE 14542095**	1				K	••Ring	••Anillo	••Anel	••Anneau	
8	**VOE 14542096**	1				K	••Ring	••Anillo	••Anel	••Anneau	
9	**VOE 14542097**	1					•Ring	•Anillo	•Anel	•Anneau	
10	**VOE 14542098**	1				K	••Ring	••Anillo	••Anel	••Anneau	
11	**VOE 14542099**	1				K	••O-ring	••Junta torica	••Anel de vedação-O	••Joint Torique	
12	**VOE 14542100**	1				K	••Ring	••Anillo	••Anel	••Anneau	
13	**VOE 14542022**	8					•Bolt	•Perno	•Parafuso	•Boulon	
14	**VOE 14542101**	1					•Ring	•Anillo	•Anel	•Anneau	
15		1					•Piston	•Piston	•Pistão	•Piston	
16	**VOE 14542103**	1				K	••Ring	••Anillo	••Anel	••Anneau	
17	**VOE 14542104**	2					•Ring	•Anillo	•Anel	•Anneau	
18	**VOE 14542105**	2					•Ring	•Anillo	•Anel	•Anneau	
19	**VOE 14542106**	1					•Nut	•Tuerca	•Porca	•Ecrou	
20	**VOE 14542107**	1			SS		•Set Screw	•Tornillo Tope	•Parafuso de travar	•Vis Butee	
21	**VOE 14542069**	1					•Ball	•Bola	•Esfera	•Bille	
22		1					•Head	•Capo	•Cabeça	•Tete	
23	**VOE 14542032**	4					•Ring	•Anillo	•Anel	•Bague	
24	**VOE 14542033**	2					•Breather Pipe	•Conduct Ventil	•Tubo de respiro	•Reniflard	
25	**VOE 14542092**	1					•Grommet	•Aislador pasapanel	•Ilhós	•Passe fil	
800	**VOE 14542111**	1			SS		Rod	Varilla	Vareta	Monture	INCLUDE 3,4
100	**VOE 14589339**	1			SS		Sealing kit	Kit de precinto	Jogo de vedação	Kit plombage	(VOE 14542109)

1	**8279299 S/N -10558**	**Vérin de godet** **Cilindro da caçamba** **Cilindro de cazo** **Bucket cylinder**	Catalogue id **20060**	Group **975**
2			Illustr. No **1019289**	Section **2600**
3			Issue **PUB 20021254-C**	Page **799**
4				
5				

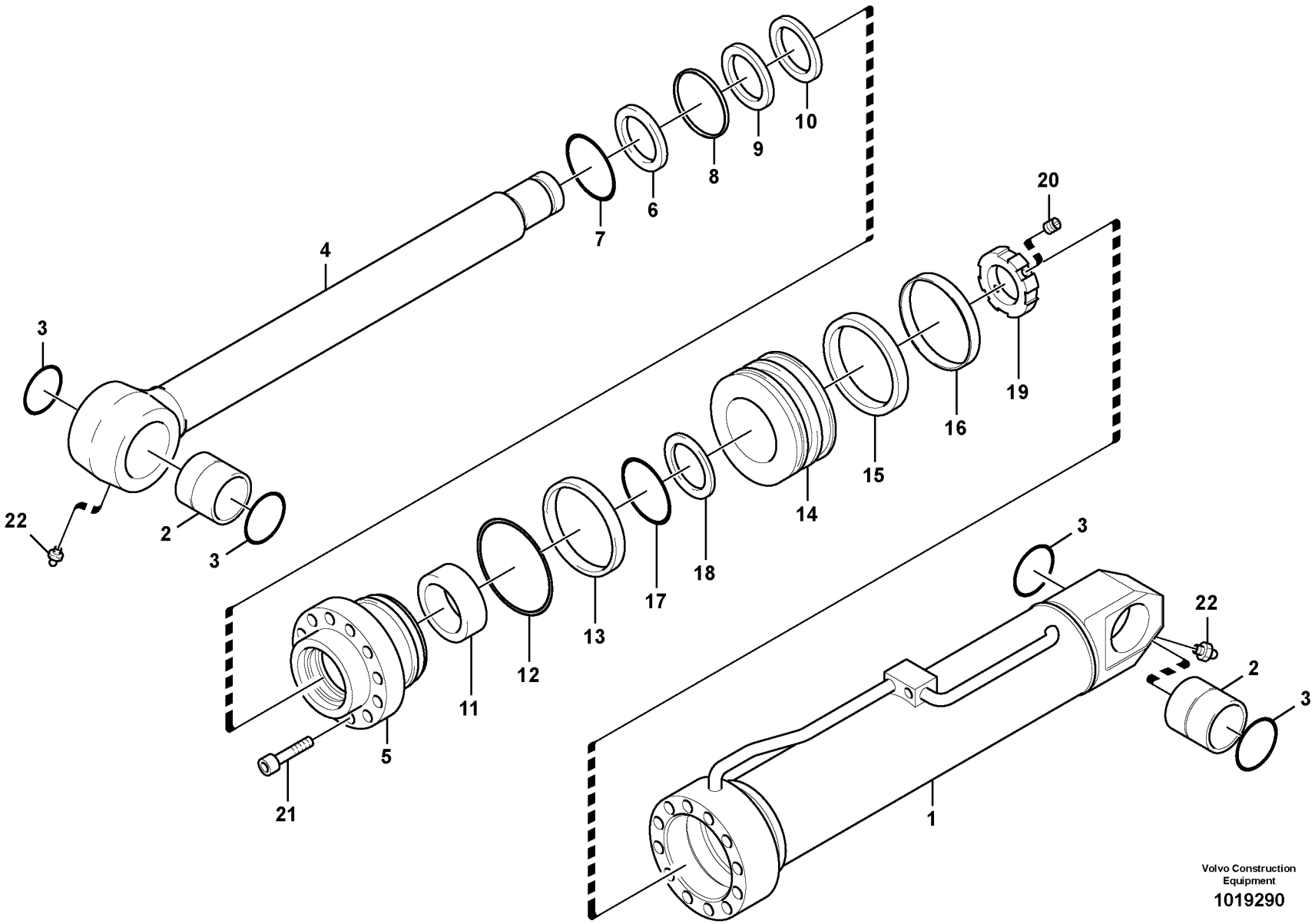
1
2
3
4
5
6
7
8
9
10
11
12
13
14
15
16
17
18
19
20
21
22
Volvo Construction Equipment
1019290

Fig.	Part No.	Quantity 1	2	3	PS	KIT	Description	Denominación	Denominação	Dénomination	Notes
	VOE 14523592	1					Cylinder	Cilindro	Cilindro	Cylindre	
1		1					•Tube	•Tubo	•Tubo	•Tube	
2	**VOE 14534267**	2					•Bushing	•Casquillo	•Casquilho	•Bague	
3		4			NS	K	•Seal	•Junta	•Vedação	•Joint	
4	**VOE 14534250**	1					•Rod	•Varilla	•Haste	•Monture	
5		1					•Head	•Capo	•Cabeça	•Tete	
6	**VOE 14534252**	1				K	•Sealing	•Junta	•Vedação	•Étanchéité	
7	**VOE 14534253**	1					•Ring	•Anillo	•Anel	•Anneau	
8		1			NS	K	•Seal	•Junta	•Vedação	•Joint	
9		1			NS	K	•Ring	•Anillo	•Anel	•Anneau	
10	**VOE 14534256**	1				K	•Ring	•Anillo	•Anel	•Bague	
11		1			NS	K	•Bushing	•Casquillo	•Casquilho	•Bague	
12		1			NS	K	•O-ring	•Junta torica	•Anel de vedação-O	•Joint Torique	
13		1			NS	K	•Ring	•Anillo	•Anel	•Anneau	
14		1					•Piston	•Piston	•Pistão	•Piston	
15		1			NS	K	•Seal	•Junta	•Vedação	•Joint	
16		1			NS	K	•Ring	•Anillo	•Anel	•Anneau	
17		1			NS	K	•O-ring	•Anillo tórico	•Anel-o	•Joint torique	
18		2			NS	K	•Ring	•Anillo	•Anel	•Bague	
19	**VOE 14534265**	1					•Nut	•Tuerca	•Porca	•Ecrou	
20	**VOE 14534266**	1					•Screw	•Tornillo	•Parafuso	•Vis	
21	**VOE 14534269**	16					•Bolt	•Perno	•Parafuso	•Boulon	
22	**VOE 14534270**	2					•Nipple	•Niple	•União	•Raccord	
100	**VOE 14534271**	1					Sealing	Junta	Vedação	Étanchéité	

1	**8279281**	**Verin hydraulique pour contrepoids pliable.** **Cilindro hidráulico, contrapeso de remoção** **Cilindro hidráulico para contrapeso de plegable.** **Hydraulic cylinder, Removal Counterweight.**	Catalogue id **20060**	Group **975**
2			Illustr. No **1019290**	Section **3000**
3			Issue **PUB 20021254-C**	Page **801**
4				
5				

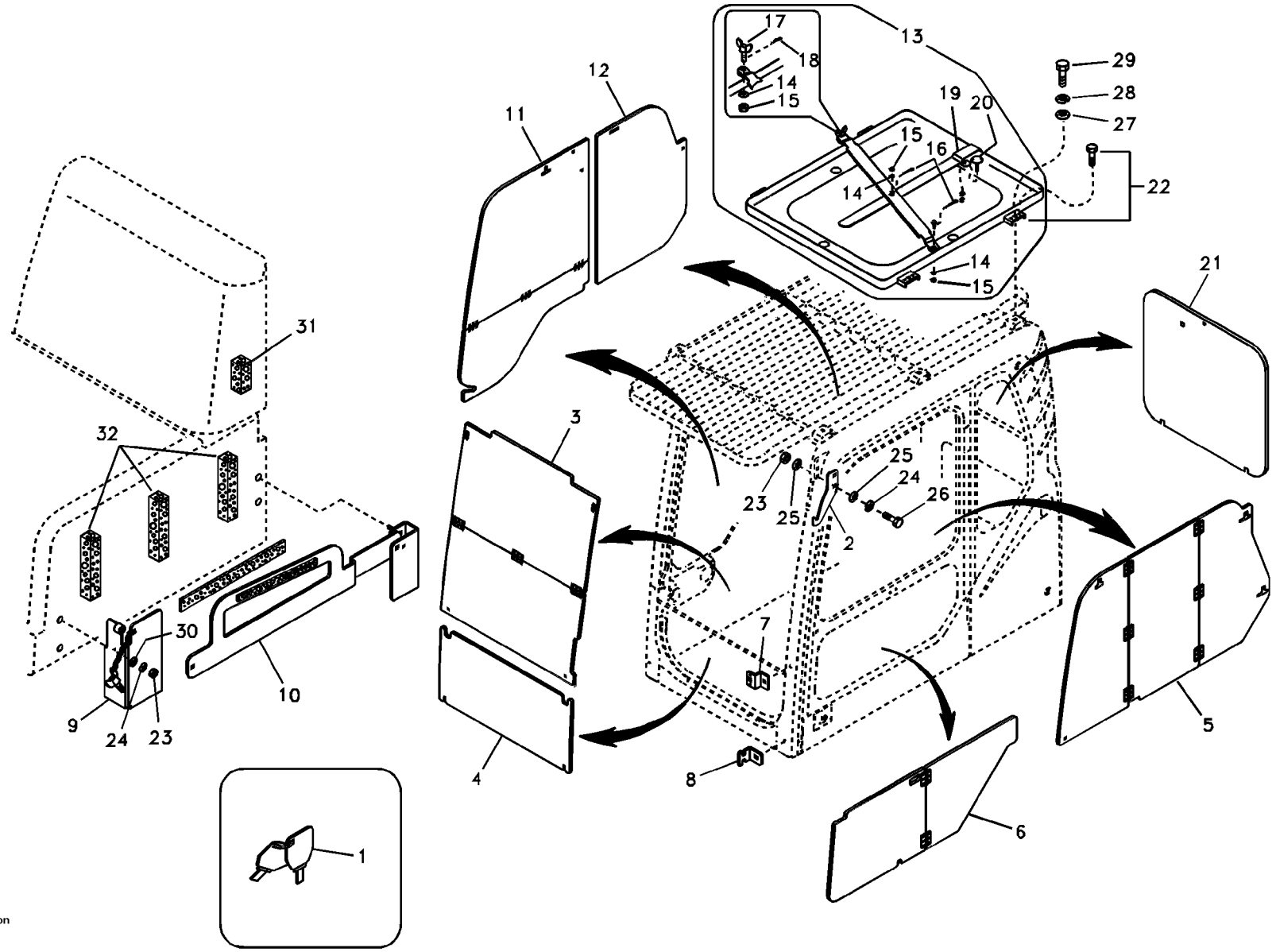

Volvo Construction Equipment

1019291

Fig.	Part No.	Quantity 1	2	3	PS	KIT	Description	Denominación	Denominação	Dénomination	Notes
1	**VOE 14502426**	1					Key	Llave	Chave	Clé	
2	**VOE 14508479**	2					Bracket	Consola	Suporte	Console	
3	**VOE 14509857**	1					Cover	Capó	Capô	Capot	SER NO 10001-10040
	VOE 14538706	1					Cover	Capó	Capô	Capot	SER NO 10041-
4	**VOE 14538707**	1					Cover	Capó	Capô	Capot	(VOE 14509858) SER NO 10001-10040
	VOE 14538707	1					Cover	Capó	Capô	Capot	SER NO 10041-
5	**VOE 14509859**	1					Cover	Capó	Capô	Capot	SER NO 10001-10040
	VOE 14538708	1					Cover	Capó	Capô	Capot	SER NO 10041-
6	**VOE 14509860**	1					Cover	Capó	Capô	Capot	SER NO 10001-10040
	VOE 14538709	1					Cover	Capó	Capô	Capot	SER NO 10041-
7	**VOE 14509864**	2					Bracket	Consola	Suporte	Console	
8	**VOE 14509865**	2					Bracket	Consola	Suporte	Console	
9	**VOE 14509911**	1					Bracket	Ménsula	Suporte	Console	
10	**VOE 14509912**	1					Bracket	Ménsula	Suporte	Console	
11	**VOE 14511133**	1					Cover	Capó	Capô	Capot	SER NO 10001-10040
	VOE 14538710	1					Cover	Capó	Capô	Capot	SER NO 10041-
12	**VOE 14511134**	1					Cover	Capó	Capô	Capot	SER NO 10001-10040
	VOE 14538711	1					Cover	Capó	Capô	Capot	SER NO 10041-
13	**VOE 14518321**	1					Box	Caja semiranurada	Caixa	Boîtier	
14	**VOE 960148**	4					•Washer	•Arandela	•Arruela	•Rondelle	
15	**VOE 14880600**	2					•Castle nut	•Tuerca almenada	•Porca castelo	•Écrou crénelé	
16	**SA 9323-01810**	3					•Split Pin	•Chaveta Hendida	•Contrapino	•Goupille Fendue	
17	**VOE 14517399**	1					•Wing screw	•Tornillo aletas	•Parafuso borboleta	•Vis à oreilles	
18	**VOE 14517400**	1					•Pin	•Pasador	•Pino	•Goupille	
19	**VOE 14518334**	1					•Bracket	•Ménsula	•Suporte	•Console	
20	**VOE 14527566**	1					•Bumper	•Parachoques	•Pára-choque	•Pare-chocs	
21	**VOE 14538712**	1					Cover	Capó	Capô	Capot	(VOE 14512673) SER NO 10001-10040
	VOE 14538712	1					Cover	Capó	Capô	Capot	SER NO 10041-

1	**8277165**	**Système antivol** **Sistema antifurto** **Sistema antirrobo** **Antitheft system**	Catalogue id **20060**	Group **992**
2			Illustr. No **1019291**	Section **100**
3			Issue **PUB 20021254-C**	Page **803**
4				
5				

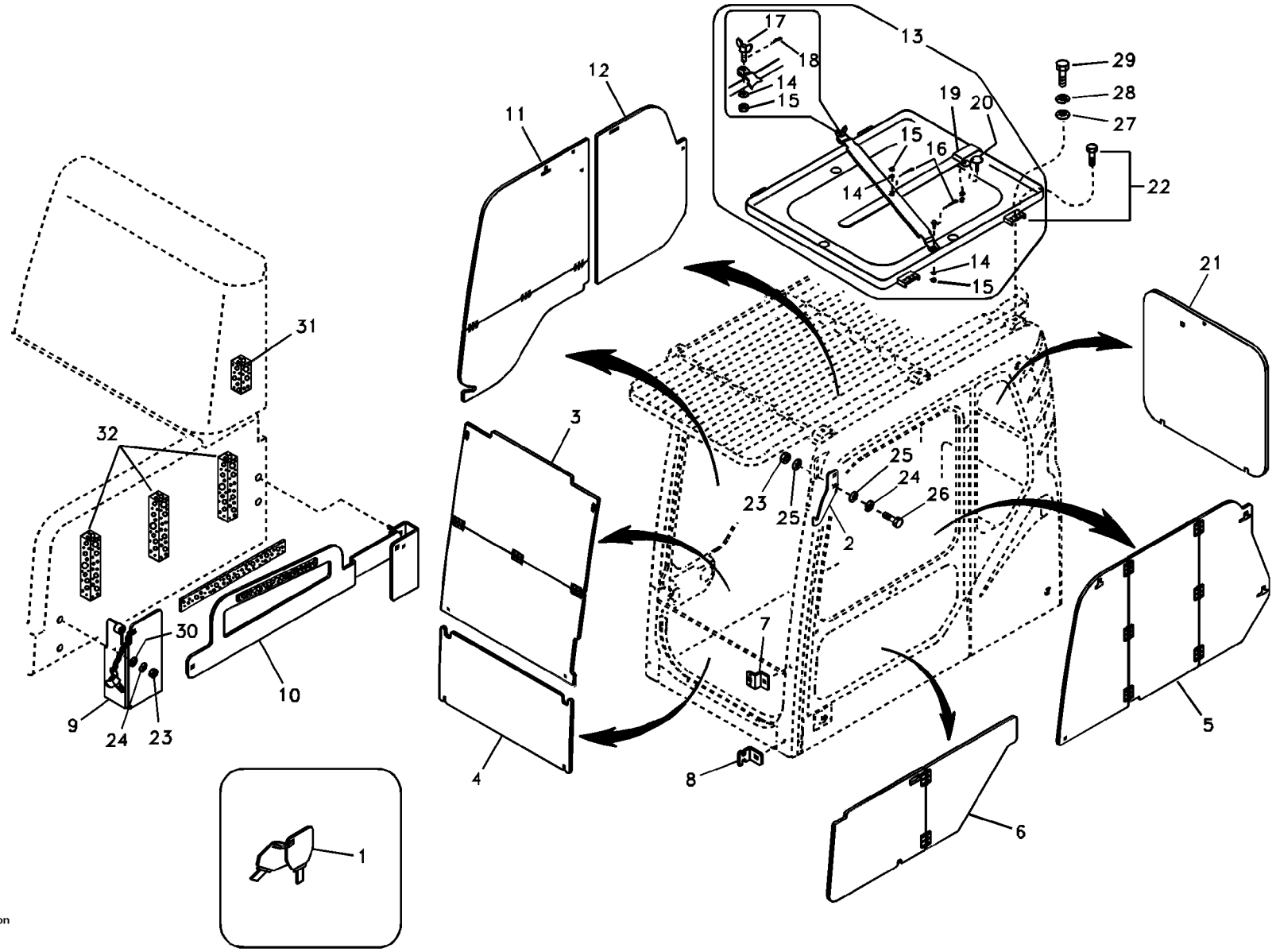

Volvo Construction Equipment

1019291

Fig.	Part No.	Quantity 1	2	3	PS	KIT	Description	Denominación	Denominação	Dénomination	Notes
22	**VOE 14517401**	1					Channel	Barra-u	Ferro U	Barre U	
23	**SA 9131-11000**	8					Lock nut	Contratuerca	Porca de trava	Contre-ecrou	
24	**VOE 955922**	8					Spring washer	Arandela elástica	Arruela de pressão	Rondelle élastique	
25	**VOE 960148**	8					Washer	Arandela	Arruela	Rondelle	
26	**VOE 983252**	4					Hexagon screw	Tornillo hexagonal	Parafuso sextavado	Vis à tête hexagonale	
27	**VOE 955897**	4					Washer	Arandela	Arruela	Rondelle	
28	**VOE 955923**	4					Spring washer	Arandela elástica	Arruela de pressão	Rondelle élastique	
29	**VOE 978932**	4					Hexagon screw	Tornillo hexagonal	Parafuso sextavado	Vis à tête hexagonale	
30	**VOE 14522862**	4					Washer	Arandela	Arruela	Rondelle	
31	**VOE 14514219**	1					Sponge	Esponja	Esponja	Éponge	
32	**VOE 14514218**	3					Sponge	Esponja	Esponja	Éponge	

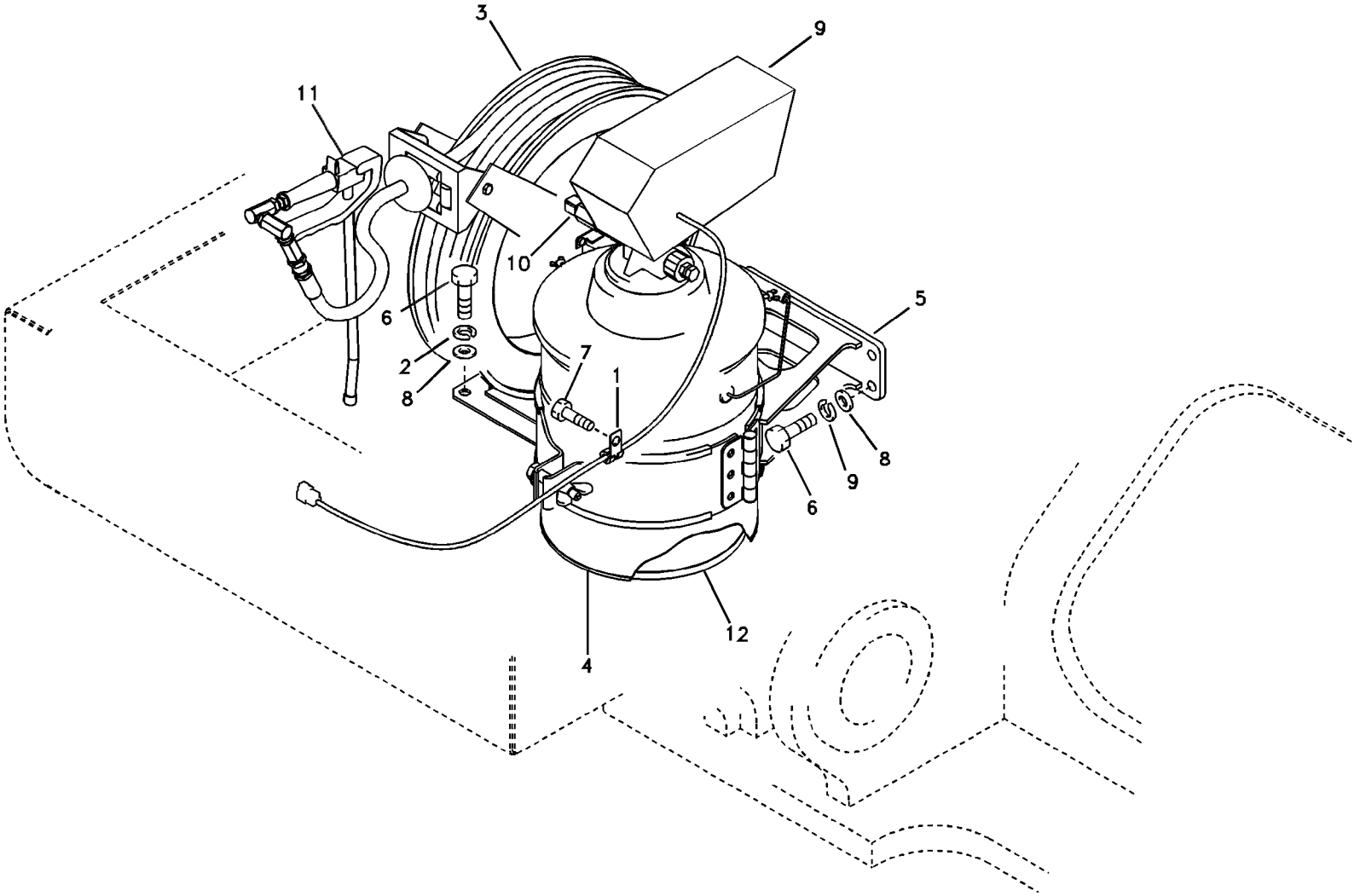
3
9
11
10
6
5
2
7
1
8
8
9
6
12
4

Fig.	Part No.	Quantity 1	2	3	PS	KIT	Description	Denominación	Denominação	Dénomination	Notes
1	**VOE 14500291**	1					Clip	Clip	Clipe	Clip	
2	**VOE 955923**	8					Spring washer	Arandela elástica	Arruela de pressão	Rondelle élastique	
3	**VOE 14527203**	1					Distributor	Distribuidor	Distribuidor	Allumeur	
4	**VOE 14527247**	1					Can	Lata	Lata	Boîte	
5	**VOE 14529639**	1					Bracket	Hierro Apoyo	Suporte	Ferrure-support	
6	**VOE 978933**	8					Hexagon screw	Tornillo hexagonal	Parafuso sextavado	Vis à tête hexagonale	
7	**VOE 946471**	1					Flange screw	Tornillo embridado	Parafuso flangeado	Vis à embase	
8	**VOE 955897**	8					Washer	Arandela	Arruela	Rondelle	
9	**VOE 14527202**	1					Pump	Bomba	Bomba	Pompe	
10	**VOE 14535716**	2					•Valve	•Valvula	•Válvula	•Soupape	
11	**VOE 14535717**	1					•Grease Gun	•Bomba de grasa	•Pistola de graxa	•Pompe a graisse	
12	**VOE 14535720**	1					•Pad	•Pastilla	•Almofada	•Patin	

1	**8279291**	**Lubrification automatique** **Lubrificação automática** **Lubricación automática** **Automatic lubrication**	Catalogue id **20060**	Group **993**
2			Illustr. No **1019292**	Section **1000**
3				
4			Issue **PUB 20021254-C**	Page **807**
5				

REPLACED PARTS | **PEÇAS SUBSTITUÍDAS**

PIEZAS SUBSTITUDAS | **PIÉCES PÉRIMÉES ET REMPLACÉES**

Part No	Replaced by	Quantity
VOE 11127648	* * * USE	
	VOE 15128018	1.00
VOE 11158286	* * * USE	
	VOE 11158385	1.00
VOE 11158395	* * * USE	
	VOE 15106747	1.00
VOE 14505608	* * * USE	
	VOE 14538724	1.00
VOE 14506767	* * * USE	
	VOE 14540249	1.00
VOE 14506807	* * * USE	
	VOE 14551131	1.00
VOE 14506812	* * * USE	
	VOE 14538705	1.00
VOE 14511286	* * * USE	
	VOE 14564681	SS
VOE 14511684	* * * USE	
	VOE 14564684	1.00
VOE 14512785	* * * USE	
	FOR EC330,360C	
	VOE 14596633	1.00
	VOE 14596632	1.00
	FOR EC700B,C	
	VOE 14612412	1.00
	VOE 14596632	1.00
VOE 14513997	* * * USE	
	VOE 14521944	1.00
VOE 14515581	* * * USE	
	VOE 14616308	1.00
VOE 14515605	* * * USE	
	VOE 14543170	1.00
VOE 14517121	* * * USE	
	VOE 14517531	1.00
VOE 14517761	* * * USE	
	VOE 14522031	1.00
VOE 14522182	* * * USE	
	VOE 14527608	1.00
VOE 14522561	* * * USE	
	VOE 14621492	1.00
VOE 14525826	* * * USE	
	VOE 14598254	SS
VOE 14527151	* * * USE	
	FOR RADIO ONLY	
	VOE 14561391	1.00
	FOR RADIO+ CD+M	
	VOE 14561400	1.00
VOE 14528492	* * * USE	
	VOE 14564683	1.00
VOE 14528919	* * * USE	
	VOE 14626786	1.00
VOE 14528922	* * * USE	
	VOE 14626785	1.00
VOE 14529156	* * * USE	
	VOE 14376598	SS
VOE 14529177	* * * USE	
	VOE 14529152	1.00
VOE 14529186	* * * USE	
	VOE 14538729	1.00
VOE 14529834	* * * USE	
	VOE 14616530	1.00
VOE 14530000	* * * USE	
	VOE 14538703	SS
VOE 14530003	* * * USE	
	VOE 14531007	SS
VOE 14530127	* * * USE	
	VOE 14535348	1.00
VOE 14530573	* * * USE	
	VOE 14541344	SS
VOE 14535330	* * * USE	
	VOE 14617679	1.00
VOE 14541721	* * * USE	
	FOR GEARBOX 145	
	VOE 14535305	1.00
	FOR GEARBOX 145	
	VOE 14593926	1.00
VOE 14542072	* * * USE	
	VOE 14542033	1.00
VOE 14542107	* * * USE	
	VOE 14542068	1.00
VOE 14542111	* * * USE	
	VOE 14588070	1.00
VOE 14543615	* * * USE	
	VOE 14543624	SS
VOE 14546257	* * * USE	
	VOE 14562053	1.00
	VOE 14562054	1.00
VOE 14546465	* * * USE	
	VOE 14548688	1.00
VOE 14547060	* * * USE	
	VOE 983250	1.00
VOE 14559586	* * * USE	
	VOE 14588748	1.00
	VOE 14588749	1.00
	VOE 14588719	1.00
VOE 14564681	* * * USE	
	VOE 14587747	1.00
VOE 14564682	* * * USE	
	VOE 14587748	1.00
VOE 14567680	* * * USE	
	VOE 14627767	1.00
VOE 14574576	* * * USE	
	VOE 14638155	1.00
VOE 14576580	* * * USE	
	VOE 14588408	1.00
VOE 14586819	* * * USE	
	VOE 14616012	1.00
VOE 14587151	* * * USE	
	VOE 14616021	1.00
VOE 14589339	* * * USE	
	VOE 14618215	1.00
VOE 14598254	* * * USE	
VOE 14628177	* * * USE	
	VOE 14639600	1.00
VOE 20409365	* * * USE	
	VOE 20560843	SS
VOE 20718795	* * * USE	
	VOE 20833520	1.00
VOE 20754007	* * * USE	
	VOE 20950809	1.00
VOE 20808204	* * * USE	
	VOE 21132337	1.00
VOE 20925515	* * * USE	
	VOE 21281393	SS
VOE 21004214	* * * USE	
	VOE 21473105	1.00
VOE 21034938	* * * USE	
	VOE 21012985	1.00
VOE 21100906	* * * USE	
	VOE 21426900	1.00
	VOE 21302234	1.00
VOE 21193230	* * * USE	
	VOE 21426900	1.00
	VOE 21302234	1.00
VOE 25167	* * * USE	
	VOE 7025167	1.00
VOE 3812511	* * * USE	
	VOE 21145970	1.00
	VOE 993235	1.00
SA 9011-22430	* * * USE	
	SA 9011-22429	1.00
SA 9111-12000	* * * USE	
	VOE 979022	SS
VOE 940090	* * * USE	
	FOR VOLVO BM	
	VOE 13940090	SS
	FOR MICHIGAN	
	VOE 12000082	OP
	VOE 14612686	1.00

Part No	Replaced by	Quantity	Part No	Replaced by	Quantity	Part No	Replaced by	Quantity	Part No	Replaced by	Quantity
VOE 945408	* * * USE										
	VOE 13945408	1.00									
VOE 946602	* * * USE										
	FOR VOLVO BM										
	VOE 13946602	1.00									
	FOR MICHIGAN										
	VOE 12003995	OP									
VOE 947542	* * * USE										
	VOE 13947542	1.00									
SA 9541-01055	* * * USE										
	VOE 914474	SS									
VOE 955894	OLD.THAN 3 YEAR										
VOE 969011	* * * USE										
	VOE 13969011	1.00									
VOE 971095	* * * USE										
	VOE 13971095	1.00									

NUMERICAL INDEX

INDICE DE NÚMERO

ÍNDICE NUMÉRICO

RÉPERTOIRE DE NUMÉROS

Catalogue id **20060** | Group **1000**

Issue **PUB 20021254-C** | Page **1**

Part No	Group	Sect	Page
SA 1010-11360	912	2050	609
SA 1010-11360	912	2100	613
SA 1010-11360	916	2200	725
SA 1022-04921	916	300	701
SA 1023-05050	364	100	223
SA 1030-61460	914	500	651
SA 1036-00720	431	300	285
SA 1036-00720	431	310	287
SA 1040-64940	492	100	311
SA 1040-65471	914	2000	679
SA 1040-65471	916	2400	731
SA 1040-80490	924	1100	755
SA 1043-01431	911	300	519
SA 1046-02431	443	200	309
SA 1046-02440	443	200	309
SA 1046-02450	443	200	309
SA 1046-02600	443	200	309
SA 1048-10530	914	100	631
SA 1048-10530	914	200	635
SA 1048-10530	914	300	641
SA 1048-10530	914	2000	679
SA 1048-10530	914	2600	687
SA 1048-10530	916	2400	729
SA 1048-10530	916	2450	733
SA 1048-10540	914	250	637
SA 1048-10540	914	300	641
SA 1048-10540	914	500	649
SA 1048-10540	914	2200	683
SA 1048-10540	914	2300	685
SA 1048-10540	916	2400	731
SA 1048-10540	916	6000	735
SA 1048-10540	916	6010	739
SA 1048-10560	916	2400	729
SA 1048-10560	916	2450	733
SA 1053-00071	716	100	331
SA 1053-00410	716	100	331
SA 1092-03130	897	200	499
SA 1112-00830	261	300	167
SA 1122-01240	352	100	205
SA 1122-01240	356	100	207
SA 1122-01240	356	300	209
SA 1122-01690	371	800	251
SA 1123-00480	364	100	221
SA 1146-07780	443	200	309
SA 1148-01890	914	100	631
SA 1148-01890	914	1100	663
SA 1148-01900	914	100	631
SA 1148-01900	914	1100	663
SA 1153-00300	716	100	331
SA 1166-31300	810	700	375
SA 1174-02740	916	1200	711
SA 1174-53000	911	600	539
SA 1174-53450	916	1200	711
SA 1174-53450	924	400	745
SA 1174-58220	924	700	747
SA 1174-58220	924	750	749
SA 1192-01640	897	100	493
SA 1192-01650	897	100	493
SA 1192-02820	897	100	493
SA 1192-02830	897	100	493
SA 1192-02910	897	200	497
SA 1192-03590	897	100	493
SA 1192-03620	897	100	493
SA 1192-03630	897	200	497
SA 1192-03730	897	100	493
SA 1192-03740	897	200	497
SA 1192-03750	897	100	493
SA 1192-03760	897	200	497
SA 1192-03820	897	100	493
SA 1192-04690	897	100	493
SA 1192-04700	897	500	503
SA 1192-04710	897	500	503
SA 1192-04720	897	500	503
SA 1192-04730	897	500	503
SA 1192-04880	897	500	503
SA 1192-05070	897	100	495
SA 1192-05180	897	200	497
SA 1192-30720	897	200	497
SA 13947630	234	300	125
SA 14532260	234	100	123
SA 14880450	860	250	439
SA 2012-00931	218	100	99
SA 2043-00120	916	1200	711
SA 2043-00120	916	2400	729
SA 2043-00120	916	2450	733
SA 2043-00120	924	1100	755
SA 2051-01950	860	100	435
SA 2051-01950	860	250	439
SA 2061-03272	218	100	99
SA 2067-00100	852	100	431
SA 2368943	841	100	423
SA 4651-03700	716	400	333
SA 7177-03140	441	600	303
SA 7223-00450	913	300	627
SA 7223-00500	913	300	627
SA 7242-11040	912	2050	609
SA 7242-11040	912	2100	613
SA 7242-11040	913	200	623
SA 7242-11040	913	300	627
SA 7242-11040	914	800	659
SA 7270-30160	912	2050	609
SA 7270-30160	912	2100	613
SA 7272-03130	912	900	589
SA 7273-10080	912	900	589
SA 7273-10080	912	1100	599
SA 7273-10090	912	900	589
SA 7273-10090	912	1100	599
SA 7273-10120	912	700	581
SA 7273-10120	912	1300	607
SA 7273-10200	912	900	589
SA 7273-10220	912	1100	599
SA 7273-10370	912	900	591
SA 7273-10370	912	1100	599
SA 7273-10490	912	300	563
SA 7273-10490	912	500	573
SA 7273-10490	912	900	589
SA 7273-10490	912	1100	599
SA 7273-10510	912	800	583
SA 7273-10510	912	1000	593
SA 7273-10530	912	900	589
SA 7273-10530	912	1100	599
SA 7273-10550	912	700	581
SA 7273-10550	912	1300	607
SA 7273-10590	912	900	589
SA 7273-10590	912	1100	599
SA 7273-10600	912	2050	609
SA 7273-10600	912	2100	613
SA 7273-10670	912	900	587
SA 7273-10751	441	600	303
SA 7273-10751	912	200	559
SA 7273-10751	912	300	561
SA 7273-10751	912	400	569
SA 7273-10751	912	500	571
SA 7273-10751	912	800	585
SA 7273-10751	912	900	587
SA 7273-10751	912	1100	597
SA 7273-10751	912	2050	609
SA 7273-10751	912	2100	613
SA 7273-10751	916	2200	725
SA 7273-10760	912	900	587
SA 7273-10760	912	1100	597
SA 7273-30540	912	2100	615
SA 7273-30620	912	800	585
SA 7281-11070	974	3010	777
SA 7281-11070	975	1510	789
SA 7281-11070	975	2510	797
SA 8130-00630	914	2900	691
SA 8230-00160	441	600	305
SA 8230-00190	441	600	305
SA 8230-00260	441	600	303
SA 8230-00270	441	600	303
SA 8230-00421	912	200	557
SA 8230-00421	912	200	559
SA 8230-00421	912	400	567
SA 8230-00421	912	400	569
SA 8230-00421	912	600	575
SA 8230-00421	912	700	579
SA 8230-00560	441	600	303
SA 8230-00600	441	600	305
SA 8230-00600	912	300	561
SA 8230-00600	912	500	573
SA 8230-00610	441	600	305
SA 8230-00620	431	300	285
SA 8230-00630	441	600	303
SA 8230-00740	912	300	563
SA 8230-00740	912	500	573
SA 8230-00750	912	300	561
SA 8230-00750	912	500	571
SA 8230-00750	912	600	575
SA 8230-00750	912	700	579
SA 8230-00780	431	300	285
SA 8230-00840	441	600	305
SA 8230-00901	441	600	303
SA 8230-00910	441	600	303
SA 8230-00931	431	300	285

Part No	Group	Sect	Page
SA 8230-01080	431	300	285
SA 8230-01090	441	600	303
SA 8230-01100	441	600	305
SA 8230-01150	912	200	559
SA 8230-01150	912	600	575
SA 8230-01170	912	200	559
SA 8230-01170	912	400	569
SA 8230-01190	912	300	563
SA 8230-01190	912	600	575
SA 8230-02061	912	300	561
SA 8230-02061	912	400	569
SA 8230-02061	912	500	571
SA 8230-02370	912	300	561
SA 8230-02370	912	500	571
SA 8230-02830	911	100	515
SA 8230-04020	441	600	305
SA 8230-04060	441	600	303
SA 8230-04090	441	600	303
SA 8230-04120	441	600	303
SA 8230-04180	441	600	305
SA 8230-04270	441	600	303
SA 8230-04300	441	600	303
SA 8230-04310	441	600	303
SA 8230-04350	441	600	303
SA 8230-04390	441	600	303
SA 8230-04400	441	600	303
SA 8230-04460	441	600	303
SA 8230-09550	913	300	627
SA 8230-10470	912	200	557
SA 8230-10470	912	400	567
SA 8230-10490	912	200	557
SA 8230-10490	912	400	567
SA 8230-11110	441	600	305
SA 8230-11190	912	300	563
SA 8230-11190	912	500	573
SA 8230-11280	912	300	561
SA 8230-11280	912	400	567
SA 8230-11280	912	500	571
SA 8230-11280	912	600	575
SA 8230-11280	912	700	579
SA 8230-11290	912	300	561
SA 8230-11290	912	500	571
SA 8230-11610	441	600	305
SA 8230-11950	912	300	561
SA 8230-11950	912	500	571
SA 8230-12040	912	200	559
SA 8230-12040	912	400	569
SA 8230-12560	912	200	557
SA 8230-12560	912	400	567
SA 8230-12830	912	200	557
SA 8230-12830	912	400	567
SA 8230-12860	441	600	305
SA 8230-12860	912	300	561
SA 8230-12860	912	400	569
SA 8230-12860	912	500	571
SA 8230-12860	912	600	575
SA 8230-12860	912	700	579
SA 8230-12900	912	200	559
SA 8230-12900	912	400	569
SA 8230-13190	912	200	559
SA 8230-13350	912	200	559
SA 8230-13400	912	200	559
SA 8230-19400	914	2900	691
SA 8230-19410	914	2900	691
SA 8230-19420	914	2900	691
SA 8230-19440	914	2900	691
SA 8230-19450	914	800	659
SA 8230-19450	914	2900	691
SA 8230-19460	914	2900	691
SA 8230-19470	914	800	659
SA 8230-19470	914	2900	691
SA 8230-19480	914	800	659
SA 8230-19480	914	2900	691
SA 8230-19510	914	2900	691
SA 8230-19520	914	2900	691
SA 8230-19530	914	2900	691
SA 8230-19550	914	800	659
SA 8230-19550	914	2900	691
SA 8230-19560	914	800	659
SA 8230-19560	914	2900	691
SA 8230-19570	914	800	659
SA 8230-19570	914	2900	691
SA 8230-19600	914	800	659
SA 8230-19610	914	800	659
SA 8230-19610	914	2900	691
SA 8230-19620	914	2900	691
SA 8230-19680	914	2900	691
SA 8230-19690	914	800	659
SA 8230-19690	914	1100	663
SA 8230-19690	914	1200	667
SA 8230-19690	914	1300	671
SA 8230-19690	914	1400	675
SA 8230-19690	914	2900	691
SA 8230-19731	914	1100	663
SA 8230-19731	914	1200	667
SA 8230-19731	914	1300	671
SA 8230-19731	914	1400	675
SA 8230-19790	914	1100	663
SA 8230-19790	914	1200	667
SA 8230-19790	914	1300	671
SA 8230-19810	914	1100	663
SA 8230-19940	914	1200	667
SA 8230-19940	914	1300	671
SA 8230-19950	914	1100	665
SA 8230-19950	914	1200	667
SA 8230-19950	914	1300	671
SA 8230-19950	914	1400	675
SA 8230-20040	914	1100	663
SA 8230-20040	914	1200	667
SA 8230-20040	914	1300	671
SA 8230-20040	914	1400	675
SA 8230-20110	914	1100	663
SA 8230-20110	914	1200	667
SA 8230-20110	914	1300	671
SA 8230-20110	914	2900	691
SA 8230-20140	914	1100	663
SA 8230-20140	914	1400	675
SA 8230-20180	914	1100	665
SA 8230-20180	914	1200	669
SA 8230-20180	914	1300	671
SA 8230-20180	914	1400	677
SA 8230-20190	914	1100	665
SA 8230-20190	914	1200	669
SA 8230-20190	914	1300	673
SA 8230-20190	914	1400	677
SA 8230-22480	431	300	285
SA 8230-22490	431	300	285
SA 8230-22500	431	300	285
SA 8230-22560	431	300	285
SA 8230-22570	431	300	285
SA 8230-22660	431	300	285
SA 8230-22750	431	300	285
SA 8230-22780	431	300	285
SA 8230-22790	431	300	285
SA 8230-22830	431	300	285
SA 8230-22840	431	300	285
SA 8230-22880	431	300	285
SA 8230-22940	441	600	303
SA 8230-22950	441	600	303
SA 8230-22980	431	300	285
SA 8230-23030	912	300	561
SA 8230-23030	912	500	571
SA 8230-23040	912	200	557
SA 8230-23040	912	400	567
SA 8230-23100	912	300	561
SA 8230-23100	912	500	571
SA 8230-23360	431	300	285
SA 8230-25440	914	800	659
SA 8230-25850	913	300	627
SA 8230-25860	913	300	627
SA 8230-25880	913	300	627
SA 8230-25910	913	300	627
SA 8230-25920	913	300	627
SA 8230-25940	914	1100	663
SA 8230-25940	914	1200	667
SA 8230-25940	914	1300	671
SA 8230-25940	914	1400	675
SA 8230-26960	913	300	627
SA 8230-27430	914	800	659
SA 8230-27450	914	800	659
SA 8230-27470	914	800	659
SA 8230-27510	914	800	659
SA 8230-27520	914	800	659
SA 8230-27530	914	800	661
SA 8230-27560	914	800	659
SA 8230-27600	914	1100	665
SA 8230-27600	914	1400	677
SA 8230-27640	914	800	659
SA 8230-27650	914	800	659
SA 8230-28020	914	1100	665
SA 8230-28020	914	1400	677
SA 8230-28240	912	700	579
SA 8230-28800	914	1100	663
SA 8230-28800	914	1200	667
SA 8230-28800	914	1300	671

NUMERICAL INDEX

INDICE DE NÚMERO

ÍNDICE NUMÉRICO

RÉPERTOIRE DE NUMÉROS

NUMERICAL INDEX

INDICE DE NÚMERO

ÍNDICE NUMÉRICO

RÉPERTOIRE DE NUMÉROS

Catalogue id **20060** | Group **1000**

Issue **PUB 20021254-C** | Page **3**

Part No	Group	Sect	Page
SA 8230-28800	914	1400	675
SA 8230-29040	914	800	659
SA 8230-30580	914	800	659
SA 8230-32080	913	200	621
SA 8230-32090	914	1100	665
SA 8230-32090	914	1400	677
SA 8230-32100	914	1100	665
SA 8230-32100	914	1400	677
SA 8230-32320	441	200	295
SA 8230-32350	441	200	293
SA 8230-32380	441	200	293
SA 8230-32410	911	1000	547
SA 8230-32630	441	200	293
SA 8230-32690	441	200	293
SA 8230-33390	441	200	293
SA 8230-33400	441	200	293
SA 8230-33430	441	200	293
SA 8230-33940	441	200	293
SA 8230-34050	441	200	293
SA 8230-34070	441	200	295
SA 8230-34150	441	200	293
SA 8230-35610	431	100	277
SA 8230-35680	912	300	563
SA 8230-35810	912	300	563
SA 8230-35840	912	300	563
SA 8230-35870	912	300	563
SA 8230-35870	912	500	573
SA 8230-35890	912	300	563
SA 8230-35940	912	200	557
SA 8230-35940	912	400	567
SA 8230-35950	912	300	563
SA 8230-35950	912	500	573
SA 8230-35960	912	200	557
SA 8230-35960	912	400	567
SA 8230-35970	912	300	565
SA 8230-35970	912	500	573
SA 8230-36030	912	200	557
SA 8230-36030	912	400	567
SA 8230-36080	912	300	563
SA 8230-36080	912	500	573
SA 8230-36100	912	300	563
SA 8230-36100	912	500	573
SA 8230-36110	912	300	563
SA 8230-36110	912	500	573
SA 8230-36120	912	300	561
SA 8230-36130	912	200	557
SA 8230-36130	912	400	567
SA 8230-36320	914	1100	665
SA 8230-36320	914	1400	677
SA 8230-36480	912	300	563
SA 8230-36640	914	1100	663
SA 8230-36640	914	1400	675
SA 8230-36650	914	1100	663
SA 8230-36650	914	1200	667
SA 8230-36650	914	1300	671
SA 8230-36650	914	1400	675
SA 8230-36750	914	1100	663
SA 8230-36760	914	1100	663
SA 8230-36770	914	1100	663
SA 8230-36770	914	1200	667
SA 8230-36770	914	1300	671
SA 8230-36770	914	1400	675
SA 8230-36780	914	1100	663
SA 8230-36780	914	1400	675
SA 8230-36840	914	1100	665
SA 8230-36840	914	1200	669
SA 8230-36840	914	1300	673
SA 8230-36920	914	1100	663
SA 8230-36920	914	1200	667
SA 8230-36920	914	1300	671
SA 8230-36940	914	1100	665
SA 8230-36940	914	1400	677
SA 8230-37010	912	200	557
SA 8230-37010	912	400	567
SA 8230-37030	441	600	305
SA 8230-37030	912	300	561
SA 8230-37030	912	500	571
SA 8230-37030	912	700	579
SA 8230-37050	914	1100	663
SA 8230-37050	914	1200	667
SA 8230-37050	914	1300	671
SA 8230-37050	914	1400	677
SA 8230-37060	914	1100	663
SA 8230-37060	914	1200	667
SA 8230-37060	914	1300	671
SA 8230-37060	914	1400	675
SA 8230-37080	914	1100	665
SA 8230-37080	914	1400	677
SA 8230-37090	914	1100	665
SA 8230-37090	914	1400	675
SA 8230-37100	914	1100	663
SA 8230-37100	914	1200	667
SA 8230-37100	914	1300	671
SA 8230-37100	914	1400	675
SA 8230-37110	914	1100	665
SA 8230-37110	914	1400	677
SA 8230-37120	914	1100	663
SA 8230-37120	914	1200	667
SA 8230-37120	914	1300	671
SA 8230-37120	914	1400	675
SA 8230-37140	914	1100	663
SA 8230-37140	914	1200	667
SA 8230-37140	914	1300	671
SA 8230-37140	914	1400	675
SA 8230-37150	914	1100	663
SA 8230-37150	914	1200	667
SA 8230-37150	914	1300	671
SA 8230-37150	914	1400	675
SA 8240-00500	371	100	235
SA 8240-03310	914	800	659
SA 8240-03310	914	2900	691
SA 8240-03680	913	300	627
SA 8240-03730	914	800	659
SA 8240-03730	914	2900	691
SA 8240-04510	913	300	629
SA 8330-00330	912	600	575
SA 8330-00330	912	700	581
SA 9011-10503	372	200	257
SA 9011-10802	810	600	371
SA 9011-11003	916	300	701
SA 9011-11003	924	700	747
SA 9011-11003	924	750	749
SA 9011-11203	891	100	483
SA 9011-11204	821	300	399
SA 9011-11406	443	200	309
SA 9011-11409	911	300	519
SA 9011-11609	810	100	367
SA 9011-12008	974	100	771
SA 9011-12008	975	100	779
SA 9011-12009	912	100	555
SA 9011-12009	974	100	771
SA 9011-12011	234	100	123
SA 9011-12011	718	700	345
SA 9011-12011	911	100	515
SA 9011-12012	715	7500	327
SA 9011-12415	775	500	349
SA 9011-20606	830	100	411
SA 9011-20615	916	6000	735
SA 9011-20818	870	100	451
SA 9011-20818	874	100	461
SA 9011-21018	362	200	213
SA 9011-21020	222	400	117
SA 9011-21021	911	300	519
SA 9011-21215	911	600	539
SA 9011-21216	252	100	147
SA 9011-21217	911	600	537
SA 9011-21218	443	100	307
SA 9011-21218	916	100	697
SA 9011-21218	916	2000	715
SA 9011-21218	916	2200	723
SA 9011-21219	911	400	523
SA 9011-21219	911	410	529
SA 9011-21219	911	1600	553
SA 9011-21219	916	900	705
SA 9011-21220	912	2050	611
SA 9011-21220	916	300	701
SA 9011-21223	716	700	337
SA 9011-21414	911	900	545
SA 9011-21420	911	600	537
SA 9011-22416	441	500	299
SA 9011-22416	775	1200	359
SA 9011-22417	775	800	353
SA 9011-22418	441	100	291
SA 9011-22419	775	700	351
SA 9011-22424	218	100	99
SA 9011-22424	775	1000	357
SA 9011-22429	715	7600	329
SA 9011-22429	925	2000	769
SA 9011-22429	975	100	779
SA 9011-22430	974	100	771
SA 9011-22430	975	1900	791
SA 9016-10503	364	100	221
SA 9016-10804	913	200	623
SA 9016-10804	914	800	661
SA 9016-11005	912	2100	613

Part No	Group	Sect	Page
SA 9016-11206	916	2200	725
SA 9016-20510	916	6000	735
SA 9016-20510	916	6010	739
SA 9016-20807	912	2050	609
SA 9016-20807	912	2100	613
SA 9016-22412	431	400	289
SA 9021-10302	367	100	227
SA 9021-10303	364	100	223
SA 9021-10402	364	100	223
SA 9021-10402	810	700	375
SA 9021-10402	860	400	443
SA 9021-10403	364	100	223
SA 9021-10403	393	100	263
SA 9021-10404	364	100	223
SA 9021-10405	363	300	219
SA 9021-10405	371	800	253
SA 9021-10405	716	100	331
SA 9021-10405	716	400	333
SA 9021-10405	716	410	335
SA 9023-10803	912	2100	615
SA 9025-04003	371	800	253
SA 9025-04003	870	200	455
SA 9025-04003	874	200	465
SA 9025-05002	870	200	455
SA 9025-05002	874	200	465
SA 9027-10401	393	100	263
SA 9027-10403	810	600	371
SA 9027-20605	810	700	375
SA 9111-10500	372	200	255
SA 9111-12000	913	200	623
SA 9111-31000	916	1200	711
SA 9111-31200	912	1300	607
SA 9111-33000	716	700	337
SA 9113-10800	913	300	627
SA 9131-10500	821	200	395
SA 9131-10500	827	200	409
SA 9131-11000	821	200	395
SA 9131-11000	860	100	435
SA 9131-11000	860	600	447
SA 9131-11000	911	300	519
SA 9131-11000	992	100	805
SA 9181-11800	924	2000	759
SA 9181-11800	924	2050	761
SA 9211-05000	821	200	395
SA 9211-05000	827	200	409
SA 9211-08000	821	200	393
SA 9211-08000	821	200	395
SA 9211-08000	827	200	409
SA 9211-08000	891	200	485
SA 9211-08000	911	1100	549
SA 9211-08000	914	560	655
SA 9211-08000	914	700	657
SA 9211-10000	222	400	117
SA 9211-10000	234	100	123
SA 9211-10000	256	300	155
SA 9211-10000	261	100	165
SA 9211-10000	821	100	383
SA 9211-10000	821	110	389
SA 9211-10000	821	200	393
SA 9211-10000	821	200	395
SA 9211-10000	821	400	401
SA 9211-10000	827	200	409
SA 9211-10000	911	100	515
SA 9211-10000	911	1100	549
SA 9211-10000	914	200	635
SA 9211-10000	916	100	699
SA 9211-10000	916	300	701
SA 9211-10000	916	900	705
SA 9211-10000	916	1000	707
SA 9211-10000	916	1200	711
SA 9211-10000	916	2400	731
SA 9211-10000	924	400	745
SA 9211-10000	924	700	747
SA 9211-10000	924	750	749
SA 9211-10000	924	1000	753
SA 9211-10000	924	1100	755
SA 9211-12000	256	300	155
SA 9211-12000	261	100	163
SA 9211-12000	443	100	307
SA 9211-12000	715	100	321
SA 9211-12000	821	200	393
SA 9211-12000	827	200	409
SA 9211-12000	911	400	523
SA 9211-12000	911	400	525
SA 9211-12000	911	410	529
SA 9211-12000	911	500	533
SA 9211-12000	911	1100	549
SA 9211-12000	914	250	639
SA 9211-12000	914	2200	683
SA 9211-12000	916	2200	723
SA 9211-14000	911	900	545
SA 9211-18000	441	100	291
SA 9211-20000	234	100	123
SA 9211-20000	718	700	345
SA 9211-20000	775	900	355
SA 9211-20000	911	100	515
SA 9211-20000	912	100	555
SA 9211-22000	218	100	99
SA 9211-24000	218	100	99
SA 9211-24000	441	100	291
SA 9211-24000	441	500	299
SA 9211-24000	775	700	351
SA 9211-24000	775	800	353
SA 9211-24000	913	100	619
SA 9211-30000	218	100	99
SA 9211-30000	716	100	331
SA 9211-42000	716	400	333
SA 9211-42000	716	700	337
SA 9213-03000	367	100	227
SA 9213-04000	393	100	263
SA 9213-14000	443	100	307
SA 9213-14000	443	200	309
SA 9213-14000	911	300	519
SA 9213-14000	911	400	523
SA 9213-14000	911	410	529
SA 9213-14000	911	600	537
SA 9213-14000	911	900	545
SA 9213-14000	911	1600	553
SA 9213-14000	912	2050	611
SA 9213-14000	916	100	697
SA 9213-14000	916	900	705
SA 9213-14000	916	1000	707
SA 9213-14000	916	1200	711
SA 9213-14000	916	2000	715
SA 9213-14000	916	2100	719
SA 9213-14000	916	2150	721
SA 9213-14000	916	2200	723
SA 9213-14000	975	500	783
SA 9213-20000	234	100	123
SA 9213-20000	715	7500	327
SA 9213-20000	911	100	515
SA 9213-20000	974	100	771
SA 9213-20000	975	100	779
SA 9213-30000	716	100	331
SA 9285-11000	881	100	479
SA 9285-16000	870	200	455
SA 9285-16000	874	200	465
SA 9285-16000	881	100	477
SA 9312-00004	235	100	127
SA 9312-00004	235	150	131
SA 9312-00004	363	200	217
SA 9312-00005	235	100	127
SA 9312-00005	261	100	163
SA 9312-00005	261	400	169
SA 9312-10175	210	100	43
SA 9312-10200	261	100	163
SA 9312-10300	261	100	163
SA 9312-10350	371	800	253
SA 9312-10350	870	200	455
SA 9312-10350	874	200	465
SA 9313-10263	911	500	533
SA 9313-10525	256	100	151
SA 9313-10625	256	100	151
SA 9313-10625	256	300	155
SA 9313-10725	256	100	151
SA 9313-10825	256	100	153
SA 9314-02100	261	400	169
SA 9314-02100	269	300	185
SA 9314-02100	352	100	205
SA 9314-02100	363	300	219
SA 9314-02200	235	100	127
SA 9314-02200	371	800	253
SA 9315-01002	492	100	311
SA 9315-01602	222	400	117
SA 9315-01602	261	100	163
SA 9315-01602	261	400	169
SA 9315-14801	261	100	165
SA 9315-17401	261	100	165
SA 9316-02201	261	400	169
SA 9323-01810	860	250	439
SA 9323-01810	992	100	803
SA 9323-02912	914	250	639
SA 9323-02912	914	2200	683
SA 9323-02920	821	200	395
SA 9323-02920	821	400	401

NUMERICAL INDEX

INDICE DE NÚMERO

ÍNDICE NUMÉRICO

RÉPERTOIRE DE NUMÉROS

NUMERICAL INDEX

ÍNDICE NUMÉRICO

INDICE DE NÚMERO

RÉPERTOIRE DE NUMÉROS

Part No	Group	Sect	Page
SA 9324-21317	431	300	285
SA 9324-21317	431	310	287
SA 9324-21317	441	600	305
SA 9325-08008	431	400	289
SA 9325-10016	431	310	287
SA 9326-08000	881	100	479
SA 9326-10000	821	200	397
SA 9326-10000	821	300	399
SA 9326-26000	716	400	333
SA 9402-06624	911	400	523
SA 9403-04620	914	400	647
SA 9404-06618	911	1600	553
SA 9411-90230	911	400	523
SA 9411-90230	911	410	529
SA 9411-90250	911	700	541
SA 9411-90410	916	2400	729
SA 9411-90410	916	2450	733
SA 9411-90410	924	200	743
SA 9411-90410	924	900	751
SA 9411-90430	916	300	701
SA 9411-90490	911	700	541
SA 9411-90490	914	2100	681
SA 9411-90490	914	2200	683
SA 9411-90490	914	2300	685
SA 9411-90490	914	2600	687
SA 9411-91000	911	500	533
SA 9411-91000	916	300	701
SA 9411-91020	916	300	701
SA 9411-91310	914	250	637
SA 9411-91310	914	400	645
SA 9411-91310	914	2000	679
SA 9411-91310	914	2200	683
SA 9411-91310	914	2600	687
SA 9411-91310	916	300	701
SA 9411-91310	916	1200	711
SA 9411-91310	924	200	743
SA 9411-91920	911	600	537
SA 9411-91920	916	1200	711
SA 9411-91950	914	2100	681
SA 9411-92010	916	300	701
SA 9411-92180	911	300	519
SA 9411-92180	914	300	641
SA 9411-92180	914	400	645
SA 9411-92180	914	500	649
SA 9411-92180	914	3100	693
SA 9411-92180	916	2400	729
SA 9411-92210	911	300	519
SA 9411-92220	911	400	523
SA 9411-92220	911	410	531
SA 9411-92220	914	500	649
SA 9411-92350	914	400	645
SA 9411-92360	914	2000	679
SA 9411-92370	914	500	649
SA 9411-92530	492	100	311
SA 9411-92600	916	2400	729
SA 9411-93390	911	600	537
SA 9411-93390	916	2400	729
SA 9411-93390	916	2450	733
SA 9411-93390	924	900	751
SA 9411-93500	870	100	451
SA 9411-93900	916	2400	729
SA 9411-93900	916	2450	733
SA 9411-95170	911	700	541
SA 9411-95170	914	3200	695
SA 9411-95190	914	400	645
SA 9411-95190	914	3200	695
SA 9411-95440	914	400	645
SA 9411-95440	914	2300	685
SA 9411-95440	914	3200	695
SA 9411-95440	916	2400	729
SA 9411-95440	916	6000	735
SA 9411-95440	916	6010	739
SA 9411-95650	870	100	451
SA 9411-95870	914	100	631
SA 9411-95870	914	250	637
SA 9411-95870	914	300	641
SA 9411-95870	914	2300	685
SA 9411-95870	914	2800	689
SA 9411-95870	914	3200	695
SA 9411-95870	916	2400	729
SA 9411-95910	914	100	631
SA 9411-95910	914	400	647
SA 9411-96030	924	1000	753
SA 9411-96100	914	500	651
SA 9411-96110	914	300	641
SA 9411-96110	914	400	645
SA 9411-96120	914	500	649
SA 9411-96170	916	1200	711
SA 9412-11020	911	300	519
SA 9412-11020	914	300	641
SA 9412-11020	914	400	645
SA 9412-11020	914	500	649
SA 9412-11020	914	2300	685
SA 9412-11020	914	2600	687
SA 9412-11020	914	3100	693
SA 9412-11020	914	3200	695
SA 9412-11020	916	2400	729
SA 9412-11020	916	2450	733
SA 9412-11020	916	6000	735
SA 9412-11020	916	6010	739
SA 9412-11030	914	100	631
SA 9412-11030	914	200	635
SA 9412-11030	914	250	637
SA 9412-11030	914	300	641
SA 9412-11030	914	2000	679
SA 9412-11030	914	2100	681
SA 9412-11030	916	300	703
SA 9412-11030	916	2400	729
SA 9412-11030	916	2450	733
SA 9412-11030	924	200	743
SA 9412-11040	914	300	641
SA 9412-11040	914	500	649
SA 9412-11050	911	300	519
SA 9412-11060	911	400	525
SA 9412-11060	911	410	531
SA 9412-11060	914	500	649
SA 9412-11060	916	1200	713
SA 9412-11090	914	400	645
SA 9412-11110	914	400	645
SA 9412-11120	914	200	635
SA 9412-11120	914	250	637
SA 9412-11120	914	300	641
SA 9412-11120	914	2000	679
SA 9412-11120	914	2200	683
SA 9412-11120	914	2300	685
SA 9412-11120	914	3200	695
SA 9412-11120	916	300	703
SA 9412-11120	916	2400	729
SA 9412-11130	914	300	641
SA 9412-11130	914	400	645
SA 9412-11130	914	2600	687
SA 9412-11130	916	2400	729
SA 9412-11130	916	2450	733
SA 9412-11130	916	6000	735
SA 9412-11130	916	6010	739
SA 9412-11140	916	300	703
SA 9412-11140	924	1000	753
SA 9412-11160	916	300	703
SA 9412-11180	914	500	649
SA 9412-11210	911	400	523
SA 9412-11210	911	410	529
SA 9412-11290	924	200	743
SA 9412-12020	916	300	701
SA 9412-12030	914	300	643
SA 9412-22020	924	200	743
SA 9412-22030	924	200	743
SA 9412-22050	924	200	743
SA 9412-31040	911	700	541
SA 9412-31080	911	700	541
SA 9412-43040	924	1600	757
SA 9413-11010	914	300	641
SA 9413-11010	914	400	645
SA 9413-11010	914	500	649
SA 9413-11010	914	2300	685
SA 9413-11010	914	2600	687
SA 9413-11010	914	2800	689
SA 9413-11010	916	2400	729
SA 9413-11010	916	2450	733
SA 9413-11010	916	6000	735
SA 9413-11010	916	6010	739
SA 9413-11020	914	100	631
SA 9413-11020	914	200	635
SA 9413-11020	914	250	637
SA 9413-11020	914	300	641
SA 9413-11020	916	1200	711
SA 9413-11020	916	2400	729
SA 9413-11020	916	2450	733
SA 9413-11030	911	700	541
SA 9413-11030	914	300	641
SA 9413-11030	914	500	649
SA 9413-11030	914	550	653
SA 9413-11030	914	560	655
SA 9413-11040	911	300	519
SA 9413-11040	916	1200	711

Part No	Group	Sect	Page
SA 9413-11050	914	560	655
SA 9413-11160	914	200	635
SA 9413-11160	914	250	637
SA 9413-11160	914	300	641
SA 9413-11160	914	400	647
SA 9413-11160	914	2000	679
SA 9413-11160	914	2200	683
SA 9413-11160	914	2300	685
SA 9413-11170	914	2000	679
SA 9413-11170	916	6000	735
SA 9413-11170	916	6010	739
SA 9413-11180	916	1200	711
SA 9413-11210	914	560	655
SA 9413-11220	914	500	649
SA 9413-11230	911	1600	553
SA 9413-31060	911	700	541
SA 9413-31070	911	700	541
SA 9413-31120	914	500	649
SA 9414-11010	914	300	641
SA 9415-11021	913	200	623
SA 9415-11021	913	300	627
SA 9415-11021	914	300	643
SA 9415-11031	914	300	643
SA 9415-11031	914	500	649
SA 9415-11032	912	800	585
SA 9415-11032	912	1000	595
SA 9415-11032	912	2050	609
SA 9415-11041	911	600	537
SA 9415-11042	912	1300	605
SA 9415-11042	912	2050	609
SA 9415-11051	913	200	623
SA 9415-11061	912	2050	611
SA 9415-11061	914	500	651
SA 9415-11062	912	900	589
SA 9415-11062	912	1200	601
SA 9415-22051	234	100	123
SA 9415-22051	924	200	743
SA 9415-43012	431	300	285
SA 9415-43012	431	310	287
SA 9415-43022	443	200	309
SA 9415-43032	431	310	287
SA 9415-43042	431	300	285
SA 9415-43062	443	200	309
SA 9415-46052	431	310	287
SA 9416-11021	911	300	521
SA 9416-11051	911	300	521
SA 9416-11091	924	1100	755
SA 9416-11101	916	1200	711
SA 9416-11101	924	1100	755
SA 9416-11111	916	1200	711
SA 9416-11111	924	400	745
SA 9419-11090	911	400	523
SA 9419-11090	911	410	529
SA 9419-11220	914	400	645
SA 9419-21050	911	400	525
SA 9419-21050	911	1600	553
SA 9425-51031	911	1600	553
SA 9425-51032	911	400	523
SA 9425-51032	911	400	525
SA 9425-51041	916	2300	727
SA 9425-51042	443	100	307
SA 9425-51042	911	400	525
SA 9425-51042	911	1600	553
SA 9425-51042	916	1000	707
SA 9425-51042	916	2100	719
SA 9426-10020	916	300	701
SA 9426-20040	924	200	743
SA 9426-20050	234	100	123
SA 9426-20050	235	100	127
SA 9426-20050	235	150	131
SA 9426-20050	875	100	473
SA 9426-20050	924	200	743
SA 9426-20090	234	100	123
SA 9426-20090	911	100	515
SA 9426-20090	911	400	523
SA 9426-20090	911	410	529
SA 9433-25111	975	500	783
SA 9434-01001	975	500	783
SA 9443-30605	261	400	169
SA 9451-02214	914	400	647
SA 9451-02215	916	2400	731
SA 9451-02220	916	2450	733
SA 9451-02223	916	6000	735
SA 9451-02224	914	250	637
SA 9451-02225	916	2400	731
SA 9451-02225	916	2450	733
SA 9451-02225	916	6010	739
SA 9451-02230	914	400	647
SA 9451-02233	914	400	647
SA 9451-02236	914	300	641
SA 9451-02238	916	2400	731
SA 9451-02242	911	300	521
SA 9451-02254	914	300	641
SA 9451-02259	914	2200	683
SA 9451-02268	916	6000	735
SA 9451-02275	914	300	641
SA 9451-02356	914	500	649
SA 9451-02363	914	500	649
SA 9451-02607	916	300	703
SA 9451-02612	916	6010	739
SA 9451-02629	924	700	747
SA 9451-02629	924	750	749
SA 9451-03207	916	300	703
SA 9451-03214	914	2000	679
SA 9451-03216	924	200	743
SA 9451-03224	914	100	633
SA 9451-03224	914	250	637
SA 9451-03224	914	2200	683
SA 9451-03225	914	2000	679
SA 9451-03227	914	100	633
SA 9451-03228	914	100	633
SA 9451-03229	914	100	633
SA 9451-03235	914	100	633
SA 9451-03236	914	250	637
SA 9451-03237	914	100	633
SA 9451-03237	914	250	637
SA 9451-03237	916	2400	731
SA 9451-03237	916	2450	733
SA 9451-03238	914	100	633
SA 9451-03239	914	2600	687
SA 9451-03240	914	100	633
SA 9451-03240	914	250	637
SA 9451-03242	914	250	637
SA 9451-03245	914	2300	685
SA 9451-03245	916	2400	731
SA 9451-03245	916	2450	733
SA 9451-03247	914	250	637
SA 9451-03252	916	2400	731
SA 9451-03256	914	2200	683
SA 9451-03265	914	300	641
SA 9451-03269	916	300	701
SA 9451-03276	914	200	635
SA 9451-03278	914	200	635
SA 9451-03282	914	200	635
SA 9451-03629	924	700	747
SA 9451-03629	924	750	749
SA 9451-03648	916	1200	711
SA 9451-04310	914	500	649
SA 9451-04322	916	300	703
SA 9451-04355	914	550	653
SA 9451-04355	914	560	655
SA 9451-04365	914	300	641
SA 9451-04549	911	700	541
SA 9451-04549	914	550	653
SA 9451-04549	914	560	655
SA 9451-04575	914	560	655
SA 9451-05223	916	300	703
SA 9451-05246	911	1600	553
SA 9451-32660	924	200	743
SA 9451-33660	924	200	743
SA 9451-35325	911	300	521
SA 9452-02228	914	400	647
SA 9452-03225	914	100	633
SA 9452-03254	914	100	633
SA 9452-03255	914	2200	683
SA 9452-03611	911	700	541
SA 9452-04215	911	700	541
SA 9452-06209	914	500	649
SA 9452-06212	911	400	525
SA 9452-06212	911	410	531
SA 9452-06212	914	500	649
SA 9453-02206	916	2400	731
SA 9453-02208	914	400	645
SA 9453-02208	914	3100	693
SA 9453-02209	914	400	645
SA 9453-02210	914	400	645
SA 9453-02210	914	3200	695
SA 9453-02211	914	500	649
SA 9453-02212	914	400	645
SA 9453-02212	914	3200	695
SA 9453-02213	914	400	645
SA 9453-02213	914	3200	695
SA 9453-02214	914	400	645
SA 9453-02216	914	400	647
SA 9453-02217	914	400	645

NUMERICAL INDEX

INDICE DE NÚMERO

ÍNDICE NUMÉRICO

RÉPERTOIRE DE NUMÉROS

NUMERICAL INDEX

INDICE DE NÚMERO

ÍNDICE NUMÉRICO

RÉPERTOIRE DE NUMÉROS

Part No	Group	Sect	Page
SA 9453-02218	914	400	645
SA 9453-02218	914	3200	695
SA 9453-02220	914	400	645
SA 9453-02220	914	2800	689
SA 9453-02220	916	2400	731
SA 9453-02221	914	400	647
SA 9453-02222	914	500	649
SA 9453-02222	916	2400	731
SA 9453-02223	916	6010	739
SA 9453-02224	916	2400	729
SA 9453-02224	916	2450	733
SA 9453-02224	916	6000	735
SA 9453-02225	916	6000	735
SA 9453-02226	914	400	647
SA 9453-02226	916	6010	739
SA 9453-02231	914	300	641
SA 9453-02234	914	2000	679
SA 9453-02236	914	2300	685
SA 9453-02238	914	2600	687
SA 9453-02240	916	2400	731
SA 9453-02246	916	2400	731
SA 9453-02257	914	300	641
SA 9453-02259	914	2300	685
SA 9453-02260	914	400	647
SA 9453-02270	916	6010	739
SA 9453-02615	916	6000	735
SA 9453-02623	916	6010	739
SA 9453-02633	916	6000	735
SA 9453-03207	914	300	641
SA 9453-03210	914	2100	681
SA 9453-03211	914	2100	681
SA 9453-03212	914	300	641
SA 9453-03214	914	400	645
SA 9453-03215	914	300	641
SA 9453-03216	914	300	641
SA 9453-03219	914	300	641
SA 9453-03222	914	2000	679
SA 9453-03224	914	200	635
SA 9453-03231	914	300	641
SA 9453-03235	914	2000	679
SA 9453-03235	916	2400	731
SA 9453-03237	914	400	645
SA 9453-03237	916	2400	731
SA 9453-03238	914	2600	687
SA 9453-03240	914	400	647
SA 9453-03266	914	2000	679
SA 9453-03271	916	2450	733
SA 9453-03309	914	3200	695
SA 9453-03330	911	700	541
SA 9453-03510	914	2100	681
SA 9453-03634	924	200	743
SA 9453-04225	924	1000	753
SA 9453-04312	914	300	641
SA 9453-04320	914	500	649
SA 9453-04348	916	1200	711
SA 9453-05248	916	1200	711
SA 9453-05270	914	500	649
SA 9453-05340	911	300	519
SA 9453-06214	911	400	525
SA 9453-06214	911	410	531
SA 9453-06218	914	500	649
SA 9453-06232	914	560	655
SA 9453-06248	916	300	703
SA 9453-07226	916	2300	727
SA 9453-07231	914	550	653
SA 9453-07231	914	560	655
SA 9453-12641	916	6000	735
SA 9453-12645	916	6010	739
SA 9453-32231	911	300	521
SA 9453-32620	916	300	701
SA 9453-34580	924	1000	753
SA 9455-04207	924	1600	757
SA 9459-05620	924	750	749
SA 9459-05660	924	750	749
SA 9466-02652	924	1100	755
SA 9466-02669	924	1100	755
SA 9466-03649	924	1100	755
SA 9466-03666	924	1100	755
SA 9466-04326	916	1200	711
SA 9466-04340	916	1200	711
SA 9466-04549	924	400	745
SA 9466-04566	924	400	745
SA 9466-05226	916	1200	711
SA 9466-05240	916	1200	711
SA 9468-03630	916	1200	711
SA 9468-03646	916	1200	711
SA 9481-11003	716	700	337
SA 9482-02126	974	300	773
SA 9482-02128	975	500	781
SA 9482-02132	975	500	781
SA 9482-02152	975	500	781
SA 9495-07630	916	100	697
SA 9495-17637	916	1000	707
SA 9495-17638	916	2100	719
SA 9495-17650	916	1000	707
SA 9495-17654	916	2100	719
SA 9497-07619	911	1600	553
SA 9497-07629	916	100	697
SA 9511-12010	441	200	295
SA 9511-12011	367	100	227
SA 9511-12011	369	300	233
SA 9511-12011	914	100	633
SA 9511-12011	914	2000	679
SA 9511-12011	914	3100	693
SA 9511-12011	916	2200	725
SA 9511-12011	916	2400	729
SA 9511-12011	916	2450	733
SA 9511-12011	916	6000	735
SA 9511-12014	914	100	633
SA 9511-12014	914	2000	679
SA 9511-12014	916	2400	729
SA 9511-12014	916	2450	733
SA 9511-12014	916	6000	735
SA 9511-12020	914	1100	663
SA 9511-12029	911	400	525
SA 9511-12029	911	1600	553
SA 9511-12120	443	200	309
SA 9511-22040	916	2200	723
SA 9511-22140	443	200	309
SA 9511-22150	443	200	309
SA 9511-22180	975	2500	793
SA 9512-02021	911	1600	553
SA 9512-02219	911	1600	553
SA 9512-02222	911	1600	553
SA 9512-02222	916	2100	719
SA 9512-02222	916	2300	727
SA 9512-02228	911	500	533
SA 9512-02232	911	500	535
SA 9541-01055	913	200	623
SA 9541-01110	443	200	309
SA 9557-11500	974	3010	777
SA 9557-12000	975	2510	795
SA 9557-13000	975	2510	795
SA 9557-14000	975	2510	795
SA 9564-21300	975	2510	795
SA 9566-1010A	912	700	581
SA 9566-1010A	912	1300	607
SA 9566-10150	912	600	575
SA 9566-10150	912	1200	601
SA 9566-10160	912	2050	609
SA 9566-10180	441	600	303
SA 9566-10180	912	700	579
SA 9566-10180	912	1300	605
SA 9566-10200	912	200	557
SA 9566-10200	912	200	559
SA 9566-10200	912	300	563
SA 9566-10200	912	400	567
SA 9566-10200	912	400	569
SA 9566-10200	912	800	583
SA 9566-10200	912	800	585
SA 9566-10200	912	900	589
SA 9566-10200	912	1000	593
SA 9566-10200	912	1000	595
SA 9566-10280	912	600	575
SA 9566-10280	912	700	581
SA 9566-10280	912	1200	601
SA 9566-10280	912	1300	607
SA 9566-10300	912	1200	601
SA 9566-10300	912	1300	607
SA 9566-20300	912	2050	609
SA 9566-20300	912	2100	613
SA 9566-20350	912	300	563
SA 9566-20350	912	900	589
SA 9566-31050	974	3010	777
SA 9566-31100	975	2510	797
SA 9566-31200	975	2510	797
SA 9566-31250	975	1510	789
SA 9566-31750	974	3010	777
SA 9566-31750	975	2510	795
SA 9566-31850	975	2510	795
SA 9566-41150	916	2300	727
SA 9612-09540	716	700	337
SA 9612-13050	975	2510	795
SA 9676-38000	974	3000	775
SA 9676-38000	975	2500	793

Part No	Group	Sect	Page
SA 9676-73200	913	300	627
SA 969589	258	200	161
SA 9731-30000	827	200	409
SA 9751-13606	372	200	255
SA 9751-15009	916	1200	713
SA 9962-00944	261	100	163
VOE 1079218	269	300	185
VOE 11000239	371	300	243
VOE 11031185	263	200	175
VOE 11031186	263	200	175
VOE 11031187	263	200	175
VOE 11031188	263	200	175
VOE 11031189	263	200	175
VOE 11031190	263	200	175
VOE 11031348	235	100	129
VOE 11031348	235	400	141
VOE 11031769	216	200	89
VOE 11031785	216	200	89
VOE 11033878	212	300	67
VOE 11039563	362	200	213
VOE 11039846	352	100	205
VOE 11039846	356	100	207
VOE 11039846	356	300	209
VOE 11078015	810	600	371
VOE 11104372	371	800	251
VOE 11110259	256	100	151
VOE 11110259	256	300	155
VOE 11110260	256	300	155
VOE 11110496	258	200	161
VOE 11110531	256	100	151
VOE 11110532	256	100	151
VOE 11110533	256	100	151
VOE 11110585	263	400	181
VOE 11110614	256	300	155
VOE 11110614	256	400	157
VOE 11110623	261	300	167
VOE 11110624	261	300	167
VOE 11110641	261	300	167
VOE 11110661	261	300	167
VOE 11110683	235	100	127
VOE 11110683	235	400	141
VOE 11110689	261	300	167
VOE 11110690	261	300	167
VOE 11110712	261	300	167
VOE 11110737	235	100	129
VOE 11110737	235	400	141
VOE 11110738	235	100	129
VOE 11110738	235	400	141
VOE 11110764	261	300	167
VOE 11110765	261	300	167
VOE 11110766	261	300	167
VOE 11117464	911	1200	551
VOE 11127320	217	100	95
VOE 11127354	217	100	93
VOE 11127648	217	100	93
VOE 11127824	222	300	115
VOE 11127845	262	100	171
VOE 11127988	222	300	115
VOE 11129289	217	100	93
VOE 11152167	269	300	185
VOE 11158066	258	100	159
VOE 11158088	258	100	159
VOE 11158090	222	100	107
VOE 11158097	263	200	175
VOE 11158099	263	200	175
VOE 11158103	217	100	93
VOE 11158105	217	100	93
VOE 11158110	217	150	97
VOE 11158121	222	100	107
VOE 11158122	222	100	107
VOE 11158127	216	100	87
VOE 11158156	263	200	175
VOE 11158182	263	400	181
VOE 11158183	263	400	181
VOE 11158186	263	300	179
VOE 11158190	262	100	171
VOE 11158193	262	100	171
VOE 11158205	263	400	181
VOE 11158220	222	100	107
VOE 11158223	263	400	181
VOE 11158239	217	100	93
VOE 11158243	235	200	133
VOE 11158253	263	300	179
VOE 11158255	263	300	179
VOE 11158257	263	300	179
VOE 11158286	217	100	93
VOE 11158316	235	200	137
VOE 11158317	235	200	135
VOE 11158318	235	200	133
VOE 11158319	235	200	135
VOE 11158348	262	100	171
VOE 11158385	217	100	95
VOE 11158388	217	100	93
VOE 11158395	371	300	241
VOE 11158406	212	300	67
VOE 11158479	222	200	111
VOE 11158480	222	200	111
VOE 11158494	235	200	133
VOE 11170101	362	100	211
VOE 11170321	321	100	195
VOE 11170321	321	400	197
VOE 11172907	234	100	123
VOE 11194257	235	100	129
VOE 11194257	235	150	131
VOE 11194257	235	400	141
VOE 11198367	398	200	267
VOE 11198367	398	300	269
VOE 11302220	269	200	183
VOE 11381207	398	200	267
VOE 11381207	398	300	269
VOE 11381209	398	200	267
VOE 11381209	398	300	269
VOE 11412631	870	100	451
VOE 11412631	874	100	461
VOE 11417478	256	100	153
VOE 11417482	256	100	153
VOE 11423224	212	300	67
VOE 11423437	217	100	93
VOE 11423459	235	100	127
VOE 11423459	235	400	141
VOE 11423587	235	100	127
VOE 11423587	235	400	141
VOE 11443975	398	200	267
VOE 11443975	398	300	269
VOE 11445056	897	100	495
VOE 11447003	215	100	79
VOE 11447006	251	100	145
VOE 11447016	255	100	149
VOE 11447020	235	200	135
VOE 11447025	235	200	137
VOE 11447042	235	200	137
VOE 11447045	235	200	133
VOE 11447058	215	100	79
VOE 11447066	263	200	175
VOE 11447070	217	100	93
VOE 11447104	235	200	135
VOE 11447105	235	200	133
VOE 11447106	235	200	133
VOE 11447109	371	300	241
VOE 11447116	235	200	135
VOE 11447123	235	200	133
VOE 11701193	431	110	281
VOE 11706967	914	1400	675
VOE 11707085	256	100	151
VOE 11707714	912	3600	617
VOE 11712384	321	400	197
VOE 11712790	256	400	157
VOE 11712791	256	400	157
VOE 11712792	256	400	157
VOE 11712793	256	400	157
VOE 11714220	914	2900	691
VOE 11999931	256	400	157
VOE 1275379	217	100	93
VOE 13940090	371	800	253
VOE 13945444	215	100	79
VOE 13945444	222	100	107
VOE 13945444	262	100	171
VOE 13945444	372	200	255
VOE 13946173	217	150	97
VOE 13946173	235	200	137
VOE 13946173	262	100	171
VOE 13946173	263	300	179
VOE 13946173	398	100	265
VOE 13946544	371	300	243
VOE 13946602	235	100	129
VOE 13946602	235	400	141
VOE 13946911	214	100	71
VOE 13946911	214	100	73
VOE 13946911	214	100	75
VOE 13946934	371	300	243
VOE 13946934	914	1400	677
VOE 13947281	210	300	47
VOE 13947281	210	300	49
VOE 13947281	211	150	57
VOE 13947281	235	200	135

NUMERICAL INDEX

INDICE DE NÚMERO

ÍNDICE NUMÉRICO

RÉPERTOIRE DE NUMÉROS

Part No	Group	Sect	Page
VOE 13947281	251	100	145
VOE 13947282	210	300	49
VOE 13947282	212	100	63
VOE 13947282	212	150	65
VOE 13947542	222	200	111
VOE 13947622	210	300	49
VOE 13947622	212	100	63
VOE 13947622	212	150	65
VOE 13947622	235	200	133
VOE 13947622	235	200	135
VOE 13947622	235	200	137
VOE 13947624	210	300	49
VOE 13947624	222	100	107
VOE 13947624	222	200	111
VOE 13947628	870	100	451
VOE 13947629	222	200	111
VOE 13947629	222	200	113
VOE 13947760	212	100	61
VOE 13947760	216	100	87
VOE 13947760	216	200	91
VOE 13947760	235	200	135
VOE 13947760	255	100	149
VOE 13947760	371	300	241
VOE 13948356	217	150	97
VOE 13948610	210	300	51
VOE 13948610	217	100	93
VOE 13948610	222	200	111
VOE 13948700	912	1200	601
VOE 13948746	235	200	133
VOE 13948811	212	100	63
VOE 13948871	216	200	89
VOE 13948981	222	100	107
VOE 13949278	217	150	97
VOE 13949335	258	100	159
VOE 13949578	333	100	203
VOE 13949652	333	100	203
VOE 13949656	215	100	81
VOE 13949746	217	100	95
VOE 13949746	371	300	241
VOE 13949746	371	300	243
VOE 13949747	235	200	137
VOE 13949997	371	300	243
VOE 13955894	810	500	369
VOE 13955894	870	100	453
VOE 13955894	874	100	461
VOE 13960141	860	600	447
VOE 13960141	881	100	477
VOE 13960144	860	600	447
VOE 13960632	212	100	63
VOE 13960632	212	150	65
VOE 13960632	222	100	107
VOE 13965179	212	100	61
VOE 13965179	212	150	65
VOE 13965179	235	200	137
VOE 13965179	261	100	163
VOE 13965179	263	400	181
VOE 13965180	216	200	91
VOE 13965181	251	100	145
VOE 13965184	258	100	159
VOE 13965185	234	300	125
VOE 13965185	258	100	159
VOE 13965186	263	300	179
VOE 13965189	216	200	89
VOE 13965191	216	100	87
VOE 13965191	263	300	179
VOE 13965192	215	100	81
VOE 13965192	235	200	133
VOE 13965194	218	200	101
VOE 13965216	262	100	171
VOE 13965218	251	100	145
VOE 13965536	371	300	241
VOE 13965537	235	200	137
VOE 13966366	216	200	89
VOE 13966367	216	200	89
VOE 13966378	212	100	61
VOE 13966378	216	200	89
VOE 13966378	221	100	103
VOE 13968062	210	300	47
VOE 13968062	211	150	59
VOE 13968436	258	100	159
VOE 13968610	212	100	61
VOE 13968904	263	200	175
VOE 13969011	210	300	49
VOE 13969011	212	150	65
VOE 13969011	212	300	67
VOE 13969011	222	100	109
VOE 13969011	235	200	133
VOE 13969011	235	400	141
VOE 13971095	263	200	175
VOE 13971095	321	100	195
VOE 13971096	331	100	199
VOE 13971098	263	200	177
VOE 13972399	216	200	89
VOE 13975105	211	150	57
VOE 13975675	262	100	171
VOE 13976109	212	100	61
VOE 14213026	398	100	265
VOE 14213266	235	100	127
VOE 14390065	387	200	261
VOE 14500110	924	1000	753
VOE 14500116	914	1400	675
VOE 14500122	914	1200	667
VOE 14500122	914	1300	671
VOE 14500124	914	1200	669
VOE 14500124	914	1300	671
VOE 14500125	914	1200	667
VOE 14500125	914	1300	671
VOE 14500126	914	1200	669
VOE 14500126	914	1300	673
VOE 14500127	914	1200	669
VOE 14500127	914	1300	673
VOE 14500128	914	1200	669
VOE 14500128	914	1300	673
VOE 14500129	914	1200	669
VOE 14500129	914	1300	673
VOE 14500130	914	1200	669
VOE 14500130	914	1300	673
VOE 14500137	914	1100	665
VOE 14500137	914	1400	677
VOE 14500190	363	300	219
VOE 14500290	362	100	211
VOE 14500290	363	300	219
VOE 14500290	371	200	239
VOE 14500290	371	400	247
VOE 14500290	386	100	259
VOE 14500291	356	300	209
VOE 14500291	369	200	231
VOE 14500291	371	200	239
VOE 14500291	875	100	471
VOE 14500291	974	300	773
VOE 14500291	975	500	783
VOE 14500291	993	1000	807
VOE 14500292	269	200	183
VOE 14500292	363	200	217
VOE 14500292	363	300	219
VOE 14500292	371	200	237
VOE 14500292	371	200	239
VOE 14500292	386	100	259
VOE 14500292	870	100	453
VOE 14500292	874	100	463
VOE 14500293	234	300	125
VOE 14500293	235	100	127
VOE 14500293	269	300	185
VOE 14500293	356	100	207
VOE 14500293	369	300	233
VOE 14500293	371	200	237
VOE 14500293	371	400	247
VOE 14500293	371	500	249
VOE 14500294	222	400	117
VOE 14500294	363	200	217
VOE 14500294	371	500	249
VOE 14500294	911	700	541
VOE 14500294	916	300	701
VOE 14500295	371	100	235
VOE 14500295	371	200	237
VOE 14500297	371	100	235
VOE 14500297	371	200	237
VOE 14500297	371	400	247
VOE 14500297	371	500	249
VOE 14500297	372	200	255
VOE 14500297	875	100	471
VOE 14500298	222	400	117
VOE 14500298	371	500	249
VOE 14500298	916	300	703
VOE 14500400	914	1300	673
VOE 14500411	912	200	559
VOE 14500561	914	1200	669
VOE 14500561	914	1300	673
VOE 14500562	914	1300	673
VOE 14500563	914	1300	673
VOE 14500564	914	1300	673
VOE 14500661	875	100	471
VOE 14501383	852	100	431
VOE 14501824	912	700	581
VOE 14501960	367	100	227

Part No	Group	Sect	Page
VOE 14502010	369	100	229
VOE 14502014	897	200	497
VOE 14502037	914	2300	685
VOE 14502037	914	2600	687
VOE 14502037	914	3200	695
VOE 14502037	916	2400	731
VOE 14502037	916	6000	737
VOE 14502037	916	6010	741
VOE 14502170	367	100	227
VOE 14502170	369	200	231
VOE 14502360	911	500	533
VOE 14502426	992	100	803
VOE 14502537	870	200	455
VOE 14502537	874	200	465
VOE 14502539	870	200	455
VOE 14502539	874	200	465
VOE 14502645	443	200	309
VOE 14502647	810	600	371
VOE 14502648	810	800	379
VOE 14502714	364	100	221
VOE 14502716	364	100	221
VOE 14502721	364	100	221
VOE 14502722	364	100	221
VOE 14502887	916	2300	727
VOE 14503048	810	600	371
VOE 14503049	870	200	455
VOE 14503049	874	200	465
VOE 14503053	364	100	221
VOE 14503262	870	200	455
VOE 14503262	874	200	465
VOE 14503265	870	200	455
VOE 14503265	874	200	465
VOE 14503269	870	200	455
VOE 14503269	874	200	465
VOE 14503528	911	400	523
VOE 14503528	911	410	529
VOE 14503680	837	100	415
VOE 14503686	852	100	433
VOE 14503732	841	100	423
VOE 14503950	916	6000	735
VOE 14503950	916	6010	739
VOE 14504237	870	200	455
VOE 14504237	874	200	465
VOE 14504267	870	200	455
VOE 14504267	874	200	465
VOE 14504624	916	6000	735
VOE 14504624	916	6010	739
VOE 14504933	821	100	385
VOE 14504933	821	110	389
VOE 14504933	821	400	401
VOE 14505168	914	300	643
VOE 14505324	916	2400	731
VOE 14505389	716	700	337
VOE 14505391	716	700	337
VOE 14505490	916	6000	735
VOE 14505490	916	6010	739
VOE 14505500	870	200	455
VOE 14505500	874	200	465
VOE 14505515	870	100	451
VOE 14505516	870	200	455
VOE 14505516	874	200	465
VOE 14505524	371	800	251
VOE 14505541	371	800	251
VOE 14505555	912	2050	609
VOE 14505555	912	2100	613
VOE 14505557	912	2050	609
VOE 14505557	912	2100	613
VOE 14505558	912	2050	609
VOE 14505560	912	2050	609
VOE 14505560	912	2100	613
VOE 14505561	912	2050	609
VOE 14505561	912	2100	613
VOE 14505562	912	2050	609
VOE 14505562	912	2100	613
VOE 14505564	912	2050	609
VOE 14505564	912	2100	613
VOE 14505608	364	100	221
VOE 14505609	364	100	221
VOE 14506431	256	100	151
VOE 14506627	914	100	631
VOE 14506628	916	2400	729
VOE 14506628	916	2450	733
VOE 14506629	914	100	631
VOE 14506629	916	2400	729
VOE 14506683	914	300	643
VOE 14506684	914	300	643
VOE 14506763	830	100	411
VOE 14506764	830	100	411
VOE 14506765	830	100	411
VOE 14506766	830	100	411
VOE 14506767	830	100	411
VOE 14506768	830	100	411
VOE 14506769	830	100	411
VOE 14506770	830	100	411
VOE 14506777	830	100	413
VOE 14506786	810	700	375
VOE 14506788	810	700	375
VOE 14506789	810	700	375
VOE 14506804	810	600	373
VOE 14506805	810	500	369
VOE 14506805	843	200	427
VOE 14506806	843	200	427
VOE 14506807	843	200	427
VOE 14506808	843	200	427
VOE 14506809	843	200	427
VOE 14506810	843	200	427
VOE 14506811	843	200	427
VOE 14506812	843	200	427
VOE 14506813	843	200	427
VOE 14506814	843	200	427
VOE 14506818	843	200	427
VOE 14506819	843	200	427
VOE 14506820	843	200	427
VOE 14506825	843	200	427
VOE 14506828	810	700	375
VOE 14506829	810	700	375
VOE 14506841	810	600	371
VOE 14506841	810	800	379
VOE 14506842	810	600	371
VOE 14506842	810	800	379
VOE 14506844	843	100	425
VOE 14506848	810	500	369
VOE 14506849	810	600	371
VOE 14506860	830	100	411
VOE 14506861	830	100	411
VOE 14506866	810	600	371
VOE 14506867	810	600	371
VOE 14506898	369	200	231
VOE 14506997	870	300	459
VOE 14506997	874	300	467
VOE 14507004	896	100	489
VOE 14507266	364	100	221
VOE 14507298	364	100	221
VOE 14507432	364	100	221
VOE 14507451	924	1000	753
VOE 14507570	371	200	237
VOE 14507571	371	200	237
VOE 14507577	810	700	375
VOE 14507577	810	800	379
VOE 14507603	875	100	471
VOE 14507926	716	700	337
VOE 14507930	860	200	437
VOE 14507931	860	200	437
VOE 14507932	860	200	437
VOE 14508023	911	600	539
VOE 14508024	810	500	369
VOE 14508025	916	2200	723
VOE 14508060	875	100	471
VOE 14508067	870	100	451
VOE 14508067	874	100	461
VOE 14508071	914	3200	695
VOE 14508073	843	200	427
VOE 14508074	843	200	427
VOE 14508075	912	2100	613
VOE 14508088	881	200	481
VOE 14508091	881	200	481
VOE 14508094	881	200	481
VOE 14508095	881	200	481
VOE 14508096	372	200	257
VOE 14508096	881	200	481
VOE 14508097	881	200	481
VOE 14508098	881	200	481
VOE 14508099	881	200	481
VOE 14508100	881	200	481
VOE 14508106	916	2200	725
VOE 14508313	881	100	477
VOE 14508315	881	100	477
VOE 14508316	881	100	477
VOE 14508319	881	100	477
VOE 14508320	881	100	477
VOE 14508321	881	100	477
VOE 14508322	881	100	477
VOE 14508323	881	100	477
VOE 14508324	881	100	477
VOE 14508352	881	100	479

NUMERICAL INDEX

INDICE DE NÚMERO

ÍNDICE NUMÉRICO

RÉPERTOIRE DE NUMÉROS

Catalogue id	Group
20060	**1000**
Issue	Page
PUB 20021254-C	**10**

NUMERICAL INDEX

INDICE DE NÚMERO

ÍNDICE NUMÉRICO

RÉPERTOIRE DE NUMÉROS

Catalogue id **20060** | Group **1000**

Issue **PUB 20021254-C** | Page **11**

Part No	Group	Sect	Page
VOE 14508377	843	200	427
VOE 14508379	881	100	479
VOE 14508395	881	100	477
VOE 14508396	881	100	477
VOE 14508397	881	100	477
VOE 14508409	718	300	341
VOE 14508442	881	100	477
VOE 14508460	830	100	411
VOE 14508461	843	100	425
VOE 14508462	843	100	425
VOE 14508463	843	100	425
VOE 14508479	992	100	803
VOE 14508497	843	200	429
VOE 14508590	441	600	303
VOE 14508603	364	100	221
VOE 14508606	860	400	443
VOE 14508607	860	400	443
VOE 14508623	837	100	415
VOE 14508624	837	100	415
VOE 14508626	372	200	255
VOE 14508629	371	800	251
VOE 14508630	363	300	219
VOE 14508632	363	300	219
VOE 14508633	371	800	251
VOE 14508634	363	300	219
VOE 14508635	371	800	251
VOE 14508638	363	300	219
VOE 14508639	371	800	251
VOE 14508646	916	2400	729
VOE 14508646	916	2450	733
VOE 14508662	352	100	205
VOE 14508669	367	100	227
VOE 14508670	367	100	227
VOE 14508690	234	300	125
VOE 14508690	235	100	127
VOE 14508690	235	150	131
VOE 14508690	371	200	237
VOE 14508693	830	100	411
VOE 14508698	810	800	379
VOE 14508725	810	800	379
VOE 14508740	234	300	125
VOE 14508746	362	100	211
VOE 14508787	891	200	485
VOE 14508804	821	400	401
VOE 14508832	821	200	395
VOE 14508836	821	200	395
VOE 14508837	821	100	383
VOE 14508837	821	110	389
VOE 14508837	821	200	395
VOE 14508837	827	200	409
VOE 14508848	821	200	395
VOE 14508848	821	300	399
VOE 14508850	821	300	399
VOE 14508854	821	300	399
VOE 14509071	269	200	183
VOE 14509179	914	100	633
VOE 14509262	875	100	471
VOE 14509263	875	100	471
VOE 14509264	875	100	471
VOE 14509265	875	100	471
VOE 14509266	875	100	471
VOE 14509271	875	100	471
VOE 14509272	875	100	471
VOE 14509304	874	100	461
VOE 14509305	874	100	461
VOE 14509322	386	100	259
VOE 14509326	870	300	457
VOE 14509326	874	300	467
VOE 14509327	870	300	457
VOE 14509327	874	300	467
VOE 14509328	870	300	457
VOE 14509328	874	300	467
VOE 14509329	870	300	459
VOE 14509329	874	300	469
VOE 14509330	870	300	459
VOE 14509330	874	300	469
VOE 14509331	870	300	459
VOE 14509331	874	300	469
VOE 14509335	870	300	459
VOE 14509336	870	300	459
VOE 14509336	874	300	467
VOE 14509337	870	300	459
VOE 14509338	870	300	459
VOE 14509339	870	300	459
VOE 14509340	870	300	457
VOE 14509340	874	300	467
VOE 14509341	870	300	457
VOE 14509341	874	300	467
VOE 14509342	870	300	457
VOE 14509342	874	300	467
VOE 14509343	870	300	457
VOE 14509343	874	300	467
VOE 14509344	870	300	457
VOE 14509344	874	300	467
VOE 14509345	870	300	457
VOE 14509345	874	300	469
VOE 14509346	870	300	457
VOE 14509346	874	300	467
VOE 14509348	870	300	457
VOE 14509348	874	300	467
VOE 14509351	870	300	457
VOE 14509351	874	300	467
VOE 14509356	870	300	459
VOE 14509357	870	300	459
VOE 14509360	870	300	459
VOE 14509360	874	300	467
VOE 14509361	870	300	457
VOE 14509362	870	300	457
VOE 14509363	870	300	457
VOE 14509364	870	300	457
VOE 14509365	870	300	457
VOE 14509365	874	300	467
VOE 14509366	870	300	457
VOE 14509366	874	300	467
VOE 14509367	870	300	457
VOE 14509367	874	300	467
VOE 14509373	870	300	459
VOE 14509374	870	300	459
VOE 14509374	874	300	467
VOE 14509377	870	100	451
VOE 14509377	874	100	463
VOE 14509379	911	100	515
VOE 14509385	874	200	465
VOE 14509385	874	300	467
VOE 14509463	916	2400	729
VOE 14509464	916	2400	729
VOE 14509474	916	6000	735
VOE 14509474	916	6010	739
VOE 14509475	860	200	437
VOE 14509476	860	200	437
VOE 14509483	860	600	447
VOE 14509488	716	400	333
VOE 14509608	897	100	493
VOE 14509610	897	200	497
VOE 14509712	897	200	497
VOE 14509713	897	100	493
VOE 14509857	992	100	803
VOE 14509859	992	100	803
VOE 14509860	992	100	803
VOE 14509864	992	100	803
VOE 14509865	992	100	803
VOE 14509911	992	100	803
VOE 14509912	992	100	803
VOE 14510011	371	200	237
VOE 14510165	821	200	395
VOE 14510275	914	3200	695
VOE 14510275	916	6000	735
VOE 14510275	916	6010	739
VOE 14510417	914	100	631
VOE 14510417	914	1200	667
VOE 14510418	914	100	631
VOE 14510418	914	1200	667
VOE 14510496	843	200	429
VOE 14510560	269	200	183
VOE 14510562	269	200	183
VOE 14510563	269	200	183
VOE 14510755	974	300	773
VOE 14510802	914	1300	671
VOE 14510803	914	1300	671
VOE 14510941	912	2050	609
VOE 14510942	912	2050	609
VOE 14510943	912	2050	609
VOE 14510944	912	2100	613
VOE 14510949	912	2100	613
VOE 14510951	912	2100	613
VOE 14511027	914	2300	685
VOE 14511133	992	100	803
VOE 14511134	992	100	803
VOE 14511215	914	500	651
VOE 14511286	974	3000	775
VOE 14511302	718	500	343
VOE 14511327	810	600	371
VOE 14511327	810	700	375
VOE 14511327	810	800	379
VOE 14511328	830	100	411

Part No	Group	Sect	Page
VOE 14511415	870	100	451
VOE 14511415	870	300	457
VOE 14511415	911	400	525
VOE 14511415	911	410	531
VOE 14511418	269	200	183
VOE 14511429	363	300	219
VOE 14511448	718	300	341
VOE 14511453	371	200	237
VOE 14511459	875	100	471
VOE 14511472	363	300	219
VOE 14511525	911	600	537
VOE 14511546	371	800	251
VOE 14511553	371	500	249
VOE 14511585	916	1200	711
VOE 14511643	913	300	627
VOE 14511684	975	2600	799
VOE 14511974	821	300	399
VOE 14511975	821	300	399
VOE 14512078	897	100	493
VOE 14512347	975	1900	791
VOE 14512348	975	1900	791
VOE 14512349	974	100	771
VOE 14512382	913	200	623
VOE 14512494	912	2100	613
VOE 14512771	911	1000	547
VOE 14512772	911	1000	547
VOE 14512780	441	600	303
VOE 14512785	441	500	299
VOE 14512873	914	1100	663
VOE 14512873	914	1200	667
VOE 14512873	914	1400	675
VOE 14512874	914	1200	667
VOE 14512890	256	300	155
VOE 14512893	914	300	641
VOE 14512932	916	2200	725
VOE 14513033	821	100	383
VOE 14513033	821	110	387
VOE 14513033	827	200	409
VOE 14513144	912	200	557
VOE 14513144	912	400	567
VOE 14513151	912	200	557
VOE 14513152	912	200	557
VOE 14513152	912	400	567
VOE 14513153	912	200	557
VOE 14513153	912	400	567
VOE 14513154	912	200	557
VOE 14513154	912	400	567
VOE 14513155	912	600	577
VOE 14513158	912	300	561
VOE 14513159	912	200	559
VOE 14513160	912	200	559
VOE 14513161	912	400	569
VOE 14513163	912	300	561
VOE 14513163	912	400	569
VOE 14513163	912	500	571
VOE 14513164	912	300	561
VOE 14513164	912	400	569
VOE 14513164	912	500	571
VOE 14513169	912	200	557
VOE 14513169	912	400	567
VOE 14513173	912	400	567
VOE 14513174	912	400	569
VOE 14513175	912	600	575
VOE 14513175	912	700	579
VOE 14513176	912	700	579
VOE 14513178	912	500	571
VOE 14513179	912	600	575
VOE 14513180	912	600	577
VOE 14513181	912	600	577
VOE 14513182	912	600	575
VOE 14513183	912	200	559
VOE 14513185	912	200	559
VOE 14513185	912	400	569
VOE 14513187	912	300	563
VOE 14513189	912	200	559
VOE 14513190	912	200	559
VOE 14513191	912	200	559
VOE 14513191	912	400	569
VOE 14513192	912	200	559
VOE 14513192	912	400	569
VOE 14513193	912	300	561
VOE 14513194	912	300	565
VOE 14513194	912	500	571
VOE 14513195	912	300	561
VOE 14513197	912	300	561
VOE 14513197	912	500	571
VOE 14513200	912	300	563
VOE 14513201	912	300	563
VOE 14513201	912	500	573
VOE 14513202	912	300	563
VOE 14513202	912	500	573
VOE 14513203	912	300	563
VOE 14513203	912	500	573
VOE 14513204	912	300	561
VOE 14513204	912	500	571
VOE 14513205	912	300	561
VOE 14513205	912	500	571
VOE 14513206	912	500	571
VOE 14513207	912	500	571
VOE 14513208	912	300	561
VOE 14513209	912	300	561
VOE 14513211	912	600	575
VOE 14513214	912	700	581
VOE 14513215	912	700	581
VOE 14513216	912	700	581
VOE 14513217	912	700	579
VOE 14513218	912	700	579
VOE 14513219	912	700	579
VOE 14513221	912	700	579
VOE 14513222	912	700	579
VOE 14513223	912	700	579
VOE 14513224	912	700	579
VOE 14513225	912	600	575
VOE 14513226	912	600	575
VOE 14513227	912	200	557
VOE 14513229	912	600	577
VOE 14513229	912	700	579
VOE 14513229	912	1200	601
VOE 14513229	912	1200	603
VOE 14513229	912	1300	605
VOE 14513232	912	600	577
VOE 14513233	912	600	577
VOE 14513233	912	1200	603
VOE 14513250	860	250	439
VOE 14513360	916	6000	735
VOE 14513360	916	6010	739
VOE 14513361	916	6000	735
VOE 14513361	916	6010	739
VOE 14513388	821	200	395
VOE 14513599	916	2200	725
VOE 14513669	912	3600	617
VOE 14513753	852	100	431
VOE 14513754	852	100	431
VOE 14513755	852	100	431
VOE 14513756	852	100	431
VOE 14513757	852	100	431
VOE 14513758	852	100	431
VOE 14513760	852	100	433
VOE 14513761	852	100	433
VOE 14513762	852	100	433
VOE 14513763	852	100	433
VOE 14513765	852	100	433
VOE 14513798	830	100	411
VOE 14513932	875	100	471
VOE 14513997	827	200	409
VOE 14514021	914	1200	669
VOE 14514026	914	1200	669
VOE 14514121	911	400	523
VOE 14514121	911	410	529
VOE 14514124	860	400	443
VOE 14514160	860	250	439
VOE 14514160	860	300	441
VOE 14514162	860	250	439
VOE 14514163	860	250	439
VOE 14514164	860	250	439
VOE 14514165	860	250	439
VOE 14514203	810	700	375
VOE 14514204	810	700	375
VOE 14514215	914	250	639
VOE 14514215	914	2200	683
VOE 14514215	914	2900	691
VOE 14514218	992	100	805
VOE 14514219	992	100	805
VOE 14514322	860	100	435
VOE 14514329	870	300	459
VOE 14514329	874	300	467
VOE 14514330	870	200	455
VOE 14514369	860	100	435
VOE 14514370	860	100	435
VOE 14514371	860	250	439
VOE 14514372	860	250	439
VOE 14514373	356	300	209
VOE 14514428	860	500	445
VOE 14514429	860	500	445
VOE 14514515	821	300	399

NUMERICAL INDEX

INDICE DE NÚMERO

ÍNDICE NUMÉRICO

RÉPERTOIRE DE NUMÉROS

Catalogue id	Group
20060	**1000**
Issue	Page
PUB 20021254-C	**12**

NUMERICAL INDEX

INDICE DE NÚMERO

ÍNDICE NUMÉRICO

RÉPERTOIRE DE NUMÉROS

Part No	Group	Sect	Page
VOE 14514654	810	500	369
VOE 14514720	870	300	457
VOE 14514720	874	300	467
VOE 14515002	914	2000	679
VOE 14515081	830	100	413
VOE 14515182	911	800	543
VOE 14515182	924	2050	761
VOE 14515278	916	300	701
VOE 14515348	841	100	423
VOE 14515386	914	250	637
VOE 14515386	914	2200	683
VOE 14515388	914	2200	683
VOE 14515453	830	100	411
VOE 14515454	870	300	457
VOE 14515521	916	1200	713
VOE 14515522	235	150	131
VOE 14515522	914	200	635
VOE 14515522	916	300	703
VOE 14515523	371	200	237
VOE 14515523	875	100	471
VOE 14515524	870	100	451
VOE 14515524	874	100	461
VOE 14515524	875	100	471
VOE 14515524	916	2400	731
VOE 14515524	924	400	745
VOE 14515524	924	700	747
VOE 14515524	924	750	749
VOE 14515524	924	1100	755
VOE 14515539	881	100	477
VOE 14515580	837	100	415
VOE 14515581	897	100	493
VOE 14515585	897	100	493
VOE 14515593	371	800	251
VOE 14515595	897	200	497
VOE 14515596	897	200	497
VOE 14515601	897	200	497
VOE 14515605	911	400	525
VOE 14515941	914	250	639
VOE 14516413	870	100	451
VOE 14516413	874	100	461
VOE 14516635	914	800	659
VOE 14516636	914	800	659
VOE 14516637	914	800	659
VOE 14516638	914	800	659
VOE 14516639	914	800	659
VOE 14516640	914	800	661
VOE 14516643	911	400	525
VOE 14516704	896	100	491
VOE 14516947	914	400	645
VOE 14516947	914	2000	679
VOE 14517015	810	800	379
VOE 14517022	810	700	377
VOE 14517023	810	700	377
VOE 14517082	914	3100	693
VOE 14517121	830	100	411
VOE 14517123	860	600	447
VOE 14517154	821	300	399
VOE 14517399	992	100	803
VOE 14517400	992	100	803
VOE 14517401	992	100	805
VOE 14517531	810	500	369
VOE 14517557	234	100	123
VOE 14517557	911	100	515
VOE 14517615	371	800	251
VOE 14517615	870	200	455
VOE 14517615	874	200	465
VOE 14517754	881	100	479
VOE 14517757	870	200	455
VOE 14517757	874	200	465
VOE 14517758	870	200	455
VOE 14517758	874	200	465
VOE 14517761	810	800	379
VOE 14517763	843	200	429
VOE 14517889	914	2100	681
VOE 14517890	852	100	431
VOE 14517891	852	100	431
VOE 14518140	369	300	233
VOE 14518222	256	100	153
VOE 14518321	992	100	803
VOE 14518334	992	100	803
VOE 14518349	367	100	227
VOE 14518363	443	100	307
VOE 14518368	443	100	307
VOE 14518499	916	2400	729
VOE 14518572	852	100	433
VOE 14518589	897	100	493
VOE 14518635	870	100	451
VOE 14518635	874	100	461
VOE 14518676	916	2300	727
VOE 14518743	363	300	219
VOE 14518880	852	100	433
VOE 14519669	914	100	631
VOE 14519773	912	2050	611
VOE 14519774	912	2100	615
VOE 14519885	369	300	233
VOE 14520105	371	500	249
VOE 14520134	911	1600	553
VOE 14520278	810	700	375
VOE 14520279	810	700	375
VOE 14520280	810	700	375
VOE 14520281	810	700	375
VOE 14520282	843	200	429
VOE 14520283	843	200	429
VOE 14520284	843	100	425
VOE 14520379	363	300	219
VOE 14520550	810	500	369
VOE 14520550	830	100	411
VOE 14520630	914	400	645
VOE 14520630	914	3200	695
VOE 14520630	916	2400	729
VOE 14520630	916	2450	733
VOE 14520977	821	200	393
VOE 14520987	974	100	771
VOE 14520987	975	100	779
VOE 14521071	974	100	771
VOE 14521259	912	300	565
VOE 14521259	912	500	573
VOE 14521260	912	700	579
VOE 14521277	830	100	413
VOE 14521355	852	100	431
VOE 14521373	852	100	433
VOE 14521384	852	100	431
VOE 14521385	852	100	431
VOE 14521685	912	800	585
VOE 14521727	912	3600	617
VOE 14521727	924	200	743
VOE 14521728	234	100	123
VOE 14521728	911	100	515
VOE 14521728	911	400	523
VOE 14521728	911	410	531
VOE 14521847	896	100	489
VOE 14521944	827	200	409
VOE 14521945	821	200	395
VOE 14521945	827	200	409
VOE 14521974	837	100	415
VOE 14521975	837	100	415
VOE 14521976	914	700	657
VOE 14521977	914	700	657
VOE 14521978	914	700	657
VOE 14521979	914	700	657
VOE 14521988	852	100	431
VOE 14522008	914	250	637
VOE 14522008	914	2200	683
VOE 14522026	810	600	371
VOE 14522027	810	600	371
VOE 14522028	810	600	371
VOE 14522029	810	600	371
VOE 14522030	810	800	379
VOE 14522031	810	800	379
VOE 14522032	810	700	375
VOE 14522035	837	100	415
VOE 14522036	837	100	415
VOE 14522037	914	700	657
VOE 14522038	914	700	657
VOE 14522039	914	250	637
VOE 14522039	914	2200	683
VOE 14522182	810	700	375
VOE 14522184	810	700	375
VOE 14522324	925	2000	769
VOE 14522326	363	300	219
VOE 14522378	911	400	523
VOE 14522378	911	410	529
VOE 14522381	911	400	523
VOE 14522381	911	410	529
VOE 14522382	911	400	523
VOE 14522382	911	410	529
VOE 14522384	911	1600	553
VOE 14522409	912	3600	617
VOE 14522410	912	3600	617
VOE 14522411	912	3600	617
VOE 14522412	371	800	251
VOE 14522492	975	1900	791
VOE 14522493	975	1900	791
VOE 14522494	975	1900	791
VOE 14522495	975	500	781

Part No	Group	Sect	Page
VOE 14522499	975	500	781
VOE 14522501	974	300	773
VOE 14522504	974	100	771
VOE 14522510	974	100	771
VOE 14522561	913	100	619
VOE 14522561	913	200	621
VOE 14522563	441	500	299
VOE 14522564	441	100	291
VOE 14522564	441	200	293
VOE 14522575	371	200	237
VOE 14522575	371	400	247
VOE 14522596	775	100	347
VOE 14522603	775	700	351
VOE 14522604	775	700	351
VOE 14522662	716	100	331
VOE 14522671	716	100	331
VOE 14522679	974	100	771
VOE 14522680	974	100	771
VOE 14522680	975	100	779
VOE 14522681	974	100	771
VOE 14522681	975	100	779
VOE 14522682	715	7600	329
VOE 14522682	975	1900	791
VOE 14522683	715	7600	329
VOE 14522683	974	100	771
VOE 14522683	975	1900	791
VOE 14522684	975	100	779
VOE 14522685	975	100	779
VOE 14522708	975	100	779
VOE 14522709	975	100	779
VOE 14522840	911	500	533
VOE 14522862	492	100	313
VOE 14522862	810	700	375
VOE 14522862	821	100	381
VOE 14522862	821	100	383
VOE 14522862	821	110	387
VOE 14522862	821	110	389
VOE 14522862	821	150	391
VOE 14522862	821	200	393
VOE 14522862	821	200	395
VOE 14522862	821	400	401
VOE 14522862	821	500	403
VOE 14522862	821	510	405
VOE 14522862	827	100	407
VOE 14522862	827	200	409
VOE 14522862	841	100	423
VOE 14522862	860	500	445
VOE 14522862	865	100	449
VOE 14522862	891	100	483
VOE 14522862	891	200	485
VOE 14522862	891	250	487
VOE 14522862	992	100	805
VOE 14523000	371	800	251
VOE 14523000	810	600	371
VOE 14523005	914	700	657
VOE 14523006	914	700	657
VOE 14523019	870	300	457
VOE 14523020	870	300	457
VOE 14523088	881	200	481
VOE 14523095	881	100	477
VOE 14523136	718	300	341
VOE 14523137	718	300	341
VOE 14523138	718	300	341
VOE 14523190	775	500	349
VOE 14523227	775	500	349
VOE 14523234	718	300	341
VOE 14523235	775	500	349
VOE 14523235	775	1000	357
VOE 14523235	775	1200	359
VOE 14523252	810	700	375
VOE 14523253	371	100	235
VOE 14523264	914	500	651
VOE 14523589	716	700	337
VOE 14523590	716	700	337
VOE 14523591	716	700	337
VOE 14523592	716	700	337
VOE 14523592	975	3000	801
VOE 14523607	810	700	375
VOE 14523621	372	200	255
VOE 14523627	715	200	323
VOE 14523628	715	200	323
VOE 14523629	715	100	321
VOE 14523630	715	100	321
VOE 14523631	718	700	345
VOE 14523657	363	200	217
VOE 14523741	837	200	417
VOE 14523742	837	200	417
VOE 14523743	837	200	417
VOE 14523744	837	200	417
VOE 14523748	837	200	417
VOE 14523752	911	100	515
VOE 14523756	911	100	515
VOE 14523771	256	100	151
VOE 14523772	256	100	151
VOE 14523772	256	300	155
VOE 14523773	218	100	99
VOE 14523774	218	100	99
VOE 14523775	218	100	99
VOE 14523776	218	100	99
VOE 14523795	775	800	353
VOE 14523877	911	1100	549
VOE 14523877	911	1200	551
VOE 14523890	911	1100	549
VOE 14523898	261	100	163
VOE 14523907	234	100	123
VOE 14523908	911	100	515
VOE 14523910	911	100	515
VOE 14523914	911	100	515
VOE 14523930	252	100	147
VOE 14523932	252	100	147
VOE 14523934	252	100	147
VOE 14523953	716	100	331
VOE 14523953	716	400	333
VOE 14523968	256	100	151
VOE 14523978	821	100	381
VOE 14523978	821	110	387
VOE 14523980	821	100	381
VOE 14523980	821	110	387
VOE 14523983	821	100	383
VOE 14523983	821	110	387
VOE 14523985	821	100	381
VOE 14523985	821	110	387
VOE 14523986	821	100	381
VOE 14523993	821	500	403
VOE 14523994	821	500	403
VOE 14523997	821	200	393
VOE 14523998	821	200	393
VOE 14523999	821	200	393
VOE 14524000	821	200	393
VOE 14524001	821	200	393
VOE 14524004	827	200	409
VOE 14524005	821	100	383
VOE 14524005	821	110	387
VOE 14524005	821	400	401
VOE 14524005	827	200	409
VOE 14524006	821	300	399
VOE 14524008	821	300	399
VOE 14524010	821	300	399
VOE 14524011	821	300	399
VOE 14524013	821	300	399
VOE 14524014	821	300	399
VOE 14524017	827	100	407
VOE 14524018	827	100	407
VOE 14524020	827	100	407
VOE 14524021	891	100	483
VOE 14524022	827	100	407
VOE 14524024	891	100	483
VOE 14524025	891	100	483
VOE 14524026	891	100	483
VOE 14524027	891	100	483
VOE 14524036	821	100	381
VOE 14524036	821	110	387
VOE 14524037	821	100	381
VOE 14524037	821	110	387
VOE 14524039	821	100	381
VOE 14524039	821	150	391
VOE 14524040	821	100	381
VOE 14524040	821	110	387
VOE 14524041	821	100	381
VOE 14524041	821	110	387
VOE 14524042	821	500	403
VOE 14524042	821	510	405
VOE 14524048	443	100	307
VOE 14524048	443	200	309
VOE 14524053	371	800	251
VOE 14524054	431	400	289
VOE 14524141	911	400	525
VOE 14524148	911	600	537
VOE 14524151	911	600	537
VOE 14524163	914	100	633
VOE 14524164	235	100	127
VOE 14524164	371	200	237
VOE 14524164	914	100	631
VOE 14524170	914	500	651
VOE 14524209	870	100	453

NUMERICAL INDEX

INDICE DE NÚMERO

ÍNDICE NUMÉRICO

RÉPERTOIRE DE NUMÉROS

Catalogue id	Group
20060	**1000**
Issue	Page
PUB 20021254-C	**14**

NUMERICAL INDEX

INDICE DE NÚMERO

ÍNDICE NUMÉRICO

RÉPERTOIRE DE NUMÉROS

Part No	Group	Sect	Page
VOE 14524209	874	100	461
VOE 14524210	870	100	453
VOE 14524210	874	100	461
VOE 14524211	870	100	453
VOE 14524211	874	100	461
VOE 14524214	371	200	237
VOE 14524218	386	100	259
VOE 14524228	372	200	255
VOE 14524232	234	300	125
VOE 14524233	234	300	125
VOE 14524234	372	200	255
VOE 14524312	925	300	767
VOE 14524406	441	500	299
VOE 14524406	441	510	301
VOE 14524419	364	100	223
VOE 14524420	364	100	223
VOE 14524421	371	500	249
VOE 14524439	372	200	255
VOE 14524443	369	300	233
VOE 14524450	256	100	151
VOE 14524450	256	300	155
VOE 14524453	372	200	255
VOE 14524454	372	200	255
VOE 14524455	372	200	255
VOE 14524456	372	200	255
VOE 14524463	218	100	99
VOE 14524493	911	600	537
VOE 14524493	916	100	699
VOE 14524493	916	2000	715
VOE 14524493	916	2200	723
VOE 14524494	911	400	525
VOE 14524494	911	410	529
VOE 14524494	916	100	697
VOE 14524494	916	900	705
VOE 14524494	916	2000	715
VOE 14524495	911	400	525
VOE 14524495	911	410	529
VOE 14524495	916	100	697
VOE 14524495	916	900	705
VOE 14524495	916	2000	715
VOE 14524496	911	600	537
VOE 14524496	916	100	699
VOE 14524496	916	2000	715
VOE 14524496	916	2200	723
VOE 14524507	916	100	697
VOE 14524513	916	300	703
VOE 14524513	916	900	705
VOE 14524534	916	2000	715
VOE 14524576	911	400	525
VOE 14524576	911	410	529
VOE 14524638	916	2200	723
VOE 14524643	916	1200	713
VOE 14524644	916	1200	711
VOE 14524711	925	100	763
VOE 14524711	925	200	765
VOE 14524711	925	300	767
VOE 14524719	843	200	427
VOE 14524720	843	200	427
VOE 14524738	810	100	367
VOE 14524739	821	200	395
VOE 14524740	821	200	393
VOE 14524751	916	300	701
VOE 14524761	911	100	515
VOE 14524856	916	2300	727
VOE 14524892	911	1100	549
VOE 14524946	911	100	515
VOE 14524947	916	100	697
VOE 14524948	916	100	697
VOE 14524950	916	2000	715
VOE 14524951	916	100	697
VOE 14524952	916	2000	715
VOE 14525048	912	2050	611
VOE 14525063	362	200	213
VOE 14525163	810	100	367
VOE 14525166	810	500	369
VOE 14525217	916	2000	715
VOE 14525218	916	100	697
VOE 14525219	916	100	697
VOE 14525223	916	1000	707
VOE 14525224	916	1000	707
VOE 14525226	911	500	533
VOE 14525424	716	700	337
VOE 14525425	716	700	337
VOE 14525426	716	700	337
VOE 14525427	716	700	337
VOE 14525428	716	700	337
VOE 14525489	716	700	337
VOE 14525518	911	1100	549
VOE 14525519	911	1100	549
VOE 14525520	911	1100	549
VOE 14525522	911	1100	549
VOE 14525571	914	300	643
VOE 14525572	916	1200	713
VOE 14525574	916	2100	719
VOE 14525744	775	800	353
VOE 14525766	775	100	347
VOE 14525772	775	100	347
VOE 14525773	775	100	347
VOE 14525774	775	100	347
VOE 14525817	256	100	153
VOE 14525818	256	100	153
VOE 14525819	256	100	151
VOE 14525822	256	100	153
VOE 14525823	256	100	151
VOE 14525824	256	100	153
VOE 14525825	256	100	153
VOE 14525826	252	100	147
VOE 14526006	252	100	147
VOE 14526128	916	1200	711
VOE 14526153	881	100	477
VOE 14526158	364	200	225
VOE 14526159	393	100	263
VOE 14526162	393	100	263
VOE 14526163	393	100	263
VOE 14526166	837	100	415
VOE 14526174	716	700	339
VOE 14526175	716	400	333
VOE 14526175	716	410	335
VOE 14526175	716	700	339
VOE 14526176	716	400	333
VOE 14526176	716	410	335
VOE 14526457	718	300	341
VOE 14526509	925	100	763
VOE 14526509	925	200	765
VOE 14526509	925	300	767
VOE 14526511	925	100	763
VOE 14526511	925	300	767
VOE 14526643	441	500	299
VOE 14526643	441	510	301
VOE 14526652	911	300	519
VOE 14526654	916	2200	723
VOE 14526656	235	150	131
VOE 14526656	914	300	643
VOE 14526658	492	100	311
VOE 14526659	492	100	311
VOE 14526660	911	500	533
VOE 14526714	916	2300	727
VOE 14526717	914	500	651
VOE 14526719	916	2300	727
VOE 14526761	911	500	533
VOE 14526770	222	400	117
VOE 14526785	810	700	375
VOE 14526786	810	600	371
VOE 14526831	911	1100	549
VOE 14526833	911	500	533
VOE 14526834	911	500	533
VOE 14526845	827	100	407
VOE 14526846	891	100	483
VOE 14526847	891	200	485
VOE 14526848	891	200	485
VOE 14526849	821	200	395
VOE 14526850	891	100	483
VOE 14526851	821	100	381
VOE 14526851	821	110	387
VOE 14526852	821	100	381
VOE 14526852	821	110	387
VOE 14526858	821	400	401
VOE 14526860	821	100	381
VOE 14526860	821	110	387
VOE 14526861	821	400	401
VOE 14526872	911	1600	553
VOE 14526877	914	250	637
VOE 14526878	914	2000	679
VOE 14526878	914	2300	685
VOE 14526878	914	3200	695
VOE 14526946	716	100	331
VOE 14527150	393	100	263
VOE 14527151	393	100	263
VOE 14527152	393	100	263
VOE 14527157	371	500	249
VOE 14527202	993	1000	807
VOE 14527203	993	1000	807
VOE 14527247	993	1000	807
VOE 14527267	914	300	643
VOE 14527267	914	3200	695

Part No	Group	Sect	Page
VOE 14527267	916	2400	731
VOE 14527267	916	6010	741
VOE 14527283	371	400	247
VOE 14527286	852	100	431
VOE 14527379	269	200	183
VOE 14527381	269	300	185
VOE 14527403	843	200	427
VOE 14527405	810	700	375
VOE 14527410	810	500	369
VOE 14527410	860	600	447
VOE 14527412	810	500	369
VOE 14527456	821	300	399
VOE 14527458	821	300	399
VOE 14527463	821	100	383
VOE 14527463	821	110	389
VOE 14527463	821	400	401
VOE 14527463	827	200	409
VOE 14527464	371	400	247
VOE 14527465	860	100	435
VOE 14527465	860	250	439
VOE 14527466	860	250	439
VOE 14527467	821	200	395
VOE 14527467	827	200	409
VOE 14527485	810	600	371
VOE 14527566	992	100	803
VOE 14527678	821	300	399
VOE 14527689	810	500	369
VOE 14527692	843	200	427
VOE 14527693	843	200	427
VOE 14527729	897	100	493
VOE 14527738	897	100	495
VOE 14527817	372	200	257
VOE 14527866	911	500	533
VOE 14527867	911	500	535
VOE 14527871	916	100	699
VOE 14527900	235	100	127
VOE 14527900	235	150	131
VOE 14527900	914	500	649
VOE 14527900	916	6000	735
VOE 14527900	916	6010	739
VOE 14527901	916	2200	723
VOE 14527905	916	1000	707
VOE 14527905	916	1100	709
VOE 14528085	852	100	433
VOE 14528250	913	300	627
VOE 14528484	974	100	771
VOE 14528484	975	100	779
VOE 14528487	975	100	779
VOE 14528489	975	1900	791
VOE 14528492	975	2500	793
VOE 14528572	827	100	407
VOE 14528575	821	400	401
VOE 14528582	821	100	381
VOE 14528582	821	110	387
VOE 14528592	821	400	401
VOE 14528833	718	700	345
VOE 14528840	911	600	539
VOE 14528842	916	900	705
VOE 14528843	916	900	705
VOE 14528919	234	100	123
VOE 14528922	234	100	123
VOE 14529028	372	200	255
VOE 14529044	362	200	213
VOE 14529050	874	300	467
VOE 14529051	874	300	467
VOE 14529052	874	300	467
VOE 14529070	371	100	235
VOE 14529090	371	800	251
VOE 14529103	352	100	205
VOE 14529112	371	200	237
VOE 14529132	870	300	459
VOE 14529132	874	300	469
VOE 14529137	362	100	211
VOE 14529143	363	200	217
VOE 14529148	364	100	221
VOE 14529152	364	200	225
VOE 14529156	870	300	459
VOE 14529156	874	300	467
VOE 14529167	387	200	261
VOE 14529177	364	200	225
VOE 14529178	364	200	225
VOE 14529180	364	200	225
VOE 14529183	364	100	221
VOE 14529185	364	100	221
VOE 14529186	364	100	221
VOE 14529187	364	100	221
VOE 14529188	362	100	211
VOE 14529206	369	100	229
VOE 14529211	364	100	223
VOE 14529227	364	100	221
VOE 14529229	352	100	205
VOE 14529230	371	800	251
VOE 14529231	393	100	263
VOE 14529258	222	400	117
VOE 14529258	371	400	247
VOE 14529258	870	100	451
VOE 14529258	874	100	461
VOE 14529295	367	100	227
VOE 14529295	369	300	233
VOE 14529298	372	200	257
VOE 14529303	367	100	227
VOE 14529305	367	100	227
VOE 14529323	234	300	125
VOE 14529324	911	100	515
VOE 14529326	235	100	127
VOE 14529326	235	150	131
VOE 14529326	371	100	235
VOE 14529332	386	100	259
VOE 14529334	870	100	451
VOE 14529334	874	100	461
VOE 14529345	369	200	231
VOE 14529345	369	300	233
VOE 14529345	371	200	237
VOE 14529345	371	500	249
VOE 14529346	371	100	235
VOE 14529350	363	200	217
VOE 14529354	371	800	251
VOE 14529478	925	2000	769
VOE 14529538	914	2100	681
VOE 14529622	810	800	379
VOE 14529623	810	800	379
VOE 14529639	993	1000	807
VOE 14529741	974	300	773
VOE 14529750	974	300	773
VOE 14529757	913	300	627
VOE 14529785	821	200	393
VOE 14529786	821	200	393
VOE 14529834	911	700	541
VOE 14529925	821	200	395
VOE 14529926	821	200	395
VOE 14529928	371	100	235
VOE 14529934	310	100	193
VOE 14529947	234	100	123
VOE 14529967	911	100	515
VOE 14529971	837	200	417
VOE 14529972	234	100	123
VOE 14529975	837	200	417
VOE 14529994	810	600	371
VOE 14529995	810	500	369
VOE 14529996	810	700	375
VOE 14529997	841	100	423
VOE 14529998	810	700	375
VOE 14529999	830	100	413
VOE 14530000	810	100	367
VOE 14530003	810	100	367
VOE 14530079	371	800	251
VOE 14530127	364	100	221
VOE 14530130	364	100	223
VOE 14530172	916	900	705
VOE 14530173	916	900	705
VOE 14530174	916	300	701
VOE 14530175	916	300	701
VOE 14530184	916	300	703
VOE 14530185	916	300	703
VOE 14530186	916	300	703
VOE 14530417	911	500	533
VOE 14530418	911	500	533
VOE 14530419	911	500	533
VOE 14530424	916	2300	727
VOE 14530428	916	2300	727
VOE 14530430	911	600	537
VOE 14530478	821	300	399
VOE 14530479	821	300	399
VOE 14530481	881	200	481
VOE 14530482	881	200	481
VOE 14530485	881	200	481
VOE 14530487	881	200	481
VOE 14530489	881	200	481
VOE 14530552	916	900	705
VOE 14530553	916	900	705
VOE 14530559	911	500	533
VOE 14530571	369	200	231
VOE 14530573	870	200	455
VOE 14530604	362	200	213
VOE 14530647	830	100	413

NUMERICAL INDEX

INDICE DE NÚMERO

ÍNDICE NUMÉRICO

RÉPERTOIRE DE NUMÉROS

Catalogue id	Group
20060	**1000**
Issue	Page
PUB 20021254-C	**16**



Part No	Group	Sect	Page
VOE 14530648	830	100	413
VOE 14530649	830	100	413
VOE 14530650	830	100	413
VOE 14530651	830	100	413
VOE 14530652	830	100	413
VOE 14530653	830	100	413
VOE 14530656	830	100	413
VOE 14530676	975	500	783
VOE 14530678	975	500	783
VOE 14530689	269	300	185
VOE 14530722	810	800	379
VOE 14530733	897	100	493
VOE 14530871	715	100	321
VOE 14530872	715	100	321
VOE 14530888	827	100	407
VOE 14530889	821	100	381
VOE 14530889	821	100	383
VOE 14530889	821	110	387
VOE 14530889	821	150	391
VOE 14530890	827	100	407
VOE 14530961	860	400	443
VOE 14530964	860	400	443
VOE 14530987	911	100	515
VOE 14530988	911	100	515
VOE 14530993	911	100	515
VOE 14531002	371	200	239
VOE 14531002	914	300	643
VOE 14531002	916	2400	731
VOE 14531003	914	400	645
VOE 14531013	492	100	311
VOE 14531014	492	100	311
VOE 14531016	821	110	389
VOE 14531016	821	150	391
VOE 14531019	441	500	299
VOE 14531019	441	510	301
VOE 14531020	492	100	311
VOE 14531021	492	100	311
VOE 14531023	492	100	311
VOE 14531024	441	500	299
VOE 14531024	441	510	301
VOE 14531031	912	2050	611
VOE 14531032	916	6000	735
VOE 14531032	916	6010	739
VOE 14531037	261	100	163
VOE 14531038	222	400	117
VOE 14531047	821	100	383
VOE 14531047	821	110	387
VOE 14531048	821	100	383
VOE 14531049	821	100	383
VOE 14531057	891	100	483
VOE 14531058	891	100	483
VOE 14531059	891	100	483
VOE 14531075	911	500	533
VOE 14531088	924	1000	753
VOE 14531097	914	100	631
VOE 14531099	914	300	643
VOE 14531101	914	250	639
VOE 14531101	914	2200	683
VOE 14531102	914	250	639
VOE 14531102	914	2200	683
VOE 14531103	914	250	637
VOE 14531103	914	2200	683
VOE 14531112	916	300	703
VOE 14531126	912	2100	613
VOE 14531148	911	800	543
VOE 14531162	431	400	289
VOE 14531190	256	100	151
VOE 14531201	372	200	257
VOE 14531212	261	100	163
VOE 14531213	261	100	163
VOE 14531218	258	200	161
VOE 14531219	258	200	161
VOE 14531240	897	200	497
VOE 14531244	897	100	493
VOE 14531245	897	100	493
VOE 14531258	356	100	207
VOE 14531261	362	300	215
VOE 14531270	715	500	325
VOE 14531271	715	500	325
VOE 14531272	715	500	325
VOE 14531273	715	500	325
VOE 14531274	715	500	325
VOE 14531275	715	500	325
VOE 14531292	914	250	637
VOE 14531354	371	100	235
VOE 14531355	371	100	235
VOE 14531356	310	100	193
VOE 14531358	356	300	209
VOE 14531515	775	900	355
VOE 14531531	364	100	223
VOE 14531604	715	500	325
VOE 14531607	269	300	185
VOE 14531612	911	900	545
VOE 14531612	911	1000	547
VOE 14531638	881	100	477
VOE 14531640	837	100	415
VOE 14531641	837	100	415
VOE 14531694	234	300	125
VOE 14531899	897	200	497
VOE 14531900	897	100	493
VOE 14531901	897	200	497
VOE 14531904	897	200	497
VOE 14531905	897	100	493
VOE 14531906	897	200	497
VOE 14531970	916	2200	723
VOE 14531971	916	2200	723
VOE 14532112	897	100	493
VOE 14532113	897	100	493
VOE 14532117	897	200	497
VOE 14532118	897	200	497
VOE 14532119	897	200	497
VOE 14532362	911	100	515
VOE 14532369	911	100	515
VOE 14532476	261	100	163
VOE 14532476	911	1100	549
VOE 14532477	837	200	419
VOE 14532477	837	7200	421
VOE 14532477	860	100	435
VOE 14532477	860	300	441
VOE 14532481	897	100	493
VOE 14532503	874	100	461
VOE 14532534	235	100	127
VOE 14532534	235	150	131
VOE 14532534	870	100	453
VOE 14532536	234	300	125
VOE 14532544	775	1200	359
VOE 14532548	356	300	209
VOE 14532549	371	100	235
VOE 14532551	362	300	215
VOE 14532585	897	100	493
VOE 14532602	974	300	773
VOE 14532656	716	700	337
VOE 14532657	716	700	337
VOE 14532726	870	300	459
VOE 14532727	870	300	459
VOE 14532728	870	200	455
VOE 14532728	870	300	457
VOE 14533147	252	100	147
VOE 14533219	841	100	423
VOE 14533226	256	100	153
VOE 14533521	897	300	501
VOE 14533522	897	300	501
VOE 14533523	897	300	501
VOE 14533524	897	300	501
VOE 14533525	897	300	501
VOE 14533526	897	300	501
VOE 14533603	913	300	627
VOE 14533604	912	1200	603
VOE 14533604	913	200	623
VOE 14533604	913	300	627
VOE 14533605	912	600	575
VOE 14533605	912	700	579
VOE 14533605	912	1200	601
VOE 14533605	912	1300	605
VOE 14533606	913	200	623
VOE 14533609	912	700	579
VOE 14533609	912	1300	605
VOE 14533610	912	200	557
VOE 14533610	912	200	559
VOE 14533610	912	400	567
VOE 14533610	912	400	569
VOE 14533610	912	800	583
VOE 14533610	912	800	585
VOE 14533610	912	1000	593
VOE 14533610	912	1000	595
VOE 14533610	914	1400	675
VOE 14533611	913	200	623
VOE 14533612	913	200	623
VOE 14533629	371	400	247
VOE 14533731	914	250	639
VOE 14533798	821	200	393
VOE 14533799	821	200	393
VOE 14534028	913	300	627
VOE 14534029	913	300	627
VOE 14534044	913	300	627

Part No	Group	Sect	Page
VOE 14534045	913	300	627
VOE 14534047	913	300	627
VOE 14534048	913	300	627
VOE 14534049	913	300	627
VOE 14534050	913	300	627
VOE 14534051	913	300	627
VOE 14534181	775	100	347
VOE 14534182	775	100	347
VOE 14534183	775	100	347
VOE 14534184	775	100	347
VOE 14534185	775	100	347
VOE 14534186	775	100	347
VOE 14534187	775	1000	357
VOE 14534189	775	1000	357
VOE 14534190	775	1000	357
VOE 14534191	775	1000	357
VOE 14534192	775	1000	357
VOE 14534193	775	1000	357
VOE 14534194	775	1000	357
VOE 14534195	775	1000	357
VOE 14534196	775	900	355
VOE 14534197	775	900	355
VOE 14534199	775	900	355
VOE 14534200	775	900	355
VOE 14534203	775	900	355
VOE 14534205	775	900	355
VOE 14534206	775	900	355
VOE 14534207	775	900	355
VOE 14534208	775	900	355
VOE 14534209	775	900	355
VOE 14534210	775	800	353
VOE 14534211	775	800	353
VOE 14534213	775	800	353
VOE 14534214	775	800	353
VOE 14534215	775	800	353
VOE 14534216	775	800	353
VOE 14534219	775	800	353
VOE 14534230	775	700	351
VOE 14534231	775	700	351
VOE 14534232	775	700	351
VOE 14534250	975	3000	801
VOE 14534252	975	3000	801
VOE 14534253	975	3000	801
VOE 14534256	975	3000	801
VOE 14534265	975	3000	801
VOE 14534266	975	3000	801
VOE 14534267	975	3000	801
VOE 14534269	975	3000	801
VOE 14534270	975	3000	801
VOE 14534271	975	3000	801
VOE 14534358	897	200	497
VOE 14534991	441	200	293
VOE 14534995	441	200	293
VOE 14534996	441	200	293
VOE 14534997	441	200	293
VOE 14534998	441	200	293
VOE 14534999	441	200	293
VOE 14535000	441	200	293
VOE 14535001	441	200	293
VOE 14535002	441	200	293
VOE 14535003	441	200	293
VOE 14535005	441	200	293
VOE 14535006	441	200	293
VOE 14535007	441	200	293
VOE 14535008	441	200	295
VOE 14535009	441	200	295
VOE 14535010	441	200	295
VOE 14535011	441	200	295
VOE 14535012	441	200	295
VOE 14535013	441	200	295
VOE 14535014	441	200	295
VOE 14535015	441	200	295
VOE 14535016	441	200	295
VOE 14535017	441	200	295
VOE 14535018	441	200	295
VOE 14535019	441	200	295
VOE 14535020	441	200	295
VOE 14535021	441	200	295
VOE 14535022	441	200	295
VOE 14535023	441	200	295
VOE 14535024	441	200	295
VOE 14535025	441	200	295
VOE 14535026	441	200	295
VOE 14535027	441	200	295
VOE 14535028	441	200	295
VOE 14535029	441	200	295
VOE 14535030	441	200	295
VOE 14535031	441	200	295
VOE 14535032	441	200	295
VOE 14535033	441	200	297
VOE 14535034	441	200	297
VOE 14535035	441	200	297
VOE 14535036	441	200	297
VOE 14535059	492	100	311
VOE 14535150	913	200	621
VOE 14535151	913	200	621
VOE 14535152	913	200	621
VOE 14535153	913	200	621
VOE 14535154	913	200	621
VOE 14535155	913	200	621
VOE 14535156	913	200	621
VOE 14535160	913	200	621
VOE 14535161	913	200	621
VOE 14535162	913	200	621
VOE 14535163	913	200	621
VOE 14535166	913	200	621
VOE 14535167	913	200	625
VOE 14535168	913	200	621
VOE 14535169	913	200	621
VOE 14535170	913	200	621
VOE 14535171	913	200	621
VOE 14535172	913	200	623
VOE 14535175	913	200	623
VOE 14535176	913	200	623
VOE 14535179	913	200	625
VOE 14535181	913	200	623
VOE 14535182	913	200	623
VOE 14535185	912	600	575
VOE 14535185	912	700	579
VOE 14535185	912	900	589
VOE 14535185	912	1100	599
VOE 14535185	912	1200	601
VOE 14535185	912	1300	605
VOE 14535185	913	200	623
VOE 14535186	913	200	623
VOE 14535187	913	200	623
VOE 14535188	913	200	623
VOE 14535189	913	200	623
VOE 14535190	913	200	623
VOE 14535191	913	200	623
VOE 14535192	913	200	623
VOE 14535193	913	200	623
VOE 14535194	913	200	625
VOE 14535195	913	200	625
VOE 14535196	913	200	625
VOE 14535197	913	200	625
VOE 14535198	913	200	621
VOE 14535199	913	200	621
VOE 14535200	913	200	621
VOE 14535201	913	200	621
VOE 14535202	913	200	623
VOE 14535203	913	100	619
VOE 14535203	913	300	627
VOE 14535208	913	100	619
VOE 14535208	913	300	627
VOE 14535237	916	300	701
VOE 14535238	916	300	701
VOE 14535239	916	300	701
VOE 14535240	916	300	701
VOE 14535241	916	300	703
VOE 14535242	916	300	703
VOE 14535243	916	300	703
VOE 14535244	916	300	701
VOE 14535253	916	1000	707
VOE 14535254	916	1000	707
VOE 14535254	916	1100	709
VOE 14535255	916	100	697
VOE 14535256	916	100	697
VOE 14535293	441	500	299
VOE 14535293	441	510	301
VOE 14535293	441	600	303
VOE 14535294	441	600	305
VOE 14535301	441	600	305
VOE 14535302	431	100	277
VOE 14535302	431	110	281
VOE 14535303	431	100	277
VOE 14535304	431	100	277
VOE 14535305	431	100	277
VOE 14535307	431	100	277
VOE 14535307	431	110	281
VOE 14535308	431	100	277
VOE 14535308	431	110	281
VOE 14535309	431	100	277
VOE 14535310	431	100	277
VOE 14535310	431	110	281

NUMERICAL INDEX

INDICE DE NÚMERO

ÍNDICE NUMÉRICO

RÉPERTOIRE DE NUMÉROS

Part No	Group	Sect	Page
VOE 14535311	431	100	277
VOE 14535311	431	110	281
VOE 14535312	431	100	277
VOE 14535312	431	110	281
VOE 14535313	431	100	277
VOE 14535314	431	100	279
VOE 14535314	431	110	283
VOE 14535315	431	100	277
VOE 14535315	431	100	279
VOE 14535315	431	110	281
VOE 14535315	431	110	283
VOE 14535316	431	100	279
VOE 14535317	431	100	279
VOE 14535318	431	100	279
VOE 14535319	431	100	279
VOE 14535320	431	100	279
VOE 14535320	431	110	283
VOE 14535321	431	100	279
VOE 14535321	431	110	283
VOE 14535322	431	100	279
VOE 14535322	431	110	283
VOE 14535323	431	100	279
VOE 14535323	431	110	283
VOE 14535324	431	100	279
VOE 14535324	431	110	283
VOE 14535325	431	100	279
VOE 14535325	431	110	283
VOE 14535326	431	100	279
VOE 14535326	431	110	283
VOE 14535327	431	100	279
VOE 14535327	431	110	283
VOE 14535328	431	100	279
VOE 14535329	431	100	279
VOE 14535330	431	100	279
VOE 14535331	431	100	279
VOE 14535331	431	110	283
VOE 14535332	431	100	279
VOE 14535333	431	100	279
VOE 14535334	431	100	279
VOE 14535334	431	110	283
VOE 14535346	371	800	251
VOE 14535359	912	700	581
VOE 14535360	912	700	581
VOE 14535480	914	500	651
VOE 14535490	881	100	477
VOE 14535716	993	1000	807
VOE 14535717	993	1000	807
VOE 14535720	993	1000	807
VOE 14535750	256	100	151
VOE 14535751	256	100	151
VOE 14535752	256	100	151
VOE 14535779	234	300	125
VOE 14535780	234	300	125
VOE 14535782	234	300	125
VOE 14535783	234	300	125
VOE 14535814	916	2000	715
VOE 14535815	916	2000	715
VOE 14535816	916	2100	719
VOE 14535817	916	1000	707
VOE 14535817	916	1100	709
VOE 14535819	916	1000	707
VOE 14535829	916	2300	727
VOE 14535830	916	2300	727
VOE 14535832	911	400	523
VOE 14535832	911	410	529
VOE 14535862	911	400	525
VOE 14535864	911	1600	553
VOE 14535866	911	600	537
VOE 14535868	916	2300	727
VOE 14535870	916	2100	719
VOE 14535879	897	200	497
VOE 14535881	371	500	249
VOE 14535893	916	100	697
VOE 14535894	916	100	697
VOE 14535897	916	1000	707
VOE 14535898	916	1000	707
VOE 14535902	911	300	519
VOE 14536016	911	1000	547
VOE 14536020	911	1000	547
VOE 14536021	911	1000	547
VOE 14536022	911	1000	547
VOE 14536042	911	1200	551
VOE 14536043	911	1200	551
VOE 14536044	911	1200	551
VOE 14536045	911	1200	551
VOE 14536046	911	1200	551
VOE 14536048	261	300	167
VOE 14536049	261	300	167
VOE 14536050	261	300	167
VOE 14536051	261	300	167
VOE 14536052	911	1200	551
VOE 14536053	261	100	163
VOE 14536054	261	100	163
VOE 14536055	261	100	163
VOE 14536056	911	1100	549
VOE 14536064	261	100	165
VOE 14536065	261	100	165
VOE 14536079	715	100	321
VOE 14536080	911	700	541
VOE 14536108	924	1600	757
VOE 14536110	821	100	381
VOE 14536114	821	100	381
VOE 14536114	821	110	387
VOE 14536115	821	110	387
VOE 14536185	924	2000	759
VOE 14536185	924	2050	761
VOE 14536190	924	2000	759
VOE 14536194	924	2000	759
VOE 14536194	924	2050	761
VOE 14536197	924	2000	759
VOE 14536197	924	2050	761
VOE 14536201	924	2000	759
VOE 14536201	924	2050	761
VOE 14536202	924	2000	759
VOE 14536202	924	2050	761
VOE 14536203	924	2000	759
VOE 14536203	924	2050	761
VOE 14536204	924	2000	759
VOE 14536204	924	2050	761
VOE 14536205	924	2000	759
VOE 14536208	924	2050	761
VOE 14536209	924	2000	759
VOE 14536371	252	100	147
VOE 14536441	914	3100	693
VOE 14536443	911	500	533
VOE 14536515	218	100	99
VOE 14536523	852	100	433
VOE 14536841	897	100	493
VOE 14536965	911	900	545
VOE 14537347	234	100	123
VOE 14537348	234	100	123
VOE 14537414	911	1000	547
VOE 14537418	256	100	153
VOE 14538350	925	100	763
VOE 14538350	925	200	765
VOE 14538514	911	600	537
VOE 14538515	911	600	537
VOE 14538608	852	100	431
VOE 14538706	992	100	803
VOE 14538707	992	100	803
VOE 14538708	992	100	803
VOE 14538709	992	100	803
VOE 14538710	992	100	803
VOE 14538711	992	100	803
VOE 14538712	992	100	803
VOE 14538765	852	100	431
VOE 14539006	924	2000	759
VOE 14539006	924	2050	761
VOE 14539007	924	2000	759
VOE 14539007	924	2050	761
VOE 14539009	924	2000	759
VOE 14539072	875	100	471
VOE 14539073	875	100	471
VOE 14539073	875	200	475
VOE 14539074	875	100	471
VOE 14539075	875	100	471
VOE 14539076	875	100	471
VOE 14539077	875	100	471
VOE 14539080	875	100	471
VOE 14539093	441	200	293
VOE 14539094	441	200	297
VOE 14539096	441	100	291
VOE 14539228	852	100	431
VOE 14539444	875	100	471
VOE 14539445	875	100	471
VOE 14539547	911	600	537
VOE 14539547	916	2100	719
VOE 14539547	916	2150	721
VOE 14539787	870	100	451
VOE 14539787	874	100	461
VOE 14539789	870	100	451
VOE 14539789	874	100	463
VOE 14539791	875	100	473
VOE 14539978	234	100	123
VOE 14540077	875	100	473

Part No	Group	Sect	Page
VOE 14540079	875	100	473
VOE 14540082	875	100	473
VOE 14540100	371	200	237
VOE 14540150	821	100	383
VOE 14540150	821	110	389
VOE 14540153	821	100	383
VOE 14540153	821	110	389
VOE 14540156	821	200	393
VOE 14540164	821	200	393
VOE 14540165	821	200	393
VOE 14540166	821	110	387
VOE 14540167	821	100	385
VOE 14540167	821	110	389
VOE 14540212	256	100	153
VOE 14540215	256	100	151
VOE 14540247	860	600	447
VOE 14540261	974	300	773
VOE 14540332	356	100	207
VOE 14540333	356	100	207
VOE 14540335	352	100	205
VOE 14540732	975	500	781
VOE 14540742	810	100	367
VOE 14540743	810	100	367
VOE 14540762	914	1100	663
VOE 14540762	914	1200	667
VOE 14540762	914	1300	671
VOE 14540764	914	1100	665
VOE 14540764	914	1400	677
VOE 14540765	914	1100	665
VOE 14540765	914	1400	677
VOE 14540766	914	1200	667
VOE 14540766	914	1300	671
VOE 14540858	234	300	125
VOE 14540862	371	200	237
VOE 14541091	914	1100	663
VOE 14541091	914	1200	667
VOE 14541091	914	1300	671
VOE 14541091	914	1400	675
VOE 14541113	912	100	555
VOE 14541115	916	2150	721
VOE 14541254	924	700	747
VOE 14541254	924	750	749
VOE 14541323	975	1900	791
VOE 14541326	371	100	235
VOE 14541328	356	300	209
VOE 14541357	974	100	771
VOE 14541359	974	100	771
VOE 14541418	431	400	289
VOE 14541570	975	500	781
VOE 14541571	975	500	783
VOE 14541598	975	500	781
VOE 14541599	975	500	781
VOE 14541721	431	110	281
VOE 14541723	431	100	277
VOE 14541724	431	100	277
VOE 14541725	431	100	277
VOE 14541725	431	110	281
VOE 14541726	431	100	277
VOE 14541726	431	110	281
VOE 14541727	431	100	277
VOE 14541727	431	110	281
VOE 14541728	431	100	277
VOE 14541728	431	110	281
VOE 14541729	431	100	277
VOE 14541729	431	110	281
VOE 14541730	431	100	277
VOE 14541730	431	110	281
VOE 14541731	431	100	277
VOE 14541731	431	110	281
VOE 14541732	431	100	277
VOE 14541732	431	110	281
VOE 14541733	431	100	277
VOE 14541734	431	100	277
VOE 14541735	431	100	279
VOE 14541736	431	100	279
VOE 14541893	924	2000	759
VOE 14541893	924	2050	761
VOE 14541894	911	900	545
VOE 14541895	911	900	545
VOE 14541896	911	900	545
VOE 14541897	911	900	545
VOE 14541900	912	500	571
VOE 14541902	912	300	565
VOE 14541903	912	700	581
VOE 14541984	916	900	705
VOE 14541986	916	900	705
VOE 14541999	911	600	539
VOE 14542014	974	3000	775
VOE 14542015	974	3000	775
VOE 14542015	975	2500	793
VOE 14542016	974	3000	775
VOE 14542017	974	3000	775
VOE 14542018	974	3000	775
VOE 14542019	974	3000	775
VOE 14542021	974	3000	775
VOE 14542021	975	2500	793
VOE 14542022	974	3000	775
VOE 14542022	975	2500	793
VOE 14542022	975	2600	799
VOE 14542023	974	3000	775
VOE 14542024	974	3000	775
VOE 14542026	974	3000	775
VOE 14542026	975	2500	793
VOE 14542027	974	3000	775
VOE 14542027	975	2500	793
VOE 14542028	974	3000	775
VOE 14542028	975	2500	793
VOE 14542029	974	3000	775
VOE 14542029	975	2500	793
VOE 14542030	974	3000	775
VOE 14542030	975	2500	793
VOE 14542032	974	3000	775
VOE 14542032	975	2600	799
VOE 14542033	974	3000	775
VOE 14542033	975	1500	787
VOE 14542033	975	2600	799
VOE 14542034	974	3000	775
VOE 14542050	975	1500	785
VOE 14542051	975	1500	787
VOE 14542052	975	1500	785
VOE 14542053	975	1500	785
VOE 14542055	975	1500	785
VOE 14542056	975	1500	785
VOE 14542058	975	1500	785
VOE 14542059	975	1500	785
VOE 14542060	975	1500	785
VOE 14542061	975	1500	785
VOE 14542063	975	1500	785
VOE 14542064	975	1500	785
VOE 14542065	975	1500	787
VOE 14542066	975	1500	785
VOE 14542067	975	1500	785
VOE 14542068	975	1500	785
VOE 14542069	975	1500	785
VOE 14542069	975	2600	799
VOE 14542070	975	1500	785
VOE 14542070	975	2500	793
VOE 14542071	975	1500	787
VOE 14542071	975	2500	793
VOE 14542072	975	2500	793
VOE 14542077	975	2500	793
VOE 14542078	975	2500	793
VOE 14542079	975	2500	793
VOE 14542080	975	2500	793
VOE 14542081	975	2500	793
VOE 14542082	975	2500	793
VOE 14542083	975	2500	793
VOE 14542085	975	2500	793
VOE 14542088	975	2500	793
VOE 14542092	975	2600	799
VOE 14542093	975	2600	799
VOE 14542094	975	2600	799
VOE 14542095	975	2600	799
VOE 14542096	975	2600	799
VOE 14542097	975	2600	799
VOE 14542098	975	2600	799
VOE 14542099	975	2600	799
VOE 14542100	975	2600	799
VOE 14542101	975	2600	799
VOE 14542103	975	2600	799
VOE 14542104	975	2600	799
VOE 14542105	975	2600	799
VOE 14542106	975	2600	799
VOE 14542107	975	2600	799
VOE 14542108	975	2600	799
VOE 14542111	975	2600	799
VOE 14542117	916	1100	709
VOE 14542152	371	800	251
VOE 14542951	911	1000	547
VOE 14542952	911	1000	547
VOE 14542953	911	1000	547
VOE 14542954	911	1000	547
VOE 14542955	911	1000	547
VOE 14542956	911	1000	547
VOE 14542957	911	1000	547

NUMERICAL INDEX

INDICE DE NÚMERO

ÍNDICE NUMÉRICO

RÉPERTOIRE DE NUMÉROS

Part No	Group	Sect	Page
VOE 14542958	911	1000	547
VOE 14542996	821	100	381
VOE 14542996	821	110	387
VOE 14543021	865	100	449
VOE 14543167	914	2100	681
VOE 14543168	911	800	543
VOE 14543168	924	2000	759
VOE 14543169	916	6000	735
VOE 14543170	911	400	525
VOE 14543318	837	200	417
VOE 14543319	837	200	417
VOE 14543320	837	200	417
VOE 14543321	837	200	417
VOE 14543322	837	200	419
VOE 14543322	837	7200	421
VOE 14543324	837	200	417
VOE 14543325	837	200	417
VOE 14543542	810	100	367
VOE 14543610	897	100	495
VOE 14543611	897	200	499
VOE 14543612	897	200	499
VOE 14543614	897	100	495
VOE 14543614	897	200	499
VOE 14543615	897	100	495
VOE 14543615	897	200	499
VOE 14543616	897	100	495
VOE 14543617	897	100	495
VOE 14543625	897	100	495
VOE 14543625	897	200	499
VOE 14544028	364	100	221
VOE 14544029	364	100	221
VOE 14544897	716	100	331
VOE 14544898	716	100	331
VOE 14544925	974	3000	775
VOE 14544927	975	1500	787
VOE 14545040	875	200	475
VOE 14545042	875	200	475
VOE 14545043	875	200	475
VOE 14545044	875	200	475
VOE 14545046	875	200	475
VOE 14545047	875	200	475
VOE 14545048	875	200	475
VOE 14545049	875	200	475
VOE 14545050	875	200	475
VOE 14545051	875	200	475
VOE 14545058	875	200	475
VOE 14545061	875	200	475
VOE 14545062	875	200	475
VOE 14545063	875	200	475
VOE 14545502	362	300	215
VOE 14545503	362	300	215
VOE 14545505	356	100	207
VOE 14545747	897	200	497
VOE 14546204	914	1300	673
VOE 14546255	891	200	485
VOE 14546255	891	250	487
VOE 14546256	821	200	393
VOE 14546257	891	200	485
VOE 14546258	891	200	485
VOE 14546296	914	1200	669
VOE 14546411	256	100	151
VOE 14546438	924	1100	755
VOE 14546440	443	100	307
VOE 14546443	914	550	653
VOE 14546465	897	200	499
VOE 14546468	897	200	497
VOE 14546476	897	200	497
VOE 14546478	897	100	495
VOE 14546478	897	200	499
VOE 14546479	897	100	495
VOE 14546479	897	200	499
VOE 14546519	386	100	259
VOE 14546548	975	1500	785
VOE 14546556	911	600	539
VOE 14546561	914	400	647
VOE 14547021	261	300	167
VOE 14547022	261	300	167
VOE 14547023	261	300	167
VOE 14547024	261	300	167
VOE 14547025	261	300	167
VOE 14547027	261	300	167
VOE 14547054	911	1200	551
VOE 14547056	911	1200	551
VOE 14547057	911	1200	551
VOE 14547058	911	1200	551
VOE 14547059	911	1200	551
VOE 14547060	911	1200	551
VOE 14547061	911	1200	551
VOE 14547062	911	1200	551
VOE 14547075	715	7600	329
VOE 14547261	431	310	287
VOE 14547514	975	500	783
VOE 14547518	974	300	773
VOE 14547518	975	500	783
VOE 14547519	974	300	773
VOE 14547519	975	500	783
VOE 14547520	974	300	773
VOE 14547764	870	100	453
VOE 14547764	874	100	463
VOE 14547765	371	400	247
VOE 14547786	310	100	193
VOE 14548275	912	300	565
VOE 14548298	924	400	745
VOE 14548445	235	100	127
VOE 14548445	235	150	131
VOE 14548627	924	200	743
VOE 14548628	924	700	747
VOE 14548630	924	700	747
VOE 14548688	897	200	499
VOE 14548693	897	100	495
VOE 14548693	897	200	499
VOE 14548694	897	100	495
VOE 14548694	897	200	499
VOE 14548705	372	200	255
VOE 14548738	924	1600	757
VOE 14548741	924	1600	757
VOE 14548933	775	100	347
VOE 14548934	775	100	347
VOE 14548937	924	1600	757
VOE 14548939	924	1600	757
VOE 14548941	924	1600	757
VOE 14549105	912	100	555
VOE 14549105	912	200	557
VOE 14549105	912	300	561
VOE 14549105	912	400	567
VOE 14549105	912	500	571
VOE 14549105	912	600	575
VOE 14549105	912	700	579
VOE 14549231	310	100	193
VOE 14549410	852	100	431
VOE 14549704	975	1500	785
VOE 14549705	975	1500	785
VOE 14549706	975	1500	785
VOE 14549707	975	1500	785
VOE 14549710	975	1500	787
VOE 14549768	916	2200	723
VOE 14549771	261	300	167
VOE 14549773	261	300	167
VOE 14549784	975	1500	785
VOE 14549785	975	1500	785
VOE 14549823	924	2050	761
VOE 14549884	912	2050	609
VOE 14549885	912	2050	609
VOE 14549923	261	100	165
VOE 14549923	261	300	167
VOE 14550303	218	100	99
VOE 14550498	398	200	267
VOE 14550498	398	300	269
VOE 14550499	398	200	267
VOE 14550499	398	300	269
VOE 14550911	911	600	537
VOE 14550915	924	1600	757
VOE 14550917	924	1600	757
VOE 14551167	924	700	747
VOE 14551174	924	700	747
VOE 14551176	924	1600	757
VOE 14551178	924	1600	757
VOE 14551181	852	100	431
VOE 14551182	852	100	431
VOE 14551344	924	1600	757
VOE 14551508	924	700	747
VOE 14551510	924	700	747
VOE 14551514	911	500	533
VOE 14551805	924	1000	753
VOE 14551806	924	1000	753
VOE 14551866	218	100	99
VOE 14551867	218	100	99
VOE 14551872	256	300	155
VOE 14551873	256	300	155
VOE 14551874	256	300	155
VOE 14551875	256	300	155
VOE 14552544	975	500	781
VOE 14552545	975	500	781
VOE 14552546	975	500	781
VOE 14552547	975	500	781

Part No	Group	Sect	Page
VOE 14552553	975	500	781
VOE 14552554	975	500	781
VOE 14553060	870	100	451
VOE 14553060	874	100	461
VOE 14553186	821	110	387
VOE 14553320	821	150	391
VOE 14553324	891	200	485
VOE 14553325	891	200	485
VOE 14553329	891	250	487
VOE 14553350	924	2000	759
VOE 14553766	852	100	431
VOE 14553994	256	300	155
VOE 14553995	256	300	155
VOE 14553996	256	300	155
VOE 14553998	218	100	99
VOE 14554036	916	100	699
VOE 14554037	916	100	699
VOE 14554165	875	100	473
VOE 14554710	924	400	745
VOE 14554729	916	2000	715
VOE 14554733	916	2000	715
VOE 14554734	916	2000	715
VOE 14554942	913	300	629
VOE 14554943	913	200	625
VOE 14554962	913	200	623
VOE 14554974	975	500	781
VOE 14554975	975	500	781
VOE 14554976	975	500	781
VOE 14555193	975	500	781
VOE 14555194	975	500	781
VOE 14555195	975	500	781
VOE 14555279	924	1000	753
VOE 14555282	924	1000	753
VOE 14555861	492	100	311
VOE 14556196	372	200	255
VOE 14556359	914	100	631
VOE 14556359	914	1100	663
VOE 14556360	914	100	631
VOE 14556360	914	1100	663
VOE 14556369	810	600	371
VOE 14556370	810	600	371
VOE 14556769	911	600	539
VOE 14556770	911	600	539
VOE 14557133	916	2000	717
VOE 14557135	916	2000	715
VOE 14557136	916	2000	715
VOE 14557139	916	2000	717
VOE 14557141	916	2000	715
VOE 14557142	916	2000	715
VOE 14557146	912	600	577
VOE 14557147	912	600	577
VOE 14557286	914	100	631
VOE 14557286	914	1200	667
VOE 14557287	914	1200	667
VOE 14557288	914	100	631
VOE 14557288	914	1300	671
VOE 14557289	914	100	631
VOE 14557289	914	1300	671
VOE 14557301	914	560	655
VOE 14557302	492	100	311
VOE 14558323	912	200	559
VOE 14558323	912	300	565
VOE 14558323	912	400	569
VOE 14558323	912	500	573
VOE 14558323	912	600	577
VOE 14558323	912	700	581
VOE 14558386	810	600	373
VOE 14558387	810	600	373
VOE 14558810	398	100	265
VOE 14558820	371	200	237
VOE 14558853	371	200	237
VOE 14558864	371	200	237
VOE 14559026	897	100	495
VOE 14559123	356	100	207
VOE 14559205	492	100	311
VOE 14559249	386	100	259
VOE 14559368	841	100	423
VOE 14559480	218	100	99
VOE 14559481	218	100	99
VOE 14559586	715	7600	329
VOE 14559705	975	500	781
VOE 14559967	924	2050	761
VOE 14559968	924	2050	761
VOE 14559969	924	2050	761
VOE 14560007	975	500	781
VOE 14560008	975	500	781
VOE 14560183	924	750	749
VOE 14560185	924	750	749
VOE 14560213	975	100	779
VOE 14560214	975	100	779
VOE 14560214	975	1900	791
VOE 14560215	974	100	771
VOE 14560216	975	100	779
VOE 14560217	974	3010	777
VOE 14560217	975	1510	789
VOE 14560217	975	1900	791
VOE 14560217	975	2510	795
VOE 14560315	916	1100	709
VOE 14560315	916	2150	721
VOE 14560766	841	100	423
VOE 14560789	897	100	495
VOE 14560789	897	200	499
VOE 14560795	897	200	497
VOE 14560858	924	1600	757
VOE 14560860	924	1600	757
VOE 14561350	837	200	417
VOE 14561350	837	7200	421
VOE 14561352	837	200	417
VOE 14561352	837	7200	421
VOE 14561354	837	200	417
VOE 14561354	837	7200	421
VOE 14561356	837	200	417
VOE 14561356	837	7200	421
VOE 14561358	837	200	417
VOE 14561358	837	7200	421
VOE 14561362	837	200	417
VOE 14561362	837	7200	421
VOE 14561364	837	200	417
VOE 14561364	837	7200	421
VOE 14561366	837	200	417
VOE 14561366	837	7200	421
VOE 14561374	837	200	417
VOE 14561374	837	7200	421
VOE 14561376	837	200	417
VOE 14561376	837	7200	421
VOE 14561378	837	200	417
VOE 14561378	837	7200	421
VOE 14561395	393	100	263
VOE 14561400	393	100	263
VOE 14561423	837	200	417
VOE 14561423	837	7200	421
VOE 14561428	715	7600	329
VOE 14561430	715	7500	327
VOE 14561432	715	7500	327
VOE 14561433	715	7500	327
VOE 14561439	715	7600	329
VOE 14561445	715	7600	329
VOE 14561448	715	7600	329
VOE 14561451	715	7600	329
VOE 14561452	715	7600	329
VOE 14561453	715	7600	329
VOE 14561460	492	100	311
VOE 14561616	398	200	267
VOE 14561616	398	300	269
VOE 14561617	398	200	267
VOE 14561617	398	300	269
VOE 14562002	775	100	347
VOE 14562003	775	100	347
VOE 14562193	367	100	227
VOE 14562228	924	750	749
VOE 14562229	924	750	749
VOE 14562232	924	1600	757
VOE 14562233	924	1600	757
VOE 14562400	975	500	781
VOE 14562412	975	500	783
VOE 14562796	256	300	155
VOE 14564332	974	300	773
VOE 14564336	975	500	781
VOE 14564337	975	500	781
VOE 14564338	975	500	781
VOE 14564355	975	1900	791
VOE 14564681	974	3000	775
VOE 14564682	975	1500	785
VOE 14564772	841	100	423
VOE 14565483	256	100	151
VOE 14565512	256	100	151
VOE 14565575	914	560	655
VOE 14565793	821	200	393
VOE 14565796	821	110	387
VOE 14566253	235	150	131
VOE 14566255	235	100	127
VOE 14566256	235	100	127
VOE 14566259	235	100	127
VOE 14566260	235	100	127
VOE 14566380	235	150	131

NUMERICAL INDEX

INDICE DE NÚMERO

ÍNDICE NUMÉRICO

RÉPERTOIRE DE NUMÉROS

Catalogue id	Group
20060	**1000**
Issue	Page
PUB 20021254-C	**22**

Part No	Group	Sect	Page
VOE 14566381	235	150	131
VOE 14566382	235	150	131
VOE 14566383	235	150	131
VOE 14566384	235	150	131
VOE 14566385	235	150	131
VOE 14566799	218	100	99
VOE 14566800	218	100	99
VOE 14566974	218	100	99
VOE 14566975	218	100	99
VOE 14566977	218	100	99
VOE 14567258	837	200	417
VOE 14567299	911	410	531
VOE 14567680	881	100	477
VOE 14568312	865	100	449
VOE 14568624	974	3010	777
VOE 14568624	975	2510	795
VOE 14568717	431	300	285
VOE 14569329	715	7600	329
VOE 14569330	715	7600	329
VOE 14569331	715	7600	329
VOE 14569332	715	7600	329
VOE 14569833	371	200	237
VOE 14569840	372	200	255
VOE 14569841	372	200	255
VOE 14570491	821	400	401
VOE 14571726	912	500	571
VOE 14572654	912	3600	617
VOE 14572729	911	700	541
VOE 14574288	398	200	267
VOE 14574313	916	1000	707
VOE 14574547	371	400	247
VOE 14574576	821	200	393
VOE 14575150	975	2510	795
VOE 14575704	716	100	331
VOE 14576223	256	300	155
VOE 14576300	916	100	699
VOE 14576301	916	100	699
VOE 14576327	914	1400	675
VOE 14576328	914	1400	675
VOE 14576580	897	100	495
VOE 14576580	897	200	499
VOE 14576585	897	100	495
VOE 14576585	897	200	499
VOE 14576724	911	300	519
VOE 14576774	870	300	457
VOE 14576774	874	300	467
VOE 14576849	916	1200	713
VOE 14576876	916	6010	739
VOE 14577115	716	700	337
VOE 14577116	716	700	337
VOE 14577162	911	300	519
VOE 14577164	911	300	519
VOE 14577166	911	300	519
VOE 14577168	911	300	519
VOE 14577226	911	300	521
VOE 14577227	911	300	521
VOE 14577493	821	150	391
VOE 14577494	821	150	391
VOE 14577533	827	200	409
VOE 14577657	924	1000	753
VOE 14577945	924	700	747
VOE 14577945	924	750	749
VOE 14578195	916	2400	731
VOE 14578451	897	100	493
VOE 14578493	371	500	249
VOE 14578498	870	100	451
VOE 14578498	874	100	461
VOE 14578640	911	1600	553
VOE 14579477	256	100	151
VOE 14584775	870	100	451
VOE 14584775	874	100	463
VOE 14585340	974	3000	775
VOE 14585341	975	1500	785
VOE 14585699	924	2050	761
VOE 14585834	914	300	643
VOE 14585933	870	300	457
VOE 14585933	874	300	467
VOE 14586351	914	300	643
VOE 14586352	914	300	643
VOE 14586772	914	300	643
VOE 14586819	897	100	493
VOE 14586967	431	400	289
VOE 14586979	398	200	267
VOE 14586979	398	300	269
VOE 14587151	897	200	497
VOE 14587185	897	100	493
VOE 14587734	974	3010	777
VOE 14587741	975	2510	795
VOE 14587747	974	3010	777
VOE 14587748	975	1510	789
VOE 14587749	975	2510	795
VOE 14587750	975	2510	795
VOE 14587753	398	300	269
VOE 14587754	398	300	269
VOE 14588068	975	1500	787
VOE 14588103	975	2510	795
VOE 14588109	975	2510	795
VOE 14588113	974	3010	777
VOE 14588219	914	300	643
VOE 14588456	975	1510	789
VOE 14588457	974	3010	777
VOE 14588457	975	1510	789
VOE 14588457	975	2510	795
VOE 14588458	975	2510	795
VOE 14588459	914	1400	675
VOE 14588477	974	3010	777
VOE 14588605	718	500	343
VOE 14588610	718	500	343
VOE 14588665	975	1510	789
VOE 14588671	975	1510	789
VOE 14588698	914	1400	675
VOE 14588699	914	1400	675
VOE 14588781	975	2510	795
VOE 14588814	974	3010	777
VOE 14588818	974	3010	777
VOE 14588962	371	100	235
VOE 14588972	975	1510	789
VOE 14588973	975	1510	789
VOE 14588978	975	1510	789
VOE 14588979	975	1510	789
VOE 14589000	975	1510	789
VOE 14589001	975	1510	789
VOE 14589002	975	1510	789
VOE 14589004	975	1510	789
VOE 14589004	975	2510	795
VOE 14589006	974	3010	777
VOE 14589043	716	100	331
VOE 14589307	821	110	387
VOE 14589336	974	3000	775
VOE 14589338	975	2500	793
VOE 14589339	975	2600	799
VOE 14590052	870	200	455
VOE 14590054	874	200	465
VOE 14590582	924	2050	761
VOE 14591289	870	300	459
VOE 14591290	870	300	459
VOE 14591294	875	100	471
VOE 14591294	875	200	475
VOE 14591538	371	200	237
VOE 14591545	870	100	451
VOE 14591545	874	100	461
VOE 14592003	431	100	277
VOE 14592003	431	110	281
VOE 14592003	441	100	291
VOE 14593849	916	1200	713
VOE 14593925	431	110	281
VOE 14593926	431	110	281
VOE 14593927	431	110	281
VOE 14593928	431	110	281
VOE 14593929	431	110	283
VOE 14593930	431	110	283
VOE 14593931	431	110	283
VOE 14593932	431	110	283
VOE 14593933	431	110	283
VOE 14593934	431	110	283
VOE 14593935	431	110	283
VOE 14593936	431	110	283
VOE 14594295	492	100	311
VOE 14594298	492	100	311
VOE 14594300	492	100	311
VOE 14594301	492	100	311
VOE 14594657	431	110	281
VOE 14594697	367	100	227
VOE 14594970	431	110	281
VOE 14594971	431	110	283
VOE 14594972	431	110	283
VOE 14594973	431	110	283
VOE 14594974	431	110	283
VOE 14595265	916	2100	719
VOE 14595265	916	2150	721
VOE 14595820	881	100	477
VOE 14596221	912	800	583
VOE 14596221	912	1000	593
VOE 14596222	912	800	583

Part No	Group	Sect	Page
VOE 14596222	912	1000	593
VOE 14596223	912	800	583
VOE 14596223	912	1000	593
VOE 14596229	912	800	583
VOE 14596229	912	1000	593
VOE 14596230	912	1000	593
VOE 14596231	912	800	583
VOE 14596231	912	1000	593
VOE 14596232	912	800	583
VOE 14596233	912	800	583
VOE 14596233	912	1000	593
VOE 14596234	912	800	583
VOE 14596234	912	1000	593
VOE 14596235	912	600	575
VOE 14596235	912	1200	601
VOE 14596236	912	900	587
VOE 14596237	912	800	585
VOE 14596238	912	800	585
VOE 14596240	912	900	587
VOE 14596240	912	1000	593
VOE 14596240	912	1100	597
VOE 14596240	912	1200	601
VOE 14596240	912	1300	605
VOE 14596241	912	900	587
VOE 14596241	912	1000	595
VOE 14596241	912	1100	597
VOE 14596241	912	1200	601
VOE 14596241	912	1300	605
VOE 14596604	431	310	287
VOE 14596605	431	310	287
VOE 14596607	431	310	287
VOE 14596608	431	310	287
VOE 14596610	431	310	287
VOE 14596611	431	310	287
VOE 14596613	431	310	287
VOE 14596614	431	300	285
VOE 14596614	431	310	287
VOE 14596615	431	310	287
VOE 14596616	431	310	287
VOE 14596617	431	310	287
VOE 14596618	431	310	287
VOE 14596619	431	310	287
VOE 14596620	431	310	287
VOE 14596621	431	310	287
VOE 14596630	431	300	285
VOE 14596630	431	310	287
VOE 14596632	441	510	301
VOE 14597126	912	800	583
VOE 14597126	912	1000	593
VOE 14597127	912	1000	593
VOE 14597128	912	1000	595
VOE 14597137	912	800	585
VOE 14597137	912	1000	595
VOE 14597139	912	900	587
VOE 14597139	912	1100	597
VOE 14597140	912	800	583
VOE 14597140	912	1000	593
VOE 14597142	912	800	585
VOE 14597143	912	800	585
VOE 14597143	912	1000	595
VOE 14597144	912	800	585
VOE 14597144	912	1000	595
VOE 14597145	912	800	585
VOE 14597145	912	1000	595
VOE 14597146	912	900	587
VOE 14597146	912	1100	597
VOE 14597148	912	900	591
VOE 14597148	912	1100	597
VOE 14597149	912	1200	603
VOE 14597150	912	900	587
VOE 14597150	912	1100	597
VOE 14597156	912	900	589
VOE 14597156	912	1100	599
VOE 14597157	912	900	589
VOE 14597157	912	1100	599
VOE 14597172	912	1300	607
VOE 14597175	912	1300	605
VOE 14597184	912	1200	601
VOE 14597185	912	1200	601
VOE 14597198	912	800	583
VOE 14597198	912	800	585
VOE 14597198	912	1000	593
VOE 14597198	912	1000	595
VOE 14597198	912	1200	603
VOE 14597198	912	1300	605
VOE 14597212	912	800	583
VOE 14597212	912	1000	593
VOE 14597217	912	800	583
VOE 14597225	912	800	583
VOE 14597225	912	1000	593
VOE 14598092	875	100	473
VOE 14598254	252	100	147
VOE 14598255	252	100	147
VOE 14598843	716	100	331
VOE 14598927	716	400	333
VOE 14599459	371	100	235
VOE 14599460	371	100	235
VOE 14599461	371	100	235
VOE 14599462	371	100	235
VOE 14599463	371	100	235
VOE 14599883	252	100	147
VOE 14601283	492	100	311
VOE 14601288	492	100	311
VOE 14601526	716	410	335
VOE 14601625	912	900	589
VOE 14601625	912	1100	599
VOE 14601626	912	900	587
VOE 14601626	912	1100	597
VOE 14601626	912	1200	601
VOE 14601626	912	1300	605
VOE 14601627	912	800	585
VOE 14601627	912	1200	601
VOE 14602245	870	100	451
VOE 14602245	874	100	461
VOE 14602330	775	1000	357
VOE 14606004	875	100	471
VOE 14606009	875	100	473
VOE 14606230	912	800	583
VOE 14607336	975	1900	791
VOE 14607337	975	1900	791
VOE 14608830	234	300	125
VOE 14608831	234	300	125
VOE 14608832	234	300	125
VOE 14608833	234	300	125
VOE 14608834	234	300	125
VOE 14609161	398	100	265
VOE 14609494	431	300	285
VOE 14609494	431	310	287
VOE 14609494	441	500	299
VOE 14609494	441	510	301
VOE 14609496	431	300	285
VOE 14609496	431	310	287
VOE 14609499	431	300	285
VOE 14609499	431	310	287
VOE 14609529	914	300	643
VOE 14609529	914	500	649
VOE 14609529	916	2400	729
VOE 14609529	916	2450	733
VOE 14609529	924	1000	753
VOE 14609646	912	1300	607
VOE 14610341	716	410	335
VOE 14610899	716	410	335
VOE 14611291	974	3010	777
VOE 14611291	975	2510	795
VOE 14611292	975	2510	795
VOE 14611293	975	1510	789
VOE 14612048	870	100	451
VOE 14612048	874	100	461
VOE 14612097	914	700	657
VOE 14612097	914	800	659
VOE 14612137	974	3010	777
VOE 14612138	975	1510	789
VOE 14612139	975	2510	797
VOE 14612140	975	2510	797
VOE 14612266	875	100	473
VOE 14612412	441	510	301
VOE 14612628	371	200	237
VOE 14612688	431	400	289
VOE 14612689	431	400	289
VOE 14612690	431	400	289
VOE 14612691	252	100	147
VOE 14612762	925	300	767
VOE 14612763	925	300	767
VOE 14612764	925	300	767
VOE 14612765	925	300	767
VOE 14612980	371	100	235
VOE 14613278	431	110	281
VOE 14613363	431	110	281
VOE 14613364	431	110	281
VOE 14613365	431	110	281
VOE 14613366	431	110	281
VOE 14614421	916	6000	735
VOE 14614421	916	6010	739
VOE 14615232	775	100	347
VOE 14615233	775	100	347

NUMERICAL INDEX

INDICE DE NÚMERO

ÍNDICE NUMÉRICO

RÉPERTOIRE DE NUMÉROS

Catalogue id	Group
20060	**1000**
Issue	Page
PUB 20021254-C	**24**

NUMERICAL INDEX

INDICE DE NÚMERO

ÍNDICE NUMÉRICO

RÉPERTOIRE DE NUMÉROS

Catalogue id **20060** | Group **1000**

Issue **PUB 20021254-C** | Page **25**

Part No	Group	Sect	Page
VOE 14616040	367	100	227
VOE 14616324	875	100	473
VOE 14617615	896	100	491
VOE 14618209	975	1500	785
VOE 14618213	975	1500	787
VOE 14618619	911	500	533
VOE 14619551	716	410	335
VOE 14619552	716	410	335
VOE 14620906	362	100	211
VOE 14621172	362	100	211
VOE 14621210	371	500	249
VOE 14621274	371	800	251
VOE 14621788	911	600	539
VOE 14621990	372	200	255
VOE 14622007	441	600	303
VOE 14622021	875	100	471
VOE 14622503	870	100	453
VOE 14622503	874	100	461
VOE 14623356	362	100	211
VOE 14623500	234	300	125
VOE 14623521	372	200	255
VOE 14623863	372	200	255
VOE 14624014	911	600	539
VOE 14624281	925	200	765
VOE 14624748	356	300	209
VOE 14625426	911	600	539
VOE 14626052	371	200	237
VOE 14626781	870	100	451
VOE 14626781	874	100	461
VOE 14626841	367	100	227
VOE 14626954	441	600	303
VOE 14627598	911	600	539
VOE 14627765	881	100	477
VOE 14628177	234	100	123
VOE 14628181	234	100	123
VOE 14630916	912	300	565
VOE 14630916	912	500	571
VOE 14630916	912	900	591
VOE 14630916	912	1100	597
VOE 14630930	912	100	555
VOE 14630930	912	800	583
VOE 14630930	912	900	587
VOE 14630930	912	1000	593
VOE 14630930	912	1100	597
VOE 14630930	912	1200	601
VOE 14630930	912	1300	605
VOE 14630974	371	800	251
VOE 14630975	371	800	251
VOE 14631507	441	510	301
VOE 14631793	371	500	249
VOE 14631817	371	200	237
VOE 14631899	912	800	585
VOE 14631899	912	900	591
VOE 14631899	912	1000	595
VOE 14631899	912	1100	599
VOE 14631899	912	1200	603
VOE 14631899	912	1300	607
VOE 14631936	875	100	471
VOE 14632032	371	800	251
VOE 14632240	398	200	267
VOE 14632598	371	500	249
VOE 14633283	371	500	249
VOE 14633288	441	510	301
VOE 14633737	371	500	249
VOE 14634521	371	800	251
VOE 14634545	398	200	267
VOE 14637898	870	100	453
VOE 14637898	874	100	463
VOE 14639124	810	500	369
VOE 14640088	492	100	311
VOE 14643346	431	400	289
VOE 14643347	431	400	289
VOE 14643348	431	400	289
VOE 14643349	431	400	289
VOE 14880066	914	400	645
VOE 14880220	897	300	501
VOE 14880224	897	300	501
VOE 14880232	367	100	227
VOE 14880232	914	2800	689
VOE 14880274	916	2400	731
VOE 14880274	916	2450	733
VOE 14880298	897	300	501
VOE 14880348	896	100	489
VOE 14880423	810	700	377
VOE 14880423	843	200	427
VOE 14880424	830	100	411
VOE 14880426	269	300	185
VOE 14880426	362	100	211
VOE 14880426	363	300	219
VOE 14880426	371	800	253
VOE 14880426	393	100	263
VOE 14880426	810	700	375
VOE 14880426	843	200	427
VOE 14880427	810	700	375
VOE 14880428	810	700	377
VOE 14880431	810	700	377
VOE 14880435	843	100	425
VOE 14880436	830	100	411
VOE 14880437	843	100	425
VOE 14880438	843	100	425
VOE 14880439	810	700	377
VOE 14880441	371	800	251
VOE 14880445	810	600	371
VOE 14880445	830	100	411
VOE 14880445	911	100	515
VOE 14880449	881	100	477
VOE 14880450	821	100	383
VOE 14880450	821	110	389
VOE 14880450	821	400	401
VOE 14880450	827	200	409
VOE 14880450	860	100	435
VOE 14880450	881	100	477
VOE 14880451	810	700	377
VOE 14880474	715	200	323
VOE 14880474	715	500	325
VOE 14880474	911	300	519
VOE 14880474	911	500	533
VOE 14880474	916	2300	727
VOE 14880487	914	400	645
VOE 14880510	911	400	523
VOE 14880548	310	100	193
VOE 14880554	911	400	525
VOE 14880554	911	410	529
VOE 14880555	912	100	555
VOE 14880557	896	100	491
VOE 14880565	371	800	253
VOE 14880567	875	100	473
VOE 14880568	261	100	163
VOE 14880575	261	100	163
VOE 14880597	256	100	153
VOE 14880600	992	100	803
VOE 14880627	870	100	451
VOE 14880627	874	100	461
VOE 14880633	916	1200	711
VOE 14880676	974	300	773
VOE 14880680	975	500	781
VOE 14880695	925	2000	769
VOE 14880705	443	100	307
VOE 14880706	443	100	307
VOE 14880709	916	2200	723
VOE 14880710	911	400	523
VOE 14880710	911	410	529
VOE 14880713	443	100	307
VOE 14880714	443	100	307
VOE 14880717	911	600	537
VOE 14880719	916	900	705
VOE 14880720	916	2200	723
VOE 14880731	716	700	337
VOE 14880735	716	700	337
VOE 14880812	912	300	563
VOE 14880812	912	500	573
VOE 14880812	912	900	589
VOE 14880812	912	1100	599
VOE 14880814	912	300	563
VOE 14880814	912	500	573
VOE 14880814	912	900	589
VOE 14880814	912	1100	599
VOE 14880816	912	700	579
VOE 14880816	912	1300	605
VOE 14880816	912	2100	613
VOE 14880817	912	200	559
VOE 14880817	912	400	569
VOE 14880817	912	800	585
VOE 14880817	912	1000	595
VOE 14880818	912	700	581
VOE 14880818	912	1300	607
VOE 14880820	912	400	569
VOE 14880820	912	600	575
VOE 14880820	912	700	579
VOE 14880820	912	1000	595
VOE 14880820	912	1200	601
VOE 14880820	912	1300	605
VOE 14880821	441	600	305
VOE 14880822	912	2100	613
VOE 14880834	911	600	537

Part No	Group	Sect	Page
VOE 14880835	911	600	539
VOE 14880851	914	500	649
VOE 14880918	261	100	163
VOE 14880920	821	200	393
VOE 14880925	261	100	163
VOE 14880926	821	400	401
VOE 14880936	371	400	247
VOE 14880937	827	200	409
VOE 14880938	837	200	417
VOE 14880952	916	100	697
VOE 14880953	916	100	697
VOE 14880954	916	100	697
VOE 14880955	916	100	699
VOE 14880965	924	1600	757
VOE 14880973	716	700	337
VOE 14880975	716	700	337
VOE 14880995	974	3010	777
VOE 14880995	975	1510	789
VOE 14880995	975	2510	797
VOE 14881005	896	100	489
VOE 14881006	896	100	489
VOE 14881009	896	100	491
VOE 14881010	896	100	491
VOE 14881021	896	100	489
VOE 14881040	896	100	491
VOE 14881043	896	100	489
VOE 14881052	821	200	393
VOE 14881062	821	300	399
VOE 14881064	821	100	383
VOE 14881064	821	110	389
VOE 14881064	827	200	409
VOE 14881065	234	100	123
VOE 14881065	911	100	515
VOE 14881066	821	100	381
VOE 14881066	821	100	383
VOE 14881066	821	100	385
VOE 14881066	821	110	387
VOE 14881066	821	150	391
VOE 14881066	821	400	401
VOE 14881067	914	250	639
VOE 14881067	914	2200	683
VOE 14881070	821	100	383
VOE 14881072	821	100	381
VOE 14881072	821	100	383
VOE 14881072	821	100	385
VOE 14881072	821	110	387
VOE 14881123	235	150	131
VOE 14881131	210	100	43
VOE 14881147	363	200	217
VOE 14881170	363	300	219
VOE 14881195	371	800	253
VOE 14881202	911	400	523
VOE 14881202	911	410	529
VOE 14881233	924	1600	757
VOE 14881236	916	100	699
VOE 14881236	916	1000	707
VOE 14881236	916	1100	709
VOE 14881236	916	2100	719
VOE 14881236	916	2150	721
VOE 14881243	911	300	519
VOE 14881245	916	100	699
VOE 14881245	916	2000	715
VOE 14881249	371	400	247
VOE 14881252	356	100	207
VOE 14881252	369	200	231
VOE 14881252	371	200	237
VOE 14881252	371	200	239
VOE 14881367	911	400	523
VOE 14881367	911	410	529
VOE 14881368	261	100	163
VOE 14881370	974	300	773
VOE 14881371	974	300	773
VOE 14881377	261	400	169
VOE 14881385	911	500	533
VOE 14881407	911	400	523
VOE 14881407	911	410	529
VOE 14881408	911	400	523
VOE 14881408	911	410	529
VOE 14881412	911	600	539
VOE 14881416	916	2200	723
VOE 14881418	916	2300	727
VOE 14881441	870	100	451
VOE 14881442	870	100	451
VOE 14881493	235	100	127
VOE 14881506	256	100	153
VOE 14881507	261	100	163
VOE 14881969	916	900	705
VOE 14881980	875	100	473
VOE 14882297	912	900	587
VOE 14882297	912	1000	595
VOE 14882297	912	1100	597
VOE 14882302	261	100	163
VOE 15007006	262	100	171
VOE 15012720	916	2150	721
VOE 15012721	916	1100	709
VOE 15012722	916	2150	721
VOE 15015342	263	200	175
VOE 15021076	210	300	47
VOE 15021157	210	300	49
VOE 15032828	217	150	97
VOE 15082727	870	100	451
VOE 15082727	874	100	461
VOE 15106747	371	300	241
VOE 15126069	235	100	129
VOE 15126069	235	400	141
VOE 15128018	217	100	93
VOE 15134976	216	200	89
VOE 15136076	212	300	67
VOE 15195930	235	100	129
VOE 15195930	235	400	141
VOE 15195958	235	100	129
VOE 15195958	235	400	141
VOE 1543499	255	100	149
VOE 1543578	210	300	51
VOE 1543578	221	100	103
VOE 1545256	212	300	67
VOE 1545257	212	300	67
VOE 1546046	214	100	75
VOE 1546517	251	100	145
VOE 1546531	262	100	173
VOE 1547040	211	100	55
VOE 1547252	210	300	47
VOE 1547252	210	300	51
VOE 1547252	211	150	59
VOE 1547252	262	100	173
VOE 1547255	210	300	51
VOE 1547255	212	100	63
VOE 1547255	255	100	149
VOE 1547887	221	100	103
VOE 1547887	263	200	177
VOE 1629544	261	300	167
VOE 1629544	860	200	437
VOE 1674454	261	100	165
VOE 1674454	263	400	181
VOE 1675066	210	300	51
VOE 1676424	258	100	159
VOE 1676424	258	200	161
VOE 1676622	262	100	171
VOE 1677370	210	300	51
VOE 1677370	214	150	77
VOE 1677396	214	100	73
VOE 1677396	214	100	75
VOE 1678297	235	200	133
VOE 191156	333	100	203
VOE 192288	214	150	77
VOE 192288	333	100	203
VOE 192289	371	300	245
VOE 20365079	217	100	93
VOE 20367040	235	200	135
VOE 20367490	258	100	159
VOE 20367490	372	200	257
VOE 20374157	371	300	241
VOE 20374662	352	100	205
VOE 20374662	362	200	213
VOE 20374662	372	200	255
VOE 20381177	212	100	63
VOE 20381215	222	200	111
VOE 20381215	222	200	113
VOE 20409365	256	100	151
VOE 20412482	211	150	57
VOE 20440280	237	200	143
VOE 20440779	222	200	111
VOE 20440781	222	200	111
VOE 20440939	371	300	243
VOE 20441481	216	100	87
VOE 20441753	214	100	71
VOE 20441753	214	100	73
VOE 20450305	331	200	201
VOE 20450320	214	100	71
VOE 20451458	870	100	451
VOE 20451458	874	100	461
VOE 20459641	222	100	107
VOE 20462497	217	100	93
VOE 20464402	262	100	171
VOE 20466315	321	100	195

NUMERICAL INDEX

INDICE DE NÚMERO

ÍNDICE NUMÉRICO

RÉPERTOIRE DE NUMÉROS

Part No	Group	Sect	Page
VOE 20483919	215	100	79
VOE 20484678	233	300	121
VOE 20485996	212	100	61
VOE 20486537	215	100	79
VOE 20491753	263	200	175
VOE 20499340	371	300	241
VOE 20501057	214	100	73
VOE 20503093	263	200	175
VOE 20511511	233	300	121
VOE 20511534	233	300	121
VOE 20512944	262	100	171
VOE 20513285	211	150	57
VOE 20513340	371	300	243
VOE 20513343	371	300	243
VOE 20520607	210	300	51
VOE 20520607	213	100	69
VOE 20520658	213	100	69
VOE 20521400	213	100	69
VOE 20521450	221	100	103
VOE 20523391	321	400	197
VOE 20523395	321	100	195
VOE 20523555	210	300	51
VOE 20523555	213	100	69
VOE 20523556	210	300	51
VOE 20523556	213	100	69
VOE 20523557	210	300	51
VOE 20523557	213	100	69
VOE 20524936	371	300	243
VOE 20526428	214	150	77
VOE 20528989	233	300	121
VOE 20528990	233	300	121
VOE 20528991	233	300	121
VOE 20528992	233	300	121
VOE 20528999	233	300	121
VOE 20531962	215	100	79
VOE 20532891	210	300	49
VOE 20532891	212	100	63
VOE 20532891	212	150	65
VOE 20533484	217	100	93
VOE 20533497	212	100	63
VOE 20533497	212	150	65
VOE 20533522	331	200	201
VOE 20533523	331	200	201
VOE 20533524	331	200	201
VOE 20533525	331	200	201
VOE 20533527	331	200	201
VOE 20533528	331	200	201
VOE 20533529	331	200	201
VOE 20533530	331	200	201
VOE 20536487	210	300	47
VOE 20536487	211	150	57
VOE 20538726	217	100	93
VOE 20538853	263	200	175
VOE 20542751	233	300	121
VOE 20546519	258	100	159
VOE 20547257	221	100	103
VOE 20551396	211	150	59
VOE 20551483	210	300	51
VOE 20551483	223	100	119
VOE 20553751	221	100	103
VOE 20553753	221	150	105
VOE 20554268	211	150	57
VOE 20555696	210	300	51
VOE 20555696	214	100	71
VOE 20555696	217	100	93
VOE 20556179	371	300	243
VOE 20560249	262	100	171
VOE 20562189	212	100	61
VOE 20562394	235	200	133
VOE 20563942	251	100	145
VOE 20563945	210	300	51
VOE 20563945	251	100	145
VOE 20564028	211	150	57
VOE 20565408	216	100	87
VOE 20565673	256	100	153
VOE 20565673	256	300	155
VOE 20567779	212	100	63
VOE 20571452	214	150	77
VOE 20572816	233	300	121
VOE 20574688	214	150	77
VOE 20574690	214	150	77
VOE 20574694	214	150	77
VOE 20578851	210	300	47
VOE 20578851	216	100	85
VOE 20578853	210	300	47
VOE 20578853	216	100	85
VOE 20578932	251	100	145
VOE 20579303	255	100	149
VOE 20579303	263	200	175
VOE 20581443	212	100	61
VOE 20585893	216	100	87
VOE 20586602	210	300	47
VOE 20586602	216	100	85
VOE 20586603	210	300	47
VOE 20586603	216	100	85
VOE 20586604	210	300	47
VOE 20586604	216	100	85
VOE 20586605	210	300	47
VOE 20586605	216	100	85
VOE 20586606	210	300	47
VOE 20586606	216	100	85
VOE 20586607	210	300	47
VOE 20586607	216	100	85
VOE 20700516	223	100	119
VOE 20700754	217	150	97
VOE 20700881	210	300	47
VOE 20700881	216	100	85
VOE 20700882	210	300	47
VOE 20700882	216	100	85
VOE 20700885	210	300	47
VOE 20700885	216	100	85
VOE 20700886	210	300	47
VOE 20700886	216	100	85
VOE 20700887	210	300	47
VOE 20700887	216	100	85
VOE 20700890	210	300	47
VOE 20700890	216	100	85
VOE 20700891	210	300	47
VOE 20700891	216	100	85
VOE 20700892	210	300	47
VOE 20700892	216	100	85
VOE 20700893	210	300	47
VOE 20700893	216	100	85
VOE 20700895	210	300	47
VOE 20700895	216	100	85
VOE 20708889	221	100	103
VOE 20709467	211	150	57
VOE 20709580	214	100	71
VOE 20711293	371	300	243
VOE 20711957	216	100	87
VOE 20714136	255	100	149
VOE 20718795	269	200	183
VOE 20722628	212	100	61
VOE 20723207	210	300	51
VOE 20723207	212	300	67
VOE 20724246	214	100	75
VOE 20724250	211	100	55
VOE 20724256	217	150	97
VOE 20725045	210	300	49
VOE 20725045	211	100	55
VOE 20725952	251	100	145
VOE 20731777	214	100	71
VOE 20733505	233	300	121
VOE 20734156	210	300	51
VOE 20734156	217	100	93
VOE 20736230	210	300	51
VOE 20736230	214	100	71
VOE 20739057	211	150	57
VOE 20739547	210	300	53
VOE 20739547	214	100	71
VOE 20741747	216	100	87
VOE 20742562	251	100	145
VOE 20743007	215	100	79
VOE 20744692	233	300	121
VOE 20744865	210	300	49
VOE 20744865	251	100	145
VOE 20744939	262	100	171
VOE 20747516	263	200	175
VOE 20750729	371	300	243
VOE 20752237	372	200	255
VOE 20754007	215	200	83
VOE 20754813	235	200	135
VOE 20759477	214	100	75
VOE 20761913	233	300	121
VOE 20775463	321	400	197
VOE 20775471	214	150	77
VOE 20775507	211	100	55
VOE 20777233	216	100	87
VOE 20783917	233	300	121
VOE 20783917	235	400	141
VOE 20784020	233	300	121
VOE 20784027	233	300	121
VOE 20784537	210	300	49
VOE 20784537	255	100	149
VOE 20784686	233	300	121

Part No	Group	Sect	Page
VOE 20786708	233	300	121
VOE 20787709	210	100	43
VOE 20787709	258	200	161
VOE 20795757	215	200	83
VOE 20795758	215	200	83
VOE 20796744	371	300	241
VOE 20799996	210	300	51
VOE 20799996	262	100	171
VOE 20801971	216	100	85
VOE 20804097	214	100	71
VOE 20807510	217	100	93
VOE 20808204	214	100	73
VOE 20808204	214	100	75
VOE 20814604	371	300	241
VOE 20815558	210	300	51
VOE 20815558	216	200	91
VOE 20818346	210	300	51
VOE 20823005	262	100	171
VOE 20823322	210	300	49
VOE 20823322	222	100	107
VOE 20833520	269	200	183
VOE 20841691	262	100	171
VOE 20844430	211	150	59
VOE 20844430	212	100	63
VOE 20844430	255	100	149
VOE 20845995	210	300	47
VOE 20845995	211	150	59
VOE 20845995	262	100	173
VOE 20852762	210	300	49
VOE 20852762	235	200	135
VOE 20852764	235	200	133
VOE 20852765	235	200	135
VOE 20852765	235	200	137
VOE 20853452	216	200	89
VOE 20854044	215	100	79
VOE 20857578	214	100	75
VOE 20862761	216	200	91
VOE 20864026	215	100	81
VOE 20869219	263	200	177
VOE 20878608	215	200	83
VOE 20879323	261	100	163
VOE 20880602	261	100	163
VOE 20880604	261	100	163
VOE 20883460	251	100	145
VOE 20886108	371	300	241
VOE 20888623	215	200	83
VOE 20891469	215	200	83
VOE 20898010	216	100	85
VOE 20898038	371	300	241
VOE 20898595	216	100	85
VOE 20909385	251	100	145
VOE 20912432	215	100	81
VOE 20916910	255	100	149
VOE 20924435	210	300	53
VOE 20924435	211	150	57
VOE 20925515	214	100	73
VOE 20927375	213	100	69
VOE 20929906	237	200	143
VOE 20940342	333	100	203
VOE 20950809	215	200	83
VOE 20966526	263	200	177
VOE 20966749	210	300	51
VOE 20966749	213	100	69
VOE 20970998	251	100	145
VOE 20976003	235	100	129
VOE 20976003	235	400	141
VOE 20981856	211	150	57
VOE 21004214	215	200	83
VOE 21006103	210	300	47
VOE 21006103	215	200	83
VOE 21006109	210	300	47
VOE 21006109	215	200	83
VOE 21010337	210	300	51
VOE 21010337	213	100	69
VOE 21012985	215	100	79
VOE 21015266	215	100	79
VOE 21024032	212	100	63
VOE 21024032	212	150	65
VOE 21034938	215	100	79
VOE 21035968	217	100	93
VOE 21036398	251	100	145
VOE 21042447	217	150	97
VOE 21054149	214	100	71
VOE 21054149	214	100	75
VOE 21056756	215	100	79
VOE 21057442	215	100	79
VOE 21061323	214	100	75
VOE 21064253	214	100	73
VOE 21067953	211	150	57
VOE 21079401	211	150	57
VOE 21098571	237	200	143
VOE 21098621	210	300	49
VOE 21100906	212	100	61
VOE 21100906	212	150	65
VOE 21102555	216	200	89
VOE 21132292	214	100	73
VOE 21132305	214	100	73
VOE 21132337	214	100	75
VOE 21132342	214	100	75
VOE 21132344	214	100	75
VOE 21145970	222	100	107
VOE 21145971	222	100	107
VOE 21146660	263	200	175
VOE 21155561	263	200	175
VOE 21168206	237	200	143
VOE 21185086	216	200	91
VOE 21193230	210	300	51
VOE 21193230	212	100	61
VOE 21193230	212	150	65
VOE 21193778	216	200	89
VOE 21208277	215	100	79
VOE 21237213	262	100	171
VOE 21261987	211	150	57
VOE 21261987	237	200	143
VOE 21276000	216	100	87
VOE 21282708	214	100	71
VOE 21284699	215	100	81
VOE 21294882	215	200	83
VOE 21302639	371	300	241
VOE 21324296	211	150	59
VOE 21326667	211	150	59
VOE 21341905	212	100	61
VOE 21344746	216	100	87
VOE 21344753	211	150	57
VOE 21344756	221	100	103
VOE 21344756	263	200	177
VOE 21344774	237	200	143
VOE 21345127	255	100	149
VOE 21345127	263	200	175
VOE 21345129	211	100	55
VOE 21415427	262	100	171
VOE 21420336	262	100	171
VOE 21423788	262	100	171
VOE 21452473	214	150	77
VOE 21476570	211	150	59
VOE 21591053	211	150	59
VOE 21595700	214	100	75
VOE 24426580	214	100	71
VOE 24426721	211	150	57
VOE 24426721	212	100	61
VOE 24426722	211	150	57
VOE 24426723	211	150	57
VOE 24427518	214	100	71
VOE 25167	235	150	131
VOE 270929	210	300	49
VOE 270929	210	300	51
VOE 270929	216	100	85
VOE 270930	210	300	49
VOE 270930	216	100	85
VOE 270931	210	300	49
VOE 270931	216	100	85
VOE 270932	210	300	49
VOE 270932	216	100	85
VOE 276935	210	300	47
VOE 276935	210	300	49
VOE 276935	210	300	51
VOE 276935	237	200	143
VOE 3121512	371	300	243
VOE 3169687	222	200	111
VOE 3184806	222	200	111
VOE 34532477	860	250	439
VOE 3812510	222	100	107
VOE 3812511	222	100	107
VOE 3826265	222	200	113
VOE 3830138	222	200	111
VOE 3837974	216	200	89
VOE 3842910	218	200	101
VOE 3848533	216	200	89
VOE 3885173	235	200	135
VOE 3963413	371	300	241
VOE 3964803	214	100	71
VOE 3964817	214	100	73
VOE 3979639	258	100	159
VOE 3986351	269	300	185
VOE 3988328	371	300	241

NUMERICAL INDEX

INDICE DE NÚMERO

ÍNDICE NUMÉRICO

RÉPERTOIRE DE NUMÉROS

Catalogue id	Group
20060	**1000**
Issue	Page
PUB 20021254-C	**28**

NUMERICAL INDEX

INDICE DE NÚMERO

ÍNDICE NUMÉRICO

RÉPERTOIRE DE NUMÉROS

Part No	Group	Sect	Page
VOE 417588	212	100	61
VOE 420641	210	300	49
VOE 420641	255	100	149
VOE 420914	212	300	67
VOE 421158	216	200	89
VOE 421629	221	100	103
VOE 466623	222	200	111
VOE 466623	222	300	115
VOE 466653	222	300	115
VOE 467310	258	100	159
VOE 467367	216	200	89
VOE 468468	333	100	203
VOE 468511	333	100	203
VOE 468825	333	100	203
VOE 469543	255	100	149
VOE 469601	210	300	51
VOE 469601	255	100	149
VOE 469846	210	300	51
VOE 469846	222	200	113
VOE 469904	222	200	111
VOE 469904	222	300	115
VOE 470993	210	300	49
VOE 470993	255	100	149
VOE 471085	222	200	111
VOE 471085	222	300	115
VOE 471598	222	200	111
VOE 471598	222	300	115
VOE 471622	255	100	149
VOE 471648	222	200	113
VOE 471706	222	200	113
VOE 471708	210	300	51
VOE 471708	212	100	63
VOE 471708	262	100	171
VOE 476279	262	100	171
VOE 477113	333	100	203
VOE 4772168	216	200	89
VOE 477268	333	100	203
VOE 477274	333	100	203
VOE 477276	333	100	203
VOE 477556	222	100	107
VOE 478344	255	100	149
VOE 478736	222	100	107
VOE 478896	333	100	203
VOE 4804167	216	200	89
VOE 4881440	212	300	67
VOE 4881440	235	200	139
VOE 4881440	398	100	265
VOE 4881440	398	300	269
VOE 7025167	212	300	67
VOE 7025167	222	100	107
VOE 7025167	235	100	129
VOE 7025167	235	200	133
VOE 7025167	235	400	141
VOE 70326598	263	200	175
VOE 7048634	235	200	135
VOE 8130014	255	100	149
VOE 8131097	210	300	51
VOE 8131123	215	100	79
VOE 8131145	212	100	61
VOE 8131154	210	300	51
VOE 8131154	262	100	171
VOE 8131198	216	100	85
VOE 8131247	216	100	85
VOE 8131270	221	150	105
VOE 8131292	235	200	135
VOE 8131328	211	150	59
VOE 8131393	371	300	245
VOE 8131597	237	200	143
VOE 8131751	214	100	71
VOE 8131850	215	100	79
VOE 8131937	212	100	61
VOE 8131938	269	300	185
VOE 8131967	212	100	61
VOE 8140024	261	100	163
VOE 8148729	255	100	149
VOE 8170995	211	150	59
VOE 8188183	210	200	45
VOE 8188183	210	300	47
VOE 8188183	211	100	55
VOE 8188183	211	150	57
VOE 8188183	212	100	61
VOE 8188183	212	150	65
VOE 8188183	212	300	67
VOE 8188183	213	100	69
VOE 8188183	214	100	71
VOE 8188183	214	150	77
VOE 8188183	215	100	79
VOE 8188183	215	200	83
VOE 8188183	216	100	85
VOE 8188183	216	200	89
VOE 8188183	217	100	93
VOE 8188183	217	150	97
VOE 8188183	218	200	101
VOE 8188183	221	100	103
VOE 8188183	221	150	105
VOE 8188183	222	100	107
VOE 8188183	222	200	111
VOE 8188183	222	300	115
VOE 8188183	223	100	119
VOE 8188183	235	200	133
VOE 8188183	237	200	143
VOE 8188183	251	100	145
VOE 8188183	255	100	149
VOE 8188183	258	100	159
VOE 8188183	262	100	171
VOE 8188183	263	200	175
VOE 8188183	263	300	179
VOE 8188183	331	100	199
VOE 8188183	331	200	201
VOE 8188183	333	100	203
VOE 8188183	371	300	241
VOE 8188186	210	100	43
VOE 8188186	210	200	45
VOE 8188186	210	300	47
VOE 8188186	211	100	55
VOE 8188186	211	150	57
VOE 8188186	212	100	61
VOE 8188186	212	150	65
VOE 8188186	212	300	67
VOE 8188186	213	100	69
VOE 8188186	214	100	71
VOE 8188186	214	150	77
VOE 8188186	215	100	79
VOE 8188186	215	200	83
VOE 8188186	216	100	85
VOE 8188186	216	200	89
VOE 8188186	217	100	93
VOE 8188186	217	150	97
VOE 8188186	218	200	101
VOE 8188186	221	100	103
VOE 8188186	221	150	105
VOE 8188186	222	100	107
VOE 8188186	222	200	111
VOE 8188186	222	300	115
VOE 8188186	223	100	119
VOE 8188186	235	200	133
VOE 8188186	237	200	143
VOE 8188186	251	100	145
VOE 8188186	255	100	149
VOE 8188186	258	100	159
VOE 8188186	262	100	171
VOE 8188186	263	200	175
VOE 8188186	263	300	179
VOE 8188186	331	100	199
VOE 8188186	331	200	201
VOE 8188186	333	100	203
VOE 8188186	371	300	241
VOE 8192190	263	200	177
VOE 8192268	255	100	149
VOE 8192453	371	300	241
VOE 8192804	215	200	83
VOE 8277140	371	800	251
VOE 8277140	810	100	367
VOE 8277140	810	500	369
VOE 8277140	810	600	371
VOE 8277140	810	700	375
VOE 8277140	810	800	379
VOE 8277140	830	100	411
VOE 8277140	843	100	425
VOE 8277140	843	200	427
VOE 8277142	371	800	251
VOE 8277142	810	100	367
VOE 8277142	810	500	369
VOE 8277142	810	600	371
VOE 8277142	810	700	375
VOE 8277142	810	800	379
VOE 8277142	830	100	411
VOE 8277142	843	100	425
VOE 8277142	843	200	427
VOE 8277143	852	100	431
VOE 8277144	369	100	229
VOE 8277144	852	100	431
VOE 8277145	852	100	431
VOE 8277146	914	100	631
VOE 8277146	914	1100	663

Part No	Group	Sect	Page
VOE 8277147	234	100	123
VOE 8277147	364	200	225
VOE 8277147	914	100	631
VOE 8277147	914	1200	667
VOE 8277148	914	100	631
VOE 8277148	914	1300	671
VOE 8277153	810	100	367
VOE 8277154	234	100	123
VOE 8277154	364	200	225
VOE 8277154	810	100	367
VOE 8277155	393	100	263
VOE 8277156	393	100	263
VOE 8277157	393	100	263
VOE 8277158	393	100	263
VOE 8277159	860	600	447
VOE 8277160	860	400	443
VOE 8277161	363	300	219
VOE 8277164	860	300	441
VOE 8277165	992	100	803
VOE 8277166	860	100	435
VOE 8277180	718	300	341
VOE 8277920	860	250	439
VOE 8278103	860	500	445
VOE 8279230	210	100	43
VOE 8279230	210	200	45
VOE 8279230	210	300	47
VOE 8279230	211	100	55
VOE 8279230	211	150	57
VOE 8279230	212	100	61
VOE 8279230	212	150	65
VOE 8279230	212	300	67
VOE 8279230	213	100	69
VOE 8279230	214	100	71
VOE 8279230	214	150	77
VOE 8279230	215	100	79
VOE 8279230	215	200	83
VOE 8279230	216	100	85
VOE 8279230	216	200	89
VOE 8279230	217	100	93
VOE 8279230	217	150	97
VOE 8279230	218	100	99
VOE 8279230	218	200	101
VOE 8279230	221	100	103
VOE 8279230	221	150	105
VOE 8279230	222	100	107
VOE 8279230	222	200	111
VOE 8279230	222	300	115
VOE 8279230	222	400	117
VOE 8279230	223	100	119
VOE 8279230	234	100	123
VOE 8279230	235	100	127
VOE 8279230	235	150	131
VOE 8279230	235	200	133
VOE 8279230	237	200	143
VOE 8279230	251	100	145
VOE 8279230	252	100	147
VOE 8279230	255	100	149
VOE 8279230	256	100	151
VOE 8279230	258	100	159
VOE 8279230	258	200	161
VOE 8279230	261	100	163
VOE 8279230	261	300	167
VOE 8279230	261	400	169
VOE 8279230	262	100	171
VOE 8279230	263	200	175
VOE 8279230	263	300	179
VOE 8279230	263	400	181
VOE 8279230	310	100	193
VOE 8279230	331	100	199
VOE 8279230	331	200	201
VOE 8279230	333	100	203
VOE 8279230	352	100	205
VOE 8279230	362	300	215
VOE 8279230	363	200	217
VOE 8279230	364	100	221
VOE 8279230	367	100	227
VOE 8279230	371	100	235
VOE 8279230	371	200	237
VOE 8279230	371	300	241
VOE 8279230	371	400	247
VOE 8279230	371	500	249
VOE 8279230	372	200	255
VOE 8279230	386	100	259
VOE 8279230	387	200	261
VOE 8279230	431	100	277
VOE 8279230	431	110	281
VOE 8279230	431	300	285
VOE 8279230	431	310	287
VOE 8279230	431	400	289
VOE 8279230	441	100	291
VOE 8279230	441	200	293
VOE 8279230	441	500	299
VOE 8279230	441	510	301
VOE 8279230	441	600	303
VOE 8279230	443	100	307
VOE 8279230	443	200	309
VOE 8279230	492	100	311
VOE 8279230	715	200	323
VOE 8279230	715	500	325
VOE 8279230	718	700	345
VOE 8279230	775	700	351
VOE 8279230	775	800	353
VOE 8279230	775	900	355
VOE 8279230	775	1000	357
VOE 8279230	775	1200	359
VOE 8279230	821	100	381
VOE 8279230	821	110	387
VOE 8279230	821	200	393
VOE 8279230	821	300	399
VOE 8279230	821	400	401
VOE 8279230	821	500	403
VOE 8279230	821	510	405
VOE 8279230	827	100	407
VOE 8279230	827	200	409
VOE 8279230	837	100	415
VOE 8279230	841	100	423
VOE 8279230	881	100	477
VOE 8279230	881	200	481
VOE 8279230	891	100	483
VOE 8279230	911	100	515
VOE 8279230	911	300	519
VOE 8279230	911	400	523
VOE 8279230	911	410	529
VOE 8279230	911	500	533
VOE 8279230	911	600	537
VOE 8279230	911	700	541
VOE 8279230	911	900	545
VOE 8279230	911	1000	547
VOE 8279230	911	1100	549
VOE 8279230	911	1200	551
VOE 8279230	913	100	619
VOE 8279230	913	200	621
VOE 8279230	913	300	627
VOE 8279230	914	100	631
VOE 8279230	914	200	635
VOE 8279230	914	300	641
VOE 8279230	914	400	645
VOE 8279230	914	500	649
VOE 8279230	914	700	657
VOE 8279230	914	800	659
VOE 8279231	321	100	195
VOE 8279231	321	400	197
VOE 8279232	269	200	183
VOE 8279233	269	300	185
VOE 8279235	234	300	125
VOE 8279236	234	300	125
VOE 8279237	256	100	151
VOE 8279238	875	100	471
VOE 8279238	875	200	475
VOE 8279239	356	300	209
VOE 8279240	362	200	213
VOE 8279241	362	200	213
VOE 8279241	914	3100	693
VOE 8279242	362	200	213
VOE 8279242	914	3100	693
VOE 8279243	362	100	211
VOE 8279244	369	100	229
VOE 8279246	874	100	461
VOE 8279246	874	200	465
VOE 8279246	874	300	467
VOE 8279247	870	100	451
VOE 8279247	870	200	455
VOE 8279247	870	300	457
VOE 8279251	860	200	437
VOE 8279252	837	200	417
VOE 8279253	715	100	321
VOE 8279254	891	200	485
VOE 8279255	775	100	347
VOE 8279256	775	100	347
VOE 8279257	775	100	347
VOE 8279258	775	500	349
VOE 8279259	775	500	349
VOE 8279261	356	100	207
VOE 8279261	974	100	771
VOE 8279261	974	300	773

NUMERICAL INDEX

INDICE DE NÚMERO

ÍNDICE NUMÉRICO

RÉPERTOIRE DE NUMÉROS

NUMERICAL INDEX

INDICE DE NÚMERO

ÍNDICE NUMÉRICO

RÉPERTOIRE DE NUMÉROS

Part No	Group	Sect	Page
VOE 8279262	356	100	207
VOE 8279262	974	100	771
VOE 8279262	974	300	773
VOE 8279263	975	100	779
VOE 8279263	975	500	781
VOE 8279264	975	100	779
VOE 8279264	975	500	781
VOE 8279265	975	100	779
VOE 8279265	975	500	781
VOE 8279266	897	500	503
VOE 8279267	897	500	503
VOE 8279268	897	500	503
VOE 8279269	897	500	503
VOE 8279270	897	500	503
VOE 8279272	369	300	233
VOE 8279272	911	1600	553
VOE 8279272	914	2000	679
VOE 8279273	914	250	637
VOE 8279274	367	100	227
VOE 8279274	916	2200	723
VOE 8279274	916	2400	729
VOE 8279275	367	100	227
VOE 8279275	916	2200	723
VOE 8279275	916	2400	729
VOE 8279276	916	2300	727
VOE 8279277	916	900	705
VOE 8279278	364	100	221
VOE 8279278	912	2050	609
VOE 8279278	916	300	701
VOE 8279280	716	100	331
VOE 8279281	369	200	231
VOE 8279281	716	400	333
VOE 8279281	716	700	337
VOE 8279281	916	6000	735
VOE 8279281	975	3000	801
VOE 8279282	925	2000	769
VOE 8279283	925	300	767
VOE 8279284	925	300	767
VOE 8279285	925	300	767
VOE 8279286	925	300	767
VOE 8279287	912	2100	613
VOE 8279287	916	100	697
VOE 8279287	916	1200	711
VOE 8279288	916	100	697
VOE 8279289	912	2100	613
VOE 8279289	916	100	697
VOE 8279289	916	1200	711
VOE 8279290	916	100	697
VOE 8279291	993	1000	807
VOE 8279292	256	100	151
VOE 8279293	974	100	771
VOE 8279295	975	1900	791
VOE 8279296	974	3000	775
VOE 8279297	975	1500	785
VOE 8279298	975	2500	793
VOE 8279299	975	2600	799
VOE 8279300	916	1000	707
VOE 8279301	916	1000	707
VOE 8279302	916	1000	707
VOE 8279303	916	2000	715
VOE 8279304	916	2000	715
VOE 8279305	916	2100	719
VOE 8279306	916	2100	719
VOE 8279307	916	2100	719
VOE 8279308	914	300	641
VOE 8279308	914	2300	685
VOE 8279309	369	300	233
VOE 8279309	914	2600	687
VOE 8279310	369	300	233
VOE 8279310	914	300	641
VOE 8279310	914	2300	685
VOE 8279311	914	2200	683
VOE 8279311	914	2900	691
VOE 8279586	916	1000	707
VOE 8279587	914	2600	687
VOE 8279588	852	100	431
VOE 8279589	718	500	343
VOE 8279590	718	500	343
VOE 8279593	367	100	227
VOE 8279593	916	2200	723
VOE 8279593	916	2450	733
VOE 8279595	896	100	489
VOE 8279596	896	100	489
VOE 8279606	897	100	493
VOE 8279606	897	200	497
VOE 8279607	897	100	493
VOE 8279607	897	200	497
VOE 8279607	897	300	501
VOE 8279608	897	100	493
VOE 8279608	897	200	497
VOE 8279608	897	300	501
VOE 8279609	897	100	493
VOE 8279609	897	200	497
VOE 8279609	897	300	501
VOE 8279611	916	1200	711
VOE 8279612	911	400	523
VOE 8279612	911	500	533
VOE 8279612	914	100	631
VOE 8279613	916	300	701
VOE 8279614	916	2200	723
VOE 8279615	914	200	635
VOE 8279616	897	100	493
VOE 8279616	897	200	497
VOE 8279616	897	300	501
VOE 8279622	914	2200	683
VOE 8279689	233	300	121
VOE 8279689	235	100	127
VOE 8279689	235	400	141
VOE 8279689	364	100	221
VOE 8280237	233	300	121
VOE 8280237	235	100	127
VOE 8280237	235	400	141
VOE 8280832	914	2100	681
VOE 8280934	925	100	763
VOE 8280935	925	100	763
VOE 8280936	925	100	763
VOE 8280937	925	100	763
VOE 8280938	925	200	765
VOE 8280939	925	200	765
VOE 8281134	896	100	489
VOE 8281267	925	2000	769
VOE 8281795	837	200	417
VOE 8281795	865	100	449
VOE 8282881	925	2000	769
VOE 8282883	912	3600	617
VOE 8282883	924	200	743
VOE 8282884	924	1100	755
VOE 8282885	924	1100	755
VOE 8282886	924	700	747
VOE 8282886	924	900	751
VOE 8282887	924	700	747
VOE 8282888	924	700	747
VOE 8282992	924	1000	753
VOE 8282993	924	400	745
VOE 8282994	924	400	745
VOE 8282995	924	1600	757
VOE 8282996	924	1600	757
VOE 8283011	924	1600	757
VOE 8283012	914	550	653
VOE 8283013	911	800	543
VOE 8283013	914	560	655
VOE 8283013	924	2000	759
VOE 8283013	924	2050	761
VOE 8283641	837	7200	421
VOE 8283642	715	7600	329
VOE 8283643	492	100	311
VOE 8283644	715	7500	327
VOE 8283645	715	7600	329
VOE 8284048	256	300	155
VOE 8284048	256	400	157
VOE 8284049	821	150	391
VOE 8284049	827	100	407
VOE 8284049	891	250	487
VOE 8284050	821	150	391
VOE 8284050	891	250	487
VOE 8284386	975	100	779
VOE 8284386	975	500	781
VOE 8284394	916	1100	709
VOE 8284410	916	2150	721
VOE 8284907	914	2800	689
VOE 8284908	924	1600	757
VOE 8284909	924	750	749
VOE 8284913	393	100	263
VOE 8285927	837	200	417
VOE 8285927	865	100	449
VOE 8286153	916	900	705
VOE 8286483	914	1400	675
VOE 8286484	914	300	641
VOE 8286864	398	200	267
VOE 8286865	398	300	269
VOE 8286866	398	200	267
VOE 8286867	398	300	269
VOE 8289429	974	3010	777
VOE 8289430	975	1510	789
VOE 8289431	975	2510	795

Part No	Group	Sect	Page
VOE 8289432	975	2510	795
VOE 8289458	398	100	265
VOE 8290201	716	100	331
VOE 8290202	369	200	231
VOE 8290202	716	410	335
VOE 8290202	716	700	337
VOE 8290202	916	6010	739
VOE 8290773	914	3200	695
VOE 8290774	914	3200	695
VOE 8291635	912	100	555
VOE 8291635	912	800	583
VOE 8291635	912	900	587
VOE 8291635	912	1000	593
VOE 8291635	912	1100	597
VOE 8291635	912	1200	601
VOE 8291635	912	1300	605
VOE 8291636	912	100	555
VOE 8291636	912	200	557
VOE 8291636	912	300	561
VOE 8291636	912	400	567
VOE 8291636	912	500	571
VOE 8291636	912	600	575
VOE 8291636	912	700	579
VOE 8292217	441	510	301
VOE 8292217	492	100	311
VOE 8292218	441	510	301
VOE 8292218	492	100	311
VOE 843028	263	300	179
VOE 847150	212	300	67
VOE 848229	235	200	137
VOE 848229	371	300	245
VOE 849135	216	200	89
VOE 85108352	210	300	53
VOE 85108423	210	300	53
VOE 85108423	216	100	87
VOE 914167	492	100	311
VOE 914167	974	300	773
VOE 914167	975	500	783
VOE 914167	975	1900	791
VOE 914465	215	100	81
VOE 914472	215	100	79
VOE 914503	913	300	629
VOE 914515	870	100	451
VOE 914515	874	100	463
VOE 914544	215	100	79
VOE 932039	911	700	541
VOE 932041	911	700	541
VOE 932042	912	1300	605
VOE 932042	912	2050	609
VOE 932042	912	2100	613
VOE 936277	916	900	705
VOE 936282	916	100	697
VOE 936364	914	400	647
VOE 936618	916	2200	723
VOE 936624	911	410	531
VOE 936626	911	300	519
VOE 936626	911	410	529
VOE 936626	911	600	537
VOE 936626	911	600	539
VOE 936626	916	100	697
VOE 936626	916	900	705
VOE 936626	916	1100	709
VOE 936626	916	2000	715
VOE 936626	916	2150	721
VOE 936626	916	2200	723
VOE 936985	916	900	705
VOE 937304	916	2000	715
VOE 937311	916	100	697
VOE 937568	916	1100	709
VOE 938458	911	410	531
VOE 940090	364	100	221
VOE 940090	810	700	377
VOE 940090	830	100	411
VOE 940090	843	200	429
VOE 940326	216	200	89
VOE 940326	216	200	91
VOE 941686	235	200	133
VOE 941686	235	200	135
VOE 941686	235	200	137
VOE 941686	371	300	241
VOE 941912	212	300	67
VOE 942352	222	100	107
VOE 943177	210	300	49
VOE 943177	215	100	79
VOE 943470	212	300	67
VOE 943471	212	300	67
VOE 943476	212	300	67
VOE 943476	217	100	93
VOE 944364	210	300	49
VOE 944364	214	100	71
VOE 944364	214	100	73
VOE 944364	214	100	75
VOE 945407	870	100	453
VOE 945407	874	100	461
VOE 945407	874	100	463
VOE 945408	261	100	165
VOE 945408	261	400	169
VOE 945408	263	400	181
VOE 945444	217	100	93
VOE 945444	356	300	209
VOE 945444	367	100	227
VOE 945444	810	700	377
VOE 945483	213	100	69
VOE 9459-05620	924	700	747
VOE 9459-05660	924	700	747
VOE 946043	235	200	137
VOE 946173	235	150	131
VOE 946173	235	200	137
VOE 946173	261	400	169
VOE 946173	362	100	211
VOE 946173	398	200	267
VOE 946173	398	300	269
VOE 946173	810	100	367
VOE 946173	870	100	453
VOE 946173	874	100	461
VOE 946173	874	100	463
VOE 946173	875	100	473
VOE 946173	916	2400	729
VOE 946173	924	200	743
VOE 946329	252	100	147
VOE 946329	256	100	151
VOE 946329	256	300	155
VOE 946329	263	200	177
VOE 946329	492	100	313
VOE 946329	810	500	369
VOE 946329	810	800	379
VOE 946329	860	600	447
VOE 946329	875	100	473
VOE 946329	914	250	637
VOE 946329	914	300	643
VOE 946329	914	700	657
VOE 946329	914	2200	683
VOE 946440	210	100	43
VOE 946440	212	100	61
VOE 946440	212	300	67
VOE 946440	214	100	71
VOE 946440	217	100	93
VOE 946440	217	100	95
VOE 946440	222	200	111
VOE 946440	235	200	137
VOE 946440	235	200	139
VOE 946440	255	100	149
VOE 946440	262	100	171
VOE 946440	262	100	173
VOE 946440	363	200	217
VOE 946440	367	100	227
VOE 946440	371	300	241
VOE 946440	371	300	243
VOE 946440	371	300	245
VOE 946440	371	500	249
VOE 946440	387	200	261
VOE 946440	841	100	423
VOE 946440	881	200	481
VOE 946440	914	3200	695
VOE 946440	974	300	773
VOE 946440	975	500	783
VOE 946441	235	100	127
VOE 946441	235	150	131
VOE 946441	256	100	151
VOE 946441	258	200	161
VOE 946441	261	100	163
VOE 946441	263	200	175
VOE 946441	263	300	179
VOE 946441	269	200	183
VOE 946441	269	300	185
VOE 946441	352	100	205
VOE 946441	362	300	215
VOE 946441	367	100	227
VOE 946441	371	200	237
VOE 946441	371	500	249
VOE 946441	492	100	311
VOE 946441	810	500	369
VOE 946441	870	100	453
VOE 946441	874	100	461
VOE 946441	881	200	481

NUMERICAL INDEX

INDICE DE NÚMERO

ÍNDICE NUMÉRICO

RÉPERTOIRE DE NUMÉROS

Part No	Group	Sect	Page
VOE 946441	914	100	631
VOE 946441	914	250	637
VOE 946441	914	500	651
VOE 946441	914	2000	679
VOE 946441	914	2300	685
VOE 946441	914	3100	693
VOE 946441	914	3200	695
VOE 946441	916	300	701
VOE 946441	916	2200	723
VOE 946441	916	2400	729
VOE 946441	916	2450	733
VOE 946441	916	6000	735
VOE 946441	916	6010	739
VOE 946470	217	100	95
VOE 946470	221	150	105
VOE 946470	255	100	149
VOE 946471	222	400	117
VOE 946471	234	100	123
VOE 946471	234	300	125
VOE 946471	235	100	127
VOE 946471	235	150	131
VOE 946471	256	100	151
VOE 946471	261	100	163
VOE 946471	261	400	169
VOE 946471	269	200	183
VOE 946471	269	300	185
VOE 946471	352	100	205
VOE 946471	356	100	207
VOE 946471	356	300	209
VOE 946471	362	300	215
VOE 946471	363	200	217
VOE 946471	363	300	219
VOE 946471	369	200	231
VOE 946471	369	300	233
VOE 946471	371	100	235
VOE 946471	371	200	237
VOE 946471	371	400	247
VOE 946471	371	500	249
VOE 946471	372	200	255
VOE 946471	386	100	259
VOE 946471	492	100	311
VOE 946471	837	100	415
VOE 946471	870	100	453
VOE 946471	870	200	455
VOE 946471	874	100	461
VOE 946471	874	200	465
VOE 946471	875	100	473
VOE 946471	881	100	477
VOE 946471	911	1100	549
VOE 946471	993	1000	807
VOE 946472	258	200	161
VOE 946472	263	200	177
VOE 946472	321	100	195
VOE 946472	810	700	377
VOE 946472	837	100	415
VOE 946472	860	600	447
VOE 946472	881	100	477
VOE 946472	914	250	637
VOE 946472	914	300	643
VOE 946472	914	700	657
VOE 946472	914	2200	683
VOE 946502	215	100	81
VOE 946502	216	200	89
VOE 946502	235	200	133
VOE 946502	371	300	241
VOE 946502	371	300	245
VOE 946544	222	200	113
VOE 946544	852	100	433
VOE 946544	874	100	463
VOE 946544	881	100	477
VOE 946602	235	150	131
VOE 946671	212	100	63
VOE 946671	212	150	65
VOE 946671	212	300	67
VOE 946671	216	100	87
VOE 946671	216	200	89
VOE 946671	235	200	135
VOE 946671	235	200	137
VOE 946671	261	400	169
VOE 946671	362	100	211
VOE 946671	852	100	433
VOE 946671	891	200	485
VOE 946778	222	200	111
VOE 946934	216	200	89
VOE 946934	810	600	371
VOE 946934	874	100	463
VOE 946934	914	100	631
VOE 947107	211	150	59
VOE 947107	263	200	175
VOE 947107	356	100	207
VOE 947107	364	100	221
VOE 947107	371	500	249
VOE 947281	222	200	111
VOE 947281	235	100	129
VOE 947281	235	150	131
VOE 947281	235	400	141
VOE 947542	810	600	371
VOE 947542	810	700	377
VOE 947623	914	300	643
VOE 947627	222	200	111
VOE 947760	210	100	43
VOE 947760	212	150	65
VOE 947760	258	100	159
VOE 947760	371	300	245
VOE 948211	371	300	241
VOE 948645	210	100	43
VOE 948645	235	200	137
VOE 948645	362	100	211
VOE 948645	371	300	241
VOE 948645	371	300	243
VOE 948645	398	200	267
VOE 948645	398	300	269
VOE 948700	911	300	521
VOE 948700	911	400	525
VOE 948700	911	410	531
VOE 948700	911	600	539
VOE 948700	912	2050	611
VOE 948700	916	300	701
VOE 948884	235	100	127
VOE 948884	235	400	141
VOE 948977	210	300	49
VOE 949187	210	300	49
VOE 949187	217	100	93
VOE 949238	443	100	307
VOE 949238	911	300	521
VOE 949238	911	400	525
VOE 949238	911	410	531
VOE 949238	911	600	539
VOE 949238	912	300	561
VOE 949238	912	500	571
VOE 949238	912	900	587
VOE 949238	912	1100	597
VOE 949238	912	2050	611
VOE 949238	912	2100	615
VOE 949238	914	550	653
VOE 949238	914	560	655
VOE 949238	916	100	699
VOE 949238	916	900	705
VOE 949238	916	1000	707
VOE 949238	916	1100	709
VOE 949238	916	1200	713
VOE 949238	916	2000	715
VOE 949238	916	2150	721
VOE 949238	916	2200	723
VOE 949239	916	2300	727
VOE 949659	222	200	111
VOE 949659	222	200	113
VOE 949746	371	300	243
VOE 949800	256	100	151
VOE 949800	256	300	155
VOE 950542	211	150	57
VOE 950545	221	150	105
VOE 950553	215	200	83
VOE 950562	211	150	57
VOE 950588	212	100	61
VOE 953035	217	150	97
VOE 953098	331	100	199
VOE 955362	212	300	67
VOE 955782	217	100	95
VOE 955892	210	300	53
VOE 955892	367	100	227
VOE 955892	371	400	247
VOE 955892	371	800	253
VOE 955892	372	200	257
VOE 955892	810	100	367
VOE 955892	810	600	371
VOE 955892	810	700	377
VOE 955892	810	800	379
VOE 955892	830	100	411
VOE 955892	881	100	477
VOE 955894	371	400	247
VOE 955894	810	600	371
VOE 955894	810	700	377
VOE 955894	821	300	399
VOE 955894	830	100	411

Part No	Group	Sect	Page
VOE 955894	837	100	415
VOE 955894	843	200	427
VOE 955894	852	100	433
VOE 955894	860	100	435
VOE 955894	860	250	439
VOE 955894	860	400	443
VOE 955897	310	100	193
VOE 955897	371	100	235
VOE 955897	372	200	257
VOE 955897	715	7600	329
VOE 955897	716	100	331
VOE 955897	810	700	377
VOE 955897	821	100	383
VOE 955897	821	110	389
VOE 955897	992	100	805
VOE 955897	993	1000	807
VOE 955900	356	100	207
VOE 955900	363	300	219
VOE 955900	715	7600	329
VOE 955900	810	100	367
VOE 955900	837	100	415
VOE 955900	860	200	437
VOE 955903	715	7500	327
VOE 955918	371	800	253
VOE 955918	372	200	257
VOE 955918	386	100	259
VOE 955918	810	700	377
VOE 955918	830	100	411
VOE 955918	843	200	429
VOE 955918	916	300	701
VOE 955919	371	400	247
VOE 955919	810	600	371
VOE 955919	810	700	377
VOE 955919	810	800	379
VOE 955919	830	100	411
VOE 955919	911	1200	551
VOE 955919	916	6000	735
VOE 955919	916	6010	739
VOE 955921	235	100	127
VOE 955921	235	150	131
VOE 955921	362	100	211
VOE 955921	810	500	369
VOE 955921	810	600	371
VOE 955921	821	300	399
VOE 955921	827	200	409
VOE 955921	830	100	411
VOE 955921	837	100	415
VOE 955921	852	100	433
VOE 955921	891	200	485
VOE 955921	911	1200	551
VOE 955921	914	300	643
VOE 955921	914	2300	685
VOE 955921	914	2600	687
VOE 955921	914	3100	693
VOE 955921	914	3200	695
VOE 955921	916	2400	731
VOE 955921	916	6000	737
VOE 955921	916	6010	741
VOE 955921	924	700	747
VOE 955921	924	750	749
VOE 955921	924	1600	757
VOE 955922	222	400	117
VOE 955922	256	300	155
VOE 955922	261	100	165
VOE 955922	352	100	205
VOE 955922	371	400	247
VOE 955922	492	100	311
VOE 955922	830	100	413
VOE 955922	852	100	433
VOE 955922	860	100	435
VOE 955922	860	200	437
VOE 955922	860	250	439
VOE 955922	911	300	519
VOE 955922	911	400	523
VOE 955922	911	410	529
VOE 955922	911	700	541
VOE 955922	911	1200	551
VOE 955922	911	1600	553
VOE 955922	912	2100	613
VOE 955922	914	250	637
VOE 955922	914	250	639
VOE 955922	914	300	643
VOE 955922	914	550	653
VOE 955922	914	560	655
VOE 955922	914	2100	681
VOE 955922	914	2200	683
VOE 955922	916	1200	711
VOE 955922	916	2200	723
VOE 955922	916	2300	727
VOE 955922	924	200	743
VOE 955922	924	700	747
VOE 955922	924	750	749
VOE 955922	992	100	805
VOE 955923	235	100	127
VOE 955923	252	100	147
VOE 955923	256	300	155
VOE 955923	261	100	163
VOE 955923	310	100	193
VOE 955923	372	200	257
VOE 955923	431	400	289
VOE 955923	443	100	307
VOE 955923	716	100	331
VOE 955923	716	700	337
VOE 955923	810	700	377
VOE 955923	821	100	383
VOE 955923	821	200	397
VOE 955923	827	200	409
VOE 955923	837	200	417
VOE 955923	837	7200	421
VOE 955923	860	100	435
VOE 955923	860	250	439
VOE 955923	860	300	441
VOE 955923	860	500	445
VOE 955923	911	300	519
VOE 955923	911	400	523
VOE 955923	911	400	525
VOE 955923	911	410	531
VOE 955923	911	500	533
VOE 955923	911	600	537
VOE 955923	911	700	541
VOE 955923	911	800	543
VOE 955923	911	1100	549
VOE 955923	911	1600	553
VOE 955923	912	2050	611
VOE 955923	914	2100	681
VOE 955923	916	100	697
VOE 955923	916	300	701
VOE 955923	916	900	705
VOE 955923	916	2000	715
VOE 955923	916	2200	723
VOE 955923	992	100	805
VOE 955923	993	1000	807
VOE 955925	916	1100	709
VOE 955926	218	100	99
VOE 955926	261	300	167
VOE 955926	356	100	207
VOE 955926	715	7600	329
VOE 955926	716	700	337
VOE 955926	810	100	367
VOE 955926	837	100	415
VOE 955926	860	200	437
VOE 955926	911	300	519
VOE 955926	911	500	533
VOE 955926	911	600	539
VOE 955926	916	100	699
VOE 955926	916	1000	707
VOE 955926	916	1100	709
VOE 955926	916	2000	715
VOE 955926	916	2100	719
VOE 955926	916	2150	721
VOE 955926	916	2200	723
VOE 955926	916	2300	727
VOE 955982	210	300	49
VOE 955982	221	100	103
VOE 957018	235	200	137
VOE 957019	235	200	133
VOE 957020	235	200	135
VOE 957021	235	200	137
VOE 959245	263	200	175
VOE 960139	911	1200	551
VOE 960148	252	100	147
VOE 960148	269	200	183
VOE 960148	269	300	185
VOE 960148	362	200	213
VOE 960148	371	200	237
VOE 960148	810	500	369
VOE 960148	821	200	395
VOE 960148	821	300	399
VOE 960148	830	100	413
VOE 960148	852	100	433
VOE 960148	860	100	435
VOE 960148	860	200	437
VOE 960148	860	250	439
VOE 960148	860	600	447
VOE 960148	992	100	803

NUMERICAL INDEX

INDICE DE NÚMERO

ÍNDICE NUMÉRICO

RÉPERTOIRE DE NUMÉROS

NUMERICAL INDEX

INDICE DE NÚMERO

ÍNDICE NUMÉRICO

RÉPERTOIRE DE NUMÉROS

Part No	Group	Sect	Page
VOE 960148	992	100	805
VOE 960252	974	3000	775
VOE 960254	911	100	517
VOE 960259	234	100	123
VOE 960259	911	100	517
VOE 960262	441	200	295
VOE 960266	911	100	515
VOE 960628	210	300	47
VOE 960628	211	150	57
VOE 960628	222	200	111
VOE 960628	251	100	145
VOE 960629	212	100	63
VOE 960629	212	150	65
VOE 960630	212	100	63
VOE 960630	212	150	65
VOE 960631	212	100	63
VOE 960631	212	150	65
VOE 960632	222	200	111
VOE 960632	235	100	129
VOE 960632	235	400	141
VOE 963948	235	150	131
VOE 965065	821	150	391
VOE 965175	371	800	253
VOE 965175	372	200	255
VOE 965175	843	200	427
VOE 965175	870	200	455
VOE 965175	874	200	465
VOE 965175	875	100	473
VOE 965175	881	100	479
VOE 965176	914	2000	679
VOE 965176	916	2400	731
VOE 965178	914	500	651
VOE 965185	860	250	439
VOE 965185	870	200	455
VOE 965185	874	200	465
VOE 965185	914	2200	683
VOE 965186	870	100	453
VOE 965186	881	100	479
VOE 965187	881	100	479
VOE 965191	210	100	43
VOE 965191	235	200	133
VOE 965191	860	600	447
VOE 967762	913	100	619
VOE 967943	217	100	95
VOE 968129	217	100	95
VOE 968559	233	300	121
VOE 968559	371	300	241
VOE 968592	263	200	175
VOE 968609	222	100	107
VOE 968999	222	100	107
VOE 969011	235	100	129
VOE 969011	235	150	131
VOE 969147	810	600	373
VOE 969147	810	800	379
VOE 969225	214	150	77
VOE 969278	398	200	267
VOE 969278	398	300	269
VOE 969313	216	200	89
VOE 969391	258	100	159
VOE 969404	371	800	253
VOE 969405	386	100	259
VOE 969405	398	200	267
VOE 969405	398	300	269
VOE 969405	830	100	411
VOE 969405	843	200	427
VOE 969407	371	800	253
VOE 969407	386	100	259
VOE 969407	398	200	267
VOE 969407	398	300	269
VOE 969407	810	800	379
VOE 969407	843	200	427
VOE 969407	916	300	701
VOE 969408	372	200	255
VOE 969420	367	100	227
VOE 969420	372	200	257
VOE 969420	830	100	413
VOE 969422	810	100	367
VOE 969422	810	600	373
VOE 969422	810	700	377
VOE 969422	810	800	379
VOE 969422	881	100	479
VOE 969472	362	100	211
VOE 969513	269	300	185
VOE 969515	843	200	427
VOE 969587	810	100	367
VOE 969587	881	100	479
VOE 969589	210	100	43
VOE 969737	810	600	373
VOE 969747	810	700	377
VOE 969841	843	200	427
VOE 969843	881	100	477
VOE 971095	222	400	117
VOE 971095	261	100	165
VOE 971099	321	100	195
VOE 974008	218	200	101
VOE 975110	212	100	61
VOE 975112	218	200	101
VOE 975116	218	200	101
VOE 975127	218	200	101
VOE 975130	216	200	89
VOE 975371	217	100	93
VOE 976929	210	300	49
VOE 976929	212	100	63
VOE 976929	235	200	133
VOE 976932	210	300	49
VOE 976932	222	300	115
VOE 976944	212	100	61
VOE 976945	372	200	257
VOE 976945	911	1200	551
VOE 977030	235	200	135
VOE 977275	221	100	103
VOE 977508	262	100	171
VOE 977599	235	200	137
VOE 977599	262	100	173
VOE 977753	235	100	129
VOE 977753	235	400	141
VOE 978932	235	100	127
VOE 978932	261	100	163
VOE 978932	372	200	257
VOE 978932	715	100	321
VOE 978932	715	7600	329
VOE 978932	821	100	381
VOE 978932	821	100	383
VOE 978932	821	110	387
VOE 978932	821	110	389
VOE 978932	821	150	391
VOE 978932	821	200	393
VOE 978932	821	200	395
VOE 978932	821	400	401
VOE 978932	821	500	403
VOE 978932	821	510	405
VOE 978932	827	100	407
VOE 978932	827	200	409
VOE 978932	837	200	417
VOE 978932	841	100	423
VOE 978932	860	100	435
VOE 978932	865	100	449
VOE 978932	891	100	483
VOE 978932	891	200	485
VOE 978932	891	250	487
VOE 978932	911	500	535
VOE 978932	911	700	541
VOE 978932	914	2100	681
VOE 978932	916	2200	723
VOE 978932	992	100	805
VOE 978933	256	300	155
VOE 978933	371	400	247
VOE 978933	821	100	383
VOE 978933	821	110	389
VOE 978933	821	150	391
VOE 978933	821	200	395
VOE 978933	827	100	407
VOE 978933	837	7200	421
VOE 978933	860	250	439
VOE 978933	860	300	441
VOE 978933	860	500	445
VOE 978933	911	500	533
VOE 978933	911	1100	549
VOE 978933	993	1000	807
VOE 978934	443	100	307
VOE 978934	715	7600	329
VOE 978934	821	400	401
VOE 978934	827	200	409
VOE 978934	911	1100	549
VOE 978934	916	300	703
VOE 978936	356	100	207
VOE 978936	371	400	247
VOE 978936	716	700	337
VOE 978936	911	300	519
VOE 978936	911	600	539
VOE 978938	218	100	99
VOE 978938	715	100	321
VOE 978938	715	200	323
VOE 978938	916	2300	727
VOE 978940	916	100	699

Part No	Group	Sect	Page
VOE 978940	916	1000	707
VOE 978940	916	1100	709
VOE 978940	916	2000	715
VOE 978940	916	2100	719
VOE 978940	916	2150	721
VOE 978941	715	7600	329
VOE 978941	916	2200	723
VOE 978950	775	900	355
VOE 979019	371	100	235
VOE 979019	443	100	307
VOE 979019	716	700	337
VOE 979019	911	400	525
VOE 979019	911	410	529
VOE 979019	916	2200	723
VOE 979021	715	7600	329
VOE 979021	837	100	415
VOE 979021	911	500	533
VOE 979022	913	200	623
VOE 979099	210	300	49
VOE 979099	262	100	171
VOE 979230	215	100	79
VOE 979935	321	100	195
VOE 979947	262	100	171
VOE 980176	214	100	71
VOE 980465	810	100	367
VOE 980465	911	500	533
VOE 980475	222	100	107
VOE 980475	263	200	175
VOE 980521	715	7600	329
VOE 980521	925	2000	769
VOE 980521	974	100	771
VOE 980521	975	100	779
VOE 980521	975	1900	791
VOE 980755	431	400	289
VOE 980755	821	150	391
VOE 980755	916	300	701
VOE 980755	916	2000	715
VOE 981289	914	400	647
VOE 981290	911	400	525
VOE 981290	911	400	527
VOE 981290	911	410	531
VOE 981607	911	600	539
VOE 981664	235	200	137
VOE 981904	212	300	67
VOE 982508	210	300	49
VOE 982508	222	100	107
VOE 982509	217	100	93
VOE 982548	235	100	129
VOE 982548	235	400	141
VOE 982724	371	300	243
VOE 983241	881	200	481
VOE 983241	914	300	643
VOE 983242	914	2300	685
VOE 983242	914	2600	687
VOE 983242	914	3200	695
VOE 983242	916	2400	731
VOE 983242	916	6000	737
VOE 983242	916	6010	741
VOE 983243	821	200	393
VOE 983243	821	200	395
VOE 983243	821	300	399
VOE 983243	911	1100	549
VOE 983243	911	1200	551
VOE 983243	924	700	747
VOE 983243	924	750	749
VOE 983244	827	200	409
VOE 983245	235	100	127
VOE 983245	235	150	131
VOE 983245	914	560	655
VOE 983245	924	700	747
VOE 983245	924	750	749
VOE 983245	924	1600	757
VOE 983246	914	3100	693
VOE 983248	914	300	643
VOE 983249	916	6000	737
VOE 983249	916	6010	741
VOE 983250	261	100	165
VOE 983250	860	100	435
VOE 983250	860	200	437
VOE 983250	914	200	635
VOE 983250	914	300	643
VOE 983250	916	1200	711
VOE 983250	916	2400	731
VOE 983250	924	400	745
VOE 983250	924	1100	755
VOE 983251	234	100	123
VOE 983251	821	200	393
VOE 983251	830	100	413
VOE 983251	860	250	439
VOE 983251	911	100	515
VOE 983251	911	100	517
VOE 983251	911	400	523
VOE 983251	911	410	529
VOE 983251	914	250	637
VOE 983251	914	560	655
VOE 983251	914	2100	681
VOE 983251	924	200	743
VOE 983251	924	1000	753
VOE 983252	222	400	117
VOE 983252	256	300	155
VOE 983252	821	200	395
VOE 983252	860	100	435
VOE 983252	860	250	439
VOE 983252	911	700	541
VOE 983252	911	1100	549
VOE 983252	916	100	699
VOE 983252	916	300	703
VOE 983252	916	900	705
VOE 983252	916	1000	707
VOE 983252	916	1100	709
VOE 983252	924	700	747
VOE 983252	924	750	749
VOE 983252	992	100	805
VOE 983253	911	400	525
VOE 983253	911	410	529
VOE 983254	492	100	311
VOE 983256	852	100	433
VOE 983302	371	400	247
VOE 983303	362	100	211
VOE 983303	371	400	247
VOE 983303	810	500	369
VOE 983303	821	200	395
VOE 983303	821	300	399
VOE 983303	891	200	485
VOE 983303	914	700	657
VOE 983304	222	400	117
VOE 983304	252	100	147
VOE 983304	356	300	209
VOE 983304	821	300	399
VOE 983304	914	250	639
VOE 983304	914	2200	683
VOE 983304	916	300	701
VOE 983333	222	100	107
VOE 983342	212	300	67
VOE 983403	911	1200	551
VOE 983472	371	300	243
VOE 983472	371	300	245
VOE 983494	441	200	293
VOE 983495	912	200	559
VOE 983495	912	300	563
VOE 983495	912	500	573
VOE 983495	912	600	575
VOE 983495	912	800	585
VOE 983495	912	900	589
VOE 983495	912	1100	599
VOE 983495	912	1200	601
VOE 983495	914	400	647
VOE 983496	234	100	123
VOE 983497	911	100	515
VOE 983497	912	300	563
VOE 983497	912	500	573
VOE 983497	912	900	589
VOE 983497	912	1100	599
VOE 983501	912	700	581
VOE 983501	912	1300	607
VOE 983502	441	200	293
VOE 983502	441	600	303
VOE 983502	911	300	521
VOE 983502	912	200	559
VOE 983502	912	300	561
VOE 983502	912	400	569
VOE 983502	912	500	571
VOE 983502	912	800	585
VOE 983502	912	900	587
VOE 983502	912	1000	595
VOE 983502	912	1100	597
VOE 983502	912	2050	609
VOE 983502	912	2100	613
VOE 983502	914	200	635
VOE 983502	914	250	637
VOE 983502	914	300	643
VOE 983502	914	400	647
VOE 983502	914	500	649
VOE 983502	914	2200	683
VOE 983502	914	2300	685

NUMERICAL INDEX

INDICE DE NÚMERO

ÍNDICE NUMÉRICO

RÉPERTOIRE DE NUMÉROS

NUMERICAL INDEX

INDICE DE NÚMERO

ÍNDICE NUMÉRICO

RÉPERTOIRE DE NUMÉROS

Part No	Group	Sect	Page
VOE 983502	914	2600	687
VOE 983502	914	2800	689
VOE 983502	914	3200	695
VOE 983502	916	300	703
VOE 983502	916	2300	727
VOE 983502	916	2400	729
VOE 983502	916	2450	733
VOE 983502	916	6010	739
VOE 983502	924	200	743
VOE 983503	441	600	305
VOE 983505	912	200	559
VOE 983505	912	300	563
VOE 983505	912	400	569
VOE 983505	912	500	573
VOE 983505	912	800	585
VOE 983505	912	900	589
VOE 983505	912	1000	595
VOE 983505	912	1100	599
VOE 983505	912	2050	609
VOE 983505	914	200	635
VOE 983505	914	250	637
VOE 983505	914	300	643
VOE 983505	914	400	647
VOE 983505	914	500	649
VOE 983505	914	2100	681
VOE 983505	914	2600	687
VOE 983505	916	300	703
VOE 983505	916	1200	713
VOE 983505	916	6010	739
VOE 983505	924	200	743
VOE 983505	924	1000	753
VOE 983506	912	600	575
VOE 983506	912	1200	601
VOE 983507	912	700	579
VOE 983507	912	1300	605
VOE 983507	912	2050	609
VOE 983507	912	2100	613
VOE 983509	912	300	563
VOE 983509	912	700	579
VOE 983509	912	900	589
VOE 983509	912	1300	605
VOE 983509	914	1200	667
VOE 983509	914	1300	671
VOE 983509	914	2900	691
VOE 983510	912	200	559
VOE 983510	912	400	569
VOE 983510	912	600	575
VOE 983510	912	800	585
VOE 983510	912	1000	595
VOE 983510	912	1200	601
VOE 983511	912	300	563
VOE 983511	912	700	579
VOE 983511	912	900	589
VOE 983523	912	700	581
VOE 983523	912	1300	607
VOE 983524	441	200	295
VOE 983524	911	300	521
VOE 983524	912	1300	605
VOE 983524	914	500	651
VOE 983524	914	560	655
VOE 983524	916	1200	713
VOE 983525	441	600	305
VOE 983526	912	600	575
VOE 983526	912	700	581
VOE 983526	912	1200	601
VOE 983526	912	1300	607
VOE 983526	924	1000	753
VOE 983527	441	200	293
VOE 983527	911	400	525
VOE 983527	911	400	527
VOE 983527	911	410	531
VOE 983527	912	300	561
VOE 983527	912	500	571
VOE 983527	912	600	575
VOE 983527	912	900	587
VOE 983527	912	1100	597
VOE 983527	912	1200	601
VOE 983527	912	2050	611
VOE 983527	914	500	651
VOE 983527	914	560	655
VOE 983527	916	1200	713
VOE 983528	912	700	581
VOE 983528	912	1300	607
VOE 983528	916	2200	723
VOE 983529	441	600	305
VOE 983529	912	300	561
VOE 983529	912	400	569
VOE 983529	912	500	571
VOE 983529	912	600	575
VOE 983529	912	700	579
VOE 983529	912	900	587
VOE 983529	912	1000	595
VOE 983529	912	1100	597
VOE 983529	912	1200	601
VOE 983529	912	1300	605
VOE 983532	912	200	557
VOE 983532	912	300	561
VOE 983532	912	400	567
VOE 983532	912	500	571
VOE 983532	912	600	575
VOE 983532	912	700	581
VOE 983532	912	800	583
VOE 983532	912	900	587
VOE 983532	912	1000	593
VOE 983532	912	1100	597
VOE 983532	912	1200	601
VOE 983532	912	1300	607
VOE 983540	912	2100	615
VOE 983585	223	100	119
VOE 983715	258	100	159
VOE 983715	333	100	203
VOE 983762	215	100	79
VOE 984064	852	100	433
VOE 984064	881	100	479
VOE 984066	837	100	415
VOE 984077	852	100	433
VOE 984080	916	2200	723
VOE 984080	916	2300	727
VOE 984081	911	1200	551
VOE 984082	911	1600	553
VOE 984083	912	900	587
VOE 984083	912	1100	597
VOE 984085	914	550	653
VOE 984085	914	560	655
VOE 984085	916	2300	727
VOE 984087	912	1200	603
VOE 984088	911	600	539
VOE 984088	911	1200	551
VOE 984088	912	800	583
VOE 984088	912	1000	593
VOE 984089	911	400	525
VOE 984089	911	500	533
VOE 984090	911	400	523
VOE 984090	911	400	527
VOE 984090	911	410	531
VOE 984090	911	500	533
VOE 984090	911	600	537
VOE 984091	911	300	519
VOE 984091	911	600	539
VOE 984094	975	500	781
VOE 984095	911	600	537
VOE 984135	443	100	307
VOE 984135	911	300	519
VOE 984135	911	400	523
VOE 984135	911	410	529
VOE 984135	911	600	537
VOE 984135	911	1600	553
VOE 984135	912	900	587
VOE 984135	912	1100	599
VOE 984135	916	100	699
VOE 984135	916	2000	715
VOE 984135	916	2100	719
VOE 984135	916	2150	721
VOE 984135	916	2200	723
VOE 984136	911	600	539
VOE 984137	911	400	525
VOE 984137	911	410	529
VOE 984137	912	2050	609
VOE 984137	916	100	699
VOE 984137	916	900	705
VOE 984137	916	1000	707
VOE 984137	916	1100	709
VOE 984137	916	1200	711
VOE 984139	912	1300	605
VOE 984140	911	600	539
VOE 984343	924	1000	753
VOE 984344	911	400	525
VOE 984344	911	600	537
VOE 984348	914	250	637
VOE 984348	914	700	657
VOE 984348	914	2200	683
VOE 984349	913	200	625
VOE 984351	913	200	625
VOE 984356	911	500	533
VOE 984357	916	1100	709

Part No	Group	Sect	Page
VOE 984357	916	2150	721
VOE 984359	911	300	519
VOE 984359	911	400	523
VOE 984359	911	410	529
VOE 984359	911	600	537
VOE 984359	916	100	697
VOE 984359	916	900	705
VOE 984359	916	1000	707
VOE 984359	916	1100	709
VOE 984359	916	2000	715
VOE 984359	916	2100	719
VOE 984359	916	2150	721
VOE 984359	916	2200	723
VOE 984360	916	2100	719
VOE 984360	916	2150	721
VOE 984361	911	600	537
VOE 984361	912	2100	615
VOE 984793	212	100	61
VOE 984921	912	1200	601
VOE 984921	912	1300	605
VOE 990518	912	100	555
VOE 990557	234	100	123
VOE 990557	441	200	293
VOE 990557	441	600	305
VOE 990557	911	100	515
VOE 990557	911	600	537
VOE 990557	911	700	541
VOE 990557	912	200	557
VOE 990557	912	300	561
VOE 990557	912	400	567
VOE 990557	912	500	571
VOE 990557	912	700	579
VOE 990557	912	800	583
VOE 990557	912	900	587
VOE 990557	912	1000	593
VOE 990557	912	1100	597
VOE 990557	912	1300	605
VOE 990557	912	2050	609
VOE 990557	914	300	643
VOE 990557	914	400	647
VOE 990557	914	500	649
VOE 990557	914	550	653
VOE 990557	914	560	655
VOE 990557	916	300	703
VOE 990559	912	700	581
VOE 990559	912	1300	607
VOE 990566	912	2100	613
VOE 990581	234	300	125
VOE 990582	912	2050	609
VOE 990582	912	2100	613
VOE 990583	912	300	563
VOE 990583	912	900	589
VOE 990585	912	300	563
VOE 990585	912	500	573
VOE 990587	912	2050	609
VOE 990587	912	2100	613
VOE 990598	916	2300	727
VOE 990599	916	2300	727
VOE 990606	912	400	569
VOE 990606	912	600	575
VOE 990606	912	700	579
VOE 990606	912	1000	595
VOE 990606	912	1200	601
VOE 990606	912	1300	605
VOE 990607	912	2100	613
VOE 990608	911	400	525
VOE 990608	911	410	531
VOE 990610	911	100	517
VOE 990620	912	200	557
VOE 990620	912	400	567
VOE 990620	912	800	583
VOE 990620	912	1000	593
VOE 990644	974	3010	777
VOE 990645	975	2510	797
VOE 990647	975	2510	797
VOE 990648	975	1510	789
VOE 990709	715	500	325
VOE 990709	911	300	519
VOE 990719	210	300	49
VOE 990719	217	150	97
VOE 990737	235	100	129
VOE 990737	235	400	141
VOE 990855	441	100	291
VOE 991046	235	200	133
VOE 991046	235	200	135
VOE 991046	235	200	137
VOE 991047	235	200	135
VOE 991048	235	200	133
VOE 991637	716	100	331
VOE 991649	441	510	301
VOE 992040	914	300	643
VOE 992040	916	1100	709
VOE 992049	441	510	301
VOE 992065	210	300	51
VOE 992065	215	100	79
VOE 992389	218	100	99
VOE 992977	218	100	99
VOE 992993	716	100	331
VOE 992995	492	100	311
VOE 993019	492	100	311
VOE 993029	911	800	543
VOE 993159	912	900	587
VOE 993159	912	1100	597
VOE 993162	431	310	287
VOE 993169	431	400	289
VOE 993235	222	100	107
VOE 993324	914	500	651
VOE 993422	363	300	219
VOE 993422	441	500	299
VOE 993422	441	510	301
VOE 993422	911	300	519
VOE 993821	716	410	335
VOE 993872	916	6010	739
VOE 994122	912	600	575
VOE 994122	912	1200	601
VOE 995801	912	900	589
ZM 4385703	363	300	219
ZM 4385703	371	800	251