RUTHZIL TRATOR COMERCIAL DE PEÇAS LTDA 11 97083-6812 ROLANDO CITRANGULO

ECR40D

AGOSTO 2017

Volvo Construction Equipment
www.volvoce.com

VOLVO

Ref. No. 20047869-C
2017-08
Volvo, Eskilstuna

gb/es/br/fr

VOLVO ECR40D Parts catalog

Volvo Construction Equipment

VOLVO ECR40D

Parts catalog

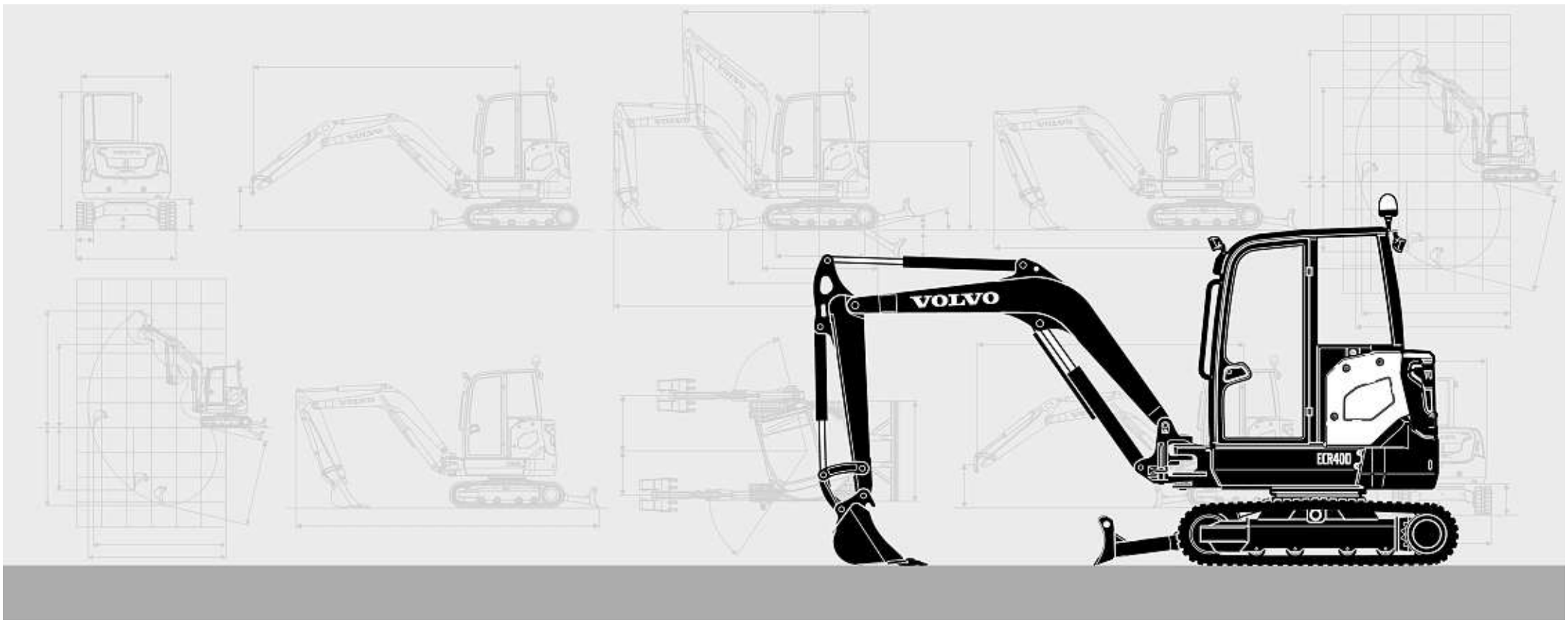

VOLVO ECR40D

Parts catalog

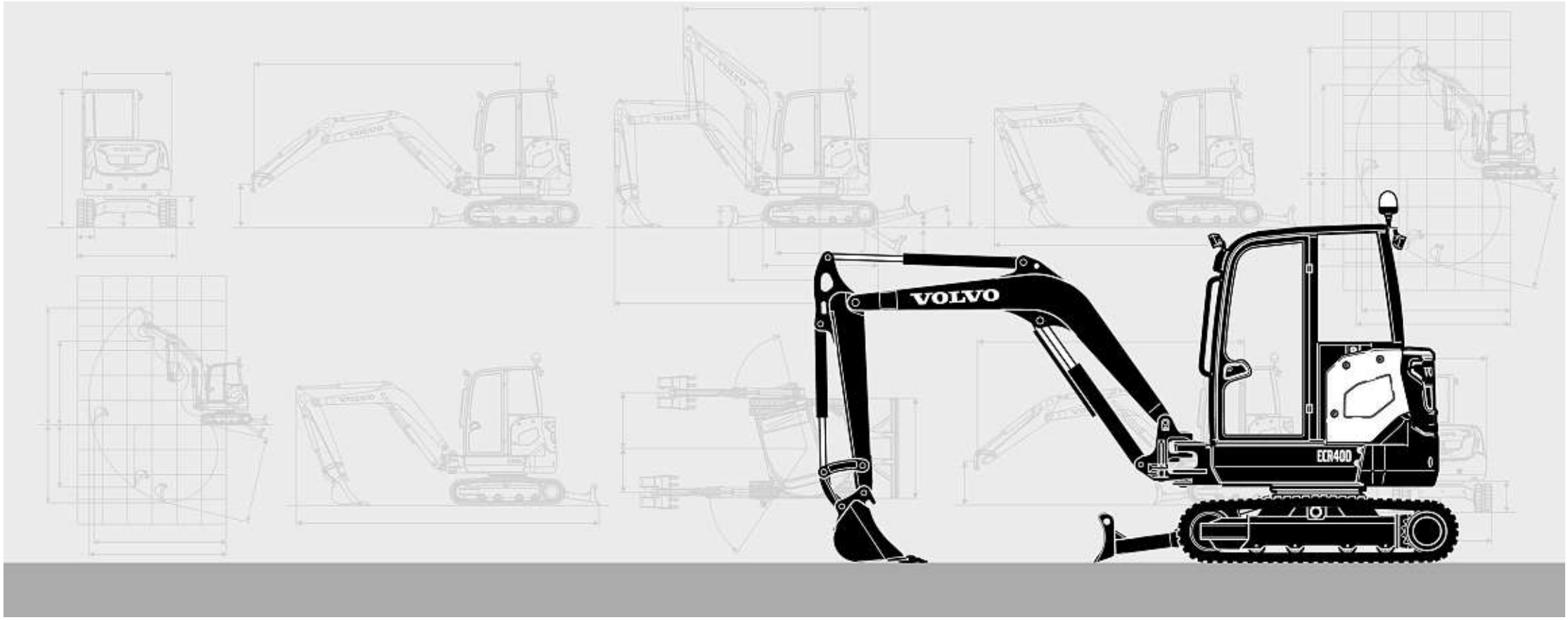

Publ. No. 20047869-C

VOLVO

Volvo Construction Equipment
www.volvoce.com

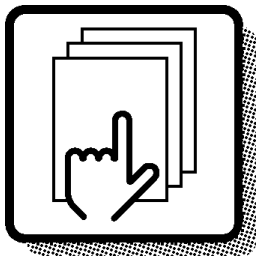

1

Preface and instructions
Prefacio e instrucciones
Prefácio e instruções
Préface et instructions

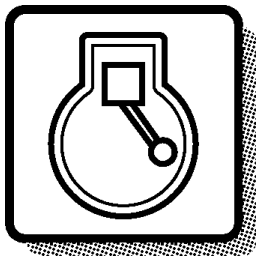

2

Engine
Motor
Motor
Moteur

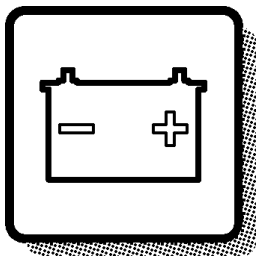

3

Electrical systems and instruments
Sistema eléctrico e instrumentos
Sistema elétrico e instrumentos
Système électrique et instruments

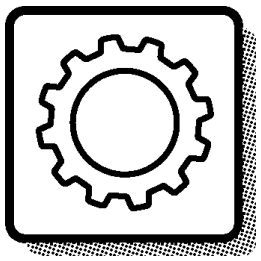

4

Power transmission
Transmisión de fuerza
Transmissão de força
Transmission de force



5

Brakes
Frenos
Freios
Freins

Steering system
Sistema de dirección
Sistema de direção
Système de direction

6



Frame and crawler unit
Bastidor y unidad de orugas
Chassi e unidade de esteiras
Bâti et unité des chenilles

7

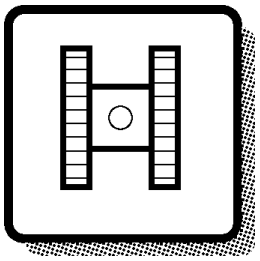

Body with associated parts
Carroceria con detalles
Carroceria com peças agregadas
Carrosserie avec détails

8

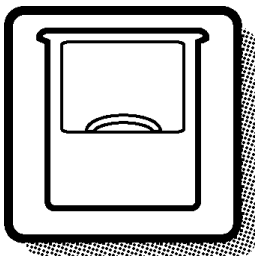

Miscellaneous equipment
Equipo diverso
Equipamentos diversos
Equipments divers

9

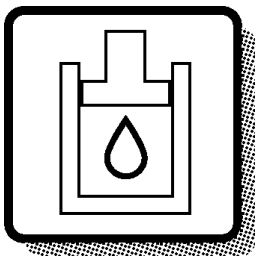

Numerical index
Indice numérico
Índice numérico
Répertoire numérique

10

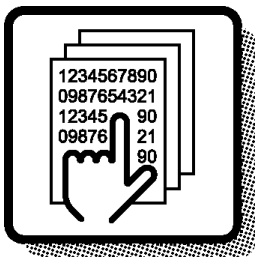

FOREWORD

GBR

Only genuine parts are presented in this catalogue. These parts have been subjected to the necessary function and endurance tests, and they comply with the high quality and safety requirements that have been set for Volvo Construction Equipment. You should note that warranties do not cover damages that are caused or aggravated by the fact that a non-genuine part was fitted.

The illustrations shown in the catalogues should not be used as assembly or workshop instructions. Separate literature for the various specific subject areas is available for that purpose.

The owner of the machine or equipment should state the model designation, manufacturing number, part number, quantity, and the name, or description, of the part when ordering parts.

For location of the model and engine designation plates,
etc, see page 4-5.

Market-adapted equipment entered in catalogue, can be seen on page 26.

See page 13 for a "Catalogue Guide" on how to use the parts catalogue.

See page 22 for table of abbreviations.

This catalogue has been produced by Volvo Construction Equipment. If you have any point of views regarding the catalogue, or if you detect any errors in the catalogue, please send a mail to:
E-mail: vce.parts.catalog@volvo.com

GBR

EXCAVATOR VOLVO ECR40D

BASIC MACHINE
Product number 11839928, Serial number 14004-
Product number 11839932, Serial number 24002-

CAB
Product number 15680948

ENGINE
Product number 15685538
Product number 15691466

En los catálogos de repuestos se presentan únicamente piezas originales que han sido sometidas a las necesarias pruebas de funcionamiento y duración y que cumplen las elevadas exigencias de seguridad y calidad de Volvo Construction Equipment. Recuerde que las garantías no cubren los daños ocasionados o agravados por no haber montado una pieza original.

Las ilustraciones del catálogo no deben utilizarse como base para el montaje ni como instrucciones de taller. Para ello recomendamos utilizar los manuales de taller editados a propósito.

Al hacer el pedido de repuestos, el propietario de la máquina debe indicar el modelo de la misma, su número de fabricación, la referencia de la pieza, la cantidad y la denominación.

La ubicación de letreros con las denominaciones de modelo y motor, etc., puede verse en la página 4-5.

La lista de equipos de adaptación según mercado, introducidos en el catálogo, puede verse en la página 26.

Guía para el uso del catálogo, puede verse en la página 13.

La tabla de abreviaturas puede verse en la página 22.

Este catálogo ha sido producido por Volvo Construction Equipment. Si tiene algún comentario que hacer sobre el catálogo, o detecta algún error, le rogamos que haga una copia de la página en cuestión y nos la remita junto con sus comentarios a:
E-mail: vce.parts.catalog@volvo.com

ESP

EXCAVADORA VOLVO ECR40D

MÁQUINA BÁSICA
Número de producto 11839928, Número de fabricatión 14004-
Número de producto 11839932, Número de fabricatión 24002-

CABINA
Número de producto 15680948

MOTOR
Número de producto 15685538
Número de producto 15691466

BRA

Este catálogo mostra unicamente peças genuínas. Essas peças foram submetidas aos testes de funcionamento e de durabilidade necessários, e satisfazem os elevados requisitos de qualidade e segurança determinados pela Volvo Construction Equipment. Observe que as garantias não cobrem danos causados ou agravados pelo uso de peças não genuínas.

As ilustrações do catálogo não devem ser usadas como instruções de montagem ou de reparo. Está disponível literatura específica para cada área de aplicação.

O proprietário da máquina ou equipamento deve indicar a designação do modelo, número de série, número de peça, a quantidade e o nome ou descrição da peça quando encomendar peças.

Para conhecer a localização das placas de modelo e designação do motor, etc., veja na pág.4-5.

Equipamento adaptado a mercado inserido no catálogo, pode ser visto na página 26.

Veja na página 13 o "Guia do Catálogo" informando como usá-lo.

Uma tabela de abreviações encontra-se na página 22.

Este catálogo foi produzido pela Volvo Construction Equipment. Caso tenha algum comentário a fazer ou detecte erros no catálogo, favor enviar um e-mail para:
E-mail: vce.parts.catalog@volvo.com

BRA

ESCAVADEIRA VOLVO ECR40D

MÁQUINA BÁSICA
Número de produto 11839929, Numéro de série 14004-
Número de produto 11839932, Numéro de série 24002-

CABINE
Número de produto 15680948

MOTOR
Número de produto 15685538
Número de produto 15691466

Seules les pièces d'origine sont présentées dans les catalogues des pièces de rechange. Toutes ces pièces ont été soumises à des tests de fonctionnement et de longévité pour être conformes aux exigences sévères de qualité et de sécurité posées par Volvo Construction Equipment. Notez que les garanties ne couvrent pas les dégâts et les dommages causés par le montage de pièces autres que des pièces d'origine.

Les illustrations dans le catalogue ne doivent pas être utilisées comme notice de montage ni comme instructions d'atelier. Pour ceci, nous vous renvoyons à la documentation spécifiquement éditée dans ce but.

Pour toute commande de pièces de rechange, indiquez la désignation du modèle, le numéro de fabrication, le numéro de référence, la quantité ainsi que la désignation de la pièce.

Le placement des plaques de désignation de modèle et de moteur etc. ressort de la figure ci-contre 4-5.

Equipment adapté au marché et indiqué dans la catalogue, prière de voir la liste en page 26.

Guide pour l'utilisation de catalogues de pièces de rechange, voir page 13.
Pour la liste des abréviations employées, prière de

voir en page 22.

Ce catalogue est édité par Volvo Construction Equipment. Si vous avez des commentaires ou si vous découvrez des erreurs dans ce catalogue, nous vous serions reconnaissants de bien vouloir nous envoyer un courriel à :
E-mail: vce.parts.catalog@volvo.com

FRA

PELLE HYDRAULIQUE VOLVO ECR40D

MACHINE DE BASE
Numéro de produit 11839928, Numéro de série 14004-
Numéro de produit 11839932, Numéro de série 24002-

CABINE
Numéro de produit 15680948

MOTEUR
Numéro de produit 15685538
Numéro de produit 15691466

Fig.	Part No.	Quantity 1	2	3	PS	KIT	Description	Dénomination	Bezeichnung	품명	说明	Notes
	VOE 14570757	1					Bucket cylinder	Vérin godet	Löffelzylinder	버킷 실린더	铲斗汽缸	STD See group 924-600 page 723
1	**VOE 14530666**	1					•Washer	•Rondelle	•Scheibe	•워셔	•垫圈	
2	**VOE 14524063**	1					•Cushion	•Coussin	•Sitzkissen	•쿠션	•坐垫	
3	**VOE 14524049**	1					•Lock nut	•Contre-écrou	•Sicherungsmutter	•잠금장치 너트	•锁紧螺母	
4	**VOE 14641451**	1					•Head	•Tete	•Kopf	•헤드	•活塞盖	
5	**SA 9567-21100**	1				K	•Ring	•Anneau	•Ring	•링	•密封环	
6	**SA 1146-08140**	1				K	•Buffer Ring	•Butee	•Puffer Ring	•버퍼 링	•减震器环	
7		1			NS		•Tube	•Tube	•Rohr	•튜브	•缸筒	
8	**VOE 14560208**	2					••Seal	••Joint	••Dichtring	••시일	••密封	
9	**VOE 14517186**	1					••Bushing	••Bague	••Buchse	••부싱	••轴衬	
10	**VOE 14571039**	1					•Rod	•Monture	•Fühler	•로드	•棒	
11	**VOE 14560211**	2					••Seal	••Joint	••Dichtring	••시일	••密封	
12	**VOE 914167**	1					••Lubricating nipple	••Graisseur	••Schmiernippel	••윤활 니플	••润滑管嘴	
13	**VOE 14515349**	1					••Bushing	••Bague	••Buchse	••부싱	••轴衬	
14	**SA 9612-11050**	1					•Bushing	•Bague	•Buchse	•부싱	•轴衬	(VOE 14517946)
15	**VOE 14512072**	1				K	•Seal	•Joint	•Dichtring	•시일	•密封	
16	**VOE 14570905**	2				K	•Wear ring	•Bague d'usure	•Verschleißring	•마모 링	•磨损环	
17	**SA 9568-01650**	2				K	•Seal	•Joint	•Dichtring	•시일	•密封	
18		1			NS		•Piston	•Piston	•Kolben	•피스톤	•活塞	
19	**VOE 13947695**	13					•Screw	•Vis	•Schraube	•나사	•螺丝	
20	**VOE 14535763**	1					•Set Screw	•Vis Butee	•Anschlagschraub	•세트 스크류	•紧固螺钉	
21	**SA 1046-05730**	1				K	•O-ring	•Joint torique	•O-Ring	•O 링	•0型圈	
22	**VOE 990640**	1				K	•O-ring	•Joint torique	•O-Ring	•O 링	•0型圈	
	VOE 14589145	1					Sealing kit	Kit plombage	Plombiersatz	씰링 키트	密封套件	1)

7 **8** **9** **10** **11** **12** **13**

3 **1** **2** **6** **4** **5**

1) GB: Replacement version FR: Version piéce de rechange. DE: Ersatzteil-ausführung. KR: 대체 부품 CH: 更换版本

1	**8277540**	**Cylinder head** **Culasse** **Zylinderkopf** 실린더 헤드 气缸	Catalogue id **56142**	Group **975**
2			Illustr. No **1009392**	Section **1000**
3				
4			Issue **20027087-B**	Page **727**
5		**8277540, S/N 13489-**		

VOLVO

GBR

In addition to part numbers, the Parts Catalogue also includes a vast amount of essential information which you, the operator, should be acquainted with.
With the "Catalogue Guide", we want to show clearly how the catalogues are arranged and what sort of information is presented therein.

Group 1 Preface and Instructions
Here you can find the following information:
- Title page and publication number
- Group index
- Product signs
- Preface
- List of items of equipment adapted to market requirements that have been introduced
- Catalogue Guide
- Table of abbreviations

Group 2 - 9 Text and illustration pages

- The table of contents shows the division of the main groups into sub-groups, with reference to page number and section.
- Illustration page. The position number of the illustration refers to the text page.
- Text page
  1. Heading.
  2. Additional text which limits the validity of the section. An example is information relating to manufacturing numbers and equipment adapted to market requirements.
  3. Designation for quantity columns.
  4. Illustrations.
  5. Group, section, page, which you should use when you search for information in the catalogue.
  6. Catalogue identification and issue designation.
  7. Position number of the part on the associated drawing.
  8. Part number
  9. Quantity. The column designation indicates the version which is shown in each column. The quantity stated refers to the quantity for each machine or, where appropriate, for each complete unit.
     "REQ" refers to the required amount. See also "Notes" column.
  10. PS (Parts Status) indicates the status code of the part.
      "NS" means that the part is not kept in stock.
      "OP" means that the part is no longer in stock.
      "SE" means that an alternative part shall be used.
      "SS" means that the part has been replaced.
      Refer to Group 10 Replaced parts for further information.
  11. KIT. Parts that are marked with a "K" are included in a kit. The number of the kit is often indicated after other part numbers.
  12. Description. The indentations indicate if one or more parts are included in the assembled unit described above. The parts are included when a complete unit is ordered.
  13. Notes. Other information relating to a particular part is given here.
      - Footnote number (963 for example) is given at the bottom of the page.
      - Replaced parts (955884, for example).
      - Product or manufacturing number.
      - Abbreviations and technical information.
      - Reference to page and group.

Group 10 Replaced parts / Number index

- Replaced parts. The part numbers of parts marked with "SS" (in the PS column) are indicated here, together with their replacement numbers.
  The replacement parts may in turn be also replaced, and so on.
- Number index. All parts included in the catalogue are indicated here, together with a reference to group, section and page.

Continued improvements and successes in design could result in modifications to your equipment which are not covered by this publication. Each publication is revised when required to include these modifications in later issues.

Any unauthorized reproduction of any part of this document would be in violation of Volvo Construction Equipment rights and will be prosecuted to the fullest extent allowed by law. We reserve the right to make changes without prior notice.

Fig.	Part No.	Quantity 1	2	3	PS	KIT	Description	Dénomination	Bezeichnung	품명	说明	Notes
	VOE 14570757	1					Bucket cylinder	Vérin godet	Löffelzylinder	버킷 실린더	铲斗汽缸	STD See group 924-600 page 723
1	**VOE 14530666**	1					•Washer	•Rondelle	•Scheibe	•워셔	•垫圈	
2	**VOE 14524063**	1					•Cushion	•Coussin	•Sitzkissen	•쿠션	•坐垫	
3	**VOE 14524049**	1					•Lock nut	•Contre-écrou	•Sicherungsmutter	•잠금장치 너트	•锁紧螺母	
4	**VOE 14641451**	1					•Head	•Tete	•Kopf	•헤드	•活塞盖	
5	**SA 9567-21100**	1				K	•Ring	•Anneau	•Ring	•링	•密封环	
6	**SA 1146-08140**	1				K	•Buffer Ring	•Butee	•Puffer Ring	•버퍼 링	•减震器环	
7		1			NS		•Tube	•Tube	•Rohr	•튜브	•缸筒	
8	**VOE 14560208**	2					••Seal	••Joint	••Dichtring	••시일	••密封	
9	**VOE 14517186**	1					••Bushing	••Bague	••Buchse	••부싱	••轴衬	
10	**VOE 14571039**	1					•Rod	•Monture	•Fühler	•로드	•棒	
11	**VOE 14560211**	2					••Seal	••Joint	••Dichtring	••시일	••密封	
12	**VOE 914167**	1					••Lubricating nipple	••Graisseur	••Schmiernippel	••윤활 니플	••润滑管嘴	
13	**VOE 14515349**	1					••Bushing	••Bague	••Buchse	••부싱	••轴衬	
14	**SA 9612-11050**	1					•Bushing	•Bague	•Buchse	•부싱	•轴衬	(VOE 14517946)
15	**VOE 14512072**	1				K	•Seal	•Joint	•Dichtring	•시일	•密封	
16	**VOE 14570905**	2				K	•Wear ring	•Bague d'usure	•Verschleißring	•마모 링	•磨损环	
17	**SA 9568-01650**	2				K	•Seal	•Joint	•Dichtring	•시일	•密封	
18		1			NS		•Piston	•Piston	•Kolben	•피스톤	•活塞	
19	**VOE 13947695**	13					•Screw	•Vis	•Schraube	•나사	•螺丝	
20	**VOE 14535763**	1					•Set Screw	•Vis Butee	•Anschlagschraub	•세트 스크류	•紧固螺钉	
21	**SA 1046-05730**	1				K	•O-ring	•Joint torique	•O-Ring	•O 링	•0型圈	
22	**VOE 990640**	1				K	•O-ring	•Joint torique	•O-Ring	•O 링	•0型圈	
	VOE 14589145	1					Sealing kit	Kit plombage	Plombiersatz	씰링 키트	密封套件	1)

7 **8** **9** **10** **11** **12** **13**

3 **1** **2** **6** **4** **5**

1) GB: Replacement version FR: Version piéce de rechange. DE: Ersatzteil-ausführung. KR: 대체 부품 CH: 更换版本

1	**8277540**	**Cylinder head** **Culasse** **Zylinderkopf** 실린더 헤드 气缸	Catalogue id **56142**	Group **975**
2			Illustr. No **1009392**	Section **1000**
3				
4			Issue **20027087-B**	Page **727**
5		**8277540, S/N 13489-**		

VOLVO

ESP

En el catálogo de repuestos se incluye, además de los números de artículo, numerosa información muy útil.
El propósito de la guía es explicar la estructura de los catálogos y la información que se ofrece en los mismos.

Grupo 1 Prefacio e instrucciones
Se encontrará aquí:
- El título y el número de publicación
- El índice de grupos
- Los letreros de producto
- El prefacio
- Una lista sobre los equipos adaptados a los mercados
- La guía al catálogo
- Una tabla de abreviaturas

Grupo 2 - 9 páginas con texto e ilustraciones

- El índice muestra la clasificación de los grupos principales en subgrupos con remisiones a páginas y secciones.
- Página de ilustraciones. Los números de posición de las ilustraciones. Remisiones a páginas de texto.
- Páginas de texto

1. Rúbrica
2. Texto adicional que delimita la validez de la sección, por ejemplo, información sobre números de fabricación y equipos según mercado.
3. Designación para columnas de cantidades.
4. Número de ilustración.
5. Grupo, sección, página. Se utilizan al manejar el catálogo
6. Identificación e indicación de la edición del catálogo.
7. Números de posición en la ilustración correspondiente.
8. Números de artículo
9. Cantidad. Se indica en esta columna la ejecución. El número indicado se refiere a la cantidad por máquina o, si procede, por unidad completa. "REQ" significa la cantidad necesaria, véase la columna de las notas.
10. PS (Parts Status) indica el código de estado del artículo.
    -"NS" indica que el artículo no se tiene en stock.
"OP" significa que ya no se mantiene la pieza en stock.
"SE" significa que se puede usar una pieza alternativa.
    -"SS" indica que el artículo ha sido sustituido.
    Para más información, véase el grupo 10, artículos sustituidos.
11. KIT. Los artículos marcados con una "K" forman parte de un juego. El número de juego suele indicarse detrás de los demás números de artículo.
12. Denominación. El desplazamiento indica que en la unidad indicada se incluyen uno o varios artículos. Estos se incluyen en la unidad completa pedida.
13. Notas. Aparecen aquí diversas informaciones relativas a los artículos:
    - Números de notas de pie de página; ej. 963) aparece al final de la página.
    - Artículos sustituidos. Ej. (955884)
    - Números de producto o fabricación.
    - Abreviaturas e información técnica.
    - Remisiones a páginas y grupos.

Grupo 10 Artículos sustituidos/Índice de números

- Artículos sustituidos. Se marcan aquí con "SS" (en la columna PS) los números de artículo con sus sustituciones. Los artículos sustituidos, a su vez, pueden haber sido sustituidos, etc.
- Índice de números. Aparecen aquí todos los artículos existentes en el catálogo con remisión a grupo, sección y página.

En su modelo de máquina pueden haberse introducido mejoras que no aparecen en esta publicación. Las publicaciones son revisadas para incluir las mejoras en ediciones posteriores.

Este documento está protegido por los derechos de autor y por lo tanto está prohibida su copia, impresión o cualquier otro tipo de reproducción indebida. La infracción de esta prohibición será penalizada. Reservado el derecho a introducir modificaciones.

Fig.	Part No.	Quantity 1	2	3	PS	KIT	Description	Dénomination	Bezeichnung	품명	说明	Notes
	VOE 14570757	1					Bucket cylinder	Vérin godet	Löffelzylinder	버킷 실린더	铲斗汽缸	STD See group 924-600 page 723
1	**VOE 14530666**	1					•Washer	•Rondelle	•Scheibe	•워셔	•垫圈	
2	**VOE 14524063**	1					•Cushion	•Coussin	•Sitzkissen	•쿠션	•坐垫	
3	**VOE 14524049**	1					•Lock nut	•Contre-écrou	•Sicherungsmutter	•잠금장치 너트	•锁紧螺母	
4	**VOE 14641451**	1					•Head	•Tete	•Kopf	•헤드	•活塞盖	
5	**SA 9567-21100**	1				K	•Ring	•Anneau	•Ring	•링	•密封环	
6	**SA 1146-08140**	1				K	•Buffer Ring	•Butee	•Puffer Ring	•버퍼 링	•减震器环	
7		1			NS		•Tube	•Tube	•Rohr	•튜브	•缸筒	
8	**VOE 14560208**	2					••Seal	••Joint	••Dichtring	••시일	••密封	
9	**VOE 14517186**	1					••Bushing	••Bague	••Buchse	••부싱	••轴衬	
10	**VOE 14571039**	1					•Rod	•Monture	•Fühler	•로드	•棒	
11	**VOE 14560211**	2					••Seal	••Joint	••Dichtring	••시일	••密封	
12	**VOE 914167**	1					••Lubricating nipple	••Graisseur	••Schmiernippel	••윤활 니플	••润滑管嘴	
13	**VOE 14515349**	1					••Bushing	••Bague	••Buchse	••부싱	••轴衬	
14	**SA 9612-11050**	1					•Bushing	•Bague	•Buchse	•부싱	•轴衬	(VOE 14517946)
15	**VOE 14512072**	1				K	•Seal	•Joint	•Dichtring	•시일	•密封	
16	**VOE 14570905**	2				K	•Wear ring	•Bague d'usure	•Verschleißring	•마모 링	•磨损环	
17	**SA 9568-01650**	2				K	•Seal	•Joint	•Dichtring	•시일	•密封	
18		1			NS		•Piston	•Piston	•Kolben	•피스톤	•活塞	
19	**VOE 13947695**	13					•Screw	•Vis	•Schraube	•나사	•螺丝	
20	**VOE 14535763**	1					•Set Screw	•Vis Butee	•Anschlagschraub	•세트 스크류	•紧固螺钉	
21	**SA 1046-05730**	1				K	•O-ring	•Joint torique	•O-Ring	•O 링	•0型圈	
22	**VOE 990640**	1				K	•O-ring	•Joint torique	•O-Ring	•O 링	•0型圈	
	VOE 14589145	1					Sealing kit	Kit plombage	Plombiersatz	씰링 키트	密封套件	1)

7 **8** **9** **10** **11** **12** **13**

3 **1** **2** **6** **4** **5**

1) GB: Replacement version FR: Version piéce de rechange. DE: Ersatzteil-ausführung. KR: 대체 부품 CH: 更换版本

1	**8277540**	**Cylinder head** **Culasse** **Zylinderkopf** 실린더 헤드 气缸	Catalogue id **56142**	Group **975**
2			Illustr. No **1009392**	Section **1000**
3				
4			Issue **20027087-B**	Page **727**
5		**8277540, S/N 13489-**		

VOLVO

BRA

Além dos números de peça, o catálogo de peças contém muita informação essencial com que o operador deve estar familiarizado.
Com o "Guia do Catálogo" queremos expor claramente como o catálogo está estruturado e qual tipo de informação ele contém.

Grupo 1 Prefácio e instruções
Informação contida:
- Página do rubro e número de publicação
- Índice do grupo
- Sinais convencionais do produto
- Prefácio
- Lista de ítens de equipamento inseridos na adaptação ao mercados
- Guia do Catálogo
- Tabela de abreviações

Grupo 2 - 9 Páginas de texto e ilustrações

- O índice mostra a divisão dos grupos principais em sub-grupos, com indicação do número da página e da seção.
- Página de ilustração. O número de posição na ilustração refere-se à página de texto.
- Página de texto
  1. Título.
  2. Informação adicional sobre os limites de validade da seção. Como exemplo, temos a informação referente aos números de fabrico e equipamento adaptados aos requisitos de mercados específicos.
  3. Designação de colunas de quantidade.
  4. Ilustrações.
  5. Grupo, seção, página a usar nas buscas no catálogo.
  6. Identificação do catálogo e número de edição.
  7. Posição da peça no desenho associado.
  8. Número de peça
  9. Quantidade. A designação da coluna indica a versão contida em cada coluna. A quantidade indicada refere-se a uma máquina ou, eventualmente, a uma unidade completa.
     "REQ" indica a quantidade necessária. Ver também a coluna "Notas".
  10. PS (Parts Status) indica o código de status da peça.
      "NS" significa que a peça não é mantida em estoque .
      "OP" significa que a peça foi descontinuada.
      "SE" significa que deve ser usada uma peça em alternativa.
      "SS" significa que a peça foi substituída.
      Ver grupo 10 Peças substituídas para mais informação.
  11. KIT. Peças marcadas "K" são incluídas num kit. O número do kit é geralmente indicado após outros números de peça.
  12. Descrição. Os entalhes indicam se tem uma ou mais peças incluídas na unidade montada, descrita acima. As peças são incluídas se for pedida uma unidade completa.
  13. Notas. Contém outras informações sobre uma peça específica.
      - O número de nota de roda-pé (p. ex. 963) vem ao fundo da página.
      - Peças descontinuadas (p. ex. 955884).
      - Número de produto ou de série.
      - Abreviações e informação técnica.
      - Indicação de página e número.

Grupo 10 Peças descontinuadas / índice numérico

- Peças substituídas. O número de peça das peças assinaladas com "SS" (na coluna PS) são indicadas aqui, junto com os números das peças de substituição. As peças de substituição também podem ser descontinuadas, etc.
- Índice numérico. Todas as peças mencionadas no catálogo são incluídas, com indicação do grupo, seção e página.

As continuadas melhorias e progressos construtivos podem resultar em modificação de seu equipamento não consideradas nesta publicação. Cada publicação é revisada sempre que seja necessário para que as mencionadas alterações constem de edições posteriores.

Toda a reprodução não autorizada deste documento, total ou parcial, representa uma violação dos direitos da Volvo Construction Equipment, e será objeto de medidas judiciais, na medida do possível. Nos reservamos o direito de introduzir alterações sem aviso prévio.

Fig.	Part No.	Quantity 1	2	3	PS	KIT	Description	Dénomination	Bezeichnung	품명	说明	Notes
	VOE 14570757	1					Bucket cylinder	Vérin godet	Löffelzylinder	버킷 실린더	铲斗汽缸	STD See group 924-600 page 723
1	**VOE 14530666**	1					•Washer	•Rondelle	•Scheibe	•워셔	•垫圈	
2	**VOE 14524063**	1					•Cushion	•Coussin	•Sitzkissen	•쿠션	•坐垫	
3	**VOE 14524049**	1					•Lock nut	•Contre-écrou	•Sicherungsmutter	•잠금장치 너트	•锁紧螺母	
4	**VOE 14641451**	1					•Head	•Tete	•Kopf	•헤드	•活塞盖	
5	**SA 9567-21100**	1				K	•Ring	•Anneau	•Ring	•링	•密封环	
6	**SA 1146-08140**	1				K	•Buffer Ring	•Butee	•Puffer Ring	•버퍼 링	•减震器环	
7		1			NS		•Tube	•Tube	•Rohr	•튜브	•缸筒	
8	**VOE 14560208**	2					••Seal	••Joint	••Dichtring	••시일	••密封	
9	**VOE 14517186**	1					••Bushing	••Bague	••Buchse	••부싱	••轴衬	
10	**VOE 14571039**	1					•Rod	•Monture	•Fühler	•로드	•棒	
11	**VOE 14560211**	2					••Seal	••Joint	••Dichtring	••시일	••密封	
12	**VOE 914167**	1					••Lubricating nipple	••Graisseur	••Schmiernippel	••윤활 니플	••润滑管嘴	
13	**VOE 14515349**	1					••Bushing	••Bague	••Buchse	••부싱	••轴衬	
14	**SA 9612-11050**	1					•Bushing	•Bague	•Buchse	•부싱	•轴衬	(VOE 14517946)
15	**VOE 14512072**	1				K	•Seal	•Joint	•Dichtring	•시일	•密封	
16	**VOE 14570905**	2				K	•Wear ring	•Bague d'usure	•Verschleißring	•마모 링	•磨损环	
17	**SA 9568-01650**	2				K	•Seal	•Joint	•Dichtring	•시일	•密封	
18		1			NS		•Piston	•Piston	•Kolben	•피스톤	•活塞	
19	**VOE 13947695**	13					•Screw	•Vis	•Schraube	•나사	•螺丝	
20	**VOE 14535763**	1					•Set Screw	•Vis Butee	•Anschlagschraub	•세트 스크류	•紧固螺钉	
21	**SA 1046-05730**	1				K	•O-ring	•Joint torique	•O-Ring	•O 링	•0型圈	
22	**VOE 990640**	1				K	•O-ring	•Joint torique	•O-Ring	•O 링	•0型圈	
	VOE 14589145	1					Sealing kit	Kit plombage	Plombiersatz	씰링 키트	密封套件	1)

7 **8** **9** **10** **11** **12** **13**

3 **1** **2** **6** **4** **5**

1) GB: Replacement version FR: Version piéce de rechange. DE: Ersatzteil-ausführung. KR: 대체 부품 CH: 更换版本

1	**8277540**	**Cylinder head** **Culasse** **Zylinderkopf** 실린더 헤드 气缸	Catalogue id **56142**	Group **975**
2			Illustr. No **1009392**	Section **1000**
3				
4			Issue **20027087-B**	Page **727**
5		**8277540, S/N 13489-**		

VOLVO

FRA

Le catalogue de pièces de rechange présente, non seulement les numéros de référence, mais également d'autres informations qu'un opérateur se doit de connaître. Ce guide de catalogue vous indique, d'une façon générale, comment sont conçus nos catalogues et quelles informations ils vous apportent.

Groupe 1 Avant-propos et instructions

Sous ce groupe, vous trouvez :
- La page de titre avec le numéro de publication
- Le registre des groupes
- Les plaques de produit
- Un avant-propos
- Une liste des équipements introduits suivant les pays
- Un guide de catalogue
- Un tableau des abréviations

Groupes 2 - 9 Pages de texte et d'illustration

- Le sommaire indique la division des groupes principaux en sous-groupes avec des renvois aux pages et aux sections.
- La page d'illustration. L'illustration donne les numéros de position qui renvoient à la page de texte.
- La page de texte

1. Rubrique
2. Texte supplémentaire qui limite la validité de la section, par exemple numéro de série et équipements adaptés aux pays
3. Désignation des modèles pour les différentes colonnes
4. Illustrations
5. Groupe, section, page utilisés pour la recherche dans le catalogue
6. Identification du catalogue et de l'édition
7. Numéro de position de la pièce sur l'illustration afférente
8. Numéro de référence
9. Quantité. La désignation des colonnes indique le modèle qui se réfère à chaque colonne. La quantité indiquée correspond à la quantité par engin ou, suivant les cas, par unité complète. "REQ" signifie quantité nécessaire, voir la colonne Notes
10. PS (Parts Status) indique le code d'état de la pièce.
    -"NS" signifie que la pièce n'existe pas en magasin.
    "OP" signifie que la pièce n¿est plus en magasin.
    "SE" signifie qu¿une autre pièce devrait être employée. .
    "SS" signifie que la pièce a été remplacée.
    Voir le groupe 10, pièces remplacées, pour de plus amples informations.
11. KIT. Les pièces marquées "K" font partie d'un kit. Le numéro du kit est le plus souvent indiqué après les autres numéros de référence.
12. Description. Le décalage indique si une ou plusieurs pièces font partie de l'unité complète indiquée au-dessus. Ces pièces sont envoyées pour une commande d'une unité complète.
13. Notes (Remarques). Diverses informations relatives à une pièce sont notées ici.
    - Un numéro de note de bas de page (par exemple 963) est donné au bas de la page.
    - Pièces remplacées (par exemple 955884).
    - Numéro de produit ou numéro de fabrication.
    - Abréviations et explications techniques.
    - Renvoi aux pages et aux groupes.

Groupe 10 Pièces remplacées/Registre des numéros

- Pièces remplacées. Les numéros de référence marquées "SS" (dans la colonne PS) sont repris ici avec leur numéro de remplacement. Ces pièces remplacées peuvent, à leur tour, être remplacées par d'autres, etc.
- Registre des numéros. Tous les numéros de référence du catalogue se retrouvent ici avec un renvoi au groupe, à la section et à la page.

Les perfectionnements continus et les progrès réalisés dans la conception peuvent entraîner, sur votre engin, des modifications qui ne sont pas prises en compte dans cette publication. Chaque publication est remise à jour suivant les besoins pour inclure toutes ces modifications dans les dernières éditions.

La reproduction non autorisée de toute partie de ce document constitue une violation des droits d'auteur de Volvo Construction Equipment, et entraînera des poursuites aux termes de la loi. Nous nous réservons le droit d'apporter des modifications sans préavis.

TABLE OF ABBREVIATION
PABLO DE ABREVIATIONS
TABELA DE ABREVIATURAS

POUR LA LISTE DES ABRÉVIATIONS EMPLOYÉES

ABBREVIATION	ENGLISH	ESPAÑOL	PORTUGUÊS BRASILEIRO	FRANÇAIS
A	ampere	amperio	ampère	Ampères
AC	Alternating Current	Corriente alterna	Corrente alternada	Courant alternatif
ALT	alternative	alternativa	Alternativa	alternative
AWD	All Wheel Drive	Tracción en las todas las ruedas	Tração em todas as rodas	Toutes roues motrices
AX - ####	up to and incl. axle No.	hasta el eje nro	Até ao eixo nº.	jusqu'au Nº d'essieu
AX ####-	as from axle No.	a partir del eje nro	A partir do eixo nº.	à partir du Nº d'essieu
BL	black	negro	Preto	noir
BLUE	blue	azul	Azul	bleu
BR	brown	marrón	Marrom	brun
BRA	Brazil	Brasil	Brasil	Brésil
CAB - ####	up to and incl. cab No.	hasta la cabina nro	Até a cabine nº.	jusqu'au Nº de cabine
CAB #### -	as from cab No.	a partir de la cabina	A partir da cabine nº.	à partir du Nº de cabine
CAN	Canada	Canadá	Canadá	Canada
CENT	centre	central	Central	au milieu
CHN	China	China	China	Chine
CIN	component identification number	Número de identificación del componente	Número de identificação de componente	Numéro de référence de sous-ensemble
CPL	complete	completo	Completo	complet
Cu Yd	Cubic Yard	Yarda cúbica	Jarda cúbica	Yard cube
DC	Direct Current	Corriente continua	Corrente contínua	Courant continu
DEG	numbers of degrees, C°	numero de grado de calor, C°	Número de graus, C°	nombres de degré de chaleur, C°
DELETED	deleted	Retirado	Descontinuada	supprimé
DEU	Germany	Alemania	Alemanha	Allemagne
DNK	Denmark	Dinamarca	Dinamarca	Danemark
E PROD	early production	producción anterior	Modelo anterior	production antérieure
EEC	European Economic Community (EEC)	el mercado común (EEC)	Mercado Comum Europeu (EEC)	pays du marche commun (EEC)
ENG	Engine	motor	motor	moteur
ENG - ####	up to and incl. engine No.	hasta el motor nro	Até ao motor nº.	jusqu'au Nº de moteur
ENG #### -	as from engine No.	a partir del motor nro	A partir do motor nº.	à partir du Nº de moteur
ESP	Spain	España	Espanha	Espagne
EU	European Union	Unión Europea	União Européia	Union Européenne
EXC - ###	up to and incl. excavator unit No.	hasta el agregado excavador nro	Até a unidade escavadeira nº.	jusqu'au Nº d'excavateur
EXC ### -	as from excavator unit No.	a partir de agregado excavador nro	A partir da unidade escavadeira nº.	à partir du Nº d'excavateur
EXCL	excluding	exclusivo	Exclusivo	exclus

ABBREVIATION	ENGLISH	ESPAÑOL	PORTUGUÊS BRASILEIRO	FRANÇAIS
FIN	Finland	Finlandia	Finlândia	Finlande
F-N-R	Forward-Neutral-Reverse	Adelante - Punto muerto - Atrás	Frente-Neutral-Ré	Marche avant-Point mort-Marche arrière
FOPS	Falling Object Protection System	Sistema de protección contra caída de objetos	Sistema de proteção contra objetos em queda	Système de protection contre la chute d'objets
FORW	forward	delante	Avante	avant
FRA	France	Francia	França	France
g (GRAM)	gram	gramo	Grama	gramme
GBR	Great Britain	Inglaterra	Inglaterra	Angleterre
GREEN	green	verde	Verde	vert
GREY	grey	gris	Cinza	gris
HD	Heavy Duty	Heavy Duty	Serviço pesado	Heavy Duty
HT - ####	up to and incl. hydraulic transmission No.	hasta el transmisión hidráulico nro	Até a transmissão hidráulica n°.	jusqu'au transmission hydraulique N°
HT #### -	as from hydraulic transmission No.	a partir de transmisión hidráulico nro	A partir da transmissão hidráulica n°.	à partir du transmission hydraulique N°
ID	diameter, inner	diámetro, interior	Diâmetro interno	diamètre, intérieur
IN	inch(es)	pulgada	Polegada	pouce
INCL	inclusive	inclusive	Inclusive	inclus
INCL IN	included in	forma parte de	Faz parte de	inclus dans
INLET	inlet	entrada	Admissão, entrada	entrée
INNER	inner	interior	Interior	intérieur
IRN	Iran	Iran	Irã	Iran
ITA	Italy	Italia	Itália	Italie
ITEM NO	see item No.	véase posición	Ver posição número	voir position
K	included in parts kits	forma parte del juego por juego	Incluído no kit	fait partie du jeu complet de réparation
KOR	Korea	Corea	Coréia	Corée
L	litre, length	litros, longitud	Litro, comprimento	litre, longueur
L PROD	late production	producción posterior	Modelo posterior	production postérieure
LH	left	izquierdo	Esquerdo	gauche
LOAD - ####	up to and incl. loading unit No.	hasta unidad carga nro	Até a unidade escavadeira n°.	jusqu'au N° de chargeur
LOAD #### -	as from loading unit No.	a partir du unibad carga nro	Até a unidade escavadeira n°.	à partir du N° de chargeur
LOW	lower	inferior	Inferior	dessous
m (M)	metric	métrico	metro	mètre
m3 (CU M)	cubic metre	metro cúbico	Metro cúbico	mètre cube
MARKED	marked	marcado	Marcado com	marque de

TABLE OF ABBREVIATION
PABLO DE ABREVIATIONS
TABELA DE ABREVIATURAS

POUR LA LISTE DES ABRÉVIATIONS EMPLOYÉES

ABBREVIATION	ENGLISH	ESPAÑOL	PORTUGUÊS BRASILEIRO	FRANÇAIS
MEX	Mexico	México	México	Mexique
ml (ML)	millilitre	mililitro	Mililitro	millilitre
mm (MM)	millimetre	milimetros	Milímetro	millimètre
mm2 (SQ MM)	square millimeters	milimetros cuadrados	Milímetros quadrados	millimètre carré
MODEL	model designation	Designación de modelo	Designação de modelo	Désignation de modèle
NLD	Netherlands	Holanda	Holanda	Pays-Bas
NO	number	número	Número	numéro
NOR	Norway	Noruega	Noruega	Norvège
NS	part not stocked as spare part	no disponible como repuesto pieza de repuesto	Peça não estocada como	n`est pas stocké comme pièce de rechange
O SZ	over size	sobredimensión	Superdimensionado	côte supérieur
OD	diameter, outer	diámetro, exterior	Diâmetro externo	diamètre extérieur
OP	The part is no longer in stock	El artículo no se mantiene ya en stock	A peça foi descontinuada no estoque	La pièce n'est plus en stock
OR	orange	naranja	Alaranjado	orange
ORDER	order	hacer un pedido	Encomendar	commander
OUTER	outer	exterior	Externo	extérieur
OUTLET	outlet	escape	Escapamento, saída	échappement
PAGE	see page	véase página	Ver a página	voir page
PAIR	pair	par	Par	paire
PCS	piece(s)	cada uno	Unidade	pièce
PIN	product identification number	Número de identificación del producto	Número de identificação de produto	Numéro d'identification de produit
PINK	pink	rosa	Cor-de-rosa	rose
POL	Poland	Polonia	Polônia	Pologne
PROD NO	product No.	nro de producto	Número de produto	N° de produit
PRT	Portugal	Portugal	Portugal	Portugal
Q	Quantity l/min	Cantidad l/min	Quantidade l/min	Quantité l/min
REAR	rear	detrás	Atrás	arrière
RED	red	rojo	Vermelho	rouge
REMAN	Remanufactured component	Componente remanufacturado	Componente recondicionado	Composant remis à neuf
REPL BY -	replaced by	substituido por	Substituído por	remplacé par
REQ	order as required	cantidad necesaria	Quantidade necessária	quantité nécessaire
RH	right	derecha	Direito	droite
ROPS	Roll-Over Protection System	Sistema de protección antivuelco	Sitema de proteção contra tombamento	Système de protection en cas de retournement
RPM	revolutions per minute	revoluciones por minuto	giros por minuto	tours par minute
S/N - ####	up to and incl. serial No.	hasta el fabricación nro.	Até ao n°. de série	jusqu'au N° de série
S/N #### -	as from serial No.	a partir de fabricación nro.	A partir do n°. de série	à partir du N° de série

ABBREVIATION	ENGLISH	ESPAÑOL	PORTUGUÊS BRASILEIRO	FRANÇAIS
SE	alternative spare part version exists	Existen otras versiones de las piezas de repuesto	Existe modelo alternativo de peça de reposição	une version pièce de rechange existe également
SEE GROUP	see group	véase grupo	Ver o grupo	voir groupe
SEE SB	see Service Bulletin	ver boletin de servicio	Ver o boletim de serviço	voir bulletin de service
SER NO - #	up to and incl.serial No.	hasta el fabric. nro	Até ao n°. de série	jusqu'au N° de fabrication
SER NO # -	as from serial No.	a partir de fabric. nro	A partir do n°. de série	à partir du N° de fabrication
SMV	slow-moving vehicle	Vehículo lento	veículo lento	véhicule lent
SPECIAL	special model	modelo especial	Modelo especial	construction spéciale
SS	superseded part	pieza substituida	Peça substituída	pièce remplacée
STD	standard version	versión standard	Modelo padrão	version standard
STD SZ	standard size	dimensión standard	Dimensão padrão	dimension standard
SUPPL	supplementary details, no spare part	parte completar	Dado complementar	indication compléter
SWE	Sweden	Suecia	Suécia	Suède
THICK	thickness	espesor	Espessura	épaisseur
TM NO - #	up to and incl. transmission No.	hasta el de transmisión nro	Até a transmissão n°.	jusqu'au N° de transmission
TM NO # -	as from transmission No.	a partir de transmisión nro	A partir da transmissão n°.	à partir du N° de transmission
U SZ	under size	subdimensión	Subdimensionado	côte interieur
UPPER	upper	superior	Superior	supérieur
USA	United States of America	Estados Unidos	Estados Unidos	États-Unis
V	volt	voltio	Volt	volt
VIOL	violet	violeta	Violeta	violet
VPM	vibrations per minute	Vibraciones por minuto	vibrações por minuto	vibrations par minute
W	Watt	watio	Watt	watt
WHITE	white	blanco	Branco	blanc
WID	width	ancho	Largura	largeur
YELL	yellow	amarillo	Amarelo	jaune
ZAF	South Africa	Sudáfrica	África do Sul	Afrique du Sud

PRODUCT AND EQUIPMENT VARIANTS
VARIANTES DE PRODUCTOS Y EQUIPAMIENTOS
VARIEDADE DE PRODUTOS E EQUIPAMENTOS

VARIANTES DE PRODUITS ET D'EQUIPMENTS

Equipment	Kit No	Description
15691466		Engine
		Motor
		Motor
		Moteur
15685538		Engine
		Motor
		Motor
		Moteur
11872022		Automatic lubrication system, arm 2,6 m
		Sistema de engrase automático, brazo de 2,6 m
		Sistema automático de lubrificação, braço 2,6 m
		Système automatique de graissage, bras 2,6 m
11872021		Automatic lubrication system, arm 2,6 m
		Sistema de engrase automático, brazo de 2,6 m
		Sistema automático de lubrificação, braço 2,6 m
		Système automatique de graissage, bras 2,6 m
11872020		Automatic lubrication system, arm 2,6 m
		Sistema de engrase automático, brazo de 2,6 m
		Sistema automático de lubrificação, braço 2,6 m
		Système automatique de graissage, bras 2,6 m
11872019		Automatic lubrication system, arm 2,6 m
		Sistema de engrase automático, brazo de 2,6 m
		Sistema automático de lubrificação, braço 2,6 m
		Système automatique de graissage, bras 2,6 m
11871993		Hydraulic thumb
		Pulgar hidráulico
		Polegar hidráulico
		Pouce hydraulique
11871992		Hydraulic thumb
		Pulgar hidráulico
		Polegar hidráulico
		Pouce hydraulique
11871988		Hydraulic tool holder
		Portaherramientas hidráulico
		Suporte para ferramentas hidráulicas
		Porte-outil hydraulique
11871977		Steelwrist Joystick
		Joystick de Steelwrist
		Alavanca, punho de aço
		Joystick Steelwrist
11871942		Kit coupler
		Kit de acoplamiento
		Kit de acoplamento
		Kit raccords
11871939		Kit coupler
		Kit de acoplamiento
		Kit de acoplamento
		Kit raccords
11871938		Kit coupler
		Kit de acoplamiento
		Kit de acoplamento
		Kit raccords
11871900		Counterweight
		Contrapeso
		Contrapeso
		Contrepoids
11871899		Counterweight
		Contrapeso
		Contrapeso
		Contrepoids
11871898		Pump installation
		Instalacion de bombas
		Montage de la pompe
11871897		Pump installation
		Instalacion de bombas
		Montage de la pompe
11871896		Drivers seat
		Asiento del conductor
		Assento do operador
		Siège de conducteur

Equipment	Kit No	Description
11871895		Drivers seat
		Asiento del conductor
		Assento do operador
		Siège de conducteur
11871894		Drivers seat
		Asiento del conductor
		Assento do operador
		Siège de conducteur
11871893		Drivers seat
		Asiento del conductor
		Assento do operador
		Siège de conducteur
11871892		Engine Installation
		Montaje del motor
		Motor, instalação
		Installation moteur
11871891		Engine Installation
		Montaje del motor
		Motor, instalação
		Installation moteur
11871884		Servo control pattern change for lever control
		Cambio de patrón de servomando para control de la palanca
		Troca, função servo para operação de alavanca
		Échange fonction servo, levier de commande
11871883		Anti-theft keypad
		Teclado antirrobo
		Teclado anti-furto
		Clavier antivol
11871872		Drivers seat
		Asiento del conductor
		Assento do operador
		Siège de conducteur
11871871		Drivers seat
		Asiento del conductor
		Assento do operador
		Siège de conducteur

Equipment	Kit No	Description
11871866		Radio With Cd
		Radio With Cd
		Rádio com CD
		Autoradio-lecteur de CD
11871830		Cup holder
		Portavasos
		Porta-xícara
		Porte-gobelet
11871824		Travel alarm
		Alarma de traslación
		Alarme de locomoção
		Alarme de conduite
11871727		Hydraulic pump
		Bomba hidraulica
		Bomba hidráulica
		Pompe hydraulique
11871726		Hydraulic pump
		Bomba hidraulica
		Bomba hidráulica
		Pompe hydraulique
11871709		Additional Drain
		Drenaje adicional
		Drenagem adicional
		Vidange supplémentaire
11871707		Additional Drain
		Drenaje adicional
		Drenagem adicional
		Vidange supplémentaire
11871705		Quick attachment hydr.
		Acoplamiento rapido, hidr.
		Fixation rapide, hydr.
11871703		Quick attachment hydr.
		Acoplamiento rapido, hidr.
		Fixation rapide, hydr.

PRODUCT AND EQUIPMENT VARIANTS
VARIANTES DE PRODUCTOS Y EQUIPAMIENTOS
VARIEDADE DE PRODUTOS E EQUIPAMENTOS

VARIANTES DE PRODUITS ET D'EQUIPMENTS

Equipment	Kit No	Description
11871701		Quick attachment Acoplamiento rapido Fixation rapide
11871700		Quick attachment Acoplamiento rapido Fixation rapide
11871697		2nd Auxiliary, Long Arm 2ª función, brazo largo 2ª auxiliar, braço longo 2e bras auxiliaire long
11871695		2nd Auxiliary, Short Arm 2ª función auxiliar, brazo corto 2ª auxiliar, braço curto 2e bras auxiliaire court
11871691		Double-acting accessory ready to boom Accesorio de doble acción preparado para pluma Acessório de ação dupla pronto para lança Accessoire à effet double préparé pour flèche
11871690		Double-acting accessory ready to boom Accesorio de doble acción preparado para pluma Acessório de ação dupla pronto para lança Accessoire à effet double préparé pour flèche
11871658		Hydraulic fluid, #32 Aceite hidraulico, #32 Fluido hidráulico, #32 Fluide hydraulique, #32
11871657		Hydraulic fluid, #46 Aceite hidraulico, #46 Fluido hidráulico, #46 Fluide hydraulique, #46
11871656		Hydraulic fluid, #68 Aceite hidraulico, #68 Fluido hidráulico, #68 Fluide hydraulique, #68
11871655		Hydraulic fluid, #32 Aceite hidraulico, #32 Fluido hidráulico, #32 Fluide hydraulique, #32
11871654		Hydraulic fluid, #46 Aceite hidraulico, #46 Fluido hidráulico, #46 Fluide hydraulique, #46
11871653		Counterweight Contrapeso Contrapeso Contrepoids
11871650		Decals Pegatinas Etiquetas adesivas Autocollants
11871647		Decals Pegatinas Etiquetas adesivas Autocollants
11871644		Decals Pegatinas Etiquetas adesivas Autocollants
11871641		Decals Pegatinas Etiquetas adesivas Autocollants
11871638		Decals Pegatinas Etiquetas adesivas Autocollants
11871635		Decals Pegatinas Etiquetas adesivas Autocollants

Equipment	Kit No	Description
11871632		Decals
		Pegatinas
		Etiquetas adesivas
		Autocollants
11871629		Decals
		Pegatinas
		Etiquetas adesivas
		Autocollants
11871622		Standard Hydraulics
		Hidráulica estándar
		Sistema hidráulico padrão
		Système hydraulique standard
11871621		Standard Hydraulics
		Hidráulica estándar
		Sistema hidráulico padrão
		Système hydraulique standard
11871620		Standard Hydraulics
		Hidráulica estándar
		Sistema hidráulico padrão
		Système hydraulique standard
11871617		Cab With Heater
		Cabina con calefacción
		Cabine com aquecedor
		Cabine avec chauffage
11871616		Cab with heating and air cond.
		Cabina con calefacción y aire acondicionado
		Cabine com calefação e ar condicionado
		Cabine avec chauffage et climatisation
11871615		Cab with Air Conditioning
		Cabina cerrada con aire acondicionado y calefacción
		Cabine com ar condicionado
		Cabine avec chauffage et ventilation
11871614		Cab
		Cabina.
		Cabine
		Cabine.

Equipment	Kit No	Description
11871612		Dozer blade
		Hoja diagonal
		Lame bulldozer
11871611		Dozer blade
		Hoja diagonal
		Lame bulldozer
11871606		Back-up alarm acoustic
		Avisador retroceso
		Alarme de marcha à ré acústico
		Avertisseur recul
11871602		Digital timer
		Reloj programad
		Chronometre
11871597		Kit coupler
		Kit de acoplamiento
		Kit de acoplamento
		Kit raccords
11871596		Kit coupler
		Kit de acoplamiento
		Kit de acoplamento
		Kit raccords
11871488		Working lamp on boom
		Faro en el barzo
		Luz de trabalho na lança
		Projecteur sur fléche
11871460		Caretrack
		CareTrack
		Caretrack
		Caretrack
11871407		Hydraulic circuit (low pressure)
		Circuito hidraulico (baja presión)
		Circuito hidráulico (baixa pressão)
		Circuit hydraulique (basse pression)

PRODUCT AND EQUIPMENT VARIANTS
VARIANTES DE PRODUCTOS Y EQUIPAMIENTOS
VARIEDADE DE PRODUTOS E EQUIPAMENTOS

VARIANTES DE PRODUITS ET D'EQUIPMENTS

Equipment	Kit No	Description
11871393		Cab with heater
		Cabina con calefactor
		Cabine com aquecedor
		Cabine avec chauffage
11871349		Windscreen protection
		Rejilla de protección parabrisas delantero
		Grillage de protection pare-brise
11871293		Protection over drivers cab
		Protección sobre cabina
		Proteção sobre a cabine do operador
		Protection au-dessus du toit de la cabine
11871292		Protection over drivers cab
		Protección sobre cabina
		Proteção sobre a cabine do operador
		Protection au-dessus du toit de la cabine
11871094		Mirror
		Retrovisor
		Espelho
		Retroviseur
11839932		Excavator
		Excavadora
		Pelle mecanique
11839931		Cab With Heater
		Cabina con calefacción
		Cabine com aquecedor
		Cabine avec chauffage
11839928		Cab with heating and air cond.
		Cabina con calefacción y aire acondicionado
		Cabine com calefação e ar condicionado
		Cabine avec chauffage et climatisation
11839920		Cab with Air Conditioning
		Cabina cerrada con aire acondicionado y calefacción
		Cabine com ar condicionado
		Cabine avec chauffage et ventilation
11839868		Cab Roof
		Techo de cabina
		Teto da cabine
		Toit de cabine
11839702	VOE 15627414	Quick fit, mechanic
		Portaimplementos mecanico
		Acoplamento rápido, mecânico
		Porte-outils, mecanique
11839507		Decals
		Pegatinas
		Etiquetas adesivas
		Autocollants
11839454		Dipper arm
		Brazo
		Braço de escavação
		Bras
11839434	VOE 15012291	Rotating beacon and rear light
		Lámpara giratoria de advertencia y luz trasera
		Sinalizador rotativo e luz traseira
		Gyrophare et éclairage arrière
11839355		Quick fit, mechanic
		Portaimplementos mecanico
		Acoplamento rápido, mecânico
		Porte-outils, mecanique
11839342		Hydraulic circuit (low pressure)
		Circuito hidraulico (baja presión)
		Circuito hidráulico (baixa pressão)
		Circuit hydraulique (basse pression)
11839337		Double-acting accessory ready to boom
		Accesorio de doble acción preparado para pluma
		Acessório de ação dupla pronto para lança
		Accessoire à effet double préparé pour flèche
11839336		Double-acting accessory ready to boom
		Accesorio de doble acción preparado para pluma
		Acessório de ação dupla pronto para lança
		Accessoire à effet double préparé pour flèche

Equipment	Kit No	Description
11839329		Dipper arm
		Brazo
		Braço de escavação
		Bras
11839327		Dipper arm
		Brazo
		Braço de escavação
		Bras
11839310		Crawler track, steel
		Orugas, metal
		Rasto da esteira, aço
		Chenilles, acier
11839309		Crawler track, rubber
		Orugas, goma
		Rasto da esteira, borracha
		Chenilles, caoutchouc
11801216		Safety filter
		Filtro de seguridad
		Filtro de segurança
		Filtre de sécurité
11801121		Tool kit
		Juego de herramientas
		Kit de ferramentas
		Outillage

Equipment	Kit No	Description

VOLVO

Volvo Construction Equipment
www.volvoce.com

GROUP		Section	Page
210	Engine 11871891,11871892	50	33
210	Repair kits for engine 15685538, 15691466	100	35
211	Cylinder head 15685538	100	37
211	Cylinder head 15691466	110	39
211	Valve cover 15685538, 15691466	200	41
212	Crankshaft and related parts 15685538	100	43
212	Crankshaft and related parts 15691466	110	45
214	Rocker arm shaft 15685538, 15691466	100	47
215	Timing gear casing 15685538	100	49
215	Timing gear casing 15691466	110	51
215	Fuel Camshaft And Governor Shaft 15685538	200	53
215	Fuel Camshaft And Governor Shaft 15691466	210	55
215	Camshaft 15685538	300	57
215	Camshaft 15691466	310	59
216	Crankshaft and related parts 15685538	100	61
216	Crankshaft and related parts 15691466	110	63
216	Crankshaft / flywheel 15685538	200	65
216	Crankshaft / flywheel 15691466	210	67
216	Bearing 15685538, 15691466	300	69
217	Oil sump 15685538, 15691466	100	71
217	Oil dipstick 15685538, 15691466	300	73
218	Engine mounting	100	75
221	Oil pump 15685538, 15691466	100	77
222	Oil Switch 15685538, 15691466	100	79
222	Oil filter 15685538, 15691466	200	81
222	Lubrication oil filler 15685538, 15691466	300	83
233	Fuel pump 15685538, 15691466	100	85
233	Fuel filter / water seperator 15685538, 15691466	150	87
233	Fuel filter 11871891, 11871892	200	89
234	Fuel tank with fitting parts	100	91
234	Fuel tank	200	93
235	Fuel pipes	100	95
236	Injection pump 15685538, 15691466	100	97
236	Flow governor. 15685538	200	99
236	Flow governor. 15691466	210	101
237	Delivery pipe - injector 15685538	100	103
237	Delivery pipe - injector 15691466	110	105
251	Inlet manifold 15685538, 15691466	100	107
251	Exhaust manifold 15685538, 15691466	200	109
252	Exhaust system 11871891, 11871892	100	111
256	Air filter with fitting parts	100	113
256	Air filter 11801216	200	115
261	Radiator with fitting parts	100	117
261	Radiator with fitting parts 11871615, 11871616, 11871617	200	119
261	Radiator with fitting parts 11871614	300	121
262	Cooling system 15685538, 15691466	100	123
262	Water pump 15685538, 15691466	200	125
262	Reserve tank 15685538, 15691466	300	127
263	Alternator with assembling details 15685538	100	129
263	Alternator with assembling details 15691466	110	131
263	Cooling fan mounting 15685538, 15691466	200	133
272	Throttle control	100	135
272	Hand throttle control	200	137
273	Engine stop electromagnet 15685538, 15691466	100	139
275	Speed control 15685538, 15691466	100	141
275	Speed control 15685538, 15691466	200	143

INDEX OF CONTENTS

INDICE

GRUPO		Sección	Página
210	Motor 11871891,11871892	50	33
210	Juegos para el motor 15685538, 15691466	100	35
211	Culata 15685538	100	37
211	Culata 15691466	110	39
211	Tapa de válvulas 15685538, 15691466	200	41
212	Cigüeñal 15685538	100	43
212	Cigüeñal 15691466	110	45
214	Eje de balancín 15685538, 15691466	100	47
215	Tapa del engranaje de distribución 15685538	100	49
215	Tapa del engranaje de distribución 15691466	110	51
215	Árbol de levas de combustible a eje del regulador 15685538	200	53
215	Árbol de levas de combustible a eje del regulador 15691466	210	55
215	Eje de levas 15685538	300	57
215	Eje de levas 15691466	310	59
216	Cigüeñal 15685538	100	61
216	Cigüeñal 15691466	110	63
216	Cigüeñal / volante 15685538	200	65
216	Cigüeñal / volante 15691466	210	67
216	Cojinete 15685538, 15691466	300	69
217	Cárter 15685538, 15691466	100	71
217	Varilla de nivel de aceite 15685538, 15691466	300	73
218	Suspensión del motor	100	75
221	Bomba de aceite 15685538, 15691466	100	77
222	Interruptor de aceite 15685538, 15691466	100	79
222	Filtro de aceite 15685538, 15691466	200	81
222	Orificio de lubricación 15685538, 15691466	300	83
233	Bomba de combustible 15685538, 15691466	100	85
233	Filtro de combustible / separador de agua 15685538, 15691466	150	87
233	Filtro de combustible 11871891, 11871892	200	89
234	Depósito de combustible con accesorios de montaje	100	91
234	Depósito de combustible	200	93
235	Tubería de combustible	100	95
236	Bomba de inyección 15685538, 15691466	100	97
236	Regulador de caudal. 15685538	200	99
236	Regulador de caudal. 15691466	210	101
237	Tubo presion - inyector 15685538	100	103
237	Tubo presion - inyector 15691466	110	105
251	Tubo de admisión 15685538, 15691466	100	107
251	Colector de escape 15685538, 15691466	200	109
252	Sistema de escape 11871891, 11871892	100	111
256	Filtro de aire con conexiones	100	113
256	Filtro de aire 11801216	200	115
261	Radiador con accesorios de montaje	100	117
261	Radiador con accesorios de montaje 11871615, 11871616, 11871617	200	119
261	Radiador con accesorios de montaje 11871614	300	121
262	Sistema de refrigeración 15685538, 15691466	100	123
262	Bomba de refrigerante 15685538, 15691466	200	125
262	Depósito de reserva 15685538, 15691466	300	127
263	Alternador con assesorios de montage 15685538	100	129
263	Alternador con assesorios de montage 15691466	110	131
263	Ventilador, montaje 15685538, 15691466	200	133
272	Mando del acelerador	100	135
272	Mando manual acelerador	200	137
273	Electroimán de parada del motor 15685538, 15691466	100	139
275	Control de velocidad 15685538, 15691466	100	141
275	Control de velocidad 15685538, 15691466	200	143

GRUPO	Seção	Página
210 Motor 11871891,11871892	50	33
210 Kit de reparação para o motor 15685538, 15691466	100	35
211 Cabeçote 15685538	100	37
211 Cabeçote 15691466	110	39
211 Tampa das válvulas 15685538, 15691466	200	41
212 Eixo de manivela e peças relacionadas 15685538	100	43
212 Eixo de manivela e peças relacionadas 15691466	110	45
214 Eixo do balancim 15685538, 15691466	100	47
215 Caixa da engrenagem de distribuição 15685538	100	49
215 Caixa da engrenagem de distribuição 15691466	110	51
215 Eixo de controle de combustível e eixo do governador 15685538	200	53
215 Eixo de controle de combustível e eixo do governador 15691466	210	55
215 Eixo de came 15685538	300	57
215 Eixo de came 15691466	310	59
216 Eixo de manivela e peças relacionadas 15685538	100	61
216 Eixo de manivela e peças relacionadas 15691466	110	63
216 Virabrequim/volante 15685538	200	65
216 Virabrequim/volante 15691466	210	67
216 Rolamento 15685538, 15691466	300	69
217 Cárter de óleo 15685538, 15691466	100	71
217 Vareta de nível do óleo 15685538, 15691466	300	73
218 Suspensão do motor	100	75
221 Bomba de óleo 15685538, 15691466	100	77
222 15685538, 15691466	100	79
222 Filtro de óleo 15685538, 15691466	200	81
222 Enchimento de óleo lubrificante 15685538, 15691466	300	83
233 Bomba de combustível 15685538, 15691466	100	85
233 Filtro de combustível/separador de água 15685538, 15691466	150	87
233 Filtro de combustível 11871891, 11871892	200	89
234 Tanque de combustível com peças de montagem	100	91
234 Tanque de combustível	200	93
235 Tubos de combustível	100	95
236 Bomba injetora 15685538, 15691466	100	97
236 15685538	200	99
236 15691466	210	101
237 Tubo de alimentação - injetor 15685538	100	103
237 Tubo de alimentação - injetor 15691466	110	105
251 Coletor de admissão 15685538, 15691466	100	107
251 Coletor de escape 15685538, 15691466	200	109
252 Sistema de escape 11871891, 11871892	100	111
256	100	113
256 Filtro de ar 11801216	200	115
261 Radiador com peças acessórias	100	117
261 Radiador com peças acessórias 11871615, 11871616, 11871617	200	119
261 Radiador com peças acessórias 11871614	300	121
262 Sistema de refrigeração 15685538, 15691466	100	123
262 Bomba de refrigerante 15685538, 15691466	200	125
262 Tanque de reserva 15685538, 15691466	300	127
263 Alternador com peças de montagem 15685538	100	129
263 Alternador com peças de montagem 15691466	110	131
263 Ventilador de refrigeração, montagem 15685538, 15691466	200	133
272	100	135
272 Comando do acelerador manual.	200	137
273 Eletroímã de parada do motor 15685538, 15691466	100	139
275 Controle de velocidade 15685538, 15691466	100	141
275 Controle de velocidade 15685538, 15691466	200	143

ÍNDICE

TABLE DES MATIÈRES

Catalogue id 20755 | Group 2
Issue 20047869-C | Page 30

GROUPE	Section	Page
210 Moteur 11871891,11871892	50	33
210 Jeu pour moteur 15685538, 15691466	100	35
211 Culasse 15685538	100	37
211 Culasse 15691466	110	39
211 Couvre-culasse 15685538, 15691466	200	41
212 Axe à vilebreguintas 15685538	100	43
212 Axe à vilebreguintas 15691466	110	45
214 Axe de culbuteur 15685538, 15691466	100	47
215 Carter de la distribution 15685538	100	49
215 Carter de la distribution 15691466	110	51
215 Arbre à cames carburant et arbre de régulateur 15685538	200	53
215 Arbre à cames carburant et arbre de régulateur 15691466	210	55
215 Arbre à cames 15685538	300	57
215 Arbre à cames 15691466	310	59
216 Axe à vilebreguintas 15685538	100	61
216 Axe à vilebreguintas 15691466	110	63
216 Vilebrequin / volant d'équilibrage 15685538	200	65
216 Vilebrequin / volant d'équilibrage 15691466	210	67
216 Palier 15685538, 15691466	300	69
217 Carter d'huile 15685538, 15691466	100	71
217 Jauge d'huile 15685538, 15691466	300	73
218 Suspension du moteur	100	75
221 Pompe à huile 15685538, 15691466	100	77
222 Contacteur d'huile 15685538, 15691466	100	79
222 Filtre à huile 15685538, 15691466	200	81
222 Orifice de remplissage d'huile 15685538, 15691466	300	83
233 Pompe carburant 15685538, 15691466	100	85
233 Filtre à carburant / séparateur d'eau 15685538, 15691466	150	87
233 Filtre à carburant 11871891, 11871892	200	89
234 Réservoir de carburant avec pièces de montage	100	91
234 Réservoir de carburant	200	93
235 Conduit d'alimentation en combustible	100	95
236 Pompe d'injection 15685538, 15691466	100	97
236 Régulateur de dêbit. 15685538	200	99
236 Régulateur de dêbit. 15691466	210	101
237 Tuyau refoulement - injecteur 15685538	100	103
237 Tuyau refoulement - injecteur 15691466	110	105
251 Tubulure admission 15685538, 15691466	100	107
251 Tubulure d'échappement 15685538, 15691466	200	109
252 Système d'échappement 11871891, 11871892	100	111
256 Purificateur d'air etraccords	100	113
256 Purificateur d'air 11801216	200	115
261 Radiateur avec pièces de montage	100	117
261 Radiateur avec pièces de montage 11871615, 11871616, 11871617	200	119
261 Radiateur avec pièces de montage 11871614	300	121
262 Système de refroidissement 15685538, 15691466	100	123
262 Pompe à eau 15685538, 15691466	200	125
262 Réservoir de secours 15685538, 15691466	300	127
263 Alternateur avec pieces de montage 15685538	100	129
263 Alternateur avec pieces de montage 15691466	110	131
263 Ventilateur, montage 15685538, 15691466	200	133
272 Commande accelerateur	100	135
272 Accélérateur à main	200	137
273 Electro-aimant d'arrêt du moteur 15685538, 15691466	100	139
275 Commande de vitesse 15685538, 15691466	100	141
275 Commande de vitesse 15685538, 15691466	200	143

VOLVO

Volvo Construction Equipment
www.volvoce.com

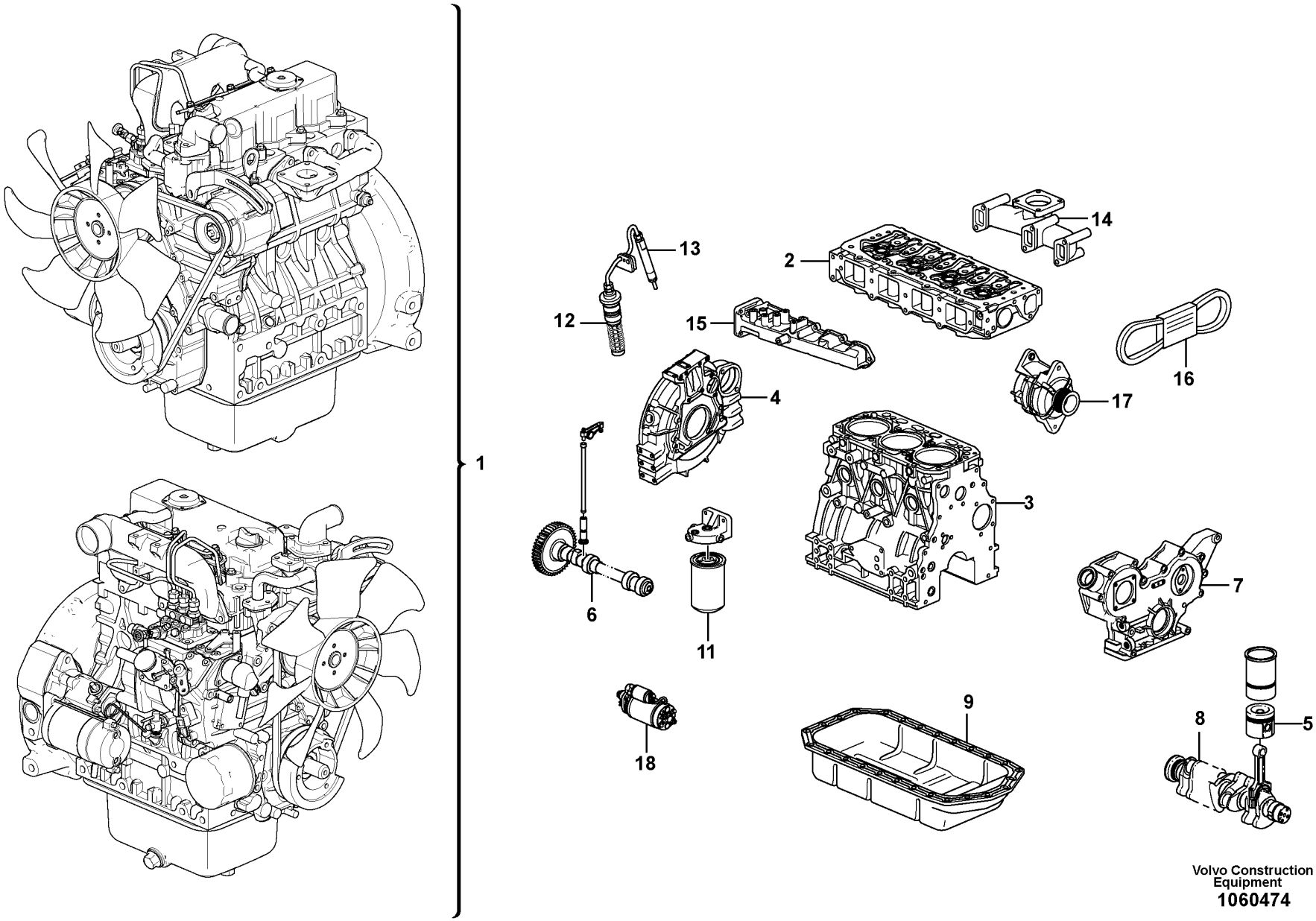

Volvo Construction Equipment
1060474

Fig.	Part No.	Quantity 1	2	3	PS	KIT	Description	Denominación	Denominação	Dénomination	Notes
1	VOE 15685538	1					•Engine	•Motor	•Motor	•Moteur	1.7
1	VOE 15691466		1				•Engine	•Motor	•Motor	•Moteur	D1.8
2		1					•Cylinder head	•Culata	•Cabeçote	•Culasse	
2			1				•Cylinder head	•Culata	•Cabeçote	•Culasse	
3		1					•Cylinder block	•Bloque cilindro	•Bloco de cilindros	•Bloc-cylindres	
3			1				•Cylinder block	•Bloque cilindro	•Bloco de cilindros	•Bloc-cylindres	
4		1					•Flywheel Hsg	•Cubiert Volante	•Carcaça do volante	•Carter Volant	
4			1				•Flywheel Hsg	•Cubiert Volante	•Carcaça do volante	•Carter Volant	
5		1					•Piston	•Piston	•Pistão	•Piston	
5			1				•Piston	•Piston	•Pistão	•Piston	
6		1	1				•Valve mechanism	•Mecanismo de valvulas	•Mecanismo da válvula	•Commande des soupapes	
7		1					•Timing gear casing	•Cubierta distribucion	•Caixa da engrenagem de distribuição	•Carter distribution	
7			1				•Timing gear casing	•Cubierta distribucion	•Caixa da engrenagem de distribuição	•Carter distribution	
8		1					•Crankshaft	•Cigüeñal	•Eixo de manivela	•Vilebrequin	
8			1				•Crankshaft	•Cigüeñal	•Eixo de manivela	•Vilebrequin	
9		1					•Oil sump	•Carter de aceite	•Cárter de óleo	•Carter d'huile	
11		1	1				•Fuel Filter	•Filtro Combust	•Filtro de combust.	•Filtre carburant	
12		1	1				•Injcection pump	•Bomba injeccion	•Bomba injetora	•Pompe injection	
13		1					•Injector	•Inyector	•Injetor	•Injecteur	
13			1				•Injector	•Inyector	•Injetor	•Injecteur	
14		1	1				•Exhaust Manifol	•Colector de escape	•	•Collecteur d'échappement	
15		1	1				•Inlet Manifold	•Tubo Admision	•Coletor de admissão	•Tubul.admission	
16		1					•Belt Xmsn	•Correa Distrib	•	•Transm.courroie	
16			1				•Belt Xmsn	•Correa Distrib	•	•Transm.courroie	
17		1	1				•Alternator	•Alternador	•Alternador	•Alternateur	
18		1	1				•Starter motor	•Motor arranque	•Motor de arranque	•Demarreur	

1	11871891	**Engine** **Motor** **Motor** **Moteur**	Catalogue id **20755**	Group **210**
2	11871892			
3			Illustr. No **1060474**	Section **50**
4				
5		**11871891,11871892**	Issue **20047869-C**	Page **33**

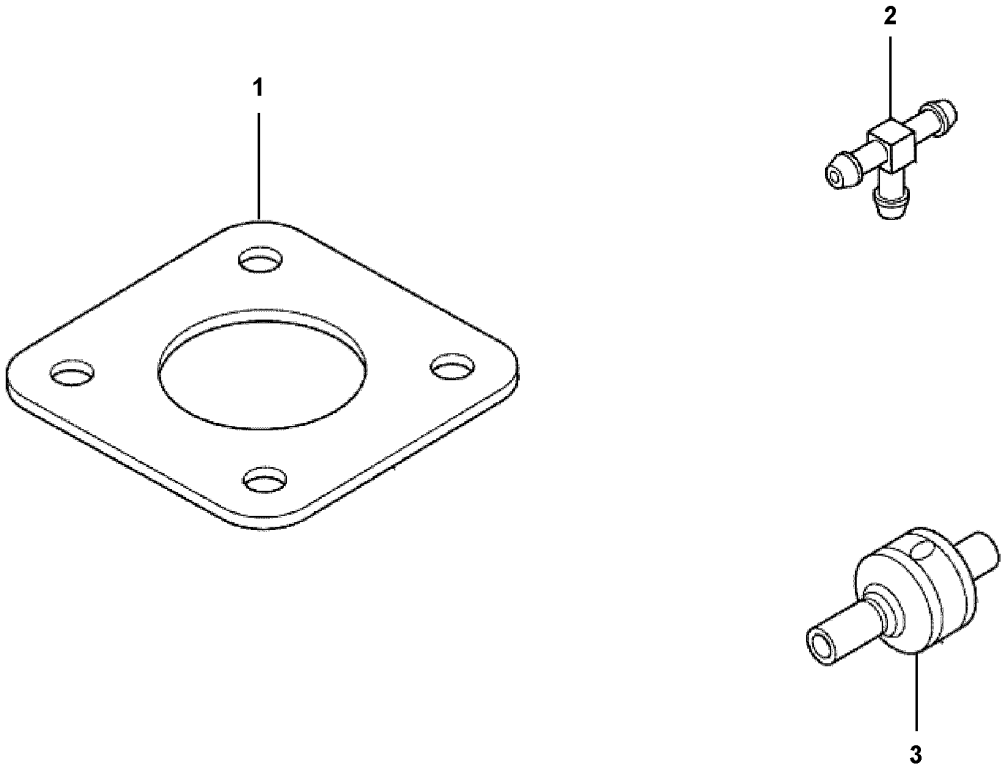
1
2
3

Fig.	Part No.	Quantity 1	2	3	PS	KIT	Description	Denominación	Denominação	Dénomination	Notes
1	VOE 17230305	1					Gasket	Junta	Junta	Joint	
1	VOE 17230305	1					Gasket	Junta	Junta	Joint	
2		1			NS		Joint	Junta	Junta	Cardan	
2		1			NS		Joint	Junta	Junta	Cardan	
3	VOE 17230310	1					Valve	Válvula	Válvula	Valve	
3	VOE 17230310	1					Valve	Válvula	Válvula	Valve	

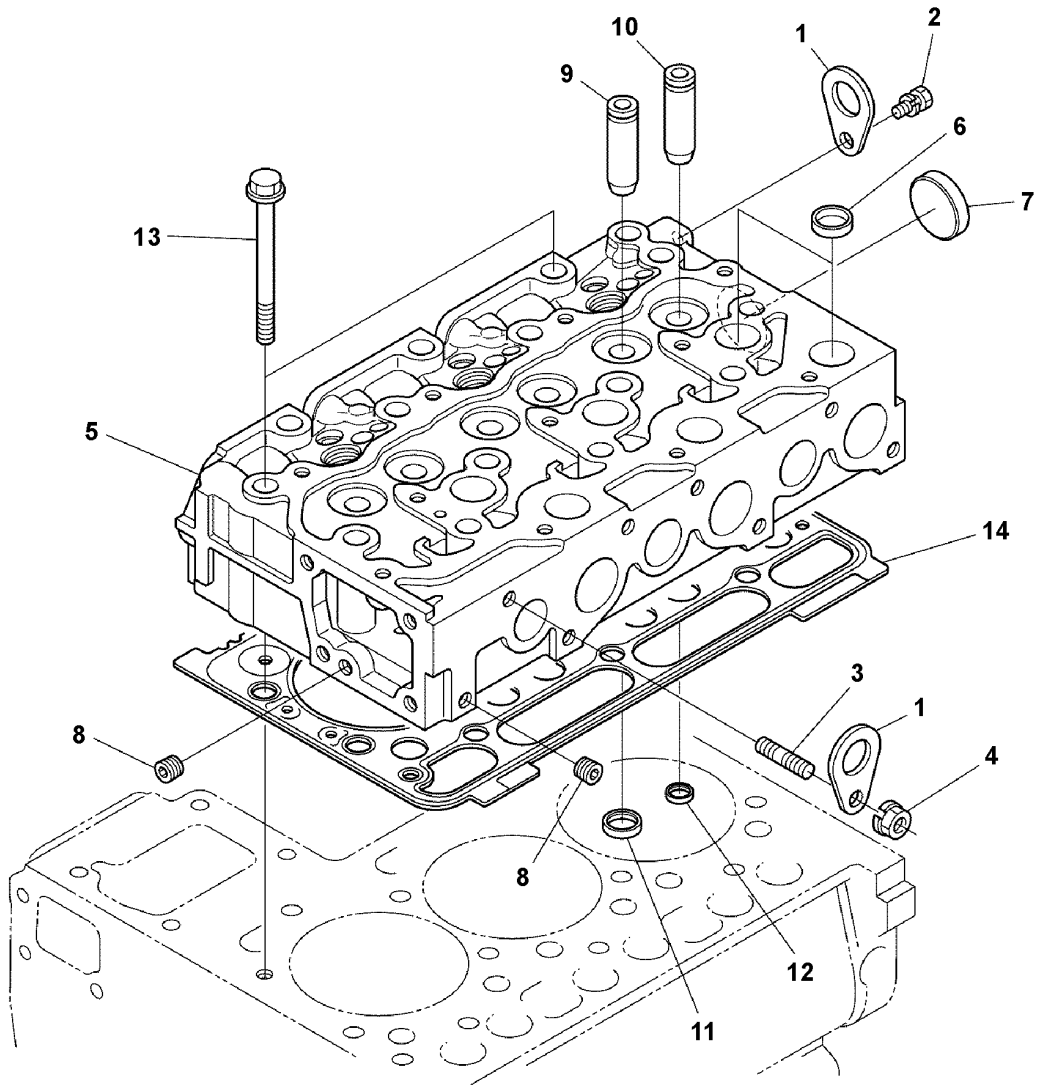

Volvo Construction Equipment
1072212

Fig.	Part No.	Quantity 1	2	3	PS	KIT	Description	Denominación	Denominação	Dénomination	Notes
1		2			NS		Hook	Gancho	Gancho	Crochet	
2	VOE 16679212	1					Bolt	Perno	Parafuso	Boulon	
3	VOE 16660415	1					Stud	Espárrago	Prisioneiro	Goujon	
4	VOE 16660792	1					Nut	Tuerca	Porca	Écrou	
5	VOE 17414191	1					Cylinder head	Culata	Cabeçote	Culasse	
6	VOE 16658959	9					•Cap	•Capuchón	•Tampa	•Capot	
7	VOE 16658973	1					•Cap	•Capuchón	•Tampa	•Capot	
8		2			NS		•Plug	•Tapón	•Bujão	•Tampon	
9	VOE 16658981	3					•Guide sleeve	•Manguito de guía	•Luva guia	•Douille guide	
10	VOE 16658983	3					•Guide sleeve	•Manguito de guía	•Luva guia	•Douille guide	
11	VOE 16659006	3					•Valve seat	•Asiento de válvula	•Assento da válvula	•Siège de soupape	
12	VOE 16659011	3					•Exhaust valve	•Válvua de escape	•Válvula de escape	•Soupape d'échappement	
13	VOE 16658996	14					•Bolt	•Perno	•Parafuso	•Boulon	
14	VOE 17230236	1					Gasket	Junta	Junta	Joint	1.15MM
14	VOE 17230240	1					Gasket	Junta	Junta	Joint	1.20MM
14	VOE 17230241	1					Gasket	Junta	Junta	Joint	1.25MM
14	VOE 17230243	1					Gasket	Junta	Junta	Joint	1.30MM
14	VOE 17230246	1					Gasket	Junta	Junta	Joint	1.35MM

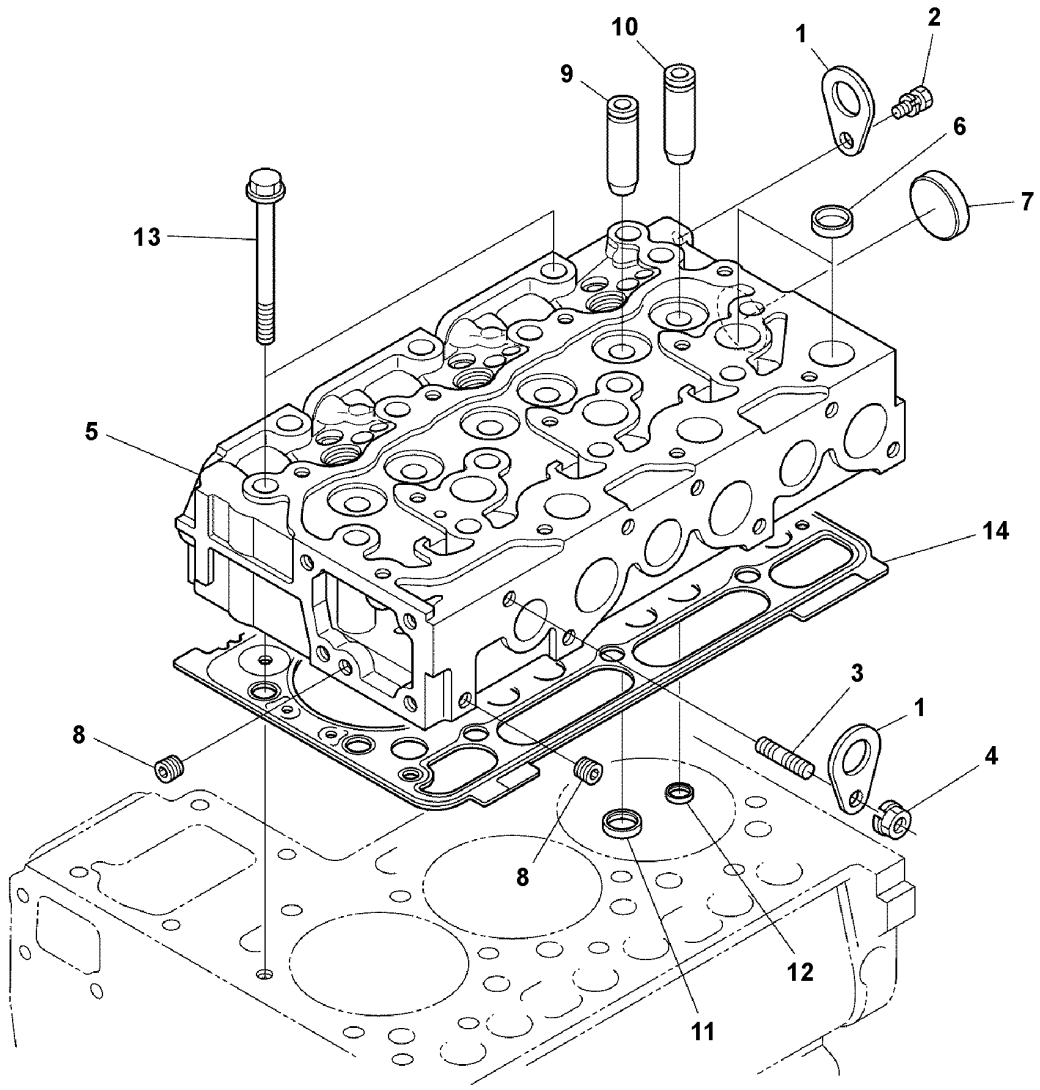

Volvo Construction Equipment
1072212

Fig.	Part No.	Quantity 1	2	3	PS	KIT	Description	Denominación	Denominação	Dénomination	Notes
1		2			NS		Hook	Gancho	Gancho	Crochet	
2	VOE 16679212	1					Bolt	Perno	Parafuso	Boulon	
3	VOE 16660415	1					Stud	Espárrago	Prisioneiro	Goujon	
4	VOE 16660792	1					Nut	Tuerca	Porca	Écrou	
5	VOE 16658951	1					Cylinder head	Culata	Cabeçote	Culasse	
6	VOE 16658959	9					•Cap	•Capuchón	•Tampa	•Capot	
7	VOE 16658973	1					•Cap	•Capuchón	•Tampa	•Capot	
8		2			NS		•Plug	•Tapón	•Bujão	•Tampon	
9	VOE 16658981	3					•Guide sleeve	•Manguito de guía	•Luva guia	•Douille guide	
10	VOE 16658983	3					•Guide sleeve	•Manguito de guía	•Luva guia	•Douille guide	
11	VOE 16659006	3					•Valve seat	•Asiento de válvula	•Assento da válvula	•Siège de soupape	
12	VOE 16659011	3					•Exhaust valve	•Válvua de escape	•Válvula de escape	•Soupape d'échappement	
13	VOE 16658996	14					•Bolt	•Perno	•Parafuso	•Boulon	
14	VOE 17230236	1					Gasket	Junta	Junta	Joint	1.15MM
14	VOE 17230240	1					Gasket	Junta	Junta	Joint	1.20MM
14	VOE 17230241	1					Gasket	Junta	Junta	Joint	1.25MM
14	VOE 17230243	1					Gasket	Junta	Junta	Joint	1.30MM
14	VOE 17230246	1					Gasket	Junta	Junta	Joint	1.35MM

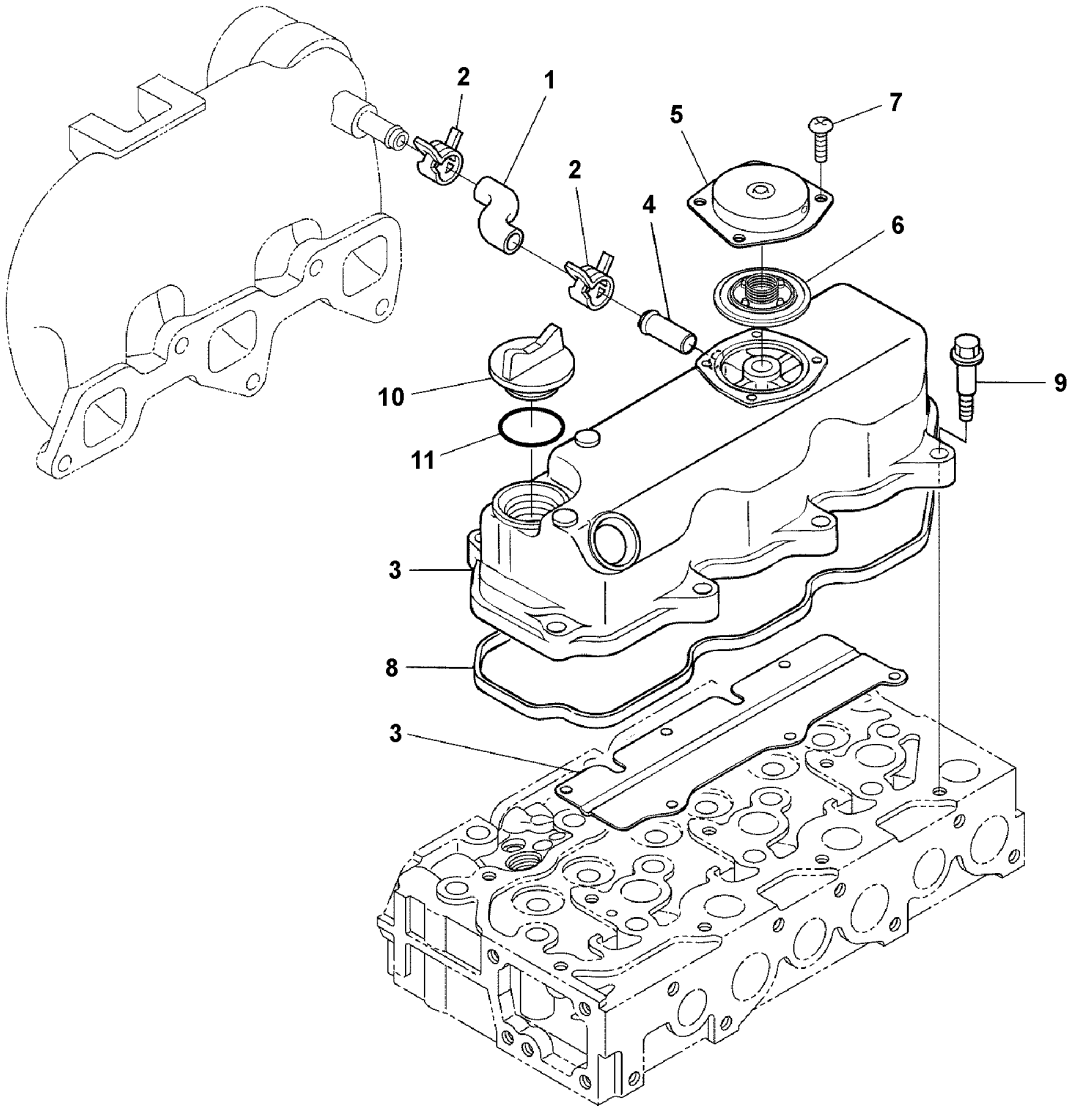

Volvo Construction Equipment
1072214

Fig.	Part No.	Quantity 1	2	3	PS	KIT	Description	Denominación	Denominação	Dénomination	Notes
1	VOE 17230251	1					Tube	Tubo	Tubo	Tube	
2	VOE 16660471	2					Clamp	Abrazadera	Braçadeira	Collier serrage	
3	VOE 16659073	1					Cover	Funda exterior	Cobertura externa	Gaine extérieure	
4	VOE 16659178	1					•Pipe	•Tubo	•Tubo	•Tuyau	
5	VOE 16659180	1					•Venting	•Purga de aire	•	•Sortie d'air	
6	VOE 16671670	1					•Venting	•Purga de aire	•	•Sortie d'air	
7	VOE 16660482	4					•Screw	•Tornillo	•Parafuso	•Vis	
8	VOE 17224237	1					Gasket	Junta	Junta	Joint	
9	VOE 16660484	8					Bolt	Perno	Parafuso	Boulon	
10	VOE 17224242	1					Plug	Tapón	Bujão	Tampon	
11	VOE 17230256	1					O-ring	Anillo tórico	Anel-o	Joint torique	

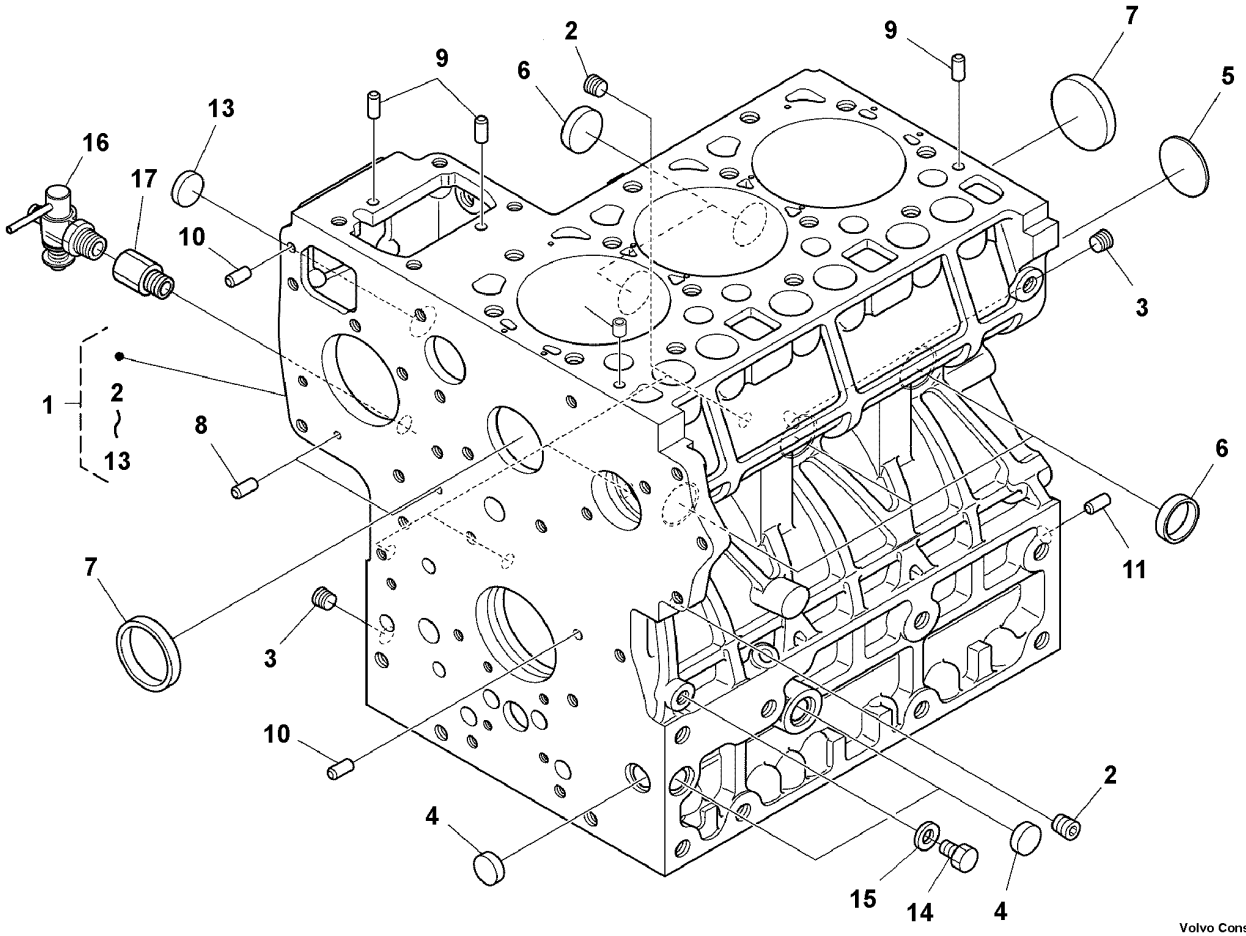

Volvo Construction Equipment
1060475

Fig.	Part No.	Quantity 1	2	3	PS	KIT	Description	Denominación	Denominação	Dénomination	Notes
1		1			NS		Crankcase	Cárter cigüeñal	Cárter	Carter moteur	
2		5			NS		•Plug	•Tapón	•Bujão	•Tampon	
3		2			NS		•Plug	•Tapón	•Bujão	•Tampon	
4		3			NS		•Expansion plug	•Tapón expansor	•Bujão de expansão	•Tampon d'expansion	
5		1			NS		•Expansion plug	•Tapón expansor	•Bujão de expansão	•Tampon d'expansion	
6	VOE 16658808	5					•Cap	•Sombrerete	•Capa	•Cavalier	
7		2			NS		•Cap	•Sombrerete	•Capa	•Cavalier	
8		2			NS		•Pin	•Pasador	•Coupilha	•Clavette	
9	VOE 16658852	3					•Pin	•Pasador	•Pino	•Goupille	
10	VOE 16658858	2					•Pin	•Pasador	•Pino	•Goupille	
11	VOE 16658860	1					•Pin	•Espiga	•Pino	•Goupille cylindrique	
12	VOE 16658862	1					•Pin	•Pasador	•Pino	•Goupille	
13	VOE 16658875	1					•Cap	•Capuchón	•Tampa	•Capot	
14	VOE 16680473	1					Plug	Tapón	Bujão	Tampon	
15	VOE 16668783	1					Gasket	Junta	Junta	Joint	
16	VOE 16658866	1					Drain cock	Grifo de vaciado	Torneira de drenagem	Robinet de vidange	
17	VOE 16658872	1					Drain cock	Grifo de vaciado	Torneira de drenagem	Robinet de vidange	

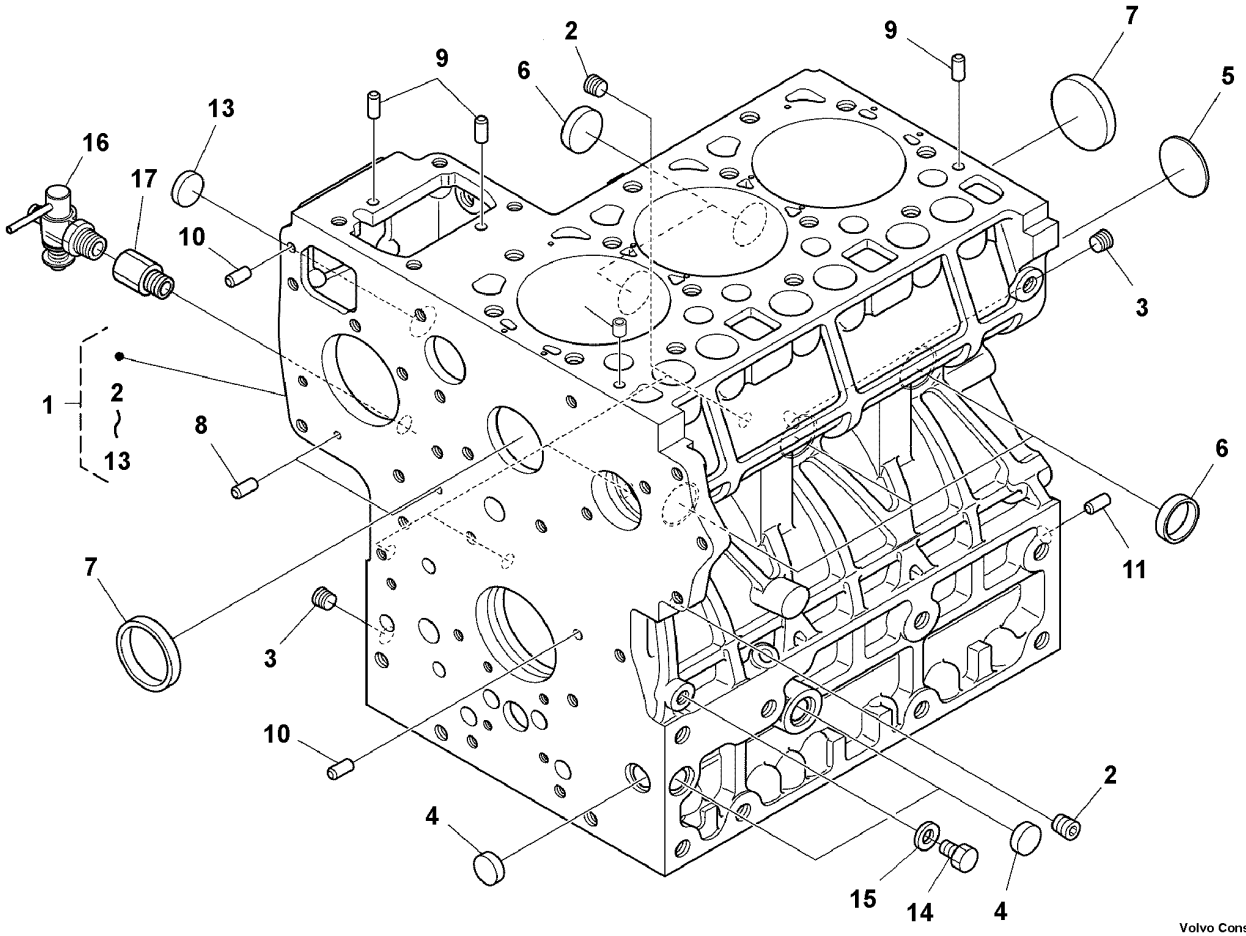

Volvo Construction Equipment
1060475

Fig.	Part No.	Quantity 1	2	3	PS	KIT	Description	Denominación	Denominação	Dénomination	Notes
1		1			NS		Crankcase	Cárter cigüeñal	Cárter	Carter moteur	
2		5			NS		•Plug	•Tapón	•Bujão	•Tampon	
3		2			NS		•Plug	•Tapón	•Bujão	•Tampon	
4		3			NS		•Expansion plug	•Tapón expansor	•Bujão de expansão	•Tampon d'expansion	
5		1			NS		•Expansion plug	•Tapón expansor	•Bujão de expansão	•Tampon d'expansion	
6	VOE 16658808	5					•Cap	•Sombrerete	•Capa	•Cavalier	
7		2			NS		•Cap	•Sombrerete	•Capa	•Cavalier	
8		2			NS		•Pin	•Pasador	•Coupilha	•Clavette	
9	VOE 16658852	3					•Pin	•Pasador	•Pino	•Goupille	
10	VOE 16658858	2					•Pin	•Pasador	•Pino	•Goupille	
11	VOE 16658860	1					•Pin	•Espiga	•Pino	•Goupille cylindrique	
12	VOE 16658862	1					•Pin	•Pasador	•Pino	•Goupille	
13	VOE 16658875	1					•Cap	•Capuchón	•Tampa	•Capot	
14	VOE 16680473	1					Plug	Tapón	Bujão	Tampon	
15	VOE 16668783	1					Gasket	Junta	Junta	Joint	
16	VOE 16658866	1					Drain cock	Grifo de vaciado	Torneira de drenagem	Robinet de vidange	
17	VOE 16658872	1					Drain cock	Grifo de vaciado	Torneira de drenagem	Robinet de vidange	

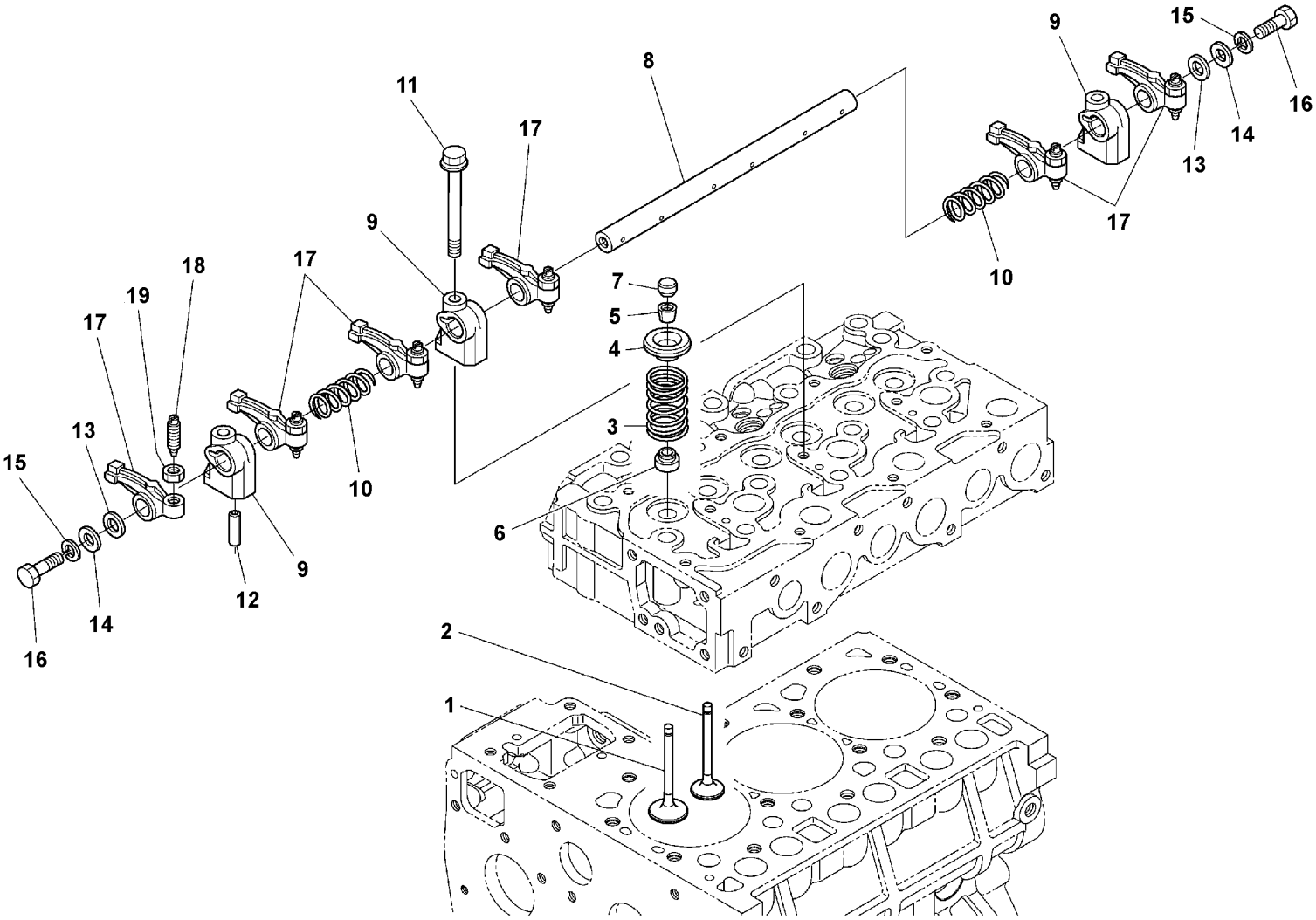

Volvo Construction Equipment
1072242

Fig.	Part No.	Quantity 1	2	3	PS	KIT	Description	Denominación	Denominação	Dénomination	Notes
1	VOE 16689652	3					Valve	Válvula	Válvula	Valve	
2	VOE 16689653	3					Valve	Válvula	Válvula	Valve	
3	VOE 16660323	6					Spring	Resorte	Mola	Ressort	
4	VOE 16660327	6					Retainer	Soporte	Retentor	Retenue	
5	VOE 16660329	6					Collet	Manguito tensor	Luva tensora	Douille tension	
6	VOE 16660334	6					Seal	Junta	Vedação	Étanchéité	
7	VOE 16689655	6					Cap	Capuchón	Tampa	Capot	
8	VOE 16660338	1					Shaft	Eje	Eixo	Arbre	
9		3			NS		Bracket	Consola	Suporte	Console	
10	VOE 16660342	2					Spring	Resorte	Mola	Ressort	
11	VOE 16660815	3					Bolt	Perno	Parafuso	Boulon	
12	VOE 16660344	1					Spring pin	Pasador tubular	Pino tubular	Goupille tubulaire	
13	VOE 16660813	2					Washer	Arandela	Arruela	Rondelle	
14	VOE 16660811	2					Washer	Arandela	Arruela	Rondelle	
15	VOE 16678622	2					Tab washer	Arandela de seguridad	Arruela trava	Rondelle-frein	
16	VOE 16660809	2					Bolt	Perno	Parafuso	Boulon	
17	VOE 16660346	6					Rocker arm	Balancín	Balancim	Culbuteur	
18	VOE 16660807	6					•Screw	•Tornillo	•Parafuso	•Vis	
19	VOE 16660801	6					•Nut	•Tuerca	•Porca	•Écrou	

1		**Rocker arm shaft** **Eje de balancín** **Eixo do balancim** **Axe de culbuteur**	Catalogue id **20755**	Group **214**
2				
3			Illustr. No **1072242**	Section **100**
4				
5		**15685538, 15691466**	Issue **20047869-C**	Page **47**

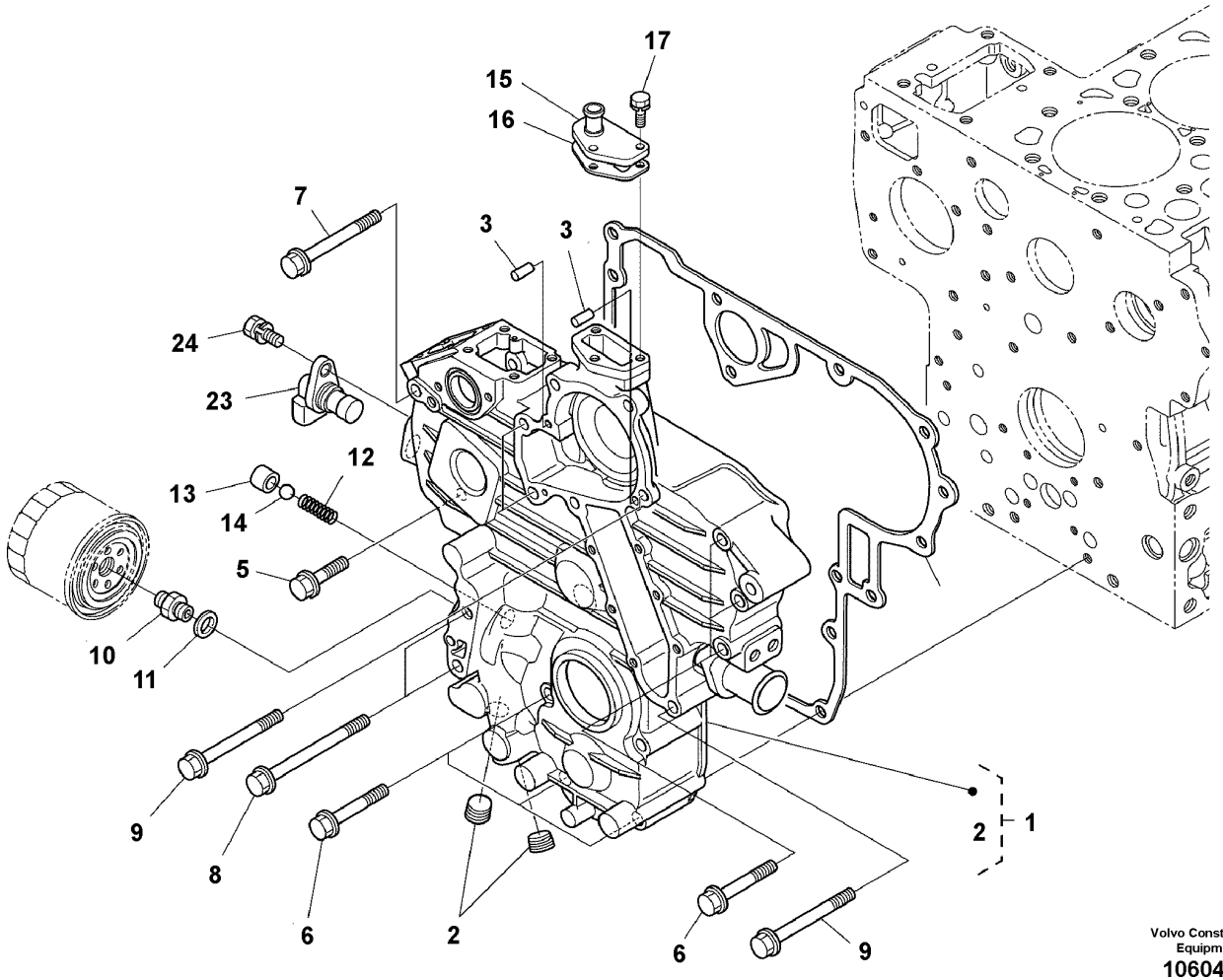

Volvo Construction Equipment
1060477

Fig.	Part No.	Quantity 1	2	3	PS	KIT	Description	Denominación	Denominação	Dénomination	Notes
1		1			NS		Cover	Cubierta	Tampa	Capot	
2		2			NS		•Plug	•Tapón	•Bujão	•Tampon	
3	VOE 16658858	2					Pin	Pasador	Pino	Goupille	
4	VOE 22801218	1					Gasket	Junta	Junta	Joint	
5	VOE 16660459	1					Bolt	Perno	Parafuso	Boulon	
6	VOE 16660446	7					Bolt	Perno	Parafuso	Boulon	
7	VOE 16660443	1					Bolt	Perno	Parafuso	Boulon	
8	VOE 16660456	2					Bolt	Perno	Parafuso	Boulon	
9	VOE 16660440	4					Bolt	Perno	Parafuso	Boulon	
10	VOE 16659024	1					Nipple	Niple	Niple	Raccord	
11	VOE 16659029	1					Collar	Collar	Colar	Collerette	
12	VOE 16659032	1					Spring	Resorte	Mola	Ressort	
13		1			NS		Valve	Válvula	Válvula	Valve	
14		1			NS		Ball	Bola	Esfera	Bille	
15		1			NS		Cover flange	Brida de cubierta	Flange cobertura	Bride de recouvrement	
16	VOE 16659053	1					Gasket	Junta	Junta	Joint	
17	VOE 16660469	3					Bolt	Perno	Parafuso	Boulon	
23	VOE 22801293	1					Sensor	Sensor	Sensor	Capteur	
24	VOE 16660703	1					Bolt	Perno	Parafuso	Boulon	

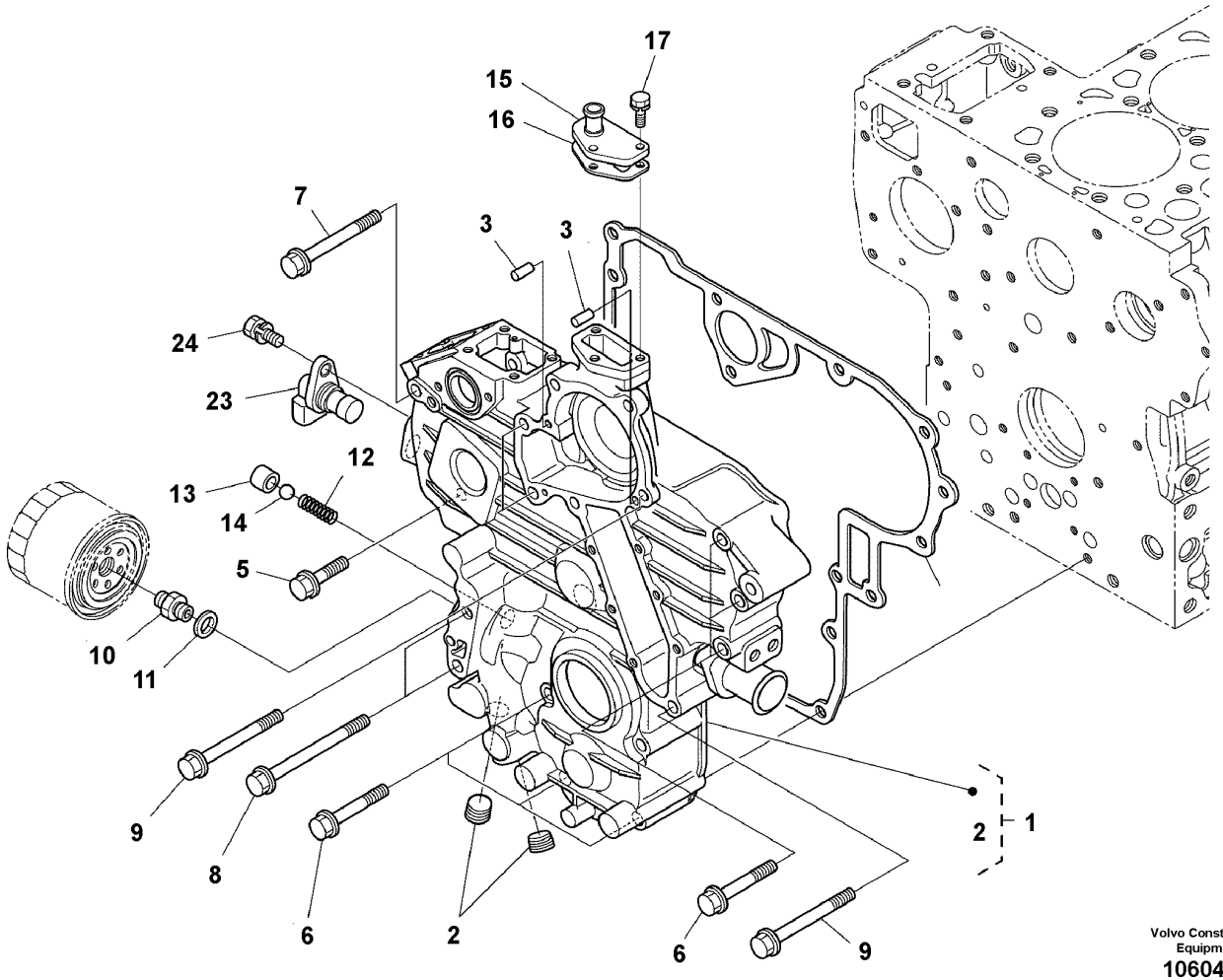

Volvo Construction Equipment
1060477

Fig.	Part No.	Quantity 1	2	3	PS	KIT	Description	Denominación	Denominação	Dénomination	Notes
1		1			NS		Cover	Cubierta	Tampa	Capot	
2		2			NS		•Plug	•Tapón	•Bujão	•Tampon	
3	VOE 16658858	2					Pin	Pasador	Pino	Goupille	
4	VOE 22801218	1					Gasket	Junta	Junta	Joint	
5	VOE 16660459	1					Bolt	Perno	Parafuso	Boulon	
6	VOE 16660446	7					Bolt	Perno	Parafuso	Boulon	
7	VOE 16660443	1					Bolt	Perno	Parafuso	Boulon	
8	VOE 16660456	2					Bolt	Perno	Parafuso	Boulon	
9	VOE 16660440	4					Bolt	Perno	Parafuso	Boulon	
10	VOE 16659024	1					Nipple	Niple	Niple	Raccord	
11	VOE 16659029	1					Collar	Collar	Colar	Collerette	
12	VOE 16659032	1					Spring	Resorte	Mola	Ressort	
13		1			NS		Valve	Válvula	Válvula	Valve	
14		1			NS		Ball	Bola	Esfera	Bille	
15		1			NS		Cover flange	Brida de cubierta	Flange cobertura	Bride de recouvrement	
16	VOE 16659053	1					Gasket	Junta	Junta	Joint	
17	VOE 16660469	3					Bolt	Perno	Parafuso	Boulon	
18	VOE 22801271	1					Gasket	Junta	Junta	Joint	
19	VOE 16660461	4					Stud	Espárrago	Prisioneiro	Goujon	
20	VOE 16660463	4					Hexagon nut	Tuerca hexagonal	Porca sextavada	Écrou hexagonal	
21	VOE 16689631	4					Washer	Arandela	Arruela	Rondelle	
22	VOE 22801284	1					Cover	Capó	Capô	Capot	
23	VOE 22801293	1					Sensor	Sensor	Sensor	Capteur	
24	VOE 16660703	1					Bolt	Perno	Parafuso	Boulon	

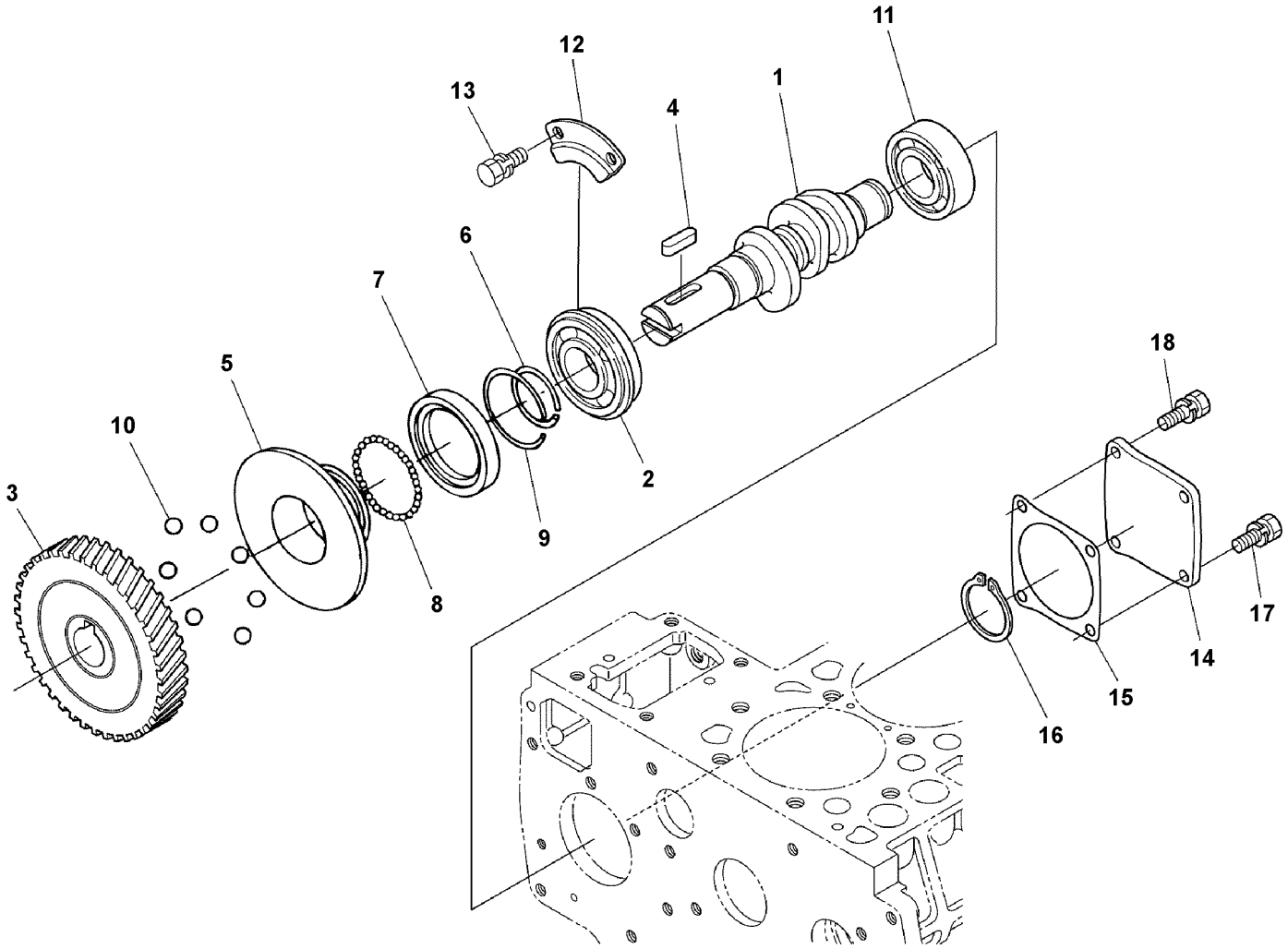

Volvo Construction Equipment
1072223

Fig.	Part No.	Quantity 1	2	3	PS	KIT	Description	Denominación	Denominação	Dénomination	Notes
1	VOE 16689622	1					Camshaft	Árbol de levas	Arv comando válvulas	Arbre cames	
2	VOE 16689623	1					•Ball bearing	•Cojinete de bolas	•Rolamento de esferas	•Roulement billes	
3		1			NS		•Gear	•Engranaje	•Engrenagem	•Pignon	
4		1			NS		•Key	•Chaveta	•Cunha	•Clavette	
5		1			NS		•Sleeve	•Manguito	•Luva	•Douille	
6	VOE 16659532	1					•Clip	•Clip	•Clipe	•Bride	
7		1			NS		•Bearing race	•Anillo de cojinete	•Pista rolamento	•Bague palier	
8		39			NS		•Ball	•Bola	•Esfera	•Bille	
9	VOE 16659545	1					•Clip	•Clip	•Clipe	•Bride	
10		7			NS		•Ball	•Bola	•Esfera	•Bille	
11	VOE 16689626	1					Bearing	Cojinete	Mancal	Roulement	
12		1			NS		Plate	Chapa	Chapa	Tôle	
13	VOE 16679210	2					Bolt	Perno	Parafuso	Boulon	
14		1			NS		Cover	Capó	Capô	Capot	
15	VOE 16659726	1					Gasket	Junta	Junta	Joint	
16	VOE 16659734	1					Clip	Clip	Grampo	Clip	
17	VOE 16668235	4					Bolt	Perno	Parafuso	Boulon	

1		**Fuel Camshaft And Governor Shaft** **Árbol de levas de combustible a eje del regulador** **Eixo de controle de combustível e eixo do governador** **Arbre à cames carburant et arbre de régulateur**	Catalogue id **20755**	Group **215**
2				
3			Illustr. No **1072223**	Section **200**
4				
5		**15685538**	Issue **20047869-C**	Page **53**

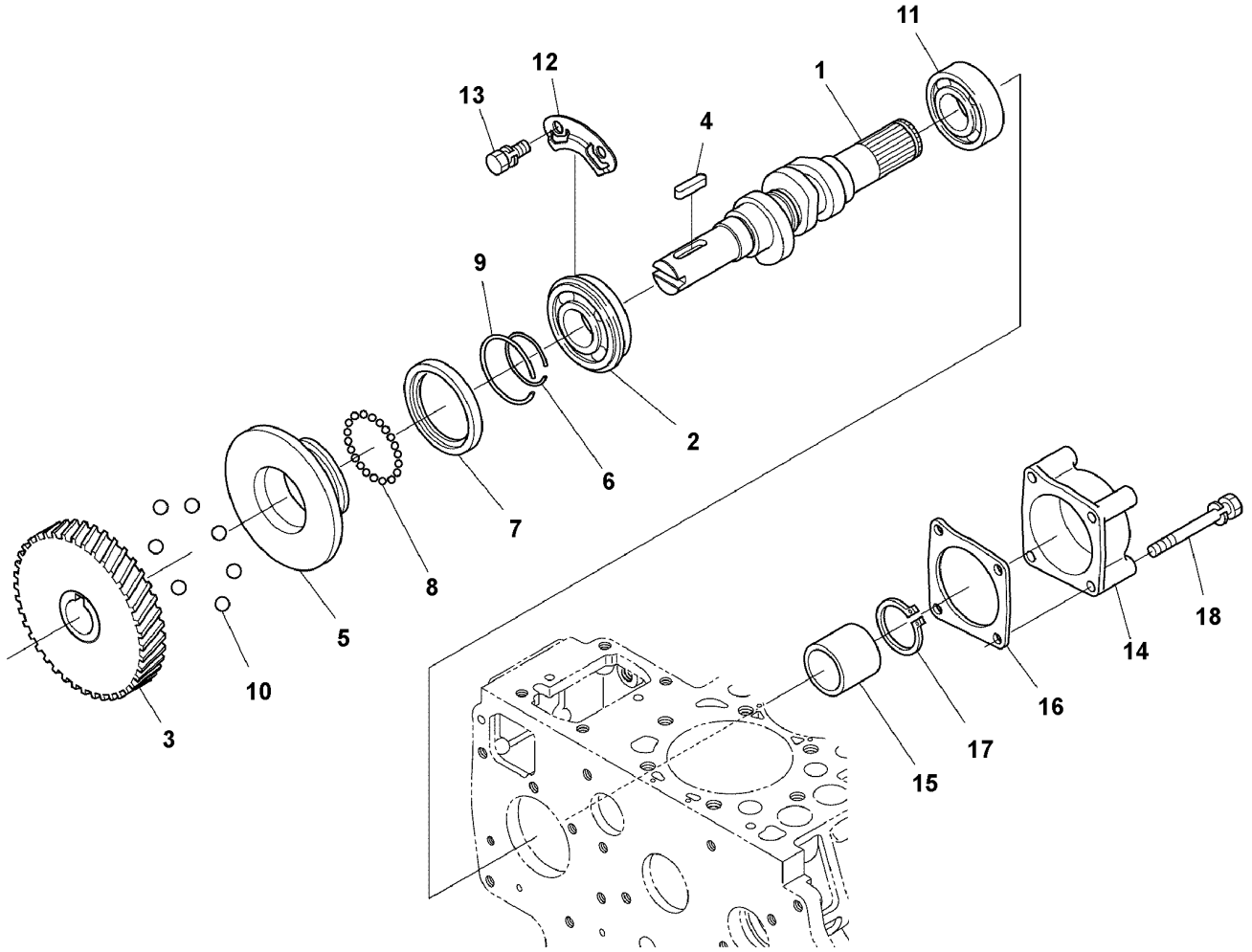
11
12
13
1
4
9
2
6
7
8
5
10
3
18
14
16
17
15

Fig.	Part No.	Quantity 1	2	3	PS	KIT	Description	Denominación	Denominação	Dénomination	Notes
1	VOE 16659512	1					Camshaft	Árbol de levas	Arv comando válvulas	Arbre cames	
2	VOE 16659514	1					•Bearing	•Cojinete	•Mancal	•Roulement	
3	VOE 16659520	1					•Gear	•Engranaje	•Engrenagem	•Pignon	
4		1			NS		•Key	•Chaveta	•Cunha	•Clavette	
5		1			NS		•Sleeve	•Manguito	•Luva	•Douille	
6	VOE 16659532	1					•Clip	•Clip	•Clipe	•Bride	
7		1			NS		•Bearing race	•Anillo de cojinete	•Pista rolamento	•Bague palier	
8		39			NS		•Ball	•Bola	•Esfera	•Bille	
9	VOE 16659545	1					•Clip	•Clip	•Clipe	•Bride	
10		7			NS		•Ball	•Bola	•Esfera	•Bille	
11	VOE 16659552	1					Bearing	Cojinete	Mancal	Roulement	
12		1			NS		Lock brace	Brazo de seguridad	Braço de travamento	Étrier verrouillage	
13	VOE 16679210	2					Bolt	Perno	Parafuso	Boulon	
14		1			NS		Cover	Capó	Capô	Capot	
15		1			NS		Collar	Collar	Colar	Collerette	
16	VOE 16659726						Gasket	Junta	Junta	Joint	
17	VOE 16659734	1					Clip	Clip	Grampo	Clip	
18	VOE 16660568	4					Bolt	Perno	Parafuso	Boulon	

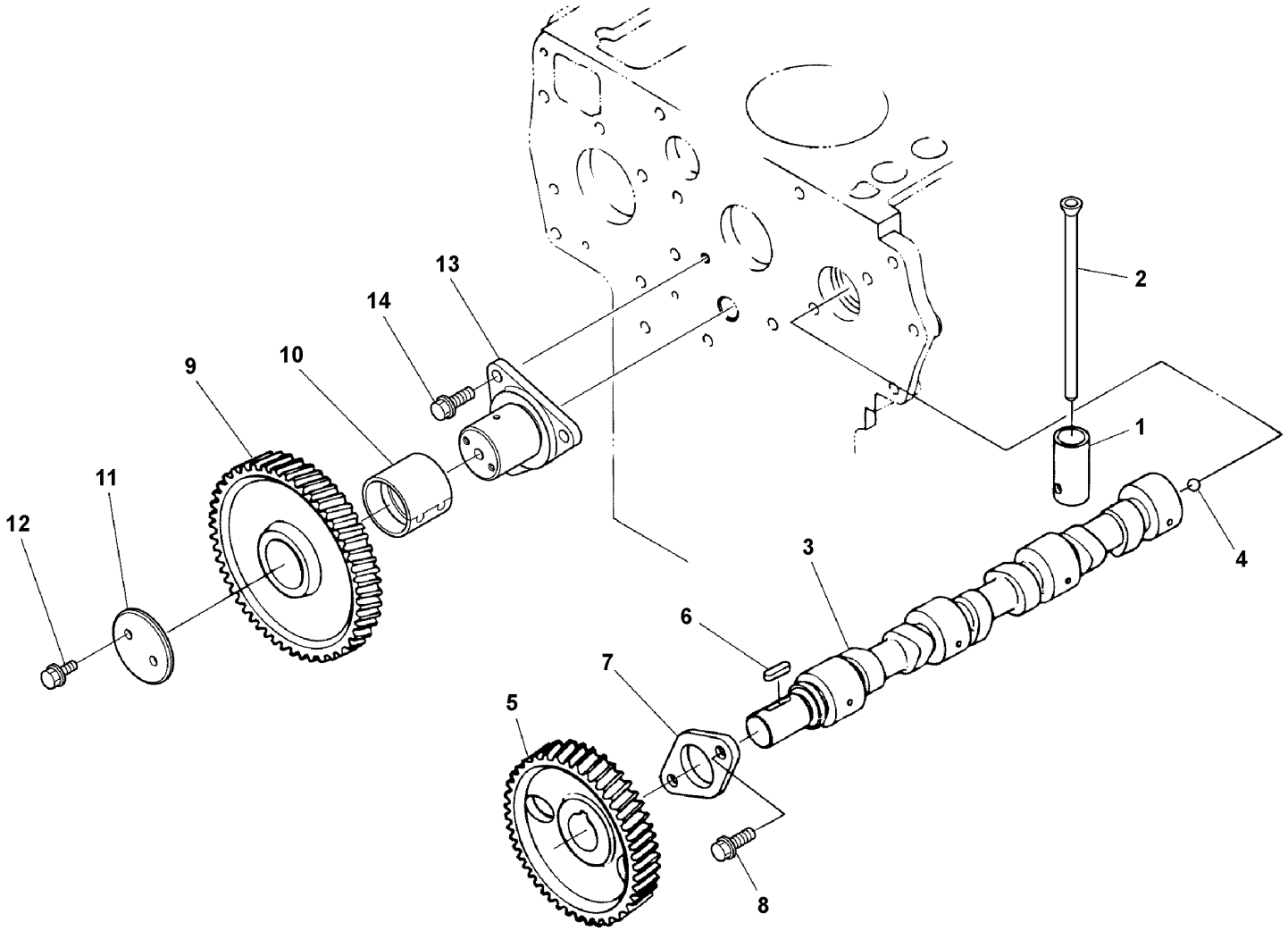

Volvo Construction Equipment
1072220

Fig.	Part No.	Quantity 1	2	3	PS	KIT	Description	Denominación	Denominação	Dénomination	Notes
1	VOE 16659283	6					Tappet	Empujador válvula	Tucho da válvula	Poussoir	
2	VOE 16689606	6					Rod	Varilla	Vareta	Monture	
3	VOE 16689607	1					Camshaft	Árbol de levas	Arv comando válvulas	Arbre cames	
4	VOE 16660529	1					Ball	Bola	Esfera	Bille	
5		1			NS		Gear	Engranaje	Engrenagem	Pignon	
6	VOE 16659306	1					Key	Llave	Chave	Clé	
7		1			NS		Plate	Chapa	Chapa	Tôle	
8	VOE 16668235	2					Bolt	Perno	Parafuso	Boulon	
9	VOE 16689608	1					Gear	Engranaje	Engrenagem	Pignon	
10	VOE 16689610	1					•Bushing	•Casquillo	•Bucha	•Bague	
11		1			NS		Collar	Collar	Colar	Collerette	
12	VOE 16660546	2					Bolt	Perno	Parafuso	Boulon	
13		1			NS		Shaft	Eje	Eixo	Arbre	
15	VOE 16668235	3					Bolt	Perno	Parafuso	Boulon	

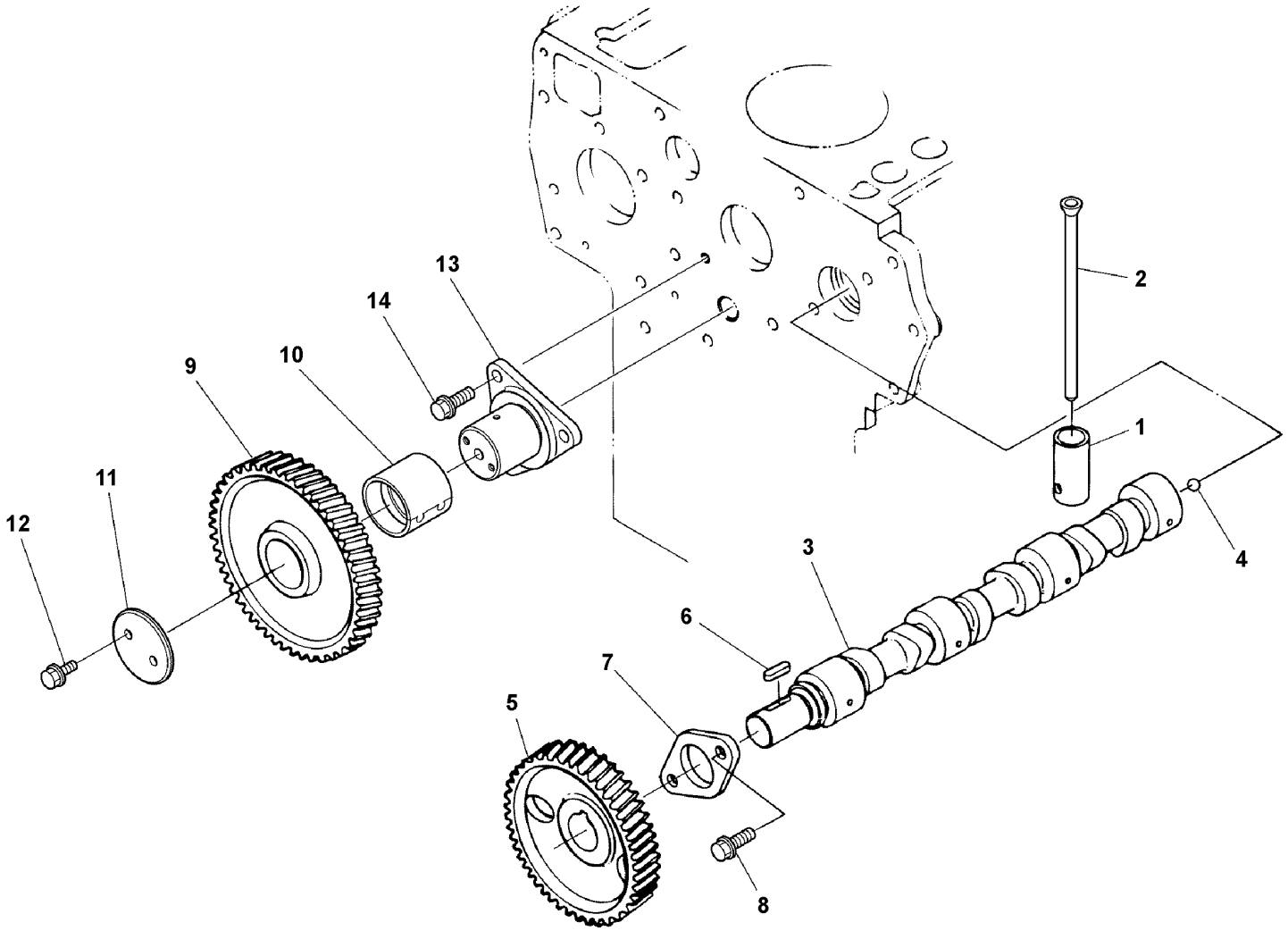

Volvo Construction Equipment
1072220

Fig.	Part No.	Quantity 1	2	3	PS	KIT	Description	Denominación	Denominação	Dénomination	Notes
1	VOE 16659283	6					••Tappet	••Empujador válvula	••Tucho da válvula	••Poussoir	
2	VOE 16659291	6					••Push rod	••Barra de apoyo	••Haste de comando	••Tige-poussoir	
3	VOE 16659295	1					••Camshaft	••Árbol de levas	••Arv comando válvulas	••Arbre cames	
5	VOE 16660529	1					••Ball	••Bola	••Esfera	••Bille	
6		1			NS		••Gear	••Engranaje	••Engrenagem	••Pignon	
7	VOE 16659306	1					••Key	••Llave	••Chave	••Clé	
8		1			NS		••Plate	••Chapa	••Chapa	••Tôle	
9	VOE 16668235	2					••Bolt	••Perno	••Parafuso	••Boulon	
10	VOE 16689608	1					••Gear	••Engranaje	••Engrenagem	••Pignon	
11	VOE 16689610	1					••Bushing	••Casquillo	••Bucha	••Bague	
12		1			NS		••Collar	••Collar	••Colar	••Collerette	
13	VOE 16660546	2					••Bolt	••Perno	••Parafuso	••Boulon	
14		1			NS		••Shaft	••Eje	••Eixo	••Arbre	
15	VOE 16668235	3					••Bolt	••Perno	••Parafuso	••Boulon	

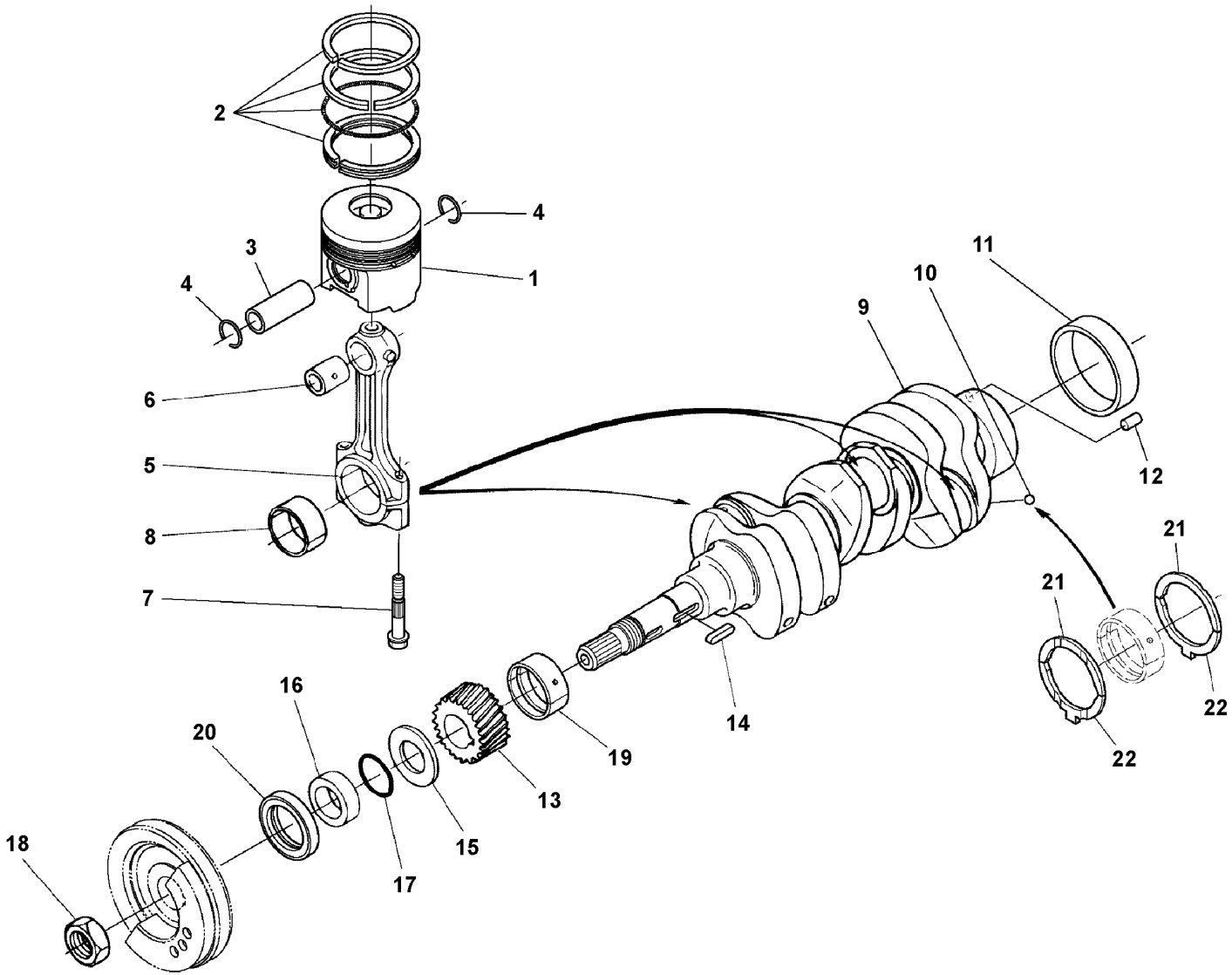

Volvo Construction Equipment
1072221

Fig.	Part No.	Quantity 1	2	3	PS	KIT	Description	Denominación	Denominação	Dénomination	Notes
1	VOE 16689611	3					Piston	Pistón	Pistão	Piston	
1	VOE 16689612	3					Piston	Pistón	Pistão	Piston	
2	VOE 16659360	3					Piston ring kit	Juego aro de pistón	Jogo aneis pistão	Jeu segments piston	
3	VOE 16659392	3					Pin	Clavija	Pino	Fiche	
4	VOE 16659394	6					Clip	Clip	Clipe	Bride	
5	VOE 16659398	3					Rod	Varilla	Vareta	Monture	
6		3			NS		Bushing	Casquillo	Bucha	Bague	
7	VOE 16660553	6					Bolt	Perno	Parafuso	Boulon	
8	VOE 16659408	3					Bearing shell	Casquillo de cojinete	Casquilho	Coussinet palier	
8	VOE 16659417	3					Bearing shell	Casquillo de cojinete	Casquilho	Coussinet palier	
8	VOE 16659412	3					Bearing shell	Casquillo de cojinete	Casquilho	Coussinet palier	
9	VOE 22807187	1					Crankshaft	Cigüeñal	Eixo de manivelas	Vilebrequin	
10	VOE 16660555	1					•Bushing	•Casquillo	•Bucha	•Bague	
12		1			NS		Pin	Pasador	Pino	Goupille	
13	VOE 22807189	1					Gear	Engranaje	Engrenagem	Pignon	
14	VOE 16689617	1					Key	Chaveta	Cunha	Clavette	
15		1			NS		Deflector ring	Anillo deflector		Bague déflectrice	
16		1			NS		Collar	Collar	Colar	Collerette	
17	VOE 16659453	1					O-ring	Anillo tórico	Anel-o	Joint torique	
18	VOE 16660558	1					Nut	Tuerca	Porca	Écrou	
19	VOE 16659189	1					Main bearing shell	Casquillo cojinete de bancada	Bronzina do mancal principal	Coussinet vilebrequin	
19	VOE 16659194	1					Main bearing shell	Casquillo cojinete de bancada	Bronzina do mancal principal	Coussinet vilebrequin	
19	VOE 16659191	1					Bearing shell	Casquillo de cojinete	Casquilho	Coussinet palier	
20	VOE 16659248	1					Oil seal ring	Aro sellador de aceite	Anel vedante de óleo	Bague d'étanchéité d'huile	
21	VOE 16659455	2					Thrust washer	Arandela de presión	Arruela de encosto	Rondelle butée	
21	VOE 16659460	2					Thrust washer	Arandela de presión	Arruela de encosto	Rondelle butée	
21	VOE 16659457	2					Thrust washer	Arandela de presión	Arruela de encosto	Rondelle butée	
22	VOE 16659478	2					Thrust washer	Arandela de presión	Arruela de encosto	Rondelle butée	
22	VOE 16659463	2					Thrust washer	Arandela de presión	Arruela de encosto	Rondelle butée	
22	VOE 16659466	2					Thrust washer	Arandela de presión	Arruela de encosto	Rondelle butée	

1		**Crankshaft and related parts** **Cigüeñal** **Eixo de manivela e peças relacionadas** **Axe à vilebreguintas**	Catalogue id **20755**	Group **216**
2				
3			Illustr. No **1072221**	Section **100**
4				
5		**15685538**	Issue **20047869-C**	Page **61**

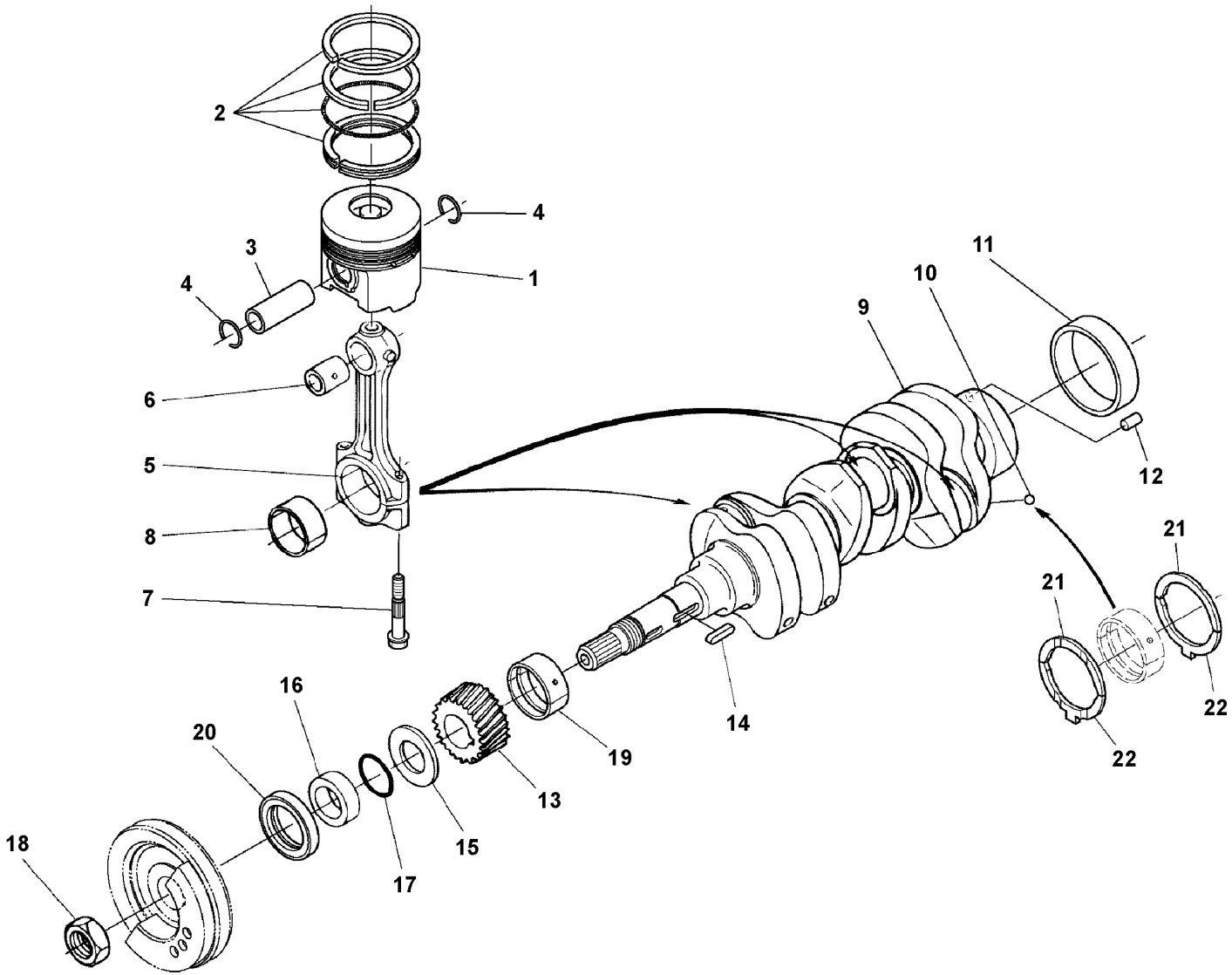

Volvo Construction Equipment
1072221

Fig.	Part No.	Quantity 1	2	3	PS	KIT	Description	Denominación	Denominação	Dénomination	Notes
1	VOE 16659357	3					Piston	Pistón	Pistão	Piston	
1	VOE 16659353	3					Piston	Pistón	Pistão	Piston	
2	VOE 16659360	3					Piston ring kit	Juego aro de pistón	Jogo aneis pistão	Jeu segments piston	
3	VOE 16659392	3					Pin	Clavija	Pino	Fiche	
4	VOE 16659394	6					Clip	Clip	Clipe	Bride	
5	VOE 16659398	3					Rod	Varilla	Vareta	Monture	
6		3			NS		Bushing	Casquillo	Bucha	Bague	
7	VOE 16660553	6					Bolt	Perno	Parafuso	Boulon	
8	VOE 16659408	3					Bearing shell	Casquillo de cojinete	Casquilho	Coussinet palier	
8	VOE 16659417	3					Bearing shell	Casquillo de cojinete	Casquilho	Coussinet palier	
8	VOE 16659412	3					Bearing shell	Casquillo de cojinete	Casquilho	Coussinet palier	
9	VOE 22802446	1					Crankshaft	Cigüeñal	Eixo de manivelas	Vilebrequin	
10	VOE 16660555	1					•Bushing	•Casquillo	•Bucha	•Bague	
12		1			NS		Pin	Pasador	Pino	Goupille	
13	VOE 22802450	1					Gear	Engranaje	Engrenagem	Pignon	
14	VOE 16659444	1					Key	Chaveta	Cunha	Clavette	
15		1			NS		Deflector ring	Anillo deflector		Bague déflectrice	
16		1			NS		Collar	Collar	Colar	Collerette	
17	VOE 16659453	1					O-ring	Anillo tórico	Anel-o	Joint torique	
18	VOE 16660558	1					Nut	Tuerca	Porca	Écrou	
19	VOE 16659189	1					Main bearing shell	Casquillo cojinete de bancada	Bronzina do mancal principal	Coussinet vilebrequin	
19	VOE 16659194	1					Main bearing shell	Casquillo cojinete de bancada	Bronzina do mancal principal	Coussinet vilebrequin	
19	VOE 16659191	1					Bearing shell	Casquillo de cojinete	Casquilho	Coussinet palier	
20	VOE 16659248	1					Oil seal ring	Aro sellador de aceite	Anel vedante de óleo	Bague d'étanchéité d'huile	
21	VOE 16659455	2					Thrust washer	Arandela de presión	Arruela de encosto	Rondelle butée	
21	VOE 16659460	2					Thrust washer	Arandela de presión	Arruela de encosto	Rondelle butée	
21	VOE 16659457	2					Thrust washer	Arandela de presión	Arruela de encosto	Rondelle butée	
22	VOE 16659478	2					Thrust washer	Arandela de presión	Arruela de encosto	Rondelle butée	
22	VOE 16659463	2					Thrust washer	Arandela de presión	Arruela de encosto	Rondelle butée	
22	VOE 16659466	2					Thrust washer	Arandela de presión	Arruela de encosto	Rondelle butée	

1		**Crankshaft and related parts** **Cigüeñal** **Eixo de manivela e peças relacionadas** **Axe à vilebreguintas**	Catalogue id **20755**	Group **216**
2				
3			Illustr. No **1072221**	Section **110**
4				
5		**15691466**	Issue **20047869-C**	Page **63**

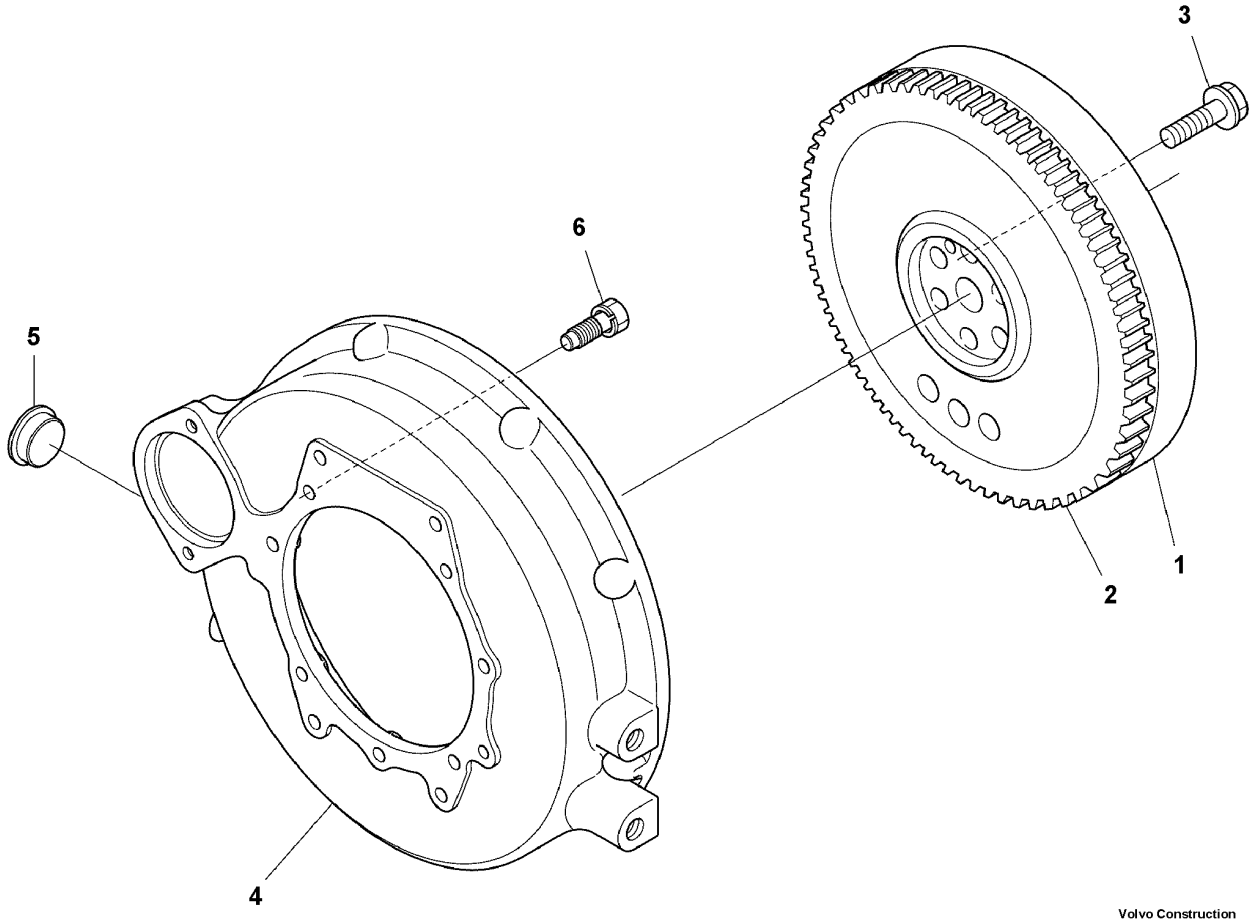

Volvo Construction Equipment

1060481

Fig.	Part No.	Quantity 1	2	3	PS	KIT	Description	Denominación	Denominação	Dénomination	Notes
1	VOE 22807194	1					Flywheel	Volante	Volante do motor	Volant moteur	
2	VOE 16659481	1					•Gear	•Engranaje	•Engrenagem	•Pignon	
3	VOE 16660560	6					Bolt	Perno	Parafuso	Boulon	
4	VOE 16659498	1					Flywheel housing	Cubierta de volante	Carcaça do volante	Carter de volant	
5		1			NS		Cover	Capó	Capô	Capot	
6	VOE 16660564	11					Bolt	Perno	Parafuso	Boulon	

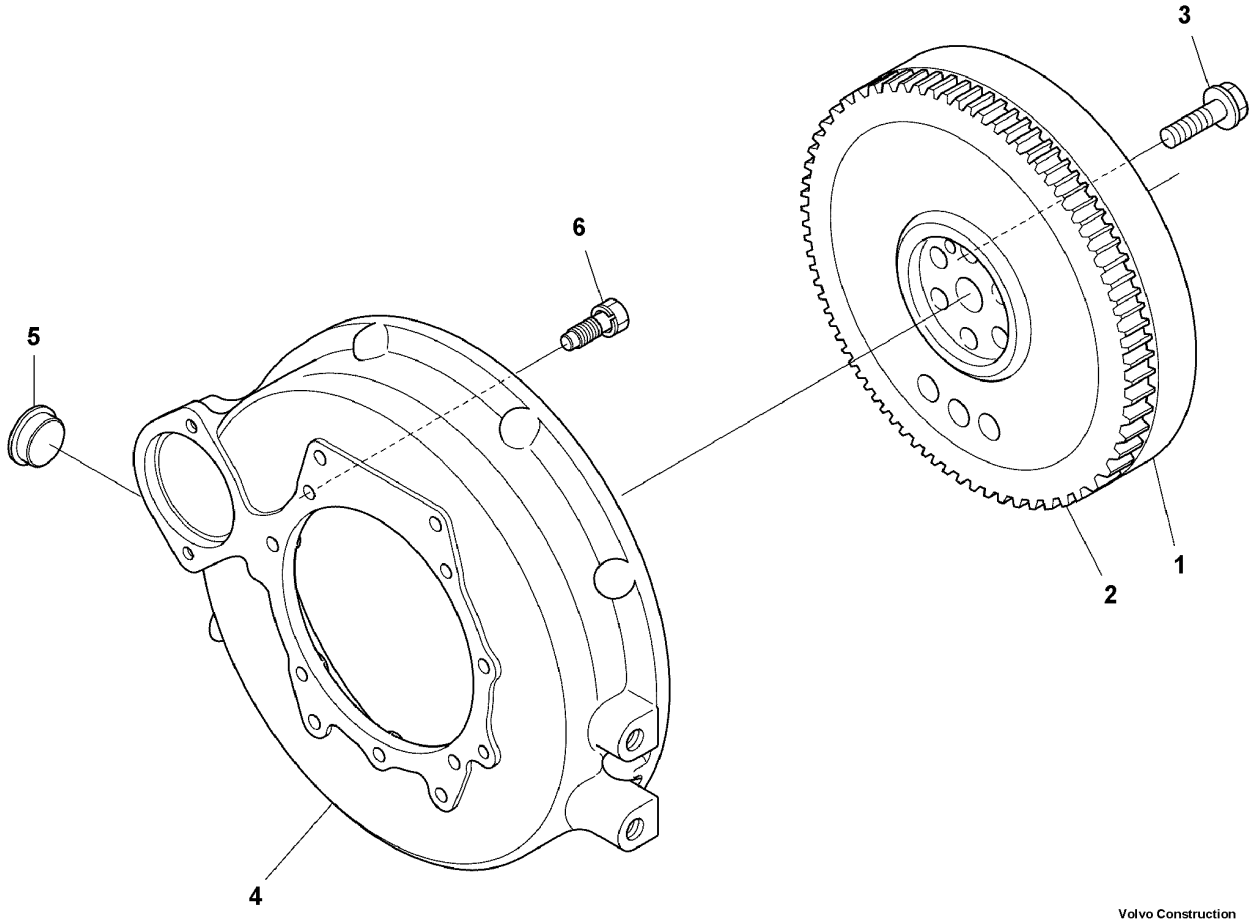

Volvo Construction Equipment

1060481

Fig.	Part No.	Quantity 1	2	3	PS	KIT	Description	Denominación	Denominação	Dénomination	Notes
1	VOE 16659472	1					Flywheel	Volante	Volante do motor	Volant moteur	
2	VOE 16659481	1					•Gear	•Engranaje	•Engrenagem	•Pignon	
3	VOE 16660560	6					Bolt	Perno	Parafuso	Boulon	
4	VOE 16659498	1					Flywheel housing	Cubierta de volante	Carcaça do volante	Carter de volant	
5		1			NS		Cover	Capó	Capô	Capot	
6	VOE 16660564	11					Bolt	Perno	Parafuso	Boulon	

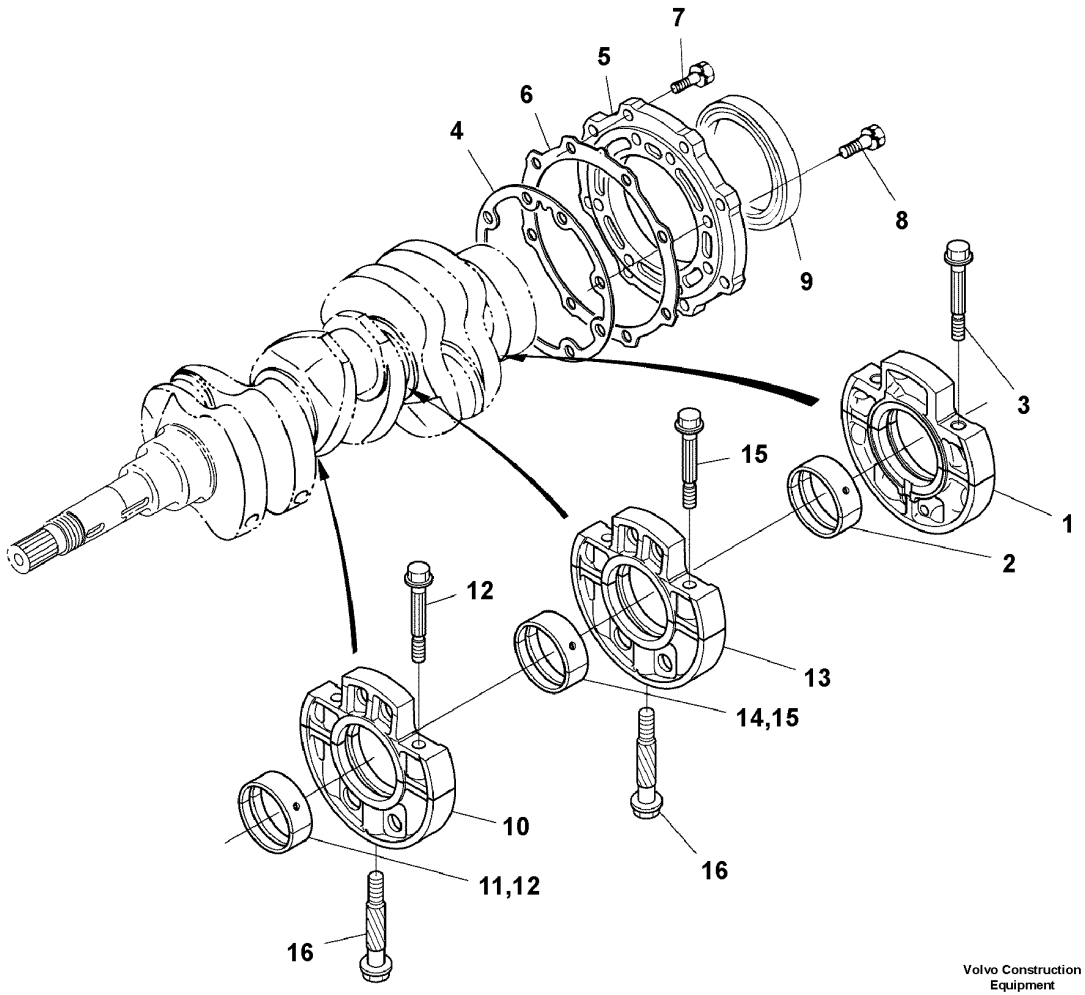

Volvo Construction Equipment

1060480

Fig.	Part No.	Quantity 1	2	3	PS	KIT	Description	Denominación	Denominação	Dénomination	Notes
1	VOE 16659122	1					Main bearing cap	Sombrete cojinete de bancada	Capa do mancal principal	Chapeau de palier de vilebrequin	
2	VOE 16659124	1					•Main bearing shell	•Casquillo cojinete de bancada	•Bronzina do mancal principal	•Coussinet vilebrequin	
2	VOE 16659187	1					•Main bearing shell	•Casquillo cojinete de bancada	•Bronzina do mancal principal	•Coussinet vilebrequin	
2	VOE 16659184	1					•Main bearing shell	•Casquillo cojinete de bancada	•Bronzina do mancal principal	•Coussinet vilebrequin	
3	VOE 16660516	2					•Bolt	•Perno	•Parafuso	•Boulon	
4	VOE 16659195	1					Gasket	Junta	Junta	Joint	
5		1			NS		Bearing cap	Sombrerete cojinete	Capa mancal	Chapeau palier	
6	VOE 16659227	1					Gasket	Junta	Junta	Joint	
7	VOE 16660518	8					Bolt	Perno	Parafuso	Boulon	
8	VOE 16660520	8					Bolt	Perno	Parafuso	Boulon	
9	VOE 16659242	1					Sealing kit	Kit de precinto	Jogo de vedação	Kit plombage	
10	VOE 16659299	1					Case	Funda	Caixa	Étui	
11	VOE 16659124	1					•Main bearing shell	•Casquillo cojinete de bancada	•Bronzina do mancal principal	•Coussinet vilebrequin	
11	VOE 16659184	1					•Main bearing shell	•Casquillo cojinete de bancada	•Bronzina do mancal principal	•Coussinet vilebrequin	
11	VOE 16659187	1					•Main bearing shell	•Casquillo cojinete de bancada	•Bronzina do mancal principal	•Coussinet vilebrequin	
12	VOE 16660516	2					•Bolt	•Perno	•Parafuso	•Boulon	
13	VOE 16659313	1					Case	Funda	Caixa	Étui	
14	VOE 16659187	1					•Main bearing shell	•Casquillo cojinete de bancada	•Bronzina do mancal principal	•Coussinet vilebrequin	
14	VOE 16659124	1					•Main bearing shell	•Casquillo cojinete de bancada	•Bronzina do mancal principal	•Coussinet vilebrequin	
14	VOE 16659184	1					•Main bearing shell	•Casquillo cojinete de bancada	•Bronzina do mancal principal	•Coussinet vilebrequin	
15	VOE 16660516	2					•Bolt	•Perno	•Parafuso	•Boulon	
16	VOE 16660524	2					Bolt	Perno	Parafuso	Boulon	

1		**Bearing** **Cojinete** **Rolamento** **Palier**	Catalogue id **20755**	Group **216**
2				
3			Illustr. No **1060480**	Section **300**
4				
5		**15685538, 15691466**	Issue **20047869-C**	Page **69**

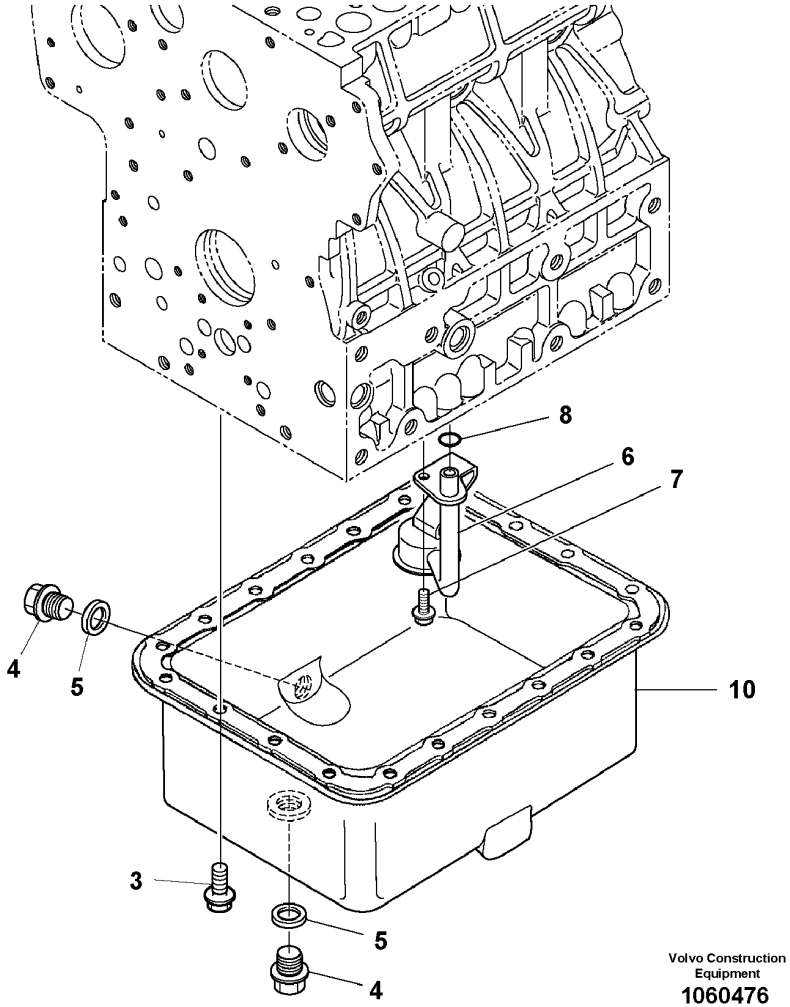

Volvo Construction Equipment
1060476

Fig.	Part No.	Quantity 1	2	3	PS	KIT	Description	Denominación	Denominação	Dénomination	Notes
1	VOE 22794695	1					Oil pan	Cárter de aceite	Cárter	Carter d'huile	
3	VOE 16660407	20					Bolt	Perno	Parafuso	Boulon	
4	VOE 17230228	2					Drain plug	Tapón de vaciado	Plugue de drenagem	Bouchon de vidange	
5	VOE 17230229	2					Gasket	Junta	Junta	Joint	
6	VOE 17224232	1					Oil strainer	Colador	Peneira de óleo	Crépine d'huile	
7	VOE 16660409	1					Bolt	Perno	Parafuso	Boulon	
8	VOE 16658928	1					O-ring	Anillo tórico	Anel-o	Joint torique	

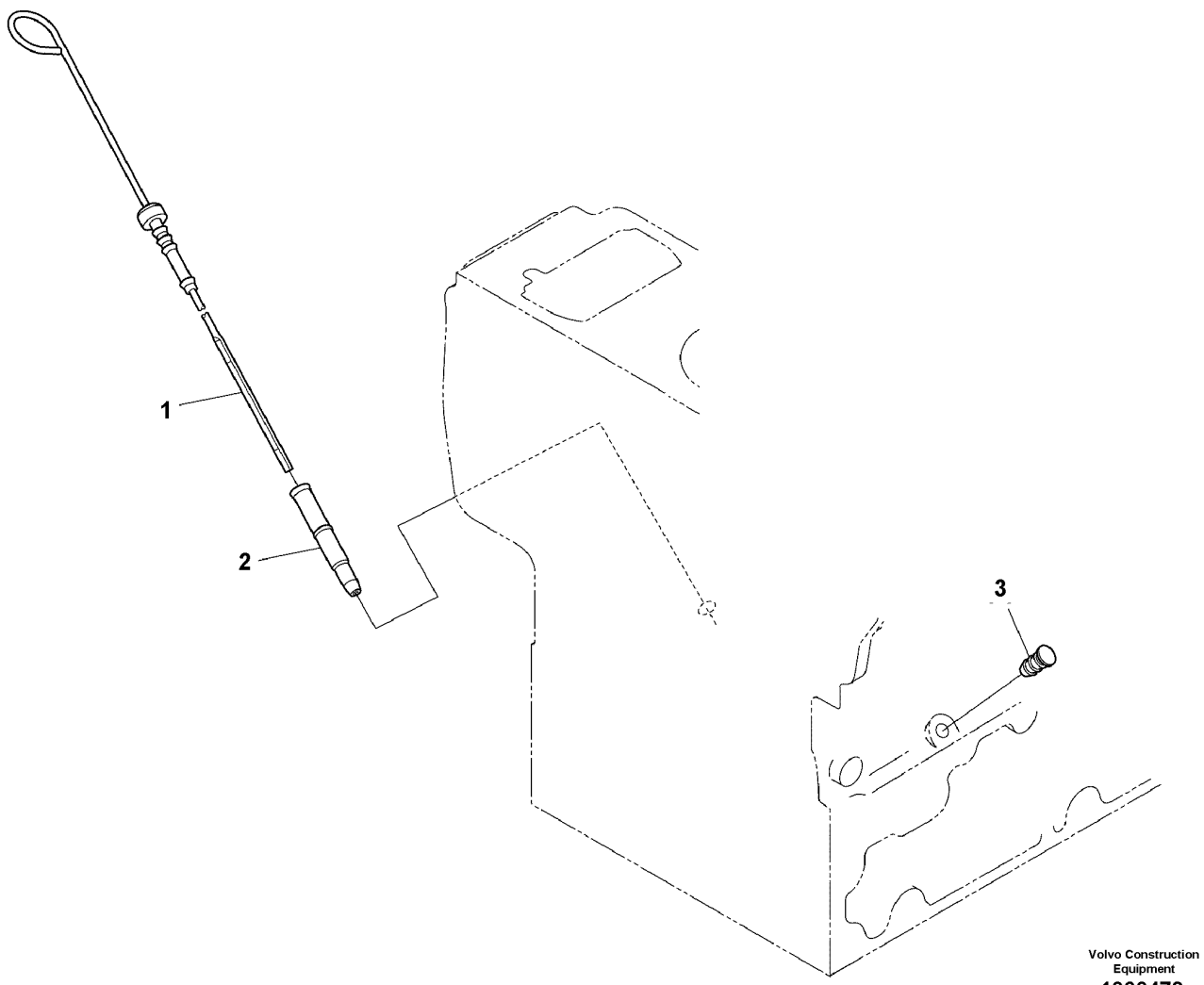

Volvo Construction Equipment
1060478

Fig.	Part No.	Quantity 1	2	3	PS	KIT	Description	Denominación	Denominação	Dénomination	Notes
1	VOE 22800798	1					Gauge	Galga	Calibrador	Calibre	
2	VOE 16680268	1					Guide	Guía	Guia	Guide	
3	VOE 16659071	1					Plug	Tapón	Bujão	Tampon	

1		**Oil dipstick** **Varilla de nivel de aceite** **Vareta de nível do óleo** **Jauge d'huile**	Catalogue id **20755**	Group **217**
2				
3			Illustr. No **1060478**	Section **300**
4				
5		**15685538, 15691466**	Issue **20047869-C**	Page **73**

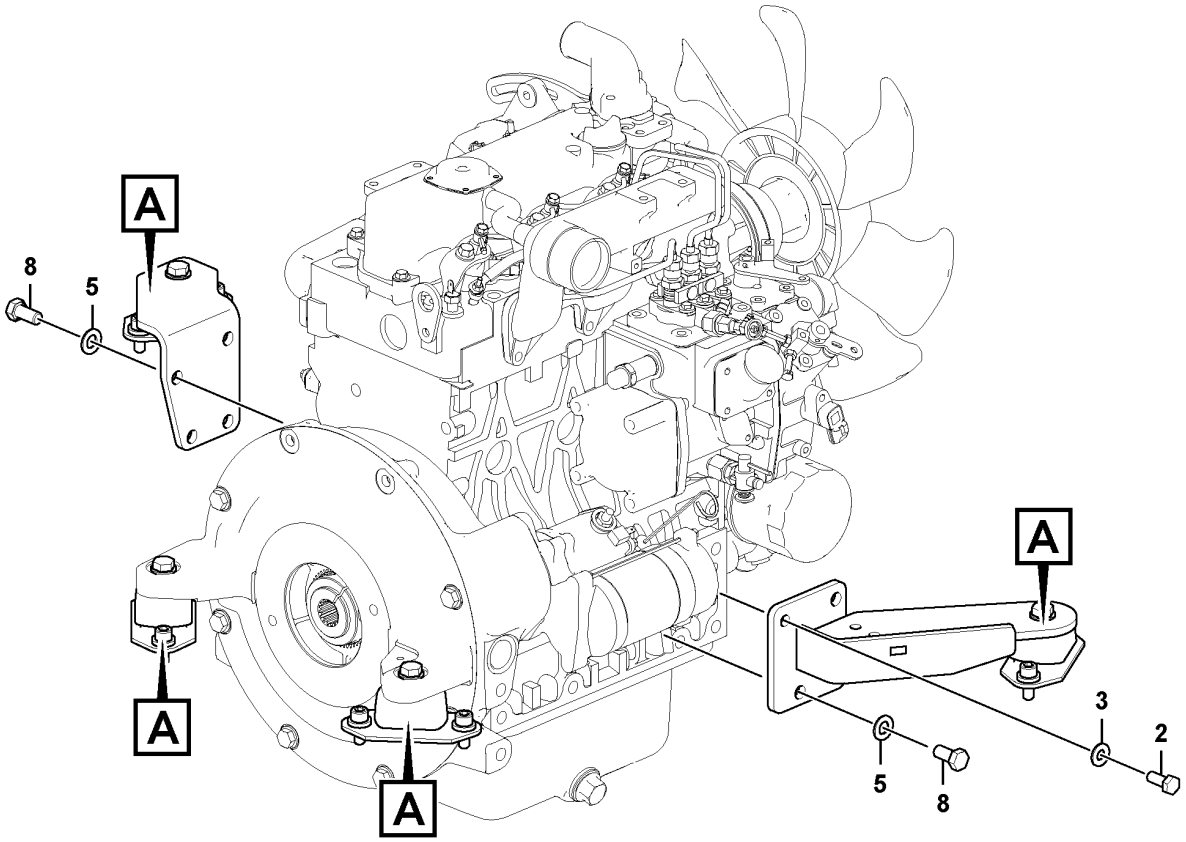
A
8
5
A
A
5
8
A
3
2

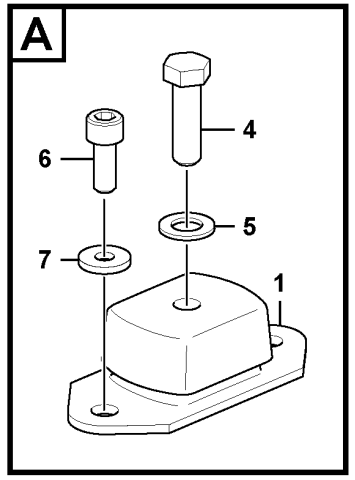
A
6
4
5
7
1

Fig.	Part No.	Quantity 1	2	3	PS	KIT	Description	Denominación	Denominação	Dénomination	Notes
1	VOE 11800449	4					Rubber stop	Tope de goma	Limitador de borracha	Butée caoutchouc	
2	VOE 993039	1					Hexagon screw	Tornillo hexagonal	Parafuso sextavado	Vis à tête hexagonale	RH
3	VOE 976945	1					Washer	Arandela	Arruela	Rondelle	LH
4	VOE 978933	4					Hexagon screw	Tornillo hexagonal	Parafuso sextavado	Vis à tête hexagonale	
5	VOE 13955897	11					Washer	Arandela	Arruela	Rondelle	
6	VOE 984079	8					Hex. socket screw	Tornillo de hexágono embutido	Parafuso soquete sext	Vis à six pans creux	
7	VOE 930842	8					Plain washer	Arandela plana	Arruela simples	Rondelle plane	
8	VOE 60110137	7					Hexagon screw	Tornillo hexago	Parafuso sextavado	Vis tête hexagonale	(VOE 993426)

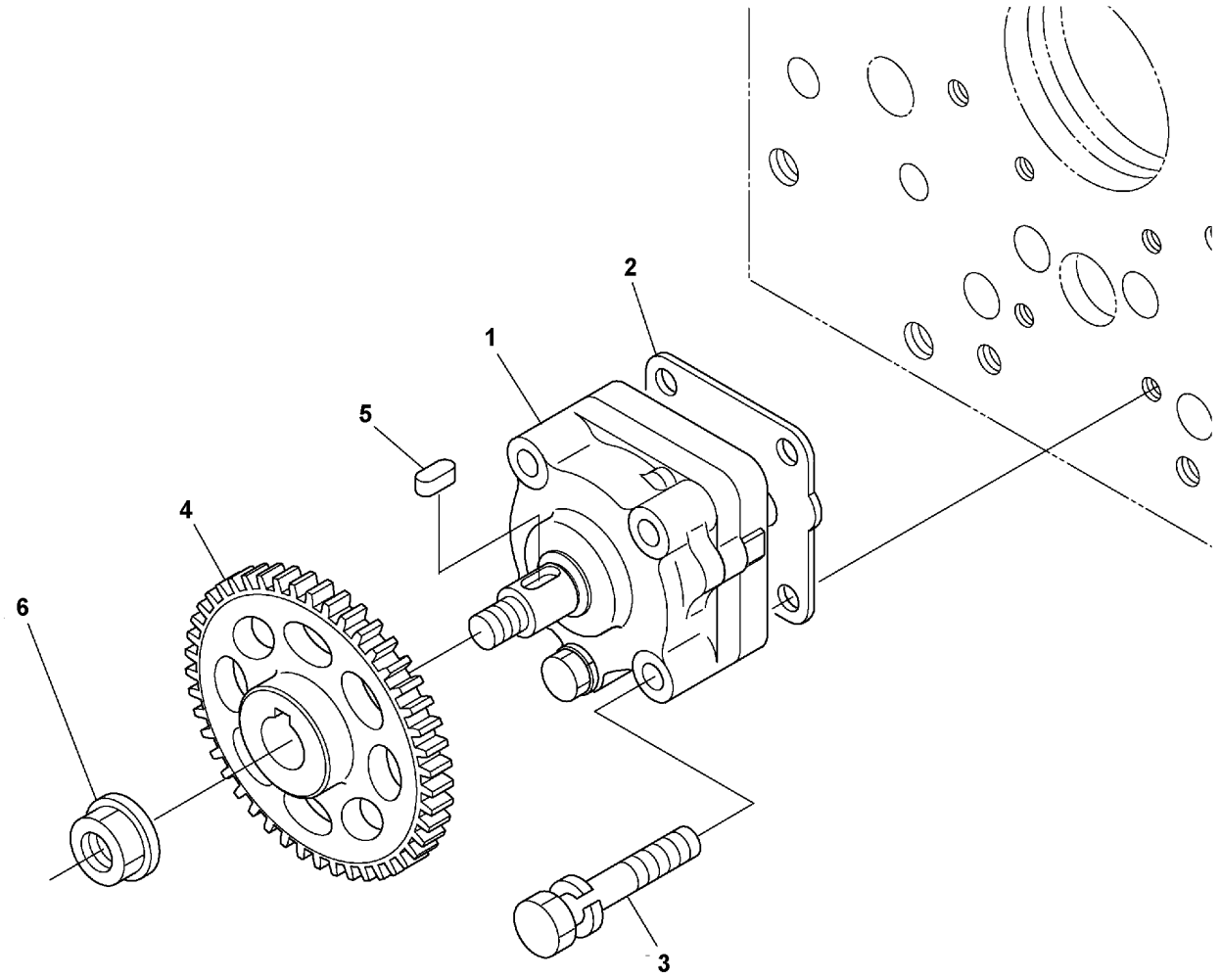
1
2
3
4
5
6

Fig.	Part No.	Quantity 1	2	3	PS	KIT	Description	Denominación	Denominação	Dénomination	Notes
1	**VOE 17224253**	1					Oil pump	Bomba de aceite	Bomba de óleo	Pompe à huile	
2	**VOE 17230260**	1					Gasket	Junta	Junta	Joint	
3	**VOE 16679204**	4					Bolt	Perno	Parafuso	Boulon	
4	**VOE 16659075**	1					Gear	Engranaje	Engrenagem	Pignon	
5	**VOE 16659080**	1					Key	Chaveta	Cunha	Clavette	
6	**VOE 16660488**	1					Nut	Tuerca	Porca	Écrou	

1		**Oil pump** **Bomba de aceite** **Bomba de óleo** **Pompe à huile**	Catalogue id **20755**	Group **221**
2				
3			Illustr. No **1072217**	Section **100**
4				
5		**15685538, 15691466**	Issue **20047869-C**	Page **77**

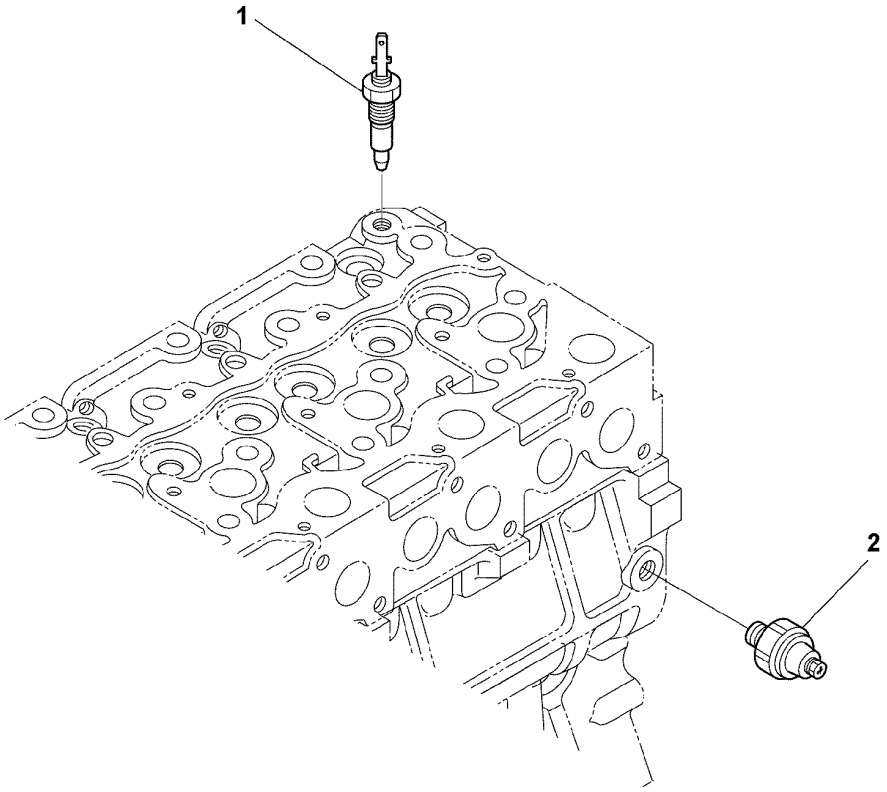
1
2

Fig.	Part No.	Quantity 1	2	3	PS	KIT	Description	Denominación	Denominação	Dénomination	Notes
1	VOE 17230285	1					Thermoswitch	Interruptor térmico	Interruptor térmico	Interrupteur thermique	
2	VOE 17230288	1					Switch	Interruptor	Interruptor	Interrupteur	

1		**Oil Switch** **Interruptor de aceite** **Contacteur d'huile**	Catalogue id **20755**	Group **222**
2				
3			Illustr. No **1072238**	Section **100**
4			Issue **20047869-C**	Page **79**
5		**15685538, 15691466**		

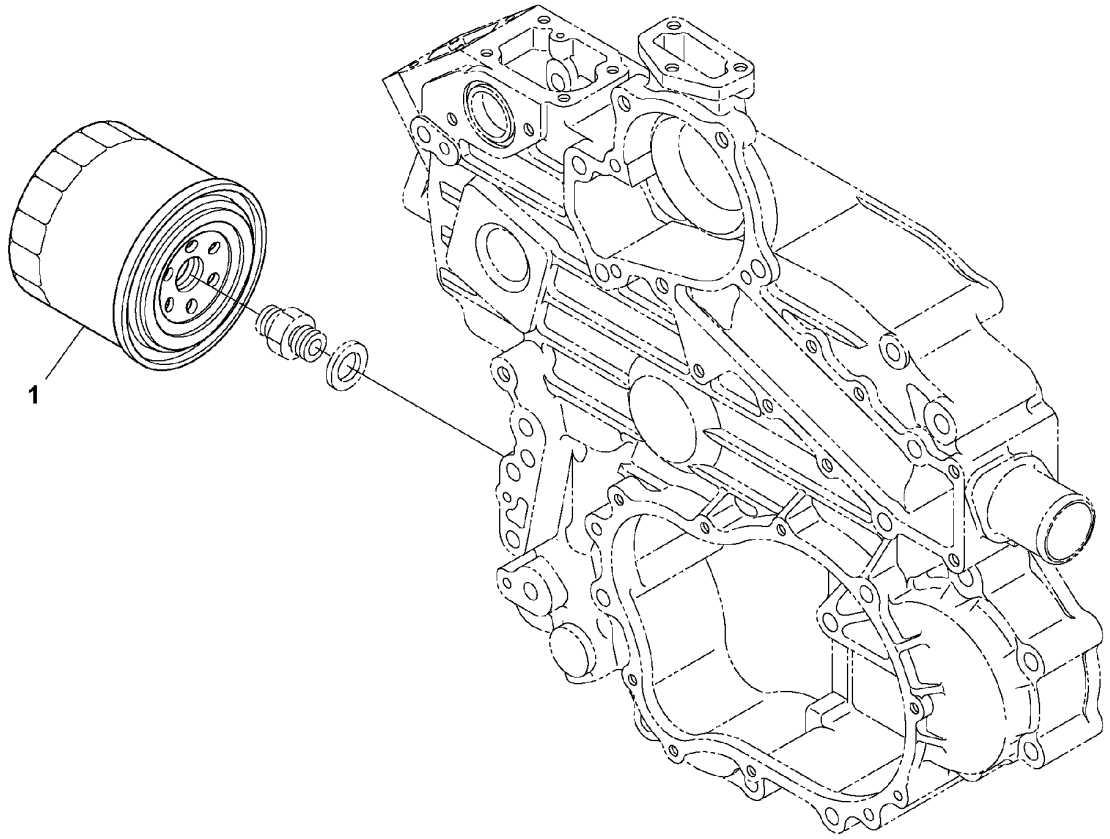
1

Fig.	Part No.	Quantity 1	2	3	PS	KIT	Description	Denominación	Denominação	Dénomination	Notes
1	VOE 17246027	1					Oil filter	Filtro de aceite	Filtro de óleo	Filtre à huile	

1		**Oil filter** **Filtro de aceite** **Filtro de óleo** **Filtre à huile**	Catalogue id **20755**	Group **222**
2				
3			Illustr. No **1072215**	Section **200**
4				
5		**15685538, 15691466**	Issue **20047869-C**	Page **81**

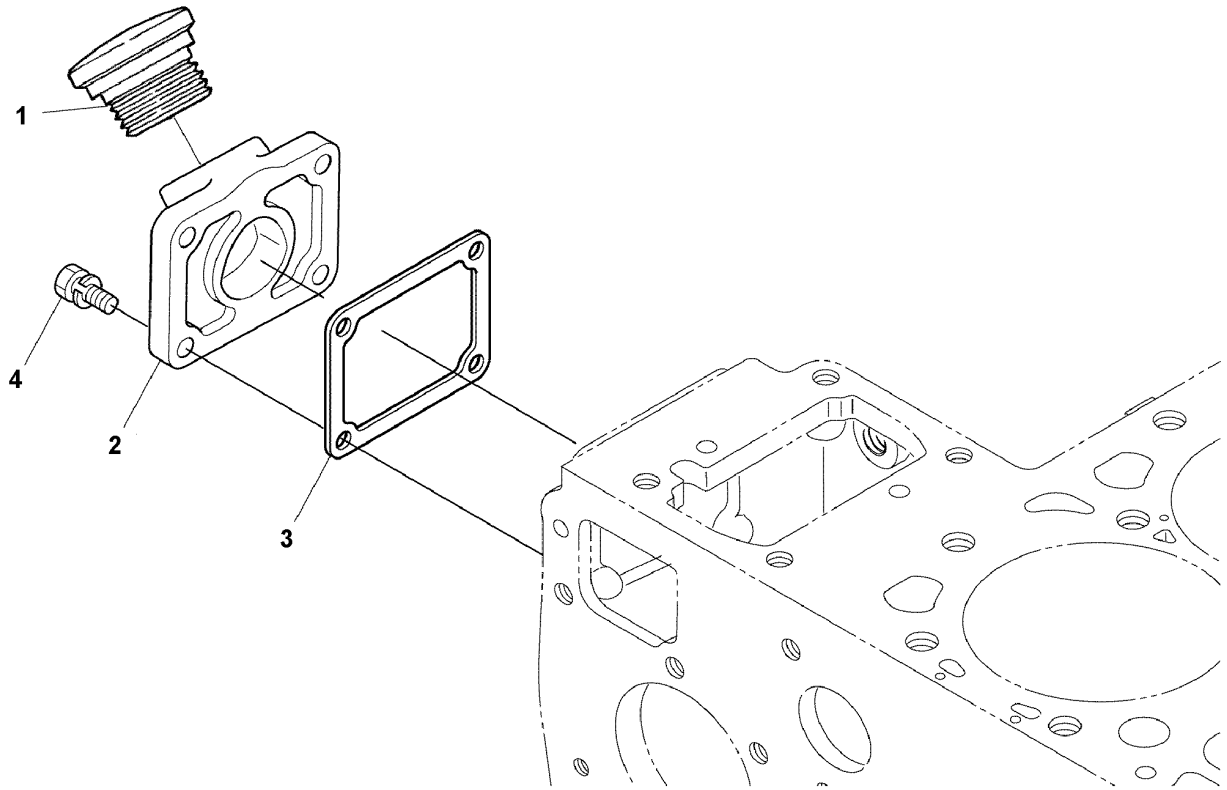

Volvo Construction Equipment
1060479

Fig.	Part No.	Quantity 1	2	3	PS	KIT	Description	Denominación	Denominação	Dénomination	Notes
1	VOE 22802438	1					Plug	Tapón	Bujão	Tampon	
2		1			NS		Flange	Brida	Flange	Bride	
3	VOE 16659916	1					Gasket	Junta	Junta	Joint	
4	VOE 16660829	4					Bolt	Perno	Parafuso	Boulon	

1		**Lubrication oil filler** **Orificio de lubricación** **Enchimento de óleo lubrificante** **Orifice de remplissage d'huile**	Catalogue id **20755**	Group **222**
2				
3			Illustr. No **1060479**	Section **300**
4				
5		**15685538, 15691466**	Issue **20047869-C**	Page **83**

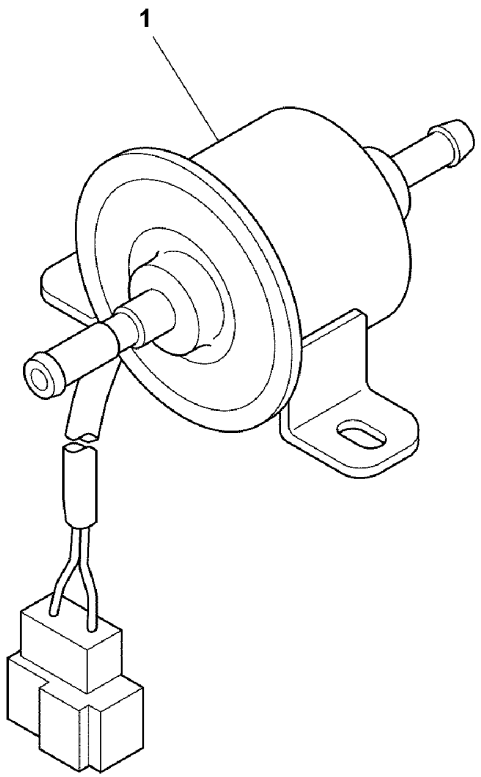
1

Fig.	Part No.	Quantity 1	2	3	PS	KIT	Description	Denominación	Denominação	Dénomination	Notes
1	**VOE 22437050**	1					Fuel pump	Bomba de combustible	Bomba combustível	Pompe à carburant	

1		**Fuel pump** **Bomba de combustible** **Bomba de combustível** **Pompe carburant**	Catalogue id **20755**	Group **233**
2				
3			Illustr. No **1068190**	Section **100**
4				
5		**15685538, 15691466**	Issue **20047869-C**	Page **85**

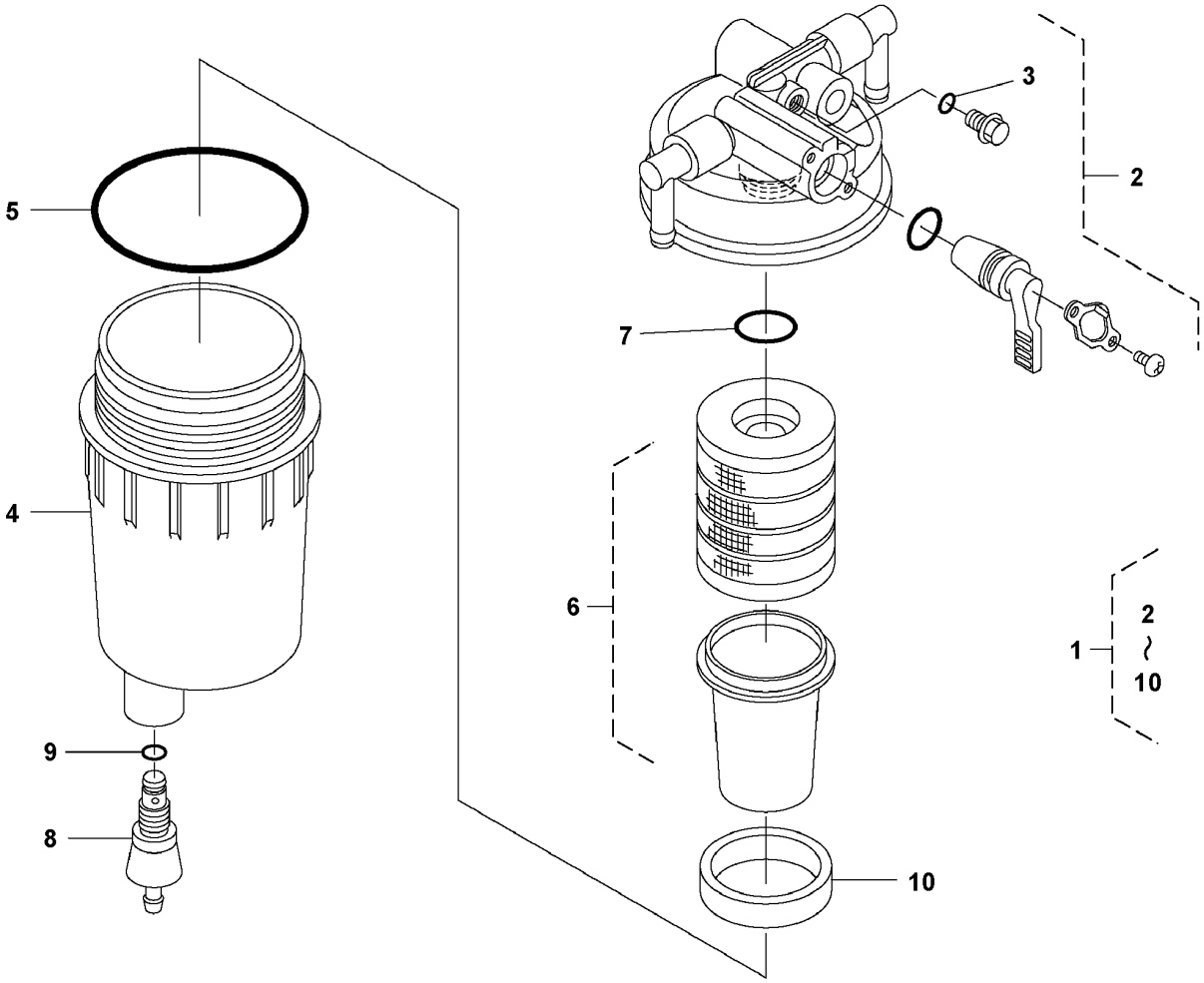

Volvo Construction Equipment
1060483

Fig.	Part No.	Quantity 1	2	3	PS	KIT	Description	Denominación	Denominação	Dénomination	Notes
1		1			NS		Filter	Filtro	Filtro	Filtre	
2	VOE 16679669	1					•Body	•Carrocería	•Carroceria	•Corps	
3	VOE 16679578	1					•O-ring	•Anillo tórico	•Anel-o	•Joint torique	
4	VOE 16680657	1					•Cup	•Copa	•Copo	•Coupelle	
5	VOE 17271168	1					•O-ring	•Anillo tórico	•Anel-o	•Joint torique	
6	VOE 16680661	1					•Kit	•Juego	•Jogo	•Lot	
7	VOE 16658928	1					•O-ring	•Anillo tórico	•Anel-o	•Joint torique	
8	VOE 17271172	1					•Plug	•Tapón	•Bujão	•Tampon	
9	VOE 16679580	1					•O-ring	•Anillo tórico	•Anel-o	•Joint torique	
10	VOE 16680665	1					•Float	•Flotador	•Flutuador	•Flotteur	

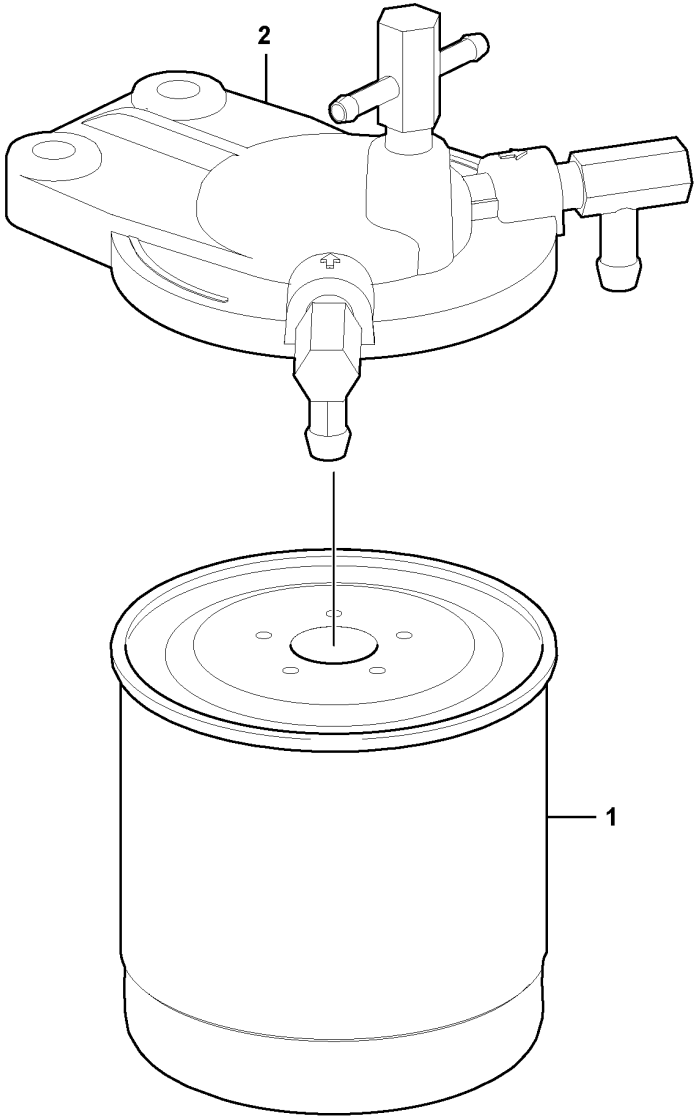
2
1

Fig.	Part No.	Quantity 1	2	3	PS	KIT	Description	Denominación	Denominação	Dénomination	Notes
	VOE 15701688	1					Fuel filter	Filtro de combustible	Filtro combustível	Filtre a combustible	
1	**VOE 15701686**	1					•Fuel filter	•Filtro de combustible	•Filtro combustível	•Filtre a combustible	
2	**VOE 15702006**	1					•Fuel filter housing	•Cuerpo de filtro de combustible	•Aloj. filtro combustível	•Boîtier de filtre	

1		**Fuel filter** **Filtro de combustible** **Filtro de combustível** **Filtre à carburant**	Catalogue id **20755**	Group **233**
2				
3			Illustr. No **1089069**	Section **200**
4				
5		**11871891, 11871892**	Issue **20047869-C**	Page **89**

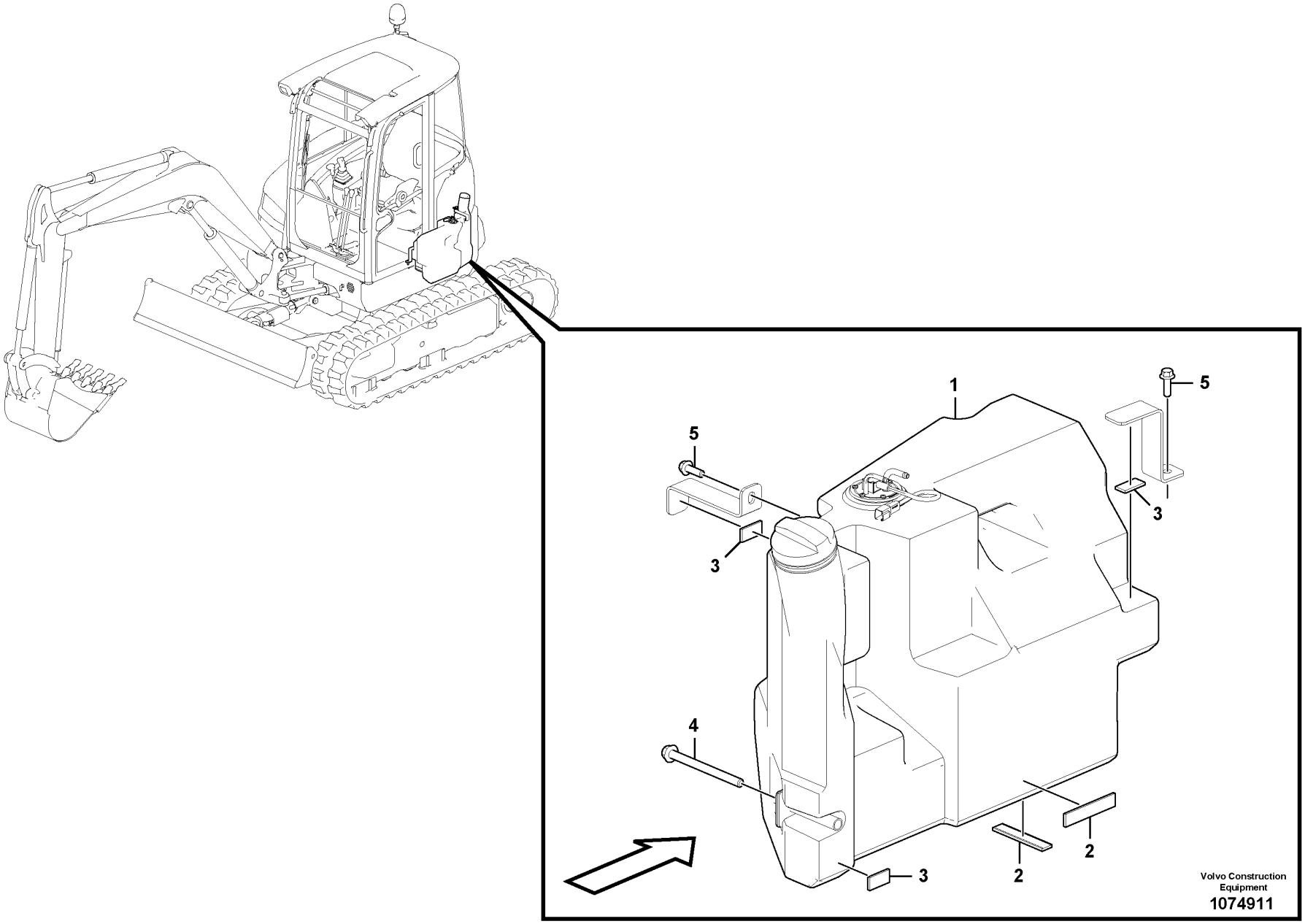
1
5
5
3
3
4
2
2
3
Volvo Construction Equipment
1074911

Fig.	Part No.	Quantity 1	2	3	PS	KIT	Description	Denominación	Denominação	Dénomination	Notes
1		1			NS		Fuel tank	Depósito de combustible	Tanque combustível	Réservoir de carburant	See group 234-200 page 93
2	VOE 11808309	7					Rubber strap	Tira de goma	Correia de borracha	Bande caoutchouc	
3	VOE 15671535	3					Rubber strap	Tira de goma	Correia de borracha	Bande caoutchouc	
4	VOE 973967	1					Flange screw	Tornillo embridado	Parafuso flangeado	Vis à embase	
5	VOE 946472	2					Flange screw	Tornillo embridado	Parafuso flangeado	Vis à embase	

1		**Fuel tank with fitting parts** **Depósito de combustible con accesorios de montaje** **Tanque de combustível com peças de montagem** **Réservoir de carburant avec pièces de montage**	Catalogue id **20755**	Group **234**
2			Illustr. No **1074911**	Section **100**
3			Issue **20047869-C**	Page **91**
4				
5				

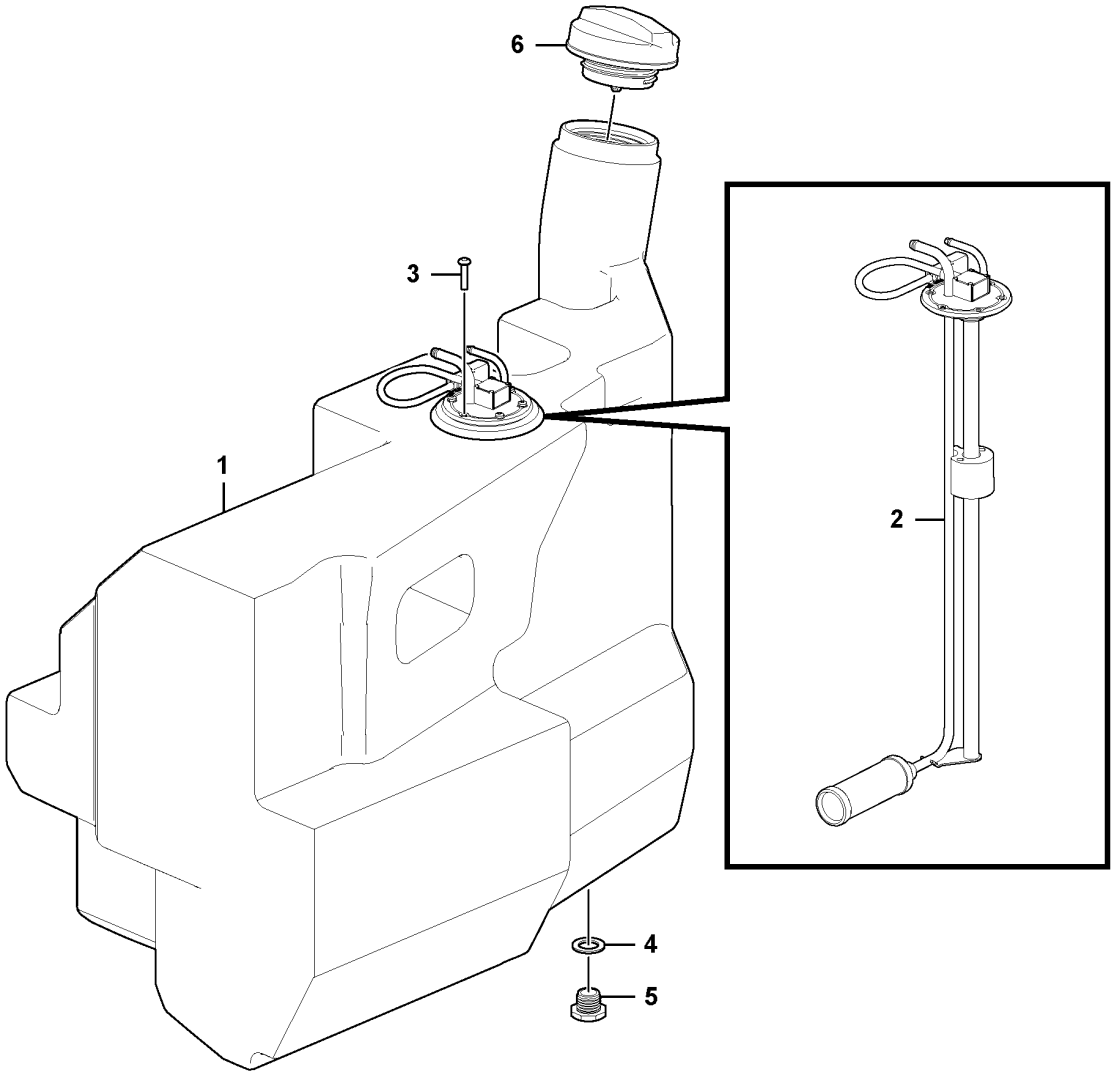

Volvo Construction Equipment
1074917

Fig.	Part No.	Quantity 1	2	3	PS	KIT	Description	Denominación	Denominação	Dénomination	Notes
1	VOE 15669251	1					Fuel tank	Depósito de combustible	Tanque combustível	Réservoir de carburant	
2	VOE 15670664	1					Gauge	Galga	Calibrador	Calibre	SE2303
3	VOE 975369	6					Six point socket screw	Racor de seis dientes	Paraf soquete sext	Vis à 6 pans creux	
4	VOE 15610132	1					Seal	Junta	Vedação	Étanchéité	
5	VOE 15610134	1					Plug	Tapón	Bujão	Tampon	
6	VOE 15628911	1					Cap	Capuchón	Tampa	Capot	

1		**Fuel tank** **Depósito de combustible** **Tanque de combustível** **Réservoir de carburant**	Catalogue id **20755**	Group **234**
2				
3			Illustr. No **1074917**	Section **200**
4				
5			Issue **20047869-C**	Page **93**

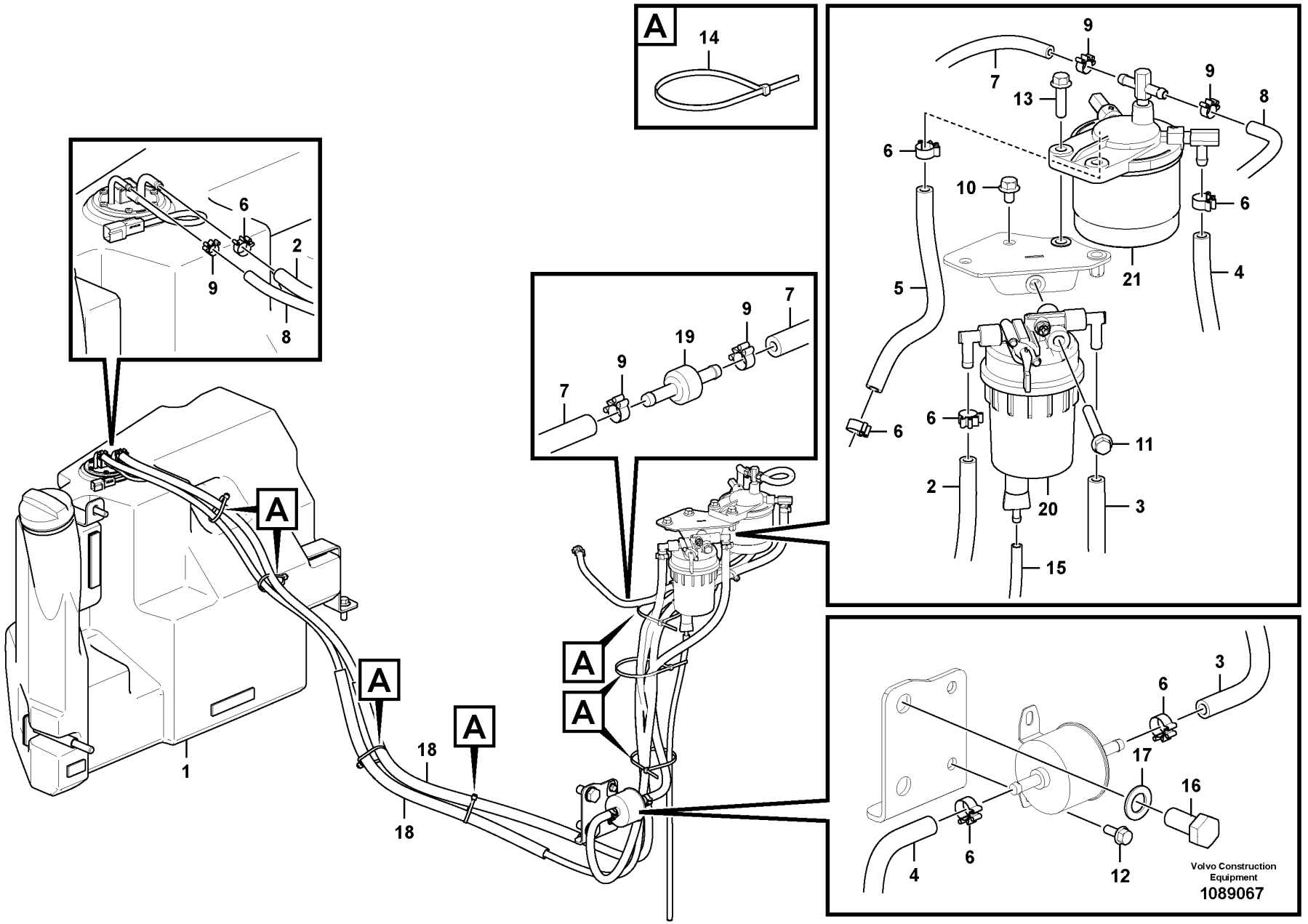
A
14
6
9
2
8
7
9
19
9
7
6
9
13
9
8
10
6
5
21
4
6
6
11
2
20
3
15
A
A
A
A
18
18
1
3
6
17
16
4
6
12
Volvo Construction Equipment
1089067

Fig.	Part No.	Quantity 1	2	3	PS	KIT	Description	Denominación	Denominação	Dénomination	Notes
1		1					Fuel tank	Deposit combust	Tanque combustível	Réservoir carburant	See group 234-100 page 91
2	VOE 17436451	REQ					Fuel hose	Manguera de combustible	Mangueira combustível	Flexible de carburant	L = 2050 mm
3	VOE 17436451	REQ					Fuel hose	Manguera de combustible	Mangueira combustível	Flexible de carburant	L = 600 mm
4	VOE 17436451	1					Fuel hose	Manguera de combustible	Mangueira combustível	Flexible de carburant	(VOE 15701881)
5	VOE 17436451	REQ					Fuel hose	Manguera de combustible	Mangueira combustível	Flexible de carburant	L = 1000 MM
6	VOE 11804169	8					Hose clamp	Abrazadera de manguera	Braçadeira da mangueira	Collier durite	
7	VOE 17216203	REQ					Fuel hose	Manguera de combustible	Mangueira combustível	Flexible de carburant	L=2X300MM
8	VOE 17216203	REQ					Fuel hose	Manguera de combustible	Mangueira combustível	Flexible de carburant	L=2350MM
9	VOE 15671793	7					Clamp	Abrazadera	Braçadeira	Collier serrage	
10	VOE 947107	2					Flange screw	Tornillo embridado	Parafuso flangeado	Vis à embase	
11	VOE 13965181	1					Screw	Tornillo	Parafuso	Vis	
12	VOE 13946544	2					Screw	Tornillo	Parafuso	Vis	
13	VOE 946671	2					Flange screw	Tornillo embridado	Parafuso flangeado	Vis à embase	
14	VOE 4881440	9					Cable tie	Abrazadera de cinta	Braçadeira	Serre-câble	
15	VOE 11802782	1					Tube	Tubo	Tubo	Tube	
16	VOE 962795	2					Hexagon screw	Tornillo hexagonal	Parafuso sextavado	Vis à tête hexagonale	
17	VOE 955899	2					Plain washer	Arandela plana	Arruela simples	Rondelle plane	
18	VOE 15682704	2					Corrugated hose	Manguera en espiral	Mangueira corrugada	Durit accordéon	
19	VOE 15706895	1					Non-return valve	Válvula antirretorno	Válvula de retenção	Clapet antiretour	
20		1			NS		Filter	Filtro	Filtro	Filtre	See group 233-150 page 87
21		1					Fuel Filter	Filtro Combust	Filtro de combust.	Filtre carburant	See group 233-200 page 89

1		**Fuel pipes** **Tubería de combustible** **Tubos de combustível** **Conduit d'alimentation en combustible**	Catalogue id **20755**	Group **235**
2				
3			Illustr. No **1089067**	Section **100**
4				
5			Issue **20047869-C**	Page **95**

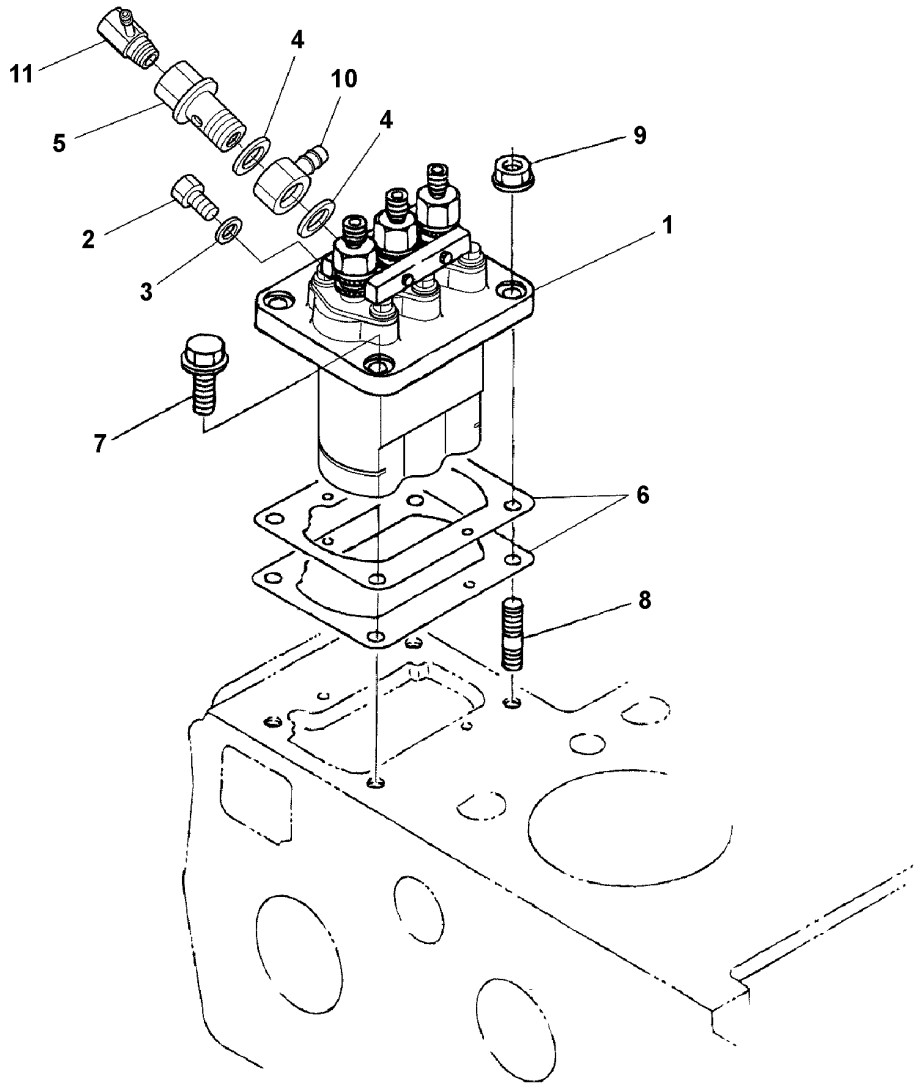

Volvo Construction Equipment
1072227

Fig.	Part No.	Quantity 1	2	3	PS	KIT	Description	Denominación	Denominação	Dénomination	Notes
1	VOE 17224256	1					Injection pump	Bomba de inyección	Bomba injetora	Pompe injection	
2	VOE 16660590	1					Screw	Tornillo	Parafuso	Vis	
3	VOE 16659755	1					Gasket	Junta	Junta	Joint	
4	VOE 16659753	2					Gasket	Junta	Junta	Joint	
5	VOE 16660592	1					Bolt	Perno	Parafuso	Boulon	
6	VOE 16659773	1					Shim	Laminilla de ajuste	Calço de ajuste	Cale de réglage	0.350MM
6	VOE 16659765	1					Shim	Laminilla de ajuste	Calço de ajuste	Cale de réglage	0.250MM
6	VOE 16659769	1					Shim	Laminilla de ajuste	Calço de ajuste	Cale de réglage	0.300MM
6	VOE 16659763	1					Shim	Laminilla de ajuste	Calço de ajuste	Cale de réglage	0.200MM
6	VOE 16659758	1					Shim	Laminilla de ajuste	Calço de ajuste	Cale de réglage	0.175MM
7	VOE 16660598	2					Bolt	Perno	Parafuso	Boulon	
8	VOE 16660603	2					Stud	Espárrago	Prisioneiro	Goujon	
9	VOE 16660606	2					Nut	Tuerca	Porca	Écrou	
10	VOE 16659777	1					Joint	Unión	União	Articulation	
11	VOE 16659779	1					Assembly tool	Herramienta de montaje	Ferramenta de montagem	Outil de montage	

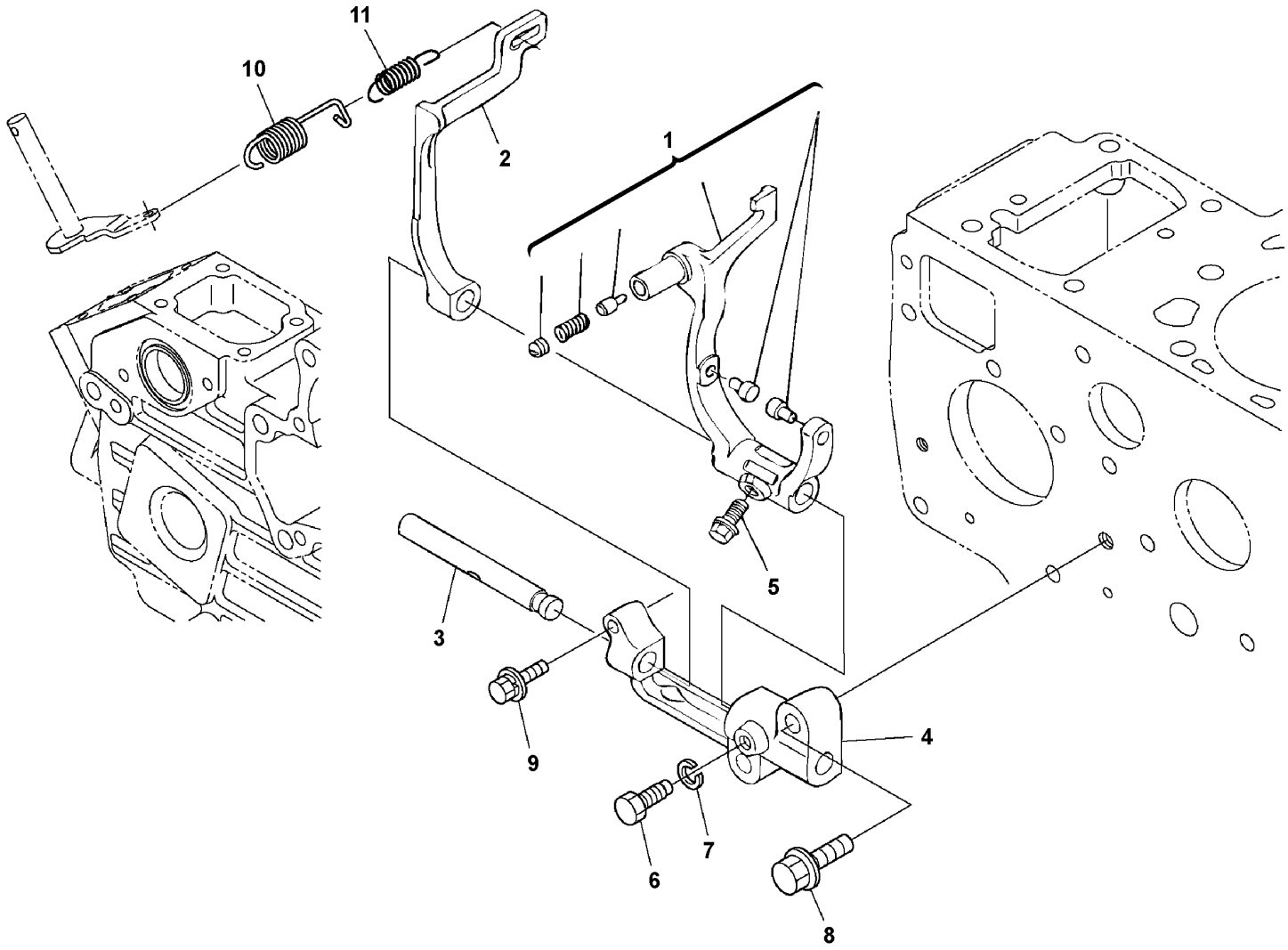

Volvo Construction Equipment
1072228

Fig.	Part No.	Quantity 1	2	3	PS	KIT	Description	Denominación	Denominação	Dénomination	Notes
1	VOE 16689630	1					Lever fork	Horquilla de palanca	Garfo alavanca	Fourche levier	
1		1			NS		Lever fork	Horquilla de palanca	Garfo alavanca	Fourche levier	
2		1			NS		Shaft	Eje	Eixo	Arbre	
3		1			NS		Lever fork	Horquilla de palanca	Garfo alavanca	Fourche levier	
4	VOE 16668221	1					Bolt	Perno	Parafuso	Boulon	
5	VOE 16660631	1					Bolt	Perno	Parafuso	Boulon	
6	VOE 16689631	1					Washer	Arandela	Arruela	Rondelle	
7	VOE 16660459	2					Bolt	Perno	Parafuso	Boulon	
8	VOE 16660634	1					Bolt	Perno	Parafuso	Boulon	
10	VOE 16689632	1					Spring	Resorte	Mola	Ressort	
11	VOE 16659816	1					Spring	Resorte	Mola	Ressort	

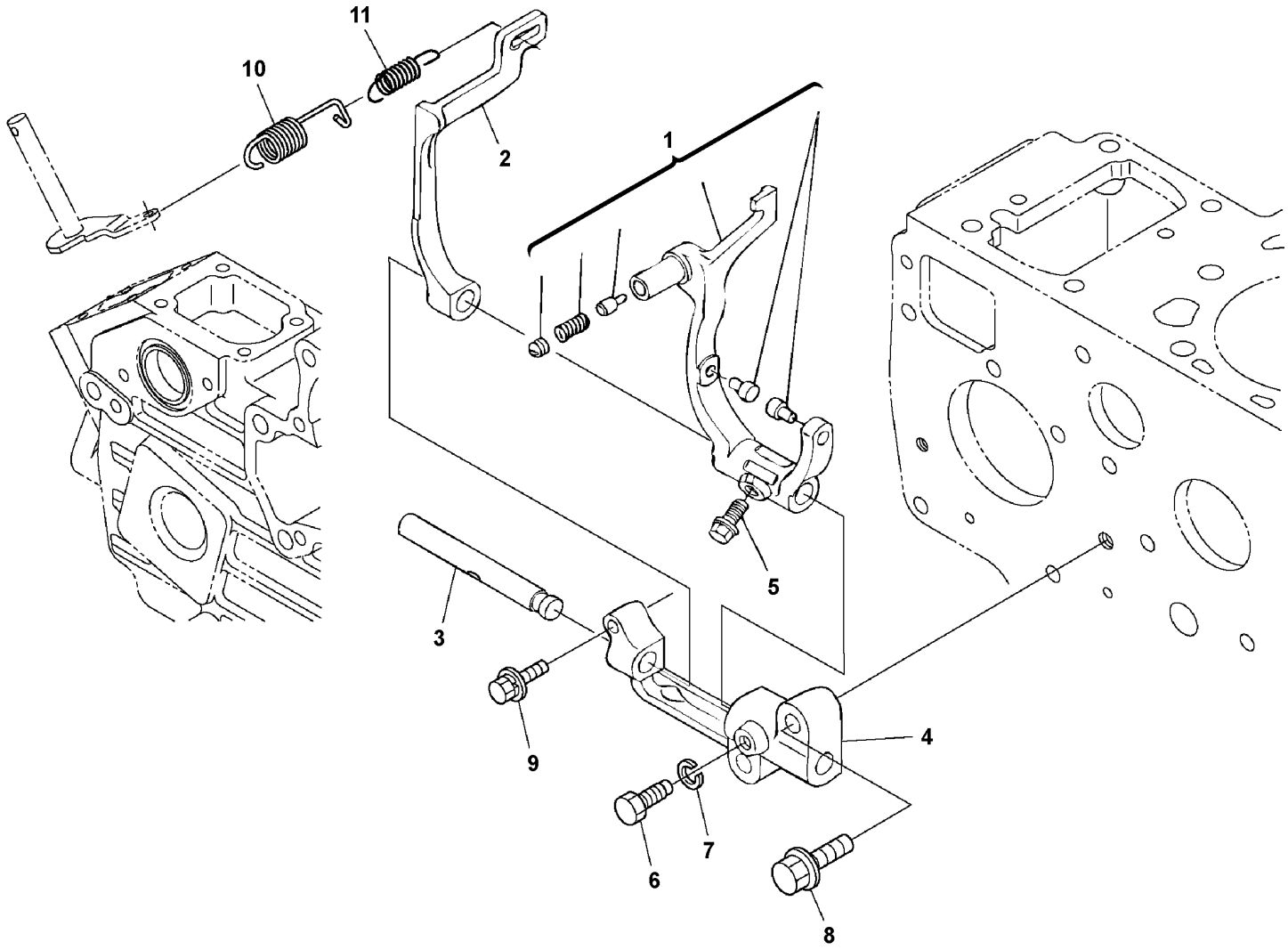

Volvo Construction Equipment
1072228

Fig.	Part No.	Quantity 1	2	3	PS	KIT	Description	Denominación	Denominação	Dénomination	Notes
1	**VOE 22802539**	1					Lever Fork	Horq Palanca		Fourche Levier	
1		1			NS		Lever fork	Horquilla de palanca	Garfo alavanca	Fourche levier	
2		1			NS		Shaft	Eje	Eixo	Arbre	
3		1			NS		Lever fork	Horquilla de palanca	Garfo alavanca	Fourche levier	
4	**VOE 16668221**	1					Bolt	Perno	Parafuso	Boulon	
5	**VOE 16660631**	1					Bolt	Perno	Parafuso	Boulon	
6	**VOE 16689631**	1					Washer	Arandela	Arruela	Rondelle	
7	**VOE 16660459**	2					Bolt	Perno	Parafuso	Boulon	
8	**VOE 16660634**	1					Bolt	Perno	Parafuso	Boulon	
10	**VOE 16689632**	1					Spring	Resorte	Mola	Ressort	
11	**VOE 16659816**	1					Spring	Resorte	Mola	Ressort	

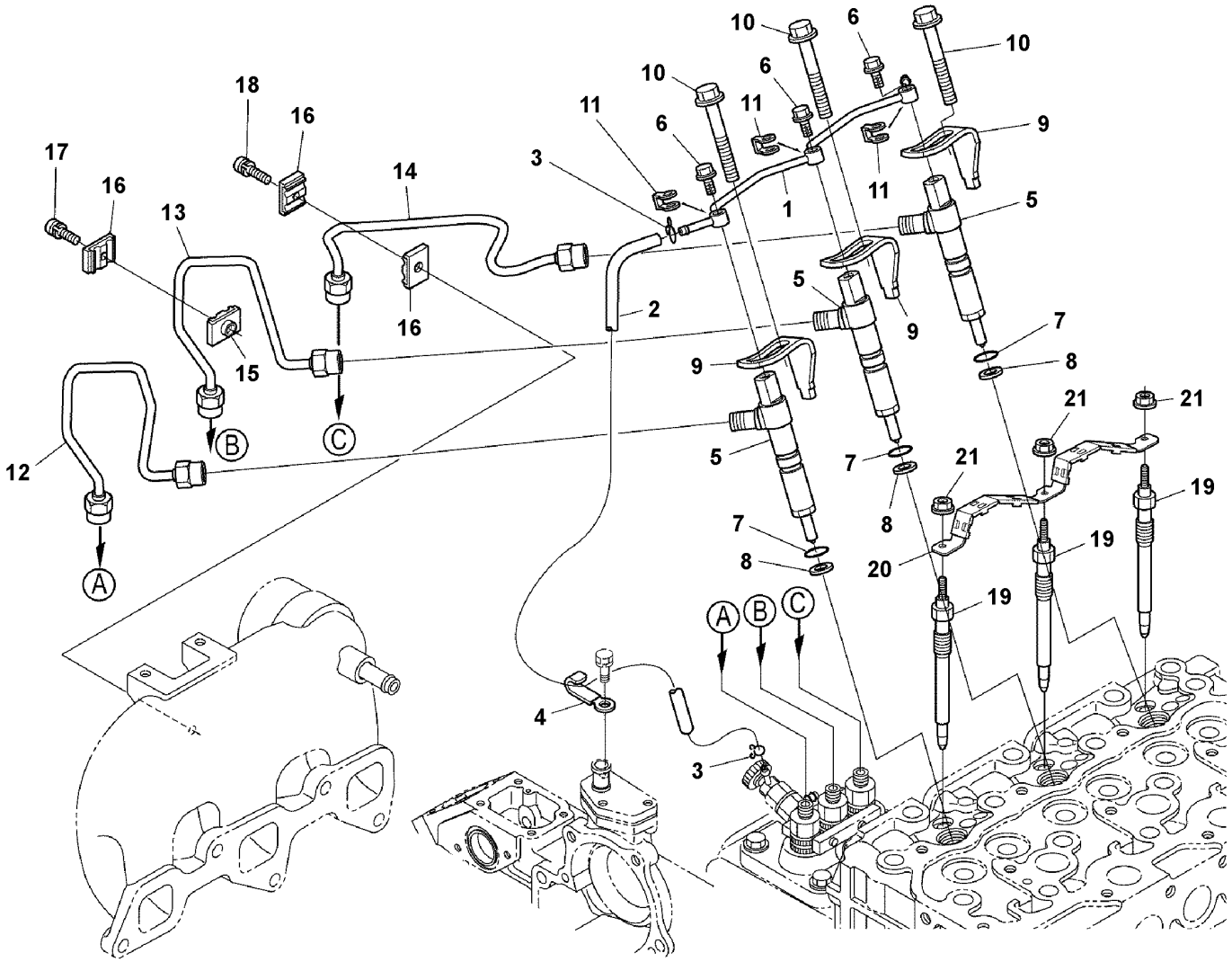

Volvo Construction Equipment
1072230

Fig.	Part No.	Quantity 1	2	3	PS	KIT	Description	Denominación	Denominação	Dénomination	Notes
1	VOE 17230270	1					Overflow pipe	Tubo de nivel	Tubo nível	Tube niveau	
2	VOE 17230272	1					Tube	Tubo	Tubo	Tube	
3	VOE 16659840	2					Clip	Clip	Grampo	Clip	
4		1			NS		Clamp	Abrazadera	Braçadeira	Collier serrage	
5	VOE 17414196	3					Nozzle	Difusor	Bico	Gicleur	
6	VOE 16660681	3					Bolt	Perno	Parafuso	Boulon	
7	VOE 17230273	3					O-ring	Anillo tórico	Anel-o	Joint torique	
8	VOE 17230275	3					Gasket	Junta	Junta	Joint	
9	VOE 16660683	3					Clamp	Abrazadera	Braçadeira	Collier serrage	
10	VOE 16660687	3					Bolt	Perno	Parafuso	Boulon	
11	VOE 17230276	3					Gasket	Junta	Junta	Joint	
12	VOE 17230277	1					Pipe	Tubo	Tubo	Tuyau	
13	VOE 17230279	1					Pipe	Tubo	Tubo	Tuyau	
14	VOE 17230281	1					Pipe	Tubo	Tubo	Tuyau	
15	VOE 16660690	1					Clamp	Abrazadera	Braçadeira	Collier serrage	
16	VOE 16660692	3					Clamp	Abrazadera	Braçadeira	Collier serrage	
17	VOE 16660694	1					Screw	Tornillo	Parafuso	Vis	
18	VOE 16660696	1					Screw	Tornillo	Parafuso	Vis	
19	VOE 17414197	3					Glow plug	Bujía	Bujão luminoso	Bougie de préchauffage	
20	VOE 17230284	1					Glow plug	Bujía	Bujão luminoso	Bougie de préchauffage	
21	VOE 16660699	3					Flange nut	Tuerca embridada	Porca flangeada	Écrou à embase	

1		**Delivery pipe - injector** **Tubo presion - inyector** **Tubo de alimentação - injetor** **Tuyau refoulement - injecteur**	Catalogue id **20755**	Group **237**
2				
3			Illustr. No **1072230**	Section **100**
4				
5		**15685538**	Issue **20047869-C**	Page **103**

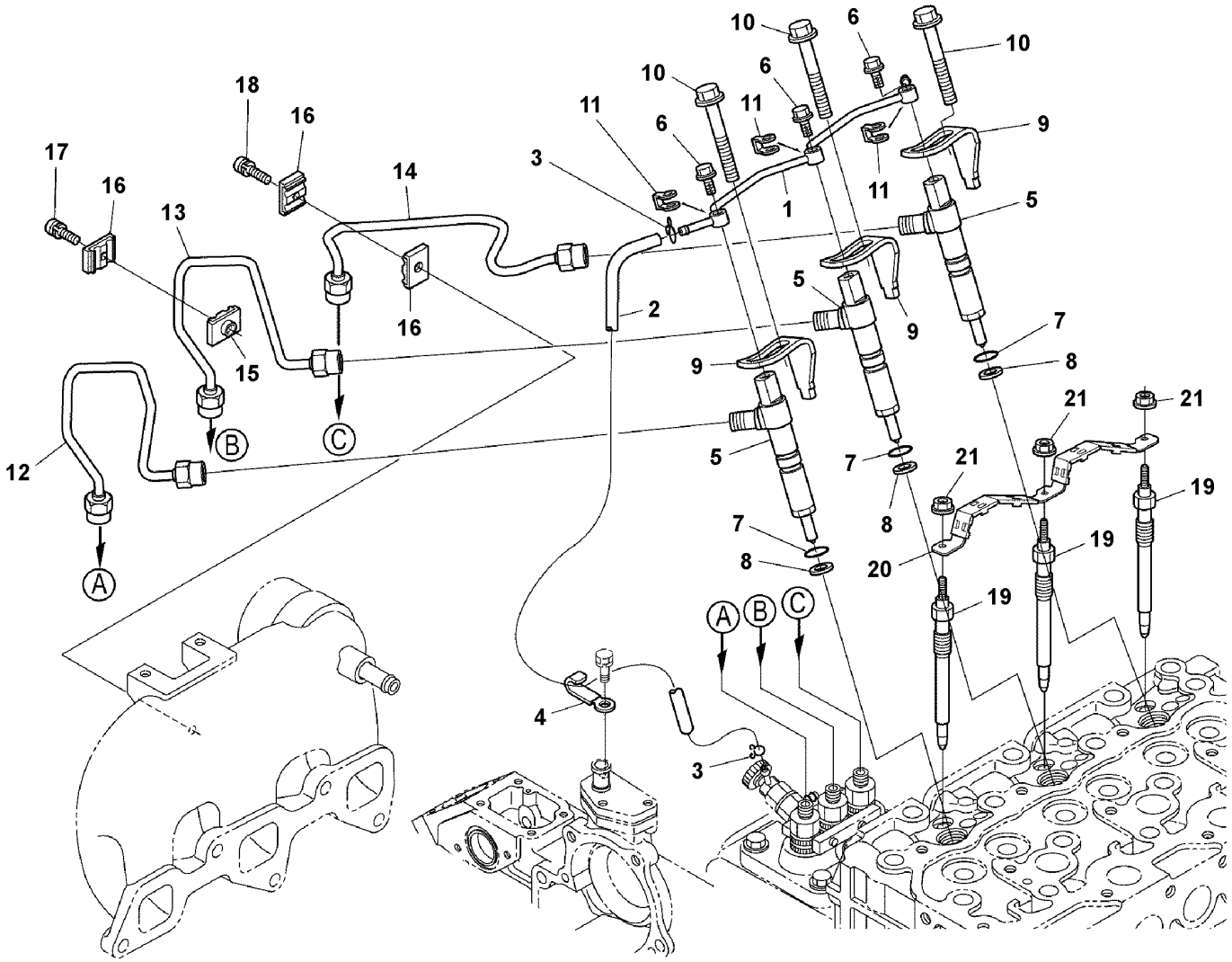

Volvo Construction Equipment
1072230

Fig.	Part No.	Quantity 1	2	3	PS	KIT	Description	Denominación	Denominação	Dénomination	Notes
1	VOE 17230270	1					Overflow pipe	Tubo de nivel	Tubo nível	Tube niveau	
2	VOE 17230272	1					Tube	Tubo	Tubo	Tube	
3	VOE 22800803	2					Injector	Inyector	Injetor	Injecteur	
4		1			NS		Clamp	Abrazadera	Braçadeira	Collier serrage	
5	VOE 17414196	3					Nozzle	Difusor	Bico	Gicleur	
6	VOE 16660681	3					Bolt	Perno	Parafuso	Boulon	
7	VOE 17230273	3					O-ring	Anillo tórico	Anel-o	Joint torique	
8	VOE 17230275	3					Gasket	Junta	Junta	Joint	
9	VOE 16660683	3					Clamp	Abrazadera	Braçadeira	Collier serrage	
10	VOE 16660687	3					Bolt	Perno	Parafuso	Boulon	
11	VOE 16672680	3					Gasket	Junta	Junta	Joint	
12	VOE 17230277	1					Pipe	Tubo	Tubo	Tuyau	
13	VOE 17230279	1					Pipe	Tubo	Tubo	Tuyau	
14	VOE 17230281	1					Pipe	Tubo	Tubo	Tuyau	
15	VOE 16660690	1					Clamp	Abrazadera	Braçadeira	Collier serrage	
16	VOE 16660692	3					Clamp	Abrazadera	Braçadeira	Collier serrage	
17	VOE 16660694	1					Screw	Tornillo	Parafuso	Vis	
18	VOE 16660696	1					Screw	Tornillo	Parafuso	Vis	
19	VOE 17414197	3					Glow plug	Bujía	Bujão luminoso	Bougie de préchauffage	
20	VOE 17230284	1					Glow plug	Bujía	Bujão luminoso	Bougie de préchauffage	
21	VOE 16660699	3					Flange nut	Tuerca embridada	Porca flangeada	Écrou à embase	

1		**Delivery pipe - injector** **Tubo presion - inyector** **Tubo de alimentação - injetor** **Tuyau refoulement - injecteur**	Catalogue id **20755**	Group **237**
2				
3			Illustr. No **1072230**	Section **110**
4				
5		**15691466**	Issue **20047869-C**	Page **105**

VOLVO

ECR40D

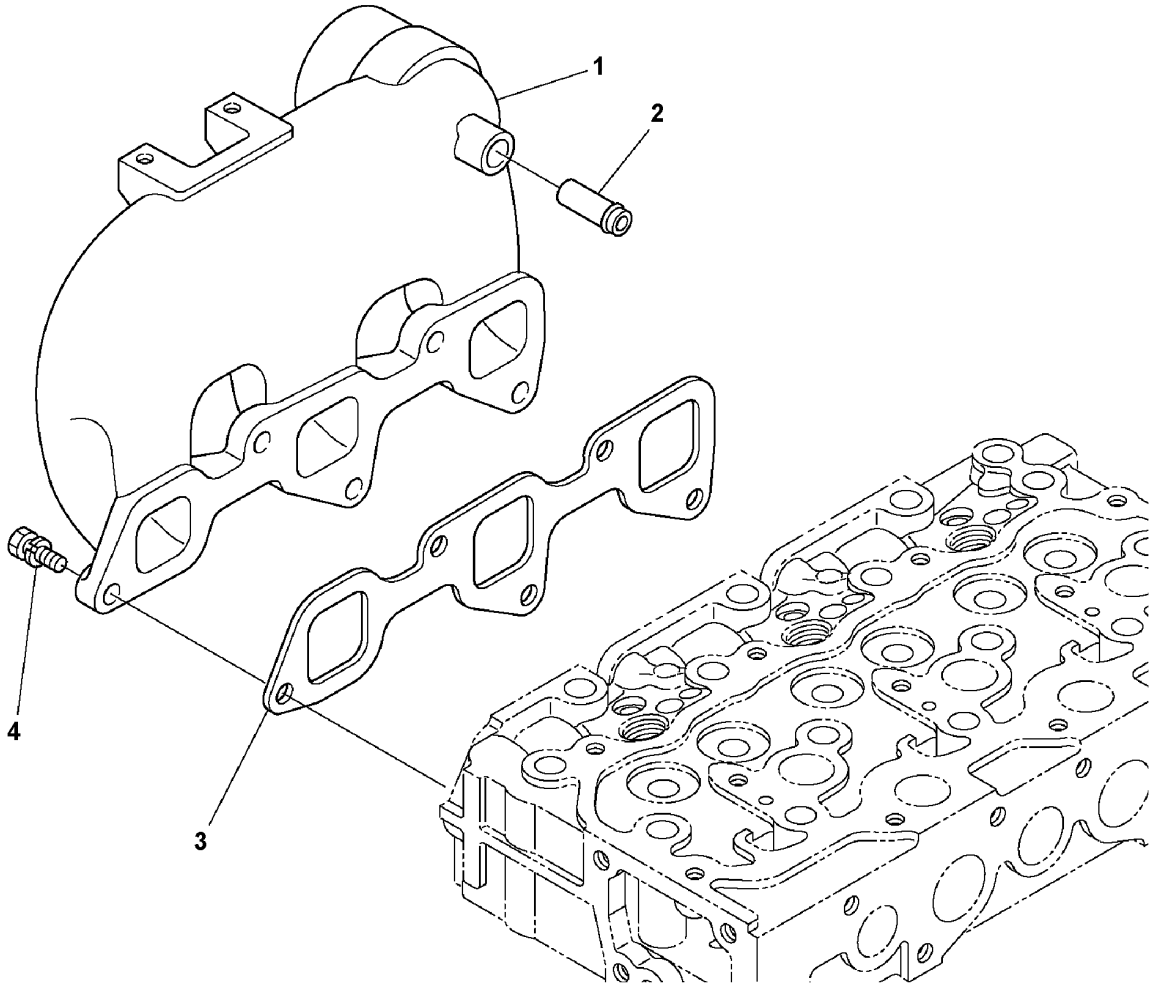

Volvo Construction Equipment
1072243

Fig.	Part No.	Quantity 1	2	3	PS	KIT	Description	Denominación	Denominação	Dénomination	Notes
1	VOE 16689657	1					Manifold	Bifurcación	Coletor	Tubulure	
2	VOE 16659178	1					•Pipe	•Tubo	•Tubo	•Tuyau	
3	VOE 17230302	1					Gasket	Junta	Junta	Joint	
4	VOE 16660797	5					Bolt	Perno	Parafuso	Boulon	

1		**Inlet manifold** **Tubo de admisión** **Coletor de admissão** **Tubulure admission**	Catalogue id **20755**	Group **251**
2				
3			Illustr. No **1072243**	Section **100**
4				
5		**15685538, 15691466**	Issue **20047869-C**	Page **107**

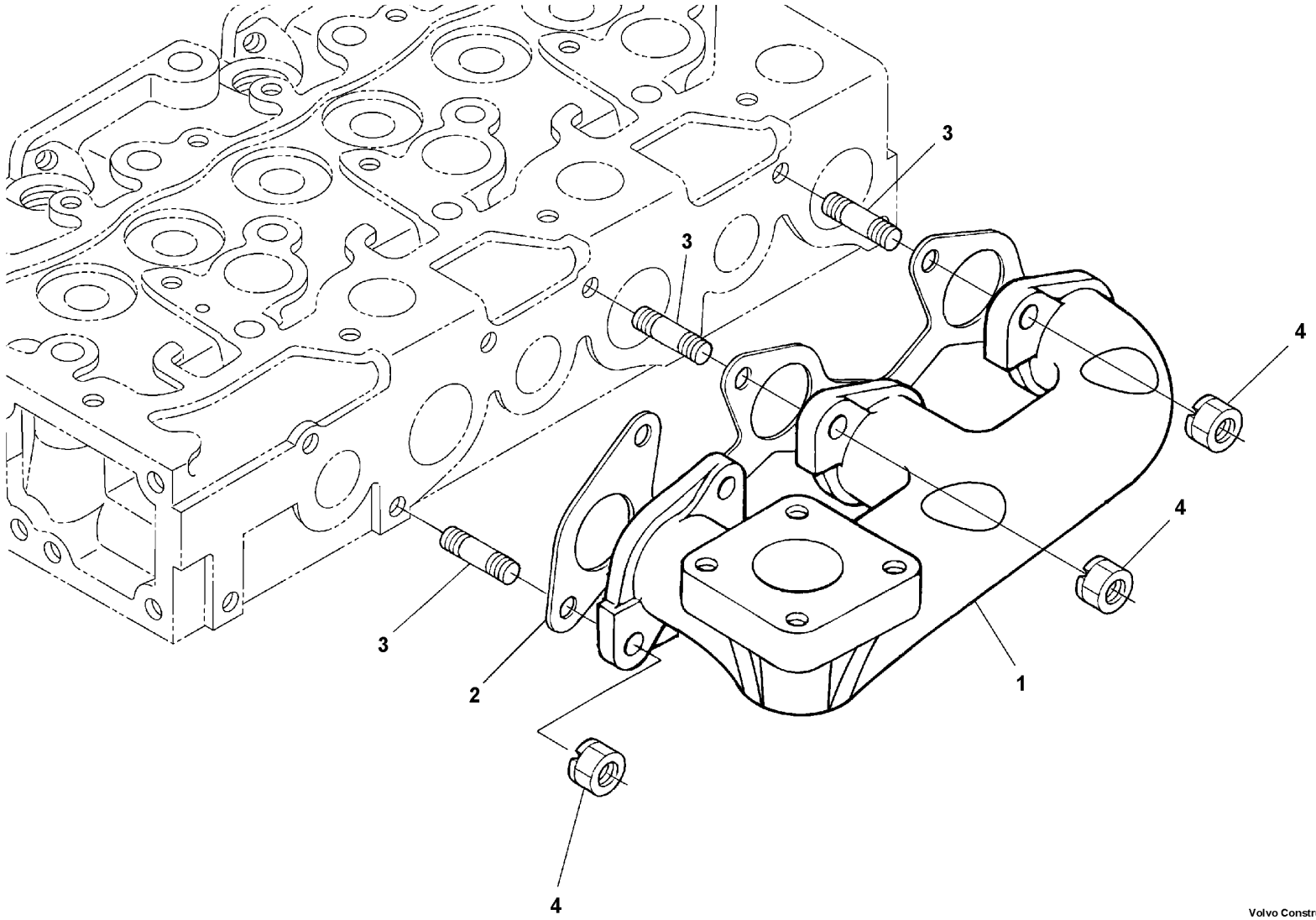

Volvo Construction Equipment
1060488

Fig.	Part No.	Quantity 1	2	3	PS	KIT	Description	Denominación	Denominação	Dénomination	Notes
1	VOE 22802668	1					Manifold	Bifurcación	Coletor	Tubulure	
2	VOE 17230303	1					Gasket	Junta	Junta	Joint	
3	VOE 16660603	6					Stud	Espárrago	Prisioneiro	Goujon	
4	VOE 16660792	6					Nut	Tuerca	Porca	Écrou	

1		**Exhaust manifold** **Colector de escape** **Coletor de escape** **Tubulure d'échappement**	Catalogue id **20755**	Group **251**
2				
3			Illustr. No **1060488**	Section **200**
4				
5		**15685538, 15691466**	Issue **20047869-C**	Page **109**

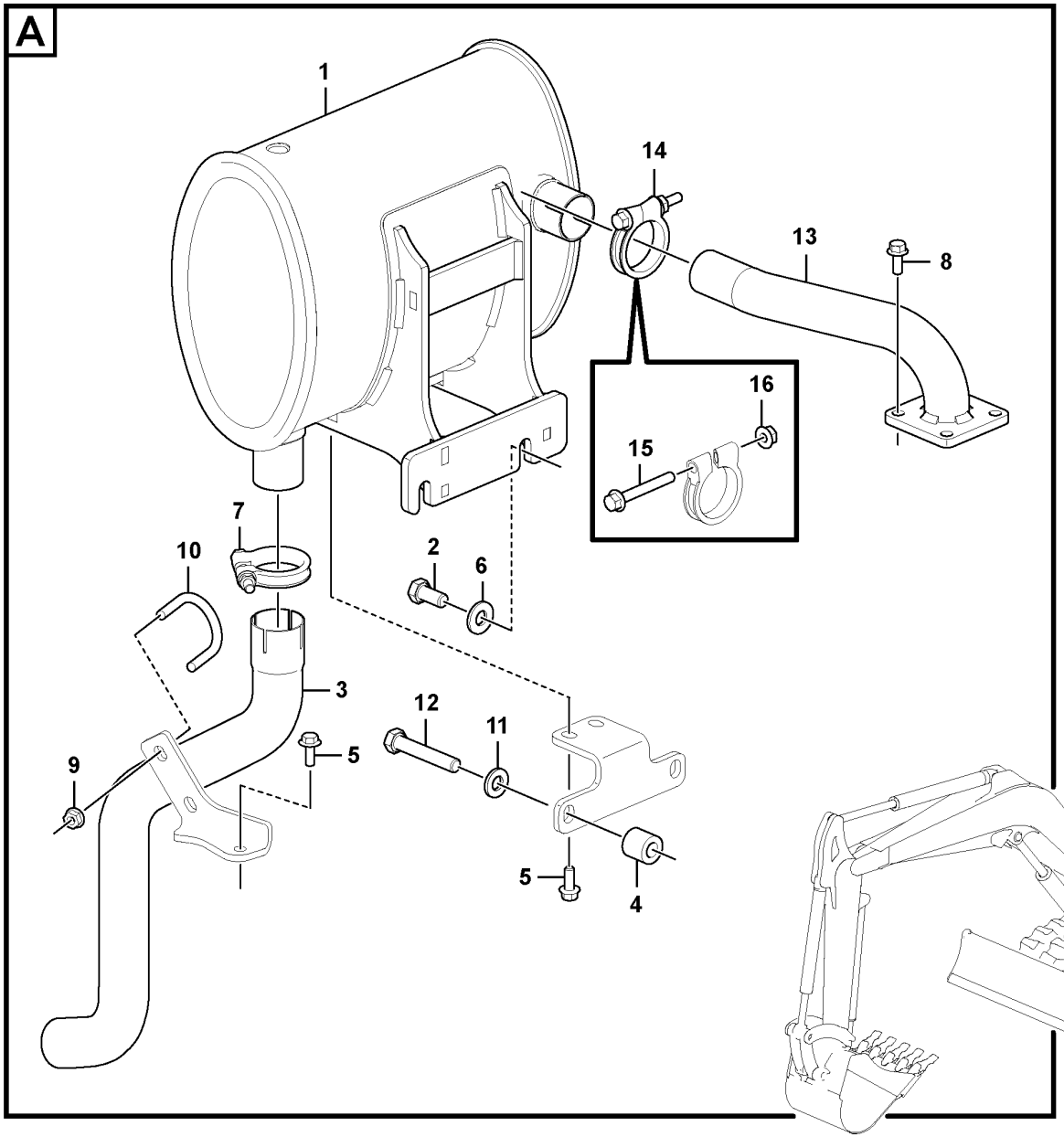

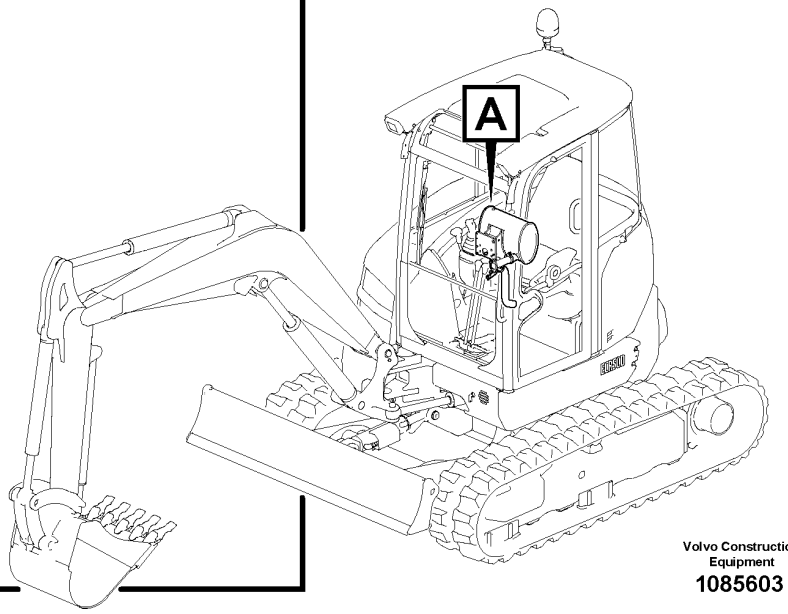

Volvo Construction Equipment

1085603

Fig.	Part No.	Quantity 1	2	3	4	5	PS	KIT	Description	Denominación	Denominação	Dénomination	Notes
1	VOE 15679779	1	1						Silencer	Silenciador	Silencioso	Silencieux	
2	VOE 60110137	2	2						Hexagon screw	Tornillo hexago	Parafuso sextavado	Vis tête hexagonale	(VOE 993426)
3	VOE 15679791	1	1						Exhaust pipe	Tubo de escape	Tubo de escape	Tube d'échappement	
4	VOE 15606654	2	2						Spacer	Distanciador	Espaçador	Entretoise	
5	VOE 13946173	3	3						Screw	Tornillo	Parafuso	Vis	
6	VOE 983336	2	2						Plain washer	Arandela plana	Arruela simples	Rondelle plane	
7	VOE 11801580	1	1						Cable clamp	Abrazadera de cable	Abraçadeira	Collier	
8	VOE 13946173			4	4				Screw	Tornillo	Parafuso	Vis	L = 1300 mm
9	VOE 13945408	2	2						Nut	Tuerca	Porca	Écrou	L = 600 mm
10	VOE 11807332	1	1						Bolt	Perno	Parafuso	Boulon	L = 250 mm
11	VOE 976945	2	2						Washer	Arandela	Arruela	Rondelle	L = 150 mm
12	VOE 983254	2	2						Hexagon screw	Tornillo hexagonal	Parafuso sextavado	Vis à tête hexagonale	
13	VOE 15691502				1				Exhaust pipe	Tubo de escape	Tubo de escape	Tube d'échappement	
13	VOE 15679782			1					Exhaust pipe	Tubo de escape	Tubo de escape	Tube d'échappement	
14	VOE 11802042	1	1						Clamp	Abrazadera	Braçadeira	Collier serrage	
15	VOE 13965180	1	1						•Screw	•Tornillo	•Parafuso	•Vis	
16	VOE 13945408	1	1						•Nut	•Tuerca	•Porca	•Écrou	

1	11839928	**Exhaust system** **Sistema de escape** **Sistema de escape** **Système d'échappement**	Catalogue id **20755**	Group **252**
2	11839932			
3	11871891		Illustr. No **1085603**	Section **100**
4	11871892			
5		**11871891, 11871892**	Issue **20047869-C**	Page **111**

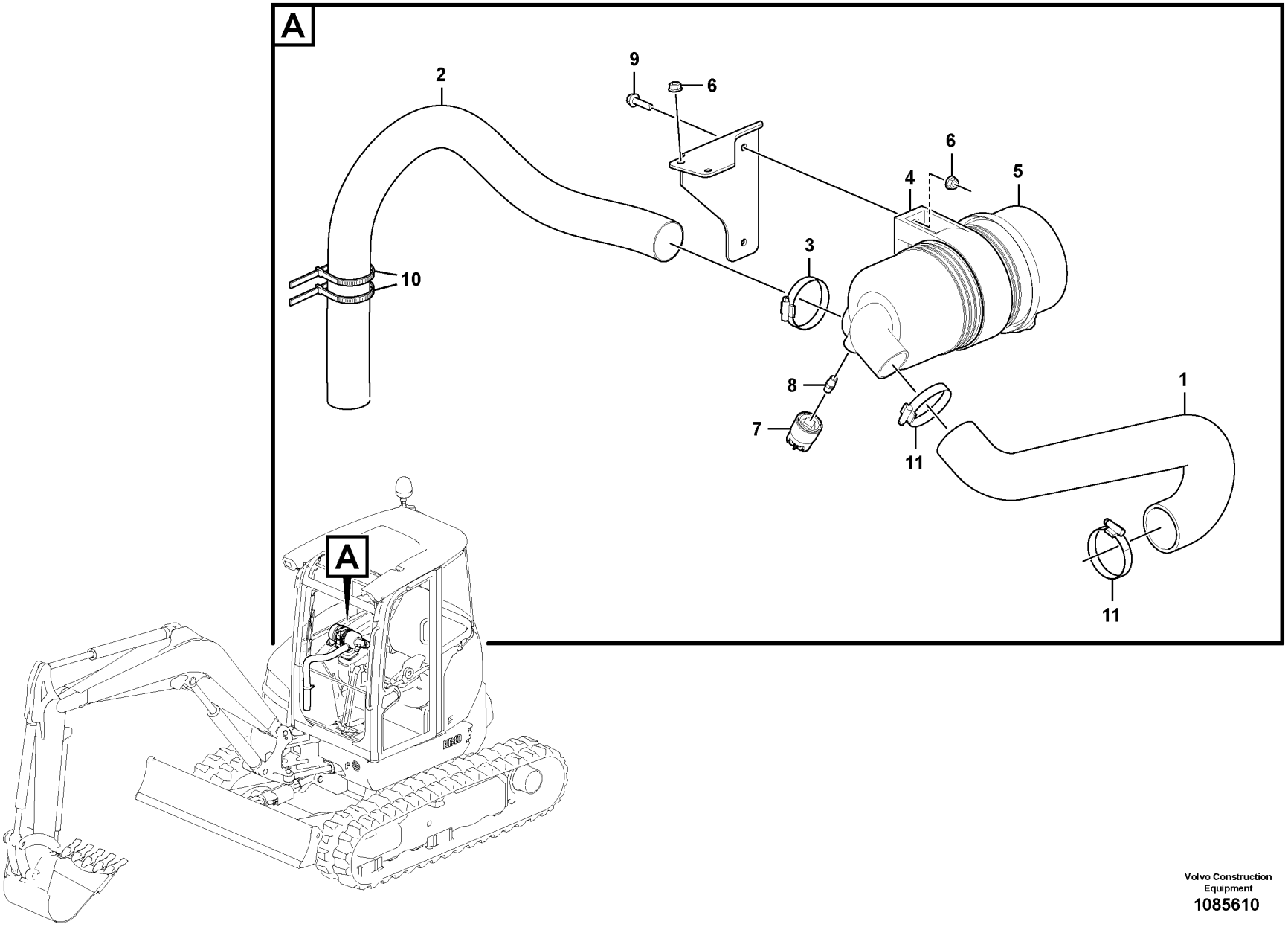

Volvo Construction Equipment
1085610

Fig.	Part No.	Quantity 1	2	3	PS	KIT	Description	Denominación	Denominação	Dénomination	Notes
1	VOE 15687313	1					Air hose	Manguera de aire	Mangueira de ar	Durit air	
2	VOE 11801345	1					Suction hose	Manguera de aspiración	Mangueira de sucção	Durit aspiration	
3	VOE 943478	1					Hose clamp	Abrazadera de manguera	Braçadeira da mangueira	Collier durite	
4	VOE 11802326	1					Collar	Collar	Colar	Collerette	
5	VOE 11802327	1					Air filter	Filtro de aire	Filtro de ar	Filtre à air	
	VOE 11802804	1					•Cartridge	•Patron	•Cartucho	•Cartouche	
6	VOE 13945408	4					Nut	Tuerca	Porca	Écrou	
7	VOE 11802329	1					Indicator	Indicador	Indicador	Indicateur	SE2502
8	VOE 11802328	1					Support	Apoyo	Suporte	Support	
9	VOE 946671	2					Flange screw	Tornillo embridado	Parafuso flangeado	Vis à embase	
10	VOE 4881440	2					Cable tie	Abrazadera de cinta	Braçadeira	Serre-câble	
11	VOE 943479	2					Hose clamp	Abrazadera de manguera	Braçadeira da mangueira	Collier durite	

1		**Air filter with fitting parts** **Filtro de aire con conexiones** **Purificateur d'air etraccords**	Catalogue id **20755**	Group **256**
2				
3			Illustr. No **1085610**	Section **100**
4				
5			Issue **20047869-C**	Page **113**

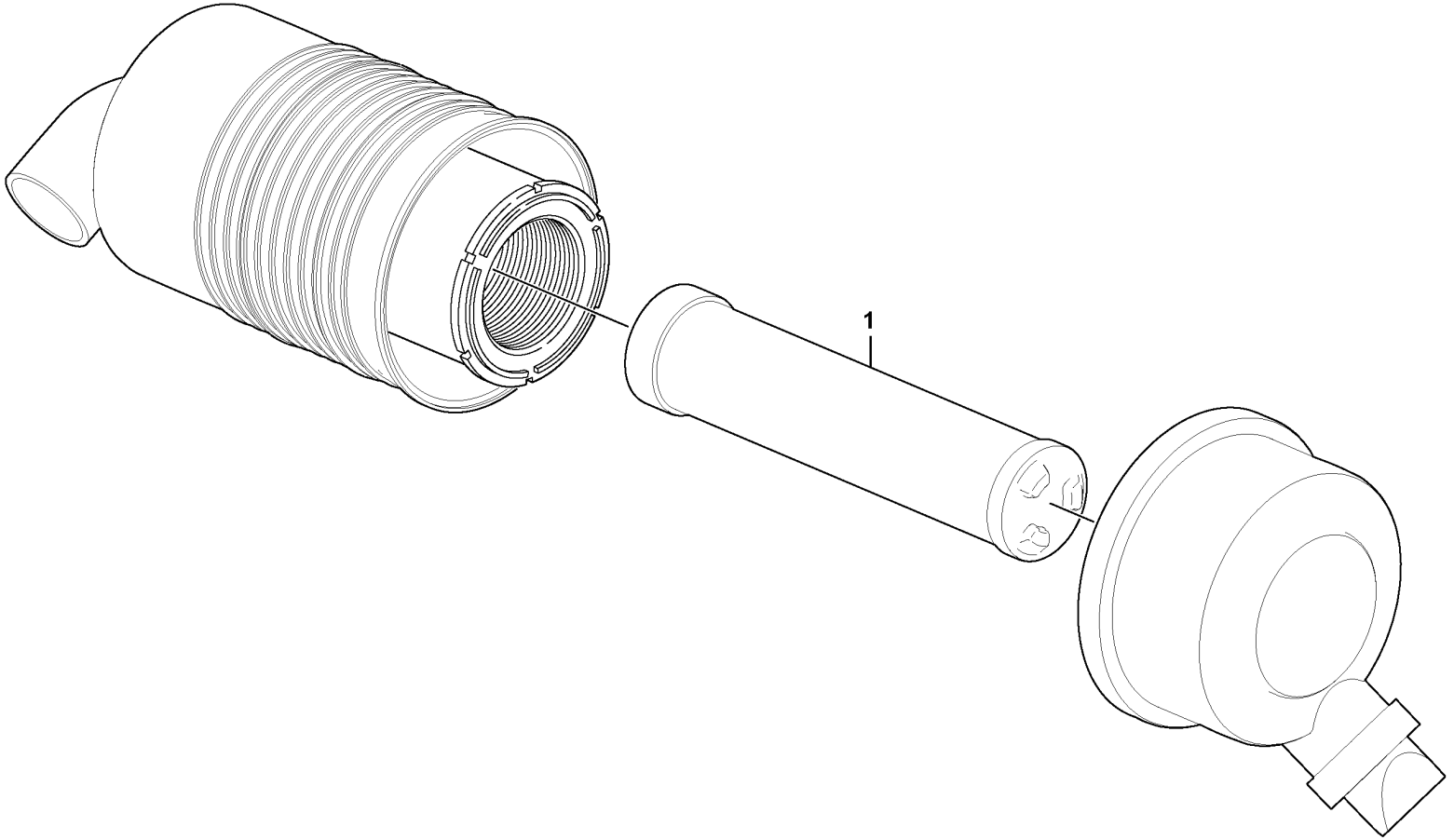

Volvo Construction Equipment
1075372

Fig.	Part No.	Quantity 1	2	3	PS	KIT	Description	Denominación	Denominação	Dénomination	Notes
1	VOE 11801160	1					Filter	Filtro	Filtro	Filtre	

1		**Air filter** **Filtro de aire** **Filtro de ar** **Purificateur d'air**	Catalogue id **20755**	Group **256**
2				
3			Illustr. No **1075372**	Section **200**
4				
5		**11801216**	Issue **20047869-C**	Page **115**

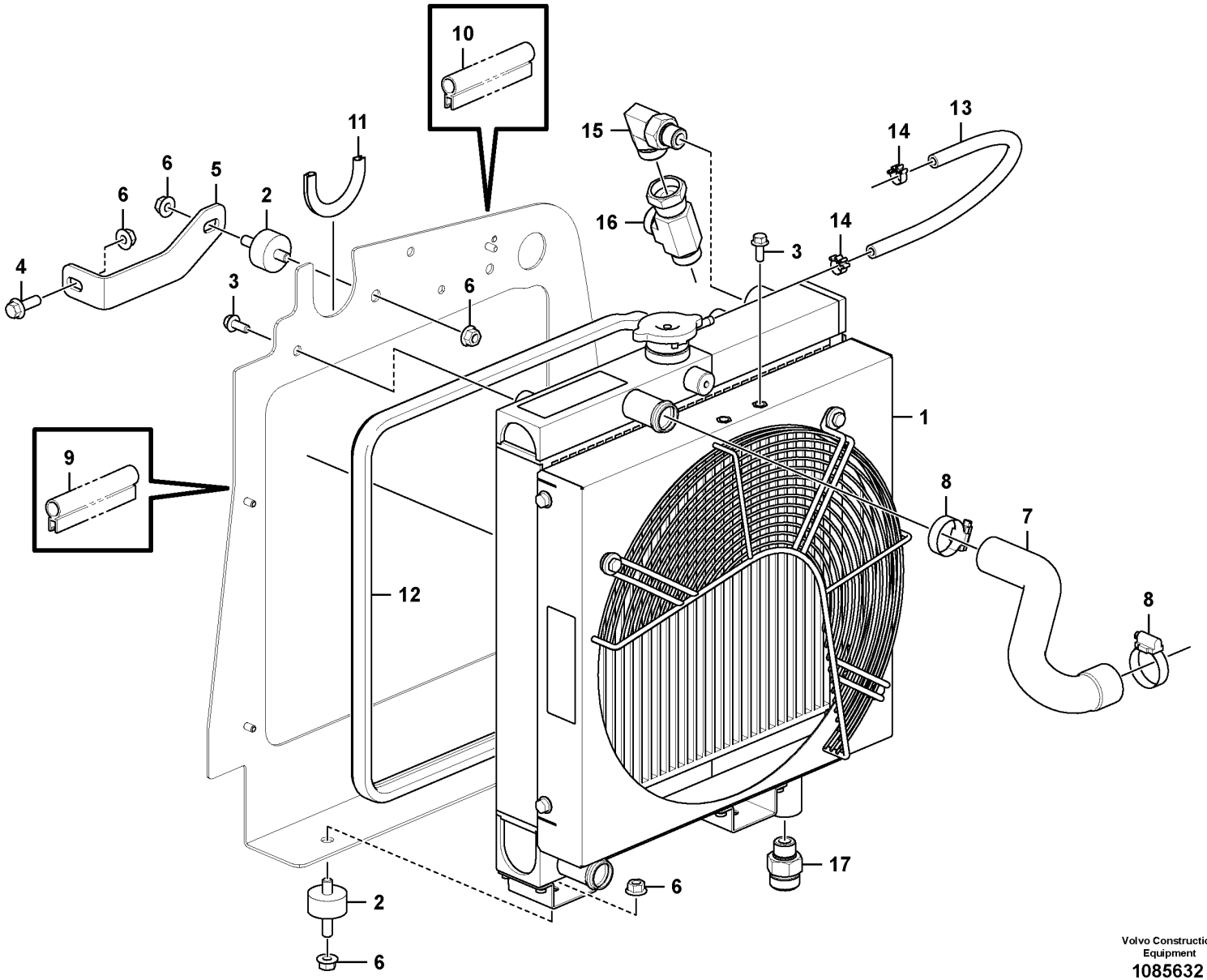

Volvo Construction Equipment
1085632

Fig.	Part No.	Quantity 1	2	3	PS	KIT	Description	Denominación	Denominação	Dénomination	Notes
1	VOE 15698068	1					Radiator	Radiador	Radiador	Radiateur	
	VOE 17483651	1					•Cap	•Tapa	•Tampa	•Capot	
2	VOE 11806235	3					Stopping device	Mecanismo de parada	Dispositivo parada	Dispositif d'arrêt	
3	VOE 13946173	4					Screw	Tornillo	Parafuso	Vis	
4	VOE 946472	1					Flange screw	Tornillo embridado	Parafuso flangeado	Vis à embase	
5	VOE 15694771	1					Fixing plate	Placa fijación	Placa de fixação	Plaque de fixation	
6	VOE 990951	7					Flange lock nut	Contratuerca embridada	Contra porca flange	Contre-écrou à embase	
7	VOE 15687388	1					Water hose	Manguera agua		Flexible de circulation d'eau	
8	VOE 943476	2					Hose clamp	Abrazadera de manguera	Braçadeira da mangueira	Collier durite	
9	VOE 11808494	REQ					Seal	Junta	Vedação	Étanchéité	L = 880 mm
10	VOE 11808494	REQ					Seal	Junta	Vedação	Étanchéité	L = 670 mm
11	VOE 11803247	REQ					Rubber strap	Tira de goma	Correia de borracha	Bande caoutchouc	L = 140 mm
12	VOE 11802422	REQ					Seal	Junta	Vedação	Étanchéité	L = 1530 mm
13	VOE 17436451	REQ					Fuel hose	Manguera de combustible	Mangueira combustível	Flexible de carburant	L = 400 mm
14	VOE 11804169	2					Hose clamp	Abrazadera de manguera	Braçadeira da mangueira	Collier durite	
15	VOE 935079	1					Elbow nipple	Niple angular	Cotovelo	Raccord coudé	
	VOE 990740	1					•O-ring	•Anillo tórico	•Anel-o	•Joint torique	
	VOE 993322	1					•O-ring	•Anillo tórico	•Anel-o	•Joint torique	
16	VOE 13933874	1					T-nipple	Niple t	Niple-t	Raccord-t	
	VOE 990740	2					•O-ring	•Anillo tórico	•Anel-o	•Joint torique	
17	VOE 935097	1					Nipple	Niple	Niple	Raccord	
	VOE 990740	1					•O-ring	•Anillo tórico	•Anel-o	•Joint torique	
	VOE 993322	1					•O-ring	•Anillo tórico	•Anel-o	•Joint torique	

1		**Radiator with fitting parts** **Radiador con accesorios de montaje** **Radiador com peças acessórias** **Radiateur avec pièces de montage**	Catalogue id **20755**	Group **261**
2				
3			Illustr. No **1085632**	Section **100**
4				
5			Issue **20047869-C**	Page **117**

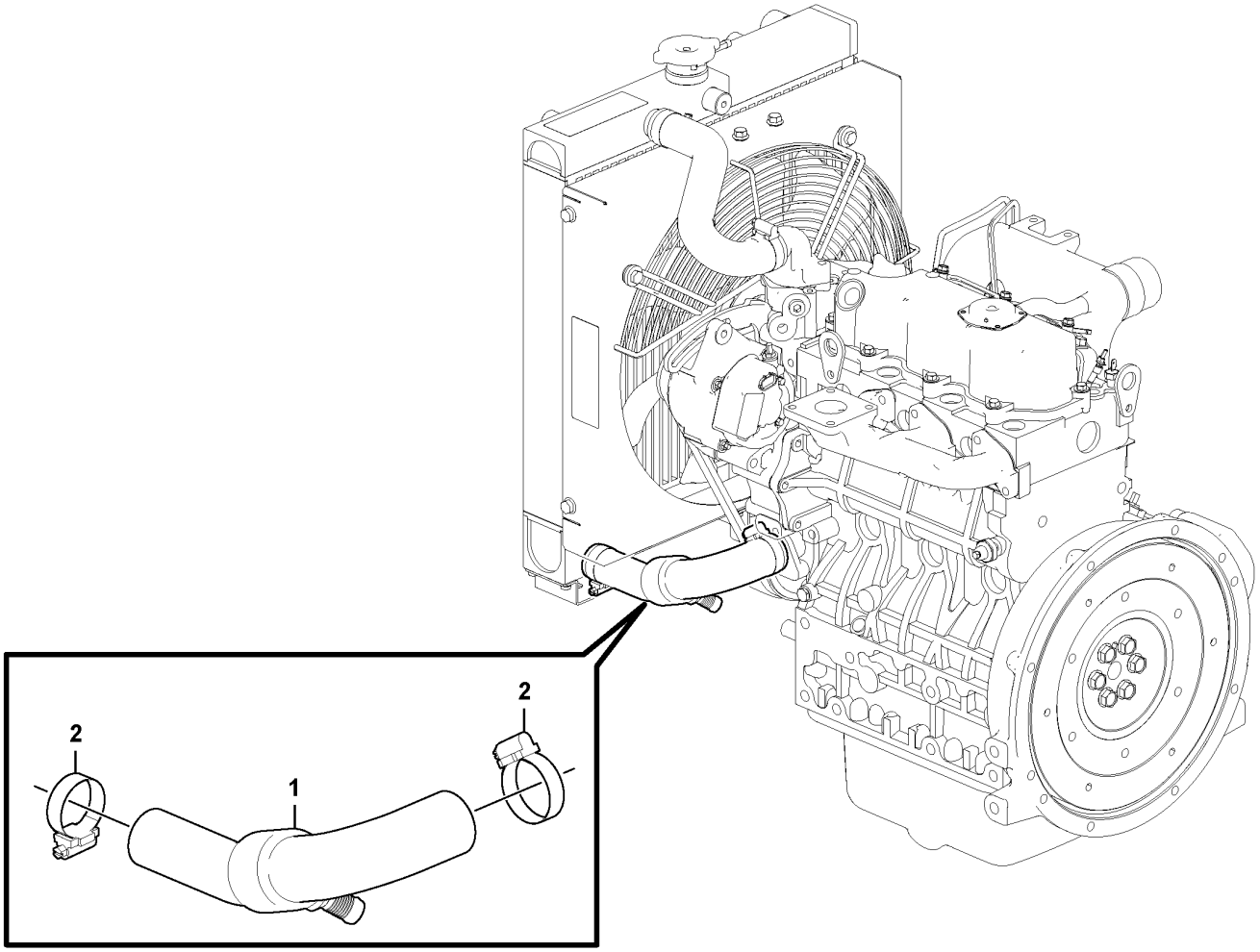
2
2
1

Fig.	Part No.	Quantity 1	2	3	PS	KIT	Description	Denominación	Denominação	Dénomination	Notes
1	VOE 15692747	1					Water hose	Manguera agua		Flexible de circulation d'eau	
2	VOE 943476	2					Hose clamp	Abrazadera de manguera	Braçadeira da mangueira	Collier durite	

1		**Radiator with fitting parts** **Radiador con accesorios de montaje** **Radiador com peças acessórias** **Radiateur avec pièces de montage**	Catalogue id **20755**	Group **261**
2				
3			Illustr. No **1085770**	Section **200**
4				
5		**11871615, 11871616, 11871617**	Issue **20047869-C**	Page **119**

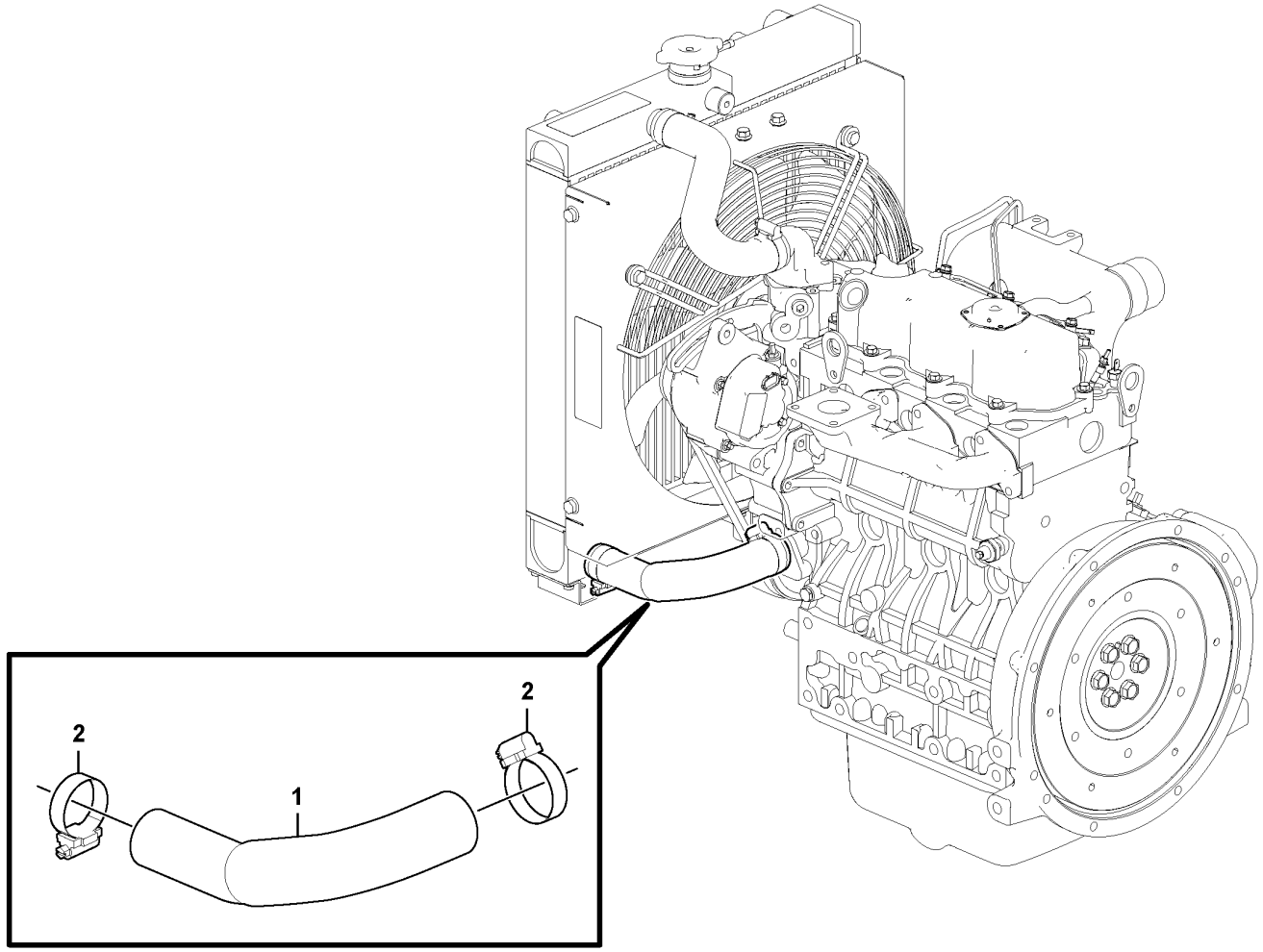
2
2
1

Fig.	Part No.	Quantity 1	2	3	PS	KIT	Description	Denominación	Denominação	Dénomination	Notes
1	VOE 15687392	1					Water hose	Manguera agua		Flexible de circulation d'eau	
2	VOE 943476	2					Hose clamp	Abrazadera de manguera	Braçadeira da mangueira	Collier durite	

1		**Radiator with fitting parts** **Radiador con accesorios de montaje** **Radiador com peças acessórias** **Radiateur avec pièces de montage**	Catalogue id **20755**	Group **261**
2				
3			Illustr. No **1085771**	Section **300**
4				
5		**11871614**	Issue **20047869-C**	Page **121**

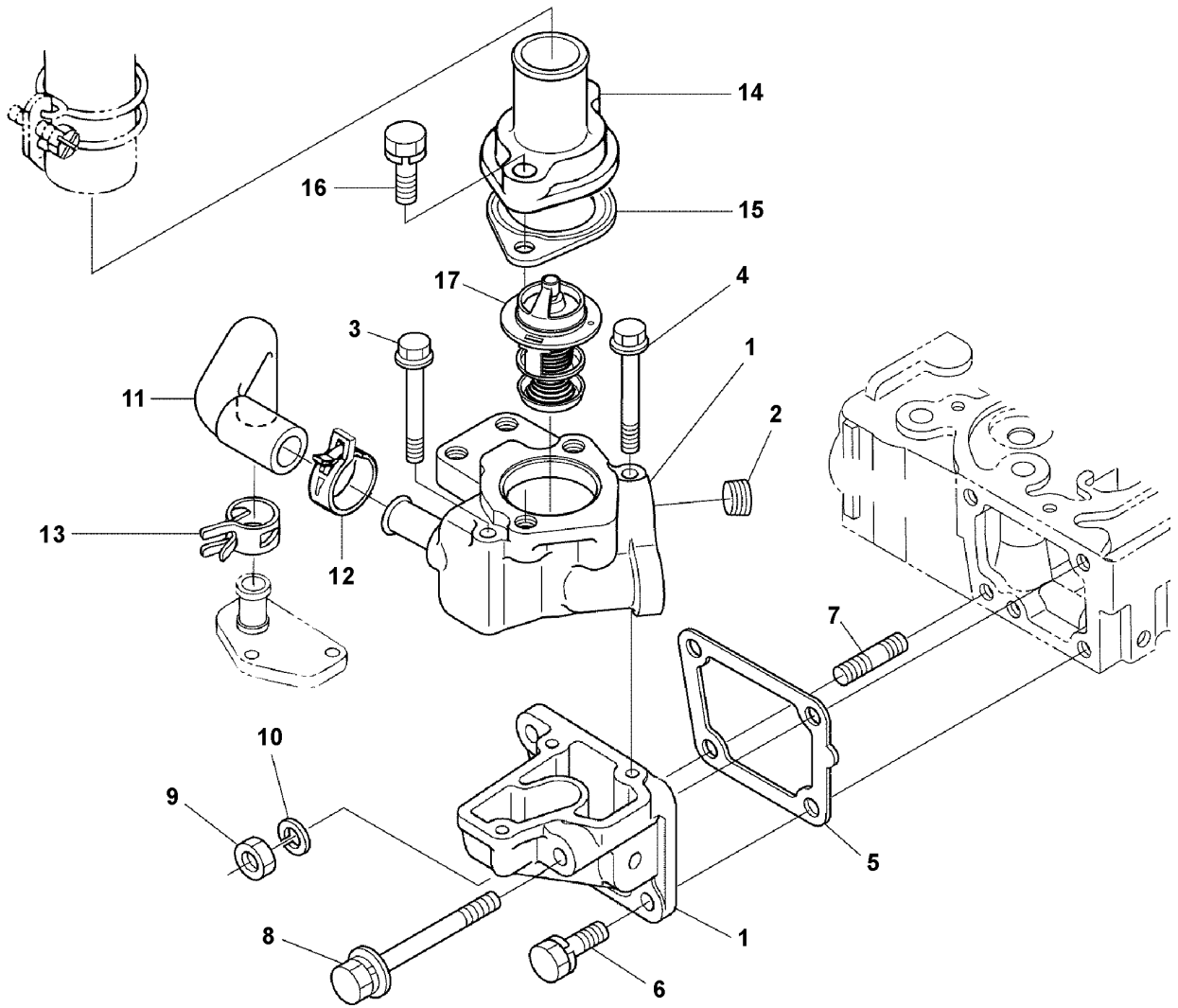
14
16
15
17
4
3
1
11
2
13
12
7
10
9
5
8
1
6

Fig.	Part No.	Quantity 1	2	3	PS	KIT	Description	Denominación	Denominação	Dénomination	Notes
1	VOE 16689651	1					Flange	Brida	Flange	Bride	
2		1			NS		Plug	Tapón	Bujão	Tampon	
3	VOE 16660767	2					Bolt	Perno	Parafuso	Boulon	
4	VOE 16660791	1					Bolt	Perno	Parafuso	Boulon	
5	VOE 17230289	1					Gasket	Junta	Junta	Joint	
6	VOE 16660798	2					Bolt	Perno	Parafuso	Boulon	
7	VOE 16660603	1					Stud	Espárrago	Prisioneiro	Goujon	
8	VOE 16660718	1					Bolt	Perno	Parafuso	Boulon	
9	VOE 16658948	1					Hexagon nut	Tuerca hexagonal	Porca sextavada	Écrou hexagonal	
10	VOE 16678622	1					Tab washer	Arandela de seguridad	Arruela trava	Rondelle-frein	
11	VOE 17230292	1					Pipe	Tubo	Tubo	Tuyau	
12	VOE 16660827	1					Clamp	Abrazadera	Braçadeira	Collier serrage	
13	VOE 16660274	1					Hose clamp	Abrazadera de manguera	Braçadeira da mangueira	Collier durite	
14	22802612	1									
15	VOE 17230296	1					Gasket	Junta	Junta	Joint	
16	VOE 16660845	2					Bolt	Perno	Parafuso	Boulon	
17	VOE 17224282	1					Thermostat	Termóstato	Termostato	Thermostat	

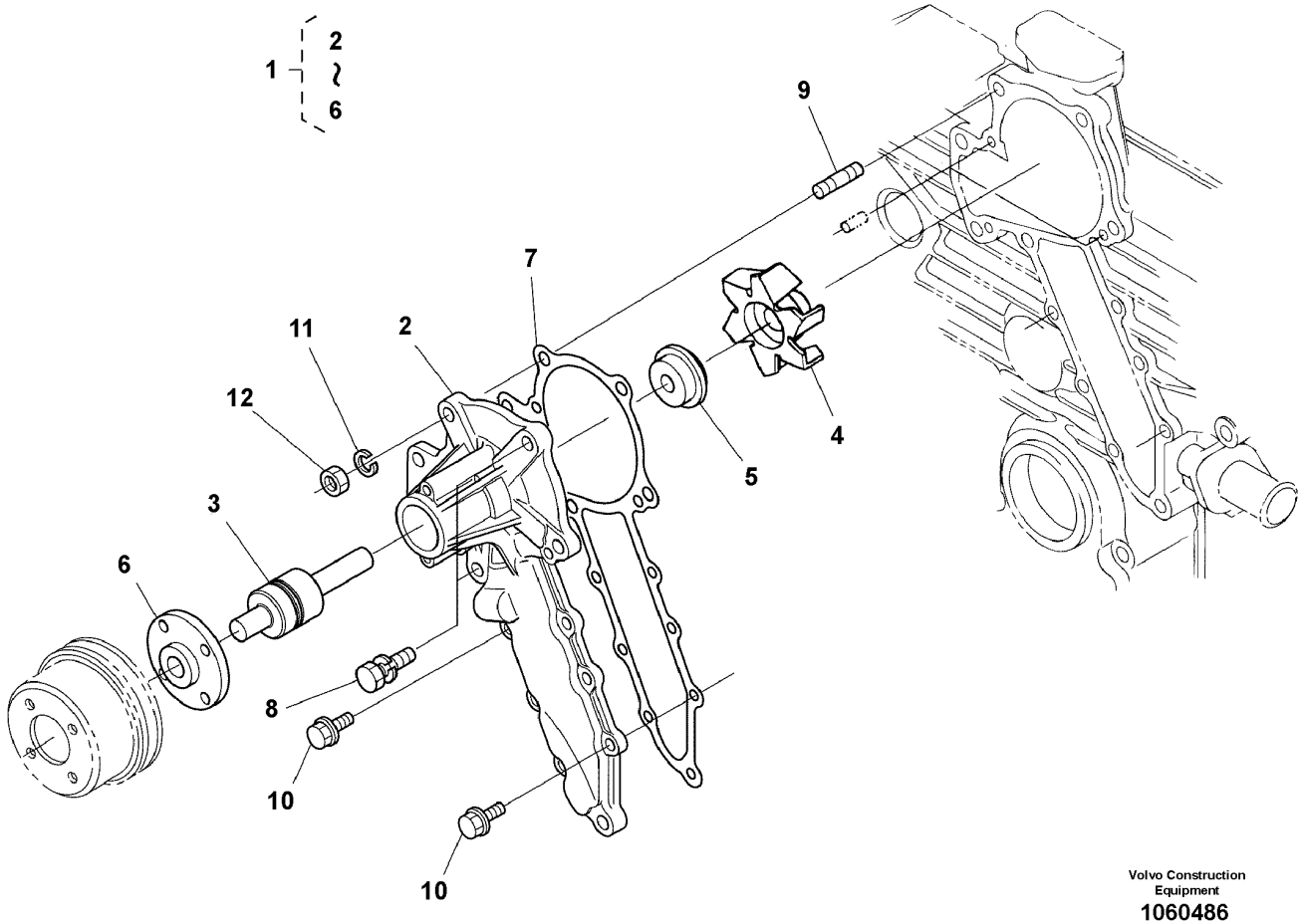

Volvo Construction Equipment

1060486

Fig.	Part No.	Quantity 1	2	3	PS	KIT	Description	Denominación	Denominação	Dénomination	Notes
1	VOE 22800835	1					Coolant pump	Bomba de agua refrigeración	Bomba de arrefecimento	Pompe de refroidissement	
2		1			NS		•Body	•Carrocería	•Carroceria	•Corps	
4		1			NS		•Impeller	•Rodete	•Impulsor	•Impulseur	
5		1			NS		•Sealing kit	•Juego de retenes	•Jogo de vedação	•Jeu joints	
8	VOE 16660520	2					Bolt	Perno	Parafuso	Boulon	
9	VOE 16660853	1					Bolt	Perno	Parafuso	Boulon	
10	VOE 16668221	6					Bolt	Perno	Parafuso	Boulon	
11	VOE 16678622	1					Tab washer	Arandela de seguridad	Arruela trava	Rondelle-frein	
12	VOE 16658948	1					Hexagon nut	Tuerca hexagonal	Porca sextavada	Écrou hexagonal	

1		**Water pump** **Bomba de refrigerante** **Bomba de refrigerante** **Pompe à eau**	Catalogue id **20755**	Group **262**
2				
3			Illustr. No **1060486**	Section **200**
4				
5		**15685538, 15691466**	Issue **20047869-C**	Page **125**

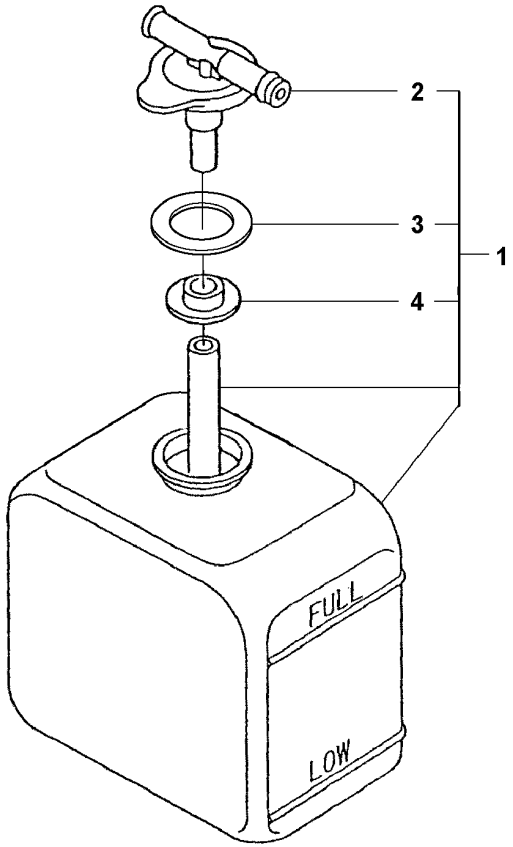

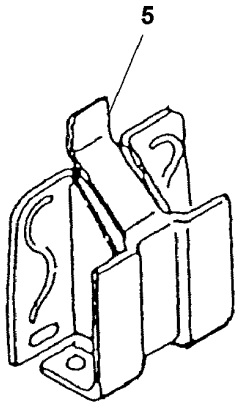

Volvo Construction Equipment

1060489

Fig.	Part No.	Quantity 1	2	3	PS	KIT	Description	Denominación	Denominação	Dénomination	Notes
1	VOE 16689776	1					Tank	Depósito	Tanque	Réservoir	
2	VOE 17266262	1					Cap	Capuchón	Tampa	Capot	
3	VOE 16679692	1					Gasket	Junta	Junta	Joint	
4		1			NS		Plate	Chapa	Chapa	Tôle	
5		1			NS		Stay	Barra	Escora	Tirant	

1		**Reserve tank** **Depósito de reserva** **Tanque de reserva** **Réservoir de secours**	Catalogue id **20755**	Group **262**
2				
3			Illustr. No **1060489**	Section **300**
4				
5		**15685538, 15691466**	Issue **20047869-C**	Page **127**

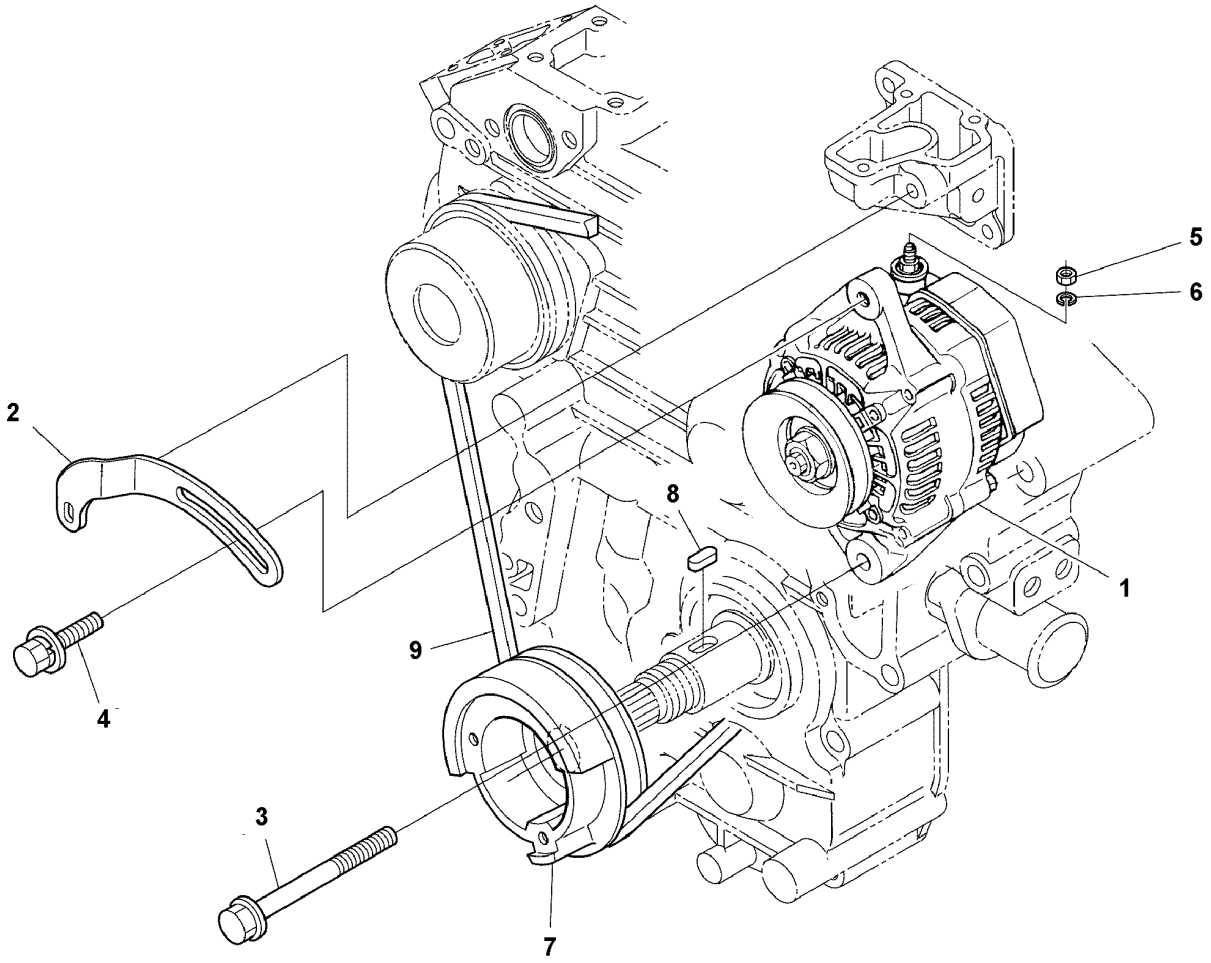
1
2
3
4
5
6
7
8
9

Fig.	Part No.	Quantity 1	2	3	PS	KIT	Description	Denominación	Denominação	Dénomination	Notes
1	VOE 22800828	1					Alternator	Alternador	Alternador	Alternateur	
2	VOE 22802555	1					Stay	Barra	Escora	Tirant	
3	VOE 22802556	1					Bolt	Perno	Parafuso	Boulon	
4	VOE 16660712	1					Bolt	Perno	Parafuso	Boulon	
5	VOE 16660463	1					Hexagon nut	Tuerca hexagonal	Porca sextavada	Écrou hexagonal	
6	VOE 16689631	1					Washer	Arandela	Arruela	Rondelle	
7	VOE 22807201	1					Pulley	Polea	Polia	Poulie	
8	VOE 16659306	1					Key	Llave	Chave	Clé	
9	VOE 22802560	1					Belt	Correa	Correia	Ceinture	

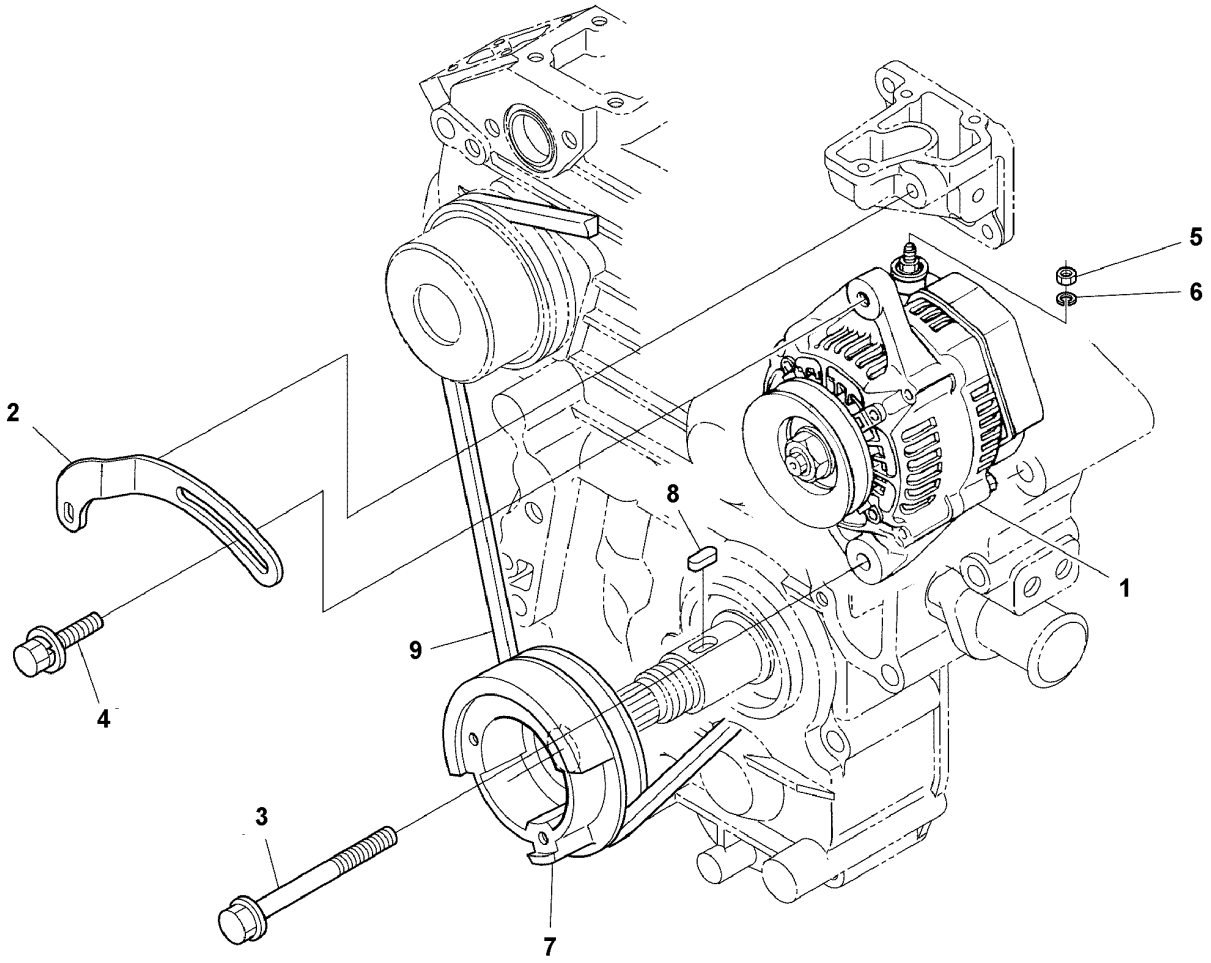
1
2
3
4
5
6
7
8
9

Fig.	Part No.	Quantity 1	2	3	PS	KIT	Description	Denominación	Denominação	Dénomination	Notes
1	VOE 22800828	1					Alternator	Alternador	Alternador	Alternateur	
2	VOE 22802555	1					Stay	Barra	Escora	Tirant	
3	VOE 22802556	1					Bolt	Perno	Parafuso	Boulon	
4	VOE 16660712	1					Bolt	Perno	Parafuso	Boulon	
5	VOE 16660463	1					Hexagon nut	Tuerca hexagonal	Porca sextavada	Écrou hexagonal	
6	VOE 16689631	1					Washer	Arandela	Arruela	Rondelle	
7	VOE 22802557	1					Pulley	Polea	Polia	Poulie	
8	VOE 16659306	1					Key	Llave	Chave	Clé	
9	VOE 22802560	1					Belt	Correa	Correia	Ceinture	

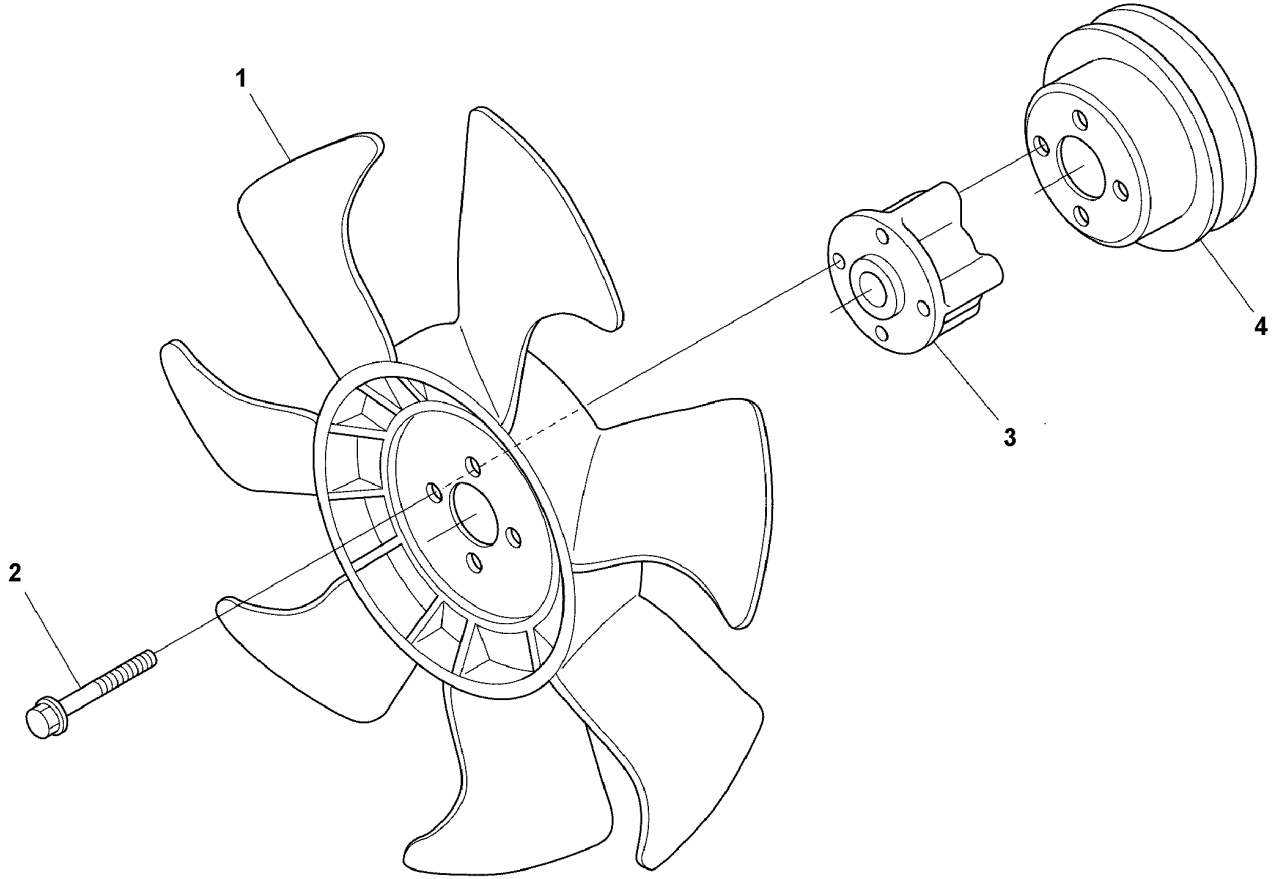
1
2
3
4

Fig.	Part No.	Quantity 1	2	3	PS	KIT	Description	Denominación	Denominação	Dénomination	Notes
1	VOE 22802662	1					Fan	Ventilador	Ventilador	Ventilateur	
2	VOE 22802663	4					Bolt	Perno	Parafuso	Boulon	
3	VOE 22802667	1					Collar	Collar	Colar	Collerette	
4	VOE 16682759	1					Pulley	Polea correa dentada	Polia correia dent	Poulie	

1		**Cooling fan mounting** **Ventilador, montaje** **Ventilador de refrigeração, montagem** **Ventilateur, montage**	Catalogue id **20755**	Group **263**
2				
3			Illustr. No **1060490**	Section **200**
4				
5		**15685538, 15691466**	Issue **20047869-C**	Page **133**

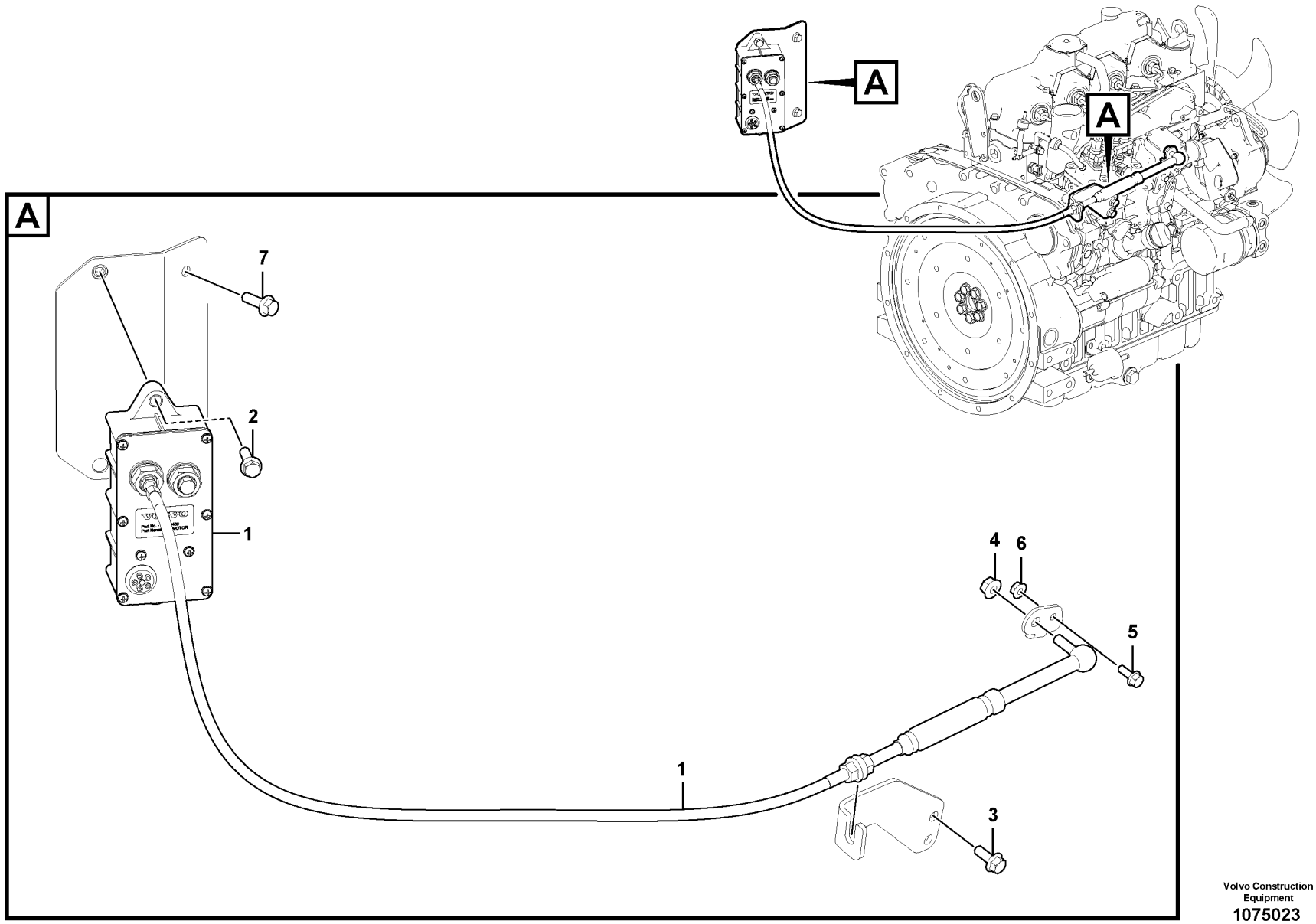

Volvo Construction Equipment
1075023

Fig.	Part No.	Quantity 1	2	3	PS	KIT	Description	Denominación	Denominação	Dénomination	Notes
1	VOE 14630450	1					Actuator	Actuador	Atuador	Actionneur	
2	VOE 946671	2					Flange screw	Tornillo embridado	Parafuso flangeado	Vis à embase	
3	VOE 13946934	2					Screw	Tornillo	Parafuso	Vis	
4	VOE 13945408	1					Nut	Tuerca	Porca	Écrou	
5	VOE 13946544	1					Screw	Tornillo	Parafuso	Vis	
6	VOE 13945407	1					Nut	Tuerca	Porca	Écrou	
7	VOE 13945444	2					Screw	Tornillo	Parafuso	Vis	

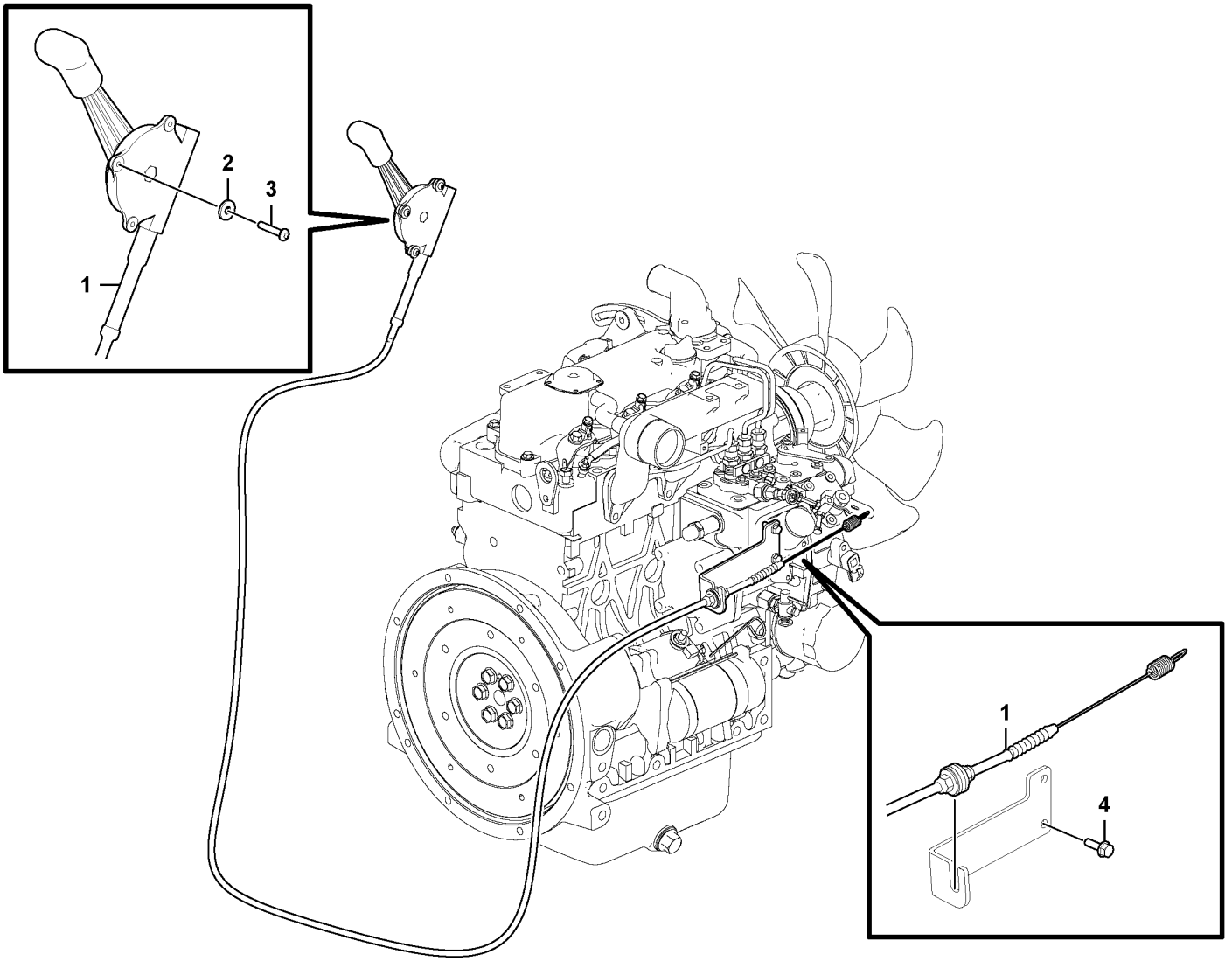

Volvo Construction Equipment
1085801

Fig.	Part No.	Quantity 1	2	3	PS	KIT	Description	Denominación	Denominação	Dénomination	Notes
1	VOE 15701657	1					Throttle cable	Cable acelerador	Cabo de gás	Câble accélérateur	
2	VOE 960139	3					Plain washer	Arandela plana	Arruela simples	Rondelle plane	RH
3	VOE 969422	3					Six point socket screw	Racor de seis dientes	Paraf soquete sext	Vis à 6 pans creux	LH
4	VOE 13946934	2					Screw	Tornillo	Parafuso	Vis	

1		**Hand throttle control** **Mando manual acelerador** **Comando do acelerador manual.** **Accélérateur à main**	Catalogue id **20755**	Group **272**
2			Illustr. No **1085801**	Section **200**
3				
4			Issue **20047869-C**	Page **137**
5				

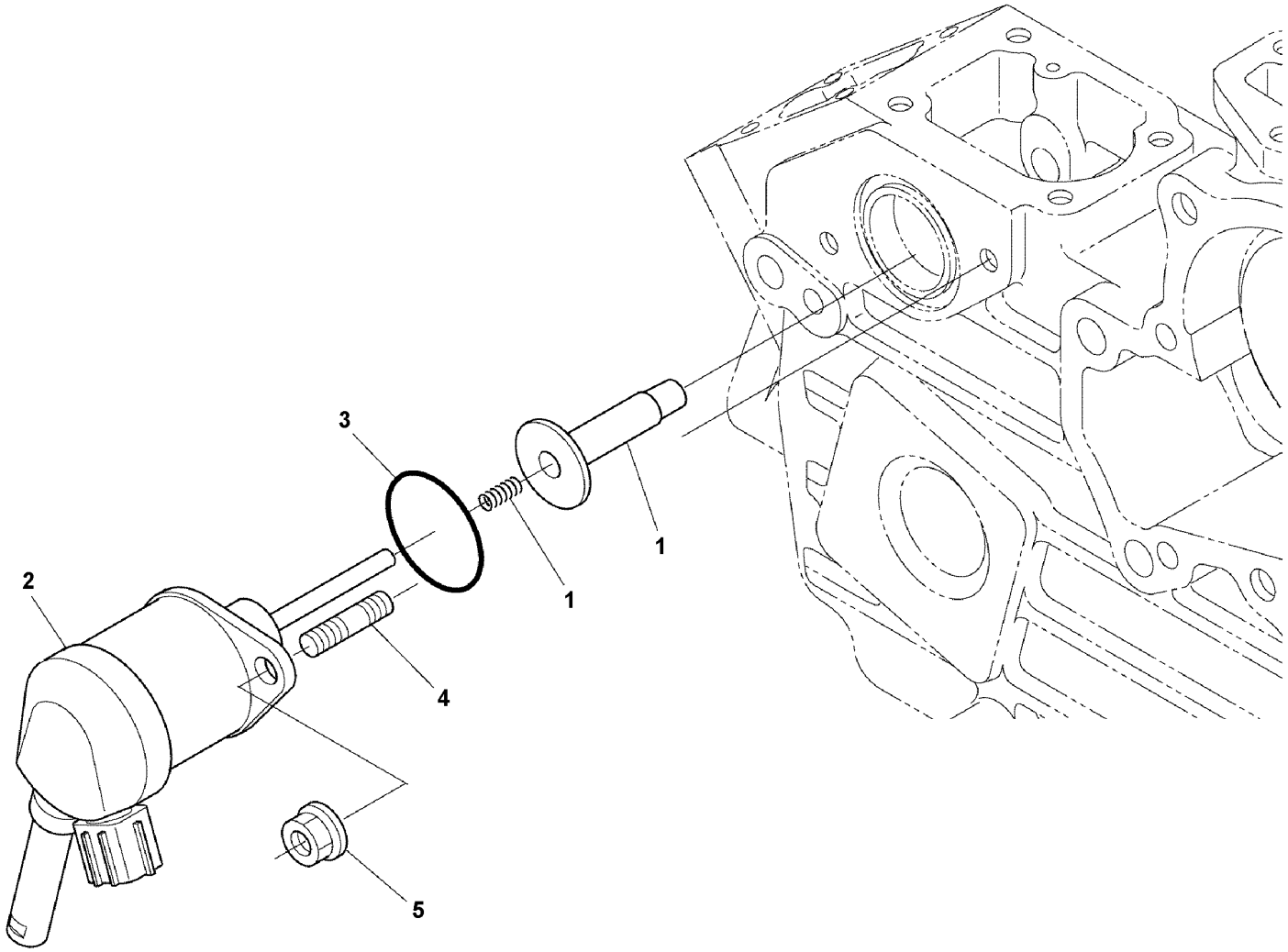

Volvo Construction Equipment
1072226

Fig.	Part No.	Quantity 1	2	3	PS	KIT	Description	Denominación	Denominação	Dénomination	Notes
1		1			NS		Guide sleeve	Manguito de guía	Luva guia	Douille guide	
2	**VOE 17230266**	1					Solenoid	Electroimán	Eletroímã	Électro-aimant	
3	**VOE 17230268**	1					O-ring	Anillo tórico	Anel-o	Joint torique	
4	**VOE 16660461**	2					Stud	Espárrago	Prisioneiro	Goujon	
5	**VOE 16660585**	2					Nut	Tuerca	Porca	Écrou	

1		**Engine stop electromagnet** **Electroimán de parada del motor** **Eletroímã de parada do motor** **Electro-aimant d'arrêt du moteur**	Catalogue id **20755**	Group **273**
2				
3			Illustr. No **1072226**	Section **100**
4				
5		**15685538, 15691466**	Issue **20047869-C**	Page **139**

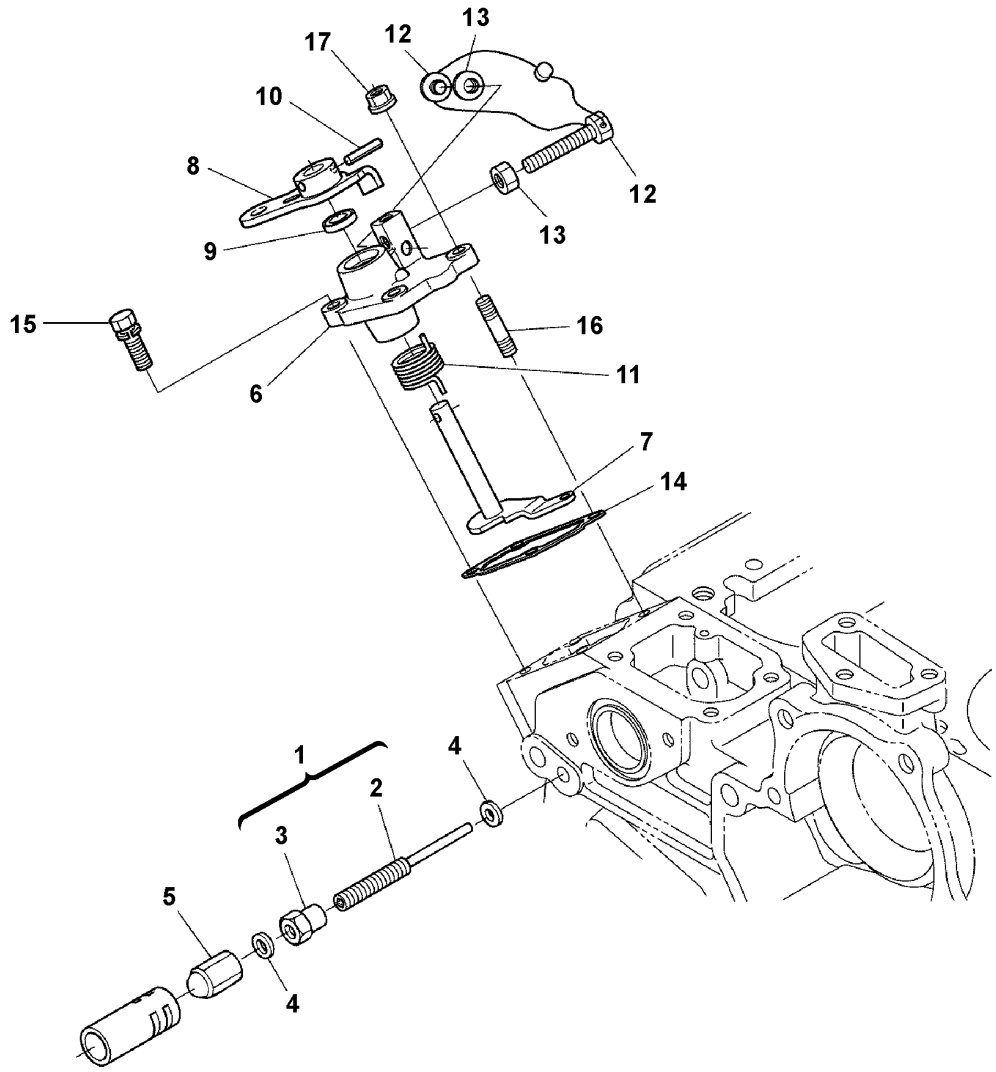
17
12
13
10
8
12
13
9
15
16
6
11
7
14
1
4
2
3
5
4

Fig.	Part No.	Quantity 1	2	3	PS	KIT	Description	Denominación	Denominação	Dénomination	Notes
1	VOE 16660637	1					Bolt	Perno	Parafuso	Boulon	
15					NS		Bolt	Perno	Parafuso	Boulon	
2		1			NS		Nut	Tuerca	Porca	Écrou	
3	VOE 16659819	2					Gasket	Junta	Junta	Joint	
4	VOE 16660679	1					Nut	Tuerca	Porca	Écrou	
6	VOE 16659822	1					Plate	Chapa	Chapa	Tôle	
7		1			NS		Governor	Regulador	Regulador	Régulateur	
8		1			NS		Lever kit	Juego de palanca	Jogo alavancas	Kit leviers	
9	VOE 16659267	1					Sealing ring	Anillo retén	Anel de vedação	Bague étanchéité	
10	VOE 16659834	1					Pin	Pasador	Pino	Goupille	
11		1			NS		Spring	Resorte	Mola	Ressort	
11A	VOE 16689633	2					Bolt	Perno	Parafuso	Boulon	
11B	VOE 16660463	2					Hexagon nut	Tuerca hexagonal	Porca sextavada	Écrou hexagonal	
12	VOE 16659838	1					Gasket	Junta	Junta	Joint	
13	VOE 16660469	2					Bolt	Perno	Parafuso	Boulon	
14	VOE 16660461	2					Stud	Espárrago	Prisioneiro	Goujon	
15	VOE 16660585	2					Nut	Tuerca	Porca	Écrou	

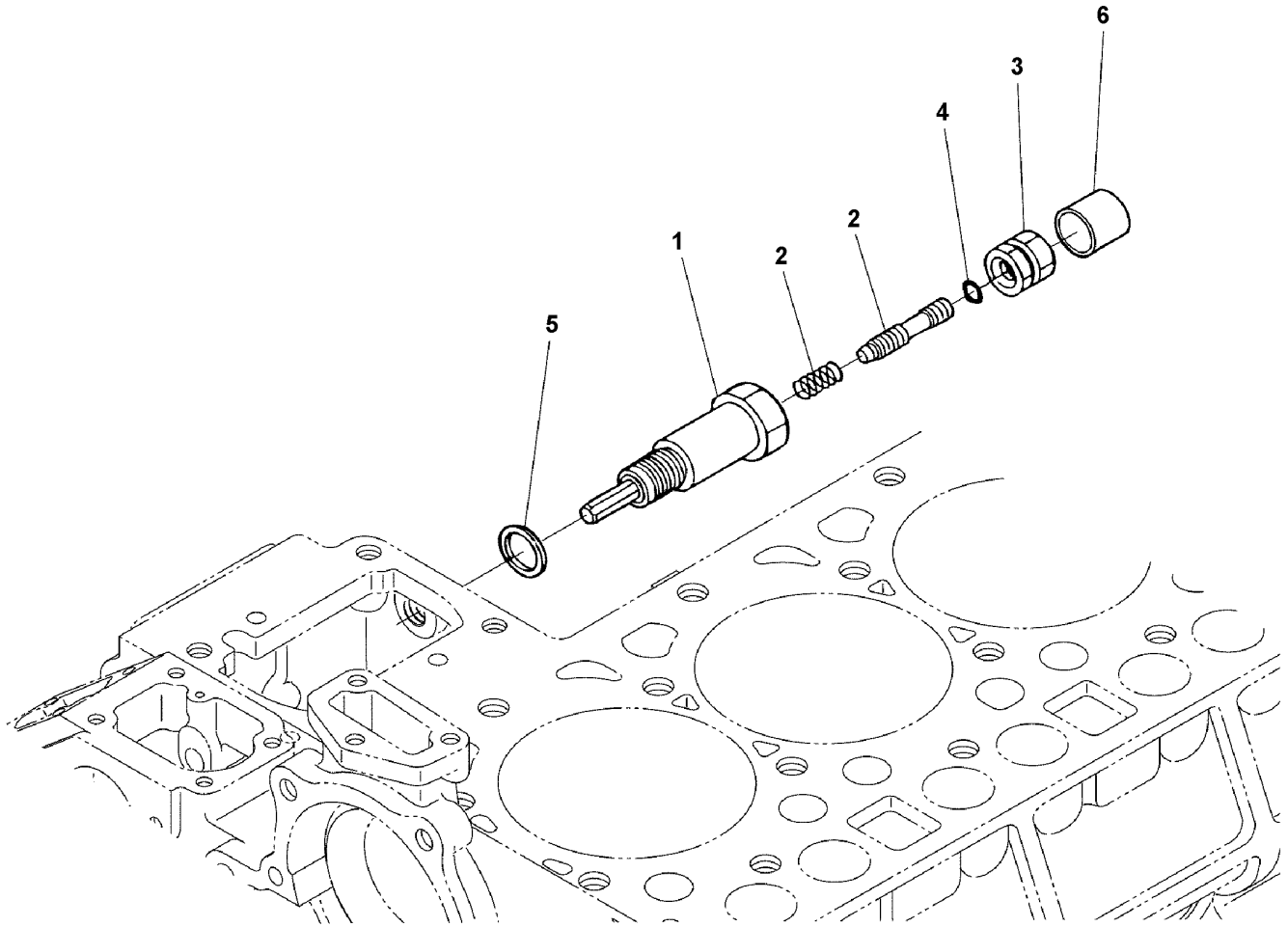

Volvo Construction Equipment
1072224

Fig.	Part No.	Quantity 1	2	3	PS	KIT	Description	Denominación	Denominação	Dénomination	Notes
1	VOE 17230261	1					Idler	Pinon guia		Roue av	
2	VOE 16660570	1					•Bolt	•Perno	•Parafuso	•Boulon	
3		1			NS		Nut	Tuerca	Porca	Écrou	
4		1			NS		Ring	Anillo	Anel	Bague	
5	VOE 17230265	1					Gasket	Junta	Junta	Joint	
6		1			NS		Cap	Capuchón	Tampa	Capot	

1		**Speed control** **Control de velocidad** **Controle de velocidade** **Commande de vitesse**	Catalogue id **20755**	Group **275**
2				
3			Illustr. No **1072224**	Section **200**
4				
5		**15685538, 15691466**	Issue **20047869-C**	Page **143**

VOLVO

Volvo Construction Equipment
www.volvoce.com

GROUP		Section	Page
311	Battery with assembling details	100	151
321	Alternator 15685538, 15691466	100	153
331	Starter motor with assembling details 15685538, 15691466	100	155
331	Starter 15685538, 15691466	200	157
334	Ignition Starter Switch	100	159
356	Work light on boom 11871488	100	161
356	Front headlight on cab 11871615, 11871616, 11871617	200	163
362	Horn	100	165
362	Travel alarm, acoustic 11871606, 11871824	200	167
362	Rotating beacon with work lamp 11839434	300	169
363	Windscreen wiper, upper 11871615, 11871616, 11871617	100	171
364	Switch 11871615, 11871616, 11871617	100	173
364	Switch for overload warning 11872020, 11872022	200	175
364	Switch 11871824, 11871884	300	177
364	Switch 11871703, 11871705	400	179
364	Switch 11871700, 11871701	500	181
364	Switch 11839928	600	183
364	Switch 11839932	700	185
366	Electronic unit	100	187
366	Coded keypad (anti-start) 11871883	200	189
371	Battery cable and main switch	100	191
371	Cable harness, front	200	193
371	Cable harness, front	300	195
371	Cable harness, engine	400	197
371	Cable harness, Hydraulic system	500	199
371	Cable harness, Hydraulic system	600	201
371	Cable harness, platform	700	203
371	Cable harness, platform	800	205
371	Cable harness, air conditioning. 11871615	900	207
371	Cable harness 11871824, 11871884	1000	209
371	Cable harness to safety valve on boom 11872020, 11872022	1100	211
371	Cable harness to safety valve on boom 11872019, 11872021	1200	213
371	Cable harness, roof 11871615, 11871616, 11871617	1300	215
371	Cable harness 11871977	1400	217
371	Cable harness 11871977	1500	219
372	Electrical distribution box 11839928	100	221
372	Electrical distribution box 11839932	200	223
383	Hour counter 11871602	100	225
387	Display panel	100	227
387	Display panel	200	229
393	Radio 11871866	100	231
393	Power outlet 11839928, 11839932	200	233
398	System for wireless electronic controlled communication (telematics) 11871460	100	235

INDEX OF CONTENTS

INDICE

GRUPO		Sección	Página
311	Batería con assesorios de montaje	100	151
321	Alternador 15685538, 15691466	100	153
331	Motor de arranque con assesorios de montaje 15685538, 15691466	100	155
331	Arrancador 15685538, 15691466	200	157
334	Interruptor de motor de arranque	100	159
356	Alumbrado de trabajo en pluma 11871488	100	161
356	Alumbrado delantero en la cabina 11871615, 11871616, 11871617	200	163
362	Bocina	100	165
362	Avisador de marcha atrás 11871606, 11871824	200	167
362	Luz giratoria con alumbrado de trabajo 11839434	300	169
363	Limpiaparabrisas superior 11871615, 11871616, 11871617	100	171
364	Interruptor 11871615, 11871616, 11871617	100	173
364	Interruptor de indicador de sobrecarga 11872020, 11872022	200	175
364	Interruptor 11871824, 11871884	300	177
364	Interruptor 11871703, 11871705	400	179
364	Interruptor 11871700, 11871701	500	181
364	Interruptor 11839928	600	183
364	Interruptor 11839932	700	185
366	Unidad electrónica	100	187
366	Teclado codificado (antiarranque) 11871883	200	189
371	Cable de bateria y desconectador bateria	100	191
371	Manojo de cables, delantero	200	193
371	Manojo de cables, delantero	300	195
371	Haz de cables, motor	400	197
371	Haz de cables, Sistema hidraulico	500	199
371	Haz de cables, Sistema hidraulico	600	201
371	Haz de cables, plataforma	700	203
371	Haz de cables, plataforma	800	205
371	Manojos de cables, aire acondicionado. 11871615	900	207
371	Manojo cables 11871824, 11871884	1000	209
371	Haz de cables a válvula de seguridad en pluma 11872020, 11872022	1100	211
371	Haz de cables a válvula de seguridad en pluma 11872019, 11872021	1200	213
371	Haz de cables, techo 11871615, 11871616, 11871617	1300	215
371	Manojo cables 11871977	1400	217
371	Manojo cables 11871977	1500	219
372	Unidad de distribución eléctrica 11839928	100	221
372	Unidad de distribución eléctrica 11839932	200	223
383	Contador horario 11871602	100	225
387	Panel indicador	100	227
387	Panel indicador	200	229
393	Radio 11871866	100	231
393	Toma de corriente 11839928, 11839932	200	233
398	Sistema de comunicación electrónica inalámbrica (telemática) 11871460	100	235

GRUPO		Seção	Página
311	Bateria com detalhes de montagem	100	151
321	Alternador 15685538, 15691466	100	153
331	Motor de arranque com peças de montagem 15685538, 15691466	100	155
331	Arranque 15685538, 15691466	200	157
334	Interruptor de ignição do motor de arranque	100	159
356	Lâmpada de trabalho na lança 11871488	100	161
356	Farol dianteiro na cabine 11871615, 11871616, 11871617	200	163
362	Buzina	100	165
362	Alarme de locomoção, acústica 11871606, 11871824	200	167
362	Sinalizador rotativo com luz de trabalho 11839434	300	169
363	Limpador de pára-brisa, superior 11871615, 11871616, 11871617	100	171
364	Interruptor 11871615, 11871616, 11871617	100	173
364	Interruptor de advertência de sobrecarga 11872020, 11872022	200	175
364	Interruptor 11871824, 11871884	300	177
364	Interruptor 11871703, 11871705	400	179
364	Interruptor 11871700, 11871701	500	181
364	Interruptor 11839928	600	183
364	Interruptor 11839932	700	185
366	Unidade eletrônica	100	187
366	Bloco de teclas codificado (antipartida) 11871883	200	189
371	Cabo da bateria e interruptor principal	100	191
371	Chicote de cabos, dianteiro	200	193
371	Chicote de cabos, dianteiro	300	195
371	Chicote, motor	400	197
371		500	199
371		600	201
371	Chicote de cabos, plataforma	700	203
371	Chicote de cabos, plataforma	800	205
371	Chicotes de cabos, ar condicionado. 11871615	900	207
371	Chicote de cabos 11871824, 11871884	1000	209
371	Chicote de cabos para a válvula de segurança da lança 11872020, 11872022	1100	211
371	Chicote de cabos para a válvula de segurança da lança 11872019, 11872021	1200	213
371	Chicote de fios, teto 11871615, 11871616, 11871617	1300	215
371	Chicote de cabos 11871977	1400	217
371	Chicote de cabos 11871977	1500	219
372	Caixa de distribuição elétrica 11839928	100	221
372	Caixa de distribuição elétrica 11839932	200	223
383	Contador de horas 11871602	100	225
387	Painel de display	100	227
387	Painel de display	200	229
393	Rádio 11871866	100	231
393	Tomada de corrente 11839928, 11839932	200	233
398	Sistema de comunicação comandada eletronicamente sem fio (telemático) 11871460	100	235

TABLE DES MATIÈRES

Catalogue id 20755 | Group 3
Issue 20047869-C | Page 148

GROUPE		Section	Page
311	Batterie avec pieces de montage	100	151
321	Alternateur 15685538, 15691466	100	153
331	Démarreur avec pieces de montage 15685538, 15691466	100	155
331	Démarreur 15685538, 15691466	200	157
334	Interrupteur de démarreur allumage	100	159
356	Projecteur de travail sur flèche 11871488	100	161
356	Phare AV sur cabine 11871615, 11871616, 11871617	200	163
362	Avertisseur sonore	100	165
362	Alarme de recul 11871606, 11871824	200	167
362	Gyrophare avec éclairage de travail 11839434	300	169
363	Essuie-glace supérieur 11871615, 11871616, 11871617	100	171
364	Interrupteur 11871615, 11871616, 11871617	100	173
364	Interrupteur pour avertissement de surcharge 11872020, 11872022	200	175
364	Interrupteur 11871824, 11871884	300	177
364	Interrupteur 11871703, 11871705	400	179
364	Interrupteur 11871700, 11871701	500	181
364	Interrupteur 11839928	600	183
364	Interrupteur 11839932	700	185
366	Unité électronique	100	187
366	Clavier codé (sécurité antidémarrage) 11871883	200	189
371	Cable batterie et robinet batterie	100	191
371	Faisceau de câbles, antérieur	200	193
371	Faisceau de câbles, antérieur	300	195
371	Faisceau de câbles, moteur	400	197
371	Cables ruban, Systeme hydraulique	500	199
371	Cables ruban, Systeme hydraulique	600	201
371	Faisceau de câbles, plateforme	700	203
371	Faisceau de câbles, plateforme	800	205
371	Faisceau de câbles, climatisation. 11871615	900	207
371	Faisceau cables 11871824, 11871884	1000	209
371	Faisceau de câbles vers soupape de sécurité sur flèche 11872020, 11872022	1100	211
371	Faisceau de câbles vers soupape de sécurité sur flèche 11872019, 11872021	1200	213
371	Faisceau de câblage, toit 11871615, 11871616, 11871617	1300	215
371	Faisceau cables 11871977	1400	217
371	Faisceau cables 11871977	1500	219
372	Unité de distribution électrique 11839928	100	221
372	Unité de distribution électrique 11839932	200	223
383	Horomètre 11871602	100	225
387	Panneau information	100	227
387	Panneau information	200	229
393	Radio 11871866	100	231
393	Sortie de puissance électrique 11839928, 11839932	200	233
398	Système de communication électronique sans fil (télématique) 11871460	100	235

VOLVO

Volvo Construction Equipment
www.volvoce.com

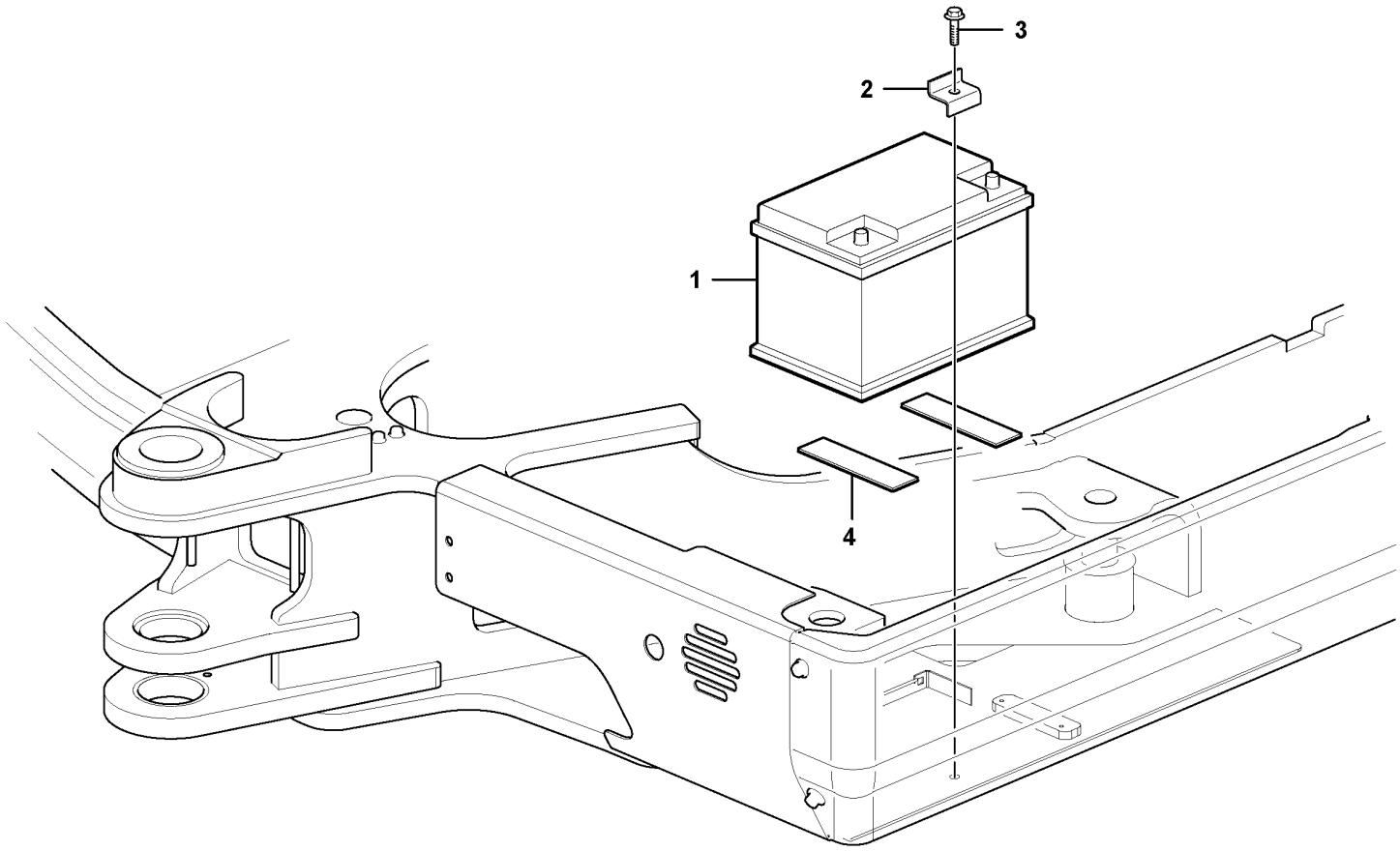
3
2
1
4

Fig.	Part No.	Quantity 1	2	3	PS	KIT	Description	Denominación	Denominação	Dénomination	Notes
1	VOE 11306682	1					Battery	Batería	Bateria	Batterie	
2	VOE 15636175	1					Stop plate	Disco de tope	Placa de encosto	Plaque butée	
3	VOE 946671	1					Flange screw	Tornillo embridado	Parafuso flangeado	Vis à embase	
4	VOE 11807776	2					Rubber plate	Placa de goma	Placa de borracha	Plaque caoutchouc	

1		**Battery with assembling details** **Batería con assesorios de montaje** **Bateria com detalhes de montagem** **Batterie avec pieces de montage**	Catalogue id **20755**	Group **311**
2				
3			Illustr. No **1074499**	Section **100**
4				
5			Issue **20047869-C**	Page **151**

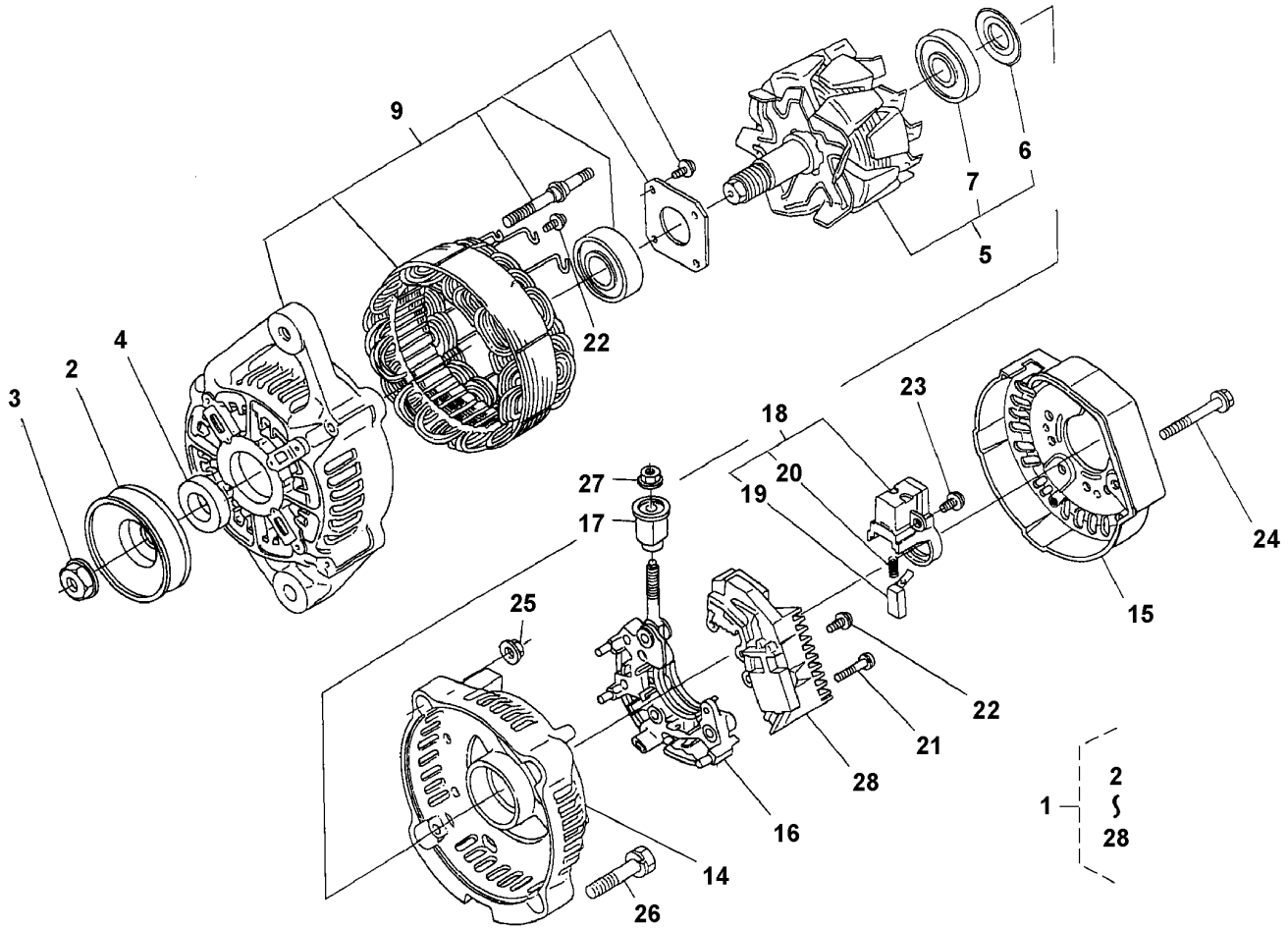
9
6
7
5
22
4
2
3
18
23
27
20
19
17
24
15
25
22
21
28
16
14
26
1
2
28

Fig.	Part No.	Quantity 1	2	3	PS	KIT	Description	Denominación	Denominação	Dénomination	Notes
1	VOE 22800828	1					Alternator	Alternador	Alternador	Alternateur	
2	VOE 22802561	1					•Pulley	•Polea	•Polia	•Poulie	
3	VOE 16679348	1					•Nut	•Tuerca	•Porca	•Écrou	
4	VOE 16679722	1					•Collar	•Collar	•Colar	•Collerette	
5		1			NS		••Rotor	••Rotor	••Rotor	••Rotor	
6		1	1		NS		•Assembly frame	•Bastidor de montaje	•Estrutura de montagem	•Cadre assemblé	
7		1			NS		•Bearing ball	•Bola de cojinete	•Esferas do rolamento	•Bille palier	
9		1			NS		•Assembly frame	•Bastidor de montaje	•Estrutura de montagem	•Cadre assemblé	
14		1			NS		•Frame	•Bastidor	•Quadro	•Cadre châssis	
15		1			NS		•Cover	•Capó	•Capô	•Capot	
18	VOE 16660118	1					•Brush	•Cepillo	•Escova	•Balai	
19		2			NS		•Brush holder	•Portaescobillas	•	•Porte-balai	
20		2			NS		•Spring	•Resorte	•Mola	•Ressort	
21	VOE 16660726	2					•Screw	•Tornillo	•Parafuso	•Vis	
22	VOE 16660732	6					•Screw	•Tornillo	•Parafuso	•Vis	
23		1			NS		•Screw	•Tornillo	•Parafuso	•Vis	
24		3			NS		•Bolt	•Perno	•Parafuso	•Boulon	
25	VOE 16660728	2					•Nut	•Tuerca	•Porca	•Écrou	
26		2			NS		•Bolt	•Perno	•Parafuso	•Boulon	
27	VOE 16660736	1					•Nut	•Tuerca	•Porca	•Écrou	
28	VOE 22802611	1					•Regulator kit	•Juego regulador	•Jogo do regulador	•Kit régulateur	

1		**Alternator** **Alternador** **Alternador** **Alternateur**	Catalogue id **20755**	Group **321**
2				
3			Illustr. No **1060485**	Section **100**
4				
5		**15685538, 15691466**	Issue **20047869-C**	Page **153**

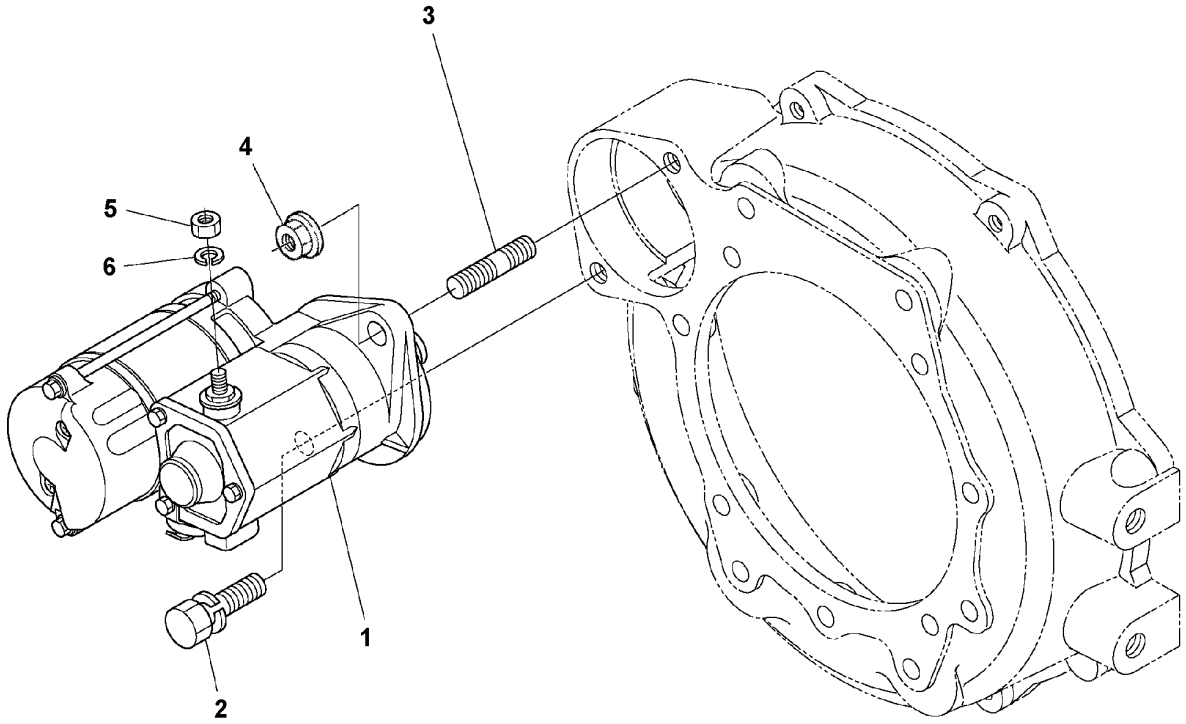
3
4
5
6
1
2

Fig.	Part No.	Quantity 1	2	3	PS	KIT	Description	Denominación	Denominação	Dénomination	Notes
1	VOE 17224279	1					Starter motor	Motor de arranque	Motor de partida	Démarreur	
2	VOE 16660750	1					Bolt	Perno	Parafuso	Boulon	
3	VOE 16668177	1					Stud	Espárrago	Prisioneiro	Goujon	
4	VOE 16660752	1					Nut	Tuerca	Porca	Écrou	
5	VOE 16660755	1					Hexagon nut	Tuerca hexagonal	Porca sextavada	Écrou hexagonal	
6	VOE 16678622	1					Tab washer	Arandela de seguridad	Arruela trava	Rondelle-frein	

1		**Starter motor with assembling details** **Motor de arranque con assesorios de montaje** **Motor de arranque com peças de montagem** **Démarreur avec pieces de montage**	Catalogue id **20755**	Group **331**
2				
3			Illustr. No **1072236**	Section **100**
4				
5		**15685538, 15691466**	Issue **20047869-C**	Page **155**

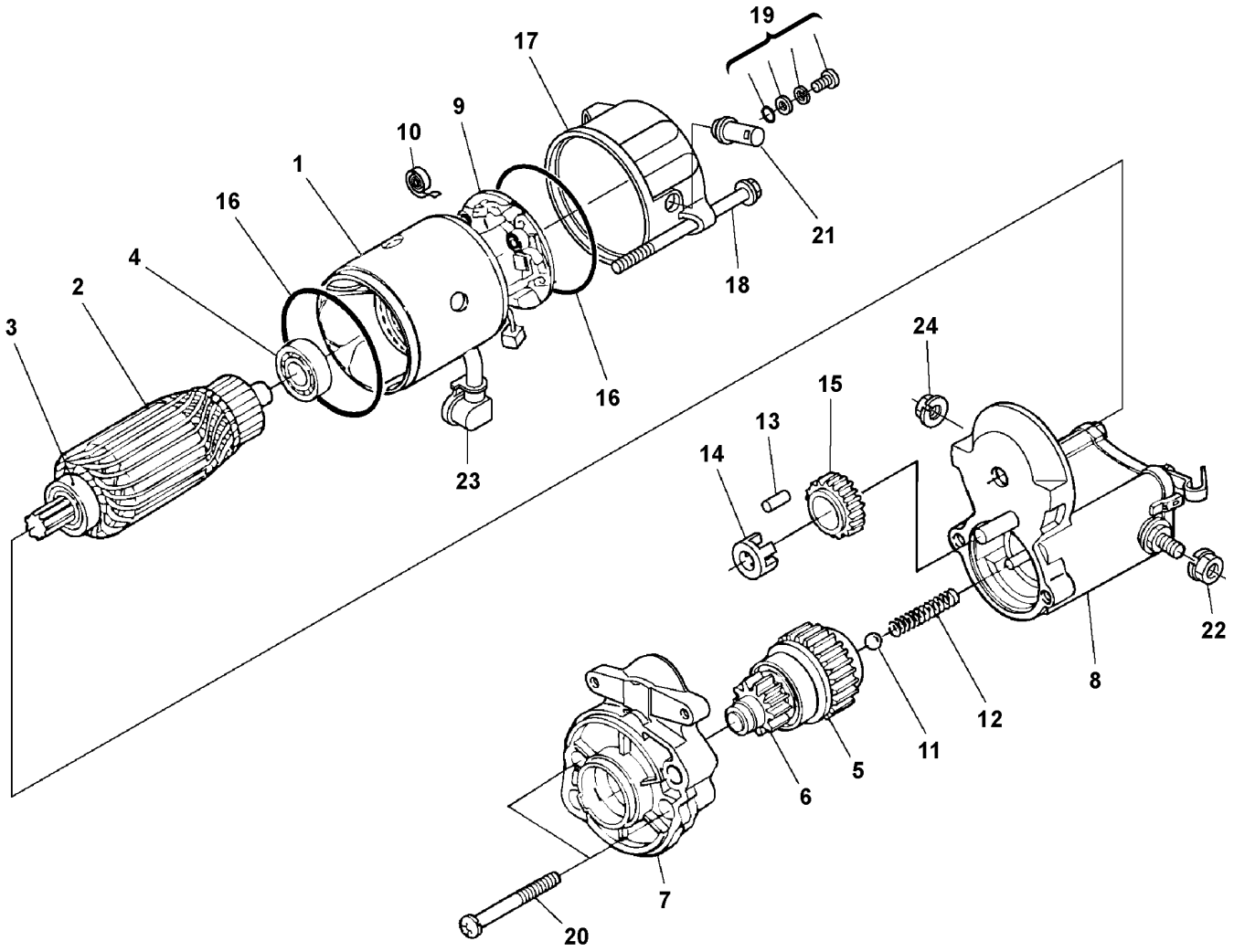

Volvo Construction Equipment
1072237

Fig.	Part No.	Quantity 1	2	3	PS	KIT	Description	Denominación	Denominação	Dénomination	Notes
1	VOE 17224279	1					Starter motor	Motor de arranque	Motor de partida	Démarreur	
2		1			NS		Yoke	Mordaza	Garfo	Chape	
4		1			NS		Rotor	Rotor	Rotor	Rotor	
6		1			NS		Bearing	Cojinete	Mancal	Roulement	
8		1			NS		Gear	Engranaje	Engrenagem	Pignon	
9		5			NS		Roller	Rodillo	Rolete	Galet	
10		1			NS		Retainer	Soporte	Retentor	Retenue	
11		1			NS		Gear	Engranaje	Engrenagem	Pignon	
12		1			NS		Gear	Engranaje	Engrenagem	Pignon	
13		1			NS		Frame	Bastidor	Quadro	Cadre châssis	
16		4			NS		Spring	Resorte	Mola	Ressort	
21		1			NS		Ball	Bola	Esfera	Bille	
22		1			NS		Spring	Resorte	Mola	Ressort	
23	VOE 16660253	2					Ring	Anillo	Anel	Bague	
24		1			NS		Pipe	Tubo	Tubo	Tuyau	
25		1			NS		Hexagon nut	Tuerca hexagonal	Porca sextavada	Écrou hexagonal	

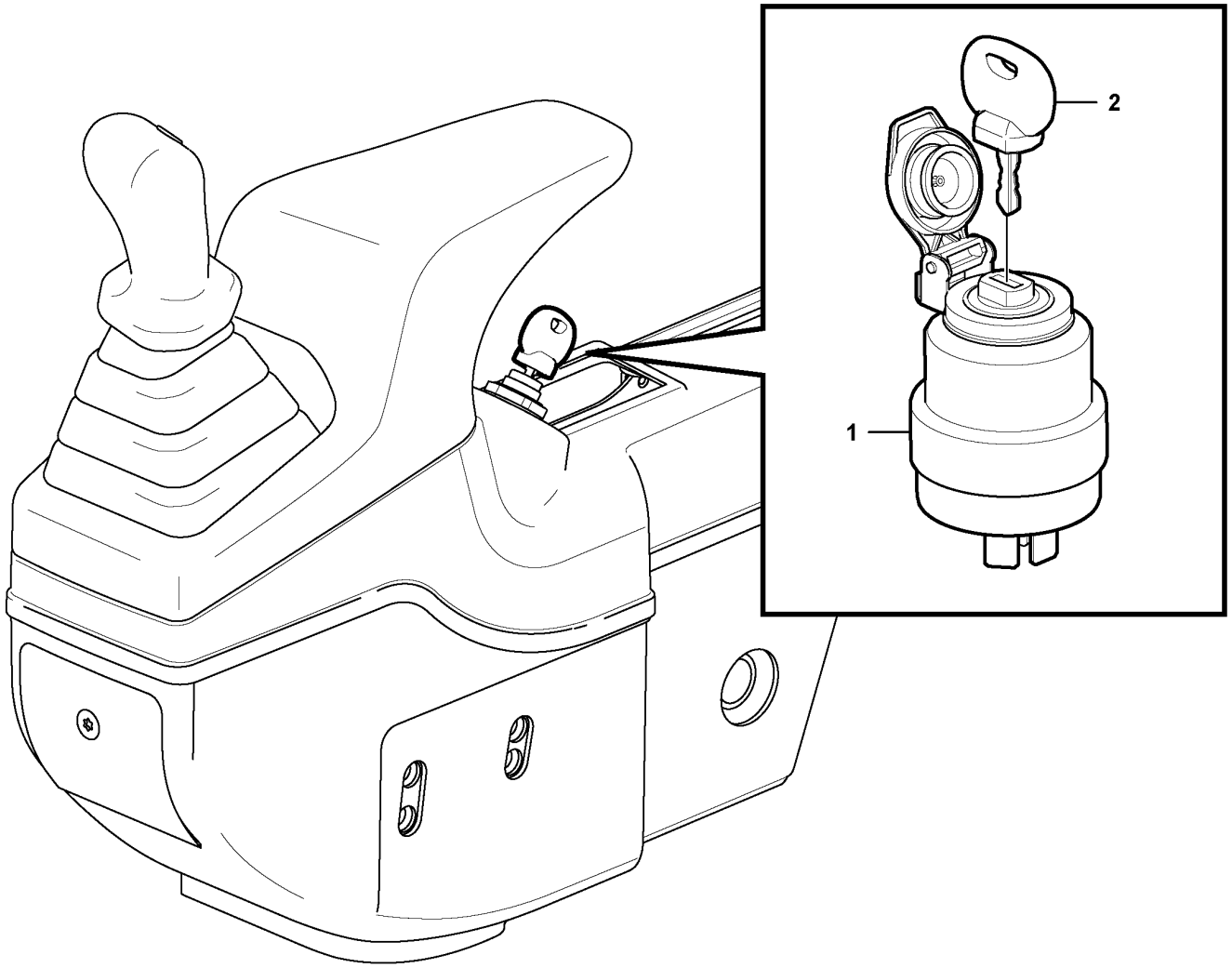

Volvo Construction Equipment

1075804

Fig.	Part No.	Quantity 1	2	3	PS	KIT	Description	Denominación	Denominação	Dénomination	Notes
1	**VOE 15688967**	1					Starter switch	Cerradura de arranque	Chave de partida	Verrouillage de démarrage	SW3301
2	**VOE 11306919**	1					•Key	•Llave	•Chave	•Clé	3938)

3938) **GB**: Key code: only one combination **ES**: Código de llave: una sola combinación **BR**: Código de chave: apenas uma combinação **FR**: Code de clé: une seule combinaison

1		**Ignition Starter Switch** **Interruptor de motor de arranque** **Interruptor de ignição do motor de arranque** **Interrupteur de démarreur allumage**	Catalogue id **20755**	Group **334**
2			Illustr. No **1075804**	Section **100**
3			Issue **20047869-C**	Page **159**
4				
5				

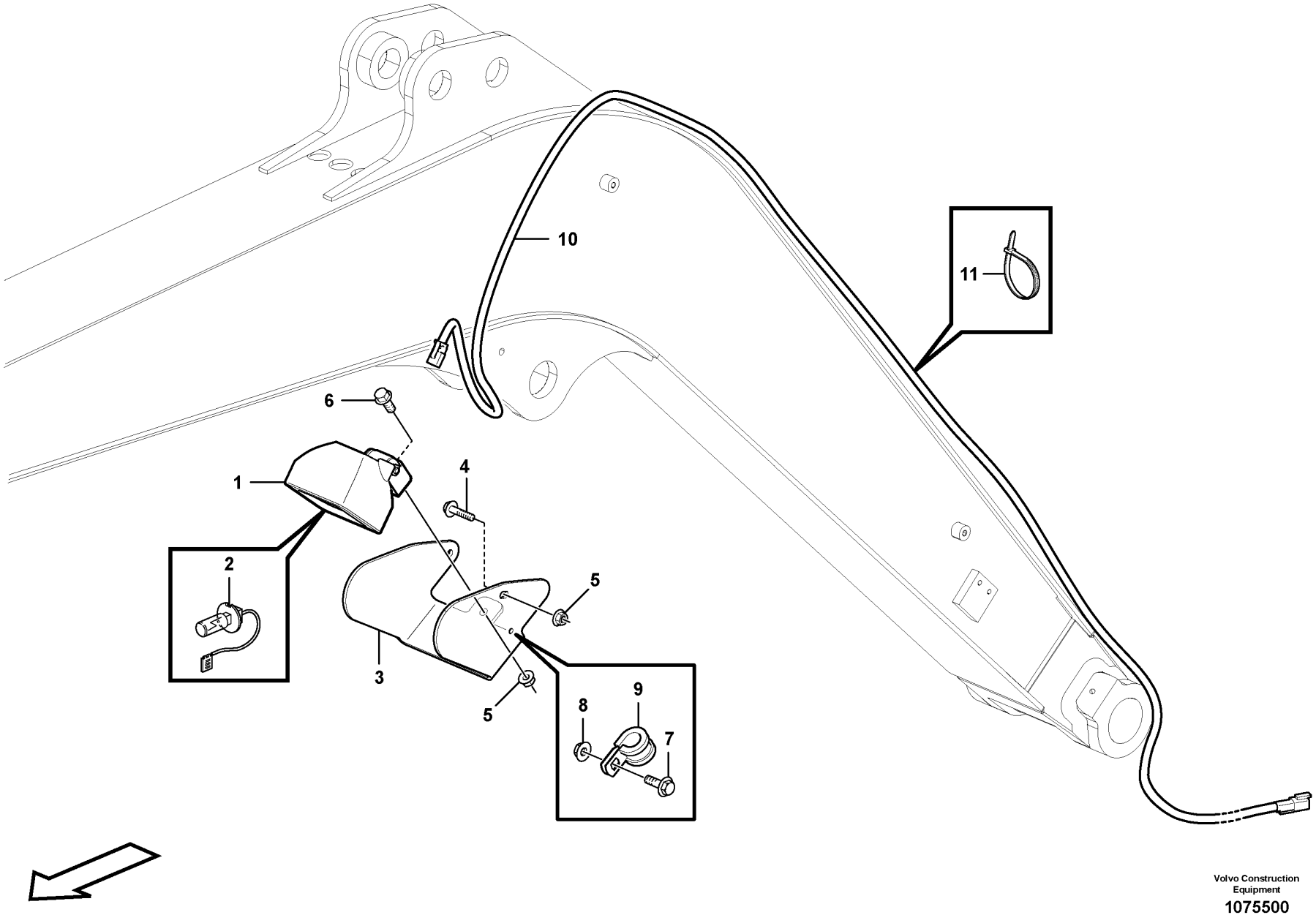

Volvo Construction Equipment

1075500

Fig.	Part No.	Quantity 1	2	3	PS	KIT	Description	Denominación	Denominação	Dénomination	Notes
1	VOE 11039847	1					Work lamp	Faro de trabajo	Farolete	Projecteur de travail	
2	VOE 944265	1					•Bulb	•Bombilla	•Lâmpada	•Ampoule	
3	VOE 11808133	1					Plate	Chapa	Chapa	Tôle	
4	VOE 946671	2					Flange screw	Tornillo embridado	Parafuso flangeado	Vis à embase	
5	VOE 13945408	3					Nut	Tuerca	Porca	Écrou	
6	VOE 13946173	1					Screw	Tornillo	Parafuso	Vis	
7	VOE 13946544	1					Screw	Tornillo	Parafuso	Vis	
8	VOE 13945407	1					Nut	Tuerca	Porca	Écrou	
9	VOE 952627	1					Clamp	Abrazadera	Braçadeira	Collier serrage	
10	VOE 15672709	1					Wiring harness	Manojo cables	Chicote cabos	Faisceau de câbles	
11	VOE 4881440	REQ					Cable tie	Abrazadera de cinta	Braçadeira	Serre-câble	

1		**Work light on boom** **Alumbrado de trabajo en pluma** **Lâmpada de trabalho na lança** **Projecteur de travail sur flèche**	Catalogue id **20755**	Group **356**
2				
3			Illustr. No **1075500**	Section **100**
4				
5		**11871488**	Issue **20047869-C**	Page **161**

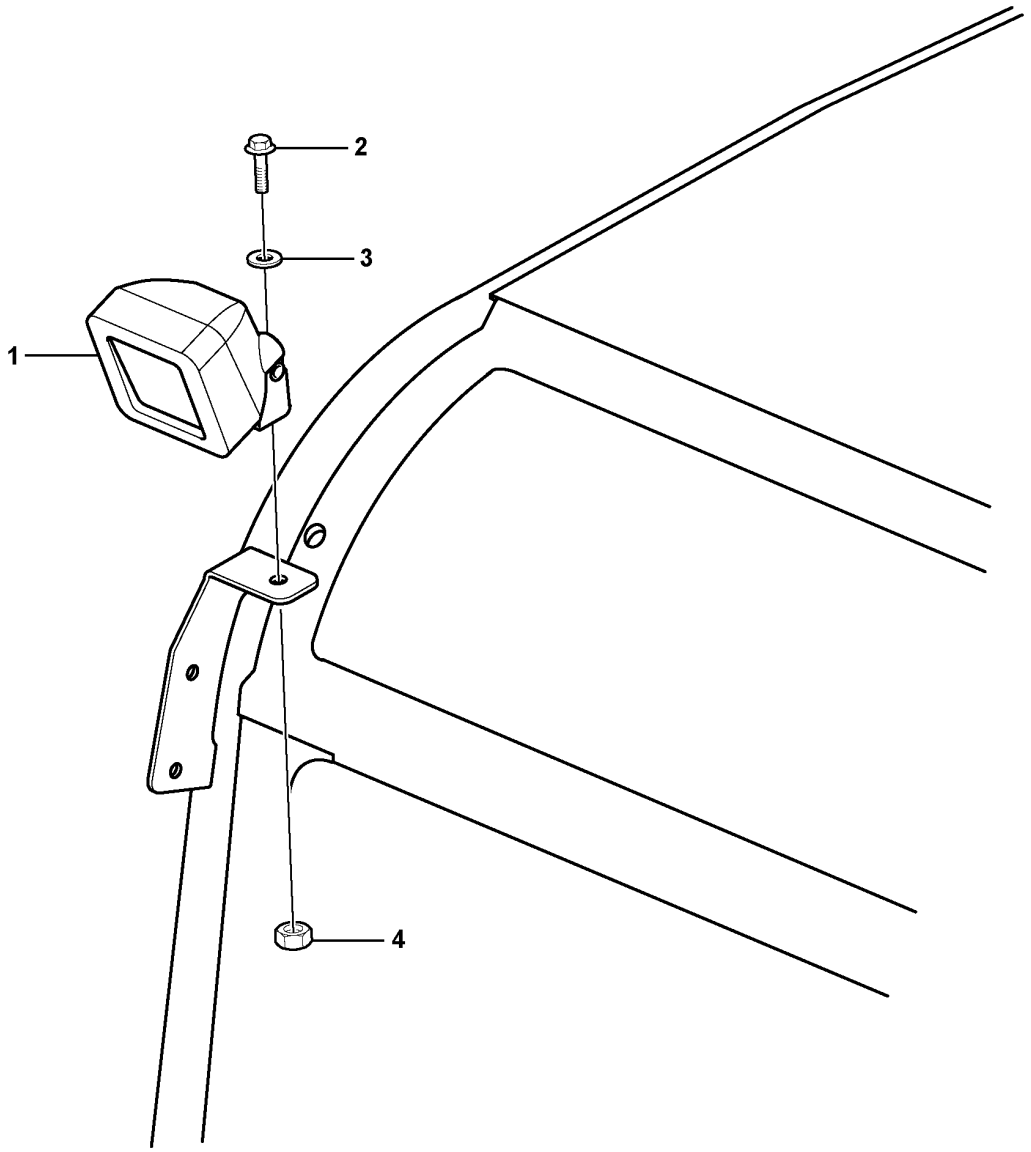
2
3
1
4

Fig.	Part No.	Quantity 1	2	3	PS	KIT	Description	Denominación	Denominação	Dénomination	Notes
1	**VOE 11039847**	2					Work lamp	Faro de trabajo	Farolete	Projecteur de travail	(VOE 15011673)
2	**VOE 983242**	2					Hexagon screw	Tornillo hexagonal	Parafuso sextavado	Vis à tête hexagonale	
3	**VOE 11715551**	2					Washer	Arandela	Arruela	Rondelle	(VOE 13960141)
4	**VOE 11715553**	2					Protecting cap	Cabezal protección	Capa proteção	Capot de protection	

1		**Front headlight on cab** **Alumbrado delantero en la cabina** **Farol dianteiro na cabine** **Phare AV sur cabine**	Catalogue id **20755**	Group **356**
2				
3			Illustr. No **1027966**	Section **200**
4				
5		**11871615, 11871616, 11871617**	Issue **20047869-C**	Page **163**

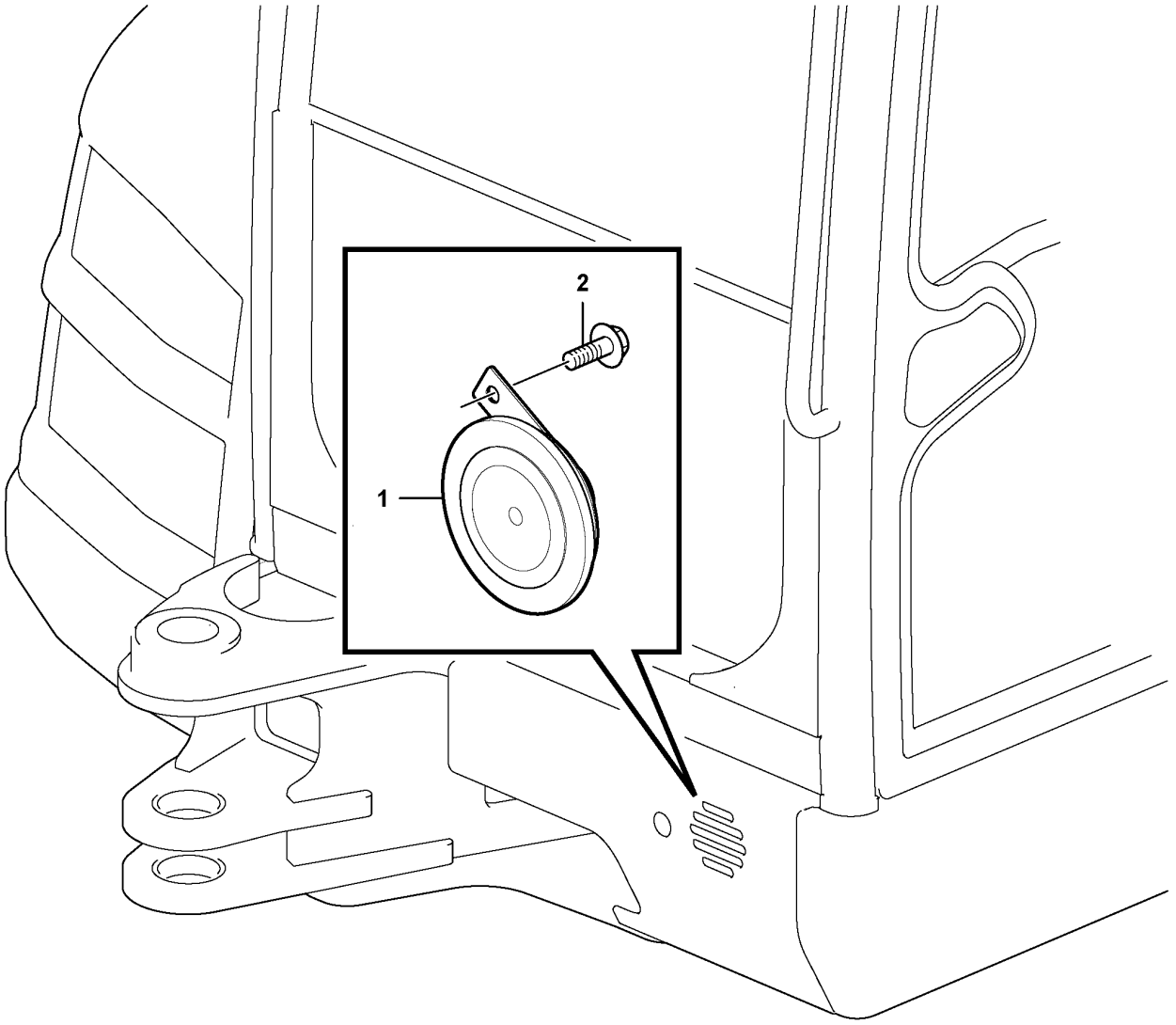

Volvo Construction Equipment

1074760

Fig.	Part No.	Quantity 1	2	3	PS	KIT	Description	Denominación	Denominação	Dénomination	Notes
1	**VOE 11802744**	1					Buzzer	Zumbador	Cigarra	Bruiteur	
2	**VOE 13946173**	1					Screw	Tornillo	Parafuso	Vis	

1		**Horn** **Bocina** **Buzina** **Avertisseur sonore**	Catalogue id **20755**	Group **362**
2			Illustr. No **1074760**	Section **100**
3			Issue **20047869-C**	Page **165**
4				
5				

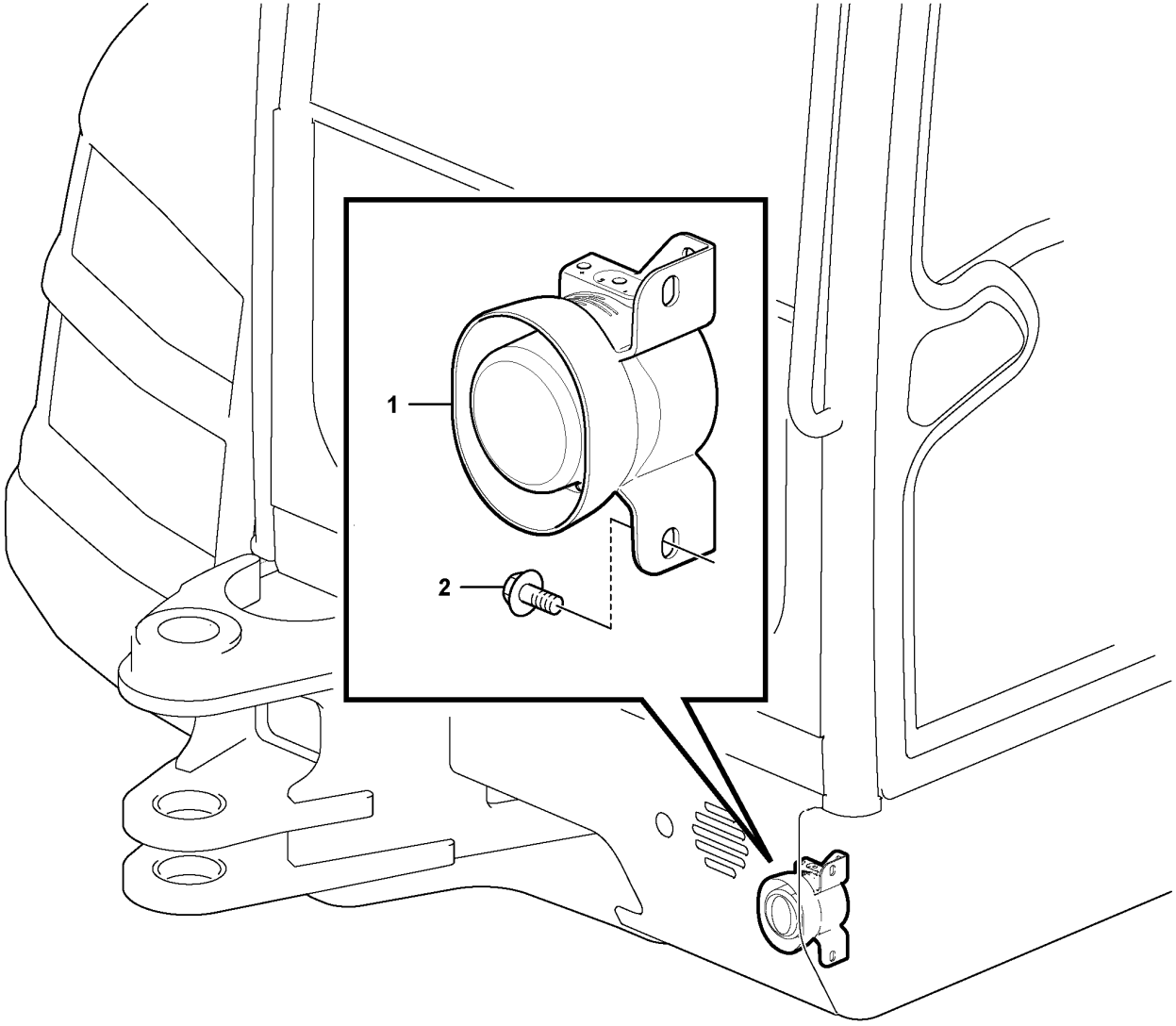

Volvo Construction Equipment
1074781

Fig.	Part No.	Quantity 1	2	3	PS	KIT	Description	Denominación	Denominação	Dénomination	Notes
1	VOE 15409160	1					Alarm	Alarma	Alarme	Alarme	
2	VOE 946440	2					Flange screw	Tornillo embridado	Parafuso flangeado	Vis à embase	

1		**Travel alarm, acoustic** **Avisador de marcha atrás** **Alarme de locomoção, acústica** **Alarme de recul**	Catalogue id **20755**	Group **362**
2				
3			Illustr. No **1074781**	Section **200**
4				
5		**11871606, 11871824**	Issue **20047869-C**	Page **167**

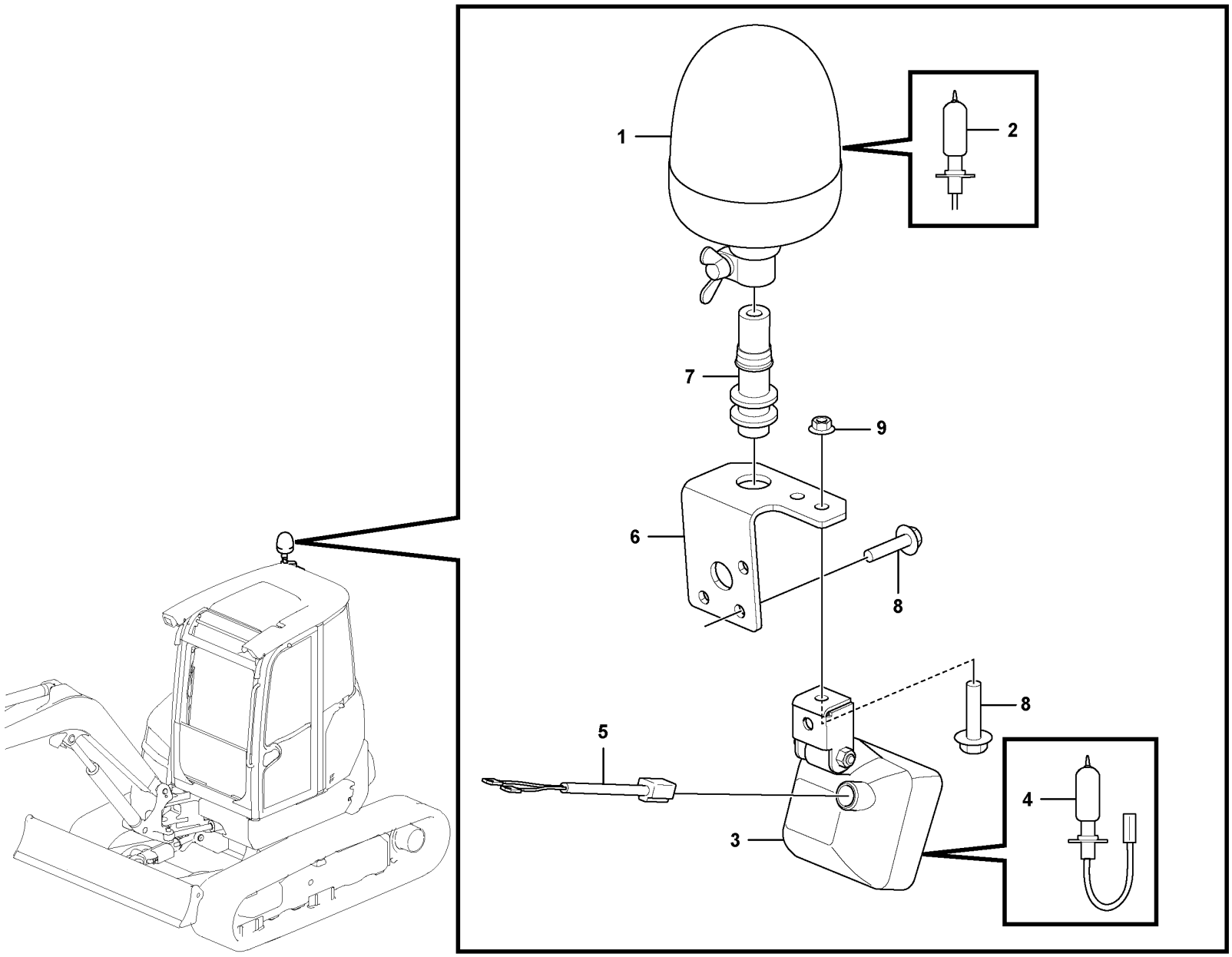

Volvo Construction Equipment
1087978

Fig.	Part No.	Quantity 1	2	3	PS	KIT	Description	Denominación	Denominação	Dénomination	Notes
1	VOE 14618432	1					Warning lamp	Lámpara de advertencia	Lâmpada de advertência	Témoin lumineux	
2	VOE 942775	1					•Bulb	•Bombilla	•Lâmpada	•Ampoule	
3	VOE 11039856	1					Work lamp	Faro de trabajo	Farolete	Projecteur de travail	
4	VOE 944265	1					•Bulb	•Bombilla	•Lâmpada	•Ampoule	
5	VOE 11800254	1					Wiring harness	Manojo cables	Chicote cabos	Faisceau de câbles	
6	VOE 15668560	1					Bracket	Consola	Suporte	Console	
7	VOE 14687775	1					Bracket	Consola	Suporte	Console	
8	VOE 13946173	3					Screw	Tornillo	Parafuso	Vis	
9	VOE 13945408	1					Nut	Tuerca	Porca	Écrou	

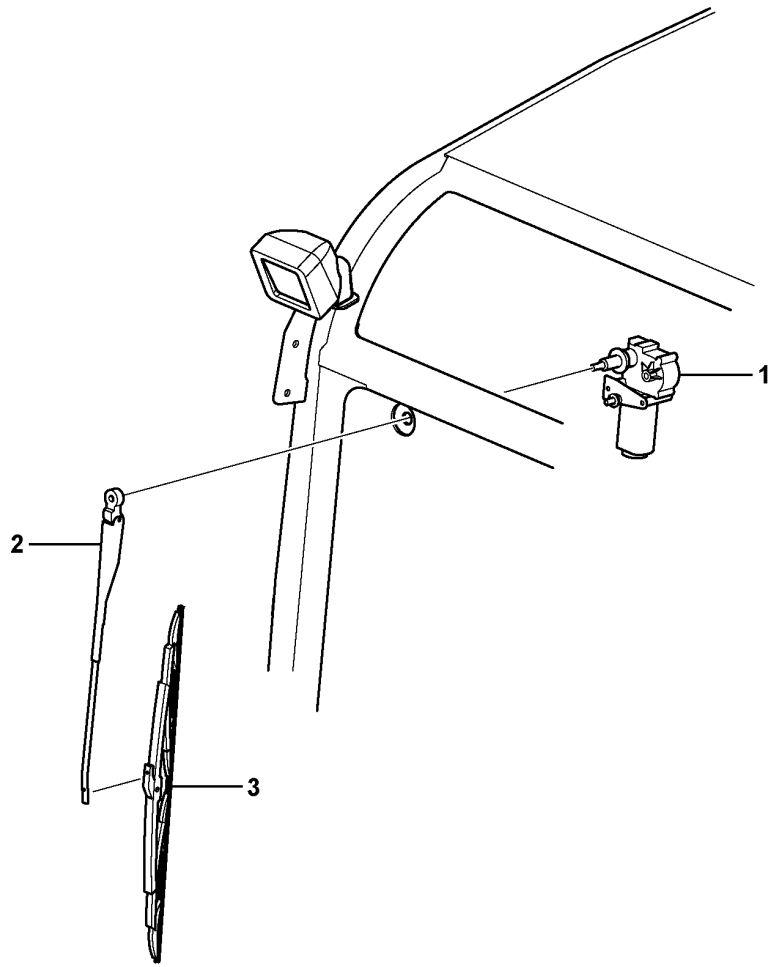
1
2
3

Fig.	Part No.	Quantity 1	2	3	PS	KIT	Description	Denominación	Denominação	Dénomination	Notes
1	**VOE 11802574**	1					Wiper motor	Motor limpiaparabrisas	Motor do limpador para-brisa	Moteur essuie-glace	(VOE 15011893)
2	**VOE 11802573**	1			SS		Wiper arm	Brazo limpiaparabrisas	Braço limpador para-brisa	Bras d'essuie-glace	(VOE 15011898)
3	**VOE 11802575**	1					Wiper blade	Hoja limpiafaros	Palheta do limpador	Balai d'essuie-glace	(VOE 15011902)

1		**Windscreen wiper, upper** **Limpiaparabrisas superior** **Limpador de pára-brisa, superior** **Essuie-glace supérieur**	Catalogue id **20755**	Group **363**
2				
3			Illustr. No **1027964**	Section **100**
4				
5		**11871615, 11871616, 11871617**	Issue **20047869-C**	Page **171**

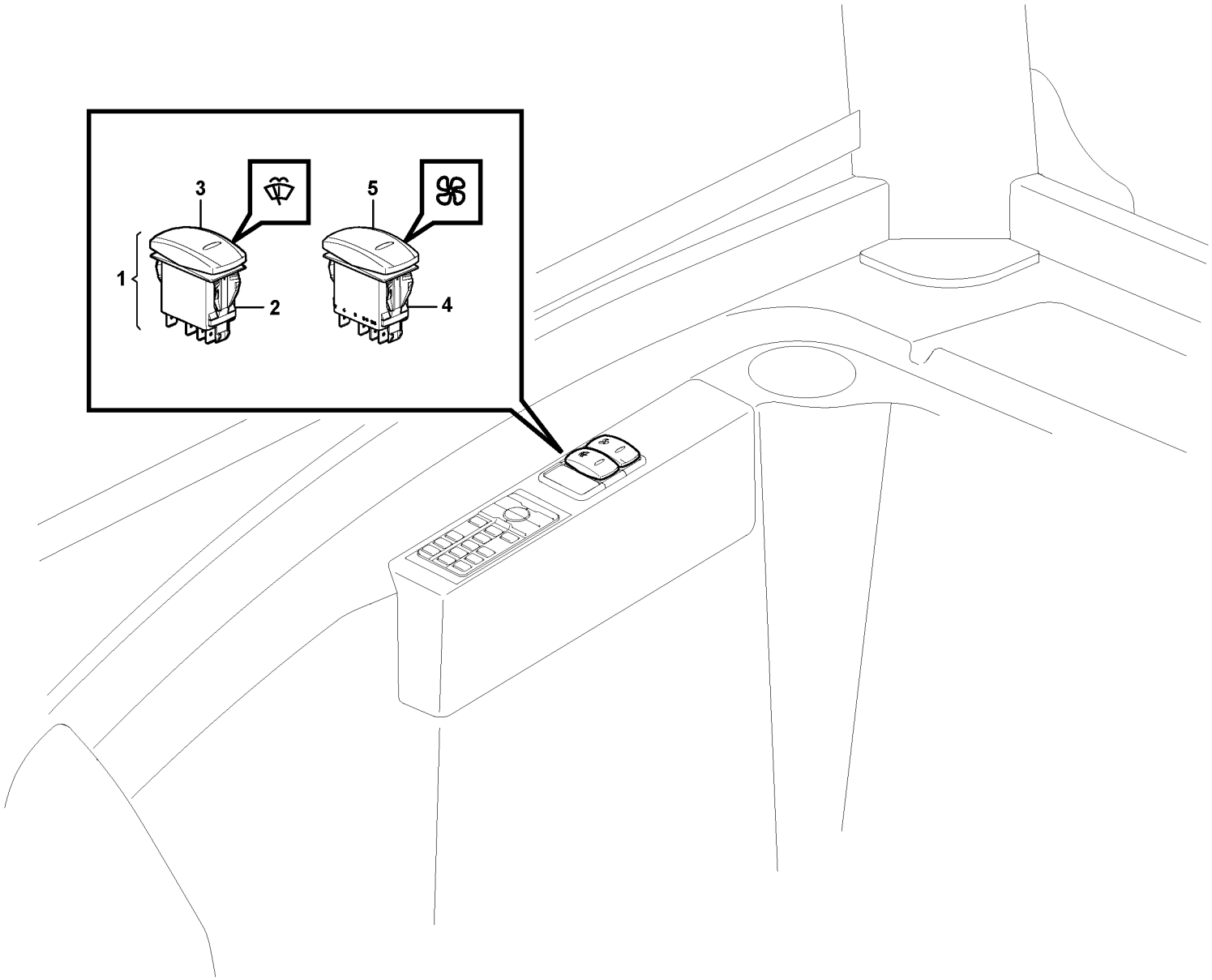

Volvo Construction Equipment

1087094

Fig.	Part No.	Quantity 1	2	3	PS	KIT	Description	Denominación	Denominação	Dénomination	Notes
1	VOE 11809187	1					Rocker switch	Commutador cuna		Commutateur à bascule	
2	VOE 11809141	1					•Rocker switch	•Commutador cuna	•	•Commutateur à bascule	SW3628
3	VOE 11428131	1					•Rocker arm	•Balancín	•Balancim	•Culbuteur	
4	VOE 11809129	1					Rocker switch	Commutador cuna		Commutateur à bascule	SW8702
5	VOE 11428002	1					Rocker arm	Balancín	Balancim	Culbuteur	

1		**Switch** **Interruptor** **Interruptor** **Interrupteur**	Catalogue id **20755**	Group **364**
2				
3			Illustr. No **1087094**	Section **100**
4				
5		**11871615, 11871616, 11871617**	Issue **20047869-C**	Page **173**

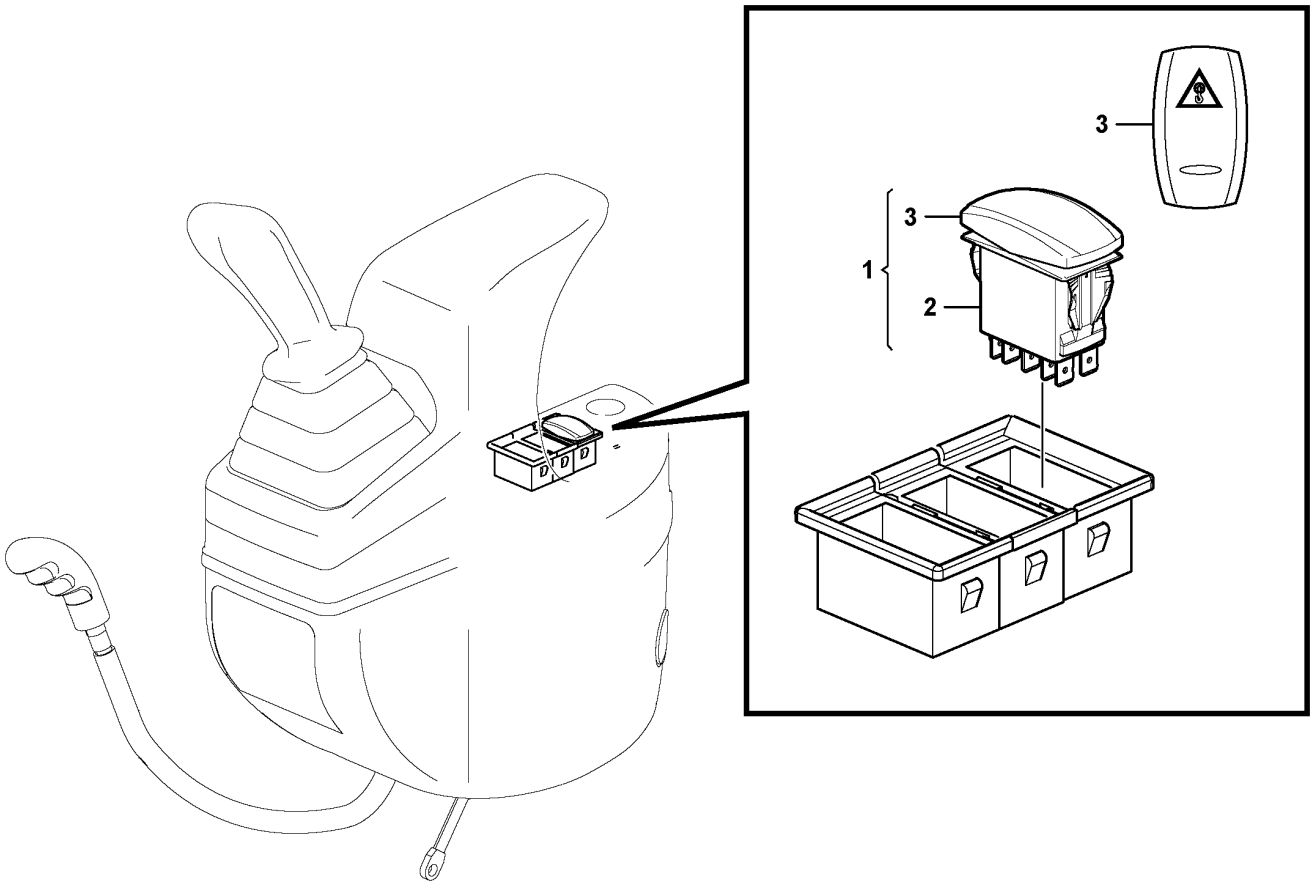
3
3
1
2

Fig.	Part No.	Quantity 1	2	3	PS	KIT	Description	Denominación	Denominação	Dénomination	Notes
1	VOE 11809174	1			OP		Switch	Contactor	Interruptor	Commutateur	
2	VOE 11809140	1					•Rocker switch	•Commutador cuna	•	•Commutateur à bascule	
3	VOE 11428170	1					•Rocker arm	•Balancín	•Balancim	•Culbuteur	

1		**Switch for overload warning** **Interruptor de indicador de sobrecarga** **Interruptor de advertência de sobrecarga** **Interrupteur pour avertissement de surcharge**	Catalogue id **20755**	Group **364**
2				
3			Illustr. No **1086040**	Section **200**
4				
5		**11872020, 11872022**	Issue **20047869-C**	Page **175**

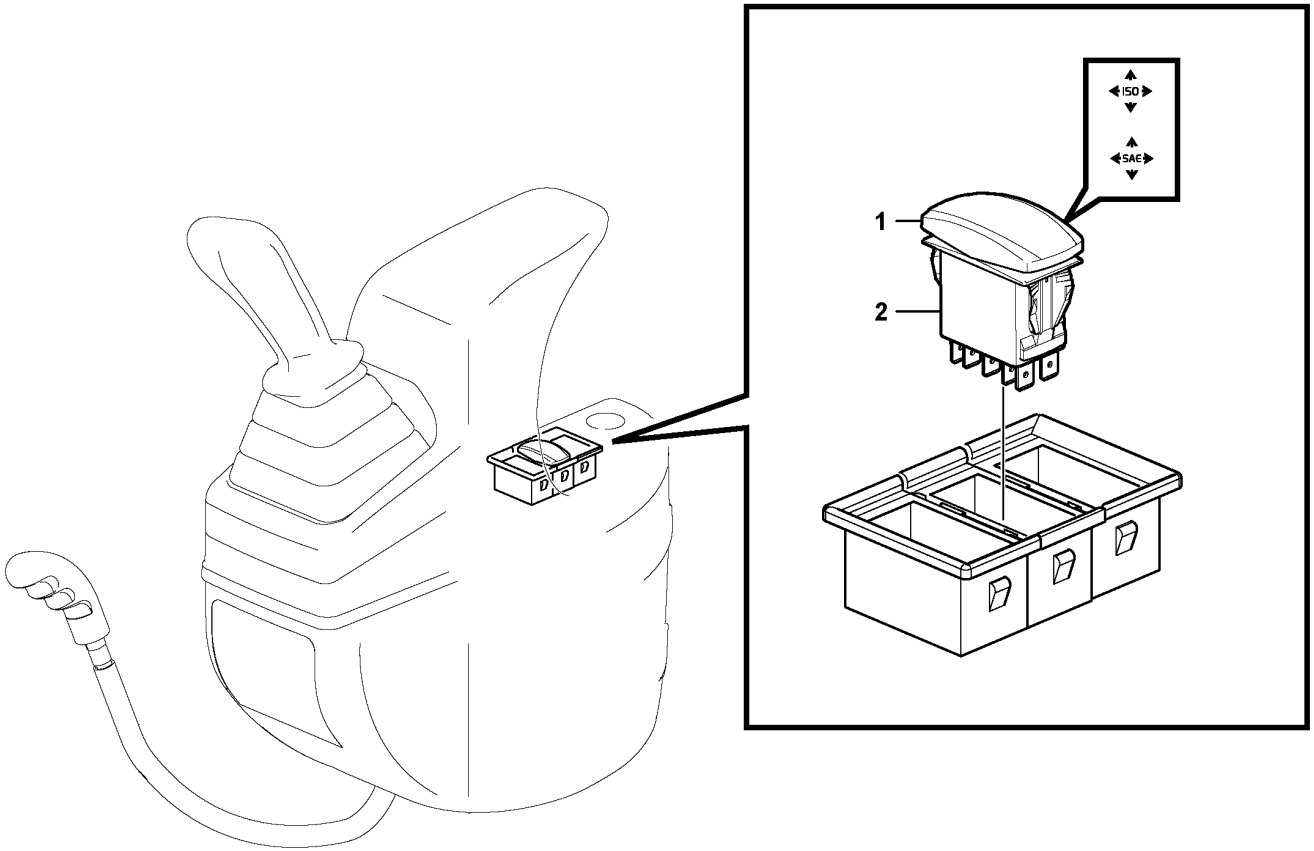
ISO
SAE
1
2

Fig.	Part No.	Quantity 1	2	3	PS	KIT	Description	Denominación	Denominação	Dénomination	Notes
1	**VOE 16275240**	1					Rocker arm	Balancín	Balancim	Culbuteur	
2	**VOE 16645124**	1					Switch	Interruptor	Interruptor	Rupteur	SW9130

1		**Switch** **Interruptor** **Interruptor** **Interrupteur**	Catalogue id **20755**	Group **364**
2			Illustr. No **1087107**	Section **300**
3			Issue **20047869-C**	Page **177**
4				
5		**11871824, 11871884**		

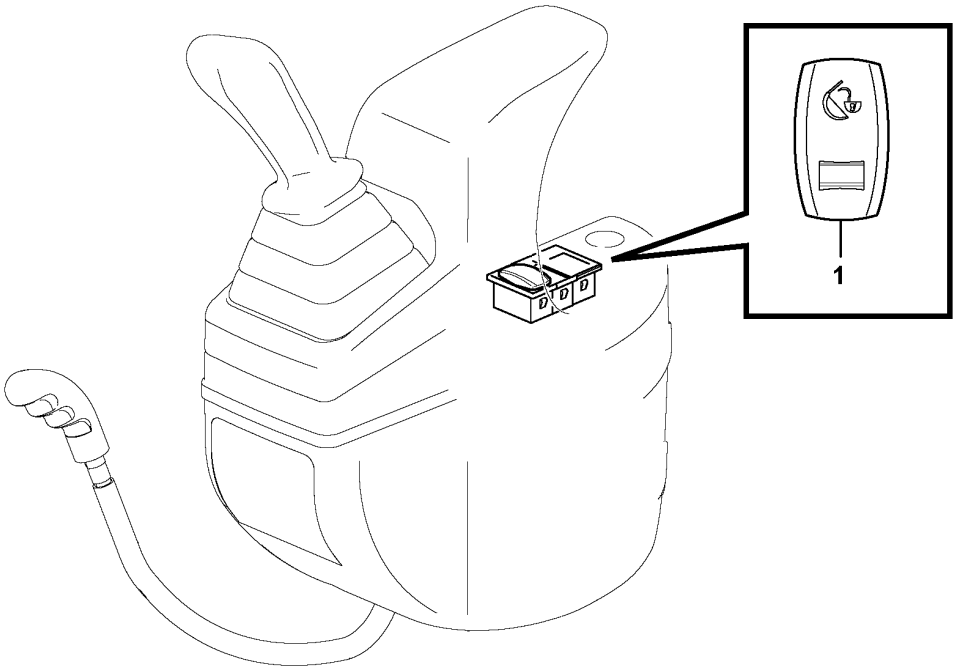
1

Fig.	Part No.	Quantity 1	2	3	PS	KIT	Description	Denominación	Denominação	Dénomination	Notes
1	**VOE 15668132**	1					Contact block	Bloque de contacto	Bloco contato	Bloc contact	

1		**Switch** **Interruptor** **Interruptor** **Interrupteur**	Catalogue id **20755**	Group **364**
2				
3			Illustr. No **1087112**	Section **400**
4				
5		**11871703, 11871705**	Issue **20047869-C**	Page **179**

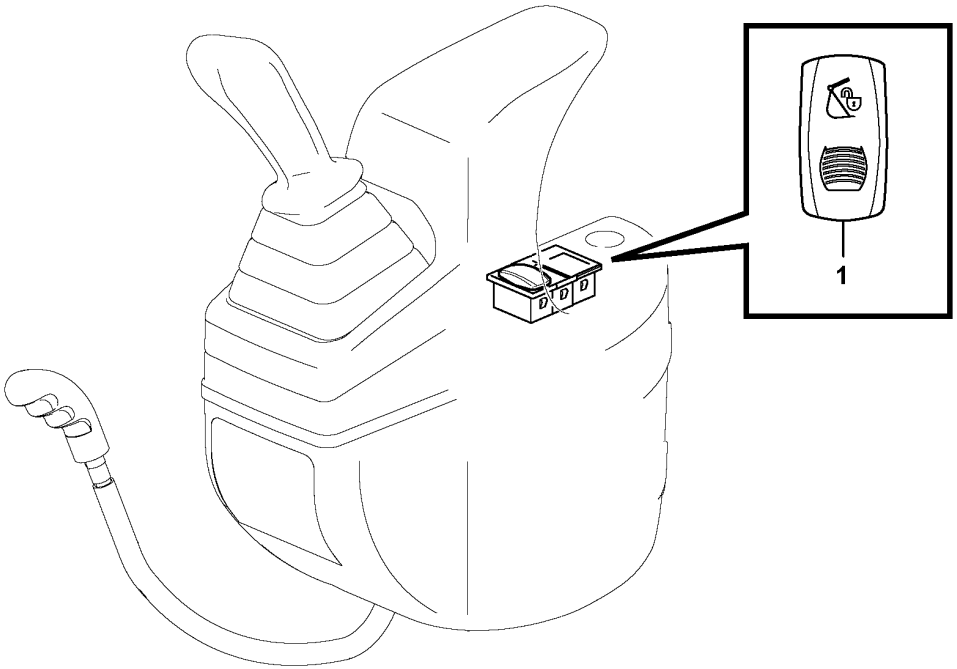
1

Fig.	Part No.	Quantity 1	2	3	PS	KIT	Description	Denominación	Denominação	Dénomination	Notes
1	VOE 15600946	1					Contact button	Botón de contacto	Botão contato	Bouton contact	

1		**Switch** **Interruptor** **Interruptor** **Interrupteur**	Catalogue id **20755**	Group **364**
2				
3			Illustr. No **1087115**	Section **500**
4				
5		**11871700, 11871701**	Issue **20047869-C**	Page **181**

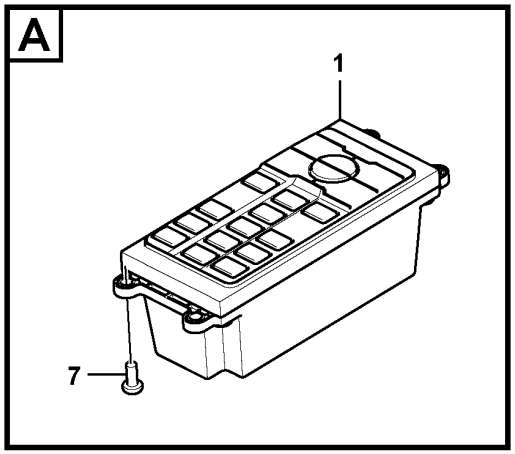

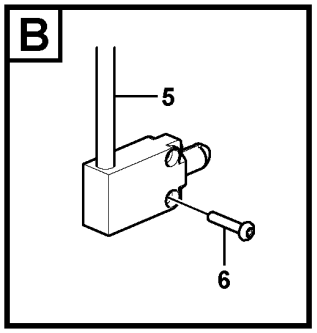

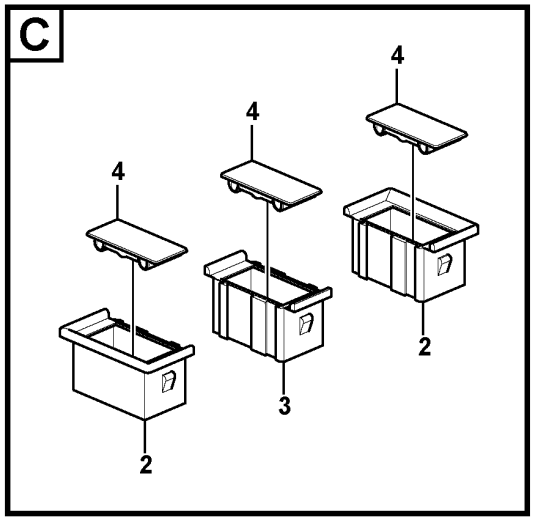

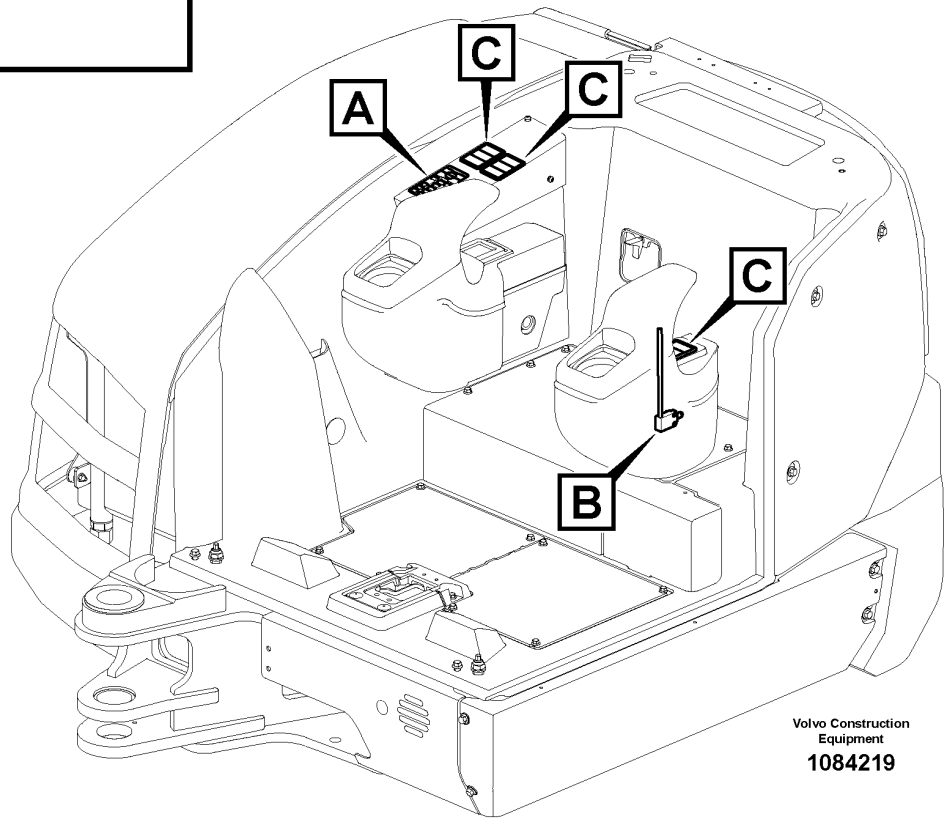

Volvo Construction Equipment

1084219

Fig.	Part No.	Quantity 1	2	3	PS	KIT	Description	Denominación	Denominação	Dénomination	Notes
1	**VOE 15697414**	1					Electronic unit	Unidad electrón	Unidade eletrônica	Unité électronique	(VOE 15666165)
2	**VOE 14556153**	6					Bracket	Consola	Suporte	Console	
3	**VOE 14587614**	3					Fitting	Racor	Niple	Écrou raccord	
4	**VOE 14587612**	9					Cover	Tapa	Tampa	Couvercle	
5	**VOE 15075486**	1					Switch	Interruptor	Interruptor	Contacteur	
6	**VOE 969556**	2					Six point socket screw	Racor de seis dientes	Paraf soquete sext	Vis à 6 pans creux	
7	**VOE 969278**	4					Six point socket screw	Racor de seis dientes	Paraf soquete sext	Vis à 6 pans creux	

1		**Switch** **Interruptor** **Interruptor** **Interrupteur**	Catalogue id **20755**	Group **364**
2				
3			Illustr. No **1084219**	Section **600**
4				
5		**11839928**	Issue **20047869-C**	Page **183**

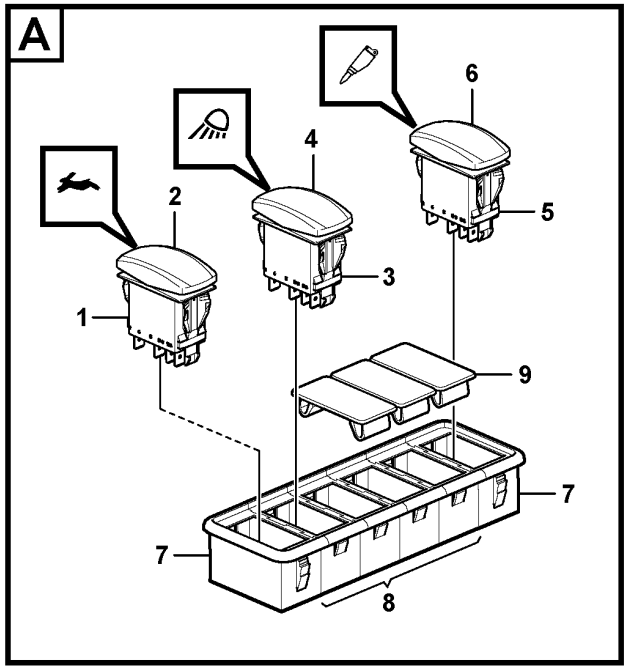

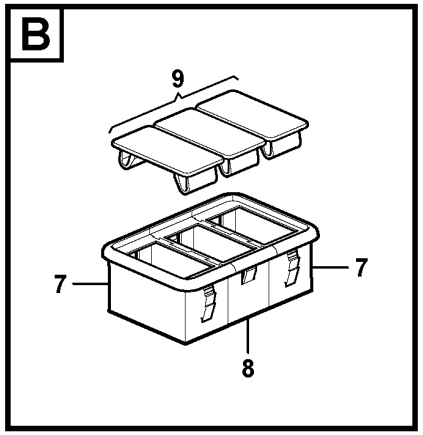

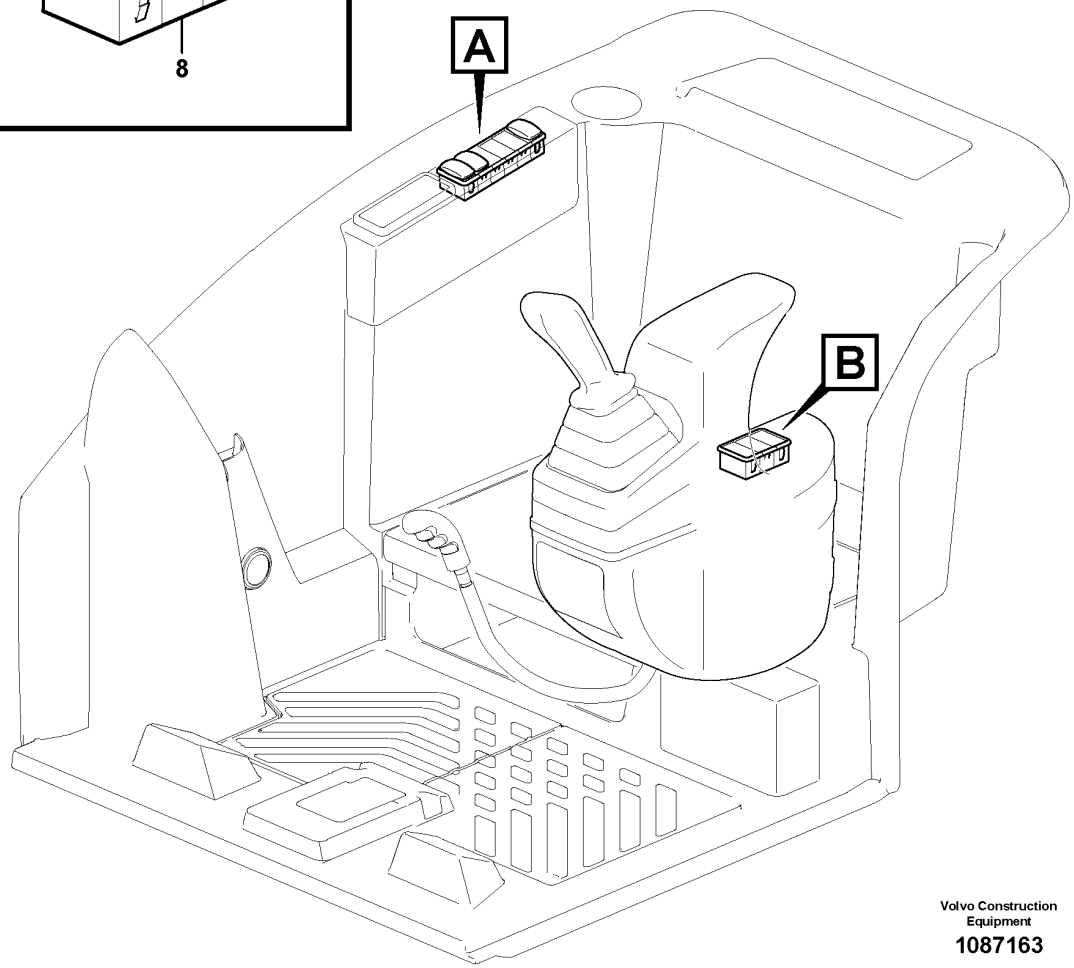

Volvo Construction Equipment

1087163

Fig.	Part No.	Quantity 1	2	3	PS	KIT	Description	Denominación	Denominação	Dénomination	Notes
1	VOE 11809129	1					Rocker switch	Commutador cuna		Commutateur à bascule	
2	VOE 11428138	1					Rocker arm	Balancín	Balancim	Culbuteur	
3	VOE 11809129	1					Rocker switch	Commutador cuna		Commutateur à bascule	
4	VOE 11428010	1					Rocker arm	Balancín	Balancim	Culbuteur	
5	VOE 11809140	1					Rocker switch	Commutador cuna		Commutateur à bascule	
6	VOE 11428167	1					Rocker arm	Balancín	Balancim	Culbuteur	
7	VOE 14556153	4					Bracket	Consola	Suporte	Console	
8	VOE 14587614	5					Fitting	Racor	Niple	Écrou raccord	
9	VOE 14587612	6					Cover	Tapa	Tampa	Couvercle	

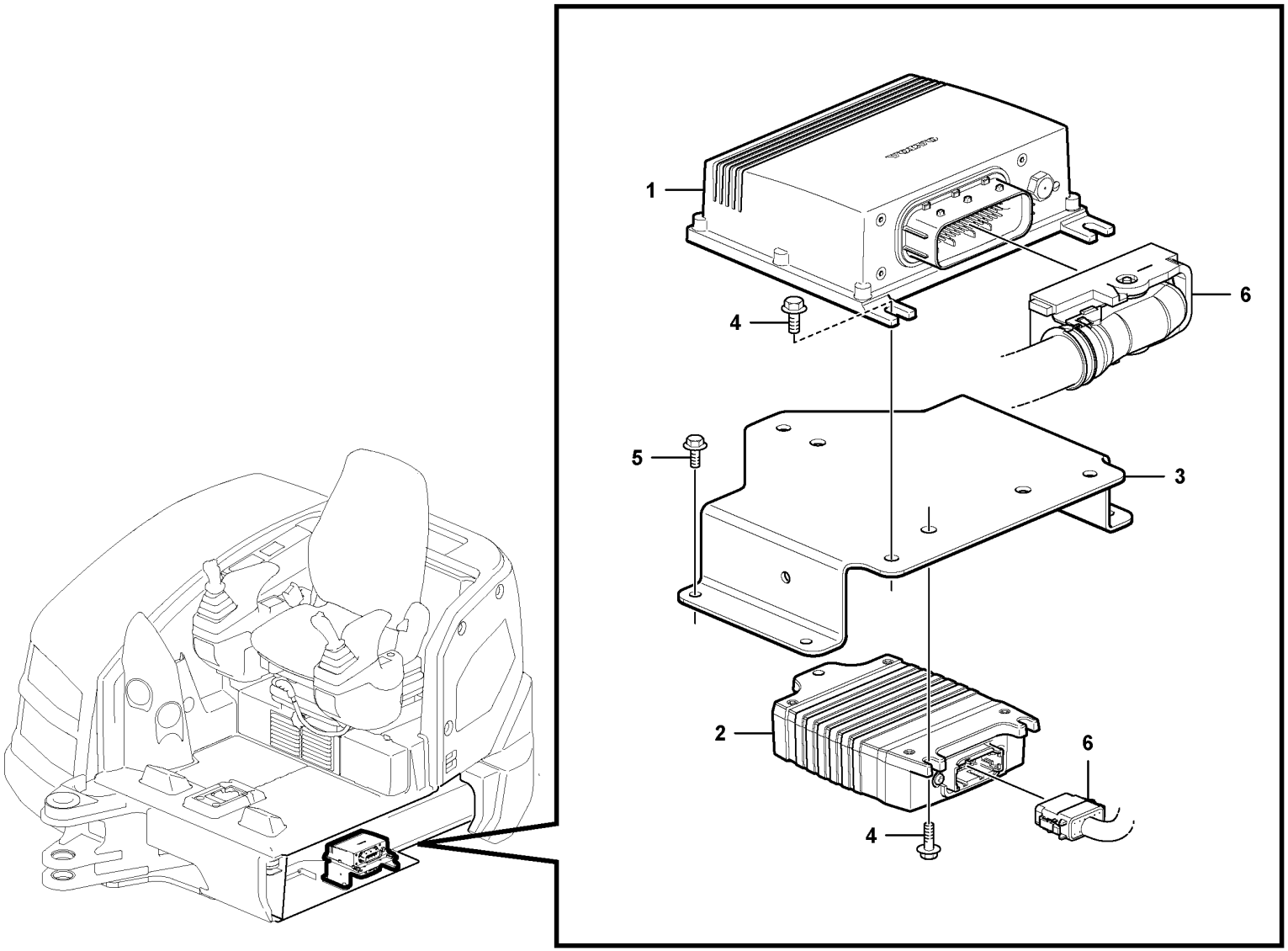
1
4
6
5
3
2
6
4

Fig.	Part No.	Quantity 1	2	3	PS	KIT	Description	Denominación	Denominação	Dénomination	Notes
1	VOE 11380500	1					Electronic unit	Unidad electrónica	Unidade eletrônica	Unité électronique	
2	VOE 14659771	1					Motor control unit	Unidad de mando del motor	Unidade de comando do motor	Unité de commande moteur	
3	VOE 16246567	1					Bracket	Consola	Suporte	Console	
4	VOE 13946544	6					Screw	Tornillo	Parafuso	Vis	
5	VOE 13965175	4					Screw	Tornillo	Parafuso	Vis	
6		1					Cable harness	Manojo cables	Chicote	Faisceau cables	

1		**Electronic unit** **Unidad electrónica** **Unidade eletrônica** **Unité électronique**	Catalogue id **20755**	Group **366**
2				
3			Illustr. No **1075708**	Section **100**
4				
5			Issue **20047869-C**	Page **187**

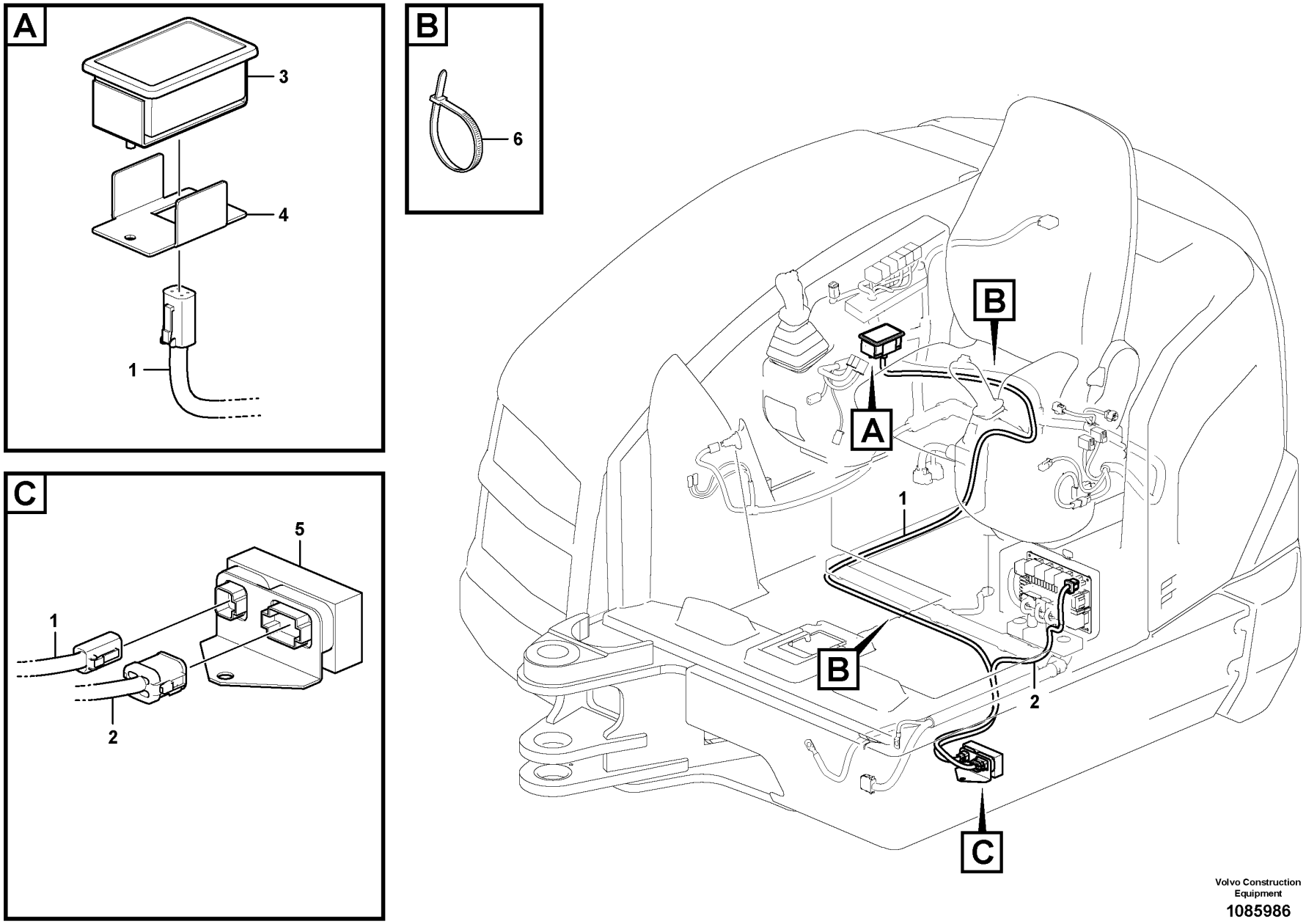

Volvo Construction Equipment

1085986

Fig.	Part No.	Quantity 1	2	3	PS	KIT	Description	Denominación	Denominação	Dénomination	Notes
1	VOE 16263342	1					Wiring harness	Manojo cables	Chicote cabos	Faisceau de câbles	
2	VOE 15696434	1					Wiring harness	Manojo cables	Chicote cabos	Faisceau de câbles	
3	VOE 11883409	1					Anti-theft alarm	Alarma antirrobo	Alarme anti-roubo	Alarme antivol	
4	VOE 15667827	1					Support	Apoyo	Suporte	Support	
5	VOE 11801418	1					Electronic unit	Unidad electrónica	Unidade eletrônica	Unité électronique	
6	VOE 4881440	REQ					Cable tie	Abrazadera de cinta	Braçadeira	Serre-câble	

1		**Coded keypad (anti-start)** **Teclado codificado (antiarranque)** **Bloco de teclas codificado (antipartida)** **Clavier codé (sécurité antidémarrage)**	Catalogue id **20755**	Group **366**
2				
3			Illustr. No **1085986**	Section **200**
4				
5		**11871883**	Issue **20047869-C**	Page **189**

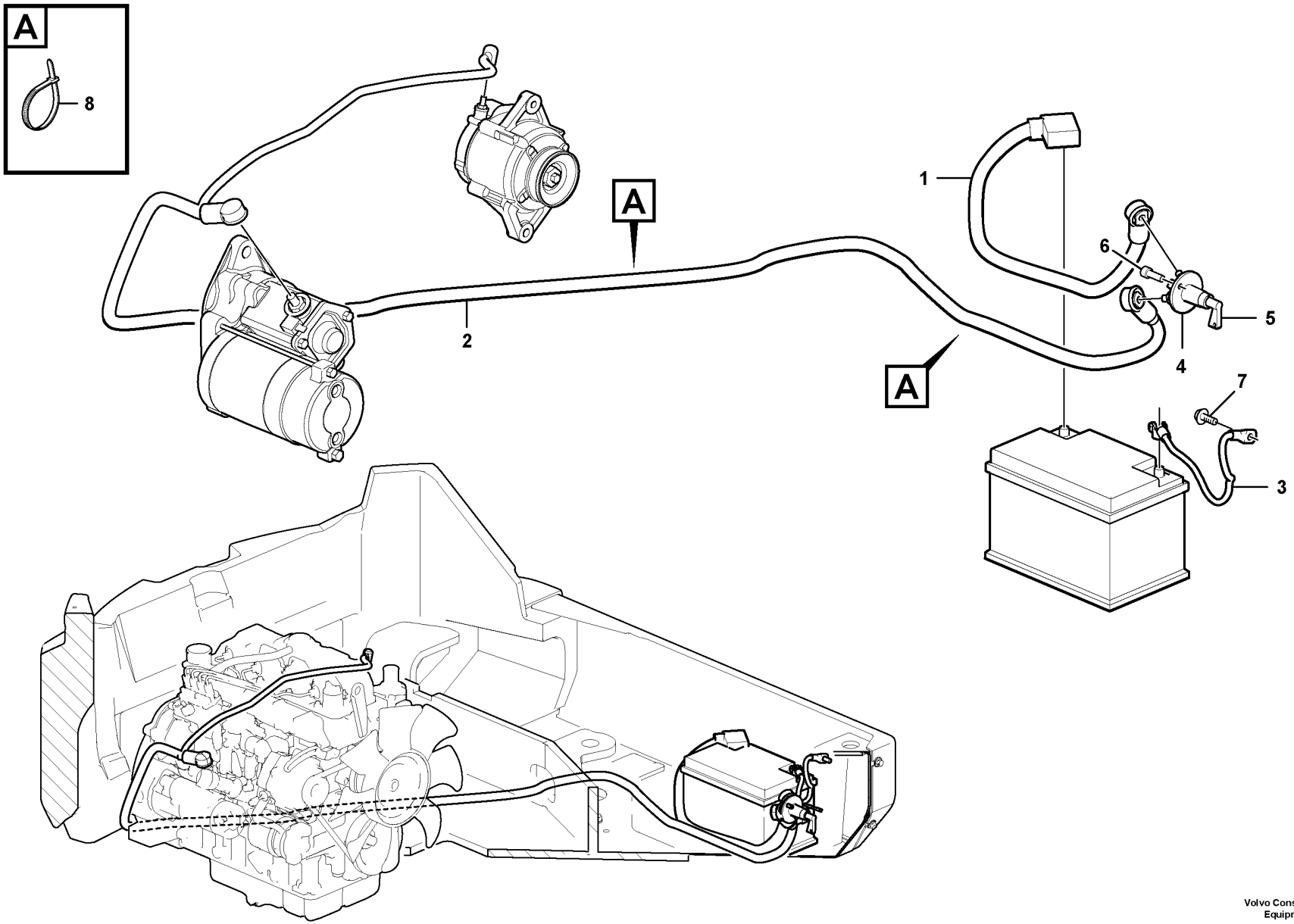

Volvo Construction Equipment
1085807

Fig.	Part No.	Quantity 1	2	3	PS	KIT	Description	Denominación	Denominação	Dénomination	Notes
1		1			NS		Electric cable	Cable eléctrico	Cabo elétrico	Fil électrique	
2	**VOE 15697937**	1					Cable	Cable	Cabo	Câble	
3		1			NS		Electric cable	Cable eléctrico	Cabo elétrico	Fil électrique	
4	**VOE 1140319**	1					Battery main switch	Interruptor de batería	Chave geral bateria	Robinet de batterie	SW3101
5	**VOE 1140427**	1					•Knob	•Mango	•Botão	•Bouton	
6	**VOE 959220**	2					Hex. socket screw	Tornillo de hexágono embutido	Parafuso soquete sext	Vis à six pans creux	
7	**VOE 946329**	1					Flange screw	Tornillo embridado	Parafuso flangeado	Vis à embase	
8	**VOE 4881440**	REQ					Cable tie	Abrazadera de cinta	Braçadeira	Serre-câble	

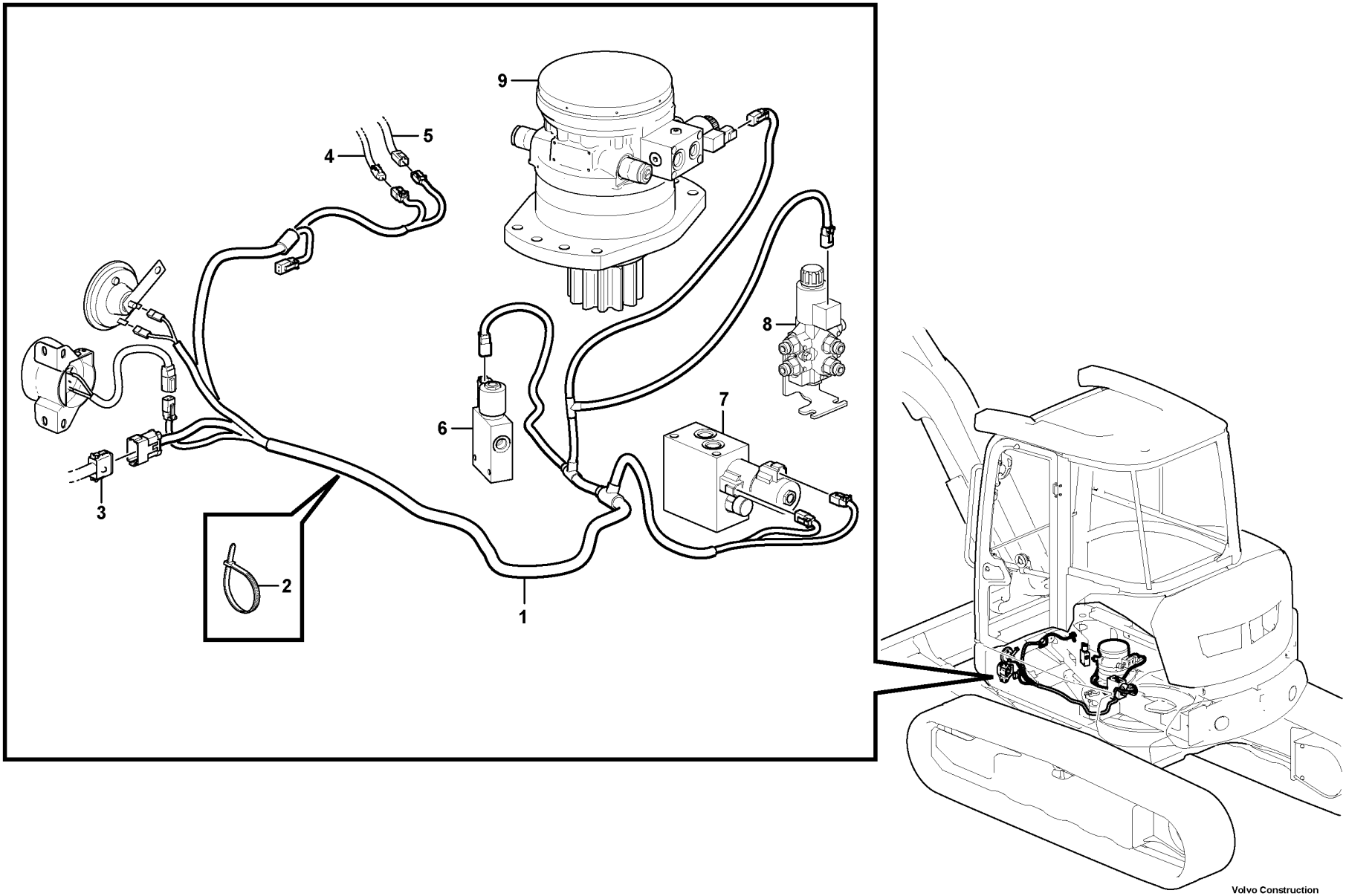

Volvo Construction Equipment

1085761

Fig.	Part No.	Quantity 1	2	3	PS	KIT	Description	Denominación	Denominação	Dénomination	Notes
1	VOE 16260667	1					Wiring harness	Manojo cables	Chicote cabos	Faisceau de câbles	
2	VOE 4881440	REQ					Cable tie	Abrazadera de cinta	Braçadeira	Serre-câble	
3	VOE 16260063	1					Wiring harness	Manojo cables	Chicote cabos	Faisceau de câbles	
4	VOE 15672703	1			SS		Wiring harness	Manojo cables	Chicote cabos	Faisceau de câbles	
5	VOE 15672709	1					Wiring harness	Manojo cables	Chicote cabos	Faisceau de câbles	
6	VOE 11888702	1					Hydraulic valve	Válvula hidráulica	Válvula hidráulica	Valve hydraulique	
7	VOE 11807921	1					Hydraulic valve	Válvula hidráulica	Válvula hidráulica	Valve hydraulique	
8	15691904	1					Valve	Valvula	Válvula	Soupape	

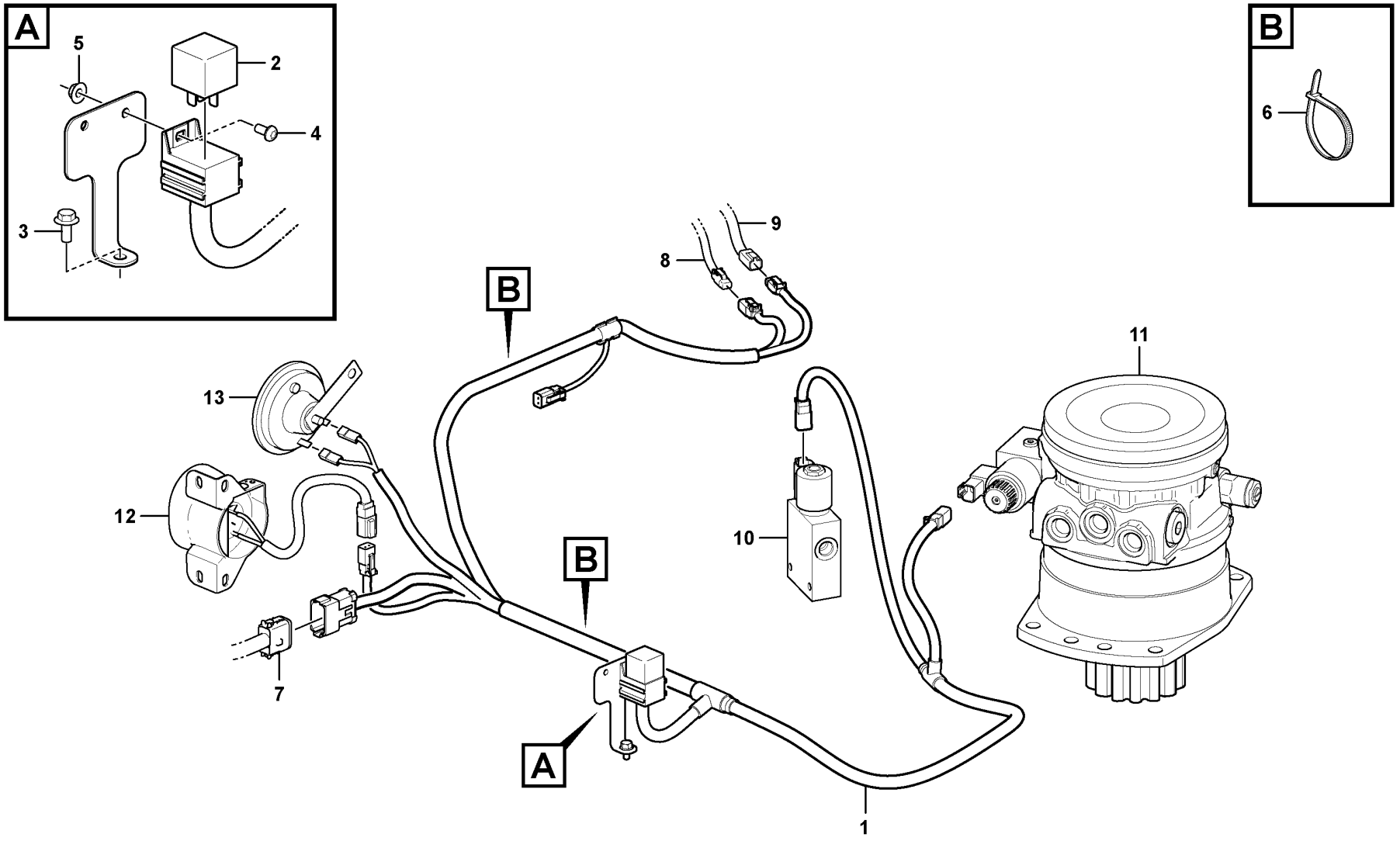

Volvo Construction Equipment

1085833

Fig.	Part No.	Quantity 1	2	3	PS	KIT	Description	Denominación	Denominação	Dénomination	Notes
1	VOE 15703234	1					Wiring harness	Manojo cables	Chicote cabos	Faisceau de câbles	
2	VOE 15685592	1					Timer relay	Relé de tiempo	Relé de tempo	Relais differé	
3	VOE 13965175	1					Screw	Tornillo	Parafuso	Vis	
4	VOE 969404	1					Six point socket screw	Racor de seis dientes	Paraf soquete sext	Vis à 6 pans creux	
5	VOE 13965483	1					Nut	Tuerca	Porca	Écrou	
6	VOE 4881440	REQ					Cable tie	Abrazadera de cinta	Braçadeira	Serre-câble	
7	VOE 16260063	1					Wiring harness	Manojo cables	Chicote cabos	Faisceau de câbles	
8	VOE 15672703	1			SS		Wiring harness	Manojo cables	Chicote cabos	Faisceau de câbles	
9	VOE 15672709	1					Wiring harness	Manojo cables	Chicote cabos	Faisceau de câbles	
10	VOE 11888702	1					Hydraulic valve	Válvula hidráulica	Válvula hidráulica	Valve hydraulique	
11	VOE 15652261	1					Swing motor			Moteur d'orientation	
12	VOE 15409160	1					Alarm	Alarma	Alarme	Alarme	
13	VOE 11802744	1					Buzzer	Zumbador	Cigarra	Bruiteur	

1		**Cable harness, front** **Manojo de cables, delantero** **Chicote de cabos, dianteiro** **Faisceau de câbles, antérieur**	Catalogue id **20755**	Group **371**
2				
3			Illustr. No **1085833**	Section **300**
4				
5			Issue **20047869-C**	Page **195**

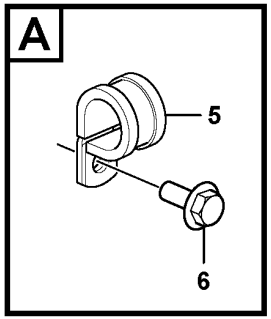

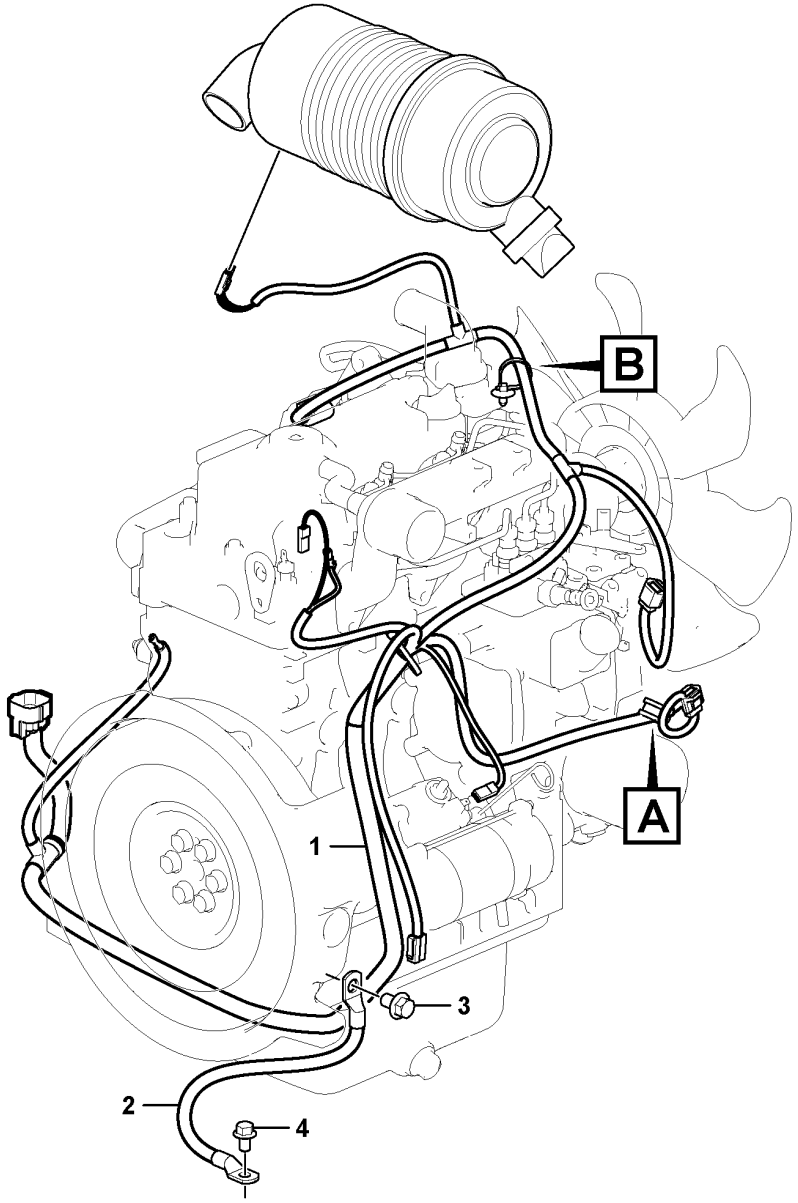

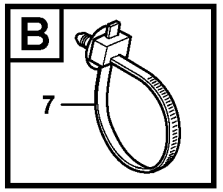

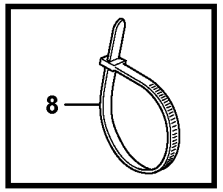

Volvo Construction Equipment

1085873

Fig.	Part No.	Quantity 1	2	3	PS	KIT	Description	Denominación	Denominação	Dénomination	Notes
1	VOE 16259446	1					Wiring harness	Manojo cables	Chicote cabos	Faisceau de câbles	
2	VOE 15672729	1					Electric cable	Cable eléctrico	Cabo elétrico	Fil électrique	
3	VOE 946502	1					Flange screw	Tornillo embridado	Parafuso flangeado	Vis à embase	
4	VOE 946471	1					Flange screw	Tornillo embridado	Parafuso flangeado	Vis à embase	
5	VOE 13949747	1					Clamp	Abrazadera	Braçadeira	Collier serrage	
6	VOE 13965175	1					Screw	Tornillo	Parafuso	Vis	
7	VOE 11803840	1					Strip clamp	Abrazadera de cinta	Cinta braçadeira	Serrage de ruban	
8	VOE 4881440	2					Cable tie	Abrazadera de cinta	Braçadeira	Serre-câble	

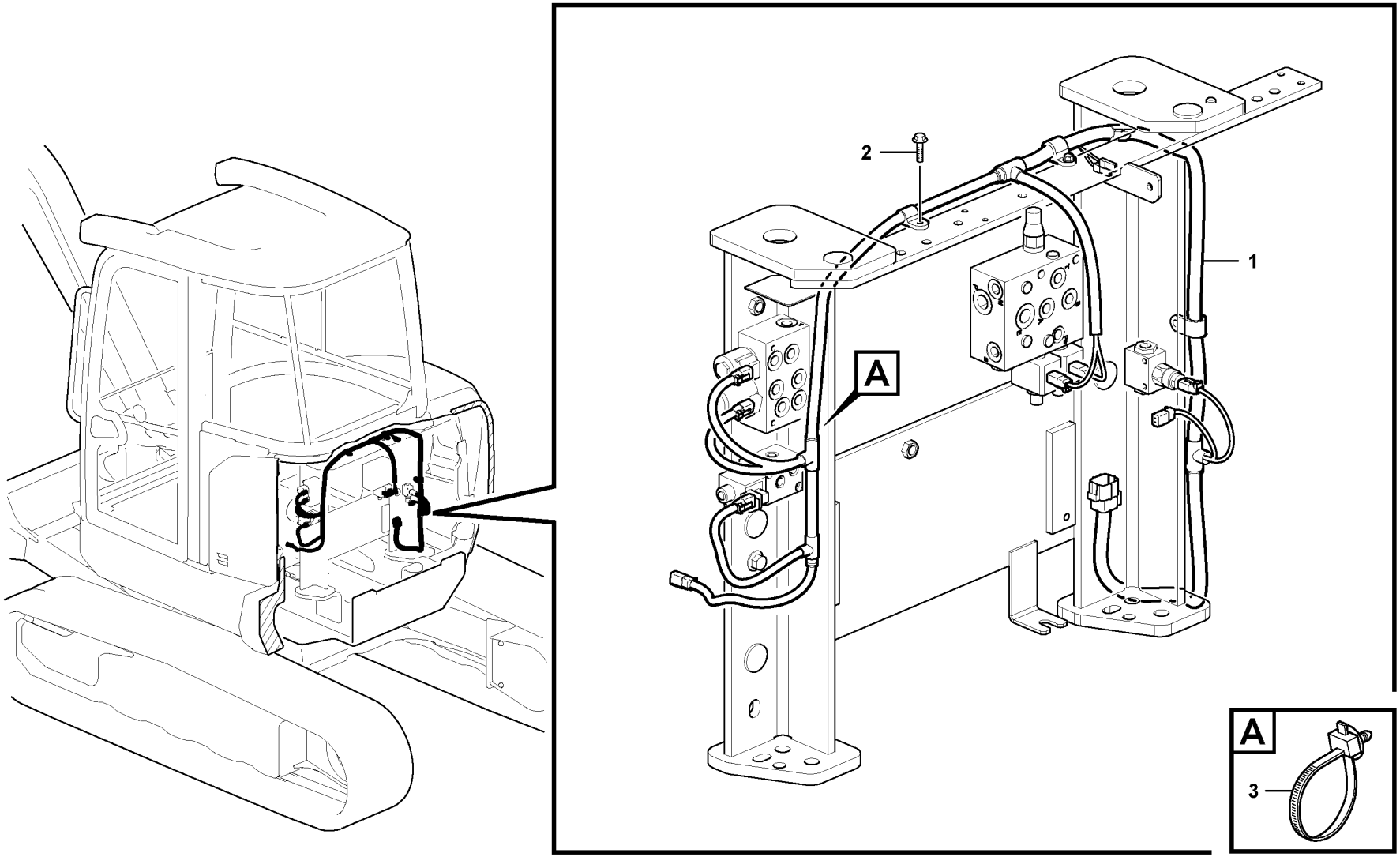

Volvo Construction Equipment

1074447

Fig.	Part No.	Quantity 1	2	3	PS	KIT	Description	Denominación	Denominação	Dénomination	Notes
1	VOE 16260666	1					Wiring harness	Manojo cables	Chicote cabos	Faisceau de câbles	
2	VOE 60113081	3					Flange screw	Tornillo embridado	Parafuso flangeado	Vis à embase	
3	VOE 11803840	1					Strip clamp	Abrazadera de cinta	Cinta braçadeira	Serrage de ruban	

1		**Cable harness, Hydraulic system** **Haz de cables, Sistema hidraulico** **Cables ruban, Systeme hydraulique**	Catalogue id **20755**	Group **371**
2				
3			Illustr. No **1074447**	Section **500**
4				
5			Issue **20047869-C**	Page **199**

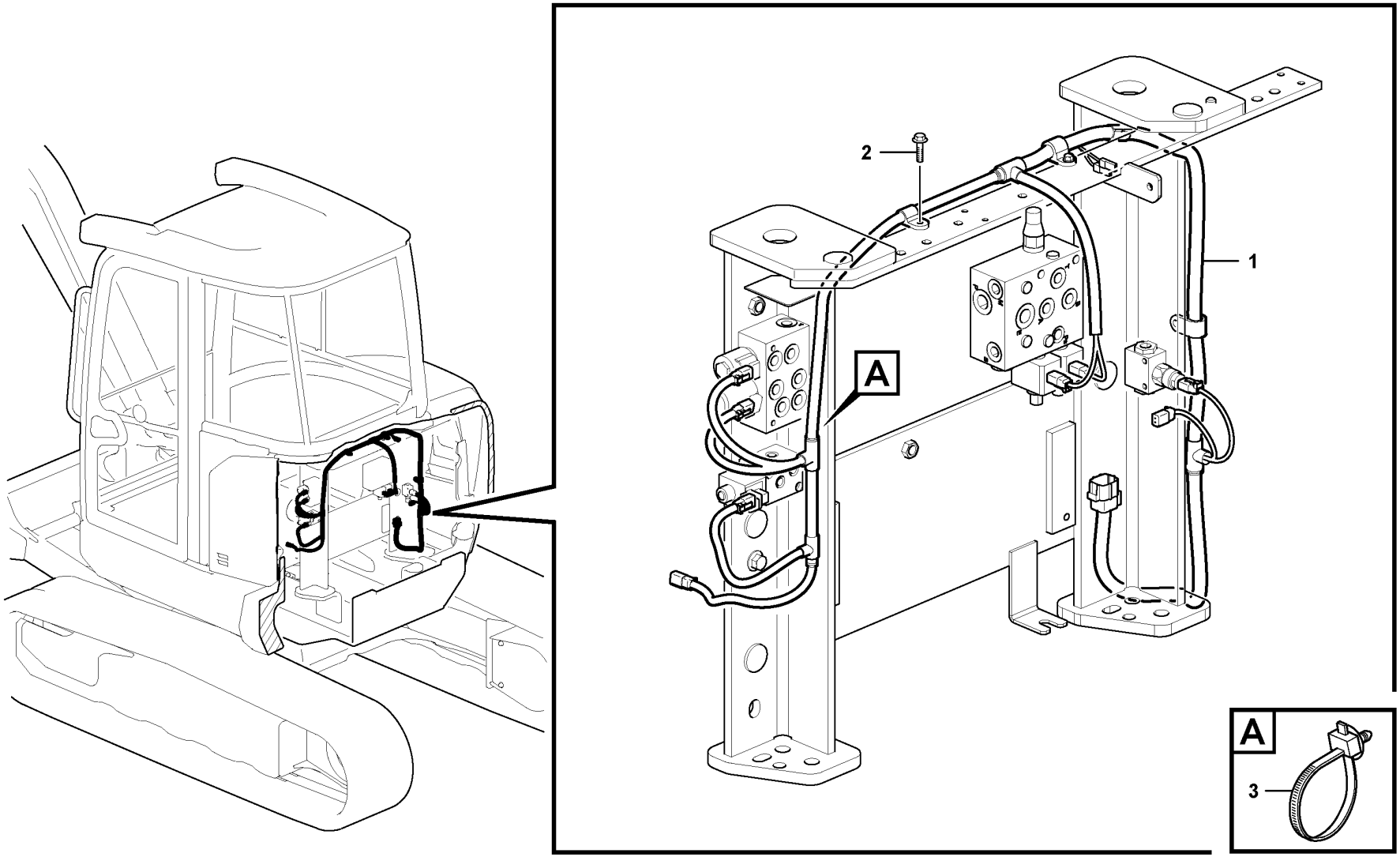

Volvo Construction Equipment

1074447

Fig.	Part No.	Quantity 1	2	3	PS	KIT	Description	Denominación	Denominação	Dénomination	Notes
1	VOE 16260673	1					Wiring harness	Manojo cables	Chicote cabos	Faisceau de câbles	
2	VOE 13945444	3					Screw	Tornillo	Parafuso	Vis	
3	VOE 11803840	1					Strip clamp	Abrazadera de cinta	Cinta braçadeira	Serrage de ruban	

1		**Cable harness, Hydraulic system** **Haz de cables, Sistema hidraulico** **Cables ruban, Systeme hydraulique**	Catalogue id **20755**	Group **371**
2				
3			Illustr. No **1074447**	Section **600**
4				
5			Issue **20047869-C**	Page **201**

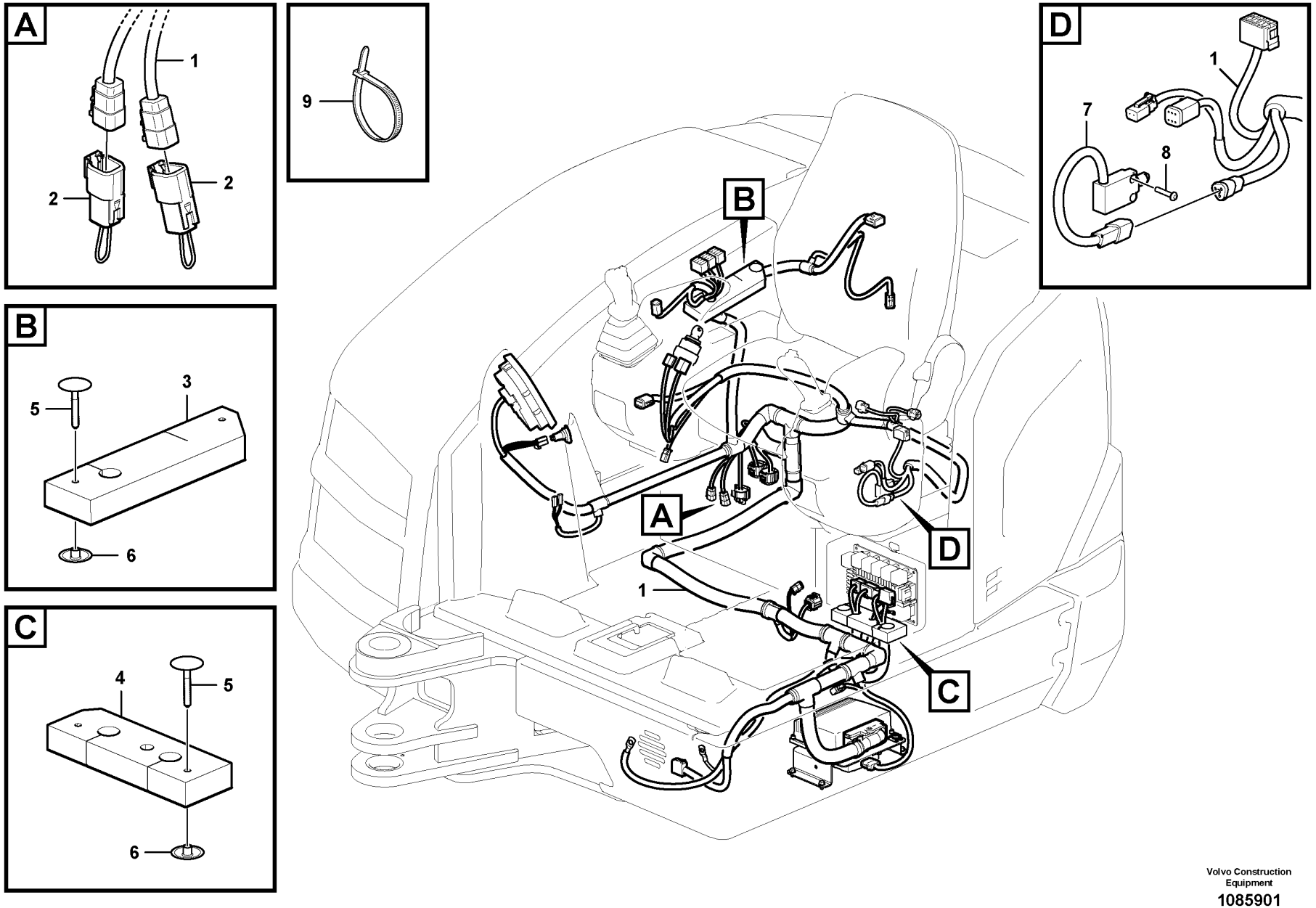

Volvo Construction Equipment

1085901

Fig.	Part No.	Quantity 1	2	3	PS	KIT	Description	Denominación	Denominação	Dénomination	Notes
1	VOE 16260063	1					Wiring harness	Manojo cables	Chicote cabos	Faisceau de câbles	
2	VOE 15672679	2					Wiring harness	Manojo cables	Chicote cabos	Faisceau de câbles	
3		1			NS		Insulating plate	Placa aislamiento		Plaque isolante	
4		1			NS		Insulating plate	Placa aislamiento		Plaque isolante	
5	VOE 11807837	4					Button	Botón	Botão	Bouton	11871393
6	VOE 11807838	4					Cap	Capuchón	Tampa	Capot	11871393
7	VOE 15075486	1					Switch	Interruptor	Interruptor	Contacteur	
8	VOE 969556	2					Six point socket screw	Racor de seis dientes	Paraf soquete sext	Vis à 6 pans creux	
9	VOE 4881440	REQ					Cable tie	Abrazadera de cinta	Braçadeira	Serre-câble	

1		**Cable harness, platform** **Haz de cables, plataforma** **Chicote de cabos, plataforma** **Faisceau de câbles, plateforme**	Catalogue id **20755**	Group **371**
2			Illustr. No **1085901**	Section **700**
3			Issue **20047869-C**	Page **203**
4				
5				

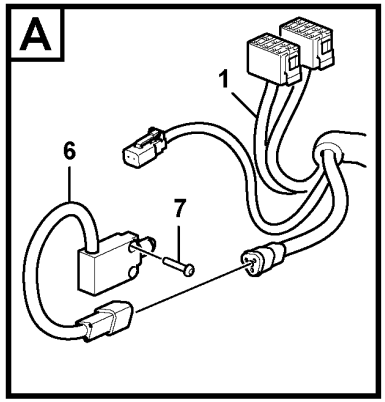
A
1
6
7

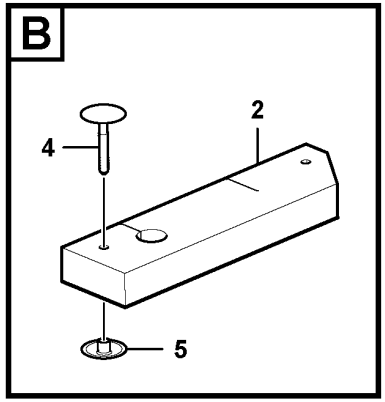
B
2
4
5

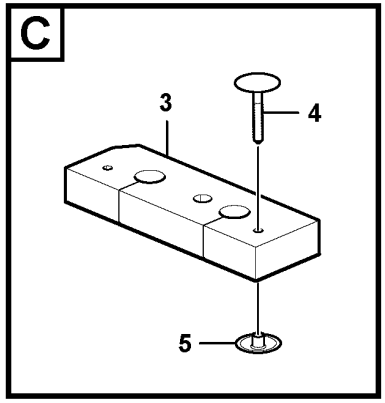
C
3
4
5

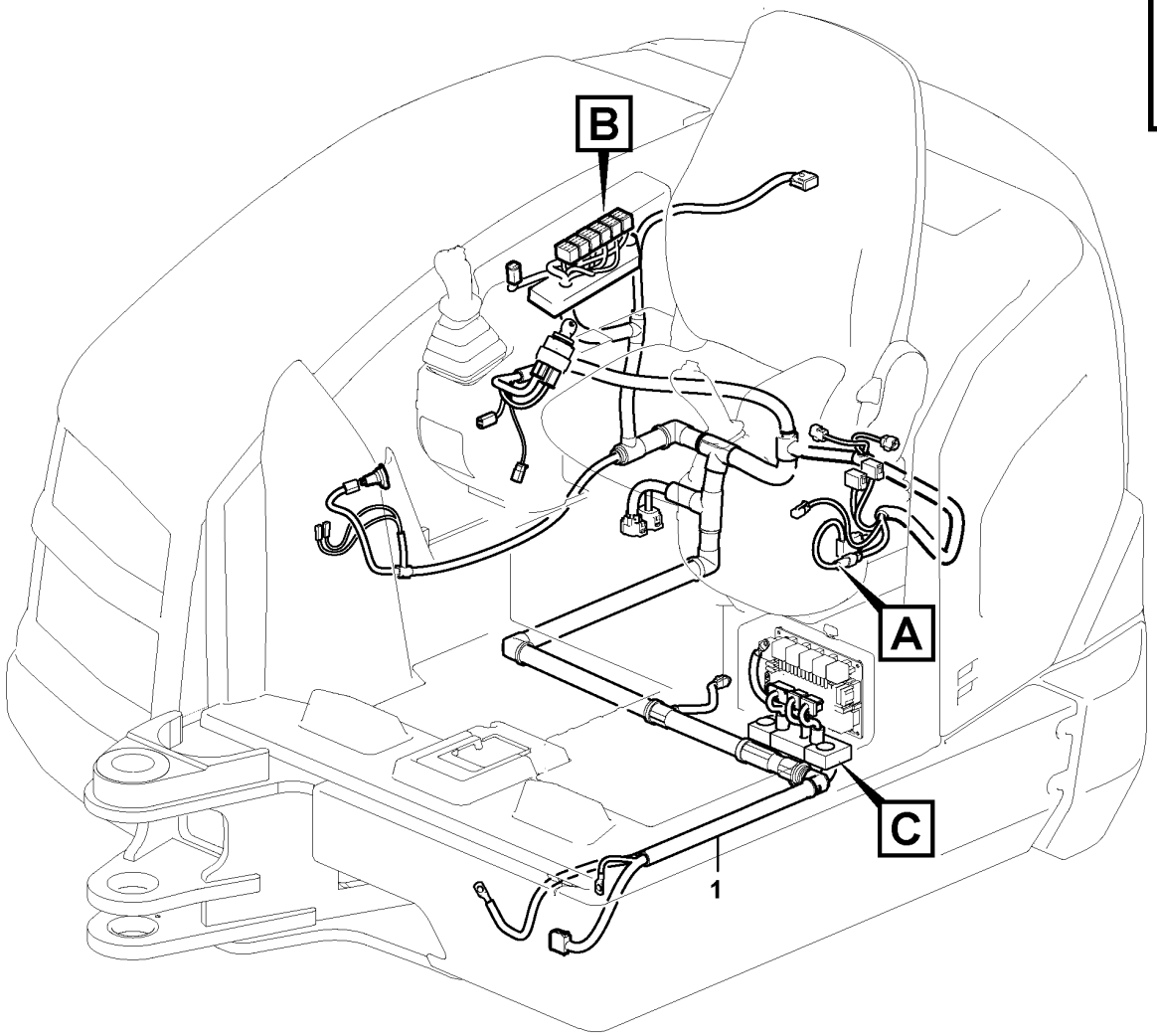
B
A
C
1

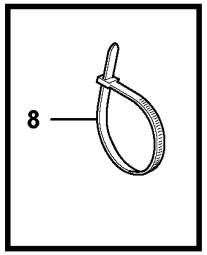
8

Fig.	Part No.	Quantity 1	2	3	PS	KIT	Description	Denominación	Denominação	Dénomination	Notes
1	VOE 16259908	1					Wiring harness	Manojo cables	Chicote cabos	Faisceau de câbles	
2		1			NS		Insulating plate	Placa aislamiento		Plaque isolante	
3		1			NS		Insulating plate	Placa aislamiento		Plaque isolante	
4	VOE 11807837	4					Button	Botón	Botão	Bouton	11871393
5	VOE 11807838	4					Cap	Capuchón	Tampa	Capot	11871393
6	VOE 15075486	1					Switch	Interruptor	Interruptor	Contacteur	
7	VOE 969556	2					Six point socket screw	Racor de seis dientes	Paraf soquete sext	Vis à 6 pans creux	
8	VOE 4881440	REQ					Cable tie	Abrazadera de cinta	Braçadeira	Serre-câble	

1		**Cable harness, platform** **Haz de cables, plataforma** **Chicote de cabos, plataforma** **Faisceau de câbles, plateforme**	Catalogue id **20755**	Group **371**
2			Illustr. No **1085910**	Section **800**
3			Issue **20047869-C**	Page **205**
4				
5				

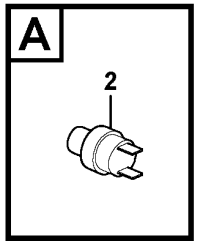
A
2

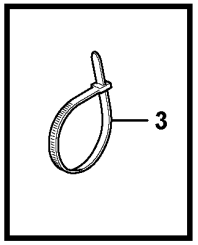
3

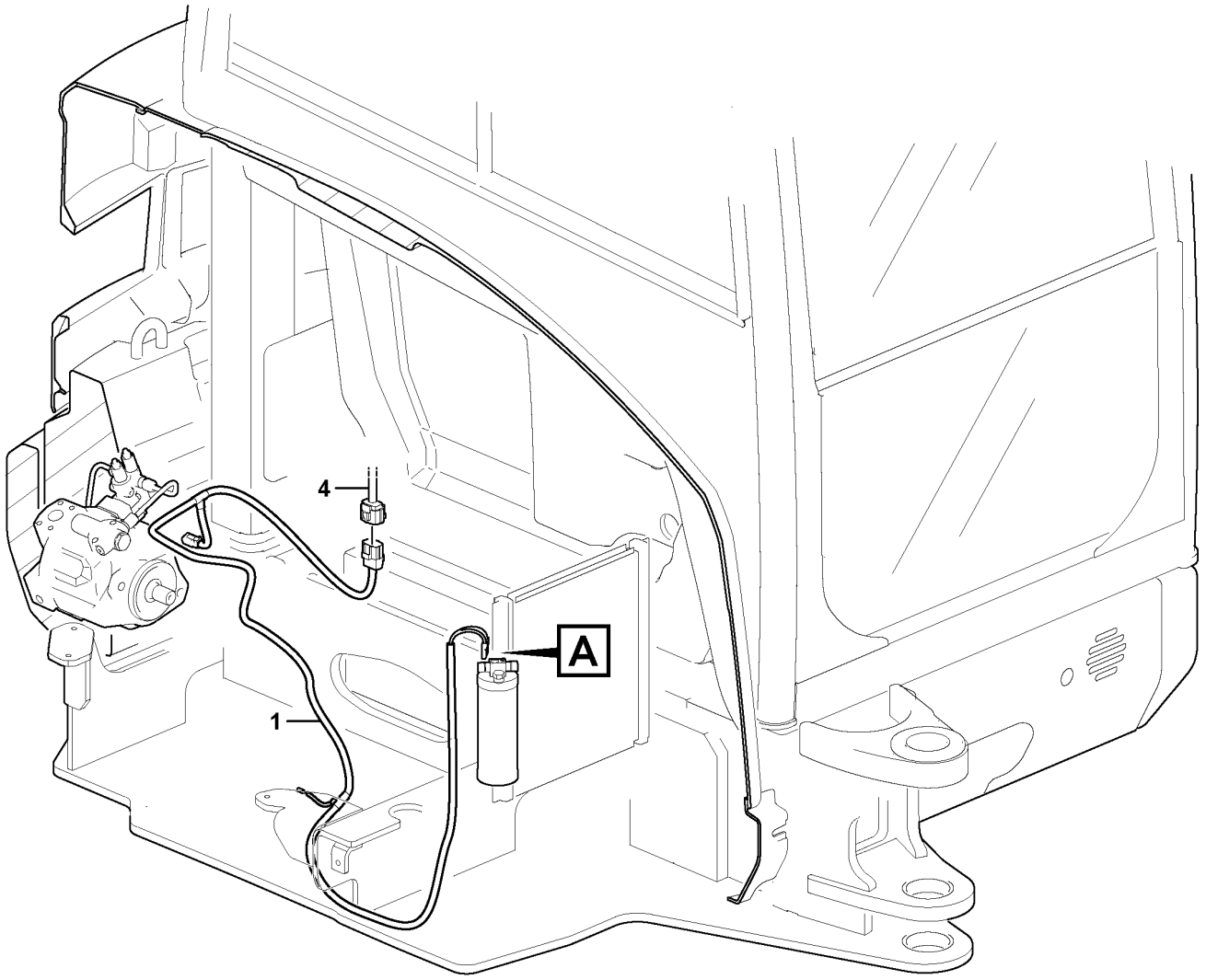
4
A
1

Fig.	Part No.	Quantity 1	2	3	PS	KIT	Description	Denominación	Denominação	Dénomination	Notes
1	VOE 15697714	1					Wiring harness	Manojo cables	Chicote cabos	Faisceau de câbles	
2	VOE 11806830	1					Ac switch	Interruptor ac	Interruptor-ac	Bouton ac	SE8701
3	VOE 4881440	REQ					Cable tie	Abrazadera de cinta	Braçadeira	Serre-câble	
4		1					Cable harness	Manojo cables	Chicote	Faisceau cables	CN8701

1		**Cable harness, air conditioning.** **Manojos de cables, aire acondicionado.** **Chicotes de cabos, ar condicionado.** **Faisceau de câbles, climatisation.**	Catalogue id **20755**	Group **371**
2				
3			Illustr. No **1085955**	Section **900**
4				
5		**11871615**	Issue **20047869-C**	Page **207**

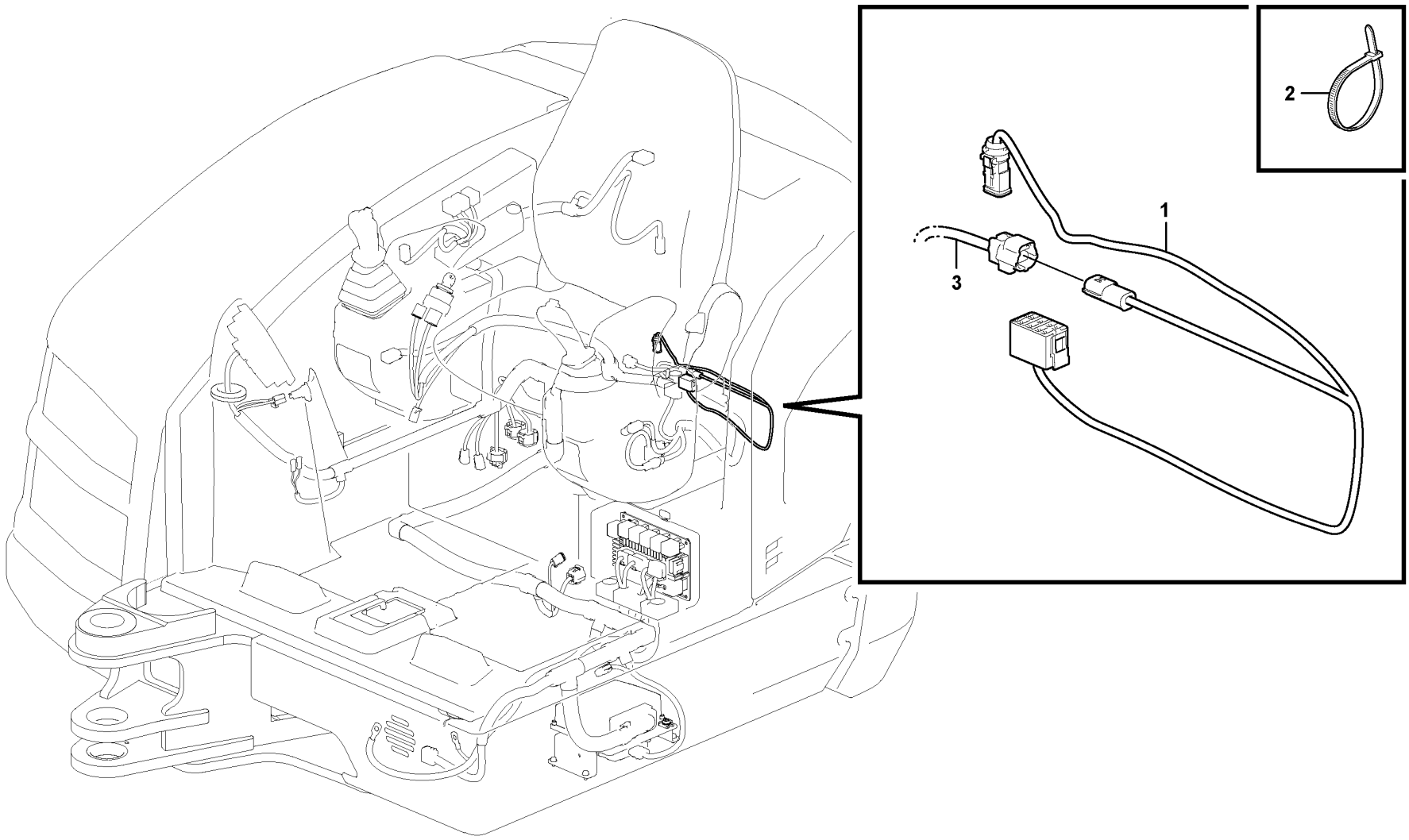

Volvo Construction Equipment
1086016

Fig.	Part No.	Quantity 1	2	3	PS	KIT	Description	Denominación	Denominação	Dénomination	Notes
1	**VOE 15702912**	1					Wiring harness	Manojo cables	Chicote cabos	Faisceau de câbles	
2	**VOE 4881440**	REQ					Cable tie	Abrazadera de cinta	Braçadeira	Serre-câble	
3		1					Cable harness	Manojo cables	Chicote	Faisceau cables	See group 371-700 page 203

1		**Cable harness** **Manojo cables** **Chicote de cabos** **Faisceau cables**	Catalogue id **20755**	Group **371**
2				
3			Illustr. No **1086016**	Section **1000**
4				
5		**11871824, 11871884**	Issue **20047869-C**	Page **209**

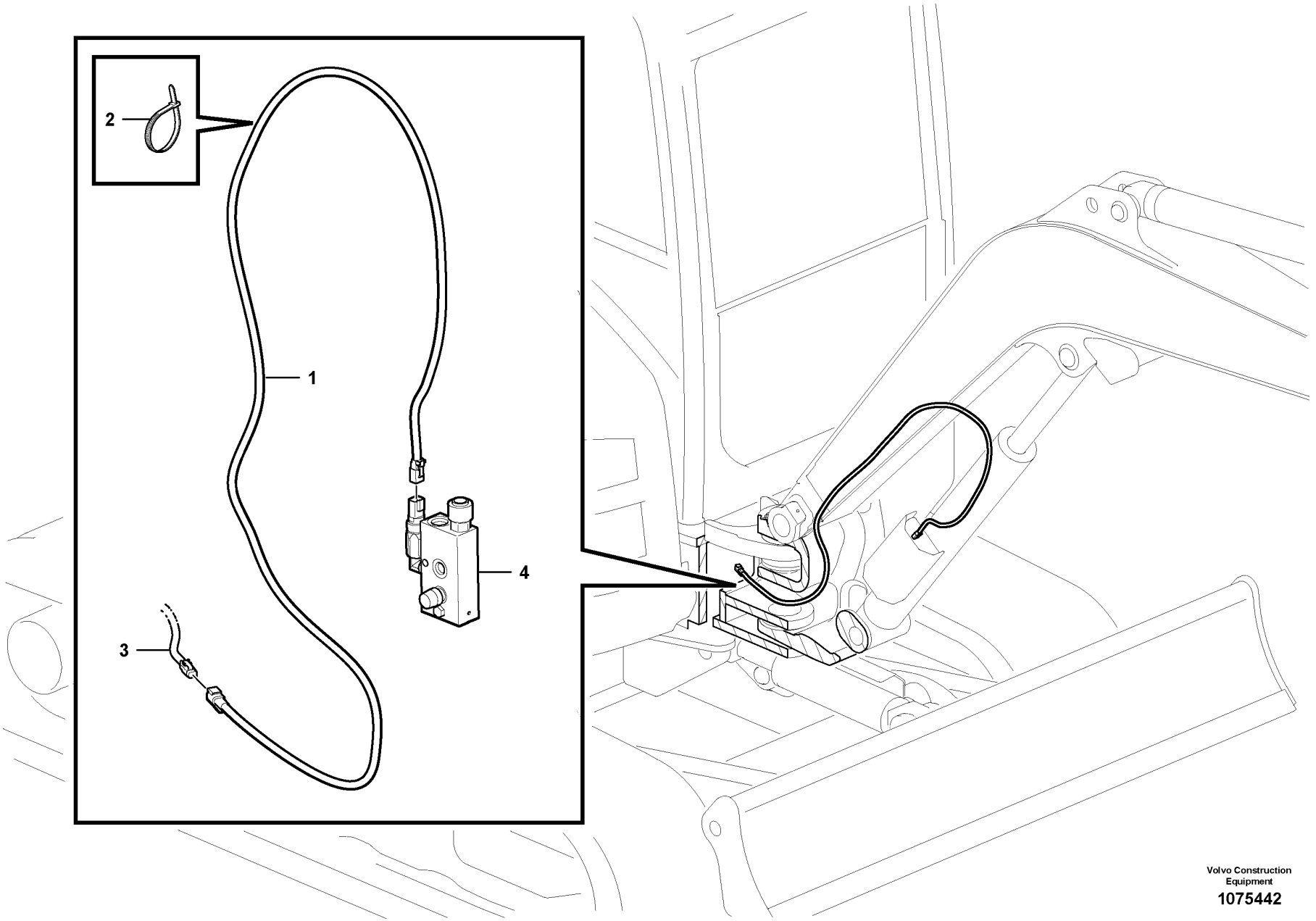

Volvo Construction Equipment

1075442

Fig.	Part No.	Quantity 1	2	3	PS	KIT	Description	Denominación	Denominação	Dénomination	Notes
1	VOE 15672703	1			SS		Wiring harness	Manojo cables	Chicote cabos	Faisceau de câbles	
2	VOE 4881440	REQ					Cable tie	Abrazadera de cinta	Braçadeira	Serre-câble	
3		1					Cable harness	Manojo cables	Chicote	Faisceau cables	
4		1					Hydraulic Valve	Valvula Hidr	Válvula hidráulica	Valve Hydrauli.	

1		**Cable harness to safety valve on boom** **Haz de cables a válvula de seguridad en pluma** **Chicote de cabos para a válvula de segurança da lança** **Faisceau de câbles vers soupape de sécurité sur flèche**	Catalogue id **20755**	Group **371**
2				
3			Illustr. No **1075442**	Section **1100**
4				
5		**11872020, 11872022**	Issue **20047869-C**	Page **211**

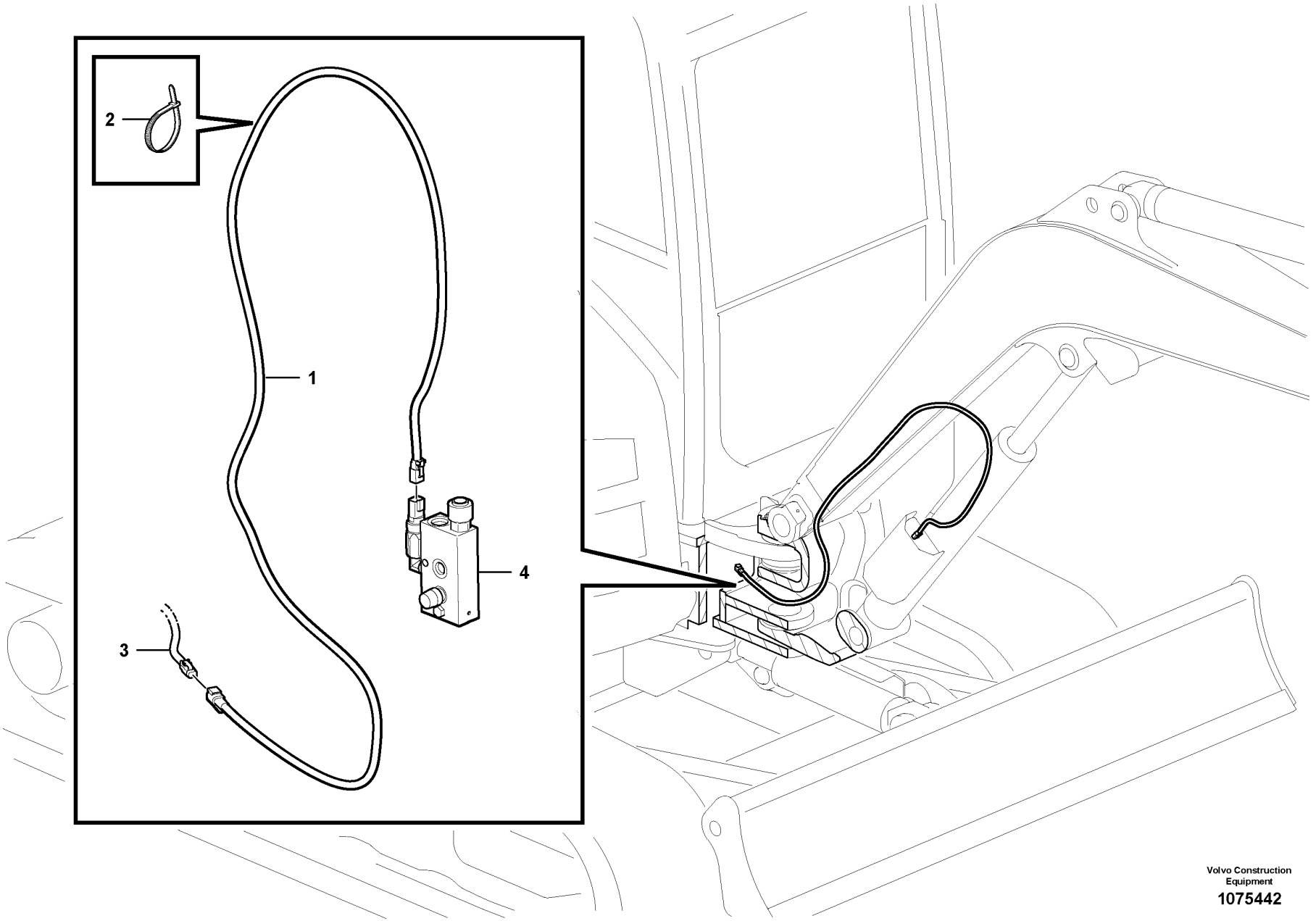

Volvo Construction Equipment

1075442

Fig.	Part No.	Quantity 1	2	3	PS	KIT	Description	Denominación	Denominação	Dénomination	Notes
1	VOE 15672703	1			SS		Wiring harness	Manojo cables	Chicote cabos	Faisceau de câbles	
2	VOE 4881440	REQ					Cable tie	Abrazadera de cinta	Braçadeira	Serre-câble	
3		1					Cable harness	Manojo cables	Chicote	Faisceau cables	
4		1					Hydraulic Valve	Valvula Hidr	Válvula hidráulica	Valve Hydrauli.	

1		**Cable harness to safety valve on boom** **Haz de cables a válvula de seguridad en pluma** **Chicote de cabos para a válvula de segurança da lança** **Faisceau de câbles vers soupape de sécurité sur flèche**	Catalogue id **20755**	Group **371**
2				
3			Illustr. No **1075442**	Section **1200**
4				
5		**11872019, 11872021**	Issue **20047869-C**	Page **213**

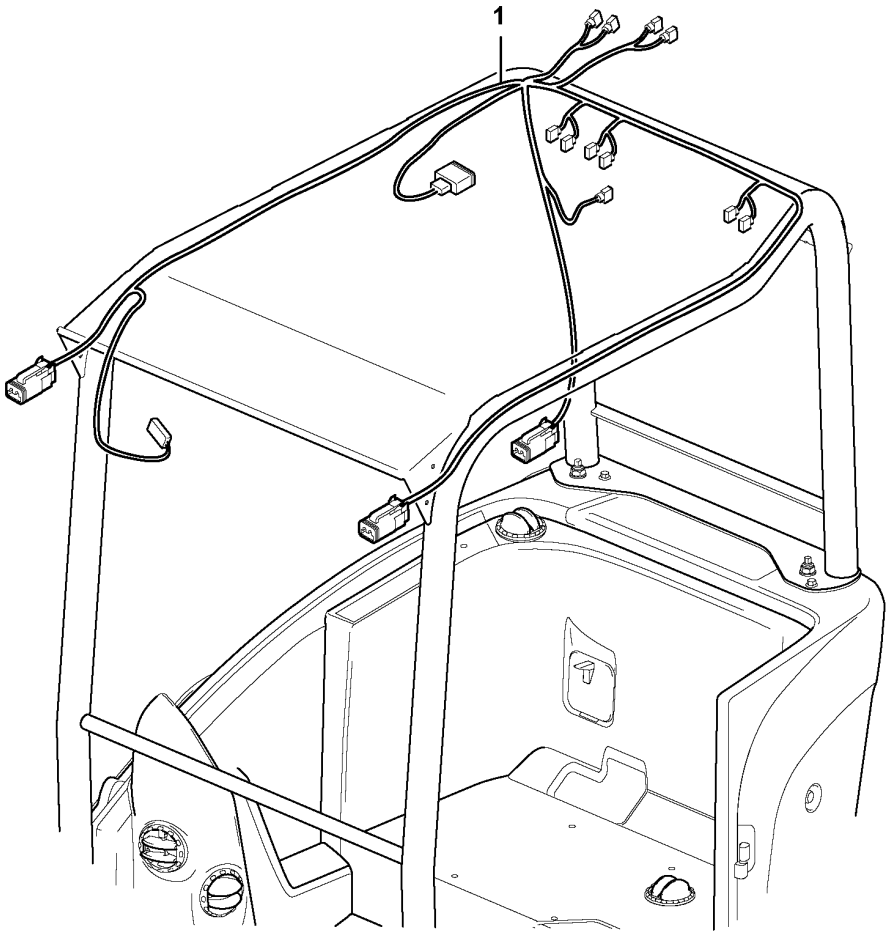
1

Fig.	Part No.	Quantity 1	2	3	PS	KIT	Description	Denominación	Denominação	Dénomination	Notes
1	**VOE 17421452**	1					Wiring harness	Manojo cables	Chicote cabos	Faisceau de câbles	

1		**Cable harness, roof** **Haz de cables, techo** **Chicote de fios, teto** **Faisceau de câblage, toit**	Catalogue id **20755**	Group **371**
2				
3			Illustr. No **1074492**	Section **1300**
4				
5		**11871615, 11871616, 11871617**	Issue **20047869-C**	Page **215**

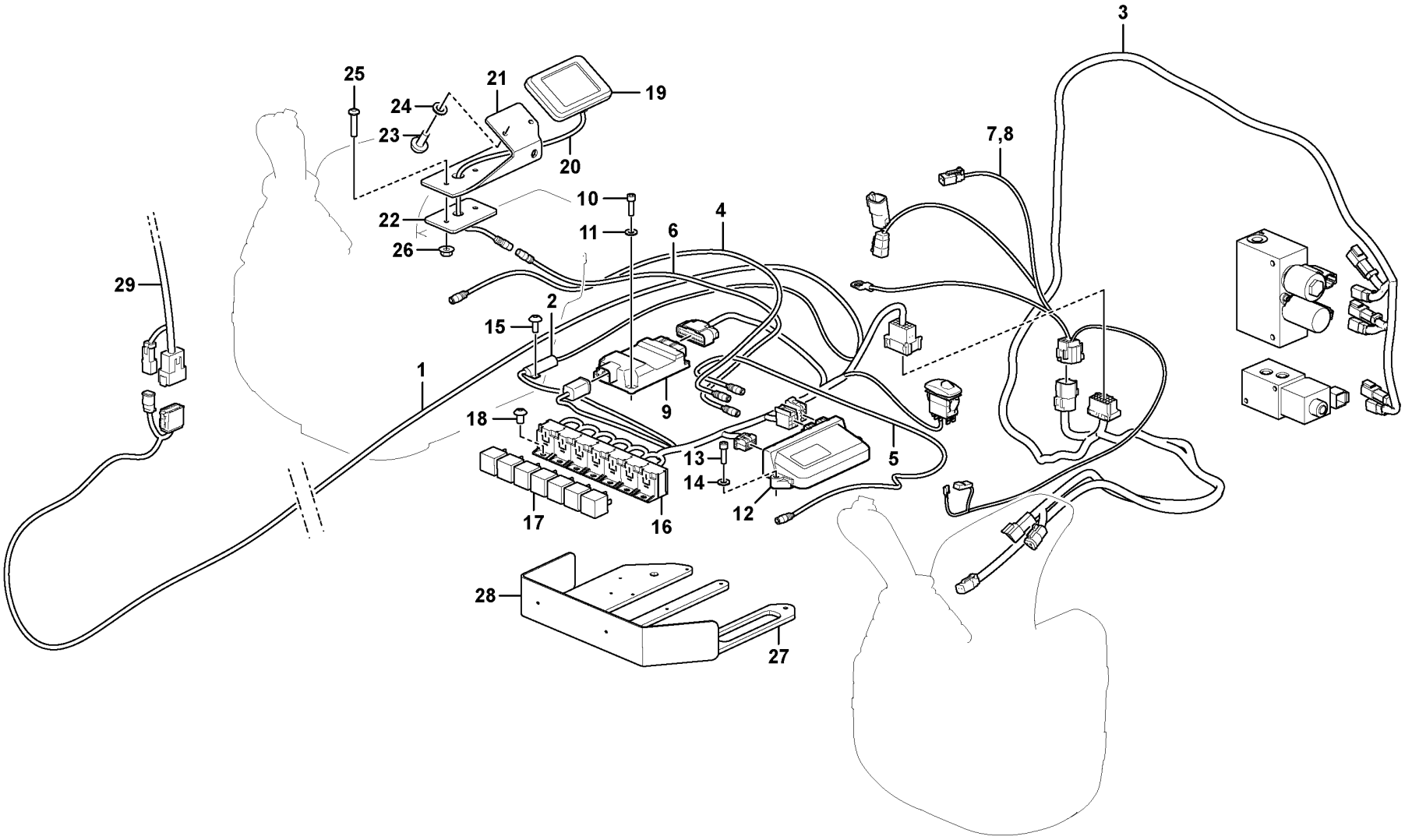

Volvo Construction Equipment

1086386

Fig.	Part No.	Quantity 1	2	3	PS	KIT	Description	Denominación	Denominação	Dénomination	Notes
1	VOE 15699049	1					Wiring harness	Manojo cables	Chicote cabos	Faisceau de câbles	
2	VOE 15698307	1			OP		Resistor	Resistencia	Resistência	Résistance	
3	VOE 15699043	1					Wiring harness	Manojo cables	Chicote cabos	Faisceau de câbles	
4	VOE 15699064	1			OP		Wiring harness	Manojo cables	Chicote cabos	Faisceau de câbles	
5	VOE 15699063	1					Wiring harness	Manojo cables	Chicote cabos	Faisceau de câbles	
6	VOE 15699067	1					Wiring harness	Manojo cables	Chicote cabos	Faisceau de câbles	
7	VOE 15699922	1					Wiring harness	Manojo cables	Chicote cabos	Faisceau de câbles	
8	VOE 15699921	1					•Wiring harness	•Manojo cables	•Chicote cabos	•Faisceau de câbles	
9	VOE 15698263	1					Control unit	Unidad de mando	Unidade de comando	Calculateur	
10		4			NS		Screw	Tornillo	Parafuso	Vis	
11	VOE 15701330	4					Washer	Arandela	Arruela	Rondelle	
12	VOE 14657307	1					Control unit	Unidad de mando	Unidade de comando	Calculateur	
13		2			NS		Screw	Tornillo	Parafuso	Vis	
14		2			NS		Washer	Arandela	Arruela	Rondelle	
15		2			NS		Screw	Tornillo	Parafuso	Vis	
16		7			NS		Relay socket	Zócalo de relé	Soquete dos relés	Socle de relais	
17	VOE 14634548	7					Ac relay	Relé ac	Relé-ac	Relais ac	
18		7			NS		Screw	Tornillo	Parafuso	Vis	
19	VOE 14671558	1					Display	Visualizador	Display	Afficheur	
20	VOE 15699068	1			OP		Wiring harness	Manojo cables	Chicote cabos	Faisceau de câbles	
21	VOE 15692754	1					Bracket	Consola	Suporte	Console	
22	VOE 15692764	1					Plate	Chapa	Chapa	Tôle	
23		2			NS		Screw	Tornillo	Parafuso	Vis	
24	VOE 15698326	2					Washer	Arandela	Arruela	Rondelle	
25	VOE 969408	2					Six point socket screw	Racor de seis dientes	Paraf soquete sext	Vis à 6 pans creux	
26	VOE 13965483	2					Nut	Tuerca	Porca	Écrou	
27	VOE 15696918	1					Bracket	Consola	Suporte	Console	
28	VOE 15694473	1					Bracket	Consola	Suporte	Console	
29							Cable harness	Manojo cables	Chicote	Faisceau cables	See group 371-1500 page 219

1		**Cable harness** **Manojo cables** **Chicote de cabos** **Faisceau cables**	Catalogue id **20755**	Group **371**
2				
3			Illustr. No **1086386**	Section **1400**
4				
5		**11871977**	Issue **20047869-C**	Page **217**

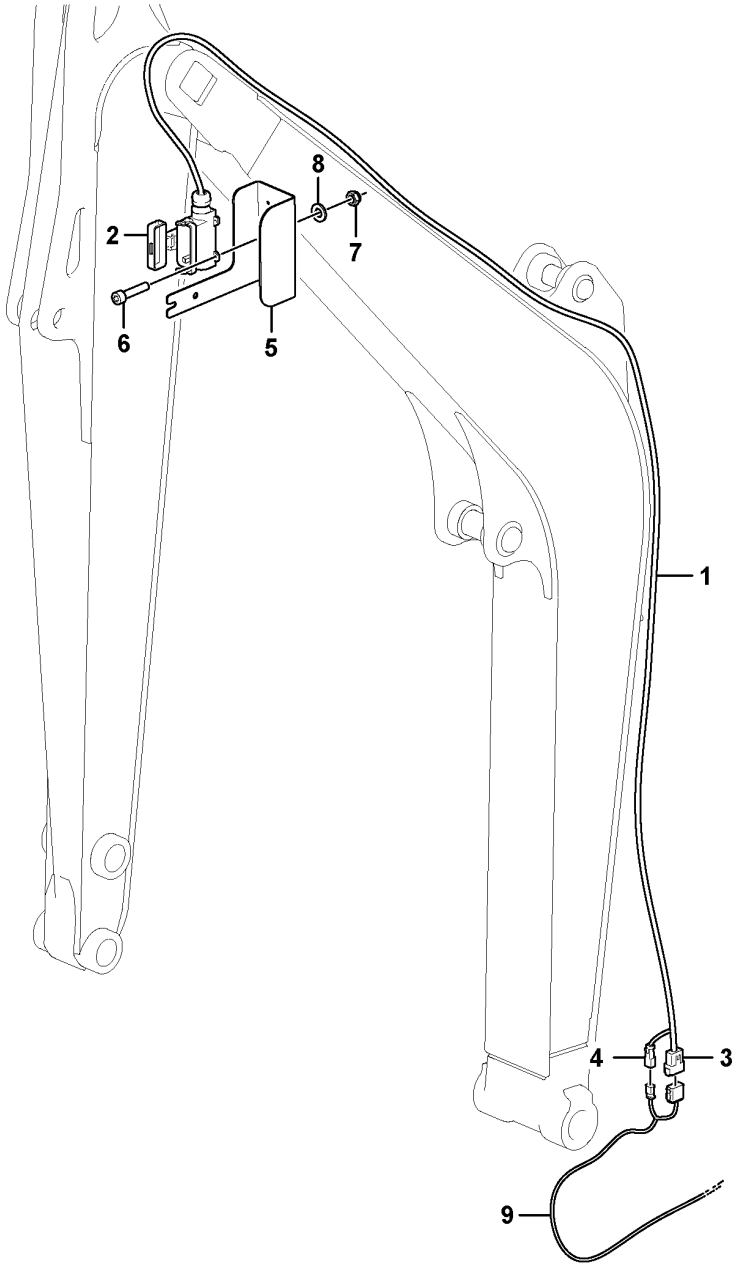

Volvo Construction Equipment

1087024

Fig.	Part No.	Quantity 1	2	3	PS	KIT	Description	Denominación	Denominação	Dénomination	Notes
1	VOE 15699273	1					Wiring harness	Manojo cables	Chicote cabos	Faisceau de câbles	
2	VOE 14681550	1					Switch device	Contactor	Dispositivo contacto	Connecteur	
3	VOE 15698275	1					Connector housing	Caja de conexión	Caixa de conexão	Boîtier de connexion	
4	VOE 15698276	1					Connector housing	Caja de conexión	Caixa de conexão	Boîtier de connexion	
5	VOE 15694467	1					Bracket	Consola	Suporte	Console	
6	VOE 15698309	4					Screw	Tornillo	Parafuso	Vis	
7	VOE 15698310	4					Lock nut	Contratuerca	Porca trava	Contre-écrou	
8	VOE 15701330	4					Washer	Arandela	Arruela	Rondelle	
9							Cable harness	Manojo cables	Chicote	Faisceau cables	See group 371-1400 page 217

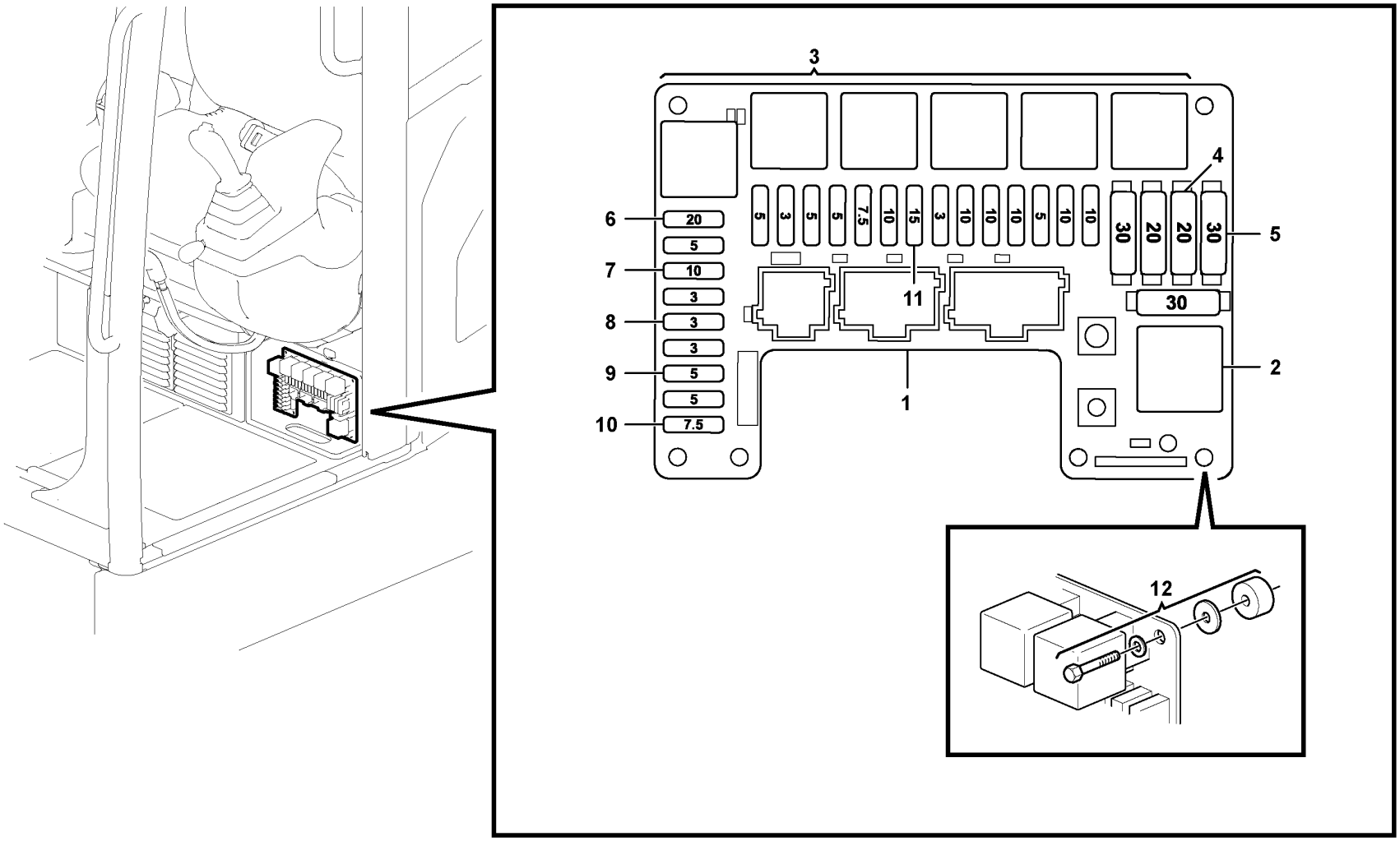
3
4
5
6
7
8
9
10
11
1
2
12
20
5
10
3
3
3
5
5
7.5
5
3
5
5
7.5
10
15
3
10
10
10
5
10
10
30
20
20
30
30

Fig.	Part No.	Quantity 1	2	3	PS	KIT	Description	Denominación	Denominação	Dénomination	Notes
1	VOE 15669243	1					Fuse box	Caja de fusibles	Caixa de fusíveis	Boîtier fusible	
2	ZM 2810112	1					•Relay	•Relé	•Relé	•Relais	12V/70A
3	VOE 11305263	6					•Relay	•Relé	•Relé	•Relais	12V/40A
4	VOE 11882444	2					•Fuse	•Fusible	•Fusível	•Fusible	20A
5	VOE 11882445	3					•Fuse	•Fusible	•Fusível	•Fusible	30A
6	VOE 978999	1					•Fuse	•Fusible	•Fusível	•Fusible	20A
7	VOE 969161	7					•Fuse	•Fusible	•Fusível	•Fusible	10A
8	VOE 981405	5					•Fuse	•Fusible	•Fusível	•Fusible	3A
9	VOE 13969160	7					•Fuse	•Fusible	•Fusível	•Fusible	5A
10	VOE 980555	2					•Fuse	•Fusible	•Fusível	•Fusible	7.5A
11	VOE 13969162	1					•Fuse	•Fusible	•Fusível	•Fusible	15A
12	VOE 11809220	4					Connecting piece	Perno	Peça de conexão	Col	

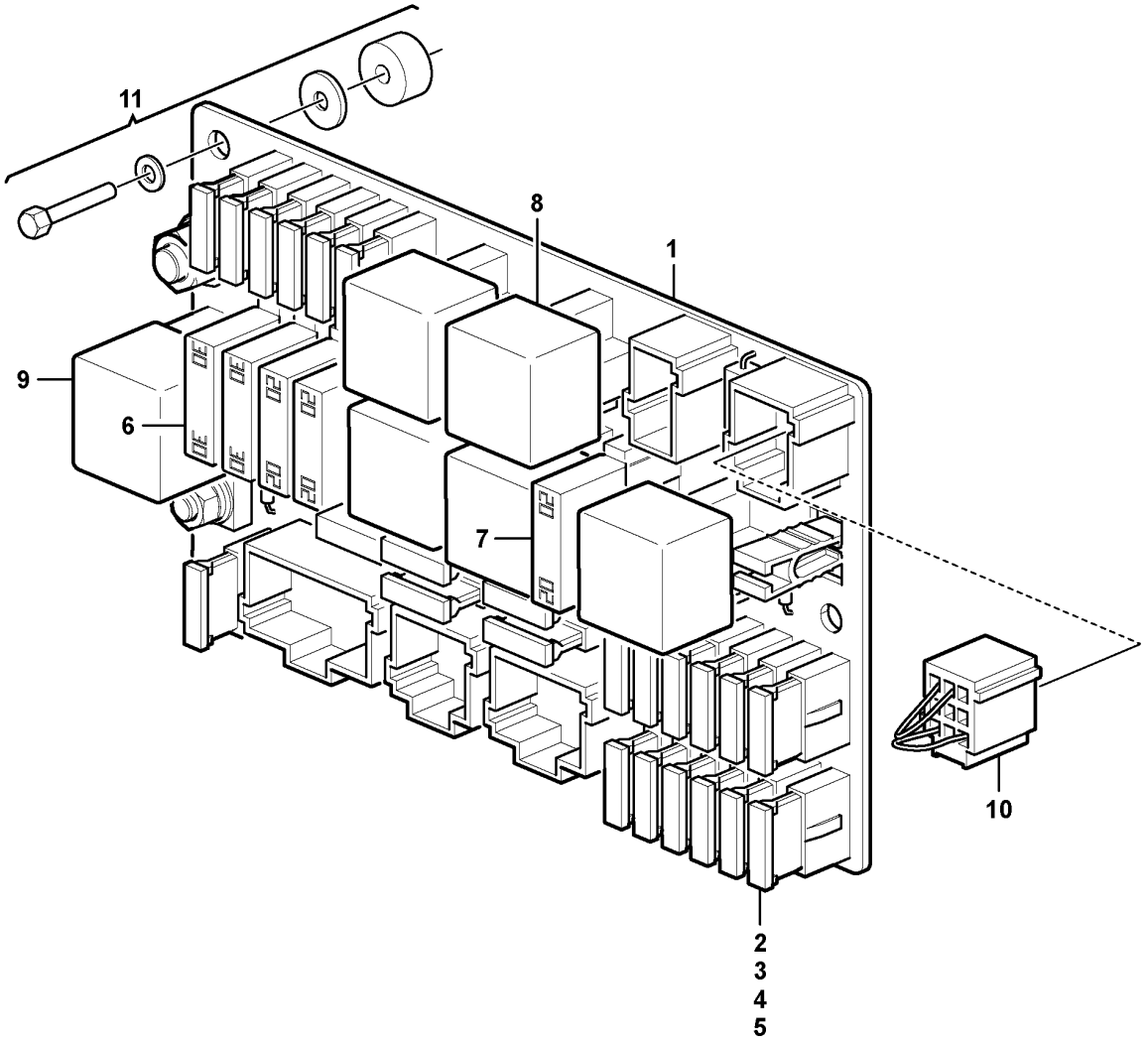
11
8
1
9
6
7
10
2
3
4
5

Fig.	Part No.	Quantity 1	2	3	PS	KIT	Description	Denominación	Denominação	Dénomination	Notes
1	VOE 15664604	1					Electrical distribut.unit	Centralilla eléctrica	Central elétrica	Centrale électrique	
2	VOE 969161	11					•Fuse	•Fusible	•Fusível	•Fusible	10A
3	VOE 13969160	8					•Fuse	•Fusible	•Fusível	•Fusible	5A
4	VOE 981405	3					•Fuse	•Fusible	•Fusível	•Fusible	3A
5	VOE 980555	1					•Fuse	•Fusible	•Fusível	•Fusible	7.5A
6	VOE 11882445	2					•Fuse	•Fusible	•Fusível	•Fusible	
7	VOE 11882444	3					•Fuse	•Fusible	•Fusível	•Fusible	
8	VOE 11305263	5					•Relay	•Relé	•Relé	•Relais	
9	ZM 2810112	1					•Relay	•Relé	•Relé	•Relais	
10	VOE 16234299	1					Wiring harness drawing	Plano de cableado	Desenho da cablagem	Plan assemblage faisceau	
11	VOE 11809220	5					Connecting piece	Perno	Peça de conexão	Col	

1		**Electrical distribution box** **Unidad de distribución eléctrica** **Caixa de distribuição elétrica** **Unité de distribution électrique**	Catalogue id **20755**	Group **372**
2				
3			Illustr. No **1087274**	Section **200**
4				
5		**11839932**	Issue **20047869-C**	Page **223**

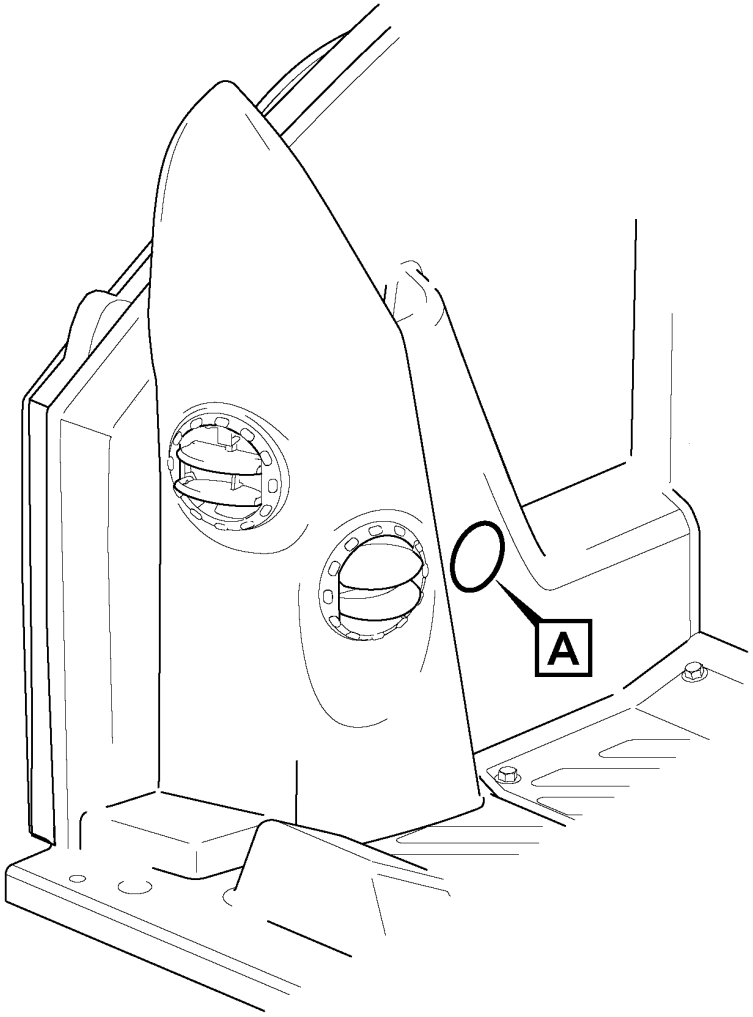
A

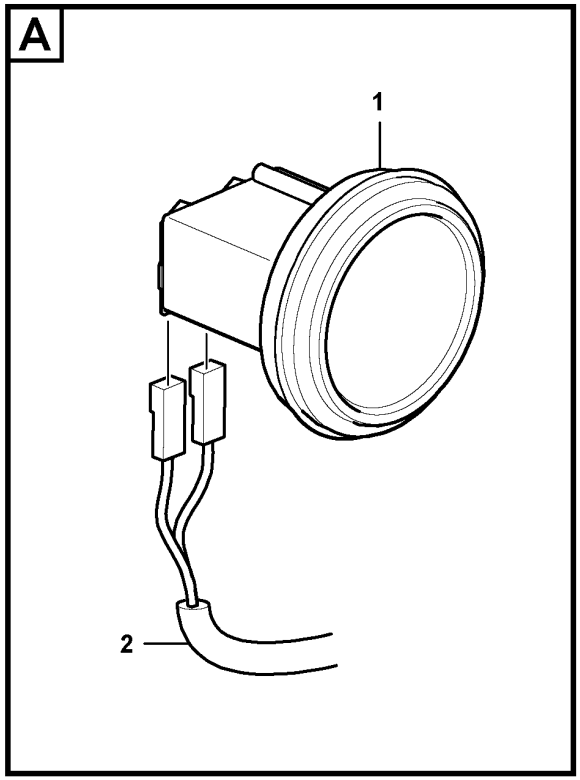
A
1
2

Fig.	Part No.	Quantity 1	2	3	PS	KIT	Description	Denominación	Denominação	Dénomination	Notes
1	VOE 15674443	1					Timer	Reloj programador	Relógio programador	Chronomètre	
2		1					Cable harness	Manojo cables	Chicote	Faisceau cables	

1		**Hour counter** **Contador horario** **Contador de horas** **Horomètre**	Catalogue id **20755**	Group **383**
2				
3			Illustr. No **1075858**	Section **100**
4				
5		**11871602**	Issue **20047869-C**	Page **225**

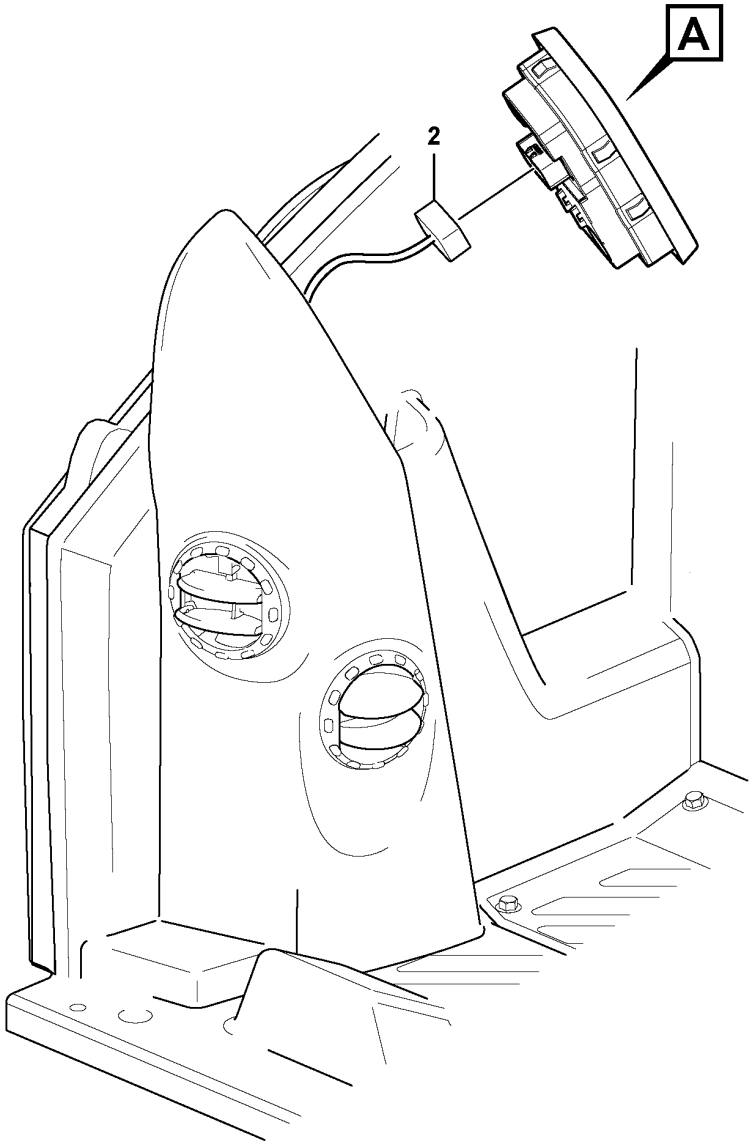
A
2

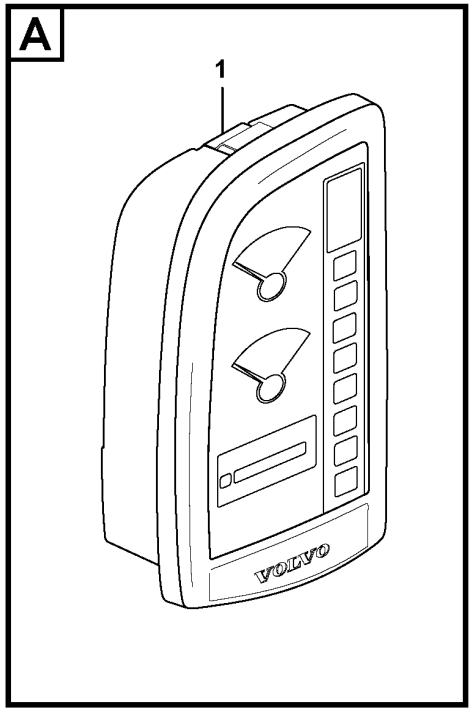
A
1
VOLVO

Fig.	Part No.	Quantity 1	2	3	PS	KIT	Description	Denominación	Denominação	Dénomination	Notes
1	VOE 15698784	1					Instrument cluster	Instrumento combinado	Instrumentos combinados	Afficheur multifonction	I-ECU
2		1					Cable harness	Manojo cables	Chicote	Faisceau cables	

1		**Display panel** **Panel indicador** **Painel de display** **Panneau information**	Catalogue id **20755**	Group **387**
2			Illustr. No **1075856**	Section **100**
3			Issue **20047869-C**	Page **227**
4				
5				

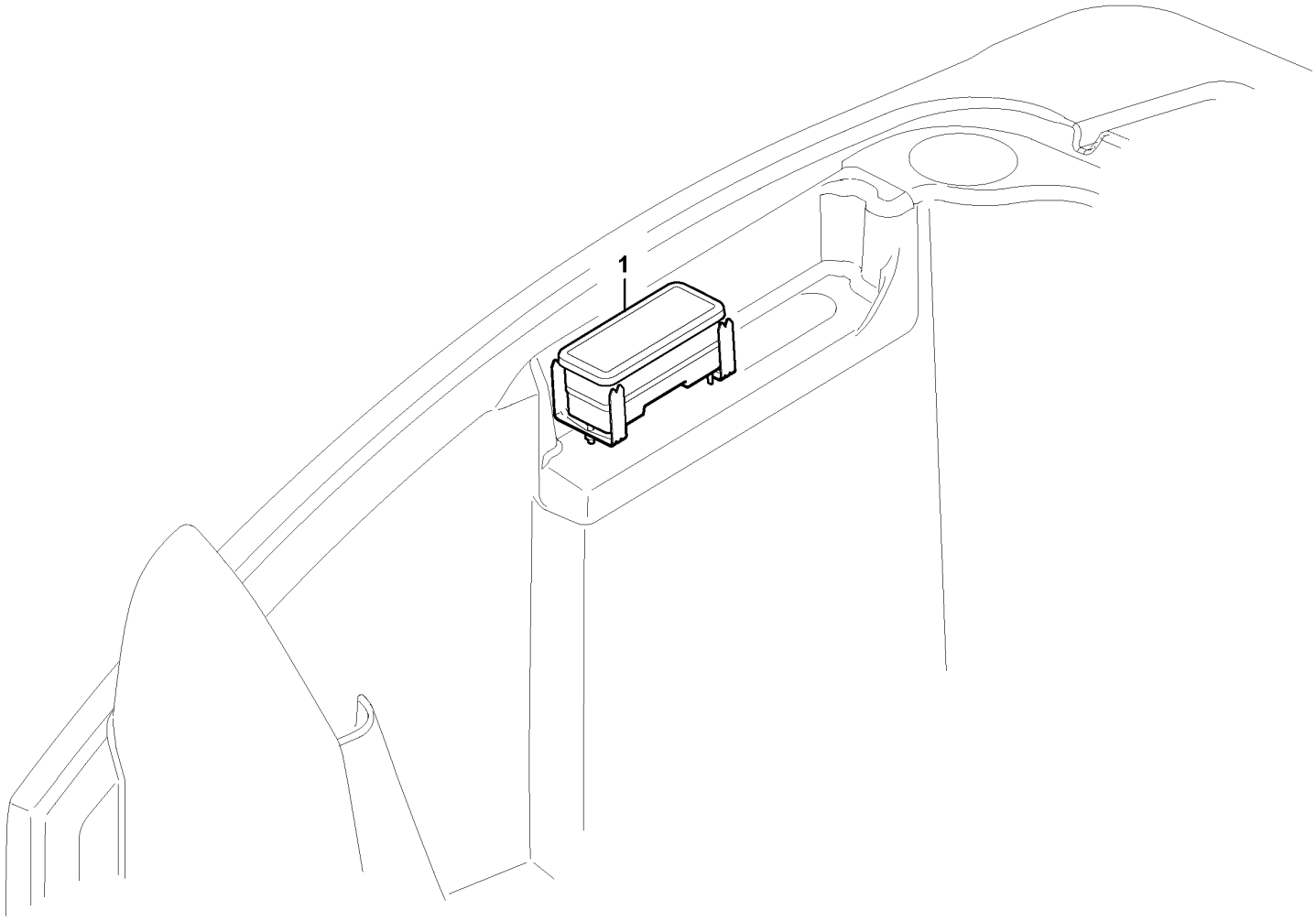
1

Fig.	Part No.	Quantity 1	2	3	PS	KIT	Description	Denominación	Denominação	Dénomination	Notes
1	VOE 15644980	1					Instrument cluster	Instrumento combinado	Instrumentos combinados	Afficheur multifonction	

1		**Display panel** **Panel indicador** **Painel de display** **Panneau information**	Catalogue id **20755**	Group **387**
2				
3			Illustr. No **1085972**	Section **200**
4				
5			Issue **20047869-C**	Page **229**

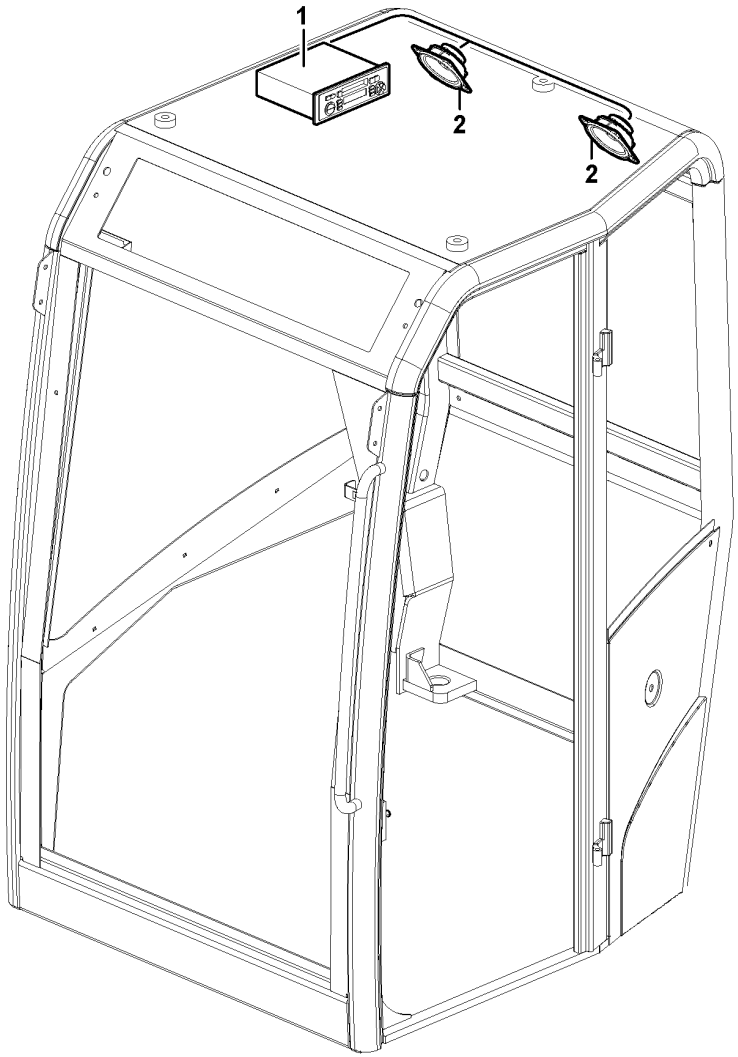

Volvo Construction Equipment

1055609

Fig.	Part No.	Quantity 1	2	3	PS	KIT	Description	Denominación	Denominação	Dénomination	Notes
1	**VOE 14690901**	1					Radio	Radio	Rádio	Radio	CR3901
2	**VOE 11201898**	2					Loudspeaker	Altavoz	Altofalante	Haut-parleur	SA3901, SA3902

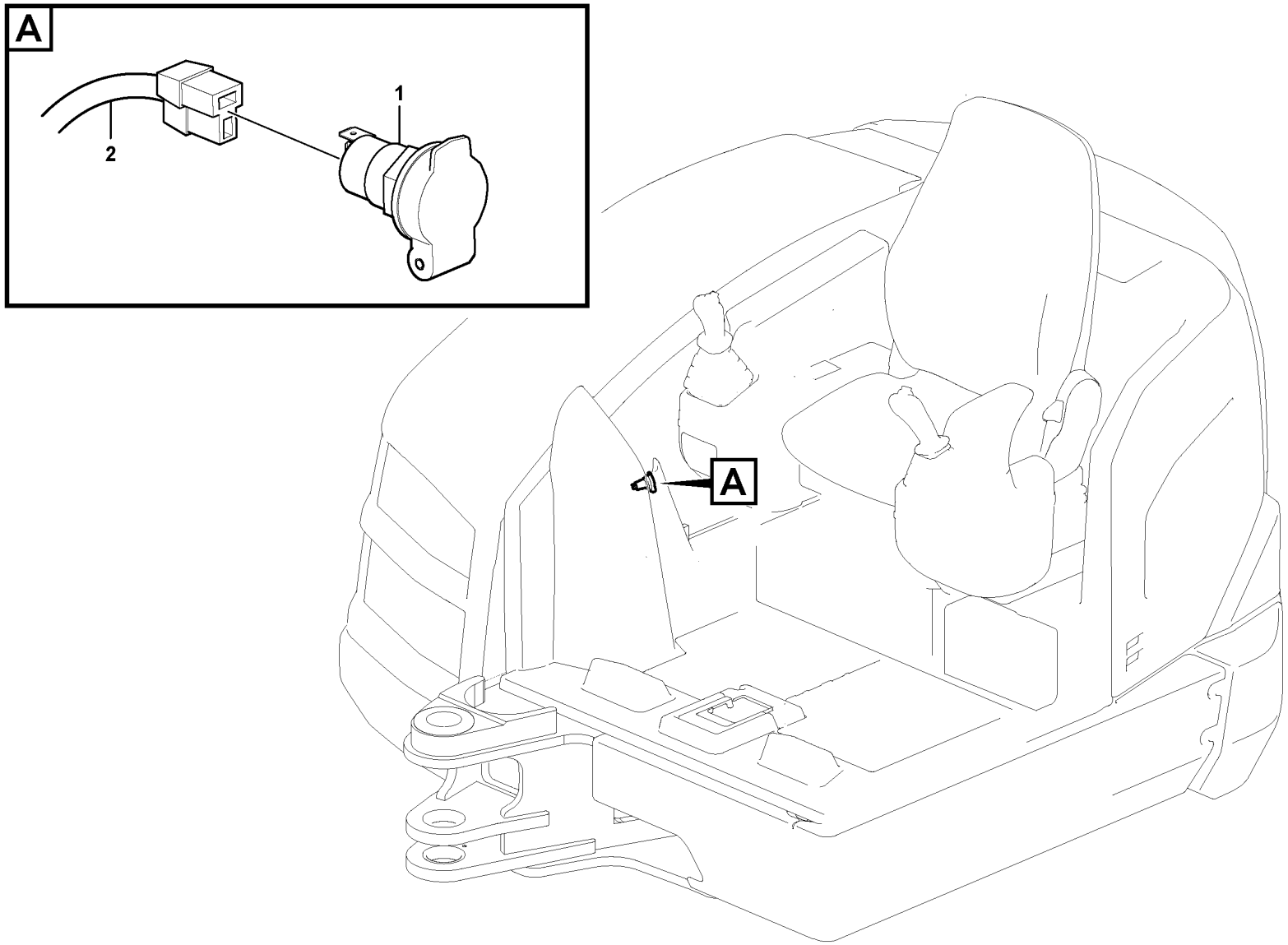

Volvo Construction Equipment

1087201

Fig.	Part No.	Quantity 1	2	3	PS	KIT	Description	Denominación	Denominação	Dénomination	Notes
1	VOE 11170371	1					Power outlet	Toma corriente	Tomada de corrente	Prise électrique	PO3902
2							Cable harness	Manojo cables	Chicote	Faisceau cables	11839928 See group 371-700 page 203
2							Cable harness	Manojo cables	Chicote	Faisceau cables	11839932 See group 371-800 page 205

1		**Power outlet** **Toma de corriente** **Tomada de corrente** **Sortie de puissance électrique**	Catalogue id **20755**	Group **393**
2				
3			Illustr. No **1087201**	Section **200**
4				
5		**11839928, 11839932**	Issue **20047869-C**	Page **233**

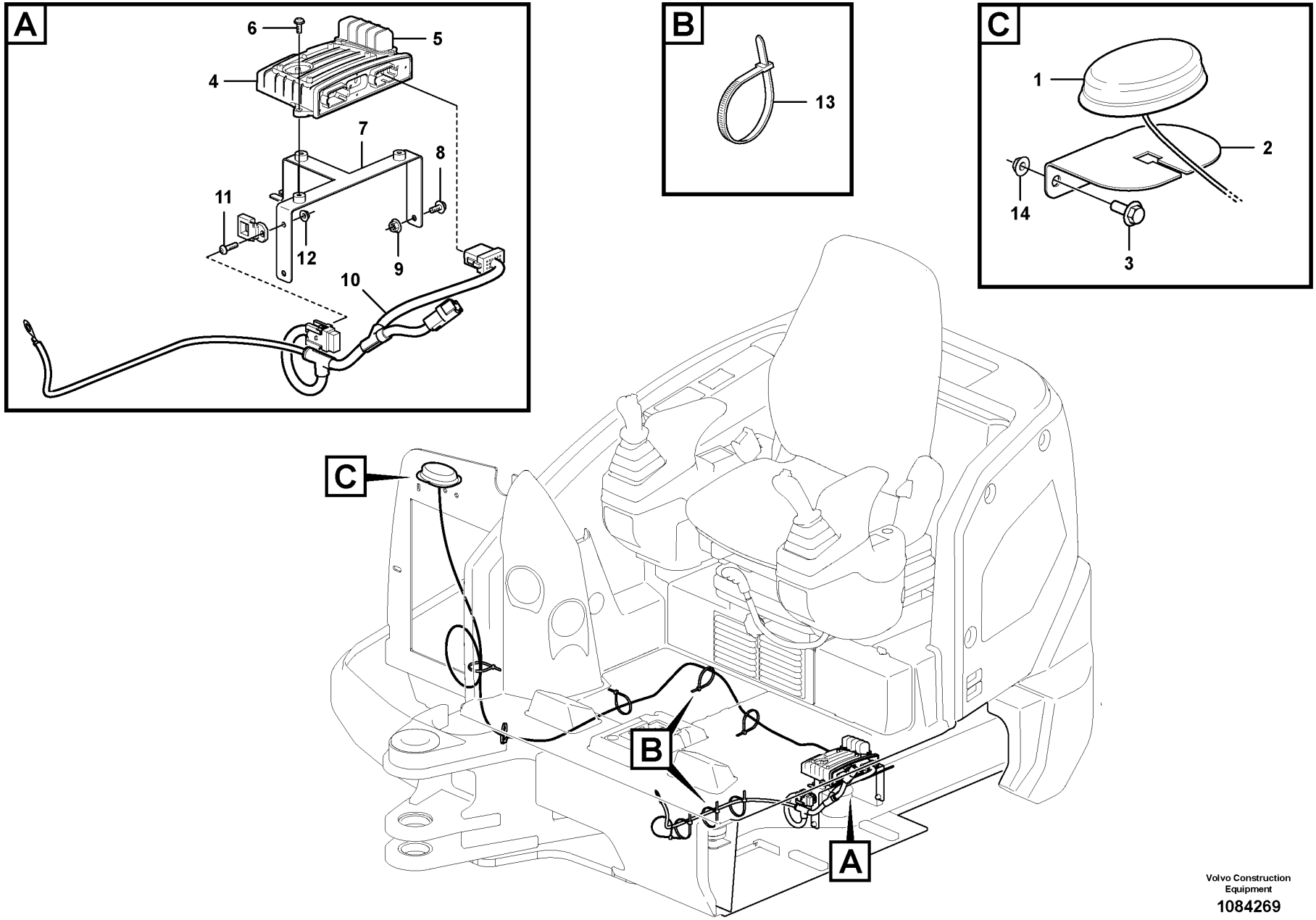

Volvo Construction Equipment

1084269

Fig.	Part No.	Quantity 1	2	3	PS	KIT	Description	Denominación	Denominação	Dénomination	Notes
1	VOE 17413636	1					Antenna	Antena	Antena	Antenne	
2		1			NS		Support	Apoyo	Suporte	Support	
3	VOE 946440	2					Flange screw	Tornillo embridado	Parafuso flangeado	Vis à embase	
4	VOE 11443993	1					Control unit	Unidad de mando		Unite de controle	
5	VOE 15180716	1					•Battery	•Batería	•Bateria	•Batterie	
6	VOE 969420	3					Six point socket screw	Racor de seis dientes	Paraf soquete sext	Vis à 6 pans creux	
7	VOE 16246570	1					Bracket	Consola	Suporte	Console	
8	VOE 13965175	2					Screw	Tornillo	Parafuso	Vis	
9	VOE 13949278	2					Flange lock nut	Contratuerca embridada	Contra porca flange	Contre-écrou à embase	
10	VOE 15669873	1					Wiring harness	Manojo cables	Chicote cabos	Faisceau de câbles	
11	VOE 969407	1					Six point socket screw	Racor de seis dientes	Paraf soquete sext	Vis à 6 pans creux	
12	VOE 13965483	1					Nut	Tuerca	Porca	Écrou	
13	VOE 4881440	REQ					Cable tie	Abrazadera de cinta	Braçadeira	Serre-câble	
14	VOE 13945408	2					Nut	Tuerca	Porca	Écrou	

1		**System for wireless electronic controlled communication (telematics)** **Sistema de comunicación electrónica inalámbrica (telemática)** **Sistema de comunicação comandada eletronicamente sem fio (telemático)** **Système de communication électronique sans fil (télématique)**	Catalogue id **20755**	Group **398**
2			Illustr. No **1084269**	Section **100**
3				
4			Issue **20047869-C**	Page **235**
5		**11871460**		

VOLVO

Volvo Construction Equipment
www.volvoce.com

GROUP		Section	Page
431	Hydraulic pump with fitting parts	300	243
441	Swing motor with mounting parts	100	245
441	Swing motor	200	247
441	Travel motor with mounting parts	300	249
441	Hydraulic travelling motor	350	251
441	Travelling gear motor assy / with brake	400	255
441	Control valve	450	257
441	Balancing valve (travelling)	500	259
443	Swivel joint equipment 11871611	100	261
443	Swivel joint equipment 11871612	300	263

INDICE

GRUPO		Sección	Página
431	Bomba hidráulica con accesorios de montaje	300	243
441	Motor de giro con piezas de montaje	100	245
441	Motor de giro	200	247
441	Motor de traslación con piezas de montaje	300	249
441	Motor de traslación hidráulico	350	251
441	Motor reductor de traslación / con freno	400	255
441	Válvula de mando	450	257
441	Válvula de equilibrio (traslación)	500	259
443	Equipo de junta de giro 11871611	100	261
443	Equipo de junta de giro 11871612	300	263

GRUPO		Seção	Página
431	Bomba hidráulica com peças acessórias	300	243
441	Motor de giro com peças de montagem	100	245
441	Motor de giro	200	247
441	Motor de curso com peças de montagem	300	249
441	Motor hidráulico de locomoção	350	251
441	Montagem do motor de engrenagem de locomoção/com freio	400	255
441	Válvula de comando	450	257
441	Válvula equilibradora (locomoção)	500	259
443	Equipamento da junta de giro 11871611	100	261
443	Equipamento da junta de giro 11871612	300	263

TABLE DES MATIÈRES

Catalogue id 20755 | Group 4
Issue 20047869-C | Page 240

GROUPE		Section	Page
431	Pompe hydraulique avec pièces de montage	300	243
441	Moteur d'orientation avec pièces de montage	100	245
441	Moteur d'orientation	200	247
441	Moteur de conduite avec pièces de montage	300	249
441	Moteur de translation	350	251
441	Motoréducteur de translation / avec frein	400	255
441	Valve de commande	450	257
441	Valve d'équilibrage (translation)	500	259
443	Mise en place du joint tournant 11871611	100	261
443	Mise en place du joint tournant 11871612	300	263

VOLVO

Volvo Construction Equipment
www.volvoce.com

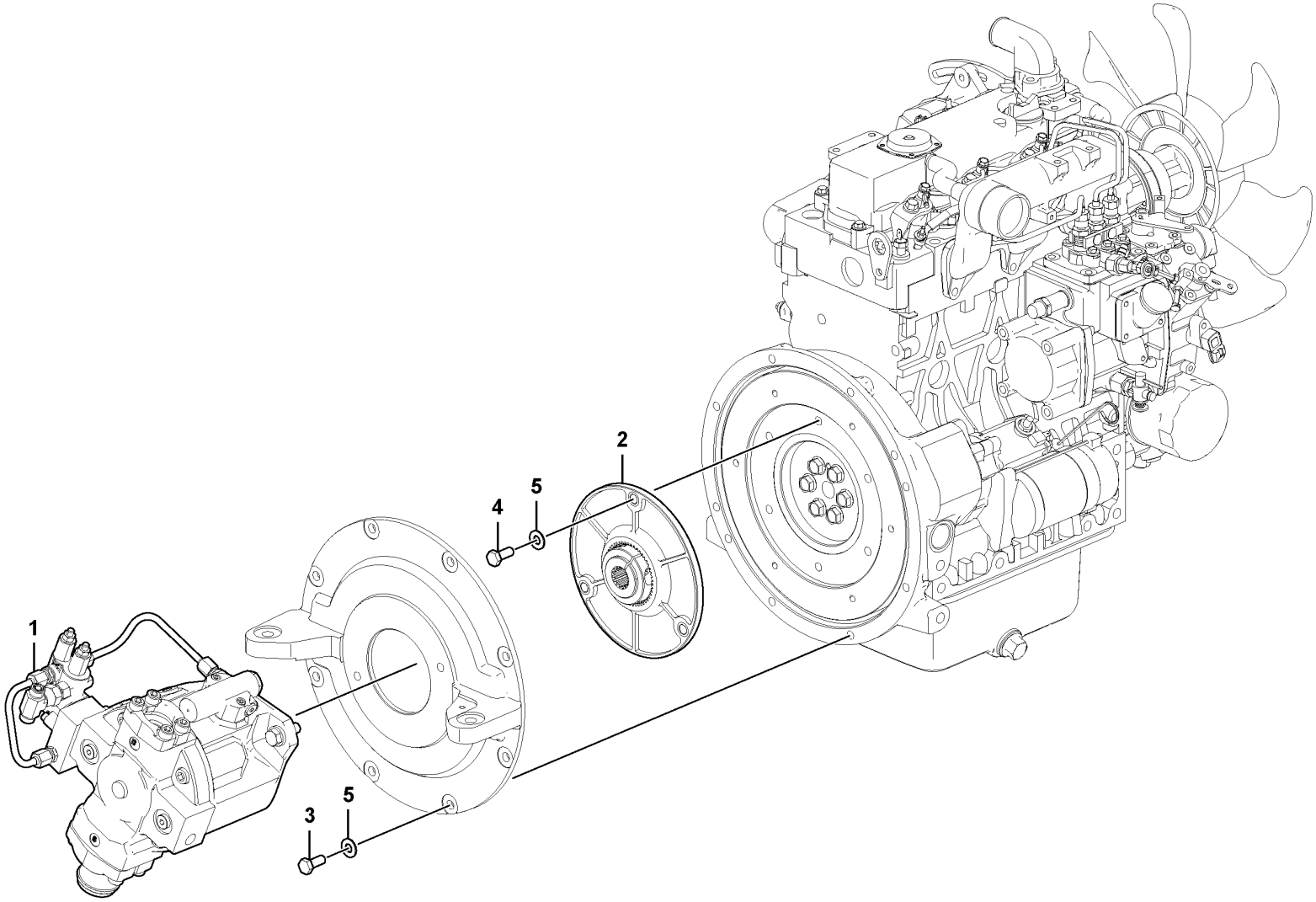

Volvo Construction Equipment
1085641

Fig.	Part No.	Quantity 1	2	3	PS	KIT	Description	Denominación	Denominação	Dénomination	Notes
1		1					Hydraulic Pump	Bomba Hidraulica	Bomba hidráulica	Pompe Hydraulique	
2	VOE 15691447	1					Coupling piece	Pieza de conexión	Peça conexão	Accouplement	
3	VOE 983251	6					Hexagon screw	Tornillo hexagonal	Parafuso sextavado	Vis à tête hexagonale	
4	VOE 993039	3					Hexagon screw	Tornillo hexagonal	Parafuso sextavado	Vis à tête hexagonale	
5	VOE 976945	9					Washer	Arandela	Arruela	Rondelle	

1		**Hydraulic pump with fitting parts** **Bomba hidráulica con accesorios de montaje** **Bomba hidráulica com peças acessórias** **Pompe hydraulique avec pièces de montage**	Catalogue id **20755**	Group **431**
2			Illustr. No **1085641**	Section **300**
3			Issue **20047869-C**	Page **243**
4				
5				

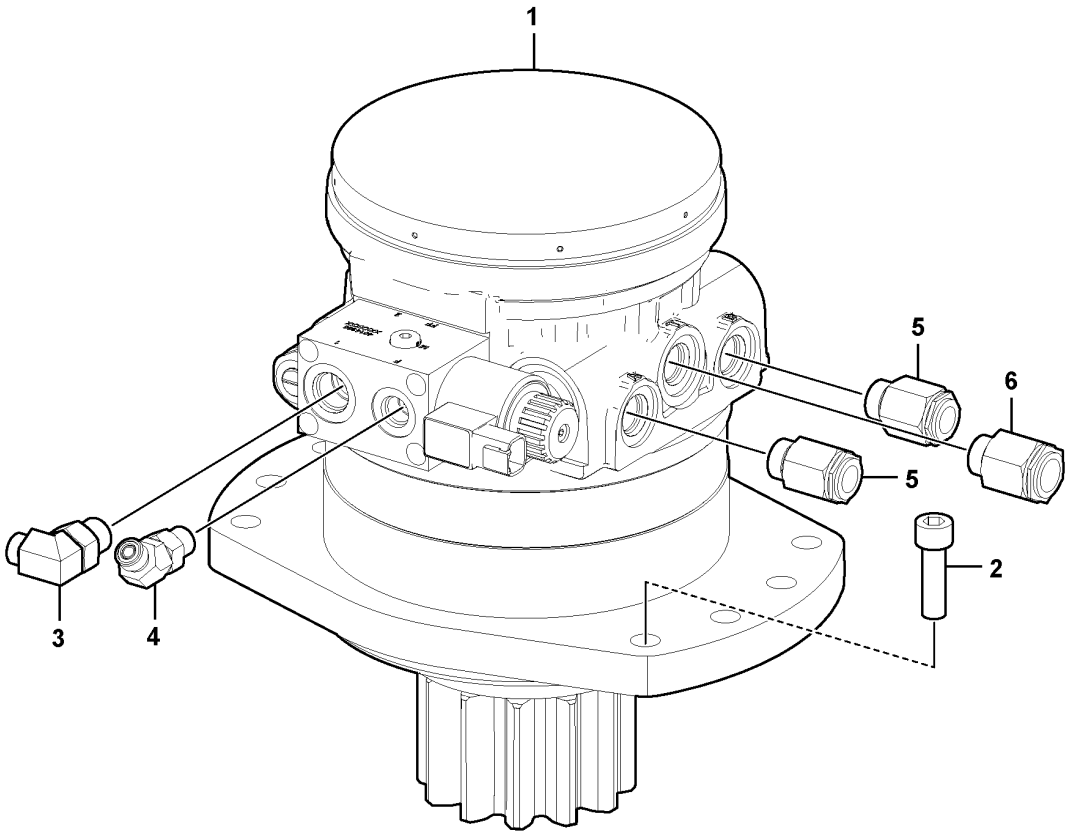
1
5
6
5
2
3
4

Fig.	Part No.	Quantity 1	2	3	PS	KIT	Description	Denominación	Denominação	Dénomination	Notes
1	VOE 15652261	1					Swing motor			Moteur d'orientation	
	VOE 17429534	1					•Solenoid	•Electroimán	•Eletroímã	•Électro-aimant	
	VOE 17428389	2					•Relief valve	•Válvula de sobrepresión	•Válvula de alívio	•Soupape de surpression	
	VOE 17429588	1					•Sealing kit	•Juego de retenes	•Jogo de vedação	•Jeu joints	
	VOE 17437013	1					•Sealing kit	•Juego de retenes	•Jogo de vedação	•Jeu joints	
	VOE 17429591	1					•Sealing kit	•Juego de retenes	•Jogo de vedação	•Jeu joints	
2	VOE 984088	8					Hex. socket screw	Tornillo de hexágono embutido	Parafuso soquete sext	Vis à six pans creux	
3	VOE 935070	1					Elbow nipple	Niple angular	Cotovelo	Raccord coudé	
	VOE 990737	1					•O-ring	•Anillo tórico	•Anel-o	•Joint torique	
	VOE 993321	1					•O-ring	•Anillo tórico	•Anel-o	•Joint torique	
4	VOE 937097	1					Elbow nipple	Niple angular	Cotovelo	Raccord coudé	
	VOE 990736	1					•O-ring	•Anillo tórico	•Anel-o	•Joint torique	
	VOE 993320	1					•O-ring	•Anillo tórico	•Anel-o	•Joint torique	
5	VOE 15664022	2					Nipple	Niple	Niple	Raccord	
6	VOE 15673360	1					Nipple	Niple	Niple	Raccord	

1		**Swing motor with mounting parts** **Motor de giro con piezas de montaje** **Motor de giro com peças de montagem** **Moteur d'orientation avec pièces de montage**	Catalogue id **20755**	Group **441**
2				
3			Illustr. No **1085648**	Section **100**
4				
5			Issue **20047869-C**	Page **245**

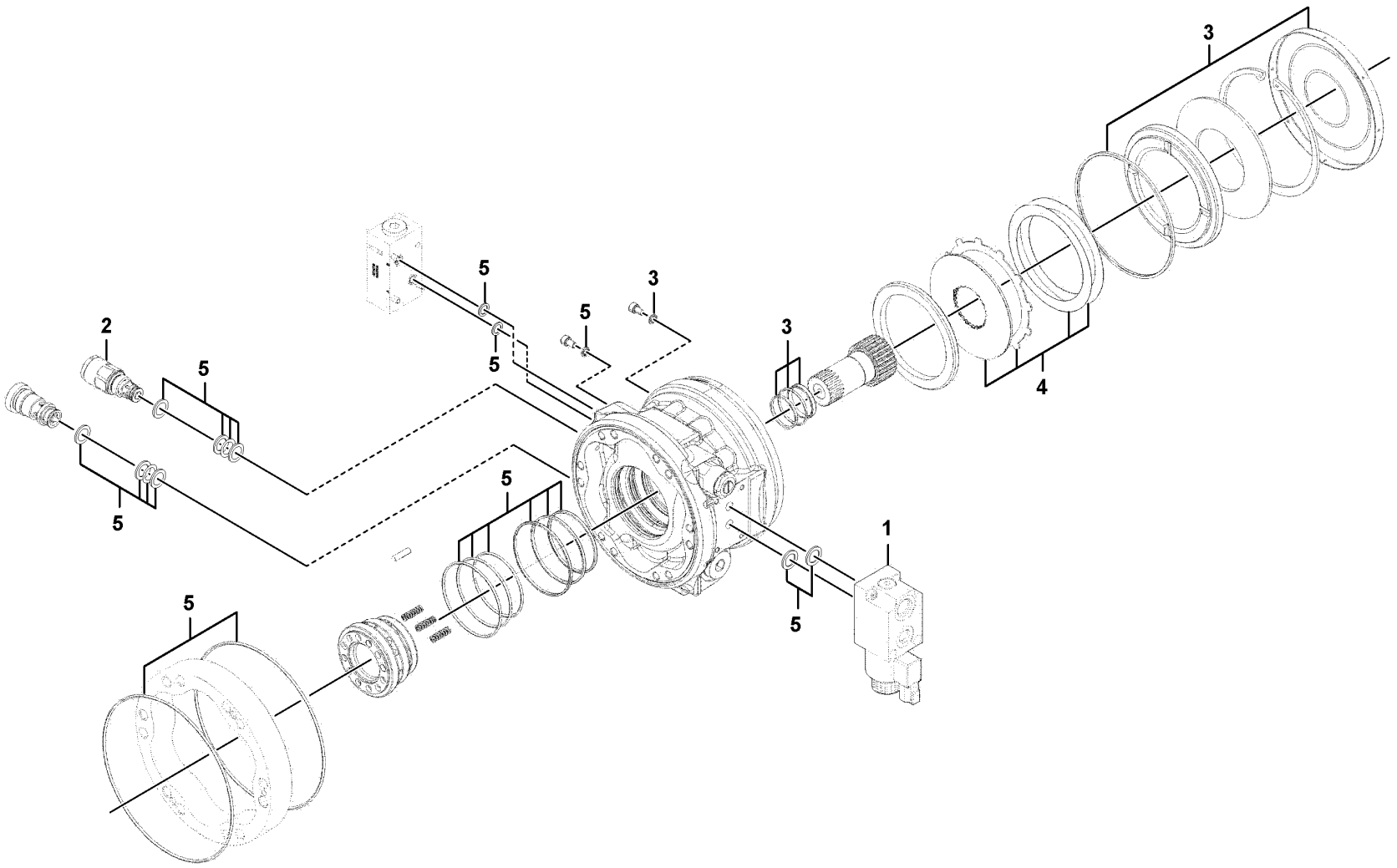

Volvo Construction Equipment
1087073

Fig.	Part No.	Quantity 1	2	3	PS	KIT	Description	Denominación	Denominação	Dénomination	Notes
1	**VOE 17429534**	1					Solenoid	Electroimán	Eletroímã	Électro-aimant	
2	**VOE 17428389**	2					Relief valve	Válvula de sobrepresión	Válvula de alívio	Soupape de surpression	
3	**VOE 17429588**	1					Sealing kit	Juego de reténes	Jogo de vedação	Jeu joints	
4	**VOE 17437013**	1					Sealing kit	Juego de reténes	Jogo de vedação	Jeu joints	
5	**VOE 17429591**	1					Sealing kit	Juego de reténes	Jogo de vedação	Jeu joints	

1		**Swing motor** **Motor de giro** **Motor de giro** **Moteur d'orientation**	Catalogue id **20755**	Group **441**
2				
3			Illustr. No **1087073**	Section **200**
4				
5			Issue **20047869-C**	Page **247**

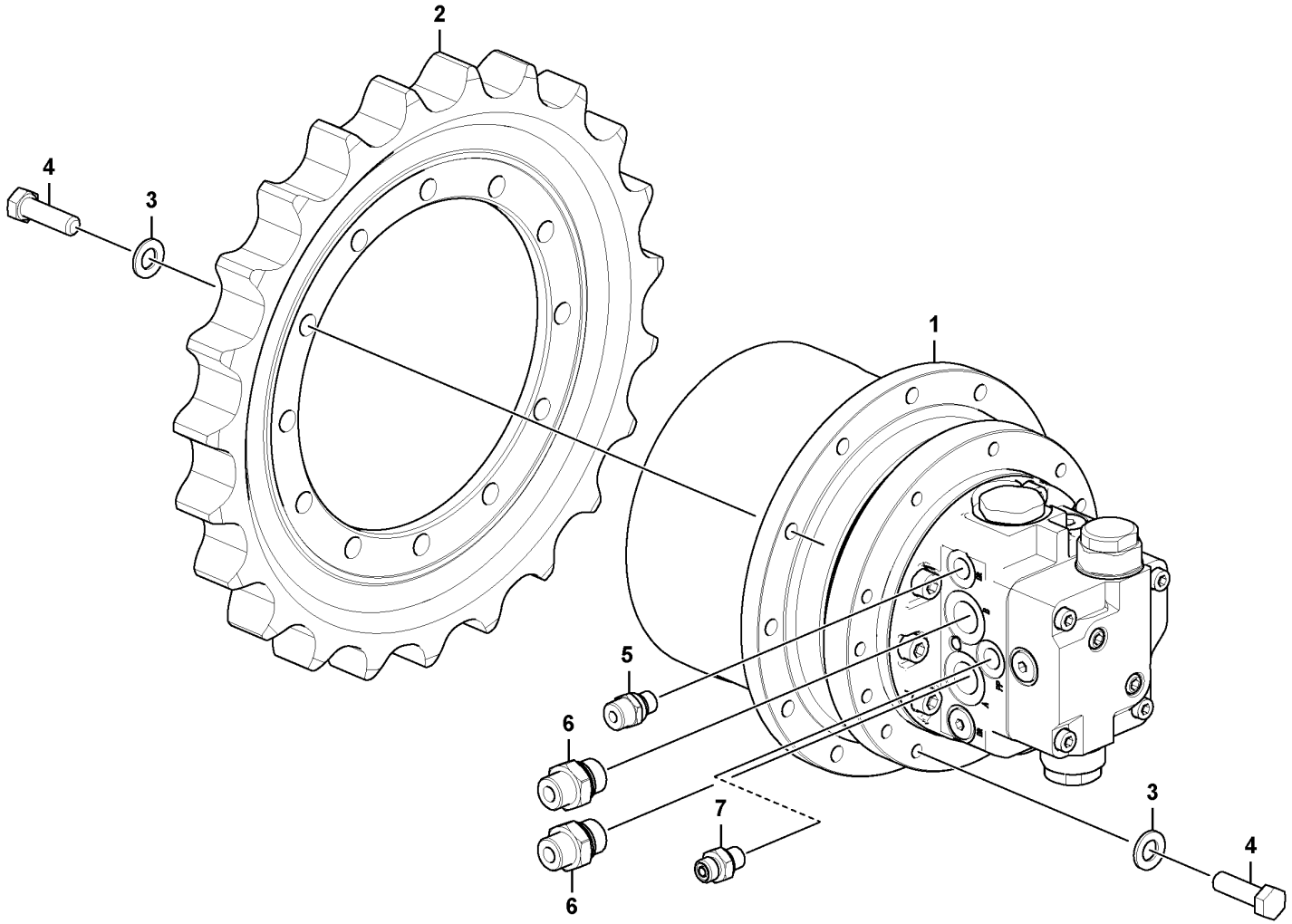

Volvo Construction Equipment
1085654

Fig.	Part No.	Quantity 1	2	3	PS	KIT	Description	Denominación	Denominação	Dénomination	Notes
1	VOE 11808037	2					Hydraulic motor	Motor hidráulico	Motor hidráulico	Moteur hydraulique	See group 441-350 page 251
2	VOE 11802523	2					Sprocket wheel	Corona dentada	Coroa de dentes	Couronne dentée	
3	VOE 13955897	48					Washer	Arandela	Arruela	Rondelle	
4	VOE 15697098	48					Hexagon screw	Tornillo hexagonal	Parafuso sextavado	Vis à tête hexagonale	
5	VOE 11802997	2					Nipple	Niple	Niple	Raccord	
	VOE 990737	2					•O-ring	•Anillo tórico	•Anel-o	•Joint torique	
	VOE 931209	2					•O-ring	•Anillo tórico	•Anel-o	•Joint torique	
6	VOE 11802995	4					Nipple	Niple	Niple	Raccord	
	VOE 990738	4					•O-ring	•Anillo tórico	•Anel-o	•Joint torique	
	VOE 931211	4					•O-ring	•Anillo tórico	•Anel-o	•Joint torique	
7	VOE 11808684	2					Nipple	Niple	Niple	Raccord	
	VOE 990736	2					•O-ring	•Anillo tórico	•Anel-o	•Joint torique	
	VOE 931209	2					•O-ring	•Anillo tórico	•Anel-o	•Joint torique	

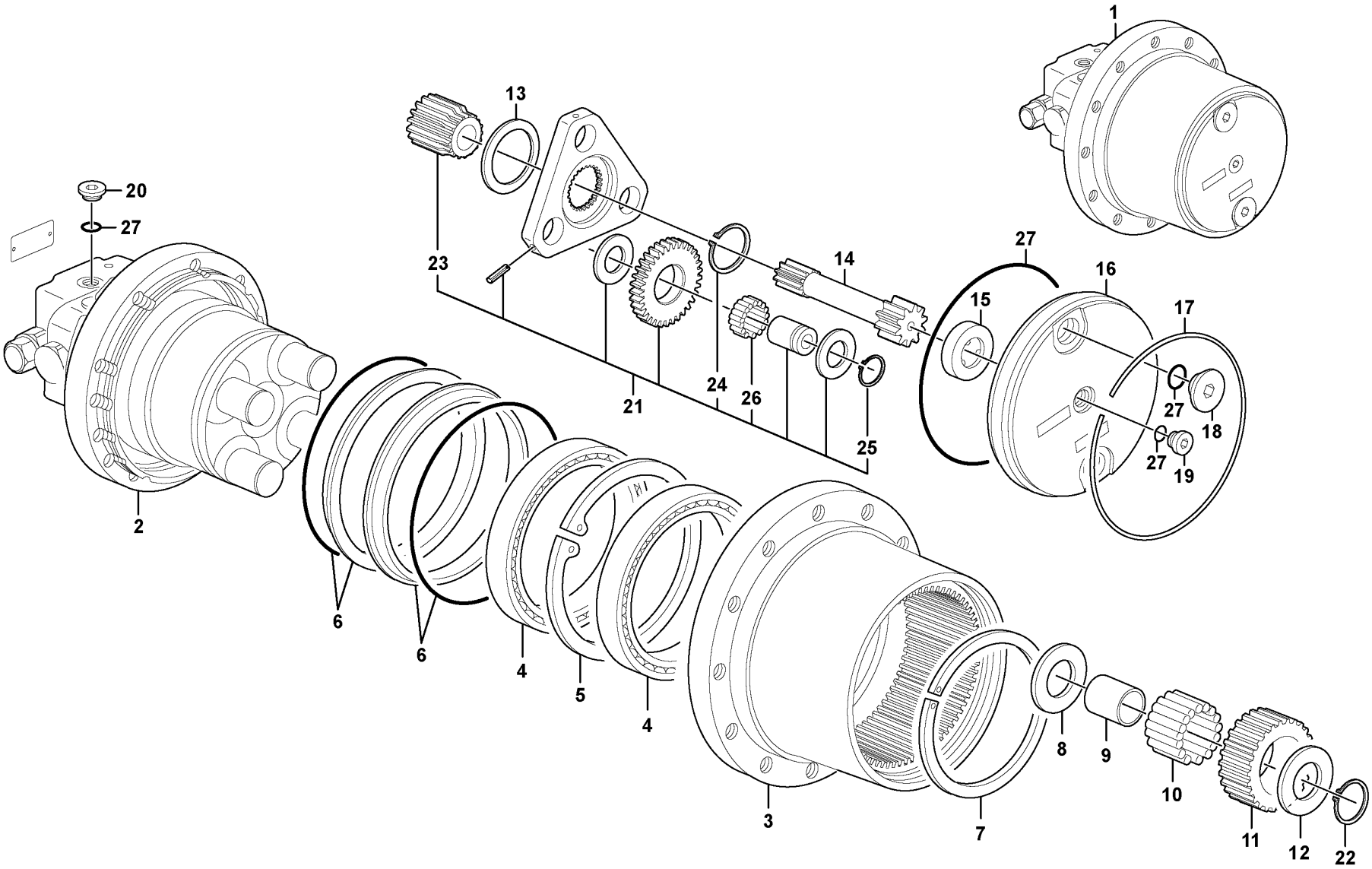

Volvo Construction Equipment

1028042

Fig.	Part No.	Quantity 1	2	3	PS	KIT	Description	Denominación	Denominação	Dénomination	Notes
1	VOE 11808037	1					Hydraulic motor	Motor hidráulico	Motor hidráulico	Moteur hydraulique	
2		1					•Motor	•Motor	•Motor	•Moteur	See group 441-400 page 255
3	PJ 7417293	1					•Body	•Cuerpo	•Carroceria	•Carcasse	
4		2					••Ball bearing	••Rodamiento de bolas	••	••Roulement billes	
5		1					••Snap Ring	••Circlip	••Anel de pressão	••Circlip	
6	PJ 7414584	2					•Seg Retainer	•Portarreten	•	•Retenue Joint	
7	PJ 7417278	REQ					•Snap ring	•Circlip	•Anel trava	•Circlip	THICK = 3,9mm/0.1535in
7	PJ 7417279	REQ					•Snap Ring	•Circlip	•Anel de pressão	•Circlip	THICK = 3,8mm/0.1496in
7	PJ 7417280	REQ					•Snap Ring	•Circlip	•Anel de pressão	•Circlip	THICK = 3,7mm/0.1457in
7	PJ 7417281	REQ					•Snap Ring	•Circlip	•Anel de pressão	•Circlip	THICK = 3,6mm/0.1417in
8	PJ 7417288	4					•Washer	•Arandela	•Arruela	•Rondelle	
9	PJ 7417286	4					•Bushing	•Casquillo	•Casquilho	•Bague	
10	PJ 7417284	96					•Needle bearing	•Cojinete de agujas	•Rolamento de agulhas	•Roulement à aiguilles	
11	PJ 7417290	4					•Pinion	•Pinon	•Pinhão	•Pignon	
12	PJ 7417289	4					•Washer	•Arandela	•Arruela	•Rondelle	
13	PJ 7417292	1					•Washer	•Arandela	•Arruela	•Rondelle	
14	PJ 7417370	1					•Pinion shaft	•Arbol dentado	•	•Arbre denté	
15	PJ 7417238	1					•Spacer	•Casquillo distanciad	•Espaçador	•Entretoise	
16	PJ 7417285	1					•Cover	•Tapa	•Tampa	•Couvercle	
17	PJ 7414578	1					•Fuse Ring	•Anillo Fusible	•	•Circlip	
18	VOE 15045609	2					•Plug	•Tapón	•Bujão	•Tampon	
19	PJ 7415927	1					•Plug	•Tapon	•Bujão	•Bouchon	
20	VOE 15092722	2					•Plug	•Tapón	•Tampão	•Bouchon	
21	PJ 7417294	1					•Planet Gear	•Planetario	•	•Planetaire	
22		4					••Snap Ring	••Circlip	••Anel de pressão	••Circlip	
23		1					••Pinion	••Pinon	••Pinhão	••Pignon	
24		1					••Snap Ring	••Circlip	••Anel de pressão	••Circlip	
25		3					••Snap Ring	••Circlip	••Anel de pressão	••Circlip	
26	VOE 11713098	72					••Needle bearing	••Cojinete de agujas	••Rolamento de agulhas	••Roulement à aiguilles	
27	PJ 7417295	1					Sealing Kit	Juego Retenes	Kit de vedação	Jeu Joints	KIT
27		1				K	•O-ring	•Junta torica	•Anel de vedação-O	•Joint Torique	

1		**Hydraulic travelling motor** **Motor de traslación hidráulico** **Motor hidráulico de locomoção** **Moteur de translation**	Catalogue id **20755**	Group **441**
2				
3			Illustr. No **1028042**	Section **350**
4				
5			Issue **20047869-C**	Page **251**

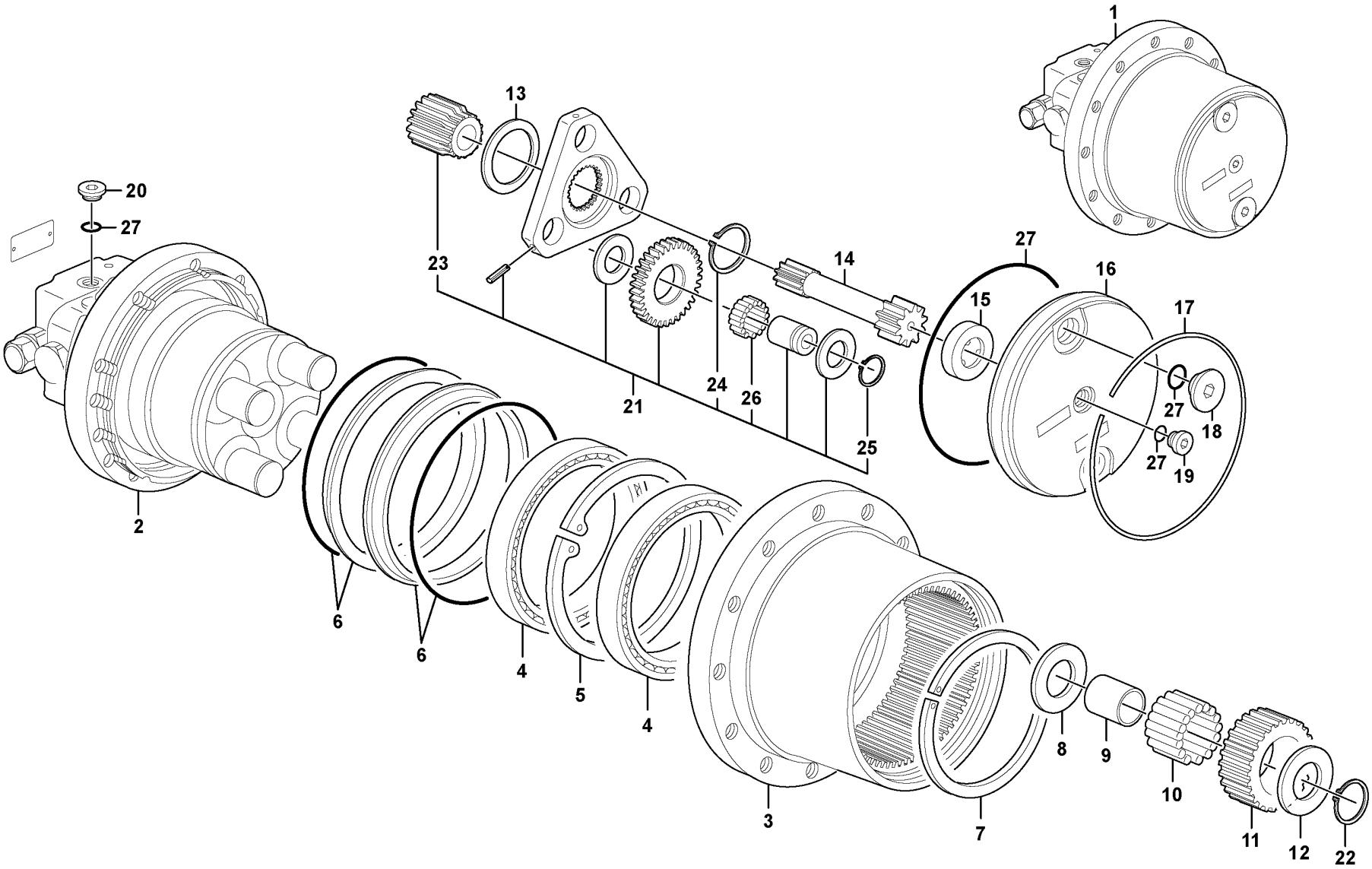

Volvo Construction Equipment

1028042

Fig.	Part No.	Quantity 1	2	3	PS	KIT	Description	Denominación	Denominação	Dénomination	Notes
27		2				K	•O-ring	•Junta torica	•Anel de vedação-O	•Joint Torique	
27		1				K	•O-ring	•Junta torica	•Anel de vedação-O	•Joint Torique	
27		2				K	•O-ring	•Junta torica	•Anel de vedação-O	•Joint Torique	

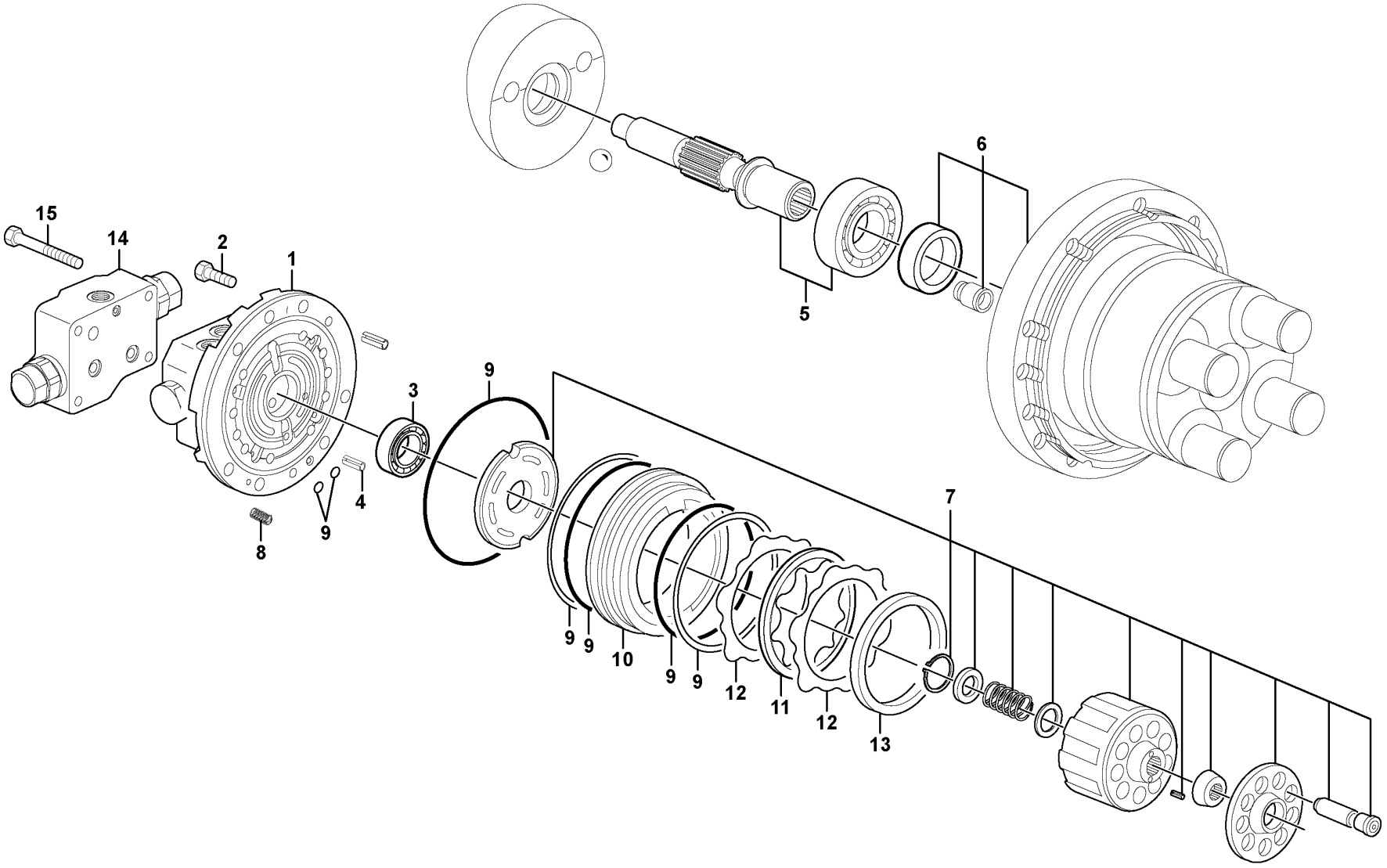

Volvo Construction Equipment

1028051

Fig.	Part No.	Quantity 1	2	3	PS	KIT	Description	Denominación	Denominação	Dénomination	Notes
	VOE 15013458	1					Hydraulic motor	Motor hidráulico	Motor hidráulico	Moteur hydraulique	
1		1					•Distributor	•Distribuidor	•	•Distributeur	See group 441-450 page 257
2	**VOE 15045614**	7					•Screw	•Tornillo	•Parafuso	•Vis	
3		1					•Ball bearing	•Rodamiento de bolas	•	•Roulement billes	See group 441-450 page 257
4	**PJ 7414655**	1					•Spring pin	•Pasador	•	•Goupille roulée	
5	**VOE 15013478**	1					•Shaft set	•Kit de ejes	•Jogo eixo e rolam	•Kit d'arbres	
6	**VOE 15013477**	1					•Housing	•Cuerpo	•Carcaça	•Carter	
7	**PJ 7417304**	1					•Rotary group	•Grupo rotativo	•	•Groupe rotatif	
8	**PJ 7417302**	10					•Spring	•Muelle	•Mola	•Ressort	
9	**VOE 15013482**	1					•Sealing kit	•Juego de reténes	•Jogo de vedação	•Jeu joints	
9		2				K	••O-ring	••Junta torica	••Anel de vedação-O	••Joint Torique	
9		1				K	••O-ring	••Junta torica	••Anel de vedação-O	••Joint Torique	
9		1				K	••Back-up ring	••Anillo Apoyo	••Anel de apoio	••Rondelle anti-extrusion	
9		1				K	••Back-up ring	••Anillo Apoyo	••Anel de apoio	••Rondelle anti-extrusion	
9		1				K	••O-ring	••Junta torica	••Anel de vedação-O	••Joint Torique	
10	**PJ 7417301**	1					•Piston	•Piston	•Pistão	•Piston	
11	**PJ 7417299**	1					•Brake disk	•Disco de freno	•	•Disque de frein	
12	**PJ 7417300**	2					•Disc	•Disco	•	•Disque	
13	**PJ 7417298**	1					•Spacer	•Casquillo distanciad	•Espaçador	•Entretoise	
14		1					•Balancing valve	•Válvula de equilibrio	•	•Valve d'équilibrage	See group 441-500 page 259
15	**PJ 7417310**	4					•Screw	•Tornillo	•Parafuso	•Vis	

1		**Travelling gear motor assy / with brake** **Motor reductor de traslación / con freno** **Montagem do motor de engrenagem de locomoção/com freio** **Motoréducteur de translation / avec frein**	Catalogue id **20755**	Group **441**
2			Illustr. No **1028051**	Section **400**
3			Issue **20047869-C**	Page **255**
4				
5				

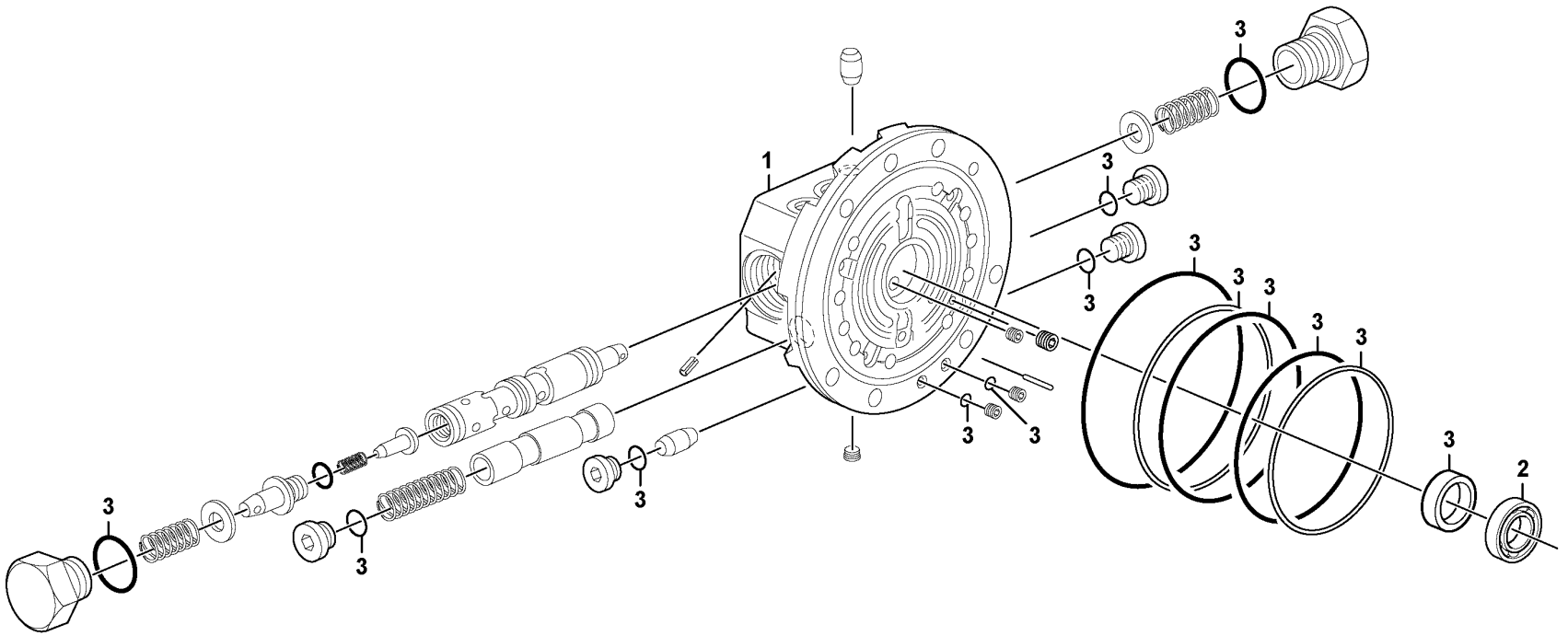

Volvo Construction Equipment
1028054

Fig.	Part No.	Quantity 1	2	3	PS	KIT	Description	Denominación	Denominação	Dénomination	Notes
1	VOE 15013465	1					Distributor	Distribuidor	Distribuidor	Distributeur	
2		1			NS		•Ball bearing	•Rodamiento de bolas	•	•Roulement billes	
3	VOE 15013482	1					Sealing kit	Juego de reténes	Jogo de vedação	Jeu joints	KIT

1		**Control valve** **Válvula de mando** **Válvula de comando** **Valve de commande**	Catalogue id **20755**	Group **441**
2				
3			Illustr. No **1028054**	Section **450**
4				
5			Issue **20047869-C**	Page **257**

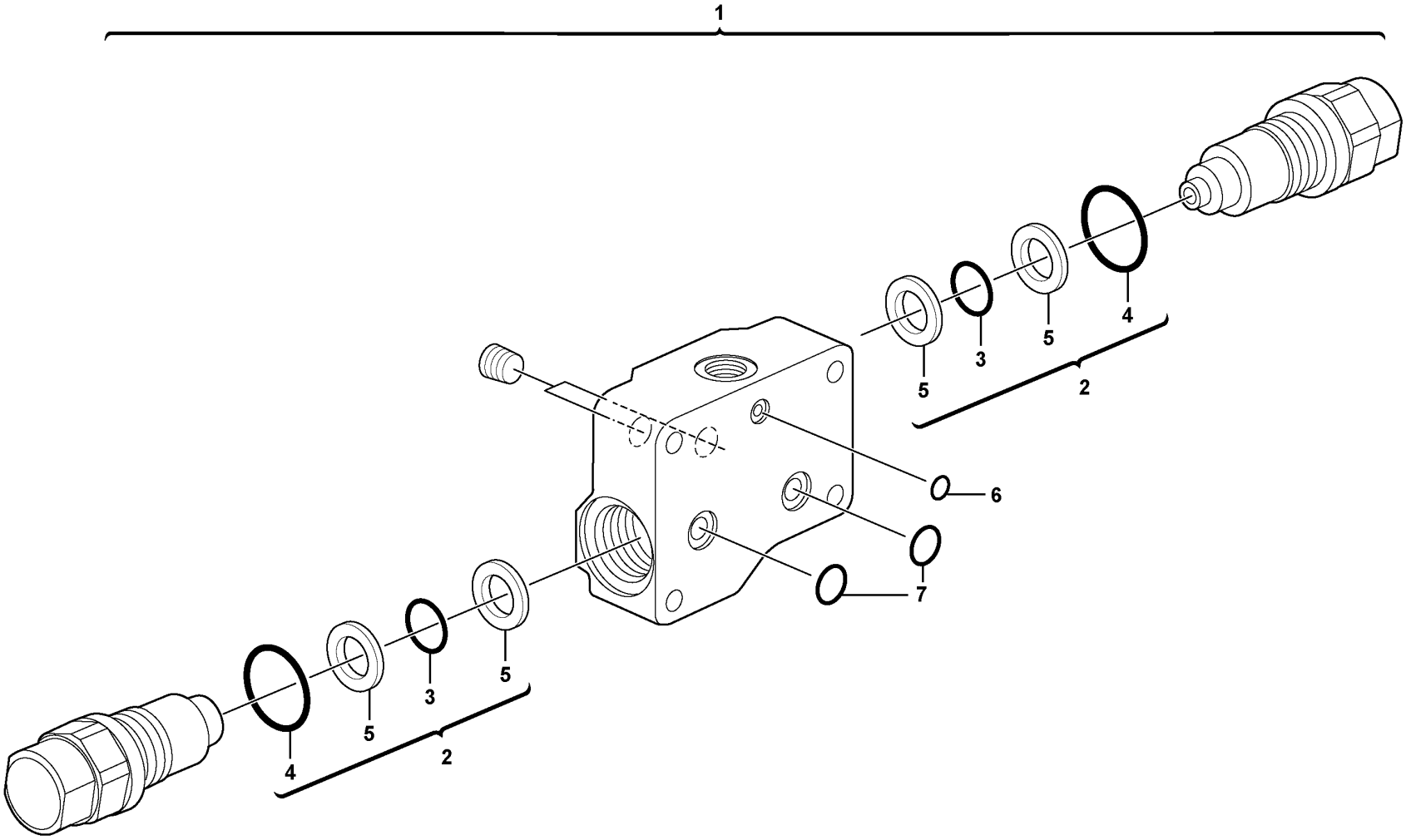
1
2
3
4
5
6
7

Fig.	Part No.	Quantity 1	2	3	PS	KIT	Description	Denominación	Denominação	Dénomination	Notes
1	VOE 15013440	1					Relief valve	Válvula de sobrepresión	Válvula de alívio	Soupape de surpression	
2	PJ 7417318	1				K	Sealing Kit	Juego Retenes	Kit de vedação	Jeu Joints	KIT
3		1				K	•O-ring	•Junta torica	•Anel de vedação-O	•Joint Torique	
4		1				K	•O-ring	•Junta torica	•Anel de vedação-O	•Joint Torique	
5		4				K	•Back-up ring	•Anillo Apoyo	•Anel de apoio	•Rondelle anti-extrusion	
6		1				K	•O-ring	•Junta torica	•Anel de vedação-O	•Joint Torique	
7		2				K	•O-ring	•Junta torica	•Anel de vedação-O	•Joint Torique	

1		**Balancing valve (travelling)** **Válvula de equilibrio (traslación)** **Válvula equilibradora (locomoção)** **Valve d'équilibrage (translation)**	Catalogue id **20755**	Group **441**
2			Illustr. No **1028056**	Section **500**
3			Issue **20047869-C**	Page **259**
4				
5				

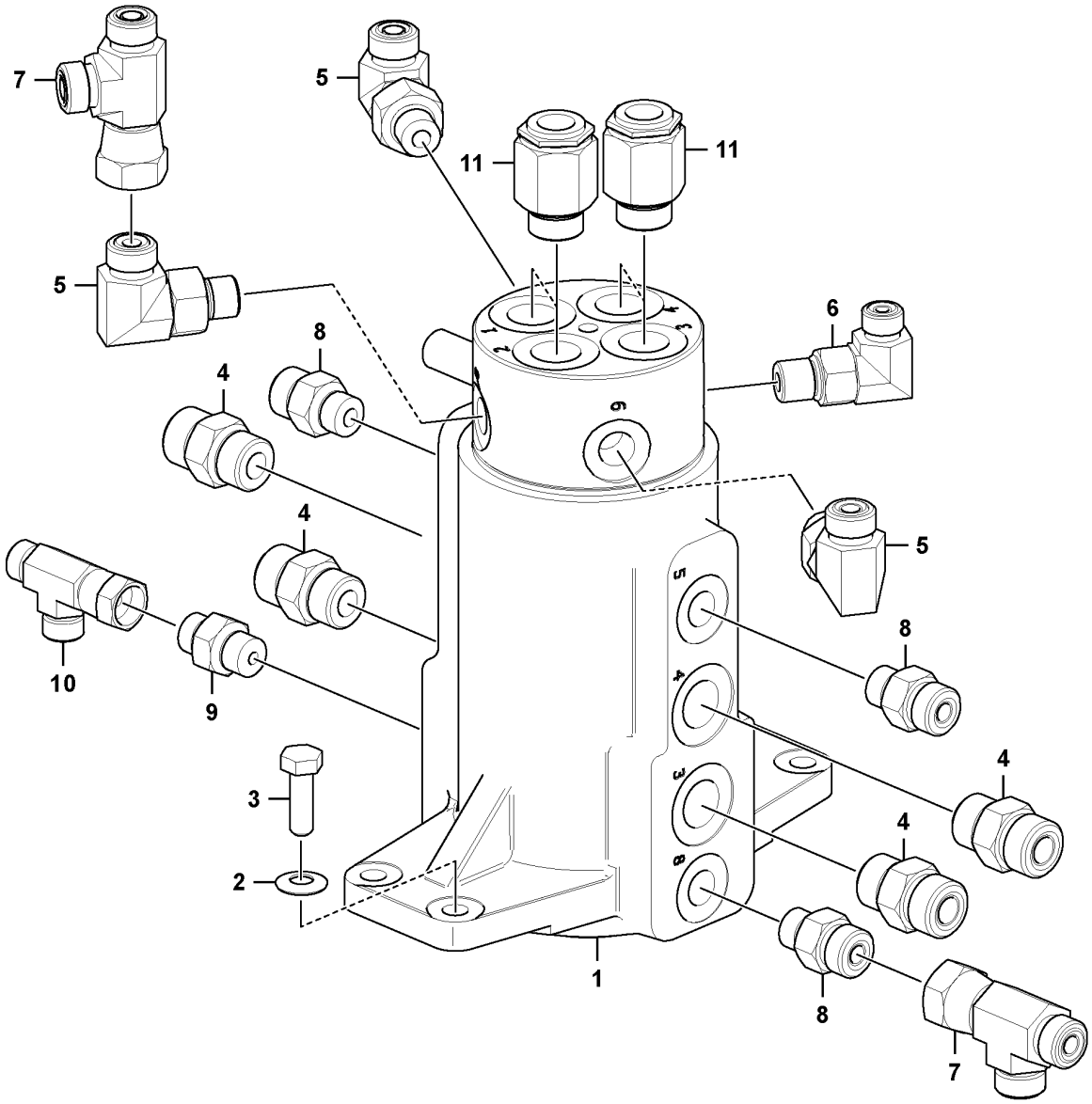

Volvo Construction Equipment
1085669

Fig.	Part No.	Quantity 1	2	3	PS	KIT	Description	Denominación	Denominação	Dénomination	Notes
1	VOE 15689177	1					Turning joint	Articulación de giro	Junta rotativa	Joint tournant	
	VOE 17472789	1					•Sealing kit	•Juego de retenes	•Jogo de vedação	•Jeu joints	
	VOE 11714618	1					•Snap ring	•Circlip	•Anel trava	•Circlip	
2	VOE 11804257	4					Washer	Arandela	Arruela	Rondelle	
3	VOE 983243	4					Hexagon screw	Tornillo hexagonal	Parafuso sextavado	Vis à tête hexagonale	
4	VOE 13933923	4					Nipple	Niple	Niple	Raccord	
	VOE 990738	4					•O-ring	•Anillo tórico	•Anel-o	•Joint torique	
	VOE 993321	4					•O-ring	•Anillo tórico	•Anel-o	•Joint torique	
5	VOE 935069	3					Elbow nipple	Niple angular	Cotovelo	Raccord coudé	
	VOE 990736	3					O-ring	Anillo tórico	Anel-o	Joint torique	
	VOE 990737	3					O-ring	Anillo tórico	Anel-o	Joint torique	
6	VOE 13933857	1					Elbow nipple	Niple angular	Cotovelo	Raccord coudé	
	VOE 990736	1					O-ring	Anillo tórico	Anel-o	Joint torique	
	VOE 993320	1					O-ring	Anillo tórico	Anel-o	Joint torique	
7	VOE 13933936	2					T-nipple	Niple t	Niple-t	Raccord-t	
	VOE 990737	4					•O-ring	•Anillo tórico	•Anel-o	•Joint torique	
8	VOE 935085	3					Nipple	Niple	Niple	Raccord	
	VOE 990737	3					•O-ring	•Anillo tórico	•Anel-o	•Joint torique	
	VOE 993320	3					•O-ring	•Anillo tórico	•Anel-o	•Joint torique	
9	VOE 13933858	1					Nipple	Niple	Niple	Raccord	
	VOE 990736	1					•O-ring	•Anillo tórico	•Anel-o	•Joint torique	
	VOE 993320	1					•O-ring	•Anillo tórico	•Anel-o	•Joint torique	
10	VOE 13933859	1					T-nipple	Niple t	Niple-t	Raccord-t	
	VOE 990736	2					•O-ring	•Anillo tórico	•Anel-o	•Joint torique	
11	VOE 15664022	4					Nipple	Niple	Niple	Raccord	

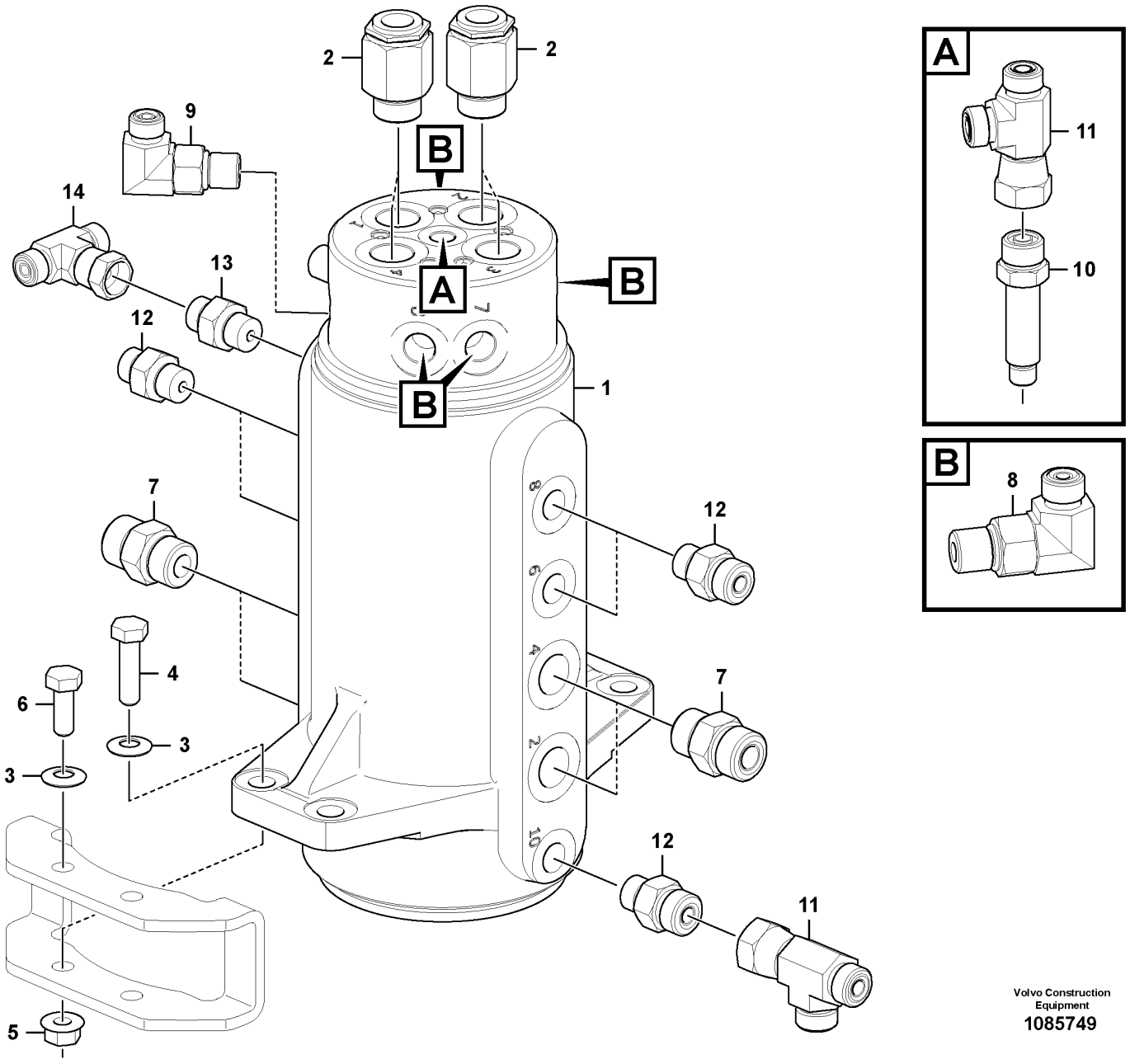

Volvo Construction Equipment
1085749

Fig.	Part No.	Quantity 1	2	3	PS	KIT	Description	Denominación	Denominação	Dénomination	Notes
1	VOE 15689189	1					Turning joint	Articulación de giro	Junta rotativa	Joint tournant	
	VOE 17472786	1					•Sealing kit	•Juego de retenes	•Jogo de vedação	•Jeu joints	
	VOE 17472787	2					•Sealing ring	•Anillo retén	•Anel de vedação	•Bague étanchéité	
2	VOE 15664022	4					Nipple	Niple	Niple	Raccord	
3	VOE 11804257	8					Washer	Arandela	Arruela	Rondelle	
4	VOE 983244	4					Hexagon screw	Tornillo hexagonal	Parafuso sextavado	Vis à tête hexagonale	
5	VOE 945408	4			SS		Flange nut	Tuerca embridada	Porca flangeada	Écrou à embase	
6	VOE 983242	4					Hexagon screw	Tornillo hexagonal	Parafuso sextavado	Vis à tête hexagonale	
7	VOE 13933923	4					Nipple	Niple	Niple	Raccord	
	VOE 990738	4					•O-ring	•Anillo tórico	•Anel-o	•Joint torique	
	VOE 993321	4					•O-ring	•Anillo tórico	•Anel-o	•Joint torique	
8	VOE 935069	4					Elbow nipple	Niple angular	Cotovelo	Raccord coudé	
	VOE 990736	4					•O-ring	•Anillo tórico	•Anel-o	•Joint torique	
	VOE 990737	4					•O-ring	•Anillo tórico	•Anel-o	•Joint torique	
9	VOE 13933857	1					Elbow nipple	Niple angular	Cotovelo	Raccord coudé	
	VOE 990736	1					•O-ring	•Anillo tórico	•Anel-o	•Joint torique	
	VOE 993320	1					•O-ring	•Anillo tórico	•Anel-o	•Joint torique	
10	VOE 11807964	1					Nipple	Niple	Niple	Raccord	
	VOE 990737	1					•O-ring	•Anillo tórico	•Anel-o	•Joint torique	
	VOE 993319	1					•O-ring	•Anillo tórico	•Anel-o	•Joint torique	
11	VOE 13933936	2					T-nipple	Niple t	Niple-t	Raccord-t	
	VOE 990737	4					•O-ring	•Anillo tórico	•Anel-o	•Joint torique	
12	VOE 935085	5					Nipple	Niple	Niple	Raccord	
	VOE 990737	5					•O-ring	•Anillo tórico	•Anel-o	•Joint torique	
	VOE 993320	5					•O-ring	•Anillo tórico	•Anel-o	•Joint torique	
13	VOE 13933858	1					Nipple	Niple	Niple	Raccord	
	VOE 990736	1					•O-ring	•Anillo tórico	•Anel-o	•Joint torique	
	VOE 993320	1					•O-ring	•Anillo tórico	•Anel-o	•Joint torique	
14	VOE 13933860	1					T-nipple	Niple t	Niple-t	Raccord-t	
	VOE 990736	2					•O-ring	•Anillo tórico	•Anel-o	•Joint torique	

1		**Swivel joint equipment** **Equipo de junta de giro** **Equipamento da junta de giro** **Mise en place du joint tournant**	Catalogue id **20755**	Group **443**
2				
3			Illustr. No **1085749**	Section **300**
4				
5		**11871612**	Issue **20047869-C**	Page **263**

VOLVO

Volvo Construction Equipment
www.volvoce.com

GROUP		Section	Page
716	Counterweight. 11871899, 11871900, 11871653	100	271
718	Undercarriage	100	273
718	Superstructure	200	275
775	Track tensioning (rubber tracks) 11839309	100	277
775	Front idler 11839310	200	279
775	Rubber tracks 11839309	300	281
775	Steel tracks 11839310	400	283
775	Top roller 11839310, 11839309	500	285
775	Bottom roller 11839310	600	287
775	Bottom roller 11839309	700	289
775	Sprocket	800	291

INDICE

GRUPO		Sección	Página
716	Contrapeso. 11871899, 11871900, 11871653	100	271
718	Carro inferior	100	273
718	Superestructura	200	275
775	Tensado de orugas (orugas de caucho) 11839309	100	277
775	Ruedas de guía delanteras 11839310	200	279
775	Orugas de caucho 11839309	300	281
775	Orugas de acero 11839310	400	283
775	Rodillo superior 11839310, 11839309	500	285
775	Rodillo inferior 11839310	600	287
775	Rodillo inferior 11839309	700	289
775	Rueda motriz	800	291

GRUPO		Seção	Página
716	Contrapeso. 11871899, 11871900, 11871653	100	271
718		100	273
718	Superestrutura	200	275
775	Tensão da esteira (esteiras de borracha) 11839309	100	277
775	Pinhão dianteiro 11839310	200	279
775	Esteiras de borracha 11839309	300	281
775	Esteiras de aço 11839310	400	283
775	Rolete superior 11839310, 11839309	500	285
775	Rolete inferior 11839310	600	287
775	Rolete inferior 11839309	700	289
775	Roda motriz	800	291

TABLE DES MATIÈRES

GROUPE		Section	Page
716	Contrepoids. 11871899, 11871900, 11871653	100	271
718	Châssis	100	273
718	Tourelle	200	275
775	Tension des chenilles (chenilles caoutchouc) 11839309	100	277
775	Roue AV 11839310	200	279
775	Chenilles caoutchouc 11839309	300	281
775	Chenilles acier 11839310	400	283
775	Rouleau supérieur 11839310, 11839309	500	285
775	Rouleau inférieur 11839310	600	287
775	Rouleau inférieur 11839309	700	289
775	Barbotin	800	291

VOLVO

Volvo Construction Equipment
www.volvoce.com

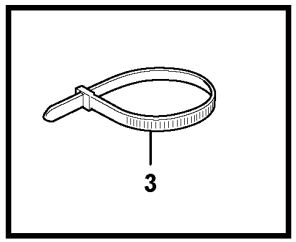
3

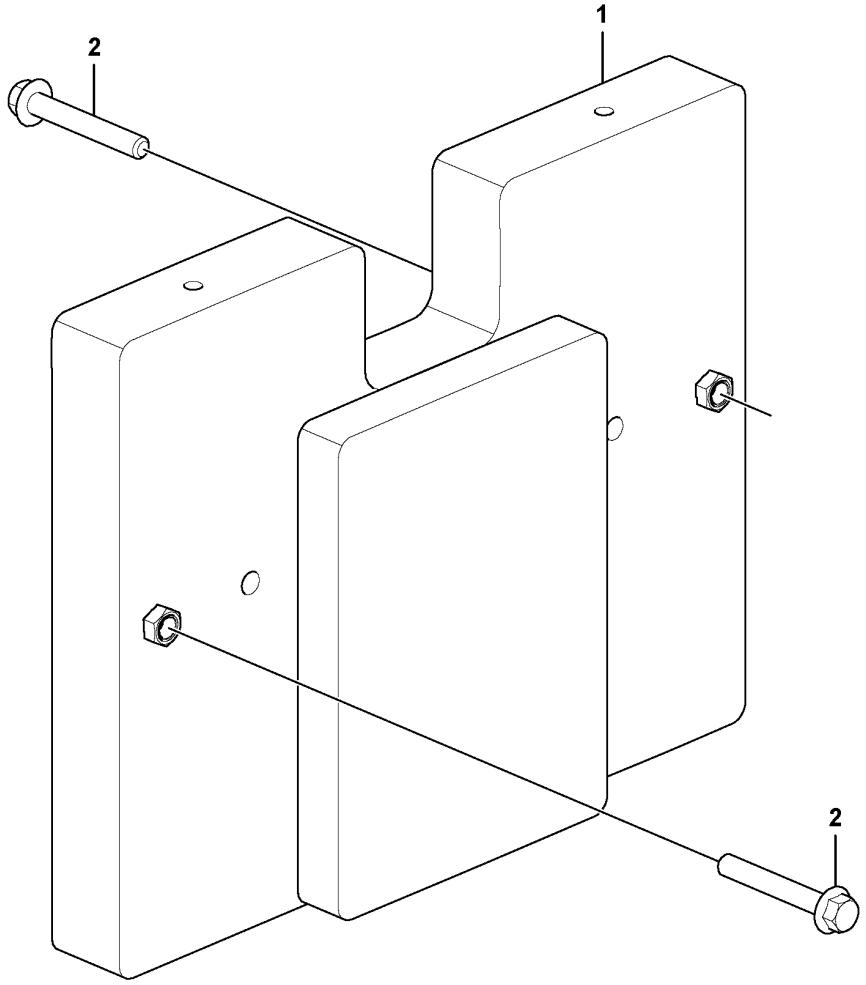
1
2
2

Fig.	Part No.	Quantity 1	2	3	PS	KIT	Description	Denominación	Denominação	Dénomination	Notes
1	**VOE 15696721**	1					Counterweight	Contrapeso	Contrapeso	Masse d'équilibrage	
2	**VOE 13965196**	2					Screw	Tornillo	Parafuso	Vis	
3	**VOE 4881440**	1					Cable tie	Abrazadera de cinta	Braçadeira	Serre-câble	

1		**Counterweight.** **Contrapeso.** **Contrapeso.** **Contrepoids.**	Catalogue id **20755**	Group **716**
2				
3			Illustr. No **1086104**	Section **100**
4				
5		**11871899, 11871900, 11871653**	Issue **20047869-C**	Page **271**

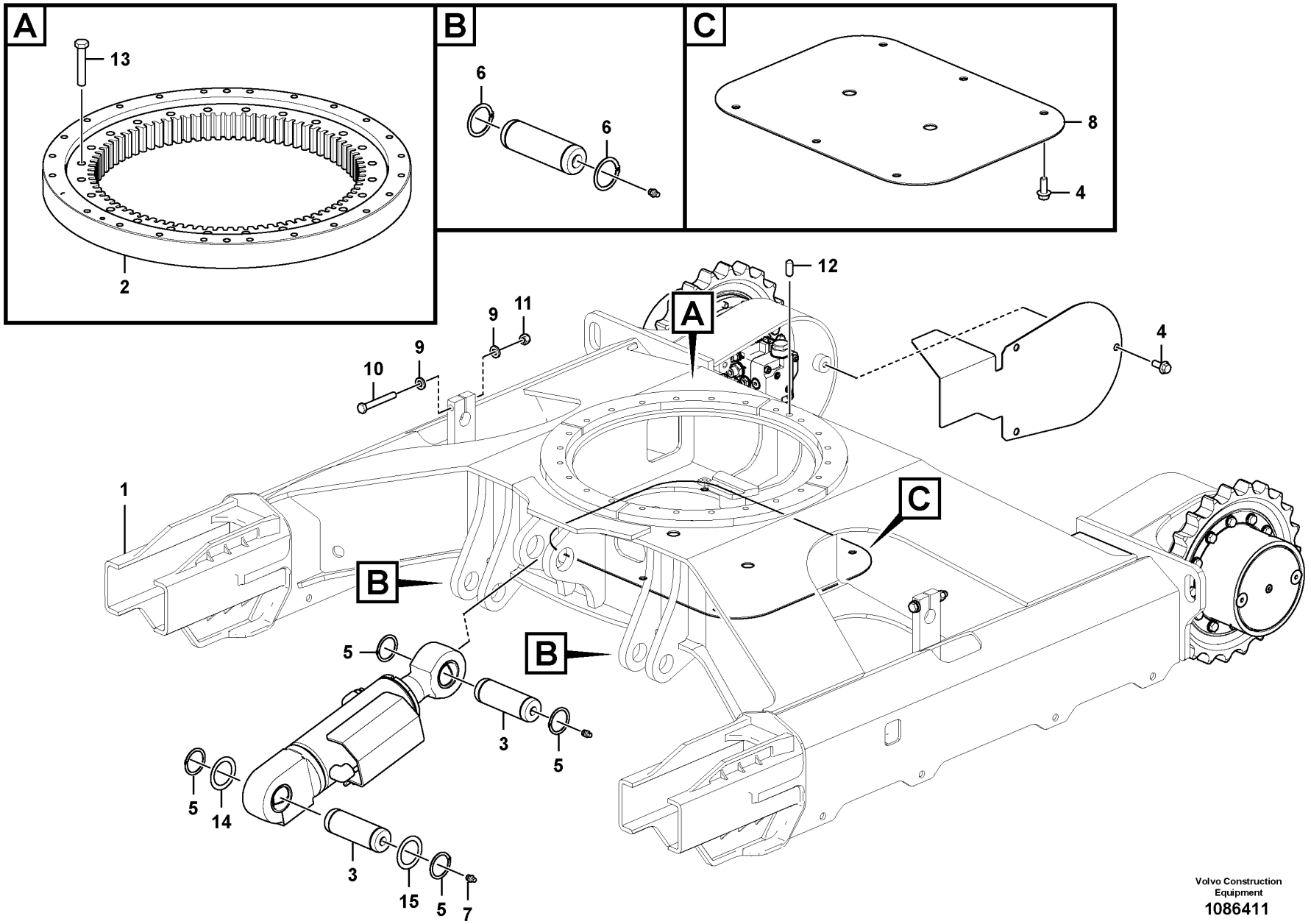

Volvo Construction Equipment

1086411

Fig.	Part No.	Quantity 1	2	3	PS	KIT	Description	Denominación	Denominação	Dénomination	Notes
1		1			NS		Frame	Bastidor	Quadro	Cadre châssis	
2	VOE 15687315	1					Crown wheel	Corona	Coroa	Couronne	
3	VOE 11802526	2					Pin	Pasador	Pino	Goupille	
4	VOE 13965191	10					Screw	Tornillo	Parafuso	Vis	
5	VOE 914472	4					Snap ring	Circlip	Anel trava	Circlip	
6	VOE 13914468	4					Snap ring	Circlip	Anel trava	Circlip	
7	VOE 983718	4					Lubricating nipple	Niple lubricador	Engraxadeira	Graisseur	
8	VOE 14519125	1					Cover	Capó	Capô	Capot	
9	VOE 13930908	2					Washer	Arandela	Arruela	Rondelle	
10	VOE 992568	2					Hexagon screw	Tornillo hexagonal	Parafuso sextavado	Vis à tête hexagonale	
11	VOE 981315	2					Lock nut	Contratuerca	Porca trava	Contre-écrou	
12	VOE 14531017	1					Pin	Pasador	Pino	Goupille	
13	VOE 16282980	24					Hexagon screw	Tornillo hexagonal	Parafuso sextavado	Vis à tête hexagonale	
14	VOE 11802313	1					Washer	Arandela	Arruela	Rondelle	
15	VOE 11802312	1					Washer	Arandela	Arruela	Rondelle	

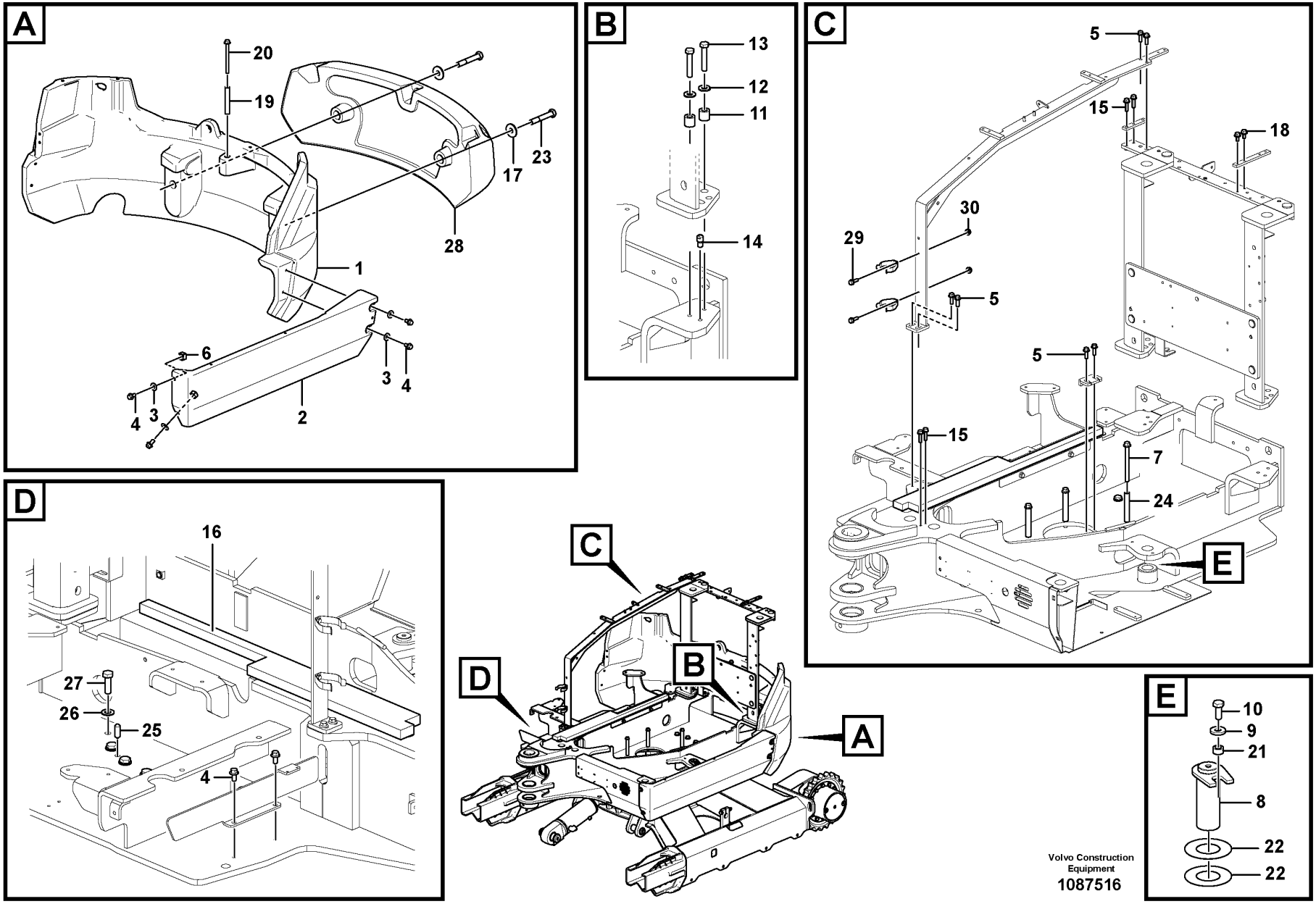

Volvo Construction Equipment
1087516

Fig.	Part No.	Quantity 1	2	3	PS	KIT	Description	Denominación	Denominação	Dénomination	Notes
1	VOE 15692308	1					Counterweight	Contrapeso	Contrapeso	Masse d'équilibrage	
2	VOE 16248479	1					Cover plate	Cubierta	Placa tampa	Plaque de recouvrement	
3	VOE 13960143	4					Washer	Arandela	Arruela	Rondelle	
4	VOE 946441	8					Flange screw	Tornillo embridado	Parafuso flangeado	Vis à embase	
5	VOE 946472	6					Flange screw	Tornillo embridado	Parafuso flangeado	Vis à embase	
6	VOE 11802303	2					Cage nut	Tuerca	Porca gaiola	Écrou en cage	
7	VOE 979934	3					Flange screw	Tornillo embridado	Parafuso flangeado	Vis à embase	
8	VOE 16234688	1					Pin	Pasador	Pino	Goupille	
9	VOE 15627980	1					Washer	Arandela	Arruela	Rondelle	
10	VOE 983251	1					Hexagon screw	Tornillo hexagonal	Parafuso sextavado	Vis à tête hexagonale	
11	VOE 15606654	4					Spacer	Distanciador	Espaçador	Entretoise	
12	VOE 983336	4					Plain washer	Arandela plana	Arruela simples	Rondelle plane	
13	VOE 980755	4					Hexagon screw	Tornillo hexagonal	Parafuso sextavado	Vis à tête hexagonale	
14	VOE 16234634	2					Centre pin	Pasador central	Pino central	Axe central	
15	VOE 946671	4					Flange screw	Tornillo embridado	Parafuso flangeado	Vis à embase	
16	VOE 15696296	1					Seal	Junta	Vedação	Étanchéité	
17	VOE 15698618	2					Washer	Arandela	Arruela	Rondelle	
18	VOE 946440	2					Flange screw	Tornillo embridado	Parafuso flangeado	Vis à embase	
19	VOE 15681812	1					Spacer	Distanciador	Espaçador	Entretoise	
20	VOE 973967	1					Flange screw	Tornillo embridado	Parafuso flangeado	Vis à embase	
21	VOE 15627992	1					Spacer	Distanciador	Espaçador	Entretoise	
22	VOE 11802089	2					Washer	Arandela	Arruela	Rondelle	
23	VOE 15697191	2					Hexagon screw	Tornillo hexagonal	Parafuso sextavado	Vis à tête hexagonale	
24	VOE 11801412	3					Spacer	Distanciador	Espaçador	Entretoise	
25	VOE 14531017	2					Pin	Pasador	Pino	Goupille	
26	VOE 11803009	21					Washer	Arandela	Arruela	Rondelle	
27	VOE 16264520	21					Hexagon screw	Tornillo hexagonal	Parafuso sextavado	Vis à tête hexagonale	
28	VOE 15679112	1					Counterweight	Contrapeso	Contrapeso	Masse d'équilibrage	
29	VOE 13946934	2					Screw	Tornillo	Parafuso	Vis	
30	VOE 13945407	2					Nut	Tuerca	Porca	Écrou	

1		**Superstructure** **Superestructura** **Superestrutura** **Tourelle**	Catalogue id **20755**	Group **718**
2				
3			Illustr. No **1087516**	Section **200**
4				
5			Issue **20047869-C**	Page **275**

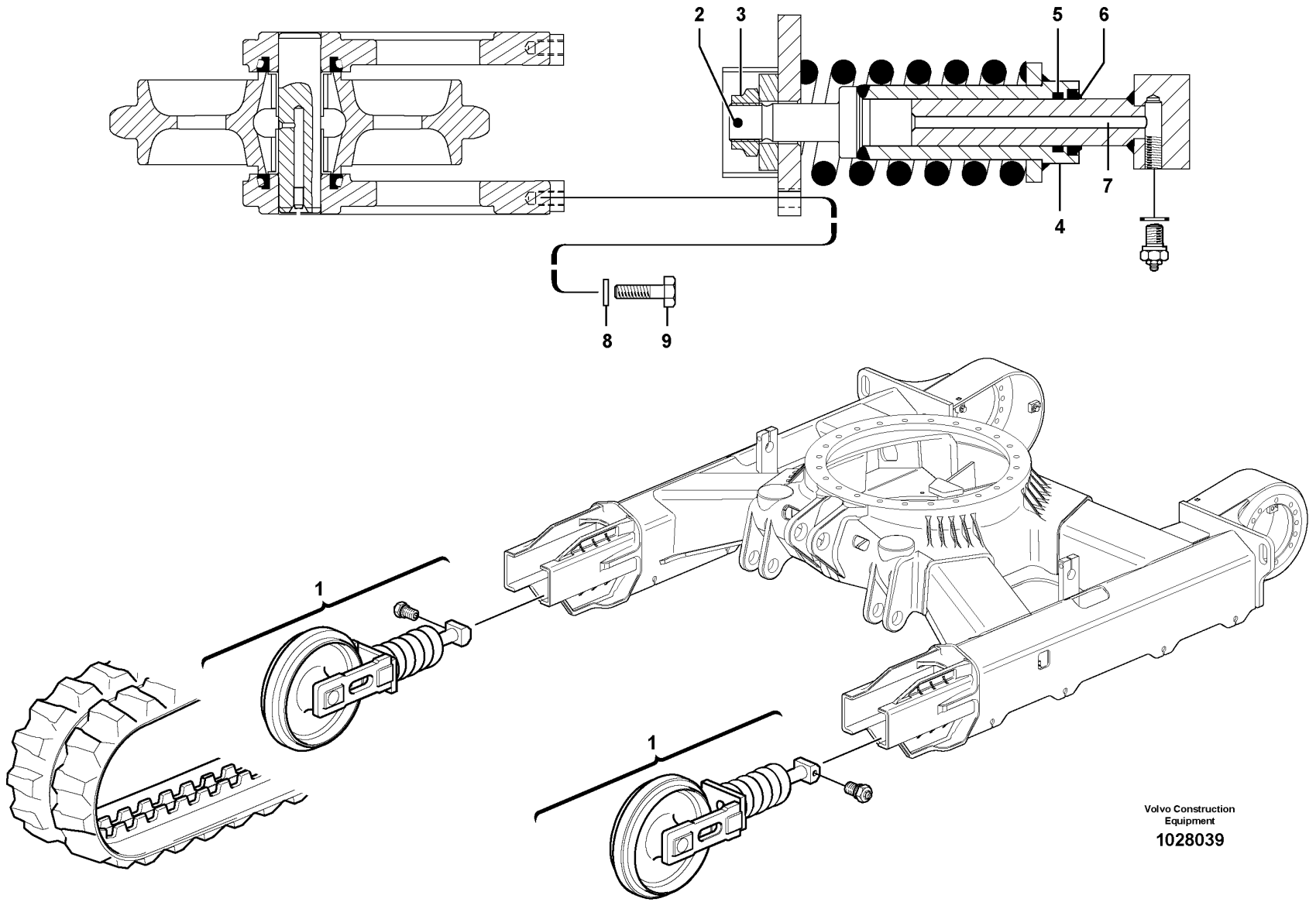

Volvo Construction Equipment

1028039

Fig.	Part No.	Quantity 1	2	3	PS	KIT	Description	Denominación	Denominação	Dénomination	Notes
1	VOE 15600578	2					Tensioner	Barra de tensión	Barra tensora	Bride de serrage	
2	VOE 15015582	2					•Split pin	•Pasador hendido	•Chaveta fendida	•Goupille fendue	
3	VOE 15015584	2					•Nut	•Tuerca	•Porca	•Écrou	
4	VOE 15015586	2					•Cylinder	•Cilindro	•Cilindro	•Cylindre	
5	VOE 15015588	2					•Lip seal	•Sello	•Retentor	•Joint à lèvre	
6	VOE 15015590	2					•Seal	•Junta	•Vedação	•Étanchéité	
7	VOE 15015594	2					•Piston	•Pistón	•Pistão	•Piston	
8	VOE 15015600	8					•Washer	•Arandela	•Arruela	•Rondelle	
9	VOE 15015601	8					•Screw	•Tornillo	•Parafuso	•Vis	
10	VOE 15603250	2					Reed valve	Válvula de lámina	Válvula de palheta	Soupape flexible	

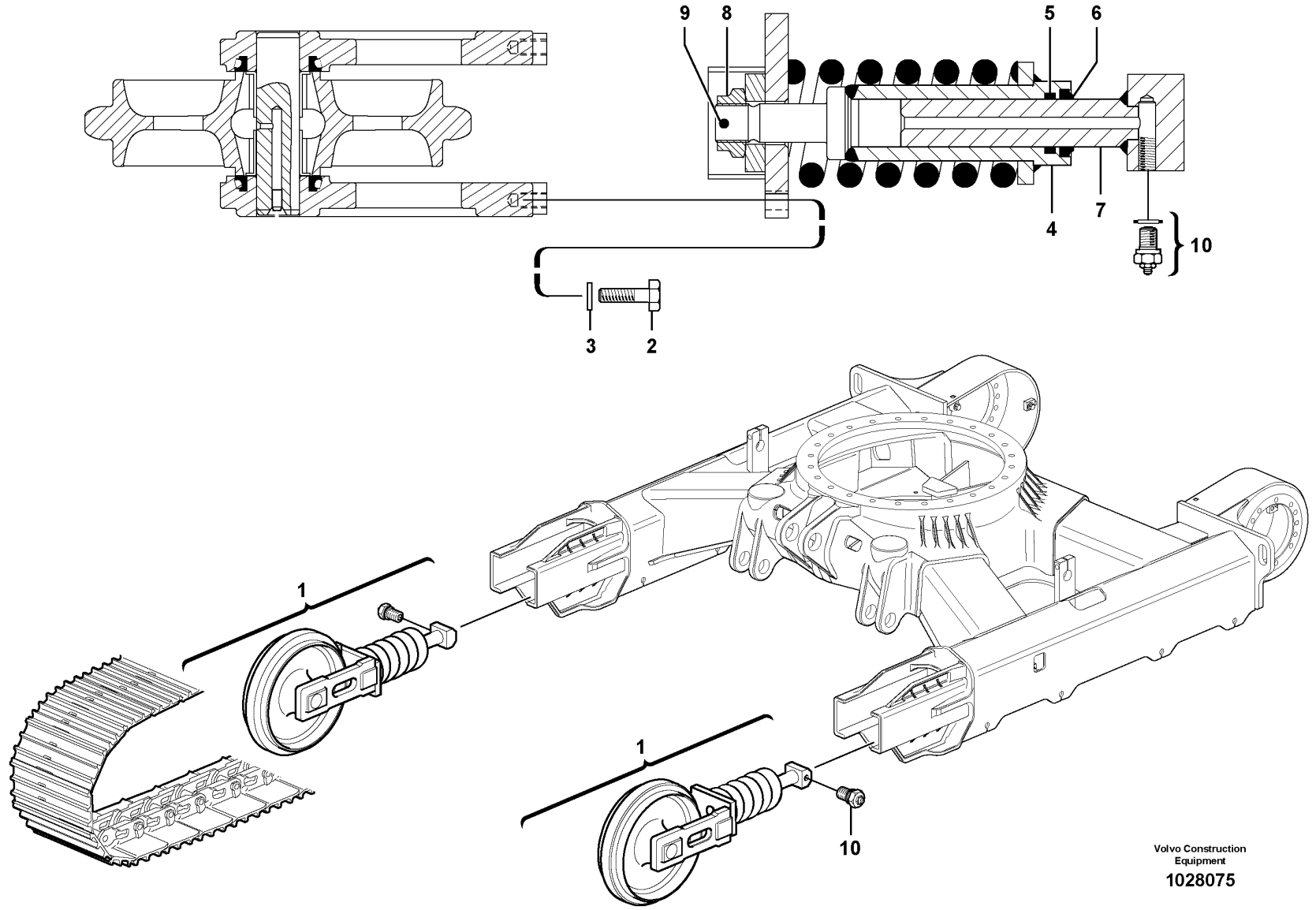
9
8
5
6
4
7
10
3
2
1
1
10
Volvo Construction Equipment
1028075

Fig.	Part No.	Quantity 1	2	3	PS	KIT	Description	Denominación	Denominação	Dénomination	Notes
1	VOE 15602342	1					Tensioner	Barra de tensión	Barra tensora	Bride de serrage	
2	VOE 15015601	4					•Screw	•Tornillo	•Parafuso	•Vis	
3	VOE 15015600	4					•Washer	•Arandela	•Arruela	•Rondelle	
4	VOE 15015586	1					•Cylinder	•Cilindro	•Cilindro	•Cylindre	
5	VOE 15015588	1					•Lip seal	•Sello	•Retentor	•Joint à lèvre	
6	VOE 15015590	1					•Seal	•Junta	•Vedação	•Étanchéité	
7	VOE 15015594	1					•Piston	•Pistón	•Pistão	•Piston	
8	VOE 15015584	1					•Nut	•Tuerca	•Porca	•Écrou	
9	VOE 15015582	1					•Split pin	•Pasador hendido	•Chaveta fendida	•Goupille fendue	
10	VOE 15603250	1					Reed valve	Válvula de lámina	Válvula de palheta	Soupape flexible	

1		**Front idler** **Ruedas de guía delanteras** **Pinhão dianteiro** **Roue AV**	Catalogue id **20755**	Group **775**
2				
3			Illustr. No **1028075**	Section **200**
4				
5		**11839310**	Issue **20047869-C**	Page **279**

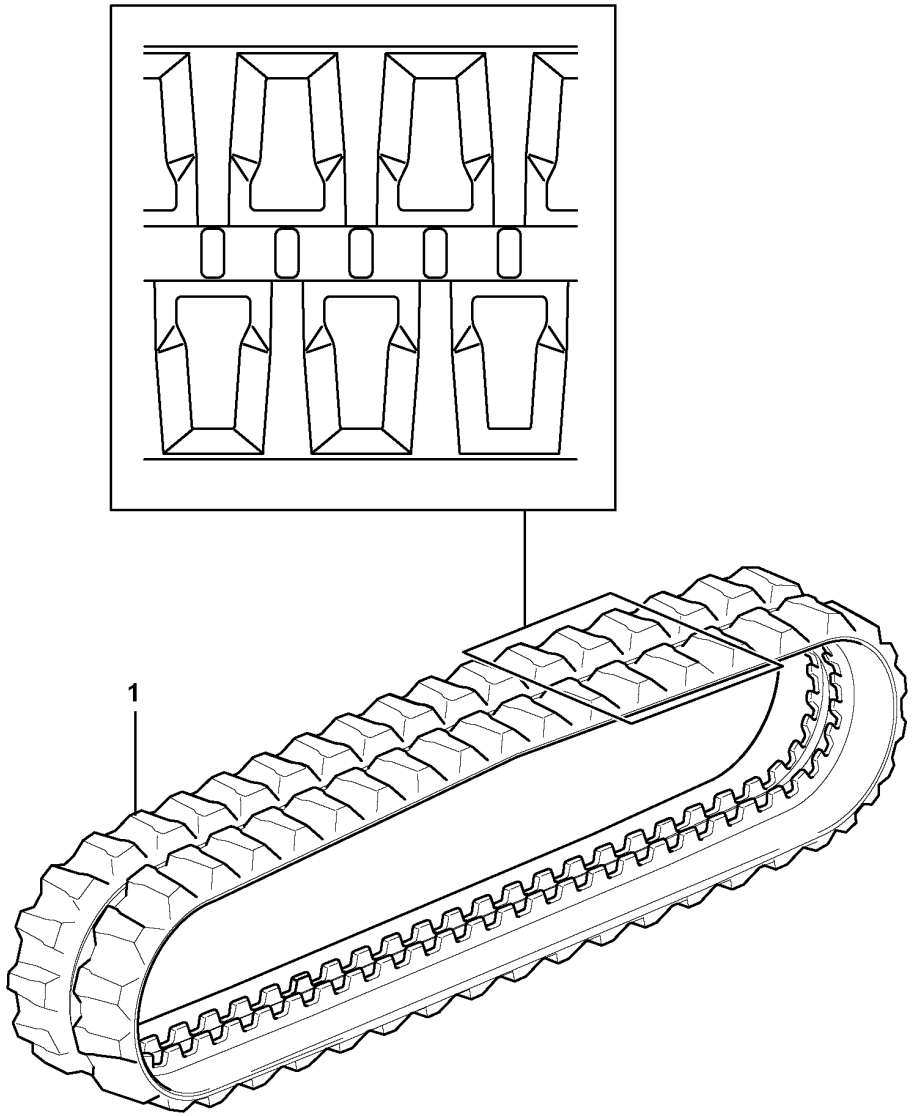
1

Fig.	Part No.	Quantity 1	2	3	PS	KIT	Description	Denominación	Denominação	Dénomination	Notes
1	VOE 15624632	2					Track band	Banda motriz	Cinta	Bande d'entraînement	

1		**Rubber tracks** **Orugas de caucho** **Esteiras de borracha** **Chenilles caoutchouc**	Catalogue id **20755**	Group **775**
2				
3			Illustr. No **1028071**	Section **300**
4				
5		**11839309**	Issue **20047869-C**	Page **281**

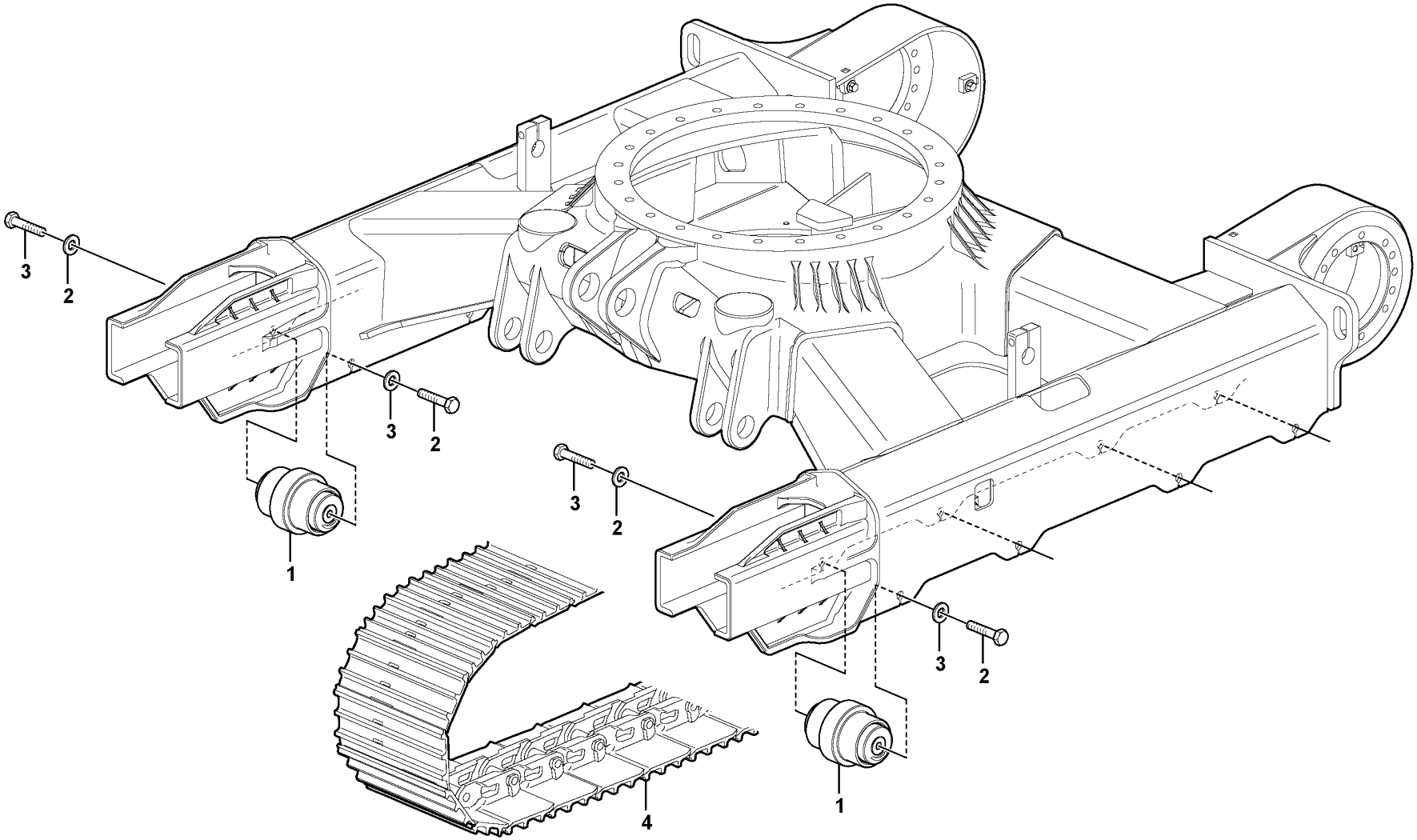

Volvo Construction Equipment

1086184

Fig.	Part No.	Quantity 1	2	3	PS	KIT	Description	Denominación	Denominação	Dénomination	Notes
1	VOE 15601004	1					Roller	Rodillo	Rolete	Galet	
2	VOE 11806993	2					Hexagon screw	Tornillo hexagonal	Parafuso sextavado	Vis à tête hexagonale	
3	CH 98337	2					Kit	Juego	Jogo	Lot	
4	VOE 15637233	2					Track Kit	Juego De Orugas		Jeu de chenilles	

1		**Steel tracks** **Orugas de acero** **Esteiras de aço** **Chenilles acier**	Catalogue id **20755**	Group **775**
2				
3			Illustr. No **1086184**	Section **400**
4				
5		**11839310**	Issue **20047869-C**	Page **283**

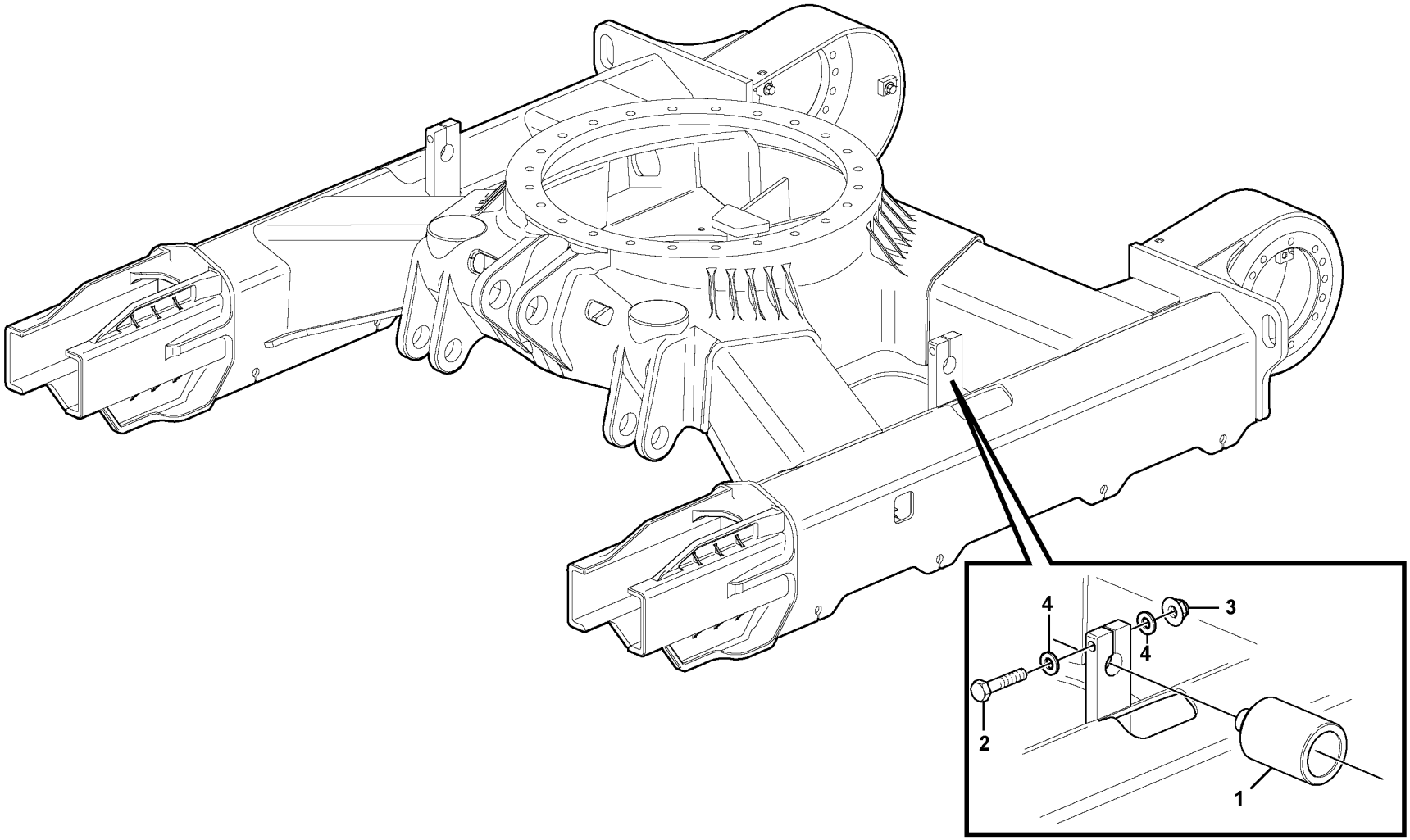

Volvo Construction Equipment

1061688

Fig.	Part No.	Quantity 1	2	3	PS	KIT	Description	Denominación	Denominação	Dénomination	Notes
1	VOE 11809221	1					Roller	Rodillo	Rolete	Galet	
2	VOE 992568	1					Hexagon screw	Tornillo hexagonal	Parafuso sextavado	Vis à tête hexagonale	
3	VOE 981315	1					Lock nut	Contratuerca	Porca trava	Contre-écrou	
4	VOE 13930908	2					Washer	Arandela	Arruela	Rondelle	

1		**Top roller** **Rodillo superior** **Rolete superior** **Rouleau supérieur**	Catalogue id **20755**	Group **775**
2				
3			Illustr. No **1061688**	Section **500**
4				
5		**11839310, 11839309**	Issue **20047869-C**	Page **285**

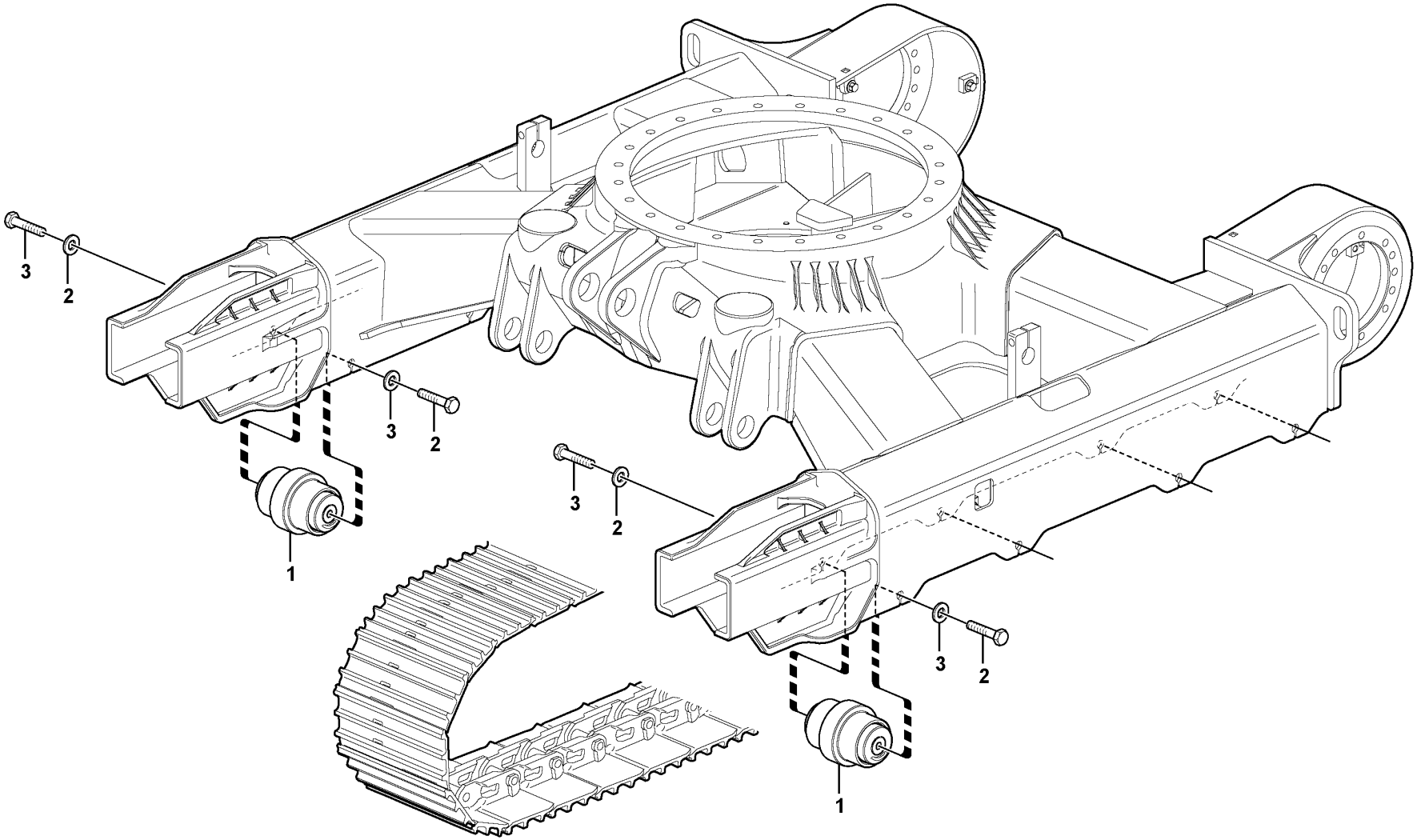

Volvo Construction Equipment

1028073

Fig.	Part No.	Quantity 1	2	3	PS	KIT	Description	Denominación	Denominação	Dénomination	Notes
1	VOE 15601004	8					Roller	Rodillo	Rolete	Galet	
2	VOE 11806993	16					Hexagon screw	Tornillo hexagonal	Parafuso sextavado	Vis à tête hexagonale	
3	VOE 983337	16					Plain washer	Arandela plana	Arruela simples	Rondelle plane	

1		**Bottom roller** **Rodillo inferior** **Rolete inferior** **Rouleau inférieur**	Catalogue id **20755**	Group **775**
2				
3			Illustr. No **1028073**	Section **600**
4				
5		**11839310**	Issue **20047869-C**	Page **287**

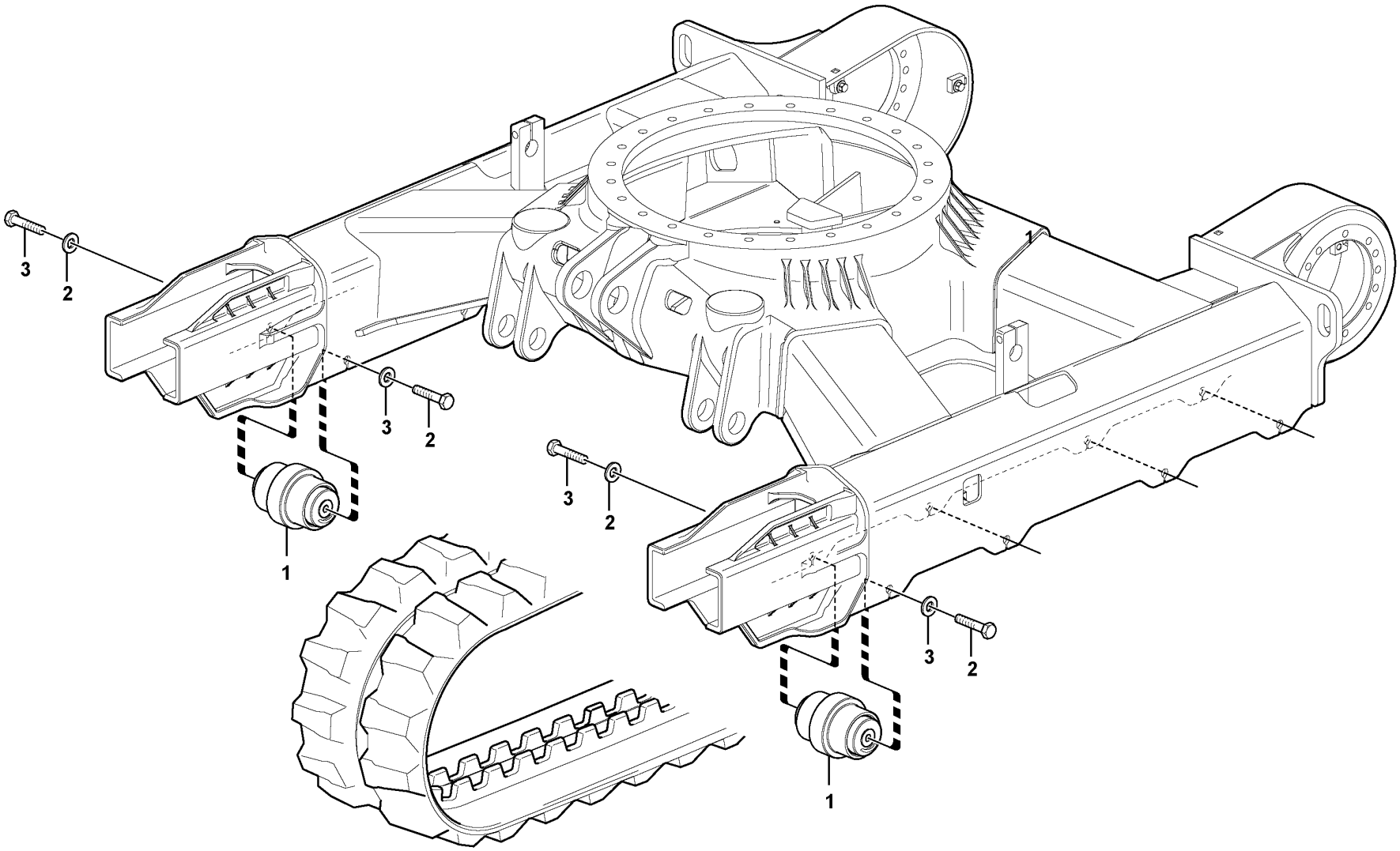

Volvo Construction Equipment

1028074

Fig.	Part No.	Quantity 1	2	3	PS	KIT	Description	Denominación	Denominação	Dénomination	Notes
1	VOE 11809095	8					Roller	Rodillo	Rolete	Galet	
2	VOE 11806993	16					Hexagon screw	Tornillo hexagonal	Parafuso sextavado	Vis à tête hexagonale	
3	VOE 983337	24					Plain washer	Arandela plana	Arruela simples	Rondelle plane	

1		**Bottom roller** **Rodillo inferior** **Rolete inferior** **Rouleau inférieur**	Catalogue id **20755**	Group **775**
2				
3			Illustr. No **1028074**	Section **700**
4				
5		**11839309**	Issue **20047869-C**	Page **289**

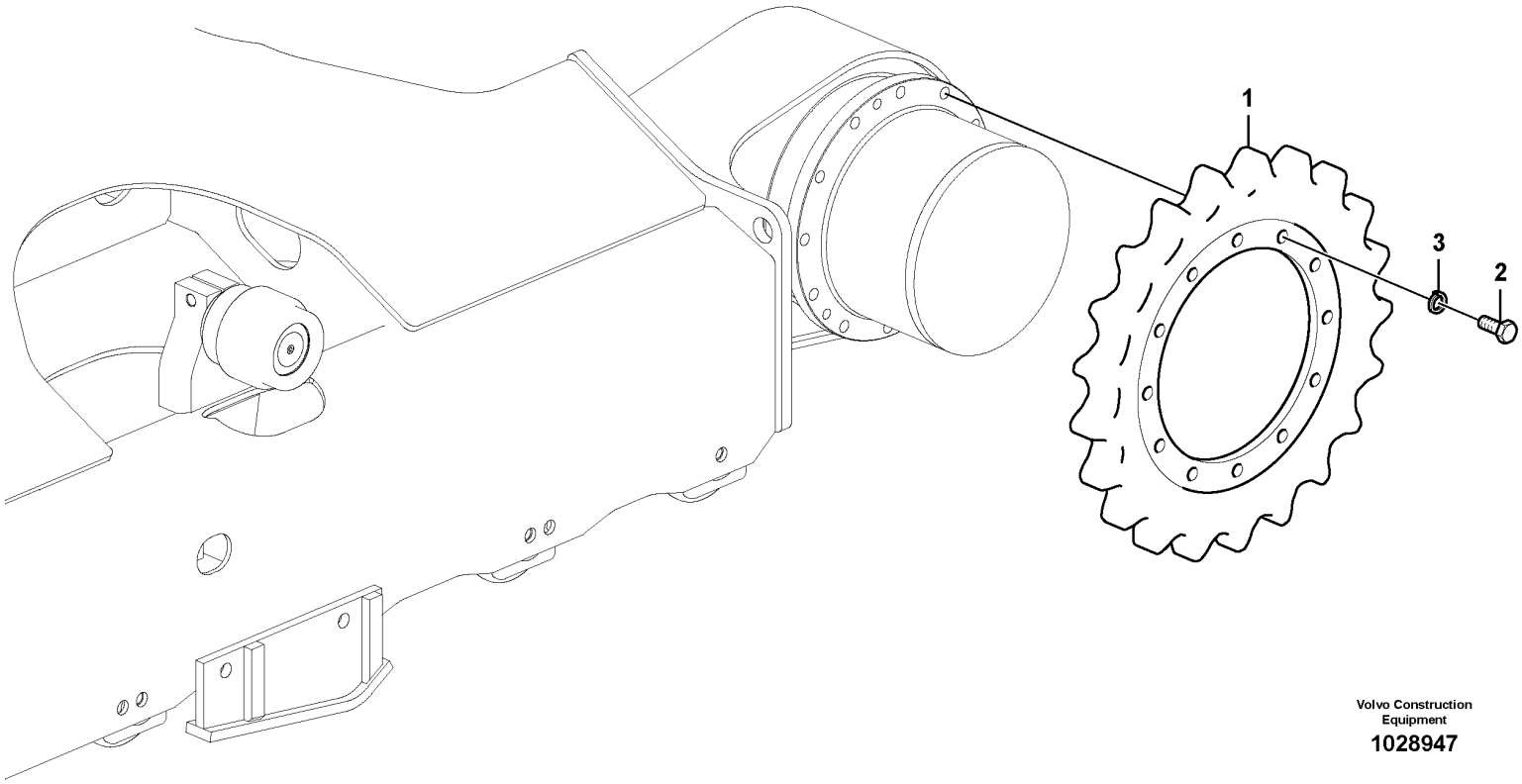

Volvo Construction Equipment

1028947

Fig.	Part No.	Quantity 1	2	3	PS	KIT	Description	Denominación	Denominação	Dénomination	Notes
1	**VOE 11802523**	2					Sprocket wheel	Corona dentada	Coroa de dentes	Couronne dentée	
2	**VOE 15697098**	48					Hexagon screw	Tornillo hexagonal	Parafuso sextavado	Vis à tête hexagonale	
3	**VOE 13955897**	48					Washer	Arandela	Arruela	Rondelle	

1		**Sprocket** **Rueda motriz** **Roda motriz** **Barbotin**	Catalogue id **20755**	Group **775**
2				
3			Illustr. No **1028947**	Section **800**
4				
5			Issue **20047869-C**	Page **291**

VOLVO

Volvo Construction Equipment
www.volvoce.com

GROUP		Section	Page
810	Operator's Platform 11871615, 11871616, 11871617	100	299
810	Operator's Platform 11871614	150	301
810	Cab, complete 11871615, 11871616, 11871617	175	303
810	Cab, complete 11871614	180	305
810	Cab : framework / roof 11839868, 11871615	200	307
810	Operator's cab 11871615, 11871616, 11871617	300	309
821	Engine hood	100	311
821	Engine hood	200	315
831	Door, operator's cab 11871615, 11871616, 11871617	100	317
841	Rear-view mirrors on cab	100	319
841	Rear-view mirrors on cab 11871094,	200	321
843	Glass panes 11871615, 11871616, 11871617	100	323
843	Front window 11871615, 11871616, 11871617	200	325
851	Interior components 11871615, 11871616, 11871617	100	327
851	Interior components 11871615, 11871616, 11871617	200	329
852	Operator seat with fitting parts 11871871	100	331
852	Operator seat with fitting parts 11871872	200	333
852	Operator seat with fitting parts 11871896	300	335
852	Operator seat with fitting parts 11871893	400	337
852	Operator seat with fitting parts 11871894	500	339
852	Operator seat with fitting parts 11871895	600	341
852	Operator's seat 11871871, 11871872, 11871894, 11871895	700	343
852	Operator's seat 11871871, 11871894	800	347
852	Operator's seat 11871872, 11871895	900	349
867	Protection over drivers cab 11871292	100	351
867	Protection over drivers cab 11871293	200	353
867	Protection grill coveringthe front windows 11871349	300	355
870	Air conditioning line, cooling and heater 11871615	100	357
873	Cab heating installation 11871616	100	361
873	Cab heating installation 11871617	200	363

GROUP		Section	Page
881	Instrument panel	100	365
881	Side panel right	200	367
882	Cup holder 11871830	100	369
896	Tools 11801121	100	371
897	Sign plates and decals 11871632	100	373
897	Sign plates and decals 11871635	110	375
897	Sign plates and decals 11871638	120	377
897	Sign plates and decals 11871641	130	379
897	Sign plates and decals 11871644	140	381
897	Sign plates and decals 11871647	150	383
897	Sign plates and decals 11871650	160	385
897	Sign plates and decals 11871629	170	387
897	Sign plates and decals	200	389

INDEX OF CONTENTS

INDICE

Catalogue id 20755 | Group 8
Issue 20047869-C | Page 294

GRUPO		Sección	Página
810	Plataforma del operador 11871615, 11871616, 11871617	100	299
810	Plataforma del operador 11871614	150	301
810	Cabina, completa 11871615, 11871616, 11871617	175	303
810	Cabina, completa 11871614	180	305
810	Cabina: puerta / estructura / techo 11839868, 11871615	200	307
810	Cabina del conductor 11871615, 11871616, 11871617	300	309
821	Capo	100	311
821	Capo	200	315
831	Puerta, cabina 11871615, 11871616, 11871617	100	317
841	Retrovisores en la cabina	100	319
841	Retrovisores en la cabina 11871094,	200	321
843	Ventanillas 11871615, 11871616, 11871617	100	323
843	Parabrisas delantero 11871615, 11871616, 11871617	200	325
851	Detalles interiores 11871615, 11871616, 11871617	100	327
851	Detalles interiores 11871615, 11871616, 11871617	200	329
852	Asiento del conductor con piezas de montaje 11871871	100	331
852	Asiento del conductor con piezas de montaje 11871872	200	333
852	Asiento del conductor con piezas de montaje 11871896	300	335
852	Asiento del conductor con piezas de montaje 11871893	400	337
852	Asiento del conductor con piezas de montaje 11871894	500	339
852	Asiento del conductor con piezas de montaje 11871895	600	341
852	Asiento del conductor 11871871, 11871872, 11871894, 11871895	700	343
852	Asiento del conductor 11871871, 11871894	800	347
852	Asiento del conductor 11871872, 11871895	900	349
867	Proteccion sobre cabina 11871292	100	351
867	Proteccion sobre cabina 11871293	200	353
867	Rejilla de protección parabrisas delantero 11871349	300	355
870	Tubería de aire acondicionado, refrigeración y calefacción 11871615	100	357
873	Instalación del calefactor de cabina 11871616	100	361
873	Instalación del calefactor de cabina 11871617	200	363
881	Panel de instrumentos	100	365
881	Panel lateral, derecha	200	367
882	Portavasos 11871830	100	369
896	Herramientas 11801121	100	371
897	Muestras y decalcomanias 11871632	100	373
897	Muestras y decalcomanias 11871635	110	375
897	Muestras y decalcomanias 11871638	120	377
897	Muestras y decalcomanias 11871641	130	379
897	Muestras y decalcomanias 11871644	140	381
897	Muestras y decalcomanias 11871647	150	383
897	Muestras y decalcomanias 11871650	160	385
897	Muestras y decalcomanias 11871629	170	387
897	Muestras y decalcomanias	200	389

GRUPO	Seção	Página
810 Plataforma do operador 11871615, 11871616, 11871617	100	299
810 Plataforma do operador 11871614	150	301
810 Cabine, completa 11871615, 11871616, 11871617	175	303
810 Cabine, completa 11871614	180	305
810 Cabine: estrutura/teto 11839868, 11871615	200	307
810 Cabine do operador 11871615, 11871616, 11871617	300	309
821 Capô	100	311
821 Capô	200	315
831 Porta, cabine do operador 11871615, 11871616, 11871617	100	317
841 Espelhos retrovisores da cabine	100	319
841 Espelhos retrovisores da cabine 11871094,	200	321
843 Vidros das janelas 11871615, 11871616, 11871617	100	323
843 Pára-brisa dianteiro 11871615, 11871616, 11871617	200	325
851 Componentes interiores 11871615, 11871616, 11871617	100	327
851 Componentes interiores 11871615, 11871616, 11871617	200	329
852 Assento do operador com peças de montagem 11871871	100	331
852 Assento do operador com peças de montagem 11871872	200	333
852 Assento do operador com peças de montagem 11871896	300	335
852 Assento do operador com peças de montagem 11871893	400	337
852 Assento do operador com peças de montagem 11871894	500	339
852 Assento do operador com peças de montagem 11871895	600	341
852 Banco do motorista 11871871, 11871872, 11871894, 11871895	700	343
852 Banco do motorista 11871871, 11871894	800	347
852 Banco do motorista 11871872, 11871895	900	349
867 11871292	100	351
867 11871293	200	353
867 11871349	300	355
870 Linha de ar condicionado, refrigeração e aquecimento 11871615	100	357
873 Aquecimento da cabine, instalação 11871616	100	361
873 Aquecimento da cabine, instalação 11871617	200	363

GRUPO	Seção	Página
881 Painel de instrumentos	100	365
881 Painel lateral direito	200	367
882 Suporte de copo 11871830	100	369
896 Ferramentas 11801121	100	371
897 Placas de sinalização e adesivos 11871632	100	373
897 Placas de sinalização e adesivos 11871635	110	375
897 Placas de sinalização e adesivos 11871638	120	377
897 Placas de sinalização e adesivos 11871641	130	379
897 Placas de sinalização e adesivos 11871644	140	381
897 Placas de sinalização e adesivos 11871647	150	383
897 Placas de sinalização e adesivos 11871650	160	385
897 Placas de sinalização e adesivos 11871629	170	387
897 Placas de sinalização e adesivos	200	389

TABLE DES MATIÈRES

Catalogue id 20755 | Group 8
Issue 20047869-C | Page 296

GROUPE		Section	Page
810	Plate-forme de l'opérateur 11871615, 11871616, 11871617	100	299
810	Plate-forme de l'opérateur 11871614	150	301
810	Cabine, complète 11871615, 11871616, 11871617	175	303
810	Cabine, complète 11871614	180	305
810	Cabine : structure / toit 11839868, 11871615	200	307
810	Cabine conducteur 11871615, 11871616, 11871617	300	309
821	Capot moteur	100	311
821	Capot moteur	200	315
831	Porte, cabine conducteur 11871615, 11871616, 11871617	100	317
841	Retroviseurs sur la cabine	100	319
841	Retroviseurs sur la cabine 11871094,	200	321
843	Vitres 11871615, 11871616, 11871617	100	323
843	Pare-brises 11871615, 11871616, 11871617	200	325
851	Pieces d'amenagement 11871615, 11871616, 11871617	100	327
851	Pieces d'amenagement 11871615, 11871616, 11871617	200	329
852	Siège conducteur avec pièces de montage 11871871	100	331
852	Siège conducteur avec pièces de montage 11871872	200	333
852	Siège conducteur avec pièces de montage 11871896	300	335
852	Siège conducteur avec pièces de montage 11871893	400	337
852	Siège conducteur avec pièces de montage 11871894	500	339
852	Siège conducteur avec pièces de montage 11871895	600	341
852	Siège du conucteur 11871871, 11871872, 11871894, 11871895	700	343
852	Siège du conucteur 11871871, 11871894	800	347
852	Siège du conucteur 11871872, 11871895	900	349
867	Protection toit cabine conducteur 11871292	100	351
867	Protection toit cabine conducteur 11871293	200	353
867	Grillage de protection pare-brise 11871349	300	355
870	Conduite de conditionnement d'air, refroidissement et chauffage 11871615	100	357
873	Installation du chauffage cabine 11871616	100	361
873	Installation du chauffage cabine 11871617	200	363
881	Tableau de bord	100	365
881	Panneau, droite	200	367
882	Porte-gobelet 11871830	100	369
896	Outillage 11801121	100	371
897	Enseignes et décalcomanies 11871632	100	373
897	Enseignes et décalcomanies 11871635	110	375
897	Enseignes et décalcomanies 11871638	120	377
897	Enseignes et décalcomanies 11871641	130	379
897	Enseignes et décalcomanies 11871644	140	381
897	Enseignes et décalcomanies 11871647	150	383
897	Enseignes et décalcomanies 11871650	160	385
897	Enseignes et décalcomanies 11871629	170	387
897	Enseignes et décalcomanies	200	389

VOLVO

Volvo Construction Equipment
www.volvoce.com

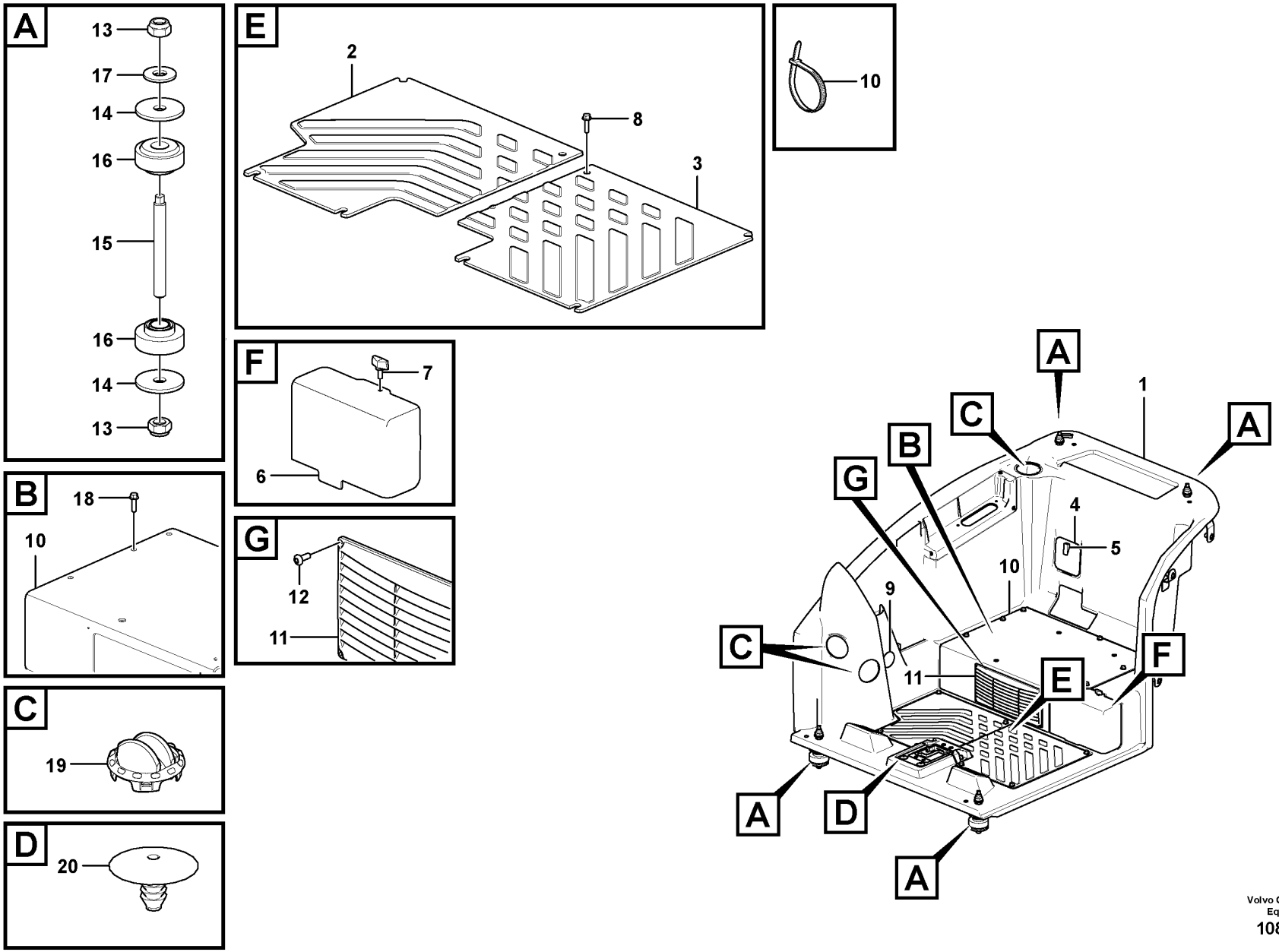

Volvo Construction Equipment

1085890

Fig.	Part No.	Quantity 1	2	3	PS	KIT	Description	Denominación	Denominação	Dénomination	Notes
1	VOE 15674930	1					Platform	Plataforma	Plataforma	Plate-forme	
2	VOE 15682494	1					Floor plate	Chapa piso	Placa assoalho	Tôle de plancher	
3	VOE 15682695	1					Floor plate	Chapa piso	Placa assoalho	Tôle de plancher	
4	VOE 15682407	1					Door	Puerta	Porta	Porte	
5	VOE 11808875	1					Lock	Cierre	Trava	Serrure	
6	VOE 15682500	1					Door	Puerta	Porta	Porte	
7	VOE 11808750	1					Screw	Tornillo	Parafuso	Vis	
8	VOE 13945444	10					Screw	Tornillo	Parafuso	Vis	
9	VOE 16235794	1					Plug	Tapón	Bujão	Tampon	
10	VOE 15675760	1					Plate	Chapa	Chapa	Tôle	
11	VOE 15693555	1					•Air inlet grille	•Rejilla toma de aire	•Grade tomada de ar	•Grille prise air	
12	VOE 969513	4					•Six point socket screw	•Racor de seis dientes	•Paraf soquete sext	•Vis à 6 pans creux	
13	VOE 11804233	2					Lock nut	Contratuerca	Porca trava	Contre-écrou	
14	VOE 11802301	2					Washer	Arandela	Arruela	Rondelle	
15	VOE 15698758	1					Stud	Espárrago	Prisioneiro	Goujon	
16	VOE 11806969	2					Cab suspension	Suspensión de cabina	Suspensão da cabine	Suspension cabine	
17	VOE 13955900	1					Washer	Arandela	Arruela	Rondelle	
18	VOE 946671	7					Flange screw	Tornillo embridado	Parafuso flangeado	Vis à embase	
19	VOE 11412785	3					Air outlet	Boquilla	Saída de ar	Sortie d'air	
20	VOE 1613068	2					Plug	Tapon	Bujão	Bouchon	

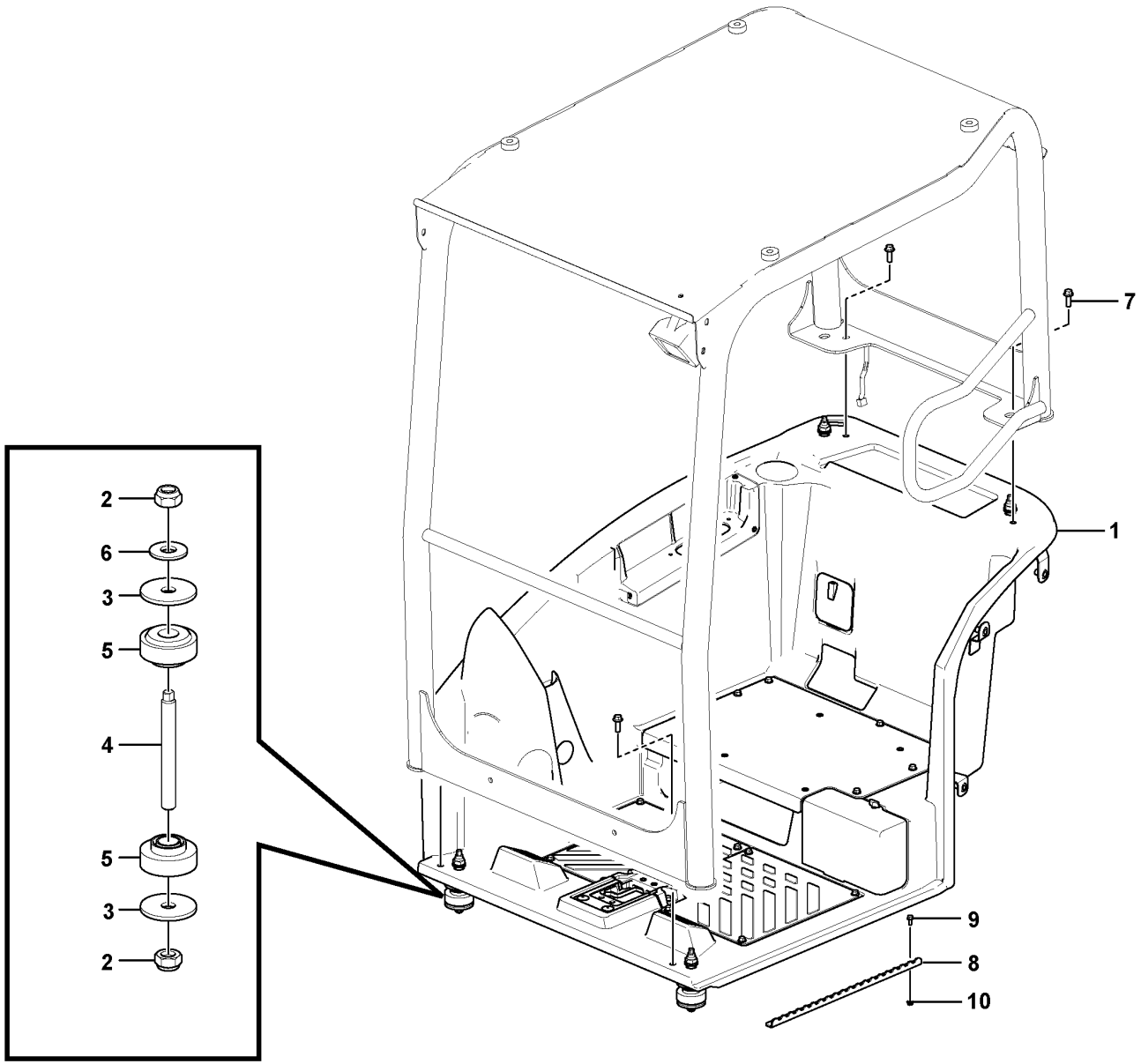

Volvo Construction Equipment
1085892

Fig.	Part No.	Quantity 1	2	3	PS	KIT	Description	Denominación	Denominação	Dénomination	Notes
1		4			NS		Platform	Plataforma	Plataforma	Plate-forme	
2	VOE 11804233	2					•Lock nut	•Contratuerca	•Porca trava	•Contre-écrou	
3	VOE 11802301	2					•Washer	•Arandela	•Arruela	•Rondelle	
4	VOE 15698758	1					•Stud	•Espárrago	•Prisioneiro	•Goujon	
5	VOE 11806969	2					•Cab suspension	•Suspensión de cabina	•Suspensão da cabine	•Suspension cabine	
6	VOE 13955900	1					•Washer	•Arandela	•Arruela	•Rondelle	
7	VOE 946472	1					Flange screw	Tornillo embridado	Parafuso flangeado	Vis à embase	
8	VOE 15604715	1					Profile	Perfil	Perfil	Profilé	
9	VOE 13946544	2					Screw	Tornillo	Parafuso	Vis	
10	VOE 13945407	2					Nut	Tuerca	Porca	Écrou	

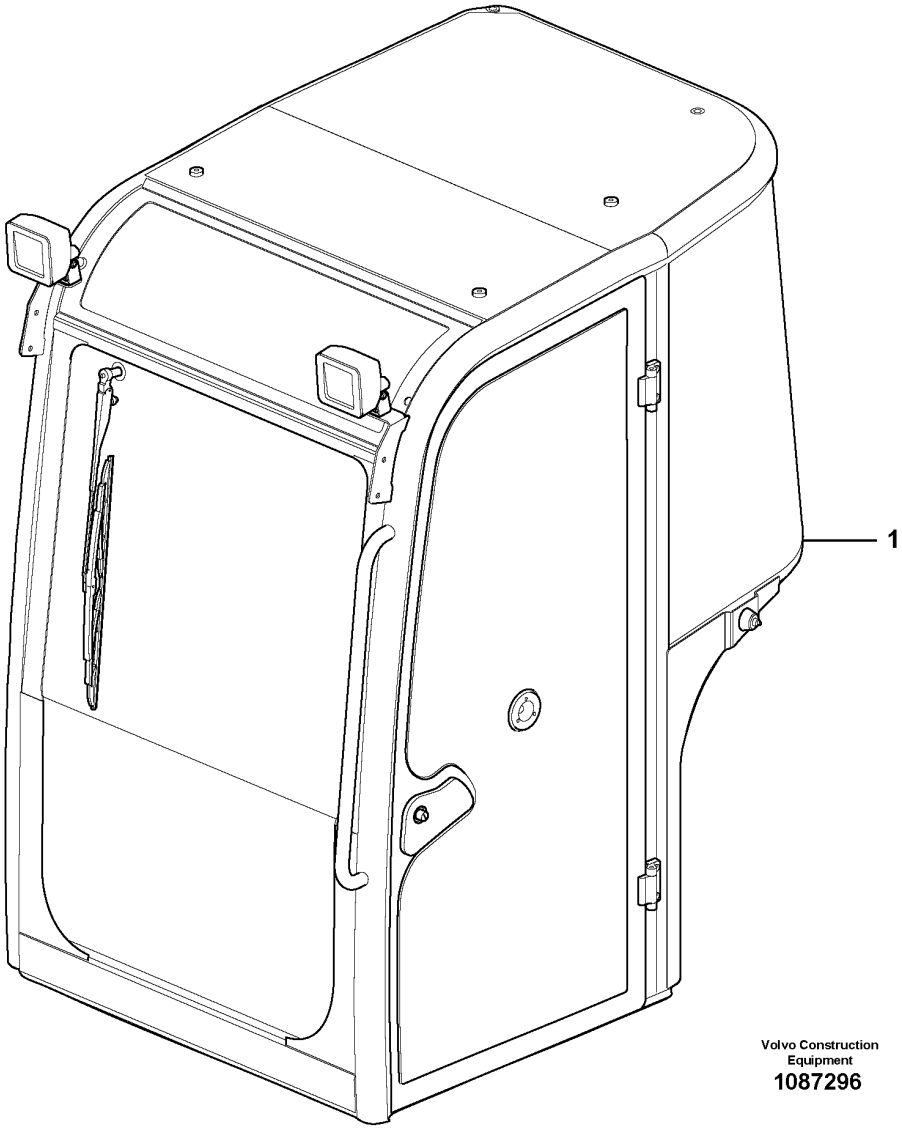
1
Volvo Construction
Equipment
1087296

Fig.	Part No.	Quantity 1	2	3	PS	KIT	Description	Denominación	Denominação	Dénomination	Notes
1	VOE 15680948	1					Cab	Cabina	Cabine	Cabine	

1		**Cab, complete** **Cabina, completa** **Cabine, completa** **Cabine, complète**	Catalogue id **20755**	Group **810**
2				
3			Illustr. No **1087296**	Section **175**
4				
5		**11871615, 11871616, 11871617**	Issue **20047869-C**	Page **303**

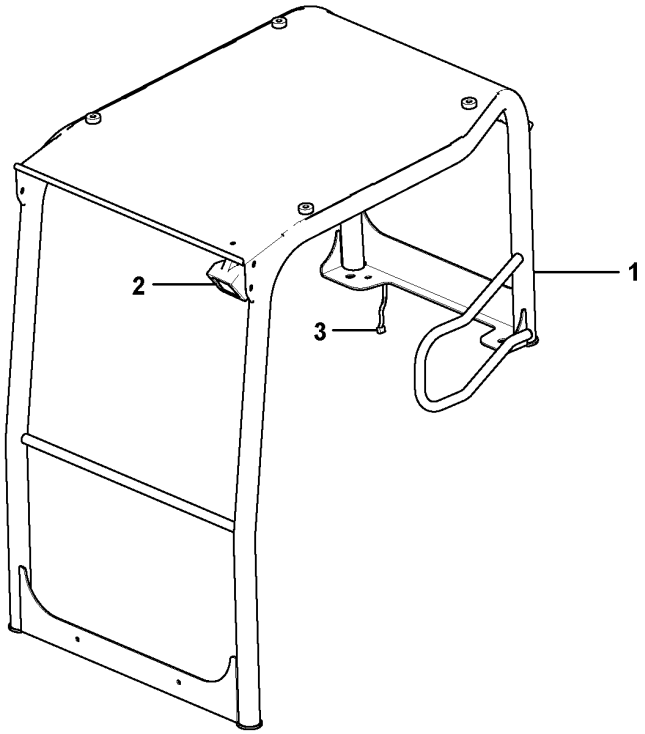
1
2
3

Fig.	Part No.	Quantity 1	2	3	PS	KIT	Description	Denominación	Denominação	Dénomination	Notes
1	VOE 15653850	1					Canopy	Casquete		Auvent	
2	VOE 11039856	1					•Work lamp	•Faro de trabajo	•Farolete	•Projecteur de travail	
	VOE 944265	1					••Bulb	••Bombilla	••Lâmpada	••Ampoule	
3	VOE 11808612	1					•Wiring harness	•Manojo cables	•Chicote cabos	•Faisceau de câbles	

1		**Cab, complete** **Cabina, completa** **Cabine, completa** **Cabine, complète**	Catalogue id **20755**	Group **810**
2				
3			Illustr. No **1085832**	Section **180**
4				
5		**11871614**	Issue **20047869-C**	Page **305**

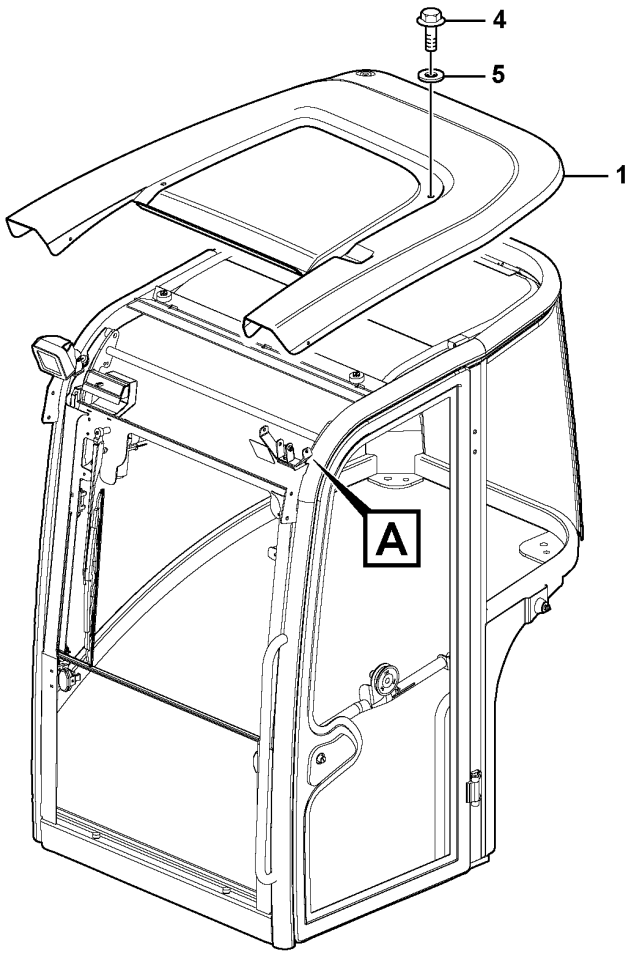
4
5
1
A

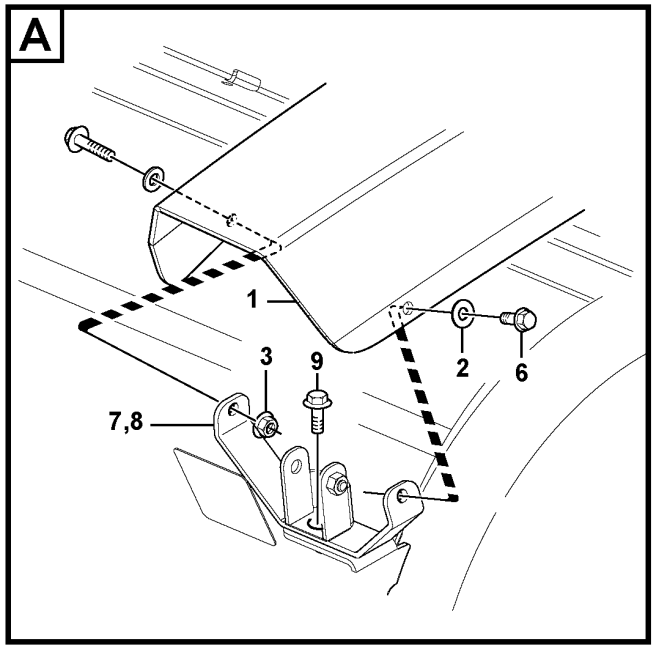
A
1
3
9
2
6
7,8

Fig.	Part No.	Quantity 1	2	3	PS	KIT	Description	Denominación	Denominação	Dénomination	Notes
1	VOE 15611730	1			SS		Cab roof	Techo de cabina	Teto da cabine	Toit cabine	
2	VOE 962678	4					Washer	Arandela	Arruela	Rondelle	
3	VOE 13945408	4					Nut	Tuerca	Porca	Écrou	
4	VOE 974410	4					Flange screw	Tornillo embridado	Parafuso flangeado	Vis à embase	
5	VOE 15614798	4					Washer	Arandela	Arruela	Rondelle	
6	VOE 13946173	4					Screw	Tornillo	Parafuso	Vis	
7	VOE 15614367	1					Bracket	Consola	Suporte	Console	RH
8	VOE 15614368	1					Bracket	Consola	Suporte	Console	LH
9	VOE 13945444	2					Screw	Tornillo	Parafuso	Vis	

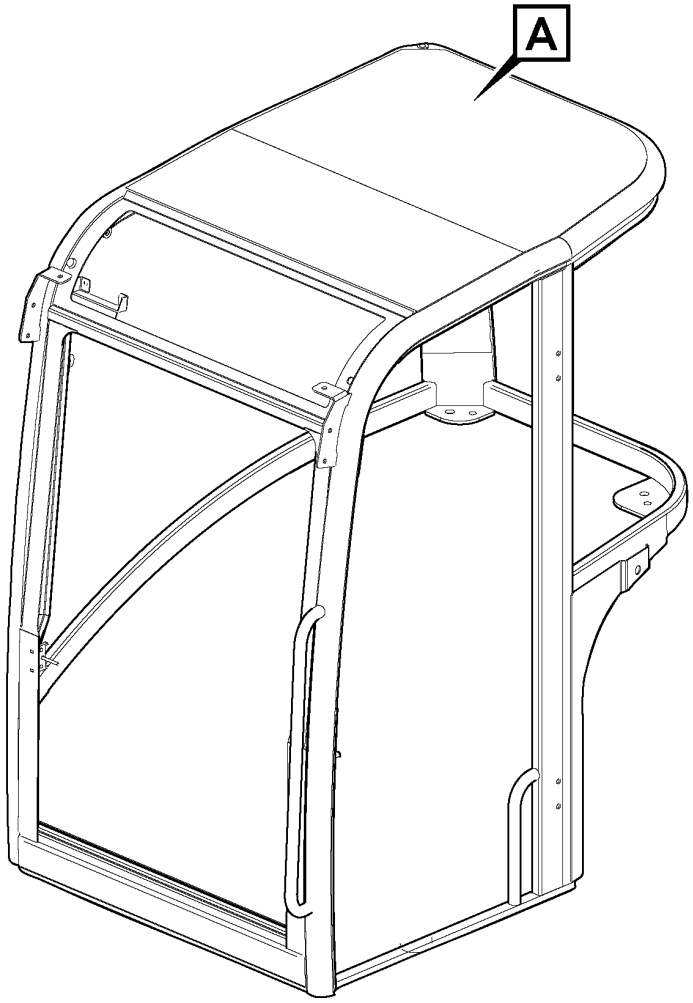

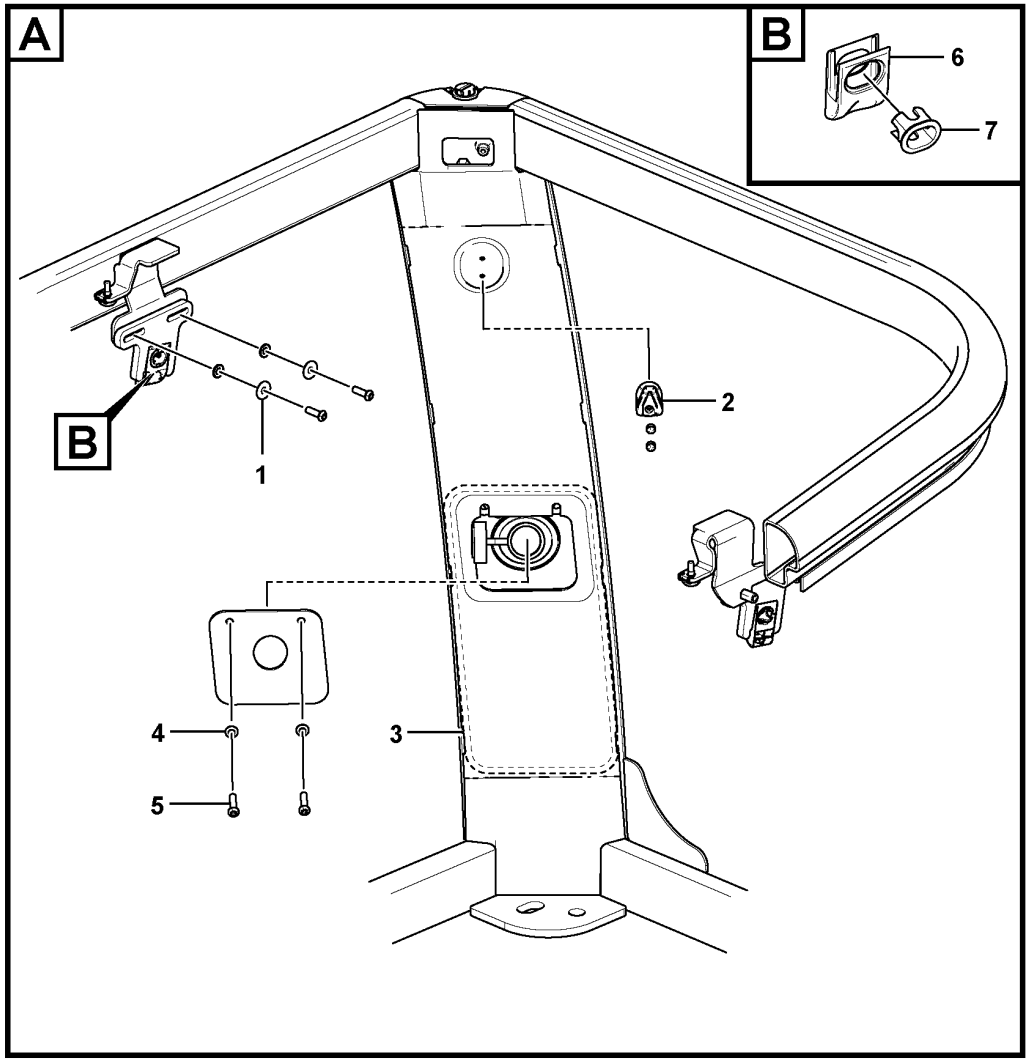

Volvo Construction Equipment
1086297

Fig.	Part No.	Quantity 1	2	3	PS	KIT	Description	Denominación	Denominação	Dénomination	Notes
1	PJ 7416807	4					Washer	Arandela	Arruela	Rondelle	
2	PJ 7411994	1					Coat hanger	Percha	Cabide	Porte manteau	
3	VOE 15059151	1					Washer fluid reservoir	Depósito detergente	Reservatório-liq.lavador	Réservoir de lave-glace	
4	PJ 7413806	2					Washer	Arandela	Arruela	Rondelle	
5	PJ 7415557	2					Screw	Tornillo	Parafuso	Vis	
6	VOE 17457784	4					Guide bolt	Perno de guía	Pino guia	Boulon guide	2624)
7	VOE 17470345	4					Clip	Clip	Clipe	Clip	2624)

2624) **GB**: Not Shown **ES**: No ilustrado **BR**: Não mostrado **FR**: Non représenté

1		**Operator's cab** **Cabina del conductor** **Cabine do operador** **Cabine conducteur**	Catalogue id **20755**	Group **810**
2				
3			Illustr. No **1086297**	Section **300**
4				
5		**11871615, 11871616, 11871617**	Issue **20047869-C**	Page **309**

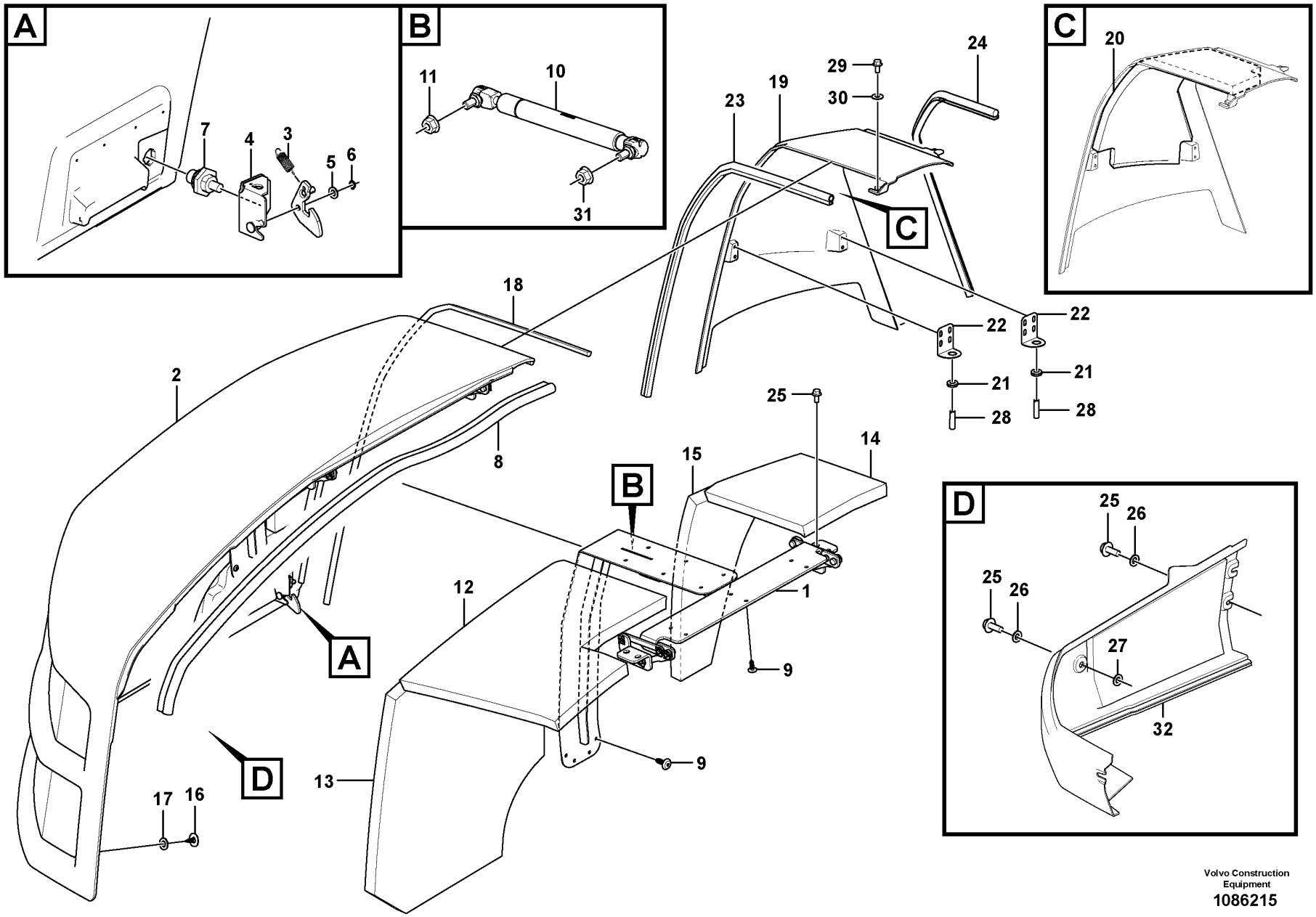

Volvo Construction Equipment
1086215

Fig.	Part No.	Quantity 1	2	3	PS	KIT	Description	Denominación	Denominação	Dénomination	Notes
1		1			NS		Hinge	Bisagra	Dobradiça	Charnière	
2	VOE 15689395	1					Bonnet	Capó	Capô do motor	Capot	
3	VOE 11802623	1					Spring	Resorte	Mola	Ressort	
4	VOE 11802622	1					Lock	Cierre	Trava	Serrure	
5	VOE 13955894	1					Washer	Arandela	Arruela	Rondelle	
6	VOE 955964	1					Retaining ring	Anillo retén	Anel de fixação	Bague retenue	
7	VOE 15011803	1					Push button	Botón de presión	Botão	Bouton-poussoir	
8	VOE 15702953	1					Seal	Junta	Vedação	Étanchéité	
9	VOE 11804631	16					Screw	Tornillo	Parafuso	Vis	
10	VOE 15651000	1					Gas spring	Resorte a gas	Mola a gás	Ressort gaz	
11	VOE 13945408	1					Nut	Tuerca	Porca	Écrou	
12	VOE 15695553	1					Insulating sheet	Disco de aislamiento	Disco isolante	Disque isolant	
13	VOE 15695554	1					Insulating sheet	Disco de aislamiento	Disco isolante	Disque isolant	
14	VOE 15697225	1					Insulating sheet	Disco de aislamiento	Disco isolante	Disque isolant	
15	VOE 15697222	1					Insulating sheet	Disco de aislamiento	Disco isolante	Disque isolant	
16	VOE 15688816	16					Screw	Tornillo	Parafuso	Vis	
17		16			NS		Washer	Arandela	Arruela	Rondelle	
18	VOE 15696178	1					Seal	Junta	Vedação	Étanchéité	
19	VOE 15683124	1					Bonnet	Capó	Capô do motor	Capot	
20	VOE 15680930	1					Insulating mat	Alfombra de aislamiento	Tapete isolamento	Tapis isolant	
21	VOE 11806505	2					Grommet	Pasaje	Passa muro	Passe fil	
22	VOE 15683128	2					Bracket	Consola	Suporte	Console	S/N - 5059
23	VOE 15683490	1					Seal	Junta	Vedação	Étanchéité	
24	VOE 15683492	1					Seal	Junta	Vedação	Étanchéité	
25	VOE 946329	8					Flange screw	Tornillo embridado	Parafuso flangeado	Vis à embase	
26	VOE 976945	4					Washer	Arandela	Arruela	Rondelle	
27	VOE 11806637	1					Washer	Arandela	Arruela	Rondelle	
28	VOE 15681255	2					Stud	Espárrago	Prisioneiro	Goujon	
29	VOE 946440	4					Flange screw	Tornillo embridado	Parafuso flangeado	Vis à embase	
30	VOE 13960143	2					Washer	Arandela	Arruela	Rondelle	
31	VOE 13945408	1					Nut	Tuerca	Porca	Écrou	

1	
2	
3	
4	
5	

Engine hood
Capo
Capô
Capot moteur

Catalogue id	Group
20755	**821**
Illustr. No	Section
1086215	**100**
Issue	Page
20047869-C	**311**

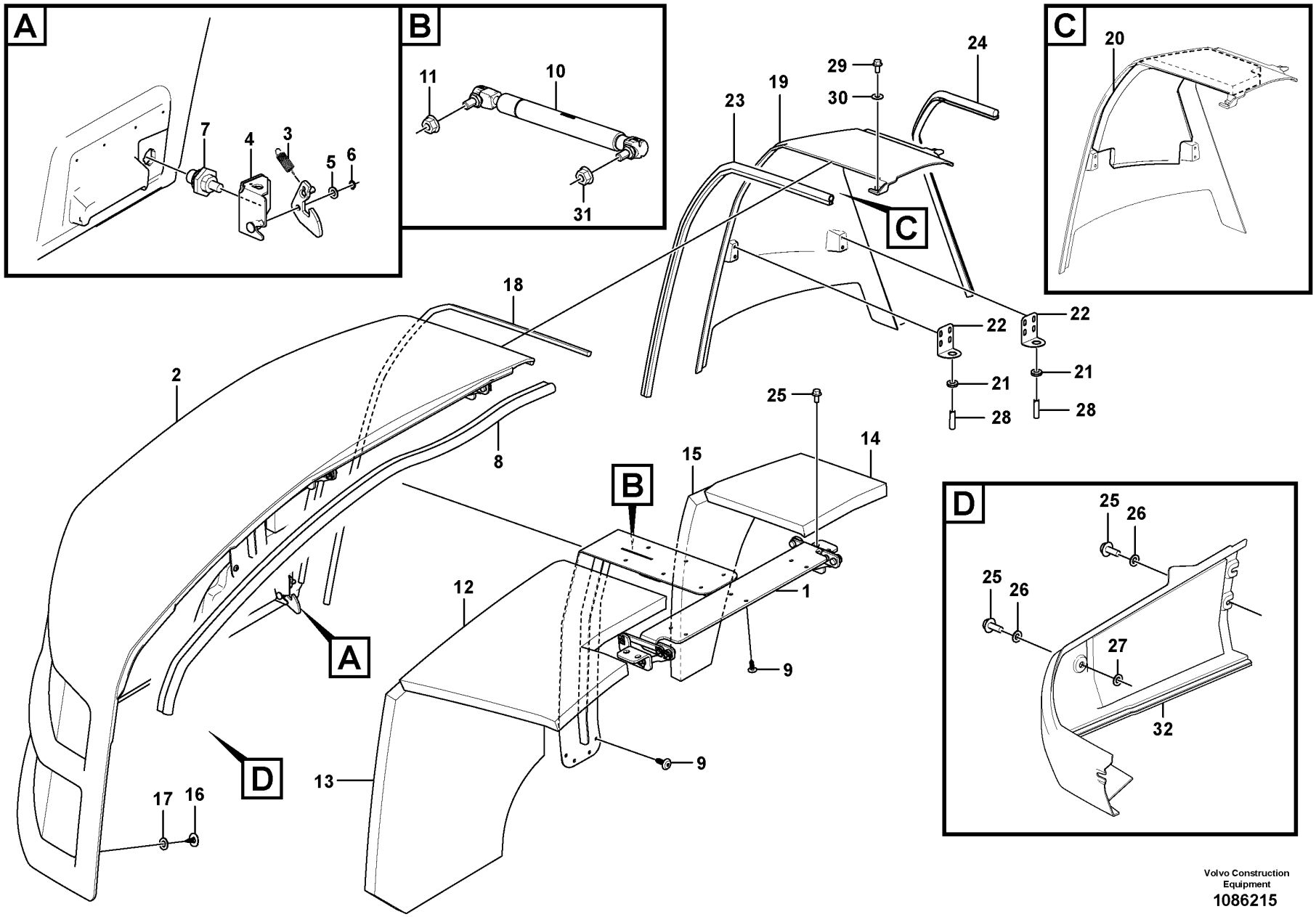

Volvo Construction Equipment
1086215

Fig.	Part No.	Quantity 1	2	3	PS	KIT	Description	Denominación	Denominação	Dénomination	Notes
32	VOE 15689401	1					Body framework	Armazón de carrocería	Quadro da carroceria	Carcasse carrosserie	

1		**Engine hood** **Capo** **Capô** **Capot moteur**	Catalogue id **20755**	Group **821**
2				
3			Illustr. No **1086215**	Section **100**
4				
5			Issue **20047869-C**	Page **313**

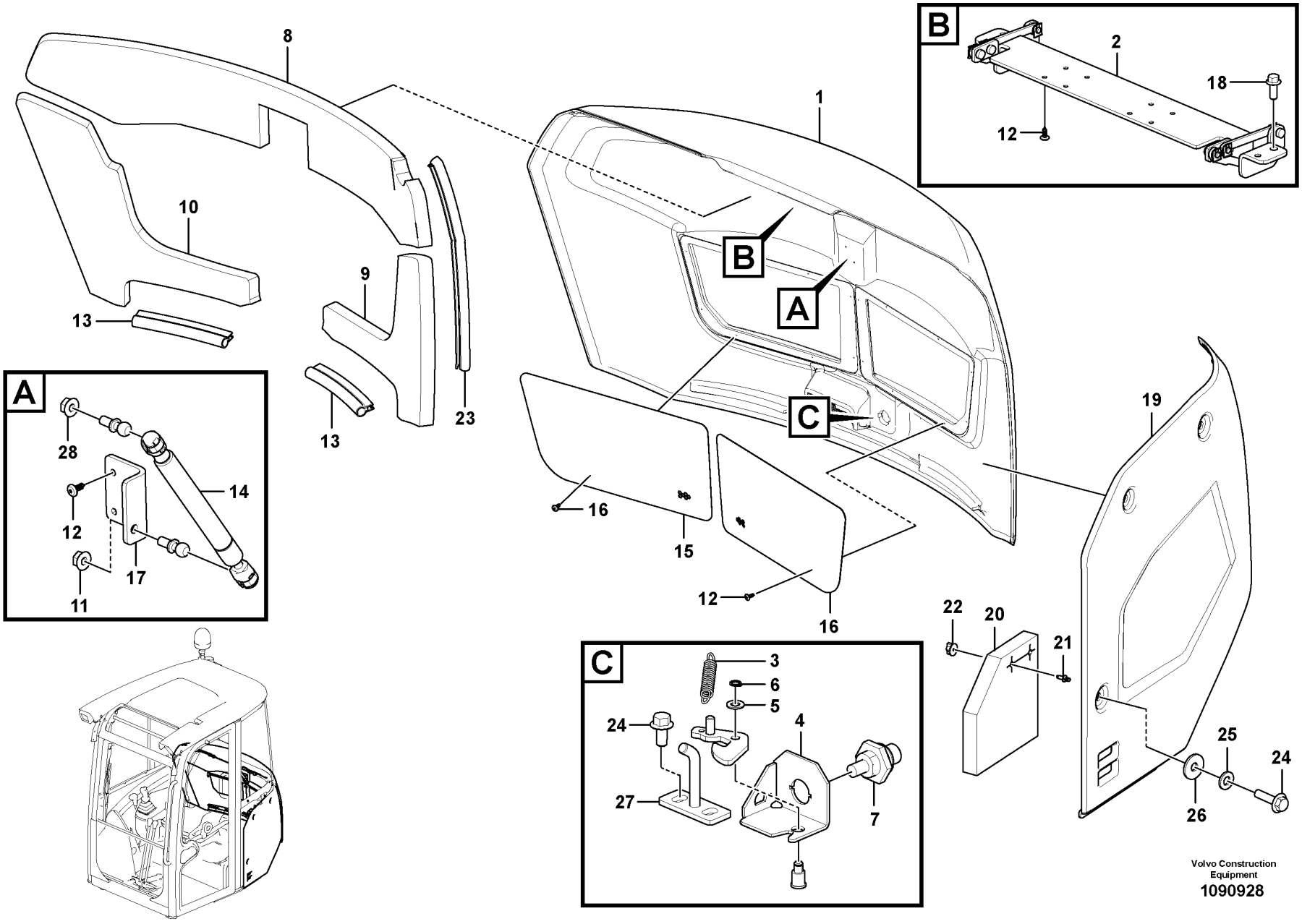

Volvo Construction Equipment

1090928

Fig.	Part No.	Quantity 1	2	3	PS	KIT	Description	Denominación	Denominação	Dénomination	Notes
	VOE 15702061	1					Bonnet	Capó	Capô do motor	Capot	
1	**VOE 15702072**	1					•Bonnet	•Capó	•Capô do motor	•Capot	
2	**VOE 15685911**	1					•Hinge	•Bisagra	•Dobradiça	•Charnière	
3	**VOE 11802623**	1					•Spring	•Resorte	•Mola	•Ressort	
4	**VOE 11802622**	1					•Lock	•Cierre	•Trava	•Serrure	
5	**VOE 13955894**	1					•Washer	•Arandela	•Arruela	•Rondelle	
6	**VOE 955964**	1					•Retaining ring	•Anillo retén	•Anel de fixação	•Bague retenue	
7	**VOE 15011803**	1					•Push button	•Botón de presión	•Botão	•Bouton-poussoir	
8	**VOE 15680910**	1					•Insulating mat	•Alfombra de aislamiento	•Tapete isolamento	•Tapis isolant	
9	**VOE 15680911**	1					•Insulating mat	•Alfombra de aislamiento	•Tapete isolamento	•Tapis isolant	
10	**VOE 15680912**	1					•Insulating mat	•Alfombra de aislamiento	•Tapete isolamento	•Tapis isolant	
11	**VOE 13945408**	2					•Nut	•Tuerca	•Porca	•Écrou	S/N - 5059
12	**VOE 11804631**	6					•Screw	•Tornillo	•Parafuso	•Vis	S/N 5060 -
13	**VOE 15676211**	2					•Sealing strip	•Moldura retén	•Friso de vedação	•Bande d'étanchéité	
14	**VOE 15692838**	1					•Gas spring	•Resorte a gas	•Mola a gás	•Ressort gaz	S/N 5060 -
15	**VOE 16237330**	2					•Grating	•Rejilla	•Grade	•Grille	
16	**VOE 15688816**	16					•Screw	•Tornillo	•Parafuso	•Vis	S/N - 5059
17	**VOE 15682278**	1					•Bracket	•Consola	•Suporte	•Console	
18	**VOE 946440**	4					Flange screw	Tornillo embridado	Parafuso flangeado	Vis à embase	
19	**VOE 15675140**	1					Bonnet	Capó	Capô do motor	Capot	
20	**VOE 15675139**	1					•Filter	•Filtro	•Filtro	•Filtre	
21	**VOE 15616643**	2					•Thread insert	•Roscador	•Rosca postiça	•Fiche filetage	
22	**VOE 15616636**	2					•Plastic nut	•Tuerca plástica	•Porca plástica	•Écrou plastique	
23	**VOE 15683999**	1					•Seal	•Junta	•Vedação	•Étanchéité	
24	**VOE 946329**	5					Flange screw	Tornillo embridado	Parafuso flangeado	Vis à embase	
25	**VOE 976945**	3					Washer	Arandela	Arruela	Rondelle	
26	**VOE 11806637**	3					Washer	Arandela	Arruela	Rondelle	
27	**VOE 15672705**	2					Lock hook	Gancho de bloqueo	Gancho de travamento	Crochet verrouillage	S/N 5060 -
28	**VOE 13945408**	1					Nut	Tuerca	Porca	Écrou	

1		**Engine hood** **Capo** **Capô** **Capot moteur**	Catalogue id **20755** / Group **821**
2			
3			Illustr. No **1090928** / Section **200**
4			
5			Issue **20047869-C** / Page **315**

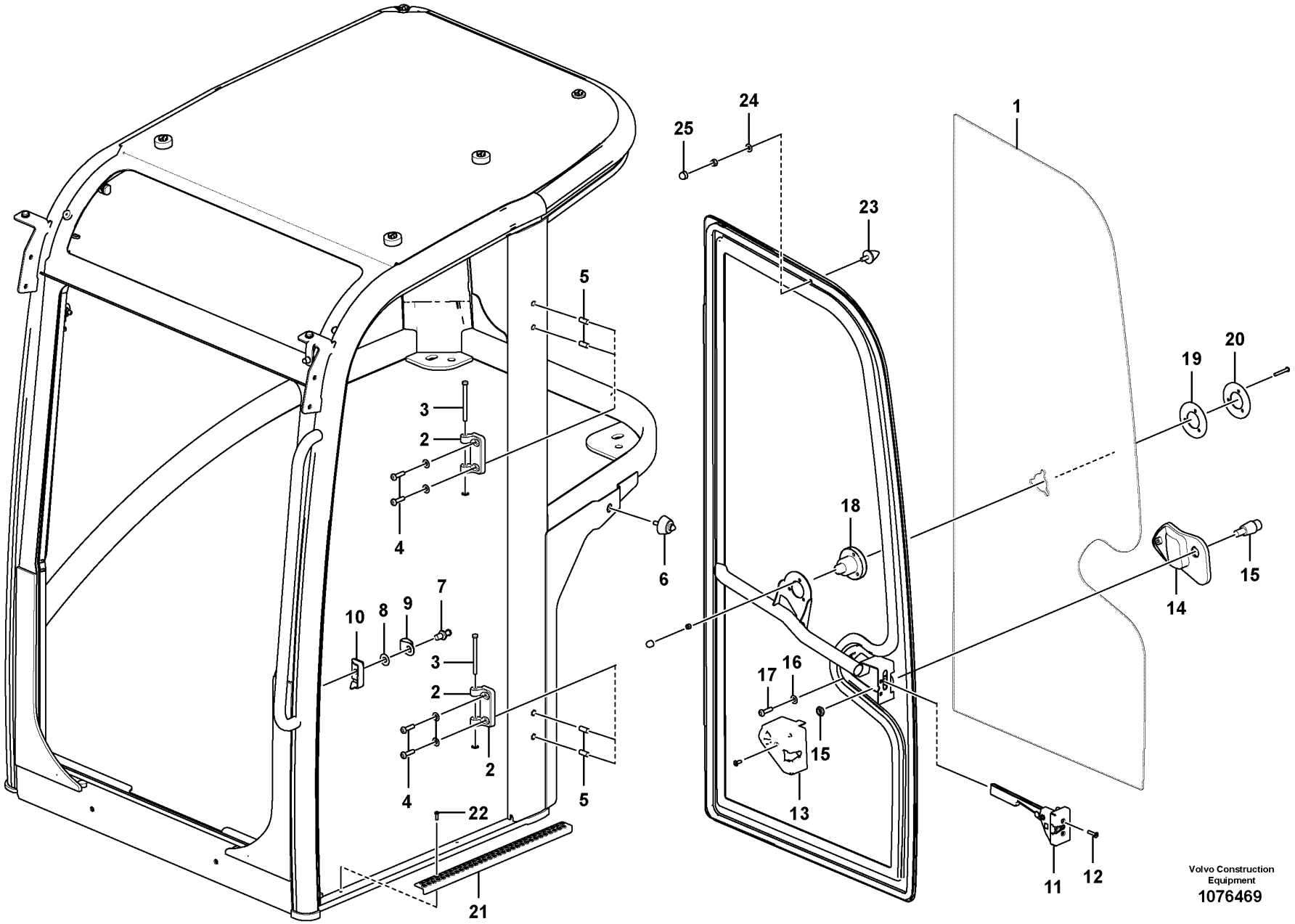
1
2
3
4
5
6
7
8
9
10
11
12
13
14
15
16
17
18
19
20
21
22
23
24
25
Volvo Construction Equipment
1076469

Fig.	Part No.	Quantity 1	2	3	PS	KIT	Description	Denominación	Denominação	Dénomination	Notes
	VOE 15101435	1					Door	Puerta	Porta	Porte	
1	VOE 15018112	1					•Window	•Ventana	•Janela	•Glace	
2	VOE 15059066	2					•Hinge anchorage	•Fijación bisagra	•Fixação de dobradiça	•Fixation charnière	
3	VOE 15059078	2					•Hinge pin	•Pasador bisagra	•Pino da dobradiça	•Axe charnière	
4	VOE 15101438	4					•Screw	•Tornillo	•Parafuso	•Vis	
5	PJ 7418315	4					•Socket	•Hembrilla	•Soquete	•Douille	
6	PJ 7417899	1					•Door buffer	•Tope de puerta	•Amortecedor de porta	•Butoir de porte	
7	VOE 15204959	1					•Lock bolt	•Perno de seguridad	•Parafuso de travamento	•Boulon verrouillage	
8	VOE 15210267	1					•Washer	•Arandela	•Arruela	•Rondelle	
9	VOE 15204962	1					•Protecting brace	•Brazo de protección	•Braço proteção	•Étrier protection	
10	VOE 15204965	1					•Thread plate	•Chapa roscada	•Placa roscada	•Plaque taraudée	
11	VOE 15059096	1					•Door lock	•Cerradura de puerta	•Trava da porta	•Serrure de porte	
12	PJ 7411672	2					•Screw	•Tornillo	•Parafuso	•Vis	
13	VOE 15118317	1					•Lock cover	•Tapa de cierre	•Tampa fechadura	•Couvercle blocage	
14	VOE 15011801	1					•Door handle	•Manilla puerta	•Puxador da porta	•Poignée de porte	
15	VOE 15011803	1					•Push button	•Botón de presión	•Botão	•Bouton-poussoir	
16	PJ 7413806	1					•Washer	•Arandela	•Arruela	•Rondelle	
17	VOE 11713173	1					•Screw	•Tornillo	•Parafuso	•Vis	
18	VOE 15011807	1					•Door retainer	•Soporte de puerta	•Retentor da porta	•Support de porte	
19	VOE 15011811	1					•Plate	•Chapa	•Chapa	•Tôle	
20	VOE 15011812	1					•Washer	•Arandela	•Arruela	•Rondelle	
21	PJ 7418298	1					•Skid Protection	•Anti-deslizante	•	•Anti-dérapant	
22	PJ 7411193	2					•Screw	•Tornillo	•Parafuso	•Vis	
23	PJ 5140147	1					•Stop, Shoulder	•Tope	•	•Butee	
24	VOE 11715551	1					•Washer	•Arandela	•Arruela	•Rondelle	
25	VOE 11715553	1					•Protecting cap	•Cabezal protección	•Capa proteção	•Capot de protection	

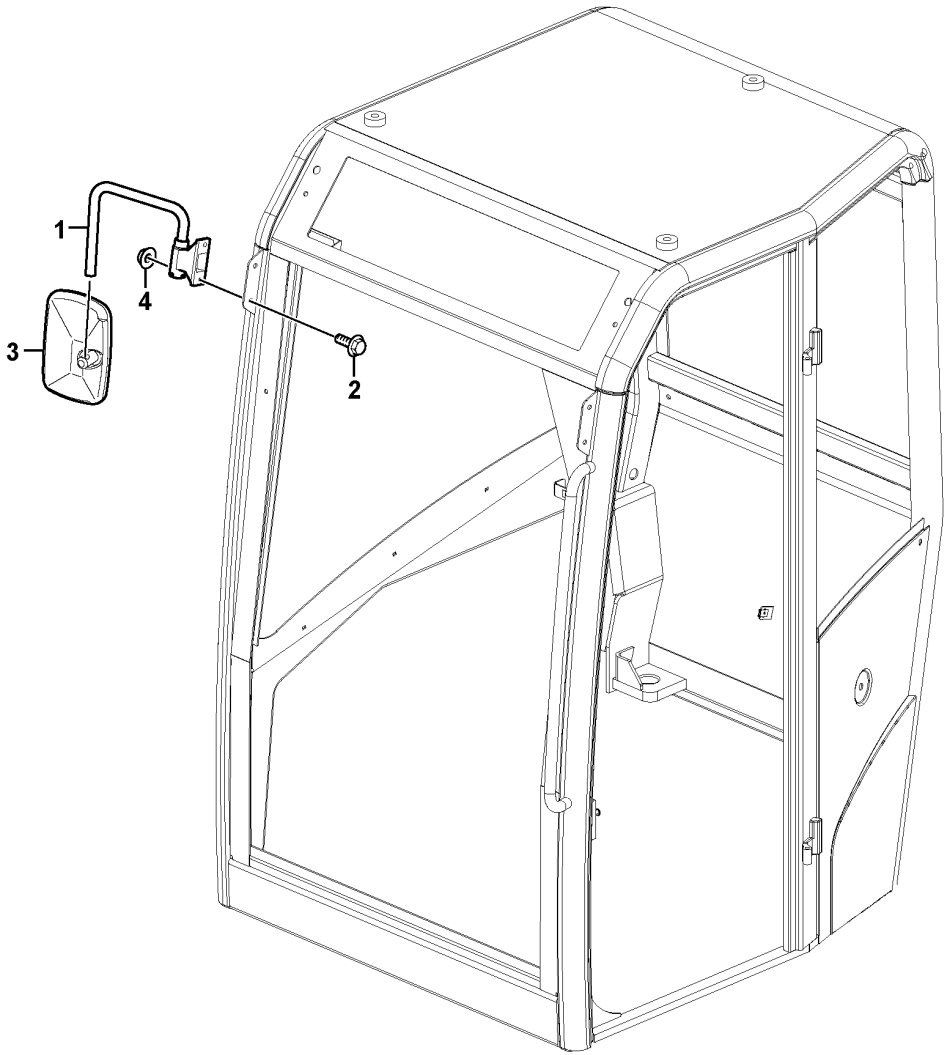

Volvo Construction Equipment

1075376

Fig.	Part No.	Quantity 1	2	3	PS	KIT	Description	Denominación	Denominação	Dénomination	Notes
1	VOE 11803573	1					Mirror arm	Marco espejo	Braço do espelho	Bras miroir	
2	VOE 60113080	2					Flange screw	Tornillo embridado	Parafuso flangeado	Vis à embase	
3	ZM 2907156	1					Mirror	Espejo	Espelho	Miroir	
4	VOE 60113167	2					Flange lock nut	Contratuerca embridada	Contra porca flange	Contre-écrou à embase	

1		**Rear-view mirrors on cab** **Retrovisores en la cabina** **Espelhos retrovisores da cabine** **Retroviseurs sur la cabine**	Catalogue id **20755**	Group **841**
2				
3			Illustr. No **1075376**	Section **100**
4				
5			Issue **20047869-C**	Page **319**

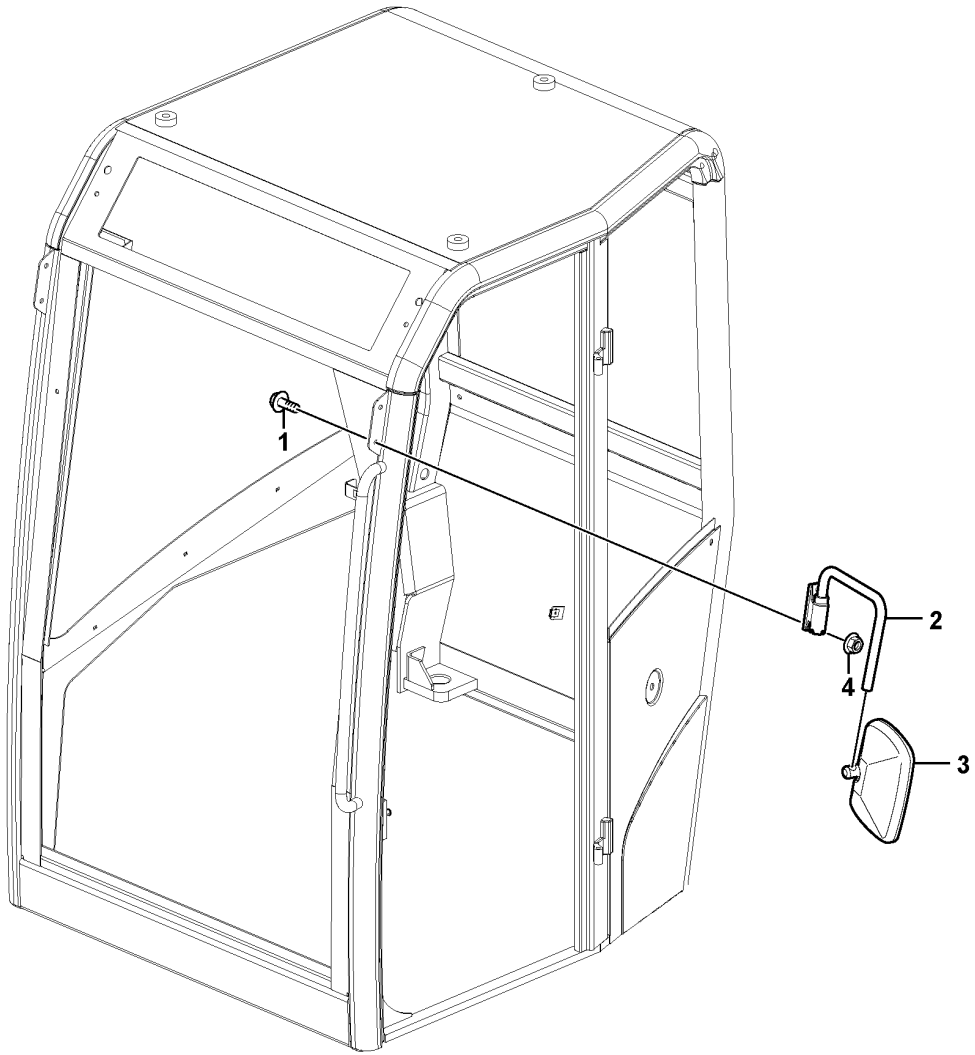

Volvo Construction Equipment
1075377

Fig.	Part No.	Quantity 1	2	3	PS	KIT	Description	Denominación	Denominação	Dénomination	Notes
1	VOE 60113080	2					Flange screw	Tornillo embridado	Parafuso flangeado	Vis à embase	
2	VOE 11803574	1					Mirror arm	Marco espejo	Braço do espelho	Bras miroir	
3	ZM 2907156	1					Mirror	Espejo	Espelho	Miroir	
4	VOE 60113167	2					Flange lock nut	Contratuerca embridada	Contra porca flange	Contre-écrou à embase	

1		**Rear-view mirrors on cab** **Retrovisores en la cabina** **Espelhos retrovisores da cabine** **Retroviseurs sur la cabine**	Catalogue id **20755**	Group **841**
2				
3			Illustr. No **1075377**	Section **200**
4				
5		**11871094,**	Issue **20047869-C**	Page **321**

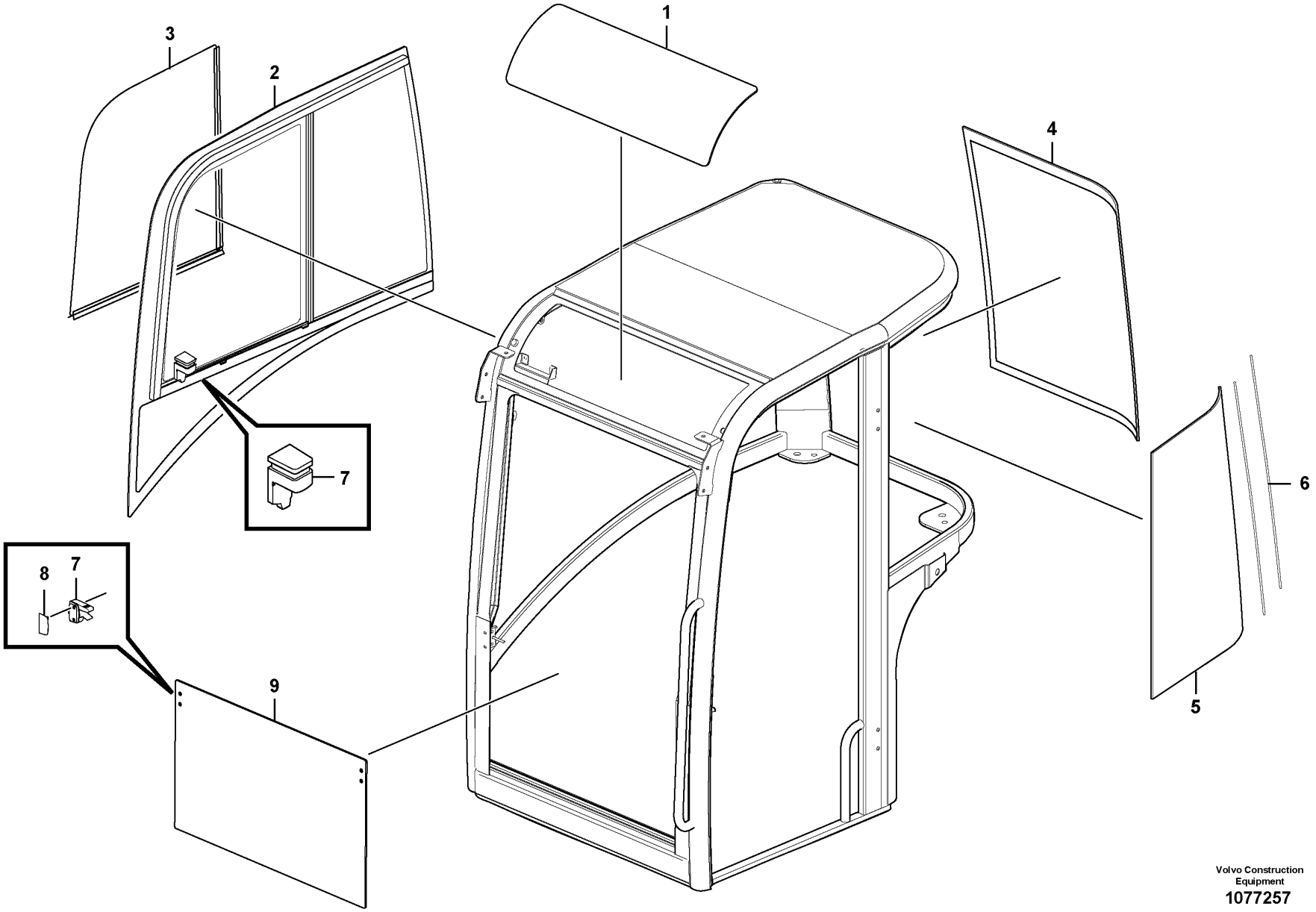

Volvo Construction Equipment
1077257

Fig.	Part No.	Quantity 1	2	3	PS	KIT	Description	Denominación	Denominação	Dénomination	Notes
1	VOE 15101343	1					Window	Ventana	Janela	Glace	
2	VOE 15018101	1					Window	Ventana	Janela	Glace	
3	VOE 15183492	1					Sliding window	Ventana deslizante	Janela corrediça	Vitre coulissante	
4	VOE 15018102	1					Window	Ventana	Janela	Glace	
5	VOE 15018105	1					Window	Ventana	Janela	Glace	
6	VOE 15611216	2					Joint	Junta	Junta	Cardan	
7	VOE 15033914	3					Catch	Fiador	Garra	Cliquet	
8	VOE 15195512	2					Window catch	Fiador ventana	Fecho janela	Verrou de glace	
9	VOE 17434565	1					Cab window	Cristal de cabina	Vidro da cabine	Vitre cabine	

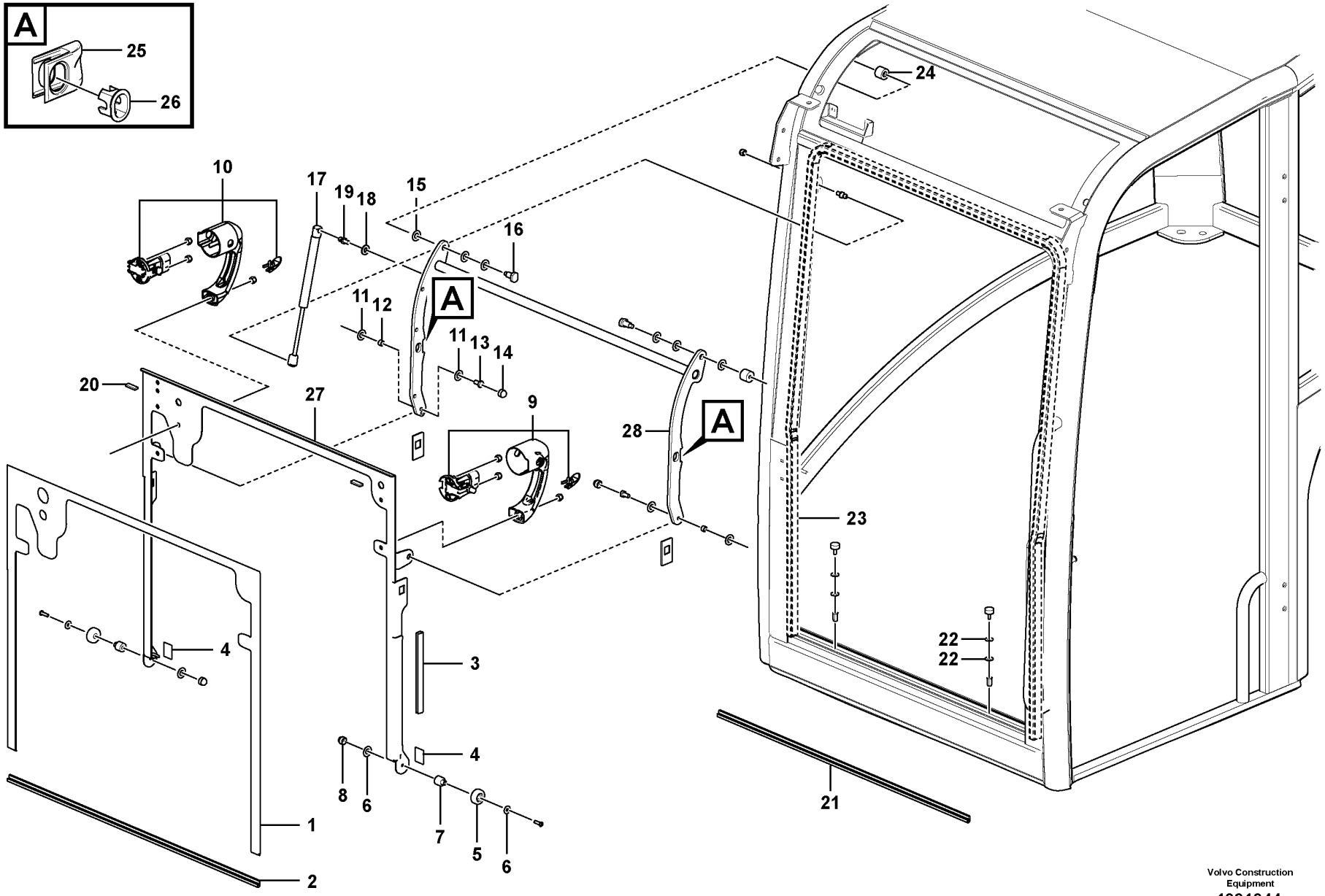

Volvo Construction Equipment
1091044

Fig.	Part No.	Quantity 1	2	3	PS	KIT	Description	Denominación	Denominação	Dénomination	Notes
1	VOE 17414159	1					Glass	Cristal	Vidro	Vitre	
2	VOE 15011873	1					Seal	Junta	Vedação	Étanchéité	
3	VOE 15011877	1					Seal	Junta	Vedação	Étanchéité	
4	VOE 15011879	2					Seal	Junta	Vedação	Étanchéité	
5	PJ 7415578	2					Roller	Rodillo	Rolete	Galet	
6	PJ 7416807	4					Washer	Arandela	Arruela	Rondelle	
7	PJ 7415579	2					Stub Axle	Gorron Eje		Axe	
8	VOE 15214941	2					Protecting cap	Cabezal protección	Capa proteção	Capot de protection	
9	VOE 15029360	1					Window catch	Fiador ventana	Fecho janela	Verrou de glace	
10	VOE 15029369	1					Window catch	Fiador ventana	Fecho janela	Verrou de glace	
11	PJ 7412153	4					Washer	Arandela	Arruela	Rondelle	
12	PJ 7415584	2					Bushing	Casquillo	Casquilho	Bague	
13	PJ 7417420	2					Screw	Tornillo	Parafuso	Vis	
14	VOE 11715553	2					Protecting cap	Cabezal protección	Capa proteção	Capot de protection	
15	PJ 7412153	3					Washer	Arandela	Arruela	Rondelle	
16	PJ 7412154	2					Roller axle	Eje de rodillo	Eixo de rolete	Axe de galet	
17	VOE 15011882	1					Air spring	Resorte neumático	Mola pneumática	Ressort pneumatique	
18	PJ 4470014	1					Lock Washer	Arandel Segurid		Rondel.verroui.	
19	VOE 15204969	1					Ball stud	Perno bola	Pino esférico	Boulon articulation	
20	PJ 7416841	2					Shim	Cuna de calzar	Calço	Cale Reglage	
21	VOE 15011906	1					Seal	Junta	Vedação	Étanchéité	
22	PJ 7416807	4					Washer	Arandela	Arruela	Rondelle	
23	VOE 15011908	1					Seal	Junta	Vedação	Étanchéité	
24	VOE 15007238	2					Grommet	Pasaje	Passa muro	Passe fil	
25	VOE 17457784	4					Guide bolt	Perno de guía	Pino guia	Boulon guide	
26	VOE 17470345	4					Clip	Clip	Clipe	Clip	
27	VOE 17446625	1					Window frame	Marco ventana	Estrutura janela	Encadrement de glace	
28	VOE 17446627	1					Window frame	Marco ventana	Estrutura janela	Encadrement de glace	

1		**Front window** **Parabrisas delantero** **Pára-brisa dianteiro** **Pare-brises**	Catalogue id **20755**	Group **843**
2				
3			Illustr. No **1091044**	Section **200**
4				
5		**11871615, 11871616, 11871617**	Issue **20047869-C**	Page **325**

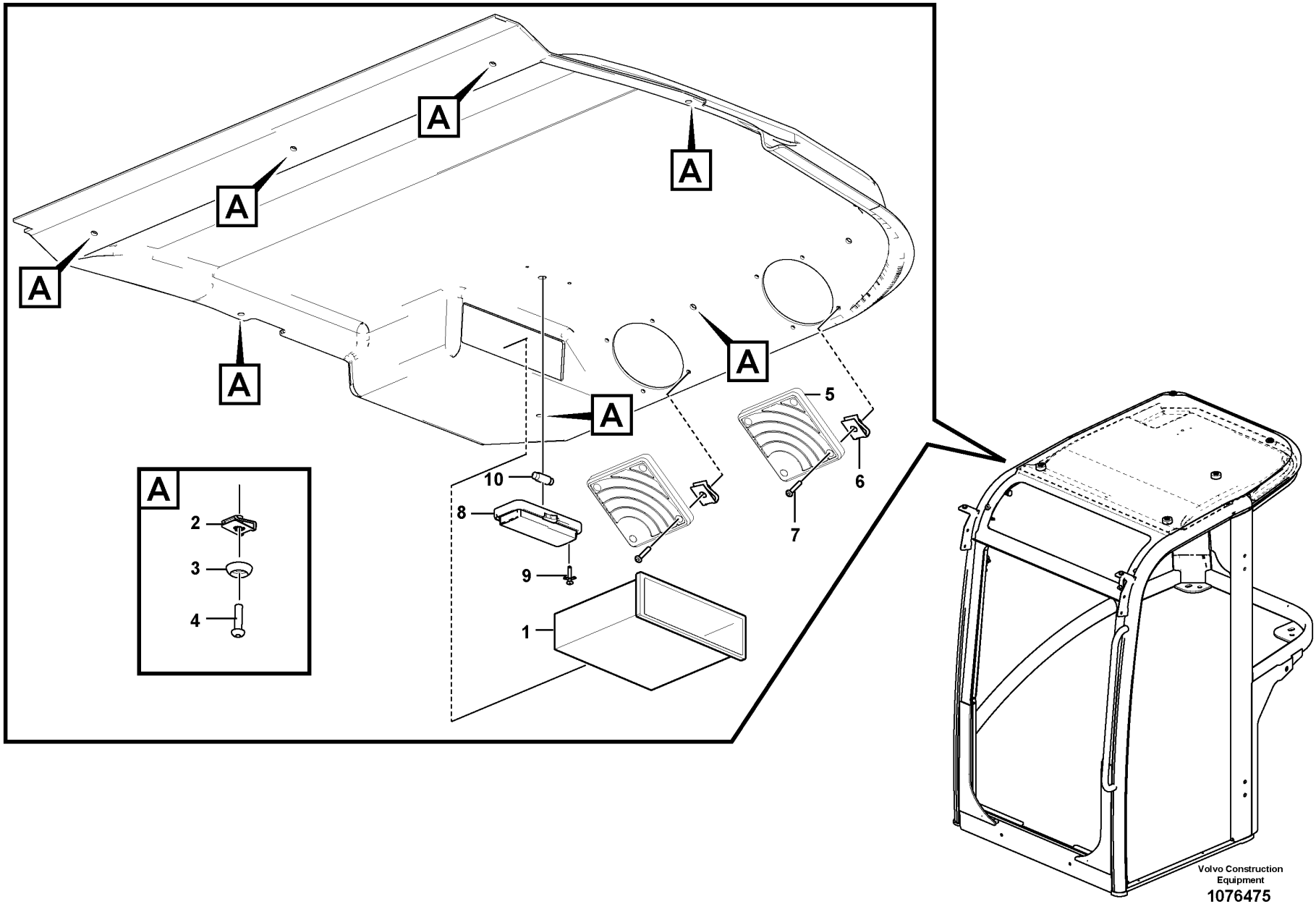
A
A
A
A
A
A
A
2
3
4
10
8
9
1
5
6
7
Volvo Construction Equipment
1076475

Fig.	Part No.	Quantity 1	2	3	PS	KIT	Description	Denominación	Denominação	Dénomination	Notes
1	PJ 7413707	1					Box	Caja	Caixa	Boîte	
2	PJ 7417449	8					Square Nut	Tuerca Cuadrada		Ecrou Carre	
3	VOE 15209931	8					Body washer	Arandela de carrocería	Arruela carroceria	Rondelle carosserie	
4	PJ 7417117	8					Screw	Tornillo	Parafuso	Vis	
5	VOE 11714137	2					Grating	Rejilla	Grade	Grille	
6	PJ 7417449	8					Square Nut	Tuerca Cuadrada		Ecrou Carre	
7	PJ 7416797	8					Screw	Tornillo	Parafuso	Vis	
8	VOE 15011677	1					Lamp cover	Protección lámpara	Proteção lâmpada	Couvre-lampe	
9	VOE 11712661	2					Rivet	Remache	Rebite	Rivet	
10	VOE 15011675	1					Interior lamp	Lámpara interior	Luze cortesia	Lampe intérieure	

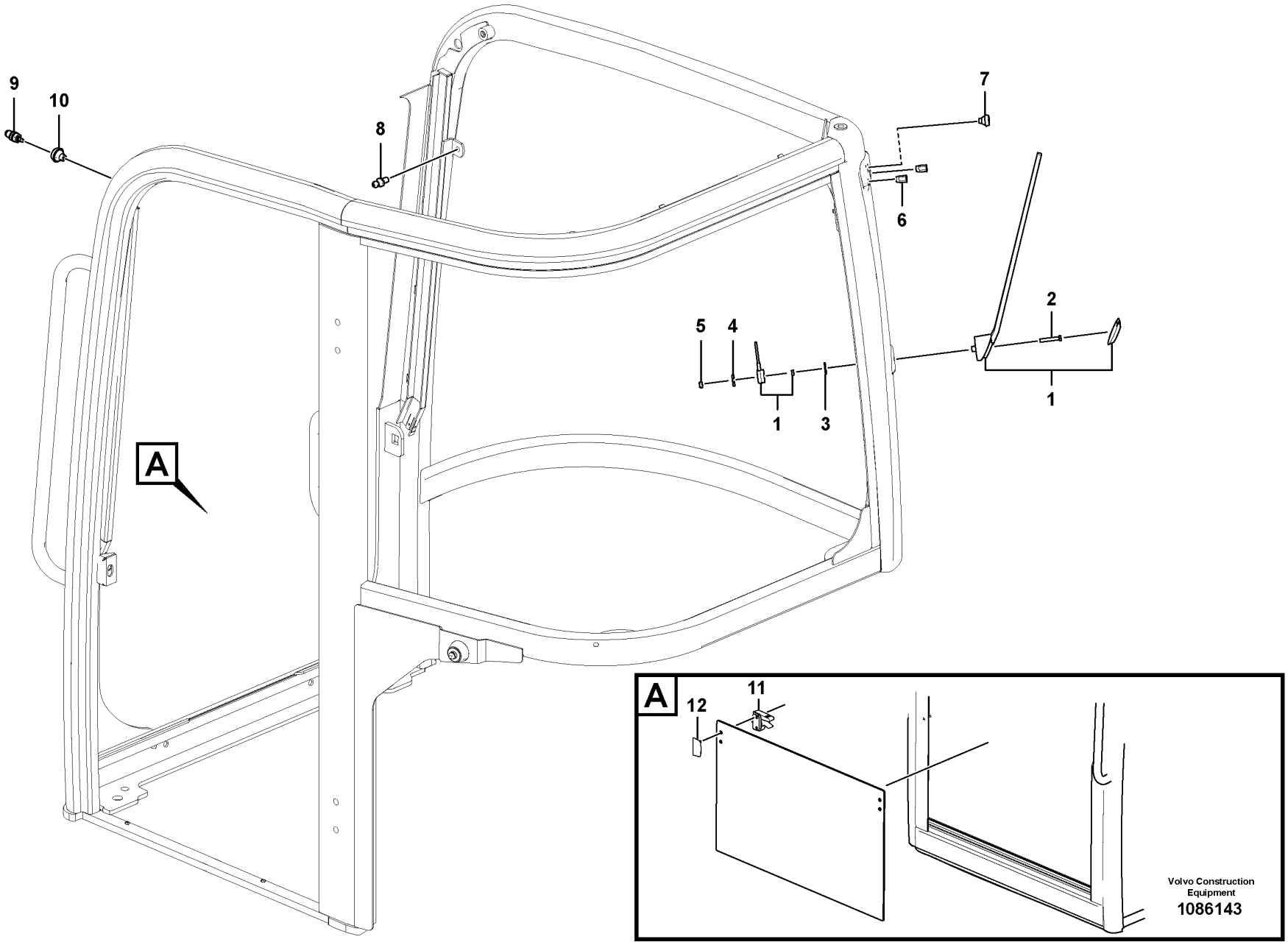
9
10
8
7
6
5
4
2
1
3
1
A
A
12
11
Volvo Construction Equipment
1086143

Fig.	Part No.	Quantity 1	2	3	PS	KIT	Description	Denominación	Denominação	Dénomination	Notes
1	PJ 7411993	1					Antenna	Antena	Antena	Antenne	
2	PJ 7418394	1					Screw	Tornillo	Parafuso	Vis	
3	PJ 4470017	1					Lock Washer	Arandel Segurid		Rondel.verroui.	
4	PJ 7416807	1					Washer	Arandela	Arruela	Rondelle	
5	PJ 7418395	1					Lock nut	Contratuerca	Porca de trava	Contre-ecrou	
6	PJ 7418315	2					Socket	Hembrilla	Soquete	Douille	
7	VOE 15007238	1					Grommet	Pasaje	Passa muro	Passe fil	
8	VOE 15204969	1					Ball stud	Perno bola	Pino esférico	Boulon articulation	
9	VOE 14692431	1					Nozzle	Difusor	Bico	Gicleur	
10	VOE 15007238	1					Grommet	Pasaje	Passa muro	Passe fil	
11	VOE 15033914	2					Catch	Fiador	Garra	Cliquet	
12	VOE 15195512	2					Window catch	Fiador ventana	Fecho janela	Verrou de glace	

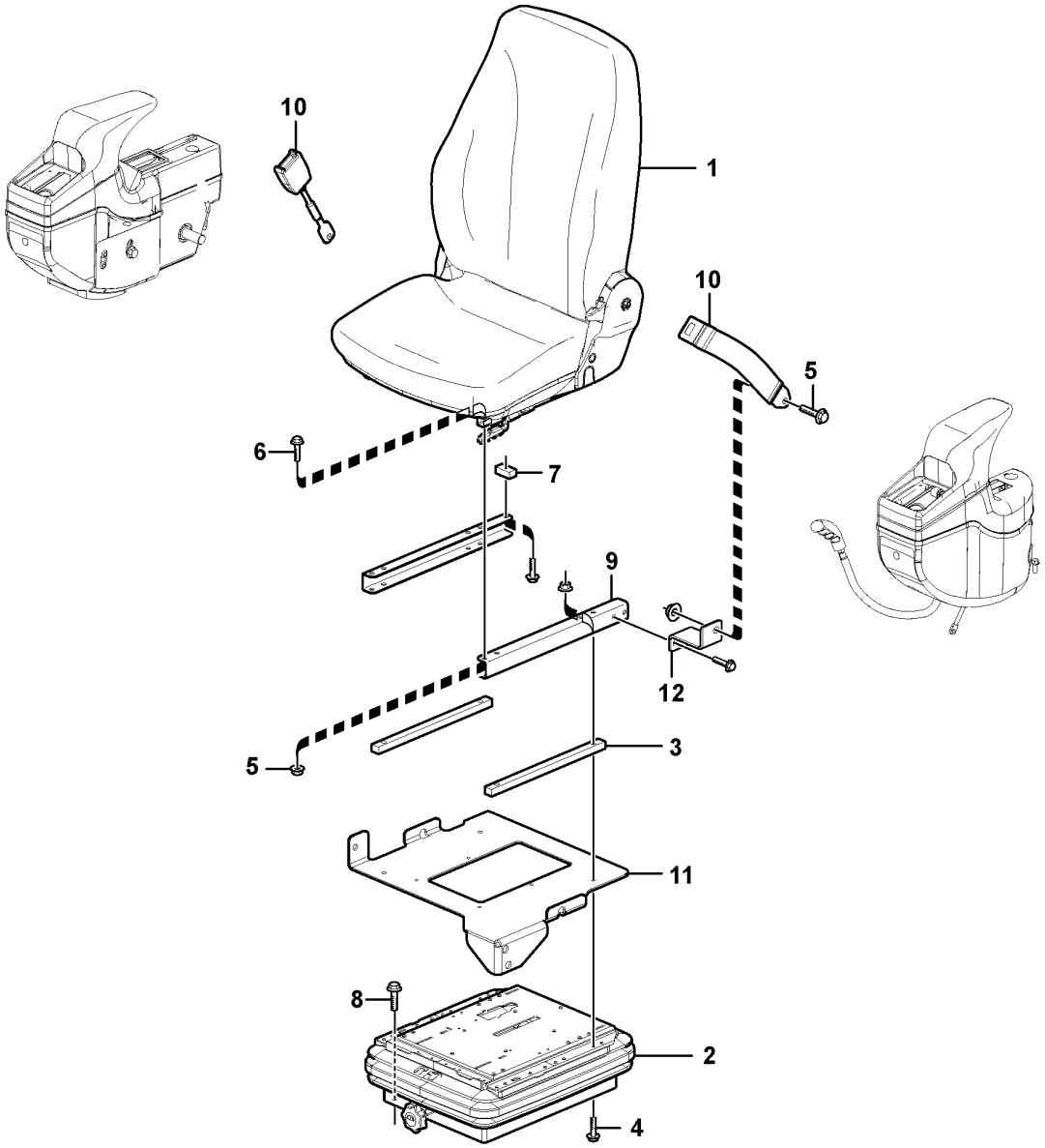

Volvo Construction Equipment

1076223

Fig.	Part No.	Quantity 1	2	3	PS	KIT	Description	Denominación	Denominação	Dénomination	Notes
1	VOE 11802627	1					Seat	Asiento	Banco	Siège	
2	VOE 11802532	1					Seat spring suspension	Resorte asiento	Suspensão banco	Suspension siège	
3	VOE 11802538	2					Plate	Chapa	Chapa	Tôle	
4	VOE 13947760	4					Screw	Tornillo	Parafuso	Vis	
5	VOE 13945408	10					Nut	Tuerca	Porca	Écrou	
6	VOE 983242	4					Hexagon screw	Tornillo hexagonal	Parafuso sextavado	Vis à tête hexagonale	
7	VOE 11802019	1					Plate	Chapa	Chapa	Tôle	
8	VOE 13945444	7					Screw	Tornillo	Parafuso	Vis	
9	VOE 11802556	2					Plate	Chapa	Chapa	Tôle	
10	VOE 11809241	1					Belt	Correa	Correia	Ceinture	
11	VOE 15672521	1					Bracket	Consola	Suporte	Console	
12		1			NS		Bracket	Consola	Suporte	Console	

1		**Operator seat with fitting parts** **Asiento del conductor con piezas de montaje** **Assento do operador com peças de montagem** **Siège conducteur avec pièces de montage**	Catalogue id **20755**	Group **852**
2				
3			Illustr. No **1076223**	Section **100**
4				
5		**11871871**	Issue **20047869-C**	Page **331**

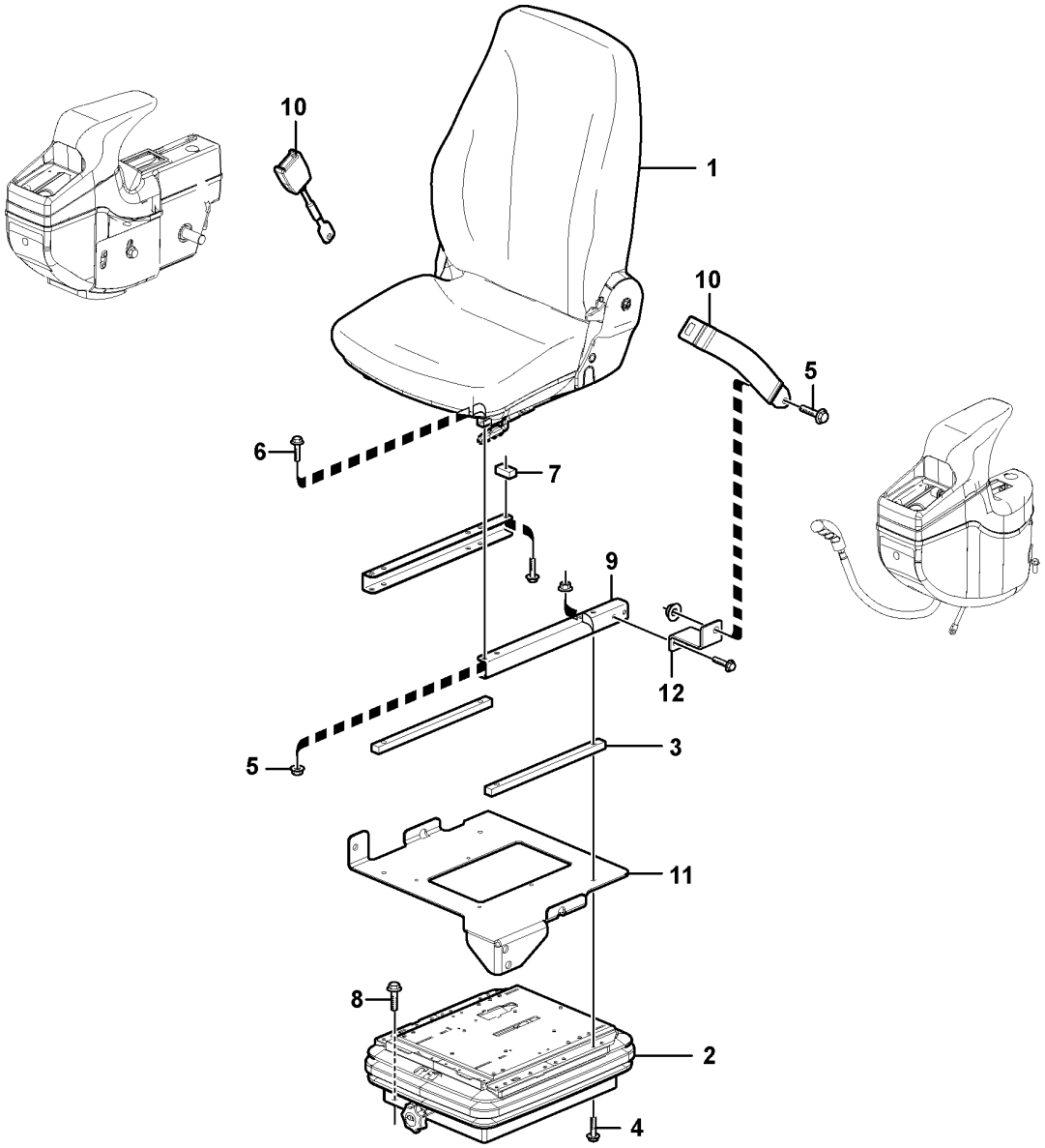

Volvo Construction Equipment

1076223

Fig.	Part No.	Quantity 1	2	3	PS	KIT	Description	Denominación	Denominação	Dénomination	Notes
1	VOE 11802533	1					Seat	Asiento	Banco	Siège	
2	VOE 11802532	1					Seat spring suspension	Resorte asiento	Suspensão banco	Suspension siège	
3	VOE 11802538	2					Plate	Chapa	Chapa	Tôle	
4	VOE 13947760	4					Screw	Tornillo	Parafuso	Vis	
5	VOE 13945408	10					Nut	Tuerca	Porca	Écrou	
6	VOE 983242	4					Hexagon screw	Tornillo hexagonal	Parafuso sextavado	Vis à tête hexagonale	
7	VOE 11802019	1					Plate	Chapa	Chapa	Tôle	
8	VOE 13945444	7					Screw	Tornillo	Parafuso	Vis	
9	VOE 11802556	2					Plate	Chapa	Chapa	Tôle	
10	VOE 11809241	1					Belt	Correa	Correia	Ceinture	
11	VOE 15672521	1					Bracket	Consola	Suporte	Console	
12		1			NS		Bracket	Consola	Suporte	Console	

1		**Operator seat with fitting parts** **Asiento del conductor con piezas de montaje** **Assento do operador com peças de montagem** **Siège conducteur avec pièces de montage**	Catalogue id **20755**	Group **852**
2				
3			Illustr. No **1076223**	Section **200**
4				
5		**11871872**	Issue **20047869-C**	Page **333**

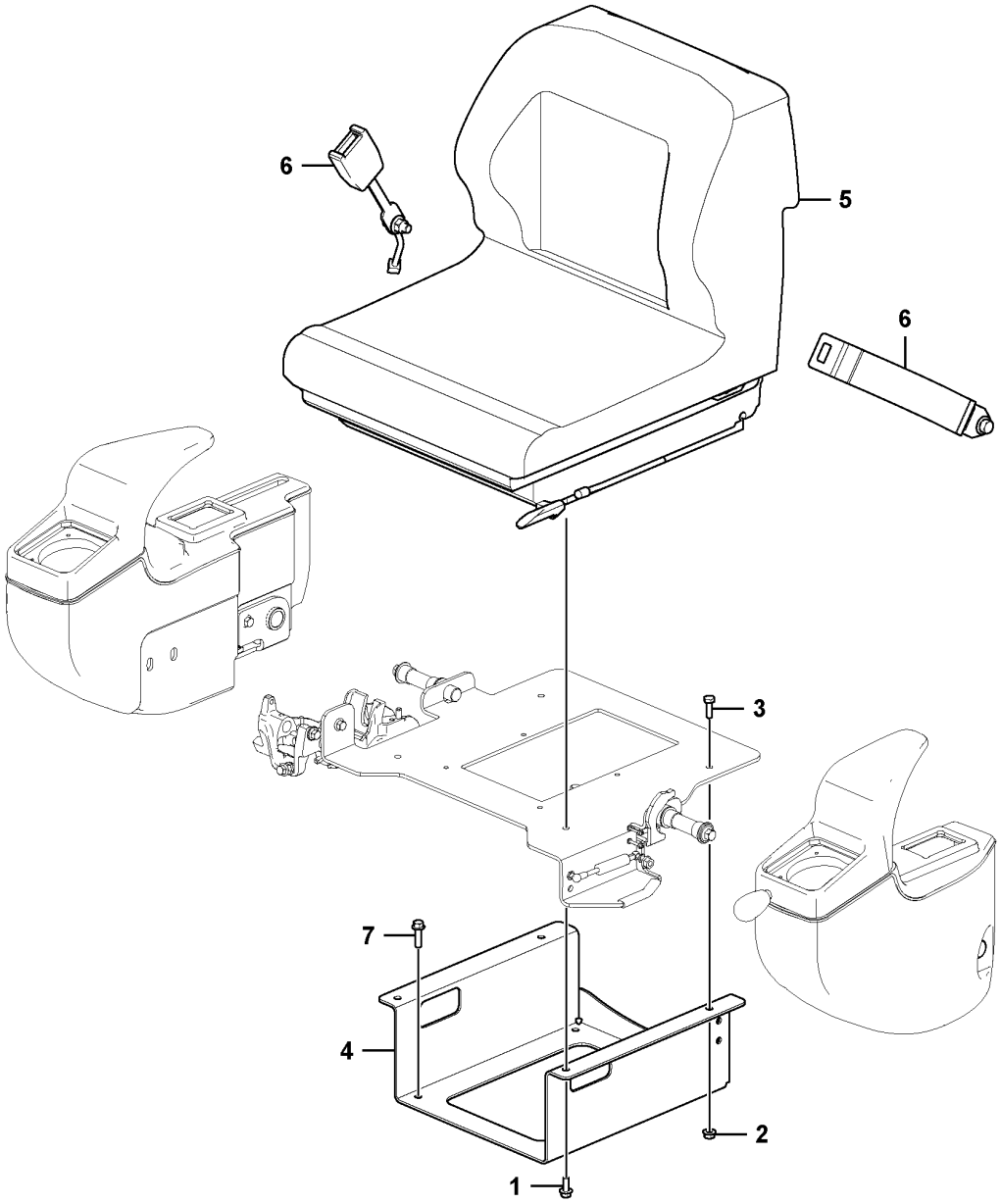

Volvo Construction Equipment
1086096

Fig.	Part No.	Quantity 1	2	3	PS	KIT	Description	Denominación	Denominação	Dénomination	Notes
1	VOE 13946173	2					Screw	Tornillo	Parafuso	Vis	
2	VOE 13945408	2					Nut	Tuerca	Porca	Écrou	
3	VOE 983243	2					Hexagon screw	Tornillo hexagonal	Parafuso sextavado	Vis à tête hexagonale	
4		1			NS		Support	Base	Base	Bâti	
5	VOE 11802534	1					Seat	Asiento	Banco	Siège	
6	VOE 11809240	1					Belt	Correa	Correia	Ceinture	
7	VOE 946671	4					Flange screw	Tornillo embridado	Parafuso flangeado	Vis à embase	

1		**Operator seat with fitting parts** **Asiento del conductor con piezas de montaje** **Assento do operador com peças de montagem** **Siège conducteur avec pièces de montage**	Catalogue id **20755**	Group **852**
2				
3			Illustr. No **1086096**	Section **300**
4				
5		**11871896**	Issue **20047869-C**	Page **335**

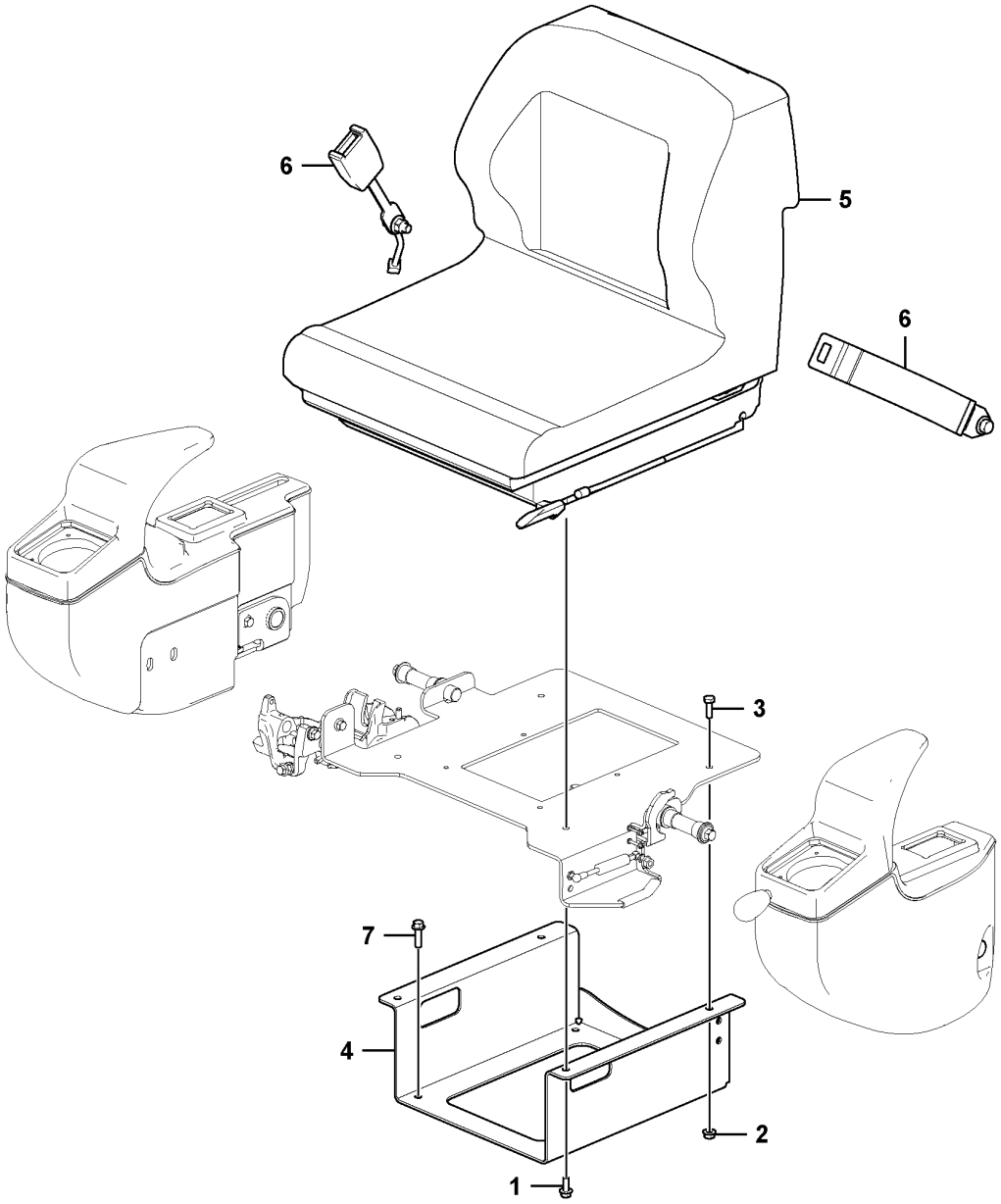

Volvo Construction Equipment
1086096

Fig.	Part No.	Quantity 1	2	3	PS	KIT	Description	Denominación	Denominação	Dénomination	Notes
1	VOE 13946173	2					Screw	Tornillo	Parafuso	Vis	
2	VOE 13945408	2					Nut	Tuerca	Porca	Écrou	
3	VOE 983243	2					Hexagon screw	Tornillo hexagonal	Parafuso sextavado	Vis à tête hexagonale	
4		1			NS		Support	Base	Base	Bâti	
5	VOE 11802708	1					Seat	Asiento	Banco	Siège	
6	VOE 11809240	1					Belt	Correa	Correia	Ceinture	
7	VOE 946671	4					Flange screw	Tornillo embridado	Parafuso flangeado	Vis à embase	

1		**Operator seat with fitting parts** **Asiento del conductor con piezas de montaje** **Assento do operador com peças de montagem** **Siège conducteur avec pièces de montage**	Catalogue id **20755**	Group **852**
2				
3			Illustr. No **1086096**	Section **400**
4				
5		**11871893**	Issue **20047869-C**	Page **337**

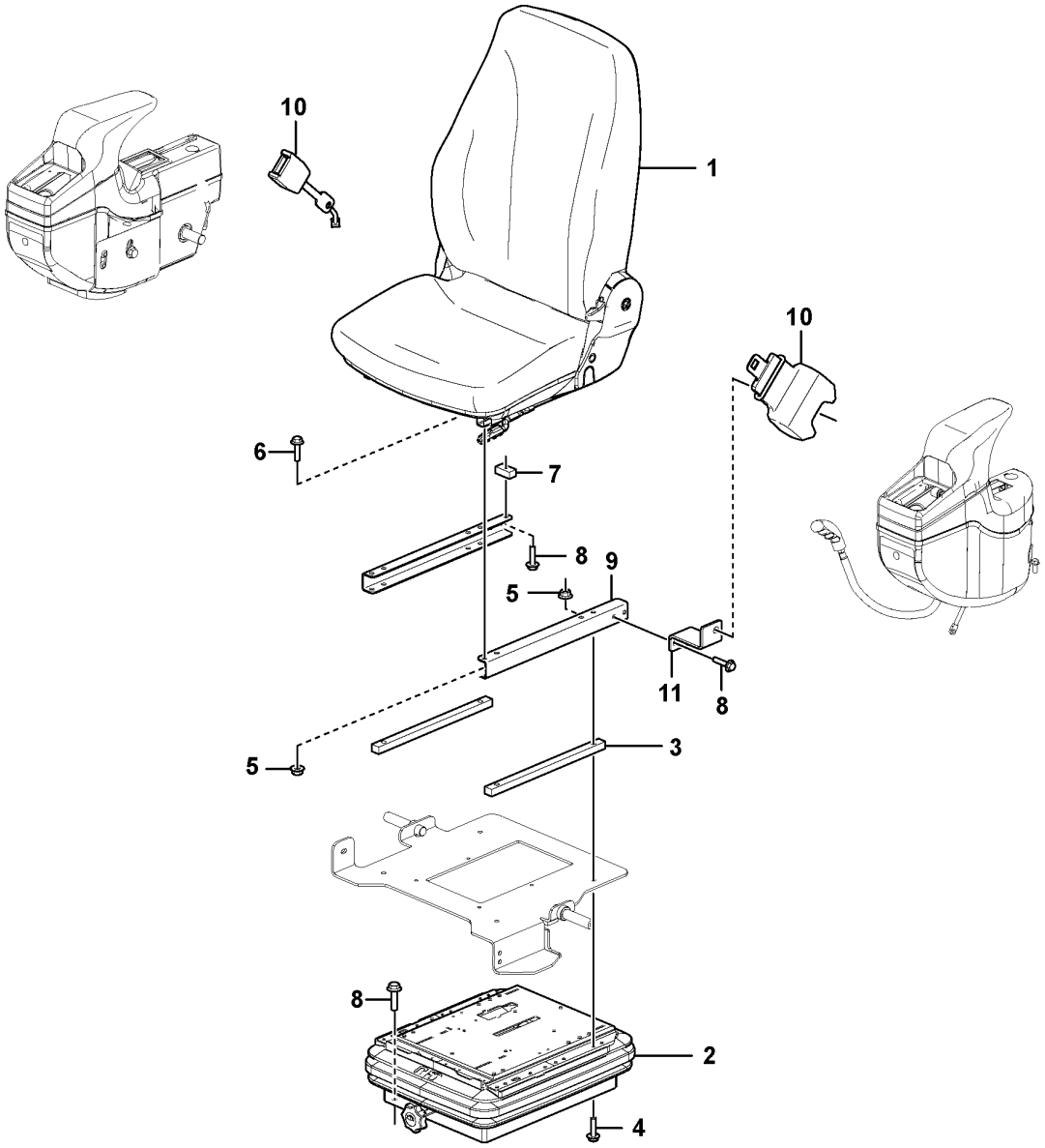

Volvo Construction Equipment
1086144

Fig.	Part No.	Quantity 1	2	3	PS	KIT	Description	Denominación	Denominação	Dénomination	Notes
1	VOE 11802627	1					Seat	Asiento	Banco	Siège	
2	VOE 11802532	1					Seat spring suspension	Resorte asiento	Suspensão banco	Suspension siège	
3	VOE 11802538	2					Plate	Chapa	Chapa	Tôle	
4	VOE 13947760	4					Screw	Tornillo	Parafuso	Vis	
5	VOE 13945408	10					Nut	Tuerca	Porca	Écrou	
6	VOE 983242	4					Hexagon screw	Tornillo hexagonal	Parafuso sextavado	Vis à tête hexagonale	
7	VOE 11802019	1					Plate	Chapa	Chapa	Tôle	
8	VOE 13945444	7					Screw	Tornillo	Parafuso	Vis	
9	VOE 11802556	2					Plate	Chapa	Chapa	Tôle	
10	VOE 11809242	1					Belt	Correa	Correia	Ceinture	
11		1			NS		Bracket	Consola	Suporte	Console	

1		**Operator seat with fitting parts** **Asiento del conductor con piezas de montaje** **Assento do operador com peças de montagem** **Siège conducteur avec pièces de montage**	Catalogue id **20755**	Group **852**
2				
3			Illustr. No **1086144**	Section **500**
4				
5		**11871894**	Issue **20047869-C**	Page **339**

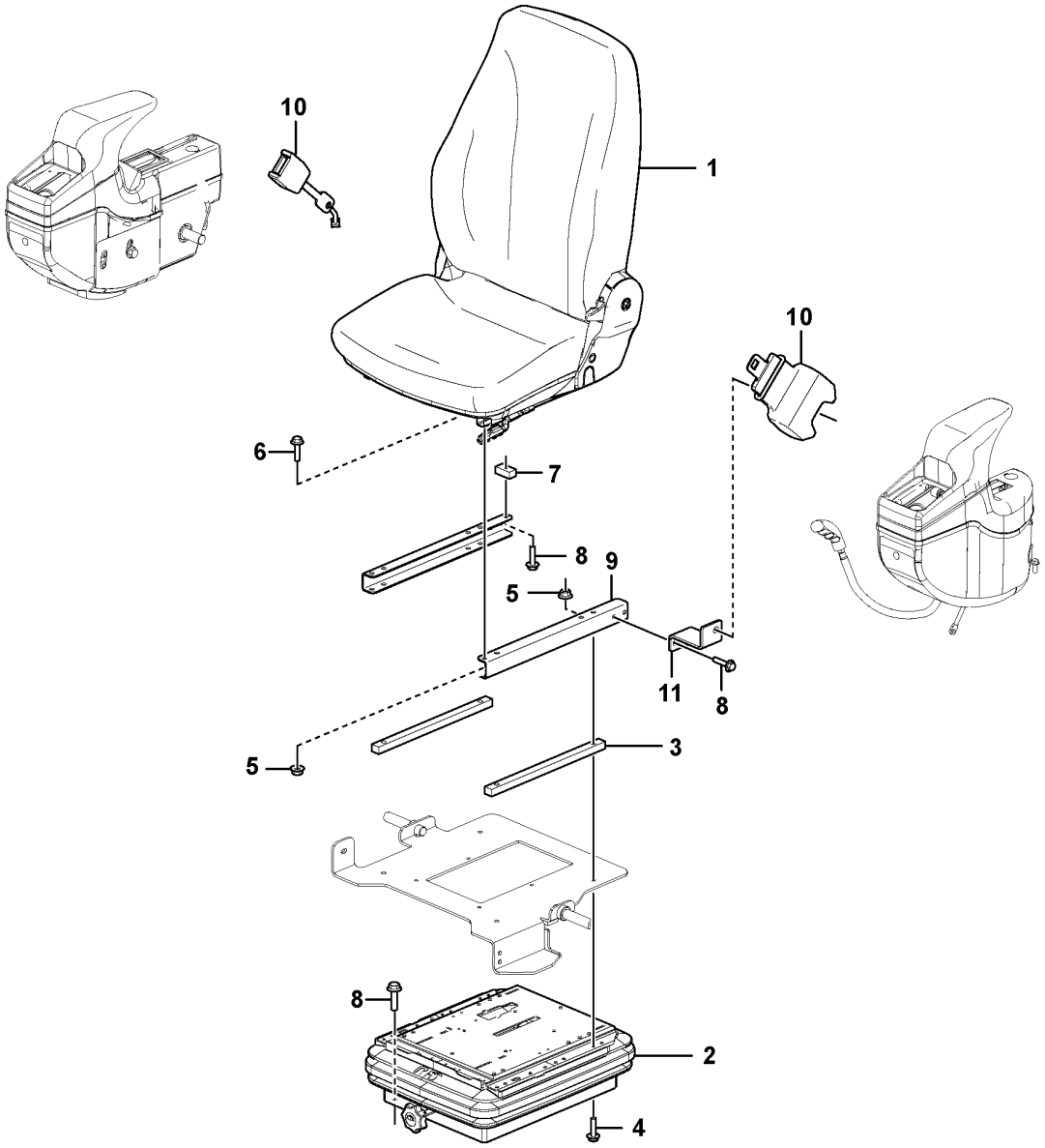

Volvo Construction Equipment
1086144

Fig.	Part No.	Quantity 1	2	3	PS	KIT	Description	Denominación	Denominação	Dénomination	Notes
1	VOE 11802533	1					Seat	Asiento	Banco	Siège	
2	VOE 11802532	1					Seat spring suspension	Resorte asiento	Suspensão banco	Suspension siège	
3	VOE 11802538	2					Plate	Chapa	Chapa	Tôle	
4	VOE 13947760	4					Screw	Tornillo	Parafuso	Vis	
5	VOE 13945408	10					Nut	Tuerca	Porca	Écrou	
6	VOE 983242	4					Hexagon screw	Tornillo hexagonal	Parafuso sextavado	Vis à tête hexagonale	
7	VOE 11802019	1					Plate	Chapa	Chapa	Tôle	
8	VOE 13945444	7					Screw	Tornillo	Parafuso	Vis	
9	VOE 11802556	2					Plate	Chapa	Chapa	Tôle	
10	VOE 11809242	1					Belt	Correa	Correia	Ceinture	
11		1			NS		Bracket	Consola	Suporte	Console	

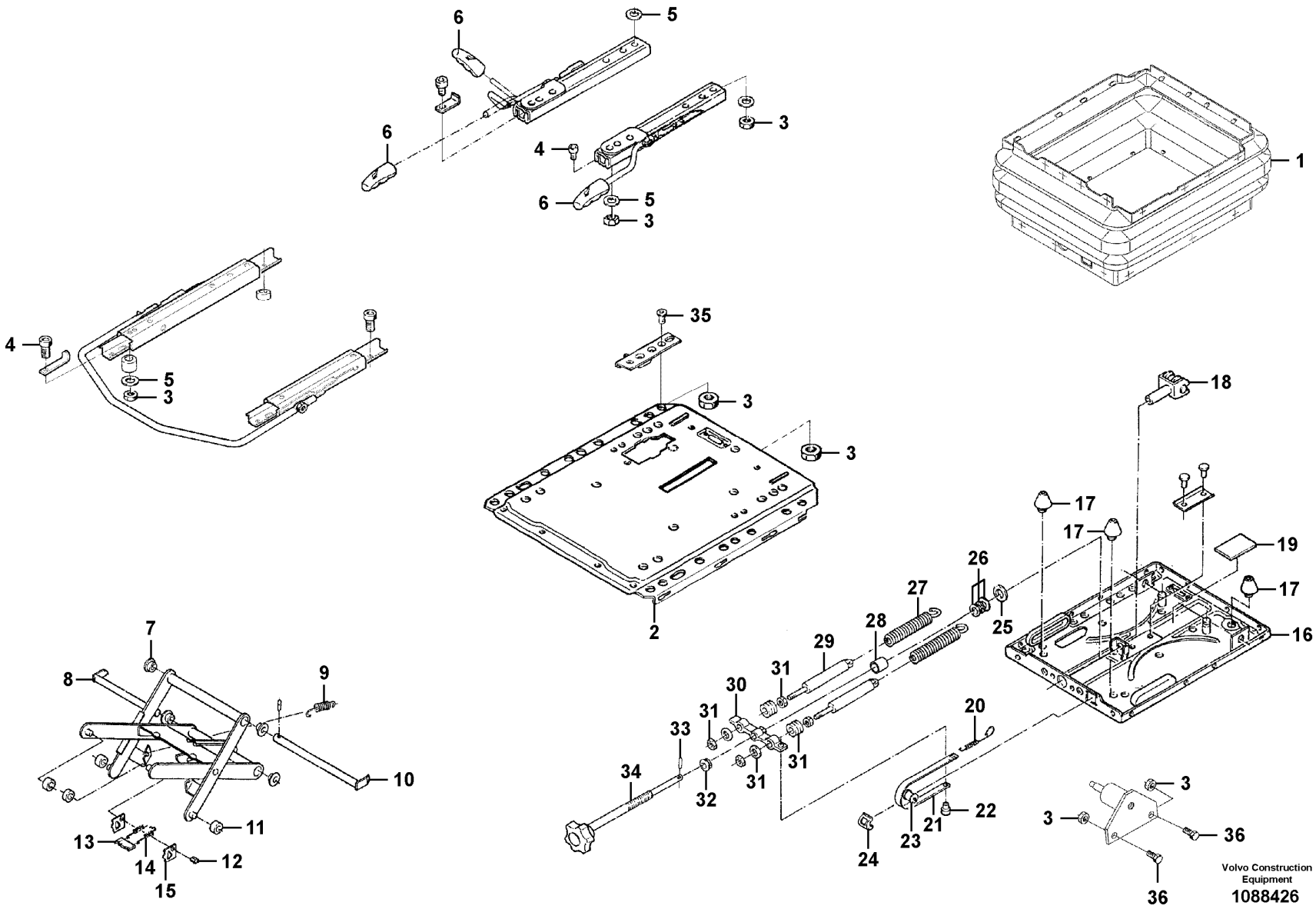
1
2
3
4
5
6
7
8
9
10
11
12
13
14
15
16
17
18
19
20
21
22
23
24
25
26
27
28
29
30
31
32
33
34
35
36
Volvo Construction Equipment
1088426

Fig.	Part No.	Quantity 1	2	3	PS	KIT	Description	Denominación	Denominação	Dénomination	Notes
	VOE 11802532						Seat spring suspension	Resorte asiento	Suspensão banco	Suspension siège	
1	VOE 12734409						•Bellows kit	•Juego de fuelle	•Jogo de foles	•Jeu de soufflet	
2					NS		•Seat	•Asiento	•Banco	•Siège	
3	VOE 14526262						•Nut	•Tuerca	•Porca	•Écrou	
4	VOE 14526263						•Screw	•Tornillo	•Parafuso	•Vis	
5	VOE 14526261						•Washer	•Arandela	•Arruela	•Rondelle	
6	VOE 14526264						•Handle	•Mango	•Manopla	•Poignée	
7	ZM 2289746						•Bushing	•Casquillo	•Casquilho	•Bague	
8	VOE 14526281						•Bolt	•Perno	•Parafuso	•Boulon	
9	VOE 14526282						•Spring	•Resorte	•Mola	•Ressort	
10					NS		•Bolt	•Perno	•Parafuso	•Boulon	
11					NS		•Roller	•Rodillo	•Rolete	•Galet	
12	VOE 14526280						•Bolt	•Perno	•Parafuso	•Boulon	
13	PJ 7413454						•Plate	•Placa	•Placa	•Plaque	
14	ZM 2906154						•Spring	•Muelle	•Mola	•Ressort	
15	ZM 2289749						•Plate	•Placa	•Placa	•Plaque	
16					NS		•Seat	•Asiento	•Banco	•Siège	
17					NS		•Bumper	•Parachoques	•Para-choque	•Pare-chocs	
18	PJ 7416006						•Yoke	•Horquilla	•Jugo	•Chape	
19	VOE 11713337						•Drive screw	•Tornillo motriz	•Parafuso	•Vis de commande	
20	ZM 2289763						•Spring	•Muelle	•Mola	•Ressort	
21	VOE 17461027						•Indicator	•Indicador	•Indicador	•Indicateur	
22	ZM 2289762						•Plug	•Tapon	•Bujão	•Bouchon	
23	ZM 2289764						•Roller	•Rodillo	•Rolete	•Galet	
24	ZM 2114010						•Guide	•Guia	•Guia	•Rail	
25	ZM 2289753						•Washer	•Arandela	•Arruela	•Rondelle	
26					NS		•Washer	•Arandela	•Arruela	•Rondelle	
27	VOE 11713300						•Spring	•Resorte	•Mola	•Ressort	
28	VOE 14526887						•Bushing	•Casquillo	•Bucha	•Bague	
29	VOE 14526272						•Shock absorber	•Amortiguador	•Amortecedor	•Amortisseur	
30	VOE 14526274						•Bracket	•Consola	•Suporte	•Console	

1		**Operator's seat** **Asiento del conductor** **Banco do motorista** **Siège du conucteur**	Catalogue id **20755**	Group **852**
2				
3			Illustr. No **1088426**	Section **700**
4				
5		**11871871, 11871872, 11871894, 11871895**	Issue **20047869-C**	Page **343**

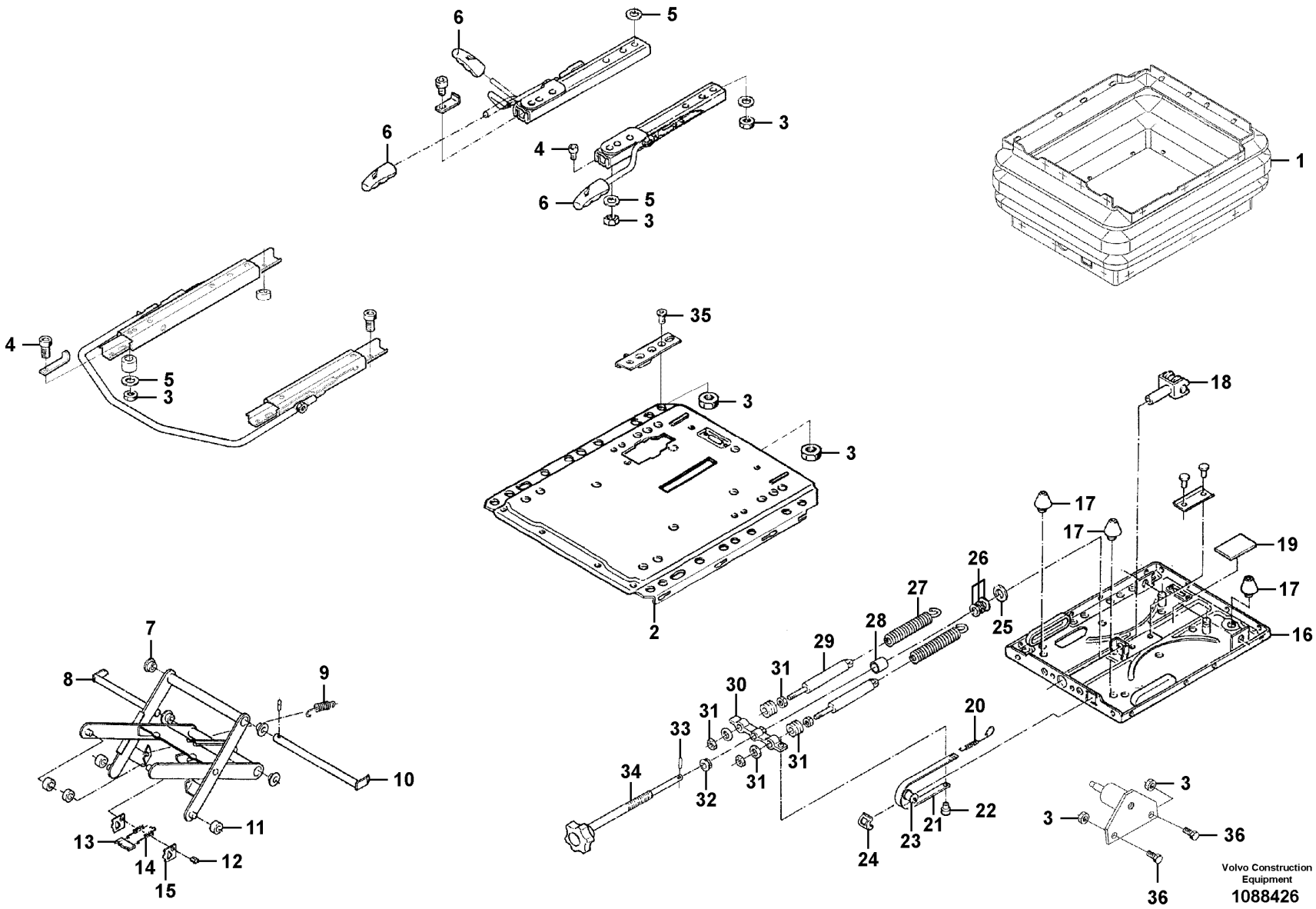
1
2
3
4
5
6
7
8
9
10
11
12
13
14
15
16
17
18
19
20
21
22
23
24
25
26
27
28
29
30
31
32
33
34
35
36
Volvo Construction Equipment
1088426

Fig.	Part No.	Quantity 1	2	3	PS	KIT	Description	Denominación	Denominação	Dénomination	Notes
31	PJ 7417787						•Set of washers	•Juego de arandelas	•	•Jeu de rondelles	
32	ZM 2906158						•Ring	•Anillo	•Anel	•Anneau	
33					NS		•Sleeve	•Manguito	•Luva	•Manchon	
34					NS		•Handle	•Palanca	•Pegador	•Poignée	
35					NS		•Screw	•Tornillo	•Parafuso	•Vis	
36					NS		•Screw	•Tornillo	•Parafuso	•Vis	

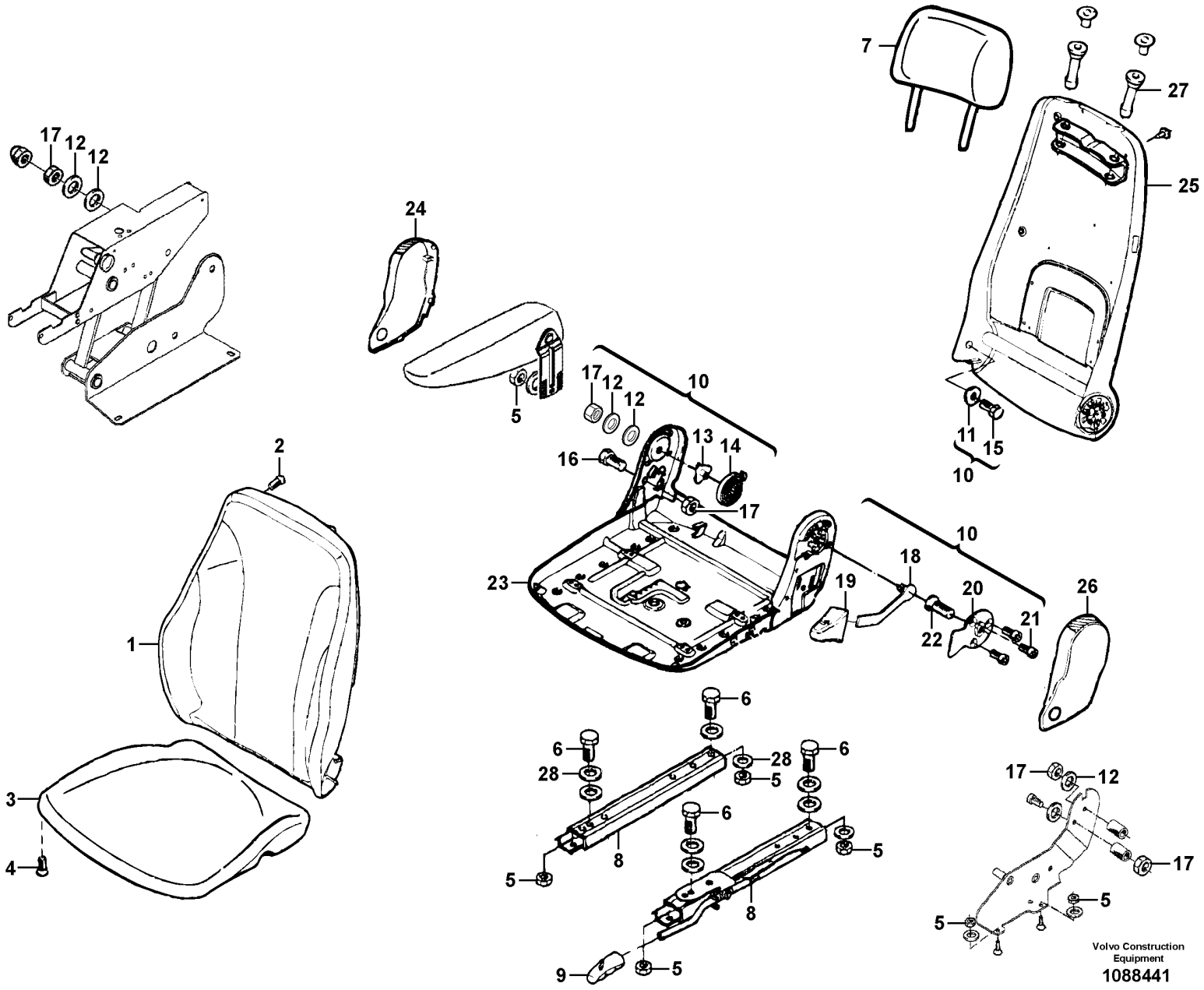
17
12
12
24
5
17
12
12
10
16
13
14
17
23
2
1
3
4
7
27
25
11
15
10
10
18
19
20
22
21
26
6
6
28
28
5
6
6
5
8
8
5
9
5
17
12
17
5
5
Volvo Construction Equipment
1088441

Fig.	Part No.	Quantity 1	2	3	PS	KIT	Description	Denominación	Denominação	Dénomination	Notes
	VOE 11802627	1					Seat	Asiento	Banco	Siège	
1	**PJ 7417781**	1					•Fabric backrest	•Respaldo de material textil	•Encosto de tecido	•Dossier en tissu	
2		6			NS		••Screw	••Tornillo	••Parafuso	••Vis	
3	**PJ 7417782**	1					•Fabric cushion	•Almohadilla de material textil	•Almofada de tecido	•Coussin en tissu	
4		3			NS		••Screw	••Tornillo	••Parafuso	••Vis	
5	**VOE 14526262**	8					•Nut	•Tuerca	•Porca	•Écrou	
6	**VOE 14526263**	4					•Screw	•Tornillo	•Parafuso	•Vis	
7		1			NS		•Head Restraint	•Respaldo Nuca	•Apoio de cabeça	•Appui-tete	
8	**VOE 12734410**	1					•Adjuster Kit	•Juego Ajuste	•	•Kit Ajustement	
9	**VOE 14526264**	1					••Handle	••Mango	••Manopla	••Poignée	
10	**VOE 14522006**	1					•Bracket	•Consola	•Suporte	•Console	
11	**VOE 14526261**	1					••Washer	••Arandela	••Arruela	••Rondelle	
12	**VOE 14526295**	2					••Washer	••Arandela	••Arruela	••Rondelle	
13	**VOE 14526297**	1					••Bearing	••Cojinete	••Rolamento	••Palier	
14	**VOE 14526298**	1					••Spring	••Resorte	••Mola	••Ressort	
15	**VOE 14526300**	1					••Screw	••Tornillo	••Parafuso	••Vis	
16		1			NS		••Screw	••Tornillo	••Parafuso	••Vis	
17	**VOE 17249471**	1					••Backrest	••Apoyo respaldo	••Apoio do encosto	••Support lombaire	
18	**VOE 15119149**	1					••Handle	••Mango	••Manopla	••Poignée	
19	**VOE 15119162**	1					••Handle	••Mango	••Manopla	••Poignée	
20	**VOE 15195030**	1					••Bracket	••Consola	••Suporte	••Console	
21	**VOE 14526306**	3					•••Screw	•••Tornillo	•••Parafuso	•••Vis	
22		1			NS		•••Screw	•••Tornillo	•••Parafuso	•••Vis	
23		1			NS		•Seat_frame	•Asiento_bastidor	•Quadro do assento	•Armature de siège	
24	**PJ 7417774**	1					•Cover	•Capó	•Capô	•Capot	
25		1			NS		•Backrest	•Apoyo respaldo	•Apoio do encosto	•Support lombaire	
26	**VOE 15147918**	1					•Cover	•Funda exterior	•Cobertura externa	•Gaine extérieure	
27	**VOE 14526309**	2					•Bushing	•Casquillo	•Bucha	•Bague	
28	**VOE 14526295**	REQ					•Washer	•Arandela	•Arruela	•Rondelle	

1		**Operator's seat** **Asiento del conductor** **Banco do motorista** **Siège du conucteur**	Catalogue id **20755**	Group **852**
2				
3			Illustr. No **1088441**	Section **800**
4				
5		**11871871, 11871894**	Issue **20047869-C**	Page **347**

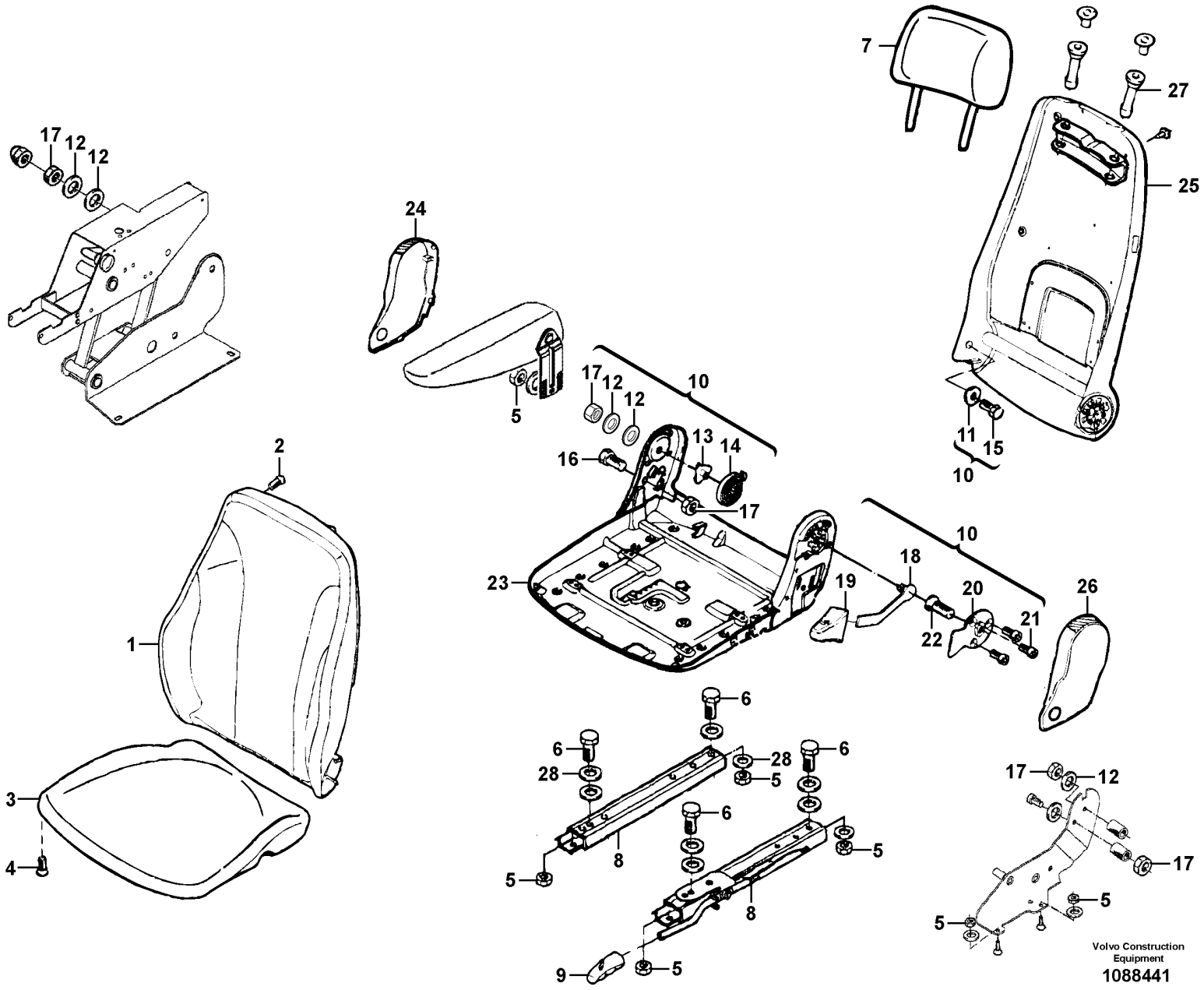
17
12
12
24
5
17
12
12
10
16
13
14
17
23
2
1
3
4
7
27
25
11
15
10
10
18
19
20
22
21
26
6
6
28
28
5
6
6
5
8
8
5
9
5
17
12
17
5
5
Volvo Construction Equipment
1088441

Fig.	Part No.	Quantity 1	2	3	PS	KIT	Description	Denominación	Denominação	Dénomination	Notes
	VOE 11802533	1					Seat	Asiento	Banco	Siège	
1	**VOE 12734415**	1					•Backrest	•Respaldo	•Encosto	•Dossier	
2		6			NS		••Screw	••Tornillo	••Parafuso	••Vis	
3	**VOE 14513775**	1					•Cushion_seat	•Cojín_asiento	•Almofada do assento	•Coussin de siège	
4		3			NS		••Screw	••Tornillo	••Parafuso	••Vis	
5	**VOE 14526262**	8					•Nut	•Tuerca	•Porca	•Écrou	
6		4			NS		•Screw	•Tornillo	•Parafuso	•Vis	
7	**VOE 14510000**	1					•Head Restraint	•Respaldo Nuca	•Apoio de cabeça	•Appui-tete	
8	**VOE 12734410**	1					•Adjuster Kit	•Juego Ajuste	•	•Kit Ajustement	
9	**VOE 14526264**	1					••Handle	••Mango	••Manopla	••Poignée	
10	**VOE 14522006**	1					•Bracket	•Consola	•Suporte	•Console	
11	**VOE 14526261**	1					••Washer	••Arandela	••Arruela	••Rondelle	
12	**VOE 14526295**	2					••Washer	••Arandela	••Arruela	••Rondelle	
13	**VOE 14526297**	1					••Bearing	••Cojinete	••Rolamento	••Palier	
14	**VOE 14526298**	1					••Spring	••Resorte	••Mola	••Ressort	
15	**VOE 14526300**	1					••Screw	••Tornillo	••Parafuso	••Vis	
16		1			NS		••Screw	••Tornillo	••Parafuso	••Vis	
17		1			NS		••Nut	••Tuerca	••Porca	••Ecrou	
18	**VOE 15119149**	1					••Handle	••Mango	••Manopla	••Poignée	
19	**VOE 15119162**	1					••Handle	••Mango	••Manopla	••Poignée	
20	**VOE 15195030**	1					••Bracket	••Consola	••Suporte	••Console	
21	**VOE 14526306**	3					•••Screw	•••Tornillo	•••Parafuso	•••Vis	
22		1			NS		•••Screw	•••Tornillo	•••Parafuso	•••Vis	
23		1			NS		•Seat_frame	•Asiento_bastidor	•Quadro do assento	•Armature de siège	
24	**PJ 7417774**	1					•Cover	•Capó	•Capô	•Capot	
25		1			NS		•Backrest	•Apoyo respaldo	•Apoio do encosto	•Support lombaire	
26	**VOE 15147918**	1					•Cover	•Funda exterior	•Cobertura externa	•Gaine extérieure	
27	**VOE 14526309**	2					•Bushing	•Casquillo	•Bucha	•Bague	
28	**VOE 14526295**	REQ					•Washer	•Arandela	•Arruela	•Rondelle	

1		**Operator's seat** **Asiento del conductor** **Banco do motorista** **Siège du conucteur**	Catalogue id **20755**	Group **852**
2				
3			Illustr. No **1088441**	Section **900**
4				
5		**11871872, 11871895**	Issue **20047869-C**	Page **349**

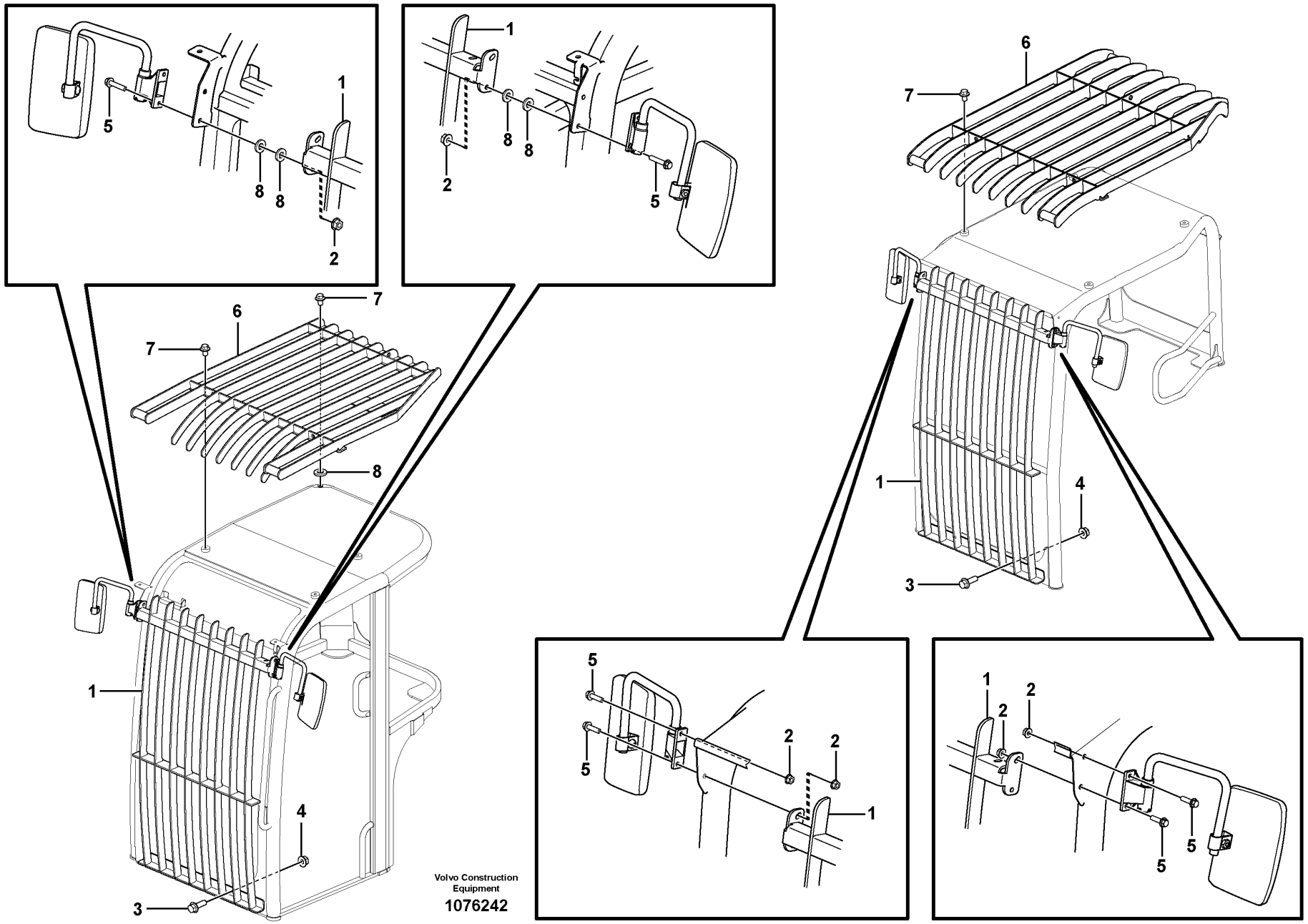

Volvo Construction Equipment

1076242

Fig.	Part No.	Quantity 1	2	3	PS	KIT	Description	Denominación	Denominação	Dénomination	Notes
1	**VOE 15634305**	1					Grating	Rejilla	Grade	Grille	
2	**VOE 948645**	4					Flange lock nut	Contratuerca embridada	Contra porca flange	Contre-écrou à embase	
3	**VOE 946472**	2					Flange screw	Tornillo embridado	Parafuso flangeado	Vis à embase	
4	**VOE 13971095**	2					Flange nut	Tuerca embridada	Porca flangeada	Écrou à embase	
5	**VOE 13947760**	4					Screw	Tornillo	Parafuso	Vis	
6	**VOE 15634316**	1					Grating	Rejilla	Grade	Grille	
7	**VOE 974410**	4					Flange screw	Tornillo embridado	Parafuso flangeado	Vis à embase	
8	**VOE 15634203**	9					Brace	Brida	Braçadeira	Étrier	

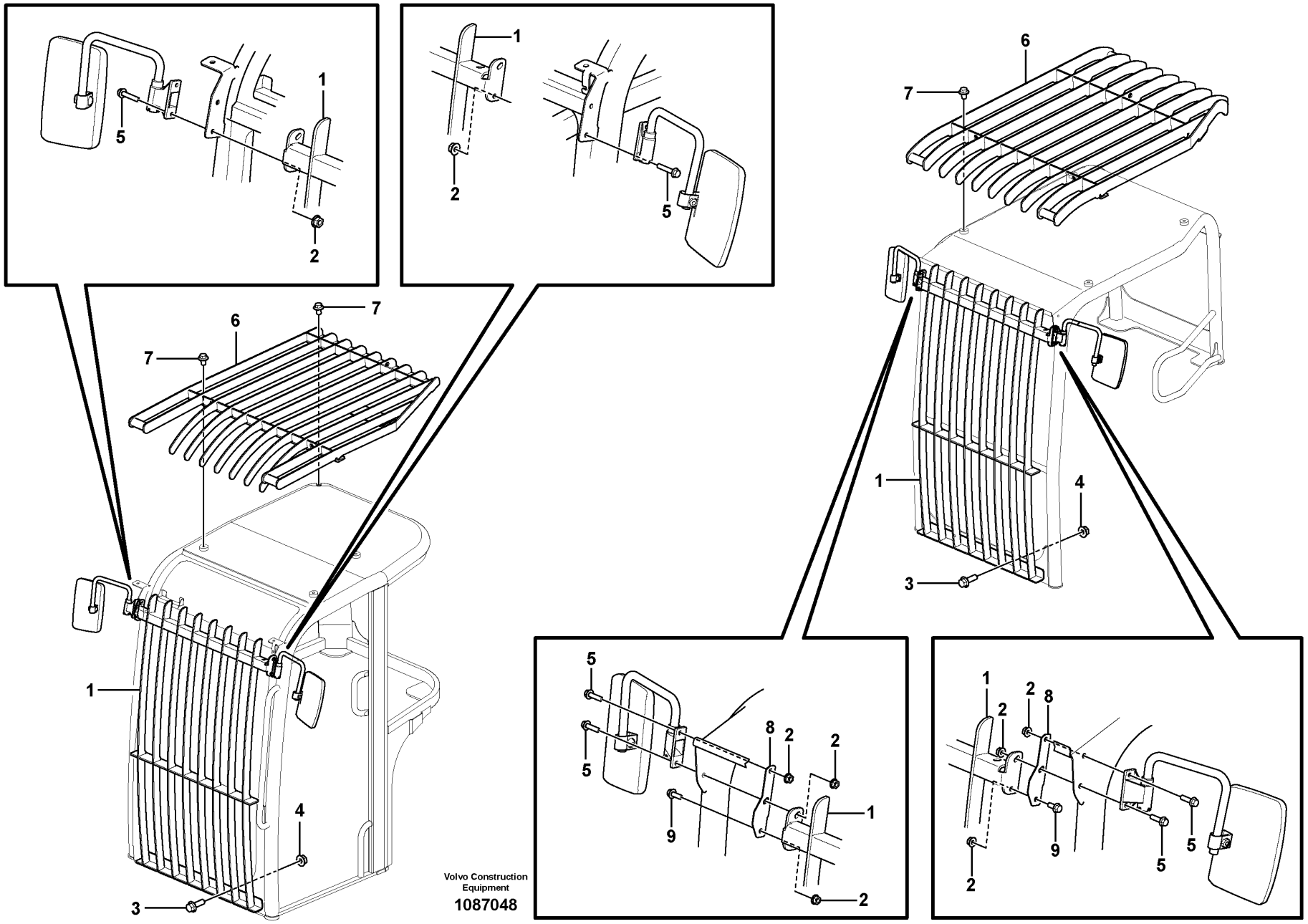

Volvo Construction Equipment

1087048

Fig.	Part No.	Quantity 1	2	3	PS	KIT	Description	Denominación	Denominação	Dénomination	Notes
1	VOE 15634305	1					Grating	Rejilla	Grade	Grille	
2	VOE 948645	6					Flange lock nut	Contratuerca embridada	Contra porca flange	Contre-écrou à embase	
3	VOE 946472	2					Flange screw	Tornillo embridado	Parafuso flangeado	Vis à embase	
4	VOE 13971095	2					Flange nut	Tuerca embridada	Porca flangeada	Écrou à embase	
5	VOE 946671	4					Flange screw	Tornillo embridado	Parafuso flangeado	Vis à embase	
6	VOE 16206848	1					Grating	Rejilla	Grade	Grille	
7	VOE 974410	4					Flange screw	Tornillo embridado	Parafuso flangeado	Vis à embase	
8	VOE 15634442	2					Plate	Chapa	Chapa	Tôle	
9	VOE 13946173	2					Screw	Tornillo	Parafuso	Vis	

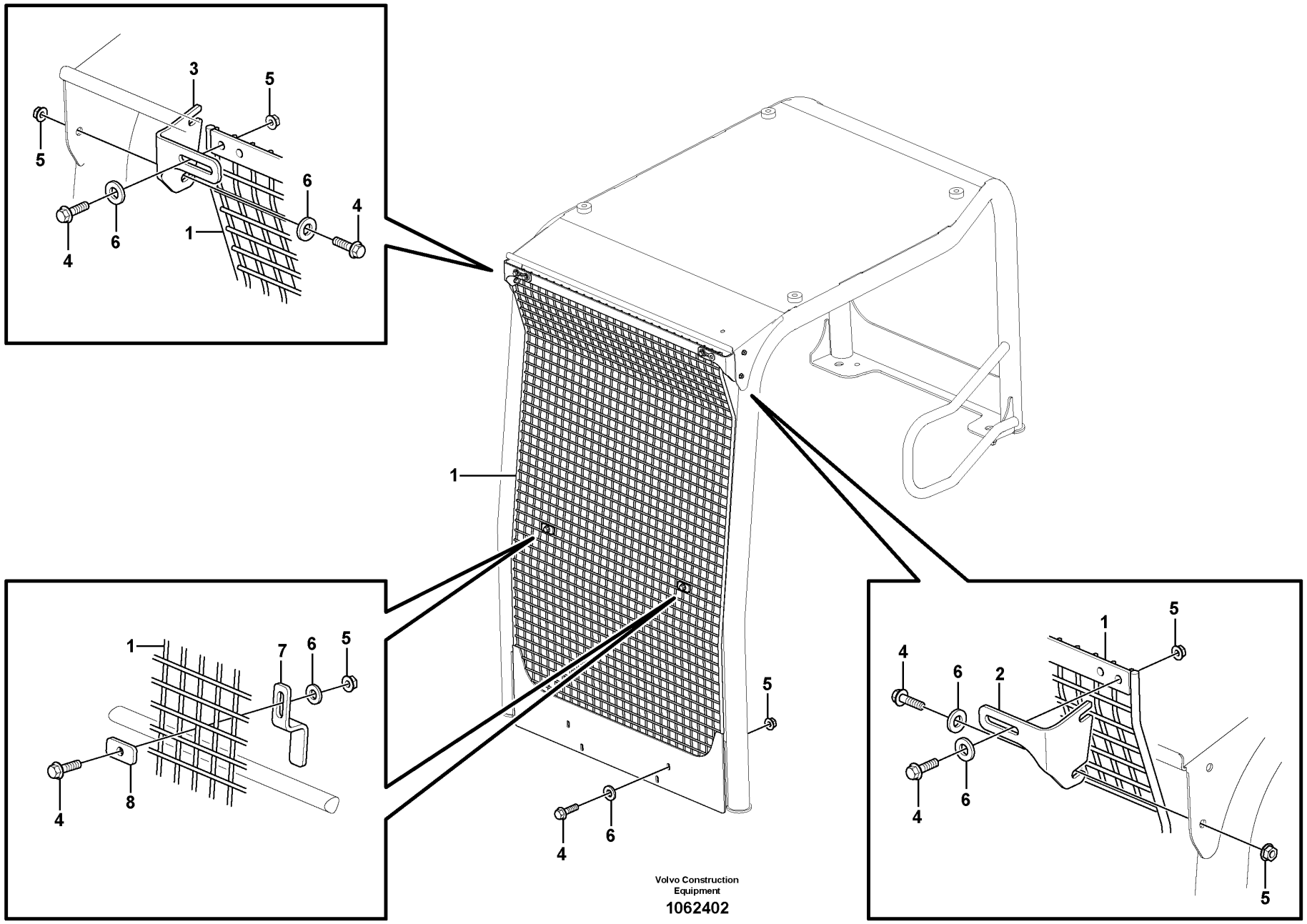
3
5
5
6
4
6
4
1
1
7
6
5
4
8
1
5
4
6
2
4
6
4
6
5
5
4
6
Volvo Construction
Equipment
1062402

Fig.	Part No.	Quantity 1	2	3	PS	KIT	Description	Denominación	Denominação	Dénomination	Notes
1	VOE 15648213	1					Protecting screen	Pantalla protección	Tela de proteção	Écran de protection	
2	VOE 15652784	1					Fixing plate	Placa fijación	Placa de fixação	Plaque de fixation	
3	VOE 15652785	1					Fixing plate	Placa fijación	Placa de fixação	Plaque de fixation	
4	VOE 946671	12					Flange screw	Tornillo embridado	Parafuso flangeado	Vis à embase	
5	VOE 948645	8					Flange lock nut	Contratuerca embridada	Contra porca flange	Contre-écrou à embase	
6	VOE 11117464	12					Plain washer	Arandela plana	Arruela simples	Rondelle plane	
7	VOE 15652751	2					Fixing plate	Placa fijación	Placa de fixação	Plaque de fixation	
8	VOE 15652752	2					Fixing plate	Placa fijación	Placa de fixação	Plaque de fixation	

1		**Protection grill coveringthe front windows** **Rejilla de protección parabrisas delantero** **Grillage de protection pare-brise**	Catalogue id **20755**	Group **867**
2				
3			Illustr. No **1062402**	Section **300**
4				
5		**11871349**	Issue **20047869-C**	Page **355**

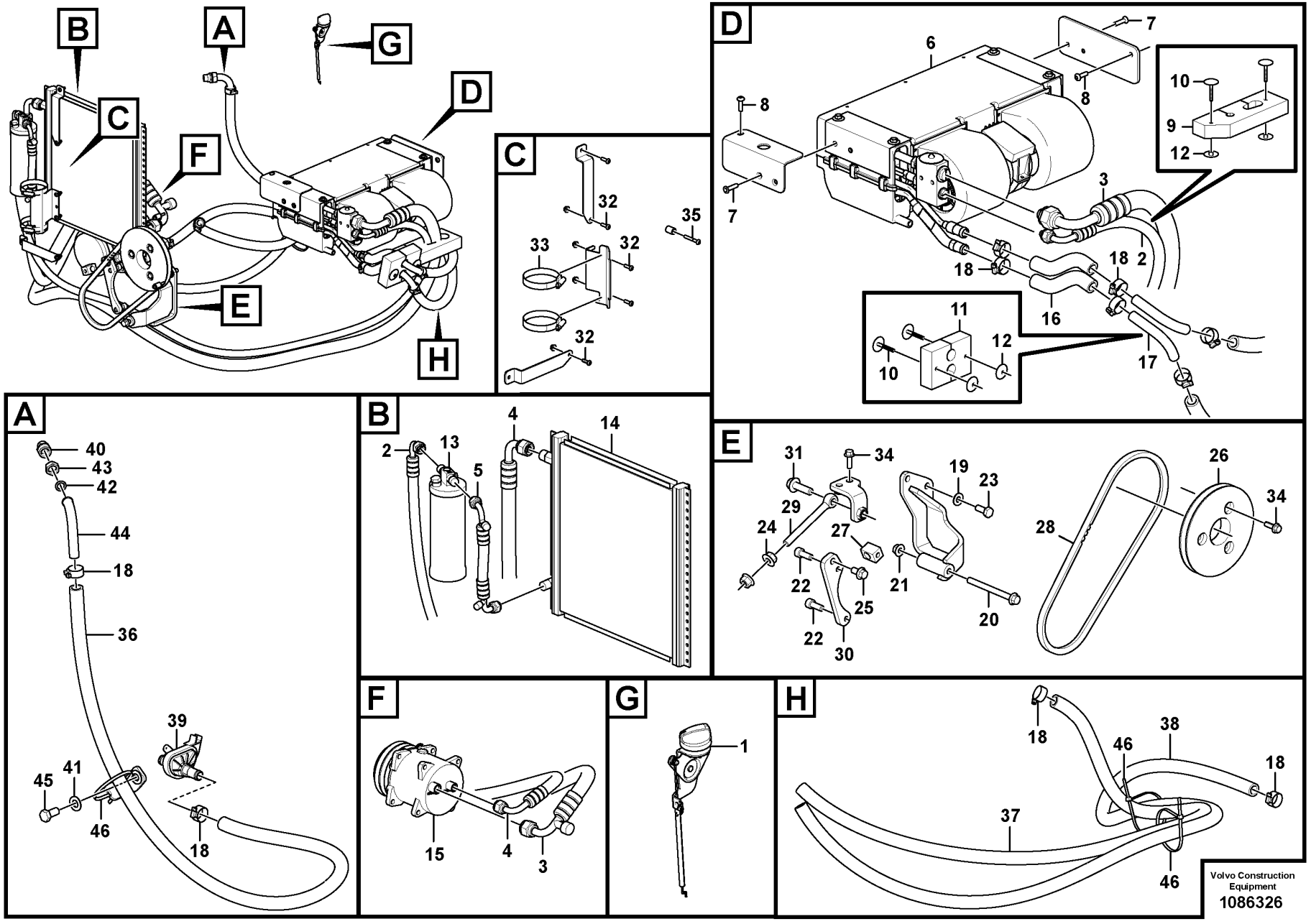
A
B
C
D
E
F
G
H
40
43
42
44
18
36
39
45
41
46
18
2
13
5
4
14
32
35
33
32
32
7
6
8
8
7
10
9
12
3
18
18
2
16
11
12
10
17
31
34
19
23
29
24
27
22
25
21
20
22
30
26
34
28
15
4
3
1
18
46
38
18
37
46
Volvo Construction Equipment
1086326

Fig.	Part No.	Quantity 1	2	3	PS	KIT	Description	Denominación	Denominação	Dénomination	Notes
1	VOE 11808180	1					Valve control	Reglaje válvula	Regulagem da válvula	Réglage soupape	
2	VOE 15696537	1					Hose	Manguera	Mangueira	Flexible	
3	VOE 16262496	1					Hose	Manguera	Mangueira	Flexible	
4	VOE 16236720	1					Hose assembly	Conducto	Mangueira completa	Conduit flexible	
5	VOE 16236848	1					Hose assembly	Conducto	Mangueira completa	Conduit flexible	
6	VOE 15635905	1					Climate unit	Unidad climatizadora	Unidade climatizadora	Climatiseur	
7	VOE 15634348	4					Screw	Tornillo	Parafuso	Vis	
8	VOE 969147	2					Six point socket screw	Racor de seis dientes	Paraf soquete sext	Vis à 6 pans creux	
9	VOE 15607236	1					Insulating plate	Placa de aislamiento	Placa isolante	Plaque isolante	
10	VOE 11807837	4					Button	Botón	Botão	Bouton	
11	VOE 15683480	1					Insulating plate	Placa de aislamiento	Placa isolante	Plaque isolante	
12	VOE 11807838	4					Cap	Capuchón	Tampa	Capot	
13	VOE 11709814	1					Receiver drier	Secador	Secador	Déshydrateur	
14	VOE 11804543	1					Condenser	Condensador	Condensador	Condenseur	
15	VOE 11851897	1					Compressor	Compresor	Compressor	Compresseur	MA8701
16	VOE 11808239	REQ					Hose	Manguera	Mangueira	Flexible	L = 120 MM
17	VOE 15695782	2					Tube fitting	Acoplamiento de tubo	Conexão de tubo	Raccord tuyau	
18	VOE 13943472	10					Hose clamp	Abrazadera de manguera	Braçadeira da mangueira	Collier durite	
19	VOE 976945	2					Washer	Arandela	Arruela	Rondelle	
20	VOE 969313	1					Flange screw	Tornillo embridado	Parafuso flangeado	Vis à embase	
21	VOE 990951	1					Flange lock nut	Contratuerca embridada	Contra porca flange	Contre-écrou à embase	
22	VOE 984079	2					Hex. socket screw	Tornillo de hexágono embutido	Parafuso soquete sext	Vis à six pans creux	
23	VOE 993039	2					Hexagon screw	Tornillo hexagonal	Parafuso sextavado	Vis à tête hexagonale	
24	VOE 971096	2					Flange nut	Tuerca embridada	Porca flangeada	Écrou à embase	
25	VOE 946441	1					Flange screw	Tornillo embridado	Parafuso flangeado	Vis à embase	
26	VOE 15687571	1					Pulley	Polea correa dentada	Polia correia dent	Poulie	
27	VOE 15681440	1					Block	Bloque	Bloco	Bloc	
28	VOE 15690759	1					V-belt	Correa trapezoidal	Correia trapezoidal	Courroie trapézoïdale	
29	VOE 15681092	1					Screw	Tornillo	Parafuso	Vis	
30	VOE 15674620	1					Plate	Chapa	Chapa	Tôle	

1		**Air conditioning line, cooling and heater** **Tubería de aire acondicionado, refrigeración y calefacción** **Linha de ar condicionado, refrigeração e aquecimento** **Conduite de conditionnement d'air, refroidissement et chauffage**	Catalogue id **20755**	Group **870**
2			Illustr. No **1086326**	Section **100**
3				
4			Issue **20047869-C**	Page **357**
5		**11871615**		

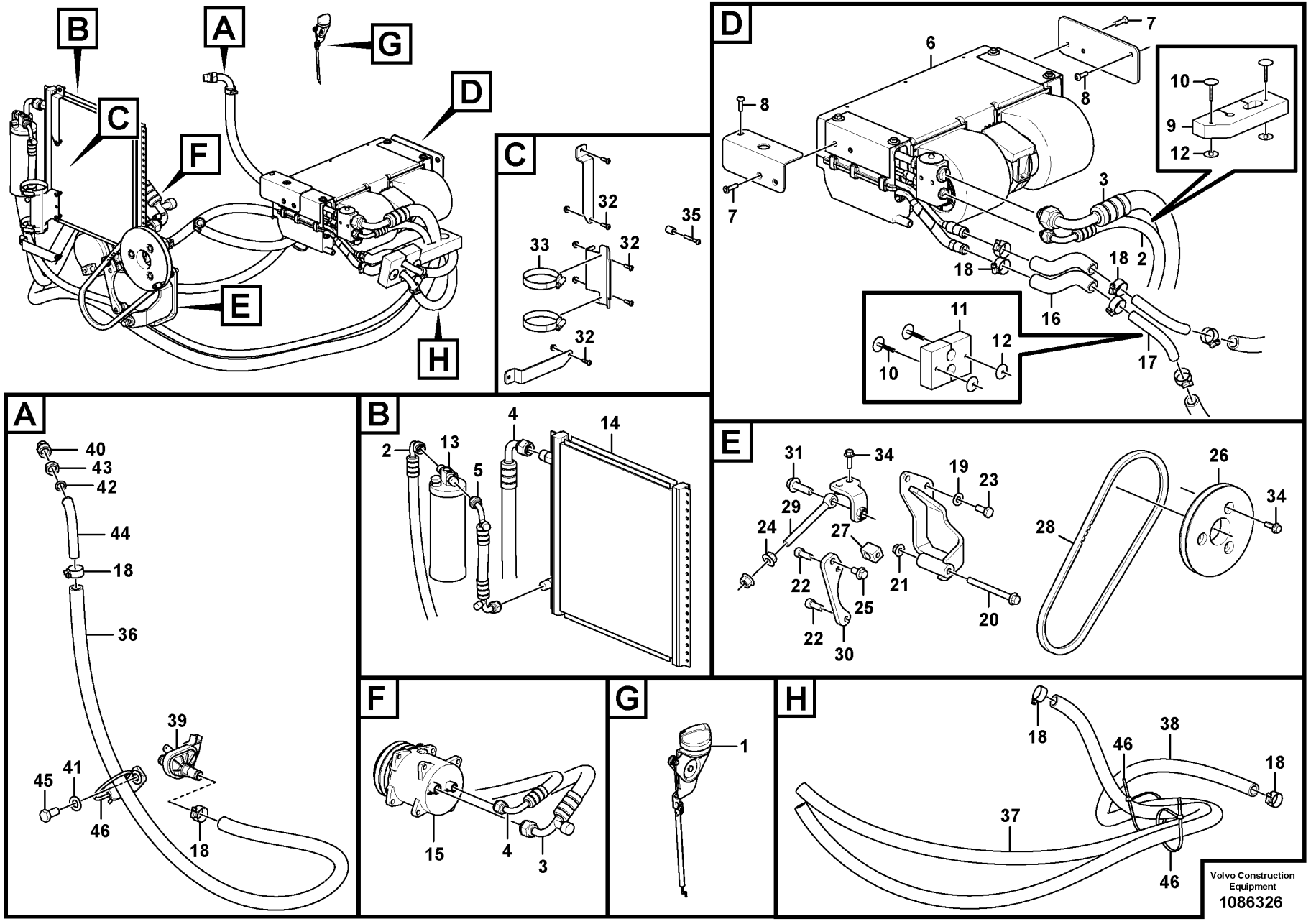
A
B
C
D
E
F
G
H
40
43
42
44
18
36
39
45
41
46
18
2
13
5
4
14
32
35
33
32
32
7
6
8
8
7
10
9
12
3
18
18
2
16
11
12
10
17
31
34
19
23
29
24
27
22
25
21
20
22
30
26
34
28
15
4
3
1
18
46
38
18
37
46
Volvo Construction Equipment
1086326

Fig.	Part No.	Quantity 1	2	3	PS	KIT	Description	Denominación	Denominação	Dénomination	Notes
31	VOE 13965192	1					Screw	Tornillo	Parafuso	Vis	
32	VOE 969407	6					Six point socket screw	Racor de seis dientes	Paraf soquete sext	Vis à 6 pans creux	
33	VOE 943479	2					Hose clamp	Abrazadera de manguera	Braçadeira da mangueira	Collier durite	
34	VOE 13945444	5					Screw	Tornillo	Parafuso	Vis	
35	VOE 969411	2					Six point socket screw	Racor de seis dientes	Paraf soquete sext	Vis à 6 pans creux	
36	VOE 11808239	REQ					Hose	Manguera	Mangueira	Flexible	L = 1150 MM
37	VOE 11808239	REQ					Hose	Manguera	Mangueira	Flexible	L = 1500 MM
38	VOE 11808239	REQ					Hose	Manguera	Mangueira	Flexible	L = 1600 MM
39	VOE 11808389	1					Valve	Válvula	Válvula	Valve	
40	VOE 11802429	1					Valve	Válvula	Válvula	Valve	
41	VOE 13955897	1					Washer	Arandela	Arruela	Rondelle	
42	VOE 11802426	1					Seal	Junta	Vedação	Étanchéité	
43	VOE 11806480	1					Nut	Tuerca	Porca	Écrou	
44	VOE 15621824	1					Tube	Tubo	Tubo	Tube	
45	VOE 60110137	1					Hexagon screw	Tornillo hexago	Parafuso sextavado	Vis tête hexagonale	(VOE 993426)
46	VOE 4881440	REQ					Cable tie	Abrazadera de cinta	Braçadeira	Serre-câble	

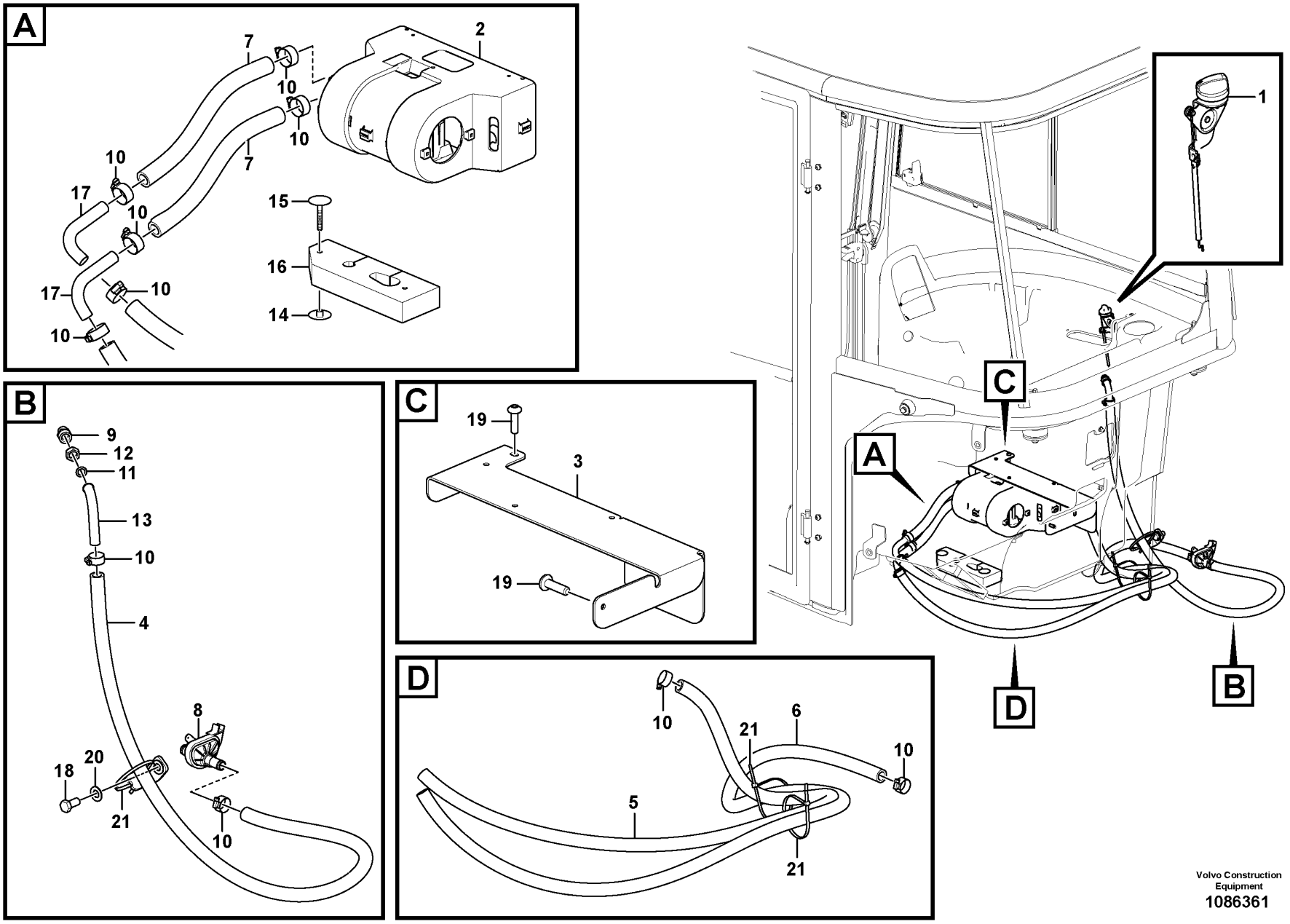

Volvo Construction Equipment
1086361

Fig.	Part No.	Quantity 1	2	3	PS	KIT	Description	Denominación	Denominação	Dénomination	Notes
1	VOE 11808180	1					Valve control	Reglaje válvula	Regulagem da válvula	Réglage soupape	
2	VOE 15614897	1					Heater	Calefactor	Aquecedor	Réchauffeur	
3	VOE 15680957	1					Bracket	Consola	Suporte	Console	
4	VOE 11808239	REQ					Hose	Manguera	Mangueira	Flexible	L = 1150 MM
5	VOE 11808239	REQ					Hose	Manguera	Mangueira	Flexible	L = 1500 MM
6	VOE 11808239	REQ					Hose	Manguera	Mangueira	Flexible	L = 1600 MM
7	VOE 11808239	REQ					Hose	Manguera	Mangueira	Flexible	L = 290 MM
8	VOE 11808389	1					Valve	Válvula	Válvula	Valve	
9	VOE 11802429	1					Valve	Válvula	Válvula	Valve	
10	VOE 13943472	10					Hose clamp	Abrazadera de manguera	Braçadeira da mangueira	Collier durite	
11	VOE 11802426	1					Seal	Junta	Vedação	Étanchéité	
12	VOE 11806480	1					Nut	Tuerca	Porca	Écrou	
13	VOE 15621824	1					Tube	Tubo	Tubo	Tube	
14	VOE 11807838	2					Cap	Capuchón	Tampa	Capot	
15	VOE 11807837	2					Button	Botón	Botão	Bouton	
16	VOE 15607236	1					Insulating plate	Placa de aislamiento	Placa isolante	Plaque isolante	
17	VOE 15695782	2					Tube fitting	Acoplamiento de tubo	Conexão de tubo	Raccord tuyau	
18	VOE 60110137	1					Hexagon screw	Tornillo hexago	Parafuso sextavado	Vis tête hexagonale	(VOE 993426)
19	VOE 969147	2					Six point socket screw	Racor de seis dientes	Paraf soquete sext	Vis à 6 pans creux	
20	VOE 13955897	1					Washer	Arandela	Arruela	Rondelle	
21	VOE 4881440	REQ					Cable tie	Abrazadera de cinta	Braçadeira	Serre-câble	

1		**Cab heating installation** **Instalación del calefactor de cabina** **Aquecimento da cabine, instalação** **Installation du chauffage cabine**	Catalogue id **20755**	Group **873**
2				
3			Illustr. No **1086361**	Section **100**
4				
5		**11871616**	Issue **20047869-C**	Page **361**

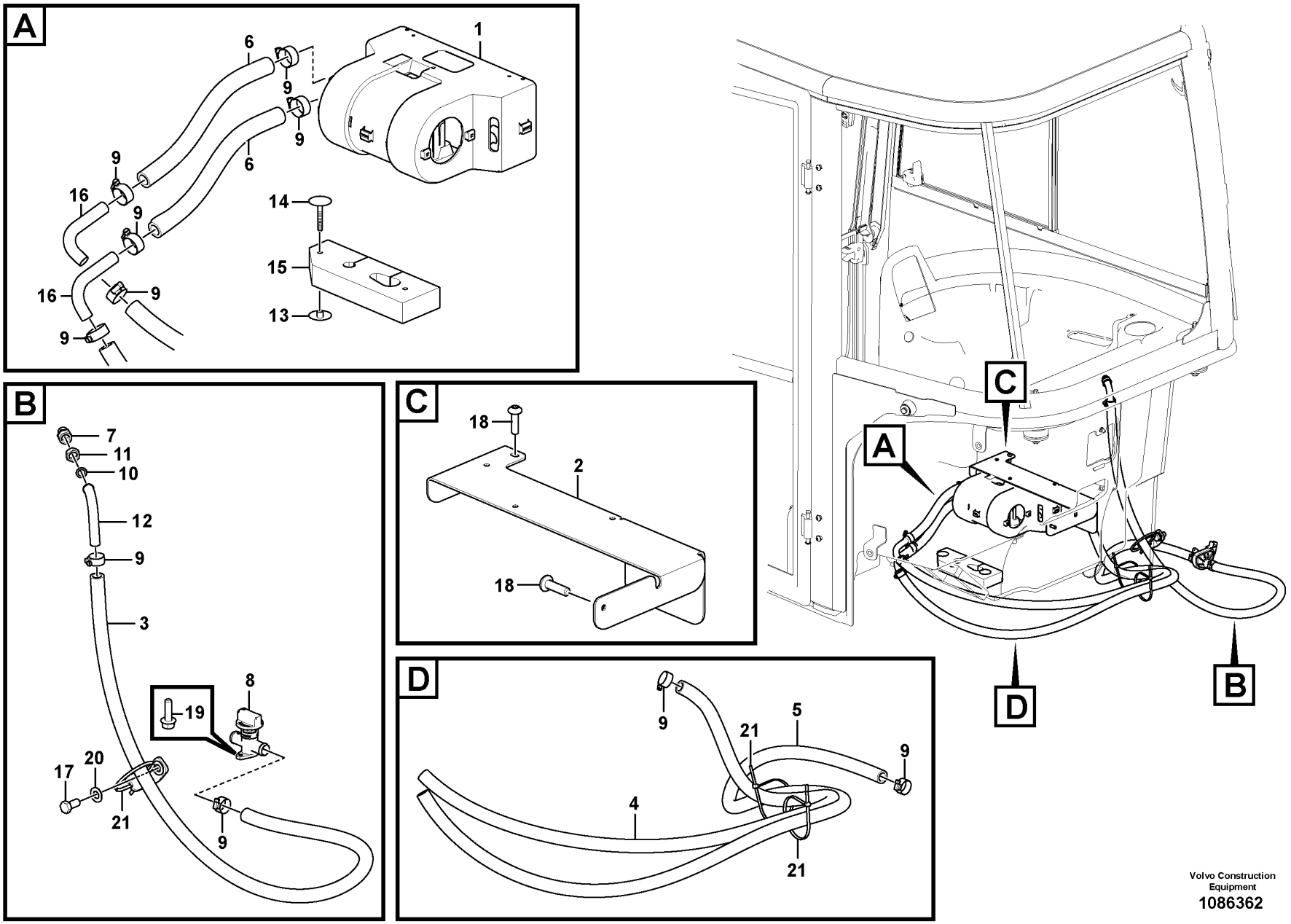

Volvo Construction Equipment

1086362

Fig.	Part No.	Quantity 1	2	3	PS	KIT	Description	Denominación	Denominação	Dénomination	Notes
1	VOE 15614897	1					Heater	Calefactor	Aquecedor	Réchauffeur	
2	VOE 15680957	1					Bracket	Consola	Suporte	Console	
3	VOE 11808239	REQ					Hose	Manguera	Mangueira	Flexible	L = 1150 MM
4	VOE 11808239	REQ					Hose	Manguera	Mangueira	Flexible	L = 1500 MM
5	VOE 11808239	REQ					Hose	Manguera	Mangueira	Flexible	L = 1600 MM
6	VOE 11808239	REQ					Hose	Manguera	Mangueira	Flexible	L = 290 MM
7	VOE 11802429	1					Valve	Válvula	Válvula	Valve	
8	VOE 16261707	1					Valve	Válvula	Válvula	Valve	
9	VOE 13943472	4					Hose clamp	Abrazadera de manguera	Braçadeira da mangueira	Collier durite	
10	VOE 11802426	1					Seal	Junta	Vedação	Étanchéité	
11	VOE 11806480	1					Nut	Tuerca	Porca	Écrou	
12	VOE 15621824	1					Tube	Tubo	Tubo	Tube	
13	VOE 11807838	2					Cap	Capuchón	Tampa	Capot	
14	VOE 11807837	2					Button	Botón	Botão	Bouton	
15	VOE 15607236	1					Insulating plate	Placa de aislamiento	Placa isolante	Plaque isolante	
16	VOE 15695782	2					Tube fitting	Acoplamiento de tubo	Conexão de tubo	Raccord tuyau	
17	VOE 60110137	1					Hexagon screw	Tornillo hexago	Parafuso sextavado	Vis tête hexagonale	(VOE 993426)
18	VOE 997502	2					Six point socket screw	Racor de seis dientes	Paraf soquete sext	Vis à 6 pans creux	
19	VOE 13946934	2					Screw	Tornillo	Parafuso	Vis	
20	VOE 13955897	1					Washer	Arandela	Arruela	Rondelle	
21	VOE 4881440	REQ					Cable tie	Abrazadera de cinta	Braçadeira	Serre-câble	

1		**Cab heating installation** **Instalación del calefactor de cabina** **Aquecimento da cabine, instalação** **Installation du chauffage cabine**	Catalogue id **20755**	Group **873**
2				
3			Illustr. No **1086362**	Section **200**
4				
5		**11871617**	Issue **20047869-C**	Page **363**

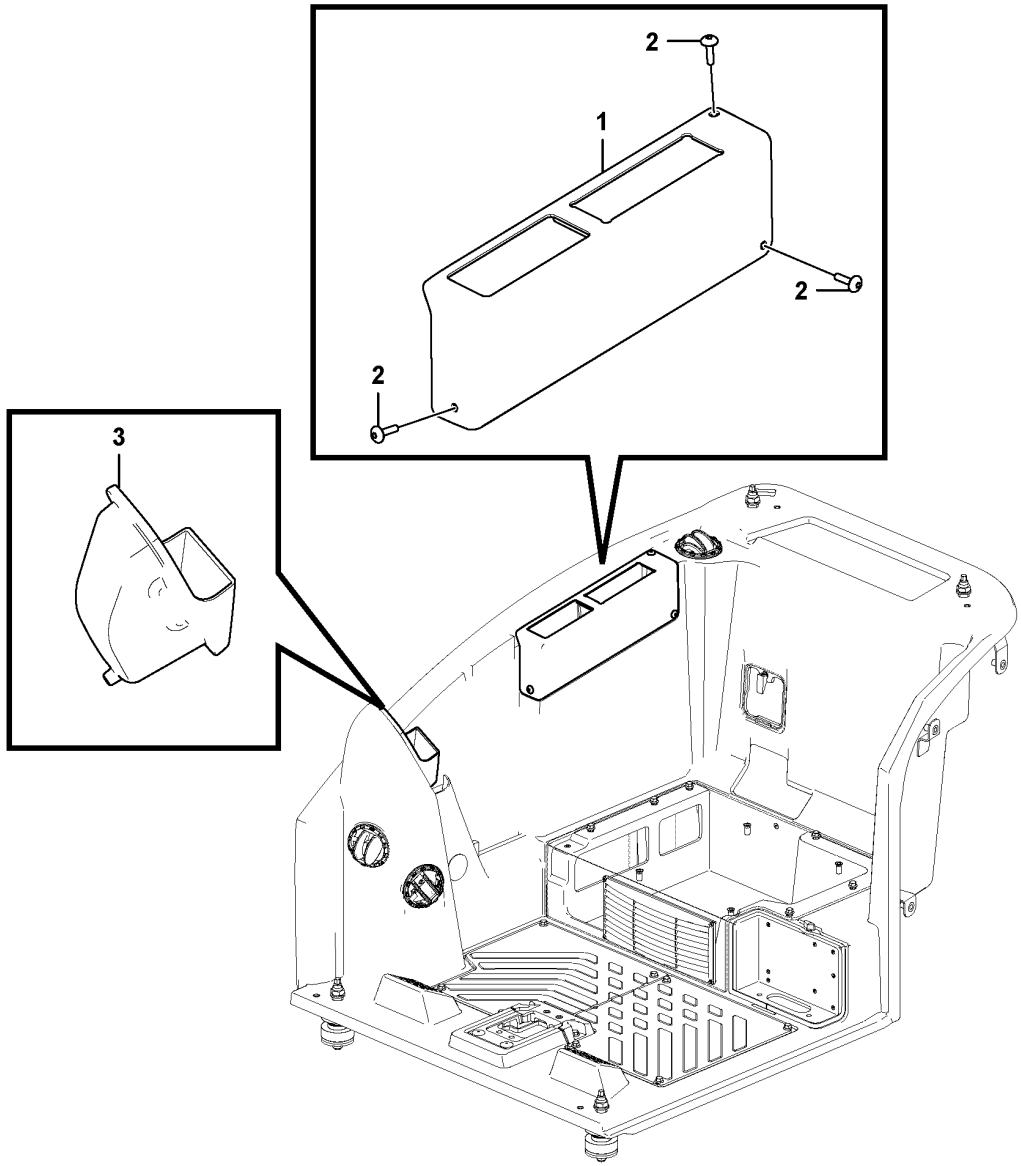

Volvo Construction Equipment
1085990

Fig.	Part No.	Quantity 1	2	3	PS	KIT	Description	Denominación	Denominação	Dénomination	Notes
1	VOE 15699231	1					Panel kit	Kit paneles	Jogo painéis	Kit panneaux	
2	VOE 15698901	3					•Screw	•Tornillo	•Parafuso	•Vis	
3	VOE 15687510	1					Panel box	Caja panel	Painel caixa	Boîte panneau	

1		**Instrument panel** **Panel de instrumentos** **Painel de instrumentos** **Tableau de bord**	Catalogue id **20755**	Group **881**
2				
3			Illustr. No **1085990**	Section **100**
4				
5			Issue **20047869-C**	Page **365**

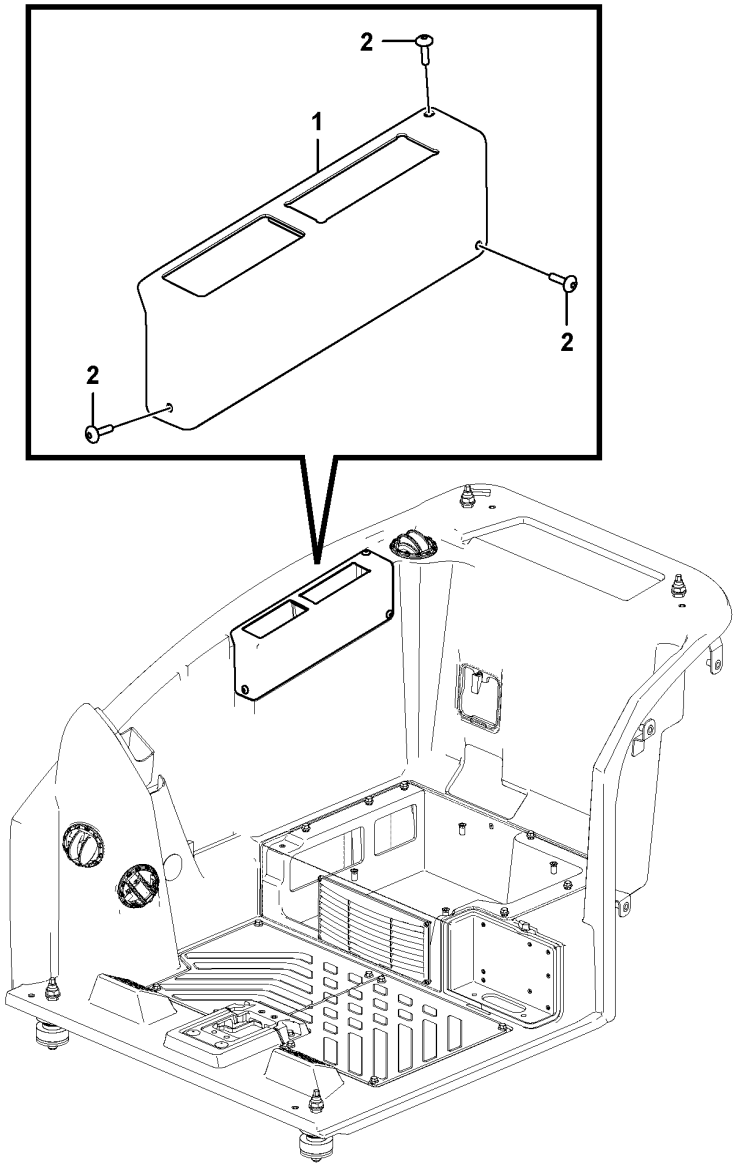

Volvo Construction Equipment
1087060

Fig.	Part No.	Quantity 1	2	3	PS	KIT	Description	Denominación	Denominação	Dénomination	Notes
1	VOE 15679787	1					Panel	Panel	Painel	Panneau	
2	VOE 15698901	3					Screw	Tornillo	Parafuso	Vis	

1		**Side panel right** **Panel lateral, derecha** **Painel lateral direito** **Panneau, droite**	Catalogue id **20755**	Group **881**
2			Illustr. No **1087060**	Section **200**
3			Issue **20047869-C**	Page **367**
4				
5				

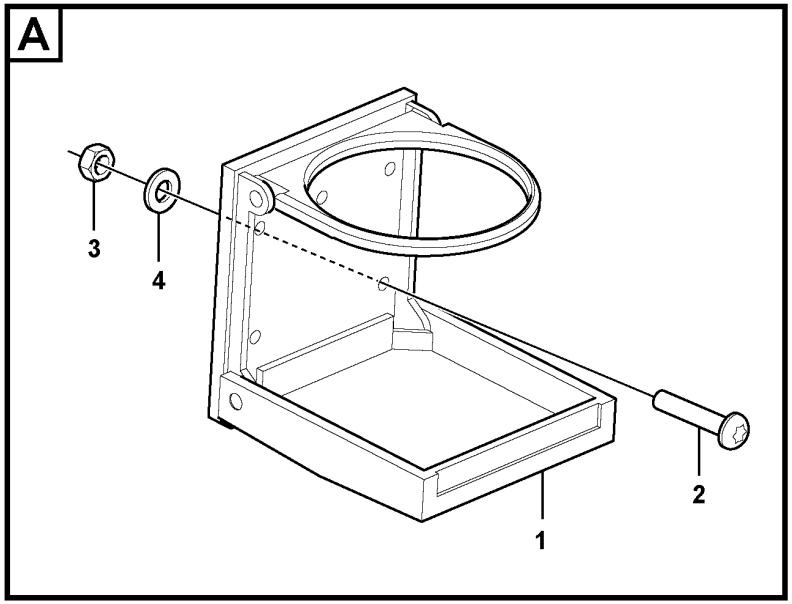

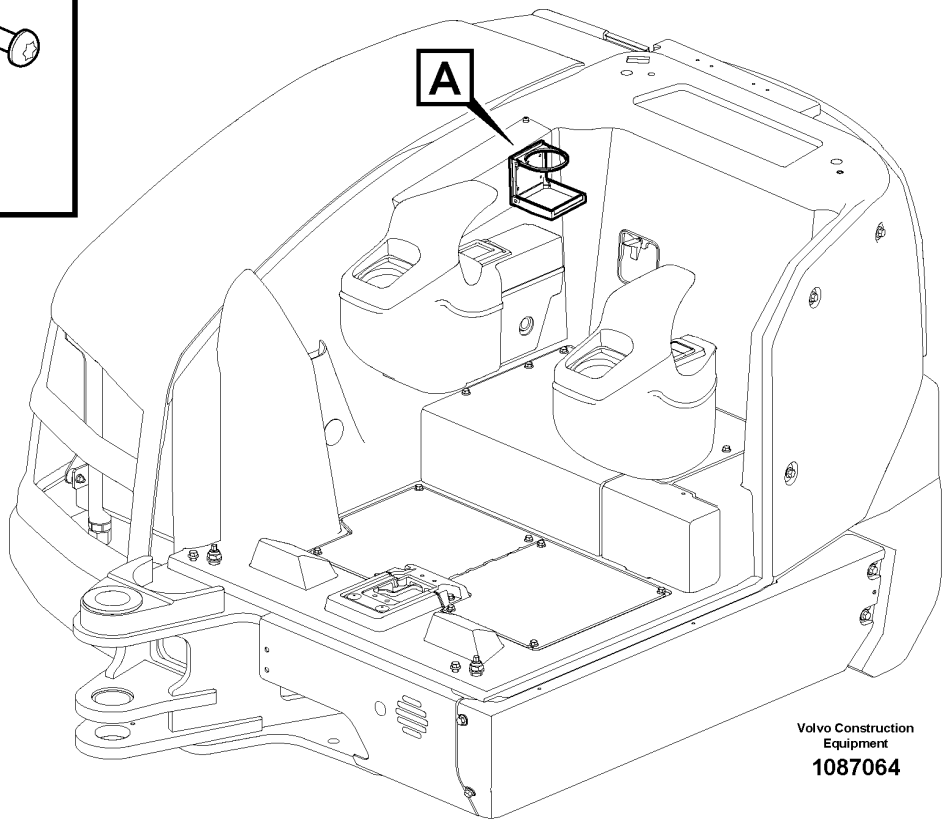

Volvo Construction Equipment

1087064

Fig.	Part No.	Quantity 1	2	3	PS	KIT	Description	Denominación	Denominação	Dénomination	Notes
1	VOE 15690079	1					Cup holder	Portavasos	Porta-copo	Porte-gobelet	
2	VOE 969556	2					Six point socket screw	Racor de seis dientes	Paraf soquete sext	Vis à 6 pans creux	
3	VOE 955779	2					Hexagon nut	Tuerca hexagonal	Porca sextavada	Écrou hexagonal	
4	VOE 955891	2					Plain washer	Arandela plana	Arruela simples	Rondelle plane	

1		**Cup holder** **Portavasos** **Suporte de copo** **Porte-gobelet**	Catalogue id **20755**	Group **882**
2				
3			Illustr. No **1087064**	Section **100**
4				
5		**11871830**	Issue **20047869-C**	Page **369**

1

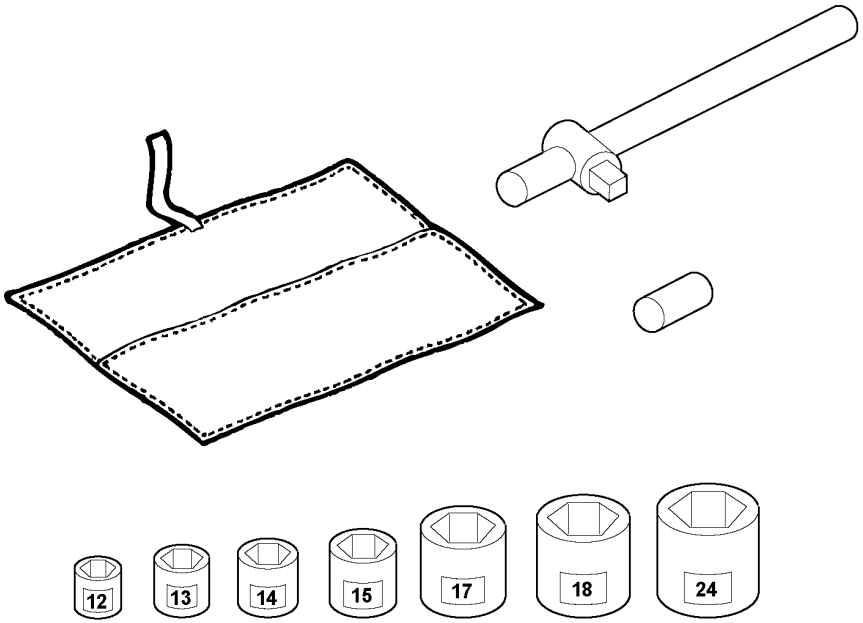

2

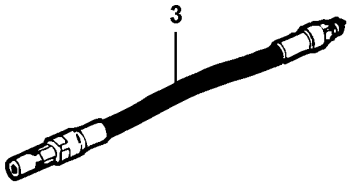

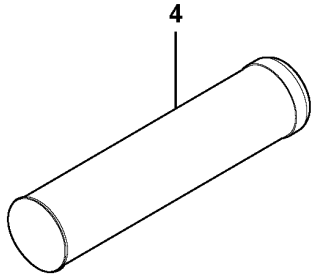

Fig.	Part No.	Quantity 1	2	3	PS	KIT	Description	Denominación	Denominação	Dénomination	Notes
1	VOE 11801120	1					Tool kit	Juego herramientas	Jogo de ferramentas	Kit outils	11801121
2	VOE 11803942	1					Pump	Bomba	Bomba	Pompe	
3	VOE 11803943	1					•Hose	•Manguera	•Mangueira	•Flexible	
4	VOE 11803945	1					•Grease cartridge	•Cartucho de grasa	•Cartucho de graxa	•Cartouche de graisse	

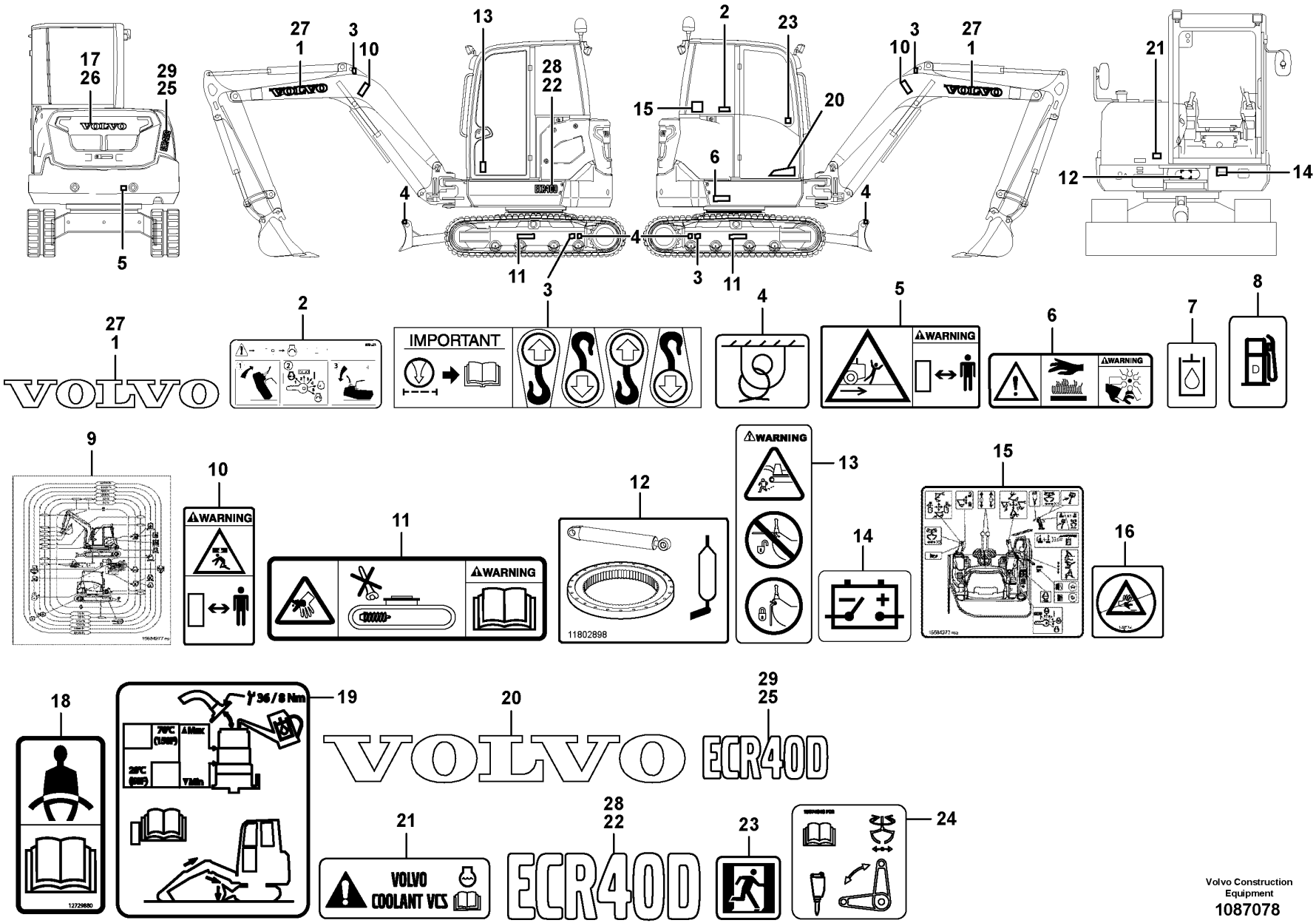

Volvo Construction Equipment
1087078

Fig.	Part No.	Quantity 1	2	3	PS	KIT	Description	Denominación	Denominação	Dénomination	Notes
1	VOE 11803648	2					Decal	Calcomanía	Decalque	Autocollant	
2	VOE 15601174	1					Decal	Calcomanía	Decalque	Autocollant	
3	VOE 11004094	4					Decal	Calcomanía	Decalque	Autocollant	
4	VOE 11026730	4					Decal	Calcomanía	Decalque	Autocollant	
5	VOE 15632457	1					Decal	Calcomanía	Decalque	Autocollant	
6	VOE 14700549	1					Decal	Calcomanía	Decalque	Autocollant	
7	VOE 4948103	1					Decal	Calcomanía	Decalque	Autocollant	
8	VOE 11003865	1					Decal	Calcomanía	Decalque	Autocollant	
9	VOE 15684277	1					Decal	Calcomanía	Decalque	Autocollant	
10	VOE 15632462	2					Decal	Calcomanía	Decalque	Autocollant	
11	VOE 15632467	2					Decal	Calcomanía	Decalque	Autocollant	
12	VOE 11802898	1					Adhesive	Cola	Adesivo	Colle	
13	VOE 14578689	1					Decal	Calcomanía	Decalque	Autocollant	
14	VOE 11026729	1					Decal	Calcomanía	Decalque	Autocollant	
15	VOE 15684273	1					Decal	Calcomanía	Decalque	Autocollant	
16	VOE 14700547	1					Decal	Calcomanía	Decalque	Autocollant	
17	VOE 15702820	1					Adhesive	Cola	Adesivo	Colle	
18	VOE 12729880	1					Decal	Calcomanía	Decalque	Autocollant	
19	VOE 15676877	1					Decal	Calcomanía	Decalque	Autocollant	
20	VOE 15683618	1					Decal	Calcomanía	Decalque	Autocollant	
21	VOE 14616297	1					Decal	Calcomanía	Decalque	Autocollant	
22	VOE 15694221	1					Decal	Calcomanía	Decalque	Autocollant	
23	VOE 13935007	1					Decal	Calcomanía	Decalque	Autocollant	
24	VOE 15674846	1					Decal	Calcomanía	Decalque	Autocollant	
25	VOE 15694223	1					Decal	Calcomanía	Decalque	Autocollant	
26	VOE 15702810	1					Adhesive	Cola	Adesivo	Colle	
27	VOE 11803649	2					Decal	Calcomanía	Decalque	Autocollant	
28	VOE 15694235	1					Decal	Calcomanía	Decalque	Autocollant	
29	VOE 15694237	1					Decal	Calcomanía	Decalque	Autocollant	

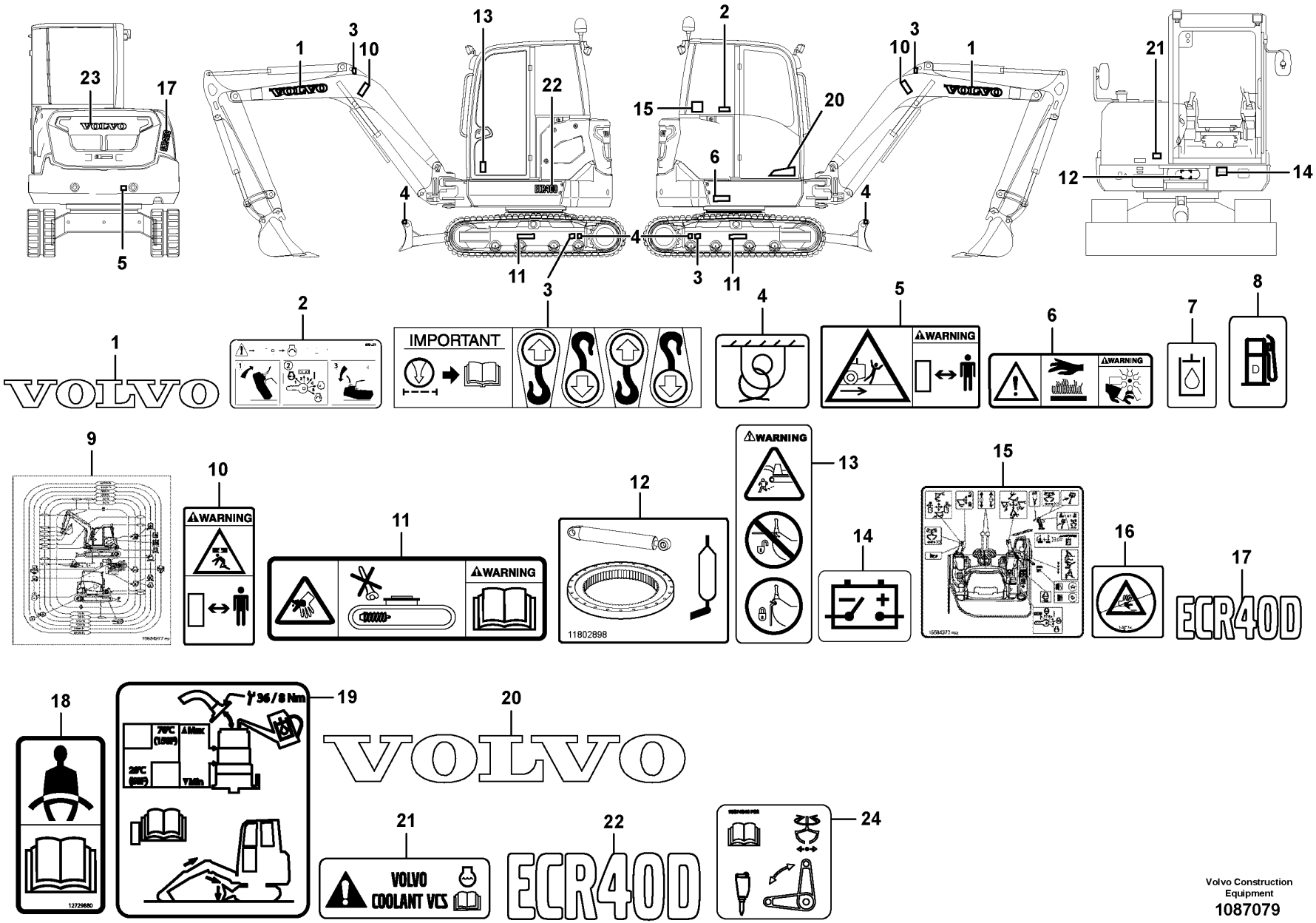

Volvo Construction Equipment
1087079

Fig.	Part No.	Quantity 1	2	3	PS	KIT	Description	Denominación	Denominação	Dénomination	Notes
1	VOE 11803648	2					Decal	Calcomanía	Decalque	Autocollant	
2	VOE 15601174	1					Decal	Calcomanía	Decalque	Autocollant	
3	VOE 11004094	4					Decal	Calcomanía	Decalque	Autocollant	
4	VOE 11026730	4					Decal	Calcomanía	Decalque	Autocollant	
5	VOE 15632457	1					Decal	Calcomanía	Decalque	Autocollant	
6	VOE 14700549	1					Decal	Calcomanía	Decalque	Autocollant	
7	VOE 4948103	1					Decal	Calcomanía	Decalque	Autocollant	
8	VOE 11003865	1					Decal	Calcomanía	Decalque	Autocollant	
9	VOE 15684277	1					Decal	Calcomanía	Decalque	Autocollant	
10	VOE 15632462	2					Decal	Calcomanía	Decalque	Autocollant	
11	VOE 15632467	2					Decal	Calcomanía	Decalque	Autocollant	
12	VOE 11802898	1					Adhesive	Cola	Adesivo	Colle	
13	VOE 14578689	1					Decal	Calcomanía	Decalque	Autocollant	
14	VOE 11026729	1					Decal	Calcomanía	Decalque	Autocollant	
15	VOE 15691551	1					Decal	Calcomanía	Decalque	Autocollant	
16	VOE 14700547	1					Decal	Calcomanía	Decalque	Autocollant	
17	VOE 15694223	1					Decal	Calcomanía	Decalque	Autocollant	
18	VOE 12729880	1					Decal	Calcomanía	Decalque	Autocollant	
19	VOE 15676877	1					Decal	Calcomanía	Decalque	Autocollant	
20	VOE 15683618	1					Decal	Calcomanía	Decalque	Autocollant	
21	VOE 14616297	1					Decal	Calcomanía	Decalque	Autocollant	
22	VOE 15694221	1					Decal	Calcomanía	Decalque	Autocollant	
23	VOE 15702810	1					Adhesive	Cola	Adesivo	Colle	
24	VOE 15674846	1					Decal	Calcomanía	Decalque	Autocollant	

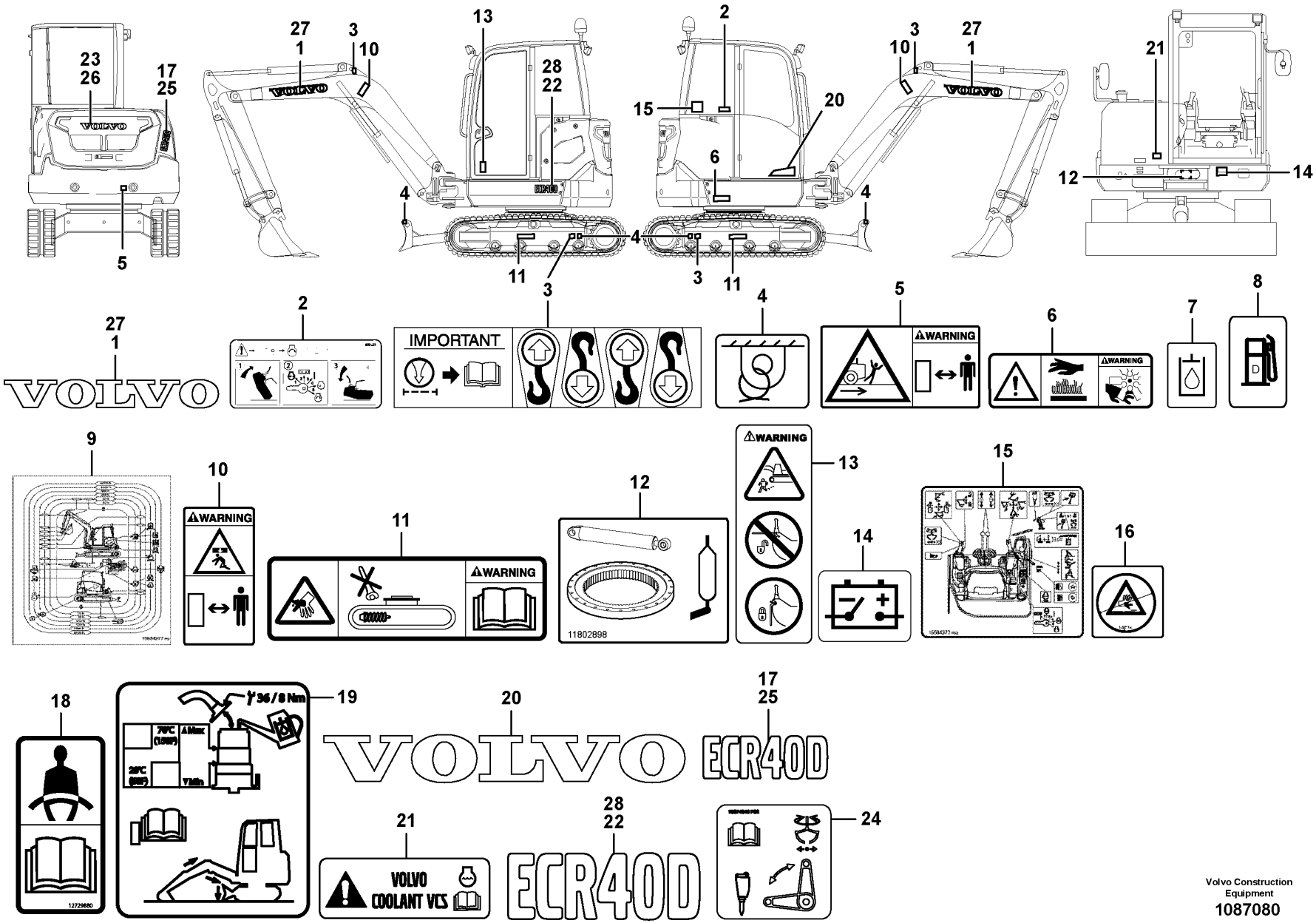
23
26
17
25
5
27
1
3
10
13
28
22
4
11
2
15
20
6
3
11
12
14
21
IMPORTANT
WARNING
VOLVO
ECR40D
VOLVO
COOLANT VCS
Volvo Construction Equipment
1087080

Fig.	Part No.	Quantity 1	2	3	PS	KIT	Description	Denominación	Denominação	Dénomination	Notes
1	VOE 11803648	2					Decal	Calcomanía	Decalque	Autocollant	
2	VOE 15601174	1					Decal	Calcomanía	Decalque	Autocollant	
3	VOE 11004094	4					Decal	Calcomanía	Decalque	Autocollant	
4	VOE 11026730	4					Decal	Calcomanía	Decalque	Autocollant	
5	VOE 15632457	1					Decal	Calcomanía	Decalque	Autocollant	
6	VOE 14700549	1					Decal	Calcomanía	Decalque	Autocollant	
7	VOE 4948103	1					Decal	Calcomanía	Decalque	Autocollant	
8	VOE 11003865	1					Decal	Calcomanía	Decalque	Autocollant	
9	VOE 15684277	1					Decal	Calcomanía	Decalque	Autocollant	
10	VOE 15632462	2					Decal	Calcomanía	Decalque	Autocollant	
11	VOE 15632467	2					Decal	Calcomanía	Decalque	Autocollant	
12	VOE 11802898	1					Adhesive	Cola	Adesivo	Colle	
13	VOE 14578689	1					Decal	Calcomanía	Decalque	Autocollant	
14	VOE 11026729	1					Decal	Calcomanía	Decalque	Autocollant	
15	VOE 15684273	1					Decal	Calcomanía	Decalque	Autocollant	
16	VOE 14700547	1					Decal	Calcomanía	Decalque	Autocollant	
17	VOE 15694237	1					Decal	Calcomanía	Decalque	Autocollant	
18	VOE 12729880	1					Decal	Calcomanía	Decalque	Autocollant	
19	VOE 15676877	1					Decal	Calcomanía	Decalque	Autocollant	
20	VOE 15683618	1					Decal	Calcomanía	Decalque	Autocollant	
21	VOE 14616297	1					Decal	Calcomanía	Decalque	Autocollant	
22	VOE 15694221	1					Decal	Calcomanía	Decalque	Autocollant	
23	VOE 15702820	1					Adhesive	Cola	Adesivo	Colle	
24	VOE 15674846	1					Decal	Calcomanía	Decalque	Autocollant	
25	VOE 15694223	1					Decal	Calcomanía	Decalque	Autocollant	
26	VOE 15702810	1					Adhesive	Cola	Adesivo	Colle	
27	VOE 11803649	2					Decal	Calcomanía	Decalque	Autocollant	
28	VOE 15694235	1					Decal	Calcomanía	Decalque	Autocollant	

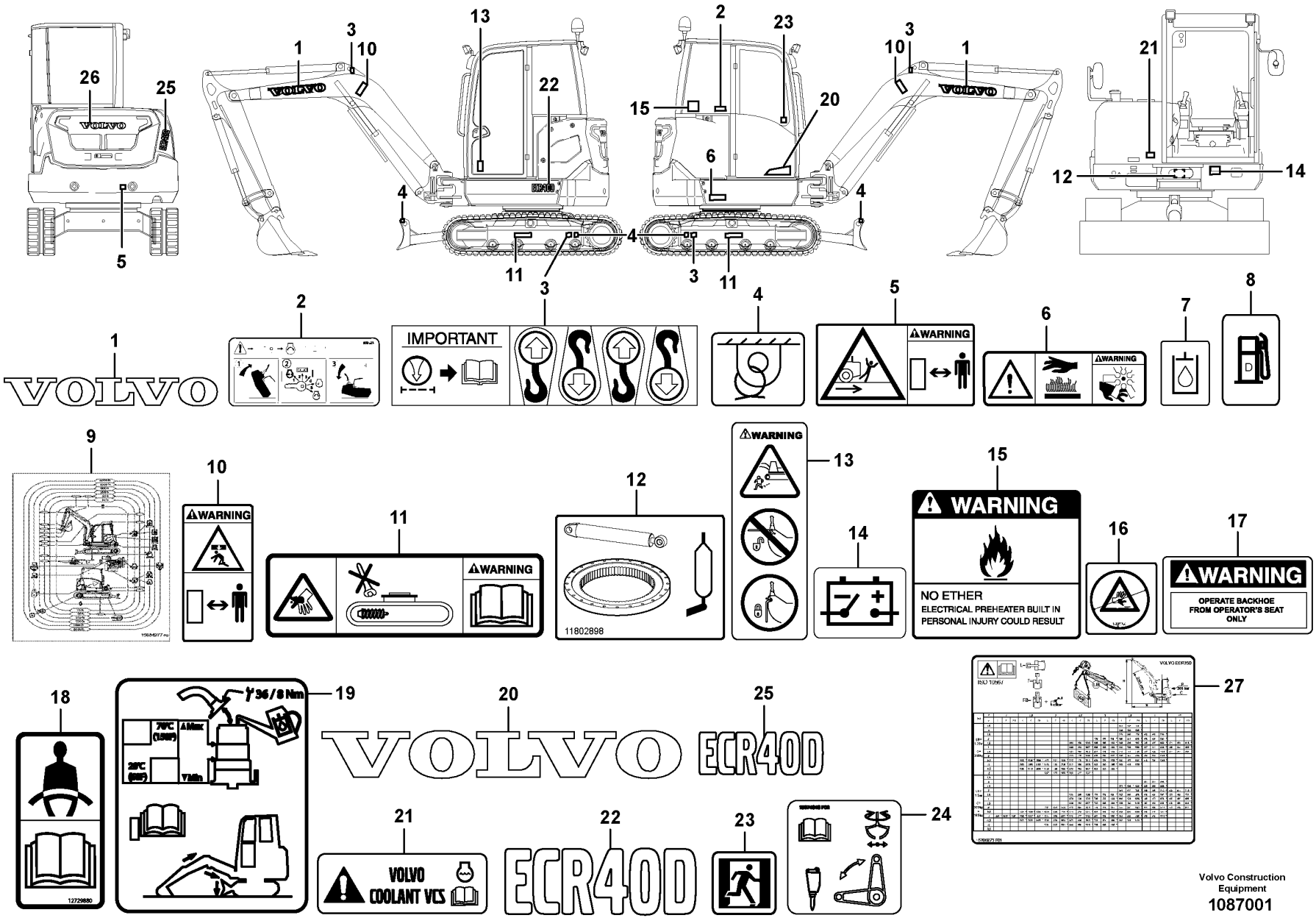

Volvo Construction Equipment

1087001

Fig.	Part No.	Quantity 1	2	3	PS	KIT	Description	Denominación	Denominação	Dénomination	Notes
1	VOE 11803648	2					Decal	Calcomanía	Decalque	Autocollant	
2	VOE 15601174	1					Decal	Calcomanía	Decalque	Autocollant	
3	VOE 11004094	4					Decal	Calcomanía	Decalque	Autocollant	
4	VOE 11026730	4					Decal	Calcomanía	Decalque	Autocollant	
5	VOE 11445435	1					Warning decal	Calcomanía advertencia	Decalque advertência	Autocollant d'avertissement	
6	VOE 14346097	1					Sign	Letrero	Letreiro	Enseigne	
7	VOE 4948103	1					Decal	Calcomanía	Decalque	Autocollant	
8	VOE 11003865	1					Decal	Calcomanía	Decalque	Autocollant	
9	VOE 15684277	1					Decal	Calcomanía	Decalque	Autocollant	
10	VOE 13935002	2					Warning decal	Calcomanía advertencia	Decalque advertência	Autocollant d'avertissement	
11	VOE 14616018	2					Decal	Calcomanía	Decalque	Autocollant	
12	VOE 11802898	1					Adhesive	Cola	Adesivo	Colle	
13	VOE 14578689	1					Decal	Calcomanía	Decalque	Autocollant	
14	VOE 11026729	1					Decal	Calcomanía	Decalque	Autocollant	
15	VOE 11803690	1					Adhesive	Cola	Adesivo	Colle	
16	VOE 14700547	1					Decal	Calcomanía	Decalque	Autocollant	
17	VOE 11803685	1					Decal	Calcomanía	Decalque	Autocollant	
18	VOE 12729880	1					Decal	Calcomanía	Decalque	Autocollant	
19	VOE 15676877	1					Decal	Calcomanía	Decalque	Autocollant	
20	VOE 15683618	1					Decal	Calcomanía	Decalque	Autocollant	
21	VOE 14616297	1					Decal	Calcomanía	Decalque	Autocollant	
22	VOE 15694221	1					Decal	Calcomanía	Decalque	Autocollant	
23	VOE 13935007	1					Decal	Calcomanía	Decalque	Autocollant	
24	VOE 15674846	1					Decal	Calcomanía	Decalque	Autocollant	
25	VOE 15694223	1					Decal	Calcomanía	Decalque	Autocollant	
26	VOE 15702810	1					Adhesive	Cola	Adesivo	Colle	
27	VOE 15700362	1					Decal	Calcomanía	Decalque	Autocollant	

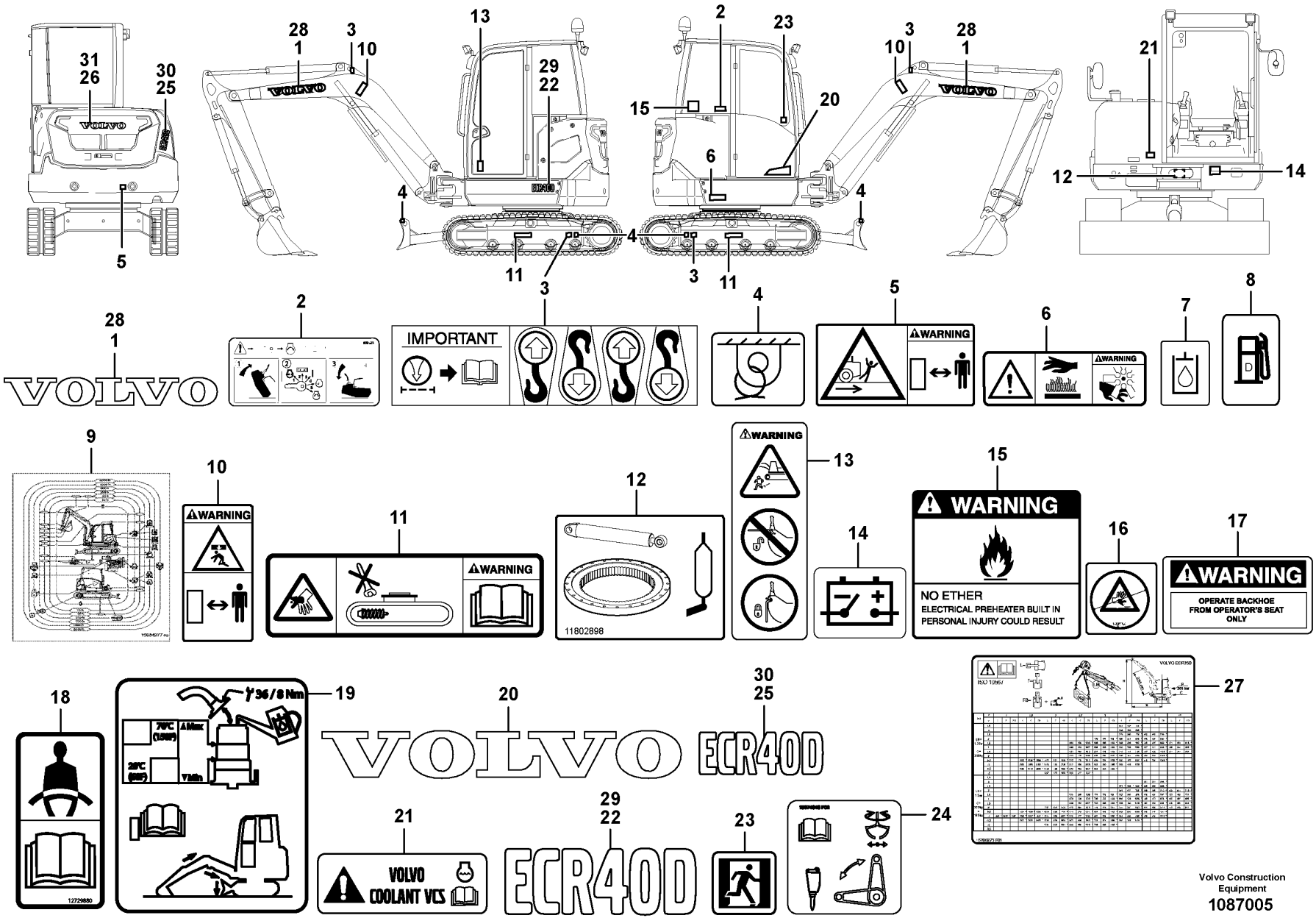

Volvo Construction Equipment

1087005

Fig.	Part No.	Quantity 1	2	3	PS	KIT	Description	Denominación	Denominação	Dénomination	Notes
1	VOE 11803648	2					Decal	Calcomanía	Decalque	Autocollant	
2	VOE 15601174	1					Decal	Calcomanía	Decalque	Autocollant	
3	VOE 11004094	4					Decal	Calcomanía	Decalque	Autocollant	
4	VOE 11026730	4					Decal	Calcomanía	Decalque	Autocollant	
5	VOE 11445435	1					Warning decal	Calcomanía advertencia	Decalque advertência	Autocollant d'avertissement	
6	VOE 14346097	1					Sign	Letrero	Letreiro	Enseigne	
7	VOE 4948103	1					Decal	Calcomanía	Decalque	Autocollant	
8	VOE 11003865	1					Decal	Calcomanía	Decalque	Autocollant	
9	VOE 15684277	1					Decal	Calcomanía	Decalque	Autocollant	
10	VOE 13935002	2					Warning decal	Calcomanía advertencia	Decalque advertência	Autocollant d'avertissement	
11	VOE 14616018	2					Decal	Calcomanía	Decalque	Autocollant	
12	VOE 11802898	1					Adhesive	Cola	Adesivo	Colle	
13	VOE 14578689	1					Decal	Calcomanía	Decalque	Autocollant	
14	VOE 11026729	1					Decal	Calcomanía	Decalque	Autocollant	
15	VOE 11803690	1					Adhesive	Cola	Adesivo	Colle	
16	VOE 14700547	1					Decal	Calcomanía	Decalque	Autocollant	
17	VOE 11803685	1					Decal	Calcomanía	Decalque	Autocollant	
18	VOE 12729880	1					Decal	Calcomanía	Decalque	Autocollant	
19	VOE 15676877	1					Decal	Calcomanía	Decalque	Autocollant	
20	VOE 15683618	1					Decal	Calcomanía	Decalque	Autocollant	
21	VOE 14616297	1					Decal	Calcomanía	Decalque	Autocollant	
22	VOE 15694221	1					Decal	Calcomanía	Decalque	Autocollant	
23	VOE 13935007	1					Decal	Calcomanía	Decalque	Autocollant	
24	VOE 15674846	1					Decal	Calcomanía	Decalque	Autocollant	
25	VOE 15694223	1					Decal	Calcomanía	Decalque	Autocollant	
26	VOE 15702810	1					Adhesive	Cola	Adesivo	Colle	
27	VOE 15700362	1					Decal	Calcomanía	Decalque	Autocollant	
28	VOE 11803649	2					Decal	Calcomanía	Decalque	Autocollant	
29	VOE 15694235	1					Decal	Calcomanía	Decalque	Autocollant	
30	VOE 15694237	1					Decal	Calcomanía	Decalque	Autocollant	
31	VOE 15702820	1					Adhesive	Cola	Adesivo	Colle	

1		**Sign plates and decals** **Muestras y decalcomanias** **Placas de sinalização e adesivos** **Enseignes et décalcomanies**	Catalogue id **20755**	Group **897**
2				
3			Illustr. No **1087005**	Section **140**
4				
5		**11871644**	Issue **20047869-C**	Page **381**

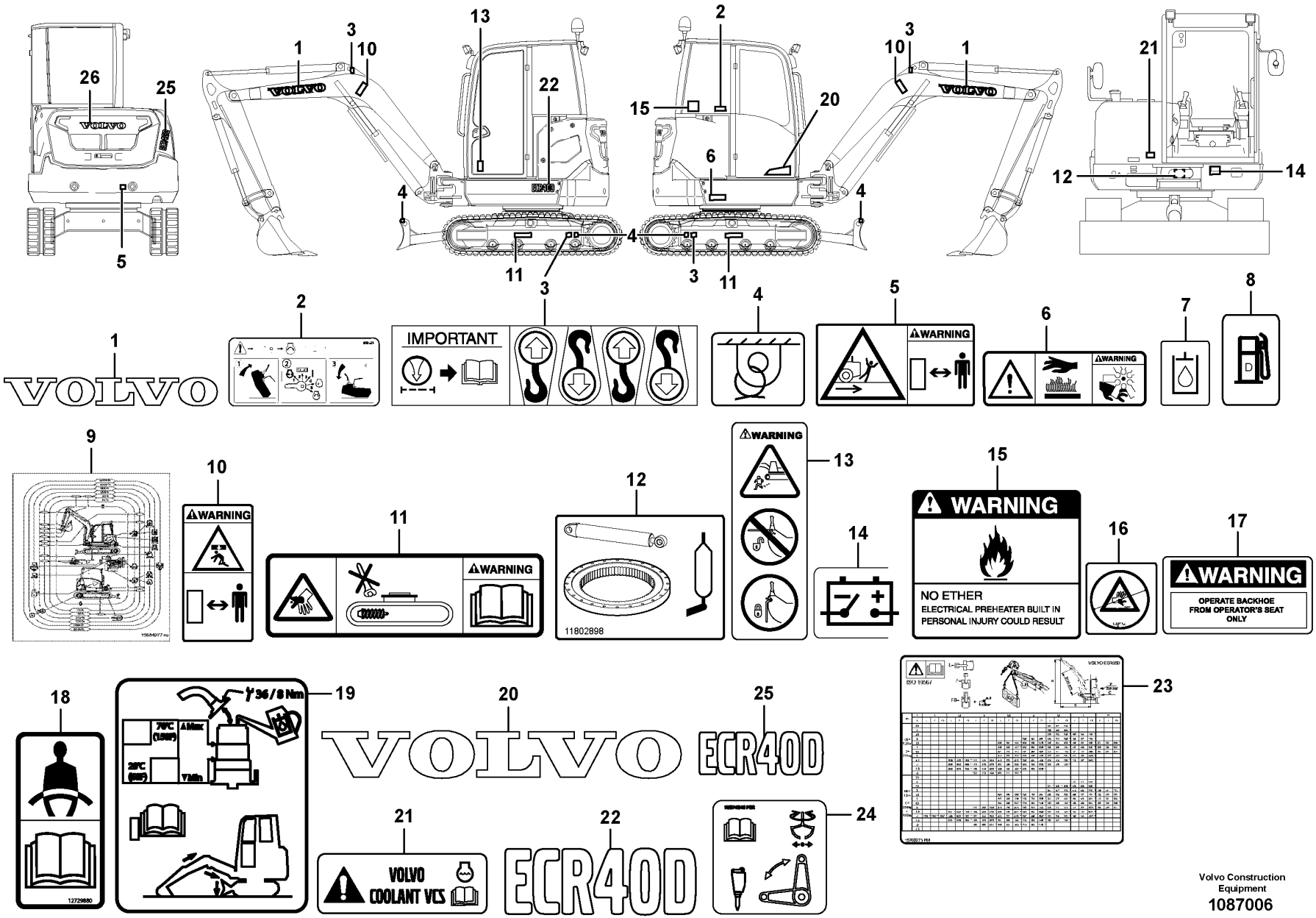

Volvo Construction Equipment
1087006

Fig.	Part No.	Quantity 1	2	3	PS	KIT	Description	Denominación	Denominação	Dénomination	Notes
1	VOE 11803648	2					Decal	Calcomanía	Decalque	Autocollant	
2	VOE 15601174	1					Decal	Calcomanía	Decalque	Autocollant	
3	VOE 11004094	4					Decal	Calcomanía	Decalque	Autocollant	
4	VOE 11026730	4					Decal	Calcomanía	Decalque	Autocollant	
5	VOE 11445435	1					Warning decal	Calcomanía advertencia	Decalque advertência	Autocollant d'avertissement	
6	VOE 14346097	1					Sign	Letrero	Letreiro	Enseigne	
7	VOE 4948103	1					Decal	Calcomanía	Decalque	Autocollant	
8	VOE 11003865	1					Decal	Calcomanía	Decalque	Autocollant	
9	VOE 15684277	1					Decal	Calcomanía	Decalque	Autocollant	
10	VOE 13935002	2					Warning decal	Calcomanía advertencia	Decalque advertência	Autocollant d'avertissement	
11	VOE 14616018	2					Decal	Calcomanía	Decalque	Autocollant	
12	VOE 11802898	1					Adhesive	Cola	Adesivo	Colle	
13	VOE 14578689	1					Decal	Calcomanía	Decalque	Autocollant	
14	VOE 11026729	1					Decal	Calcomanía	Decalque	Autocollant	
15	VOE 11803690	1					Adhesive	Cola	Adesivo	Colle	
16	VOE 14700547	1					Decal	Calcomanía	Decalque	Autocollant	
17	VOE 11803685	1					Decal	Calcomanía	Decalque	Autocollant	
18	VOE 12729880	1					Decal	Calcomanía	Decalque	Autocollant	
19	VOE 15676877	1					Decal	Calcomanía	Decalque	Autocollant	
20	VOE 15683618	1					Decal	Calcomanía	Decalque	Autocollant	
21	VOE 14616297	1					Decal	Calcomanía	Decalque	Autocollant	
22	VOE 15694221	1					Decal	Calcomanía	Decalque	Autocollant	
23	VOE 15700362	1					Decal	Calcomanía	Decalque	Autocollant	
24	VOE 15674846	1					Decal	Calcomanía	Decalque	Autocollant	
25	VOE 15694223	1					Decal	Calcomanía	Decalque	Autocollant	
26	VOE 15702810	1					Adhesive	Cola	Adesivo	Colle	

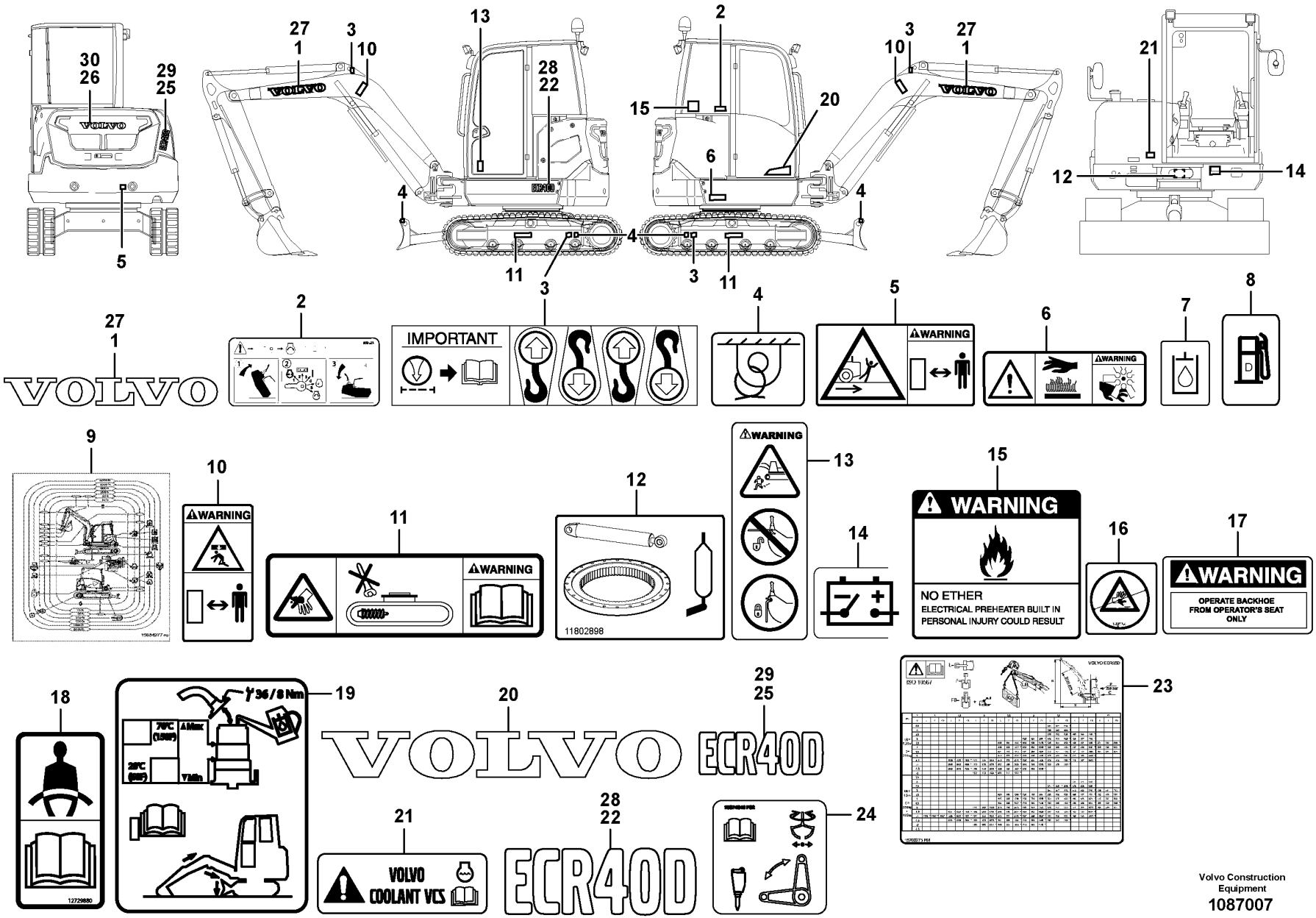

Volvo Construction Equipment

1087007

Fig.	Part No.	Quantity 1	2	3	PS	KIT	Description	Denominación	Denominação	Dénomination	Notes
1	VOE 11803648	2					Decal	Calcomanía	Decalque	Autocollant	
2	VOE 15601174	1					Decal	Calcomanía	Decalque	Autocollant	
3	VOE 11004094	4					Decal	Calcomanía	Decalque	Autocollant	
4	VOE 11026730	4					Decal	Calcomanía	Decalque	Autocollant	
5	VOE 11445435	1					Warning decal	Calcomanía advertencia	Decalque advertência	Autocollant d'avertissement	
6	VOE 14346097	1					Sign	Letrero	Letreiro	Enseigne	
7	VOE 4948103	1					Decal	Calcomanía	Decalque	Autocollant	
8	VOE 11003865	1					Decal	Calcomanía	Decalque	Autocollant	
9	VOE 15684277	1					Decal	Calcomanía	Decalque	Autocollant	
10	VOE 13935002	2					Warning decal	Calcomanía advertencia	Decalque advertência	Autocollant d'avertissement	
11	VOE 14616018	2					Decal	Calcomanía	Decalque	Autocollant	
12	VOE 11802898	1					Adhesive	Cola	Adesivo	Colle	
13	VOE 14578689	1					Decal	Calcomanía	Decalque	Autocollant	
14	VOE 11026729	1					Decal	Calcomanía	Decalque	Autocollant	
15	VOE 11803690	1					Adhesive	Cola	Adesivo	Colle	
16	VOE 14700547	1					Decal	Calcomanía	Decalque	Autocollant	
17	VOE 11803685	1					Decal	Calcomanía	Decalque	Autocollant	
18	VOE 12729880	1					Decal	Calcomanía	Decalque	Autocollant	
19	VOE 15676877	1					Decal	Calcomanía	Decalque	Autocollant	
20	VOE 15683618	1					Decal	Calcomanía	Decalque	Autocollant	
21	VOE 14616297	1					Decal	Calcomanía	Decalque	Autocollant	
22	VOE 15694221	1					Decal	Calcomanía	Decalque	Autocollant	
23	VOE 15700361	1					Decal	Calcomanía	Decalque	Autocollant	
24	VOE 15674846	1					Decal	Calcomanía	Decalque	Autocollant	
25	VOE 15694223	1					Decal	Calcomanía	Decalque	Autocollant	
26	VOE 15702810	1					Adhesive	Cola	Adesivo	Colle	
27	VOE 11803649	2					Decal	Calcomanía	Decalque	Autocollant	
28	VOE 15694235	1					Decal	Calcomanía	Decalque	Autocollant	
29	VOE 15694237	1					Decal	Calcomanía	Decalque	Autocollant	
30	VOE 15702820	1					Adhesive	Cola	Adesivo	Colle	

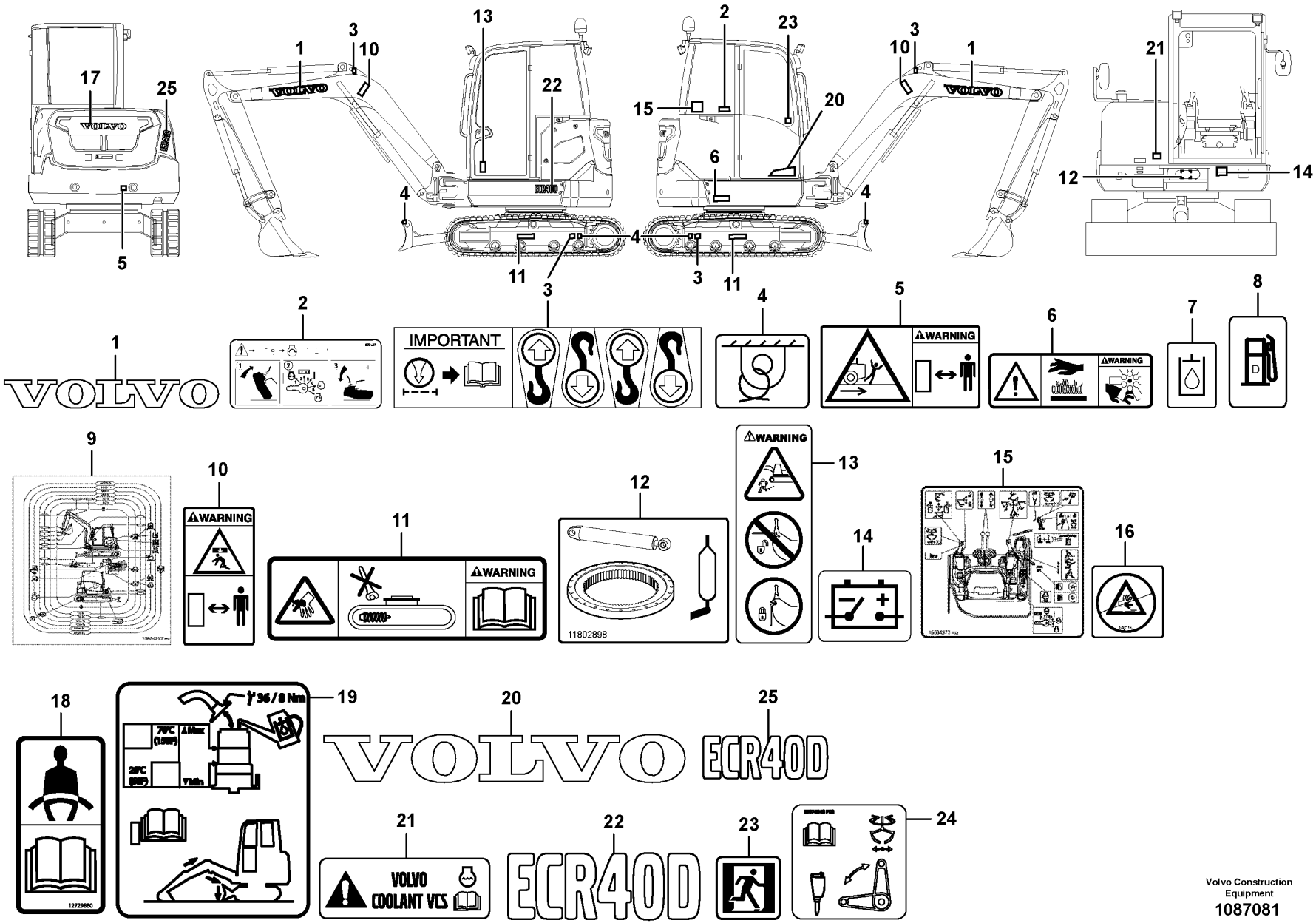
17
25
5
1
3
10
13
22
4
11
2
23
15
20
6
3
21
12
14
IMPORTANT
WARNING
11802898
VOLVO
ECR40D
VOLVO COOLANT VCS
Volvo Construction Equipment
1087081

Fig.	Part No.	Quantity 1	2	3	PS	KIT	Description	Denominación	Denominação	Dénomination	Notes
1	VOE 11803648	2					Decal	Calcomanía	Decalque	Autocollant	
2	VOE 15601174	1					Decal	Calcomanía	Decalque	Autocollant	
3	VOE 11004094	4					Decal	Calcomanía	Decalque	Autocollant	
4	VOE 11026730	4					Decal	Calcomanía	Decalque	Autocollant	
5	VOE 15632457	1					Decal	Calcomanía	Decalque	Autocollant	
6	VOE 14346097	1					Sign	Letrero	Letreiro	Enseigne	
7	VOE 4948103	1					Decal	Calcomanía	Decalque	Autocollant	
8	VOE 11003865	1					Decal	Calcomanía	Decalque	Autocollant	
9	VOE 15684277	1					Decal	Calcomanía	Decalque	Autocollant	
10	VOE 15632462	2					Decal	Calcomanía	Decalque	Autocollant	
11	VOE 15632467	2					Decal	Calcomanía	Decalque	Autocollant	
12	VOE 11802898	1					Adhesive	Cola	Adesivo	Colle	
13	VOE 14578689	1					Decal	Calcomanía	Decalque	Autocollant	
14	VOE 11026729	1					Decal	Calcomanía	Decalque	Autocollant	
15	VOE 15684273	1					Decal	Calcomanía	Decalque	Autocollant	
16	VOE 14700547	1					Decal	Calcomanía	Decalque	Autocollant	
17	VOE 15702810	1					Adhesive	Cola	Adesivo	Colle	
18	VOE 12729880	1					Decal	Calcomanía	Decalque	Autocollant	
19	VOE 15676877	1					Decal	Calcomanía	Decalque	Autocollant	
20	VOE 15683618	1					Decal	Calcomanía	Decalque	Autocollant	
21	VOE 14616297	1					Decal	Calcomanía	Decalque	Autocollant	
22	VOE 15694221	1					Decal	Calcomanía	Decalque	Autocollant	
23	VOE 13935007	1					Decal	Calcomanía	Decalque	Autocollant	
24	VOE 15674846	1					Decal	Calcomanía	Decalque	Autocollant	
25	VOE 15694223	1					Decal	Calcomanía	Decalque	Autocollant	

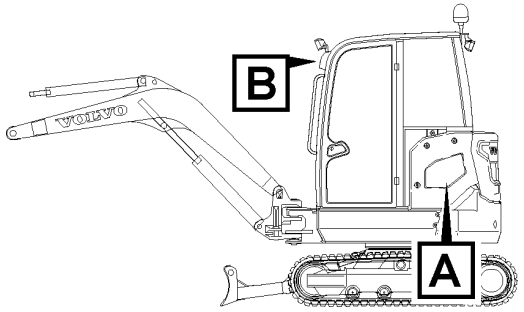

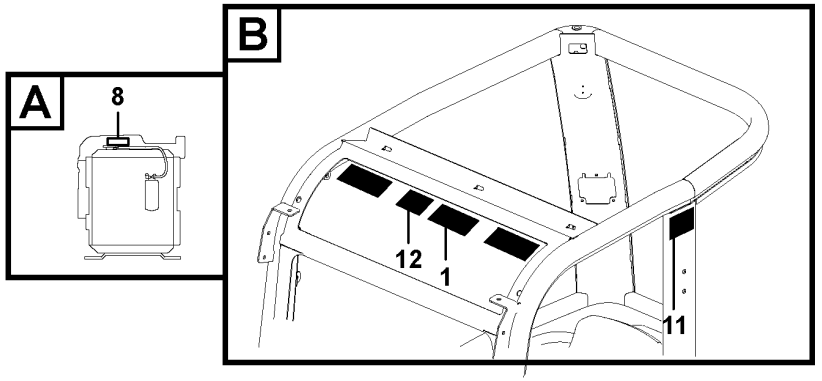

1

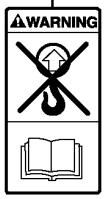

3
2

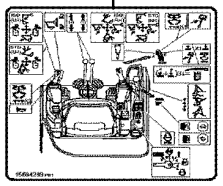

5
4

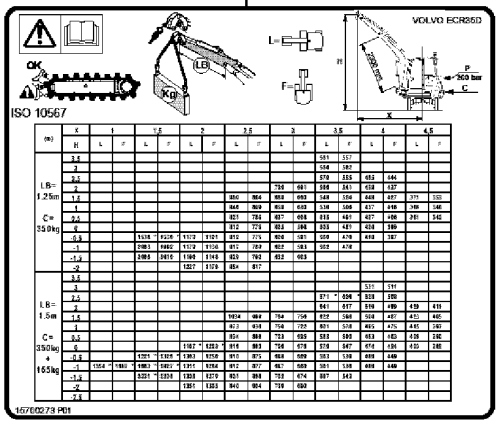

7
6

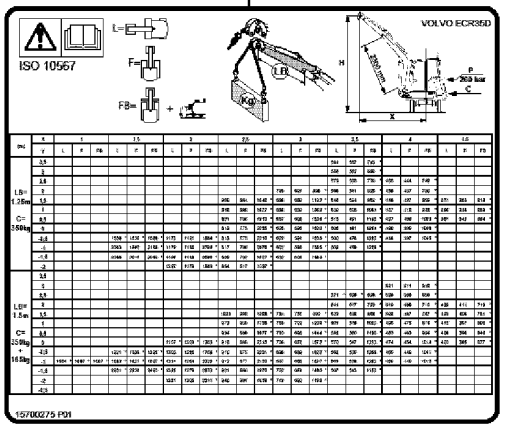

8



10
9

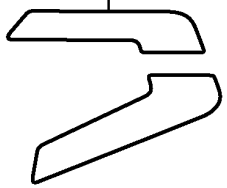

16





11



12

13

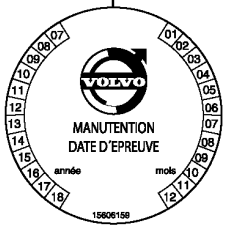

14

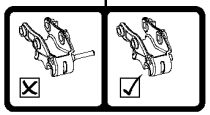

15

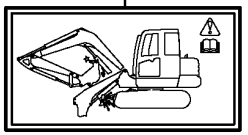

Volvo Construction Equipment
1087856

Fig.	Part No.	Quantity 1	2	3	PS	KIT	Description	Denominación	Denominação	Dénomination	Notes
1	VOE 15615654	2					Decal	Calcomanía	Decalque	Autocollant	11839329
2	VOE 15684289	1					Decal	Calcomanía	Decalque	Autocollant	11871824, 11871884
3	VOE 15695436	1					Decal	Calcomanía	Decalque	Autocollant	11871824, 11871884
4	VOE 15700277	1					Decal	Calcomanía	Decalque	Autocollant	11872019, 11872020
5	VOE 15700278	1					Decal	Calcomanía	Decalque	Autocollant	11872019, 11872020
6	VOE 15700279	1					Decal	Calcomanía	Decalque	Autocollant	11872021, 11872022
7	VOE 15700280	1					Decal	Calcomanía	Decalque	Autocollant	11872021, 11872022
8	VOE 14616297	1					Decal	Calcomanía	Decalque	Autocollant	11871654, 11871655, 11871656, 11871657, 11871658
9	VOE 15702093	1					Decal	Calcomanía	Decalque	Autocollant	11839928, 11839932 LH
10	VOE 15702106	1					Decal	Calcomanía	Decalque	Autocollant	11839928, 11839932 RH
11	VOE 11808081	1					Decal	Calcomanía	Decalque	Autocollant	11871883
12	VOE 15601962	1					Decal	Calcomanía	Decalque	Autocollant	11871883
13	VOE 15606159	1					Decal	Calcomanía	Decalque	Autocollant	11839507 LH
14	VOE 15620246	1					Decal	Calcomanía	Decalque	Autocollant	
15	VOE 15653295	1					Decal	Calcomanía	Decalque	Autocollant	
16	VOE 14712077	1					Decal	Calcomanía	Decalque	Autocollant	

VOLVO

Volvo Construction Equipment
www.volvoce.com

GROUP	Section	Page
910 Nipple assembly	100	401
910 Nipple assembly	200	429
910 Nipple assembly	300	443
911 Hydraulic oil tank, with fitting parts	100	461
911 Hydraulic oil tank	150	465
912 Control valve with fitting parts.	100	467
912 Control valve with fitting parts.	110	471
912 Valve section	200	475
912 Valve section	220	477
912 Valve section	240	479
912 Valve section	260	481
912 Valve section	280	483
912 Valve section	300	485
912 Hydraulic valve	500	487
912 Hydraulic valve	600	489
912 Hydraulic valve	610	491
912 Hydraulic valve 11871824, 11871884	2100	493
912 Six-way valve 11871612	2300	495
913 Hydraulic pump with fitting parts 11871726	100	497
913 Hydraulic pump with fitting parts 11871727	110	499
913 Hydraulic pump with fitting parts 11871897	120	501
913 Hydraulic pump with fitting parts 11871898	130	503
913 Hydraulic pump 11871726	200	505
913 Hydraulic pump 11871727	210	507
913 Hydraulic pump 11871897	220	509
913 Hydraulic pump 11871898	230	511
914 Hydraulic circuit (low pressure) 11839928, 11839932	100	513
914 Control stick installation	200	515
914 Control stick installation RH	210	517
914 Control lever : boom / bucket (right) RH	250	519
914 Control lever : boom / bucket (right) RH	260	521
914 Control stick installation 11839932, 11839342	300	523
914 Control stick installation 11871695, 11871697	310	525
914 Control lever : dipper arm / slewing (left) LH - 11839342, 11839932	350	527
914 Control lever : dipper arm / slewing (left) LH - 11871695, 11871697	360	529
914 Hydraulic circuit (low pressure) 11871407, 11871606	400	531
914 Remote control valve pedal, travel motor 11871407, 11871884	450	533
914 Remote control valve pedal, travel motor 11871606, 11871824	475	535
914 Low pressure hydraulic valves 11871824, 11871884	500	537
914 Control stick installation 11871977	600	539
915 Control lever : dozer blade	100	541
915 Control levers : travelling	200	543
916 Hydraulic circuit (lower frame) 11839932, 11871611	100	545
916 Hydraulic circuit (lower frame) 11871612	110	547
916 Hydraulic circuit (lower frame) 11872021, 11872022	150	549
916 Hydraulic circuit (lower frame) 11871620, 11871622, 11872019, 11872020	175	551
916 Hydraulic circuit (boom)	200	553
916 Hydraulic circuit (platform/balancing valve/offset cylinder)	250	555
916 Hydraulic circuit (platform/balancing valve/offset cylinder) 11839932, 11871611	260	557
916 Hydraulic circuit (platform/balancing valve/offset cylinder)	275	559
916 Hydraulic circuit (platform/balancing valve/offset cylinder) 11871612	280	561
916 Working hydraulic, dipper arm 11871695	300	563
916 Working hydraulic, dipper arm 11871697	305	565
916 Working hydraulic, dipper arm 11839336, 11871690	500	567
916 Working hydraulic, dipper arm 11839337, 11871691	525	569
916 Working hydraulic, dipper arm 11871690	600	571
916 Working hydraulic, dipper arm 11871691	625	573

INDEX OF CONTENTS

INDEX OF CONTENTS

Catalogue id 20755 | Group 9
Issue 20047869-C | Page 392

GROUP		Section	Page
916	Working hydraulic, boom 11871620, 11871622	700	575
916	Working hydraulic, boom 11871621, 11871622, 11872020, 11872019	800	577
916	Kit coupler (accessories) 11871938, 11871942	1000	581
916	Kit coupler (accessories) 11871939	1050	583
916	Kit coupler (accessories) 11871596	1100	585
916	Kit coupler (accessories) 11871597	1150	587
924	Quick coupling 11839355	100	589
924	Quickfit, mechanical 11839702	200	591
924	Quick coupling 11871988	300	593
924	Hydraulic circuit (quick-coupling attachment / single-acting) 11871700	500	595
924	Hydraulic circuit (quick-coupling attachment / single-acting) 11871701	525	597
924	Hyd. circuit (quickfit/double-acting) 11871703	550	599
924	Hyd. circuit (quickfit/double-acting) 11871705	575	601
924	Additional drain kit 11871707	600	603
924	Additional drain kit 11871709	700	605
926	Thumb kit without bucket 11871992, DF 3,5T	1000	607
926	Thumb kit without bucket 11871993, QC 3,5T	1050	609
926	Hydraulic cylinder	1100	611
927	Dozer blade 11839932, 11871611	100	613
927	Dozer blade 11871612	200	615
927	Dozer blade cylinder 11839928, 11839932	300	617
927	Dozer blade 11871612	400	619
971	Pivot pin	100	621
971	Boom offset cylinder	200	623
974	Boom	100	625
974	Boom cylinder	3000	627
975	Dipper arm 11839327	100	629
975	Dipper arm 11871899	200	631
975	Dipper arm 11839329	300	633
975	Dipper arm 11871900	400	635
975	Dipper arm 11839454, 11839932	500	637
975	Dipper arm	600	639
975	Connecting rod 11871622, 11872021, 11872019, 11872020, 11872022	700	641
975	Dipper arm cylinder	3000	643
975	Bucket cylinder	3100	645
993	Central lubrication	100	647

GRUPO	Sección	Página
910 Montaje de racor	100	401
910 Montaje de racor	200	429
910 Montaje de racor	300	443
911 Depósito de aceite hidráulico con accesorios de montaje	100	461
911 Depósito de aceite hidráulico	150	465
912 Válvula de mando con piezas se montaje.	100	467
912 Válvula de mando con piezas se montaje.	110	471
912 Sección de válvulas	200	475
912 Sección de válvulas	220	477
912 Sección de válvulas	240	479
912 Sección de válvulas	260	481
912 Sección de válvulas	280	483
912 Sección de válvulas	300	485
912 Válvula hidráulica	500	487
912 Válvula hidráulica	600	489
912 Válvula hidráulica	610	491
912 Válvula hidráulica 11871824, 11871884	2100	493
912 Válvula de 6 vías 11871612	2300	495
913 Bomba hidráulica con accesorios de montaje 11871726	100	497
913 Bomba hidráulica con accesorios de montaje 11871727	110	499
913 Bomba hidráulica con accesorios de montaje 11871897	120	501
913 Bomba hidráulica con accesorios de montaje 11871898	130	503
913 Bomba hidráulica 11871726	200	505
913 Bomba hidráulica 11871727	210	507
913 Bomba hidráulica 11871897	220	509
913 Bomba hidráulica 11871898	230	511
914 Circuito hidráulico (baja presión) 11839928, 11839932	100	513
914 Montaje de la palanca de mando	200	515
914 Montaje de la palanca de mando RH	210	517
914 Palanca de mando : pluma / cuchara (derecha) RH	250	519
914 Palanca de mando : pluma / cuchara (derecha) RH	260	521
914 Montaje de la palanca de mando 11839932, 11839342	300	523
914 Montaje de la palanca de mando 11871695, 11871697	310	525
914 Palanca de mando : brazo / giro (izquierda) LH - 11839342, 11839932	350	527
914 Palanca de mando : brazo / giro (izquierda) LH - 11871695, 11871697	360	529
914 Circuito hidráulico (baja presión) 11871407, 11871606	400	531
914 Válvula de control a pedal de válvula de mando a distancia, motor trasl 11871407, 11871884	450	533
914 Válvula de control a pedal de válvula de mando a distancia, motor trasl 11871606, 11871824	475	535
914 Válvulas hidráulicas de baja presión 11871824, 11871884	500	537
914 Montaje de la palanca de mando 11871977	600	539
915 Palanca de mando : hoja topadora	100	541
915 Palancas de mando : traslación	200	543
916 Circuito hidraulico (bastidor inferior) 11839932, 11871611	100	545
916 Circuito hidraulico (bastidor inferior) 11871612	110	547
916 Circuito hidraulico (bastidor inferior) 11872021, 11872022	150	549
916 Circuito hidraulico (bastidor inferior) 11871620, 11871622, 11872019, 11872020	175	551
916 Circuito hidráulico (pluma)	200	553
916 Circuito hidráulico (plataforma/válvula de equilibrio/cilindro excéntrico)	250	555
916 Circuito hidráulico (plataforma/válvula de equilibrio/cilindro excéntrico) 11839932, 11871611	260	557
916 Circuito hidráulico (plataforma/válvula de equilibrio/cilindro excéntrico)	275	559
916 Circuito hidráulico (plataforma/válvula de equilibrio/cilindro excéntrico) 11871612	280	561
916 Hidráulica de trabajo, brazo 11871695	300	563
916 Hidráulica de trabajo, brazo 11871697	305	565
916 Hidráulica de trabajo, brazo 11839336, 11871690	500	567

INDICE

INDICE

GRUPO		Sección	Página
916	Hidráulica de trabajo, brazo 11839337, 11871691	525	569
916	Hidráulica de trabajo, brazo 11871690	600	571
916	Hidráulica de trabajo, brazo 11871691	625	573
916	Hidráulica de trabajo, pluma 11871620, 11871622	700	575
916	Hidráulica de trabajo, pluma 11871621, 11871622, 11872020, 11872019	800	577
916	Kit de acoplamiento (accesorios) 11871938, 11871942	1000	581
916	Kit de acoplamiento (accesorios) 11871939	1050	583
916	Kit de acoplamiento (accesorios) 11871596	1100	585
916	Kit de acoplamiento (accesorios) 11871597	1150	587
924	Acoplamiento rápido 11839355	100	589
924	Portaimplementos mecanico 11839702	200	591
924	Acoplamiento rápido 11871988	300	593
924	Circuito hidráulico (portaimplementos rápido / simple efecto) 11871700	500	595
924	Circuito hidráulico (portaimplementos rápido / simple efecto) 11871701	525	597
924	Circuito hidráulico (enganche rápido/doble efecto) 11871703	550	599
924	Circuito hidráulico (enganche rápido/doble efecto) 11871705	575	601
924	11871707	600	603
924	11871709	700	605
926	Juego de pulgar sin cuchara 11871992, DF 3,5T	1000	607
926	Juego de pulgar sin cuchara 11871993, QC 3,5T	1050	609
926	Cilindros hidráulicos	1100	611
927	Hoja diagonal 11839932, 11871611	100	613
927	Hoja diagonal 11871612	200	615
927	Cilindro hidráulico, hoja diagonal 11839928, 11839932	300	617
927	Hoja diagonal 11871612	400	619
971	Pivote	100	621
971	Cilindro excéntrico de la pluma	200	623
974	Pluma	100	625
974	Cilindro de pluma	3000	627
975	Brazo 11839327	100	629
975	Brazo 11871899	200	631
975	Brazo 11839329	300	633
975	Brazo 11871900	400	635
975	Brazo 11839454, 11839932	500	637
975	Brazo	600	639
975	Biela 11871622, 11872021, 11872019, 11872020, 11872022	700	641
975	Cilindro de brazo	3000	643
975	Cilindro de cazo	3100	645
993	Lubricacion central	100	647

GRUPO	Seção	Página
910 Conjunto de bico	100	401
910 Conjunto de bico	200	429
910 Conjunto de bico	300	443
911 Tanque de óleo hidráulico com peças acessórias	100	461
911 Tanque de óleo hidráulico	150	465
912 Válvula de comando com peças de montagem	100	467
912 Válvula de comando com peças de montagem	110	471
912 Seção da válvula	200	475
912 Seção da válvula	220	477
912 Seção da válvula	240	479
912 Seção da válvula	260	481
912 Seção da válvula	280	483
912 Seção da válvula	300	485
912 Válvula hidráulica	500	487
912 Válvula hidráulica	600	489
912 Válvula hidráulica	610	491
912 Válvula hidráulica 11871824, 11871884	2100	493
912 Válvula de seis vias 11871612	2300	495
913 Bomba hidráulica com peças acessórias 11871726	100	497
913 Bomba hidráulica com peças acessórias 11871727	110	499
913 Bomba hidráulica com peças acessórias 11871897	120	501
913 Bomba hidráulica com peças acessórias 11871898	130	503
913 Bomba hidráulica 11871726	200	505
913 Bomba hidráulica 11871727	210	507
913 Bomba hidráulica 11871897	220	509
913 Bomba hidráulica 11871898	230	511
914 Circuito hidráulico (baixa pressão) 11839928, 11839932	100	513
914 Braço de comando, instalação	200	515
914 Braço de comando, instalação RH	210	517
914 Alavanca de comando : lança / caçamba (lado direito) RH	250	519
914 Alavanca de comando : lança / caçamba (lado direito) RH	260	521
914 Braço de comando, instalação 11839932, 11839342	300	523
914 Braço de comando, instalação 11871695, 11871697	310	525
914 Alavanca de comando : braço de escavação / giro (lado esquerdo) LH - 11839342, 11839932	350	527
914 Alavanca de comando : braço de escavação / giro (lado esquerdo) LH - 11871695, 11871697	360	529
914 Circuito hidráulico (baixa pressão) 11871407, 11871606	400	531
914 Pedal da válvula de controle remoto, motor de curso 11871407, 11871884	450	533
914 Pedal da válvula de controle remoto, motor de curso 11871606, 11871824	475	535
914 Válvulas hidráulicas de baixa pressão 11871824, 11871884	500	537
914 Braço de comando, instalação 11871977	600	539
915 Alavanca de comando : lâmina removedora de terra	100	541
915 Alavancas de comando : locomoção	200	543
916 Circuito hidráulico (chassi inferior) 11839932, 11871611	100	545
916 Circuito hidráulico (chassi inferior) 11871612	110	547
916 Circuito hidráulico (chassi inferior) 11872021, 11872022	150	549
916 Circuito hidráulico (chassi inferior) 11871620, 11871622, 11872019, 11872020	175	551
916 Circuito hidráulico (lança)	200	553
916 Circuito hidráulico (plataforma/válvula equilibradora/cilindro de deslocamento)	250	555
916 Circuito hidráulico (plataforma/válvula equilibradora/cilindro de deslocamento) 11839932, 11871611	260	557
916 Circuito hidráulico (plataforma/válvula equilibradora/cilindro de deslocamento)	275	559
916 Circuito hidráulico (plataforma/válvula equilibradora/cilindro de deslocamento) 11871612	280	561
916 Sistema hidráulico de operação, braço 11871695	300	563
916 Sistema hidráulico de operação, braço 11871697	305	565
916 Sistema hidráulico de operação, braço 11839336, 11871690	500	567

ÍNDICE

ÍNDICE

Catalogue id 20755 | Group 9
Issue 20047869-C | Page 396

GRUPO		Seção	Página
916	Sistema hidráulico de operação, braço 11839337, 11871691	525	569
916	Sistema hidráulico de operação, braço 11871690	600	571
916	Sistema hidráulico de operação, braço 11871691	625	573
916	Sistema hidráulico de operação, lança 11871620, 11871622	700	575
916	Sistema hidráulico de operação, lança 11871621, 11871622, 11872020, 11872019	800	577
916	Kit engatador (acessórios) 11871938, 11871942	1000	581
916	Kit engatador (acessórios) 11871939	1050	583
916	Kit engatador (acessórios) 11871596	1100	585
916	Kit engatador (acessórios) 11871597	1150	587
924	Engate rápido 11839355	100	589
924	Acoplamento rápido, mecânico 11839702	200	591
924	Engate rápido 11871988	300	593
924	Circuito hidráulico (acoplamento rápido de implemento/ação simples) 11871700	500	595
924	Circuito hidráulico (acoplamento rápido de implemento/ação simples) 11871701	525	597
924	Circuito hidráulico (acoplamento rápido/dupla ação) 11871703	550	599
924	Circuito hidráulico (acoplamento rápido/dupla ação) 11871705	575	601
924	11871707	600	603
924	11871709	700	605
926	11871992, DF 3,5T	1000	607
926	11871993, QC 3,5T	1050	609
926	Cilindro hidráulico	1100	611
927	Lâmina removedora de terra 11839932, 11871611	100	613
927	Lâmina removedora de terra 11871612	200	615
927	Cilindro da lâmina removedora de terra 11839928, 11839932	300	617
927	Lâmina removedora de terra 11871612	400	619
971	Pino pivô	100	621
971	Cilindro de deslocamento da lança	200	623
974	Lança	100	625
974	Cilindro da lança	3000	627
975	Braço de escavação 11839327	100	629
975	Braço de escavação 11871899	200	631
975	Braço de escavação 11839329	300	633
975	Braço de escavação 11871900	400	635
975	Braço de escavação 11839454, 11839932	500	637
975		600	639
975	Biela 11871622, 11872021, 11872019, 11872020, 11872022	700	641
975	Cilindro do braço	3000	643
975	Cilindro da caçamba	3100	645
993	Lubrificação central	100	647

GROUPE	Section	Page
910 Ensemble raccord	100	401
910 Ensemble raccord	200	429
910 Ensemble raccord	300	443
911 Réservoir á huile avec pièces de montaje	100	461
911 Réservoir d'huile hydraulique	150	465
912 Valve de commande avec pièces de montage.	100	467
912 Valve de commande avec pièces de montage.	110	471
912 Section de valve	200	475
912 Section de valve	220	477
912 Section de valve	240	479
912 Section de valve	260	481
912 Section de valve	280	483
912 Section de valve	300	485
912 Distributeur hydraulique	500	487
912 Distributeur hydraulique	600	489
912 Distributeur hydraulique	610	491
912 Distributeur hydraulique 11871824, 11871884	2100	493
912 Robinet 6 voies 11871612	2300	495
913 Pompe hydraulique avec pièces de montage 11871726	100	497
913 Pompe hydraulique avec pièces de montage 11871727	110	499
913 Pompe hydraulique avec pièces de montage 11871897	120	501
913 Pompe hydraulique avec pièces de montage 11871898	130	503
913 Pompe hydraulique 11871726	200	505
913 Pompe hydraulique 11871727	210	507
913 Pompe hydraulique 11871897	220	509
913 Pompe hydraulique 11871898	230	511
914 Circuit hydraulique (basse pression) 11839928, 11839932	100	513
914 Mise en place du levier de commande	200	515
914 Mise en place du levier de commande RH	210	517
914 Levier de commande : flèche / godet (côté droit) RH	250	519
914 Levier de commande : flèche / godet (côté droit) RH	260	521
914 Mise en place du levier de commande 11839932, 11839342	300	523
914 Mise en place du levier de commande 11871695, 11871697	310	525
914 Levier de commande : balancier / orientation (côté gauche) LH - 11839342, 11839932	350	527
914 Levier de commande : balancier / orientation (côté gauche) LH - 11871695, 11871697	360	529
914 Circuit hydraulique (basse pression) 11871407, 11871606	400	531
914 V. commande vers pédale de v. commande télécommandée, moteur condui 11871407, 11871884	450	533
914 V. commande vers pédale de v. commande télécommandée, moteur condui 11871606, 11871824	475	535
914 Vannes hydrauliques basse pression 11871824, 11871884	500	537
914 Mise en place du levier de commande 11871977	600	539
915 Levier de commande : lame niveleuse	100	541
915 Leviers de commande : translation	200	543
916 Circuit hydraulique (châssis porteur) 11839932, 11871611	100	545
916 Circuit hydraulique (châssis porteur) 11871612	110	547
916 Circuit hydraulique (châssis porteur) 11872021, 11872022	150	549
916 Circuit hydraulique (châssis porteur) 11871620, 11871622, 11872019, 11872020	175	551
916 Circuit hydraulique (flèche)	200	553
916 Circuit hydraulique (passerelle/valve d'équilibrage/vérin de déport)	250	555
916 Circuit hydraulique (passerelle/valve d'équilibrage/vérin de déport) 11839932, 11871611	260	557
916 Circuit hydraulique (passerelle/valve d'équilibrage/vérin de déport)	275	559
916 Circuit hydraulique (passerelle/valve d'équilibrage/vérin de déport) 11871612	280	561
916 Hydraulique de travail, bras 11871695	300	563
916 Hydraulique de travail, bras 11871697	305	565
916 Hydraulique de travail, bras 11839336, 11871690	500	567
916 Hydraulique de travail, bras 11839337, 11871691	525	569

TABLE DES MATIÈRES

TABLE DES MATIÈRES

Catalogue id 20755 | Group 9
Issue 20047869-C | Page 398

GROUPE		Section	Page
916	Hydraulique de travail, bras 11871690	600	571
916	Hydraulique de travail, bras 11871691	625	573
916	Hydraulique de travail, flèche 11871620, 11871622	700	575
916	Hydraulique de travail, flèche 11871621, 11871622, 11872020, 11872019	800	577
916	Kit raccords (accessoires) 11871938, 11871942	1000	581
916	Kit raccords (accessoires) 11871939	1050	583
916	Kit raccords (accessoires) 11871596	1100	585
916	Kit raccords (accessoires) 11871597	1150	587
924	Raccord rapide 11839355	100	589
924	Porte-outils, mecanique 11839702	200	591
924	Raccord rapide 11871988	300	593
924	Circuit hydraulique (porte outil à accouplement rapide / simple effet) 11871700	500	595
924	Circuit hydraulique (porte outil à accouplement rapide / simple effet) 11871701	525	597
924	Circuit hydraulique (outil/accessoire à fixation rapide / double effet) 11871703	550	599
924	Circuit hydraulique (outil/accessoire à fixation rapide / double effet) 11871705	575	601
924	11871707	600	603
924	11871709	700	605
926	Kit pouce sans godet 11871992, DF 3,5T	1000	607
926	Kit pouce sans godet 11871993, QC 3,5T	1050	609
926	Vérins hydrauliques	1100	611
927	Lame bulldozer 11839932, 11871611	100	613
927	Lame bulldozer 11871612	200	615
927	Vérin hydraulique, lame bulldozer 11839928, 11839932	300	617
927	Lame bulldozer 11871612	400	619
971	Pivot	100	621
971	Vérin de déport latéral de flèche	200	623
974	Flèche	100	625
974	Vérin de flèche	3000	627
975	Balancier 11839327	100	629
975	Balancier 11871899	200	631
975	Balancier 11839329	300	633
975	Balancier 11871900	400	635
975	Balancier 11839454, 11839932	500	637
975	Balancier	600	639
975	Bielle 11871622, 11872021, 11872019, 11872020, 11872022	700	641
975	Vérin de bras	3000	643
975	Vérin de godet	3100	645
993	Graissage central	100	647

VOLVO

Volvo Construction Equipment
www.volvoce.com

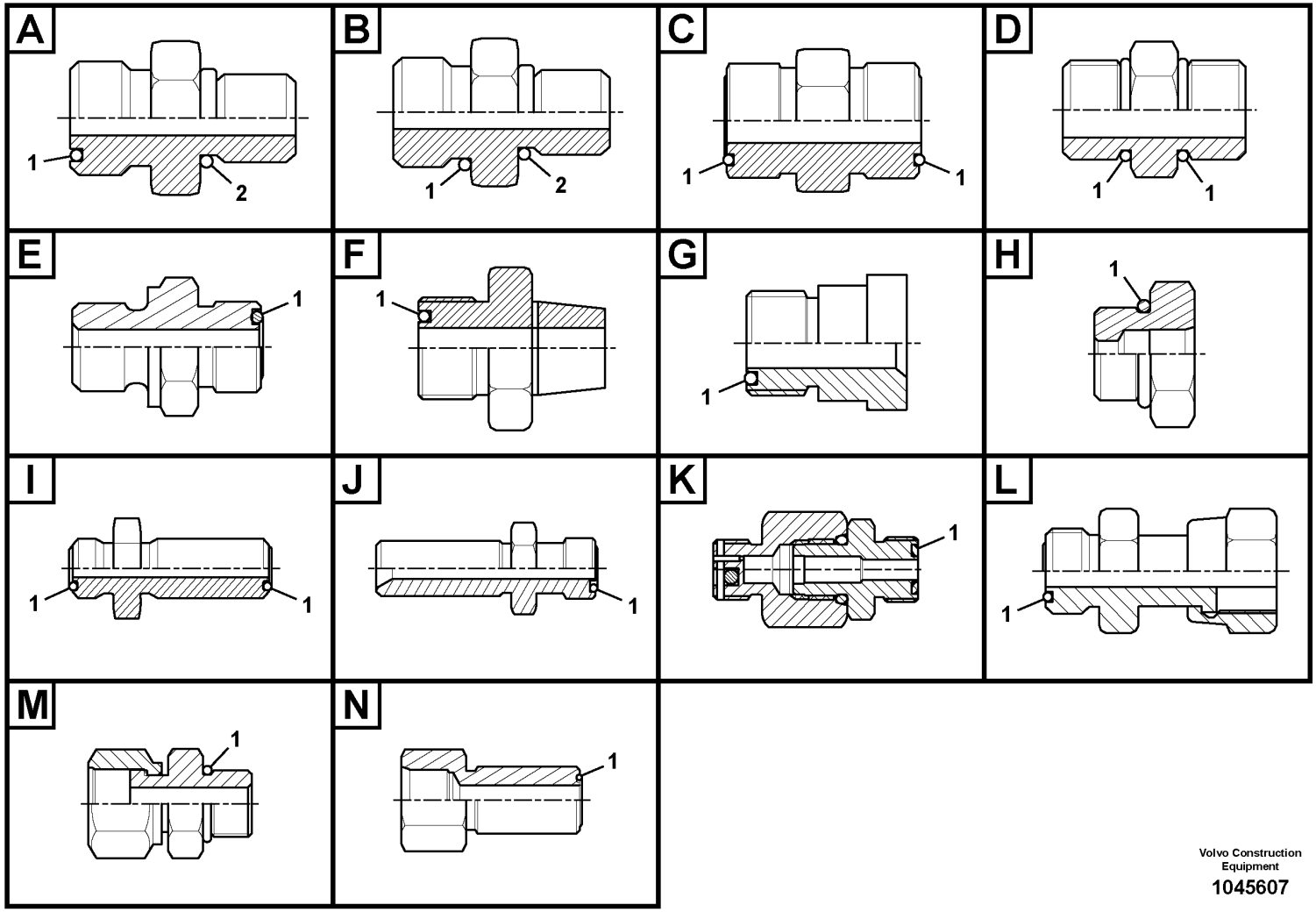

Volvo Construction Equipment

1045607

Fig.	Part No.	Quantity 1	2	3	PS	KIT	Description	Denominación	Denominação	Dénomination	Notes
	VOE 935031	1					Nipple	Niple	Niple	Raccord	
1	VOE 990738	1					•O-ring	•Anillo tórico	•Anel-o	•Joint torique	
2	VOE 967750	1					•O-ring	•Anillo tórico	•Anel-o	•Joint torique	
	VOE 935032	1					Nipple	Niple	Niple	Raccord	
1	VOE 990739	1					•O-ring	•Anillo tórico	•Anel-o	•Joint torique	
2	VOE 993323	1					•O-ring	•Anillo tórico	•Anel-o	•Joint torique	(VOE 932042)
	VOE 935037	1					Nipple	Niple	Niple	Raccord	
1	VOE 990739	1					•O-ring	•Anillo tórico	•Anel-o	•Joint torique	
2	VOE 14211864	1					•Sealing ring	•Anillo retén	•Anel de vedação	•Bague étanchéité	
	VOE 935039	1					Nipple	Niple	Niple	Raccord	
1	VOE 990736	1					•O-ring	•Anillo tórico	•Anel-o	•Joint torique	
2	VOE 967747	1					•O-ring	•Anillo tórico	•Anel-o	•Joint torique	
	VOE 935082	1					Nipple	Niple	Niple	Raccord	
1	VOE 990736	1					•O-ring	•Anillo tórico	•Anel-o	•Joint torique	
2	VOE 993319	1					•O-ring	•Anillo tórico	•Anel-o	•Joint torique	(VOE 932037)
	VOE 935083	1					Nipple	Niple	Niple	Raccord	
1	VOE 990736	1					•O-ring	•Anillo tórico	•Anel-o	•Joint torique	
2	VOE 993321	1					•O-ring	•Anillo tórico	•Anel-o	•Joint torique	(VOE 932040)
	VOE 935085	1					Nipple	Niple	Niple	Raccord	
1	VOE 990737	1					•O-ring	•Anillo tórico	•Anel-o	•Joint torique	
2	VOE 993320	1					•O-ring	•Anillo tórico	•Anel-o	•Joint torique	(VOE 932039)
	VOE 935089	1					Nipple	Niple	Niple	Raccord	
1	VOE 990737	1					•O-ring	•Anillo tórico	•Anel-o	•Joint torique	
2	VOE 993321	1					•O-ring	•Anillo tórico	•Anel-o	•Joint torique	(VOE 932040)
	VOE 935090	1					Nipple	Niple	Niple	Raccord	
1	VOE 990737	1					•O-ring	•Anillo tórico	•Anel-o	•Joint torique	
2	VOE 993322	1					•O-ring	•Anillo tórico	•Anel-o	•Joint torique	(VOE 932041)
	VOE 935091	1					Nipple	Niple	Niple	Raccord	
1	VOE 990738	1					•O-ring	•Anillo tórico	•Anel-o	•Joint torique	
2	VOE 993320	1					•O-ring	•Anillo tórico	•Anel-o	•Joint torique	(VOE 932039)
	VOE 935092	1					Nipple	Niple	Niple	Raccord	

1		**Nipple assembly** **Montaje de racor** **Conjunto de bico** **Ensemble raccord**	Catalogue id **20755**	Group **910**
2				
3			Illustr. No **1045607**	Section **100**
4				
5			Issue **20047869-C**	Page **401**

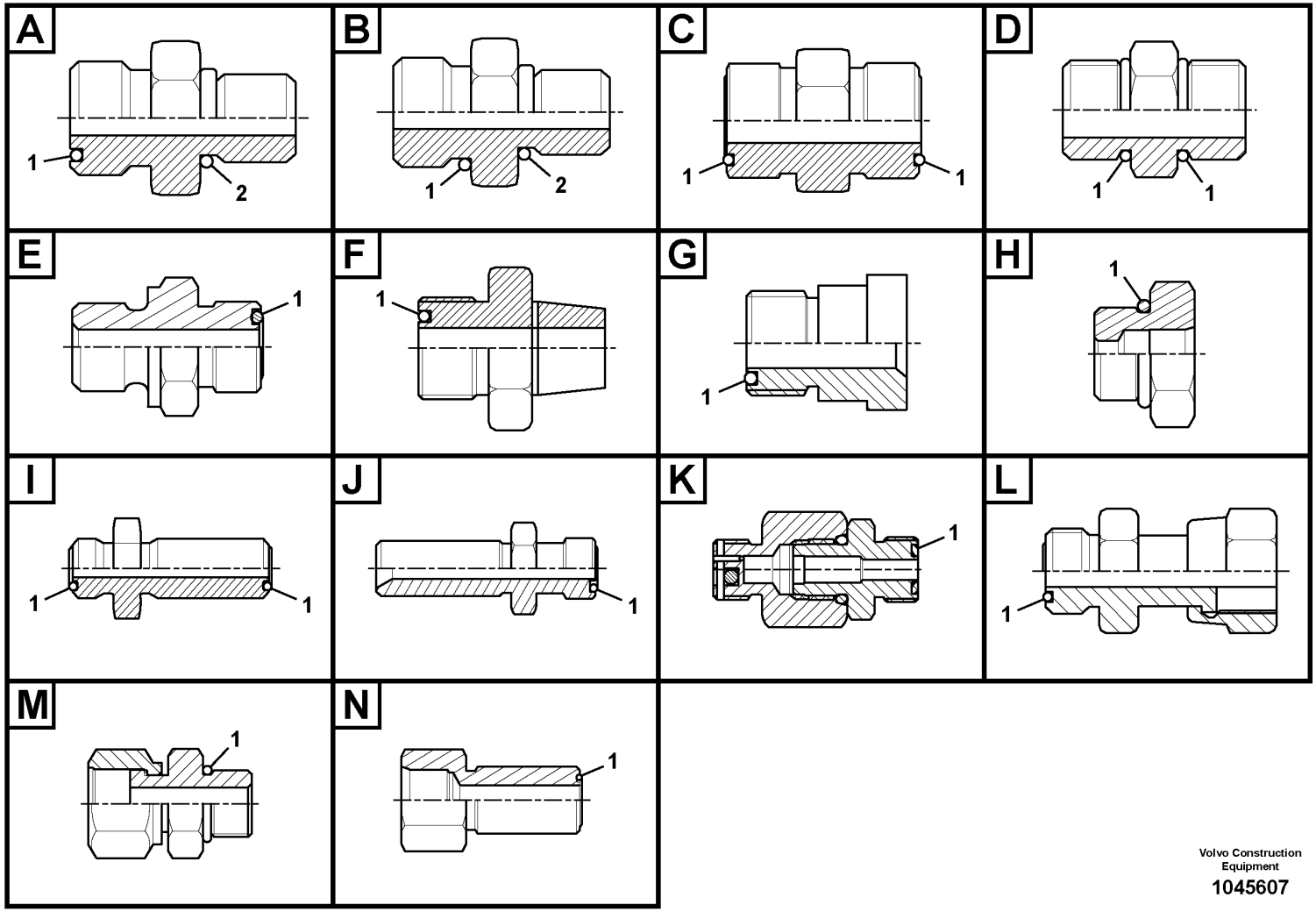

Volvo Construction Equipment

1045607

Fig.	Part No.	Quantity 1	2	3	PS	KIT	Description	Denominación	Denominação	Dénomination	Notes
1	VOE 990738	1					•O-ring	•Anillo tórico	•Anel-o	•Joint torique	
2	VOE 993322	1					•O-ring	•Anillo tórico	•Anel-o	•Joint torique	(VOE 932041)
	VOE 935093	1					Nipple	Niple	Niple	Raccord	
1	VOE 990738	1					•O-ring	•Anillo tórico	•Anel-o	•Joint torique	
2	VOE 993323	1					•O-ring	•Anillo tórico	•Anel-o	•Joint torique	(VOE 932042)
	VOE 935094	1					Nipple	Niple	Niple	Raccord	
1	VOE 990739	1					•O-ring	•Anillo tórico	•Anel-o	•Joint torique	
2	VOE 993321	1					•O-ring	•Anillo tórico	•Anel-o	•Joint torique	(VOE 932040)
	VOE 935095	1					Nipple	Niple	Niple	Raccord	
1	VOE 990739	1					•O-ring	•Anillo tórico	•Anel-o	•Joint torique	
2	VOE 993322	1					•O-ring	•Anillo tórico	•Anel-o	•Joint torique	(VOE 932041)
	VOE 935096	1					Nipple	Niple	Niple	Raccord	
1	VOE 990740	1					•O-ring	•Anillo tórico	•Anel-o	•Joint torique	
2	VOE 993321	1					•O-ring	•Anillo tórico	•Anel-o	•Joint torique	(VOE 932040)
	VOE 935097	1					Nipple	Niple	Niple	Raccord	
1	VOE 993321	1					•O-ring	•Anillo tórico	•Anel-o	•Joint torique	(VOE 932040)
2	VOE 993322	1					•O-ring	•Anillo tórico	•Anel-o	•Joint torique	(VOE 932041)
	VOE 935098	1					Nipple	Niple	Niple	Raccord	
1	VOE 993321	1					•O-ring	•Anillo tórico	•Anel-o	•Joint torique	(VOE 932040)
2	VOE 993324	1					•O-ring	•Anillo tórico	•Anel-o	•Joint torique	(VOE 932043)
	VOE 935229	1					Nipple	Niple	Niple	Raccord	
1	VOE 978129	1					•O-ring	•Anillo tórico	•Anel-o	•Joint torique	(VOE 981290)
2	VOE 993324	1					•O-ring	•Anillo tórico	•Anel-o	•Joint torique	(VOE 932043)
	VOE 935230	1					Nipple	Niple	Niple	Raccord	
1	VOE 978129	1					•O-ring	•Anillo tórico	•Anel-o	•Joint torique	(VOE 981290)
2	VOE 993323	1					•O-ring	•Anillo tórico	•Anel-o	•Joint torique	(VOE 932042)
	VOE 935269	1					Nipple	Niple	Niple	Raccord	
1	VOE 978129	1					•O-ring	•Anillo tórico	•Anel-o	•Joint torique	(VOE 981290)
2	VOE 14211860	1					•Sealing ring	•Anillo retén	•Anel de vedação	•Bague étanchéité	
	VOE 935488	1					Nipple	Niple	Niple	Raccord	
1	VOE 978129	1					•O-ring	•Anillo tórico	•Anel-o	•Joint torique	(VOE 981290)

1	
2	
3	
4	
5	

Nipple assembly
Montaje de racor
Conjunto de bico
Ensemble raccord

Catalogue id **20755**	Group **910**
Illustr. No **1045607**	Section **100**
Issue **20047869-C**	Page **403**

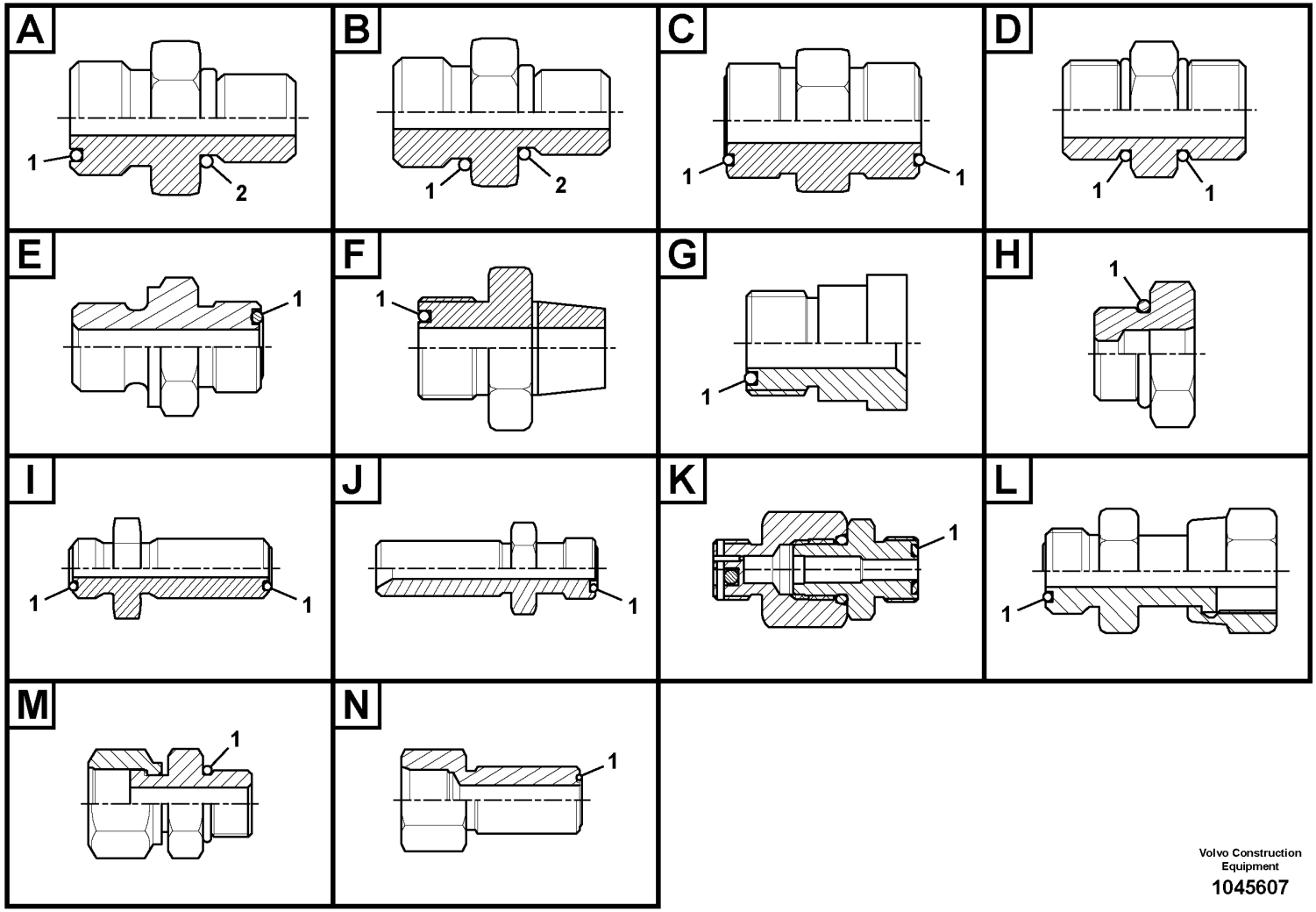

Volvo Construction Equipment

1045607

Fig.	Part No.	Quantity 1	2	3	PS	KIT	Description	Denominación	Denominação	Dénomination	Notes
2	VOE 14211860	1					•Sealing ring	•Anillo retén	•Anel de vedação	•Bague étanchéité	
	VOE 936669	1					Nipple	Niple	Niple	Raccord	
1	VOE 990736	1					•O-ring	•Anillo tórico	•Anel-o	•Joint torique	
2	VOE 968207	1					•O-ring	•Anillo tórico	•Anel-o	•Joint torique	
	VOE 937086	1					Nipple	Niple	Niple	Raccord	
1	VOE 990736	1					•O-ring	•Anillo tórico	•Anel-o	•Joint torique	
2	VOE 993320	1					•O-ring	•Anillo tórico	•Anel-o	•Joint torique	(VOE 932039)
	VOE 937087	1					Nipple	Niple	Niple	Raccord	
1	VOE 990738	1					•O-ring	•Anillo tórico	•Anel-o	•Joint torique	
2	VOE 993323	1					•O-ring	•Anillo tórico	•Anel-o	•Joint torique	(VOE 932042)
	VOE 937088	1					Nipple	Niple	Niple	Raccord	
1	VOE 990738	1					•O-ring	•Anillo tórico	•Anel-o	•Joint torique	
2	VOE 993324	1					•O-ring	•Anillo tórico	•Anel-o	•Joint torique	(VOE 932043)
	VOE 937089	1					Nipple	Niple	Niple	Raccord	
1	VOE 990740	1					•O-ring	•Anillo tórico	•Anel-o	•Joint torique	
2	VOE 993324	1					•O-ring	•Anillo tórico	•Anel-o	•Joint torique	(VOE 932043)
	VOE 937090	1					Nipple	Niple	Niple	Raccord	
1	VOE 990740	1					•O-ring	•Anillo tórico	•Anel-o	•Joint torique	
2	VOE 993324	1					•O-ring	•Anillo tórico	•Anel-o	•Joint torique	(VOE 932043)
	VOE 937091	1					Nipple	Niple	Niple	Raccord	
1	VOE 978129	1					•O-ring	•Anillo tórico	•Anel-o	•Joint torique	(VOE 981290)
2	VOE 993324	1					•O-ring	•Anillo tórico	•Anel-o	•Joint torique	(VOE 932043)
	VOE 937262	1					Nipple	Niple	Niple	Raccord	
1	VOE 990737	1					•O-ring	•Anillo tórico	•Anel-o	•Joint torique	
2	VOE 993320	1					•O-ring	•Anillo tórico	•Anel-o	•Joint torique	(VOE 932039)
	VOE 937272	1					Nipple	Niple	Niple	Raccord	
1	VOE 990737	1					•O-ring	•Anillo tórico	•Anel-o	•Joint torique	
2	VOE 968207	1					•O-ring	•Anillo tórico	•Anel-o	•Joint torique	
	VOE 937520	1					Nipple	Niple	Niple	Raccord	
1	VOE 990736	1					•O-ring	•Anillo tórico	•Anel-o	•Joint torique	
2	VOE 993320	1					•O-ring	•Anillo tórico	•Anel-o	•Joint torique	(VOE 932039)

1		**Nipple assembly** **Montaje de racor** **Conjunto de bico** **Ensemble raccord**	Catalogue id **20755**	Group **910**
2				
3			Illustr. No **1045607**	Section **100**
4				
5			Issue **20047869-C**	Page **405**

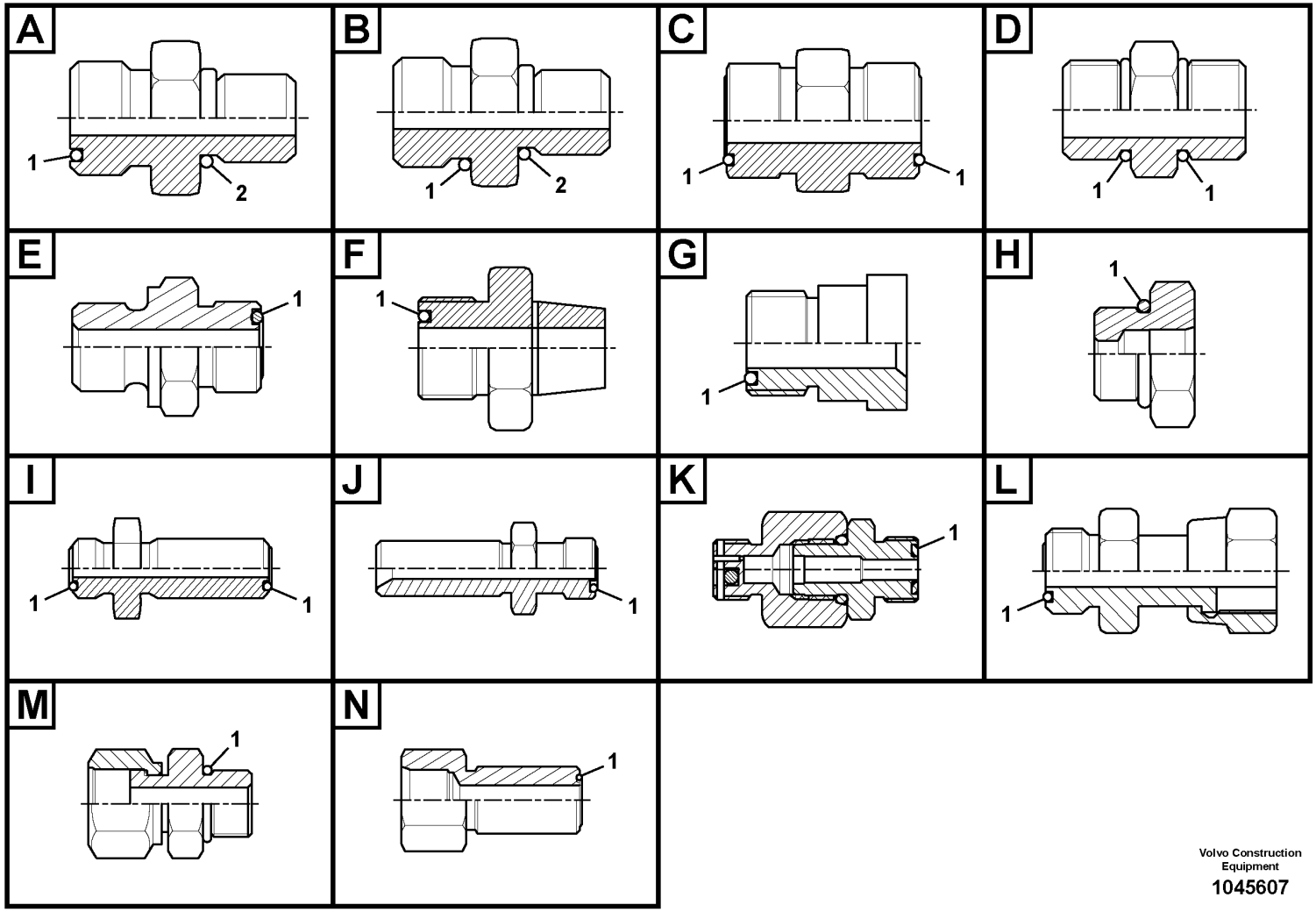

Volvo Construction Equipment

1045607

Fig.	Part No.	Quantity 1	2	3	PS	KIT	Description	Denominación	Denominação	Dénomination	Notes
	VOE 937535	1					Nipple	Niple	Niple	Raccord	
1	VOE 990737	1					•O-ring	•Anillo tórico	•Anel-o	•Joint torique	
2	VOE 993320	1					•O-ring	•Anillo tórico	•Anel-o	•Joint torique	(VOE 932039)
	VOE 937536	1					Nipple	Niple	Niple	Raccord	
1	VOE 990737	1					•O-ring	•Anillo tórico	•Anel-o	•Joint torique	
2	VOE 993320	1					•O-ring	•Anillo tórico	•Anel-o	•Joint torique	(VOE 932039)
	VOE 937537	1					Nipple	Niple	Niple	Raccord	
1	VOE 990738	1					•O-ring	•Anillo tórico	•Anel-o	•Joint torique	
2	VOE 993321	1					•O-ring	•Anillo tórico	•Anel-o	•Joint torique	(VOE 932040)
	VOE 937538	1					Nipple	Niple	Niple	Raccord	
1	VOE 990736	1					•O-ring	•Anillo tórico	•Anel-o	•Joint torique	
2	VOE 993320	1					•O-ring	•Anillo tórico	•Anel-o	•Joint torique	(VOE 932039)
	VOE 937552	1					Nipple	Niple	Niple	Raccord	
1	VOE 990740	1					•O-ring	•Anillo tórico	•Anel-o	•Joint torique	
2	VOE 993323	1					•O-ring	•Anillo tórico	•Anel-o	•Joint torique	(VOE 932042)
	VOE 937776	1					Nipple	Niple	Niple	Raccord	
1	VOE 981291	1					•O-ring	•Anillo tórico	•Anel-o	•Joint torique	
2	VOE 932044	1					•O-ring	•Anillo tórico	•Anel-o	•Joint torique	
	VOE 937777	1					Nipple	Niple	Niple	Raccord	
1	VOE 990738	1					•O-ring	•Anillo tórico	•Anel-o	•Joint torique	
2	VOE 993321	1					•O-ring	•Anillo tórico	•Anel-o	•Joint torique	(VOE 932040)
	VOE 937835	1					Nipple	Niple	Niple	Raccord	
1	VOE 990736	1					•O-ring	•Anillo tórico	•Anel-o	•Joint torique	
2	VOE 935105	1					•Sealing ring	•Anillo retén	•Anel de vedação	•Bague étanchéité	
	VOE 937857	1					Nipple	Niple	Niple	Raccord	
1	VOE 990736	1					•O-ring	•Anillo tórico	•Anel-o	•Joint torique	
2	VOE 993320	1					•O-ring	•Anillo tórico	•Anel-o	•Joint torique	(VOE 932039)
	VOE 937879	1					Nipple	Niple	Niple	Raccord	
1	VOE 990740	1					•O-ring	•Anillo tórico	•Anel-o	•Joint torique	
2	VOE 993324	1					•O-ring	•Anillo tórico	•Anel-o	•Joint torique	(VOE 932043)
	VOE 938136	1					Nipple	Niple	Niple	Raccord	

1	
2	
3	
4	
5	

Nipple assembly
Montaje de racor
Conjunto de bico
Ensemble raccord

Catalogue id **20755**	Group **910**
Illustr. No **1045607**	Section **100**
Issue **20047869-C**	Page **407**

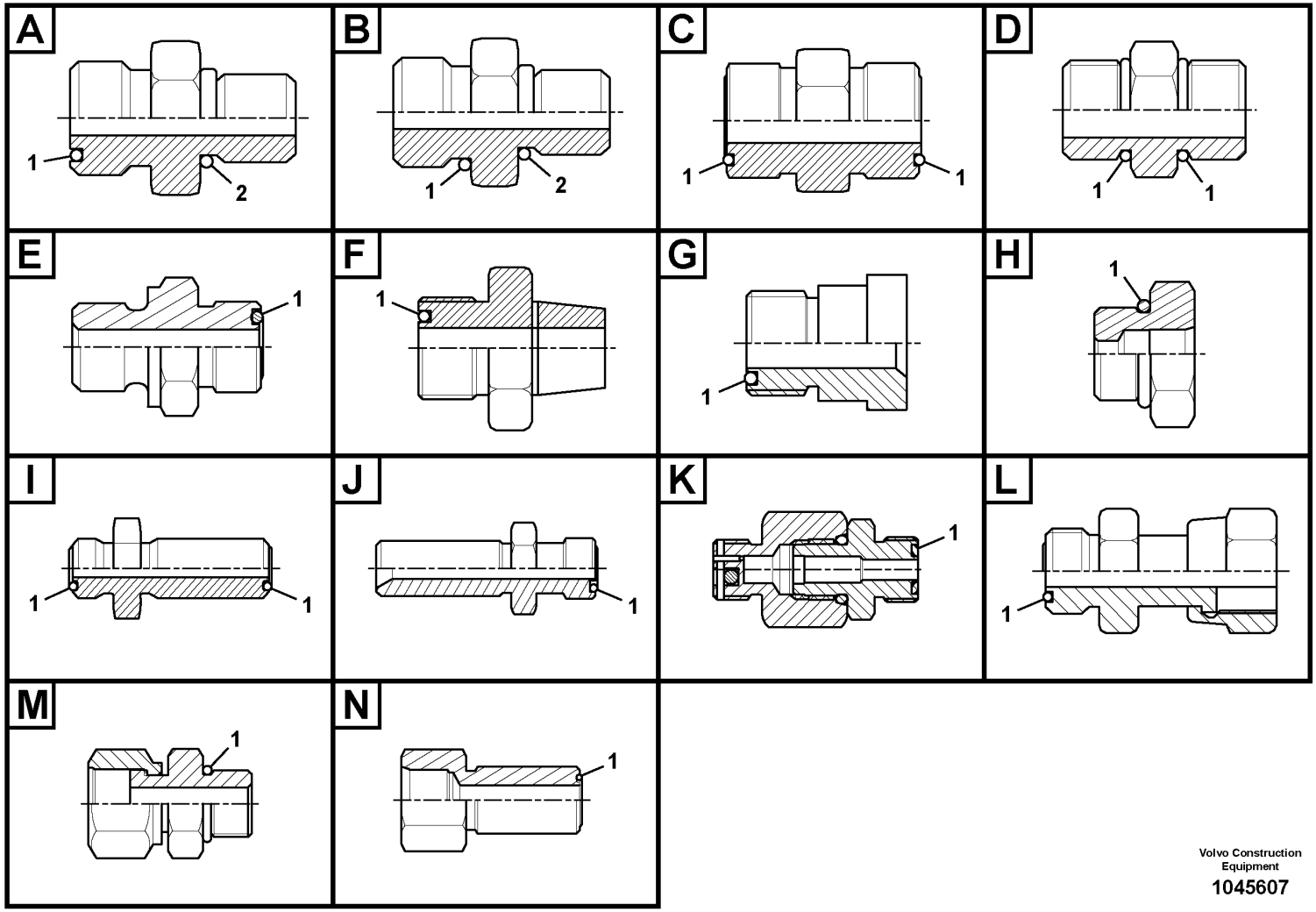

Volvo Construction Equipment

1045607

Fig.	Part No.	Quantity 1	2	3	PS	KIT	Description	Denominación	Denominação	Dénomination	Notes
1	VOE 990740	1					•O-ring	•Anillo tórico	•Anel-o	•Joint torique	
2	VOE 993324	1					•O-ring	•Anillo tórico	•Anel-o	•Joint torique	(VOE 932043)
	VOE 938145	1					Nipple	Niple	Niple	Raccord	
1	VOE 990738	1					•O-ring	•Anillo tórico	•Anel-o	•Joint torique	
2	VOE 993322	1					•O-ring	•Anillo tórico	•Anel-o	•Joint torique	(VOE 932041)
	VOE 13933855	1					Nipple	Niple	Niple	Raccord	
1	VOE 990737	1					•O-ring	•Anillo tórico	•Anel-o	•Joint torique	
2	VOE 14213676	1					•Sealing ring	•Anillo retén	•Anel de vedação	•Bague étanchéité	
	VOE 13933856	1					Nipple	Niple	Niple	Raccord	
1	VOE 990737	1					•O-ring	•Anillo tórico	•Anel-o	•Joint torique	
2	VOE 967749	1					•O-ring	•Anillo tórico	•Anel-o	•Joint torique	
	VOE 13933858	1					Nipple	Niple	Niple	Raccord	
1	VOE 990736	1					•O-ring	•Anillo tórico	•Anel-o	•Joint torique	
2	VOE 993320	1					•O-ring	•Anillo tórico	•Anel-o	•Joint torique	(VOE 932039)
	VOE 13933862	1					Nipple	Niple	Niple	Raccord	
1	VOE 990740	1					•O-ring	•Anillo tórico	•Anel-o	•Joint torique	
2	VOE 993323	1					•O-ring	•Anillo tórico	•Anel-o	•Joint torique	(VOE 932042)
	VOE 13933871	1					Nipple	Niple	Niple	Raccord	
1	VOE 990738	1					•O-ring	•Anillo tórico	•Anel-o	•Joint torique	
2	VOE 14211858	1					•Sealing ring	•Anillo retén	•Anel de vedação	•Bague étanchéité	
	VOE 13933873	1					Nipple	Niple	Niple	Raccord	
1	VOE 990737	1					•O-ring	•Anillo tórico	•Anel-o	•Joint torique	
2	VOE 14211858	1					•Sealing ring	•Anillo retén	•Anel de vedação	•Bague étanchéité	
	VOE 13933875	1					Nipple	Niple	Niple	Raccord	
1	VOE 990740	1					•O-ring	•Anillo tórico	•Anel-o	•Joint torique	
2	VOE 14211858	1					•Sealing ring	•Anillo retén	•Anel de vedação	•Bague étanchéité	
	VOE 13933880	1					Nipple	Niple	Niple	Raccord	
1	VOE 990738	1					•O-ring	•Anillo tórico	•Anel-o	•Joint torique	
2	VOE 935105	1					•Sealing ring	•Anillo retén	•Anel de vedação	•Bague étanchéité	
	VOE 13933881	1					Nipple	Niple	Niple	Raccord	
1	VOE 990739	1					•O-ring	•Anillo tórico	•Anel-o	•Joint torique	

1		**Nipple assembly** **Montaje de racor** **Conjunto de bico** **Ensemble raccord**
2		
3		
4		
5		

Catalogue id **20755**	Group **910**
Illustr. No **1045607**	Section **100**
Issue **20047869-C**	Page **409**

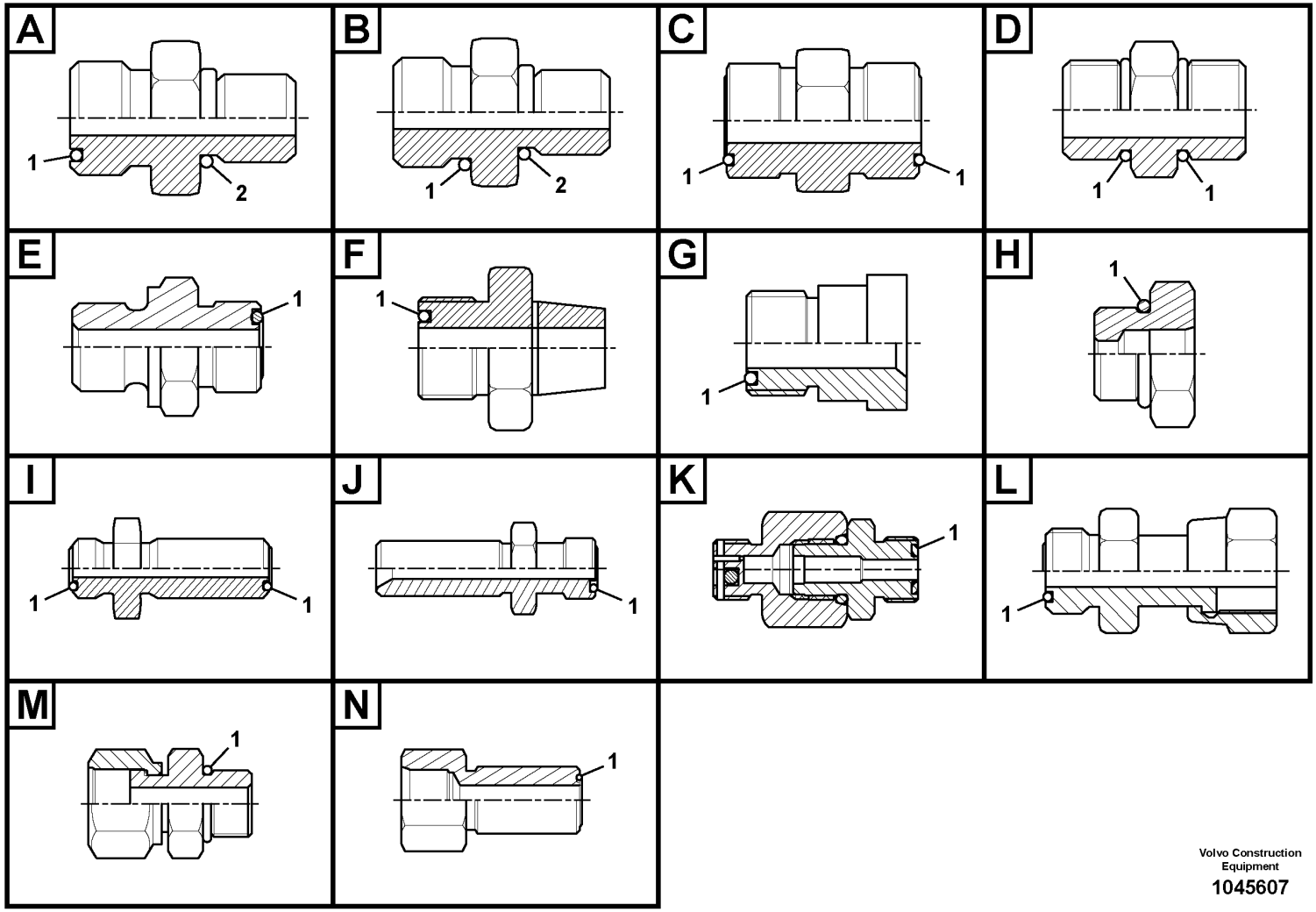

Volvo Construction Equipment

1045607

Fig.	Part No.	Quantity 1	2	3	PS	KIT	Description	Denominación	Denominação	Dénomination	Notes
2	VOE 14211859	1					•Sealing ring	•Anillo retén	•Anel de vedação	•Bague étanchéité	
	VOE 13933897	1					Nipple	Niple	Niple	Raccord	
1	VOE 990737	1					•O-ring	•Anillo tórico	•Anel-o	•Joint torique	
2	VOE 14211856	1					•Sealing ring	•Anillo retén	•Anel de vedação	•Bague étanchéité	
	VOE 13933907	1					Nipple	Niple	Niple	Raccord	
1	VOE 990740	1					•O-ring	•Anillo tórico	•Anel-o	•Joint torique	
2	VOE 13967752	1					•O-ring	•Anillo tórico	•Anel-o	•Joint torique	
	VOE 13933914	1					Nipple	Niple	Niple	Raccord	
1	VOE 990739	1					•O-ring	•Anillo tórico	•Anel-o	•Joint torique	
2	VOE 14211858	1					•Sealing ring	•Anillo retén	•Anel de vedação	•Bague étanchéité	
	VOE 13933915	1					Nipple	Niple	Niple	Raccord	
1	VOE 990737	1					•O-ring	•Anillo tórico	•Anel-o	•Joint torique	
2	VOE 935105	1					•Sealing ring	•Anillo retén	•Anel de vedação	•Bague étanchéité	
	VOE 13933923	1					Nipple	Niple	Niple	Raccord	
1	VOE 990738	1					•O-ring	•Anillo tórico	•Anel-o	•Joint torique	
2	VOE 993321	1					•O-ring	•Anillo tórico	•Anel-o	•Joint torique	(VOE 932040)
	VOE 13933930	1					Nipple	Niple	Niple	Raccord	
1	VOE 990740	1					•O-ring	•Anillo tórico	•Anel-o	•Joint torique	
2	VOE 14211858	1					•Sealing ring	•Anillo retén	•Anel de vedação	•Bague étanchéité	
	VOE 14345423	1					Nipple	Niple	Niple	Raccord	
1	VOE 990736	1					•O-ring	•Anillo tórico	•Anel-o	•Joint torique	
2	VOE 14211856	1					•Sealing ring	•Anillo retén	•Anel de vedação	•Bague étanchéité	
	VOE 14370893	1					Fitting	Racor	Niple	Écrou raccord	
1	VOE 990740	1					•O-ring	•Anillo tórico	•Anel-o	•Joint torique	
2	VOE 983502	1					•O-ring	•Anillo tórico	•Anel-o	•Joint torique	
	VOE 14519066	1					Connector	Unión	Conexão	Connexion	
1	VOE 978129	1					•O-ring	•Anillo tórico	•Anel-o	•Joint torique	(VOE 981290)
2	VOE 14211860	1					•Sealing ring	•Anillo retén	•Anel de vedação	•Bague étanchéité	
	VOE 14534523	1					Connector	Contactor	Conector	Connecteur	
1	VOE 990736	1					•O-ring	•Anillo tórico	•Anel-o	•Joint torique	
2	VOE 993320	1					•O-ring	•Anillo tórico	•Anel-o	•Joint torique	(VOE 932039)

1		**Nipple assembly** **Montaje de racor** **Conjunto de bico** **Ensemble raccord**
2		
3		
4		
5		

Catalogue id **20755**	Group **910**
Illustr. No **1045607**	Section **100**
Issue **20047869-C**	Page **411**

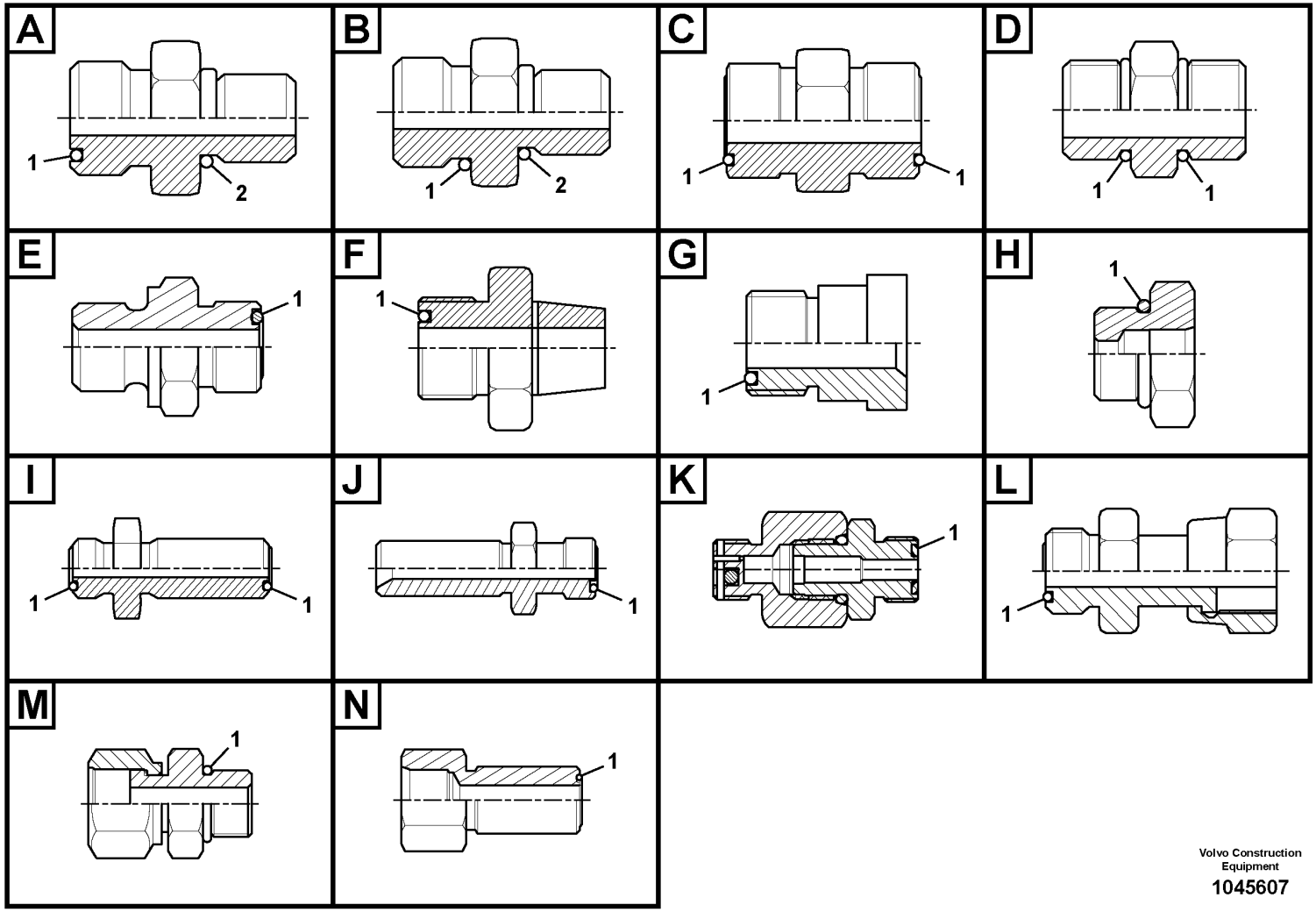

Volvo Construction Equipment

1045607

Fig.	Part No.	Quantity 1	2	3	PS	KIT	Description	Denominación	Denominação	Dénomination	Notes
	VOE 14534524	1					Connector	Unión	Conexão	Connexion	
1	VOE 990737	1					•O-ring	•Anillo tórico	•Anel-o	•Joint torique	
2	VOE 993320	1					•O-ring	•Anillo tórico	•Anel-o	•Joint torique	(VOE 932039)
	VOE 14535482	1					Nipple	Niple	Niple	Raccord	
1	VOE 990738	1					•O-ring	•Anillo tórico	•Anel-o	•Joint torique	
2	VOE 993320	1					•O-ring	•Anillo tórico	•Anel-o	•Joint torique	(VOE 932039)
	VOE 14535777	1					Connector	Unión	Conexão	Connexion	
1	VOE 990736	1					•O-ring	•Anillo tórico	•Anel-o	•Joint torique	
2	VOE 993320	1					•O-ring	•Anillo tórico	•Anel-o	•Joint torique	(VOE 932039)
	VOE 14535778	1					Connector	Contactor	Conector	Connecteur	
1	VOE 990737	1					•O-ring	•Anillo tórico	•Anel-o	•Joint torique	
2	VOE 993320	1					•O-ring	•Anillo tórico	•Anel-o	•Joint torique	(VOE 932039)
	VOE 14538779	1					Connector	Contactor	Conector	Connecteur	
1	VOE 990736	1					•O-ring	•Anillo tórico	•Anel-o	•Joint torique	
2	VOE 983502	1					•O-ring	•Anillo tórico	•Anel-o	•Joint torique	
	VOE 14538873	1					Nipple	Niple	Niple	Raccord	
1	VOE 990738	1					•O-ring	•Anillo tórico	•Anel-o	•Joint torique	
2	VOE 993321	1					•O-ring	•Anillo tórico	•Anel-o	•Joint torique	(VOE 932040)
	VOE 14538874	1					Connector	Contactor	Conector	Connecteur	
1	VOE 990738	1					•O-ring	•Anillo tórico	•Anel-o	•Joint torique	
2	VOE 983505	1					•O-ring	•Anillo tórico	•Anel-o	•Joint torique	
	VOE 14538898	1					Nipple	Niple	Niple	Raccord	
1	VOE 990736	1					•O-ring	•Anillo tórico	•Anel-o	•Joint torique	
2	VOE 993320	1					•O-ring	•Anillo tórico	•Anel-o	•Joint torique	(VOE 932039)
	VOE 14539702	1					Nipple	Niple	Niple	Raccord	
1	VOE 990736	1					•O-ring	•Anillo tórico	•Anel-o	•Joint torique	
2	VOE 993320	1					•O-ring	•Anillo tórico	•Anel-o	•Joint torique	(VOE 932039)
	VOE 14541554	1					Connector	Conector	Conexão	Connecteur	
1	VOE 990736	1					•O-ring	•Anillo tórico	•Anel-o	•Joint torique	
2	VOE 983502	1					•O-ring	•Anillo tórico	•Anel-o	•Joint torique	
	VOE 14548198	1					Connector	Conector	Conexão	Connecteur	

1		**Nipple assembly** **Montaje de racor** **Conjunto de bico** **Ensemble raccord**	Catalogue id **20755**	Group **910**
2				
3			Illustr. No **1045607**	Section **100**
4				
5			Issue **20047869-C**	Page **413**

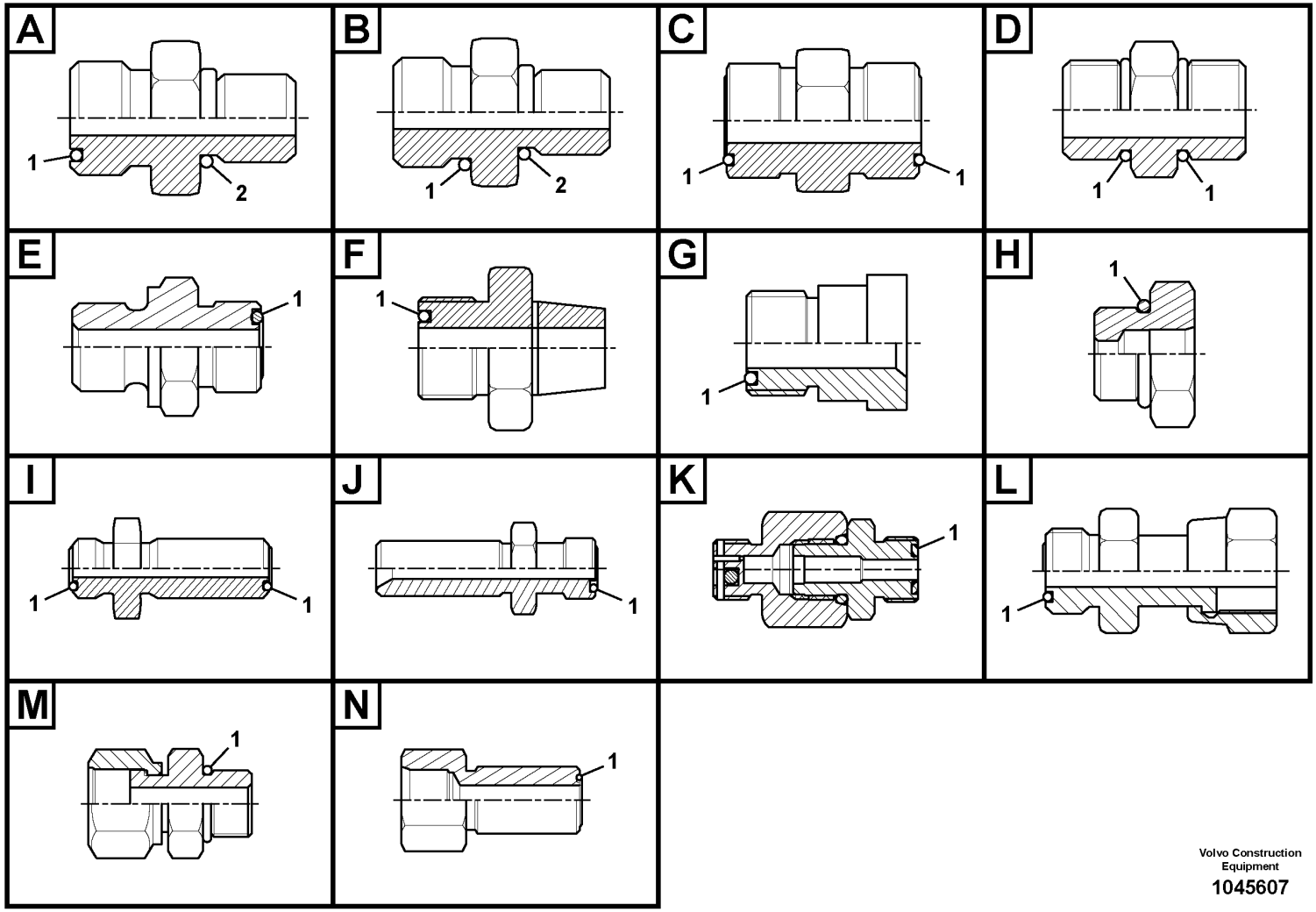

Volvo Construction Equipment

1045607

Fig.	Part No.	Quantity 1	2	3	PS	KIT	Description	Denominación	Denominação	Dénomination	Notes
1	VOE 990736	1					•O-ring	•Anillo tórico	•Anel-o	•Joint torique	
2	VOE 983502	1					•O-ring	•Anillo tórico	•Anel-o	•Joint torique	
	VOE 14554040	1					Connector	Unión	Conexão	Connexion	
1	VOE 990738	1					•O-ring	•Anillo tórico	•Anel-o	•Joint torique	
2	VOE 14567848	1					•O-ring	•Anillo tórico	•Anel-o	•Joint torique	
	VOE 14561067	1					Connector	Unión	Conexão	Connexion	
1	VOE 990736	1					•O-ring	•Anillo tórico	•Anel-o	•Joint torique	
2	VOE 983502	1					•O-ring	•Anillo tórico	•Anel-o	•Joint torique	
	VOE 14575487	1					Connector	Unión	Conexão	Connexion	
1	VOE 990736	1					•O-ring	•Anillo tórico	•Anel-o	•Joint torique	
2	VOE 14211855	1					•Sealing ring	•Anillo retén	•Anel de vedação	•Bague étanchéité	
	VOE 14575488	1					Connector	Unión	Conexão	Connexion	
1	VOE 990736	1					•O-ring	•Anillo tórico	•Anel-o	•Joint torique	
2	VOE 14211855	1					•Sealing ring	•Anillo retén	•Anel de vedação	•Bague étanchéité	
	VOE 14578629	1					Nipple	Niple	Niple	Raccord	
1	VOE 990736	1					•O-ring	•Anillo tórico	•Anel-o	•Joint torique	
2	VOE 993320	1					•O-ring	•Anillo tórico	•Anel-o	•Joint torique	(VOE 932039)
	VOE 14587170	1					Nipple	Niple	Niple	Raccord	
1	VOE 990736	1					•O-ring	•Anillo tórico	•Anel-o	•Joint torique	
2	VOE 932038	1					•O-ring	•Anillo tórico	•Anel-o	•Joint torique	
	VOE 14587171	1					Nipple	Niple	Niple	Raccord	
1	VOE 990736	1					•O-ring	•Anillo tórico	•Anel-o	•Joint torique	
2	VOE 932038	1					•O-ring	•Anillo tórico	•Anel-o	•Joint torique	
	VOE 14587371	1					Nipple	Niple	Niple	Raccord	
1	VOE 990737	1					•O-ring	•Anillo tórico	•Anel-o	•Joint torique	
2	VOE 993321	1					•O-ring	•Anillo tórico	•Anel-o	•Joint torique	(VOE 932040)
	VOE 14588324	1					Nipple	Niple	Niple	Raccord	
1	VOE 990736	1					•O-ring	•Anillo tórico	•Anel-o	•Joint torique	
2	VOE 993320	1					•O-ring	•Anillo tórico	•Anel-o	•Joint torique	(VOE 932039)
	VOE 14593517	1					Nipple	Niple	Niple	Raccord	
1	VOE 990740	1					•O-ring	•Anillo tórico	•Anel-o	•Joint torique	

1	
2	
3	
4	
5	

Nipple assembly
Montaje de racor
Conjunto de bico
Ensemble raccord

Catalogue id	Group
20755	**910**
Illustr. No	Section
1045607	**100**
Issue	Page
20047869-C	**415**

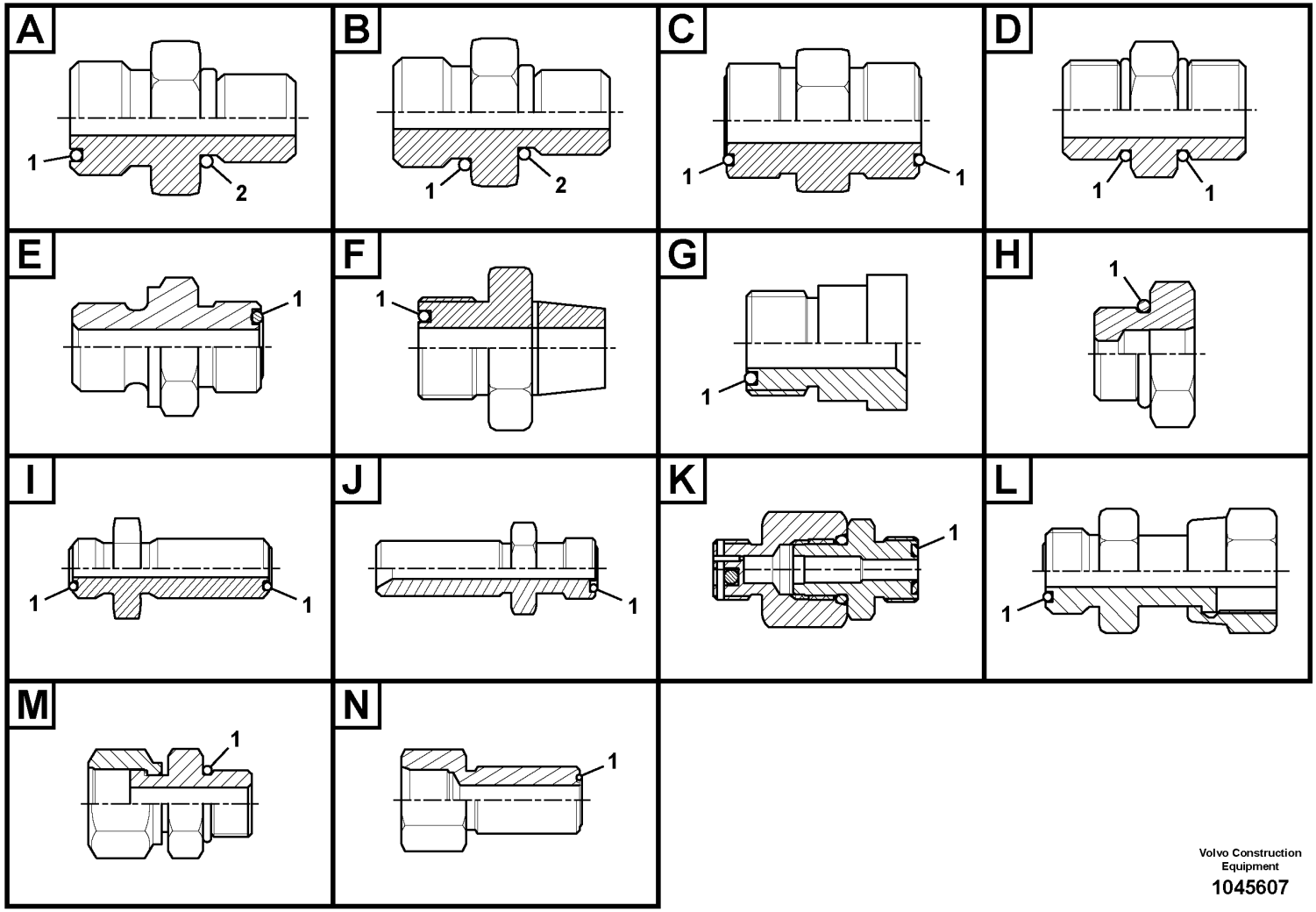

Volvo Construction Equipment

1045607

Fig.	Part No.	Quantity 1	2	3	PS	KIT	Description	Denominación	Denominação	Dénomination	Notes
2	VOE 14211864	1					•Sealing ring	•Anillo retén	•Anel de vedação	•Bague étanchéité	
	VOE 14595513	1					Nipple	Niple	Niple	Raccord	
1	VOE 990736	1					•O-ring	•Anillo tórico	•Anel-o	•Joint torique	
2	VOE 993319	1					•O-ring	•Anillo tórico	•Anel-o	•Joint torique	(VOE 932037)
	VOE 14595532	1			OP		Nipple	Niple	Niple	Raccord	
1	VOE 990740	1					•O-ring	•Anillo tórico	•Anel-o	•Joint torique	
2	VOE 993321	1					•O-ring	•Anillo tórico	•Anel-o	•Joint torique	(VOE 932040)
	VOE 14595726	1					Nipple	Niple	Niple	Raccord	
1	VOE 990738	1					•O-ring	•Anillo tórico	•Anel-o	•Joint torique	
2	VOE 993321	1					•O-ring	•Anillo tórico	•Anel-o	•Joint torique	(VOE 932040)
	VOE 14595727	1					Nipple	Niple	Niple	Raccord	
1	VOE 990737	1					•O-ring	•Anillo tórico	•Anel-o	•Joint torique	
2	VOE 993320	1					•O-ring	•Anillo tórico	•Anel-o	•Joint torique	(VOE 932039)
	VOE 14595728	1					Nipple	Niple	Niple	Raccord	
1	VOE 990736	1					•O-ring	•Anillo tórico	•Anel-o	•Joint torique	
2	VOE 993320	1					•O-ring	•Anillo tórico	•Anel-o	•Joint torique	(VOE 932039)
	VOE 14597798	1					Nipple	Niple	Niple	Raccord	
1	VOE 990740	1					•O-ring	•Anillo tórico	•Anel-o	•Joint torique	
2	VOE 993321	1					•O-ring	•Anillo tórico	•Anel-o	•Joint torique	(VOE 932040)
	VOE 14598365	1					Nipple	Niple	Niple	Raccord	
1	VOE 990740	1					•O-ring	•Anillo tórico	•Anel-o	•Joint torique	
2	VOE 993322	1					•O-ring	•Anillo tórico	•Anel-o	•Joint torique	(VOE 932041)
	VOE 14600229	1					Nipple	Niple	Niple	Raccord	
1	VOE 990740	1					•O-ring	•Anillo tórico	•Anel-o	•Joint torique	
2	VOE 993321	1					•O-ring	•Anillo tórico	•Anel-o	•Joint torique	(VOE 932040)
	VOE 14600278	1					Nipple	Niple	Niple	Raccord	
1	VOE 990736	1					•O-ring	•Anillo tórico	•Anel-o	•Joint torique	
2	VOE 993319	1					•O-ring	•Anillo tórico	•Anel-o	•Joint torique	(VOE 932037)
	VOE 14601448	1					Nipple	Niple	Niple	Raccord	
1	VOE 990737	1					•O-ring	•Anillo tórico	•Anel-o	•Joint torique	
2	VOE 993320	1					•O-ring	•Anillo tórico	•Anel-o	•Joint torique	(VOE 932039)

1		**Nipple assembly** **Montaje de racor** **Conjunto de bico** **Ensemble raccord**	Catalogue id **20755**	Group **910**
2				
3			Illustr. No **1045607**	Section **100**
4				
5			Issue **20047869-C**	Page **417**

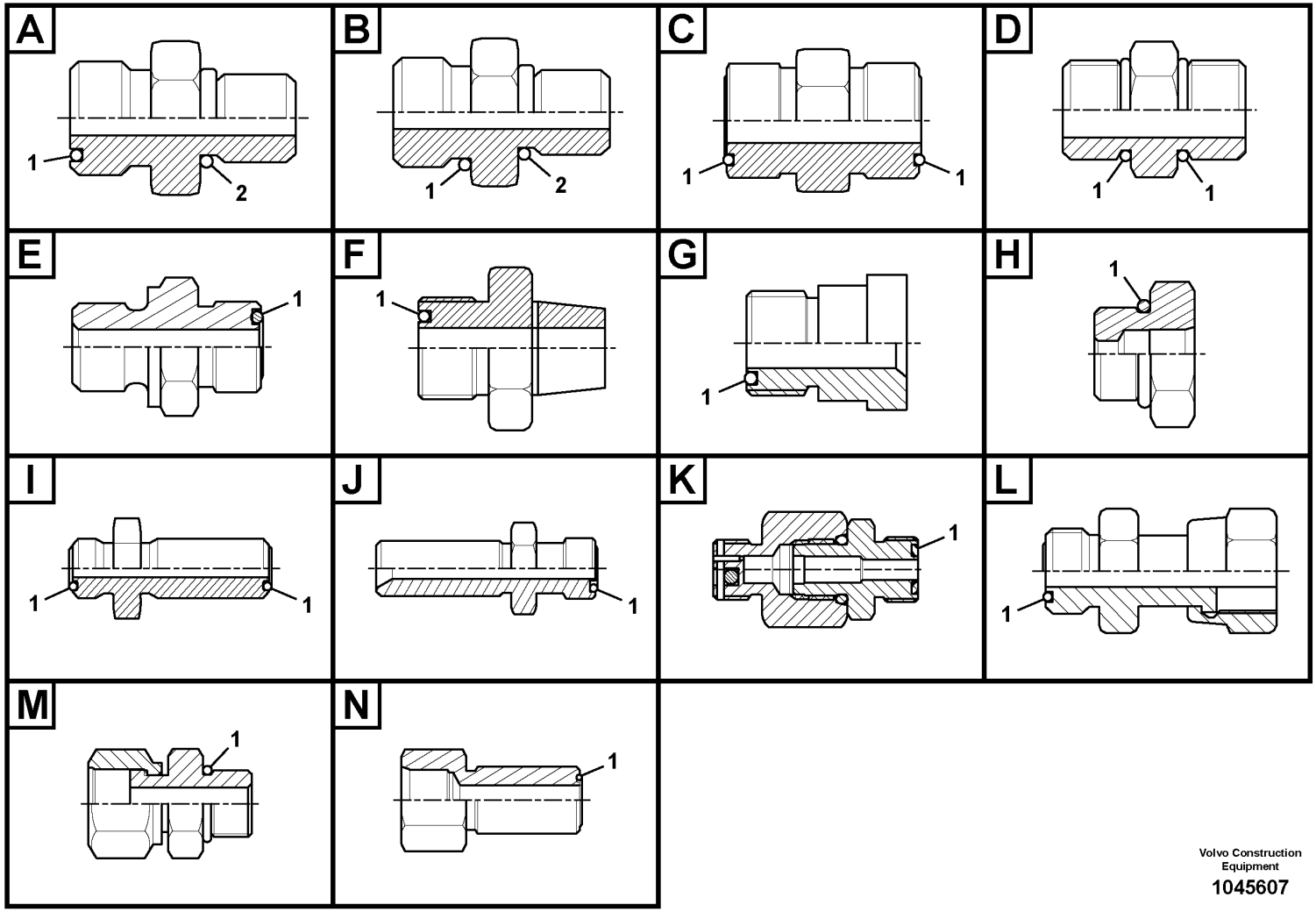

Volvo Construction Equipment

1045607

Fig.	Part No.	Quantity 1	2	3	PS	KIT	Description	Denominación	Denominação	Dénomination	Notes
	VOE 14601649	1					Nipple	Niple	Niple	Raccord	
1	VOE 990736	1					•O-ring	•Anillo tórico	•Anel-o	•Joint torique	
2	VOE 993319	1					•O-ring	•Anillo tórico	•Anel-o	•Joint torique	(VOE 932037)
	VOE 14604940	1					Nipple	Niple	Niple	Raccord	
1	VOE 990737	1					•O-ring	•Anillo tórico	•Anel-o	•Joint torique	
2	VOE 993320	1					•O-ring	•Anillo tórico	•Anel-o	•Joint torique	(VOE 932039)
	VOE 14606261	1					Nipple	Niple	Niple	Raccord	
1	VOE 990739	1					•O-ring	•Anillo tórico	•Anel-o	•Joint torique	
2	VOE 935040	1					•Nipple	•Niple	•Niple	•Raccord	
	VOE 14608349	1					Nipple	Niple	Niple	Raccord	
1	VOE 990739	1					•O-ring	•Anillo tórico	•Anel-o	•Joint torique	
2	VOE 935040	1					•Nipple	•Niple	•Niple	•Raccord	
	VOE 15003162	1					Nipple	Niple	Niple	Raccord	
1	VOE 978129	1					•O-ring	•Anillo tórico	•Anel-o	•Joint torique	(VOE 981290)
2	VOE 993324	1					•O-ring	•Anillo tórico	•Anel-o	•Joint torique	(VOE 932043)
	VOE 15013243	1					Nipple	Niple	Niple	Raccord	
1	VOE 990740	1					•O-ring	•Anillo tórico	•Anel-o	•Joint torique	
2	VOE 993323	1					•O-ring	•Anillo tórico	•Anel-o	•Joint torique	(VOE 932042)
	VOE 15018744	1					Nipple	Niple	Niple	Raccord	
1	VOE 990738	1					•O-ring	•Anillo tórico	•Anel-o	•Joint torique	
2	VOE 993321	1					•O-ring	•Anillo tórico	•Anel-o	•Joint torique	(VOE 932040)
	VOE 15018776	1					Nipple	Niple	Niple	Raccord	
1	VOE 990736	1					•O-ring	•Anillo tórico	•Anel-o	•Joint torique	
2	VOE 993319	1					•O-ring	•Anillo tórico	•Anel-o	•Joint torique	(VOE 932037)
	VOE 15019610	1					Nipple	Niple	Niple	Raccord	
1	VOE 990737	1					•O-ring	•Anillo tórico	•Anel-o	•Joint torique	
2	VOE 993321	1					•O-ring	•Anillo tórico	•Anel-o	•Joint torique	(VOE 932040)
	VOE 15034440	1					Nipple	Niple	Niple	Raccord	
1	VOE 978129	1					•O-ring	•Anillo tórico	•Anel-o	•Joint torique	(VOE 981290)
2	VOE 993324	1					•O-ring	•Anillo tórico	•Anel-o	•Joint torique	(VOE 932043)
	VOE 15048474	1					Nipple	Niple	Niple	Raccord	

1	
2	
3	
4	
5	

Nipple assembly
Montaje de racor
Conjunto de bico
Ensemble raccord

Catalogue id **20755**	Group **910**
Illustr. No **1045607**	Section **100**
Issue **20047869-C**	Page **419**

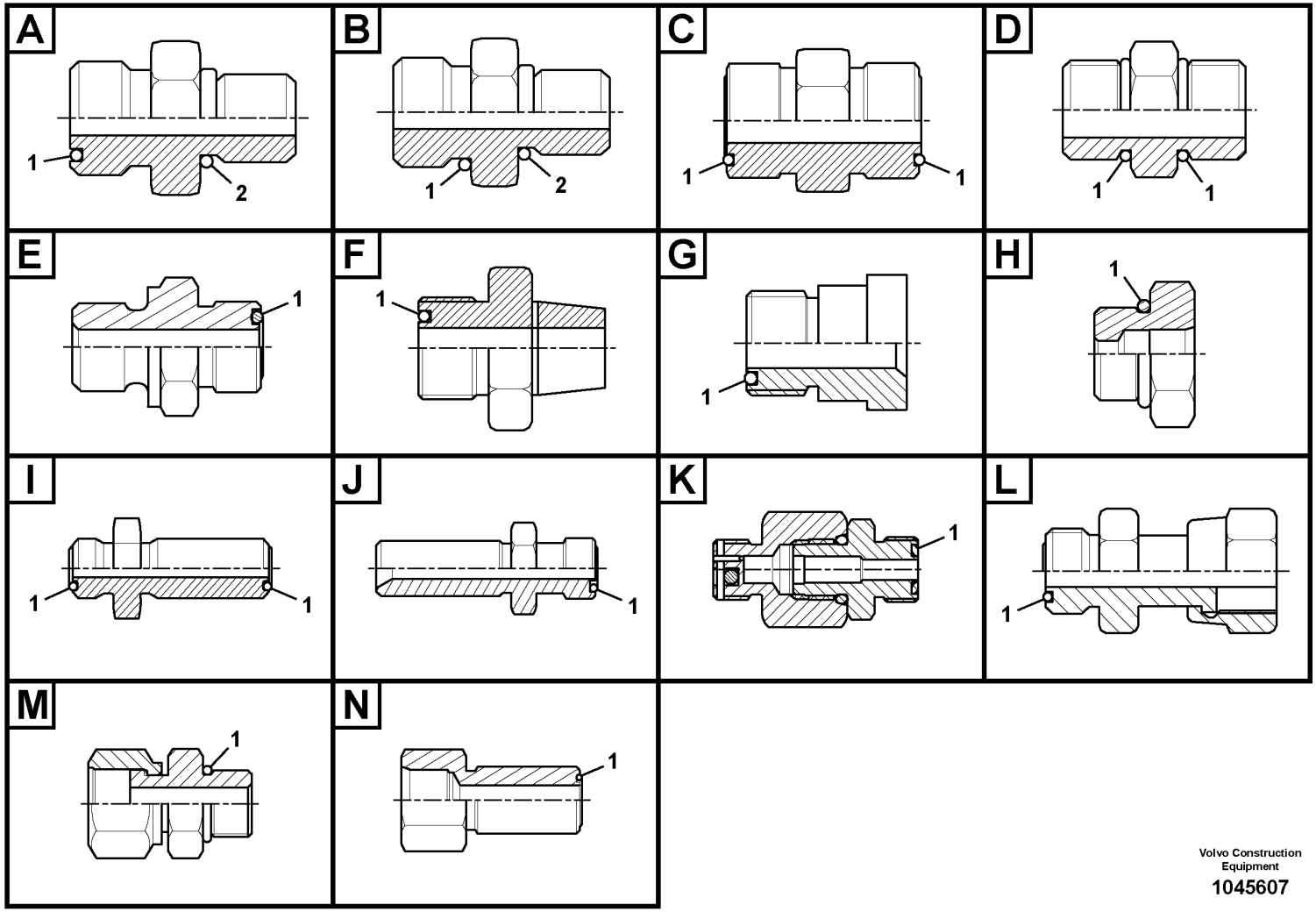

Volvo Construction Equipment

1045607

Fig.	Part No.	Quantity 1	2	3	PS	KIT	Description	Denominación	Denominação	Dénomination	Notes
1	VOE 978129	1					•O-ring	•Anillo tórico	•Anel-o	•Joint torique	(VOE 981290)
2	VOE 993323	1					•O-ring	•Anillo tórico	•Anel-o	•Joint torique	(VOE 932042)
	VOE 15056768	1					Nipple	Niple	Niple	Raccord	
1	VOE 990736	1					•O-ring	•Anillo tórico	•Anel-o	•Joint torique	
2	VOE 993320	1					•O-ring	•Anillo tórico	•Anel-o	•Joint torique	(VOE 932039)
	VOE 15082576	1					Nipple	Niple	Niple	Raccord	
1	VOE 978129	1					•O-ring	•Anillo tórico	•Anel-o	•Joint torique	(VOE 981290)
2	VOE 993324	1					•O-ring	•Anillo tórico	•Anel-o	•Joint torique	(VOE 932043)
	VOE 14587477	1					Connector	Unión	Conexão	Connexion	
1	VOE 983505	1					•O-ring	•Anillo tórico	•Anel-o	•Joint torique	
2	VOE 993321	1					•O-ring	•Anillo tórico	•Anel-o	•Joint torique	(VOE 932040)
	VOE 14587706	1					Nipple	Niple	Niple	Raccord	
1	VOE 993323	1					•O-ring	•Anillo tórico	•Anel-o	•Joint torique	(VOE 932042)
2	VOE 993321	1					•O-ring	•Anillo tórico	•Anel-o	•Joint torique	(VOE 932040)
	VOE 14606740	1					Nipple	Niple	Niple	Raccord	
1	VOE 983527	1					•O-ring	•Anillo tórico	•Anel-o	•Joint torique	
2	VOE 993323	1					•O-ring	•Anillo tórico	•Anel-o	•Joint torique	(VOE 932042)
	VOE 935436	1					Nipple	Niple	Niple	Raccord	
1	VOE 990736	2					•O-ring	•Anillo tórico	•Anel-o	•Joint torique	
	VOE 936665	1					Nipple	Niple	Niple	Raccord	
1	VOE 990740	2					•O-ring	•Anillo tórico	•Anel-o	•Joint torique	
	VOE 14588130	1					Nipple	Niple	Niple	Raccord	
1	VOE 993321	2					•O-ring	•Anillo tórico	•Anel-o	•Joint torique	(VOE 932040)
	VOE 14538878	1					Connector	Unión	Conexão	Connexion	
1	VOE 990740	1					•O-ring	•Anillo tórico	•Anel-o	•Joint torique	
	VOE 14542112	1					Connector	Conector	Conexão	Connecteur	
1	VOE 990736	1					•O-ring	•Anillo tórico	•Anel-o	•Joint torique	
	VOE 14588009	1					Connector	Unión	Conexão	Connexion	
1	VOE 990738	1					•O-ring	•Anillo tórico	•Anel-o	•Joint torique	
	VOE 14556093	1					Nipple	Niple	Niple	Raccord	
1	VOE 990736	1					•O-ring	•Anillo tórico	•Anel-o	•Joint torique	

1		**Nipple assembly** **Montaje de racor** **Conjunto de bico** **Ensemble raccord**
2		
3		
4		
5		

Catalogue id **20755**	Group **910**
Illustr. No **1045607**	Section **100**
Issue **20047869-C**	Page **421**

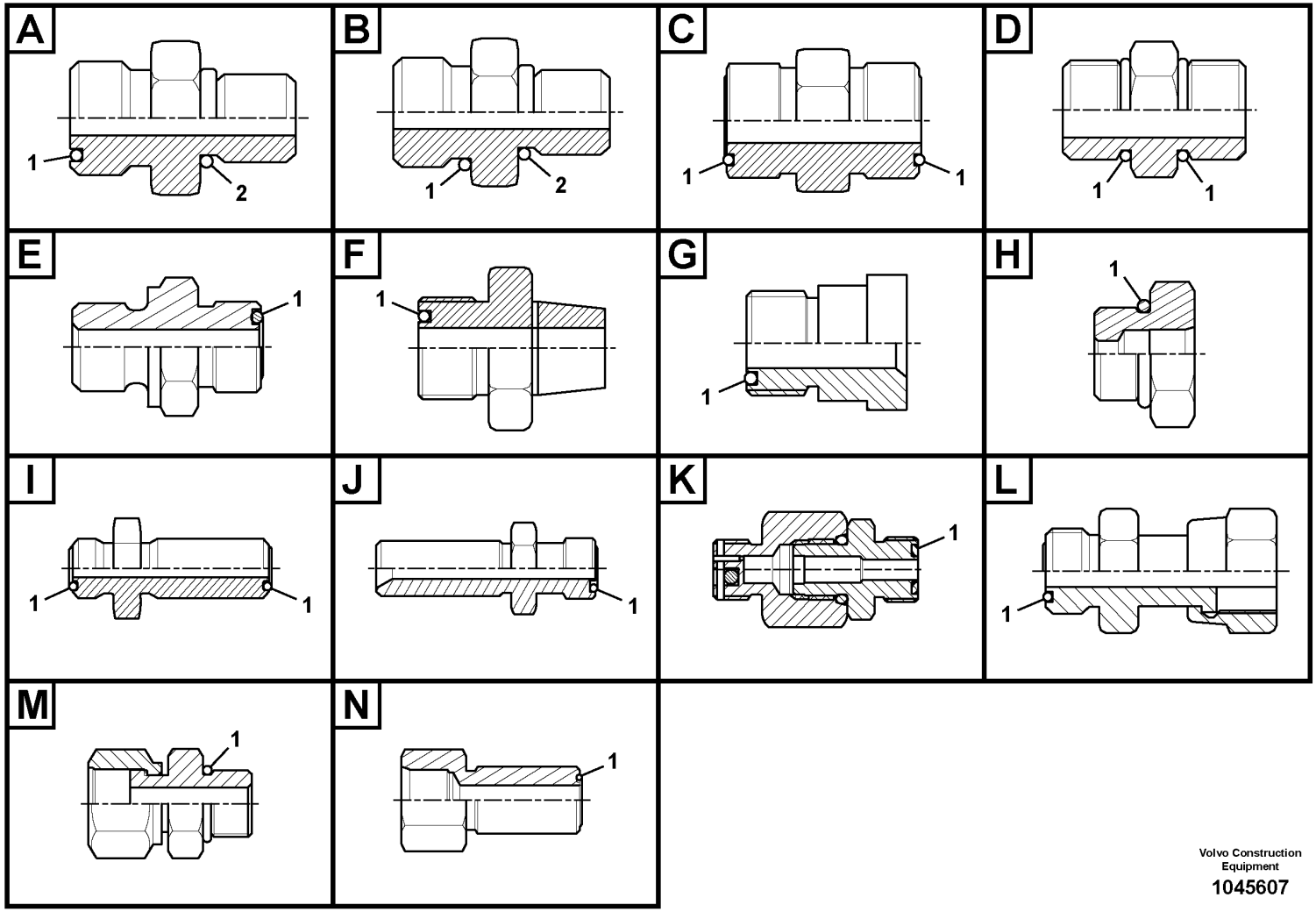

Volvo Construction Equipment

1045607

Fig.	Part No.	Quantity 1	2	3	PS	KIT	Description	Denominación	Denominação	Dénomination	Notes
	VOE 14560291	1					Nipple	Niple	Niple	Raccord	
1	VOE 990740	1					•O-ring	•Anillo tórico	•Anel-o	•Joint torique	
	VOE 14561070	1					Connector	Unión	Conexão	Connexion	
1	VOE 990736	1					•O-ring	•Anillo tórico	•Anel-o	•Joint torique	
	VOE 935282	1					Reduction nipple	Niple reductor	Niple de redução	Raccord réducteur	
1	VOE 990736	1					•O-ring	•Anillo tórico	•Anel-o	•Joint torique	
	VOE 935421	1					Reduction nipple	Niple reductor	Niple de redução	Raccord réducteur	
1	VOE 990737	1					•O-ring	•Anillo tórico	•Anel-o	•Joint torique	
	VOE 935422	1					Reduction nipple	Niple reductor	Niple de redução	Raccord réducteur	
1	VOE 990738						•O-ring	•Anillo tórico	•Anel-o	•Joint torique	
	VOE 935444	1					Reduction nipple	Niple reductor	Niple de redução	Raccord réducteur	
1	VOE 990739	1					•O-ring	•Anillo tórico	•Anel-o	•Joint torique	
	VOE 935445	1			OP		Reduction nipple	Niple reductor	Niple de redução	Raccord réducteur	
1	VOE 990738	1					•O-ring	•Anillo tórico	•Anel-o	•Joint torique	
	VOE 936614	1					Nipple	Niple	Niple	Raccord	
1	VOE 990740	1					•O-ring	•Anillo tórico	•Anel-o	•Joint torique	
	VOE 11141272	1					Reduction nipple	Niple reductor	Niple de redução	Raccord réducteur	
1	VOE 990737	1					•O-ring	•Anillo tórico	•Anel-o	•Joint torique	
	VOE 13933946	1					Reduction nipple	Niple reductor	Niple de redução	Raccord réducteur	
1	VOE 990738	1					•O-ring	•Anillo tórico	•Anel-o	•Joint torique	
	VOE 15029004	1					Reduction nipple	Niple reductor	Niple de redução	Raccord réducteur	
1	VOE 990738	1					•O-ring	•Anillo tórico	•Anel-o	•Joint torique	
	VOE 14545877	1					Nipple	Niple	Niple	Raccord	
1	VOE 993324	1					•O-ring	•Anillo tórico	•Anel-o	•Joint torique	(VOE 932043)
	VOE 14568420	1					Nipple	Niple	Niple	Raccord	
1	VOE 993324	1					•O-ring	•Anillo tórico	•Anel-o	•Joint torique	(VOE 932043)
	VOE 14588011	1					Connector	Unión	Conexão	Connexion	
1	VOE 993323	1					•O-ring	•Anillo tórico	•Anel-o	•Joint torique	(VOE 932042)
	VOE 14602148	1					Nipple	Niple	Niple	Raccord	
1	VOE 993322	1					•O-ring	•Anillo tórico	•Anel-o	•Joint torique	(VOE 932041)
	VOE 14602625	1					Nipple	Niple	Niple	Raccord	

1		**Nipple assembly** **Montaje de racor** **Conjunto de bico** **Ensemble raccord**	Catalogue id **20755**	Group **910**
2				
3			Illustr. No **1045607**	Section **100**
4				
5			Issue **20047869-C**	Page **423**

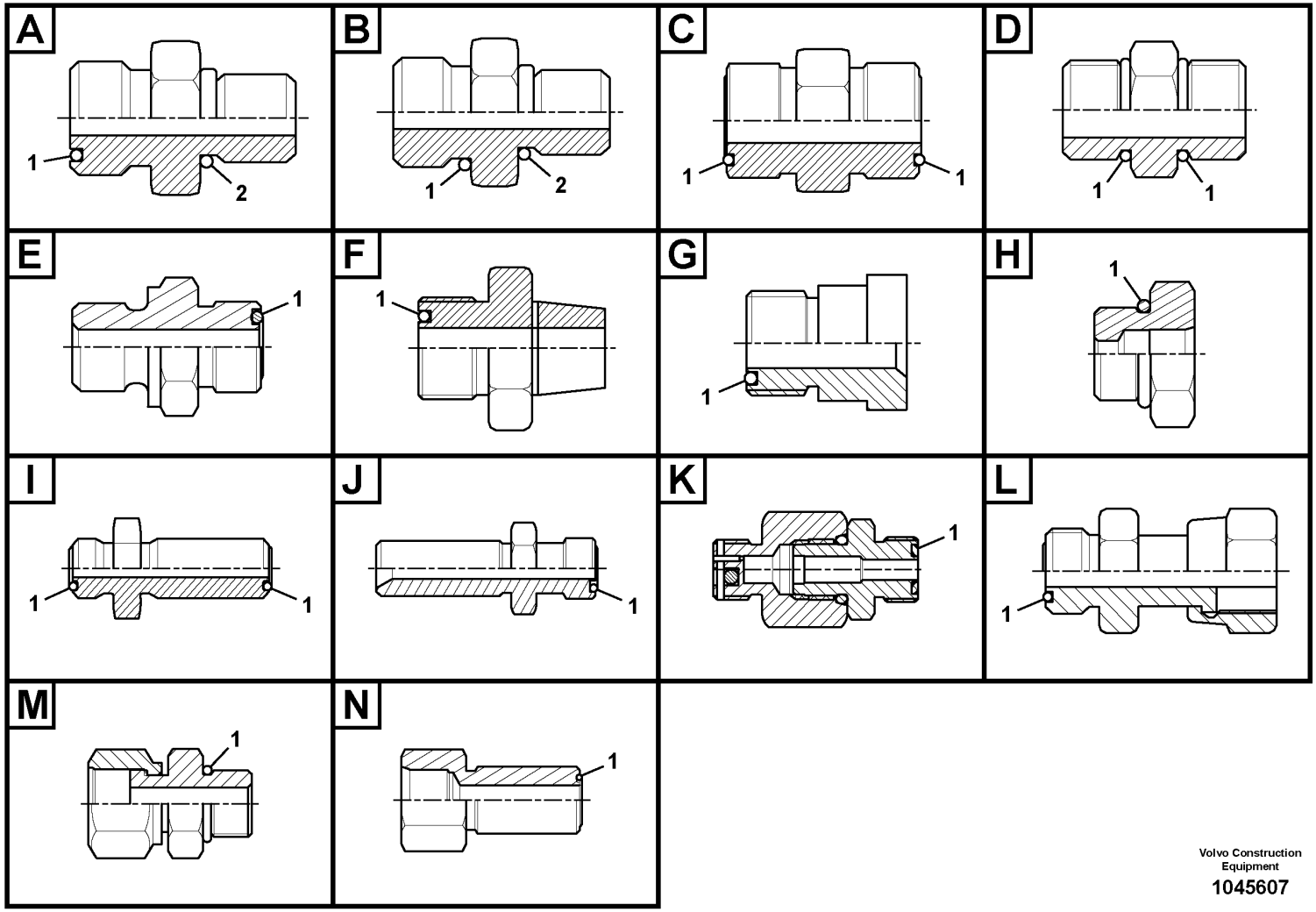

Volvo Construction Equipment

1045607

Fig.	Part No.	Quantity 1	2	3	PS	KIT	Description	Denominación	Denominação	Dénomination	Notes
1	VOE 993322	1					•O-ring	•Anillo tórico	•Anel-o	•Joint torique	(VOE 932041)
	VOE 935285	1					Nipple	Niple	Niple	Raccord	
1	VOE 990740	2					•O-ring	•Anillo tórico	•Anel-o	•Joint torique	
	VOE 935424	1					Nipple	Niple	Niple	Raccord	
1	VOE 990736	2					•O-ring	•Anillo tórico	•Anel-o	•Joint torique	
	VOE 935425	1					Nipple	Niple	Niple	Raccord	
1	VOE 990737	2					•O-ring	•Anillo tórico	•Anel-o	•Joint torique	
	VOE 935472	1					Nipple	Niple	Niple	Raccord	
1	VOE 978129	2					•O-ring	•Anillo tórico	•Anel-o	•Joint torique	(VOE 981290)
	VOE 13933922	1					Nipple	Niple	Niple	Raccord	
1	VOE 990738	2					•O-ring	•Anillo tórico	•Anel-o	•Joint torique	
	VOE 13933961	1					Nipple	Niple	Niple	Raccord	
1	VOE 990739	2					•O-ring	•Anillo tórico	•Anel-o	•Joint torique	
	VOE 14562244	1					Nipple	Niple	Niple	Raccord	
1	VOE 990740	2					•O-ring	•Anillo tórico	•Anel-o	•Joint torique	
	VOE 14564158	1					Nipple	Niple	Niple	Raccord	
1	VOE 978129	2					•O-ring	•Anillo tórico	•Anel-o	•Joint torique	(VOE 981290)
	VOE 15031712	1					Nipple	Niple	Niple	Raccord	
1	VOE 990737	2					•O-ring	•Anillo tórico	•Anel-o	•Joint torique	
	VOE 14550907	1					Connector	Unión	Conexão	Connexion	
1	VOE 990736	1					•O-ring	•Anillo tórico	•Anel-o	•Joint torique	
	VOE 14550908	1					Connector	Conector	Conexão	Connecteur	
1	VOE 990737	1					•O-ring	•Anillo tórico	•Anel-o	•Joint torique	
	VOE 14561068	1					Connector	Conector	Conexão	Connecteur	
1	VOE 983502	1					•O-ring	•Anillo tórico	•Anel-o	•Joint torique	
	VOE 15000497	1					Nipple	Niple	Niple	Raccord	
1	VOE 990737	1					•O-ring	•Anillo tórico	•Anel-o	•Joint torique	
	VOE 14587717	1					Connector	Unión	Conexão	Connexion	
1	VOE 993321	1					•O-ring	•Anillo tórico	•Anel-o	•Joint torique	(VOE 932040)
	VOE 14535712	1					Connector	Unión	Conexão	Connexion	
1	VOE 990738	1					•O-ring	•Anillo tórico	•Anel-o	•Joint torique	

1	
2	
3	
4	
5	

Nipple assembly
Montaje de racor
Conjunto de bico
Ensemble raccord

Catalogue id	Group
20755	**910**
Illustr. No	Section
1045607	**100**
Issue	Page
20047869-C	**425**

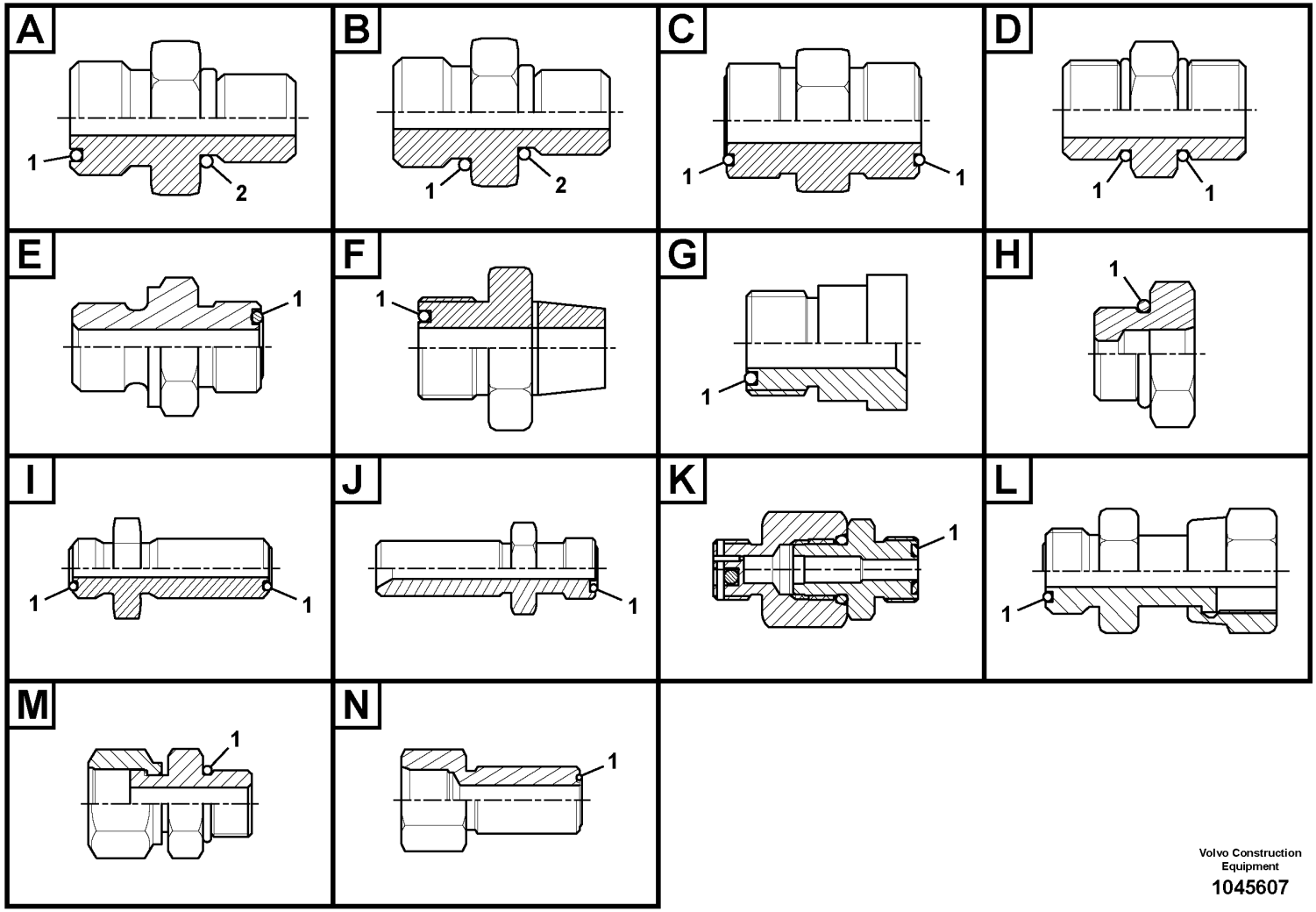

Volvo Construction Equipment

1045607

Fig.	Part No.	Quantity 1	2	3	PS	KIT	Description	Denominación	Denominação	Dénomination	Notes
	VOE 14602623	1					Connector	Unión	Conexão	Connexion	
1	**VOE 990737**	1					•O-ring	•Anillo tórico	•Anel-o	•Joint torique	

1		**Nipple assembly** **Montaje de racor** **Conjunto de bico** **Ensemble raccord**	Catalogue id **20755**	Group **910**
2				
3			Illustr. No **1045607**	Section **100**
4				
5			Issue **20047869-C**	Page **427**

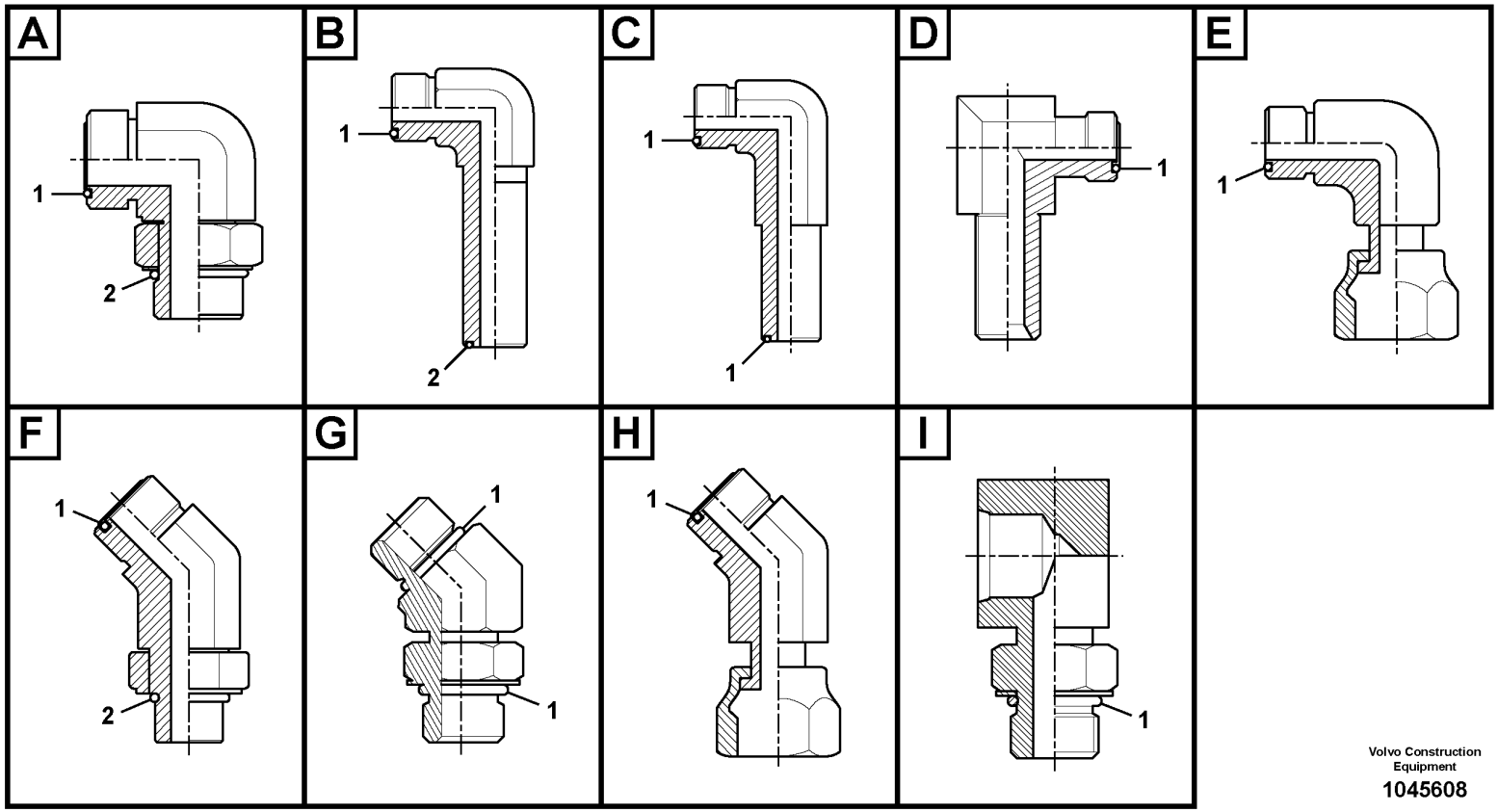

Volvo Construction Equipment

1045608

Fig.	Part No.	Quantity 1	2	3	PS	KIT	Description	Denominación	Denominação	Dénomination	Notes
	VOE 935013	1					Elbow nipple	Niple angular	Cotovelo	Raccord coudé	
1	VOE 978129	1					•O-ring	•Anillo tórico	•Anel-o	•Joint torique	(VOE 981290)
2	VOE 993324	1					•O-ring	•Anillo tórico	•Anel-o	•Joint torique	(VOE 932043)
	VOE 935014	1					Elbow nipple	Niple angular	Cotovelo	Raccord coudé	
1	VOE 978129	1					•O-ring	•Anillo tórico	•Anel-o	•Joint torique	(VOE 981290)
2	VOE 993323	1					•O-ring	•Anillo tórico	•Anel-o	•Joint torique	(VOE 932042)
	VOE 935033	1					Elbow nipple	Niple angular	Cotovelo	Raccord coudé	
1	VOE 990739	1					•O-ring	•Anillo tórico	•Anel-o	•Joint torique	
2	VOE 993323	1					•O-ring	•Anillo tórico	•Anel-o	•Joint torique	(VOE 932042)
	VOE 935067	1					Elbow nipple	Niple angular	Cotovelo	Raccord coudé	
1	VOE 990736	1					•O-ring	•Anillo tórico	•Anel-o	•Joint torique	
2	VOE 993319	1					•O-ring	•Anillo tórico	•Anel-o	•Joint torique	(VOE 932037)
	VOE 935068	1					Elbow nipple	Niple angular	Cotovelo	Raccord coudé	
1	VOE 990737	1					•O-ring	•Anillo tórico	•Anel-o	•Joint torique	
2	VOE 993319	1					•O-ring	•Anillo tórico	•Anel-o	•Joint torique	(VOE 932037)
	VOE 935069	1					Elbow nipple	Niple angular	Cotovelo	Raccord coudé	
1	VOE 990737	1					•O-ring	•Anillo tórico	•Anel-o	•Joint torique	
2	VOE 993320	1					•O-ring	•Anillo tórico	•Anel-o	•Joint torique	(VOE 932039)
	VOE 935070	1					Elbow nipple	Niple angular	Cotovelo	Raccord coudé	
1	VOE 990737	1					•O-ring	•Anillo tórico	•Anel-o	•Joint torique	
2	VOE 993321	1					•O-ring	•Anillo tórico	•Anel-o	•Joint torique	(VOE 932040)
	VOE 935072	1					Elbow nipple	Niple angular	Cotovelo	Raccord coudé	
1	VOE 990738	1					•O-ring	•Anillo tórico	•Anel-o	•Joint torique	
2	VOE 993320	1					•O-ring	•Anillo tórico	•Anel-o	•Joint torique	(VOE 932039)
	VOE 935073	1					Elbow nipple	Niple angular	Cotovelo	Raccord coudé	
1	VOE 990738	1					•O-ring	•Anillo tórico	•Anel-o	•Joint torique	
2	VOE 993322	1					•O-ring	•Anillo tórico	•Anel-o	•Joint torique	(VOE 932041)
	VOE 935074	1					Elbow nipple	Niple angular	Cotovelo	Raccord coudé	
1	VOE 990738	1					•O-ring	•Anillo tórico	•Anel-o	•Joint torique	
2	VOE 993323	1					•O-ring	•Anillo tórico	•Anel-o	•Joint torique	(VOE 932042)
	VOE 935076	1					Elbow nipple	Niple angular	Cotovelo	Raccord coudé	

1	
2	
3	
4	
5	

Nipple assembly
Montaje de racor
Conjunto de bico
Ensemble raccord

Catalogue id **20755**	Group **910**
Illustr. No **1045608**	Section **200**
Issue **20047869-C**	Page **429**

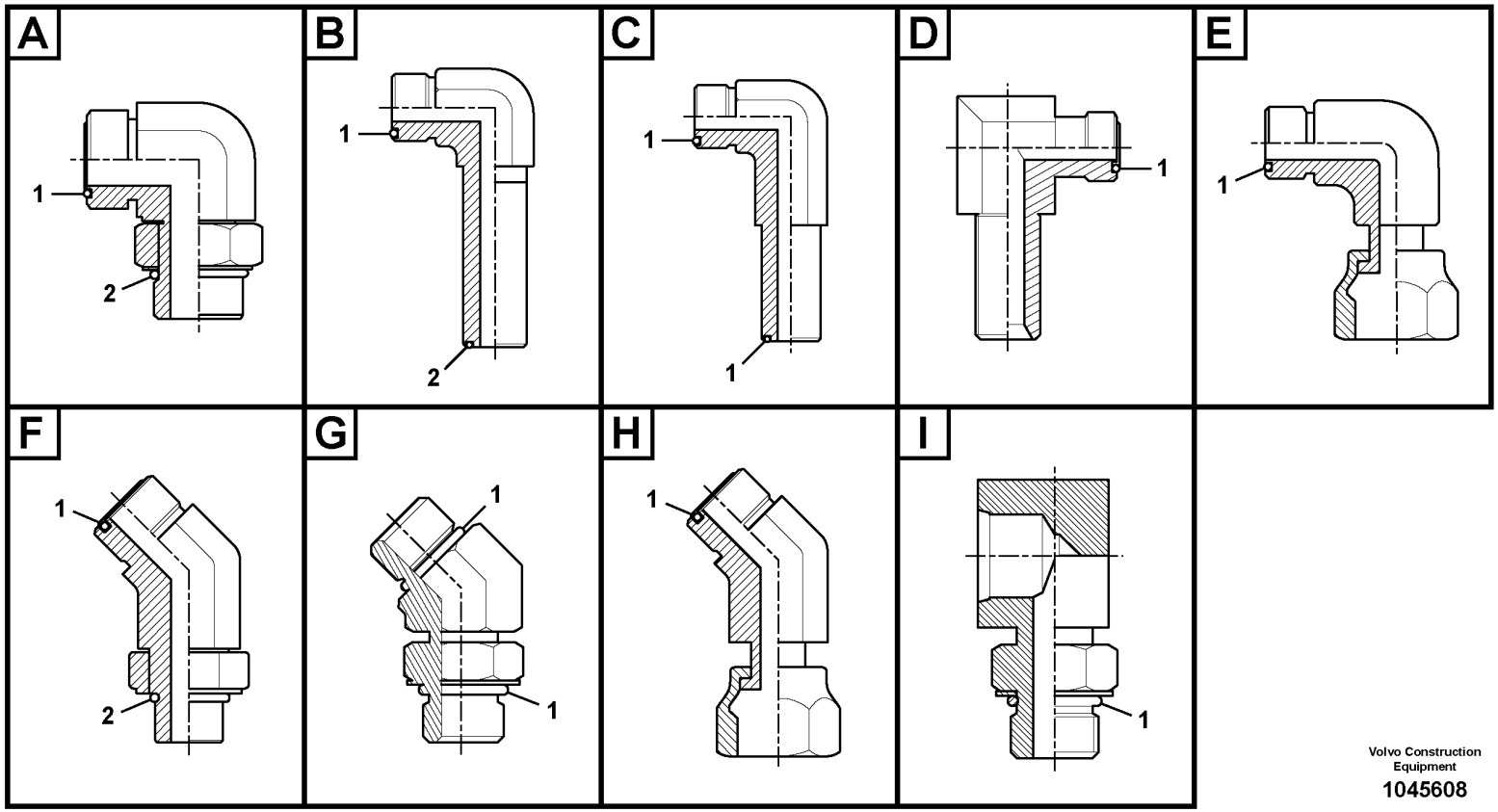

Volvo Construction Equipment

1045608

Fig.	Part No.	Quantity 1	2	3	PS	KIT	Description	Denominación	Denominação	Dénomination	Notes
1	VOE 990739	1					•O-ring	•Anillo tórico	•Anel-o	•Joint torique	
2	VOE 993321	1					•O-ring	•Anillo tórico	•Anel-o	•Joint torique	(VOE 932040)
	VOE 935077	1					Elbow nipple	Niple angular	Cotovelo	Raccord coudé	
1	VOE 990739	1					•O-ring	•Anillo tórico	•Anel-o	•Joint torique	
2	VOE 993322	1					•O-ring	•Anillo tórico	•Anel-o	•Joint torique	(VOE 932041)
	VOE 935078	1					Elbow nipple	Niple angular	Cotovelo	Raccord coudé	
1	VOE 990740	1					•O-ring	•Anillo tórico	•Anel-o	•Joint torique	
2	VOE 993321	1					•O-ring	•Anillo tórico	•Anel-o	•Joint torique	(VOE 932040)
	VOE 935079	1					Elbow nipple	Niple angular	Cotovelo	Raccord coudé	
1	VOE 990740	1					•O-ring	•Anillo tórico	•Anel-o	•Joint torique	
2	VOE 993322	1					•O-ring	•Anillo tórico	•Anel-o	•Joint torique	(VOE 932041)
	VOE 935080	1					Elbow nipple	Niple angular	Cotovelo	Raccord coudé	
1	VOE 990740	1					•O-ring	•Anillo tórico	•Anel-o	•Joint torique	
2	VOE 993324	1					•O-ring	•Anillo tórico	•Anel-o	•Joint torique	(VOE 932043)
	VOE 935276	1					Elbow nipple	Niple angular	Cotovelo	Raccord coudé	
1	VOE 981291	1					•O-ring	•Anillo tórico	•Anel-o	•Joint torique	
2	VOE 932044	1					•O-ring	•Anillo tórico	•Anel-o	•Joint torique	
	VOE 936522	1					Elbow nipple	Niple angular	Cotovelo	Raccord coudé	
1	VOE 990737	1					•O-ring	•Anillo tórico	•Anel-o	•Joint torique	
2	VOE 968207	1					•O-ring	•Anillo tórico	•Anel-o	•Joint torique	
	VOE 13933857	1					Elbow nipple	Niple angular	Cotovelo	Raccord coudé	
1	VOE 990736	1					•O-ring	•Anillo tórico	•Anel-o	•Joint torique	
2	VOE 993320	1					•O-ring	•Anillo tórico	•Anel-o	•Joint torique	(VOE 932039)
	VOE 13933864	1					Elbow nipple	Niple angular	Cotovelo	Raccord coudé	
1	VOE 990740	1					•O-ring	•Anillo tórico	•Anel-o	•Joint torique	
2	VOE 993323	1					•O-ring	•Anillo tórico	•Anel-o	•Joint torique	(VOE 932042)
	VOE 13933868	1					Elbow nipple	Niple angular	Cotovelo	Raccord coudé	
1	VOE 990738	1					•O-ring	•Anillo tórico	•Anel-o	•Joint torique	
2	VOE 993321	1					•O-ring	•Anillo tórico	•Anel-o	•Joint torique	(VOE 932040)
	VOE 13933870	1					Elbow nipple	Niple angular	Cotovelo	Raccord coudé	
1	VOE 990738	1					•O-ring	•Anillo tórico	•Anel-o	•Joint torique	

1	
2	
3	
4	
5	

Nipple assembly
Montaje de racor
Conjunto de bico
Ensemble raccord

Catalogue id **20755**	Group **910**
Illustr. No **1045608**	Section **200**
Issue **20047869-C**	Page **431**

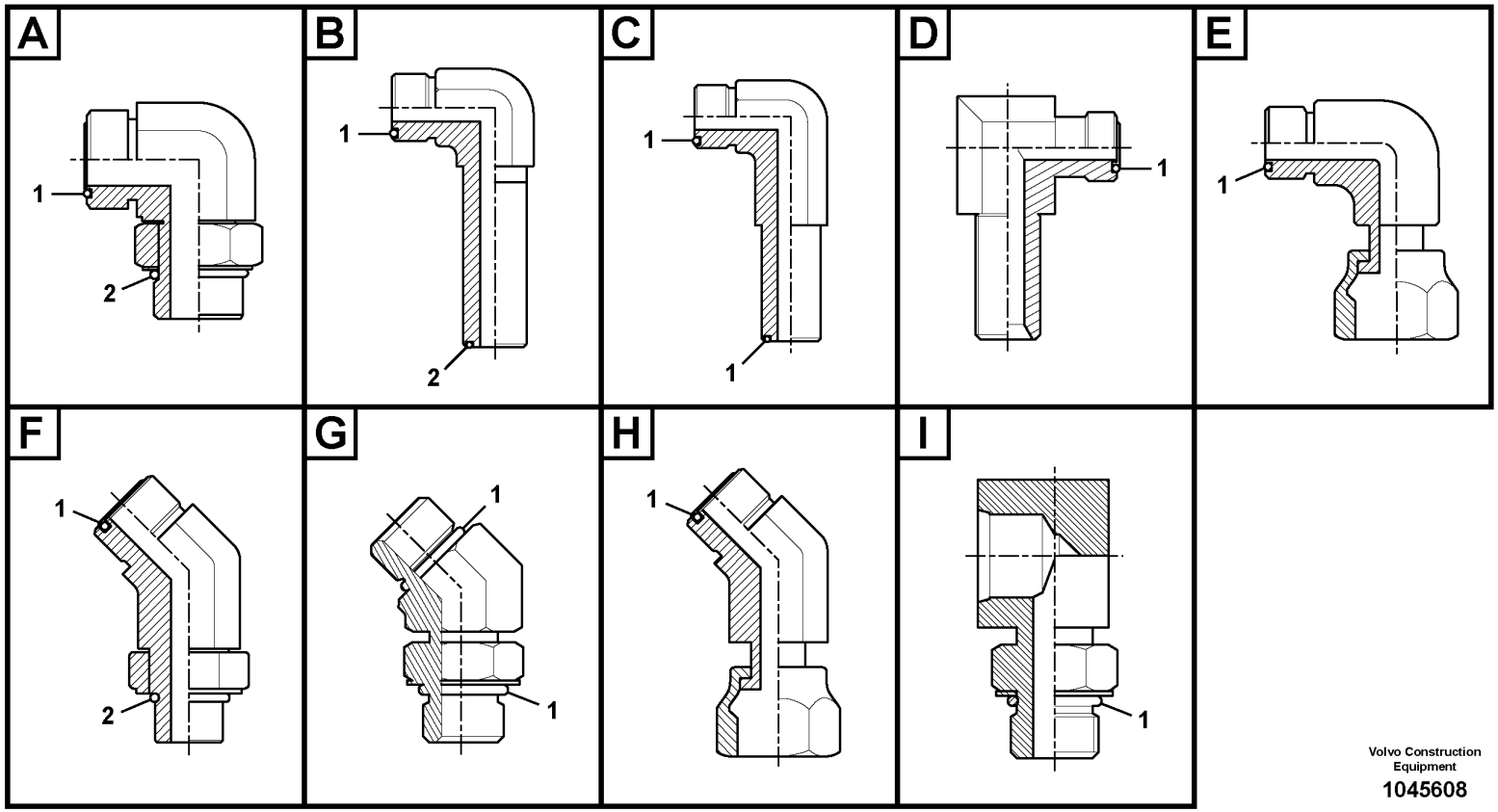

Volvo Construction Equipment

1045608

Fig.	Part No.	Quantity 1	2	3	PS	KIT	Description	Denominación	Denominação	Dénomination	Notes
2	VOE 14211858	1					•Sealing ring	•Anillo retén	•Anel de vedação	•Bague étanchéité	
	VOE 13933902	1					Elbow nipple	Niple angular	Cotovelo	Raccord coudé	
1	VOE 990737	1					•O-ring	•Anillo tórico	•Anel-o	•Joint torique	
2	VOE 935105	1					•Sealing ring	•Anillo retén	•Anel de vedação	•Bague étanchéité	
	VOE 13933908	1					Elbow nipple	Niple angular	Cotovelo	Raccord coudé	
1	VOE 990740	1					•O-ring	•Anillo tórico	•Anel-o	•Joint torique	
2	VOE 13967752	1					•O-ring	•Anillo tórico	•Anel-o	•Joint torique	
	VOE 13933913	1					Elbow nipple	Niple angular	Cotovelo	Raccord coudé	
1	VOE 990737	1					•O-ring	•Anillo tórico	•Anel-o	•Joint torique	
2	VOE 14211856	1					•Sealing ring	•Anillo retén	•Anel de vedação	•Bague étanchéité	
	VOE 14534522	1					Connector	Unión	Conexão	Connexion	
1	VOE 990736	1					•O-ring	•Anillo tórico	•Anel-o	•Joint torique	
2	VOE 993320	1					•O-ring	•Anillo tórico	•Anel-o	•Joint torique	(VOE 932039)
	VOE 14538781	1					Connector	Contactor	Conector	Connecteur	
1	VOE 990736	1					•O-ring	•Anillo tórico	•Anel-o	•Joint torique	
2	VOE 983502	1					•O-ring	•Anillo tórico	•Anel-o	•Joint torique	
	VOE 14541555	1					Elbow	Ángulo	Cotovelo	Coude	
1	VOE 990740	1					•O-ring	•Anillo tórico	•Anel-o	•Joint torique	
2	VOE 993324	1					•O-ring	•Anillo tórico	•Anel-o	•Joint torique	(VOE 932043)
	VOE 14550086	1					Connector	Unión	Conexão	Connexion	
1	VOE 990736	1					•O-ring	•Anillo tórico	•Anel-o	•Joint torique	
2	VOE 993320	1					•O-ring	•Anillo tórico	•Anel-o	•Joint torique	(VOE 932039)
	VOE 14555757	1					Elbow	Ángulo	Cotovelo	Coude	
1	VOE 990736	1					•O-ring	•Anillo tórico	•Anel-o	•Joint torique	
2	VOE 993319	1					•O-ring	•Anillo tórico	•Anel-o	•Joint torique	(VOE 932037)
	VOE 14565200	1					Nipple	Niple	Niple	Raccord	
1	VOE 990738	1					•O-ring	•Anillo tórico	•Anel-o	•Joint torique	
2	VOE 990557	1					•O-ring	•Anillo tórico	•Anel-o	•Joint torique	
	VOE 14578626	1					Elbow	Ángulo	Cotovelo	Coude	
1	VOE 990738	1					•O-ring	•Anillo tórico	•Anel-o	•Joint torique	
2	VOE 993322	1					•O-ring	•Anillo tórico	•Anel-o	•Joint torique	(VOE 932041)

1		**Nipple assembly** **Montaje de racor** **Conjunto de bico** **Ensemble raccord**	Catalogue id **20755**	Group **910**
2				
3			Illustr. No **1045608**	Section **200**
4				
5			Issue **20047869-C**	Page **433**

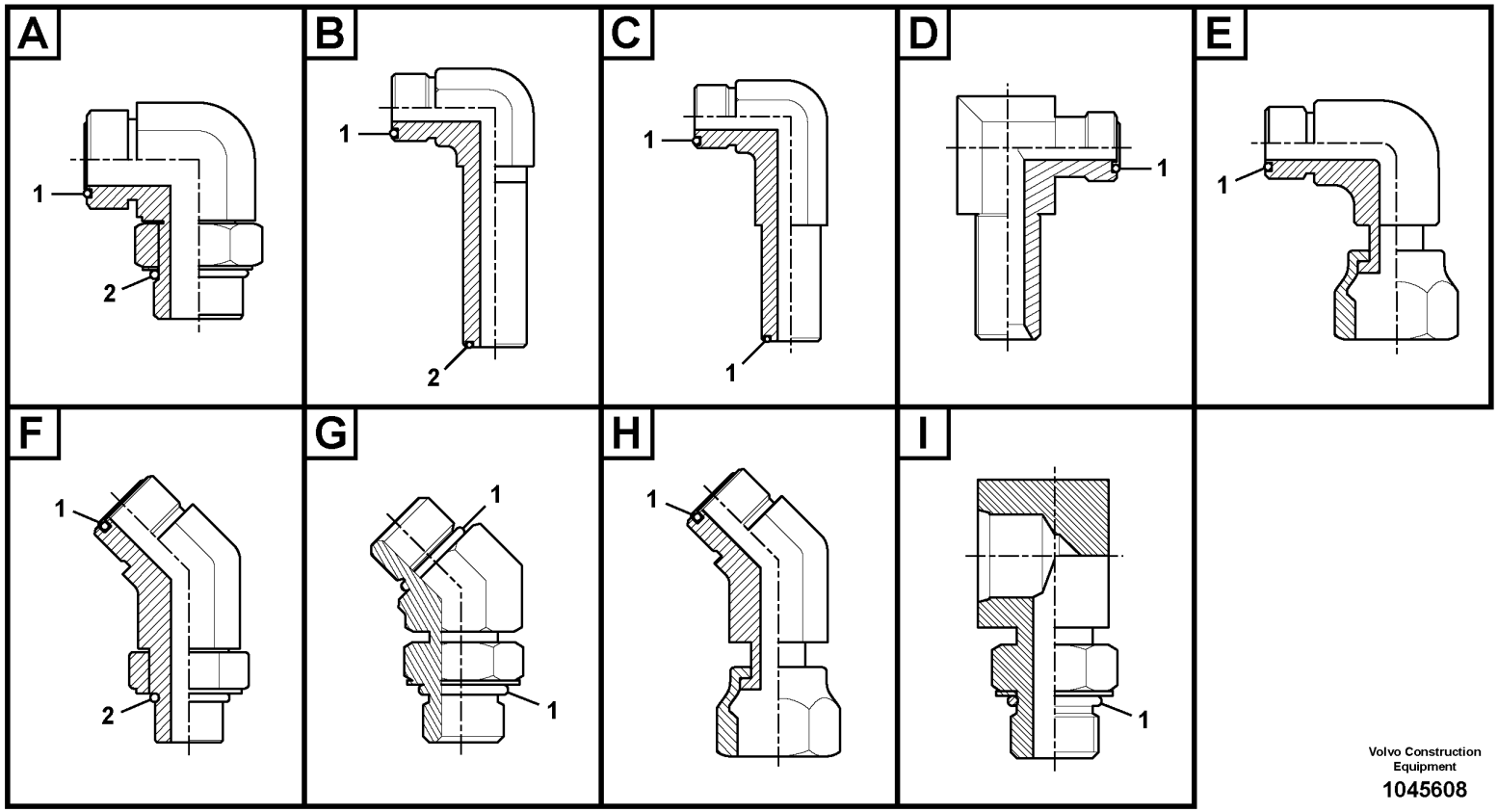

Volvo Construction Equipment

1045608

Fig.	Part No.	Quantity 1	2	3	PS	KIT	Description	Denominación	Denominação	Dénomination	Notes
	VOE 14587174	1					Elbow	Ángulo	Cotovelo	Coude	
1	VOE 990736	1					•O-ring	•Anillo tórico	•Anel-o	•Joint torique	
2	VOE 932038	1					•O-ring	•Anillo tórico	•Anel-o	•Joint torique	
	VOE 14596914	1					Elbow	Ángulo	Cotovelo	Coude	
1	VOE 990737	1					•O-ring	•Anillo tórico	•Anel-o	•Joint torique	
2	VOE 993322	1					•O-ring	•Anillo tórico	•Anel-o	•Joint torique	(VOE 932041)
	VOE 935426	1					Elbow nipple	Niple angular	Cotovelo	Raccord coudé	
1	VOE 990736	1					•O-ring	•Anillo tórico	•Anel-o	•Joint torique	
2	VOE 993320	1					•O-ring	•Anillo tórico	•Anel-o	•Joint torique	(VOE 932039)
	VOE 935427	1					Elbow nipple	Niple angular	Cotovelo	Raccord coudé	
1	VOE 990737	1					•O-ring	•Anillo tórico	•Anel-o	•Joint torique	
2	VOE 993323	1					•O-ring	•Anillo tórico	•Anel-o	•Joint torique	(VOE 932042)
	VOE 13933866	1					Elbow nipple	Niple angular	Cotovelo	Raccord coudé	
1	VOE 990738	2					•O-ring	•Anillo tórico	•Anel-o	•Joint torique	
	VOE 14535772	1					Elbow	Ángulo	Cotovelo	Coude	
1	VOE 990737	1					•O-ring	•Anillo tórico	•Anel-o	•Joint torique	
	VOE 14535773	1					Elbow	Ángulo	Cotovelo	Coude	
1	VOE 990736	1					•O-ring	•Anillo tórico	•Anel-o	•Joint torique	
	VOE 14568437	1					Elbow	Ángulo	Cotovelo	Coude	
1	VOE 990737	1					•O-ring	•Anillo tórico	•Anel-o	•Joint torique	
	VOE 14568438	1					Elbow	Ángulo	Cotovelo	Coude	
1	VOE 990736	1					•O-ring	•Anillo tórico	•Anel-o	•Joint torique	
	VOE 935423	1					Elbow nipple	Niple angular	Cotovelo	Raccord coudé	
1	VOE 990739	1					•O-ring	•Anillo tórico	•Anel-o	•Joint torique	
	VOE 937435	1					Elbow nipple	Niple angular	Cotovelo	Raccord coudé	
1	VOE 990736	1					•O-ring	•Anillo tórico	•Anel-o	•Joint torique	
	VOE 13933872	1					Elbow nipple	Niple angular	Cotovelo	Raccord coudé	
1	VOE 990738	1					•O-ring	•Anillo tórico	•Anel-o	•Joint torique	
	VOE 13933900	1					Elbow nipple	Niple angular	Cotovelo	Raccord coudé	
1	VOE 990737	1					•O-ring	•Anillo tórico	•Anel-o	•Joint torique	
	VOE 13933905	1					Elbow nipple	Niple angular	Cotovelo	Raccord coudé	

1		**Nipple assembly** **Montaje de racor** **Conjunto de bico** **Ensemble raccord**	Catalogue id **20755**	Group **910**
2				
3			Illustr. No **1045608**	Section **200**
4				
5			Issue **20047869-C**	Page **435**

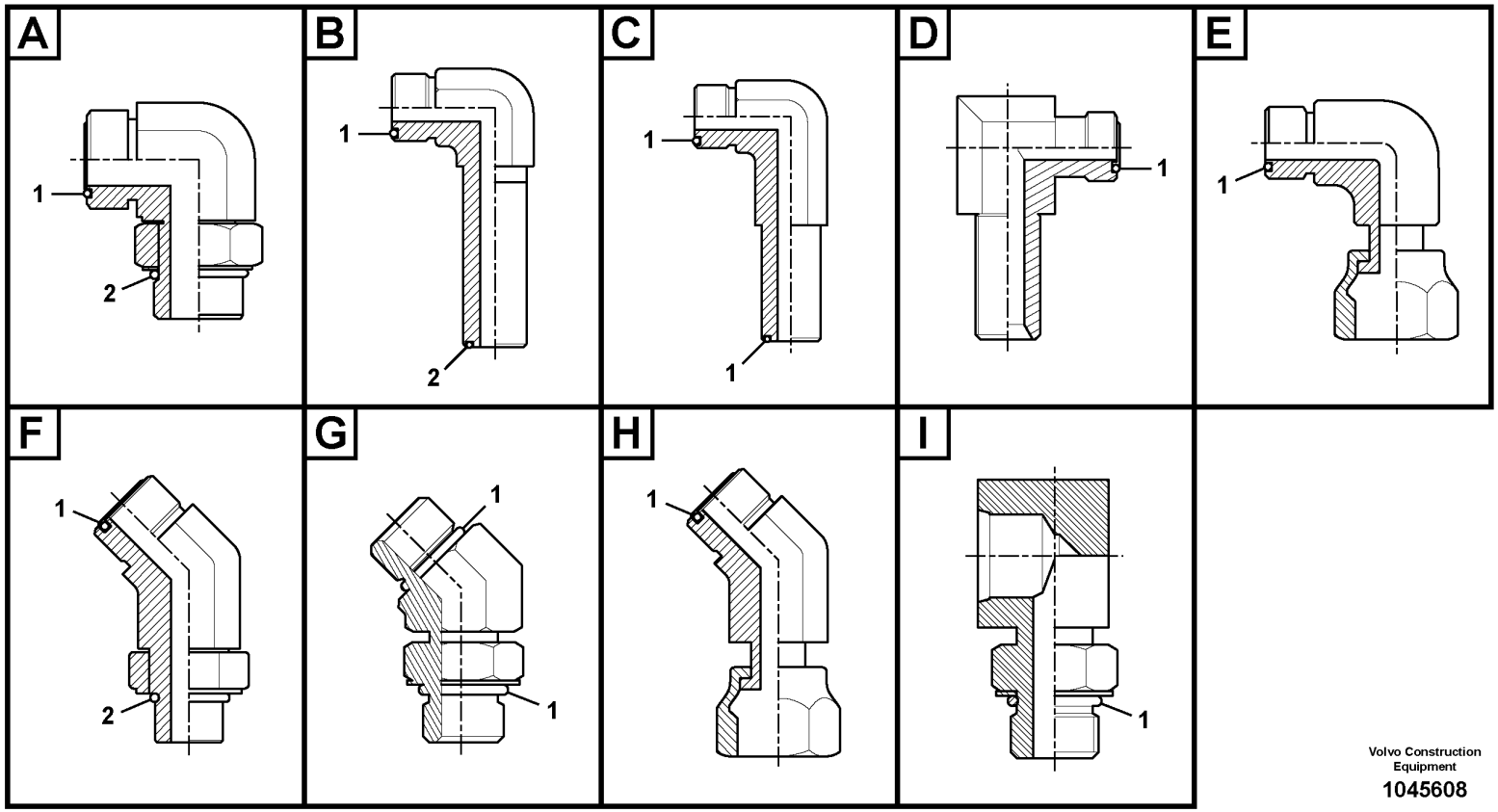

Volvo Construction Equipment

1045608

Fig.	Part No.	Quantity 1	2	3	PS	KIT	Description	Denominación	Denominação	Dénomination	Notes
1	VOE 990736	1					•O-ring	•Anillo tórico	•Anel-o	•Joint torique	
	VOE 13933910	1					Elbow nipple	Niple angular	Cotovelo	Raccord coudé	
1	VOE 990740	1					•O-ring	•Anillo tórico	•Anel-o	•Joint torique	
	VOE 14557101	1					Elbow	Ángulo	Cotovelo	Coude	
1	VOE 990737	1					•O-ring	•Anillo tórico	•Anel-o	•Joint torique	
	VOE 935016	1					Nipple	Niple	Niple	Raccord	
1	VOE 978129	1					•O-ring	•Anillo tórico	•Anel-o	•Joint torique	(VOE 981290)
2	VOE 993324	1					•O-ring	•Anillo tórico	•Anel-o	•Joint torique	(VOE 932043)
	VOE 935017	1					Nipple	Niple	Niple	Raccord	
1	VOE 978129	1					•O-ring	•Anillo tórico	•Anel-o	•Joint torique	(VOE 981290)
2	VOE 993323	1					•O-ring	•Anillo tórico	•Anel-o	•Joint torique	(VOE 932042)
	VOE 935544	1					Elbow nipple	Niple angular	Cotovelo	Raccord coudé	
1	VOE 990740	1					•O-ring	•Anillo tórico	•Anel-o	•Joint torique	
2	VOE 993323	1					•O-ring	•Anillo tórico	•Anel-o	•Joint torique	(VOE 932042)
	VOE 935640	1					Elbow nipple	Niple angular	Cotovelo	Raccord coudé	
1	VOE 990737	1					•O-ring	•Anillo tórico	•Anel-o	•Joint torique	
2	VOE 993320	1					•O-ring	•Anillo tórico	•Anel-o	•Joint torique	(VOE 932039)
	VOE 935772	1					Elbow nipple	Niple angular	Cotovelo	Raccord coudé	
1	VOE 990738	1					•O-ring	•Anillo tórico	•Anel-o	•Joint torique	
2	VOE 993321	1					•O-ring	•Anillo tórico	•Anel-o	•Joint torique	(VOE 932040)
	VOE 936608	1					Elbow nipple	Niple angular	Cotovelo	Raccord coudé	
1	VOE 990736	1					•O-ring	•Anillo tórico	•Anel-o	•Joint torique	
2	VOE 993319	1					•O-ring	•Anillo tórico	•Anel-o	•Joint torique	(VOE 932037)
	VOE 936609	1					Elbow nipple	Niple angular	Cotovelo	Raccord coudé	
1	VOE 990737	1					•O-ring	•Anillo tórico	•Anel-o	•Joint torique	
2	VOE 993321	1					•O-ring	•Anillo tórico	•Anel-o	•Joint torique	(VOE 932040)
	VOE 936610	1					Elbow nipple	Niple angular	Cotovelo	Raccord coudé	
1	VOE 990739	1					•O-ring	•Anillo tórico	•Anel-o	•Joint torique	
2	VOE 993321	1					•O-ring	•Anillo tórico	•Anel-o	•Joint torique	(VOE 932040)
	VOE 936767	1					Elbow nipple	Niple angular	Cotovelo	Raccord coudé	
1	VOE 990739	1					•O-ring	•Anillo tórico	•Anel-o	•Joint torique	

1		**Nipple assembly** **Montaje de racor** **Conjunto de bico** **Ensemble raccord**	Catalogue id **20755**	Group **910**
2			Illustr. No **1045608**	Section **200**
3			Issue **20047869-C**	Page **437**
4				
5				

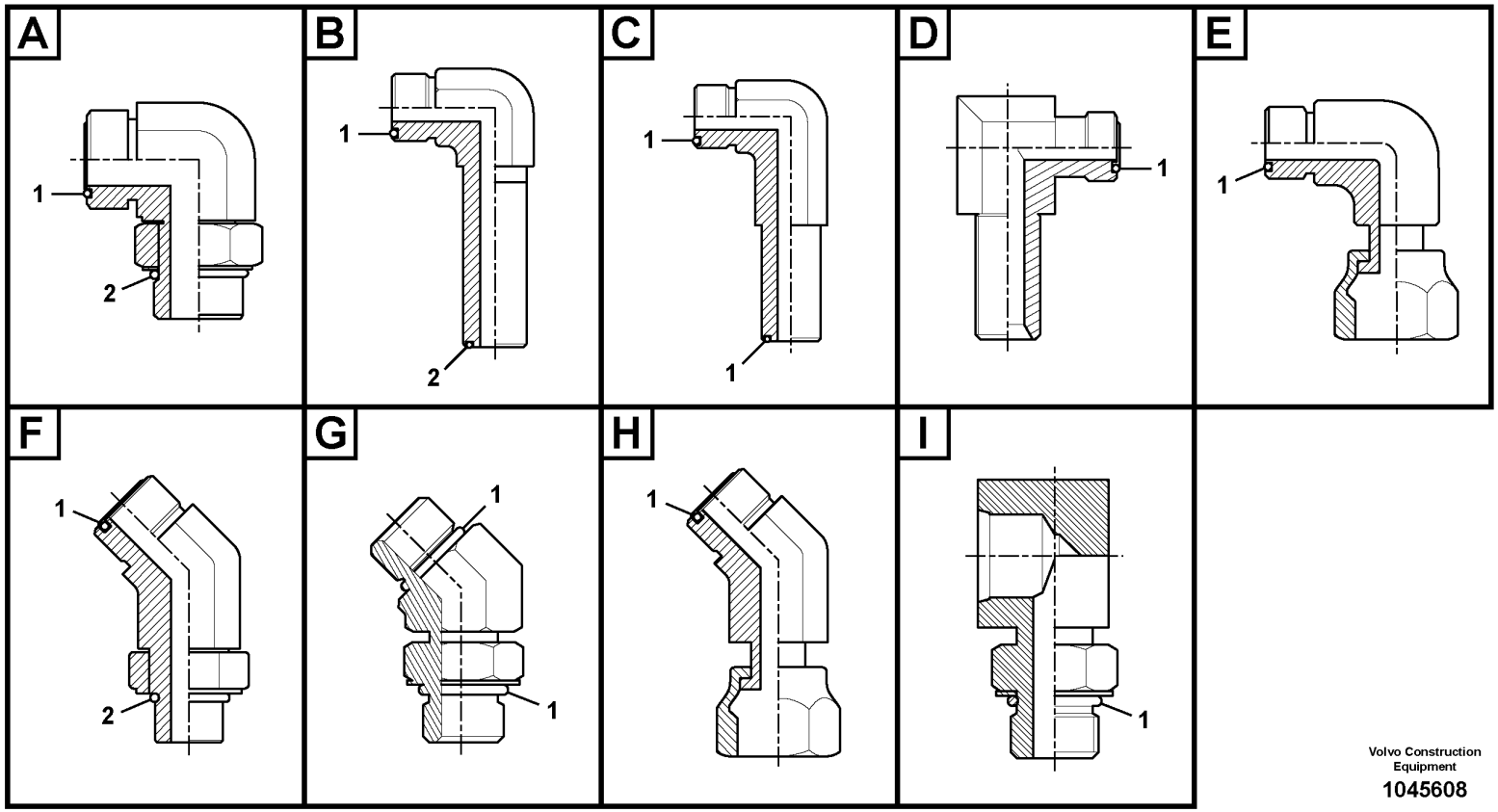

Volvo Construction Equipment

1045608

Fig.	Part No.	Quantity 1	2	3	PS	KIT	Description	Denominación	Denominação	Dénomination	Notes
2	VOE 993322	1					•O-ring	•Anillo tórico	•Anel-o	•Joint torique	(VOE 932041)
	VOE 937097	1					Elbow nipple	Niple angular	Cotovelo	Raccord coudé	
1	VOE 990736	1					•O-ring	•Anillo tórico	•Anel-o	•Joint torique	
2	VOE 993320	1					•O-ring	•Anillo tórico	•Anel-o	•Joint torique	(VOE 932039)
	VOE 937697	1					Elbow nipple	Niple angular	Cotovelo	Raccord coudé	
1	VOE 990738	1					•O-ring	•Anillo tórico	•Anel-o	•Joint torique	
2	VOE 993322	1					•O-ring	•Anillo tórico	•Anel-o	•Joint torique	(VOE 932041)
	VOE 937773	1					Elbow nipple	Niple angular	Cotovelo	Raccord coudé	
1	VOE 990738	1					•O-ring	•Anillo tórico	•Anel-o	•Joint torique	
2	VOE 993320	1					•O-ring	•Anillo tórico	•Anel-o	•Joint torique	(VOE 932039)
	VOE 938146	1					Elbow nipple	Niple angular	Cotovelo	Raccord coudé	
1	VOE 990740	1					•O-ring	•Anillo tórico	•Anel-o	•Joint torique	
2	VOE 993324	1					•O-ring	•Anillo tórico	•Anel-o	•Joint torique	(VOE 932043)
	VOE 14563733	1					Elbow	Ángulo	Cotovelo	Coude	
1	VOE 978129	1					•O-ring	•Anillo tórico	•Anel-o	•Joint torique	(VOE 981290)
2	VOE 993324	1					•O-ring	•Anillo tórico	•Anel-o	•Joint torique	(VOE 932043)
	VOE 14588008	1					Elbow	Ángulo	Cotovelo	Coude	
1	VOE 990557	2					•O-ring	•Anillo tórico	•Anel-o	•Joint torique	
	VOE 936893	1					Nipple	Niple	Niple	Raccord	
1	VOE 990739	1					•O-ring	•Anillo tórico	•Anel-o	•Joint torique	
	VOE 936929	1					Elbow nipple	Niple angular	Cotovelo	Raccord coudé	
1	VOE 990737	1					•O-ring	•Anillo tórico	•Anel-o	•Joint torique	
	VOE 15013286	1					Elbow nipple	Niple angular	Cotovelo	Raccord coudé	
1	VOE 978129	1					•O-ring	•Anillo tórico	•Anel-o	•Joint torique	(VOE 981290)
	VOE 14552793	1					Elbow	Ángulo	Cotovelo	Coude	
1	VOE 993321	1					•O-ring	•Anillo tórico	•Anel-o	•Joint torique	(VOE 932040)
	VOE 14554453	1					Elbow	Ángulo	Cotovelo	Coude	
1	VOE 993321	1					•O-ring	•Anillo tórico	•Anel-o	•Joint torique	(VOE 932040)
	VOE 14559939	1					Elbow	Ángulo	Cotovelo	Coude	
1	VOE 993320	1					•O-ring	•Anillo tórico	•Anel-o	•Joint torique	(VOE 932039)
	VOE 14604901	1					Elbow	Ángulo	Cotovelo	Coude	

1		**Nipple assembly** **Montaje de racor** **Conjunto de bico** **Ensemble raccord**	Catalogue id **20755**	Group **910**
2				
3			Illustr. No **1045608**	Section **200**
4				
5			Issue **20047869-C**	Page **439**

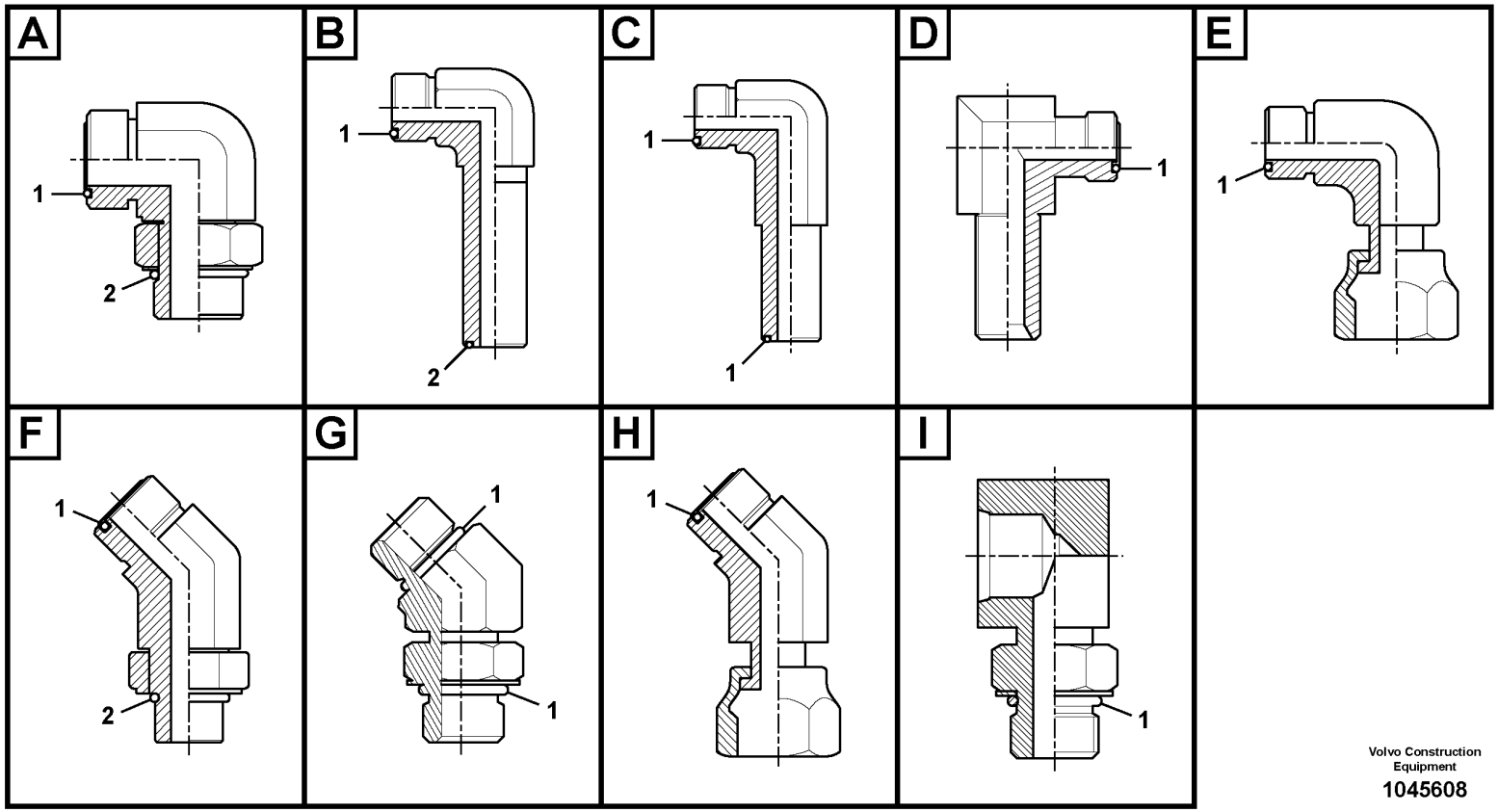

Volvo Construction Equipment

1045608

Fig.	Part No.	Quantity 1	2	3	PS	KIT	Description	Denominación	Denominação	Dénomination	Notes
1	**VOE 993321**	1					•O-ring	•Anillo tórico	•Anel-o	•Joint torique	(VOE 932040)

1		**Nipple assembly** **Montaje de racor** **Conjunto de bico** **Ensemble raccord**	Catalogue id **20755**	Group **910**
2				
3			Illustr. No **1045608**	Section **200**
4				
5			Issue **20047869-C**	Page **441**

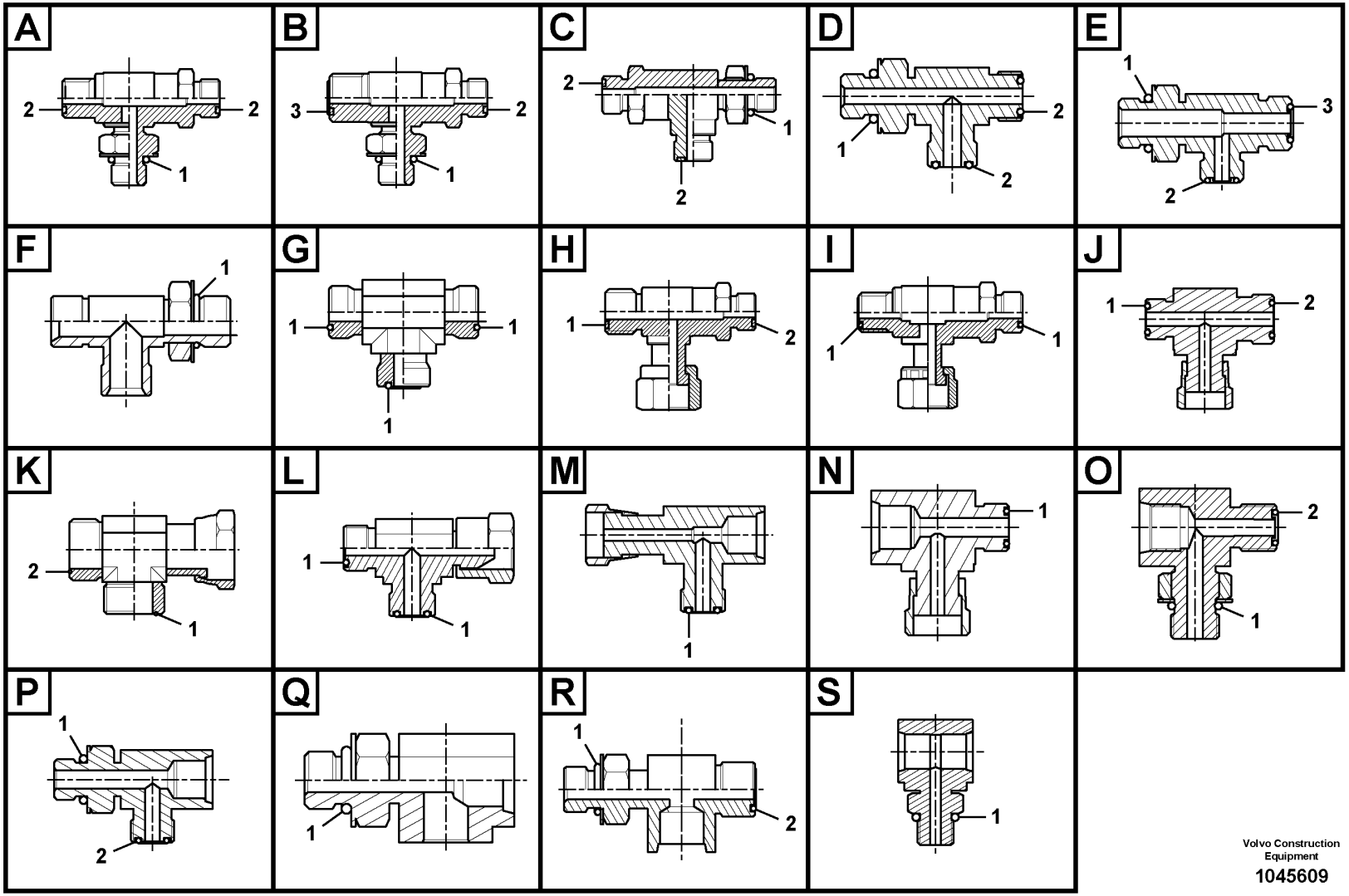

Volvo Construction Equipment

1045609

Fig.	Part No.	Quantity 1	2	3	PS	KIT	Description	Denominación	Denominação	Dénomination	Notes
	VOE 935317	1					T-nipple	Niple t	Niple-t	Raccord-t	
1	VOE 993319	1					•O-ring	•Anillo tórico	•Anel-o	•Joint torique	(VOE 932037)
2	VOE 990736	2					•O-ring	•Anillo tórico	•Anel-o	•Joint torique	
	VOE 936606	1					T-nipple	Niple t	Niple-t	Raccord-t	
1	VOE 993320	1					•O-ring	•Anillo tórico	•Anel-o	•Joint torique	(VOE 932039)
2	VOE 990737	2					•O-ring	•Anillo tórico	•Anel-o	•Joint torique	
	VOE 936607	1					T-nipple	Niple t	Niple-t	Raccord-t	
1	VOE 993321	1					•O-ring	•Anillo tórico	•Anel-o	•Joint torique	(VOE 932040)
2	VOE 990738	2					•O-ring	•Anillo tórico	•Anel-o	•Joint torique	
	VOE 937559	1					T-nipple	Niple t	Niple-t	Raccord-t	
1	VOE 993320	1					•O-ring	•Anillo tórico	•Anel-o	•Joint torique	(VOE 932039)
2	VOE 990736	2					•O-ring	•Anillo tórico	•Anel-o	•Joint torique	
	VOE 14534517	1					T-nipple	Niple t	Niple-t	Raccord-t	
1	VOE 993320	1					•O-ring	•Anillo tórico	•Anel-o	•Joint torique	(VOE 932039)
2	VOE 990736	2					•O-ring	•Anillo tórico	•Anel-o	•Joint torique	
	VOE 14538786	1					T-nipple	Niple t	Niple-t	Raccord-t	
1	VOE 983502	1					•O-ring	•Anillo tórico	•Anel-o	•Joint torique	
2	VOE 990736	2					•O-ring	•Anillo tórico	•Anel-o	•Joint torique	
	VOE 14538787	1					T-nipple	Niple t	Niple-t	Raccord-t	
1	VOE 983505	1					•O-ring	•Anillo tórico	•Anel-o	•Joint torique	
2	VOE 990736	2					•O-ring	•Anillo tórico	•Anel-o	•Joint torique	
	VOE 14538791	1					Connector	Unión	Conexão	Connexion	
1	VOE 983502	1					•O-ring	•Anillo tórico	•Anel-o	•Joint torique	
2	VOE 990737	2					•O-ring	•Anillo tórico	•Anel-o	•Joint torique	
	VOE 14588018	1					Nipple	Niple	Niple	Raccord	
1	VOE 990740	1					•O-ring	•Anillo tórico	•Anel-o	•Joint torique	
2	VOE 990738	2					•O-ring	•Anillo tórico	•Anel-o	•Joint torique	
	VOE 15029548	1					T-nipple	Niple t	Niple-t	Raccord-t	
1	VOE 993322	1					•O-ring	•Anillo tórico	•Anel-o	•Joint torique	(VOE 932041)
2	VOE 990738	2					•O-ring	•Anillo tórico	•Anel-o	•Joint torique	
	VOE 14538784	1					T-nipple	Niple t	Niple-t	Raccord-t	

1		**Nipple assembly** **Montaje de racor** **Conjunto de bico** **Ensemble raccord**	Catalogue id **20755**	Group **910**
2				
3			Illustr. No **1045609**	Section **300**
4				
5			Issue **20047869-C**	Page **443**

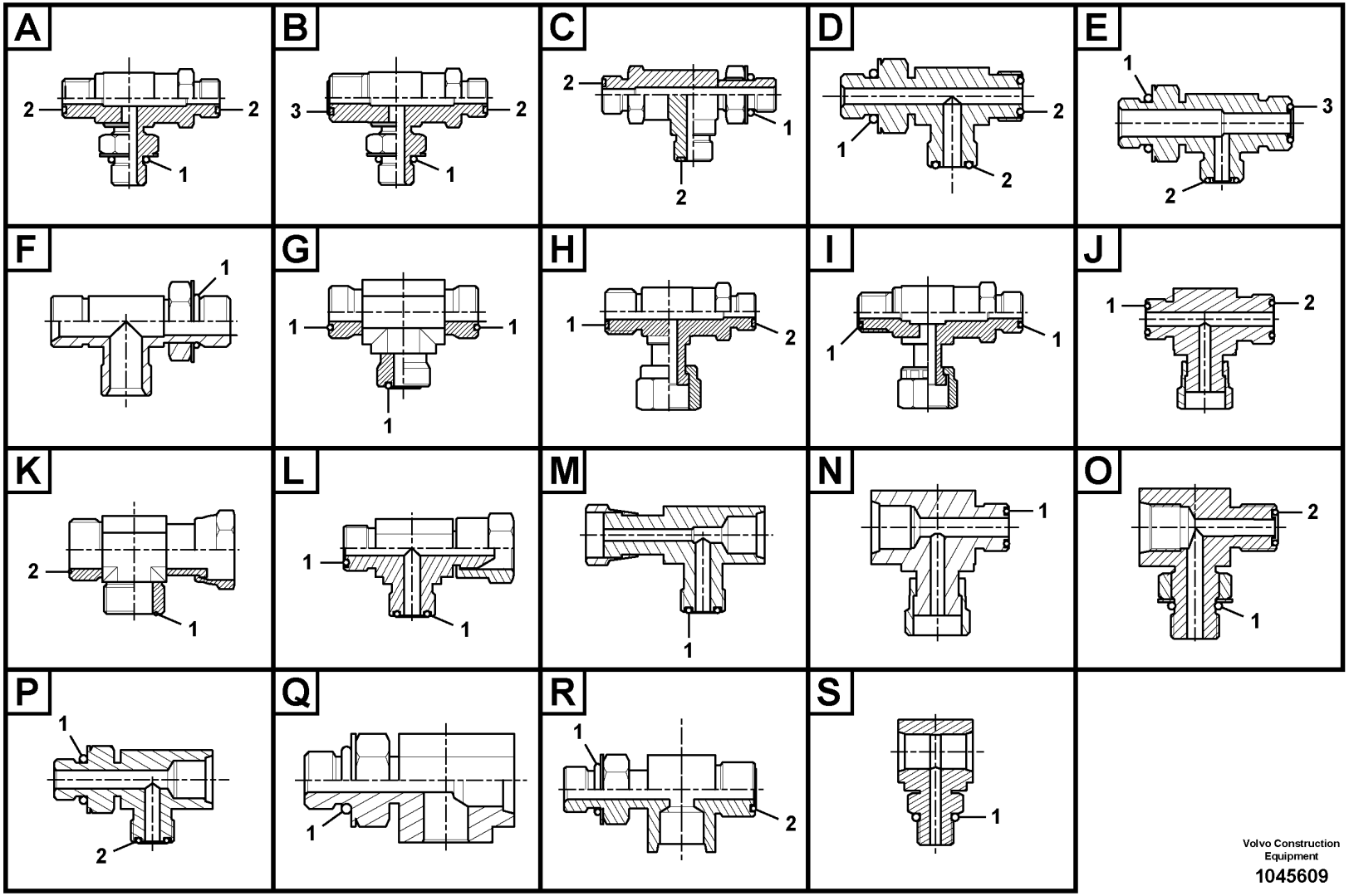

Volvo Construction Equipment

1045609

Fig.	Part No.	Quantity 1	2	3	PS	KIT	Description	Denominación	Denominação	Dénomination	Notes
1	VOE 983502	1					•O-ring	•Anillo tórico	•Anel-o	•Joint torique	
2	VOE 990736	1					•O-ring	•Anillo tórico	•Anel-o	•Joint torique	
3	VOE 990737	1					•O-ring	•Anillo tórico	•Anel-o	•Joint torique	
	VOE 14596918	1					Nipple	Niple	Niple	Raccord	
1	VOE 983505	1					•O-ring	•Anillo tórico	•Anel-o	•Joint torique	
2	VOE 990736	1					•O-ring	•Anillo tórico	•Anel-o	•Joint torique	
3	VOE 990737	1					•O-ring	•Anillo tórico	•Anel-o	•Joint torique	
	VOE 14534518	1					T-nipple	Niple t	Niple-t	Raccord-t	
1	VOE 993320	1					•O-ring	•Anillo tórico	•Anel-o	•Joint torique	(VOE 932039)
2	VOE 990736	2					•O-ring	•Anillo tórico	•Anel-o	•Joint torique	
	VOE 14538785	1					T-nipple	Niple t	Niple-t	Raccord-t	
1	VOE 983502	1					•O-ring	•Anillo tórico	•Anel-o	•Joint torique	
2	VOE 990736	2					•O-ring	•Anillo tórico	•Anel-o	•Joint torique	
	VOE 935325	1					T-nipple	Niple t	Niple-t	Raccord-t	
1	VOE 993324	1					•O-ring	•Anillo tórico	•Anel-o	•Joint torique	(VOE 932043)
2	VOE 978129	2					•O-ring	•Anillo tórico	•Anel-o	•Joint torique	(VOE 981290)
	VOE 935614	1					T-nipple	Niple t	Niple-t	Raccord-t	
1	VOE 993322	1					•O-ring	•Anillo tórico	•Anel-o	•Joint torique	(VOE 932041)
2	VOE 990738	2					•O-ring	•Anillo tórico	•Anel-o	•Joint torique	
	VOE 935797	1					T-nipple	Niple t	Niple-t	Raccord-t	
1	VOE 993319	1					•O-ring	•Anillo tórico	•Anel-o	•Joint torique	(VOE 932037)
2	VOE 990736	2					•O-ring	•Anillo tórico	•Anel-o	•Joint torique	
	VOE 936612	1					T-nipple	Niple t	Niple-t	Raccord-t	
1	VOE 993323	1					•O-ring	•Anillo tórico	•Anel-o	•Joint torique	(VOE 932042)
2	VOE 990740	2					•O-ring	•Anillo tórico	•Anel-o	•Joint torique	
	VOE 936932	1					T-nipple	Niple t	Niple-t	Raccord-t	
1	VOE 993320	1					•O-ring	•Anillo tórico	•Anel-o	•Joint torique	(VOE 932039)
2	VOE 990737	2					•O-ring	•Anillo tórico	•Anel-o	•Joint torique	
	VOE 937540	1					T-nipple	Niple t	Niple-t	Raccord-t	
1	VOE 993320	1					•O-ring	•Anillo tórico	•Anel-o	•Joint torique	(VOE 932039)
2	VOE 990736	2					•O-ring	•Anillo tórico	•Anel-o	•Joint torique	

1		**Nipple assembly** **Montaje de racor** **Conjunto de bico** **Ensemble raccord**	Catalogue id **20755**	Group **910**
2				
3			Illustr. No **1045609**	Section **300**
4				
5			Issue **20047869-C**	Page **445**

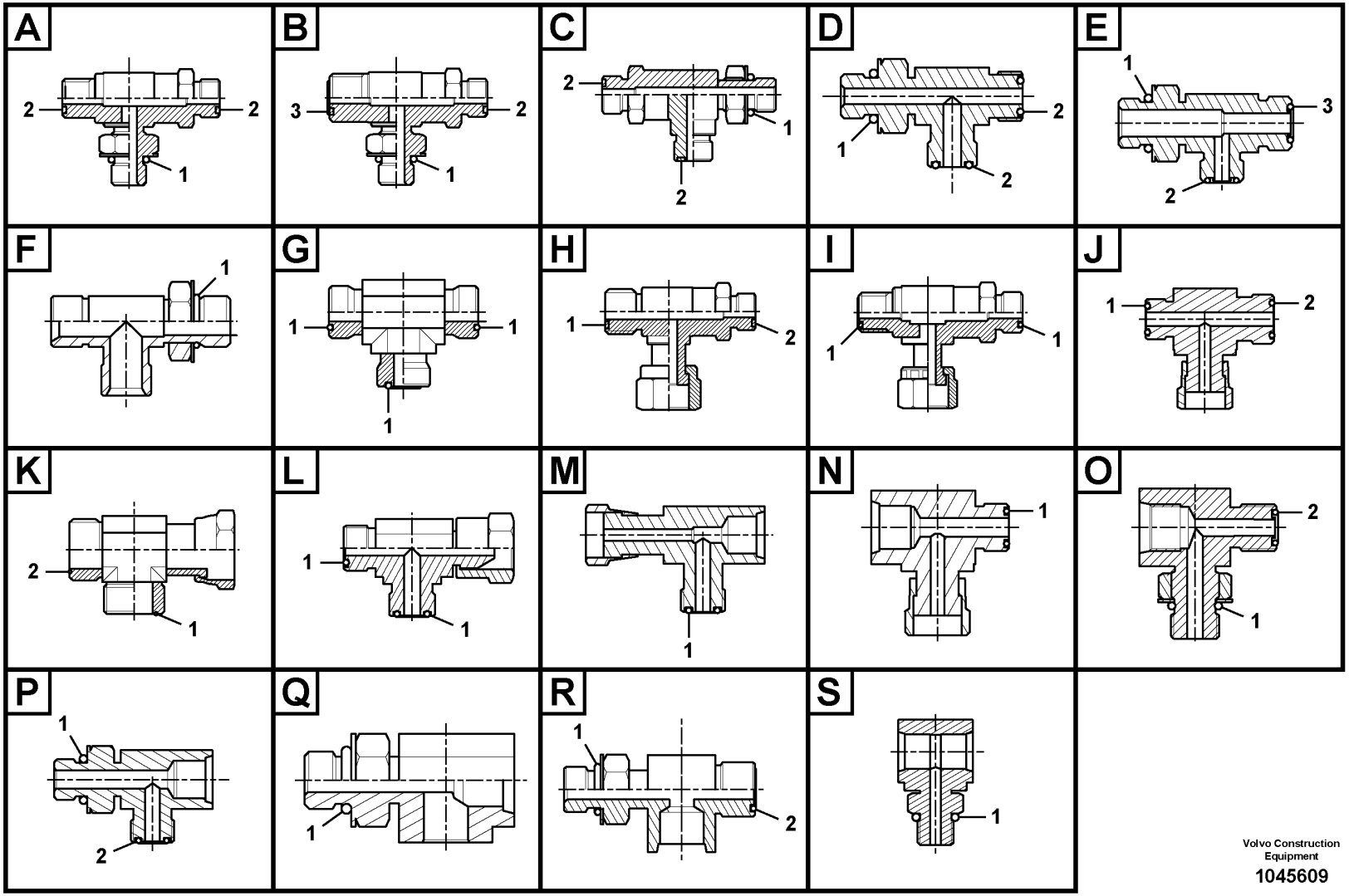

Volvo Construction Equipment

1045609

Fig.	Part No.	Quantity 1	2	3	PS	KIT	Description	Denominación	Denominação	Dénomination	Notes
	VOE 937860	1					T-nipple	Niple t	Niple-t	Raccord-t	
1	VOE 993324	1					•O-ring	•Anillo tórico	•Anel-o	•Joint torique	(VOE 932043)
2	VOE 990740	2					•O-ring	•Anillo tórico	•Anel-o	•Joint torique	
	VOE 14538879	1					T-nipple	Niple t	Niple-t	Raccord-t	
1	VOE 983502	1					•O-ring	•Anillo tórico	•Anel-o	•Joint torique	
2	VOE 990736	2					•O-ring	•Anillo tórico	•Anel-o	•Joint torique	
	VOE 14538880	1					T-nipple	Niple t	Niple-t	Raccord-t	
1	VOE 983505	1					•O-ring	•Anillo tórico	•Anel-o	•Joint torique	
2	VOE 990737	2					•O-ring	•Anillo tórico	•Anel-o	•Joint torique	
	VOE 14545589	1					T-nipple	Niple t	Niple-t	Raccord-t	
1	VOE 990557	1					•O-ring	•Anillo tórico	•Anel-o	•Joint torique	
2	VOE 990738	2					•O-ring	•Anillo tórico	•Anel-o	•Joint torique	
	VOE 14565426	1					Nipple	Niple	Niple	Raccord	
1	VOE 983502	1					•O-ring	•Anillo tórico	•Anel-o	•Joint torique	
2	VOE 990736	2					•O-ring	•Anillo tórico	•Anel-o	•Joint torique	
	VOE 14587172	1					T-nipple	Niple t	Niple-t	Raccord-t	
1	VOE 932038	1					•O-ring	•Anillo tórico	•Anel-o	•Joint torique	
2	VOE 990736	2					•O-ring	•Anillo tórico	•Anel-o	•Joint torique	
	VOE 15068517	1					T-nipple	Niple t	Niple-t	Raccord-t	
1	VOE 993321	1					•O-ring	•Anillo tórico	•Anel-o	•Joint torique	(VOE 932040)
2	VOE 990737	2					•O-ring	•Anillo tórico	•Anel-o	•Joint torique	
	VOE 15106914	1					Nipple	Niple	Niple	Raccord	
1	VOE 993322	1					•O-ring	•Anillo tórico	•Anel-o	•Joint torique	(VOE 932041)
2	VOE 990737	2					•O-ring	•Anillo tórico	•Anel-o	•Joint torique	
	VOE 937519	1					T-nipple	Niple t	Niple-t	Raccord-t	
1	VOE 993320	1					•O-ring	•Anillo tórico	•Anel-o	•Joint torique	(VOE 932039)
2	VOE 990737	1					•O-ring	•Anillo tórico	•Anel-o	•Joint torique	
3	VOE 990736	1					•O-ring	•Anillo tórico	•Anel-o	•Joint torique	
	VOE 14538920	1					T-nipple	Niple t	Niple-t	Raccord-t	
1	VOE 983505	1					•O-ring	•Anillo tórico	•Anel-o	•Joint torique	
2	VOE 990736	1					•O-ring	•Anillo tórico	•Anel-o	•Joint torique	

1		**Nipple assembly** **Montaje de racor** **Conjunto de bico** **Ensemble raccord**	Catalogue id **20755**	Group **910**
2				
3			Illustr. No **1045609**	Section **300**
4				
5			Issue **20047869-C**	Page **447**

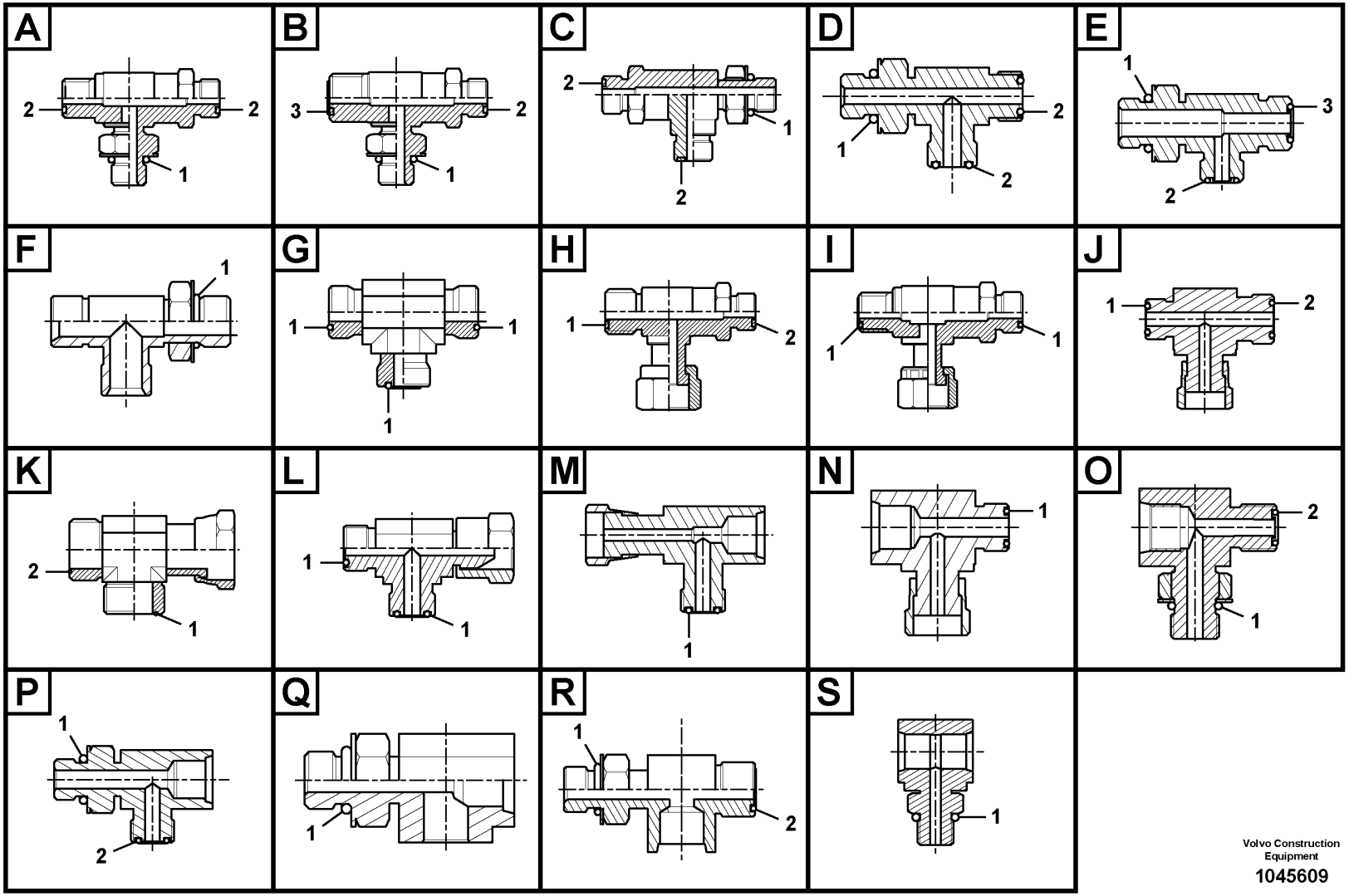

Volvo Construction Equipment

1045609

Fig.	Part No.	Quantity 1	2	3	PS	KIT	Description	Denominación	Denominação	Dénomination	Notes
3	VOE 990737	1					•O-ring	•Anillo tórico	•Anel-o	•Joint torique	
	VOE 14541690	1					Nipple	Niple	Niple	Raccord	
1	VOE 993320	1					•O-ring	•Anillo tórico	•Anel-o	•Joint torique	(VOE 932039)
2	VOE 990736	1					•O-ring	•Anillo tórico	•Anel-o	•Joint torique	
3	VOE 990737	1					•O-ring	•Anillo tórico	•Anel-o	•Joint torique	
	VOE 14544009	1					T-nipple	Niple t	Niple-t	Raccord-t	
1	VOE 983502	1					•O-ring	•Anillo tórico	•Anel-o	•Joint torique	
2	VOE 990736	1					•O-ring	•Anillo tórico	•Anel-o	•Joint torique	
3	VOE 990737	1					•O-ring	•Anillo tórico	•Anel-o	•Joint torique	
	VOE 14544039	1					T-nipple	Niple t	Niple-t	Raccord-t	
1	VOE 990557	1					•O-ring	•Anillo tórico	•Anel-o	•Joint torique	
2	VOE 990737	1					•O-ring	•Anillo tórico	•Anel-o	•Joint torique	
3	VOE 990738	1					•O-ring	•Anillo tórico	•Anel-o	•Joint torique	
	VOE 14546439	1					T-nipple	Niple t	Niple-t	Raccord-t	
1	VOE 983524	1					•O-ring	•Anillo tórico	•Anel-o	•Joint torique	
2	VOE 990738	1					•O-ring	•Anillo tórico	•Anel-o	•Joint torique	
3	VOE 990740	1					•O-ring	•Anillo tórico	•Anel-o	•Joint torique	
	VOE 14554041	1					T-nipple	Niple t	Niple-t	Raccord-t	
1	VOE 983505	1					•O-ring	•Anillo tórico	•Anel-o	•Joint torique	
2	VOE 990736	1					•O-ring	•Anillo tórico	•Anel-o	•Joint torique	
3	VOE 990738	1					•O-ring	•Anillo tórico	•Anel-o	•Joint torique	
	VOE 14560076	1					Nipple	Niple	Niple	Raccord	
1	VOE 993324	1					•O-ring	•Anillo tórico	•Anel-o	•Joint torique	(VOE 932043)
2	VOE 990740	1					•O-ring	•Anillo tórico	•Anel-o	•Joint torique	
3	VOE 990738	1					•O-ring	•Anillo tórico	•Anel-o	•Joint torique	
	VOE 14564192	1					Nipple	Niple	Niple	Raccord	
1	VOE 993322	1					•O-ring	•Anillo tórico	•Anel-o	•Joint torique	(VOE 932041)
2	VOE 990738	1					•O-ring	•Anillo tórico	•Anel-o	•Joint torique	
3	VOE 990740	1					•O-ring	•Anillo tórico	•Anel-o	•Joint torique	
	VOE 14564662	1					Nipple	Niple	Niple	Raccord	
1	VOE 993322	1					•O-ring	•Anillo tórico	•Anel-o	•Joint torique	(VOE 932041)

1	
2	
3	
4	
5	

Nipple assembly
Montaje de racor
Conjunto de bico
Ensemble raccord

Catalogue id	Group
20755	**910**
Illustr. No	Section
1045609	**300**
Issue	Page
20047869-C	**449**



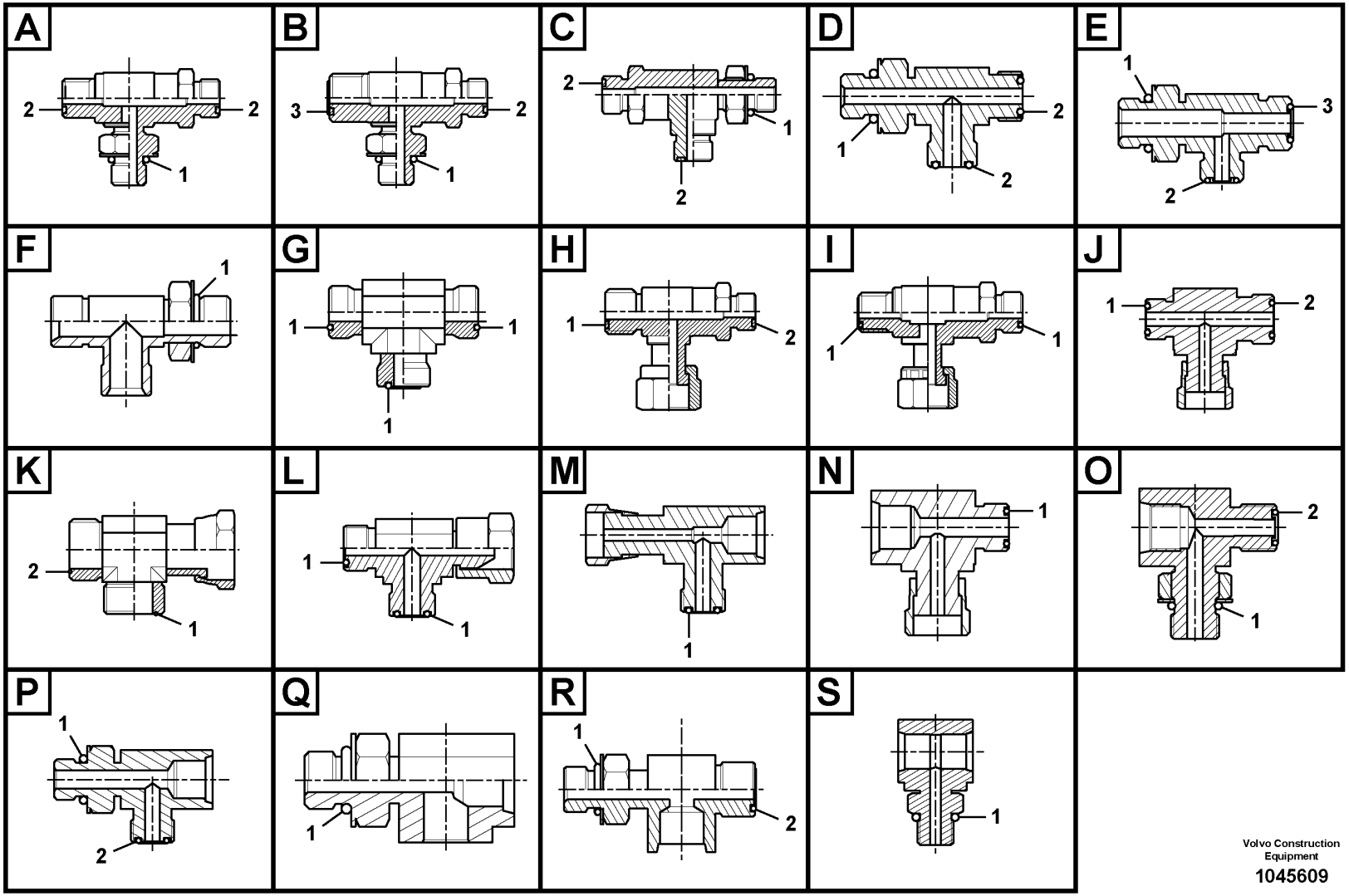

Volvo Construction Equipment

1045609

Fig.	Part No.	Quantity 1	2	3	PS	KIT	Description	Denominación	Denominação	Dénomination	Notes
2	VOE 990738	1					•O-ring	•Anillo tórico	•Anel-o	•Joint torique	
3	VOE 990740	1					•O-ring	•Anillo tórico	•Anel-o	•Joint torique	
	VOE 14588020	1					Nipple	Niple	Niple	Raccord	
1	VOE 983502	1					•O-ring	•Anillo tórico	•Anel-o	•Joint torique	
2	VOE 990738	1					•O-ring	•Anillo tórico	•Anel-o	•Joint torique	
3	VOE 990736	1					•O-ring	•Anillo tórico	•Anel-o	•Joint torique	
	VOE 14602646	1					T-nipple	Niple t	Niple-t	Raccord-t	
1	VOE 993323	1					•O-ring	•Anillo tórico	•Anel-o	•Joint torique	(VOE 932042)
	VOE 935306	1					T-nipple	Niple t	Niple-t	Raccord-t	
1	VOE 990740	3					•O-ring	•Anillo tórico	•Anel-o	•Joint torique	
	VOE 935453	1					T-nipple	Niple t	Niple-t	Raccord-t	
1	VOE 990738	3					•O-ring	•Anillo tórico	•Anel-o	•Joint torique	
	VOE 935540	1					T-nipple	Niple t	Niple-t	Raccord-t	
1	VOE 990737	3					•O-ring	•Anillo tórico	•Anel-o	•Joint torique	
	VOE 936798	1					T-nipple	Niple t	Niple-t	Raccord-t	
1	VOE 990736	3					•O-ring	•Anillo tórico	•Anel-o	•Joint torique	
	VOE 14534519	1					T-nipple	Niple t	Niple-t	Raccord-t	
1	VOE 990737	1					•O-ring	•Anillo tórico	•Anel-o	•Joint torique	
2	VOE 990736	1					•O-ring	•Anillo tórico	•Anel-o	•Joint torique	
	VOE 935877	1					T-nipple	Niple t	Niple-t	Raccord-t	
1	VOE 990739	2					•O-ring	•Anillo tórico	•Anel-o	•Joint torique	
	VOE 936611	1					T-nipple	Niple t	Niple-t	Raccord-t	
1	VOE 978129	2					•O-ring	•Anillo tórico	•Anel-o	•Joint torique	(VOE 981290)
	VOE 13933860	1					T-nipple	Niple t	Niple-t	Raccord-t	
1	VOE 990736	2					•O-ring	•Anillo tórico	•Anel-o	•Joint torique	
	VOE 13933863	1					T-nipple	Niple t	Niple-t	Raccord-t	
1	VOE 990740	2					•O-ring	•Anillo tórico	•Anel-o	•Joint torique	
	VOE 13933912	1					T-nipple	Niple t	Niple-t	Raccord-t	
1	VOE 990737	2					•O-ring	•Anillo tórico	•Anel-o	•Joint torique	
	VOE 13933935	1					T-nipple	Niple t	Niple-t	Raccord-t	
1	VOE 990738	2					•O-ring	•Anillo tórico	•Anel-o	•Joint torique	

1		**Nipple assembly** **Montaje de racor** **Conjunto de bico** **Ensemble raccord**	Catalogue id **20755**	Group **910**
2				
3			Illustr. No **1045609**	Section **300**
4				
5			Issue **20047869-C**	Page **451**

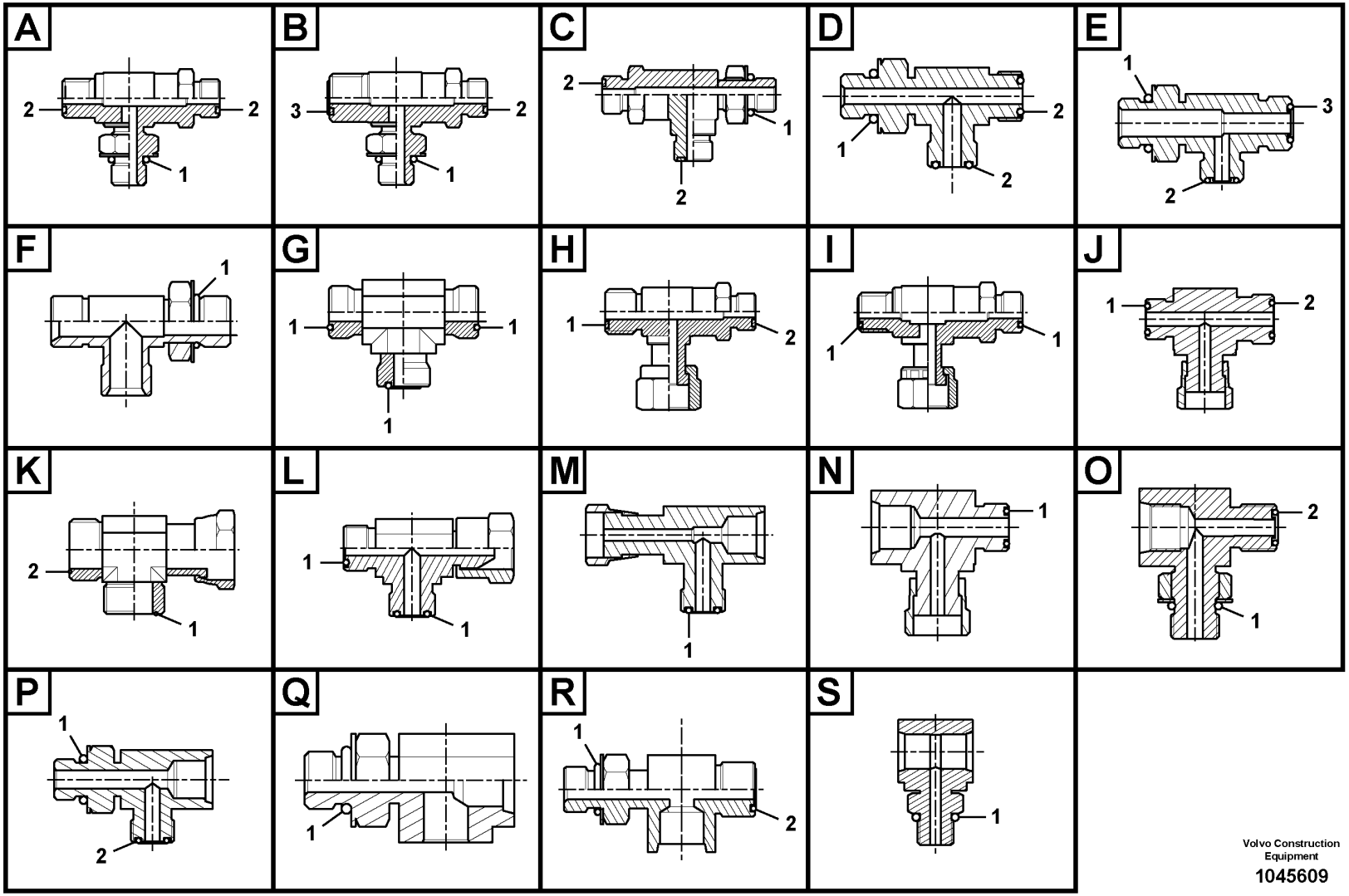

Volvo Construction Equipment

1045609

Fig.	Part No.	Quantity 1	2	3	PS	KIT	Description	Denominación	Denominação	Dénomination	Notes
	VOE 14538783	1					T-nipple	Niple t	Niple-t	Raccord-t	
1	VOE 990736	2					•O-ring	•Anillo tórico	•Anel-o	•Joint torique	
	VOE 14564665	1					T-nipple	Niple t	Niple-t	Raccord-t	
1	VOE 990736	2					•O-ring	•Anillo tórico	•Anel-o	•Joint torique	
	VOE 14538882	1					T-nipple	Niple t	Niple-t	Raccord-t	
1	VOE 990738	1					•O-ring	•Anillo tórico	•Anel-o	•Joint torique	
2	VOE 990740	1					•O-ring	•Anillo tórico	•Anel-o	•Joint torique	
	VOE 14538883	1					T-nipple	Niple t	Niple-t	Raccord-t	
1	VOE 990737	1					•O-ring	•Anillo tórico	•Anel-o	•Joint torique	
2	VOE 990738	1					•O-ring	•Anillo tórico	•Anel-o	•Joint torique	
	VOE 14538884	1					T-nipple	Niple t	Niple-t	Raccord-t	
1	VOE 990736	1					•O-ring	•Anillo tórico	•Anel-o	•Joint torique	
2	VOE 990737	1					•O-ring	•Anillo tórico	•Anel-o	•Joint torique	
	VOE 937436	1					T-nipple	Niple t	Niple-t	Raccord-t	
1	VOE 990736	1					•O-ring	•Anillo tórico	•Anel-o	•Joint torique	
2	VOE 990737	1					•O-ring	•Anillo tórico	•Anel-o	•Joint torique	
	VOE 937437	1					T-nipple	Niple t	Niple-t	Raccord-t	
1	VOE 990738	1					•O-ring	•Anillo tórico	•Anel-o	•Joint torique	
2	VOE 990740	1					•O-ring	•Anillo tórico	•Anel-o	•Joint torique	
	VOE 937900	1					T-nipple	Niple t	Niple-t	Raccord-t	
1	VOE 990737	1					•O-ring	•Anillo tórico	•Anel-o	•Joint torique	
2	VOE 990736	1					•O-ring	•Anillo tórico	•Anel-o	•Joint torique	
	VOE 938147	1					T-nipple	Niple t	Niple-t	Raccord-t	
1	VOE 990737	1					•O-ring	•Anillo tórico	•Anel-o	•Joint torique	
2	VOE 990738	1					•O-ring	•Anillo tórico	•Anel-o	•Joint torique	
	VOE 935028	1					T-nipple	Niple t	Niple-t	Raccord-t	
1	VOE 990739	2					•O-ring	•Anillo tórico	•Anel-o	•Joint torique	
	VOE 936058	1					T-nipple	Niple t	Niple-t	Raccord-t	
1	VOE 978129	2					•O-ring	•Anillo tórico	•Anel-o	•Joint torique	(VOE 981290)
	VOE 13933859	1					T-nipple	Niple t	Niple-t	Raccord-t	
1	VOE 990736	2					•O-ring	•Anillo tórico	•Anel-o	•Joint torique	

1	
2	
3	
4	
5	

Nipple assembly
Montaje de racor
Conjunto de bico
Ensemble raccord

Catalogue id	Group
20755	**910**
Illustr. No	Section
1045609	**300**
Issue	Page
20047869-C	**453**

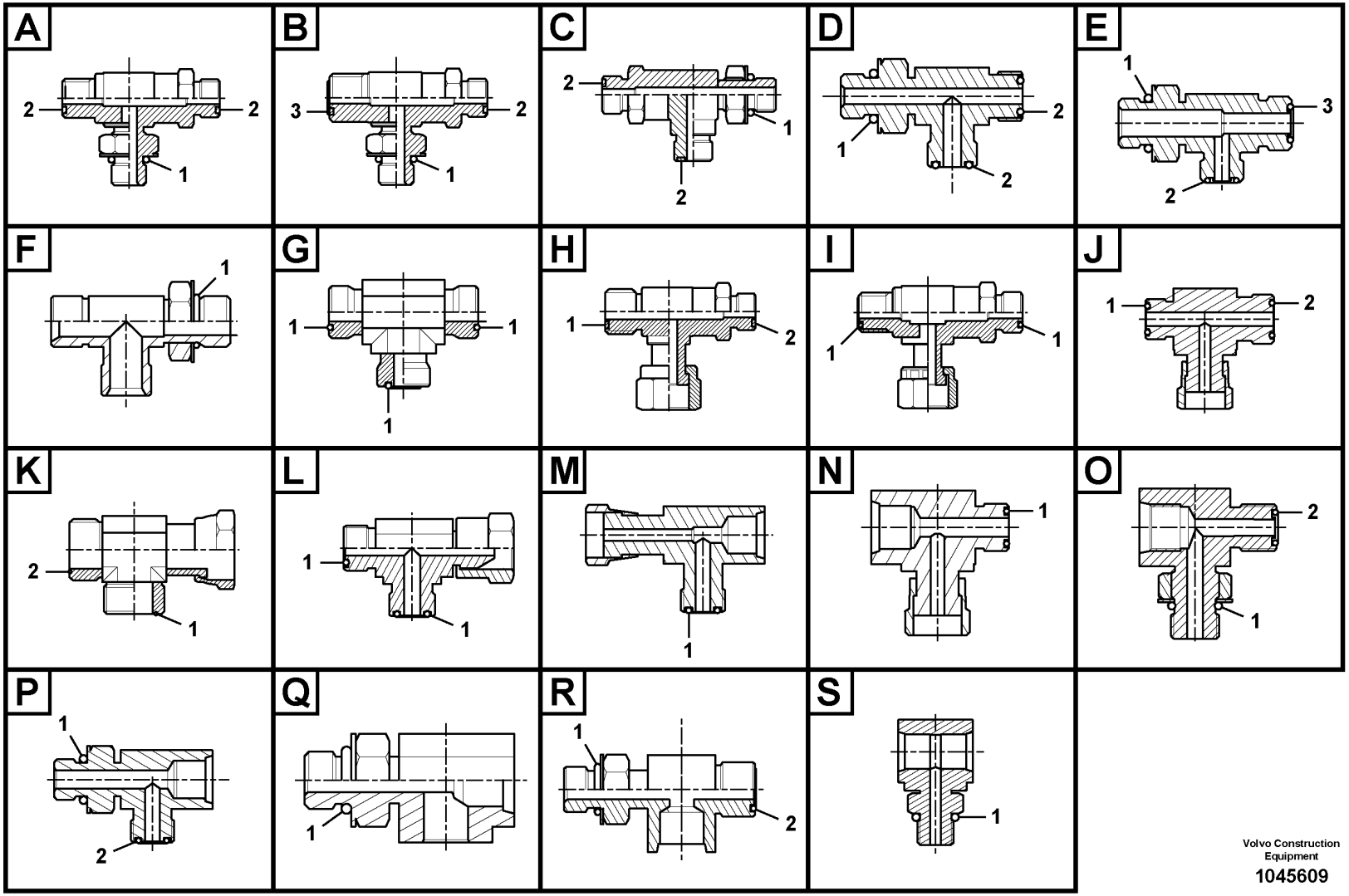

Volvo Construction Equipment

1045609

Fig.	Part No.	Quantity 1	2	3	PS	KIT	Description	Denominación	Denominação	Dénomination	Notes
	VOE 13933874	1					T-nipple	Niple t	Niple-t	Raccord-t	
1	VOE 990740	2					•O-ring	•Anillo tórico	•Anel-o	•Joint torique	
	VOE 13933878	1					T-nipple	Niple t	Niple-t	Raccord-t	
1	VOE 990738	2					•O-ring	•Anillo tórico	•Anel-o	•Joint torique	
	VOE 13933936	1					T-nipple	Niple t	Niple-t	Raccord-t	
1	VOE 990737	2					•O-ring	•Anillo tórico	•Anel-o	•Joint torique	
	VOE 14351164	1					Nipple	Niple	Niple	Raccord	
1	VOE 990737	2					•O-ring	•Anillo tórico	•Anel-o	•Joint torique	
	VOE 14549328	1					Nipple	Niple	Niple	Raccord	
1	VOE 990736	2					•O-ring	•Anillo tórico	•Anel-o	•Joint torique	
	VOE 14552818	1					T-nipple	Niple t	Niple-t	Raccord-t	
1	VOE 990736	1					•O-ring	•Anillo tórico	•Anel-o	•Joint torique	
	VOE 14538881	1					T-nipple	Niple t	Niple-t	Raccord-t	
1	VOE 990736	1					•O-ring	•Anillo tórico	•Anel-o	•Joint torique	
	VOE 14538793	1					T-nipple	Niple t	Niple-t	Raccord-t	
1	VOE 983502	1					•O-ring	•Anillo tórico	•Anel-o	•Joint torique	
2	VOE 990736	1					•O-ring	•Anillo tórico	•Anel-o	•Joint torique	
	VOE 14541689	1					T-nipple	Niple t	Niple-t	Raccord-t	
1	VOE 993320	1					•O-ring	•Anillo tórico	•Anel-o	•Joint torique	(VOE 932039)
2	VOE 983502	1					•O-ring	•Anillo tórico	•Anel-o	•Joint torique	
	VOE 14546290	1					T-nipple	Niple t	Niple-t	Raccord-t	
1	VOE 993320	1					•O-ring	•Anillo tórico	•Anel-o	•Joint torique	(VOE 932039)
2	VOE 990736	1					•O-ring	•Anillo tórico	•Anel-o	•Joint torique	
	VOE 14546293	1					T-nipple	Niple t	Niple-t	Raccord-t	
1	VOE 993320	1					•O-ring	•Anillo tórico	•Anel-o	•Joint torique	(VOE 932039)
2	VOE 990737	1					•O-ring	•Anillo tórico	•Anel-o	•Joint torique	
	VOE 14538904	1					T-nipple	Niple t	Niple-t	Raccord-t	
1	VOE 993320	1					•O-ring	•Anillo tórico	•Anel-o	•Joint torique	(VOE 932039)
2	VOE 990736	1					•O-ring	•Anillo tórico	•Anel-o	•Joint torique	
	VOE 14538921	1					T-nipple	Niple t	Niple-t	Raccord-t	
1	VOE 983502	1					•O-ring	•Anillo tórico	•Anel-o	•Joint torique	

1		**Nipple assembly** **Montaje de racor** **Conjunto de bico** **Ensemble raccord**	Catalogue id **20755**	Group **910**
2				
3			Illustr. No **1045609**	Section **300**
4				
5			Issue **20047869-C**	Page **455**

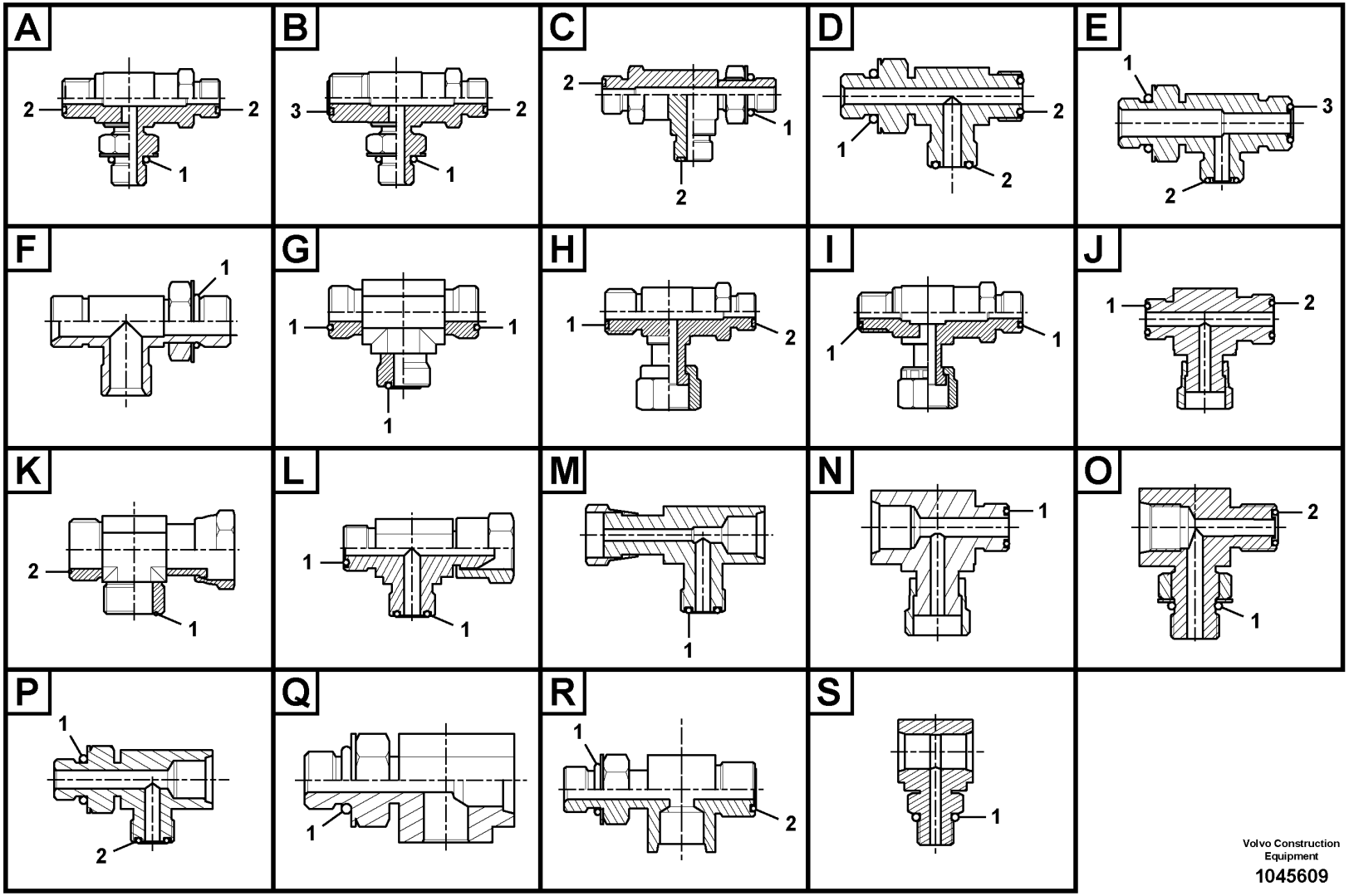

Volvo Construction Equipment

1045609

Fig.	Part No.	Quantity 1	2	3	PS	KIT	Description	Denominación	Denominação	Dénomination	Notes
2	VOE 990736	1					•O-ring	•Anillo tórico	•Anel-o	•Joint torique	
	VOE 14556091	1					Nipple	Niple	Niple	Raccord	
1	VOE 993319	1					•O-ring	•Anillo tórico	•Anel-o	•Joint torique	(VOE 932037)
2	VOE 990736	1					•O-ring	•Anillo tórico	•Anel-o	•Joint torique	
	VOE 14587002	1					Fitting	Racor	Encaixe	Ecrou raccord	
1	VOE 983502	1					•O-ring	•Anillo tórico	•Anel-o	•Joint torique	
2	VOE 993320	1					•O-ring	•Anillo tórico	•Anel-o	•Joint torique	(VOE 932039)
	VOE 14587173	1					T-nipple	Niple t	Niple-t	Raccord-t	
1	VOE 932038	1					•O-ring	•Anillo tórico	•Anel-o	•Joint torique	
2	VOE 990736	1					•O-ring	•Anillo tórico	•Anel-o	•Joint torique	
	VOE 14500781	1					Connector	Unión	Conexão	Connexion	
1	VOE 983502	1					•O-ring	•Anillo tórico	•Anel-o	•Joint torique	
	VOE 14574392	1					T-nipple	Niple t	Niple-t	Raccord-t	
1	VOE 993320	1					•O-ring	•Anillo tórico	•Anel-o	•Joint torique	(VOE 932039)
	VOE 14593531	1					T-nipple	Niple t	Niple-t	Raccord-t	
1	VOE 983502	1					•O-ring	•Anillo tórico	•Anel-o	•Joint torique	
	VOE 14534521	1					Connector	Unión	Conexão	Connexion	
1	VOE 993320	1					•O-ring	•Anillo tórico	•Anel-o	•Joint torique	(VOE 932039)
2	VOE 990736	1					•O-ring	•Anillo tórico	•Anel-o	•Joint torique	
	VOE 14541495	1					T-nipple	Niple t	Niple-t	Raccord-t	
1	VOE 983502	1					•O-ring	•Anillo tórico	•Anel-o	•Joint torique	
2	VOE 990736	1					•O-ring	•Anillo tórico	•Anel-o	•Joint torique	
	VOE 14545412	1					T-nipple	Niple t	Niple-t	Raccord-t	
1	VOE 993320	1					•O-ring	•Anillo tórico	•Anel-o	•Joint torique	(VOE 932039)
2	VOE 990736	1					•O-ring	•Anillo tórico	•Anel-o	•Joint torique	
	VOE 14553304	1					T-nipple	Niple t	Niple-t	Raccord-t	
1	VOE 993321	1					•O-ring	•Anillo tórico	•Anel-o	•Joint torique	(VOE 932040)
2	VOE 990738	1					•O-ring	•Anillo tórico	•Anel-o	•Joint torique	
	VOE 14586336	1					T-nipple	Niple t	Niple-t	Raccord-t	
1	VOE 993320	1					•O-ring	•Anillo tórico	•Anel-o	•Joint torique	(VOE 932039)
2	VOE 990737	1					•O-ring	•Anillo tórico	•Anel-o	•Joint torique	

1		**Nipple assembly** **Montaje de racor** **Conjunto de bico** **Ensemble raccord**	Catalogue id **20755**	Group **910**
2			Illustr. No **1045609**	Section **300**
3			Issue **20047869-C**	Page **457**
4				
5				

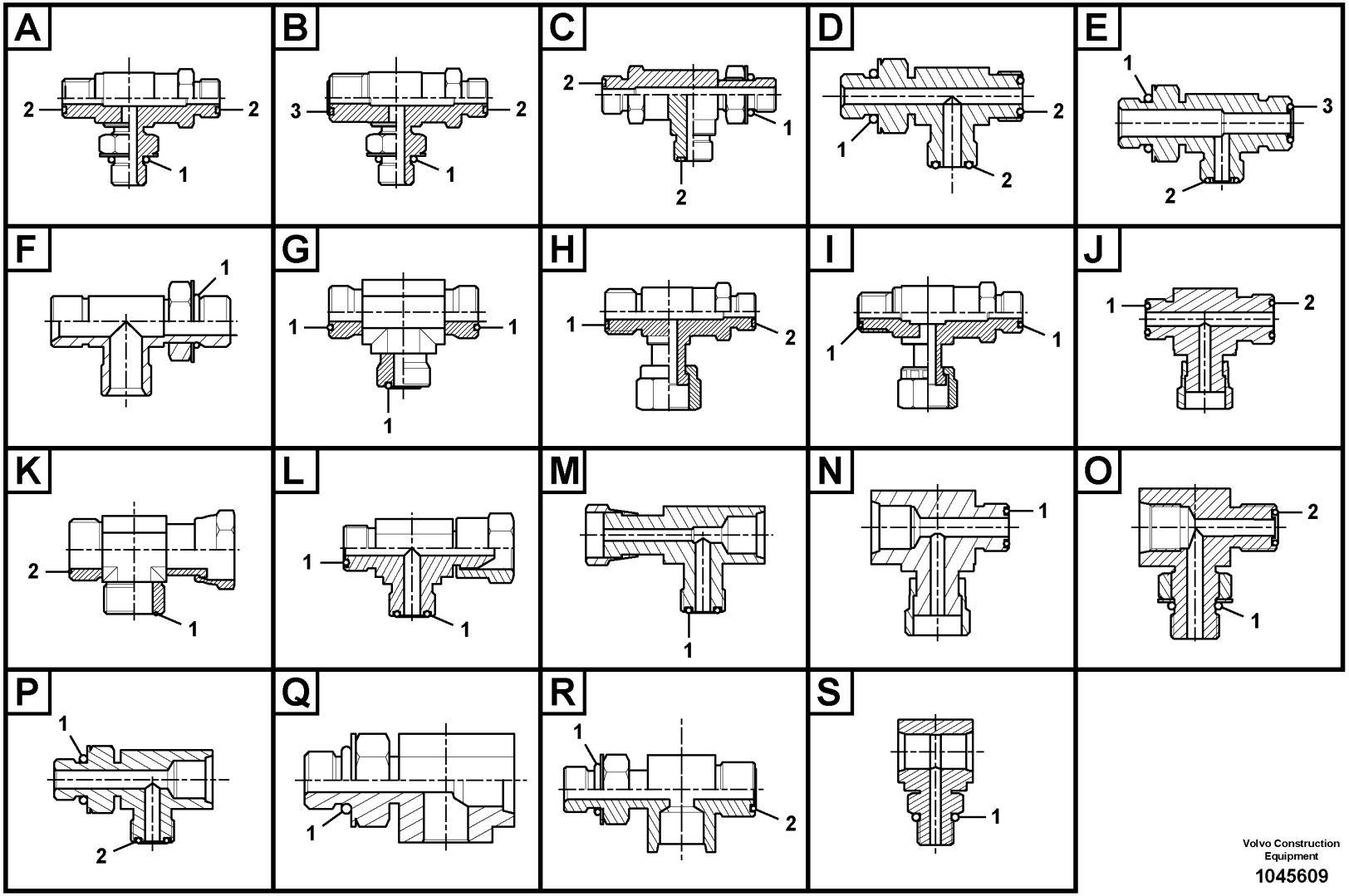

Volvo Construction Equipment

1045609

Fig.	Part No.	Quantity 1	2	3	PS	KIT	Description	Denominación	Denominação	Dénomination	Notes
	VOE 14608618	1					T-nipple	Niple t	Niple-t	Raccord-t	
1	**VOE 993320**	1					•O-ring	•Anillo tórico	•Anel-o	•Joint torique	(VOE 932039)
2	**VOE 990737**	1					•O-ring	•Anillo tórico	•Anel-o	•Joint torique	
	VOE 14597801	1					Nipple	Niple	Niple	Raccord	
1	**VOE 993320**	1					•O-ring	•Anillo tórico	•Anel-o	•Joint torique	(VOE 932039)

1		**Nipple assembly** **Montaje de racor** **Conjunto de bico** **Ensemble raccord**	Catalogue id **20755**	Group **910**
2				
3			Illustr. No **1045609**	Section **300**
4				
5			Issue **20047869-C**	Page **459**

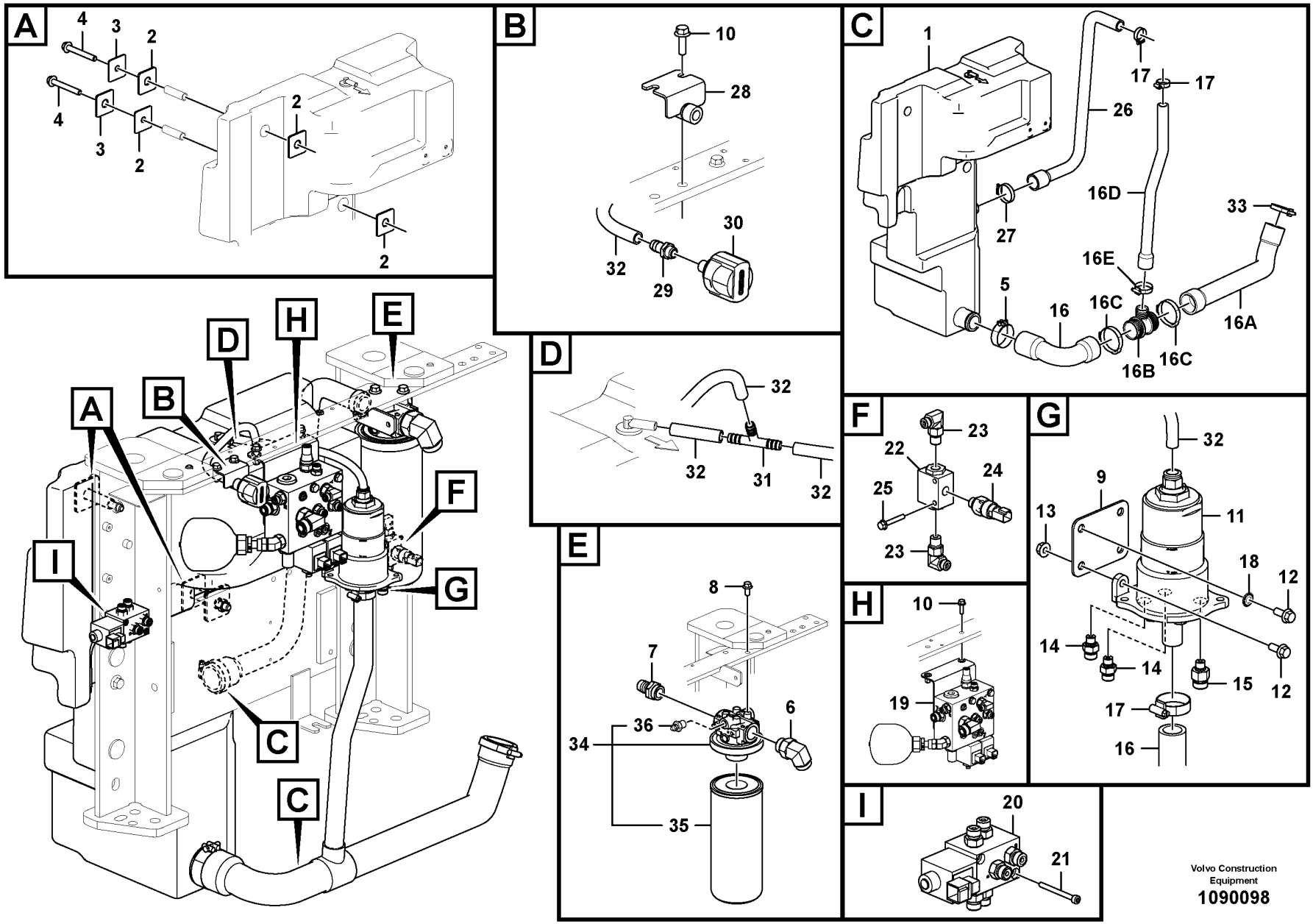

Volvo Construction Equipment

1090098

Fig.	Part No.	Quantity 1	2	3	PS	KIT	Description	Denominación	Denominação	Dénomination	Notes
1	VOE 16228282	1					Hydraulic fluid tank	Depósito de aceite hidráulico	Tanque óleo hidráulico	Réservoir fluide hydraul.	See group 911-150 page 465
2	VOE 15607584	4					Rubber plate	Placa de goma	Placa de borracha	Plaque caoutchouc	
3	VOE 11809211	2					Flange	Brida	Flange	Bride	
4	VOE 946473	2					Flange screw	Tornillo embridado	Parafuso flangeado	Vis à embase	
5	VOE 15672965	1					Hose clamp	Abrazadera de manguera	Braçadeira da mangueira	Collier durite	
6	VOE 935013	1					Elbow nipple	Niple angular	Cotovelo	Raccord coudé	
	VOE 978129	1					•O-ring	•Anillo tórico	•Anel-o	•Joint torique	
	VOE 993324	1					•O-ring	•Anillo tórico	•Anel-o	•Joint torique	
7	VOE 15616321	1					Nipple	Niple	Niple	Raccord	
8	VOE 946441	2					Flange screw	Tornillo embridado	Parafuso flangeado	Vis à embase	
9		1			NS		Bracket	Consola	Suporte	Console	
10	VOE 13945444	4					Screw	Tornillo	Parafuso	Vis	
11	VOE 15665315	1					Hydraulic fluid filter	Filtro de aceite hidráulico	Filtro óleo hidráulico	Filtre fluide hydraulique	
	VOE 15666943	1					•Strainer	•Colador	•Peneira	•Crépine	
	VOE 15164836	1					•O-ring kit	•Juego de anillo tórico	•Jogo de anéis-o	•Jeu joint toriques	
12	VOE 13946173	4					Screw	Tornillo	Parafuso	Vis	
13	VOE 13945408	2					Nut	Tuerca	Porca	Écrou	
14	VOE 935082	2					Nipple	Niple	Niple	Raccord	
	VOE 990736	2					•O-ring	•Anillo tórico	•Anel-o	•Joint torique	
	VOE 993319	2					•O-ring	•Anillo tórico	•Anel-o	•Joint torique	
15	VOE 935084	1					Nipple	Niple	Niple	Raccord	
16	VOE 15672896	1					Suction hose	Manguera de aspiración	Mangueira de sucção	Durit aspiration	
16A	VOE 15684225	1					Suction hose	Manguera de aspiración	Mangueira de sucção	Durit aspiration	
16B	VOE 15684229	1					T-nipple	Niple t	Niple-t	Raccord-t	
16C	VOE 984998	2					Hose clamp	Abrazadera de manguera	Braçadeira da mangueira	Collier durite	
16D	VOE 15670824	1					Hydraulic hose	Manguera hidráulica	Mangueira hidráulica	Flexible hydraulique	
16E	VOE 943477	1					Hose clamp	Abrazadera de manguera	Braçadeira da mangueira	Collier durite	
17	VOE 943475	2					Hose clamp	Abrazadera de manguera	Braçadeira da mangueira	Collier durite	
18	VOE 11804257	2					Washer	Arandela	Arruela	Rondelle	
19		1					Hydraulic Valve	Valvula Hidr	Válvula hidráulica	Valve Hydrauli.	See group 912-500 page 487
20		1					Valve	Valvula	Válvula	Soupape	See group 912-600 page 489

1		**Hydraulic oil tank, with fitting parts** **Depósito de aceite hidráulico con accesorios de montaje** **Tanque de óleo hidráulico com peças acessórias** **Réservoir á huile avec pièces de montaje**	Catalogue id **20755**	Group **911**
2			Illustr. No **1090098**	Section **100**
3				
4			Issue **20047869-C**	Page **461**
5				

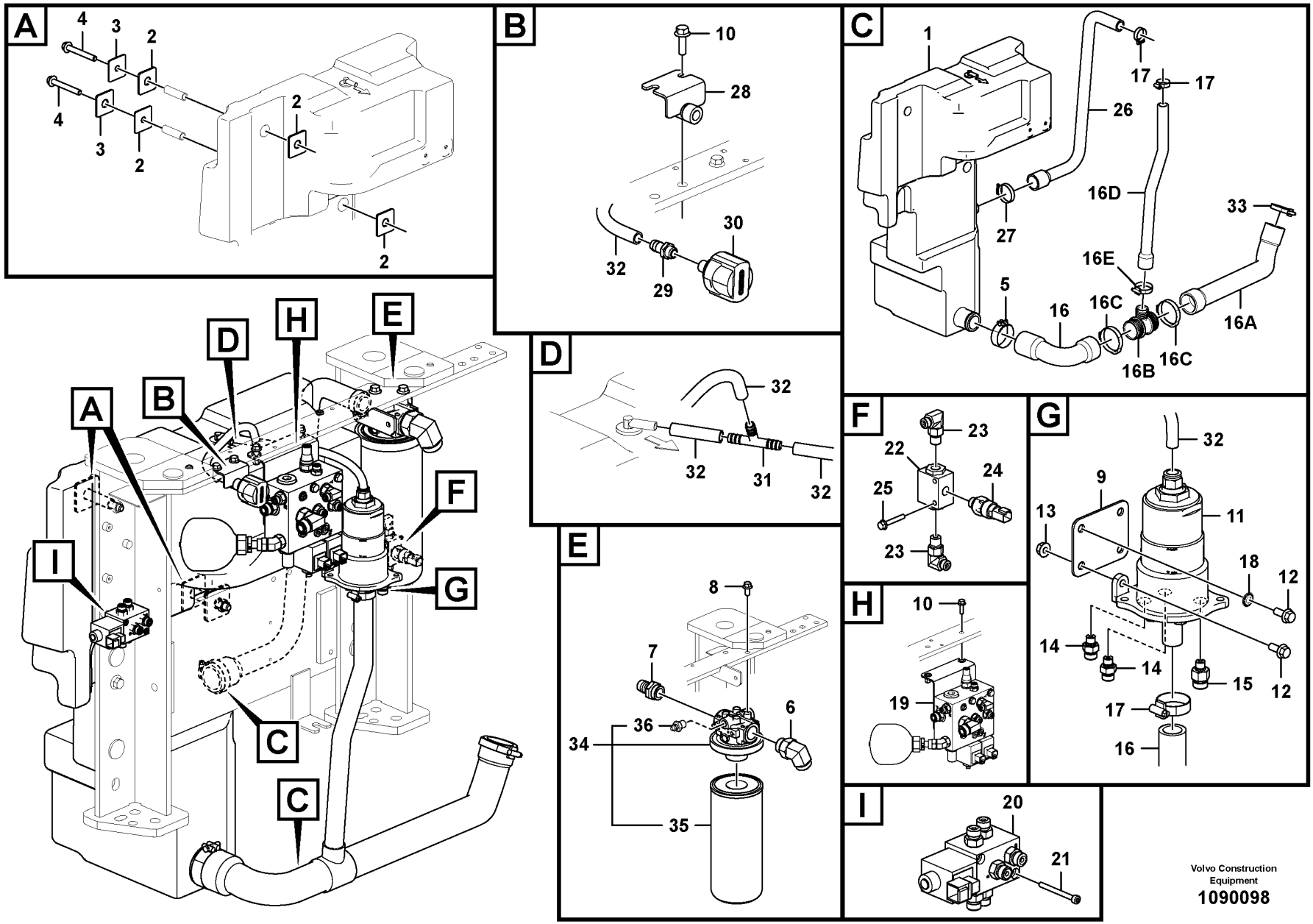

Volvo Construction Equipment

1090098

Fig.	Part No.	Quantity 1	2	3	PS	KIT	Description	Denominación	Denominação	Dénomination	Notes
21	VOE 993132	2					Hex. socket screw	Tornillo de hexágono embutido	Parafuso soquete sext	Vis à six pans creux	
22	VOE 11882458	1					Operating valve	Válvula de conmutación	Válvula de acionamento	Valve commutatrice	
23	VOE 13933857	2					Elbow nipple	Niple angular	Cotovelo	Raccord coudé	
	VOE 990736	2					•O-ring	•Anillo tórico	•Anel-o	•Joint torique	
	VOE 993320	2					•O-ring	•Anillo tórico	•Anel-o	•Joint torique	
24	VOE 15663739	1					Pressure switch	Interruptor presión	Interruptor de pressão	Rupteur pression	
25	VOE 13965176	2					Screw	Tornillo	Parafuso	Vis	
26	VOE 15670865	1					Return hose	Manguera de retorno	Mangueira de retorno	Flexible de retour	
27	VOE 943478	1					Hose clamp	Abrazadera de manguera	Braçadeira da mangueira	Collier durite	
28		1			NS		Bracket	Consola	Suporte	Console	
29	VOE 15641409	1					Nipple	Niple	Niple	Raccord	
30	VOE 15664727	1					Venting	Purga de aire		Sortie d'air	
31	VOE 15671779	1					T-nipple	Niple t	Niple-t	Raccord-t	
32	VOE 15641411	REQ					Hose	Manguera	Mangueira	Flexible	
33	VOE 943479	1					Hose clamp	Abrazadera de manguera	Braçadeira da mangueira	Collier durite	
34	VOE 11807958	1					Oil filter	Filtro de aceite	Filtro de óleo	Filtre à huile	
35	VOE 11809003	1					•Oil filter	•Filtro de aceite	•Filtro de óleo	•Filtre à huile	
36	VOE 11996359	1					•Sensor	•Sensor	•Sensor	•Capteur	

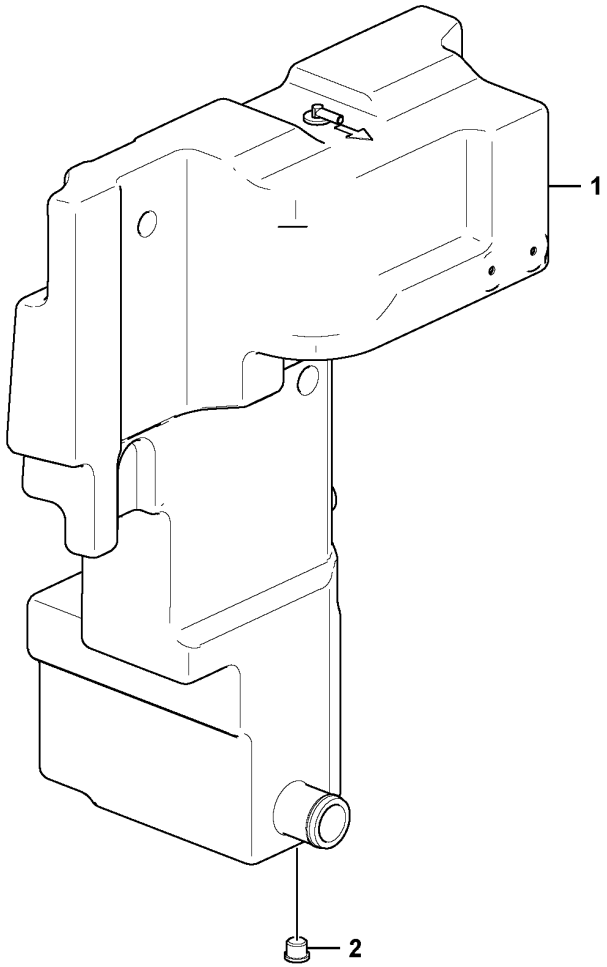
1
2

Fig.	Part No.	Quantity 1	2	3	PS	KIT	Description	Denominación	Denominação	Dénomination	Notes
	VOE 16228282	1					Hydraulic fluid tank	Depósito de aceite hidráulico	Tanque óleo hidráulico	Réservoir fluide hydraul.	
1		1			NS		•Hydraulic fluid tank	•Depósito de aceite hidráulico	•Tanque óleo hidráulico	•Réservoir fluide hydraul.	
2	**VOE 984656**	1					•Plug	•Tapón	•Bujão	•Tampon	

1		**Hydraulic oil tank** **Depósito de aceite hidráulico** **Tanque de óleo hidráulico** **Réservoir d'huile hydraulique**	Catalogue id **20755**	Group **911**
2				
3			Illustr. No **1074758**	Section **150**
4				
5			Issue **20047869-C**	Page **465**

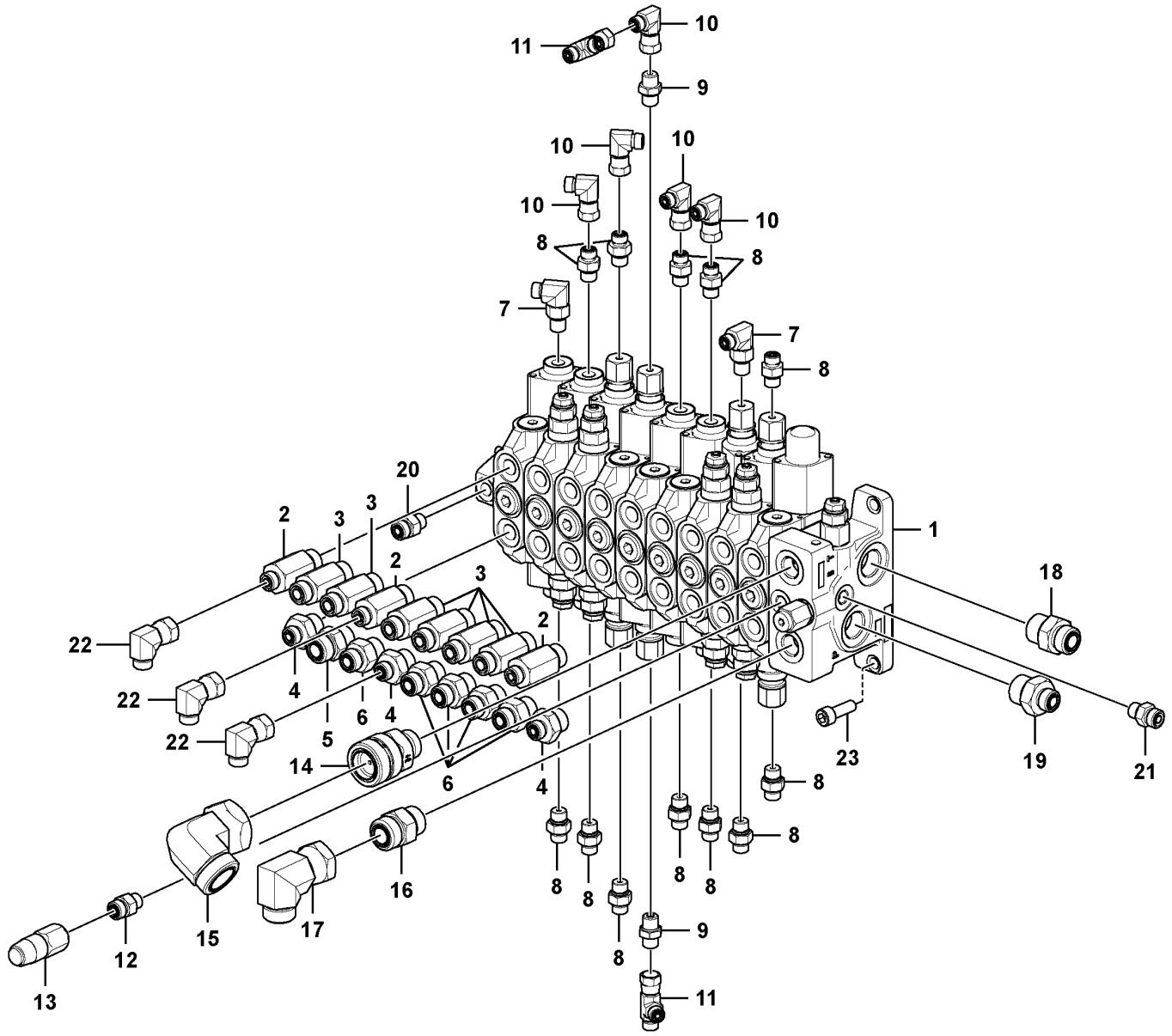
11
10
9
10
10
10
10
8
8
7
7
8
20
2
3
3
2
1
18
22
22
22
4
5
6
4
3
2
14
6
4
23
19
21
8
8
8
8
8
8
8
16
15
17
12
13
9
11

Fig.	Part No.	Quantity 1	2	3	PS	KIT	Description	Denominación	Denominação	Dénomination	Notes
1	VOE 15690301	1					Hydraulic valve	Válvula hidráulica	Válvula hidráulica	Valve hydraulique	See group 912-200 page 475
2	VOE 11801959	3					Adapter	Adaptador	Adaptador	Adaptateur	
	VOE 990737	3					•O-ring	•Anillo tórico	•Anel-o	•Joint torique	
	VOE 993322	3					•O-ring	•Anillo tórico	•Anel-o	•Joint torique	
3	VOE 11801958	6					Adapter	Adaptador	Adaptador	Adaptateur	
	VOE 990738	6					•O-ring	•Anillo tórico	•Anel-o	•Joint torique	
	VOE 993322	6					•O-ring	•Anillo tórico	•Anel-o	•Joint torique	
4	VOE 935090	3					Nipple	Niple	Niple	Raccord	
	VOE 990737	3					•O-ring	•Anillo tórico	•Anel-o	•Joint torique	
	VOE 993322	3					•O-ring	•Anillo tórico	•Anel-o	•Joint torique	
5	VOE 935095	1					Nipple	Niple	Niple	Raccord	
	VOE 990739	1					•O-ring	•Anillo tórico	•Anel-o	•Joint torique	
	VOE 993322	1					•O-ring	•Anillo tórico	•Anel-o	•Joint torique	
6	VOE 935092	5					Nipple	Niple	Niple	Raccord	
	VOE 990738	5					•O-ring	•Anillo tórico	•Anel-o	•Joint torique	
	VOE 993322	5					•O-ring	•Anillo tórico	•Anel-o	•Joint torique	
7	VOE 13933857	2					Elbow nipple	Niple angular	Cotovelo	Raccord coudé	
	VOE 990736	2					•O-ring	•Anillo tórico	•Anel-o	•Joint torique	
	VOE 993320	2					•O-ring	•Anillo tórico	•Anel-o	•Joint torique	
8	VOE 13933858	12					Nipple	Niple	Niple	Raccord	
	VOE 990736	12					•O-ring	•Anillo tórico	•Anel-o	•Joint torique	
	VOE 993320	12					•O-ring	•Anillo tórico	•Anel-o	•Joint torique	
9	VOE 15698689	2					Throttle valve	Válvula de acelerador	Válvula do acelerador	Valve accélérateur	
10	VOE 13933905	5					Elbow nipple	Niple angular	Cotovelo	Raccord coudé	
	VOE 990736	5					•O-ring	•Anillo tórico	•Anel-o	•Joint torique	
11	VOE 13933859	2					T-nipple	Niple t	Niple-t	Raccord-t	
	VOE 990736	4					•O-ring	•Anillo tórico	•Anel-o	•Joint torique	
12	VOE 935085	1					Nipple	Niple	Niple	Raccord	
	VOE 990737	1					•O-ring	•Anillo tórico	•Anel-o	•Joint torique	
	VOE 993320	1					•O-ring	•Anillo tórico	•Anel-o	•Joint torique	
13	VOE 11806749	1					Pressure switch	Interruptor presión	Interruptor de pressão	Rupteur pression	

1	
2	
3	
4	
5	

Control valve with fitting parts.
Válvula de mando con piezas se montaje.
Válvula de comando com peças de montagem
Valve de commande avec pièces de montage.

Catalogue id	Group
20755	912
Illustr. No	Section
1085728	100
Issue	Page
20047869-C	467

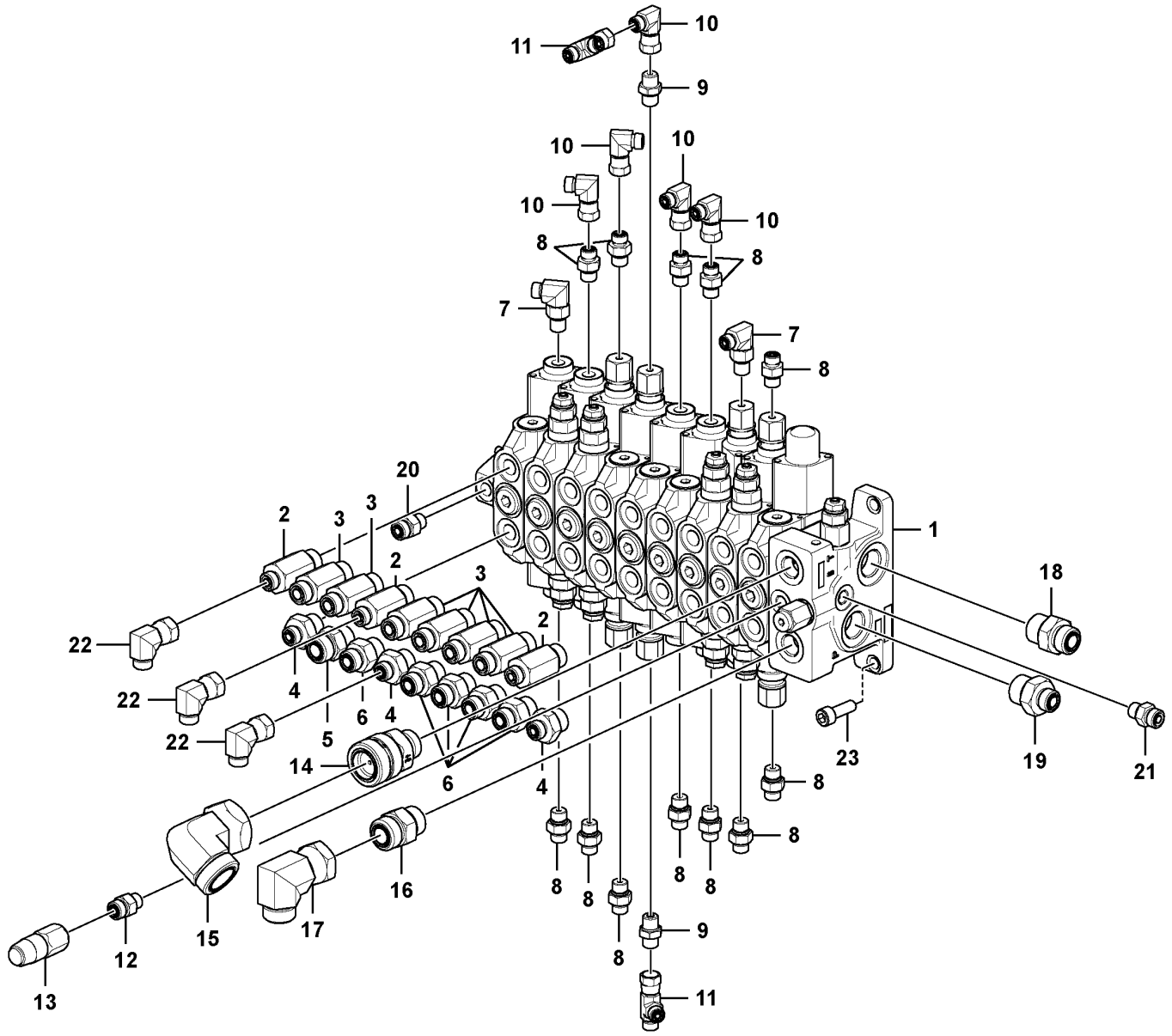
11
10
9
10
10
10
10
8
8
7
7
8
20
2
3
3
2
1
18
22
22
22
4
5
6
4
3
2
14
6
4
23
19
21
8
8
8
8
8
8
8
16
15
17
12
13
9
11

Fig.	Part No.	Quantity 1	2	3	PS	KIT	Description	Denominación	Denominação	Dénomination	Notes
14	VOE 15690290	1					Non-return valve	Válvula antirretorno	Válvula de retenção	Clapet antiretour	
15	VOE 935451	1					Elbow nipple	Niple angular	Cotovelo	Raccord coudé	
16	VOE 13933862	1					Nipple	Niple	Niple	Raccord	
	VOE 990740	1					•O-ring	•Anillo tórico	•Anel-o	•Joint torique	
	VOE 993323	1					•O-ring	•Anillo tórico	•Anel-o	•Joint torique	
17	VOE 13933910	1					Elbow nipple	Niple angular	Cotovelo	Raccord coudé	
	VOE 990740	1					•O-ring	•Anillo tórico	•Anel-o	•Joint torique	
18	VOE 935032	1					Nipple	Niple	Niple	Raccord	
	VOE 990739	1					•O-ring	•Anillo tórico	•Anel-o	•Joint torique	
	VOE 993323	1					•O-ring	•Anillo tórico	•Anel-o	•Joint torique	
19	VOE 935093	1					Nipple	Niple	Niple	Raccord	
	VOE 990738	1					•O-ring	•Anillo tórico	•Anel-o	•Joint torique	
	VOE 993323	1					•O-ring	•Anillo tórico	•Anel-o	•Joint torique	
20	VOE 15664616	1					Non-return valve	Válvula antirretorno	Válvula de retenção	Clapet antiretour	
21	VOE 15665787	1					Nipple	Niple	Niple	Raccord	
22	VOE 13933900	3					Elbow nipple	Niple angular	Cotovelo	Raccord coudé	
	VOE 990737	6					•O-ring	•Anillo tórico	•Anel-o	•Joint torique	
23	VOE 984080	3					Hex. socket screw	Tornillo de hexágono embutido	Parafuso soquete sext	Vis à six pans creux	

1		**Control valve with fitting parts.** **Válvula de mando con piezas se montaje.** **Válvula de comando com peças de montagem** **Valve de commande avec pièces de montage.**	Catalogue id **20755**	Group **912**
2				
3			Illustr. No **1085728**	Section **100**
4				
5			Issue **20047869-C**	Page **469**

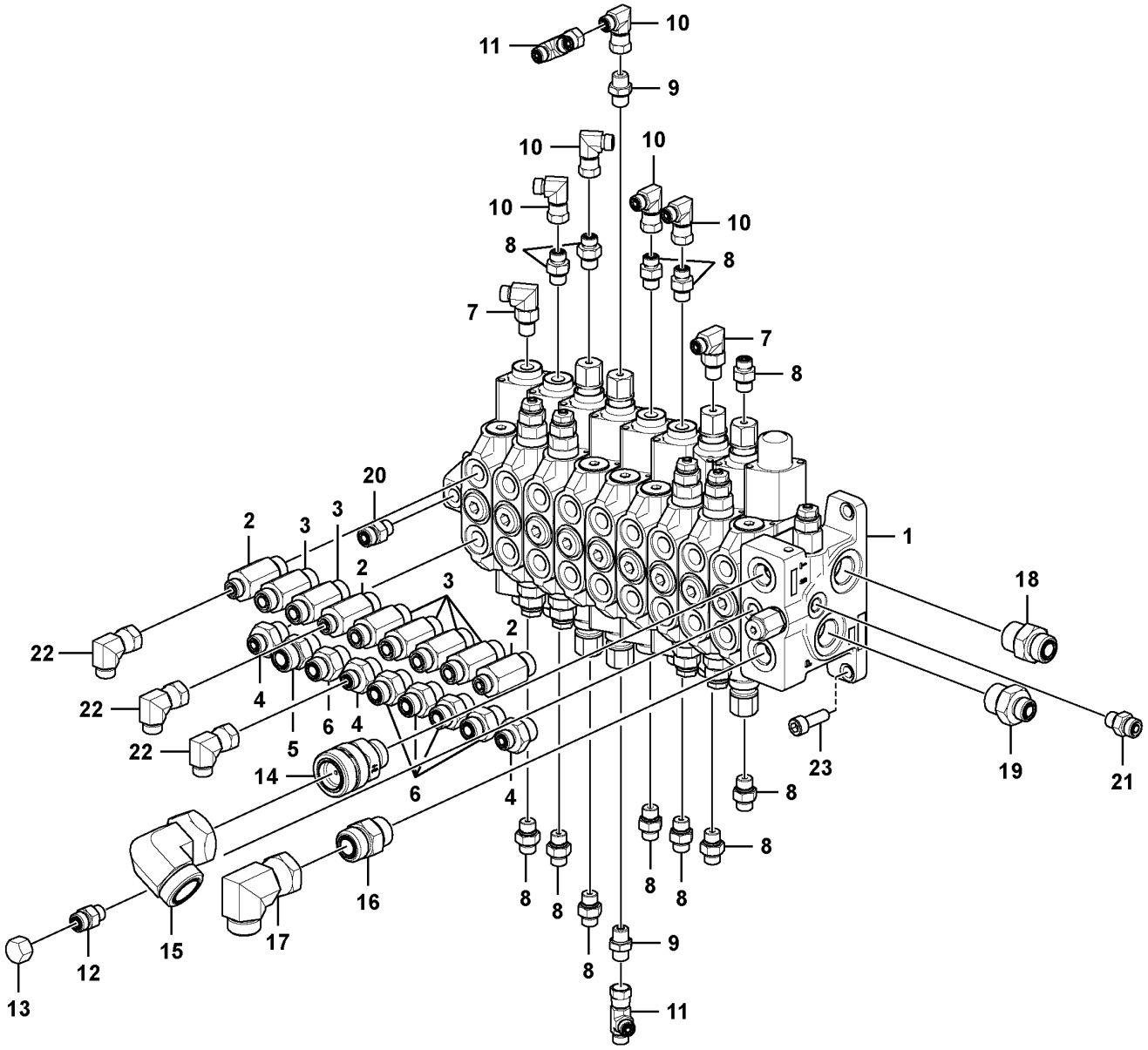

Volvo Construction Equipment
1085729

Fig.	Part No.	Quantity 1	2	3	PS	KIT	Description	Denominación	Denominação	Dénomination	Notes
1	VOE 15690301	1					Hydraulic valve	Válvula hidráulica	Válvula hidráulica	Valve hydraulique	See group 912-200 page 475
2	VOE 11801959	3					Adapter	Adaptador	Adaptador	Adaptateur	
	VOE 990737	3					•O-ring	•Anillo tórico	•Anel-o	•Joint torique	
	VOE 993322	3					•O-ring	•Anillo tórico	•Anel-o	•Joint torique	
3	VOE 11801958	6					Adapter	Adaptador	Adaptador	Adaptateur	
	VOE 990738	6					•O-ring	•Anillo tórico	•Anel-o	•Joint torique	
	VOE 993322	6					•O-ring	•Anillo tórico	•Anel-o	•Joint torique	
4	VOE 935090	3					Nipple	Niple	Niple	Raccord	
	VOE 990737	3					•O-ring	•Anillo tórico	•Anel-o	•Joint torique	
	VOE 993322	3					•O-ring	•Anillo tórico	•Anel-o	•Joint torique	
5	VOE 935095	1					Nipple	Niple	Niple	Raccord	
	VOE 990739	1					•O-ring	•Anillo tórico	•Anel-o	•Joint torique	
	VOE 993322	1					•O-ring	•Anillo tórico	•Anel-o	•Joint torique	
6	VOE 935092	5					Nipple	Niple	Niple	Raccord	
	VOE 990738	5					•O-ring	•Anillo tórico	•Anel-o	•Joint torique	
	VOE 993322	5					•O-ring	•Anillo tórico	•Anel-o	•Joint torique	
7	VOE 13933857	2					Elbow nipple	Niple angular	Cotovelo	Raccord coudé	
	VOE 990736	2					•O-ring	•Anillo tórico	•Anel-o	•Joint torique	
	VOE 993320	2					•O-ring	•Anillo tórico	•Anel-o	•Joint torique	
8	VOE 13933858	12					Nipple	Niple	Niple	Raccord	
	VOE 990736	12					•O-ring	•Anillo tórico	•Anel-o	•Joint torique	
	VOE 993320	12					•O-ring	•Anillo tórico	•Anel-o	•Joint torique	
9	VOE 15698689	2					Throttle valve	Válvula de acelerador	Válvula do acelerador	Valve accélérateur	
10	VOE 13933905	5					Elbow nipple	Niple angular	Cotovelo	Raccord coudé	
	VOE 990736	5					•O-ring	•Anillo tórico	•Anel-o	•Joint torique	
11	VOE 13933859	2					T-nipple	Niple t	Niple-t	Raccord-t	
	VOE 990736	4					•O-ring	•Anillo tórico	•Anel-o	•Joint torique	
12	VOE 935085	1					Nipple	Niple	Niple	Raccord	
	VOE 990737	1					•O-ring	•Anillo tórico	•Anel-o	•Joint torique	
	VOE 993320	1					•O-ring	•Anillo tórico	•Anel-o	•Joint torique	
13	VOE 935100	1					Plug	Tapón	Bujão	Tampon	

1		**Control valve with fitting parts.** **Válvula de mando con piezas se montaje.** **Válvula de comando com peças de montagem** **Valve de commande avec pièces de montage.**	Catalogue id **20755**	Group **912**
2			Illustr. No **1085729**	Section **110**
3			Issue **20047869-C**	Page **471**
4				
5				

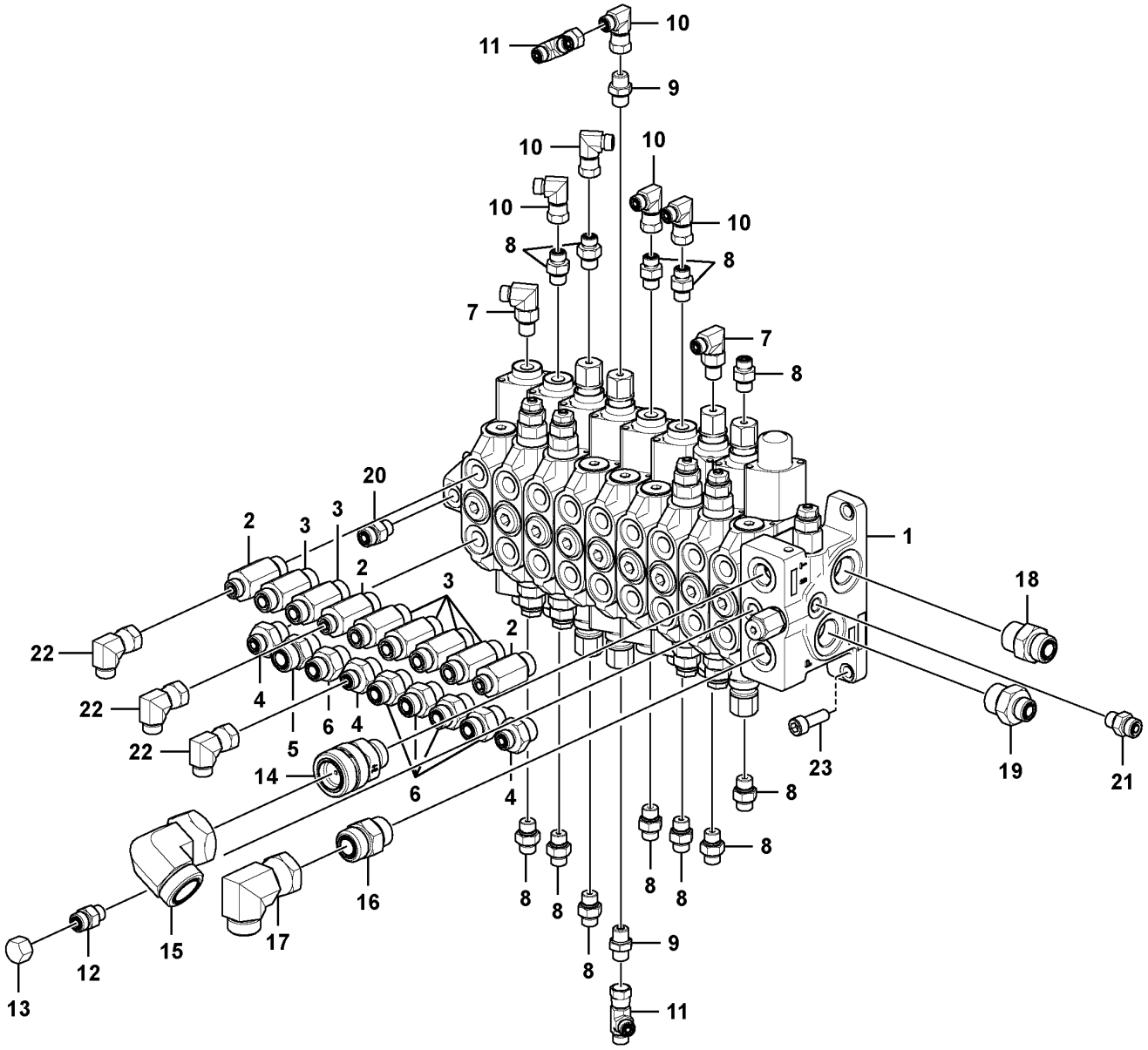

Volvo Construction Equipment
1085729

Fig.	Part No.	Quantity 1	2	3	PS	KIT	Description	Denominación	Denominação	Dénomination	Notes
14	VOE 15690290	1					Non-return valve	Válvula antirretorno	Válvula de retenção	Clapet antiretour	
15	VOE 935451	1					Elbow nipple	Niple angular	Cotovelo	Raccord coudé	
16	VOE 13933862	1					Nipple	Niple	Niple	Raccord	
	VOE 990740	1					•O-ring	•Anillo tórico	•Anel-o	•Joint torique	
	VOE 993323	1					•O-ring	•Anillo tórico	•Anel-o	•Joint torique	
17	VOE 13933910	1					Elbow nipple	Niple angular	Cotovelo	Raccord coudé	
	VOE 990740	1					•O-ring	•Anillo tórico	•Anel-o	•Joint torique	
18	VOE 935032	1					Nipple	Niple	Niple	Raccord	
	VOE 990739	1					•O-ring	•Anillo tórico	•Anel-o	•Joint torique	
	VOE 993323	1					•O-ring	•Anillo tórico	•Anel-o	•Joint torique	
19	VOE 935093	1					Nipple	Niple	Niple	Raccord	
	VOE 990738	1					•O-ring	•Anillo tórico	•Anel-o	•Joint torique	
	VOE 993323	1					•O-ring	•Anillo tórico	•Anel-o	•Joint torique	
20	VOE 15664616	1					Non-return valve	Válvula antirretorno	Válvula de retenção	Clapet antiretour	
21	VOE 15665787	1					Nipple	Niple	Niple	Raccord	
22	VOE 13933900	3					Elbow nipple	Niple angular	Cotovelo	Raccord coudé	
	VOE 990737	6					•O-ring	•Anillo tórico	•Anel-o	•Joint torique	
23	VOE 984080	3					Hex. socket screw	Tornillo de hexágono embutido	Parafuso soquete sext	Vis à six pans creux	

1		**Control valve with fitting parts.** **Válvula de mando con piezas se montaje.** **Válvula de comando com peças de montagem** **Valve de commande avec pièces de montage.**	Catalogue id **20755**	Group **912**
2				
3			Illustr. No **1085729**	Section **110**
4				
5			Issue **20047869-C**	Page **473**

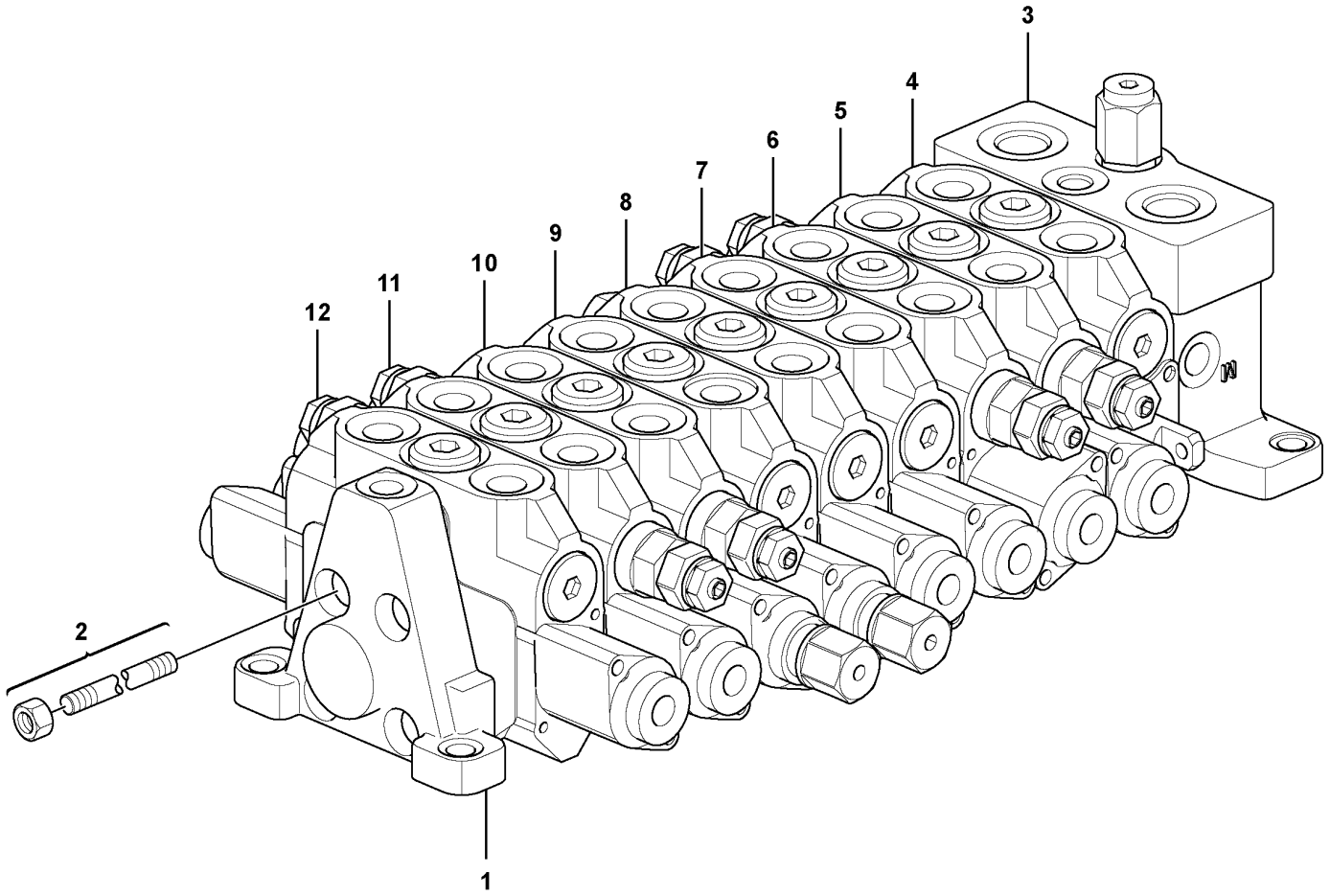

Volvo Construction Equipment

1087570

Fig.	Part No.	Quantity 1	2	3	PS	KIT	Description	Denominación	Denominação	Dénomination	Notes
	VOE 15690301	1					Hydraulic valve	Válvula hidráulica	Válvula hidráulica	Valve hydraulique	
1	**VOE 17473217**	1					•Valve block	•Cuerpo valvula	•Corpo da valvula	•Bloc-soupapes	
2	**VOE 11715376**	1					•Track rod kit	•Juego de barra de tracción	•Jogo de bielas	•Lot barre de remorquage	
3	**VOE 17473228**	1					•Valve block	•Cuerpo valvula	•Corpo da valvula	•Bloc-soupapes	See group 912-220 page 477
4	**VOE 17473210**	1					•Valve block	•Cuerpo valvula	•Corpo da valvula	•Bloc-soupapes	See group 912-220 page 477
5	**VOE 17473211**	1					•Valve block	•Cuerpo valvula	•Corpo da valvula	•Bloc-soupapes	See group 912-240 page 479
6	**VOE 17473220**	1					•Valve block	•Cuerpo valvula	•Corpo da valvula	•Bloc-soupapes	See group 912-240 page 479
7	**VOE 17435362**	1					•Valve unit	•Unidad de válvula	•Unidade da válvula	•Valve complète	See group 912-260 page 481
8	**VOE 17435361**	1					•Valve unit	•Unidad de válvula	•Unidade da válvula	•Valve complète	See group 912-260 page 481
9	**VOE 17473213**	1					•Valve block	•Cuerpo valvula	•Corpo da valvula	•Bloc-soupapes	See group 912-260 page 481
10	**VOE 17473214**	1					•Valve block	•Cuerpo valvula	•Corpo da valvula	•Bloc-soupapes	See group 912-280 page 483
11	**VOE 17473216**	1					•Valve block	•Cuerpo valvula	•Corpo da valvula	•Bloc-soupapes	See group 912-280 page 483
12	**VOE 17471400**	1					•Directional valve	•Valvula de 4-direcciones	•	•Distribution a quatre via	See group 912-300 page 485

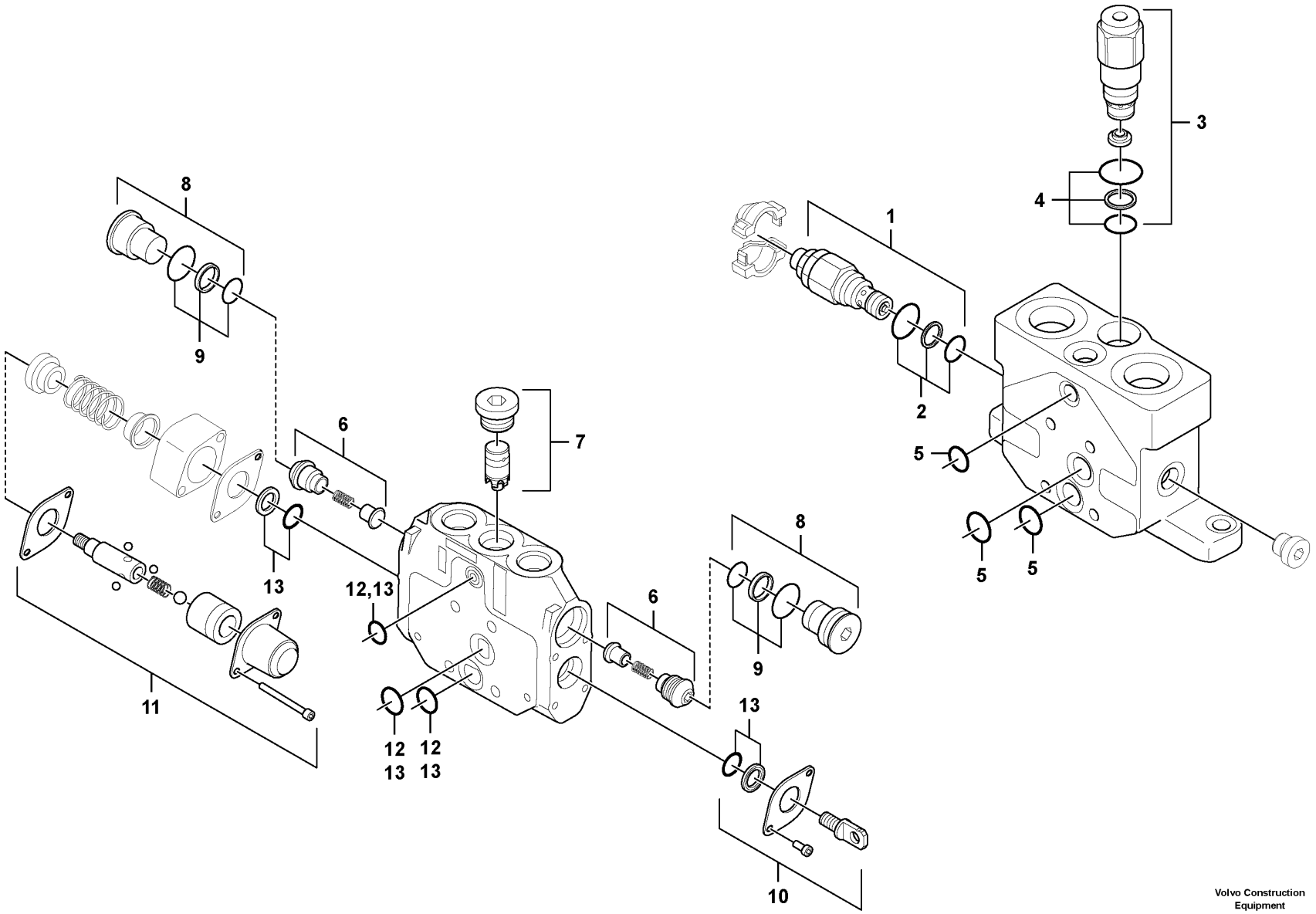

Volvo Construction Equipment

1087607

Fig.	Part No.	Quantity 1	2	3	PS	KIT	Description	Denominación	Denominação	Dénomination	Notes
	VOE 17473228	1					Valve block	Cuerpo valvula	Corpo da valvula	Bloc-soupapes	
1	**VOE 11802877**	1					•Valve	•Válvula	•Válvula	•Valve	
2	**VOE 11988540**	1					••Sealing kit	••Kit de precinto	••Jogo de vedação	••Kit plombage	
3	**VOE 11988525**	1					•Flow adjuster valve	•Válvula ajuste caudal	•Válvula ajuste fluxo	•Valve réglage de débit	
4	**VOE 11988539**	1					••Sealing kit	••Kit de precinto	••Jogo de vedação	••Kit plombage	
5	**VOE 11715412**	1					•Sealing kit	•Kit de precinto	•Jogo de vedação	•Kit plombage	
	VOE 17473210	1					Valve block	Cuerpo valvula	Corpo da valvula	Bloc-soupapes	
6	**VOE 11713066**	2					•Non-return valve	•Válvula antirretorno	•Válvula de retenção	•Clapet antiretour	
7	**VOE 11715413**	1					•Pressure box	•Caja de presión	•Depósito de pressão	•Capsule régulatrice de pression	
8	**VOE 11712886**	2					•Plug	•Tapón	•Bujão	•Tampon	
9	**VOE 11715420**	2					••Sealing kit	••Kit de precinto	••Jogo de vedação	••Kit plombage	
10	**VOE 11715423**	1					•Control	•Reglaje de mando	•Comando	•Commande	
11	**VOE 17248585**	1					•Control	•Reglaje	•Regulagem	•Commande	
12	**VOE 11715412**	1					•Sealing kit	•Kit de precinto	•Jogo de vedação	•Kit plombage	
13	**VOE 11715419**	1					•Sealing kit	•Kit de precinto	•Jogo de vedação	•Kit plombage	

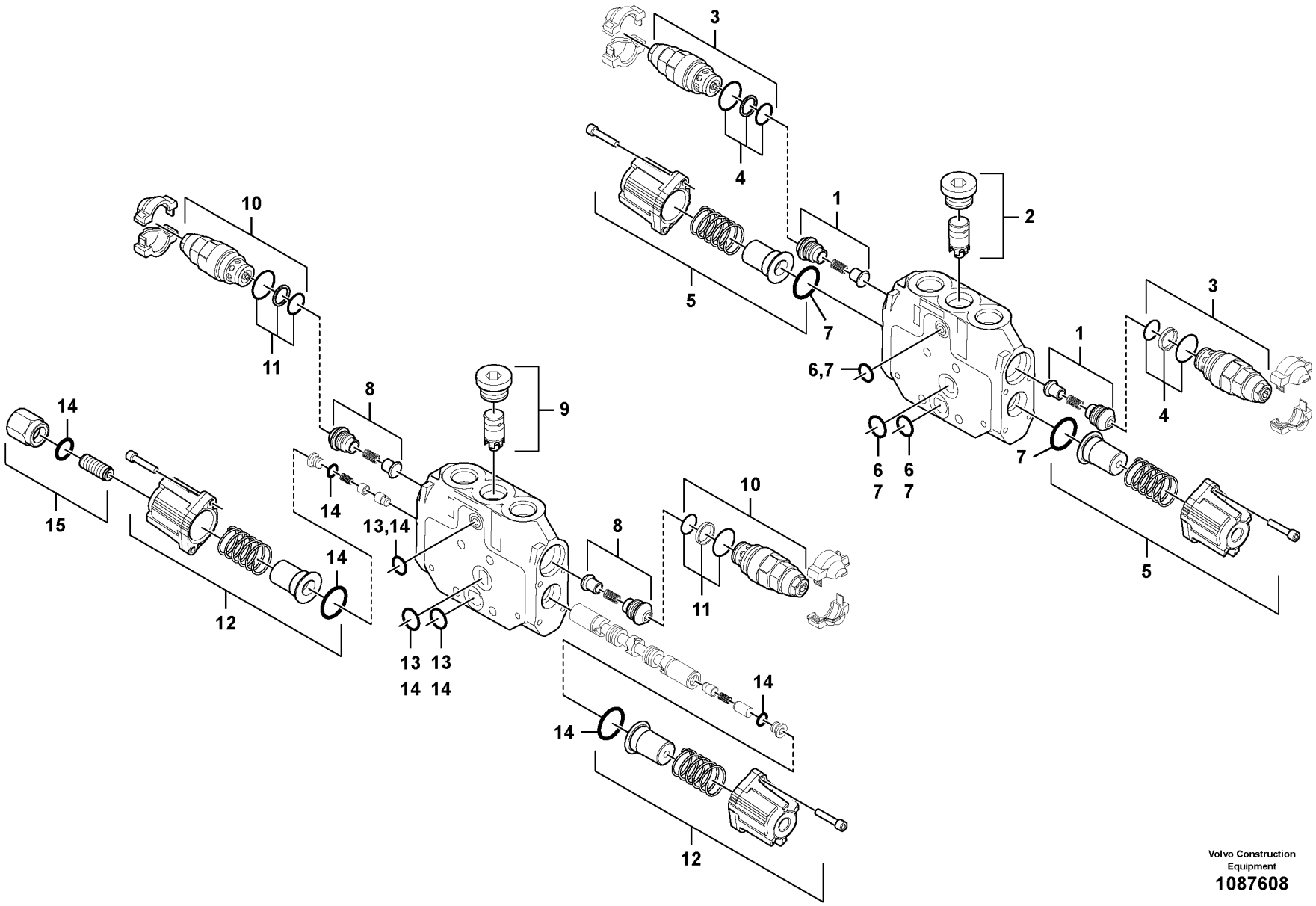
3
4
1
2
5
7
6,7
10
11
8
9
14
15
13,14
12
13
14
6
7
Volvo Construction Equipment
1087608

Fig.	Part No.	Quantity 1	2	3	PS	KIT	Description	Denominación	Denominação	Dénomination	Notes
	VOE 17473211	1					Valve block	Cuerpo valvula	Corpo da valvula	Bloc-soupapes	
1	**VOE 11713066**	2					•Non-return valve	•Válvula antirretorno	•Válvula de retenção	•Clapet antiretour	
2	**VOE 11715413**	1					•Pressure box	•Caja de presión	•Depósito de pressão	•Capsule régulatrice de pression	
3	**VOE 17252610**	2					•Relief valve	•Válvula de sobrepresión	•Válvula de alívio	•Soupape de surpression	
4	**VOE 11715420**	2					••Sealing kit	••Kit de precinto	••Jogo de vedação	••Kit plombage	
5	**VOE 11713071**	1					•Relief valve	•Válvula de descarga	•Válvula de descarga	•Valve décharge	
6	**VOE 11715412**	1					•Sealing kit	•Kit de precinto	•Jogo de vedação	•Kit plombage	
7	**VOE 11715419**	1					•Sealing kit	•Kit de precinto	•Jogo de vedação	•Kit plombage	
	VOE 17473220	1					Valve block	Cuerpo valvula	Corpo da valvula	Bloc-soupapes	
8	**VOE 11713066**	2					•Non-return valve	•Válvula antirretorno	•Válvula de retenção	•Clapet antiretour	
9	**VOE 11715413**	1					•Pressure box	•Caja de presión	•Depósito de pressão	•Capsule régulatrice de pression	
10	**VOE 17252610**	2					•Relief valve	•Válvula de sobrepresión	•Válvula de alívio	•Soupape de surpression	
11	**VOE 11715420**	2					••Sealing kit	••Kit de precinto	••Jogo de vedação	••Kit plombage	
12	**VOE 11713071**	1					•Relief valve	•Válvula de descarga	•Válvula de descarga	•Valve décharge	
13	**VOE 11715412**	1					•Sealing kit	•Kit de precinto	•Jogo de vedação	•Kit plombage	
14	**VOE 15084221**	1					•Sealing kit	•Juego de reténes	•Jogo de vedação	•Jeu joints	
15		1			NS		•Control valve	•Válvula de mando	•Válvula de comando	•Valve commande	

1		**Valve section** **Sección de válvulas** **Seção da válvula** **Section de valve**	Catalogue id **20755**	Group **912**
2				
3			Illustr. No **1087608**	Section **240**
4				
5			Issue **20047869-C**	Page **479**

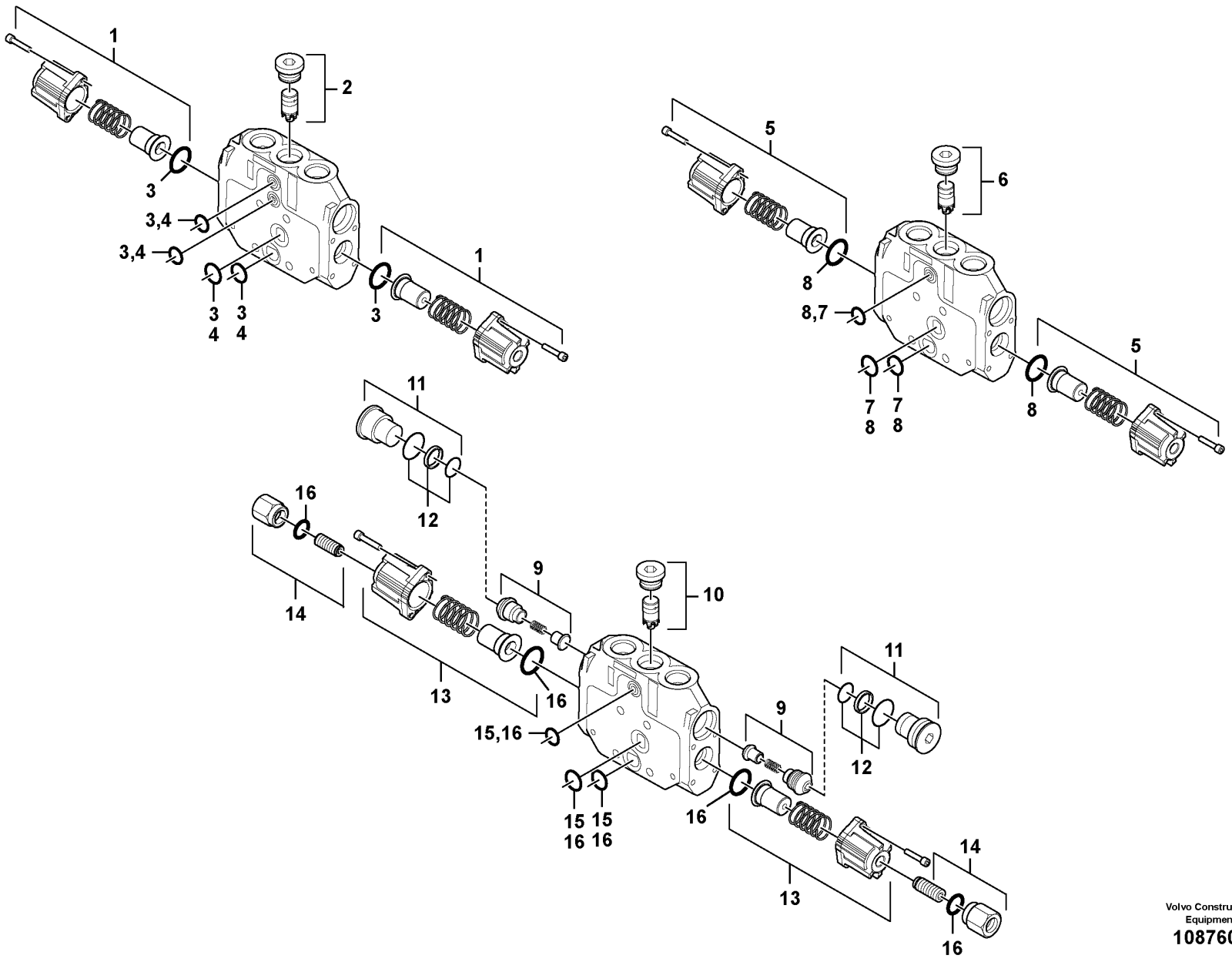

Volvo Construction Equipment
1087609

Fig.	Part No.	Quantity 1	2	3	PS	KIT	Description	Denominación	Denominação	Dénomination	Notes
	VOE 17435362	1					Valve unit	Unidad de válvula	Unidade da válvula	Valve complète	
1	**VOE 11713071**	1					•Relief valve	•Válvula de descarga	•Válvula de descarga	•Valve décharge	
2	**VOE 11715413**	1					•Pressure box	•Caja de presión	•Depósito de pressão	•Capsule régulatrice de pression	
3	**VOE 11715419**	1					•Sealing kit	•Kit de precinto	•Jogo de vedação	•Kit plombage	
4	**VOE 11715343**	1					•Sealing kit	•Kit de precinto	•Jogo de vedação	•Kit plombage	
	VOE 17435361	1					Valve unit	Unidad de válvula	Unidade da válvula	Valve complète	
5	**VOE 11713071**	1					•Relief valve	•Válvula de descarga	•Válvula de descarga	•Valve décharge	
6	**VOE 11715413**	1					•Pressure box	•Caja de presión	•Depósito de pressão	•Capsule régulatrice de pression	
7	**VOE 11715412**	1					•Sealing kit	•Kit de precinto	•Jogo de vedação	•Kit plombage	
8	**VOE 11715419**	1					•Sealing kit	•Kit de precinto	•Jogo de vedação	•Kit plombage	
	VOE 17473213	1					Valve block	Cuerpo valvula	Corpo da valvula	Bloc-soupapes	
9	**VOE 11713066**	2					•Non-return valve	•Válvula antirretorno	•Válvula de retenção	•Clapet antiretour	
10	**VOE 11713067**	1					•Pressure regulator	•Regulador de presión	•Regulador de pressão	•Régulateur de pression	
11	**VOE 11712886**	2					•Plug	•Tapón	•Bujão	•Tampon	
12	**VOE 11715420**	2					••Sealing kit	••Kit de precinto	••Jogo de vedação	••Kit plombage	
13	**VOE 11713070**	1					•Relief valve	•Válvula de descarga	•Válvula de descarga	•Valve décharge	
14		1			NS		•Control valve	•Válvula de mando	•Válvula de comando	•Valve commande	
15	**VOE 11715412**	1					•Sealing kit	•Kit de precinto	•Jogo de vedação	•Kit plombage	
16	**VOE 11715419**	1					•Sealing kit	•Kit de precinto	•Jogo de vedação	•Kit plombage	

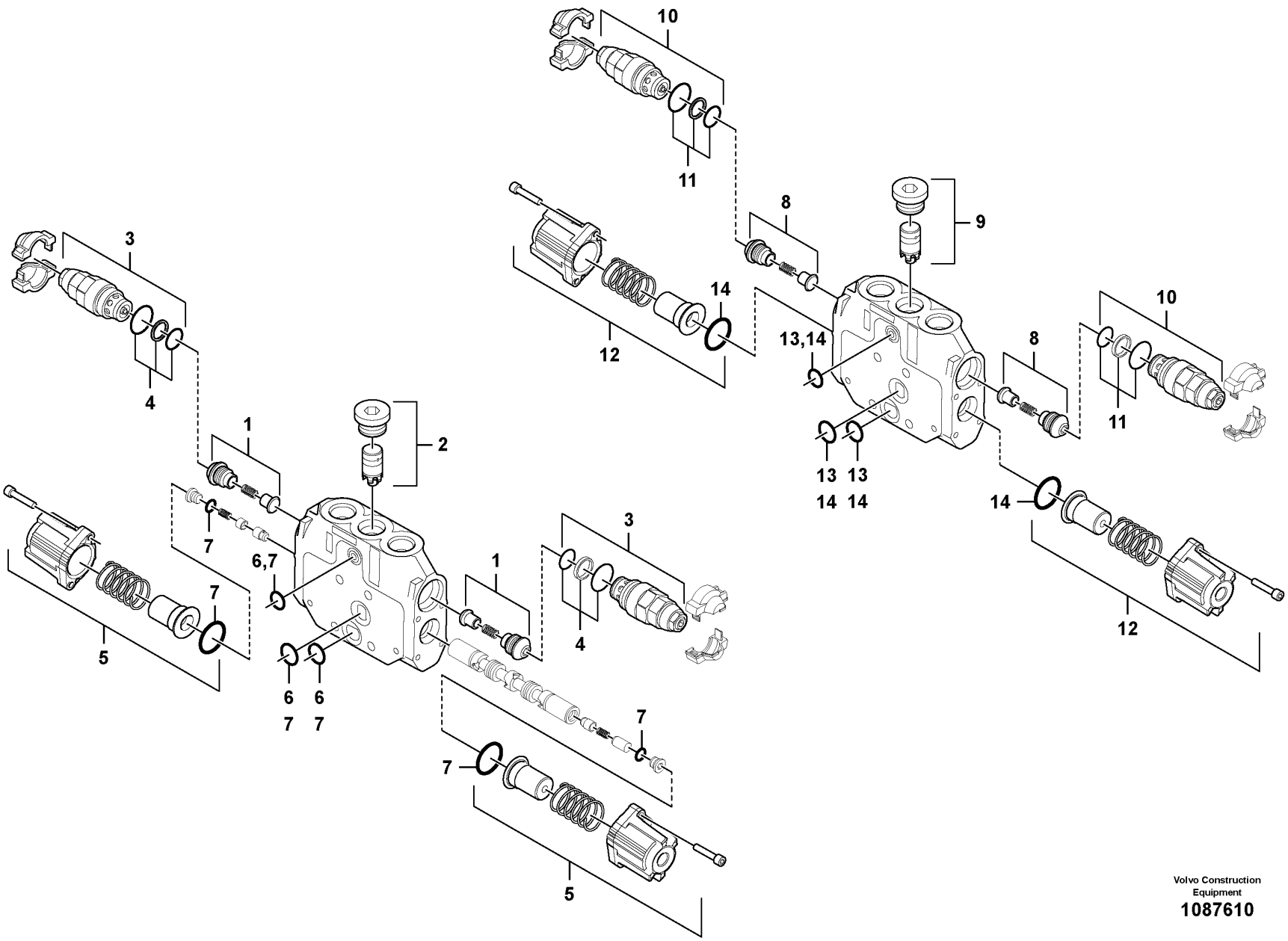

Volvo Construction Equipment

1087610

Fig.	Part No.	Quantity 1	2	3	PS	KIT	Description	Denominación	Denominação	Dénomination	Notes
	VOE 17473214	1					Valve block	Cuerpo valvula	Corpo da valvula	Bloc-soupapes	
1	**VOE 11713066**	2					•Non-return valve	•Válvula antirretorno	•Válvula de retenção	•Clapet antiretour	
2	**VOE 11715413**	1					•Pressure box	•Caja de presión	•Depósito de pressão	•Capsule régulatrice de pression	
3	**VOE 17252610**	2					•Relief valve	•Válvula de sobrepresión	•Válvula de alívio	•Soupape de surpression	
4	**VOE 11715420**	2					••Sealing kit	••Kit de precinto	••Jogo de vedação	••Kit plombage	
5	**VOE 11713071**	1					•Relief valve	•Válvula de descarga	•Válvula de descarga	•Valve décharge	
6	**VOE 11715412**	1					•Sealing kit	•Kit de precinto	•Jogo de vedação	•Kit plombage	
7	**VOE 15084221**	1					•Sealing kit	•Juego de reténes	•Jogo de vedação	•Jeu joints	
	VOE 17473216	1					Valve block	Cuerpo valvula	Corpo da valvula	Bloc-soupapes	
8	**VOE 11713066**	2					•Non-return valve	•Válvula antirretorno	•Válvula de retenção	•Clapet antiretour	
9	**VOE 11988362**	1					•Pressure equalizer	•Compensador de presión	•Equalizador pressão	•Régulateur de pression	
10	**VOE 17252610**	2					•Relief valve	•Válvula de sobrepresión	•Válvula de alívio	•Soupape de surpression	
11	**VOE 11715420**	2					••Sealing kit	••Kit de precinto	••Jogo de vedação	••Kit plombage	
12	**VOE 11713071**	1					•Relief valve	•Válvula de descarga	•Válvula de descarga	•Valve décharge	
13	**VOE 11715412**	1					•Sealing kit	•Kit de precinto	•Jogo de vedação	•Kit plombage	
14	**VOE 11715419**	1					•Sealing kit	•Kit de precinto	•Jogo de vedação	•Kit plombage	

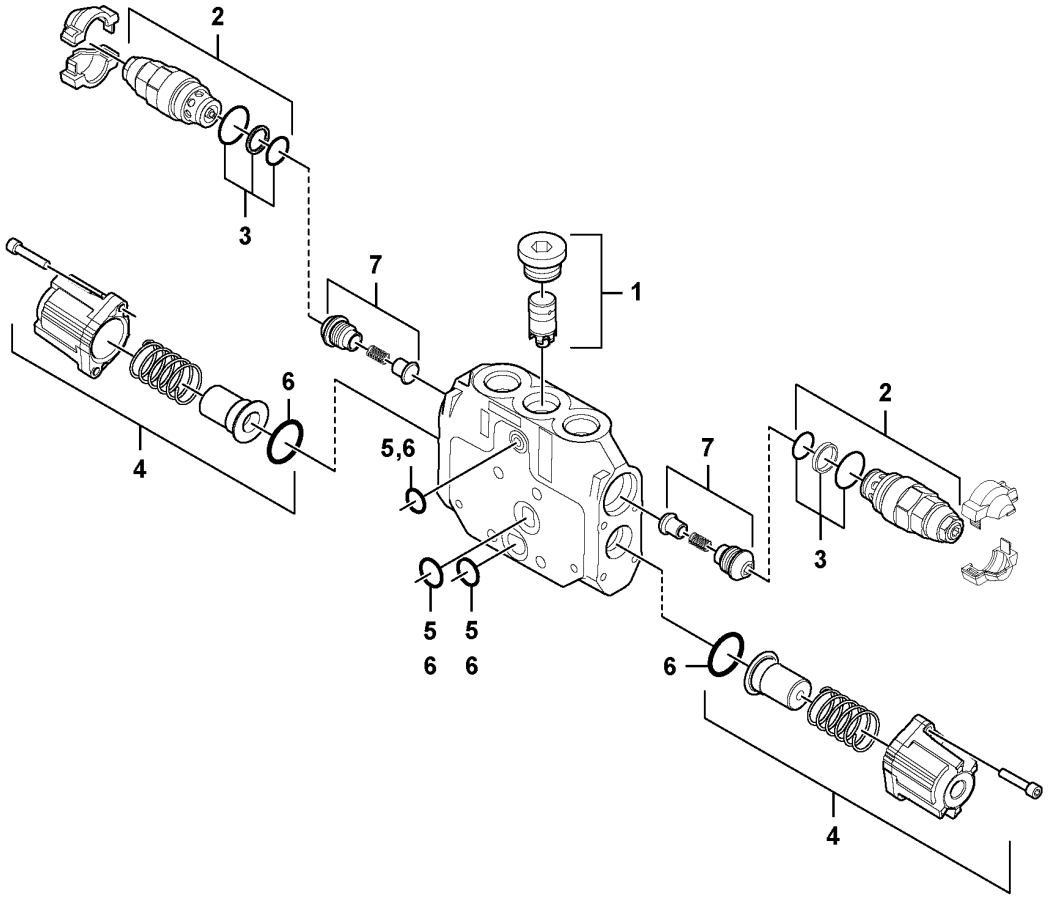
2
3
7
1
6
4
5,6
7
2
3
5
6
5
6
6
4

Fig.	Part No.	Quantity 1	2	3	PS	KIT	Description	Denominación	Denominação	Dénomination	Notes
	VOE 17471400	1					Directional valve	Valvula de 4-direcciones		Distribution a quatre via	
1	**VOE 11715413**	1					•Pressure box	•Caja de presión	•Depósito de pressão	•Capsule régulatrice de pression	
2	**VOE 11712886**	2					•Plug	•Tapón	•Bujão	•Tampon	
3	**VOE 11715420**	2					••Sealing kit	••Kit de precinto	••Jogo de vedação	••Kit plombage	
4	**VOE 11713071**	1					•Relief valve	•Válvula de descarga	•Válvula de descarga	•Valve décharge	
5	**VOE 11715412**	1					•Sealing kit	•Kit de precinto	•Jogo de vedação	•Kit plombage	
6	**VOE 11715419**	1					•Sealing kit	•Kit de precinto	•Jogo de vedação	•Kit plombage	
7	**VOE 11713066**	2					•Non-return valve	•Válvula antirretorno	•Válvula de retenção	•Clapet antiretour	

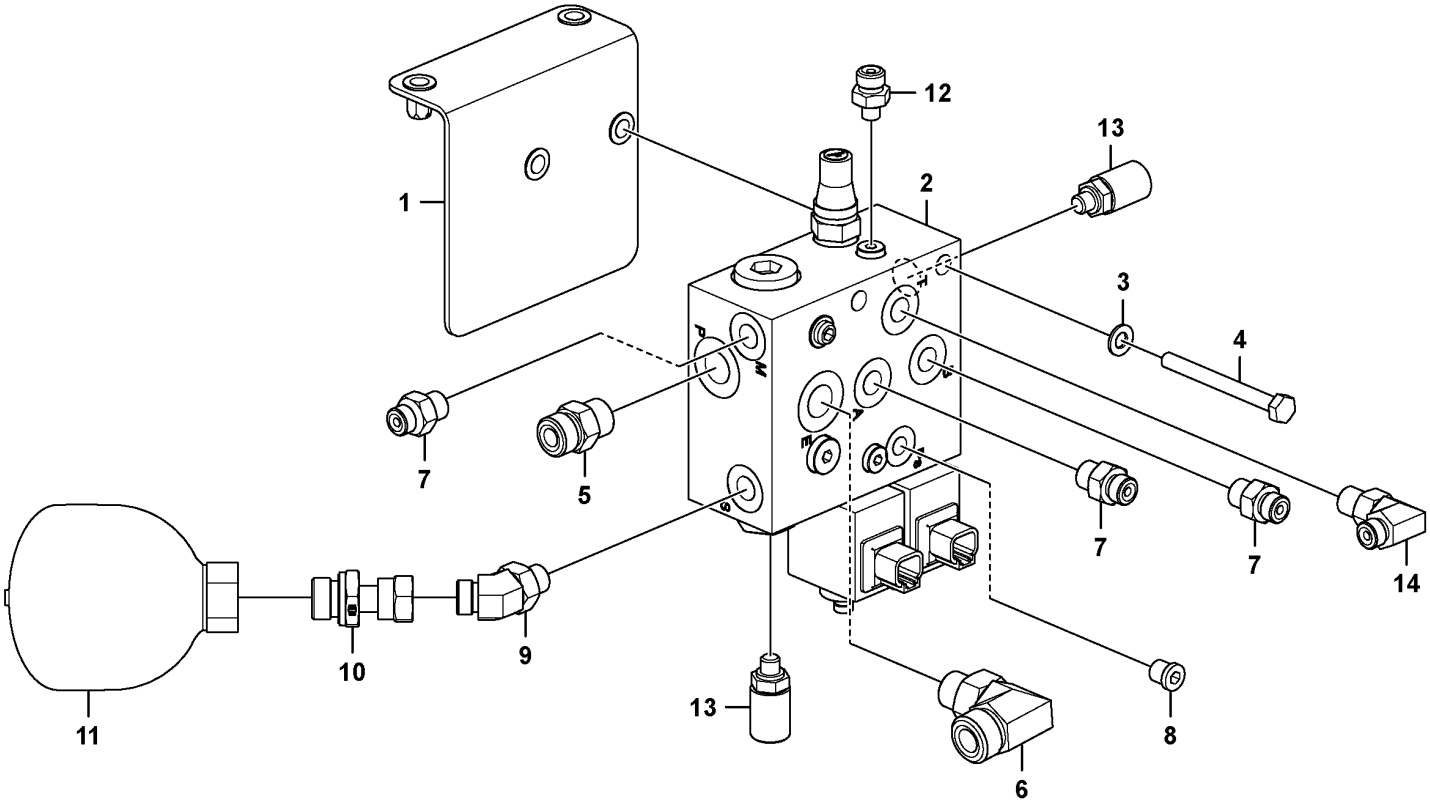
1
2
3
4
5
6
7
7
7
8
9
10
11
12
13
13
14

Fig.	Part No.	Quantity 1	2	3	PS	KIT	Description	Denominación	Denominação	Dénomination	Notes
1		1			NS		Bracket	Consola	Suporte	Console	
2	VOE 15690280	1					Hydraulic valve	Válvula hidráulica	Válvula hidráulica	Valve hydraulique	
3	VOE 13955894	2					Washer	Arandela	Arruela	Rondelle	
4	VOE 983249	2					Hexagon screw	Tornillo hexagonal	Parafuso sextavado	Vis à tête hexagonale	
5	VOE 13933923	1					Nipple	Niple	Niple	Raccord	
	VOE 990738	1					•O-ring	•Anillo tórico	•Anel-o	•Joint torique	
	VOE 993321	1					•O-ring	•Anillo tórico	•Anel-o	•Joint torique	
6	VOE 935076	1					Elbow nipple	Niple angular	Cotovelo	Raccord coudé	
	VOE 990739	1					•O-ring	•Anillo tórico	•Anel-o	•Joint torique	
	VOE 993321	1					•O-ring	•Anillo tórico	•Anel-o	•Joint torique	
7	VOE 13933858	3					Nipple	Niple	Niple	Raccord	
	VOE 990736	3					•O-ring	•Anillo tórico	•Anel-o	•Joint torique	
	VOE 993320	3					•O-ring	•Anillo tórico	•Anel-o	•Joint torique	
8	VOE 984653	1					Plug	Tapón	Bujão	Tampon	
9	VOE 935640	1					Elbow nipple	Niple angular	Cotovelo	Raccord coudé	
	VOE 993320	1					•O-ring	•Anillo tórico	•Anel-o	•Joint torique	
	VOE 990737	1					•O-ring	•Anillo tórico	•Anel-o	•Joint torique	
10	VOE 15671274	1					Nipple	Niple	Niple	Raccord	
11	VOE 11802723	1					Pressure accumulator	Acumulador	Acumulador de pressão	Accumulateur de pression	
12	VOE 935760	1					Nipple	Niple	Niple	Raccord	
	VOE 990736	1					•O-ring	•Anillo tórico	•Anel-o	•Joint torique	
	VOE 14211855	1					•Sealing ring	•Anillo retén	•Anel de vedação	•Bague étanchéité	
13	VOE 936440	2					Testing nipple	Niple de medición	Niple de teste	Raccord contrôle	
14	VOE 13933857	1					Elbow nipple	Niple angular	Cotovelo	Raccord coudé	
	VOE 990736	1					•O-ring	•Anillo tórico	•Anel-o	•Joint torique	
	VOE 993320	1					•O-ring	•Anillo tórico	•Anel-o	•Joint torique	

1		**Hydraulic valve** **Válvula hidráulica** **Válvula hidráulica** **Distributeur hydraulique**	Catalogue id **20755**	Group **912**
2				
3			Illustr. No **1085619**	Section **500**
4				
5			Issue **20047869-C**	Page **487**

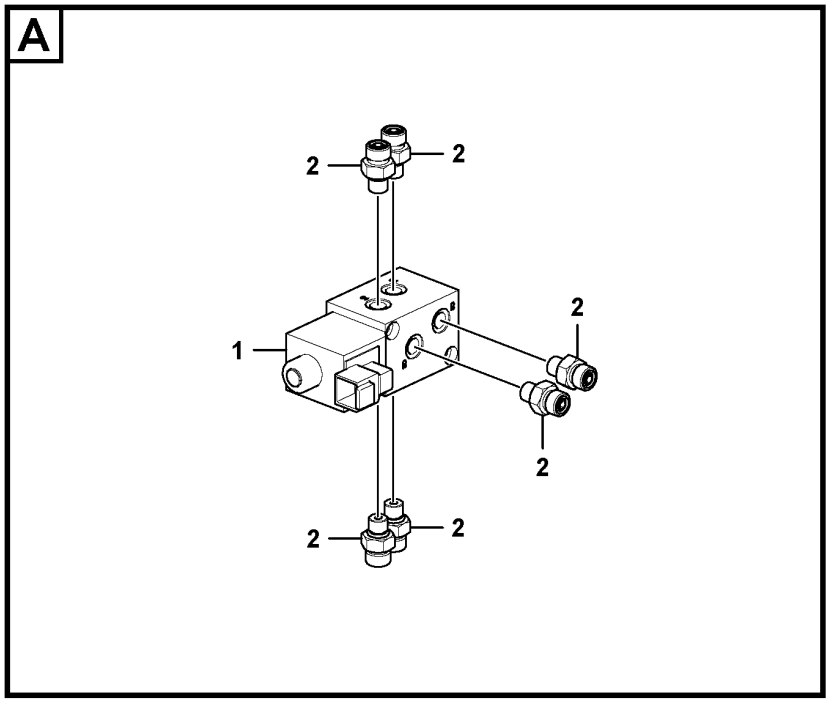
A
2
2
1
2
2
2
2

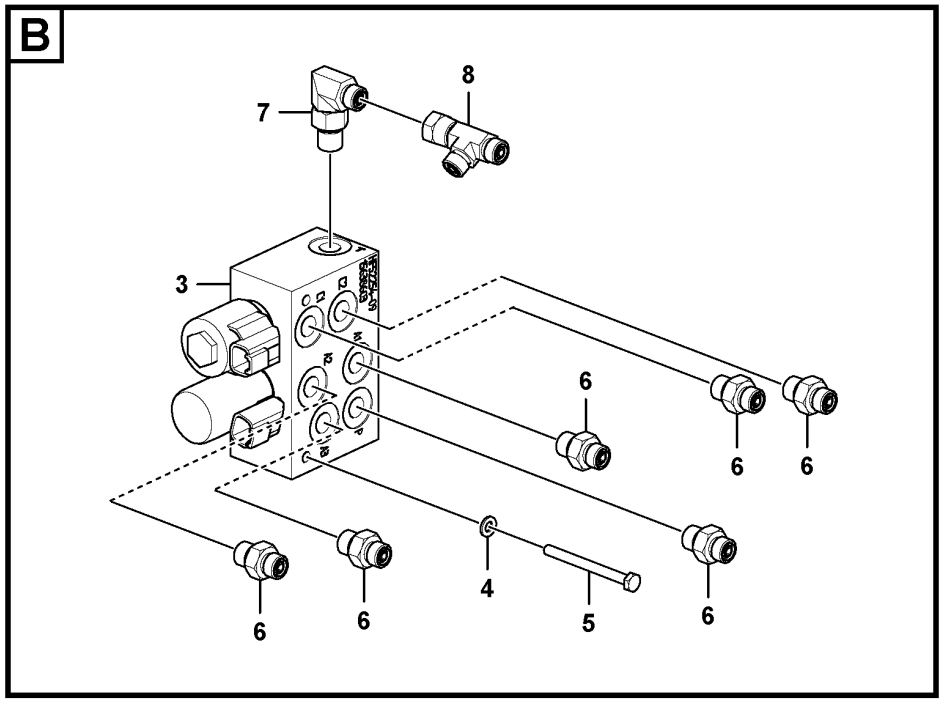
B
7
8
3
6
6
6
6
6
4
5
6

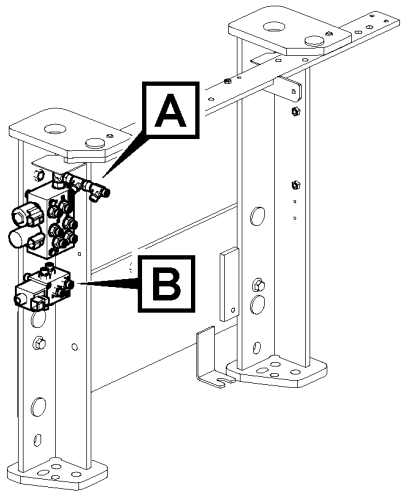
A
B

Fig.	Part No.	Quantity 1	2	3	PS	KIT	Description	Denominación	Denominação	Dénomination	Notes
1	VOE 11801687	1					Hydraulic valve	Válvula hidráulica	Válvula hidráulica	Valve hydraulique	
	VOE 11713204	1					•Plug	•Tapón	•Bujão	•Tampon	
	VOE 11713205	1					•Solenoid	•Electroimán	•Eletroímã	•Électro-aimant	
	VOE 11713206	1					•Nut	•Tuerca	•Porca	•Écrou	
	VOE 11713207	1					•Solenoid valve	•Electroválvula	•Válvula solenóide	•Électrovanne	
2	VOE 935082	6					Nipple	Niple	Niple	Raccord	
	VOE 990736	6					•O-ring	•Anillo tórico	•Anel-o	•Joint torique	
	VOE 993319	6					•O-ring	•Anillo tórico	•Anel-o	•Joint torique	
3	VOE 15638603	1					Hydraulic valve	Válvula hidráulica	Válvula hidráulica	Valve hydraulique	
	VOE 15144116	1					•Solenoid coil	•Bobina magnética	•Bobina solenóide	•Bobine magnétique	
	VOE 14576780	1					•Solenoid valve	•Electroválvula	•Válvula solenóide	•Électrovanne	
	VOE 14576779	2					•Screw	•Tornillo	•Parafuso	•Vis	
	VOE 11709864	1					•Solenoid valve	•Electroválvula	•Válvula solenóide	•Électrovanne	
4	VOE 955892	2					Plain washer	Arandela plana	Arruela simples	Rondelle plane	
5	VOE 955281	2					Hexagon screw	Tornillo hexagonal	Parafuso sextavado	Vis à tête hexagonale	
6	VOE 13933858	6					Nipple	Niple	Niple	Raccord	
	VOE 990736	6					•O-ring	•Anillo tórico	•Anel-o	•Joint torique	
	VOE 993320	6					•O-ring	•Anillo tórico	•Anel-o	•Joint torique	
7	VOE 13933857	1					Elbow nipple	Niple angular	Cotovelo	Raccord coudé	
	VOE 990736	1					•O-ring	•Anillo tórico	•Anel-o	•Joint torique	
	VOE 993320	1					•O-ring	•Anillo tórico	•Anel-o	•Joint torique	
8	VOE 13933859	1					T-nipple	Niple t	Niple-t	Raccord-t	
	VOE 990736	2					O-ring	Anillo tórico	Anel-o	Joint torique	

1		**Hydraulic valve** **Válvula hidráulica** **Válvula hidráulica** **Distributeur hydraulique**	Catalogue id **20755**	Group **912**
2				
3			Illustr. No **1085254**	Section **600**
4				
5			Issue **20047869-C**	Page **489**

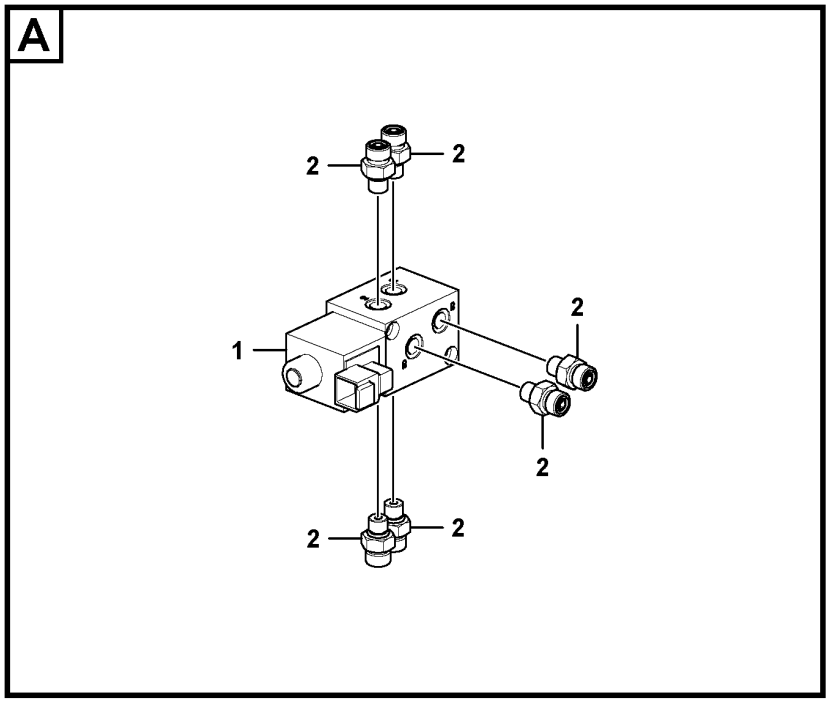
A
2
2
1
2
2
2
2

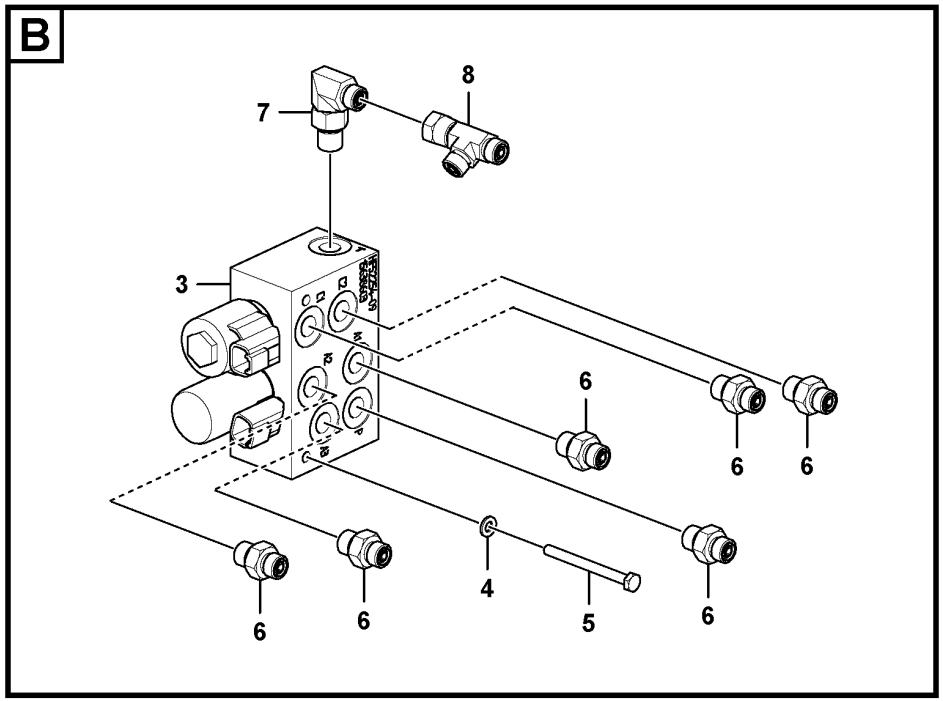
B
7
8
3
6
6
6
6
6
4
5
6

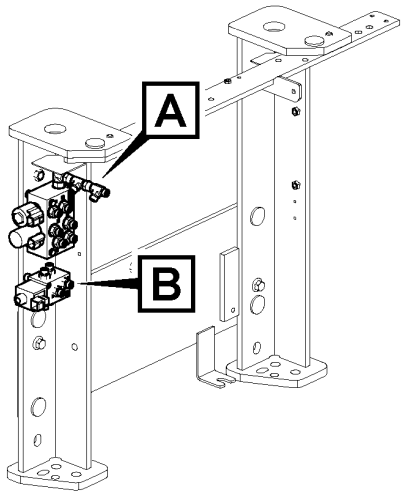
A
B

Fig.	Part No.	Quantity 1	2	3	PS	KIT	Description	Denominación	Denominação	Dénomination	Notes
1	VOE 11801687	1					Hydraulic valve	Válvula hidráulica	Válvula hidráulica	Valve hydraulique	
	VOE 11713204	1					•Plug	•Tapón	•Bujão	•Tampon	
	VOE 11713205	1					•Solenoid	•Electroimán	•Eletroímã	•Électro-aimant	
	VOE 11713206	1					•Nut	•Tuerca	•Porca	•Écrou	
	VOE 11713207	1					•Solenoid valve	•Electroválvula	•Válvula solenóide	•Électrovanne	
2	VOE 935082	6					Nipple	Niple	Niple	Raccord	
	VOE 990736	6					•O-ring	•Anillo tórico	•Anel-o	•Joint torique	
	VOE 993319	6					•O-ring	•Anillo tórico	•Anel-o	•Joint torique	
3	VOE 15699511	1					Hydraulic valve	Válvula hidráulica	Válvula hidráulica	Valve hydraulique	
4	VOE 955892	2					Plain washer	Arandela plana	Arruela simples	Rondelle plane	
5	VOE 955281	2					Hexagon screw	Tornillo hexagonal	Parafuso sextavado	Vis à tête hexagonale	
6	VOE 13933858	6					Nipple	Niple	Niple	Raccord	
	VOE 990736	6					•O-ring	•Anillo tórico	•Anel-o	•Joint torique	
	VOE 993320	6					•O-ring	•Anillo tórico	•Anel-o	•Joint torique	
7	VOE 13933857	1					Elbow nipple	Niple angular	Cotovelo	Raccord coudé	
	VOE 990736	1					•O-ring	•Anillo tórico	•Anel-o	•Joint torique	
	VOE 993320	1					•O-ring	•Anillo tórico	•Anel-o	•Joint torique	
8	VOE 13933859	1					T-nipple	Niple t	Niple-t	Raccord-t	
	VOE 990736	2					O-ring	Anillo tórico	Anel-o	Joint torique	

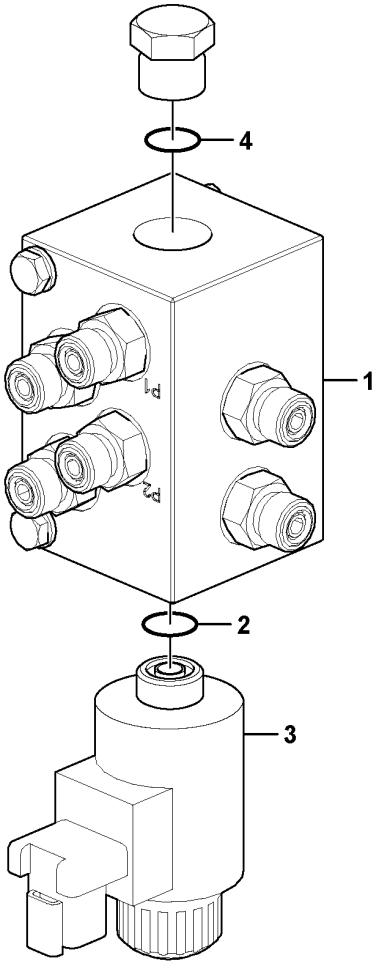
4
1
P1
P2
2
3

Fig.	Part No.	Quantity 1	2	3	PS	KIT	Description	Denominación	Denominação	Dénomination	Notes
1	**VOE 16203151**	1					Valve	Válvula	Válvula	Valve	
2	**VOE 17318097**	2					•O-ring	•Anillo tórico	•Anel-o	•Joint torique	
3	**VOE 17318090**	1					•Solenoid coil	•Bobina magnética	•Bobina solenóide	•Bobine magnétique	
4	**VOE 17318103**	2					•O-ring	•Anillo tórico	•Anel-o	•Joint torique	

1		**Hydraulic valve** **Válvula hidráulica** **Válvula hidráulica** **Distributeur hydraulique**	Catalogue id **20755**	Group **912**
2				
3			Illustr. No **1075795**	Section **2100**
4				
5		**11871824, 11871884**	Issue **20047869-C**	Page **493**

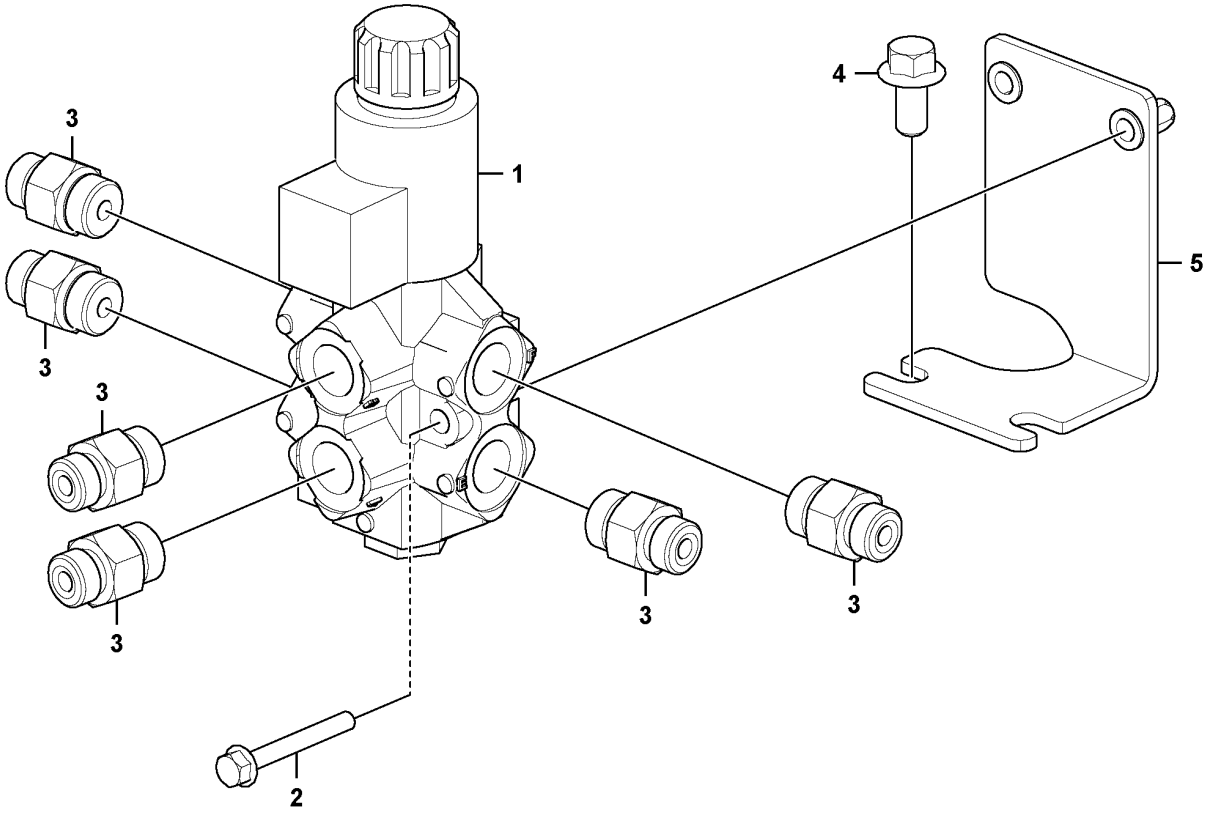
1
2
3
3
3
3
3
3
4
5

Fig.	Part No.	Quantity 1	2	3	PS	KIT	Description	Denominación	Denominação	Dénomination	Notes
1	**VOE 11807716**	1					Hydraulic valve	Válvula hidráulica	Válvula hidráulica	Valve hydraulique	MA9801
	VOE 11713244	1					•Repair kit	•Kit de reparación	•Jogo de reparo	•Kit de réparation	
	VOE 15001976	1					•Coil	•Bobina	•Bobina	•Bobine	
2	**VOE 13965177**	2					Screw	Tornillo	Parafuso	Vis	
3	**VOE 935089**	6					Nipple	Niple	Niple	Raccord	
4	**VOE 946441**	2					Flange screw	Tornillo embridado	Parafuso flangeado	Vis à embase	
5		1			NS		Bracket	Consola	Suporte	Console	

1		**Six-way valve** **Válvula de 6 vías** **Válvula de seis vias** **Robinet 6 voies**	Catalogue id **20755**	Group **912**
2				
3			Illustr. No **1086051**	Section **2300**
4				
5		**11871612**	Issue **20047869-C**	Page **495**

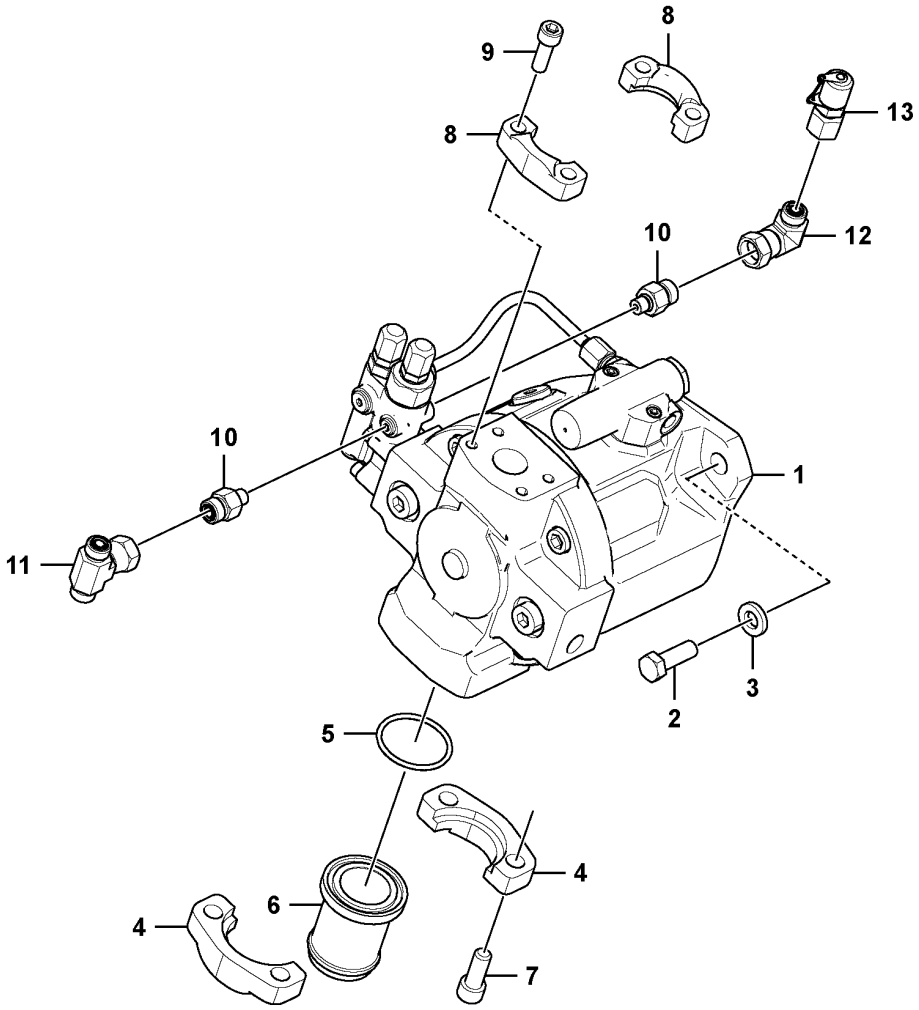
9
8
8
13
10
12
10
1
11
3
2
5
4
6
4
7

Fig.	Part No.	Quantity 1	2	3	PS	KIT	Description	Denominación	Denominação	Dénomination	Notes
1	VOE 15689479	1					Hydraulic pump	Bomba de hidráulica	Bomba hidráulica	Pompe hydraulique	See group 913-200 page 505
2	VOE 983720	2					Hexagon screw	Tornillo hexagonal	Parafuso sextavado	Vis à tête hexagonale	
3	VOE 13930908	2					Washer	Arandela	Arruela	Rondelle	
4	VOE 926885	2					Flange half	Mitad brida	Meia flange	Demi-bride	
5	VOE 944708	1					O-ring	Anillo tórico	Anel-o	Joint torique	
6	VOE 11802388	1					Suction pipe	Tubo de aspiración	Tubo de admissão	Tuyau aspiration	
7	VOE 984088	4					Hex. socket screw	Tornillo de hexágono embutido	Parafuso soquete sext	Vis à six pans creux	
8	VOE 936617	2					Flange half	Mitad brida	Meia flange	Demi-bride	
9	VOE 984080	4					Hex. socket screw	Tornillo de hexágono embutido	Parafuso soquete sext	Vis à six pans creux	
10	VOE 935084	2					Nipple	Niple	Niple	Raccord	
	VOE 990737	2					•O-ring	•Anillo tórico	•Anel-o	•Joint torique	
	VOE 993319	2					•O-ring	•Anillo tórico	•Anel-o	•Joint torique	
11	VOE 13933912	1					T-nipple	Niple t	Niple-t	Raccord-t	
	VOE 990737	2					•O-ring	•Anillo tórico	•Anel-o	•Joint torique	
12	VOE 13933900	1					Elbow nipple	Niple angular	Cotovelo	Raccord coudé	
	VOE 990737	1					•O-ring	•Anillo tórico	•Anel-o	•Joint torique	
13	VOE 936780	1					Testing nipple	Niple de medición	Niple de teste	Raccord contrôle	

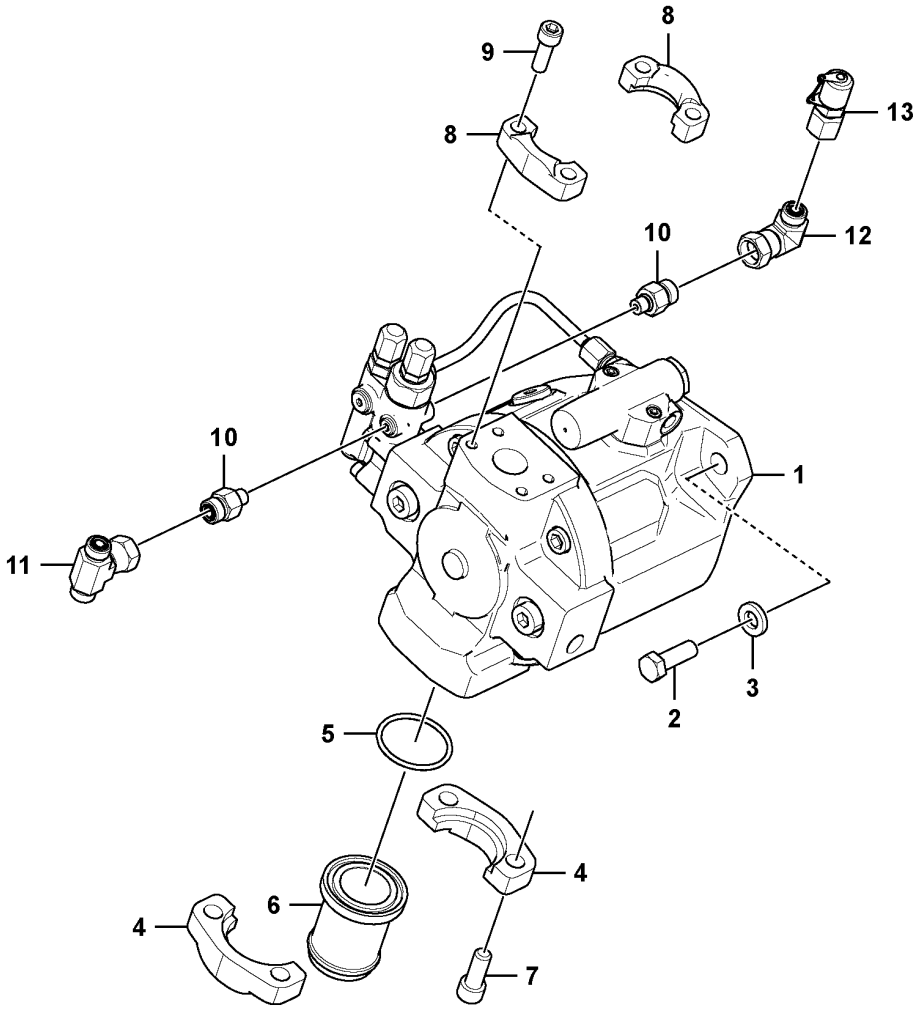
9
8
8
13
10
12
10
1
11
3
2
5
4
6
4
7

Fig.	Part No.	Quantity 1	2	3	PS	KIT	Description	Denominación	Denominação	Dénomination	Notes
1	VOE 15693734	1					Hydraulic pump	Bomba de hidráulica	Bomba hidráulica	Pompe hydraulique	See group 913-210 page 507
2	VOE 983720	2					Hexagon screw	Tornillo hexagonal	Parafuso sextavado	Vis à tête hexagonale	
3	VOE 13930908	2					Washer	Arandela	Arruela	Rondelle	
4	VOE 926885	2					Flange half	Mitad brida	Meia flange	Demi-bride	
5	VOE 944708	1					O-ring	Anillo tórico	Anel-o	Joint torique	
6	VOE 11802388	1					Suction pipe	Tubo de aspiración	Tubo de admissão	Tuyau aspiration	
7	VOE 984088	4					Hex. socket screw	Tornillo de hexágono embutido	Parafuso soquete sext	Vis à six pans creux	
8	VOE 936617	2					Flange half	Mitad brida	Meia flange	Demi-bride	
9	VOE 984080	4					Hex. socket screw	Tornillo de hexágono embutido	Parafuso soquete sext	Vis à six pans creux	
10	VOE 935084	2					Nipple	Niple	Niple	Raccord	
	VOE 990737	2					•O-ring	•Anillo tórico	•Anel-o	•Joint torique	
	VOE 993319	2					•O-ring	•Anillo tórico	•Anel-o	•Joint torique	
11	VOE 13933912	1					T-nipple	Niple t	Niple-t	Raccord-t	
	VOE 990737	2					•O-ring	•Anillo tórico	•Anel-o	•Joint torique	
12	VOE 13933900	1					Elbow nipple	Niple angular	Cotovelo	Raccord coudé	
	VOE 990737	1					•O-ring	•Anillo tórico	•Anel-o	•Joint torique	
13	VOE 936780	1					Testing nipple	Niple de medición	Niple de teste	Raccord contrôle	

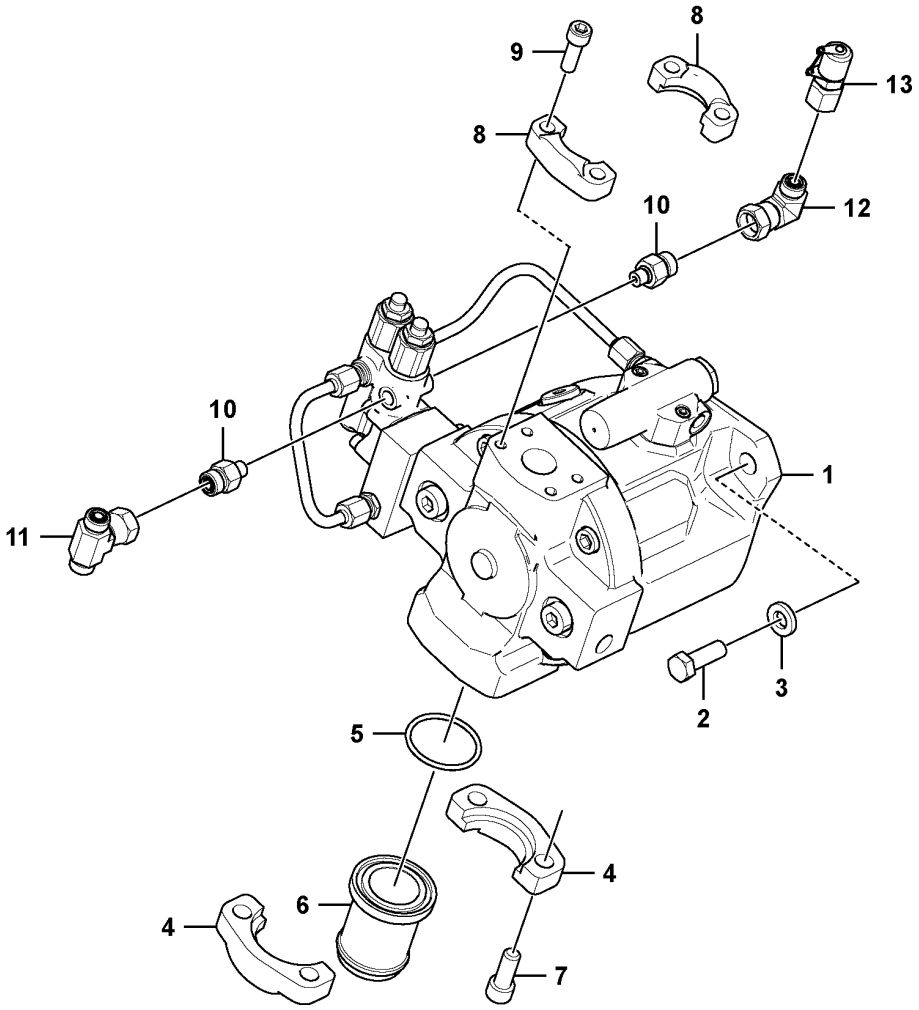

Volvo Construction Equipment

1088082

Fig.	Part No.	Quantity 1	2	3	PS	KIT	Description	Denominación	Denominação	Dénomination	Notes
1	VOE 15693560	1					Hydraulic pump	Bomba de hidráulica	Bomba hidráulica	Pompe hydraulique	MA8704 See group 913-220 page 509
2	VOE 983720	2					Hexagon screw	Tornillo hexagonal	Parafuso sextavado	Vis à tête hexagonale	
3	VOE 13930908	2					Washer	Arandela	Arruela	Rondelle	
4	VOE 926885	2					Flange half	Mitad brida	Meia flange	Demi-bride	
5	VOE 944708	1					O-ring	Anillo tórico	Anel-o	Joint torique	
6	VOE 11802388	1					Suction pipe	Tubo de aspiración	Tubo de admissão	Tuyau aspiration	
7	VOE 984088	4					Hex. socket screw	Tornillo de hexágono embutido	Parafuso soquete sext	Vis à six pans creux	
8	VOE 936617	2					Flange half	Mitad brida	Meia flange	Demi-bride	
9	VOE 984080	4					Hex. socket screw	Tornillo de hexágono embutido	Parafuso soquete sext	Vis à six pans creux	
10	VOE 935084	2					Nipple	Niple	Niple	Raccord	
	VOE 990737	2					•O-ring	•Anillo tórico	•Anel-o	•Joint torique	
	VOE 993319	2					•O-ring	•Anillo tórico	•Anel-o	•Joint torique	
11	VOE 13933912	1					T-nipple	Niple t	Niple-t	Raccord-t	
	VOE 990737	2					•O-ring	•Anillo tórico	•Anel-o	•Joint torique	
12	VOE 13933900	1					Elbow nipple	Niple angular	Cotovelo	Raccord coudé	
	VOE 990737	1					•O-ring	•Anillo tórico	•Anel-o	•Joint torique	
13	VOE 936780	1					Testing nipple	Niple de medición	Niple de teste	Raccord contrôle	

1		**Hydraulic pump with fitting parts** **Bomba hidráulica con accesorios de montaje** **Bomba hidráulica com peças acessórias** **Pompe hydraulique avec pièces de montage**	Catalogue id **20755**	Group **913**
2				
3			Illustr. No **1088082**	Section **120**
4				
5		**11871897**	Issue **20047869-C**	Page **501**

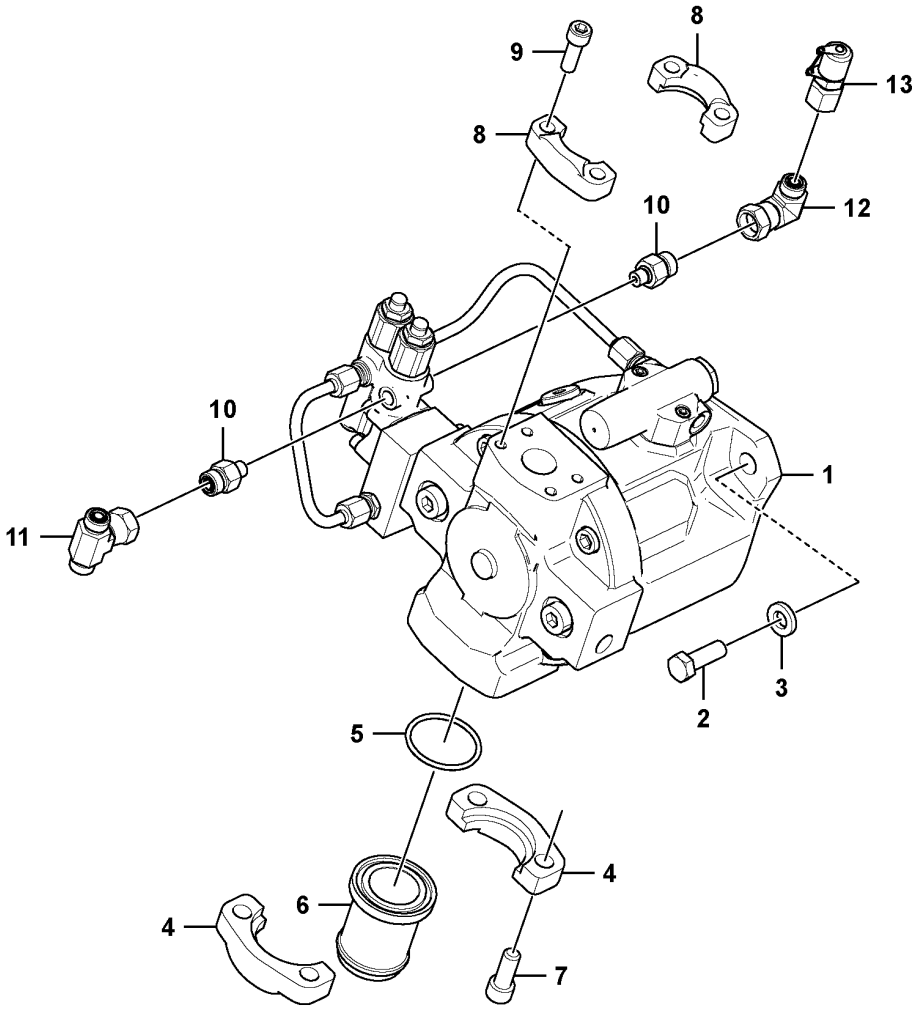

Volvo Construction Equipment

1088082

Fig.	Part No.	Quantity 1	2	3	PS	KIT	Description	Denominación	Denominação	Dénomination	Notes
1	VOE 15693550	1					Hydraulic pump	Bomba de hidráulica	Bomba hidráulica	Pompe hydraulique	See group 913-230 page 511
2	VOE 983720	2					Hexagon screw	Tornillo hexagonal	Parafuso sextavado	Vis à tête hexagonale	
3	VOE 13930908	2					Washer	Arandela	Arruela	Rondelle	
4	VOE 926885	2					Flange half	Mitad brida	Meia flange	Demi-bride	
5	VOE 944708	1					O-ring	Anillo tórico	Anel-o	Joint torique	
6	VOE 11802388	1					Suction pipe	Tubo de aspiración	Tubo de admissão	Tuyau aspiration	
7	VOE 984088	4					Hex. socket screw	Tornillo de hexágono embutido	Parafuso soquete sext	Vis à six pans creux	
8	VOE 936617	2					Flange half	Mitad brida	Meia flange	Demi-bride	
9	VOE 984080	4					Hex. socket screw	Tornillo de hexágono embutido	Parafuso soquete sext	Vis à six pans creux	
10	VOE 935084	2					Nipple	Niple	Niple	Raccord	
	VOE 990737	2					•O-ring	•Anillo tórico	•Anel-o	•Joint torique	
	VOE 993319	2					•O-ring	•Anillo tórico	•Anel-o	•Joint torique	
11	VOE 13933912	1					T-nipple	Niple t	Niple-t	Raccord-t	
	VOE 990737	2					•O-ring	•Anillo tórico	•Anel-o	•Joint torique	
12	VOE 13933900	1					Elbow nipple	Niple angular	Cotovelo	Raccord coudé	
	VOE 990737	1					•O-ring	•Anillo tórico	•Anel-o	•Joint torique	
13	VOE 936780	1					Testing nipple	Niple de medición	Niple de teste	Raccord contrôle	

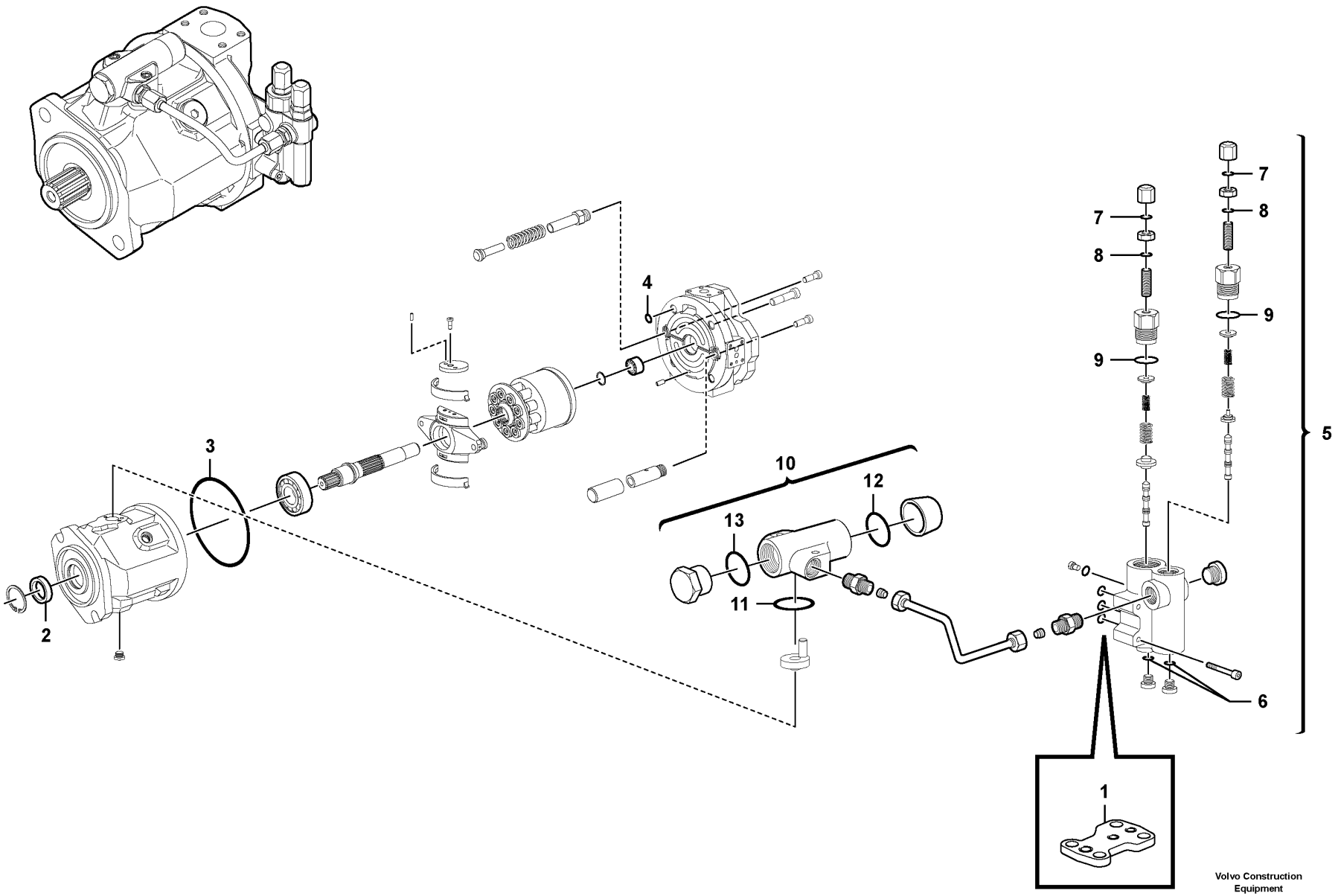

Volvo Construction Equipment

1087766

Fig.	Part No.	Quantity 1	2	3	PS	KIT	Description	Denominación	Denominação	Dénomination	Notes
	VOE 15689479	1					Hydraulic pump	Bomba de hidráulica	Bomba hidráulica	Pompe hydraulique	
1	VOE 11715266	1				K	•Gasket	•Junta	•Junta	•Joint	
2	VOE 11709645	1				K	•Seal	•Junta	•Vedação	•Étanchéité	
3	VOE 11713278	1				K	•O-ring	•Anillo tórico	•Anel-o	•Joint torique	
4	VOE 11713279	4				K	•O-ring	•Anillo tórico	•Anel-o	•Joint torique	
5	VOE 17467855	1					•Control valve	•Válvula de mando	•Válvula de comando	•Valve commande	
6	VOE 11714931	2				K	••O-ring	••Anillo tórico	••Anel-o	••Joint torique	
7	VOE 17446784	2				K	••Ring	••Anillo	••Anel	••Bague	
8		2			NS	K	••O-ring	••Junta torica	••Anel de vedação-O	••Joint Torique	
9	VOE 11714930	2				K	••O-ring	••Anillo tórico	••Anel-o	••Joint torique	
10	VOE 11709729	1					•Control valve	•Válvula de mando	•Válvula de comando	•Valve commande	
11	VOE 17204029	1				K	••Gasket	••Junta	••Junta	••Joint	
12		1			NS	K	••O-ring	••Junta torica	••Anel de vedação-O	••Joint Torique	
13		1			NS	K	••O-ring	••Junta torica	••Anel de vedação-O	••Joint Torique	
	VOE 15011405	1					Sealing kit	Kit de precinto	Jogo de vedação	Kit plombage	

1		**Hydraulic pump** **Bomba hidráulica** **Bomba hidráulica** **Pompe hydraulique**	Catalogue id **20755**	Group **913**
2				
3			Illustr. No **1087766**	Section **200**
4				
5		**11871726**	Issue **20047869-C**	Page **505**

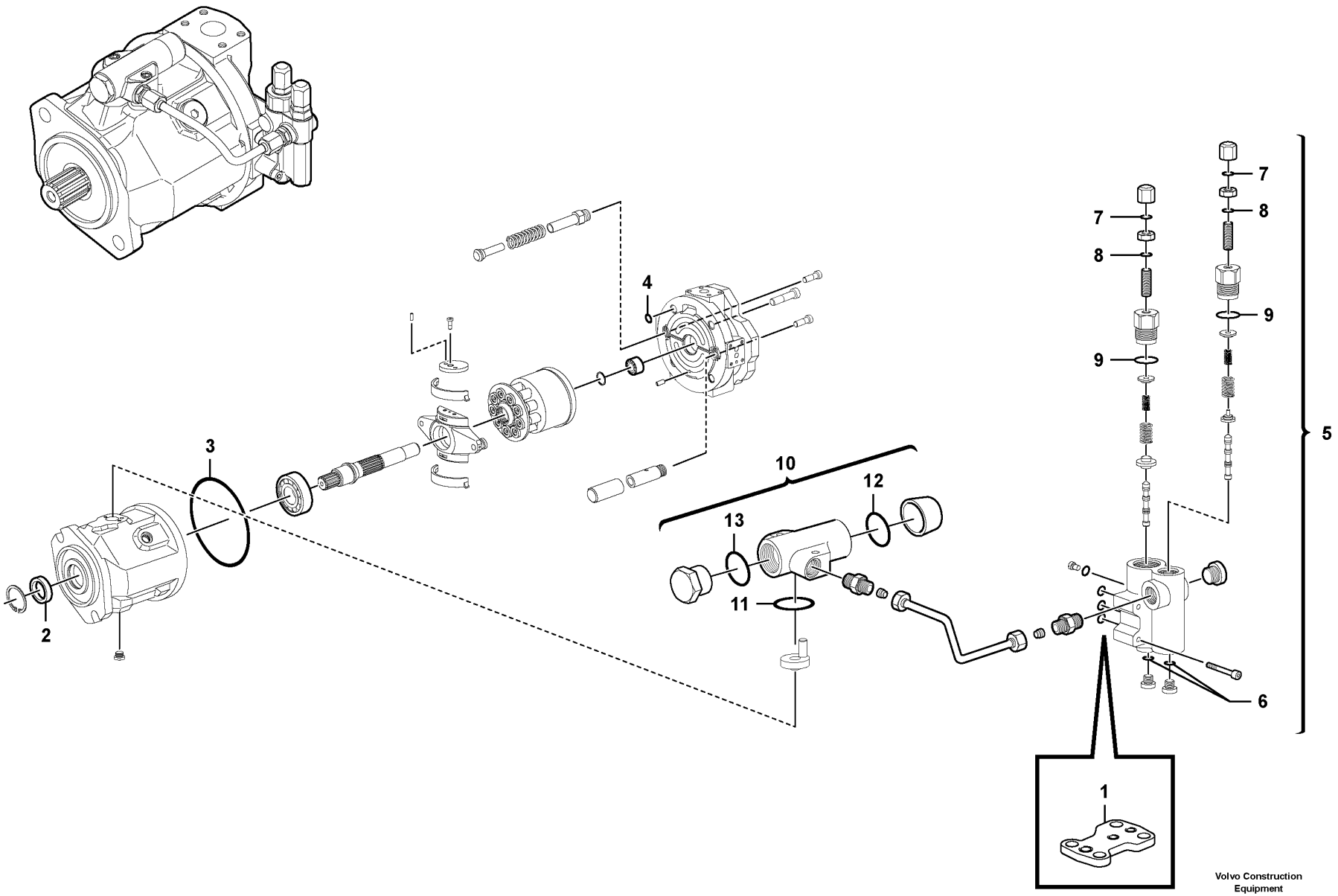

Volvo Construction Equipment

1087766

Fig.	Part No.	Quantity 1	2	3	PS	KIT	Description	Denominación	Denominação	Dénomination	Notes
	VOE 15693734	1					Hydraulic pump	Bomba de hidráulica	Bomba hidráulica	Pompe hydraulique	
1	VOE 11715266	1				K	•Gasket	•Junta	•Junta	•Joint	
2	VOE 11709645	1				K	•Seal	•Junta	•Vedação	•Étanchéité	
3	VOE 11713278	1				K	•O-ring	•Anillo tórico	•Anel-o	•Joint torique	
4	VOE 11713279	4				K	•O-ring	•Anillo tórico	•Anel-o	•Joint torique	
5	VOE 17467855	1					•Control valve	•Válvula de mando	•Válvula de comando	•Valve commande	
6	VOE 11714931	2				K	••O-ring	••Anillo tórico	••Anel-o	••Joint torique	
7	VOE 17446784	2				K	••Ring	••Anillo	••Anel	••Bague	
8		2			NS	K	••O-ring	••Junta torica	••Anel de vedação-O	••Joint Torique	
9	VOE 11714930	2				K	••O-ring	••Anillo tórico	••Anel-o	••Joint torique	
10	VOE 11709729	1					•Control valve	•Válvula de mando	•Válvula de comando	•Valve commande	
11	VOE 17204029	1				K	••Gasket	••Junta	••Junta	••Joint	
12		1			NS	K	••O-ring	••Junta torica	••Anel de vedação-O	••Joint Torique	
13		1			NS	K	••O-ring	••Junta torica	••Anel de vedação-O	••Joint Torique	
	VOE 15011405	1					Sealing kit	Kit de precinto	Jogo de vedação	Kit plombage	

1		**Hydraulic pump** **Bomba hidráulica** **Bomba hidráulica** **Pompe hydraulique**	Catalogue id **20755**	Group **913**
2				
3			Illustr. No **1087766**	Section **210**
4				
5		**11871727**	Issue **20047869-C**	Page **507**

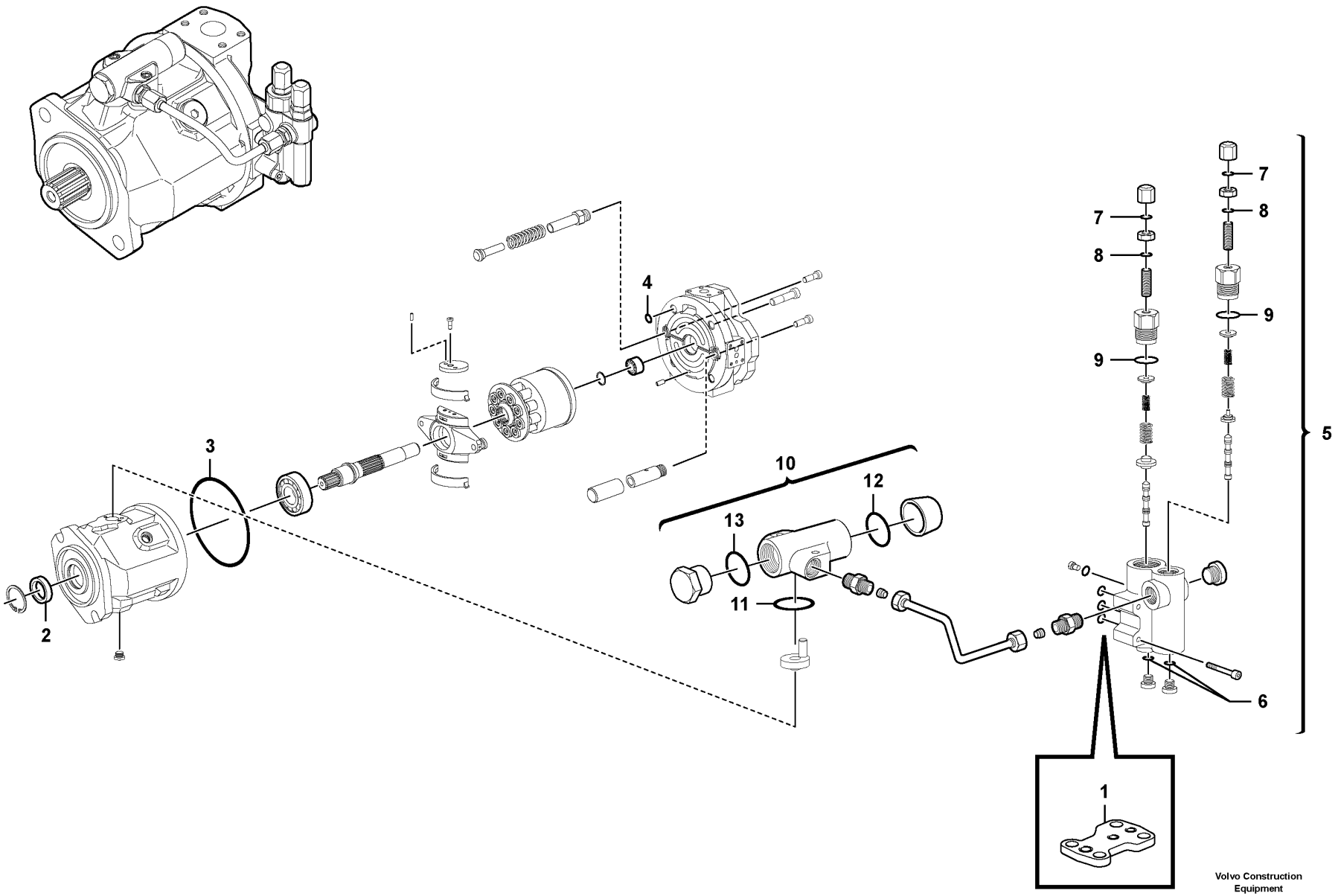

Volvo Construction Equipment

1087766

Fig.	Part No.	Quantity 1	2	3	PS	KIT	Description	Denominación	Denominação	Dénomination	Notes
	VOE 15693560	1					Hydraulic pump	Bomba de hidráulica	Bomba hidráulica	Pompe hydraulique	
1	VOE 11715266	1				K	•Gasket	•Junta	•Junta	•Joint	
2	VOE 11709645	1				K	•Seal	•Junta	•Vedação	•Étanchéité	
3	VOE 11713278	1				K	•O-ring	•Anillo tórico	•Anel-o	•Joint torique	
4	VOE 11713279	4				K	•O-ring	•Anillo tórico	•Anel-o	•Joint torique	
5	VOE 17467855	1					•Control valve	•Válvula de mando	•Válvula de comando	•Valve commande	
6	VOE 11714931	2				K	••O-ring	••Anillo tórico	••Anel-o	••Joint torique	
7	VOE 17446784	2				K	••Ring	••Anillo	••Anel	••Bague	
8		2			NS	K	••O-ring	••Junta torica	••Anel de vedação-O	••Joint Torique	
9	VOE 11714930	2				K	••O-ring	••Anillo tórico	••Anel-o	••Joint torique	
10	VOE 11709729	1					•Control valve	•Válvula de mando	•Válvula de comando	•Valve commande	
11	VOE 17204029	1				K	••Gasket	••Junta	••Junta	••Joint	
12		1			NS	K	••O-ring	••Junta torica	••Anel de vedação-O	••Joint Torique	
13		1			NS	K	••O-ring	••Junta torica	••Anel de vedação-O	••Joint Torique	
	VOE 15011405	1					Sealing kit	Kit de precinto	Jogo de vedação	Kit plombage	

1		**Hydraulic pump** **Bomba hidráulica** **Bomba hidráulica** **Pompe hydraulique**	Catalogue id **20755**	Group **913**
2				
3			Illustr. No **1087766**	Section **220**
4				
5		**11871897**	Issue **20047869-C**	Page **509**

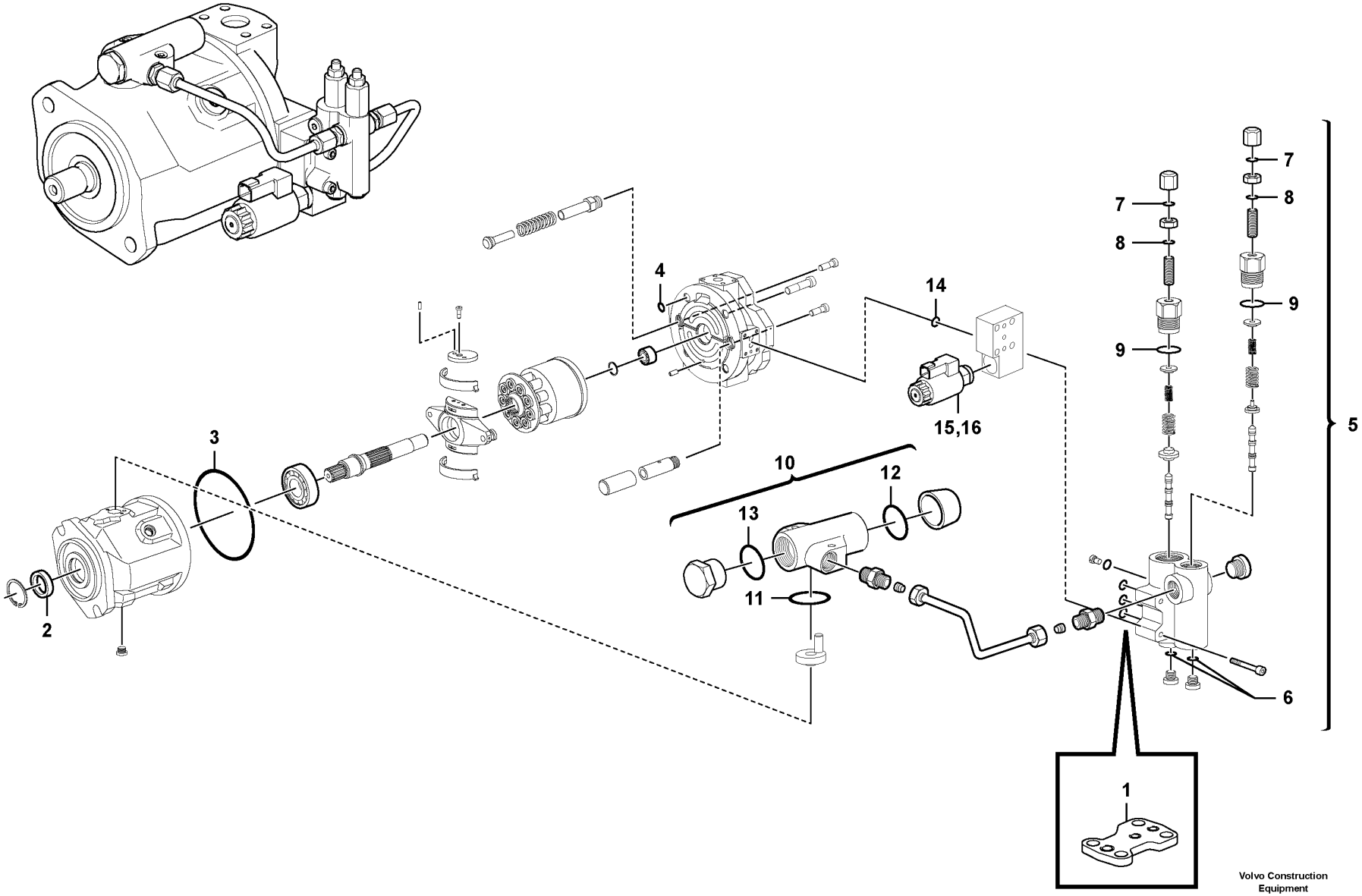

Volvo Construction Equipment

1087772

Fig.	Part No.	Quantity 1	2	3	PS	KIT	Description	Denominación	Denominação	Dénomination	Notes
	VOE 15693550	1					Hydraulic pump	Bomba de hidráulica	Bomba hidráulica	Pompe hydraulique	
1	VOE 11715266	1				K	•Gasket	•Junta	•Junta	•Joint	
2	VOE 11709645	1				K	•Seal	•Junta	•Vedação	•Étanchéité	
3	VOE 11713278	1				K	•O-ring	•Anillo tórico	•Anel-o	•Joint torique	
4	VOE 11713279	4				K	•O-ring	•Anillo tórico	•Anel-o	•Joint torique	
5	VOE 17467855	1					•Control valve	•Válvula de mando	•Válvula de comando	•Valve commande	
6	VOE 11714931	2				K	••O-ring	••Anillo tórico	••Anel-o	••Joint torique	
7	VOE 17446784	2				K	••Ring	••Anillo	••Anel	••Bague	
8		2			NS	K	••O-ring	••Junta torica	••Anel de vedação-O	••Joint Torique	
9	VOE 11714930	2				K	••O-ring	••Anillo tórico	••Anel-o	••Joint torique	
10	VOE 11709729	1					•Control valve	•Válvula de mando	•Válvula de comando	•Valve commande	
11	VOE 17204029	1				K	••Gasket	••Junta	••Junta	••Joint	
12		1			NS	K	••O-ring	••Junta torica	••Anel de vedação-O	••Joint Torique	
13		1			NS	K	••O-ring	••Junta torica	••Anel de vedação-O	••Joint Torique	
14	VOE 15011405	1				K	•Sealing kit	•Kit de precinto	•Jogo de vedação	•Kit plombage	
15	VOE 15001007	1					•Solenoid	•Electroimán	•Eletroímã	•Électro-aimant	
16	VOE 15001009	1					•Coil	•Bobina	•Bobina	•Bobine	
	VOE 15011405	1					Sealing kit	Kit de precinto	Jogo de vedação	Kit plombage	

1		**Hydraulic pump** **Bomba hidráulica** **Bomba hidráulica** **Pompe hydraulique**	Catalogue id **20755**	Group **913**
2				
3			Illustr. No **1087772**	Section **230**
4				
5		**11871898**	Issue **20047869-C**	Page **511**

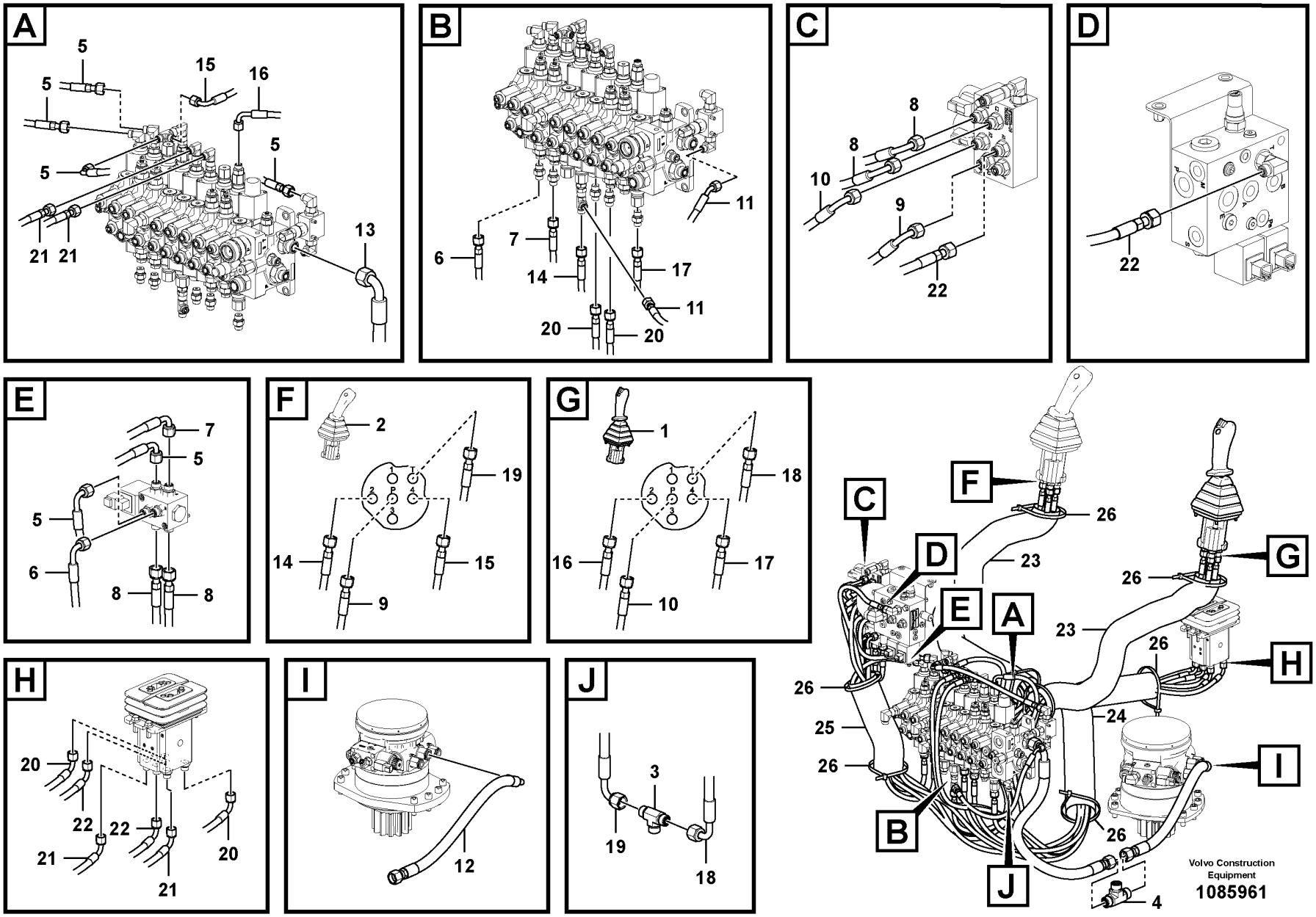
A
5
5
15
16
5
5
21
21
13
B
6
7
14
17
11
11
20
20
C
8
8
10
9
22
D
22
E
7
5
5
6
8
8
F
2
19
14
15
9
G
1
18
16
17
10
H
20
22
22
20
21
21
I
12
J
3
19
18
C
F
26
D
23
G
26
E
A
23
26
H
26
24
25
26
I
B
26
J
4
Volvo Construction Equipment
1085961

Fig.	Part No.	Quantity 1	2	3	PS	KIT	Description	Denominación	Denominação	Dénomination	Notes
1		1					Remote Control	Mando a distancia	Comando à distância	Commande A Dist	RH
2		1					Remote Control	Mando a distancia	Comando à distância	Commande A Dist	LH
3	VOE 936798	1					T-nipple	Niple t	Niple-t	Raccord-t	
4	VOE 936811	1					T-nipple	Niple t	Niple-t	Raccord-t	
5	VOE 936861	3					Hose assembly	Conducto	Mangueira completa	Conduit flexible	
6	VOE 936289	1					Hose assembly	Conducto	Mangueira completa	Conduit flexible	
7	VOE 936292	1					Hose assembly	Conducto	Mangueira completa	Conduit flexible	
8	VOE 936287	2					Hose assembly	Conducto	Mangueira completa	Conduit flexible	
9	VOE 936827	1					Hose assembly	Conducto	Mangueira completa	Conduit flexible	
10	VOE 936824	1					Hose assembly	Conducto	Mangueira completa	Conduit flexible	
11	VOE 937194	1					Hose assembly	Conducto	Mangueira completa	Conduit flexible	
12	VOE 15680861	1					Hose assembly	Conducto	Mangueira completa	Conduit flexible	
13	VOE 17206840	1					Hose assembly	Conducto	Mangueira completa	Conduit flexible	
14	VOE 937440	1					Hose assembly	Conducto	Mangueira completa	Conduit flexible	
15	VOE 936817	1					Hose assembly	Conducto	Mangueira completa	Conduit flexible	
16	VOE 936816	1					Hose assembly	Conducto	Mangueira completa	Conduit flexible	
17	VOE 936863	1					Hose assembly	Conducto	Mangueira completa	Conduit flexible	
18	VOE 936301	1					Hose assembly	Conducto	Mangueira completa	Conduit flexible	
19	VOE 937205	1					Hose assembly	Conducto	Mangueira completa	Conduit flexible	
20	VOE 936816	2					Hose assembly	Conducto	Mangueira completa	Conduit flexible	
21	VOE 936819	2					Hose assembly	Conducto	Mangueira completa	Conduit flexible	
22	VOE 936824	2					Hose assembly	Conducto	Mangueira completa	Conduit flexible	
23	VOE 11808372	2					Protection	Protección	Proteção	Protection	
24		1			NS		Protection	Protección	Proteção	Protection	
25	VOE 15636462	1					Protecting hose	Manguera de protección	Mangueira protetora	Gaine de protection	
26	VOE 4881440	REQ					Cable tie	Abrazadera de cinta	Braçadeira	Serre-câble	

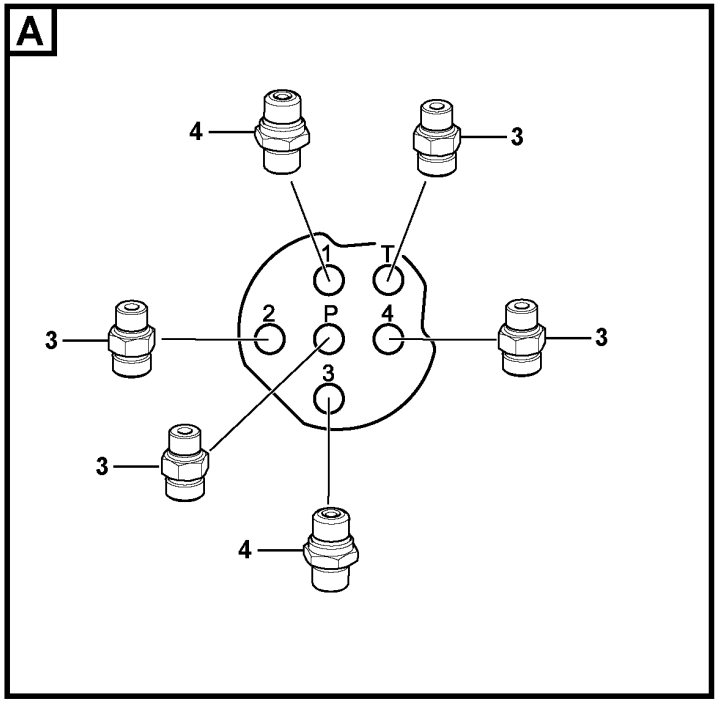
A
4
3
1
T
3
2
P
4
3
3
3
4

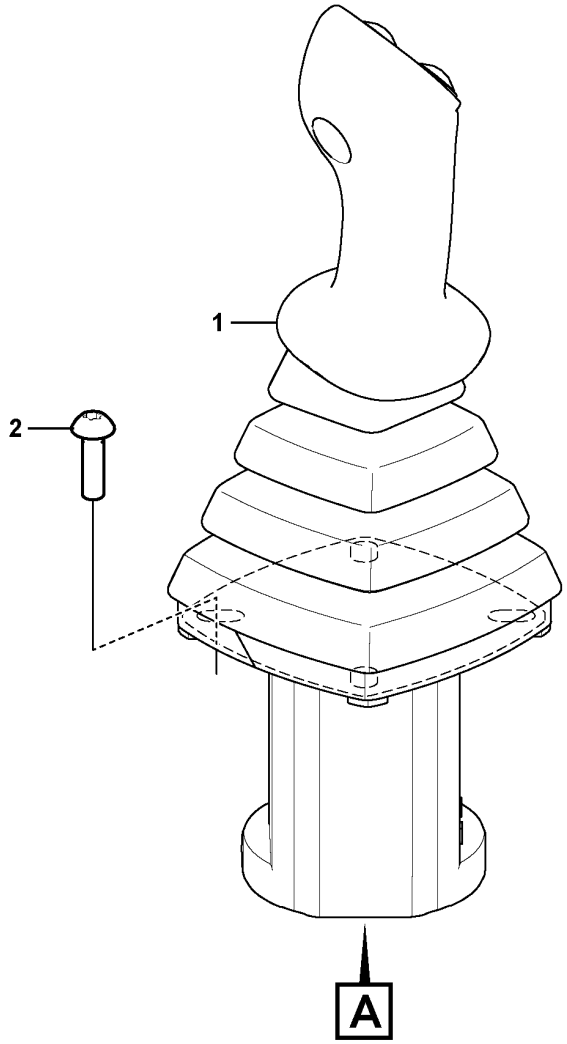
1
2
A

Fig.	Part No.	Quantity 1	2	3	PS	KIT	Description	Denominación	Denominação	Dénomination	Notes
1	**VOE 15695322**	1					Remote control valve	Válvula control distancia	Válvula de controle remoto	Vanne automatique	RH See group 914-260 page 521
2	**VOE 997502**	4					Six point socket screw	Racor de seis dientes	Paraf soquete sext	Vis à 6 pans creux	
3	**VOE 13933858**	4					Nipple	Niple	Niple	Raccord	
4	**VOE 11802980**	2					Throttle valve	Válvula de acelerador	Válvula do acelerador	Valve accélérateur	

1		**Control stick installation** **Montaje de la palanca de mando** **Braço de comando, instalação** **Mise en place du levier de commande**	Catalogue id **20755**	Group **914**
2				
3			Illustr. No **1085964**	Section **200**
4				
5			Issue **20047869-C**	Page **515**

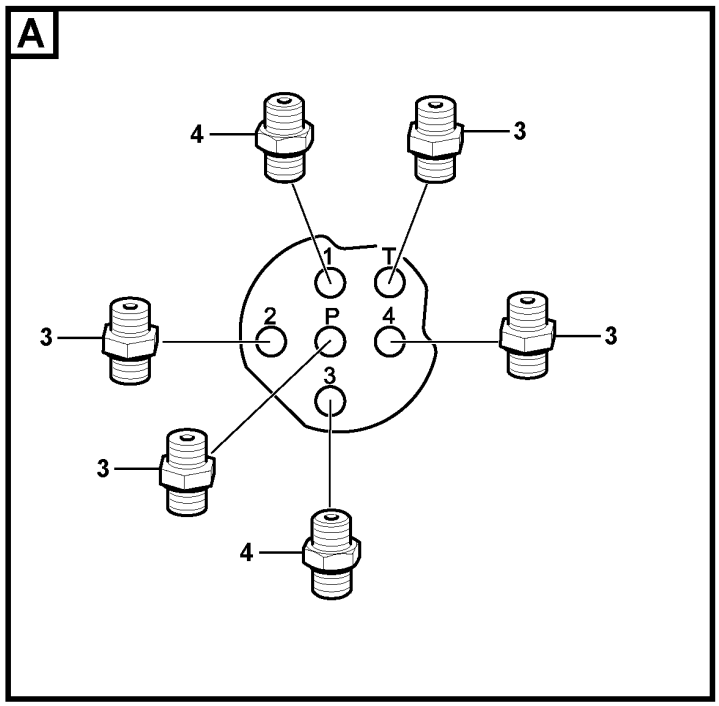
A
4
3
1
T
3
2
P
4
3
3
3
4

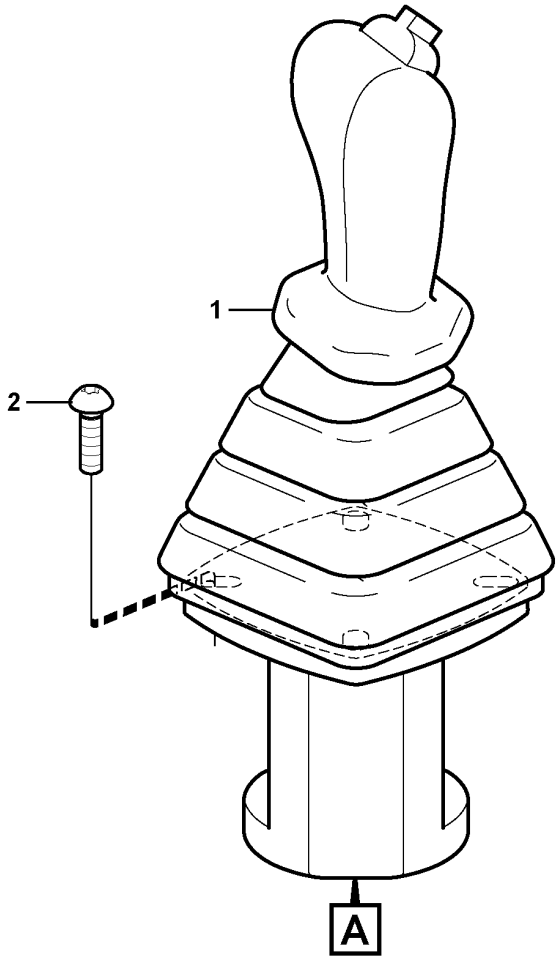
1
2
A

Fig.	Part No.	Quantity 1	2	3	PS	KIT	Description	Denominación	Denominação	Dénomination	Notes
1	VOE 15698409	1					Remote control valve	Válvula control distancia	Válvula de controle remoto	Vanne automatique	See group 914-250 page 519
2	VOE 997502	4					Six point socket screw	Racor de seis dientes	Paraf soquete sext	Vis à 6 pans creux	
3	VOE 13933858	4					Nipple	Niple	Niple	Raccord	
4	VOE 11802980	2					Throttle valve	Válvula de acelerador	Válvula do acelerador	Valve accélérateur	

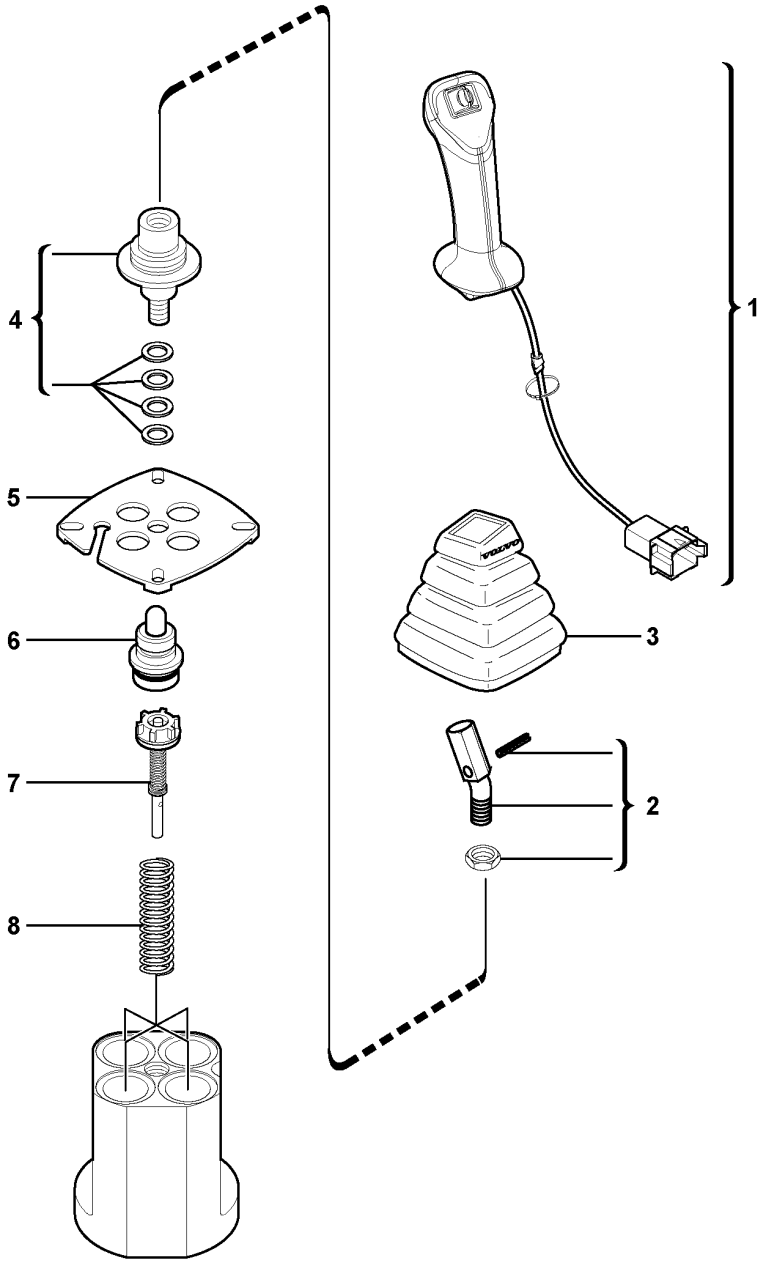
4
5
6
7
8
1
3
2

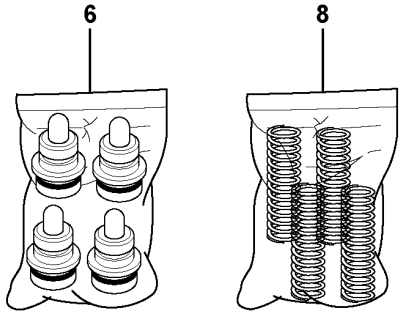
6
8

Fig.	Part No.	Quantity 1	2	3	PS	KIT	Description	Denominación	Denominação	Dénomination	Notes
	VOE 15698409	1					Remote control valve	Válvula control distancia	Válvula de controle remoto	Vanne automatique	
1	**VOE 17453249**	1					•Handle	•Mango	•Manopla	•Poignée	
2	**VOE 11370672**	1					•Adapter	•Adaptador	•Adaptador	•Adaptateur	
3	**VOE 11715619**	1					•Bellows	•Fuelle	•Fole	•Soufflet	
4	**VOE 11714730**	1					•Propeller shaft	•Árbol de transmisión	•Árvore de transmissão	•Arbre cardan	
5	**VOE 11714731**	1					•Plate	•Chapa	•Chapa	•Tôle	
6	**VOE 11712323**	1				K	•Control plunger	•Pasador de accionamiento	•Êmbolo	•Piston de contrôle	
7	**VOE 11713016**	1					•Regulator	•Regulador	•Regulador	•Regulateur	
8	**VOE 11713017**	1				K	•Spring	•Resorte	•Mola	•Ressort	

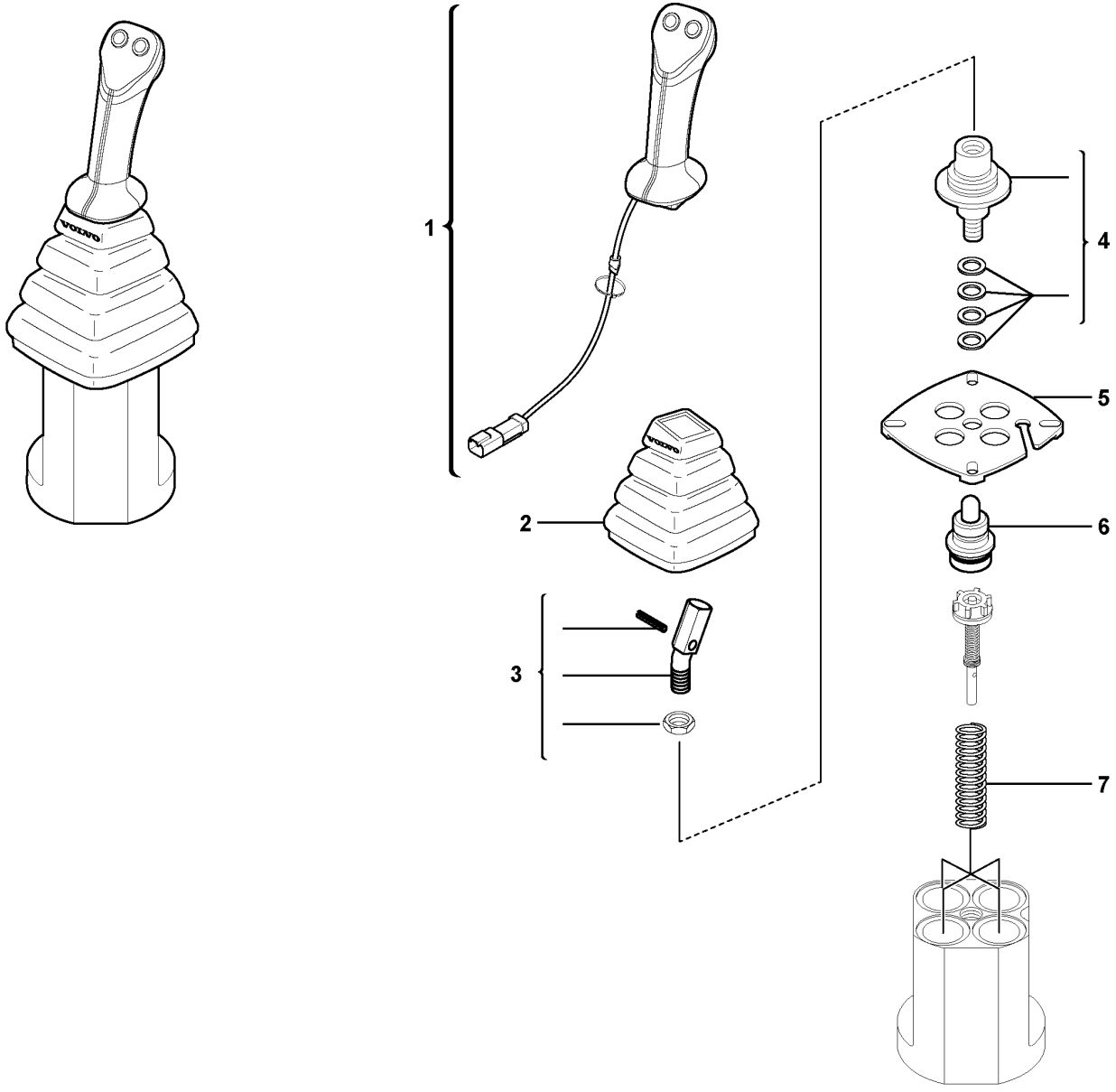

Volvo Construction Equipment
1087566

Fig.	Part No.	Quantity 1	2	3	PS	KIT	Description	Denominación	Denominação	Dénomination	Notes
	VOE 15695322	1					Remote control valve	Válvula control distancia	Válvula de controle remoto	Vanne automatique	
1	VOE 17467724	1					•Handle	•Mango	•Manopla	•Poignée	
2	VOE 11715619	1					•Bellows	•Fuelle	•Fole	•Soufflet	
3	VOE 11370672	1					•Adapter	•Adaptador	•Adaptador	•Adaptateur	
4	VOE 11714730	1					•Propeller shaft	•Árbol de transmisión	•Árvore de transmissão	•Arbre cardan	
5	VOE 11714731	1					•Plate	•Chapa	•Chapa	•Tôle	
6	VOE 11712323	1				K	•Control plunger	•Pasador de accionamiento	•Êmbolo	•Piston de contrôle	
7	VOE 11713017	1				K	•Spring	•Resorte	•Mola	•Ressort	

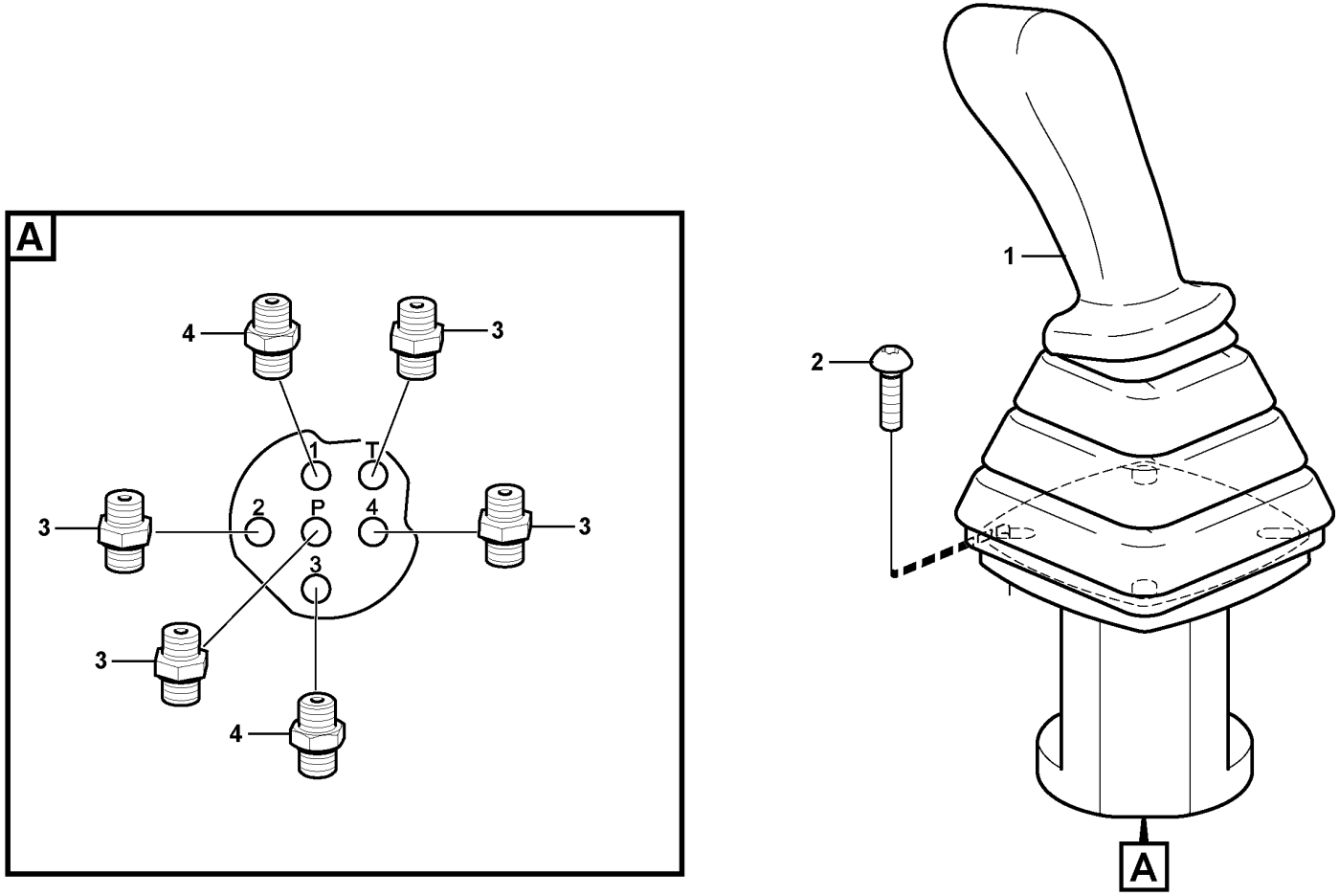
A
4
3
1
T
3
2
P
4
3
3
3
4
1
2
A

Fig.	Part No.	Quantity 1	2	3	PS	KIT	Description	Denominación	Denominação	Dénomination	Notes
1	VOE 15635425	1					Remote control valve	Válvula control distancia	Válvula de controle remoto	Vanne automatique	LH See group 914-350 page 527
2	VOE 969147	4					Six point socket screw	Racor de seis dientes	Paraf soquete sext	Vis à 6 pans creux	
3	VOE 13933858	4					Nipple	Niple	Niple	Raccord	
4	VOE 15698688	2					Throttle valve	Válvula de acelerador	Válvula do acelerador	Valve accélérateur	

1		**Control stick installation** **Montaje de la palanca de mando** **Braço de comando, instalação** **Mise en place du levier de commande**	Catalogue id **20755**	Group **914**
2				
3			Illustr. No **1027848**	Section **300**
4				
5		**11839932, 11839342**	Issue **20047869-C**	Page **523**

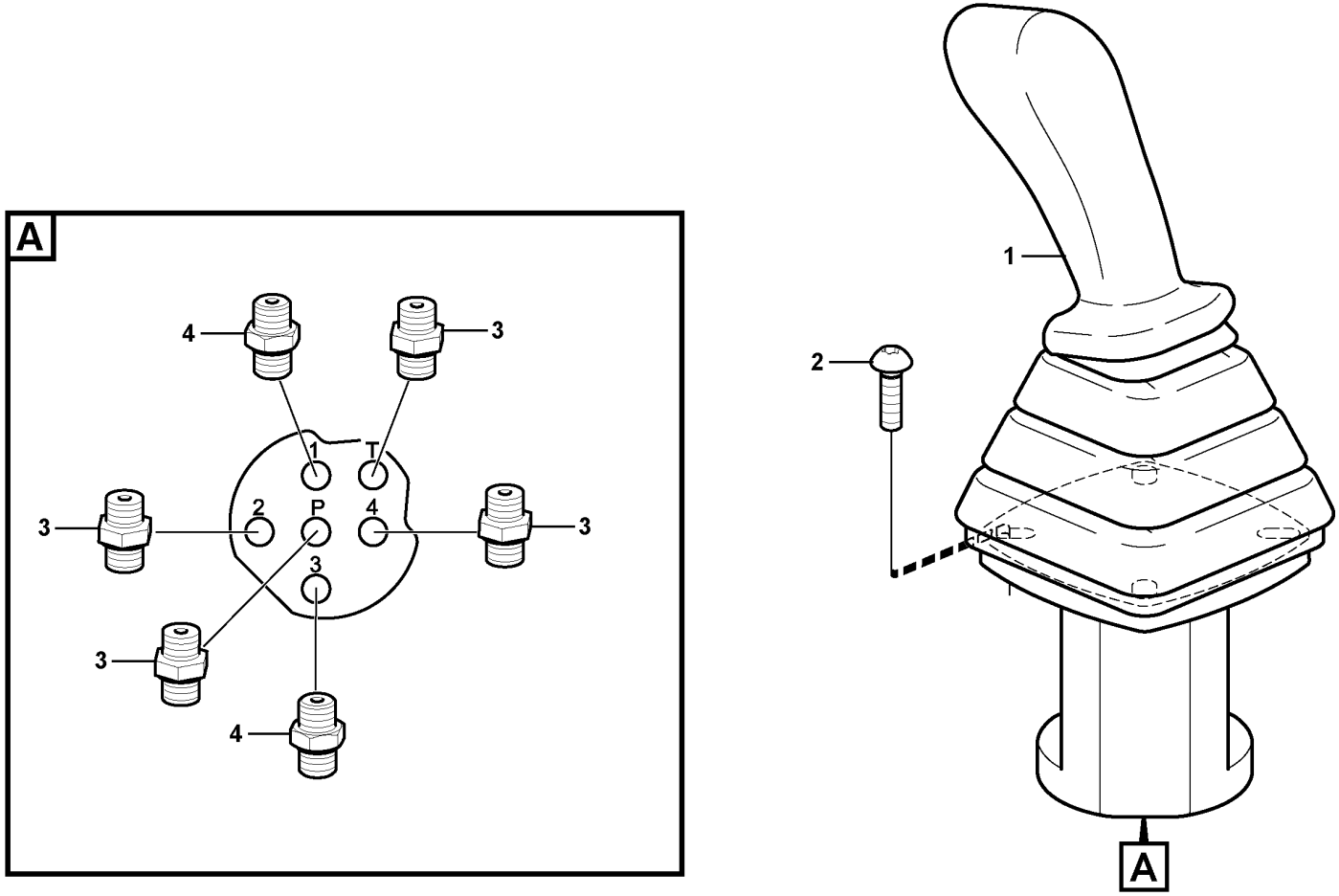
A
4
3
1
T
3
2
P
4
3
3
3
4
1
2
A

Fig.	Part No.	Quantity 1	2	3	PS	KIT	Description	Denominación	Denominação	Dénomination	Notes
1	VOE 15698410	1					Remote control valve	Válvula control distancia	Válvula de controle remoto	Vanne automatique	LH See group 914-360 page 529
2	VOE 997502	4					Six point socket screw	Racor de seis dientes	Paraf soquete sext	Vis à 6 pans creux	
3	VOE 13933858	4					Nipple	Niple	Niple	Raccord	
4	VOE 11802980	2					Throttle valve	Válvula de acelerador	Válvula do acelerador	Valve accélérateur	

1		**Control stick installation** **Montaje de la palanca de mando** **Braço de comando, instalação** **Mise en place du levier de commande**	Catalogue id **20755**	Group **914**
2				
3			Illustr. No **1027848**	Section **310**
4				
5		**11871695, 11871697**	Issue **20047869-C**	Page **525**

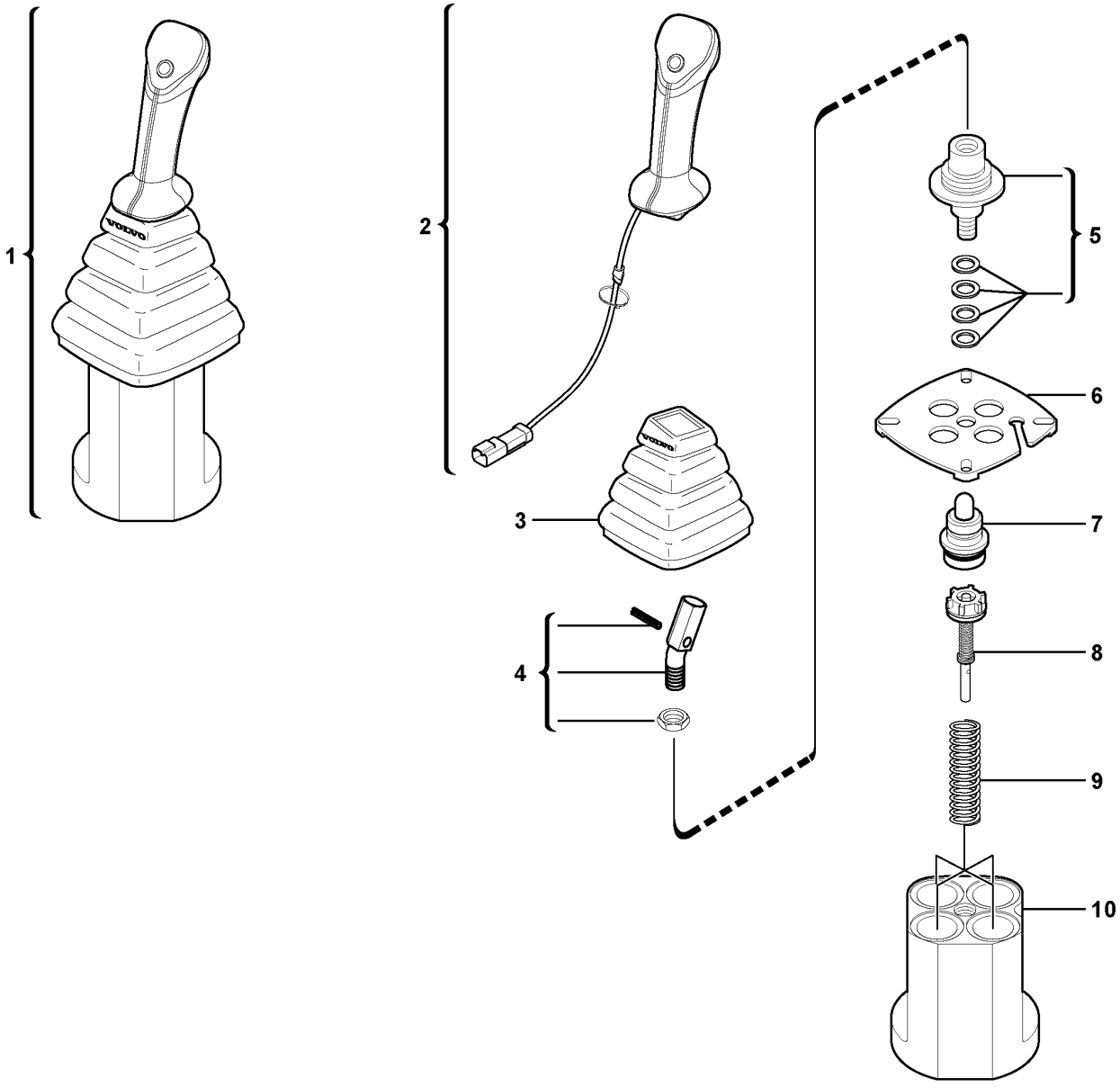

Volvo Construction Equipment

1019041

Fig.	Part No.	Quantity 1	2	3	PS	KIT	Description	Denominación	Denominação	Dénomination	Notes
1	VOE 15635425	1					Remote control valve	Válvula control distancia	Válvula de controle remoto	Vanne automatique	
2	VOE 15161347	1					•Handle	•Mango	•Manopla	•Poignée	
3	VOE 11715619	1					•Bellows	•Fuelle	•Fole	•Soufflet	
4	VOE 11370672	1					•Adapter	•Adaptador	•Adaptador	•Adaptateur	
5	VOE 11714730	1					•Propeller shaft	•Árbol de transmisión	•Árvore de transmissão	•Arbre cardan	
6	VOE 11714731	1					•Plate	•Chapa	•Chapa	•Tôle	
7		4			NS	K	•Plunger guide (kit)	•Guía de pistón (kit)	•	•Guide de piston (jeu)	
8	VOE 11713016	4					•Regulator	•Regulador	•Regulador	•Regulateur	
9		4			NS	K	•Spring	•Muelle	•Mola	•Ressort	
10		1			NS		•Body	•Cuerpo	•	•Corps	
11	VOE 11712323	1					Control plunger	Pasador de accionamiento	Êmbolo	Piston de contrôle	
12	VOE 11713017	1					Spring	Resorte	Mola	Ressort	

1		**Control lever : dipper arm / slewing (left)** **Palanca de mando : brazo / giro (izquierda)** **Alavanca de comando : braço de escavação / giro (lado esquerdo)** **Levier de commande : balancier / orientation (côté gauche)**	Catalogue id **20755**	Group **914**
2			Illustr. No **1019041**	Section **350**
3				
4			Issue **20047869-C**	Page **527**
5		**LH - 11839342, 11839932**		

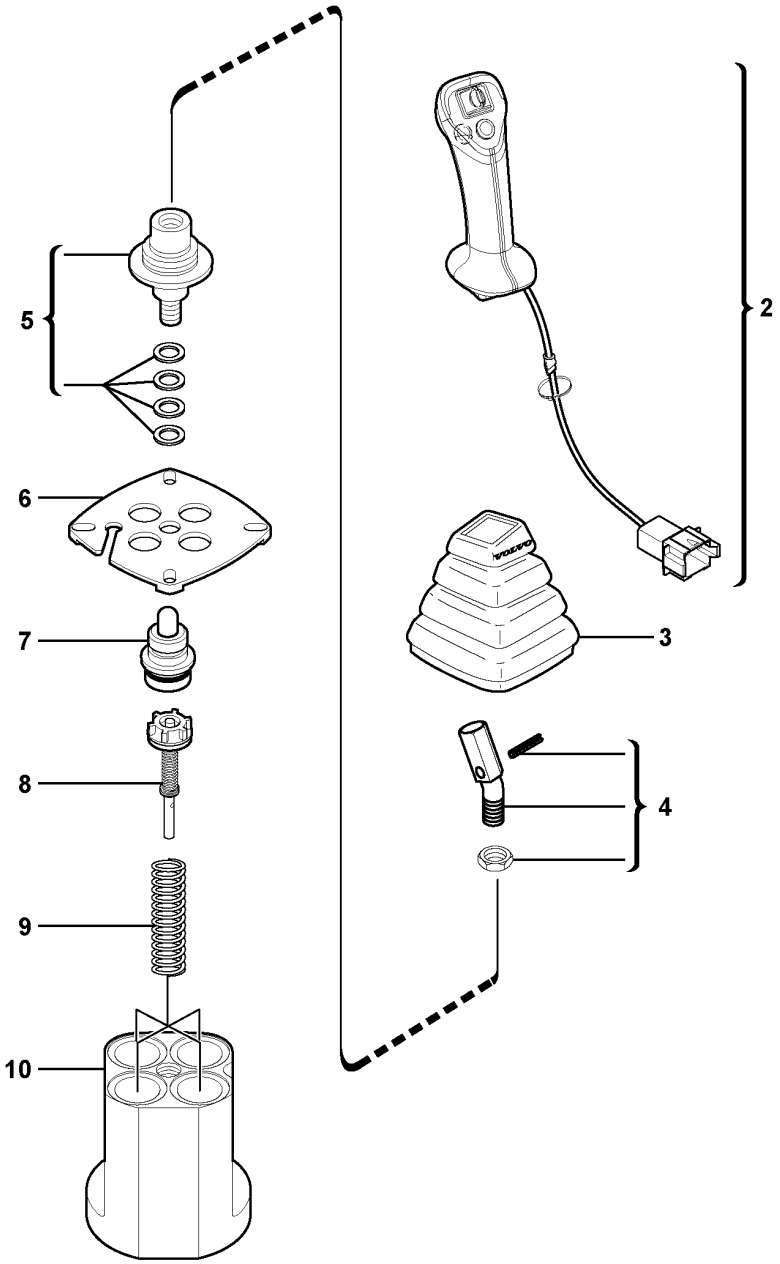

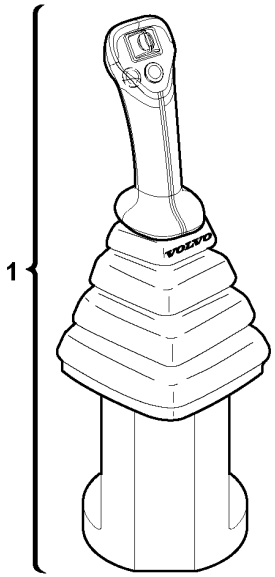

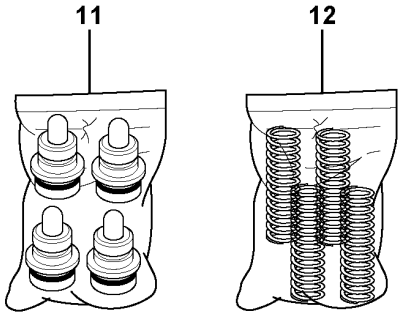

Volvo Construction Equipment

1019044

Fig.	Part No.	Quantity 1	2	3	PS	KIT	Description	Denominación	Denominação	Dénomination	Notes
1	VOE 15698410	1					Remote control valve	Válvula control distancia	Válvula de controle remoto	Vanne automatique	
2	VOE 17453250	1					•Handle	•Mango	•Manopla	•Poignée	
3	VOE 11715619	1					•Bellows	•Fuelle	•Fole	•Soufflet	
4	VOE 11370672	1					•Adapter	•Adaptador	•Adaptador	•Adaptateur	
5	VOE 11714730	1					•Propeller shaft	•Árbol de transmisión	•Árvore de transmissão	•Arbre cardan	
6	VOE 11714731	1					•Plate	•Chapa	•Chapa	•Tôle	
7		4			NS		•Plunger guide	•Guía de pistón	•Guia de mergulhador	•Guide de piston	
8	VOE 11713016	4					•Regulator	•Regulador	•Regulador	•Regulateur	
9		4			NS		•Spring	•Muelle	•Mola	•Ressort	
10		1			NS		•Body	•Cuerpo	•	•Corps	
11	VOE 11712323	1				K	Control plunger	Pasador de accionamiento	Êmbolo	Piston de contrôle	
12	VOE 11713017	1				K	Spring	Resorte	Mola	Ressort	

1		**Control lever : dipper arm / slewing (left)** **Palanca de mando : brazo / giro (izquierda)** **Alavanca de comando : braço de escavação / giro (lado esquerdo)** **Levier de commande : balancier / orientation (côté gauche)**	Catalogue id **20755**	Group **914**
2			Illustr. No **1019044**	Section **360**
3				
4			Issue **20047869-C**	Page **529**
5		**LH - 11871695, 11871697**		

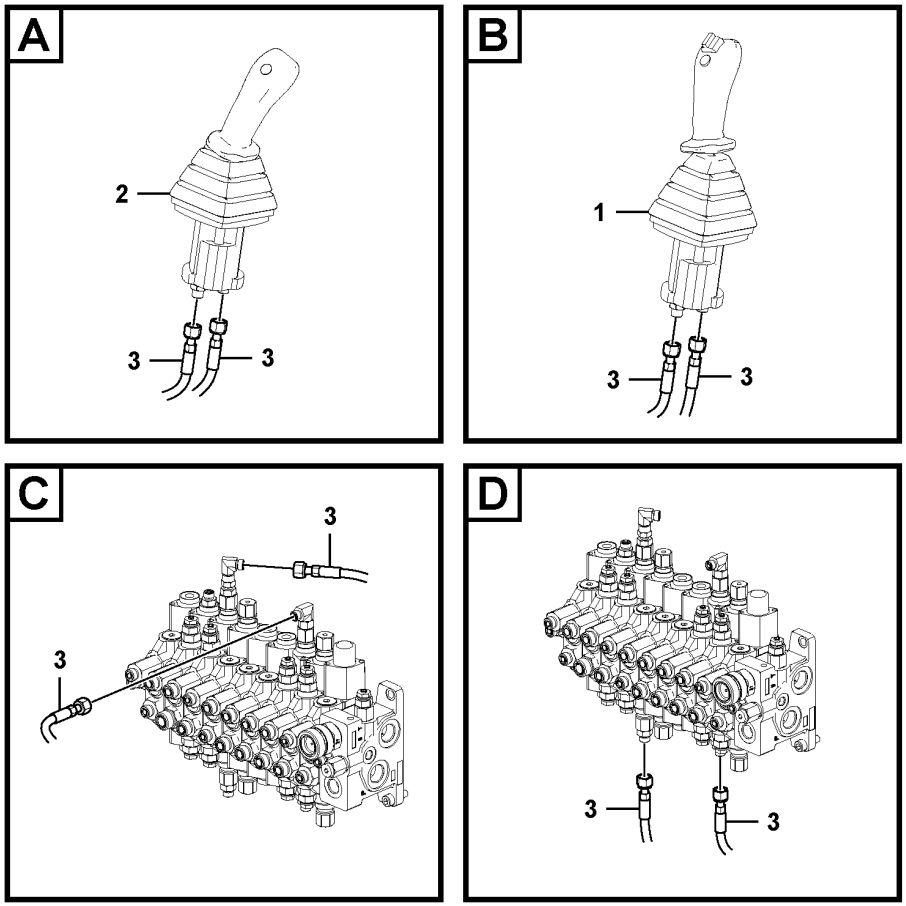
A
2
3
3
B
1
3
3
C
3
3
D
3
3

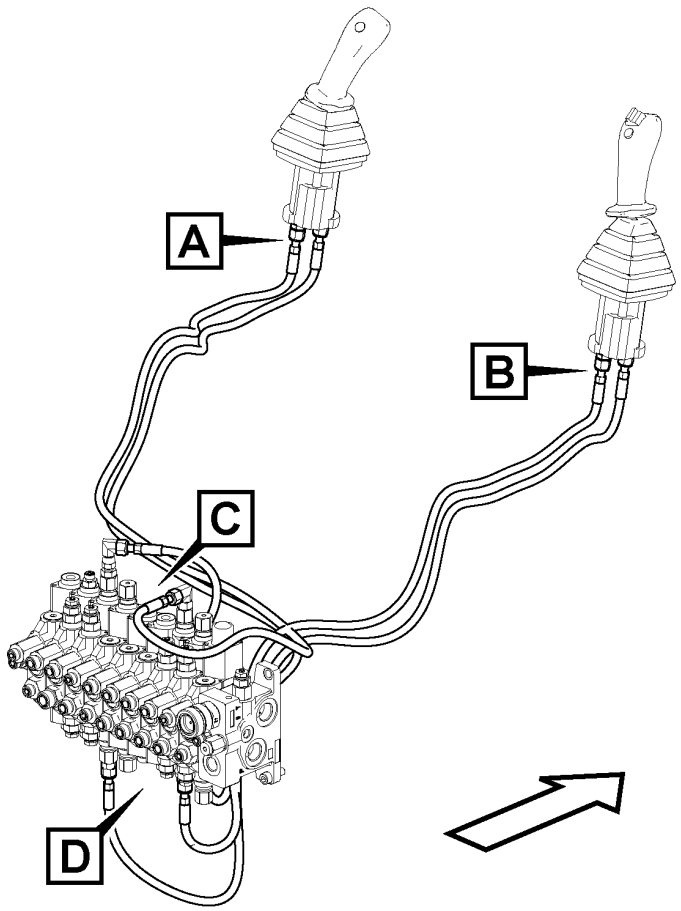
A
B
C
D

Fig.	Part No.	Quantity 1	2	3	PS	KIT	Description	Denominación	Denominação	Dénomination	Notes
1		1					Remote Control	Mando a distancia	Comando à distância	Commande A Dist	See group 914-200 page 515
2		1					Remote Control	Mando a distancia	Comando à distância	Commande A Dist	See group 914-300 page 523
3	VOE 937440	4					Hose assembly	Conducto	Mangueira completa	Conduit flexible	

1		**Hydraulic circuit (low pressure)** **Circuito hidráulico (baja presión)** **Circuito hidráulico (baixa pressão)** **Circuit hydraulique (basse pression)**	Catalogue id **20755**	Group **914**
2				
3			Illustr. No **1076128**	Section **400**
4				
5		**11871407, 11871606**	Issue **20047869-C**	Page **531**

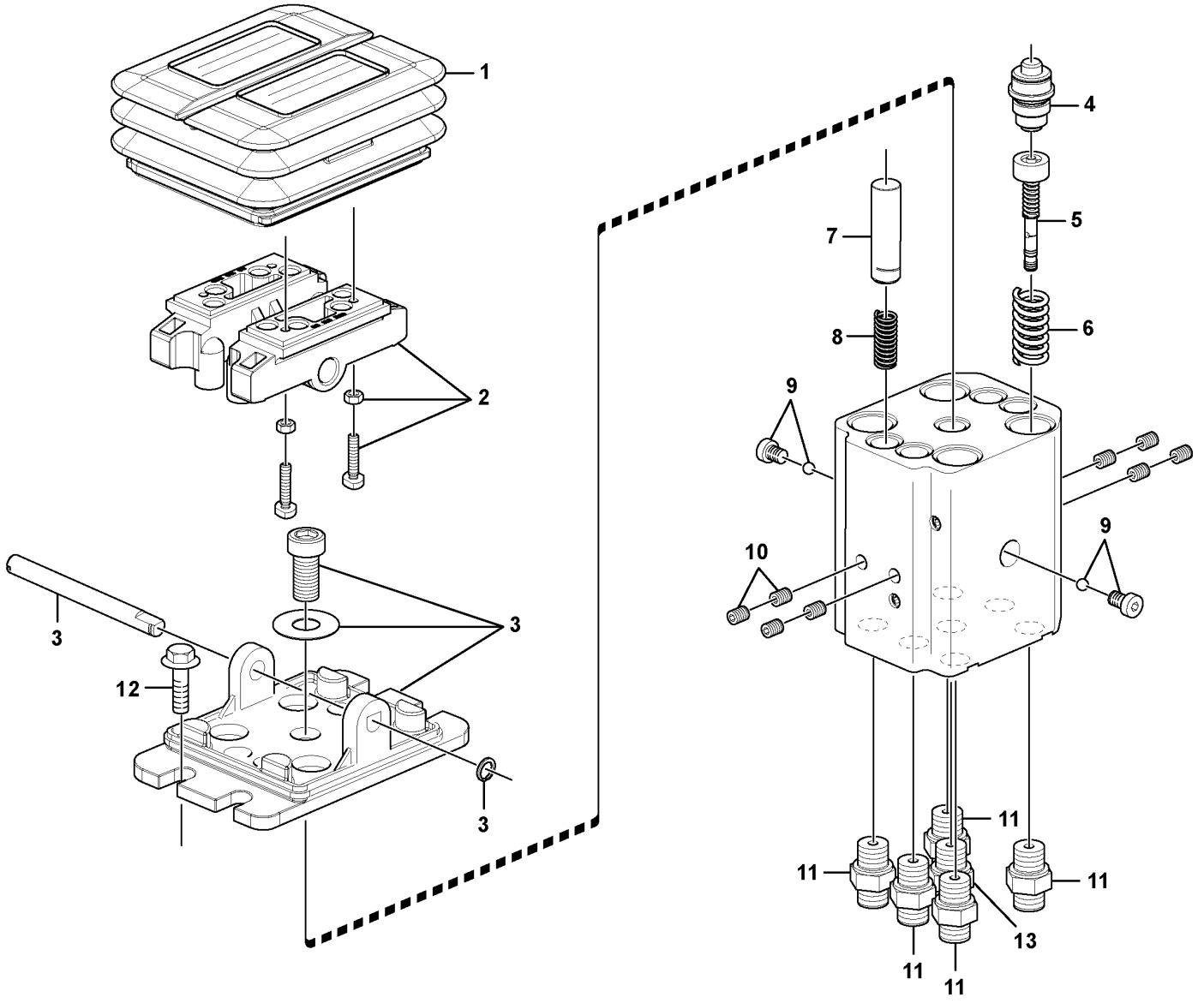

Volvo Construction Equipment
1075419

Fig.	Part No.	Quantity 1	2	3	PS	KIT	Description	Denominación	Denominação	Dénomination	Notes
	VOE 15637034	1					Remote control valve	Válvula control distancia	Válvula de controle remoto	Vanne automatique	
1	**VOE 15161401**	1					•Bellows	•Fuelle	•Fole	•Soufflet	
2	**VOE 15161402**	2					•Cam	•Leva	•Came	•Came	
3	**VOE 15161403**	1					•Plate	•Chapa	•Chapa	•Tôle	
4	**VOE 15161409**	1					•Control plunger	•Pasador de accionamiento	•Êmbolo	•Piston de contrôle	KIT OF 2 PCS
5	**VOE 15161410**	1					•Regulator kit	•Juego regulador	•Jogo do regulador	•Kit régulateur	
6	**VOE 15161415**	1					•Spring	•Resorte	•Mola	•Ressort	KIT OF 4 PCS
7	**VOE 15161416**	1					•Control plunger	•Pasador de accionamiento	•Êmbolo	•Piston de contrôle	KIT OF 2 PCS
8	**VOE 15161417**	1					•Spring	•Resorte	•Mola	•Ressort	KIT OF 4 PCS
9	**VOE 15161420**	1					•Non-return valve	•Válvula antirretorno	•Válvula de retenção	•Clapet antiretour	KIT OF 2 PCS
10	**VOE 15161423**	1					•Shuttle valve	•Válvula lanzadera	•Válvula lançadeira	•Valve navette	KIT OF 4 PCS
11	**VOE 13933858**	5					Nipple	Niple	Niple	Raccord	P,1,2,3,4
12	**VOE 13945444**	4					Screw	Tornillo	Parafuso	Vis	
13	**VOE 15662324**	1					Non-return valve	Válvula antirretorno	Válvula de retenção	Clapet antiretour	T

1		**Remote control valve pedal, travel motor** **Válvula de control a pedal de válvula de mando a distancia, motor trasl** **Pedal da válvula de controle remoto, motor de curso** **V. commande vers pédale de v. commande télécommandée, moteur condui**	Catalogue id **20755**	Group **914**
2				
3			Illustr. No **1075419**	Section **450**
4				
5		**11871407, 11871884**	Issue **20047869-C**	Page **533**

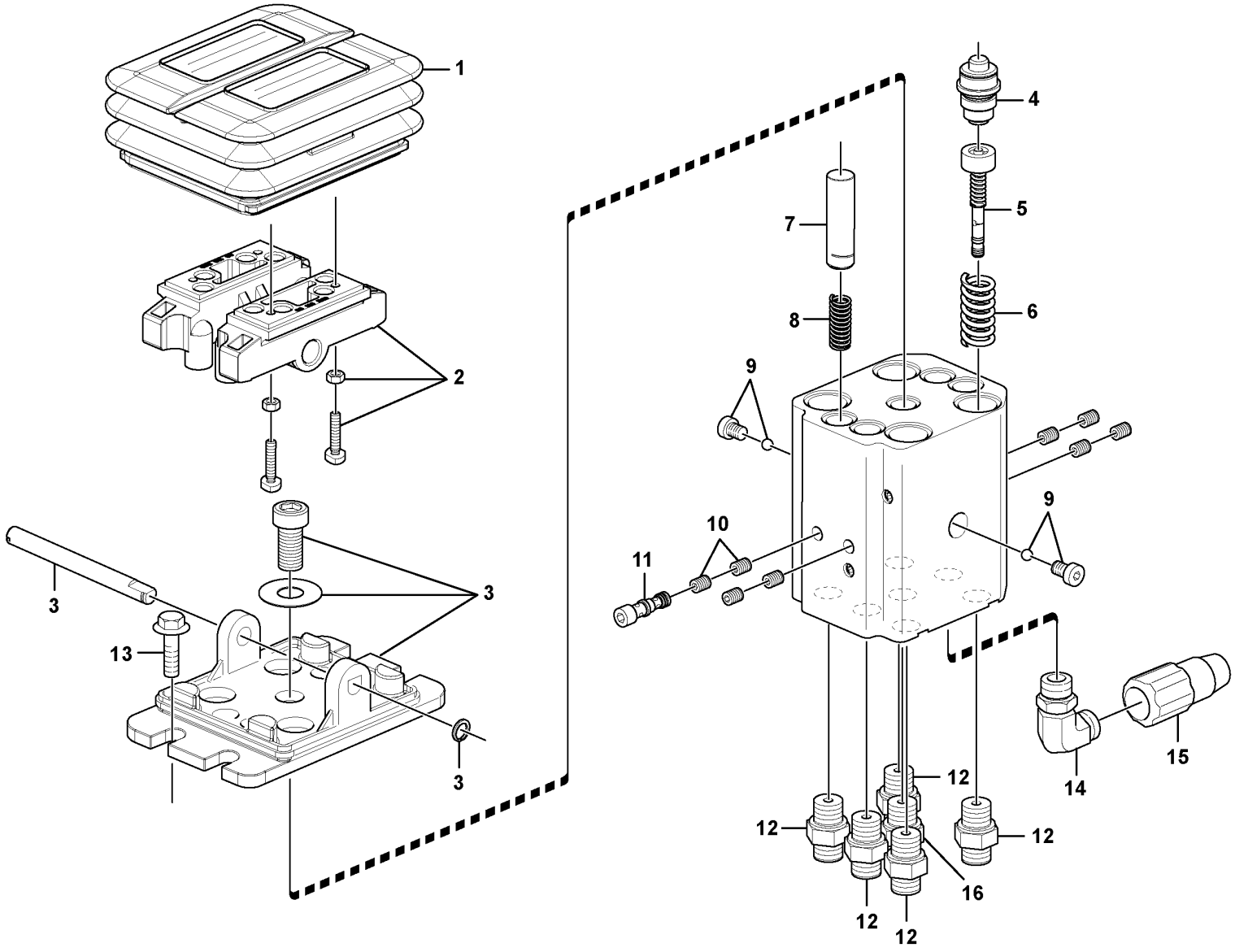

Volvo Construction Equipment
1067987

Fig.	Part No.	Quantity 1	2	3	PS	KIT	Description	Denominación	Denominação	Dénomination	Notes
	VOE 15615841	1					Remote control valve	Válvula control distancia	Válvula de controle remoto	Vanne automatique	
1	VOE 15161401	1					•Bellows	•Fuelle	•Fole	•Soufflet	
2	VOE 15161402	2					•Cam	•Leva	•Came	•Came	
3	VOE 15161403	1					•Plate	•Chapa	•Chapa	•Tôle	
4	VOE 15161409	1					•Control plunger	•Pasador de accionamiento	•Êmbolo	•Piston de contrôle	KIT OF 2 PCS
5	VOE 15161410	4					•Regulator kit	•Juego regulador	•Jogo do regulador	•Kit régulateur	
6	VOE 15161415	1					•Spring	•Resorte	•Mola	•Ressort	KIT OF 4 PCS
7	VOE 15161416	1					•Control plunger	•Pasador de accionamiento	•Êmbolo	•Piston de contrôle	KIT OF 2 PCS
8	VOE 15161417	1					•Spring	•Resorte	•Mola	•Ressort	KIT OF 4 PCS
9	VOE 15161420	1					•Non-return valve	•Válvula antirretorno	•Válvula de retenção	•Clapet antiretour	KIT OF 2 PCS
10	VOE 15161423	1					•Shuttle valve	•Válvula lanzadera	•Válvula lançadeira	•Valve navette	KIT OF 4 PCS
11	VOE 15161426	1					•Shuttle valve	•Válvula lanzadera	•Válvula lançadeira	•Valve navette	
12	VOE 13933858	5					Nipple	Niple	Niple	Raccord	P,1,2,3,4
	VOE 990736	5					•O-ring	•Anillo tórico	•Anel-o	•Joint torique	
	VOE 993320	5					•O-ring	•Anillo tórico	•Anel-o	•Joint torique	
13	VOE 13945444	4					Screw	Tornillo	Parafuso	Vis	
14	VOE 935069	1					Elbow nipple	Niple angular	Cotovelo	Raccord coudé	
	VOE 990736	1					•O-ring	•Anillo tórico	•Anel-o	•Joint torique	
	VOE 990737	1					•O-ring	•Anillo tórico	•Anel-o	•Joint torique	
15	VOE 15645064	1					Pressure switch	Interruptor presión	Interruptor de pressão	Rupteur pression	SE4237
16	VOE 15662324	1					Non-return valve	Válvula antirretorno	Válvula de retenção	Clapet antiretour	T

1		**Remote control valve pedal, travel motor** **Válvula de control a pedal de válvula de mando a distancia, motor trasl** **Pedal da válvula de controle remoto, motor de curso** **V. commande vers pédale de v. commande télécommandée, moteur condui**	Catalogue id **20755**	Group **914**
2				
3			Illustr. No **1067987**	Section **475**
4				
5		**11871606, 11871824**	Issue **20047869-C**	Page **535**

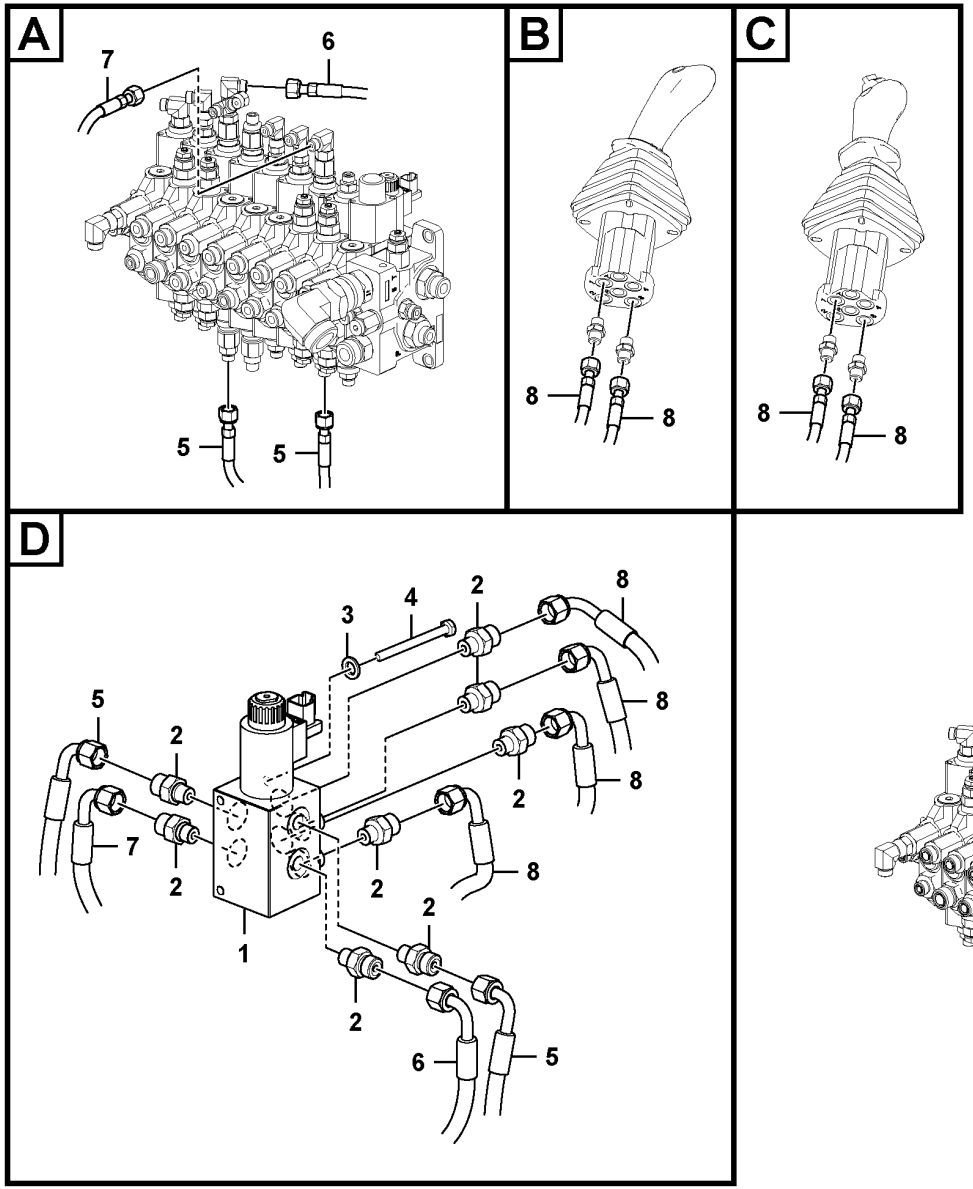

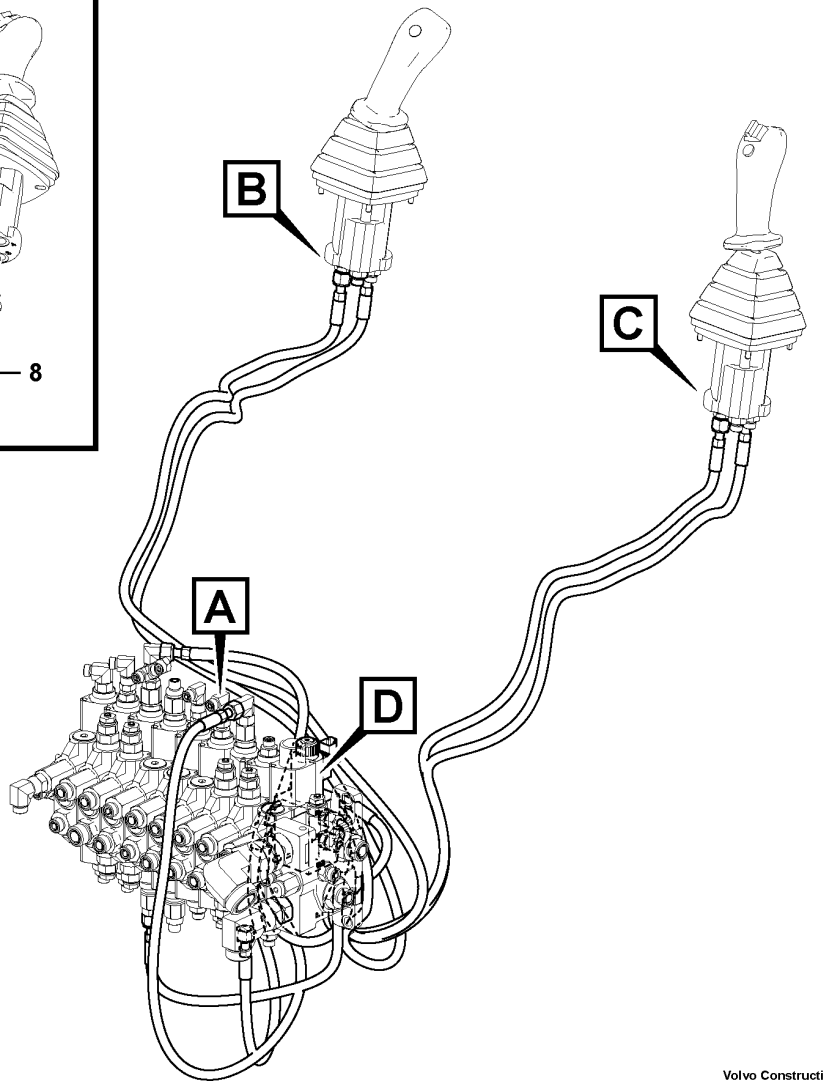

Volvo Construction Equipment

1085997

Fig.	Part No.	Quantity 1	2	3	PS	KIT	Description	Denominación	Denominação	Dénomination	Notes
1	VOE 16203151	1					Valve	Válvula	Válvula	Valve	See group 912-2100 page 493
2	VOE 935082	8					Nipple	Niple	Niple	Raccord	
3	VOE 955892	2					Plain washer	Arandela plana	Arruela simples	Rondelle plane	
4	VOE 955281	2					Hexagon screw	Tornillo hexagonal	Parafuso sextavado	Vis à tête hexagonale	
5	VOE 936289	2					Hose assembly	Conducto	Mangueira completa	Conduit flexible	
6	VOE 936291	1					Hose assembly	Conducto	Mangueira completa	Conduit flexible	
7	VOE 936298	1					Hose assembly	Conducto	Mangueira completa	Conduit flexible	
8	VOE 936817	4					Hose assembly	Conducto	Mangueira completa	Conduit flexible	

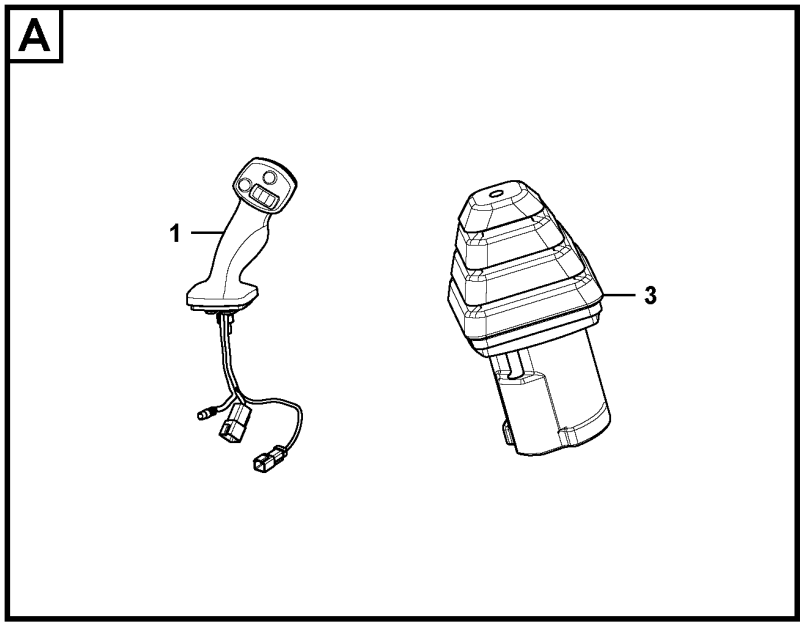

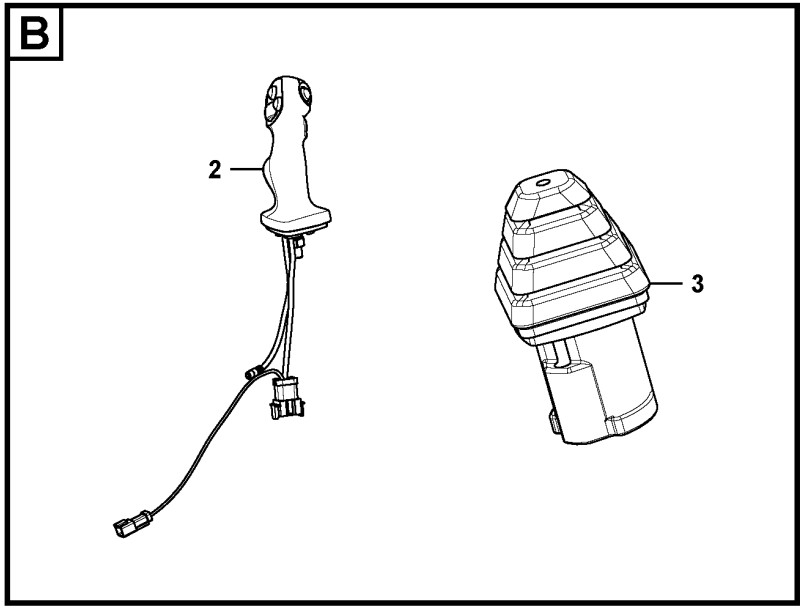

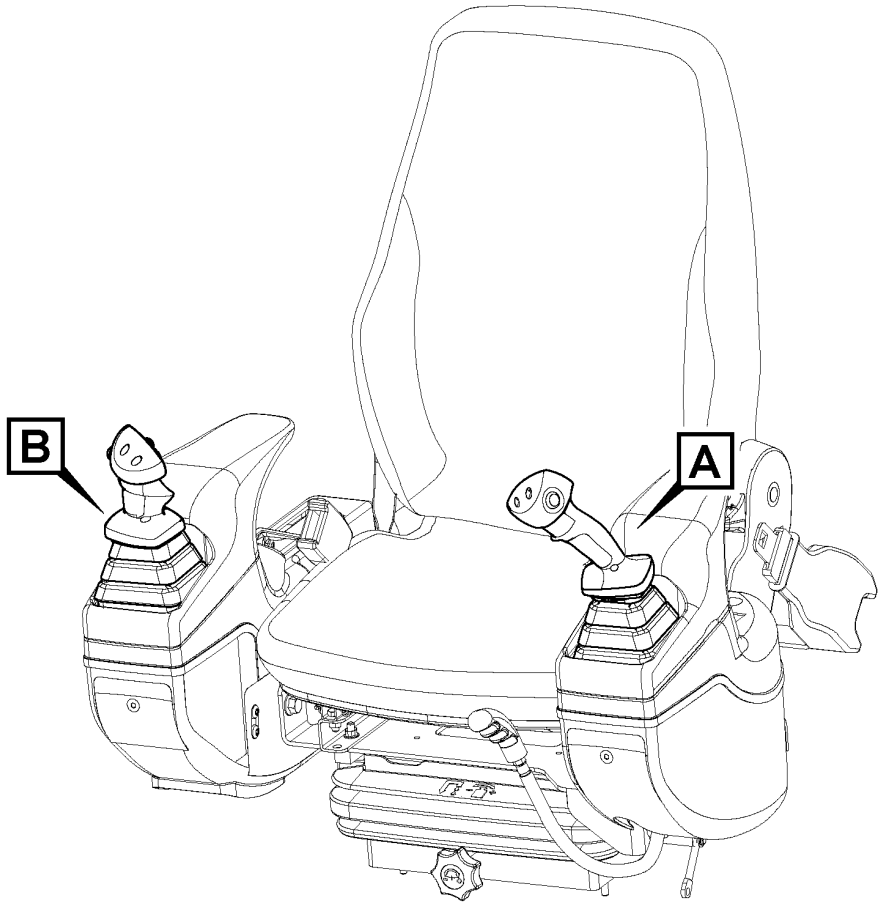

Volvo Construction Equipment
1086291

Fig.	Part No.	Quantity 1	2	3	PS	KIT	Description	Denominación	Denominação	Dénomination	Notes
1	VOE 15697724	1					Control valve kit	Juego válvula de regulación	Jogo valv de regulagem	Kit valve commande	
2	VOE 15697723	1					Control valve kit	Juego válvula de regulación	Jogo valv de regulagem	Kit valve commande	
3	VOE 15704126	2					Lever valve	Valvula palanca mando		Valve de levier	

1		**Control stick installation** **Montaje de la palanca de mando** **Braço de comando, instalação** **Mise en place du levier de commande**	Catalogue id **20755**	Group **914**
2				
3			Illustr. No **1086291**	Section **600**
4				
5		**11871977**	Issue **20047869-C**	Page **539**

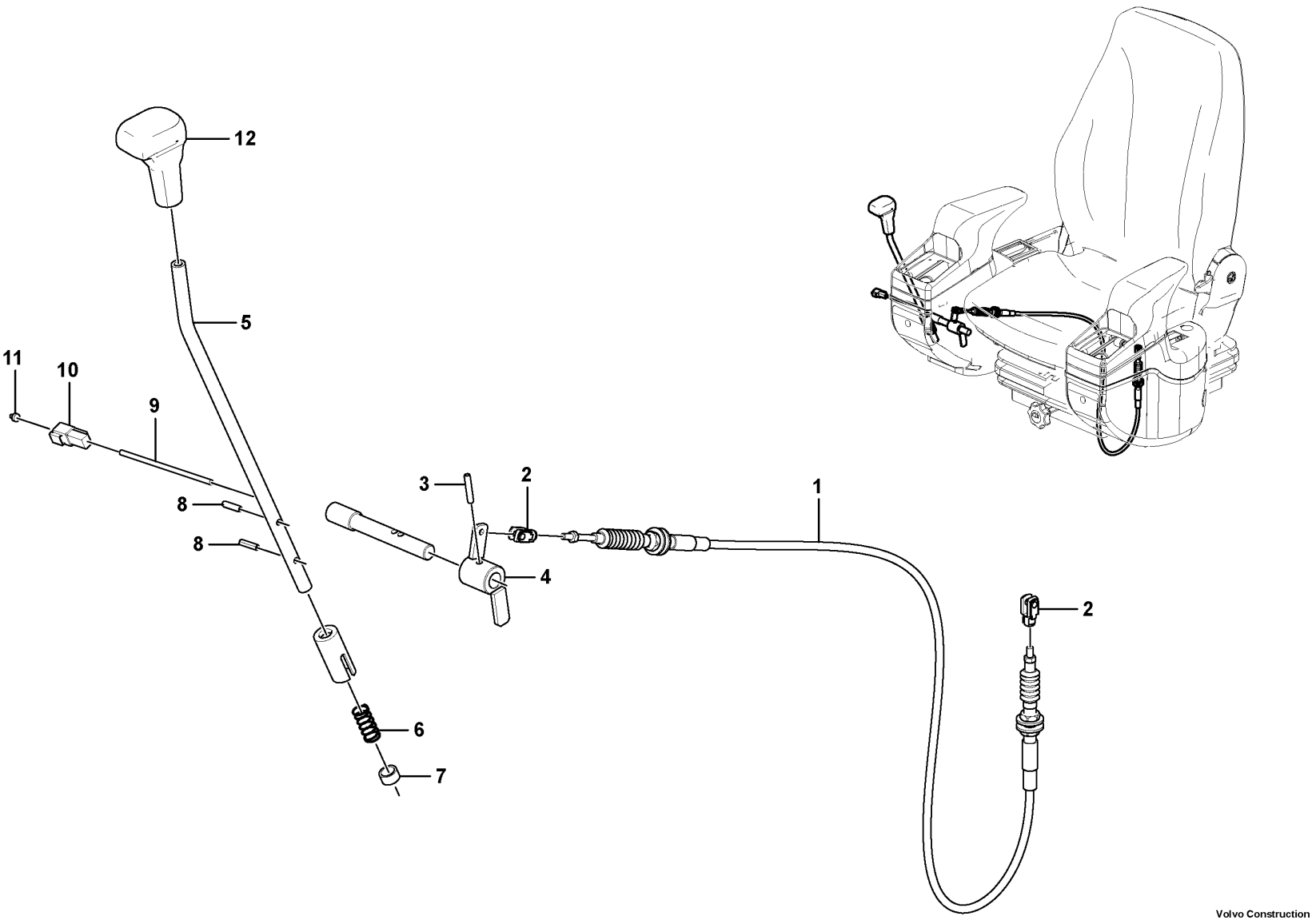

Volvo Construction Equipment
1077757

Fig.	Part No.	Quantity 1	2	3	PS	KIT	Description	Denominación	Denominação	Dénomination	Notes
1	VOE 15690067	1					Control cable	Cable de mando	Cabo de comando	Câble commande	
2	VOE 11802559	2					Clevis	Horquilla	Garfo	Fourche	
3	VOE 13951979	1					Spring pin	Pasador tubular	Pino tubular	Goupille tubulaire	
4	VOE 15670071	1					Relay	Relé	Relé	Relais	
5	VOE 15600528	1					Lever mounting	Fijación palanca	Apoio da alavanca	Fixe-levier	
6	VOE 15600533	1					Compression spring	Resorte de presión	Mola de compressão	Ressort pression	
7	VOE 15600531	1					Washer	Arandela	Arruela	Rondelle	
8	VOE 13951977	2					Spring pin	Pasador tubular	Pino tubular	Goupille tubulaire	
9	VOE 15644525	1					Wiring harness	Manojo cables	Chicote cabos	Faisceau de câbles	
10	VOE 11803692	1					Receptacle	Manguito clavija	Conector combinado	Douille plate	
11	VOE 11803693	1					Lock	Cierre	Trava	Serrure	
12	VOE 14634357	1					Handle	Mango	Manopla	Poignée	

1		**Control lever : dozer blade** **Palanca de mando : hoja topadora** **Alavanca de comando : lâmina removedora de terra** **Levier de commande : lame niveleuse**	Catalogue id **20755**	Group **915**
2			Illustr. No **1077757**	Section **100**
3				
4			Issue **20047869-C**	Page **541**
5				

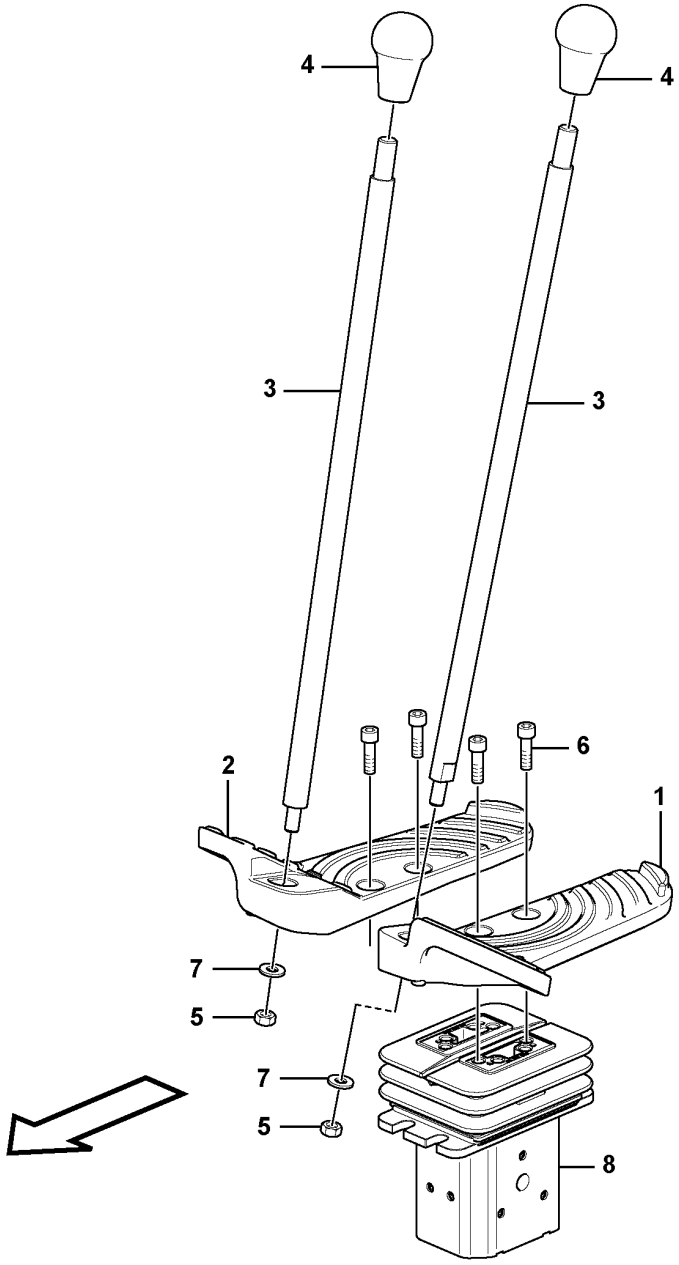

Volvo Construction Equipment
1067988

Fig.	Part No.	Quantity 1	2	3	PS	KIT	Description	Denominación	Denominação	Dénomination	Notes
1	VOE 15624138	1					Pedal	Pedal	Pedal	Pédale	
2	VOE 15624140	1					Pedal	Pedal	Pedal	Pédale	
3	VOE 15648669	2					Lever segment	Segmento palanca	Segmento da alavanca	Segment levier	
4	VOE 11803169	2					Handle	Mango	Manopla	Poignée	
5	VOE 983304	2					Hexagon nut	Tuerca hexagonal	Porca sextavada	Écrou hexagonal	
6	VOE 984078	4					Hex. socket screw	Tornillo de hexágono embutido	Parafuso soquete sext	Vis à six pans creux	
7	VOE 976945	2					Washer	Arandela	Arruela	Rondelle	
8		1					Remote Control	Mando a distancia	Comando à distância	Commande A Dist	See group 914-450 page 533
8		1					Remote Control	Mando a distancia	Comando à distância	Commande A Dist	See group 914-475 page 535

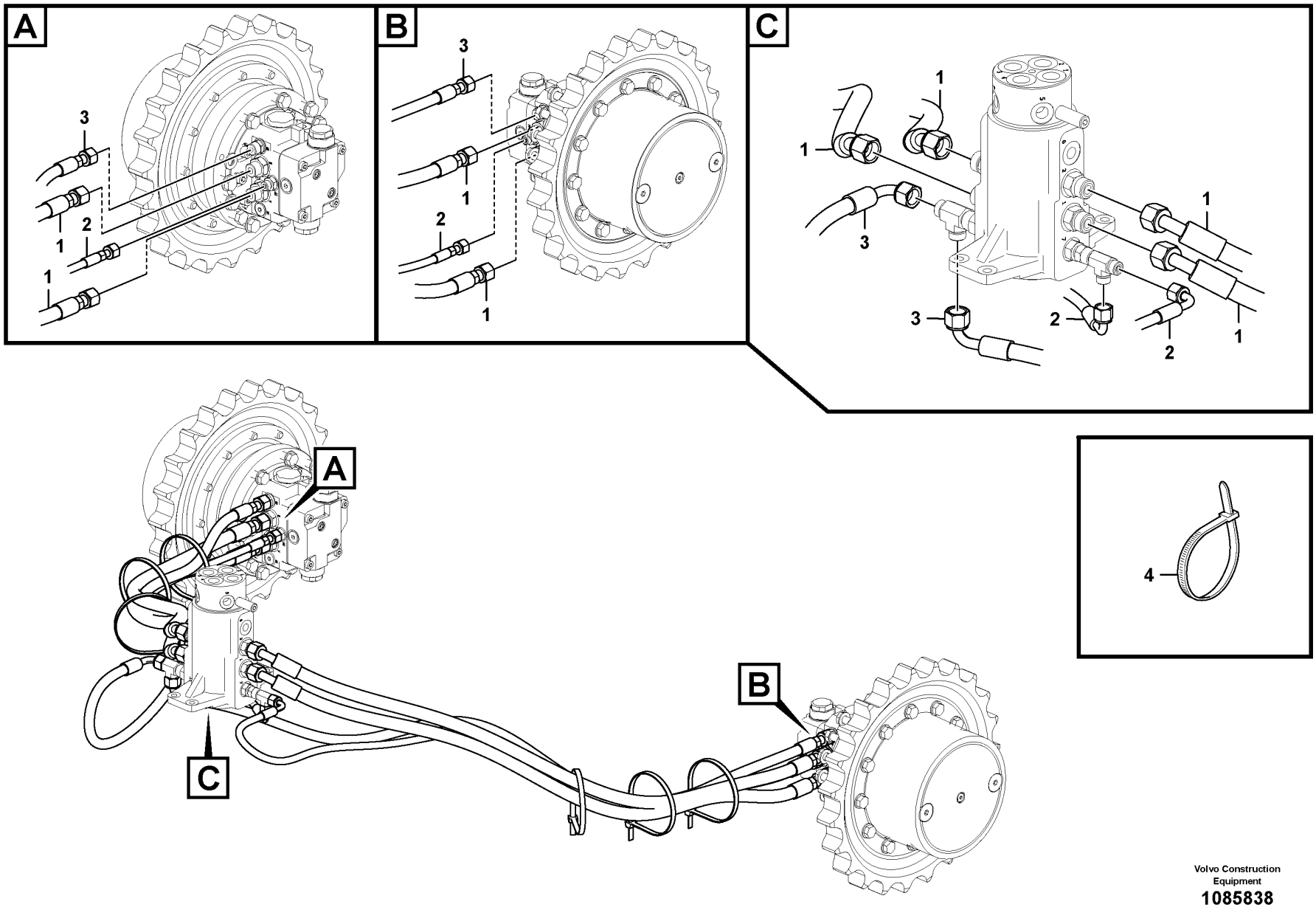

Volvo Construction Equipment

1085838

Fig.	Part No.	Quantity 1	2	3	PS	KIT	Description	Denominación	Denominação	Dénomination	Notes
1	VOE 15001184	4					Hose assembly	Conducto	Mangueira completa	Conduit flexible	
2	VOE 936301	2					Hose assembly	Conducto	Mangueira completa	Conduit flexible	
3	VOE 15800934	2					Hose assembly	Conducto	Mangueira completa	Conduit flexible	
4	VOE 4881440	6					Cable tie	Abrazadera de cinta	Braçadeira	Serre-câble	

1		**Hydraulic circuit (lower frame)** **Circuito hidraulico (bastidor inferior)** **Circuito hidráulico (chassi inferior)** **Circuit hydraulique (châssis porteur)**	Catalogue id **20755**	Group **916**
2				
3			Illustr. No **1085838**	Section **100**
4				
5		**11839932, 11871611**	Issue **20047869-C**	Page **545**

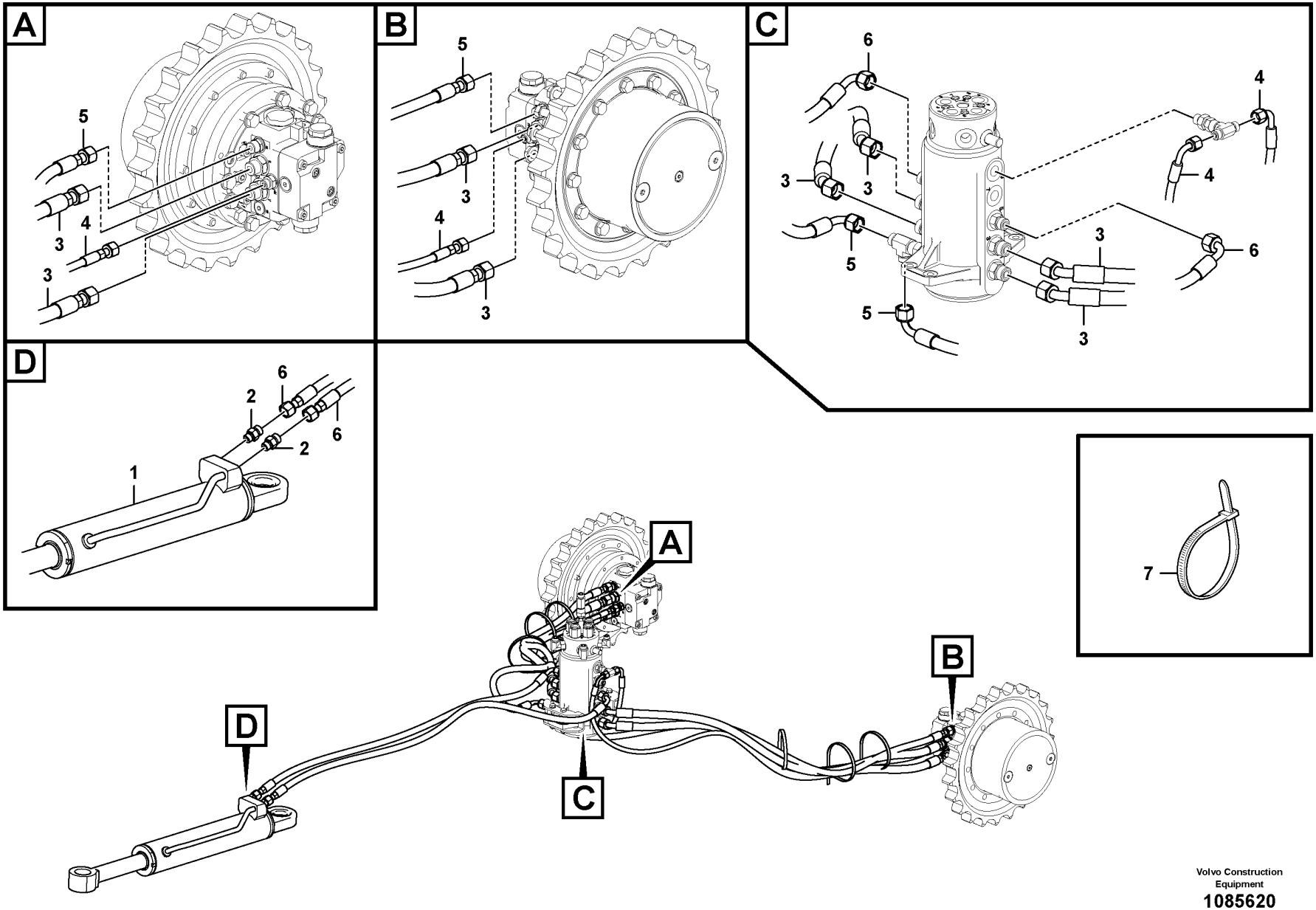

Volvo Construction Equipment

1085620

Fig.	Part No.	Quantity 1	2	3	PS	KIT	Description	Denominación	Denominação	Dénomination	Notes
1	VOE 11808483	1					Hydraulic cylinder	Cilindro hidráulico	Cilindro hidráulico	Vérin hydraulique	
2	VOE 935085	2					Nipple	Niple	Niple	Raccord	
3	VOE 15001184	4					Hose assembly	Conducto	Mangueira completa	Conduit flexible	
4	VOE 936816	2					Hose assembly	Conducto	Mangueira completa	Conduit flexible	
5	VOE 15800934	2					Hose assembly	Conducto	Mangueira completa	Conduit flexible	
6	VOE 15617477	2					Hose assembly	Conducto	Mangueira completa	Conduit flexible	
7	VOE 4881440	6					Cable tie	Abrazadera de cinta	Braçadeira	Serre-câble	

1		**Hydraulic circuit (lower frame)** **Circuito hidraulico (bastidor inferior)** **Circuito hidráulico (chassi inferior)** **Circuit hydraulique (châssis porteur)**	Catalogue id **20755**	Group **916**
2				
3			Illustr. No **1085620**	Section **110**
4				
5		**11871612**	Issue **20047869-C**	Page **547**

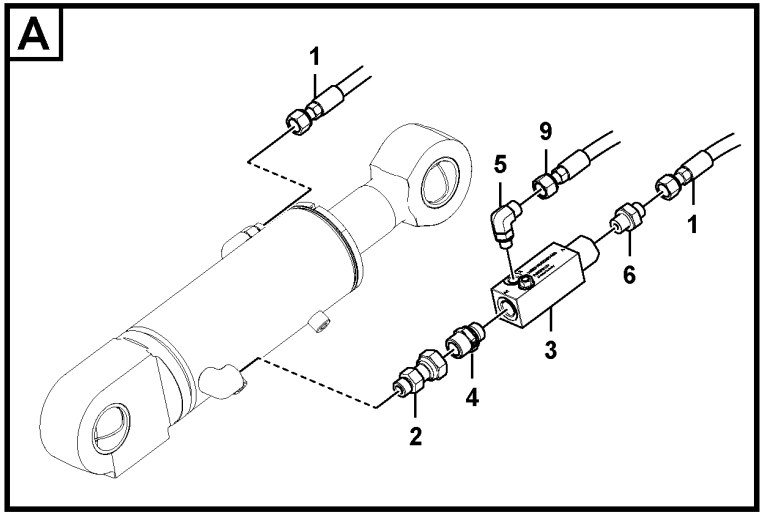

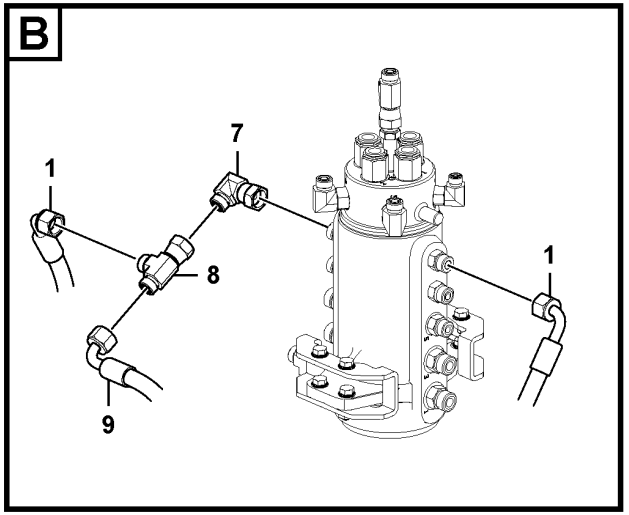

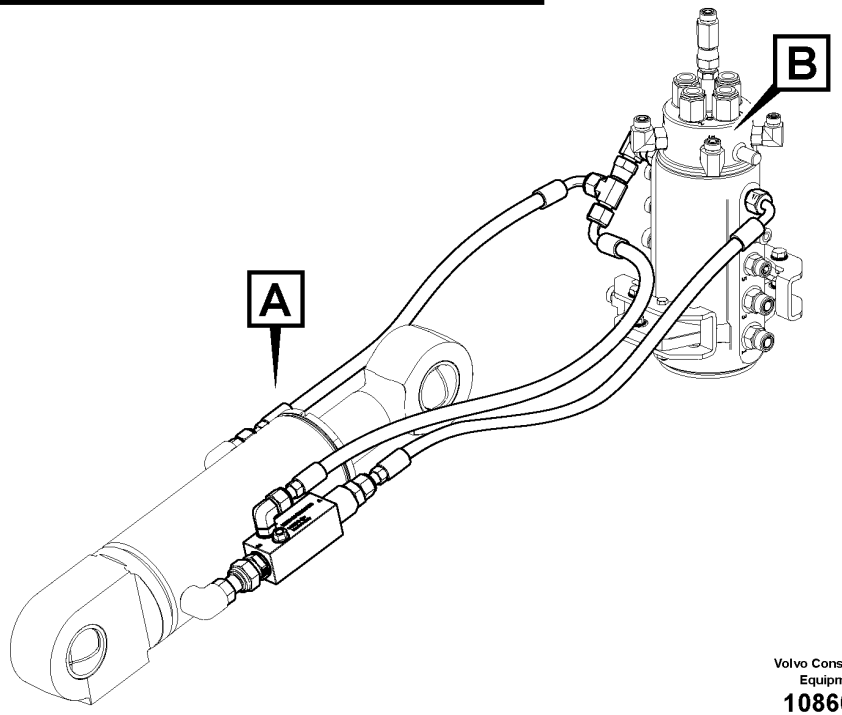

Volvo Construction Equipment

1086007

Fig.	Part No.	Quantity 1	2	3	PS	KIT	Description	Denominación	Denominação	Dénomination	Notes
1	VOE 15620981	2					Hose assembly	Conducto	Mangueira completa	Conduit flexible	
2	VOE 11807333	1					Adapter	Adaptador	Adaptador	Adaptateur	
	VOE 993321	1					•O-ring	•Anillo tórico	•Anel-o	•Joint torique	
3	VOE 15679459	1					Hydraulic valve	Válvula hidráulica	Válvula hidráulica	Valve hydraulique	
4	VOE 13933914	1					Nipple	Niple	Niple	Raccord	
5	VOE 13933913	1					Elbow nipple	Niple angular	Cotovelo	Raccord coudé	
6	VOE 13933873	1					Nipple	Niple	Niple	Raccord	
7	VOE 13933900	1					Elbow nipple	Niple angular	Cotovelo	Raccord coudé	
8	VOE 13933936	1					T-nipple	Niple t	Niple-t	Raccord-t	
9	VOE 15682157	1					Hose assembly	Conducto	Mangueira completa	Conduit flexible	

1		**Hydraulic circuit (lower frame)** **Circuito hidraulico (bastidor inferior)** **Circuito hidráulico (chassi inferior)** **Circuit hydraulique (châssis porteur)**	Catalogue id **20755**	Group **916**
2				
3			Illustr. No **1086007**	Section **150**
4				
5		**11872021, 11872022**	Issue **20047869-C**	Page **549**

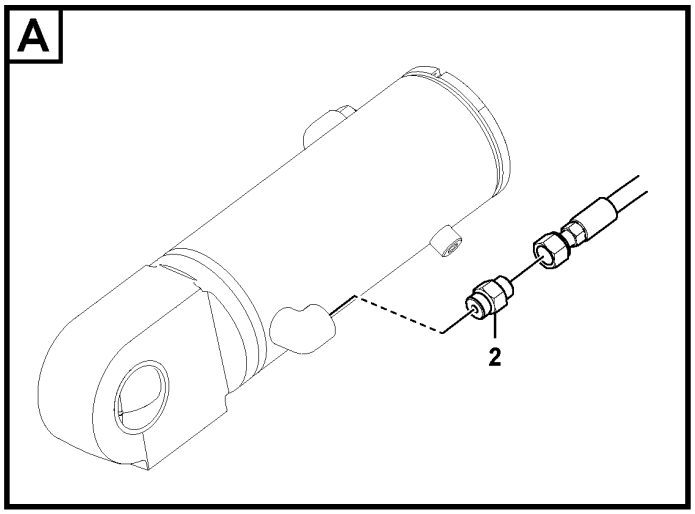

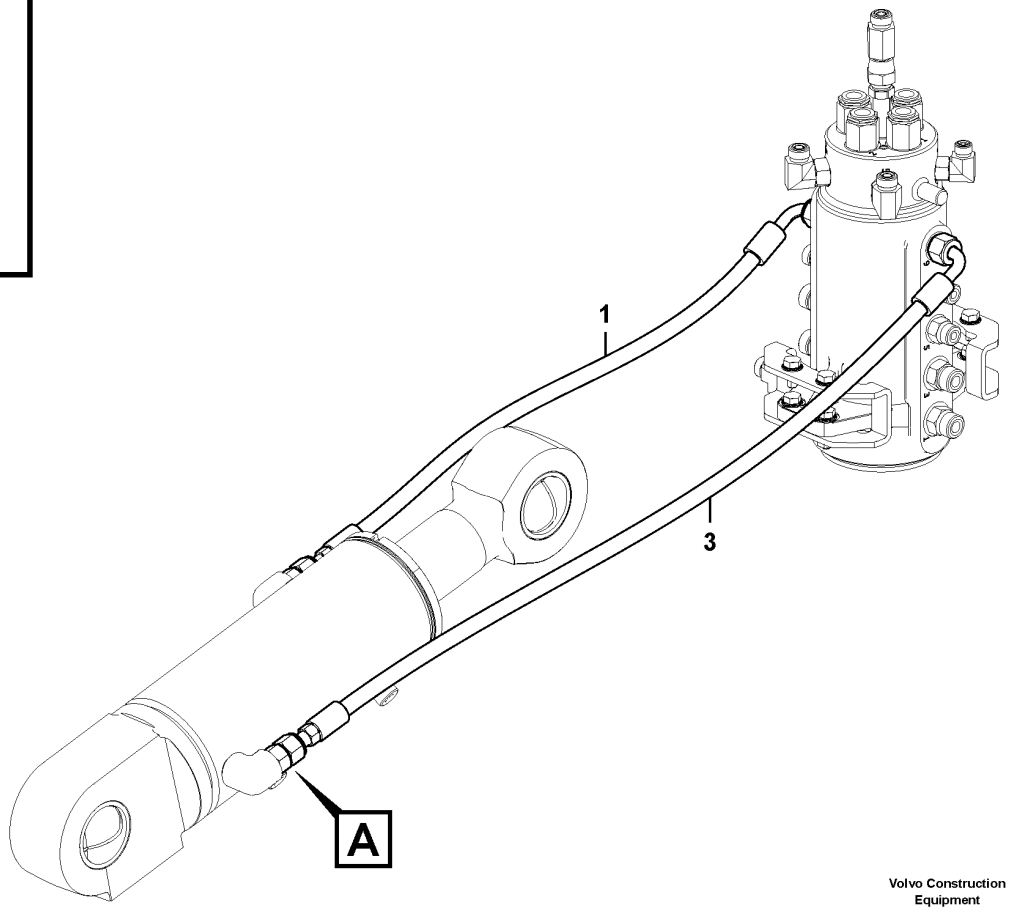

Volvo Construction Equipment

1086029

Fig.	Part No.	Quantity 1	2	3	PS	KIT	Description	Denominación	Denominação	Dénomination	Notes
1	VOE 15620981	1					Hose assembly	Conducto	Mangueira completa	Conduit flexible	
2	VOE 935089	1					Nipple	Niple	Niple	Raccord	
3	VOE 15682157	1					Hose assembly	Conducto	Mangueira completa	Conduit flexible	

1		**Hydraulic circuit (lower frame)** **Circuito hidraulico (bastidor inferior)** **Circuito hidráulico (chassi inferior)** **Circuit hydraulique (châssis porteur)**	Catalogue id **20755**	Group **916**
2				
3			Illustr. No **1086029**	Section **175**
4				
5		**11871620, 11871622, 11872019, 11872020**	Issue **20047869-C**	Page **551**

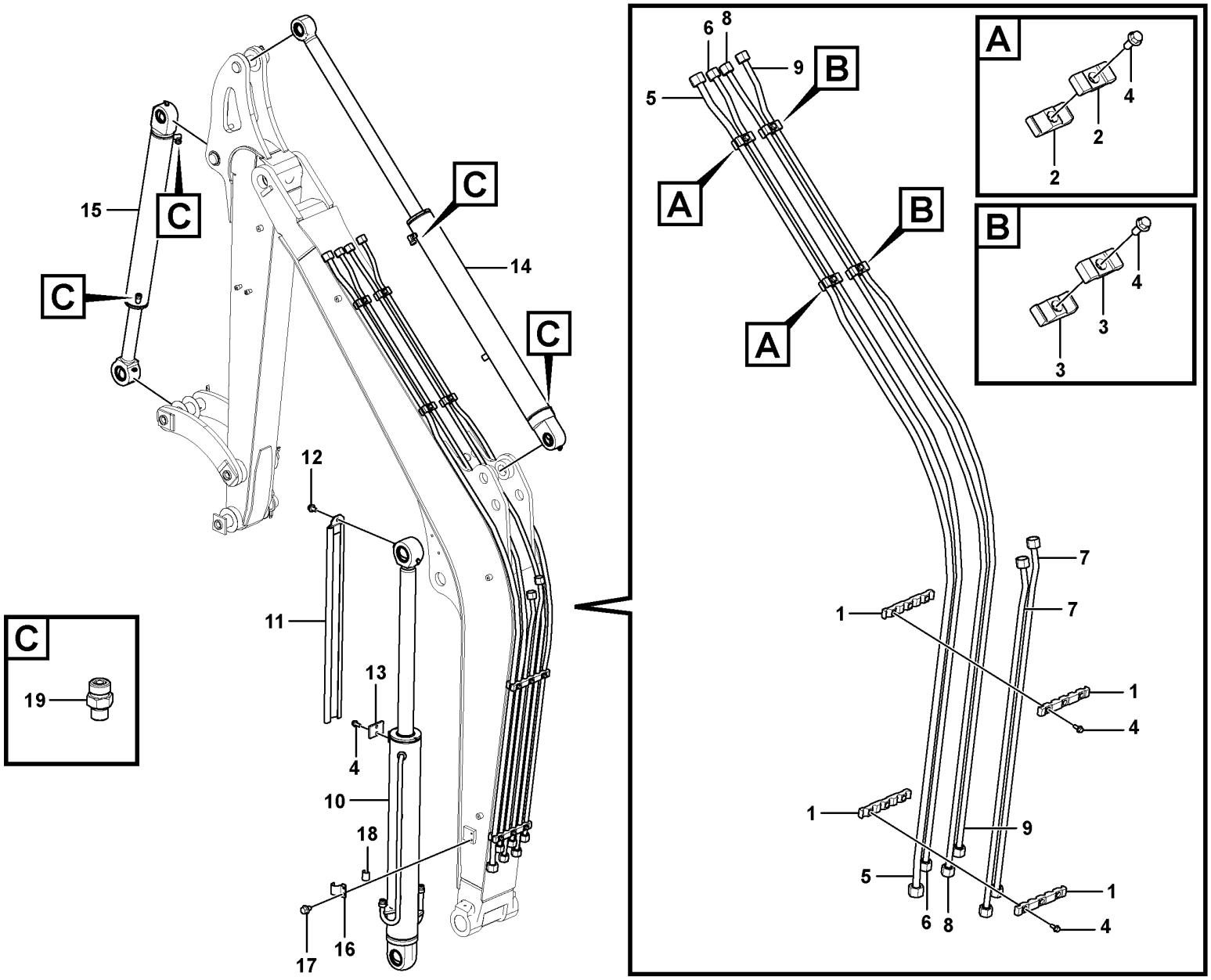

Volvo Construction Equipment
1086013

Fig.	Part No.	Quantity 1	2	3	PS	KIT	Description	Denominación	Denominação	Dénomination	Notes
1	VOE 11801731	4					Clamp	Abrazadera	Braçadeira	Collier serrage	
2	VOE 11801732	4					Clamp	Abrazadera	Braçadeira	Collier serrage	
3	VOE 11803575	4					Clamp	Abrazadera	Braçadeira	Collier serrage	
4	VOE 13946173	12					Screw	Tornillo	Parafuso	Vis	
5	VOE 11807795	1					Tube	Tubo	Tubo	Tube	
6	VOE 11807698	1					Tube	Tubo	Tubo	Tube	
7	VOE 15707584	2					Tube	Tubo	Tubo	Tube	
8	VOE 11807699	1					Tube	Tubo	Tubo	Tube	
9	VOE 11807796	1					Tube	Tubo	Tubo	Tube	
10	VOE 15694436	1			OP		Hydraulic cylinder	Cilindro hidráulico	Cilindro hidráulico	Vérin hydraulique	
11	VOE 15632972	1					Protecting plate	Placa de protección	Placa proteção	Tôle protection	
12	VOE 946471	1					Flange screw	Tornillo embridado	Parafuso flangeado	Vis à embase	
13	VOE 11802096	1					Guide	Guía	Guia	Guide	
14	VOE 15694440	1			SS		Hydraulic cylinder	Cilindro hidráulico	Cilindro hidráulico	Vérin hydraulique	
15	VOE 15694441	1			SS		Hydraulic cylinder	Cilindro hidráulico	Cilindro hidráulico	Vérin hydraulique	
16	VOE 11806699	2					Clamp	Abrazadera	Braçadeira	Collier serrage	
17	VOE 947107	4					Flange screw	Tornillo embridado	Parafuso flangeado	Vis à embase	
18	VOE 11806713	2					Rubber plate	Placa de goma	Placa de borracha	Plaque caoutchouc	
19	VOE 13933923	4					Nipple	Niple	Niple	Raccord	

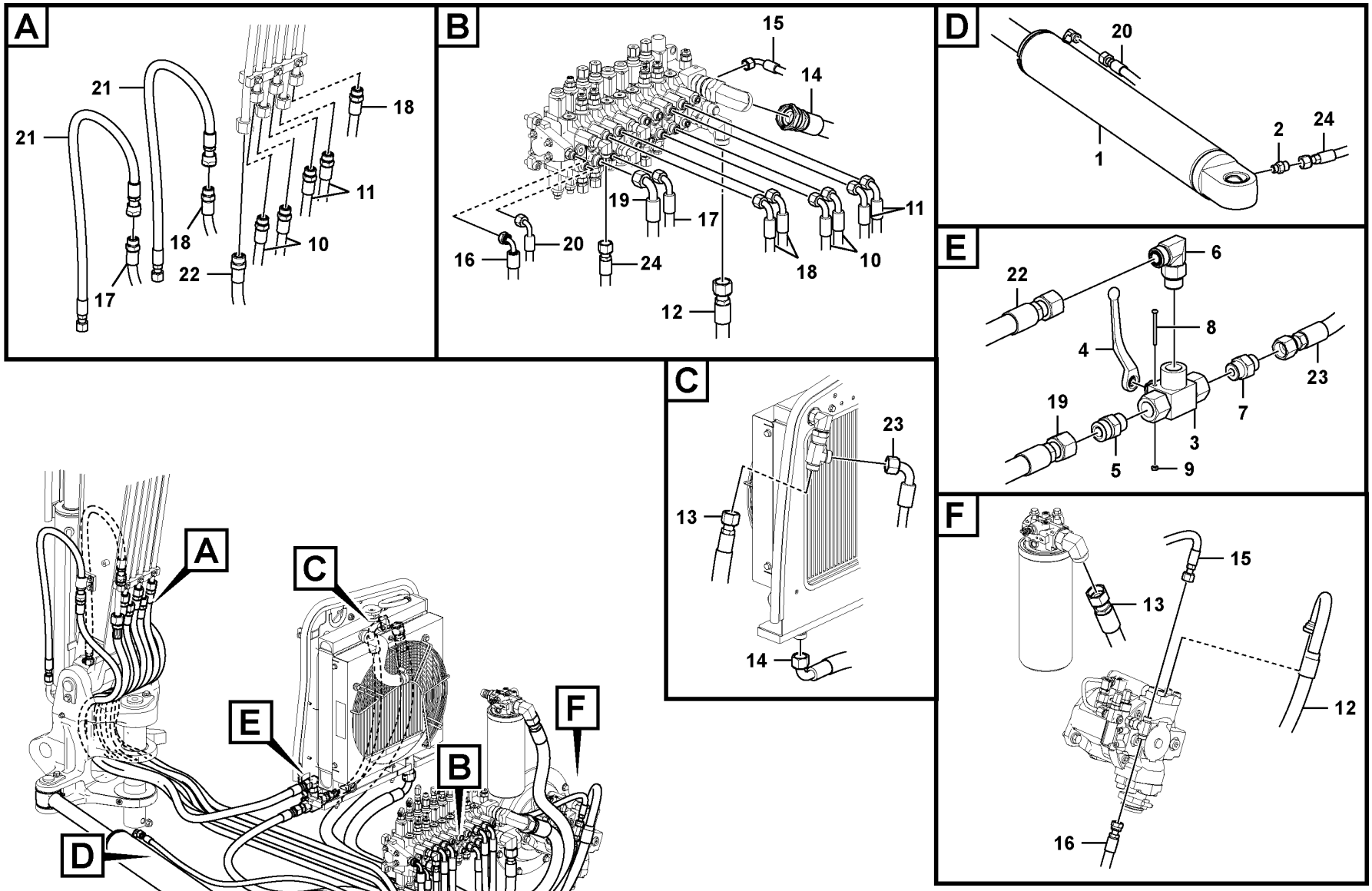

Volvo Construction Equipment

1086134

Fig.	Part No.	Quantity 1	2	3	PS	KIT	Description	Denominación	Denominação	Dénomination	Notes
1	VOE 15694435	1					Hydraulic cylinder	Cilindro hidráulico	Cilindro hidráulico	Vérin hydraulique	See group 971-200 page 623
2	VOE 935085	1					Nipple	Niple	Niple	Raccord	
3	VOE 15637276	1					Hydraulic valve	Válvula hidráulica	Válvula hidráulica	Valve hydraulique	
4	VOE 11802931	1					Hand lever	Palanca	Alavanca	Levier main	
5	VOE 935095	1					Nipple	Niple	Niple	Raccord	
6	VOE 935077	1					Elbow nipple	Niple angular	Cotovelo	Raccord coudé	
7	VOE 935092	1					Nipple	Niple	Niple	Raccord	
8	VOE 969523	2					Six point socket screw	Racor de seis dientes	Paraf soquete sext	Vis à 6 pans creux	
9	VOE 955779	2					Hexagon nut	Tuerca hexagonal	Porca sextavada	Écrou hexagonal	
10	VOE 16231555	2					Hose assembly	Conducto	Mangueira completa	Conduit flexible	
11	VOE 16231556	2					Hose assembly	Conducto	Mangueira completa	Conduit flexible	
12	VOE 15705134	1					Hose assembly	Conducto	Mangueira completa	Conduit flexible	
13	VOE 15697860	1					Hose assembly	Conducto	Mangueira completa	Conduit flexible	
14	VOE 15697848	1					Hose assembly	Conducto	Mangueira completa	Conduit flexible	
15	VOE 937890	1					Hose assembly	Conducto	Mangueira completa	Conduit flexible	
16	VOE 15680684	1					Hose assembly	Conducto	Mangueira completa	Conduit flexible	
17	VOE 15676985	1					Hose assembly	Conducto	Mangueira completa	Conduit flexible	
18	VOE 15676987	2					Hose assembly	Conducto	Mangueira completa	Conduit flexible	
19	VOE 15671519	1					Hose assembly	Conducto	Mangueira completa	Conduit flexible	
20	VOE 938664	1					Hose assembly	Conducto	Mangueira completa	Conduit flexible	
21	VOE 15674103	2					Hose assembly	Conducto	Mangueira completa	Conduit flexible	
22	VOE 15698974	1					Hose assembly	Conducto	Mangueira completa	Conduit flexible	
23	VOE 15697867	1					Hose assembly	Conducto	Mangueira completa	Conduit flexible	
24	VOE 936257	1					Hose assembly	Conducto	Mangueira completa	Conduit flexible	

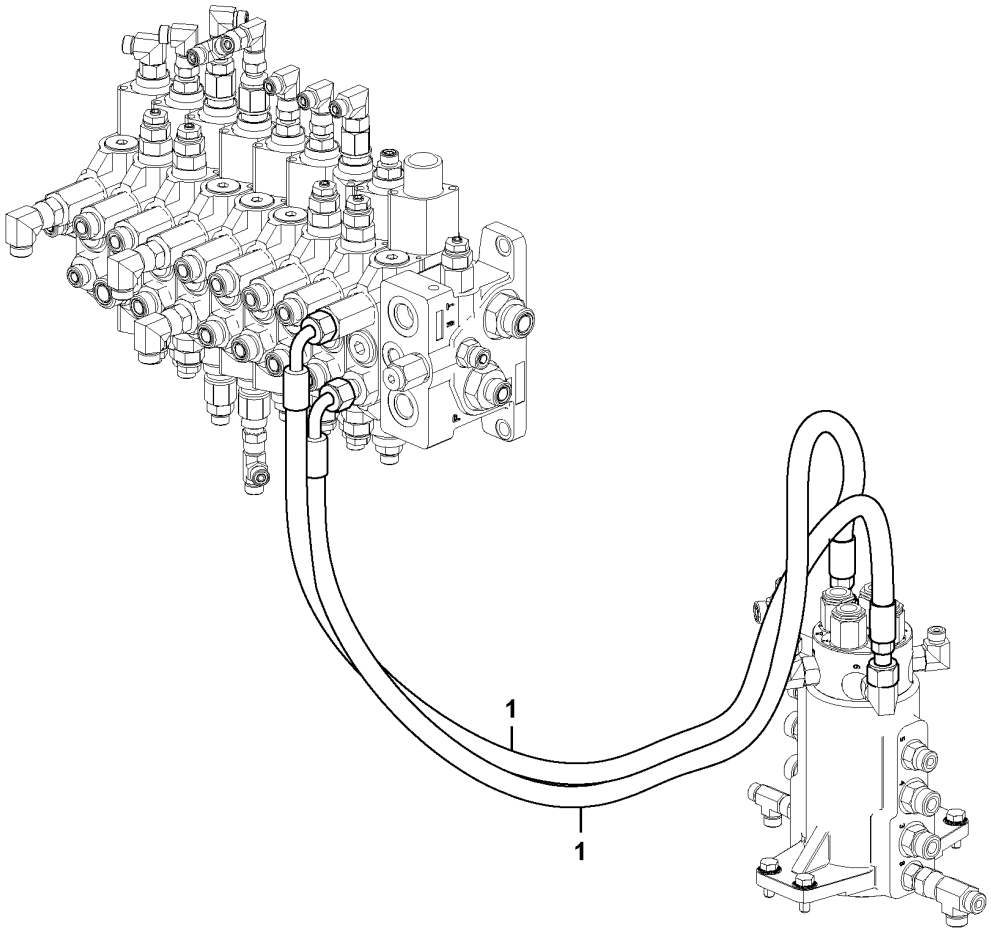
1
1

Fig.	Part No.	Quantity 1	2	3	PS	KIT	Description	Denominación	Denominação	Dénomination	Notes
1	**VOE 936491**	2					Hose assembly	Conducto	Mangueira completa	Conduit flexible	

1		**Hydraulic circuit (platform/balancing valve/offset cylinder)** **Circuito hidráulico (plataforma/válvula de equilibrio/cilindro excéntrico)** **Circuito hidráulico (plataforma/válvula equilibradora/cilindro de deslocamento)** **Circuit hydraulique (passerelle/valve d'équilibrage/vérin de déport)**	Catalogue id **20755**	Group **916**
2			Illustr. No **1086060**	Section **260**
3				
4			Issue **20047869-C**	Page **557**
5		**11839932, 11871611**		

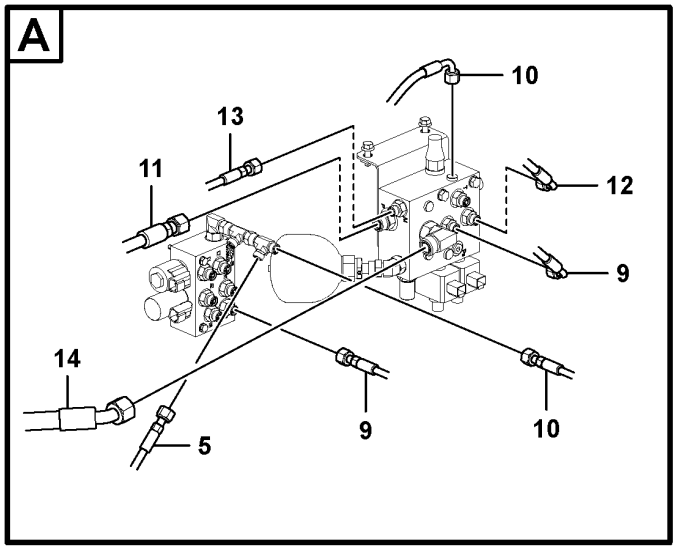

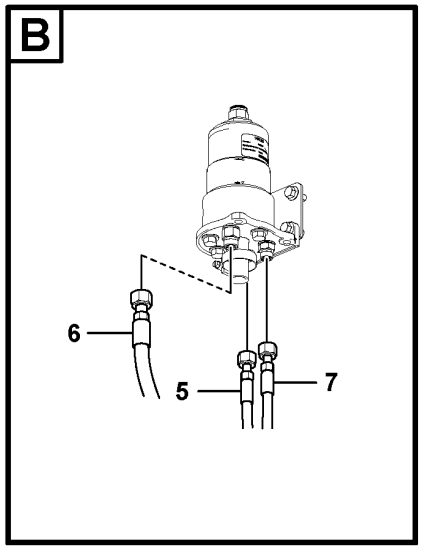

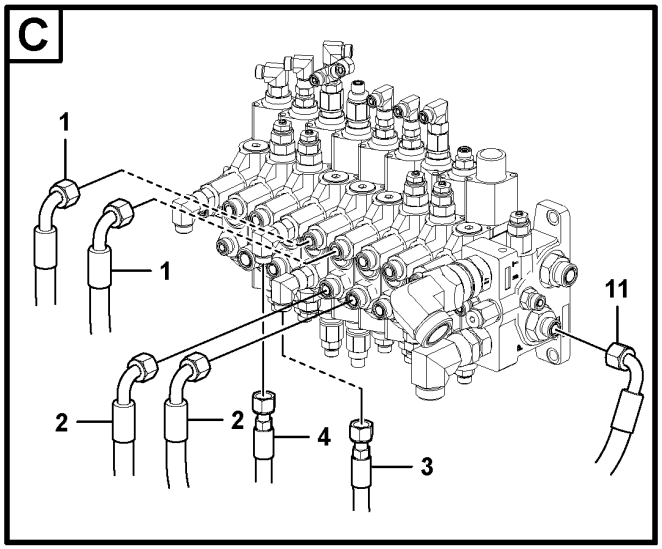

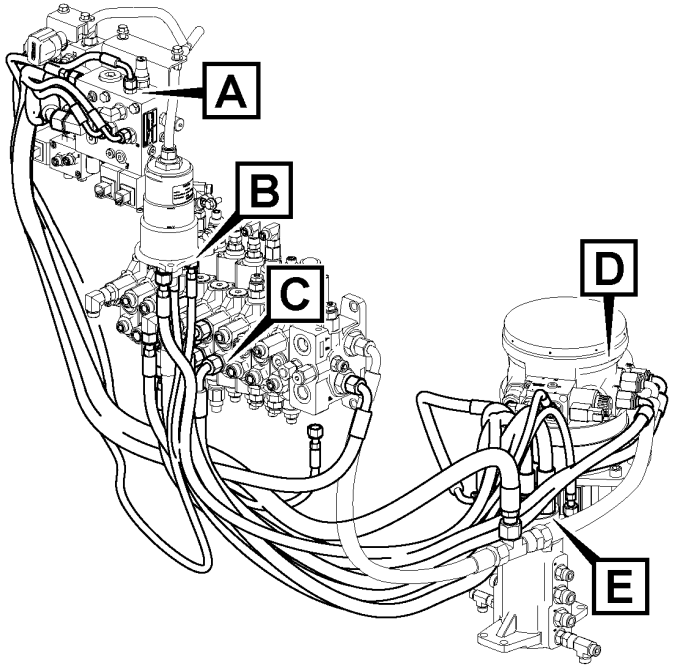

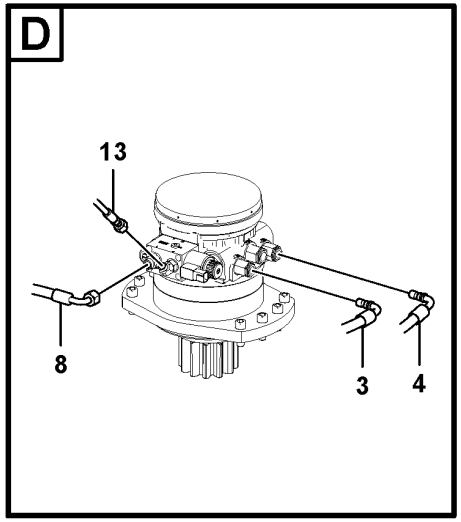

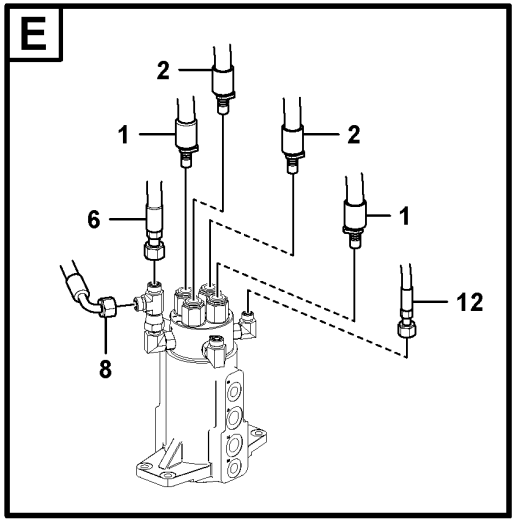

Volvo Construction Equipment
1087867

Fig.	Part No.	Quantity 1	2	3	PS	KIT	Description	Denominación	Denominação	Dénomination	Notes
1	VOE 15697905	2					Hose assembly	Conducto	Mangueira completa	Conduit flexible	
2	VOE 15697896	2					Hose assembly	Conducto	Mangueira completa	Conduit flexible	
3	VOE 15681210	1					Hose assembly	Conducto	Mangueira completa	Conduit flexible	
4	VOE 15681212	1					Hose assembly	Conducto	Mangueira completa	Conduit flexible	
5	VOE 936972	1					Hose assembly	Conducto	Mangueira completa	Conduit flexible	
6	VOE 937213	1					Hose assembly	Conducto	Mangueira completa	Conduit flexible	
7	VOE 936956	1					Hose assembly	Conducto	Mangueira completa	Conduit flexible	
8	VOE 937225	1					Hose assembly	Conducto	Mangueira completa	Conduit flexible	
9	VOE 937104	1					Hose assembly	Conducto	Mangueira completa	Conduit flexible	
10	VOE 936690	1					Hose assembly	Conducto	Mangueira completa	Conduit flexible	
11	VOE 936946	1					Hose assembly	Conducto	Mangueira completa	Conduit flexible	
12	VOE 936825	1					Hose assembly	Conducto	Mangueira completa	Conduit flexible	
13	VOE 937119	1					Hose assembly	Conducto	Mangueira completa	Conduit flexible	
14	VOE 937874	1					Hose assembly	Conducto	Mangueira completa	Conduit flexible	

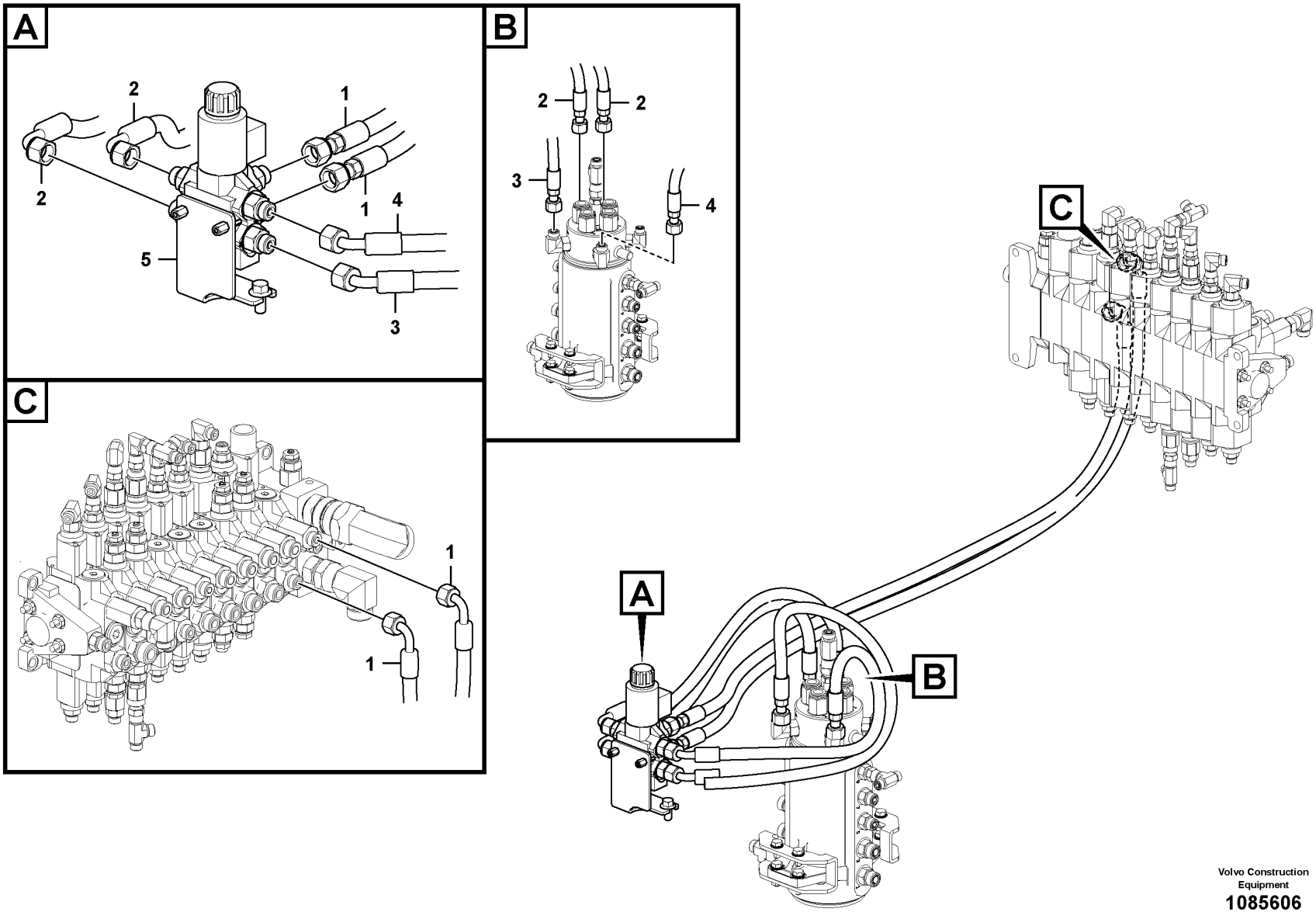

Volvo Construction Equipment

1085606

Fig.	Part No.	Quantity 1	2	3	PS	KIT	Description	Denominación	Denominação	Dénomination	Notes
1	VOE 936491	2					Hose assembly	Conducto	Mangueira completa	Conduit flexible	
2	VOE 936466	2					Hose assembly	Conducto	Mangueira completa	Conduit flexible	
3	VOE 15041631	1					Hose assembly	Conducto	Mangueira completa	Conduit flexible	
4	VOE 11431053	1					Hose assembly	Conducto	Mangueira completa	Conduit flexible	
5		1					Valve	Valvula	Válvula	Soupape	See group 912-2300 page 495

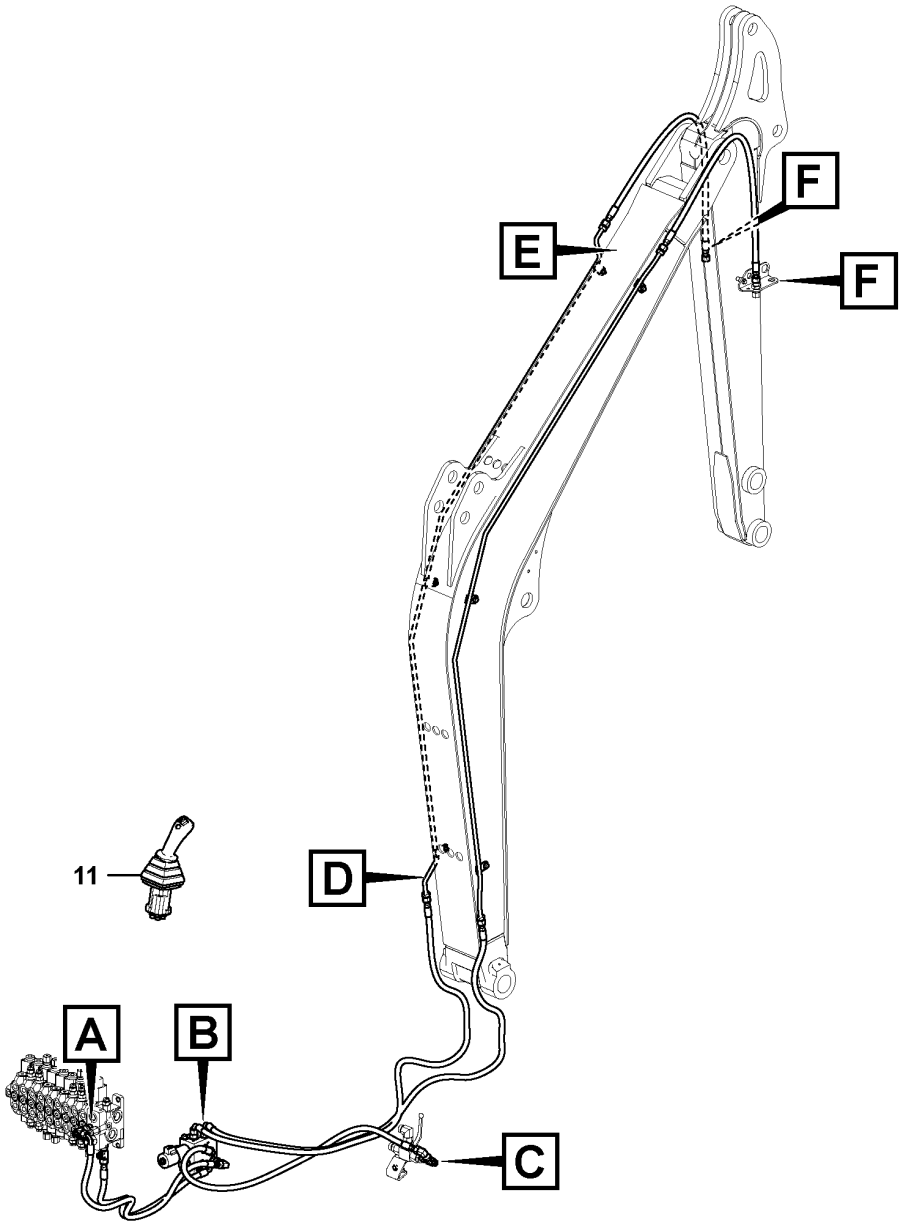

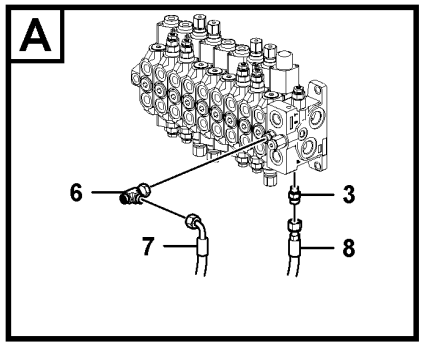

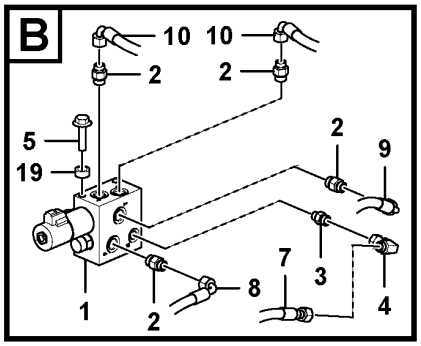

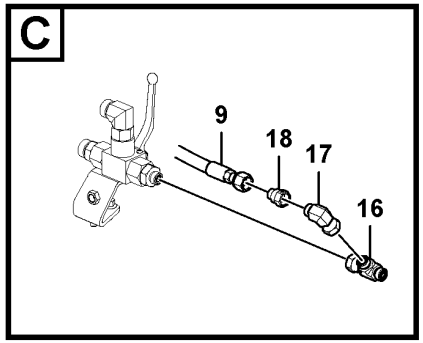

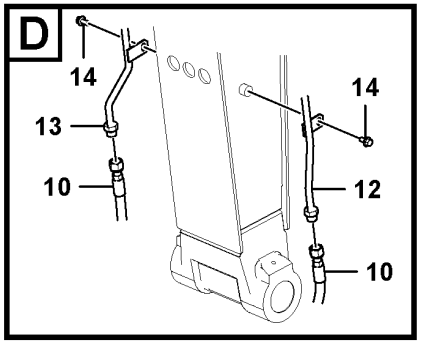

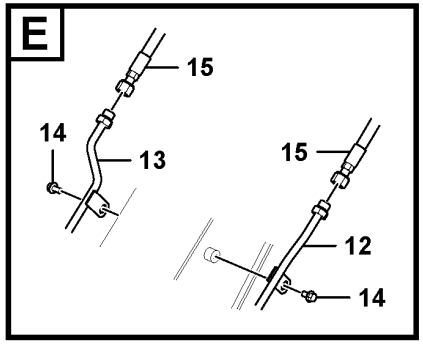

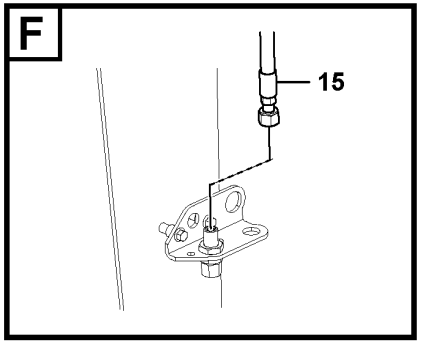

Volvo Construction Equipment
1085806

Fig.	Part No.	Quantity 1	2	3	PS	KIT	Description	Denominación	Denominação	Dénomination	Notes
1	VOE 11807921	1					Hydraulic valve	Válvula hidráulica	Válvula hidráulica	Valve hydraulique	
	VOE 15049292	1					•Coil	•Bobina	•Bobina	•Bobine	
2	VOE 935089	4					Nipple	Niple	Niple	Raccord	
3	VOE 935085	2					Nipple	Niple	Niple	Raccord	
4	VOE 13933900	1					Elbow nipple	Niple angular	Cotovelo	Raccord coudé	
5	VOE 973096	2					Flange screw	Tornillo embridado	Parafuso flangeado	Vis à embase	
6	VOE 13933936	1					T-nipple	Niple t	Niple-t	Raccord-t	
7	VOE 936488	1					Hose assembly	Conducto	Mangueira completa	Conduit flexible	
8	VOE 936472	1					Hose assembly	Conducto	Mangueira completa	Conduit flexible	
9	VOE 936493	1					Hose assembly	Conducto	Mangueira completa	Conduit flexible	
10	VOE 15108524	2					Hose assembly	Conducto	Mangueira completa	Conduit flexible	
11		1			NS		Valve kit	Juego válvula	Jogo da válvula	Kit soupapes	
12	VOE 15691343	1					Tube	Tubo	Tubo	Tube	
13	VOE 15691346	1					Tube	Tubo	Tubo	Tube	
14	VOE 947107	6					Flange screw	Tornillo embridado	Parafuso flangeado	Vis à embase	
15	VOE 938194	2					Hose assembly	Conducto	Mangueira completa	Conduit flexible	
16	VOE 13933878	1					T-nipple	Niple t	Niple-t	Raccord-t	
17	VOE 13933872	1					Elbow nipple	Niple angular	Cotovelo	Raccord coudé	
18	VOE 11141272	1					Reduction nipple	Niple reductor	Niple de redução	Raccord réducteur	
19	VOE 930444	2					Spacer ring	Anillo distanciador	Anel espaçador	Bague entretoise	

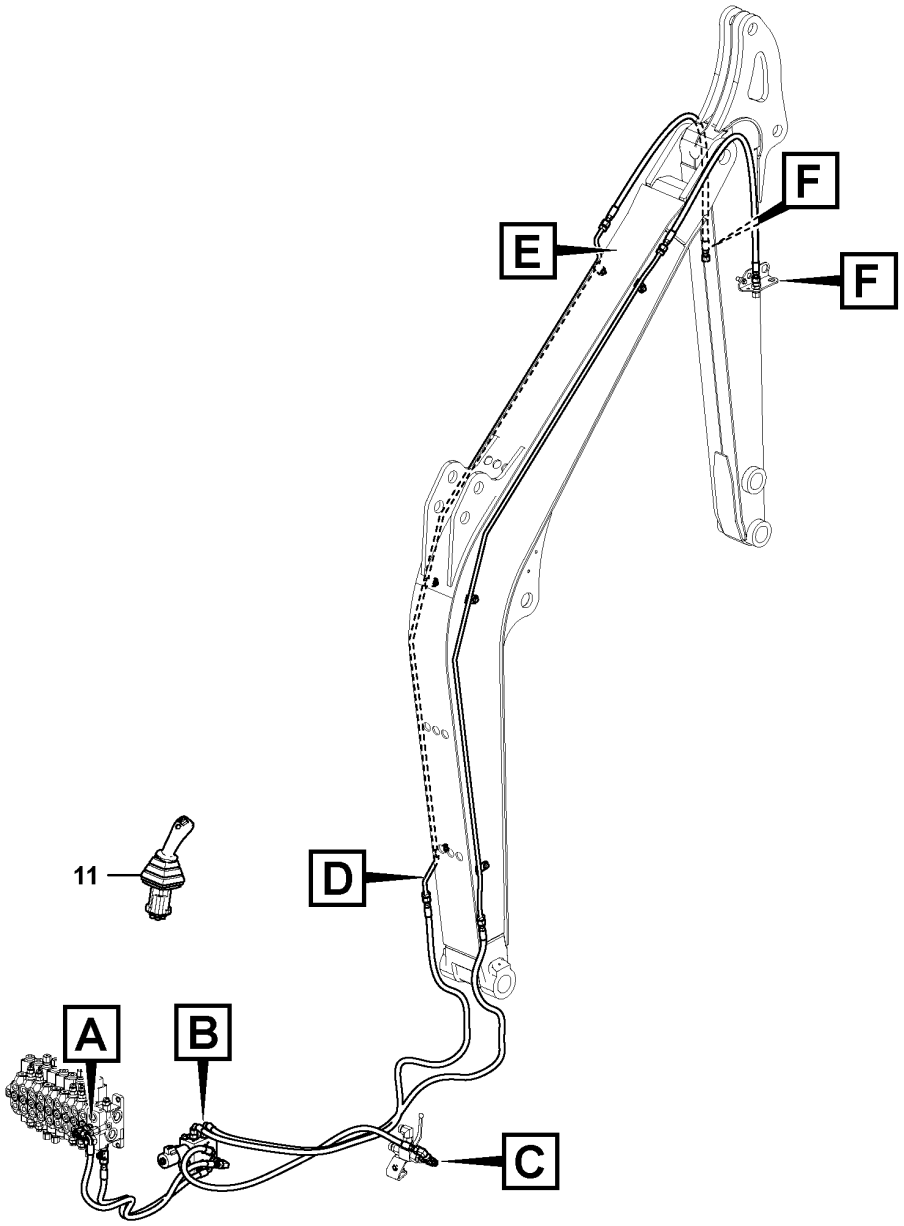

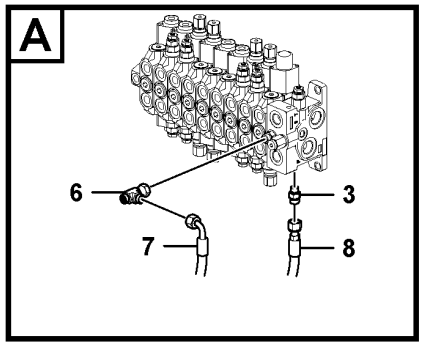

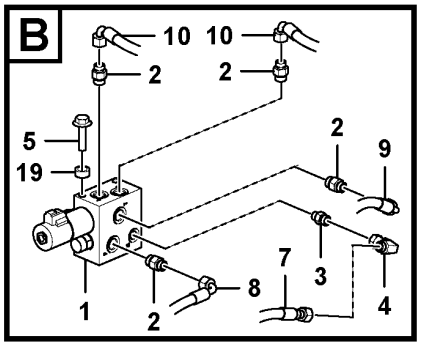

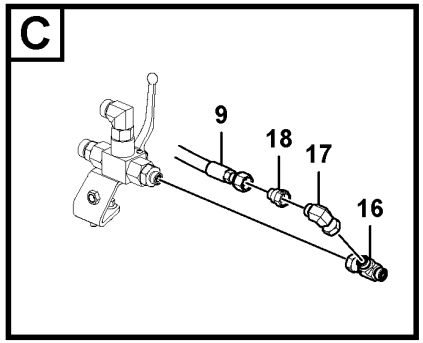

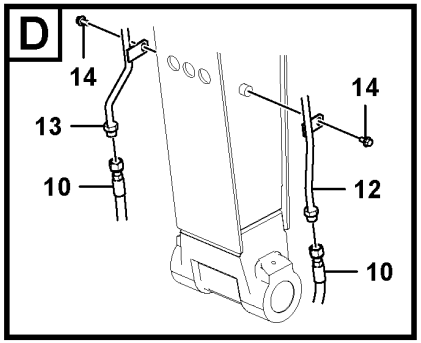

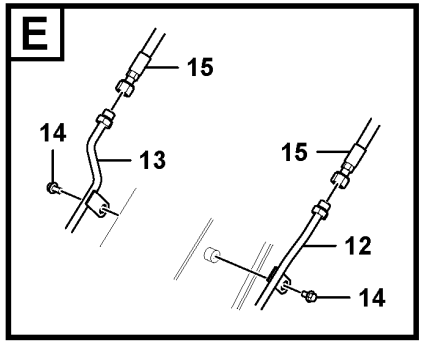

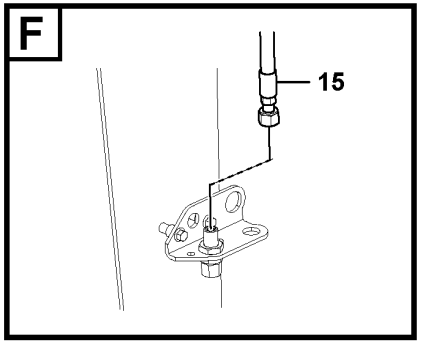

Volvo Construction Equipment
1085806

Fig.	Part No.	Quantity 1	2	3	PS	KIT	Description	Denominación	Denominação	Dénomination	Notes
1	VOE 11807921	1					Hydraulic valve	Válvula hidráulica	Válvula hidráulica	Valve hydraulique	
	VOE 15049292	1					•Coil	•Bobina	•Bobina	•Bobine	
2	VOE 935089	4					Nipple	Niple	Niple	Raccord	
3	VOE 935085	2					Nipple	Niple	Niple	Raccord	
4	VOE 13933900	1					Elbow nipple	Niple angular	Cotovelo	Raccord coudé	
5	VOE 973096	2					Flange screw	Tornillo embridado	Parafuso flangeado	Vis à embase	
6	VOE 13933936	1					T-nipple	Niple t	Niple-t	Raccord-t	
7	VOE 936488	1					Hose assembly	Conducto	Mangueira completa	Conduit flexible	
8	VOE 936472	1					Hose assembly	Conducto	Mangueira completa	Conduit flexible	
9	VOE 936493	1					Hose assembly	Conducto	Mangueira completa	Conduit flexible	
10	VOE 15108524	2					Hose assembly	Conducto	Mangueira completa	Conduit flexible	
11		1			NS		Valve kit	Juego válvula	Jogo da válvula	Kit soupapes	See group 914-310 page 525
12	VOE 15691343	1					Tube	Tubo	Tubo	Tube	
13	VOE 15691346	1					Tube	Tubo	Tubo	Tube	
14	VOE 947107	6					Flange screw	Tornillo embridado	Parafuso flangeado	Vis à embase	
15	VOE 937925	2					Hose assembly	Conducto	Mangueira completa	Conduit flexible	
16	VOE 13933878	1					T-nipple	Niple t	Niple-t	Raccord-t	
17	VOE 13933872	1					Elbow nipple	Niple angular	Cotovelo	Raccord coudé	
18	VOE 11141272	1					Reduction nipple	Niple reductor	Niple de redução	Raccord réducteur	
19	VOE 930444	2					Spacer ring	Anillo distanciador	Anel espaçador	Bague entretoise	

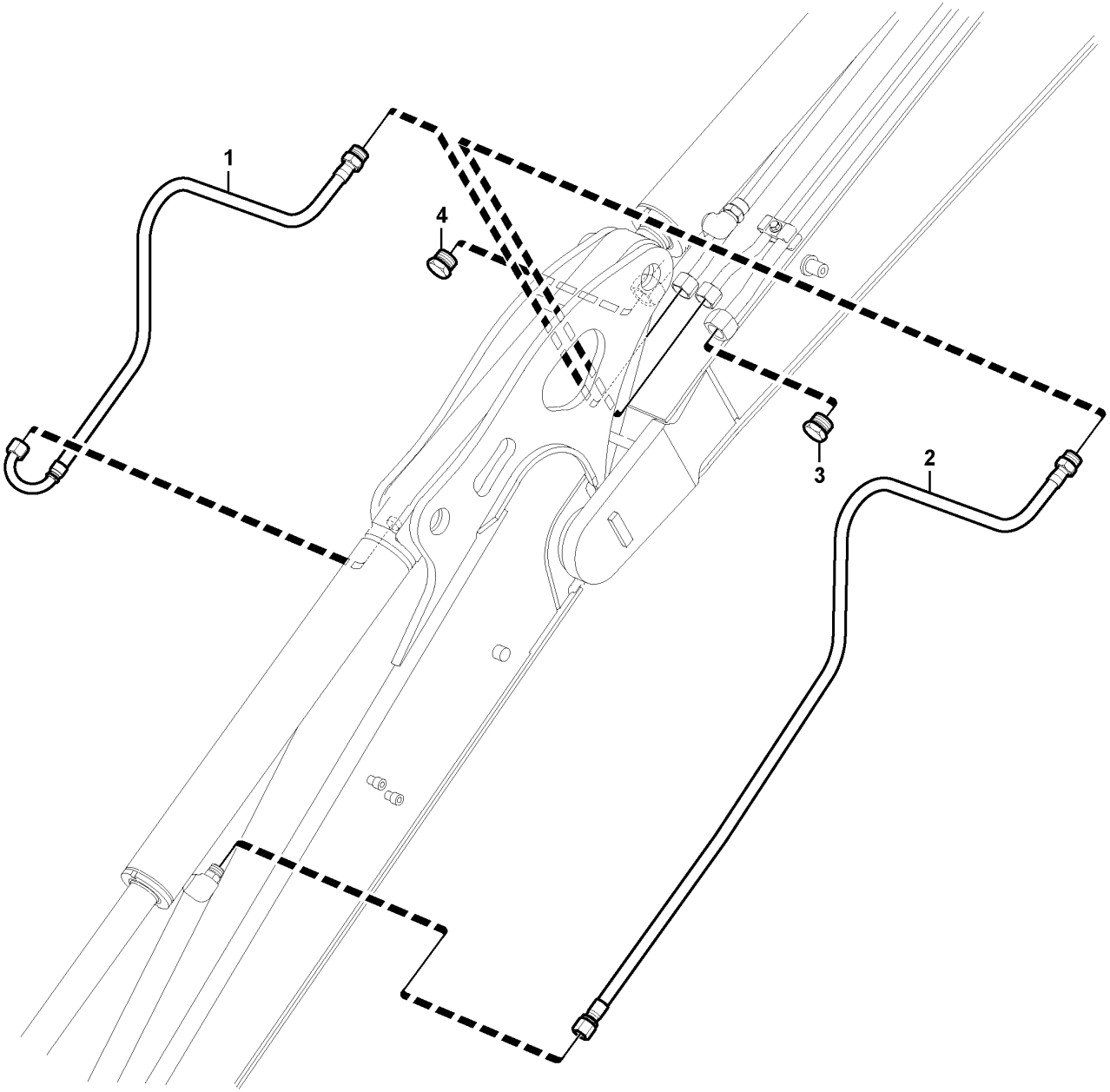

Volvo Construction Equipment

1027823

Fig.	Part No.	Quantity 1	2	3	PS	KIT	Description	Denominación	Denominação	Dénomination	Notes
1	VOE 15605778	1					Hose assembly	Conducto	Mangueira completa	Conduit flexible	
2	VOE 11803594	1					Hose assembly	Conducto	Mangueira completa	Conduit flexible	
3	VOE 935652	1					Plug	Tapón	Bujão	Tampon	
	VOE 990740	1					•O-ring	•Anillo tórico	•Anel-o	•Joint torique	
4	VOE 935644	1					Plug	Tapón	Bujão	Tampon	
	VOE 990739	1					•O-ring	•Anillo tórico	•Anel-o	•Joint torique	

1		**Working hydraulic, dipper arm** **Hidráulica de trabajo, brazo** **Sistema hidráulico de operação, braço** **Hydraulique de travail, bras**	Catalogue id **20755**	Group **916**
2				
3			Illustr. No **1027823**	Section **500**
4				
5		**11839336, 11871690**	Issue **20047869-C**	Page **567**

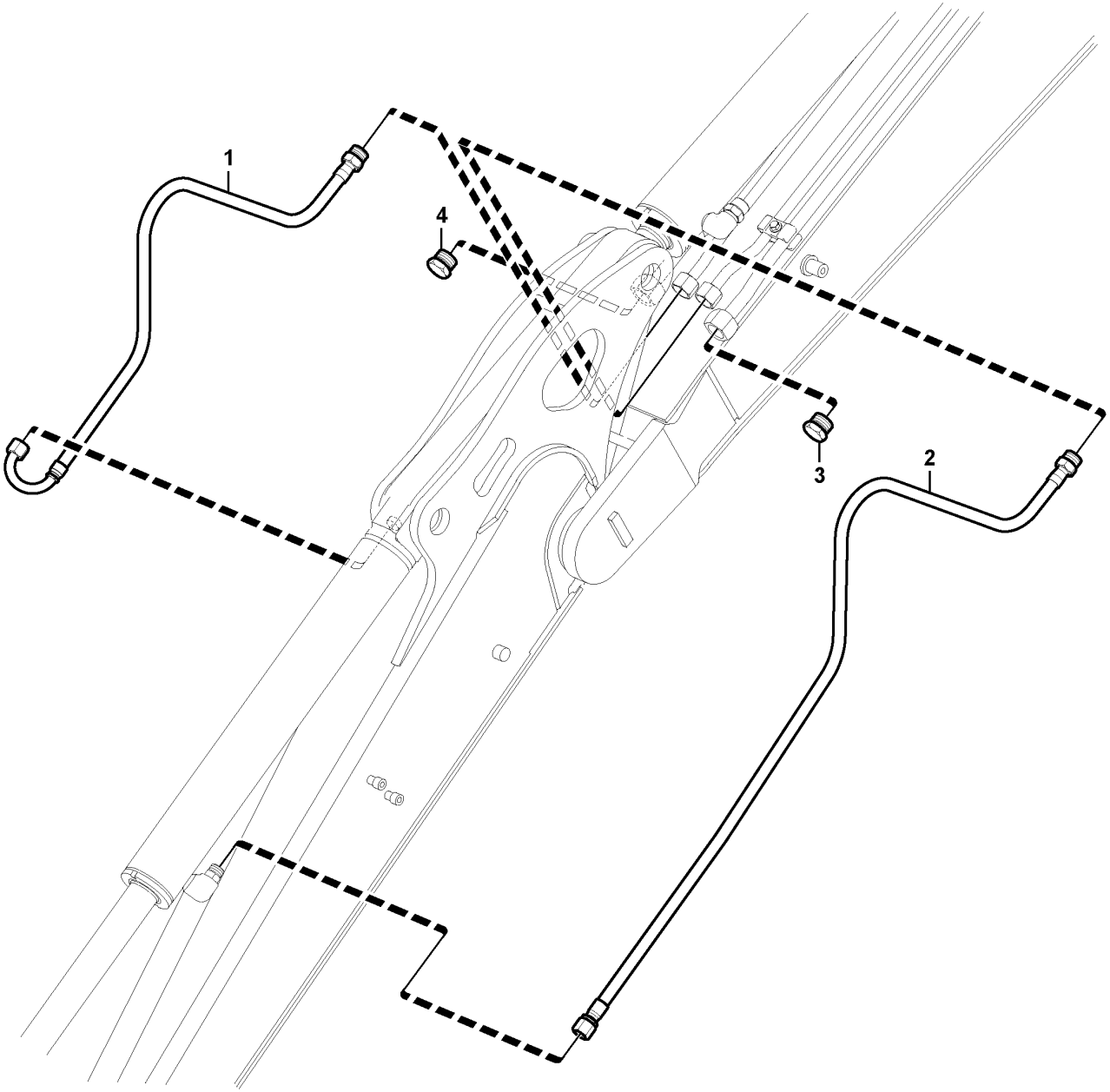

Volvo Construction Equipment

1027823

Fig.	Part No.	Quantity 1	2	3	PS	KIT	Description	Denominación	Denominação	Dénomination	Notes
1	VOE 11807869	1					Hose assembly	Conducto	Mangueira completa	Conduit flexible	
2	VOE 11807870	1					Hose assembly	Conducto	Mangueira completa	Conduit flexible	
3	VOE 935652	1					Plug	Tapón	Bujão	Tampon	
	VOE 990740	1					•O-ring	•Anillo tórico	•Anel-o	•Joint torique	
4	VOE 935644	1					Plug	Tapón	Bujão	Tampon	
	VOE 990739	1					•O-ring	•Anillo tórico	•Anel-o	•Joint torique	

1		**Working hydraulic, dipper arm** **Hidráulica de trabajo, brazo** **Sistema hidráulico de operação, braço** **Hydraulique de travail, bras**	Catalogue id **20755**	Group **916**
2				
3			Illustr. No **1027823**	Section **525**
4				
5		**11839337, 11871691**	Issue **20047869-C**	Page **569**

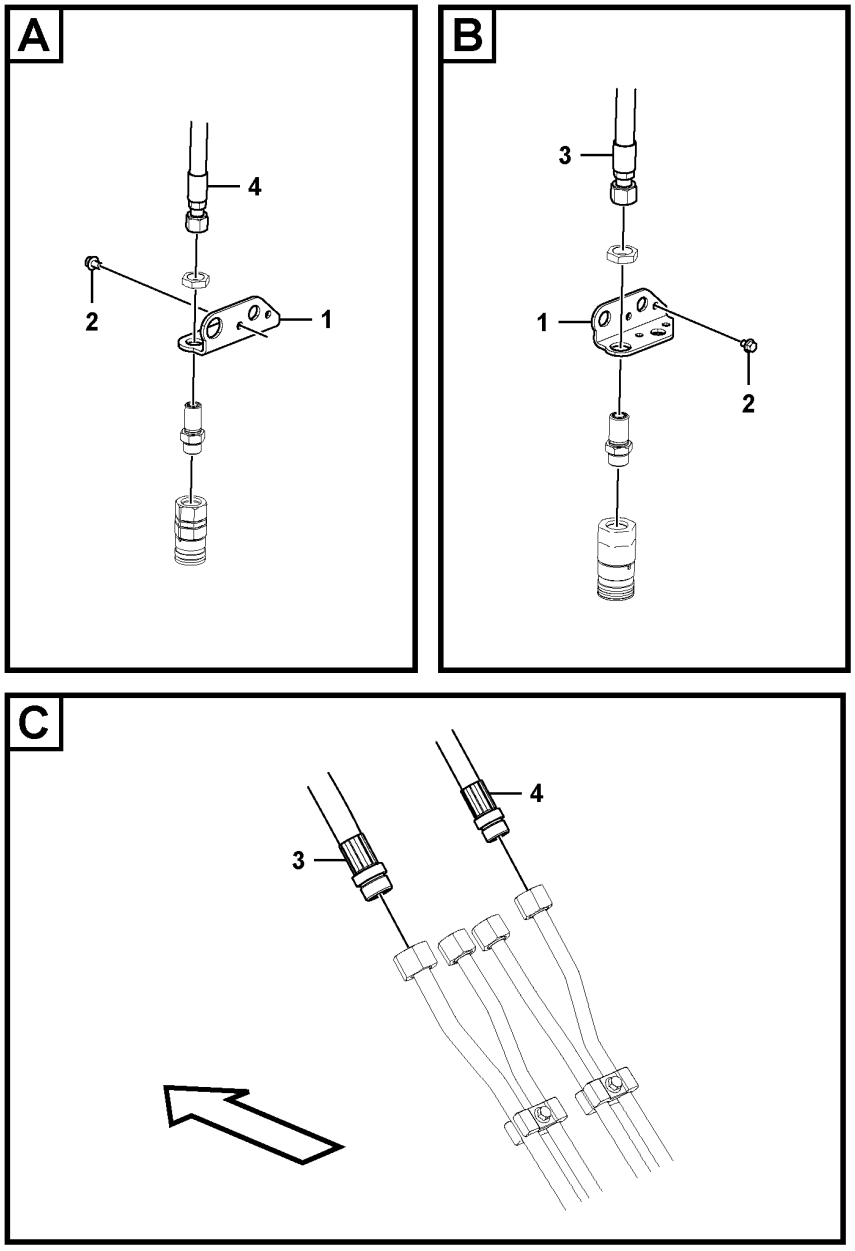

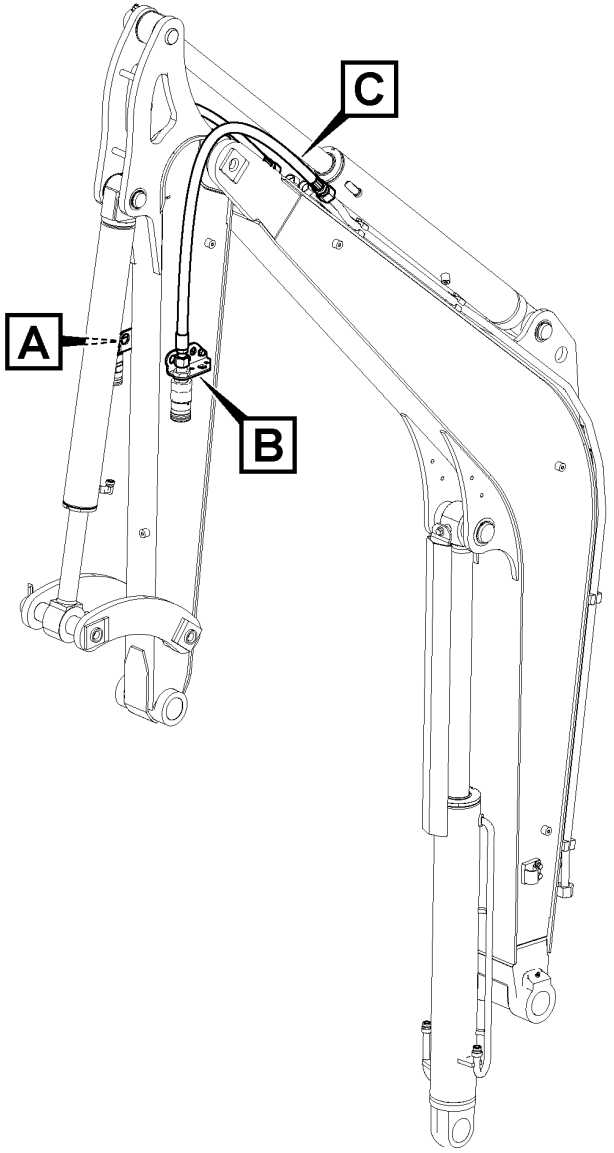

Volvo Construction Equipment

1076281

Fig.	Part No.	Quantity 1	2	3	PS	KIT	Description	Denominación	Denominação	Dénomination	Notes
1	VOE 15683739	2					Plate	Chapa	Chapa	Tôle	
2	VOE 947107	4					Flange screw	Tornillo embridado	Parafuso flangeado	Vis à embase	
3	VOE 15687901	1					Hose assembly	Conducto	Mangueira completa	Conduit flexible	
4	VOE 15687899	1					Hose assembly	Conducto	Mangueira completa	Conduit flexible	

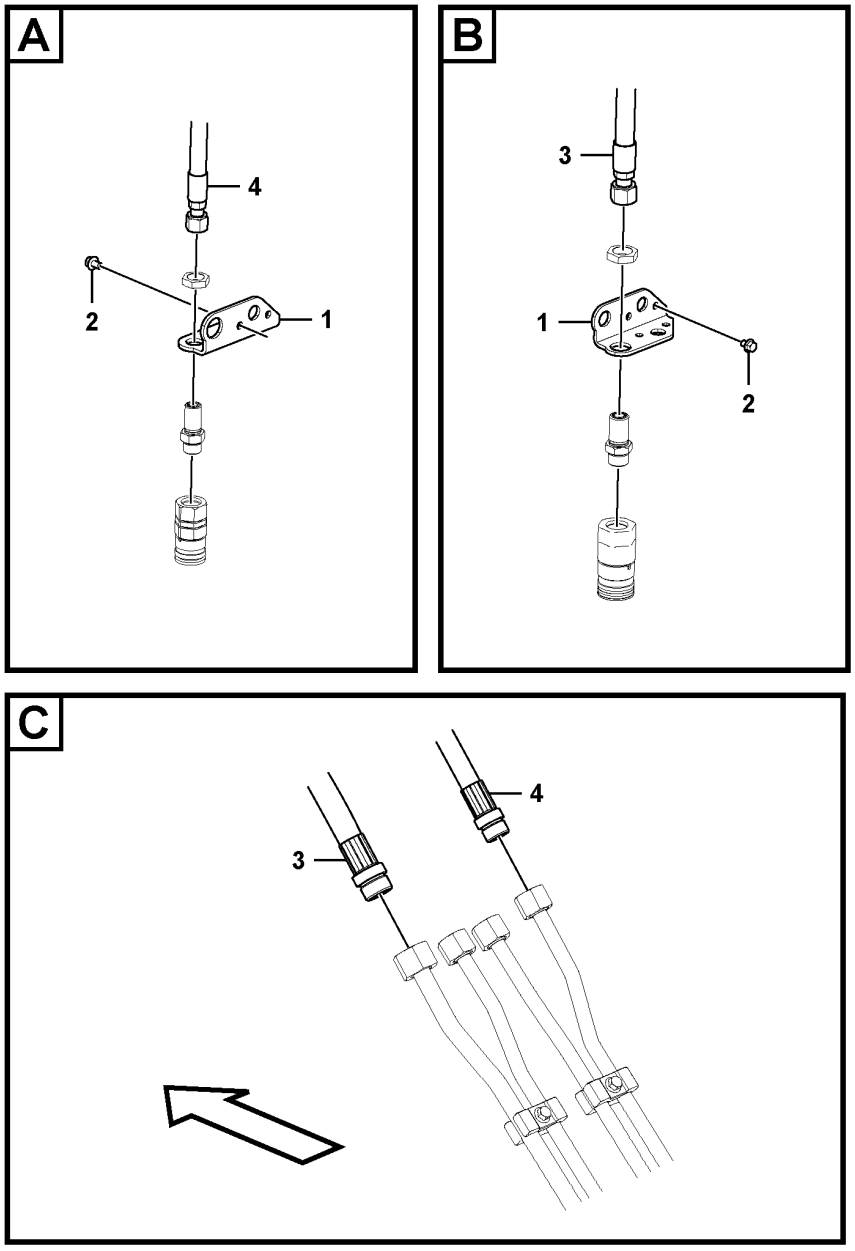

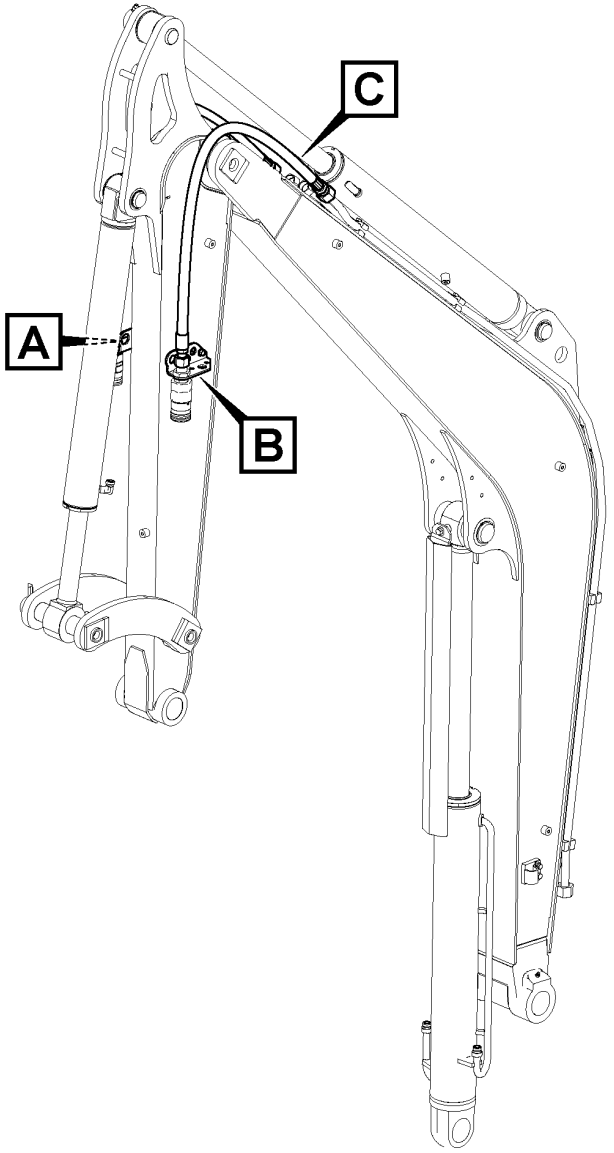

Volvo Construction Equipment

1076281

Fig.	Part No.	Quantity 1	2	3	PS	KIT	Description	Denominación	Denominação	Dénomination	Notes
1	VOE 15683739	2					Plate	Chapa	Chapa	Tôle	
2	VOE 947107	4					Flange screw	Tornillo embridado	Parafuso flangeado	Vis à embase	
3	VOE 15687902	1					Hose assembly	Conducto	Mangueira completa	Conduit flexible	
4	VOE 15687900	1					Hose assembly	Conducto	Mangueira completa	Conduit flexible	

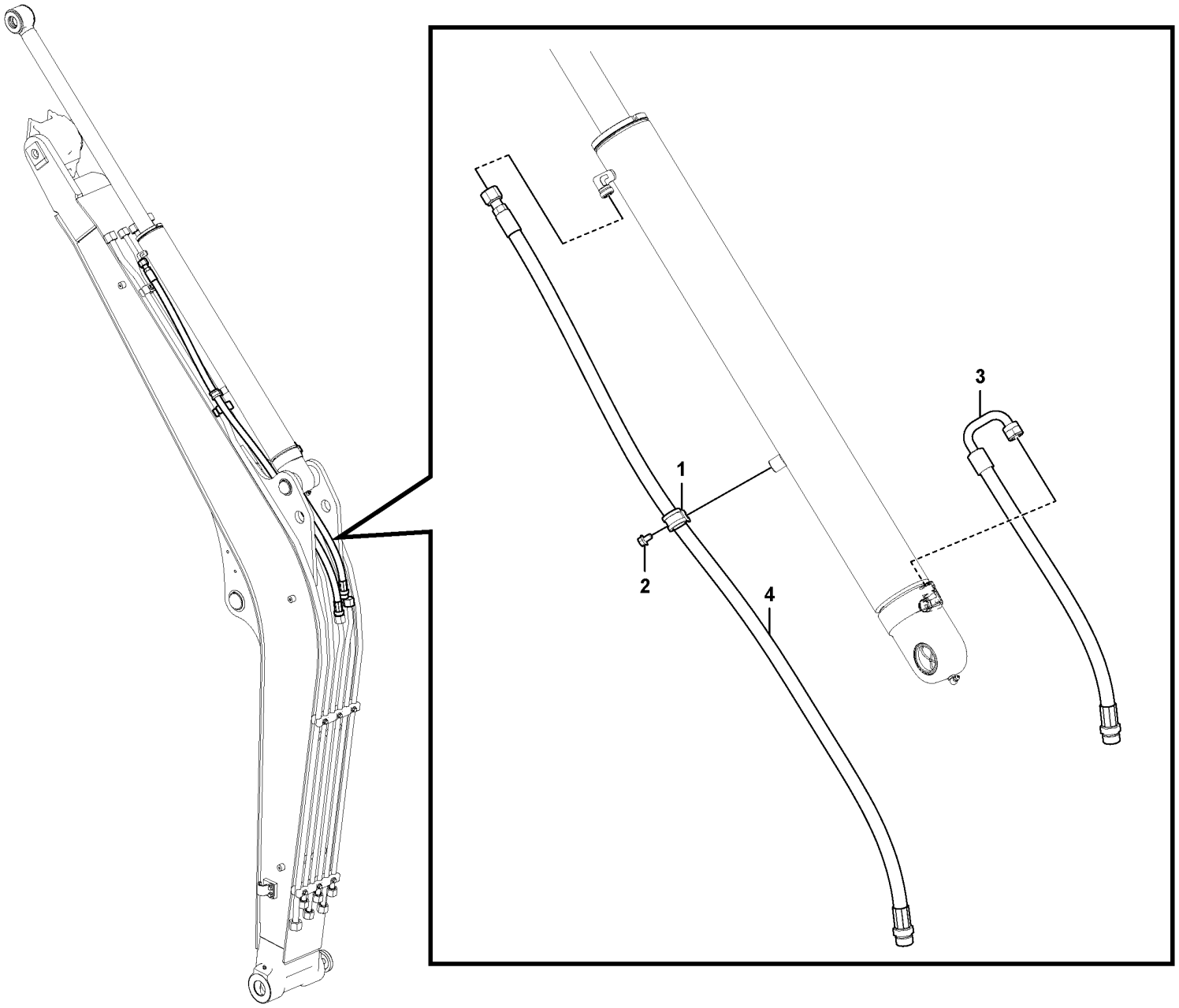

Volvo Construction Equipment
1076804

Fig.	Part No.	Quantity 1	2	3	PS	KIT	Description	Denominación	Denominação	Dénomination	Notes
1	VOE 967531	1					Clamp	Abrazadera	Braçadeira	Collier serrage	
2	VOE 947107	1					Flange screw	Tornillo embridado	Parafuso flangeado	Vis à embase	
3	VOE 15687813	1					Hose assembly	Conducto	Mangueira completa	Conduit flexible	
4	VOE 15674500	1					Hose assembly	Conducto	Mangueira completa	Conduit flexible	

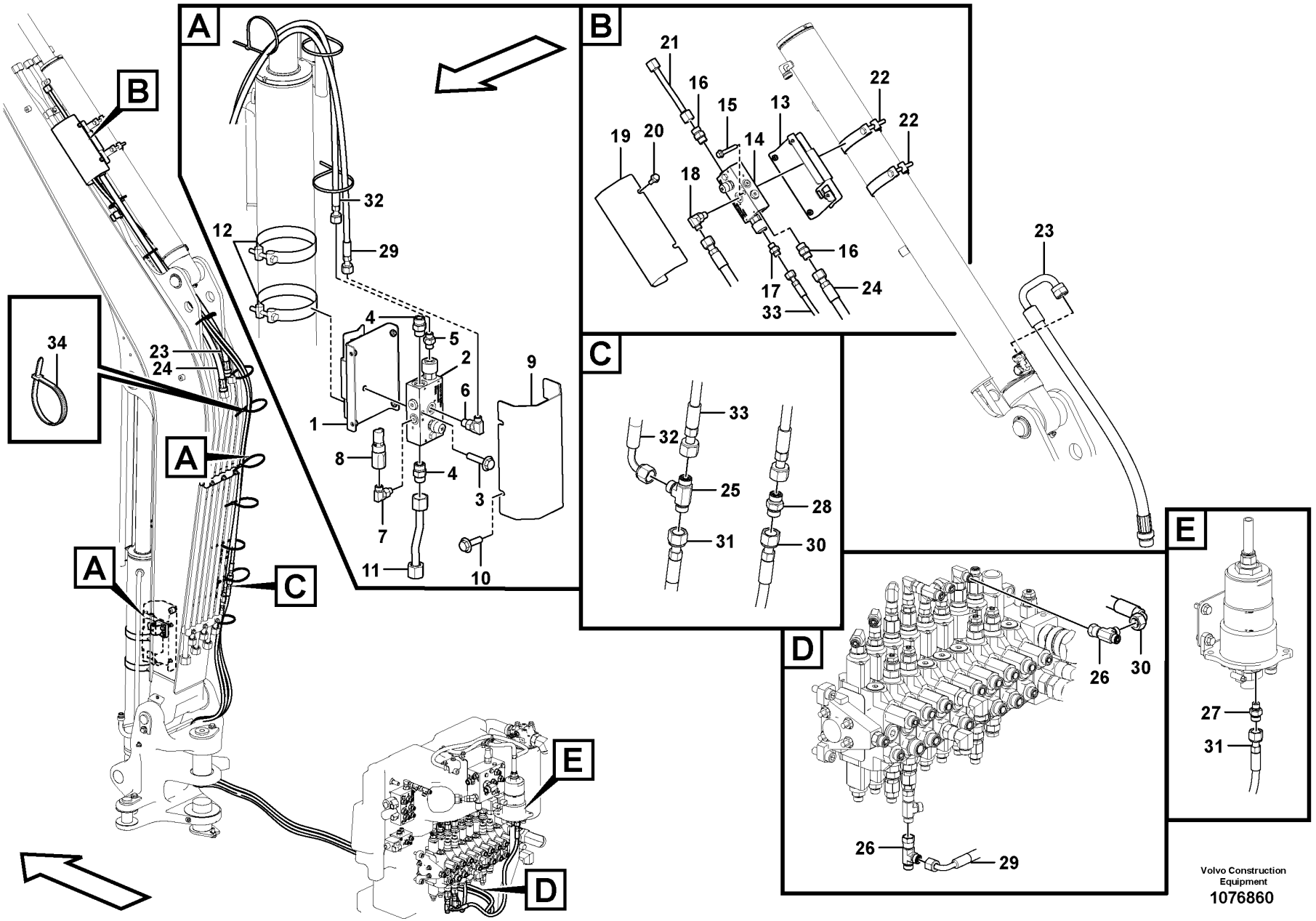

Volvo Construction Equipment

1076860

Fig.	Part No.	Quantity 1	2	3	PS	KIT	Description	Denominación	Denominação	Dénomination	Notes
1	VOE 15674589	1					Bracket	Consola	Suporte	Console	
2	VOE 15672334	1					Hydraulic valve	Válvula hidráulica	Válvula hidráulica	Valve hydraulique	
3	VOE 13965179	1					Screw	Tornillo	Parafuso	Vis	
4	VOE 13933923	2					Nipple	Niple	Niple	Raccord	
5	VOE 13933858	1					Nipple	Niple	Niple	Raccord	
6	VOE 13933857	1					Elbow nipple	Niple angular	Cotovelo	Raccord coudé	
7	VOE 935067	1					Elbow nipple	Niple angular	Cotovelo	Raccord coudé	
8	VOE 15663738	1					Pressure switch	Interruptor presión	Interruptor de pressão	Rupteur pression	
9	VOE 15690556	1					Protecting plate	Placa de protección	Placa proteção	Tôle protection	
10	VOE 13946544	4					Screw	Tornillo	Parafuso	Vis	
11	VOE 15675380	1					Tube	Tubo	Tubo	Tube	
12	VOE 11806264	2					Screw clamp	Abrazadera roscada	Braçadeira roscada	Étrier fileté	
13	VOE 15675357	1					Bracket	Consola	Suporte	Console	
14	VOE 15672334	1					Hydraulic valve	Válvula hidráulica	Válvula hidráulica	Valve hydraulique	
15	VOE 13965179	1					Screw	Tornillo	Parafuso	Vis	
16	VOE 13933923	2					Nipple	Niple	Niple	Raccord	
17	VOE 13933858	1					Nipple	Niple	Niple	Raccord	
18	VOE 13933857	1					Elbow nipple	Niple angular	Cotovelo	Raccord coudé	
19	VOE 15690566	1					Protecting plate	Placa de protección	Placa proteção	Tôle protection	
20	VOE 13946544	4					Screw	Tornillo	Parafuso	Vis	
21	VOE 11802920	1					Tube	Tubo	Tubo	Tube	
22	VOE 11803636	2					Clamp	Abrazadera	Braçadeira	Collier serrage	
23	VOE 15687813	1					Hose assembly	Conducto	Mangueira completa	Conduit flexible	
24	VOE 15674617	1					Hose assembly	Conducto	Mangueira completa	Conduit flexible	
25	VOE 936798	1					T-nipple	Niple t	Niple-t	Raccord-t	
26	VOE 13933859	2					T-nipple	Niple t	Niple-t	Raccord-t	
27	VOE 935082	1					Nipple	Niple	Niple	Raccord	
28	VOE 935436	1					Nipple	Niple	Niple	Raccord	
29	VOE 15800550	1					Hose assembly	Conducto	Mangueira completa	Conduit flexible	
30	VOE 15801224	1					Hose assembly	Conducto	Mangueira completa	Conduit flexible	
31	VOE 15801223	1					Hose assembly	Conducto	Mangueira completa	Conduit flexible	

1		**Working hydraulic, boom** **Hidráulica de trabajo, pluma** **Sistema hidráulico de operação, lança** **Hydraulique de travail, flèche**	Catalogue id **20755**	Group **916**
2				
3			Illustr. No **1076860**	Section **800**
4				
5		**11871621, 11871622, 11872020, 11872019**	Issue **20047869-C**	Page **577**

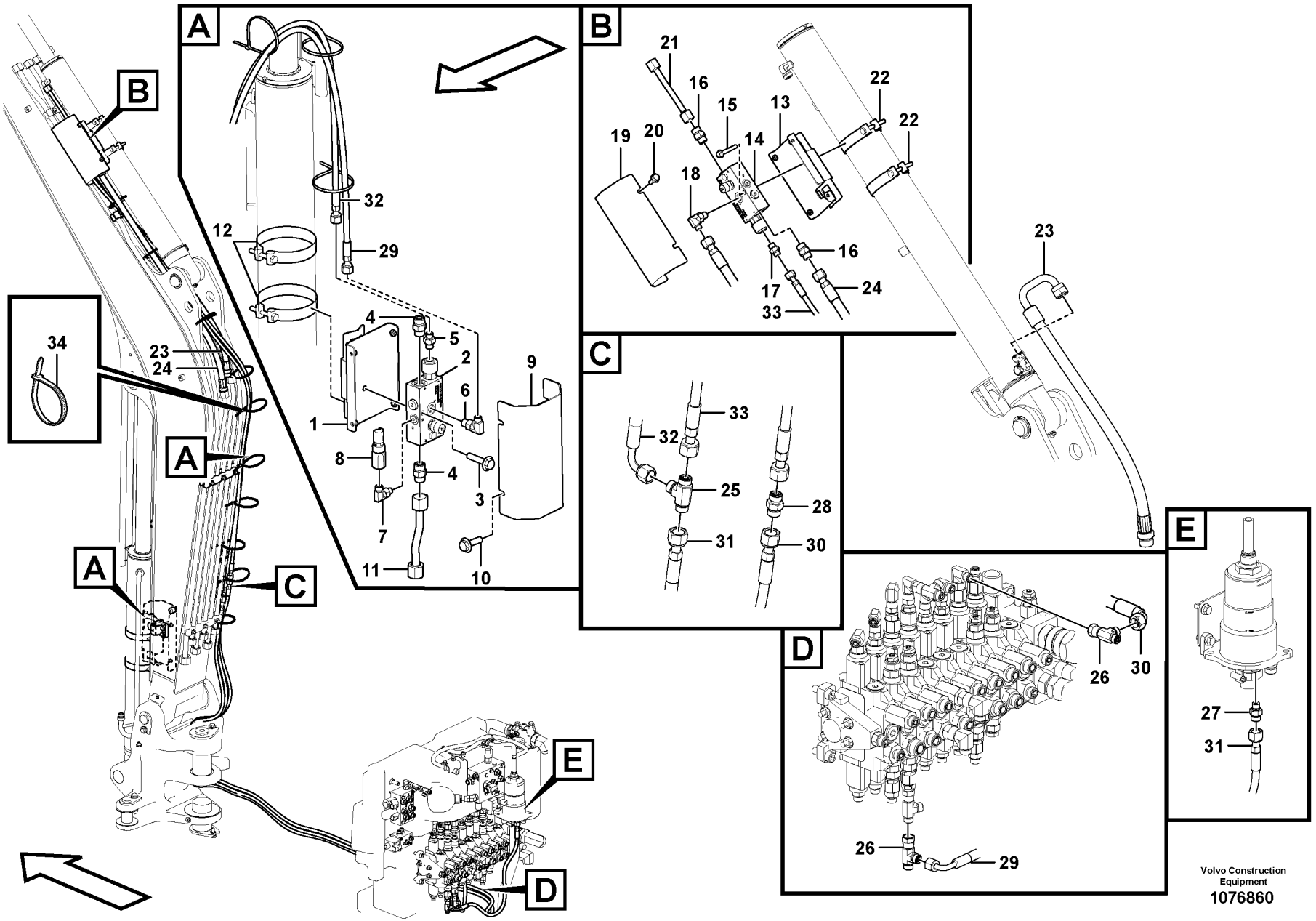

Volvo Construction Equipment

1076860

Fig.	Part No.	Quantity 1	2	3	PS	KIT	Description	Denominación	Denominação	Dénomination	Notes
32	VOE 15801222	1					Hose assembly	Conducto	Mangueira completa	Conduit flexible	
33	VOE 15114418	2					Hose assembly	Conducto	Mangueira completa	Conduit flexible	
34	VOE 4881440	15					Cable tie	Abrazadera de cinta	Braçadeira	Serre-câble	

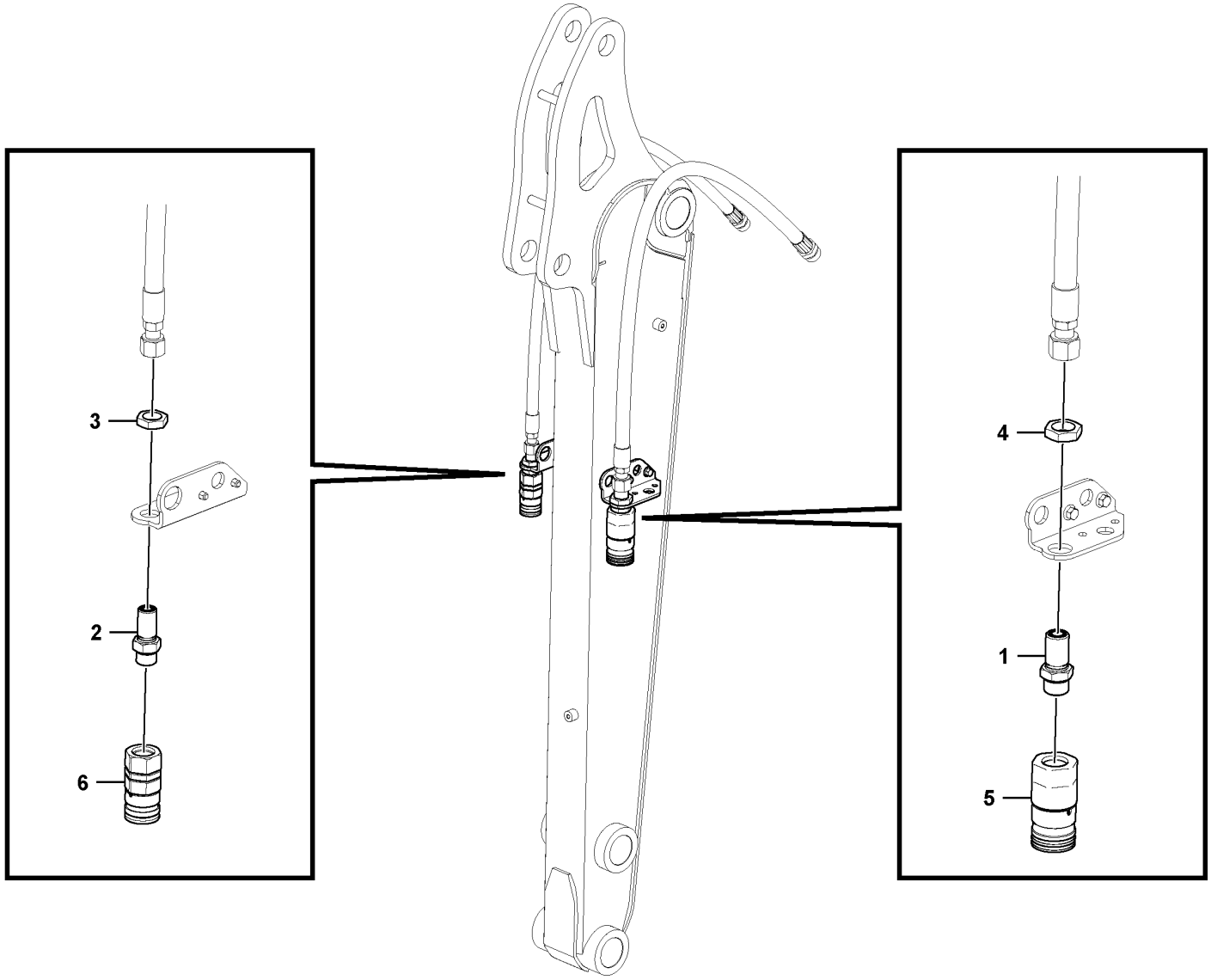

Volvo Construction Equipment
1076831

Fig.	Part No.	Quantity 1	2	3	PS	KIT	Description	Denominación	Denominação	Dénomination	Notes
1	VOE 15691449	1					Nipple	Niple	Niple	Raccord	
2	VOE 15691467	1					Nipple	Niple	Niple	Raccord	
3	VOE 13933867	1					Lock nut	Contratuerca	Porca trava	Contre-écrou	
4	VOE 13933962	1					Lock nut	Contratuerca	Porca trava	Contre-écrou	
5	VOE 15623131	1					Valve	Válvula	Válvula	Valve	
6	VOE 15623129	1					Quick release valve	Válvula descarga rápida	Válvula de alívio rápido	Valve à desserrage rapide	

1		**Kit coupler (accessories)** **Kit de acoplamiento (accesorios)** **Kit engatador (acessórios)** **Kit raccords (accessoires)**	Catalogue id **20755**	Group **916**
2				
3			Illustr. No **1076831**	Section **1000**
4				
5		**11871938, 11871942**	Issue **20047869-C**	Page **581**

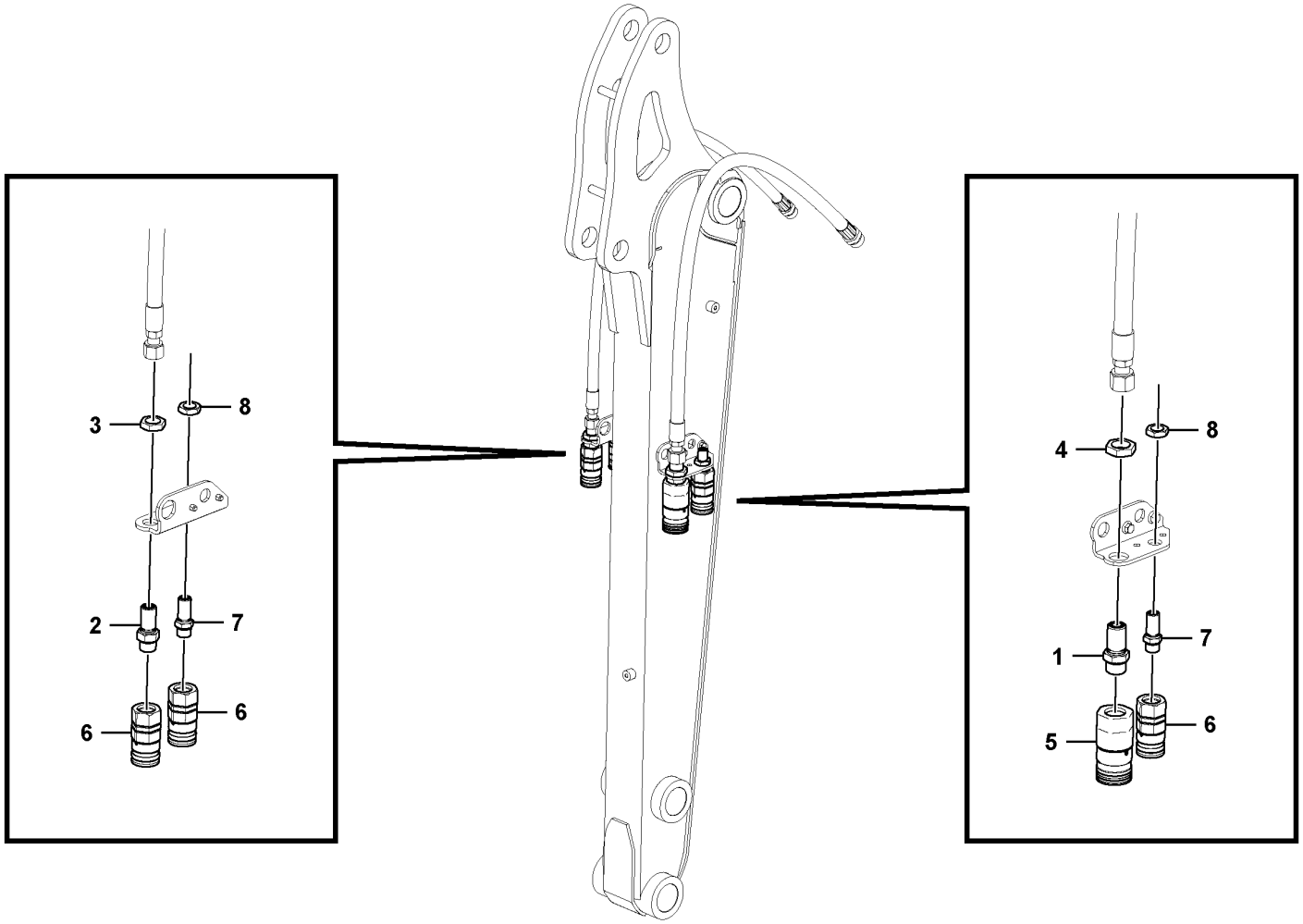
3
8
2
7
6
6
4
8
1
7
5
6

Fig.	Part No.	Quantity 1	2	3	PS	KIT	Description	Denominación	Denominação	Dénomination	Notes
1	VOE 15691449	1					Nipple	Niple	Niple	Raccord	
2	VOE 15691467	1					Nipple	Niple	Niple	Raccord	
3	VOE 13933867	1					Lock nut	Contratuerca	Porca trava	Contre-écrou	
4	VOE 13933962	1					Lock nut	Contratuerca	Porca trava	Contre-écrou	
5	VOE 15623131	1					Valve	Válvula	Válvula	Valve	
6	VOE 15623129	3					Quick release valve	Válvula descarga rápida	Válvula de alívio rápido	Valve à desserrage rapide	
7	VOE 15677311	2					Nipple	Niple	Niple	Raccord	
8	VOE 935429	2					Lock nut	Contratuerca	Porca trava	Contre-écrou	

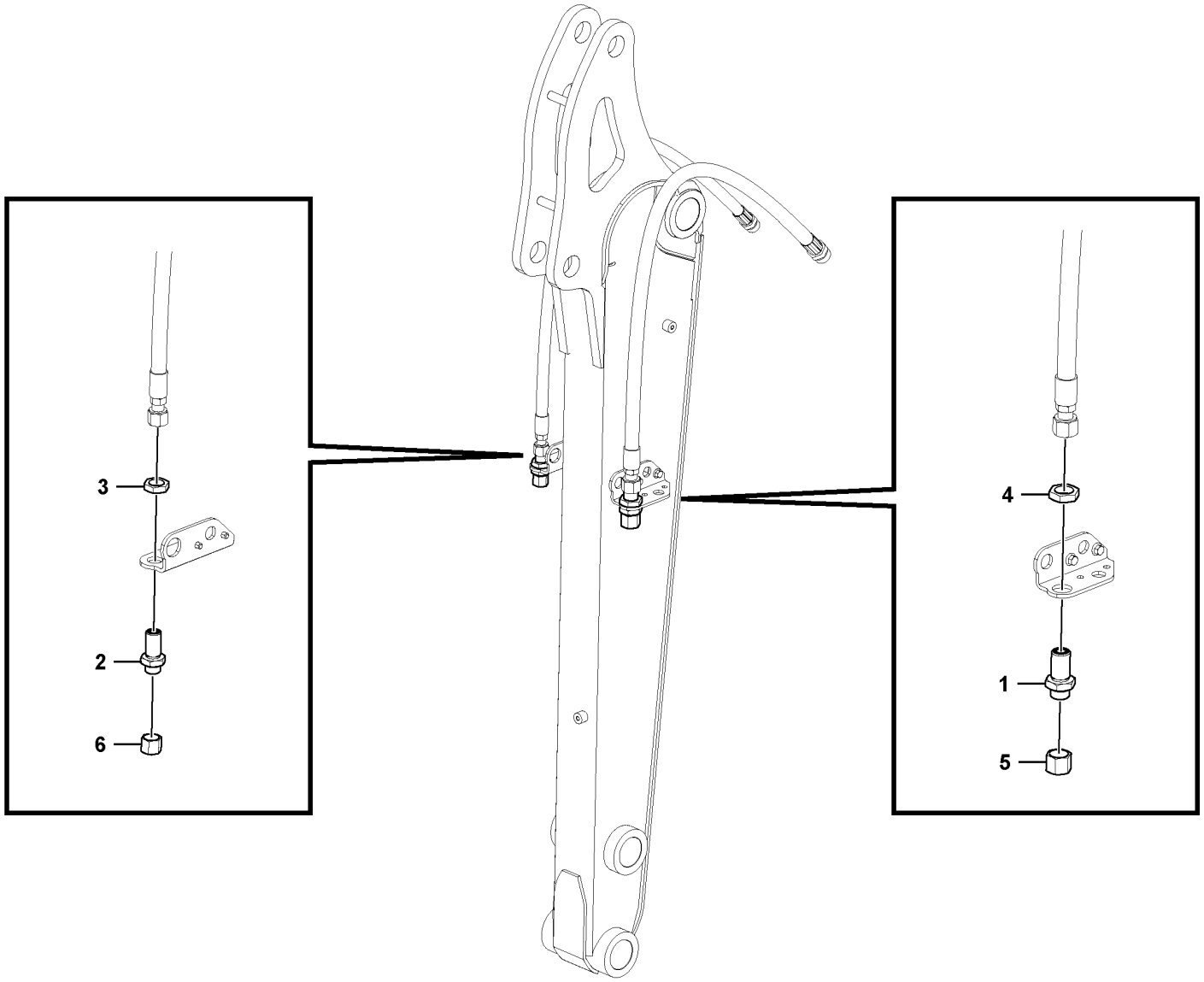

Volvo Construction Equipment
1076839

Fig.	Part No.	Quantity 1	2	3	PS	KIT	Description	Denominación	Denominação	Dénomination	Notes
1	VOE 13933961	1					Nipple	Niple	Niple	Raccord	
	VOE 990739	2					•O-ring	•Anillo tórico	•Anel-o	•Joint torique	
2	VOE 13933922	1					Nipple	Niple	Niple	Raccord	
	VOE 990738	2					•O-ring	•Anillo tórico	•Anel-o	•Joint torique	
3	VOE 13933867	1					Lock nut	Contratuerca	Porca trava	Contre-écrou	
4	VOE 13933962	1					Lock nut	Contratuerca	Porca trava	Contre-écrou	
5	VOE 935575	1					Plug	Tapón	Bujão	Tampon	
6	VOE 935574	1					Plug	Tapón	Bujão	Tampon	

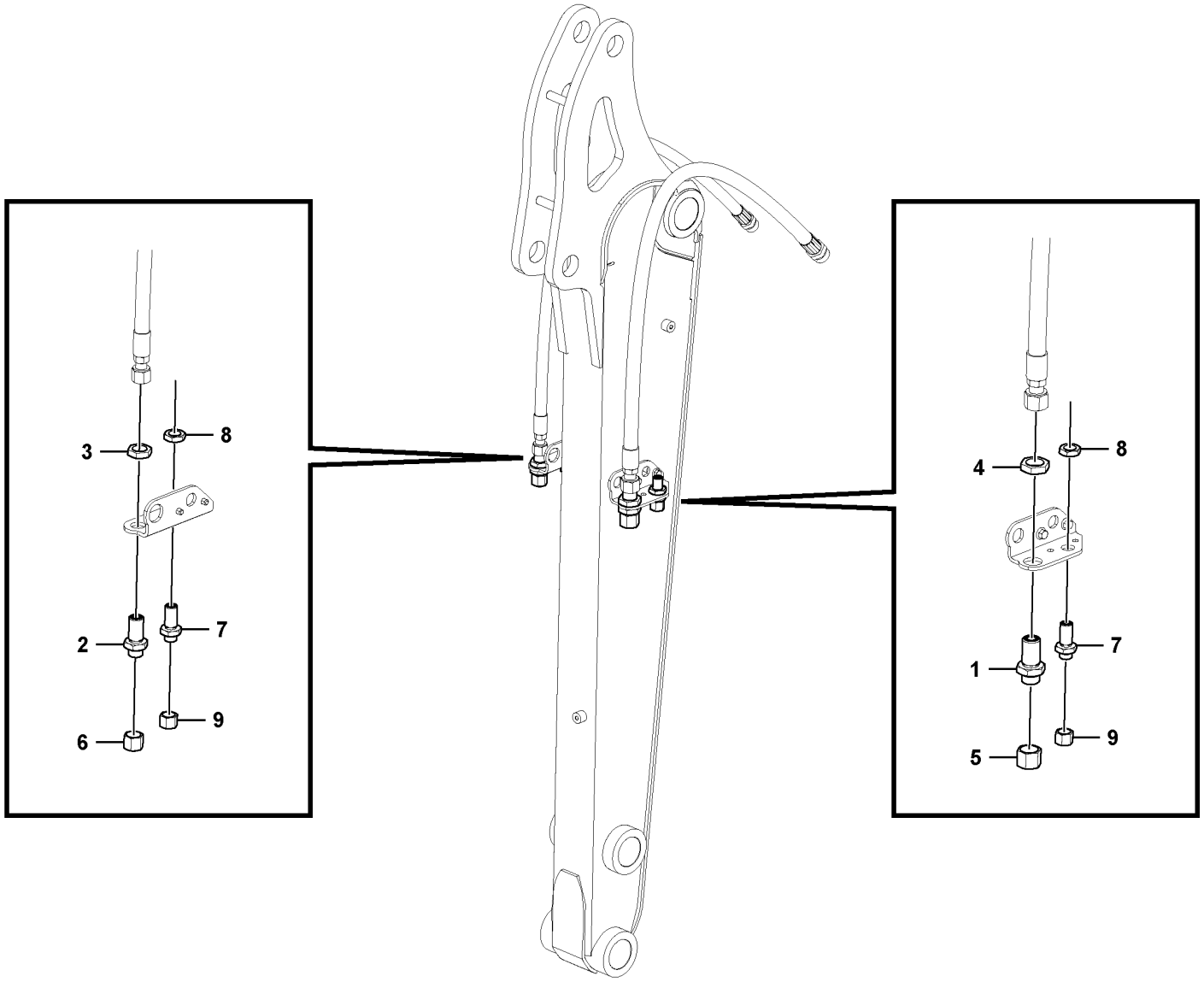

Volvo Construction Equipment
1076840

Fig.	Part No.	Quantity 1	2	3	PS	KIT	Description	Denominación	Denominação	Dénomination	Notes
1	VOE 13933961	1					Nipple	Niple	Niple	Raccord	
	VOE 990739	2					•O-ring	•Anillo tórico	•Anel-o	•Joint torique	
2	VOE 13933922	1					Nipple	Niple	Niple	Raccord	
	VOE 990738	2					•O-ring	•Anillo tórico	•Anel-o	•Joint torique	
3	VOE 13933867	1					Lock nut	Contratuerca	Porca trava	Contre-écrou	
4	VOE 13933962	1					Lock nut	Contratuerca	Porca trava	Contre-écrou	
5	VOE 935575	1					Plug	Tapón	Bujão	Tampon	
6	VOE 935574	1					Plug	Tapón	Bujão	Tampon	
7	VOE 935425	2					Nipple	Niple	Niple	Raccord	
	VOE 990737	4					•O-ring	•Anillo tórico	•Anel-o	•Joint torique	
8	VOE 935429	2					Lock nut	Contratuerca	Porca trava	Contre-écrou	
9	VOE 935100	2					Plug	Tapón	Bujão	Tampon	

1		**Kit coupler (accessories)** **Kit de acoplamiento (accesorios)** **Kit engatador (acessórios)** **Kit raccords (accessoires)**	Catalogue id **20755**	Group **916**
2				
3			Illustr. No **1076840**	Section **1150**
4				
5		**11871597**	Issue **20047869-C**	Page **587**

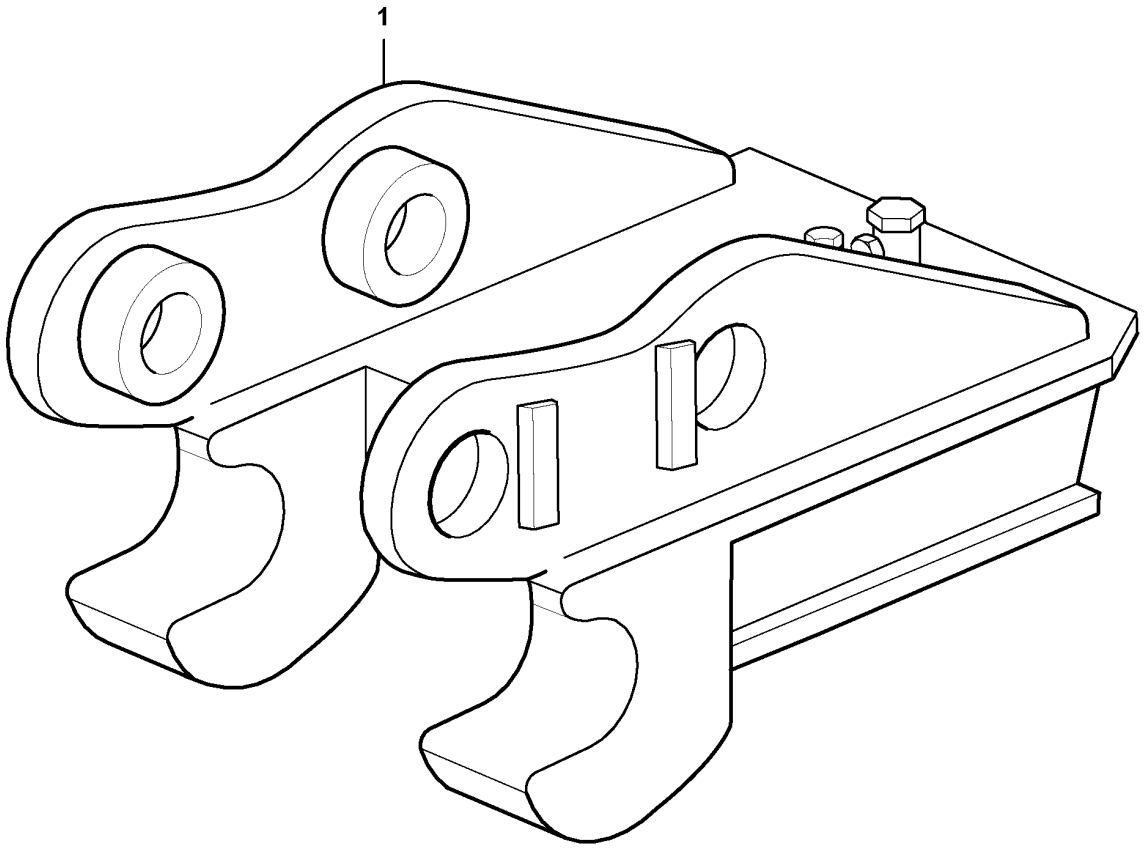
1

Fig.	Part No.	Quantity 1	2	3	PS	KIT	Description	Denominación	Denominação	Dénomination	Notes
1	VOE 11808803	1					Quick coupler	Acoplamiento rápido	Acoplador rápido	Accouplement rapide	

1		**Quick coupling** **Acoplamiento rápido** **Engate rápido** **Raccord rapide**	Catalogue id **20755**	Group **924**
2				
3			Illustr. No **1056281**	Section **100**
4				
5		**11839355**	Issue **20047869-C**	Page **589**

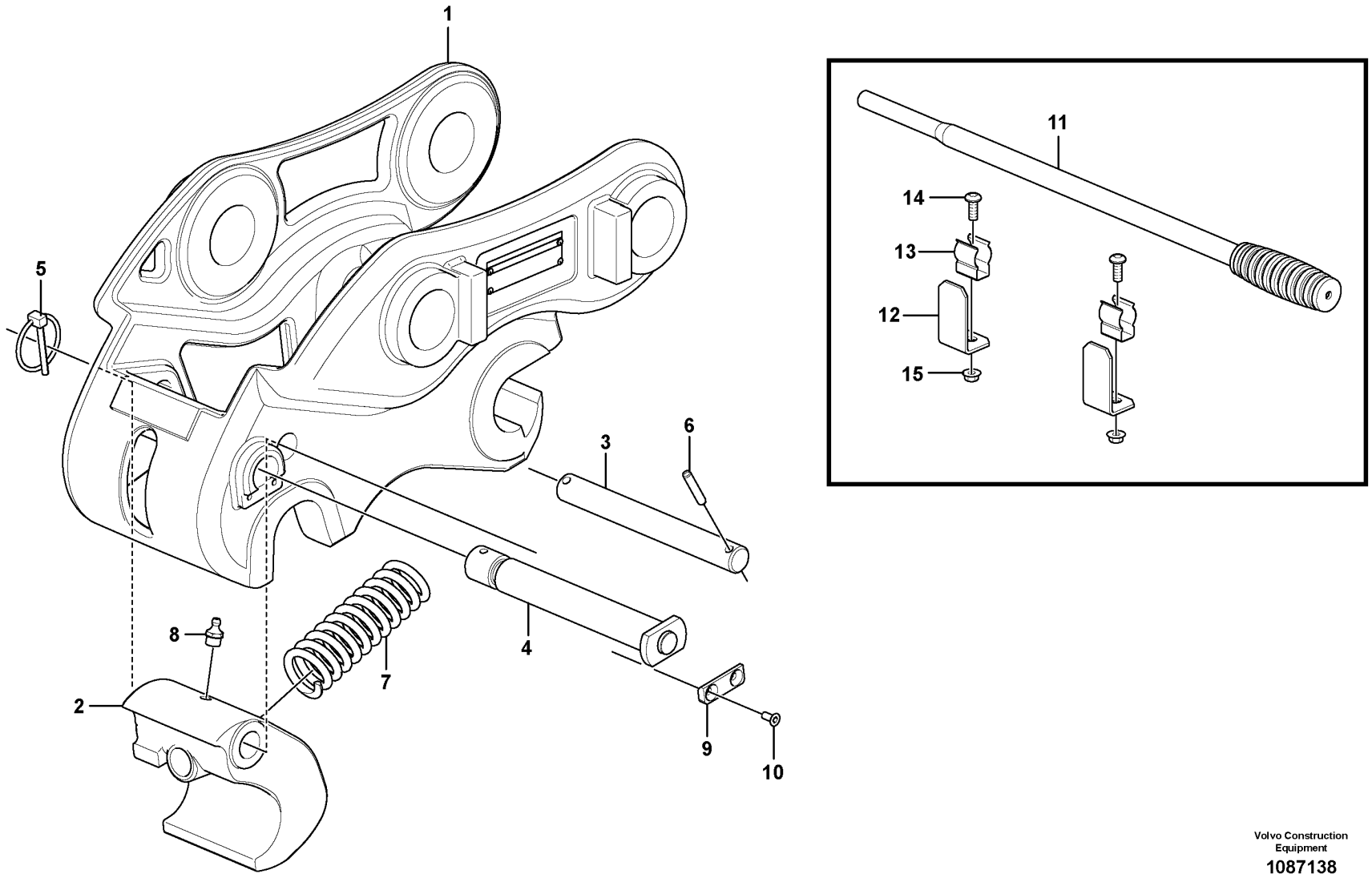

Volvo Construction Equipment

1087138

Fig.	Part No.	Quantity 1	2	3	PS	KIT	Description	Denominación	Denominação	Dénomination	Notes
	VOE 15627414	1					Quick connecting kit	Kit acoplamiento rapido		Raccord rapide	
1		1			NS		•	•	•	•	
2	**VOE 15626798**	1					••Hook	••Gancho	••Gancho	••Crochet	
3	**VOE 15626801**	1					••Pivot pin	••Eje cojinete	••Pino do eixo	••Axe palier	
4	**VOE 15626807**	1					••Pin	••Pasador	••Pino	••Goupille	
5	**VOE 15626323**	1					••Pin	••Pasador	••Pino	••Goupille	(VOE 15623568)
6	**VOE 13951979**	2					••Spring pin	••Pasador tubular	••Pino tubular	••Goupille tubulaire	
7	**VOE 15626803**	1					••Spring	••Resorte	••Mola	••Ressort	
8	**VOE 914167**	1					••Lubricating nipple	••Niple lubricador	••Engraxadeira	••Graisseur	
9	**VOE 15626808**	1					••Stop plate	••Disco de tope	••Placa de encosto	••Plaque butée	
10	**VOE 969800**	2					••Six point socket screw	••Racor de seis dientes	••Paraf soquete sext	••Vis à 6 pans creux	
11	**VOE 15626794**	1					•Handle	•Mango	•Manopla	•Poignée	
12	**VOE 11803846**	2					•Plate	•Chapa	•Chapa	•Tôle	
13	**VOE 11803845**	2					•Clamp	•Abrazadera	•Braçadeira	•Collier serrage	
14	**VOE 969422**	2					•Six point socket screw	•Racor de seis dientes	•Paraf soquete sext	•Vis à 6 pans creux	
15	**VOE 13945407**	2					•Nut	•Tuerca	•Porca	•Écrou	

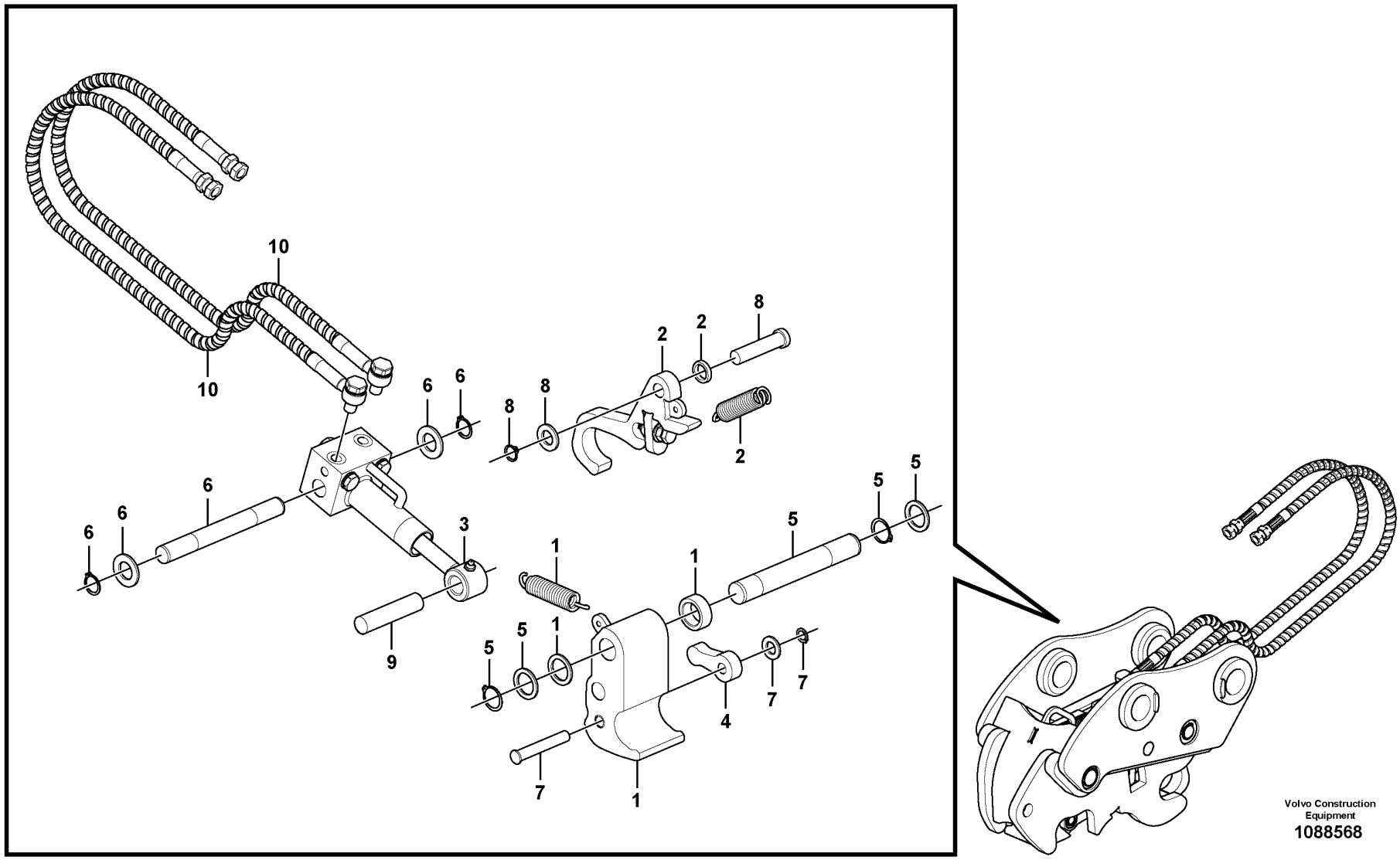
10
10
6
6
8
8
2
2
8
2
6
6
6
3
1
1
5
5
5
5
1
5
5
1
7
7
4
7
1
Volvo Construction Equipment
1088568

Fig.	Part No.	Quantity 1	2	3	PS	KIT	Description	Denominación	Denominação	Dénomination	Notes
1	VOE 17464298	1					Hook attachment	Fijación gancho	Fixação gancho	Fixation crochet	
2	VOE 17464303	1					Lock attachment	Fijación de cerradura	Fixação fechadura	Épingle	
3	VOE 17464305	1					Hydraulic cylinder	Cilindro hidráulico	Cilindro hidráulico	Vérin hydraulique	
4	VOE 17464308	1					Pusher plate	Placa de aplicación	Acionador compressor	Poussoir	
5	VOE 17464309	1					Pin	Pasador	Pino	Goupille	
6	VOE 17464311	1					Pin	Pasador	Pino	Goupille	
7	VOE 17464312	1					Pin	Pasador	Pino	Goupille	
8	VOE 17464313	1					Pin	Pasador	Pino	Goupille	
9	VOE 17464317	1					Pin	Pasador	Pino	Goupille	
10	VOE 17464320	1					Hose kit	Juego de manguera	Kit de mangueira	Jeu flexibles	
11	VOE 17464321	1					Sealing kit	Juego de reténes	Jogo de vedação	Jeu joints	2624)
12	VOE 17464322	1					Non-return valve	Válvula antirretorno	Válvula de retenção	Clapet antiretour	2624)

2624) **GB**: Not Shown **ES**: No ilustrado **BR**: Não mostrado **FR**: Non représenté

1		**Quick coupling** **Acoplamiento rápido** **Engate rápido** **Raccord rapide**	Catalogue id **20755**	Group **924**
2				
3			Illustr. No **1088568**	Section **300**
4				
5		**11871988**	Issue **20047869-C**	Page **593**

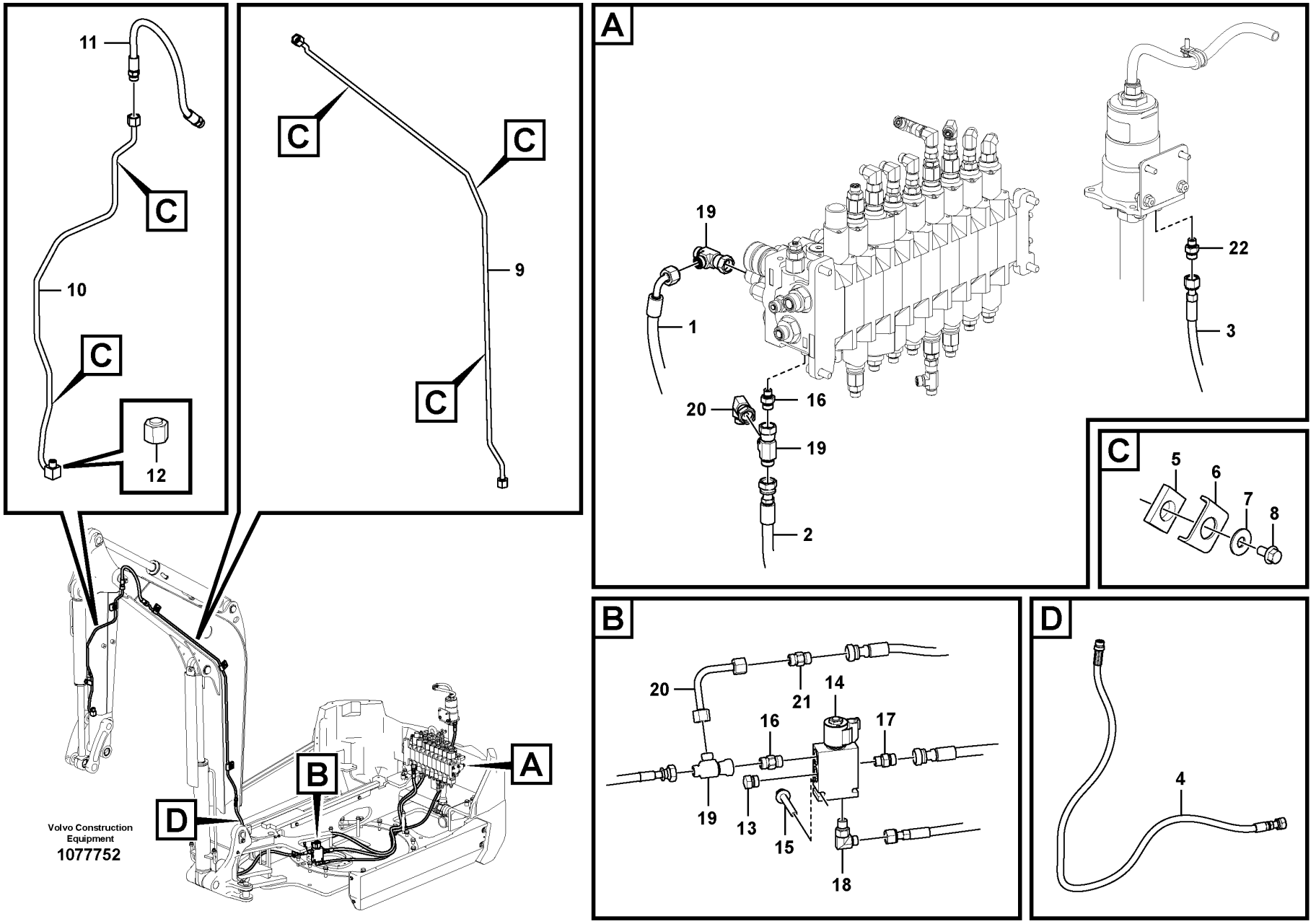
11
C
10
C
12
C
C
9
C
A
19
1
20
16
19
2
22
3
C
5
6
7
8
B
20
21
14
16
17
19
13
15
18
D
4
A
B
D
Volvo Construction Equipment
1077752

Fig.	Part No.	Quantity 1	2	3	PS	KIT	Description	Denominación	Denominação	Dénomination	Notes
1	VOE 15676615	1					Hose assembly	Conducto	Mangueira completa	Conduit flexible	
2	VOE 16229915	1					Hose assembly	Conducto	Mangueira completa	Conduit flexible	
3	VOE 936973	1					Hose assembly	Conducto	Mangueira completa	Conduit flexible	
4	VOE 15681062	1					Hose assembly	Conducto	Mangueira completa	Conduit flexible	
5	VOE 11803672	5					Rubber plate	Placa de goma	Placa de borracha	Plaque caoutchouc	
6	VOE 11806645	5					Clamp	Abrazadera	Braçadeira	Collier serrage	
7	VOE 13960143	5					Washer	Arandela	Arruela	Rondelle	
8	VOE 947107	5					Flange screw	Tornillo embridado	Parafuso flangeado	Vis à embase	
9	VOE 15691280	1					Tube	Tubo	Tubo	Tube	
	VOE 935151	2					•Fitting nut	•Tuerca de acoplamiento	•Porca de conexão	•Écrou accouplement	
10	VOE 15645137	1					Tube	Tubo	Tubo	Tube	
11	VOE 15610434	1					Hose assembly	Conducto	Mangueira completa	Conduit flexible	
12	VOE 935756	1					Plug	Tapón	Bujão	Tampon	
13	VOE 984654	1					Plug	Tapón	Bujão	Tampon	
14	VOE 11888702	1					Hydraulic valve	Válvula hidráulica	Válvula hidráulica	Valve hydraulique	
15	VOE 13965176	2					Screw	Tornillo	Parafuso	Vis	
16	VOE 935085	2					Nipple	Niple	Niple	Raccord	
17	VOE 15667250	1					Nipple	Niple	Niple	Raccord	
18	VOE 13933857	1					Elbow nipple	Niple angular	Cotovelo	Raccord coudé	
19	VOE 13933936	3					T-nipple	Niple t	Niple-t	Raccord-t	
20	VOE 15640790	1					Tube	Tubo	Tubo	Tube	
21	VOE 15662314	1					Non-return valve	Válvula antirretorno	Válvula de retenção	Clapet antiretour	
22	VOE 935082	1					Nipple	Niple	Niple	Raccord	
23	VOE 13933900	1					Elbow nipple	Niple angular	Cotovelo	Raccord coudé	

1		**Hydraulic circuit (quick-coupling attachment / single-acting)** **Circuito hidráulico (portaimplementos rápido / simple efecto)** **Circuito hidráulico (acoplamento rápido de implemento/ação simples)** **Circuit hydraulique (porte outil à accouplement rapide / simple effet)**	Catalogue id **20755**	Group **924**
2				
3			Illustr. No **1077752**	Section **500**
4				
5		**11871700**	Issue **20047869-C**	Page **595**

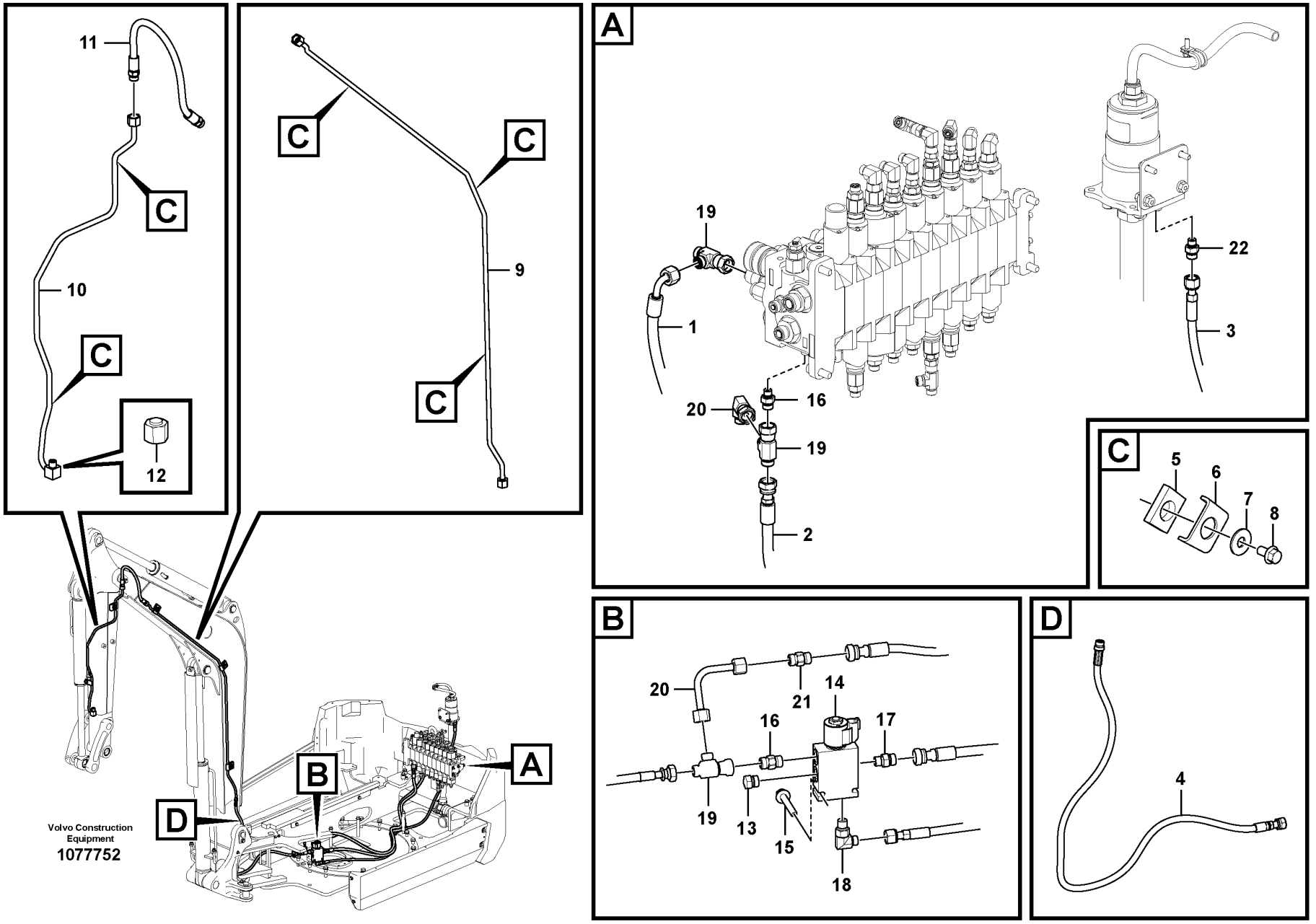
11
C
10
C
12
C
C
9
C
A
19
1
20
16
19
2
22
3
C
5
6
7
8
B
20
21
14
16
17
19
13
15
18
D
4
A
B
D
Volvo Construction Equipment
1077752

Fig.	Part No.	Quantity 1	2	3	PS	KIT	Description	Denominación	Denominação	Dénomination	Notes
1	VOE 15676615	1					Hose assembly	Conducto	Mangueira completa	Conduit flexible	
2	VOE 16229915	1					Hose assembly	Conducto	Mangueira completa	Conduit flexible	
3	VOE 936973	1					Hose assembly	Conducto	Mangueira completa	Conduit flexible	
4	VOE 15681062	1					Hose assembly	Conducto	Mangueira completa	Conduit flexible	
5	VOE 11803672	6					Rubber plate	Placa de goma	Placa de borracha	Plaque caoutchouc	
6	VOE 11806645	6					Clamp	Abrazadera	Braçadeira	Collier serrage	
7	VOE 13960143	6					Washer	Arandela	Arruela	Rondelle	
8	VOE 947107	6					Flange screw	Tornillo embridado	Parafuso flangeado	Vis à embase	
9	VOE 15691280	1					Tube	Tubo	Tubo	Tube	
	VOE 935151	2					•Fitting nut	•Tuerca de acoplamiento	•Porca de conexão	•Écrou accouplement	
10	VOE 16220166	1					Tube	Tubo	Tubo	Tube	
11	VOE 15610434	1					Hose assembly	Conducto	Mangueira completa	Conduit flexible	
12	VOE 935756	1					Plug	Tapón	Bujão	Tampon	
13	VOE 984654	1					Plug	Tapón	Bujão	Tampon	
14	VOE 11888702	1					Hydraulic valve	Válvula hidráulica	Válvula hidráulica	Valve hydraulique	
15	VOE 13965176	2					Screw	Tornillo	Parafuso	Vis	
16	VOE 935085	2					Nipple	Niple	Niple	Raccord	
17	VOE 15667250	1					Nipple	Niple	Niple	Raccord	
18	VOE 13933857	1					Elbow nipple	Niple angular	Cotovelo	Raccord coudé	
19	VOE 13933936	3					T-nipple	Niple t	Niple-t	Raccord-t	
20	VOE 15640790	1					Tube	Tubo	Tubo	Tube	
21	VOE 15662314	1					Non-return valve	Válvula antirretorno	Válvula de retenção	Clapet antiretour	
22	VOE 935082	1					Nipple	Niple	Niple	Raccord	
23	VOE 13933900	1					Elbow nipple	Niple angular	Cotovelo	Raccord coudé	

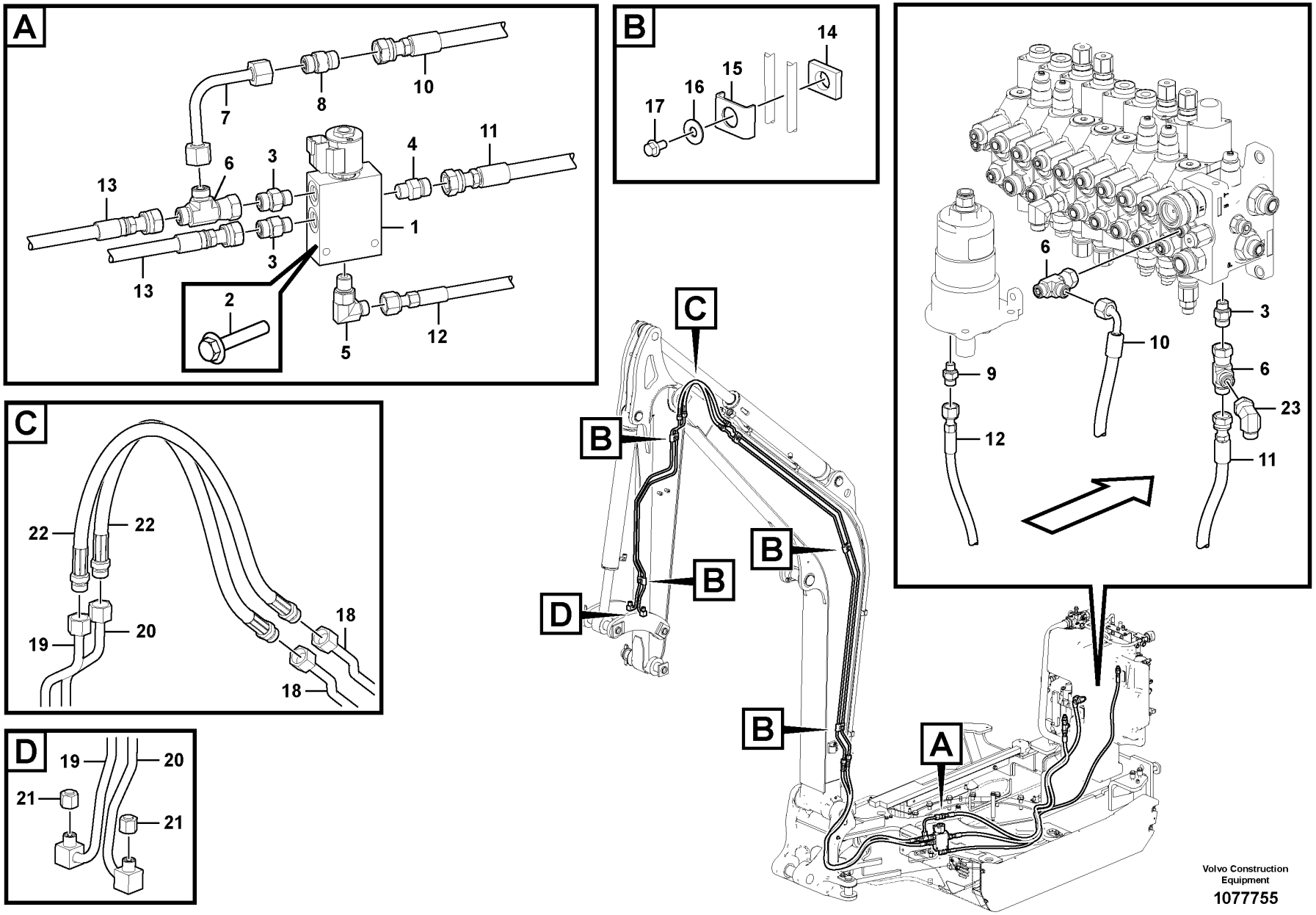

Volvo Construction Equipment

1077755

Fig.	Part No.	Quantity 1	2	3	4	5	PS	KIT	Description	Denominación	Denominação	Dénomination	Notes
1	VOE 11888702	1							Hydraulic valve	Válvula hidráulica	Válvula hidráulica	Valve hydraulique	
2	VOE 13965176	2							Screw	Tornillo	Parafuso	Vis	
3	VOE 935085	2							Nipple	Niple	Niple	Raccord	
4	VOE 15667250	1							Nipple	Niple	Niple	Raccord	
5	VOE 13933857	1							Elbow nipple	Niple angular	Cotovelo	Raccord coudé	
6	VOE 13933936	3							T-nipple	Niple t	Niple-t	Raccord-t	
7	VOE 15640790	1							Tube	Tubo	Tubo	Tube	
8	VOE 15662314	1							Non-return valve	Válvula antirretorno	Válvula de retenção	Clapet antiretour	
9	VOE 935082	1							Nipple	Niple	Niple	Raccord	
10	VOE 15676615	1							Hose assembly	Conducto	Mangueira completa	Conduit flexible	
11	VOE 16229915	1							Hose assembly	Conducto	Mangueira completa	Conduit flexible	
12	VOE 936973	1							Hose assembly	Conducto	Mangueira completa	Conduit flexible	
13	VOE 15681062	2							Hose assembly	Conducto	Mangueira completa	Conduit flexible	
14	VOE 11803672	5							Rubber plate	Placa de goma	Placa de borracha	Plaque caoutchouc	
15	VOE 11806645	5							Clamp	Abrazadera	Braçadeira	Collier serrage	
16	VOE 13960143	5							Washer	Arandela	Arruela	Rondelle	
17	VOE 947107	5							Flange screw	Tornillo embridado	Parafuso flangeado	Vis à embase	
18	VOE 15691280	2							Tube	Tubo	Tubo	Tube	
19	VOE 15645137	1							Tube	Tubo	Tubo	Tube	
20	VOE 16230562	1							Tube	Tubo	Tubo	Tube	
21	VOE 935756	2							Plug	Tapón	Bujão	Tampon	
22	VOE 15610434	2							Hose assembly	Conducto	Mangueira completa	Conduit flexible	
23	VOE 13933900	1							Elbow nipple	Niple angular	Cotovelo	Raccord coudé	

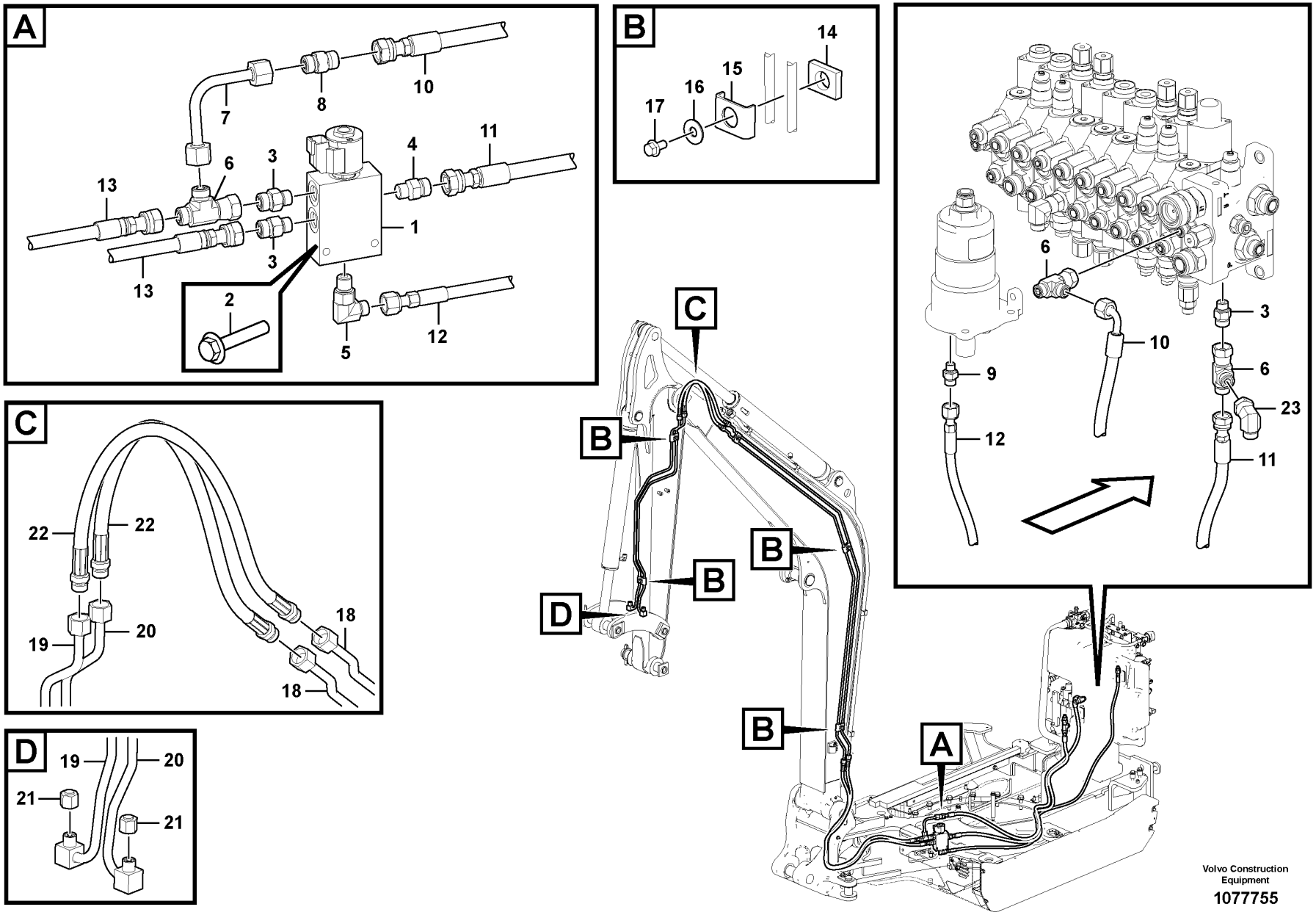

Volvo Construction Equipment

1077755

Fig.	Part No.	Quantity 1	2	3	4	5	PS	KIT	Description	Denominación	Denominação	Dénomination	Notes
1	VOE 11888702	1							Hydraulic valve	Válvula hidráulica	Válvula hidráulica	Valve hydraulique	
2	VOE 13965176	2							Screw	Tornillo	Parafuso	Vis	
3	VOE 935085	2							Nipple	Niple	Niple	Raccord	
4	VOE 15667250	1							Nipple	Niple	Niple	Raccord	
5	VOE 13933857	1							Elbow nipple	Niple angular	Cotovelo	Raccord coudé	
6	VOE 13933936	3							T-nipple	Niple t	Niple-t	Raccord-t	
7	VOE 15640790	1							Tube	Tubo	Tubo	Tube	
8	VOE 15662314	1							Non-return valve	Válvula antirretorno	Válvula de retenção	Clapet antiretour	
9	VOE 935082	1							Nipple	Niple	Niple	Raccord	
10	VOE 15676615	1							Hose assembly	Conducto	Mangueira completa	Conduit flexible	
11	VOE 16229915	1							Hose assembly	Conducto	Mangueira completa	Conduit flexible	
12	VOE 936973	1							Hose assembly	Conducto	Mangueira completa	Conduit flexible	
13	VOE 15681062	2							Hose assembly	Conducto	Mangueira completa	Conduit flexible	
14	VOE 11803672	5							Rubber plate	Placa de goma	Placa de borracha	Plaque caoutchouc	
15	VOE 11806645	5							Clamp	Abrazadera	Braçadeira	Collier serrage	
16	VOE 13960143	5							Washer	Arandela	Arruela	Rondelle	
17	VOE 947107	5							Flange screw	Tornillo embridado	Parafuso flangeado	Vis à embase	
18	VOE 15692517	2							Tube	Tubo	Tubo	Tube	
19	VOE 16220168	1							Tube	Tubo	Tubo	Tube	
20	VOE 16220166	1							Tube	Tubo	Tubo	Tube	
21	VOE 935756	2							Plug	Tapón	Bujão	Tampon	
22	VOE 15610434	2							Hose assembly	Conducto	Mangueira completa	Conduit flexible	
23	VOE 13933900	1							Elbow nipple	Niple angular	Cotovelo	Raccord coudé	

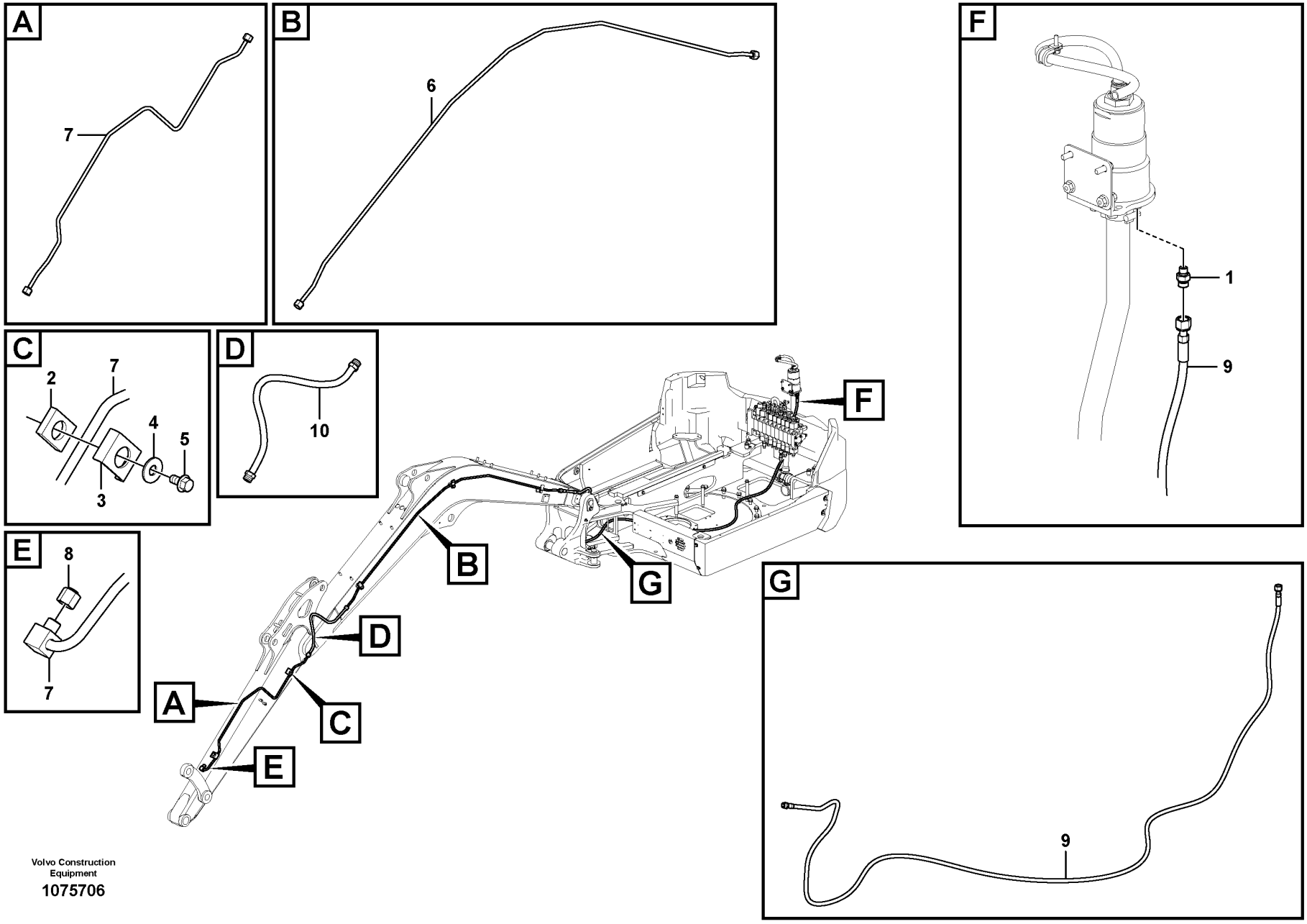

Volvo Construction Equipment

1075706

Fig.	Part No.	Quantity 1	2	3	PS	KIT	Description	Denominación	Denominação	Dénomination	Notes
1	VOE 935082	1					Nipple	Niple	Niple	Raccord	
2	VOE 11803672	5					Rubber plate	Placa de goma	Placa de borracha	Plaque caoutchouc	
3	VOE 11806645	5					Clamp	Abrazadera	Braçadeira	Collier serrage	
4	VOE 13960143	5					Washer	Arandela	Arruela	Rondelle	
5	VOE 947107	5					Flange screw	Tornillo embridado	Parafuso flangeado	Vis à embase	
6	VOE 15691280	1					Tube	Tubo	Tubo	Tube	
6	VOE 935151	2					•Fitting nut	•Tuerca de acoplamiento	•Porca de conexão	•Écrou accouplement	
7	VOE 15645137	1					Tube	Tubo	Tubo	Tube	
8	VOE 935756	1					Plug	Tapón	Bujão	Tampon	
9	VOE 15674941	1					Hose assembly	Conducto	Mangueira completa	Conduit flexible	
10	VOE 15610434	1					Hose assembly	Conducto	Mangueira completa	Conduit flexible	

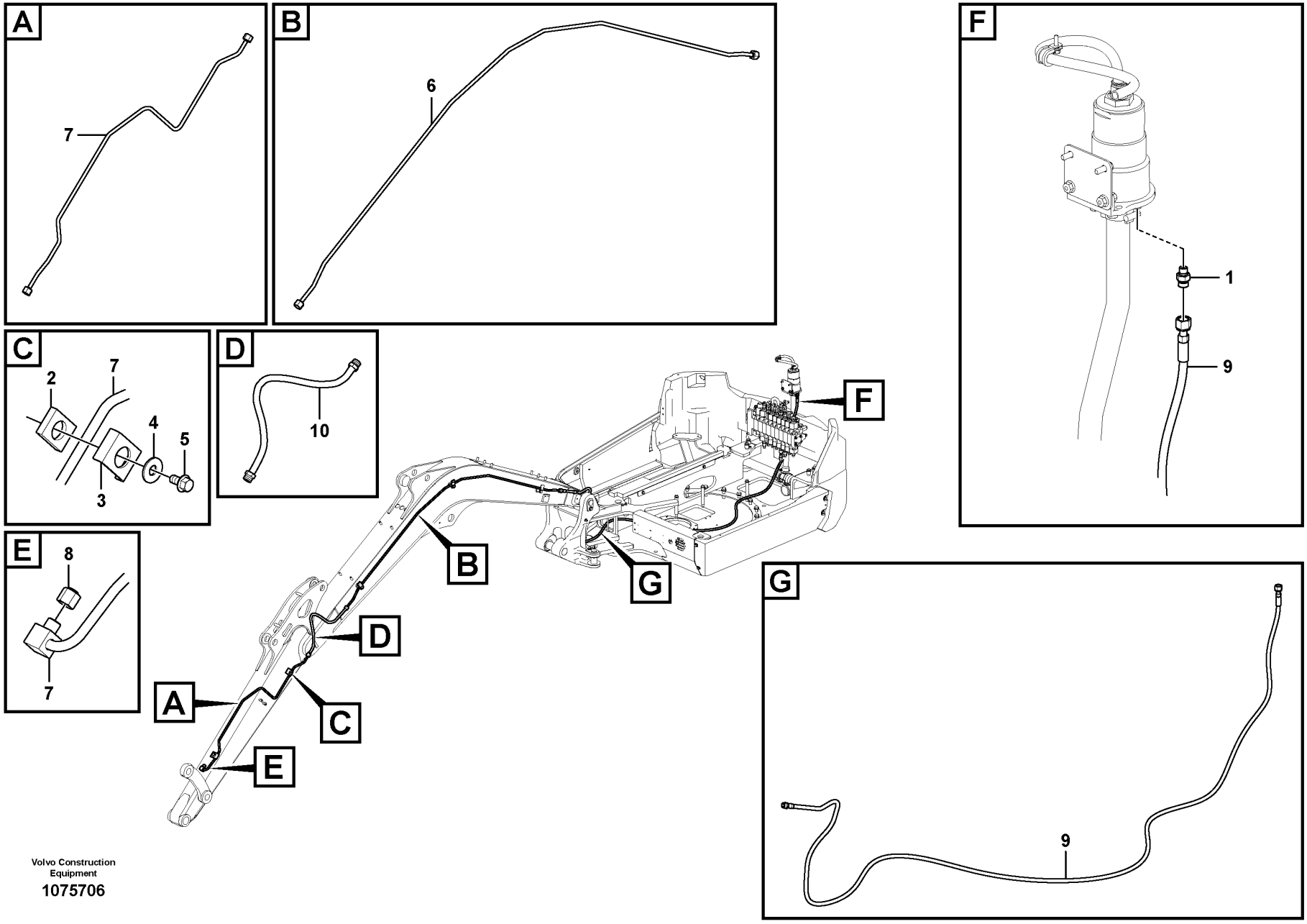

Volvo Construction Equipment

1075706

Fig.	Part No.	Quantity 1	2	3	PS	KIT	Description	Denominación	Denominação	Dénomination	Notes
1	VOE 935082	1					Nipple	Niple	Niple	Raccord	
2	VOE 11803672	6					Rubber plate	Placa de goma	Placa de borracha	Plaque caoutchouc	
3	VOE 11806645	6					Clamp	Abrazadera	Braçadeira	Collier serrage	
4	VOE 13960143	6					Washer	Arandela	Arruela	Rondelle	
5	VOE 947107	6					Flange screw	Tornillo embridado	Parafuso flangeado	Vis à embase	
6	VOE 15691280	1					Tube	Tubo	Tubo	Tube	
6	VOE 935151	2					•Fitting nut	•Tuerca de acoplamiento	•Porca de conexão	•Écrou accouplement	
7	VOE 16220166	1					Tube	Tubo	Tubo	Tube	
8	VOE 935756	1					Plug	Tapón	Bujão	Tampon	
9	VOE 15674941	1					Hose assembly	Conducto	Mangueira completa	Conduit flexible	
10	VOE 15610434	1					Hose assembly	Conducto	Mangueira completa	Conduit flexible	

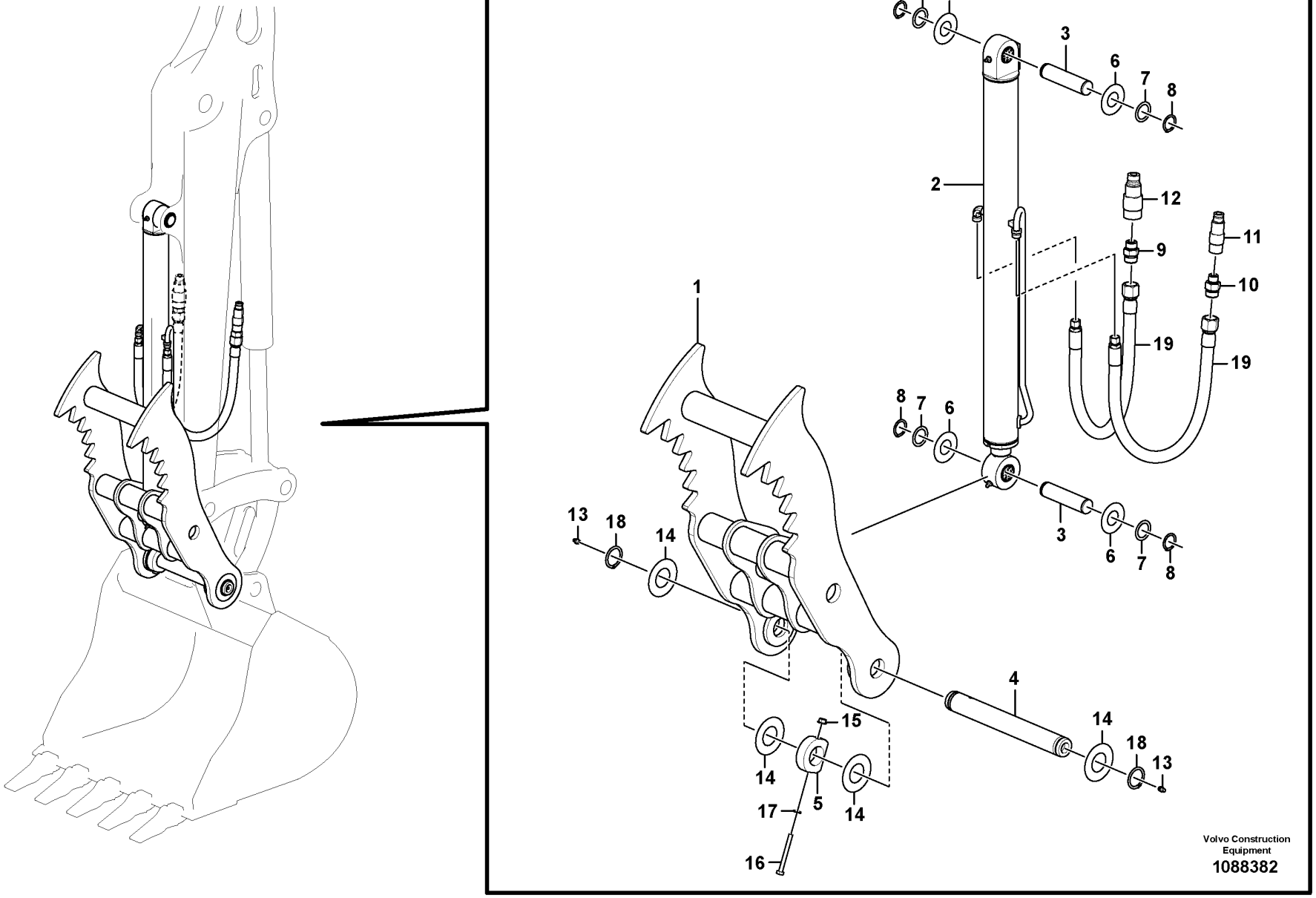
8
7
6
3
6
7
8
2
12
9
11
10
19
19
1
8
7
6
13
18
14
3
6
7
8
4
14
18
13
15
14
5
14
17
16
Volvo Construction Equipment
1088382

Fig.	Part No.	Quantity 1	2	3	P S	K I T	Description	Denominación	Denominação	Dénomination	Notes
1	VOE 15608758	1					Bracket kit	Kit de consola	Kit do console	Kit console	
2	VOE 15606938	1					Hydraulic cylinder	Cilindro hidráulico	Cilindro hidráulico	Vérin hydraulique	See group 926-1100 page 611
3	VOE 15602361	2					Pin	Clavija	Pino	Fiche	
4	VOE 11808489	1					Pin	Pasador	Pino	Goupille	
5	VOE 11808490	1					Plate	Chapa	Chapa	Tôle	
6	VOE 11805780	4					Washer	Arandela	Arruela	Rondelle	
7	VOE 11805801	4					Washer	Arandela	Arruela	Rondelle	
8	VOE 914462	4					Snap ring	Circlip	Anel trava	Circlip	
9	VOE 935095	1					Nipple	Niple	Niple	Raccord	
	VOE 990739	1					•O-ring	•Anillo tórico	•Anel-o	•Joint torique	ORFS
	VOE 993322	1					•O-ring	•Anillo tórico	•Anel-o	•Joint torique	
10	VOE 935094	1					Nipple	Niple	Niple	Raccord	
	VOE 990739	1					•O-ring	•Anillo tórico	•Anel-o	•Joint torique	ORFS
	VOE 993321	1					•O-ring	•Anillo tórico	•Anel-o	•Joint torique	
11	VOE 15623130	1					Quick release valve	Válvula descarga rápida	Válvula de alívio rápido	Valve à desserrage rapide	
12	VOE 15623132	1					Quick release valve	Válvula descarga rápida	Válvula de alívio rápido	Valve à desserrage rapide	
13	VOE 983718	2					Lubricating nipple	Niple lubricador	Engraxadeira	Graisseur	
14	VOE 11802089	4					Washer	Arandela	Arruela	Rondelle	
15	VOE 13945408	1					Nut	Tuerca	Porca	Écrou	
16	VOE 983249	1					Hexagon screw	Tornillo hexagonal	Parafuso sextavado	Vis à tête hexagonale	
17	VOE 13955894	1					Washer	Arandela	Arruela	Rondelle	
18	VOE 13914468	2					Snap ring	Circlip	Anel trava	Circlip	
19	VOE 15602371	2					Hose assembly	Conducto	Mangueira completa	Conduit flexible	

1		**Thumb kit without bucket** **Juego de pulgar sin cuchara** **Kit pouce sans godet**	Catalogue id **20755**	Group **926**
2				
3			Illustr. No **1088382**	Section **1000**
4				
5		**11871992, DF 3,5T**	Issue **20047869-C**	Page **607**

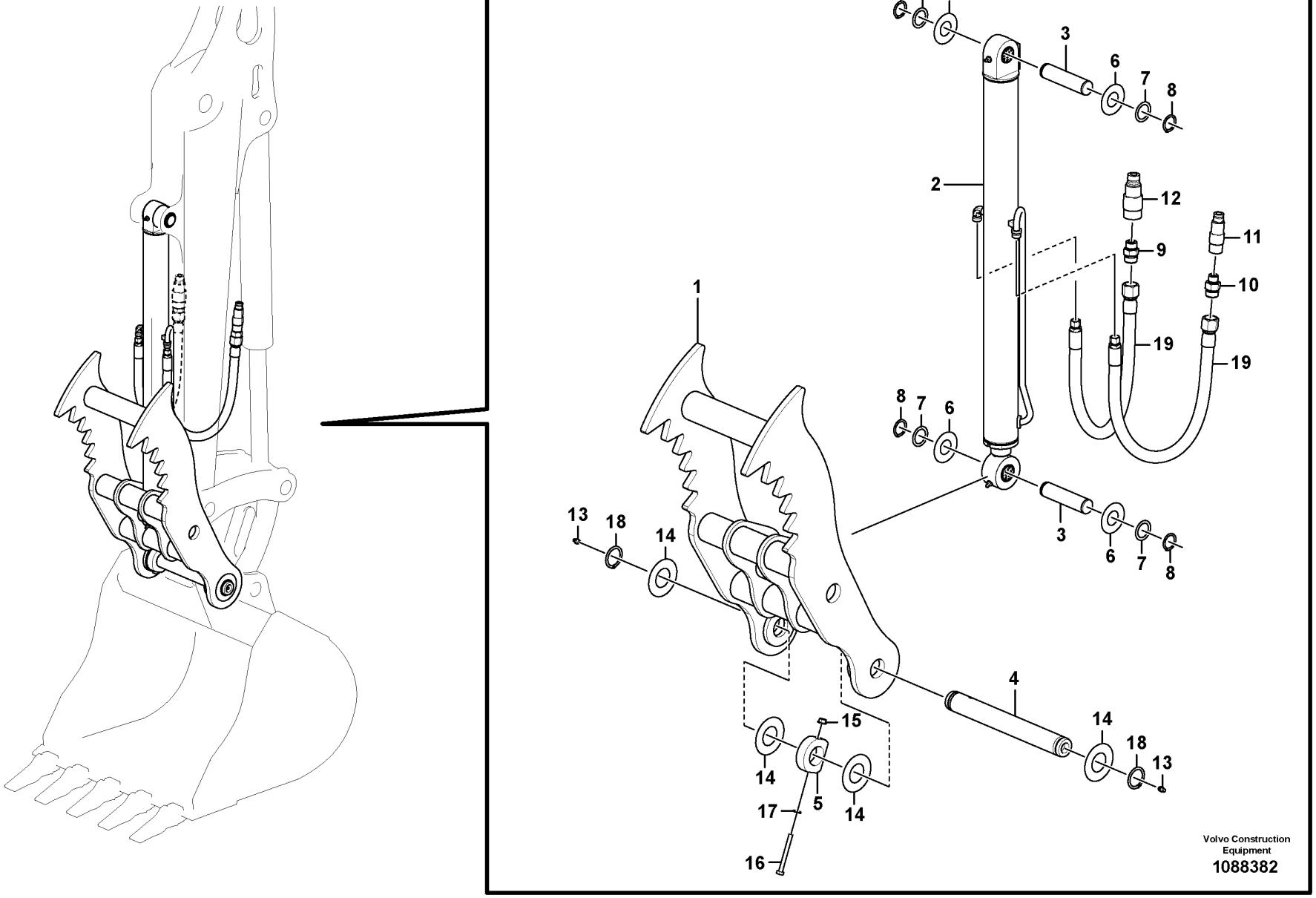
8
7
6
3
6
7
8
2
12
9
11
10
19
19
1
8
7
6
13
18
14
3
6
7
8
4
14
18
13
15
14
5
14
17
16
Volvo Construction Equipment
1088382

Fig.	Part No.	Quantity 1	2	3	PS	KIT	Description	Denominación	Denominação	Dénomination	Notes
1	VOE 15434197	1					Bracket	Consola	Suporte	Console	
2	VOE 15606938	1					Hydraulic cylinder	Cilindro hidráulico	Cilindro hidráulico	Vérin hydraulique	See group 926-1100 page 611
3	VOE 15602361	2					Pin	Clavija	Pino	Fiche	
4	VOE 11808489	1					Pin	Pasador	Pino	Goupille	
5	VOE 11808490	1					Plate	Chapa	Chapa	Tôle	
6	VOE 11805780	4					Washer	Arandela	Arruela	Rondelle	
7	VOE 11805801	4					Washer	Arandela	Arruela	Rondelle	
8	VOE 914462	4					Snap ring	Circlip	Anel trava	Circlip	
9	VOE 935095	1					Nipple	Niple	Niple	Raccord	
	VOE 990739	1					•O-ring	•Anillo tórico	•Anel-o	•Joint torique	ORFS
	VOE 993322	1					•O-ring	•Anillo tórico	•Anel-o	•Joint torique	
10	VOE 935094	1					Nipple	Niple	Niple	Raccord	
	VOE 990739	1					•O-ring	•Anillo tórico	•Anel-o	•Joint torique	ORFS
	VOE 993321	1					•O-ring	•Anillo tórico	•Anel-o	•Joint torique	
11	VOE 15623130	1					Quick release valve	Válvula descarga rápida	Válvula de alívio rápido	Valve à desserrage rapide	
12	VOE 15623132	1					Quick release valve	Válvula descarga rápida	Válvula de alívio rápido	Valve à desserrage rapide	
13	VOE 983718	2					Lubricating nipple	Niple lubricador	Engraxadeira	Graisseur	
14	VOE 11802089	4					Washer	Arandela	Arruela	Rondelle	
15	VOE 13945408	1					Nut	Tuerca	Porca	Écrou	
16	VOE 983249	1					Hexagon screw	Tornillo hexagonal	Parafuso sextavado	Vis à tête hexagonale	
17	VOE 13955894	1					Washer	Arandela	Arruela	Rondelle	
18	VOE 13914468	2					Snap ring	Circlip	Anel trava	Circlip	
19	VOE 15602371	2					Hose assembly	Conducto	Mangueira completa	Conduit flexible	

1		**Thumb kit without bucket** **Juego de pulgar sin cuchara** **Kit pouce sans godet**	Catalogue id **20755**	Group **926**
2				
3			Illustr. No **1088382**	Section **1050**
4				
5		**11871993, QC 3,5T**	Issue **20047869-C**	Page **609**

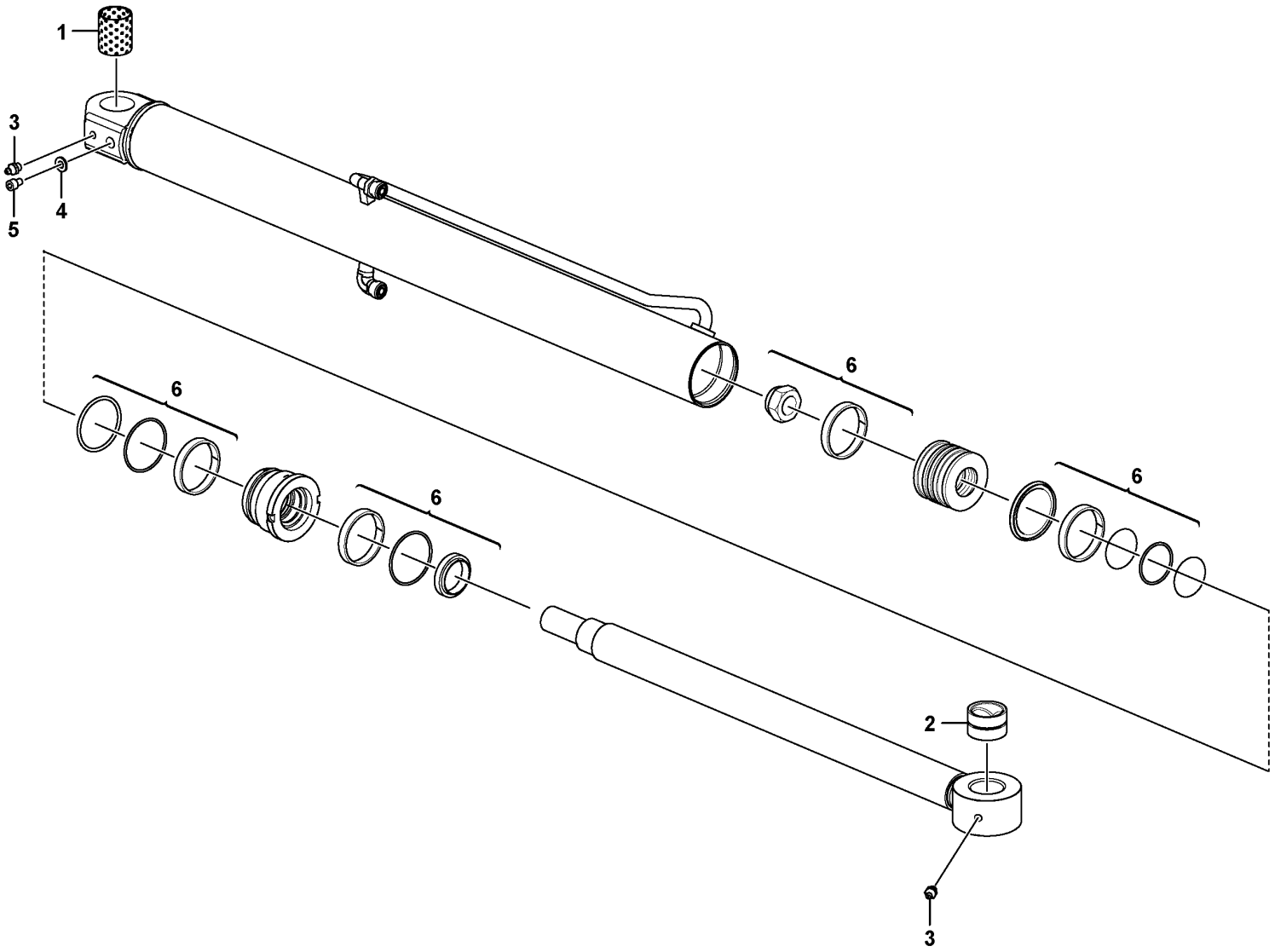

Volvo Construction Equipment
1076817

Fig.	Part No.	Quantity 1	2	3	PS	KIT	Description	Denominación	Denominação	Dénomination	Notes
	VOE 15606938						Hydraulic cylinder	Cilindro hidráulico	Cilindro hidráulico	Vérin hydraulique	
1	**VOE 11988473**	1					•Bushing	•Casquillo	•Bucha	•Bague	
2	**VOE 17418283**	1					•Ring	•Anillo	•Anel	•Bague	
3	**VOE 11988862**	2					•Lubricating nipple	•Niple lubricador	•Engraxadeira	•Graisseur	(VOE 17418284)
4	**VOE 17418285**	1					•Washer	•Arandela	•Arruela	•Rondelle	
5	**VOE 17418286**	1					•Screw	•Tornillo	•Parafuso	•Vis	
6	**VOE 17418059**	1					•Sealing kit	•Kit de precinto	•Jogo de vedação	•Kit plombage	

1		**Hydraulic cylinder** **Cilindros hidráulicos** **Cilindro hidráulico** **Vérins hydrauliques**	Catalogue id **20755**	Group **926**
2				
3			Illustr. No **1076817**	Section **1100**
4				
5			Issue **20047869-C**	Page **611**

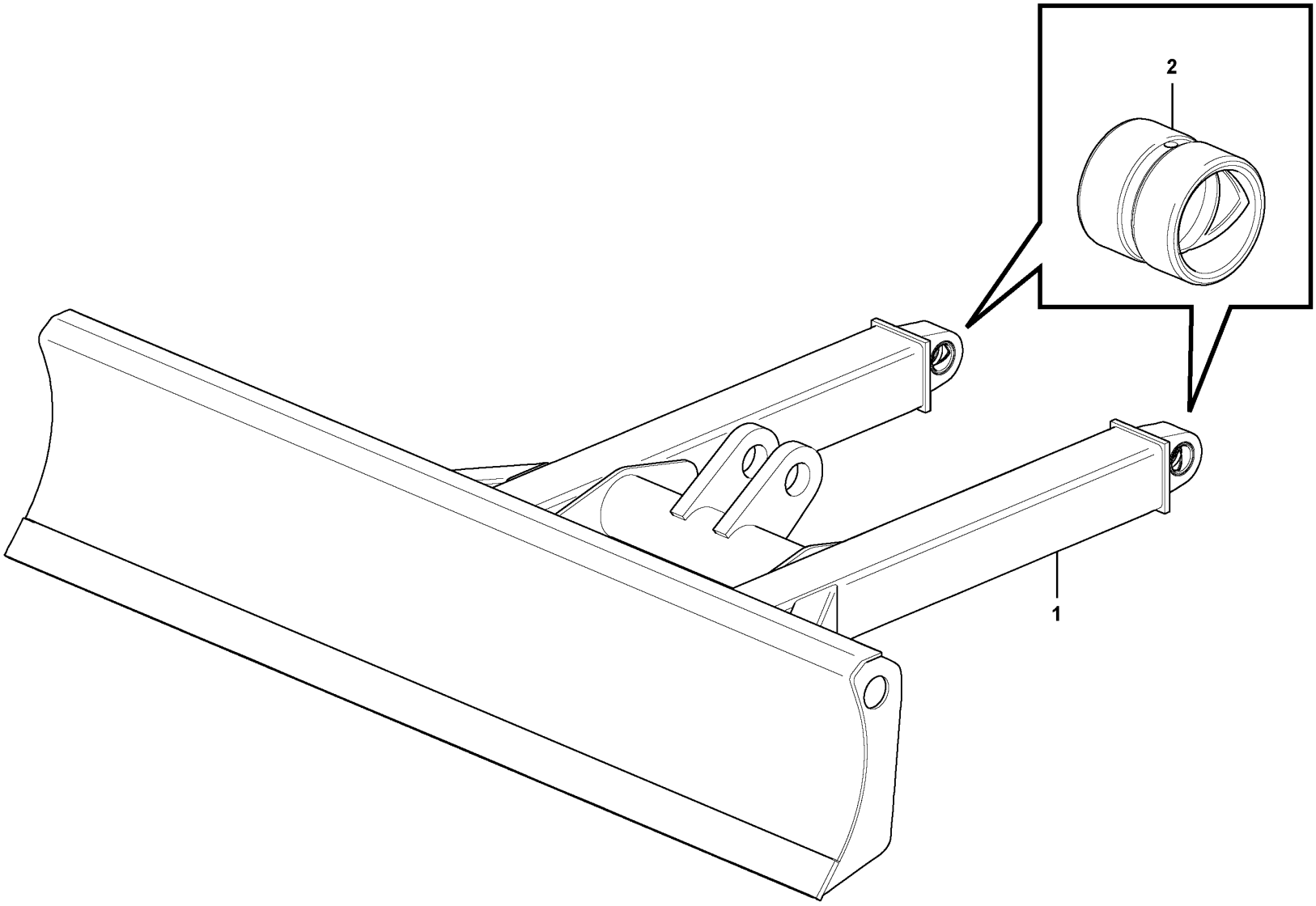

Volvo Construction Equipment

1077062

Fig.	Part No.	Quantity 1	2	3	PS	KIT	Description	Denominación	Denominação	Dénomination	Notes
1	**VOE 16255404**	1					Dozer blade	Hoja	Lâmina	Lame de voirie	
2	**VOE 11802531**	2					•Bushing	•Casquillo	•Bucha	•Bague	

1		**Dozer blade** **Hoja diagonal** **Lâmina removedora de terra** **Lame bulldozer**	Catalogue id **20755**	Group **927**
2				
3			Illustr. No **1077062**	Section **100**
4				
5		**11839932, 11871611**	Issue **20047869-C**	Page **613**

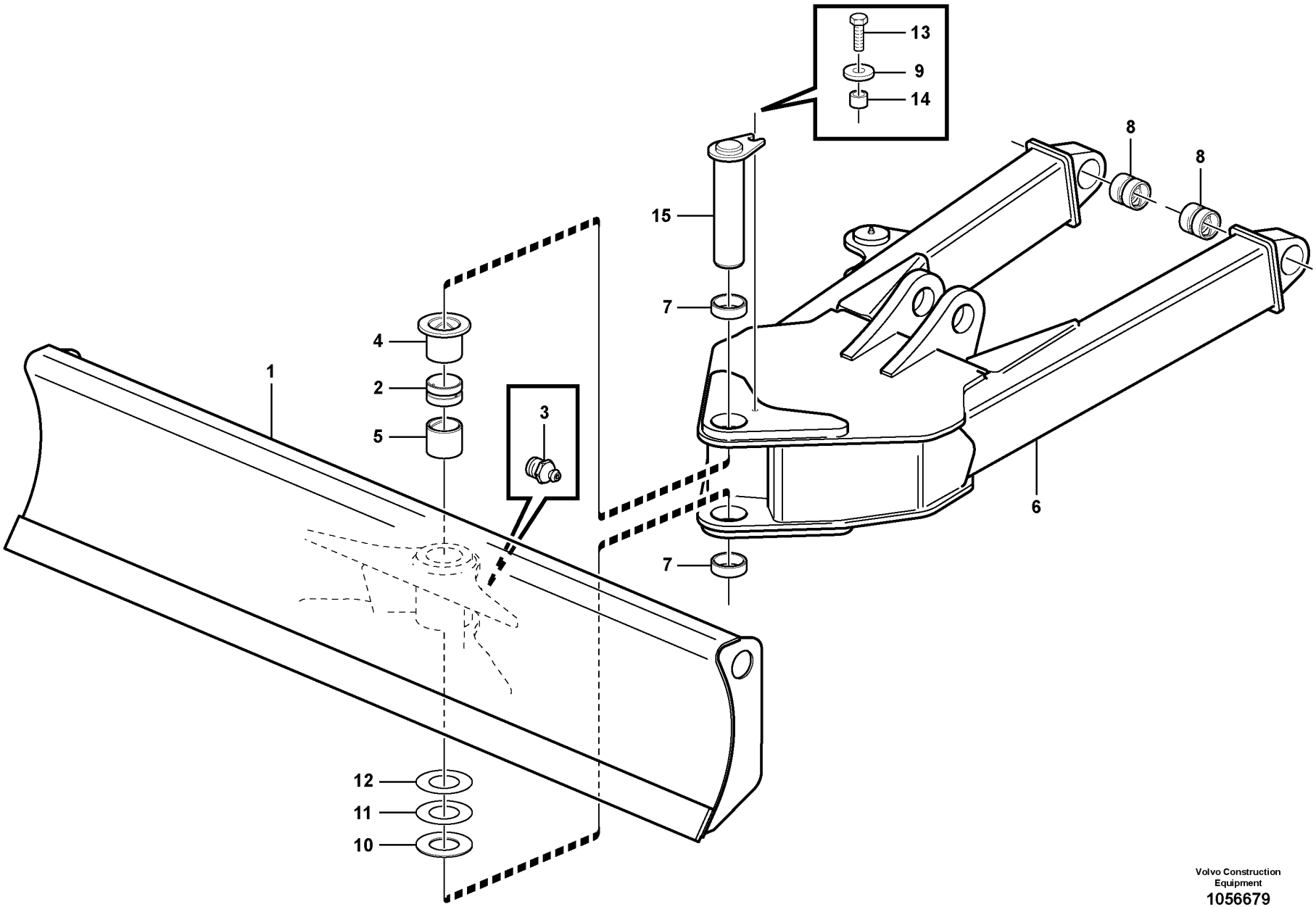

Volvo Construction Equipment
1056679

Fig.	Part No.	Quantity 1	2	3	4	5	PS	KIT	Description	Denominación	Denominação	Dénomination	Notes
1	VOE 15687603	1							Blade	Hoja	Lâmina	Lame scie	
2	VOE 11808593	1							•Spacer	•Distanciador	•Espaçador	•Entretoise	
3	VOE 983718	1							•Lubricating nipple	•Niple lubricador	•Engraxadeira	•Graisseur	
4	VOE 15613909	1							•Bushing	•Casquillo	•Bucha	•Bague	
5	VOE 11802269	1							•Ring	•Anillo	•Anel	•Bague	
6	VOE 11807204	1							Frame	Bastidor	Quadro	Cadre châssis	
7	VOE 11803038	2							•Bushing	•Casquillo	•Bucha	•Bague	
8	VOE 11802531	2							•Bushing	•Casquillo	•Bucha	•Bague	
9	VOE 15611612	1							Washer	Arandela	Arruela	Rondelle	
10	VOE 11808597	1							Washer	Arandela	Arruela	Rondelle	
11	VOE 11802311	1							Washer	Arandela	Arruela	Rondelle	
12	VOE 11802310	1							Washer	Arandela	Arruela	Rondelle	
13	VOE 983243	1							Hexagon screw	Tornillo hexagonal	Parafuso sextavado	Vis à tête hexagonale	
14	VOE 930430	1							Spacer ring	Anillo distanciador	Anel espaçador	Bague entretoise	
15	VOE 11808267	1							Pin	Pasador	Pino	Goupille	

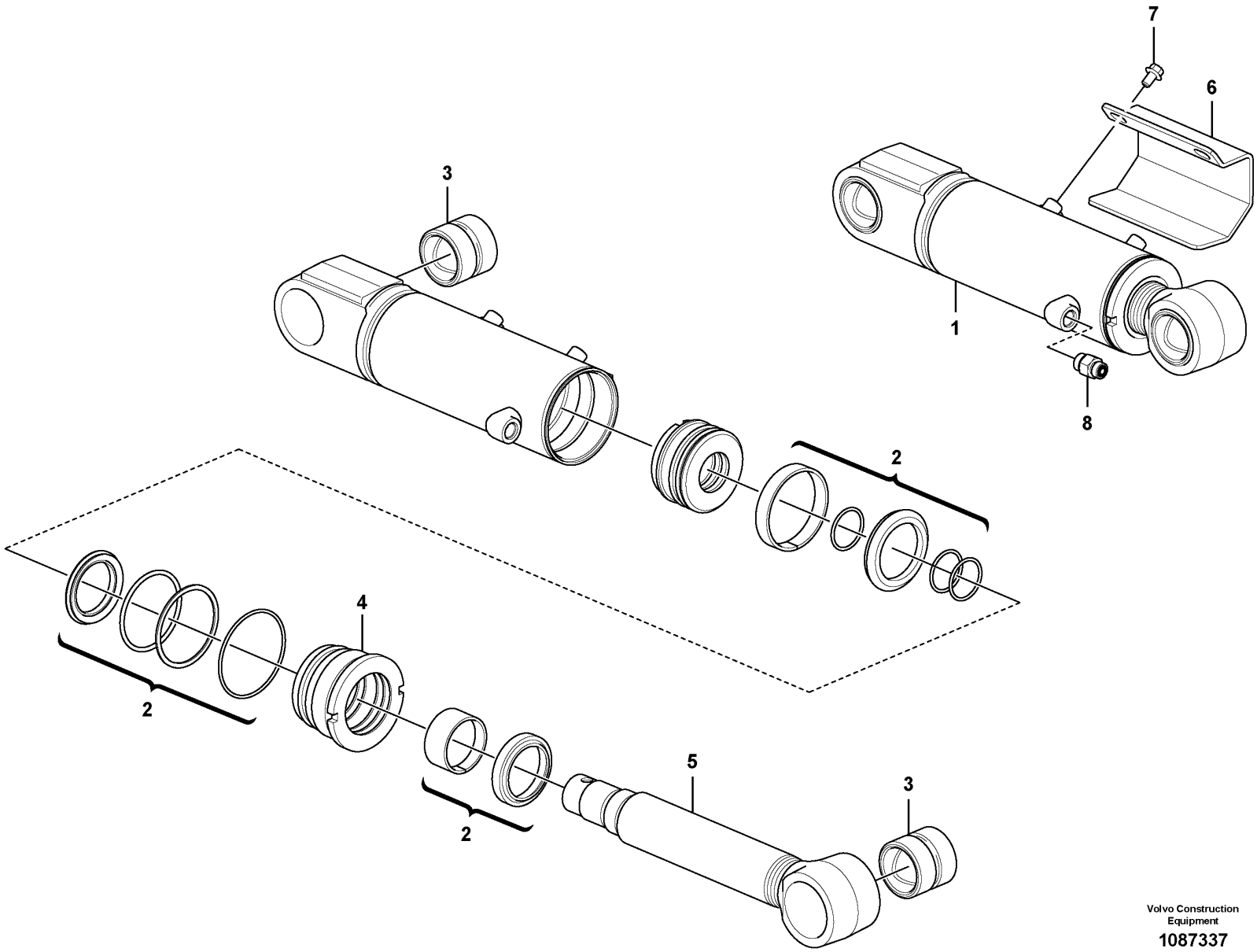

Volvo Construction Equipment
1087337

Fig.	Part No.	Quantity 1	2	3	PS	KIT	Description	Denominación	Denominação	Dénomination	Notes
1	VOE 15694439	1					Hydraulic cylinder	Cilindro hidráulico	Cilindro hidráulico	Vérin hydraulique	
2	VOE 17468651	1					•Sealing kit	•Juego de reténes	•Jogo de vedação	•Jeu joints	
3	VOE 11710564	2					•Bushing	•Casquillo	•Bucha	•Bague	
4	VOE 17468652	1					•Rod	•Barra	•Barra	•Tige	
5	VOE 17468654	1					•Rod	•Barra	•Barra	•Tige	
6	VOE 15684654	1					Protecting plate	Placa de protección	Placa proteção	Tôle protection	
7	VOE 946471	2					Flange screw	Tornillo embridado	Parafuso flangeado	Vis à embase	
8	VOE 935089	1					Nipple	Niple	Niple	Raccord	

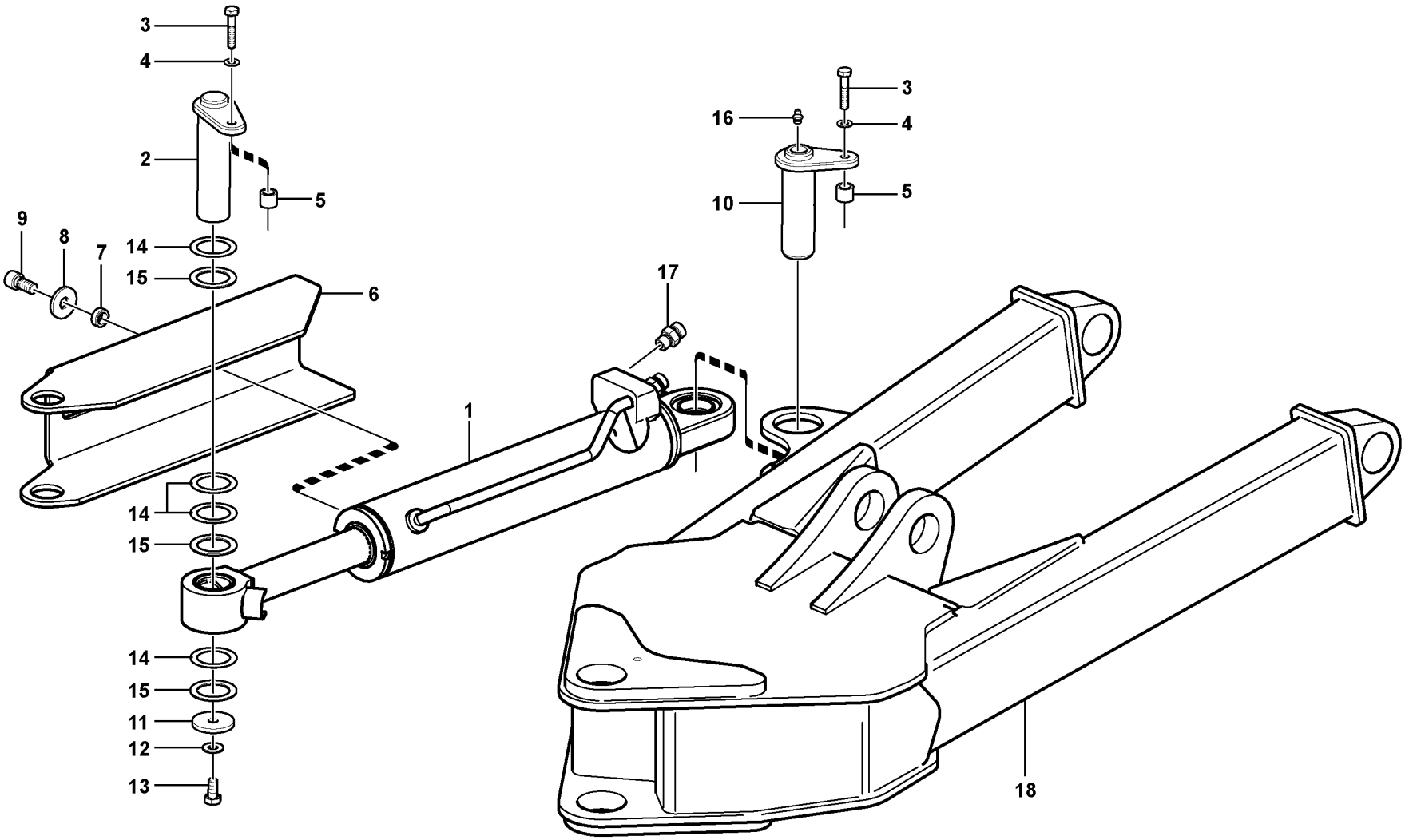

Volvo Construction Equipment
1059860

Fig.	Part No.	Quantity 1	2	3	4	5	PS	KIT	Description	Denominación	Denominação	Dénomination	Notes
1	VOE 11808483	1							Hydraulic cylinder	Cilindro hidráulico	Cilindro hidráulico	Vérin hydraulique	
	VOE 17470336	1							•Sealing kit	•Juego de reténes	•Jogo de vedação	•Jeu joints	
2	VOE 11808474	1							Pin	Pasador	Pino	Goupille	
3	VOE 983245	2							Hexagon screw	Tornillo hexagonal	Parafuso sextavado	Vis à tête hexagonale	
4	VOE 13955894	2							Washer	Arandela	Arruela	Rondelle	
5	VOE 13930447	2							Spacer ring	Anillo distanciador	Anel espaçador	Bague entretoise	
6	VOE 11808608	1							Plate	Chapa	Chapa	Tôle	
7	VOE 11808623	1							Spacer	Distanciador	Espaçador	Entretoise	
8	VOE 11808598	1							Washer	Arandela	Arruela	Rondelle	
9	VOE 984087	1							Hex. socket screw	Tornillo de hexágono embutido	Parafuso soquete sext	Vis à six pans creux	
10	VOE 11808624	1							Pin	Pasador	Pino	Goupille	
11	VOE 15601460	1							Shim	Laminilla de ajuste	Calço de ajuste	Cale de réglage	
12	VOE 976945	1							Washer	Arandela	Arruela	Rondelle	
13	VOE 983250	1							Hexagon screw	Tornillo hexagonal	Parafuso sextavado	Vis à tête hexagonale	
14	VOE 11802241	4							Washer	Arandela	Arruela	Rondelle	THICK 1MM
15	VOE 11802240	3							Washer	Arandela	Arruela	Rondelle	
16	VOE 983718	1							Lubricating nipple	Niple lubricador	Engraxadeira	Graisseur	
17	VOE 935085	2							Nipple	Niple	Niple	Raccord	
18	VOE 11807204	1							Frame	Bastidor	Quadro	Cadre châssis	See group 927-200 page 615

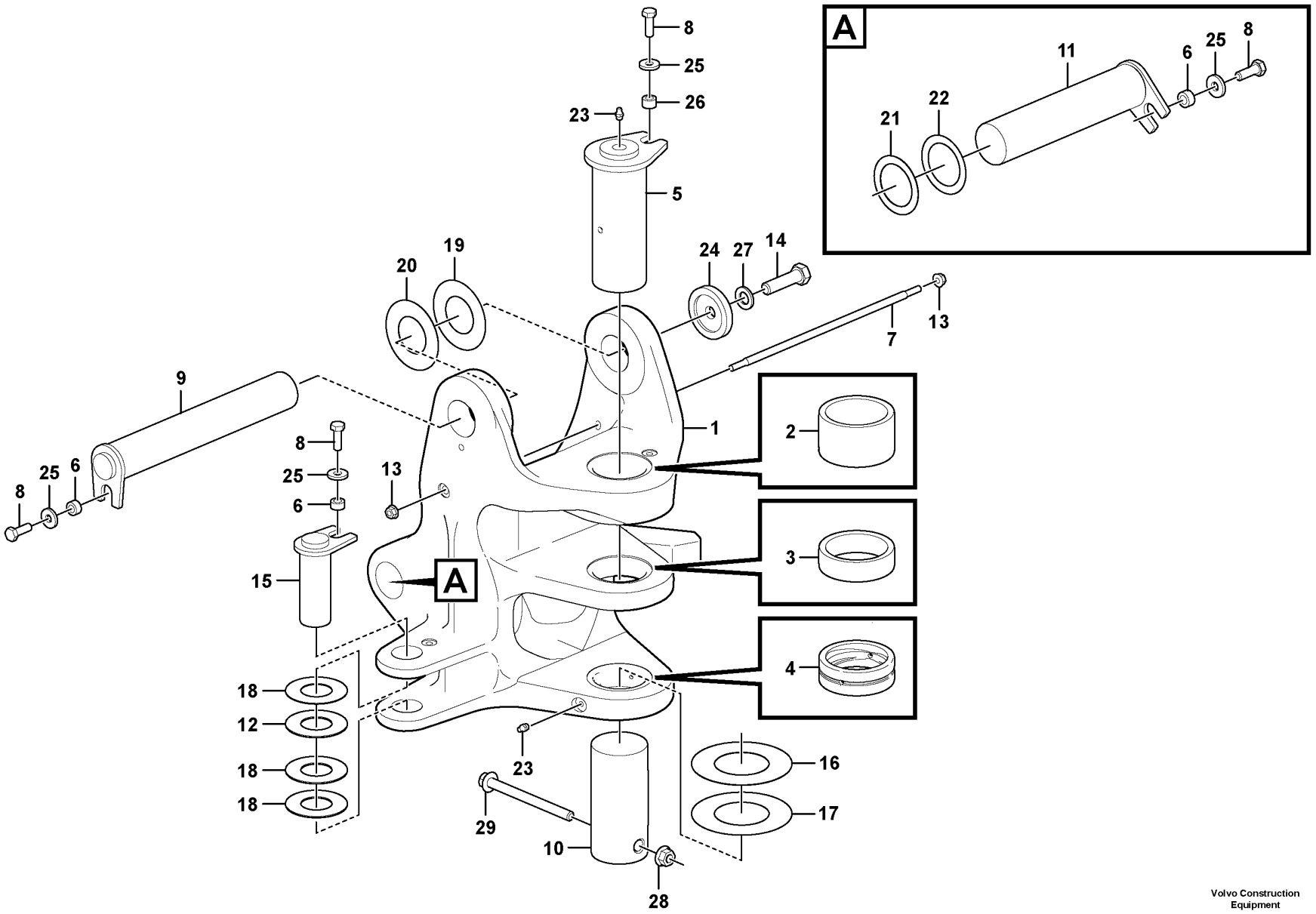

Volvo Construction Equipment
1086127

Fig.	Part No.	Quantity 1	2	3	PS	KIT	Description	Denominación	Denominação	Dénomination	Notes
1		1			NS		Pivot	Pivote	Pivô	Pivot	
2	**VOE 11807473**	1					•Bushing	•Casquillo	•Bucha	•Bague	
3	**VOE 11807471**	1					•Bushing	•Casquillo	•Bucha	•Bague	
4	**VOE 16257306**	1					•Bushing	•Casquillo	•Bucha	•Bague	
5	**VOE 16232816**	1					Pin	Pasador	Pino	Goupille	
6	**VOE 15627992**	4					Spacer	Distanciador	Espaçador	Entretoise	
7	**VOE 15670974**	1					Rod	Barra	Barra	Tige	
8	**VOE 16267499**	4					Hexagon screw	Tornillo hexagonal	Parafuso sextavado	Vis à tête hexagonale	
9	**VOE 16231998**	1					Pin	Pasador	Pino	Goupille	
10	**VOE 16278788**	1					Pin	Pasador	Pino	Goupille	
11	**VOE 16234113**	1					Pin	Pasador	Pino	Goupille	
12	**VOE 11802090**	1					Washer	Arandela	Arruela	Rondelle	
13	**VOE 948645**	2					Flange lock nut	Contratuerca embridada	Contra porca flange	Contre-écrou à embase	
14	**VOE 16264603**	1					Hexagon screw	Tornillo hexagonal	Parafuso sextavado	Vis à tête hexagonale	
15	**VOE 16231684**	1					Pin	Pasador	Pino	Goupille	
16	**VOE 11807511**	1					Washer	Arandela	Arruela	Rondelle	
17	**VOE 15625510**	1					Washer	Arandela	Arruela	Rondelle	
18	**VOE 11802089**	3					Washer	Arandela	Arruela	Rondelle	
19	**VOE 11802310**	1					Washer	Arandela	Arruela	Rondelle	
20	**VOE 11802311**	1					Washer	Arandela	Arruela	Rondelle	
21	**VOE 11802312**	1					Washer	Arandela	Arruela	Rondelle	
22	**VOE 11802313**	1					Washer	Arandela	Arruela	Rondelle	
23	**VOE 983718**	2					Lubricating nipple	Niple lubricador	Engraxadeira	Graisseur	
24	**VOE 15610811**	1					Washer	Arandela	Arruela	Rondelle	
25	**VOE 15627980**	5					Washer	Arandela	Arruela	Rondelle	
26	**VOE 16248727**	1					Spacer	Distanciador	Espaçador	Entretoise	
27	**VOE 13955900**	1					Washer	Arandela	Arruela	Rondelle	
28	**VOE 971099**	1					Flange lock nut	Contratuerca embridada	Contra porca flange	Contre-écrou à embase	
29	**VOE 979934**	1					Flange screw	Tornillo embridado	Parafuso flangeado	Vis à embase	

1		**Pivot pin** **Pivote** **Pino pivô** **Pivot**	Catalogue id **20755**	Group **971**
2			Illustr. No **1086127**	Section **100**
3				
4			Issue **20047869-C**	Page **621**
5				

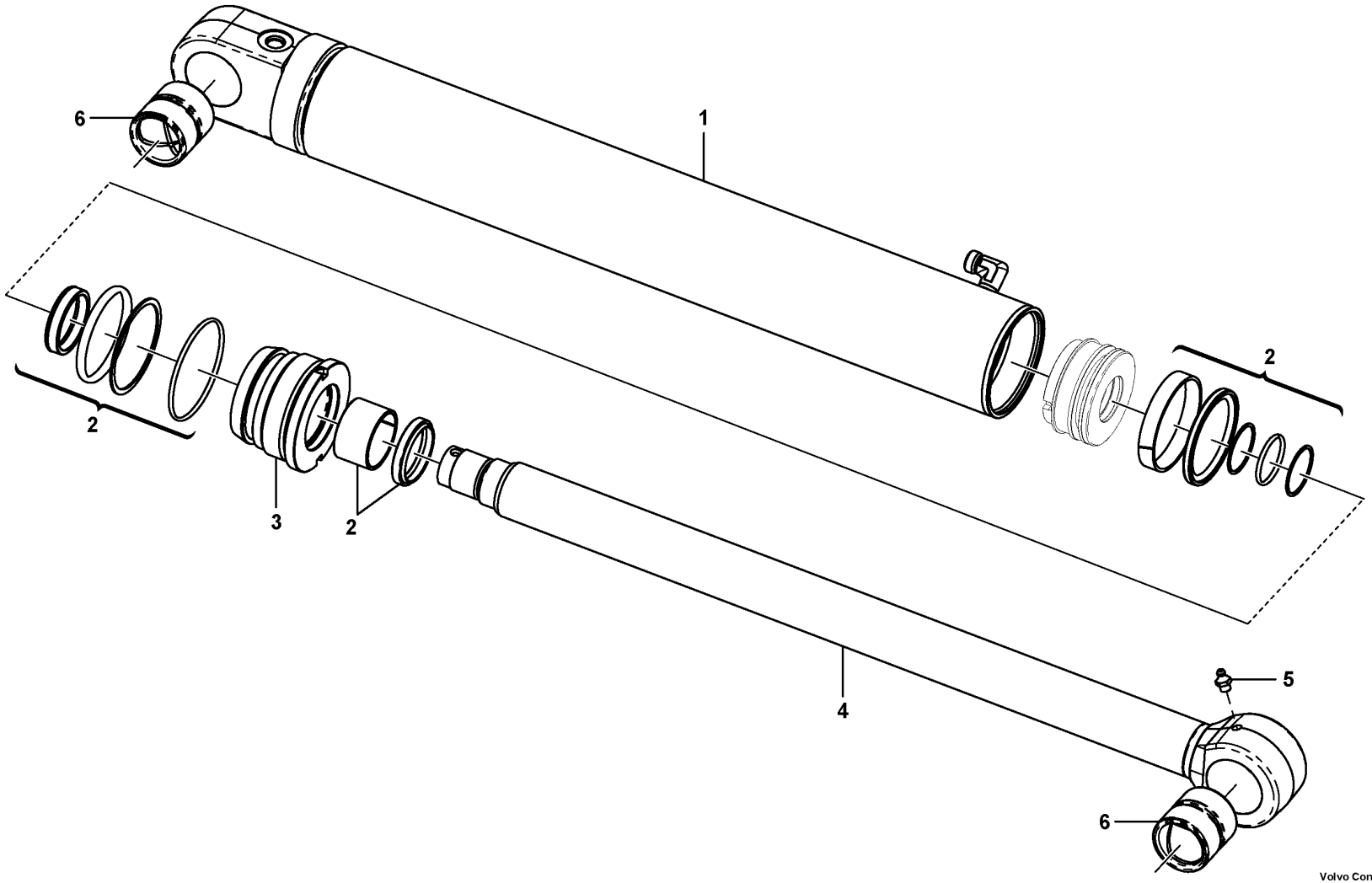

Volvo Construction Equipment
1086131

Fig.	Part No.	Quantity 1	2	3	PS	KIT	Description	Denominación	Denominação	Dénomination	Notes
1	**VOE 15694435**	1					Hydraulic cylinder	Cilindro hidráulico	Cilindro hidráulico	Vérin hydraulique	
2	**VOE 17468427**	1					•Seal	•Junta	•Vedação	•Étanchéité	
3	**VOE 17468430**	1					•Rod	•Barra	•Barra	•Tige	
4	**VOE 17468434**	1					•Rod	•Barra	•Barra	•Tige	INCL IN 2
5	**VOE 11988862**	1					•Lubricating nipple	•Niple lubricador	•Engraxadeira	•Graisseur	INCL IN 3
6	**VOE 11988920**	1					•Bushing	•Casquillo	•Bucha	•Bague	INCL IN 3

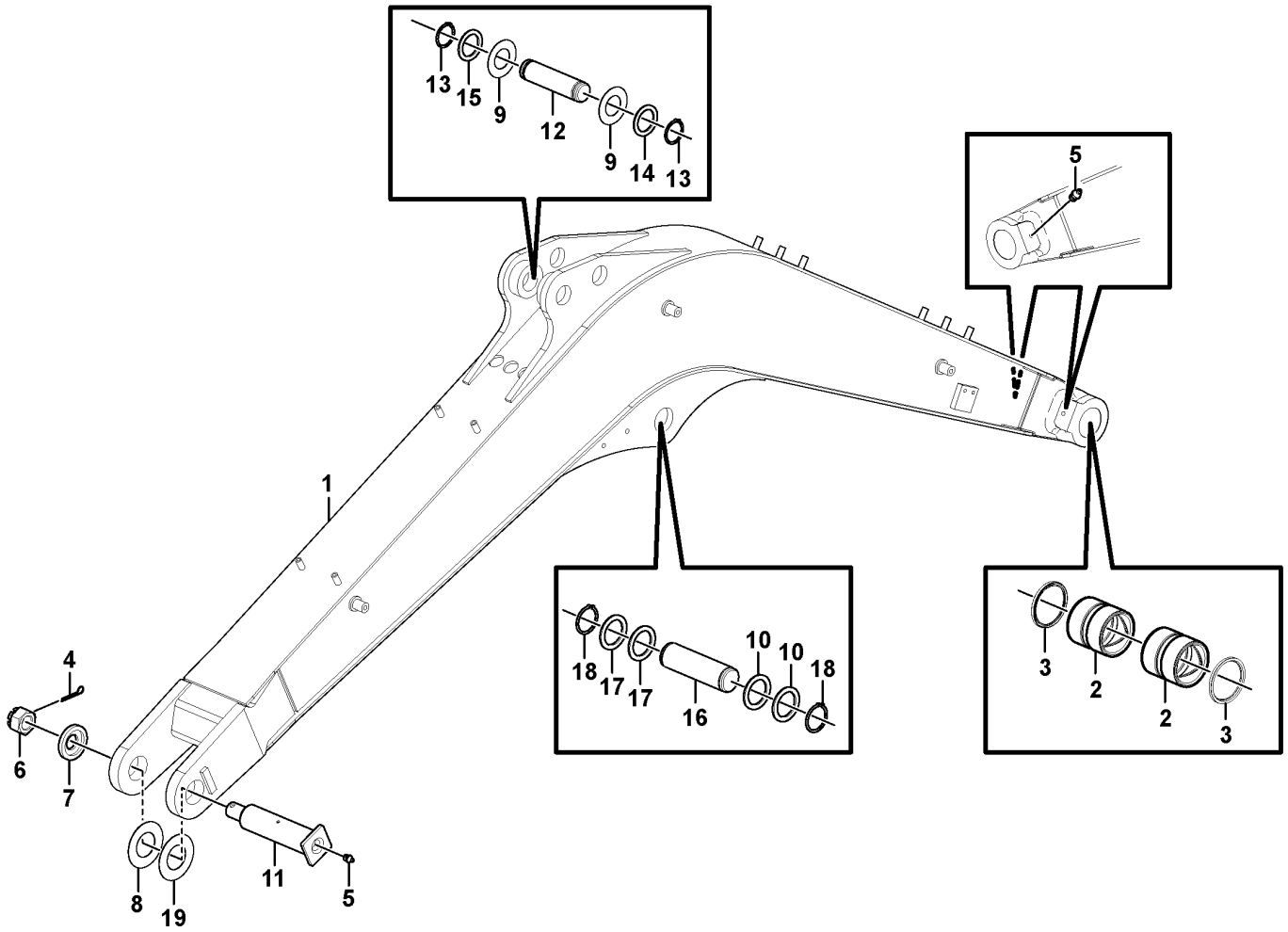

Volvo Construction Equipment

1075724

Fig.	Part No.	Quantity 1	2	3	PS	KIT	Description	Denominación	Denominação	Dénomination	Notes
1	VOE 15696390	1					Boom kickout	Elevador automatico	Elevador automático	Automatique de levage	
2	VOE 11802100	2					•Bushing	•Casquillo	•Bucha	•Bague	
3	VOE 15672579	2					•Sealing ring	•Anillo retén	•Anel de vedação	•Bague étanchéité	
4	VOE 907893	1					Split pin	Pasador hendido	Chaveta fendida	Goupille fendue	
5	VOE 983718	3					Lubricating nipple	Niple lubricador	Engraxadeira	Graisseur	
6	VOE 11802093	1					Nut	Tuerca	Porca	Écrou	
7	VOE 11802309	1					Washer	Arandela	Arruela	Rondelle	
8	VOE 11802310	1					Washer	Arandela	Arruela	Rondelle	
9	VOE 15665815	2					Washer	Arandela	Arruela	Rondelle	
10	VOE 11802313	2					Washer	Arandela	Arruela	Rondelle	
11	VOE 11802308	1					Pin	Pasador	Pino	Goupille	
12	VOE 11802087	1					Pin	Pasador	Pino	Goupille	
13	VOE 13914468	2					Snap ring	Circlip	Anel trava	Circlip	
14	VOE 11802091	1					Washer	Arandela	Arruela	Rondelle	
15	VOE 11802088	1					Washer	Arandela	Arruela	Rondelle	
16	VOE 11807872	1					Pin	Pasador	Pino	Goupille	
17	VOE 11802312	2					Washer	Arandela	Arruela	Rondelle	
18	VOE 914472	2					Snap ring	Circlip	Anel trava	Circlip	
19	VOE 11802311	1					Washer	Arandela	Arruela	Rondelle	

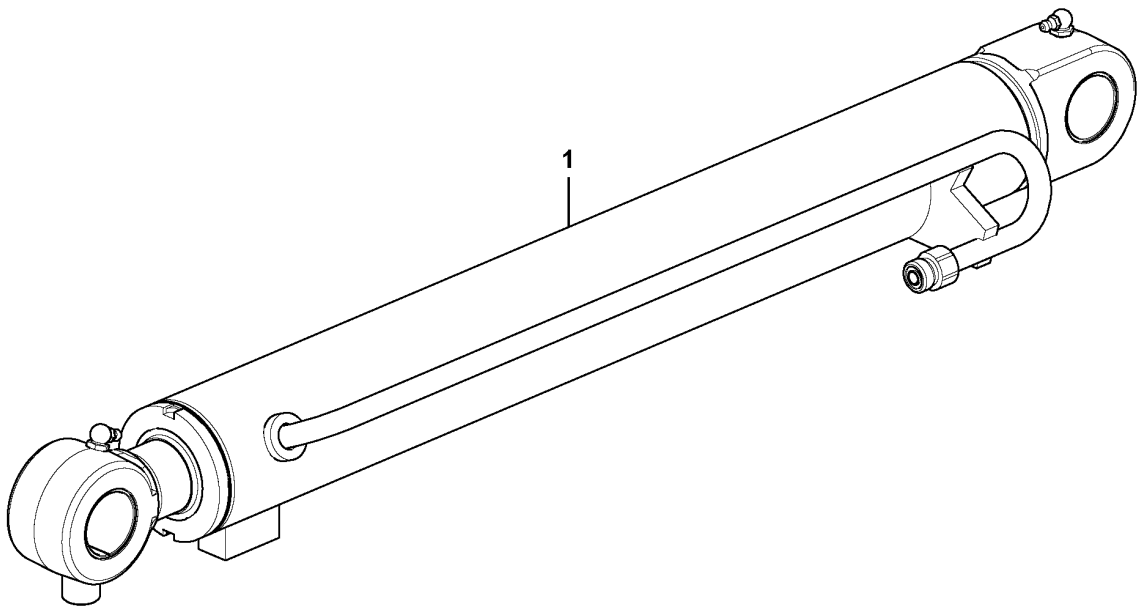
1

Fig.	Part No.	Quantity 1	2	3	PS	KIT	Description	Denominación	Denominação	Dénomination	Notes
1	**VOE 15687841**	1					Hydraulic cylinder	Cilindro hidráulico	Cilindro hidráulico	Vérin hydraulique	

1		**Boom cylinder** **Cilindro de pluma** **Cilindro da lança** **Vérin de flèche**	Catalogue id **20755**	Group **974**
2				
3			Illustr. No **1087350**	Section **3000**
4				
5			Issue **20047869-C**	Page **627**

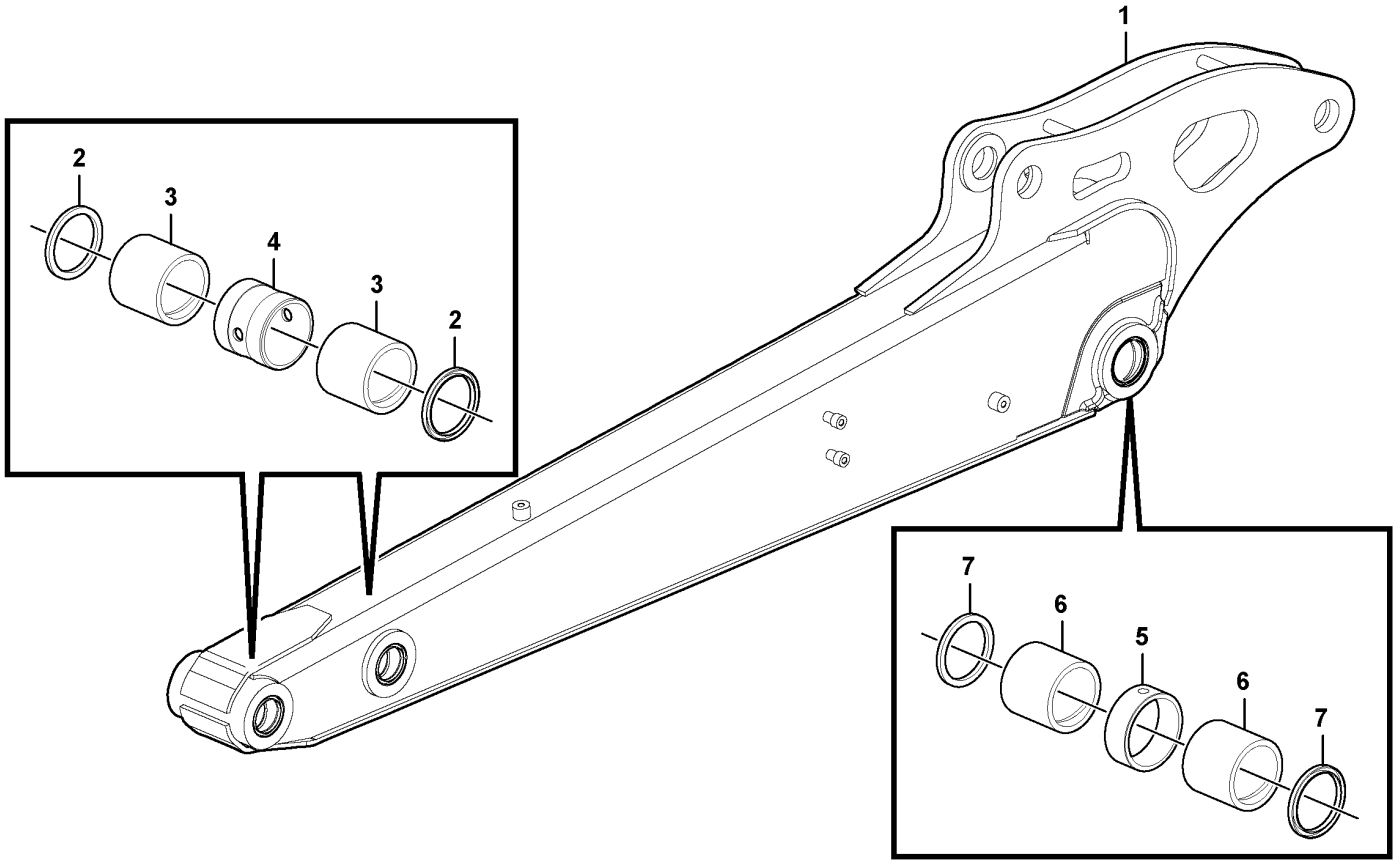

Volvo Construction Equipment
1086155

Fig.	Part No.	Quantity 1	2	3	4	5	PS	KIT	Description	Denominación	Denominação	Dénomination	Notes
1	VOE 15653135	1							Arm	Brazo	Braço	Bras	
2	VOE 11802250	4							•Seal	•Junta	•Vedação	•Étanchéité	
3	VOE 11802249	4							•Bushing	•Casquillo	•Bucha	•Bague	
4	VOE 11802268	2							•Spacer	•Distanciador	•Espaçador	•Entretoise	
5	VOE 11802270	1							•Spacer	•Distanciador	•Espaçador	•Entretoise	
6	VOE 11802269	2							•Ring	•Anillo	•Anel	•Bague	
7	VOE 15672579	2							•Sealing ring	•Anillo retén	•Anel de vedação	•Bague étanchéité	

1		**Dipper arm** **Brazo** **Braço de escavação** **Balancier**	Catalogue id **20755**	Group **975**
2				
3			Illustr. No **1086155**	Section **100**
4				
5		**11839327**	Issue **20047869-C**	Page **629**

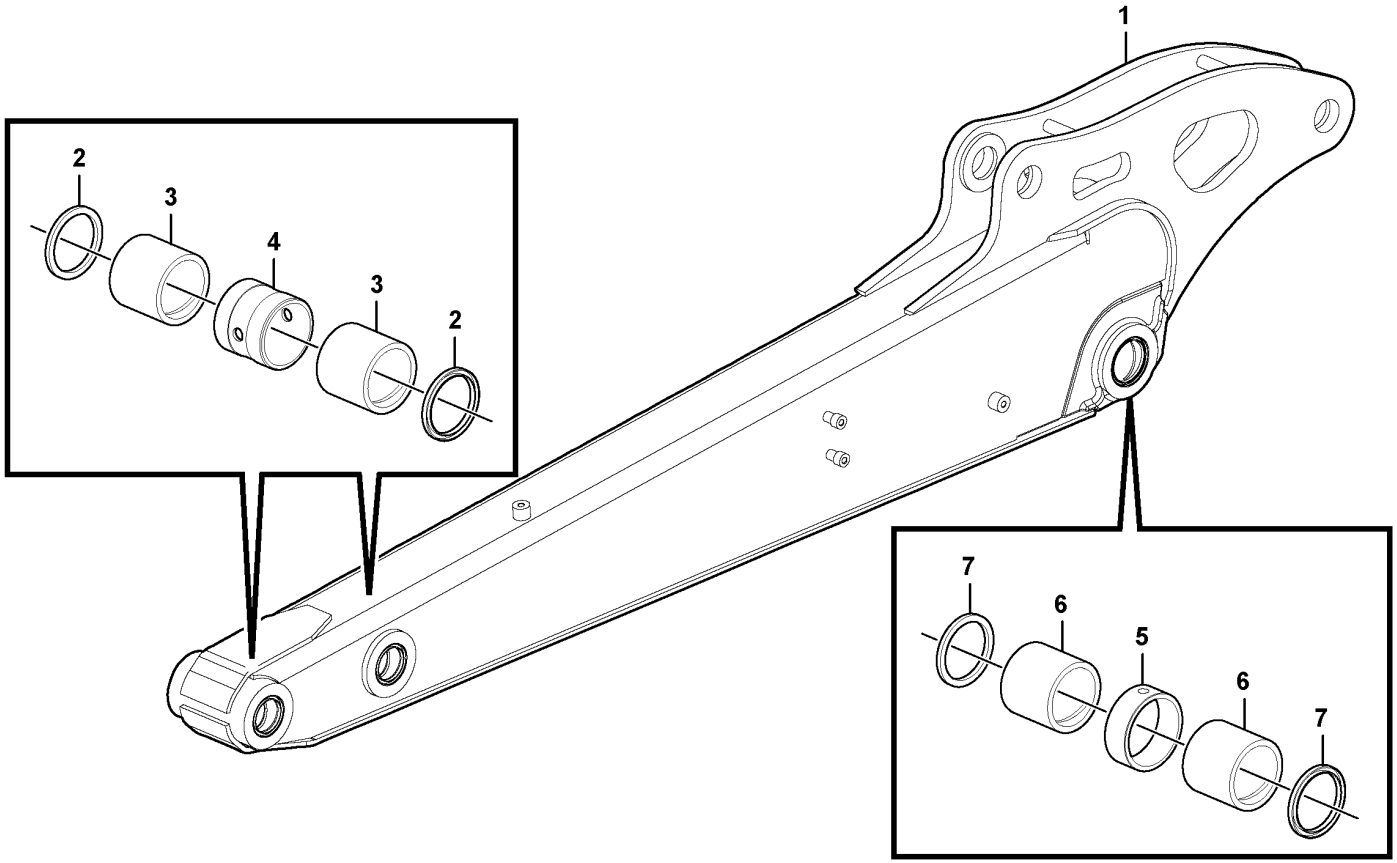

Volvo Construction Equipment
1086155

Fig.	Part No.	Quantity 1	2	3	4	5	PS	KIT	Description	Denominación	Denominação	Dénomination	Notes
1	VOE 15653137	1							Arm	Brazo	Braço	Bras	
2	VOE 11802250	4							•Seal	•Junta	•Vedação	•Étanchéité	
3	VOE 11802249	4							•Bushing	•Casquillo	•Bucha	•Bague	
4	VOE 11802268	2							•Spacer	•Distanciador	•Espaçador	•Entretoise	
5	VOE 11802270	1							•Spacer	•Distanciador	•Espaçador	•Entretoise	
6	VOE 11802269	2							•Ring	•Anillo	•Anel	•Bague	
7	VOE 15672579	2							•Sealing ring	•Anillo retén	•Anel de vedação	•Bague étanchéité	

1		**Dipper arm** **Brazo** **Braço de escavação** **Balancier**	Catalogue id **20755**	Group **975**
2				
3			Illustr. No **1086155**	Section **200**
4				
5		**11871899**	Issue **20047869-C**	Page **631**

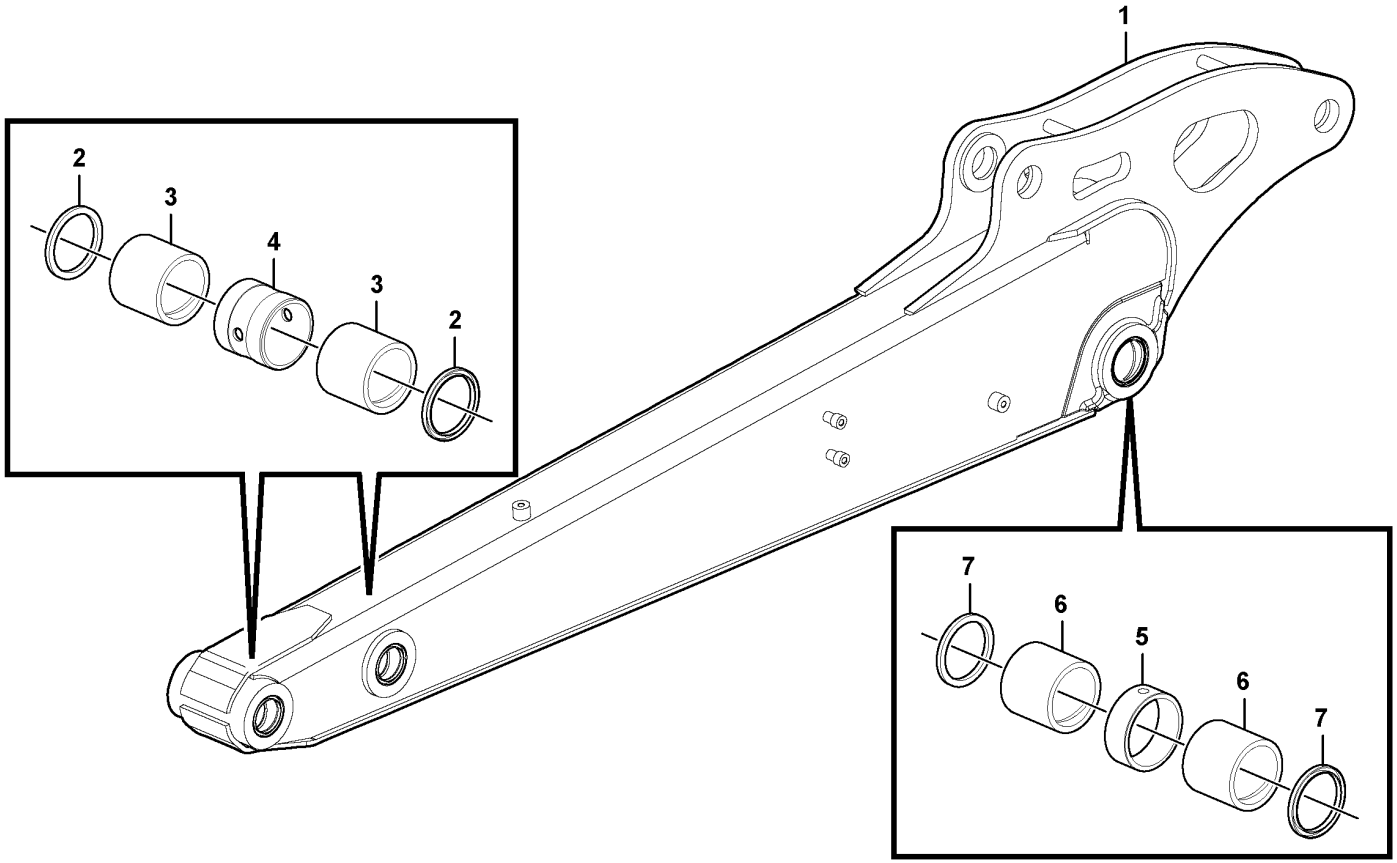

Volvo Construction Equipment
1086155

Fig.	Part No.	Quantity 1	2	3	4	5	PS	KIT	Description	Denominación	Denominação	Dénomination	Notes
1	VOE 15653139	1							Arm	Brazo	Braço	Bras	
2	VOE 11802250	4							•Seal	•Junta	•Vedação	•Étanchéité	
3	VOE 11802249	4							•Bushing	•Casquillo	•Bucha	•Bague	
4	VOE 11802268	2							•Spacer	•Distanciador	•Espaçador	•Entretoise	
5	VOE 11802270	1							•Spacer	•Distanciador	•Espaçador	•Entretoise	
6	VOE 11802269	2							•Ring	•Anillo	•Anel	•Bague	
7	VOE 15672579	2							•Sealing ring	•Anillo retén	•Anel de vedação	•Bague étanchéité	

1		**Dipper arm** **Brazo** **Braço de escavação** **Balancier**	Catalogue id **20755**	Group **975**
2				
3			Illustr. No **1086155**	Section **300**
4				
5		**11839329**	Issue **20047869-C**	Page **633**

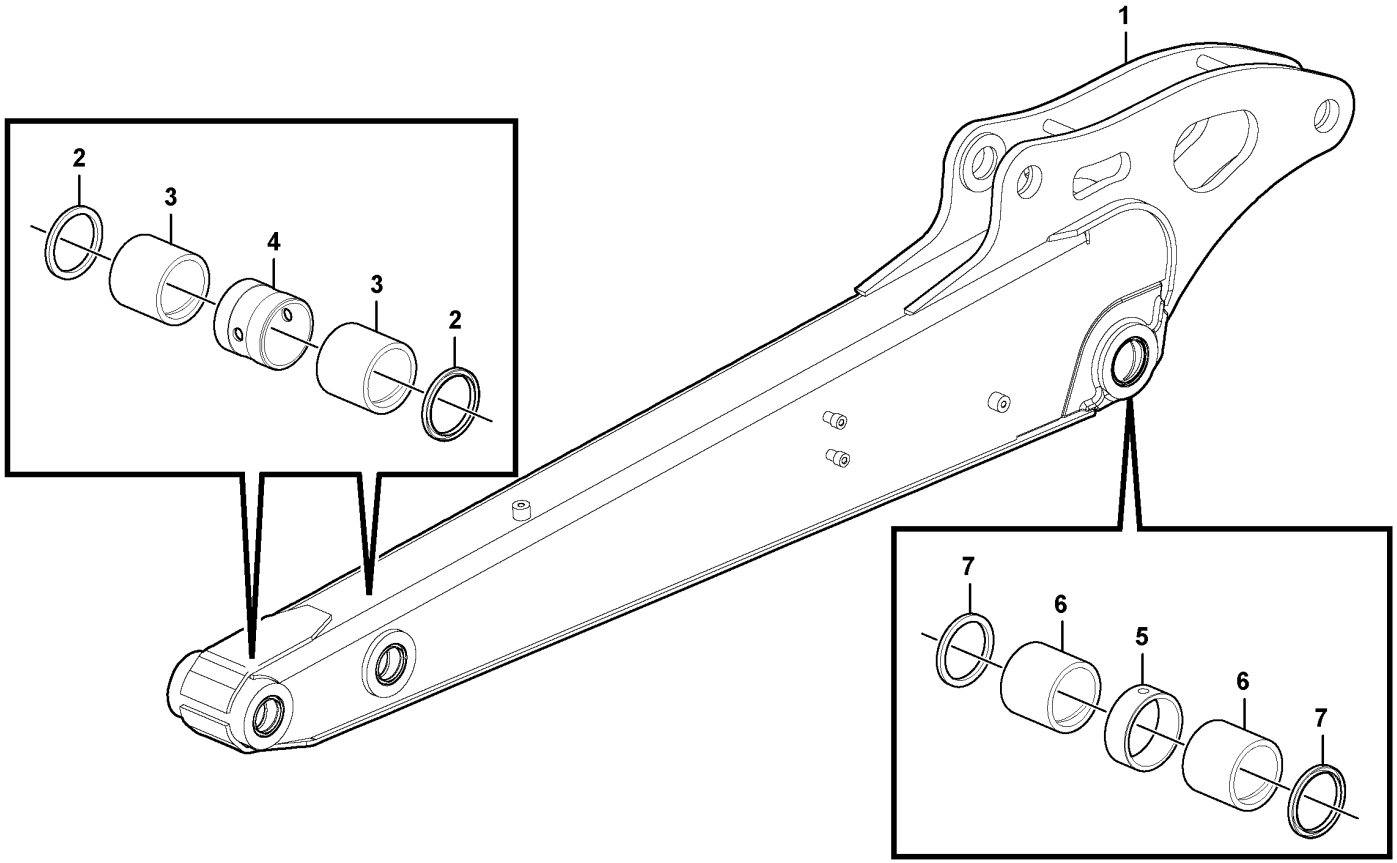

Volvo Construction Equipment
1086155

Fig.	Part No.	Quantity 1	2	3	4	5	PS	KIT	Description	Denominación	Denominação	Dénomination	Notes
1	**VOE 15653141**	1							Arm	Brazo	Braço	Bras	
2	**VOE 11802250**	4							•Seal	•Junta	•Vedação	•Étanchéité	
3	**VOE 11802249**	4							•Bushing	•Casquillo	•Bucha	•Bague	
4	**VOE 11802268**	2							•Spacer	•Distanciador	•Espaçador	•Entretoise	
5	**VOE 11802270**	1							•Spacer	•Distanciador	•Espaçador	•Entretoise	
6	**VOE 11802269**	2							•Ring	•Anillo	•Anel	•Bague	
7	**VOE 15672579**	2							•Sealing ring	•Anillo retén	•Anel de vedação	•Bague étanchéité	

1		**Dipper arm** **Brazo** **Braço de escavação** **Balancier**	Catalogue id **20755**	Group **975**
2				
3			Illustr. No **1086155**	Section **400**
4				
5		**11871900**	Issue **20047869-C**	Page **635**

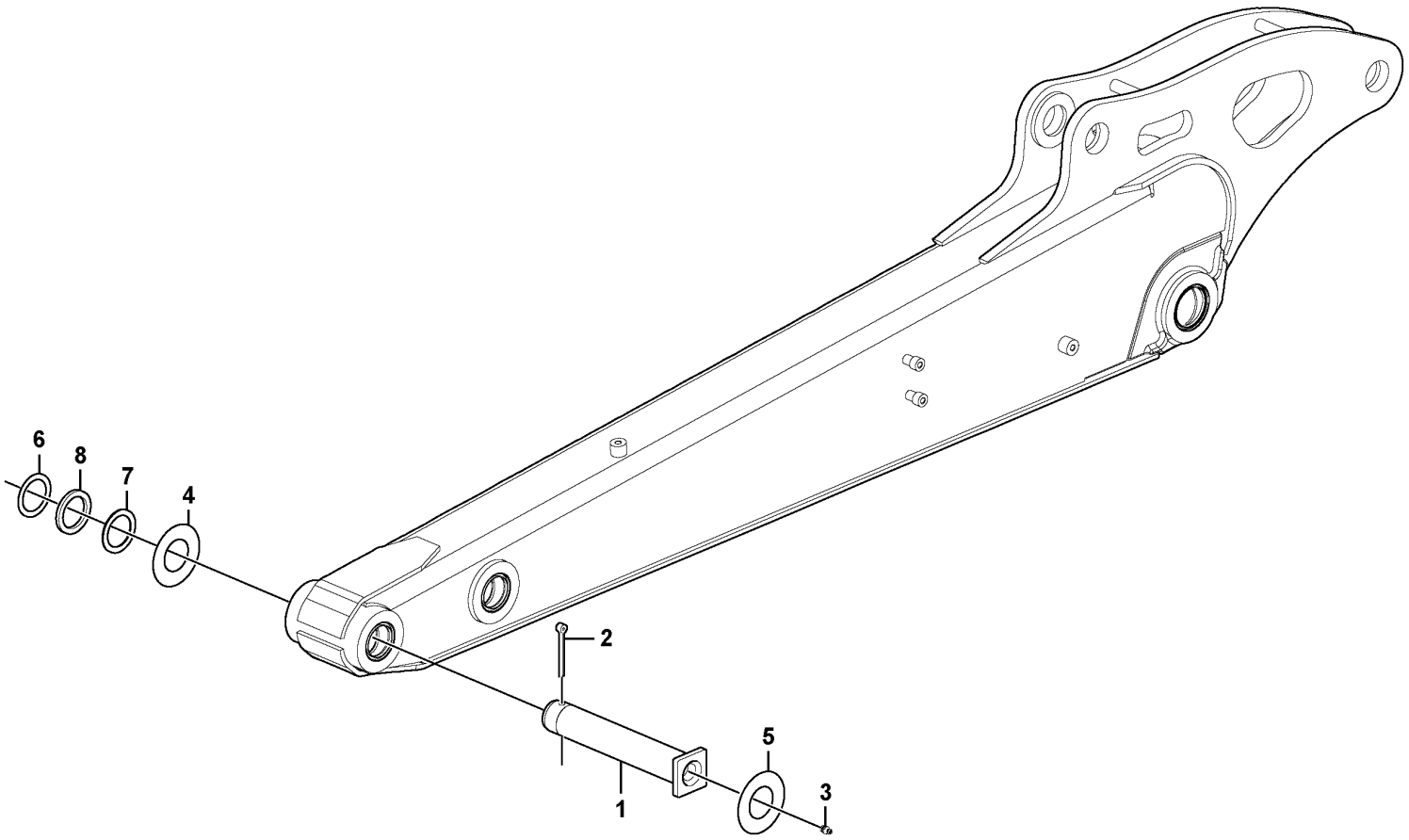

Volvo Construction Equipment

1030275

Fig.	Part No.	Quantity 1	2	3	PS	KIT	Description	Denominación	Denominação	Dénomination	Notes
1	VOE 11802260	1					Pin	Pasador	Pino	Goupille	
2	VOE 907899	1					Split pin	Pasador hendido	Chaveta fendida	Goupille fendue	
3	VOE 983718	1					Lubricating nipple	Niple lubricador	Engraxadeira	Graisseur	
4	VOE 11802089	1					Washer	Arandela	Arruela	Rondelle	
5	VOE 11802090	1					Washer	Arandela	Arruela	Rondelle	
6	VOE 11802091	1					Washer	Arandela	Arruela	Rondelle	
7	VOE 11802261	1					Washer	Arandela	Arruela	Rondelle	
8	VOE 11802088	1					Washer	Arandela	Arruela	Rondelle	

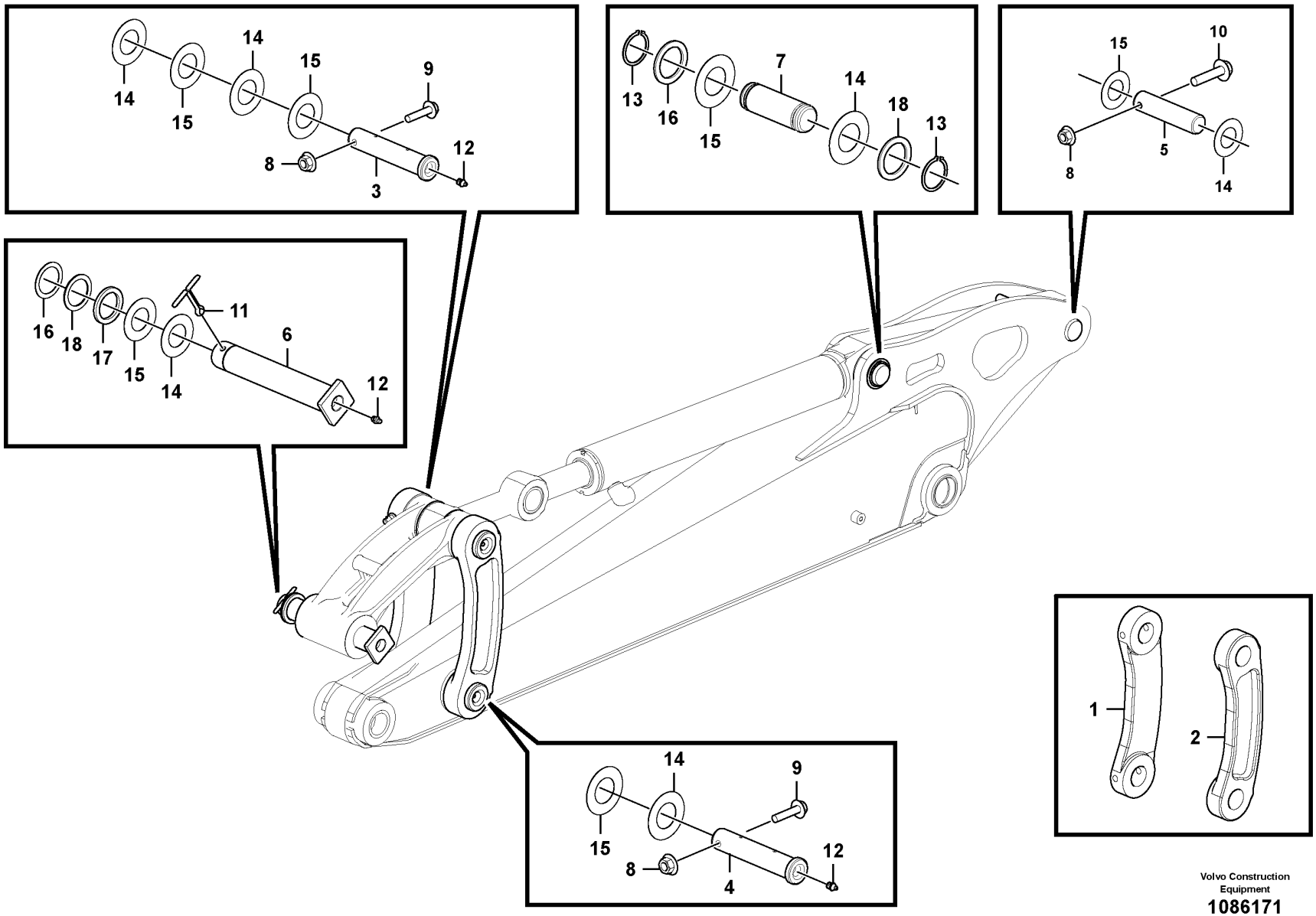

Volvo Construction Equipment

1086171

Fig.	Part No.	Quantity 1	2	3	PS	KIT	Description	Denominación	Denominação	Dénomination	Notes
1	VOE 11802263	1					Lever kit	Juego de palanca	Jogo alavancas	Kit leviers	
2	VOE 11802264	1					Lever kit	Juego de palanca	Jogo alavancas	Kit leviers	
3	VOE 11802266	1					Pin	Pasador	Pino	Goupille	
4	VOE 11802265	1					Pin	Pasador	Pino	Goupille	
5	VOE 11802267	1					Pin	Pasador	Pino	Goupille	
6	VOE 11802260	1					Pin	Pasador	Pino	Goupille	
7	VOE 11807871	1					Pin	Pasador	Pino	Goupille	
8	VOE 13971098	3					Flange nut	Tuerca embridada	Porca flangeada	Écrou à embase	
9	VOE 969313	2					Flange screw	Tornillo embridado	Parafuso flangeado	Vis à embase	
10	VOE 984758	1					Flange screw	Tornillo embridado	Parafuso flangeado	Vis à embase	
11	VOE 907899	1					Split pin	Pasador hendido	Chaveta fendida	Goupille fendue	
12	VOE 983718	3					Lubricating nipple	Niple lubricador	Engraxadeira	Graisseur	
13	VOE 13914468	2					Snap ring	Circlip	Anel trava	Circlip	
14	VOE 11802089	REQ					Washer	Arandela	Arruela	Rondelle	
15	VOE 11802090	REQ					Washer	Arandela	Arruela	Rondelle	
16	VOE 11802091	REQ					Washer	Arandela	Arruela	Rondelle	
17	VOE 11802261	REQ					Washer	Arandela	Arruela	Rondelle	
18	VOE 11802088	REQ					Washer	Arandela	Arruela	Rondelle	

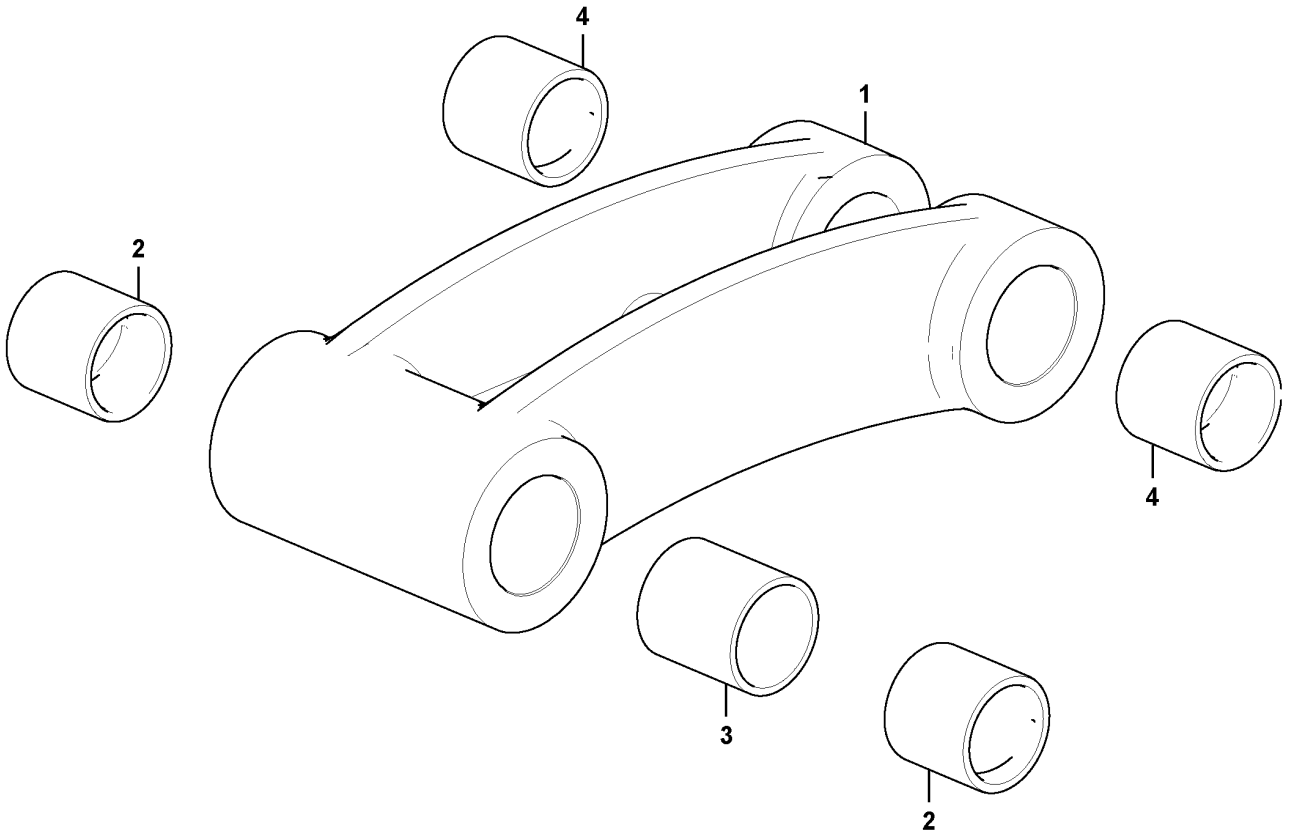

Volvo Construction Equipment
1086146

Fig.	Part No.	Quantity 1	2	3	PS	KIT	Description	Denominación	Denominação	Dénomination	Notes
1	**VOE 11802262**	1					Rod	Barra	Barra	Tige	
2	**VOE 11802249**	2					•Bushing	•Casquillo	•Bucha	•Bague	
3	**VOE 11802272**	1					•Spacer	•Distanciador	•Espaçador	•Entretoise	
4	**VOE 11802255**	2					•Bushing	•Casquillo	•Bucha	•Bague	

1		**Connecting rod** **Biela** **Biela** **Bielle**	Catalogue id **20755**	Group **975**
2				
3			Illustr. No **1086146**	Section **700**
4				
5		**11871622, 11872021, 11872019, 11872020, 11872022**	Issue **20047869-C**	Page **641**

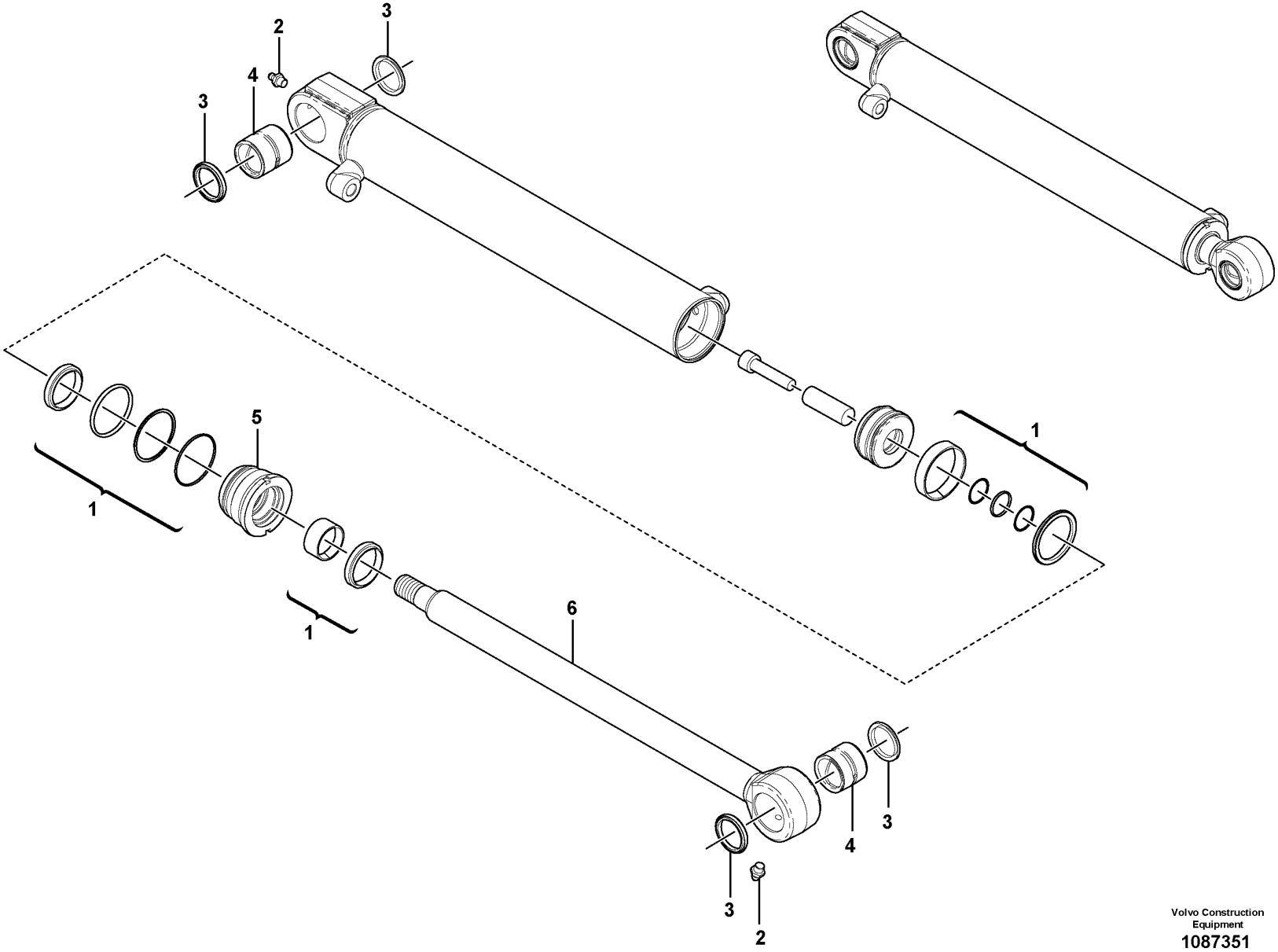

Volvo Construction Equipment
1087351

Fig.	Part No.	Quantity 1	2	3	PS	KIT	Description	Denominación	Denominação	Dénomination	Notes
	VOE 15694440	1			SS		Hydraulic cylinder	Cilindro hidráulico	Cilindro hidráulico	Vérin hydraulique	
1	**VOE 17468659**	1					•Sealing kit	•Juego de retenes	•Jogo de vedação	•Jeu joints	
2	**VOE 11988877**	2					•Lubricating nipple	•Niple lubricador	•Engraxadeira	•Graisseur	
3	**VOE 11988937**	4					•Seal	•Junta	•Vedação	•Étanchéité	
4	**VOE 11988934**	2					•Bushing	•Casquillo	•Bucha	•Bague	
5	**VOE 17468660**	1					•Rod	•Barra	•Barra	•Tige	
6	**VOE 17468663**	1					•Rod	•Barra	•Barra	•Tige	

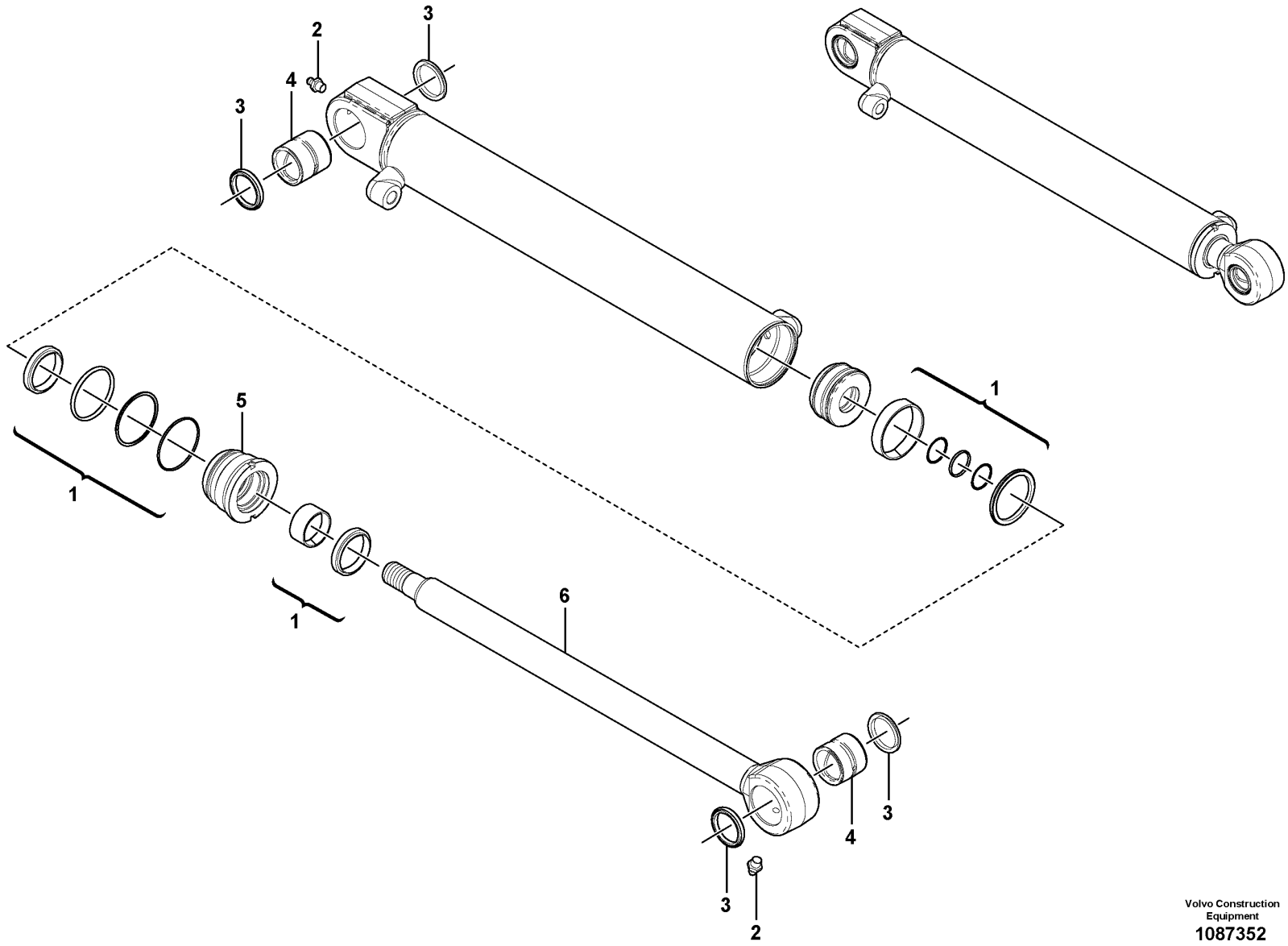

Volvo Construction Equipment
1087352

Fig.	Part No.	Quantity 1	2	3	PS	KIT	Description	Denominación	Denominação	Dénomination	Notes
	VOE 15694441	1			SS		Hydraulic cylinder	Cilindro hidráulico	Cilindro hidráulico	Vérin hydraulique	
1	**VOE 17468665**	1					•Sealing kit	•Juego de retenes	•Jogo de vedação	•Jeu joints	
2	**VOE 17468666**	2					•Nipple	•Niple	•Niple	•Raccord	
3	**VOE 11988937**	4					•Seal	•Junta	•Vedação	•Étanchéité	
4	**VOE 11988934**	2					•Bushing	•Casquillo	•Bucha	•Bague	
5	**VOE 17468667**	1					•Rod	•Barra	•Barra	•Tige	
6	**VOE 17468668**	1					•Rod	•Barra	•Barra	•Tige	

1		**Bucket cylinder** **Cilindro de cazo** **Cilindro da caçamba** **Vérin de godet**	Catalogue id **20755**	Group **975**
2				
3			Illustr. No **1087352**	Section **3100**
4				
5			Issue **20047869-C**	Page **645**

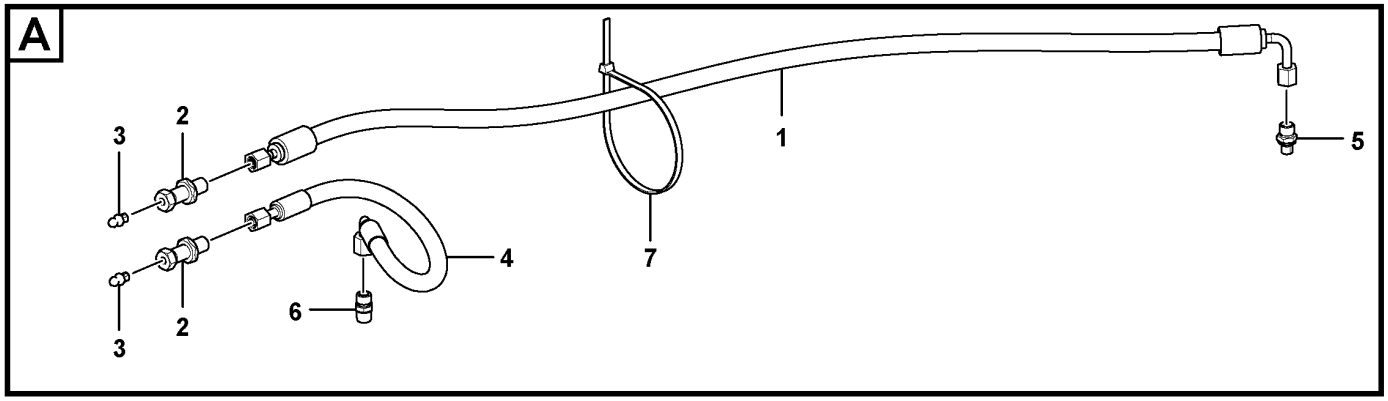

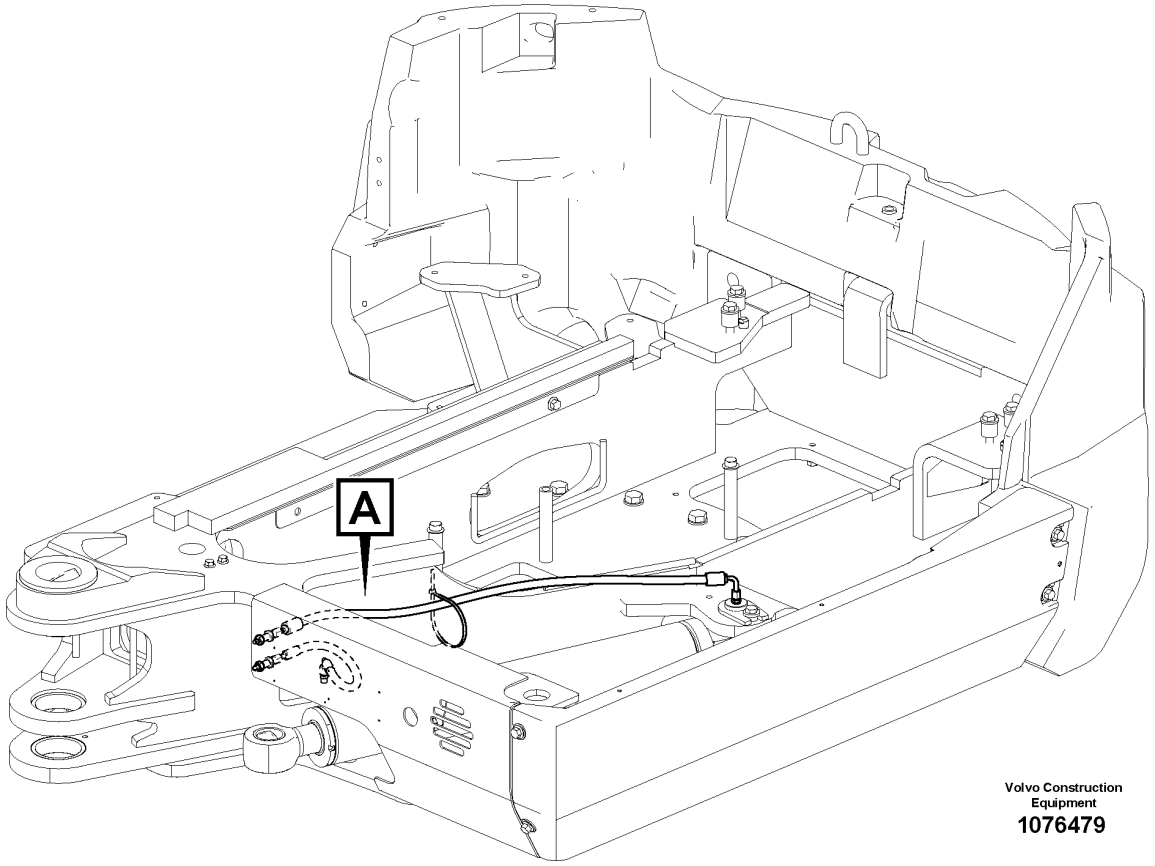

Volvo Construction Equipment
1076479

Fig.	Part No.	Quantity 1	2	3	PS	KIT	Description	Denominación	Denominação	Dénomination	Notes
1	**VOE 11803609**	1					Hose assembly	Conducto	Mangueira completa	Conduit flexible	
2	**VOE 11802456**	2					Lubricating nipple	Niple lubricador	Engraxadeira	Graisseur	
3	**VOE 966786**	2					Lubricating nipple	Niple lubricador	Engraxadeira	Graisseur	
4	**VOE 11802394**	1					Hose assembly	Conducto	Mangueira completa	Conduit flexible	
5	**VOE 11802392**	1					Nipple	Niple	Niple	Raccord	
6	**VOE 11802457**	1					Nipple	Niple	Niple	Raccord	
7	**VOE 4881440**	1					Cable tie	Abrazadera de cinta	Braçadeira	Serre-câble	

REPLACED PARTS
PIEZAS SUBSTITUDAS
PEÇAS SUBSTITUÍDAS

PIÉCES PÉRIMÉES ET REMPLACÉES

Catalogue id	Group
20755	**10**
Issue	Page
20047869-C	**648**

Part No	Replaced By	Quantity
VOE 11802573	* * * USE	
	VOE 14644561	1.00
	VOE 11170171	1.00
VOE 15611730	* * * USE	
	VOE 15654556	SS
VOE 15672703	* * * USE	
	VOE 15698663	1.00
VOE 15694440	* * * USE	
	VOE 15709320	1.00
VOE 15694441	* * * USE	
	VOE 15709321	1.00
VOE 945408	* * * USE	
	VOE 13945408	1.00

Part No	Replaced By	Quantity

Part No	Replaced By	Quantity

Part No	Replaced By	Quantity

Part No	Group	Sect	Page
15691904	371	200	193
22802612	262	100	123
CH 98337	775	400	283
PJ 4470014	843	200	325
PJ 4470017	851	200	329
PJ 5140147	831	100	317
PJ 7411193	831	100	317
PJ 7411672	831	100	317
PJ 7411993	851	200	329
PJ 7411994	810	300	309
PJ 7412153	843	200	325
PJ 7412153	843	200	325
PJ 7412154	843	200	325
PJ 7413454	852	700	343
PJ 7413707	851	100	327
PJ 7413806	810	300	309
PJ 7413806	831	100	317
PJ 7414578	441	350	251
PJ 7414584	441	350	251
PJ 7414655	441	400	255
PJ 7415557	810	300	309
PJ 7415578	843	200	325
PJ 7415579	843	200	325
PJ 7415584	843	200	325
PJ 7415927	441	350	251
PJ 7416006	852	700	343
PJ 7416797	851	100	327
PJ 7416807	810	300	309
PJ 7416807	843	200	325
PJ 7416807	843	200	325
PJ 7416807	851	200	329
PJ 7416841	843	200	325
PJ 7417117	851	100	327
PJ 7417238	441	350	251
PJ 7417278	441	350	251
PJ 7417279	441	350	251
PJ 7417280	441	350	251
PJ 7417281	441	350	251
PJ 7417284	441	350	251
PJ 7417285	441	350	251
PJ 7417286	441	350	251
PJ 7417288	441	350	251
PJ 7417289	441	350	251
PJ 7417290	441	350	251
PJ 7417292	441	350	251
PJ 7417293	441	350	251
PJ 7417294	441	350	251
PJ 7417295	441	350	251
PJ 7417298	441	400	255
PJ 7417299	441	400	255
PJ 7417300	441	400	255
PJ 7417301	441	400	255
PJ 7417302	441	400	255
PJ 7417304	441	400	255
PJ 7417310	441	400	255
PJ 7417318	441	500	259
PJ 7417370	441	350	251
PJ 7417420	843	200	325
PJ 7417449	851	100	327
PJ 7417449	851	100	327
PJ 7417774	852	800	347
PJ 7417774	852	900	349
PJ 7417781	852	800	347
PJ 7417782	852	800	347
PJ 7417787	852	700	345
PJ 7417899	831	100	317
PJ 7418298	831	100	317
PJ 7418315	831	100	317
PJ 7418315	851	200	329
PJ 7418394	851	200	329
PJ 7418395	851	200	329
VOE 11003865	897	100	373
VOE 11003865	897	110	375
VOE 11003865	897	120	377
VOE 11003865	897	130	379
VOE 11003865	897	140	381
VOE 11003865	897	150	383
VOE 11003865	897	160	385
VOE 11003865	897	170	387
VOE 11004094	897	100	373
VOE 11004094	897	110	375
VOE 11004094	897	120	377
VOE 11004094	897	130	379
VOE 11004094	897	140	381
VOE 11004094	897	150	383
VOE 11004094	897	160	385
VOE 11004094	897	170	387
VOE 11026729	897	100	373
VOE 11026729	897	110	375
VOE 11026729	897	120	377
VOE 11026729	897	130	379
VOE 11026729	897	140	381
VOE 11026729	897	150	383
VOE 11026729	897	160	385
VOE 11026729	897	170	387
VOE 11026730	897	100	373
VOE 11026730	897	110	375
VOE 11026730	897	120	377
VOE 11026730	897	130	379
VOE 11026730	897	140	381
VOE 11026730	897	150	383
VOE 11026730	897	160	385
VOE 11026730	897	170	387
VOE 11039847	356	100	161
VOE 11039847	356	200	163
VOE 11039856	362	300	169
VOE 11039856	810	180	305
VOE 11117464	867	300	355
VOE 11141272	910	100	423
VOE 11141272	916	300	563
VOE 11141272	916	305	565
VOE 11170371	393	200	233
VOE 11201898	393	100	231
VOE 11305263	372	100	221
VOE 11305263	372	200	223
VOE 11306682	311	100	151
VOE 11306919	334	100	159
VOE 11370672	914	250	519
VOE 11370672	914	260	521
VOE 11370672	914	350	527
VOE 11370672	914	360	529
VOE 11380500	366	100	187
VOE 1140319	371	100	191
VOE 1140427	371	100	191
VOE 11412785	810	100	299
VOE 11428002	364	100	173
VOE 11428010	364	700	185
VOE 11428131	364	100	173
VOE 11428138	364	700	185
VOE 11428167	364	700	185
VOE 11428170	364	200	175
VOE 11431053	916	280	561
VOE 11443993	398	100	235
VOE 11445435	897	130	379
VOE 11445435	897	140	381
VOE 11445435	897	150	383
VOE 11445435	897	160	385
VOE 11709645	913	200	505
VOE 11709645	913	210	507
VOE 11709645	913	220	509
VOE 11709645	913	230	511
VOE 11709729	913	200	505
VOE 11709729	913	210	507
VOE 11709729	913	220	509
VOE 11709729	913	230	511
VOE 11709814	870	100	357
VOE 11709864	912	600	489
VOE 11710564	927	300	617
VOE 11712323	914	250	519
VOE 11712323	914	260	521
VOE 11712323	914	350	527
VOE 11712323	914	360	529
VOE 11712661	851	100	327
VOE 11712886	912	220	477
VOE 11712886	912	260	481
VOE 11712886	912	300	485
VOE 11713016	914	250	519
VOE 11713016	914	350	527
VOE 11713016	914	360	529
VOE 11713017	914	250	519
VOE 11713017	914	260	521
VOE 11713017	914	350	527
VOE 11713017	914	360	529
VOE 11713066	912	220	477
VOE 11713066	912	240	479
VOE 11713066	912	240	479
VOE 11713066	912	260	481
VOE 11713066	912	280	483
VOE 11713066	912	280	483
VOE 11713066	912	300	485
VOE 11713067	912	260	481
VOE 11713070	912	260	481
VOE 11713071	912	240	479
VOE 11713071	912	240	479
VOE 11713071	912	260	481
VOE 11713071	912	260	481
VOE 11713071	912	280	483
VOE 11713071	912	280	483
VOE 11713071	912	300	485
VOE 11713098	441	350	251

NUMERICAL INDEX
INDICE DE NÚMERO
ÍNDICE NUMÉRICO

RÉPERTOIRE DE NUMÉROS

NUMERICAL INDEX
INDICE DE NÚMERO
ÍNDICE NUMÉRICO

RÉPERTOIRE DE NUMÉROS

Part No	Group	Sect	Page
VOE 11713173	831	100	317
VOE 11713204	912	600	489
VOE 11713204	912	610	491
VOE 11713205	912	600	489
VOE 11713205	912	610	491
VOE 11713206	912	600	489
VOE 11713206	912	610	491
VOE 11713207	912	600	489
VOE 11713207	912	610	491
VOE 11713244	912	2300	495
VOE 11713278	913	200	505
VOE 11713278	913	210	507
VOE 11713278	913	220	509
VOE 11713278	913	230	511
VOE 11713279	913	200	505
VOE 11713279	913	210	507
VOE 11713279	913	220	509
VOE 11713279	913	230	511
VOE 11713300	852	700	343
VOE 11713337	852	700	343
VOE 11714137	851	100	327
VOE 11714618	443	100	261
VOE 11714730	914	250	519
VOE 11714730	914	260	521
VOE 11714730	914	350	527
VOE 11714730	914	360	529
VOE 11714731	914	250	519
VOE 11714731	914	260	521
VOE 11714731	914	350	527
VOE 11714731	914	360	529
VOE 11714930	913	200	505
VOE 11714930	913	210	507
VOE 11714930	913	220	509
VOE 11714930	913	230	511
VOE 11714931	913	200	505
VOE 11714931	913	210	507
VOE 11714931	913	220	509
VOE 11714931	913	230	511
VOE 11715266	913	200	505
VOE 11715266	913	210	507
VOE 11715266	913	220	509
VOE 11715266	913	230	511
VOE 11715343	912	260	481
VOE 11715376	912	200	475
VOE 11715412	912	220	477
VOE 11715412	912	220	477
VOE 11715412	912	240	479
VOE 11715412	912	240	479
VOE 11715412	912	260	481
VOE 11715412	912	260	481
VOE 11715412	912	280	483
VOE 11715412	912	280	483
VOE 11715412	912	300	485
VOE 11715413	912	220	477
VOE 11715413	912	240	479
VOE 11715413	912	240	479
VOE 11715413	912	260	481
VOE 11715413	912	260	481
VOE 11715413	912	280	483
VOE 11715413	912	300	485
VOE 11715419	912	220	477
VOE 11715419	912	240	479
VOE 11715419	912	260	481
VOE 11715419	912	260	481
VOE 11715419	912	260	481
VOE 11715419	912	280	483
VOE 11715419	912	300	485
VOE 11715420	912	220	477
VOE 11715420	912	240	479
VOE 11715420	912	240	479
VOE 11715420	912	260	481
VOE 11715420	912	280	483
VOE 11715420	912	280	483
VOE 11715420	912	300	485
VOE 11715423	912	220	477
VOE 11715551	356	200	163
VOE 11715551	831	100	317
VOE 11715553	356	200	163
VOE 11715553	831	100	317
VOE 11715553	843	200	325
VOE 11715619	914	250	519
VOE 11715619	914	260	521
VOE 11715619	914	350	527
VOE 11715619	914	360	529
VOE 11800254	362	300	169
VOE 11800449	218	100	75
VOE 11801120	896	100	371
VOE 11801121	896	100	371
VOE 11801160	256	200	115
VOE 11801216	256	200	115
VOE 11801345	256	100	113
VOE 11801412	718	200	275
VOE 11801418	366	200	189
VOE 11801580	252	100	111
VOE 11801687	912	600	489
VOE 11801687	912	610	491
VOE 11801731	916	200	553
VOE 11801732	916	200	553
VOE 11801958	912	100	467
VOE 11801958	912	110	471
VOE 11801959	912	100	467
VOE 11801959	912	110	471
VOE 11802019	852	100	331
VOE 11802019	852	200	333
VOE 11802019	852	500	339
VOE 11802019	852	600	341
VOE 11802042	252	100	111
VOE 11802087	974	100	625
VOE 11802088	974	100	625
VOE 11802088	975	500	637
VOE 11802088	975	600	639
VOE 11802089	718	200	275
VOE 11802089	926	1000	607
VOE 11802089	926	1050	609
VOE 11802089	971	100	621
VOE 11802089	975	500	637
VOE 11802089	975	600	639
VOE 11802090	971	100	621
VOE 11802090	975	500	637
VOE 11802090	975	600	639
VOE 11802091	974	100	625
VOE 11802091	975	500	637
VOE 11802091	975	600	639
VOE 11802093	974	100	625
VOE 11802096	916	200	553
VOE 11802100	974	100	625
VOE 11802240	927	400	619
VOE 11802241	927	400	619
VOE 11802249	975	100	629
VOE 11802249	975	200	631
VOE 11802249	975	300	633
VOE 11802249	975	400	635
VOE 11802249	975	700	641
VOE 11802250	975	100	629
VOE 11802250	975	200	631
VOE 11802250	975	300	633
VOE 11802250	975	400	635
VOE 11802255	975	700	641
VOE 11802260	975	500	637
VOE 11802260	975	600	639
VOE 11802261	975	500	637
VOE 11802261	975	600	639
VOE 11802262	975	700	641
VOE 11802263	975	600	639
VOE 11802264	975	600	639
VOE 11802265	975	600	639
VOE 11802266	975	600	639
VOE 11802267	975	600	639
VOE 11802268	975	100	629
VOE 11802268	975	200	631
VOE 11802268	975	300	633
VOE 11802268	975	400	635
VOE 11802269	927	200	615
VOE 11802269	975	100	629
VOE 11802269	975	200	631
VOE 11802269	975	300	633
VOE 11802269	975	400	635
VOE 11802270	975	100	629
VOE 11802270	975	200	631
VOE 11802270	975	300	633
VOE 11802270	975	400	635
VOE 11802272	975	700	641
VOE 11802301	810	100	299
VOE 11802301	810	150	301
VOE 11802303	718	200	275
VOE 11802308	974	100	625
VOE 11802309	974	100	625
VOE 11802310	927	200	615
VOE 11802310	971	100	621
VOE 11802310	974	100	625
VOE 11802311	927	200	615
VOE 11802311	971	100	621
VOE 11802311	974	100	625
VOE 11802312	718	100	273
VOE 11802312	971	100	621
VOE 11802312	974	100	625
VOE 11802313	718	100	273
VOE 11802313	971	100	621
VOE 11802313	974	100	625
VOE 11802326	256	100	113

Part No	Group	Sect	Page	Part No	Group	Sect	Page	Part No	Group	Sect	Page	Part No	Group	Sect	Page	Part No	Group	Sect	Page
VOE 11802327	256	100	113	VOE 11802556	852	100	331	VOE 11802997	441	300	249	VOE 11803690	897	160	385	VOE 11806645	924	575	601
VOE 11802328	256	100	113	VOE 11802556	852	200	333	VOE 11803009	718	200	275	VOE 11803692	915	100	541	VOE 11806645	924	600	603
VOE 11802329	256	100	113	VOE 11802556	852	500	339	VOE 11803038	927	200	615	VOE 11803693	915	100	541	VOE 11806645	924	700	605
VOE 11802388	913	100	497	VOE 11802556	852	600	341	VOE 11803169	915	200	543	VOE 11803840	371	400	197	VOE 11806699	916	200	553
VOE 11802388	913	110	499	VOE 11802559	915	100	541	VOE 11803247	261	100	117	VOE 11803840	371	500	199	VOE 11806713	916	200	553
VOE 11802388	913	120	501	VOE 11802573	363	100	171	VOE 11803573	841	100	319	VOE 11803840	371	600	201	VOE 11806749	912	100	467
VOE 11802388	913	130	503	VOE 11802574	363	100	171	VOE 11803574	841	200	321	VOE 11803845	924	200	591	VOE 11806830	371	900	207
VOE 11802392	993	100	647	VOE 11802575	363	100	171	VOE 11803575	916	200	553	VOE 11803846	924	200	591	VOE 11806969	810	100	299
VOE 11802394	993	100	647	VOE 11802622	821	100	311	VOE 11803594	916	500	567	VOE 11803942	896	100	371	VOE 11806969	810	150	301
VOE 11802422	261	100	117	VOE 11802622	821	200	315	VOE 11803609	993	100	647	VOE 11803943	896	100	371	VOE 11806993	775	400	283
VOE 11802426	870	100	359	VOE 11802623	821	100	311	VOE 11803636	916	800	577	VOE 11803945	896	100	371	VOE 11806993	775	600	287
VOE 11802426	873	100	361	VOE 11802623	821	200	315	VOE 11803648	897	100	373	VOE 11804169	235	100	95	VOE 11806993	775	700	289
VOE 11802426	873	200	363	VOE 11802627	852	100	331	VOE 11803648	897	110	375	VOE 11804169	261	100	117	VOE 11807204	927	200	615
VOE 11802429	870	100	359	VOE 11802627	852	500	339	VOE 11803648	897	120	377	VOE 11804233	810	100	299	VOE 11807204	927	400	619
VOE 11802429	873	100	361	VOE 11802627	852	800	347	VOE 11803648	897	130	379	VOE 11804233	810	150	301	VOE 11807332	252	100	111
VOE 11802429	873	200	363	VOE 11802708	852	400	337	VOE 11803648	897	140	381	VOE 11804257	443	100	261	VOE 11807333	916	150	549
VOE 11802456	993	100	647	VOE 11802723	912	500	487	VOE 11803648	897	150	383	VOE 11804257	443	300	263	VOE 11807471	971	100	621
VOE 11802457	993	100	647	VOE 11802744	362	100	165	VOE 11803648	897	160	385	VOE 11804257	911	100	461	VOE 11807473	971	100	621
VOE 11802523	441	300	249	VOE 11802744	371	300	195	VOE 11803648	897	170	387	VOE 11804543	870	100	357	VOE 11807511	971	100	621
VOE 11802523	775	800	291	VOE 11802782	235	100	95	VOE 11803649	897	100	373	VOE 11804631	821	100	311	VOE 11807698	916	200	553
VOE 11802526	718	100	273	VOE 11802804	256	100	113	VOE 11803649	897	120	377	VOE 11804631	821	200	315	VOE 11807699	916	200	553
VOE 11802531	927	100	613	VOE 11802877	912	220	477	VOE 11803649	897	140	381	VOE 11805780	926	1000	607	VOE 11807716	912	2300	495
VOE 11802531	927	200	615	VOE 11802898	897	100	373	VOE 11803649	897	160	385	VOE 11805780	926	1050	609	VOE 11807776	311	100	151
VOE 11802532	852	100	331	VOE 11802898	897	110	375	VOE 11803672	924	500	595	VOE 11805801	926	1000	607	VOE 11807795	916	200	553
VOE 11802532	852	200	333	VOE 11802898	897	120	377	VOE 11803672	924	525	597	VOE 11805801	926	1050	609	VOE 11807796	916	200	553
VOE 11802532	852	500	339	VOE 11802898	897	130	379	VOE 11803672	924	550	599	VOE 11806235	261	100	117	VOE 11807837	371	700	203
VOE 11802532	852	600	341	VOE 11802898	897	140	381	VOE 11803672	924	575	601	VOE 11806264	916	800	577	VOE 11807837	371	800	205
VOE 11802532	852	700	343	VOE 11802898	897	150	383	VOE 11803672	924	600	603	VOE 11806480	870	100	359	VOE 11807837	870	100	357
VOE 11802533	852	200	333	VOE 11802898	897	160	385	VOE 11803672	924	700	605	VOE 11806480	873	100	361	VOE 11807837	873	100	361
VOE 11802533	852	600	341	VOE 11802898	897	170	387	VOE 11803685	897	130	379	VOE 11806480	873	200	363	VOE 11807837	873	200	363
VOE 11802533	852	900	349	VOE 11802920	916	800	577	VOE 11803685	897	140	381	VOE 11806505	821	100	311	VOE 11807838	371	700	203
VOE 11802534	852	300	335	VOE 11802931	916	250	555	VOE 11803685	897	150	383	VOE 11806637	821	100	311	VOE 11807838	371	800	205
VOE 11802538	852	100	331	VOE 11802980	914	200	515	VOE 11803685	897	160	385	VOE 11806637	821	200	315	VOE 11807838	870	100	357
VOE 11802538	852	200	333	VOE 11802980	914	210	517	VOE 11803690	897	130	379	VOE 11806645	924	500	595	VOE 11807838	873	100	361
VOE 11802538	852	500	339	VOE 11802980	914	310	525	VOE 11803690	897	140	381	VOE 11806645	924	525	597	VOE 11807838	873	200	363
VOE 11802538	852	600	341	VOE 11802995	441	300	249	VOE 11803690	897	150	383	VOE 11806645	924	550	599	VOE 11807869	916	525	569

NUMERICAL INDEX
INDICE DE NÚMERO
ÍNDICE NUMÉRICO

RÉPERTOIRE DE NUMÉROS

Part No	Group	Sect	Page
VOE 11807870	916	525	569
VOE 11807871	975	600	639
VOE 11807872	974	100	625
VOE 11807921	371	200	193
VOE 11807921	916	300	563
VOE 11807921	916	305	565
VOE 11807958	911	100	463
VOE 11807964	443	300	263
VOE 11808037	441	300	249
VOE 11808037	441	350	251
VOE 11808081	897	200	389
VOE 11808133	356	100	161
VOE 11808180	870	100	357
VOE 11808180	873	100	361
VOE 11808239	870	100	359
VOE 11808239	870	100	359
VOE 11808239	870	100	357
VOE 11808239	870	100	359
VOE 11808239	873	100	361
VOE 11808239	873	100	361
VOE 11808239	873	100	361
VOE 11808239	873	200	363
VOE 11808239	873	200	363
VOE 11808239	873	200	363
VOE 11808239	873	200	363
VOE 11808267	927	200	615
VOE 11808309	234	100	91
VOE 11808372	914	100	513
VOE 11808389	870	100	359
VOE 11808389	873	100	361
VOE 11808474	927	400	619
VOE 11808483	916	110	547
VOE 11808483	927	400	619
VOE 11808489	926	1000	607
VOE 11808489	926	1050	609
VOE 11808490	926	1000	607
VOE 11808490	926	1050	609
VOE 11808494	261	100	117
VOE 11808494	261	100	117
VOE 11808593	927	200	615
VOE 11808597	927	200	615
VOE 11808598	927	400	619
VOE 11808608	927	400	619
VOE 11808612	810	180	305
VOE 11808623	927	400	619
VOE 11808624	927	400	619
VOE 11808684	441	300	249
VOE 11808750	810	100	299
VOE 11808803	924	100	589
VOE 11808875	810	100	299
VOE 11809003	911	100	463
VOE 11809095	775	700	289
VOE 11809129	364	100	173
VOE 11809129	364	700	185
VOE 11809129	364	700	185
VOE 11809140	364	200	175
VOE 11809140	364	700	185
VOE 11809141	364	100	173
VOE 11809174	364	200	175
VOE 11809187	364	100	173
VOE 11809211	911	100	461
VOE 11809220	372	100	221
VOE 11809220	372	200	223
VOE 11809221	775	500	285
VOE 11809240	852	300	335
VOE 11809240	852	400	337
VOE 11809241	852	100	331
VOE 11809241	852	200	333
VOE 11809242	852	500	339
VOE 11809242	852	600	341
VOE 11839309	775	100	277
VOE 11839309	775	300	281
VOE 11839309	775	500	285
VOE 11839309	775	700	289
VOE 11839310	775	200	279
VOE 11839310	775	400	283
VOE 11839310	775	500	285
VOE 11839310	775	600	287
VOE 11839327	975	100	629
VOE 11839329	897	200	389
VOE 11839329	975	300	633
VOE 11839336	916	500	567
VOE 11839337	916	525	569
VOE 11839342	914	300	523
VOE 11839342	914	350	527
VOE 11839355	924	100	589
VOE 11839434	362	300	169
VOE 11839454	975	500	637
VOE 11839507	897	200	389
VOE 11839702	924	200	591
VOE 11839868	810	200	307
VOE 11839920	775	800	291
VOE 11839928	218	100	75
VOE 11839928	234	100	91
VOE 11839928	234	200	93
VOE 11839928	235	100	95
VOE 11839928	256	100	113
VOE 11839928	261	100	117
VOE 11839928	272	200	137
VOE 11839928	311	100	151
VOE 11839928	334	100	159
VOE 11839928	362	100	165
VOE 11839928	364	600	183
VOE 11839928	366	100	187
VOE 11839928	371	100	191
VOE 11839928	371	200	193
VOE 11839928	371	400	197
VOE 11839928	371	700	203
VOE 11839928	372	100	221
VOE 11839928	387	100	227
VOE 11839928	393	200	233
VOE 11839928	431	300	243
VOE 11839928	441	100	245
VOE 11839928	441	200	247
VOE 11839928	441	300	249
VOE 11839928	441	350	251
VOE 11839928	441	400	255
VOE 11839928	441	450	257
VOE 11839928	441	500	259
VOE 11839928	718	100	273
VOE 11839928	718	200	275
VOE 11839928	821	100	311
VOE 11839928	821	200	315
VOE 11839928	841	100	319
VOE 11839928	881	200	367
VOE 11839928	911	100	461
VOE 11839928	911	150	465
VOE 11839928	912	100	467
VOE 11839928	912	200	475
VOE 11839928	912	220	477
VOE 11839928	912	240	479
VOE 11839928	912	260	481
VOE 11839928	912	280	483
VOE 11839928	912	300	485
VOE 11839928	912	500	487
VOE 11839928	912	600	489
VOE 11839928	914	100	513
VOE 11839928	914	210	517
VOE 11839928	914	250	519
VOE 11839928	915	100	541
VOE 11839928	915	200	543
VOE 11839928	916	200	553
VOE 11839928	916	250	555
VOE 11839928	916	275	559
VOE 11839928	927	300	617
VOE 11839928	971	100	621
VOE 11839928	971	200	623
VOE 11839928	974	100	625
VOE 11839928	974	3000	627
VOE 11839928	975	3000	643
VOE 11839928	975	3100	645
VOE 11839928	975	600	639
VOE 11839928	993	100	647
VOE 11839931	775	800	291
VOE 11839932	218	100	75
VOE 11839932	234	100	91
VOE 11839932	234	200	93
VOE 11839932	235	100	95
VOE 11839932	256	100	113
VOE 11839932	261	100	117
VOE 11839932	272	200	137
VOE 11839932	311	100	151
VOE 11839932	334	100	159
VOE 11839932	362	100	165
VOE 11839932	364	700	185
VOE 11839932	371	100	191
VOE 11839932	371	300	195
VOE 11839932	371	400	197
VOE 11839932	371	500	199
VOE 11839932	371	600	201
VOE 11839932	371	800	205
VOE 11839932	372	200	223
VOE 11839932	387	200	229
VOE 11839932	393	200	233
VOE 11839932	431	300	243
VOE 11839932	441	100	245
VOE 11839932	441	200	247
VOE 11839932	441	300	249
VOE 11839932	441	350	251

Part No	Group	Sect	Page
VOE 11839932	441	400	255
VOE 11839932	441	450	257
VOE 11839932	441	500	259
VOE 11839932	443	100	261
VOE 11839932	718	100	273
VOE 11839932	718	200	275
VOE 11839932	821	100	311
VOE 11839932	821	200	315
VOE 11839932	841	100	319
VOE 11839932	881	100	365
VOE 11839932	911	100	461
VOE 11839932	911	150	465
VOE 11839932	912	110	471
VOE 11839932	912	200	475
VOE 11839932	912	220	477
VOE 11839932	912	240	479
VOE 11839932	912	260	481
VOE 11839932	912	280	483
VOE 11839932	912	300	485
VOE 11839932	912	500	487
VOE 11839932	912	610	491
VOE 11839932	914	100	513
VOE 11839932	914	200	515
VOE 11839932	914	260	521
VOE 11839932	914	300	523
VOE 11839932	914	350	527
VOE 11839932	915	100	541
VOE 11839932	915	200	543
VOE 11839932	916	100	545
VOE 11839932	916	200	553
VOE 11839932	916	250	555
VOE 11839932	916	260	557
VOE 11839932	916	275	559
VOE 11839932	927	100	613
VOE 11839932	927	300	617
VOE 11839932	971	100	621
VOE 11839932	971	200	623
VOE 11839932	974	100	625
VOE 11839932	974	3000	627
VOE 11839932	975	3000	643
VOE 11839932	975	3100	645
VOE 11839932	975	500	637
VOE 11839932	975	600	639
VOE 11839932	993	100	647
VOE 11851897	870	100	357
VOE 11871094	841	200	321
VOE 11871292	867	100	351
VOE 11871293	867	200	353
VOE 11871349	867	300	355
VOE 11871407	914	400	531
VOE 11871407	914	450	533
VOE 11871460	398	100	235
VOE 11871488	356	100	161
VOE 11871596	916	1100	585
VOE 11871597	916	1150	587
VOE 11871602	383	100	225
VOE 11871606	362	200	167
VOE 11871606	914	400	531
VOE 11871606	914	475	535
VOE 11871611	443	100	261
VOE 11871611	916	100	545
VOE 11871611	916	260	557
VOE 11871611	927	100	613
VOE 11871612	443	300	263
VOE 11871612	912	2300	495
VOE 11871612	916	110	547
VOE 11871612	916	280	561
VOE 11871612	927	200	615
VOE 11871612	927	400	619
VOE 11871614	261	300	121
VOE 11871614	810	150	301
VOE 11871614	810	180	305
VOE 11871615	261	200	119
VOE 11871615	356	200	163
VOE 11871615	363	100	171
VOE 11871615	364	100	173
VOE 11871615	371	1300	215
VOE 11871615	371	900	207
VOE 11871615	810	100	299
VOE 11871615	810	175	303
VOE 11871615	810	200	307
VOE 11871615	810	300	309
VOE 11871615	831	100	317
VOE 11871615	843	100	323
VOE 11871615	843	200	325
VOE 11871615	851	100	327
VOE 11871615	851	200	329
VOE 11871615	870	100	357
VOE 11871616	261	200	119
VOE 11871616	356	200	163
VOE 11871616	363	100	171
VOE 11871616	364	100	173
VOE 11871616	371	1300	215
VOE 11871616	810	100	299
VOE 11871616	810	175	303
VOE 11871616	810	300	309
VOE 11871616	831	100	317
VOE 11871616	843	100	323
VOE 11871616	843	200	325
VOE 11871616	851	100	327
VOE 11871616	851	200	329
VOE 11871616	873	100	361
VOE 11871617	261	200	119
VOE 11871617	356	200	163
VOE 11871617	363	100	171
VOE 11871617	364	100	173
VOE 11871617	371	1300	215
VOE 11871617	810	100	299
VOE 11871617	810	175	303
VOE 11871617	810	300	309
VOE 11871617	831	100	317
VOE 11871617	843	100	323
VOE 11871617	843	200	325
VOE 11871617	851	100	327
VOE 11871617	851	200	329
VOE 11871617	873	200	363
VOE 11871620	916	175	551
VOE 11871620	916	700	575
VOE 11871621	916	800	577
VOE 11871622	916	175	551
VOE 11871622	916	700	575
VOE 11871622	916	800	577
VOE 11871622	975	700	641
VOE 11871629	897	170	387
VOE 11871632	897	100	373
VOE 11871635	897	110	375
VOE 11871638	897	120	377
VOE 11871641	897	130	379
VOE 11871644	897	140	381
VOE 11871647	897	150	383
VOE 11871650	897	160	385
VOE 11871653	716	100	271
VOE 11871654	897	200	389
VOE 11871655	897	200	389
VOE 11871656	897	200	389
VOE 11871657	897	200	389
VOE 11871658	897	200	389
VOE 11871690	916	500	567
VOE 11871690	916	600	571
VOE 11871691	916	525	569
VOE 11871691	916	625	573
VOE 11871695	914	310	525
VOE 11871695	914	360	529
VOE 11871695	916	300	563
VOE 11871697	914	310	525
VOE 11871697	914	360	529
VOE 11871697	916	305	565
VOE 11871700	364	500	181
VOE 11871700	924	500	595
VOE 11871701	364	500	181
VOE 11871701	924	525	597
VOE 11871703	364	400	179
VOE 11871703	924	550	599
VOE 11871705	364	400	179
VOE 11871705	924	575	601
VOE 11871707	924	600	603
VOE 11871709	924	700	605
VOE 11871726	913	100	497
VOE 11871726	913	200	505
VOE 11871727	913	110	499
VOE 11871727	913	210	507
VOE 11871824	362	200	167
VOE 11871824	364	300	177
VOE 11871824	371	1000	209
VOE 11871824	897	200	389
VOE 11871824	912	2100	493
VOE 11871824	914	475	535
VOE 11871824	914	500	537
VOE 11871830	882	100	369
VOE 11871866	393	100	231
VOE 11871871	852	100	331
VOE 11871871	852	700	343
VOE 11871871	852	800	347
VOE 11871872	852	200	333
VOE 11871872	852	700	343
VOE 11871872	852	900	349
VOE 11871883	366	200	189
VOE 11871884	364	300	177
VOE 11871884	371	1000	209
VOE 11871884	897	200	389

NUMERICAL INDEX
INDICE DE NÚMERO
ÍNDICE NUMÉRICO

RÉPERTOIRE DE NUMÉROS

Catalogue id	Group
20755	10
Issue	Page
20047869-C	653

NUMERICAL INDEX
INDICE DE NÚMERO
ÍNDICE NUMÉRICO

RÉPERTOIRE DE NUMÉROS

Part No	Group	Sect	Page
VOE 11871884	912	2100	493
VOE 11871884	914	450	533
VOE 11871884	914	500	537
VOE 11871891	210	50	33
VOE 11871891	233	200	89
VOE 11871892	210	50	33
VOE 11871892	233	200	89
VOE 11871893	852	400	337
VOE 11871894	852	500	339
VOE 11871894	852	700	343
VOE 11871894	852	800	347
VOE 11871895	852	600	341
VOE 11871895	852	700	343
VOE 11871895	852	900	349
VOE 11871896	852	300	335
VOE 11871897	913	120	501
VOE 11871897	913	220	509
VOE 11871898	913	130	503
VOE 11871898	913	230	511
VOE 11871899	716	100	271
VOE 11871899	975	200	631
VOE 11871900	716	100	271
VOE 11871900	975	400	635
VOE 11871938	916	1000	581
VOE 11871939	916	1050	583
VOE 11871942	916	1000	581
VOE 11871977	371	1400	217
VOE 11871977	371	1500	219
VOE 11871977	914	600	539
VOE 11871988	924	300	593
VOE 11871992	926	1000	607
VOE 11871992	926	1100	611
VOE 11871993	926	1050	609
VOE 11871993	926	1100	611
VOE 11872019	371	1200	213
VOE 11872019	897	200	389
VOE 11872019	916	175	551
VOE 11872019	916	800	577
VOE 11872019	975	700	641
VOE 11872020	364	200	175
VOE 11872020	371	1100	211
VOE 11872020	897	200	389
VOE 11872020	916	175	551
VOE 11872020	916	800	577
VOE 11872020	975	700	641
VOE 11872021	371	1200	213
VOE 11872021	897	200	389
VOE 11872021	916	150	549
VOE 11872021	975	700	641
VOE 11872022	364	200	175
VOE 11872022	371	1100	211
VOE 11872022	897	200	389
VOE 11872022	916	150	549
VOE 11872022	975	700	641
VOE 11882444	372	100	221
VOE 11882444	372	200	223
VOE 11882445	372	100	221
VOE 11882445	372	200	223
VOE 11882458	911	100	463
VOE 11883409	366	200	189
VOE 11888702	371	200	193
VOE 11888702	371	300	195
VOE 11888702	924	500	595
VOE 11888702	924	525	597
VOE 11888702	924	550	599
VOE 11888702	924	575	601
VOE 11988362	912	280	483
VOE 11988473	926	1100	611
VOE 11988525	912	220	477
VOE 11988539	912	220	477
VOE 11988540	912	220	477
VOE 11988862	926	1100	611
VOE 11988862	971	200	623
VOE 11988877	975	3000	643
VOE 11988920	971	200	623
VOE 11988934	975	3000	643
VOE 11988934	975	3100	645
VOE 11988937	975	3000	643
VOE 11988937	975	3100	645
VOE 11996359	911	100	463
VOE 12729880	897	100	373
VOE 12729880	897	110	375
VOE 12729880	897	120	377
VOE 12729880	897	130	379
VOE 12729880	897	140	381
VOE 12729880	897	150	383
VOE 12729880	897	160	385
VOE 12729880	897	170	387
VOE 12734409	852	700	343
VOE 12734410	852	800	347
VOE 12734410	852	900	349
VOE 12734415	852	900	349
VOE 13914468	718	100	273
VOE 13914468	926	1000	607
VOE 13914468	926	1050	609
VOE 13914468	974	100	625
VOE 13914468	975	600	639
VOE 13930447	927	400	619
VOE 13930908	718	100	273
VOE 13930908	775	500	285
VOE 13930908	913	100	497
VOE 13930908	913	110	499
VOE 13930908	913	120	501
VOE 13930908	913	130	503
VOE 13933855	910	100	409
VOE 13933856	910	100	409
VOE 13933857	443	100	261
VOE 13933857	443	300	263
VOE 13933857	910	200	431
VOE 13933857	911	100	463
VOE 13933857	912	100	467
VOE 13933857	912	110	471
VOE 13933857	912	500	487
VOE 13933857	912	600	489
VOE 13933857	912	610	491
VOE 13933857	916	800	577
VOE 13933857	916	800	577
VOE 13933857	924	500	595
VOE 13933857	924	525	597
VOE 13933857	924	550	599
VOE 13933857	924	575	601
VOE 13933858	443	100	261
VOE 13933858	443	300	263
VOE 13933858	910	100	409
VOE 13933858	912	100	467
VOE 13933858	912	110	471
VOE 13933858	912	500	487
VOE 13933858	912	600	489
VOE 13933858	912	610	491
VOE 13933858	914	200	515
VOE 13933858	914	210	517
VOE 13933858	914	300	523
VOE 13933858	914	310	525
VOE 13933858	914	450	533
VOE 13933858	914	475	535
VOE 13933858	916	800	577
VOE 13933858	916	800	577
VOE 13933859	443	100	261
VOE 13933859	910	300	453
VOE 13933859	912	100	467
VOE 13933859	912	110	471
VOE 13933859	912	600	489
VOE 13933859	912	610	491
VOE 13933859	916	800	577
VOE 13933860	443	300	263
VOE 13933860	910	300	451
VOE 13933862	910	100	409
VOE 13933862	912	100	469
VOE 13933862	912	110	473
VOE 13933863	910	300	451
VOE 13933864	910	200	431
VOE 13933866	910	200	435
VOE 13933867	916	1000	581
VOE 13933867	916	1050	583
VOE 13933867	916	1100	585
VOE 13933867	916	1150	587
VOE 13933868	910	200	431
VOE 13933870	910	200	431
VOE 13933871	910	100	409
VOE 13933872	910	200	435
VOE 13933872	916	300	563
VOE 13933872	916	305	565
VOE 13933873	910	100	409
VOE 13933873	916	150	549
VOE 13933874	261	100	117
VOE 13933874	910	300	455
VOE 13933875	910	100	409
VOE 13933878	910	300	455
VOE 13933878	916	300	563
VOE 13933878	916	305	565
VOE 13933880	910	100	409
VOE 13933881	910	100	409
VOE 13933897	910	100	411
VOE 13933900	910	200	435
VOE 13933900	912	100	469
VOE 13933900	912	110	473
VOE 13933900	913	100	497
VOE 13933900	913	110	499
VOE 13933900	913	120	501
VOE 13933900	913	130	503

Part No	Group	Sect	Page	Part No	Group	Sect	Page	Part No	Group	Sect	Page	Part No	Group	Sect	Page	Part No	Group	Sect	Page
VOE 13933900	916	150	549	VOE 13933930	910	100	411	VOE 13945408	252	100	111	VOE 13946173	356	100	161	VOE 13955897	218	100	75
VOE 13933900	916	300	563	VOE 13933935	910	300	451	VOE 13945408	252	100	111	VOE 13946173	362	100	165	VOE 13955897	441	300	249
VOE 13933900	916	305	565	VOE 13933936	443	100	261	VOE 13945408	256	100	113	VOE 13946173	362	300	169	VOE 13955897	775	800	291
VOE 13933900	924	500	595	VOE 13933936	443	300	263	VOE 13945408	272	100	135	VOE 13946173	810	200	307	VOE 13955897	870	100	359
VOE 13933900	924	525	597	VOE 13933936	910	300	455	VOE 13945408	356	100	161	VOE 13946173	852	300	335	VOE 13955897	873	100	361
VOE 13933900	924	550	599	VOE 13933936	916	150	549	VOE 13945408	362	300	169	VOE 13946173	852	400	337	VOE 13955897	873	200	363
VOE 13933900	924	575	601	VOE 13933936	916	300	563	VOE 13945408	398	100	235	VOE 13946173	867	200	353	VOE 13955900	810	100	299
VOE 13933902	910	200	433	VOE 13933936	916	305	565	VOE 13945408	810	200	307	VOE 13946173	911	100	461	VOE 13955900	810	150	301
VOE 13933905	910	200	435	VOE 13933936	924	500	595	VOE 13945408	821	100	311	VOE 13946173	916	200	553	VOE 13955900	971	100	621
VOE 13933905	912	100	467	VOE 13933936	924	525	597	VOE 13945408	821	100	311	VOE 13946544	235	100	95	VOE 13960143	718	200	275
VOE 13933905	912	110	471	VOE 13933936	924	550	599	VOE 13945408	821	200	315	VOE 13946544	272	100	135	VOE 13960143	821	100	311
VOE 13933907	910	100	411	VOE 13933936	924	575	601	VOE 13945408	821	200	315	VOE 13946544	356	100	161	VOE 13960143	924	500	595
VOE 13933908	910	200	433	VOE 13933946	910	100	423	VOE 13945408	852	100	331	VOE 13946544	366	100	187	VOE 13960143	924	525	597
VOE 13933910	910	200	437	VOE 13933961	910	100	425	VOE 13945408	852	200	333	VOE 13946544	810	150	301	VOE 13960143	924	550	599
VOE 13933910	912	100	469	VOE 13933961	916	1100	585	VOE 13945408	852	300	335	VOE 13946544	916	800	577	VOE 13960143	924	575	601
VOE 13933910	912	110	473	VOE 13933961	916	1150	587	VOE 13945408	852	400	337	VOE 13946544	916	800	577	VOE 13960143	924	600	603
VOE 13933912	910	300	451	VOE 13933962	916	1000	581	VOE 13945408	852	500	339	VOE 13946934	272	100	135	VOE 13960143	924	700	605
VOE 13933912	913	100	497	VOE 13933962	916	1050	583	VOE 13945408	852	600	341	VOE 13946934	272	200	137	VOE 13965175	366	100	187
VOE 13933912	913	110	499	VOE 13933962	916	1100	585	VOE 13945408	911	100	461	VOE 13946934	718	200	275	VOE 13965175	371	300	195
VOE 13933912	913	120	501	VOE 13933962	916	1150	587	VOE 13945408	926	1000	607	VOE 13946934	873	200	363	VOE 13965175	371	400	197
VOE 13933912	913	130	503	VOE 13935002	897	130	379	VOE 13945408	926	1050	609	VOE 13947760	852	100	331	VOE 13965175	398	100	235
VOE 13933913	910	200	433	VOE 13935002	897	140	381	VOE 13945444	272	100	135	VOE 13947760	852	200	333	VOE 13965176	911	100	463
VOE 13933913	916	150	549	VOE 13935002	897	150	383	VOE 13945444	371	600	201	VOE 13947760	852	500	339	VOE 13965176	924	500	595
VOE 13933914	910	100	411	VOE 13935002	897	160	385	VOE 13945444	810	100	299	VOE 13947760	852	600	341	VOE 13965176	924	525	597
VOE 13933914	916	150	549	VOE 13935007	897	100	373	VOE 13945444	810	200	307	VOE 13947760	867	100	351	VOE 13965176	924	550	599
VOE 13933915	910	100	411	VOE 13935007	897	130	379	VOE 13945444	852	100	331	VOE 13949278	398	100	235	VOE 13965176	924	575	601
VOE 13933922	910	100	425	VOE 13935007	897	140	381	VOE 13945444	852	200	333	VOE 13949747	371	400	197	VOE 13965177	912	2300	495
VOE 13933922	916	1100	585	VOE 13935007	897	170	387	VOE 13945444	852	500	339	VOE 13951977	915	100	541	VOE 13965179	916	800	577
VOE 13933922	916	1150	587	VOE 13943472	870	100	357	VOE 13945444	852	600	341	VOE 13951979	915	100	541	VOE 13965179	916	800	577
VOE 13933923	443	100	261	VOE 13943472	873	100	361	VOE 13945444	870	100	359	VOE 13951979	924	200	591	VOE 13965180	252	100	111
VOE 13933923	443	300	263	VOE 13943472	873	200	363	VOE 13945444	911	100	461	VOE 13955894	821	100	311	VOE 13965181	235	100	95
VOE 13933923	910	100	411	VOE 13945407	272	100	135	VOE 13945444	914	450	533	VOE 13955894	821	200	315	VOE 13965191	718	100	273
VOE 13933923	912	500	487	VOE 13945407	356	100	161	VOE 13945444	914	475	535	VOE 13955894	912	500	487	VOE 13965192	870	100	359
VOE 13933923	916	200	553	VOE 13945407	718	200	275	VOE 13946173	252	100	111	VOE 13955894	926	1000	607	VOE 13965196	716	100	271
VOE 13933923	916	800	577	VOE 13945407	810	150	301	VOE 13946173	252	100	111	VOE 13955894	926	1050	609	VOE 13965483	371	1400	217
VOE 13933923	916	800	577	VOE 13945407	924	200	591	VOE 13946173	261	100	117	VOE 13955894	927	400	619	VOE 13965483	371	300	195

NUMERICAL INDEX
INDICE DE NÚMERO
ÍNDICE NUMÉRICO

RÉPERTOIRE DE NUMÉROS

Catalogue id 20755 | Group 10
Issue 20047869-C | Page 656

Part No	Group	Sect	Page
VOE 13965483	398	100	235
VOE 13967752	910	100	411
VOE 13967752	910	200	433
VOE 13969160	372	100	221
VOE 13969160	372	200	223
VOE 13969162	372	100	221
VOE 13971095	867	100	351
VOE 13971095	867	200	353
VOE 13971098	975	600	639
VOE 14211855	910	100	415
VOE 14211855	910	100	415
VOE 14211855	912	500	487
VOE 14211856	910	100	411
VOE 14211856	910	100	411
VOE 14211856	910	200	433
VOE 14211858	910	100	409
VOE 14211858	910	100	411
VOE 14211858	910	100	409
VOE 14211858	910	100	411
VOE 14211858	910	100	409
VOE 14211858	910	200	433
VOE 14211859	910	100	411
VOE 14211860	910	100	403
VOE 14211860	910	100	411
VOE 14211860	910	100	405
VOE 14211864	910	100	401
VOE 14211864	910	100	417
VOE 14213676	910	100	409
VOE 14345423	910	100	411
VOE 14346097	897	130	379
VOE 14346097	897	140	381
VOE 14346097	897	150	383
VOE 14346097	897	160	385
VOE 14346097	897	170	387
VOE 14351164	910	300	455
VOE 14370893	910	100	411
VOE 14500781	910	300	457
VOE 14510000	852	900	349
VOE 14513775	852	900	349
VOE 14519066	910	100	411
VOE 14519125	718	100	273
VOE 14522006	852	800	347
VOE 14522006	852	900	349
VOE 14526261	852	700	343
VOE 14526261	852	800	347
VOE 14526261	852	900	349
VOE 14526262	852	700	343
VOE 14526262	852	800	347
VOE 14526262	852	900	349
VOE 14526263	852	700	343
VOE 14526263	852	800	347
VOE 14526264	852	700	343
VOE 14526264	852	800	347
VOE 14526264	852	900	349
VOE 14526272	852	700	343
VOE 14526274	852	700	343
VOE 14526280	852	700	343
VOE 14526281	852	700	343
VOE 14526282	852	700	343
VOE 14526295	852	800	347
VOE 14526295	852	800	347
VOE 14526295	852	900	349
VOE 14526295	852	900	349
VOE 14526297	852	800	347
VOE 14526297	852	900	349
VOE 14526298	852	800	347
VOE 14526298	852	900	349
VOE 14526300	852	800	347
VOE 14526300	852	900	349
VOE 14526306	852	800	347
VOE 14526306	852	900	349
VOE 14526309	852	800	347
VOE 14526309	852	900	349
VOE 14526887	852	700	343
VOE 14531017	718	100	273
VOE 14531017	718	200	275
VOE 14534517	910	300	443
VOE 14534518	910	300	445
VOE 14534519	910	300	451
VOE 14534521	910	300	457
VOE 14534522	910	200	433
VOE 14534523	910	100	411
VOE 14534524	910	100	413
VOE 14535482	910	100	413
VOE 14535712	910	100	425
VOE 14535772	910	200	435
VOE 14535773	910	200	435
VOE 14535777	910	100	413
VOE 14535778	910	100	413
VOE 14538779	910	100	413
VOE 14538781	910	200	433
VOE 14538783	910	300	453
VOE 14538784	910	300	443
VOE 14538785	910	300	445
VOE 14538786	910	300	443
VOE 14538787	910	300	443
VOE 14538791	910	300	443
VOE 14538793	910	300	455
VOE 14538873	910	100	413
VOE 14538874	910	100	413
VOE 14538878	910	100	421
VOE 14538879	910	300	447
VOE 14538880	910	300	447
VOE 14538881	910	300	455
VOE 14538882	910	300	453
VOE 14538883	910	300	453
VOE 14538884	910	300	453
VOE 14538898	910	100	413
VOE 14538904	910	300	455
VOE 14538920	910	300	447
VOE 14538921	910	300	455
VOE 14539702	910	100	413
VOE 14541495	910	300	457
VOE 14541554	910	100	413
VOE 14541555	910	200	433
VOE 14541689	910	300	455
VOE 14541690	910	300	449
VOE 14542112	910	100	421
VOE 14544009	910	300	449
VOE 14544039	910	300	449
VOE 14545412	910	300	457
VOE 14545589	910	300	447
VOE 14545877	910	100	423
VOE 14546290	910	300	455
VOE 14546293	910	300	455
VOE 14546439	910	300	449
VOE 14548198	910	100	413
VOE 14549328	910	300	455
VOE 14550086	910	200	433
VOE 14550907	910	100	425
VOE 14550908	910	100	425
VOE 14552793	910	200	439
VOE 14552818	910	300	455
VOE 14553304	910	300	457
VOE 14554040	910	100	415
VOE 14554041	910	300	449
VOE 14554453	910	200	439
VOE 14555757	910	200	433
VOE 14556091	910	300	457
VOE 14556093	910	100	421
VOE 14556153	364	600	183
VOE 14556153	364	700	185
VOE 14557101	910	200	437
VOE 14559939	910	200	439
VOE 14560076	910	300	449
VOE 14560291	910	100	423
VOE 14561067	910	100	415
VOE 14561068	910	100	425
VOE 14561070	910	100	423
VOE 14562244	910	100	425
VOE 14563733	910	200	439
VOE 14564158	910	100	425
VOE 14564192	910	300	449
VOE 14564662	910	300	449
VOE 14564665	910	300	453
VOE 14565200	910	200	433
VOE 14565426	910	300	447
VOE 14567848	910	100	415
VOE 14568420	910	100	423
VOE 14568437	910	200	435
VOE 14568438	910	200	435
VOE 14574392	910	300	457
VOE 14575487	910	100	415
VOE 14575488	910	100	415
VOE 14576779	912	600	489
VOE 14576780	912	600	489
VOE 14578626	910	200	433
VOE 14578629	910	100	415
VOE 14578689	897	100	373
VOE 14578689	897	110	375
VOE 14578689	897	120	377
VOE 14578689	897	130	379
VOE 14578689	897	140	381
VOE 14578689	897	150	383
VOE 14578689	897	160	385
VOE 14578689	897	170	387
VOE 14586336	910	300	457
VOE 14587002	910	300	457
VOE 14587170	910	100	415
VOE 14587171	910	100	415

Part No	Group	Sect	Page	Part No	Group	Sect	Page	Part No	Group	Sect	Page	Part No	Group	Sect	Page	Part No	Group	Sect	Page
VOE 14587172	910	300	447	VOE 14602625	910	100	423	VOE 14700547	897	140	381	VOE 15011906	843	200	325	VOE 15029369	843	200	325
VOE 14587173	910	300	457	VOE 14602646	910	300	451	VOE 14700547	897	150	383	VOE 15011908	843	200	325	VOE 15029548	910	300	443
VOE 14587174	910	200	435	VOE 14604901	910	200	439	VOE 14700547	897	160	385	VOE 15013243	910	100	419	VOE 15031712	910	100	425
VOE 14587371	910	100	415	VOE 14604940	910	100	419	VOE 14700547	897	170	387	VOE 15013286	910	200	439	VOE 15033914	843	100	323
VOE 14587477	910	100	421	VOE 14606261	910	100	419	VOE 14700549	897	100	373	VOE 15013440	441	500	259	VOE 15033914	851	200	329
VOE 14587612	364	600	183	VOE 14606740	910	100	421	VOE 14700549	897	110	375	VOE 15013458	441	400	255	VOE 15034440	910	100	419
VOE 14587612	364	700	185	VOE 14608349	910	100	419	VOE 14700549	897	120	377	VOE 15013465	441	450	257	VOE 15041631	916	280	561
VOE 14587614	364	600	183	VOE 14608618	910	300	459	VOE 14712077	897	200	389	VOE 15013477	441	400	255	VOE 15045609	441	350	251
VOE 14587614	364	700	185	VOE 14616018	897	130	379	VOE 15000497	910	100	425	VOE 15013478	441	400	255	VOE 15045614	441	400	255
VOE 14587706	910	100	421	VOE 14616018	897	140	381	VOE 15001007	913	230	511	VOE 15013482	441	400	255	VOE 15048474	910	100	419
VOE 14587717	910	100	425	VOE 14616018	897	150	383	VOE 15001009	913	230	511	VOE 15013482	441	450	257	VOE 15049292	916	300	563
VOE 14588008	910	200	439	VOE 14616018	897	160	385	VOE 15001184	916	100	545	VOE 15015582	775	100	277	VOE 15049292	916	305	565
VOE 14588009	910	100	421	VOE 14616297	897	100	373	VOE 15001184	916	110	547	VOE 15015582	775	200	279	VOE 15056768	910	100	421
VOE 14588011	910	100	423	VOE 14616297	897	110	375	VOE 15001976	912	2300	495	VOE 15015584	775	100	277	VOE 15059066	831	100	317
VOE 14588018	910	300	443	VOE 14616297	897	120	377	VOE 15003162	910	100	419	VOE 15015584	775	200	279	VOE 15059078	831	100	317
VOE 14588020	910	300	451	VOE 14616297	897	130	379	VOE 15007238	843	200	325	VOE 15015586	775	100	277	VOE 15059096	831	100	317
VOE 14588130	910	100	421	VOE 14616297	897	140	381	VOE 15007238	851	200	329	VOE 15015586	775	200	279	VOE 15059151	810	300	309
VOE 14588324	910	100	415	VOE 14616297	897	150	383	VOE 15007238	851	200	329	VOE 15015588	775	100	277	VOE 15068517	910	300	447
VOE 14593517	910	100	415	VOE 14616297	897	160	385	VOE 15011405	913	200	505	VOE 15015588	775	200	279	VOE 15075486	364	600	183
VOE 14593531	910	300	457	VOE 14616297	897	170	387	VOE 15011405	913	210	507	VOE 15015590	775	100	277	VOE 15075486	371	700	203
VOE 14595513	910	100	417	VOE 14616297	897	200	389	VOE 15011405	913	220	509	VOE 15015590	775	200	279	VOE 15075486	371	800	205
VOE 14595532	910	100	417	VOE 14618432	362	300	169	VOE 15011405	913	230	511	VOE 15015594	775	100	277	VOE 15082576	910	100	421
VOE 14595726	910	100	417	VOE 14630450	272	100	135	VOE 15011405	913	230	511	VOE 15015594	775	200	279	VOE 15084221	912	240	479
VOE 14595727	910	100	417	VOE 14634357	915	100	541	VOE 15011675	851	100	327	VOE 15015600	775	100	277	VOE 15084221	912	280	483
VOE 14595728	910	100	417	VOE 14634548	371	1400	217	VOE 15011677	851	100	327	VOE 15015600	775	200	279	VOE 15092722	441	350	251
VOE 14596914	910	200	435	VOE 14657307	371	1400	217	VOE 15011801	831	100	317	VOE 15015601	775	100	277	VOE 15101343	843	100	323
VOE 14596918	910	300	445	VOE 14659771	366	100	187	VOE 15011803	821	100	311	VOE 15015601	775	200	279	VOE 15101435	831	100	317
VOE 14597798	910	100	417	VOE 14671558	371	1400	217	VOE 15011803	821	200	315	VOE 15018101	843	100	323	VOE 15101438	831	100	317
VOE 14597801	910	300	459	VOE 14681550	371	1500	219	VOE 15011803	831	100	317	VOE 15018102	843	100	323	VOE 15106914	910	300	447
VOE 14598365	910	100	417	VOE 14687775	362	300	169	VOE 15011807	831	100	317	VOE 15018105	843	100	323	VOE 15108524	916	300	563
VOE 14600229	910	100	417	VOE 14690901	393	100	231	VOE 15011811	831	100	317	VOE 15018112	831	100	317	VOE 15108524	916	305	565
VOE 14600278	910	100	417	VOE 14692431	851	200	329	VOE 15011812	831	100	317	VOE 15018744	910	100	419	VOE 15114418	916	800	579
VOE 14601448	910	100	417	VOE 14700547	897	100	373	VOE 15011873	843	200	325	VOE 15018776	910	100	419	VOE 15118317	831	100	317
VOE 14601649	910	100	419	VOE 14700547	897	110	375	VOE 15011877	843	200	325	VOE 15019610	910	100	419	VOE 15119149	852	800	347
VOE 14602148	910	100	423	VOE 14700547	897	120	377	VOE 15011879	843	200	325	VOE 15029004	910	100	423	VOE 15119149	852	900	349
VOE 14602623	910	100	427	VOE 14700547	897	130	379	VOE 15011882	843	200	325	VOE 15029360	843	200	325	VOE 15119162	852	800	347

NUMERICAL INDEX
INDICE DE NÚMERO
ÍNDICE NUMÉRICO

RÉPERTOIRE DE NUMÉROS

Catalogue id	Group
20755	**10**
Issue	Page
20047869-C	**657**

NUMERICAL INDEX
INDICE DE NÚMERO
ÍNDICE NUMÉRICO

RÉPERTOIRE DE NUMÉROS

Part No	Group	Sect	Page
VOE 15119162	852	900	349
VOE 15144116	912	600	489
VOE 15147918	852	800	347
VOE 15147918	852	900	349
VOE 15161347	914	350	527
VOE 15161401	914	450	533
VOE 15161401	914	475	535
VOE 15161402	914	450	533
VOE 15161402	914	475	535
VOE 15161403	914	450	533
VOE 15161403	914	475	535
VOE 15161409	914	450	533
VOE 15161409	914	475	535
VOE 15161410	914	450	533
VOE 15161410	914	475	535
VOE 15161415	914	450	533
VOE 15161415	914	475	535
VOE 15161416	914	450	533
VOE 15161416	914	475	535
VOE 15161417	914	450	533
VOE 15161417	914	475	535
VOE 15161420	914	450	533
VOE 15161420	914	475	535
VOE 15161423	914	450	533
VOE 15161423	914	475	535
VOE 15161426	914	475	535
VOE 15164836	911	100	461
VOE 15180716	398	100	235
VOE 15183492	843	100	323
VOE 15195030	852	800	347
VOE 15195030	852	900	349
VOE 15195512	843	100	323
VOE 15195512	851	200	329
VOE 15204959	831	100	317
VOE 15204962	831	100	317
VOE 15204965	831	100	317
VOE 15204969	843	200	325
VOE 15204969	851	200	329
VOE 15209931	851	100	327
VOE 15210267	831	100	317
VOE 15214941	843	200	325
VOE 15409160	362	200	167
VOE 15409160	371	300	195
VOE 15434197	926	1050	609
VOE 15600528	915	100	541
VOE 15600531	915	100	541
VOE 15600533	915	100	541
VOE 15600578	775	100	277
VOE 15600946	364	500	181
VOE 15601004	775	400	283
VOE 15601004	775	600	287
VOE 15601174	897	100	373
VOE 15601174	897	110	375
VOE 15601174	897	120	377
VOE 15601174	897	130	379
VOE 15601174	897	140	381
VOE 15601174	897	150	383
VOE 15601174	897	160	385
VOE 15601174	897	170	387
VOE 15601460	927	400	619
VOE 15601962	897	200	389
VOE 15602342	775	200	279
VOE 15602361	926	1000	607
VOE 15602361	926	1050	609
VOE 15602371	926	1000	607
VOE 15602371	926	1050	609
VOE 15603250	775	100	277
VOE 15603250	775	200	279
VOE 15604715	810	150	301
VOE 15605778	916	500	567
VOE 15606159	897	200	389
VOE 15606654	252	100	111
VOE 15606654	718	200	275
VOE 15606938	926	1000	607
VOE 15606938	926	1050	609
VOE 15606938	926	1100	611
VOE 15607236	870	100	357
VOE 15607236	873	100	361
VOE 15607236	873	200	363
VOE 15607584	911	100	461
VOE 15608758	926	1000	607
VOE 15610132	234	200	93
VOE 15610134	234	200	93
VOE 15610434	924	500	595
VOE 15610434	924	525	597
VOE 15610434	924	550	599
VOE 15610434	924	575	601
VOE 15610434	924	600	603
VOE 15610434	924	700	605
VOE 15610811	971	100	621
VOE 15611216	843	100	323
VOE 15611612	927	200	615
VOE 15611730	810	200	307
VOE 15613909	927	200	615
VOE 15614367	810	200	307
VOE 15614368	810	200	307
VOE 15614798	810	200	307
VOE 15614897	873	100	361
VOE 15614897	873	200	363
VOE 15615654	897	200	389
VOE 15615841	914	475	535
VOE 15616321	911	100	461
VOE 15616636	821	200	315
VOE 15616643	821	200	315
VOE 15617477	916	110	547
VOE 15620246	897	200	389
VOE 15620981	916	150	549
VOE 15620981	916	175	551
VOE 15621824	870	100	359
VOE 15621824	873	100	361
VOE 15621824	873	200	363
VOE 15623129	916	1000	581
VOE 15623129	916	1050	583
VOE 15623130	926	1000	607
VOE 15623130	926	1050	609
VOE 15623131	916	1000	581
VOE 15623131	916	1050	583
VOE 15623132	926	1000	607
VOE 15623132	926	1050	609
VOE 15624138	915	200	543
VOE 15624140	915	200	543
VOE 15624632	775	300	281
VOE 15625510	971	100	621
VOE 15626323	924	200	591
VOE 15626794	924	200	591
VOE 15626798	924	200	591
VOE 15626801	924	200	591
VOE 15626803	924	200	591
VOE 15626807	924	200	591
VOE 15626808	924	200	591
VOE 15627414	924	200	591
VOE 15627980	718	200	275
VOE 15627980	971	100	621
VOE 15627992	718	200	275
VOE 15627992	971	100	621
VOE 15628911	234	200	93
VOE 15632457	897	100	373
VOE 15632457	897	110	375
VOE 15632457	897	120	377
VOE 15632457	897	170	387
VOE 15632462	897	100	373
VOE 15632462	897	110	375
VOE 15632462	897	120	377
VOE 15632462	897	170	387
VOE 15632467	897	100	373
VOE 15632467	897	110	375
VOE 15632467	897	120	377
VOE 15632467	897	170	387
VOE 15632972	916	200	553
VOE 15634203	867	100	351
VOE 15634305	867	100	351
VOE 15634305	867	200	353
VOE 15634316	867	100	351
VOE 15634348	870	100	357
VOE 15634442	867	200	353
VOE 15635425	914	300	523
VOE 15635425	914	350	527
VOE 15635905	870	100	357
VOE 15636175	311	100	151
VOE 15636462	914	100	513
VOE 15637034	914	450	533
VOE 15637233	775	400	283
VOE 15637276	916	250	555
VOE 15638603	912	600	489
VOE 15640790	924	500	595
VOE 15640790	924	525	597
VOE 15640790	924	550	599
VOE 15640790	924	575	601
VOE 15641409	911	100	463
VOE 15641411	911	100	463
VOE 15644525	915	100	541
VOE 15644980	387	200	229
VOE 15645064	914	475	535
VOE 15645137	924	500	595
VOE 15645137	924	550	599
VOE 15645137	924	600	603
VOE 15648213	867	300	355
VOE 15648669	915	200	543
VOE 15651000	821	100	311
VOE 15652261	371	300	195

Part No	Group	Sect	Page	Part No	Group	Sect	Page	Part No	Group	Sect	Page	Part No	Group	Sect	Page	Part No	Group	Sect	Page
VOE 15652261	441	100	245	VOE 15668132	364	400	179	VOE 15673360	441	100	245	VOE 15676985	916	250	555	VOE 15683124	821	100	311
VOE 15652751	867	300	355	VOE 15668560	362	300	169	VOE 15674103	916	250	555	VOE 15676987	916	250	555	VOE 15683128	821	100	311
VOE 15652752	867	300	355	VOE 15669243	372	100	221	VOE 15674443	383	100	225	VOE 15677311	916	1050	583	VOE 15683480	870	100	357
VOE 15652784	867	300	355	VOE 15669251	234	200	93	VOE 15674500	916	700	575	VOE 15679112	718	200	275	VOE 15683490	821	100	311
VOE 15652785	867	300	355	VOE 15669873	398	100	235	VOE 15674589	916	800	577	VOE 15679459	916	150	549	VOE 15683492	821	100	311
VOE 15653135	975	100	629	VOE 15670071	915	100	541	VOE 15674617	916	800	577	VOE 15679779	252	100	111	VOE 15683618	897	100	373
VOE 15653137	975	200	631	VOE 15670664	234	200	93	VOE 15674620	870	100	357	VOE 15679782	252	100	111	VOE 15683618	897	110	375
VOE 15653139	975	300	633	VOE 15670824	911	100	461	VOE 15674846	897	100	373	VOE 15679787	881	200	367	VOE 15683618	897	120	377
VOE 15653141	975	400	635	VOE 15670865	911	100	463	VOE 15674846	897	110	375	VOE 15679791	252	100	111	VOE 15683618	897	130	379
VOE 15653295	897	200	389	VOE 15670974	971	100	621	VOE 15674846	897	120	377	VOE 15680684	916	250	555	VOE 15683618	897	140	381
VOE 15653850	810	180	305	VOE 15671274	912	500	487	VOE 15674846	897	130	379	VOE 15680861	914	100	513	VOE 15683618	897	150	383
VOE 15662314	924	500	595	VOE 15671519	916	250	555	VOE 15674846	897	140	381	VOE 15680910	821	200	315	VOE 15683618	897	160	385
VOE 15662314	924	525	597	VOE 15671535	234	100	91	VOE 15674846	897	150	383	VOE 15680911	821	200	315	VOE 15683618	897	170	387
VOE 15662314	924	550	599	VOE 15671779	911	100	463	VOE 15674846	897	160	385	VOE 15680912	821	200	315	VOE 15683739	916	600	571
VOE 15662314	924	575	601	VOE 15671793	235	100	95	VOE 15674846	897	170	387	VOE 15680930	821	100	311	VOE 15683739	916	625	573
VOE 15662324	914	450	533	VOE 15672334	916	800	577	VOE 15674930	810	100	299	VOE 15680948	810	175	303	VOE 15683999	821	200	315
VOE 15662324	914	475	535	VOE 15672334	916	800	577	VOE 15674941	924	600	603	VOE 15680957	873	100	361	VOE 15684225	911	100	461
VOE 15663738	916	800	577	VOE 15672521	852	100	331	VOE 15674941	924	700	605	VOE 15680957	873	200	363	VOE 15684229	911	100	461
VOE 15663739	911	100	463	VOE 15672521	852	200	333	VOE 15675139	821	200	315	VOE 15681062	924	500	595	VOE 15684273	897	100	373
VOE 15664022	441	100	245	VOE 15672579	974	100	625	VOE 15675140	821	200	315	VOE 15681062	924	525	597	VOE 15684273	897	120	377
VOE 15664022	443	100	261	VOE 15672579	975	100	629	VOE 15675357	916	800	577	VOE 15681062	924	550	599	VOE 15684273	897	170	387
VOE 15664022	443	300	263	VOE 15672579	975	200	631	VOE 15675380	916	800	577	VOE 15681062	924	575	601	VOE 15684277	897	100	373
VOE 15664604	372	200	223	VOE 15672579	975	300	633	VOE 15675760	810	100	299	VOE 15681092	870	100	357	VOE 15684277	897	110	375
VOE 15664616	912	100	469	VOE 15672579	975	400	635	VOE 15676211	821	200	315	VOE 15681210	916	275	559	VOE 15684277	897	120	377
VOE 15664616	912	110	473	VOE 15672679	371	700	203	VOE 15676615	924	500	595	VOE 15681212	916	275	559	VOE 15684277	897	130	379
VOE 15664727	911	100	463	VOE 15672703	371	1100	211	VOE 15676615	924	525	597	VOE 15681255	821	100	311	VOE 15684277	897	140	381
VOE 15665315	911	100	461	VOE 15672703	371	1200	213	VOE 15676615	924	550	599	VOE 15681440	870	100	357	VOE 15684277	897	150	383
VOE 15665787	912	100	469	VOE 15672703	371	200	193	VOE 15676615	924	575	601	VOE 15681812	718	200	275	VOE 15684277	897	160	385
VOE 15665787	912	110	473	VOE 15672703	371	300	195	VOE 15676877	897	100	373	VOE 15682157	916	150	549	VOE 15684277	897	170	387
VOE 15665815	974	100	625	VOE 15672705	821	200	315	VOE 15676877	897	110	375	VOE 15682157	916	175	551	VOE 15684289	897	200	389
VOE 15666943	911	100	461	VOE 15672709	356	100	161	VOE 15676877	897	120	377	VOE 15682278	821	200	315	VOE 15684654	927	300	617
VOE 15667250	924	500	595	VOE 15672709	371	200	193	VOE 15676877	897	130	379	VOE 15682407	810	100	299	VOE 15685538	210	100	35
VOE 15667250	924	525	597	VOE 15672709	371	300	195	VOE 15676877	897	140	381	VOE 15682494	810	100	299	VOE 15685538	210	50	33
VOE 15667250	924	550	599	VOE 15672729	371	400	197	VOE 15676877	897	150	383	VOE 15682500	810	100	299	VOE 15685538	211	100	37
VOE 15667250	924	575	601	VOE 15672896	911	100	461	VOE 15676877	897	160	385	VOE 15682695	810	100	299	VOE 15685538	211	200	41
VOE 15667827	366	200	189	VOE 15672965	911	100	461	VOE 15676877	897	170	387	VOE 15682704	235	100	95	VOE 15685538	212	100	43

NUMERICAL INDEX
INDICE DE NÚMERO
ÍNDICE NUMÉRICO

RÉPERTOIRE DE NUMÉROS

NUMERICAL INDEX
INDICE DE NÚMERO
ÍNDICE NUMÉRICO

RÉPERTOIRE DE NUMÉROS

Catalogue id 20755 | Group 10
Issue 20047869-C | Page 660

Part No	Group	Sect	Page	Part No	Group	Sect	Page	Part No	Group	Sect	Page	Part No	Group	Sect	Page	Part No	Group	Sect	Page
VOE 15685538	214	100	47	VOE 15687392	261	300	121	VOE 15691343	916	300	563	VOE 15691466	263	200	133	VOE 15694223	897	140	381
VOE 15685538	215	100	49	VOE 15687510	881	100	365	VOE 15691343	916	305	565	VOE 15691466	273	100	139	VOE 15694223	897	150	383
VOE 15685538	215	200	53	VOE 15687571	870	100	357	VOE 15691346	916	300	563	VOE 15691466	275	100	141	VOE 15694223	897	160	385
VOE 15685538	215	300	57	VOE 15687603	927	200	615	VOE 15691346	916	305	565	VOE 15691466	275	200	143	VOE 15694223	897	170	387
VOE 15685538	216	100	61	VOE 15687813	916	700	575	VOE 15691447	431	300	243	VOE 15691466	321	100	153	VOE 15694235	897	100	373
VOE 15685538	216	200	65	VOE 15687813	916	800	577	VOE 15691449	916	1000	581	VOE 15691466	331	100	155	VOE 15694235	897	120	377
VOE 15685538	216	300	69	VOE 15687841	974	3000	627	VOE 15691449	916	1050	583	VOE 15691466	331	200	157	VOE 15694235	897	140	381
VOE 15685538	217	100	71	VOE 15687899	916	600	571	VOE 15691466	210	100	35	VOE 15691467	916	1000	581	VOE 15694235	897	160	385
VOE 15685538	217	300	73	VOE 15687900	916	625	573	VOE 15691466	210	50	33	VOE 15691467	916	1050	583	VOE 15694237	897	100	373
VOE 15685538	221	100	77	VOE 15687901	916	600	571	VOE 15691466	211	110	39	VOE 15691502	252	100	111	VOE 15694237	897	120	377
VOE 15685538	222	100	79	VOE 15687902	916	625	573	VOE 15691466	211	200	41	VOE 15691551	897	110	375	VOE 15694237	897	140	381
VOE 15685538	222	200	81	VOE 15688816	821	100	311	VOE 15691466	212	110	45	VOE 15692308	718	200	275	VOE 15694237	897	160	385
VOE 15685538	222	300	83	VOE 15688816	821	200	315	VOE 15691466	214	100	47	VOE 15692517	924	575	601	VOE 15694435	916	250	555
VOE 15685538	233	100	85	VOE 15688967	334	100	159	VOE 15691466	215	110	51	VOE 15692747	261	200	119	VOE 15694435	971	200	623
VOE 15685538	233	150	87	VOE 15689177	443	100	261	VOE 15691466	215	210	55	VOE 15692754	371	1400	217	VOE 15694436	916	200	553
VOE 15685538	236	100	97	VOE 15689189	443	300	263	VOE 15691466	215	310	59	VOE 15692764	371	1400	217	VOE 15694439	927	300	617
VOE 15685538	236	200	99	VOE 15689395	821	100	311	VOE 15691466	216	110	63	VOE 15692838	821	200	315	VOE 15694440	916	200	553
VOE 15685538	237	100	103	VOE 15689401	821	100	313	VOE 15691466	216	210	67	VOE 15693550	913	130	503	VOE 15694440	975	3000	643
VOE 15685538	251	100	107	VOE 15689479	913	100	497	VOE 15691466	216	300	69	VOE 15693550	913	230	511	VOE 15694441	916	200	553
VOE 15685538	251	200	109	VOE 15689479	913	200	505	VOE 15691466	217	100	71	VOE 15693555	810	100	299	VOE 15694441	975	3100	645
VOE 15685538	262	100	123	VOE 15690067	915	100	541	VOE 15691466	217	300	73	VOE 15693560	913	120	501	VOE 15694467	371	1500	219
VOE 15685538	262	200	125	VOE 15690079	882	100	369	VOE 15691466	221	100	77	VOE 15693560	913	220	509	VOE 15694473	371	1400	217
VOE 15685538	262	300	127	VOE 15690280	912	500	487	VOE 15691466	222	100	79	VOE 15693734	913	110	499	VOE 15694771	261	100	117
VOE 15685538	263	100	129	VOE 15690290	912	100	469	VOE 15691466	222	200	81	VOE 15693734	913	210	507	VOE 15695322	914	200	515
VOE 15685538	263	200	133	VOE 15690290	912	110	473	VOE 15691466	222	300	83	VOE 15694221	897	100	373	VOE 15695322	914	260	521
VOE 15685538	273	100	139	VOE 15690301	912	100	467	VOE 15691466	233	100	85	VOE 15694221	897	110	375	VOE 15695436	897	200	389
VOE 15685538	275	100	141	VOE 15690301	912	110	471	VOE 15691466	233	150	87	VOE 15694221	897	120	377	VOE 15695553	821	100	311
VOE 15685538	275	200	143	VOE 15690301	912	200	475	VOE 15691466	236	100	97	VOE 15694221	897	130	379	VOE 15695554	821	100	311
VOE 15685538	321	100	153	VOE 15690556	916	800	577	VOE 15691466	236	210	101	VOE 15694221	897	140	381	VOE 15695782	870	100	357
VOE 15685538	331	100	155	VOE 15690566	916	800	577	VOE 15691466	237	110	105	VOE 15694221	897	150	383	VOE 15695782	873	100	361
VOE 15685538	331	200	157	VOE 15690759	870	100	357	VOE 15691466	251	100	107	VOE 15694221	897	160	385	VOE 15695782	873	200	363
VOE 15685592	371	300	195	VOE 15691280	924	500	595	VOE 15691466	251	200	109	VOE 15694221	897	170	387	VOE 15696178	821	100	311
VOE 15685911	821	200	315	VOE 15691280	924	525	597	VOE 15691466	262	100	123	VOE 15694223	897	100	373	VOE 15696296	718	200	275
VOE 15687313	256	100	113	VOE 15691280	924	550	599	VOE 15691466	262	200	125	VOE 15694223	897	110	375	VOE 15696390	974	100	625
VOE 15687315	718	100	273	VOE 15691280	924	600	603	VOE 15691466	262	300	127	VOE 15694223	897	120	377	VOE 15696434	366	200	189
VOE 15687388	261	100	117	VOE 15691280	924	700	605	VOE 15691466	263	110	131	VOE 15694223	897	130	379	VOE 15696537	870	100	357

Part No	Group	Sect	Page	Part No	Group	Sect	Page	Part No	Group	Sect	Page	Part No	Group	Sect	Page	Part No	Group	Sect	Page
VOE 15696721	716	100	271	VOE 15698901	881	100	365	VOE 15702810	897	140	381	VOE 16231555	916	250	555	VOE 16645124	364	300	177
VOE 15696918	371	1400	217	VOE 15698901	881	200	367	VOE 15702810	897	150	383	VOE 16231556	916	250	555	VOE 16658808	212	100	43
VOE 15697098	441	300	249	VOE 15698974	916	250	555	VOE 15702810	897	160	385	VOE 16231684	971	100	621	VOE 16658808	212	110	45
VOE 15697098	775	800	291	VOE 15699043	371	1400	217	VOE 15702810	897	170	387	VOE 16231998	971	100	621	VOE 16658852	212	100	43
VOE 15697191	718	200	275	VOE 15699049	371	1400	217	VOE 15702820	897	100	373	VOE 16232816	971	100	621	VOE 16658852	212	110	45
VOE 15697222	821	100	311	VOE 15699063	371	1400	217	VOE 15702820	897	120	377	VOE 16234113	971	100	621	VOE 16658858	212	100	43
VOE 15697225	821	100	311	VOE 15699064	371	1400	217	VOE 15702820	897	140	381	VOE 16234299	372	200	223	VOE 16658858	212	110	45
VOE 15697414	364	600	183	VOE 15699067	371	1400	217	VOE 15702820	897	160	385	VOE 16234634	718	200	275	VOE 16658858	215	100	49
VOE 15697714	371	900	207	VOE 15699068	371	1400	217	VOE 15702912	371	1000	209	VOE 16234688	718	200	275	VOE 16658858	215	110	51
VOE 15697723	914	600	539	VOE 15699231	881	100	365	VOE 15702953	821	100	311	VOE 16235794	810	100	299	VOE 16658860	212	100	43
VOE 15697724	914	600	539	VOE 15699273	371	1500	219	VOE 15703234	371	300	195	VOE 16236720	870	100	357	VOE 16658860	212	110	45
VOE 15697848	916	250	555	VOE 15699511	912	610	491	VOE 15704126	914	600	539	VOE 16236848	870	100	357	VOE 16658862	212	100	43
VOE 15697860	916	250	555	VOE 15699921	371	1400	217	VOE 15705134	916	250	555	VOE 16237330	821	200	315	VOE 16658862	212	110	45
VOE 15697867	916	250	555	VOE 15699922	371	1400	217	VOE 15706895	235	100	95	VOE 16246567	366	100	187	VOE 16658866	212	100	43
VOE 15697896	916	275	559	VOE 15700277	897	200	389	VOE 15707584	916	200	553	VOE 16246570	398	100	235	VOE 16658866	212	110	45
VOE 15697905	916	275	559	VOE 15700278	897	200	389	VOE 15800550	916	800	577	VOE 16248479	718	200	275	VOE 16658872	212	100	43
VOE 15697937	371	100	191	VOE 15700279	897	200	389	VOE 15800934	916	100	545	VOE 16248727	971	100	621	VOE 16658872	212	110	45
VOE 15698068	261	100	117	VOE 15700280	897	200	389	VOE 15800934	916	110	547	VOE 16255404	927	100	613	VOE 16658875	212	100	43
VOE 15698263	371	1400	217	VOE 15700361	897	160	385	VOE 15801222	916	800	579	VOE 16257306	971	100	621	VOE 16658875	212	110	45
VOE 15698275	371	1500	219	VOE 15700362	897	130	379	VOE 15801223	916	800	577	VOE 16259446	371	400	197	VOE 16658928	217	100	71
VOE 15698276	371	1500	219	VOE 15700362	897	140	381	VOE 15801224	916	800	577	VOE 16259908	371	800	205	VOE 16658928	233	150	87
VOE 15698307	371	1400	217	VOE 15700362	897	150	383	VOE 1613068	810	100	299	VOE 16260063	371	200	193	VOE 16658948	262	100	123
VOE 15698309	371	1500	219	VOE 15701330	371	1400	217	VOE 16203151	912	2100	493	VOE 16260063	371	300	195	VOE 16658948	262	200	125
VOE 15698310	371	1500	219	VOE 15701330	371	1500	219	VOE 16203151	914	500	537	VOE 16260063	371	700	203	VOE 16658951	211	110	39
VOE 15698326	371	1400	217	VOE 15701657	272	200	137	VOE 16206848	867	200	353	VOE 16260666	371	500	199	VOE 16658959	211	100	37
VOE 15698409	914	210	517	VOE 15701686	233	200	89	VOE 16220166	924	525	597	VOE 16260667	371	200	193	VOE 16658959	211	110	39
VOE 15698409	914	250	519	VOE 15701688	233	200	89	VOE 16220166	924	575	601	VOE 16260673	371	600	201	VOE 16658973	211	100	37
VOE 15698410	914	310	525	VOE 15702006	233	200	89	VOE 16220166	924	700	605	VOE 16261707	873	200	363	VOE 16658973	211	110	39
VOE 15698410	914	360	529	VOE 15702061	821	200	315	VOE 16220168	924	575	601	VOE 16262496	870	100	357	VOE 16658981	211	100	37
VOE 15698618	718	200	275	VOE 15702072	821	200	315	VOE 16228282	911	100	461	VOE 16263342	366	200	189	VOE 16658981	211	110	39
VOE 15698688	914	300	523	VOE 15702093	897	200	389	VOE 16228282	911	150	465	VOE 16264520	718	200	275	VOE 16658983	211	100	37
VOE 15698689	912	100	467	VOE 15702106	897	200	389	VOE 16229915	924	500	595	VOE 16264603	971	100	621	VOE 16658983	211	110	39
VOE 15698689	912	110	471	VOE 15702810	897	100	373	VOE 16229915	924	525	597	VOE 16267499	971	100	621	VOE 16658996	211	100	37
VOE 15698758	810	100	299	VOE 15702810	897	110	375	VOE 16229915	924	550	599	VOE 16275240	364	300	177	VOE 16658996	211	110	39
VOE 15698758	810	150	301	VOE 15702810	897	120	377	VOE 16229915	924	575	601	VOE 16278788	971	100	621	VOE 16659006	211	100	37
VOE 15698784	387	100	227	VOE 15702810	897	130	379	VOE 16230562	924	550	599	VOE 16282980	718	100	273	VOE 16659006	211	110	39

NUMERICAL INDEX
INDICE DE NÚMERO
ÍNDICE NUMÉRICO

RÉPERTOIRE DE NUMÉROS

Part No	Group	Sect	Page	Part No	Group	Sect	Page	Part No	Group	Sect	Page	Part No	Group	Sect	Page	Part No	Group	Sect	Page
VOE 16659011	211	100	37	VOE 16659248	216	100	61	VOE 16659460	216	100	61	VOE 16659819	275	100	141	VOE 16660463	215	110	51
VOE 16659011	211	110	39	VOE 16659248	216	110	63	VOE 16659460	216	110	63	VOE 16659822	275	100	141	VOE 16660463	263	100	129
VOE 16659024	215	100	49	VOE 16659267	275	100	141	VOE 16659463	216	100	61	VOE 16659834	275	100	141	VOE 16660463	263	110	131
VOE 16659024	215	110	51	VOE 16659283	215	300	57	VOE 16659463	216	110	63	VOE 16659838	275	100	141	VOE 16660463	275	100	141
VOE 16659029	215	100	49	VOE 16659283	215	310	59	VOE 16659466	216	100	61	VOE 16659840	237	100	103	VOE 16660469	215	100	49
VOE 16659029	215	110	51	VOE 16659291	215	310	59	VOE 16659466	216	110	63	VOE 16659916	222	300	83	VOE 16660469	215	110	51
VOE 16659032	215	100	49	VOE 16659295	215	310	59	VOE 16659472	216	210	67	VOE 16660118	321	100	153	VOE 16660469	275	100	141
VOE 16659032	215	110	51	VOE 16659299	216	300	69	VOE 16659478	216	100	61	VOE 16660253	331	200	157	VOE 16660471	211	200	41
VOE 16659053	215	100	49	VOE 16659306	215	300	57	VOE 16659478	216	110	63	VOE 16660274	262	100	123	VOE 16660482	211	200	41
VOE 16659053	215	110	51	VOE 16659306	215	310	59	VOE 16659481	216	200	65	VOE 16660323	214	100	47	VOE 16660484	211	200	41
VOE 16659071	217	300	73	VOE 16659306	263	100	129	VOE 16659481	216	210	67	VOE 16660327	214	100	47	VOE 16660488	221	100	77
VOE 16659073	211	200	41	VOE 16659306	263	110	131	VOE 16659498	216	200	65	VOE 16660329	214	100	47	VOE 16660516	216	300	69
VOE 16659075	221	100	77	VOE 16659313	216	300	69	VOE 16659498	216	210	67	VOE 16660334	214	100	47	VOE 16660516	216	300	69
VOE 16659080	221	100	77	VOE 16659353	216	110	63	VOE 16659512	215	210	55	VOE 16660338	214	100	47	VOE 16660516	216	300	69
VOE 16659122	216	300	69	VOE 16659357	216	110	63	VOE 16659514	215	210	55	VOE 16660342	214	100	47	VOE 16660518	216	300	69
VOE 16659124	216	300	69	VOE 16659360	216	100	61	VOE 16659520	215	210	55	VOE 16660344	214	100	47	VOE 16660520	216	300	69
VOE 16659124	216	300	69	VOE 16659360	216	110	63	VOE 16659532	215	200	53	VOE 16660346	214	100	47	VOE 16660520	262	200	125
VOE 16659124	216	300	69	VOE 16659392	216	100	61	VOE 16659532	215	210	55	VOE 16660407	217	100	71	VOE 16660524	216	300	69
VOE 16659178	211	200	41	VOE 16659392	216	110	63	VOE 16659545	215	200	53	VOE 16660409	217	100	71	VOE 16660529	215	300	57
VOE 16659178	251	100	107	VOE 16659394	216	100	61	VOE 16659545	215	210	55	VOE 16660415	211	100	37	VOE 16660529	215	310	59
VOE 16659180	211	200	41	VOE 16659394	216	110	63	VOE 16659552	215	210	55	VOE 16660415	211	110	39	VOE 16660546	215	300	57
VOE 16659184	216	300	69	VOE 16659398	216	100	61	VOE 16659726	215	200	53	VOE 16660440	215	100	49	VOE 16660546	215	310	59
VOE 16659184	216	300	69	VOE 16659398	216	110	63	VOE 16659726	215	210	55	VOE 16660440	215	110	51	VOE 16660553	216	100	61
VOE 16659184	216	300	69	VOE 16659408	216	100	61	VOE 16659734	215	200	53	VOE 16660443	215	100	49	VOE 16660553	216	110	63
VOE 16659187	216	300	69	VOE 16659408	216	110	63	VOE 16659734	215	210	55	VOE 16660443	215	110	51	VOE 16660555	216	100	61
VOE 16659187	216	300	69	VOE 16659412	216	100	61	VOE 16659753	236	100	97	VOE 16660446	215	100	49	VOE 16660555	216	110	63
VOE 16659187	216	300	69	VOE 16659412	216	110	63	VOE 16659755	236	100	97	VOE 16660446	215	110	51	VOE 16660558	216	100	61
VOE 16659189	216	100	61	VOE 16659417	216	100	61	VOE 16659758	236	100	97	VOE 16660456	215	100	49	VOE 16660558	216	110	63
VOE 16659189	216	110	63	VOE 16659417	216	110	63	VOE 16659763	236	100	97	VOE 16660456	215	110	51	VOE 16660560	216	200	65
VOE 16659191	216	100	61	VOE 16659444	216	110	63	VOE 16659765	236	100	97	VOE 16660459	215	100	49	VOE 16660560	216	210	67
VOE 16659191	216	110	63	VOE 16659453	216	100	61	VOE 16659769	236	100	97	VOE 16660459	215	110	51	VOE 16660564	216	200	65
VOE 16659194	216	100	61	VOE 16659453	216	110	63	VOE 16659773	236	100	97	VOE 16660459	236	200	99	VOE 16660564	216	210	67
VOE 16659194	216	110	63	VOE 16659455	216	100	61	VOE 16659777	236	100	97	VOE 16660459	236	210	101	VOE 16660568	215	210	55
VOE 16659195	216	300	69	VOE 16659455	216	110	63	VOE 16659779	236	100	97	VOE 16660461	215	110	51	VOE 16660570	275	200	143
VOE 16659227	216	300	69	VOE 16659457	216	100	61	VOE 16659816	236	200	99	VOE 16660461	273	100	139	VOE 16660585	273	100	139
VOE 16659242	216	300	69	VOE 16659457	216	110	63	VOE 16659816	236	210	101	VOE 16660461	275	100	141	VOE 16660585	275	100	141

Part No	Group	Sect	Page	Part No	Group	Sect	Page	Part No	Group	Sect	Page	Part No	Group	Sect	Page	Part No	Group	Sect	Page
VOE 16660590	236	100	97	VOE 16660732	321	100	153	VOE 16678622	262	100	123	VOE 16689631	236	210	101	VOE 17230243	211	110	39
VOE 16660592	236	100	97	VOE 16660736	321	100	153	VOE 16678622	262	200	125	VOE 16689631	263	100	129	VOE 17230246	211	100	37
VOE 16660598	236	100	97	VOE 16660750	331	100	155	VOE 16678622	331	100	155	VOE 16689631	263	110	131	VOE 17230246	211	110	39
VOE 16660603	236	100	97	VOE 16660752	331	100	155	VOE 16679204	221	100	77	VOE 16689632	236	200	99	VOE 17230251	211	200	41
VOE 16660603	251	200	109	VOE 16660755	331	100	155	VOE 16679210	215	200	53	VOE 16689632	236	210	101	VOE 17230256	211	200	41
VOE 16660603	262	100	123	VOE 16660767	262	100	123	VOE 16679210	215	210	55	VOE 16689633	275	100	141	VOE 17230260	221	100	77
VOE 16660606	236	100	97	VOE 16660791	262	100	123	VOE 16679212	211	100	37	VOE 16689651	262	100	123	VOE 17230261	275	200	143
VOE 16660631	236	200	99	VOE 16660792	211	100	37	VOE 16679212	211	110	39	VOE 16689652	214	100	47	VOE 17230265	275	200	143
VOE 16660631	236	210	101	VOE 16660792	211	110	39	VOE 16679348	321	100	153	VOE 16689653	214	100	47	VOE 17230266	273	100	139
VOE 16660634	236	200	99	VOE 16660792	251	200	109	VOE 16679578	233	150	87	VOE 16689655	214	100	47	VOE 17230268	273	100	139
VOE 16660634	236	210	101	VOE 16660797	251	100	107	VOE 16679580	233	150	87	VOE 16689657	251	100	107	VOE 17230270	237	100	103
VOE 16660637	275	100	141	VOE 16660798	262	100	123	VOE 16679669	233	150	87	VOE 16689776	262	300	127	VOE 17230270	237	110	105
VOE 16660679	275	100	141	VOE 16660801	214	100	47	VOE 16679692	262	300	127	VOE 17204029	913	200	505	VOE 17230272	237	100	103
VOE 16660681	237	100	103	VOE 16660807	214	100	47	VOE 16679722	321	100	153	VOE 17204029	913	210	507	VOE 17230272	237	110	105
VOE 16660681	237	110	105	VOE 16660809	214	100	47	VOE 16680268	217	300	73	VOE 17204029	913	220	509	VOE 17230273	237	100	103
VOE 16660683	237	100	103	VOE 16660811	214	100	47	VOE 16680473	212	100	43	VOE 17204029	913	230	511	VOE 17230273	237	110	105
VOE 16660683	237	110	105	VOE 16660813	214	100	47	VOE 16680473	212	110	45	VOE 17206840	914	100	513	VOE 17230275	237	100	103
VOE 16660687	237	100	103	VOE 16660815	214	100	47	VOE 16680657	233	150	87	VOE 17216203	235	100	95	VOE 17230275	237	110	105
VOE 16660687	237	110	105	VOE 16660827	262	100	123	VOE 16680661	233	150	87	VOE 17216203	235	100	95	VOE 17230276	237	100	103
VOE 16660690	237	100	103	VOE 16660829	222	300	83	VOE 16680665	233	150	87	VOE 17224232	217	100	71	VOE 17230277	237	100	103
VOE 16660690	237	110	105	VOE 16660845	262	100	123	VOE 16682759	263	200	133	VOE 17224237	211	200	41	VOE 17230277	237	110	105
VOE 16660692	237	100	103	VOE 16660853	262	200	125	VOE 16689606	215	300	57	VOE 17224242	211	200	41	VOE 17230279	237	100	103
VOE 16660692	237	110	105	VOE 16668177	331	100	155	VOE 16689607	215	300	57	VOE 17224253	221	100	77	VOE 17230279	237	110	105
VOE 16660694	237	100	103	VOE 16668221	236	200	99	VOE 16689608	215	300	57	VOE 17224256	236	100	97	VOE 17230281	237	100	103
VOE 16660694	237	110	105	VOE 16668221	236	210	101	VOE 16689608	215	310	59	VOE 17224279	331	100	155	VOE 17230281	237	110	105
VOE 16660696	237	100	103	VOE 16668221	262	200	125	VOE 16689610	215	300	57	VOE 17224279	331	200	157	VOE 17230284	237	100	103
VOE 16660696	237	110	105	VOE 16668235	215	200	53	VOE 16689610	215	310	59	VOE 17224282	262	100	123	VOE 17230284	237	110	105
VOE 16660699	237	100	103	VOE 16668235	215	300	57	VOE 16689611	216	100	61	VOE 17230228	217	100	71	VOE 17230285	222	100	79
VOE 16660699	237	110	105	VOE 16668235	215	300	57	VOE 16689612	216	100	61	VOE 17230229	217	100	71	VOE 17230288	222	100	79
VOE 16660703	215	100	49	VOE 16668235	215	310	59	VOE 16689617	216	100	61	VOE 17230236	211	100	37	VOE 17230289	262	100	123
VOE 16660703	215	110	51	VOE 16668235	215	310	59	VOE 16689622	215	200	53	VOE 17230236	211	110	39	VOE 17230292	262	100	123
VOE 16660712	263	100	129	VOE 16668783	212	100	43	VOE 16689623	215	200	53	VOE 17230240	211	100	37	VOE 17230296	262	100	123
VOE 16660712	263	110	131	VOE 16668783	212	110	45	VOE 16689626	215	200	53	VOE 17230240	211	110	39	VOE 17230302	251	100	107
VOE 16660718	262	100	123	VOE 16671670	211	200	41	VOE 16689630	236	200	99	VOE 17230241	211	100	37	VOE 17230303	251	200	109
VOE 16660726	321	100	153	VOE 16672680	237	110	105	VOE 16689631	215	110	51	VOE 17230241	211	110	39	VOE 17230305	210	100	35
VOE 16660728	321	100	153	VOE 16678622	214	100	47	VOE 16689631	236	200	99	VOE 17230243	211	100	37	VOE 17230305	210	100	35

NUMERICAL INDEX
INDICE DE NÚMERO
ÍNDICE NUMÉRICO

RÉPERTOIRE DE NUMÉROS

Part No	Group	Sect	Page
VOE 17230310	210	100	35
VOE 17230310	210	100	35
VOE 17246027	222	200	81
VOE 17248585	912	220	477
VOE 17249471	852	800	347
VOE 17252610	912	240	479
VOE 17252610	912	240	479
VOE 17252610	912	280	483
VOE 17252610	912	280	483
VOE 17266262	262	300	127
VOE 17271168	233	150	87
VOE 17271172	233	150	87
VOE 17318090	912	2100	493
VOE 17318097	912	2100	493
VOE 17318103	912	2100	493
VOE 17413636	398	100	235
VOE 17414159	843	200	325
VOE 17414191	211	100	37
VOE 17414196	237	100	103
VOE 17414196	237	110	105
VOE 17414197	237	100	103
VOE 17414197	237	110	105
VOE 17418059	926	1100	611
VOE 17418283	926	1100	611
VOE 17418285	926	1100	611
VOE 17418286	926	1100	611
VOE 17421452	371	1300	215
VOE 17428389	441	100	245
VOE 17428389	441	200	247
VOE 17429534	441	100	245
VOE 17429534	441	200	247
VOE 17429588	441	100	245
VOE 17429588	441	200	247
VOE 17429591	441	100	245
VOE 17429591	441	200	247
VOE 17434565	843	100	323
VOE 17435361	912	200	475
VOE 17435361	912	260	481
VOE 17435362	912	200	475
VOE 17435362	912	260	481
VOE 17436451	235	100	95
VOE 17436451	235	100	95
VOE 17436451	235	100	95
VOE 17436451	235	100	95
VOE 17436451	261	100	117
VOE 17437013	441	100	245
VOE 17437013	441	200	247
VOE 17446625	843	200	325
VOE 17446627	843	200	325
VOE 17446784	913	200	505
VOE 17446784	913	210	507
VOE 17446784	913	220	509
VOE 17446784	913	230	511
VOE 17453249	914	250	519
VOE 17453250	914	360	529
VOE 17457784	810	300	309
VOE 17457784	843	200	325
VOE 17461027	852	700	343
VOE 17464298	924	300	593
VOE 17464303	924	300	593
VOE 17464305	924	300	593
VOE 17464308	924	300	593
VOE 17464309	924	300	593
VOE 17464311	924	300	593
VOE 17464312	924	300	593
VOE 17464313	924	300	593
VOE 17464317	924	300	593
VOE 17464320	924	300	593
VOE 17464321	924	300	593
VOE 17464322	924	300	593
VOE 17467724	914	260	521
VOE 17467855	913	200	505
VOE 17467855	913	210	507
VOE 17467855	913	220	509
VOE 17467855	913	230	511
VOE 17468427	971	200	623
VOE 17468430	971	200	623
VOE 17468434	971	200	623
VOE 17468651	927	300	617
VOE 17468652	927	300	617
VOE 17468654	927	300	617
VOE 17468659	975	3000	643
VOE 17468660	975	3000	643
VOE 17468663	975	3000	643
VOE 17468665	975	3100	645
VOE 17468666	975	3100	645
VOE 17468667	975	3100	645
VOE 17468668	975	3100	645
VOE 17470336	927	400	619
VOE 17470345	810	300	309
VOE 17470345	843	200	325
VOE 17471400	912	200	475
VOE 17471400	912	300	485
VOE 17472786	443	300	263
VOE 17472787	443	300	263
VOE 17472789	443	100	261
VOE 17473210	912	200	475
VOE 17473210	912	220	477
VOE 17473211	912	200	475
VOE 17473211	912	240	479
VOE 17473213	912	200	475
VOE 17473213	912	260	481
VOE 17473214	912	200	475
VOE 17473214	912	280	483
VOE 17473216	912	200	475
VOE 17473216	912	280	483
VOE 17473217	912	200	475
VOE 17473220	912	200	475
VOE 17473220	912	240	479
VOE 17473228	912	200	475
VOE 17473228	912	220	477
VOE 17483651	261	100	117
VOE 22437050	233	100	85
VOE 22794695	217	100	71
VOE 22800798	217	300	73
VOE 22800803	237	110	105
VOE 22800828	263	100	129
VOE 22800828	263	110	131
VOE 22800828	321	100	153
VOE 22800835	262	200	125
VOE 22801218	215	100	49
VOE 22801218	215	110	51
VOE 22801271	215	110	51
VOE 22801284	215	110	51
VOE 22801293	215	100	49
VOE 22801293	215	110	51
VOE 22802438	222	300	83
VOE 22802446	216	110	63
VOE 22802450	216	110	63
VOE 22802539	236	210	101
VOE 22802555	263	100	129
VOE 22802555	263	110	131
VOE 22802556	263	100	129
VOE 22802556	263	110	131
VOE 22802557	263	110	131
VOE 22802560	263	100	129
VOE 22802560	263	110	131
VOE 22802561	321	100	153
VOE 22802611	321	100	153
VOE 22802662	263	200	133
VOE 22802663	263	200	133
VOE 22802667	263	200	133
VOE 22802668	251	200	109
VOE 22807187	216	100	61
VOE 22807189	216	100	61
VOE 22807194	216	200	65
VOE 22807201	263	100	129
VOE 4881440	235	100	95
VOE 4881440	256	100	113
VOE 4881440	356	100	161
VOE 4881440	366	200	189
VOE 4881440	371	100	191
VOE 4881440	371	1000	209
VOE 4881440	371	1100	211
VOE 4881440	371	1200	213
VOE 4881440	371	200	193
VOE 4881440	371	300	195
VOE 4881440	371	400	197
VOE 4881440	371	700	203
VOE 4881440	371	800	205
VOE 4881440	371	900	207
VOE 4881440	398	100	235
VOE 4881440	716	100	271
VOE 4881440	870	100	359
VOE 4881440	873	100	361
VOE 4881440	873	200	363
VOE 4881440	914	100	513
VOE 4881440	916	100	545
VOE 4881440	916	110	547
VOE 4881440	916	800	579
VOE 4881440	993	100	647
VOE 4948103	897	100	373
VOE 4948103	897	110	375
VOE 4948103	897	120	377
VOE 4948103	897	130	379
VOE 4948103	897	140	381
VOE 4948103	897	150	383
VOE 4948103	897	160	385
VOE 4948103	897	170	387
VOE 60110137	218	100	75

Part No	Group	Sect	Page	Part No	Group	Sect	Page	Part No	Group	Sect	Page	Part No	Group	Sect	Page	Part No	Group	Sect	Page
VOE 60110137	252	100	111	VOE 935013	911	100	461	VOE 935082	912	600	489	VOE 935090	910	100	401	VOE 935269	910	100	403
VOE 60110137	870	100	359	VOE 935014	910	200	429	VOE 935082	912	610	491	VOE 935090	912	100	467	VOE 935276	910	200	431
VOE 60110137	873	100	361	VOE 935016	910	200	437	VOE 935082	914	500	537	VOE 935090	912	110	471	VOE 935282	910	100	423
VOE 60110137	873	200	363	VOE 935017	910	200	437	VOE 935082	916	800	577	VOE 935091	910	100	401	VOE 935285	910	100	425
VOE 60113080	841	100	319	VOE 935028	910	300	453	VOE 935082	924	500	595	VOE 935092	910	100	401	VOE 935306	910	300	451
VOE 60113080	841	200	321	VOE 935031	910	100	401	VOE 935082	924	525	597	VOE 935092	912	100	467	VOE 935317	910	300	443
VOE 60113081	371	500	199	VOE 935032	910	100	401	VOE 935082	924	550	599	VOE 935092	912	110	471	VOE 935325	910	300	445
VOE 60113167	841	100	319	VOE 935032	912	100	469	VOE 935082	924	575	601	VOE 935092	916	250	555	VOE 935421	910	100	423
VOE 60113167	841	200	321	VOE 935032	912	110	473	VOE 935082	924	600	603	VOE 935093	910	100	403	VOE 935422	910	100	423
VOE 907893	974	100	625	VOE 935033	910	200	429	VOE 935082	924	700	605	VOE 935093	912	100	469	VOE 935423	910	200	435
VOE 907899	975	500	637	VOE 935037	910	100	401	VOE 935083	910	100	401	VOE 935093	912	110	473	VOE 935424	910	100	425
VOE 907899	975	600	639	VOE 935039	910	100	401	VOE 935084	911	100	461	VOE 935094	910	100	403	VOE 935425	910	100	425
VOE 914167	924	200	591	VOE 935040	910	100	419	VOE 935084	913	100	497	VOE 935094	926	1000	607	VOE 935425	916	1150	587
VOE 914462	926	1000	607	VOE 935040	910	100	419	VOE 935084	913	110	499	VOE 935094	926	1050	609	VOE 935426	910	200	435
VOE 914462	926	1050	609	VOE 935067	910	200	429	VOE 935084	913	120	501	VOE 935095	910	100	403	VOE 935427	910	200	435
VOE 914472	718	100	273	VOE 935067	916	800	577	VOE 935084	913	130	503	VOE 935095	912	100	467	VOE 935429	916	1050	583
VOE 914472	974	100	625	VOE 935068	910	200	429	VOE 935085	443	100	261	VOE 935095	912	110	471	VOE 935429	916	1150	587
VOE 926885	913	100	497	VOE 935069	443	100	261	VOE 935085	443	300	263	VOE 935095	916	250	555	VOE 935436	910	100	421
VOE 926885	913	110	499	VOE 935069	443	300	263	VOE 935085	910	100	401	VOE 935095	926	1000	607	VOE 935436	916	800	577
VOE 926885	913	120	501	VOE 935069	910	200	429	VOE 935085	912	100	467	VOE 935095	926	1050	609	VOE 935444	910	100	423
VOE 926885	913	130	503	VOE 935069	914	475	535	VOE 935085	912	110	471	VOE 935096	910	100	403	VOE 935445	910	100	423
VOE 930430	927	200	615	VOE 935070	441	100	245	VOE 935085	916	110	547	VOE 935097	261	100	117	VOE 935451	912	100	469
VOE 930444	916	300	563	VOE 935070	910	200	429	VOE 935085	916	250	555	VOE 935097	910	100	403	VOE 935451	912	110	473
VOE 930444	916	305	565	VOE 935072	910	200	429	VOE 935085	916	300	563	VOE 935098	910	100	403	VOE 935453	910	300	451
VOE 930842	218	100	75	VOE 935073	910	200	429	VOE 935085	916	305	565	VOE 935100	912	110	471	VOE 935472	910	100	425
VOE 931209	441	300	249	VOE 935074	910	200	429	VOE 935085	924	500	595	VOE 935100	916	1150	587	VOE 935488	910	100	403
VOE 931209	441	300	249	VOE 935076	910	200	429	VOE 935085	924	525	597	VOE 935105	910	100	411	VOE 935540	910	300	451
VOE 931211	441	300	249	VOE 935076	912	500	487	VOE 935085	924	550	599	VOE 935105	910	100	407	VOE 935544	910	200	437
VOE 932038	910	100	415	VOE 935077	910	200	431	VOE 935085	924	575	601	VOE 935105	910	100	409	VOE 935574	916	1100	585
VOE 932038	910	100	415	VOE 935077	916	250	555	VOE 935085	927	400	619	VOE 935105	910	200	433	VOE 935574	916	1150	587
VOE 932038	910	200	435	VOE 935078	910	200	431	VOE 935089	910	100	401	VOE 935151	924	500	595	VOE 935575	916	1100	585
VOE 932038	910	300	447	VOE 935079	261	100	117	VOE 935089	912	2300	495	VOE 935151	924	525	597	VOE 935575	916	1150	587
VOE 932038	910	300	457	VOE 935079	910	200	431	VOE 935089	916	175	551	VOE 935151	924	600	603	VOE 935614	910	300	445
VOE 932044	910	100	407	VOE 935080	910	200	431	VOE 935089	916	300	563	VOE 935151	924	700	605	VOE 935640	910	200	437
VOE 932044	910	200	431	VOE 935082	910	100	401	VOE 935089	916	305	565	VOE 935229	910	100	403	VOE 935640	912	500	487
VOE 935013	910	200	429	VOE 935082	911	100	461	VOE 935089	927	300	617	VOE 935230	910	100	403	VOE 935644	916	500	567

NUMERICAL INDEX
INDICE DE NÚMERO
ÍNDICE NUMÉRICO

RÉPERTOIRE DE NUMÉROS

NUMERICAL INDEX
INDICE DE NÚMERO
ÍNDICE NUMÉRICO

RÉPERTOIRE DE NUMÉROS

Catalogue id 20755 | Group 10
Issue 20047869-C | Page 666

Part No	Group	Sect	Page
VOE 935644	916	525	569
VOE 935652	916	500	567
VOE 935652	916	525	569
VOE 935756	924	500	595
VOE 935756	924	525	597
VOE 935756	924	550	599
VOE 935756	924	575	601
VOE 935756	924	600	603
VOE 935756	924	700	605
VOE 935760	912	500	487
VOE 935772	910	200	437
VOE 935797	910	300	445
VOE 935877	910	300	451
VOE 936058	910	300	453
VOE 936257	916	250	555
VOE 936287	914	100	513
VOE 936289	914	100	513
VOE 936289	914	500	537
VOE 936291	914	500	537
VOE 936292	914	100	513
VOE 936298	914	500	537
VOE 936301	914	100	513
VOE 936301	916	100	545
VOE 936440	912	500	487
VOE 936466	916	280	561
VOE 936472	916	300	563
VOE 936472	916	305	565
VOE 936488	916	300	563
VOE 936488	916	305	565
VOE 936491	916	260	557
VOE 936491	916	280	561
VOE 936493	916	300	563
VOE 936493	916	305	565
VOE 936522	910	200	431
VOE 936606	910	300	443
VOE 936607	910	300	443
VOE 936608	910	200	437
VOE 936609	910	200	437
VOE 936610	910	200	437
VOE 936611	910	300	451
VOE 936612	910	300	445
VOE 936614	910	100	423
VOE 936617	913	100	497
VOE 936617	913	110	499
VOE 936617	913	120	501
VOE 936617	913	130	503
VOE 936665	910	100	421
VOE 936669	910	100	405
VOE 936690	916	275	559
VOE 936767	910	200	437
VOE 936780	913	100	497
VOE 936780	913	110	499
VOE 936780	913	120	501
VOE 936780	913	130	503
VOE 936798	910	300	451
VOE 936798	914	100	513
VOE 936798	916	800	577
VOE 936811	914	100	513
VOE 936816	914	100	513
VOE 936816	914	100	513
VOE 936816	916	110	547
VOE 936817	914	100	513
VOE 936817	914	500	537
VOE 936819	914	100	513
VOE 936824	914	100	513
VOE 936824	914	100	513
VOE 936825	916	275	559
VOE 936827	914	100	513
VOE 936861	914	100	513
VOE 936863	914	100	513
VOE 936893	910	200	439
VOE 936929	910	200	439
VOE 936932	910	300	445
VOE 936946	916	275	559
VOE 936956	916	275	559
VOE 936972	916	275	559
VOE 936973	924	500	595
VOE 936973	924	525	597
VOE 936973	924	550	599
VOE 936973	924	575	601
VOE 937086	910	100	405
VOE 937087	910	100	405
VOE 937088	910	100	405
VOE 937089	910	100	405
VOE 937090	910	100	405
VOE 937091	910	100	405
VOE 937097	441	100	245
VOE 937097	910	200	439
VOE 937104	916	275	559
VOE 937119	916	275	559
VOE 937194	914	100	513
VOE 937205	914	100	513
VOE 937213	916	275	559
VOE 937225	916	275	559
VOE 937262	910	100	405
VOE 937272	910	100	405
VOE 937435	910	200	435
VOE 937436	910	300	453
VOE 937437	910	300	453
VOE 937440	914	100	513
VOE 937440	914	400	531
VOE 937519	910	300	447
VOE 937520	910	100	405
VOE 937535	910	100	407
VOE 937536	910	100	407
VOE 937537	910	100	407
VOE 937538	910	100	407
VOE 937540	910	300	445
VOE 937552	910	100	407
VOE 937559	910	300	443
VOE 937697	910	200	439
VOE 937773	910	200	439
VOE 937776	910	100	407
VOE 937777	910	100	407
VOE 937835	910	100	407
VOE 937857	910	100	407
VOE 937860	910	300	447
VOE 937874	916	275	559
VOE 937879	910	100	407
VOE 937890	916	250	555
VOE 937900	910	300	453
VOE 937925	916	305	565
VOE 938136	910	100	407
VOE 938145	910	100	409
VOE 938146	910	200	439
VOE 938147	910	300	453
VOE 938194	916	300	563
VOE 938664	916	250	555
VOE 942775	362	300	169
VOE 943475	911	100	461
VOE 943476	261	100	117
VOE 943476	261	200	119
VOE 943476	261	300	121
VOE 943477	911	100	461
VOE 943478	256	100	113
VOE 943478	911	100	463
VOE 943479	256	100	113
VOE 943479	870	100	359
VOE 943479	911	100	463
VOE 944265	356	100	161
VOE 944265	362	300	169
VOE 944265	810	180	305
VOE 944708	913	100	497
VOE 944708	913	110	499
VOE 944708	913	120	501
VOE 944708	913	130	503
VOE 945408	443	300	263
VOE 946329	371	100	191
VOE 946329	821	100	311
VOE 946329	821	200	315
VOE 946440	362	200	167
VOE 946440	398	100	235
VOE 946440	718	200	275
VOE 946440	821	100	311
VOE 946440	821	200	315
VOE 946441	718	200	275
VOE 946441	870	100	357
VOE 946441	911	100	461
VOE 946441	912	2300	495
VOE 946471	371	400	197
VOE 946471	916	200	553
VOE 946471	927	300	617
VOE 946472	234	100	91
VOE 946472	261	100	117
VOE 946472	718	200	275
VOE 946472	810	150	301
VOE 946472	867	100	351
VOE 946472	867	200	353
VOE 946473	911	100	461
VOE 946502	371	400	197
VOE 946671	235	100	95
VOE 946671	256	100	113
VOE 946671	272	100	135
VOE 946671	311	100	151
VOE 946671	356	100	161
VOE 946671	718	200	275
VOE 946671	810	100	299
VOE 946671	852	300	335
VOE 946671	852	400	337
VOE 946671	867	200	353

Part No	Group	Sect	Page
VOE 946671	867	300	355
VOE 947107	235	100	95
VOE 947107	916	200	553
VOE 947107	916	300	563
VOE 947107	916	305	565
VOE 947107	916	600	571
VOE 947107	916	625	573
VOE 947107	916	700	575
VOE 947107	924	500	595
VOE 947107	924	525	597
VOE 947107	924	550	599
VOE 947107	924	575	601
VOE 947107	924	600	603
VOE 947107	924	700	605
VOE 948645	867	100	351
VOE 948645	867	200	353
VOE 948645	867	300	355
VOE 948645	971	100	621
VOE 952627	356	100	161
VOE 955281	912	600	489
VOE 955281	912	610	491
VOE 955281	914	500	537
VOE 955779	882	100	369
VOE 955779	916	250	555
VOE 955891	882	100	369
VOE 955892	912	600	489
VOE 955892	912	610	491
VOE 955892	914	500	537
VOE 955899	235	100	95
VOE 955964	821	100	311
VOE 955964	821	200	315
VOE 959220	371	100	191
VOE 960139	272	200	137
VOE 962678	810	200	307
VOE 962795	235	100	95
VOE 966786	993	100	647
VOE 967531	916	700	575
VOE 967747	910	100	401
VOE 967749	910	100	409
VOE 967750	910	100	401
VOE 968207	910	100	405
VOE 968207	910	100	405
VOE 968207	910	200	431
VOE 969147	870	100	357
VOE 969147	873	100	361
VOE 969147	914	300	523
VOE 969161	372	100	221
VOE 969161	372	200	223
VOE 969278	364	600	183
VOE 969313	870	100	357
VOE 969313	975	600	639
VOE 969404	371	300	195
VOE 969407	398	100	235
VOE 969407	870	100	359
VOE 969408	371	1400	217
VOE 969411	870	100	359
VOE 969420	398	100	235
VOE 969422	272	200	137
VOE 969422	924	200	591
VOE 969513	810	100	299
VOE 969523	916	250	555
VOE 969556	364	600	183
VOE 969556	371	700	203
VOE 969556	371	800	205
VOE 969556	882	100	369
VOE 969800	924	200	591
VOE 971096	870	100	357
VOE 971099	971	100	621
VOE 973096	916	300	563
VOE 973096	916	305	565
VOE 973967	234	100	91
VOE 973967	718	200	275
VOE 974410	810	200	307
VOE 974410	867	100	351
VOE 974410	867	200	353
VOE 975369	234	200	93
VOE 976945	218	100	75
VOE 976945	252	100	111
VOE 976945	431	300	243
VOE 976945	821	100	311
VOE 976945	821	200	315
VOE 976945	870	100	357
VOE 976945	915	200	543
VOE 976945	927	400	619
VOE 978129	910	100	419
VOE 978129	910	100	403
VOE 978129	910	100	419
VOE 978129	910	100	421
VOE 978129	910	100	425
VOE 978129	910	100	403
VOE 978129	910	100	405
VOE 978129	910	100	403
VOE 978129	910	100	425
VOE 978129	910	100	421
VOE 978129	910	100	403
VOE 978129	910	100	411
VOE 978129	910	200	437
VOE 978129	910	200	429
VOE 978129	910	200	439
VOE 978129	910	200	439
VOE 978129	910	200	437
VOE 978129	910	200	429
VOE 978129	910	300	453
VOE 978129	910	300	451
VOE 978129	910	300	445
VOE 978129	911	100	461
VOE 978933	218	100	75
VOE 978999	372	100	221
VOE 979934	718	200	275
VOE 979934	971	100	621
VOE 980555	372	100	221
VOE 980555	372	200	223
VOE 980755	718	200	275
VOE 981291	910	100	407
VOE 981291	910	200	431
VOE 981315	718	100	273
VOE 981315	775	500	285
VOE 981405	372	100	221
VOE 981405	372	200	223
VOE 983242	356	200	163
VOE 983242	443	300	263
VOE 983242	852	100	331
VOE 983242	852	200	333
VOE 983242	852	500	339
VOE 983242	852	600	341
VOE 983243	443	100	261
VOE 983243	852	300	335
VOE 983243	852	400	337
VOE 983243	927	200	615
VOE 983244	443	300	263
VOE 983245	927	400	619
VOE 983249	912	500	487
VOE 983249	926	1000	607
VOE 983249	926	1050	609
VOE 983250	927	400	619
VOE 983251	431	300	243
VOE 983251	718	200	275
VOE 983254	252	100	111
VOE 983304	915	200	543
VOE 983336	252	100	111
VOE 983336	718	200	275
VOE 983337	775	600	287
VOE 983337	775	700	289
VOE 983502	910	100	413
VOE 983502	910	100	411
VOE 983502	910	100	415
VOE 983502	910	100	425
VOE 983502	910	100	415
VOE 983502	910	100	413
VOE 983502	910	200	433
VOE 983502	910	300	455
VOE 983502	910	300	455
VOE 983502	910	300	457
VOE 983502	910	300	443
VOE 983502	910	300	443
VOE 983502	910	300	449
VOE 983502	910	300	445
VOE 983502	910	300	455
VOE 983502	910	300	447
VOE 983502	910	300	451
VOE 983502	910	300	447
VOE 983502	910	300	457
VOE 983502	910	300	457
VOE 983502	910	300	457
VOE 983502	910	300	445
VOE 983505	910	100	413
VOE 983505	910	100	421
VOE 983505	910	300	445
VOE 983505	910	300	443
VOE 983505	910	300	449
VOE 983505	910	300	447
VOE 983505	910	300	447
VOE 983524	910	300	449
VOE 983527	910	100	421
VOE 983718	718	100	273
VOE 983718	926	1000	607
VOE 983718	926	1050	609
VOE 983718	927	200	615
VOE 983718	927	400	619
VOE 983718	971	100	621

NUMERICAL INDEX
INDICE DE NÚMERO
ÍNDICE NUMÉRICO

RÉPERTOIRE DE NUMÉROS

Catalogue id	Group
20755	**10**
Issue	Page
20047869-C	**667**

NUMERICAL INDEX
INDICE DE NÚMERO
ÍNDICE NUMÉRICO

RÉPERTOIRE DE NUMÉROS

Part No	Group	Sect	Page
VOE 983718	974	100	625
VOE 983718	975	500	637
VOE 983718	975	600	639
VOE 983720	913	100	497
VOE 983720	913	110	499
VOE 983720	913	120	501
VOE 983720	913	130	503
VOE 984078	915	200	543
VOE 984079	218	100	75
VOE 984079	870	100	357
VOE 984080	912	100	469
VOE 984080	912	110	473
VOE 984080	913	100	497
VOE 984080	913	110	499
VOE 984080	913	120	501
VOE 984080	913	130	503
VOE 984087	927	400	619
VOE 984088	441	100	245
VOE 984088	913	100	497
VOE 984088	913	110	499
VOE 984088	913	120	501
VOE 984088	913	130	503
VOE 984653	912	500	487
VOE 984654	924	500	595
VOE 984654	924	525	597
VOE 984656	911	150	465
VOE 984758	975	600	639
VOE 984998	911	100	461
VOE 990557	910	200	433
VOE 990557	910	200	439
VOE 990557	910	300	449
VOE 990557	910	300	447
VOE 990736	441	100	245
VOE 990736	441	300	249
VOE 990736	443	100	261
VOE 990736	443	100	261
VOE 990736	443	100	261
VOE 990736	443	300	263
VOE 990736	443	300	263
VOE 990736	443	300	263
VOE 990736	910	100	407
VOE 990736	910	100	405
VOE 990736	910	100	415
VOE 990736	910	100	413
VOE 990736	910	100	401
VOE 990736	910	100	415
VOE 990736	910	100	407
VOE 990736	910	100	425
VOE 990736	910	100	407
VOE 990736	910	100	421
VOE 990736	910	100	419
VOE 990736	910	100	413
VOE 990736	910	100	417
VOE 990736	910	100	421
VOE 990736	910	100	415
VOE 990736	910	100	405
VOE 990736	910	100	417
VOE 990736	910	100	413
VOE 990736	910	100	415
VOE 990736	910	100	423
VOE 990736	910	100	401
VOE 990736	910	100	401
VOE 990736	910	100	417
VOE 990736	910	100	423
VOE 990736	910	100	415
VOE 990736	910	100	411
VOE 990736	910	100	413
VOE 990736	910	100	419
VOE 990736	910	100	411
VOE 990736	910	100	405
VOE 990736	910	100	415
VOE 990736	910	100	409
VOE 990736	910	100	425
VOE 990736	910	100	415
VOE 990736	910	100	413
VOE 990736	910	100	421
VOE 990736	910	100	415
VOE 990736	910	100	421
VOE 990736	910	200	437
VOE 990736	910	200	435
VOE 990736	910	200	431
VOE 990736	910	200	439
VOE 990736	910	200	433
VOE 990736	910	200	433
VOE 990736	910	200	429
VOE 990736	910	200	435
VOE 990736	910	200	435
VOE 990736	910	200	435
VOE 990736	910	200	435
VOE 990736	910	200	437
VOE 990736	910	200	433
VOE 990736	910	200	433
VOE 990736	910	300	453
VOE 990736	910	300	451
VOE 990736	910	300	453
VOE 990736	910	300	455
VOE 990736	910	300	455
VOE 990736	910	300	455
VOE 990736	910	300	445
VOE 990736	910	300	455
VOE 990736	910	300	445
VOE 990736	910	300	453
VOE 990736	910	300	447
VOE 990736	910	300	445
VOE 990736	910	300	451
VOE 990736	910	300	449
VOE 990736	910	300	443
VOE 990736	910	300	447
VOE 990736	910	300	453
VOE 990736	910	300	447
VOE 990736	910	300	453
VOE 990736	910	300	451
VOE 990736	910	300	457
VOE 990736	910	300	443
VOE 990736	910	300	457
VOE 990736	910	300	443
VOE 990736	910	300	455
VOE 990736	910	300	445
VOE 990736	910	300	443
VOE 990736	910	300	457
VOE 990736	910	300	445
VOE 990736	910	300	445
VOE 990736	910	300	449
VOE 990736	910	300	447
VOE 990736	910	300	453
VOE 990736	910	300	457
VOE 990736	910	300	457
VOE 990736	910	300	443
VOE 990736	910	300	451
VOE 990736	910	300	457
VOE 990736	910	300	447
VOE 990736	910	300	449
VOE 990736	911	100	463
VOE 990736	911	100	461
VOE 990736	912	100	467
VOE 990736	912	100	467
VOE 990736	912	100	467
VOE 990736	912	100	467
VOE 990736	912	110	471
VOE 990736	912	110	471
VOE 990736	912	110	471
VOE 990736	912	110	471
VOE 990736	912	500	487
VOE 990736	912	500	487
VOE 990736	912	500	487
VOE 990736	912	600	489
VOE 990736	912	600	489
VOE 990736	912	600	489
VOE 990736	912	600	489
VOE 990736	912	610	491
VOE 990736	912	610	491
VOE 990736	912	610	491
VOE 990736	912	610	491
VOE 990736	914	475	535
VOE 990736	914	475	535
VOE 990737	441	100	245
VOE 990737	441	300	249
VOE 990737	443	100	261
VOE 990737	443	100	261
VOE 990737	443	100	261
VOE 990737	443	300	263
VOE 990737	443	300	263
VOE 990737	443	300	263
VOE 990737	443	300	263
VOE 990737	910	100	401
VOE 990737	910	100	405
VOE 990737	910	100	409
VOE 990737	910	100	419
VOE 990737	910	100	409
VOE 990737	910	100	415
VOE 990737	910	100	425
VOE 990737	910	100	425
VOE 990737	910	100	423
VOE 990737	910	100	413
VOE 990737	910	100	411
VOE 990737	910	100	409
VOE 990737	910	100	405

Part No	Group	Sect	Page
VOE 990737	910	100	413
VOE 990737	910	100	427
VOE 990737	910	100	407
VOE 990737	910	100	401
VOE 990737	910	100	417
VOE 990737	910	100	407
VOE 990737	910	100	417
VOE 990737	910	100	411
VOE 990737	910	100	425
VOE 990737	910	100	425
VOE 990737	910	100	423
VOE 990737	910	100	419
VOE 990737	910	100	401
VOE 990737	910	200	435
VOE 990737	910	200	435
VOE 990737	910	200	431
VOE 990737	910	200	433
VOE 990737	910	200	433
VOE 990737	910	200	429
VOE 990737	910	200	429
VOE 990737	910	200	429
VOE 990737	910	200	437
VOE 990737	910	200	437
VOE 990737	910	200	439
VOE 990737	910	200	435
VOE 990737	910	200	437
VOE 990737	910	200	435
VOE 990737	910	200	435
VOE 990737	910	300	453
VOE 990737	910	300	445
VOE 990737	910	300	455
VOE 990737	910	300	455
VOE 990737	910	300	445
VOE 990737	910	300	449
VOE 990737	910	300	451
VOE 990737	910	300	445
VOE 990737	910	300	449
VOE 990737	910	300	447
VOE 990737	910	300	457
VOE 990737	910	300	449
VOE 990737	910	300	443
VOE 990737	910	300	453
VOE 990737	910	300	447
VOE 990737	910	300	459
VOE 990737	910	300	447
VOE 990737	910	300	443
VOE 990737	910	300	453
VOE 990737	910	300	451
VOE 990737	910	300	453
VOE 990737	910	300	447
VOE 990737	910	300	449
VOE 990737	910	300	455
VOE 990737	910	300	451
VOE 990737	910	300	447
VOE 990737	910	300	453
VOE 990737	912	100	469
VOE 990737	912	100	467
VOE 990737	912	100	467
VOE 990737	912	100	467
VOE 990737	912	110	471
VOE 990737	912	110	473
VOE 990737	912	110	471
VOE 990737	912	110	471
VOE 990737	912	500	487
VOE 990737	913	100	497
VOE 990737	913	100	497
VOE 990737	913	100	497
VOE 990737	913	110	499
VOE 990737	913	110	499
VOE 990737	913	110	499
VOE 990737	913	120	501
VOE 990737	913	120	501
VOE 990737	913	120	501
VOE 990737	913	130	503
VOE 990737	913	130	503
VOE 990737	913	130	503
VOE 990737	914	475	535
VOE 990737	916	1150	587
VOE 990738	441	300	249
VOE 990738	443	100	261
VOE 990738	443	300	263
VOE 990738	910	100	423
VOE 990738	910	100	423
VOE 990738	910	100	413
VOE 990738	910	100	409
VOE 990738	910	100	421
VOE 990738	910	100	407
VOE 990738	910	100	403
VOE 990738	910	100	417
VOE 990738	910	100	401
VOE 990738	910	100	407
VOE 990738	910	100	425
VOE 990738	910	100	405
VOE 990738	910	100	425
VOE 990738	910	100	411
VOE 990738	910	100	403
VOE 990738	910	100	413
VOE 990738	910	100	409
VOE 990738	910	100	405
VOE 990738	910	100	413
VOE 990738	910	100	423
VOE 990738	910	100	423
VOE 990738	910	100	415
VOE 990738	910	100	401
VOE 990738	910	100	419
VOE 990738	910	100	409
VOE 990738	910	200	433
VOE 990738	910	200	431
VOE 990738	910	200	437
VOE 990738	910	200	431
VOE 990738	910	200	429
VOE 990738	910	200	435
VOE 990738	910	200	435
VOE 990738	910	200	439
VOE 990738	910	200	429
VOE 990738	910	200	433
VOE 990738	910	300	453
VOE 990738	910	300	451
VOE 990738	910	300	447
VOE 990738	910	300	451
VOE 990738	910	300	457
VOE 990738	910	300	455
VOE 990738	910	300	443
VOE 990738	910	300	451
VOE 990738	910	300	443
VOE 990738	910	300	449
VOE 990738	910	300	449
VOE 990738	910	300	445
VOE 990738	910	300	449
VOE 990738	910	300	453
VOE 990738	910	300	451
VOE 990738	910	300	449
VOE 990738	912	100	467
VOE 990738	912	100	469
VOE 990738	912	100	467
VOE 990738	912	110	471
VOE 990738	912	110	471
VOE 990738	912	110	473
VOE 990738	912	500	487
VOE 990739	910	100	411
VOE 990739	910	100	419
VOE 990739	910	100	403
VOE 990739	910	100	425
VOE 990739	910	100	423
VOE 990739	910	100	409
VOE 990739	910	100	401
VOE 990739	910	100	401
VOE 990739	910	100	419
VOE 990739	910	100	403
VOE 990739	910	200	437
VOE 990739	910	200	429
VOE 990739	910	200	437
VOE 990739	910	200	439
VOE 990739	910	200	435
VOE 990739	910	200	431
VOE 990739	910	200	431
VOE 990739	910	300	451
VOE 990739	910	300	453
VOE 990739	912	100	469
VOE 990739	912	100	467
VOE 990739	912	110	471
VOE 990739	912	110	473
VOE 990739	912	500	487
VOE 990739	916	1100	585
VOE 990739	916	1150	587
VOE 990739	916	500	567
VOE 990739	916	525	569
VOE 990739	926	1000	607
VOE 990739	926	1000	607
VOE 990739	926	1050	609
VOE 990739	926	1050	609
VOE 990740	261	100	117
VOE 990740	261	100	117

NUMERICAL INDEX
INDICE DE NÚMERO
ÍNDICE NUMÉRICO

RÉPERTOIRE DE NUMÉROS

Catalogue id	Group
20755	**10**
Issue	Page
20047869-C	**669**

VOLVO

ECR40D

NUMERICAL INDEX
INDICE DE NÚMERO
ÍNDICE NUMÉRICO

RÉPERTOIRE DE NUMÉROS

Catalogue id 20755 | Group 10
Issue 20047869-C | Page 670

Part No	Group	Sect	Page
VOE 990740	261	100	117
VOE 990740	910	100	407
VOE 990740	910	100	411
VOE 990740	910	100	417
VOE 990740	910	100	417
VOE 990740	910	100	409
VOE 990740	910	100	425
VOE 990740	910	100	423
VOE 990740	910	100	423
VOE 990740	910	100	417
VOE 990740	910	100	421
VOE 990740	910	100	421
VOE 990740	910	100	411
VOE 990740	910	100	417
VOE 990740	910	100	403
VOE 990740	910	100	409
VOE 990740	910	100	405
VOE 990740	910	100	409
VOE 990740	910	100	419
VOE 990740	910	100	425
VOE 990740	910	100	411
VOE 990740	910	100	415
VOE 990740	910	100	407
VOE 990740	910	100	405
VOE 990740	910	200	431
VOE 990740	910	200	431
VOE 990740	910	200	431
VOE 990740	910	200	439
VOE 990740	910	200	433
VOE 990740	910	200	433
VOE 990740	910	200	437
VOE 990740	910	200	431
VOE 990740	910	200	437
VOE 990740	910	300	453
VOE 990740	910	300	447
VOE 990740	910	300	451
VOE 990740	910	300	449
VOE 990740	910	300	449
VOE 990740	910	300	455
VOE 990740	910	300	445
VOE 990740	910	300	443
VOE 990740	910	300	449
VOE 990740	910	300	451
VOE 990740	910	300	451
VOE 990740	910	300	453
VOE 990740	912	100	469
VOE 990740	912	100	469
VOE 990740	912	110	473
VOE 990740	912	110	473
VOE 990740	916	500	567
VOE 990740	916	525	569
VOE 990951	261	100	117
VOE 990951	870	100	357
VOE 992568	718	100	273
VOE 992568	775	500	285
VOE 993039	218	100	75
VOE 993039	431	300	243
VOE 993039	870	100	357
VOE 993132	911	100	463
VOE 993319	443	300	263
VOE 993319	910	100	419
VOE 993319	910	100	401
VOE 993319	910	100	419
VOE 993319	910	100	417
VOE 993319	910	100	417
VOE 993319	910	200	429
VOE 993319	910	200	433
VOE 993319	910	200	429
VOE 993319	910	200	437
VOE 993319	910	300	445
VOE 993319	910	300	443
VOE 993319	910	300	457
VOE 993319	911	100	461
VOE 993319	912	600	489
VOE 993319	912	610	491
VOE 993319	913	100	497
VOE 993319	913	110	499
VOE 993319	913	120	501
VOE 993319	913	130	503
VOE 993320	441	100	245
VOE 993320	443	100	261
VOE 993320	443	100	261
VOE 993320	443	100	261
VOE 993320	443	300	263
VOE 993320	443	300	263
VOE 993320	443	300	263
VOE 993320	910	100	417
VOE 993320	910	100	405
VOE 993320	910	100	407
VOE 993320	910	100	415
VOE 993320	910	100	407
VOE 993320	910	100	411
VOE 993320	910	100	407
VOE 993320	910	100	401
VOE 993320	910	100	405
VOE 993320	910	100	401
VOE 993320	910	100	419
VOE 993320	910	100	417
VOE 993320	910	100	409
VOE 993320	910	100	413
VOE 993320	910	100	421
VOE 993320	910	100	413
VOE 993320	910	100	405
VOE 993320	910	100	417
VOE 993320	910	100	413
VOE 993320	910	100	413
VOE 993320	910	100	415
VOE 993320	910	200	429
VOE 993320	910	200	429
VOE 993320	910	200	439
VOE 993320	910	200	435
VOE 993320	910	200	439
VOE 993320	910	200	433
VOE 993320	910	200	433
VOE 993320	910	200	431
VOE 993320	910	200	439
VOE 993320	910	200	437
VOE 993320	910	300	457
VOE 993320	910	300	459
VOE 993320	910	300	445
VOE 993320	910	300	455
VOE 993320	910	300	449
VOE 993320	910	300	443
VOE 993320	910	300	457
VOE 993320	910	300	455
VOE 993320	910	300	459
VOE 993320	910	300	447
VOE 993320	910	300	443
VOE 993320	910	300	457
VOE 993320	910	300	445
VOE 993320	910	300	455
VOE 993320	911	100	463
VOE 993320	912	100	467
VOE 993320	912	100	467
VOE 993320	912	110	471
VOE 993320	912	110	471
VOE 993320	912	500	487
VOE 993320	912	500	487
VOE 993320	912	500	487
VOE 993320	912	600	489
VOE 993320	912	600	489
VOE 993320	912	610	491
VOE 993320	912	610	491
VOE 993320	914	475	535
VOE 993321	441	100	245
VOE 993321	443	100	261
VOE 993321	443	300	263
VOE 993321	910	100	407
VOE 993321	910	100	415
VOE 993321	910	100	417
VOE 993321	910	100	403
VOE 993321	910	100	419
VOE 993321	910	100	411
VOE 993321	910	100	421
VOE 993321	910	100	401
VOE 993321	910	100	417
VOE 993321	910	100	407
VOE 993321	910	100	417
VOE 993321	910	100	403
VOE 993321	910	100	403
VOE 993321	910	100	401
VOE 993321	910	100	417
VOE 993321	910	100	419
VOE 993321	910	100	403
VOE 993321	910	100	425
VOE 993321	910	100	421
VOE 993321	910	100	413
VOE 993321	910	100	421
VOE 993321	910	200	439
VOE 993321	910	200	439

Part No	Group	Sect	Page
VOE 993321	910	200	431
VOE 993321	910	200	431
VOE 993321	910	200	431
VOE 993321	910	200	437
VOE 993321	910	200	437
VOE 993321	910	200	441
VOE 993321	910	200	437
VOE 993321	910	200	429
VOE 993321	910	300	447
VOE 993321	910	300	457
VOE 993321	910	300	443
VOE 993321	912	500	487
VOE 993321	912	500	487
VOE 993321	916	150	549
VOE 993321	926	1000	607
VOE 993321	926	1050	609
VOE 993322	261	100	117
VOE 993322	261	100	117
VOE 993322	910	100	425
VOE 993322	910	100	403
VOE 993322	910	100	409
VOE 993322	910	100	401
VOE 993322	910	100	403
VOE 993322	910	100	423
VOE 993322	910	100	417
VOE 993322	910	100	403
VOE 993322	910	200	429
VOE 993322	910	200	439
VOE 993322	910	200	431
VOE 993322	910	200	435
VOE 993322	910	200	431
VOE 993322	910	200	433
VOE 993322	910	200	439
VOE 993322	910	300	449
VOE 993322	910	300	449
VOE 993322	910	300	443
VOE 993322	910	300	447
VOE 993322	910	300	447
VOE 993322	912	100	467
VOE 993322	912	100	467
VOE 993322	912	100	467
VOE 993322	912	100	467
VOE 993322	912	100	467
VOE 993322	912	110	471
VOE 993322	912	110	471
VOE 993322	912	110	471
VOE 993322	912	110	471
VOE 993322	912	110	471
VOE 993322	926	1000	607
VOE 993322	926	1050	609
VOE 993323	910	100	421
VOE 993323	910	100	407
VOE 993323	910	100	401
VOE 993323	910	100	421
VOE 993323	910	100	409
VOE 993323	910	100	419
VOE 993323	910	100	405
VOE 993323	910	100	423
VOE 993323	910	100	403
VOE 993323	910	200	431
VOE 993323	910	200	437
VOE 993323	910	200	429
VOE 993323	910	200	429
VOE 993323	910	200	435
VOE 993323	910	200	429
VOE 993323	910	200	437
VOE 993323	910	300	445
VOE 993323	910	300	451
VOE 993323	912	100	469
VOE 993323	912	100	469
VOE 993323	912	100	469
VOE 993323	912	110	473
VOE 993323	912	110	473
VOE 993323	912	110	473
VOE 993324	910	100	419
VOE 993324	910	100	405
VOE 993324	910	100	419
VOE 993324	910	100	409
VOE 993324	910	100	423
VOE 993324	910	100	405
VOE 993324	910	100	405
VOE 993324	910	100	403
VOE 993324	910	100	421
VOE 993324	910	100	405
VOE 993324	910	100	423
VOE 993324	910	100	407
VOE 993324	910	100	403
VOE 993324	910	200	431
VOE 993324	910	200	433
VOE 993324	910	200	437
VOE 993324	910	200	439
VOE 993324	910	200	429
VOE 993324	910	200	439
VOE 993324	910	300	447
VOE 993324	910	300	445
VOE 993324	910	300	449
VOE 993324	911	100	461
VOE 997502	873	200	363
VOE 997502	914	200	515
VOE 997502	914	210	517
VOE 997502	914	310	525
ZM 2114010	852	700	343
ZM 2289746	852	700	343
ZM 2289749	852	700	343
ZM 2289753	852	700	343
ZM 2289762	852	700	343
ZM 2289763	852	700	343
ZM 2289764	852	700	343
ZM 2810112	372	100	221
ZM 2810112	372	200	223
ZM 2906154	852	700	343
ZM 2906158	852	700	345
ZM 2907156	841	100	319
ZM 2907156	841	200	321