VOLVO

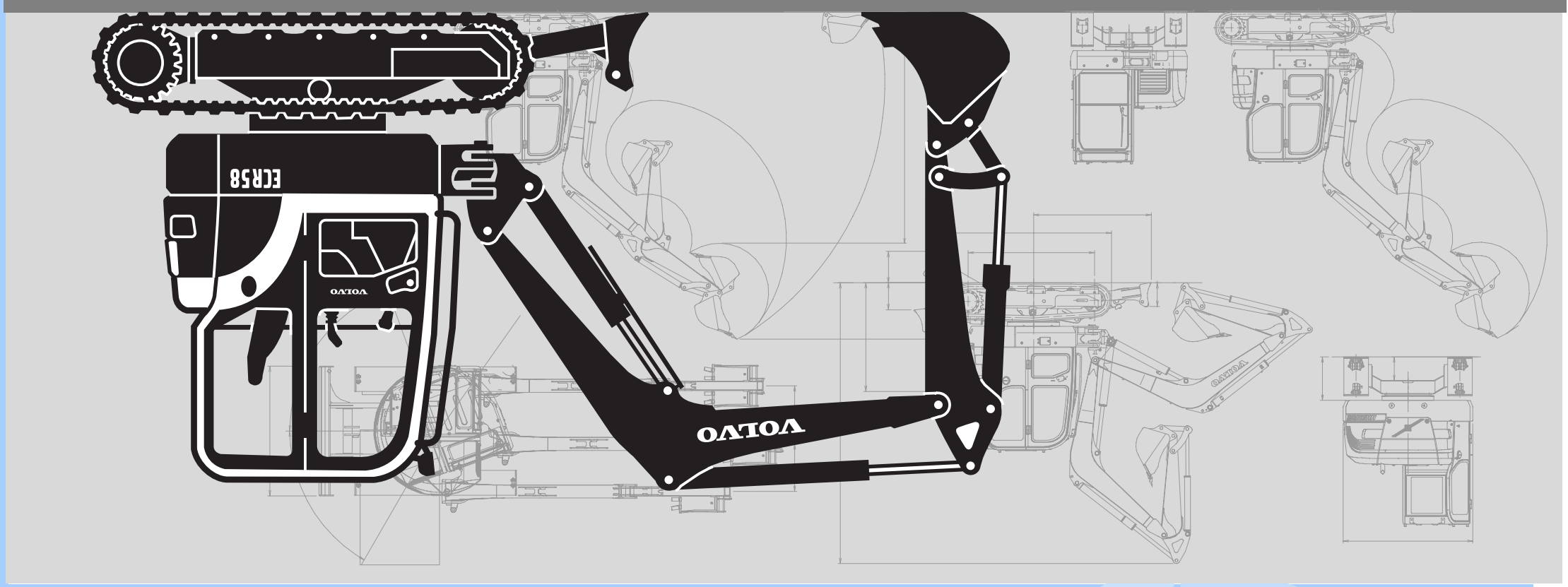

ECR58

PARTS CATALOG

PARTS CATALOG VOLVO ECR58

VOLVO

PARTS CATALOG

ECR58

✂CUT HERE

VOLVO

LABEL FOR STEELBINDER

RECYCLABLE PAPER

VOLVO

Construction Equipment

Ref. No. PUB 95A9920043

ECR58

RUTHZIL TRATOR COMERCIAL DE PEÇAS LTDA 11 97083-6812 ROLANDO CITRANGULO

PARTS CATALOG

ECR58

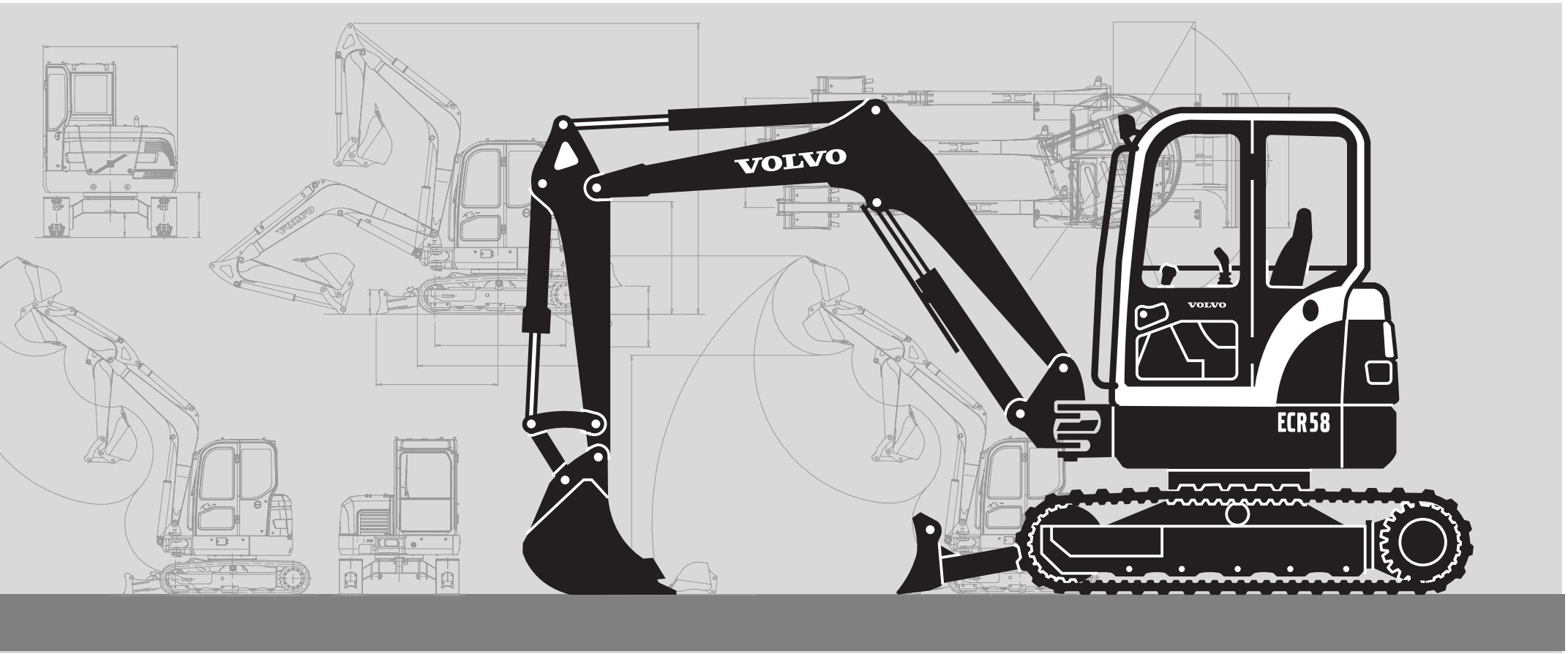

Publ. No. PUB 95A9920043

VOLVO

Construction Equipment

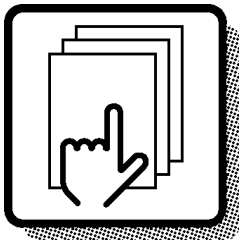

1

Preface and instructions
Préface et instructions
Vorwort und Anweisungen
머리말 및 지침
前言与说明

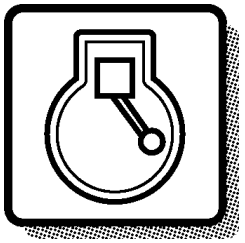

2

Engine
Moteur
Motor
엔진
发动机

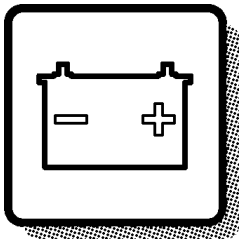

3

Electrical systems and instruments
Système électrique et instruments
Elektrisches System und Instrumente
전기장치 및 계기판
电气系统与仪表

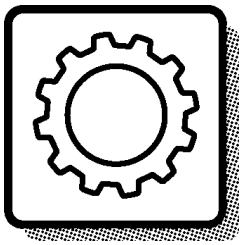

4

Power transmission
Transmission de force
Kraftübertragung
트랜스미션
动力传动系统

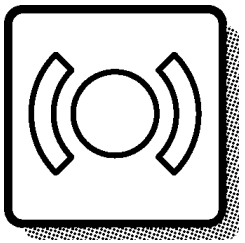

5

Track brake
Frein de déplacement
Fahrbremse
브레이크
履带制动

Frame and crawler unit
Bâti et unité des chenilles
Rahmen und Fahrwerk
프레임 및 언더케리지
车架与履带装置

7

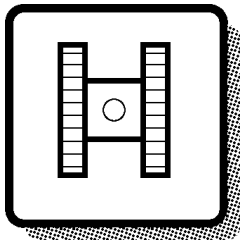

Body with associated parts
Carrosserie avec détails
Aufbau mit Zubehörteilen
본체 구성품
车身与相关部件

8

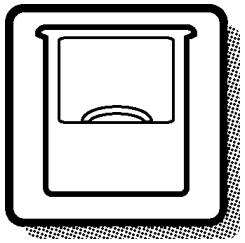

Miscellaneous equipment
Equipments divers
Übrige Ausrüstung
유압 및 작업장치
其它装备

9

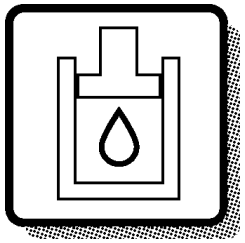

Numerical index
Répertoire numérique
Nummernverzeichnis
부품번호 색인
号码索引

10

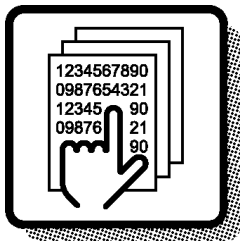

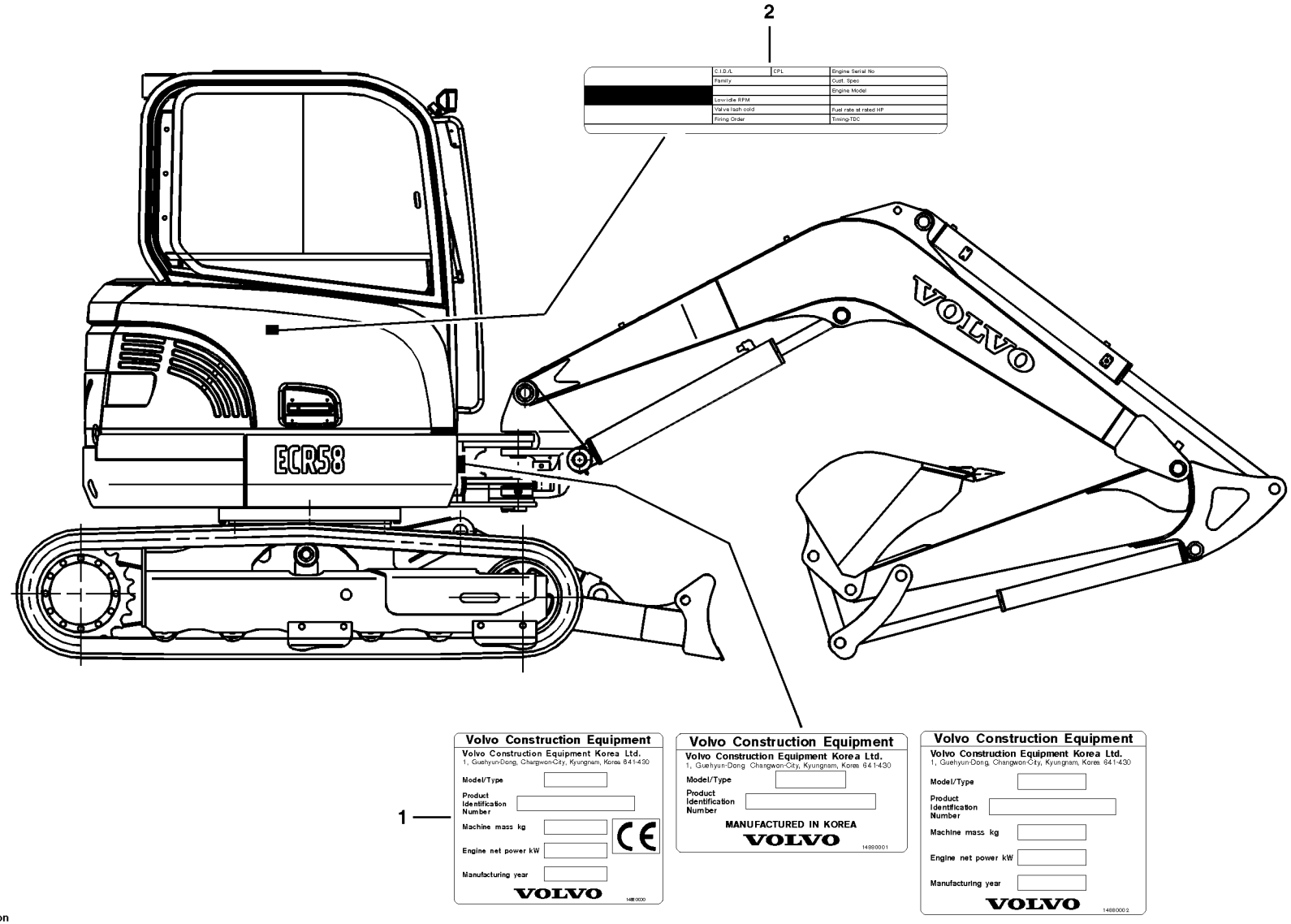

Volvo Construction Equipment

1011619

GBR	FRA	DEU	KOR	CHN
1 Product sign plate	1 Enseigne de produit	1 Produktschild	1 장비 명판 (일련번호)	1 产品铭牌
2 Engine sign plate	2 Enseigne de moteur	2 Motorschild	2 엔진 명판	2 发动机铭牌

Only genuine parts are presented in this catalogue. These parts have been subjected to the necessary function and endurance tests, and they comply with the high quality and safety requirements that have been set for Volvo Construction Equipment. You should note that warranties do not cover damages that are caused or aggravated by the fact that a non-genuine part was fitted.

The illustrations shown in the catalogues should not be used as assembly or workshop instructions. Separate literature for the various specific subject areas is available for that purpose.

The owner of the machine or equipment should state the model designation, manufacturing number, part number, quantity, and the name, or description, of the part when ordering parts.

For location of the model and engine designation plates, etc, see page 4.

Market-adapted equipment entered in catalogue, can be seen on page 26.

See page 12 for a ”Catalogue Guide” on how to use the parts catalogue.

See page 22 for table of abbreviations.

This catalogue has been produced by Volvo Construction Equipment. If you have any point of views regarding the catalogue, or if you detect any errors in the catalogue, please send a mail to:
E-mail: vce.parts.catalog@volvo.com

EXCAVATOR VOLVO ECR58
This catalogue lists the spare parts for Excavator ECR58.

BASIC MACHINE
PROD NO 8278696, ECR58

ENGINE
Emission Certificated from EPA/EU
Part No. 14526771, D3.1ACAE2EC3U, S/N 10001-10212
Part No. 14533411, D3.1ACAE2EC3U, S/N 10213-10733
Part No. 14540755, D3.1ACAE2EC5U, S/N 10734-12191
Part No. 14570775, D3.1DCAE3, S/N 12192-

Without label
Part No. 14526772, D3.1ACAE2EC3K, S/N 10001-10212
Part No. 14533410, D3.1ACAE2EC3K, S/N 10213-10733
Part No. 14540754, D3.1ACAE2EC5K, S/N 10734-11267
Part No. 14575310, D3.1ACAE2EC5K, S/N 11268-

BUCKETS
Bucket GP. ESCO. 0,126/0,142 - F24
Description:
GP = General purpose. (RB)= Rock bucket.
ESCO = Type of bucket tooth, Esco.
0,126 = Volume CECE cubic meter.
0,142 = Volume SAE cubic meter.
S1 = Quick fit bucket.
F24 = Direct-mounted (pin-on) bucket.

TRACK ASSEMBLY
Track TRK 380SR X 39
Description:
TRK = Track
380 = Width of track
S = Symmetrical track
R = Clearing hole
39 = Number of track shoes

FRA

Seules les pièces d'origine sont présentées dans ce catalogue. Toutes ces pièces ont été soumises à des tests de fonctionnement et de longévité pour être conformes aux exigences sévères de qualité et de sécurité posées par Volvo Construction Equipment. Notez que les garanties ne couvrent pas les dégâts causés ou aggravés par le montage de pièces autres que des pièces d'origine.

Les illustrations figurant dans le catalogue ne doivent pas être utilisées comme notice de montage ni comme instructions d'atelier. Pour ceci, nous vous renvoyons à la documentation spécifiquement éditée dans ce but.

Pour toute commande de pièces de rechange, indiquez la désignation du modèle, le numéro de fabrication, le numéro de référence, la quantité ainsi que la désignation de la pièce.

L'emplacement des plaques de désignation de modèle et de moteur etc. est indiqué à la page 4.

Les équipements adaptés au marché et indiqués dans la catalogue se trouvent à la page 26.

Un ”Guide d'utilisation” du catalogue de pièces de rechange, figure à la page 12.

Voir page 22 pour la liste des abréviations employées.

Ce catalogue est édité par Volvo Construction Equipment. Si vous avez des commentaires ou si vous découvrez des erreurs dans ce catalogue, nous vous serions reconnaissants de bien vouloir envoyer un e-mail à :
E-mail: vce.parts.catalog@volvo.com

PELLE HYDRAULIQUE VOLVO ECR58
Ce catalogue contient les pièces de rechange pour la pelle hydraulique ECR58.

MACHINE DE BASE
NO DE RÉF. 8278696, ECR58

MOTEUR
Taux d'émissions certifié EPA/UE
Numéro de référence 14526771, D3.1ACAE2EC3U, S/N 10001-10212
Numéro de référence 14533411, D3.1ACAE2EC3U, S/N 10213-10733
Numéro de référence 14540755, D3.1ACAE2EC5U, S/N 10734-12191
Numéro de référence 14570775, D3.1DCAE3, S/N 12192-

Sans label
No de réf. 14526772, D3.1ACAE2EC3K, S/N 10001-10212
No de réf. 14533410, D3.1ACAE2EC3K, S/N 10213-10733
No de réf. 14540754, D3.1ACAE2EC5K, S/N 10734-11267
No de réf. 14575310, D3.1ACAE2EC5K, S/N 11268-

GODET RÉTRO
Godet rétro GP.
ESCO. 0,126/0,142 - F24
Description:
GP = Utilisation générale. (RB)= Godet roche.
ESCO = Type de dent, Esco.
0,126 = Volume CECE en mètres cubes.
0,142 = Volume SAE en mètres cubes.
S1 = Porte-outil à accouplement rapide
F24 = Montage direct

CHENILLES
Chenilles TRK 380SR x 39
Description:
TRK = Chenilles
380 = Largeur des patins
S = Patins symétriques
R = Orifice de nettoyage
39 = Nombre de patins

In den Ersatzteilkatalogen sind nur Originalteile verzeichnet. Diese Teile haben die notwendigen Funktions- und Lebensdauertests durchlaufen und erfüllen die hohen Qualitäts- und Sicherheitsanforderungen von Volvo Construction Equipment. Beachten Sie bitte, dass die Garantien keine Schäden umfassen, die durch die Montage eines fremden Teils verursacht oder verschlimmert wurden.

Die Abbildungen in dem Katalog dürfen nicht als Montageanweisungen oder Werkstattanleitungen verwendet werden. Wir verweisen statt dessen auf die separate Literatur für diesen Zweck.

Der Maschinenbesitzer muss bei der Bestellung von Ersatzteilen die Modellbezeichnung, Fabriksnummer, Artikelnummer sowie Anzahl und Bezeichnung des Teils angeben.

Die Anbringung der Schilder für Modell- und Motorbezeichnung usw. geht aus dem Bild auf Seite 4 hervor.

Für den Markt angepasste Ausrüstung wurde in den Katalog aufgenommen, Seite 26.

Die Anweisung auf Seite 16 hilft Ihnen sich im Ersatzteilkatalog zurechtzufinden.

Abkürzungsverzeichnis, siehe Seite 22.

Dieser Katalog wurde von Volvo Construction Equipment herausgegeben. Wenn Sie Kommentare zu diesem Katalog haben oder Fehler darin finden, schreiben Sie bitte an:
E-Mail: vce.parts.catalog@volvo.com

RAUPENBAGGER VOLVO ECR58
Dieser Katalog enthält ein Ersatzteilverzeichnis für Raupenbagger ECR58.

GRUNDMASCHINE
PROD.NR. 8278696, ECR58

MOTOR
Emissionszertifiziert gemäß EPA/EU
Bestellnummer 14526771, D3.1ACAE2EC3U, S/N 10001-10212
Bestellnummer 14533411, D3.1ACAE2EC3U, S/N 10213-10733
Bestellnummer 14540755, D3.1ACAE2EC5U, S/N 10734-12191
Bestellnummer 14570775, D3.1DCAE3, S/N 12192-

Without label
Bestellnummer 14526772, D3.1ACAE2EC3K, S/N 10001-10212
Bestellnummer 14533410, D3.1ACAE2EC3K, S/N 10213-10733
Bestellnummer 14540754, D3.1ACAE2EC5K, S/N 10734-11267
Bestellnummer 14575310, D3.1ACAE2EC5K, S/N 11268-

LÖFFEL
Tieflöffel GP. ESCO. 0,126/0,142 - F24
Beschreibung:
GP = Allgemeiner Einsatz. (RB) = Felslöffel.
ESCO = Aufsteckzahn, Esco.
0,126 = Fassungsvermögen in CECE Kubikmeter.
0,142 = Fassungsvermögen in SAE Kubikmeter.
S1 = Für Schnellwechsler
F24 = Direktmontierter Löffel.

KETTENBAND
Kettenband TRK 380SR X 39
Beschreibung:
TRK = Kettenband
380 = Bodenplattenbreite
S = Symmetrische Bodenplatten
R = Reinigungsloch
39 = Anzahl Platten

KOR

이 부품 카탈로그에서는 순정 부품만 소개합니다 . 이들 부품은 필요한 기능 및 내구성 시험을 거쳤으며 Volvo 건설기계에 맞게 설정된 고품질 및 안전 요구사항을 준수합니다 . 비순정 부품의 장착으로 인해 발생하거나 악화되는 손상은 보증 범위에 포함되지 않는다는 점에 유의하십시오 .

부품 카탈로그에 표시된 그림은 조립 및 정비소 지침으로 사용되어서는 안 됩니다 . 다양한 특정 분야에 대한 별도의 설명서를 지침으로 사용할 수 있습니다 .

장비 또는 장치 소유주는 부품 주문 시 모델 명칭 , 제조 번호 , 부품 번호 , 수량 및 부품의 명칭 또는 설명을 명시해야 합니다 .

모델 및 엔진 명판 등의 위치는 4 페이지를 참조하십시오 .

부품 카탈로그에 소개된 시판 장비는 26 페이지에서 찾을 수 있습니다 .

부품 카탈로그 사용 방법에 대한 " 카탈로그 가이드 " 는 12 페이지를 참조하십시오 .

약어표는 22 페이지를 참조하십시오 .

이 부품 카탈로그는 Volvo 건설기계에서 제작되었습니다 . 부품 카탈로그에 대한 의문 사항이 있거나 부품 카탈로그 안에서 오류 사항을 발견한 경우 이메일을 다음 이메일 주소로 보내십시오 .
이메일 : vce.parts.catalog@volvo.com

볼보굴삭기 ECR58
이 부품카탈로그는 ECR58 의 서비스 부품목록을 수록하고 있습니다 .

장비본체 (BASIC MACHINE)
제조번호 : 8278696 , ECR58

엔진 (ENGINE)
부품번호 : 14526771, 형식 : D3.1ACAE2EC3U, EPA/EU 라벨 부착 , S/N 10001-10212
부품번호 : 14533411, 형식 : D3.1ACAE2EC3U, EPA/EU 라벨 부착 , S/N 10213-10733
부품번호 : 14540755, 형식 : D3.1ACAE2EC5U, EPA/EU 라벨 부착 , S/N 10734-12191
부품번호 : 14570775, 형식 : D3.1DCAE3, EPA/EU 라벨 부착 , S/N 12192-

부품번호 : 14526772, 형식 : D3.1ACAE2EC3K, 라벨 미 부착 , S/N 10001-10212
부품번호 : 14533410, 형식 : D3.1ACAE2EC3K, 라벨 미 부착 , S/N 10213-10733
부품번호 : 14540754, 형식 : D3.1ACAE2EC5K, 라벨 미 부착 , S/N 10734-11267
부품번호 : 14575310, 형식 : D3.1ACAE2EC5K, 라벨 미 부착 , S/N 11268-

버켓 (BUCKET)
버킷 GP,ESCO,BKT 0,126/0,142㎥-F24
내용 . GP 일반 작업용 , (RB) 암반용
ESCO = 버킷 투스 형식 , Esco,
0.126 = 용량 (CECE ㎥)
0.142 = 용량 (SAE ㎥)
S1= 퀵핏 버킷 .
F24 = 직접 장착 (핀온) 버킷

트랙 어셈블리 (TRACK ASSEMBLY)
트랙 TRK 380SR X 39
내용 :
TRK = 트랙
380 = 트랙 폭
S = 대칭형 트랙
R = 청소 구멍이 있는 슈타입
39 = 트랙슈 수량

此手册中仅收录原厂配件。这些配件经过必要的功能和耐受性测试，并且符合为沃尔沃建筑设备公司所制定的高质量和安全要求。您应该注意到保修不包括因安装了非正品配件而造成或恶化的损坏。

手册中的示意图不应该被用于安装或维修厂说明。对于此目的，我们有单独的针对各种专门主题部分的文献可用。

机器或设备的拥有者应该在订购配件时说明配件的型号标号、生产号码、部件号码、数量和名称或说明。

关于型号和发动机标号牌等的位置，请参见第 4 页。

收入手册的市场改型设备可以在第 26 页找到。

参见第 12 页的 “手册指南”获取关于如何使用零件手册的信息。

缩略语表请参见第 22 页。

该手册由沃尔沃建筑设备公司编写。如果您有关于手册的任何意见或如果您发现了手册中的任何错误，请发送邮件至：
电子邮件：vce.parts.catalog@volvo.com

挖掘机 VOLVO ECR58
此零件目录列出挖掘机 ECR58 所用备件。

基本机器
产品号码 8278696, ECR58

发动机
零件号码 14526771, D3.1ACAE2EC3U 来自 EPA/EU 的排气量核准， S/N 10001-10212
零件号码 14533411, D3.1ACAE2EC3U 来自 EPA/EU 的排气量核准， S/N 10213-10733
零件号码 14540755, D3.1ACAE2EC5U 来自 EPA/EU 的排气量核准， S/N 10734-12191
零件号码 14570775, D3.1DCAE3 来自 EPA/EU 的排气量核准， S/N 12192-

零件号码 14526772, D3.1ACAE2EC3K, 无标签， S/N 10001-10212
零件号码 14533410, D3.1ACAE2EC3K, 无标签， S/N 10213-10733
零件号码 14540754, D3.1ACAE2EC5K, 无标签， S/N 10734-11267
零件号码 14575310, D3.1ACAE2EC5K, 无标签， S/N 11268-

铲斗
铲斗 GP. ESCO. 0,126/0,142 - F24
说明：
GP = 一般用途。(RB)= 凿岩铲。
ESCO = 铲斗齿型，Esco。
0,126 = 容量 CECE 立方米。
0,142 = 容量 SAE <
S1 = 快速安装铲斗。
F24 = 直接安装（销入）铲斗。

履带总成
履带 TRK 380SR X 39
说明：
TRK = 履带
380 = 履带宽度
S = 同位履带
R = 清洁孔
39 = 履带板数量

VOLVO

Construction Equipment

Fig.	Part No.	Quantity 1	2	3	PS	KIT	Description	Dénomination	Bezeichnung	품명	说明	Notes
	VOE 14510883	1					Bucket Cylinder	Verin de godet	Löffelzylinder	버켓 실린더	铲斗油缸	STD
												See group 924, page 625
1	**SA 9216-04510**	1					•Washer	•Rondelle	•Scheibe	• 와셔	• 垫圈	
2	**SA 1146-01330**	1					•Cushion	•Coussin	•Sitzkissen	• 쿠션	• 缓冲	
3	**SA 1146-06910**	1					•Lock Nut	•Contre-ecrou	•Sicherungsmutter	• 록 너트	• 锁紧螺母	
4	**SA 1146-01480**	1					•Head	•Tete	•Kopf	• 헤드	• 活塞盖	
5	**SA 1146-06870**	1					•Pad	•Patin	•Belag	• 패드	• 衬垫	
6	**SA 1146-08170**	1				K	•Ring	•Anneau	•Ring	• 링	• 密封环	
7		1			NS		•Tube	•Tube	•Rohr	• 튜브	• 缸筒	
8	**VOE 14503887**	2					••Seal	••Joint	••Dichtring	•• 시일	•• 密封	
9	**SA 9481-10003**	1					••Nipple	••Raccord	••Nippel	•• 니플	•• 螺纹接头	
10	**VOE 14517946**	1					••Bushing	••Bague	••Buchse	•• 부싱	•• 衬套	
11	**VOE 14510890**	1					•Piston rod	•Tige de piston	•Stange	• 로드	• 活塞杆	
12	**VOE 14504125**	2					••Seal	••Joint	••Dichtring	•• 시일	•• 密封	
13	**SA 9481-10003**	1					••Nipple	••Raccord	••Nippel	•• 니플	•• 螺纹接头	
14	**VOE 14517949**	1					••Bushing	••Bague	••Buchse	•• 부싱	•• 衬套	
15	**VOE 14510892**	1				K	•Seal	•Joint	•Dichtring	• 시일	• 密封	
16	**SA 9565-11000**	2				K	•Ring	•Anneau	•Ring	• 링	• 密封环	
17	**SA 9568-01000**	2				K	•Seal	•Joint	•Dichtring	• 시일	• 密封	
18	**VOE 14510891**	1					•Piston	•Piston	•Kolben	• 피스톤	• 活塞	
19	**VOE 949445**	11					•Screw	•Vis	•Schraube	• 스크류	• 六角螺钉	
20	**VOE 13963059**	1					•Set Screw	•Vis Butee	•Anschlagschraub	• 세트 스크류	• 紧固螺钉	(VOE 963059)
21	**SA 9511-12055**	1				K	•O-ring	•Joint Torique	•O-Ring	• 오링	•0 形圈	
22	**SA 9511-22095**	1				K	•O-ring	•Joint Torique	•O-Ring	• 오링	•0 形圈	
23	**SA 9556-07000**	1					•Ring	•Anneau	•Ring	• 링	• 密封环	
100	**VOE 14513718**	1					Sealing Kit	Jeu Joints	Dichtungssatz	시일 킷	密封包	1)

7 8 9 10 11 3 1 2 12 6 4 13 5

1) **GB:** Replacement version **FR:** Version piéce de rechange. **DE:** Ersatzteil-ausführung. **KR:** 대체 부품 **CN:** 更换版本

1	**8277540**	**铲斗油缸** **버켓 실린더** **Schaufelzylinder** **Vérin de godet** **Bucket cylinder**	Catalogue id **56142**	Group **975**
2			Illustr. No **1009392**	Section **1000**
3				
4			Issue **VOE 95A4356142**	Page **655**
5		**STD**		

In addition to part numbers, the Parts Catalogue also includes a vast amount of essential information which you, the operator, should be acquainted with.
With the ”Catalogue Guide”, we want to show clearly how the catalogues are arranged and what sort of information is presented therein.

Group 1 Preface and Instructions
Here you can find the following information:
- Title page and publication number
- Group index
- Product signs
- Preface
- List of items of equipment adapted to market requirements that have been introduced
- Catalogue Guide
- Table of abbreviations

Group 2 - 9 Text and illustration pages

- The table of contents shows the division of the main groups into sub-groups, with reference to page number and section.
- Illustration page. The position number of the illustration refers to the text page.
- Text page
  1. Heading.
  2. Additional text which limits the validity of the section. An example is information relating to manufacturing numbers and equipment adapted to market requirements.
  3. Designation for quantity columns.
  4. Illustrations.
  5. Group, section, page, which you should use when you search for information in the catalogue.
  6. Catalogue identification and issue designation.
  7. Position number of the part on the associated drawing.
  8. Part number
  9. Quantity. The column designation indicates the version which is shown in each column. The quantity stated refers to the quantity for each machine or, where appropriate, for each complete unit.
     ”REQ” refers to the required amount. See also ”Notes” column.
  10. PS (Parts Status) indicates the status code of the part.
      ”NS” means that the part is not kept in stock.
      ”OP” means that the part is no longer in stock.
      ”SE” means that an alternative part shall be used.
      ”SS” means that the part has been replaced.
      Refer to Group 10 Replaced parts for further information.
  11. KIT. Parts that are marked with a ”K” are included in a kit. The number of the kit is often indicated after other part numbers.
  12. Description. The indentations indicate if one or more parts are included in the assembled unit described above. The parts are included when a complete unit is ordered.
  13. Notes. Other information relating to a particular part is given here.
      - Footnote number (3001 for example) is given at the bottom of the page.
      - Replaced parts (1146-00530, for example).
      - Product or manufacturing number.
      - Abbreviations and technical information.
      - Reference to page and group.

Group 10 Replaced parts / Number index

- Replaced parts. The part numbers of parts marked with ”SS” (in the PS column) are indicated here, together with their replacement numbers.
  The replacement parts may in turn be also replaced, and so on.
- Number index. All parts included in the catalogue are indicated here, together with a reference to group, section and page.

Continued improvements and successes in design could result in modifications to your equipment which are not covered by this publication. Each publication is revised when required to include these modifications in later issues. For additional information, you should contact Volvo Construction Equipment.

Any unauthorized reproduction of any part of this document would be in violation of Volvo Construction Equipment Korea, rights and will be prosecuted to the fullest extent allowed by law. We reserve the right to make changes without prior notice.
Volvo Construction Equipment

Fig.	Part No.	Quantity 1	2	3	PS	KIT	Description	Dénomination	Bezeichnung	품명	说明	Notes
	VOE 14510883	1					Bucket Cylinder	Verin de godet	Löffelzylinder	버켓 실린더	铲斗油缸	STD
												See group 924, page 625
1	**SA 9216-04510**	1					•Washer	•Rondelle	•Scheibe	• 와셔	• 垫圈	
2	**SA 1146-01330**	1					•Cushion	•Coussin	•Sitzkissen	• 쿠션	• 缓冲	
3	**SA 1146-06910**	1					•Lock Nut	•Contre-ecrou	•Sicherungsmutter	• 록 너트	• 锁紧螺母	
4	**SA 1146-01480**	1					•Head	•Tete	•Kopf	• 헤드	• 活塞盖	
5	**SA 1146-06870**	1					•Pad	•Patin	•Belag	• 패드	• 衬垫	
6	**SA 1146-08170**	1				K	•Ring	•Anneau	•Ring	• 링	• 密封环	
7		1			NS		•Tube	•Tube	•Rohr	• 튜브	• 缸筒	
8	**VOE 14503887**	2					••Seal	••Joint	••Dichtring	•• 시일	•• 密封	
9	**SA 9481-10003**	1					••Nipple	••Raccord	••Nippel	•• 니플	•• 螺纹接头	
10	**VOE 14517946**	1					••Bushing	••Bague	••Buchse	•• 부싱	•• 衬套	
11	**VOE 14510890**	1					•Piston rod	•Tige de piston	•Stange	• 로드	• 活塞杆	
12	**VOE 14504125**	2					••Seal	••Joint	••Dichtring	•• 시일	•• 密封	
13	**SA 9481-10003**	1					••Nipple	••Raccord	••Nippel	•• 니플	•• 螺纹接头	
14	**VOE 14517949**	1					••Bushing	••Bague	••Buchse	•• 부싱	•• 衬套	
15	**VOE 14510892**	1				K	•Seal	•Joint	•Dichtring	• 시일	• 密封	
16	**SA 9565-11000**	2				K	•Ring	•Anneau	•Ring	• 링	• 密封环	
17	**SA 9568-01000**	2				K	•Seal	•Joint	•Dichtring	• 시일	• 密封	
18	**VOE 14510891**	1					•Piston	•Piston	•Kolben	• 피스톤	• 活塞	
19	**VOE 949445**	11					•Screw	•Vis	•Schraube	• 스크류	• 六角螺钉	
20	**VOE 13963059**	1					•Set Screw	•Vis Butee	•Anschlagschraub	• 세트 스크류	• 紧固螺钉	(VOE 963059)
21	**SA 9511-12055**	1				K	•O-ring	•Joint Torique	•O-Ring	• 오링	•0 形圈	
22	**SA 9511-22095**	1				K	•O-ring	•Joint Torique	•O-Ring	• 오링	•0 形圈	
23	**SA 9556-07000**	1					•Ring	•Anneau	•Ring	• 링	• 密封环	
100	**VOE 14513718**	1					Sealing Kit	Jeu Joints	Dichtungssatz	시일 킷	密封包	1)

7 8 9 10 11 3 1 2 12 6 4 13 5

1) **GB:** Replacement version **FR:** Version piéce de rechange. **DE:** Ersatzteil-ausführung. **KR:** 대체 부품 **CN:** 更换版本

1	**8277540**	**铲斗油缸** **버켓 실린더** **Schaufelzylinder** **Vérin de godet** **Bucket cylinder**	Catalogue id **56142**	Group **975**
2			Illustr. No **1009392**	Section **1000**
3				
4			Issue **VOE 95A4356142**	Page **655**
5		**STD**		

FRA

Le catalogue de pièces de rechange présente, non seulement les numéros de référence, mais également d'autres informations qu'un opérateur se doit de connaître. Ce guide de catalogue vous indique, d'une façon générale, comment sont conçus nos catalogues et quelles informations ils vous apportent.

Groupe 1 Avant-propos et instructions
Sous ce groupe, vous trouvez :
- La page de titre avec le numéro de publication
- Le registre des groupes
- Les plaques de produit
- Un avant-propos
- Une liste des équipements introduits suivant les pays
- Un guide de catalogue
- Un tableau des abréviations

Groupes 2 - 9 Pages de texte et d'illustration
- Le sommaire indique la division des groupes principaux en sous-groupes avec des renvois aux pages et aux sections.
- La page d'illustration. L'illustration donne les numéros de position qui renvoient à la page de texte.
- La page de texte

1. Rubrique
2. Texte supplémentaire qui limite la validité de la section, par exemple numéro de série et équipements adaptés aux pays
3. Désignation des modèles pour les différentes colonnes
4. Illustrations
5. Groupe, section, page utilisés pour la recherche dans le catalogue
6. Identification du catalogue et de l'édition
7. Numéro de position de la pièce sur l'illustration afférente
8. Numéro de référence
9. Quantité. La désignation des colonnes indique le modèle qui se réfère à chaque colonne. La quantité indiquée correspond à la quantité par engin ou, suivant les cas, par unité complète. ”REQ” signifie quantité nécessaire, voir la colonne Notes
10. PS (Parts Status) indique le code d'état de la pièce.
    -”NS” signifie que la pièce n'existe pas en magasin.
    ”OP” signifie que la pièce n¿est plus en magasin.
    ”SE” signifie qu¿une autre pièce devrait être employée. .
    ”SS” signifie que la pièce a été remplacée.
    Voir le groupe 10, pièces remplacées, pour de plus amples informations.
11. KIT. Les pièces marquées ”K” font partie d'un kit. Le numéro du kit est le plus souvent indiqué après les autres numéros de référence.
12. Description. Le décalage indique si une ou plusieurs pièces font partie de l'unité complète indiquée au-dessus. Ces pièces sont envoyées pour une commande d'une unité complète.
13. Notes (Remarques). Diverses informations relatives à une pièce sont notées ici.
    - Un numéro de note de bas de page (par exemple 3001) est donné au bas de la page.
    - Pièces remplacées (par exemple 1146-00530).
    - Numéro de produit ou numéro de fabrication.
    - Abréviations et explications techniques.
    - Renvoi aux pages et aux groupes.

Groupe 10 Pièces remplacées/Registre des numéros

- Pièces remplacées. Les numéros de référence marquées ”SS” (dans la colonne PS) sont repris ici avec leur numéro de remplacement. Ces pièces remplacées peuvent, à leur tour, être remplacées par d'autres, etc.
- Registre des numéros. Tous les numéros de référence du catalogue se retrouvent ici avec un renvoi au groupe, à la section et à la page.

Les perfectionnements continus et les progrès réalisés dans la conception peuvent entraîner, sur votre engin, des modifications qui ne sont pas prises en compte dans cette publication. Chaque publication est remise à jour suivant les besoins pour inclure toutes ces modifications dans les dernières éditions. Pour plus d¿informations, veuillez contacter Volvo Construction Equipment.

La reproduction non autorisée de toute partie de ce document constitue une violation des droits d'auteur de Volvo Construction Equipment et entraînera des poursuites aux termes de la loi. Nous nous réservons le droit d'apporter des modifications sans préavis.
Volvo Construction Equipment

Fig.	Part No.	Quantity 1	2	3	PS	KIT	Description	Dénomination	Bezeichnung	품명	说明	Notes
	VOE 14510883	1					Bucket Cylinder	Verin de godet	Löffelzylinder	버켓 실린더	铲斗油缸	STD
												See group 924, page 625
1	**SA 9216-04510**	1					•Washer	•Rondelle	•Scheibe	• 와셔	• 垫圈	
2	**SA 1146-01330**	1					•Cushion	•Coussin	•Sitzkissen	• 쿠션	• 缓冲	
3	**SA 1146-06910**	1					•Lock Nut	•Contre-ecrou	•Sicherungsmutter	• 록 너트	• 锁紧螺母	
4	**SA 1146-01480**	1					•Head	•Tete	•Kopf	• 헤드	• 活塞盖	
5	**SA 1146-06870**	1					•Pad	•Patin	•Belag	• 패드	• 衬垫	
6	**SA 1146-08170**	1				K	•Ring	•Anneau	•Ring	• 링	• 密封环	
7		1			NS		•Tube	•Tube	•Rohr	• 튜브	• 缸筒	
8	**VOE 14503887**	2					••Seal	••Joint	••Dichtring	•• 시일	•• 密封	
9	**SA 9481-10003**	1					••Nipple	••Raccord	••Nippel	•• 니플	•• 螺纹接头	
10	**VOE 14517946**	1					••Bushing	••Bague	••Buchse	•• 부싱	•• 衬套	
11	**VOE 14510890**	1					•Piston rod	•Tige de piston	•Stange	• 로드	• 活塞杆	
12	**VOE 14504125**	2					••Seal	••Joint	••Dichtring	•• 시일	•• 密封	
13	**SA 9481-10003**	1					••Nipple	••Raccord	••Nippel	•• 니플	•• 螺纹接头	
14	**VOE 14517949**	1					••Bushing	••Bague	••Buchse	•• 부싱	•• 衬套	
15	**VOE 14510892**	1				K	•Seal	•Joint	•Dichtring	• 시일	• 密封	
16	**SA 9565-11000**	2				K	•Ring	•Anneau	•Ring	• 링	• 密封环	
17	**SA 9568-01000**	2				K	•Seal	•Joint	•Dichtring	• 시일	• 密封	
18	**VOE 14510891**	1					•Piston	•Piston	•Kolben	• 피스톤	• 活塞	
19	**VOE 949445**	11					•Screw	•Vis	•Schraube	• 스크류	• 六角螺钉	
20	**VOE 13963059**	1					•Set Screw	•Vis Butee	•Anschlagschraub	• 세트 스크류	• 紧固螺钉	(VOE 963059)
21	**SA 9511-12055**	1				K	•O-ring	•Joint Torique	•O-Ring	• 오링	•0 形圈	
22	**SA 9511-22095**	1				K	•O-ring	•Joint Torique	•O-Ring	• 오링	•0 形圈	
23	**SA 9556-07000**	1					•Ring	•Anneau	•Ring	• 링	• 密封环	
100	**VOE 14513718**	1					Sealing Kit	Jeu Joints	Dichtungssatz	시일 킷	密封包	1)

7 8 9 10 11 3 1 2 12 6 4 13 5

1) **GB:** Replacement version **FR:** Version piéce de rechange. **DE:** Ersatzteil-ausführung. **KR:** 대체 부품 **CN:** 更换版本

1	**8277540**	**铲斗油缸** **버켓 실린더** **Schaufelzylinder** **Vérin de godet** **Bucket cylinder**	Catalogue id **56142**	Group **975**
2			Illustr. No **1009392**	Section **1000**
3				
4			Issue **VOE 95A4356142**	Page **655**
5		**STD**		

DEU

Im Ersatzteilkatalog sind außer den Artikelnummern auch eine Reihe von wichtigen Informationen aufgeführt, die man unbedingt kennen sollte.
Mit der Kataloganweisung wollen wir auf eine überschaubare Art und Weise zeigen, wie unsere Kataloge aufgebaut und welche Informationen hier enthalten sind.

Gruppe 1 Vorwort und Anweisungen
Hier findet man folgendes:
- Titelseite mit Publikationsnummer
- Gruppenregister
- Produktschilder
- Vorwort
- Verzeichnis über eingeführte marktangepasste Ausrüstungen
- Kataloganweisung
- Abkürzungstabelle

Gruppe 2 - 9 Text- und Bildseiten

- Das Inhaltsverzeichnis zeigt die Einteilung der Hauptgruppe in Untergruppen mit Hinweis auf Seite und Abschnitt.
- Bildseite. Die Positionsnummer der Abbildung weist auf die Textseite hin.
- Textseite.
  1. Überschrift
  2. Zusatztext, der die Gültigkeit des Abschnitts begrenzt, z.B. Information über Herstellungsnummer und marktangepasste Ausrüstungen.
  3. Bezeichnung für die Anzahl-Spalten
  4. Abbildungen
  5. Gruppe, Abschnitt, Seite, die bei der Suche im Katalog verwendet werden.
  6. Katalogkennung und Ausgabebezeichnung
  7. Positionsnummer des Artikels mit dazugehöriger Abbildung.
  8. Artikelnummer
  9. Anzahl. Die Spaltenbezeichnung zeigt, welche Ausführung per Spalte aufgeführt ist. Die angegebene Anzahl betrifft Anzahl pro Maschine oder ggf. pro komplette Einheit. ”REQ” bezeichnet die erforderliche Menge, siehe Anmerkungsspalte.
  10. PS (Parts Status) zeigt den Statuscode des Artikels.
  -”NS” bedeutet, dass der Artikel nicht mehr auf Lager gehalten wird.
  ”OP” bedeutet, dass das Teil nicht mehr geführt wird.
  ”SE” bedeutet, dass ein alternatives Teil zu verwenden ist.
  -”SS” bedeutet, dass der Artikel ersetzt wurde.
  Siehe Gruppe 10, Ersetzte Artikel, für weitere Information.
  11. KIT. Artikel, die mit einem ”K” gekennzeichnet sind, gehören zu einem Satz. Die Nummer des Satzes wird in den meisten Fällen nach den übrigen Artikelnummern angegeben.
  12. Bezeichnung. Die Einrückung zeigt, dass ein oder mehrere Artikel in einer oben aufgeführten zusammengesetzten Einheit enthalten sind. Die Artikel sind in der Bestellung der kompletten Einheit enthalten.
  13. Notes (Anmerkungen). Hier werden übrige Informationen für einen Artikel aufgeführt:
  - Fußnotennummer, (beispielsweise 3001), wird ganz unten auf der Seite angegeben.
  - Ersetzte Artikel, (beispielsweise 1146-00530)
  - Produkt- oder Herstellungsnummer
  - Abkürzungen oder technische Informationen
  - Seiten- und Gruppenhinweis

Gruppe 10 Ersetzte Artikel / Nummernregister

- Ersetzte Artikel. Hier sind die mit ”SS” markierten (in der PS-Spalte) Artikelnummern mit ihrem Ersatz aufgeführt. Die ersetzten Artikel können wiederum ersetzt worden sein usw.
- Nummernregister. Hier sind alle im Katalog vorkommenden Artikel aufgeführt, und zwar mit Hinweis auf Gruppe, Abschnitt und Seite.

Fortlaufende Verbesserungen und Fortschritte in der Konstruktion können auch bei Ihrer Maschine zu Änderungen führen, die nicht von dieser Schrift umfasst werden. Jede Ausgabe wird bei Bedarf überarbeitet, um diese Veränderungen bei späteren Ausgaben mit zu berücksichtigen.
Weitere Informationen erhalten Sie von Volvo Construction Equipment.

Jegliche Reproduktion dieses Dokumentes in Auszügen oder in vollem Umfang stellt eine Verletzung der Rechte von Volvo Construction Equipment dar und wird unter voller Ausschöpfung der gesetzlichen Möglichkeiten strafrechtlich verfolgt. Wir behalten uns das Recht auf Änderungen ohne vorherige Ankündigung vor.
Volvo Construction Equipment

Fig.	Part No.	Quantity 1	2	3	PS	KIT	Description	Dénomination	Bezeichnung	품명	说明	Notes
	VOE 14510883	1					Bucket Cylinder	Verin de godet	Löffelzylinder	버켓 실린더	铲斗油缸	STD
												See group 924, page 625
1	**SA 9216-04510**	1					•Washer	•Rondelle	•Scheibe	• 와셔	• 垫圈	
2	**SA 1146-01330**	1					•Cushion	•Coussin	•Sitzkissen	• 쿠션	• 缓冲	
3	**SA 1146-06910**	1					•Lock Nut	•Contre-ecrou	•Sicherungsmutter	• 록 너트	• 锁紧螺母	
4	**SA 1146-01480**	1					•Head	•Tete	•Kopf	• 헤드	• 活塞盖	
5	**SA 1146-06870**	1					•Pad	•Patin	•Belag	• 패드	• 衬垫	
6	**SA 1146-08170**	1				K	•Ring	•Anneau	•Ring	• 링	• 密封环	
7		1			NS		•Tube	•Tube	•Rohr	• 튜브	• 缸筒	
8	**VOE 14503887**	2					••Seal	••Joint	••Dichtring	•• 시일	•• 密封	
9	**SA 9481-10003**	1					••Nipple	••Raccord	••Nippel	•• 니플	•• 螺纹接头	
10	**VOE 14517946**	1					••Bushing	••Bague	••Buchse	•• 부싱	•• 衬套	
11	**VOE 14510890**	1					•Piston rod	•Tige de piston	•Stange	• 로드	• 活塞杆	
12	**VOE 14504125**	2					••Seal	••Joint	••Dichtring	•• 시일	•• 密封	
13	**SA 9481-10003**	1					••Nipple	••Raccord	••Nippel	•• 니플	•• 螺纹接头	
14	**VOE 14517949**	1					••Bushing	••Bague	••Buchse	•• 부싱	•• 衬套	
15	**VOE 14510892**	1				K	•Seal	•Joint	•Dichtring	• 시일	• 密封	
16	**SA 9565-11000**	2				K	•Ring	•Anneau	•Ring	• 링	• 密封环	
17	**SA 9568-01000**	2				K	•Seal	•Joint	•Dichtring	• 시일	• 密封	
18	**VOE 14510891**	1					•Piston	•Piston	•Kolben	• 피스톤	• 活塞	
19	**VOE 949445**	11					•Screw	•Vis	•Schraube	• 스크류	• 六角螺钉	
20	**VOE 13963059**	1					•Set Screw	•Vis Butee	•Anschlagschraub	• 세트 스크류	• 紧固螺钉	(VOE 963059)
21	**SA 9511-12055**	1				K	•O-ring	•Joint Torique	•O-Ring	• 오링	•0 形圈	
22	**SA 9511-22095**	1				K	•O-ring	•Joint Torique	•O-Ring	• 오링	•0 形圈	
23	**SA 9556-07000**	1					•Ring	•Anneau	•Ring	• 링	• 密封环	
100	**VOE 14513718**	1					Sealing Kit	Jeu Joints	Dichtungssatz	시일 킷	密封包	1)

7 8 9 10 11 3 1 2 12 6 4 13 5

1) **GB:** Replacement version **FR:** Version piéce de rechange. **DE:** Ersatzteil-ausführung. **KR:** 대체 부품 **CN:** 更换版本

1	**8277540**	**铲斗油缸** **버켓 실린더** **Schaufelzylinder** **Vérin de godet** **Bucket cylinder**	Catalogue id **56142**	Group **975**
2			Illustr. No **1009392**	Section **1000**
3				
4			Issue **VOE 95A4356142**	Page **655**
5		**STD**		

KOR

부품 번호 이외에도 , 부품 카탈로그에는 운전자로서 알고 있어야 할 수많은 필수 정보가 포함되어 있습니다 .
" 카탈로그 가이드 " 를 통해 카탈로그 구성과 수록된 정보의 종류를 명확하게 보여주고자 합니다 .

그룹 1 서론 및 지침

여기에서는 다음과 같은 정보를 찾을 수 있습니다 .
- 제목 페이지 및 간행 번호
- 그룹 색인
- 제품 표지
- 서론
- 시장 요건에 맞춰 적용된 장비 항목 목록
- 카탈로그 가이드
- 약어표

그룹 2 – 9 텍스트 및 그림 페이지

- 목차를 보면 페이지 번호와 선택 항목에 대한 참조 사항과 함께 주요 그룹의 세부 그룹 구분 방식을 알 수 있습니다 .
- 그림 페이지 . 그림의 위치 번호는 텍스트 페이지를 의미합니다 .
- 텍스트 페이지

1. 표제 .
2. 해당 항목의 유효성 범위를 제한하는 추가 텍스트 . 다음 예는 제조 번호 및 시장 요건에 맞춰 개조된 장비에 관한 내용입니다 .
3. 수량 열의 명칭 .
4. 그림 .
5. 카탈로그의 정보 검색 시 사용하는 그룹 , 항목 , 페이지 .
6. 카탈로그 확인 및 간행판 명칭 .
7. 관련 도면에 포함된 부품의 위치 번호 .
8. 부품 번호
9. 수량 . 열의 명칭은 각 열에 표시된 버전을 나타냅니다 . 언급된 수량은 각 기계의 수량 또는 해당되는 경우 각 완성품 유닛의 수량입니다 .

"REQ" 는 필요 수량을 의미합니다 . " 참고 " 열을 참조하십시오 .

10. PS (부품 상태) 는 부품의 상태 코드를 나타냅니다 .
"NS" 는 재고가 없는 부품을 의미합니다 .
"OP" 는 더 이상 재고로 보관하지 않는 부품을 의미합니다 .
"SE" 는 대체 부품이 사용될 것임을 의미합니다 .
"SS" 는 부품이 교체되었다는 것을 의미합니다 .
추가 정보는 그룹 10, 교체된 부품을 참조하십시오 .

11. 키트 . "K" 표시가 된 부품은 키트에 포함된 것입니다 . 키트의 번호는 다른 부품 번호 다음에 표시되곤 합니다 . 12. 설명 . 들여쓰기된 항목들은 위에 설명한 조립 유닛에 한 개 이상의 부품이 포함된 경우를 나타냅니다 . 이와 같은 부품들은 완성품 유닛 주문 시 포함됩니다 .

13. 참고 . 특정 부품에 관한 기타 정보는 여기에 수록되어 있습니다 .
- 주석 번호 (예 : 3001) 은 페이지 하단에 표시되어 있습니다 .
- 교체된 부품 (예 : 1146-00530).
- 제품 또는 제조 번호 .
- 약어 및 기술 정보 .
- 페이지 및 그룹 참조 사항 .

그룹 10 교체된 부품 / 번호 색인

- 교체된 부품 . "SS" 로 표시된 부품의 부품 번호 (PS 열에 표시됨) 는 해당 교체 번호와 함께 여기에 수록되어 있습니다 .
교체 부품 또한 계속 교체될 수 있습니다 .
- 번호 색인 . 카달로그에 수록된 모든 부품은 그룹 , 항목 및 페이지 참조 사항과 함께 여기에 수록되어 있습니다 .

설계가 지속적으로 개선되므로 사용자의 장비에 대한 개정 사항이 이 간행물에 포함되어 있지 않을 수도 있습니다 . 각 간행물은 나중에 발행되는 호들에 이러한 개정 사항을 포함시키기 위해서 요구될 때 개정됩니다 . 자세한 내용은 Volvo 건설기계에 문의하십시오 .

이 문서의 일부분을 무단 복제하는 것은 볼보건설기계 고객 지원 부서 (Volvo Construction Equipment AB, Customer Support) 의 권리를 침해하는 것으로 엄중한 법적 처벌을 받게 됩니다 . 당사는 사전 예고 없이 문서 내용을 변경할 권리를 보유하고 있습니다 .
Volvo 건설기계

Fig.	Part No.	Quantity 1	2	3	PS	KIT	Description	Dénomination	Bezeichnung	품명	说明	Notes
	VOE 14510883	1					Bucket Cylinder	Verin de godet	Löffelzylinder	버켓 실린더	铲斗油缸	STD
												See group 924, page 625
1	**SA 9216-04510**	1					•Washer	•Rondelle	•Scheibe	• 와셔	• 垫圈	
2	**SA 1146-01330**	1					•Cushion	•Coussin	•Sitzkissen	• 쿠션	• 缓冲	
3	**SA 1146-06910**	1					•Lock Nut	•Contre-ecrou	•Sicherungsmutter	• 록 너트	• 锁紧螺母	
4	**SA 1146-01480**	1					•Head	•Tete	•Kopf	• 헤드	• 活塞盖	
5	**SA 1146-06870**	1					•Pad	•Patin	•Belag	• 패드	• 衬垫	
6	**SA 1146-08170**	1				K	•Ring	•Anneau	•Ring	• 링	• 密封环	
7		1			NS		•Tube	•Tube	•Rohr	• 튜브	• 缸筒	
8	**VOE 14503887**	2					••Seal	••Joint	••Dichtring	•• 시일	•• 密封	
9	**SA 9481-10003**	1					••Nipple	••Raccord	••Nippel	•• 니플	•• 螺纹接头	
10	**VOE 14517946**	1					••Bushing	••Bague	••Buchse	•• 부싱	•• 衬套	
11	**VOE 14510890**	1					•Piston rod	•Tige de piston	•Stange	• 로드	• 活塞杆	
12	**VOE 14504125**	2					••Seal	••Joint	••Dichtring	•• 시일	•• 密封	
13	**SA 9481-10003**	1					••Nipple	••Raccord	••Nippel	•• 니플	•• 螺纹接头	
14	**VOE 14517949**	1					••Bushing	••Bague	••Buchse	•• 부싱	•• 衬套	
15	**VOE 14510892**	1				K	•Seal	•Joint	•Dichtring	• 시일	• 密封	
16	**SA 9565-11000**	2				K	•Ring	•Anneau	•Ring	• 링	• 密封环	
17	**SA 9568-01000**	2				K	•Seal	•Joint	•Dichtring	• 시일	• 密封	
18	**VOE 14510891**	1					•Piston	•Piston	•Kolben	• 피스톤	• 活塞	
19	**VOE 949445**	11					•Screw	•Vis	•Schraube	• 스크류	• 六角螺钉	
20	**VOE 13963059**	1					•Set Screw	•Vis Butee	•Anschlagschraub	• 세트 스크류	• 紧固螺钉	(VOE 963059)
21	**SA 9511-12055**	1				K	•O-ring	•Joint Torique	•O-Ring	• 오링	•0 形圈	
22	**SA 9511-22095**	1				K	•O-ring	•Joint Torique	•O-Ring	• 오링	•0 形圈	
23	**SA 9556-07000**	1					•Ring	•Anneau	•Ring	• 링	• 密封环	
100	**VOE 14513718**	1					Sealing Kit	Jeu Joints	Dichtungssatz	시일 킷	密封包	1)

7 8 9 10 11 3 1 2 12 6 4 13 5

1) **GB:** Replacement version **FR:** Version piéce de rechange. **DE:** Ersatzteil-ausführung. **KR:** 대체 부품 **CN:** 更换版本

1	**8277540**	**铲斗油缸** **버켓 실린더** **Schaufelzylinder** **Vérin de godet** **Bucket cylinder**	Catalogue id **56142**	Group **975**
2			Illustr. No **1009392**	Section **1000**
3				
4			Issue **VOE 95A4356142**	Page **655**
5		**STD**		

CHN

除了零件号码外，本 《零件手册》也包括您作为操作员
必须熟悉的大量重要信息。
通过 “手册指南”，我们希望清楚地显示目录的编排
以及其中包括了哪类信息。

组 1 前言和说明
在此您可找到下列信息：
- 标题页和出版号码
- 组索引
- 产品标牌
- 前言
- 根据市场要求改装的已引进设备项目名单
- 目录指南
- 缩略语表

组 2 - 9 文字与插图页

- 目录显示主要组到次组的划分，有
页码和部分的参注。
- 插图页。插图的位置号码是指相关文字页码。
- 文字页
  1. 标题。
  2. 限制该部分适用范围的附加文字。例如
有关生产号码和根据市场要求改装的设备的信息。
  3. 数量栏目的标号。
  4. 插图。
  5. 您在本目录中查阅信息时所需要的
组、部分、页码。
  6. 手册标识和本期标号。
  7. 有关图片上的零件位置号码。
  8. 零件号码。
  9. 数量。此栏目标号表示每栏目显示的
版本。所列数量是指每部机器上的数量，或在合适情况下
指每个完整单元的数量。
“REQ”指需要的数量。另见 “备注”栏目。

10. PS （零件状态）表示零件的状态代码。
“NS”表示该零件不在库存中。
“OP” 表示零件不再有库存。
“SE” 表示应该使用一个替代零件。
“SS”表示该零件已被替换掉。
请参考组 10 替换掉的零件，以获取更多信息。
11. 套件。标记 “K”的零件是包括在某一套件中。套件号码
经常在其它零件号码后面表示。
12. 说明。行首空格表示是否有一个或更多零件
包括在上述组合单元内。 订购一套完整单元时这些零件
会包括在内。
13. 备注。在此提供与某一特定零件有关的其它信息。
  - 脚注号码 （例如 3001）列在此页底部。
  - 替换掉零件 （例如 1146-00530）。
  - 产品或制造号码。
  - 缩略语和技术信息。
  - 参考页码和组。

组 10 替换掉零件 / 号码索引

- 替换掉零件。标有 “SS”的零件 （在 PS 栏内）的零件号码
和替换它们的号码一起在此标出。
替换零件也可能再被替换掉，等等。
- 号码索引。此手册中的所有零件在此都有罗列，并有
组、部分和页码的参注。

在设计上的不断改进和取得的成功也可导致您设备的修订项目
没有包括在本版本的目录中。在需要把这些修订项目
收入后来的版本时，每个出版物都会重新修订。要获取更多的信息，
您应该联络韩国沃尔沃建筑设备公司。

未经授权翻印复制本目录的任何部分，都是对沃尔沃建筑设备公司专利权的侵犯，将被追究全部法律责任。 我们也保留更改而不预先通知的权力。
沃尔沃建筑设备公司

TABLE OF ABBREVIATION 약어 일람표

POUR LA LISTE DES ABRÉVIATIONS EMPLOYÉES 缩写语表

ABKÜRZUNGSVERZEICHNIS

ABBREVIATION	ENGLISH	FRANÇAIS	DEUTSCH	KOREAN	中文
A	ampere	Ampères	Ampere	암페어	安培
AC	Alternating Current	Courant alternatif	Wechselstrom	교류	交流电流
ALT	alternative	alternative	wahlweise	대체사양	发电机
AWD	All Wheel Drive	Toutes roues motrices	Allradantrieb	상시 4 륜 구동	全部车轮驱动
AX ####-	as from axle No.	à partir du N° d'essieu	ab Achsennr.	액슬 일련번호 ~ 부터	起自车桥号码
AX - ####	up to and incl. axle No.	jusqu'au N° d'essieu	bis Achsennr.	액슬 일련번호 ~ 까지	截止到车桥号码
BL	black	noir	schwarz	검정색	黑色
BLUE	blue	bleu	blau	파랑색	蓝色
BR	brown	brun	braun	갈색	棕色
BRA	Brazil	Brésil	Brasilien	브라질	巴西
CAB #### -	as from cab No.	à partir du N° de cabine	ab Kabinen-herstellnr.	캡 일련번호 ~ 부터	起自驾驶室号码
CAB - ####	up to and incl. cab No.	jusqu'au N° de cabine	bis Kabinen-herstellnr.	캡 일련번호 ~ 까지	截止到驾驶室号码
CAN	Canada	Canada	Kanada	캐나다	加拿大
CENT	centre	au milieu	Mittere	중앙	中心
CHN	China	Chine	China	중국	中国
CIN	component identification number	Numéro de référence de sous-ensemble	Bauteil-Identifizierungsnummer	기능품 식별 번호	部件识别号码
CPL	complete	complet	komplett	조립체	全套
m3 (CU M)	cubic metre	mètre cube	Kubikmeter	입방미터	立方米
Cu Yd	Cubic Yard	Yard cube	Kubikyard	평방 야드	立方码
DC	Direct Current	Courant continu	Gleichstrom	직류	直流电流
DEG	numbers of degrees, C°	nombres de degré de chaleur, C°	Anzahl in Graden C°	섭씨 온도 번호	摄氏度数
DELETED	deleted	supprimé	Nicht mehr lieferbar	삭제	已删除
DEU	Germany	Allemagne	Deutschland	독일	德国
DNK	Denmark	Danemark	Dänemark	덴마크	丹麦
EEC	European Economic Community (EEC)	pays du marche commun (EEC)	EU-Markt (EEC)	유럽경제공동체 번호	欧洲经济共同体 （EEC）
ENG	Engine	moteur	Motor	엔진	发动机
ENG #### -	as from engine No.	à partir du N° de moteur	ab Motornr.	엔진 일련번호 ~ 부터	截止到发动机号码
ENG - ####	up to and incl. engine No.	jusqu'au N° de moteur	bis Motornr.	엔진 일련번호 ~ 까지	起自发动机号码
E PROD	early production	production antérieure	Frühere Ausführung	양산전	早先产品
ESP	Spain	Espagne	Spanien	스페인	西班牙
EU	European Union	Union Européenne	Europäische Union	유럽 연합	欧盟
EXC ### -	as from excavator unit No.	à partir du N° d'excavateur	Ab Bagger-Aggregatnr.	작업장치 일련번호 ~ 부터 번호	起自挖掘机号码 共同体 （EEC）

ABBREVIATION	ENGLISH	FRANÇAIS	DEUTSCH	KOREAN	中文
EXC - ###	up to and incl. excavator unit No.	jusqu'au N° d'excavateur	bis Bagger-Aggregatnr	작업장치 일련번호 ~ 까지 번호	截止到挖掘机号码 共同体 (EEC)
EXCL	excluding	exclus	auschliesslich	제외	除外
FIN	Finland	Finlande	Finnland	핀란드	芬兰
F-N-R	Forward-Neutral-Reverse	Marche avant-Point mort-Marche arrière	Vorwärts-Neutral-Rückwärts	전진 – 중립 – 후진 번호	前进 – 空挡 – 倒车 共同体 (EEC)
FOPS	Falling Object Protection System	Système de protection contre la chute d'objets	FOPS (Schutz vor herabfallenden Gegenständen)	낙하 물체 보호 시스템 번호	掉落物体防护系统 共同体 (EEC)
FORW	forward	avant	vordere	전진	前言
FRA	France	France	Frankreich	프랑스	法国
GBR	Great Britain	Angleterre	England	영국	英国
g (GRAM)	gram	gramme	Gramm	그램	克
GREEN	green	vert	grün	녹색	绿色
GREY	grey	gris	grau	회색	灰色
HD	Heavy Duty	Heavy Duty	Heavy Duty	대용량	重型
HT #### -	as from hydraulic transmission No.	à partir du transmission hydraulique Nº	ab Hydraulikgetriebe	트랜스미션 일련번호 ~ 부터 번호	液压变速箱起始号码 共同体 (EEC)
HT - ####	up to and incl. hydraulic transmission No.	jusqu'au transmission hydraulique Nº	bis Hydraulikgetriebe	트랜스미션 일련번호 ~ 까지 번호	液压变速箱截止号码 共同体 (EEC)
ID	diameter, inner	diamètre, intérieur	Innendurchmesser	내경	内直径
IN	inch(es)	pouce	Zoll	인치	英寸
INCL	inclusive	inclus	einschliesslich	포함	包括
INCL IN	included in	inclus dans	gehört zur	포함	包括在
INLET	inlet	entrée	Einlass	흡입	进口
INNER	inner	intérieur	innen	내측	内部
IRN	Iran	Iran	Iran	이란	伊朗市场
ITA	Italy	Italie	Italien	이태리	意大利
ITEM NO	see item No.	voir position	siehe Position Nr.	품번 참조	请看部位号码
K	included in parts kits	fait partie du jeu complet de réparation	gehört zur Satzverpackung	부품 킷에 포함 번호	包括在部件套件中 共同体 (EEC)
KOR	Korea	Corée	Korea	한국	韩国
L	litre, length	litre, longueur	Liter, Länge	리터 , 길이	公升，长度
LH	left	gauche	links	왼쪽	左
LOAD #### -	as from loading unit No.	à partir du N° de chargeur	ab Hubaggregatnr.	인양장치 일련번호 ~ 부터 번호	起自载重装置号码 共同体 (EEC)
LOAD - ####	up to and incl. loading unit No.	jusqu'au N° de chargeur	bis Hubaggregatnr.	인양장치 일련번호 ~ 까지 번호	截止到载重装置号码 共同体 (EEC)

TABLE OF ABBREVIATION 약어 일람표

POUR LA LISTE DES ABRÉVIATIONS EMPLOYÉES 缩写语表

ABKÜRZUNGSVERZEICHNIS

ABBREVIATION	ENGLISH	FRANÇAIS	DEUTSCH	KOREAN	中文
L PROD	late production	production postérieure	jetzige Ausführung	양산후	近期产品型号
m (M)	metric	mètre	Meter	미터	公制
MARKED	marked	marque de	gekennzeichnet mit	표시	市场
MEX	Mexico	Mexique	Mexiko	멕시코	墨西哥
MODEL	model designation	Désignation de modèle	Modellbezeichnung	모델 명칭	型号名称
ml (ML)	millilitre	millilitre	Milliliter	밀리리터	毫升
mm (MM)	millimetre	millimètre	Millimeter	밀리미터	毫米
NLD	Netherlands	Pays-Bas	Holland	네델란드	荷兰
NO	number	numéro	Nummer	번호	号码
NOR	Norway	Norvège	Norwegen	노르웨이	挪威
NS	part not stocked as spare part	n`est pas stocké comme pièce de rechange	nicht als Ersatzteil vorrätig	공급불가 부품 번호	不能作为备件备库 共同体 (EEC)
OP	The part is no longer in stock	La pièce n'est plus en stock	Der Artikel wird nicht länger geführt	이 부품은 더 이상 재고가 없습니다 번호	该零件不再有库存 共同体 (EEC)
O SZ	over size	côte supérieur	Übergrösse	오버 사이즈	加大尺寸
OD	diameter, outer	diamètre extérieur	Aussendurchmesser	외경	外直径
OR	orange	orange	orange	주황색	橙色
ORDER	order	commander	bestellen	순서	订单
OUTER	outer	extérieur	aussen	외측	外部
OUTLET	outlet	échappement	Auslass	배기	出口
PAGE	see page	voir page	siehe Seite	~ 쪽 참조	参看页码
PAIR	pair	paire	Paar	짝	配对
PCS	piece(s)	pièce	Stück	갯수	件数
PIN	product identification number	Numéro d'identification de produit	Produktidentifizierungs-Nummer	제품 식별 번호	产品识别号码
PINK	pink	rose	rosa	분홍색	粉红色
POL	Poland	Pologne	Polen	폴란드	波兰
PROD NO	product No.	Nº de produit	Produktnr.	장비 본체번호	产品号码
PRT	Portugal	Portugal	Portugal	포르투갈	葡萄牙
Q	Quantity l/min	Quantité l/min	Quantität l/min	유량 (L/MIN)	每分钟公升流量
REAR	rear	arrière	hinten	뒤쪽	后部
RED	red	rouge	rot	빨강색	红色
REPL BY -	replaced by	remplacé par	ersetzt durch	~ 에 대체된	更换为
REQ	order as required	quantité nécessaire	erforderliche Anzahl	소요량 만큼 주문	按照要求订货
RH	right	droite	rechts	오른쪽	右
ROPS	Roll-Over Protection System	Système de protection en cas de retournement	ROPS (Überrollschutz)	전복 보호 시스템 번호	翻滚保护系统 共同体 (EEC)
RPM	revolutions per minute	tours par minute	Umdrehungen je Minute	분당 회전수	每分钟转数

ABBREVIATION	ENGLISH	FRANÇAIS	DEUTSCH	KOREAN	中文
SE	alternative spare part version exists	une version pièce de rechange existe également	Alternative Ersatzteilausführung lieferbar	대체 예비부품 버전 있음 번호	有可选择备用 零下执行项目 共同体 （EEC）
SEE GROUP	see group	voir groupe	siehe Gruppe	그룹 참조	请参看部类
SEE SB	see Service Bulletin	voir bulletin de service	siehe Kundendienstmitteilung	서비스 회보 참조	参看 《维修通报》
SER NO # -	as from serial No.	à partir du N° de fabrication	ab Fabrikationsnr.	장비 일련번호 ~ 부터	起自产品系列号码
SER NO - #	up to and incl.serial No.	jusqu'au N° de fabrication	bis Fabrikationsnr.	장비 일련번호 ~ 까지	截止到产品系列号码
SMV	slow-moving vehicle	véhicule lent	Langsames Fahrzeug	서행 차량	慢移动车辆
S/N #### -	as from serial No.	à partir du N° de série	ab Fabrikationsnr.	장비 일련번호 ~ 부터	起自产品系列号码
S/N - ####	up to and incl. serial No.	jusqu'au N° de série	bis Fabrikationsnr.	장비 일련번호 ~ 까지	截止到产品系列号码
SUPPL	supplementary details, no spare part	indication compléter	zuzätliche Angaben	보조 부품 , 예비부품이 아님	补充小零件 非备件
SPECIAL	special model	construction spéciale	Sonderausführung	주문사양	特殊型号
mm2 (SQ MM)	square millimeters	millimètre carré	Quadratmillimeter	평방미터	平方毫米
SS	superseded part	pièce remplacée	ersetztes Teil	교체된 부품	更换部件
STD	standard version	version standard	Standardausführung	표준사양	标准版本
STD SZ	standard size	dimension standard	Standardabmessung	표준규격	标准尺寸
SWE	Sweden	Suède	Schweden	스웨덴	瑞典
THICK	thickness	épaisseur	Dicke	두께	厚度
TM NO # -	as from transmission No.	à partir du N° de transmission	ab Getriebenr.	트랜스미션 일련번호 ~ 부터	起自变速箱号码
TM NO - #	up to and incl. transmission No.	jusqu'au N° de transmission	bis Getriebenr.	트랜스미션 일련번호 ~ 까지	截止到变速箱号码
UPPER	upper	supérieur	oben	상부	上部
USA	United States of America	États-Unis	Vereinigte Staaten	미국	美国
U SZ	under size	côte interieur	Untergrösse	언더 사이즈	下部尺寸
V	volt	volt	Volt	전압	伏特
VIOL	violet	violet	violett	보라색	紫色
VPM	vibrations per minute	vibrations par minute	Vibrationen je Minute	분당 진동수	每分钟振动
W	Watt	watt	Watt	와트	瓦特
WHITE	white	blanc	weiss	흰색	白色
WID	width	largeur	Breite	폭	宽度
YELL	yellow	jaune	gelb	노란색	黄色
ZAF	South Africa	Afrique du Sud	Südafrika	남아프리카	南非

Equipment	Kit No	Description
11839360		Bucket Godet Löffel 버켓 铲斗
11839361		Bucket Godet Löffel 버켓 铲斗
11839362		Bucket Godet Löffel 버켓 铲斗
11839363		Bucket Godet Löffel 버켓 铲斗
11839364		Bucket Godet Löffel 버켓 铲斗
11839365		Bucket Godet Löffel 버켓 铲斗
11839366		Bucket Godet Löffel 버켓 铲斗
11839695	VOE 15626870	Quick fit, mechanic Porte-outils, mecanique Schnellwechsler, Mechanisch 퀵 핏 , 기계식 快捷安装，机械
11839711		Grading bucket Godet de nivellement Planierschaufel 그레이딩 버켓 平地铲斗 *800 MM PO*
11839712		Grading bucket Godet de nivellement Planierschaufel 그레이딩 버켓 平地铲斗 *850 MM PO*
11839713		Grading bucket Godet de nivellement Planierschaufel 그레이딩 버켓 平地铲斗 *900 MM PO*

Equipment	Kit No	Description
8278696		Basic Machine Machine de base Grundmaschine 본체 主机 *ECR58*
8278697		Cooling system Système de refroidissement Kühlanlage 냉각장치 冷却系统
8278698		Cooling system Système de refroidissement Kühlanlage 냉각장치 冷却系统
8278699	VOE 14529888	Extra lamp Lampe supplémentaire Zusatzscheinwerfer 보조 램프 额外灯 *FRONT*
8278700	VOE 14529889	Extra lamp Lampe supplémentaire Zusatzscheinwerfer 보조 램프 额外灯 *REAR*
8278701	VOE 14529890	Travel alarm Alarme de conduite Fahralarm 후진 경고 장치 行走报警器
8278702	VOE 14529891	Rotating beacon Phare rotatif Rotierende Warnleuchte 경광등 旋转信号灯
8278703		Cab Cabine Fahrerhaus 운전실 驾驶室 *ROPS AND TOPS*
8278704		Canopy Cabine ouverte Canopy 캐노피 驾驶蓬
8278705		Operator's seat, with suspension Siège conducteur, avec suspension Fahrersitz, Sitzfederung 운전석 및 서스펜션 포함 弹簧式操作员座椅 *FABRIC*

Equipment	Kit No	Description
8278706		Operator's seat, with suspension Siège conducteur, avec suspension Fahrersitz, Sitzfederung 운전석 및 서스펜션 포함 弹簧式操作员座椅 *PVC*
8278707		Control joystick - progressive lever Levier de commande à action progressive Steuerhebel - progressiv 조종 조이스틱 , 전진 레버 操纵手柄 – 先进操纵杆
8278708		Control joystick - progressive lever Levier de commande à action progressive Steuerhebel - progressiv 조종 조이스틱 , 전진 레버 操纵手柄 – 先进操纵杆 *ROTATOR*
8278709		Without air conditioning Sans Conditionnement d'air Ohne Klimaanlage 에어컨 미장착 无空调 *CANOPY*
8278710		Air conditioning, heater Conditionnement d'air, chaufferette Klimaanlage, Heizgerät 히터 空调，加热器
8278711		Air conditioning, heater and cooler. Conditionnement d'air Klimaanlage 에어컨 및 히터 겸용 空调，加热器和冷却器
8278713		Master Key Clé Principale Haupttaste 공용 열쇠 主钥匙
8278714		Without Cassette radio Sans radio-cassette Ohne Kassettenrecorder 카세트 라디오 없음 无磁带收音机
8278715	VOE 11803635	Cassette radio Radio-cassette Kassettenrecorder 카세트 라디오 – 국내용 盒式磁带放音机
8278718	VOE 14661590	Fops Fops Fops 폽스 – 낙하물 방어장치 落物保护结构 *FOPS = FALLING OBJECT PROTECTION STRUCTURE*
8278719		Seat belt Ceinture à la hanche H~ftengurt 시트 벨트

Equipment	Kit No	Description
8278720		Seat Belt Retractable Ceinture abdominate Hüftgurt 안전벨트 腿部安全带 *2 INCH*
8278721		Seat Belt Retractable Ceinture abdominate Hüftgurt 안전벨트 腿部安全带 *3 INCH*
8278722	VOE 14529892	Anti theft packing Dispositif antivol Diebstahlschutzdichtung 도난방지장치 세트 防盗包装
8278729		Crawler track Chenilles Raupen 트랙 蠕动式履带 *TRK-500MM SHOE X 39 TRIPLE GROUSER*
8278730		Boom with leak seat Flèche avec siège de fuite Ausleger mit leckeinsitz 붐 – 배관용 브라켓 설치 带渗漏管线支座的大臂 *2,9M*
8278731		Dipper arm with leak seat Bras avec siège de fuite Stiel mit leckeinsitz 디퍼 암 – 배관용 브라켓 설치 带渗漏管线支座的小臂 *1,54M*
8278733	VOE 14529894	Dipper arm with leak seat Bras avec siège de fuite Stiel mit leckeinsitz 디퍼 암 – 배관용 브라켓 설치 带渗漏管线支座的小臂 *1,94M*
8278734		Linkage for standard Articulation standard Gelenk für Standardausleger 버켓 커넥팅 로드 – 표준형 标准连接 *EU*
8278735		Boom cylinder, std seal Vérin de flèche Auslegerzylinder 붐 실린더 – 표준형 시일 大臂油缸，固定密封
8278736		Dipper arm cylinder, std seal Vérin de bras Stielzylinder 디퍼 암 실린더 – 표준형 시일 小臂油缸，固定密封

Equipment	Kit No	Description
8278737		Bucket cylinder Vérin de godet Löffelzylinder 버켓 실린더 铲斗油缸
8278738		Boom swing cylinder Vérin d'orientation, flèche Auslegerschwenkzylinder 붐 선회 실린더 大臂回转油缸
8278739	VOE 14529895	Grapple manoeuvre. Leak-off line on dip. arm Commande de grappin, fuite hydr. sur le bras Leckrohr für Greiferfunktion auf Stiel 클램셸 배관 – 디퍼 암 측 小臂上的渗漏管线的控制活门 *1,54M*
8278740		Grapple manoeuvre. Leak-off line on dip. arm Commande de grappin, fuite hydr. sur le bras Leckrohr für Greiferfunktion auf Stiel 클램셸 배관 – 디퍼 암 측 小臂上的渗漏管线的控制活门 *1,94M*
8278741		Leak-off line on dip. arm without leak. for grapp. Fuite sur bras sans fuite Commande de grappin Leckrohr auf Stiel ohne Greiferfunktion 유압 배관 – 디퍼 암 측 ; 클램셸 배관 제외 不带渗漏阀控制活门的小臂上的渗漏管线 *1,54M*
8278742		Leak-off line on dip. arm without leak. for grapp. Fuite sur bras sans fuite Commande de grappin Leckrohr auf Stiel ohne Greiferfunktion 유압 배관 – 디퍼 암 측 ; 클램셸 배관 제외 不带渗漏阀控制活门的小臂上的渗漏管线 *1,94M*
8278743		Servo control pattern change for lever control Échange fonction servo, levier de commande Austausch, Servofunktion für Hebelbedienung 서보 제어 패턴 변환 – 조종 조이스틱 伺服系统操纵杆控制模式转换
8278745	VOE 14529905	Quickfit hydraulic, single-acting Porte-outil hydraulique, simple effet Schnellwechsler, hydraulisch, einfachwirkend 퀵 핏 배관 , 한방향 작동형 快速安装液压，单一动作
8278746	VOE 14529906	Quickfit hydraulic, double-acting Porte-outil hydraulique, double effet Schnellwechsler, hydraulisch, doppeltwirkend 퀵 핏 배관 , 양방향 작동형 快速安装液压，双重动作
8278747	VOE 14529907	Quickfit hydraulic, single-acting Porte-outil hydraulique, simple effet Schnellwechsler, hydraulisch, einfachwirkend 퀵 핏 배관 , 한방향 작동형 快速安装液压，单一动作
8278748	VOE 14529908	Quickfit hydraulic, double-acting Porte-outil hydraulique, double effet Schnellwechsler, hydraulisch, doppeltwirkend 퀵 핏 배관 , 양방향 작동형 快速安装液压，双重动作

Equipment	Kit No	Description
8278749	VOE 14529909	Quickfit hydraulic, single-acting Porte-outil hydraulique, simple effet Schnellwechsler, hydraulisch, einfachwirkend 퀵 핏 배관 , 한방향 작동형 快速安装液压，单一动作 *1.54M*
8278750	VOE 14529911	Quickfit hydraulic, single-acting Porte-outil hydraulique, simple effet Schnellwechsler, hydraulisch, einfachwirkend 퀵 핏 배관 , 한방향 작동형 快速安装液压，单一动作 *1.94M*
8278751		Boom cylinder leak without Hose rupture Fuite vérin de flèche sans rupture Flexible Auslegerzylinder Leckrohr ohne Schlauchbruchventil 붐 실린더 배관 – 낙하 방지장치 미설치 不带软管爆裂保护阀的大臂油缸渗漏管线
8278752	VOE 14529896	Hose rupture valve for boom cylinder leak-off Rupture flexible pour fuite de vérin de flèche Schlauchbruchvent. für Auslegerzylinder Leckrohr 낙하 방지 장치 – 붐 실린더 배관 大臂油缸渗漏软管爆裂保护阀
8278753	VOE 14529897	Boom leak with Hose rupture Conduit fuite sur flèche avec rupture flexible Leckölrohr auf Ausleger mit Schlauchbruchventil 유압 배관 – 붐 ; 낙하방지장치 带软管爆裂保护阀的大臂渗漏管线
8278754		Boom leak without Hose rupture Conduit fuite sur flèche sans rupture flexible Leckölrohr auf Ausleger ohne Schlauchbruchventil 유압 배관 – 붐 ; 낙하방지장치 없음 不带软管爆裂保护阀的大臂渗漏管线
8278755		Counterweight Contrepoids Gegengewicht 카운터웨이트 配重 *ECR58*
8278756		Dozer blade Lame bulldozer Frontschar 도자 블레이드 *2000MM*
8278759		Bucket Godet Löffel 버켓 铲斗 *0,07 CU M SAE*
8278760		Bucket Godet Löffel 버켓 铲斗 *0,187 CU M SAE*

Equipment	Kit No	Description
8278761	VOE 14529898	Leak bracket for slope,rot.,quick fit,hose rupture Fuite fix-descentes,rotator,r rapide,rupt flexible Leckr. Träger-bösch.,drehvorr.,schnellw.,br.ventil 배관 브라켓 – 슬로프 ; 로테이터 ; 퀵 핏 ; 낙하방지장치 用于斜盘、旋转器、快速装配、软管爆裂保护阀的渗漏管线支架
8278778		Leak-off line for slope-rotator on boom Fuite hydr descentes-rotator sur flèche Leckrohr für Bösch.-rotator auf Ausleger 슬로프 및 로테이터 배관 – 붐 측 大臂上的斜盘 – 旋转器渗漏管线
8278779	VOE 14529903	Leak-off line for slope-rotator on dipper arm Fuite hydr descentes-rotator sur bras Leckrohr für Bösch.-rotator auf Stiel 슬로프 및 로테이터 배관 – 디퍼 암 측 小臂上的斜盘 – 旋转器的渗漏管线 *1,54M*
8278780	VOE 14529904	Leak-off line for slope-rotator on dipper arm Fuite hydr descentes-rotator sur bras Leckrohr für Bösch.-rotator auf Stiel 슬로프 및 로테이터 배관 – 디퍼 암 측 小臂上的斜盘 – 旋转器的渗漏管线 *1,94M*
8278781	VOE 14529910	Quickfit hydraulic, double-acting Porte-outil hydraulique, double effet Schnellwechsler, hydraulisch, doppeltwirkend 퀵 핏 배관 , 양방향 작동형 快速安装液压，双重动作 *1.54M*
8278782	VOE 14529912	Quickfit hydraulic, double-acting Porte-outil hydraulique, double effet Schnellwechsler, hydraulisch, doppeltwirkend 퀵 핏 배관 , 양방향 작동형 快速安装液压，双重动作 *1.94M*
8278783		Grease can bracket Fixation pour burette à huile Halterung für Ölspritzkanne 그리스 캔 장착 브라켓 润滑脂壶支架
8278831		Crawler track, rubber shoe Chenilles, tuille chenilles, caoutchouc Raupen, Bodenplatten macht von Gummi 트랙 – 고무 슈 履带式行进装置，橡皮履带 *400MM*
8278832		Crawler track, track shoe x 39, 380 mm Chenilles, tuille chenilles x 39, 380 mm Raupen, Bodenplatte x 39, 380 mm 트랙 –380mm 트랙 슈 x 39 履带式行进装置，履带板 x 39，380 毫米
8278881		Bucket - None Sans godet Ohne Löffel 버켓 미장착 铲斗 – 无斗 *EUROPE*

Equipment	Kit No	Description
8279150		Engine without Epa label Moteur sans étiquette Epa Verbrennungsmotor ohne Epa Etikett 엔진 -EPA 라벨 미부착 无 EPA 标签的发动机 *INT AND KOREAN MARKET*
8279151		Engine with Epa label Moteur avec étiquette Epa Verbrennungsmotor mit Epa Etikett 엔진 -EPA 라벨 부착 有 EPA 标签的发动机 *EMISSION CERTIFICATED FROM EPA*
8279152		Fuel filling pump, not equipped with Sans Pompe de remplissage de carburant Ohne Kraftstoffpumpe 연료 주유 펌프 미장착 燃油加注泵，未装配
8279153		Fuel filling pump Pompe de remplissage de carburant Kraftstoffpumpe 연료 주유 펌프 燃油加注泵 *35LPM*
8279154		Speed control Régulation de régime Geschwindigkeitsregelung 속도 제어 速度控制
8279155	VOE 14529887	Automatic speed control Régulation automatique du régime Automatische Drehzahlregelung 자동 속도 제어 自动速度控制
8279156		Boom with leak seat Flèche avec siège de fuite Ausleger mit leckeinsitz 붐 - 배관용 브라켓 설치 带渗漏管线支座的大臂 *2,9M LONG LAST BUSHING*
8279157		Dipper arm with leak seat Bras avec siège de fuite Stiel mit leckeinsitz 디퍼 암 - 배관용 브라켓 설치 带渗漏管线支座的小臂 *1,54M LONG LAST BUSHING*
8279158		Dipper arm with leak seat Bras avec siège de fuite Stiel mit leckeinsitz 디퍼 암 - 배관용 브라켓 설치 带渗漏管线支座的小臂 *1,94M LONG LAST BUSHING*
8279160		Boom cylinder, std seal Vérin de flèche Auslegerzylinder 붐 실린더 - 표준형 시일 大臂油缸，固定密封 *LONG LAST BUSHING*

Equipment	Kit No	Description
8279164		Main control valve Valve de commande principale Steuerventilblock 제어 밸브 主控阀 *STD*
8279165		Main control valve Valve de commande principale Steuerventilblock 제어 밸브 主控阀 *OPTION*
8279166		Servo control pattern change for lever control Échange fonction servo, levier de commande Austausch, Servofunktion für Hebelbedienung 서보 제어 패턴 변환 – 조종 조이스틱 伺服系统操纵杆控制模式转换 *NOT EQUIPPED WITH*
8279167		Hydr. leak-off line for hammer-shear. 1 pump Fuite hydraulique marteau-ciseaux. 1 pompe Leckrohr für Hammer-schere. 1. Pumpe 브레이커 및 크러셔 배관 –1 펌프 液压破碎锤 – 液压剪第 1 泵的液压渗漏管线
8279169		Bucket Godet Löffel 버켓 铲斗 *0,098 CU M SAE*
8279170		Bucket Godet Löffel 버켓 铲斗 *0,142 CU M SAE*
8279171	VOE 14523648	Tool kit Outillage Werkzeugsatz 공구 세트 工具套件 *DAILY MAINTENANCE*
8279172		Tool kit Outillage Werkzeugsatz 공구 세트 工具套件 *FULL SCALE*
8279177		Decals,Korea Autocollants Aufkleber 데칼 – 국내용 标签，韩国 *INT AND ASIAN MARKET*
8279178		Decals,usa Autocollants,usa Aufkleber,usa 데칼 – 미주용 标签，美国

Equipment	Kit No	Description
8279179		Decals,europe Autocollants,europe Aufkleber,europe 데칼 – 유럽용 标签，欧洲
8279225		Bucket Godet Löffel 버켓 铲斗 *0,231 CU M SAE*
8279228		Travel alarm - non Sans alarme de translation Ohne Fahralarm 주행 경고장치 없음 无行走警报
8279229		Quick fit - Non Sans porte-outil à accouplement rapide Ohne Schnellwechsler 퀵핏 없음 无快速装配
8279483	VOE 14529899	Leak bracket for slope,rot.,quick fit,hose rupture Fuite fix-descentes,rotator,r rapide,rupt flexible Leckr. Träger-bösch.,drehvorr.,schnellw.,br.ventil 배관 브라켓 – 슬로프 ; 로테이터 ; 퀵 핏 ; 낙하방지장치 用于斜盘、旋转器、快速装配、软管爆裂保护阀的渗漏管 线支架
8279525		Sun visor, internal Pare-soleil,interiur Sonnenblende,innen 선 바이저 , 내부 内部遮阳板
8279583		Quickfit hydraulic, double-acting Porte-outil hydraulique, double effet Schnellwechsler, hydraulisch, doppeltwirkend 퀵 핏 배관 , 양방향 작동형 快速安装液压，双重动作 *1.54M*
8279584		Bucket, narrow, open hook Godet, étroit, crochet ouvert Löffel, Schmal, offen Haken 협소용 버켓 – 개방형 훅 장착 铲斗，窄，开钩 *0,06 CU M CECE*
8279585		Bucket, open hook Godet, crochet ouvert Löffel, offen Haken 버켓 – 개방형 훅 장착 铲斗，开口钩 *0,176 CU M CECE*
8279617		Linkage for standard Articulation standard Gelenk für Standardausleger 버켓 커넥팅 로드 – 표준형 标准连接 *KOREA*
8279618		Quickfit hydraulic, double-acting Porte-outil hydraulique, double effet Schnellwechsler, hydraulisch, doppeltwirkend 퀵 핏 배관 , 양방향 작동형 快速安装液压，双重动作 *KOREA*

Equipment	Kit No	Description
8279933		Decals,usa Autocollants,usa Aufkleber,usa 데칼 – 미주용 标签，美国
8279934		Decals,europe Autocollants,europe Aufkleber,europe 데칼 – 유럽용 标签，欧洲
8280304		Quick fit Raccord rapide Schnellwechsler 퀵 핏 快速装配
8281088		Potentiometer Potentiomètre Potentiometer 전위차계 电位计
8281459		Rear view mirror Rétroviseur Rückspiegel 후면경 后视镜
8282426		Counterweight Contrepoids Gegengewicht 카운터웨이트 配重 *170KG*
8282735		Gp Bucket with tooth Godet Gp avec dents Gp-löffel mit Zähnen 일반작업용 버켓 – 투스 장착 带齿的 GP 铲斗 *0,07 CU M SAE*
8283958		Crawler track, rubber shoe Chenilles, tuille chenilles, caoutchouc Raupen, Bodenplatten macht von Gummi 트랙 – 고무 슈 履带式行进装置，橡皮履带 *400MM*
8284509		Decals Autocollants Aufkleber 데칼 标签 *INT*
8284745		Bucket - None Sans godet Ohne Löffel 버켓 미장착 铲斗 – 无斗
8284749		Gp Bucket with tooth Godet Gp avec dents Gp-löffel mit Zähnen 일반작업용 버켓 – 투스 장착 带齿的 GP 铲斗 *0,098 CU M SAE*

Equipment	Kit No	Description
8284750		Gp Bucket with tooth Godet Gp avec dents Gp-löffel mit Zähnen 일반작업용 버켓 – 투스 장착 带齿的 GP 铲斗 *0,142 CU M SAE*
8284751		Gp Bucket with tooth Godet Gp avec dents Gp-löffel mit Zähnen 일반작업용 버켓 – 투스 장착 带齿的 GP 铲斗 *0,187 CU M SAE*
8284752		Gp Bucket with tooth Godet Gp avec dents Gp-löffel mit Zähnen 일반작업용 버켓 – 투스 장착 带齿的 GP 铲斗 *0,175 CU M SAE*
8284753		Gp Bucket without tooth Godet Gp sans dents Gp-löffel ohne Zähne 일반작업용 버켓 – 투스 제외 无齿铲斗总成 *0,265 CU M SAE*
8285354	VOE 14586405	Cassette radio Radio-cassette Kassettenrecorder 카세트 라디오 – 국내용 盒式磁带放音机 *MP3*
8285375		Decals Autocollants Aufkleber 데칼 标签 *INT*
8286119		Servo control pattern change for lever control Échange fonction servo, levier de commande Austausch, Servofunktion für Hebelbedienung 서보 제어 패턴 변환 – 조종 조이스틱 伺服系统操纵杆控制模式转换
8286386	VOE 14611804	Crawler track, rubber shoe Chenilles, tuille chenilles, caoutchouc Raupen, Bodenplatten macht von Gummi 트랙 – 고무 슈 履带式行进装置，橡皮履带 *TRK-400MM RUBBER PAD + LINK*
8286398		Quick-coupler Accouplement rapide Schnellkupplung 퀵 커플러 快装接头
8286493		Cover for cylinder Couvercle pour vérin Abdeckung für Zylinder 실린더 커버 缸盖

Equipment	Kit No	Description
8287960		Dipper arm with leak seat Bras avec siège de fuite Stiel mit leckeinsitz 디퍼 암 – 배관용 브라켓 설치 带渗漏管线支座的小臂 *1,54M WITH THUMB BRACKET NORMAL BUSH*
8287961		Dipper arm with leak seat Bras avec siège de fuite Stiel mit leckeinsitz 디퍼 암 – 배관용 브라켓 설치 带渗漏管线支座的小臂 *1,94M WITH THUMB BRACKET NORMAL BUSH*
8287962	VOE 14629371	Thumb bucket on X1 Godet avec grappin à fourche sur X1 Schaufel mit Greifarm auf X1 섬 버켓 – 쿽 핏 X1 上的抓握铲斗 *WITHOUT*
8287963	VOE 14609625	Thumb bucket on X1 Godet avec grappin à fourche sur X1 Schaufel mit Greifarm auf X1 섬 버켓 – 쿽 핏 X1 上的抓握铲斗
8289294		Cassette radio Radio-cassette Kassettenrecorder 카세트 라디오 – 국내용 盒式磁带放音机 *RADIO*
8289326		Quick fit Raccord rapide Schnellwechsler 쿽 핏 快速装配 *MECHANICAL*
8289612		Cab Cabine Fahrerhaus 운전실 驾驶室 *ROPS+TOPS*
8289613		Air conditioning, heater Conditionnement d'air, chaufferette Klimaanlage, Heizgerät 히터 空调，加热器
8289614		Air conditioning, heater and cooler. Conditionnement d'air Klimaanlage 에어컨 및 히터 겸용 空调，加热器和冷却器
8290219		Slope bucket Godet curage Böschungslöffel 경사 버켓 斜面铲斗 *DCF 1500 MM PJQC*

Equipment	Kit No	Description	Equipment	Kit No	Description
8290220		Slope bucket Godet curage Böschungslöffel 경사 버켓 斜面铲斗 *DCF 1500 MM LQC*			
8290221		Slope bucket Godet curage Böschungslöffel 경사 버켓 斜面铲斗 *DCF 1300 MM PO*			
8290222		Slope bucket Godet curage Böschungslöffel 경사 버켓 斜面铲斗 *DCF 1300 MM PJQC*			
8290223		Slope bucket Godet curage Böschungslöffel 경사 버켓 斜面铲斗 *DCF 1300 MM LQC*			
8292430	VOE 14643760	Quickfit, hydraulic Fixation rapide. Hydraulique Schnellkupplung. Hydraulisk			
8294345		Hydr. quick fit equipment on boom Hydr. Fixation rapide Equipement Fleche Hydr Schnellkupplung Ausrustung Ausleger			

VOLVO

Construction Equipment

GROUP	Section	Page	GROUP	Section	Page
364 Potentiometer 8281088 S/N 10977-	700	47			



GROUPE	Section	Page	GROUPE	Section	Page
364 Potentiomètre 8281088 S/N 10977-	700	47			

364 Potentiometer 8281088 S/N 10977- 700 47

그룹		절	페이지
364	전위차계	700	47

部类	部分	页	部类	部分	页
364 电位计	700	47			

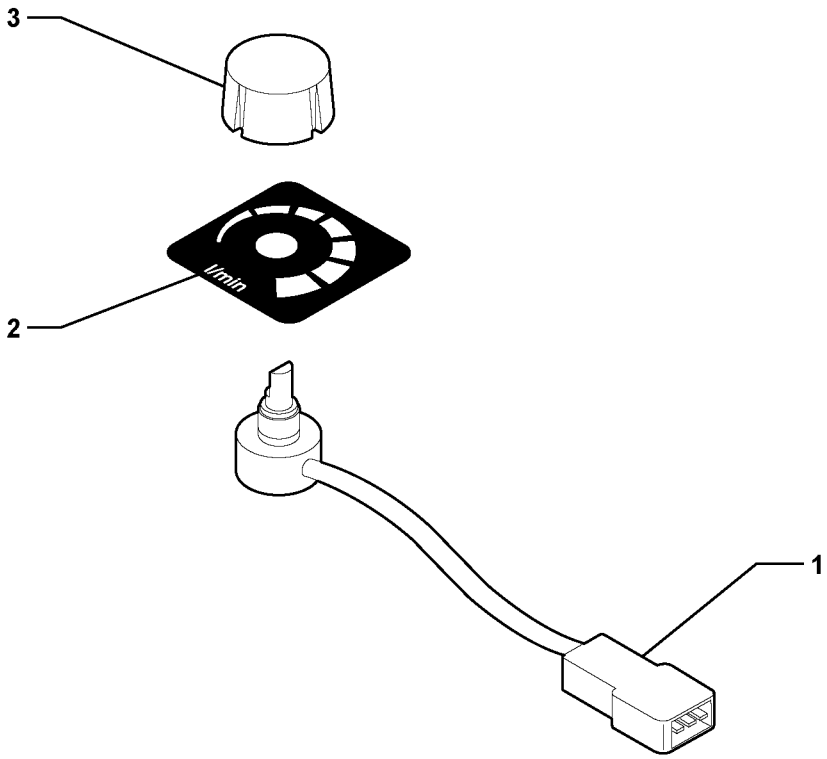

Volvo Construction Equipment

1014316

Fig.	Part No.	Quantity 1	2	3	PS	KIT	Description	Dénomination	Bezeichnung	품명	说明	Notes
1	**VOE 11716381**	1					Potentiometer	Potentiomètre	Potentiometer	전위차계	电位器	(VOE 11803207)
2	**VOE 11804513**	1					Label	Étiquette	Etikett	레이블	标签	
3	**VOE 11716381**	1					Potentiometer	Potentiomètre	Potentiometer	전위차계	电位器	(VOE 11804125)

1		电位计 전위차계 **Potentiometer** **Potentiomètre** **Potentiometer**	Catalogue id **20043**	Group **364**
2			Illustr. No **1014316**	Section **700**
3			Issue **PUB 95A9920043**	Page **47**
4				
5		**8281088 S/N 10977-**		

VOLVO

Construction Equipment

GROUP		Section	Page
210	Engine	100	55
210	Repair kits for engine	200	57
211	Cylinder head	100	61
211	Valve cover	200	63
212	Cylinder block	100	65
212	Flywheel housing	300	67
212	Lifting eye	500	69
213	Connecting rod and piston	100	71
214	Rocker arm	200	73
215	Camshaft	100	75
215	Timing gear casing	200	77
215	Timing gear	250	81
216	Crankshaft	100	83
216	Flywheel	200	85
217	Oil sump	100	87
218	Engine mount	100	89
220	Lubricating oil system	300	91
234	Fuel tank with fitting parts	100	93
234	Fuel filling pump	300	95
235	Fuel pipe - Fuel tank	100	97
235	Fuel pipes, fuel injec.pump-fuel filter	200	99
235	Fuel pipes-injector	300	103
236	Injection pump	100	105
236	Injection pump	110	107
236	Injection pump	150	111
237	Injector	100	113
251	Exhaust manifold	100	115
251	Inlet manifold	200	117
252	Exhaust system	100	119
256	Inlet system 8278696	100	121
261	Cooling system 8278697,8278698	100	123
261	Radiator	300	127
262	Thermostat housing	200	129
262	Thermostat housing	250	131
263	Fan drive	100	133
263	Belt transmission	200	135
263	Cooling fan mounting	300	137
275	Speed control	100	139
275	Speed control	200	141

TABLE DES MATIÈRES

GROUPE		Section	Page
210	Moteur	100	55
210	Jeu pour moteur	200	57
211	Culasse	100	61
211	Couvre-culasse	200	63
212	Bloc cylindres	100	65
212	Carter de volant	300	67
212	Fixation de levage	500	69
213	Bielle et piston	100	71
214	Culbuteur	200	73
215	Arbre à cames	100	75
215	Carter de la distribution	200	77
215	Transmission à roues	250	81
216	Vilebrequin	100	83
216	Volant	200	85
217	Carter d'huile	100	87
218	Support moteur	100	89
220	Système de graissage	300	91
234	Réservoir de carburant avec pièces de montage	100	93
234	Pompe de remplissage en carburant	300	95
235	Conduit de carburant - Réservoir de carburant	100	97
235	Conduits de carburant, pompe d'inj de carburant- Filtre à carburant	200	99
235	Conduits de carburant - Injecteur complet	300	103
236	Pompe d'injection	100	105
236	Pompe d'injection	110	107
236	Pompe d'injection	150	111
237	Injecteur complet	100	113
251	Tubulure d'échappement	100	115
251	Tubulure d'admission	200	117
252	Système d'échappement	100	119
256	Système d'aspiration 8278696	100	121
261	Système de refroidissement 8278697,8278698	100	123
261	Radiateur	300	127
262	Boîtier de thermostat	200	129
262	Boîtier de thermostat	250	131
263	Entraînement de ventilateur	100	133
263	Transmission courrouie	200	135
263	Ventilateur, montage	300	137
275	Commande de vitesse	100	139
275	Commande de vitesse	200	141

GRUPPE		Abschnitt	Seite
210	Motor	100	55
210	Motorsätze	200	57
211	Zylinderkopf	100	61
211	Ventilkammerdeckel	200	63
212	Zylinderblock	100	65
212	Schwungradgehäuse	300	67
212	Hebezeug	500	69
213	Verbindungsstange und Kolben	100	71
214	Kipphebel	200	73
215	Nockenwelle	100	75
215	Steuergehäuse	200	77
215	Rädergetriebe	250	81
216	Kurbelwelle	100	83
216	Schwungrad	200	85
217	Ölwanne	100	87
218	Motorbefestigung	100	89
220	Schmierölsystem	300	91
234	Kraftstofftank mit Anbauteilen	100	93
234	Betankungspumpe	300	95
235	Kraftstoffrohr - Kraftstofftank	100	97
235	Kraftstoffrohre, Einspritzpumpe - Kraftstoff	200	99
235	Kraftstoffrohre, Einspritzdüse	300	103
236	Einspritzpumpe	100	105
236	Einspritzpumpe	110	107
236	Einspritzpumpe	150	111
237	Einspritzdüse	100	113
251	Auspuffkrümmer	100	115
251	Einlassrohr	200	117
252	Auspuffanlage	100	119
256	Ansaugsystem 8278696	100	121
261	Kühlanlage 8278697,8278698	100	123
261	Kühler	300	127
262	Thermostatgehäuse	200	129
262	Thermostatgehäuse	250	131
263	Lüftermotor	100	133
263	Riemenantrieb	200	135
263	Sauglüfter, Montage	300	137
275	Geschwindigkeitsregler	100	139
275	Geschwindigkeitsregler	200	141

목차

그룹		절	페이지
210	엔진	100	55
210	엔진 수리부품	200	57
211	실린더 헤드	100	61
211	밸브 커버	200	63
212	실린더 블록	100	65
212	플라이휠 하우징	300	67
212	리프팅 브라켓	500	69
213	커넥팅 로드 및 피스톤	100	71
214	로커 암	200	73
215	캠 축	100	75
215	타이밍기어 케이싱	200	77
215	타이밍 기어	250	81
216	크랭크 샤프트	100	83
216	플라이휠	200	85
217	오일 팬	100	87
218	엔진 장착부품	100	89
220	윤활장치	300	91
234	연료탱크 및 장착부품	100	93
234	연료 주유 펌프	300	95
235	연료 흡입 및 리턴 배관	100	97
235	배관 , 연료 분사펌프에서 연료 필터	200	99
235	연료 인젝터 배관	300	103
236	연료 분사 펌프	100	105
236	연료 분사 펌프	110	107
236	연료 분사 펌프	150	111
237	인젝터	100	113
251	배기 매니홀드	100	115
251	흡기 매니홀드	200	117
252	배기장치	100	119
256	흡기장치	100	121
261	냉각장치	100	123
261	라디에이터	300	127
262	항온기 하우징	200	129
262	항온기 하우징	250	131
263	팬 드라이브	100	133
263	벨트 트랜스미션	200	135
263	냉각 팬 장착	300	137
275	속도 제어 장치	100	139
275	속도 제어 장치	200	141

部类		部分	页
210	发动机	100	55
210	发动机维修套件	200	57
211	气缸盖	100	61
211	阀盖	200	63
212	缸体	100	65
212	飞轮罩	300	67
212	吊升环	500	69
213	连杆和活塞	100	71
214	摇臂	200	73
215	凸轮轴	100	75
215	正时齿轮壳体	200	77
215	正时齿轮	250	81
216	曲轴	100	83
216	飞轮	200	85
217	油槽	100	87
218	发动机座	100	89
220	润滑油系统	300	91
234	燃油箱及附件	100	93
234	燃油加注泵	300	95
235	燃油管 – 燃油箱	100	97
235	燃油管，燃油喷射泵 – 燃油滤清器	200	99
235	燃油管喷射器	300	103
236	喷射泵	100	105
236	喷射泵	110	107
236	喷射泵	150	111
237	喷射器	100	113
251	排气歧管	100	115
251	输入歧管	200	117
252	排气系统	100	119
256	进气系统	100	121
261	冷却系统	100	123
261	散热器	300	127
262	恒温器壳体	200	129
262	恒温器壳体	250	131
263	风扇驱动	100	133
263	皮带齿轮箱	200	135
263	散热风扇安装件	300	137
275	速度控制	100	139
275	速度控制	200	141

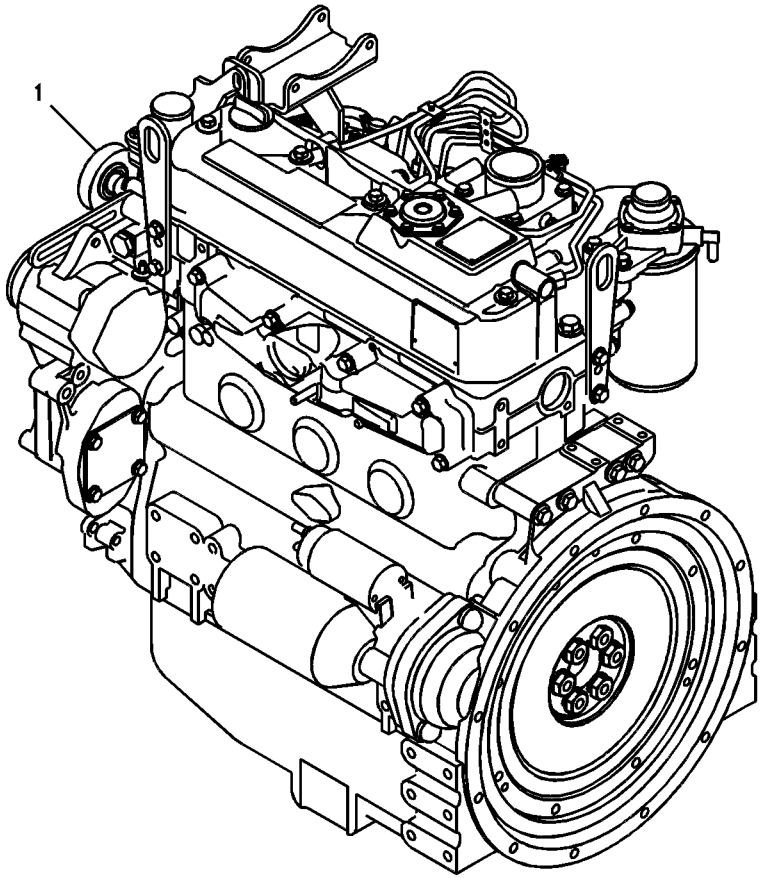
1

Fig.	Part No.	Quantity 1	2	3	PS	KIT	Description	Dénomination	Bezeichnung	품명	说明	Notes
1	**VOE 14526772**	1					Engine	Moteur	Motor	엔진	发动机	WITH KOREA LABEL SER NO 10001-10212
	VOE 14533410	1			SS		Engine	Moteur	Motor	엔진	发动机	WITH KOREA LABEL SER NO 10213-10733
	VOE 14551870	1					Engine	Moteur	Motor	엔진	发动机	(VOE 14540754) WITH KOREA LABEL SER NO 10734-11267
	VOE 14575310	1					Engine	Moteur	Motor	엔진	发动机	WITH KOREA LABEL SER NO 11268-
	VOE 14526771		1		SS		Engine	Moteur	Motor	엔진	发动机	WITH EPA LABEL SER NO 10001-10212
	VOE 14533411		1				Engine	Moteur	Verbrenn Motor	엔진	发动机	WITH EPA LABEL SER NO 10213-10733
	VOE 14540755		1				Engine	Moteur	Motor	엔진	发动机	WITH EPA LABEL SER NO 10734-12191
	VOE 14570775		1				Engine	Moteur	Motor	엔진	发动机	WITH EPA LABEL SER NO 12192-

1	**8279150**	发动机 엔진 **Motor** **Moteur** **Engine**	Catalogue id **20043**	Group **210**
2	**8279151**		Illustr. No **1010721**	Section **100**
3			Issue **PUB 95A9920043**	Page **55**
4				
5				

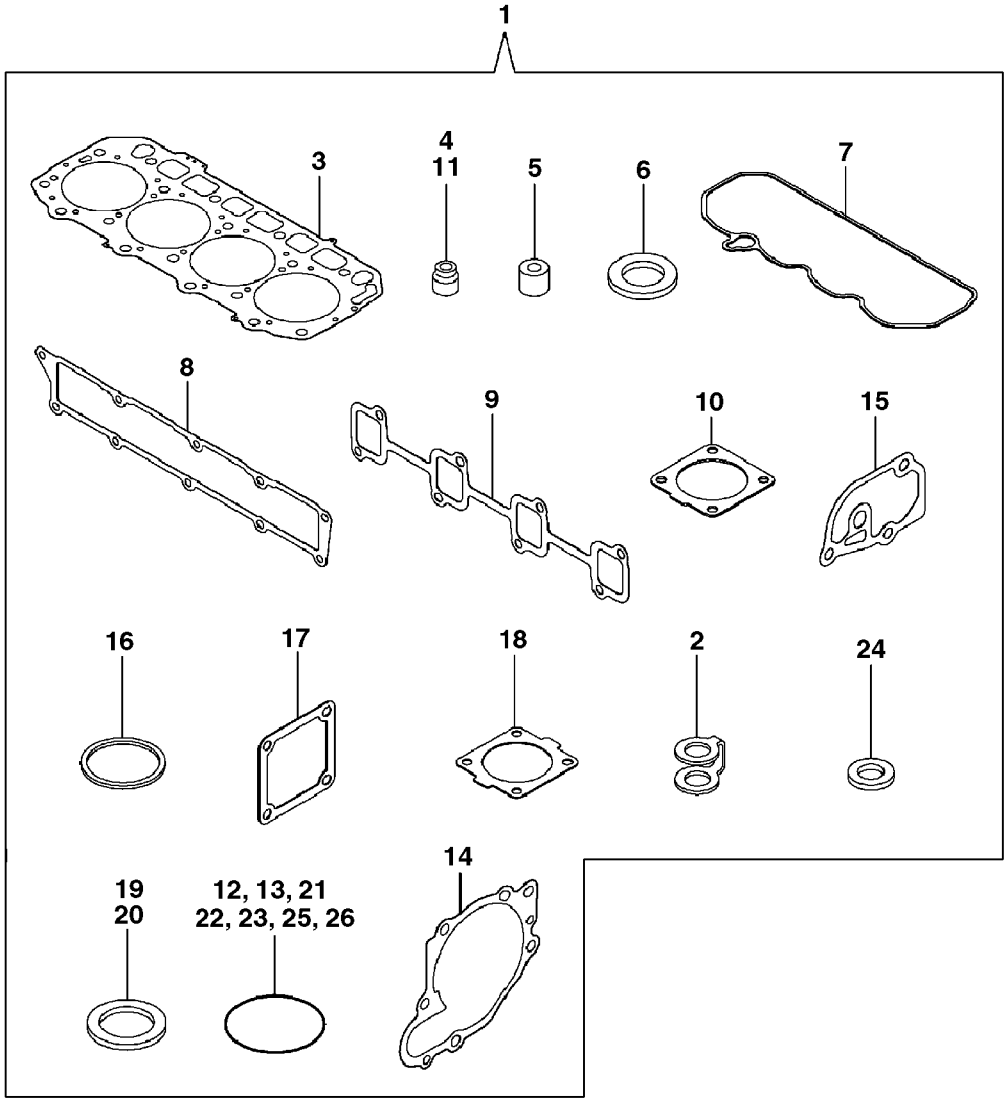
1
3
4
11
5
6
7
8
9
10
15
16
17
18
2
24
19
20
12, 13, 21
22, 23, 25, 26
14

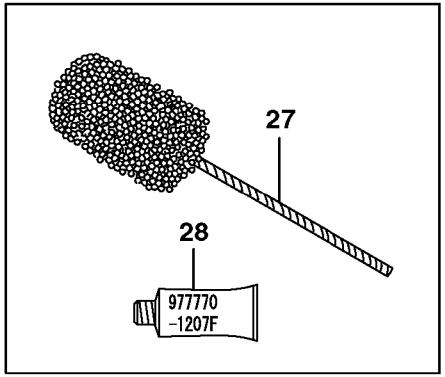
27
28
977770
-1207F

Fig.	Part No.	Quantity 1	2	3	PS	KIT	Description	Dénomination	Bezeichnung	품명	说明	Notes
1	**VOE 14525411**	1	1				Gasket	Joint	Dichtung	가스켓	密封垫	SER NO 10001-10733
	VOE 14543926	1	1				Gasket	Joint	Dichtung	개스킷	填料	SER NO 10734-
2	**VOE 14521606**	5	5				•Gasket	•Joint	•Dichtung	• 개스킷	• 填料	
3	**VOE 14524621**	1	1				•Gasket	•Joint	•Dichtung	• 가스켓	• 密封垫	
4	**VOE 14521527**	8	8				•Valve seal	•Joint soupape	•Ventildichtung	• 밸브 씰	• 阀封圈	
5	**VOE 14521532**	4	4				•Protection	•Protection	•Abdeckung	•	•	
6	**SA 8210-08770**	4	4		SS		•Seat	•Siege	•Sitz	• 시트	• 座圈	SER NO 10001-10733
	SA 8210-01990	4	4				•Seat	•Siege	•Sitz	• 시트	• 座圈	SER NO 10734-
7	**VOE 15057758**	1	1				•Valve cover gasket	•Joint de cache-culbu	•Ventildeckeldichtung	•	•	(VOE 14521552)
8	**VOE 14521554**	1	1				•Gasket	•Joint	•Dichtung	• 개스킷	• 填料	
9	**VOE 11714737**	1	1				•Gasket	•Joint	•Dichtung	• 개스킷	• 填料	(SA 8210-04570)
10	**VOE 14520599**	2	2				•Gasket	•Joint	•Dichtung	• 개스킷	• 填料	SER NO 10001-10733
	VOE 11714614	2	2				•Gasket	•Joint	•Dichtung	• 개스킷	• 填料	SER NO 10734-
11	**VOE 14521528**	8	8				•Valve seal	•Joint soupape	•Ventildichtung	• 밸브 씰	• 阀封圈	
12	**VOE 11714738**	2	2				•O-ring	•Joint torique	•O-Ring	•O 링	•o 型圈	(SA 8210-04770)
13	**VOE 11714739**	1	1				•O-ring	•Joint torique	•O-Ring	•O 링	•o 型圈	(SA 8210-04780)
14	**SA 8210-04820**	1	1				•Gasket	•Joint	•Dichtung	• 개스킷	• 填料	
15	**SA 8210-04840**	1	1				•Gasket	•Joint	•Dichtung	• 개스킷	• 填料	
16	**VOE 11714740**	1	1				•Gasket	•Joint	•Dichtung	• 개스킷	• 填料	(SA 8210-02790)
17	**VOE 11714741**	1	1				•Gasket	•Joint	•Dichtung	• 개스킷	• 填料	(SA 8210-02840)
18	**SA 8210-02780**	1	1				•Gasket	•Joint	•Dichtung	• 개스킷	• 填料	
19	**VOE 11714477**	3	3				•Gasket	•Joint	•Dichtung	• 개스킷	• 填料	(SA 8210-05580) SER NO 10001-10733
	VOE 11714477	3	3				•Gasket	•Joint	•Dichtung	• 개스킷	• 填料	SER NO 10734-
20	**VOE 11714478**	2	2				•Gasket	•Joint	•Dichtung	• 개스킷	• 填料	(SA 8210-03370) SER NO 10001-10733
	VOE 11714478	2	2				•Gasket	•Joint	•Dichtung	• 개스킷	• 填料	SER NO 10734-
21	**SA 8210-08860**	1	1				•O-ring	•Joint Torique	•O-Ring	• 오링	•0 形圈	
22	**VOE 11714386**	8	8				•O-ring	•Joint torique	•O-Ring	•O 링	•o 型圈	(SA 8210-08870)

1	**8279150**
2	**8279151**
3	
4	
5	

发动机维修套件
엔진 수리부품
Motorsätze
Jeu pour moteur
Repair kits for engine

Catalogue id	Group
20043	**210**
Illustr. No **1018694**	Section **200**
Issue **PUB 95A9920043**	Page **57**

VOLVO

ECR58

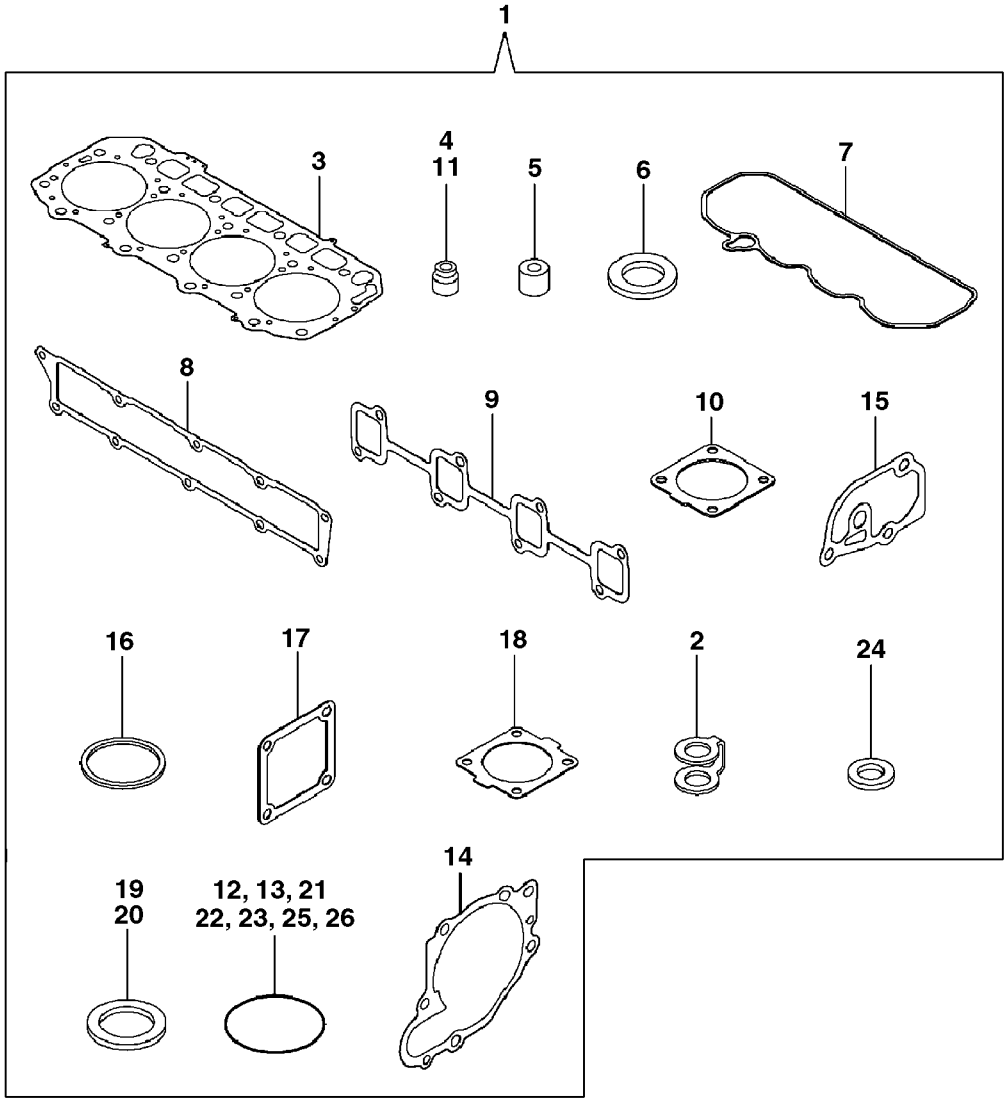
1
3
4
11
5
6
7
8
9
10
15
16
17
18
2
24
19
20
12, 13, 21
22, 23, 25, 26
14

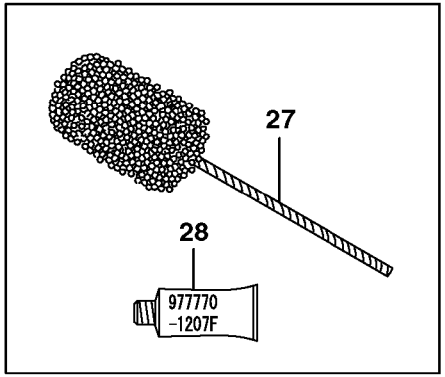
27
28
977770
-1207F

Fig.	Part No.	Quantity 1	2	3	PS	KIT	Description	Dénomination	Bezeichnung	품명	说明	Notes
23	**VOE 11714371**	3	3				•O-ring	•Joint torique	•O-Ring	•O 링	•o 型圈	(SA 8210-08880) SER NO 10001-10733
	VOE 11714371	3	3				•O-ring	•Joint torique	•O-Ring	•O 링	•o 型圈	SER NO 10734-
24	**VOE 11714476**	7	7				•Sealing washer	•Rondelle étanchéité	•Dichtscheibe	• 씰링 워셔	• 密封垫圈	(SA 8240-01020) SER NO 10001-10733
	VOE 11714476	7	7				•Sealing washer	•Rondelle étanchéité	•Dichtscheibe	• 씰링 워셔	• 密封垫圈	SER NO 10734-
25	**VOE 14509382**	1	1				•O-ring	•Joint torique	•O-Ring	•O 링	•o 型圈	
26	**VOE 14521512**	1	1				•Wrapping	•Couverture	•Umschlag	• 포장	• 包装	
27	**VOE 14525412**	1	1				Brush	Balai	Bürste	브러시	刷子	
28	**VOE 14543857**	1	1				Gasket	Joint	Dichtung	개스킷	填料	(SA 8240-02760) SER NO 10001-10733
	VOE 14543857	1	1				Gasket	Joint	Dichtung	개스킷	填料	SER NO 10734-

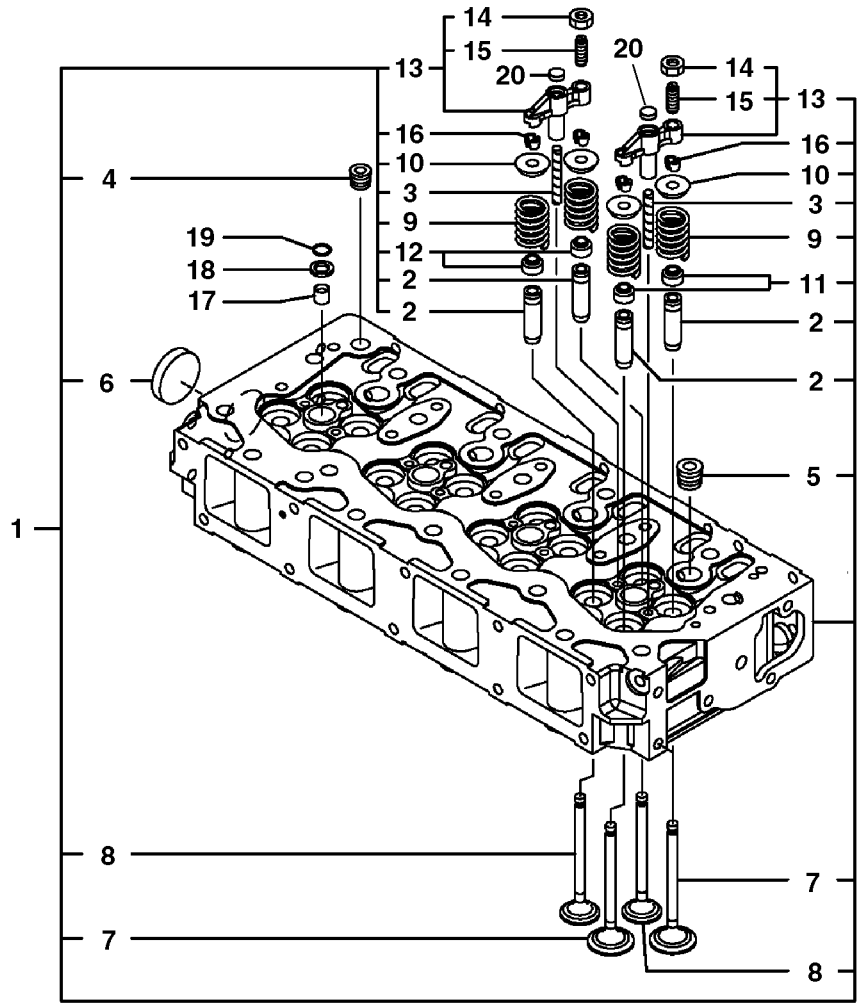
14
15
20
13
16
10
4
3
9
19
12
18
2
17
2
6
1
8
7
20
14
15
13
16
10
3
9
11
2
2
5
7
8

Fig.	Part No.	Quantity 1	2	3	PS	KIT	Description	Dénomination	Bezeichnung	품명	说明	Notes
1	**VOE 14521519**	1	1				Cylinder head	Culasse	Zylinderkopf	실린더 헤드	汽缸头	
2	**VOE 14525388**	8	8				•Valve guide	•Guide soupape	•Ventilführung	• 밸브 가이드	• 阀导轨	
3	**VOE 14521521**	8	8				•Guide	•Guide	•Führung	• 가이드	• 导轨	
4	**VOE 14521522**	1	1				•Plug	•Tampon	•Stopfen	• 플러그	• 塞	
5	**VOE 14521504**	4	4				•Plug	•Tampon	•Stopfen	• 플러그	• 塞	
6	**VOE 11714379**	1	1				•Plug	•Tampon	•Stopfen	• 플러그	• 塞	(SA 8210-05840) SER NO 10001-10733
	VOE 11714379	1	1				•Plug	•Tampon	•Stopfen	• 플러그	• 塞	SER NO 10734-
7	**VOE 14521523**	8	8				•Inlet valve	•Soupape admission	•Einlassventil	• 입구 밸브	• 入口阀	
8	**VOE 14521524**	8	8				•Exhaust valve	•Soupape d'échappe	•Auslassventil	• 배기 밸브	• 排气阀	
9	**VOE 14521525**	16	16				•Valve spring	•Ressort soupape	•Ventilfeder	• 밸브 스프링	• 阀弹簧	
10	**VOE 14521526**	16	16				•Retainer	•Retenue	•Halter	• 리테이너	• 固位器	
11	**VOE 14521527**	8	8				•Valve seal	•Joint soupape	•Ventildichtung	• 밸브 씰	• 阀封圈	
12	**VOE 14521528**	8	8				•Valve seal	•Joint soupape	•Ventildichtung	• 밸브 씰	• 阀封圈	
13	**VOE 14521529**	8	8				•Valve guide	•Guide soupape	•Ventilführung	• 밸브 가이드	• 阀导轨	
14	**VOE 11714380**	8	8				••Nut	••Écrou	••Mutter	•• 너트	•• 螺母	(SA 8210-03680) SER NO 10001-10733
	VOE 11714380	8	8				••Nut	••Écrou	••Mutter	•• 너트	•• 螺母	SER NO 10734-
15	**VOE 14521530**	8	8				••Screw	••Vis	••Schraube	•• 나사	•• 螺丝	
16	**VOE 14521531**	16	16				•Valve cone	•Taquet	•Ventilkegelstück	• 밸브 콘	• 阀锥	
17	**VOE 14521532**	4	4				Protection	Protection	Abdeckung			
18	**SA 8210-08770**	4	4		SS		Seat	Siege	Sitz	시트	座圈	SER NO 10001-10733
	SA 8210-01990	4	4				Seat	Siege	Sitz	시트	座圈	SER NO 10734-
19	**VOE 11714386**	4	4				O-ring	Joint torique	O-Ring	O 링	o 型圈	(SA 8210-08870)
20	**VOE 14521518**	8	8				Seat	Siège	Sitz	시트	座位	

1	**8279150**
2	**8279151**
3	
4	
5	

气缸盖
실린더 헤드
Zylinderkopf
Culasse
Cylinder head

Catalogue id **20043**	Group **211**
Illustr. No **1011712**	Section **100**
Issue **PUB 95A9920043**	Page **61**

VOLVO

ECR58

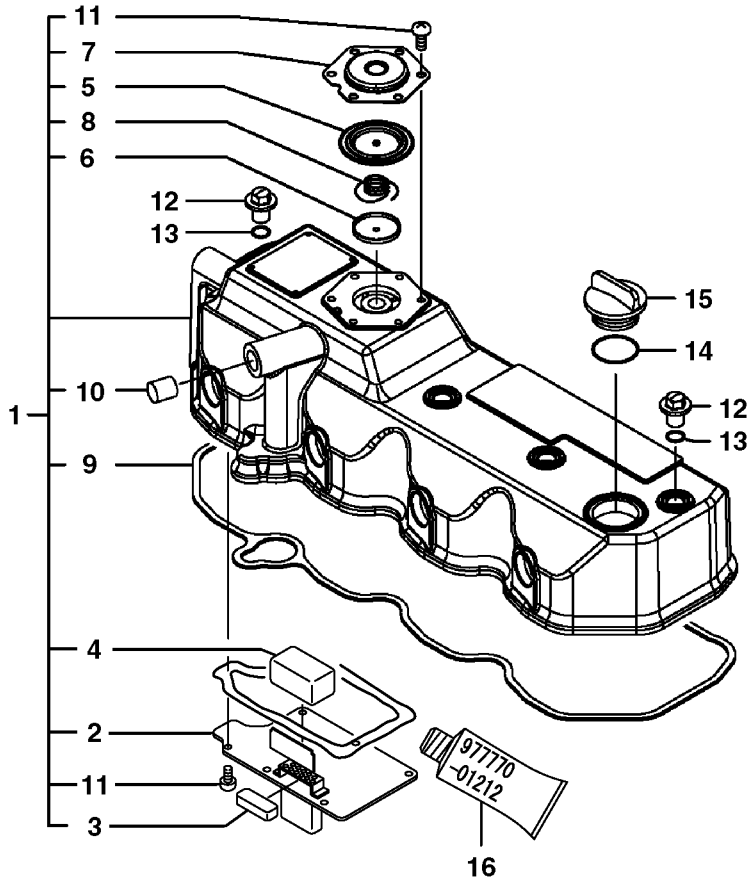
11
7
5
8
6
12
13
15
14
12
13
10
1
9
4
2
11
3
977770
-01212
16

Fig.	Part No.	Quantity 1	2	3	PS	KIT	Description	Dénomination	Bezeichnung	품명	说明	Notes
1	**VOE 14521544**	1	1		SS		Cover	Capot	Haube	커버	罩	SER NO 10001-10733
	VOE 14533736	1	1				Cover	Capot	Haube	커버	罩盖	SER NO 10734-
2	**VOE 14521545**	1	1				•Plate	•Tôle	•Blech	• 플레이트	• 板	SER NO 10001-10733
		1	1		NS		•Plate	•Plaque	•Platte	• 플레이트	• 安装板	SER NO 10734-
3	**VOE 14521546**	1	1				•Baffle	•Anti-éclaboussures	•Spritzschutz	• 배플	• 挡板	SER NO 10001-10733
		1	1		NS		•Baffle	•Paroi Intermed.	•Spritzwand	• 배플	• 导流板	SER NO 10734-
4	**VOE 14521547**	1	1				•Baffle	•Anti-éclaboussures	•Spritzschutz	• 배플	• 挡板	
5	**VOE 14521548**	1	1				•Diaphragm	•Diaphragme	•Membrane	• 다이어프램	• 膜片	
6	**VOE 14521549**	1	1				•Plate	•Tôle	•Blech	• 플레이트	• 板	
7	**VOE 14521550**	1	1				•Plate	•Tôle	•Blech	• 플레이트	• 板	
8	**VOE 14521551**	1	1				•Spring	•Ressort	•Feder	• 스프링	• 弹簧	
9	**VOE 15057758**	1	1				•Valve cover gasket	•Joint de cache-culbu	•Ventildeckeldichtung	•	•	(VOE 14521552)
10	**VOE 14521553**	1	1				•Plug	•Tampon	•Stopfen	• 플러그	• 塞	
11	**SA 8210-08850**	12	12				•Screw	•Vis	•Schraube	• 스크류	• 六角螺钉	
12	**VOE 11714385**	4	4				Flange cap nut	Écrou à calotte et em	Flanschhutmutter	플랜지 캡 너트	法兰帽螺母	(SA 8210-03250) SER NO 10001-10733
	VOE 11714385	4	4				Flange cap nut	Écrou à calotte et em	Flanschhutmutter	플랜지 캡 너트	法兰帽螺母	SER NO 10734-
13	**VOE 11714386**	4	4				O-ring	Joint torique	O-Ring	O 링	o 型圈	(SA 8210-08870)
14	**VOE 11714371**	1	1				O-ring	Joint torique	O-Ring	O 링	o 型圈	(SA 8210-08880) SER NO 10001-10733
	VOE 11714371	1	1				O-ring	Joint torique	O-Ring	O 링	o 型圈	SER NO 10734-
15	**VOE 11714383**	1	1				Cap	Capot	Verschlusskappe	캡	帽	(SA 8210-03240) SER NO 10001-10733
	VOE 11714383	1	1				Cap	Capot	Verschlusskappe	캡	帽	SER NO 10734-
16	**VOE 14543857**	1	1				Gasket	Joint	Dichtung	개스킷	填料	(SA 8240-02760) SER NO 10001-10733
	VOE 14543857	1	1				Gasket	Joint	Dichtung	개스킷	填料	SER NO 10734-

1	**8279150**
2	**8279151**
3	
4	
5	

阀盖
밸브 커버
Ventilkammerdeckel
Couvre-culasse
Valve cover

Catalogue id **20043**	Group **211**
Illustr. No **1010716**	Section **200**
Issue **PUB 95A9920043**	Page **63**

VOLVO

ECR58

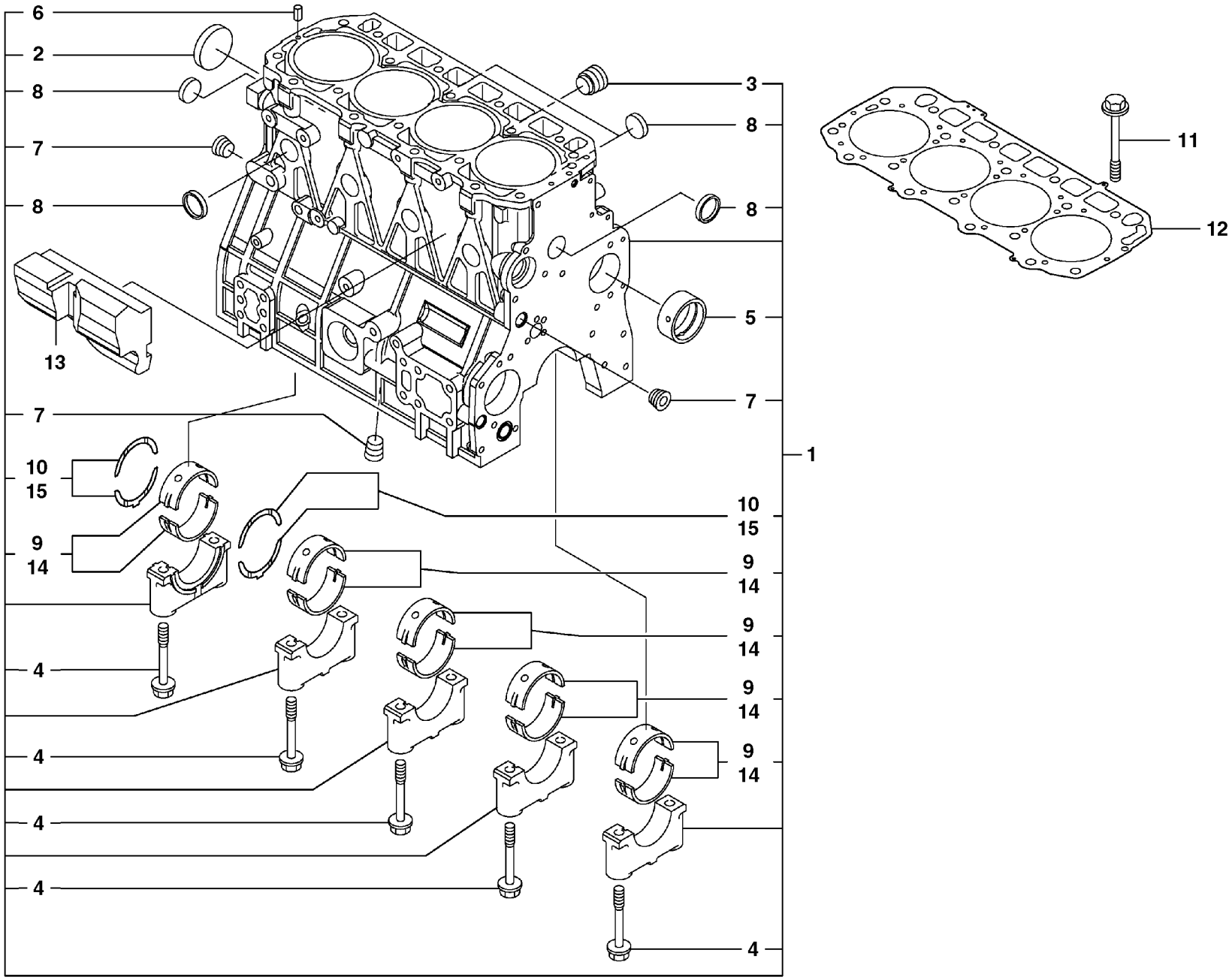

Volvo Construction Equipment

1006953

Fig.	Part No.	Quantity 1	2	3	PS	KIT	Description	Dénomination	Bezeichnung	품명	说明	Notes
1	**VOE 15067547**	1	1				Cylinder block	Unite cylindre	Zylinderblock	실린더 블록	汽缸块	(VOE 14521502)
2	**VOE 14521503**	1	1				•Plug	•Tampon	•Stopfen	• 플러그	• 塞	
3	**SA 8210-05320**	1	1		SS		•Plug	•Bouchon	•Stopfen	• 플러그	• 堵头	
4	**VOE 11714756**	10	10				•Screw	•Vis	•Schraube	• 나사	• 螺丝	(SA 8210-04340)
5	**VOE 11714757**	1	1				•Bushing	•Bague	•Buchse	• 부싱	• 轴衬	(SA 8210-04360)
6	**VOE 11714387**	2	2				•Spring pin	•Goupille tubulaire	•Federstift	• 스프링 핀	• 弹簧销	(SA 8240-01340) SER NO 10001-10733
	VOE 11714387	2	2				•Spring pin	•Goupille tubulaire	•Federstift	• 스프링 핀	• 弹簧销	SER NO 10734-
7	**VOE 14521504**	3	3				•Plug	•Tampon	•Stopfen	• 플러그	• 塞	
8	**VOE 11714369**	8	8				•Plug	•Tampon	•Stopfen	• 플러그	• 塞	(SA 8210-06750) SER NO 10001-10733
	VOE 11714369	8	8				•Plug	•Tampon	•Stopfen	• 플러그	• 塞	SER NO 10734-
9	**VOE 15057722**	5	5				•Main bearing kit	•Kit de palier vilebreq	•Hauptlagersatz	• 메인 베어링 키트	• 主轴承套件	(VOE 14524620)
10	**VOE 15057699**	2	2				•Thrust washer	•Rondelle butée	•Druckscheibe	• 스러스트 워셔	• 推进垫圈	(SA 8210-04380)
11	**VOE 11714759**	18	18				Screw	Vis	Schraube	나사	螺丝	(SA 8210-04270)
12	**VOE 14524621**	1	1				Gasket	Joint	Dichtung	가스켓	密封垫	
13	**VOE 14521506**	1	1				Spacer	Entretoise	Abstandkörper	스페이서	定位器	
14	**VOE 11714760**	5	5				Main bearing	Palier de vilebrequin	Hauptlager	메인 베어링	主轴承	(SA 8210-04350) 0.25 U SZ
15	**VOE 11714761**	2	2				Thrust washer	Disque de butée	Axialscheibe	스러스트 워셔	轴向推力垫圈	(SA 8210-04390) 0.25 O SZ

1	**8279150**	缸体 실린더 블록 **Zylinderblock** **Bloc cylindres** **Cylinder block**	Catalogue id **20043**	Group **212**
2	**8279151**		Illustr. No **1006953**	Section **100**
3			Issue **PUB 95A9920043**	Page **65**
4				
5				

VOLVO

ECR58

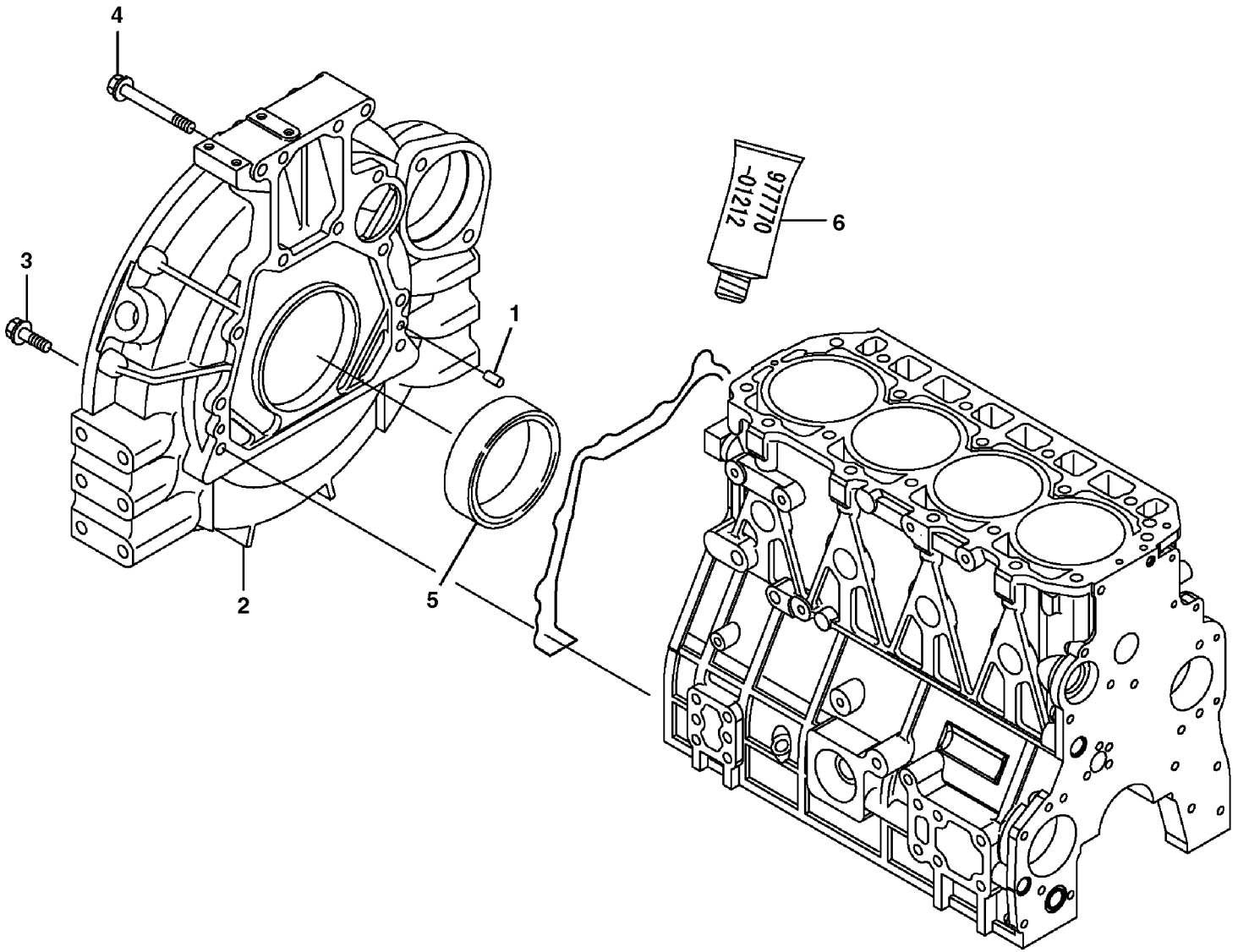
4
3
1
2
5
6
97770-01212

Fig.	Part No.	Quantity 1	2	3	PS	KIT	Description	Dénomination	Bezeichnung	품명	说明	Notes
1	**VOE 11714376**	2	2				Pin	Clavette	Splint	핀	销	(SA 8210-03530) SER NO 10001-10733
	VOE 11714376	2	2				Pin	Clavette	Splint	핀	销	SER NO 10734-
2	**VOE 11714762**	1	1				Flywheel housing	Carter de volant	Schwungradgehäuse	플라이휠 하우징	飞轮座	(SA 8210-04290)
3	**VOE 11714763**	9	9				Screw	Vis	Schraube	나사	螺丝	(SA 8240-01980)
4	**VOE 11714764**	4	4				Screw	Vis	Schraube	나사	螺丝	(SA 8240-01990)
5	**VOE 14514458**	1	1				Seal	Joint	Dichtung	실	密封件	
6	**VOE 14543857**	1	1				Gasket	Joint	Dichtung	개스킷	填料	(SA 8240-02760) SER NO 10001-10733
	VOE 14543857	1	1				Gasket	Joint	Dichtung	개스킷	填料	SER NO 10734-

1	**8279150**
2	**8279151**
3	
4	
5	

飞轮罩
플라이휠 하우징
Schwungradgehäuse
Carter de volant
Flywheel housing

Catalogue id **20043**	Group **212**
Illustr. No **1006954**	Section **300**
Issue **PUB 95A9920043**	Page **67**



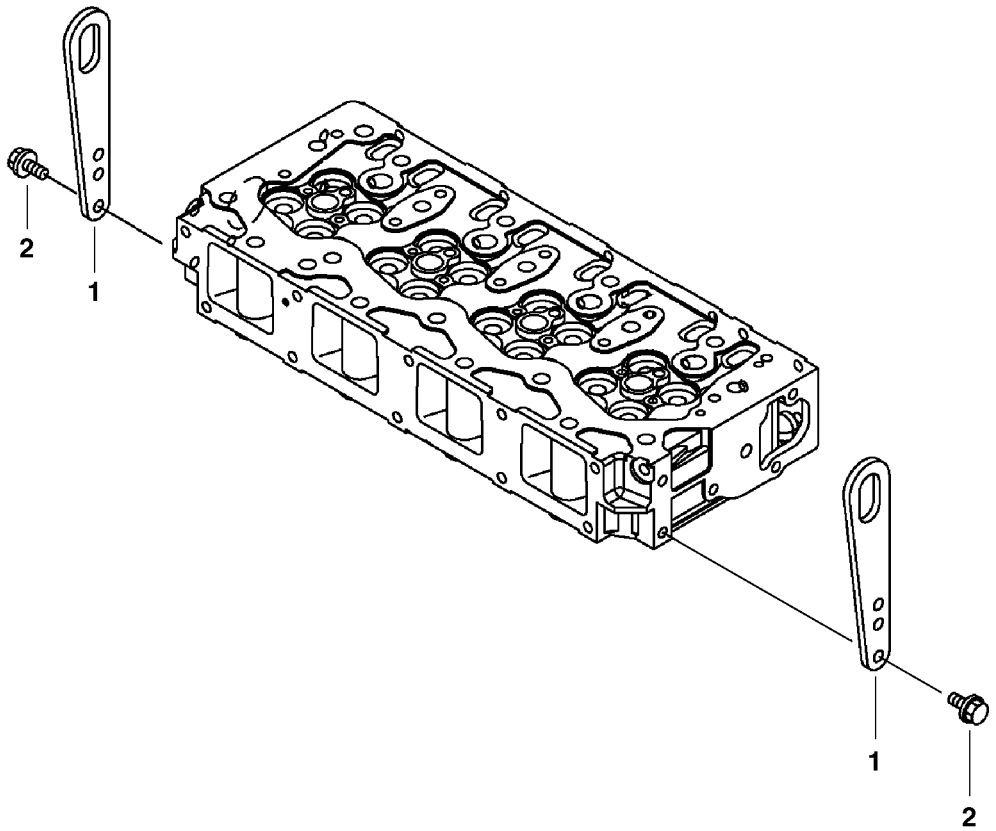
2
1
1
2

Fig.	Part No.	Quantity 1	2	3	PS	KIT	Description	Dénomination	Bezeichnung	품명	说明	Notes
1	**VOE 11714378**	2	2				Lifting bracket	Console levage	Hubstütze	리프트 브래킷	提升支架	(SA 8210-04400) SER NO 10001-10733
	VOE 11714378	2	2				Lifting bracket	Console levage	Hubstütze	리프트 브래킷	提升支架	SER NO 10734-
2	**VOE 11714372**	4	4				Bolt	Boulon	Bolzen	볼트	螺栓	(SA 8240-01680) SER NO 10001-10733
	VOE 11714372	4	4				Bolt	Boulon	Bolzen	볼트	螺栓	SER NO 10734-

1	**8279150**	吊升环 리프팅 브라켓 **Hebezeug** **Fixation de levage** **Lifting eye**	Catalogue id **20043**	Group **212**
2	**8279151**		Illustr. No **1006955**	Section **500**
3			Issue **PUB 95A9920043**	Page **69**
4				
5				

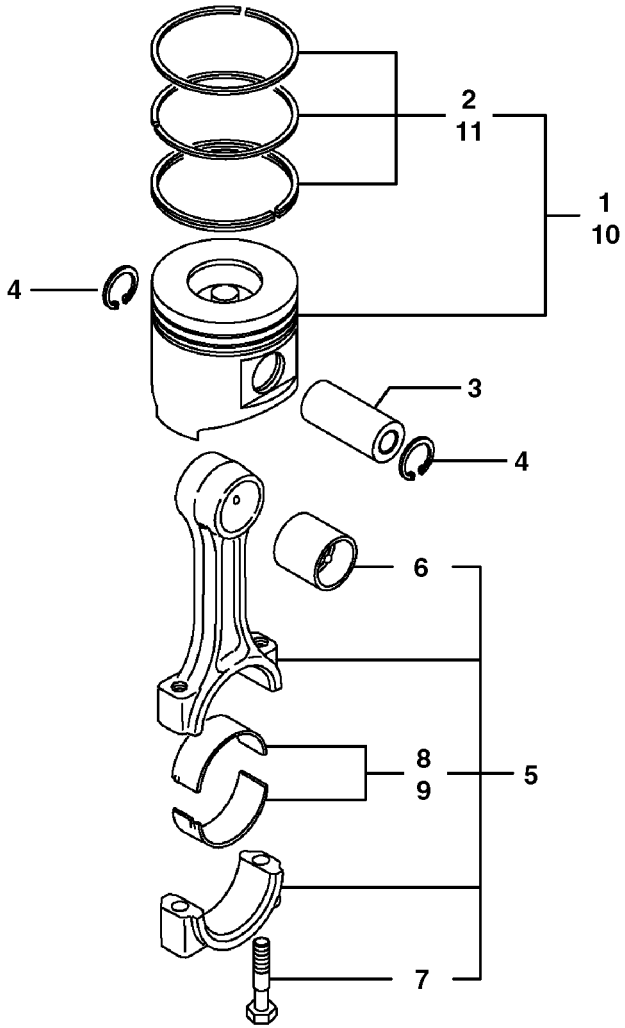
2
11
1
10
4
3
4
6
8
9
5
7

Fig.	Part No.	Quantity 1	2	3	PS	KIT	Description	Dénomination	Bezeichnung	품명	说明	Notes
1	**VOE 15190240**	4	4				Piston	Piston	Kolben	피스톤	活塞	(VOE 14521566)
2	**VOE 14521567**	4	4				•Ring	•Bague	•Ring	• 링	• 环	
3	**VOE 11714797**	4	4				Gudgeon pin	Axe piston	Kolbenbolzen	고리 핀	耳轴销	(SA 8210-02170)
4	**SA 8240-01140**	8	8				Snap ring	Circlip	Nutring	리테인 링	固位环	
5	**VOE 11714799**	4	4				Connecting rod	Bielle	Pleuel	피스톤 로드	连接棒	(SA 8210-04680) SER NO 10001-10733
	VOE 11714799	4	4				Connecting rod	Bielle	Pleuel	피스톤 로드	连接棒	SER NO 10734-
6	**SA 8210-04720**	4	4				•Bushing	•Bague	•Buchse	• 부싱	• 衬套	SER NO 10001-10733
	VOE 11714800	4	4				•Bushing	•Bague	•Buchse	• 부싱	• 轴衬	SER NO 10734-
7	**VOE 11714801**	8	8				•Screw	•Vis	•Schraube	• 나사	• 螺丝	(SA 8210-04690)
8	**VOE 11714802**	4	4				•Piston Bearing	•Coussine.bielle	•Pleuellager	• 피스톤 베어링	•	(SA 8210-04700)
9	**VOE 11714803**	4	4				Piston Bearing	Coussine.bielle	Pleuellager	피스톤 베어링		(SA 8210-04710) 0.25 U SZ
10	**VOE 14521568**	4	4				Piston	Piston	Kolben	피스톤	活塞	0.25 O SZ
11	**VOE 14521569**	4	4				•Ring	•Bague	•Ring	• 링	• 环	0.25 O SZ

1	**8279150**
2	**8279151**
3	
4	
5	

连杆和活塞
커넥팅 로드 및 피스톤
Verbindungsstange und Kolben
Bielle et piston
Connecting rod and piston

Catalogue id **20043**	Group **213**
Illustr. No **1006956**	Section **100**
Issue **PUB 95A9920043**	Page **71**

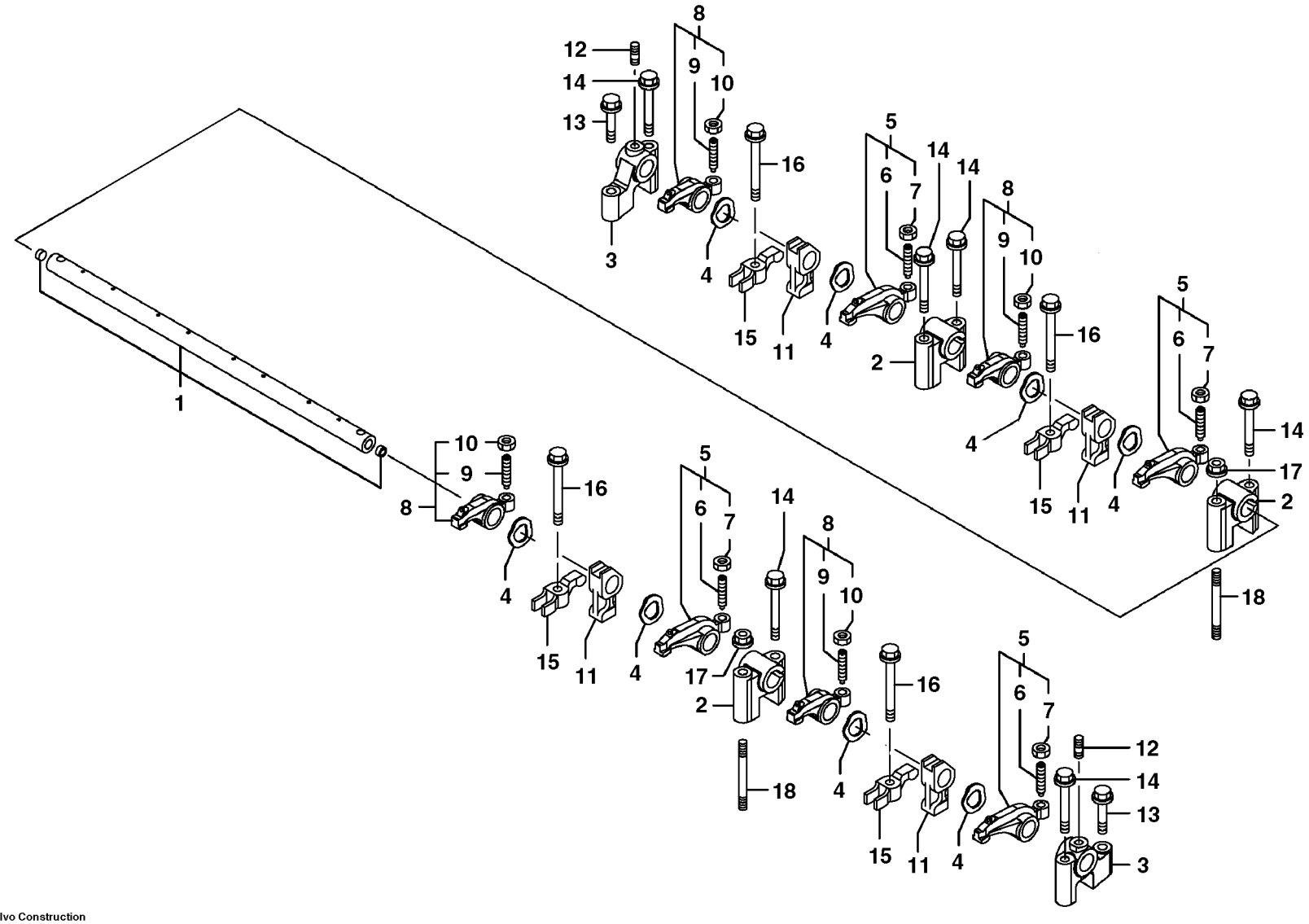
1
2
3
4
5
6
7
8
9
10
11
12
13
14
15
16
17
18

Fig.	Part No.	Quantity 1	2	3	PS	KIT	Description	Dénomination	Bezeichnung	품명	说明	Notes
	VOE 14525390	1	1				Valve	Valve	Ventil	밸브	阀	
1	**VOE 14521535**	1	1				•Rocker arm	•Culbuteur	•Kipphebel	• 로커 암	• 摇轴臂	
2	**VOE 14521536**	3	3				•Support	•Support	•Stütze	• 지지대	• 支撑	
3	**VOE 14521537**	2	2				•Support	•Support	•Stütze	• 지지대	• 支撑	
4	**VOE 14521538**	8	8				•Spring washer	•Rondelle élastique	•Federscheibe	• 스프링 워셔	• 弹簧垫圈	
5	**VOE 14521539**	4	4				•Rocker arm	•Culbuteur	•Kipphebel	• 로커 암	• 摇轴臂	
6	**SA 8210-03660**	1	1				••Screw	••Vis	••Schraube	•• 스크류	•• 六角螺钉	
7	**VOE 11714380**	1	1				••Nut	••Écrou	••Mutter	•• 너트	•• 螺母	(SA 8210-03680) SER NO 10001-10733
	VOE 11714380	1	1				••Nut	••Écrou	••Mutter	•• 너트	•• 螺母	SER NO 10734-
8	**VOE 14521540**	4	4				•Rocker arm	•Culbuteur	•Kipphebel	• 로커 암	• 摇轴臂	
9	**SA 8210-03660**	1	1				••Screw	••Vis	••Schraube	•• 스크류	•• 六角螺钉	
10	**VOE 11714380**	1	1				••Nut	••Écrou	••Mutter	•• 너트	•• 螺母	(SA 8210-03680) SER NO 10001-10733
	VOE 11714380	1	1				••Nut	••Écrou	••Mutter	•• 너트	•• 螺母	SER NO 10734-
11	**VOE 14525391**	4	4				•Retainer	•Retenue	•Halter	• 리테이너	• 固位器	
12	**VOE 14521542**	2	2				•Bolt	•Boulon	•Bolzen	• 볼트	• 螺栓	
13	**VOE 11714487**	2	2				Bolt	Boulon	Bolzen	볼트	螺栓	(SA 8240-01710) SER NO 10001-10733
	VOE 11714487	2	2				Bolt	Boulon	Bolzen	볼트	螺栓	SER NO 10734-
14	**SA 8240-01740**	6	6		SS		Bolt	Boulon	Bolzen	볼트	螺栓	SER NO 10001-10733
	VOE 11714494	6	6				Bolt	Boulon	Bolzen	볼트	螺栓	SER NO 10734-
15	**VOE 14525392**	4	4				Retainer	Retenue	Halter	리테이너	固位器	
16	**VOE 14525393**	4	4				Flange screw	Vis à embase	Flanschschraube	플랜지 나사	法兰螺丝	
17	**VOE 14521543**	2	2				Nut	Écrou	Mutter	너트	螺母	
18	**VOE 14525389**	2	2				Bolt	Boulon	Bolzen	볼트	螺栓	

1	**8279150**
2	**8279151**
3	
4	
5	

摇臂
로커 암
Kipphebel
Culbuteur
Rocker arm

Catalogue id **20043**	Group **214**
Illustr. No **1010717**	Section **200**
Issue **PUB 95A9920043**	Page **73**

VOLVO

ECR58

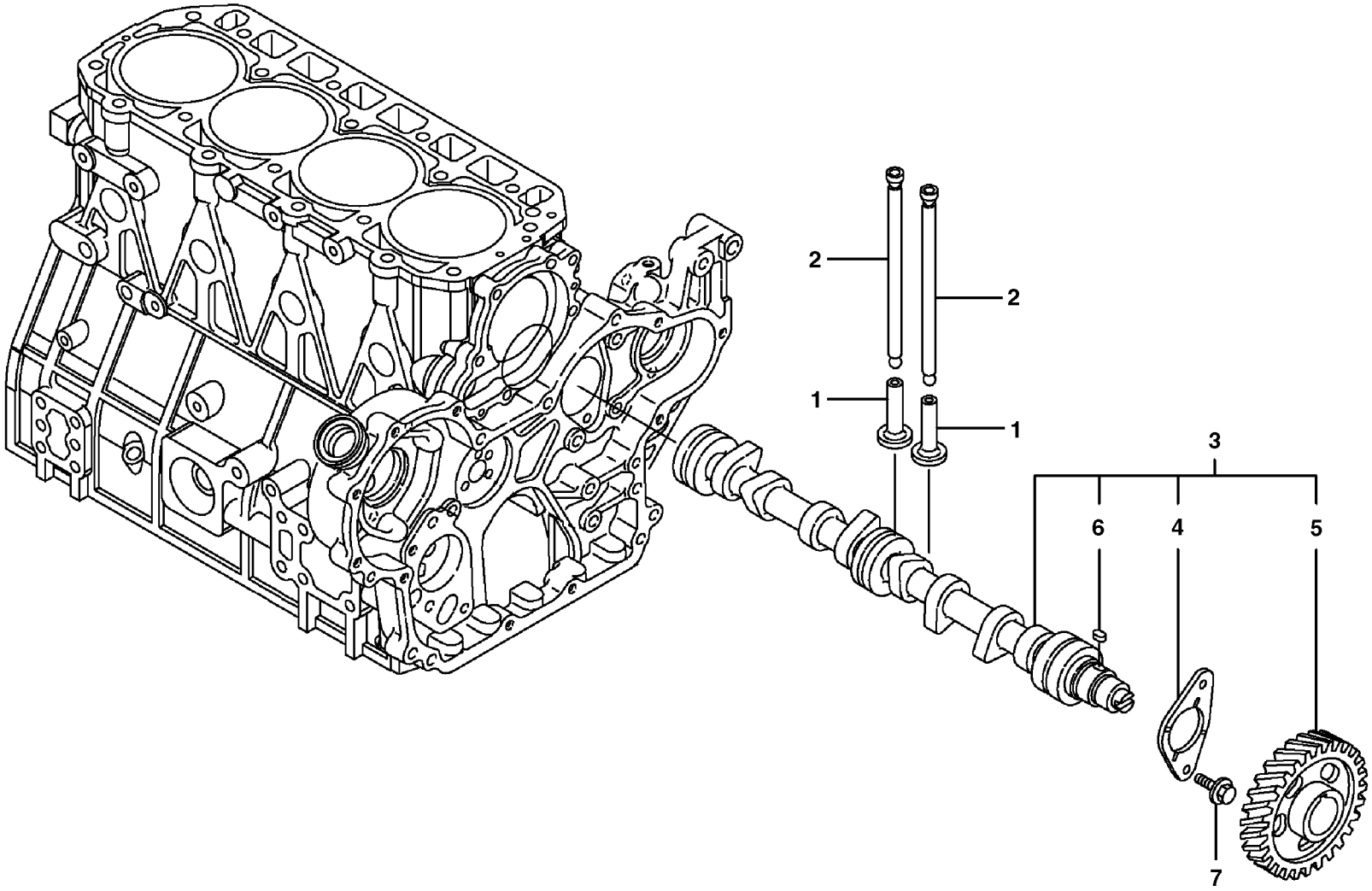

Volvo Construction Equipment
1006958

Fig.	Part No.	Quantity 1	2	3	PS	KIT	Description	Dénomination	Bezeichnung	품명	说明	Notes
1	**SA 8210-08810**	8	8		SS		Tappet	Poussoir Pompe	Pumpdrucker	태핏	挺柱	SER NO 10001-10733
	VOE 11714485	8	8				Tappet	Poussoir	Stösselbecher	태핏	推杆	(VOE 14500478) SER NO 10734-
2	**VOE 14521559**	8	8				Push rod	Tige-poussoir	Stößelstange	푸시 로드	推杆	
3	**VOE 14521560**	1	1				Camshaft	Arbre cames	Nockenwelle	캠 샤프트	凸轮轴	
4	**SA 8210-03640**	1	1		SS		•Bearing	•Palier	•Lager	• 베어링	• 轴承	SER NO 10001-10733
	VOE 11714486	1	1				•Thrust washer	•Disque de butée	•Axialscheibe	• 스러스트 워셔	• 轴向推力垫圈	SER NO 10734-
5	**SA 8210-04580**	1	1				•Gear	•Pignon	•Zahnradgetriebe	• 기어	• 齿轮	
6	**SA 8210-05520**	1	1		SS		•Key	•Clavette	•Keil	• 키	• 锁销	SER NO 10001-10733
	VOE 11714468	1	1				•Key	•Clé	•Schlüssel	• 키	• 钥匙	SER NO 10734-
7	**VOE 11714372**	2	2				Bolt	Boulon	Bolzen	볼트	螺栓	(SA 8240-01680) SER NO 10001-10733
	VOE 11714372	2	2				Bolt	Boulon	Bolzen	볼트	螺栓	SER NO 10734-

1	**8279150**	**凸轮轴** **캠 축** **Nockenwelle** **Arbre à cames** **Camshaft**	Catalogue id **20043**	Group **215**
2	**8279151**		Illustr. No **1006958**	Section **100**
3			Issue **PUB 95A9920043**	Page **75**
4				
5				

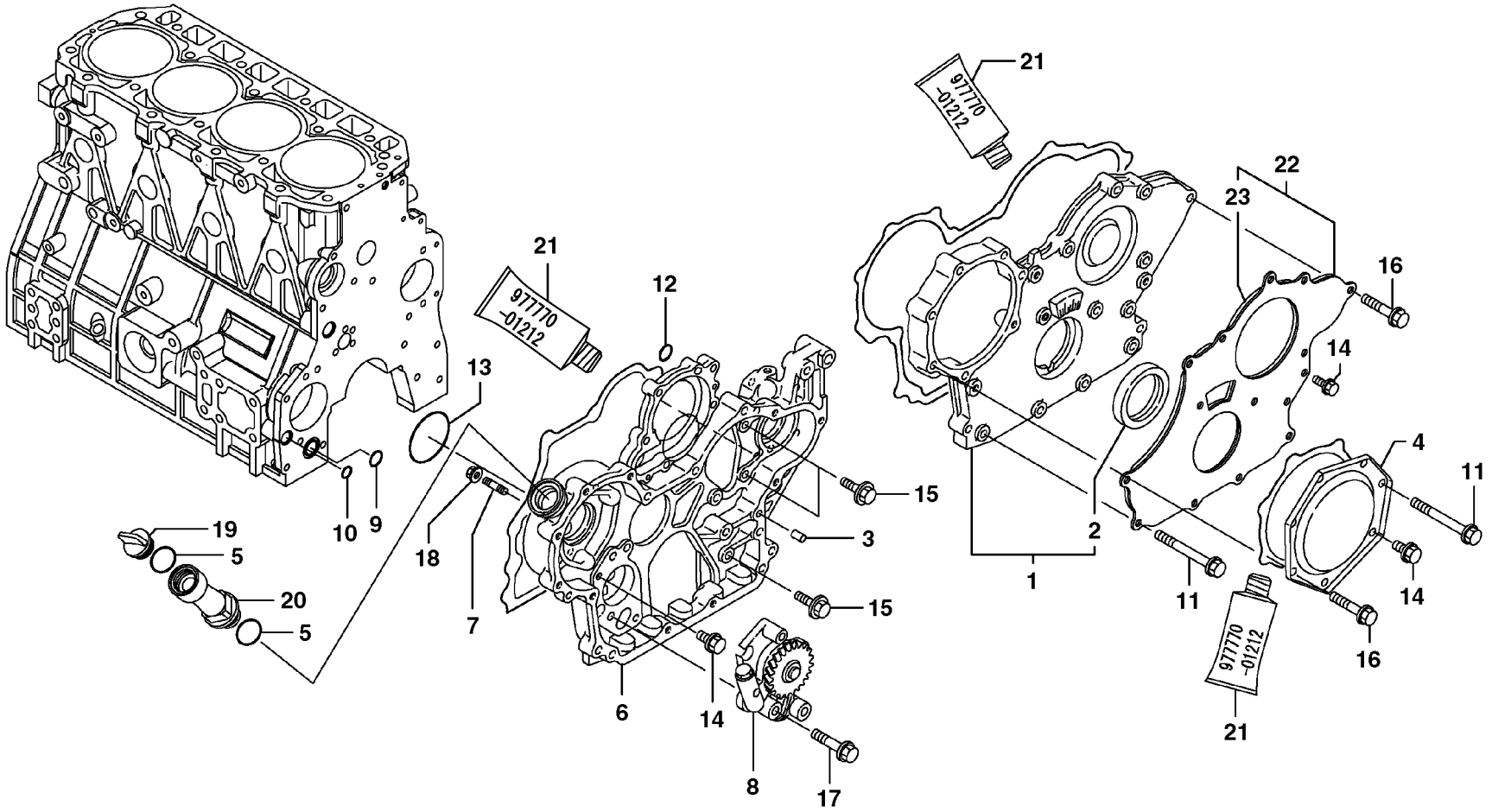
977770
-01212
977770
-01212
977770
-01212
1
2
3
4
5
5
6
7
8
9
10
11
11
12
13
14
14
14
15
15
16
16
17
18
19
20
21
21
21
22
23

Fig.	Part No.	Quantity 1	2	3	PS	KIT	Description	Dénomination	Bezeichnung	품명	说明	Notes
1	**VOE 14521507**	1	1				Housing	Carter	Gehäuse	하우징	支座	
2	**VOE 14514867**	1	1				•Sealing	•Étanchéité	•dichtung	• 시일링	• 密封	
3	**VOE 11714376**	4	4				Pin	Clavette	Splint	핀	销	(SA 8210-03530) SER NO 10001-10733
	VOE 11714376	4	4				Pin	Clavette	Splint	핀	销	SER NO 10734-
4	**VOE 11714746**	1	1				Cover	Capot	Haube	커버	罩	(SA 8210-04300)
5	**VOE 11714371**	2	2				O-ring	Joint torique	O-Ring	O 링	o 型圈	(SA 8210-08880) SER NO 10001-10733
	VOE 11714371	2	2				O-ring	Joint torique	O-Ring	O 링	o 型圈	SER NO 10734-
6	**VOE 14524622**	1	1				Housing	Carter	Gehäuse	하우징	支座	
7	**SA 8240-02060**	4	4				Stud	Goujon	Stiftschraube	스터드	螺柱	
8	**VOE 14525387**	1	1				Pump	Pompe	Pumpe	펌프	泵	
9	**VOE 11714738**	1	1				O-ring	Joint torique	O-Ring	O 링	o 型圈	(SA 8210-04770)
10	**VOE 11714739**	1	1				O-ring	Joint torique	O-Ring	O 링	o 型圈	(SA 8210-04780)
11	**VOE 14521510**	7	7				Bolt	Boulon	Bolzen	볼트	螺栓	
12	**SA 8210-08860**	1	1				O-ring	Joint Torique	O-Ring	오링	0 形圈	
13	**VOE 14521512**	1	1				Wrapping	Couverture	Umschlag	포장	包装	
14	**VOE 11714372**	5	5				Bolt	Boulon	Bolzen	볼트	螺栓	(SA 8240-01680) SER NO 10001-10733
	VOE 11714372	5	5				Bolt	Boulon	Bolzen	볼트	螺栓	SER NO 10734-
15	**VOE 11714388**	3	3				Bolt	Boulon	Bolzen	볼트	螺栓	(SA 8240-01700) SER NO 10001-10733
	VOE 11714388	3	3				Bolt	Boulon	Bolzen	볼트	螺栓	SER NO 10734-
16	**VOE 11714487**	10	10				Bolt	Boulon	Bolzen	볼트	螺栓	(SA 8240-01710) SER NO 10001-10733
	VOE 11714487	10	10				Bolt	Boulon	Bolzen	볼트	螺栓	SER NO 10734-
17	**VOE 11714377**	3	3				Bolt	Boulon	Bolzen	볼트	螺栓	(SA 8240-01720) SER NO 10001-10733
	VOE 11714377	3	3				Bolt	Boulon	Bolzen	볼트	螺栓	SER NO 10734-
18	**VOE 14521513**	4	4				Nut	Écrou	Mutter	너트	螺母	

1	**8279150**
2	**8279151**
3	
4	
5	

正时齿轮壳体
타이밍기어 케이싱
Steuergehäuse
Carter de la distribution
Timing gear casing

Catalogue id **20043**	Group **215**
Illustr. No **1010718**	Section **200**
Issue **PUB 95A9920043**	Page **77**

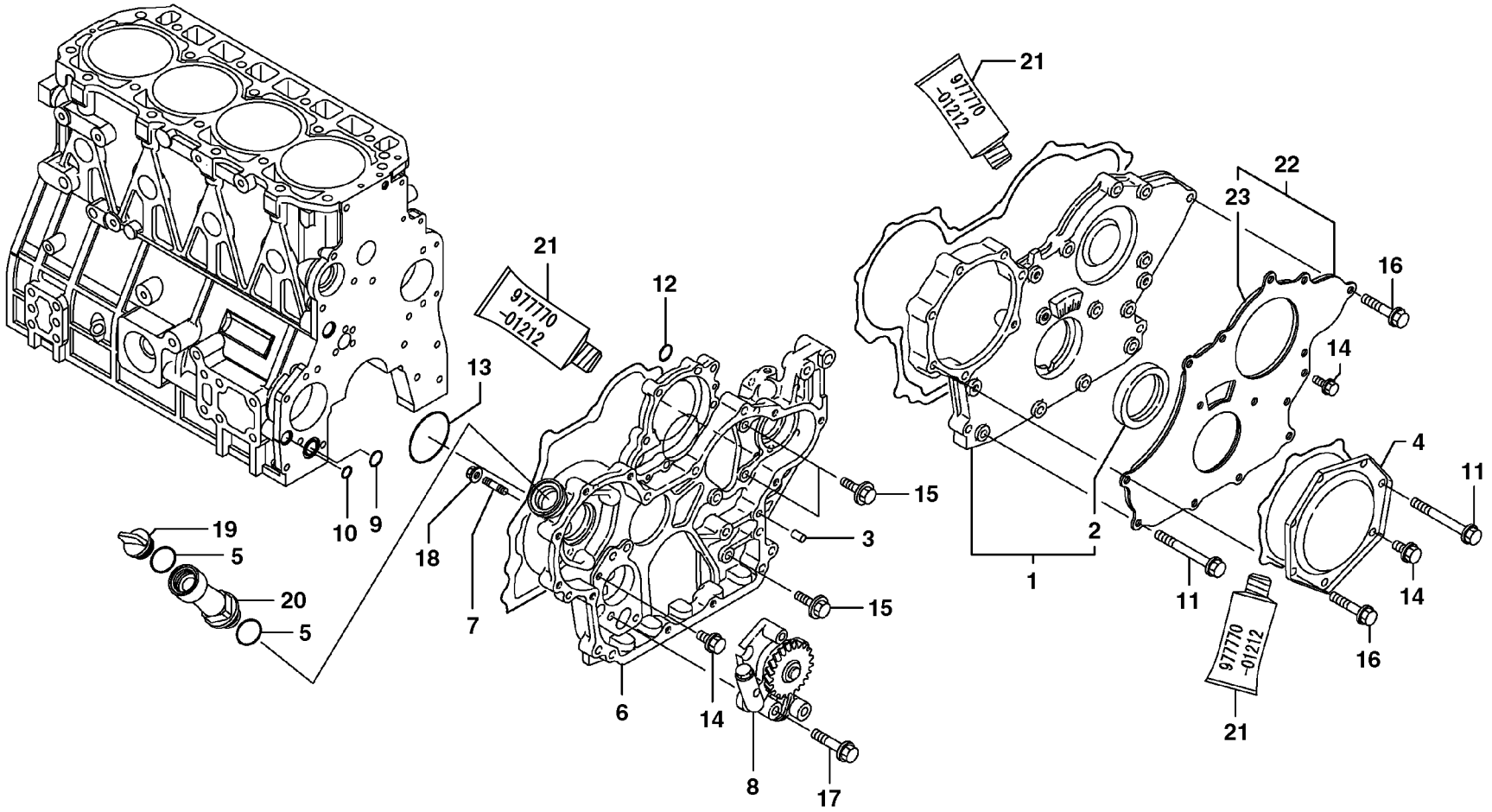
977770
-01212
977770
-01212
977770
-01212
1
2
3
4
5
5
6
7
8
9
10
11
11
12
13
14
14
14
15
15
16
16
17
18
19
20
21
21
21
22
23

Fig.	Part No.	Quantity 1	2	3	PS	KIT	Description	Dénomination	Bezeichnung	품명	说明	Notes
19	**VOE 11714383**	1	1				Cap	Capot	Verschlusskappe	캡	帽	(SA 8210-03240)
20	**SA 8210-05300**	1	1				Pipe	Canalisation	Rohrleitung	파이프	硬管总成	
21	**VOE 14543857**	1	1				Gasket	Joint	Dichtung	개스킷	填料	(SA 8240-02760) SER NO 10001-10733
	VOE 14543857	1	1				Gasket	Joint	Dichtung	개스킷	填料	SER NO 10734-
22	**VOE 14521515**	1	1				Cover	Capot	Haube	커버	罩	
23	**VOE 14521516**	1	1				•Sponge	•Éponge	•Schwamm	• 스폰지	• 海绵	

1	**8279150**	正时齿轮壳体 타이밍기어 케이싱 **Steuergehäuse** **Carter de la distribution** **Timing gear casing**	Catalogue id **20043**	Group **215**
2	**8279151**		Illustr. No **1010718**	Section **200**
3			Issue **PUB 95A9920043**	Page **79**
4				
5				

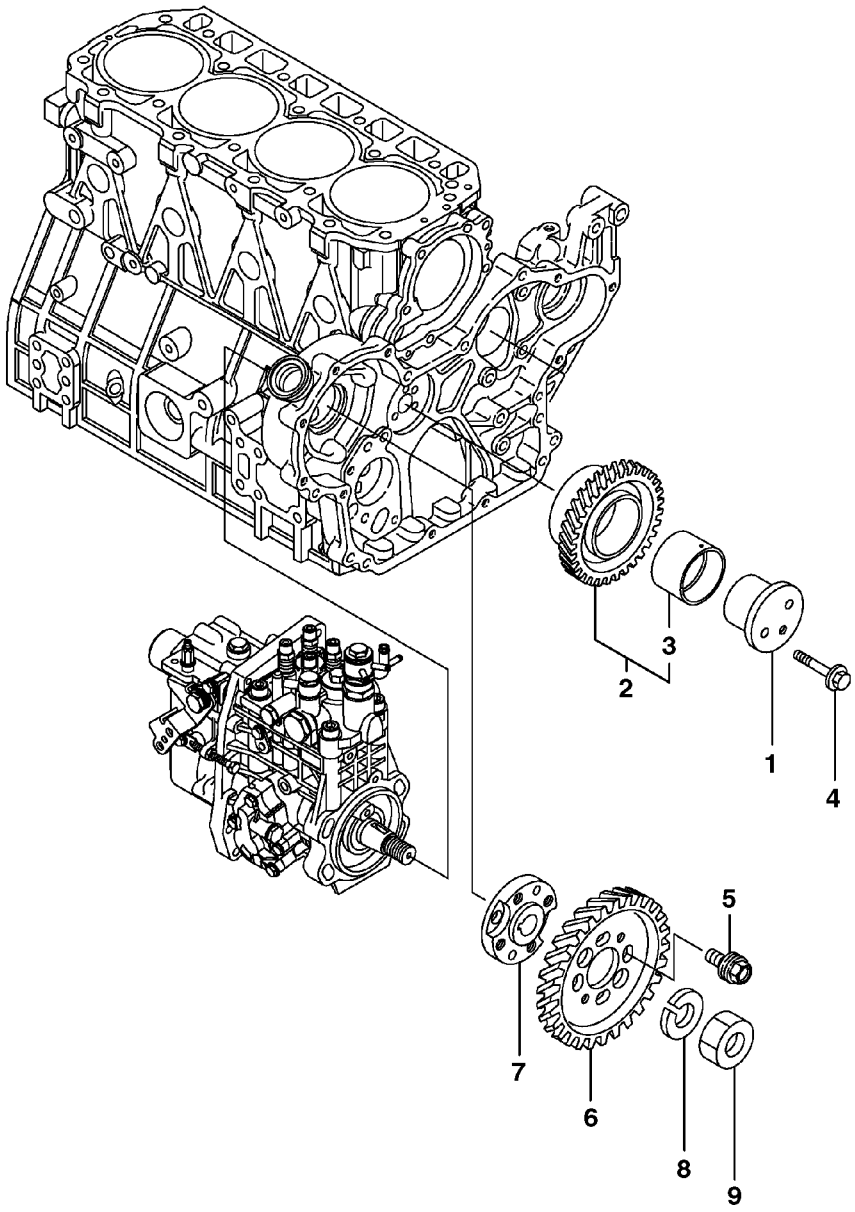

Volvo Construction Equipment

1018695

Fig.	Part No.	Quantity 1	2	3	PS	KIT	Description	Dénomination	Bezeichnung	품명	说明	Notes
1	**VOE 14521561**	1	1				Shaft	Arbre	Welle	샤프트	转轴	
2	**VOE 11714785**	1	1				Gear	Pignon	Zahnrad	기어	齿轮	(SA 8210-04740)
3	**SA 8210-03700**	1	1				•Bushing	•Bague	•Buchse	• 부싱	• 衬套	
4	**VOE 11714373**	3	3				Bolt	Boulon	Bolzen	볼트	螺栓	(SA 8240-01730) SER NO 10001-10733
	VOE 11714373	3	3				Bolt	Boulon	Bolzen	볼트	螺栓	SER NO 10734-
5	**VOE 14521562**	4	4				Bolt	Boulon	Bolzen	볼트	螺栓	
6	**VOE 14521563**	1	1				Gear	Pignon	Zahnradgetriebe	기어	齿轮	SER NO 10001-10733
	VOE 11714787	1	1				Gear	Pignon	Zahnrad	기어	齿轮	SER NO 10734-
7	**VOE 14525395**	1	1				Flange	Bride	Flansch	플랜지	法兰	
8	**VOE 11714788**	1	1				Spring washer	Rondelle élastique	Federscheibe	스프링 워셔	弹簧垫圈	(SA 8240-01070)
9	**VOE 11714789**	1	1				Nut	Écrou	Mutter	너트	螺母	(SA 8240-02230)

1	**8279150**
2	**8279151**
3	
4	
5	

正时齿轮
타이밍 기어
Rädergetriebe
Transmission à roues
Timing gear

Catalogue id **20043**	Group **215**
Illustr. No **1018695**	Section **250**
Issue **PUB 95A9920043**	Page **81**

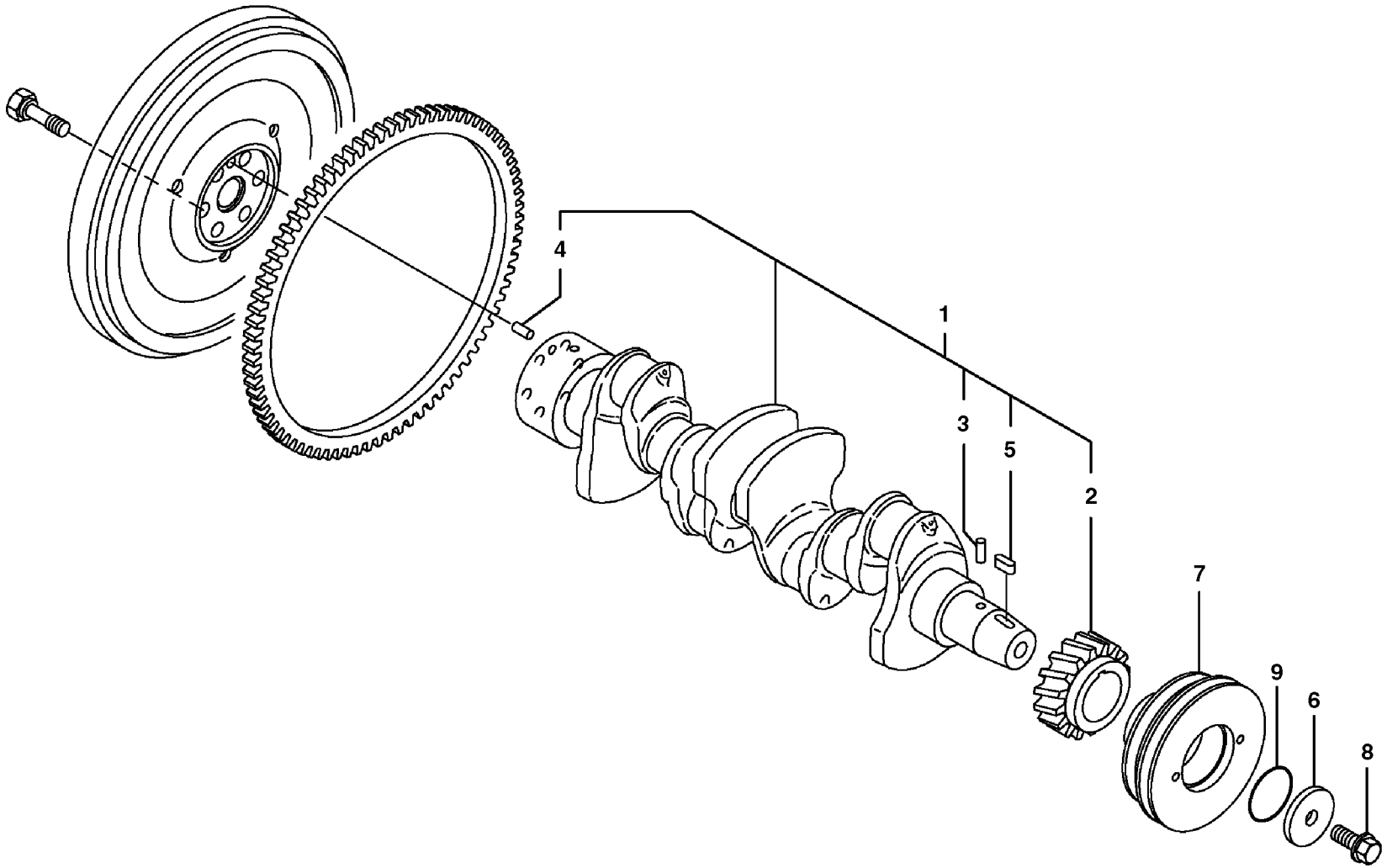
4
1
3
5
2
7
9
6
8

Fig.	Part No.	Quantity 1	2	3	PS	KIT	Description	Dénomination	Bezeichnung	품명	说明	Notes
1	**VOE 14521564**	1	1				Crankshaft	Vilebrequin	Kurbelwelle	크랭크샤프트	曲轴	
2	**VOE 11714790**	1	1				•Crankshaft gear	•Pignon de vilebrequi	•Kurbelwellenrad	• 크랭크샤프트 기어	• 曲轴齿轮	(SA 8210-04620)
3	**VOE 11714791**	1	1				•Guide pin	•Colonnette guide	•Führungszapfen	• 가이드 핀	• 导引销	(SA 8210-02710)
4	**VOE 11714792**	1	1				•Guide pin	•Colonnette guide	•Führungszapfen	• 가이드 핀	• 导引销	(SA 8210-02740)
5	**SA 8210-05520**	1	1		SS		•Key	•Clavette	•Keil	• 키	• 锁销	SER NO 10001-10733
	VOE 11714468	1	1				•Key	•Clé	•Schlüssel	• 키	• 钥匙	SER NO 10734-
6	**VOE 14509381**	1	1				Washer	Rondelle	Scheibe	워셔	垫圈	
7	**VOE 14517628**	1	1				Pulley	Poulie	Z-riemenscheibe	풀리	皮带轮	
8	**VOE 14517969**	1	1				Bolt	Boulon	Bolzen	볼트	螺栓	
9	**VOE 14509382**	1	1				O-ring	Joint torique	O-Ring	O 링	o 型圈	

1	**8279150**
2	**8279151**
3	
4	
5	

曲轴
크랭크 샤프트
Kurbelwelle
Vilebrequin
Crankshaft

Catalogue id **20043**	Group **216**
Illustr. No **1006961**	Section **100**
Issue **PUB 95A9920043**	Page **83**

VOLVO

ECR58

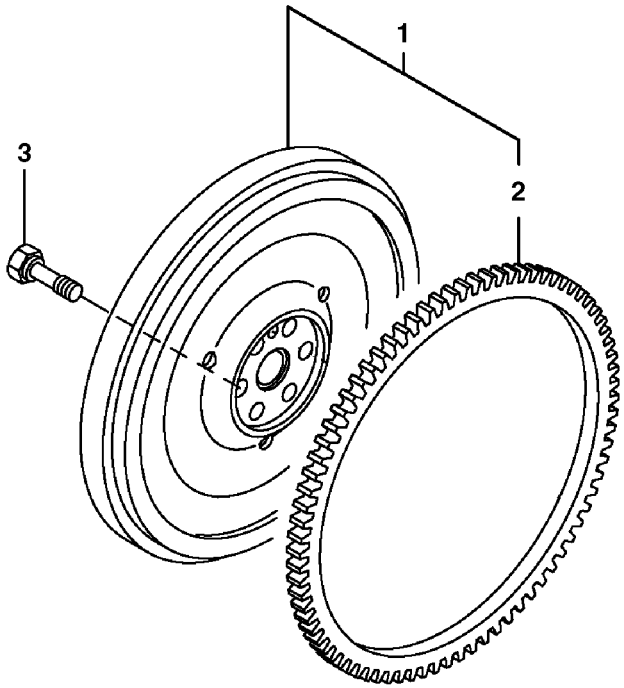
1
2
3

Fig.	Part No.	Quantity 1	2	3	PS	KIT	Description	Dénomination	Bezeichnung	품명	说明	Notes
1	**VOE 14500479**	1	1				Flywheel	Volant	Schwungrad	플라이 휠	飞轮	
2	**VOE 11714795**	1	1				•Gear ring	•Couronne	•Zahnkranz	• 기어 링	• 齿轮环	(SA 8210-04630)
3	**VOE 11714793**	6	6				Screw	Vis	Schraube	나사	螺丝	(SA 8210-02690)

1	**8279150**	飞轮 플라이휠 **Schwungrad** **Volant** **Flywheel**	Catalogue id **20043**	Group **216**
2	**8279151**		Illustr. No **1006962**	Section **200**
3			Issue **PUB 95A9920043**	Page **85**
4				
5				

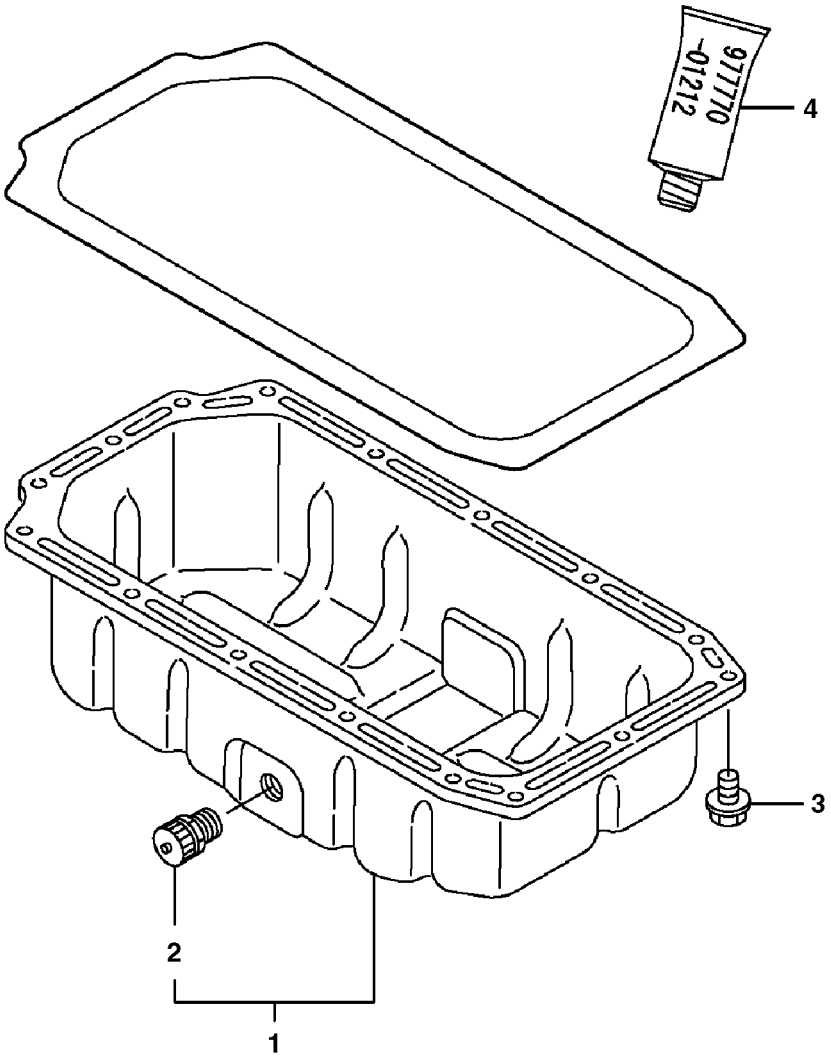
4
3
2
1

Fig.	Part No.	Quantity 1	2	3	PS	KIT	Description	Dénomination	Bezeichnung	품명	说明	Notes
1	**VOE 14524469**	1	1				Oil pan	Carter d'huile	Ölwanne			
2	**VOE 14521185**	1	1				•Valve	•Valve	•Ventil	• 밸브	• 阀	
3	**VOE 11714490**	16	16				Bolt	Boulon	Bolzen	볼트	螺栓	(SA 8240-01670) SER NO 10001-10733
	VOE 11714490	16	16				Bolt	Boulon	Bolzen	볼트	螺栓	SER NO 10734-
4	**VOE 14543857**	1	1				Gasket	Joint	Dichtung	개스킷	填料	(SA 8240-02760) SER NO 10001-10733
	VOE 14543857	1	1				Gasket	Joint	Dichtung	개스킷	填料	SER NO 10734-

1	**8279150**	油槽 오일 팬 **Ölwanne** **Carter d'huile** **Oil sump**	Catalogue id **20043**	Group **217**
2	**8279151**		Illustr. No **1006963**	Section **100**
3			Issue **PUB 95A9920043**	Page **87**
4				
5				

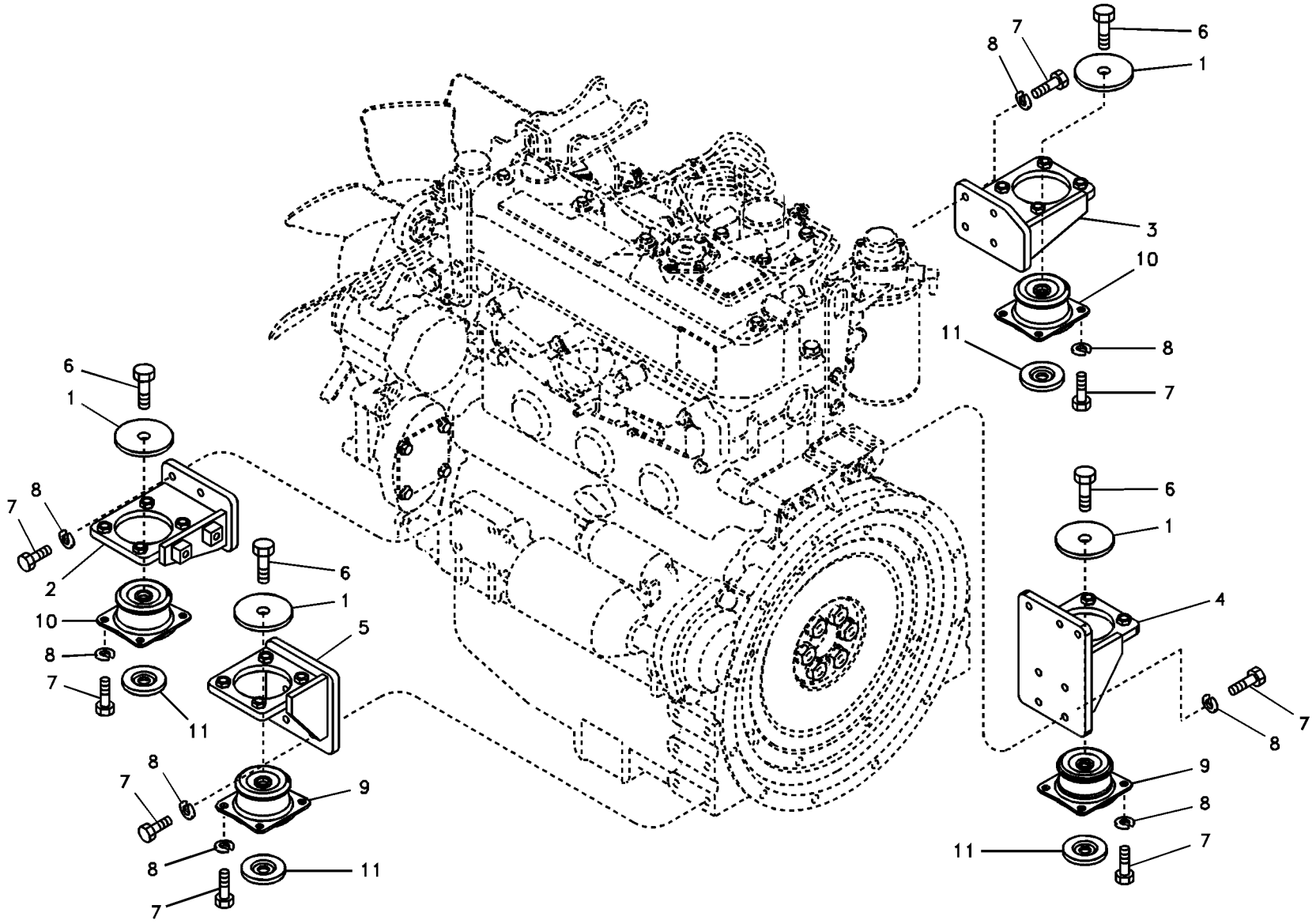

Volvo Construction Equipment

1010722

Fig.	Part No.	Quantity 1	2	3	PS	KIT	Description	Dénomination	Bezeichnung	품명	说明	Notes
1	**SA 1112-00830**	4					Plate	Plaque	Platte	플레이트	安装板	
2	**VOE 14526768**	1					Bracket	Console	Konsole	브래킷	支架	FRONT LH
3	**VOE 14526767**	1					Bracket	Console	Konsole	브래킷	支架	FRONT RH
4	**VOE 14526105**	1					Bracket	Console	Konsole	브래킷	支架	REAR RH
5	**VOE 14519051**	1					Bracket	Console	Konsole	브래킷	支架	REAR LH
6	**VOE 978941**	4					Hexagon screw	Vis à tête hexagonale	Sechskantschraube	육각 나사	六角螺丝	
7	**VOE 983252**	32					Hexagon screw	Vis à tête hexagonale	Sechskantschraube	육각 나사	六角螺丝	
8	**VOE 955922**	32					Spring washer	Rondelle élastique	Federscheibe	스프링 워셔	弹簧垫圈	
9	**VOE 14592730**	2					Cushion	Coussin	Sitzkissen	쿠션	坐垫	(SA 1112-30350)
10	**VOE 14592731**	2					Cushion	Coussin	Sitzkissen	쿠션	坐垫	(SA 1112-30340)
11	**VOE 14528514**	4					Spacer	Partie Intermédiaire	Zwischenstück	스페이서	垫片	

1	**8278696**	发动机座 엔진 장착부품 **Motorbefestigung** **Support moteur** **Engine mount**	Catalogue id **20043**	Group **218**
2			Illustr. No **1010722**	Section **100**
3			Issue **PUB 95A9920043**	Page **89**
4				
5				

VOLVO

ECR58

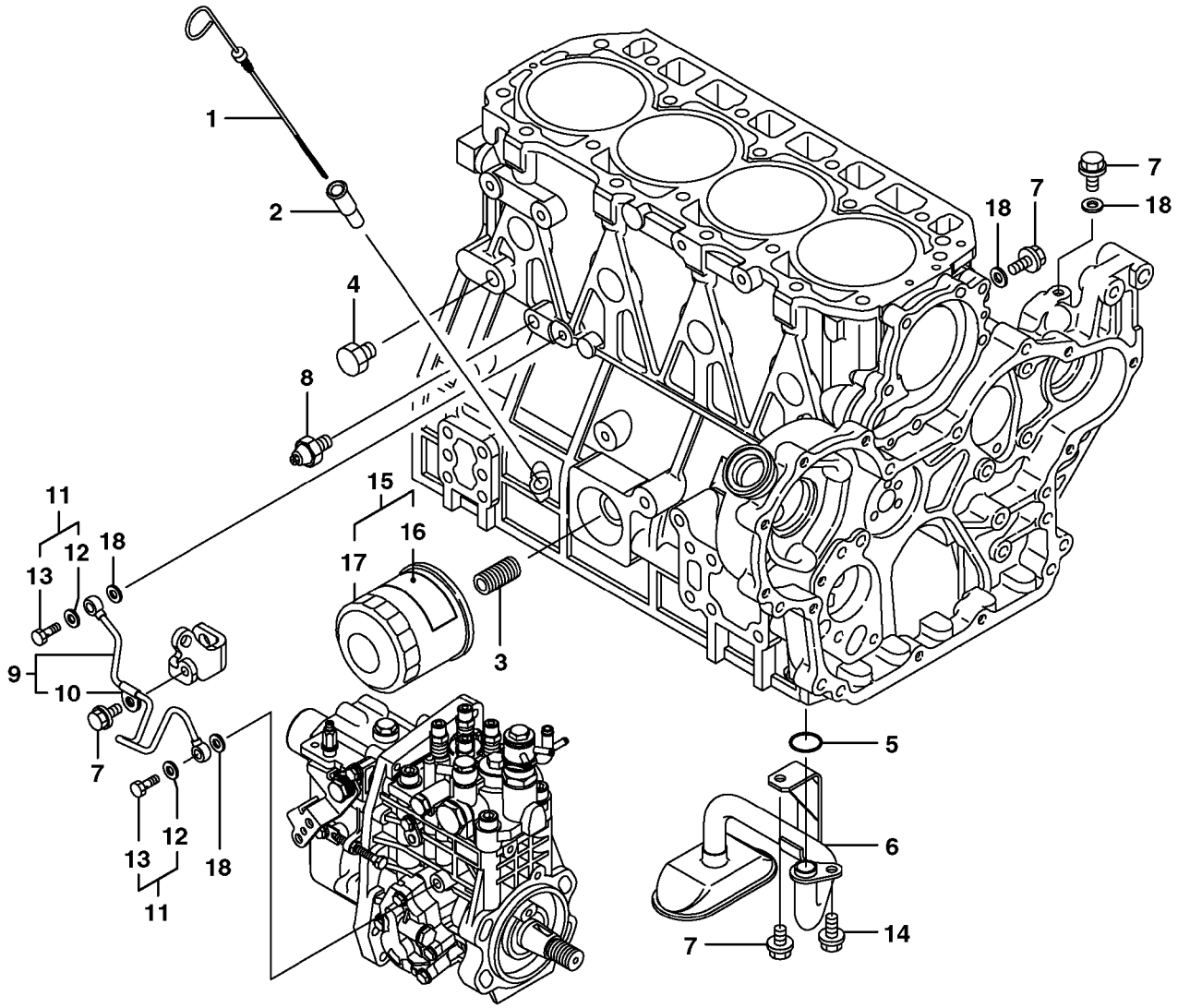

Volvo Construction Equipment

1018696

Fig.	Part No.	Quantity 1	2	3	PS	KIT	Description	Dénomination	Bezeichnung	품명	说明	Notes
1	**VOE 14524359**	1	1				Dipstick	Jauge	Messtab	딥스틱	量油尺	SER NO 10001-10733
	VOE 14543858	1	1				Dipstick	Jauge	Messtab	딥스틱	油尺	SER NO 10734-
2	**VOE 11715318**	1	1				Dipstick tube	Tube de jauge	Messtabrohr	딥스틱 튜브	量油管	(SA 8210-03930)
3	**VOE 11714907**	1	1				Fitting	Écrou raccord	Verschraubung	피팅	配件	(SA 8210-00920)
4	**VOE 14543859**	1	1		SS		Plug	Bouchon	Stopfen	플러그	堵头	SER NO 10734-
5	**VOE 11714738**	1	1				O-ring	Joint torique	O-Ring	O 링	o 型圈	(SA 8210-04770)
6	**VOE 14525397**	1	1				Oil pipe	Conduit d'huile	Ölrohr	오일 파이프	油管	
7	**VOE 11714490**	4	4				Bolt	Boulon	Bolzen	볼트	螺栓	(SA 8240-01670) SER NO 10001-10733
	VOE 11714490	4	4				Bolt	Boulon	Bolzen	볼트	螺栓	SER NO 10734-
8	**VOE 14520582**	1	1				Switch	Contacteur	Schalter	스위치	开关	
9	**VOE 14521570**	1	1				Pipe	Canalisation	Rohrleitung	파이프	硬管总成	SER NO 10001-10733
	VOE 11714864	1	1				Tube Assembly	Tuyauterie	Rohrleitung	도관	管总成	SER NO 10734-
10	**VOE 14543860**	1	1				•Support	•Support	•Stütze	• 서포트	• 支座	SER NO 10734-
11	**VOE 14521571**	2	2				Bolt	Boulon	Bolzen	볼트	螺栓	
12	**VOE 11714476**	1	1				•Sealing washer	•Rondelle étanchéité	•Dichtscheibe	• 씰링 워셔	• 密封垫圈	(SA 8240-01020) SER NO 10001-10733
	VOE 11714476	1	1				•Sealing washer	•Rondelle étanchéité	•Dichtscheibe	• 씰링 워셔	• 密封垫圈	SER NO 10734-
13	**SA 8210-05600**	1	1				•Bolt	•Boulon	•Bolzen	• 볼트	• 螺栓	
14	**VOE 11714372**	1	1				Bolt	Boulon	Bolzen	볼트	螺栓	(SA 8240-01680) SER NO 10001-10733
	VOE 11714372	1	1				Bolt	Boulon	Bolzen	볼트	螺栓	SER NO 10734-
15	**VOE 14525396**	1	1		SS		Filter	Filtre	Filter	필터	过滤器	SER NO 10001-10733
		1	1		NS		Filter	Filtre	Filter	필터	过滤器	SER NO 10734-
16		1	1		NS		•Label	•Etiquette	•Etikett	• 라벨	• 标签	SER NO 10734-
17	**VOE 14523962**	1	1		SS		•Filter	•Filtre	•Filter	• 필터	• 过滤器	SER NO 10734-
18	**VOE 11714476**	4	4				Sealing washer	Rondelle étanchéité	Dichtscheibe	씰링 워셔	密封垫圈	(SA 8240-01020) SER NO 10001-10733
	VOE 11714476	4	4				Sealing washer	Rondelle étanchéité	Dichtscheibe	씰링 워셔	密封垫圈	SER NO 10734-

1	**8279150**	润滑油系统 윤활장치 **Schmierölsystem** **Système de graissage** **Lubricating oil system**	Catalogue id **20043**	Group **220**
2	**8279151**		Illustr. No **1018696**	Section **300**
3			Issue **PUB 95A9920043**	Page **91**
4				
5				

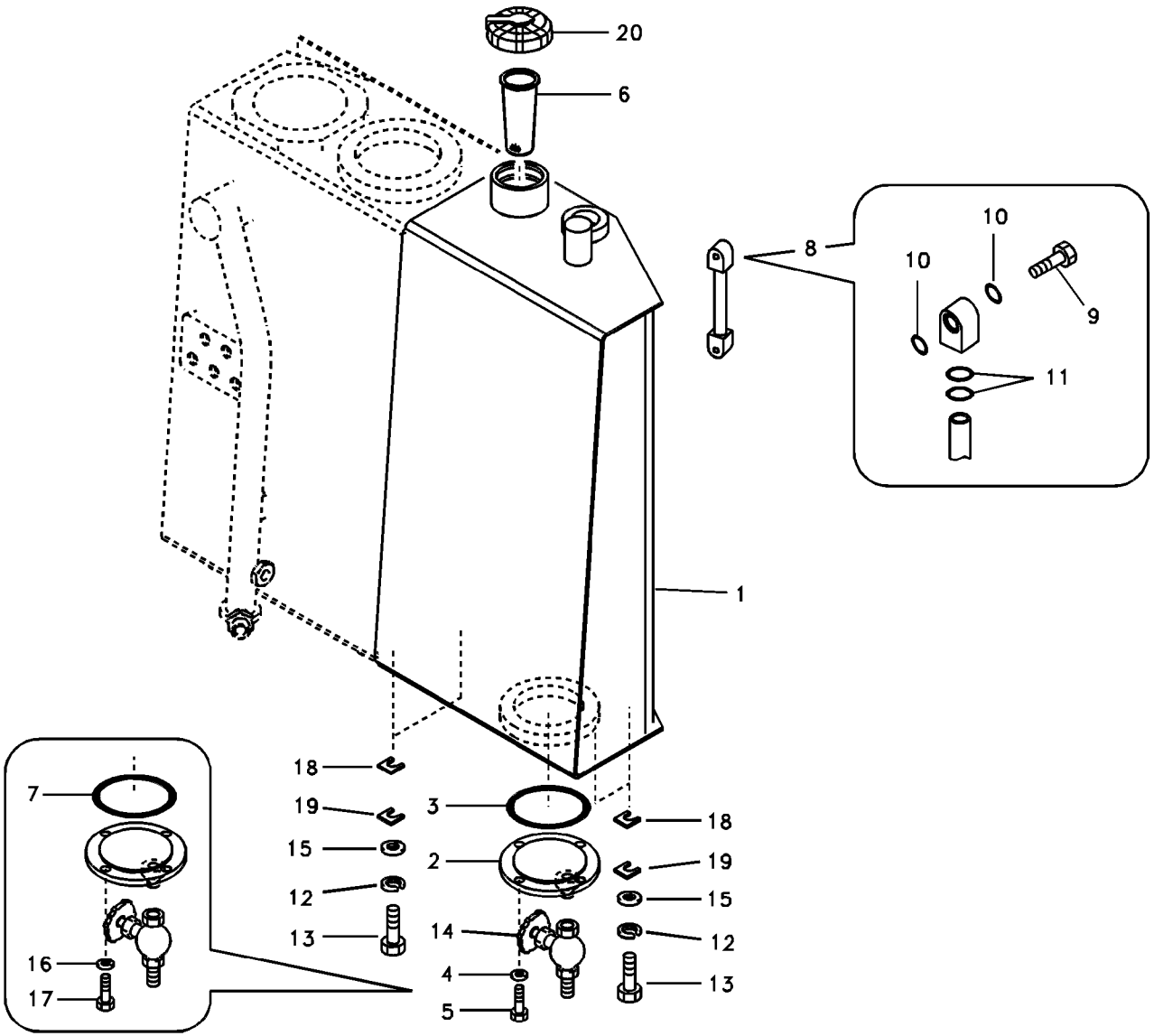
20
6
8
10
10
9
11
1
18
19
15
12
13
7
16
17
3
2
14
4
5
18
19
15
12
13

Fig.	Part No.	Quantity 1	2	3	PS	KIT	Description	Dénomination	Bezeichnung	품명	说明	Notes
1	**VOE 14528923**	1					Fuel tank	Réservoir carburant	Kraftstofftank	연료 탱크	燃油箱	SER NO 10001-11423
	VOE 14588222	1					Fuel tank	Réservoir de carbura	Kraftstofftank	연료 탱크	燃料罐	SER NO 11424-
2	**VOE 14528924**	1					•Cover	•Capot	•Haube	• 커버	• 罩盖	
3	**SA 990597**	1					•O-ring	•Joint Torique	•O-Ring	• 오링	•0 形圈	SER NO 10412-
4	**SA 9211-10000**	4					•Washer	•Rondelle	•Scheibe	• 워셔	• 垫圈	SER NO 10412-
5	**VOE 983251**	4					•Hexagon screw	•Vis à tête hexagonal	•Sechskantschraube	• 육각 나사	• 六角螺丝	SER NO 10412-
6	**VOE 14527687**	1					Fuel Filter	Filtre carburant	Kraftstoffilter	연료 필터	燃油滤芯	
7	**VOE 990597**	1					O-ring	Joint torique	O-Ring	O 링	o 型圈	SER NO 10001-10411
8	**VOE 14519246**	1			SS		Gauge	Calibre	Schablone	게이지	液位指示器	SER NO 10001-10583
	VOE 14539978	1					Gauge	Calibre	Messlehre	게이지	计量器	SER NO 10584-
9	**VOE 14517557**	2					•Bolt	•Boulon	•Bolzen	• 볼트	• 螺栓	
10	**VOE 983496**	4					•O-ring	•Joint torique	•O-Ring	•O 링	•o 型圈	
11	**VOE 990557**	4					•O-ring	•Joint torique	•O-Ring	•O 링	•o 型圈	
12	**VOE 955923**	4					Spring washer	Rondelle élastique	Federscheibe	스프링 워셔	弹簧垫圈	
13	**VOE 978933**	4					Hexagon screw	Vis à tête hexagonale	Sechskantschraube	육각 나사	六角螺丝	
14	**VOE 14510697**	1					Shut-off Cock	Robinet Fermet.	Absperrhahn	셧 – 오프 콕	切断阀门	
15	**SA 9211-12000**	4					Washer	Rondelle	Scheibe	워셔	垫圈	SER NO 10001-10411
	VOE 14522862	4					Washer	Rondelle	Scheibe	워셔	垫圈	SER NO 10412-
16	**SA 9211-10000**	4					Washer	Rondelle	Scheibe	워셔	垫圈	SER NO 10001-10411
17	**VOE 983251**	4					Hexagon screw	Vis à tête hexagonale	Sechskantschraube	육각 나사	六角螺丝	SER NO 10001-10411
18	**SA 1040-20290**	3					Shim	Cale d'épaisseur	Passcheibe	심	垫片	
19	**SA 1040-20270**	4					Shim	Cale d'épaisseur	Passcheibe	심	垫片	
20	**VOE 14523944**	1					Cap	Chapeau	Kappe	캡	罩壳	

1	**8278696**	燃油箱及附件 연료탱크 및 장착부품 **Kraftstofftank mit Anbauteilen** **Réservoir de carburant avec pièces de montage** **Fuel tank with fitting parts**	Catalogue id **20043**	Group **234**
2			Illustr. No **1017194**	Section **100**
3			Issue **PUB 95A9920043**	Page **93**
4				
5				

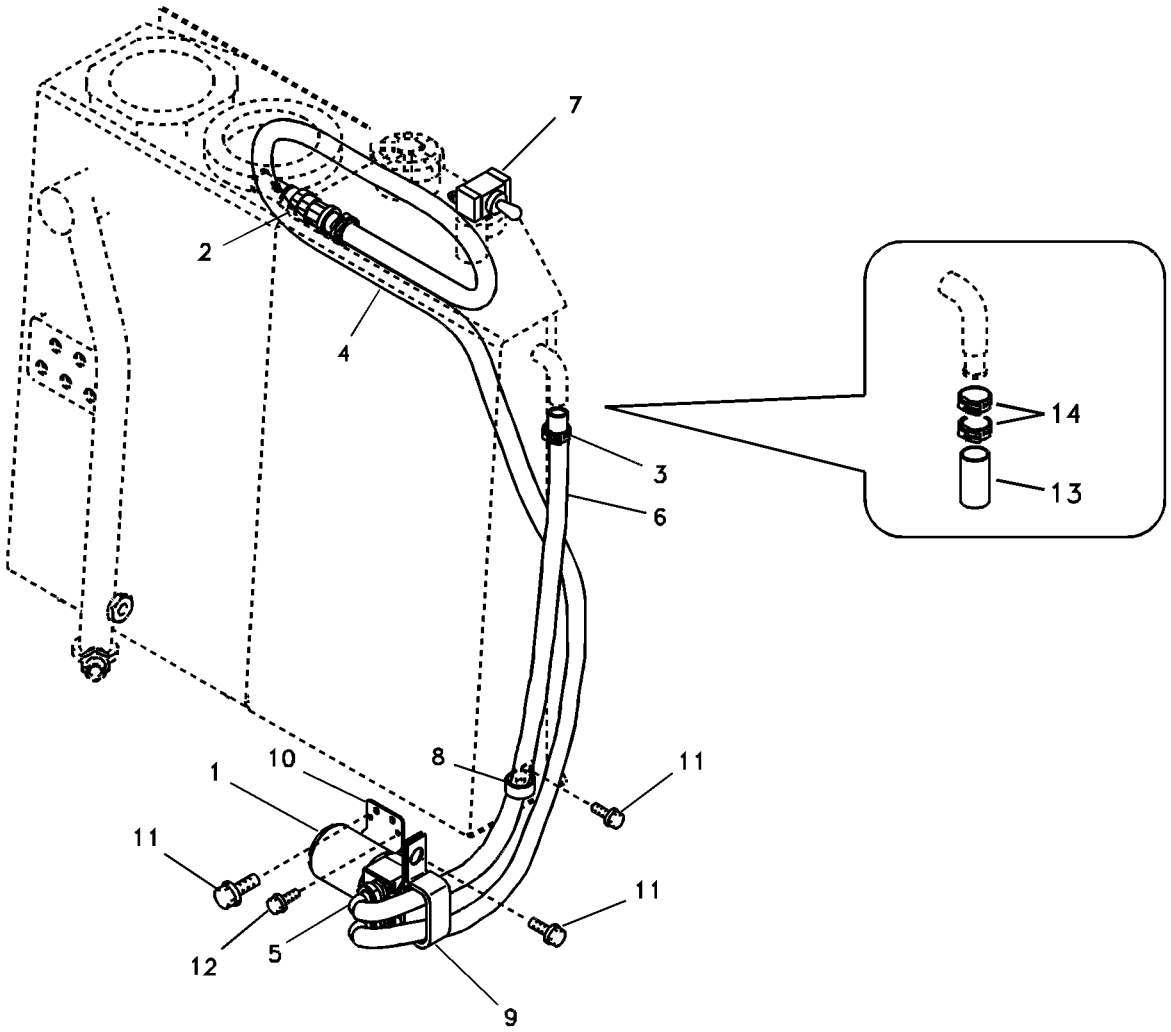
7
2
4
14
3
13
6
8
11
10
1
11
11
12
5
9

Fig.	Part No.	Quantity 1	2	3	PS	KIT	Description	Dénomination	Bezeichnung	품명	说明	Notes
	VOE 14524110		1				Fuel Fill Pump	Pompe de remplissa	Tankpumpe	연료 주유 펌프	燃油加注泵	35LPM
1	**VOE 14517821**		1				•Fuel filling pump	•Pompe de rempliss	•Tankpumpe	•	•	
2	**VOE 14517753**		1				•Valve	•Valve	•Ventil	• 밸브	• 阀	
3	**VOE 14517754**		4				•Clip	•Clip	•Klemme	• 클립	• 卡簧	
4	**VOE 14517808**		1				•Hose	•Flexible	•Schlauch	• 호스	• 软管	SER NO 10001-11078
	VOE 14547766		1				•Hose	•Durit	•Schlauch	• 호스	• 软管	SER NO 11079-
5	**VOE 14524111**		2		SS		•Elbow	•Coude	•Winkelstueck	• 엘보	• 弯管接头	
6	**VOE 14524112**		1				•Hose	•Flexible	•Schlauch	• 호스	• 软管	SER NO 10001-11078
	VOE 14543971		1				•Hose	•Durit	•Schlauch	• 호스	• 软管	SER NO 11079-
7	**VOE 14502170**		1				Toggle switch	Interrupteur à bascul	Wippschalter	토글 스위치	跳动式开关	
8	**VOE 14500297**		1				Clip	Clip	Clip	클립	夹	
9	**VOE 14507451**		1				Clip	Clip	Clip	클립	夹	
10	**VOE 14526321**		1				Bracket	Console	Konsole	브라켓	支架	
11	**VOE 946471**		4				Flange screw	Vis à embase	Flanschschraube	플랜지 나사	法兰螺丝	
12	**VOE 946544**		4				Flange screw	Vis à embase	Flanschschraube	플랜지 나사	法兰螺丝	
13	**VOE 14529315**	1					Grommet	Passe fil	Durchführung	그로멧	索环	
14	**SA 9312-00008**	2					Clamp	Pince Serrage	Klemme	클램프	管夹	

1	**8279152**
2	**8279153**
3	
4	
5	

燃油加注泵
연료 주유 펌프
Betankungspumpe
Pompe de remplissage en carburant
Fuel filling pump

Catalogue id **20043**	Group **234**
Illustr. No **1010731**	Section **300**
Issue **PUB 95A9920043**	Page **95**



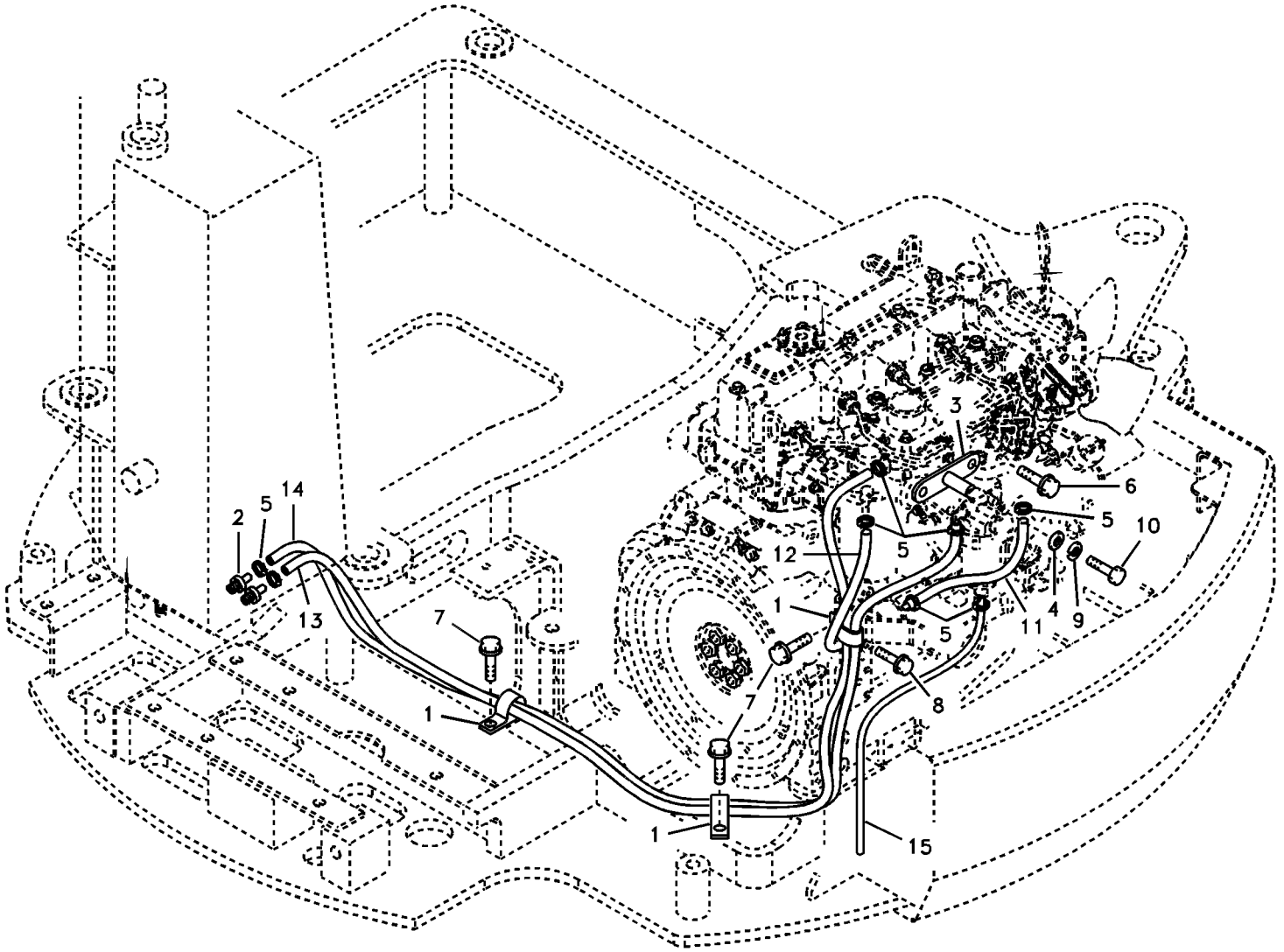
2
5
14
13
7
1
1
7
1
15
12
1
5
3
6
5
10
5
4
9
11
8

Fig.	Part No.	Quantity 1	2	3	PS	KIT	Description	Dénomination	Bezeichnung	품명	说明	Notes
1	**VOE 14512153**	3					Clip	Clip	Clip	클립	夹	
2	**VOE 14519083**	2					Connector	Raccord	Anschluss	커넥터	接头	
3	**VOE 14520115**	1					Bracket	Console	Konsole	브래킷	支架	
4	**SA 9211-08000**	1					Washer	Rondelle	Scheibe	워셔	垫圈	
5	**SA 9312-00004**	9					Clamp	Pince Serrage	Klemme	클램프	管夹	
6	**VOE 946173**	2					Flange screw	Vis à embase	Flanschschraube	플랜지 나사	法兰螺丝	
7	**VOE 946471**	3					Flange screw	Vis à embase	Flanschschraube	플랜지 나사	法兰螺丝	
8	**VOE 946544**	2					Flange screw	Vis à embase	Flanschschraube	플랜지 나사	法兰螺丝	
9	**VOE 955921**	1					Spring washer	Rondelle élastique	Federscheibe	스프링 워셔	弹簧垫圈	
10	**VOE 983249**	1					Hexagon screw	Vis à tête hexagonale	Sechskantschraube	육각 나사	六角螺丝	
11	**VOE 14881186**	1					Fuel hose	Flexi.carburant	Kraftstoffschlauch	연료 호스	燃油软管	
12	**VOE 14881085**	1					Fuel hose	Flexible de carburant	Kraftstoffschlauch	연료 호스	燃料软管	
13	**VOE 14881187**	1					Fuel hose	Flexi.carburant	Kraftstoffschlauch	연료 호스	燃油软管	
14	**VOE 14881188**	1					Fuel hose	Flexi.carburant	Kraftstoffschlauch	연료 호스	燃油软管	
15	**VOE 14881192**	1					Hose	Durit	Schlauch	호스	软管	

1	**8278696**	燃油管 – 燃油箱 연료 흡입 및 리턴 배관 **Kraftstoffrohr - Kraftstofftank** **Conduit de carburant - Réservoir de carburant** **Fuel pipe - Fuel tank**	Catalogue id **20043**	Group **235**
2			Illustr. No **1010732**	Section **100**
3			Issue **PUB 95A9920043**	Page **97**
4				
5				

VOLVO

ECR58

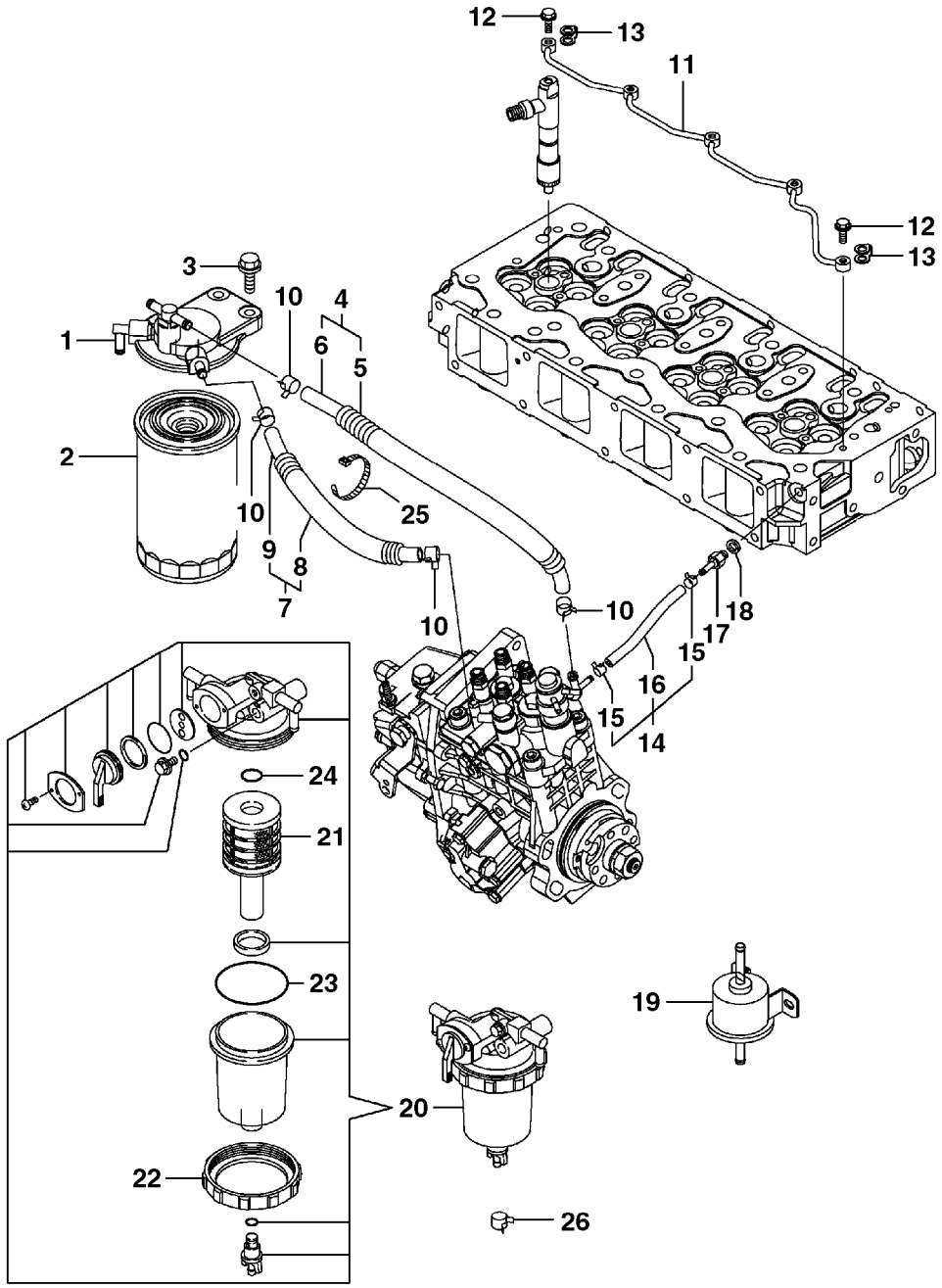

Volvo Construction Equipment

1006969

Fig.	Part No.	Quantity 1	2	3	PS	KIT	Description	Dénomination	Bezeichnung	품명	说明	Notes
1	**VOE 15013074**	1	1				Fuel filter housing	Boîtier de filtre	Kraftstofffiltergehäus	연료 필터 하우징	燃料过滤器支座	SER NO 10001-10733
	VOE 11714886	1	1		SS		Filter	Filtre	Filter	필터	过滤器	SER NO 10734-
2	**VOE 14520578**	1	1		SS		Fuel Filter	Filtre carburant	Kraftstoffilter	연료 필터	燃油滤芯	SER NO 10001-10733
	VOE 11713240	1	1				Fuel filter	Filtre a combustible	Kraftstofffilter	연료 필터	燃料过滤器	(VOE 14520542) SER NO 10734-
3	**VOE 946671**	2	2				Flange screw	Vis à embase	Flanschschraube	플랜지 나사	法兰螺丝	(SA 8210-08890) SER NO 10001-10733
	VOE 946671	2	2				Flange screw	Vis à embase	Flanschschraube	플랜지 나사	法兰螺丝	SER NO 10734-
4	**VOE 14521175**	1	1				Pipe	Canalisation	Rohrleitung	파이프	硬管总成	
5	**VOE 14521600**	1	1				•Protector	•Protection	•Schutz	• 프로텍터	• 保护装置	
6	**VOE 14521601**	1	1				•Pipe	•Canalisation	•Rohrleitung	• 파이프	• 硬管总成	
7	**VOE 14521176**	1	1				Pipe	Canalisation	Rohrleitung	파이프	硬管总成	
8	**VOE 14521602**	1	1				•Tube	•Tube	•Rohr	• 튜브	• 管	
9	**VOE 14521603**	1	1				•Pipe	•Canalisation	•Rohrleitung	• 파이프	• 硬管总成	
10	**VOE 14521604**	4	4				Clamp	Collier serrage	Klemme	클램프	夹	
11	**VOE 14521177**	1	1				Fuel pipe	Tuyauterie de carbura	Kraftstoffrohr	연료 파이프	燃料管	
12	**VOE 14521605**	5	5				Joint	Cardan	Gelenk	조인트	关节	
13	**VOE 14521606**	5	5				Gasket	Joint	Dichtung	개스킷	填料	
14	**VOE 14521178**	1	1				Pipe	Canalisation	Rohrleitung	파이프	硬管总成	
15	**VOE 14521580**	2	2				•Clamp	•Collier serrage	•Klemme	• 클램프	• 夹	
16	**VOE 14521607**	1	1				•Pipe	•Canalisation	•Rohrleitung	• 파이프	• 硬管总成	SER NO 10001-10733
17	**VOE 14521608**	1	1				Hose nipple	Raccord flexible	Schlauchnippel	호스 니플	软管嘴	
18	**VOE 11714476**	1	1				Sealing washer	Rondelle étanchéité	Dichtscheibe	씰링 워셔	密封垫圈	(SA 8240-01020) SER NO 10001-10733
	VOE 11714476	1	1				Sealing washer	Rondelle étanchéité	Dichtscheibe	씰링 워셔	密封垫圈	SER NO 10734-
19	**VOE 14520577**	1	1				Pump	Pompe	Pumpe	펌프	泵	
20	**VOE 14521186**	1	1				Water separator	Séparateur d'eau	Wasserabscheider	물 분리기	隔水板	
21	**VOE 14521609**	1	1				•Element	•Elément	•Element	• 엘리멘트	• 滤芯	
22	**VOE 14521610**	1	1				•Ring	•Bague	•Ring	• 링	• 环	
23	**VOE 14521611**	1	1		SS		•O-ring	•Joint torique	•O-Ring	•O 링	•o 型圈	

1	**8279150**
2	**8279151**
3	
4	
5	

燃油管，燃油喷射泵 – 燃油滤清器
배관 , 연료 분사펌프에서 연료 필터
Kraftstoffrohre, Einspritzpumpe - Kraftstoff
Conduits de carburant, pompe d'inj de carburant- Filtre à carburant
Fuel pipes, fuel injec.pump-fuel filter

Catalogue id **20043**	Group **235**
Illustr. No **1006969**	Section **200**
Issue **PUB 95A9920043**	Page **99**

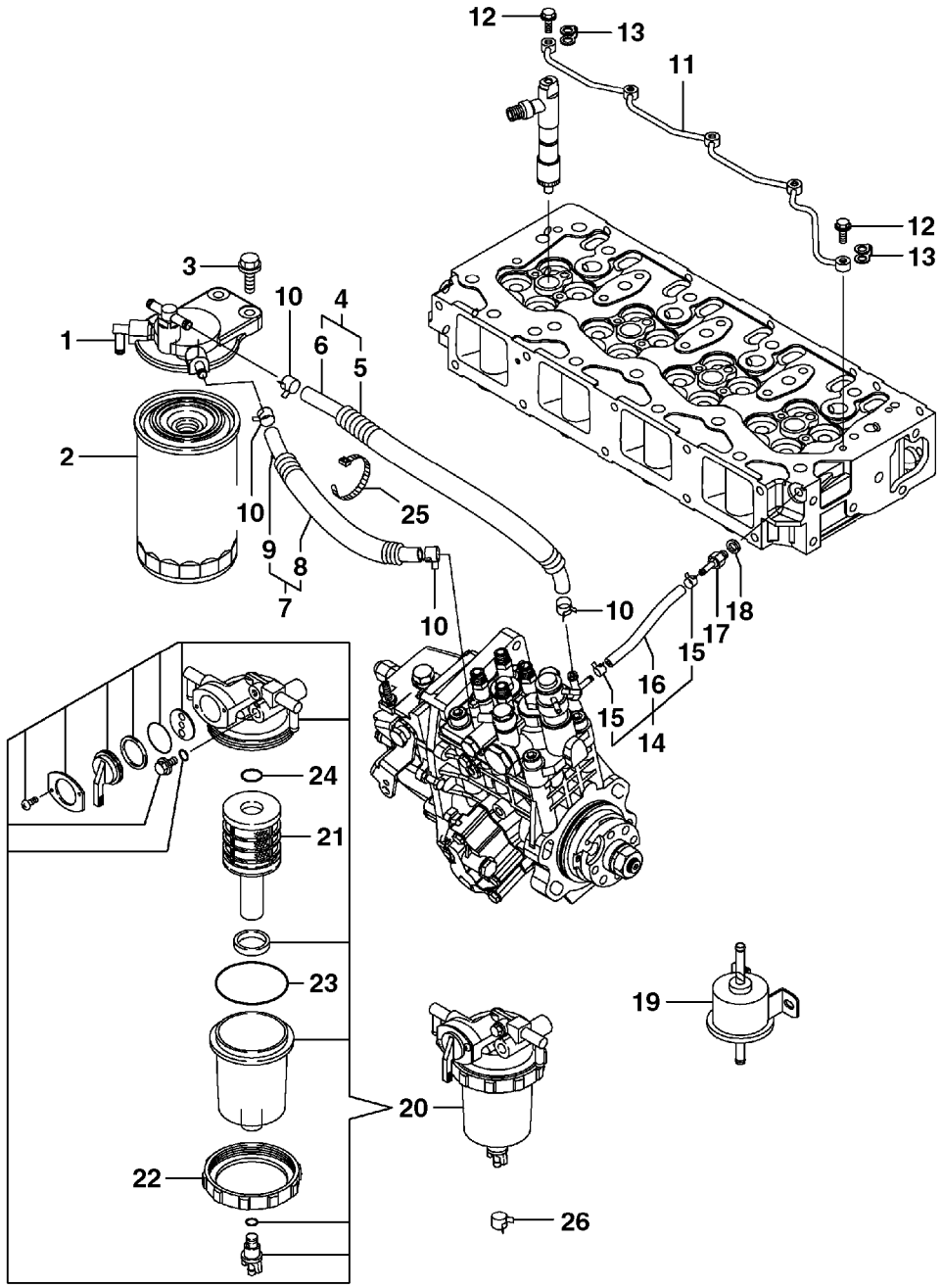

Volvo Construction Equipment

1006969

Fig.	Part No.	Quantity 1	2	3	PS	KIT	Description	Dénomination	Bezeichnung	품명	说明	Notes
24	**VOE 14521612**	1	1				•O-ring	•Joint torique	•O-Ring	•O 링	•o 型圈	
25	**SA 8210-08800**	1	1				Strip Clamp	Ruban Serrage	Kabelbinder	스트립 클램프	箍带	
26	**VOE 14521580**	1	1				Clamp	Collier serrage	Klemme	클램프	夹	

1	**8279150**
2	**8279151**
3	
4	
5	

燃油管，燃油喷射泵－燃油滤清器
배관 , 연료 분사펌프에서 연료 필터
Kraftstoffrohre, Einspritzpumpe - Kraftstoff
Conduits de carburant, pompe d'inj de carburant- Filtre à carburant
Fuel pipes, fuel injec.pump-fuel filter

Catalogue id **20043**	Group **235**
Illustr. No **1006969**	Section **200**
Issue **PUB 95A9920043**	Page **101**

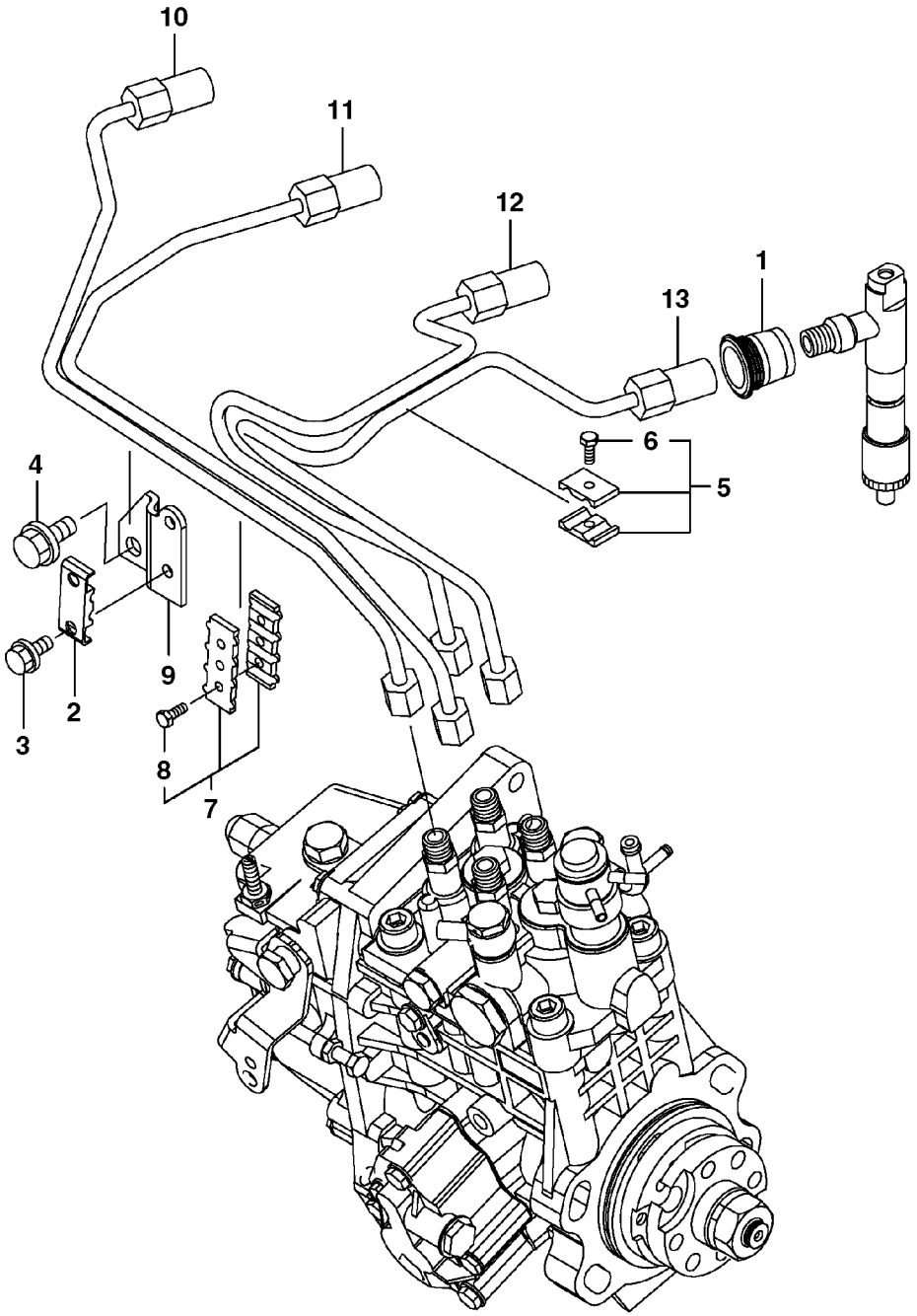
10
11
12
1
13
6
5
4
9
2
3
8
7

Fig.	Part No.	Quantity 1	2	3	PS	KIT	Description	Dénomination	Bezeichnung	품명	说明	Notes
1	**VOE 14521592**	4	4				Pipe	Tuyau	Rohrleitung	파이프	管	
2	**VOE 14521593**	2	2				Clamp	Collier serrage	Klemme	클램프	夹	
3	**VOE 11714374**	2	2				Bolt	Boulon	Bolzen	볼트	螺栓	(SA 8240-01600) SER NO 10001-10733
	VOE 11714374	2	2				Bolt	Boulon	Bolzen	볼트	螺栓	SER NO 10734-
4	**VOE 11714885**	1	1				Screw	Vis	Schraube	나사	螺丝	(SA 8240-01690)
5	**VOE 11714505**	1	1				Retainer	Retenue	Halter	리테이너	固位器	(SA 8210-01950) SER NO 10001-10733
	VOE 11714505	1	1				Retainer	Retenue	Halter	리테이너	固位器	SER NO 10734-
6	**VOE 11714506**	2	2				•Bolt	•Boulon	•Bolzen	• 볼트	• 螺栓	(SA 8210-03750) SER NO 10001-10733
	VOE 11714506	2	2				•Bolt	•Boulon	•Bolzen	• 볼트	• 螺栓	SER NO 10734-
7	**VOE 11714507**	1	1				Retainer	Retenue	Halter	리테이너	固位器	(SA 8210-04030) SER NO 10001-10733
	VOE 11714507	1	1				Retainer	Retenue	Halter	리테이너	固位器	SER NO 10734-
8	**VOE 11714506**	2	2				•Bolt	•Boulon	•Bolzen	• 볼트	• 螺栓	(SA 8210-03750) SER NO 10001-10733
	VOE 11714506	2	2				•Bolt	•Boulon	•Bolzen	• 볼트	• 螺栓	SER NO 10734-
9	**VOE 14521594**	1	1				Bracket	Console	Konsole	브래킷	支架	
10	**VOE 14521595**	1	1				Pipe	Tuyau	Rohrleitung	파이프	管	
11	**VOE 14521596**	1	1				Pipe	Tuyau	Rohrleitung	파이프	管	
12	**VOE 14521597**	1	1				Pipe	Tuyau	Rohrleitung	파이프	管	
13	**VOE 14521598**	1	1				Pipe	Tuyau	Rohrleitung	파이프	管	

1	**8279150**	**燃油管喷射器** 연료 인젝터 배관 **Kraftstoffrohre, Einspritzdüse** **Conduits de carburant - Injecteur complet** **Fuel pipes-injector**	Catalogue id **20043**	Group **235**
2	**8279151**		Illustr. No **1006970**	Section **300**
3			Issue **PUB 95A9920043**	Page **103**
4				
5				

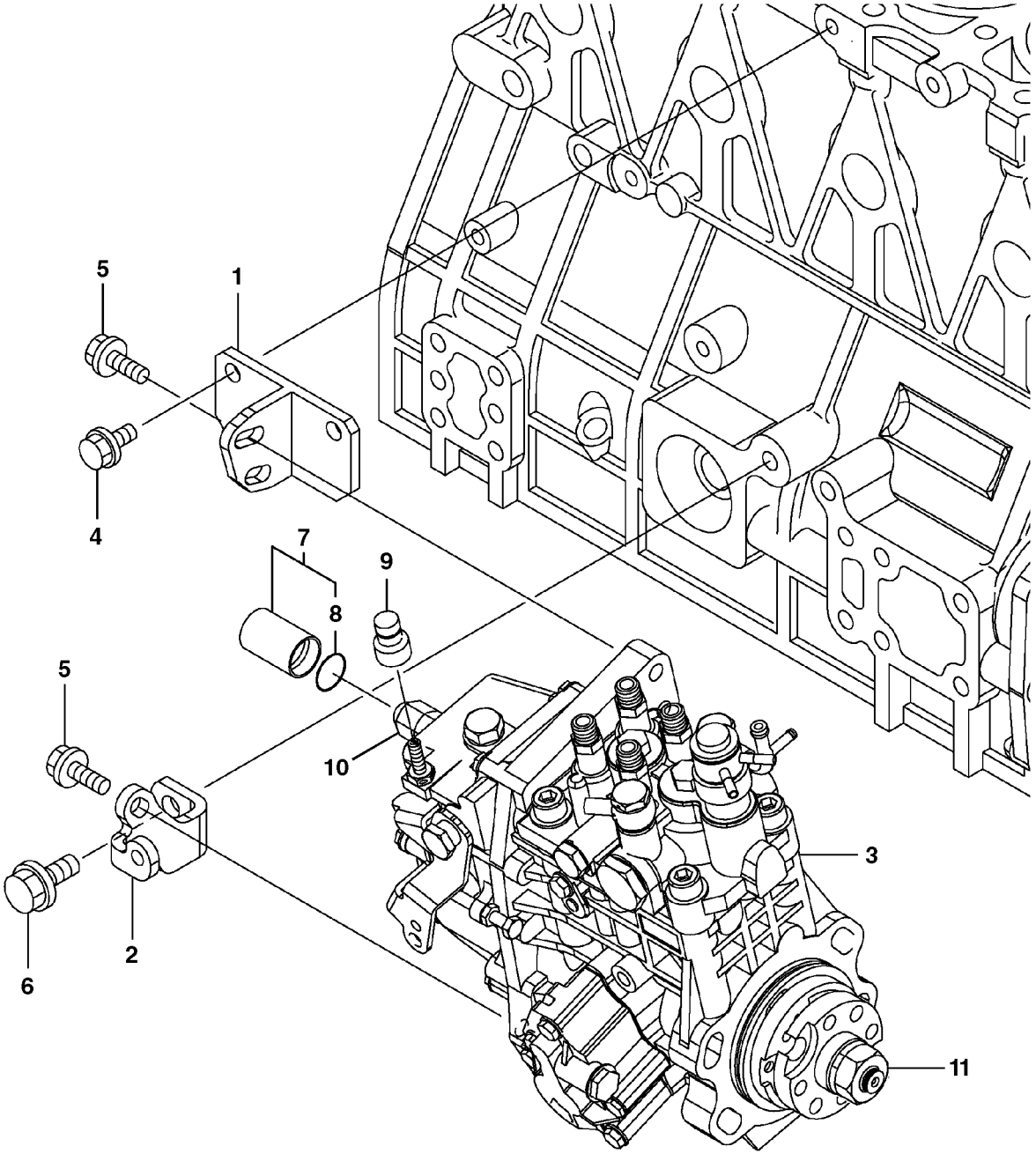

Volvo Construction Equipment

1006971

Fig.	Part No.	Quantity 1	2	3	PS	KIT	Description	Dénomination	Bezeichnung	품명	说明	Notes
1	**VOE 14521584**	1	1				Retainer	Retenue	Halter	리테이너	固位器	
2	**VOE 14521585**	1	1				Retainer	Retenue	Halter	리테이너	固位器	
3	**VOE 15037984**	1	1				Injection pump	Pompe injection	Einspritzpumpe	인젝션 펌프	灌注泵	(VOE 14525402)
4	**VOE 11714372**	2	2				Bolt	Boulon	Bolzen	볼트	螺栓	(SA 8240-01680)
5	**VOE 14521586**	3	3				Bolt	Boulon	Bolzen	볼트	螺栓	
6	**VOE 11714755**	1	1				Screw	Vis	Schraube	나사	螺丝	(SA 8240-01830)
7	**VOE 14521587**	1	1				Case	Caisson	Futteral	케이스	箱	
8	**VOE 14521588**	1	1				•O-ring	•Joint torique	•O-Ring	•O 링	•o 型圈	
9	**VOE 14521589**	1	1				Cap	Chapeau	Kappe	캡	罩壳	
10	**VOE 14521915**	1	1				Solenoid valve	Vanne electrom.	Magnetventil	솔레노이드 밸브	电磁阀	
11	**VOE 11714789**	1	1				Nut	Écrou	Mutter	너트	螺母	(SA 8240-02230)
	VOE 11714788	1	1				Spring washer	Rondelle élastique	Federscheibe	스프링 워셔	弹簧垫圈	(SA 8240-01070)

1	**8279150 S/N -10733**	喷射泵 연료 분사 펌프 **Einspritzpumpe** **Pompe d'injection** **Injection pump**	Catalogue id **20043**	Group **236**
2	**8279151 S/N -10733**		Illustr. No **1006971**	Section **100**
3			Issue **PUB 95A9920043**	Page **105**
4				
5				

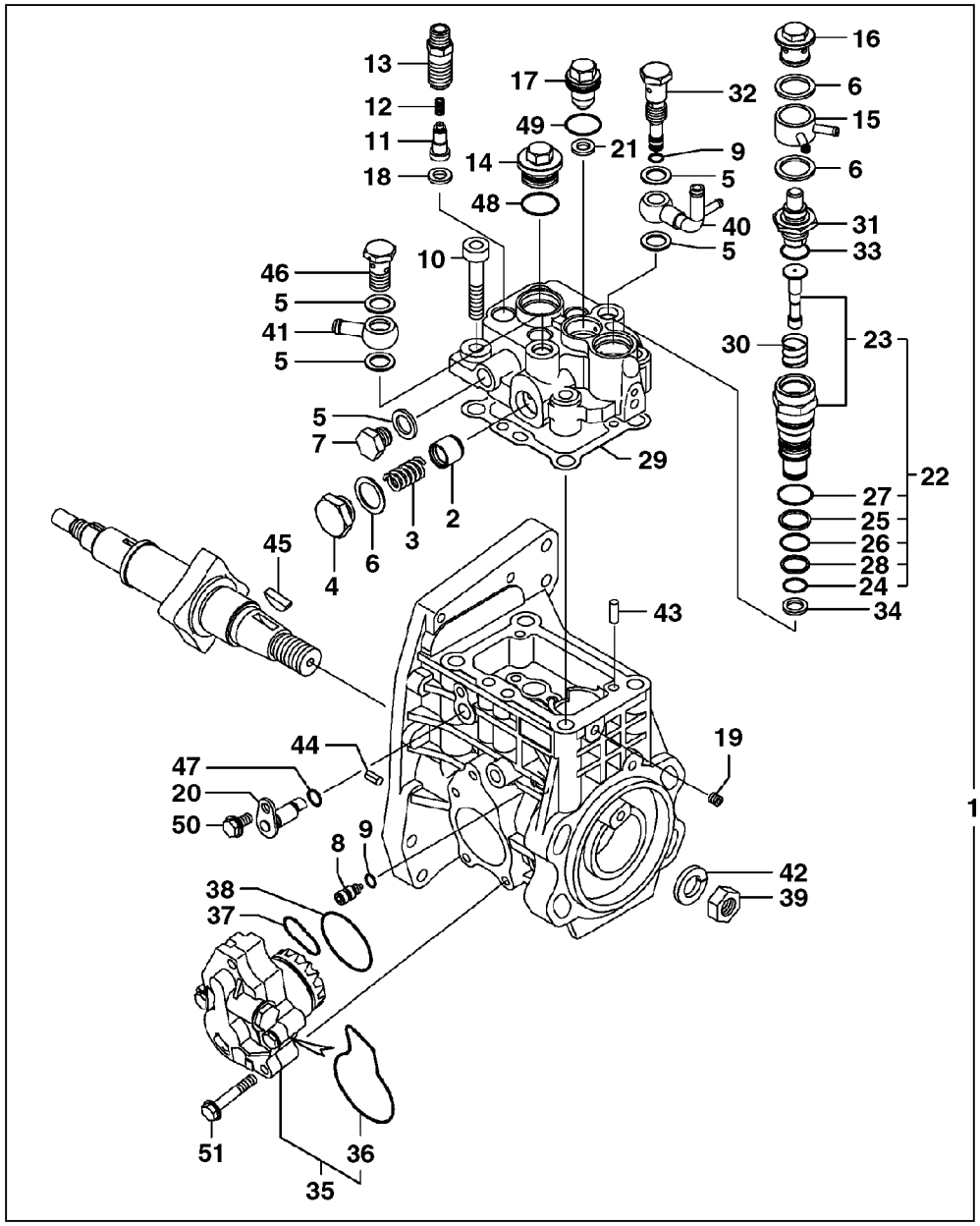

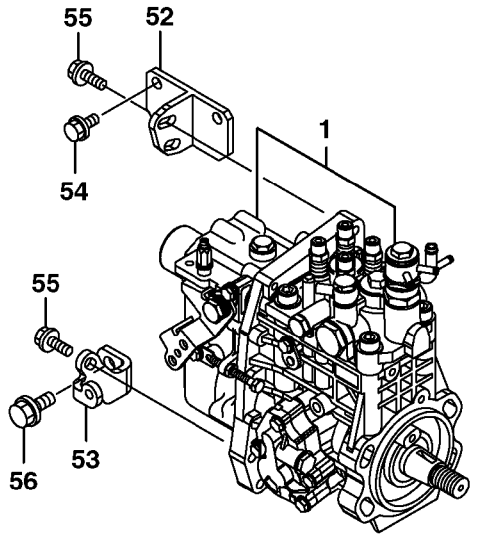

Volvo Construction Equipment

1018698

Fig.	Part No.	Quantity 1	2	3	PS	KIT	Description	Dénomination	Bezeichnung	품명	说明	Notes
1	**VOE 14548177**	1	1				Injection pump	Pompe injection	Einspritzpumpe	인젝션 펌프	灌注泵	(VOE 14543865)
2	**VOE 14543866**	1	1		OP		•Piston	•Piston	•Kolben	• 피스톤	• 活塞	
3	**VOE 14543867**	1	1				•Damper	•Amortisseur	•Dämpfer	• 댐퍼	• 阻尼	
4	**VOE 14543868**	1	1		OP		•Plug	•Bouchon	•Stopfen	• 플러그	• 堵头	
5	**SA 8240-01030**	5	5				•Washer	•Rondelle	•Scheibe	• 와셔	• 垫圈	
6	**VOE 14543869**	3	3				•Washer	•Rondelle	•Scheibe	• 와셔	• 垫圈	
7	**SA 8210-05660**	1	1		OP		•Plug	•Bouchon	•Stopfen	• 플러그	• 堵头	
8	**VOE 14543870**	1	1		OP		•Stopper	•Bouchon	•Anschlag	• 스토퍼	• 行程限位装置	
9	**VOE 14543871**	2	2				•O-ring	•Joint Torique	•O-Ring	• 오링	•0 形圈	
10	**VOE 14543903**	4	4		OP		•Bolt	•Boulon	•Bolzen	• 볼트	• 螺栓	
11	**VOE 15128828**	4	4		OP		•Bracket	•Console	•Konsole	• 브래킷	• 支架	(VOE 14543872)
12	**VOE 14543873**	4	4		OP		•Spring	•Ressort	•Feder	• 스프링	• 弹簧	
13	**VOE 15128828**	4	4		OP		•Bracket	•Console	•Konsole	• 브래킷	• 支架	(VOE 14543874)
14	**VOE 14543875**	1	1				•Plug	•Bouchon	•Stopfen	• 플러그	• 堵头	
15	**VOE 14543876**	1	1				•Joint	•Cardan	•Gelenk	• 조인트	• 联轴节	
16	**VOE 14543877**	1	1		OP		•Plug	•Bouchon	•Stopfen	• 플러그	• 堵头	
17	**VOE 14543878**	1	1		OP		•Plug	•Bouchon	•Stopfen	• 플러그	• 堵头	
18	**VOE 15103200**	4	4		OP		•Washer	•Rondelle	•Scheibe	• 워셔	• 垫圈	(VOE 14543879)
19	**VOE 14543880**	1	1		OP		•Plug	•Bouchon	•Stopfen	• 플러그	• 堵头	
20	**VOE 14543881**	1	1		OP		•Lift	•Levage	•Hebezeug	• 리프트	• 举升	
21	**VOE 14543882**	1	1		OP		•Packing	•Joint	•Dichtung	• 패킹	• 填充物	
22	**VOE 14543883**	1	1				•Timer	•Chronometre	•Zeitschaltwerk	• 타이머	• 定时器	
23	**VOE 14543883**	1	1				••Timer	••Chronometre	••Zeitschaltwerk	•• 타이머	•• 定时器	(VOE 14543884)
24	**VOE 14543885**	1	1				••O-ring	••Joint Torique	••O-Ring	•• 오링	••0 形圈	
25	**VOE 14543886**	1	1		OP		••Ring	••Bague	••Ring	•• 링	•• 环	
26	**VOE 14543887**	1	1				••O-ring	••Joint torique	••O-Ring	••O 링	••o 型圈	
27	**VOE 14543888**	1	1				••Packing	••Joint	••Dichtung	•• 패킹	•• 填充物	
28	**VOE 14543889**	1	1		OP		••Ring	••Bague	••Ring	•• 링	•• 环	
29	**VOE 14543890**	1	1		OP		•Packing	•Joint	•Dichtung	• 패킹	• 填充物	
30	**VOE 14543891**	1	1		OP		•Spring	•Ressort	•Feder	• 스프링	• 弹簧	

1	**8279150 S/N 10734-**
2	**8279151 S/N 10734-**
3	
4	
5	

喷射泵
연료 분사 펌프
Einspritzpumpe
Pompe d'injection
Injection pump

Catalogue id **20043**	Group **236**
Illustr. No **1018698**	Section **110**
Issue **PUB 95A9920043**	Page **107**



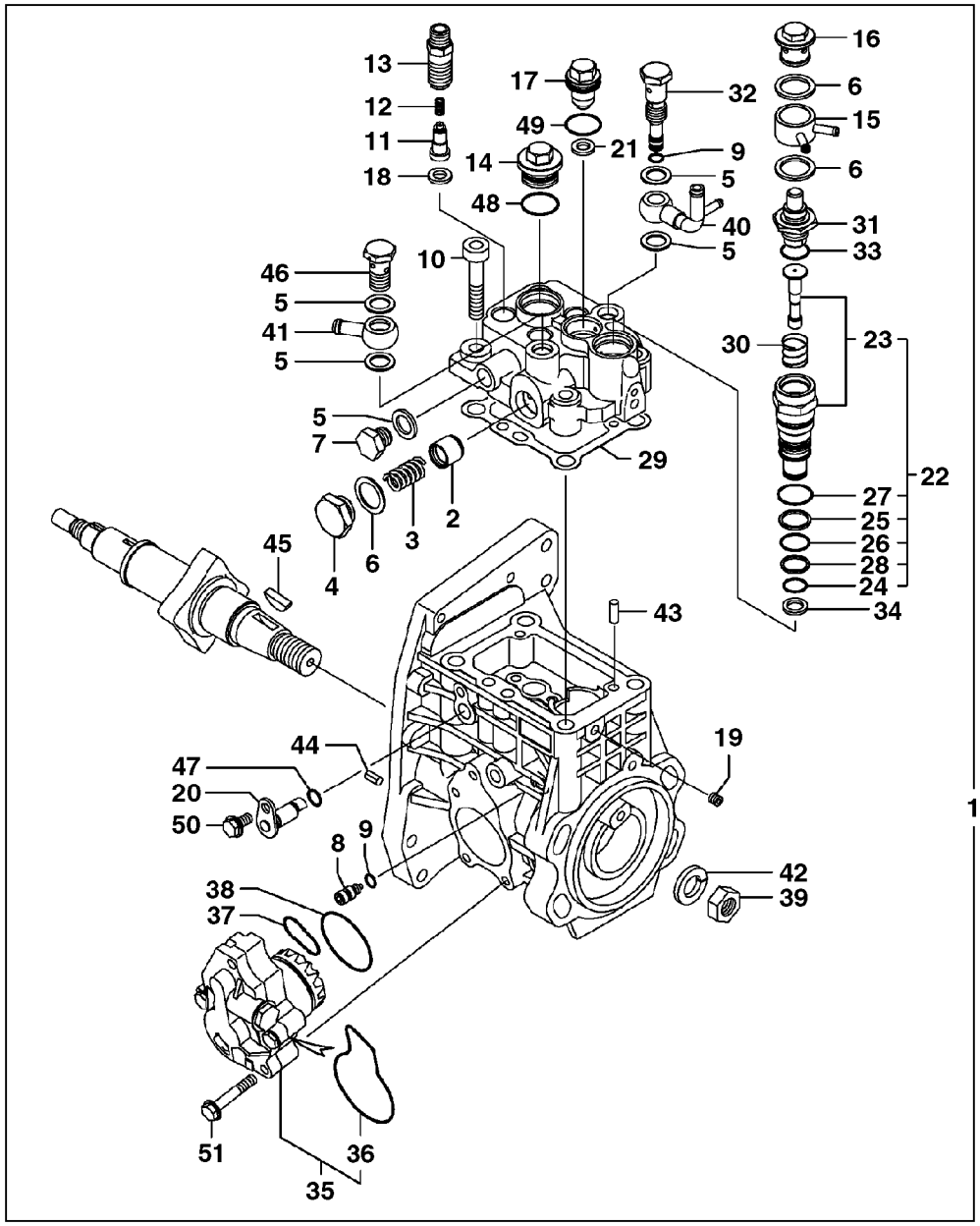

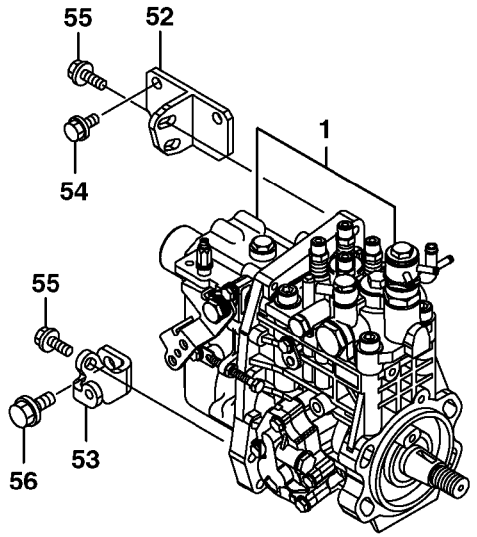

Volvo Construction Equipment

1018698

Fig.	Part No.	Quantity 1	2	3	PS	KIT	Description	Dénomination	Bezeichnung	품명	说明	Notes
31	**VOE 14543892**	1	1				•Element	•Elément	•Element	• 엘리멘트	• 滤芯	
32	**VOE 14543893**	1	1				•Joint	•Articulation	•Gelenk	• 조인트	• 接头	
33	**VOE 14543894**	1	1				•O-ring	•Joint Torique	•O-Ring	• 오링	•0 形圈	
34	**VOE 14543895**	1	1				•Packing	•Joint	•Dichtung	• 패킹	• 填充物	
35	**VOE 14543896**	1	1				•Feed Pump	•Pompe d'alimentatio	•Förderpumpe	• 피드 펌프	• 燃油泵	
36	**VOE 14543897**	1	1				••O-ring	••Joint Torique	••O-Ring	•• 오링	••0 形圈	
37	**VOE 14543898**	1	1				•O-ring	•Joint torique	•O-Ring	•O 링	•o 型圈	
38	**VOE 14543899**	1	1				•O-ring	•Joint torique	•O-Ring	•O 링	•o 型圈	
39	**VOE 11714789**	1	1				•Nut	•Écrou	•Mutter	• 너트	• 螺母	(SA 8240-02230)
40	**VOE 14543904**	1	1				•Joint	•Cardan	•Gelenk	• 조인트	• 联轴节	
41	**VOE 14543905**	1	1				•Joint	•Cardan	•Gelenk	• 조인트	• 联轴节	
42	**VOE 11714788**	1	1				•Spring washer	•Rondelle élastique	•Federscheibe	• 스프링 워셔	• 弹簧垫圈	(SA 8240-01070)
43	**VOE 14543900**	2	2				•Pin	•Goupille	•Stift	• 핀	• 销	
44	**VOE 14543901**	2	2				•Pin	•Goupille	•Stift	• 핀	• 销	
45	**SA 8210-05240**	1	1		OP		•Key	•Clavette	•Keil	• 키	• 锁销	
46	**SA 8210-05610**	1	1				•Bolt	•Boulon	•Bolzen	• 볼트	• 螺栓	
47	**SA 8210-08860**	1	1				•O-ring	•Joint Torique	•O-Ring	• 오링	•0 形圈	
48	**VOE 14543888**	1	1				•Packing	•Joint	•Dichtung	• 패킹	• 填充物	
49	**VOE 14543902**	1	1				•O-ring	•Joint Torique	•O-Ring	• 오링	•0 形圈	
50	**VOE 11713437**	1	1				•Bolt	•Boulon	•Bolzen	• 볼트	• 螺栓	
51	**VOE 11713414**	4	4				•Bolt	•Boulon	•Bolzen	• 볼트	• 螺栓	(SA 8240-01640)
52	**VOE 14521584**	1	1				Retainer	Retenue	Halter	리테이너	固位器	
53	**VOE 14521585**	1	1				Retainer	Retenue	Halter	리테이너	固位器	
54	**VOE 11714372**	2	2				Bolt	Boulon	Bolzen	볼트	螺栓	
55	**VOE 14521586**	3	3				Bolt	Boulon	Bolzen	볼트	螺栓	
56	**VOE 11714755**	1	1				Screw	Vis	Schraube	나사	螺丝	(SA 8240-01830)

1	**8279150 S/N 10734-**	喷射泵 연료 분사 펌프 **Einspritzpumpe** **Pompe d'injection** **Injection pump**	Catalogue id **20043**	Group **236**
2	**8279151 S/N 10734-**		Illustr. No **1018698**	Section **110**
3			Issue **PUB 95A9920043**	Page **109**
4				
5				

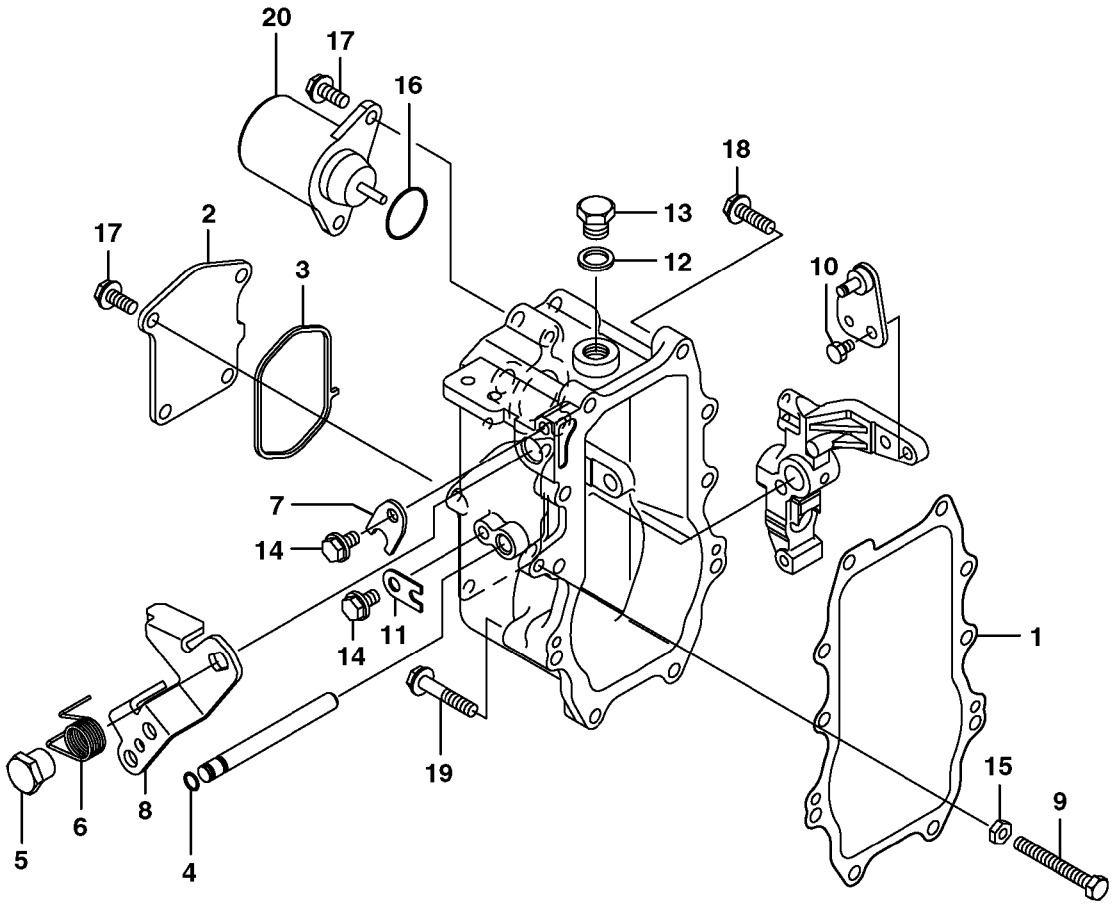
20
17
16
18
13
12
17
2
3
10
7
14
14
11
1
19
15
9
5
6
8
4

Fig.	Part No.	Quantity 1	2	3	PS	KIT	Description	Dénomination	Bezeichnung	품명	说明	Notes
1	**VOE 14543906**	1	1				Gasket	Joint	Dichtung	개스킷	填料	
2	**VOE 15149463**	1	1				Cover	Capot	Haube	커버	罩	
3	**VOE 14543908**	1	1				Packing	Joint	Dichtung	패킹	填充物	
4	**VOE 14543909**	1	1				O-ring	Joint Torique	O-Ring	오링	0 形圈	
5	**VOE 14543910**	1	1		OP		Nut	Ecrou	Mutter	너트	螺母	
6	**VOE 14543911**	1	1				Spring	Ressort	Feder	스프링	弹簧	
7	**VOE 14543912**	1	1		OP		Retainer	Retenue	Halter	리테이너	固定器	
8	**VOE 14520581**	1	1				Throttle control	Commande accélérat	Gasregeleinrichtung	스로틀 컨트롤	节流控制	
9	**VOE 14543913**	1	1		OP		Bolt	Boulon	Bolzen	볼트	螺栓	
10	**VOE 14543914**	1	1		OP		Bolt	Boulon	Bolzen	볼트	螺栓	
11	**VOE 14543915**	1	1		OP		Retainer	Retenue	Halter	리테이너	固定器	
12	**VOE 11713312**	1	1				Sealing	Étanchéité	dichtung	시일링	密封	
13	**SA 8210-05670**	1	1		OP		Plug	Bouchon	Stopfen	플러그	堵头	
14	**VOE 11713437**	2	2				Bolt	Boulon	Bolzen	볼트	螺栓	
15	**VOE 14543916**	1	1		OP		Nut	Ecrou	Mutter	너트	螺母	
16	**VOE 11713481**	1	1				O-ring	Joint torique	O-Ring	O 링	o 型圈	
17	**SA 8240-01590**	6	6				Bolt	Boulon	Bolzen	볼트	螺栓	
18	**VOE 14543917**	8	8		OP		Bolt	Boulon	Bolzen	볼트	螺栓	
19	**VOE 11713361**	2	2				Bolt	Boulon	Bolzen	볼트	螺栓	
20	**VOE 14521915**	1	1				Solenoid valve	Vanne electrom.	Magnetventil	솔레노이드 밸브	电磁阀	

1	**8279150 S/N 10734-**	喷射泵 연료 분사 펌프 **Einspritzpumpe** **Pompe d'injection** **Injection pump**	Catalogue id **20043**	Group **236**
2	**8279151 S/N 10734-**		Illustr. No **1018699**	Section **150**
3			Issue **PUB 95A9920043**	Page **111**
4				
5				

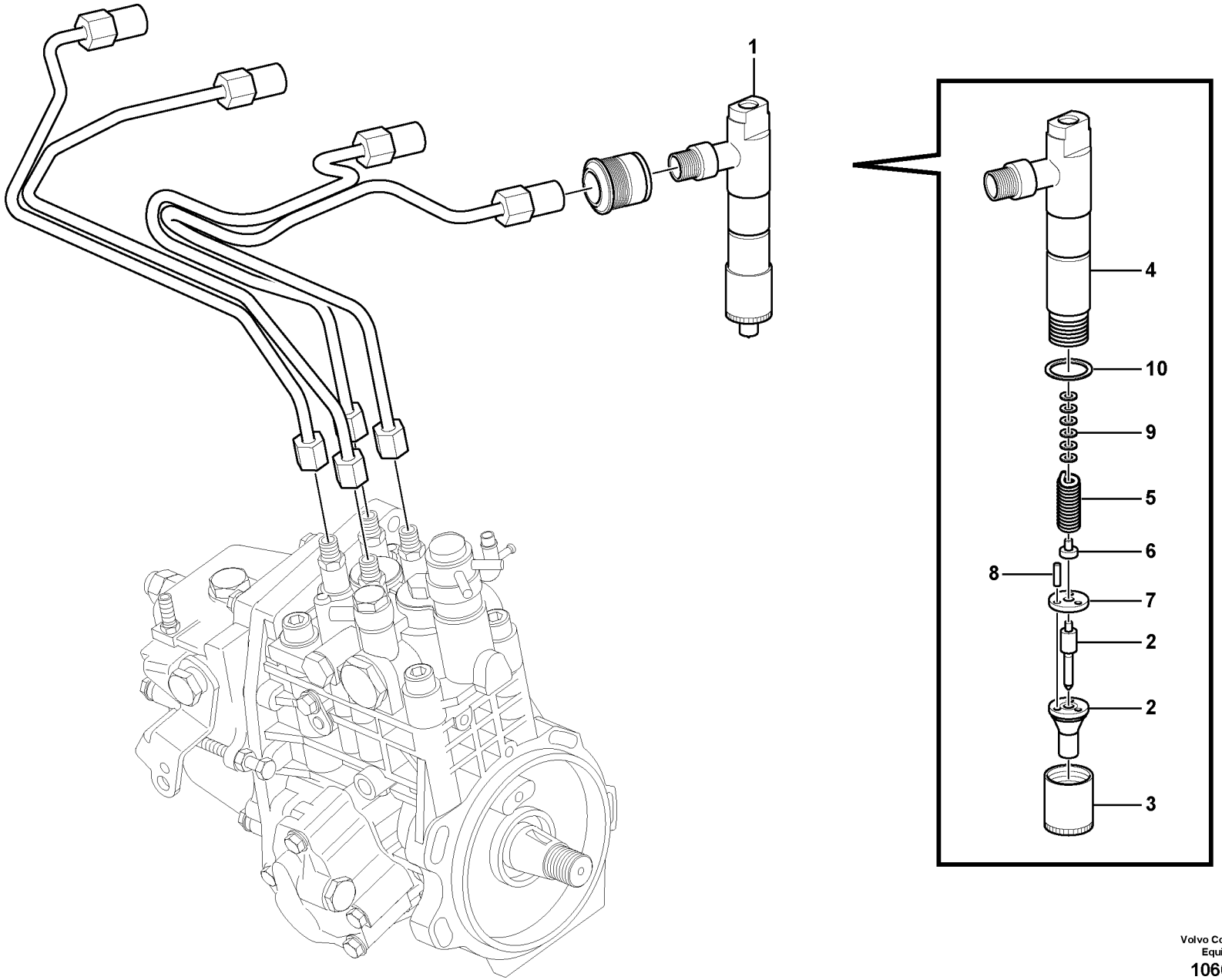

Volvo Construction Equipment
1066412

Fig.	Part No.	Quantity 1	2	3	PS	KIT	Description	Dénomination	Bezeichnung	품명	说明	Notes
1	**VOE 14520576**	4	4				Injector	Injecteur	Einspritzventil	인젝터	灌注器	
2	**VOE 14521590**	1	1				•Nozzle	•Gicleur	•Düse	• 노즐	• 喷嘴	
3	**SA 8210-00380**	1	1				•Nut	•Ecrou	•Mutter	• 너트	• 螺母	
4	**VOE 14521591**	1	1				•Nozzle	•Gicleur	•Düse	• 노즐	• 喷嘴	
5	**SA 8210-00390**	1	1				•Spring	•Ressort	•Feder	• 스프링	• 弹簧	
6	**SA 8210-00400**	1	1				•Spring	•Ressort	•Feder	• 스프링	• 弹簧	
7	**SA 8210-00410**	1	1				•Plate	•Plaque	•Platte	• 플레이트	• 安装板	
8	**SA 8210-00420**	3	3				•Pin	•Goupille	•Zapfen	• 핀	• 定位销	
9	**SA 8210-00430**	1	1				•Shim	•Cale d'épaisseur	•Passcheibe	• 심	• 垫片	
10	**VOE 11714386**	1	1				O-ring	Joint torique	O-Ring	O 링	o 型圈	

1	**8279150**	**喷射器** 인젝터 **Einspritzdüse** **Injecteur complet** **Injector**	Catalogue id **20043**	Group **237**
2	**8279151**		Illustr. No **1066412**	Section **100**
3			Issue **PUB 95A9920043**	Page **113**
4				
5				

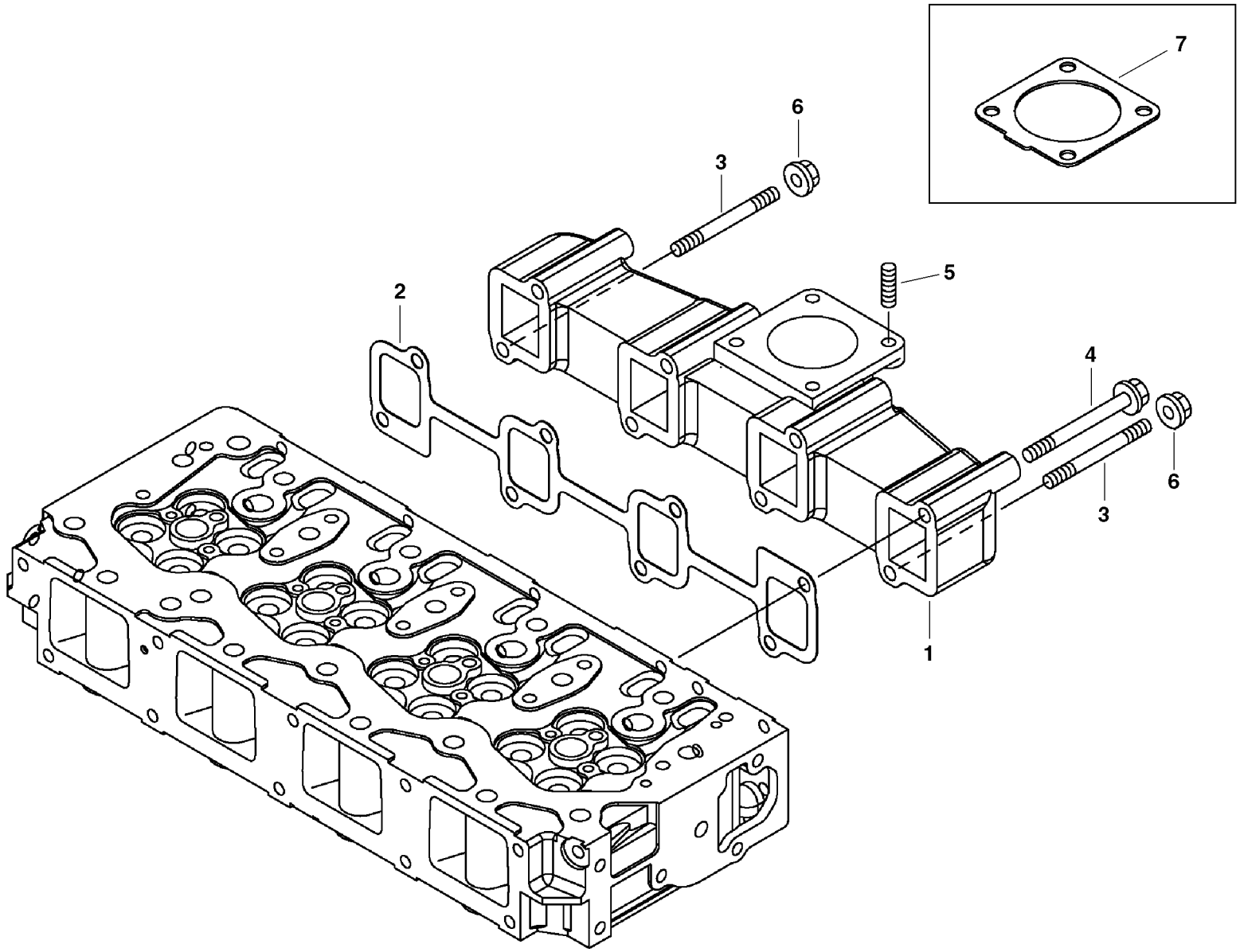

Volvo Construction Equipment

1006973

Fig.	Part No.	Quantity 1	2	3	PS	KIT	Description	Dénomination	Bezeichnung	품명	说明	Notes
1	**VOE 11714780**	1	1				Manifold	Tubulure	Verzweigung	다기관	集流腔	(SA 8210-05110)
2	**VOE 11714737**	1	1				Gasket	Joint	Dichtung	개스킷	填料	(SA 8210-04570)
3	**VOE 14521556**	2	2				Bolt	Boulon	Bolzen	볼트	螺栓	
4	**VOE 11714632**	6	6				Bolt	Boulon	Bolzen	볼트	螺栓	(VOE 14521557) SER NO 10001-10733
	VOE 11714632	6	6				Bolt	Boulon	Bolzen	볼트	螺栓	SER NO 10734-
5	**VOE 14521558**	4	4				Bolt	Boulon	Bolzen	볼트	螺栓	
6	**VOE 14521543**	2	2				Nut	Écrou	Mutter	너트	螺母	
7	**VOE 14520599**	1	1				Gasket	Joint	Dichtung	개스킷	填料	SER NO 10001-10733
	VOE 11714614	1	1				Gasket	Joint	Dichtung	개스킷	填料	SER NO 10734-

1	**8279150**	排气歧管 배기 매니홀드 **Auspuffkrümmer** **Tubulure d'échappement** **Exhaust manifold**	Catalogue id **20043**	Group **251**
2	**8279151**		Illustr. No **1006973**	Section **100**
3			Issue **PUB 95A9920043**	Page **115**
4				
5				

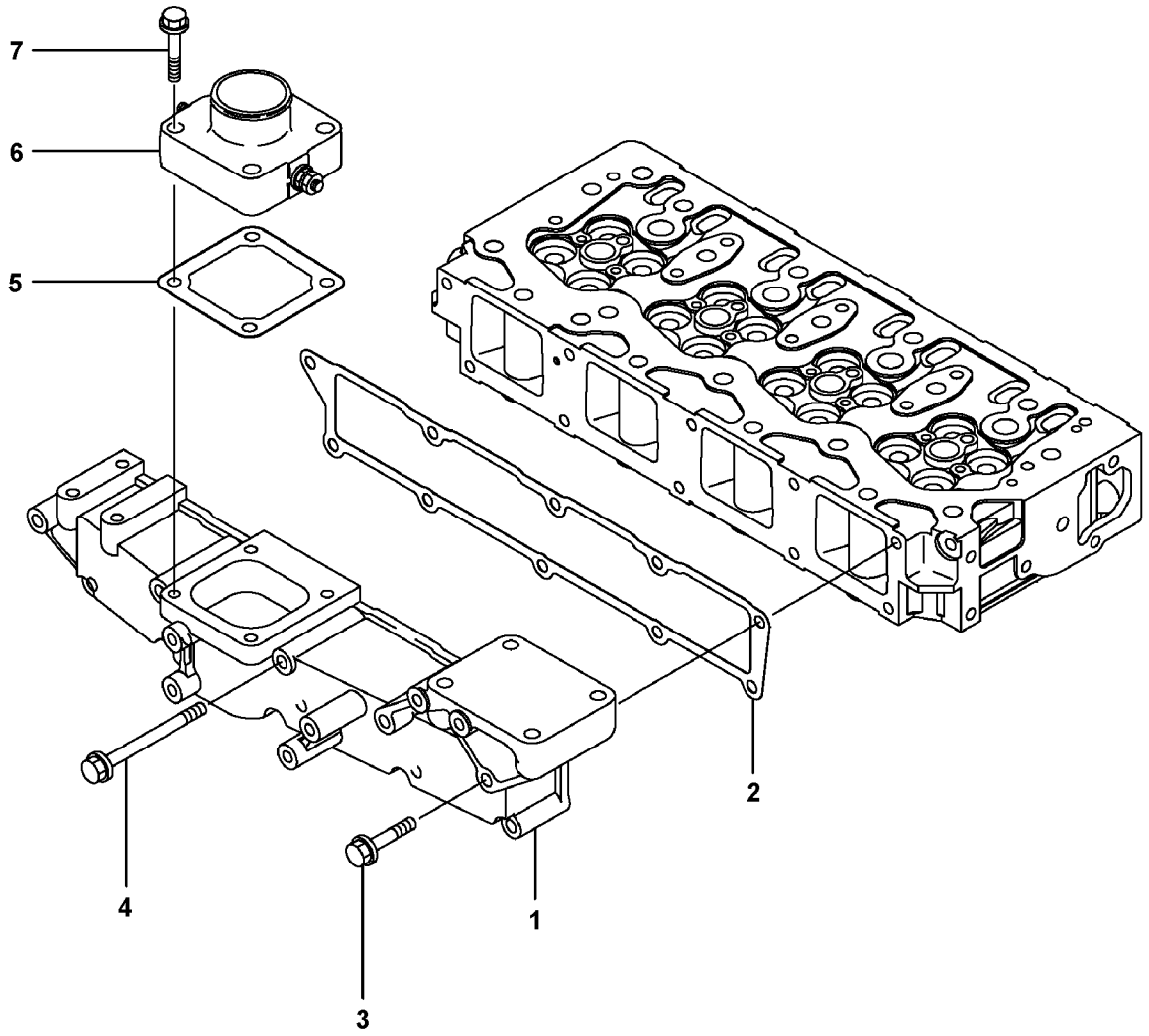

Volvo Construction Equipment
1054127

Fig.	Part No.	Quantity 1	2	3	PS	KIT	Description	Dénomination	Bezeichnung	품명	说明	Notes
1	**VOE 15156032**	1	1				Manifold	Tubulure	Verzweigung	다기관	集流腔	
2	**VOE 14521554**	1	1				Gasket	Joint	Dichtung	개스킷	填料	
3	**VOE 11714373**	5	5				Bolt	Boulon	Bolzen	볼트	螺栓	(SA 8240-01730)
4	**VOE 11713624**	5	5				Bolt	Boulon	Bolzen	볼트	螺栓	(SA 8240-01790)
5	**VOE 11714741**	1	1				Gasket	Joint	Dichtung	개스킷	填料	(SA 8210-02840)
6	**VOE 14520590**	1	1				Air heater	Chauffage a air	Luftwärmer	에어 히터	空气加热器	
7	**VOE 11714281**	4	4				Flange screw	Vis à embase	Flanschschraube	플랜지 나사	法兰螺丝	(VOE 14525394)

1	**8279150**	输入歧管 흡기 매니홀드 **Einlassrohr** **Tubulure d'admission** **Inlet manifold**	Catalogue id **20043**	Group **251**
2	**8279151**		Illustr. No **1054127**	Section **200**
3			Issue **PUB 95A9920043**	Page **117**
4				
5				

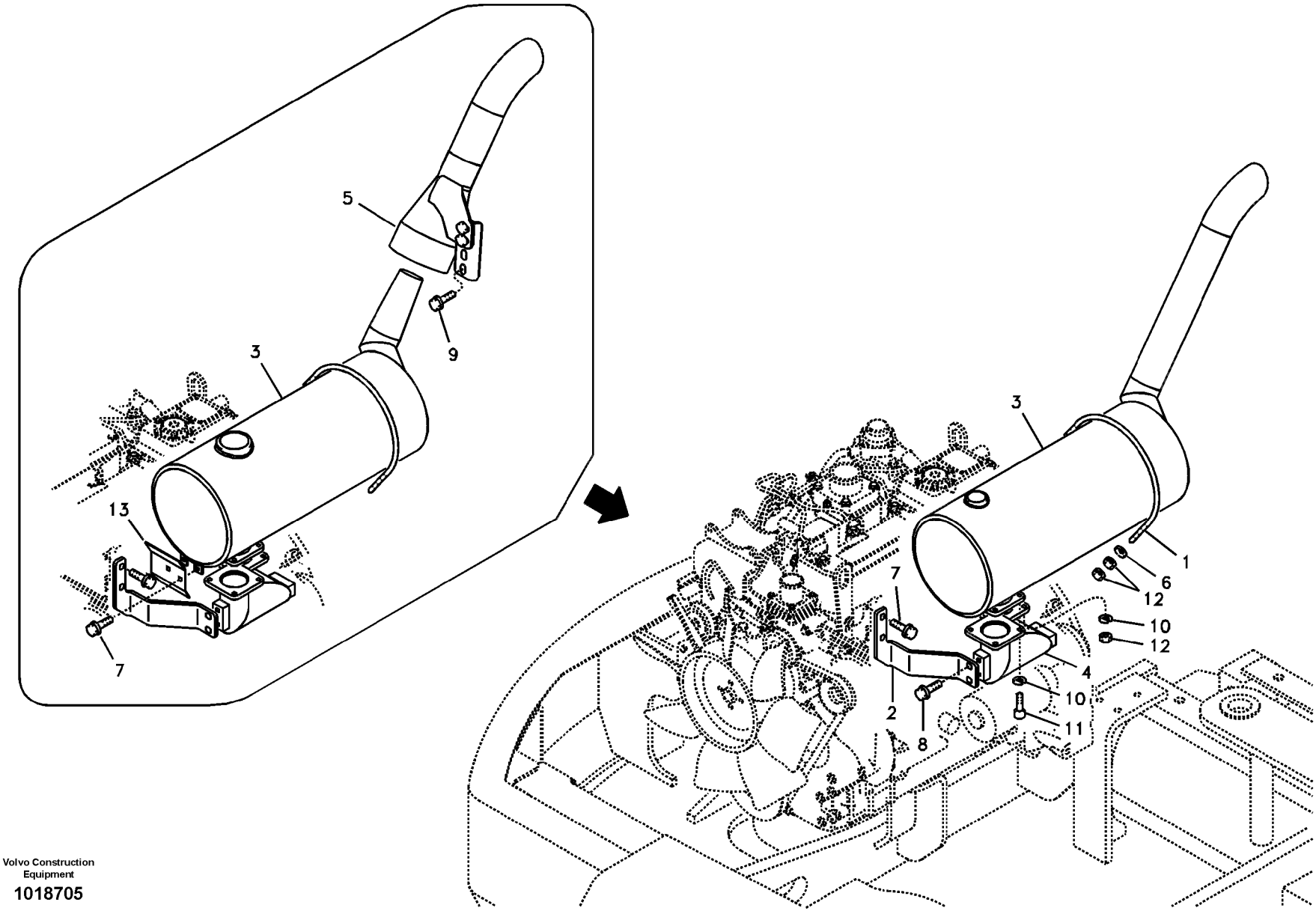

Volvo Construction Equipment

1018705

Fig.	Part No.	Quantity 1	2	3	PS	KIT	Description	Dénomination	Bezeichnung	품명	说明	Notes
1	**VOE 14518139**	1					U-bolt	Etrier Ressort	Federbride	유 볼트	U 型螺栓	
2	**VOE 14525597**	1					Bracket	Console	Konsole	브라켓	支架	
3	**VOE 14525595**	1			SS		Silencer	Silencieux	Schalldämpfer	소음기	消音器	SER NO 10001-10533
	VOE 14531679	1			SS		Muffler	Silencieux	Schalldämpfer	소음기	消音器	SER NO 10534-10733
	VOE 14541179	1					Silencer	Silencieux	Schalldämpfer	소음기	消音器	SER NO 10734-
4	**VOE 14592715**	1					Exhaust pipe	Tube d'échappement	Auspuffrohr	배기관	排气管	(VOE 14526758)
5	**VOE 14526759**	1			SS		Pipe	Canalisation	Rohrleitung	파이프	硬管总成	SER NO 10001-10533
	VOE 14531678	1					Pipe	Canalisation	Rohrleitung	파이프	硬管总成	SER NO 10534-10733
6	**SA 9211-08000**	2					Washer	Rondelle	Scheibe	워셔	垫圈	
7	**VOE 946440**	2					Flange screw	Vis à embase	Flanschschraube	플랜지 나사	法兰螺丝	SER NO 10001-10533
	VOE 946440	4					Flange screw	Vis à embase	Flanschschraube	플랜지 나사	法兰螺丝	SER NO 10534-10733
	VOE 946440	2					Flange screw	Vis à embase	Flanschschraube	플랜지 나사	法兰螺丝	SER NO 10734-
8	**VOE 946471**	2					Flange screw	Vis à embase	Flanschschraube	플랜지 나사	法兰螺丝	
9	**VOE 946471**	2					Flange screw	Vis à embase	Flanschschraube	플랜지 나사	法兰螺丝	SER NO 10001-10733
10	**VOE 955921**	8					Spring washer	Rondelle élastique	Federscheibe	스프링 워셔	弹簧垫圈	
11	**VOE 967630**	4					Hex. socket screw	Vis à six pans creux	Inbusschraube	육각 소켓 나사	六角凹头螺丝	SER NO 10001-10533
	VOE 984064	4					Hex. socket screw	Vis à six pans creux	Inbusschraube	육각 소켓 나사	六角凹头螺丝	SER NO 10534-
12	**VOE 983303**	8					Hexagon nut	Écrou hexagonal	Sechskantmutter	육각 너트	六角螺母	
13	**VOE 14531692**	1					Screen	Ecran	Schirm	스크린	过滤器	SER NO 10534-10733

1	**8278696**	排气系统 배기장치 **Auspuffanlage** **Système d'échappement** **Exhaust system**	Catalogue id **20043**	Group **252**
2			Illustr. No **1018705**	Section **100**
3			Issue **PUB 95A9920043**	Page **119**
4				
5				

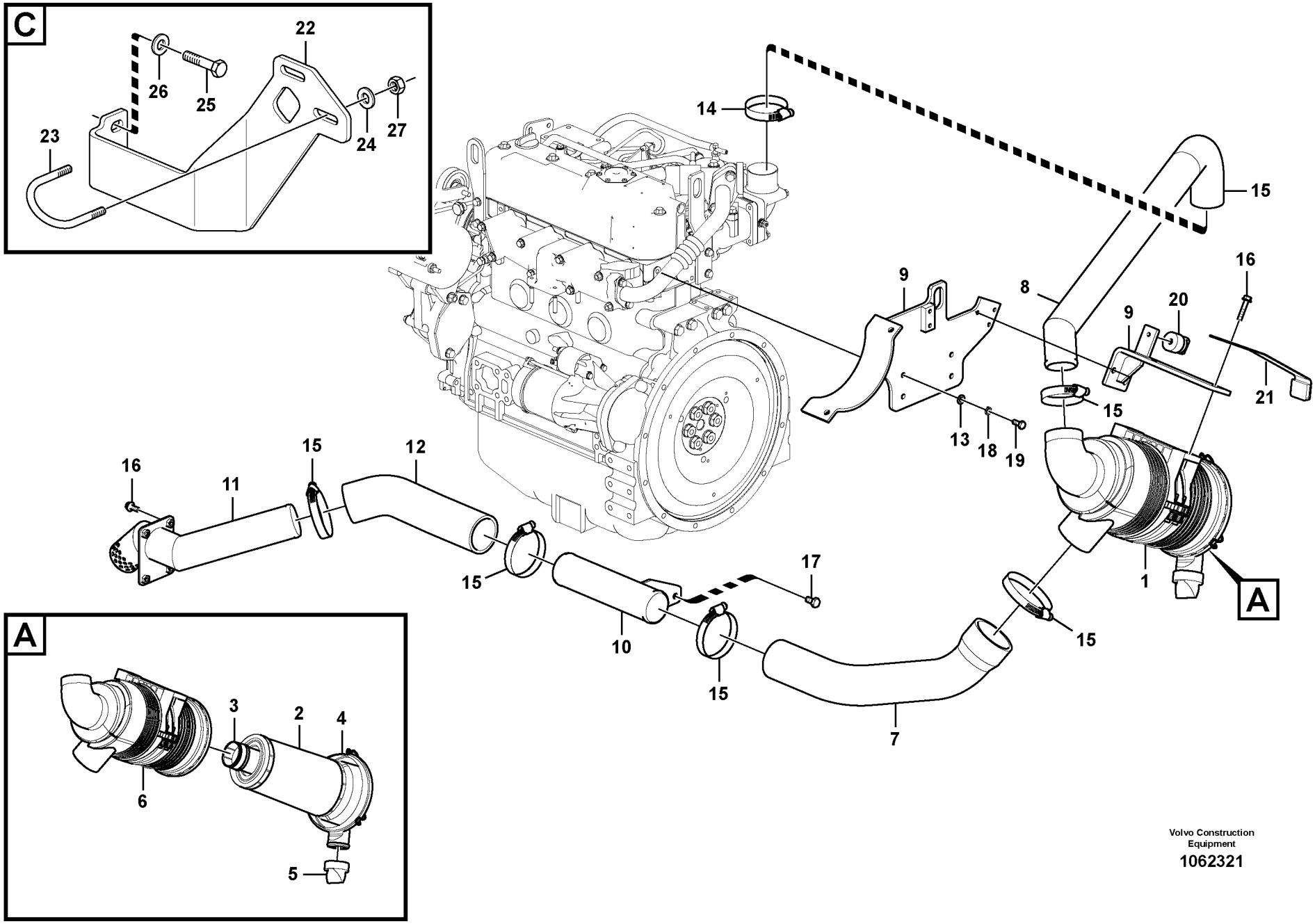

Volvo Construction Equipment

1062321

Fig.	Part No.	Quantity 1	2	3	PS	KIT	Description	Dénomination	Bezeichnung	품명	说明	Notes
1	**VOE 14528511**	1	1				Air cleaner	Filtre air	Luftfilter	에어 클리너	空气清洁器	
2	**VOE 14519261**	1	1				•Filter	•Filtre	•Filter	• 필터	• 过滤器	
3	**VOE 14519262**	1	1		SS		•Filter	•Filtre	•Filter	• 필터	• 过滤器	
4	**VOE 14520960**	1	1				•Cover	•Couvercle	•Deckel	• 커버	• 罩	
5	**VOE 14528513**	1	1				•Valve	•Valve	•Ventil	• 밸브	• 阀	
6	**VOE 14526920**	1	1				•Bracket	•Console	•Konsole	• 브라켓	• 支架	
7	**VOE 14526101**	1	1				Hose	Durit	Schlauch	호스	软管	
8	**VOE 14526104**	1	1				Hose	Durit	Schlauch	호스	软管	
9	**VOE 14526764**	1			SS		Bracket	Console	Konsole	브래킷	支架	
9	**VOE 14630711**		1				Bracket	Console	Konsole	브래킷	支架	
10	**VOE 14526765**	1	1				Pipe	Canalisation	Rohrleitung	파이프	硬管总成	
11	**VOE 14528955**	1	1				Pipe	Canalisation	Rohrleitung	파이프	硬管总成	
12	**VOE 14526769**	1	1				Hose	Flexible	Schlauch	호스	软管	
13	**SA 9211-08000**	4	4				Washer	Rondelle	Scheibe	워셔	垫圈	
14	**SA 9312-10300**	1	1				Clamp	Pince Serrage	Klemme	클램프	管夹	
15	**SA 9312-10350**	5	5				Clamp	Collier serrage	Klemme	클램프	夹	
16	**VOE 946173**	6	6				Flange screw	Vis à embase	Flanschschraube	플랜지 나사	法兰螺丝	
17	**VOE 946471**	2	2				Flange screw	Vis à embase	Flanschschraube	플랜지 나사	法兰螺丝	
18	**VOE 955921**	4	4				Spring washer	Rondelle élastique	Federscheibe	스프링 워셔	弹簧垫圈	
19	**VOE 983242**	4	4				Hexagon screw	Vis à tête hexagonale	Sechskantschraube	육각 나사	六角螺丝	
20	**VOE 14881082**	1	1				Indicator	Indicateur	Indikator	표시기	指示器	
21	**VOE 14585970**	1	1				Bracket	Console	Konsole	브래킷	支架	
22	**VOE 14630717**		1				Bracket	Console	Konsole	브래킷	支架	
23	**VOE 14631828**		1				U-bolt	Étrier de ressort	Federbride	U 볼트	U 形栓	
24	**VOE 11117464**		2				Washer	Rondelle	Scheibe	워셔	垫圈	
25	**VOE 983252**		2				Hexagon screw	Vis à tête hexagonale	Sechskantschraube	육각 나사	六角螺丝	
26	**VOE 976945**		2				Washer	Rondelle	Scheibe	워셔	垫圈	
27	**VOE 983303**		4				Hexagon nut	Écrou hexagonal	Sechskantmutter	육각 너트	六角螺母	

1	**S/N - 12999**	进气系统 흡기장치 **Ansaugsystem** **Système d'aspiration** **Inlet system**	Catalogue id **20043**	Group **256**
2	**S/N 13000 -**		Illustr. No **1062321**	Section **100**
3			Issue **PUB 95A9920043**	Page **121**
4				
5		**8278696**		

VOLVO

ECR58

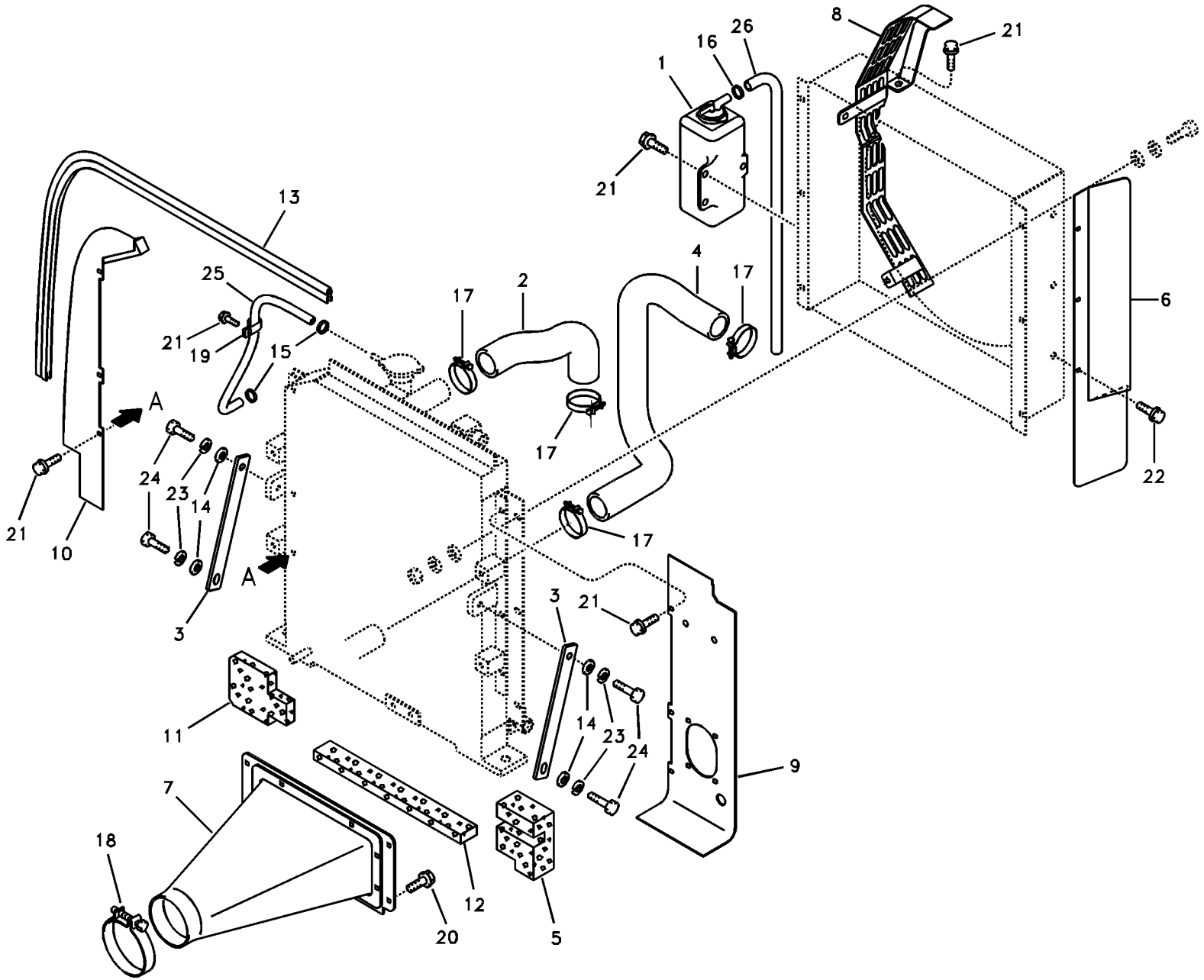

Volvo Construction Equipment

1014677

Fig.	Part No.	Quantity 1	2	3	PS	KIT	Description	Dénomination	Bezeichnung	품명	说明	Notes
1	**VOE 14546444**	1					Tank	Réservoir	Tank	탱크	罐	S/N -12753
	VOE 14546526	1					•Cap	•Capot	•Verschlusskappe	• 캡	• 帽	
1	**VOE 14644804**	1					Expansion tank	Vase d'expansion	Ausgleichbehälter	익스팬션 탱크	扩张罐	(VOE 14614283) S/N 12754-
	VOE 17256439	1					•Cap	•Capot	•Verschlusskappe	• 캡	• 帽	
2	**VOE 14519085**	1					Hose	Flexible	Schlauch	호스	软管	
3	**VOE 14519088**	2					Stay	Tirant	Strebe	스테이	支柱	
4	**VOE 14520921**	1					Hose	Flexible	Schlauch	호스	软管	
5	**VOE 14523883**	1					Sponge	Éponge	Schwamm	스폰지	海绵	
6	**VOE 14528959**	1					Plate	Tôle	Blech	플레이트	板	
7	**VOE 14528957**	1					Leather	Cuir	Leder	가죽	皮革	
8	**VOE 14578911**	1					Guard	Protection	Schutz	가드	防护装置	
9	**VOE 14565605**	1					Plate	Tôle	Blech	플레이트	板	LH
10	**VOE 14573698**	1					Plate	Tôle	Blech	플레이트	板	RH
11	**VOE 14526819**	1					Sponge	Éponge	Schwamm	스폰지	海绵	RH
12	**VOE 14526820**	1					Sponge	Éponge	Schwamm	스폰지	海绵	LOW
13	**VOE 14880923**	1					Weatherstrip	Caoutchouc d etanch	Abstreifleiste	웨더스트립	挡风带	
14	**SA 9211-10000**	4					Washer	Rondelle	Scheibe	워셔	垫圈	
15	**SA 9312-00004**	2					Clamp	Pince Serrage	Klemme	클램프	管夹	
16	**SA 9312-00005**	1					Clamp	Pince Serrage	Klemme	클램프	管夹	
17	**SA 9312-10250**	4					Clamp	Pince Serrage	Klemme	클램프	管夹	
18	**SA 9312-10450**	1					Clamp	Pince Serrage	Klemme	클램프	管夹	
19	**SA 9315-01401**	1					Insulating clip	Circlip isolant	Isolierklemme	인슐레이팅 클립	绝缘夹	
20	**VOE 946173**	4					Flange screw	Vis à embase	Flanschschraube	플랜지 나사	法兰螺丝	
21	**VOE 946440**	13					Flange screw	Vis à embase	Flanschschraube	플랜지 나사	法兰螺丝	
22	**VOE 947107**	3					Flange screw	Vis à embase	Flanschschraube	플랜지 나사	法兰螺丝	
23	**VOE 955922**	4					Spring washer	Rondelle élastique	Federscheibe	스프링 워셔	弹簧垫圈	
24	**VOE 983251**	4					Hexagon screw	Vis à tête hexagonale	Sechskantschraube	육각 나사	六角螺丝	
25	**VOE 14881151**	1					Hose	Flexible	Schlauch	호스	软管	S/N 10001-10733
	VOE 14880582	1					Hose	Flexible	Schlauch	호스	软管	S/N 10734-12753

1		冷却系统 냉각장치 **Kühlanlage** **Système de refroidissement** **Cooling system**	Catalogue id **20043**	Group **261**
2				
3			Illustr. No **1014677**	Section **100**
4				
5		**8278697,8278698**	Issue **PUB 95A9920043**	Page **123**

VOLVO

ECR58

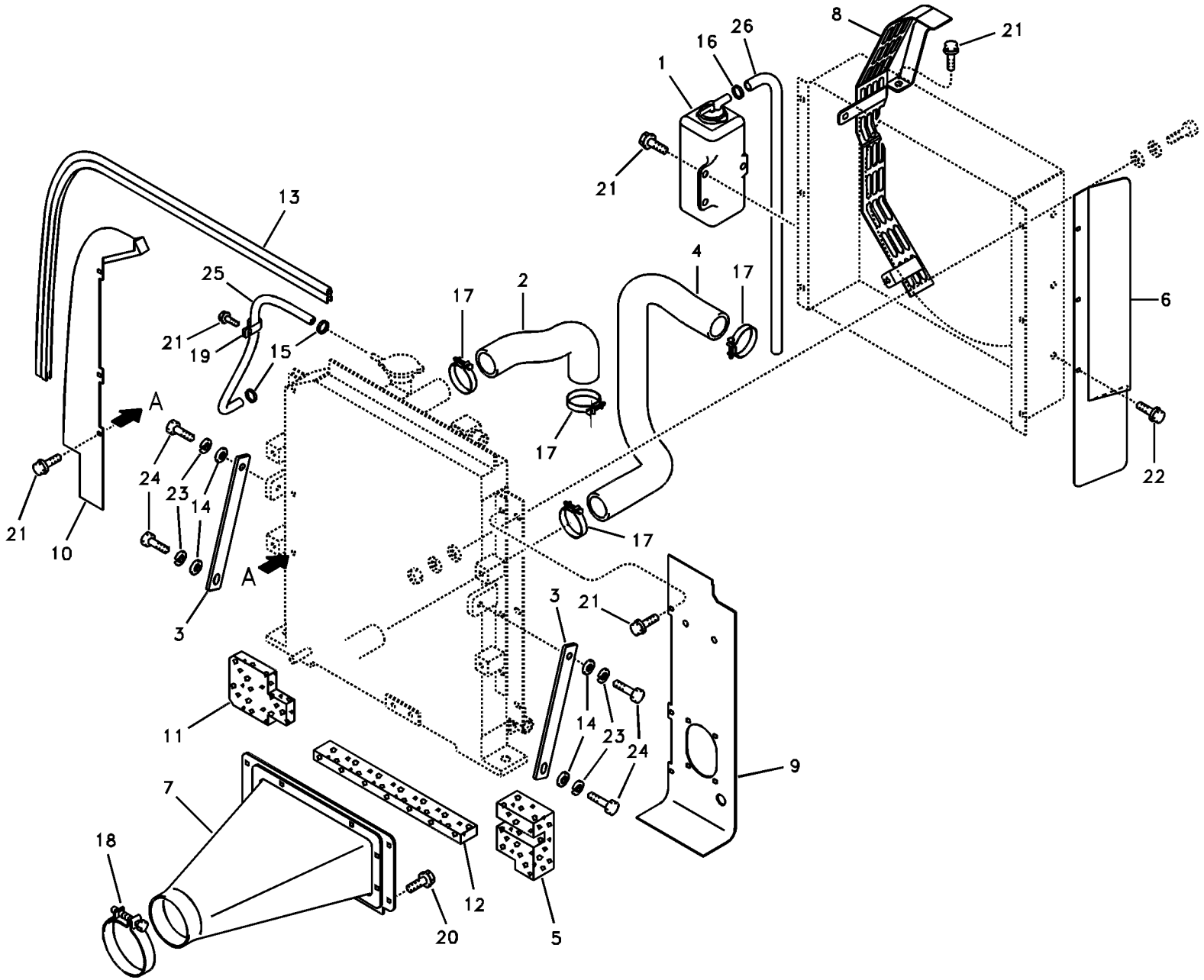

Volvo Construction Equipment

1014677

Fig.	Part No.	Quantity 1	2	3	PS	KIT	Description	Dénomination	Bezeichnung	품명	说明	Notes
	VOE 14882503	1			OP		Hose	Flexible	Schlauch	호스	软管	S/N 12754-12782
	VOE 14882539	1					Hose	Flexible	Schlauch	호스	软管	S/N 12783-
26	**VOE 14881162**	1					Hose	Flexible	Schlauch	호스	软管	S/N 10001-10733
	VOE 14880583	1					Hose	Flexible	Schlauch	호스	软管	S/N 10734-12753
	VOE 14881123	1					Hose	Flexible	Schlauch	호스	软管	S/N 12754-12782
	VOE 14881125	1					Hose	Flexible	Schlauch	호스	软管	S/N 12783-

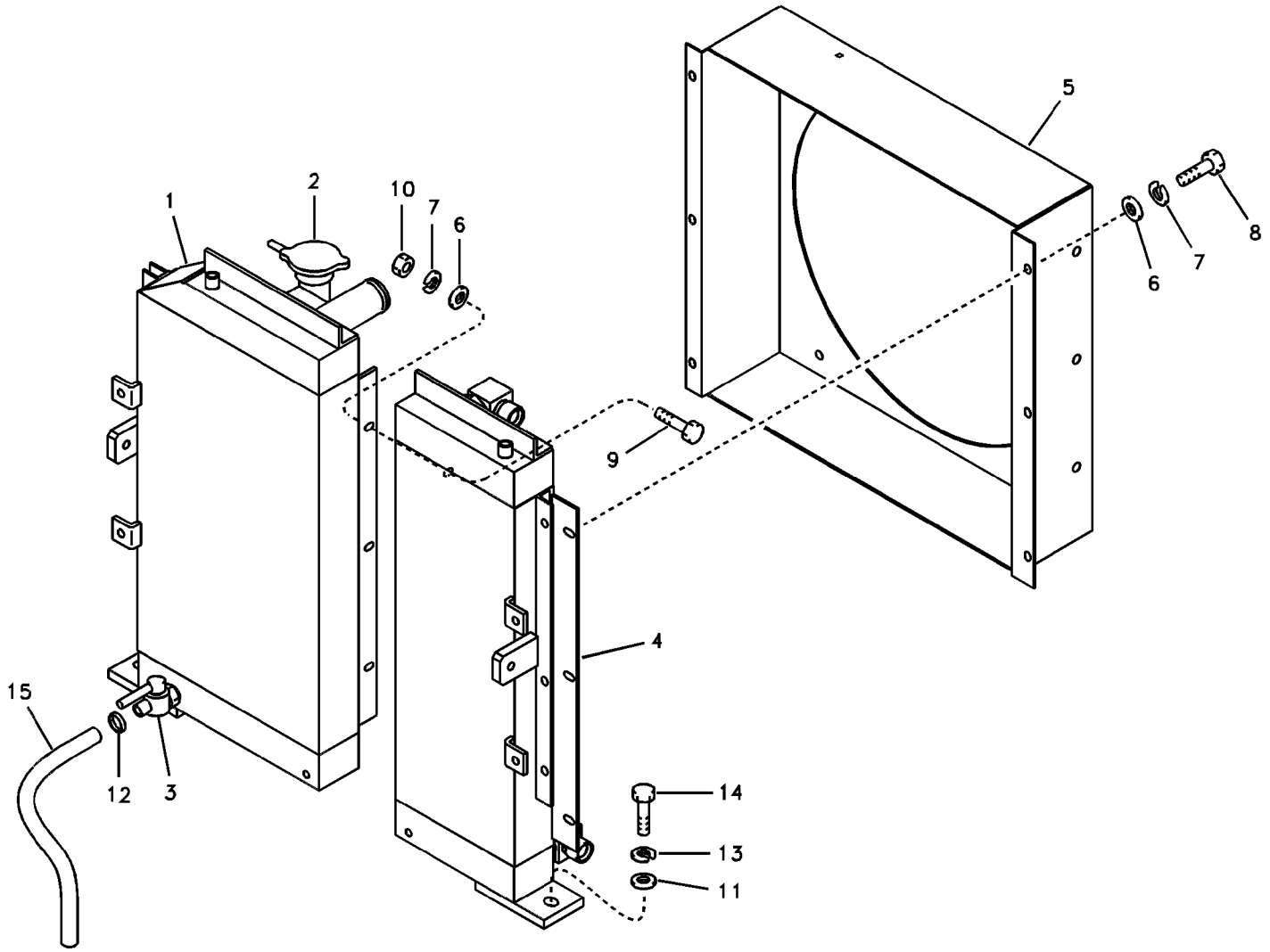

Volvo Construction Equipment

1016653

Fig.	Part No.	Quantity 1	2	3	PS	KIT	Description	Dénomination	Bezeichnung	품명	说明	Notes
		1			NS		Radiator	Radiateur	Radiator	라디에이터	散热器	
			1		NS		Radiator	Radiateur	Radiator	라디에이터	散热器	
1	**VOE 14526813**	1			SS		•Radiator	•Radiateur	•Kühler	• 라디에이터	• 散热器	S/N -12953
	VOE 14623534	1					•Radiator	•Radiateur	•Kühler	• 라디에이터	• 散热器	S/N 12954-
	VOE 14592709		1				•Radiator	•Radiateur	•Kühler	• 라디에이터	• 散热器	S/N -12953
	VOE 14623536		1				•Radiator	•Radiateur	•Kühler	• 라디에이터	• 散热器	S/N 12954-
2	**VOE 11709720**	1	1				••Radiator cap	••Bouchon radiateur	••Kühlerverschlussde	•• 라디에이터 캡	•• 散热器盖	
3	**VOE 14524896**	1	1				••Shut-off cock	••Robinet de fermetur	••Absperrhahn	•• 셧오프 코크	•• 闭合龙头	
4	**VOE 14526814**	1					•Oil Cooler	•Refroidisseur huile	•Ölkühler	• 오일 쿨러	• 机油冷却器	
	VOE 14592710		1				•Oil cooler	•Radiateur huile	•Ölkühler	• 오일 냉각기	• 油冷却器	
5	**VOE 14526815**	1					•Fan Shroud	•Boitier Ventilateur	•Lufterhaube	• 팬 슈라우드	• 风扇罩	
	VOE 14623843		1				•Fan shroud	•Buse de ventilateur	•Lüfterhaube	• 팬 측판	• 风扇罩	
6	**SA 9211-08000**	11					•Washer	•Rondelle	•Scheibe	• 워셔	• 垫圈	
7	**VOE 955921**	11					•Spring washer	•Rondelle élastique	•Federscheibe	• 스프링 워셔	• 弹簧垫圈	
8	**VOE 983241**	8					•Hexagon screw	•Vis à tête hexagonal	•Sechskantschraube	• 육각 나사	• 六角螺丝	
9	**VOE 983243**	3					•Hexagon screw	•Vis à tête hexagonal	•Sechskantschraube	• 육각 나사	• 六角螺丝	
10	**VOE 983303**	3					•Hexagon nut	•Écrou hexagonal	•Sechskantmutter	• 육각 너트	• 六角螺母	
11	**SA 9211-12000**	2	2				Washer	Rondelle	Scheibe	워셔	垫圈	
12	**SA 9312-00005**	1	1				Clamp	Pince Serrage	Klemme	클램프	管夹	
13	**VOE 955923**	2	2				Spring washer	Rondelle élastique	Federscheibe	스프링 워셔	弹簧垫圈	
14	**VOE 978933**	2	2				Hexagon screw	Vis à tête hexagonale	Sechskantschraube	육각 나사	六角螺丝	
15	**VOE 14881161**	1	1				Hose	Flexible	Schlauch	호스	软管	

1	**8278697**	**散热器** 라디에이터 **Kühler** **Radiateur** **Radiator**	Catalogue id **20043**	Group **261**
2	**8278698**		Illustr. No **1016653**	Section **300**
3			Issue **PUB 95A9920043**	Page **127**
4				
5				

VOLVO

ECR58

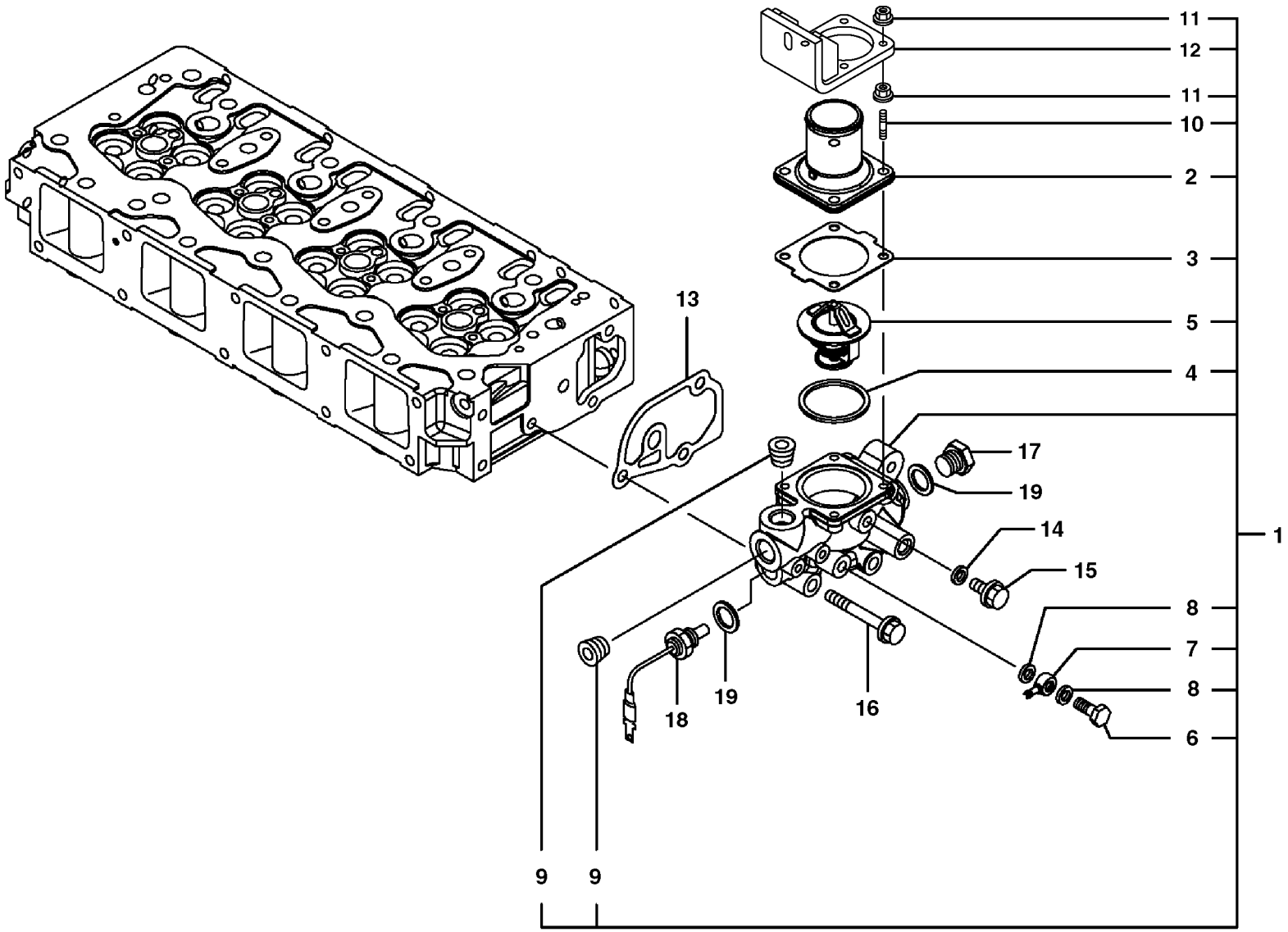
11
12
11
10
2
3
5
4
1
17
19
14
15
8
7
8
6
13
18
19
16
9
9

Fig.	Part No.	Quantity 1	2	3	PS	KIT	Description	Dénomination	Bezeichnung	품명	说明	Notes
1	**VOE 14525399**	1	1				Case	Caisson	Futteral	케이스	箱	
2	**VOE 14520587**	1	1				•Cover	•Capot	•Haube	• 커버	• 罩盖	
3	**SA 8210-02780**	1	1				•Gasket	•Joint	•Dichtung	• 개스킷	• 填料	
4	**VOE 11714740**	1	1				•Gasket	•Joint	•Dichtung	• 개스킷	• 填料	(SA 8210-02790)
5	**VOE 14515351**	1	1				•Thermostat	•Thermostat	•Thermostat	• 서머스탯	• 恒温器	
6	**VOE 14521574**	1	1				•Bolt	•Boulon	•Bolzen	• 볼트	• 螺栓	
7	**VOE 14521575**	1	1				•Joint	•Cardan	•Gelenk	• 조인트	• 联轴节	
8	**VOE 11714477**	2	2				•Gasket	•Joint	•Dichtung	• 개스킷	• 填料	(SA 8210-05580)
9	**VOE 14521576**	2	2				•Plug	•Tampon	•Stopfen	• 플러그	• 塞	
10	**VOE 14525400**	4	4				•Bolt	•Boulon	•Bolzen	• 볼트	• 螺栓	
11	**VOE 14525401**	1	1				•Support	•Support	•Stütze	• 서포트	• 支座	
12	**SA 8240-02080**	8	8				•Nut	•Ecrou	•Mutter	• 너트	• 螺母	
13	**SA 8210-04840**	1	1				Gasket	Joint	Dichtung	개스킷	填料	
14	**VOE 11714477**	1	1				Gasket	Joint	Dichtung	개스킷	填料	(SA 8210-05580)
15	**VOE 11714490**	1	1				Bolt	Boulon	Bolzen	볼트	螺栓	(SA 8240-01670)
16	**SA 8240-01740**	3	3		SS		Bolt	Boulon	Bolzen	볼트	螺栓	
17	**VOE 11714492**	1	1				Plug	Tampon	Stopfen	플러그	塞	(SA 8210-02520)
18	**VOE 11713456**	1	1				Switch	Contacteur	Schalter	스위치	开关	Engine pre heating
19	**VOE 11714478**	2	2				Gasket	Joint	Dichtung	개스킷	填料	(SA 8210-03370)

1	**8279150 S/N -10733**	恒温器壳体 항온기 하우징 **Thermostatgehäuse** **Boîtier de thermostat** **Thermostat housing**	Catalogue id **20043**	Group **262**
2	**8279151 S/N -10733**		Illustr. No **1010725**	Section **200**
3			Issue **PUB 95A9920043**	Page **129**
4				
5				

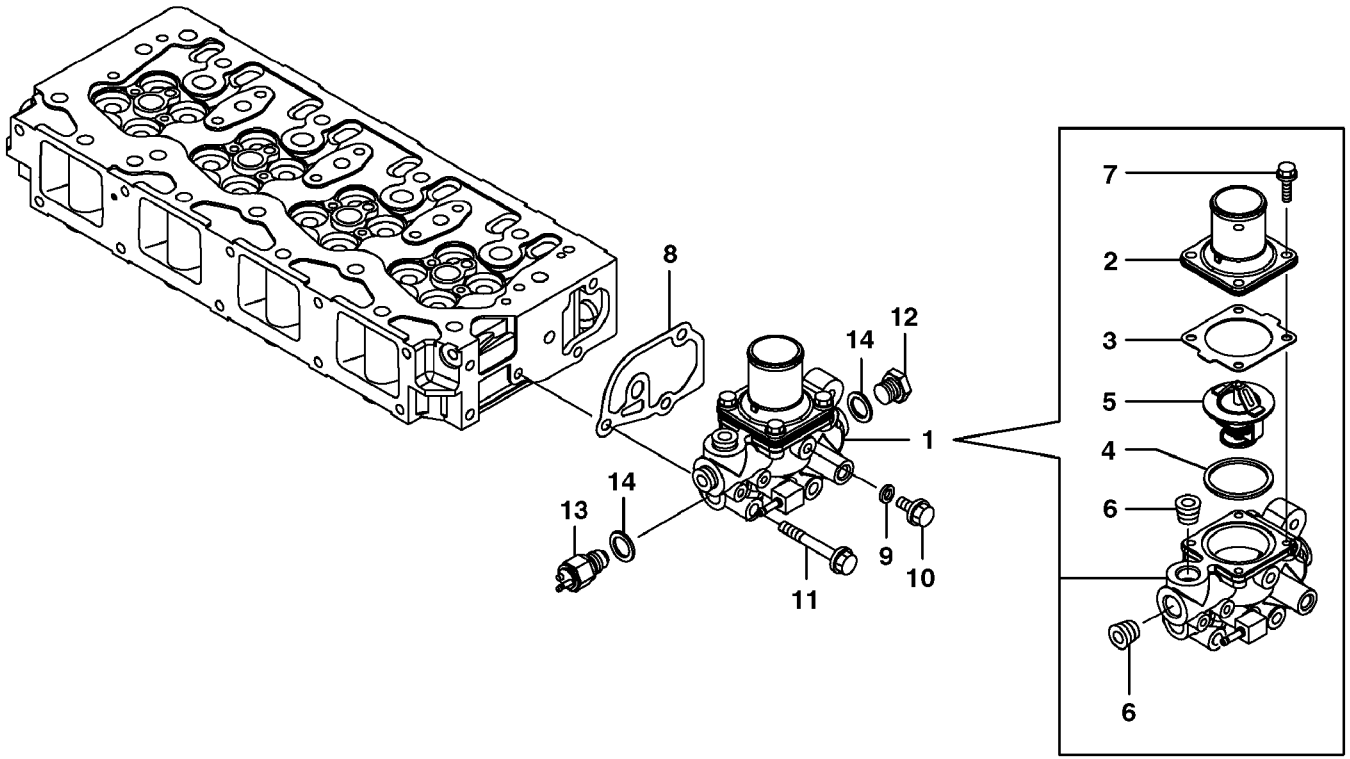
8
12
14
1
14
13
9
10
11
7
2
3
5
4
6
6

Fig.	Part No.	Quantity 1	2	3	PS	KIT	Description	Dénomination	Bezeichnung	품명	说明	Notes
1	**VOE 14521573**	1	1				Case	Etui	Futteral	케이스	壳体	
2	**VOE 14520587**	1	1				•Cover	•Capot	•Haube	• 커버	• 罩盖	
3	**SA 8210-02780**	1	1				•Gasket	•Joint	•Dichtung	• 개스킷	• 填料	
4	**VOE 11714740**	1	1				•Gasket	•Joint	•Dichtung	• 개스킷	• 填料	(SA 8210-02790)
5	**VOE 14515351**	1	1				•Thermostat	•Thermostat	•Thermostat	• 서머스탯	• 恒温器	
6	**VOE 14521576**	2	2				•Plug	•Tampon	•Stopfen	• 플러그	• 塞	
7	**VOE 14521577**	1	1				•Bolt	•Boulon	•Bolzen	• 볼트	• 螺栓	
8	**SA 8210-04840**	1	1				Gasket	Joint	Dichtung	개스킷	填料	
9	**VOE 11714477**	1	1				Gasket	Joint	Dichtung	개스킷	填料	
10	**VOE 11714490**	1	1				Bolt	Boulon	Bolzen	볼트	螺栓	
11	**VOE 11714494**	3	3				Bolt	Boulon	Bolzen	볼트	螺栓	
12	**VOE 11714492**	1	1				Plug	Tampon	Stopfen	플러그	塞	
13	**VOE 14500477**	1	1				Sensor	Capteur	Geber	센서	传感器	Engine pre heating
14	**VOE 11714478**	2	2				Gasket	Joint	Dichtung	개스킷	填料	

1	**8279150 S/N 10734-**
2	**8279151 S/N 10734-**
3	
4	
5	

恒温器壳体
항온기 하우징
Thermostatgehäuse
Boîtier de thermostat
Thermostat housing

Catalogue id **20043**	Group **262**
Illustr. No **1018700**	Section **250**
Issue **PUB 95A9920043**	Page **131**

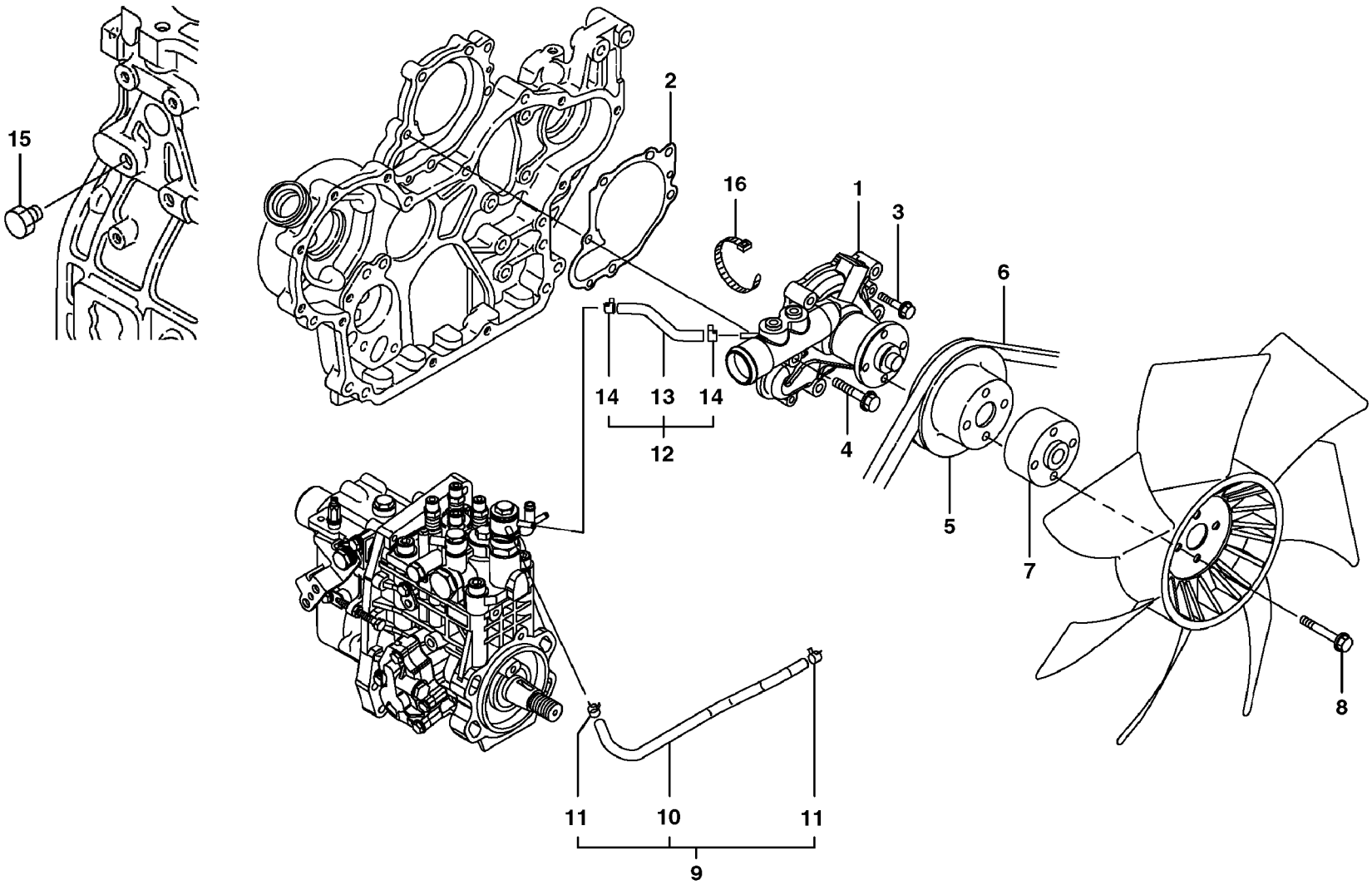
15
2
16
1
3
6
14
13
14
12
4
5
7
8
11
10
11
9

Fig.	Part No.	Quantity 1	2	3	PS	KIT	Description	Dénomination	Bezeichnung	품명	说明	Notes
1	**VOE 14521180**	1	1				Water pump	Pompe à eau	Wasserpumpe	물 펌프	水泵	
2	**SA 8210-04820**	1	1				Gasket	Joint	Dichtung	개스킷	填料	
3	**VOE 11714491**	2	2				Bolt	Boulon	Bolzen	볼트	螺栓	(SA 8240-01630)
4	**VOE 11714373**	5	5				Bolt	Boulon	Bolzen	볼트	螺栓	(SA 8240-01730) SER NO 10001-10733
	VOE 11714373	5	5				Bolt	Boulon	Bolzen	볼트	螺栓	SER NO 10734-
5	**VOE 14520586**	1	1				Pulley	Poulie	Zahnriemenscheibe	풀리	滑轮	SER NO 10001-10733
	VOE 14523905	1	1				Pulley	Poulie	Z-riemenscheibe	풀리	皮带轮	(SA 8210-04830) SER NO 10734-
6	**VOE 14524471**	1	1		SS		V-belt	Courroie Trape.	Keilriemen	V 벨트	V 形带	SER NO 10001-10733
	VOE 14519063	1	1				V-belt	Courroie Trape.	Keilriemen	V 벨트	V 形带	SER NO 10734-
7	**SA 8210-01860**	1	1				Spacer	Entretoise	Abstandkörper	스페이서	垫片	SER NO 10001-10733
	VOE 14543864	1	1				Spacer	Partie Intermédiaire	Zwischenstück	스페이서	垫片	SER NO 10734-
	VOE 14578919			1			Spacer	Entretoise	Abstandkörper	스페이서	定位器	SER NO 12283-
8	**VOE 14521572**	1	1				Bolt	Boulon	Bolzen	볼트	螺栓	SER NO 10001-10733
	VOE 11714377	4	4				Bolt	Boulon	Bolzen	볼트	螺栓	SER NO 10734-
				4	NS		Flange screw	Vis à embase	Flanschschraube	플랜지 나사	法兰螺丝	SER NO 12283-
9	**VOE 14521578**	1	1				Hose	Flexible	Schlauch	호스	软管	
10	**VOE 14521579**	1	1				•Pipe	•Canalisation	•Rohrleitung	• 파이프	• 硬管总成	
11	**VOE 14521580**	2	2				•Clamp	•Collier serrage	•Klemme	• 클램프	• 夹	
12	**VOE 14521581**	1	1				Hose	Flexible	Schlauch	호스	软管	
13	**VOE 14521582**	1	1				•Pipe	•Canalisation	•Rohrleitung	• 파이프	• 硬管总成	
14	**VOE 14521580**	2	2				•Clamp	•Collier serrage	•Klemme	• 클램프	• 夹	
15	**SA 8210-05340**	1	1		SS		Plug	Bouchon	Stopfen	플러그	堵头	SER NO 10001-10733
16	**SA 8210-08800**	1	1				Strip Clamp	Ruban Serrage	Kabelbinder	스트립 클램프	箍带	

1	**8279150**	风扇驱动 팬 드라이브 **Lüftermotor** **Entraînement de ventilateur** **Fan drive**	Catalogue id **20043** / Group **263**
2	**8279151**		Illustr. No **1018701** / Section **100**
3	**8278698**		Issue **PUB 95A9920043** / Page **133**
4			
5			

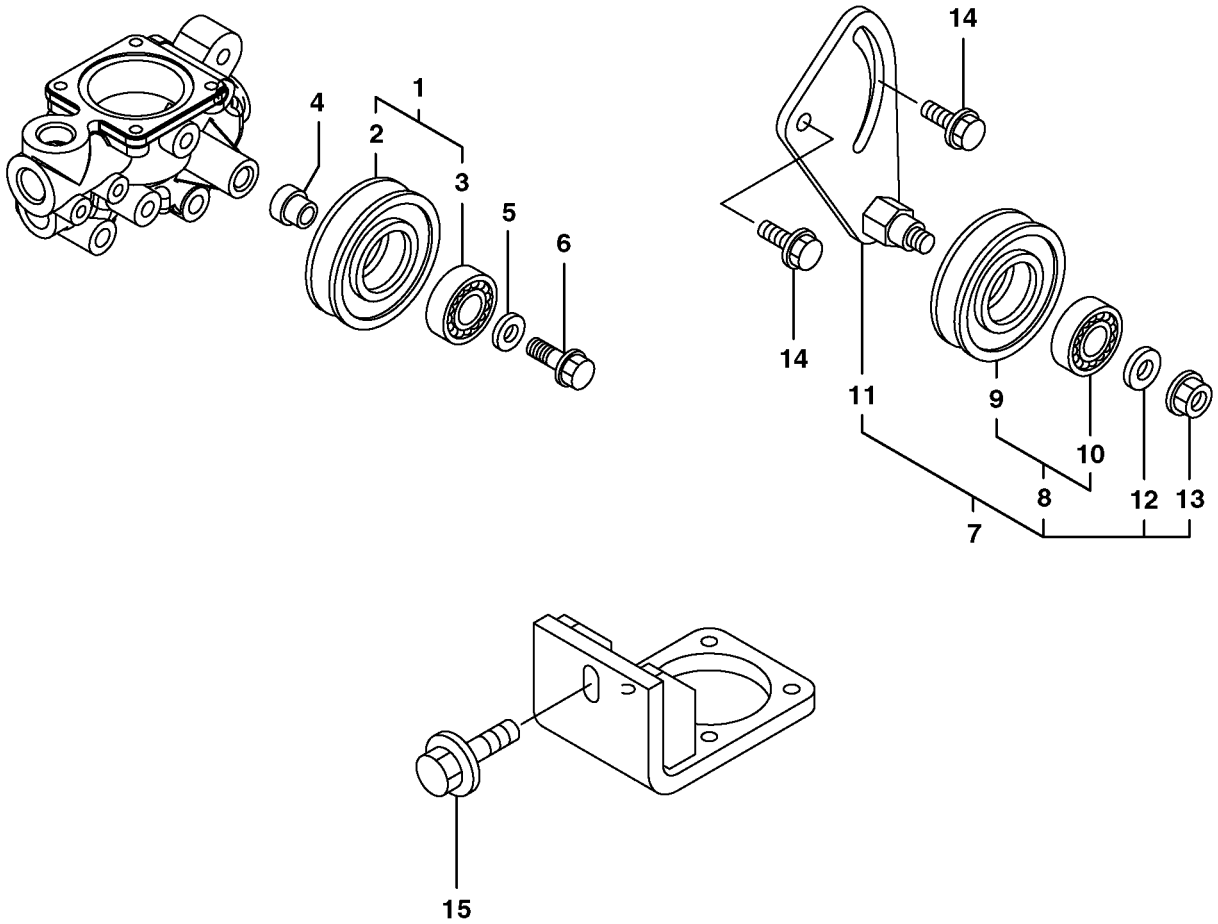
1
2
3
4
5
6
7
8
9
10
11
12
13
14
14
15

Fig.	Part No.	Quantity 1	2	3	PS	KIT	Description	Dénomination	Bezeichnung	품명	说明	Notes
1	**VOE 14524474**	1	1		OP		Idler	Roue av	Leitrad			
2	**VOE 14525407**	1	1				•Pulley	•Poulie	•Z-riemenscheibe	• 풀리	• 皮带轮	
3	**VOE 14525408**	1	1				•Ball bearing	•Roulement billes	•Kugellager	• 볼 베어링	• 滚珠轴承	
4	**VOE 14525404**	1	1				Spacer	Entretoise	Abstandkörper	스페이서	定位器	
5	**SA 8210-05460**	1	1				Washer	Rondelle	Scheibe	와셔	垫圈	
6	**VOE 14525405**	1	1				Bolt	Boulon	Bolzen	볼트	螺栓	
7	**VOE 14525406**	1	1				Adj Device	Disposi.reglage	Nachst Vorrtg	조정기	调节器	
8	**VOE 14524474**	1	1		OP		•Idler	•Roue av	•Leitrad	•	•	
9	**VOE 14525407**	1	1				••Pulley	••Poulie	••Z-riemenscheibe	•• 풀리	•• 皮带轮	
10	**VOE 14525408**	1	1				••Ball bearing	••Roulement billes	••Kugellager	•• 볼 베어링	•• 滚珠轴承	
11	**VOE 14525409**	1	1				•Arm	•Bras	•Arm	• 암	• 臂	
12	**SA 8210-05460**	1	1				•Washer	•Rondelle	•Scheibe	• 와셔	• 垫圈	
13	**VOE 14521513**	1	1				•Nut	•Écrou	•Mutter	• 너트	• 螺母	
14	**VOE 14525410**	2	2				Bolt	Boulon	Bolzen	볼트	螺栓	
15	**VOE 11714372**	1	1				Bolt	Boulon	Bolzen	볼트	螺栓	(SA 8240-01680) SER NO 10001-10733
	VOE 11714372	1	1				Bolt	Boulon	Bolzen	볼트	螺栓	SER NO 10734-

1	**8279150**	皮带齿轮箱 벨트 트랜스미션 **Riemenantrieb** **Transmission courrouie** **Belt transmission**	Catalogue id **20043**	Group **263**
2	**8279151**		Illustr. No **1010727**	Section **200**
3			Issue **PUB 95A9920043**	Page **135**
4				
5				

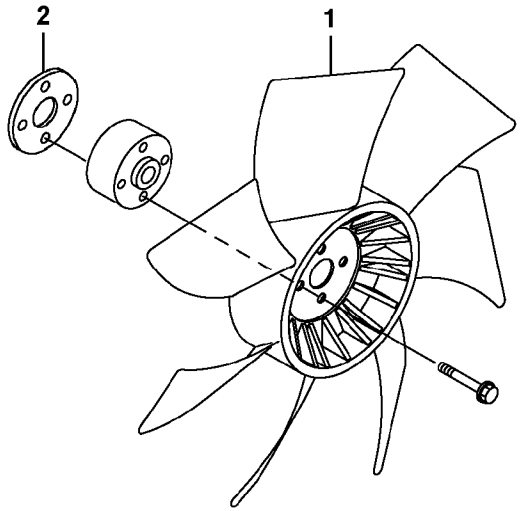
2
1

Fig.	Part No.	Quantity 1	2	3	PS	KIT	Description	Dénomination	Bezeichnung	품명	说明	Notes
1	**VOE 14525398**	1	1				Fan	Ventilateur	Ventilator	팬	风扇	SER NO 10001-10733
	VOE 14543863	1	1				Fan	Ventilateur	Ventilator	팬	风扇	SER NO 10734-
	VOE 14578910			1			Fan	Ventilateur	Gebläse	팬	风扇	SER NO 12283-
2	**VOE 14579027**			1			Spacer	Entretoise	Abstandkörper	스페이서	定位器	SER NO 12283-

1	**8279150**	散热风扇安装件 냉각 팬 장착 **Sauglüfter, Montage** **Ventilateur, montage** **Cooling fan mounting**	Catalogue id **20043**	Group **263**
2	**8279151**			
3	**8278698**		Illustr. No **1029040**	Section **300**
4				
5			Issue **PUB 95A9920043**	Page **137**

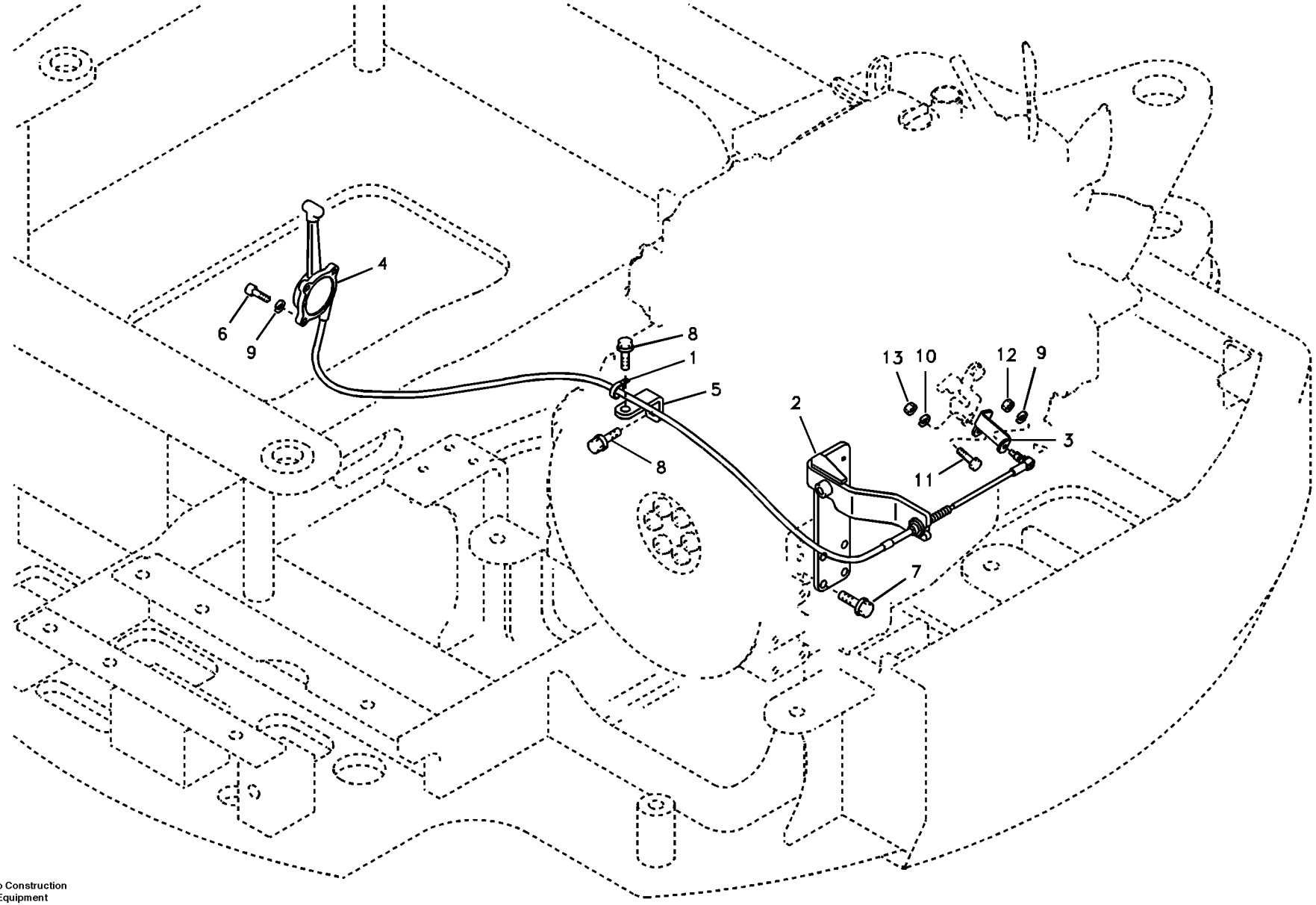

Volvo Construction Equipment

1014678

Fig.	Part No.	Quantity 1	2	3	PS	KIT	Description	Dénomination	Bezeichnung	품명	说明	Notes
1	**VOE 14500292**	2					Clip	Clip	Clip	클립	夹	
2	**VOE 14520883**	1			OP		Bracket	Console	Konsole	브래킷	支架	
3	**VOE 14523956**	1					Bracket	Console	Konsole	브래킷	支架	
4	**VOE 14525454**	1					Cable	Câble	Kabel	케이블	电缆	
5	**VOE 14528907**	1					Bracket	Console	Konsole	브라켓	支架	SER NO 10001-10533
	VOE 14535555	1					Bracket	Console	Konsole	브래킷	支架	SER NO 10534-
6	**SA 9016-10503**	3					Bolt	Boulon	Bolzen	볼트	螺栓	
7	**VOE 946441**	4					Flange screw	Vis à embase	Flanschschraube	플랜지 나사	法兰螺丝	
8	**VOE 946471**	2					Flange screw	Vis à embase	Flanschschraube	플랜지 나사	法兰螺丝	
9	**VOE 955918**	4					Spring washer	Rondelle élastique	Federscheibe	스프링 워셔	弹簧垫圈	
10	**VOE 955921**	1					Spring washer	Rondelle élastique	Federscheibe	스프링 워셔	弹簧垫圈	
11	**VOE 983242**	1					Hexagon screw	Vis à tête hexagonale	Sechskantschraube	육각 나사	六角螺丝	
12	**SA 9111-10500**	1					Nut	Ecrou	Mutter	너트	螺母	
13	**VOE 983303**	1					Hexagon nut	Écrou hexagonal	Sechskantmutter	육각 너트	六角螺母	

1	**8279154**	速度控制 속도 제어 장치 **Geschwindigkeitsregler** **Commande de vitesse** **Speed control**	Catalogue id **20043**	Group **275**
2			Illustr. No **1014678**	Section **100**
3			Issue **PUB 95A9920043**	Page **139**
4				
5				

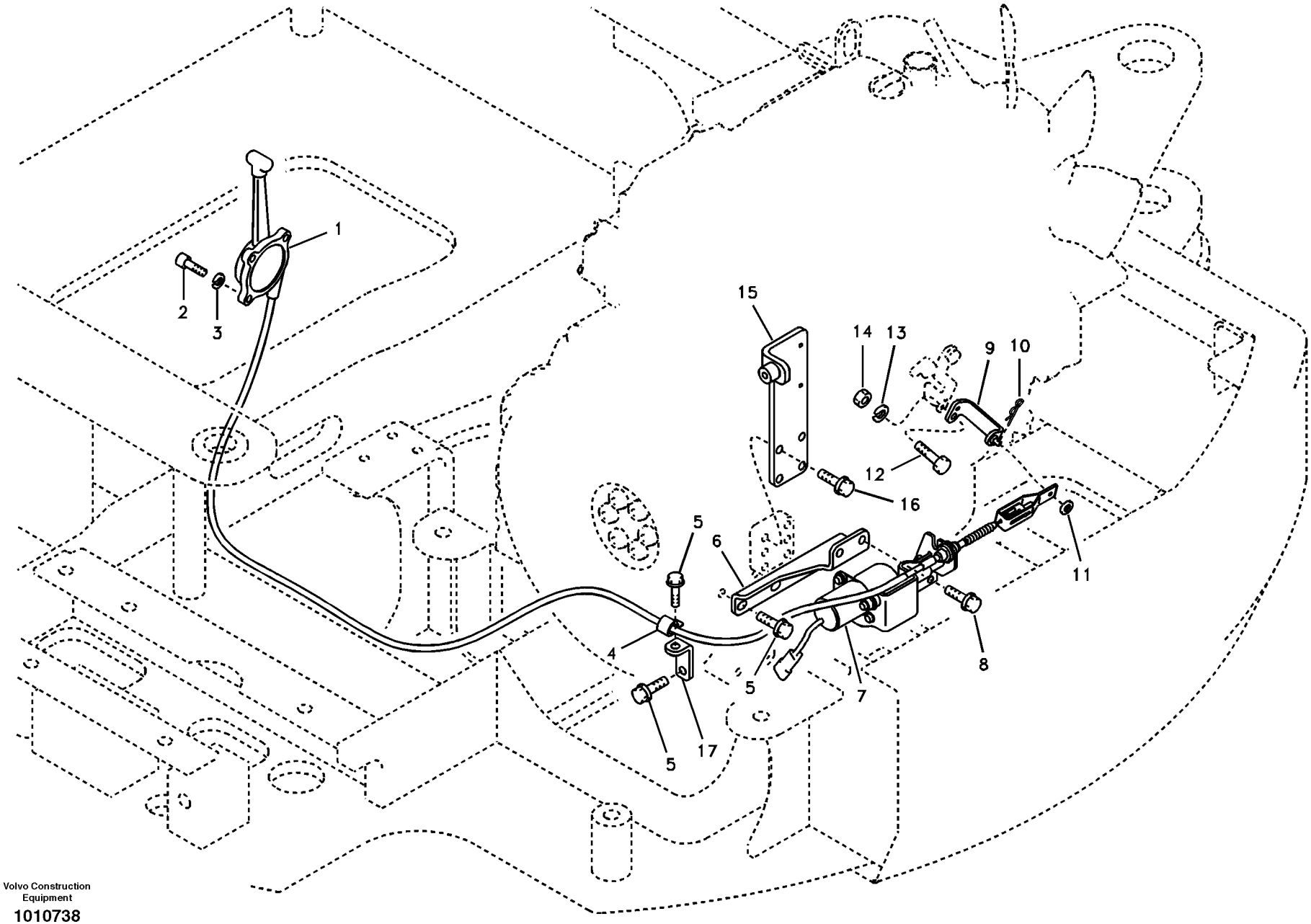

Volvo Construction Equipment

1010738

Fig.	Part No.	Quantity 1	2	3	PS	KIT	Description	Dénomination	Bezeichnung	품명	说明	Notes
1	**VOE 14624605**	1					Cable	Câble	Kabel	케이블	电缆	(VOE 14528520) S/N -12804
	VOE 14624605	1					Cable	Câble	Kabel	케이블	电缆	S/N 12805-
2	**SA 9016-10503**	3					Bolt	Boulon	Bolzen	볼트	螺栓	
3	**VOE 955918**	3					Spring washer	Rondelle élastique	Federscheibe	스프링 워셔	弹簧垫圈	
4	**VOE 14500292**	1					Clip	Clip	Clip	클립	夹	
5	**VOE 946471**	4					Flange screw	Vis à embase	Flanschschraube	플랜지 나사	法兰螺丝	
6	**VOE 14528518**	1					Bracket	Console	Konsole	브라켓	支架	
7	**VOE 11802561**	1					Solenoid	Électro-aimant	Elektromagnet	솔레노이드	螺线管	
8	**VOE 946173**	2					Flange screw	Vis à embase	Flanschschraube	플랜지 나사	法兰螺丝	
9	**VOE 14528519**	1					Bracket	Console	Konsole	브라켓	支架	
10	**SA 9326-06000**	1					Pin	Goupille	Stift	핀	销	
11	**SA 9211-06000**	1					Washer	Rondelle	Scheibe	와셔	垫圈	
12	**VOE 983242**	1					Hexagon screw	Vis à tête hexagonale	Sechskantschraube	육각 나사	六角螺丝	
13	**VOE 955921**	1					Spring washer	Rondelle élastique	Federscheibe	스프링 워셔	弹簧垫圈	
14	**VOE 983303**	1					Hexagon nut	Écrou hexagonal	Sechskantmutter	육각 너트	六角螺母	
15	**VOE 14527135**	1					Bracket	Console	Konsole	브래킷	支架	
16	**VOE 946441**	4					Flange screw	Vis à embase	Flanschschraube	플랜지 나사	法兰螺丝	
17	**VOE 14528907**	1					Bracket	Console	Konsole	브라켓	支架	SER NO 10001-10533
	VOE 14535555	1					Bracket	Console	Konsole	브래킷	支架	SER NO 10534-

1	**8279155**	速度控制 속도 제어 장치 **Geschwindigkeitsregler** **Commande de vitesse** **Speed control**	Catalogue id **20043**	Group **275**
2			Illustr. No **1010738**	Section **200**
3			Issue **PUB 95A9920043**	Page **141**
4				
5				

VOLVO

ECR58

VOLVO

Construction Equipment

GROUP		Section	Page
310	Battery with assembling details	100	149
321	Alternator with assembling details	100	151
331	Starter motor, mounting	100	155
352	Lighting, front	100	157
356	Working lamp on boom	100	159
356	Work lights, extra	300	161
362	Rotating beacon	100	163
362	Back-up warning unit	200	165
362	Horn	300	167
363	Windshield wiper	100	169
363	Windshield washer 8278703,8289612,8278696	200	171
364	Switch	100	173
364	Key system	200	175
364	Switch, Auto Idle	300	177
369	Switch, quickfit control	100	179
371	Cables, battery	100	181
371	Cable and wire harness, main	200	183
371	Cable harness, engine	400	185
371	Cable and wire harness, instrument panel	500	187
371	Cable and wire harness, instrument panel	550	189
371	Cable harnesses, cab	800	191
372	Electrical distribution box 8278703: S/N -13393	100	195
372	Electrical distribution box	150	197
372	Electrical relay	200	199
386	Electrical sensor	100	201
387	Instrument panel, warning unit and information unit	100	203
393	Cassette radio recorder with mounting details	100	205
393	Cassette radio recorder with mounting details	200	207



TABLE DES MATIÈRES

GROUPE		Section	Page
310	Batterie avec pièces d'assemblage	100	149
321	Alternateur avec pièces d'assemblage	100	151
331	Démarreur, montage	100	155
352	Eclairage, avant	100	157
356	Projecteur de travail sur la flèche	100	159
356	Projecteurs de travail, supplémentaires	300	161
362	Détecteur rotatif	100	163
362	Unité d'alerte de secours	200	165
362	Avertisseur sonore	300	167
363	Essuie-glace du pare-brise	100	169
363	Lave - glace 8278703,8289612,8278696	200	171
364	Interrupteur	100	173
364	Système de clé	200	175
364	Commutateur, coupure moteur automatique	300	177
369	Interrupteur, raccord rapide	100	179
371	Câbles, batterie	100	181
371	Câble et faisceau de câbles, principal	200	183
371	Faisceau de câbles, moteur	400	185
371	Câble et faisceau de câbles, tableau de bord	500	187
371	Câble et faisceau de câbles, tableau de bord	550	189
371	Faisceaux de câbles, cabine	800	191
372	Unité de distribution électrique 8278703: S/N -13393	100	195
372	Unité de distribution électrique	150	197
372	Relais électrique	200	199
386	Capteur électrique	100	201
387	Tableau de bord, unités d'alerte et d'information	100	203
393	Lecteur de cassettes auto-radio avec pièces de montage	100	205
393	Lecteur de cassettes auto-radio avec pièces de montage	200	207

GRUPPE		Abschnitt	Seite	GRUPPE		Abschnitt	Seite
310	Batterie mit Anbauteilen	100	149				
321	Generator mit Anbauteilen	100	151				
331	Anlasser, Befestigung	100	155				
352	Beleuchtung, vorne	100	157				
356	Arbeitsscheinwerfer auf Ausleger	100	159				
356	Arbeitsbeleuchtung, extra	300	161				
362	Rotierende Warnleuchte	100	163				
362	Reserve-warneinheit	200	165				
362	Signalhorn	300	167				
363	Scheibenwischer	100	169				
363	Scheibenwaschanlage 8278703,8289612,8278696	200	171				
364	Schalter	100	173				
364	Schlüsselsystem	200	175				
364	Schalter, autom. Drehzahlreduzierung	300	177				
369	Schalter, Schnellwechsler	100	179				
371	Batteriekabel	100	181				
371	Hauptkabel und -leitungen	200	183				
371	Kabelbündel, Motor	400	185				
371	Kabel und Leitungen, Armaturenbrett	500	187				
371	Kabel und Leitungen, Armaturenbrett	550	189				
371	Kabelbündel, Kabine	800	191				
372	Elektrozentrale 8278703: S/N -13393	100	195				
372	Elektrozentrale	150	197				
372	Elektrisches Relais	200	199				
386	Elektr. Sensor	100	201				
387	Armaturenbrett, Warneinheit und Informations	100	203				
393	Kassettenrecorder mit Montageteilen	100	205				
393	Kassettenrecorder mit Montageteilen	200	207				

그룹		절	페이지
310	밧데리 및 장착부품	100	149
321	알터네이터 및 장착 부품	100	151
331	시동 모터 및 장착 부품	100	155
352	전조등	100	157
356	붐 작업등	100	159
356	보조작업등	300	161
362	경광등	100	163
362	후진경보장치	200	165
362	경음기	300	167
363	와이퍼	100	169
363	차창유리 와셔	200	171
364	스위치	100	173
364	키이장치	200	175
364	스위치 , 자동 아이들	300	177
369	퀵 핏 제어 스위치	100	179
371	밧데리 케이블	100	181
371	메인 배선	200	183
371	엔진 배선	400	185
371	계기판 배선	500	187
371	계기판 배선	550	189
371	운전실 배선	800	191
372	배전 박스 및 휴즈 박스	100	195
372	배전 박스 및 휴즈 박스	150	197
372	전기장치 릴레이	200	199
386	전기장치 센서	100	201
387	경고장치 및 게이지 계기판	100	203
393	카세트 라디오	100	205
393	카세트 라디오	200	207

部类		部分	页
310	蓄电池及附件	100	149
321	带装配用小零件的交流发电机	100	151
331	起动马达底座	100	155
352	前灯	100	157
356	大臂工作灯	100	159
356	额外工作灯	300	161
362	旋转信号灯	100	163
362	倒行警告装置	200	165
362	喇叭	300	167
363	挡风玻璃刮水器	100	169
363	挡风玻璃洗涤器	200	171
364	开关	100	173
364	钥匙系统	200	175
364	电源开关，自排怠速	300	177
369	快速装配控制开关	100	179
371	蓄电池电缆	100	181
371	主要电缆和线束	200	183
371	发动机电缆线束	400	185
371	仪表盘电缆和线束	500	187
371	仪表盘电缆和线束	550	189
371	驾驶室电缆线束	800	191
372	配电盒	100	195
372	配电盒	150	197
372	继电器	200	199
386	电子传感器	100	201
387	警告装置和信息装置仪表盘	100	203
393	盒式磁带收音机录音机及附件	100	205
393	盒式磁带收音机录音机及附件	200	207

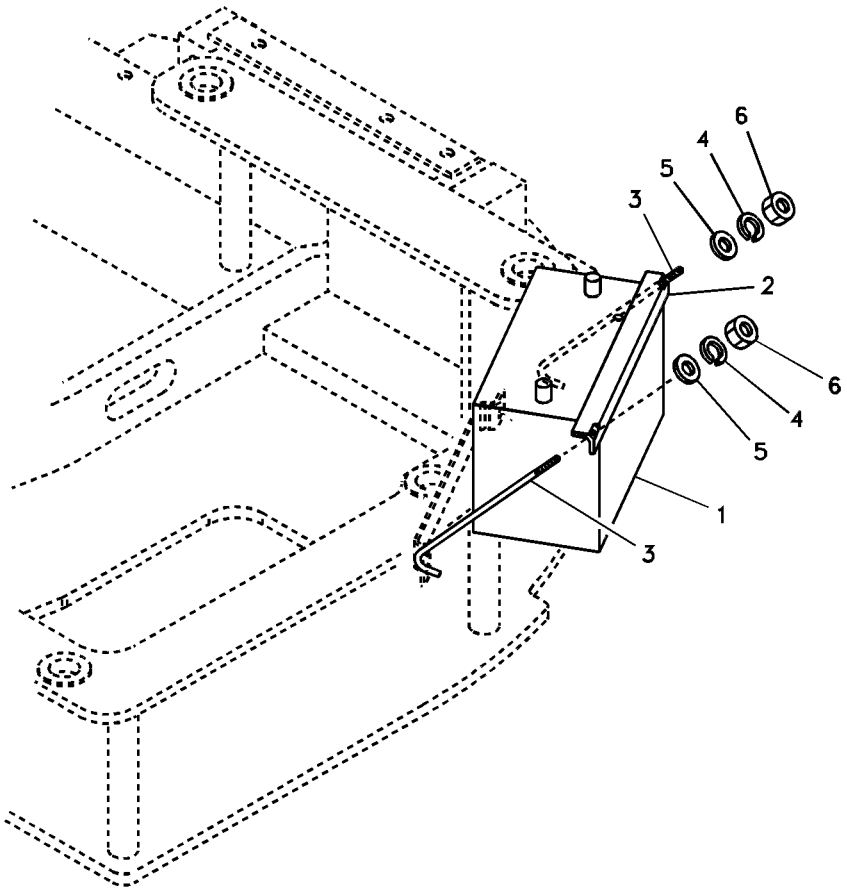
6
4
5
3
2
6
4
5
1
3

Fig.	Part No.	Quantity 1	2	3	PS	KIT	Description	Dénomination	Bezeichnung	품명	说明	Notes
1	**VOE 14880464**	1					Battery	Batterie	Batterie	배터리	电池	SER NO 10001-10780
	VOE 14880484	1					Battery	Batterie	Batterie	배터리	电池	SER NO 10781-
2	**VOE 14522925**	1					Bracket	Console	Konsole	브라켓	支架	
3	**VOE 14523237**	2					Bolt	Boulon	Bolzen	볼트	螺栓	
4	**VOE 955921**	2					Spring washer	Rondelle élastique	Federscheibe	스프링 워셔	弹簧垫圈	
5	**VOE 955894**	2			SS		Washer	Rondelle	Scheibe	워셔	垫圈	
6	**VOE 945408**	2			SS		Flange nut	Écrou à bride	Bundmutter	플랜지 너트	法兰螺母	

1	**8278696**	蓄电池及附件 밧데리 및 장착부품 **Batterie mit Anbauteilen** **Batterie avec pièces d'assemblage** **Battery with assembling details**	Catalogue id **20043**	Group **310**
2			Illustr. No **1010739**	Section **100**
3			Issue **PUB 95A9920043**	Page **149**
4				
5				

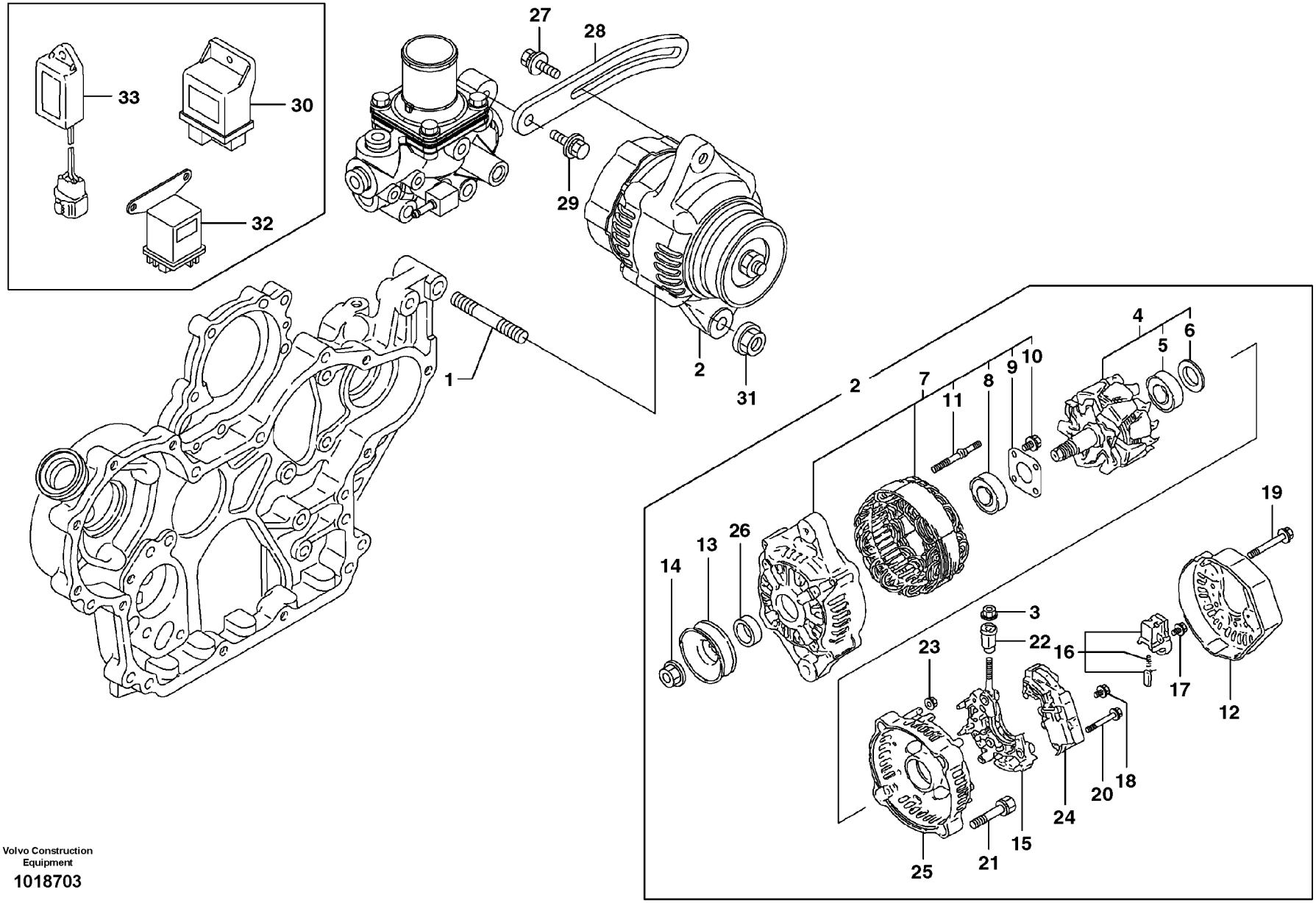

Volvo Construction Equipment

1018703

Fig.	Part No.	Quantity 1	2	3	PS	KIT	Description	Dénomination	Bezeichnung	품명	说明	Notes
1	**VOE 14521613**	1	1				Stud	Goujon	Stiftschraube	스터드	双头螺栓	
2	**VOE 14520588**	1	1				Alternator	Alternateur	Generator	발전기	交流发电机	
3	**VOE 14521614**	1	1				•Nut	•Écrou	•Mutter	• 너트	• 螺母	
4	**VOE 14521615**	1	1				•Rotator	•Rotateur	•Rotator	• 로테이터	• 旋转器	
5	**VOE 14521616**	1	1				••Ball bearing	••Roulement billes	••Kugellager	•• 볼 베어링	•• 滚珠轴承	SER NO 10001-10733
	VOE 14525403	1	1				••Ball Bearing	••Roulemen.billes	••Kugellager	•• 볼 베어링	•• 滚珠轴承	SER NO 10734-
6	**VOE 14521617**	1	1				••Cover	••Capot	••Haube	•• 커버	•• 罩	
7	**VOE 14521618**	1	1				•Frame	•Cadre châssis	•Rahmen	•	• 构架	
8	**VOE 14521619**	1	1				••Ball bearing	••Roulement billes	••Kugellager	•• 볼 베어링	•• 滚珠轴承	
9	**VOE 14521620**	1	1				••Plate	••Tôle	••Blech	•• 플레이트	•• 板	
10	**VOE 14521621**	4	4				••Screw	••Vis	••Schraube	•• 나사	•• 螺丝	
11	**VOE 14521622**	2	2				••Bolt	••Boulon	••Bolzen	•• 볼트	•• 螺栓	
12	**VOE 14521623**	1	1				•Frame	•Cadre châssis	•Rahmen	•	• 构架	
13	**VOE 14521624**	1	1				•Pulley	•Poulie	•Zahnriemenscheibe	• 풀리	• 滑轮	
14	**VOE 14521625**	1	1				•Nut	•Écrou	•Mutter	• 너트	• 螺母	
15	**VOE 14521626**	1	1				•Holder	•Retenue	•Halter	• 홀더	• 支架	
16	**VOE 14521627**	1	1				•Brush retainer	•Porte-balai	•Bürstenhalter	• 브러시 리테이너	• 刷固位器	
17	**VOE 14521628**	6	6				•Screw	•Vis	•Schraube	• 나사	• 螺丝	
18	**VOE 14521629**	1	1				•Screw	•Vis	•Schraube	• 나사	• 螺丝	
19	**VOE 14521630**	3	3				•Bolt	•Boulon	•Bolzen	• 볼트	• 螺栓	
20	**VOE 14521631**	2	2				•Screw	•Vis	•Schraube	• 나사	• 螺丝	
21	**VOE 14521632**	2	2				•Bolt	•Boulon	•Bolzen	• 볼트	• 螺栓	
22	**VOE 14521633**	1	1				•Bushing	•Bague	•Buchse	• 부싱	• 衬套	
23	**VOE 14521634**	2	2				•Nut	•Écrou	•Mutter	• 너트	• 螺母	
24	**VOE 14521635**	1	1				•Regulator	•Regulateur	•Regler	• 레귤레이터	• 压力调整装置	
25	**VOE 14521636**	1	1				•Cover	•Capot	•Haube	• 커버	• 罩盖	
26	**VOE 14521637**	1	1				•Collar	•Collerette	•Bördelung	• 칼라	• 圈	
27	**VOE 14521638**	1	1				Flange screw	Vis à embase	Flanschschraube	플랜지 나사	法兰螺丝	
28	**VOE 11714888**	1	1				Tensioner	Bride de serrage	Spanneisen	텐셔너	拉紧器	(SA 8210-04900) SER NO 10001-10733

1	**8279150**
2	**8279151**
3	
4	
5	

带装配用小零件的交流发电机
알터네이터 및 장착 부품
Generator mit Anbauteilen
Alternateur avec pièces d'assemblage
Alternator with assembling details

Catalogue id **20043**	Group **321**
Illustr. No **1018703**	Section **100**
Issue **PUB 95A9920043**	Page **151**

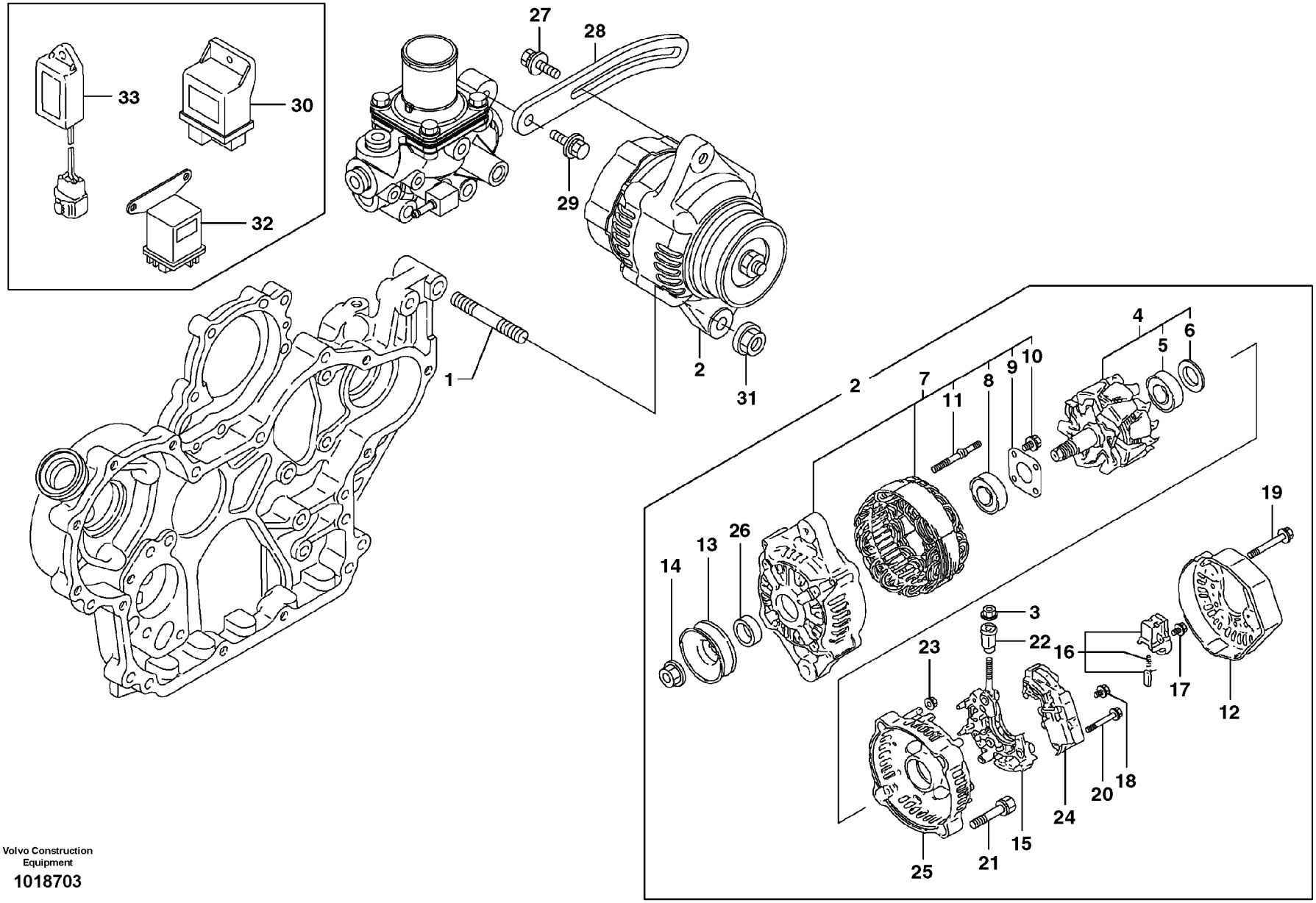

Volvo Construction Equipment

1018703

Fig.	Part No.	Quantity 1	2	3	PS	KIT	Description	Dénomination	Bezeichnung	품명	说明	Notes
	VOE 14543925	1	1		SS		Plate	Plaque	Platte	플레이트	安装板	SER NO 10734-
29	**VOE 11714889**	1	1				Screw	Vis	Schraube	나사	螺丝	(SA 8240-01520)
30	**VOE 14521639**	1	1				Relay	Relais	Relais	릴레이	继电器	
31	**VOE 14521513**	1	1				Nut	Écrou	Mutter	너트	螺母	
32	**VOE 14524242**	1	1				Relay	Relais	Relais	릴레이	继电器	
33	**VOE 14524243**	1	1				Timer	Chronomètre	Zeitschaltwerk	타이머	定时器	

1	**8279150**	带装配用小零件的交流发电机 알터네이터 및 장착 부품 **Generator mit Anbauteilen** **Alternateur avec pièces d'assemblage** **Alternator with assembling details**	Catalogue id **20043**	Group **321**
2	**8279151**			
3			Illustr. No **1018703**	Section **100**
4				
5			Issue **PUB 95A9920043**	Page **153**

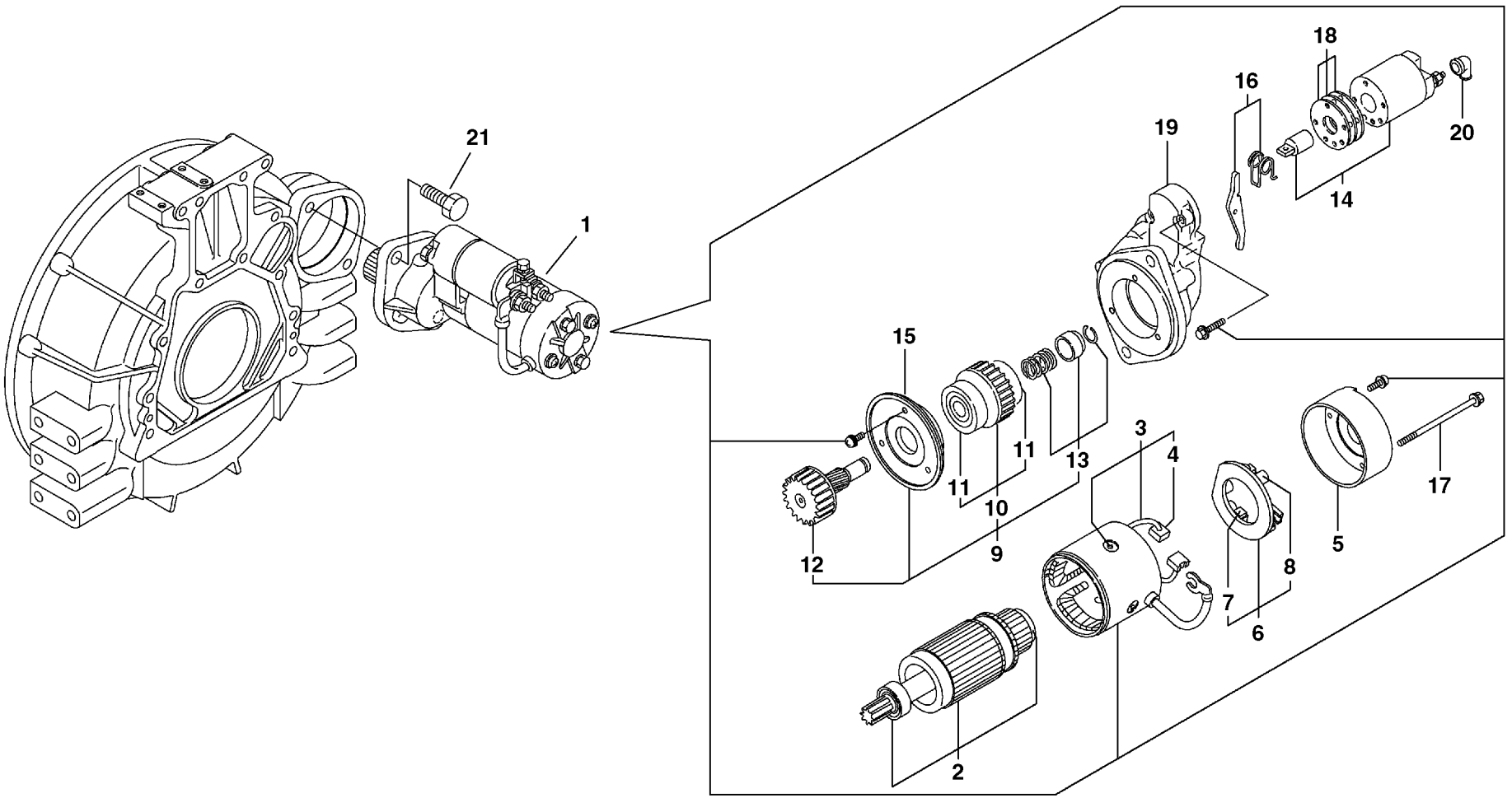
21
1
18
16
19
20
14
15
3
4
11
13
11
10
9
12
5
17
8
7
6
2

Fig.	Part No.	Quantity 1	2	3	PS	KIT	Description	Dénomination	Bezeichnung	품명	说明	Notes
1	**VOE 14522114**	1	1				Starter motor	Démarreur	Anlasser	스타터 모터	起动马达	12V-3,0Kw
2	**VOE 14522143**	1	1				•Armature	•Bobine Stator	•Ständerwicklung	• 아마츄어	• 电枢	
3	**VOE 14522144**	1	1				•Coil	•Bobine	•Wickel	• 코일	• 线圈	
4	**VOE 14522145**	2	2				••Brush	••Balai	••Bürste	•• 브러시	•• 刷子	
5	**VOE 14522146**	1	1				•Cover	•Capot	•Haube	• 커버	• 罩盖	
6	**VOE 14522147**	1	1				•Holder	•Retenue	•Halter	• 홀더	• 支架	
7	**VOE 14522145**	2	2				••Brush	••Balai	••Bürste	•• 브러시	•• 刷子	
8	**VOE 14522157**	4	4				••Spring	••Ressort	••Feder	•• 스프링	•• 弹簧	
9	**VOE 14522148**	1	1				•Pinion	•Pignon	•Antriebskegelrad	• 피니언	• 小齿轮	
10	**VOE 14522149**	1	1				••Clutch	••Embrayage	••Kupplung	•• 클러치	•• 离合器	
11	**VOE 14522150**	2	2				•••Ball bearing	•••Roulement billes	•••Kugellager	••• 볼 베어링	••• 滚珠轴承	
12	**VOE 14522151**	1	1				••Shaft	••Arbre	••Welle	•• 샤프트	•• 转轴	
13	**VOE 14522152**	1	1				••Stopper	••Bouchon	••Anschlag	•• 스토퍼	•• 行程限位装置	
14	**SA 8210-05000**	1	1				•Switch	•Commutateur	•Schalter	• 스위치	• 开关	
15	**VOE 14522153**	1	1				•Retainer	•Retenue	•Halter	• 리테이너	• 固位器	
16	**SA 8210-05010**	1	1				•Lever	•Levier	•Hebel	• 레버	• 操纵杆	
17	**VOE 14522154**	2	2				•Bolt	•Boulon	•Bolzen	• 볼트	• 螺栓	
18	**VOE 14522155**	1	1				•Cover	•Capot	•Haube	• 커버	• 罩盖	
19	**VOE 14522156**	1	1				•Housing	•Carter	•Gehäuse	• 하우징	• 支座	
20	**SA 8210-05290**	1	1				•Cover	•Capot	•Haube	• 커버	• 罩盖	
21	**SA 8210-08900**	2	2				Bolt	Boulon	Bolzen	볼트	螺栓	SER NO 10001-10733
	SA 8240-01960	2	2		OP		Bolt	Boulon	Bolzen	볼트	螺栓	SER NO 10734-

1	**8279150**	起动马达底座 시동 모터 및 장착 부품 **Anlasser, Befestigung** **Démarreur, montage** **Starter motor, mounting**	Catalogue id **20043**	Group **331**
2	**8279151**		Illustr. No **1006986**	Section **100**
3			Issue **PUB 95A9920043**	Page **155**
4				
5				



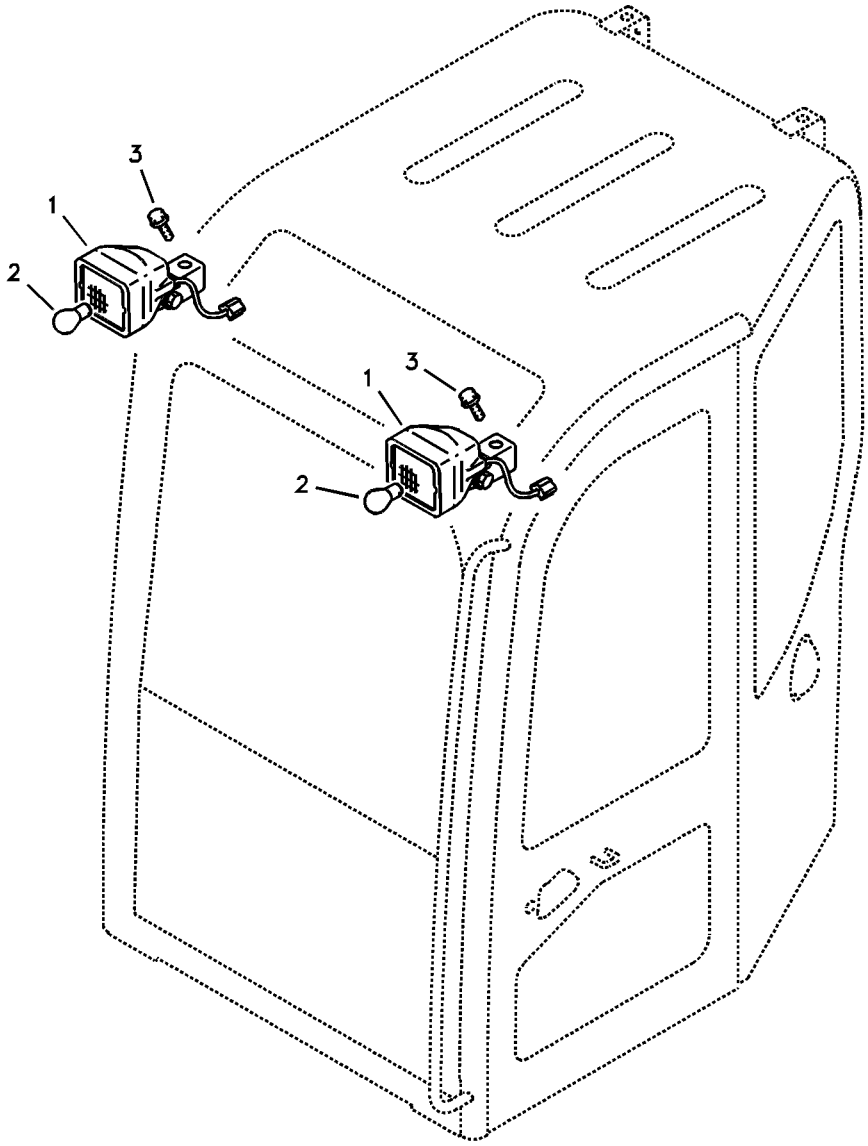
1
2
3
1
2
3

Fig.	Part No.	Quantity 1	2	3	PS	KIT	Description	Dénomination	Bezeichnung	품명	说明	Notes
1	**VOE 11039847**	2	2				Work lamp	Projecteur de travail	Arbeitsscheinwerfer	작업등	聚光灯	
2	**SA 1122-01230**	1	1				•Bulb	•Ampoule	•Glühlampe	• 전구	• 灯泡	12V,55W
3	**VOE 946471**	2	2				Flange screw	Vis à embase	Flanschschraube	플랜지 나사	法兰螺丝	

1	**8278703 S/N -13393**	前灯 전조등 **Beleuchtung, vorne** **Eclairage, avant** **Lighting, front**	Catalogue id **20043**	Group **352**
2	**8278704**		Illustr. No **1013409**	Section **100**
3			Issue **PUB 95A9920043**	Page **157**
4				
5				

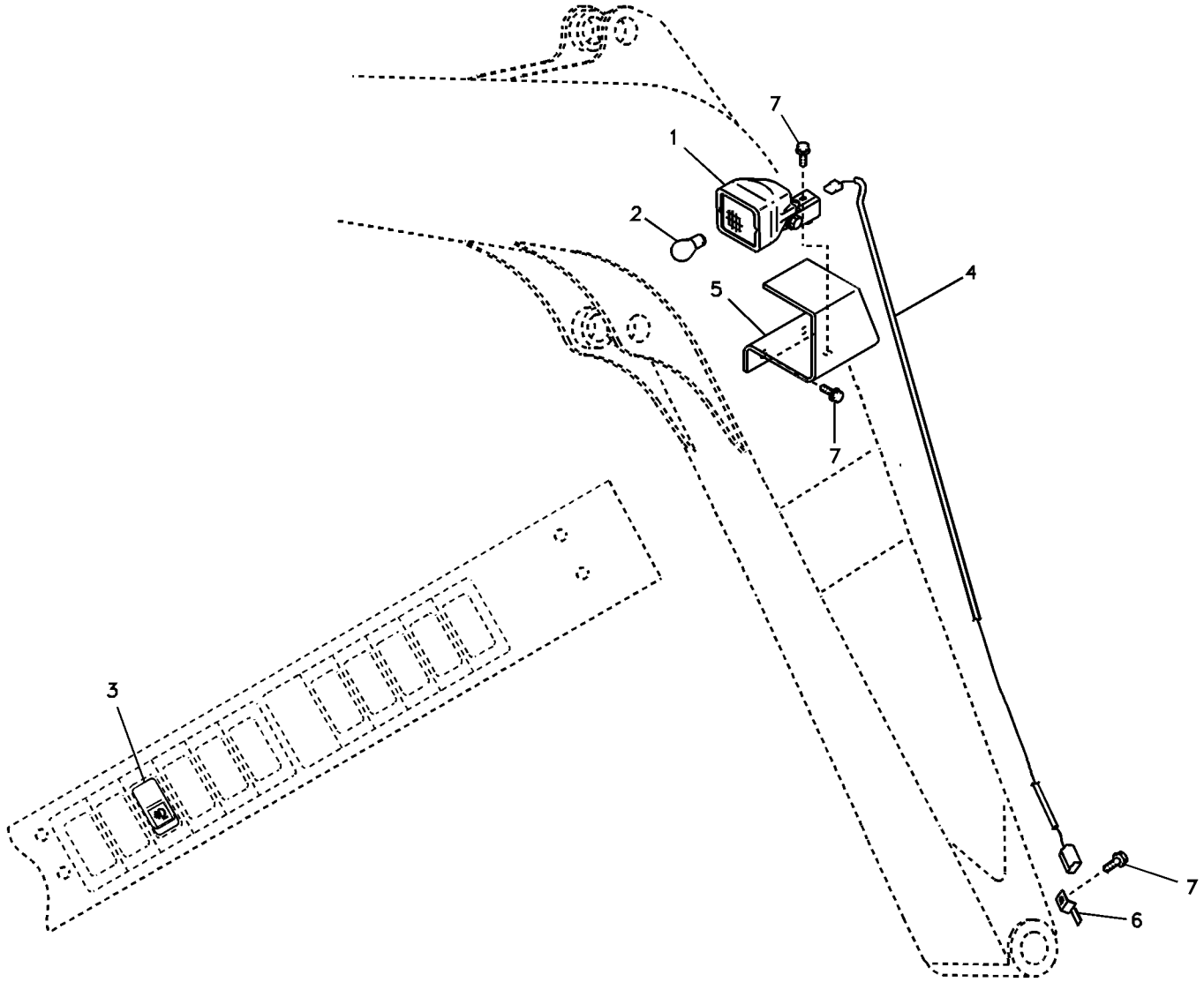

Volvo Construction Equipment

1011588

Fig.	Part No.	Quantity 1	2	3	PS	KIT	Description	Dénomination	Bezeichnung	품명	说明	Notes
1	**VOE 11039847**	1					Work lamp	Projecteur de travail	Arbeitsscheinwerfer	작업등	聚光灯	
2	**SA 1122-01230**	1					•Bulb	•Ampoule	•Glühlampe	• 전구	• 灯泡	12V,55W
3	**VOE 14528566**	1					Switch	Commutateur	Schalter	스위치	开关	
4	**VOE 14519633**	1					Wire harness	Faisceau electrique	Kabelbaum	배선	线束	
5	**VOE 14519653**	1					Bracket	Console	Konsole	브래킷	支架	
6	**VOE 14881252**	1					Clip	Clip	Klemme	클립	卡簧	
7	**VOE 946471**	4					Flange screw	Vis à embase	Flanschschraube	플랜지 나사	法兰螺丝	

1	**8278699**	大臂工作灯 붐 작업등 **Arbeitsscheinwerfer auf Ausleger** **Projecteur de travail sur la flèche** **Working lamp on boom**	Catalogue id **20043**	Group **356**
2			Illustr. No **1011588**	Section **100**
3			Issue **PUB 95A9920043**	Page **159**
4				
5				

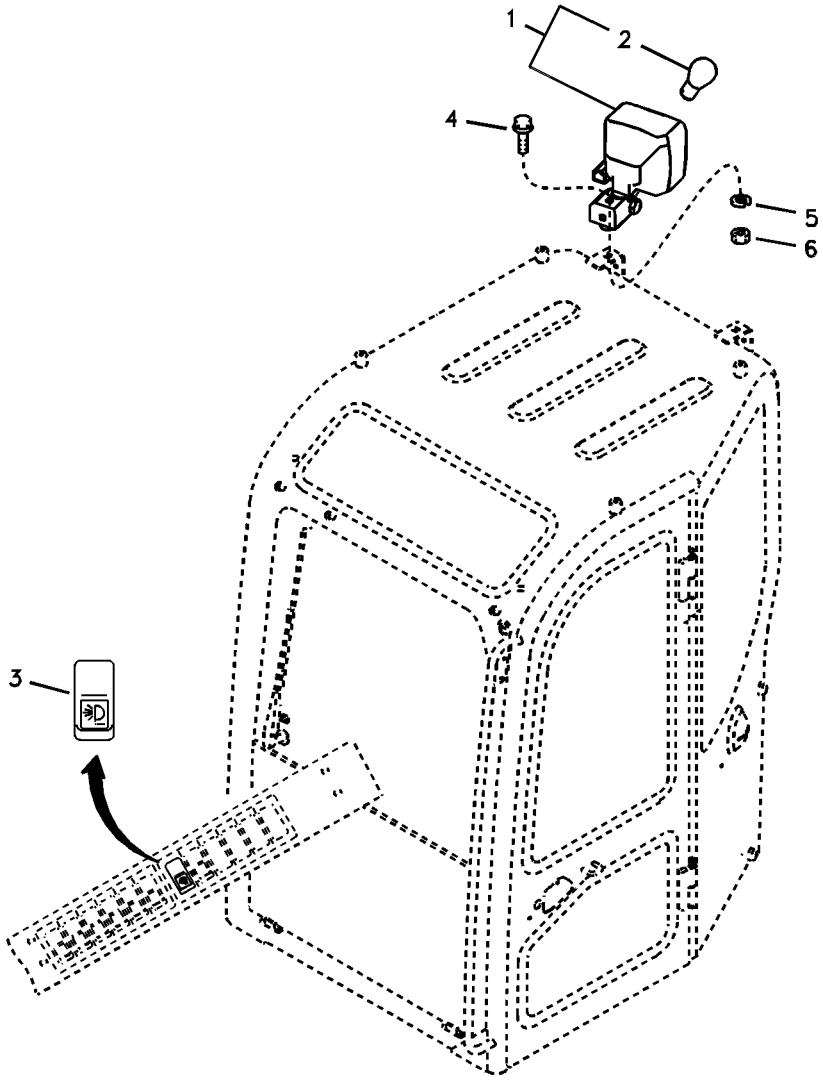
1
2
4
5
6
3

Fig.	Part No.	Quantity 1	2	3	PS	KIT	Description	Dénomination	Bezeichnung	품명	说明	Notes
1	**VOE 11039847**	1					Work lamp	Projecteur de travail	Arbeitsscheinwerfer	작업등	聚光灯	
2	**SA 1122-01230**	1					•Bulb	•Ampoule	•Glühlampe	• 전구	• 灯泡	12V,55W
3	**VOE 14504268**	1					Switch	Commutateur	Schalter	스위치	开关	
4	**VOE 946441**	1					Flange screw	Vis à embase	Flanschschraube	플랜지 나사	法兰螺丝	
5	**VOE 955922**	1					Spring washer	Rondelle élastique	Federscheibe	스프링 워셔	弹簧垫圈	
6	**VOE 983304**	1					Hexagon nut	Écrou hexagonal	Sechskantmutter	육각 너트	六角螺母	

1	**8278700**	额外工作灯 보조작업등 **Arbeitsbeleuchtung, extra** **Projecteurs de travail, supplémentaires** **Work lights, extra**	Catalogue id **20043**	Group **356**
2			Illustr. No **1011589**	Section **300**
3			Issue **PUB 95A9920043**	Page **161**
4				
5				

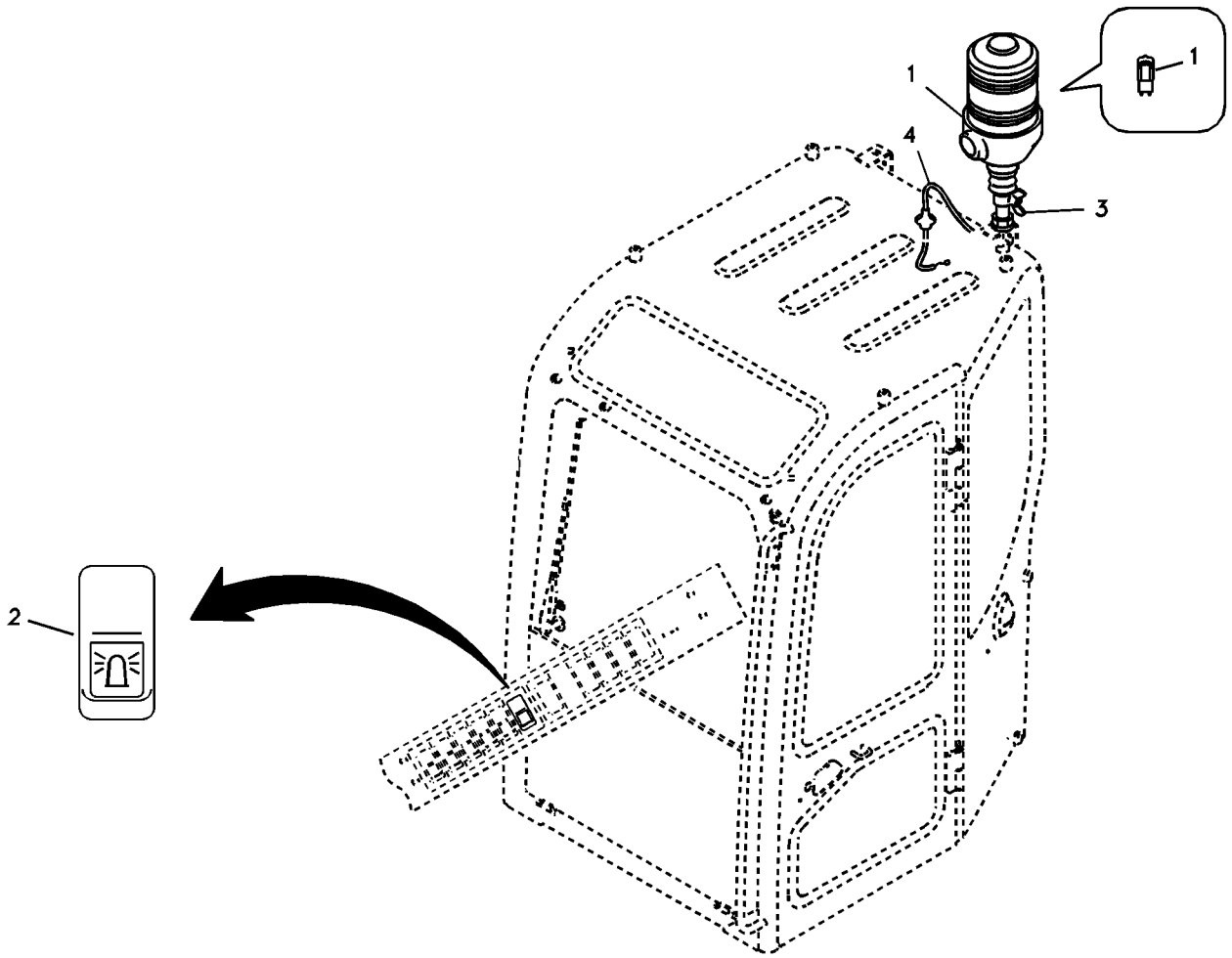
1
1
4
3
2

Fig.	Part No.	Quantity 1	2	3	PS	KIT	Description	Dénomination	Bezeichnung	품명	说明	Notes
1	**VOE 14618432**	1					Warning lamp	Témoin lumineux	Warnleuchte	경고 램프	警报灯	(VOE 11170103)
	VOE 14524752	1					•Lamp	•Lampe	•Leuchte	• 램프	• 灯	
	VOE 14524753	1					•Bulb	•Ampoule	•Glühlampe	• 전구	• 灯泡	
	VOE 14524755	1					•Belt	•Ceinture	•Riemen	• 벨트	• 皮带	
	VOE 14524756	1					•Pad	•Support inférieur	•Unterlegring	• 패드	• 底座	
2	**VOE 14504269**	1					Switch	Commutateur	Schalter	스위치	开关	
3	**VOE 14522952**	1					Bracket	Console	Konsole	브라켓	支架	
4	**VOE 14526863**	1					Wire harness	Faisceau electrique	Kabelbaum	배선	线束	

1	**8278702**	旋转信号灯 경광등 **Rotierende Warnleuchte** **Détecteur rotatif** **Rotating beacon**	Catalogue id **20043**	Group **362**
2			Illustr. No **1011590**	Section **100**
3			Issue **PUB 95A9920043**	Page **163**
4				
5				

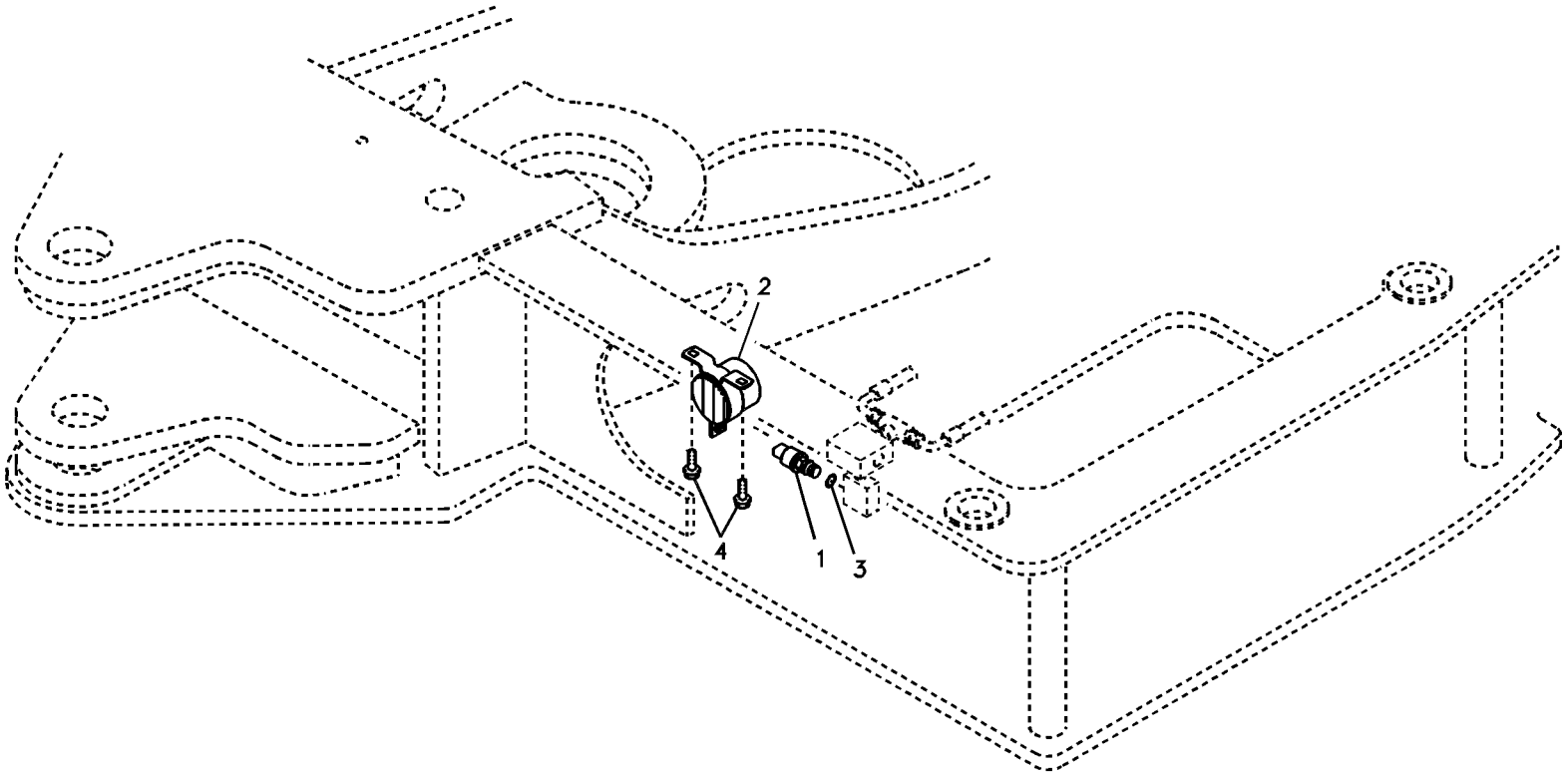
2
4
1
3

Fig.	Part No.	Quantity 1	2	3	PS	KIT	Description	Dénomination	Bezeichnung	품명	说明	Notes
1	**VOE 14529295**	1					Switch	Rupteur	Ausschalter	스위치	开关	
2	**VOE 14587696**	1					Alarm	Alarme	Alarm			S/N -13182
	VOE 14613294	1					Alarm	Alarme	Alarm			S/N 13183-
3	**SA 9511-12011**	1					O-ring	Joint Torique	O-Ring	오링	0 形圈	
4	**VOE 965175**	2					Flange screw	Vis à embase	Flanschschraube	플랜지 나사	法兰螺丝	

1	**8278701**	倒行警告装置 후진경보장치 **Reserve-warneinheit** **Unité d'alerte de secours** **Back-up warning unit**	Catalogue id **20043**	Group **362**
2			Illustr. No **1014679**	Section **200**
3			Issue **PUB 95A9920043**	Page **165**
4				
5				

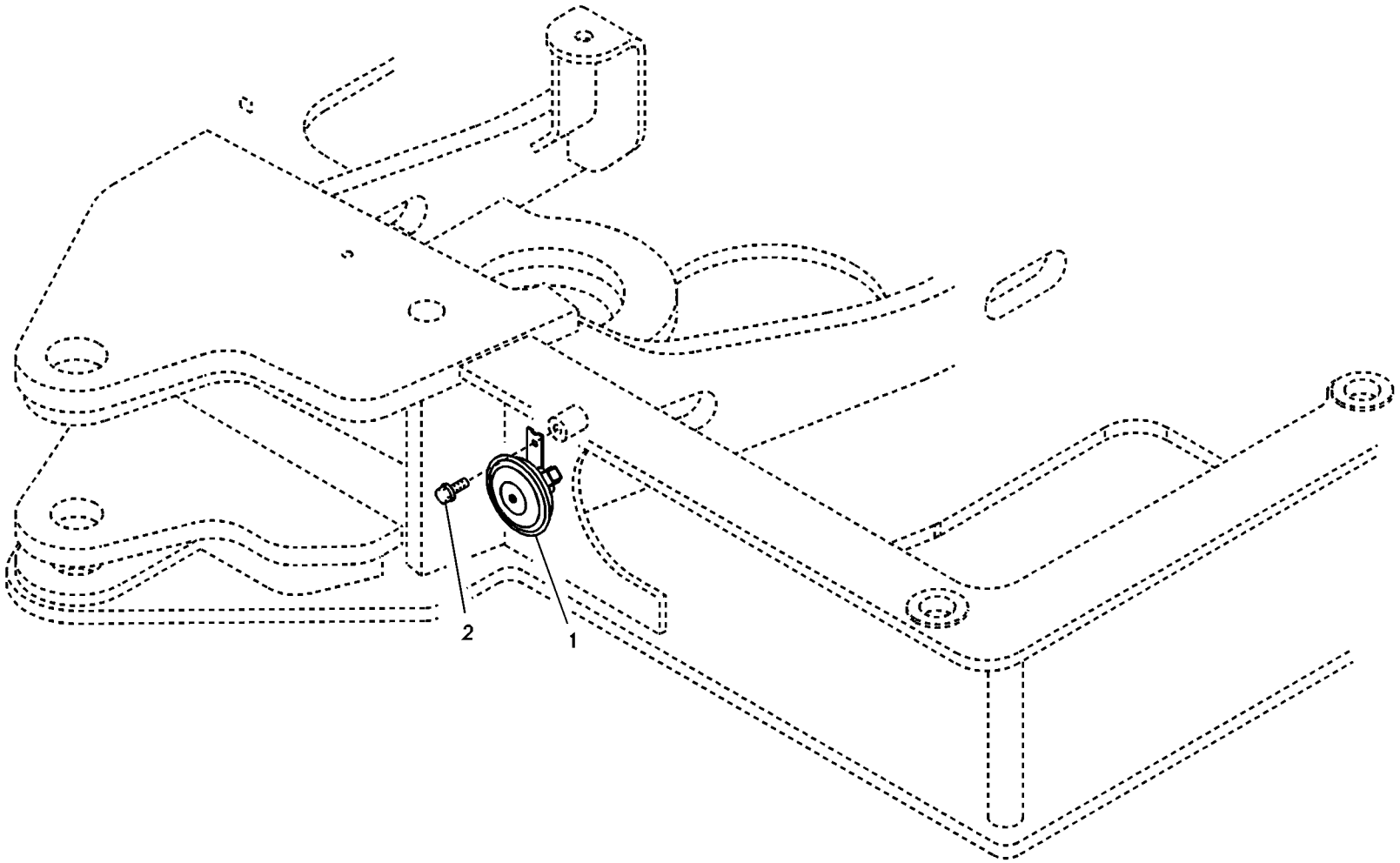
2
1

Fig.	Part No.	Quantity 1	2	3	PS	KIT	Description	Dénomination	Bezeichnung	품명	说明	Notes
1	**VOE 14515040**	1					Horn	Avertisseur sonore	Signalhorn	경음기	喇叭	SER NO 10001-10440
	VOE 11305113	1					Horn	Avertisseur	Signalhorn	경적	气笛	SER NO 30441-
2	**VOE 947107**	1					Flange screw	Vis à embase	Flanschschraube	플랜지 나사	法兰螺丝	

1	**8278696**	喇叭 경음기 **Signalhorn** **Avertisseur sonore** **Horn**	Catalogue id **20043**	Group **362**
2			Illustr. No **1011592**	Section **300**
3			Issue **PUB 95A9920043**	Page **167**
4				
5				

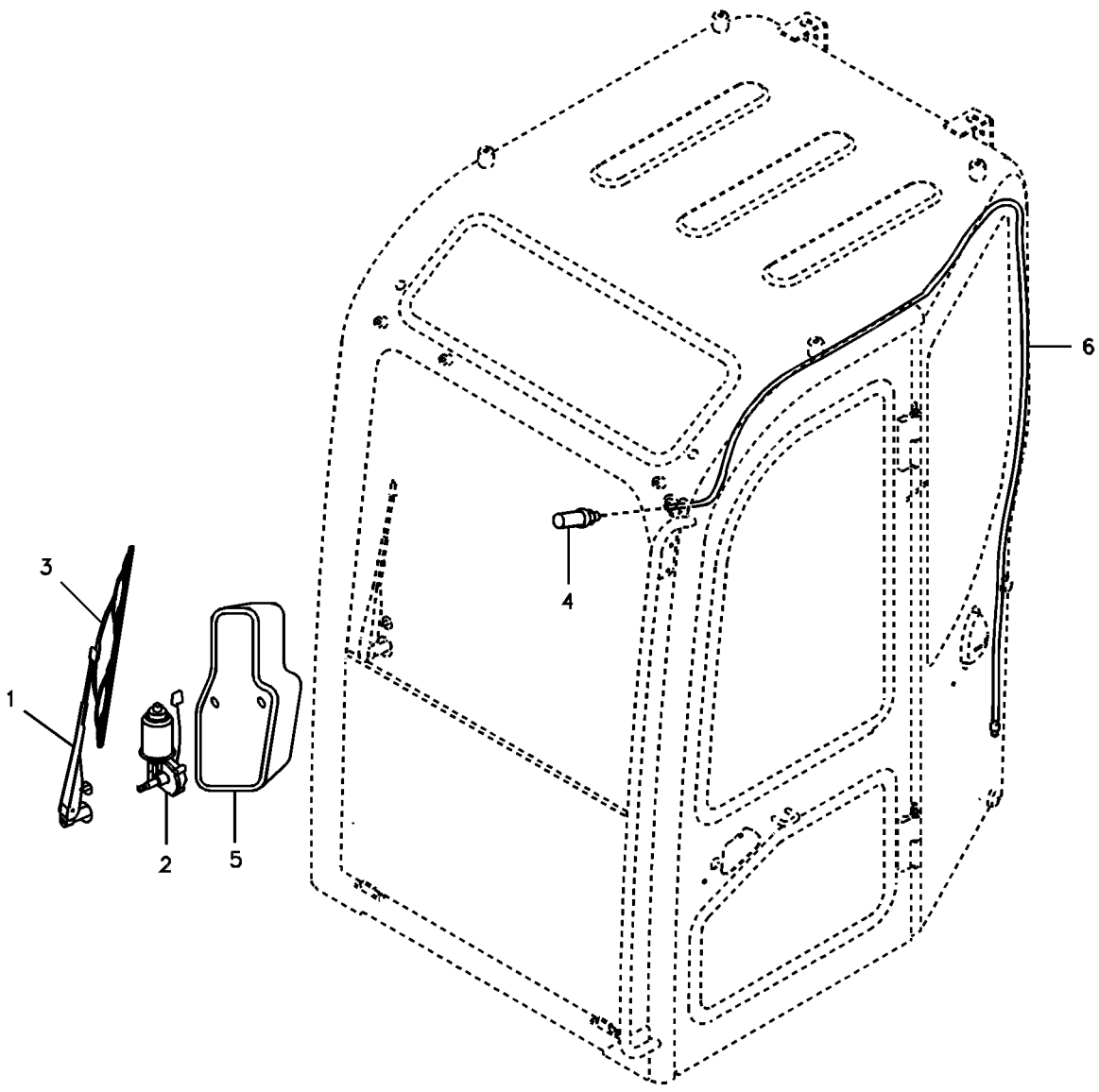
1
2
3
4
5
6

Fig.	Part No.	Quantity 1	2	3	PS	KIT	Description	Dénomination	Bezeichnung	품명	说明	Notes
1	**VOE 11802573**	1					Wiper arm	Bras d'essuie-glace	Wischerarm	와이퍼 암	雨刷臂	
2	**VOE 11802574**	1					Wiper motor	Moteur essuie-glace	Wischermotor	와이퍼 모터	雨刷马达	
3	**VOE 11802575**	1					Wiper blade	Balai d'essuie-glace	Wischerblatt	와이퍼 블레이드	雨刷片	
4	**VOE 11802576**	1					Nozzle	Gicleur	Düse	노즐	喷嘴	
5	**VOE 11802577**	1					Cover	Capot	Haube	커버	罩盖	
6	**VOE 14881147**	1					Hose	Flexible	Schlauch	호스	软管	

1	**8278703 S/N -13393**	挡风玻璃刮水器 와이퍼 **Scheibenwischer** **Essuie-glace du pare-brise** **Windshield wiper**	Catalogue id **20043**	Group **363**
2			Illustr. No **1011593**	Section **100**
3			Issue **PUB 95A9920043**	Page **169**
4				
5				



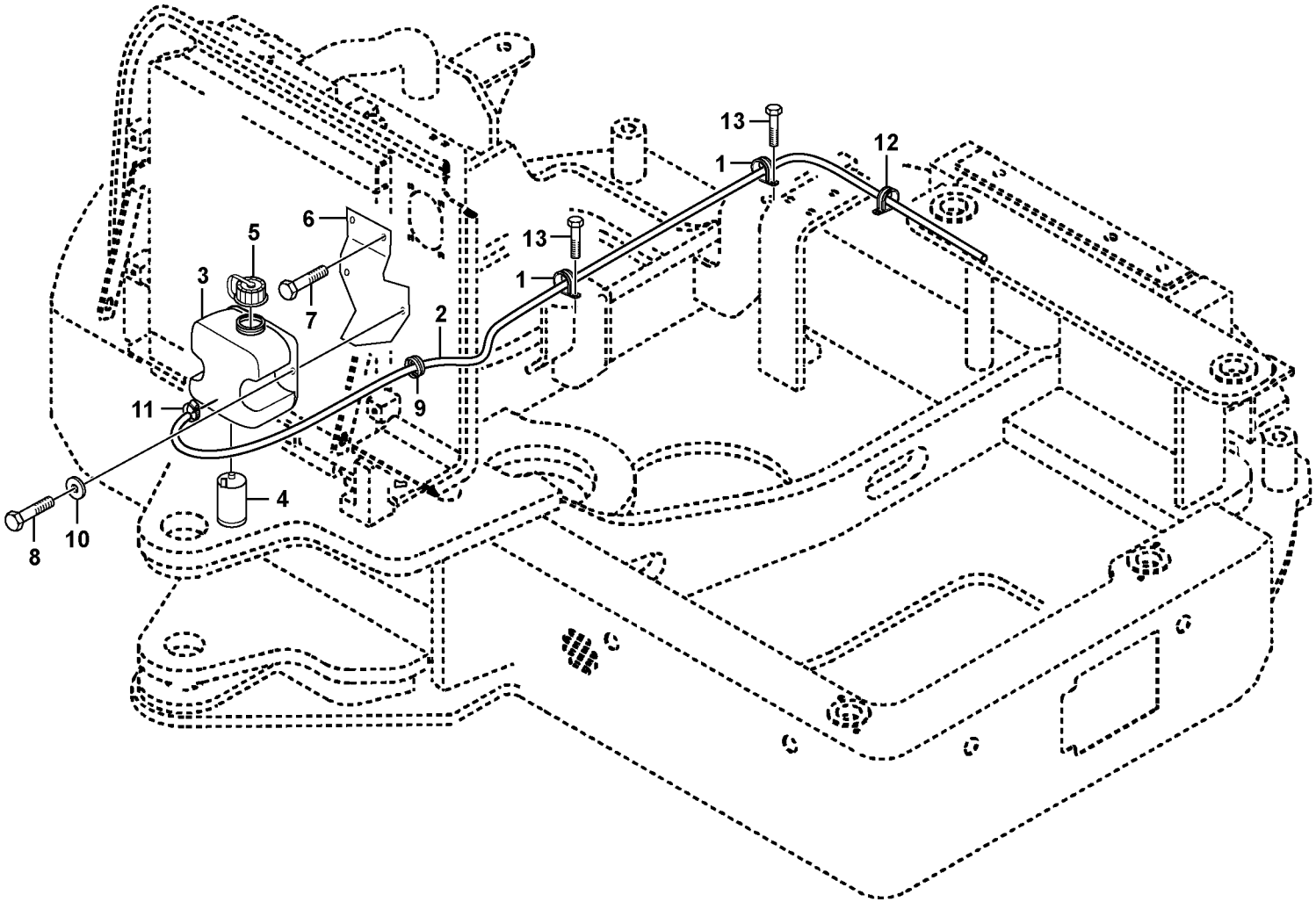
13
12
1
13
1
6
5
3
7
2
11
9
4
8
10

Fig.	Part No.	Quantity 1	2	3	PS	KIT	Description	Dénomination	Bezeichnung	품명	说明	Notes
1	**VOE 14500292**	2					Clip	Clip	Clip	클립	夹	
2	**VOE 14881147**	1	1				Hose	Flexible	Schlauch	호스	软管	
3	**VOE 14578495**	1	1				Washer pump	Pompe lave-glace	Spülpumpe	워셔 펌프	清洗机泵	
4	**VOE 14611673**	1	1				•Washer pump	•Pompe lave-glace	•Spülpumpe	• 워셔 펌프	• 清洗机泵	
5	**VOE 15041562**	1	1				•Cap	•Capot	•Verschlusskappe	• 캡	• 帽	
6	**VOE 14520663**	1	1				Bracket	Console	Konsole	브래킷	支架	
7	**VOE 946173**	2	2				Flange screw	Vis à embase	Flanschschraube	플랜지 나사	法兰螺丝	
8	**VOE 969407**	2	2				Six point socket scre	Vis à 6 pans creux	Sechszahn-Hohlschr	6 포인트 소켓 나사	六点螺口插座	
9	**VOE 14529350**	1	1				Grommet	Passe fil	Durchführung	그로메트	套环	
10	**VOE 940090**	2	2		SS		Washer	Rondelle	Scheibe	워셔	垫圈	
11	**SA 9312-00004**	1	1				Clamp	Pince Serrage	Klemme	클램프	管夹	
12	**VOE 14500294**	1					Clip	Clip	Clip	클립	夹	SER NO 10001-10064
13	**VOE 946471**	2					Flange screw	Vis à embase	Flanschschraube	플랜지 나사	法兰螺丝	SER NO 10065-

1	**8278703,8289612**	挡风玻璃洗涤器 차창유리 와셔 **Scheibenwaschanlage** **Lave - glace** **Windshield washer**	Catalogue id **20043**	Group **363**
2	**8278696 S/N -13442**		Illustr. No **1062239**	Section **200**
3				
4			Issue **PUB 95A9920043**	Page **171**
5		**8278703,8289612,8278696**		

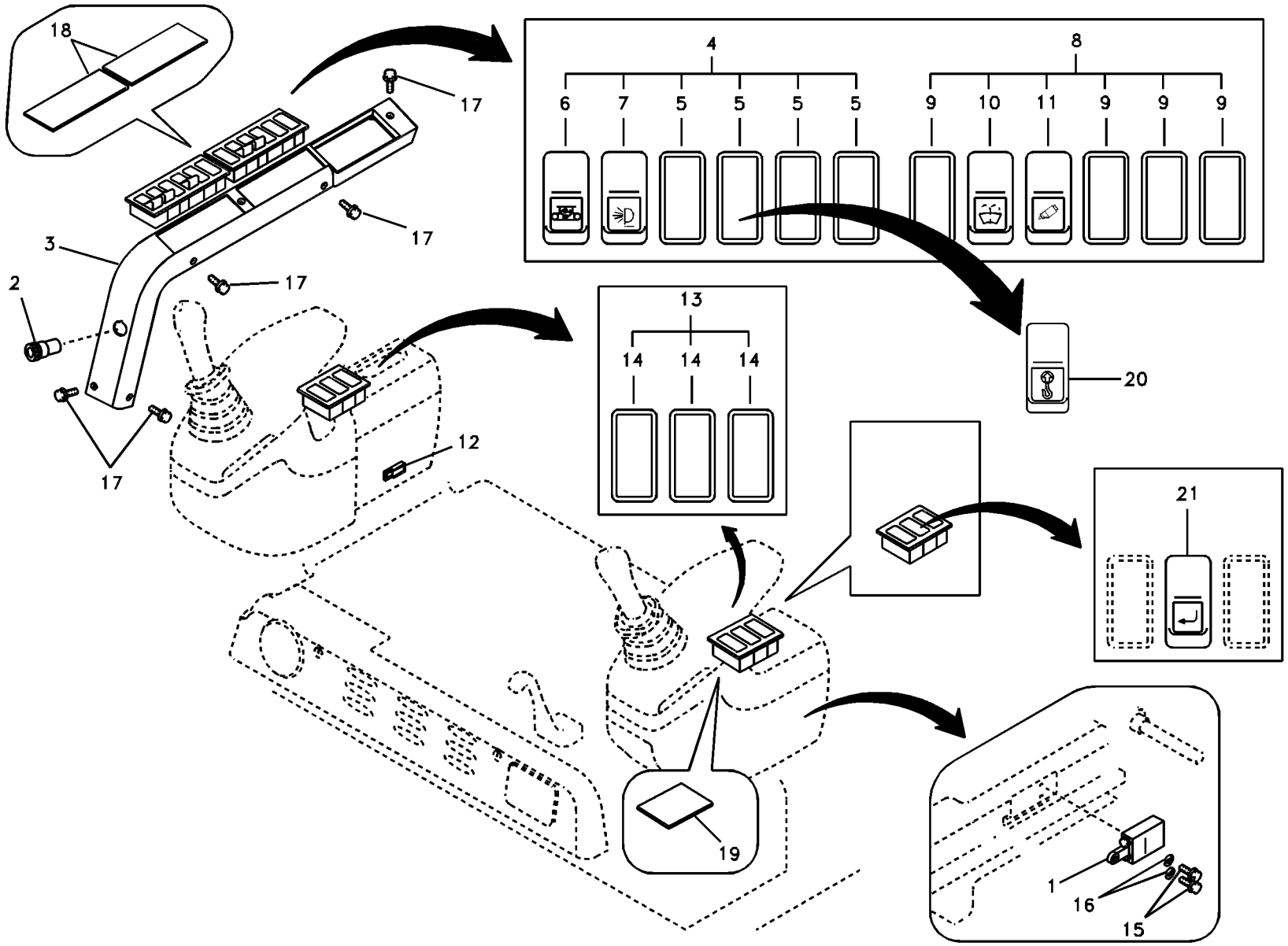

Volvo Construction Equipment

1011596

Fig.	Part No.	Quantity 1	2	3	4	5	PS	KIT	Description	Dénomination	Bezeichnung	품명	说明	Notes
1	**VOE 15075486**	1							Switch	Contacteur	Schalter	스위치	开关	(VOE 11803207) ROLLER EQUIPED
2	**VOE 14508603**	1							Socket	Socle	Steckdose	소켓	插座	
3	**VOE 14540304**	1							Panel	Panneau	Paneel	패널	面板	(VOE 14520094) SER NO 10001-10840
	VOE 14540304	1							Panel	Panneau	Paneel	패널	面板	SER NO 10841-
4	**VOE 14520738**	1							Switch	Commutateur	Schalter	스위치	开关	ROCKER 6
5	**SA 1123-00480**	4							•Cover	•Capot	•Haube	• 커버	• 罩盖	
6	**SA 1123-03600**	1					SS		•Switch	•Commutateur	•Schalter	• 스위치	• 开关	2 SPEED
7	**VOE 14520794**	1							•Switch	•Commutateur	•Schalter	• 스위치	• 开关	ROCKER,EXTRA LAMP
8	**VOE 14520739**	1							Switch	Commutateur	Schalter	스위치	开关	ROCKER 6 SER NO 10001-11010
	VOE 14547312	1							Switch	Commutateur	Schalter	스위치	开关	SER NO 10011-
9	**SA 1123-00480**	4							•Cover	•Capot	•Haube	• 커버	• 罩盖	
10	**VOE 14519216**	1							•Switch	•Commutateur	•Schalter	• 스위치	• 开关	ROCKER
11	**VOE 14520773**	1							•Switch	•Commutateur	•Schalter	• 스위치	• 开关	ROCKER,HAMMER SER NO 10001-11010
	VOE 14547311	1							•Switch	•Commutateur	•Schalter	• 스위치	• 开关	SER NO 11011-
12	**VOE 14526870**	1							Clip	Clip	Klemme	클립	卡簧	
13	**VOE 14522512**	2							Switch	Commutateur	Schalter	스위치	开关	BLANK
14	**SA 1123-00480**	3							•Cover	•Capot	•Haube	• 커버	• 罩盖	
15	**SA 9021-10405**	2							Cross recessed sc	Vis empreinte cruci	Kreuzschlitzschrau	크로스 후퇴 나사	十字凹口螺丝	
16	**SA 9213-04000**	2							Spring washer	Rondelle élastique	Federscheibe	스프링 워셔	弹簧垫圈	
17	**VOE 969736**	6							Screw	Vis	Schraube	나사	螺丝	SER NO 10001-10821
	VOE 969738	6							Screw	Vis	Schraube	나사	螺丝	SER NO 10822-
18	**VOE 14520734**		2						Cover	Capot	Haube	커버	罩盖	
19	**VOE 14529357**		1						Cover	Capot	Haube	커버	罩盖	
20	**VOE 14508697**			1					Switch	Commutateur	Schalter	스위치	开关	OVER LOAD
21	**VOE 14526466**				1				Switch	Commutateur	Schalter	스위치	开关	ROCK PROPOTIONAL

1	**8278696**	开关 스위치 **Schalter** **Interrupteur** **Switch**	Catalogue id **20043** / Group **364**
2	**8278704**		
3	**8278752**		Illustr. No **1011596** / Section **100**
4	**8279167**		
5			Issue **PUB 95A9920043** / Page **173**



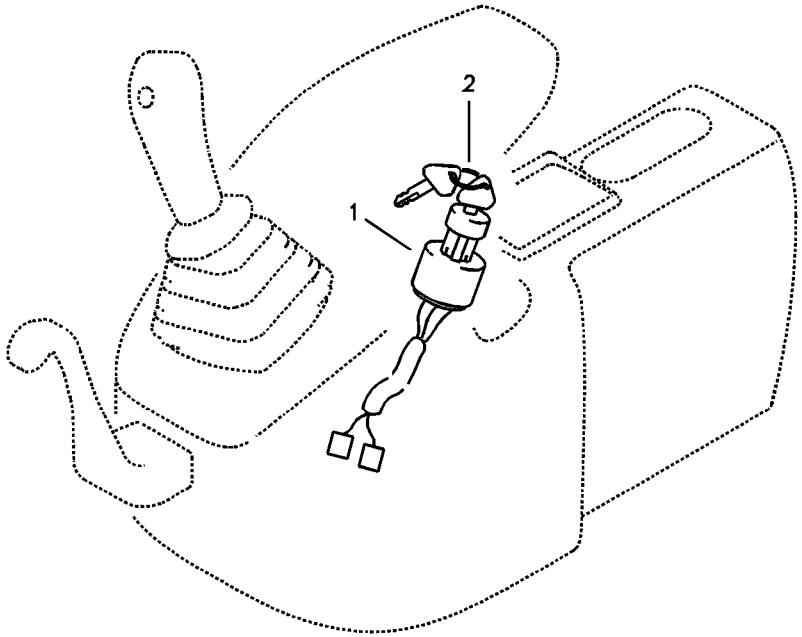
2
1

Fig.	Part No.	Quantity 1	2	3	PS	KIT	Description	Dénomination	Bezeichnung	품명	说明	Notes
1	**VOE 11802874**	1					Starter switch	Verrouillage de déma.	Startschloss	스타터 스위치	起动开关.....	
2	**VOE 11713139**	1					•Key	•Clé	•Schlüssel.....	• 키.....	• 钥匙.....	

1	**8278713**	钥匙系统 키이장치 **Schlüsselsystem** **Système de clé** **Key system**	Catalogue id **20043**	Group **364**
2			Illustr. No **1017691**	Section **200**
3			Issue **PUB 95A9920043**	Page **175**
4				
5				



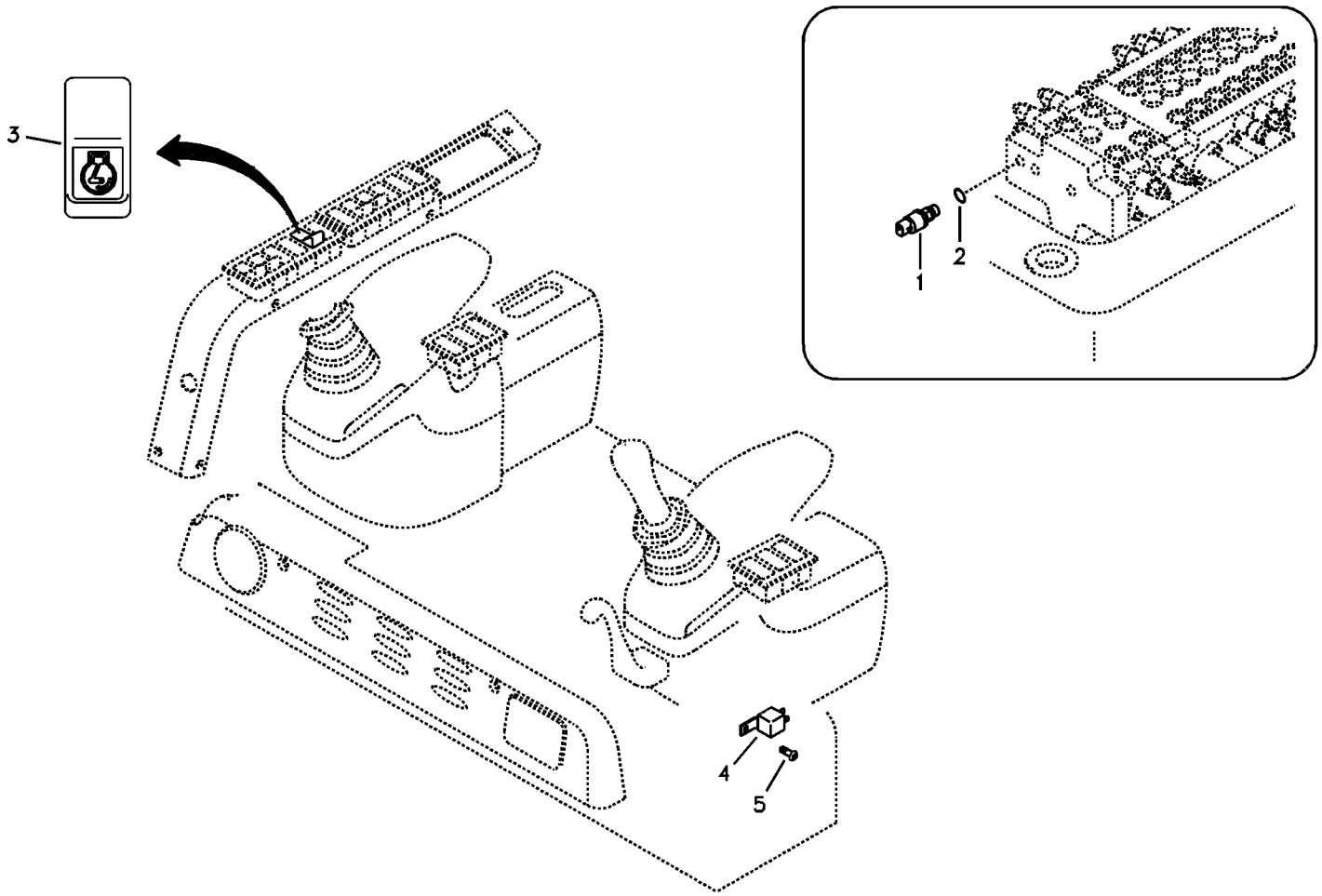
3
1
2
4
5

Fig.	Part No.	Quantity 1	2	3	PS	KIT	Description	Dénomination	Bezeichnung	품명	说明	Notes
1	**VOE 14562193**	1					Switch	Rupteur	Ausschalter	스위치	开关	(VOE 14529294)
2	**SA 9511-12011**	1					O-ring	Joint Torique	O-Ring	오링	0 形圈	
3	**VOE 14526465**	1					Switch	Commutateur	Schalter	스위치	开关	AUTO IDLE
4	**VOE 14610293**	1					Relay	Relais	Relais	릴레이	继电器	(VOE 14519234)
5	**VOE 969405**	1					Six point socket scre..	Vis à 6 pans creux	Sechszahn-Hohlschr.	6 포인트 소켓 나사..	六点螺口插座	

1	**8279155**	电源开关，自排怠速 스위치，자동 아이들 **Schalter, autom. Drehzahlreduzierung** **Commutateur, coupure moteur automatique** **Switch, Auto Idle**	Catalogue id **20043**	Group **364**
2			Illustr. No **1013419**	Section **300**
3			Issue **PUB 95A9920043**	Page **177**
4				
5				

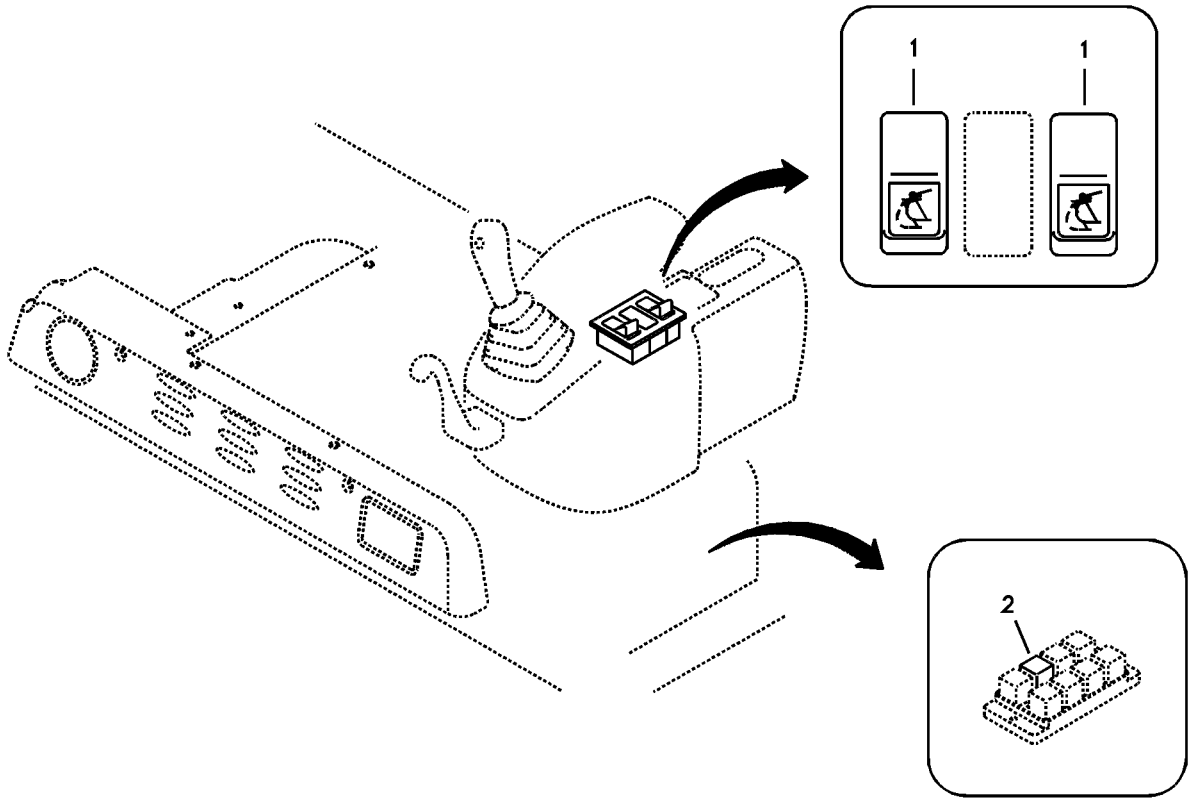
1
1
2

Fig.	Part No.	Quantity 1	2	3	PS	KIT	Description	Dénomination	Bezeichnung	품명	说明	Notes
1	**VOE 14508696**	2					Switch	Commutateur	Schalter	스위치	开关	QUICKFIT
	VOE 14508696		2	2			Switch	Commutateur	Schalter	스위치	开关	S/N 10001-10456
	VOE 14529226		2	2			Switch	Commutateur	Schalter	스위치	开关	S/N 10547-
2	**VOE 11305263**	1	1	1			Relay	Relais	Relais	릴레이	继电器	12V

1	**8278745**	快速装配控制开关 퀵 핏 제어 스위치 **Schalter, Schnellwechsler** **Interrupteur, raccord rapide** **Switch, quickfit control**	Catalogue id **20043**	Group **369**
2	**8278746**			
3	**8279618 S/N 10136-**		Illustr. No **1013420**	Section **100**
4				
5			Issue **PUB 95A9920043**	Page **179**

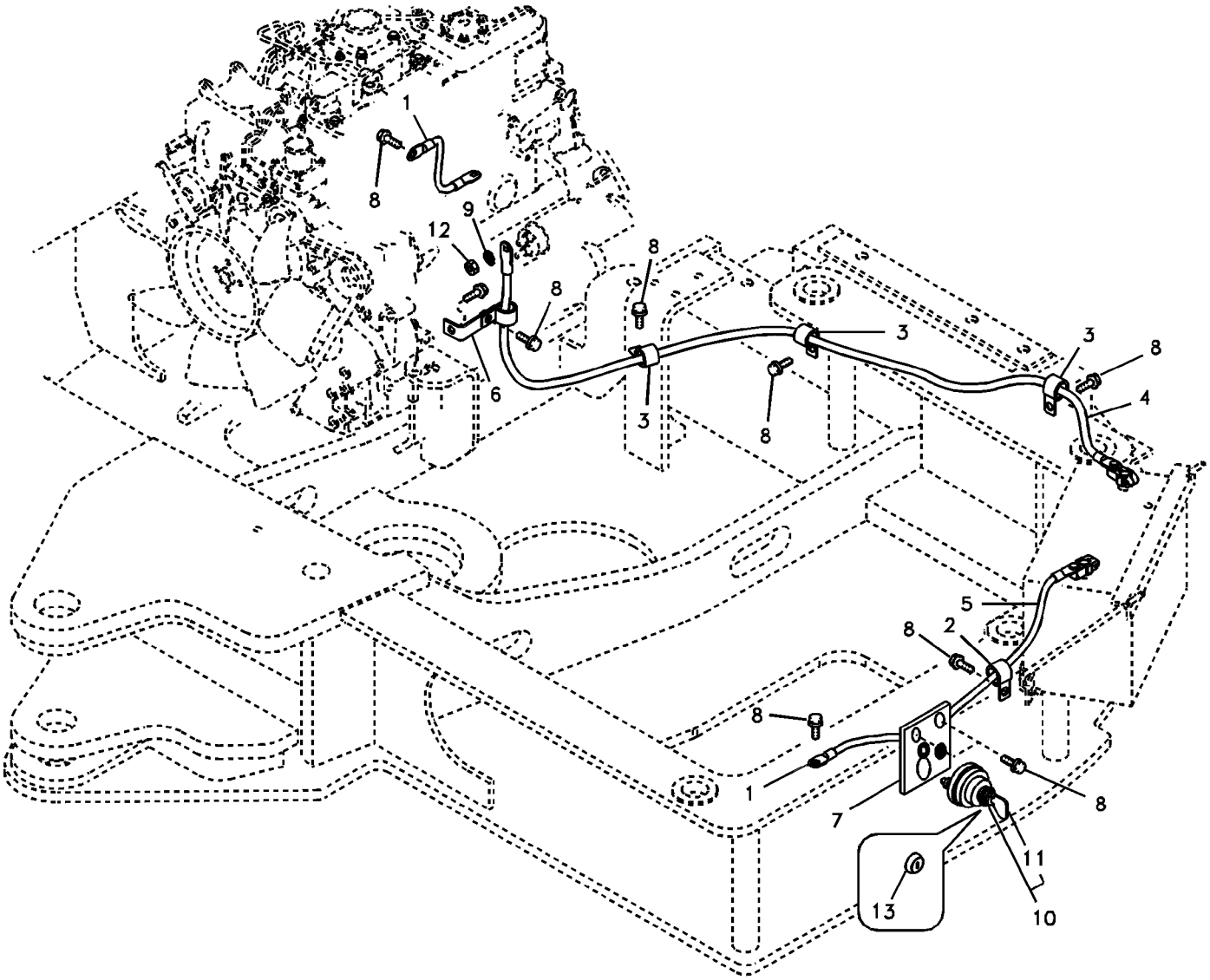

Volvo Construction Equipment

1016655

Fig.	Part No.	Quantity 1	2	3	PS	KIT	Description	Dénomination	Bezeichnung	품명	说明	Notes
1	**VOE 14529026**	2					Strap	Sangle	Stropp	스트랩	带	
2	**VOE 14500293**	1					Clip	Clip	Clip	클립	夹	
3	**VOE 14500295**	3					Clip	Clip	Clip	클립	夹	
4	**VOE 14587697**	1					Battery cable	Câble de batterie	Batterieleitung	배터리 케이블	电池电缆	POSITIVE
5	**VOE 14519228**	1					Battery Cable	Câble batterie	Batterieleitung	밧데리 케이블	蓄电池导线	NEGATIVE SER NO 10001-10780
	VOE 14525561	1					Battery Cable	Câble batterie	Batterieleitung	밧데리 케이블	蓄电池导线	NEGATIVE SER NO 10781-
6	**VOE 14523657**	1					Bracket	Console	Konsole	브래킷	支架	
7	**VOE 14611800**	1					Bracket	Console	Konsole	브라켓	支架	(VOE 14525569)
8	**VOE 946471**	10					Flange screw	Vis à embase	Flanschschraube	플랜지 나사	法兰螺丝	
9	**VOE 955921**	1					Spring washer	Rondelle élastique	Federscheibe	스프링 워셔	弹簧垫圈	
10	**VOE 14588962**	1					Switch	Rupteur	Ausschalter	스위치	开关	(VOE 14529076)
11	**SA 8240-00500**	2					•Key	•Clé	•Schlüssel	• 키	• 钥匙	
12	**VOE 983303**	1					Hexagon nut	Écrou hexagonal	Sechskantmutter	육각 너트	六角螺母	
13	**VOE 14529928**	2					Cover	Capot	Haube	커버	罩盖	SER NO 10340-

1	**8278696**	蓄电池电缆 밧데리 케이블 **Batteriekabel** **Câbles, batterie** **Cables, battery**	Catalogue id **20043**	Group **371**
2			Illustr. No **1016655**	Section **100**
3			Issue **PUB 95A9920043**	Page **181**
4				
5				

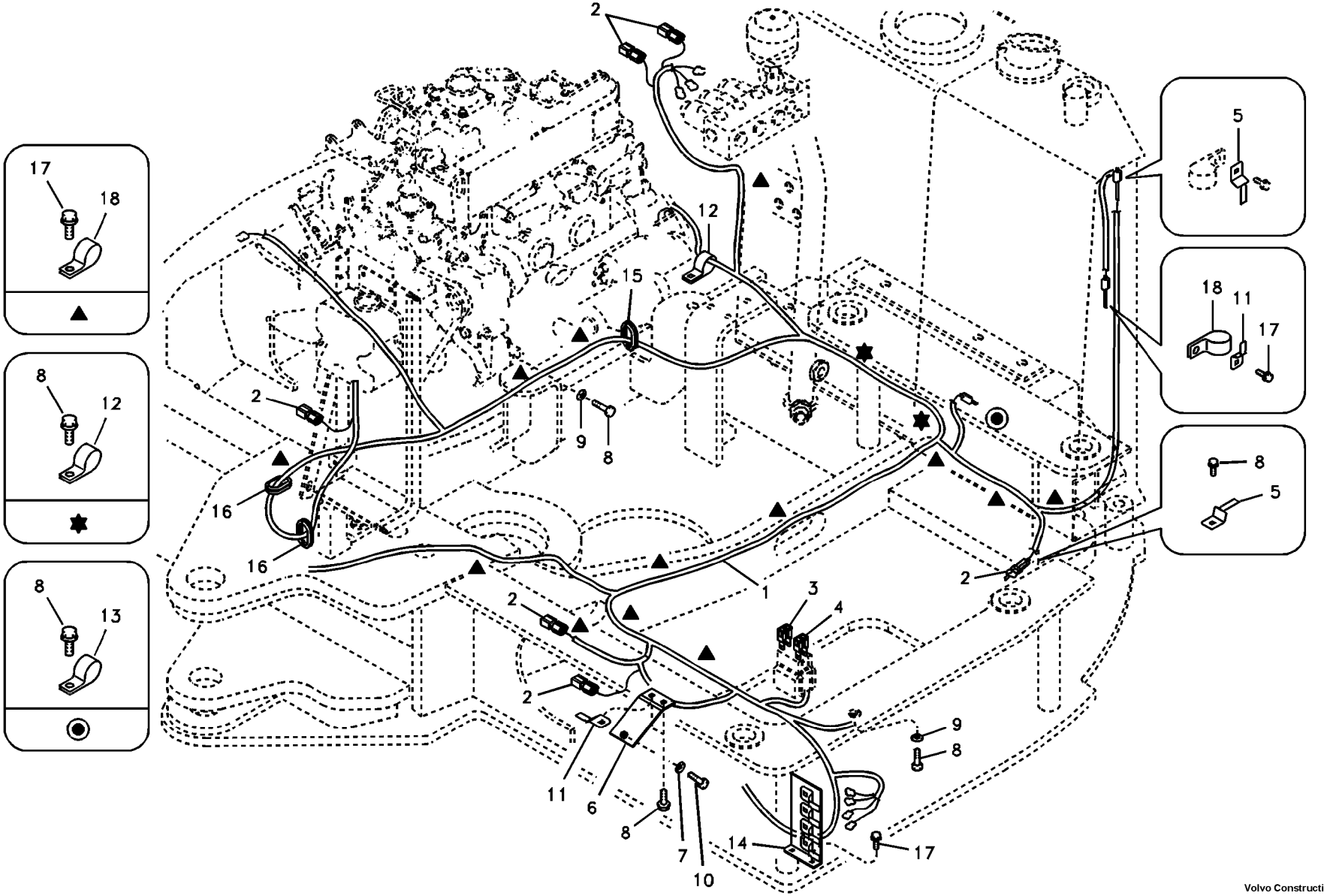

Volvo Construction Equipment

1045675

Fig.	Part No.	Quantity 1	2	3	PS	KIT	Description	Dénomination	Bezeichnung	품명	说明	Notes
1	**VOE 14528974**	1	1				Wire harness	Faisceau electrique	Kabelbaum	배선	线束	S/N 10001-10440
	VOE 14529087	1	1				Wire harness	Faisceau electrique	Kabelbaum	배선	线束	S/N 10441-11425
	VOE 14554066	1	1				Wire harness	Faisceau electrique	Kabelbaum	배선	线束	S/N 11426-12663
	VOE 14633337	1	1				Cable harness	Faisceau câbles	Kabelbaum	케이블 설비	导线系统	S/N 12664-13006
	VOE 14634002	1	1				Wire harness	Faisceau electrique	Kabelbaum	배선	线束	S/N 13007-
	VOE 14608812			1			Cable harness	Faisceau cables	Kabelbaum	배선	电缆线束	
2	**VOE 14529132**	6	6	6			•Diode	•Diode	•Diode	• 다이오드	• 二极管	
3	**VOE 11882512**	1	1	1			•Fuse	•Fusible	•Sicherung	• 퓨즈	• 保险丝	60A,ORANGE
4	**VOE 11882514**	1	1	1			•Fuse	•Fusible	•Sicherung	• 퓨즈	• 保险丝	80A,BLACK
5	**VOE 14881252**	2	2	2			Clip	Clip	Klemme	클립	卡簧	
6	**VOE 14526670**	1	1	1			Bracket	Console	Konsole	브래킷	支架	
7	**VOE 13940090**	1	1	1			Washer	Rondelle	Scheibe	워셔	垫圈	
8	**VOE 946471**	7	7	7			Flange screw	Vis à embase	Flanschschraube	플랜지 나사	法兰螺丝	
9	**VOE 960148**	2	2	2			Washer	Rondelle	Scheibe	워셔	垫圈	
10	**VOE 969407**	1	1	1			Six point socket scre	Vis à 6 pans creux	Sechszahn-Hohlschr	6 포인트 소켓 나사	六点螺口插座	
11	**VOE 14510011**	2	2	2			Clip	Clip	Clip	클립	夹	S/N -13006
		2	2	2	NS		Clip	Clip	Klemme	클립	卡簧	S/N 13007-
12	**VOE 14500295**	2	2	2			Clip	Clip	Clip	클립	夹	
13	**VOE 14522575**	1	1	1			Clip	Clip	Clip	클립	夹	
14	**VOE 14522091**	1	1	1			Bracket	Console	Konsole	브래킷	支架	S/N -13006
	VOE 14634000	1	1	1			Bracket	Console	Konsole	브래킷	支架	S/N 13007-
15	**VOE 14524201**	1	1	1			Grommet	Passe fil	Durchführung	그로멧	索环	
16	**VOE 14558793**	2	2	2			Grommet	Passe fil	Durchführung	그로멧	索环	
17	**VOE 946441**	15	15	15			Flange screw	Vis à embase	Flanschschraube	플랜지 나사	法兰螺丝	
18	**VOE 14558810**	15	15	15			Strip clamp	Serrage de ruban	Bandklammer	스트립 클램프	带夹	

1	**8278703 S/N -13393**	主要电缆和线束 메인 배선 **Hauptkabel und -leitungen** **Câble et faisceau de câbles, principal** **Cable and wire harness, main**	Catalogue id **20043**	Group **371**
2	**8278704**		Illustr. No **1045675**	Section **200**
3	**8289612**		Issue **PUB 95A9920043**	Page **183**
4				
5				

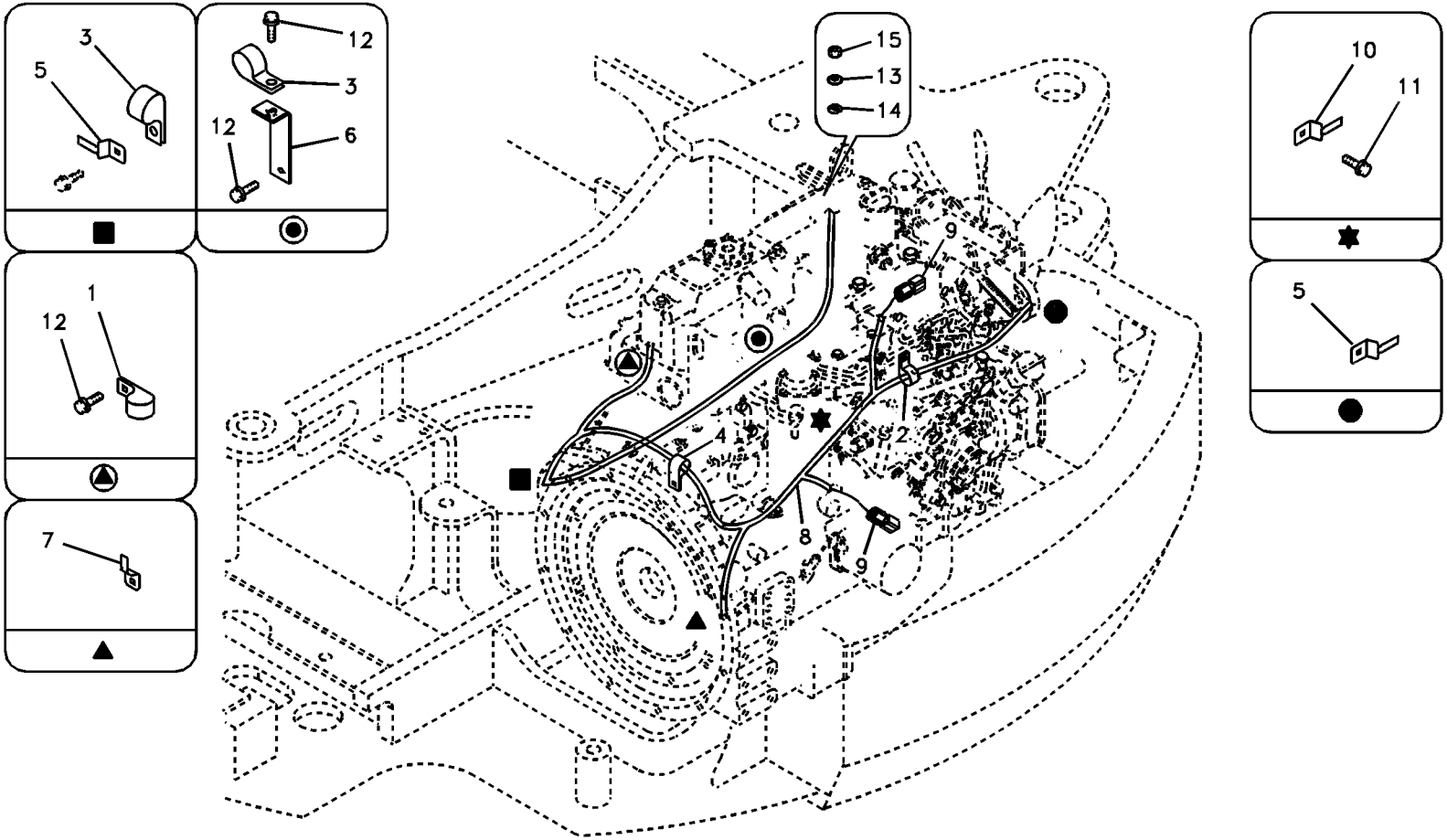
3
5
12
3
12
6
15
13
14
10
11
1
12
9
5
4
2
8
9
7

Fig.	Part No.	Quantity 1	2	3	PS	KIT	Description	Dénomination	Bezeichnung	품명	说明	Notes
1	**VOE 14500290**	1					Clip	Clip	Clip	클립	夹	
2	**VOE 14500291**	1					Clip	Clip	Clip	클립	夹	
3	**VOE 14500292**	2					Clip	Clip	Clip	클립	夹	
4	**VOE 14500294**	1					Clip	Clip	Clip	클립	夹	
5	**VOE 14510011**	2					Clip	Clip	Clip	클립	夹	S/N -13006
		2			NS		Clip	Clip	Klemme	클립	卡簧	S/N 13007-
6	**VOE 14520797**	1					Bracket	Console	Konsole	브라켓	支架	
7	**VOE 14522575**	1					Clip	Clip	Clip	클립	夹	
8	**VOE 14527881**	1					Wire harness	Faisceau electrique	Kabelbaum	배선	线束	
9	**VOE 14529132**	2					•Diode	•Diode	•Diode	• 다이오드	• 二极管	
10	**VOE 14881252**	1					Clip	Clip	Klemme	클립	卡簧	
11	**VOE 946440**	1					Flange screw	Vis à embase	Flanschschraube	플랜지 나사	法兰螺丝	
12	**VOE 946471**	3					Flange screw	Vis à embase	Flanschschraube	플랜지 나사	法兰螺丝	
13	**VOE 955892**	1					Washer	Rondelle	Scheibe	워셔	垫圈	
14	**VOE 955919**	1					Spring washer	Rondelle élastique	Federscheibe	스프링 워셔	弹簧垫圈	
15	**VOE 983302**	1					Hexagon nut	Écrou hexagonal	Sechskantmutter	육각 너트	六角螺母	

1	**8278696**	发动机电缆线束 엔진 배선 **Kabelbündel, Motor** **Faisceau de câbles, moteur** **Cable harness, engine**	Catalogue id **20043**	Group **371**
2			Illustr. No **1011600**	Section **400**
3			Issue **PUB 95A9920043**	Page **185**
4				
5				

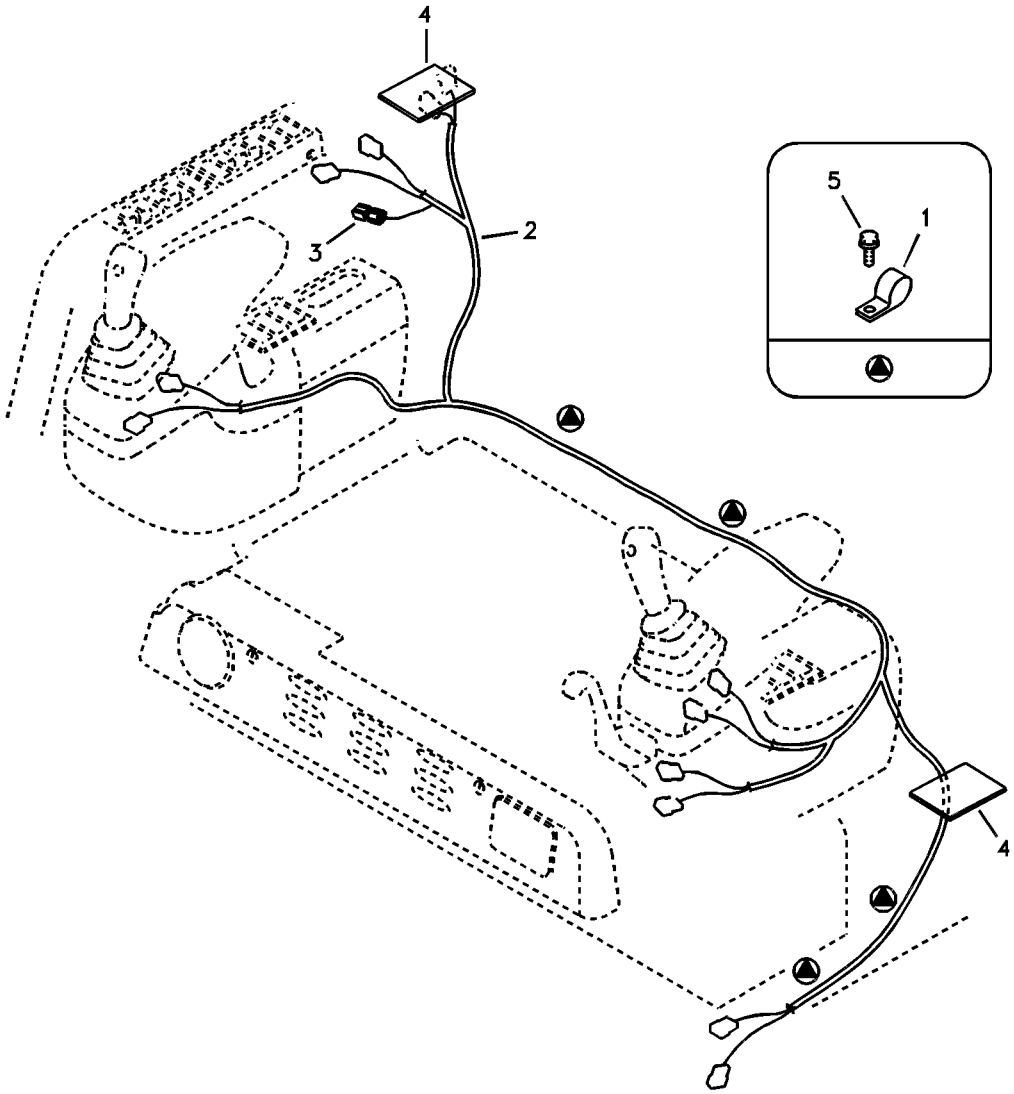
4
5
1
2
3
4

Fig.	Part No.	Quantity 1	2	3	PS	KIT	Description	Dénomination	Bezeichnung	품명	说明	Notes
1	**VOE 14500297**	4	4				Clip	Clip	Clip	클립	夹	
2	**VOE 14530129**	1	1				Wire harness	Faisceau electrique	Kabelbaum	배선	线束	SER NO 10001-10572
	VOE 14535884	1	1				Wire harness	Faisceau electrique	Kabelbaum	배선	线束	SER NO 10573-10976
	VOE 14546402	1	1				Wire harness	Faisceau electrique	Kabelbaum	배선	线束	SER NO 10977-11425
	VOE 14554065	1	1	1			Wire harness	Faisceau electrique	Kabelbaum	배선	线束	SER NO 11426-
3	**VOE 14526881**	1	1				•Resistor	•Resistance	•Widerstand	• 저항기	• 电阻	
4	**VOE 14526468**	2	2				Cover	Capot	Haube	커버	罩盖	SER NO 10001-10572
5	**VOE 946441**	4	4				Flange screw	Vis à embase	Flanschschraube	플랜지 나사	法兰螺丝	

1	**8278703 S/N -13393**	仪表盘电缆和线束 계기판 배선 **Kabel und Leitungen, Armaturenbrett** **Câble et faisceau de câbles, tableau de bord** **Cable and wire harness, instrument panel**	Catalogue id **20043**	Group **371**
2	**8278704**		Illustr. No **1011601**	Section **500**
3			Issue **PUB 95A9920043**	Page **187**
4				
5				

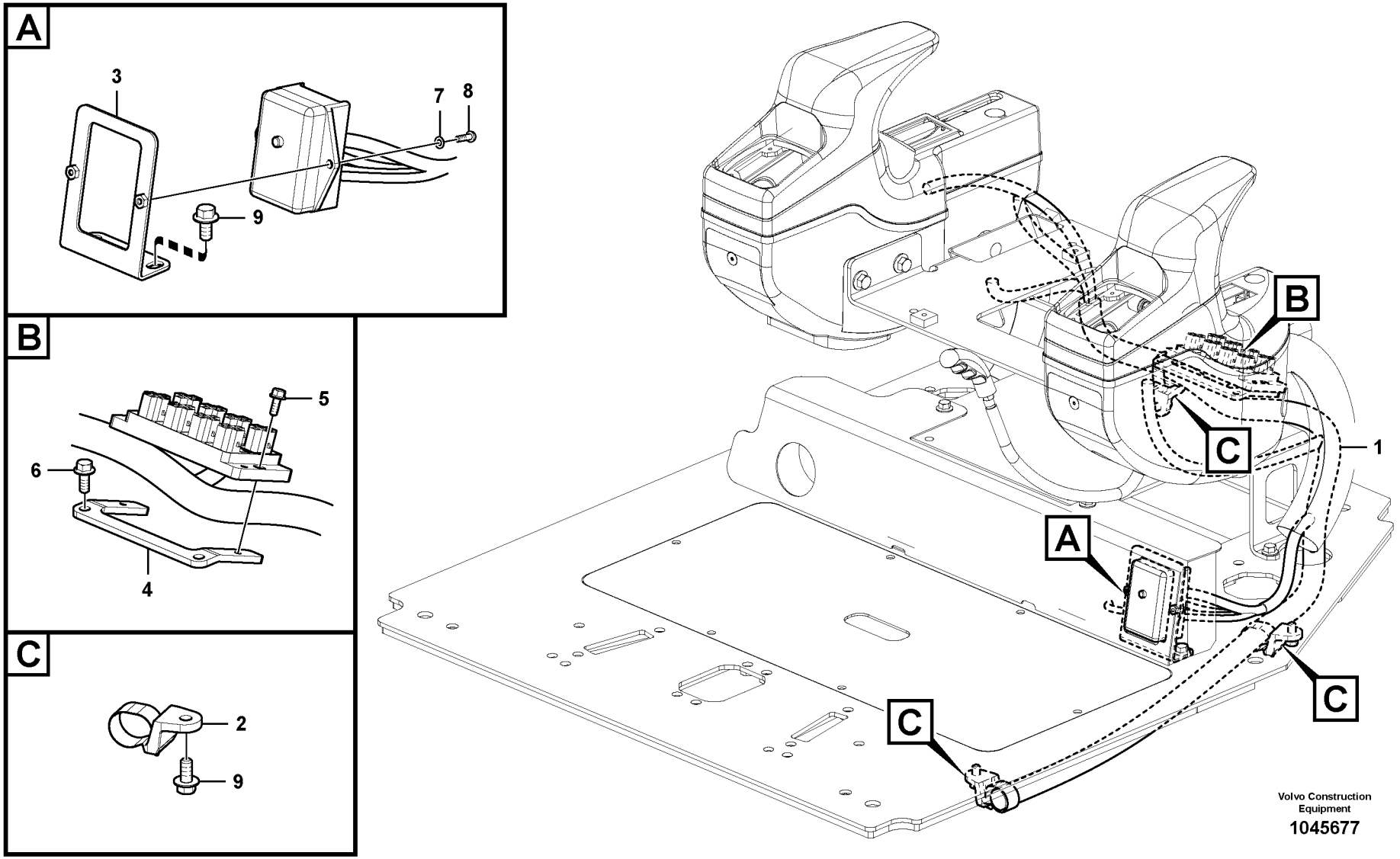

Volvo Construction Equipment

1045677

Fig.	Part No.	Quantity 1	2	3	PS	KIT	Description	Dénomination	Bezeichnung	품명	说明	Notes
1	**VOE 14617359**	1					Cable harness	Faisceau câbles	Kabelbaum	케이블 설비	导线系统	
2	**VOE 14558810**	3					Strip clamp	Serrage de ruban	Bandklammer	스트립 클램프	带夹	
3		1			NS		Bracket	Console	Konsole	브라켓	支架	
4		1			NS		Plate	Plaque	Platte	플레이트	安装板	
5	**VOE 946544**	2					Flange screw	Vis à embase	Flanschschraube	플랜지 나사	法兰螺丝	
6	**VOE 946173**	2					Flange screw	Vis à embase	Flanschschraube	플랜지 나사	法兰螺丝	
7	**VOE 13940090**	2					Washer	Rondelle	Scheibe	워셔	垫圈	
8	**VOE 969407**	2					Six point socket scre	Vis à 6 pans creux	Sechszahn-Hohlschr	6 포인트 소켓 나사	六点螺口插座	
9	**VOE 946441**	5					Flange screw	Vis à embase	Flanschschraube	플랜지 나사	法兰螺丝	

1	**8289612**	仪表盘电缆和线束 계기판 배선 **Kabel und Leitungen, Armaturenbrett** **Câble et faisceau de câbles, tableau de bord** **Cable and wire harness, instrument panel**	Catalogue id **20043**	Group **371**
2			Illustr. No **1045677**	Section **550**
3			Issue **PUB 95A9920043**	Page **189**
4				
5				



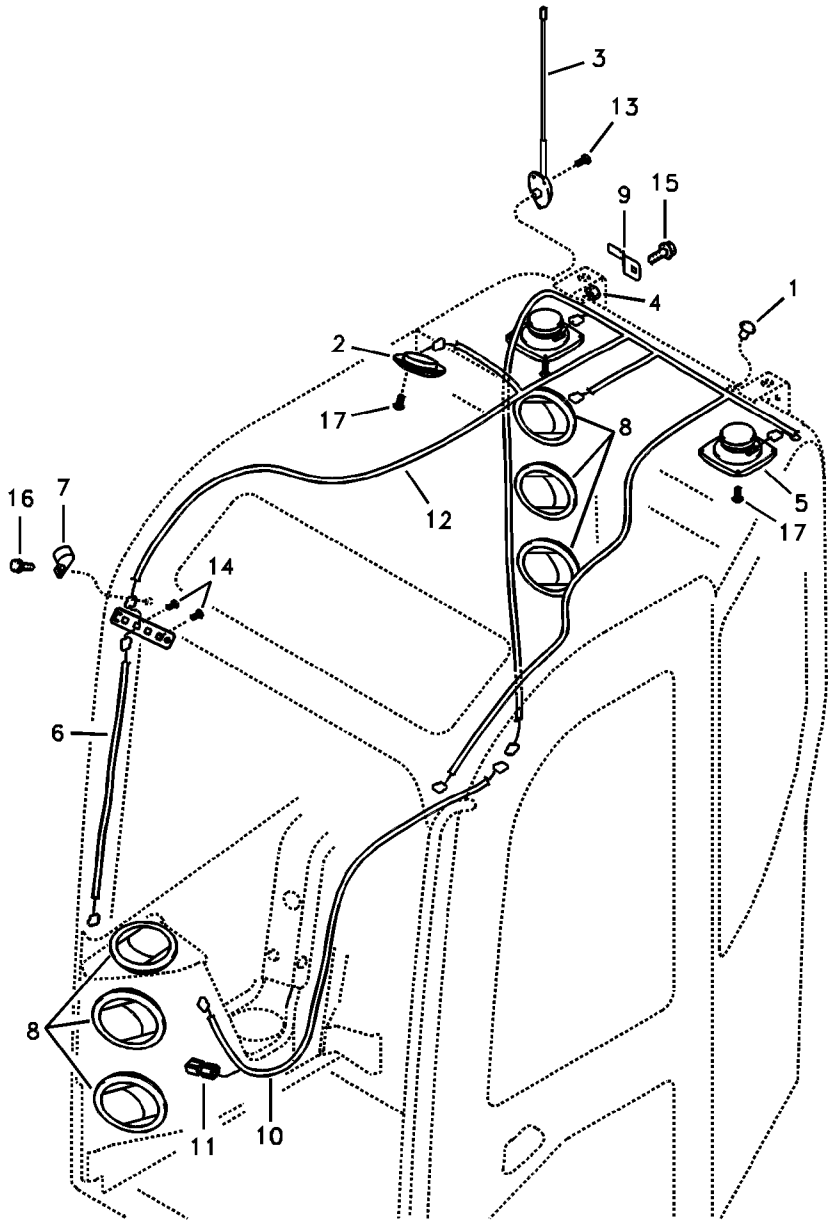
3
13
9
15
1
4
2
17
8
5
17
12
16
7
14
6
8
11
10

Fig.	Part No.	Quantity 1	2	3	PS	KIT	Description	Dénomination	Bezeichnung	품명	说明	Notes
1	**VOE 14523000**	2					Cap	Capot	Verschlusskappe	캡	帽	
2	**VOE 14529089**	1					Interior lamp	Lampe intérieure	Innenleuchte	실내등	内灯	
3	**VOE 14535347**	1					Antenna	Antenne	Antenne	안테나	天线	(VOE 14528565) SER NO 10001-10365
	VOE 14535347	1					Antenna	Antenne	Antenne	안테나	天线	SER NO 10366-
4	**VOE 983304**	1					Hexagon nut	Écrou hexagonal	Sechskantmutter	육각 너트	六角螺母	
5	**VOE 14529230**	2					Speaker	Haut-parleur	Lautsprecher	스피커	扬声器	
6	**VOE 11802571**	1			SS		Cable harness	Faisceau câbles	Kabelbaum	케이블 설비	导线系统	
7	**VOE 14500291**	1					Clip	Clip	Clip	클립	夹	
8	**VOE 11104372**	6					Air outlet	Gicleur air	Belüftungsdüse	에어 출구	排气口	(VOE 14505525)
	VOE 11104372		3				Air outlet	Gicleur air	Belüftungsdüse	에어 출구	排气口	(VOE 14505525) SER NO 10001-10501
	VOE 14534244		3				Grille	Grille	Kühlergrill	그릴	水箱护罩	SER NO 10502-
9	**VOE 14522575**	1					Clip	Clip	Clip	클립	夹	
10	**VOE 14524424**	1					Wire harness	Faisceau electrique	Kabelbaum	배선	线束	SER NO 10001-10976
	VOE 14545447	1					Wire harness	Faisceau electrique	Kabelbaum	배선	线束	(VOE 14546403) SER NO 10977-11010
	VOE 14545447	1					Wire harness	Faisceau electrique	Kabelbaum	배선	线束	SER NO 11011-11425
	VOE 14549822	1					Cable harness	Faisceau cables	Kabelbaum	배선	电缆线束	SER NO 11426-
	VOE 14519629		1		SS		Wire harness	Faisceau electrique	Kabelbaum	배선	线束	SER NO 10001-10218
	VOE 14524424		1				Wire harness	Faisceau electrique	Kabelbaum	배선	线束	SER NO 10219-10377
	VOE 14531423		1				Wire harness	Faisceau electrique	Kabelbaum	배선	线束	SER NO 10378-10976
	VOE 14546406		1				Wire harness	Faisceau electrique	Kabelbaum	배선	线束	SER NO 10977-11010
	VOE 14545446		1				Wire harness	Faisceau electrique	Kabelbaum	배선	线束	SER NO 11011-11425
	VOE 14552125		1				Wire harness	Faisceau electrique	Kabelbaum	배선	线束	SER NO 11426-
11	**VOE 14526653**	1					•Resistor	•Résistance	•Widerstand	• 리지스터	• 电阻器	
12	**VOE 14526915**	1					Cable harness	Faisceau câbles	Kabelbaum	케이블 설비	导线系统	
	VOE 14520754		1		SS		Wire harness	Faisceau electrique	Kabelbaum	배선	线束	SER NO 10001-10218
	VOE 14533063		1		SS		Wire harness	Faisceau electrique	Kabelbaum	배선	线束	SER NO 10219-10377
	VOE 14535282		1				Wire harness	Faisceau electrique	Kabelbaum	배선	线束	SER NO 10378-

1	**8278703 S/N -13393**
2	**8278704**
3	
4	
5	

驾驶室电缆线束
운전실 배선
Kabelbündel, Kabine
Faisceaux de câbles, cabine
Cable harnesses, cab

Catalogue id **20043**	Group **371**
Illustr. No **1025769**	Section **800**
Issue **PUB 95A9920043**	Page **191**



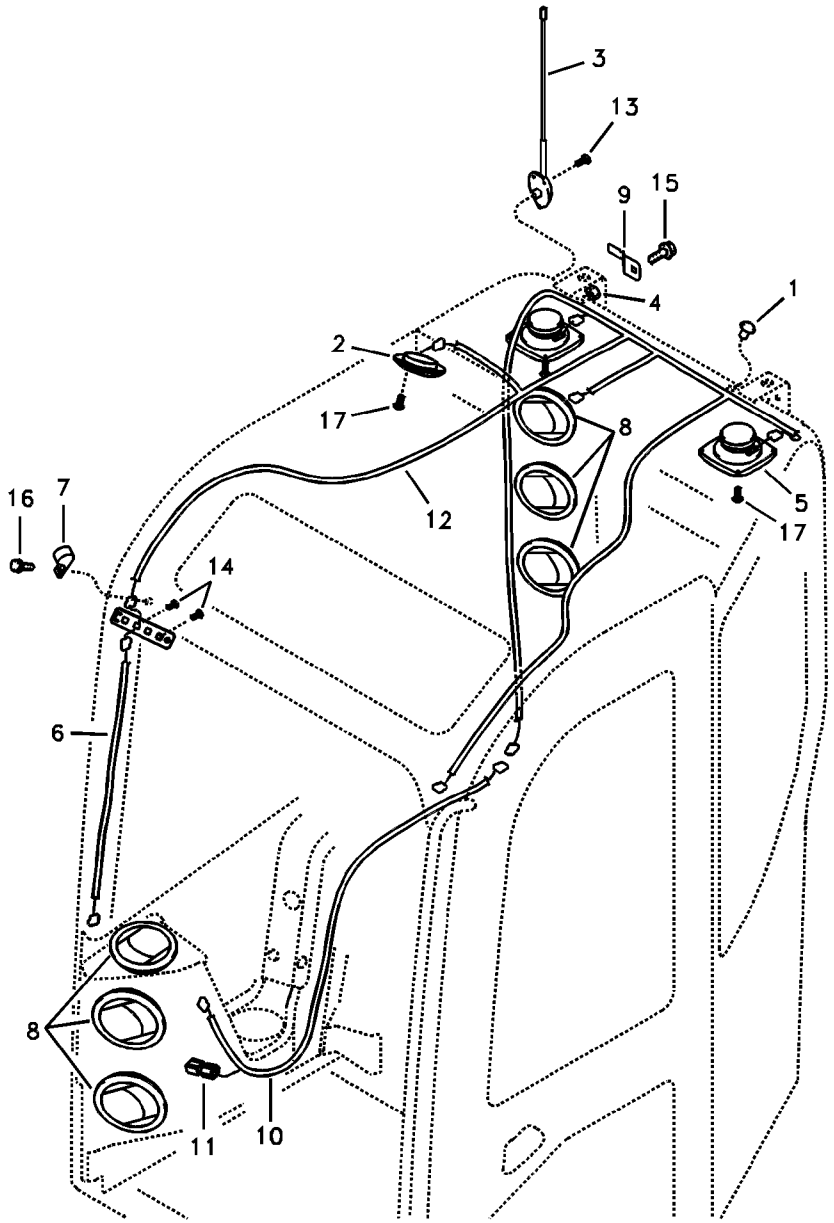
3
13
9
15
1
4
2
17
8
5
17
12
16
7
14
6
8
11
10

Fig.	Part No.	Quantity 1	2	3	PS	KIT	Description	Dénomination	Bezeichnung	품명	说明	Notes
13	**SA 9025-04003**	3					Screw	Vis	Schraube	스크류	六角螺钉	
14	**VOE 14880446**	2					Screw	Vis	Schraube	나사	螺丝	
15	**VOE 946441**	1					Flange screw	Vis à embase	Flanschschraube	플랜지 나사	法兰螺丝	
16	**VOE 946471**	1					Flange screw	Vis à embase	Flanschschraube	플랜지 나사	法兰螺丝	
17	**VOE 969407**	13					Six point socket scre	Vis à 6 pans creux	Sechszahn-Hohlschr	6 포인트 소켓 나사	六点螺口插座	

1	**8278703 S/N -13393**	驾驶室电缆线束 운전실 배선 **Kabelbündel, Kabine** **Faisceaux de câbles, cabine** **Cable harnesses, cab**	Catalogue id **20043**	Group **371**
2	**8278704**		Illustr. No **1025769**	Section **800**
3			Issue **PUB 95A9920043**	Page **193**
4				
5				

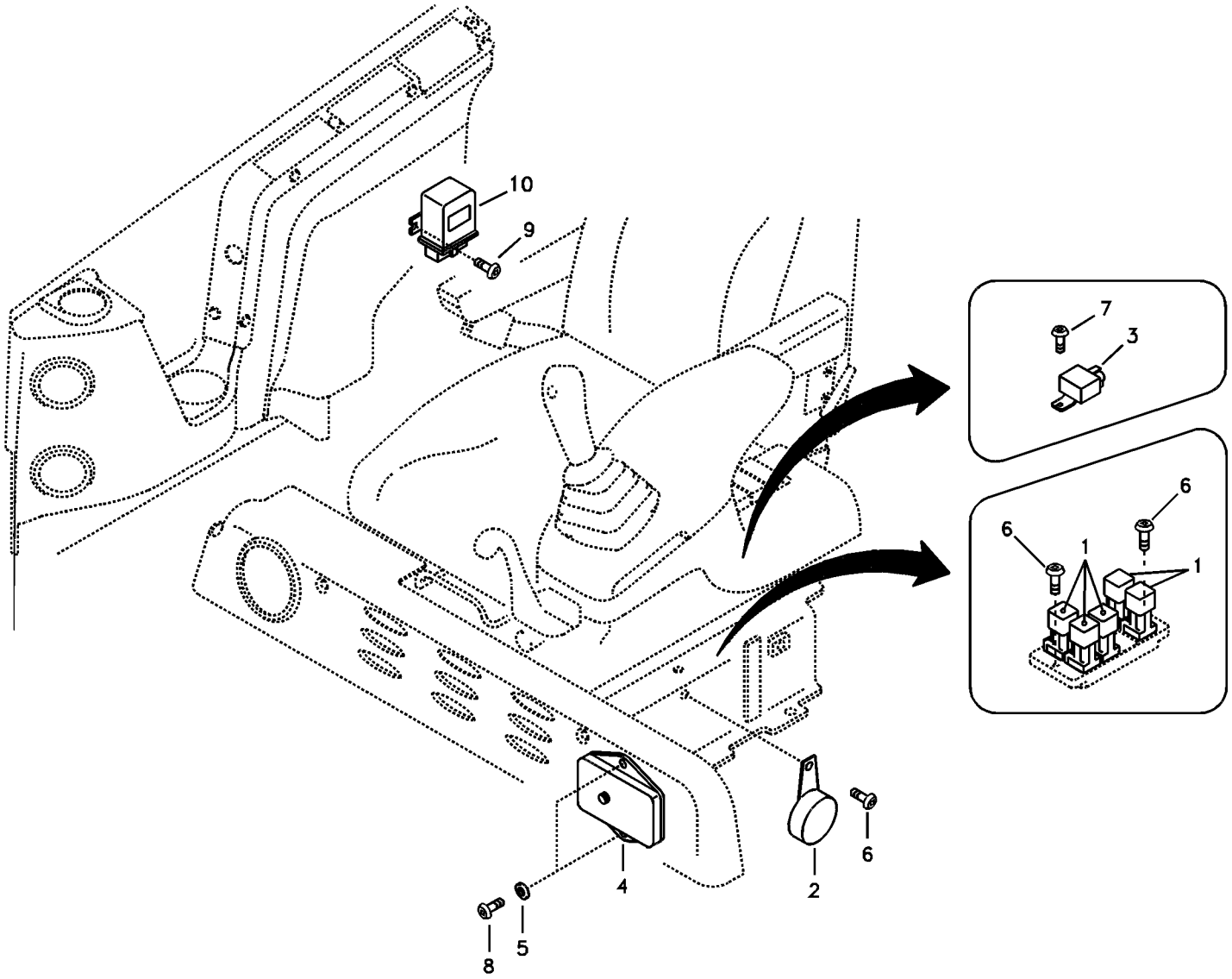

Volvo Construction Equipment

1014680

Fig.	Part No.	Quantity 1	2	3	PS	KIT	Description	Dénomination	Bezeichnung	품명	说明	Notes
1	**VOE 11305263**	3	2				Relay	Relais	Relais	릴레이	继电器	12V
2	**VOE 14507752**	1					Buzzer	Répétiteur acoustiqu	Summer	부저	蜂鸣器	
3	**VOE 14610293**	1					Relay	Relais	Relais	릴레이	继电器	70A,MAIN
4	**VOE 14527884**	1					Fuse box	Boite a fusibles	Sicherungsdose	휴즈 박스	保险丝盒	SER NO 10001-10572
	VOE 14535883	1					Fuse box	Boite a fusibles	Sicherungsdose	휴즈 박스	保险丝盒	SER NO 10573-
5	**VOE 940090**	2			SS		Washer	Rondelle	Scheibe	워셔	垫圈	
6	**VOE 969408**	3					Six point socket scre	Vis à 6 pans creux	Sechszahn-Hohlschr	6 포인트 소켓 나사	六点螺口插座	
7	**VOE 969405**	1					Six point socket scre	Vis à 6 pans creux	Sechszahn-Hohlschr	6 포인트 소켓 나사	六点螺口插座	
8	**VOE 969407**	2					Six point socket scre	Vis à 6 pans creux	Sechszahn-Hohlschr	6 포인트 소켓 나사	六点螺口插座	
9	**VOE 13965175**	1					Screw	Vis	Schraube	나사	螺丝	
10	**VOE 15632219**	1					Electronic unit	Unité électronique	Elektronikeinheit	전자장치	电子单元	(VOE 11807522)

1	**8278703,8278704**	配电盒 배전 박스 및 휴즈 박스 **Elektrozentrale** **Unité de distribution électrique** **Electrical distribution box**	Catalogue id **20043**	Group **372**
2	**8278778**		Illustr. No **1014680**	Section **100**
3			Issue **PUB 95A9920043**	Page **195**
4				
5		**8278703: S/N -13393**		

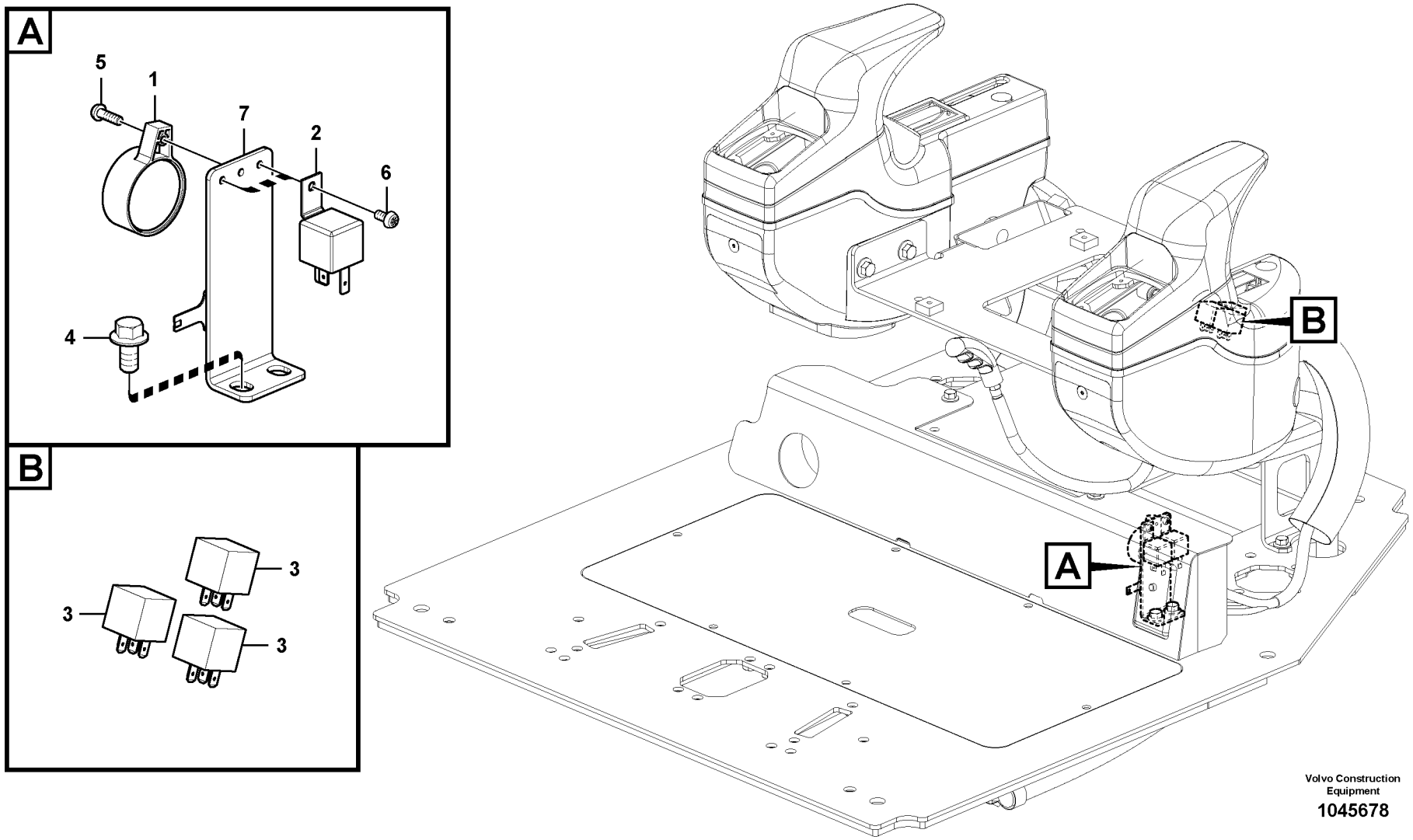

Volvo Construction Equipment

1045678

Fig.	Part No.	Quantity 1	2	3	PS	KIT	Description	Dénomination	Bezeichnung	품명	说明	Notes
1	**VOE 14507752**	1					Buzzer	Répétiteur acoustiqu	Summer	부저	蜂鸣器	
2	**VOE 14610293**	2					Relay	Relais	Relais	릴레이	继电器	
3	**VOE 11305263**	3					Relay	Relais	Relais	릴레이	继电器	
4	**VOE 946441**	2					Flange screw	Vis à embase	Flanschschraube	플랜지 나사	法兰螺丝	
5	**VOE 969407**	1					Six point socket scre	Vis à 6 pans creux	Sechszahn-Hohlschr	6 포인트 소켓 나사	六点螺口插座	
6	**VOE 969404**	2					Six point socket scre	Vis à 6 pans creux	Sechszahn-Hohlschr	6 포인트 소켓 나사	六点螺口插座	
7		1			NS		Bracket	Console	Konsole	브라켓	支架	

1	**8289612**	配电盒 배전 박스 및 휴즈 박스 **Elektrozentrale** **Unité de distribution électrique** **Electrical distribution box**	Catalogue id **20043**	Group **372**
2			Illustr. No **1045678**	Section **150**
3			Issue **PUB 95A9920043**	Page **197**
4				
5				

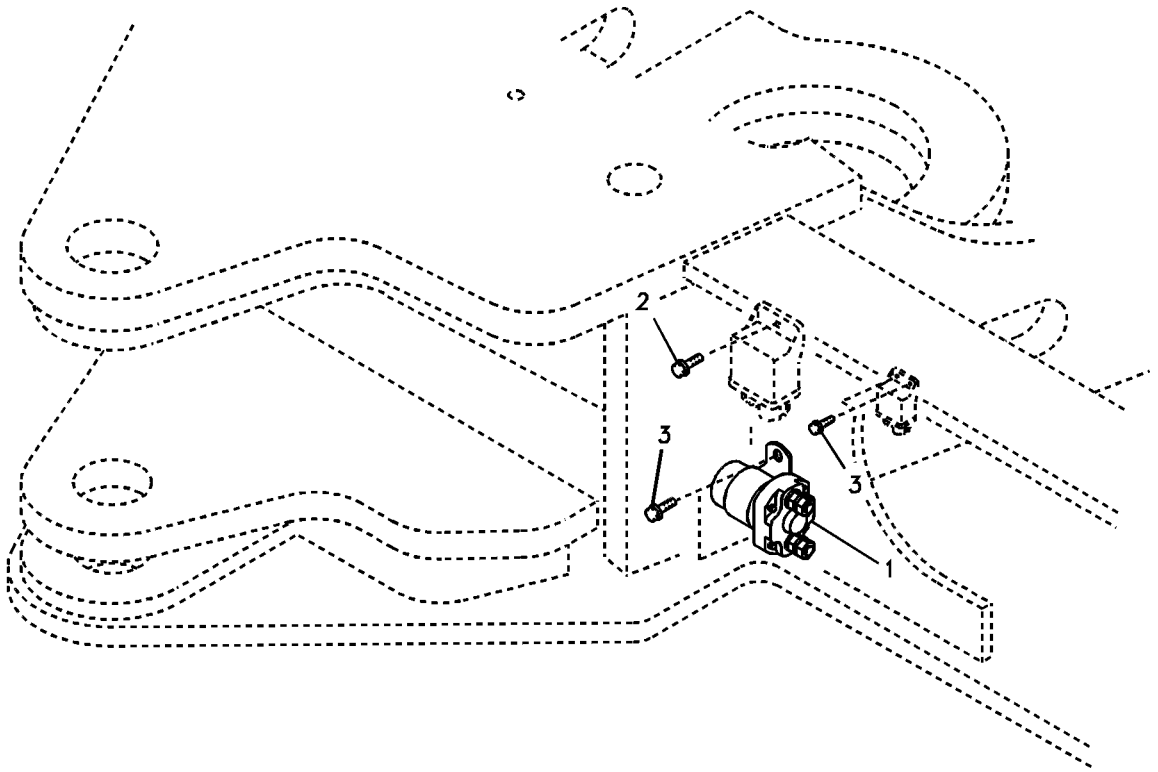
2
3
3
1

Fig.	Part No.	Quantity 1	2	3	PS	KIT	Description	Dénomination	Bezeichnung	품명	说明	Notes
1	**VOE 14529031**	1					Relay	Relais	Relais	릴레이	继电器	
2	**VOE 946934**	1					Flange screw	Vis à embase	Flanschschraube	플랜지 나사	法兰螺丝	
3	**VOE 965175**	4					Flange screw	Vis à embase	Flanschschraube	플랜지 나사	法兰螺丝	

1	**8278696**	继电器 전기장치 릴레이 **Elektrisches Relais** **Relais électrique** **Electrical relay**	Catalogue id **20043**	Group **372**
2			Illustr. No **1011604**	Section **200**
3			Issue **PUB 95A9920043**	Page **199**
4				
5				

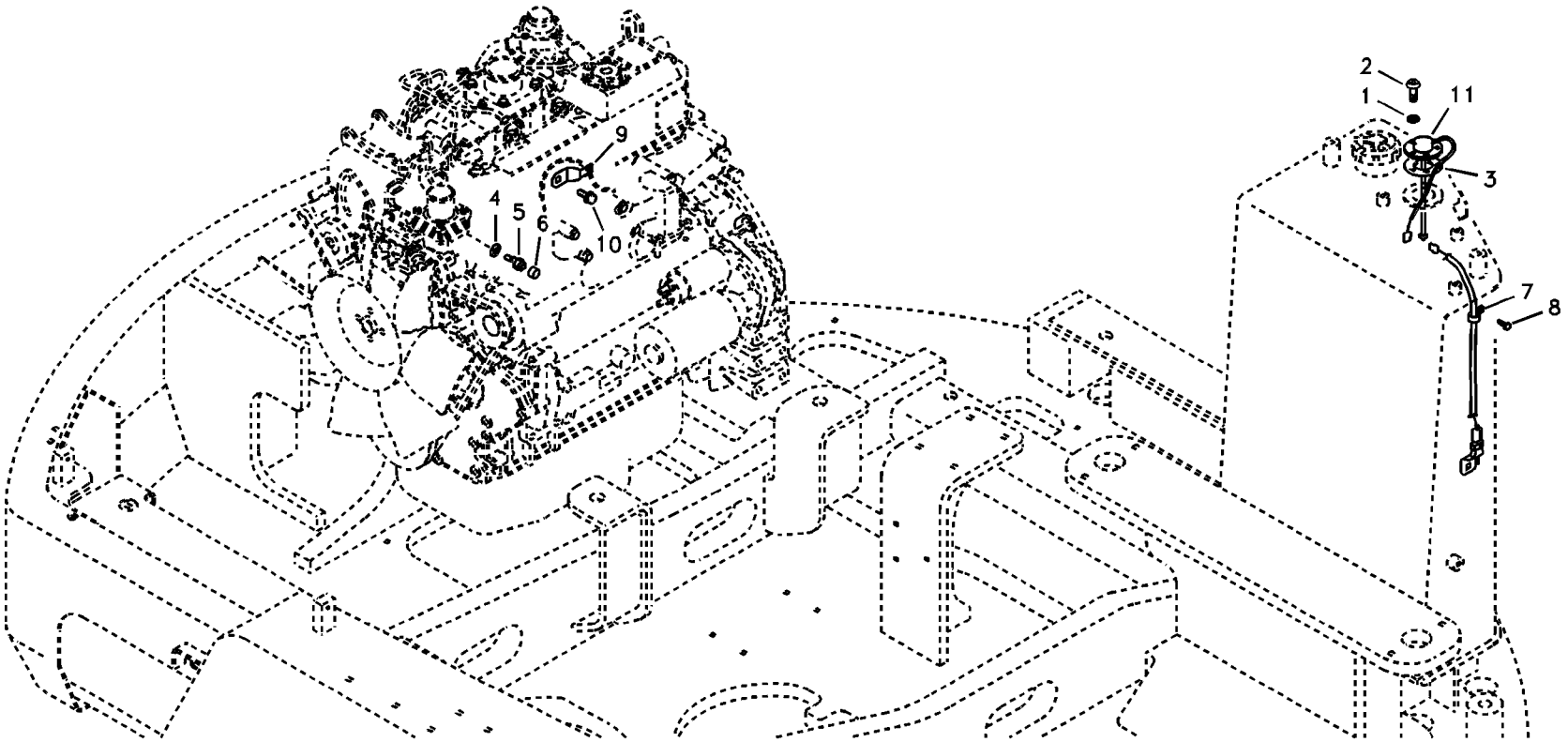
2
1
11
9
3
4
5
6
10
7
8

Fig.	Part No.	Quantity 1	2	3	PS	KIT	Description	Dénomination	Bezeichnung	품명	说明	Notes
1	**VOE 955918**	5					Spring washer	Rondelle élastique	Federscheibe	스프링 워셔	弹簧垫圈	SER NO 10001-11825
2	**VOE 969407**	5					Six point socket scre..	Vis à 6 pans creux	Sechszahn-Hohlschr.	6 포인트 소켓 나사..	六点螺口插座	SER NO 10001-11825
	VOE 969405	5					Six point socket scre..	Vis à 6 pans creux	Sechszahn-Hohlschr.	6 포인트 소켓 나사..	六点螺口插座	SER NO 11826-
3	**VOE 14529332**	1					Gasket	Joint	Dichtung	가스켓	密封垫	SER NO 10001-11825
4	**SA 9426-20050**	1					Gasket	Joint	Dichtung	가스켓	密封垫	
5	**VOE 14527882**	1					Sensor	Capteur	Geber	센서	传感器	
6	**VOE 11802936**	1					•Temperature sensor	•Sonde de températu	•Temperaturgeber	• 온도 센서	• 温度传感器	SER NO 10534-
7	**VOE 14500292**	1					Clip	Clip	Clip	클립	夹	SER NO 10001-11825
	VOE 14500290	1					Clip	Clip	Clip	클립	夹	SER NO 11826-
8	**VOE 946471**	1					Flange screw	Vis à embase	Flanschschraube	플랜지 나사	法兰螺丝	
9	**VOE 14522575**	1					Clip	Clip	Clip	클립	夹	
10	**VOE 947107**	1					Flange screw	Vis à embase	Flanschschraube	플랜지 나사	法兰螺丝	
11	**VOE 14519252**	1					Sensor	Capteur	Geber	센서	传感器	SER NO 10001-10824
	VOE 14546517	1					Sender	Détecteur	Sender	센더	发送器	SER NO 10825-11825
	VOE 14554936	1					Sensor	Capteur	Geber	센서	传感器	SER NO 11826-

1	**8278696**	电子传感器 전기장치 센서 **Elektr. Sensor** **Capteur électrique** **Electrical sensor**	Catalogue id **20043**	Group **386**
2			Illustr. No **1018200**	Section **100**
3			Issue **PUB 95A9920043**	Page **201**
4				
5				

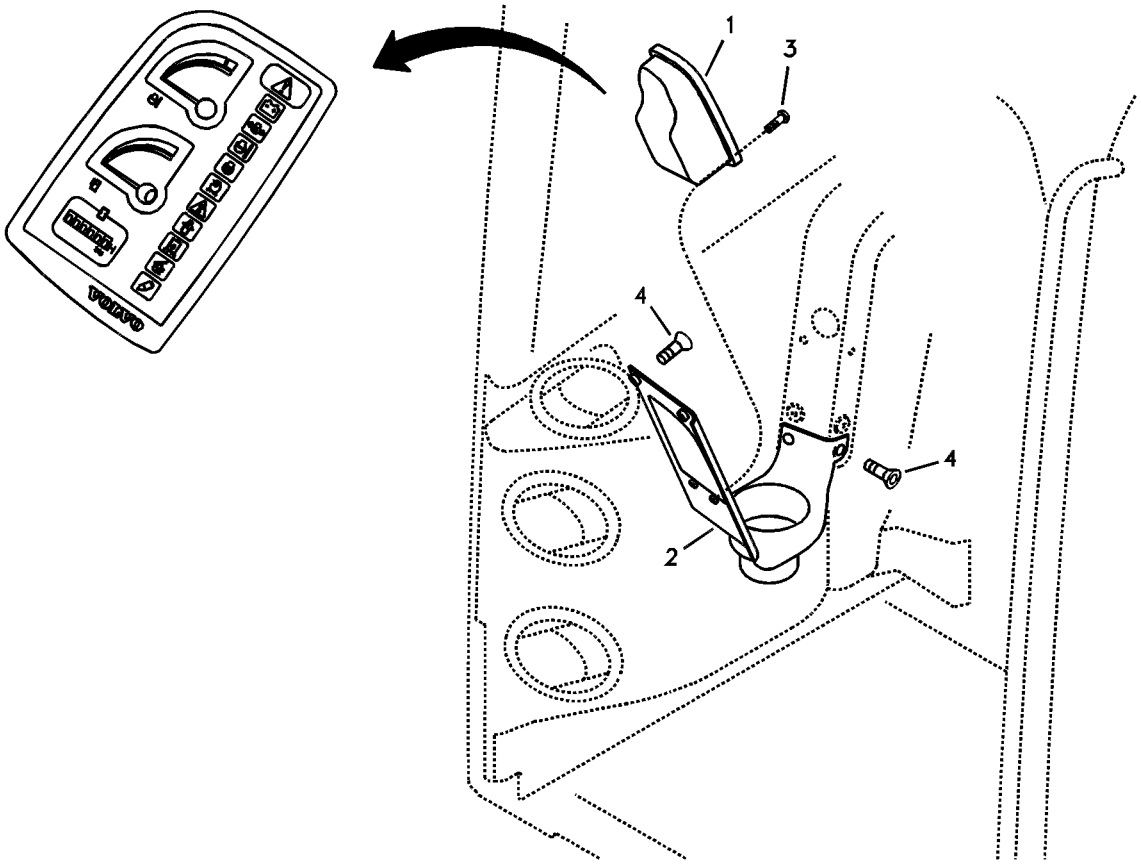
1
3
4
4
2

Fig.	Part No.	Quantity 1	2	3	PS	KIT	Description	Dénomination	Bezeichnung	품명	说明	Notes
1	**VOE 11801946**	1					Dashboard	Planche de bord	Armaturenbrett	대시보드	仪表板	SER NO 10001-11425
	VOE 14538733	1					Instr Panel	Planche de bord	Instr Tafel	계기판	仪表盘	SER NO 11426-
2	**VOE 14528525**	1					Panel	Panneau	Verkleidung	패널	仪表板	SER NO 10001-10976
	VOE 14546421	1					Panel	Panneau	Verkleidung	패널	仪表板	SER NO 10977-
3	**VOE 969515**	2					Six point socket scre..	Vis à 6 pans creux	Sechszahn-Hohlschr.	6 포인트 소켓 나사..	六点螺口插座	
4	**VOE 969738**	4					Screw	Vis	Schraube	나사	螺丝	
5	**VOE 14529399**	1					Grommet	Passe fil	Durchführung	그로메트	套环	SER NO 10977-

1	**8278696**	**警告装置和信息装置仪表盘** **경고장치 및 게이지 계기판** **Armaturenbrett, Warneinheit und Informations** **Tableau de bord, unités d'alerte et d'information** **Instrument panel, warning unit and information unit**	Catalogue id **20043**	Group **387**
2			Illustr. No **1013429**	Section **100**
3			Issue **PUB 95A9920043**	Page **203**
4				
5				

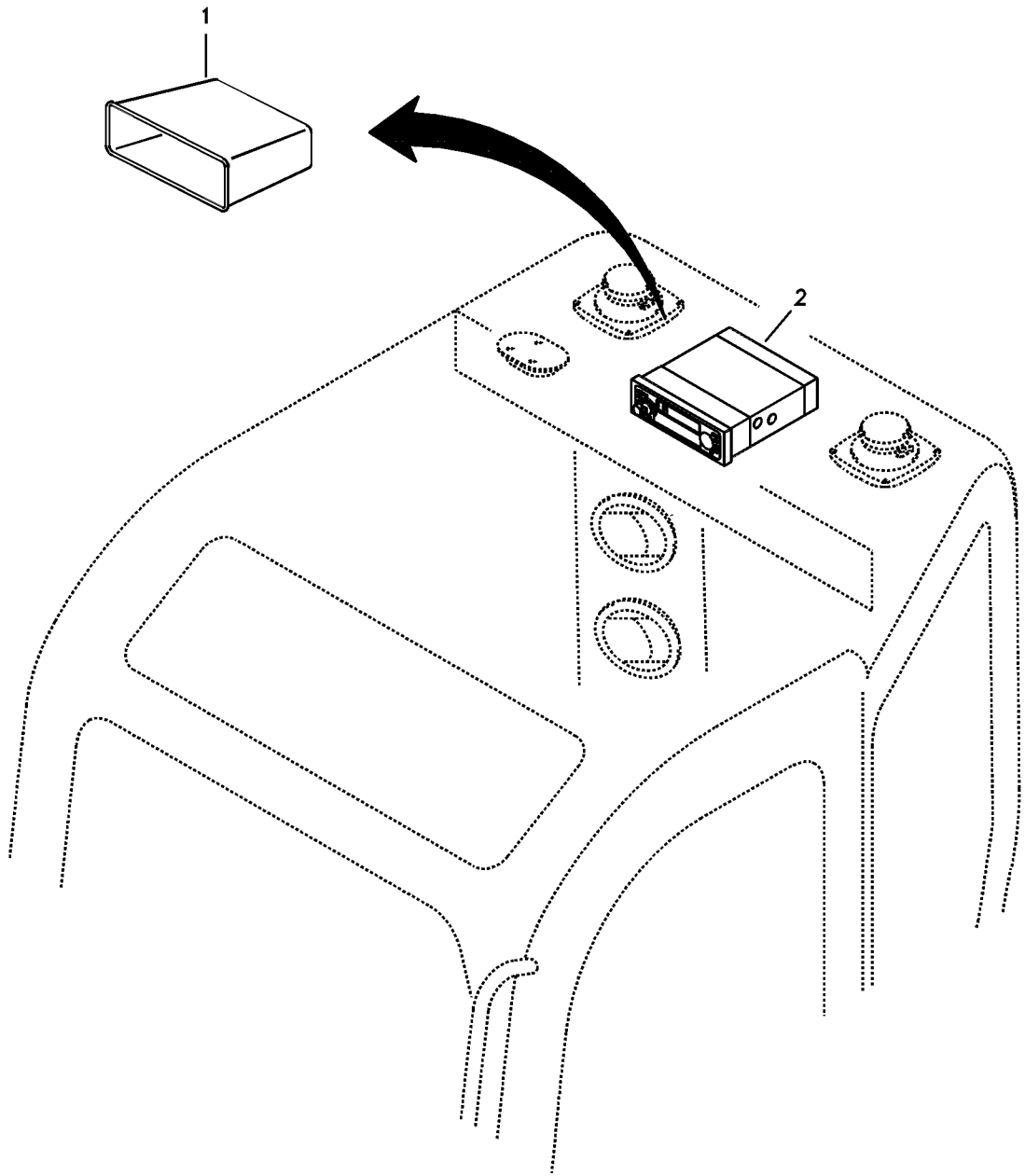
1
2

Fig.	Part No.	Quantity 1	2	3	PS	KIT	Description	Dénomination	Bezeichnung	품명	说明	Notes
1		1			NS		Box	Boîte	Kasten	박스	盒	
2	**VOE 11803635**		1		SS		Radio	Radio	Radio	라디오	无线通讯设备	(VOE 11884631) SER NO 10001-10644
	VOE 14535873		1				Radio	Radio	Radio	라디오	无线通讯设备	SER NO 10645-

1	**8278714**
2	**8278715 S/N -13100**
3	
4	
5	

盒式磁带收音机录音机及附件
카세트 라디오
Kassettenrecorder mit Montageteilen
Lecteur de cassettes auto-radio avec pièces de montage
Cassette radio recorder with mounting details

Catalogue id **20043**	Group **393**
Illustr. No **1013430**	Section **100**
Issue **PUB 95A9920043**	Page **205**

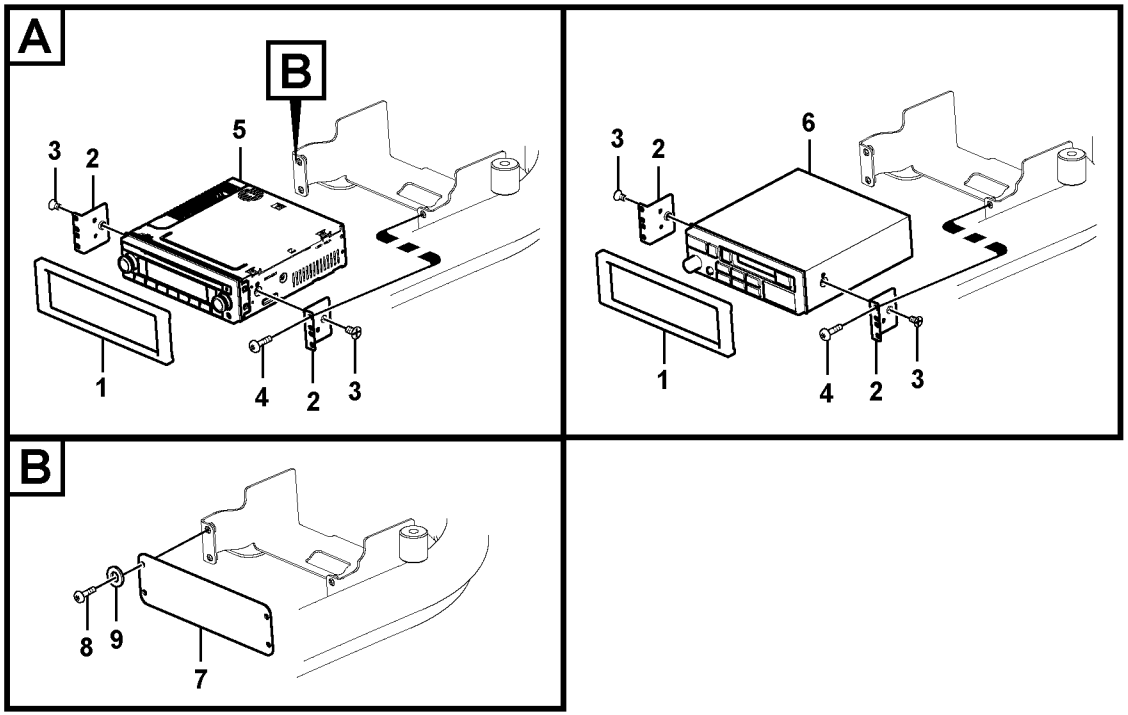

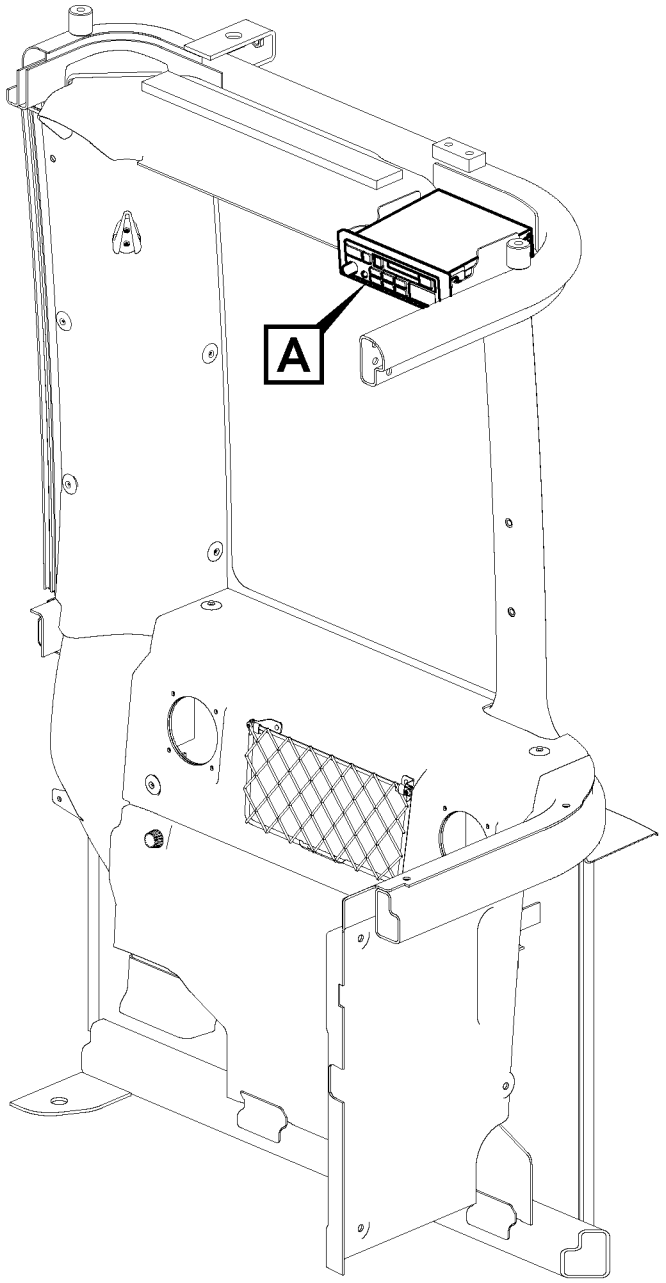

Volvo Construction Equipment

1045642

Fig.	Part No.	Quantity 1	2	3	PS	KIT	Description	Dénomination	Bezeichnung	품명	说明	Notes
1	**VOE 14526162**	1	1				Cover	Capot	Haube	커버	罩盖	
2	**VOE 14526163**	2	2				Bracket	Console	Konsole	브래킷	支架	
3	**SA 9027-10401**	2	2				Screw	Vis	Schraube	스크류	六角螺钉	
4	**VOE 969515**	4	4	4			Six point socket scre..	Vis à 6 pans creux	Sechszahn-Hohlschr.	6 포인트 소켓 나사..	六点螺口插座	
5	**VOE 14561400**	1					Radio	Radio	Radio	라디오	无线通讯设备	
6	**VOE 14561391**		1				Radio	Radio	Radio	라디오	无线通讯设备	
7	**VOE 14526159**			1			Cover	Capot	Haube	커버	罩盖	
8	**VOE 969515**			4			Six point socket scre..	Vis à 6 pans creux	Sechszahn-Hohlschr.	6 포인트 소켓 나사..	六点螺口插座	
9	**VOE 955891**			4			Washer	Rondelle	Scheibe	워셔	垫圈	

1	**8285354 S/N 13101-**	盒式磁带收音机录音机及附件 카세트 라디오 **Kassettenrecorder mit Montageteilen** **Lecteur de cassettes auto-radio avec pièces de montage** **Cassette radio recorder with mounting details**	Catalogue id **20043**	Group **393**
2	**8289294 S/N 13101-**		Illustr. No **1045642**	Section **200**
3	**8278714**		Issue **PUB 95A9920043**	Page **207**
4				
5				

VOLVO

Construction Equipment

GROUP		Section	Page
431	Travel gearbox	100	215
431	Pump gearbox with assembling parts	400	217
441	Travel motor with mounting parts	100	219
441	Travel motor	200	221
441	Swing motor with mounting parts	500	227
441	Swing motor	600	229
443	Turning joint, mounting	100	233
443	Turning joint	200	235
492	Swing system	100	237



GROUPE		Section	Page
431	Boîte de vitesses de conduite	100	215
431	Boîte de vitesses de la pompe avec pièces d'assemblage	400	217
441	Moteur de conduite avec pièces de montage	100	219
441	Moteur de conduite	200	221
441	Moteur d'orientation avec pièces de montage	500	227
441	Moteur d'orientation	600	229
443	Articulation de rotation avec piéces de montage	100	233
443	Articulation de rotation	200	235
492	Système de pivotement	100	237

GRUPPE		Abschnitt	Seite	GRUPPE		Abschnitt	Seite
431	Fahrgetriebe	100	215				
431	Pumpengetriebe mit Anbauteilen	400	217				
441	Fahrmotor mit Montageteilen	100	219				
441	Fahrmotor	200	221				
441	Schwenkmotor mit Anbauteilen	500	227				
441	Schwenkmotor	600	229				
443	Drehgelenk mit anbauteilen	100	233				
443	Drehgelenk	200	235				
492	Schwenksystem	100	237				



그룹		절	페이지
431	주행기어박스	100	215
431	펌프기어박스 및 커플링	400	217
441	주행모터 및 장착부품	100	219
441	주행모터	200	221
441	선회모터 및 장착부품	500	227
441	선회모터	600	229
443	터닝조인트 장착	100	233
443	터닝조인트	200	235
492	선회장치	100	237

部类		部分	页
431	行走齿轮箱	100	215
431	泵齿轮箱及附件	400	217
441	行走马达及附件	100	219
441	行走马达	200	221
441	回转马达及附件	500	227
441	回转马达	600	229
443	安装回转接头总成	100	233
443	回转接头总成	200	235
492	回转系统	100	237

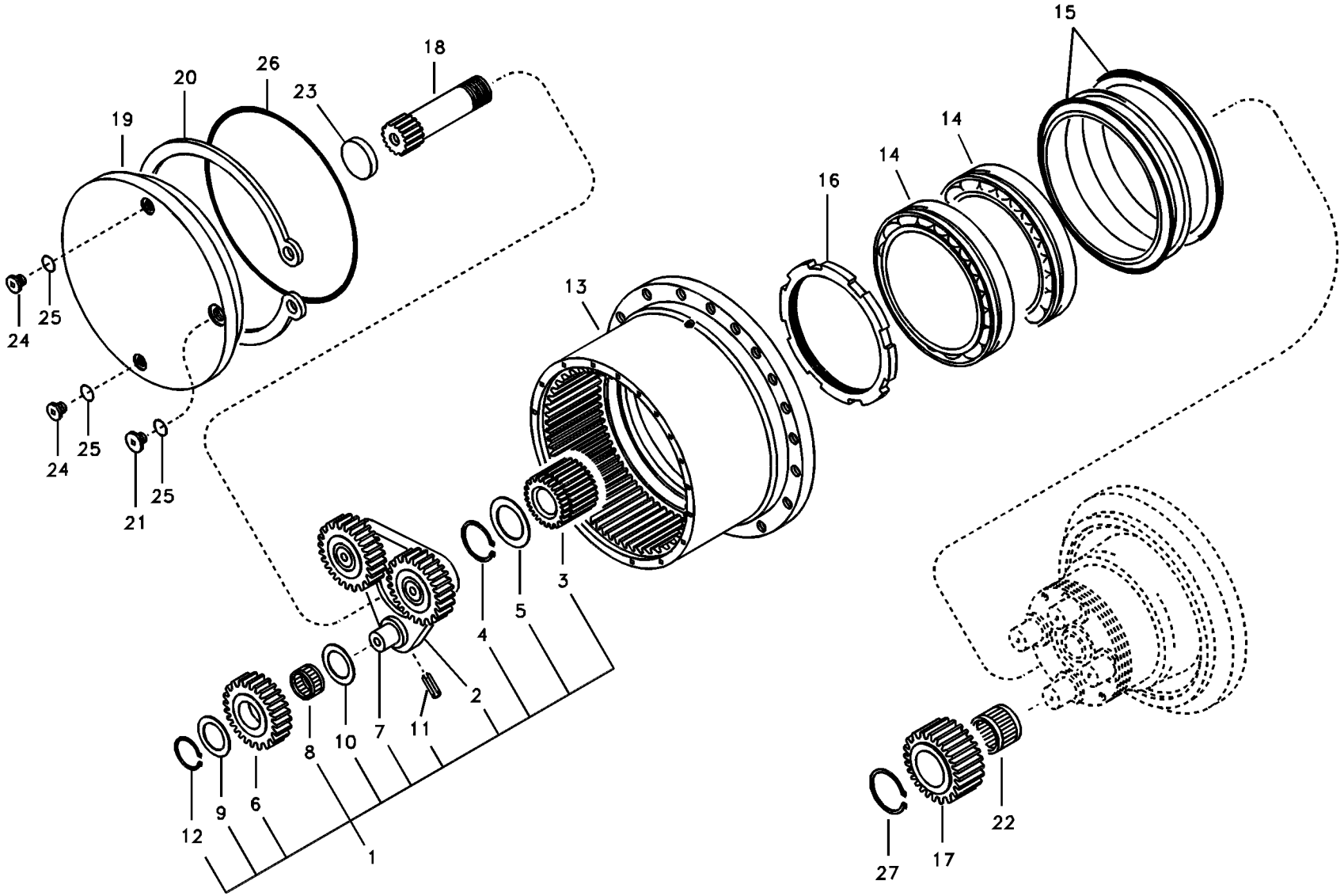

Volvo Construction Equipment

1011608

Fig.	Part No.	Quantity 1	2	3	PS	KIT	Description	Dénomination	Bezeichnung	품명	说明	Notes
		1			NS		Gearbox	Boite vitesses	Schaltgetriebe	기어박스	齿轮箱	
1	**VOE 14516540**	1					•Planet carrier	•Porte-satellite	•Planetenträger	• 플래닛 캐리어	• 行星齿轮架	NO.1
2	**VOE 14516546**	1					••Planet carrier	••Porte-satellite	••Planetenträger	•• 플래닛 캐리어	•• 行星齿轮架	
3	**VOE 14516547**	1					••Gear	••Pignon	••Zahnrad	•• 기어	•• 齿轮	
4	**VOE 14516548**	1					••Ring	••Bague	••Ring	•• 링	•• 环	
5	**VOE 14516549**	1					••Washer	••Rondelle	••Scheibe	•• 워셔	•• 垫圈	
6	**VOE 14516567**	3					••Gear	••Pignon	••Zahnrad	•• 기어	•• 齿轮	
7	**SA 7118-23430**	3					••Pin	••Goupille	••Stift	•• 핀	•• 销	
8	**SA 7118-23440**	3					••Needle bearing	••Roulement à aiguill.	••Nadellager	•• 니들 베어링	•• 滚针轴承	
9	**SA 7118-23460**	3					••Washer	••Rondelle	••Scheibe	•• 와셔	•• 垫圈	
10	**SA 7147-00150**	3					••Thrust washer	••Rondelle butée	••Druckscheibe	•• 스러스트 워셔	•• 推进垫圈	
11	**SA 9325-06012**	3					••Spring pin	••Goupille tubulaire	••Federstift	•• 스프링 핀	•• 弹簧销	
12	**SA 9541-01030**	3					••Ring	••Anneau	••Ring	•• 링	•• 密封环	
13		1			NS		•Housing	•Carter	•Gehäuse	• 하우징	• 水泵壳体	
14	**VOE 14516542**	2					•Bearing	•Roulement	•Lager	• 베어링	• 轴承	
15	**VOE 14516543**	1					•Sealing	•Étanchéité	•dichtung	• 시일링	• 密封	
16	**VOE 14516544**	1					•Nut	•Écrou	•Mutter	• 너트	• 螺母	
17	**VOE 14516545**	4					•Gear	•Pignon	•Zahnrad	• 기어	• 齿轮	
18	**VOE 14516550**	1					•Gear	•Pignon	•Zahnrad	• 기어	• 齿轮	
19	**VOE 14516551**	1					•Cover	•Capot	•Haube	• 커버	• 盖	
20	**VOE 14516552**	1					•Ring	•Bague	•Ring	• 링	• 环	
21	**VOE 14516553**	1					•Plug	•Tampon	•Stopfen	• 플러그	• 塞	
22	**SA 7114-12700**	4					•Needle bearing	•Roulement à aiguille	•Nadellager	• 니들 베어링	• 滚针轴承	
23	**SA 7117-15230**	1					•Pad	•Support inférieur	•Unterlegring	• 패드	• 底座	
24	**SA 9415-11032**	2					•Plug	•Tampon	•Stopfen	• 플러그	• 塞	
25	**SA 9511-12014**	1					•O-ring	•Joint Torique	•O-Ring	• 오링	•0 形圈	
26	**SA 9511-12240**	1					•O-ring	•Joint Torique	•O-Ring	• 오링	•0 形圈	
27	**SA 9541-01035**	4					•Ring	•Anneau	•Ring	• 링	• 密封环	

1	**8278696**	行走齿轮箱 주행기어박스 **Fahrgetriebe** **Boîte de vitesses de conduite** **Travel gearbox**	Catalogue id **20043**	Group **431**
2			Illustr. No **1011608**	Section **100**
3			Issue **PUB 95A9920043**	Page **215**
4				
5				

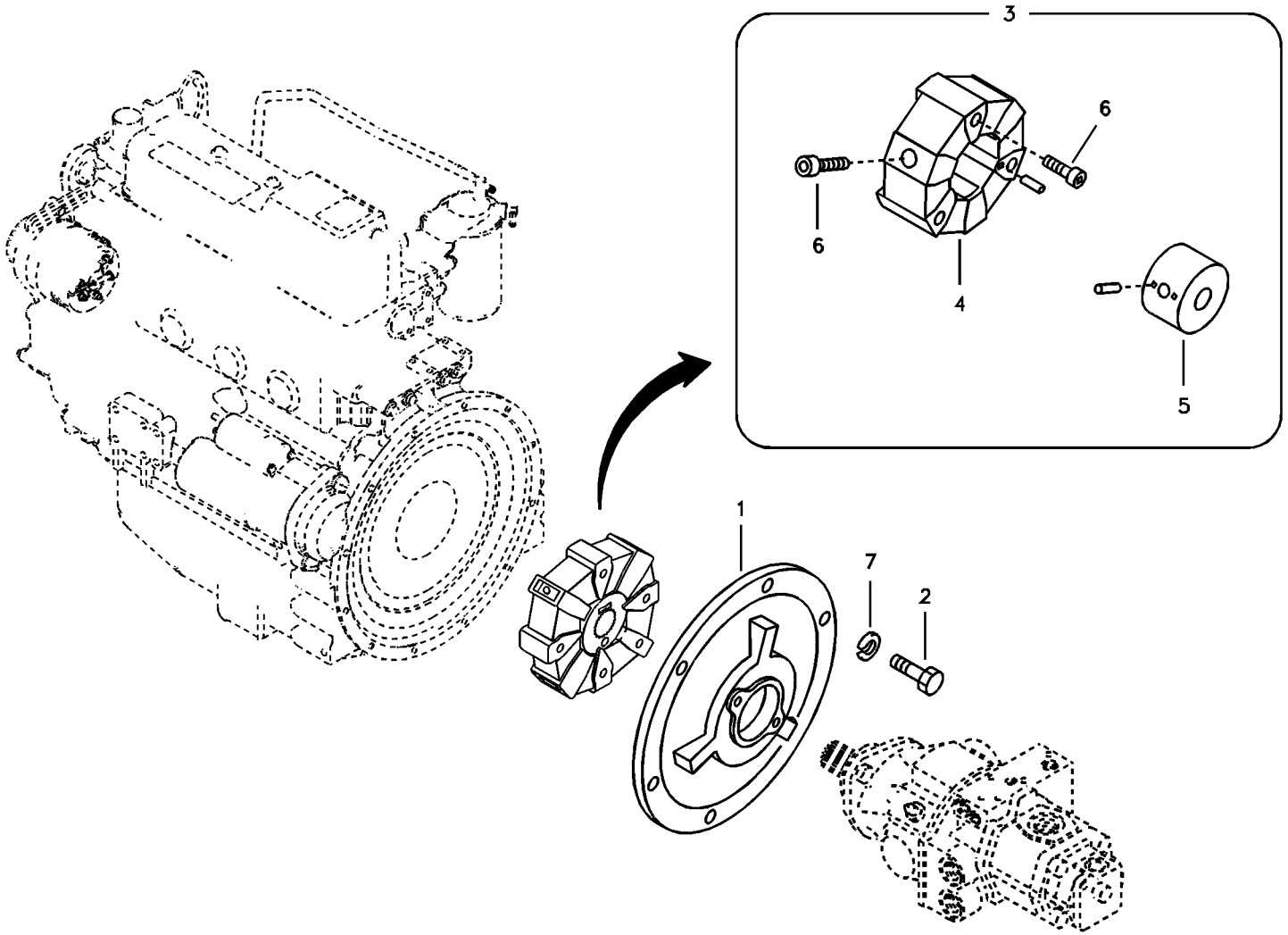
3
6
6
4
5
1
7
2

Fig.	Part No.	Quantity 1	2	3	PS	KIT	Description	Dénomination	Bezeichnung	품명	说明	Notes
1	**VOE 14528953**	1					Flange	Flasque	Flansch	플랜지	法兰	
2	**VOE 983252**	7					Hexagon screw	Vis à tête hexagonale	Sechskantschraube	육각 나사	六角螺丝	
3	**VOE 14523947**	1					Coupling	Accouplement	Kupplung	커플링	连接盘	
4	**VOE 14522414**	1					•Element	•Elément	•Element	• 엘리멘트	• 滤芯	
5	**VOE 14523948**	1					•Hub	•Moyeu	•Nabe	• 허브	• 轮毂	
6	**VOE 13978797**	6					•Allen Hd Screw	•Vis A 6 Pans Cr	•Inbusschraube	• 스크류	• 内六角螺钉	(VOE 978797)
7	**VOE 955922**	7					Spring washer	Rondelle élastique	Federscheibe	스프링 워셔	弹簧垫圈	

1	**8278696**	泵齿轮箱及附件 펌프기어박스 및 커플링 **Pumpengetriebe mit Anbauteilen** **Boîte de vitesses de la pompe avec pièces d'assemblage** **Pump gearbox with assembling parts**	Catalogue id **20043**	Group **431**
2			Illustr. No **1011610**	Section **400**
3			Issue **PUB 95A9920043**	Page **217**
4				
5				

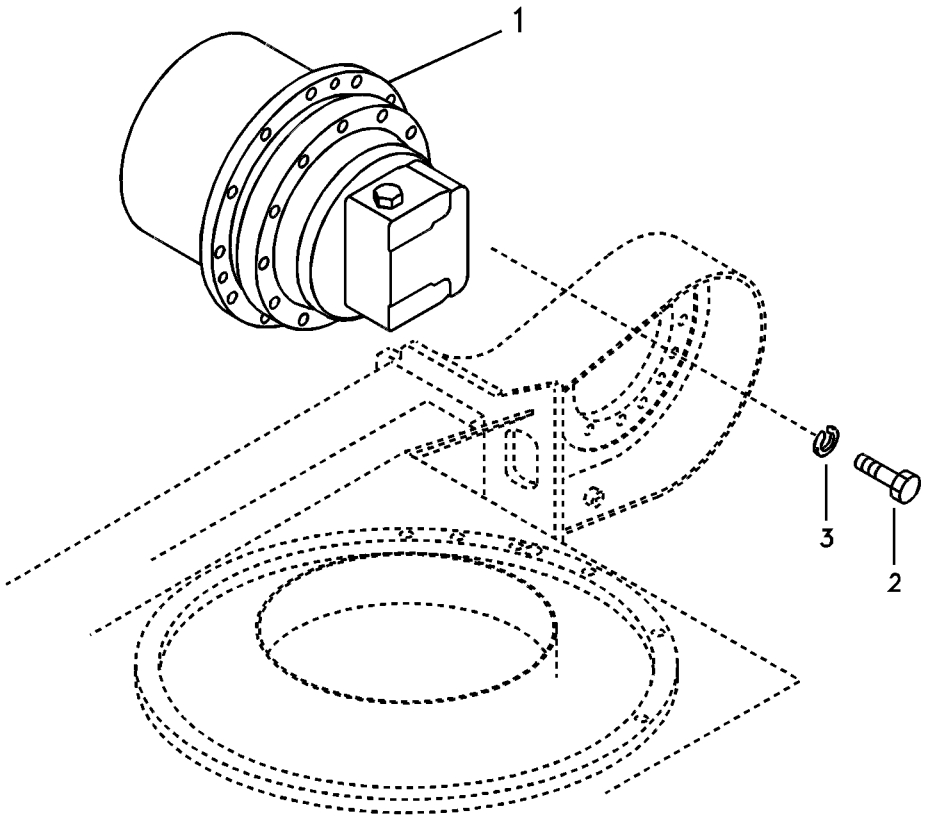
1
3
2

Fig.	Part No.	Quantity 1	2	3	PS	KIT	Description	Dénomination	Bezeichnung	품명	说明	Notes
1	**VOE 14516626**	2					Drive unit	Unité de commande	Antriebsaggregat	드라이브 유닛	驱动单元	
		1			NS		•Gearbox	•Boite vitesses	•Schaltgetriebe	• 기어박스	• 齿轮箱	See group 431, Page 215
		1			NS		•Travel motor	•Moteur conduite	•Fahrmotor	• 주행 모터	• 行走马达	See group 441, Page 221
2	**VOE 978937**	24					Hexagon screw	Vis à tête hexagonale	Sechskantschraube	육각 나사	六角螺丝	
3	**VOE 992045**	24					Plain washer	Rondelle plane	Flachscheibe		平垫圈	

1	**8278696**	行走马达及附件 주행모터 및 장착부품 **Fahrmotor mit Montageteilen** **Moteur de conduite avec pièces de montage** **Travel motor with mounting parts**	Catalogue id **20043**	Group **441**
2			Illustr. No **1011611**	Section **100**
3			Issue **PUB 95A9920043**	Page **219**
4				
5				

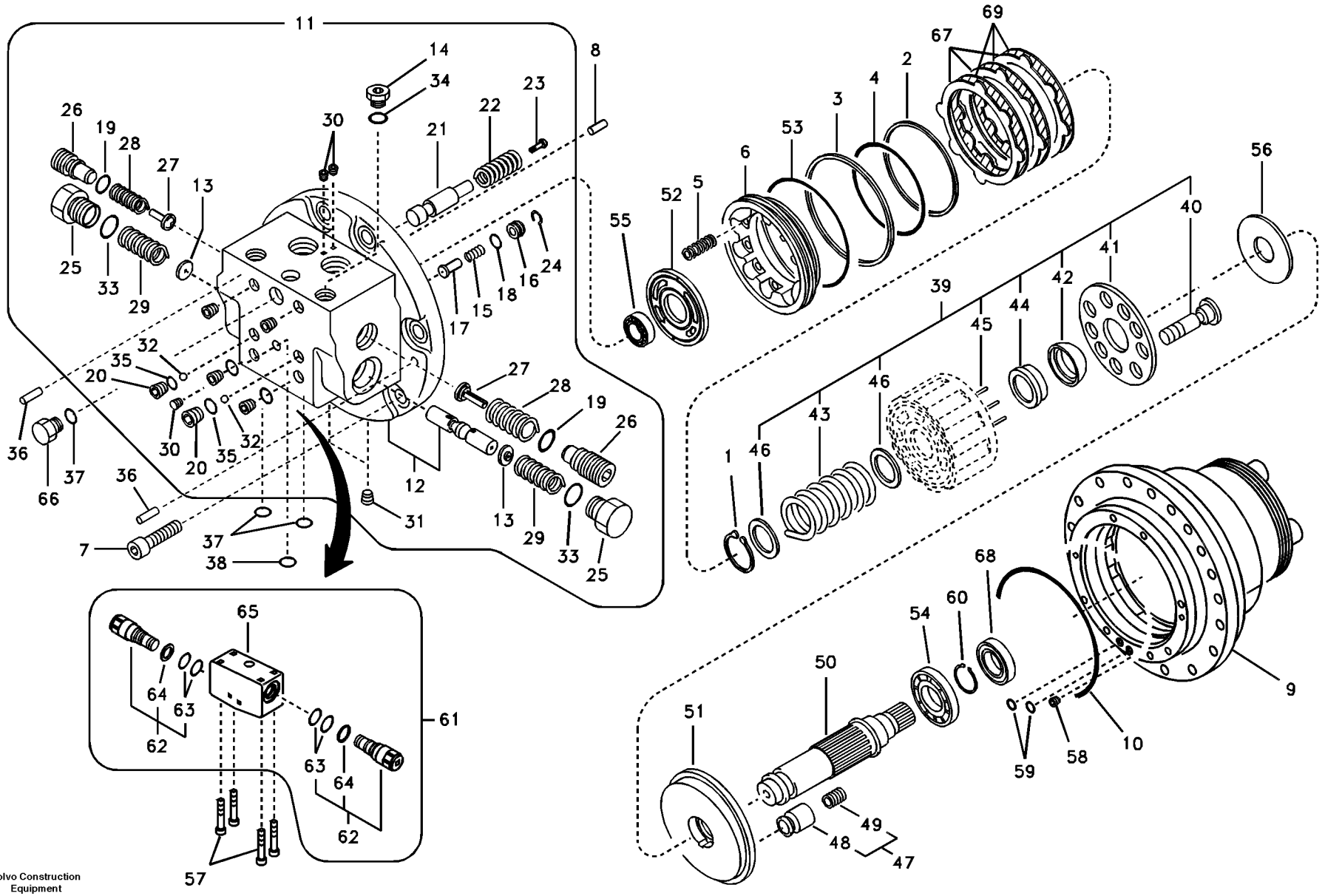

Volvo Construction Equipment

1011612

Fig.	Part No.	Quantity 1	2	3	PS	KIT	Description	Dénomination	Bezeichnung	품명	说明	Notes
		1			NS		Travel motor	Moteur conduite	Fahrmotor	주행 모터	行走马达	
1	**VOE 14505028**	1					•Ring	•Anneau	•Ring	• 링	• 密封环	
2	**VOE 14505031**	1				K	•Ring	•Anneau	•Ring	• 링	• 密封环	
3	**VOE 14505032**	1				K	•Ring	•Anneau	•Ring	• 링	• 密封环	
4	**VOE 14505034**	1				K	•O-ring	•Joint Torique	•O-Ring	• 오링	•0 形圈	
5	**VOE 14505036**	8					•Spring	•Ressort	•Feder	• 스프링	• 弹簧	
6	**VOE 14505037**	1					•Piston	•Piston	•Kolben	• 피스톤	• 活塞	
7	**VOE 14505046**	8					•Bolt	•Boulon	•Bolzen	• 볼트	• 螺栓	
8	**VOE 14505048**	1					•Pin	•Goupille	•Zapfen	• 핀	• 定位销	
9	**VOE 14526557**	1					•Flange	•Flasque	•Flansch	• 플랜지	• 法兰	
10	**VOE 990583**	1				K	•O-ring	•Joint torique	•O-Ring	•O 링	•o 型圈	
11		1			NS		•Flange	•Flasque	•Flansch	• 플랜지	• 法兰	
12		1			NS		••Flange kit	••Kit brides	••Flansch-Kit	•• 플랜지 키트	•• 法兰套件	
13	**VOE 14505050**	2					••Retainer	••Retenue	••Halter	•• 리테이너	•• 固定器	
14	**VOE 14505051**	1					••Plug	••Bouchon	••Stopfen	•• 플러그	•• 堵头	
15	**VOE 14505052**	1					••Spring	••Ressort	••Feder	•• 스프링	•• 弹簧	
16	**VOE 14505054**	1					••Seat	••Siege	••Sitz	•• 시트	•• 座圈	
17	**VOE 14526561**	1					••Valve	••Soupape	••Ventil	•• 밸브	•• 阀	
18	**VOE 983496**	1				K	••O-ring	••Joint torique	••O-Ring	••O 링	••o 型圈	
19	**VOE 983507**	2				K	••O-ring	••Joint torique	••O-Ring	••O 링	••o 型圈	
20	**VOE 14526564**	4					••Plug	••Tampon	••Stopfen	•• 플러그	•• 塞	
21	**VOE 14526565**	1			SS		••Spool	••Bobine	••Schieber	•• 스풀	•• 株塞	
22	**VOE 14526566**	1					••Spring	••Ressort	••Feder	•• 스프링	•• 弹簧	
23	**VOE 14526567**	1					••Screw	••Vis	••Schraube	•• 나사	•• 螺丝	
24	**SA 8230-02690**	1					••Ring	••Bague	••Ring	•• 링	•• 环	
25	**SA 8230-23430**	2					••Plug	••Bouchon	••Stopfen	•• 플러그	•• 堵头	
26	**SA 8230-23440**	2					••Plug	••Bouchon	••Stopfen	•• 플러그	•• 堵头	
27	**SA 8230-23450**	2					••Valve	••Soupape	••Ventil	•• 밸브	•• 阀	
28	**SA 8230-23460**	2					••Spring	••Ressort	••Feder	•• 스프링	•• 弹簧	
29	**SA 8230-23470**	2					••Spring	••Ressort	••Feder	•• 스프링	•• 弹簧	

1	**8278696**	行走马达 주행모터 **Fahrmotor** **Moteur de conduite** **Travel motor**	Catalogue id **20043**	Group **441**
2			Illustr. No **1011612**	Section **200**
3			Issue **PUB 95A9920043**	Page **221**
4				
5				

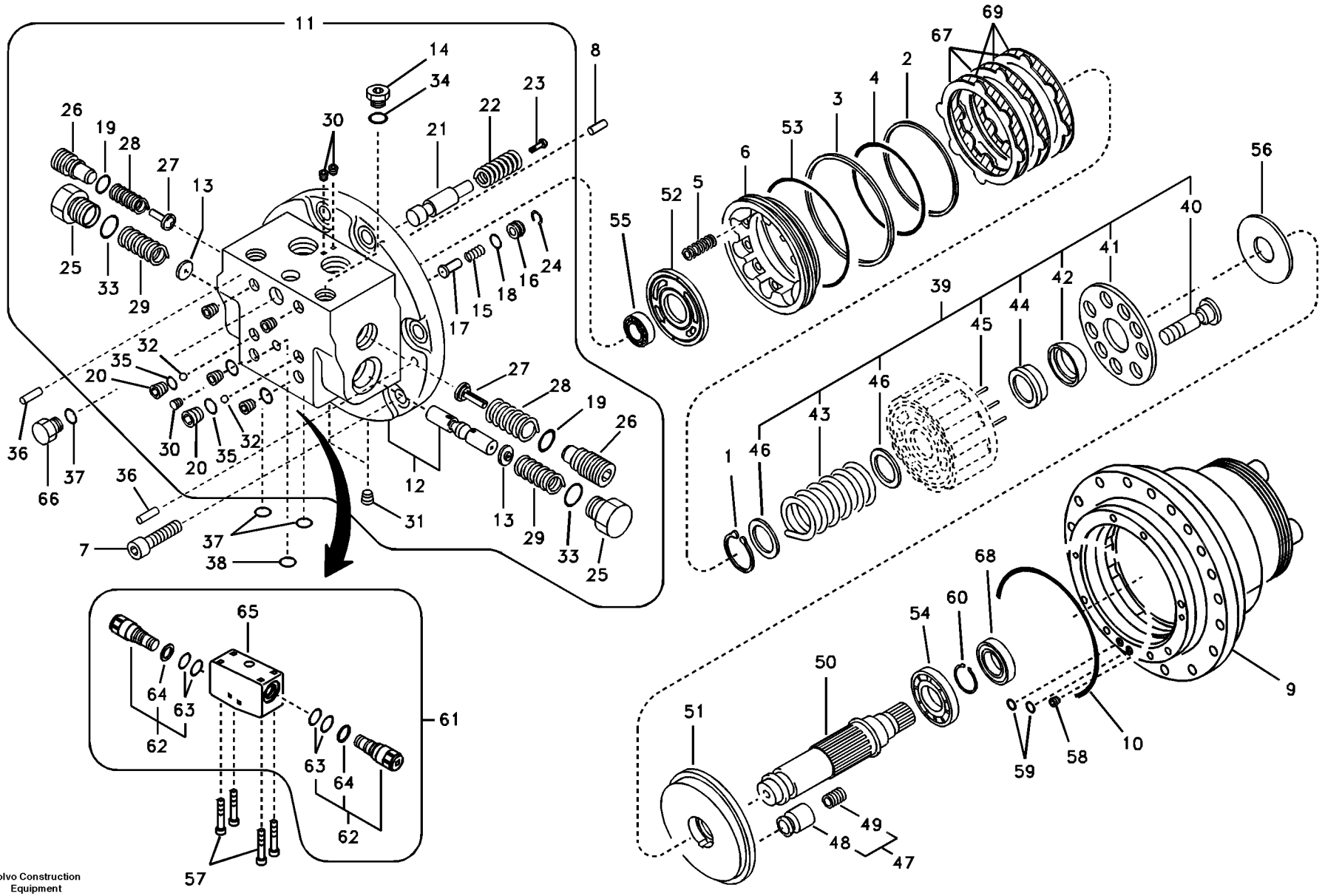

Volvo Construction Equipment

1011612

Fig.	Part No.	Quantity 1	2	3	PS	KIT	Description	Dénomination	Bezeichnung	품명	说明	Notes
30	**SA 8230-33630**	5					••Plug	••Bouchon	••Stopfen	•• 플러그	•• 堵头	
31	**SA 8230-33680**	2					••Plug	••Bouchon	••Stopfen	•• 플러그	•• 堵头	
32	**SA 9676-51600**	2					••Ball	••Bille	••Kugel	•• 볼	•• 滚珠	
33	**VOE 983525**	1				K	•O-ring	•Joint torique	•O-Ring	•O 링	•o 型圈	
34	**VOE 983505**	1				K	•O-ring	•Joint torique	•O-Ring	•O 링	•o 型圈	
35	**VOE 983502**	4				K	•O-ring	•Joint torique	•O-Ring	•O 링	•o 型圈	
36	**VOE 14526571**	2					•Pin	•Goupille	•Zapfen	• 핀	• 定位销	
37	**VOE 990557**	3				K	•O-ring	•Joint torique	•O-Ring	•O 링	•o 型圈	
38	**VOE 983495**	1				K	•O-ring	•Joint torique	•O-Ring	•O 링	•o 型圈	
39	**VOE 14526574**	1					•Piston	•Piston	•Kolben	• 피스톤	• 活塞	
40	**VOE 14526575**	9					••Piston	••Piston	••Kolben	•• 피스톤	•• 活塞	
41	**VOE 14526576**	1					••Plate	••Tôle	••Blech	•• 플레이트	•• 板	
42	**VOE 14526577**	1					••Ball	••Bille	••Kugel	•• 볼	•• 球	
43	**VOE 14526578**	1					••Spring	••Ressort	••Feder	•• 스프링	•• 弹簧	
44	**VOE 14526579**	1					••Washer	••Rondelle	••Scheibe	•• 워셔	•• 垫圈	
45	**VOE 14526580**	3					••Roller	••Galet	••Rolle	•• 롤러	•• 滚轴	
46	**SA 8230-23520**	2					••Washer	••Rondelle	••Scheibe	•• 워셔	•• 垫圈	
47	**VOE 14526581**	1					•Piston	•Piston	•Kolben	• 피스톤	• 活塞	
48		1					••Seat	••Siege	••Sitz	•• 시트	•• 座圈	
49	**SA 8230-23400**	1					••Spring	••Ressort	••Feder	•• 스프링	•• 弹簧	
50	**VOE 14526582**	1					•Shaft	•Arbre	•Welle	• 샤프트	• 转轴	
51	**VOE 14526583**	1					•Plate	•Tôle	•Blech	• 플레이트	• 板	
52	**VOE 14526584**	1					•Plate	•Tôle	•Blech	• 플레이트	• 板	
53	**VOE 990604**	1				K	•O-ring	•Joint torique	•O-Ring	•O 링	•o 型圈	
54	**VOE 14526586**	1					•Bearing	•Palier	•Lager	• 베어링	• 轴承	
55	**VOE 14526587**	1					•Ball bearing	•Roulement billes	•Kugellager	• 볼 베어링	• 滚珠轴承	
56	**VOE 14526588**	2			SS		•Pivot	•Pivot	•Lagerzapfen	• 피봇	• 枢轴	
57	**VOE 14526589**	4					•Bolt	•Boulon	•Bolzen	• 볼트	• 螺栓	
58	**VOE 14526590**	1					•Pump kit	•Kit pompe	•Pumpensatz	• 펌프 키트	• 泵套件	
59	**VOE 983494**	2				K	•O-ring	•Joint torique	•O-Ring	•O 링	•o 型圈	

1	**8278696**	行走马达 주행모터 **Fahrmotor** **Moteur de conduite** **Travel motor**	Catalogue id **20043**	Group **441**
2			Illustr. No **1011612**	Section **200**
3			Issue **PUB 95A9920043**	Page **223**
4				
5				

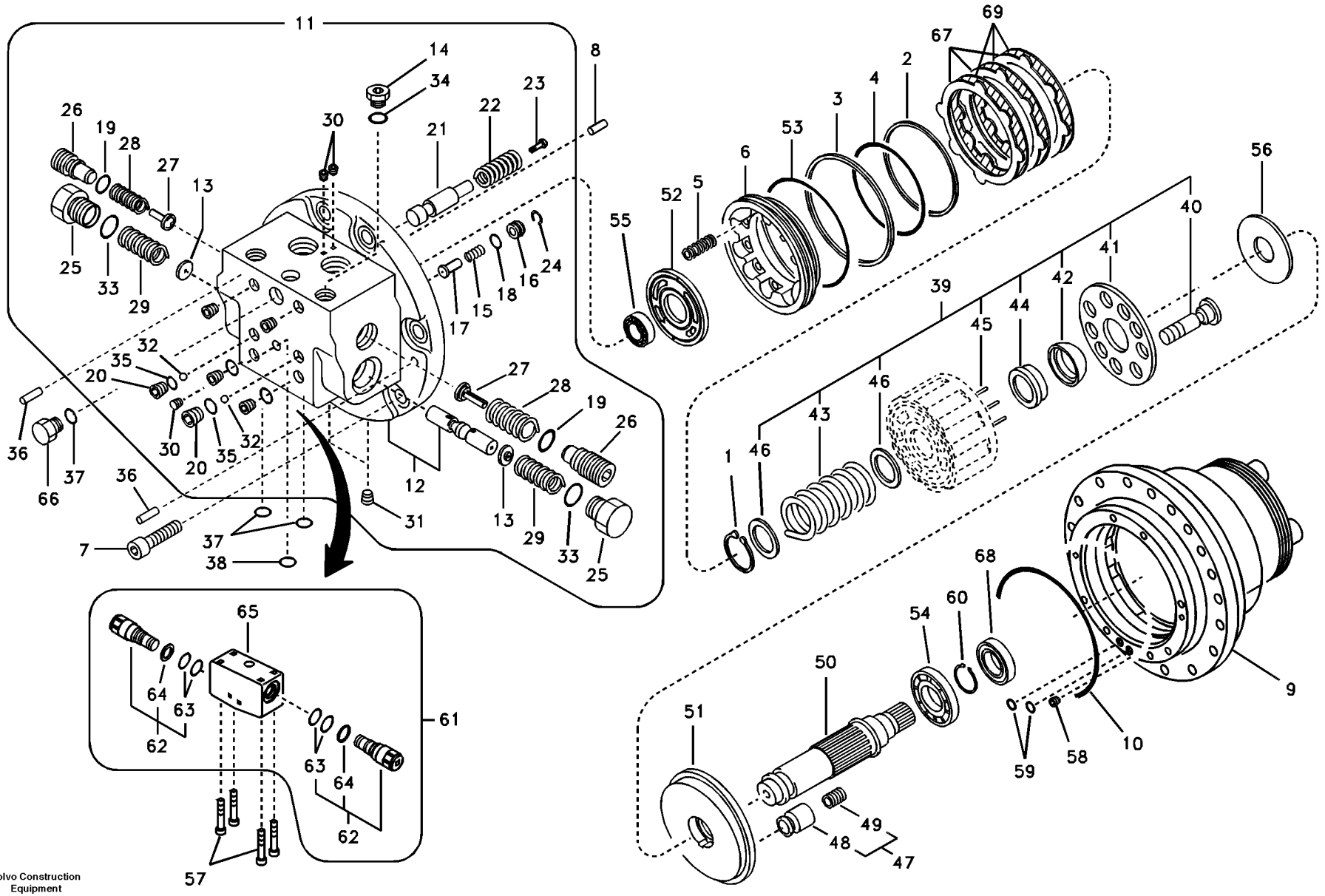

Volvo Construction Equipment

1011612

Fig.	Part No.	Quantity 1	2	3	PS	KIT	Description	Dénomination	Bezeichnung	품명	说明	Notes
60	**VOE 14526592**	1			OP		•Ring	•Anneau	•Ring	• 링	• 密封环	
61	**VOE 14526593**	1					•Relief valve	•Valve décharge	•Entlastungsventil	• 릴리프 밸브	• 泄流阀	
62	**VOE 14526594**	2					••Relief valve	••Valve décharge	••Entlastungsventil	•• 릴리프 밸브	•• 泄流阀	
63	**VOE 990557**	3				K	•••O-ring	•••Joint torique	•••O-Ring	•••O 링	•••o 型圈	
64	**SA 9566-10180**	1				K	•••Ring	•••Bague	•••Ring	••• 링	••• 环	
65		1					••Block	••Bloc	••Block	•• 블록	•• 壳体	
66	**SA 8230-20520**	1					•Plug	•Bouchon	•Stopfen	• 플러그	• 堵头	
67	**SA 8230-22960**	3					•Valve	•Valve	•Ventil	• 밸브	• 阀	
68	**SA 8230-33730**	1				K	•Seal	•Joint	•Dichtring	• 시일	• 密封	
69	**SA 8230-33740**	3					•Plate	•Tôle	•Blech	• 플레이트	• 板	
100	**VOE 14526556**	1					Sealing ring	Bague étanchéité	Dichtring	씰링 링	密封环	

1	**8278696**	行走马达 주행모터 **Fahrmotor** **Moteur de conduite** **Travel motor**	Catalogue id **20043**	Group **441**
2			Illustr. No **1011612**	Section **200**
3			Issue **PUB 95A9920043**	Page **225**
4				
5				

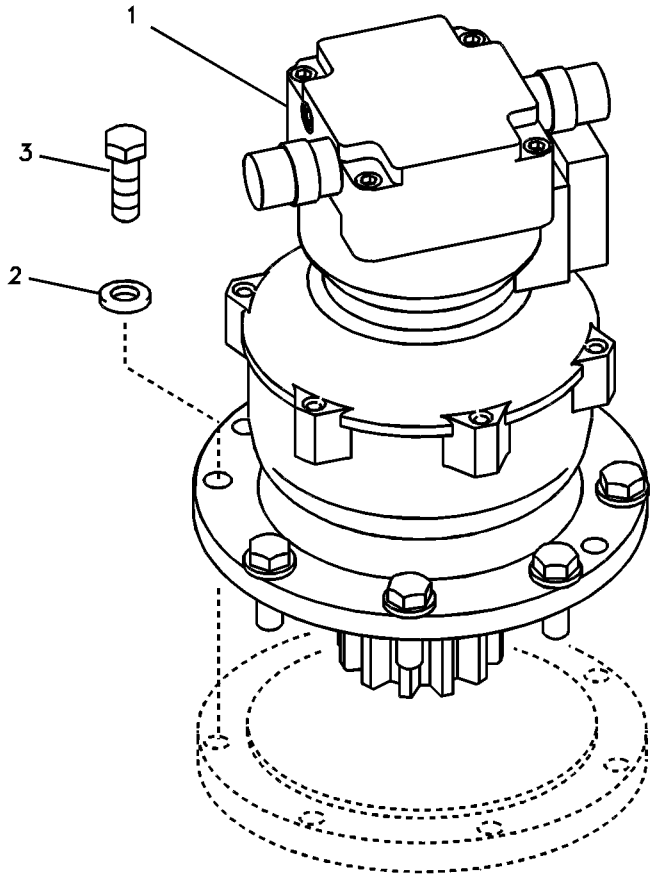
1
3
2

Fig.	Part No.	Quantity 1	2	3	PS	KIT	Description	Dénomination	Bezeichnung	품명	说明	Notes
1		1					Swing Motor	Moteur orientat	Schwenkmotor	선회 모터	回转马达	See group 441, Page 229
2	**VOE 992045**	7					Plain washer	Rondelle plane	Flachscheibe		平垫圈	(VOE 14880474)
3	**VOE 978938**	7					Hexagon screw	Vis à tête hexagonale	Sechskantschraube	육각 나사	六角螺丝	

1	**8278696**	回转马达及附件 선회모터 및 장착부품 **Schwenkmotor mit Anbauteilen** **Moteur d'orientation avec pièces de montage** **Swing motor with mounting parts**	Catalogue id **20043**	Group **441**
2			Illustr. No **1011613**	Section **500**
3			Issue **PUB 95A9920043**	Page **227**
4				
5				

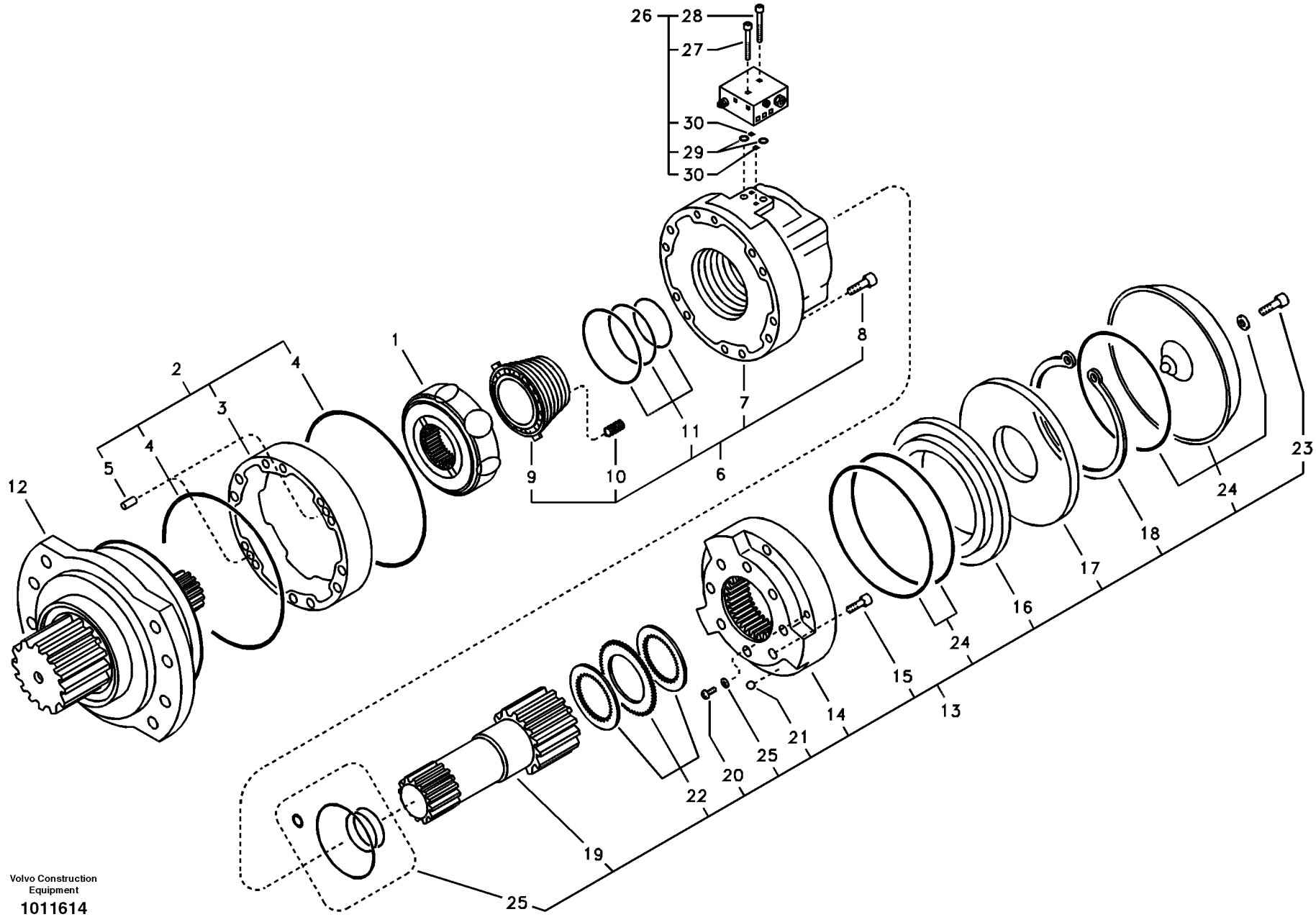

Volvo Construction Equipment

1011614

Fig.	Part No.	Quantity 1	2	3	PS	KIT	Description	Dénomination	Bezeichnung	품명	说明	Notes
	VOE 14519306	1			SS		Motor	Moteur	Motor	모터	马达	S/N - 11505
	VOE 14554137	1					Motor	Moteur	Motor	모터	马达	S/N 11506 -
	VOE 14572714	1					Swing motor	Moteur d'orientation	Schwenkmotor			
1	**VOE 14527065**	1					•Cylinder block	•Unite cylindre	•Zylinderblock	• 실린더 블록	• 汽缸块	
2	**VOE 14527066**	1					•Cam	•Came	•Nocken	• 캠	• 凸轮	
3	**VOE 14527067**	1					••Cam	••Came	••Nocken	•• 캠	•• 凸轮	
4	**VOE 14527068**	2				K	••O-ring	••Joint torique	••O-Ring	••O 링	••o 型圈	
5	**VOE 14527680**	2					••Pin	••Goupille	••Zapfen	•• 핀	•• 定位销	
6	**VOE 14587955**	1					•Cover	•Capot	•Haube	• 커버	• 罩	(VOE 14527069)
7	**VOE 14527070**	1					••Cover	••Capot	••Haube	•• 커버	•• 罩盖	
8	**VOE 14527071**	11					••Bolt	••Boulon	••Bolzen	•• 볼트	•• 螺栓	
9	**VOE 14527072**	1					••Distributor	••Distributeur	••Verteiler	•• 디스트리뷰터	•• 配电器	
10	**VOE 11715566**	6					••Spring	••Ressort	••Feder	•• 스프링	•• 弹簧	(VOE 14527074)
11	**VOE 14527073**	1				K	••Sealing kit	••Jeu joints	••Dichtungssatz	•• 씰링 키트	•• 密封套件	
12	**VOE 14587958**	1					•Support	•Bâti	•Stativ	• 지지대	• 支撑	(VOE 14527075)
13	**VOE 14527081**	1					•Brake	•Frein	•Bremse	• 브레이크	• 刹车	
14	**VOE 14527082**	1					••Body	••Corps	••Karosserie	•• 바디	•• 车体	
15	**VOE 14527083**	8					••Bolt	••Boulon	••Bolzen	•• 볼트	•• 螺栓	
16	**VOE 14527084**	1					••Piston	••Piston	••Kolben	•• 피스톤	•• 活塞	
17	**VOE 14527085**	1					••Washer	••Rondelle	••Scheibe	•• 워셔	•• 垫圈	
18	**VOE 14527086**	1					••Ring	••Bague	••Ring	•• 링	•• 环	
19	**VOE 14527087**	1					••Shaft	••Arbre	••Welle	•• 샤프트	•• 转轴	
20	**VOE 11714987**	2					••Screw	••Vis	••Schraube	•• 나사	•• 螺丝	(VOE 14527088)
21	**VOE 14527681**	6					••Ball	••Bille	••Kugel	•• 볼	•• 滚珠	
22	**VOE 14527089**	1					••Disc	••Disque	••Lamelle	•• 디스크	•• 盘	
23	**VOE 14527090**	1					••Bolt	••Boulon	••Bolzen	•• 볼트	•• 螺栓	
24	**VOE 14527091**	1				K	••O-ring	••Joint torique	••O-Ring	••O 링	••o 型圈	
25	**VOE 14527092**	1				K	••Sealing kit	••Jeu joints	••Dichtungssatz	•• 씰링 키트	•• 密封套件	
26	**VOE 14527093**	1			SS		•Bracket	•Console	•Konsole	• 브래킷	• 支架	
27	**VOE 11712919**	1					••Screw	••Vis	••Schraube	•• 나사	•• 螺丝	(VOE 14527094)

1	**8278696**	回转马达 선회모터 **Schwenkmotor** **Moteur d'orientation** **Swing motor**	Catalogue id **20043** / Group **441**
2			Illustr. No **1011614** / Section **600**
3			Issue **PUB 95A9920043** / Page **229**
4			
5			

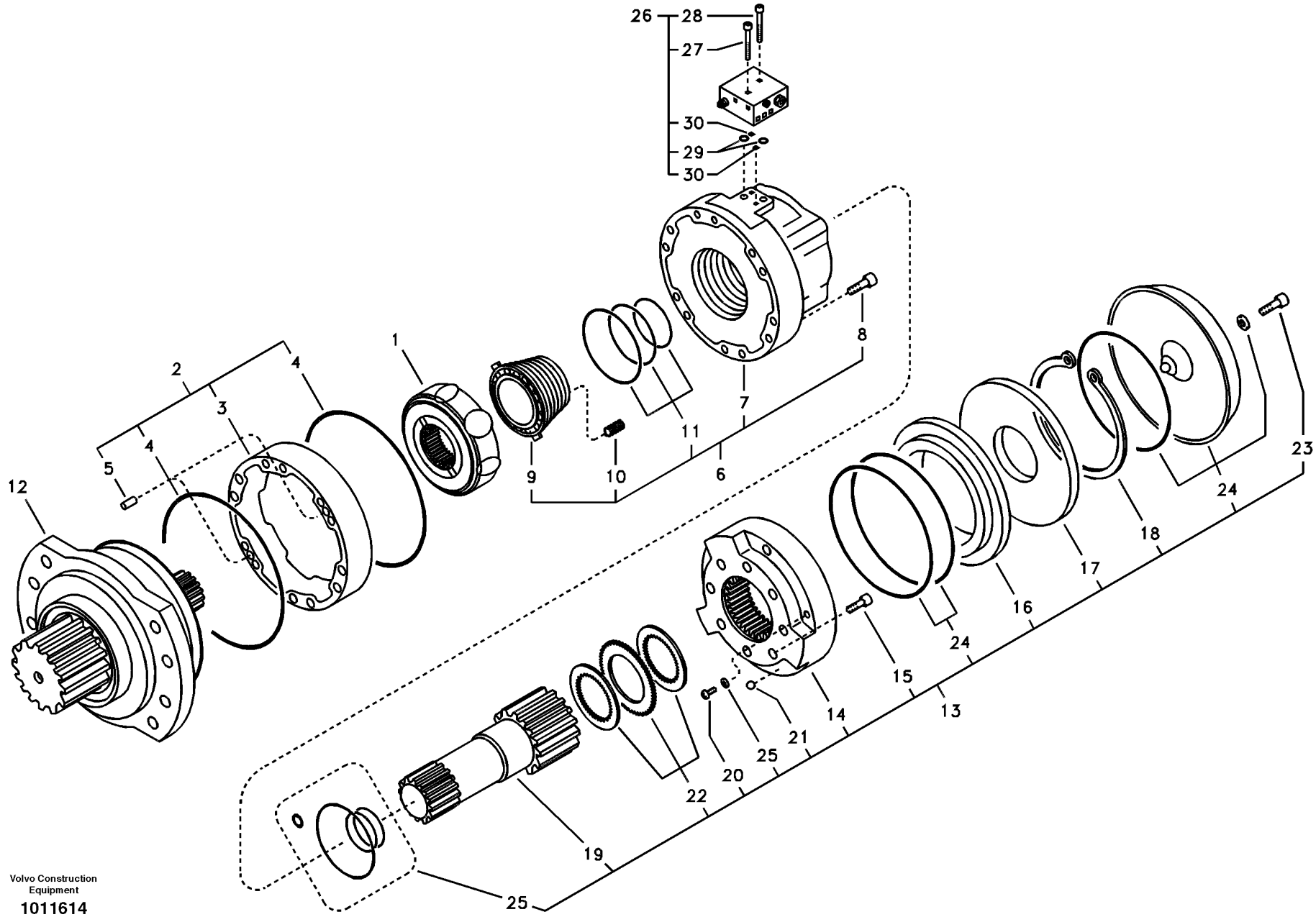

Volvo Construction Equipment

1011614

Fig.	Part No.	Quantity 1	2	3	PS	KIT	Description	Dénomination	Bezeichnung	품명	说明	Notes
28	**VOE 14527071**	1					••Bolt	••Boulon	••Bolzen	•• 볼트	•• 螺栓	
29	**VOE 11712920**	2					••O-ring	••Joint torique	••O-Ring	••O 링	••o 型圈	(VOE 14527095)
30	**VOE 11712933**	2					••O-ring	••Joint torique	••O-Ring	••O 링	••o 型圈	(VOE 14527096)
100	**VOE 14527097**	1					Sealing Kit	Jeu Joints	Dichtungssatz	시일 킷	密封包	

1	**8278696**	回转马达 선회모터 **Schwenkmotor** **Moteur d'orientation** **Swing motor**	Catalogue id **20043**	Group **441**
2			Illustr. No **1011614**	Section **600**
3			Issue **PUB 95A9920043**	Page **231**
4				
5				

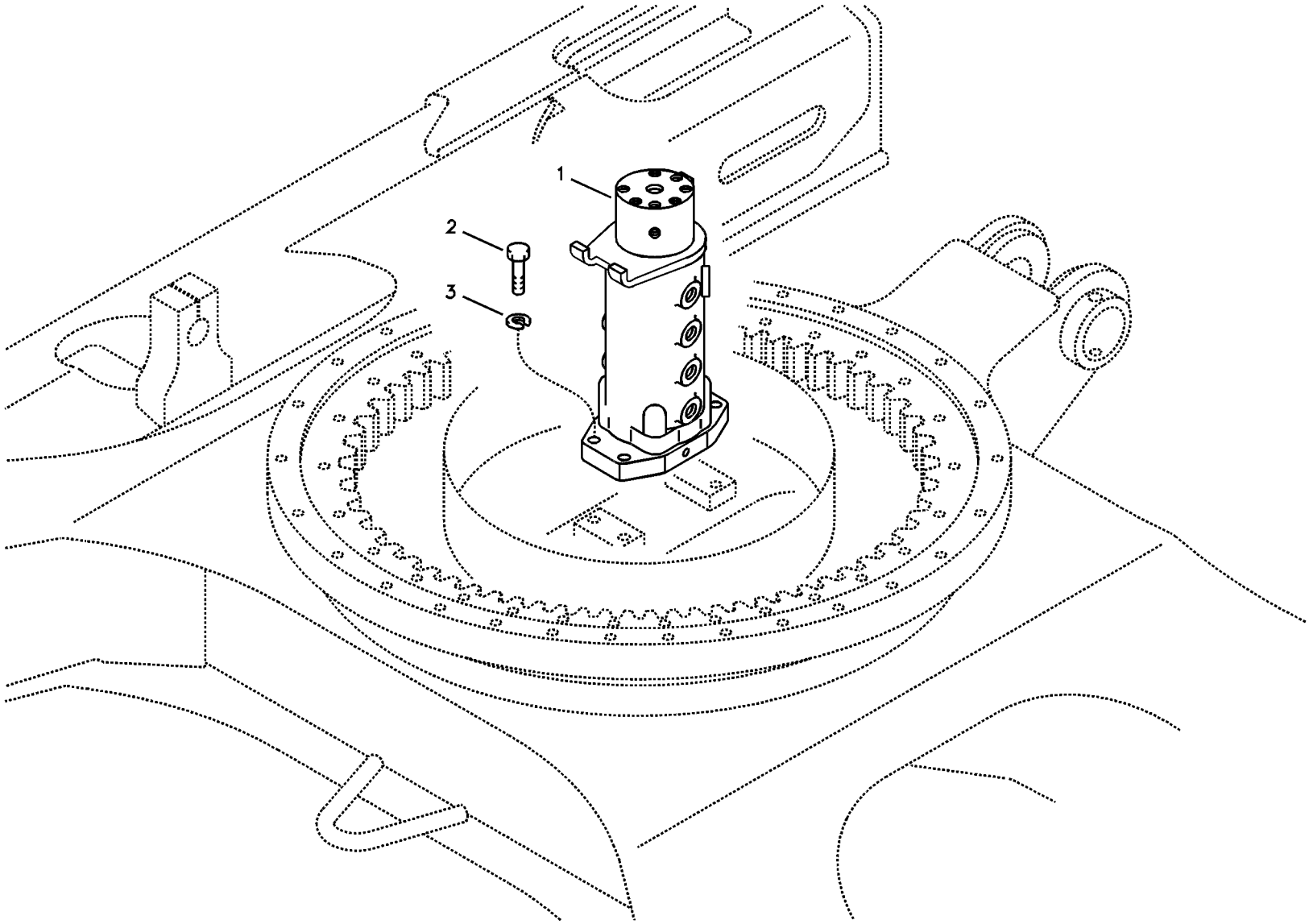
1
2
3

Fig.	Part No.	Quantity 1	2	3	PS	KIT	Description	Dénomination	Bezeichnung	품명	说明	Notes
1	**VOE 14575021**	1					Box turning device	Tourne-caisse	Kistenwender.....	박스 회전 장치.....	转盒装置.....	See group 443, Page 235
2	**VOE 978934**	4					Hexagon screw	Vis à tête hexagonale	Sechskantschraube ..	육각 나사	六角螺丝.....	
3	**VOE 955923**	4					Spring washer.....	Rondelle élastique	Federscheibe.....	스프링 워셔	弹簧垫圈.....	

1	**8278696**	安装回转接头总成 터닝조인트 장착 **Drehgelenk mit anbauteilen** **Articulation de rotation avec piéces de montage** **Turning joint, mounting**	Catalogue id **20043**	Group **443**
2			Illustr. No **1013437**	Section **100**
3			Issue **PUB 95A9920043**	Page **233**
4				
5				

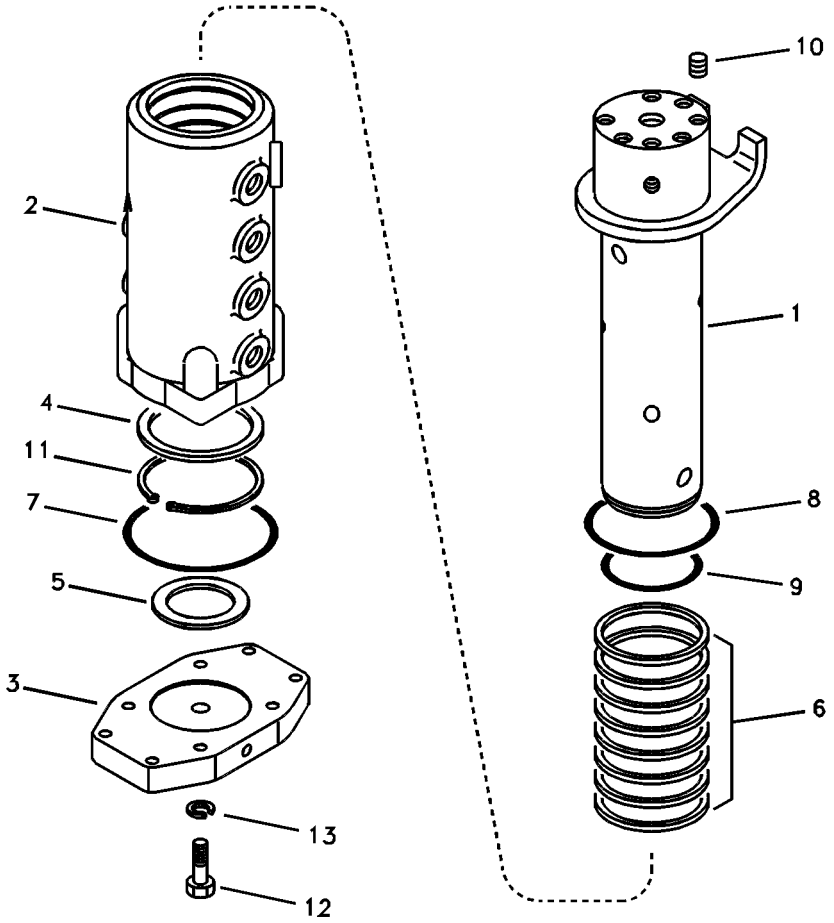
10
2
1
4
11
8
7
9
5
6
3
13
12

Fig.	Part No.	Quantity 1	2	3	PS	KIT	Description	Dénomination	Bezeichnung	품명	说明	Notes
	VOE 14575021	1					Box turning device	Tourne-caisse	Kistenwender	박스 회전 장치	转盒装置	
1	**SA 1146-02120**	1			OP		•Shaft	•Arbre	•Welle	• 샤프트	• 轴	
2	**SA 1146-02130**	1			OP		•Hub	•Bossage	•Nabe	• 허브	• 轮毂	
3	**SA 1146-02140**	1					•Cover	•Capot	•Haube	• 커버	• 罩盖	
4	**SA 1046-01370**	1					•Spacer	•Entretoise	•Abstandkörper	• 스페이서	• 定位器	
5	**SA 1046-01380**	1					•Shim	•Cale d'épaisseur	•Passcheibe	• 심	• 垫片	
6	**VOE 14525445**	8				K	•Seal	•Joint	•Dichtring	• 시일	• 密封	
7	**SA 9511-22095**	1				K	•O-ring	•Joint Torique	•O-Ring	• 오링	•0 形圈	
8	**SA 9511-12100**	1				K	•O-ring	•Joint Torique	•O-Ring	• 오링	•0 形圈	
9	**SA 9511-12080**	1				K	•Ring	•Bague	•Ring	• 링	• 环	
10	**SA 9415-43032**	4					•Plug	•Bouchon	•Stopfen	• 플러그	• 堵头	
11	**VOE 914480**	1					•Retaining ring	•Bague retenue	•Haltering	• 리테이닝 링	• 固位环	(SA 9541-01070)
12	**VOE 983253**	4					•Hexagon screw	•Vis à tête hexagonal	•Sechskantschraube	• 육각 나사	• 六角螺丝	
13	**VOE 955922**	4					•Spring washer	•Rondelle élastique	•Federscheibe	• 스프링 워셔	• 弹簧垫圈	
100	**VOE 14527183**	1					Sealing Kit	Jeu Joints	Dichtungssatz	시일 킷	密封包	(VOE 14504824)

1	**8278696**	回转接头总成 터닝조인트 **Drehgelenk** **Articulation de rotation** **Turning joint**	Catalogue id **20043**	Group **443**
2			Illustr. No **1007014**	Section **200**
3			Issue **PUB 95A9920043**	Page **235**
4				
5				

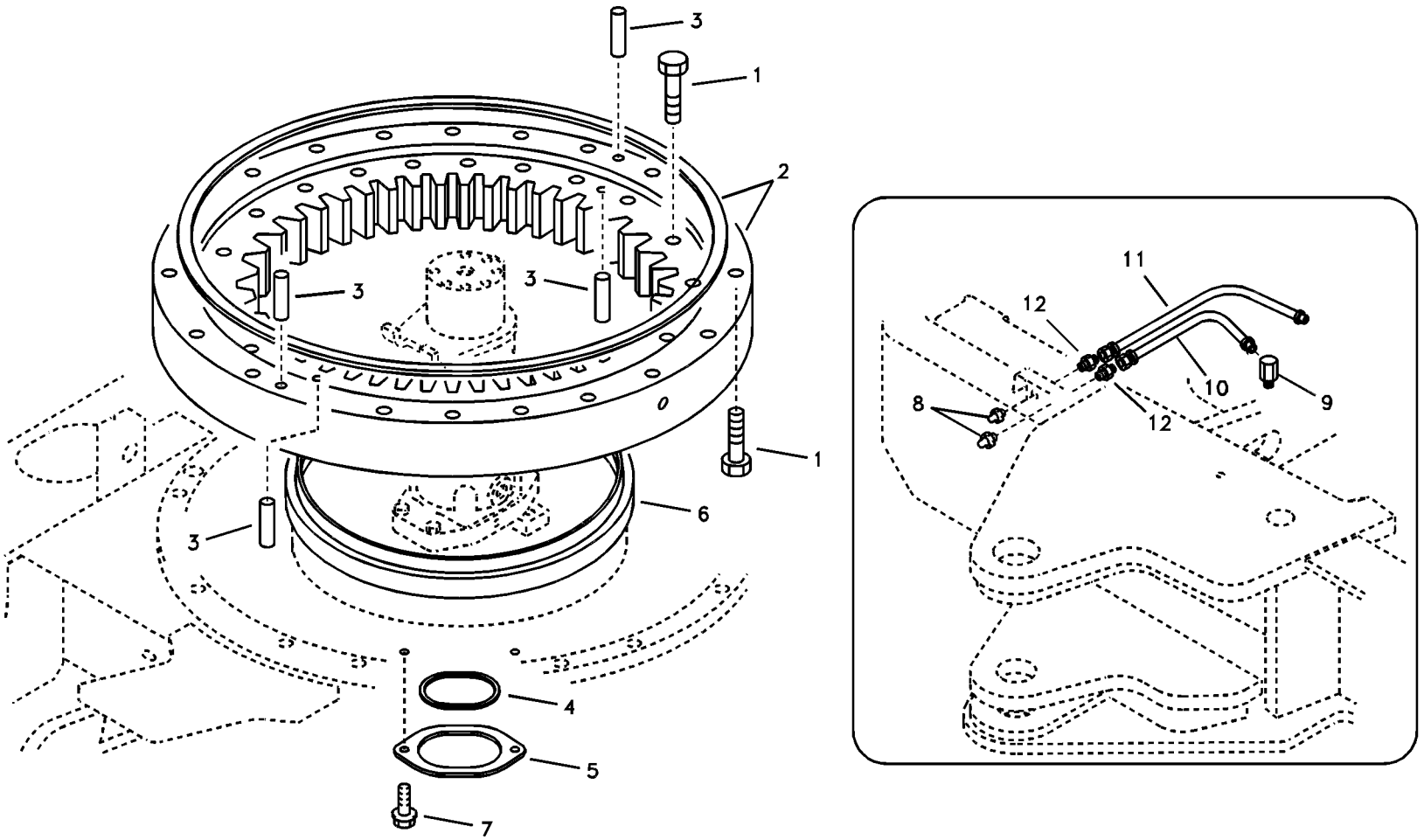
3
1
2
3
3
1
3
6
4
5
7
11
12
10
9
8
12

Fig.	Part No.	Quantity 1	2	3	PS	KIT	Description	Dénomination	Bezeichnung	품명	说明	Notes
1	**VOE 978940**	40					Hexagon screw	Vis à tête hexagonale	Sechskantschraube	육각 나사	六角螺丝	
2	**VOE 14517104**	1			SS		Swing Gear	Réducteur d'orientati	Drehwe.getriebe	선회 기어	回转齿圈	SER NO 10001-10058
	VOE 14563337	1					Swing gear	Réducteur d'orientati	Drehwerksgetriebe D.			SER NO 10059-
	VOE 14511867	1			SS		•Seal	•Joint	•Dichtring	• 시일	• 密封	SER NO 10001-10058
	VOE 14565611	2					•Seal	•Joint	•Dichtring	• 시일	• 密封	(VOE 14530856) SER NO 10059-11761
	VOE 14565611	2					•Seal	•Joint	•Dichtring	• 시일	• 密封	SER NO 11762-
3	**VOE 14531017**	4					Pin	Goupille	Stift	핀	销	
4	**VOE 14503342**	1					Gasket	Joint	Dichtung	개스킷	填料	
5	**VOE 14503343**	1					Cover	Capot	Haube	커버	罩	
6	**VOE 14503344**	1					Sealing	Étanchéité	dichtung	시일링	密封	
7	**VOE 946441**	2					Flange screw	Vis à embase	Flanschschraube	플랜지 나사	法兰螺丝	
8	**SA 9481-11003**	2					Nipple	Raccord	Nippel	니플	螺纹接头	
9	**SA 9411-91970**	1					Connector	Raccord	Anschluss	커넥터	接头	
10	**VOE 14880641**	1					Hose	Flexible	Schlauch	호스	软管	
11	**VOE 14880642**	1					Hose	Flexible	Schlauch	호스	软管	
12	**SA 9412-43010**	2					Connector	Raccord	Anschluss	커넥터	接头	

1	**8278696**	回转系统 선회장치 **Schwenksystem** **Système de pivotement** **Swing system**	Catalogue id **20043**	Group **492**
2			Illustr. No **1011617**	Section **100**
3			Issue **PUB 95A9920043**	Page **237**
4				
5				

VOLVO

Construction Equipment

GROUP		Section	Page
715	Protecting plate	100	245
715	Protective plate for travel motor	200	247
716	Counterweights	100	249
716	Counterweights	200	251
718	Undercarriage frame	100	253
718	Upper frame	500	255
775	Undercarriage, track with shoes	100	257
775	Undercarriage, track with shoes	200	259
775	Undercarriage, track guards 8278729,8278832,8286386	500	261
775	Undercarriage, spring package	700	263
775	Front idler	800	265
775	Top roller	900	267
775	Bottom roller	1000	269
775	Bottom roller	1100	271
775	Sprocket	1200	273

GROUPE		Section	Page
715	Plaque de protection	100	245
715	Tôle de protection pour moteur de translation	200	247
716	Contrepoids	100	249
716	Contrepoids	200	251
718	Cadre du chariot inférieur	100	253
718	Cadre supérieur	500	255
775	Châssis, chaîne avec berceau	100	257
775	Châssis, chaîne avec berceau	200	259
775	Châssis porteur, protection de chenilles 8278729,8278832,8286386	500	261
775	Châssis porteur, jeu de ressorts	700	263
775	Roue AV	800	265
775	Rouleau supérieur	900	267
775	Rouleau inférieur	1000	269
775	Rouleau inférieur	1100	271
775	Barbotin	1200	273

GRUPPE		Abschnitt	Seite
715	Schutzblech	100	245
715	Schutzblech für Fahrmotor	200	247
716	Gegengewicht	100	249
716	Gegengewicht	200	251
718	Laufwerksrahmen	100	253
718	Oberwagen	500	255
775	Unterwagen, Kette mit Platten	100	257
775	Unterwagen, Kette mit Platten	200	259
775	Unterwagen, Raupenschutz 8278729,8278832,8286386	500	261
775	Unterwagen, Federpaket	700	263
775	Vorderrad	800	265
775	Tragrolle	900	267
775	Laufrolle	1000	269
775	Laufrolle	1100	271
775	Kettentrieb	1200	273

그룹		절	페이지
715	보호 플레이트	100	245
715	보호 플레이트 , 주행모터	200	247
716	카운터웨이트	100	249
716	카운터웨이트	200	251
718	하부 프레임	100	253
718	상부 프레임	500	255
775	언더캐리지 , 트랙 및 트랙 슈	100	257
775	언더캐리지 , 트랙 및 트랙 슈	200	259
775	언더캐리지 , 트랙 가드	500	261
775	언더캐리지 , 리코일스프링	700	263
775	아이들러	800	265
775	상부 롤러	900	267
775	하부 롤러	1000	269
775	하부 롤러	1100	271
775	스프로켓	1200	273

部类		部分	页
715	护板	100	245
715	行走马达保护板	200	247
716	配重	100	249
716	配重	200	251
718	底盘架	100	253
718	上部车架	500	255
775	底部车架，履带板履带	100	257
775	底部车架，履带板履带	200	259
775	底盘，履带导件	500	261
775	底盘，弹簧套件	700	263
775	前引导轮	800	265
775	顶部支重轮	900	267
775	底部支重轮	1000	269
775	底部支重轮	1100	271
775	链轮	1200	273

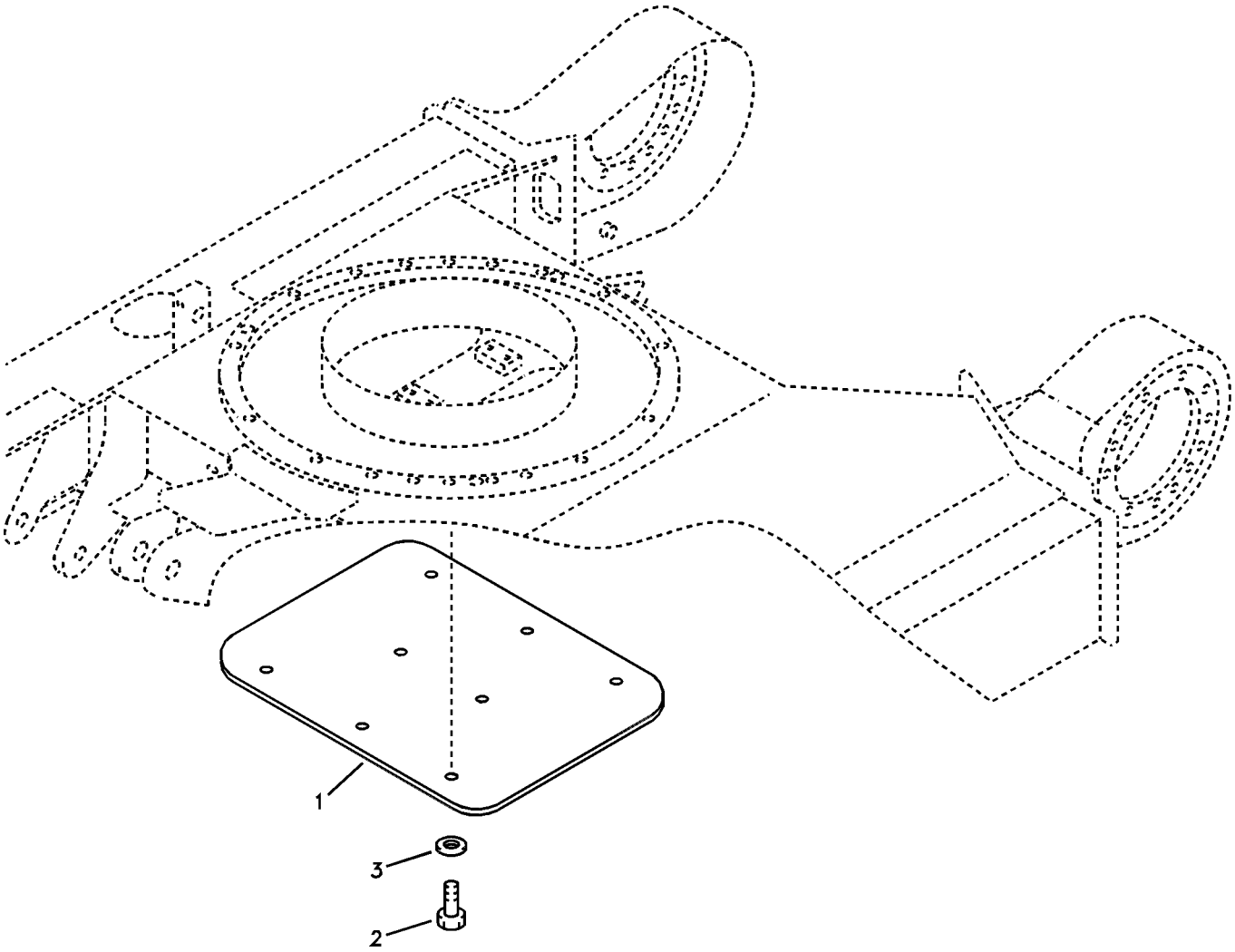
1
3
2

Fig.	Part No.	Quantity 1	2	3	PS	KIT	Description	Dénomination	Bezeichnung	품명	说明	Notes
1	**VOE 14519125**	1					Cover	Capot	Haube	커버	罩	
2	**VOE 978932**	6					Hexagon screw	Vis à tête hexagonale	Sechskantschraube	육각 나사	六角螺丝	
3	**SA 9211-12000**	6					Washer	Rondelle	Scheibe	워셔	垫圈	

1	**8278696**	护板 보호 플레이트 **Schutzblech** **Plaque de protection** **Protecting plate**	Catalogue id **20043**	Group **715**
2			Illustr. No **1007019**	Section **100**
3			Issue **PUB 95A9920043**	Page **245**
4				
5				

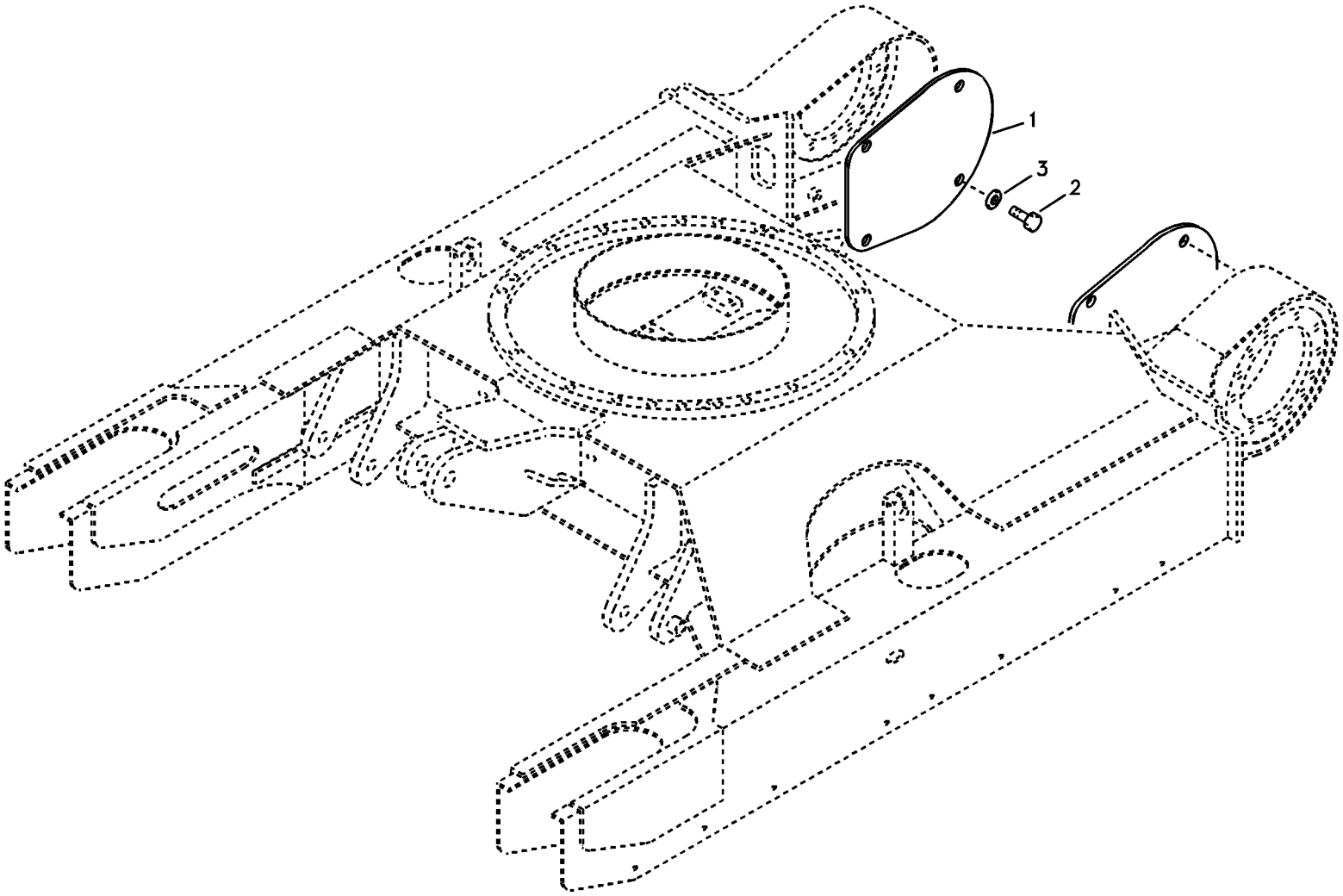
1
3
2

Fig.	Part No.	Quantity 1	2	3	PS	KIT	Description	Dénomination	Bezeichnung	품명	说明	Notes
1	**VOE 14517278**	2					Cover	Capot	Haube	커버	罩盖	
2	**VOE 978932**	8					Hexagon screw	Vis à tête hexagonale	Sechskantschraube	육각 나사	六角螺丝	
3	**SA 9211-12000**	8					Washer	Rondelle	Scheibe	워셔	垫圈	

1	**8278696**	行走马达保护板 보호 플레이트 , 주행모터 **Schutzblech für Fahrmotor** **Tôle de protection pour moteur de translation** **Protective plate for travel motor**	Catalogue id **20043**	Group **715**
2			Illustr. No **1007020**	Section **200**
3			Issue **PUB 95A9920043**	Page **247**
4				
5				

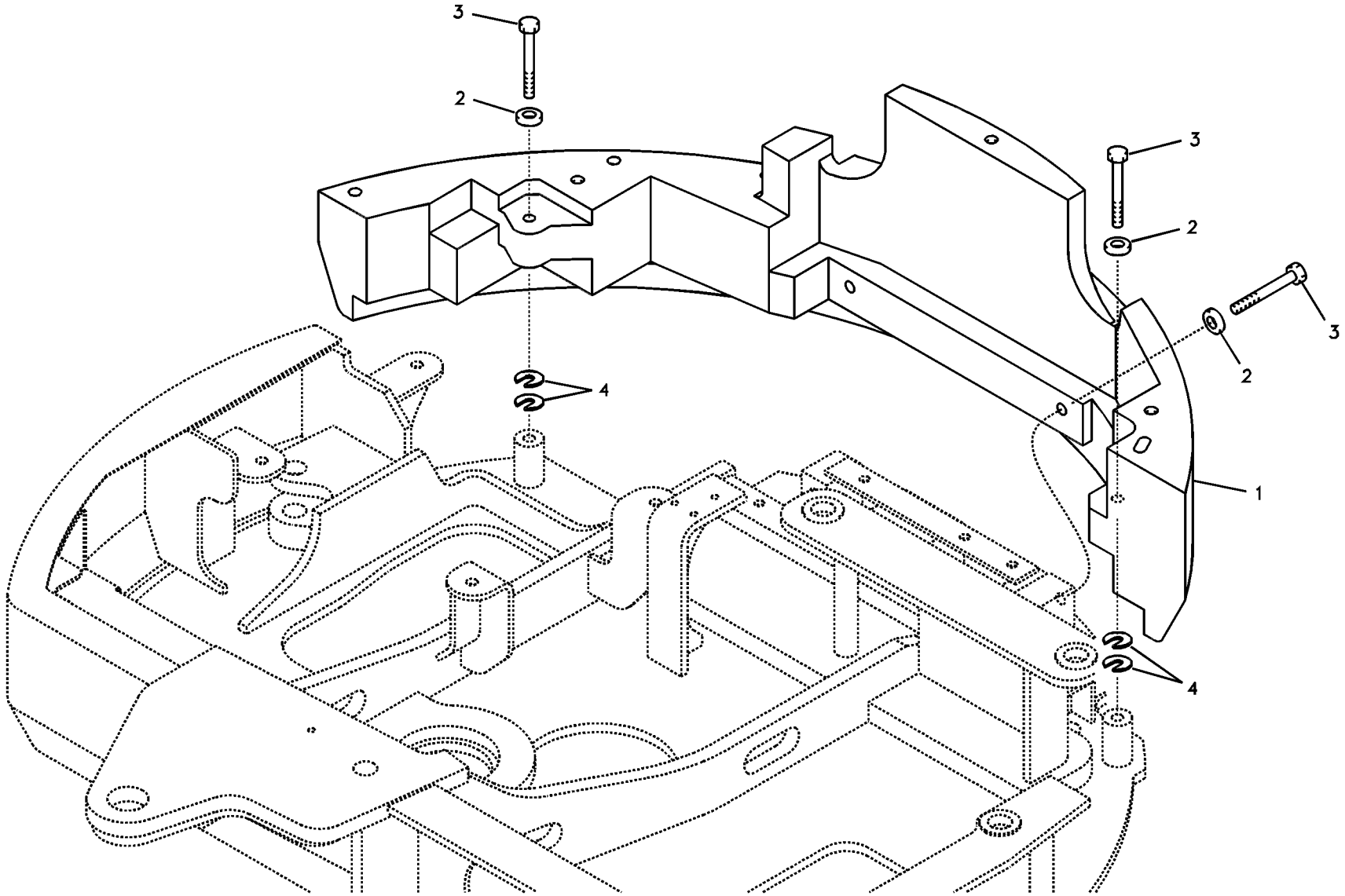

Volvo Construction Equipment

1011620

Fig.	Part No.	Quantity 1	2	3	PS	KIT	Description	Dénomination	Bezeichnung	품명	说明	Notes
1	**VOE 14554083**	1					Counterweight	Masse d'équilibrage	Gegengewicht	카운터웨이트	平衡砝码	(VOE 14518490) SER NO 10001-11423
	VOE 14554083	1					Counterweight	Masse d'équilibrage	Gegengewicht	카운터웨이트	平衡砝码	SER NO 11424-
2	**VOE 14525216**	4					Washer	Rondelle	Scheibe	워셔	垫圈	
3	**VOE 978954**	4					Hexagon screw	Vis à tête hexagonale	Sechskantschraube	육각 나사	六角螺丝	
4	**VOE 14881065**	4					Shim	Cale réglage	Ausgleichblech	심	垫片	

1	**8278755**	配重 카운터웨이트 **Gegengewicht** **Contrepoids** **Counterweights**	Catalogue id **20043**	Group **716**
2			Illustr. No **1011620**	Section **100**
3			Issue **PUB 95A9920043**	Page **249**
4				
5				

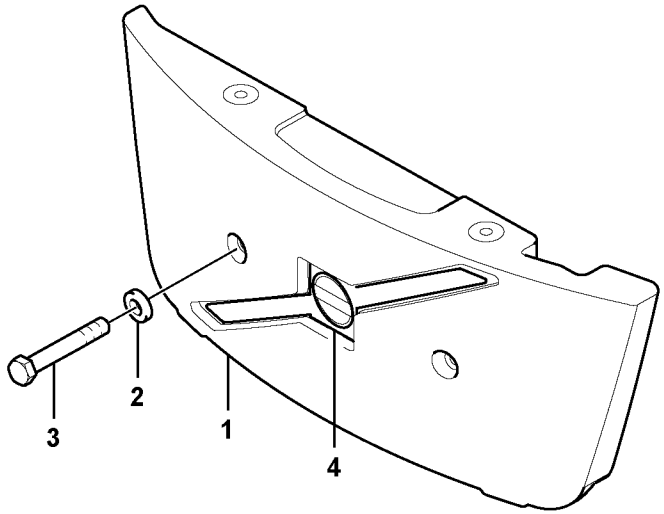
3
2
1
4

Fig.	Part No.	Quantity 1	2	3	PS	KIT	Description	Dénomination	Bezeichnung	품명	说明	Notes
1	**VOE 14552195**	1					Counterweight	Contrepoids	Gegengewicht	카운터웨이트	配重	
2	**SA 9211-20000**	2					Washer	Rondelle	Scheibe	와셔	垫圈	
3	**SA 9011-22015**	2					Hexagon screw	Vis à tête hexagonale	Sechskantschraube	육각 나사	六角螺丝	
4	**VOE 14554085**	1	1				Decal	Autocollant	Aufklebeschild	데칼	印花	

1	**8278755 S/N 11424-**	配重 카운터웨이트 **Gegengewicht** **Contrepoids** **Counterweights**	Catalogue id **20043**	Group **716**
2	**8282426 S/N 11424-**		Illustr. No **1029515**	Section **200**
3			Issue **PUB 95A9920043**	Page **251**
4				
5				

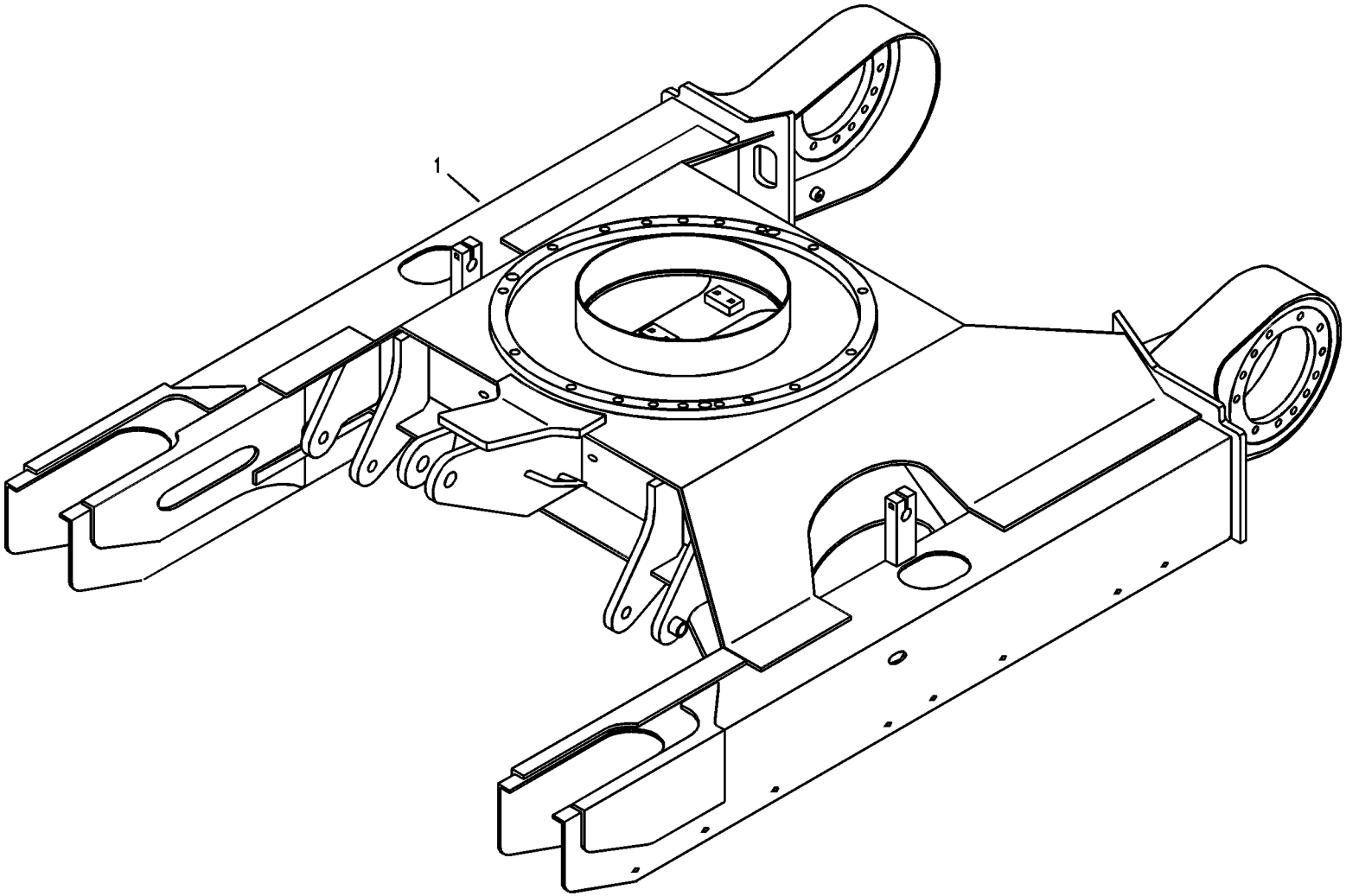
1

Fig.	Part No.	Quantity 1	2	3	PS	KIT	Description	Dénomination	Bezeichnung	품명	说明	Notes
1	**VOE 14517268**	1			OP		Frame	Chassis	Rahmen	프레임	车架	SER NO 10001-10135
	VOE 14531600	1					Frame	Chassis	Rahmen	프레임	车架	SER NO 10136-

1	**8278696**	底盘架 하부 프레임 **Laufwerksrahmen** **Cadre du chariot inférieur** **Undercarriage frame**	Catalogue id **20043**	Group **718**
2			Illustr. No **1007022**	Section **100**
3			Issue **PUB 95A9920043**	Page **253**
4				
5				

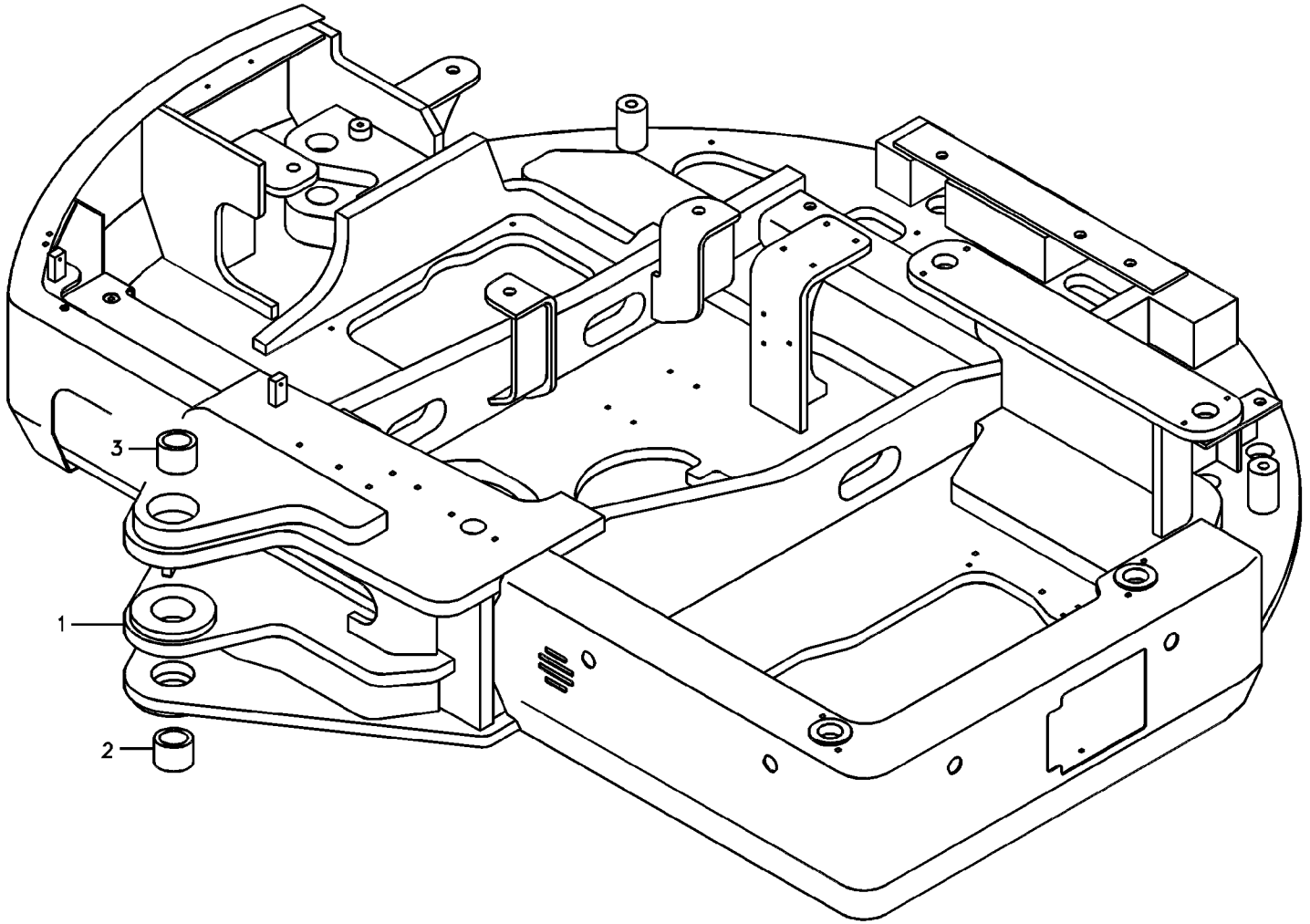

Volvo Construction Equipment

1013444

Fig.	Part No.	Quantity 1	2	3	PS	KIT	Description	Dénomination	Bezeichnung	품명	说明	Notes
1	**VOE 14518484**	1					Frame	Chassis	Rahmen	프레임	车架	S/N 10001-11565
	VOE 14553743	1					Frame	Cadre châssis	Rahmen		构架	S/N 11566-12663
		1			NS		Frame	Chassis	Rahmen	프레임	车架	S/N 12664-12693
		1			NS		Frame	Chassis	Rahmen	프레임	车架	S/N 12694-
2	**VOE 14553736**	1					•Bushing	•Bague	•Buchse	• 부싱	• 衬套	S/N 11566-
3	**VOE 14553737**	1					•Bushing	•Bague	•Buchse	• 부싱	• 衬套	S/N 11566-

1	**8278696**	上部车架 상부 프레임 **Oberwagen** **Cadre supérieur** **Upper frame**	Catalogue id **20043**	Group **718**
2			Illustr. No **1013444**	Section **500**
3			Issue **PUB 95A9920043**	Page **255**
4				
5				

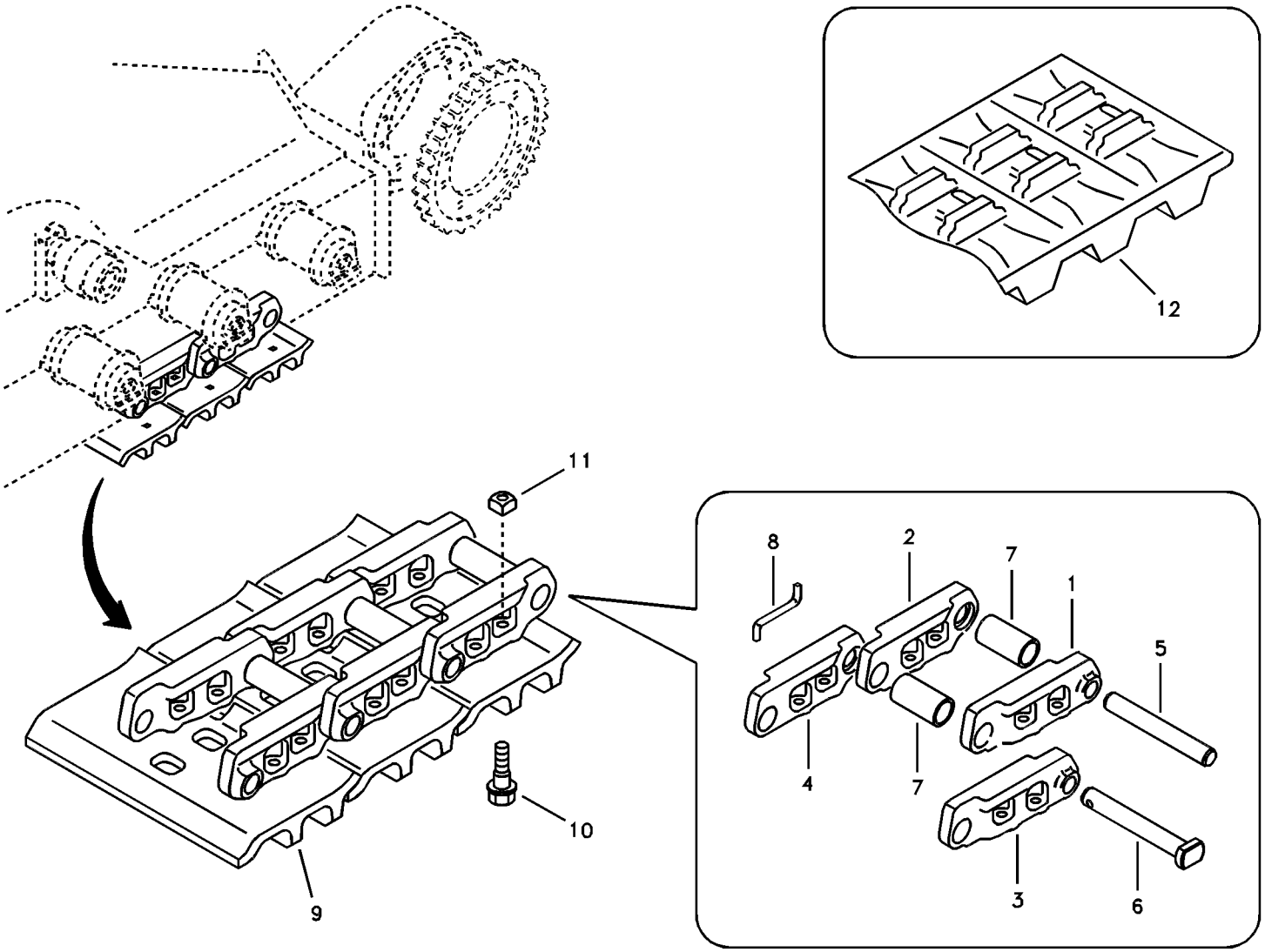
12
11
8
2
7
1
5
4
7
10
9
3
6

Fig.	Part No.	Quantity 1	2	3	4	5	PS	KIT	Description	Dénomination	Bezeichnung	품명	说明	Notes
	VOE 14532457		2	2					Link	Articulation	Gelenk	링크	连接	
1	**VOE 14563628**		38	38					•Link	•Articulation	•Gelenk	• 링크	• 连接	LH
2	**VOE 14563629**		38	38					•Link	•Articulation	•Gelenk	• 링크	• 连接	RH
3	**VOE 14563630**		1	1					•Link	•Articulation	•Gelenk	• 링크	• 连接	MASTER,LH
4	**VOE 14563631**		1	1					•Link	•Articulation	•Gelenk	• 링크	• 连接	MASTER,RH
5	**VOE 14532458**		38	38					•Pin	•Goupille	•Stift	• 핀	• 销	
6	**VOE 14532459**		1	1					•Pin	•Goupille	•Stift	• 핀	• 销	
7	**VOE 14532460**		39	39					•Bushing	•Bague	•Buchse	• 부싱	• 轴衬	
8	**VOE 14563632**		1	1					•Pin	•Goupille	•Stift	• 핀	• 销	
9	**VOE 14532461**		78						Track shoe	Tuile de chenille	Raupenplatte			
	VOE 14526407			78					Track Shoe	Tuile chenilles	Bodenplatte	트랙 슈	履带板	500MM
10	**VOE 14880551**		312	312					Bolt	Boulon	Bolzen	볼트	螺栓	
11	**VOE 14880572**		312	312					Nut	Écrou	Mutter	너트	螺母	
12	**VOE 14561994**	2			2				Track shoe	Tuile de chenille	Raupenplatte			

1	**8278831**
2	**8278832**
3	**8278729**
4	**8283958**
5	

底部车架，履带板履带
언더캐리지 , 트랙 및 트랙 슈
Unterwagen, Kette mit Platten
Châssis, chaîne avec berceau
Undercarriage, track with shoes

Catalogue id **20043**	Group **775**
Illustr. No **1007025**	Section **100**
Issue **PUB 95A9920043**	Page **257**

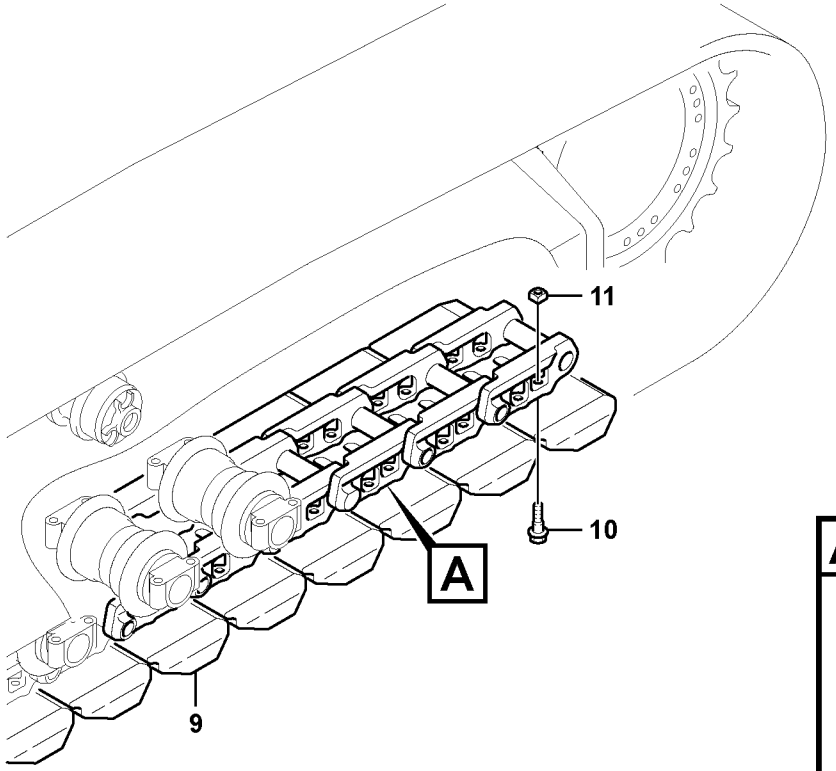

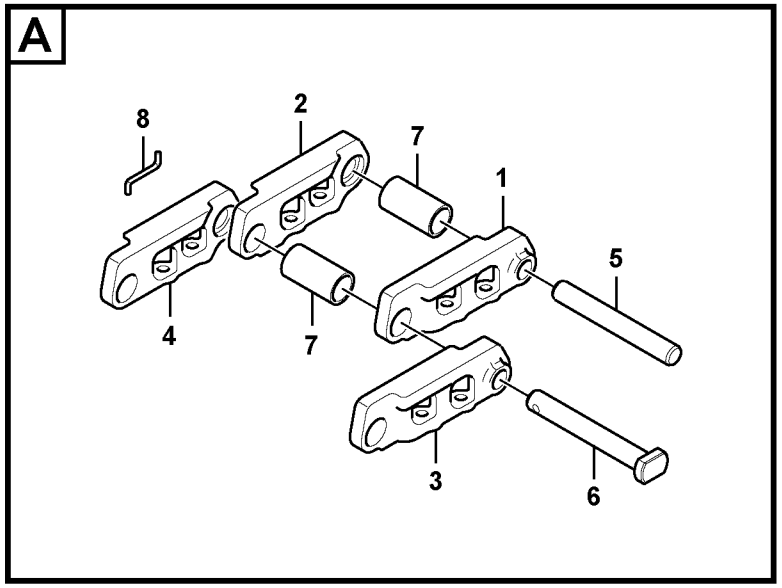

Volvo Construction Equipment

1028940

Fig.	Part No.	Quantity 1	2	3	PS	KIT	Description	Dénomination	Bezeichnung	품명	说明	Notes
	VOE 14532457	2					Link	Articulation	Gelenk	링크	连接	
1	**VOE 14563628**	38					•Link	•Articulation	•Gelenk	• 링크	• 连接	LH
2	**VOE 14563629**	38					•Link	•Articulation	•Gelenk	• 링크	• 连接	RH
3	**VOE 14563630**	1					•Link	•Articulation	•Gelenk	• 링크	• 连接	Master,LH
4	**VOE 14563631**	1					•Link	•Articulation	•Gelenk	• 링크	• 连接	Master,RH
5	**VOE 14532458**	38					•Pin	•Goupille	•Stift	• 핀	• 销	
6	**VOE 14532459**	1					•Pin	•Goupille	•Stift	• 핀	• 销	
7	**VOE 14532460**	39					•Bushing	•Bague	•Buchse	• 부싱	• 轴衬	
8	**VOE 14563632**	1					•Pin	•Goupille	•Stift	• 핀	• 销	
9	**VOE 14559261**	78					Pad	Support inférieur	Unterlegring	패드	底座	
10	**VOE 14880551**	312					Bolt	Boulon	Bolzen	볼트	螺栓	
11	**VOE 14880572**	312					Nut	Écrou	Mutter	너트	螺母	

1	**8286386**	底部车架，履带板履带 언더캐리지 , 트랙 및 트랙 슈 **Unterwagen, Kette mit Platten** **Châssis, chaîne avec berceau** **Undercarriage, track with shoes**	Catalogue id **20043**	Group **775**
2			Illustr. No **1028940**	Section **200**
3			Issue **PUB 95A9920043**	Page **259**
4				
5				

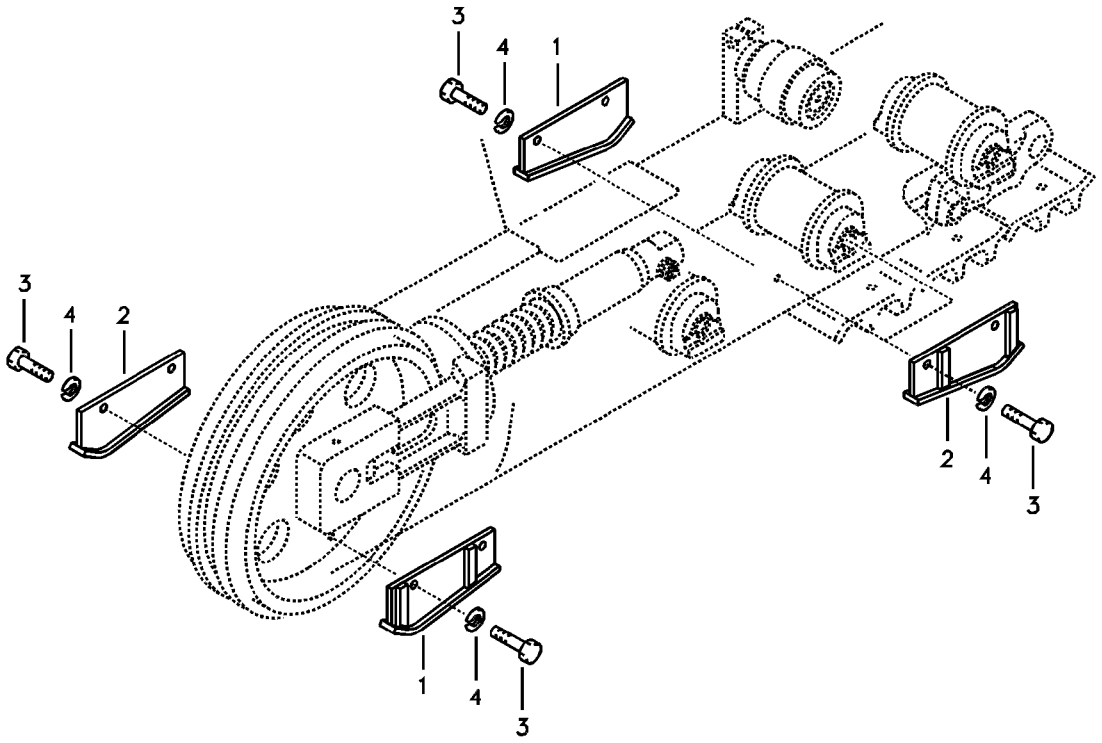
3
4
1
3
4
2
2
4
3
1
4
3

Fig.	Part No.	Quantity 1	2	3	PS	KIT	Description	Dénomination	Bezeichnung	품명	说明	Notes
1	**VOE 14532405**	4					Guard	Protection	Schutz	가드	护罩焊件	SER NO 10001-10806
	VOE 14545100	4					Guard plate	Déflecteur	Abweiser	가드 플레이트	保护板	SER NO 10807-
2	**VOE 14532414**	4					Guard	Protection	Schutz	가드	护罩焊件	SER NO 10001-10806
	VOE 14545101	4					Guard plate	Déflecteur	Abweiser	가드 플레이트	保护板	SER NO 10807-
3	**PJ 4370038**	12					Screw	Vis	Schraube	스크류	六角螺钉	
4	**VOE 955926**	12					Spring washer	Rondelle élastique	Federscheibe	스프링 워셔	弹簧垫圈	

1		底盘，履带导件 언더캐리지 , 트랙 가드 **Unterwagen, Raupenschutz** **Châssis porteur, protection de chenilles** **Undercarriage, track guards**	Catalogue id **20043**	Group **775**
2				
3			Illustr. No **1018754**	Section **500**
4				
5		**8278729,8278832,8286386**	Issue **PUB 95A9920043**	Page **261**

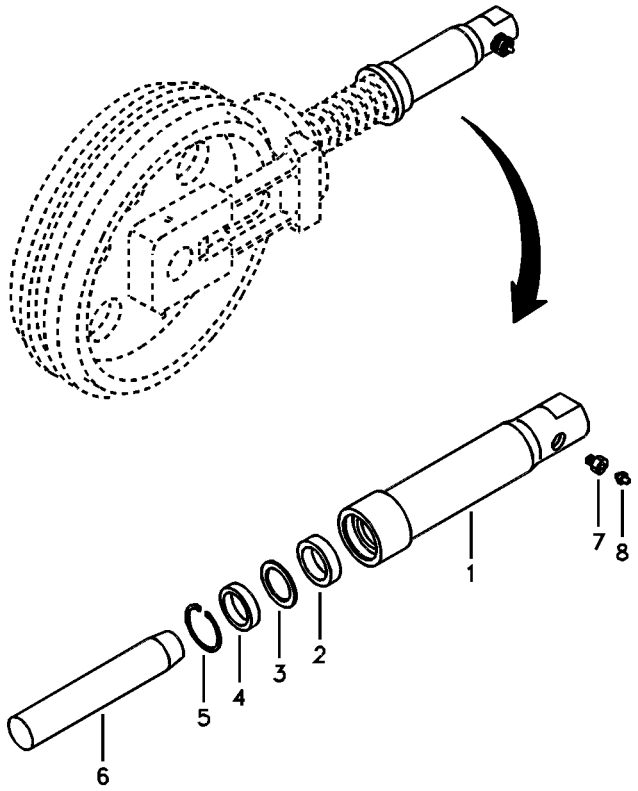
7
8
1
2
3
4
5
6

Fig.	Part No.	Quantity 1	2	3	PS	KIT	Description	Dénomination	Bezeichnung	품명	说明	Notes
	VOE 14526402	2			SS		Idler gear	Pignon fou	Vorgelegerad	아이들러 기어	惰轮	S/N 10001-12663
	VOE 14578570	2					Cylinder	Cylindre	Zylinder	실린더	汽缸	S/N 12664-
1		1			NS		•Body	•Carcasse	•Rumpf	• 본체	• 箱体	
2		1			NS	K	•Seal	•Joint	•Dichtring	• 시일	• 密封	
3		1			NS	K	•Ring	•Anneau	•Ring	• 링	• 密封环	
4		1			NS	K	•Seal	•Joint	•Dichtring	• 시일	• 密封	
5	**SA 9556-04000**	1			SS		•Ring	•Anneau	•Ring	• 링	• 密封环	
6	**VOE 14532261**	1					•Piston	•Piston	•Kolben	• 피스톤	• 活塞	
7	**VOE 14562311**	1					•Valve	•Valve	•Ventil	• 밸브	• 阀	
8	**VOE 914167**	1					•Lubricating nipple	•Graisseur	•Schmiernippel	• 윤활 니플	• 润滑管嘴	
100	**SA 8230-02810**	1					Sealing Kit	Jeu Joints	Dichtungssatz	시일 킷	密封包	

1	**8278696**	底盘，弹簧套件 언더캐리지 , 리코일스프링 **Unterwagen, Federpaket** **Châssis porteur, jeu de ressorts** **Undercarriage, spring package**	Catalogue id **20043**	Group **775**
2			Illustr. No **1007027**	Section **700**
3			Issue **PUB 95A9920043**	Page **263**
4				
5				

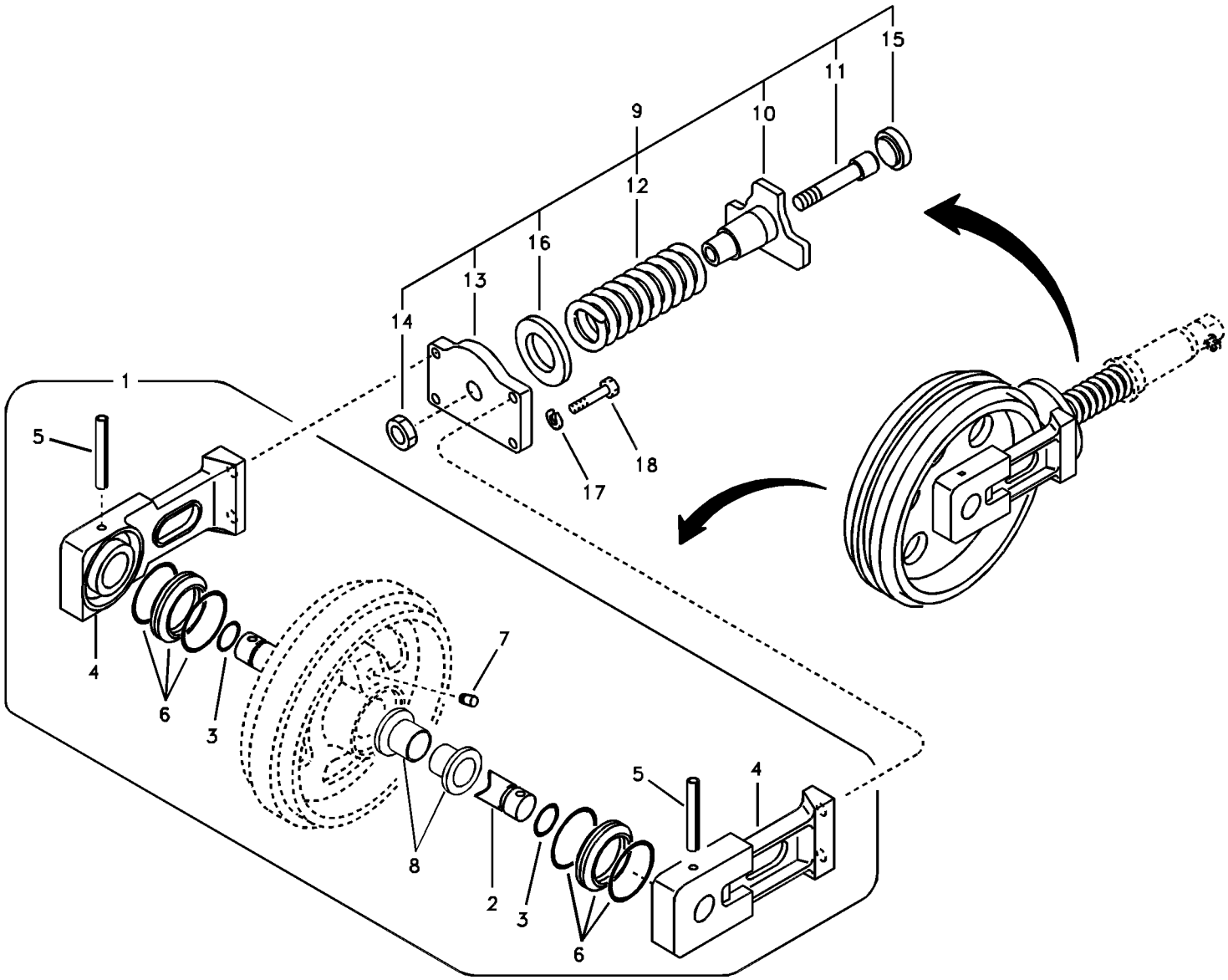
1
2
3
4
5
6
7
8
9
10
11
12
13
14
15
16
17
18

Fig.	Part No.	Quantity 1	2	3	4	5	PS	KIT	Description	Dénomination	Bezeichnung	품명	说明	Notes
	VOE 14501411	2			2		SS		Idler	Roue av	Leitrad			
	VOE 14501410		2	2		2	SS		Idler	Roue av	Leitrad			
1	**VOE 14532415**	1			1				•Idler	•Roue av	•Leitrad	•	•	
	VOE 14532404		1	1		1			•Idler	•Roue av	•Leitrad	•	•	
2	**VOE 14532411**	1	1	1	1	1			••Shaft	••Arbre	••Welle	•• 샤프트	•• 轴	
3	**SA 9511-22035**	2	2	2	2	2			••O-ring	••Joint Torique	••O-Ring	•• 오링	••0 形圈	
4	**VOE 14532412**	2	2	2	2	2	SS		••Bracket	••Console	••Konsole	•• 브래킷	•• 支架	
5	**SA 9325-10045**	2	2	2	2	2			••Spring Pin	••Axe de ressort	••Federstift	•• 스프링 핀	•• 弹簧销	
6	**VOE 14532310**	2	2	2	2	2			••Seal	••Joint	••Dichtring	•• 시일	•• 密封	
7	**SA 9415-43012**	1	1	1	1	1			••Plug	••Bouchon	••Stopfen	•• 플러그	•• 堵头	
8	**VOE 14532307**	2	2	2	2	2			••Bushing	••Bague	••Buchse	•• 부싱	•• 衬套	
9	**VOE 14532420**	1			1				•Recoil Spring	•Ressort Rappel	•Ruckzugsfeder	• 리코일 스프링	• 缓冲弹簧	
	VOE 14532427		1	1		1			•Recoil Spring	•Ressort Rappel	•Ruckzugsfeder	• 리코일 스프링	• 缓冲弹簧	
10	**VOE 14532295**	1	1	1	1	1			••Bracket	••Console	••Konsole	•• 브래킷	•• 支架	
11	**VOE 14532428**	1	1	1	1	1			••Rod	••Monture	••Fuhler	•• 로드	•• 手柄	
12	**VOE 14532296**	1	1	1	1	1			••Spring	••Ressort	••Feder	•• 스프링	•• 弹簧	
13	**VOE 14532297**	1	1	1	1	1			••Plate	••Plaque	••Platte	•• 플레이트	•• 安装板	
14	**SA 9111-32400**	1	1	1	1	1			••Nut	••Ecrou	••Mutter	•• 너트	•• 螺母	
15	**VOE 14532298**	1	1	1	1	1			••Base	••Pied	••Fuss	•• 베이스	•• 底座	
16	**VOE 14532421**	1			1				••Plate	••Plaque	••Platte	•• 플레이트	•• 安装板	
17	**VOE 955923**	4	4	4	4	4			•Spring washer	•Rondelle élastiqu	•Federscheibe	• 스프링 워셔	• 弹簧垫圈	
18	**VOE 978933**	4	4	4	4	4			•Hexagon screw	•Vis à tête hexagon	•Sechskantschraub	• 육각 나사	• 六角螺丝	

1	**8278831**
2	**8278832**
3	**8278729**
4	**8283958**
5	**8286386**

前引导轮
아이들러
Vorderrad
Roue AV
Front idler

Catalogue id	Group
20043	**775**
Illustr. No	Section
1011623	**800**
Issue	Page
PUB 95A9920043	**265**



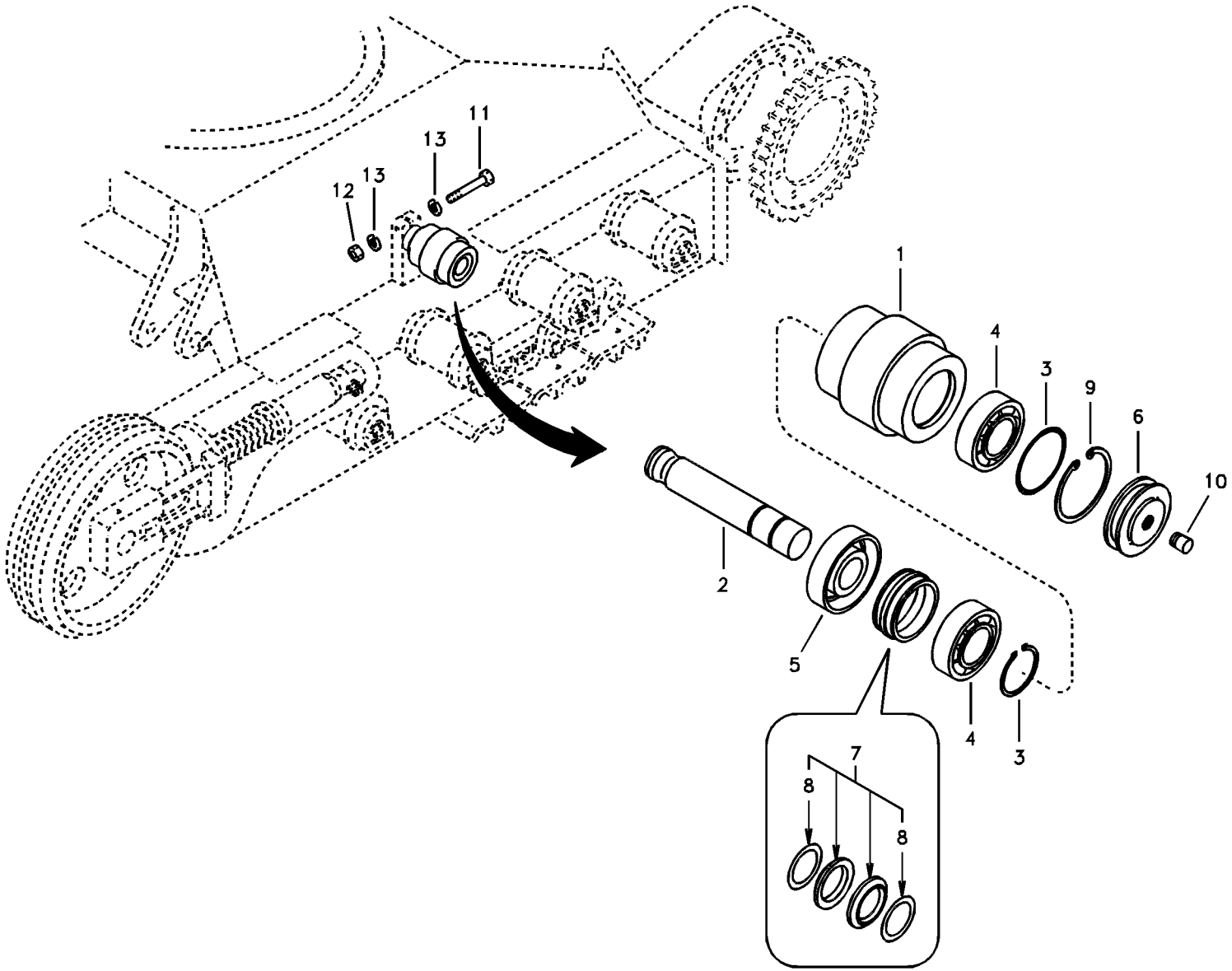
11
13
13
12
1
4
3
9
6
10
2
5
4
3
7
8
8

Fig.	Part No.	Quantity 1	2	3	PS	KIT	Description	Dénomination	Bezeichnung	품명	说明	Notes
	SA 1181-00440	2					Roller	Galet	Rolle	롤러	滚轴	SER NO 10001-10135
	VOE 14531278	2					Roller	Galet	Rolle	롤러	滚轴	SER NO 10136-
1	**VOE 14531405**	1					•Roller	•Galet	•Rolle	• 롤러	• 滚轮	
2	**SA 1181-00471**	1					•Shaft	•Arbre	•Welle	• 샤프트	• 轴	SER NO 10001-10135
	VOE 14531401	1					•Shaft	•Arbre	•Welle	• 샤프트	• 转轴	SER NO 10136-
3	**SA 1081-01460**	1					•O-ring	•Joint Torique	•O-Ring	• 오링	•0 形圈	SER NO 10001-10135
	VOE 14531406	1					•O-ring	•Joint Torique	•O-Ring	• 오링	•0 形圈	SER NO 10136-
4	**SA 1081-01420**	2			SS		•Bearing	•Palier	•Lager	• 베어링	• 轴承	SER NO 10001-10135
	VOE 14531426	2					•Bearing	•Palier	•Lager	• 베어링	• 轴承	SER NO 10136-
5	**SA 1081-01440**	1					•Retainer	•Retenue	•Halter	• 리테이너	• 固定器	SER NO 10001-10135
	VOE 14531428	1					•Retainer	•Retenue	•Halter	• 리테이너	• 固定器	SER NO 10136-
6	**SA 1081-01450**	1			SS		•Cover	•Capot	•Haube	• 커버	• 罩盖	SER NO 10001-10135
	VOE 14531429	1					•Cover	•Capot	•Haube	• 커버	• 罩盖	SER NO 10136-
7	**SA 1081-01430**	1					•Seal	•Joint	•Dichtring	• 시일	• 密封	SER NO 10001-10135
	VOE 14531427	1					•Seal	•Joint	•Dichtring	• 시일	• 密封	SER NO 10136-
8		2			NS		••O-ring	••Joint Torique	••O-Ring	•• 오링	••0 形圈	
9	**SA 9541-02062**	1					•Ring	•Anneau	•Ring	• 링	• 密封环	
10	**SA 9415-43012**	1					•Plug	•Bouchon	•Stopfen	• 플러그	• 堵头	
11	**SA 9011-21214**	2					Bolt	Boulon	Bolzen	볼트	螺栓	
12	**VOE 979019**	2					Hexagon nut	Écrou hexagonal	Sechskantmutter	육각 너트	六角螺母	
13	**VOE 955923**	4					Spring washer	Rondelle élastique	Federscheibe	스프링 워셔	弹簧垫圈	

1	**8278696**	顶部支重轮 상부 롤러 **Tragrolle** **Rouleau supérieur** **Top roller**	Catalogue id **20043**	Group **775**
2			Illustr. No **1007029**	Section **900**
3			Issue **PUB 95A9920043**	Page **267**
4				
5				

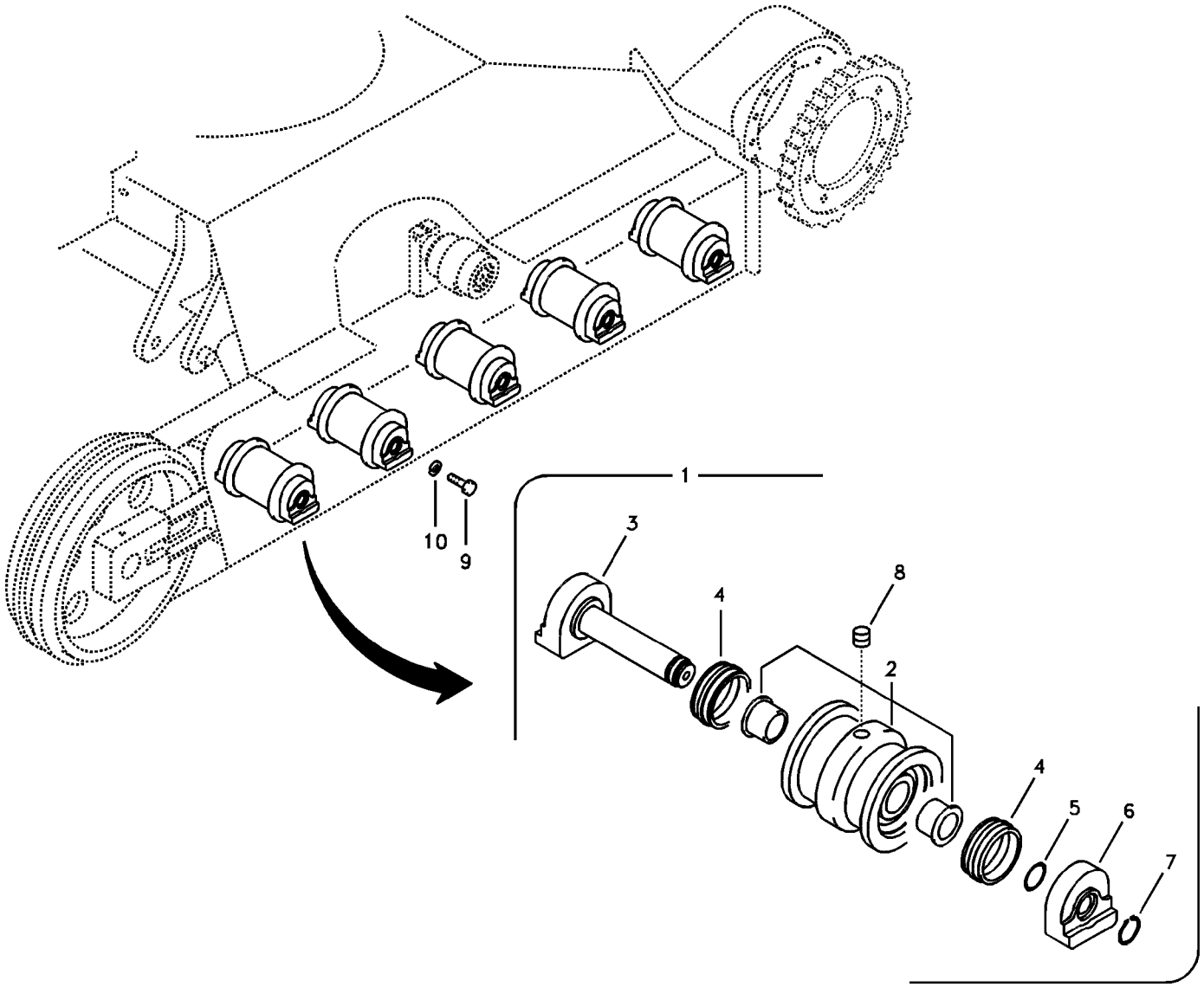
1
2
3
4
4
5
6
7
8
9
10

Fig.	Part No.	Quantity 1	2	3	4	5	PS	KIT	Description	Dénomination	Bezeichnung	품명	说明	Notes
1	**VOE 14543561**	4	10	10	4	10			Roller	Galet	Rolle	롤러	滚轴	
2		1	1	1	1	1	NS		•Shell	•Enveloppe	•Schale	• 셸	• 壳体	
	VOE 14543564	2	2	2	2	2			••Bushing	••Bague	••Buchse	•• 부싱	•• 衬套	
3	**VOE 14532407**	1	1	1	1	1			•Collar	•Collerette	•Bördelung	• 칼라	• 圈	
4	**VOE 14532304**	2	2	2	2	2			•Seal	•Joint	•Dichtring	• 시일	• 密封	
5	**VOE 14532302**	1	1	1	1	1			•O-ring	•Joint Torique	•O-Ring	• 오링	•0 形圈	
6	**VOE 14532408**	1	1	1	1	1			•Collar	•Collerette	•Bördelung	• 칼라	• 圈	
7	**SA 9541-01030**	1	1	1	1	1			•Ring	•Anneau	•Ring	• 링	• 密封环	
8	**SA 9415-43012**	1	1	1	1	1			•Plug	•Bouchon	•Stopfen	• 플러그	• 堵头	
9	**PJ 4370038**	8	20	20	8	20			Screw	Vis	Schraube	스크류	六角螺钉	
10	**VOE 955926**	8	20	20	8	20			Spring washer	Rondelle élastique	Federscheibe	스프링 워셔	弹簧垫圈	

1	**8278831**
2	**8278832**
3	**8278729**
4	**8283958**
5	**8286386**

底部支重轮
하부 롤러
Laufrolle
Rouleau inférieur
Bottom roller

Catalogue id **20043**	Group **775**
Illustr. No **1020491**	Section **1000**
Issue **PUB 95A9920043**	Page **269**

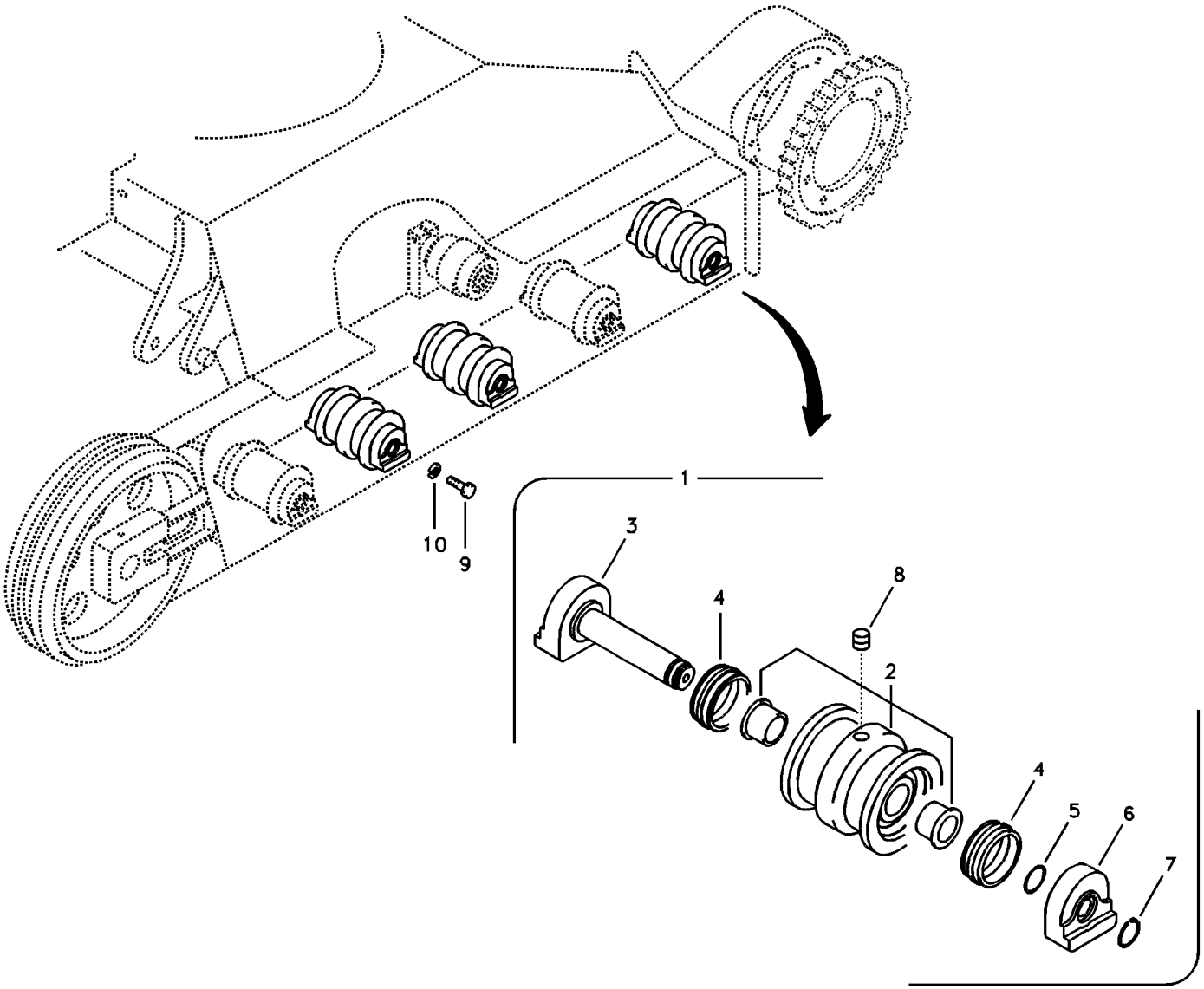
1
3
4
8
2
4
5
6
7
10
9

Fig.	Part No.	Quantity 1	2	3	PS	KIT	Description	Dénomination	Bezeichnung	품명	说明	Notes
1	**VOE 14543565**	6					Roller	Galet	Rolle	롤러	滚轴	(VOE 14532416) SER NO 10001-10902
	VOE 14543565	6					Roller	Galet	Rolle	롤러	滚轴	SER NO 10903-
2		1			NS		•Shell	•Enveloppe	•Schale	• 셸	• 壳体	
	VOE 14543564	2					••Bushing	••Bague	••Buchse	•• 부싱	•• 衬套	
3	**VOE 14532407**	1					•Collar	•Collerette	•Bördelung	• 칼라	• 圈	
4	**VOE 14532304**	2					•Seal	•Joint	•Dichtring	• 시일	• 密封	
5	**VOE 14532302**	1					•O-ring	•Joint Torique	•O-Ring	• 오링	•0 形圈	
6	**VOE 14532408**	1					•Collar	•Collerette	•Bördelung	• 칼라	• 圈	
7	**SA 9541-01030**	1					•Ring	•Anneau	•Ring	• 링	• 密封环	
8	**SA 9415-43012**	1					•Plug	•Bouchon	•Stopfen	• 플러그	• 堵头	
9	**SA 9011-11608**	12					Bolt	Boulon	Bolzen	볼트	螺栓	
10	**VOE 955926**	12					Spring washer	Rondelle élastique	Federscheibe	스프링 워셔	弹簧垫圈	

1	**8278831**	底部支重轮 하부 롤러 **Laufrolle** **Rouleau inférieur** **Bottom roller**	Catalogue id **20043**	Group **775**
2			Illustr. No **1020492**	Section **1100**
3			Issue **PUB 95A9920043**	Page **271**
4				
5				

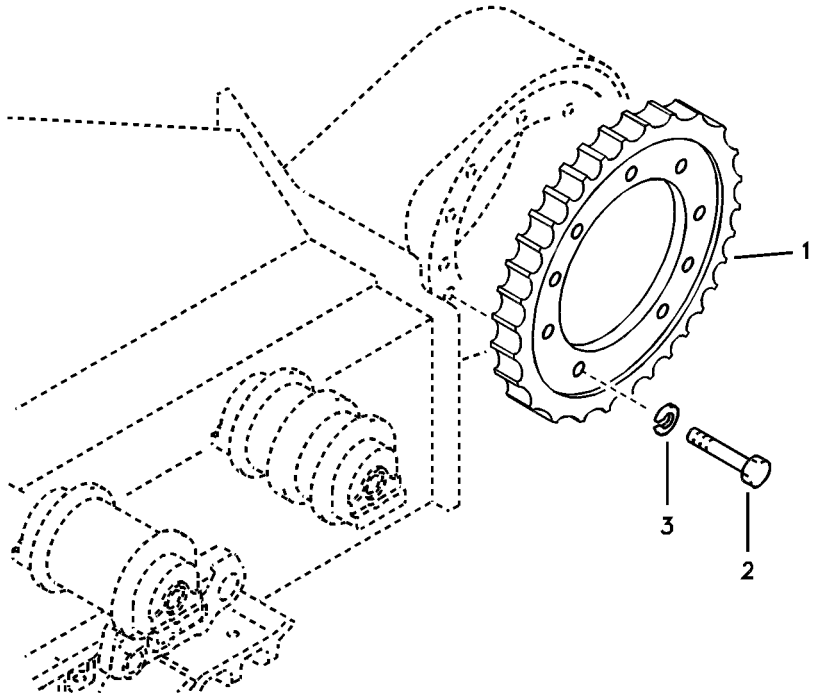
1
2
3

Fig.	Part No.	Quantity 1	2	3	PS	KIT	Description	Dénomination	Bezeichnung	품명	说明	Notes
1	**VOE 14517336**	2					Sprocket	Barbotin	Kettenrad	스프로켓	链轮	
2	**SA 9011-11408**	24					Bolt	Boulon	Bolzen	볼트	螺栓	
3	**SA 9213-14000**	24					Spring washer	Rondelle élastique	Federscheibe	스프링 워셔	弹簧垫圈	

1	**8278696**	链轮 스프로켓 **Kettentrieb** **Barbotin** **Sprocket**	Catalogue id **20043**	Group **775**
2			Illustr. No **1007032**	Section **1200**
3			Issue **PUB 95A9920043**	Page **273**
4				
5				

VOLVO

Construction Equipment

GROUP		Section	Page
810	Cab mount	100	281
810	Cab mount	110	283
810	Cab mount	200	285
810	Operator's cab	500	287
810	Operator's cab	510	289
810	Operator's cab S/N 12694-13393	600	291
810	Operator's cab	610	293
810	Operator's cab	700	295
810	Operator's cab	710	299
821	Cowl frame	100	301
821	Cowl frame, cover and hood	200	305
821	Cowl frame, cover and hood	300	309
830	Door, operator's cab	100	313
830	Door, operator's cab	110	315
837	Cabin floor	100	317
837	Cabin floor 8278703 : S/N 12694-13393	110	319
837	Hatches under engine, hydr.pumps, cooler, m.valve and fuel tank.	200	321
841	Rear view mirror	100	323
843	Windows	100	325
843	Windows	110	327
843	Windshield	200	329
852	Operator seat with fitting parts	100	331
852	Operator's seat	200	333
852	Operator's seat	300	337
860	Fops, protecting equipment	300	341
860	Sun visor interior	400	343
870	Air conditioning line, cooling and heater	100	345
870	Air conditioning line, cooling and heater	150	349
870	Air duct in cabin and cabin floor	200	355
870	Air conditioning unit, cooling and heater	500	359
873	Heating line	100	361
873	Heating line	150	363
873	Air duct in cabin and cabin floor	200	367
881	Instrument panel, control panel	100	371
881	Instrument panel, control panel 8278703 : S/N 12694-13393	110	377
881	Instrument panel, control panel	150	381
896	Tools	100	385
897	Decal, outer location	100	389
897	Decal, inner location	200	393
897	Decals	300	397
897	Decal, Volvo Emblem	500	401

TABLE DES MATIÈRES

GROUPE		Section	Page
810	Fixation de cabine	100	281
810	Fixation de cabine	110	283
810	Fixation de cabine	200	285
810	Cabine conducteur	500	287
810	Cabine conducteur	510	289
810	Cabine conducteur S/N 12694-13393	600	291
810	Cabine conducteur	610	293
810	Cabine conducteur	700	295
810	Cabine conducteur	710	299
821	Bâti	100	301
821	Cadre, couvercle et capot d'auvent	200	305
821	Cadre, couvercle et capot d'auvent	300	309
830	Porte, cabine conducteur	100	313
830	Porte, cabine conducteur	110	315
837	Plancher de cabine	100	317
837	Plancher de cabine 8278703 : S/N 12694-13393	110	319
837	Trappes sous moteur, pompes hydr., radiateur, valves et réservoir carbura	200	321
841	Rétroviseur	100	323
843	Fenêtres	100	325
843	Fenêtres	110	327
843	Pare-brise	200	329
852	Siège conducteur avec pièces de montage	100	331
852	Siège du conucteur	200	333
852	Siège du conucteur	300	337
860	Fops, équipement de protection	300	341
860	Pare-soleil intérieur	400	343
870	Conduite de conditionnement d'air, refroidissement et chauffage	100	345
870	Conduite de conditionnement d'air, refroidissement et chauffage	150	349
870	Conduit d'air dans la cabine et dans le plancher de cabine	200	355
870	Unité de conditionnement d'air, refroidissement et chauffage	500	359
873	Chaufferette de voiture	100	361
873	Chaufferette de voiture	150	363
873	Conduit d'air dans la cabine et dans le plancher de cabine	200	367
881	Panneau d'instruments, panneau de commande	100	371
881	Panneau d'instruments, panneau de commande 8278703 : S/N 12694-13393	110	377
881	Panneau d'instruments, panneau de commande	150	381
896	Outil	100	385
897	Autocollant, extérieur	100	389
897	Autocollant, intérieur	200	393
897	Calcomanies	300	397
897	Autocollant, emblème Volvo	500	401

GRUPPE		Abschnitt	Seite
810	Kabinenausstattung	100	281
810	Kabinenausstattung	110	283
810	Kabinenausstattung	200	285
810	Fahrerkabine	500	287
810	Fahrerkabine	510	289
810	Fahrerkabine S/N 12694-13393	600	291
810	Fahrerkabine	610	293
810	Fahrerkabine	700	295
810	Fahrerkabine	710	299
821	Stativ	100	301
821	Motorhaube, Rahmen und Abdeckung	200	305
821	Motorhaube, Rahmen und Abdeckung	300	309
830	Tür, Fahrerkabine	100	313
830	Tür, Fahrerkabine	110	315
837	Kabinenboden	100	317
837	Kabinenboden 8278703 : S/N 12694-13393	110	319
837	Luken unter Motor, Hyd.pumpen, Kühler, M.ventil und Tank	200	321
841	Rückspiegel	100	323
843	Fenster	100	325
843	Fenster	110	327
843	Frontscheibe	200	329
852	Fahrersitz mit Anbauteilen	100	331
852	Fahrersitz	200	333
852	Fahrersitz	300	337
860	Fops, Schutzausrüstung	300	341
860	Sonnenblende, innen	400	343
870	Leitungsrohr für Klimaanlage, Kühler und Heizung	100	345
870	Leitungsrohr für Klimaanlage, Kühler und Heizung	150	349
870	Luftkanal in Kabine und Kabinenboden	200	355
870	Klimaanlage, Kühler und Heizung	500	359
873	Heizungsrohr	100	361
873	Heizungsrohr	150	363
873	Luftkanal in Kabine und Kabinenboden	200	367
881	Armaturenbrett, Bedientafel	100	371
881	Armaturenbrett, Bedientafel 8278703 : S/N 12694-13393	110	377
881	Armaturenbrett, Bedientafel	150	381
896	Werkzeug	100	385
897	Aufkleber, aussen	100	389
897	Aufkleber, innen	200	393
897	Aufklebeschild	300	397
897	Abziehbild, Volvo-Emblem	500	401



목차

그룹		절	페이지
810	운전실 장착부품	100	281
810	운전실 장착부품	110	283
810	운전실 장착부품	200	285
810	운전실	500	287
810	운전실	510	289
810	운전실	600	291
810	운전실	610	293
810	운전실	700	295
810	운전실	710	299
821	카울 프레임	100	301
821	카울 프레임 , 커버 및 후드	200	305
821	카울 프레임 , 커버 및 후드	300	309
830	운전실 도어	100	313
830	운전실 도어	110	315
837	운전실 플로어	100	317
837	운전실 플로어	110	319
837	보텀 커버	200	321
841	후사경	100	323
843	운전실 글라스	100	325
843	운전실 글라스	110	327
843	앞 유리창	200	329
852	운전석 및 장착부품	100	331
852	운전석	200	333
852	운전석	300	337
860	낙하물 방어장치 ; 폽스	300	341
860	선 바이저 , 실내용	400	343
870	에어컨 유니트 배관 , 쿨러 및 히터 겸용	100	345
870	에어컨 유니트 배관 , 쿨러 및 히터 겸용	150	349
870	에어 분기장치	200	355
870	에어컨 유니트 , 쿨러 및 히터 겸용	500	359
873	히터 배관	100	361
873	히터 배관	150	363
873	에어 분기장치	200	367
881	계기판 , 제어 패널	100	371
881	계기판 , 제어 패널	110	377
881	계기판 , 제어 패널	150	381
896	공구	100	385
897	데칼 , 외부	100	389
897	데칼 , 내부	200	393
897	데칼	300	397
897	데칼 , 볼보 엠블렘	500	401

部类		部分	页
810	驾驶室及附件	100	281
810	驾驶室及附件	110	283
810	驾驶室及附件	200	285
810	驾驶室	500	287
810	驾驶室	510	289
810	驾驶室	600	291
810	驾驶室	610	293
810	驾驶室	700	295
810	驾驶室	710	299
821	机罩框架	100	301
821	机罩框架、盖板和发动机罩	200	305
821	机罩框架、盖板和发动机罩	300	309
830	操作人员驾驶室门	100	313
830	操作人员驾驶室门	110	315
837	驾驶室地板	100	317
837	驾驶室地板	110	319
837	发动机下的盖板、液压泵、冷却器，主阀和燃油箱。	200	321
841	后视镜	100	323
843	车窗	100	325
843	车窗	110	327
843	挡风玻璃	200	329
852	带安装零件的驾驶座	100	331
852	操作员座椅	200	333
852	操作员座椅	300	337
860	落物防护装备	300	341
860	内部遮阳板	400	343
870	空调管线，冷却和加热器	100	345
870	空调管线，冷却和加热器	150	349
870	驾驶室内和驾驶室地板导风口	200	355
870	空调装置冷却和加热器	500	359
873	加热线	100	361
873	加热线	150	363
873	驾驶室内和驾驶室地板导风口	200	367
881	仪表盘控制板	100	371
881	仪表盘控制板	110	377
881	仪表盘控制板	150	381
896	工具	100	385
897	标签外部位置	100	389
897	标签内部位置	200	393
897	标签	300	397
897	标签，Volvo 铭牌	500	401

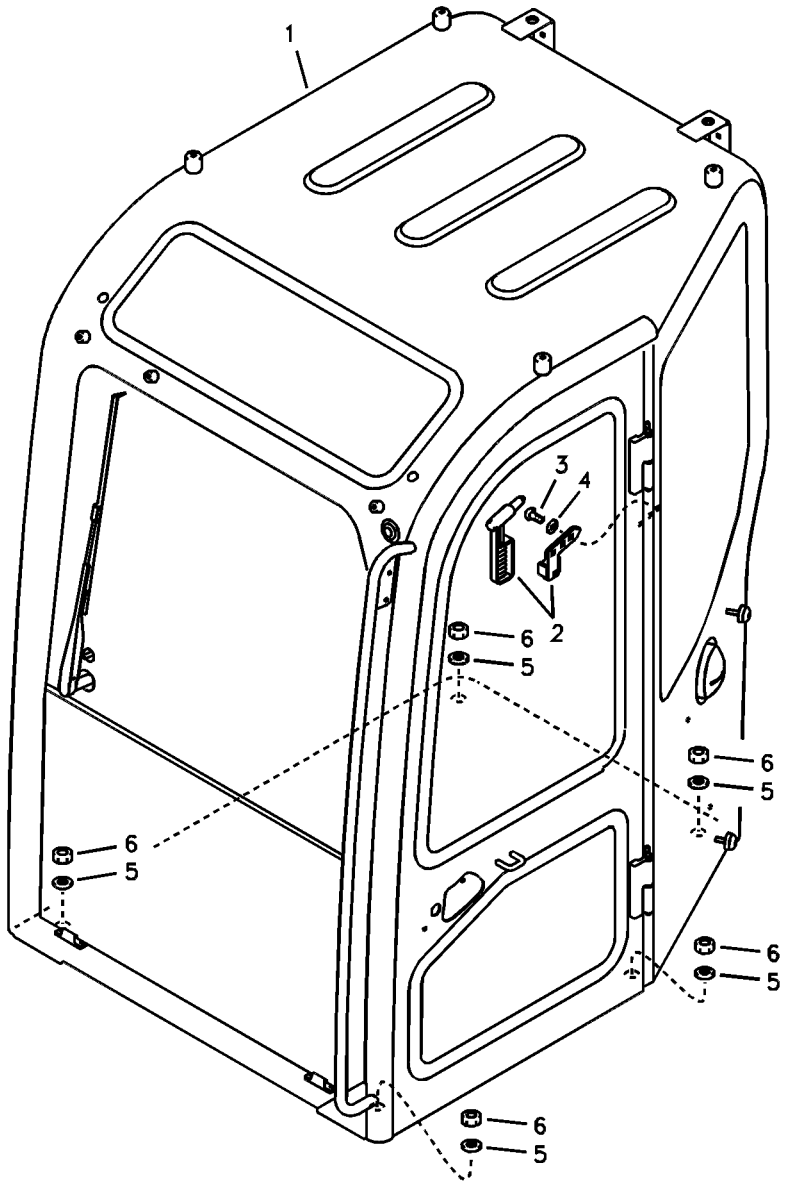
1
2
3
4
5
6
5
6
5
6
5
6
5

Fig.	Part No.	Quantity 1	2	3	PS	KIT	Description	Dénomination	Bezeichnung	품명	说明	Notes
1	**VOE 14547404**	1					Cab	Cabine	Fahrerhaus	캡	驾驶室	(VOE 14530940) SER NO 10001-10976
	VOE 14547404	1					Cab	Cabine	Fahrerhaus	캡	驾驶室	(VOE 14543394) SER NO 10977-11010
	VOE 14547404	1					Cab	Cabine	Fahrerhaus	캡	驾驶室	SER NO 11011-11425
	VOE 14615729	1					Cab	Cabine	Fahrerhaus	캡	驾驶室	SER NO 11426-
2	**VOE 14522184**	1					•Hammer	•Marteau	•Hammer	• 해머	• 锤	
3	**VOE 969513**	3					•Six point socket scre.	•Vis à 6 pans creux	•Sechszahn-Hohlschr.	•6 포인트 소켓 나사	• 六点螺口插座	
4	**VOE 14880426**	3					•Washer	•Rondelle	•Scheibe	• 워셔	• 垫圈	
5	**VOE 955900**	5					Washer	Rondelle	Scheibe	워셔	垫圈	
6	**VOE 979021**	5					Hexagon nut	Écrou hexagonal	Sechskantmutter	육각 너트	六角螺母	

1	**8278703 S/N -13393**	驾驶室及附件 운전실 장착부품 **Kabinenausstattung** **Fixation de cabine** **Cab mount**	Catalogue id **20043**	Group **810**
2			Illustr. No **1011624**	Section **100**
3			Issue **PUB 95A9920043**	Page **281**
4				
5				

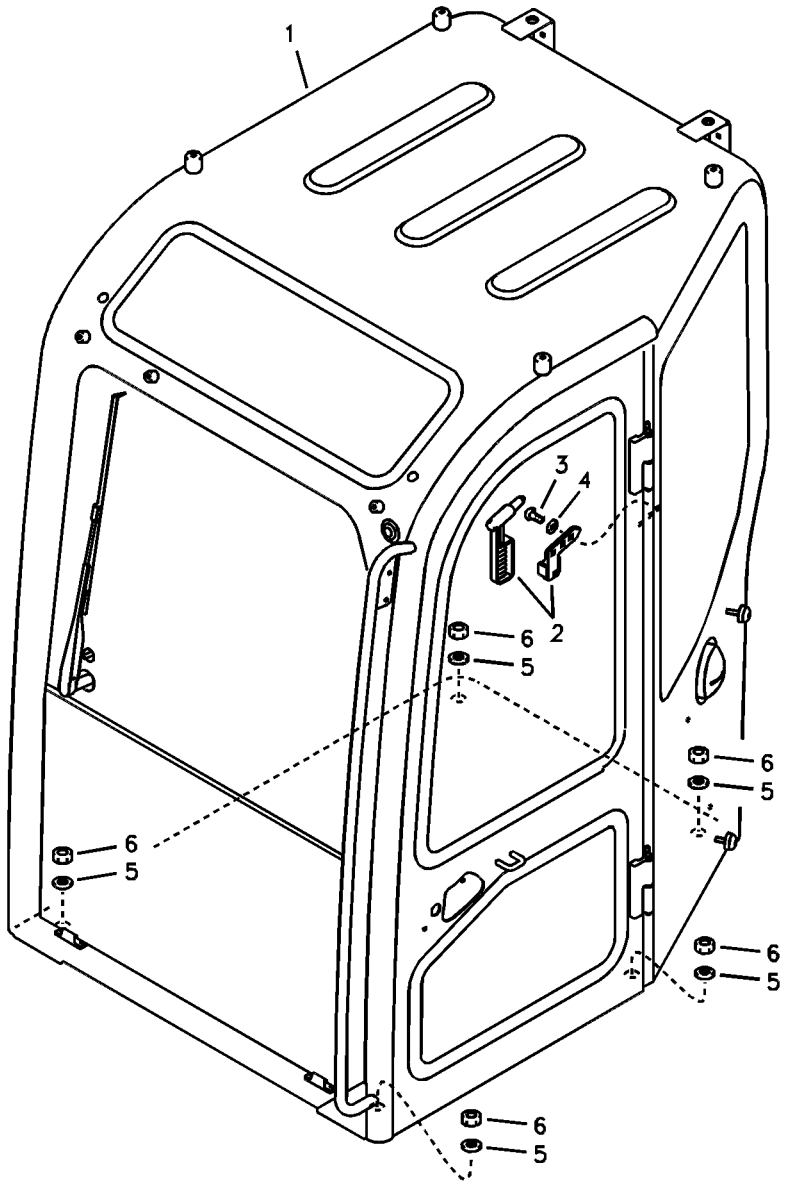
1
2
3
4
5
6
5
6
5
6
5
6
5

Fig.	Part No.	Quantity 1	2	3	PS	KIT	Description	Dénomination	Bezeichnung	품명	说明	Notes
1	**VOE 14615762**	1					Cab	Cabine	Fahrerhaus	캡	驾驶室	
2	**VOE 14522184**	1					•Hammer	•Marteau	•Hammer	• 해머	• 锤	
3	**VOE 969513**	3					•Six point socket scre.	•Vis à 6 pans creux	•Sechszahn-Hohlschr.	•6 포인트 소켓 나사	• 六点螺口插座	
4	**VOE 14880426**	3					•Washer	•Rondelle	•Scheibe	• 워셔	• 垫圈	
5	**VOE 955900**	5					Washer	Rondelle	Scheibe	워셔	垫圈	
6	**VOE 979021**	5					Hexagon nut	Écrou hexagonal	Sechskantmutter	육각 너트	六角螺母	

1	**8289612 S/N 12694-**	驾驶室及附件 운전실 장착부품 **Kabinenausstattung** **Fixation de cabine** **Cab mount**	Catalogue id **20043**	Group **810**
2			Illustr. No **1011624**	Section **110**
3			Issue **PUB 95A9920043**	Page **283**
4				
5				

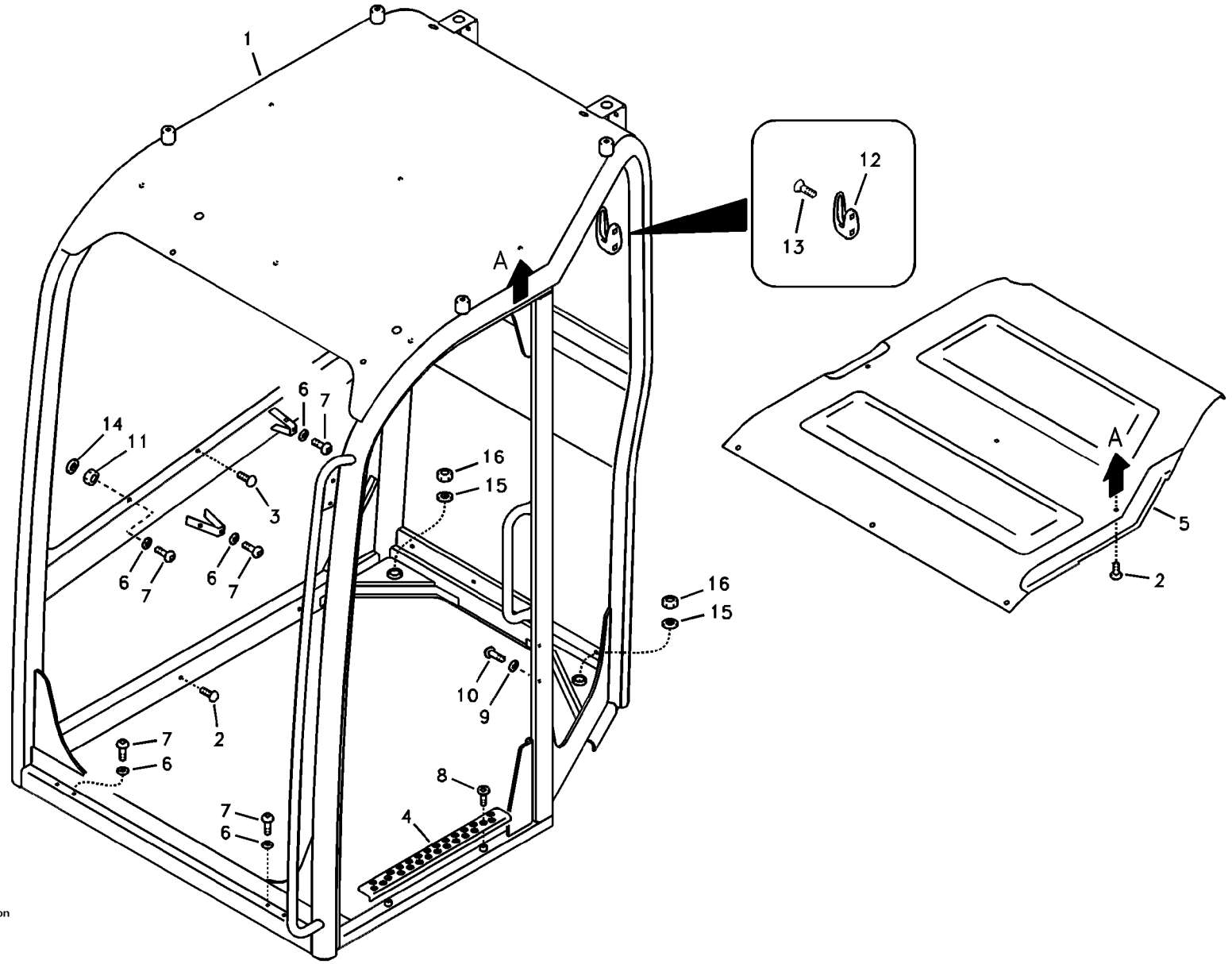

Volvo Construction Equipment

1018195

Fig.	Part No.	Quantity 1	2	3	PS	KIT	Description	Dénomination	Bezeichnung	품명	说明	Notes
	VOE 14530965	1					Canopy	Auvent	Schutzdach			S/N -10976
	VOE 14543396	1					Canopy	Auvent	Schutzdach			(VOE 14543395) S/N 10977-11425
	VOE 14553221	1					Canopy	Auvent	Schutzdach			S/N 11426-
1		1			NS		•Canopy	•Canopy	•Canopy	• 캐노피	• 驾驶蓬	
2	**VOE 14511327**	12					•Fastener	•Attache	•Befestigung	• 파스너	• 固定器	
3	**VOE 14511328**	3					•Fastener	•Attache	•Befestigung	• 파스너	• 固定器	SER NO 10001-10064
	VOE 14511328	5					•Fastener	•Attache	•Befestigung	• 파스너	• 固定器	SER NO 10065-10377
4	**VOE 14530938**	1					•Plate	•Tôle	•Blech	• 플레이트	• 板	SER NO 10001-10064
	VOE 14530958	1					•Plate	•Tôle	•Blech	• 플레이트	• 板	SER NO 10065-
5	**VOE 14524721**	1			OP		•Trim	•Garniture	•Verkleidung	• 트림	• 装饰板	
6	**VOE 955892**	10					•Washer	•Rondelle	•Scheibe	• 워셔	• 垫圈	SER NO 10001-10377
	VOE 955892	15					•Washer	•Rondelle	•Scheibe	• 워셔	• 垫圈	SER NO 10378-
7	**VOE 969422**	10					•Six point socket scre.	•Vis à 6 pans creux	•Sechszahn-Hohlschr.	•6 포인트 소켓 나사	• 六点螺口插座	SER NO 10001-10377
	VOE 969422	15					•Six point socket scre.	•Vis à 6 pans creux	•Sechszahn-Hohlschr.	•6 포인트 소켓 나사	• 六点螺口插座	SER NO 10378-
8	**VOE 969747**	2					•Screw	•Vis	•Schraube	• 나사	• 螺丝	
9	**VOE 955892**	2					•Washer	•Rondelle	•Scheibe	• 워셔	• 垫圈	SER NO 10001-10064
10	**VOE 969422**	2					•Six point socket scre.	•Vis à 6 pans creux	•Sechszahn-Hohlschr.	•6 포인트 소켓 나사	• 六点螺口插座	SER NO 10001-10064
11	**VOE 14880598**	5					•Nut	•Écrou	•Mutter	• 너트	• 螺母	SER NO 10378-
12	**VOE 11078015**	1					•Clothes hook	•Crochet de pâterre	•Kleiderhaken	• 옷 후크	• 衣钩	SER NO 10378-
13	**VOE 14880446**	2					•Screw	•Vis	•Schraube	• 나사	• 螺丝	SER NO 10378-
14	**VOE 955919**	5					•Spring washer	•Rondelle élastique	•Federscheibe	• 스프링 워셔	• 弹簧垫圈	SER NO 10378-
15	**VOE 955900**	5					Washer	Rondelle	Scheibe	워셔	垫圈	
16	**VOE 979021**	5					Hexagon nut	Écrou hexagonal	Sechskantmutter	육각 너트	六角螺母	

1	**8278704**	驾驶室及附件 운전실 장착부품 **Kabinenausstattung** **Fixation de cabine** **Cab mount**	Catalogue id **20043**	Group **810**
2			Illustr. No **1018195**	Section **200**
3			Issue **PUB 95A9920043**	Page **285**
4				
5				

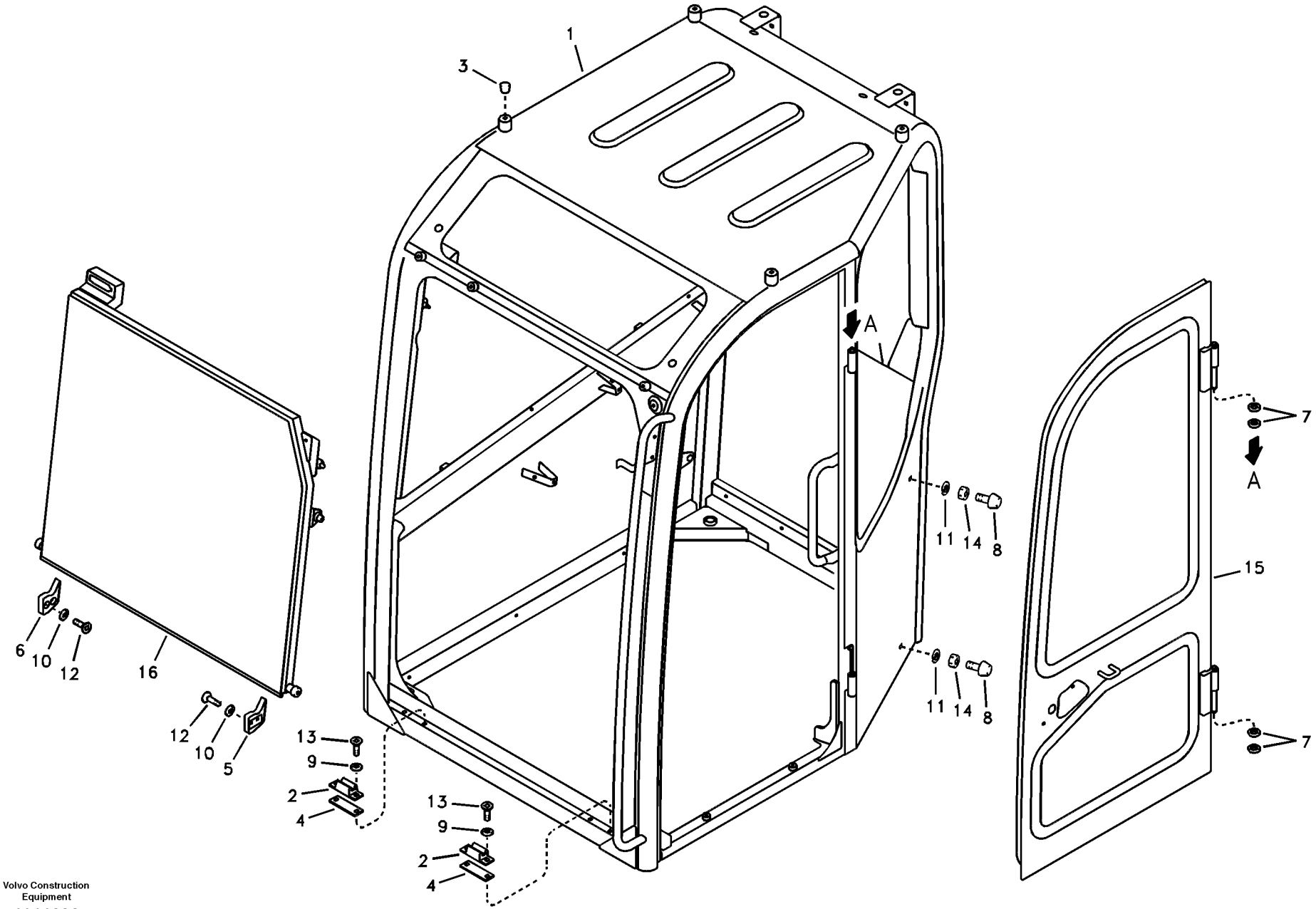

Volvo Construction Equipment

1011626

Fig.	Part No.	Quantity 1	2	3	PS	KIT	Description	Dénomination	Bezeichnung	품명	说明	Notes
1		1			NS		Cab	Cabine	Kabine	운전실	驾驶室	
2	**VOE 14506834**	2					Stop ring	Anneau butée	Anschlagring	스톱 링	制动环	
3	**VOE 14514654**	4					Plug	Tampon	Stopfen	플러그	塞	
4	**VOE 14517023**	2					Shim	Cale réglage	Ausgleichblech	심	垫片	
5	**VOE 14519465**	1					Stopper	Bouchon	Anschlag	스토퍼	行程限位装置	
6	**VOE 14519466**	1					Stopper	Bouchon	Anschlag	스토퍼	行程限位装置	
7	**VOE 14521986**	4					Spacer	Entretoise	Abstandkörper	스페이서	定位器	
8	**VOE 14523002**	2					Bumper	Pare chocs	Stoßfänger	범퍼	防冲器	
9	**VOE 14880427**	4					Washer	Rondelle	Scheibe	워셔	垫圈	
10	**VOE 955892**	4					Washer	Rondelle	Scheibe	워셔	垫圈	
11	**VOE 955921**	2					Spring washer	Rondelle élastique	Federscheibe	스프링 워셔	弹簧垫圈	
12	**VOE 969147**	4					Six point socket scre..	Vis à 6 pans creux	Sechszahn-Hohlschr.	6 포인트 소켓 나사..	六点螺口插座	
13	**VOE 13977628**	4					Six point socket scre..	Vis à 6 pans creux	Sechszahn-Hohlschr.	6 포인트 소켓 나사..	六点螺口插座	(VOE 969818)
14	**VOE 983303**	2					Hexagon nut	Écrou hexagonal	Sechskantmutter	육각 너트	六角螺母	
15	**VOE 14530943**	1					Door	Porte	Tür	도어	车门	See group 830, Page 313
16	**VOE 14530949**	1					Shield	Bouclier	Schild	실드	遮板	See group 843, Page 329

1	**8278703 S/N -13393**	驾驶室 운전실 **Fahrerkabine** **Cabine conducteur** **Operator's cab**	Catalogue id **20043**	Group **810**
2			Illustr. No **1011626**	Section **500**
3			Issue **PUB 95A9920043**	Page **287**
4				
5				

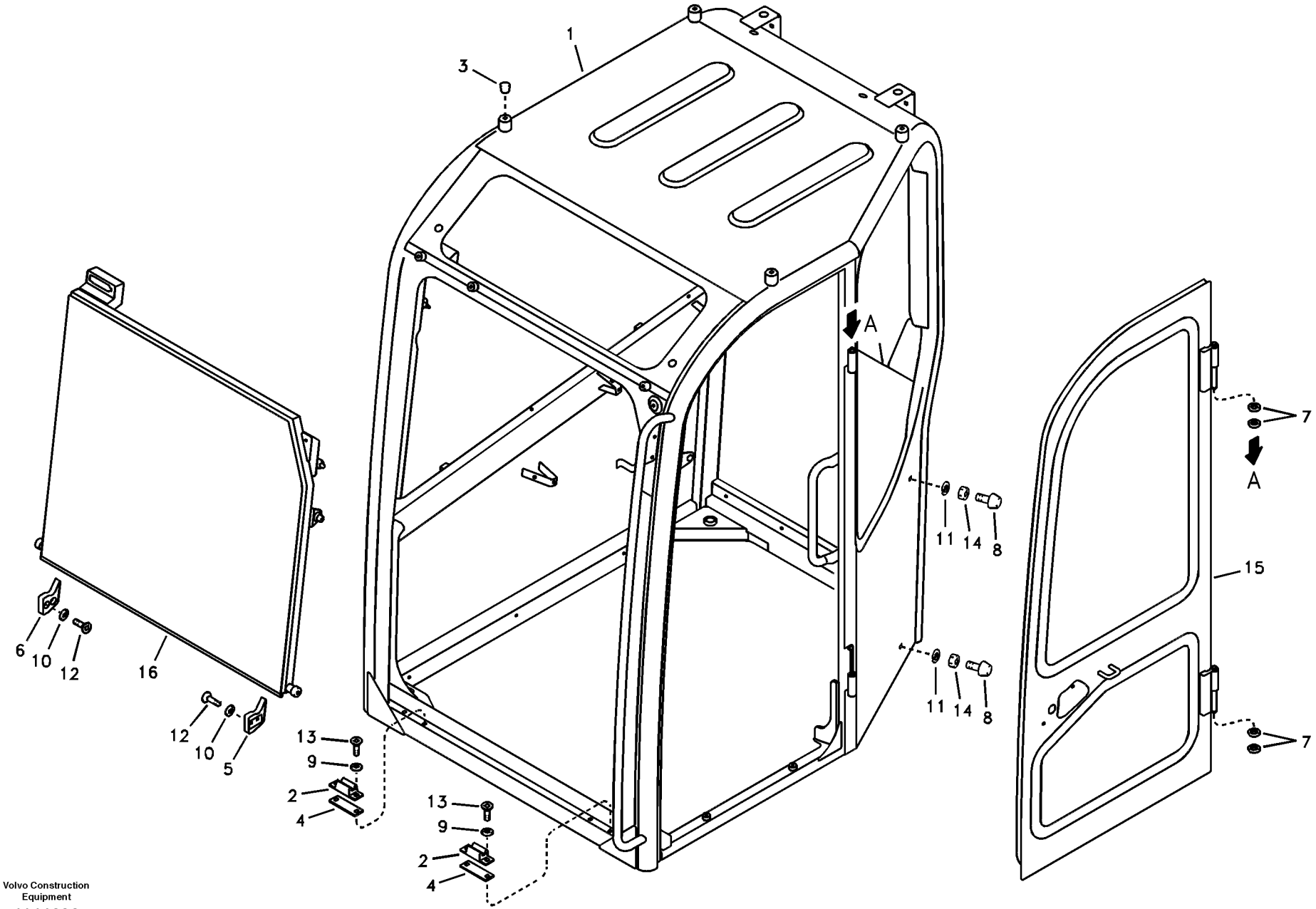

Volvo Construction Equipment

1011626

Fig.	Part No.	Quantity 1	2	3	PS	KIT	Description	Dénomination	Bezeichnung	품명	说明	Notes
1		1			NS		Cab	Cabine	Kabine	운전실	驾驶室	
2	**VOE 14506834**	2					Stop ring	Anneau butée	Anschlagring	스톱 링	制动环	
3	**VOE 14514654**	4					Plug	Tampon	Stopfen	플러그	塞	
4	**VOE 14517023**	2					Shim	Cale réglage	Ausgleichblech	심	垫片	
5	**VOE 14519465**	1					Stopper	Bouchon	Anschlag	스토퍼	行程限位装置	
6	**VOE 14519466**	1					Stopper	Bouchon	Anschlag	스토퍼	行程限位装置	
7	**VOE 14521986**	4					Spacer	Entretoise	Abstandkörper	스페이서	定位器	
8	**VOE 14523002**	2					Bumper	Pare chocs	Stoßfänger	범퍼	防冲器	
9	**VOE 14880427**	4					Washer	Rondelle	Scheibe	워셔	垫圈	
10	**VOE 955892**	4					Washer	Rondelle	Scheibe	워셔	垫圈	
11	**VOE 955921**	2					Spring washer	Rondelle élastique	Federscheibe	스프링 워셔	弹簧垫圈	
12	**VOE 969147**	4					Six point socket scre..	Vis à 6 pans creux	Sechszahn-Hohlschr.	6 포인트 소켓 나사..	六点螺口插座	
13	**VOE 13977628**	4					Six point socket scre..	Vis à 6 pans creux	Sechszahn-Hohlschr.	6 포인트 소켓 나사..	六点螺口插座	(VOE 969818)
14	**VOE 983303**	2					Hexagon nut	Écrou hexagonal	Sechskantmutter	육각 너트	六角螺母	
15	**VOE 14530943**	1					Door	Porte	Tür	도어	车门	See group 830, Page 315
16	**VOE 14530949**	1					Shield	Bouclier	Schild	실드	遮板	See group 843, Page

1	**8289612 S/N 12694-**	**驾驶室** **운전실** **Fahrerkabine** **Cabine conducteur** **Operator's cab**	Catalogue id **20043**	Group **810**
2				
3			Illustr. No **1011626**	Section **510**
4				
5			Issue **PUB 95A9920043**	Page **289**

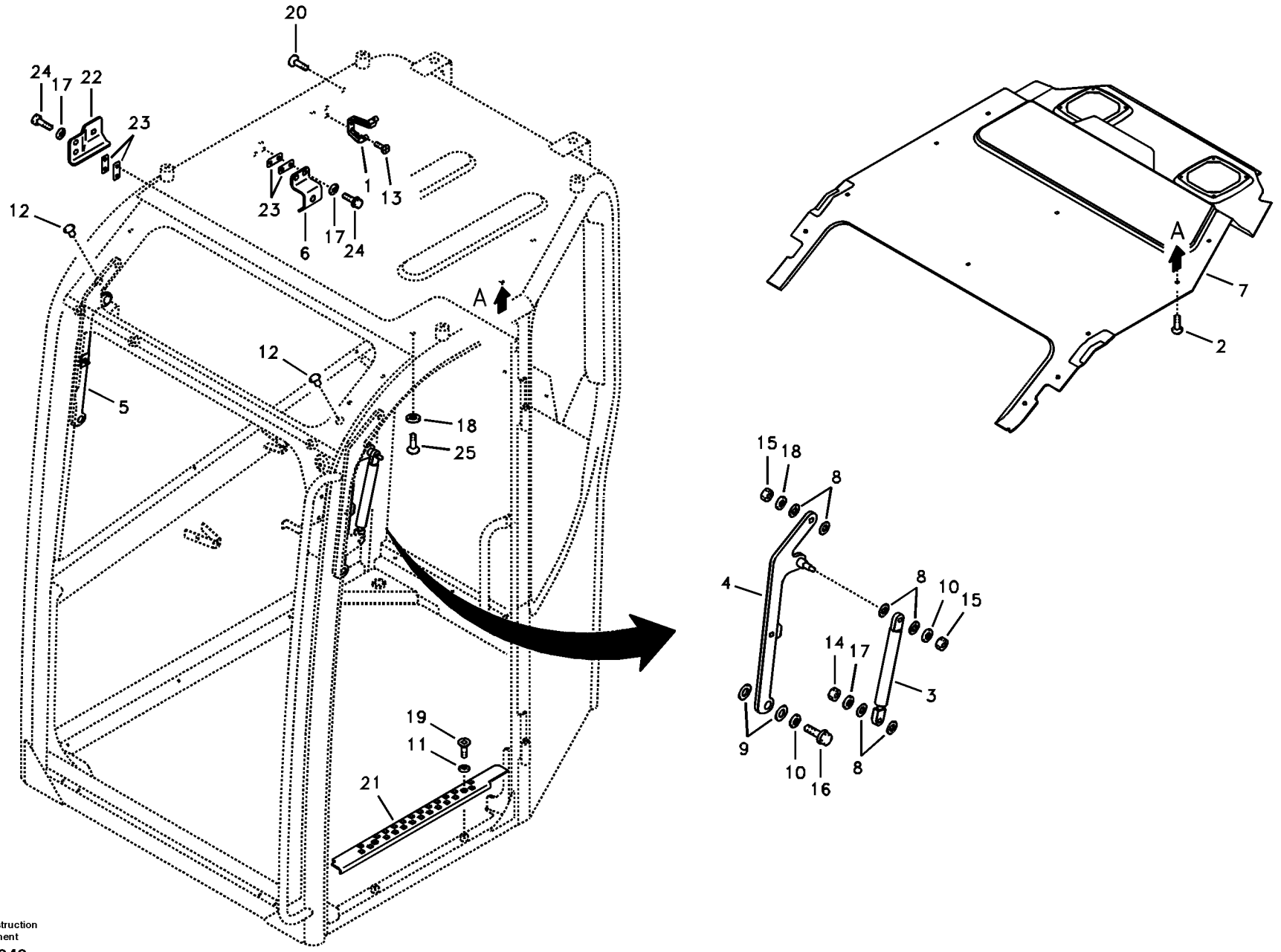
20
24
17
22
23
1
13
23
6
17
24
12
A
12
5
18
25
19
11
21
A
7
2
15
18
8
4
8
10
15
14
17
3
9
10
16
8

Fig.	Part No.	Quantity 1	2	3	PS	KIT	Description	Dénomination	Bezeichnung	품명	说明	Notes
1	**VOE 11078015**	1					Clothes hook	Crochet de pâterre	Kleiderhaken	옷 후크	衣钩	
2	**VOE 14511327**	14					Fastener	Attache	Befestigung	파스너	固定器	
3	**VOE 14519441**	2					Gas spring	Ressort gaz	Gasfeder	가스 스프링	气体弹簧	
4	**VOE 14519467**	1					Link	Articulation	Gelenk	링크	连接	
5	**VOE 14519468**	1					Link	Articulation	Gelenk	링크	连接	
6	**VOE 14519626**	1					Striker	Butee	Hammer	스트라이커	撞针	
7	**VOE 14528856**	1			OP		Trim	Garniture	Verkleidung	트림	装饰板	SER NO 10001-10064
	VOE 14530960	1					Trim	Garniture	Verkleidung	트림	装饰板	SER NO 10065-
8	**VOE 14520251**	12					Spacer	Entretoise	Abstandkörper	스페이서	定位器	
9	**VOE 14520252**	4					Spacer	Entretoise	Abstandkörper	스페이서	定位器	
10	**VOE 14521287**	4					Washer	Rondelle	Scheibe	워셔	垫圈	
11	**VOE 14880428**	2					Washer	Rondelle	Scheibe	워셔	垫圈	
12	**VOE 14523000**	2					Cap	Capot	Verschlusskappe	캡	帽	
13	**VOE 14880446**	2					Screw	Vis	Schraube	나사	螺丝	
14	**VOE 14880449**	2					Lock nut	Contre-ecrou	Sicherungsmutter	록 너트	锁紧螺母	
15	**VOE 14880450**	4					Nut	Écrou	Mutter	너트	螺母	
16	**VOE 946440**	2					Flange screw	Vis à embase	Flanschschraube	플랜지 나사	法兰螺丝	
17	**VOE 955892**	6					Washer	Rondelle	Scheibe	워셔	垫圈	
18	**VOE 955894**	2			SS		Washer	Rondelle	Scheibe	워셔	垫圈	SER NO 10001-10064
	VOE 955894	4			SS		Washer	Rondelle	Scheibe	워셔	垫圈	SER NO 10065-
19	**VOE 969747**	2					Screw	Vis	Schraube	나사	螺丝	
20	**VOE 969737**	4					Screw	Vis	Schraube	나사	螺丝	
21	**VOE 14530938**	1					Plate	Tôle	Blech	플레이트	板	
22	**VOE 14520009**	1					Striker	Butee	Hammer	스트라이커	撞针	
23	**VOE 14522194**	4					Shim	Cale réglage	Ausgleichblech	심	垫片	
24	**VOE 965175**	4					Flange screw	Vis à embase	Flanschschraube	플랜지 나사	法兰螺丝	
25	**VOE 14880445**	2					Screw	Vis	Schraube	나사	螺丝	SER NO 10065-

1	**8278703**	驾驶室 운전실 **Fahrerkabine** **Cabine conducteur** **Operator's cab**	Catalogue id **20043**	Group **810**
2			Illustr. No **1015040**	Section **600**
3			Issue **PUB 95A9920043**	Page **291**
4				
5		**S/N 12694-13393**		

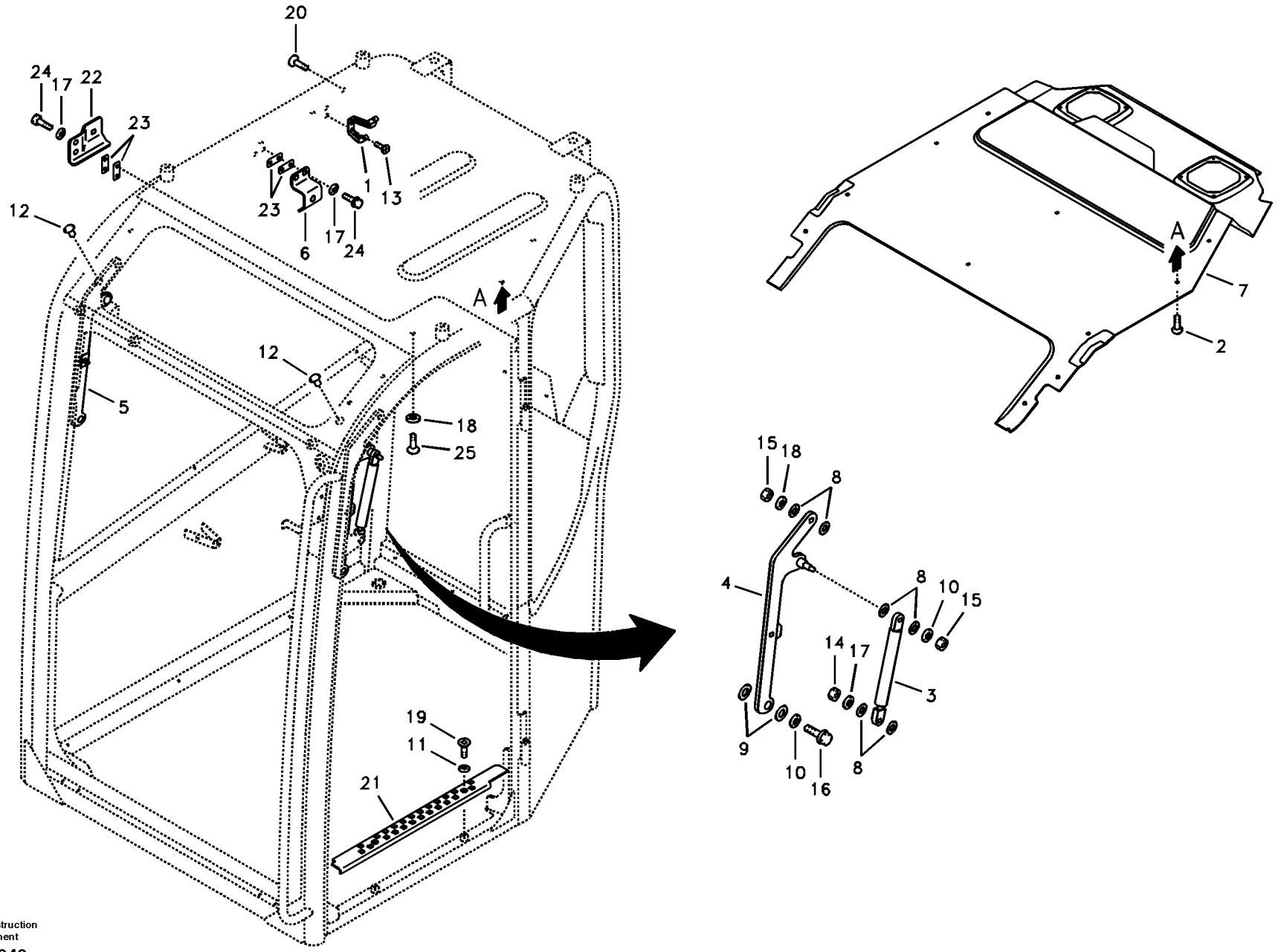
20
24
17
22
23
1
13
23
6
17
24
12
A
12
5
18
25
19
11
21
A
7
2
15
18
8
4
8
10
15
14
17
3
9
10
16
8

Fig.	Part No.	Quantity 1	2	3	PS	KIT	Description	Dénomination	Bezeichnung	품명	说明	Notes
1	**VOE 11078015**	1					Clothes hook	Crochet de pâterre	Kleiderhaken	옷 후크	衣钩	
2	**VOE 14511327**	14					Fastener	Attache	Befestigung	파스너	固定器	
3	**VOE 14519441**	2					Gas spring	Ressort gaz	Gasfeder	가스 스프링	气体弹簧	
4	**VOE 14519467**	1					Link	Articulation	Gelenk	링크	连接	
5	**VOE 14519468**	1					Link	Articulation	Gelenk	링크	连接	
6	**VOE 14519626**	1					Striker	Butee	Hammer	스트라이커	撞针	
7	**VOE 14530960**	1					Trim	Garniture	Verkleidung	트림	装饰板	
8	**VOE 14520251**	12					Spacer	Entretoise	Abstandkörper	스페이서	定位器	
9	**VOE 14520252**	4					Spacer	Entretoise	Abstandkörper	스페이서	定位器	
10	**VOE 14521287**	4					Washer	Rondelle	Scheibe	워셔	垫圈	
11	**VOE 14880428**	2					Washer	Rondelle	Scheibe	워셔	垫圈	
12	**VOE 14523000**	2					Cap	Capot	Verschlusskappe	캡	帽	
13	**VOE 14880446**	2					Screw	Vis	Schraube	나사	螺丝	
14	**VOE 14880449**	2					Lock nut	Contre-ecrou	Sicherungsmutter	록 너트	锁紧螺母	
15	**VOE 14880450**	4					Nut	Écrou	Mutter	너트	螺母	
16	**VOE 946440**	2					Flange screw	Vis à embase	Flanschschraube	플랜지 나사	法兰螺丝	
17	**VOE 955892**	6					Washer	Rondelle	Scheibe	워셔	垫圈	
18	**VOE 955894**	4			SS		Washer	Rondelle	Scheibe	워셔	垫圈	
19	**VOE 969747**	2					Screw	Vis	Schraube	나사	螺丝	
20	**VOE 969737**	4					Screw	Vis	Schraube	나사	螺丝	
21	**VOE 14530938**	1					Plate	Tôle	Blech	플레이트	板	
22	**VOE 14520009**	1					Striker	Butee	Hammer	스트라이커	撞针	
23	**VOE 14522194**	4					Shim	Cale réglage	Ausgleichblech	심	垫片	
24	**VOE 965175**	4					Flange screw	Vis à embase	Flanschschraube	플랜지 나사	法兰螺丝	
25	**VOE 14880445**	2					Screw	Vis	Schraube	나사	螺丝	

1	**8289612 S/N 12694-**	驾驶室 운전실 **Fahrerkabine** **Cabine conducteur** **Operator's cab**	Catalogue id **20043**	Group **810**
2			Illustr. No **1015040**	Section **610**
3			Issue **PUB 95A9920043**	Page **293**
4				
5				

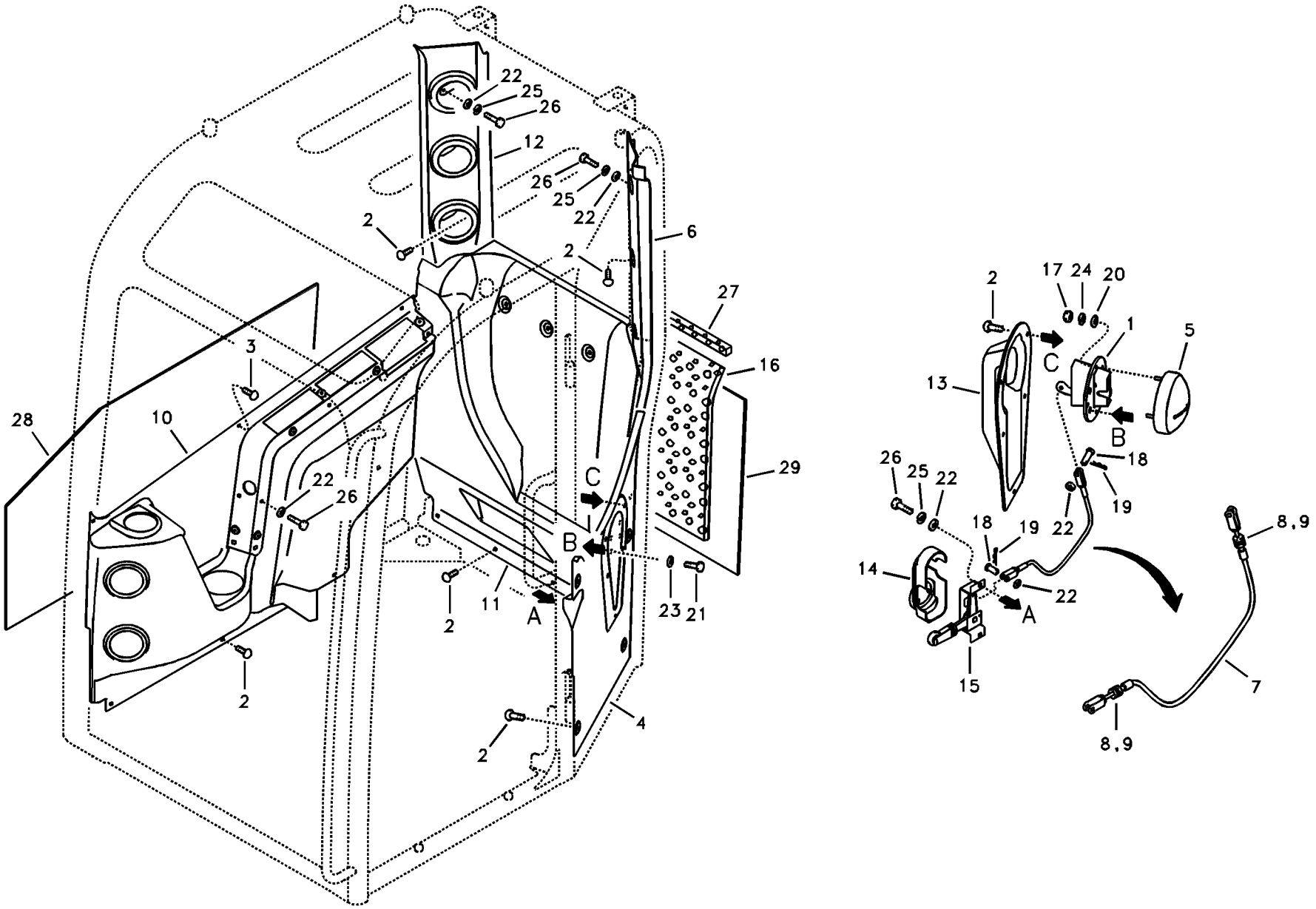

Volvo Construction Equipment

1015041

Fig.	Part No.	Quantity 1	2	3	PS	KIT	Description	Dénomination	Bezeichnung	품명	说明	Notes
1	**VOE 14506786**	1					Catch	Cliquet	Haken	캐치	钩	
2	**VOE 14511327**	22					Fastener	Attache	Befestigung	파스너	固定器	
3	**VOE 14511328**	5					Fastener	Attache	Befestigung	파스너	固定器	
4	**VOE 14528628**	1					Trim	Garniture	Verkleidung	트림	装饰板	
5	**VOE 14519663**	1					Cover	Capot	Haube	커버	罩盖	
6	**VOE 14528626**	1					Trim	Garniture	Verkleidung	트림	装饰板	
7	**VOE 14519699**	1					Cable	Câble	Kabel	케이블	电缆	
8	**VOE 983302**	4					•Hexagon nut	•Écrou hexagonal	•Sechskantmutter	• 육각 너트	• 六角螺母	
9	**VOE 955892**	4					•Washer	•Rondelle	•Scheibe	• 워셔	• 垫圈	
10	**VOE 14520093**	1					Trim	Garniture	Verkleidung	트림	装饰板	
11	**VOE 14520345**	1					Trim	Garniture	Verkleidung	트림	装饰板	
12	**VOE 14520346**	1			SS		Trim	Garniture	Verkleidung	트림	装饰板	SER NO 10001-10064
	VOE 14530962	1					Trim	Garniture	Verkleidung	트림	装饰板	SER NO 10065-
13	**VOE 14521736**	1					Cover	Capot	Haube	커버	罩盖	
14	**VOE 14522182**	1			SS		Cover	Capot	Haube	커버	罩	
15	**VOE 14522186**	1					Lever	Levier	Hebel	레버	操纵杆	
16	**VOE 14526781**	1					Sponge	Éponge	Schwamm	스폰지	海绵	
17	**VOE 14880423**	4					Nut	Écrou	Mutter	너트	螺母	
18	**VOE 14880431**	2					Pin	Goupille	Zapfen	핀	定位销	
19	**VOE 14880451**	2					Split pin	Goupille fendue	Splint	스플릿 핀	开口销	
20	**VOE 940090**	4			SS		Washer	Rondelle	Scheibe	워셔	垫圈	
21	**VOE 945444**	4					Flange screw	Vis à embase	Flanschschraube	플랜지 나사	法兰螺丝	
22	**VOE 955892**	14					Washer	Rondelle	Scheibe	워셔	垫圈	
23	**VOE 955894**	4			SS		Washer	Rondelle	Scheibe	워셔	垫圈	
24	**VOE 955918**	4					Spring washer	Rondelle élastique	Federscheibe	스프링 워셔	弹簧垫圈	
25	**VOE 955919**	9					Spring washer	Rondelle élastique	Federscheibe	스프링 워셔	弹簧垫圈	
26	**VOE 969422**	12					Six point socket scre	Vis à 6 pans creux	Sechszahn-Hohlschr	6 포인트 소켓 나사	六点螺口插座	
27	**VOE 14526784**	1					Sponge	Éponge	Schwamm	스폰지	海绵	
28	**VOE 14530939**	1					Sponge	Éponge	Schwamm	스폰지	海绵	SER NO 10001-12515
	VOE 14572746	1					Sponge	Éponge	Schwamm	스폰지	海绵	SER NO 12516-

1	**8278703 S/N -13393**	驾驶室 운전실 **Fahrerkabine** **Cabine conducteur** **Operator's cab**
2		
3		
4		
5		

Catalogue id **20043**	Group **810**
Illustr. No **1015041**	Section **700**
Issue **PUB 95A9920043**	Page **295**



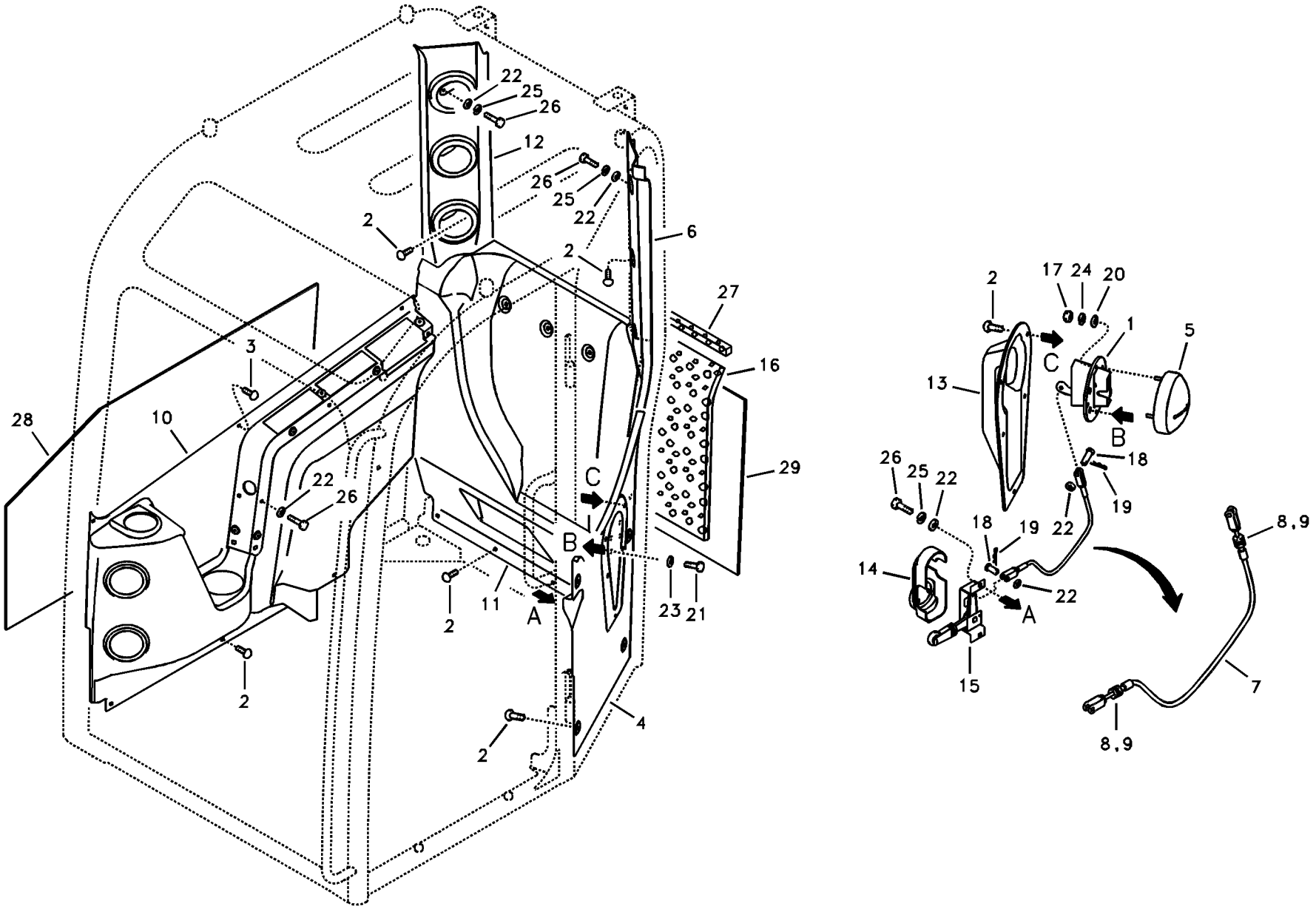

Volvo Construction Equipment

1015041

Fig.	Part No.	Quantity 1	2	3	PS	KIT	Description	Dénomination	Bezeichnung	품명	说明	Notes
29	**VOE 14530945**	1					Sponge	Éponge	Schwamm	스폰지	海绵	SER NO 10001-12515
	VOE 14572745	1					Sponge	Éponge	Schwamm	스폰지	海绵	SER NO 12516-

1	**8278703 S/N -13393**	驾驶室 운전실 **Fahrerkabine** **Cabine conducteur** **Operator's cab**	Catalogue id **20043**	Group **810**
2			Illustr. No **1015041**	Section **700**
3			Issue **PUB 95A9920043**	Page **297**
4				
5				

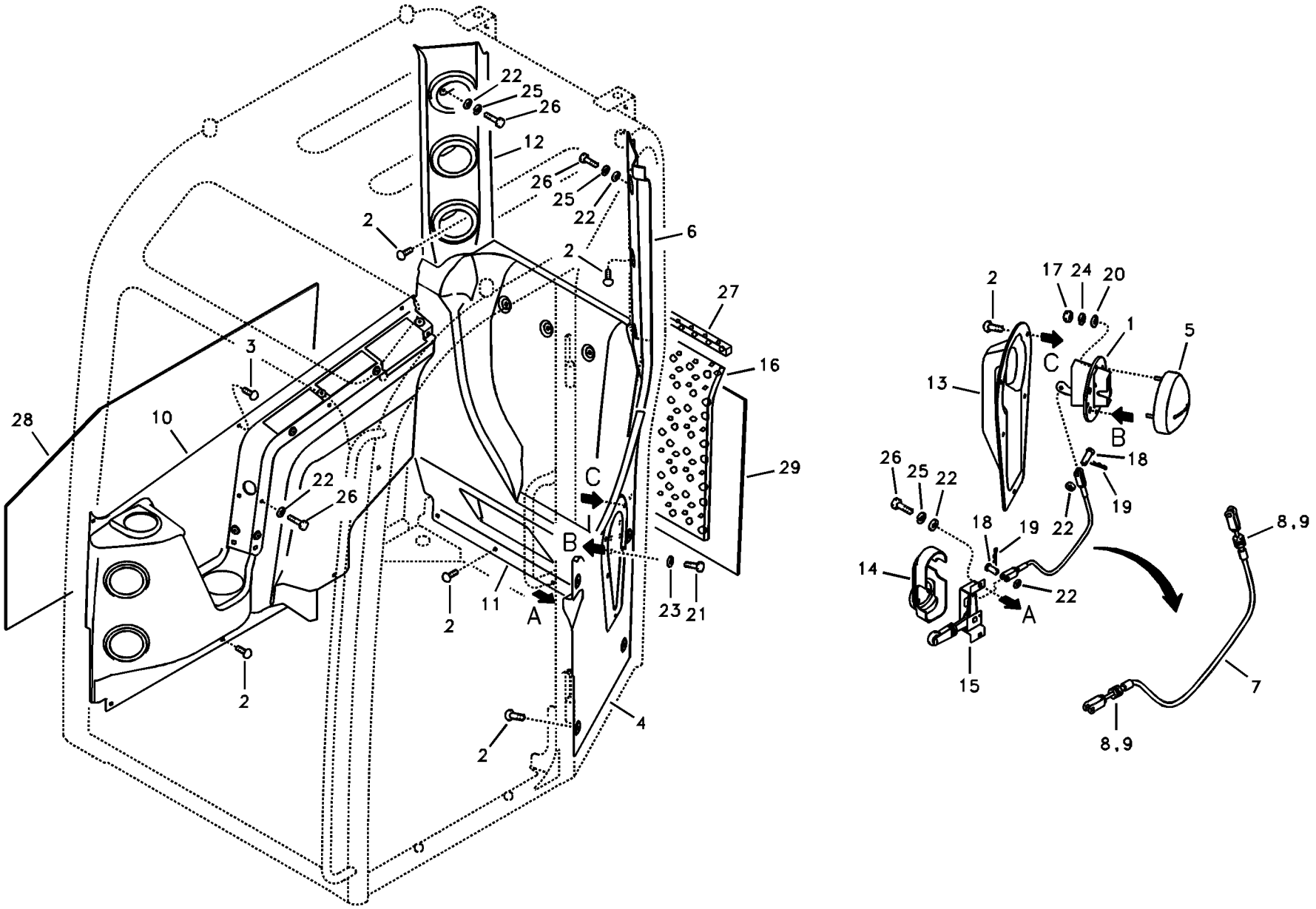

Volvo Construction Equipment

1015041

Fig.	Part No.	Quantity 1	2	3	PS	KIT	Description	Dénomination	Bezeichnung	품명	说明	Notes
1	**VOE 14506786**	1					Catch	Cliquet	Haken	캐치	钩	
2	**VOE 14511327**	22					Fastener	Attache	Befestigung	파스너	固定器	
3	**VOE 14511328**	5					Fastener	Attache	Befestigung	파스너	固定器	
4	**VOE 14528628**	1					Trim	Garniture	Verkleidung	트림	装饰板	
5	**VOE 14519663**	1					Cover	Capot	Haube	커버	罩盖	
6	**VOE 14528626**	1					Trim	Garniture	Verkleidung	트림	装饰板	
7	**VOE 14519699**	1					Cable	Câble	Kabel	케이블	电缆	
8	**VOE 983302**	4					•Hexagon nut	•Écrou hexagonal	•Sechskantmutter	• 육각 너트	• 六角螺母	
9	**VOE 955892**	4					•Washer	•Rondelle	•Scheibe	• 워셔	• 垫圈	
10	**VOE 14520093**	1					Trim	Garniture	Verkleidung	트림	装饰板	
11	**VOE 14520345**	1					Trim	Garniture	Verkleidung	트림	装饰板	
12	**VOE 14530962**	1					Trim	Garniture	Verkleidung	트림	装饰板	
13	**VOE 14521736**	1					Cover	Capot	Haube	커버	罩盖	
14	**VOE 14522182**	1			SS		Cover	Capot	Haube	커버	罩	
15	**VOE 14522186**	1					Lever	Levier	Hebel	레버	操纵杆	
16	**VOE 14526781**	1					Sponge	Éponge	Schwamm	스폰지	海绵	
17	**VOE 14880423**	4					Nut	Écrou	Mutter	너트	螺母	
18	**VOE 14880431**	2					Pin	Goupille	Zapfen	핀	定位销	
19	**VOE 14880451**	2					Split pin	Goupille fendue	Splint	스플릿 핀	开口销	
20	**VOE 940090**	4			SS		Washer	Rondelle	Scheibe	워셔	垫圈	
21	**VOE 945444**	4					Flange screw	Vis à embase	Flanschschraube	플랜지 나사	法兰螺丝	
22	**VOE 955892**	14					Washer	Rondelle	Scheibe	워셔	垫圈	
23	**VOE 955894**	4			SS		Washer	Rondelle	Scheibe	워셔	垫圈	
24	**VOE 955918**	4					Spring washer	Rondelle élastique	Federscheibe	스프링 워셔	弹簧垫圈	
25	**VOE 955919**	9					Spring washer	Rondelle élastique	Federscheibe	스프링 워셔	弹簧垫圈	
26	**VOE 969422**	12					Six point socket scre	Vis à 6 pans creux	Sechszahn-Hohlschr	6 포인트 소켓 나사	六点螺口插座	
27	**VOE 14526784**	1					Sponge	Éponge	Schwamm	스폰지	海绵	
28	**VOE 14572746**	1					Sponge	Éponge	Schwamm	스폰지	海绵	
29	**VOE 14572745**	1					Sponge	Éponge	Schwamm	스폰지	海绵	

1	**8289612 S/N 12694-**	驾驶室 운전실 **Fahrerkabine** **Cabine conducteur** **Operator's cab**	Catalogue id **20043**	Group **810**
2			Illustr. No **1015041**	Section **710**
3			Issue **PUB 95A9920043**	Page **299**
4				
5				

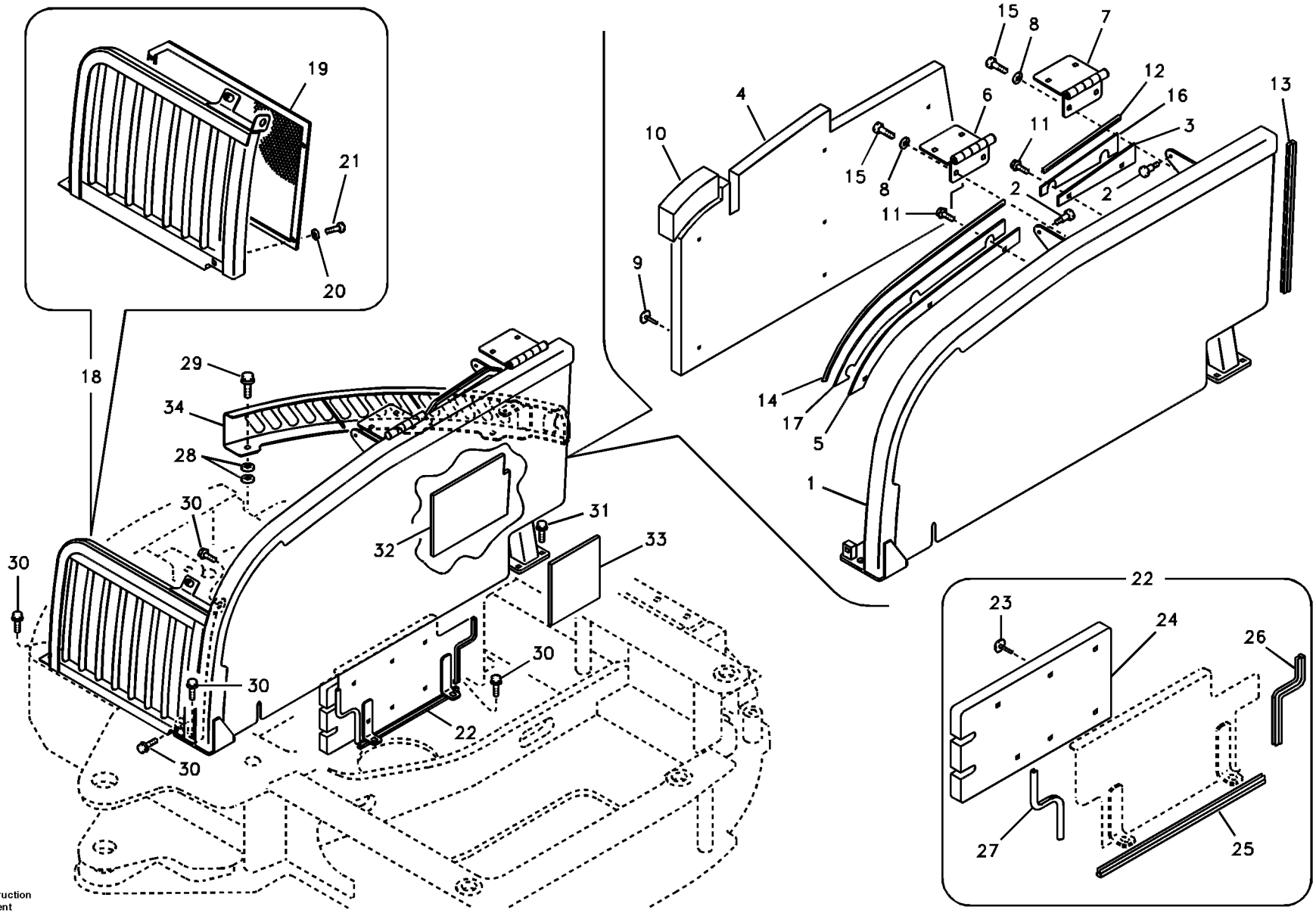

Volvo Construction Equipment

1014682

Fig.	Part No.	Quantity 1	2	3	PS	KIT	Description	Dénomination	Bezeichnung	품명	说明	Notes
	VOE 14530016	1					Frame	Chassis	Rahmen	프레임	车架	
1		1			NS		•Frame	•Chassis	•Rahmen	• 프레임	• 车架	
2	**VOE 14520648**	2					••Pin	••Goupille	••Zapfen	•• 핀	•• 定位销	
3	**VOE 14530019**	1					•Bracket	•Console	•Konsole	• 브라켓	• 支架	
4	**VOE 14521956**	1					•Sponge	•Eponge	•Schwamm	• 스폰지	• 海绵	
5	**VOE 14530018**	1					•Bracket	•Console	•Konsole	• 브라켓	• 支架	
6	**VOE 14522858**	1					•Hinge	•Charniere	•Scharnier	• 힌지	• 铰链	
7	**VOE 14522859**	1					•Hinge	•Charniere	•Scharnier	• 힌지	• 铰链	
8	**VOE 14522862**	4					•Washer	•Rondelle	•Scheibe	• 워셔	• 垫圈	
9	**VOE 14522870**	7					•Fastener	•Attache	•Befestigung	• 파스너	• 固定器	
10	**VOE 14524555**	1					•Sponge	•Eponge	•Schwamm	• 스폰지	• 海绵	
11	**VOE 946441**	5					•Flange screw	•Vis à embase	•Flanschschraube	• 플랜지 나사	• 法兰螺丝	
12	**VOE 14880919**	1					•Weatherstrip	•Caoutchouc d etanc	•Abstreifleiste	• 웨더스트립	• 挡风带	
13	**VOE 14880920**	1					•Weatherstrip	•Caoutchouc d etanc	•Abstreifleiste	• 웨더스트립	• 挡风带	
14	**VOE 14880921**	1					•Weatherstrip	•Caoutchouc d etanc	•Abstreifleiste	• 웨더스트립	• 挡风带	
15	**VOE 978932**	4					•Hexagon screw	•Vis à tête hexagonal	•Sechskantschraube	• 육각 나사	• 六角螺丝	
16	**VOE 14530014**	1					•Rubber	•Caoutchouc	•Gummi	• 고무	• 橡胶	
17	**VOE 14530015**	1					•Rubber	•Caoutchouc	•Gummi	• 고무	• 橡胶	
18	**VOE 14521955**	1					Guide	Guide	Führung	가이드	导轨	SER NO 10001-12282
	VOE 14577541	1					Guard	Protection	Schutz	가드	防护装置	SER NO 12283-
19	**VOE 14519120**	1					•Net	•Filet	•Netz	• 네트	• 网	
20	**VOE 992039**	4					•Plain washer	•Rondelle plane	•Flachscheibe	•	• 平垫圈	
21	**VOE 983242**	4					•Hexagon screw	•Vis à tête hexagonal	•Sechskantschraube	• 육각 나사	• 六角螺丝	
22	**VOE 14528891**	1					Cover	Capot	Haube	커버	罩盖	
23	**VOE 14522870**	6					•Fastener	•Attache	•Befestigung	• 파스너	• 固定器	
24	**VOE 14528892**	1					•Sponge	•Eponge	•Schwamm	• 스폰지	• 海绵	
25	**VOE 14880921**	1					•Weatherstrip	•Caoutchouc d etanc	•Abstreifleiste	• 웨더스트립	• 挡风带	
26	**VOE 14880920**	1					•Weatherstrip	•Caoutchouc d etanc	•Abstreifleiste	• 웨더스트립	• 挡风带	
27	**VOE 14880937**	1					•Sealing strip	•Lisse étanchéité	•Dichtleiste	• 씰링 스트립	• 密封条	
28	**VOE 14881064**	12					Shim	Cale réglage	Ausgleichblech	심	垫片	

1	**8278698**	机罩框架 카울 프레임 **Stativ** **Bâti** **Cowl frame**	Catalogue id **20043**	Group **821**
2				
3			Illustr. No **1014682**	Section **100**
4				
5			Issue **PUB 95A9920043**	Page **301**

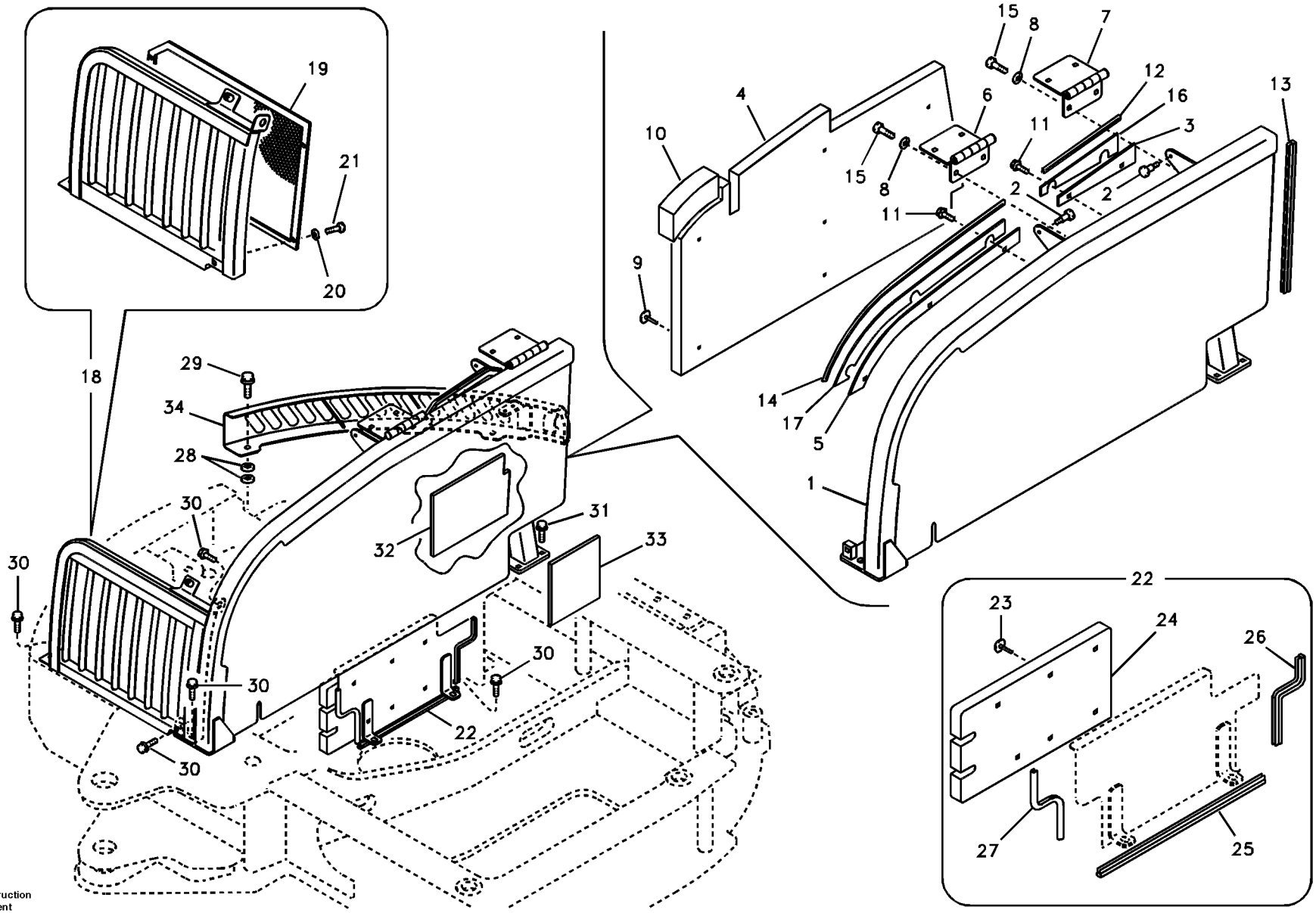

Volvo Construction Equipment

1014682

Fig.	Part No.	Quantity 1	2	3	PS	KIT	Description	Dénomination	Bezeichnung	품명	说明	Notes
29	**VOE 946441**	3					Flange screw	Vis à embase	Flanschschraube	플랜지 나사	法兰螺丝	
30	**VOE 965191**	8					Flange screw	Vis à embase	Flanschschraube	플랜지 나사	法兰螺丝	
31	**VOE 965192**	4			SS		Flange screw	Vis à embase	Flanschschraube	플랜지 나사	法兰螺丝	
32	**VOE 14524551**	1					Sponge	Eponge	Schwamm	스폰지	海绵	
33	**VOE 14530025**	1					Sponge	Eponge	Schwamm	스폰지	海绵	
34	**VOE 14526413**	1					Frame	Chassis	Rahmen	프레임	车架	

1	**8278698**	机罩框架 카울 프레임 **Stativ** **Bâti** **Cowl frame**	Catalogue id **20043**	Group **821**
2			Illustr. No **1014682**	Section **100**
3			Issue **PUB 95A9920043**	Page **303**
4				
5				

VOLVO

ECR58

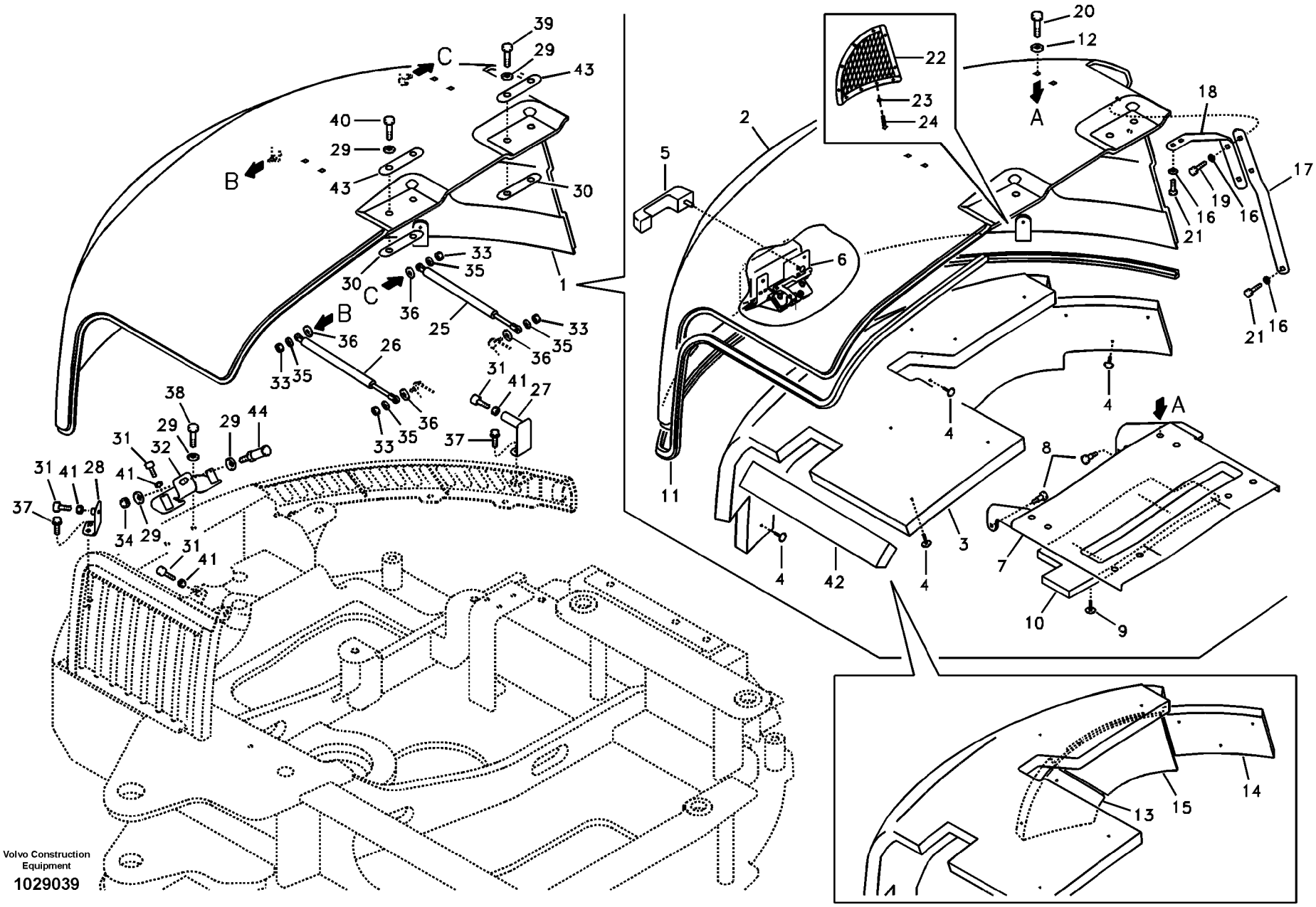
Volvo Construction Equipment
1029039

Fig.	Part No.	Quantity 1	2	3	PS	KIT	Description	Dénomination	Bezeichnung	품명	说明	Notes
1	**VOE 14546863**	1					Bonnet	Capot	Motorhaube	보닛	罩	(VOE 14530020) SER NO 10001-12282
	VOE 14573851	1					Bonnet	Capot	Motorhaube	보닛	罩	SER NO 12283-
2		1			NS		•Hood	•Capot Moteur	•Motorhaube	• 후드	• 发动机罩	
3	**VOE 14546864**	1					•Sponge	•Éponge	•Schwamm	• 스폰지	• 海绵	
4	**VOE 14520977**	23					•Cap	•Chapeau	•Kappe	• 캡	• 罩壳	
5	**VOE 14521949**	1					•Handle	•Poignée	•Griff	• 핸들	• 手柄	
6	**VOE 14521950**	1					•Latch	•Loquet	•Riegel	• 래치	• 插销	
7		1			NS		•Plate	•Plaque	•Platte	• 플레이트	• 安装板	
8	**VOE 14520648**	2					••Pin	••Goupille	••Zapfen	•• 핀	•• 定位销	
9	**VOE 14522870**	4					••Fastener	••Attache	••Befestigung	•• 파스너	•• 固定器	
10	**VOE 14546865**	1					••Sponge	••Éponge	••Schwamm	•• 스폰지	•• 海绵	
11	**VOE 14521952**	1					•Weatherstrip	•Caoutchouc d etanc	•Abstreifleiste	• 웨더스트립	• 挡风带	
12	**VOE 14522862**	4					•Washer	•Rondelle	•Scheibe	• 워셔	• 垫圈	
13	**VOE 14573718**	1					•Sponge	•Éponge	•Schwamm	• 스폰지	• 海绵	
14	**VOE 14522869**	1					•Sponge	•Éponge	•Schwamm	• 스폰지	• 海绵	
15	**VOE 14573848**	1					•Sponge	•Éponge	•Schwamm	• 스폰지	• 海绵	
16	**VOE 992040**	5					•Plain washer	•Rondelle plane	•Flachscheibe	•	• 平垫圈	
17		1			NS		•Plate	•Plaque	•Platte	• 플레이트	• 安装板	
18		1			NS		•Plate	•Plaque	•Platte	• 플레이트	• 安装板	
19	**VOE 983251**	2					•Hexagon screw	•Vis à tête hexagonal	•Sechskantschraube	• 육각 나사	• 六角螺丝	
20	**VOE 978934**	4					•Hexagon screw	•Vis à tête hexagonal	•Sechskantschraube	• 육각 나사	• 六角螺丝	
21	**VOE 983250**	3					•Hexagon screw	•Vis à tête hexagonal	•Sechskantschraube	• 육각 나사	• 六角螺丝	
22	**VOE 14573849**	1					•Net	•Filet	•Netz	• 네트	• 网	
23	**VOE 14880428**	10					•Washer	•Rondelle	•Scheibe	• 워셔	• 垫圈	
24	**SA 9025-04002**	10					•Screw	•Vis	•Schraube	• 나사	• 螺丝	
25	**VOE 14518981**	1					Gas spring	Ressort gaz	Gasfeder	가스 스프링	气体弹簧	
26	**VOE 14519099**	1					Gas spring	Ressort gaz	Gasfeder	가스 스프링	气体弹簧	
27	**VOE 14520644**	1					Bracket	Console	Konsole	브래킷	支架	
28	**VOE 14520967**	1					Bracket	Console	Konsole	브래킷	支架	

1	**8278698**	机罩框架、盖板和发动机罩 카울 프레임 , 커버 및 후드 **Motorhaube, Rahmen und Abdeckung** **Cadre, couvercle et capot d'auvent** **Cowl frame, cover and hood**	Catalogue id **20043**	Group **821**
2			Illustr. No **1029039**	Section **200**
3			Issue **PUB 95A9920043**	Page **305**
4				
5				



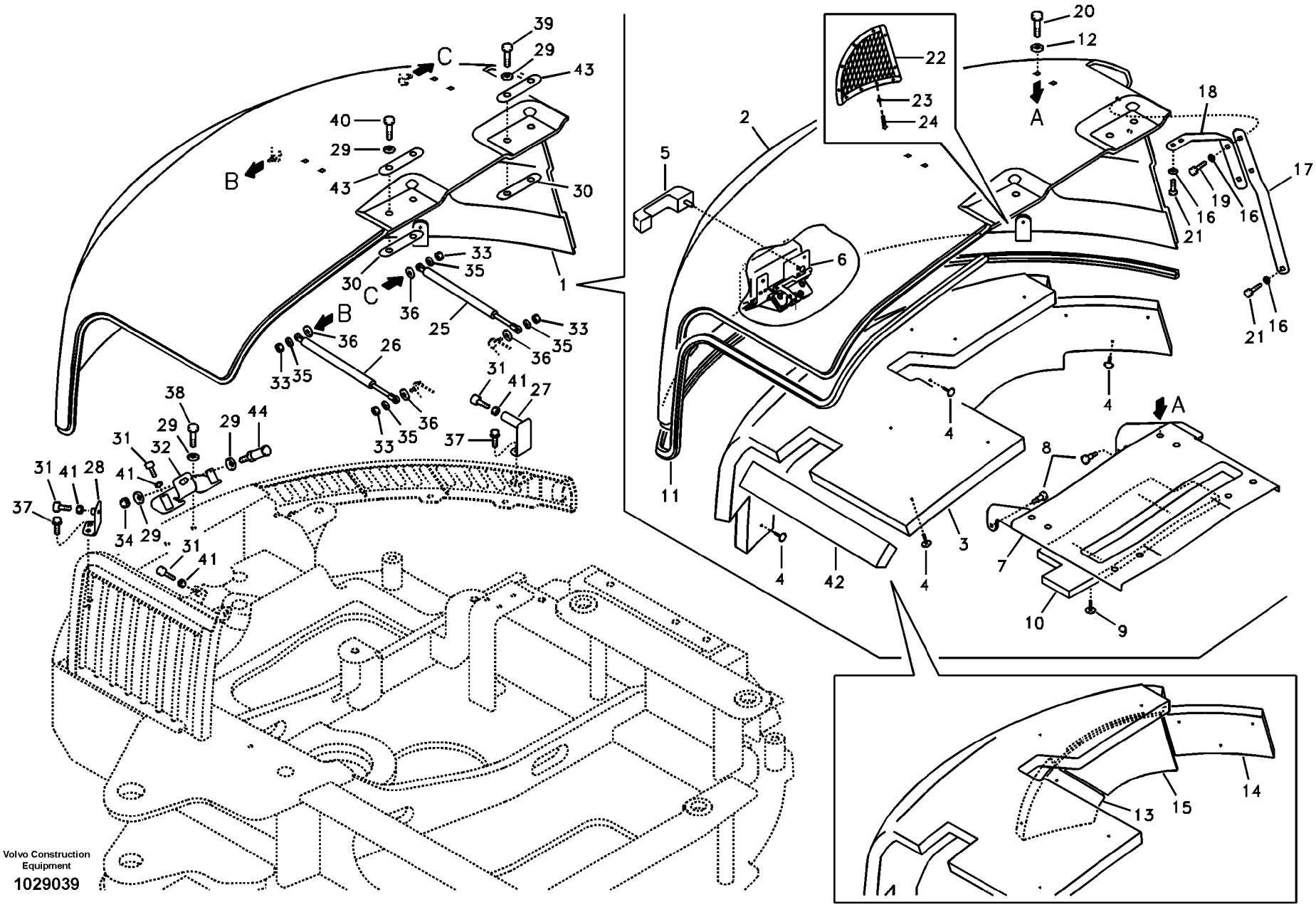
Volvo Construction Equipment
1029039

Fig.	Part No.	Quantity 1	2	3	PS	KIT	Description	Dénomination	Bezeichnung	품명	说明	Notes
29	**VOE 14522862**	8					Washer	Rondelle	Scheibe	워셔	垫圈	
30	**VOE 14522863**	2					Shim	Cale réglage	Ausgleichblech	심	垫片	
31	**VOE 14522877**	5					Bumper	Pare chocs	Stoßfänger	범퍼	防冲器	
32	**VOE 14531336**	1					Bracket	Console	Konsole	브래킷	支架	
33	**VOE 14880450**	4					Nut	Écrou	Mutter	너트	螺母	
34	**SA 9131-11200**	1					Lock nut	Contre-ecrou	Sicherungsmutter	록 너트	锁紧螺母	
35	**VOE 992039**	1					Plain washer	Rondelle plane	Flachscheibe		平垫圈	
36	**VOE 992040**	4					Plain washer	Rondelle plane	Flachscheibe		平垫圈	
37	**VOE 946441**	4					Flange screw	Vis à embase	Flanschschraube	플랜지 나사	法兰螺丝	
38	**VOE 978932**	2					Hexagon screw	Vis à tête hexagonale	Sechskantschraube	육각 나사	六角螺丝	
39	**VOE 978934**	2					Hexagon screw	Vis à tête hexagonale	Sechskantschraube	육각 나사	六角螺丝	
40	**VOE 980755**	2					Hexagon screw	Vis à tête hexagonale	Sechskantschraube	육각 나사	六角螺丝	
41	**VOE 983303**	5					Hexagon nut	Écrou hexagonal	Sechskantmutter	육각 너트	六角螺母	
42	**VOE 14573719**	1					Sponge	Éponge	Schwamm	스폰지	海绵	SER NO 11268-
43	**VOE 14518978**	2					Seat	Siège	Sitz	시트	座位	
44	**VOE 14518979**	1					Striker	Butee	Hammer	스트라이커	撞针	SER NO 10001-10625
	VOE 14526928	1					Striker	Butee	Hammer	스트라이커	撞针	SER NO 10626-

1	**8278698**	机罩框架、盖板和发动机罩 카울 프레임 , 커버 및 후드 **Motorhaube, Rahmen und Abdeckung** **Cadre, couvercle et capot d'auvent** **Cowl frame, cover and hood**	Catalogue id **20043**	Group **821**
2			Illustr. No **1029039**	Section **200**
3			Issue **PUB 95A9920043**	Page **307**
4				
5				

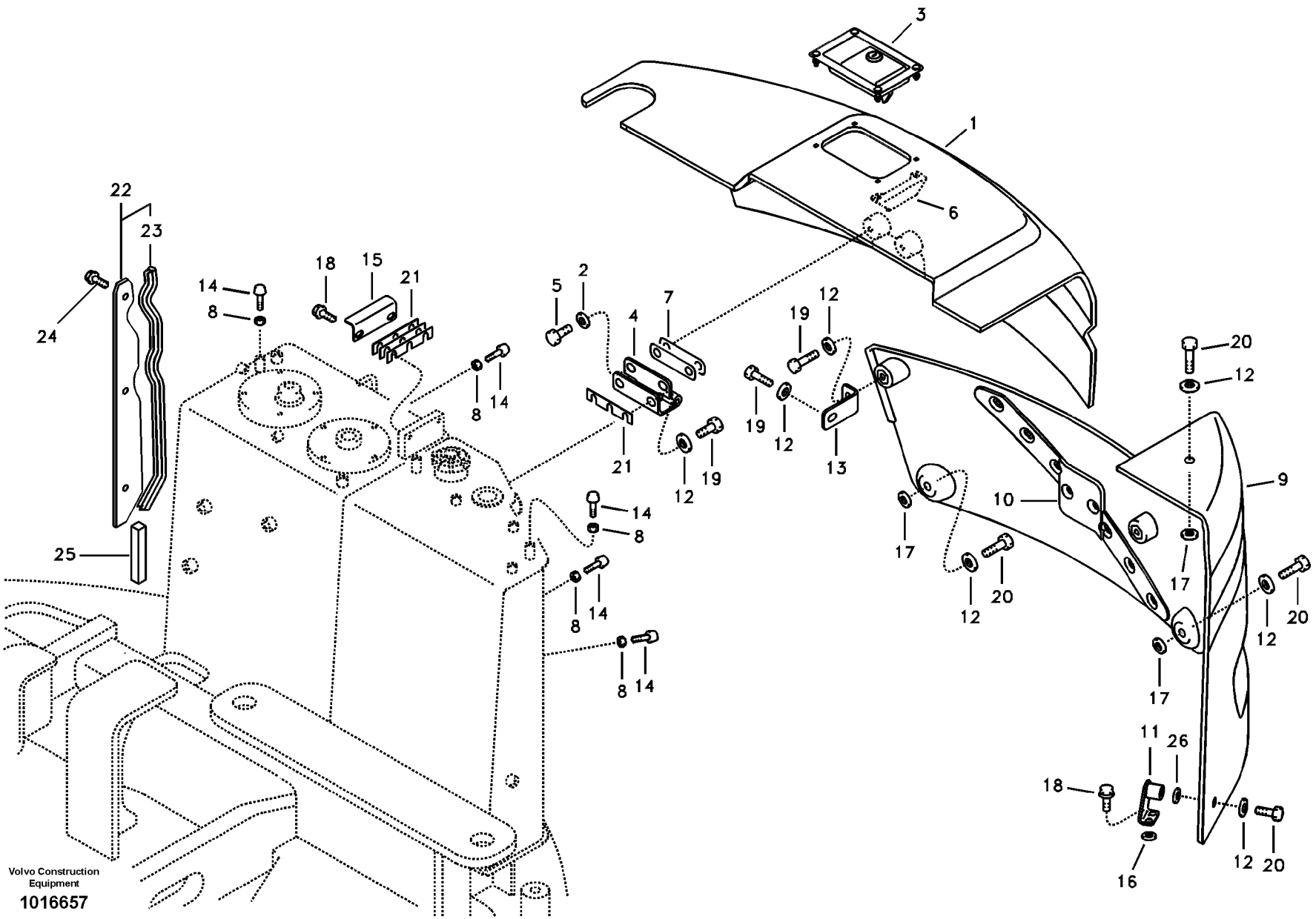
3
1
6
22
23
24
25
18
15
21
14
8
5
2
4
7
19
12
13
17
10
9
20
11
26
16
Volvo Construction Equipment
1016657

Fig.	Part No.	Quantity 1	2	3	PS	KIT	Description	Dénomination	Bezeichnung	품명	说明	Notes
	VOE 14522872	1					Cover	Capot	Haube	커버	罩盖	
1		1			NS		•Cover	•Capot	•Haube	• 커버	• 罩盖	
2	**VOE 14522862**	2					•Washer	•Rondelle	•Scheibe	• 워셔	• 垫圈	
3	**VOE 14522871**	1					•Latch	•Poignee Blocage	•Knebel	• 래치	• 门插销	
4	**VOE 14522876**	1					•Hinge	•Charniere	•Scharnier	• 힌지	• 铰链	
5	**VOE 978932**	2					•Hexagon screw	•Vis à tête hexagonal	•Sechskantschraube	• 육각 나사	• 六角螺丝	
6	**VOE 14527042**	1					•Bracket	•Console	•Konsole	• 브라켓	• 支架	
7	**VOE 14527048**	2					•Plate	•Plaque	•Platte	• 플레이트	• 安装板	
8	**VOE 983303**	5					Hexagon nut	Écrou hexagonal	Sechskantmutter	육각 너트	六角螺母	
9	**VOE 14527685**	1					Cover	Capot	Haube	커버	罩盖	SER NO 10001-11423
	VOE 14546868	1					Cover	Capot	Haube	커버	罩盖	SER NO 11424-
10	**VOE 14528529**	1					•Decal	•Decalcomanie	•Abziehbild	• 데칼	• 标签	SER NO 10001-11423
11	**VOE 14522861**	1					Bracket	Console	Konsole	브라켓	支架	
12	**VOE 14522862**	8					Washer	Rondelle	Scheibe	워셔	垫圈	SER NO 10001-11423
	VOE 14522862	5					Washer	Rondelle	Scheibe	워셔	垫圈	SER NO 11424-
13	**VOE 14522873**	1					Bracket	Console	Konsole	브라켓	支架	SER NO 10001-11423
14	**VOE 14522877**	5					Bumper	Pare chocs	Stoßfänger	범퍼	防冲器	
15	**VOE 14524559**	1					Striker	Butee	Hammer	스트라이커	撞针	
16	**SA 9211-10000**	2					Washer	Rondelle	Scheibe	워셔	垫圈	
17	**SA 9211-12000**	3					Washer	Rondelle	Scheibe	워셔	垫圈	SER NO 10001-11423
	SA 9211-12000	2					Washer	Rondelle	Scheibe	워셔	垫圈	SER NO 11424-
18	**VOE 946441**	4					Flange screw	Vis à embase	Flanschschraube	플랜지 나사	法兰螺丝	
19	**VOE 978932**	4					Hexagon screw	Vis à tête hexagonale	Sechskantschraube	육각 나사	六角螺丝	SER NO 10001-11423
	VOE 978932	2					Hexagon screw	Vis à tête hexagonale	Sechskantschraube	육각 나사	六角螺丝	SER NO 11424-
20	**VOE 978933**	4					Hexagon screw	Vis à tête hexagonale	Sechskantschraube	육각 나사	六角螺丝	SER NO 10001-11423
	VOE 978933	3					Hexagon screw	Vis à tête hexagonale	Sechskantschraube	육각 나사	六角螺丝	SER NO 11424-
21	**VOE 14881062**	4					Shim	Cale réglage	Ausgleichblech	심	垫片	
22	**VOE 14528597**	1					Cover	Capot	Haube	커버	罩盖	
23	**VOE 14880921**	1					•Weatherstrip	•Caoutchouc d etanc	•Abstreifleiste	• 웨더스트립	• 挡风带	
24	**VOE 946471**	3					Flange screw	Vis à embase	Flanschschraube	플랜지 나사	法兰螺丝	

1	**8278696**	机罩框架、盖板和发动机罩 카울 프레임 , 커버 및 후드 **Motorhaube, Rahmen und Abdeckung** **Cadre, couvercle et capot d'auvent** **Cowl frame, cover and hood**	Catalogue id **20043**	Group **821**
2			Illustr. No **1016657**	Section **300**
3			Issue **PUB 95A9920043**	Page **309**
4				
5				

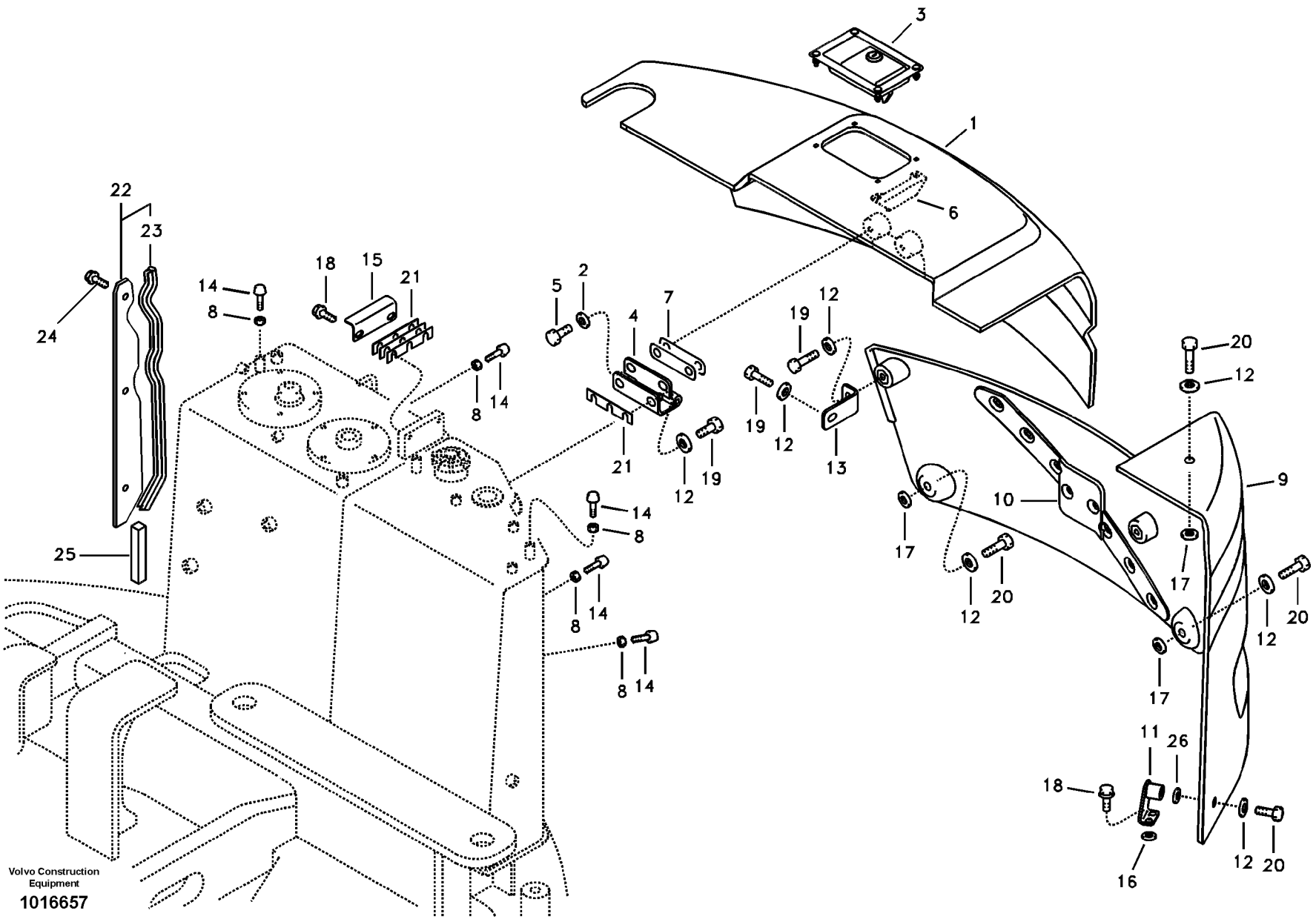
3
1
6
22
23
24
25
18
15
21
14
8
5
2
4
7
19
12
13
17
10
9
20
11
26
16
Volvo Construction Equipment
1016657

Fig.	Part No.	Quantity 1	2	3	PS	KIT	Description	Dénomination	Bezeichnung	품명	说明	Notes
25	**VOE 14528598**	1					Sponge	Eponge	Schwamm	스폰지	海绵	
26	**SA 9211-12000**	1					Washer	Rondelle	Scheibe	워셔	垫圈	SER NO 10001-10064

1	**8278696**	机罩框架、盖板和发动机罩 카울 프레임 , 커버 및 후드 **Motorhaube, Rahmen und Abdeckung** **Cadre, couvercle et capot d'auvent** **Cowl frame, cover and hood**	Catalogue id **20043**	Group **821**
2			Illustr. No **1016657**	Section **300**
3			Issue **PUB 95A9920043**	Page **311**
4				
5				

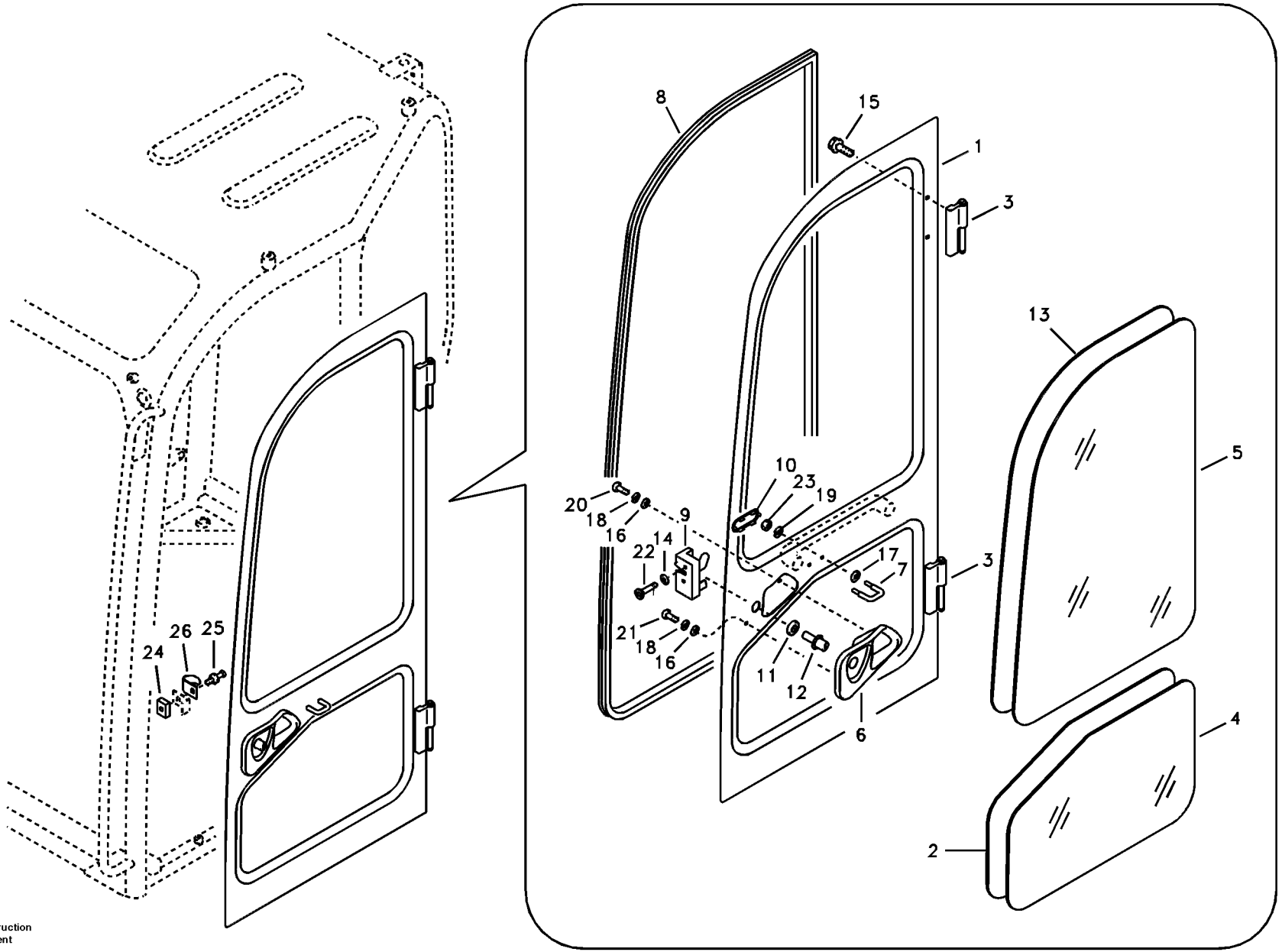

Volvo Construction Equipment

1011633

Fig.	Part No.	Quantity 1	2	3	PS	KIT	Description	Dénomination	Bezeichnung	품명	说明	Notes
	VOE 14530943	1					Door	Porte	Tür	도어	车门	
1	**VOE 14530943**	1					•Door	•Porte	•Tür	• 도어	• 车门	
2	**VOE 14528429**	1					•Seal	•Joint	•Dichtring	• 시일	• 密封	LOWER
3	**VOE 14519489**	2					•Hinge	•Charnière	•Scharnier	• 힌지	• 铰链	
4	**VOE 14519490**	1					•Glass	•Vitre	•Fensterscheibe	• 글래스	• 玻璃	
5	**VOE 14519491**	1					•Glass	•Vitre	•Fensterscheibe	• 글래스	• 玻璃	
6	**VOE 14519783**	1					•Handle	•Poignée	•Griff	• 핸들	• 手柄	
7	**VOE 14527552**	1					•Striker	•Butee	•Hammer	• 스트라이커	• 撞针	
8	**VOE 14519785**	1					•Weatherstrip	•Caoutchouc d etanc	•Abstreifleiste	• 웨더스트립	• 挡风带	
9	**VOE 14522196**	1					•Latch	•Loquet	•Riegel	• 래치	• 插销	
10	**VOE 14522999**	1					•Cover	•Capot	•Haube	• 커버	• 罩盖	
11	**VOE 14523601**	1					•Washer	•Rondelle	•Scheibe	• 워셔	• 垫圈	
12	**VOE 14525172**	1					•Pusher	•Poussoir	•Stossel	• 푸셔	• 推动器	
13	**VOE 14528430**	1					•Seal	•Joint	•Dichtring	• 시일	• 密封	UPPER
14	**VOE 942767**	2					•Toothed washer	•Rondelle dentée	•Zahnscheibe	• 톱니 워셔	• 锯齿垫圈	
15	**VOE 945444**	4					•Flange screw	•Vis à embase	•Flanschschraube	• 플랜지 나사	• 法兰螺丝	
16	**VOE 955892**	2					•Washer	•Rondelle	•Scheibe	• 워셔	• 垫圈	
17	**VOE 13955894**	2					•Washer	•Rondelle	•Scheibe	• 워셔	• 垫圈	
18	**VOE 955919**	2					•Spring washer	•Rondelle élastique	•Federscheibe	• 스프링 워셔	• 弹簧垫圈	
19	**VOE 955921**	2					•Spring washer	•Rondelle élastique	•Federscheibe	• 스프링 워셔	• 弹簧垫圈	
20	**VOE 969420**	1					•Six point socket scre	•Vis à 6 pans creux	•Sechszahn-Hohlschr	•6 포인트 소켓 나사	• 六点螺口插座	
21	**VOE 969587**	1					•Six point socket scre	•Vis à 6 pans creux	•Sechszahn-Hohlschr	•6 포인트 소켓 나사	• 六点螺口插座	
22	**VOE 969846**	2					•Screw	•Vis	•Schraube	• 나사	• 螺丝	
23	**VOE 983303**	2					•Hexagon nut	•Écrou hexagonal	•Sechskantmutter	• 육각 너트	• 六角螺母	
24	**VOE 14519485**	1					Seat	Siège	Sitz	시트	座位	
25	**VOE 14520249**	1					Striker	Butee	Hammer	스트라이커	撞针	S/N -13379
	VOE 14640252	1					Door	Porte	Tür	도어	车门	S/N 13380-
26	**VOE 14520250**	1					Cover	Capot	Haube	커버	罩盖	

1	**8278703 S/N -13393**	操作人员驾驶室门 운전실 도어 **Tür, Fahrerkabine** **Porte, cabine conducteur** **Door, operator's cab**	Catalogue id **20043**	Group **830**
2			Illustr. No **1011633**	Section **100**
3			Issue **PUB 95A9920043**	Page **313**
4				
5				



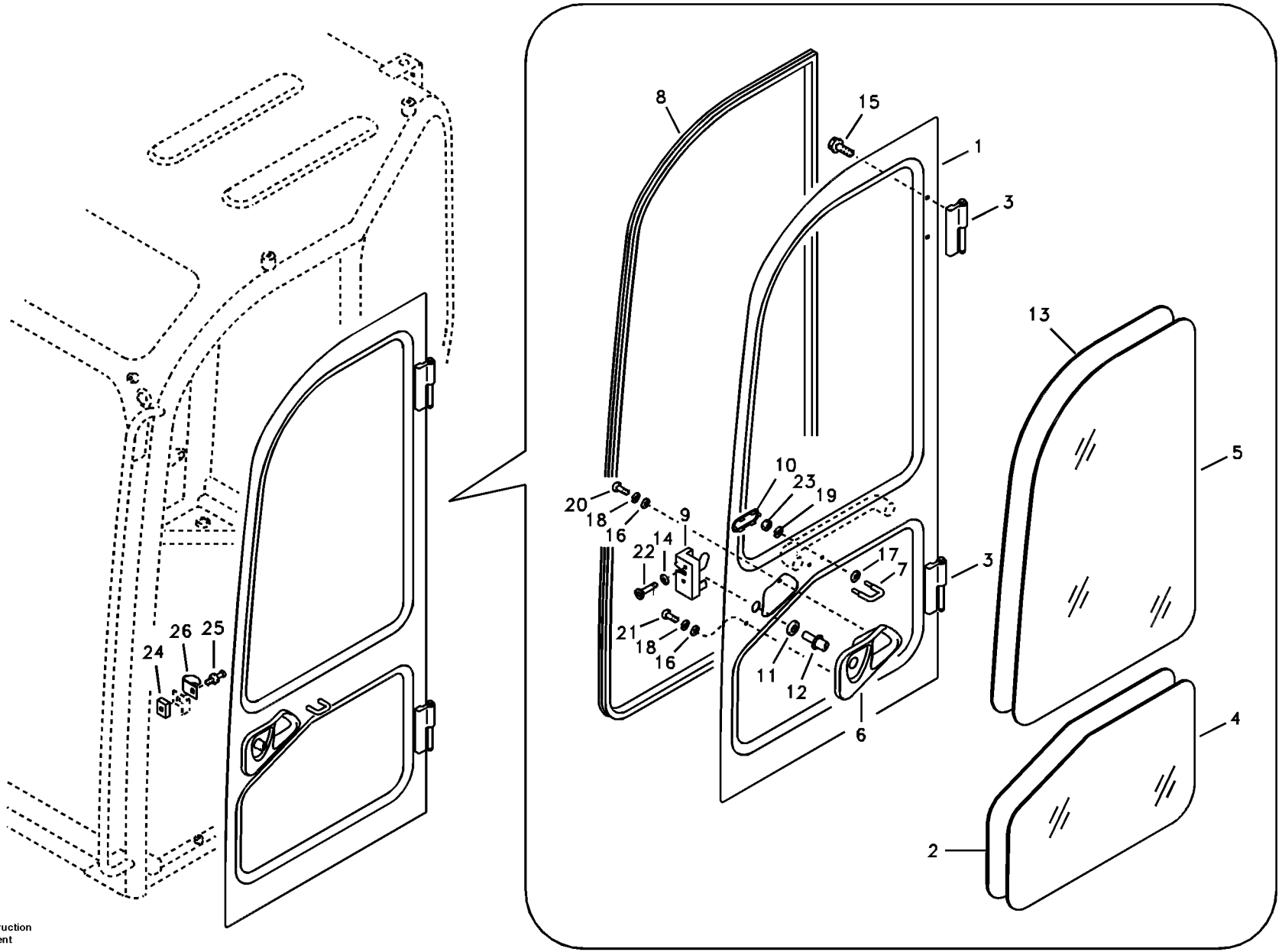

Volvo Construction Equipment

1011633

Fig.	Part No.	Quantity 1	2	3	PS	KIT	Description	Dénomination	Bezeichnung	품명	说明	Notes
	VOE 14530943	1					Door	Porte	Tür	도어	车门	
1	**VOE 14530943**	1					•Door	•Porte	•Tür	• 도어	• 车门	
2	**VOE 14528429**	1					•Seal	•Joint	•Dichtring	• 시일	• 密封	LOWER
3	**VOE 14519489**	2					•Hinge	•Charnière	•Scharnier	• 힌지	• 铰链	
4	**VOE 14519490**	1					•Glass	•Vitre	•Fensterscheibe	• 글래스	• 玻璃	
5	**VOE 14519491**	1					•Glass	•Vitre	•Fensterscheibe	• 글래스	• 玻璃	
6	**VOE 14519783**	1					•Handle	•Poignée	•Griff	• 핸들	• 手柄	
7	**VOE 14527552**	1					•Striker	•Butee	•Hammer	• 스트라이커	• 撞针	
8	**VOE 14519785**	1					•Weatherstrip	•Caoutchouc d etanc	•Abstreifleiste	• 웨더스트립	• 挡风带	
9	**VOE 14522196**	1					•Latch	•Loquet	•Riegel	• 래치	• 插销	
10	**VOE 14522999**	1					•Cover	•Capot	•Haube	• 커버	• 罩盖	
11	**VOE 14523601**	1					•Washer	•Rondelle	•Scheibe	• 워셔	• 垫圈	
12	**VOE 14525172**	1					•Pusher	•Poussoir	•Stossel	• 푸셔	• 推动器	
13	**VOE 14528430**	1					•Seal	•Joint	•Dichtring	• 시일	• 密封	UPPER
14	**VOE 942767**	2					•Toothed washer	•Rondelle dentée	•Zahnscheibe	• 톱니 워셔	• 锯齿垫圈	
15	**VOE 945444**	4					•Flange screw	•Vis à embase	•Flanschschraube	• 플랜지 나사	• 法兰螺丝	
16	**VOE 955892**	2					•Washer	•Rondelle	•Scheibe	• 워셔	• 垫圈	
17	**VOE 13955894**	2					•Washer	•Rondelle	•Scheibe	• 워셔	• 垫圈	
18	**VOE 955919**	2					•Spring washer	•Rondelle élastique	•Federscheibe	• 스프링 워셔	• 弹簧垫圈	
19	**VOE 955921**	2					•Spring washer	•Rondelle élastique	•Federscheibe	• 스프링 워셔	• 弹簧垫圈	
20	**VOE 969420**	1					•Six point socket scre	•Vis à 6 pans creux	•Sechszahn-Hohlschr	•6 포인트 소켓 나사	• 六点螺口插座	
21	**VOE 969587**	1					•Six point socket scre	•Vis à 6 pans creux	•Sechszahn-Hohlschr	•6 포인트 소켓 나사	• 六点螺口插座	
22	**VOE 969846**	2					•Screw	•Vis	•Schraube	• 나사	• 螺丝	
23	**VOE 983303**	2					•Hexagon nut	•Écrou hexagonal	•Sechskantmutter	• 육각 너트	• 六角螺母	
24	**VOE 14519485**	1					Seat	Siège	Sitz	시트	座位	
25	**VOE 14520249**	1					Striker	Butee	Hammer	스트라이커	撞针	S/N 12694-13379
	VOE 14640252	1					Door	Porte	Tür	도어	车门	S/N 13380-
26	**VOE 14520250**	1					Cover	Capot	Haube	커버	罩盖	

1	**8289612 S/N 12694-**	操作人员驾驶室门 운전실 도어 **Tür, Fahrerkabine** **Porte, cabine conducteur** **Door, operator's cab**	Catalogue id **20043**	Group **830**
2			Illustr. No **1011633**	Section **110**
3			Issue **PUB 95A9920043**	Page **315**
4				
5				

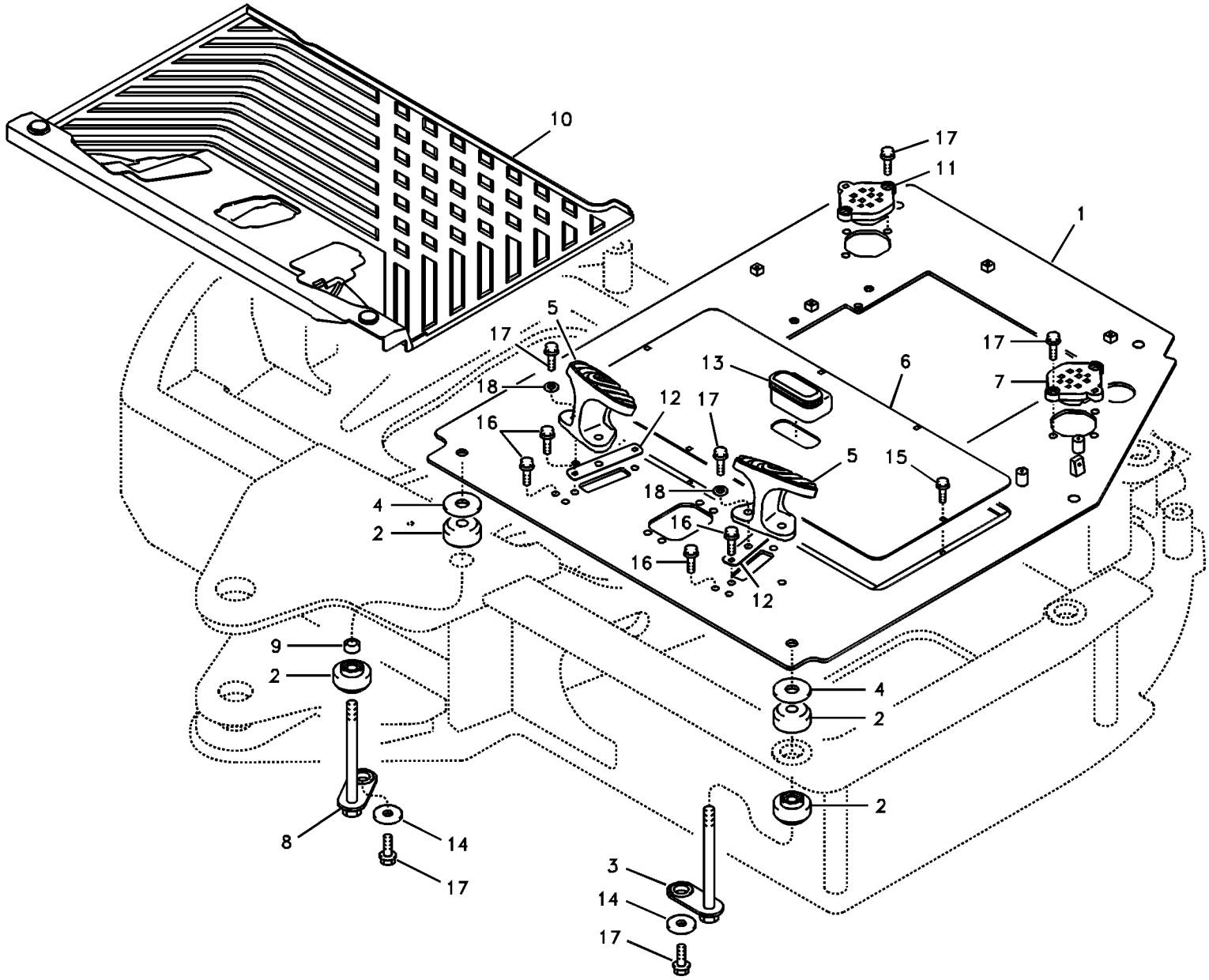

Volvo Construction Equipment

1011634

Fig.	Part No.	Quantity 1	2	3	PS	KIT	Description	Dénomination	Bezeichnung	품명	说明	Notes
1	**VOE 14519523**	1			SS		Plate	Plaque	Platte	플레이트	安装板	SER NO 10001-10064
	VOE 14531637	1			SS		Plate	Plaque	Platte	플레이트	安装板	SER NO 10065-10423
	VOE 14536082	1					Plate	Tôle	Blech	플레이트	板	SER NO 10424-
2	**VOE 14519527**	10					Bracket	Console	Konsole	브래킷	支架	
3	**VOE 14519528**	4					Bracket	Console	Konsole	브래킷	支架	
4	**VOE 14519529**	5					Spacer	Entretoise	Abstandkörper	스페이서	定位器	
5	**VOE 14519539**	2					Bracket	Console	Konsole	브래킷	支架	
6	**VOE 14519577**	1					Cover	Capot	Haube	커버	罩	
7	**VOE 14519636**	1					Seal	Joint	Dichtring	시일	密封	
8	**VOE 14519688**	1					Bracket	Console	Konsole	브래킷	支架	
9	**VOE 14519689**	1					Spacer	Entretoise	Abstandkörper	스페이서	定位器	
10	**VOE 14519583**	1					Floor	Plancher	Boden	바닥	地板	
11	**VOE 14520262**	1					Seal	Joint	Dichtring	시일	密封	
12	**VOE 14521916**	2					Cover	Capot	Haube	커버	罩盖	
13	**VOE 14522213**	1					Boot	Soufflet	Manschette	부트	保护罩	
14	**VOE 14523121**	5					Washer	Rondelle	Scheibe	워셔	垫圈	
15	**VOE 946440**	6					Flange screw	Vis à embase	Flanschschraube	플랜지 나사	法兰螺丝	
16	**VOE 946471**	8					Flange screw	Vis à embase	Flanschschraube	플랜지 나사	法兰螺丝	
17	**VOE 946472**	15					Flange screw	Vis à embase	Flanschschraube	플랜지 나사	法兰螺丝	
18	**VOE 960148**	2					Washer	Rondelle	Scheibe	워셔	垫圈	

1	**8278696**	驾驶室地板 운전실 플로어 **Kabinenboden** **Plancher de cabine** **Cabin floor**	Catalogue id **20043**	Group **837**
2			Illustr. No **1011634**	Section **100**
3			Issue **PUB 95A9920043**	Page **317**
4				
5				

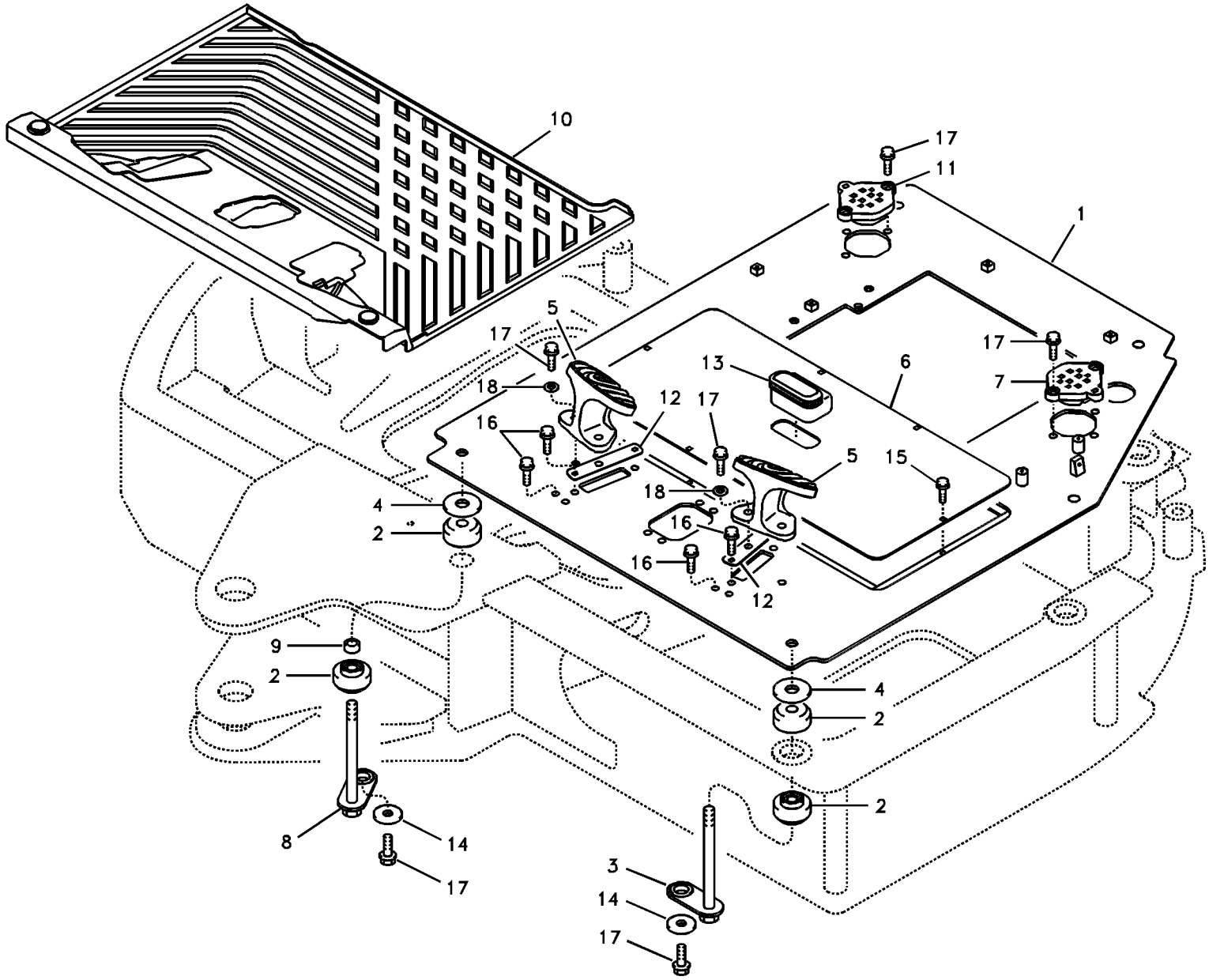

Volvo Construction Equipment

1011634

Fig.	Part No.	Quantity 1	2	3	4	5	PS	KIT	Description	Dénomination	Bezeichnung	품명	说明	Notes
1	**VOE 14536082**	1	1	1					Plate	Tôle	Blech	플레이트	板	
	VOE 14610143				1				Plate	Tôle	Blech	플레이트	板	
2	**VOE 14519527**	10	10	10	10				Bracket	Console	Konsole	브래킷	支架	
3	**VOE 14519528**	4	4	4	4				Bracket	Console	Konsole	브래킷	支架	
4	**VOE 14519529**	5	5	5	5				Spacer	Entretoise	Abstandkörper	스페이서	定位器	
5	**VOE 14519539**	2	2	2	2				Bracket	Console	Konsole	브래킷	支架	
6	**VOE 14519577**	1	1	1	1				Cover	Capot	Haube	커버	罩	
7	**VOE 14519636**	1	1	1	1				Seal	Joint	Dichtring	시일	密封	
8	**VOE 14519688**	1	1	1	1				Bracket	Console	Konsole	브래킷	支架	
9	**VOE 14519689**	1	1	1	1				Spacer	Entretoise	Abstandkörper	스페이서	定位器	
10	**VOE 14519583**	1	1	1	1				Floor	Plancher	Boden	바닥	地板	
11	**VOE 14520262**	1	1	1	1				Seal	Joint	Dichtring	시일	密封	
12	**VOE 14521916**	2	2	2	2				Cover	Capot	Haube	커버	罩盖	
13	**VOE 14522213**	1	1	1	1				Boot	Soufflet	Manschette	부트	保护罩	
14	**VOE 14523121**	5	5	5	5				Washer	Rondelle	Scheibe	워셔	垫圈	
15	**VOE 946440**	6	6	6	6				Flange screw	Vis à embase	Flanschschraube	플랜지 나사	法兰螺丝	
16	**VOE 946471**	8	8	8	8				Flange screw	Vis à embase	Flanschschraube	플랜지 나사	法兰螺丝	
17	**VOE 946472**	15	15	15	15				Flange screw	Vis à embase	Flanschschraube	플랜지 나사	法兰螺丝	
18	**VOE 960148**	2	2	2	2				Washer	Rondelle	Scheibe	워셔	垫圈	

1	**8278696 S/N 12694-**	驾驶室地板 운전실 플로어 **Kabinenboden** **Plancher de cabine** **Cabin floor**	Catalogue id **20043**	Group **837**
2	**8278703**			
3	**8278704 S/N 12694-**		Illustr. No **1011634**	Section **110**
4	**8289612 S/N 12694-**			
5		**8278703 : S/N 12694-13393**	Issue **PUB 95A9920043**	Page **319**

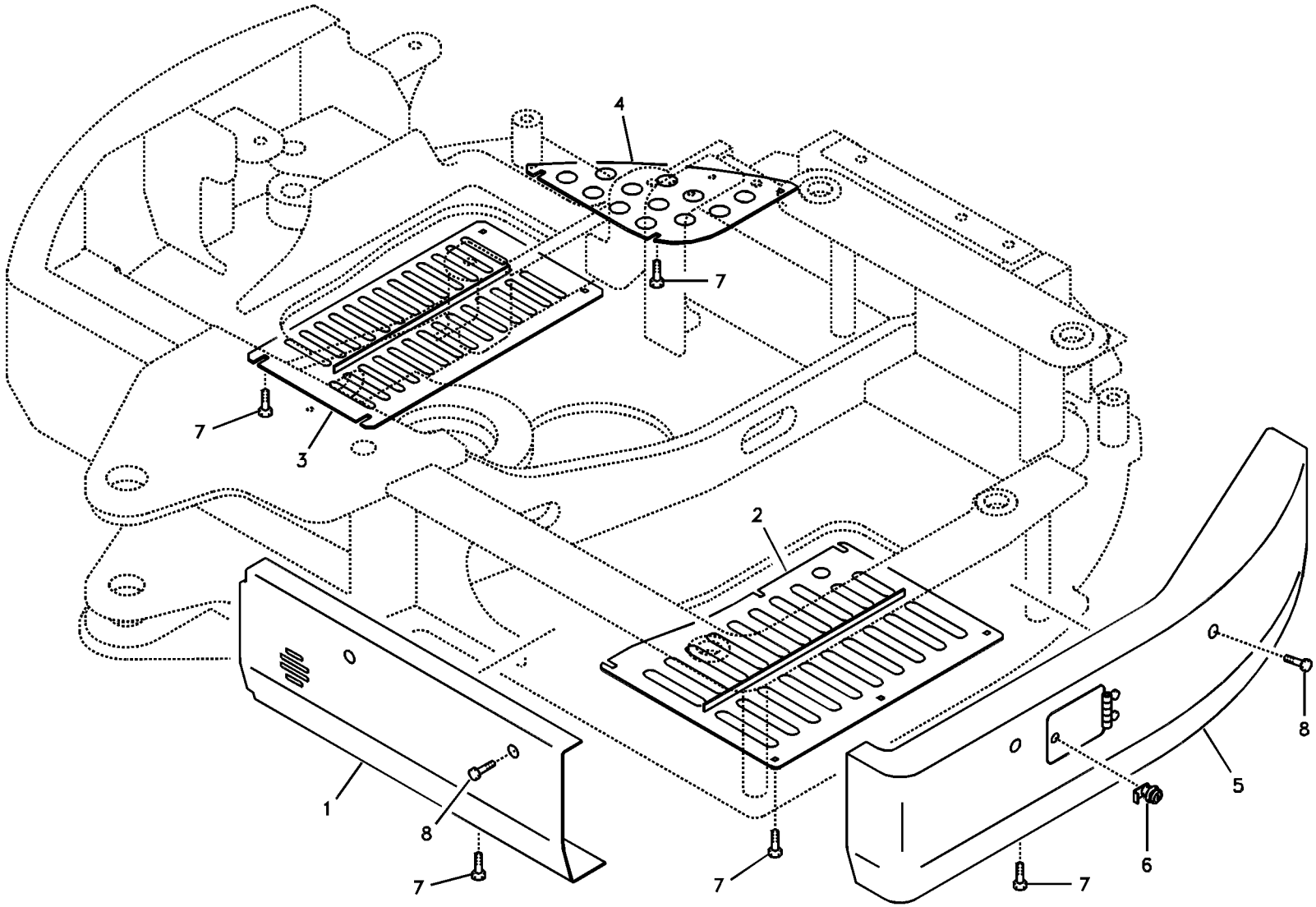
4
7
7
3
2
1
8
7
7
7
6
5
8

Fig.	Part No.	Quantity 1	2	3	4	5	PS	KIT	Description	Dénomination	Bezeichnung	품명	说明	Notes
1	**VOE 14519196**	1		1					Cover	Capot	Haube	커버	罩	
	VOE 14535265		1						Cover	Capot	Haube	커버	罩	
	VOE 14566326				1				Cover	Capot	Haube	커버	罩	
2	**VOE 14519239**	1	1	1	1				Cover	Capot	Haube	커버	罩盖	
3	**VOE 14519240**	1	1	1	1				Cover	Capot	Haube	커버	罩盖	
4	**VOE 14523641**	1	1	1	1				Cover	Capot	Haube	커버	罩盖	
5	**VOE 14523642**	1	1	1					Cover	Capot	Haube	커버	罩	
	VOE 14566327				1				Cover	Capot	Haube	커버	罩	
6	**VOE 14524903**	1	1	1	1				•Key	•Clavette	•Keil	• 키	• 锁销	
7	**VOE 946441**	17	18	17	18				Flange screw	Vis à embase	Flanschschraube	플랜지 나사	法兰螺丝	
8	**VOE 946472**	4	4	4	4				Flange screw	Vis à embase	Flanschschraube	플랜지 나사	法兰螺丝	

1	**8278696 S/N -10794**
2	**8278743 S/N 10795-**
3	**8279166 S/N 10795-**
4	**8286119 S/N 12283-**
5	

发动机下的盖板、液压泵、冷却器，主阀和燃油箱。
보팅 커버
Luken unter Motor, Hyd.pumpen, Kühler, M.ventil und Tank
Trappes sous moteur, pompes hydr., radiateur, valves et réservoir carbura
Hatches under engine, hydr.pumps, cooler, m.valve and fuel tank.

Catalogue id **20043**	Group **837**
Illustr. No **1011635**	Section **200**
Issue **PUB 95A9920043**	Page **321**

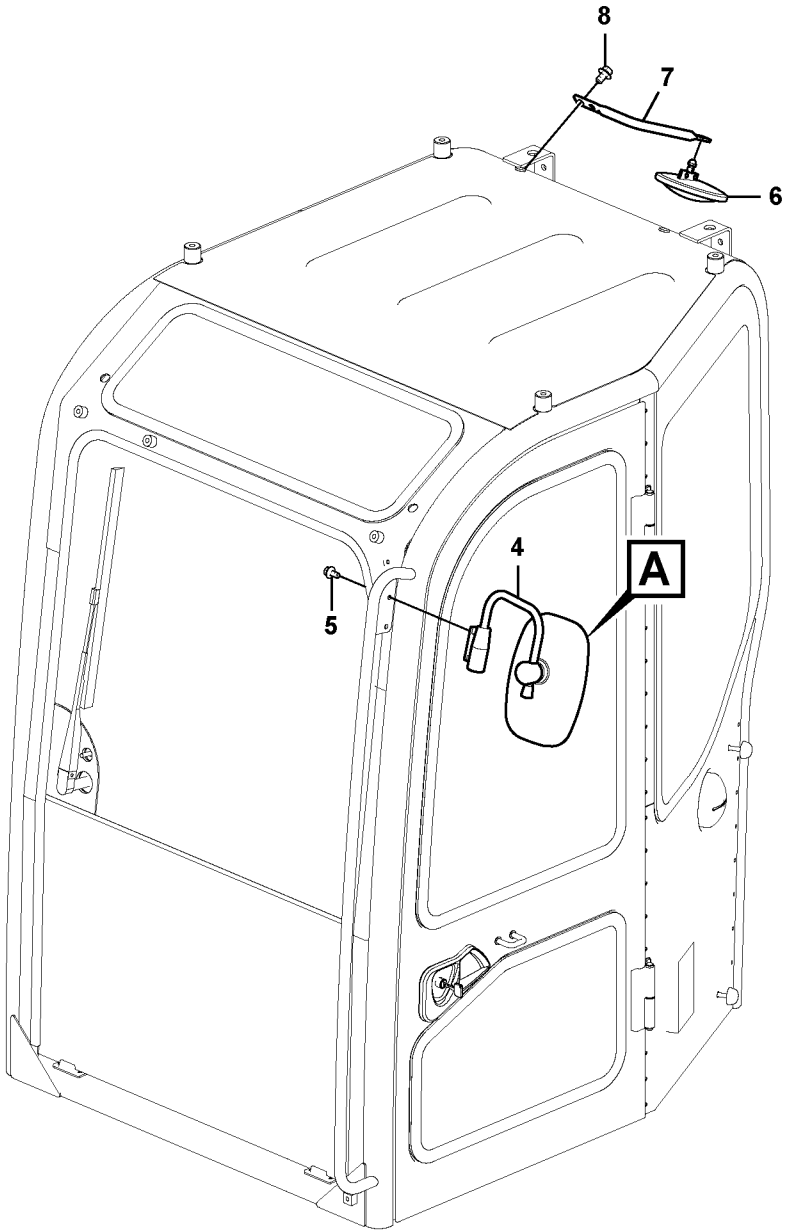
8
7
6
4
A
5

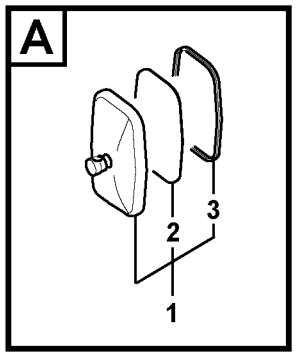
A
3
2
1

Fig.	Part No.	Quantity 1	2	3	4	5	PS	KIT	Description	Dénomination	Bezeichnung	품명	说明	Notes
1	**VOE 14564772**	1	1	1			SS		Mirror	Miroir	Spiegel	미러	镜	
2	**VOE 14559368**	1	1	1					•Mirror Glass	•Verre Miroir	•Spiegelglas	• 미러 글라스	• 反光镜玻璃	
3	**VOE 14560766**	1	1	1					•Spare parts kit	•Kit pièce de récha	•Ersatzteilsatz	• 스패어 부품 키트	• 备件工具包	
		1	1	1					••Rubber	••Caoutchouc	••Gummi	•• 고무	•• 橡胶	
		4	4	4					••Sleeve	••Manchon	••Muffe	•• 슬리브	•• 内套	
		4	4	4					••Screw	••Vis	••Schraube	•• 스크류	•• 六角螺钉	
4	**VOE 14522195**	1	1	1					Support	Support	Stütze	서포트	支座	SER NO 10001-12856
	VOE 14529997	1	1	1					Support	Support	Stütze	지지대	支撑	SER NO 12857-
5	**VOE 946440**	2	2	2					Flange screw	Vis à embase	Flanschschraube	플랜지 나사	法兰螺丝	
6	**SA 2368943**				1				Mirror	Miroir	Spiegel	미러	视镜	
7	**VOE 14547406**				1				Support	Support	Stütze	서포트	支座	
8	**VOE 946471**				2				Flange screw	Vis à embase	Flanschschraube	플랜지 나사	法兰螺丝	

1	**8278703 S/N -13393**
2	**8278704**
3	**8289612 S/N 12964-**
4	**8281459 S/N 11807-**
5	

后视镜
후사경
Rückspiegel
Rétroviseur
Rear view mirror

Catalogue id **20043**	Group **841**
Illustr. No **1045840**	Section **100**
Issue **PUB 95A9920043**	Page **323**



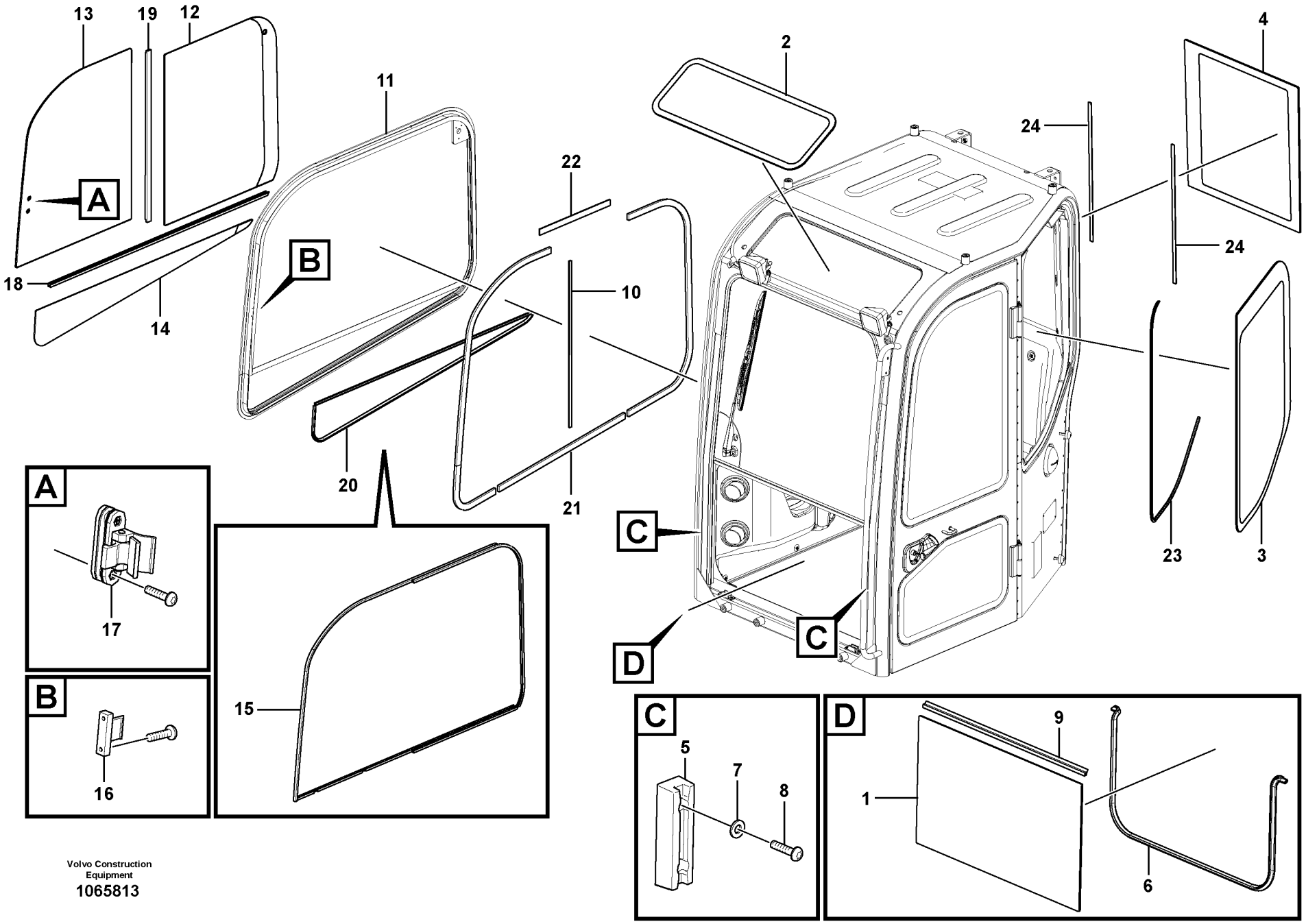

Volvo Construction Equipment
1065813

Fig.	Part No.	Quantity 1	2	3	PS	KIT	Description	Dénomination	Bezeichnung	품명	说明	Notes
1	**VOE 14519442**	1					Glass	Vitre	Fensterscheibe	글래스	玻璃	
2	**VOE 14519443**	1					Glass	Vitre	Fensterscheibe	글래스	玻璃	
3	**VOE 14519444**	1					Glass	Vitre	Fensterscheibe	글래스	玻璃	
4	**VOE 14519450**	1					Glass	Vitre	Fensterscheibe	글래스	玻璃	
5	**VOE 14520135**	2					Guard	Protection	Schutz	가드	防护装置	
6	**VOE 14522191**	1					Weatherstrip	Caoutchouc d etanch	Abstreifleiste	웨더스트립	挡风带	
7	**VOE 955892**	4					Washer	Rondelle	Scheibe	워셔	垫圈	
8	**VOE 969422**	4					Six point socket scre	Vis à 6 pans creux	Sechszahn-Hohlschr	6 포인트 소켓 나사	六点螺口插座	
9	**VOE 14520253**	1					Seal	Joint	Dichtring	시일	密封	
	VOE 14519469	1					Window	Glace	Fenster	윈도우	窗	
10	**VOE 14568513**	1					•Strip	•Ruban	•Band	• 스트립	• 带	
11		1			NS		•Frame	•Chassis	•Rahmen	• 프레임	• 车架	
12	**VOE 14519881**	1					•Glass	•Vitre	•Fensterscheibe	• 글래스	• 玻璃	
13	**VOE 14519880**	1					•Glass	•Vitre	•Fensterscheibe	• 글래스	• 玻璃	
14	**VOE 14525168**	1					•Glass	•Vitre	•Fensterscheibe	• 글래스	• 玻璃	
15	**VOE 14880456**	1					•Weatherstrip	•Caoutchouc d etanc	•Abstreifleiste	• 웨더스트립	• 挡风带	
16	**VOE 14527407**	1					•Catch	•Cliquet	•Haken	• 캐치	• 钩	
17	**VOE 14527408**	1					•Lock	•Serrure	•Schloss	• 록	• 门锁	
18	**VOE 14519878**	1					•Frame	•Cadre châssis	•Rahmen	•	• 构架	
19	**VOE 14568514**	1					•Frame	•Cadre châssis	•Rahmen	•	• 构架	
20	**VOE 14568516**	1					•Moulding	•Moulure	•Leiste	• 몰딩	• 模	
21	**VOE 14568518**	1					•Sponge	•Éponge	•Schwamm	• 스폰지	• 海绵	
22	**VOE 14568519**	1					•Sponge	•Éponge	•Schwamm	• 스폰지	• 海绵	
23	**VOE 14530948**	1					Seal	Joint	Dichtring	시일	密封	
24	**VOE 14528630**	2					Sponge	Éponge	Schwamm	스폰지	海绵	

1	**8278703 S/N -13393**	车窗 운전실 글라스 **Fenster** **Fenêtres** **Windows**	Catalogue id **20043**	Group **843**
2			Illustr. No **1065813**	Section **100**
3			Issue **PUB 95A9920043**	Page **325**
4				
5				

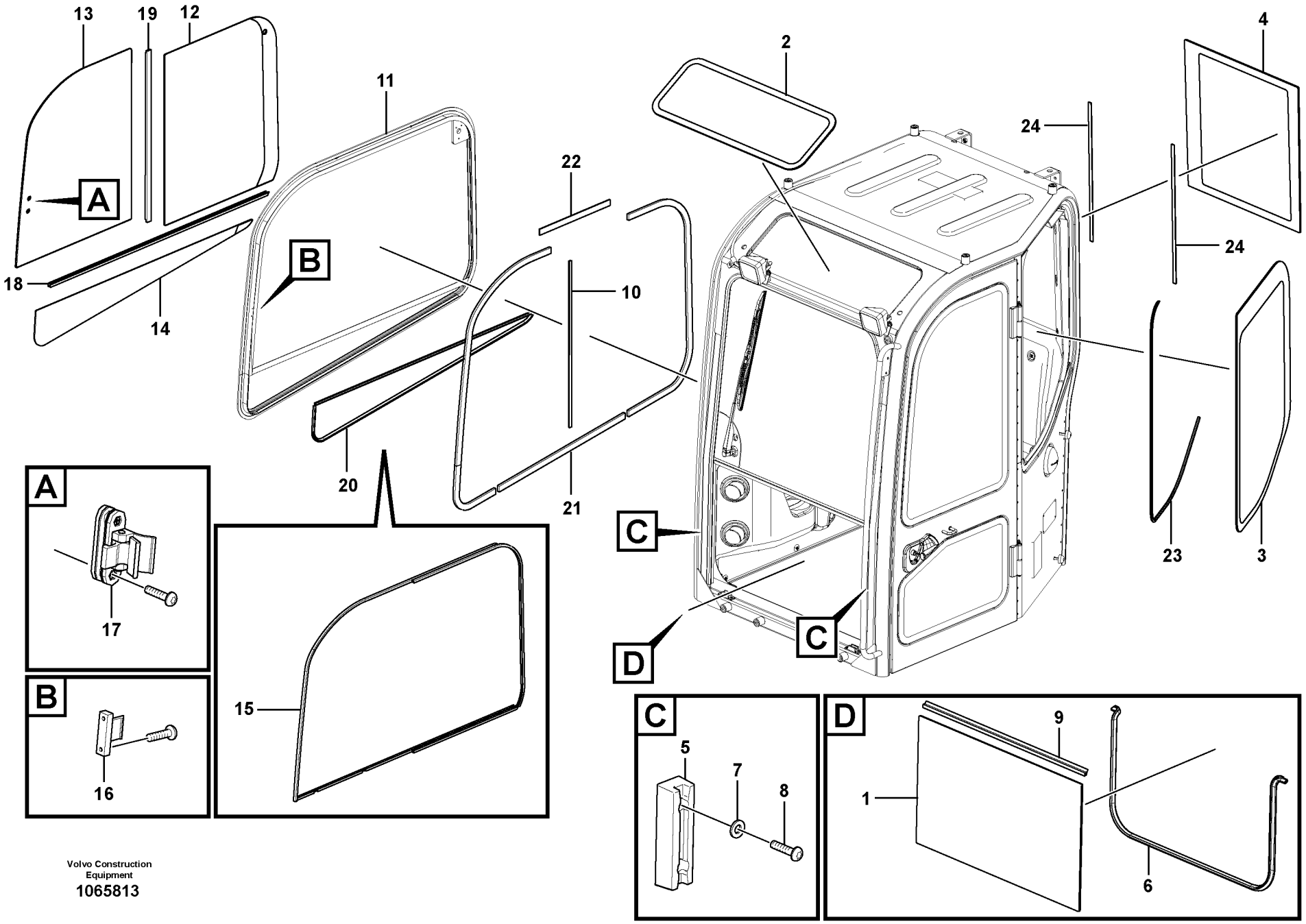

Volvo Construction Equipment
1065813

Fig.	Part No.	Quantity 1	2	3	PS	KIT	Description	Dénomination	Bezeichnung	품명	说明	Notes
1	**VOE 14519442**	1					Glass	Vitre	Fensterscheibe	글래스	玻璃	
2	**VOE 14519443**	1					Glass	Vitre	Fensterscheibe	글래스	玻璃	
3	**VOE 14519444**	1					Glass	Vitre	Fensterscheibe	글래스	玻璃	
4	**VOE 14519450**	1					Glass	Vitre	Fensterscheibe	글래스	玻璃	
5	**VOE 14520135**	2					Guard	Protection	Schutz	가드	防护装置	
6	**VOE 14522191**	1					Weatherstrip	Caoutchouc d etanch	Abstreifleiste	웨더스트립	挡风带	
7	**VOE 955892**	4					Washer	Rondelle	Scheibe	워셔	垫圈	
8	**VOE 969422**	4					Six point socket scre	Vis à 6 pans creux	Sechszahn-Hohlschr	6 포인트 소켓 나사	六点螺口插座	
9	**VOE 14520253**	1					Seal	Joint	Dichtring	시일	密封	
	VOE 14519469	1					Window	Glace	Fenster	윈도우	窗	
10	**VOE 14568513**	1					•Strip	•Ruban	•Band	• 스트립	• 带	
11		1			NS		•Frame	•Chassis	•Rahmen	• 프레임	• 车架	
12	**VOE 14519881**	1					•Glass	•Vitre	•Fensterscheibe	• 글래스	• 玻璃	
13	**VOE 14519880**	1					•Glass	•Vitre	•Fensterscheibe	• 글래스	• 玻璃	
14	**VOE 14525168**	1					•Glass	•Vitre	•Fensterscheibe	• 글래스	• 玻璃	
15	**VOE 14880456**	1					•Weatherstrip	•Caoutchouc d etanc	•Abstreifleiste	• 웨더스트립	• 挡风带	
16	**VOE 14527407**	1					•Catch	•Cliquet	•Haken	• 캐치	• 钩	
17	**VOE 14527408**	1					•Lock	•Serrure	•Schloss	• 록	• 门锁	
18	**VOE 14519878**	1					•Frame	•Cadre châssis	•Rahmen	•	• 构架	
19	**VOE 14568514**	1					•Frame	•Cadre châssis	•Rahmen	•	• 构架	
20	**VOE 14568516**	1					•Moulding	•Moulure	•Leiste	• 몰딩	• 模	
21	**VOE 14568518**	1					•Sponge	•Éponge	•Schwamm	• 스폰지	• 海绵	
22	**VOE 14568519**	1					•Sponge	•Éponge	•Schwamm	• 스폰지	• 海绵	
23	**VOE 14530948**	1					Seal	Joint	Dichtring	시일	密封	
24	**VOE 14528630**	2					Sponge	Éponge	Schwamm	스폰지	海绵	

1	**8289612 S/N 12694-**	车窗 운전실 글라스 **Fenster** **Fenêtres** **Windows**	Catalogue id **20043**	Group **843**
2			Illustr. No **1065813**	Section **110**
3			Issue **PUB 95A9920043**	Page **327**
4				
5				

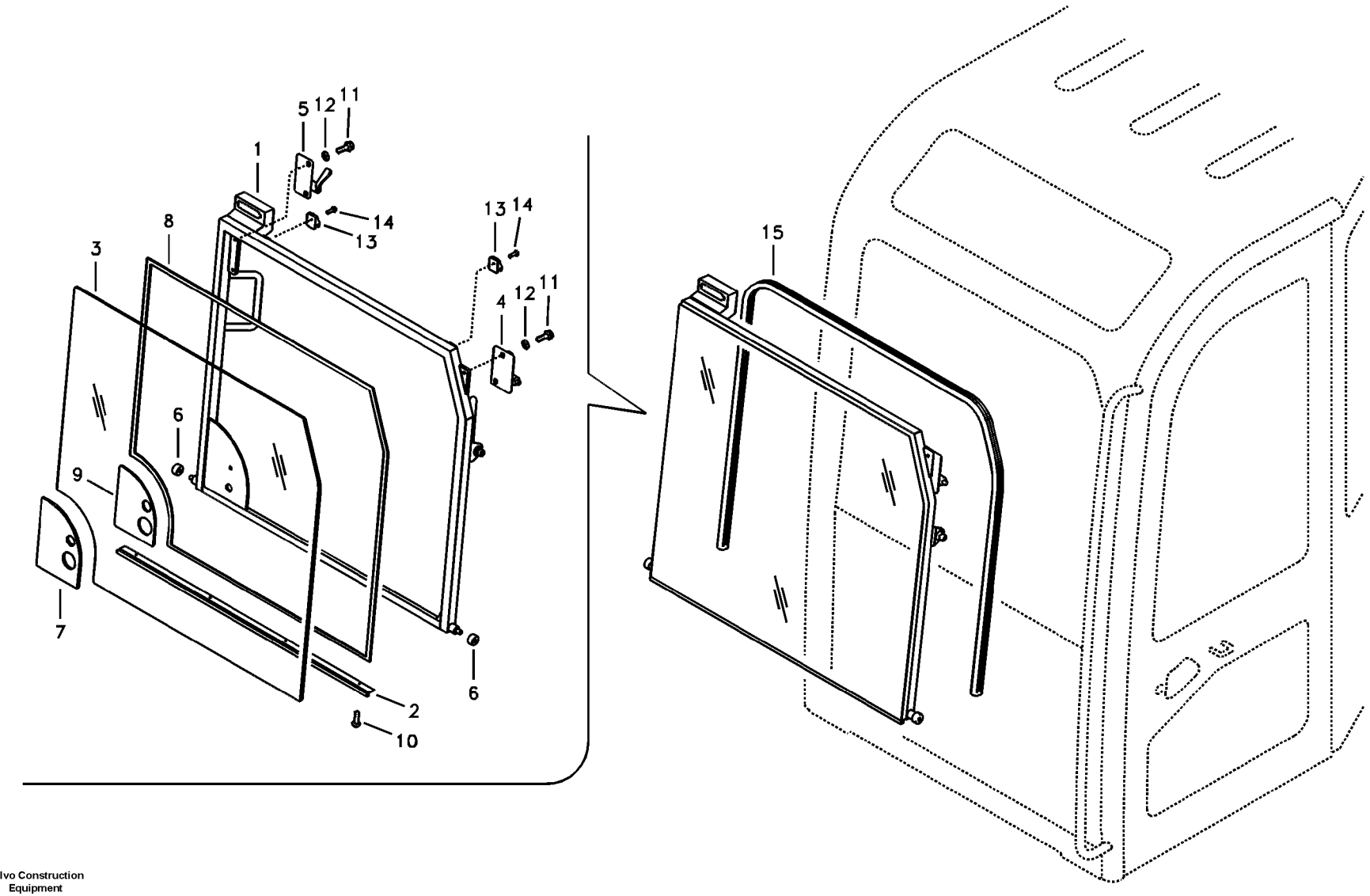

Volvo Construction Equipment

1015046

Fig.	Part No.	Quantity 1	2	3	PS	KIT	Description	Dénomination	Bezeichnung	품명	说明	Notes
	VOE 14530949	1	1				Shield	Bouclier	Schild	실드	遮板	
1	**VOE 14519492**	1	1		SS		•Shield	•Bouclier	•Schild	• 실드	• 遮板	SER NO 10001-10064
	VOE 14530959	1	1				•Shield	•Bouclier	•Schild	• 실드	• 遮板	SER NO 10065-
2	**VOE 14519493**	1	1				•Channel	•Barre U	•U-träger	• 찬넬	• 滑槽	
3	**VOE 14519494**	1	1				•Glass	•Vitre	•Fensterscheibe	• 글래스	• 玻璃	
4	**VOE 14519495**	1	1				•Lock	•Serrure	•Schloß	• 록	• 锁	
5	**VOE 14519496**	1	1				•Lock	•Serrure	•Schloß	• 록	• 锁	
6	**VOE 14526782**	2	2				•Roller	•Galet	•Rolle	• 롤러	• 滚轴	
7	**VOE 14520190**	1	1				•Plate	•Tôle	•Blech	• 플레이트	• 板	
8	**VOE 14519497**	1	1				•Sponge	•Éponge	•Schwamm	• 스폰지	• 海绵	
9	**VOE 14520194**	1	1				•Sponge	•Éponge	•Schwamm	• 스폰지	• 海绵	
10	**VOE 969513**	4	4				•Six point socket scre.	•Vis à 6 pans creux	•Sechszahn-Hohlschr.	•6 포인트 소켓 나사	• 六点螺口插座	
11	**VOE 946173**	4	4				•Flange screw	•Vis à embase	•Flanschschraube	• 플랜지 나사	• 法兰螺丝	
12	**VOE 955894**	4	4		SS		•Washer	•Rondelle	•Scheibe	• 워셔	• 垫圈	
13	**VOE 14503732**	2	2				•Hook	•Crochet	•Haken	• 후크	• 钩	SER NO 10065-
14	**VOE 969515**	2	2				•Six point socket scre.	•Vis à 6 pans creux	•Sechszahn-Hohlschr.	•6 포인트 소켓 나사	• 六点螺口插座	SER NO 10065-
15	**VOE 14880454**	1	1				Weatherstrip	Caoutchouc d etanch.	Abstreifleiste	웨더스트립	挡风带	

1	**8278703 S/N -13393**	挡风玻璃 앞 유리창 **Frontscheibe** **Pare-brise** **Windshield**	Catalogue id **20043** / Group **843**
2	**8289612 S/N 12694-**		Illustr. No **1015046** / Section **200**
3			Issue **PUB 95A9920043** / Page **329**
4			
5			

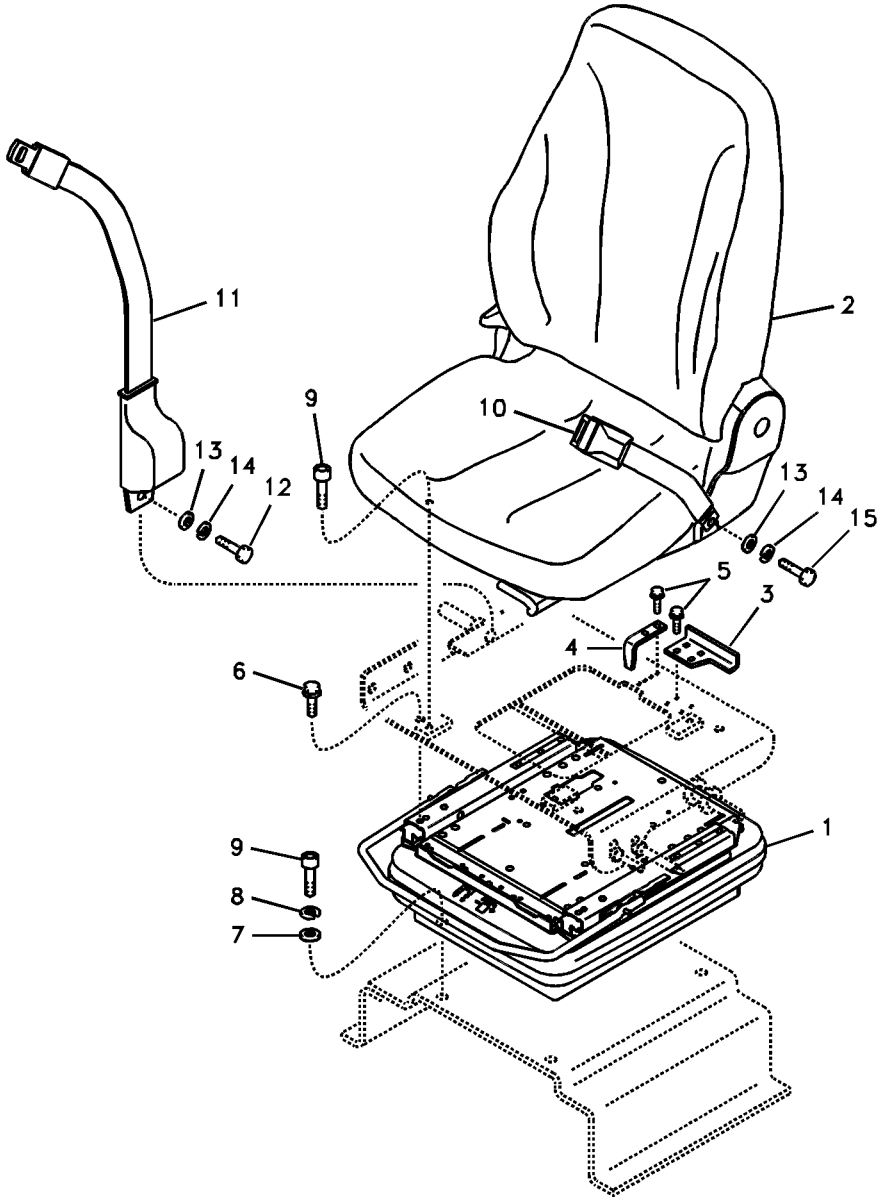
11
2
9
10
13
14
12
13
14
15
5
3
4
6
1
9
8
7

Fig.	Part No.	Quantity 1	2	3	4	5	PS	KIT	Description	Dénomination	Bezeichnung	품명	说明	Notes
1	**VOE 14519549**	1	1						Operator seat	Siege conducteur	Fahrersitz	운전석	驾驶座	See group 852, Page 333
2	**VOE 14519550**	1							Operator seat	Siege conducteur	Fahrersitz	운전석	驾驶座	See group 852, Page 337
	VOE 14519584		1						Operator seat	Siege conducteur	Fahrersitz	운전석	驾驶座	See group 852, Page 337
3	**VOE 14519672**	1	1						Bracket	Console	Konsole	브래킷	支架	
4	**VOE 14519673**	1	1						Bracket	Console	Konsole	브래킷	支架	
5	**VOE 946440**	4	4						Flange screw	Vis à embase	Flanschschraube	플랜지 나사	法兰螺丝	
6	**VOE 946671**	4	4						Flange screw	Vis à embase	Flanschschraube	플랜지 나사	法兰螺丝	
7	**VOE 955894**	4	4				SS		Washer	Rondelle	Scheibe	워셔	垫圈	
8	**VOE 955921**	4	4						Spring washer	Rondelle élastique	Federscheibe	스프링 워셔	弹簧垫圈	
9	**VOE 984064**	8	8						Hex. socket screw	Vis à six pans creu	Inbusschraube	육각 소켓 나사	六角凹头螺丝	
10	**VOE 11802618**			1					Seat Belt	Ceintu.securite	Sicherheitsgurt	시트 벨트	驾驶座安全带	(PJ 5320077)
11	**VOE 11800415**				1				Belt	Ceinture	Riemen	벨트	皮带	
	VOE 11800416					1			Belt	Ceinture	Riemen	벨트	皮带	
12	**VOE 14881290**			1	1	1			Bolt	Boulon	Bolzen	볼트	螺栓	
13	**SA 9285-16000**			2	2	2			Washer	Rondelle	Scheibe	와셔	垫圈	
14	**VOE 955923**			2	2	2			Spring washer	Rondelle élastique	Federscheibe	스프링 워셔	弹簧垫圈	
15	**VOE 14881369**			1	1	1			Bolt	Boulon	Bolzen	볼트	螺栓	

1	**8278705**
2	**8278706**
3	**8278719**
4	**8278720**
5	**8278721**

带安装零件的驾驶座
운전석 및 장착부품
Fahrersitz mit Anbauteilen
Siège conducteur avec pièces de montage
Operator seat with fitting parts

Catalogue id **20043**	Group **852**
Illustr. No **1014685**	Section **100**
Issue **PUB 95A9920043**	Page **331**

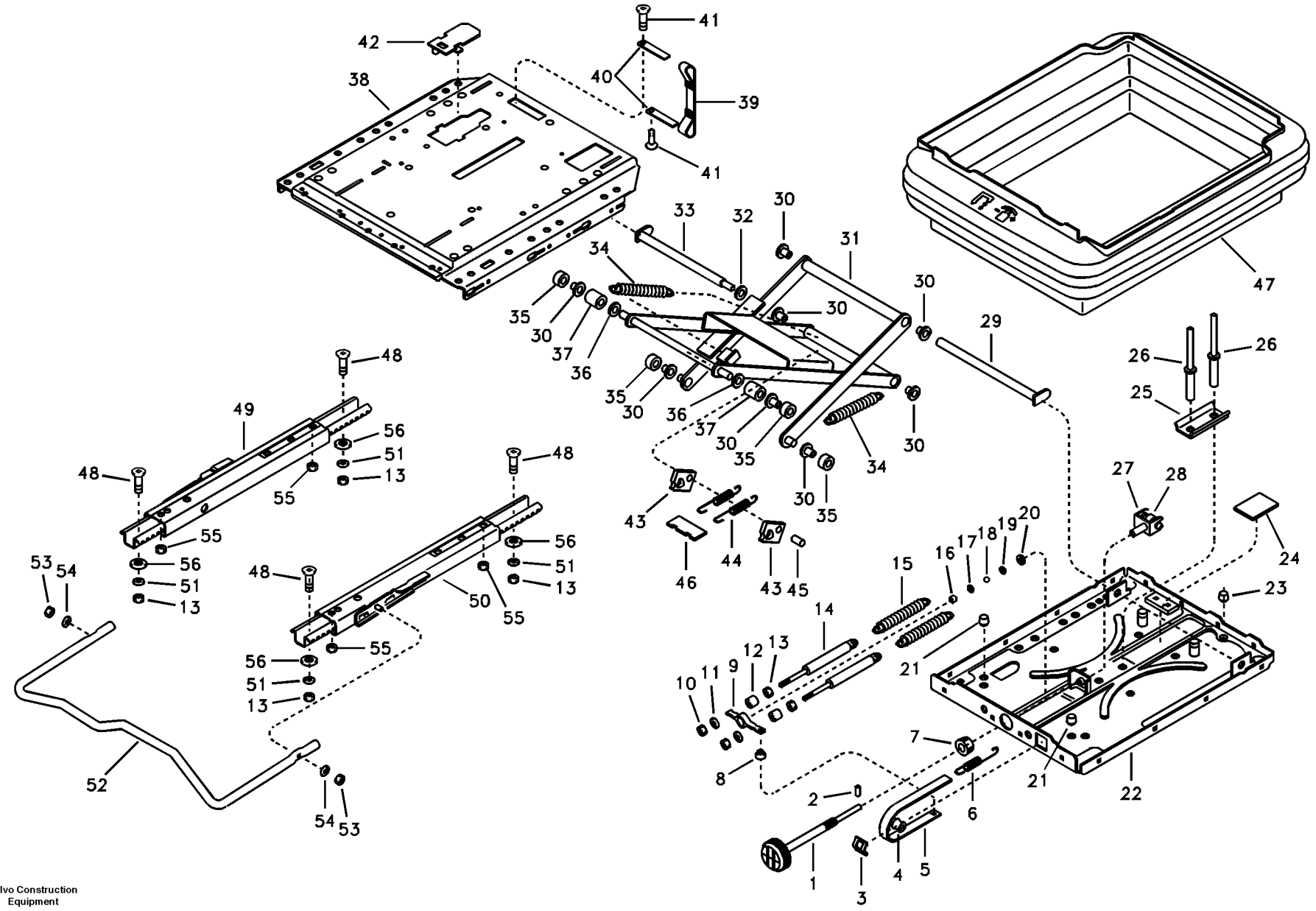

Volvo Construction Equipment

1014686

Fig.	Part No.	Quantity 1	2	3	PS	KIT	Description	Dénomination	Bezeichnung	품명	说明	Notes
	VOE 14519549	1	1				Operator seat	Siege conducteur	Fahrersitz	운전석	驾驶座	
1	**VOE 14526882**	1	1				•Handle	•Poignée	•Griff	• 핸들	• 手柄	
2	**VOE 14526883**	1	1				•Pin	•Goupille	•Zapfen	• 핀	• 定位销	
3	**ZM 2114010**	1	1				•Guide	•Rail	•Führung	• 가이드	• 导向机构	
4	**ZM 2289764**	1	1				•Roller	•Galet	•Rolle	• 롤러	• 滚轴	
5	**VOE 14526275**	1	1				•Tape	•Ruban	•Klebestreifen	• 테이프	• 带	
6	**ZM 2289763**	1	1				•Spring	•Ressort	•Feder	• 스프링	• 弹簧	
7	**ZM 2906158**	1	1				•Ring	•Anneau	•Ring	• 링	• 密封环	
8	**ZM 2289762**	1	1				•Plug	•Bouchon	•Stopfen	• 플러그	• 堵头	
9	**VOE 14526274**	1	1				•Bracket	•Console	•Konsole	• 브래킷	• 支架	
10	**VOE 14526884**	2	2				•Nut	•Écrou	•Mutter	• 너트	• 螺母	
11	**VOE 14526885**	2	2				•Washer	•Rondelle	•Scheibe	• 워셔	• 垫圈	
12	**VOE 14526886**	2	2				•Lock	•Serrure	•Schloß	• 록	• 锁	
13	**VOE 14526262**	6	6				•Nut	•Écrou	•Mutter	• 너트	• 螺母	
14	**VOE 14526272**	2	2				•Shock absorber	•Amortisseur	•Stoßdämpfer	• 쇼크 업소버	• 吸震器	
15	**VOE 11713300**	2	2				•Spring	•Ressort	•Feder	• 스프링	• 弹簧	(VOE 14526271)
16	**VOE 14526887**	1	1				•Bushing	•Bague	•Buchse	• 부싱	• 轴衬	
17	**VOE 14526888**	1	1				•Washer	•Rondelle	•Scheibe	• 워셔	• 垫圈	
18	**VOE 14526889**	1	1				•Bearing	•Palier	•Lager	• 베어링	• 轴承	
19	**VOE 14526890**	1	1				•Washer	•Rondelle	•Scheibe	• 워셔	• 垫圈	
20	**ZM 2289753**	1	1				•Washer	•Rondelle	•Scheibe	• 와셔	• 垫圈	
21	**VOE 14531365**	2	2		OP		•Rubber	•Caoutchouc	•Gummi	• 고무	• 橡胶	
22	**VOE 14526894**	1	1				•Plate	•Tôle	•Blech	• 플레이트	• 板	
23	**ZM 2289742**	1	1				•Plate	•Plaque	•Platte	• 플레이트	• 安装板	
24	**VOE 14531366**	1	1		OP		•Rubber	•Caoutchouc	•Gummi	• 고무	• 橡胶	
25	**VOE 14526893**	1	1				•Plate	•Tôle	•Blech	• 플레이트	• 板	
26	**VOE 11713338**	2	2				•Rivet	•Rivet	•Niet	• 리벳	• 铆钉	(VOE 14526267)
27	**VOE 14526891**	1	1				•Link	•Articulation	•Gelenk	• 링크	• 连接	
28	**VOE 14526892**	1	1				•Bearing	•Palier	•Lager	• 베어링	• 轴承	
29	**VOE 14531367**	1	1				•Pin	•Goupille	•Zapfen	• 핀	• 定位销	

1	**8278705**	**操作员座椅** **운전석** **Fahrersitz** **Siège du conucteur** **Operator's seat**	Catalogue id **20043**	Group **852**
2	**8278706**			
3			Illustr. No **1014686**	Section **200**
4				
5			Issue **PUB 95A9920043**	Page **333**

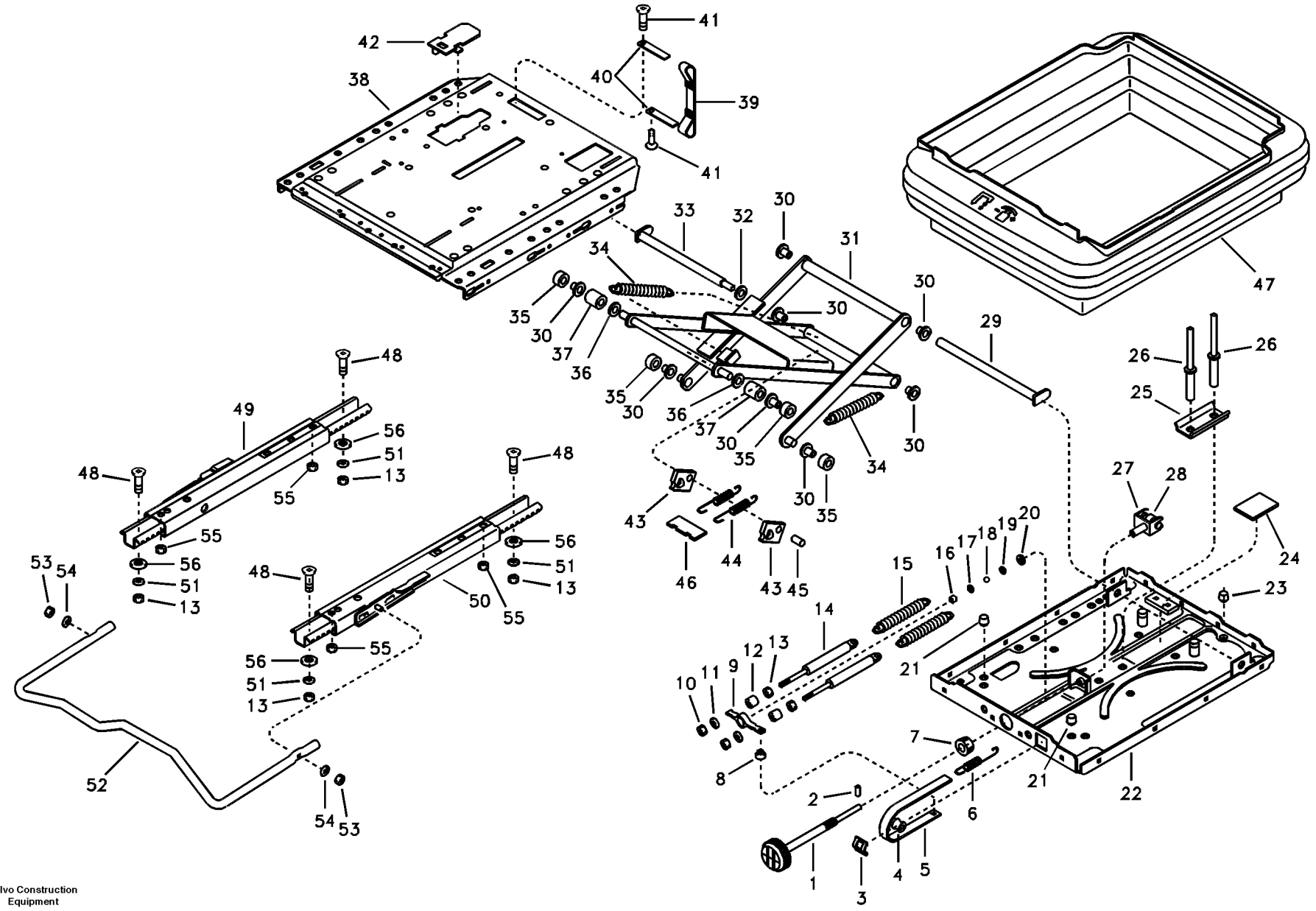

Volvo Construction Equipment

1014686

Fig.	Part No.	Quantity 1	2	3	PS	KIT	Description	Dénomination	Bezeichnung	품명	说明	Notes
30	**ZM 2289746**	8	8				•Bushing	•Bague	•Buchse	• 부싱	• 衬套	
31	**VOE 14531368**	1	1				•Arm	•Bras	•Arm	• 암	• 臂	
32	**VOE 14531369**	1	1				•Washer	•Rondelle	•Scheibe	• 워셔	• 垫圈	
33	**VOE 14531370**	1	1				•Bolt	•Boulon	•Bolzen	• 볼트	• 螺栓	
34	**VOE 14526282**	2	2				•Spring	•Ressort	•Feder	• 스프링	• 弹簧	
35	**VOE 14526896**	4	4				•Roller	•Galet	•Rolle	• 롤러	• 滚轴	
36	**VOE 14531371**	2	2				•Washer	•Rondelle	•Scheibe	• 워셔	• 垫圈	
37	**VOE 14531372**	2	2				•Bushing	•Bague	•Buchse	• 부싱	• 轴衬	
38	**VOE 14531373**	1	1				•Frame	•Cadre châssis	•Rahmen	•	• 构架	
39	**VOE 14531374**	1	1				•Belt	•Ceinture	•Riemen	• 벨트	• 皮带	
40	**VOE 14531375**	2	2				•Plate	•Tôle	•Blech	• 플레이트	• 板	
41	**VOE 14531376**	2	2				•Screw	•Vis	•Schraube	• 나사	• 螺丝	
42	**VOE 14531377**	1	1				•Panel	•Panneau	•Paneel	• 패널	• 面板	
43	**ZM 2289749**	2	2				•Plate	•Plaque	•Platte	• 플레이트	• 安装板	
44	**ZM 2906154**	2	2				•Spring	•Ressort	•Feder	• 스프링	• 弹簧	
45	**VOE 14526280**	1	1				•Bolt	•Boulon	•Bolzen	• 볼트	• 螺栓	
46	**ZM 2289748**	1	1				•Plate	•Plaque	•Platte	• 플레이트	• 安装板	
47	**VOE 14513766**	1	1				•Bellows	•Capot Caoutcho.	•Gummimantel	• 벨로즈	• 护套	
48	**VOE 14526263**	4	4				•Screw	•Vis	•Schraube	• 나사	• 螺丝	
49	**VOE 14531378**	1	1				•Rail	•Rail	•Schiene	• 레일	• 栏杆	
50	**VOE 14526913**	1	1				•Rail	•Rail	•Schiene	• 레일	• 栏杆	
51	**VOE 14526295**	4	4				•Washer	•Rondelle	•Scheibe	• 워셔	• 垫圈	
52	**VOE 14531379**	1	1				•Handle	•Poignée	•Griff	• 핸들	• 手柄	
53	**VOE 14526910**	2	2				•Nut	•Écrou	•Mutter	• 너트	• 螺母	
54	**VOE 14531380**	2	2				•Washer	•Rondelle	•Scheibe	• 워셔	• 垫圈	
55	**VOE 14531381**	4	4				•Nut	•Écrou	•Mutter	• 너트	• 螺母	
56	**VOE 14526261**	4	4				•Washer	•Rondelle	•Scheibe	• 워셔	• 垫圈	

1	**8278705**	操作员座椅 운전석 **Fahrersitz** **Siège du conucteur** **Operator's seat**	Catalogue id **20043**	Group **852**
2	**8278706**			
3			Illustr. No **1014686**	Section **200**
4				
5			Issue **PUB 95A9920043**	Page **335**

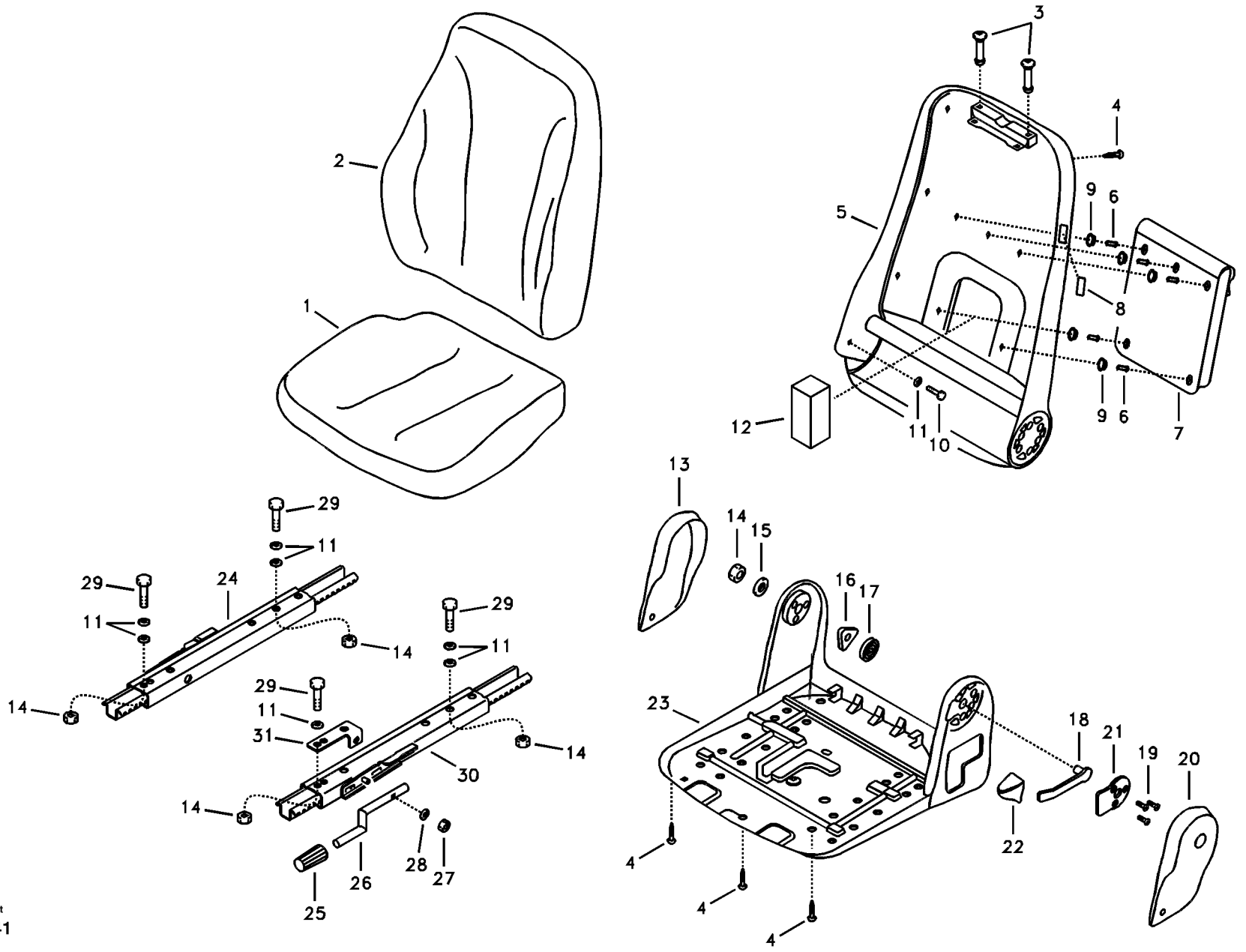

Equipment
1011641

Fig.	Part No.	Quantity 1	2	3	PS	KIT	Description	Dénomination	Bezeichnung	품명	说明	Notes
	VOE 14519550	1					Operator seat	Siege conducteur	Fahrersitz	운전석	驾驶座	
	VOE 14519584		1				Operator seat	Siege conducteur	Fahrersitz	운전석	驾驶座	
1	**VOE 14526897**	1	1				•Cushion	•Coussin	•Sitzkissen	• 쿠션	• 坐垫	
2	**VOE 14526898**	1	1				•Backrest	•Support lombaire	•Rückenlehne	• 등받이	• 靠背	
3	**VOE 14526309**	2	2				•Bushing	•Bague	•Buchse	• 부싱	• 轴衬	
4	**VOE 14526899**	9	9				•Screw	•Vis	•Schraube	• 나사	• 螺丝	
5	**VOE 14526900**	1	1				•Plate	•Tôle	•Blech	• 플레이트	• 板	
6	**VOE 14526901**	5	5				•Rivet	•Rivet	•Niet	• 리벳	• 铆钉	
7	**VOE 14526902**	1	1				•Bag	•Sac	•Beutel	• 백	• 袋子	
8	**VOE 14526903**	1	1				•Cover	•Capot	•Haube	• 커버	• 罩盖	
9	**VOE 14526904**	5	5				•Bag	•Sac	•Beutel	• 백	• 袋子	
10	**VOE 14526300**	1	1				•Screw	•Vis	•Schraube	• 나사	• 螺丝	
11	**VOE 14526261**	8	8				•Washer	•Rondelle	•Scheibe	• 워셔	• 垫圈	
12	**VOE 14526905**	1	1				•Sponge	•Éponge	•Schwamm	• 스폰지	• 海绵	
13	**VOE 14526307**	1	1				•Cover	•Capot	•Haube	• 커버	• 罩盖	
14	**VOE 14526262**	5	5				•Nut	•Écrou	•Mutter	• 너트	• 螺母	
15	**VOE 14526295**	1	1				•Washer	•Rondelle	•Scheibe	• 워셔	• 垫圈	
16	**VOE 14526297**	1	1				•Bearing	•Palier	•Lager	• 베어링	• 轴承	
17	**VOE 14526298**	1	1				•Spring	•Ressort	•Feder	• 스프링	• 弹簧	
18	**VOE 14526303**	1	1				•Lever	•Levier	•Hebel	• 레버	• 操纵杆	
19	**VOE 14526306**	3	3				•Screw	•Vis	•Schraube	• 나사	• 螺丝	
20	**VOE 14526906**	1	1				•Cover	•Capot	•Haube	• 커버	• 罩盖	
21	**VOE 14526305**	1	1				•Plate	•Tôle	•Blech	• 플레이트	• 板	
22	**VOE 14526304**	1	1				•Handle	•Poignée	•Griff	• 핸들	• 手柄	
23	**VOE 14526907**	1	1				•Plate	•Tôle	•Blech	• 플레이트	• 板	
24	**VOE 14526908**	1	1				•Rail	•Rail	•Schiene	• 레일	• 栏杆	
25	**VOE 14526264**	1	1				•Handle	•Poignée	•Griff	• 핸들	• 手柄	
26	**VOE 14526909**	1	1				•Handle	•Poignée	•Griff	• 핸들	• 手柄	
27	**VOE 14526910**	1	1				•Nut	•Écrou	•Mutter	• 너트	• 螺母	
28	**VOE 14526911**	1	1		OP		•Washer	•Rondelle	•Scheibe	• 워셔	• 垫圈	

1	**8278705**
2	**8278706**
3	
4	
5	

操作员座椅
운전석
Fahrersitz
Siège du conucteur
Operator's seat

Catalogue id **20043**	Group **852**
Illustr. No **1011641**	Section **300**
Issue **PUB 95A9920043**	Page **337**



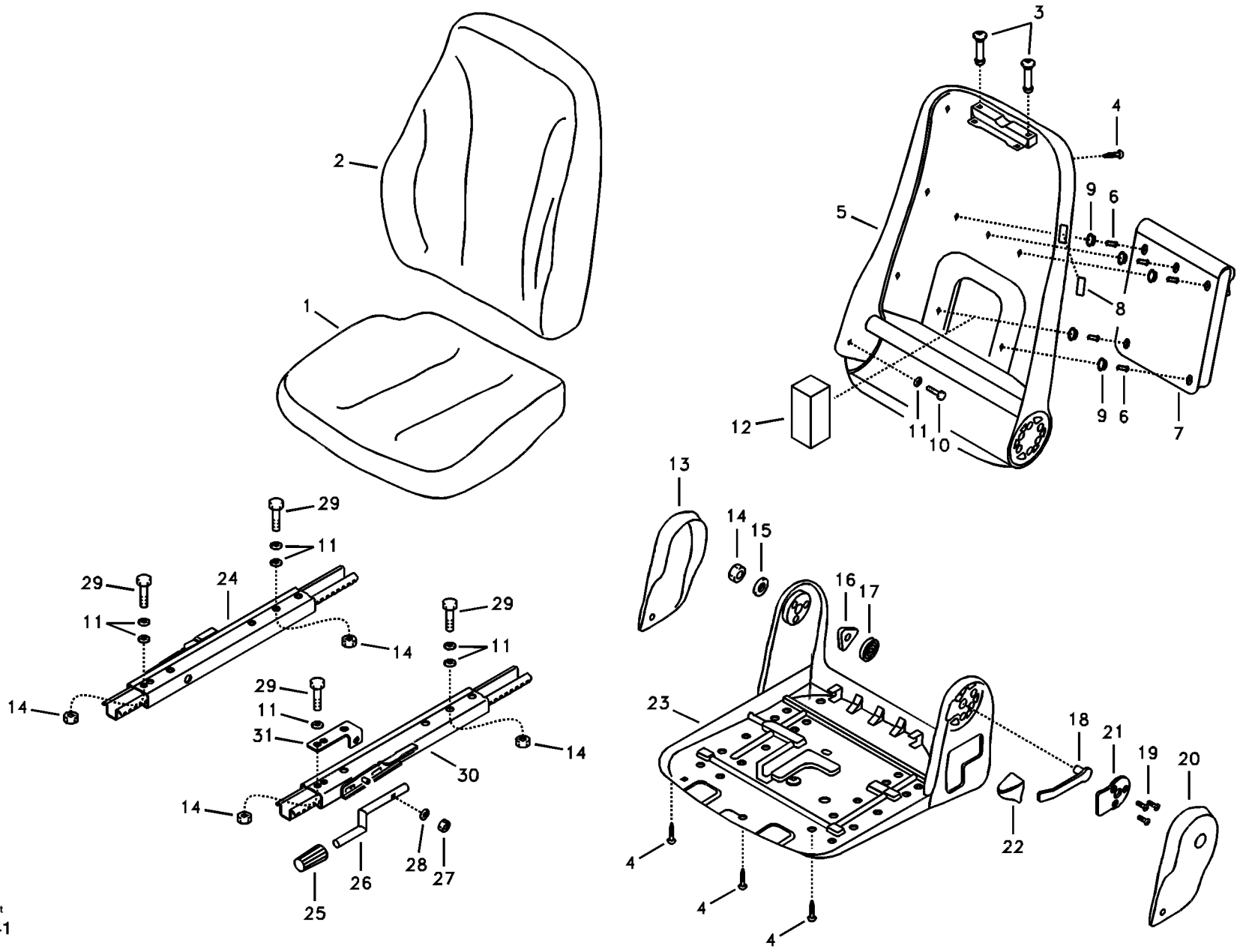

Equipment
1011641

Fig.	Part No.	Quantity 1	2	3	PS	KIT	Description	Dénomination	Bezeichnung	품명	说明	Notes
29	**VOE 14526912**	4	4				•Screw	•Vis	•Schraube	• 나사	• 螺丝	
30	**VOE 14526913**	1	1				•Rail	•Rail	•Schiene	• 레일	• 栏杆	
31	**VOE 14526914**	1	1				•Bracket	•Console	•Konsole	• 브래킷	• 支架	

1	**8278705**	操作员座椅 운전석 **Fahrersitz** **Siège du conucteur** **Operator's seat**	Catalogue id **20043**	Group **852**
2	**8278706**		Illustr. No **1011641**	Section **300**
3			Issue **PUB 95A9920043**	Page **339**
4				
5				

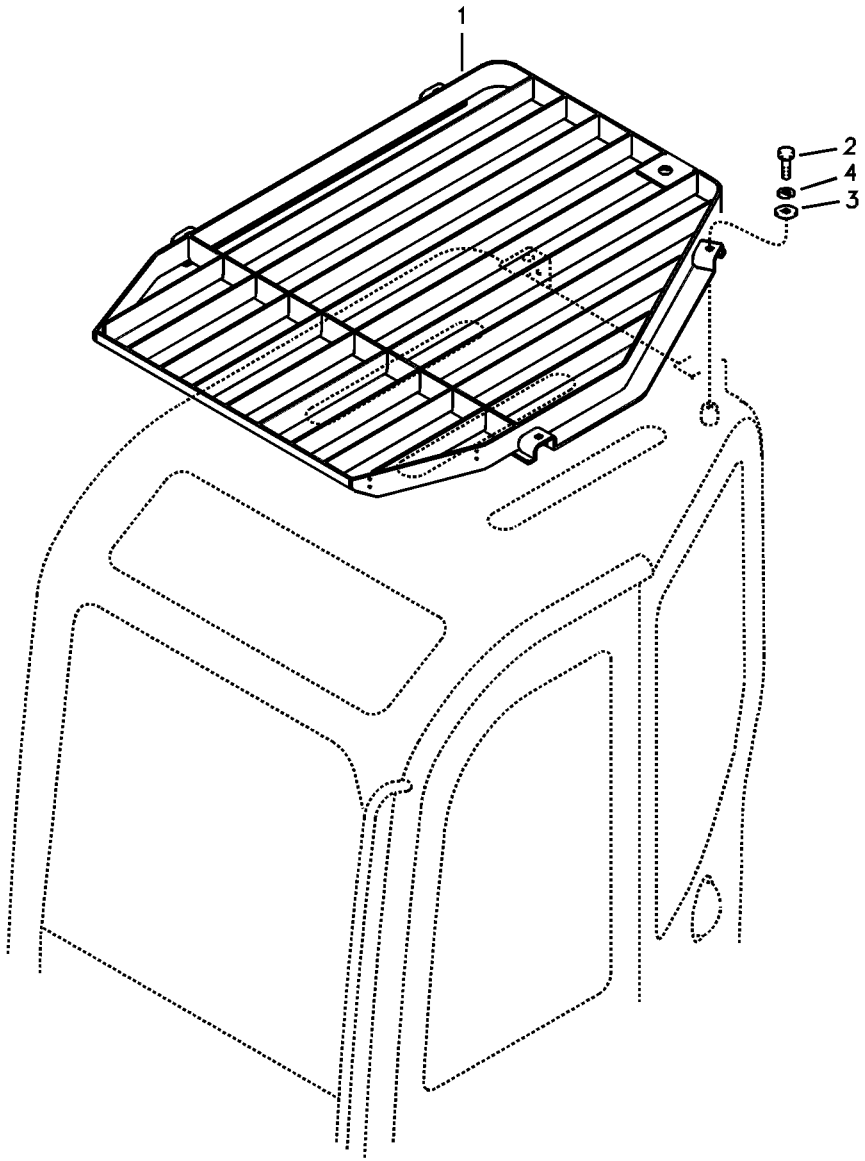
1
2
4
3

Fig.	Part No.	Quantity 1	2	3	PS	KIT	Description	Dénomination	Bezeichnung	품명	说明	Notes
1	**VOE 14524044**	1					Guard	Protection	Schutz	가드	护罩焊件	
2	**VOE 978933**	4					Hexagon screw	Vis à tête hexagonale	Sechskantschraube	육각 나사	六角螺丝	
3	**VOE 14522862**	4					Washer	Rondelle	Scheibe	워셔	垫圈	
4	**VOE 955923**	4					Spring washer	Rondelle élastique	Federscheibe	스프링 워셔	弹簧垫圈	

1	**8278718**	落物防护装备 낙하물 방어장치 ; 폽스 **Fops, Schutzausrüstung** **Fops, équipement de protection** **Fops, protecting equipment**	Catalogue id **20043**	Group **860**
2			Illustr. No **1011642**	Section **300**
3			Issue **PUB 95A9920043**	Page **341**
4				
5				

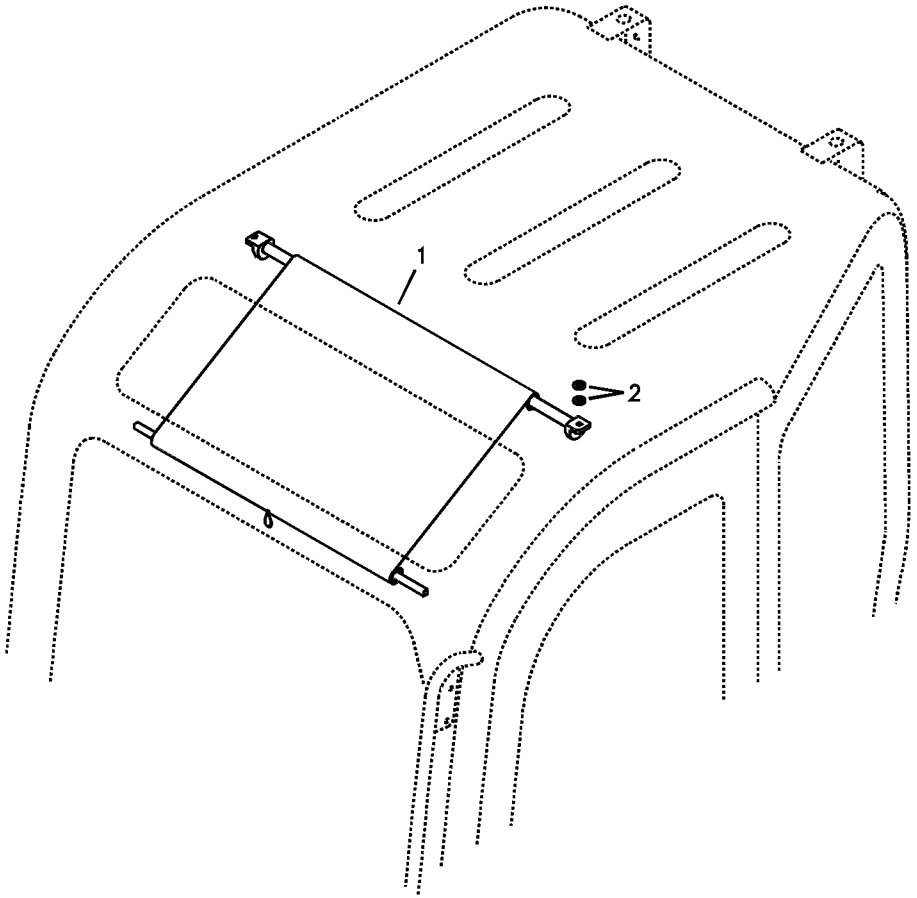
1
2

Fig.	Part No.	Quantity 1	2	3	PS	KIT	Description	Dénomination	Bezeichnung	품명	说明	Notes
1	**VOE 14530961**	1					Sun Visor	Pare soleil	Sonnenblende	선 바이저	遮阳板	
2	**VOE 955894**	4			SS		Washer	Rondelle	Scheibe	워셔	垫圈	

1	**8279525**	内部遮阳板 선 바이저 , 실내용 **Sonnenblende, innen** **Pare-soleil intérieur** **Sun visor interior**	Catalogue id **20043**	Group **860**
2			Illustr. No **1015049**	Section **400**
3			Issue **PUB 95A9920043**	Page **343**
4				
5				

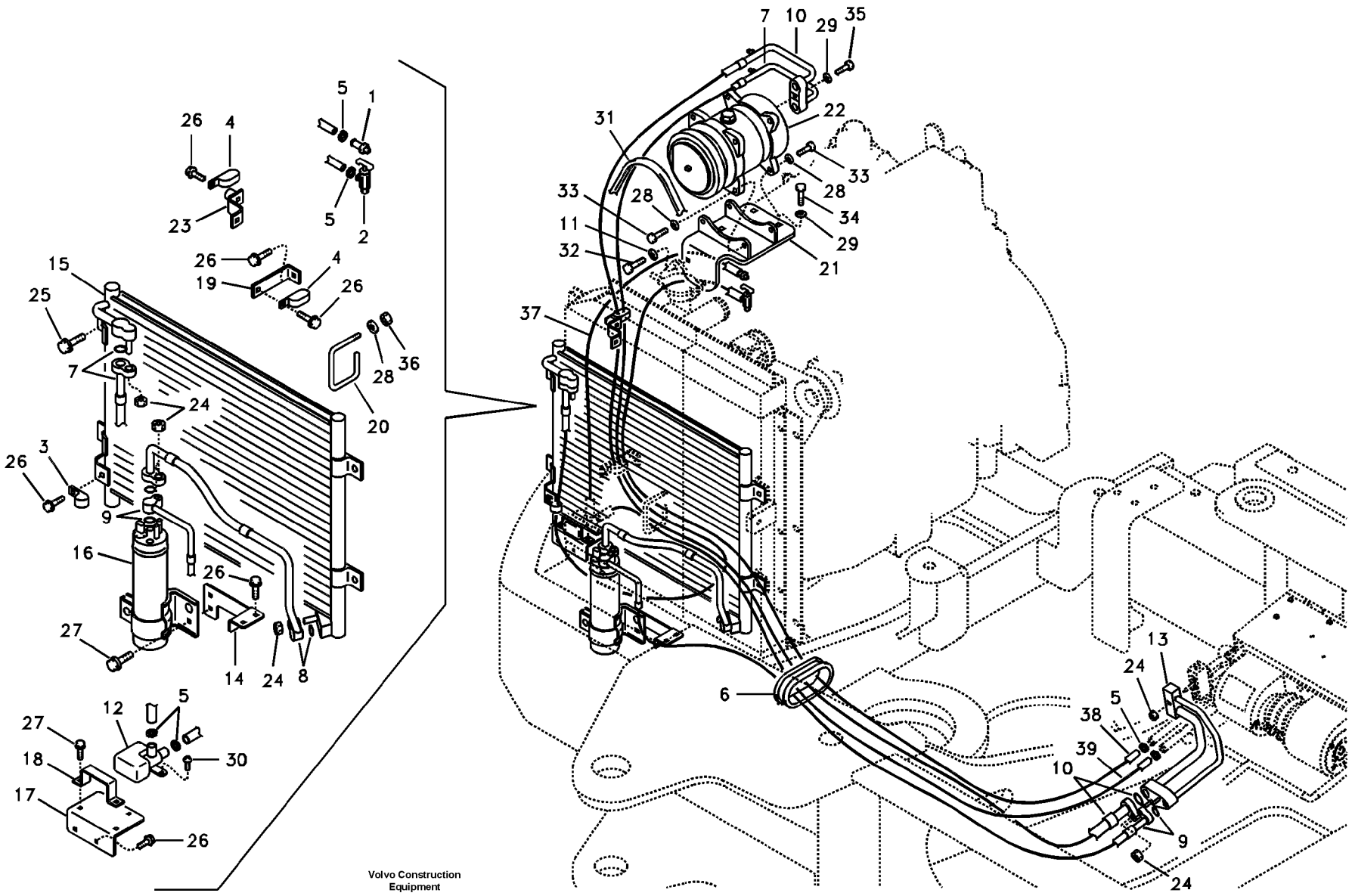
Volvo Construction Equipment
1022715

Fig.	Part No.	Quantity 1	2	3	PS	KIT	Description	Dénomination	Bezeichnung	품명	说明	Notes
1	**VOE 14528979**	1					Nipple	Raccord	Nippel	니플	螺纹接套	
2	**VOE 14529015**	1					Valve	Valve	Ventil	밸브	阀	
3	**VOE 14500295**	1					Clip	Clip	Clip	클립	夹	
4	**VOE 14507450**	2			SS		Clip	Clip	Clip	클립	夹	
5	**VOE 14511415**	6					Clamp	Collier serrage	Klemme	클램프	夹	
6	**VOE 14518967**	1					Grommet	Passe fil	Durchführung	그로멧	索环	
7	**VOE 14520740**	1					Hose	Flexible	Schlauch	호스	软管	S/N -13395
	VOE 14635695	1					Hose	Flexible	Schlauch	호스	软管	S/N 13396-
	SA 1025-01530	1					•O-ring	•Joint Torique	•O-Ring	• 오링	•0 形圈	
8	**VOE 14520741**	1					Hose	Flexible	Schlauch	호스	软管	
	SA 1025-01520	2					•O-ring	•Joint Torique	•O-Ring	• 오링	•0 形圈	
9	**VOE 14520742**	1					Hose	Flexible	Schlauch	호스	软管	
	SA 1025-01520	2					•O-ring	•Joint Torique	•O-Ring	• 오링	•0 形圈	
10	**VOE 14520743**	1					Hose	Flexible	Schlauch	호스	软管	S/N -13395
	VOE 14638696	1					Hose	Flexible	Schlauch	호스	软管	S/N 13396-
	SA 1025-01540	1					•O-ring	•Joint Torique	•O-Ring	• 오링	•0 形圈	
11	**VOE 14521287**	2					Washer	Rondelle	Scheibe	워셔	垫圈	
12	**VOE 14521382**	1					Valve	Valve	Ventil	밸브	阀	
13	**VOE 14521383**	1					Adapter	Raccord Reduct.	Verbind Stutzen	어댑터	转换接头	
14	**VOE 14521498**	1					Bracket	Console	Konsole	브래킷	支架	
15	**VOE 14523236**	1					Condenser	Condenseur	Kondensor	컨덴서	冷凝器	
16	**VOE 14523238**	1					Receiver drier	Déshydrateur	Entfeuchter	리시버 드라이어	接收器干燥机	
17	**VOE 14523550**	1					Bracket	Console	Konsole	브래킷	支架	
18	**VOE 14523580**	1					Cover	Capot	Haube	커버	罩	
19	**VOE 14523612**	1					Bracket	Console	Konsole	브래킷	支架	
20	**VOE 14523614**	1					Guard	Protection	Schutz	가드	防护装置	
21	**VOE 14525477**	1					Bracket	Console	Konsole	브래킷	支架	S/N -13395
	VOE 14633670	1					Bracket	Console	Konsole	브래킷	支架	S/N 13396-
22	**VOE 14525502**	1					Compressor	Compresseur	Kompressor	컴프레서	压缩机	S/N -13395
	VOE 11412633	1					Compressor	Compresseur	Kompressor	컴프레서	压缩机	S/N 13396-

1	**8278711 S/N -13373**	空调管线，冷却和加热器 에어컨 유니트 배관 , 쿨러 및 히터 겸용 **Leitungsrohr für Klimaanlage, Kühler und Heizung** **Conduite de conditionnement d'air, refroidissement et chauffage** **Air conditioning line, cooling and heater**
2		
3		
4		
5		

Catalogue id **20043**	Group **870**
Illustr. No **1022715**	Section **100**
Issue **PUB 95A9920043**	Page **345**

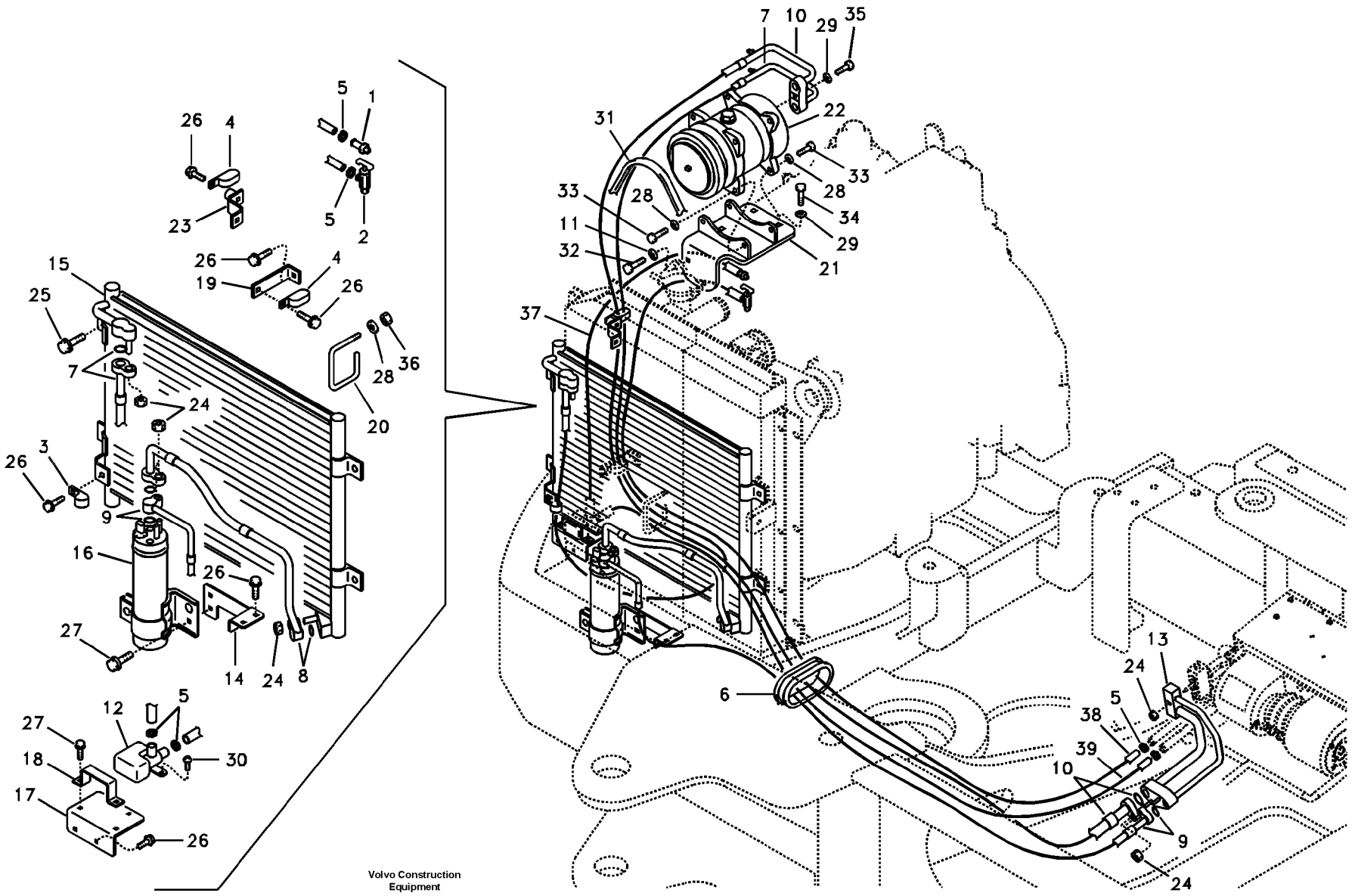
Volvo Construction Equipment
1022715

Fig.	Part No.	Quantity 1	2	3	PS	KIT	Description	Dénomination	Bezeichnung	품명	说明	Notes
23	**VOE 14526800**	1					Bracket	Console	Konsole	브래킷	支架	SER NO 10001-11267
	VOE 14550873	1					Bracket	Console	Konsole	브래킷	支架	SER NO 11268-
24	**VOE 945407**	7					Flange nut	Écrou à bride	Bundmutter	플랜지 너트	法兰螺母	
25	**VOE 946441**	4					Flange screw	Vis à embase	Flanschschraube	플랜지 나사	法兰螺丝	
26	**VOE 946471**	8					Flange screw	Vis à embase	Flanschschraube	플랜지 나사	法兰螺丝	
27	**VOE 946544**	4					Flange screw	Vis à embase	Flanschschraube	플랜지 나사	法兰螺丝	
28	**VOE 955894**	5			SS		Washer	Rondelle	Scheibe	워셔	垫圈	
29	**VOE 960148**	5					Washer	Rondelle	Scheibe	워셔	垫圈	
30	**VOE 969513**	1					Six point socket scre	Vis à 6 pans creux	Sechszahn-Hohlschr	6 포인트 소켓 나사	六点螺口插座	
31	**VOE 14881287**	1					V-belt	Courroie trapézoïdale	Keilriemen	V 벨트	V 形带	
32	**VOE 983242**	2					Hexagon screw	Vis à tête hexagonale	Sechskantschraube	육각 나사	六角螺丝	
33	**VOE 983244**	4					Hexagon screw	Vis à tête hexagonale	Sechskantschraube	육각 나사	六角螺丝	
34	**VOE 983252**	4					Hexagon screw	Vis à tête hexagonale	Sechskantschraube	육각 나사	六角螺丝	
35	**VOE 983253**	1					Hexagon screw	Vis à tête hexagonale	Sechskantschraube	육각 나사	六角螺丝	
36	**VOE 983303**	1					Hexagon nut	Écrou hexagonal	Sechskantmutter	육각 너트	六角螺母	
37	**VOE 14881191**	1					Hose	Durit	Schlauch	호스	软管	
38	**VOE 14881130**	1					Hose	Flexible	Schlauch	호스	软管	
39	**VOE 14881129**	1					Hose	Flexible	Schlauch	호스	软管	S/N -13395
	VOE 14881134	1					Hose	Flexible	Schlauch	호스	软管	S/N 13396-

1	**8278711 S/N -13373**	空调管线，冷却和加热器 에어컨 유니트 배관 , 쿨러 및 히터 겸용 **Leitungsrohr für Klimaanlage, Kühler und Heizung** **Conduite de conditionnement d'air, refroidissement et chauffage** **Air conditioning line, cooling and heater**	Catalogue id **20043**	Group **870**
2			Illustr. No **1022715**	Section **100**
3			Issue **PUB 95A9920043**	Page **347**
4				
5				

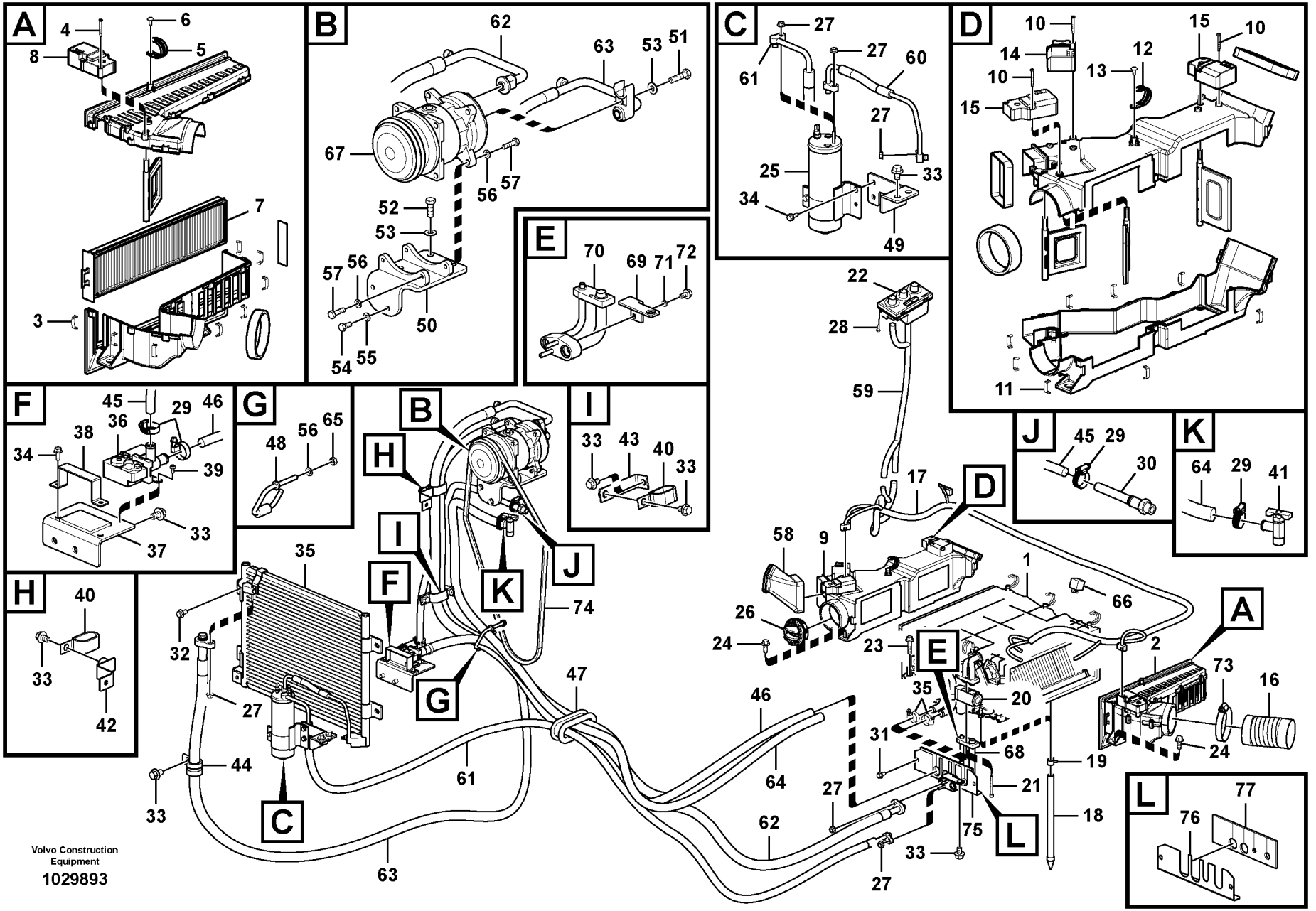
A
B
C
D
E
F
G
H
I
J
K
L
Volvo Construction Equipment
1029893

Fig.	Part No.	Quantity 1	2	3	PS	KIT	Description	Dénomination	Bezeichnung	품명	说明	Notes
1	**VOE 14629988**	1					Unit	Appareil	Aggregat	유닛	单元	
2	**VOE 14609504**	1					Filter	Filtre	Filter	필터	过滤器	
3	**VOE 14557935**	8					•Clip	•Clip	•Clip	• 클립	• 夹	
4	**VOE 14557934**	3					•Screw	•Vis	•Schraube	• 나사	• 螺丝	
5	**VOE 14557227**	1					•Clip	•Clip	•Clip	• 클립	• 夹	
6	**SA 9025-05002**	1					•Screw	•Vis	•Schraube	• 나사	• 螺丝	
7	**VOE 14614296**	1					•Filter	•Filtre	•Filter	• 필터	• 过滤器	
8	**VOE 14614298**	1					•Actuator	•Actionneur	•Stellorgan	• 액츄에이터	• 致动器	
9	**VOE 14609503**	1					Distributor	Distributeur	Verteiler	디스트리뷰터	配电器	
10	**VOE 14557934**	9					•Screw	•Vis	•Schraube	• 나사	• 螺丝	
11	**VOE 14557935**	9					•Clip	•Clip	•Clip	• 클립	• 夹	
12	**VOE 14557227**	1					•Clip	•Clip	•Clip	• 클립	• 夹	
13	**SA 9025-05002**	1					•Screw	•Vis	•Schraube	• 나사	• 螺丝	
14	**VOE 14569191**	2					•Actuator	•Actionneur	•Stellorgan	• 액츄에이터	• 致动器	
15	**VOE 14614298**	1					•Actuator	•Actionneur	•Stellorgan	• 액츄에이터	• 致动器	
16	**VOE 14609506**	1					Hose	Flexible	Schlauch	호스	软管	
17	**VOE 14613894**	1					Cable harness	Faisceau cables	Kabelbaum	배선	电缆线束	
18	**VOE 14614303**	2					Hose	Flexible	Schlauch	호스	软管	
19	**VOE 14880627**	2					Clip	Clip	Klemme	클립	卡簧	
20	**VOE 14557217**	1					Extension	Allonge	Verlängerer	익스텐션	延伸	
21	**VOE 14569957**	2					Bolt	Boulon	Bolzen	볼트	螺栓	
22	**VOE 14629999**	1			SS		Switch	Rupteur	Ausschalter	스위치	开关	
23	**VOE 965185**	4					Flange screw	Vis à embase	Flanschschraube	플랜지 나사	法兰螺丝	
24	**VOE 946329**	6					Flange screw	Vis à embase	Flanschschraube	플랜지 나사	法兰螺丝	
25	**VOE 14523238**	1					Receiver drier	Déshydrateur	Entfeuchter	리시버 드라이어	接收器干燥机	
26	**VOE 11412071**	1					Nozzle	Gicleur	Düse	노즐	喷嘴	
27	**VOE 945407**	6					Flange nut	Écrou à bride	Bundmutter	플랜지 너트	法兰螺母	
28	**SA 9025-04003**	4					Screw	Vis	Schraube	스크류	六角螺钉	
29	**VOE 14511415**	6					Clamp	Collier serrage	Klemme	클램프	夹	
30	**VOE 14528979**	1					Nipple	Raccord	Nippel	니플	螺纹接套	

1	**8289614 S/N 12694-**	空调管线，冷却和加热器 에어컨 유니트 배관 , 쿨러 및 히터 겸용 **Leitungsrohr für Klimaanlage, Kühler und Heizung** **Conduite de conditionnement d'air, refroidissement et chauffage** **Air conditioning line, cooling and heater**	Catalogue id **20043**	Group **870**
2			Illustr. No **1029893**	Section **150**
3			Issue **PUB 95A9920043**	Page **349**
4				
5				



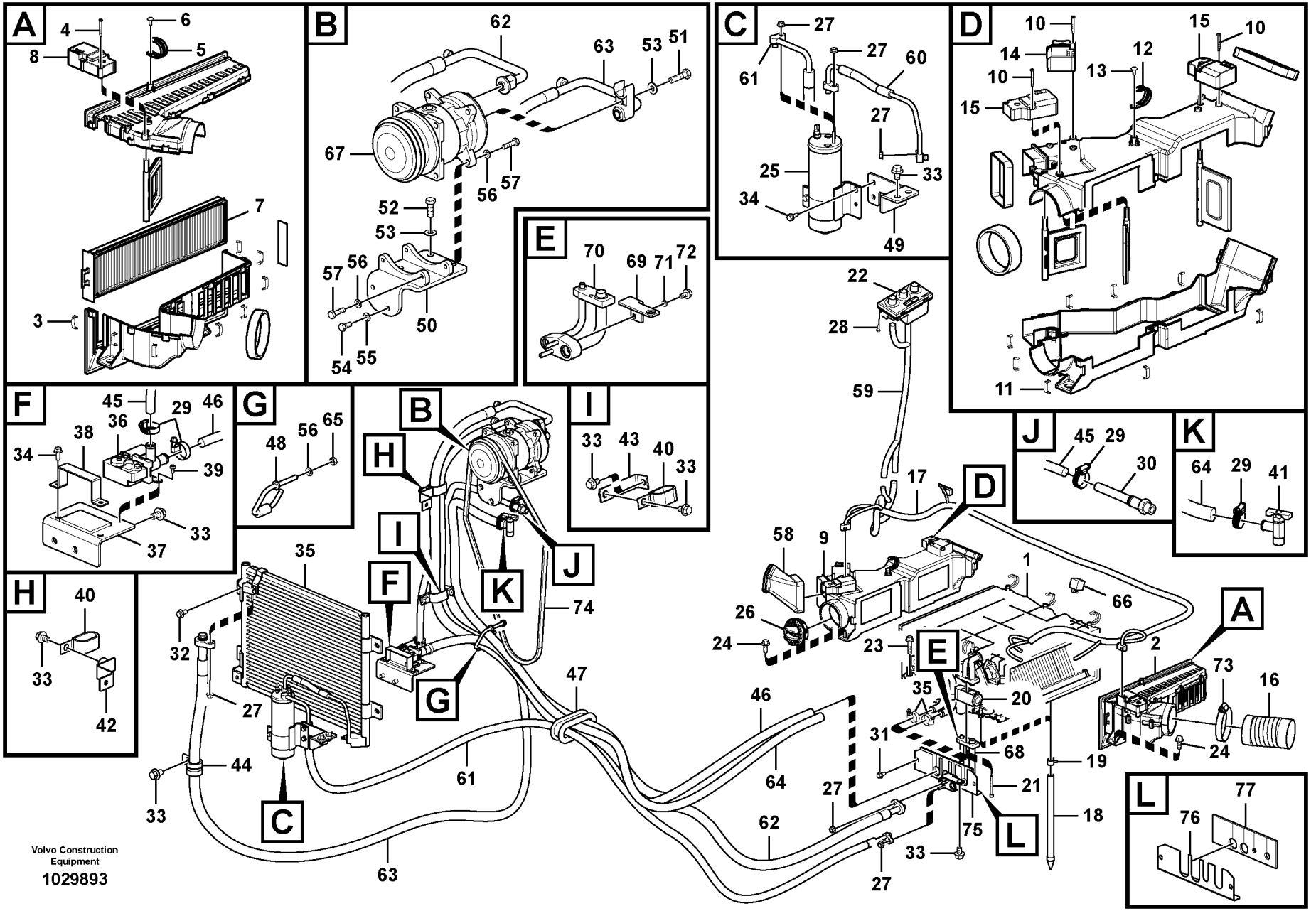
A
B
C
D
E
F
G
H
I
J
K
L
Volvo Construction Equipment
1029893

Fig.	Part No.	Quantity 1	2	3	PS	KIT	Description	Dénomination	Bezeichnung	품명	说明	Notes
31	**VOE 946440**	2					Flange screw	Vis à embase	Flanschschraube	플랜지 나사	法兰螺丝	
32	**VOE 946441**	4					Flange screw	Vis à embase	Flanschschraube	플랜지 나사	法兰螺丝	
33	**VOE 946471**	9					Flange screw	Vis à embase	Flanschschraube	플랜지 나사	法兰螺丝	
34	**VOE 946544**	4					Flange screw	Vis à embase	Flanschschraube	플랜지 나사	法兰螺丝	
35	**VOE 14523236**	1					Condenser	Condenseur	Kondensor	컨덴서	冷凝器	
36	**VOE 14521382**	1					Valve	Valve	Ventil	밸브	阀	
37	**VOE 14523550**	1					Bracket	Console	Konsole	브래킷	支架	
38	**VOE 14523580**	1					Cover	Capot	Haube	커버	罩	
39	**VOE 969513**	1					Six point socket scre	Vis à 6 pans creux	Sechszahn-Hohlschr	6 포인트 소켓 나사	六点螺口插座	
40	**VOE 14515524**	2					Clip	Clip	Clip	클립	夹	
41	**VOE 14529015**	1					Valve	Valve	Ventil	밸브	阀	
42	**VOE 14550873**	1					Bracket	Console	Konsole	브래킷	支架	
43	**VOE 14523612**	1					Bracket	Console	Konsole	브래킷	支架	
44	**VOE 14500295**	1					Clip	Clip	Clip	클립	夹	
45	**VOE 14881191**	1					Hose	Durit	Schlauch	호스	软管	
46	**VOE 14881129**	1					Hose	Flexible	Schlauch	호스	软管	S/N -13395
	VOE 14881134	1					Hose	Flexible	Schlauch	호스	软管	S/N 13396-
47	**VOE 14518967**	1					Grommet	Passe fil	Durchführung	그로멧	索环	
48	**VOE 14523614**	1					Guard	Protection	Schutz	가드	防护装置	
49	**VOE 14521498**	1					Bracket	Console	Konsole	브래킷	支架	
50	**VOE 14572647**	1					Bracket	Console	Konsole	브래킷	支架	S/N 12694-13395
	VOE 14633670	1					Bracket	Console	Konsole	브래킷	支架	S/N 13396-
51	**VOE 983253**	1					Hexagon screw	Vis à tête hexagonale	Sechskantschraube	육각 나사	六角螺丝	
52	**VOE 983252**	4					Hexagon screw	Vis à tête hexagonale	Sechskantschraube	육각 나사	六角螺丝	
53	**VOE 960148**	5					Washer	Rondelle	Scheibe	워셔	垫圈	
54	**VOE 983242**	2					Hexagon screw	Vis à tête hexagonale	Sechskantschraube	육각 나사	六角螺丝	
55	**VOE 14521287**	2					Washer	Rondelle	Scheibe	워셔	垫圈	
56	**VOE 13955894**	5					Washer	Rondelle	Scheibe	워셔	垫圈	
57	**VOE 983244**	4					Hexagon screw	Vis à tête hexagonale	Sechskantschraube	육각 나사	六角螺丝	
58	**VOE 14523763**	1					Grommet	Passe fil	Durchführung	그로멧	索环	

1	**8289614 S/N 12694-**	空调管线，冷却和加热器 에어컨 유니트 배관 , 쿨러 및 히터 겸용 **Leitungsrohr für Klimaanlage, Kühler und Heizung** **Conduite de conditionnement d'air, refroidissement et chauffage** **Air conditioning line, cooling and heater**	Catalogue id **20043**	Group **870**
2			Illustr. No **1029893**	Section **150**
3			Issue **PUB 95A9920043**	Page **351**
4				
5				

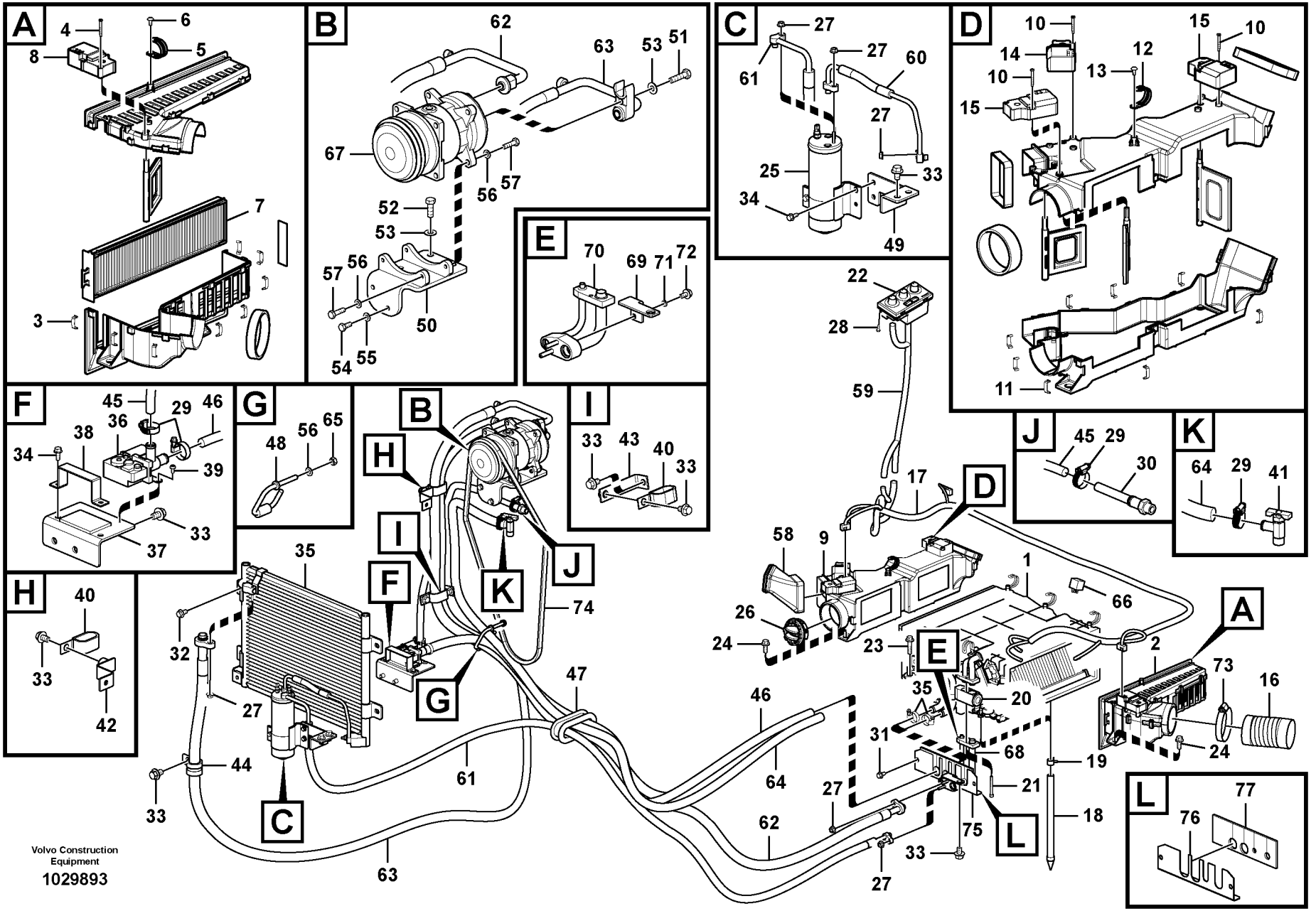
A
B
C
D
E
F
G
H
I
J
K
L
Volvo Construction Equipment
1029893

Fig.	Part No.	Quantity 1	2	3	PS	KIT	Description	Dénomination	Bezeichnung	품명	说明	Notes
59	**VOE 14613898**	1					Cable harness	Faisceau cables	Kabelbaum	배선	电缆线束	
60	**VOE 14520741**	1					Hose	Flexible	Schlauch	호스	软管	
61	**VOE 14610617**	1					Hose	Flexible	Schlauch	호스	软管	
62	**VOE 14610618**	1					Hose	Flexible	Schlauch	호스	软管	S/N 12694-13395
	VOE 14635694	1					Hose	Flexible	Schlauch	호스	软管	S/N 13396-
63	**VOE 14520740**	1					Hose	Flexible	Schlauch	호스	软管	S/N 12694-13395
	VOE 14635695	1					Hose	Flexible	Schlauch	호스	软管	S/N 13396-
64	**VOE 14881130**	1					Hose	Flexible	Schlauch	호스	软管	
65	**VOE 983303**	1					Hexagon nut	Écrou hexagonal	Sechskantmutter	육각 너트	六角螺母	
66	**VOE 11305263**	1					Relay	Relais	Relais	릴레이	继电器	
67	**VOE 14525502**	1					Compressor	Compresseur	Kompressor	컴프레서	压缩机	S/N 12694-13395
	VOE 11412633	1					Compressor	Compresseur	Kompressor	컴프레서	压缩机	S/N 13396-
68	**VOE 14614304**	1					Adapter	Adaptateur	Adapter	어댑터	适配器	
69		1			NS		•Bracket	•Console	•Konsole	• 브라켓	• 支架	
70		1			NS		•Adapter	•Raccord Reduct.	•Verbind Stutzen	• 어댑터	• 转换接头	
71	**VOE 955919**	2					•Spring washer	•Rondelle élastique	•Federscheibe	• 스프링 워셔	• 弹簧垫圈	
72	**VOE 965175**	2					•Flange screw	•Vis à embase	•Flanschschraube	• 플랜지 나사	• 法兰螺丝	
73	**SA 9312-10350**	1					Clamp	Collier serrage	Klemme	클램프	夹	
74	**VOE 14881287**	1					V-belt	Courroie trapézoïdale	Keilriemen	V 벨트	V 形带	
75	**VOE 14608678**	1					Cover	Capot	Haube	커버	罩	
76		1			NS		•Plate	•Plaque	•Platte	• 플레이트	• 安装板	
77		1			NS		•Sponge	•Eponge	•Schwamm	• 스폰지	• 海绵	

1	**8289614 S/N 12694-**	空调管线，冷却和加热器 에어컨 유니트 배관 , 쿨러 및 히터 겸용 **Leitungsrohr für Klimaanlage, Kühler und Heizung** **Conduite de conditionnement d'air, refroidissement et chauffage** **Air conditioning line, cooling and heater**	Catalogue id **20043**	Group **870**
2			Illustr. No **1029893**	Section **150**
3			Issue **PUB 95A9920043**	Page **353**
4				
5				

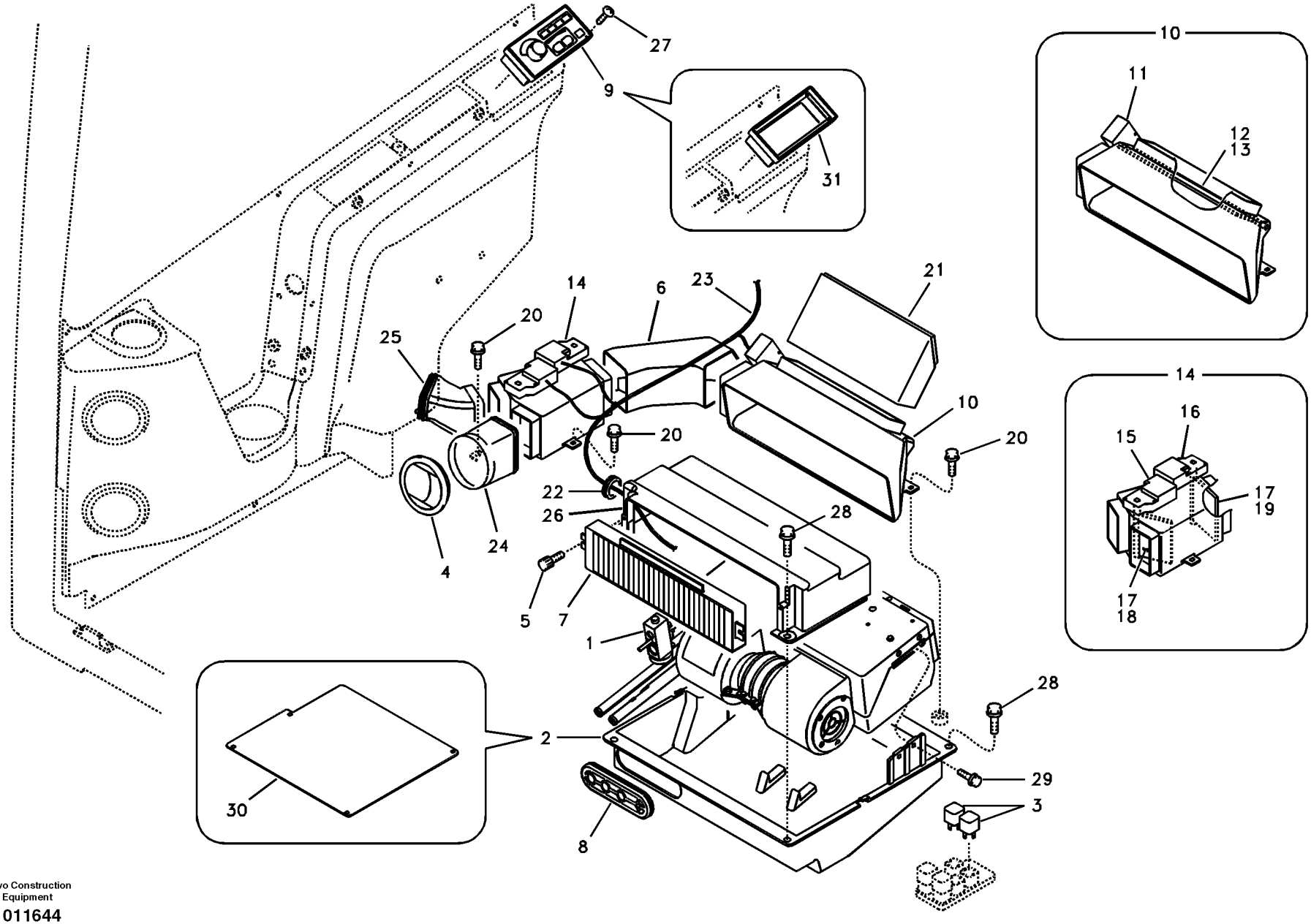

Volvo Construction Equipment

1011644

Fig.	Part No.	Quantity 1	2	3	PS	KIT	Description	Dénomination	Bezeichnung	품명	说明	Notes
1	**VOE 14518995**		1				Air Cond	Climatisation	Klimaanlage	에어컨	空调	SER NO 10001-12198
	VOE 14570019		1				Air conditioning unit	Conditionneur air	Klimaanlage	에어컨 유닛	空调装置	SER NO 12199-
	VOE 14542044		1				•Valve	•Valve	•Ventil	• 밸브	• 阀	
2	**VOE 14525475**		1				Case	Caisson	Futteral	케이스	箱	SER NO 10001-10064
	VOE 14531598		1				Case	Caisson	Futteral	케이스	箱	SER NO 10065-
3	**VOE 11305263**		2				Relay	Relais	Relais	릴레이	继电器	
4	**VOE 11104372**		1				Air outlet	Gicleur air	Belüftungsdüse	에어 출구	排气口	(VOE 14505525)
	VOE 11104372	1					Air outlet	Gicleur air	Belüftungsdüse	에어 출구	排气口	(VOE 14505525) SER NO 10001-10501
	VOE 14534244	1					Grille	Grille	Kühlergrill	그릴	水箱护罩	SER NO 10502-
5	**VOE 965175**		2				Flange screw	Vis à embase	Flanschschraube	플랜지 나사	法兰螺丝	
6	**VOE 14519327**		1				Duct	Goulotte	Kanal	덕트	输送管	
7	**VOE 14519333**		1				Filter	Filtre	Filter	필터	过滤器	
8	**VOE 14521267**		1				Grommet	Passe fil	Durchführung	그로멧	索环	
9	**VOE 14522567**		1				Switch	Commutateur	Schalter	스위치	开关	
10	**VOE 14523008**		1				Duct	Goulotte	Kanal	덕트	输送管	
			1		NS		•Duct	•Conduit	•Leitung	• 덕트	• 导管	
11	**VOE 14523010**		1				•Actuator	•Actionneur	•Stellorgan	• 액츄에이터	• 致动器	
12	**VOE 14523030**		1				•Door	•Porte	•Tür	• 도어	• 车门	
13	**VOE 14523031**		1				•Lever	•Levier	•Hebel	• 레버	• 操纵杆	
14	**VOE 14523011**		1				Duct	Goulotte	Kanal	덕트	输送管	
			1		NS		•Duct	•Conduit	•Leitung	• 덕트	• 导管	
			1		NS		•Case	•Etui	•Futteral	• 케이스	• 壳体	
15	**VOE 14523013**		1				•Actuator	•Actionneur	•Stellorgan	• 액츄에이터	• 致动器	
16	**VOE 14523014**		1				•Actuator	•Actionneur	•Stellorgan	• 액츄에이터	• 致动器	
17	**VOE 14523031**		2				•Lever	•Levier	•Hebel	• 레버	• 操纵杆	
18	**VOE 14523033**		1				•Door	•Porte	•Tür	• 도어	• 车门	
19	**VOE 14523034**		1				•Door	•Porte	•Tür	• 도어	• 车门	
20	**VOE 947107**		5				Flange screw	Vis à embase	Flanschschraube	플랜지 나사	法兰螺丝	
21	**VOE 14523017**		1				Duct	Goulotte	Kanal	덕트	输送管	

1	**8278709**
2	**8278711 S/N -13393**
3	
4	
5	

驾驶室内和驾驶室地板导风口
에어 분기장치
Luftkanal in Kabine und Kabinenboden
Conduit d'air dans la cabine et dans le plancher de cabine
Air duct in cabin and cabin floor

Catalogue id **20043**	Group **870**
Illustr. No **1011644**	Section **200**
Issue **PUB 95A9920043**	Page **355**

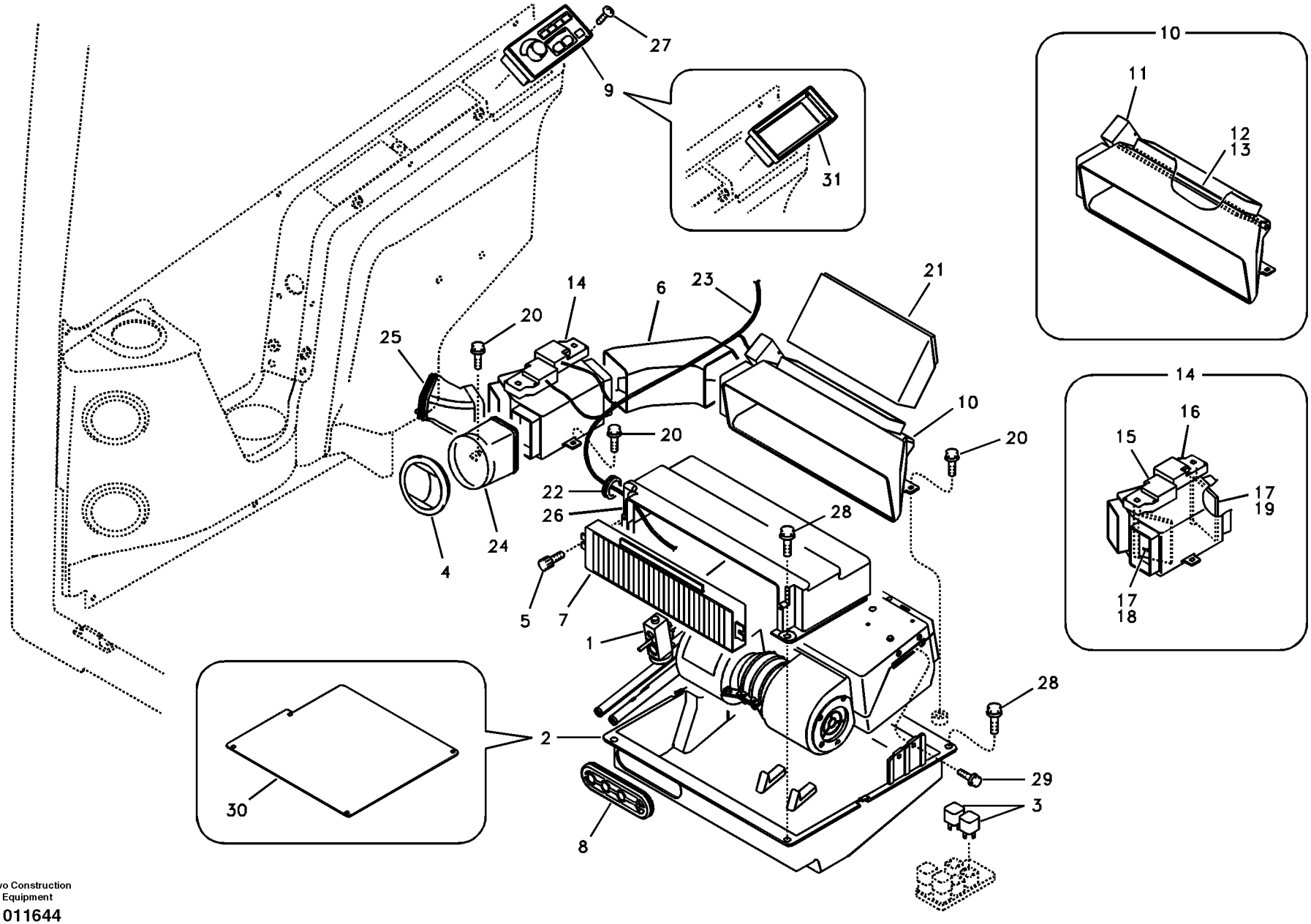

Volvo Construction Equipment

1011644

Fig.	Part No.	Quantity 1	2	3	PS	KIT	Description	Dénomination	Bezeichnung	품명	说明	Notes
22	**VOE 14523621**		1				Grommet	Passe fil	Durchführung	그로멧	索环	
23	**VOE 14523757**		1				Wire harness	Faisceau electrique	Kabelbaum	배선	线束	
24	**VOE 14523762**		1				Grommet	Passe fil	Durchführung	그로멧	索环	
25	**VOE 14523763**		1				Grommet	Passe fil	Durchführung	그로멧	索环	
26	**VOE 14525476**		1				Case	Caisson	Futteral	케이스	箱	
27	**SA 9025-04003**	4	4				Screw	Vis	Schraube	스크류	六角螺钉	
28	**VOE 946329**	4	4				Flange screw	Vis à embase	Flanschschraube	플랜지 나사	法兰螺丝	
29	**VOE 946934**		4				Flange screw	Vis à embase	Flanschschraube	플랜지 나사	法兰螺丝	
30	**VOE 14520722**	1					Cover	Capot	Haube	커버	罩盖	
31	**VOE 14520723**	1					Switch	Rupteur	Ausschalter	스위치	开关	

1	**8278709**	驾驶室内和驾驶室地板导风口 에어 분기장치 **Luftkanal in Kabine und Kabinenboden** **Conduit d'air dans la cabine et dans le plancher de cabine** **Air duct in cabin and cabin floor**	Catalogue id **20043**	Group **870**
2	**8278711 S/N -13393**		Illustr. No **1011644**	Section **200**
3			Issue **PUB 95A9920043**	Page **357**
4				
5				



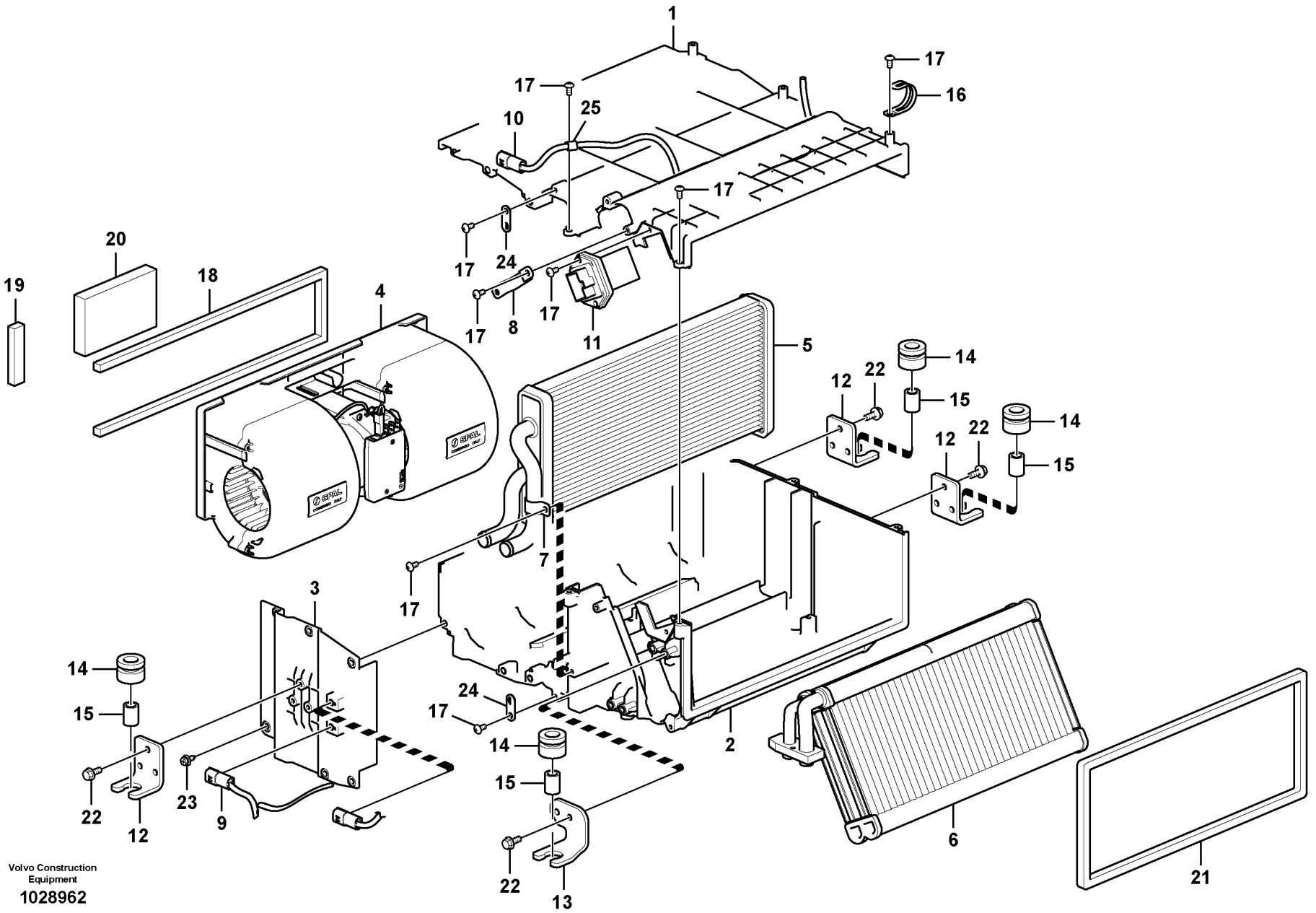

Volvo Construction Equipment

1028962

Fig.	Part No.	Quantity 1	2	3	PS	KIT	Description	Dénomination	Bezeichnung	품명	说明	Notes
	VOE 14609505	1			SS		Air Conditionin	Compresseur Cli	Klimaanlage	에어컨	空调	
1		1			NS		•Case	•Caisson	•Futteral	• 케이스	• 箱	
2		1			NS		•Case	•Caisson	•Futteral	• 케이스	• 箱	
3		1			NS		•Case	•Etui	•Futteral	• 케이스	• 壳体	
4	**VOE 14585357**	1					•Fan	•Ventilateur	•Gebläse	• 팬	• 风扇	
5	**VOE 14613895**	1					•Heater	•Réchauffeur	•Heizgerät	• 히터	• 加热器	
6	**VOE 14611578**	1					•Air Conditionin	•Compresseur Cli	•Klimaanlage	• 에어컨	• 空调	
7		1			NS		•Bracket	•Console	•Konsole	• 브라켓	• 支架	
8		1			NS		•Bracket	•Console	•Konsole	• 브라켓	• 支架	
9	**VOE 14560841**	1					•Cable harness	•Faisceau câbles	•Kabelbaum	• 케이블 설비	• 导线系统	
10	**VOE 14567909**	1					•Sensor	•Capteur	•Geber	• 센서	• 传感器	
11	**VOE 14577957**	1			SS		•Resistor	•Résistance	•Widerstand	• 리지스터	• 电阻器	
12		3			NS		•Bracket	•Console	•Konsole	• 브라켓	• 支架	
13		1			NS		•Bracket	•Console	•Konsole	• 브라켓	• 支架	
14	**VOE 14514720**	4					•Bushing	•Bague	•Buchse	• 부싱	• 轴衬	
15	**VOE 14515454**	4			OP		•Pipe	•Tuyau	•Rohrleitung	• 파이프	• 管	
16	**VOE 14557227**	4					•Clip	•Clip	•Clip	• 클립	• 夹	
17	**SA 9025-05002**	16					•Screw	•Vis	•Schraube	• 나사	• 螺丝	
18		1			NS		•Sponge	•Eponge	•Schwamm	• 스폰지	• 海绵	
19		1			NS		•Sponge	•Eponge	•Schwamm	• 스폰지	• 海绵	
20		1			NS		•Sponge	•Eponge	•Schwamm	• 스폰지	• 海绵	
21		1			NS		•Sponge	•Eponge	•Schwamm	• 스폰지	• 海绵	
22	**VOE 946544**	15					•Flange screw	•Vis à embase	•Flanschschraube	• 플랜지 나사	• 法兰螺丝	
23	**VOE 14880564**	2					•Bolt	•Boulon	•Bolzen	• 볼트	• 螺栓	
24		2			NS		•Plate	•Plaque	•Platte	• 플레이트	• 安装板	
25		1			NS		•Clamp	•Pince Serrage	•Klemme	• 클램프	• 管夹	

1	**8289614**	空调装置冷却和加热器 에어컨 유니트 , 쿨러 및 히터 겸용 **Klimaanlage, Kühler und Heizung** **Unité de conditionnement d'air, refroidissement et chauffage** **Air conditioning unit, cooling and heater**	Catalogue id **20043**	Group **870**
2			Illustr. No **1028962**	Section **500**
3			Issue **PUB 95A9920043**	Page **359**
4				
5				



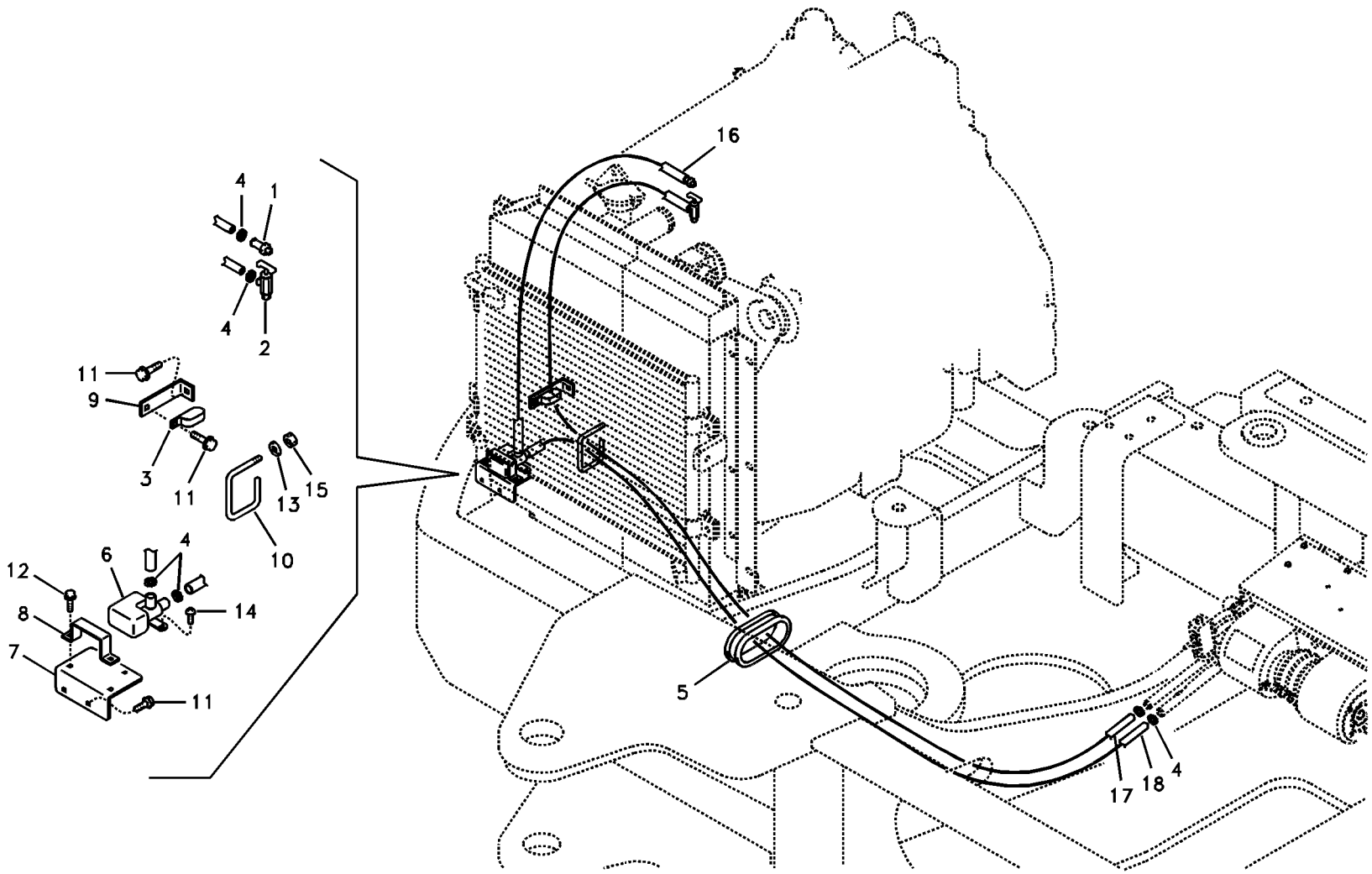
16
4
1
4
2
11
9
3
11
13
15
10
12
6
4
14
8
7
11
5
17
18
4

Fig.	Part No.	Quantity 1	2	3	PS	KIT	Description	Dénomination	Bezeichnung	품명	说明	Notes
1	**VOE 14528979**	1					Nipple	Raccord	Nippel	니플	螺纹接套	
2	**VOE 14529015**	1					Valve	Valve	Ventil	밸브	阀	
3	**VOE 14507450**	1			SS		Clip	Clip	Clip	클립	夹	
4	**VOE 14511415**	6					Clamp	Collier serrage	Klemme	클램프	夹	
5	**VOE 14518967**	1					Grommet	Passe fil	Durchführung	그로멧	索环	
6	**VOE 14521382**	1					Valve	Valve	Ventil	밸브	阀	
7	**VOE 14523550**	1					Bracket	Console	Konsole	브래킷	支架	
8	**VOE 14523580**	1					Cover	Capot	Haube	커버	罩	
9	**VOE 14523612**	1					Bracket	Console	Konsole	브래킷	支架	
10	**VOE 14523614**	1					Guard	Protection	Schutz	가드	防护装置	
11	**VOE 946471**	4					Flange screw	Vis à embase	Flanschschraube	플랜지 나사	法兰螺丝	
12	**VOE 946544**	2					Flange screw	Vis à embase	Flanschschraube	플랜지 나사	法兰螺丝	
13	**VOE 955894**	1			SS		Washer	Rondelle	Scheibe	워셔	垫圈	
14	**VOE 969513**	1					Six point socket scre	Vis à 6 pans creux	Sechszahn-Hohlschr	6 포인트 소켓 나사	六点螺口插座	
15	**VOE 983303**	1					Hexagon nut	Écrou hexagonal	Sechskantmutter	육각 너트	六角螺母	
16	**SA 9961-23307**	1			SS		Hose	Flexible	Schlauch	호스	软管	
17	**SA 9961-13323**	1			SS		Hose	Flexible	Schlauch	호스	软管	
18	**SA 9961-13318**	1			SS		Hose	Flexible	Schlauch	호스	软管	

1	**8278710 S/N -13393**	加热线 히터 배관 **Heizungsrohr** **Chaufferette de voiture** **Heating line**	Catalogue id **20043**	Group **873**
2			Illustr. No **1011646**	Section **100**
3			Issue **PUB 95A9920043**	Page **361**
4				
5				

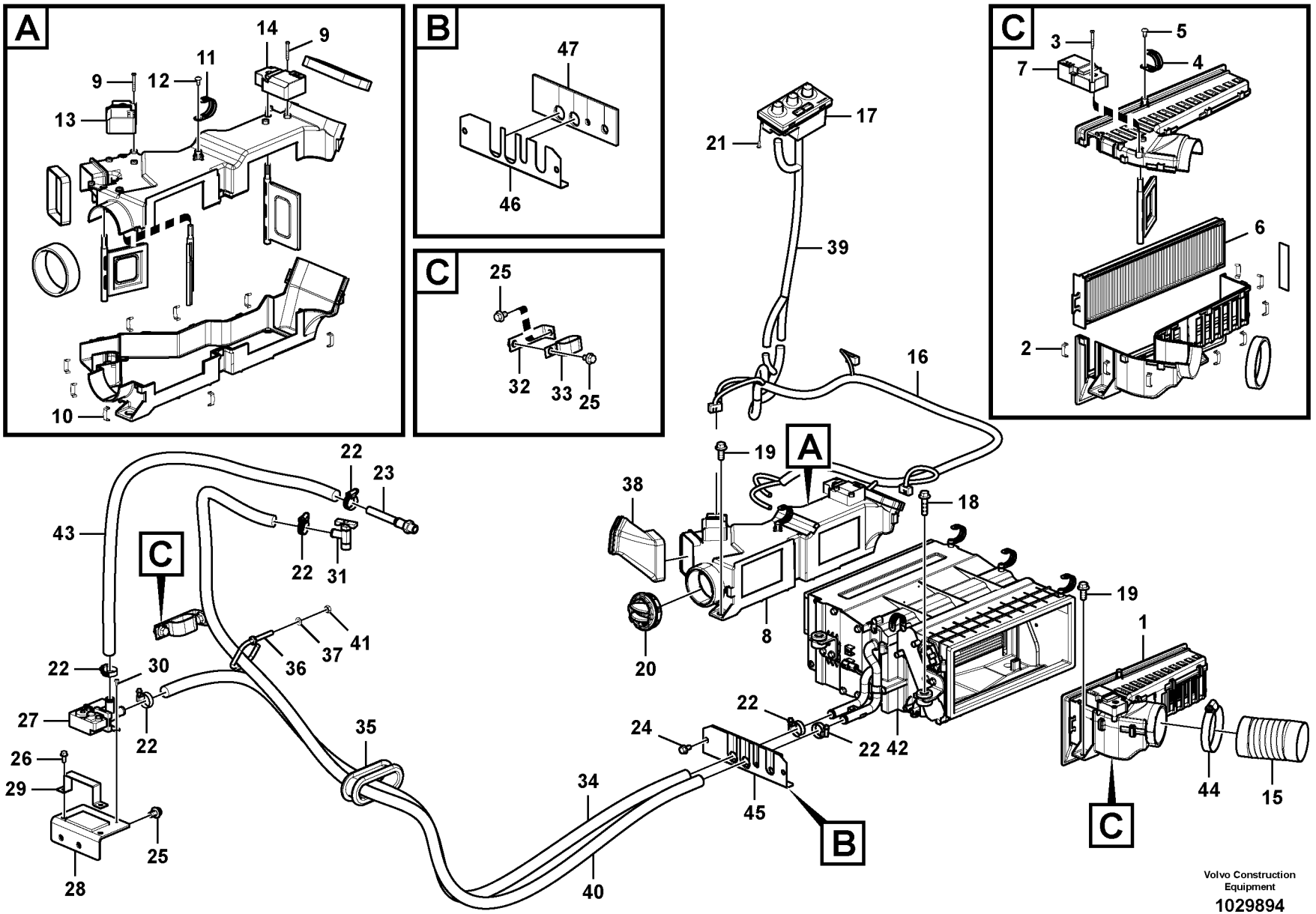

Volvo Construction Equipment

1029894

Fig.	Part No.	Quantity 1	2	3	PS	KIT	Description	Dénomination	Bezeichnung	품명	说明	Notes
1	**VOE 14609504**	1					Filter	Filtre	Filter	필터	过滤器	
2	**VOE 14557935**	8					•Clip	•Clip	•Clip	• 클립	• 夹	
3	**VOE 14557934**	3					•Screw	•Vis	•Schraube	• 나사	• 螺丝	
4	**VOE 14557227**	1					•Clip	•Clip	•Clip	• 클립	• 夹	
5	**SA 9025-05002**	1					•Screw	•Vis	•Schraube	• 나사	• 螺丝	
6	**VOE 14614296**	1					•Filter	•Filtre	•Filter	• 필터	• 过滤器	
7	**VOE 14614298**	1					•Actuator	•Actionneur	•Stellorgan	• 액츄에이터	• 致动器	
8	**VOE 14609503**	1					Distributor	Distributeur	Verteiler	디스트리뷰터	配电器	
9	**VOE 14557934**	9					•Screw	•Vis	•Schraube	• 나사	• 螺丝	
10	**VOE 14557935**	9					•Clip	•Clip	•Clip	• 클립	• 夹	
11	**VOE 14557227**	1					•Clip	•Clip	•Clip	• 클립	• 夹	
12	**SA 9025-05002**	1					•Screw	•Vis	•Schraube	• 나사	• 螺丝	
13	**VOE 14569191**	2					•Actuator	•Actionneur	•Stellorgan	• 액츄에이터	• 致动器	
14	**VOE 14614298**	1					•Actuator	•Actionneur	•Stellorgan	• 액츄에이터	• 致动器	
15	**VOE 14609506**	1					Hose	Flexible	Schlauch	호스	软管	
16	**VOE 14613894**	1					Cable harness	Faisceau cables	Kabelbaum	배선	电缆线束	
17	**VOE 14629999**	1			SS		Switch	Rupteur	Ausschalter	스위치	开关	
18	**VOE 965185**	4					Flange screw	Vis à embase	Flanschschraube	플랜지 나사	法兰螺丝	
19	**VOE 946329**	6					Flange screw	Vis à embase	Flanschschraube	플랜지 나사	法兰螺丝	
20	**VOE 11412071**	1					Nozzle	Gicleur	Düse	노즐	喷嘴	
21	**SA 9025-04003**	4					Screw	Vis	Schraube	스크류	六角螺钉	
22	**VOE 14511415**	6					Clamp	Collier serrage	Klemme	클램프	夹	
23	**VOE 14528979**	1					Nipple	Raccord	Nippel	니플	螺纹接套	
24	**VOE 946440**	2					Flange screw	Vis à embase	Flanschschraube	플랜지 나사	法兰螺丝	
25	**VOE 946471**	4					Flange screw	Vis à embase	Flanschschraube	플랜지 나사	法兰螺丝	
26	**VOE 946544**	2					Flange screw	Vis à embase	Flanschschraube	플랜지 나사	法兰螺丝	
27	**VOE 14521382**	1					Valve	Valve	Ventil	밸브	阀	
28	**VOE 14523550**	1					Bracket	Console	Konsole	브래킷	支架	
29	**VOE 14523580**	1					Cover	Capot	Haube	커버	罩	
30	**VOE 969513**	1					Six point socket scre	Vis à 6 pans creux	Sechszahn-Hohlschr	6 포인트 소켓 나사	六点螺口插座	

1	**8289613 S/N 12694-**	加热线 히터 배관 **Heizungsrohr** **Chaufferette de voiture** **Heating line**	Catalogue id **20043**	Group **873**
2				
3			Illustr. No **1029894**	Section **150**
4				
5			Issue **PUB 95A9920043**	Page **363**

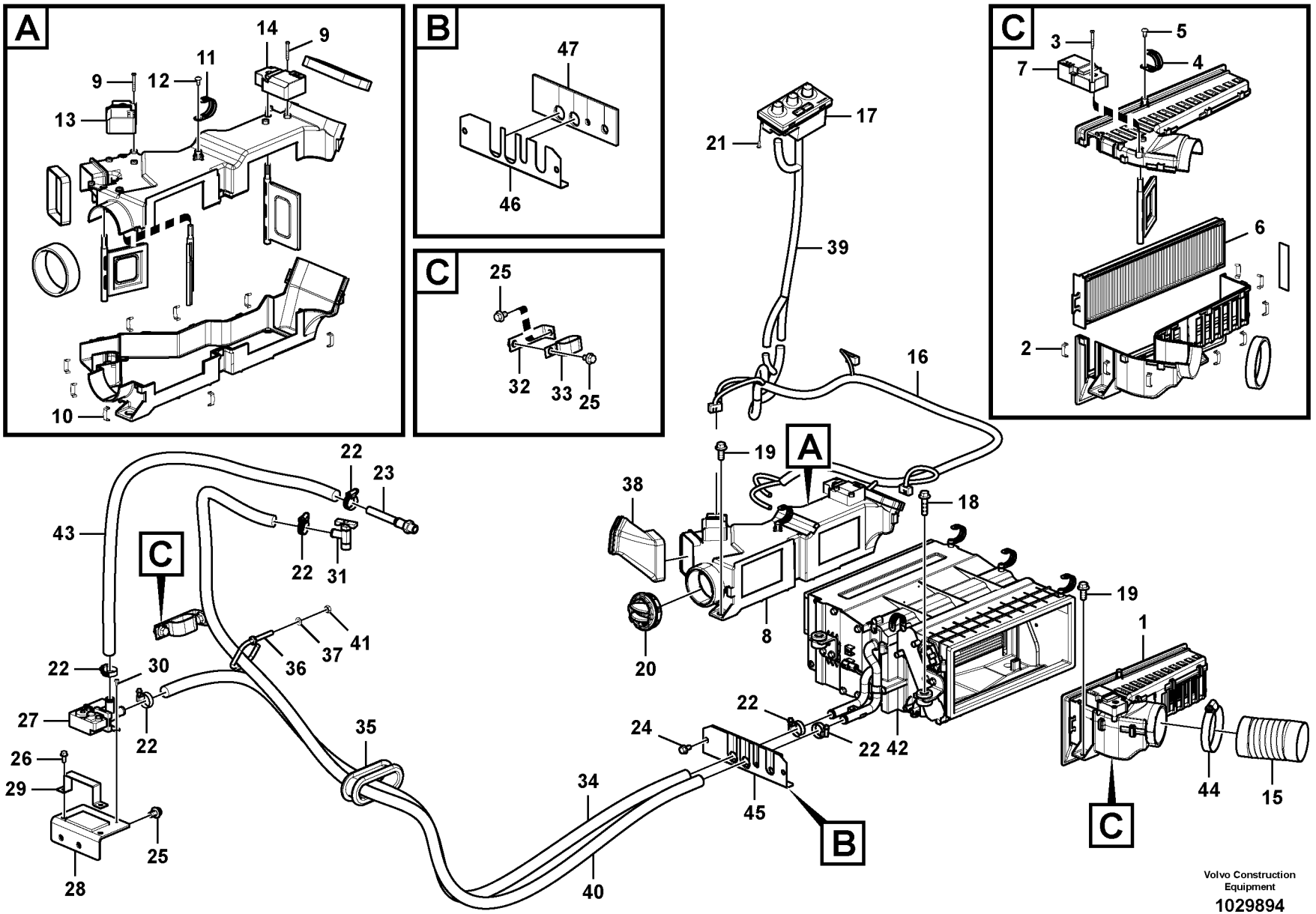

Volvo Construction Equipment

1029894

Fig.	Part No.	Quantity 1	2	3	PS	KIT	Description	Dénomination	Bezeichnung	품명	说明	Notes
31	**VOE 14529015**	1					Valve	Valve	Ventil	밸브	阀	
32	**VOE 14523612**	1					Bracket	Console	Konsole	브래킷	支架	
33	**VOE 14515524**	1					Clip	Clip	Clip	클립	夹	
34	**VOE 14881129**	1					Hose	Flexible	Schlauch	호스	软管	S/N -13395
	VOE 14881134	1					Hose	Flexible	Schlauch	호스	软管	S/N 13396-
35	**VOE 14518967**	1					Grommet	Passe fil	Durchführung	그로멧	索环	
36	**VOE 14523614**	1					Guard	Protection	Schutz	가드	防护装置	
37	**VOE 13955894**	1					Washer	Rondelle	Scheibe	워셔	垫圈	
38	**VOE 14523763**	1					Grommet	Passe fil	Durchführung	그로멧	索环	
39	**VOE 14613898**	1					Cable harness	Faisceau cables	Kabelbaum	배선	电缆线束	
40	**VOE 14881130**	1					Hose	Flexible	Schlauch	호스	软管	
41	**VOE 983303**	1					Hexagon nut	Écrou hexagonal	Sechskantmutter	육각 너트	六角螺母	
42	**VOE 14629989**	1					Unit	Appareil	Aggregat	유닛	单元	
43	**VOE 14881191**	1					Hose	Durit	Schlauch	호스	软管	
44	**SA 9312-10350**	1					Clamp	Collier serrage	Klemme	클램프	夹	
45	**VOE 14608678**	1					Cover	Capot	Haube	커버	罩	
46		1			NS		•Plate	•Plaque	•Platte	• 플레이트	• 安装板	
47		1			NS		•Sponge	•Eponge	•Schwamm	• 스폰지	• 海绵	

1	**8289613 S/N 12694-**	加热线 히터 배관 **Heizungsrohr** **Chaufferette de voiture** **Heating line**	Catalogue id **20043**	Group **873**
2				
3			Illustr. No **1029894**	Section **150**
4				
5			Issue **PUB 95A9920043**	Page **365**

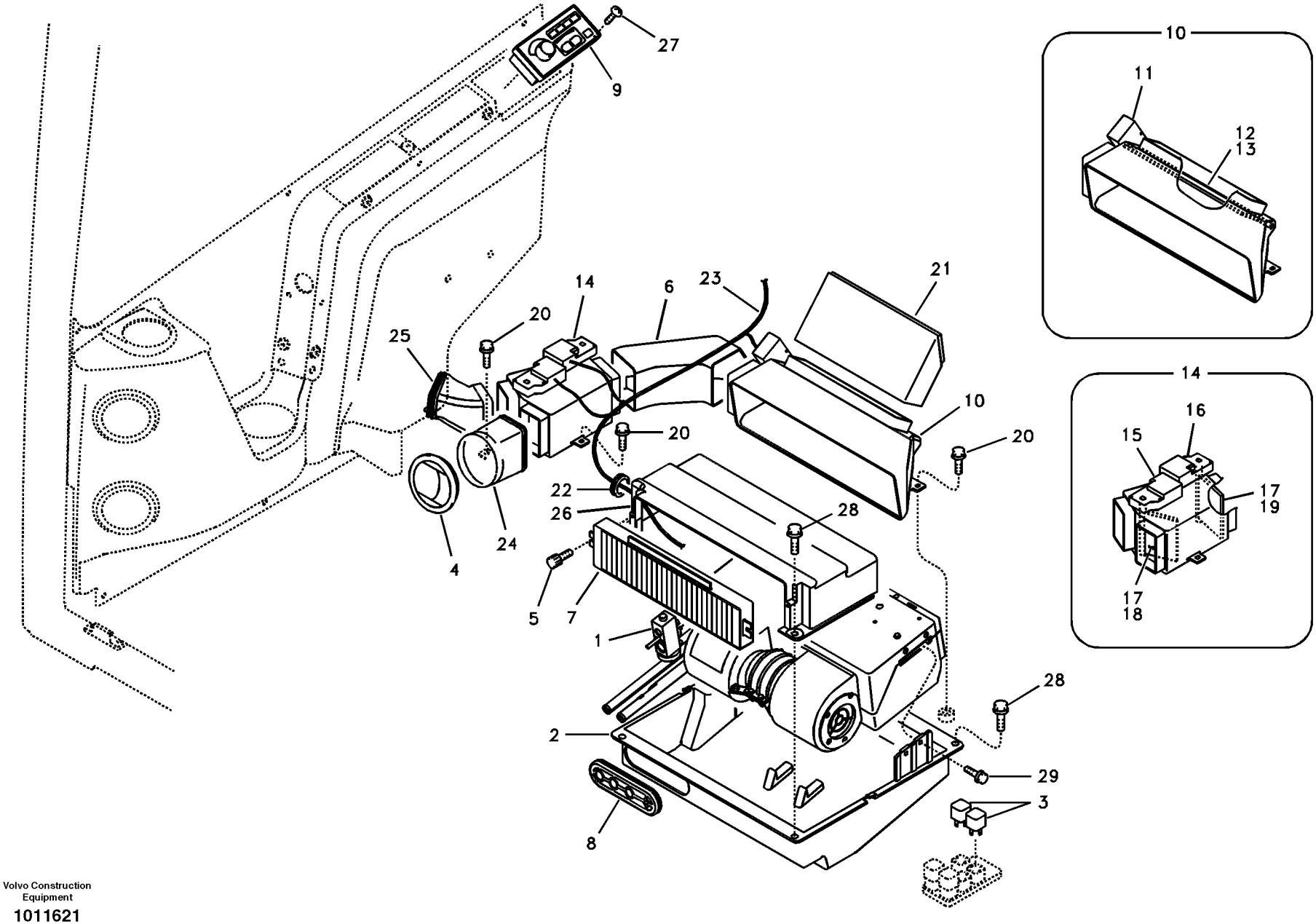

Volvo Construction Equipment

1011621

Fig.	Part No.	Quantity 1	2	3	P S	K I T	Description	Dénomination	Bezeichnung	품명	说明	Notes
1	**VOE 14570020**	1					Heater	Réchauffeur	Heizgerät	히터	加热器	
	VOE 14542044	1					•Valve	•Valve	•Ventil	• 밸브	• 阀	
	VOE 14546926	1					•Motor	•Moteur	•Motor	• 모터	• 马达	
	VOE 14546927	2					•Wheel	•Roue	•Rad	• 휠	• 轮	
	VOE 14546928	1					•Thermostat	•Thermostat	•Thermostat	• 서머스탯	• 恒温器	
	VOE 14546929	1					•Resistor	•Résistance	•Widerstand	• 리지스터	• 电阻器	
		1			NS		•Radiator core	•Corps de radiateur	•Zellensystem	• 라디에이터 코어	• 散热器芯体	
2	**VOE 14525475**	1					Case	Caisson	Futteral	케이스	箱	SER NO 10001-10064
	VOE 14531598	1					Case	Caisson	Futteral	케이스	箱	SER NO 10065-
3	**VOE 11305263**	2					Relay	Relais	Relais	릴레이	继电器	
4	**VOE 11104372**	1					Air outlet	Gicleur air	Belüftungsdüse	에어 출구	排气口	(VOE 14505525)
5	**VOE 965175**	2					Flange screw	Vis à embase	Flanschschraube	플랜지 나사	法兰螺丝	
6	**VOE 14519327**	1					Duct	Goulotte	Kanal	덕트	输送管	
7	**VOE 14519333**	1					Filter	Filtre	Filter	필터	过滤器	
8	**VOE 14521267**	1					Grommet	Passe fil	Durchführung	그로멧	索环	
9	**VOE 14522567**	1					Switch	Commutateur	Schalter	스위치	开关	
10	**VOE 14523008**	1					Duct	Goulotte	Kanal	덕트	输送管	
		1			NS		•Duct	•Conduit	•Leitung	• 덕트	• 导管	
11	**VOE 14523010**	1					•Actuator	•Actionneur	•Stellorgan	• 액츄에이터	• 致动器	
12	**VOE 14523030**	1					•Door	•Porte	•Tür	• 도어	• 车门	
13	**VOE 14523031**	1					•Lever	•Levier	•Hebel	• 레버	• 操纵杆	
14	**VOE 14523011**	1					Duct	Goulotte	Kanal	덕트	输送管	
		1			NS		•Duct	•Conduit	•Leitung	• 덕트	• 导管	
		1			NS		•Case	•Etui	•Futteral	• 케이스	• 壳体	
15	**VOE 14523013**	1					•Actuator	•Actionneur	•Stellorgan	• 액츄에이터	• 致动器	
16	**VOE 14523014**	1					•Actuator	•Actionneur	•Stellorgan	• 액츄에이터	• 致动器	
17	**VOE 14523031**	2					•Lever	•Levier	•Hebel	• 레버	• 操纵杆	
18	**VOE 14523033**	1					•Door	•Porte	•Tür	• 도어	• 车门	
19	**VOE 14523034**	1					•Door	•Porte	•Tür	• 도어	• 车门	
20	**VOE 947107**	5					Flange screw	Vis à embase	Flanschschraube	플랜지 나사	法兰螺丝	

1	**8278710 S/N -13393**	驾驶室内和驾驶室地板导风口 에어 분기장치 **Luftkanal in Kabine und Kabinenboden** **Conduit d'air dans la cabine et dans le plancher de cabine** **Air duct in cabin and cabin floor**	Catalogue id **20043**	Group **873**
2				
3			Illustr. No **1011621**	Section **200**
4				
5			Issue **PUB 95A9920043**	Page **367**

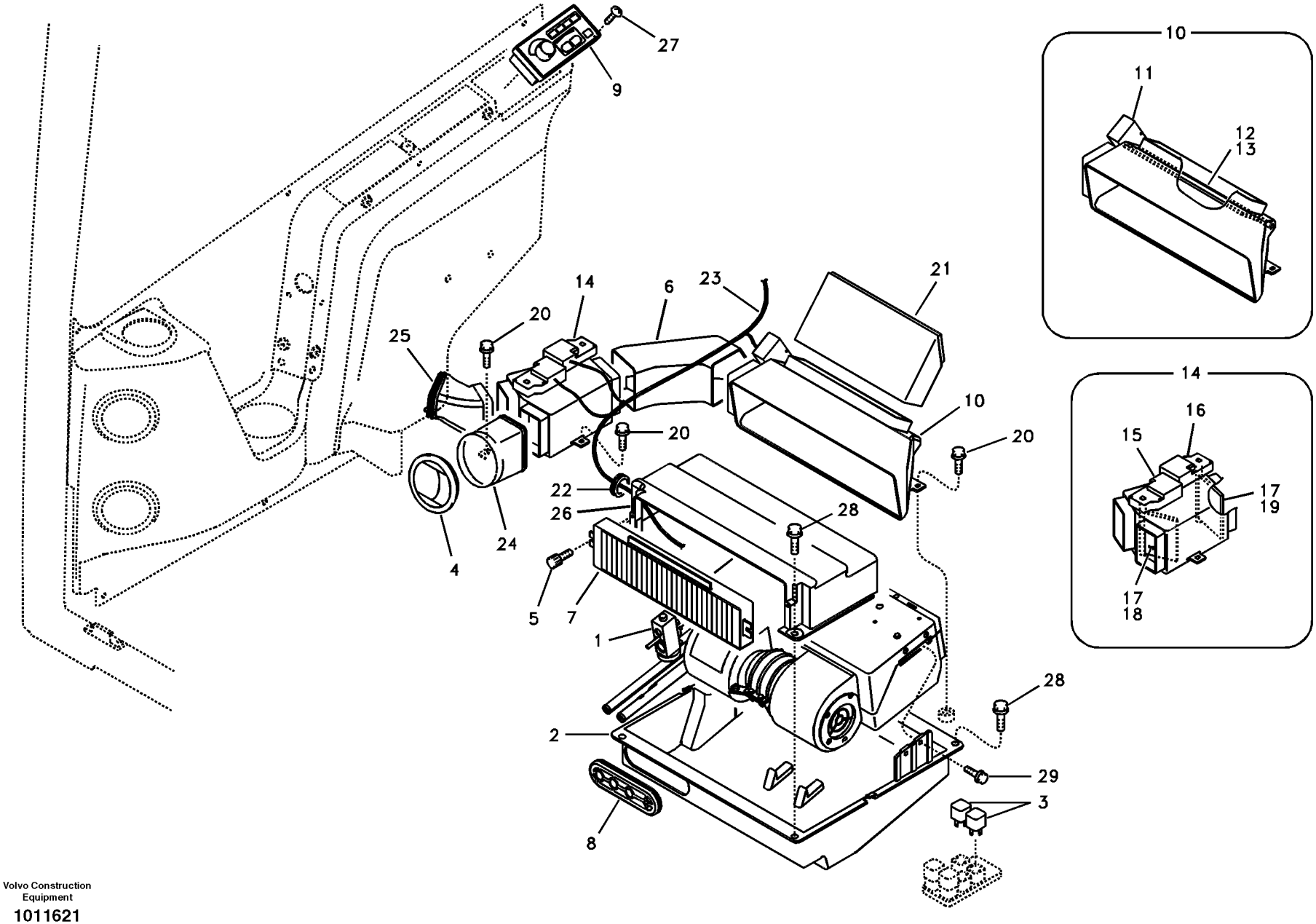

Volvo Construction Equipment

1011621

Fig.	Part No.	Quantity 1	2	3	PS	KIT	Description	Dénomination	Bezeichnung	품명	说明	Notes
21	**VOE 14523017**	1					Duct	Goulotte	Kanal	덕트	输送管	
22	**VOE 14523621**	1					Grommet	Passe fil	Durchführung	그로멧	索环	
23	**VOE 14523757**	1					Wire harness	Faisceau electrique	Kabelbaum	배선	线束	
24	**VOE 14523762**	1					Grommet	Passe fil	Durchführung	그로멧	索环	
25	**VOE 14523763**	1					Grommet	Passe fil	Durchführung	그로멧	索环	
26	**VOE 14525476**	1					Case	Caisson	Futteral	케이스	箱	
27	**SA 9025-04003**	4					Screw	Vis	Schraube	스크류	六角螺钉	
28	**VOE 946329**	4					Flange screw	Vis à embase	Flanschschraube	플랜지 나사	法兰螺丝	
29	**VOE 946934**	4					Flange screw	Vis à embase	Flanschschraube	플랜지 나사	法兰螺丝	

1	**8278710 S/N -13393**	**驾驶室内和驾驶室地板导风口** **에어 분기장치** **Luftkanal in Kabine und Kabinenboden** **Conduit d'air dans la cabine et dans le plancher de cabine** **Air duct in cabin and cabin floor**	Catalogue id **20043**	Group **873**
2			Illustr. No **1011621**	Section **200**
3			Issue **PUB 95A9920043**	Page **369**
4				
5				

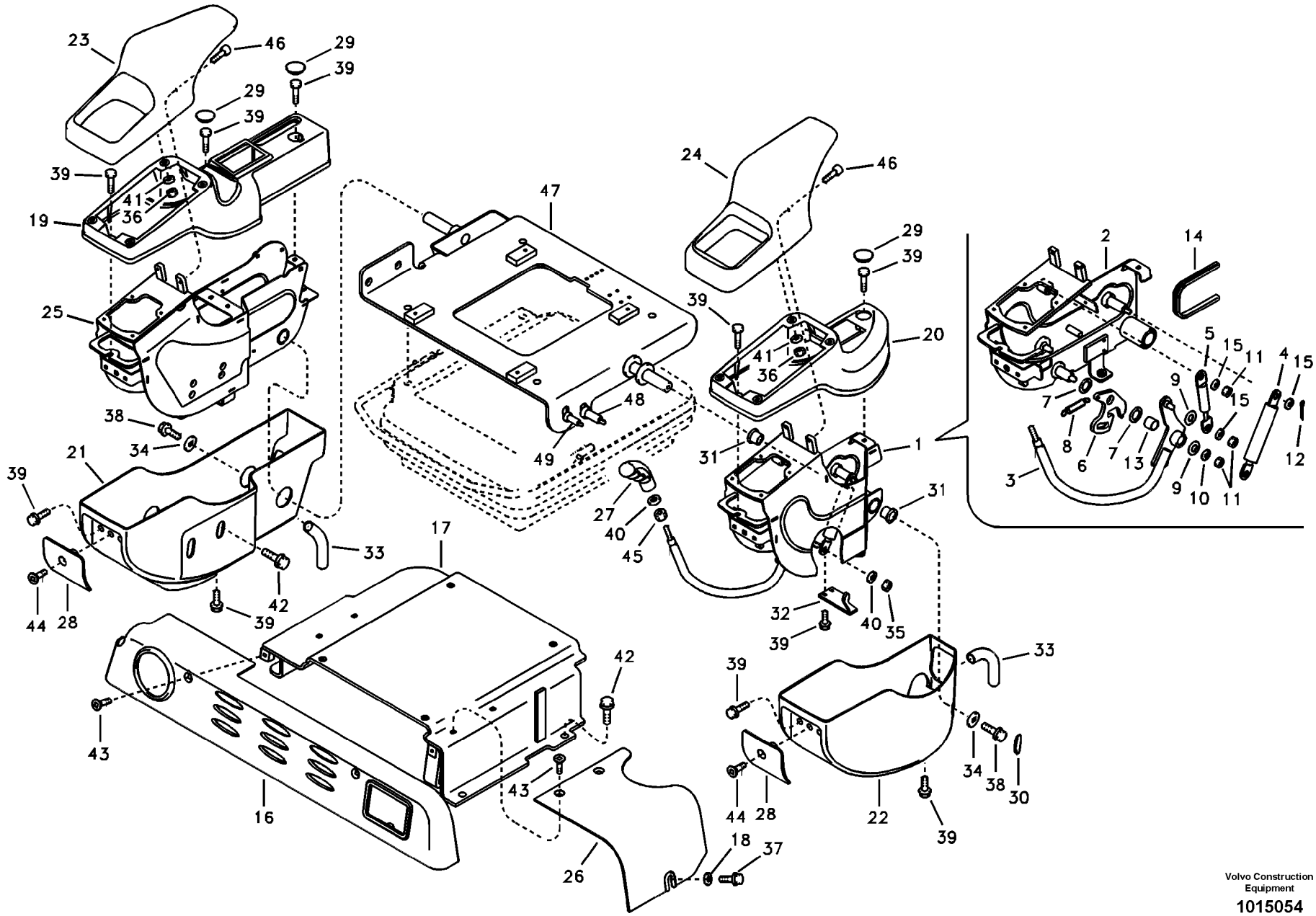

Volvo Construction Equipment

1015054

Fig.	Part No.	Quantity 1	2	3	PS	KIT	Description	Dénomination	Bezeichnung	품명	说明	Notes
1	**VOE 14553160**	1			SS		Support	Support	Stütze	서포트	支座	(VOE 14519598) SER NO 10001-11431
	VOE 14553160	1			SS		Support	Support	Stütze	서포트	支座	SER NO 11432-
2	**VOE 14553162**	1					•Control box	•Boîtier de contrôle	•Schaltgerät	• 컨트롤 박스	• 控制盒	(VOE 14519599) SER NO 10001-11431
	VOE 14553162	1					•Control box	•Boîtier de contrôle	•Schaltgerät	• 컨트롤 박스	• 控制盒	SER NO 11432-
3	**VOE 14520083**	1					•Latch	•Loquet	•Riegel	• 래치	• 插销	
4	**VOE 14520132**	1					•Spring	•Ressort	•Feder	• 스프링	• 弹簧	
5	**VOE 14598687**	1					•Spring	•Ressort	•Feder	• 스프링	• 弹簧	(VOE 14520133)
6	**VOE 14520174**	1					•Latch	•Poignee Blocage	•Knebel	• 래치	• 门插销	
7	**VOE 14520240**	2					•Washer	•Rondelle	•Scheibe	• 워셔	• 垫圈	
8	**VOE 14523097**	1					•Spring	•Ressort	•Feder	• 스프링	• 弹簧	
9	**VOE 14523099**	2					•Bushing	•Bague	•Buchse	• 부싱	• 轴衬	
10	**VOE 11117464**	1					•Washer	•Rondelle	•Scheibe	• 워셔	• 垫圈	(VOE 14880429)
11	**VOE 14880450**	3					•Nut	•Écrou	•Mutter	• 너트	• 螺母	
12	**VOE 14880452**	1					•Split pin	•Goupille fendue	•Splint	• 스플릿 핀	• 开口销	
13	**VOE 14880458**	1					•Bushing	•Bague	•Buchse	• 부싱	• 轴衬	
14	**VOE 14880465**	1					•Weatherstrip	•Caoutchouc d etanc	•Abstreifleiste	• 웨더스트립	• 挡风带	
15	**VOE 955894**	3			SS		•Washer	•Rondelle	•Scheibe	• 워셔	• 垫圈	
16	**VOE 14519521**	1					Cover	Capot	Haube	커버	罩	
17	**VOE 14519522**	1					Support	Support	Stütze	서포트	支座	
18	**VOE 11117464**	1					Washer	Rondelle	Scheibe	워셔	垫圈	(VOE 14880429)
19	**VOE 14519592**	1					Cover	Capot	Haube	커버	罩盖	
20	**VOE 14542409**	1					Cover	Capot	Haube	커버	罩盖	(VOE 14519593) SER NO 10001-10783
	VOE 14542409	1					Cover	Capot	Haube	커버	罩盖	SER NO 10784-
21	**VOE 14519594**	1					Cover	Capot	Haube	커버	罩盖	
22	**VOE 14519595**	1					Cover	Capot	Haube	커버	罩盖	
23	**VOE 14519596**	1					Cover	Capot	Haube	커버	罩	RH
24	**VOE 14519597**	1					Handle	Poignée	Griff	핸들	手柄	LH

1	**8278696**	仪表盘控制板 계기판 , 제어 패널 **Armaturenbrett, Bedientafel** **Panneau d'instruments, panneau de commande** **Instrument panel, control panel**	Catalogue id **20043**	Group **881**
2				
3			Illustr. No **1015054**	Section **100**
4				
5			Issue **PUB 95A9920043**	Page **371**

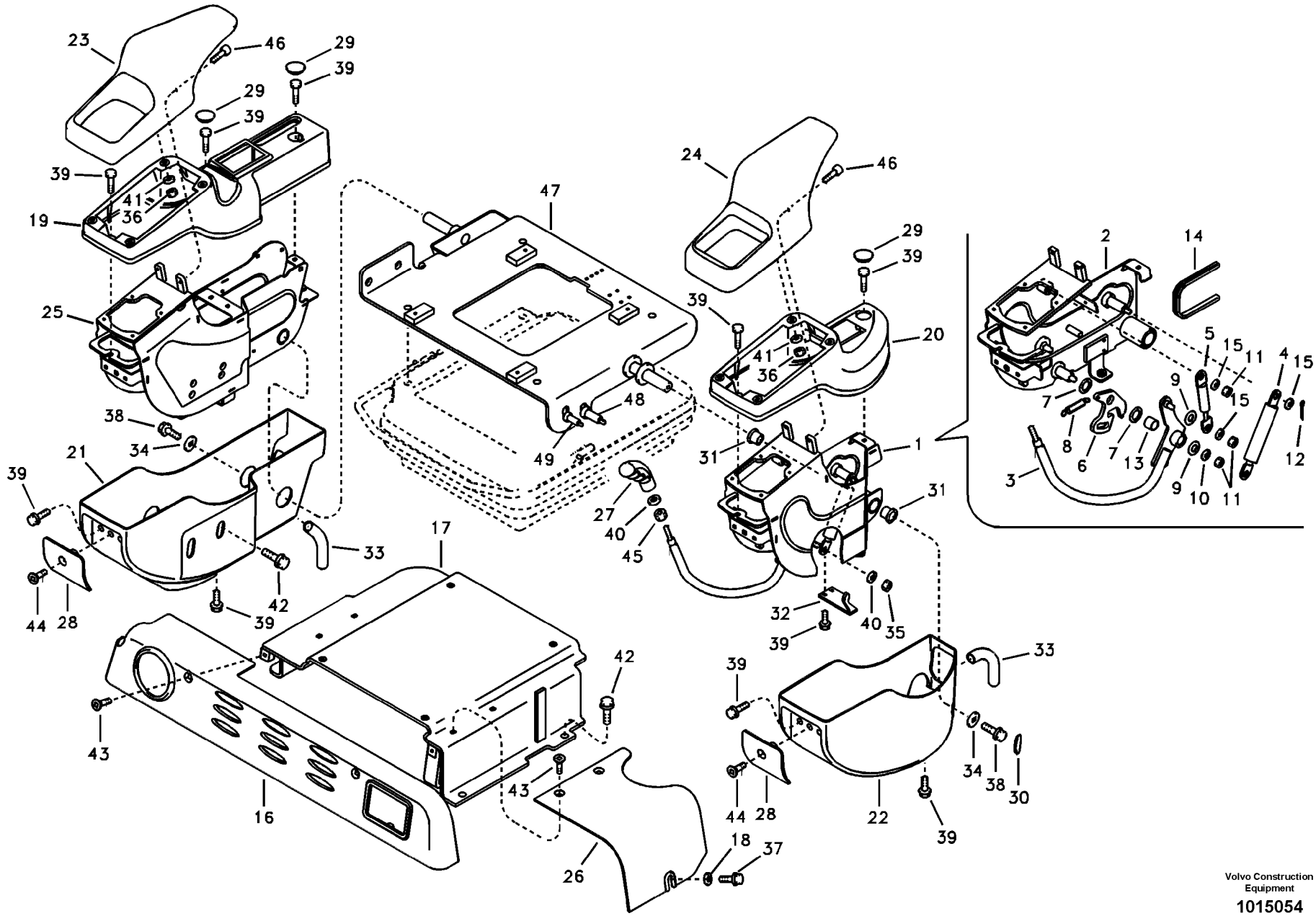

Volvo Construction Equipment

1015054

Fig.	Part No.	Quantity 1	2	3	PS	KIT	Description	Dénomination	Bezeichnung	품명	说明	Notes
25	**VOE 14623640**	1					Control box	Boîtier de contrôle	Schaltgerät	컨트롤 박스	控制盒	(VOE 14519600) SER NO 10001-11431
	VOE 14623640	1					Control box	Boîtier de contrôle	Schaltgerät	컨트롤 박스	控制盒	(VOE 14553161) SER NO 11432-
26	**VOE 14519618**	1					Cover	Capot	Haube	커버	罩	
27	**VOE 14520086**	1					Knob	Bouton	Knauf	노브	旋钮	
28	**VOE 14520227**	2					Clip	Clip	Klemme	클립	卡簧	
29	**VOE 14520228**	3					Clip	Clip	Klemme	클립	卡簧	
30	**VOE 14520229**	1					Clip	Clip	Klemme	클립	卡簧	
31	**VOE 14523095**	2					Bushing	Bague	Buchse	부싱	轴衬	
32	**VOE 14526555**	1			SS		Latch	Poignee Blocage	Knebel	래치	门插销	SER NO 10001-10423
	VOE 14536083	1					Latch	Poignee Blocage	Knebel	래치	门插销	SER NO 10424-12177
	VOE 14568500	1					Latch	Loquet	Riegel	래치	插销	SER NO 12178-
33	**VOE 14526780**	2					Cover	Capot	Haube	커버	罩盖	
34	**VOE 14526799**	2					Washer	Rondelle	Scheibe	워셔	垫圈	
35	**VOE 14880450**	1					Nut	Écrou	Mutter	너트	螺母	
36	**VOE 945407**	8					Flange nut	Écrou à bride	Bundmutter	플랜지 너트	法兰螺母	
37	**VOE 946440**	1					Flange screw	Vis à embase	Flanschschraube	플랜지 나사	法兰螺丝	
38	**VOE 946441**	2					Flange screw	Vis à embase	Flanschschraube	플랜지 나사	法兰螺丝	
39	**VOE 946544**	16					Flange screw	Vis à embase	Flanschschraube	플랜지 나사	法兰螺丝	
40	**VOE 955894**	2			SS		Washer	Rondelle	Scheibe	워셔	垫圈	
41	**VOE 955919**	8					Spring washer	Rondelle élastique	Federscheibe	스프링 워셔	弹簧垫圈	
42	**VOE 965191**	6					Flange screw	Vis à embase	Flanschschraube	플랜지 나사	法兰螺丝	
43	**VOE 969373**	2					Screw	Vis	Schraube	나사	螺丝	
44	**VOE 969846**	4					Screw	Vis	Schraube	나사	螺丝	
45	**VOE 983303**	1					Hexagon nut	Écrou hexagonal	Sechskantmutter	육각 너트	六角螺母	
46	**VOE 984064**	4					Hex. socket screw	Vis à six pans creux	Inbusschraube	육각 소켓 나사	六角凹头螺丝	
47	**VOE 14519537**	1					Support	Support	Stütze	서포트	支座	SER NO 10001-12177
	VOE 14556261	1			SS		Support	Bâti	Stativ	지지대	支撑	SER NO 12178-
48	**VOE 14568499**	1					•Support	•Bâti	•Stativ	• 지지대	• 支撑	

1	**8278696**	仪表盘控制板 계기판 , 제어 패널 **Armaturenbrett, Bedientafel** **Panneau d'instruments, panneau de commande** **Instrument panel, control panel**	Catalogue id **20043** / Group **881**
2			
3			Illustr. No **1015054** / Section **100**
4			
5			Issue **PUB 95A9920043** / Page **373**

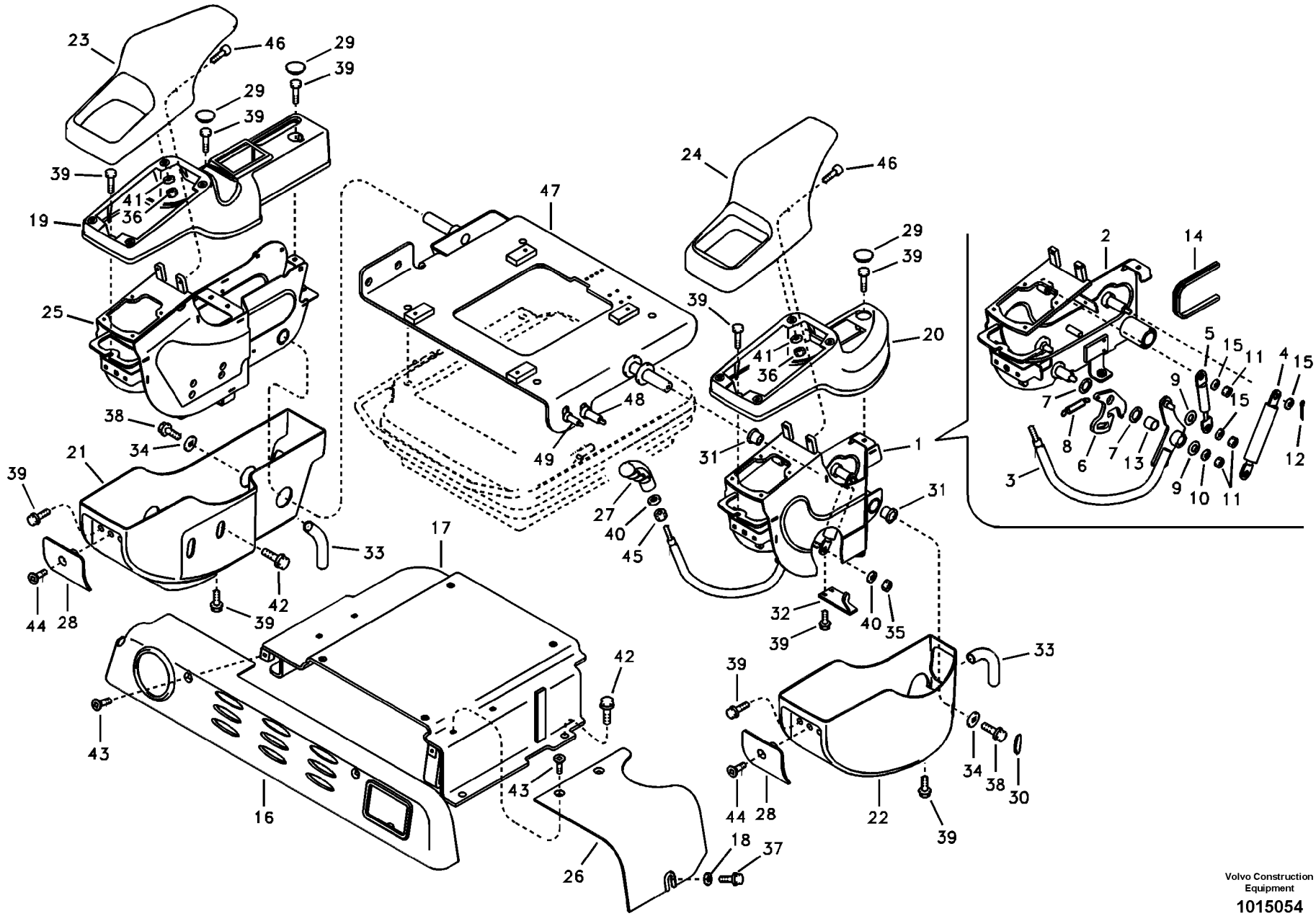

Volvo Construction Equipment

1015054

Fig.	Part No.	Quantity 1	2	3	PS	KIT	Description	Dénomination	Bezeichnung	품명	说明	Notes
49	**VOE 14520163**	1					•Striker	•Butee	•Hammer	• 스트라이커	• 撞针.....	

1	**8278696**	仪表盘控制板 계기판 , 제어 패널 **Armaturenbrett, Bedientafel** **Panneau d'instruments, panneau de commande** **Instrument panel, control panel**	Catalogue id **20043**	Group **881**
2			Illustr. No **1015054**	Section **100**
3			Issue **PUB 95A9920043**	Page **375**
4				
5				



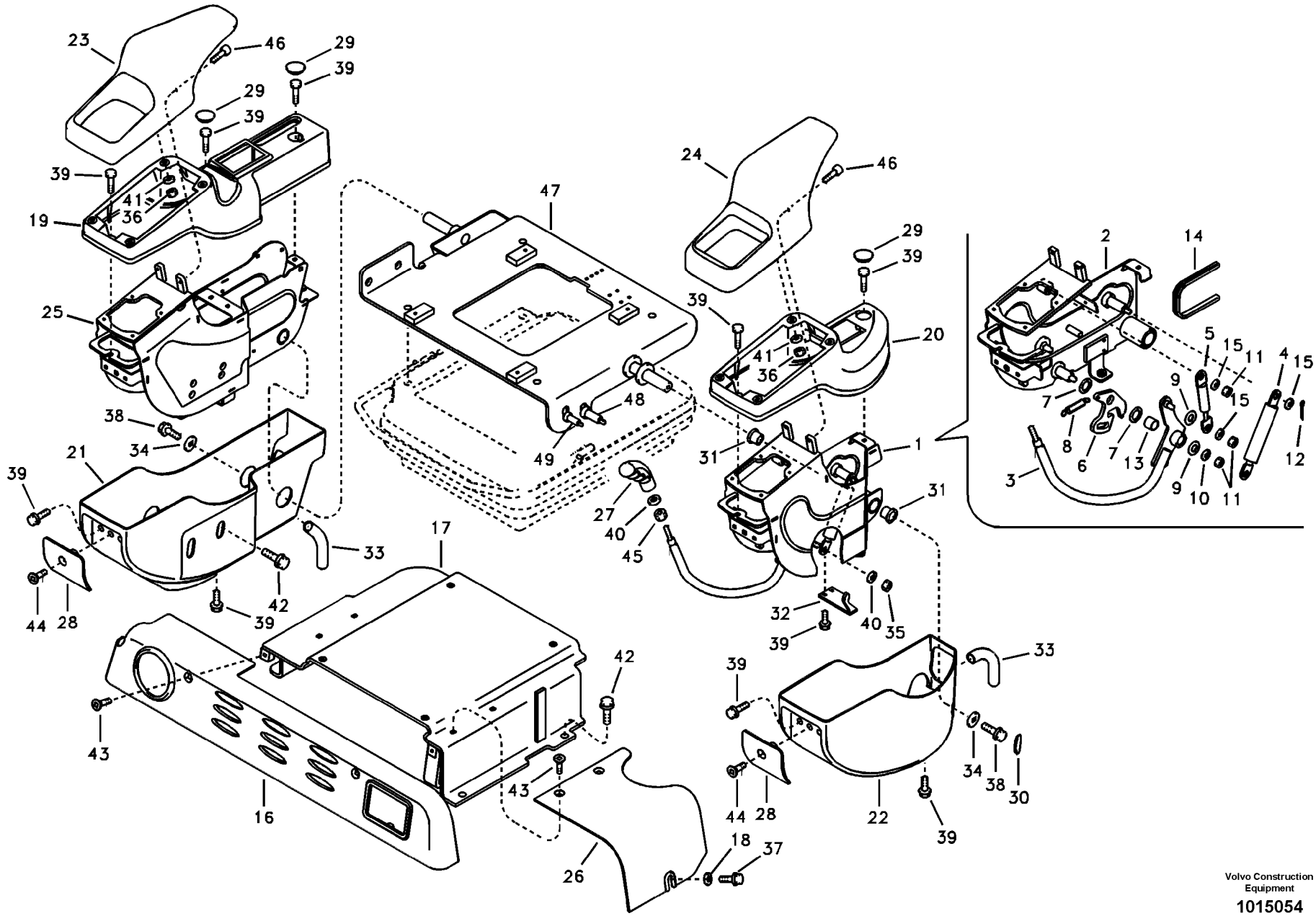

Volvo Construction Equipment

1015054

Fig.	Part No.	Quantity 1	2	3	PS	KIT	Description	Dénomination	Bezeichnung	품명	说明	Notes
1	**VOE 14624661**	1					Support	Bâti	Stativ	지지대	支撑	(VOE 14598686)
2	**VOE 14553162**	1					•Control box	•Boîtier de contrôle	•Schaltgerät	• 컨트롤 박스	• 控制盒	(VOE 14519599)
3	**VOE 14520083**	1					•Latch	•Loquet	•Riegel	• 래치	• 插销	
4	**VOE 14520132**	1					•Spring	•Ressort	•Feder	• 스프링	• 弹簧	
5	**VOE 14598687**	1					•Spring	•Ressort	•Feder	• 스프링	• 弹簧	
6	**VOE 14598688**	1					•Latch	•Loquet	•Riegel	• 래치	• 插销	
7	**VOE 14520240**	2					•Washer	•Rondelle	•Scheibe	• 워셔	• 垫圈	
8	**VOE 14523097**	1					•Spring	•Ressort	•Feder	• 스프링	• 弹簧	
9	**VOE 14523099**	2					•Bushing	•Bague	•Buchse	• 부싱	• 轴衬	
10	**VOE 11117464**	1					•Washer	•Rondelle	•Scheibe	• 워셔	• 垫圈	(VOE 14880429)
11	**VOE 14880450**	3					•Nut	•Écrou	•Mutter	• 너트	• 螺母	
12	**VOE 14880452**	1					•Split pin	•Goupille fendue	•Splint	• 스플릿 핀	• 开口销	
13	**VOE 14881314**	1					•Bushing	•Bague	•Buchse	• 부싱	• 轴衬	
14	**VOE 14880465**	1					•Weatherstrip	•Caoutchouc d etanc..	•Abstreifleiste	• 웨더스트립	• 挡风带	
15	**VOE 955894**	3			SS		•Washer	•Rondelle	•Scheibe	• 워셔	• 垫圈	
16	**VOE 14519521**	1					Cover	Capot	Haube	커버	罩	
17	**VOE 14519522**	1					Support	Support	Stütze	서포트	支座	
18	**VOE 11117464**	1					Washer	Rondelle	Scheibe	워셔	垫圈	(VOE 14880429)
19	**VOE 14519592**	1					Cover	Capot	Haube	커버	罩盖	
20	**VOE 14542409**	1					Cover	Capot	Haube	커버	罩盖	(VOE 14519593)
21	**VOE 14519594**	1					Cover	Capot	Haube	커버	罩盖	
22	**VOE 14519595**	1					Cover	Capot	Haube	커버	罩盖	
23	**VOE 14519596**	1					Cover	Capot	Haube	커버	罩	RH
24	**VOE 14519597**	1					Handle	Poignée	Griff	핸들	手柄	LH
25	**VOE 14623640**	1					Control box	Boîtier de contrôle	Schaltgerät	컨트롤 박스	控制盒	(VOE 14553161)
26	**VOE 14519618**	1					Cover	Capot	Haube	커버	罩	
27	**VOE 14520086**	1					Knob	Bouton	Knauf	노브	旋钮	
28	**VOE 14520227**	2					Clip	Clip	Klemme	클립	卡簧	
29	**VOE 14520228**	3					Clip	Clip	Klemme	클립	卡簧	
30	**VOE 14520229**	1					Clip	Clip	Klemme	클립	卡簧	

1	**8278703**	仪表盘控制板 계기판 , 제어 패널 **Armaturenbrett, Bedientafel** **Panneau d'instruments, panneau de commande** **Instrument panel, control panel**	Catalogue id **20043**	Group **881**
2	**8278704 S/N 12694-**		Illustr. No **1015054**	Section **110**
3			Issue **PUB 95A9920043**	Page **377**
4				
5		**8278703 : S/N 12694-13393**		

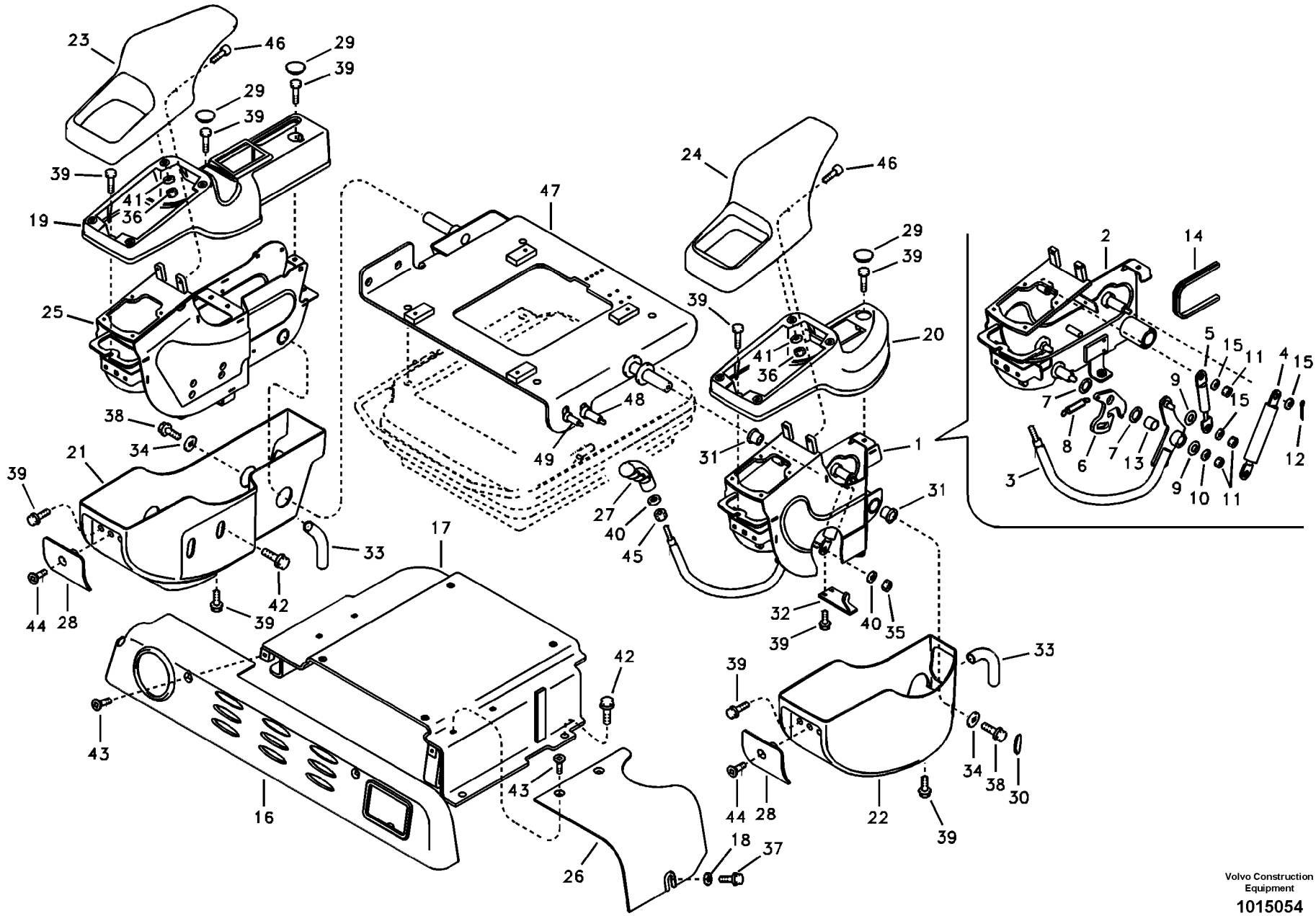

Volvo Construction Equipment

1015054

Fig.	Part No.	Quantity 1	2	3	PS	KIT	Description	Dénomination	Bezeichnung	품명	说明	Notes
31	**VOE 14523095**	2					Bushing	Bague	Buchse	부싱	轴衬	
32	**VOE 14568500**	1					Latch	Loquet	Riegel	래치	插销	
33	**VOE 14526780**	2					Cover	Capot	Haube	커버	罩盖	
34	**VOE 14526799**	2					Washer	Rondelle	Scheibe	워셔	垫圈	
35	**VOE 14880450**	1					Nut	Écrou	Mutter	너트	螺母	
36	**VOE 945407**	8					Flange nut	Écrou à bride	Bundmutter	플랜지 너트	法兰螺母	
37	**VOE 946440**	1					Flange screw	Vis à embase	Flanschschraube	플랜지 나사	法兰螺丝	
38	**VOE 946441**	2					Flange screw	Vis à embase	Flanschschraube	플랜지 나사	法兰螺丝	
39	**VOE 946544**	16					Flange screw	Vis à embase	Flanschschraube	플랜지 나사	法兰螺丝	
40	**VOE 955894**	2			SS		Washer	Rondelle	Scheibe	워셔	垫圈	
41	**VOE 955919**	8					Spring washer	Rondelle élastique	Federscheibe	스프링 워셔	弹簧垫圈	
42	**VOE 965191**	6					Flange screw	Vis à embase	Flanschschraube	플랜지 나사	法兰螺丝	
43	**VOE 969373**	2					Screw	Vis	Schraube	나사	螺丝	
44	**VOE 969846**	4					Screw	Vis	Schraube	나사	螺丝	
45	**VOE 983303**	1					Hexagon nut	Écrou hexagonal	Sechskantmutter	육각 너트	六角螺母	
46	**VOE 984064**	4					Hex. socket screw	Vis à six pans creux	Inbusschraube	육각 소켓 나사	六角凹头螺丝	
47	**VOE 14614032**	1					Support	Bâti	Stativ	지지대	支撑	SER NO 10001-12177
48	**VOE 14568499**	1					•Support	•Bâti	•Stativ	• 지지대	• 支撑	
49	**VOE 14520163**	1					•Striker	•Butee	•Hammer	• 스트라이커	• 撞针	

1	**8278703**	仪表盘控制板 계기판 , 제어 패널 **Armaturenbrett, Bedientafel** **Panneau d'instruments, panneau de commande** **Instrument panel, control panel**	Catalogue id **20043**	Group **881**
2	**8278704 S/N 12694-**		Illustr. No **1015054**	Section **110**
3				
4			Issue **PUB 95A9920043**	Page **379**
5		**8278703 : S/N 12694-13393**		

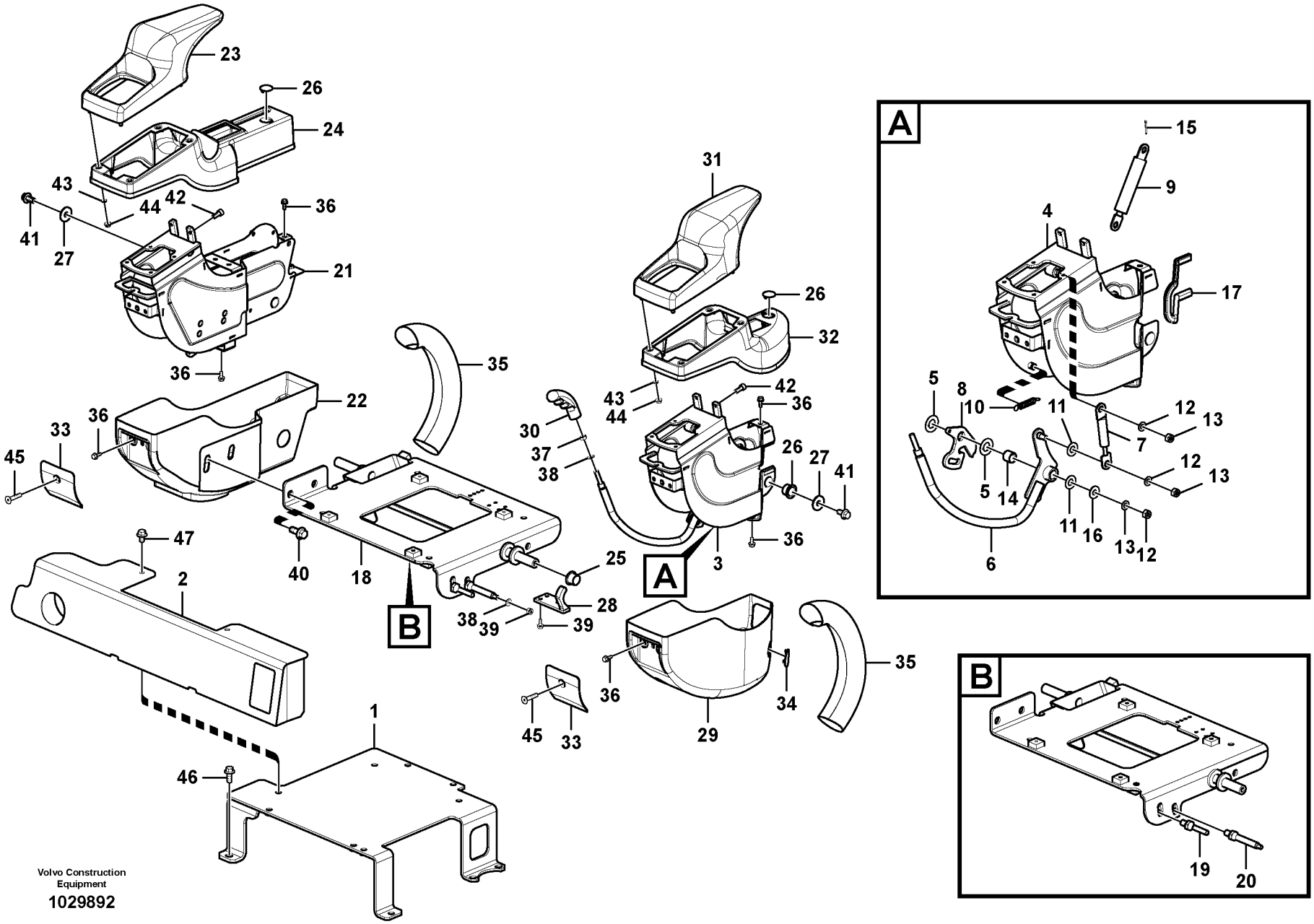
A
B
Volvo Construction Equipment
1029892

Fig.	Part No.	Quantity 1	2	3	PS	KIT	Description	Dénomination	Bezeichnung	품명	说明	Notes
1	**VOE 14610134**	1					Support	Bâti	Stativ	지지대	支撑	
2	**VOE 14610141**	1					Plate	Tôle	Blech	플레이트	板	
3	**VOE 14624661**	1					Support	Bâti	Stativ	지지대	支撑	(VOE 14598686)
4	**VOE 14553162**	1					•Control box	•Boîtier de contrôle	•Schaltgerät	• 컨트롤 박스	• 控制盒	
5	**VOE 14520240**	2					•Washer	•Rondelle	•Scheibe	• 워셔	• 垫圈	
6	**VOE 14520083**	1					•Latch	•Loquet	•Riegel	• 래치	• 插销	
7	**VOE 14598687**	1					•Spring	•Ressort	•Feder	• 스프링	• 弹簧	
8	**VOE 14598688**	1					•Latch	•Loquet	•Riegel	• 래치	• 插销	
9	**VOE 14520132**	1					•Spring	•Ressort	•Feder	• 스프링	• 弹簧	
10	**VOE 14523097**	1					•Spring	•Ressort	•Feder	• 스프링	• 弹簧	
11	**VOE 14523099**	2					•Bushing	•Bague	•Buchse	• 부싱	• 轴衬	
12	**VOE 14880450**	3					•Nut	•Écrou	•Mutter	• 너트	• 螺母	
13	**VOE 955894**	3			SS		•Washer	•Rondelle	•Scheibe	• 워셔	• 垫圈	
14	**VOE 14881314**	1					•Bushing	•Bague	•Buchse	• 부싱	• 轴衬	
15	**VOE 14880452**	1					•Split pin	•Goupille fendue	•Splint	• 스플릿 핀	• 开口销	
16	**VOE 11117464**	1					•Washer	•Rondelle	•Scheibe	• 워셔	• 垫圈	(VOE 14880429)
17	**VOE 14880465**	1					•Weatherstrip	•Caoutchouc d etanc..	•Abstreifleiste	• 웨더스트립	• 挡风带	
18	**VOE 14556261**	1			SS		Support	Bâti	Stativ	지지대	支撑	
19	**VOE 14520163**	1					•Striker	•Butee	•Hammer	• 스트라이커	• 撞针	
20	**VOE 14568499**	1					•Support	•Bâti	•Stativ	• 지지대	• 支撑	
21	**VOE 14623640**	1					Control box	Boîtier de contrôle	Schaltgerät	컨트롤 박스	控制盒	(VOE 14553161)
22	**VOE 14519594**	1					Cover	Capot	Haube	커버	罩盖	
23	**VOE 14519596**	1					Cover	Capot	Haube	커버	罩	
24	**VOE 14519592**	1					Cover	Capot	Haube	커버	罩盖	
25	**VOE 14523095**	2					Bushing	Bague	Buchse	부싱	轴衬	
26	**VOE 14520228**	3					Clip	Clip	Klemme	클립	卡簧	
27	**VOE 14526799**	2					Washer	Rondelle	Scheibe	워셔	垫圈	
28	**VOE 14568500**	1					Latch	Loquet	Riegel	래치	插销	
29	**VOE 14519595**	1					Cover	Capot	Haube	커버	罩盖	
30	**VOE 14520086**	1					Knob	Bouton	Knauf	노브	旋钮	

1	**8289612 S/N 12694-**	仪表盘控制板 계기판 , 제어 패널 **Armaturenbrett, Bedientafel** **Panneau d'instruments, panneau de commande** **Instrument panel, control panel**	Catalogue id **20043**	Group **881**
2				
3			Illustr. No **1029892**	Section **150**
4				
5			Issue **PUB 95A9920043**	Page **381**

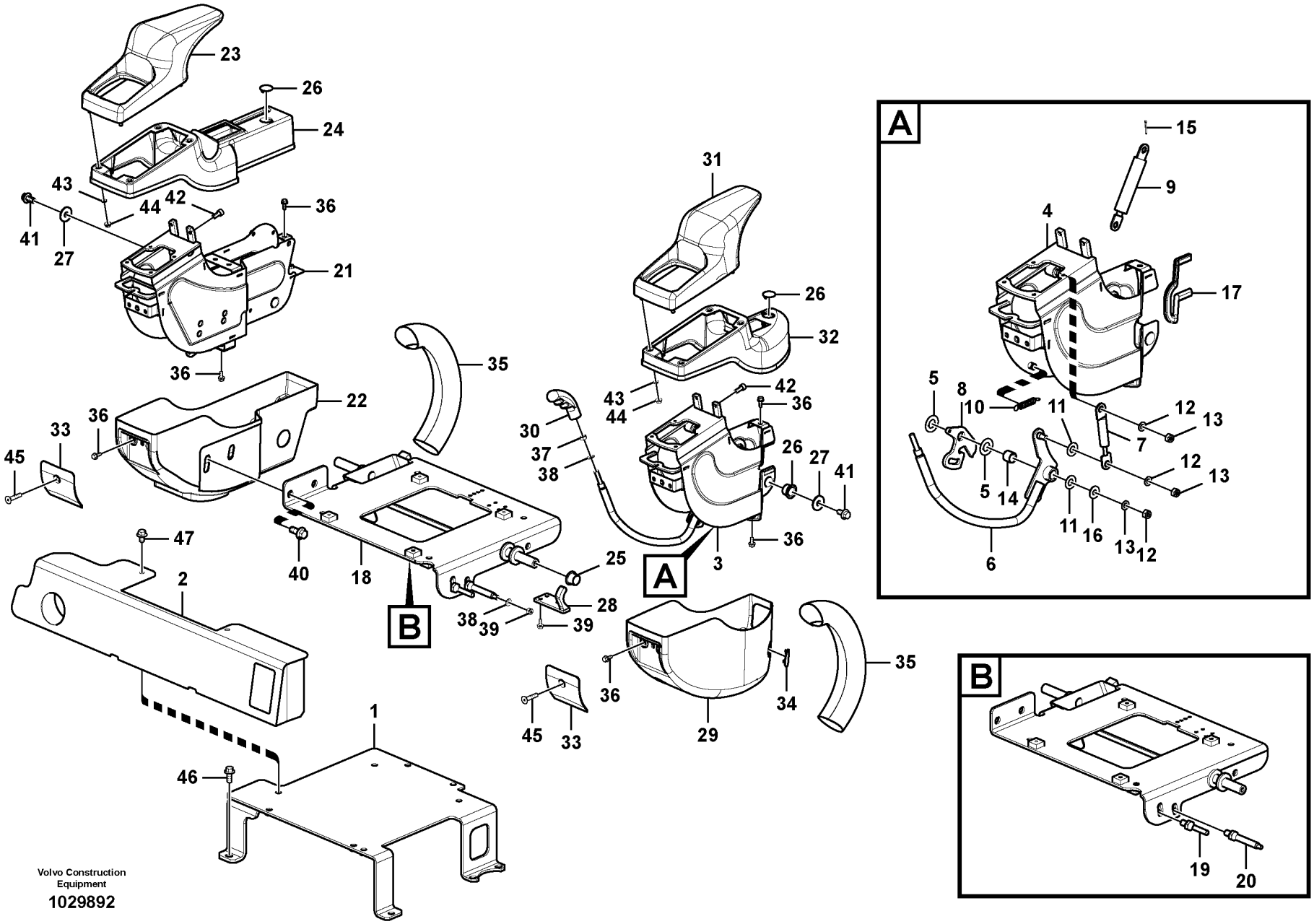
A
B
Volvo Construction Equipment
1029892

Fig.	Part No.	Quantity 1	2	3	PS	KIT	Description	Dénomination	Bezeichnung	품명	说明	Notes
31	**VOE 14519597**	1					Handle	Poignée	Griff	핸들	手柄	
32	**VOE 14542409**	1					Cover	Capot	Haube	커버	罩盖	
33	**VOE 14520227**	2					Clip	Clip	Klemme	클립	卡簧	
34	**VOE 14520229**	1					Clip	Clip	Klemme	클립	卡簧	
35	**VOE 14526780**	2					Cover	Capot	Haube	커버	罩盖	
36	**VOE 946544**	16					Flange screw	Vis à embase	Flanschschraube	플랜지 나사	法兰螺丝	
37	**VOE 983303**	1					Hexagon nut	Écrou hexagonal	Sechskantmutter	육각 너트	六角螺母	
38	**VOE 955894**	2			SS		Washer	Rondelle	Scheibe	워셔	垫圈	
39	**VOE 14880450**	1					Nut	Écrou	Mutter	너트	螺母	
40	**VOE 965191**	2					Flange screw	Vis à embase	Flanschschraube	플랜지 나사	法兰螺丝	
41	**VOE 946441**	2					Flange screw	Vis à embase	Flanschschraube	플랜지 나사	法兰螺丝	
42	**VOE 984064**	4					Hex. socket screw	Vis à six pans creux	Inbusschraube	육각 소켓 나사	六角凹头螺丝	
43	**VOE 955919**	8					Spring washer	Rondelle élastique	Federscheibe	스프링 워셔	弹簧垫圈	
44	**VOE 945407**	8					Flange nut	Écrou à bride	Bundmutter	플랜지 너트	法兰螺母	
45	**VOE 969846**	2					Screw	Vis	Schraube	나사	螺丝	
46	**VOE 946329**	5					Flange screw	Vis à embase	Flanschschraube	플랜지 나사	法兰螺丝	
47	**VOE 946471**	2					Flange screw	Vis à embase	Flanschschraube	플랜지 나사	法兰螺丝	

1	**8289612 S/N 12694-**	仪表盘控制板 계기판 , 제어 패널 **Armaturenbrett, Bedientafel** **Panneau d'instruments, panneau de commande** **Instrument panel, control panel**	Catalogue id **20043**	Group **881**
2			Illustr. No **1029892**	Section **150**
3			Issue **PUB 95A9920043**	Page **383**
4				
5				

1

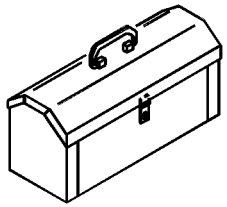

2

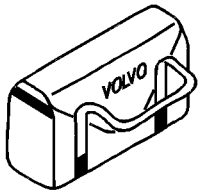

3

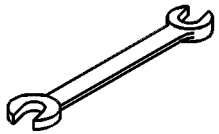

4

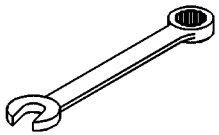

5

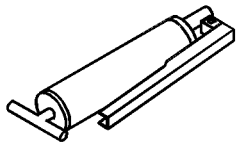

6

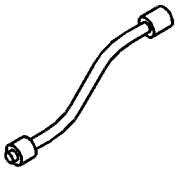

7

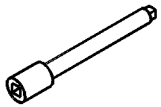

8

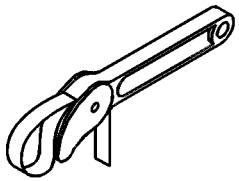

9

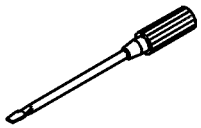

10

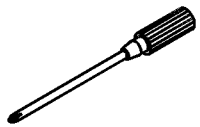

11

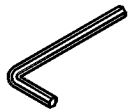

12



13

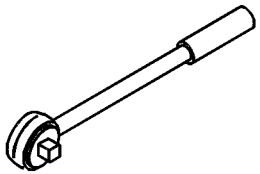

14

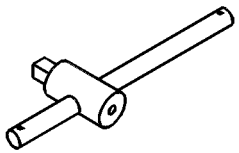

15

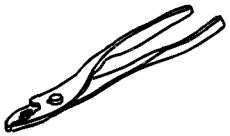

16

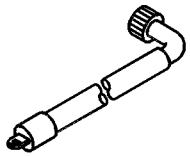

17



Fig.	Part No.	Quantity 1	2	3	PS	KIT	Description	Dénomination	Bezeichnung	품명	说明	Notes
	VOE 14523648	1					Tool	Outil	Werkzeug			FULL SCALE
	VOE 14527683		1				Tool kit	Kit outils	Werkzeugsatz	공구 키트	工具箱	DAILY MAINTENANCE
1	**VOE 14880349**		1				•Tool box	•Caisse à outils	•Werkzeugkasten	• 도구 박스	• 工具盒	
2		1			NS		•Tool Bag	•Trousse outils	•Werkzeugtasche	• 공구 백	• 工具包	
3		1	1		NS		•Wrench	•Cle	•Schraubenschlüssel	• 렌치	• 扳手	10x12
			1		NS		•Wrench	•Cle	•Schraubenschlüssel	• 렌치	• 扳手	13x17
		1	1		NS		•Wrench	•Cle	•Schraubenschlüssel	• 렌치	• 扳手	19x22
			1		NS		•Wrench	•Cle	•Schraubenschlüssel	• 렌치	• 扳手	24x27
			1		NS		•Wrench	•Cle	•Schraubenschlüssel	• 렌치	• 扳手	30x32
			1		NS		•Wrench	•Cle	•Schraubenschlüssel	• 렌치	• 扳手	36x41
4			1		NS		•Wrench	•Cle	•Schraubenschlüssel	• 렌치	• 扳手	12mm
			1		NS		•Wrench	•Cle	•Schraubenschlüssel	• 렌치	• 扳手	16mm
			1		NS		•Wrench	•Cle	•Schraubenschlüssel	• 렌치	• 扳手	18mm
5	**VOE 14881006**	1	1				•Grease gun	•Pistolet à graisse	•Schmierspritze	• 그리스 건	• 注油枪	500cc
6		1	1		NS		•Hose	•Durit	•Schlauch	• 호스	• 软管	13 1/4
7			1		NS		•Bar	•Barre	•Stab	• 바	• 杆	5inch
8	**VOE 14881043**		1		OP		•Wrench	•Clé	•Schraubenschlüssel	• 렌치	• 扳手	750mm
9			1		NS		•Screwdriver	•Tournevis	•Schraubenzieher	• 스크류드라이버	• 螺丝起子	3x60
		1			NS		•Screwdriver	•Tournevis	•Schraubenzieher	• 스크류드라이버	• 螺丝起子	6x100
			1		NS		•Screwdriver	•Tournevis	•Schraubenzieher	• 스크류드라이버	• 螺丝起子	8x200
10		1			NS		•Screwdriver	•Tournevis	•Schraubenzieher	• 스크류드라이버	• 螺丝起子	6x100
			1		NS		•Screwdriver	•Tournevis	•Schraubenzieher	• 스크류드라이버	• 螺丝起子	8x200
11			1		NS		•Wrench	•Cle	•Schraubenschlüssel	• 렌치	• 扳手	6mm
			1		NS		•Wrench	•Cle	•Schraubenschlüssel	• 렌치	• 扳手	8mm
			1		NS		•Wrench	•Cle	•Schraubenschlüssel	• 렌치	• 扳手	10mm
12			1		NS		•Wrench	•Cle	•Schraubenschlüssel	• 렌치	• 扳手	T20
			1		NS		•Wrench	•Cle	•Schraubenschlüssel	• 렌치	• 扳手	T25
			1		NS		•Wrench	•Cle	•Schraubenschlüssel	• 렌치	• 扳手	T30
			1		NS		•Wrench	•Cle	•Schraubenschlüssel	• 렌치	• 扳手	T40
13			1		NS		•Ratchet Handle	•Cliquet	•Knarre	• 래칫 핸들	• 棘轮手柄	10inch

1	**8279171**
2	**8279172**
3	
4	
5	

工具
공구
Werkzeug
Outil
Tools

Catalogue id	Group
20043	**896**
Illustr. No	Section
1007056	**100**
Issue	Page
PUB 95A9920043	**385**

1

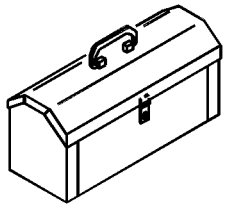

2

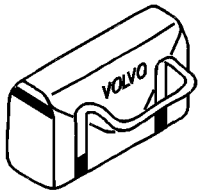

3

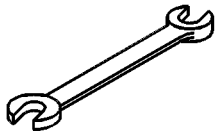

4

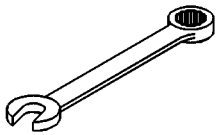

5

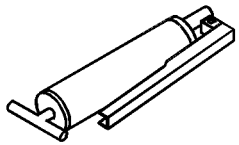

6

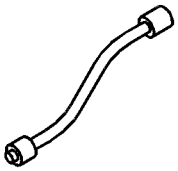

7

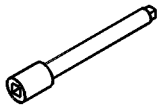

8

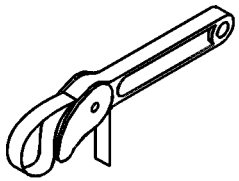

9

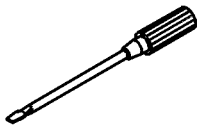

10

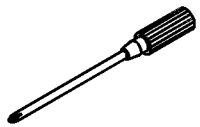

11

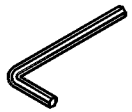

12



13

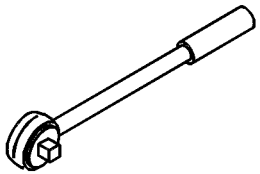

14

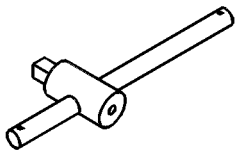

15

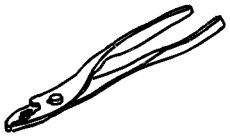

16

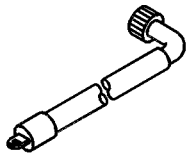

17



Fig.	Part No.	Quantity 1	2	3	PS	KIT	Description	Dénomination	Bezeichnung	품명	说明	Notes
14	**VOE 14881010**		1		OP		•Handle	•Poignée	•Griff	• 핸들	• 手柄	275mm
15			1		NS		•Plier	•	•	•	•	6inch
16	**VOE 14523963**	1	1				•Adapter	•Raccord Reduct.	•Verbind Stutzen	• 어댑터	• 转换接头	
17			1		NS		•Socket	•Socle	•Sockel	• 소켓	• 套筒	8mm
			1		NS		•Socket	•Socle	•Sockel	• 소켓	• 套筒	10mm
			1		NS		•Socket	•Socle	•Sockel	• 소켓	• 套筒	12mm
			1		NS		•Socket	•Socle	•Sockel	• 소켓	• 套筒	13mm
			1		NS		•Socket	•Socle	•Sockel	• 소켓	• 套筒	14mm
			1		NS		•Socket	•Socle	•Sockel	• 소켓	• 套筒	16mm
			1		NS		•Socket	•Socle	•Sockel	• 소켓	• 套筒	17mm
			1		NS		•Socket	•Socle	•Sockel	• 소켓	• 套筒	18mm
			1		NS		•Socket	•Socle	•Sockel	• 소켓	• 套筒	19mm
			1		NS		•Socket	•Socle	•Sockel	• 소켓	• 套筒	22mm
			1		NS		•Socket	•Socle	•Sockel	• 소켓	• 套筒	24mm
			1		NS		•Socket	•Socle	•Sockel	• 소켓	• 套筒	26mm

1	**8279171**	工具 공구 **Werkzeug** **Outil** **Tools**	Catalogue id **20043**	Group **896**
2	**8279172**		Illustr. No **1007056**	Section **100**
3			Issue **PUB 95A9920043**	Page **387**
4				
5				

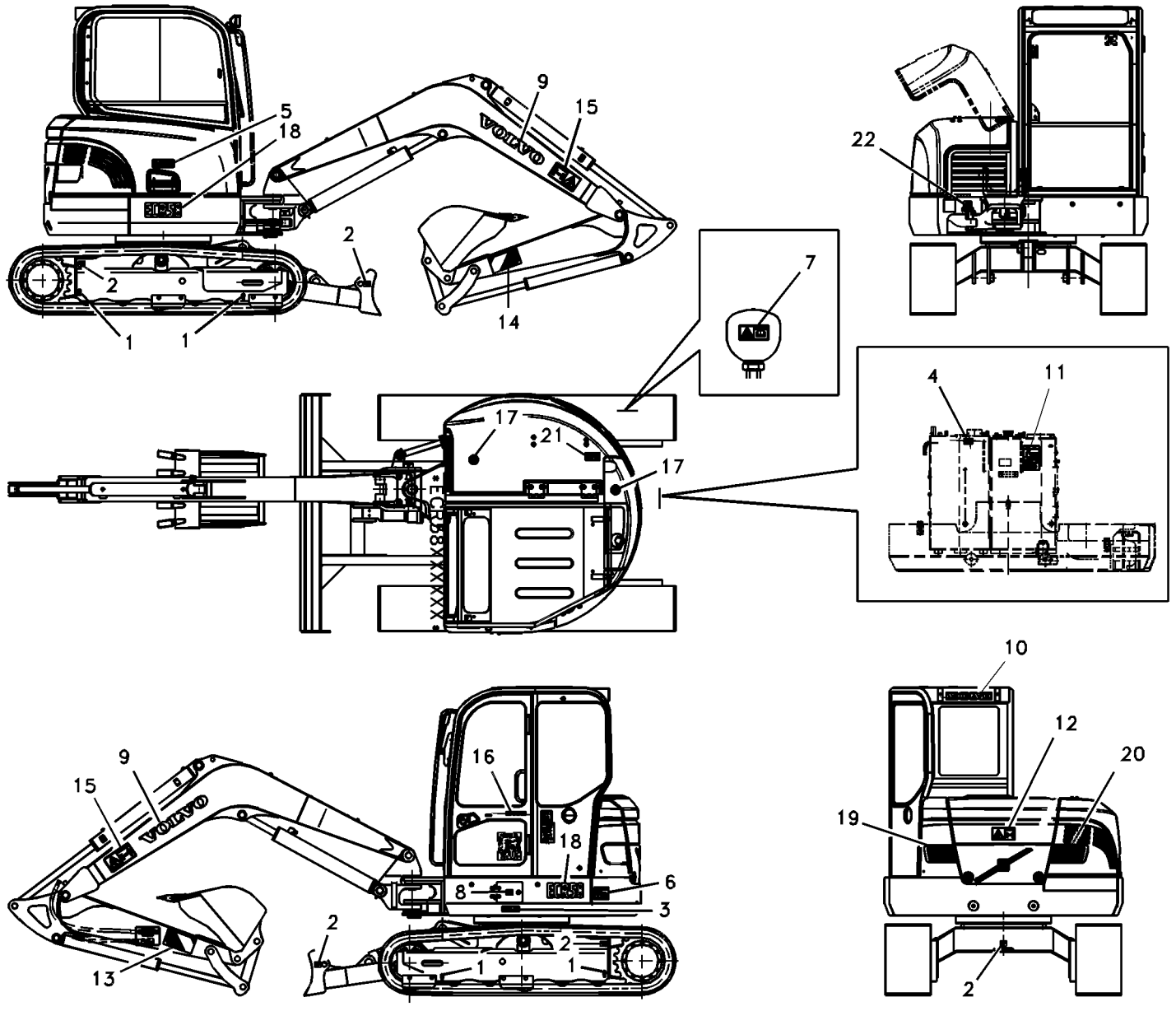

Volvo Construction Equipment

1014688

Fig.	Part No.	Quantity 1	2	3	4	5	PS	KIT	Description	Dénomination	Bezeichnung	품명	说明	Notes
1	**SA 1192-02820**	4	4	4	4			K	Decal	Decalcomanie	Abziehbild	데칼	标签	
2	**SA 1192-02830**	5	5	5	5			K	Decal	Decalcomanie	Abziehbild	데칼	标签	
3	**SA 1192-02910**	1		1	1			K	Decal	Decalcomanie	Abziehbild	데칼	标签	
	SA 1192-02910		1					K	Decal	Decalcomanie	Abziehbild	데칼	标签	S/N 11001-12626
	VOE 14526795		1				SS	K	Decal	Autocollant	Aufklebeschild	데칼	印花	S/N 12627-
4	**SA 1192-03620**	1	1	1	1			K	Decal	Autocollant	Aufklebeschild	데칼	印花	
5	**SA 1192-03730**	1		1	1			K	Decal	Decalcomanie	Abziehbild	데칼	标签	
	SA 1192-03730		1					K	Decal	Decalcomanie	Abziehbild	데칼	标签	S/N 11001-12626
	VOE 14552210		1					K	Decal	Autocollant	Aufklebeschild	데칼	印花	S/N 12627-
6	**SA 1192-03820**	1	1	1	1			K	Decal	Autocollant	Aufklebeschild	데칼	印花	
	SA 1192-03820		1					K	Decal	Autocollant	Aufklebeschild	데칼	印花	S/N 11001-12626
	VOE 14266040		1				SS	K	Sign	Enseigne	Schild	신호	信号牌	S/N 12627-
7	**SA 1192-04690**	1		1	1			K	Decal	Decalcomanie	Abziehbild	데칼	标签	
	SA 1192-04690		1					K	Decal	Decalcomanie	Abziehbild	데칼	标签	S/N 11001-12626
	VOE 11435035		1					K	Decal	Autocollant	Aufklebeschild	데칼	印花	S/N 12627-
8	**VOE 14527729**	1	1	1	1			K	Decal	Decalcomanie	Abziehbild	데칼	标签	
9	**VOE 14501363**	2	2	2	2			K	Decal	Decalcomanie	Abziehbild	데칼	标签	
10	**VOE 14525336**	1	1	1	1			K	Decal	Autocollant	Aufklebeschild	데칼	印花	
11	**VOE 14501714**	1	1	1	1			K	Decal	Decalcomanie	Abziehbild	데칼	标签	
12	**VOE 14502506**	1	1	1	1		SS	K	Decal	Decalcomanie	Abziehbild	데칼	标签	
13	**VOE 14507360**	1	1	1	1			K	Decal	Decalcomanie	Abziehbild	데칼	标签	
14	**VOE 14507361**	1	1	1	1			K	Decal	Autocollant	Aufklebeschild	데칼	印花	
15	**VOE 14507874**	1	1	1	1		SS	K	Decal	Decalcomanie	Abziehbild	데칼	标签	
16	**VOE 14509610**	1	1	1	1			K	Decal	Autocollant	Aufklebeschild	데칼	印花	
17	**VOE 14512078**	1	1	1	1			K	Decal	Autocollant	Aufklebeschild	데칼	印花	
18	**VOE 14522940**	1	1	1	1			K	Decal	Decalcomanie	Abziehbild	데칼	标签	
	VOE 14553758	1							Decal	Autocollant	Aufklebeschild	데칼	印花	S/N 11506-
19	**VOE 14528364**	1	1	1	1			K	Decal	Decalcomanie	Abziehbild	데칼	标签	
20	**VOE 14528365**	1	1	1	1			K	Decal	Decalcomanie	Abziehbild	데칼	标签	
21	**VOE 14525089**	1	1	1	1			K	Decal	Decalcomanie	Abziehbild	데칼	标签	

1	**8279177**
2	**8279178**
3	**8279179**
4	**8284509**
5	

标签外部位置
데칼 , 외부
Aufkleber, aussen
Autocollant, extérieur
Decal, outer location

Catalogue id **20043**	Group **897**
Illustr. No **1014688**	Section **100**
Issue **PUB 95A9920043**	Page **389**



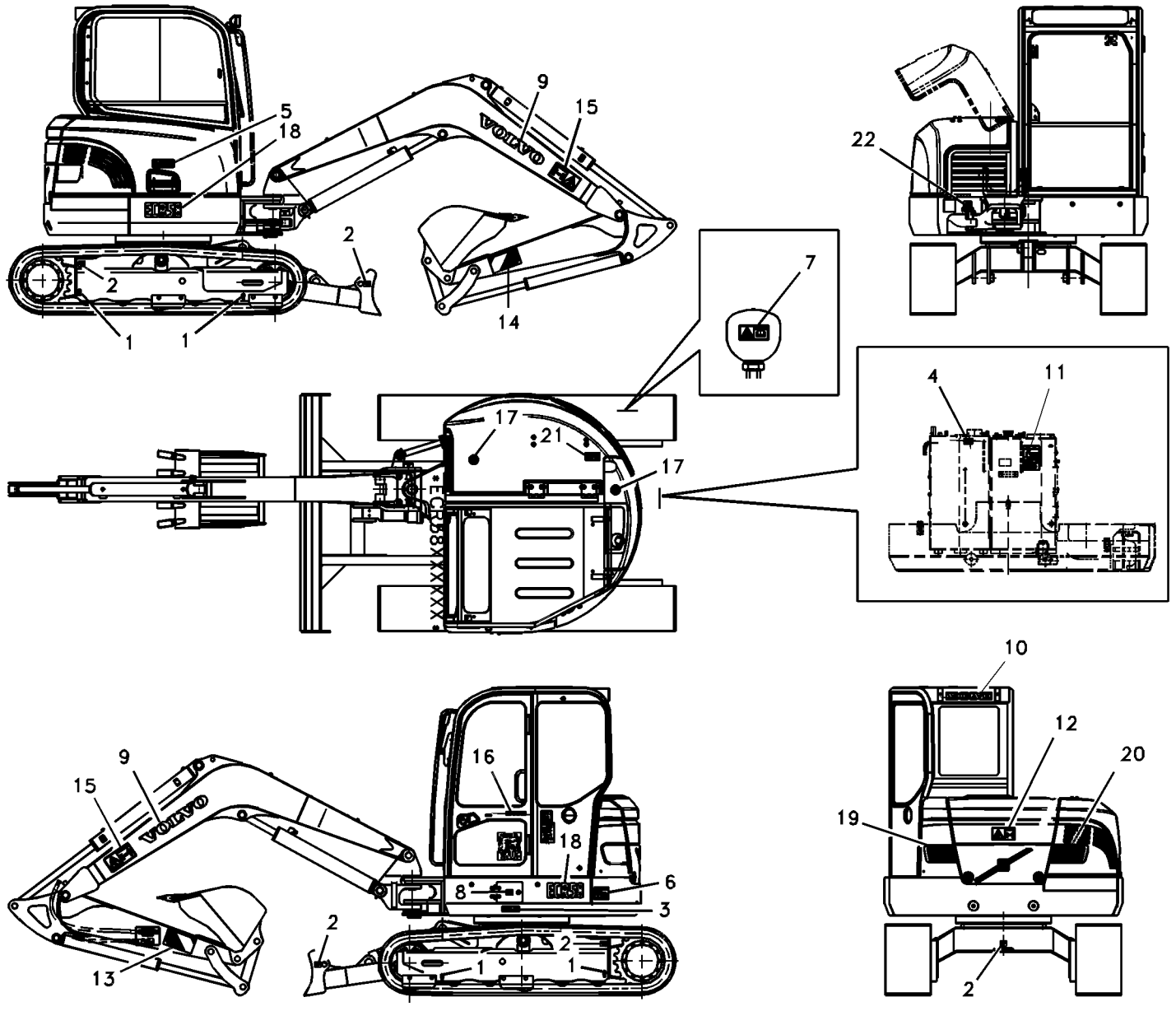

Volvo Construction Equipment

1014688

Fig.	Part No.	Quantity 1	2	3	4	5	PS	KIT	Description	Dénomination	Bezeichnung	품명	说明	Notes
22	**VOE 14525331**	1	1	1	1			K	Decal	Autocollant	Aufklebeschild	데칼	印花	
100	**VOE 14532594**	1							Decal, kit	Decal_kit	Decal, kit	데칼 킷	标签，套件	(VOE 14531241) S/N 10001-10135
	VOE 14531242		1						Decal, kit	Decal_kit	Decal, kit	데칼 킷	标签，套件	USA S/N 10001-10733
	VOE 14542493			1					Decal	Autocollant	Aufklebeschild	데칼	印花	(VOE 14531243) EUROPE S/N 10001-10733
		1	1	1			NS		Decal	Autocollant	Aufklebeschild	데칼	印花	S/N 10136-11004
		1	1	1			NS		Decal	Autocollant	Aufklebeschild	데칼	印花	S/N 11005-11505
	VOE 14553759	1	1	1	1		OP		Decal	Autocollant	Aufklebeschild	데칼	印花	S/N 11506-11952
	VOE 14595635	1		1			OP		Decal	Autocollant	Aufklebeschild	데칼	印花	S/N 12545-12626
		1		1	1		NS		Decal, kit	Decal_kit	Decal, kit	데칼 킷	标签，套件	S/N 12627-
	VOE 14568146		1						Decal	Autocollant	Aufklebeschild	데칼	印花	S/N 12545-12626
	VOE 14611751		1				OP		Decal	Autocollant	Aufklebeschild	데칼	印花	S/N 12627-

1	**8279177**	标签外部位置 데칼 , 외부 **Aufkleber, aussen** **Autocollant, extérieur** **Decal, outer location**	Catalogue id **20043**	Group **897**
2	**8279178**		Illustr. No **1014688**	Section **100**
3	**8279179**		Issue **PUB 95A9920043**	Page **391**
4	**8284509**			
5				



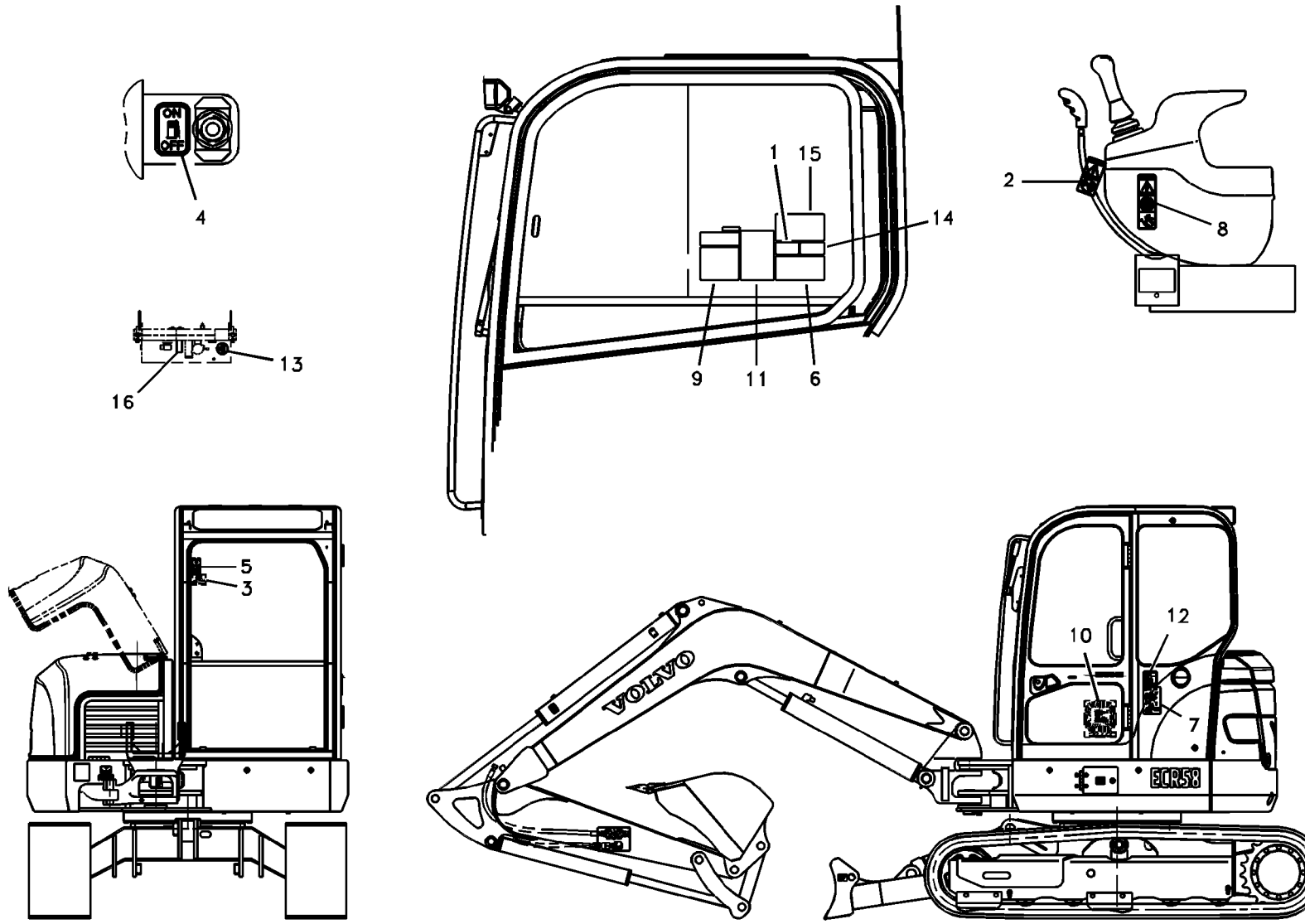
ON
OFF
4
1
15
14
9
11
6
2
8
13
16
5
3
VOLVO
10
12
7
ECR58

Fig.	Part No.	Quantity 1	2	3	4	5	PS	KIT	Description	Dénomination	Bezeichnung	품명	说明	Notes
1	**SA 1192-03630**	1	1	1	1			K	Decal	Decalcomanie	Abziehbild	데칼	标签	
2	**SA 1192-03760**	1	1	1	1			K	Decal	Autocollant	Aufklebeschild	데칼	印花	
3	**SA 1192-05180**	1	1	1	1			K	Decal	Decalcomanie	Abziehbild	데칼	标签	
4	**SA 1192-30180**	1	1	1	1			K	Decal	Decalcomanie	Abziehbild	데칼	标签	
5	**SA 1192-30720**	1	1	1	1			K	Decal	Decalcomanie	Abziehbild	데칼	标签	
6	**VOE 14509712**	1	1	1	1			K	Decal	Decalcomanie	Abziehbild	데칼	标签	S/N 10001-12544
	VOE 14587155	1							Decal	Autocollant	Aufklebeschild	데칼	印花	S/N 12545-12626
	VOE 14607307	1							Decal	Autocollant	Aufklebeschild	데칼	印花	S/N 12627-
7	**VOE 14523922**	1	1	1	1			K	Decal	Decalcomanie	Abziehbild	데칼	标签	
8	**VOE 14523971**	1	1	1	1			K	Decal	Decalcomanie	Abziehbild	데칼	标签	
9	**VOE 14527728**	1	1	1	1			K	Decal	Decalcomanie	Abziehbild	데칼	标签	
10	**VOE 14525086**	1	1	1	1			K	Decal	Decalcomanie	Abziehbild	데칼	标签	
11	**VOE 14542501**	1							Decal	Decalcomanie	Abziehbild	데칼	标签	SER NO 10734-
	VOE 14525085		1						Decal	Decalcomanie	Abziehbild	데칼	标签	
	VOE 14525084			1					Decal	Autocollant	Aufklebeschild	데칼	印花	
	VOE 14568152				1				Decal	Autocollant	Aufklebeschild	데칼	印花	
12	**VOE 14880290**			1					Decal	Decalcomanie	Abziehbild	데칼	标签	
	VOE 14568153				1				Decal	Autocollant	Aufklebeschild	데칼	印花	
13	**SA 1192-05070**	1	1	1	1			K	Decal	Decalcomanie	Abziehbild	데칼	标签	
14	**VOE 14527733**	1	1	1	1			K	Decal	Decalcomanie	Abziehbild	데칼	标签	
15	**VOE 14542492**	1	1	1	1			K	Warning decal	Autocollant d'averti	Warnaufkleber	경고 데칼	警报印花图案	SER NO 10734-
	VOE 11445056	1						K	Decal	Autocollant	Aufklebeschild	데칼	印花	SER NO 11005-
100	**VOE 14532594**	1							Decal, kit	Decal_kit	Decal, kit	데칼 킷	标签，套件	(VOE 14531241) S/N 10001-10135
	VOE 14531242		1						Decal, kit	Decal_kit	Decal, kit	데칼 킷	标签，套件	USA S/N 10001-10733
	VOE 14542493			1					Decal	Autocollant	Aufklebeschild	데칼	印花	(VOE 14531243) EUROPE S/N 10001-10733
		1	1	1			NS		Decal	Autocollant	Aufklebeschild	데칼	印花	S/N 10136-11004
		1	1	1			NS		Decal	Autocollant	Aufklebeschild	데칼	印花	S/N 11005-11505

1	**8279177**	标签内部位置 데칼 , 내부 **Aufkleber, innen** **Autocollant, intérieur** **Decal, inner location**
2	**8279178**	
3	**8279179**	
4	**8284509**	
5		

Catalogue id	Group
20043	**897**
Illustr. No **1021614**	Section **200**
Issue **PUB 95A9920043**	Page **393**

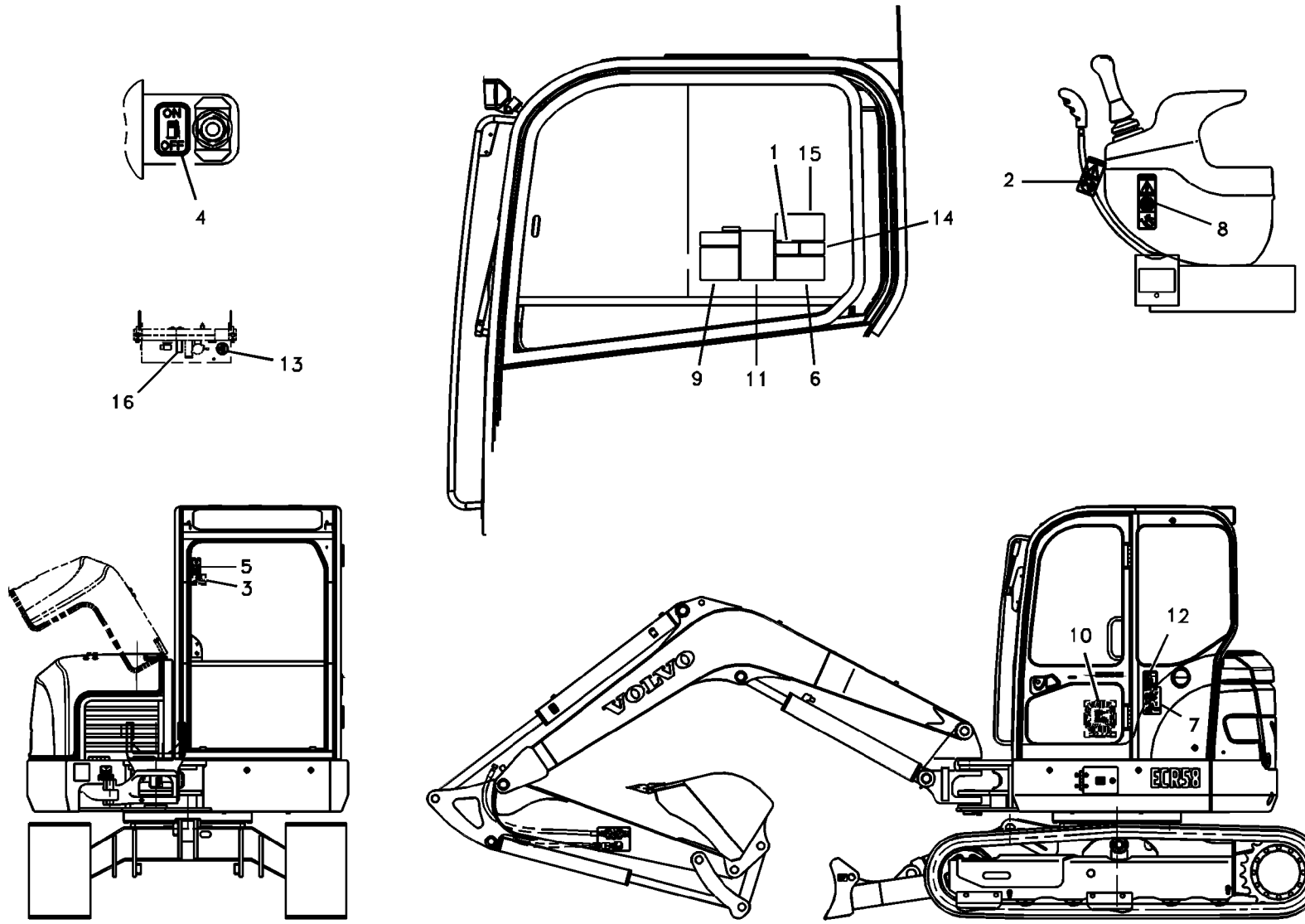
ON
OFF
4
1
15
14
9
11
6
2
8
13
16
5
3
VOLVO
10
12
7
ECR58

Fig.	Part No.	Quantity 1	2	3	4	5	PS	KIT	Description	Dénomination	Bezeichnung	품명	说明	Notes
	VOE 14553759	1		1	1		OP		Decal	Autocollant	Aufklebeschild	데칼	印花	S/N 11506-12544
	VOE 14595635	1		1			OP		Decal	Autocollant	Aufklebeschild	데칼	印花	S/N 12545-12626
		1		1			NS		Decal, kit	Decal_kit	Decal, kit	데칼 킷	标签，套件	S/N 12627-
	VOE 14568146		1						Decal	Autocollant	Aufklebeschild	데칼	印花	

1	**8279177**
2	**8279178**
3	**8279179**
4	**8284509**
5	

标签内部位置
데칼 , 내부
Aufkleber, innen
Autocollant, intérieur
Decal, inner location

Catalogue id **20043**	Group **897**
Illustr. No **1021614**	Section **200**
Issue **PUB 95A9920043**	Page **395**

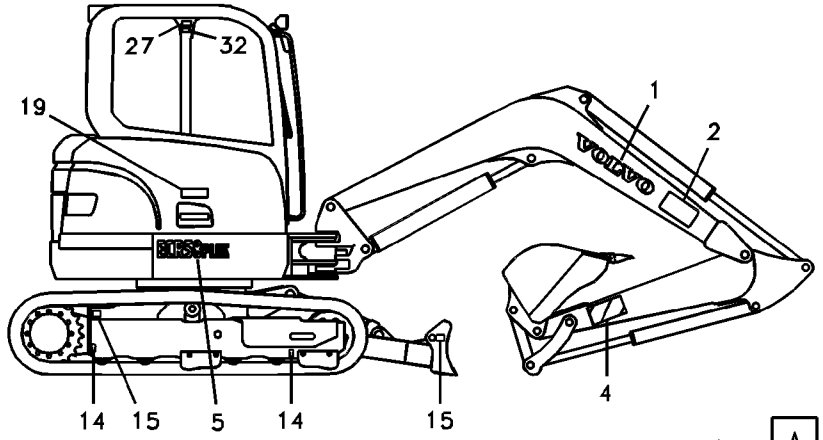

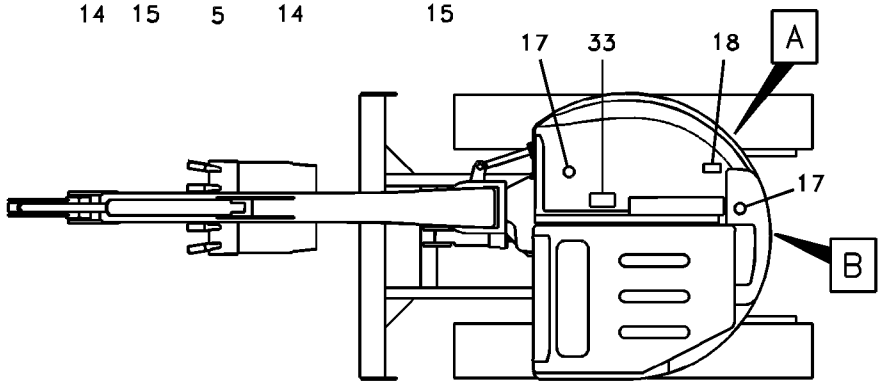

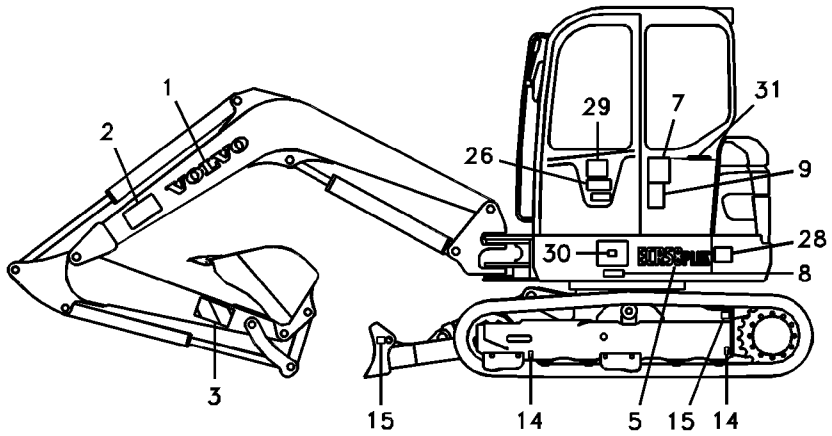

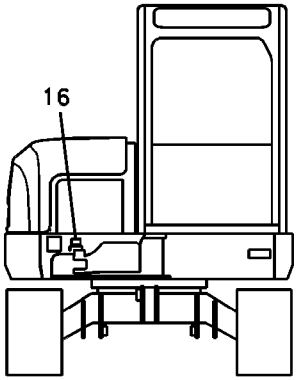

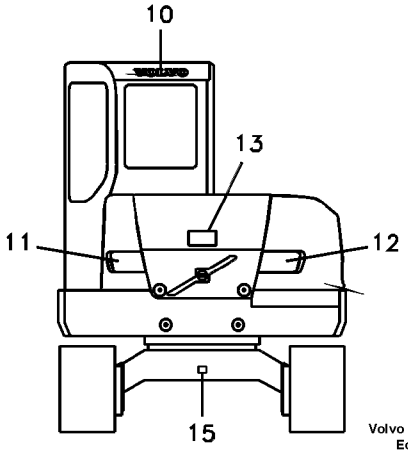

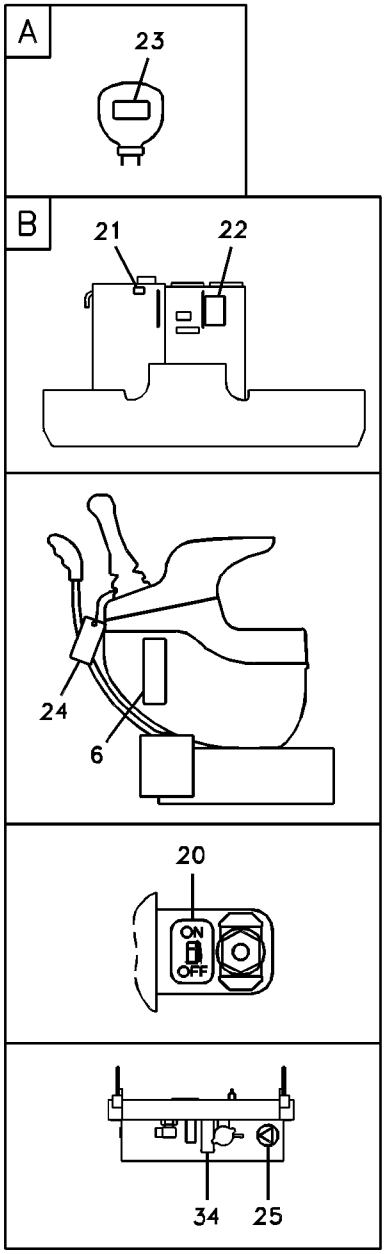

Volvo Construction Equipment

1028902

Fig.	Part No.	Quantity 1	2	3	PS	KIT	Description	Dénomination	Bezeichnung	품명	说明	Notes
1	**VOE 14501363**	2	2	2		K	Decal	Decalcomanie	Abziehbild	데칼	标签	
2	**VOE 14507874**	2	2	2	SS	K	Decal	Decalcomanie	Abziehbild	데칼	标签	
3	**VOE 14507360**	1	1	1		K	Decal	Decalcomanie	Abziehbild	데칼	标签	
4	**VOE 14507361**	1	1	1		K	Decal	Autocollant	Aufklebeschild	데칼	印花	
5	**VOE 14568147**	2				K	Decal	Autocollant	Aufklebeschild	데칼	印花	
	VOE 14553758		2	2		K	Decal	Autocollant	Aufklebeschild	데칼	印花	
6	**VOE 14523971**	1	1	1		K	Decal	Decalcomanie	Abziehbild	데칼	标签	
7	**VOE 14525086**	1	1	1		K	Decal	Decalcomanie	Abziehbild	데칼	标签	
8	**SA 1192-02910**		1	1		K	Decal	Decalcomanie	Abziehbild	데칼	标签	
	SA 1192-02910	1				K	Decal	Decalcomanie	Abziehbild	데칼	标签	SER NO 11001-12626
	VOE 14526795	1			SS	K	Decal	Autocollant	Aufklebeschild	데칼	印花	SER NO 12627-
9	**VOE 14523922**	1	1	1		K	Decal	Decalcomanie	Abziehbild	데칼	标签	
10	**VOE 14525336**	1	1	1		K	Decal	Autocollant	Aufklebeschild	데칼	印花	
11	**VOE 14528364**	1	1	1		K	Decal	Decalcomanie	Abziehbild	데칼	标签	
12	**VOE 14528365**	1	1	1		K	Decal	Decalcomanie	Abziehbild	데칼	标签	
13	**VOE 14502506**	1	1	1	SS	K	Decal	Decalcomanie	Abziehbild	데칼	标签	
14	**SA 1192-02820**	4	4	4		K	Decal	Decalcomanie	Abziehbild	데칼	标签	
15	**SA 1192-02830**	5	5	5		K	Decal	Decalcomanie	Abziehbild	데칼	标签	
16	**VOE 14525331**	1	1	1		K	Decal	Autocollant	Aufklebeschild	데칼	印花	
17	**VOE 14512078**	1	1	1		K	Decal	Autocollant	Aufklebeschild	데칼	印花	
18	**VOE 14525089**	1	1	1		K	Decal	Decalcomanie	Abziehbild	데칼	标签	
19	**SA 1192-03730**		1	1		K	Decal	Decalcomanie	Abziehbild	데칼	标签	
	SA 1192-03730	1				K	Decal	Decalcomanie	Abziehbild	데칼	标签	SER NO 11001-12626
	VOE 14552210	1				K	Decal	Autocollant	Aufklebeschild	데칼	印花	SER NO 12627-
20	**SA 1192-30180**	1	1	1		K	Decal	Decalcomanie	Abziehbild	데칼	标签	
21	**SA 1192-03620**	1	1	1		K	Decal	Autocollant	Aufklebeschild	데칼	印花	
22	**VOE 14501714**	1	1	1		K	Decal	Decalcomanie	Abziehbild	데칼	标签	
23	**SA 1192-04690**	1	1	1		K	Decal	Decalcomanie	Abziehbild	데칼	标签	
24	**SA 1192-03760**	1	1	1		K	Decal	Autocollant	Aufklebeschild	데칼	印花	
25	**SA 1192-05070**	1	1	1		K	Decal	Decalcomanie	Abziehbild	데칼	标签	

1	**8289933**
2	**8279934**
3	**8285375**
4	
5	

标签
데칼
Aufklebeschild
Calcomanies
Decals

Catalogue id **20043**	Group **897**
Illustr. No **1028902**	Section **300**
Issue **PUB 95A9920043**	Page **397**

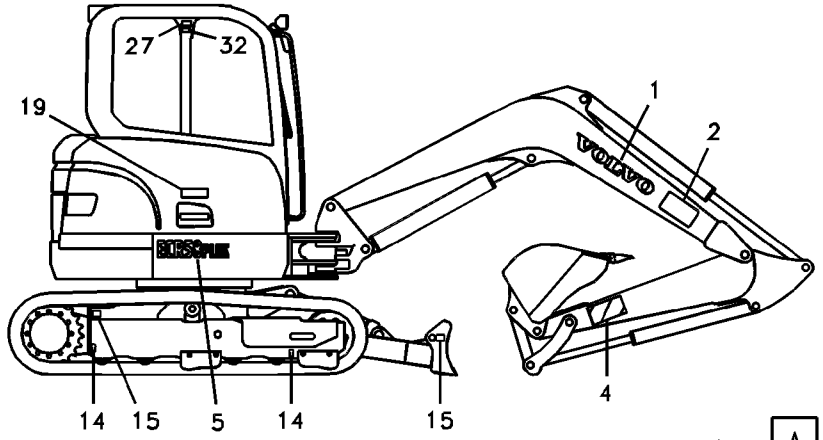

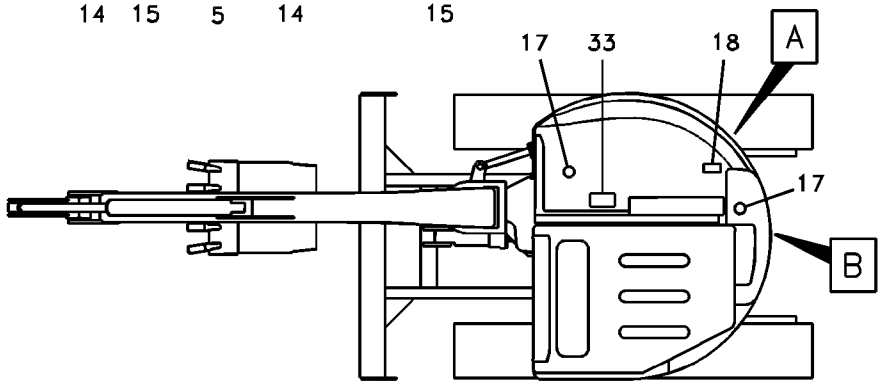

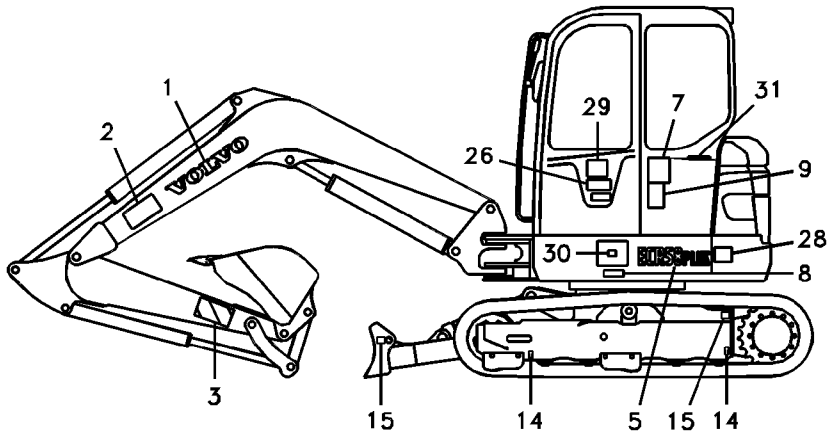

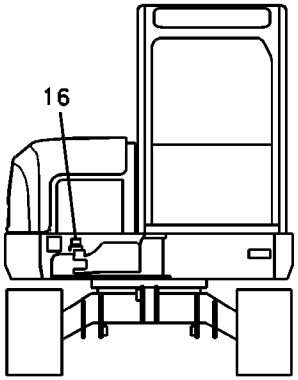

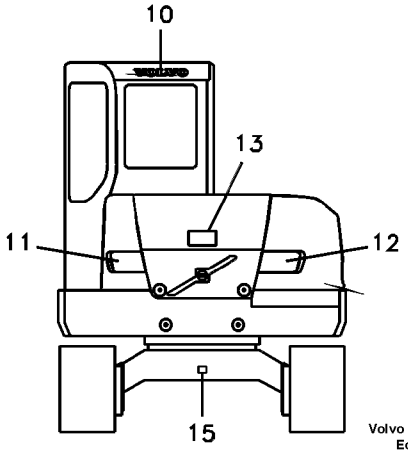

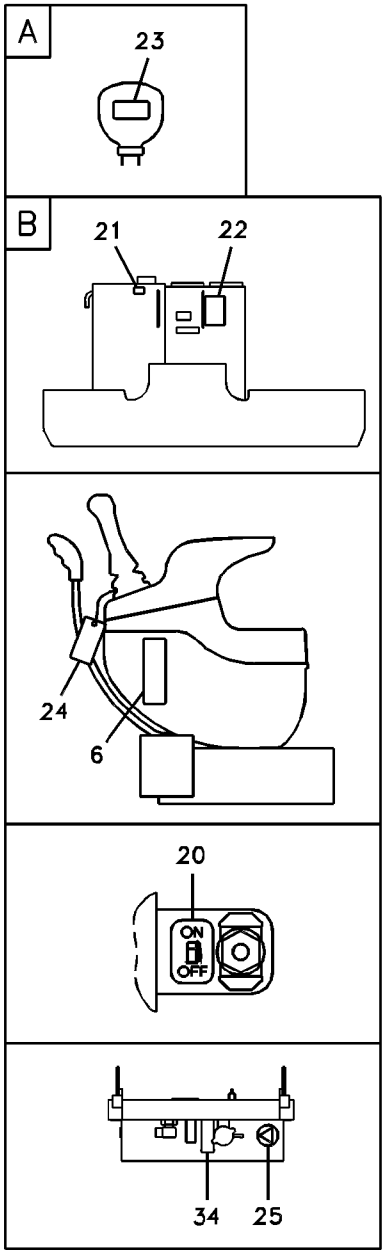

Volvo Construction Equipment

1028902

Fig.	Part No.	Quantity 1	2	3	PS	KIT	Description	Dénomination	Bezeichnung	품명	说明	Notes
26	**VOE 14509712**		1	1		K	Decal	Decalcomanie	Abziehbild	데칼	标签	
	VOE 14509712	1				K	Decal	Decalcomanie	Abziehbild	데칼	标签	SER NO 11001-12626
	VOE 14607306	1				K	Decal	Autocollant	Aufklebeschild	데칼	印花	SER NO 12627-
27	**SA 1192-03630**		1	1		K	Decal	Decalcomanie	Abziehbild	데칼	标签	
	SA 1192-03630	1				K	Decal	Decalcomanie	Abziehbild	데칼	标签	SER NO 11001-12626
	VOE 13935003	1				K	Warning decal	Autocollant d'avertiss	Warnaufkleber	경고 데칼	警报印花图案	SER NO 12627-
28	**SA 1192-03820**		1	1		K	Decal	Autocollant	Aufklebeschild	데칼	印花	
	SA 1192-03820	1				K	Decal	Autocollant	Aufklebeschild	데칼	印花	SER NO 11001-12626
	VOE 14266040	1			SS	K	Sign	Enseigne	Schild	신호	信号牌	SER NO 12627-
29	**VOE 14527728**	1	1	1		K	Decal	Decalcomanie	Abziehbild	데칼	标签	
30	**VOE 14527729**	1	1	1		K	Decal	Decalcomanie	Abziehbild	데칼	标签	
31	**VOE 14534359**	1	1	1		K	Decal	Autocollant	Aufklebeschild	데칼	印花	
32	**VOE 14527733**	1	1	1		K	Decal	Decalcomanie	Abziehbild	데칼	标签	
33	**VOE 14542492**	1	1	1		K	Warning decal	Autocollant d'avertiss	Warnaufkleber	경고 데칼	警报印花图案	
34	**VOE 11445056**	1	1	1		K	Decal	Autocollant	Aufklebeschild	데칼	印花	
100	**VOE 14568148**	1					Decal	Autocollant	Aufklebeschild	데칼	印花	SER NO 11953-12544
	VOE 14612352	1			OP		Decal	Autocollant	Aufklebeschild	데칼	印花	SER NO 12545-
	VOE 14553760		1	1			Decal	Autocollant	Aufklebeschild	데칼	印花	SER NO 11506-12544
	VOE 14611734		1	1	OP		Decal	Autocollant	Aufklebeschild	데칼	印花	SER NO 12545-

1	**8289933**
2	**8279934**
3	**8285375**
4	
5	

标签
데칼
Aufklebeschild
Calcomanies
Decals

Catalogue id **20043**	Group **897**
Illustr. No **1028902**	Section **300**
Issue **PUB 95A9920043**	Page **399**



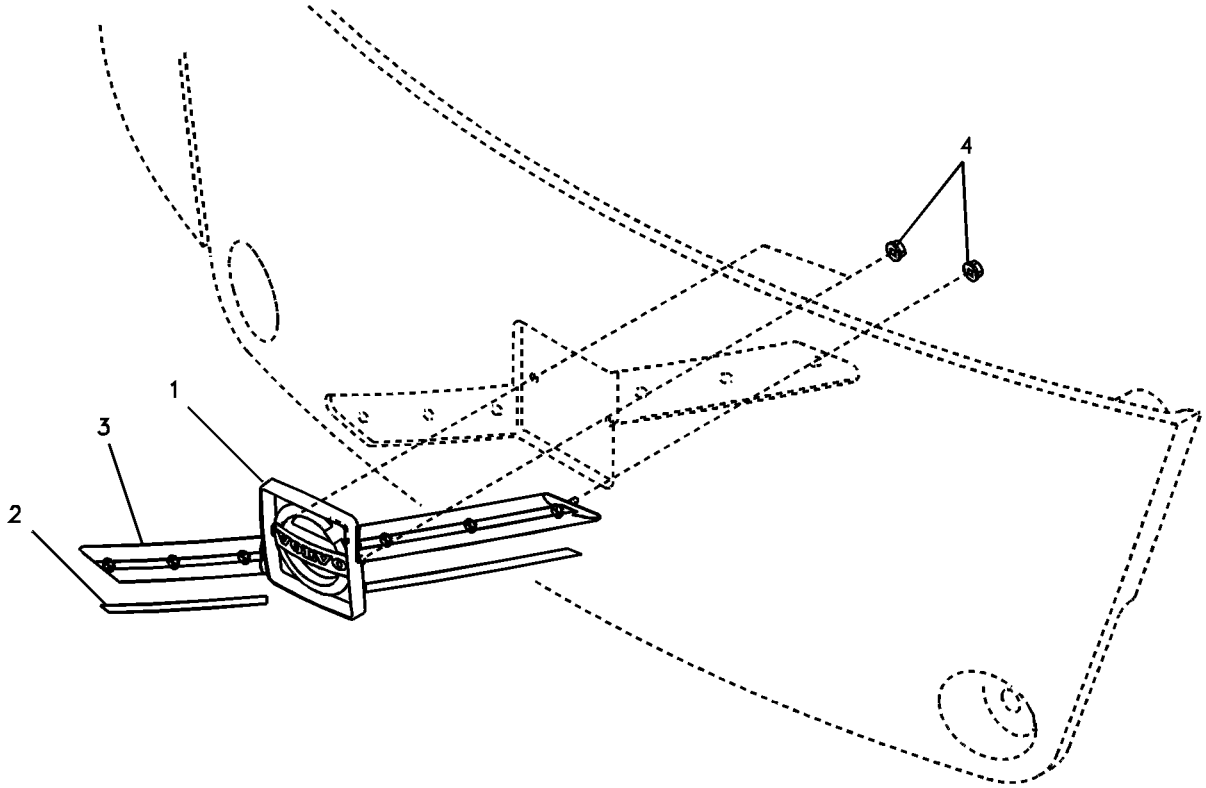
4
1
3
2

Fig.	Part No.	Quantity 1	2	3	PS	KIT	Description	Dénomination	Bezeichnung	품명	说明	Notes
	VOE 14528529	1					Decal	Decalcomanie	Abziehbild	데칼	标签	
1	**VOE 11884163**	1					•Emblem	•Embleme	•Emblem	• 엠블렘	• 标记	
2	**VOE 14528529**	2					•Decal	•Decalcomanie	•Abziehbild	• 데칼	• 标签	(VOE 14528530)
3	**VOE 14528529**	2					•Decal	•Decalcomanie	•Abziehbild	• 데칼	• 标签	(VOE 14528531)
4		2			NS		•Nut	•Ecrou	•Mutter	• 너트	• 螺母	

1	**8278696**	标签，Volvo 铭牌 데칼 , 볼보 엠블렘 **Abziehbild, Volvo-Emblem** **Autocollant, emblème Volvo** **Decal, Volvo Emblem**	Catalogue id **20043**	Group **897**
2			Illustr. No **1011649**	Section **500**
3			Issue **PUB 95A9920043**	Page **401**
4				
5				

VOLVO

Construction Equipment

GROUP		Section	Page
911	Hydraulic oil tank	100	415
911	Turning joint line, control valve to turning joint	200	419
911	Turning joint line, turning joint to travel motor	300	421
911	Hydraulic system, dozer blade front	400	423
911	Hydraulic system, return lines	600	425
911	Hydraulic system, attachment line	700	427
911	Hydraulic system, suction line	800	429
912	Control valve with fitting parts.	100	431
912	Main control valve	200	433
912	Main control valve	300	439
912	Main control valve	400	443
912	Working hydraulic, boom rupture valve mount	2000	447
912	Working hydraulic, dipper arm rupture valve mount.	2100	449
913	Pump installation	100	451
913	Hydraulic pump	200	453
913	Regulator, hydraulic pump	300	457
914	Servo system, control valve to remote control valve	100	459
914	Servo system, control valve to remote control valve pedal	200	463
914	Servo system, control valve to solenoid valve and swing motor.	300	465
914	Servo system, control valve piping.	400	469
914	Servo system, travel alarm	600	471
914	Remote control valve pedal with fitting parts	700	473
914	Remote control valve pedal, travel motor	800	475
914	Servo system, remote control valve	1100	479
914	Servo system, remote control valve	1200	481
914	Servo system, changing lever function	2100	483
914	Servo system, changing lever function 8279166,8286119	2150	485
914	Servo system, hammer and shear	2200	487
914	Servo hydraulics, hammer hydr. on base machine	2300	489
914	Servo system, auto deceleration	2400	493
914	Control links, dozer blade	3000	495
916	Working hydraulic, dipper arm cylinder on boom.	100	497
916	Working hydraulic, boom rupture	300	499
916	Working hydraulic, boom cylinder	900	503
916	Working hydraulic, dipper arm rupture	1300	505
916	Working hydraulic, hammer and shear for boom	2000	507
916	Working hydraulic, hammer and shear for dipper arm	2100	509
916	Working hydraulics, grab system on work equipment	8100	511
916	Working hydraulic, covers	9000	513
924	Attachment bracket, quickfit	100	515
924	Quickfit, mechanical 11839695	110	517
924	Attachment bracket, quickfit 8292430	120	519
924	Attachment bracket, quickfit	150	521
924	Working hydraulic, quick fit on upper frame	200	523
924	Hydraulic lines bracket-quickfit, rotator, hose repture	300	525
924	Working hydraulic, quick fit on boom	400	527
924	Working hydraulic, quick fit on dipper arm	700	529
924	Working hydraulic, slope and rotator on upper frame	1000	533
924	Working hydraulic, slope and rotator on boom	1100	535
924	Working hydraulic, slope and rotator on dipper arm	1600	537
925	Bucket	100	539
925	Bucket	200	541
925	Bucket	300	543
925	Bucket	400	545
925	Bucket	500	547
925	Bucket	600	549
925	Bucket	700	551
925	Bucket	800	553
925	Bucket	900	555
925	Bucket	1000	557
925	Grading bucket	1050	559
925	Grading bucket	1100	561

GROUP		Section	Page
925	Grading bucket	1200	563
925	Linkage for no bucket	1500	565
925	Links to bucket 8282735,8284745,8284749,8284750,8284751, 8284752,84753	1550	567
927	Dozer blade	100	569
927	Dozer blade cylinder	500	571
971	Hydraulic system, control valve to boom and swing	100	573
971	Boom swing cylinder	600	575
974	Links to boom	100	579
974	Boom swing system	200	581
974	Boom and grease piping	300	585
974	Boom cylinder	3000	587
975	Links to dipper arm 8278731,8278733,8279157,8279158,8287960, 8287961	100	591
975	Dipper arm and grease piping with piping seat	500	593
975	Dipper arm and grease piping with piping seat	510	595
975	Dipper arm cylinder	1500	597
975	Links to connecting rod	1900	601
975	Bucket cylinder	2500	605
992	Antitheft system	100	607

GROUPE		Section	Page
911	Réservoir d'huile hydraulique	100	415
911	Articulation de rotation, valve de commande vers articulation de rotation	200	419
911	Articulation de rotation, articulation de rotation vers moteur de conduite	300	421
911	Systeme hydraulique, lame bull, avant	400	423
911	Système hydraulique, conduits de retour	600	425
911	Système hydraulique, conduits vers l'outil/accessoirel	700	427
911	Système hydraulique, conduit aspiration	800	429
912	Valve de commande avec pièces de montage.	100	431
912	Distributeur de commande principal	200	433
912	Distributeur de commande principal	300	439
912	Distributeur de commande principal	400	443
912	Comm. hydraulique d'outil, valve de sécurité en cas de rupture de flexible sur la flèche	2000	447
912	Comm. hydraulique d'outil, valve de sécurité si rupture de flexible sur le balancier	2100	449
913	Installation de pompe	100	451
913	Pompe hydraulique	200	453
913	Régulateur, pompe hydraulique	300	457
914	Système servo, valve commande vers valve commande a distance.	100	459
914	Système servo, valve commande vers valve pedale commande a distance	200	463
914	Système servo, valve commande vers vanne el.magnet. et moteur d'orient.	300	465
914	Système servo, conduits vers le distributeur de commande	400	469
914	Système servo, alarme translation	600	471
914	Pédale valve cde télécommandée avec pièces montage	700	473
914	V. commande vers pédale de v. commande télécommandée, moteur condui	800	475
914	Système servo, valve de commande télécommandée	1100	479
914	Système servo, valve de commande télécommandée	1200	481
914	Système servo, sélection fonction levier	2100	483
914	Système servo, sélection fonction levier 8279166,8286119	2150	485
914	Système servo, marteau et cisaille	2200	487
914	Hydraulique d'assistance,circuit hydraul. pour marteau sur machine de ba	2300	489
914	Système servo, ralentisseur automatique	2400	493
914	Commande, lame bulldozer	3000	495
916	Commande hydraulique d'outil, vérin de balancier sur la flèche	100	497
916	Hydraulique de travail, coupure flèche	300	499
916	Commande hydraulique d'outil, vérin de flèche	900	503
916	Hydraulique de travail, coupure bras	1300	505
916	Hydraulique de travail, marteau et ciseaux pour flèche	2000	507
916	Hydraulique de travail, marteau et ciseaux pour bras	2100	509
916	Commande hydraulique d'outil, système de préhension sur équipement de travail	8100	511
916	Commande hydraulique d'outil, capot de protection	9000	513
924	Fixation, raccord rapide	100	515
924	Porte-outils, mecanique 11839695	110	517
924	Fixation, raccord rapide 8292430	120	519
924	Fixation, raccord rapide	150	521
924	Commande hydraulique d'outil, porte-outil sur tourelle	200	523
924	Conduits hydrauliques - porte-outil, rotateur, valves de sécurité en cas de rupture de flexible.	300	525
924	Commande hydraulique d'outil, porte-outil sur flèche	400	527
924	Commande hydraulique d'outil, porte-outil sur balancier	700	529
924	Commande hydraulique d'outil, équipement de talutage et rotateur sur tourelle	1000	533
924	Commande hydraulique d'outil, équipement de talutage et rotateur sur flèche	1100	535

TABLE DES MATIÈRES

TABLE DES MATIÈRES

GROUPE		Section	Page
924	Commande hydraulique d'outil, équipement de talutage et rotateur sur balancier	1600	537
925	Godet	100	539
925	Godet	200	541
925	Godet	300	543
925	Godet	400	545
925	Godet	500	547
925	Godet	600	549
925	Godet	700	551
925	Godet	800	553
925	Godet	900	555
925	Godet	1000	557
925	Godet niveleur	1050	559
925	Godet niveleur	1100	561
925	Godet niveleur	1200	563
925	Articulation en l'absence de godet	1500	565
925	Articulations, godet 8282735,8284745,8284749,8284750,8284751, 8284752,84753	1550	567
927	Lame bulldozer	100	569
927	Vérin hydraulique, lame bulldozer	500	571
971	Système hydraulique, valve de commande flèche et pivotement	100	573
971	Flêche d'orientation - cylindre	600	575
974	Articulations, flèche	100	579
974	Système hydraulique, orientation	200	581
974	Flèche et conduits de graissage	300	585
974	Vérin de flèche	3000	587
975	Articulations de balancier 8278731,8278733,8279157,8279158, 8287960,8287961	100	591
975	Balancier et tuyauterie de lubr avec siège de tuyau	500	593
975	Balancier et tuyauterie de lubr avec siège de tuyau	510	595
975	Vérin de bras	1500	597
975	Articulations, liaison avec la tige de piston	1900	601
975	Vérin de godet	2500	605
992	Système antivol	100	607

GRUPPE		Abschnitt	Seite
911	Hydrauliköltank	100	415
911	Drehgelenkleitung, Steuerventil zu Drehgelenk	200	419
911	Drehgelenkleitung, Steuerventil zu Fahrmotor	300	421
911	Hydraulsystem, Planierschild, vorne	400	423
911	Hydraulikanlage, Rückleitungen	600	425
911	Hydraulikanlage, Geräteleitungen	700	427
911	Druckölsystem, Saugleitung	800	429
912	Steuerventil mit Anbauteilen.	100	431
912	Hauptsteuerventil	200	433
912	Hauptsteuerventil	300	439
912	Hauptsteuerventil	400	443
912	Arbeitshydraulik, Leitungsbruchventil Ausleger und Ventileinbau.	2000	447
912	Arbeitshydraulik, Leitungsbruchventil Stiel und Ventileinbau.	2100	449
913	Pumpeninstallation	100	451
913	Hydraulikpumpe	200	453
913	Regler, Hydraulikpumpe	300	457
914	Servosystem, Steuerventil zu Vorsteuergerät	100	459
914	Servosystem, Steuerventil zu Pedal für Fernbetätigungsventil	200	463
914	Servosystem, Steuerventil zu Magnetventil und Schwenkmotor	300	465
914	Servosystem, Rohranschluss zu Steuerventil.	400	469
914	Servosystem, Fahralarm	600	471
914	Vorsteuergerät Pedal mit Anbauteilen	700	473
914	steuerventil zu Vorsteuergerät Pedal, Fahrmotor	800	475
914	Servosystem, Vorsteuergerät	1100	479
914	Servosystem, Vorsteuergerät	1200	481
914	Servosystem, Wechsel der Hebelfunktion	2100	483
914	Servosystem, Wechsel der Hebelfunktion 8279166,8286119	2150	485
914	Servosystem, Hammer und Schere	2200	487
914	Servohydraulik, hammerhydr. an Grundmash.	2300	489
914	Servosystem, autom. Verzögerung	2400	493
914	Regler, Frontschar	3000	495
916	Arbeitshydraulik, Stielzylinder auf Ausleger	100	497
916	Arbeitshydraulik, Leitungsbruchventil Ausleger	300	499
916	Arbeitshydraulik, Auslegerzylinder	900	503
916	Arbeitshydraulik, Leitungsbruchventil Stiel	1300	505
916	Arbeitshydraulik, Hammer und Schere für Ausl	2000	507
916	Arbeitshydraulik, Hammer und Schere für Stie	2100	509
916	Arbeitshydraulik, Greifersystem auf Arbeitsausstattung	8100	511
916	Arbeitshydraulik, Haube	9000	513
924	Geräteträger, Schnellwechsler	100	515
924	Schnellwechsler, Mechanisch 11839695	110	517
924	Geräteträger, Schnellwechsler 8292430	120	519
924	Geräteträger, Schnellwechsler	150	521
924	Arbeitshydraulik, Schnellwechsler auf oberem Rahmen	200	523
924	Druckölleitungen - Schnellwechsler, Rotator, Leitungsbruchventil.	300	525
924	Arbeitshydraulik, Schnellwechsler auf Ausleger	400	527
924	Arbeitshydraulik, Schnellwechsler auf Stiel	700	529
924	Arbeitshydraulik, Böschung und Rotator auf oberem Rahmen	1000	533
924	Arbeitshydraulik, Böschung und Rotator auf Ausleger	1100	535
924	Arbeitshydraulik, Böschung und Rotator auf Stiel	1600	537
925	Schaufel	100	539
925	Schaufel	200	541
925	Schaufel	300	543
925	Schaufel	400	545
925	Schaufel	500	547
925	Schaufel	600	549
925	Schaufel	700	551
925	Schaufel	800	553
925	Schaufel	900	555
925	Schaufel	1000	557
925	Planierschaufel	1050	559
925	Planierschaufel	1100	561

INHALTSVERZEICHNIS

GRUPPE		Abschnitt	Seite
925	Planierschaufel	1200	563
925	Gestänge für ohne Löffel	1500	565
925	Gelenke zu Löffel 8282735,8284745,8284749,8284750,8284751, 8284752,84753	1550	567
927	Frontschar	100	569
927	Frontscharzylinder	500	571
971	Hydraulikanlage, Steuerventil zu Ausleger und Schwenken	100	573
971	Ausleger-schwenk Zylinder	600	575
974	Gelenke zu Ausleger	100	579
974	Hydraulikkreis, Schwenken	200	581
974	Ausleger und Schmierleitungen	300	585
974	Auslegerzylinder	3000	587
975	Verbindungen zu Stiel 8278731,8278733,8279157,8279158, 8287960,8287961	100	591
975	Stiel und Schmierleitungen mit Sitz	500	593
975	Stiel und Schmierleitungen mit Sitz	510	595
975	Stielzylinder	1500	597
975	Löffelgelenk	1900	601
975	Schaufelzylinder	2500	605
992	Diebstahlschutz	100	607

그룹		절	페이지
911	유압오일탱크	100	415
911	터닝조인트 배관 , 제어밸브에서 터닝조인트	200	419
911	터닝조인트 배관 , 터닝조인트에서 주행모터	300	421
911	유압 시스템 , 도자 블레이드 , 앞	400	423
911	유압 배관 , 리턴라인	600	425
911	유압 시스템 , 작업장치	700	427
911	유압 시스템 , 흡입 라인	800	429
912	제어밸브 및 장착부품	100	431
912	제어밸브	200	433
912	제어밸브	300	439
912	제어밸브	400	443
912	유압배관 , 붐 낙하방지밸브 장착	2000	447
912	유압 배관 , 디퍼 암 낙하방지밸브 장착	2100	449
913	유압펌프 및 장착부품	100	451
913	유압펌프	200	453
913	유압펌프 레귤레이터	300	457
914	서보 배관 , 제어밸브에서 원격조종밸브	100	459
914	서보 배관 , 제어밸브에서 원격조종밸브 페달	200	463
914	서보 배관 , 제어밸브 에서 솔레노이드 밸브 및 선회 모터	300	465
914	서보 배관 , 제어밸브 배관	400	469
914	서보 시스템 , 주행 경보장치	600	471
914	원격조종밸브 페달 및 장착부품	700	473
914	주행모터 원격조종밸브 페달	800	475
914	서보 배관 , 원격조종밸브	1100	479
914	서보 배관 , 원격조종밸브	1200	481
914	서보 배관 , 레버 작동방향 변경	2100	483
914	서보 배관 , 레버 작동방향 변경	2150	485
914	서보 배관 , 해머 및 시어	2200	487
914	서보 배관 , 해머 및 시어	2300	489
914	서보 배관 , 자동 속도제어	2400	493
914	도자 블레이드 제어링크	3000	495
916	유압 배관 , 붐측 디퍼 암 실린더	100	497
916	낙하방지장치 배관 , 붐	300	499
916	유압 배관 , 붐 실린더	900	503
916	낙하방지장치 배관 , 디퍼 암	1300	505
916	해머 및 시어 배관 , 붐	2000	507
916	해머 및 시어 배관 , 디퍼 암	2100	509
916	유압 배관 , 우드 그랩 ; 작업장치측	8100	511
916	유압배관 , 커버	9000	513
924	작업장치 브라켓 , 퀵 핏	100	515
924	퀵핏 , 기계식	110	517
924	작업장치 브라켓 , 퀵 핏	120	519
924	작업장치 브라켓 , 퀵 핏	150	521
924	유압 배관 , 상부프레임측 퀵 핏	200	523
924	유압 배관 브라켓 – 퀵 핏 , 로테이터 , 낙하 방지장치	300	525
924	유압 배관 , 붐측 퀵 핏	400	527
924	유압 배관 , 디퍼 암측 퀵 핏	700	529
924	유압 배관 , 상부프레임측 슬로프 및 로테이터	1000	533
924	유압 배관 , 붐측 슬로프 및 로테이터	1100	535
924	유압 배관 , 디퍼 암측 슬로프 및 로테이터	1600	537
925	버켓	100	539
925	버켓	200	541
925	버켓	300	543
925	버켓	400	545
925	버켓	500	547
925	버켓	600	549
925	버켓	700	551
925	버켓	800	553
925	버켓	900	555
925	버켓	1000	557
925	그래이딩 버켓	1050	559
925	그래이딩 버켓	1100	561

그룹		절	페이지
925	그래이딩 버켓	1200	563
925	버켓 미장착시 연결 장치	1500	565
925	버켓 연결장치	1550	567
927	도자 블레이드	100	569
927	도자 블레이드 실린더	500	571
971	유압 배관 , 제어밸브에서 붐 및 선회	100	573
971	붐 선회 실린더	600	575
974	붐 연결장치	100	579
974	붐 선회 장치	200	581
974	붐 및 윤활 배관	300	585
974	붐 실린더	3000	587
975	디퍼 암 연결장치	100	591
975	디퍼 암 및 윤활 배관 , 유압배관 장착브라켓 포함	500	593
975	디퍼 암 및 윤활 배관 , 유압배관 장착브라켓 포함	510	595
975	디퍼 암 실린더	1500	597
975	커넥팅로드 연결장치	1900	601
975	버켓 실린더	2500	605
992	도난방지장치	100	607

部类		部分	页
911	液压油箱	100	415
911	控制阀到回转接头总成的管线	200	419
911	回转接头总成到行走马达的管线	300	421
911	液压系统，推土机平铲 前	400	423
911	液压系统，回流管	600	425
911	液压系统，附属装置	700	427
911	液压系统，吸油管	800	429
912	带安装零件的控制阀	100	431
912	主控制阀	200	433
912	主控制阀	300	439
912	主控制阀	400	443
912	工作液压，大臂爆裂保护阀安装件	2000	447
912	工作液压，小臂爆裂保护阀安装件	2100	449
913	油泵安装	100	451
913	液压泵	200	453
913	液压泵稳压器	300	457
914	伺服系统，控制阀到遥控阀	100	459
914	伺服系统，控制阀到遥控阀踏板	200	463
914	伺服系统，控制阀到电磁阀和回转马达。	300	465
914	伺服系统，控制阀管线	400	469
914	伺服系统，行走警报	600	471
914	带安装零件的遥控阀踏板	700	473
914	行走马达遥控阀踏板	800	475
914	伺服系统，遥控阀	1100	479
914	伺服系统，遥控阀	1200	481
914	伺服系统，操纵杆模式转换器	2100	483
914	伺服系统，操纵杆模式转换器	2150	485
914	伺服系统，液压破碎锤和液压剪	2200	487
914		2300	489
914	自动减速伺服系统	2400	493
914	推土板控制连杆	3000	495
916	工作液压，大臂上的小臂油缸	100	497
916	工作液压，大臂爆裂保护阀	300	499
916	工作液压，大臂油缸	900	503
916	工作液压，小臂爆裂保护阀	1300	505
916	工作液压，大臂液压破碎锤和液压剪	2000	507
916	工作液压，小臂液压破碎锤和液压剪	2100	509
916	工作液压，工作设备上的抓斗系统	8100	511
916	工作液压，盖子	9000	513
924	快速装配附加铲斗	100	515
924	快捷安装，机械	110	517
924	快速装配附加铲斗	120	519
924	快速装配附加铲斗	150	521
924	工作液压，上部车架上的快速装配阀	200	523
924	液压管线座 - 快速装配、旋转器、软管爆裂保护阀	300	525
924	工作液压，大臂上的快速装配阀	400	527
924	工作液压，小臂上的快速装配阀	700	529
924	工作液压，上部车架上的斜板和旋转器	1000	533
924	工作液压，大臂上的斜板和旋转器	1100	535
924	工作液压，小臂上的斜板和旋转器	1600	537
925	铲斗	100	539
925	铲斗	200	541
925	铲斗	300	543
925	铲斗	400	545
925	铲斗	500	547
925	铲斗	600	549
925	铲斗	700	551
925	铲斗	800	553
925	铲斗	900	555
925	铲斗	1000	557
925	平地铲斗	1050	559
925	平地铲斗	1100	561

部类		部分	页
925	平地铲斗	1200	563
925	无铲斗的连接	1500	565
925	到铲斗的连接	1550	567
927	推土板	100	569
927	推土板液压缸	500	571
971	液压系统，控制阀到大臂与回转系统	100	573
971	大臂回转油缸	600	575
974	大臂连杆	100	579
974	大臂回转系统	200	581
974	大臂与润滑脂配管	300	585
974	大臂油缸	3000	587
975	小臂连杆	100	591
975	小臂和带配管座的润滑脂配管	500	593
975	小臂和带配管座的润滑脂配管	510	595
975	小臂油缸	1500	597
975	活塞杆连杆	1900	601
975	铲斗油缸	2500	605
992	防盗系统	100	607

VOLVO

Construction Equipment

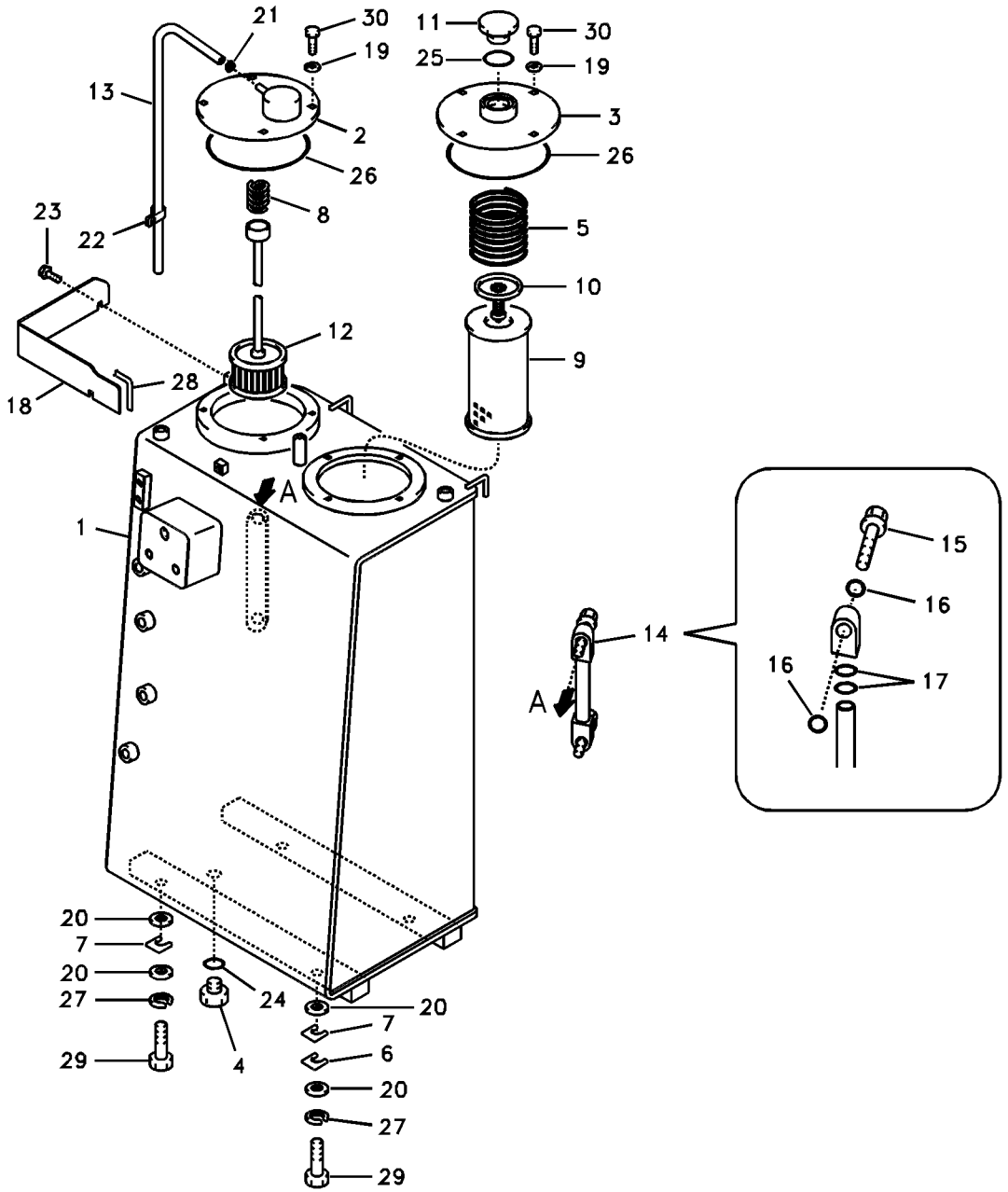
21
30
19
13
2
26
11
30
25
19
3
26
23
22
8
5
10
12
9
28
18
A
1
14
A
15
16
16
17
20
7
20
27
29
24
4
20
7
6
20
27
29

Fig.	Part No.	Quantity 1	2	3	PS	KIT	Description	Dénomination	Bezeichnung	품명	说明	Notes
1	**VOE 14530921**	1					Tank	Résérvoir	Behälter	탱크	油箱	SER NO 10001-10640
	VOE 14540385	1					Tank	Résérvoir	Behälter	탱크	油箱	SER NO 10641-11078
	VOE 14548308	1					Tank	Résérvoir	Behälter	탱크	油箱	SER NO 11079-11423
	VOE 14553660	1					Tank	Résérvoir	Behälter	탱크	油箱	SER NO 11424-
2	**VOE 14519271**	1					•Cover	•Capot	•Haube	• 커버	• 罩盖	
3	**VOE 14523750**	1					•Cover	•Capot	•Haube	• 커버	• 罩盖	
4	**SA 1010-60030**	1					Plug	Bouchon	Stopfen	플러그	堵头	
5	**SA 1040-20240**	1					Spring	Ressort	Feder	스프링	弹簧	
6	**SA 1040-20270**	3					Shim	Cale d'épaisseur	Passcheibe	심	垫片	
7	**SA 1040-20290**	4					Shim	Cale d'épaisseur	Passcheibe	심	垫片	
8	**SA 1040-20360**	1					Spring	Ressort	Feder	스프링	弹簧	
9	**SA 1040-20410**	1					Oil Filter	Filtre Huile	Ölfilter	오일 필터	机油滤芯	
10	**SA 1040-23870**	1					Valve	Soupape	Ventil	밸브	阀	
11	**VOE 14529324**	1					Plug	Bouchon	Stopfen	플러그	堵头	
12	**VOE 14519254**	1					Strainer	Crépine	Sieb	스트레이너	滤网	
	VOE 14531069	1					•Strainer	•Crépine	•Sieb	• 스트레이너	• 滤网	
13	**VOE 14523134**	1					Hose	Flexible	Schlauch	호스	软管	
14	**VOE 14532362**	1					Gauge	Calibre	Messlehre	게이지	计量器	
15	**VOE 14517557**	2					•Bolt	•Boulon	•Bolzen	• 볼트	• 螺栓	
16	**VOE 983497**	4					•O-ring	•Joint torique	•O-Ring	•O 링	•o 型圈	
17	**VOE 990557**	4					•O-ring	•Joint torique	•O-Ring	•O 링	•o 型圈	
18	**VOE 14523942**	1					Plate	Plaque	Platte	플레이트	安装板	
19	**SA 9211-10000**	8					Washer	Rondelle	Scheibe	워셔	垫圈	
20	**SA 9211-12000**	8					Washer	Rondelle	Scheibe	워셔	垫圈	SER NO 10001-10411
	VOE 14522862	4					Washer	Rondelle	Scheibe	워셔	垫圈	SER NO 10412-
21	**SA 9312-00004**	1					Clamp	Pince Serrage	Klemme	클램프	管夹	
22	**SA 9315-01401**	1					Insulating clip	Circlip isolant	Isolierklemme	인슐레이팅 클립	绝缘夹	SER NO 10001-11423
23	**VOE 946471**	2					Flange screw	Vis à embase	Flanschschraube	플랜지 나사	法兰螺丝	
24	**VOE 983526**	1					O-ring	Joint torique	O-Ring	O 링	o 型圈	
25	**VOE 990610**	1					O-ring	Joint torique	O-Ring	O 링	o 型圈	

1	**8278696**	液压油箱 유압오일탱크 **Hydrauliköltank** **Réservoir d'huile hydraulique** **Hydraulic oil tank**	Catalogue id **20043**	Group **911**
2			Illustr. No **1014690**	Section **100**
3			Issue **PUB 95A9920043**	Page **415**
4				
5				



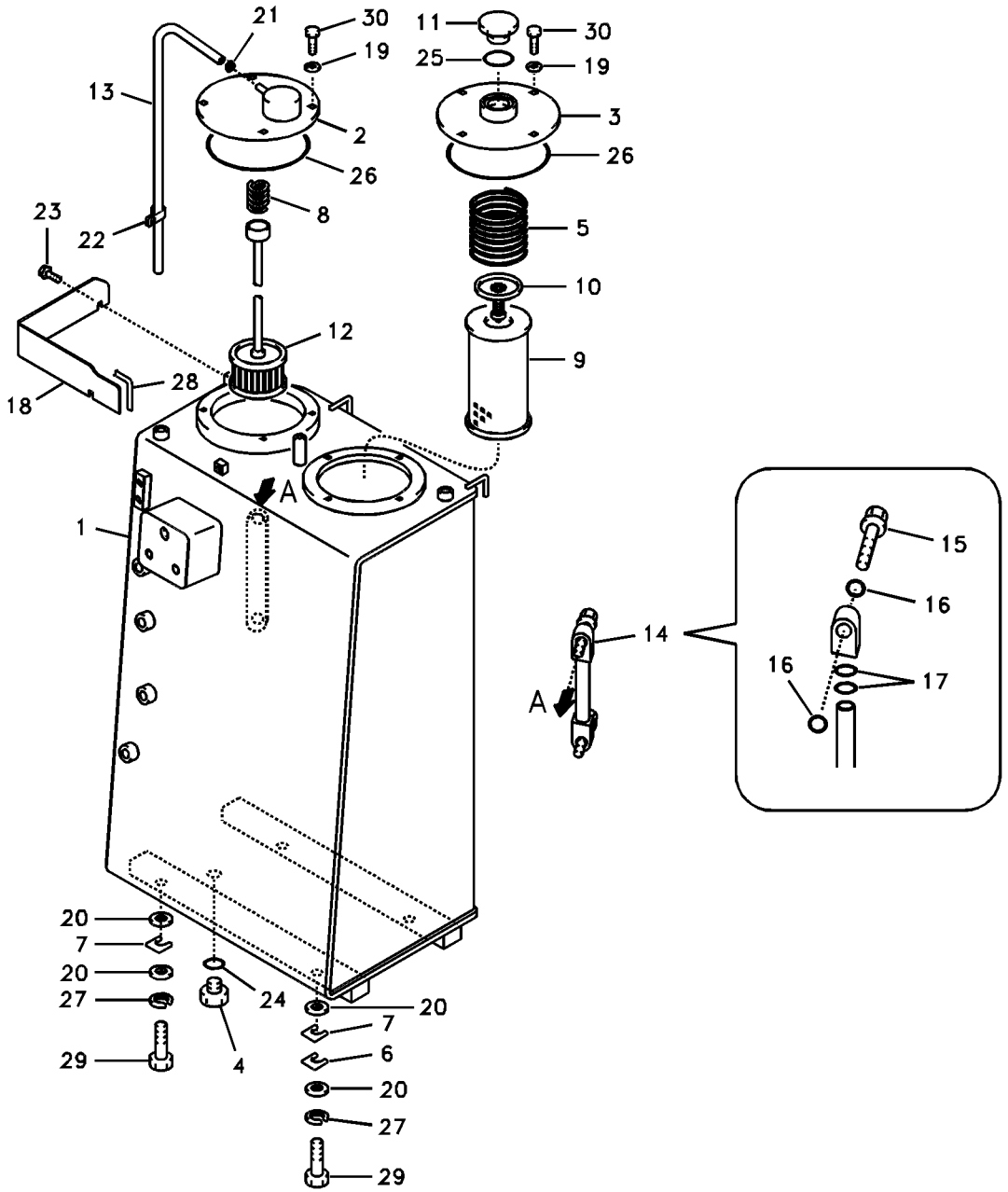
21
30
19
13
2
26
11
30
25
19
3
26
23
22
8
5
10
12
9
28
18
A
1
14
A
15
16
16
17
20
7
20
27
29
24
4
20
7
6
20
27
29

Fig.	Part No.	Quantity 1	2	3	PS	KIT	Description	Dénomination	Bezeichnung	품명	说明	Notes
26	**VOE 990603**	2					O-ring	Joint torique	O-Ring	O 링	o 型圈	
27	**VOE 955923**	4					Spring washer	Rondelle élastique	Federscheibe	스프링 워셔	弹簧垫圈	
28	**SA 9572-15000**	1					Weatherstrip	Leche-vitre	Abstreifleiste	웨더스트립	密封条	SER NO 10001-10411
	VOE 14535268	1					Weatherstrip	Leche-vitre	Abstreifleiste	웨더스트립	密封条	SER NO 10412-
29	**VOE 978933**	4					Hexagon screw	Vis à tête hexagonale	Sechskantschraube	육각 나사	六角螺丝	
30	**VOE 983251**	8					Hexagon screw	Vis à tête hexagonale	Sechskantschraube	육각 나사	六角螺丝	

1	**8278696**	液压油箱 유압오일탱크 **Hydrauliköltank** **Réservoir d'huile hydraulique** **Hydraulic oil tank**	Catalogue id **20043**	Group **911**
2			Illustr. No **1014690**	Section **100**
3			Issue **PUB 95A9920043**	Page **417**
4				
5				

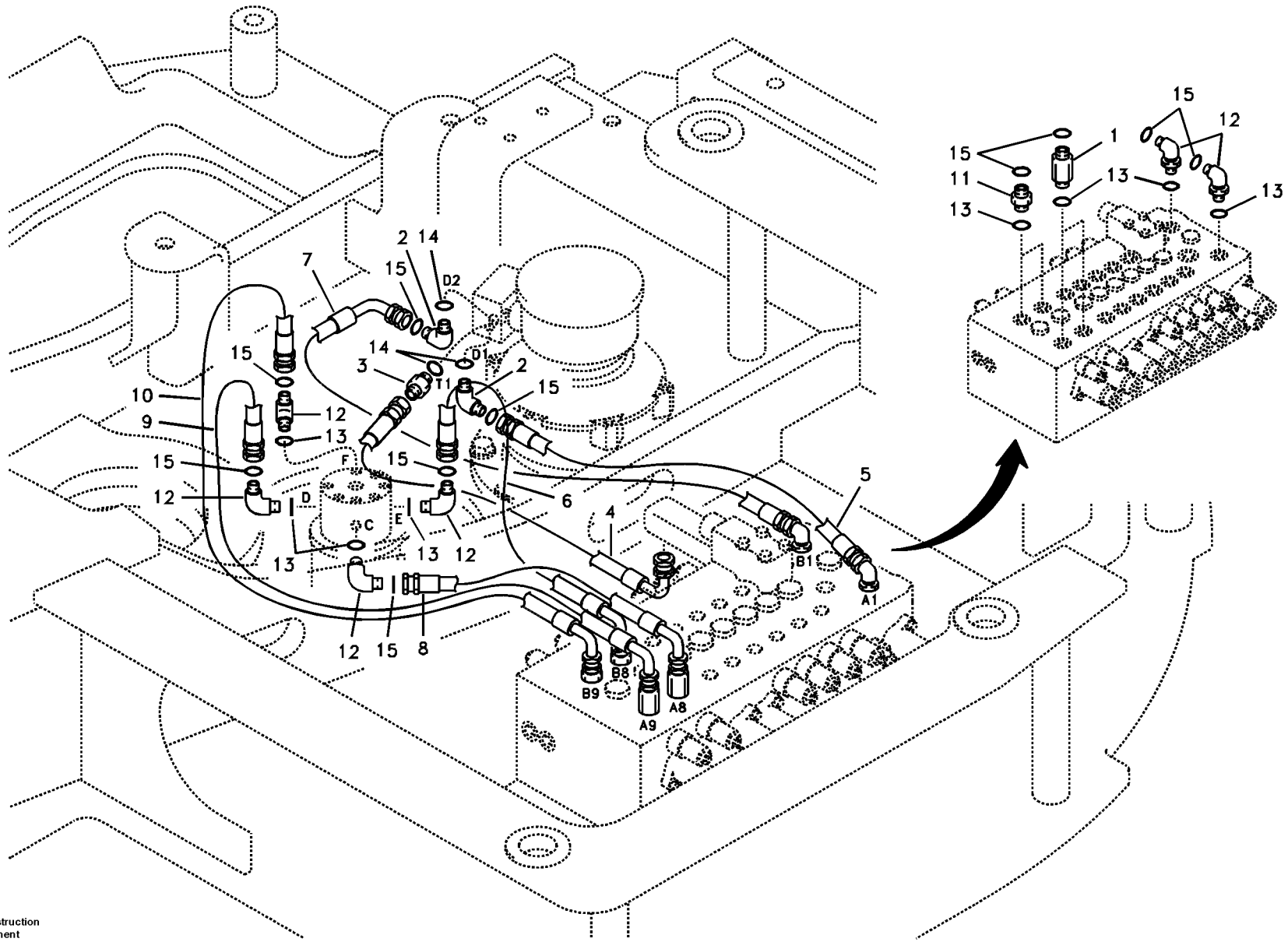
15
12
1
15
13
11
13
13
2
14
7
15
D2
14
D1
3
T1
2
15
10
9
12
13
15
F
15
12
D
6
5
4
C
E
13
12
13
B1
A1
12
15
8
B9
B8
A8
A9

Fig.	Part No.	Quantity 1	2	3	PS	KIT	Description	Dénomination	Bezeichnung	품명	说明	Notes
1	**VOE 14880468**	2					Connector	Raccord	Anschluss	커넥터	接头	SER NO 10001-10607
	VOE 14880487	2					Connector	Raccord	Anschluss	커넥터	接头	SER NO 10608-
2	**VOE 14880485**	2					Elbow	Coude	Winkel	엘보우	弯管	SER NO 10001-10607
	VOE 14538805	2					Elbow	Coude	Winkel	엘보우	弯管	SER NO 10608-
3	**VOE 14880488**	1					Connector	Raccord	Anschluss	커넥터	接头	SER NO 10001-11004
	VOE 14880830	1					Connector	Raccord	Anschluss	커넥터	接头	SER NO 11005-
4	**VOE 14880489**	1					Hose	Flexible	Schlauch	호스	软管	
5	**SA 9401-04616**	1					Hose	Flexible	Schlauch	호스	软管	
6	**VOE 936310**	1					Hose assembly	Conduit flexible	Schlauchleitung	호스 어셈블리	软管装置	
7	**VOE 938539**	1					Hose assembly	Conduit flexible	Schlauchleitung	호스 어셈블리	软管装置	(SA 9403-04615)
8	**VOE 936312**	1					Hose assembly	Conduit flexible	Schlauchleitung	호스 어셈블리	软管装置	(SA 9403-04617)
9	**VOE 936313**	1					Hose assembly	Conduit flexible	Schlauchleitung	호스 어셈블리	软管装置	
10	**VOE 936314**	1					Hose assembly	Conduit flexible	Schlauchleitung	호스 어셈블리	软管装置	(SA 9403-04619)
11	**SA 9419-11010**	2					Connector	Pièce connexion	Verbindungsstück	커넥터	接口	
12	**SA 9419-21010**	6					Elbow	Coude	Winkelstueck	엘보	弯管接头	
13	**VOE 990557**	10					O-ring	Joint torique	O-Ring	O 링	o 型圈	
14	**SA 9511-42908**	3					O-ring	Joint Torique	O-Ring	오링	0 形圈	
15	**SA 9512-02014**	12					O-ring	Joint Torique	O-Ring	오링	0 形圈	

1	**8278696**	控制阀到回转接头总成的管线 터닝조인트 배관 , 제어밸브에서 터닝조인트 **Drehgelenkleitung, Steuerventil zu Drehgelenk** **Articulation de rotation, valve de commande vers articulation de rotation** **Turning joint line, control valve to turning joint**	Catalogue id **20043**	Group **911**
2			Illustr. No **1011653**	Section **200**
3			Issue **PUB 95A9920043**	Page **419**
4				
5				

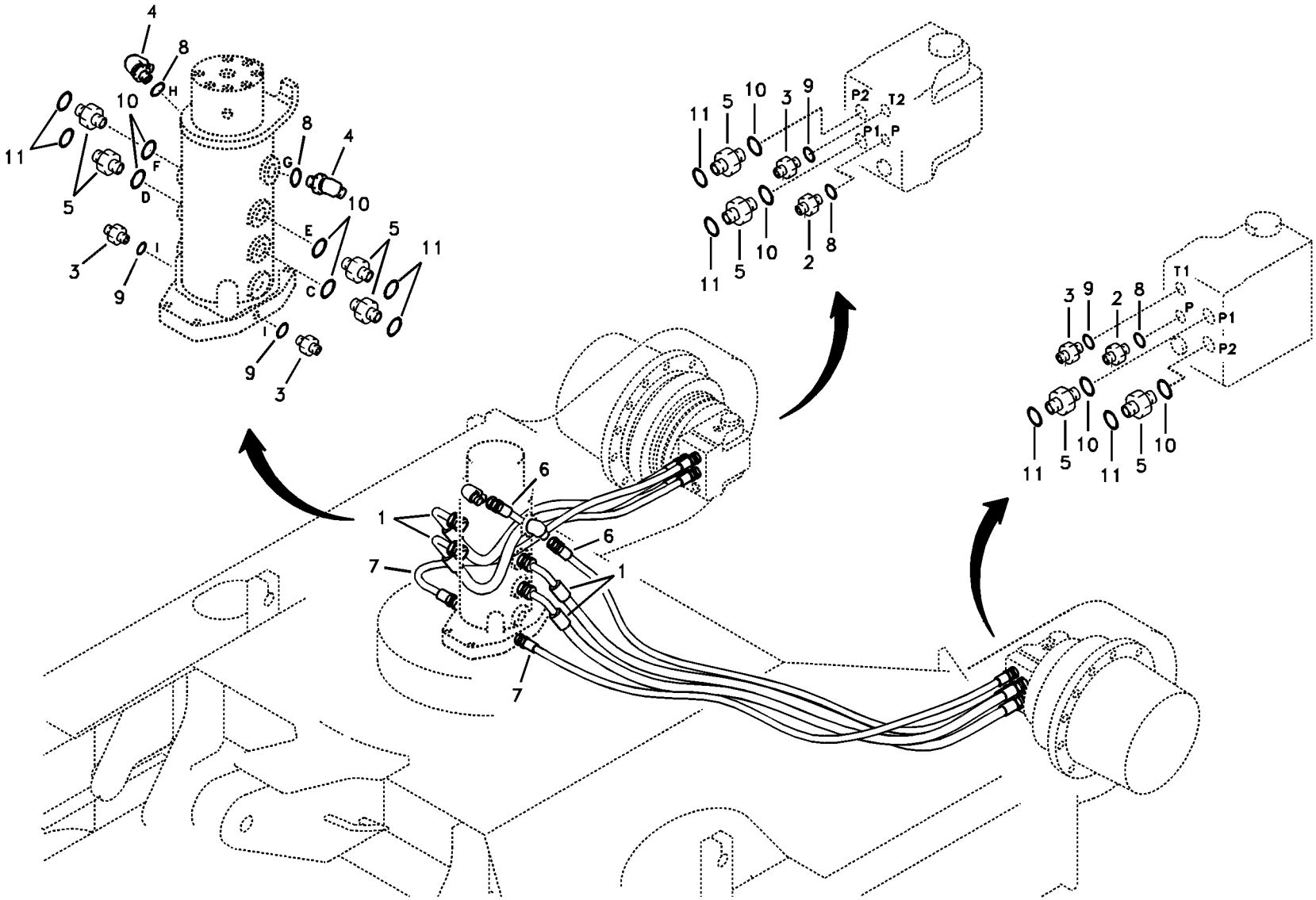

Volvo Construction Equipment

1011654

Fig.	Part No.	Quantity 1	2	3	PS	KIT	Description	Dénomination	Bezeichnung	품명	说明	Notes
1	**SA 9403-14625**	4					Hose	Flexible	Schlauch	호스	软管	
2	**SA 9412-11020**	2					Connector	Raccord	Anschluss	커넥터	接头	
3	**SA 9412-11030**	4					Connector	Raccord	Anschluss	커넥터	接头	
4	**SA 9414-11010**	2					Elbow	Coude	Winkelstueck	엘보	弯管接头	
5	**SA 9419-11010**	8					Connector	Pièce connexion	Verbindungsstück	커넥터	接口	
6	**SA 9451-12226**	2					Hose	Durit	Schlauch	호스	软管	
7	**SA 9451-13125**	2					Hose	Durit	Schlauch	호스	软管	
8	**SA 9511-12011**	4					O-ring	Joint Torique	O-Ring	오링	0 形圈	
9	**SA 9511-12014**	4					O-ring	Joint Torique	O-Ring	오링	0 形圈	
10	**VOE 990557**	8					O-ring	Joint torique	O-Ring	O 링	o 型圈	
11	**SA 9512-02014**	8					O-ring	Joint Torique	O-Ring	오링	0 形圈	

1	**8278696**	回转接头总成到行走马达的管线 터닝조인트 배관 , 터닝조인트에서 주행모터 **Drehgelenkleitung, Steuerventil zu Fahrmotor** **Articulation de rotation, articulation de rotation vers moteur de conduite** **Turning joint line, turning joint to travel motor**	Catalogue id **20043**	Group **911**
2			Illustr. No **1011654**	Section **300**
3			Issue **PUB 95A9920043**	Page **421**
4				
5				

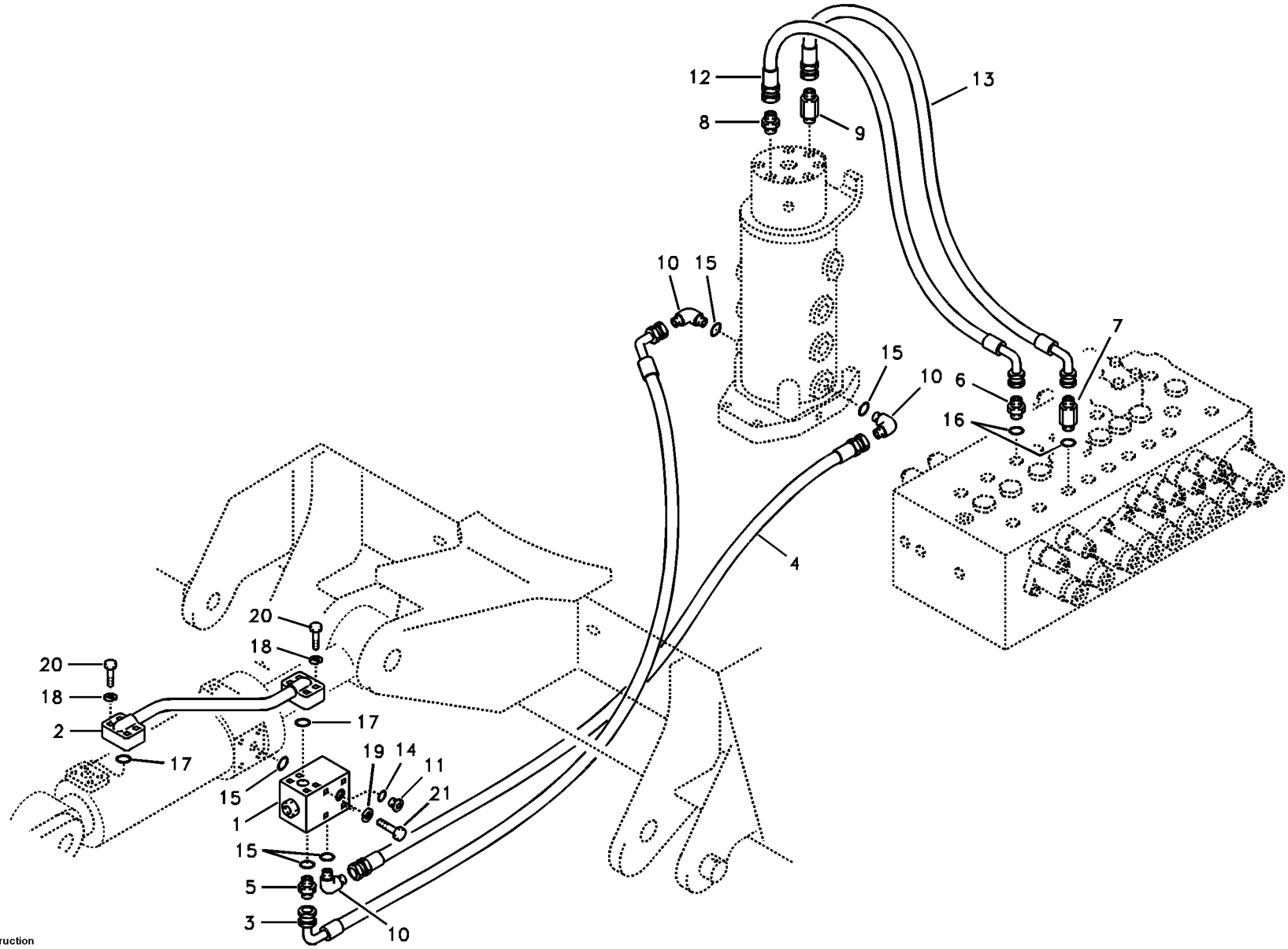

Volvo Construction Equipment

1011655

Fig.	Part No.	Quantity 1	2	3	PS	KIT	Description	Dénomination	Bezeichnung	품명	说明	Notes
1	**VOE 14507910**	1					Non-return valve	Clapet antiretour	Rückschlagventil	논 - 리턴 밸브	止回阀	
2	**VOE 14517315**	1					Pipe	Canalisation	Rohrleitung	파이프	硬管总成	
3	**VOE 14880537**	1					Hose	Flexible	Schlauch	호스	软管	
4	**VOE 14880538**	1					Hose	Flexible	Schlauch	호스	软管	
5	**SA 9412-11030**	1					Connector	Raccord	Anschluss	커넥터	接头	
6	**SA 9412-11150**	1					Connector	Raccord	Anschluss	커넥터	接头	
7	**SA 9412-11155**	1					Connector	Raccord	Anschluss	커넥터	接头	
8	**SA 9412-43030**	1					Connector	Raccord	Anschluss	커넥터	接头	
9	**SA 9412-43090**	1					Connector	Raccord	Anschluss	커넥터	接头	
10	**SA 9413-11020**	3					Elbow	Coude	Winkelstueck	엘보	弯管接头	
11	**SA 9415-11021**	1					Plug	Bouchon	Stopfen	플러그	堵头	
12	**SA 9453-03715**	1					Hose assembly	Conduit flexible	Schlauchleitung	호스 어셈블리	软管装置	SER NO 10001-10411
	SA 9453-03717	1					Hose	Durit	Schlauch	호스	软管	SER NO 10412-
13	**SA 9453-03717**	1					Hose	Durit	Schlauch	호스	软管	
14	**SA 9511-12011**	1					O-ring	Joint Torique	O-Ring	오링	0 形圈	
15	**SA 9511-12014**	5					O-ring	Joint Torique	O-Ring	오링	0 形圈	
16	**VOE 990557**	1					O-ring	Joint torique	O-Ring	O 링	o 型圈	
17	**SA 9512-02210**	2					O-ring	Joint Torique	O-Ring	오링	0 形圈	
18	**VOE 955921**	8					Spring washer	Rondelle élastique	Federscheibe	스프링 워셔	弹簧垫圈	
19	**VOE 955922**	2					Spring washer	Rondelle élastique	Federscheibe	스프링 워셔	弹簧垫圈	
20	**VOE 983245**	8					Hexagon screw	Vis à tête hexagonale	Sechskantschraube	육각 나사	六角螺丝	
21	**VOE 983256**	2					Hexagon screw	Vis à tête hexagonale	Sechskantschraube	육각 나사	六角螺丝	

1	**8278696**	**液压系统，推土机平铲 前** **유압 시스템 , 도자 블레이드 , 앞** **Hydraulsystem, Planierschild, vorne** **Systeme hydraulique, lame bull, avant** **Hydraulic system, dozer blade front**	Catalogue id **20043**	Group **911**
2			Illustr. No **1011655**	Section **400**
3			Issue **PUB 95A9920043**	Page **423**
4				
5				

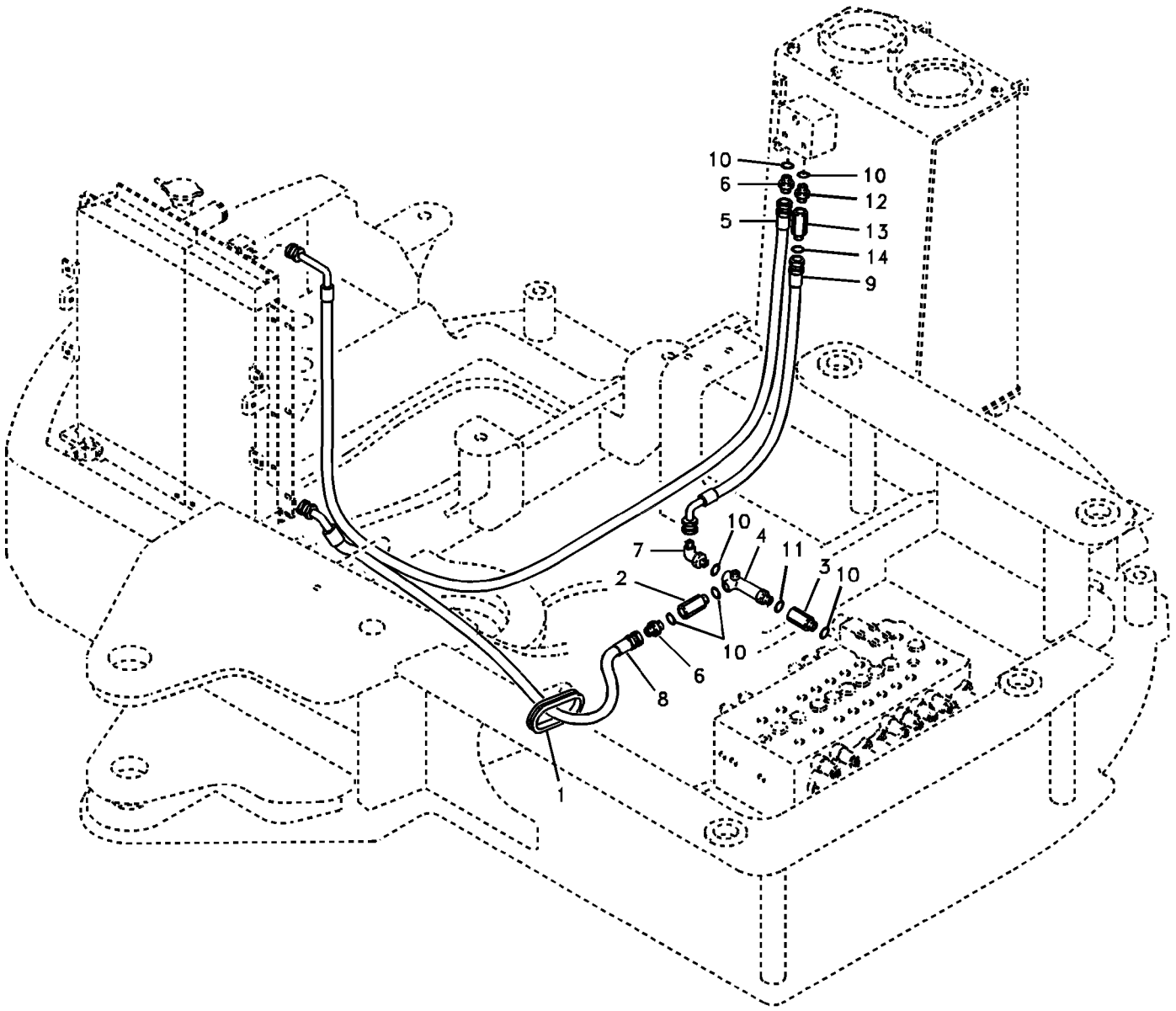

Volvo Construction Equipment

1017420

Fig.	Part No.	Quantity 1	2	3	PS	KIT	Description	Dénomination	Bezeichnung	품명	说明	Notes
1	**VOE 14518967**	1					Grommet	Passe fil	Durchführung	그로멧	索环	
2	**VOE 14521454**	1					Non-return valve	Clapet antiretour	Rückschlagventil	논 - 리턴 밸브	止回阀	
3	**VOE 14530844**	1					Check valve	Valve antiretour	Rückschlagventil	체크 밸브	止回阀	SER NO 10001-10375
4	**VOE 14528904**	1					Tee	Connexion en T	T-stuck	티	三通	
5	**VOE 14880533**	1					Hose	Flexible	Schlauch	호스	软管	
6	**SA 9412-11050**	2					Connector	Raccord	Anschluss	커넥터	接头	
7	**SA 9413-11040**	1					Elbow nipple	Raccord coudé	Winkelnippel	엘보우 니플	弯管接头	
8	**SA 9452-05219**	1					Hose	Flexible	Schlauch	호스	软管	
9	**SA 9453-05227**	1					Hose assembly	Conduit flexible	Schlauchleitung	호스 어셈블리	软管总成	SER NO 10001-10375
	VOE 9453-05226	1					Hose	Durit	Schlauch	호스	软管	SER NO 10376-
10	**SA 9511-12024**	6					O-ring	Joint Torique	O-Ring	오링	0 形圈	SER NO 10001-10375
	SA 9511-12024	5					O-ring	Joint Torique	O-Ring	오링	0 形圈	SER NO 10376-
11	**SA 9511-12029**	1					O-ring	Joint Torique	O-Ring	오링	0 形圈	
12	**SA 9412-11050**	1					Connector	Raccord	Anschluss	커넥터	接头	SER NO 10001-10375
	VOE 14532841	1					Connector	Raccord	Anschluss	커넥터	接头	SER NO 10376-
13	**VOE 14530844**	1					Check valve	Valve antiretour	Rückschlagventil	체크 밸브	止回阀	SER NO 10376-
14	**SA 9511-12024**	1					O-ring	Joint Torique	O-Ring	오링	0 形圈	SER NO 10376-

1	**8278696**	液压系统，回流管 유압 배관 , 리턴라인 **Hydraulikanlage, Rückleitungen** **Système hydraulique, conduits de retour** **Hydraulic system, return lines**	Catalogue id **20043**	Group **911**
2			Illustr. No **1017420**	Section **600**
3			Issue **PUB 95A9920043**	Page **425**
4				
5				

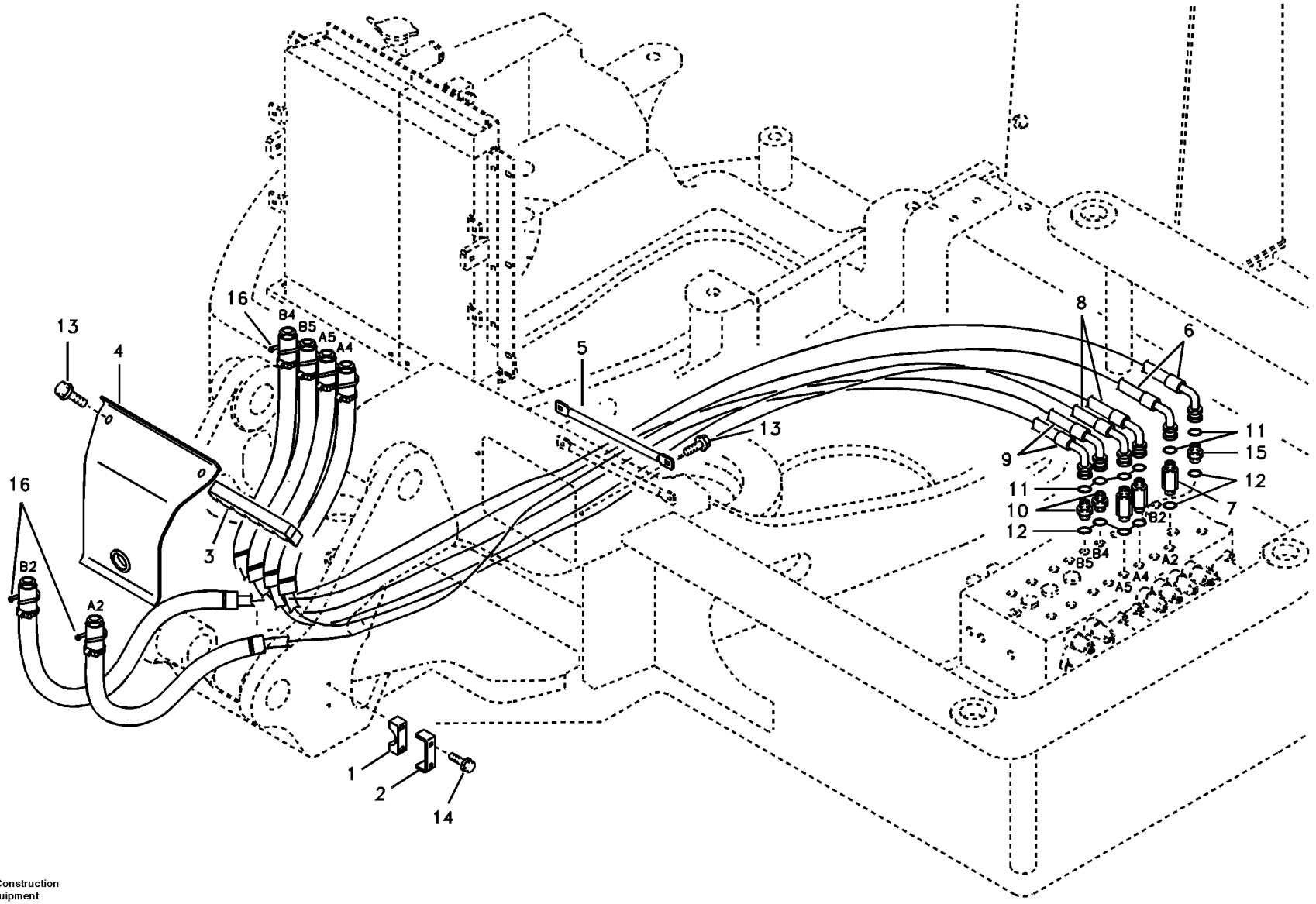

Volvo Construction Equipment

1014692

Fig.	Part No.	Quantity 1	2	3	PS	KIT	Description	Dénomination	Bezeichnung	품명	说明	Notes
1	**VOE 14504576**	1					Clamp	Pince Serrage	Klemme	클램프	管夹	
2	**VOE 14504577**	1					Plate	Plaque	Platte	플레이트	安装板	
3	**VOE 14522543**	1					Clamp	Pince Serrage	Klemme	클램프	管夹	
4	**VOE 14526617**	1					Plate	Plaque	Platte	플레이트	安装板	SER NO 10001-11177
	VOE 14543280	1					Plate	Plaque	Platte	플레이트	安装板	SER NO 11178-
5	**VOE 14526709**	1					Bar	Barre	Stab	바	杆	
6	**VOE 14881327**	2					Hose	Flexible	Schlauch	호스	软管	
7	**VOE 14880468**	2					Connector	Raccord	Anschluss	커넥터	接头	SER NO 10001-10607
	VOE 14880487	2					Connector	Raccord	Anschluss	커넥터	接头	SER NO 10608-
8	**VOE 14881329**	2					Hose	Flexible	Schlauch	호스	软管	S/N -13117
	VOE 14881334	2					Hose	Flexible	Schlauch	호스	软管	S/N 13118-
9	**VOE 14881330**	2					Hose	Flexible	Schlauch	호스	软管	
10	**SA 9419-11010**	3					Connector	Pièce connexion	Verbindungsstück	커넥터	接口	
11	**VOE 990738**	6					O-ring	Joint torique	O-Ring	O 링	o 型圈	(VOE 4880493)
12	**VOE 990557**	6					O-ring	Joint torique	O-Ring	O 링	o 型圈	
13	**VOE 946441**	4					Flange screw	Vis à embase	Flanschschraube	플랜지 나사	法兰螺丝	
14	**VOE 965186**	2					Flange screw	Vis à embase	Flanschschraube	플랜지 나사	法兰螺丝	
15	**VOE 14881293**	1					Connector	Raccord	Anschluss	커넥터	接头	
16	**SA 9314-02200**	6					Strip clamp	Serrage de ruban	Bandklammer	스트립 클램프	带夹	

1	**8278696**	**液压系统，附属装置** **유압 시스템 , 작업장치** **Hydraulikanlage, Geräteleitungen** **Système hydraulique, conduits vers l'outil/accessoirel** **Hydraulic system, attachment line**	Catalogue id **20043**	Group **911**
2			Illustr. No **1014692**	Section **700**
3			Issue **PUB 95A9920043**	Page **427**
4				
5				

VOLVO

ECR58

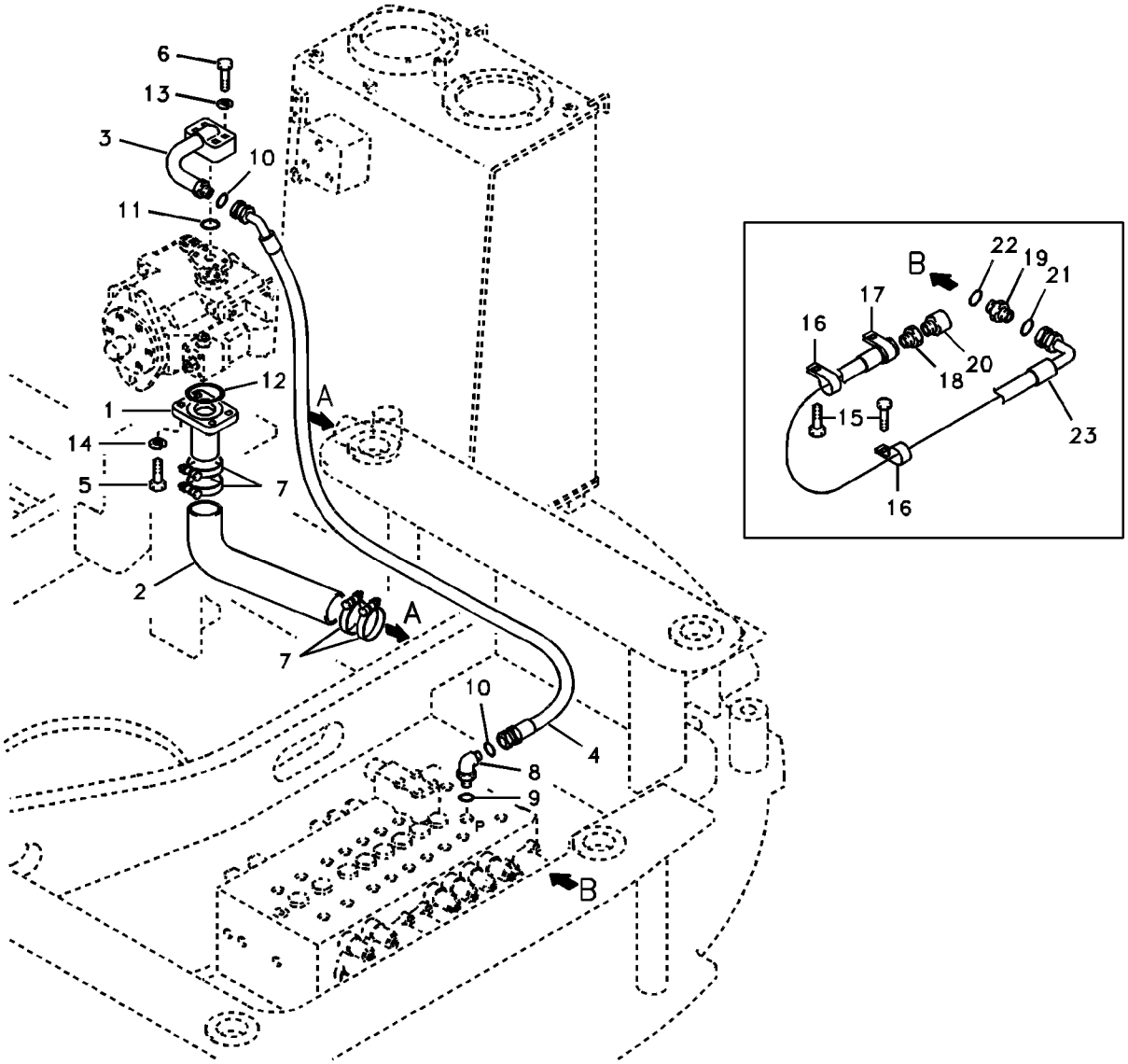
6
13
3
10
11
12
1
14
5
7
2
A
7
10
4
8
9
B
B
22
19
21
17
16
18
20
15
23
16

Fig.	Part No.	Quantity 1	2	3	PS	KIT	Description	Dénomination	Bezeichnung	품명	说明	Notes
1	**VOE 14523256**	1					Pipe	Canalisation	Rohrleitung	파이프	硬管总成	
2	**VOE 14523257**	1					Hose	Flexible	Schlauch	호스	软管	
3	**VOE 14524207**	1					Pipe	Canalisation	Rohrleitung	파이프	硬管总成	
4	**VOE 14880534**	1					Hose	Flexible	Schlauch	호스	软管	SER NO 10001-11425
	VOE 14880455	1					Hose_assy	Flexible	Schläuche	호스 _ 어셈블리	软管 _ 总成	SER NO 11426-
5	**SA 9011-11207**	4					Bolt	Boulon	Bolzen	볼트	螺栓	
6	**SA 9011-21009**	4					Hexagon screw	Vis à tête hexagonale	Sechskantschraube	육각 나사	六角螺丝	
7	**SA 9312-10300**	4					Clamp	Pince Serrage	Klemme	클램프	管夹	
8	**SA 9419-21030**	1					Elbow	Coude	Winkel	엘보우	弯管	
9	**VOE 983524**	1					O-ring	Joint torique	O-Ring	O 링	o 型圈	
10	**VOE 990740**	2					O-ring	Joint torique	O-Ring	O 링	o 型圈	(VOE 981289)
11	**VOE 990742**	1					O-ring	Joint torique	O-Ring	O 링	o 型圈	(VOE 948699)
12	**VOE 993327**	1					O-ring	Joint torique	O-Ring	O 링	o 型圈	(VOE 949240)
13	**VOE 955922**	4					Spring washer	Rondelle élastique	Federscheibe	스프링 워셔	弹簧垫圈	
14	**VOE 955923**	4					Spring washer	Rondelle élastique	Federscheibe	스프링 워셔	弹簧垫圈	
15	**VOE 946471**	3					Flange screw	Vis à embase	Flanschschraube	플랜지 나사	法兰螺丝	
16	**VOE 14500296**	2					Clip	Clip	Clip	클립	夹	
17	**VOE 14500297**	1					Clip	Clip	Clip	클립	夹	
18	**VOE 14551169**	1					Connector	Raccord	Anschluss	커넥터	接头	
19	**VOE 14880371**	1					Nut	Écrou	Mutter	너트	螺母	
20	**VOE 936441**	1					Testing nipple	Raccord contrôle	Prüfnippel	테스트 니플	测试嘴	
	VOE 983502	1					•O-ring	•Joint torique	•O-Ring	•O 링	•o 型圈	
21	**VOE 990738**	2					O-ring	Joint torique	O-Ring	O 링	o 型圈	(VOE 4880493)
22	**VOE 983505**	1					O-ring	Joint torique	O-Ring	O 링	o 型圈	
23	**VOE 936317**	1					Hose assembly	Conduit flexible	Schlauchleitung	호스 어셈블리	软管装置	

1	**8278696**	**液压系统，吸油管** 유압 시스템 , 흡입 라인 **Druckölsystem, Saugleitung** **Système hydraulique, conduit aspiration** **Hydraulic system, suction line**	Catalogue id **20043**	Group **911**
2			Illustr. No **1011659**	Section **800**
3			Issue **PUB 95A9920043**	Page **429**
4				
5				

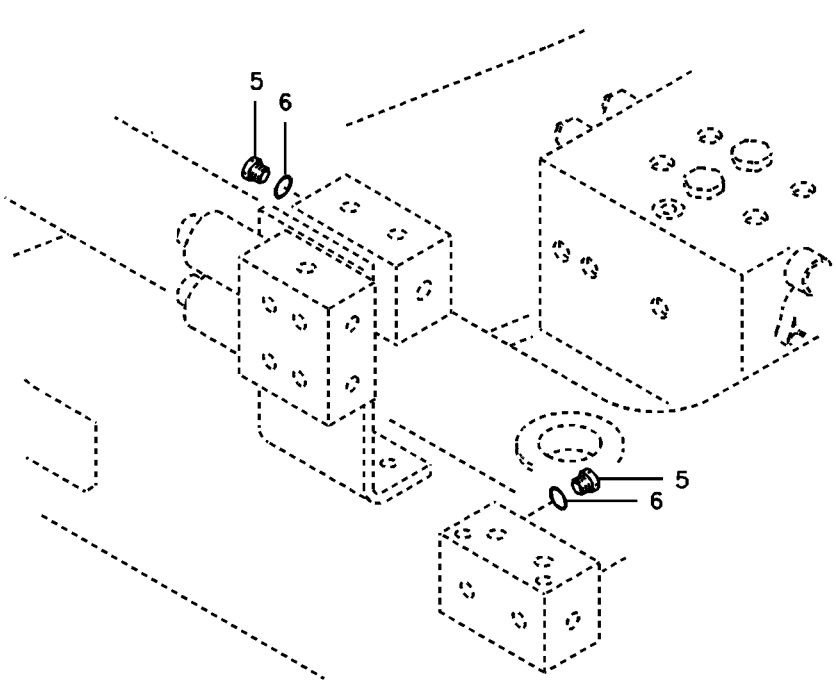
5
6
5
6

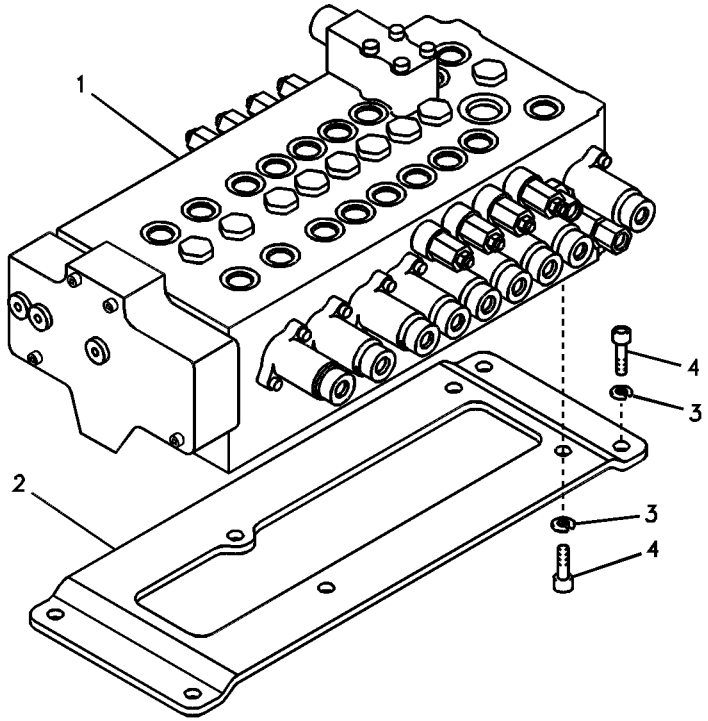
1
2
3
4
3
4

Fig.	Part No.	Quantity 1	2	3	PS	KIT	Description	Dénomination	Bezeichnung	품명	说明	Notes
1	**VOE 14588570**	1					Control valve	Valve contrôle	Steuerventil	컨트롤 밸브	控制阀	
	VOE 14588571		1				Control valve	Valve contrôle	Steuerventil	컨트롤 밸브	控制阀	
2	**VOE 14525584**	1	1				Bracket	Console	Konsole	브라켓	支架	
3	**VOE 955923**	7	7				Spring washer	Rondelle élastique	Federscheibe	스프링 워셔	弹簧垫圈	
4	**VOE 978932**	7	7				Hexagon screw	Vis à tête hexagonale	Sechskantschraube	육각 나사	六角螺丝	
5	**SA 9415-11021**	2					Plug	Bouchon	Stopfen	플러그	堵头	
6	**VOE 983502**	2					O-ring	Joint torique	O-Ring	O 링	o 型圈	

1	**8279164**	带安装零件的控制阀 제어밸브 및 장착부품 **Steuerventil mit Anbauteilen.** **Valve de commande avec pièces de montage.** **Control valve with fitting parts.**	Catalogue id **20043**	Group **912**
2	**8279165**		Illustr. No **1014693**	Section **100**
3			Issue **PUB 95A9920043**	Page **431**
4				
5				

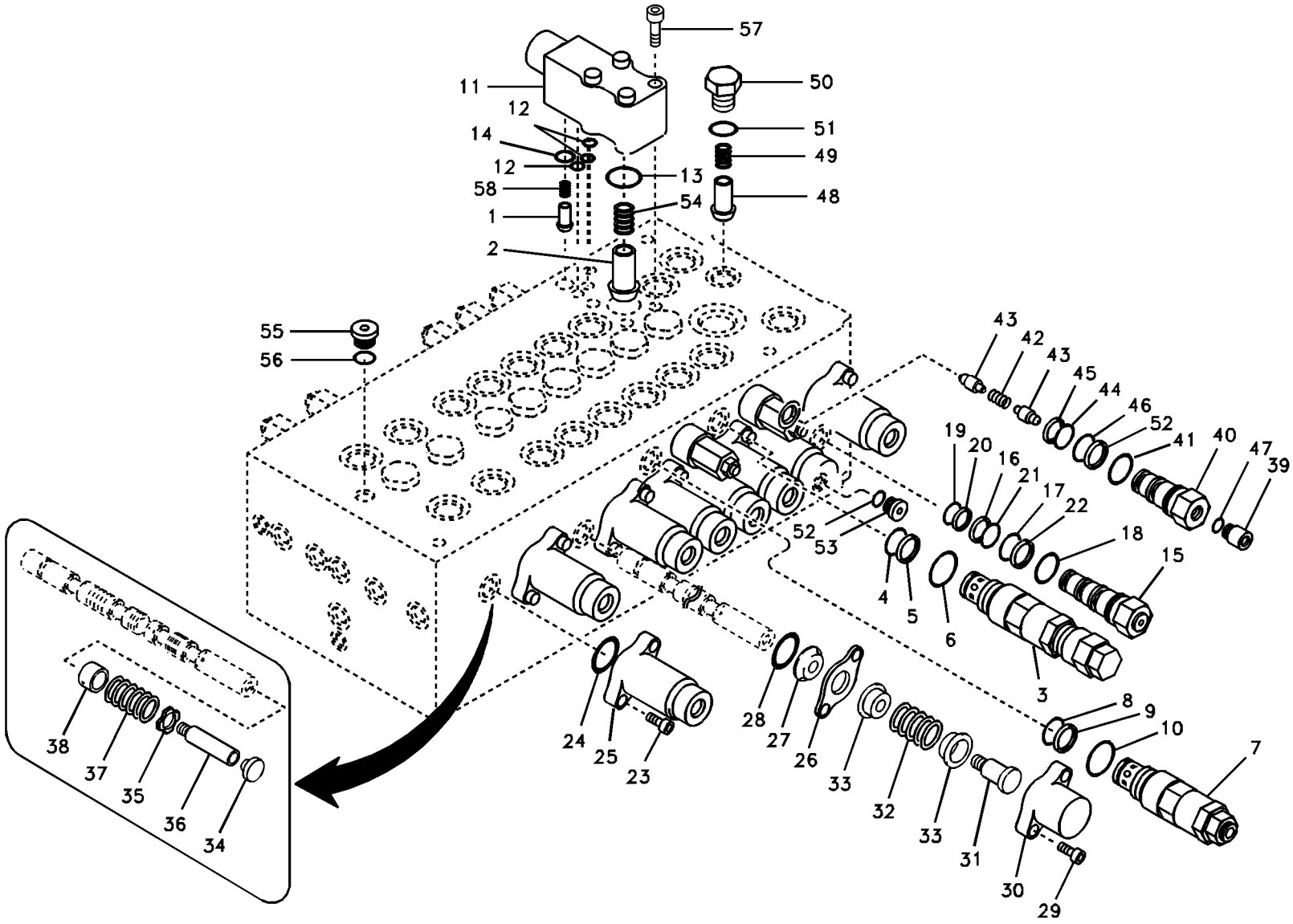

Volvo Construction Equipment

1014694

Fig.	Part No.	Quantity 1	2	3	PS	KIT	Description	Dénomination	Bezeichnung	품명	说明	Notes
	VOE 14588570	1					Control valve	Valve contrôle	Steuerventil	컨트롤 밸브	控制阀	
	VOE 14588571		1				Control valve	Valve contrôle	Steuerventil	컨트롤 밸브	控制阀	
1	**VOE 14526970**	1	1				•Poppet	•Clapet champignon	•Niete	• 포핏	• 塞座	
2	**VOE 14526972**	1	1				•Non-return valve	•Clapet antiretour	•Rückschlagventil	• 논 – 리턴 밸브	• 止回阀	
3	**VOE 14550075**	1	1				•Relief valve	•Limiteur - pression	•Druckbegrenzer	• 릴리프 밸브	• 减压阀	
4	**VOE 983502**	1	1		K		••O-ring	••Joint torique	••O-Ring	••O 링	••o 型圈	
5	**VOE 14526956**	1	1		K		••Ring	••Anneau	••Ring	•• 링	•• 密封环	
6	**VOE 968564**	1	1		K		••O-ring	••Joint torique	••O-Ring	••O 링	••o 型圈	
7	**VOE 14532075**	3	3				•Relief valve	•Limiteur - pression	•Druckbegrenzer	• 릴리프 밸브	• 减压阀	
8	**VOE 983502**	1	1		K		••O-ring	••Joint torique	••O-Ring	••O 링	••o 型圈	
9	**VOE 14526956**	1	1		K		••Ring	••Anneau	••Ring	•• 링	•• 密封环	
10	**VOE 968564**	1	1		K		••O-ring	••Joint torique	••O-Ring	••O 링	••o 型圈	
11	**VOE 14526968**	1	1				•Cover	•Capot	•Haube	• 커버	• 罩盖	
12	**VOE 983495**	3	3		K		••O-ring	••Joint torique	••O-Ring	••O 링	••o 型圈	
13	**VOE 983509**	1	1		K		••O-ring	••Joint torique	••O-Ring	••O 링	••o 型圈	
14	**VOE 983497**	1	1		K		••O-ring	••Joint torique	••O-Ring	••O 링	••o 型圈	
15	**VOE 14552480**	1	1				•Relief valve	•Limiteur - pression	•Druckbegrenzer	• 릴리프 밸브	• 减压阀	
16	**VOE 968564**	1	1		K		••O-ring	••Joint torique	••O-Ring	••O 링	••o 型圈	
17	**VOE 983509**	1	1		K		••O-ring	••Joint torique	••O-Ring	••O 링	••o 型圈	
18	**VOE 983523**	1	1		K		••O-ring	••Joint torique	••O-Ring	••O 링	••o 型圈	
19	**VOE 983507**	1	1		K		••O-ring	••Joint torique	••O-Ring	••O 링	••o 型圈	
20	**VOE 14880816**	1	1		K		••Ring	••Bague	••Ring	•• 링	•• 环	
21	**SA 9566-10180**	1	1		K		••Ring	••Bague	••Ring	•• 링	•• 环	
22	**SA 9566-10200**	1	1		K		••Ring	••Anneau	••Ring	•• 링	•• 密封环	
23	**VOE 14526981**	16	16				•Bolt	•Boulon	•Bolzen	• 볼트	• 螺栓	
24	**VOE 14526982**	8	8		K		•O-ring	•Joint torique	•O-Ring	•O 링	•o 型圈	
25	**VOE 14526983**	8	8				•Cover	•Capot	•Haube	• 커버	• 罩盖	
26	**VOE 14526984**	1	1		K		•Seal	•Joint	•Dichtring	• 시일	• 密封	
27	**VOE 14526985**	1	1		K		•Wiper	•Essuie-glace	•Wischer	• 와이퍼	• 刮水器	
28	**VOE 14526986**	1	1		K		•O-ring	•Joint torique	•O-Ring	•O 링	•o 型圈	

1	**8279164**
2	**8279165**
3	
4	
5	

主控制阀
제어밸브
Hauptsteuerventil
Distributeur de commande principal
Main control valve

Catalogue id **20043**	Group **912**
Illustr. No **1014694**	Section **200**
Issue **PUB 95A9920043**	Page **433**

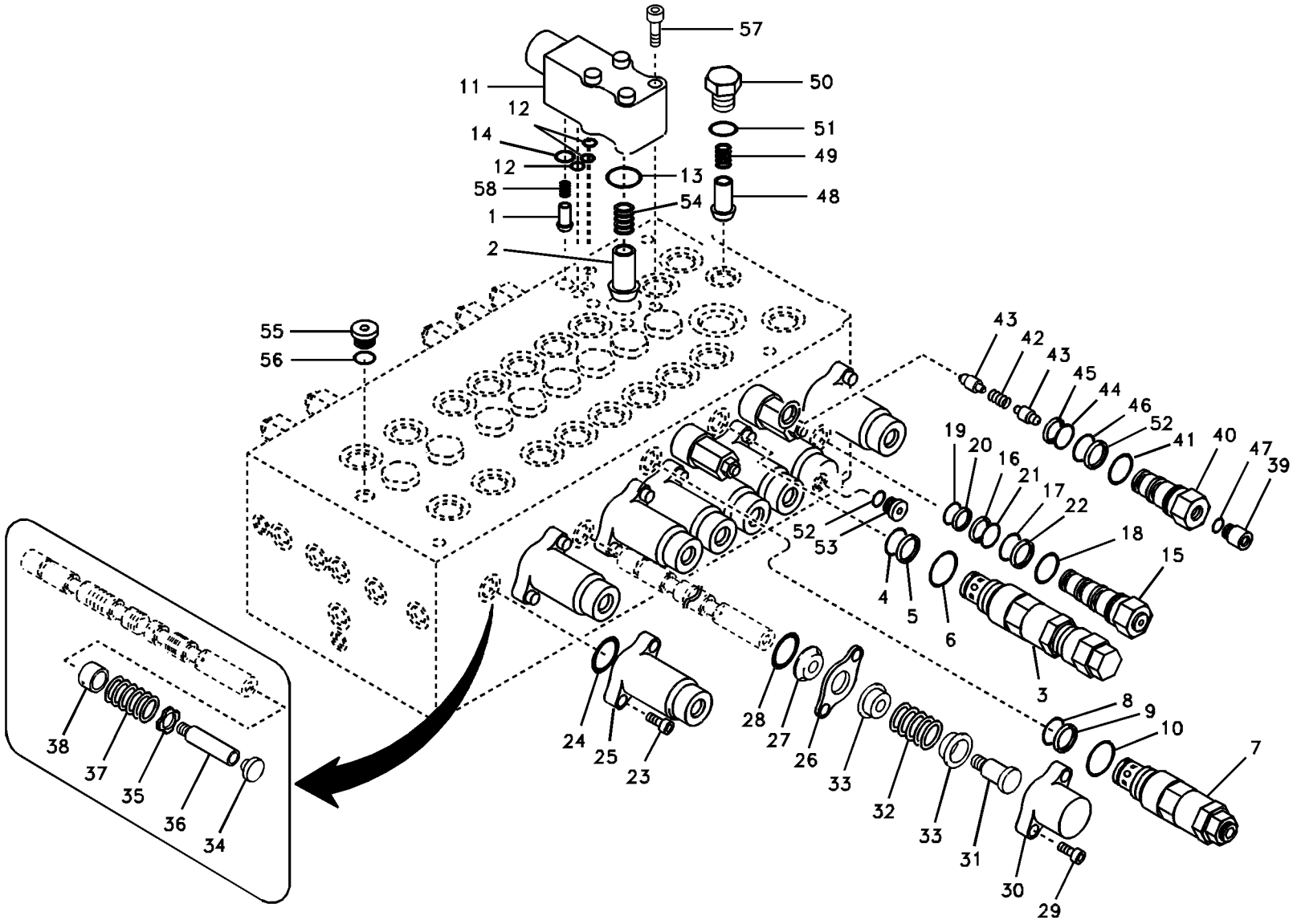

Volvo Construction Equipment

1014694

Fig.	Part No.	Quantity 1	2	3	PS	KIT	Description	Dénomination	Bezeichnung	품명	说明	Notes
29	**VOE 14526987**	2	2				•Bolt	•Boulon	•Bolzen	• 볼트	• 螺栓	
30	**VOE 14526988**	1	1				•Cover	•Capot	•Haube	• 커버	• 罩盖	
31	**VOE 14526989**	1	1				•Cap	•Chapeau	•Kappe	• 캡	• 罩壳	
32	**VOE 14526990**	1	1				•Spring	•Ressort	•Feder	• 스프링	• 弹簧	
33	**VOE 14526991**	2	2				•Guide	•Rail	•Führung	• 가이드	• 导向机构	
34	**VOE 14526992**	8	8				•Cap	•Chapeau	•Kappe	• 캡	• 罩壳	
35	**VOE 14526993**	8	8				•Guide	•Rail	•Führung	• 가이드	• 导向机构	
36	**VOE 14526994**	8	8				•Spacer	•Partie Intermédiaire	•Zwischenstück	• 스페이서	• 垫片	
37	**VOE 14526995**	8	8				•Spring	•Ressort	•Feder	• 스프링	• 弹簧	
38	**VOE 14526996**	8	8				•Guide	•Rail	•Führung	• 가이드	• 导向机构	
39	**VOE 14526997**	1	1				•Cap	•Chapeau	•Kappe	• 캡	• 罩壳	
40	**VOE 14526998**	1	1				•Cap	•Chapeau	•Kappe	• 캡	• 罩壳	
41	**VOE 983523**	1	1			K	•O-ring	•Joint torique	•O-Ring	•O 링	•o 型圈	
42	**VOE 14526999**	1	1				•Spring	•Ressort	•Feder	• 스프링	• 弹簧	
43	**VOE 14527000**	2	2				•Non-return valve	•Clapet antiretour	•Rückschlagventil	• 논 – 리턴 밸브	• 止回阀	
44	**VOE 983507**	1	1			K	•O-ring	•Joint torique	•O-Ring	•O 링	•o 型圈	
45	**VOE 14880816**	1	1			K	•Ring	•Bague	•Ring	• 링	• 环	
46	**SA 9566-10180**	1	1			K	•Ring	•Bague	•Ring	• 링	• 环	
47	**VOE 983495**	1	1			K	•O-ring	•Joint torique	•O-Ring	•O 링	•o 型圈	
48	**VOE 14528973**	9	9				•Non-return valve	•Clapet antiretour	•Rückschlagventil	• 논 – 리턴 밸브	• 止回阀	
49	**SA 7273-10480**	9	9				•Spring	•Ressort	•Feder	• 스프링	• 弹簧	
50	**VOE 14526954**	9	9				•Cap	•Chapeau	•Kappe	• 캡	• 罩壳	
51	**VOE 932041**	9	9			K	•O-ring	•Joint torique	•O-Ring	•O 링	•o 型圈	
52	**VOE 968564**	2	2			K	•O-ring	•Joint torique	•O-Ring	•O 링	•o 型圈	
53	**SA 8230-37030**	1	1				•Cap	•Chapeau	•Kappe	• 캡	• 罩壳	
54	**VOE 14526971**	1	1				•Spring	•Ressort	•Feder	• 스프링	• 弹簧	
55	**SA 8230-01170**	1	1				•Cap	•Chapeau	•Kappe	• 캡	• 罩壳	
56	**VOE 983505**	1	1			K	•O-ring	•Joint torique	•O-Ring	•O 링	•o 型圈	
57	**SA 9016-20811**	4	4				•Hex. socket screw	•Vis à six pans creux	•Inbusschraube	• 육각 소켓 나사	• 六角凹头螺丝	
58	**VOE 14528982**	1	1				•Spring	•Ressort	•Feder	• 스프링	• 弹簧	

1	**8279164**
2	**8279165**
3	
4	
5	

主控制阀
제어밸브
Hauptsteuerventil
Distributeur de commande principal
Main control valve

Catalogue id **20043**	Group **912**
Illustr. No **1014694**	Section **200**
Issue **PUB 95A9920043**	Page **435**

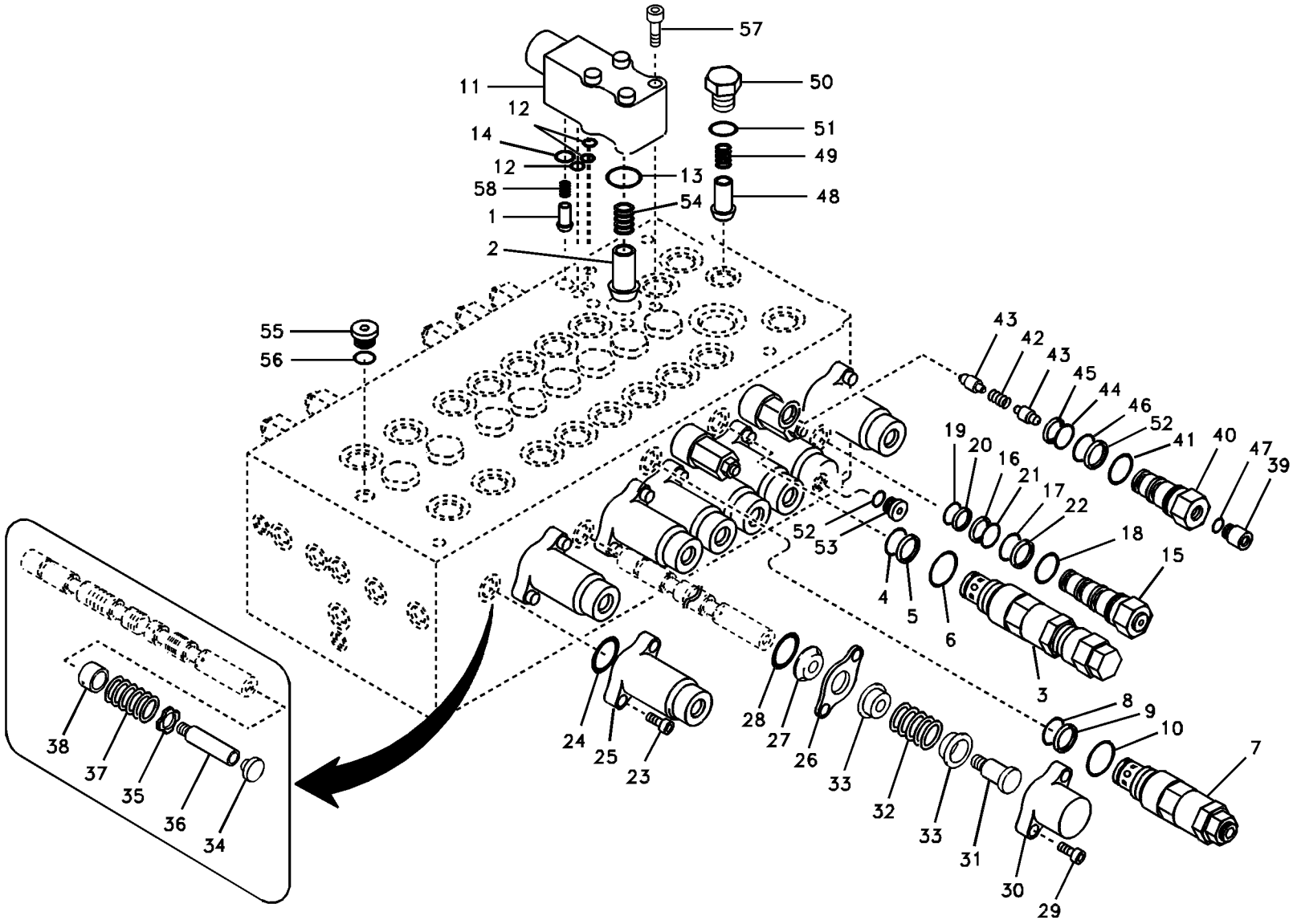

Volvo Construction Equipment

1014694

Fig.	Part No.	Quantity 1	2	3	PS	KIT	Description	Dénomination	Bezeichnung	품명	说明	Notes
100	**VOE 14527020**	1	1				Sealing Kit.....	Jeu Joints.....	Dichtungssatz.....	시일 킷	密封包.....	

1	**8279164**	主控制阀 제어밸브 **Hauptsteuerventil** **Distributeur de commande principal** **Main control valve**	Catalogue id **20043**	Group **912**
2	**8279165**			
3			Illustr. No **1014694**	Section **200**
4				
5			Issue **PUB 95A9920043**	Page **437**

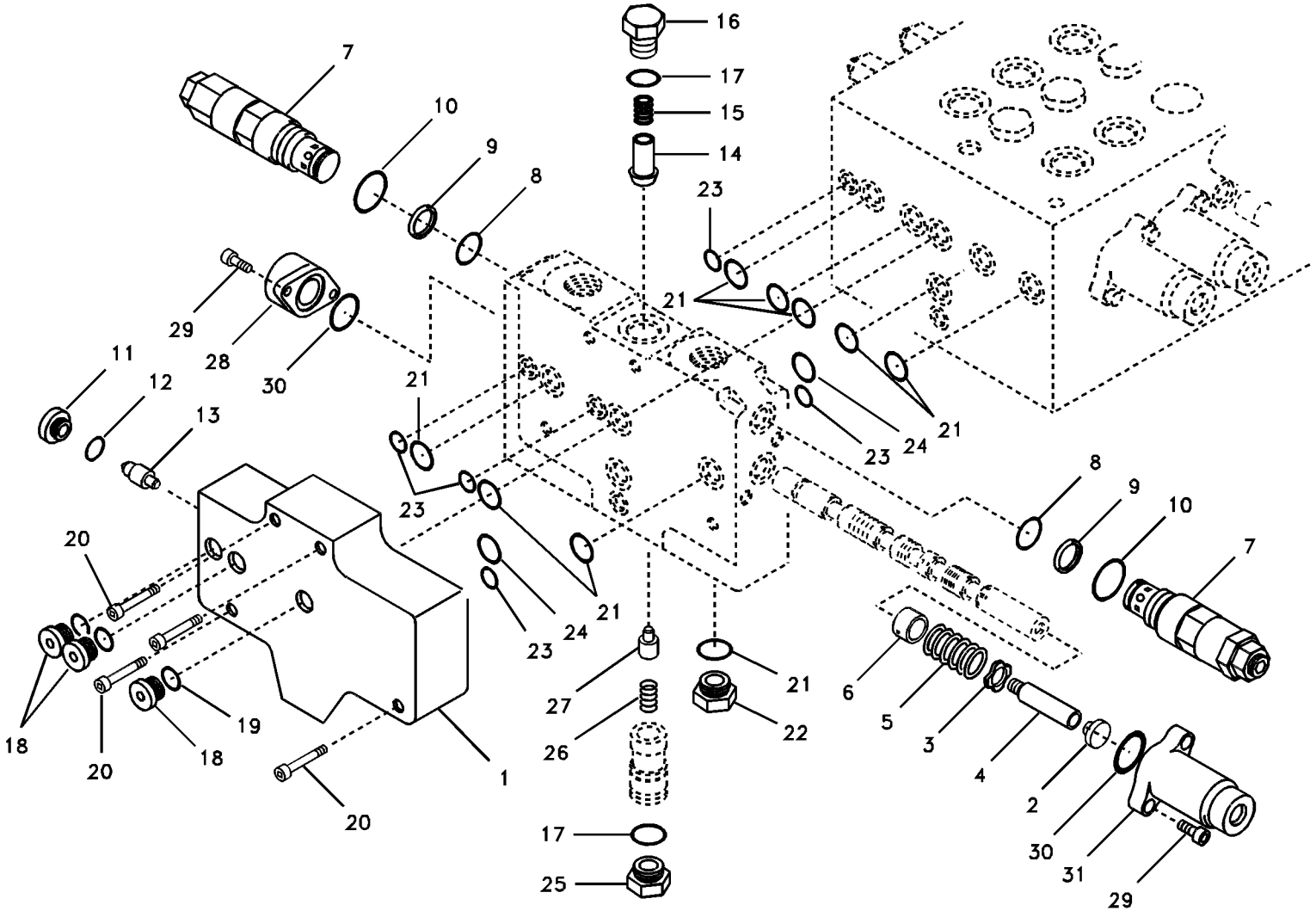

Volvo Construction Equipment

1011662

Fig.	Part No.	Quantity 1	2	3	PS	KIT	Description	Dénomination	Bezeichnung	품명	说明	Notes
	VOE 14588570	1					Control valve	Valve contrôle	Steuerventil	컨트롤 밸브	控制阀	
	VOE 14588571		1				Control valve	Valve contrôle	Steuerventil	컨트롤 밸브	控制阀	
1	**VOE 14526975**	1	1				•Cover	•Capot	•Haube	• 커버	• 罩盖	
2	**VOE 14526992**		1				•Cap	•Chapeau	•Kappe	• 캡	• 罩壳	
3	**VOE 14526993**		1				•Guide	•Rail	•Führung	• 가이드	• 导向机构	
4	**VOE 14526994**		1				•Spacer	•Partie Intermédiaire	•Zwischenstück	• 스페이서	• 垫片	
5	**VOE 14526995**		1				•Spring	•Ressort	•Feder	• 스프링	• 弹簧	
6	**VOE 14526996**		1				•Guide	•Rail	•Führung	• 가이드	• 导向机构	
7	**VOE 14532075**		2				•Relief valve	•Limiteur - pression	•Druckbegrenzer	• 릴리프 밸브	• 减压阀	
8	**VOE 983502**		1		K		••O-ring	••Joint torique	••O-Ring	••O 링	••o 型圈	
9	**VOE 14526956**		1		K		••Ring	••Anneau	••Ring	•• 링	•• 密封环	
10	**VOE 990557**		1		K		••O-ring	••Joint torique	••O-Ring	••O 링	••o 型圈	
11	**SA 8230-01150**	1	1				•Cap	•Capot	•Verschlusskappe	• 캡	• 帽	
12	**VOE 983495**	1	1		K		•O-ring	•Joint torique	•O-Ring	•O 링	•o 型圈	
13	**VOE 14526952**	1	1				•Orifice	•Orifice	•Dusenbohrung	• 오리피스	• 节流孔	
14	**VOE 14528973**		1				•Non-return valve	•Clapet antiretour	•Rückschlagventil	• 논 - 리턴 밸브	• 止回阀	
15	**SA 7273-10480**		1				•Spring	•Ressort	•Feder	• 스프링	• 弹簧	
16	**VOE 14526954**		1				•Cap	•Chapeau	•Kappe	• 캡	• 罩壳	
17	**VOE 932041**		2		K		•O-ring	•Joint torique	•O-Ring	•O 링	•o 型圈	
18	**SA 7273-10751**	3	3				•Cap	•Capot	•Verschlusskappe	• 캡	• 帽	
19	**VOE 983502**	3	3		K		•O-ring	•Joint torique	•O-Ring	•O 링	•o 型圈	
20	**VOE 14532072**	4	4				•Bolt	•Boulon	•Bolzen	• 볼트	• 螺栓	
21	**VOE 968564**	5	8		K		•O-ring	•Joint torique	•O-Ring	•O 링	•o 型圈	
22	**SA 8230-37030**		1				•Cap	•Chapeau	•Kappe	• 캡	• 罩壳	
23	**VOE 983497**	2	5		K		•O-ring	•Joint torique	•O-Ring	•O 링	•o 型圈	
24	**VOE 983527**	1	2		K		•O-ring	•Joint torique	•O-Ring	•O 링	•o 型圈	
25	**VOE 14526976**		1				•Cap	•Chapeau	•Kappe	• 캡	• 罩壳	
26	**VOE 14526977**		1				•Spring	•Ressort	•Feder	• 스프링	• 弹簧	
27	**VOE 14528986**		1				•Plug	•Bouchon	•Stopfen	• 플러그	• 堵头	
28	**VOE 14532076**		1				•Cover	•Capot	•Haube	• 커버	• 罩盖	

1	**8279164**
2	**8279165**
3	
4	
5	

主控制阀
제어밸브
Hauptsteuerventil
Distributeur de commande principal
Main control valve

Catalogue id **20043**	Group **912**
Illustr. No **1011662**	Section **300**
Issue **PUB 95A9920043**	Page **439**



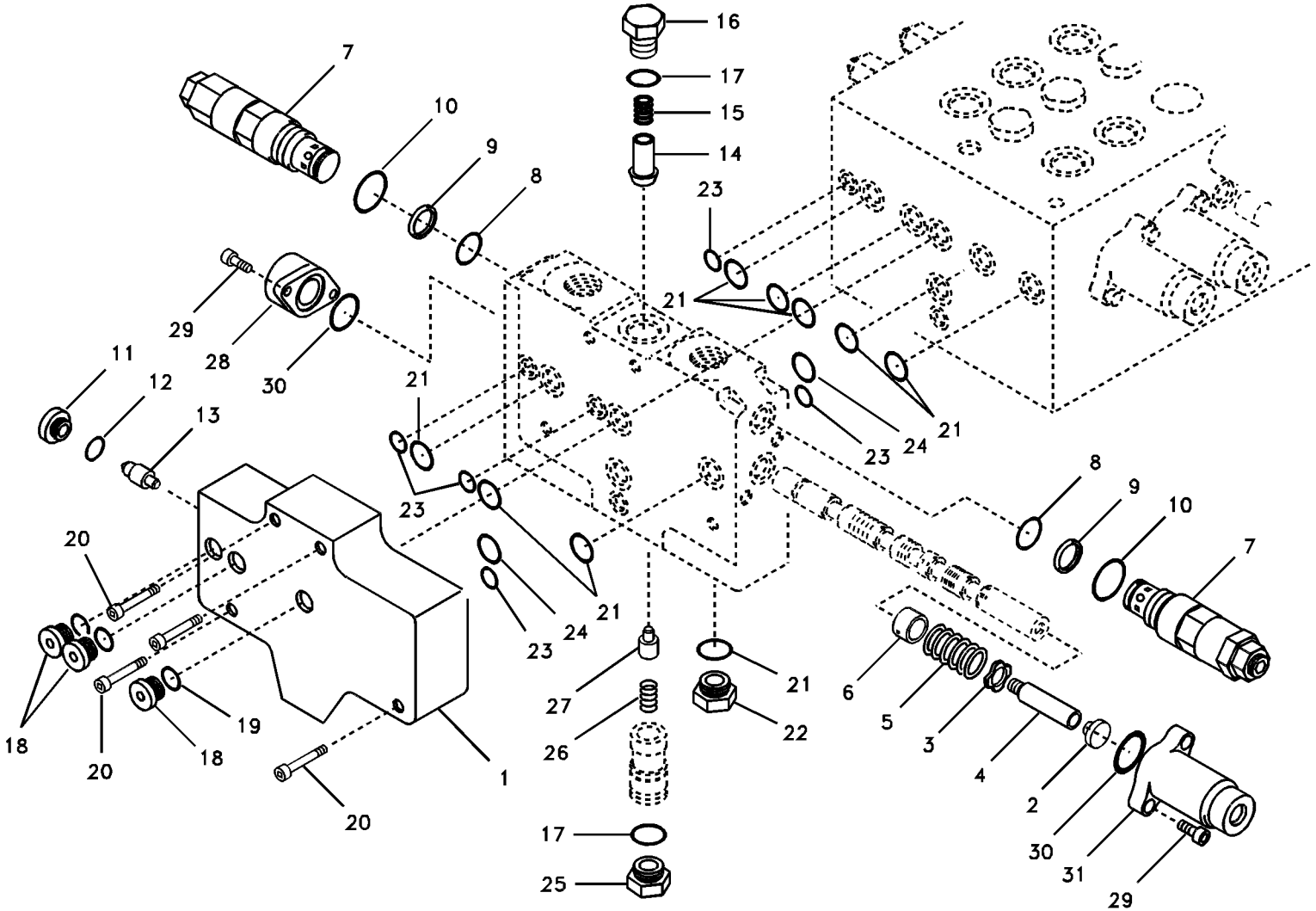

Volvo Construction Equipment

1011662

Fig.	Part No.	Quantity 1	2	3	PS	KIT	Description	Dénomination	Bezeichnung	품명	说明	Notes
29	**VOE 14526981**		4				•Bolt	•Boulon	•Bolzen	• 볼트	• 螺栓	
30	**VOE 14526982**		2				O-ring	Joint torique	O-Ring	O 링	o 型圈	
31	**VOE 14526983**		1				Cover	Capot	Haube	커버	罩盖	
100	**VOE 14527020**	1	1				Sealing Kit	Jeu Joints	Dichtungssatz	시일 킷	密封包	

1	**8279164**
2	**8279165**
3	
4	
5	

主控制阀
제어밸브
Hauptsteuerventil
Distributeur de commande principal
Main control valve

Catalogue id **20043**	Group **912**
Illustr. No **1011662**	Section **300**
Issue **PUB 95A9920043**	Page **441**

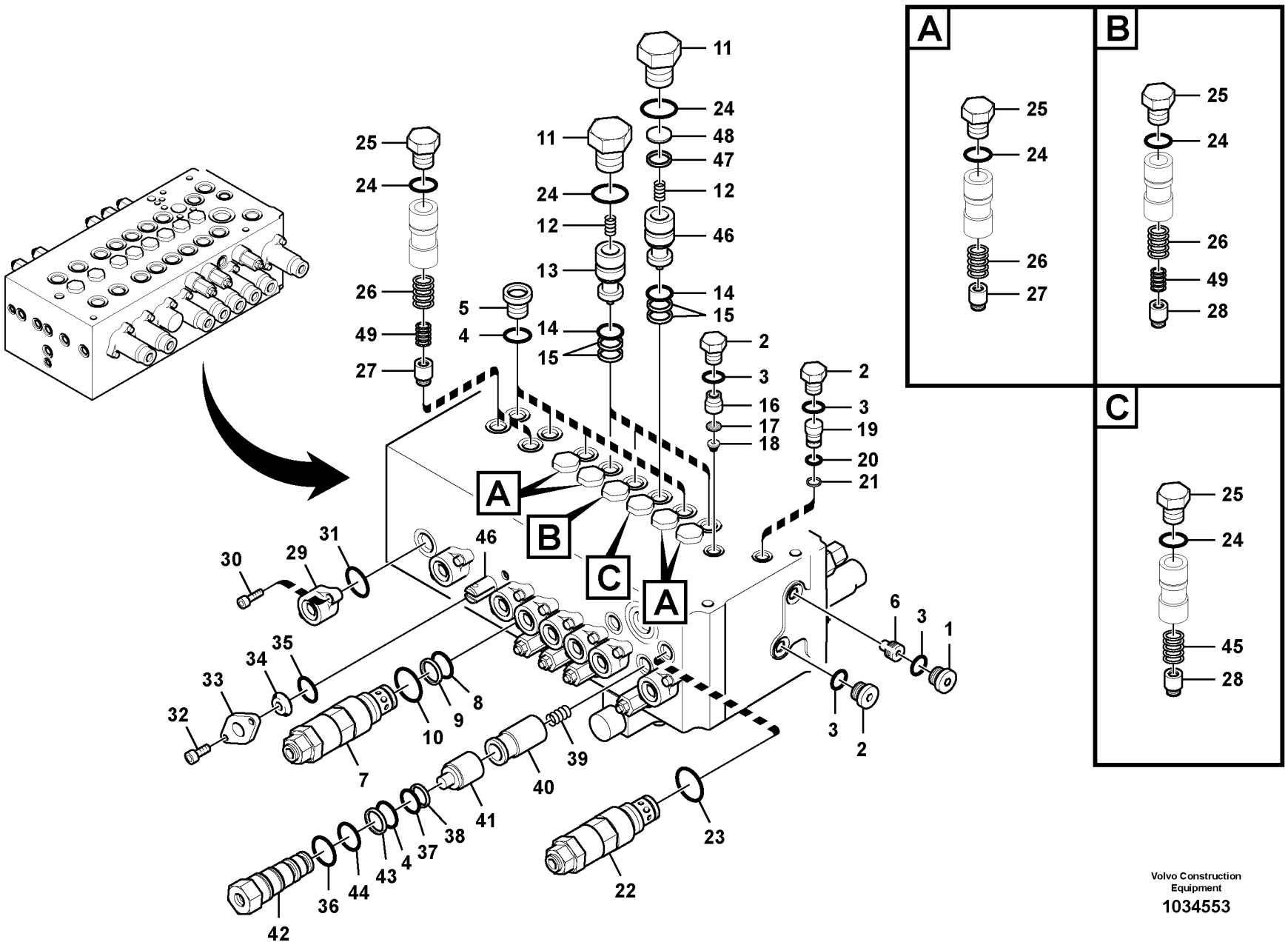

Volvo Construction Equipment

1034553

Fig.	Part No.	Quantity 1	2	3	PS	KIT	Description	Dénomination	Bezeichnung	품명	说明	Notes
	VOE 14588570	1					Control valve	Valve contrôle	Steuerventil	컨트롤 밸브	控制阀	
	VOE 14588571		1				Control valve	Valve contrôle	Steuerventil	컨트롤 밸브	控制阀	
1	**VOE 14555141**	1	1				•Valve	•Valve	•Ventil	• 밸브	• 阀	
2	**SA 7273-10751**	3	3				•Cap	•Capot	•Verschlusskappe	• 캡	• 帽	
3	**VOE 983502**	4	4		K		•O-ring	•Joint torique	•O-Ring	•O 링	•o 型圈	
4	**VOE 968564**	5	5		K		•O-ring	•Joint torique	•O-Ring	•O 링	•o 型圈	
5	**SA 8230-37030**	4	4				•Cap	•Chapeau	•Kappe	• 캡	• 罩壳	
6	**VOE 14528985**	1	1				•Plug	•Bouchon	•Stopfen	• 플러그	• 堵头	
7	**VOE 14532075**	5	5				•Relief valve	•Limiteur - pression	•Druckbegrenzer	• 릴리프 밸브	• 减压阀	
8	**VOE 983502**	1	1		K		••O-ring	••Joint torique	••O-Ring	••O 링	••o 型圈	
9	**VOE 14526956**	1	1		K		••Ring	••Anneau	••Ring	•• 링	•• 密封环	
10	**VOE 968564**	1	1		K		••O-ring	••Joint torique	••O-Ring	••O 링	••o 型圈	
11	**VOE 14526959**	4	4				•Cap	•Chapeau	•Kappe	• 캡	• 罩壳	
12	**VOE 14526960**	4	4				•Spring	•Ressort	•Feder	• 스프링	• 弹簧	
13	**VOE 14526961**	3	3				•Non-return valve	•Clapet antiretour	•Rückschlagventil	• 논 - 리턴 밸브	• 止回阀	
14	**VOE 990670**	4	4		K		•O-ring	•Joint torique	•O-Ring	•O 링	•o 型圈	
15	**VOE 14526962**	8	8				•Ring	•Bague	•Ring	• 링	• 环	
16	**VOE 14526963**	1	1				•Bushing	•Bague	•Buchse	• 부싱	• 衬套	
17	**VOE 14526964**	1	1				•Filter	•Filtre	•Filter	• 필터	• 过滤器	
18	**VOE 14526965**	1	1				•Orifice	•Orifice	•Dusenbohrung	• 오리피스	• 节流孔	
19	**VOE 14526966**	1	1				•Plug	•Bouchon	•Stopfen	• 플러그	• 堵头	
20	**VOE 983494**	1	1		K		•O-ring	•Joint torique	•O-Ring	•O 링	•o 型圈	
21	**VOE 14526967**	1	1		K		•Ring	•Anneau	•Ring	• 링	• 密封环	
22	**VOE 14527006**	1	1				•Valve	•Valve	•Ventil	• 밸브	• 阀	
23	**VOE 983510**	1	1		K		••O-ring	••Joint torique	••O-Ring	••O 링	••o 型圈	
24	**VOE 932041**	12	12		K		•O-ring	•Joint torique	•O-Ring	•O 링	•o 型圈	
25	**VOE 14526976**	8	8				•Cap	•Chapeau	•Kappe	• 캡	• 罩壳	
26	**VOE 14526977**	6	6				•Spring	•Ressort	•Feder	• 스프링	• 弹簧	
27	**VOE 14528986**	6	6				•Plug	•Bouchon	•Stopfen	• 플러그	• 堵头	
28	**VOE 14526979**	2	2				•Orifice	•Orifice	•Dusenbohrung	• 오리피스	• 节流孔	

1	**8279164**
2	**8279165**
3	
4	
5	

主控制阀
제어밸브
Hauptsteuerventil
Distributeur de commande principal
Main control valve

Catalogue id **20043**	Group **912**
Illustr. No **1034553**	Section **400**
Issue **PUB 95A9920043**	Page **443**

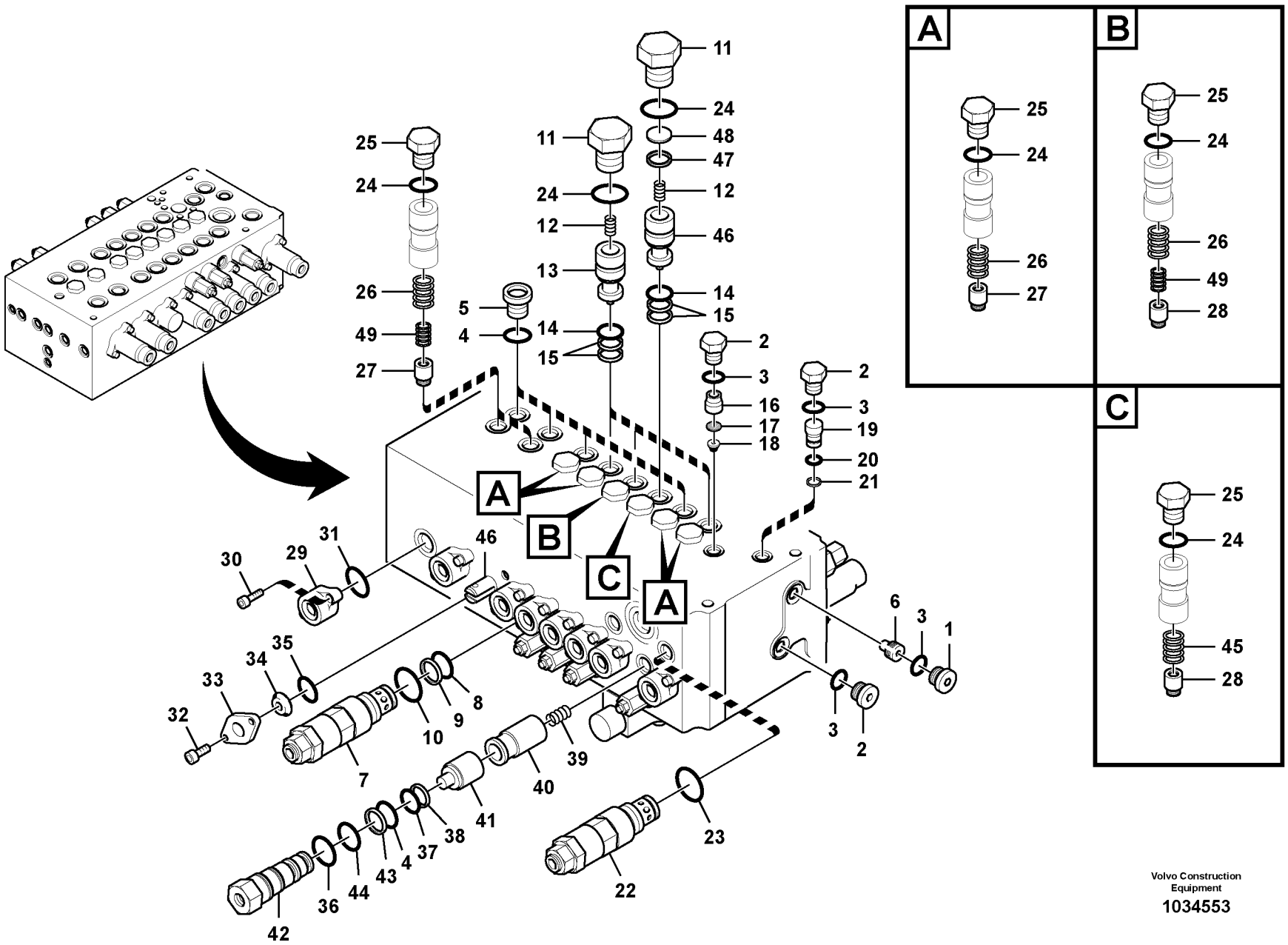

Volvo Construction Equipment

1034553

Fig.	Part No.	Quantity 1	2	3	PS	KIT	Description	Dénomination	Bezeichnung	품명	说明	Notes
29	**VOE 14532076**	8	8				•Cover	•Capot	•Haube	• 커버	• 罩盖	
30	**VOE 14526981**	16	16				•Bolt	•Boulon	•Bolzen	• 볼트	• 螺栓	
31	**VOE 14526982**	8	8			K	•O-ring	•Joint torique	•O-Ring	•O 링	•o 型圈	
32	**VOE 14525112**	2	2				•Bolt	•Boulon	•Bolzen	• 볼트	• 螺栓	
33	**VOE 14526984**	1	1			K	•Seal	•Joint	•Dichtring	• 시일	• 密封	
34	**VOE 14526985**	1	1			K	•Wiper	•Essuie-glace	•Wischer	• 와이퍼	• 刮水器	
35	**VOE 14526986**	1	1			K	•O-ring	•Joint torique	•O-Ring	•O 링	•o 型圈	
36	**VOE 983523**	1	1			K	•O-ring	•Joint torique	•O-Ring	•O 링	•o 型圈	
37	**VOE 983507**	1	1			K	•O-ring	•Joint torique	•O-Ring	•O 링	•o 型圈	
38	**VOE 14880816**	1	1			K	•Ring	•Bague	•Ring	• 링	• 环	
39	**VOE 14528988**	1	1				•Spring	•Ressort	•Feder	• 스프링	• 弹簧	
40	**VOE 14527002**	1	1				•Spool	•Bobine	•Schieber	• 스풀	• 株塞	
41	**VOE 14527003**	1	1				•Piston	•Piston	•Kolben	• 피스톤	• 活塞	
42	**VOE 14527004**	1	1				•Cap	•Chapeau	•Kappe	• 캡	• 罩壳	
43	**SA 9566-10180**	1	1			K	•Ring	•Bague	•Ring	• 링	• 环	
44	**VOE 983509**	1	1			K	•O-ring	•Joint torique	•O-Ring	•O 링	•o 型圈	
45	**VOE 14555145**	1	1				•Spring	•Ressort	•Feder	• 스프링	• 弹簧	
46	**VOE 14532108**	1	1				•Non-return valve	•Clapet antiretour	•Rückschlagventil	• 논 - 리턴 밸브	• 止回阀	
47	**VOE 14555146**	1					•Spacer	•Partie Intermédiaire	•Zwischenstück	• 스페이서	• 垫片	
	VOE 14555147		1				•Spacer	•Partie Intermédiaire	•Zwischenstück	• 스페이서	• 垫片	
48	**VOE 14555146**	1	1				•Spacer	•Partie Intermédiaire	•Zwischenstück	• 스페이서	• 垫片	
49	**VOE 14532074**	3	3				•Spring	•Ressort	•Feder	• 스프링	• 弹簧	
100	**VOE 14527020**	1	1				Sealing Kit	Jeu Joints	Dichtungssatz	시일 킷	密封包	

1	**8279164**	主控制阀 제어밸브 **Hauptsteuerventil** **Distributeur de commande principal** **Main control valve**	Catalogue id **20043**	Group **912**
2	**8279165**		Illustr. No **1034553**	Section **400**
3			Issue **PUB 95A9920043**	Page **445**
4				
5				

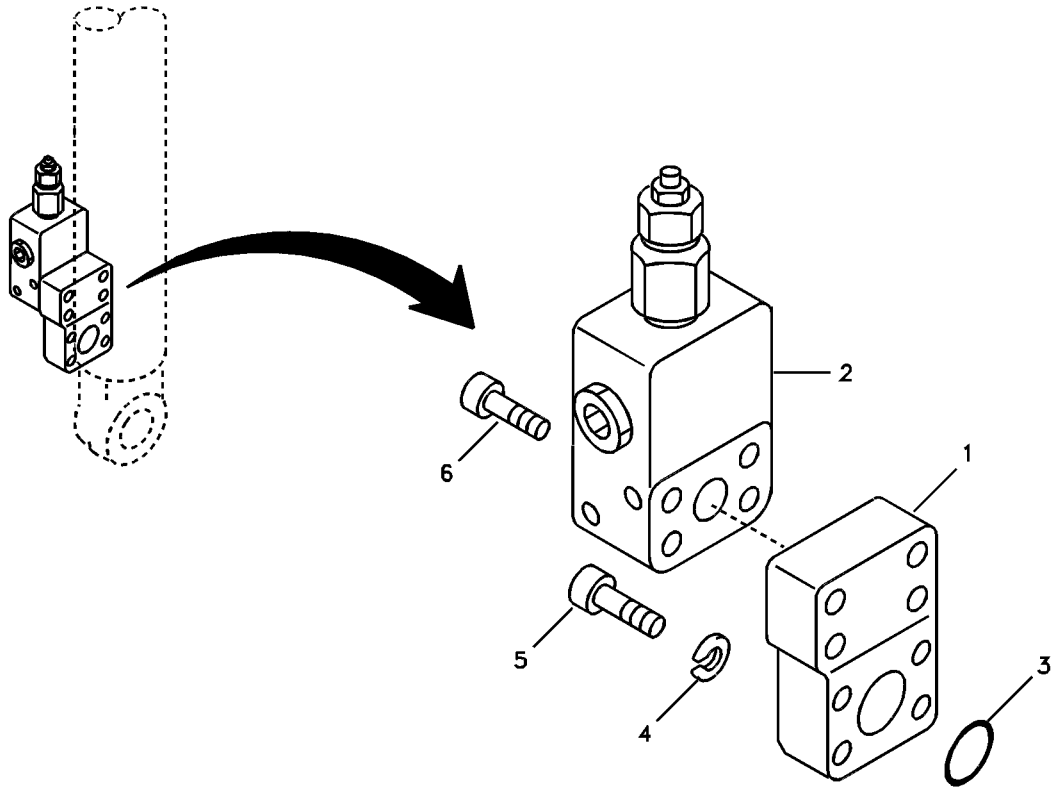
6
2
1
5
4
3

Fig.	Part No.	Quantity 1	2	3	PS	KIT	Description	Dénomination	Bezeichnung	품명	说明	Notes
1	**VOE 14523766**	1					Valve	Soupape	Ventil	밸브	阀	
	VOE 14527755	1					•Sealing Kit	•Jeu Joints	•Dichtungssatz	• 시일 킷	• 密封包	
2	**VOE 14523032**	1					Block	Bloc	Block	블록	壳体	
3	**VOE 990741**	1					O-ring	Joint torique	O-Ring	O 링	o 型圈	(VOE 948698)
4	**VOE 955921**	4					Spring washer	Rondelle élastique	Federscheibe	스프링 워셔	弹簧垫圈	
5	**VOE 984077**	4					Hex. socket screw	Vis à six pans creux	Inbusschraube	육각 소켓 나사	六角凹头螺丝	
6	**VOE 984345**	4					Hex. socket screw	Vis à six pans creux	Inbusschraube	육각 소켓 나사	六角凹头螺丝	

1	**8278752**	工作液压，大臂爆裂保护阀安装件 유압배관 , 붐 낙하방지밸브 장착 **Arbeitshydraulik, Leitungsbruchventil Ausleger und Ventileinbau.** **Comm. hydraulique d'outil, valve de sécurité en cas de rupture de flexible sur la flèche** **Working hydraulic, boom rupture valve mount**	Catalogue id **20043**	Group **912**
2			Illustr. No **1011665**	Section **2000**
3				
4			Issue **PUB 95A9920043**	Page **447**
5				

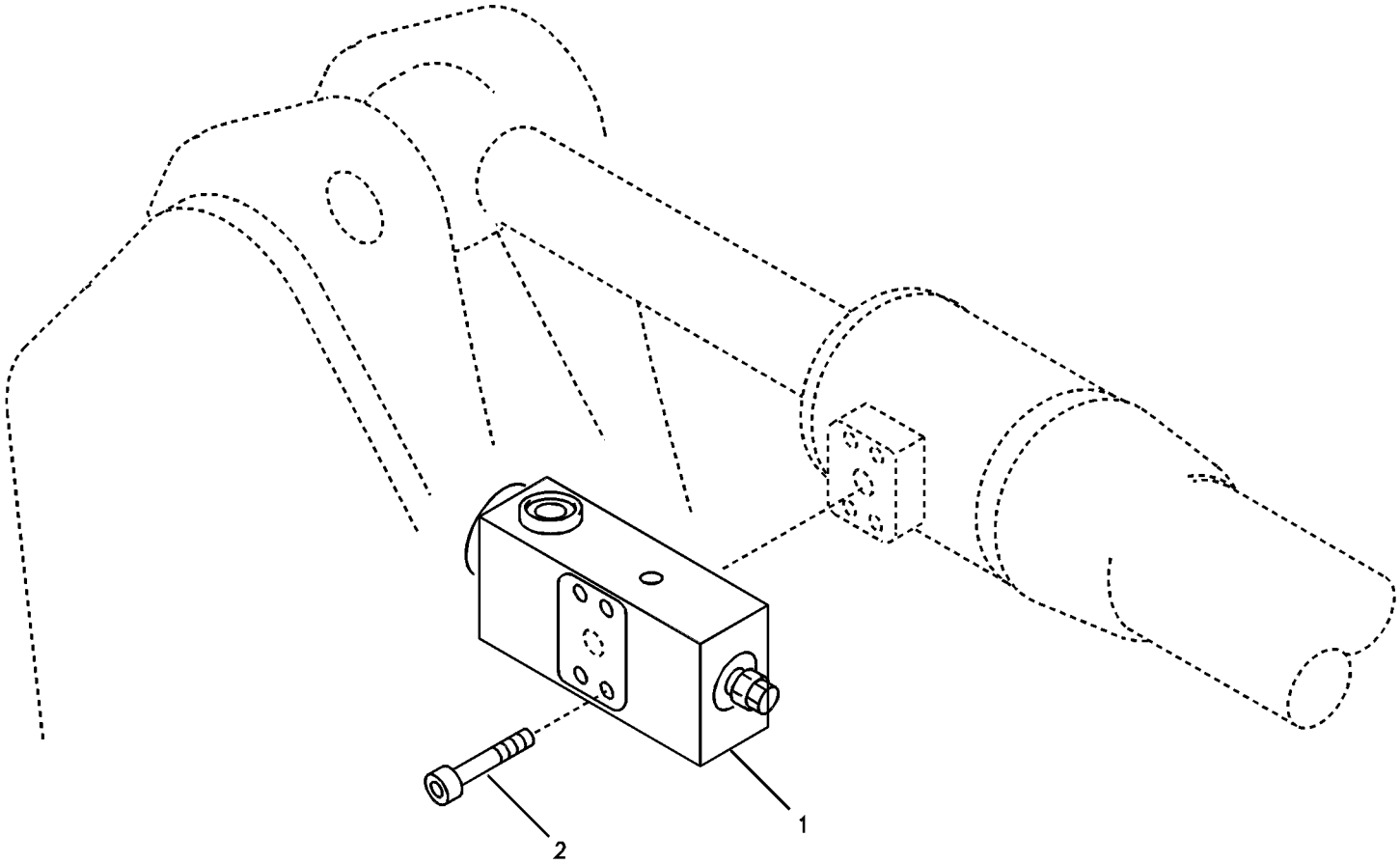
1
2

Fig.	Part No.	Quantity 1	2	3	PS	KIT	Description	Dénomination	Bezeichnung	품명	说明	Notes
1	**VOE 14523766**	1					Valve	Soupape	Ventil	밸브	阀	
	VOE 14527755	1					•Sealing Kit	•Jeu Joints	•Dichtungssatz	• 시일 킷	• 密封包	
2	**VOE 984077**	4					Hex. socket screw	Vis à six pans creux	Inbusschraube	육각 소켓 나사	六角凹头螺丝	

1	**8278753**	工作液压，小臂爆裂保护阀安装件 유압 배관 , 디퍼 암 낙하방지밸브 장착 **Arbeitshydraulik, Leitungsbruchventil Stiel und Ventileinbau.** **Comm. hydraulique d'outil, valve de sécurité si rupture de flexible sur le balancier** **Working hydraulic, dipper arm rupture valve mount.**	Catalogue id **20043**	Group **912**
2			Illustr. No **1011666**	Section **2100**
3			Issue **PUB 95A9920043**	Page **449**
4				
5				

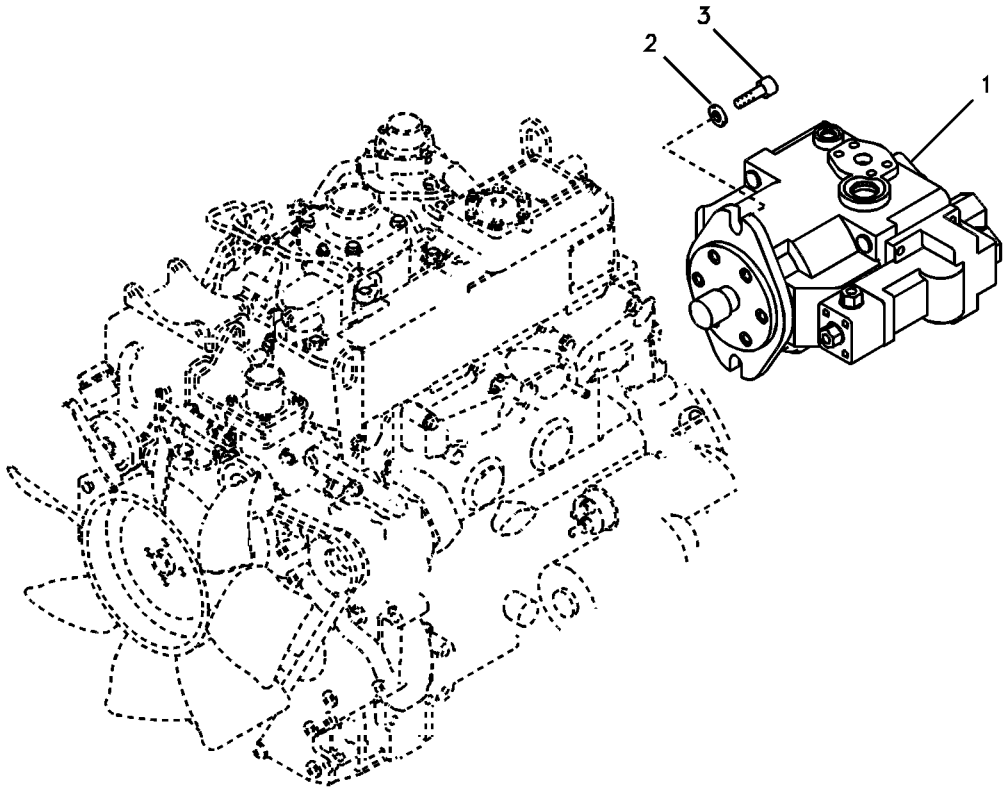
3
2
1

Fig.	Part No.	Quantity 1	2	3	PS	KIT	Description	Dénomination	Bezeichnung	품명	说明	Notes
1	**VOE 14516405**	1					Pump	Pompe	Pumpe	펌프	泵	S/N -13340 See group 913, Page 453
	VOE 14623785	1			SS		Pump	Pompe	Pumpe	펌프	泵	S/N 13341- See group 913, Page 453
2	**VOE 992045**	2					Plain washer	Rondelle plane	Flachscheibe		平垫圈	(VOE 14880474)
3	**VOE 984139**	2					Hex. socket screw	Vis à six pans creux	Inbusschraube	육각 소켓 나사	六角凹头螺丝	

1	**8278696**	油泵安装 유압펌프 및 장착부품 **Pumpeninstallation** **Installation de pompe** **Pump installation**	Catalogue id **20043**	Group **913**
2				
3			Illustr. No **1011667**	Section **100**
4				
5			Issue **PUB 95A9920043**	Page **451**

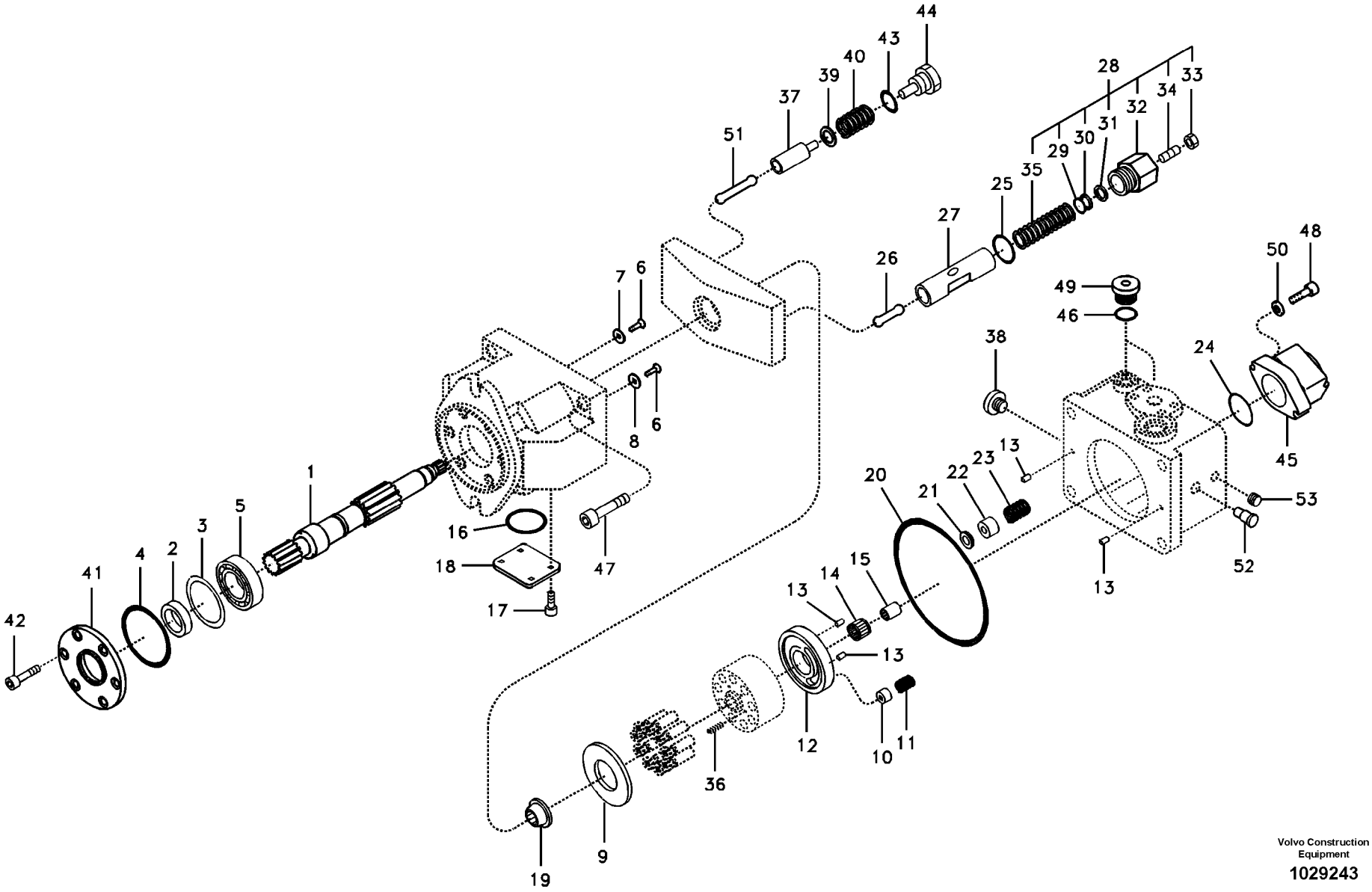

Volvo Construction Equipment

1029243

Fig.	Part No.	Quantity 1	2	3	PS	KIT	Description	Dénomination	Bezeichnung	품명	说明	Notes
	VOE 14516405	1					Pump	Pompe	Pumpe	펌프	泵	S/N -13340
	VOE 14623785	1			SS		Pump	Pompe	Pumpe	펌프	泵	S/N 13341-
1	**VOE 14525100**	1					•Shaft	•Arbre	•Welle	• 샤프트	• 转轴	
2	**VOE 14525101**	1				K	•Seal	•Joint	•Dichtring	• 시일	• 密封	
3	**VOE 14528150**	1					•Shim Kit	•Kit Cales	•Passcheibensatz	• 심 키트	• 调节垫片套件	
4	**VOE 14525158**	1				K	•O-ring	•Joint torique	•O-Ring	•O 링	•o 型圈	
5	**SA 8230-00790**	1					•Roller bearing	•Roulement à roulea	•Rollenlager	• 롤러 베어링	• 滚轴轴承	
6	**VOE 14525105**	2					•Screw	•Vis	•Schraube	• 나사	• 螺丝	
7	**VOE 14525111**	1					•Plate	•Tôle	•Blech	• 플레이트	• 板	
8	**VOE 14525106**	1					•Plate	•Tôle	•Blech	• 플레이트	• 板	
9	**VOE 14525107**	1					•Plate	•Tôle	•Blech	• 플레이트	• 板	
10	**VOE 14525146**	2					•Bushing	•Bague	•Buchse	• 부싱	• 轴衬	
11	**VOE 14525147**	2					•Spring	•Ressort	•Feder	• 스프링	• 弹簧	
12	**VOE 14525108**	1					•Plate	•Tôle	•Blech	• 플레이트	• 板	
13	**SA 8230-31150**	4					•Pin	•Goupille	•Zapfen	• 핀	• 定位销	
14	**VOE 14525109**	1					•Needle bearing	•Roulement à aiguille	•Nadellager	• 니들 베어링	• 滚针轴承	
15	**VOE 14525110**	1					•Coupling	•Accouplement	•Kupplung	• 커플링	• 连接盘	
16	**SA 9511-22085**	1				K	•O-ring	•Joint Torique	•O-Ring	• 오링	•0 形圈	
17	**VOE 14525112**	4					•Bolt	•Boulon	•Bolzen	• 볼트	• 螺栓	
18	**VOE 14525113**	1					•Cover	•Capot	•Haube	• 커버	• 罩盖	
19	**VOE 14525114**	1				K	•Retainer	•Retenue	•Halter	• 리테이너	• 固位器	
20	**SA 8230-25530**	1				K	•O-ring	•Joint torique	•O-Ring	•O 링	•o 型圈	
21	**VOE 14525115**	1					•Ring	•Bague	•Ring	• 링	• 环	
22	**VOE 14525116**	1					•Bushing	•Bague	•Buchse	• 부싱	• 轴衬	
23	**VOE 14525117**	1					•Spring	•Ressort	•Feder	• 스프링	• 弹簧	
24	**VOE 990587**	1				K	•O-ring	•Joint torique	•O-Ring	•O 링	•o 型圈	(SA 9511-22055)
25	**VOE 983527**	1				K	•O-ring	•Joint torique	•O-Ring	•O 링	•o 型圈	
26	**VOE 14525128**	1					•Rod	•Monture	•Fuhler	• 로드	• 手柄	
27	**VOE 14525134**	1					•Piston	•Piston	•Kolben	• 피스톤	• 活塞	
28	**VOE 14536222**	1					•Cap	•Capot	•Verschlusskappe	• 캡	• 帽	

1	**8278696**	液压泵 유압펌프 **Hydraulikpumpe** **Pompe hydraulique** **Hydraulic pump**	Catalogue id **20043**	Group **913**
2			Illustr. No **1029243**	Section **200**
3			Issue **PUB 95A9920043**	Page **453**
4				
5				

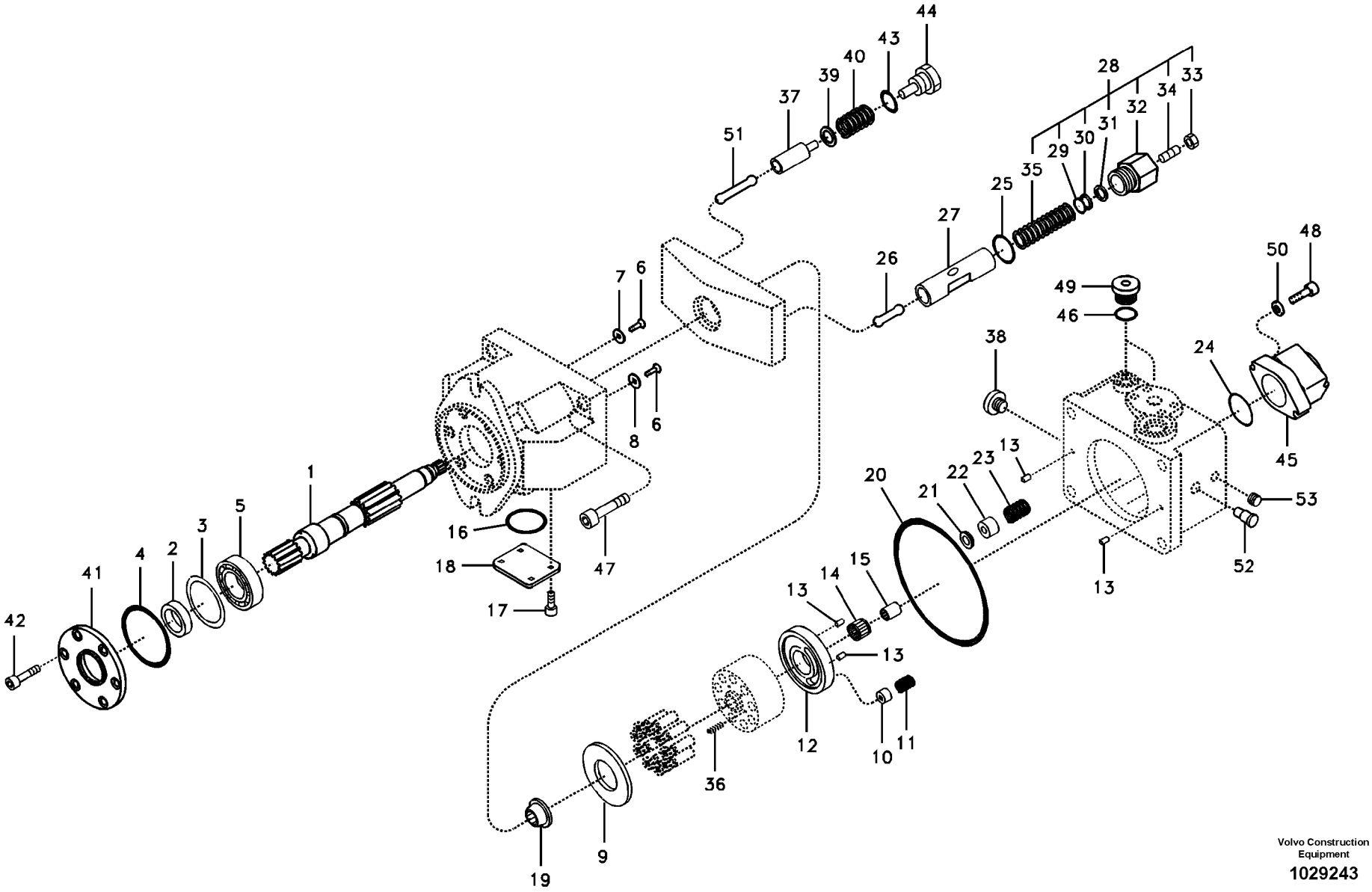

Volvo Construction Equipment

1029243

Fig.	Part No.	Quantity 1	2	3	PS	KIT	Description	Dénomination	Bezeichnung	품명	说明	Notes
29		1			NS	K	••O-ring	••Joint Torique	••O-Ring	•• 오링	••O 形圈	
30		1			NS	K	••Ring	••Anneau	••Ring	•• 링	•• 密封环	
31		1			NS		••Stopper	••Bouchon	••Anschlag	•• 스토퍼	•• 行程限位装置	
32		1			NS		••Cap	••Chapeau	••Kappe	•• 캡	•• 罩壳	
33		1			NS		••Nut	••Ecrou	••Mutter	•• 너트	•• 螺母	
34		1			NS		••Screw	••Vis	••Schraube	•• 스크류	•• 六角螺钉	
35		1			NS		••Spring	••Ressort	••Feder	•• 스프링	•• 弹簧	
36	**VOE 14525142**	6					•Spring	•Ressort	•Feder	• 스프링	• 弹簧	
37	**VOE 14525143**	1					•Piston	•Piston	•Kolben	• 피스톤	• 活塞	
38	**VOE 14525118**	1					•Plug	•Bouchon	•Stopfen	• 플러그	• 堵头	
39	**VOE 14525144**	1					•Guide	•Rail	•Führung	• 가이드	• 导向机构	
40	**VOE 14525145**	1					•Spring	•Ressort	•Feder	• 스프링	• 弹簧	
41	**VOE 14525156**	1				K	•Retainer	•Retenue	•Halter	• 리테이너	• 固位器	
42	**VOE 14525157**	6					•Bolt	•Boulon	•Bolzen	• 볼트	• 螺栓	
43	**SA 8230-28240**	1				K	•O-ring	•Joint torique	•O-Ring	•O 링	•o 型圈	
44	**VOE 14525148**	1					•Cap	•Chapeau	•Kappe	• 캡	• 罩壳	
45	**VOE 14525149**	1					•Gear pump	•Pompe engrenages	•Zahnradpumpe	• 기어 펌프	• 齿轮泵	
46	**VOE 983502**	2				K	•O-ring	•Joint torique	•O-Ring	•O 링	•o 型圈	
47	**VOE 14525155**	4					•Bolt	•Boulon	•Bolzen	• 볼트	• 螺栓	
48	**SA 8230-22990**	2					•Hex. socket screw	•Vis à six pans creux	•Inbusschraube	• 육각 소켓 나사	• 六角凹头螺丝	
49	**SA 7273-10751**	2					•Cap	•Capot	•Verschlusskappe	• 캡	• 帽	
50	**VOE 14525159**	2					•Washer	•Rondelle	•Scheibe	• 워셔	• 垫圈	
51	**VOE 14525141**	1					•Rod	•Monture	•Fuhler	• 로드	• 手柄	
52	**VOE 14525130**	1					•Pin	•Goupille	•Zapfen	• 핀	• 定位销	
53	**SA 8230-33630**	1					•Plug	•Bouchon	•Stopfen	• 플러그	• 堵头	
100	**VOE 14525123**	1					Sealing kit	Kit plombage	Plombiersatz	씰링 키트	密封套件	

1	**8278696**	液压泵 유압펌프 **Hydraulikpumpe** **Pompe hydraulique** **Hydraulic pump**	Catalogue id **20043**	Group **913**
2			Illustr. No **1029243**	Section **200**
3			Issue **PUB 95A9920043**	Page **455**
4				
5				

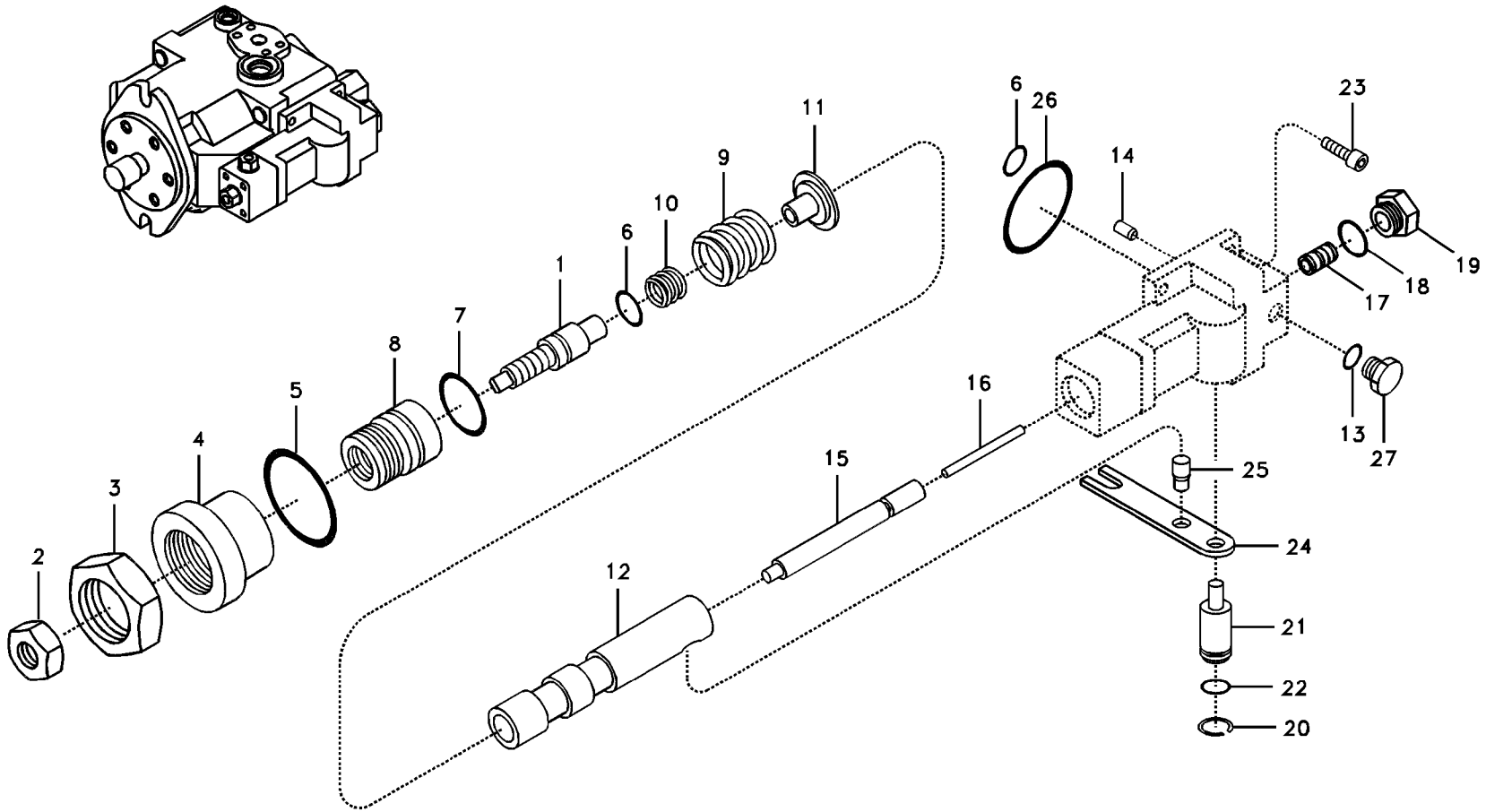

Volvo Construction Equipment

1029244

Fig.	Part No.	Quantity 1	2	3	PS	KIT	Description	Dénomination	Bezeichnung	품명	说明	Notes
	VOE 14590278	1			OP		Case	Caisson	Futteral	케이스	箱	
1	**VOE 14525119**	1					•Screw	•Vis	•Schraube	• 나사	• 螺丝	
2	**VOE 14525120**	1					•Nut	•Écrou	•Mutter	• 너트	• 螺母	
3	**VOE 14525121**	1					•Nut	•Écrou	•Mutter	• 너트	• 螺母	
4	**VOE 14525122**	1					•Cap	•Chapeau	•Kappe	• 캡	• 罩壳	
5	**VOE 983527**	1				K	•O-ring	•Joint torique	•O-Ring	•O 링	•o 型圈	
6	**VOE 983496**	3				K	•O-ring	•Joint torique	•O-Ring	•O 링	•o 型圈	
7	**VOE 983509**	1				K	•O-ring	•Joint torique	•O-Ring	•O 링	•o 型圈	
8	**VOE 14525124**	1					•Sleeve	•Manchon	•Muffe	• 슬리브	• 内套	
9	**VOE 14525125**	1					•Spring	•Ressort	•Feder	• 스프링	• 弹簧	
10	**VOE 14525126**	1					•Spring	•Ressort	•Feder	• 스프링	• 弹簧	
11	**VOE 14525127**	1					•Guide	•Rail	•Führung	• 가이드	• 导向机构	
12	**VOE 14525129**	1					•Sleeve	•Manchon	•Muffe	• 슬리브	• 内套	
13	**VOE 14590280**	6					•O-ring	•Joint torique	•O-Ring	•O 링	•o 型圈	
14	**SA 8230-31150**	2					•Pin	•Goupille	•Zapfen	• 핀	• 定位销	
15	**VOE 14590277**	1			OP		•Rod	•Monture	•Fühler	• 로드	• 棒	
16	**VOE 14525132**	1					•Piston	•Piston	•Kolben	• 피스톤	• 活塞	
17	**VOE 14525133**	1					•Piston	•Piston	•Kolben	• 피스톤	• 活塞	
18	**VOE 990557**	1				K	•O-ring	•Joint torique	•O-Ring	•O 링	•o 型圈	
19	**VOE 14570835**	1					•Cap	•Capot	•Verschlusskappe	• 캡	• 帽	
20	**VOE 14525150**	2					•Ring	•Bague	•Ring	• 링	• 环	
21	**VOE 14525151**	1					•Plug	•Bouchon	•Stopfen	• 플러그	• 堵头	
22	**VOE 983502**	1				K	•O-ring	•Joint torique	•O-Ring	•O 링	•o 型圈	
23	**SA 8230-23010**	3					•Bolt	•Boulon	•Bolzen	• 볼트	• 螺栓	
24	**VOE 14525152**	1					•Link	•Articulation	•Gelenk	• 링크	• 连接	
25	**VOE 14525153**	1					•Pin	•Goupille	•Zapfen	• 핀	• 定位销	
26	**VOE 14525154**	1				K	•O-ring	•Joint torique	•O-Ring	•O 링	•o 型圈	
27	**VOE 14590279**	6					•Cap	•Capot	•Verschlusskappe	• 캡	• 帽	
100	**VOE 14525123**	1					Sealing kit	Kit plombage	Plombiersatz	씰링 키트	密封套件	

1	**8278696**	液压泵稳压器 유압펌프 레귤레이터 **Regler, Hydraulikpumpe** **Régulateur, pompe hydraulique** **Regulator, hydraulic pump**	Catalogue id **20043**	Group **913**
2			Illustr. No **1029244**	Section **300**
3			Issue **PUB 95A9920043**	Page **457**
4				
5				

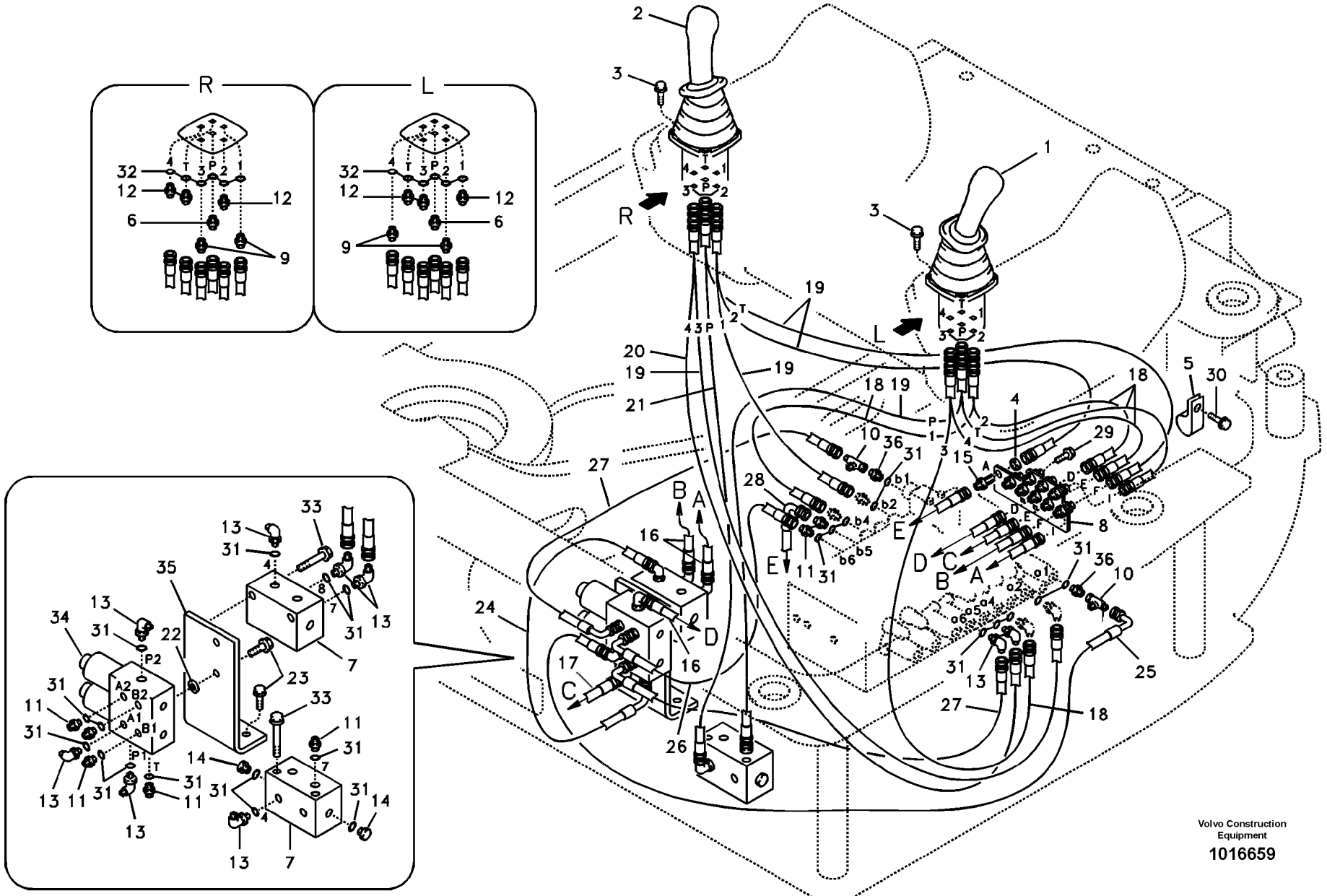
R
L
Volvo Construction Equipment
1016659

Fig.	Part No.	Quantity 1	2	3	PS	KIT	Description	Dénomination	Bezeichnung	품명	说明	Notes
1	**VOE 14638646**		1				Control lever	Levier de commande	Bedienungshebel	컨트롤 레버	控制杆	LH See group 914, Page 479
1	**VOE 14638648**			1			Control lever	Levier de commande	Bedienungshebel	컨트롤 레버	控制杆	See group 914, Page 481
2	**VOE 14638647**		1	1			Control lever	Levier de commande	Bedienungshebel	컨트롤 레버	控制杆	RH See group 914, Page 479
3	**VOE 946934**		8	8			Flange screw	Vis à embase	Flanschschraube	플랜지 나사	法兰螺丝	
4	**VOE 14528816**	9					Nut	Écrou	Mutter	너트	螺母	
5	**VOE 14515523**	1					Clip	Clip	Klemme	클립	卡簧	
6	**VOE 14523778**	2					Filter	Filtre	Filter	필터	过滤器	
7	**VOE 14523972**	2					Block	Bloc	Block	블록	阻挡块	
8	**VOE 14526327**	1					Plate	Tôle	Blech	플레이트	板	
9	**VOE 14531200**	4			SS		Connector	Connexion	Anschluss	커넥터	连接器	SER NO 10001-10064
	SA 9412-31030	4					Connector	Raccord	Anschluss	커넥터	接头	SER NO 10065-
10	**SA 9411-95440**	2					Tee	Connexion en T	T-stuck	티	三通	
11	**SA 9412-11020**	7					Connector	Raccord	Anschluss	커넥터	接头	
12	**SA 9412-31030**	6					Connector	Raccord	Anschluss	커넥터	接头	
13	**SA 9413-11010**	9					Elbow	Coude	Winkelstueck	엘보	弯管接头	
14	**SA 9415-11021**	2					Plug	Bouchon	Stopfen	플러그	堵头	
15	**SA 9416-11091**	9					Connector	Raccord	Anschluss	커넥터	接头	
16	**SA 9451-02214**	3					Hose assembly	Conduit flexible	Schlauchleitung	호스 어셈블리	软管总成	
17	**SA 9451-02220**	1					Hose assembly	Conduit flexible	Schlauchleitung	호스 어셈블리	软管总成	
18	**SA 9451-02222**	5					Hose assembly	Conduit flexible	Schlauchleitung	호스 어셈블리	软管总成	
19	**SA 9451-02236**	5					Hose assembly	Conduit flexible	Schlauchleitung	호스 어셈블리	软管总成	
20	**SA 9451-02241**	1					Hose assembly	Conduit flexible	Schlauchleitung	호스 어셈블리	软管装置	
21	**SA 9451-02250**	1					Hose assembly	Conduit flexible	Schlauchleitung	호스 어셈블리	软管装置	
22	**SA 9211-10000**	2					Washer	Rondelle	Scheibe	워셔	垫圈	
23	**VOE 946441**	4					Flange screw	Vis à embase	Flanschschraube	플랜지 나사	法兰螺丝	
24	**SA 9453-02208**	1					Hose assembly	Conduit flexible	Schlauchleitung	호스 어셈블리	软管装置	
25	**SA 9453-02219**	1					Hose assembly	Conduit flexible	Schlauchleitung	호스 어셈블리	软管总成	SER NO 10001-10411
	SA 9453-02220	1					Hose assembly	Conduit flexible	Schlauchleitung	호스 어셈블리	软管总成	SER NO 10412-

1	**8278696**
2	**8278707**
3	**8278708**
4	
5	

伺服系统，控制阀到遥控阀
서보 배관 , 제어밸브에서 원격조종밸브
Servosystem, Steuerventil zu Vorsteuergerät
Système servo, valve commande vers valve commande a distance
Servo system, control valve to remote control valve

Catalogue id **20043**	Group **914**
Illustr. No **1016659**	Section **100**
Issue **PUB 95A9920043**	Page **459**

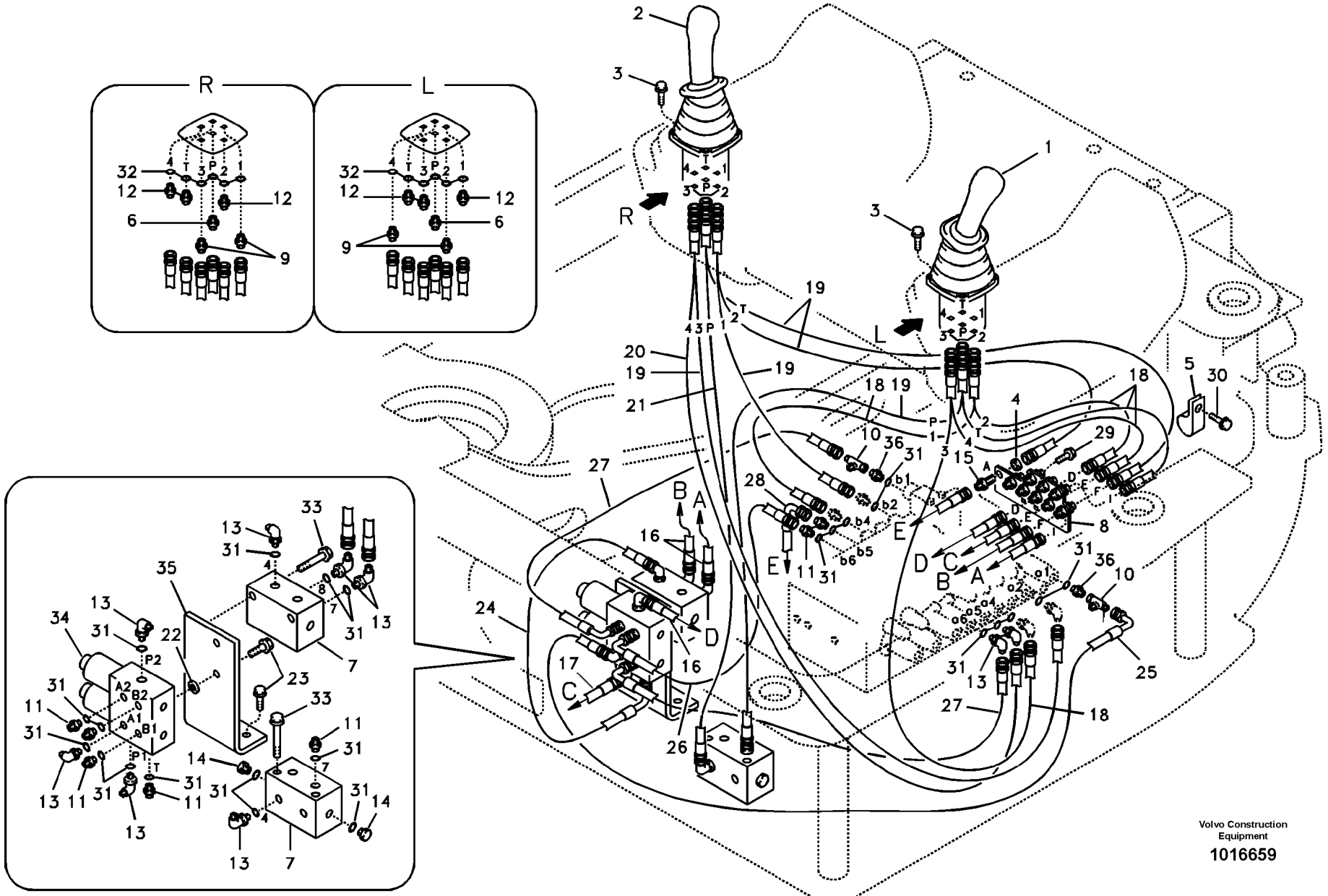
R
L
Volvo Construction Equipment
1016659

Fig.	Part No.	Quantity 1	2	3	PS	KIT	Description	Dénomination	Bezeichnung	품명	说明	Notes
26	**SA 9453-02215**	1					Hose assembly	Conduit flexible	Schlauchleitung	호스 어셈블리	软管总成	
27	**SA 9453-02217**	2					Hose assembly	Conduit flexible	Schlauchleitung	호스 어셈블리	软管总成	
28	**SA 9453-02218**	1					Hose assembly	Conduit flexible	Schlauchleitung	호스 어셈블리	软管装置	
29	**VOE 946440**	2					Flange screw	Vis à embase	Flanschschraube	플랜지 나사	法兰螺丝	
30	**VOE 946471**	1					Flange screw	Vis à embase	Flanschschraube	플랜지 나사	法兰螺丝	
31	**SA 9511-12011**	24					O-ring	Joint Torique	O-Ring	오링	0 形圈	
32	**SA 9511-42906**	12					O-ring	Joint Torique	O-Ring	오링	0 形圈	
33	**VOE 965187**	4					Flange screw	Vis à embase	Flanschschraube	플랜지 나사	法兰螺丝	
34	**VOE 14523618**	1					Valve	Valve	Ventil	밸브	阀	
35	**VOE 14526620**	1					Bracket	Console	Konsole	브래킷	支架	
36	**SA 9412-11020**	2					Connector	Raccord	Anschluss	커넥터	接头	SER NO 10001-10064
	VOE 14530852	2					Connector	Raccord	Anschluss	커넥터	接头	SER NO 10065-10342
	VOE 14535588	2					Connector	Raccord	Anschluss	커넥터	接头	SER NO 10343-

1	**8278696**	伺服系统，控制阀到遥控阀 서보 배관 , 제어밸브에서 원격조종밸브 **Servosystem, Steuerventil zu Vorsteuergerät** **Système servo, valve commande vers valve commande a distance** **Servo system, control valve to remote control valve**	Catalogue id **20043**	Group **914**
2	**8278707**			
3	**8278708**		Illustr. No **1016659**	Section **100**
4				
5			Issue **PUB 95A9920043**	Page **461**

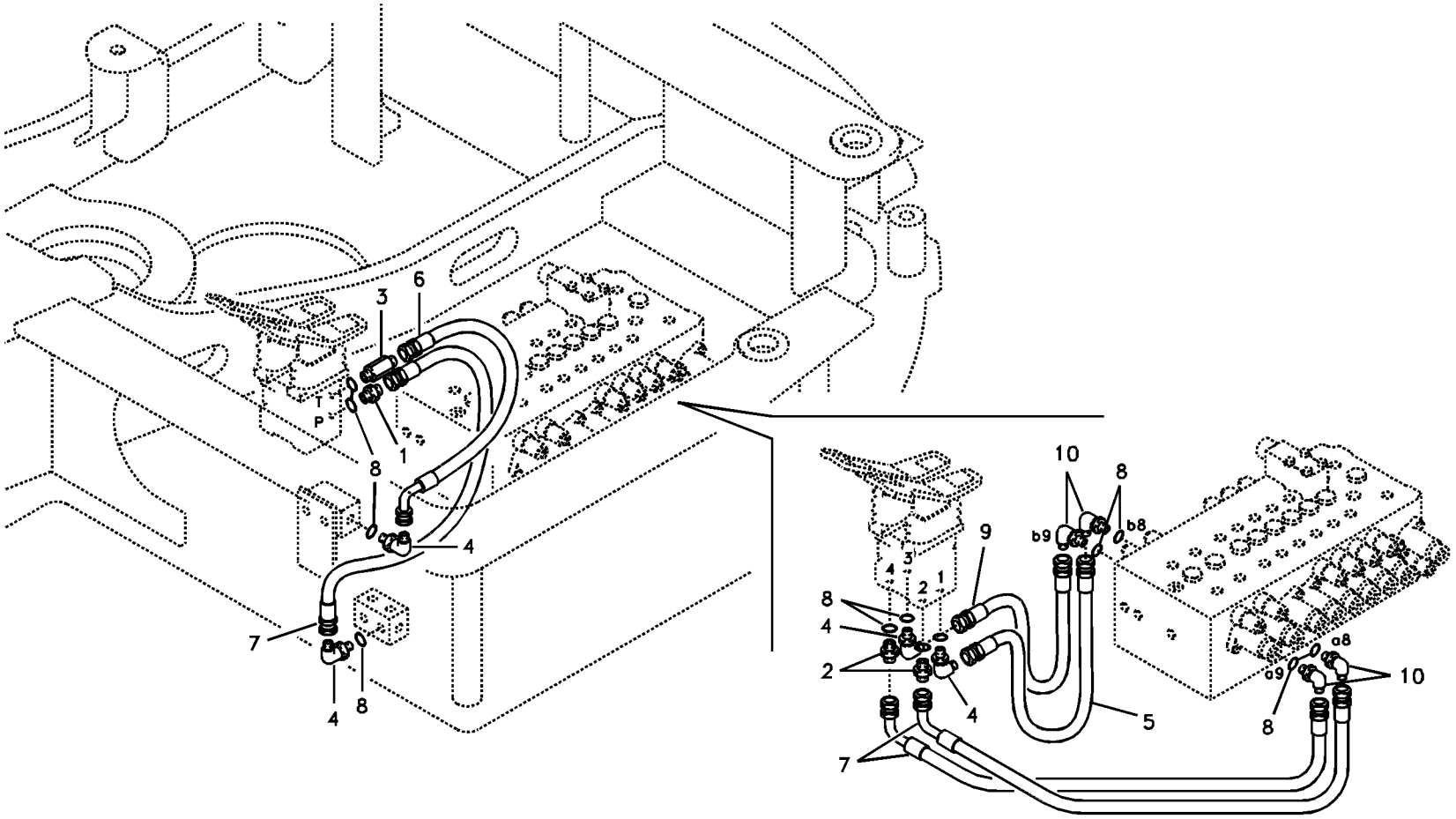
3
6
T
P
1
8
4
7
4
8
10
8
b9
b8
9
4
3
2
1
8
4
2
4
5
7
a8
a9
10
8

Fig.	Part No.	Quantity 1	2	3	PS	KIT	Description	Dénomination	Bezeichnung	품명	说明	Notes
1	**SA 1048-10540**	1					Connector	Raccord	Anschluss	커넥터	接头	
2	**SA 9412-11020**	2					Connector	Raccord	Anschluss	커넥터	接头	
3	**SA 9412-11090**	1					Connector	Raccord	Anschluss	커넥터	接头	
4	**SA 9413-11010**	4					Elbow	Coude	Winkelstueck	엘보	弯管接头	
5	**SA 9451-02205**	1					Hose assembly	Conduit flexible	Schlauchleitung	호스 어셈블리	软管总成	SER NO 10001-10411
	SA 9451-02206	1					Hose	Durit	Schlauch	호스	软管	SER NO 10412-
6	**SA 9453-02208**	1					Hose assembly	Conduit flexible	Schlauchleitung	호스 어셈블리	软管装置	
7	**SA 9453-02211**	3					Hose assembly	Conduit flexible	Schlauchleitung	호스 어셈블리	软管总成	
8	**SA 9511-12011**	12					O-ring	Joint Torique	O-Ring	오링	0 形圈	
9	**SA 9451-02206**	1					Hose	Durit	Schlauch	호스	软管	SER NO 10001-10411
	SA 9451-02207	1					Hose assembly	Conduit flexible	Schlauchleitung	호스 어셈블리	软管装置	SER NO 10412-
10	**SA 9413-11010**		4				Elbow	Coude	Winkelstueck	엘보	弯管接头	

1	**8278696**
2	**8279228**
3	
4	
5	

伺服系统，控制阀到遥控阀踏板
서보 배관 , 제어밸브에서 원격조종밸브 페달
Servosystem, Steuerventil zu Pedal für Fernbetätigungsventil
Système servo, valve commande vers valve pedale commande a distance
Servo system, control valve to remote control valve pedal

Catalogue id **20043**	Group **914**
Illustr. No **1011671**	Section **200**
Issue **PUB 95A9920043**	Page **463**

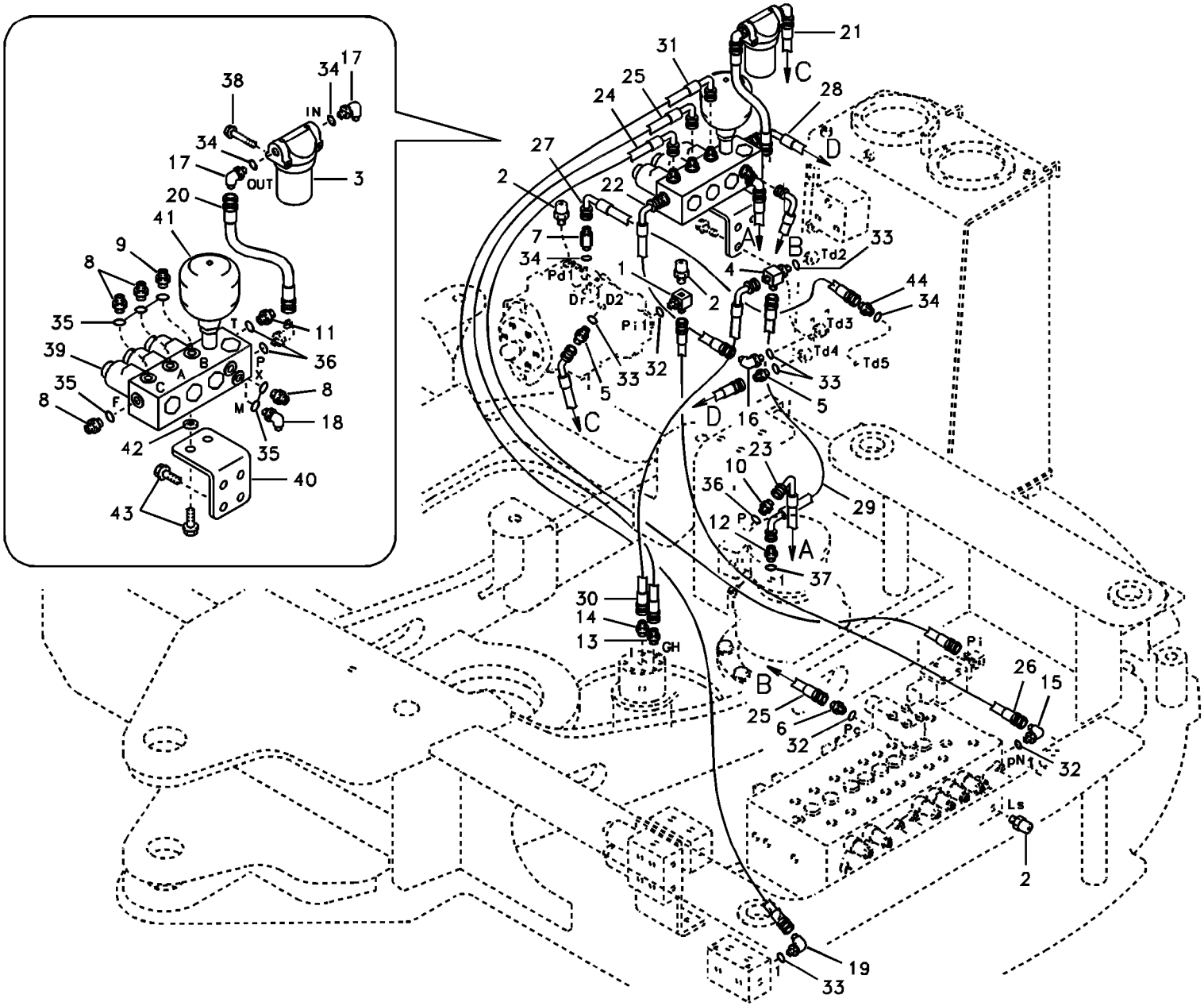

Volvo Construction Equipment

1011672

Fig.	Part No.	Quantity 1	2	3	PS	KIT	Description	Dénomination	Bezeichnung	품명	说明	Notes
1	**VOE 14516947**	1					Tee	Connexion en T	T-stuck	티	三通	
2	**VOE 14609529**	3					Nipple	Raccord	Nippel	니플	螺纹接套	SER NO 10001-11340
	VOE 936441	3					Testing nipple	Raccord contrôle	Prüfnippel	테스트 니플	测试嘴	SER NO 11341-
	VOE 983502	1					•O-ring	•Joint torique	•O-Ring	•O 링	•o 型圈	SER NO 11341-
3	**VOE 14523264**	1					Filter	Filtre	Filter	필터	过滤器	
	SA 1030-61460	1					•Element	•Elément	•Element	• 엘리멘트	• 滤芯	
	VOE 14511215	1					•O-ring	•Joint torique	•O-Ring	•O 링	•o 型圈	
4	**SA 9411-92360**	1					Tee	Connexion en T	T-stuck	티	三通	
5	**SA 9412-11030**	2					Connector	Raccord	Anschluss	커넥터	接头	
6	**SA 9412-11090**	1					Connector	Raccord	Anschluss	커넥터	接头	
7	**SA 9412-11155**	1					Connector	Raccord	Anschluss	커넥터	接头	
8	**SA 9412-31010**	4					Connector	Raccord	Anschluss	커넥터	接头	
9	**SA 9412-31020**	1					Connector	Raccord	Anschluss	커넥터	接头	
10	**SA 9412-31030**	1					Connector	Raccord	Anschluss	커넥터	接头	
11	**SA 9412-31040**	1					Connector	Connexion	Anschluss	커넥터	连接器	
12	**SA 9412-31050**	1					Connector	Raccord	Anschluss	커넥터	接头	
13	**SA 9412-43020**	1					Connector	Raccord	Anschluss	커넥터	接头	
14	**SA 9412-43090**	1					Connector	Raccord	Anschluss	커넥터	接头	
15	**SA 9413-11010**	1					Elbow	Coude	Winkelstueck	엘보	弯管接头	
16	**SA 9413-11170**	1					Elbow	Coude	Winkelstueck	엘보	弯管接头	
17	**SA 9413-11190**	2					Elbow	Coude	Winkelstueck	엘보	弯管接头	
18	**SA 9413-31010**	1					Elbow	Coude	Winkel	엘보우	弯管	
19	**SA 9414-11020**	1					Elbow	Coude	Winkelstueck	엘보	弯管接头	
20	**SA 9451-03206**	1					Hose	Durit	Schlauch	호스	软管	
21	**SA 9452-03212**	1					Hose assembly	Conduit flexible	Schlauchleitung	호스 어셈블리	软管总成	
22	**SA 9453-02207**	1					Hose assembly	Conduit flexible	Schlauchleitung	호스 어셈블리	软管装置	
23	**SA 9453-02219**	1					Hose assembly	Conduit flexible	Schlauchleitung	호스 어셈블리	软管总成	
24	**SA 9453-02227**	1					Hose assembly	Conduit flexible	Schlauchleitung	호스 어셈블리	软管总成	
25	**SA 9453-02232**	2					Hose assembly	Conduit flexible	Schlauchleitung	호스 어셈블리	软管装置	
26	**SA 9453-02728**	1					Hose	Durit	Schlauch	호스	软管	

1	**8278696**
2	
3	
4	
5	

伺服系统，控制阀到电磁阀和回转马达。
서보 배관 , 제어밸브 에서 솔레노이드 밸브 및 선회 모터
Servosystem, Steuerventil zu Magnetventil und Schwenkmotor
Système servo, valve commande vers vanne el.magnet. et moteur d'orient.
Servo system, control valve to solenoid valve and swing motor.

Catalogue id **20043**	Group **914**
Illustr. No **1011672**	Section **300**
Issue **PUB 95A9920043**	Page **465**

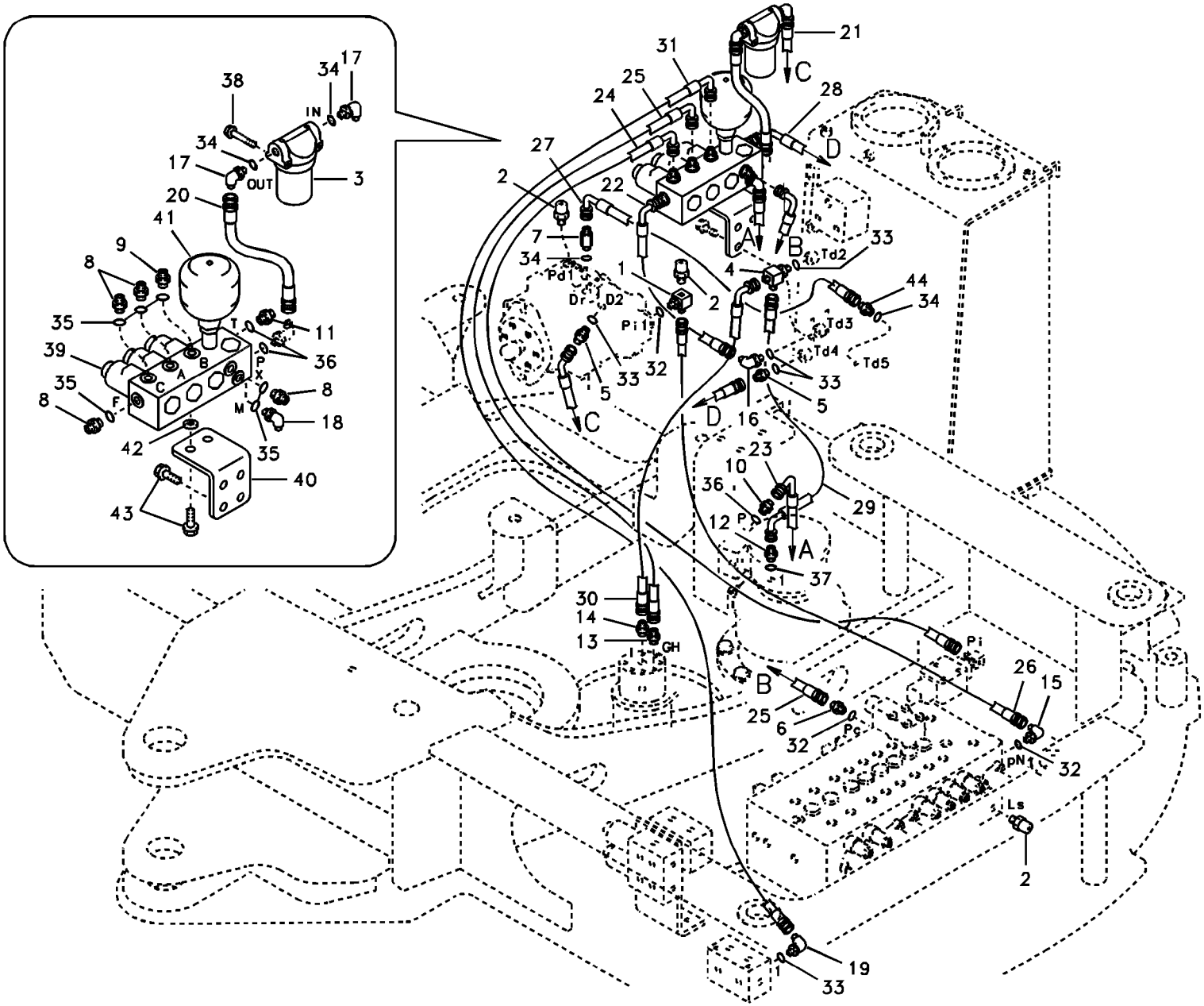

Volvo Construction Equipment

1011672

Fig.	Part No.	Quantity 1	2	3	PS	KIT	Description	Dénomination	Bezeichnung	품명	说明	Notes
27	**SA 9453-03207**	1					Hose assembly	Conduit flexible	Schlauchleitung	호스 어셈블리	软管总成	
28	**SA 9453-03213**	1					Hose assembly	Conduit flexible	Schlauchleitung	호스 어셈블리	软管总成	
29	**SA 9453-03216**	1					Hose assembly	Conduit flexible	Schlauchleitung	호스 어셈블리	软管装置	
30	**SA 9453-03228**	1					Hose assembly	Conduit flexible	Schlauchleitung	호스 어셈블리	软管装置	
31	**SA 9453-03246**	1					Hose assembly	Conduit flexible	Schlauchleitung	호스 어셈블리	软管装置	
32	**SA 9511-12011**	3					O-ring	Joint Torique	O-Ring	오링	0 形圈	
33	**SA 9511-12014**	5					O-ring	Joint Torique	O-Ring	오링	0 形圈	
34	**VOE 990557**	4					O-ring	Joint torique	O-Ring	O 링	o 型圈	
35	**SA 9511-42904**	6					O-ring	Joint Torique	O-Ring	오링	0 形圈	
36	**SA 9511-42906**	3					O-ring	Joint Torique	O-Ring	오링	0 形圈	
37	**SA 9511-42908**	1					O-ring	Joint Torique	O-Ring	오링	0 形圈	
38	**VOE 965178**	2					Flange screw	Vis à embase	Flanschschraube	플랜지 나사	法兰螺丝	
39	**VOE 14523616**	1			SS		Valve	Soupape	Ventil	밸브	阀	
40	**VOE 14526619**	1					Bracket	Console	Konsole	브래킷	支架	
41	**VOE 11802723**	1					Pressure accumulato	Accumulateur de pre	Druckspeicher	축압기	蓄压器	(PJ 4770043)
42	**SA 9211-10000**	2					Washer	Rondelle	Scheibe	워셔	垫圈	
43	**VOE 946329**	6					Flange screw	Vis à embase	Flanschschraube	플랜지 나사	法兰螺丝	
44	**SA 9412-11150**	1					Connector	Raccord	Anschluss	커넥터	接头	

1	**8278696**	伺服系统，控制阀到电磁阀和回转马达。 서보 배관 , 제어밸브 에서 솔레노이드 밸브 및 선회 모터 **Servosystem, Steuerventil zu Magnetventil und Schwenkmotor** **Système servo, valve commande vers vanne el.magnet. et moteur d'orient.** **Servo system, control valve to solenoid valve and swing motor.**	Catalogue id **20043**	Group **914**
2			Illustr. No **1011672**	Section **300**
3				
4			Issue **PUB 95A9920043**	Page **467**
5				

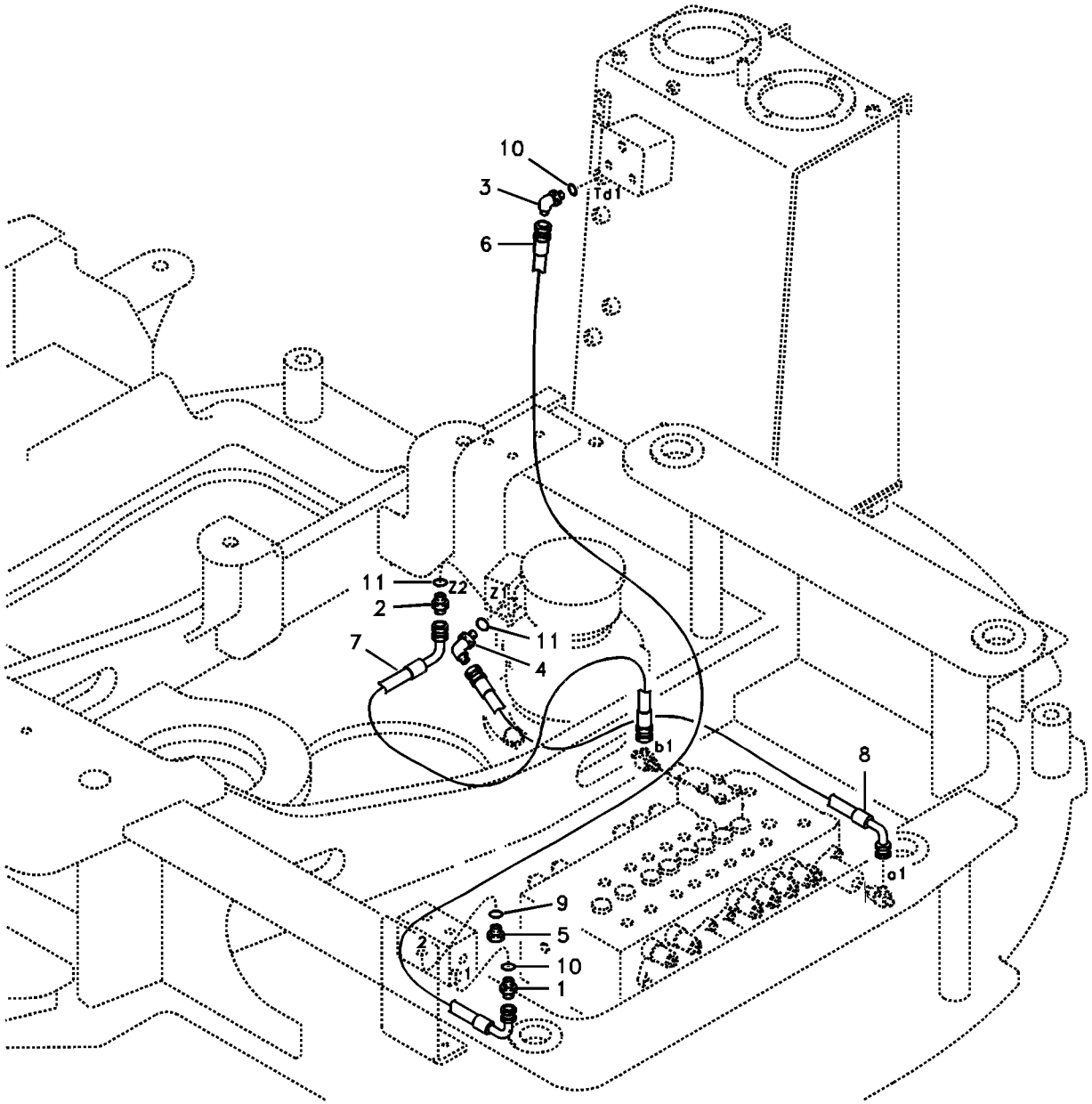

Volvo Construction Equipment

1011673

Fig.	Part No.	Quantity 1	2	3	PS	KIT	Description	Dénomination	Bezeichnung	품명	说明	Notes
1	**SA 9412-11030**	1					Connector	Raccord	Anschluss	커넥터	接头	
2	**SA 9412-31030**	1					Connector	Raccord	Anschluss	커넥터	接头	
3	**SA 9413-11020**	1					Elbow	Coude	Winkelstueck	엘보	弯管接头	
4	**SA 9414-31020**	1					Elbow	Coude	Winkel	엘보우	弯管	
5	**SA 9415-11021**	1					Plug	Bouchon	Stopfen	플러그	堵头	
6	**SA 9453-03241**	1					Hose assembly	Conduit flexible	Schlauchleitung	호스 어셈블리	软管装置	
7	**SA 9453-02213**	1					Hose assembly	Conduit flexible	Schlauchleitung	호스 어셈블리	软管装置	
8	**SA 9453-02218**	1					Hose assembly	Conduit flexible	Schlauchleitung	호스 어셈블리	软管装置	
9	**SA 9511-12011**	1					O-ring	Joint Torique	O-Ring	오링	0 形圈	
10	**SA 9511-12014**	2					O-ring	Joint Torique	O-Ring	오링	0 形圈	
11	**SA 9511-42906**	2					O-ring	Joint Torique	O-Ring	오링	0 形圈	

1	**8278696**	伺服系统，控制阀管线 서보 배관 , 제어밸브 배관 **Servosystem, Rohranschluss zu Steuerventil.** **Système servo, conduits vers le distributeur de commande** **Servo system, control valve piping.**	Catalogue id **20043**	Group **914**
2			Illustr. No **1011673**	Section **400**
3				
4			Issue **PUB 95A9920043**	Page **469**
5				

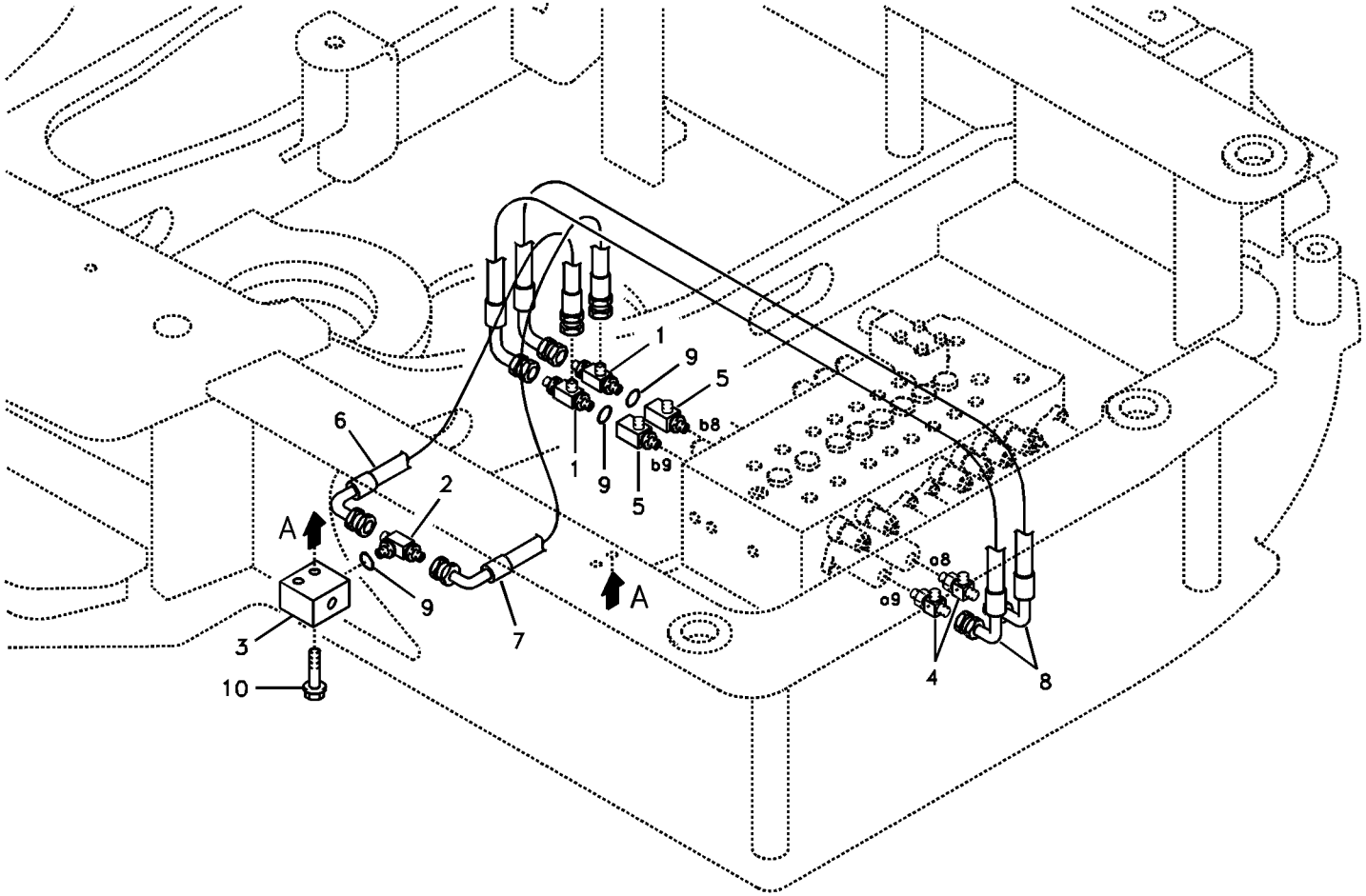
1
9
5
b8
b9
6
2
A
9
3
10
7
A
o8
o9
4
8

Fig.	Part No.	Quantity 1	2	3	PS	KIT	Description	Dénomination	Bezeichnung	품명	说明	Notes
1	**VOE 14507108**	2					T-nipple	Raccord-t	T-Nippel	T 니플	T-??	
2	**VOE 14520630**	1					Tee	Connexion en T	T-stuck	티	三通	
3	**VOE 14526621**	1					Block	Bloc	Block	블록	阻挡块	
4	**SA 9411-92350**	2					Tee	Connexion en T	T-stuck	티	三通	
5	**SA 9411-93900**	2					Tee	Connexion en T	T-stuck	티	三通	
6	**SA 9453-02209**	1					Hose assembly	Conduit flexible	Schlauchleitung	호스 어셈블리	软管装置	
7	**SA 9453-02210**	1					Hose	Flexible	Schlauch	호스	软管	
8	**SA 9455-02216**	2					Hose	Durit	Schlauch	호스	软管	
9	**SA 9511-12011**	3					O-ring	Joint Torique	O-Ring	오링	0 形圈	
10	**VOE 965185**	2					Flange screw	Vis à embase	Flanschschraube	플랜지 나사	法兰螺丝	

1	**8278701**	伺服系统，行走警报 서보 시스템 , 주행 경보장치 **Servosystem, Fahralarm** **Système servo, alarme translation** **Servo system, travel alarm**	Catalogue id **20043**	Group **914**
2			Illustr. No **1011674**	Section **600**
3			Issue **PUB 95A9920043**	Page **471**
4				
5				



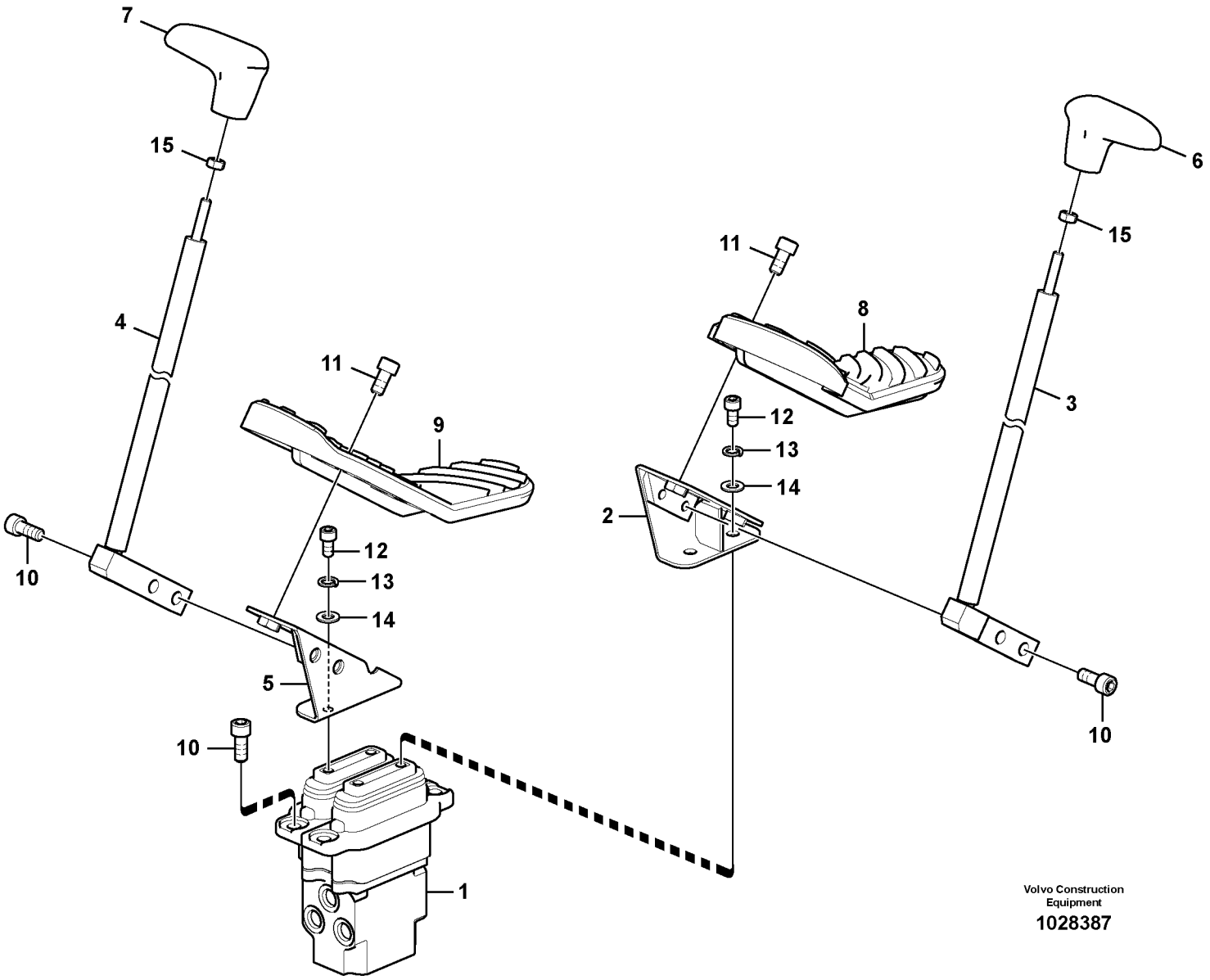
7
15
4
11
9
12
13
14
10
5
10
1
11
8
12
13
14
2
6
15
3
10
Volvo Construction Equipment
1028387

Fig.	Part No.	Quantity 1	2	3	PS	KIT	Description	Dénomination	Bezeichnung	품명	说明	Notes
1	**VOE 14518329**	1					Valve	Soupape	Ventil	밸브	阀	See group 914, Page 475
2	**VOE 14520241**	1					Bracket	Console	Konsole	브래킷	支架	
3	**VOE 14528527**	1					Lever	Levier	Hebel	레버	操纵杆	
4	**VOE 14528528**	1					Lever	Levier	Hebel	레버	操纵杆	
5	**VOE 14520242**	1					Bracket	Console	Konsole	브래킷	支架	
6	**VOE 14523005**	1					Knob	Bouton	Knauf	손잡이	按钮	
7	**VOE 14523006**	1					Knob	Bouton	Knauf	손잡이	按钮	
8	**VOE 14519677**	1					Pedal	Pédale	Pedal	페달	踏板	
9	**VOE 14519676**	1					Pedal	Pédale	Pedal	페달	踏板	
10	**VOE 984079**	8					Hex. socket screw	Vis à six pans creux	Inbusschraube	육각 소켓 나사	六角凹头螺丝	
11	**VOE 984078**	4					Hex. socket screw	Vis à six pans creux	Inbusschraube	육각 소켓 나사	六角凹头螺丝	
12	**VOE 992397**	4					Screw	Vis	Schraube	나사	螺丝	
13	**VOE 955921**	4					Spring washer	Rondelle élastique	Federscheibe	스프링 워셔	弹簧垫圈	
14	**VOE 13955894**	4					Washer	Rondelle	Scheibe	워셔	垫圈	
15	**VOE 983303**	2					Hexagon nut	Écrou hexagonal	Sechskantmutter	육각 너트	六角螺母	

1	**8278696**	**带安装零件的遥控阀踏板** **원격조종밸브 페달 및 장착부품** **Vorsteuergerät Pedal mit Anbauteilen** **Pédale valve cde télécommandée avec pièces montage** **Remote control valve pedal with fitting parts**	Catalogue id **20043**	Group **914**
2			Illustr. No **1028387**	Section **700**
3			Issue **PUB 95A9920043**	Page **473**
4				
5				

VOLVO

ECR58

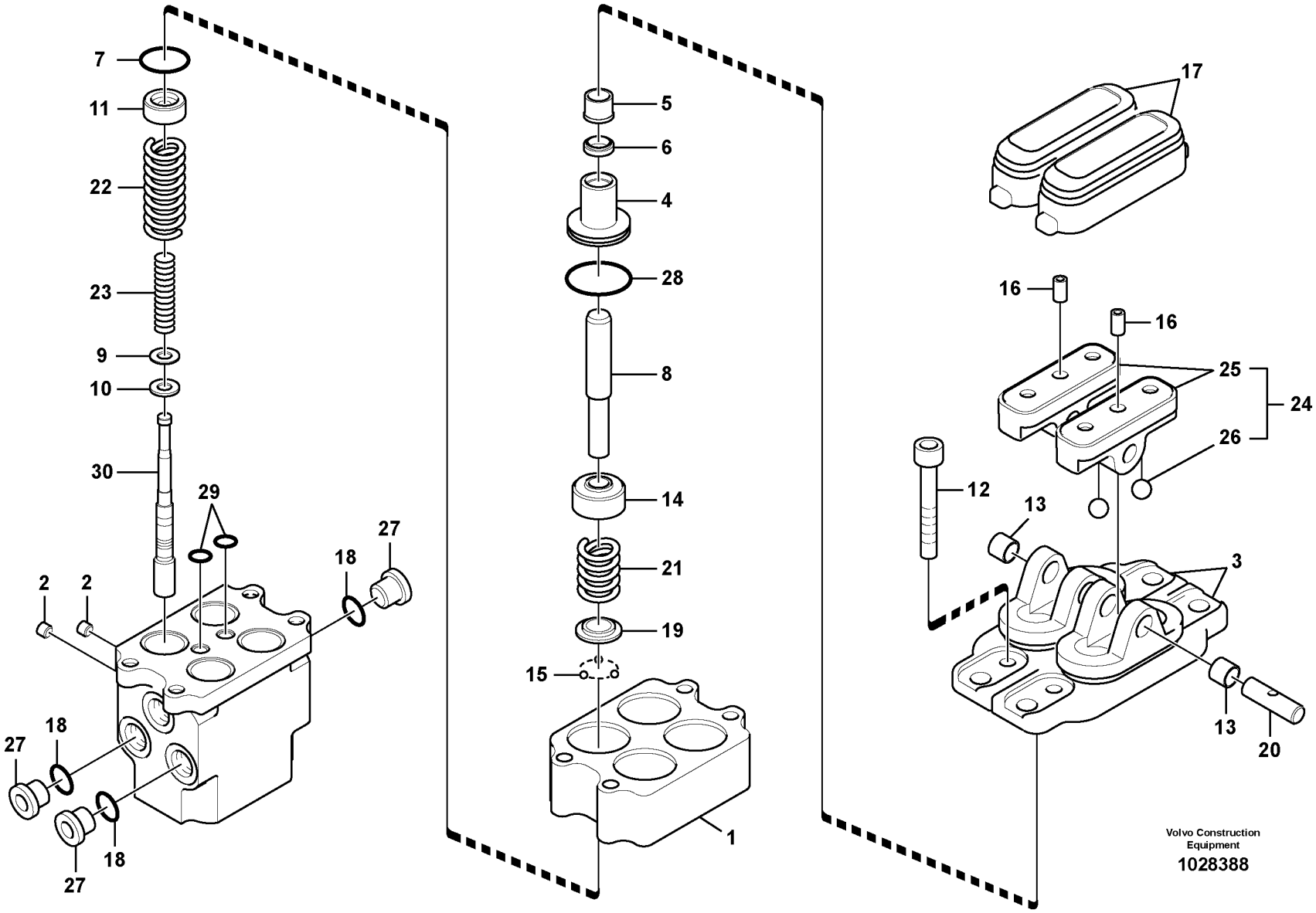
7
11
22
23
9
10
30
29
2
2
18
27
27
18
18
27
5
6
4
28
8
14
21
19
15
1
17
16
16
25
24
26
12
13
3
13
20
Volvo Construction Equipment
1028388

Fig.	Part No.	Quantity 1	2	3	PS	KIT	Description	Dénomination	Bezeichnung	품명	说明	Notes
	VOE 14518329	1					Valve	Soupape	Ventil	밸브	阀	
1		1			NS		•Casing	•Boitier	•Gehäuse	• 케이싱	• 壳体	
2	**SA 7242-11040**	2					•Plug	•Tampon	•Stopfen	• 플러그	• 塞	
3	**VOE 14524347**	2					•Cover	•Capot	•Haube	• 커버	• 罩盖	
4	**VOE 14524346**	4					•Plug	•Bouchon	•Stopfen	• 플러그	• 堵头	
5	**VOE 14524344**	4					•Cap	•Chapeau	•Kappe	• 캡	• 罩壳	
6	**VOE 14524342**	4				K	•Packing	•Joint	•Dichtung	• 패킹	• 填充物	
7	**VOE 990549**	4				K	•O-ring	•Joint torique	•O-Ring	•O 링	•o 型圈	
8	**VOE 14524339**	4					•Push Rod	•Tige-poussoir	•Druckstange	• 푸시로드	• 推杆	
9	**VOE 14524338**	4					•Shim	•Cale réglage	•Ausgleichblech	• 심	• 垫片	
10	**VOE 14524331**	4					•Washer	•Rondelle	•Scheibe	• 와셔	• 垫圈	
11	**VOE 14524332**	4					•Seat	•Siege	•Sitz	• 시트	• 座圈	
12	**VOE 14524333**	4					•Screw	•Vis	•Schraube	• 나사	• 螺丝	
13	**VOE 14524325**	4					•Bushing	•Bague	•Buchse	• 부싱	• 轴衬	
14		4			NS		•Piston	•Piston	•Kolben	• 피스톤	• 活塞	
15	**SA 8283-25440**	12					•Ball	•Bille	•Kugel	• 볼	• 滚珠	
16	**VOE 14524321**	2					•Set screw	•Vis butée	•Anschlagschraube	• 세트 나사	• 定位螺丝	
17	**VOE 14524320**	2					•Bellows	•Soufflet	•Balg	• 벨로우즈	• 波纹管	
18	**VOE 983502**	3					•O-ring	•Joint torique	•O-Ring	•O 링	•o 型圈	
19	**VOE 14524337**	4					•Seat	•Siege	•Sitz	• 시트	• 座圈	
20	**VOE 14524326**	2					•Shaft	•Arbre	•Welle	• 샤프트	• 转轴	
21	**VOE 14524327**	4					•Spring	•Ressort	•Feder	• 스프링	• 弹簧	
22	**VOE 14524329**	4					•Spring	•Ressort	•Feder	• 스프링	• 弹簧	
23	**VOE 14524330**	4					•Spring	•Ressort	•Feder	• 스프링	• 弹簧	
24	**VOE 14524318**	1					•Cam	•Came	•Nocken	• 캠	• 凸轮	
25		2			NS		••Cam	••Came	••Nocken	•• 캠	•• 凸轮	
26	**SA 8240-03320**	4					••Ball	••Bille	••Kugel	•• 볼	•• 球	
27	**SA 8230-25640**	3					•Plug	•Bouchon	•Stopfen	• 플러그	• 堵头	
28	**VOE 981291**	4				K	•O-ring	•Joint torique	•O-Ring	•O 링	•o 型圈	
29	**VOE 983495**	2				K	•O-ring	•Joint torique	•O-Ring	•O 링	•o 型圈	

1	**8278696**	行走马达遥控阀踏板 주행모터 원격조종밸브 페달 **steuerventil zu Vorsteuergerät Pedal, Fahrmotor** **V. commande vers pédale de v. commande télécommandée, moteur condui** **Remote control valve pedal, travel motor**	Catalogue id **20043**	Group **914**
2			Illustr. No **1028388**	Section **800**
3			Issue **PUB 95A9920043**	Page **475**
4				
5				

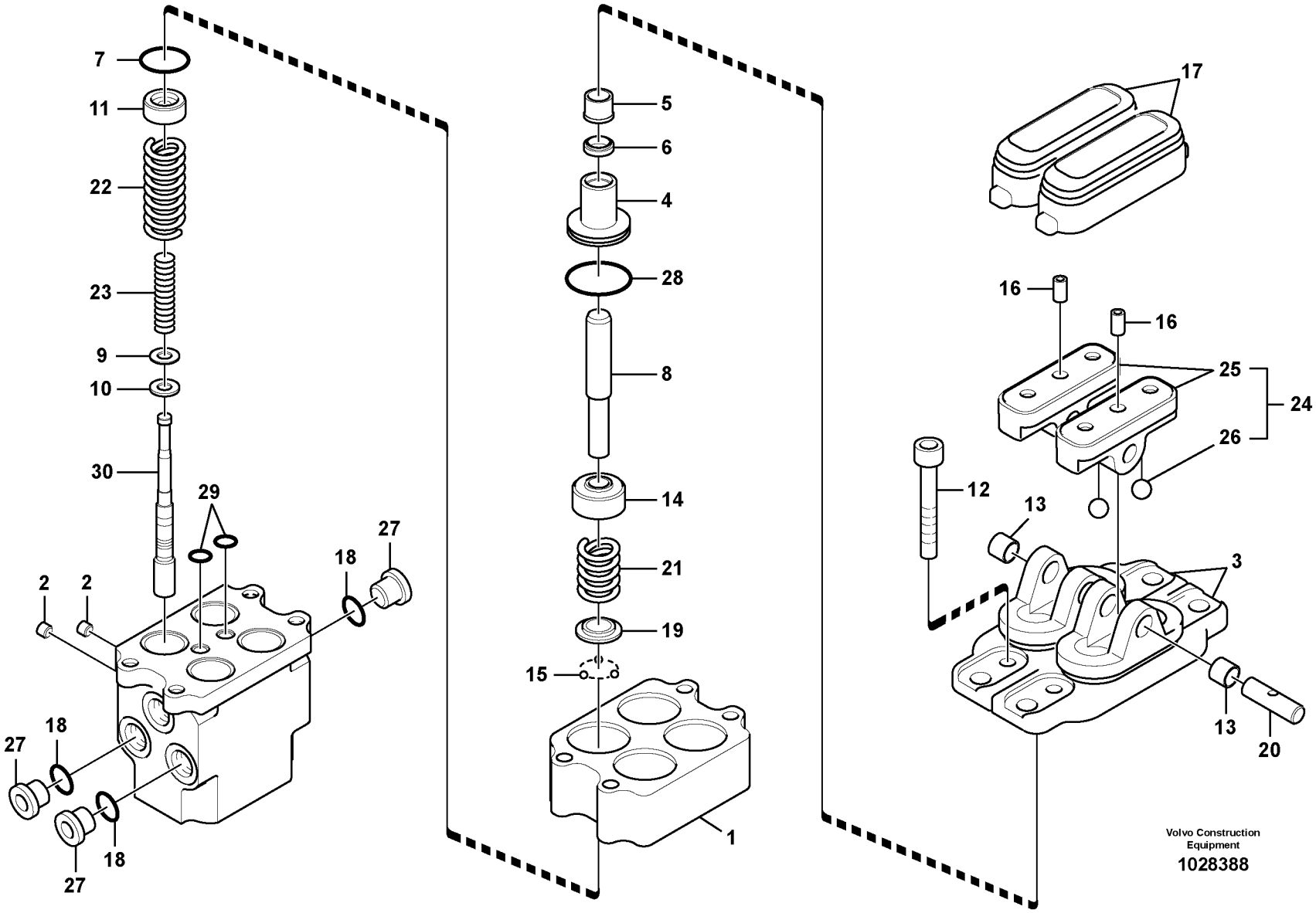
7
11
22
23
9
10
30
29
2
2
18
27
27
18
18
27
5
6
4
28
8
14
21
19
15
1
17
16
16
25
24
26
12
13
3
13
20
Volvo Construction Equipment
1028388

Fig.	Part No.	Quantity 1	2	3	PS	KIT	Description	Dénomination	Bezeichnung	품명	说明	Notes
30		4			NS		•Spool	•Bobine	•Schieber	• 스풀	• 株塞	
100	**VOE 14524319**	1					Sealing Kit	Jeu Joints	Dichtungssatz	시일 킷	密封包	

1	**8278696**	行走马达遥控阀踏板 주행모터 원격조종밸브 페달 **steuerventil zu Vorsteuergerät Pedal, Fahrmotor** **V. commande vers pédale de v. commande télécommandée, moteur condui** **Remote control valve pedal, travel motor**	Catalogue id **20043**	Group **914**
2			Illustr. No **1028388**	Section **800**
3			Issue **PUB 95A9920043**	Page **477**
4				
5				

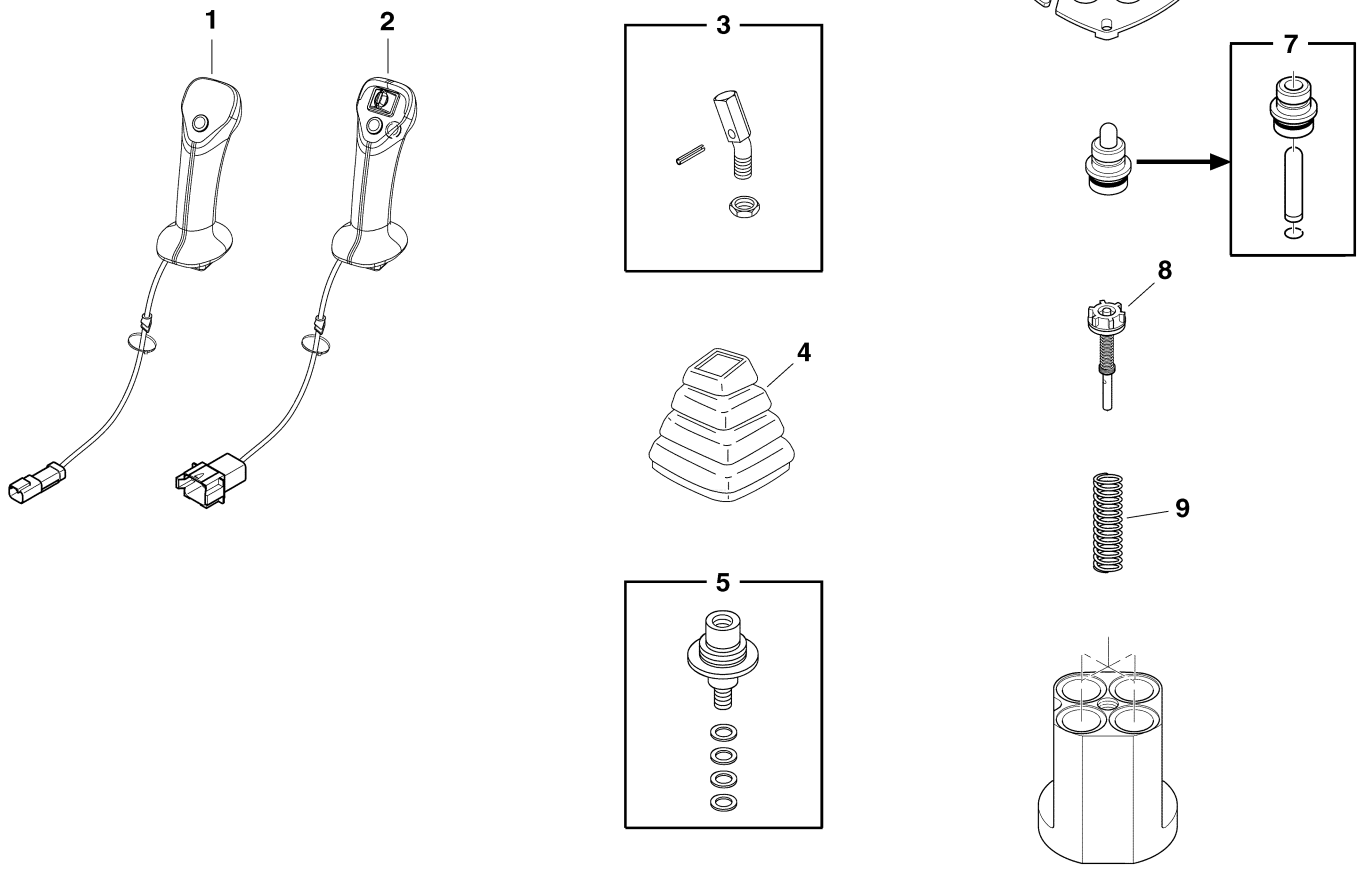
1
2
3
4
5
6
7
8
9

Fig.	Part No.	Quantity 1	2	3	PS	KIT	Description	Dénomination	Bezeichnung	품명	说明	Notes
	VOE 14638646	1					Control lever	Levier de commande	Bedienungshebel	컨트롤 레버	控制杆	LH
	VOE 14638647	1					Control lever	Levier de commande	Bedienungshebel	컨트롤 레버	控制杆	RH
1	**VOE 11713018**	1					•Handle	•Poignée	•Griff	• 핸들	• 手柄	(VOE 14528613) LH
2	**VOE 11713014**	1					•Handle	•Poignée	•Griff	• 핸들	• 手柄	(VOE 14528614) RH
3	**VOE 11370672**	1					•Adapter	•Adaptateur	•Adapter	• 어댑터	• 适配器	(VOE 14524915)
4	**VOE 14524916**	1					•Bellows	•Soufflet	•Balg	• 벨로우즈	• 波纹管	
5	**VOE 11714730**	1					•Propeller shaft	•Arbre cardan	•Gelenkwelle	• 프로펠러 샤프트	• 推进轴	(VOE 14524917)
6	**VOE 11714731**	1					•Plate	•Tôle	•Blech	• 플레이트	• 板	(VOE 14524918)
7	**VOE 11712323**	4					•Control plunger	•Piston	•Stößel	• 컨트롤 플런저	• 控制塞	(VOE 14524919)
8	**VOE 14524920**	4					•Rod	•Monture	•Fuhler	• 로드	• 手柄	
9	**VOE 14524921**	4					•Spring	•Ressort	•Feder	• 스프링	• 弹簧	

1	**8278707**	**伺服系统，遥控阀** **서보 배관 , 원격조종밸브** **Servosystem, Vorsteuergerät** **Système servo, valve de commande télécommandée** **Servo system, remote control valve**	Catalogue id **20043**	Group **914**
2			Illustr. No **1013505**	Section **1100**
3			Issue **PUB 95A9920043**	Page **479**
4				
5				

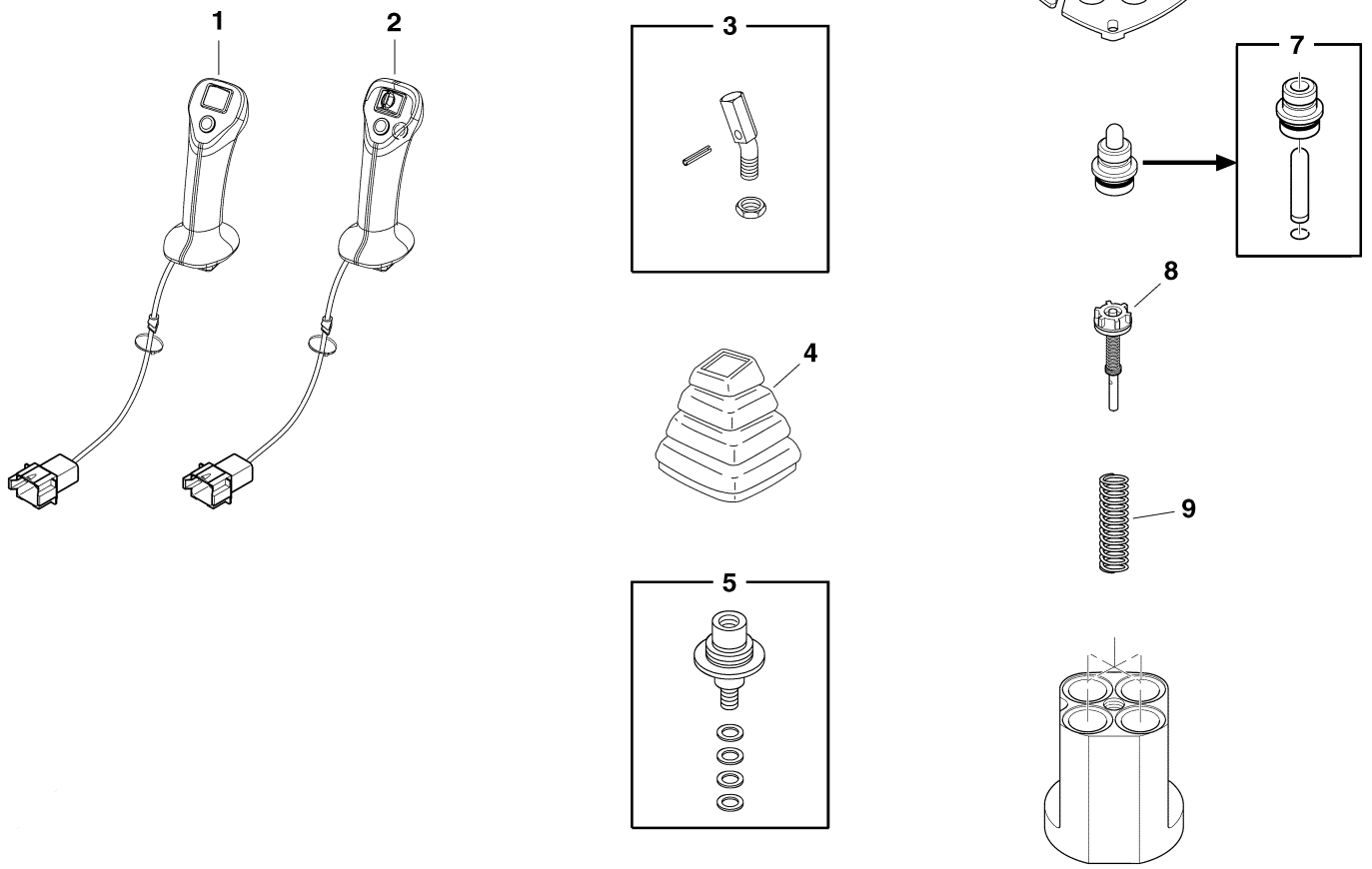
1
2
3
4
5
6
7
8
9

Fig.	Part No.	Quantity 1	2	3	PS	KIT	Description	Dénomination	Bezeichnung	품명	说明	Notes
	VOE 14638648	1					Control lever	Levier de commande	Bedienungshebel	컨트롤 레버	控制杆	LH
	VOE 14638647	1					Control lever	Levier de commande	Bedienungshebel	컨트롤 레버	控制杆	RH
1	**VOE 14528615**	1					•Handle	•Poignee	•Handgriff	• 핸들	• 把手	LH
2	**VOE 11713014**	1					•Handle	•Poignée	•Griff	• 핸들	• 手柄	(VOE 14528614) RH
3	**VOE 11370672**	1					•Adapter	•Adaptateur	•Adapter	• 어댑터	• 适配器	(VOE 14524915)
4	**VOE 14524916**	1					•Bellows	•Soufflet	•Balg	• 벨로우즈	• 波纹管	
5	**VOE 11714730**	1					•Propeller shaft	•Arbre cardan	•Gelenkwelle	• 프로펠러 샤프트	• 推进轴	(VOE 14524917)
6	**VOE 11714731**	1					•Plate	•Tôle	•Blech	• 플레이트	• 板	(VOE 14524918)
7	**VOE 11712323**	4					•Control plunger	•Piston	•Stößel	• 컨트롤 플런저	• 控制塞	(VOE 14524919)
8	**VOE 14524920**	4					•Rod	•Monture	•Fuhler	• 로드	• 手柄	
9	**VOE 14524921**	4					•Spring	•Ressort	•Feder	• 스프링	• 弹簧	

1	**8278708**	**伺服系统，遥控阀** **서보 배관 , 원격조종밸브** **Servosystem, Vorsteuergerät** **Système servo, valve de commande télécommandée** **Servo system, remote control valve**	Catalogue id **20043**	Group **914**
2			Illustr. No **1013506**	Section **1200**
3			Issue **PUB 95A9920043**	Page **481**
4				
5				

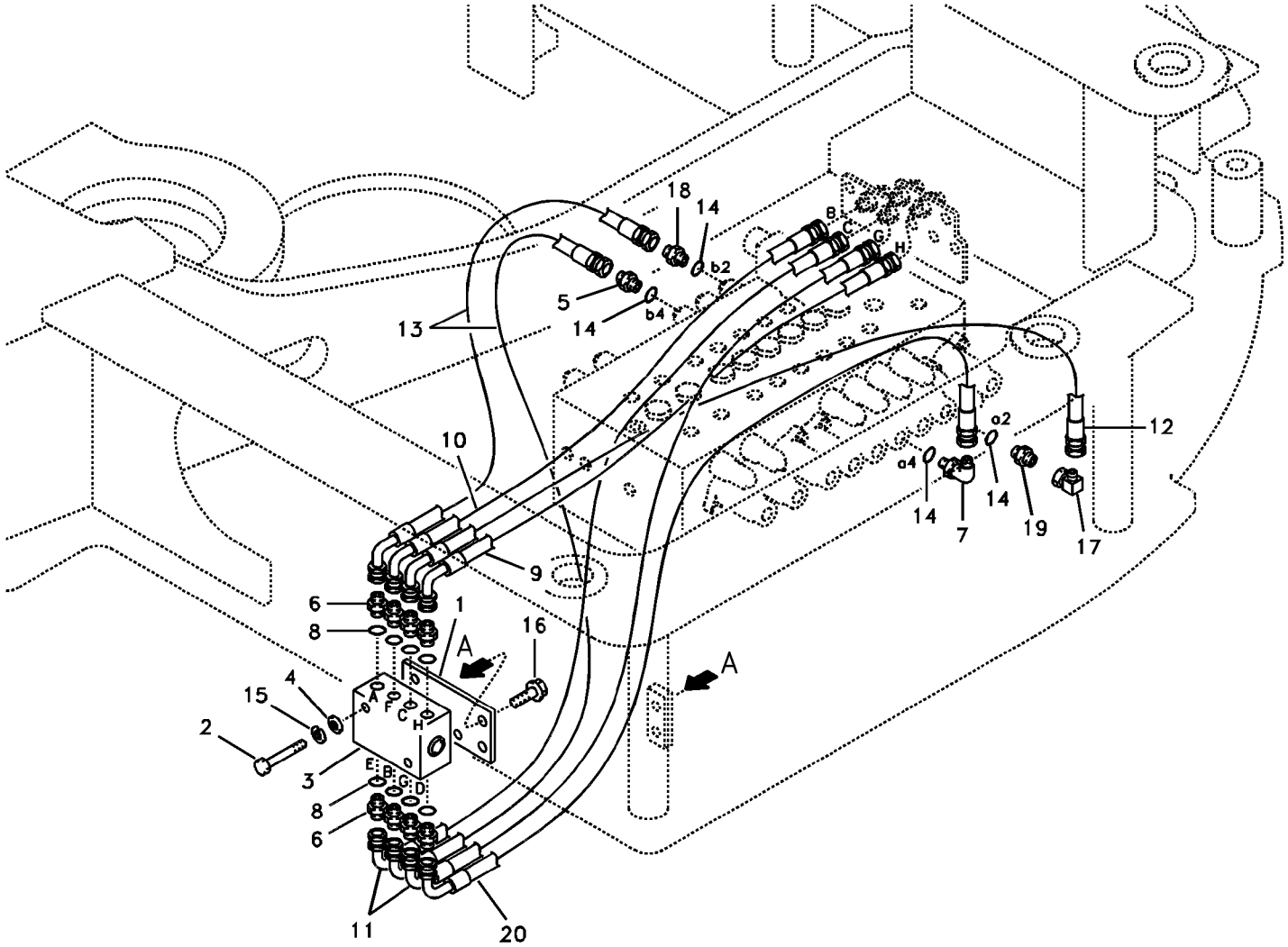

Volvo Construction Equipment

1016699

Fig.	Part No.	Quantity 1	2	3	PS	KIT	Description	Dénomination	Bezeichnung	품명	说明	Notes
1	**VOE 14526618**	1					Bracket	Console	Konsole	브래킷	支架	
2	**VOE 969591**	2					Six point socket scre..	Vis à 6 pans creux	Sechszahn-Hohlschr.	6 포인트 소켓 나사	六点螺口插座	
3	**PJ 5360342**	1			SS		Stripper unit	Unite rotatrice	Wendevorrichtung	스트리퍼 유닛	剥离装置	
4	**SA 9211-06000**	2					Washer	Rondelle	Scheibe	와셔	垫圈	
5	**SA 9412-11020**	1					Connector	Raccord	Anschluss	커넥터	接头	
6	**SA 9412-12020**	8					Connector	Raccord	Anschluss	커넥터	接头	
7	**SA 9413-11010**	1					Elbow	Coude	Winkelstueck	엘보	弯管接头	
8	**SA 9426-10020**	8					Gasket	Joint	Dichtung	가스켓	密封垫	
9	**SA 9453-02212**	1					Hose assembly	Conduit flexible	Schlauchleitung	호스 어셈블리	软管总成	
10	**SA 9453-02213**	1					Hose assembly	Conduit flexible	Schlauchleitung	호스 어셈블리	软管装置	
11	**SA 9453-02214**	2					Hose assembly	Conduit flexible	Schlauchleitung	호스 어셈블리	软管总成	
12	**SA 9453-02215**	1					Hose assembly	Conduit flexible	Schlauchleitung	호스 어셈블리	软管总成	
13	**SA 9453-02219**	2					Hose assembly	Conduit flexible	Schlauchleitung	호스 어셈블리	软管总成	
14	**SA 9511-12011**	4					O-ring	Joint Torique	O-Ring	오링	0 形圈	
15	**VOE 955919**	2					Spring washer	Rondelle élastique	Federscheibe	스프링 워셔	弹簧垫圈	
16	**VOE 946441**	2					Flange screw	Vis à embase	Flanschschraube	플랜지 나사	法兰螺丝	
17	**SA 9411-95190**	1					Elbow	Coude	Winkelstueck	엘보	弯管接头	SER NO 10065-
18	**SA 9412-11020**	1					Connector	Raccord	Anschluss	커넥터	接头	SER NO 10001-10064
	VOE 14530852	1					Connector	Raccord	Anschluss	커넥터	接头	SER NO 10065-10342
	VOE 14535588	1					Connector	Raccord	Anschluss	커넥터	接头	SER NO 10343-
19	**SA 9413-11010**	1					Elbow	Coude	Winkelstueck	엘보	弯管接头	SER NO 10001-10064
	VOE 14530852	1					Connector	Raccord	Anschluss	커넥터	接头	SER NO 10065-10342
	VOE 14535588	1					Connector	Raccord	Anschluss	커넥터	接头	SER NO 10343-
20	**SA 9453-02215**	1					Hose assembly	Conduit flexible	Schlauchleitung	호스 어셈블리	软管总成	SER NO 10001-10411
	SA 9453-02214	1					Hose assembly	Conduit flexible	Schlauchleitung	호스 어셈블리	软管总成	SER NO 10412-

1	**8278743**	伺服系统，操纵杆模式转换器 서보 배관 , 레버 작동방향 변경 **Servosystem, Wechsel der Hebelfunktion** **Système servo, sélection fonction levier** **Servo system, changing lever function**	Catalogue id **20043**	Group **914**
2			Illustr. No **1016699**	Section **2100**
3			Issue **PUB 95A9920043**	Page **483**
4				
5				

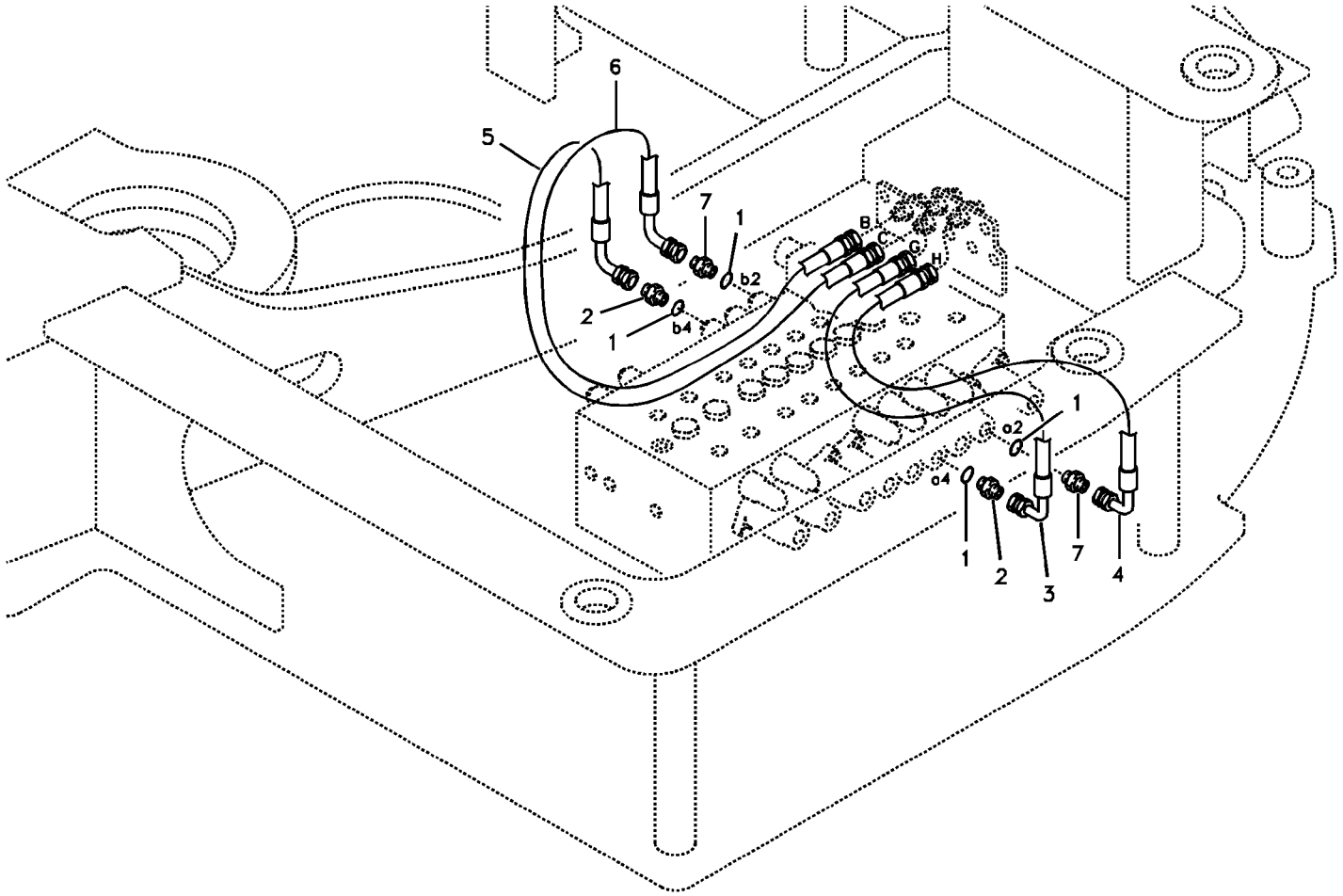
6
5
7
1
b2
2
1
b4
B
C
G
H
1
a2
a4
1
2
3
7
4

Fig.	Part No.	Quantity 1	2	3	PS	KIT	Description	Dénomination	Bezeichnung	품명	说明	Notes
1	**SA 9511-12011**	4					O-ring	Joint Torique	O-Ring	오링	0 形圈	
2	**SA 9412-11020**	2					Connector	Raccord	Anschluss	커넥터	接头	
3	**SA 9453-02213**	1					Hose assembly	Conduit flexible	Schlauchleitung	호스 어셈블리	软管装置	
4	**SA 9453-02217**	1					Hose assembly	Conduit flexible	Schlauchleitung	호스 어셈블리	软管总成	
5	**SA 9453-02219**	1					Hose assembly	Conduit flexible	Schlauchleitung	호스 어셈블리	软管总成	
6	**SA 9453-02221**	1					Hose assembly	Conduit flexible	Schlauchleitung	호스 어셈블리	软管总成	
7	**SA 9412-11020**	2					Connector	Raccord	Anschluss	커넥터	接头	SER NO 10001-10064
	VOE 14530852	2					Connector	Raccord	Anschluss	커넥터	接头	SER NO 10065-10342
	VOE 14535588	2					Connector	Raccord	Anschluss	커넥터	接头	SER NO 10343-

1		伺服系统，操纵杆模式转换器 서보 배관 , 레버 작동방향 변경 **Servosystem, Wechsel der Hebelfunktion** **Système servo, sélection fonction levier** **Servo system, changing lever function**	Catalogue id **20043**	Group **914**
2			Illustr. No **1016661**	Section **2150**
3				
4			Issue **PUB 95A9920043**	Page **485**
5		**8279166,8286119**		

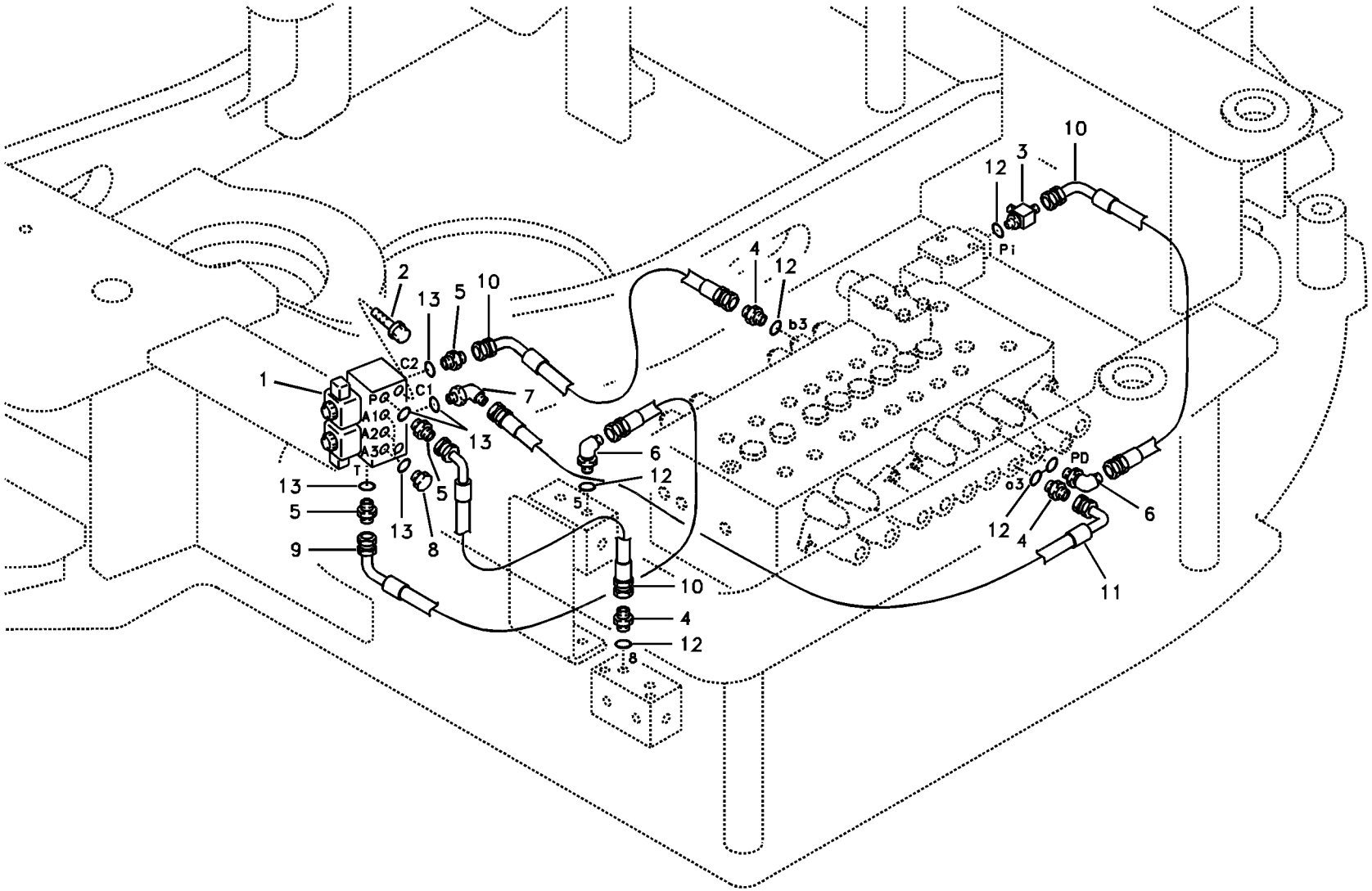
1
2
13
5
10
C2
C1
P
A1
A2
A3
T
7
13
6
12
5
13
5
9
13
8
5
10
4
12
8
4
12
b3
12
3
10
Pi
PD
a3
12
4
6
11

Fig.	Part No.	Quantity 1	2	3	PS	KIT	Description	Dénomination	Bezeichnung	품명	说明	Notes
1	**VOE 11801755**	1			SS		Block	Bloc	Block	블록	阻挡块	SER NO 10001-10976
	VOE 11807523	1					Valve	Valve	Ventil	밸브	阀	SER NO 10977-
	VOE 14527754	1					•Sealing kit	•Kit plombage	•Plombiersatz	• 씰링 키트	• 密封套件	
2	**VOE 965178**	2					Flange screw	Vis à embase	Flanschschraube	플랜지 나사	法兰螺丝	
3	**SA 9411-92350**	1					Tee	Connexion en T	T-stuck	티	三通	
4	**SA 9412-11020**	3					Connector	Raccord	Anschluss	커넥터	接头	
5	**SA 9412-31030**	3					Connector	Raccord	Anschluss	커넥터	接头	
6	**SA 9413-11010**	2					Elbow	Coude	Winkelstueck	엘보	弯管接头	
7	**SA 9413-31020**	1					Elbow	Coude	Winkelstueck	엘보	弯管接头	
8	**SA 9415-31021**	3					Plug	Bouchon	Stopfen	플러그	堵头	
9	**SA 9453-02210**	1					Hose	Flexible	Schlauch	호스	软管	
10	**SA 9453-02214**	3					Hose assembly	Conduit flexible	Schlauchleitung	호스 어셈블리	软管总成	
11	**SA 9453-02222**	1					Hose assembly	Conduit flexible	Schlauchleitung	호스 어셈블리	软管总成	
12	**SA 9511-12011**	6					O-ring	Joint Torique	O-Ring	오링	0 形圈	
13	**SA 9511-42906**	7					O-ring	Joint Torique	O-Ring	오링	0 形圈	

1	**8279167**	伺服系统，液压破碎锤和液压剪 서보 배관 , 해머 및 시어 **Servosystem, Hammer und Schere** **Système servo, marteau et cisaille** **Servo system, hammer and shear**	Catalogue id **20043**	Group **914**
2			Illustr. No **1011680**	Section **2200**
3			Issue **PUB 95A9920043**	Page **487**
4				
5				

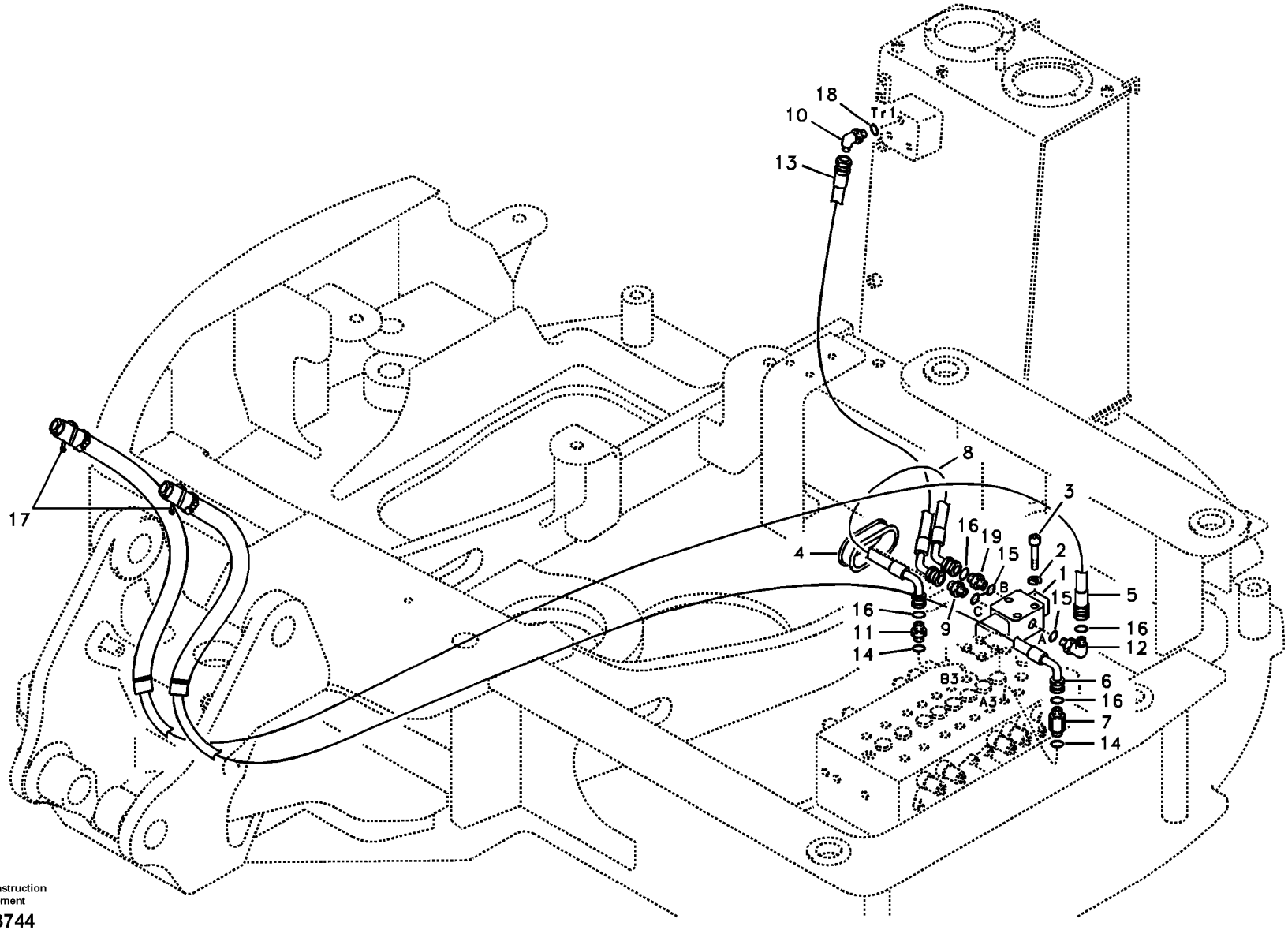

Volvo Construction Equipment

1018744

Fig.	Part No.	Quantity 1	2	3	PS	KIT	Description	Dénomination	Bezeichnung	품명	说明	Notes
1	**VOE 14517322**	1					Selector	Selecteur	Wähler	전환기	选择器	S/N 10001-10848
	VOE 14509915	1					Valve	Soupape	Ventil	밸브	阀	S/N 10849-12514
	VOE 14589110	1					Valve	Valve	Ventil	밸브	阀	S/N 12515-
2	**VOE 955922**	3					Spring washer	Rondelle élastique	Federscheibe	스프링 워셔	弹簧垫圈	
3	**VOE 984343**	3					Hex. socket screw	Vis à six pans creux	Inbusschraube	육각 소켓 나사	六角凹头螺丝	
4	**VOE 14518967**	1					Grommet	Passe fil	Durchführung	그로멧	索环	
5	**VOE 14881333**	1					Hose	Flexible	Schlauch	호스	软管	
6	**VOE 14881334**	1					Hose	Flexible	Schlauch	호스	软管	
7	**VOE 14880468**	1					Connector	Raccord	Anschluss	커넥터	接头	SER NO 10001-10607
	VOE 14880487	1					Connector	Raccord	Anschluss	커넥터	接头	SER NO 10608-
8	**SA 9403-04610**	1					Hose	Flexible	Schlauch	호스	软管	SER NO 10001-11942
	VOE 14881515	1					Hose	Flexible	Schlauch	호스	软管	SER NO 11943-
9	**SA 9412-11170**	1					Connector	Raccord	Anschluss	커넥터	接头	SER NO 10001-10640
	SA 9412-11050	1					Connector	Raccord	Anschluss	커넥터	接头	SER NO 10641-
10	**SA 9413-11030**	1					Elbow	Coude	Winkelstueck	엘보	弯管接头	SER NO 10001-10640
	SA 9413-11040	1					Elbow nipple	Raccord coudé	Winkelnippel	엘보우 니플	弯管接头	SER NO 10641-
11	**SA 9419-11010**	1					Connector	Pièce connexion	Verbindungsstück	커넥터	接口	
12	**SA 9419-21020**	1					Elbow	Coude	Winkelstueck	엘보	弯管接头	
13	**SA 9452-04225**	1					Hose	Flexible	Schlauch	호스	软管	SER NO 10001-10640
	SA 9452-05225	1					Hose	Durit	Schlauch	호스	软管	SER NO 10641-
14	**VOE 990557**	2					O-ring	Joint torique	O-Ring	O 링	o 型圈	SER NO 10001-10763
	VOE 990557	2					O-ring	Joint torique	O-Ring	O 링	o 型圈	SER NO 10764-
15	**SA 9511-12024**	3					O-ring	Joint Torique	O-Ring	오링	0 形圈	SER NO 10001-10763
	VOE 983524	3					O-ring	Joint torique	O-Ring	O 링	o 型圈	SER NO 10764-
16	**SA 9512-02014**	4					O-ring	Joint Torique	O-Ring	오링	0 形圈	SER NO 10001-10763
	VOE 990738	4					O-ring	Joint torique	O-Ring	O 링	o 型圈	(VOE 4880493) SER NO 10764-
17	**SA 9314-02200**	2					Strip clamp	Serrage de ruban	Bandklammer	스트립 클램프	带夹	
18	**VOE 990557**	1					O-ring	Joint torique	O-Ring	O 링	o 型圈	SER NO 10001-10640
	SA 9511-12024	1					O-ring	Joint Torique	O-Ring	오링	0 形圈	SER NO 10641-10763

1	**8278696**
2	
3	
4	
5	

서보 배관 , 해머 및 시어

Servohydraulik, hammerhydr. an Grundmash.

Hydraulique d'assistance,circuit hydraul. pour marteau sur machine de ba

Servo hydraulics, hammer hydr. on base machine

Catalogue id **20043**	Group **914**
Illustr. No **1018744**	Section **2300**
Issue **PUB 95A9920043**	Page **489**



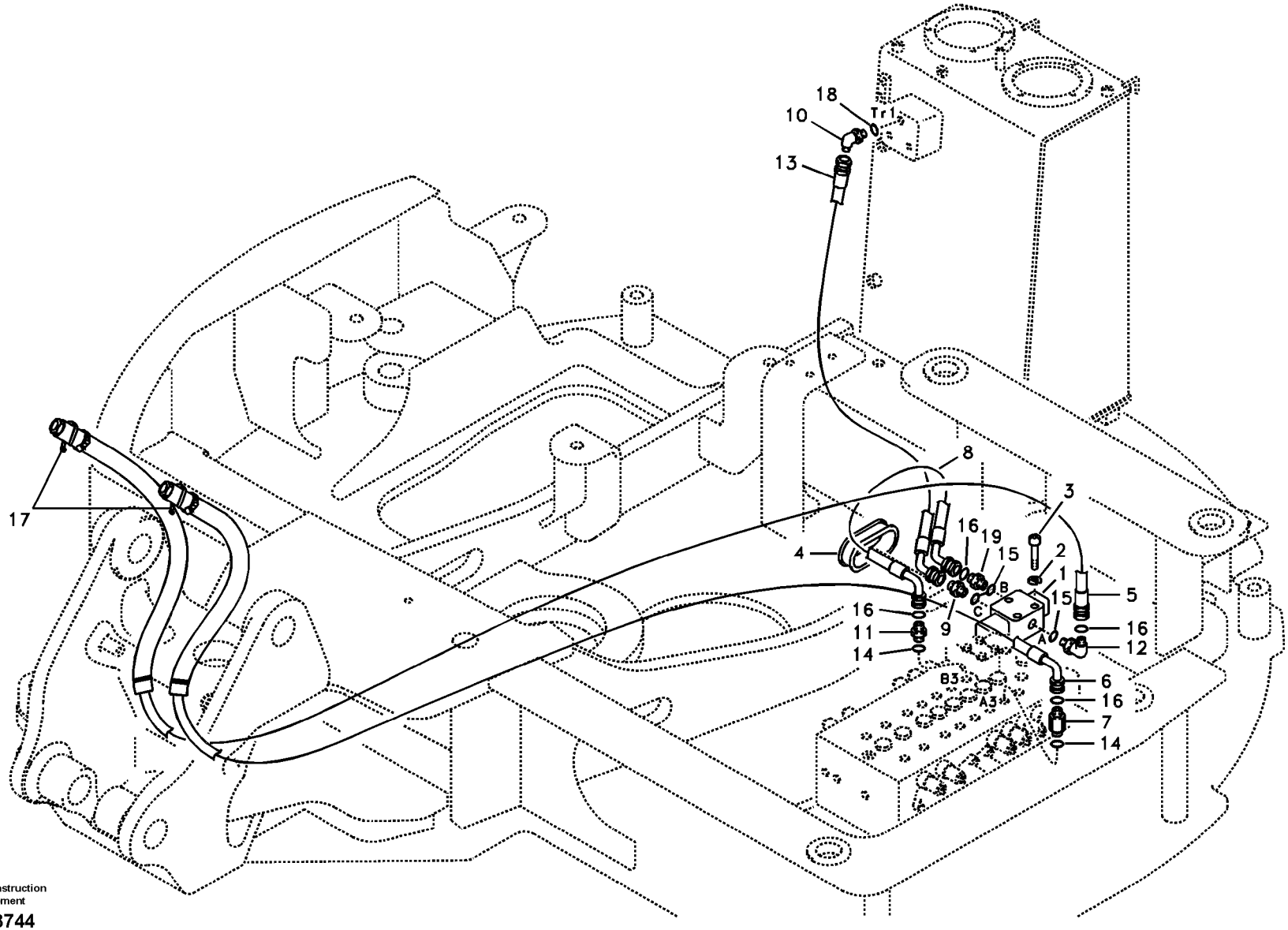

Volvo Construction Equipment

1018744

Fig.	Part No.	Quantity 1	2	3	PS	KIT	Description	Dénomination	Bezeichnung	품명	说明	Notes
	VOE 983524	1					O-ring	Joint torique	O-Ring	O 링	o 型圈	SER NO 10764-
19	**SA 9419-21020**	1					Elbow	Coude	Winkelstueck	엘보	弯管接头	SER NO 10001-11942
	SA 9419-11020	1					Connector	Pièce connexion	Verbindungsstück	커넥터	接口	SER NO 11943-

1	**8278696**	서보 배관 , 해머 및 시어 **Servohydraulik, hammerhydr. an Grundmash.** **Hydraulique d'assistance,circuit hydraul. pour marteau sur machine de ba** **Servo hydraulics, hammer hydr. on base machine**	Catalogue id **20043**	Group **914**
2			Illustr. No **1018744**	Section **2300**
3			Issue **PUB 95A9920043**	Page **491**
4				
5				

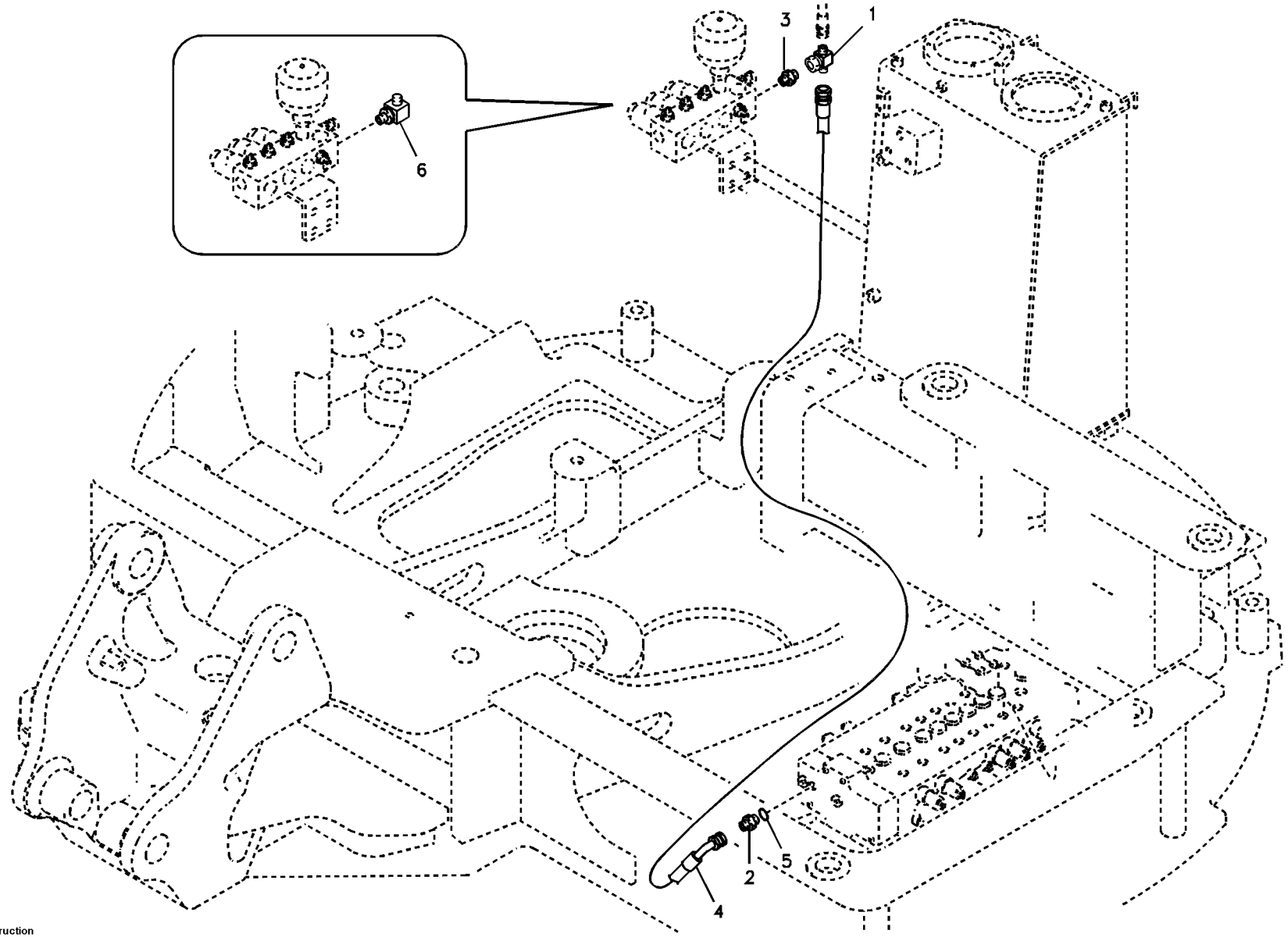

Volvo Construction Equipment

1011629

Fig.	Part No.	Quantity 1	2	3	PS	KIT	Description	Dénomination	Bezeichnung	품명	说明	Notes
1	**SA 9411-92190**		1				T-nipple	Raccord-t	T-Nippel	T 니플	T-??	
2	**SA 9412-11120**		1				Connector	Raccord	Anschluss	커넥터	接头	
3	**SA 9412-31040**		1				Connector	Connexion	Anschluss	커넥터	连接器	
4	**SA 9453-03244**		1				Hose assembly	Conduit flexible	Schlauchleitung	호스 어셈블리	软管装置	
5	**SA 9511-12011**		1				O-ring	Joint Torique	O-Ring	오링	0 形圈	
6	**SA 9413-31030**	1					Elbow	Coude	Winkel	엘보우	弯管	

1	**8279154**
2	**8279155**
3	
4	
5	

自动减速伺服系统
서보 배관 , 자동 속도제어
Servosystem, autom. Verzögerung
Système servo, ralentisseur automatique
Servo system, auto deceleration

Catalogue id **20043**	Group **914**
Illustr. No **1011629**	Section **2400**
Issue **PUB 95A9920043**	Page **493**



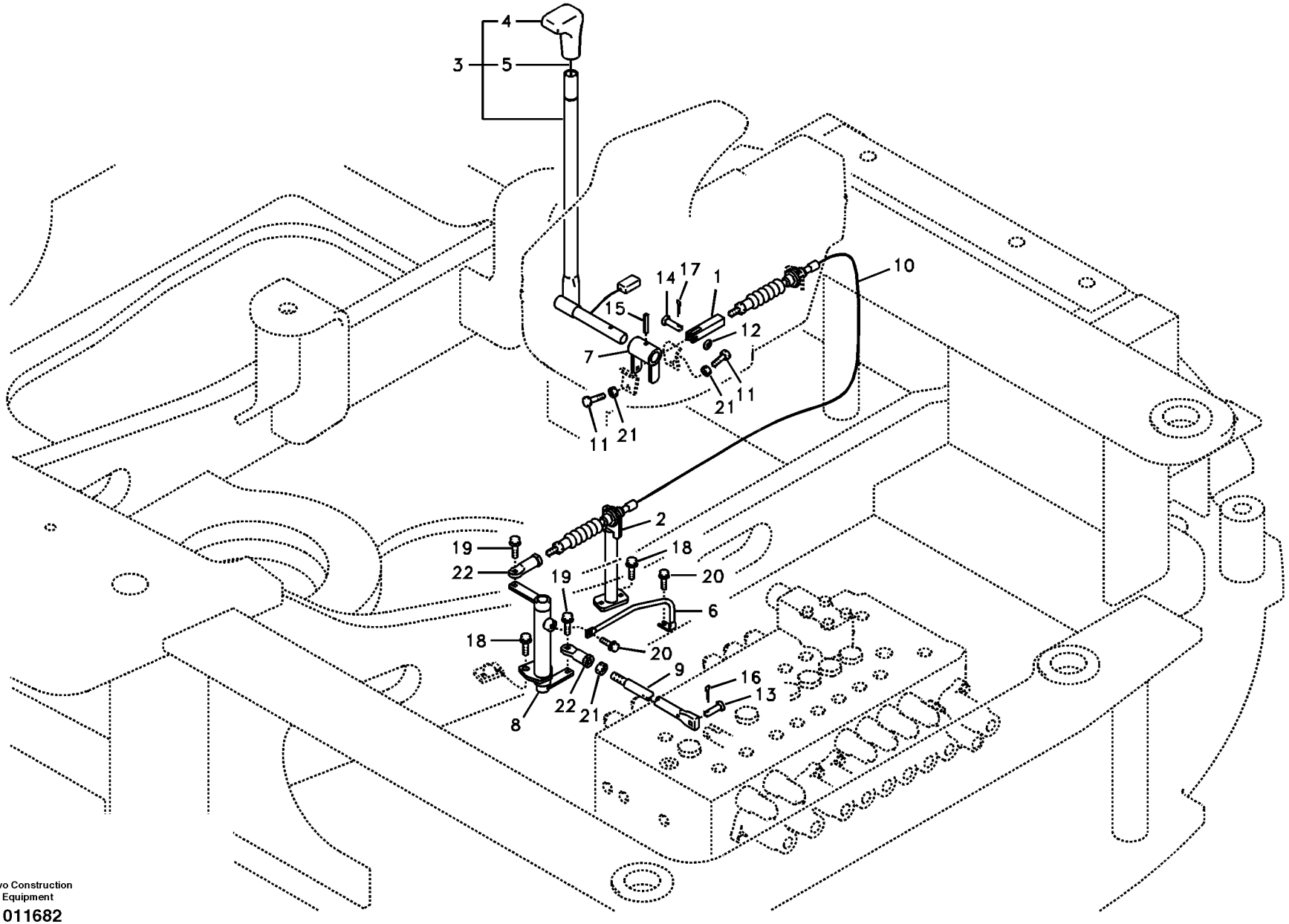

Volvo Construction Equipment

1011682

Fig.	Part No.	Quantity 1	2	3	PS	KIT	Description	Dénomination	Bezeichnung	품명	说明	Notes
1	**VOE 14521733**	1					Yoke	Chape	Joch	이음쇠	轭	
2	**VOE 14535813**	1					Support	Bâti	Stativ	지지대	支撑	(VOE 14524465) S/N 10001-11964
	VOE 14535813	1					Support	Bâti	Stativ	지지대	支撑	S/N 11965-
3	**VOE 14526205**	1					Lever	Levier	Hebel	레버	操纵杆	S/N -13161
	VOE 14633606	1					Gear lever	Levier de vitesse	Schaltschwinge	기어 레버	齿轮杆	S/N 13162-
	VOE 14639965	1			OP		•Intermediate lever	•Levier	•Hebel	• 중간 레버	• 杠杆	S/N 13162-
	SA 9531-00120	1					•Ring	•Bague	•Ring	• 링	• 环	S/N 13162-
4	**VOE 11802562**	1					•Handle	•Poignée	•Griff	• 핸들	• 手柄	
5	**VOE 11802563**	1					•Cable	•Câble	•Leitung	• 케이블	• 电缆	
6	**VOE 14526234**	1					Guide	Rail	Führung	가이드	导向机构	
7	**VOE 14526622**	1					Link	Articulation	Gelenk	링크	连接	S/N -13161
	VOE 14637042	1					Link	Articulation	Gelenk	링크	连接	S/N 13162-
8	**VOE 14526723**	1					Link	Articulation	Gelenk	링크	连接	SER NO 10001-11964
9	**VOE 14526774**	1					Rod	Monture	Fuhler	로드	手柄	
10	**VOE 14528850**	1					Cable	Câble	Seil	케이블	缆索	
11	**SA 9011-10607**	2					Bolt	Boulon	Bolzen	볼트	螺栓	
12	**SA 9211-08000**	1					Washer	Rondelle	Scheibe	워셔	垫圈	
13	**SA 9321-10509**	1					Clevis pin	Boulon à trou goupill	Splintbolzen	클레비스 핀	U 形销	
14	**VOE 13964844**	1					Clevis pin	Boulon à trou goupill	Splintbolzen	클레비스 핀	U 形销	(SA 9321-20812)
15	**VOE 976510**	1					Spring pin	Goupille tubulaire	Federstift	스프링 핀	弹簧销	(SA 9325-06017)
16	**SA 9326-05000**	1					Pin	Goupille	Zapfen	핀	定位销	
17	**SA 9326-10000**	1					Pin	Goupille	Zapfen	핀	定位销	
18	**VOE 946329**	2					Flange screw	Vis à embase	Flanschschraube	플랜지 나사	法兰螺丝	
19	**VOE 946934**	2					Flange screw	Vis à embase	Flanschschraube	플랜지 나사	法兰螺丝	
20	**VOE 946441**	2					Flange screw	Vis à embase	Flanschschraube	플랜지 나사	法兰螺丝	
21	**VOE 983302**	3					Hexagon nut	Écrou hexagonal	Sechskantmutter	육각 너트	六角螺母	
22	**VOE 14880989**	2					Rod end	Embout	Lenkerende	로드 끝	棒端	

1	**8278696**	推土板控制连杆 도자 블레이드 제어링크 **Regler, Frontschar** **Commande, lame bulldozer** **Control links, dozer blade**	Catalogue id **20043**	Group **914**
2			Illustr. No **1011682**	Section **3000**
3			Issue **PUB 95A9920043**	Page **495**
4				
5				

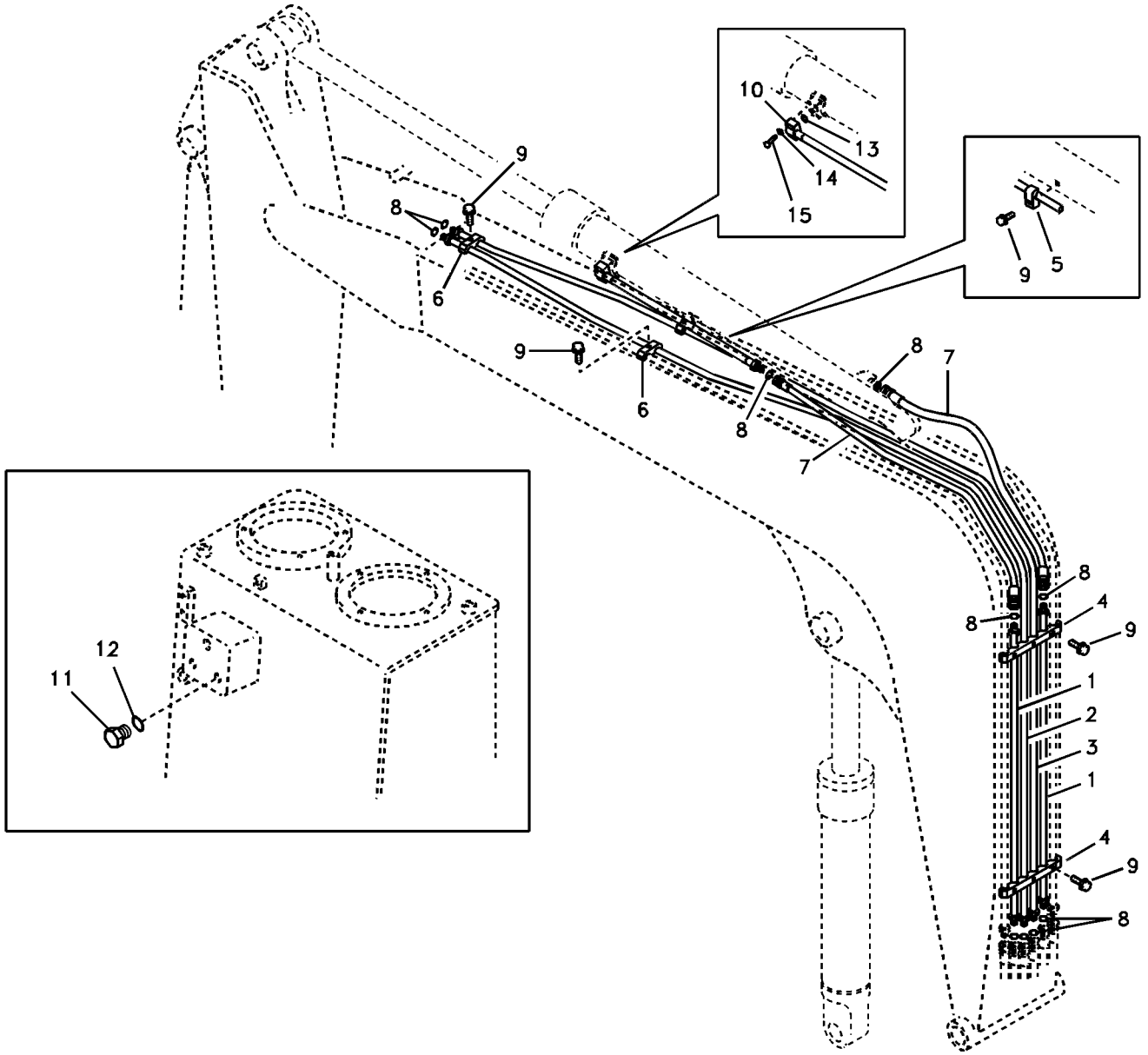
10
13
14
15
9
5
9
8
6
9
6
8
7
8
7
8
4
8
9
1
2
3
1
4
9
8
12
11

Fig.	Part No.	Quantity 1	2	3	PS	KIT	Description	Dénomination	Bezeichnung	품명	说明	Notes
1	**VOE 14517370**	2	2				Pipe	Canalisation	Rohrleitung	파이프	硬管总成	
2	**VOE 14526553**	1	1				Pipe	Canalisation	Rohrleitung	파이프	硬管总成	
3	**VOE 14526554**	1	1				Pipe	Canalisation	Rohrleitung	파이프	硬管总成	
4	**VOE 14519076**	2	2				Clamp	Collier serrage	Klemme	클램프	夹	
5	**VOE 14881233**	1	1				Clamp	Collier serrage	Klemme	클램프	夹	
6	**VOE 14881240**	3	3				Clamp	Collier serrage	Klemme	클램프	夹	
7	**VOE 938536**	2	2				Hose assembly	Conduit flexible	Schlauchleitung	호스 어셈블리	软管总成	(SA 9401-04613)
8	**SA 9512-02014**	10	10				O-ring	Joint Torique	O-Ring	오링	0 形圈	
9	**VOE 965185**	10	10				Flange screw	Vis à embase	Flanschschraube	플랜지 나사	法兰螺丝	
10	**VOE 14519045**		1				Pipe	Canalisation	Rohrleitung	파이프	硬管总成	
11	**SA 9415-11021**		1				Plug	Bouchon	Stopfen	플러그	堵头	
12	**SA 9511-12011**		1				O-ring	Joint Torique	O-Ring	오링	0 形圈	
13	**SA 9512-02210**		1				O-ring	Joint Torique	O-Ring	오링	0 形圈	
14	**VOE 955921**		4				Spring washer	Rondelle élastique	Federscheibe	스프링 워셔	弹簧垫圈	
15	**VOE 983245**		4				Hexagon screw	Vis à tête hexagonale	Sechskantschraube	육각 나사	六角螺丝	

1	**8278753**
2	**8278754**
3	
4	
5	

工作液压，大臂上的小臂油缸
유압 배관 , 붐측 디퍼 암 실린더
Arbeitshydraulik, Stielzylinder auf Ausleger
Commande hydraulique d'outil, vérin de balancier sur la flèche
Working hydraulic, dipper arm cylinder on boom.

Catalogue id **20043**	Group **916**
Illustr. No **1011683**	Section **100**
Issue **PUB 95A9920043**	Page **497**

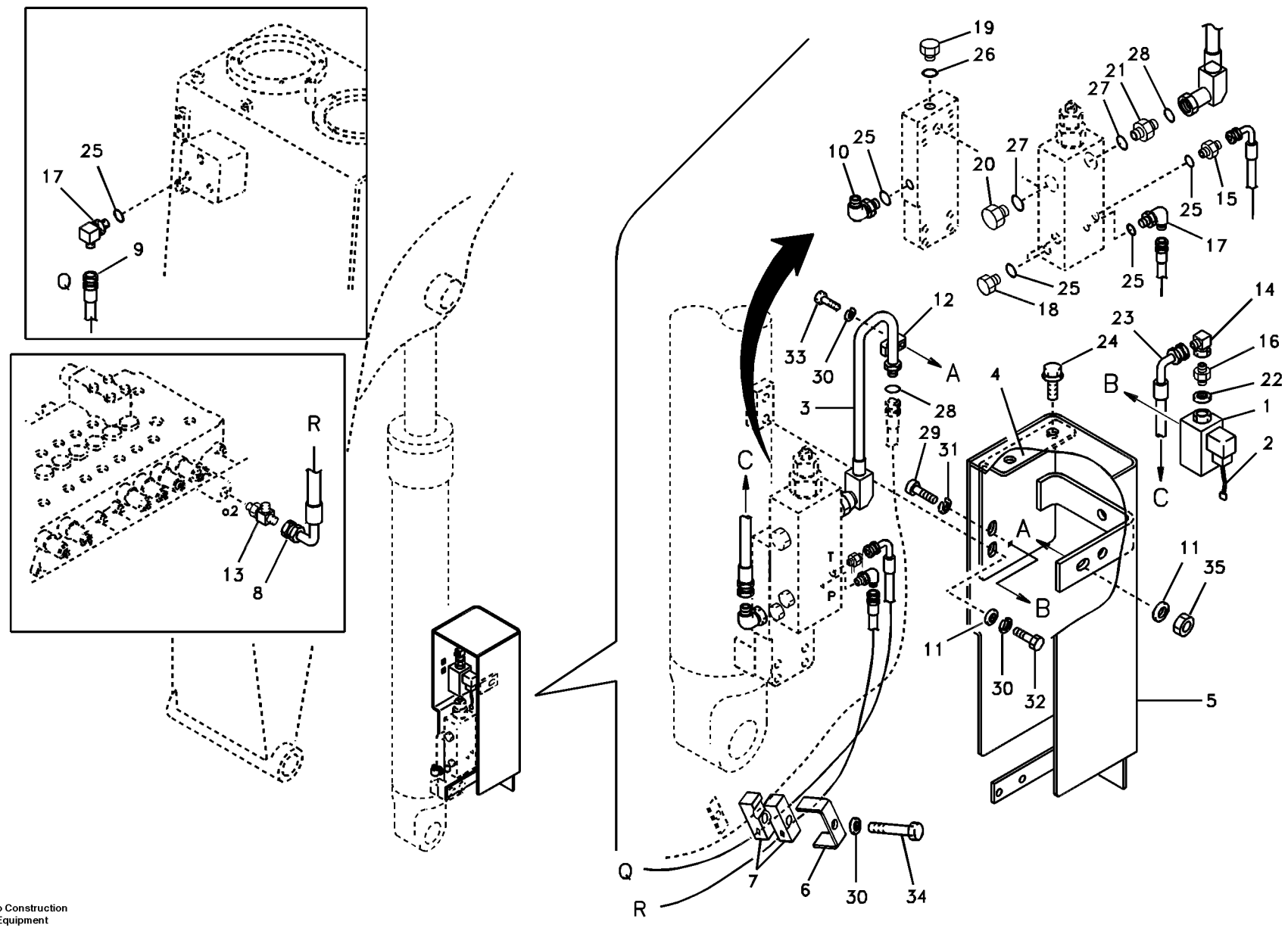

Volvo Construction Equipment

1011684

Fig.	Part No.	Quantity 1	2	3	PS	KIT	Description	Dénomination	Bezeichnung	품명	说明	Notes
1	**VOE 14515278**	1					Switch	Rupteur	Ausschalter	스위치	开关	
2	**SA 1022-04921**	1					•Cable harness	•Faisceau câbles	•Kabelbaum	• 케이블 설비	• 导线系统	
3	**VOE 14523260**	1					Pipe	Canalisation	Rohrleitung	파이프	硬管总成	
4	**VOE 14523261**	1					Cover	Capot	Haube	커버	罩盖	
5	**VOE 14523262**	1					Cover	Capot	Haube	커버	罩盖	
6	**VOE 14523764**	1					Plate	Tôle	Blech	플레이트	板	
7	**VOE 14523765**	2					Clamp	Collier serrage	Klemme	클램프	夹	
8	**VOE 14880094**	1					Hose	Durit	Schlauch	호스	软管	
9	**VOE 14880169**	1					Hose	Flexible	Schlauch	호스	软管	
10	**VOE 14531149**	1					Elbow	Coude	Winkelstueck	엘보	弯管接头	
11	**SA 9211-10000**	3					Washer	Rondelle	Scheibe	워셔	垫圈	
12	**VOE 14881233**	1					Clamp	Collier serrage	Klemme	클램프	夹	
13	**SA 9411-92350**	1					Tee	Connexion en T	T-stuck	티	三通	SER NO 10001-10064
	SA 9411-95440	1					Tee	Connexion en T	T-stuck	티	三通	SER NO 10065-
14	**SA 9411-95190**	1					Elbow	Coude	Winkelstueck	엘보	弯管接头	
15	**SA 9412-11020**	1					Connector	Raccord	Anschluss	커넥터	接头	
16	**SA 9412-12020**	1					Connector	Raccord	Anschluss	커넥터	接头	
17	**SA 9413-11010**	2					Elbow	Coude	Winkelstueck	엘보	弯管接头	
18	**SA 9415-11022**	2					Plug	Bouchon	Stopfen	플러그	堵头	
19	**SA 9415-11032**	1					Plug	Tampon	Stopfen	플러그	塞	
20	**SA 9415-11042**	1					Plug	Bouchon	Stopfen	플러그	堵头	
21	**SA 9419-11010**	1					Connector	Pièce connexion	Verbindungsstück	커넥터	接口	
22	**SA 9426-10020**	1					Gasket	Joint	Dichtung	가스켓	密封垫	
23	**SA 9453-02707**	1					Hose	Durit	Schlauch	호스	软管	
24	**VOE 946441**	4					Flange screw	Vis à embase	Flanschschraube	플랜지 나사	法兰螺丝	
25	**SA 9511-12011**	6					O-ring	Joint Torique	O-Ring	오링	0 形圈	
26	**SA 9511-12014**	1					O-ring	Joint Torique	O-Ring	오링	0 形圈	
27	**VOE 990557**	2					O-ring	Joint torique	O-Ring	O 링	o 型圈	
28	**SA 9512-02014**	2					O-ring	Joint Torique	O-Ring	오링	0 形圈	
29	**VOE 955918**	2					Spring washer	Rondelle élastique	Federscheibe	스프링 워셔	弹簧垫圈	

1	**8278752**	工作液压，大臂爆裂保护阀 낙하방지장치 배관 , 붐 **Arbeitshydraulik, Leitungsbruchventil Ausleger** **Hydraulique de travail, coupure flèche** **Working hydraulic, boom rupture**
2		
3		
4		
5		

Catalogue id **20043**	Group **916**
Illustr. No **1011684**	Section **300**
Issue **PUB 95A9920043**	Page **499**

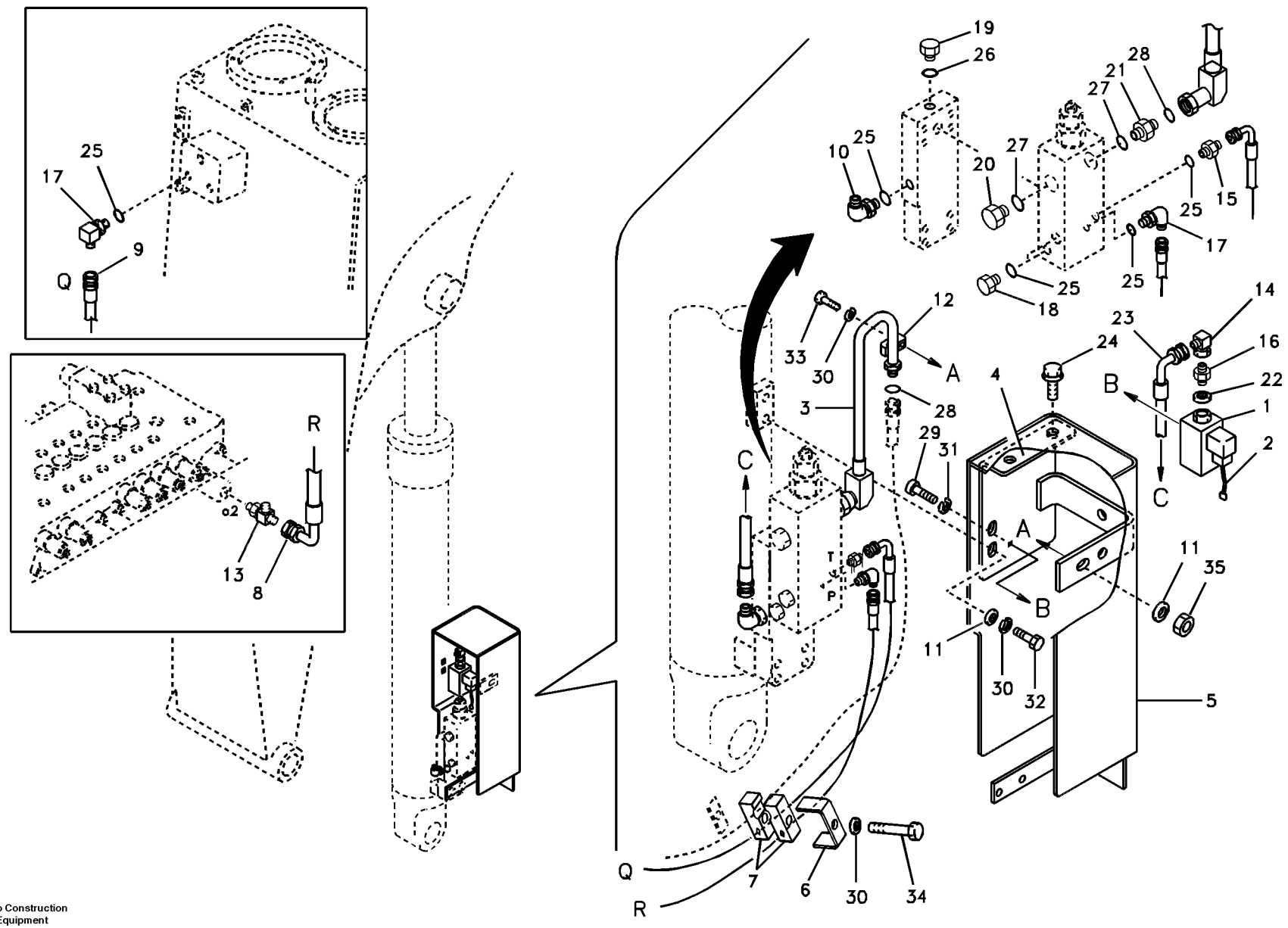

Volvo Construction Equipment

1011684

Fig.	Part No.	Quantity 1	2	3	PS	KIT	Description	Dénomination	Bezeichnung	품명	说明	Notes
30	**VOE 955922**	4					Spring washer	Rondelle élastique	Federscheibe	스프링 워셔	弹簧垫圈	
31	**VOE 969407**	2					Six point socket scre..	Vis à 6 pans creux	Sechszahn-Hohlschr.	6 포인트 소켓 나사..	六点螺口插座	
32	**VOE 983250**	2					Hexagon screw	Vis à tête hexagonale	Sechskantschraube ..	육각 나사	六角螺丝	
33	**VOE 983254**	1					Hexagon screw	Vis à tête hexagonale	Sechskantschraube ..	육각 나사	六角螺丝	
34	**VOE 983256**	1					Hexagon screw	Vis à tête hexagonale	Sechskantschraube ..	육각 나사	六角螺丝	
35	**VOE 983304**	1					Hexagon nut	Écrou hexagonal	Sechskantmutter	육각 너트	六角螺母	

1	**8278752**	工作液压，大臂爆裂保护阀 낙하방지장치 배관 , 붐 **Arbeitshydraulik, Leitungsbruchventil Ausleger** **Hydraulique de travail, coupure flèche** **Working hydraulic, boom rupture**	Catalogue id **20043**	Group **916**
2			Illustr. No **1011684**	Section **300**
3			Issue **PUB 95A9920043**	Page **501**
4				
5				

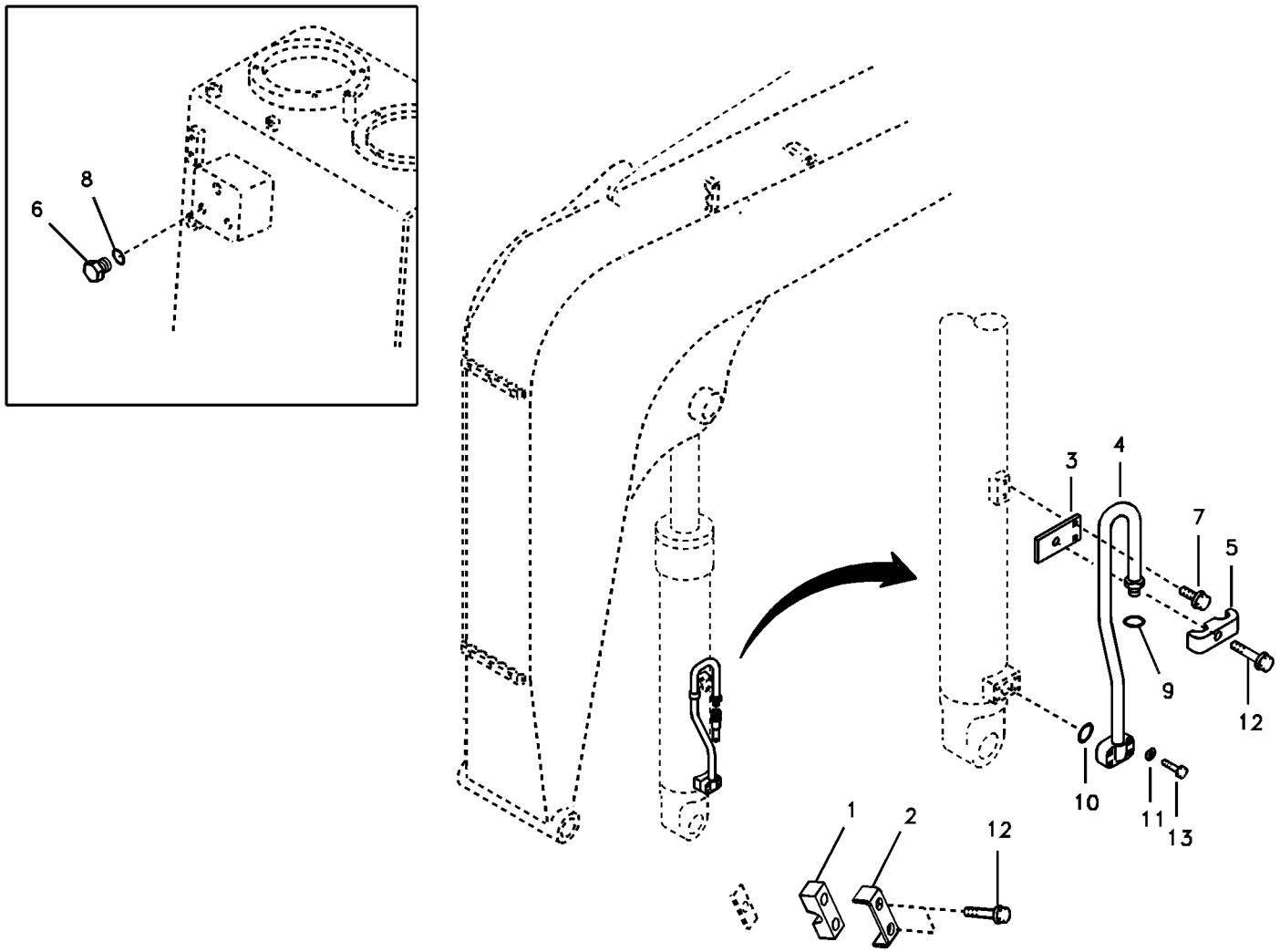
6
8
3
4
7
5
9
12
10
11
13
1
2
12

Fig.	Part No.	Quantity 1	2	3	PS	KIT	Description	Dénomination	Bezeichnung	품명	说明	Notes
1	**VOE 14504576**	1					Clamp	Pince Serrage	Klemme	클램프	管夹	
2	**VOE 14504577**	1					Plate	Plaque	Platte	플레이트	安装板	
3	**VOE 14509424**	1					Plate	Plaque	Platte	플레이트	安装板	
4	**VOE 14526482**	1					Pipe	Canalisation	Rohrleitung	파이프	硬管总成	
5	**VOE 14881233**	1					Clamp	Collier serrage	Klemme	클램프	夹	
6	**SA 9415-11021**	1					Plug	Bouchon	Stopfen	플러그	堵头	
7	**VOE 946471**	2					Flange screw	Vis à embase	Flanschschraube	플랜지 나사	法兰螺丝	
8	**SA 9511-12011**	1					O-ring	Joint Torique	O-Ring	오링	0 形圈	
9	**SA 9512-02014**	1					O-ring	Joint Torique	O-Ring	오링	0 形圈	
10	**SA 9512-02210**	1					O-ring	Joint Torique	O-Ring	오링	0 形圈	
11	**VOE 955921**	4					Spring washer	Rondelle élastique	Federscheibe	스프링 워셔	弹簧垫圈	
12	**VOE 965186**	3					Flange screw	Vis à embase	Flanschschraube	플랜지 나사	法兰螺丝	
13	**VOE 983245**	4					Hexagon screw	Vis à tête hexagonale	Sechskantschraube	육각 나사	六角螺丝	

1	**8278751**	工作液压，大臂油缸 유압 배관 , 붐 실린더 **Arbeitshydraulik, Auslegerzylinder** **Commande hydraulique d'outil, vérin de flèche** **Working hydraulic, boom cylinder**	Catalogue id **20043**	Group **916**
2			Illustr. No **1011685**	Section **900**
3			Issue **PUB 95A9920043**	Page **503**
4				
5				

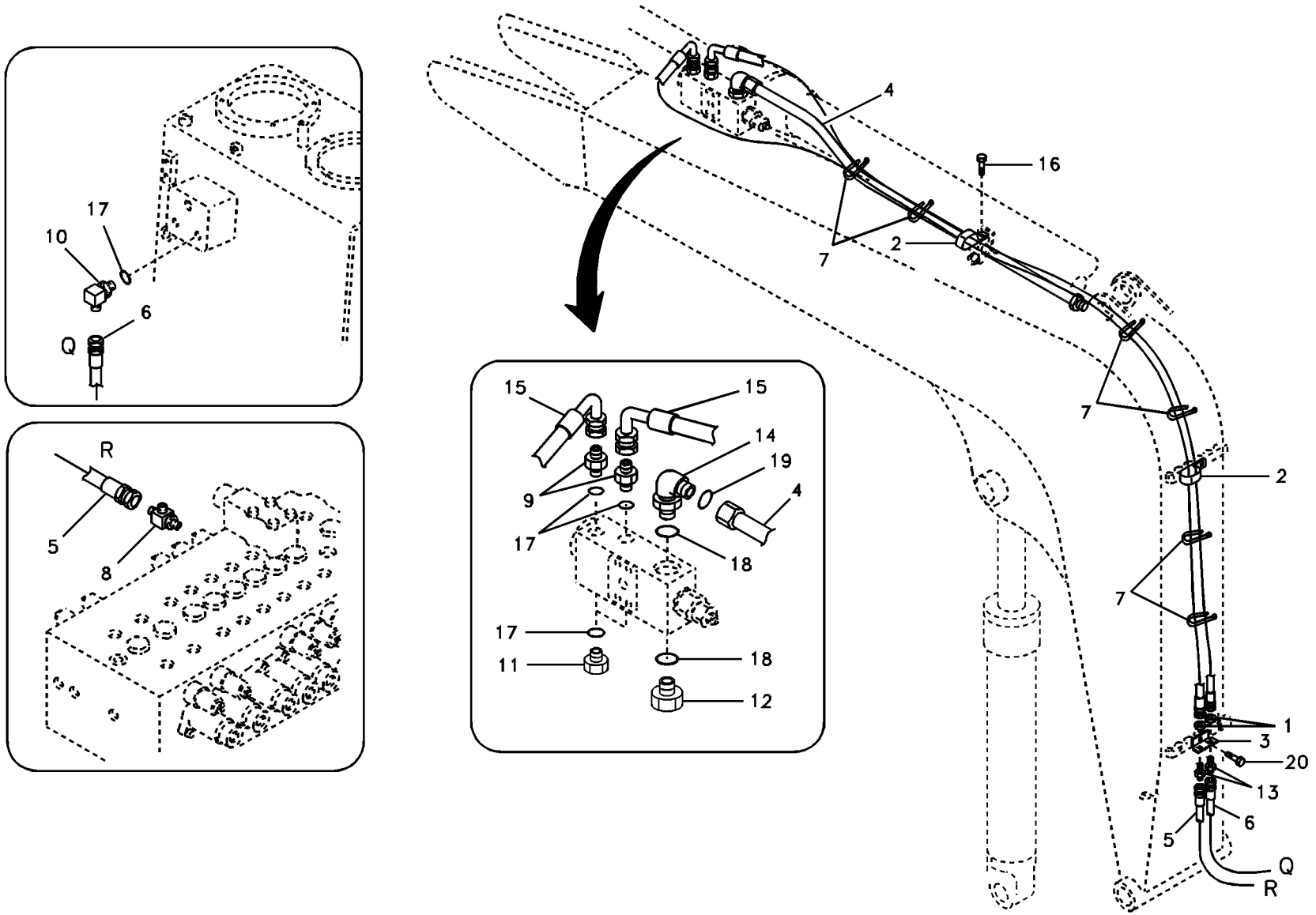

Volvo Construction Equipment

1011686

Fig.	Part No.	Quantity 1	2	3	PS	KIT	Description	Dénomination	Bezeichnung	품명	说明	Notes
1	**SA 1040-80490**	2					Nut	Ecrou	Mutter	너트	螺母	
2	**VOE 14507450**	2			SS		Clip	Clip	Clip	클립	夹	
3	**VOE 14512609**	1					Bracket	Support	Halter	브래킷	支架	
4	**VOE 14517375**	1					Pipe	Canalisation	Rohrleitung	파이프	硬管总成	
5	**VOE 14881335**	1					Hose	Flexible	Schlauch	호스	软管	
6	**VOE 14881336**	1					Hose	Flexible	Schlauch	호스	软管	
7	**SA 9314-02200**	6					Strip clamp	Serrage de ruban	Bandklammer	스트립 클램프	带夹	
8	**SA 9411-92350**	1					Tee	Connexion en T	T-stuck	티	三通	
9	**SA 9412-11020**	2					Connector	Raccord	Anschluss	커넥터	接头	
10	**SA 9413-11010**	1					Elbow	Coude	Winkelstueck	엘보	弯管接头	
11	**SA 9415-11022**	2					Plug	Bouchon	Stopfen	플러그	堵头	
12	**SA 9415-11042**	1					Plug	Bouchon	Stopfen	플러그	堵头	
13	**SA 9416-11091**	2					Connector	Raccord	Anschluss	커넥터	接头	
14	**SA 9419-21010**	1					Elbow	Coude	Winkelstueck	엘보	弯管接头	
15	**SA 9453-02654**	2					Hose	Durit	Schlauch	호스	软管	S/N 10001-12536
	SA 9453-42654	2					Hose	Flexible	Schlauch	호스	软管	S/N 12537-
16	**VOE 946471**	1					Flange screw	Vis à embase	Flanschschraube	플랜지 나사	法兰螺丝	
17	**SA 9511-12011**	5					O-ring	Joint Torique	O-Ring	오링	0 形圈	
18	**VOE 990557**	2					O-ring	Joint torique	O-Ring	O 링	o 型圈	
19	**SA 9512-02014**	1					O-ring	Joint Torique	O-Ring	오링	0 形圈	
20	**VOE 965186**	1					Flange screw	Vis à embase	Flanschschraube	플랜지 나사	法兰螺丝	

1	**8278753**	工作液压，小臂爆裂保护阀 낙하방지장치 배관 , 디퍼 암 **Arbeitshydraulik, Leitungsbruchventil Stiel** **Hydraulique de travail, coupure bras** **Working hydraulic, dipper arm rupture**	Catalogue id **20043**	Group **916**
2			Illustr. No **1011686**	Section **1300**
3			Issue **PUB 95A9920043**	Page **505**
4				
5				

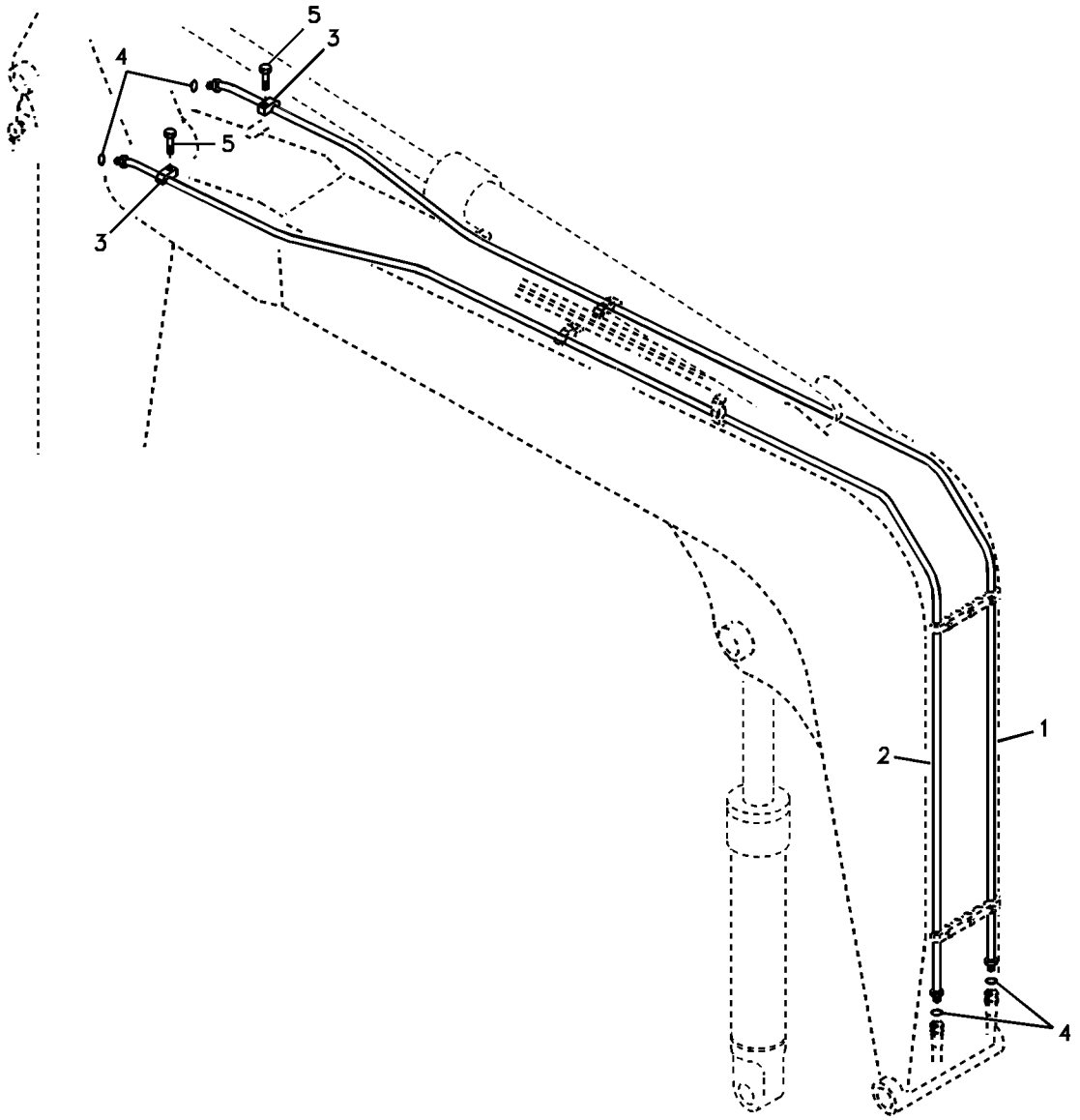
5
3
4
5
3
1
2
4

Fig.	Part No.	Quantity 1	2	3	PS	KIT	Description	Dénomination	Bezeichnung	품명	说明	Notes
1	**VOE 14519828**	1	1				Pipe	Canalisation	Rohrleitung	파이프	硬管总成	
2	**VOE 14519829**	1	1				Pipe	Canalisation	Rohrleitung	파이프	硬管总成	
3	**VOE 14881233**	2	2				Clamp	Collier serrage	Klemme	클램프	夹	
4	**SA 9512-02014**	4	4				O-ring	Joint Torique	O-Ring	오링	0 形圈	
5	**VOE 965186**	2	2				Flange screw	Vis à embase	Flanschschraube	플랜지 나사	法兰螺丝	

1	**8278730**	工作液压，大臂液压破碎锤和液压剪 해머 및 시어 배관 , 붐 **Arbeitshydraulik, Hammer und Schere für Ausl** **Hydraulique de travail, marteau et ciseaux pour flèche** **Working hydraulic, hammer and shear for boom**	Catalogue id **20043**	Group **916**
2	**8279156**		Illustr. No **1011687**	Section **2000**
3			Issue **PUB 95A9920043**	Page **507**
4				
5				

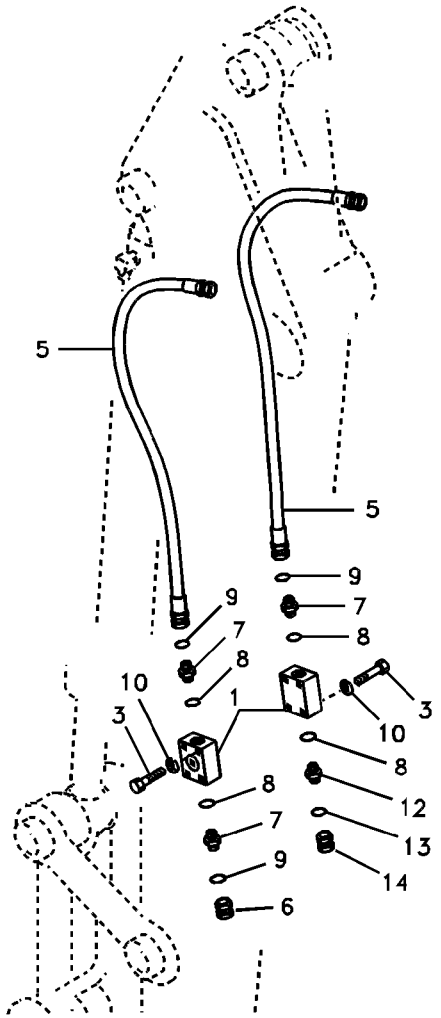
5
5
9
9
7
8
7
8
10
1
3
3
10
8
8
12
7
13
9
14
6

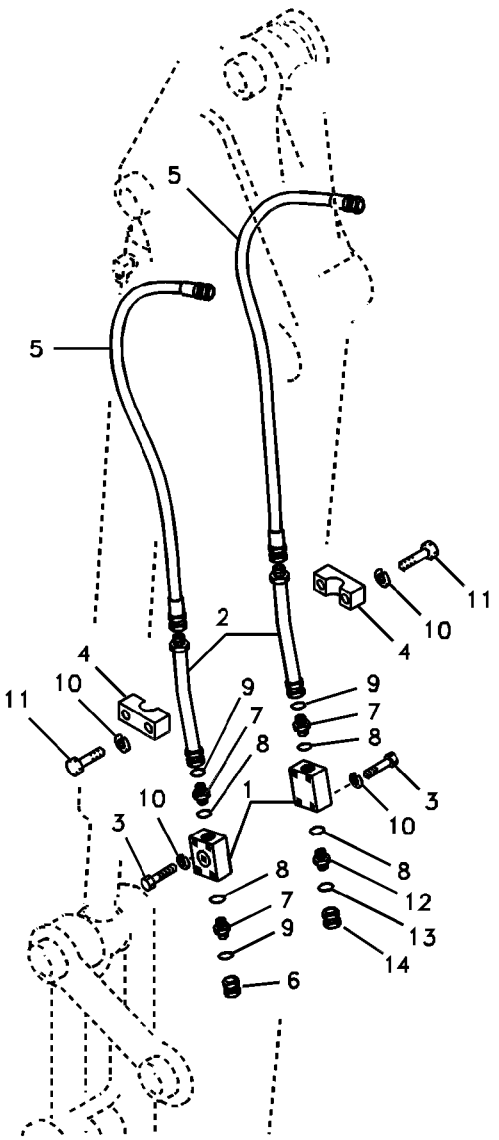
5
5
2
11
10
4
4
10
11
9
9
7
8
7
8
10
1
3
3
10
8
8
12
7
13
9
14
6

Fig.	Part No.	Quantity 1	2	3	4	5	PS	KIT	Description	Dénomination	Bezeichnung	품명	说明	Notes
1	**VOE 14501722**	2	2	2	2				Valve	Valve	Ventil	밸브	阀	
2	**VOE 14520473**		2		2				Pipe	Canalisation	Rohrleitung	파이프	硬管总成	
3	**VOE 992506**	8	8	8	8				Hexagon screw	Vis à tête hexagona	Sechskantschraub	육각 나사	六角螺丝	(SA 9011-21013)
4	**VOE 14881223**		2		2				Clamp	Collier serrage	Klemme	클램프	夹	
5	**VOE 938547**	2	2	2	2				Hose assembly	Conduit flexible	Schlauchleitung	호스 어셈블리	软管装置	(SA 9401-14619)
6	**SA 9415-35011**	1	1	1	1				Plug	Bouchon	Stopfen	플러그	堵头	
7	**SA 9419-11020**	3	3	3	3				Connector	Pièce connexion	Verbindungsstück	커넥터	接口	
	VOE 14587706					1			Nipple	Raccord	Nippel	니플	螺纹接套	
8	**SA 9511-12024**	4	4	4	4				O-ring	Joint Torique	O-Ring	오링	0 形圈	
9	**SA 9512-02014**	3	5	3	5				O-ring	Joint Torique	O-Ring	오링	0 形圈	
10	**VOE 955922**	8	12	8	12				Spring washer	Rondelle élastique	Federscheibe	스프링 워셔	弹簧垫圈	
11	**VOE 983254**		4		4				Hexagon screw	Vis à tête hexagona	Sechskantschraub	육각 나사	六角螺丝	
12	**SA 9419-11020**	1	1	1	1				Connector	Pièce connexion	Verbindungsstück	커넥터	接口	SER NO 10001-10640
	SA 9419-11040	1	1	1	1				Connector	Pièce connexion	Verbindungsstück	커넥터	接口	SER NO 10641-
	VOE 14588130					1			Nipple	Raccord	Nippel	니플	螺纹接套	
13	**SA 9512-02014**	1	1	1	1				O-ring	Joint Torique	O-Ring	오링	0 形圈	SER NO 10001-10640
	SA 9512-02018	1	1	1	1				O-ring	Joint Torique	O-Ring	오링	0 形圈	SER NO 10641-
14	**SA 9415-35011**	1	1	1	1				Plug	Bouchon	Stopfen	플러그	堵头	SER NO 10001-10640
	SA 9415-35021	1	1	1	1				Plug	Tampon	Stopfen	플러그	塞	SER NO 10641-

1	**8278731**
2	**8278733**
3	**8279157**
4	**8279158**
5	**8287962**

工作液压，小臂液压破碎锤和液压剪
해머 및 시어 배관 , 디퍼 암
Arbeitshydraulik, Hammer und Schere für Stie
Hydraulique de travail, marteau et ciseaux pour bras
Working hydraulic, hammer and shear for dipper arm

Catalogue id **20043**	Group **916**
Illustr. No **1018687**	Section **2100**
Issue **PUB 95A9920043**	Page **509**

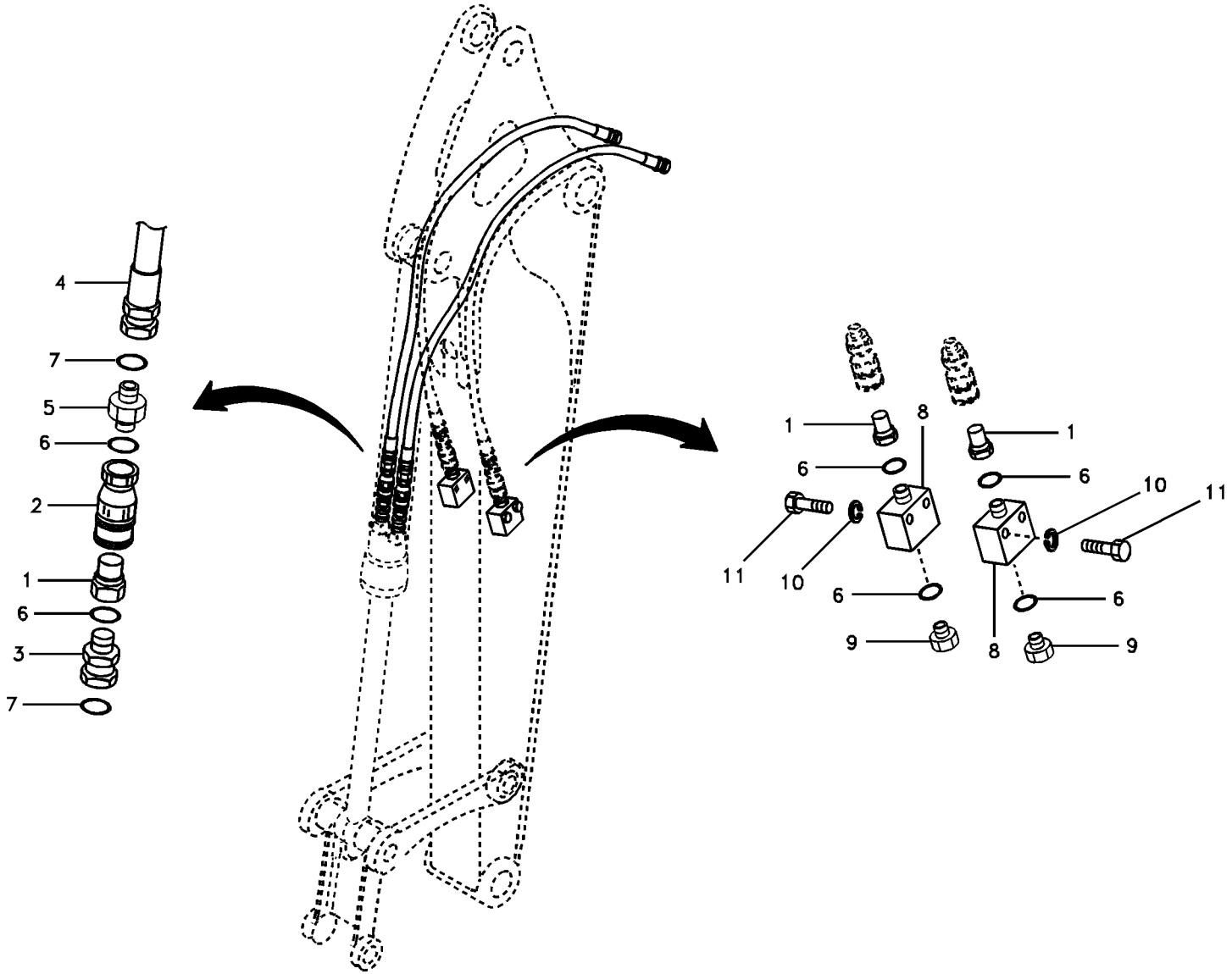
4
7
5
6
2
1
6
3
7
1
6
8
11
10
6
9
1
6
10
11
6
8
9

Fig.	Part No.	Quantity 1	2	3	4	5	PS	KIT	Description	Dénomination	Bezeichnung	품명	说明	Notes
1	**VOE 14508586**	4	4	2	2				Nipple	Raccord	Nippel	니플	螺纹接套	
2	**VOE 14508588**	2	2	2	2				Socket	Socle	Steckdose	소켓	插座	
3	**VOE 14880471**	2	2	2	2				Connector	Raccord	Anschluss	커넥터	接头	
4	**VOE 14880540**	2		2					Hose	Flexible	Schlauch	호스	软管	
	VOE 14880539		2		2				Hose	Flexible	Schlauch	호스	软管	
5	**SA 9419-11010**	2	2	2	2				Connector	Pièce connexion	Verbindungsstück	커넥터	接口	
6	**VOE 990557**	8	8	4	4				O-ring	Joint torique	O-Ring	O 링	o 型圈	
	VOE 932042					2			O-ring	Joint torique	O-Ring	O 링	o 型圈	
7	**SA 9512-02014**	4	4	4	4				O-ring	Joint Torique	O-Ring	오링	0 形圈	
8	**VOE 14508585**	2	2						Block	Bloc	Block	블록	阻挡块	
9	**SA 9415-11041**	2	2						Plug	Tampon	Stopfen	플러그	塞	
	VOE 14880069					2			Plug	Tampon	Stopfen	플러그	塞	
10	**VOE 955921**	4	4						Spring washer	Rondelle élastique	Federscheibe	스프링 워셔	弹簧垫圈	
11	**VOE 983245**	4	4						Hexagon screw	Vis à tête hexagona	Sechskantschraub	육각 나사	六角螺丝	

1	**8278739**
2	**8278740**
3	**8278741**
4	**8278742**
5	**8286398**

工作液压，工作设备上的抓斗系统
유압 배관 , 우드 그랩 ; 작업장치측
Arbeitshydraulik, Greifersystem auf Arbeitsausstattung
Commande hydraulique d'outil, système de préhension sur équipement de travail
Working hydraulics, grab system on work equipment

Catalogue id **20043**	Group **916**
Illustr. No **1011689**	Section **8100**
Issue **PUB 95A9920043**	Page **511**

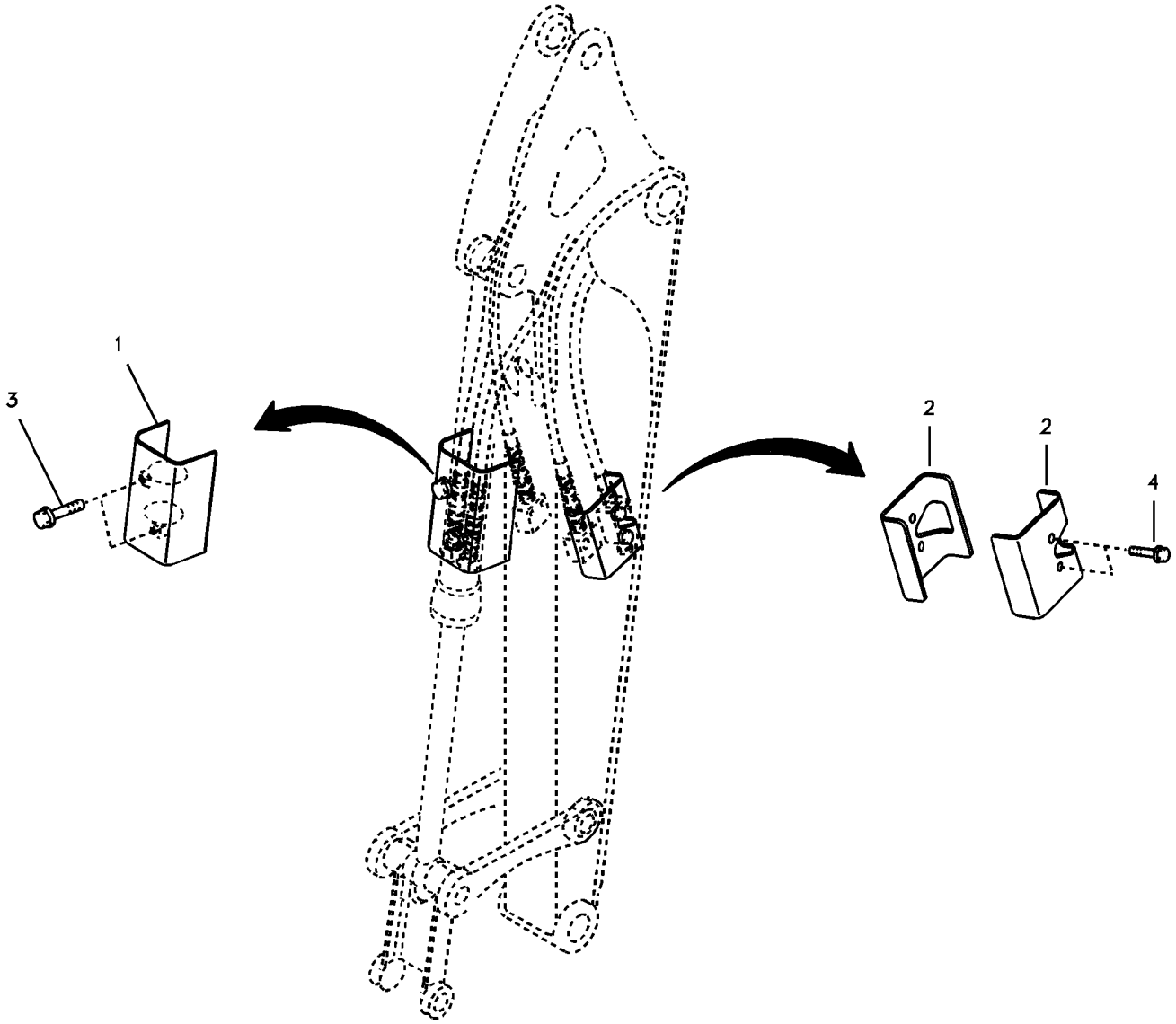
1
3
2
2
4

Fig.	Part No.	Quantity 1	2	3	PS	KIT	Description	Dénomination	Bezeichnung	품명	说明	Notes
1	**VOE 14519340**	1					Cover	Capot	Haube	커버	罩盖	SER NO 10001-10135
	VOE 14523086	1	1				Cover	Capot	Haube	커버	罩盖	SER NO 10136-
2	**VOE 14519341**	2					Cover	Capot	Haube	커버	罩盖	
3	**VOE 946471**	2	2				Flange screw	Vis à embase	Flanschschraube	플랜지 나사	法兰螺丝	
4	**VOE 983256**	4					Hexagon screw	Vis à tête hexagonale	Sechskantschraube	육각 나사	六角螺丝	

1	**8278783**	工作液压，盖子 유압배관 , 커버 **Arbeitshydraulik, Haube** **Commande hydraulique d'outil, capot de protection** **Working hydraulic, covers**	Catalogue id **20043**	Group **916**
2	**8286493**		Illustr. No **1016662**	Section **9000**
3			Issue **PUB 95A9920043**	Page **513**
4				
5				

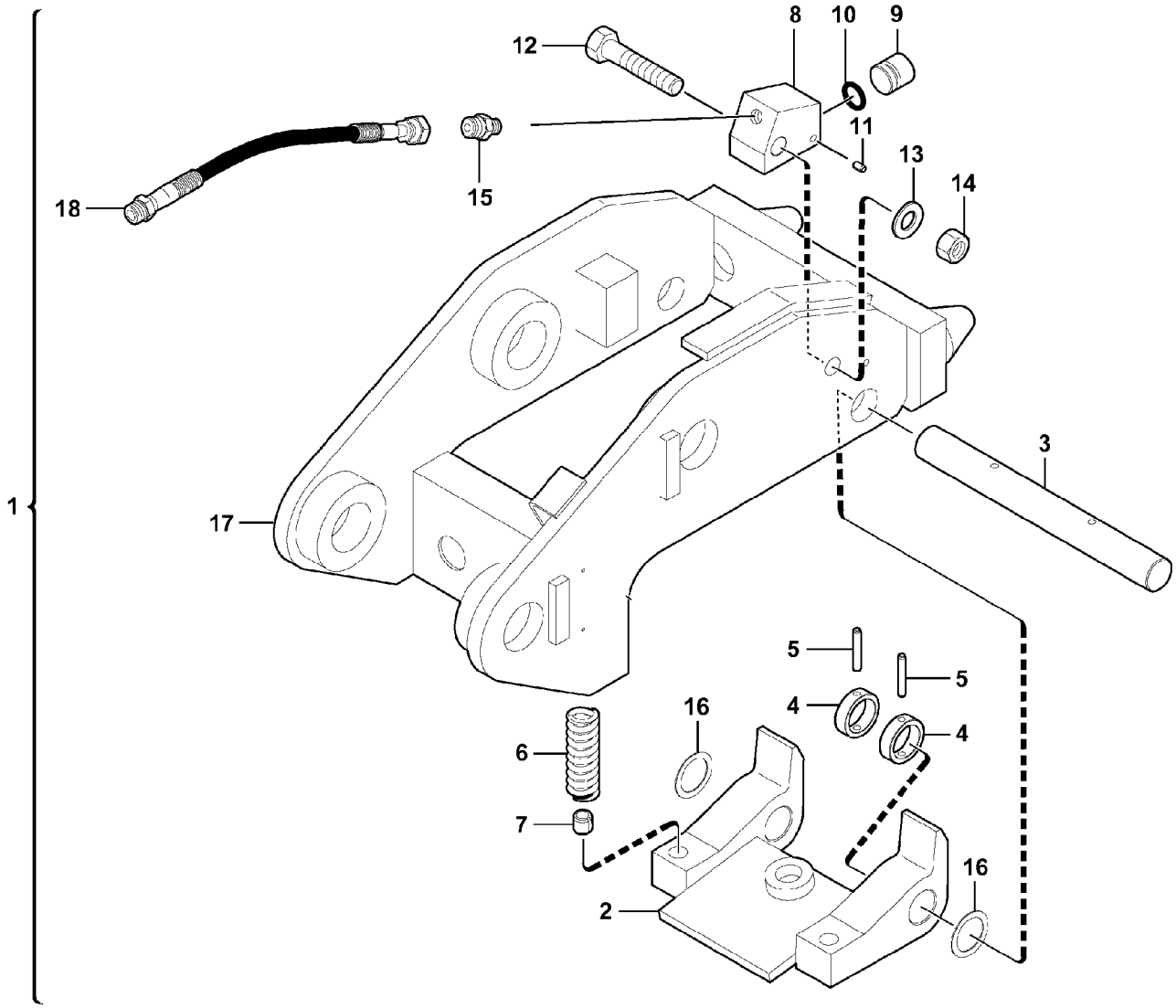
1
2
3
4
4
5
5
6
7
8
9
10
11
12
13
14
15
16
16
17
18

Fig.	Part No.	Quantity 1	2	3	PS	KIT	Description	Dénomination	Bezeichnung	품명	说明	Notes
1	**VOE 11803962**	1			OP		Tool holder	Crochet à outils	Werkzeughaken	도구 홀더	工具夹	
2	**VOE 11805574**	1					•Latch	•Loquet	•Riegel	• 래치	• 插销	
3	**VOE 11805502**	1					•Pin	•Clavette	•Splint	• 핀	• 销	
4	**VOE 11805707**	2					•Stop	•Arrêt	•Anschlag	• 스톱	• 挡块	
5	**VOE 13951981**	2					•Spring pin	•Goupille tubulaire	•Federstift	• 스프링 핀	• 弹簧销	
6	**VOE 11806487**	2					•Spring	•Ressort	•Feder	• 스프링	• 弹簧	
7	**VOE 11806154**	2					•Pin	•Clavette	•Splint	• 핀	• 销	
8	**VOE 11803893**	1					•Cylinder housing	•Carter cylindre	•Zylindergehäuse	• 실린더 하우징	• 汽缸支架	
9	**VOE 11803891**	1					•Piston	•Piston	•Kolben	• 피스톤	• 活塞	
10	**VOE 11803890**	1					•O-ring	•Joint torique	•O-Ring	•O 링	•o 型圈	
11	**VOE 11803897**	1					•Spring pin	•Goupille tubulaire	•Federstift	• 스프링 핀	• 弹簧销	
12	**VOE 978940**	1					•Hexagon screw	•Vis à tête hexagonal	•Sechskantschraube	• 육각 나사	• 六角螺丝	
13	**VOE 11803888**	1					•Washer	•Rondelle	•Scheibe	• 워셔	• 垫圈	
14	**VOE 979021**	1					•Hexagon nut	•Écrou hexagonal	•Sechskantmutter	• 육각 너트	• 六角螺母	
15	**VOE 13933897**	1					•Nipple	•Raccord	•Nippel	• 니플	• 螺纹接套	
16	**VOE 11805801**	2					•Washer	•Rondelle	•Scheibe	• 워셔	• 垫圈	
17	**VOE 11805557**	1					•Tool holder	•Crochet à outils	•Werkzeughaken	• 도구 홀더	• 工具夹	
18	**VOE 11807535**	1					Hose	Flexible	Schlauch	호스	软管	

1	**8280304**	快速装配附加铲斗 작업장치 브라켓 , 퀵 핏 **Geräteträger, Schnellwechsler** **Fixation, raccord rapide** **Attachment bracket, quickfit**	Catalogue id **20043**	Group **924**
2			Illustr. No **1025768**	Section **100**
3			Issue **PUB 95A9920043**	Page **515**
4				
5				

VOLVO

ECR58

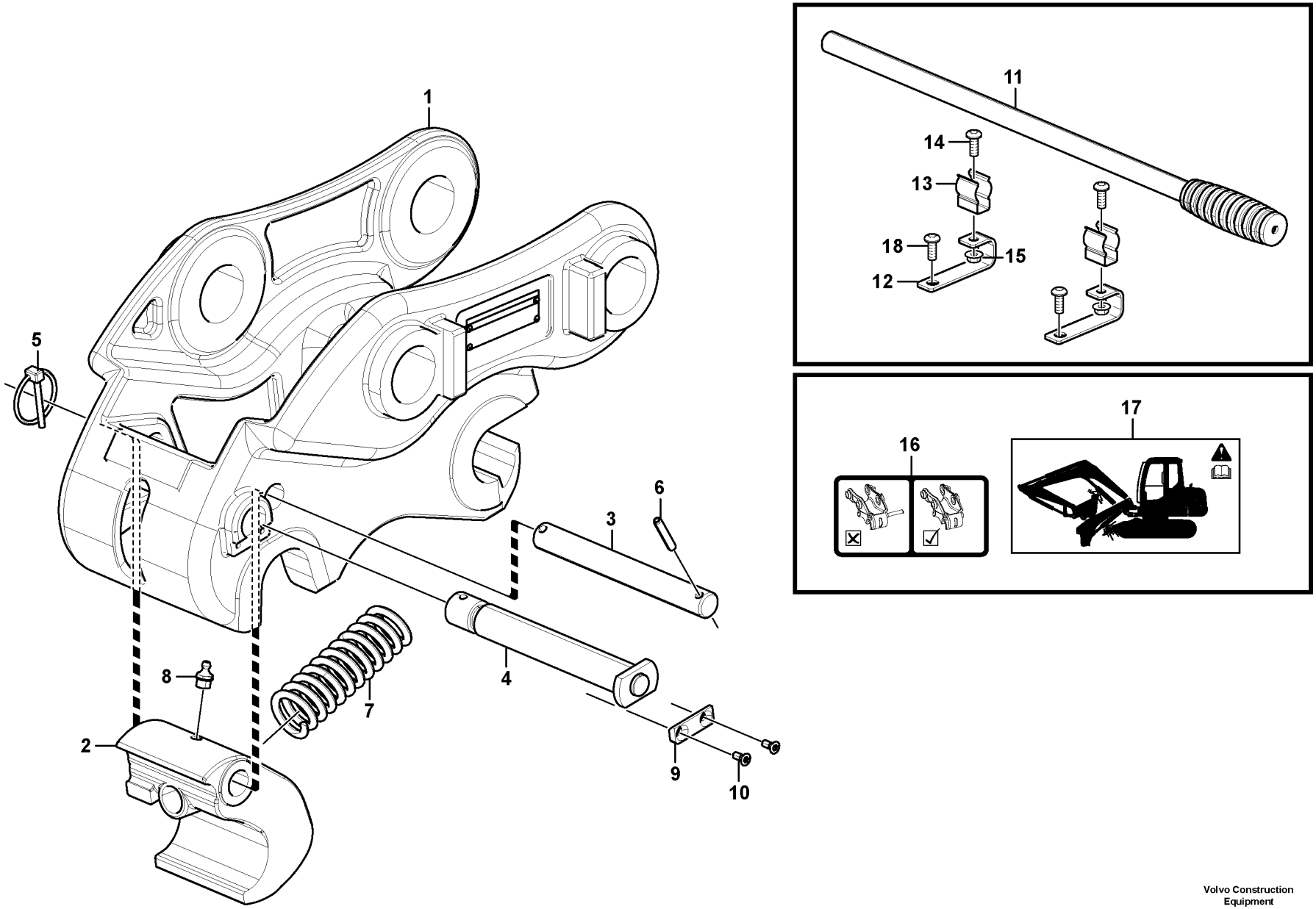

Volvo Construction Equipment

1051228

Fig.	Part No.	Quantity 1	2	3	PS	KIT	Description	Dénomination	Bezeichnung	품명	说明	Notes
	VOE 15626870	1					Quick connecting kit...	Raccord rapide.....	Schnellkupplungssat..	.....	.....	
1	**VOE 15635586**	1			OP		•Quick attachment.....	•Fixation rapide	•Schnellkupplung.....	• 고속 부착.....	• 快速接头.....	
2	**VOE 15623613**	1					••Hook	••Crochet.....	••Haken	•• 후크.....	•• 钩.....	
3	**VOE 15623596**	1					••Pivot pin.....	••Axe palier.....	••Lagerzapfen.....	•• 피벗 핀	•• 轴销.....	
4	**VOE 15623600**	1					••Pin	••Goupille	••Stift	•• 핀	•• 销.....	
5	**VOE 15626323**	1					••Pin	••Goupille	••Stift	•• 핀	•• 销.....	(VOE 15623568)
6	**VOE 951979**	2					••Spring pin	••Goupille tubulaire.....	••Federstift.....	•• 스프링 핀	•• 弹簧销.....	
7	**VOE 15623593**	1					••Spring	••Ressort	••Feder	•• 스프링	•• 弹簧.....	
8	**VOE 914167**	1					••Lubricating nipple	••Graisseur	••Schmiernippel.....	•• 윤활 니플	•• 润滑管嘴.....	
9	**VOE 15623609**	1					••Stop plate	••Plaque butée	••Anschlagplatte	•• 스톱 플레이트	•• 制动板.....	
10	**VOE 969800**	2					••Screw	••Vis.....	••Schraube	•• 나사.....	•• 螺丝.....	
11	**VOE 15626831**	1					•Handle	•Poignée.....	•Griff	• 핸들	• 手柄.....	(VOE 15623585)
12	**VOE 15609171**	2					•Bracket	•Console.....	•Konsole	• 브래킷	• 支架.....	
13	**VOE 11803845**	2					•Clamp	•Collier serrage	•Klemme.....	• 클램프	• 夹.....	
14	**VOE 969422**	2					•Six point socket scre..	•Vis à 6 pans creux	•Sechszahn-Hohlschr.	•6 포인트 소켓 나사 ...	• 六点螺口插座.....	
15	**VOE 945407**	2					•Flange nut.....	•Écrou à bride	•Bundmutter	• 플랜지 너트	• 法兰螺母.....	
16	**VOE 15620246**	1					•Decal	•Autocollant	•Aufklebeschild.....	• 데칼	• 印花.....	
17	**VOE 14542492**	1					•Warning decal.....	•Autocollant d'avertiss	•Warnaufkleber.....	• 경고 데칼.....	• 警报印花图案.....	
18	**VOE 946471**	2					•Flange screw	•Vis à embase	•Flanschschraube.....	• 플랜지 나사	• 法兰螺丝.....	

1		**快捷安装，机械** **퀵핏 , 기계식** **Schnellwechsler, Mechanisch** **Porte-outils, mecanique** **Quickfit, mechanical**	Catalogue id **20043**	Group **924**
2			Illustr. No **1051228**	Section **110**
3			Issue **PUB 95A9920043**	Page **517**
4				
5		**11839695**		

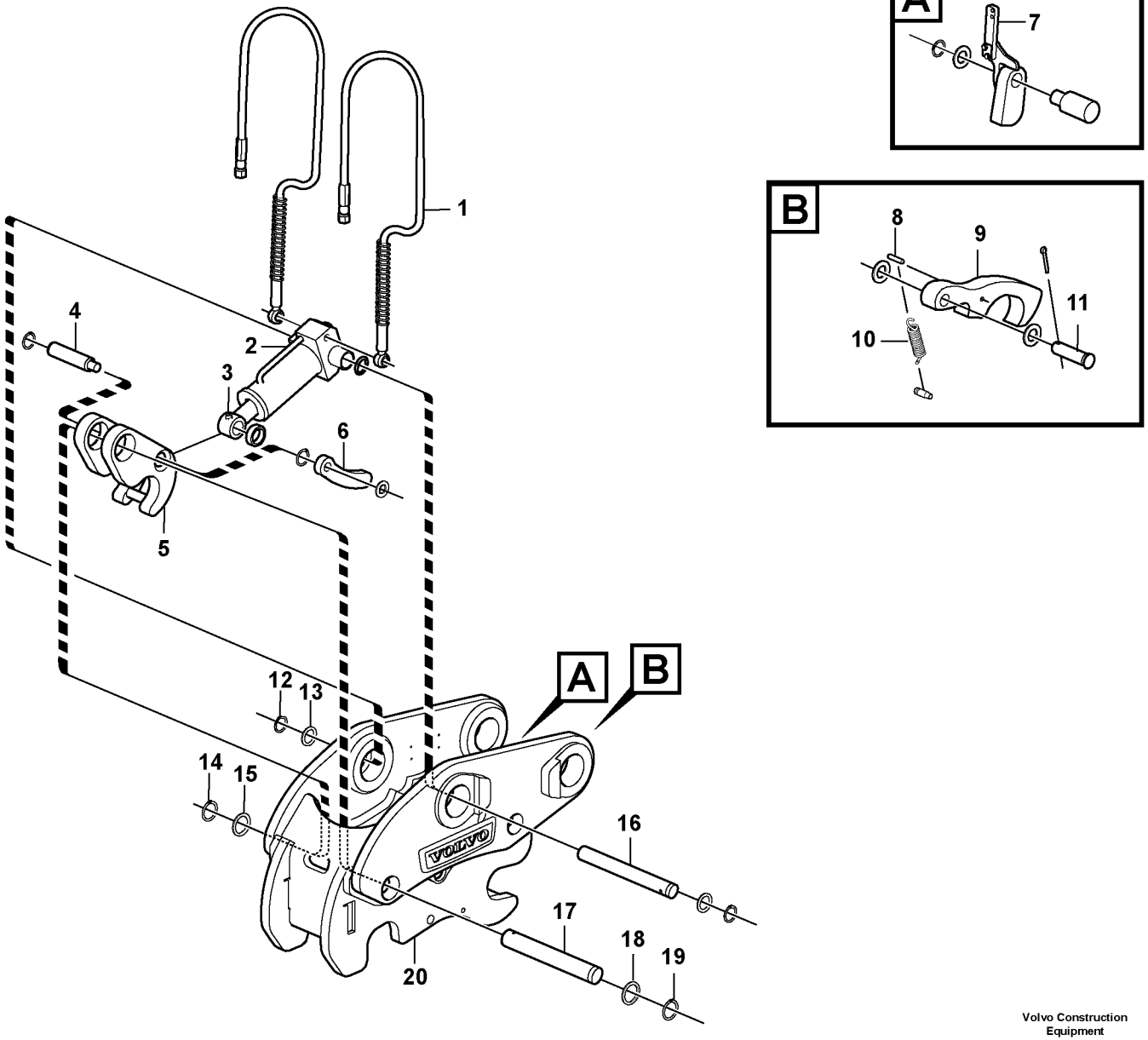

Volvo Construction Equipment
1065673

Fig.	Part No.	Quantity 1	2	3	PS	KIT	Description	Dénomination	Bezeichnung	품명	说明	Notes
	VOE 15416043	1					quick fit	Porte-outil à accouple	Schnellwechsler	퀵 핏	快速装配	
1	**VOE 15416044**	2					•Hose assembly	•Conduit flexible	•Schlauchleitung	• 호스 어셈블리	• 软管装置	
2	**VOE 15416030**	1					•Hydraulic cylinder	•Vérin hydraulique	•Hydraulikzylinder	• 유압 실린더	• 液压汽缸	
3	**VOE 984453**	3					•Lubricating nipple	•Graisseur	•Schmiernippel	• 윤활 니플	• 润滑管嘴	
4	**VOE 15416038**	1					•Pin	•Goupille	•Stift	• 핀	• 销	
5	**VOE 15416031**	1					•Hook	•Crochet	•Haken	• 후크	• 钩	
6	**VOE 15416033**	1					•Pusher plate	•Poussoir	•Stoßblech	• 푸셔 플레이트	• 推板	
7	**VOE 15416035**	1					•Bracket	•Console	•Konsole	• 브래킷	• 支架	
8	**VOE 950570**	1					•Pin	•Goupille	•Stift	• 핀	• 销	
9	**VOE 15416034**	1					•Lock arm	•Bras verrouillage	•Sperrhebel	• 잠금장치 암	• 锁臂	
10	**VOE 15415868**	1					•Spring	•Ressort	•Feder	• 스프링	• 弹簧	
11	**VOE 15416040**	1					•Pivot pin	•Axe-guide	•Drehzapfen	• 피벗 핀	• 轴销	
12	**VOE 914454**	6					•Retaining ring	•Bague retenue	•Haltering	• 리테이닝 링	• 固位环	
13	**VOE 15416055**	9					•Washer	•Rondelle	•Scheibe	• 워셔	• 垫圈	
14	**VOE 951078**	2					•Retaining ring	•Bague retenue	•Haltering	• 리테이닝 링	• 固位环	
15	**VOE 15415872**	2					•Washer	•Rondelle	•Scheibe	• 워셔	• 垫圈	
16	**VOE 15416036**	1					•Pivot pin	•Axe-guide	•Drehzapfen	• 피벗 핀	• 轴销	
17	**VOE 15416037**	1					•Pivot pin	•Axe-guide	•Drehzapfen	• 피벗 핀	• 轴销	
18	**VOE 955900**	1					•Washer	•Rondelle	•Scheibe	• 워셔	• 垫圈	
19	**VOE 914450**	1					•Retaining ring	•Bague retenue	•Haltering	• 리테이닝 링	• 固位环	
20		1			NS		•Frame	•Cadre châssis	•Rahmen	•	• 构架	

1		快速装配附加铲斗 작업장치 브라켓 , 퀵 핏 **Geräteträger, Schnellwechsler** **Fixation, raccord rapide** **Attachment bracket, quickfit**	Catalogue id **20043**	Group **924**
2				
3			Illustr. No **1065673**	Section **120**
4				
5		**8292430**	Issue **PUB 95A9920043**	Page **519**

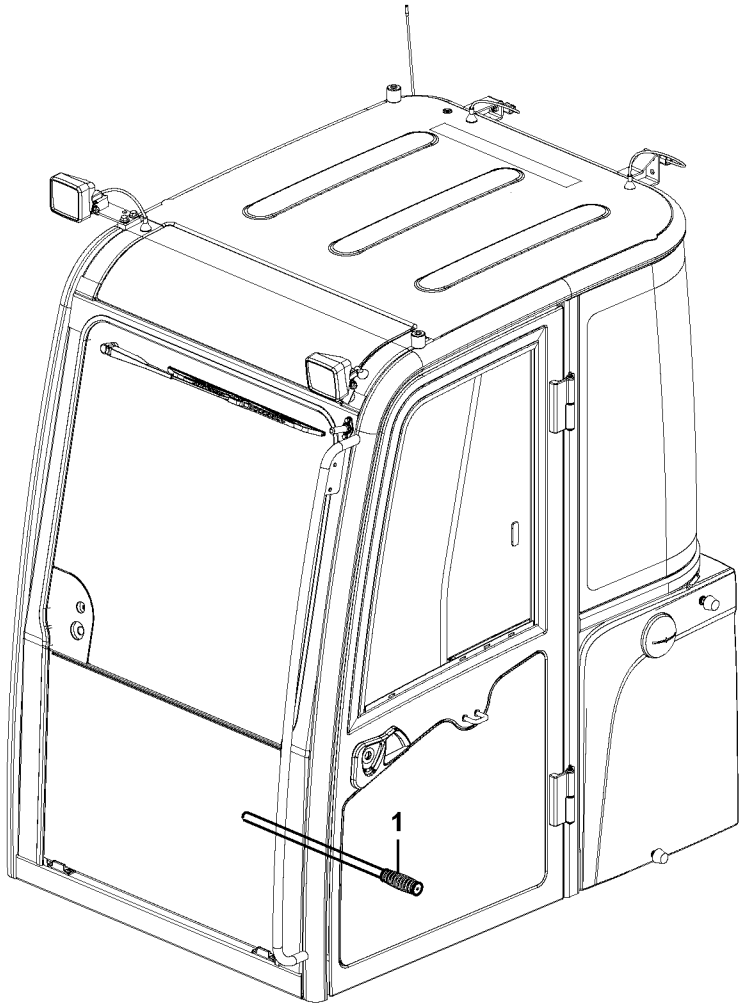

Volvo Construction Equipment

1049356

Fig.	Part No.	Quantity 1	2	3	PS	KIT	Description	Dénomination	Bezeichnung	품명	说明	Notes
1	**VOE 15626831**	1					Handle	Poignée	Griff	핸들	手柄	

1	**8289326**	快速装配附加铲斗 작업장치 브라켓 , 퀵 핏 **Geräteträger, Schnellwechsler** **Fixation, raccord rapide** **Attachment bracket, quickfit**	Catalogue id **20043**	Group **924**
2			Illustr. No **1049356**	Section **150**
3			Issue **PUB 95A9920043**	Page **521**
4				
5				

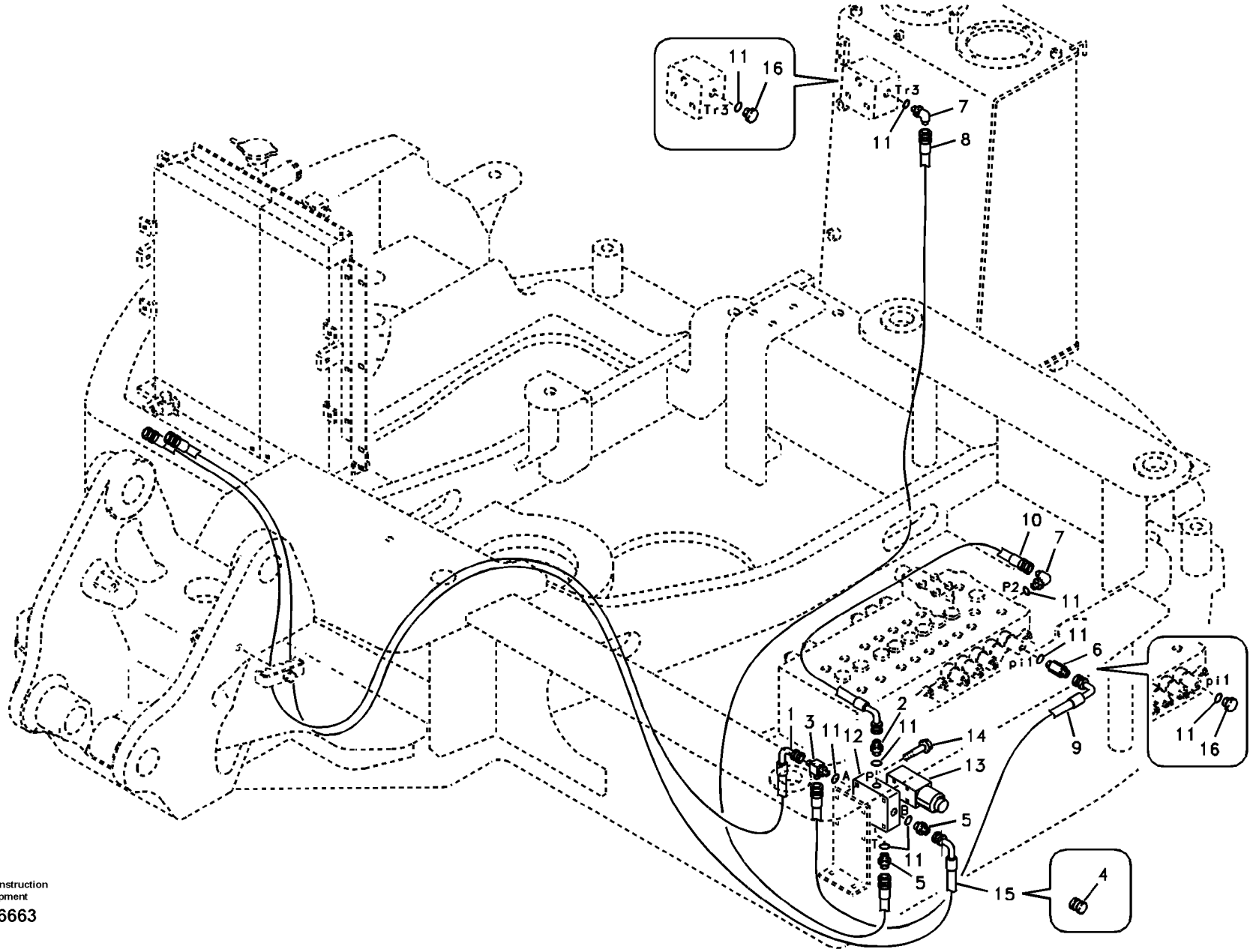

Volvo Construction Equipment

1016663

Fig.	Part No.	Quantity 1	2	3	4	5	PS	KIT	Description	Dénomination	Bezeichnung	품명	说明	Notes
1	**VOE 14881332**	1	1	1					Hose	Flexible	Schlauch	호스	软管	
2	**VOE 14880466**	1	1	1					Connector	Raccord	Anschluss	커넥터	接头	
3	**SA 9411-92350**	1	1	1					Tee	Connexion en T	T-stuck	티	三通	
4	**SA 9411-93390**	1							Plug	Bouchon	Stopfen	플러그	堵头	
5	**SA 9412-11020**	2	2	2					Connector	Raccord	Anschluss	커넥터	接头	
6	**SA 9412-11090**	1	1	1					Connector	Raccord	Anschluss	커넥터	接头	
7	**SA 9413-11010**	2	2	2					Elbow	Coude	Winkelstueck	엘보	弯管接头	
8	**SA 9451-02248**	1	1	1					Hose assembly	Conduit flexible	Schlauchleitung	호스 어셈블리	软管装置	
9	**SA 9453-02711**	1	1	1					Hose	Durit	Schlauch	호스	软管	
10	**SA 9453-02724**	1	1	1					Hose	Durit	Schlauch	호스	软管	
11	**SA 9511-12011**	7	7	7	2				O-ring	Joint Torique	O-Ring	오링	0 形圈	
12	**SA 1040-65471**	1	1	1					Plate	Plaque	Platte	플레이트	安装板	
13	**VOE 14523617**	1	1	1					Valve	Valve	Ventil	밸브	阀	
14	**VOE 965176**	1	1	1					Flange screw	Vis à embase	Flanschschraube	플랜지 나사	法兰螺丝	
15	**VOE 14881331**		1	1					Hose	Flexible	Schlauch	호스	软管	
16	**SA 9415-11021**				2				Plug	Bouchon	Stopfen	플러그	堵头	

1	**8278745**
2	**8278746**
3	**8279618 S/N 10136-**
4	**8279229**
5	

工作液压，上部车架上的快速装配阀
유압 배관 , 상부프레임측 퀵 핏
Arbeitshydraulik, Schnellwechsler auf oberem Rahmen
Commande hydraulique d'outil, porte-outil sur tourelle
Working hydraulic, quick fit on upper frame

Catalogue id **20043**	Group **924**
Illustr. No **1016663**	Section **200**
Issue **PUB 95A9920043**	Page **523**

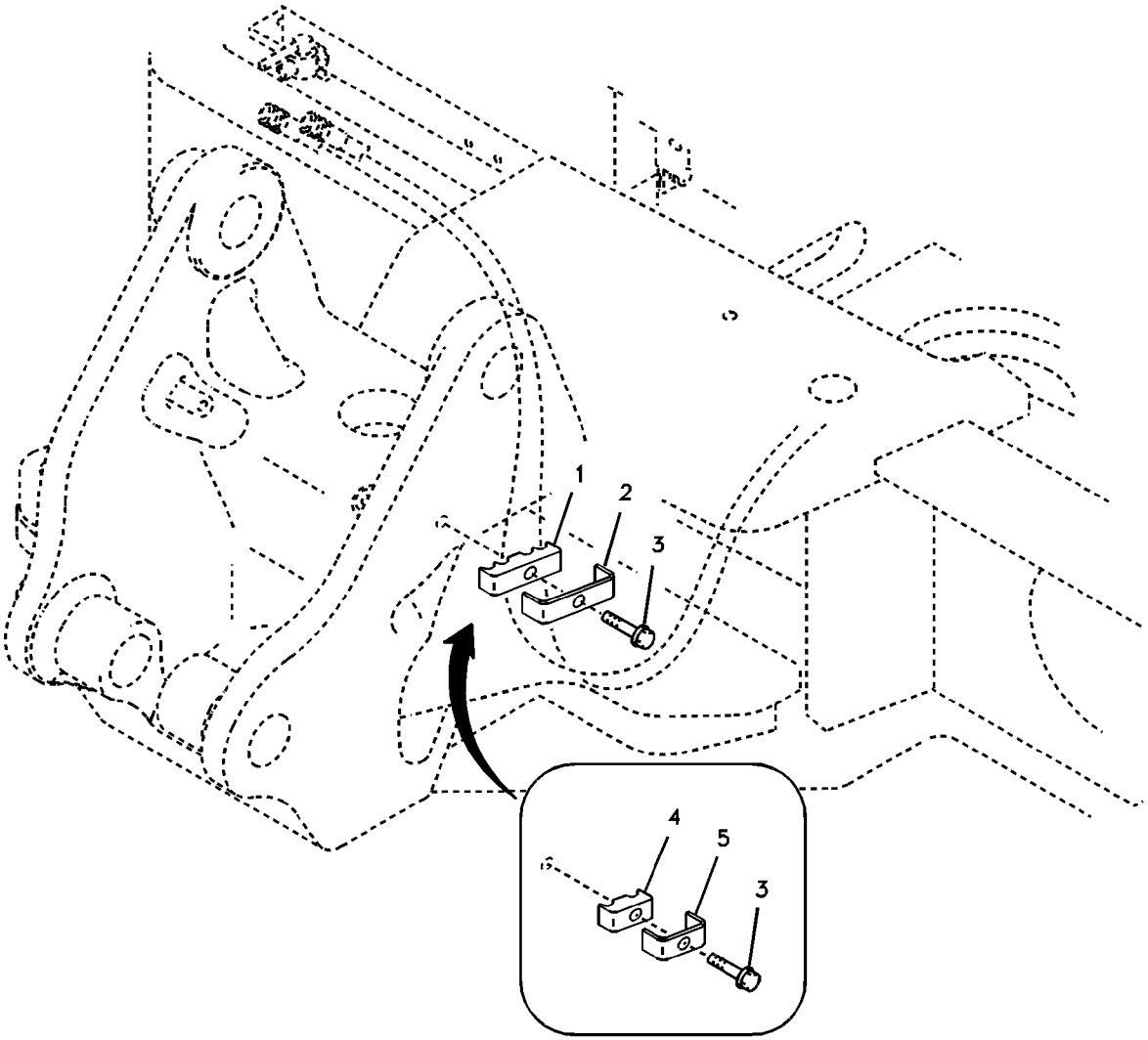
1
2
3
4
5
3

Fig.	Part No.	Quantity 1	2	3	PS	KIT	Description	Dénomination	Bezeichnung	품명	说明	Notes
1	**VOE 14528852**	1					Plate	Plaque	Platte	플레이트	安装板	
2	**VOE 14528851**	1					Clamp	Pince Serrage	Klemme	클램프	管夹	
3	**VOE 965185**	1	1				Flange screw	Vis à embase	Flanschschraube	플랜지 나사	法兰螺丝	
4	**VOE 14528903**		1				Clamp	Pince Serrage	Klemme	클램프	管夹	
5	**VOE 14528854**		1				Plate	Tôle	Blech	플레이트	板	

1	**8278761**
2	**8279483**
3	
4	
5	

液压管线座 – 快速装配、旋转器、软管爆裂保护阀
유압 배관 브라켓 – 퀵 핏 , 로테이터 , 낙하 방지장치
Druckölleitungen - Schnellwechsler, Rotator, Leitungsbruchventil.
Conduits hydrauliques - porte-outil, rotateur, valves de sécurité en cas de rupture de flexible
Hydraulic lines bracket-quickfit, rotator, hose repture

Catalogue id **20043**	Group **924**
Illustr. No **1016664**	Section **300**
Issue **PUB 95A9920043**	Page **525**

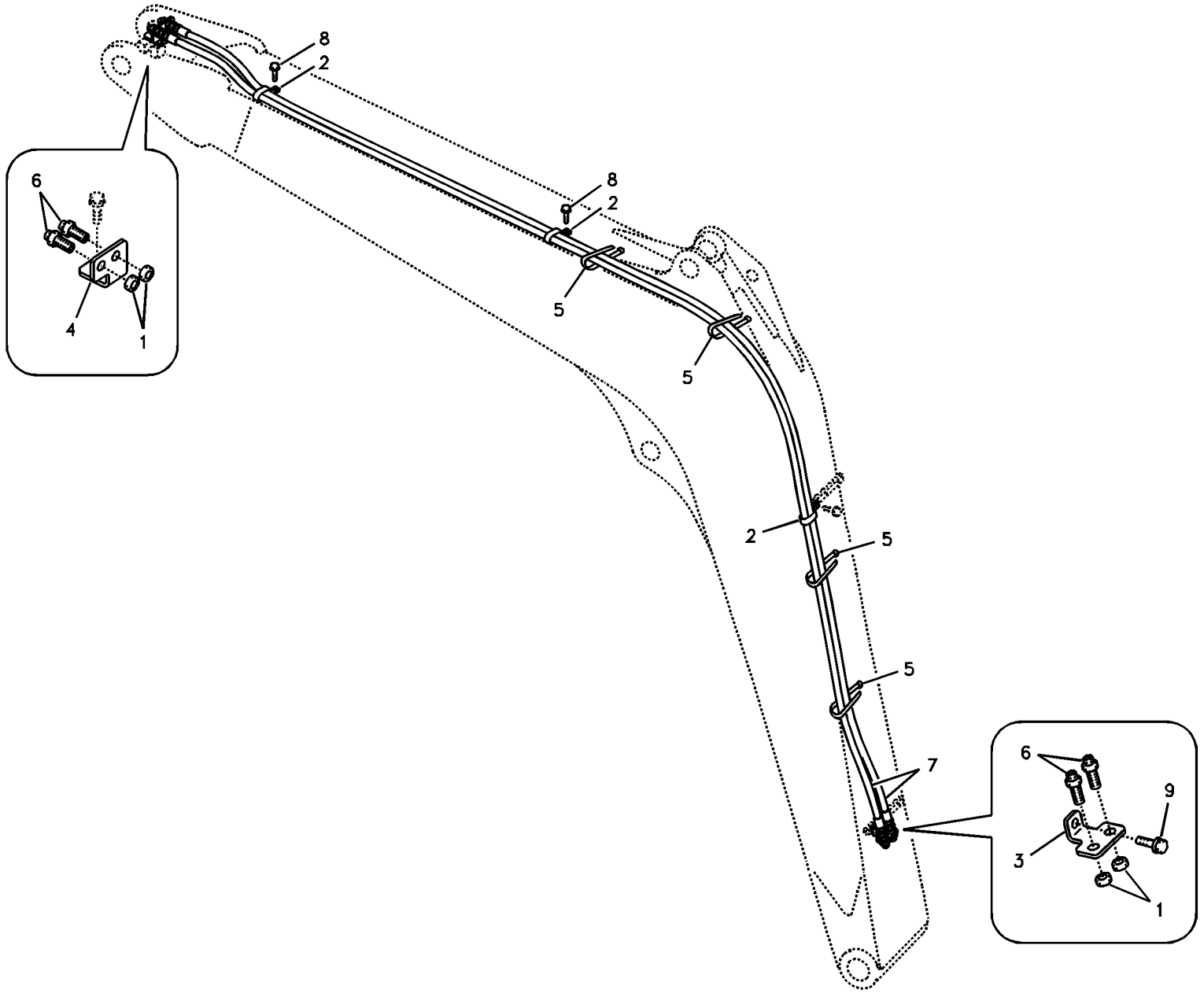

Volvo Construction Equipment

1011692

Fig.	Part No.	Quantity 1	2	3	PS	KIT	Description	Dénomination	Bezeichnung	품명	说明	Notes
1	**SA 1040-80490**	2	4	4			Nut	Ecrou	Mutter	너트	螺母	
2	**VOE 14500295**	3					Clip	Clip	Clip	클립	夹	
	VOE 14515524		3	3			Clip	Clip	Clip	클립	夹	
3	**VOE 14512609**	1	1	1			Bracket	Support	Halter	브래킷	支架	
4	**VOE 14522497**	1	1	1			Bracket	Console	Konsole	브래킷	支架	
5	**SA 9314-02200**	4	4	4			Strip clamp	Serrage de ruban	Bandklammer	스트립 클램프	带夹	
6	**SA 9416-11091**	2	4	4			Connector	Raccord	Anschluss	커넥터	接头	
7	**SA 9451-02760**	1	2				Hose	Flexible	Schlauch	호스	软管	S/N 10001-12536
7	**SA 9451-42560**	1	2				Hose	Flexible	Schlauch	호스	软管	S/N 12537-
7	**SA 9451-42560**			1			Hose	Flexible	Schlauch	호스	软管	B
7	**VOE 14654738**			1			Hose	Flexible	Schlauch	호스	软管	A
8	**VOE 946441**	2	2	2			Flange screw	Vis à embase	Flanschschraube	플랜지 나사	法兰螺丝	
9	**VOE 965186**	1	1	1			Flange screw	Vis à embase	Flanschschraube	플랜지 나사	法兰螺丝	

1	**8278747**
2	**8278748**
3	**8294345**
4	
5	

工作液压，大臂上的快速装配阀
유압 배관 , 붐측 퀵 핏
Arbeitshydraulik, Schnellwechsler auf Ausleger
Commande hydraulique d'outil, porte-outil sur flèche
Working hydraulic, quick fit on boom

Catalogue id **20043**	Group **924**
Illustr. No **1011692**	Section **400**
Issue **PUB 95A9920043**	Page **527**

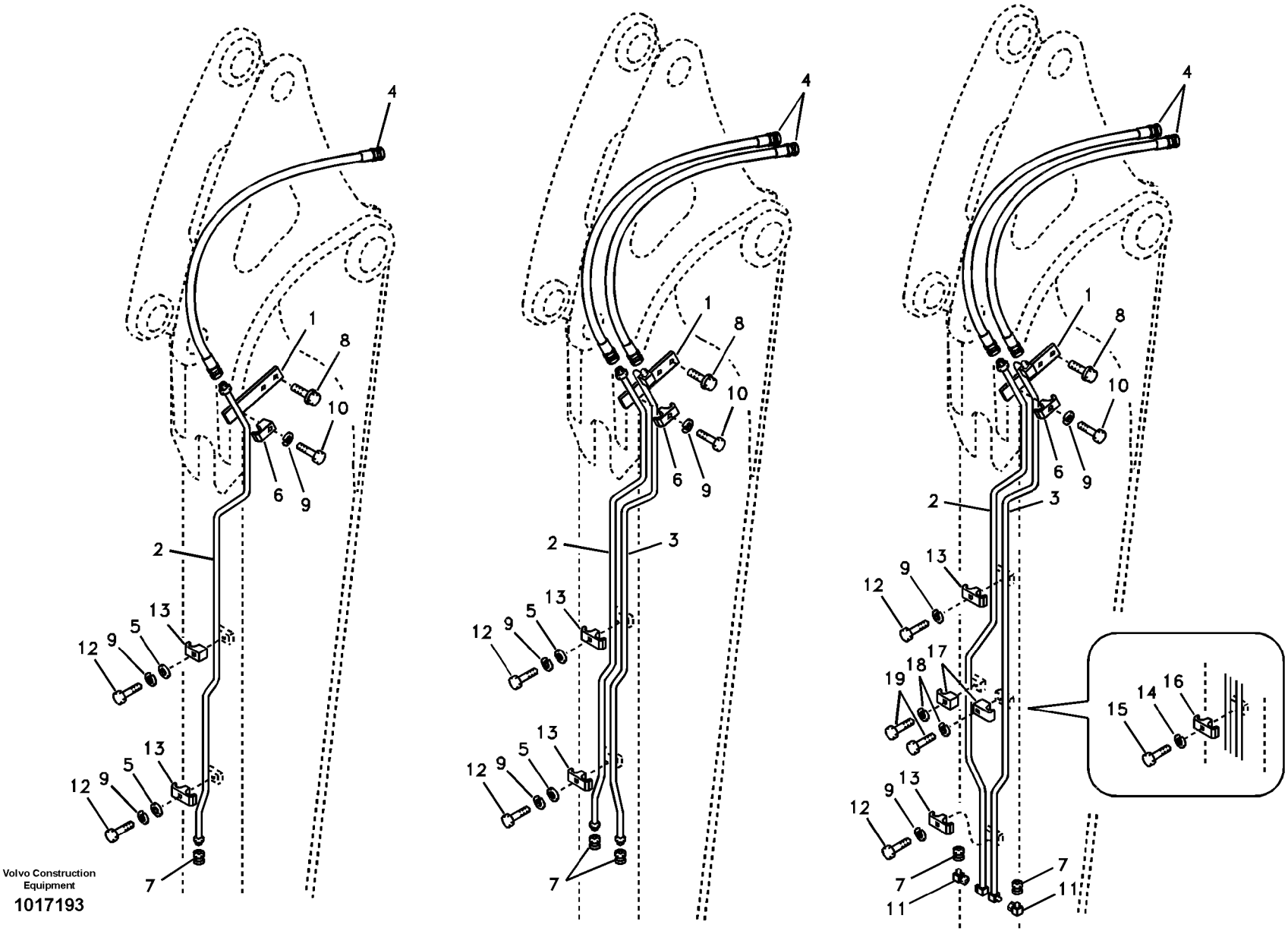

Volvo Construction Equipment

1017193

Fig.	Part No.	Quantity 1	2	3	4	5	PS	KIT	Description	Dénomination	Bezeichnung	품명	说明	Notes
1	**VOE 14521158**	1	1	1	1	1			Plate	Plaque	Platte	플레이트	安装板	
2	**VOE 14526552**	1		1					Pipe	Canalisation	Rohrleitung	파이프	硬管总成	S/N -10135
	VOE 14522169	1		1					Pipe	Canalisation	Rohrleitung	파이프	硬管总成	S/N 10136-10136
	VOE 14546790	1		1					Pipe	Canalisation	Rohrleitung	파이프	硬管总成	S/N 10137-12804
	VOE 14609566	1		1					Pipe	Tuyau	Rohrleitung	파이프	管	S/N 12805-
	VOE 14526548				1				Pipe	Canalisation	Rohrleitung	파이프	硬管总成	S/N -12804
	VOE 14609568				1				Pipe	Tuyau	Rohrleitung	파이프	管	S/N 12805-
	VOE 14530851					1			Pipe	Canalisation	Rohrleitung	파이프	硬管总成	S/N 10136-10308
	VOE 14536784					1			Pipe	Canalisation	Rohrleitung	파이프	硬管总成	S/N 10309-10551
	VOE 14536784					1			Pipe	Canalisation	Rohrleitung	파이프	硬管总成	S/N 10552-
3	**VOE 14526551**			1					Pipe	Canalisation	Rohrleitung	파이프	硬管总成	S/N -10135
	VOE 14522168			1					Pipe	Canalisation	Rohrleitung	파이프	硬管总成	S/N 10136-11036
	VOE 14546789			1					Pipe	Canalisation	Rohrleitung	파이프	硬管总成	S/N 11037-12582
	VOE 14609576			1					Pipe	Tuyau	Rohrleitung	파이프	管	S/N 12583-
	VOE 14536786				1				Pipe	Canalisation	Rohrleitung	파이프	硬管总成	S/N -10551
	VOE 14536786				1				Pipe	Canalisation	Rohrleitung	파이프	硬管总成	S/N 10552-12582
	VOE 14609578				1				Pipe	Tuyau	Rohrleitung	파이프	管	S/N 12583-
	VOE 14530850					1			Pipe	Canalisation	Rohrleitung	파이프	硬管总成	S/N 10136-10308
	VOE 14536785					1			Pipe	Canalisation	Rohrleitung	파이프	硬管总成	S/N 10309-10551
	VOE 14536785					1			Pipe	Canalisation	Rohrleitung	파이프	硬管总成	S/N 10552-
4	**VOE 14880410**	1		2		2			Hose	Flexible	Schlauch	호스	软管	
	VOE 14880532		1		2				Hose	Flexible	Schlauch	호스	软管	
5	**SA 9211-08000**	2	2	2	3				Washer	Rondelle	Scheibe	워셔	垫圈	
6	**VOE 14881229**	1	1						Clamp	Collier serrage	Klemme	클램프	夹	
	VOE 14881238			1	1	1			Clamp	Collier serrage	Klemme	클램프	夹	
7	**SA 9411-93390**	1	1			2			Plug	Bouchon	Stopfen	플러그	堵头	
	VOE 935756			2	2				Plug	Tampon	Stopfen	플러그	塞	
8	**VOE 946173**	2	2	2	2	2			Flange screw	Vis à embase	Flanschschraube	플랜지 나사	法兰螺丝	
9	**VOE 955921**	3	3	4	4	3			Spring washer	Rondelle élastique	Federscheibe	스프링 워셔	弹簧垫圈	
10	**VOE 983244**	1	1	1	1	1			Hexagon screw	Vis à tête hexagona	Sechskantschraub	육각 나사	六角螺丝	

1	**8278749**
2	**8278750**
3	**8278781**
4	**8278782**
5	**8279583 S/N 10136-**

工作液压，小臂上的快速装配阀
유압 배관 , 디퍼 암측 퀵 핏
Arbeitshydraulik, Schnellwechsler auf Stiel
Commande hydraulique d'outil, porte-outil sur balancier
Working hydraulic, quick fit on dipper arm

Catalogue id **20043**	Group **924**
Illustr. No **1017193**	Section **700**
Issue **PUB 95A9920043**	Page **529**



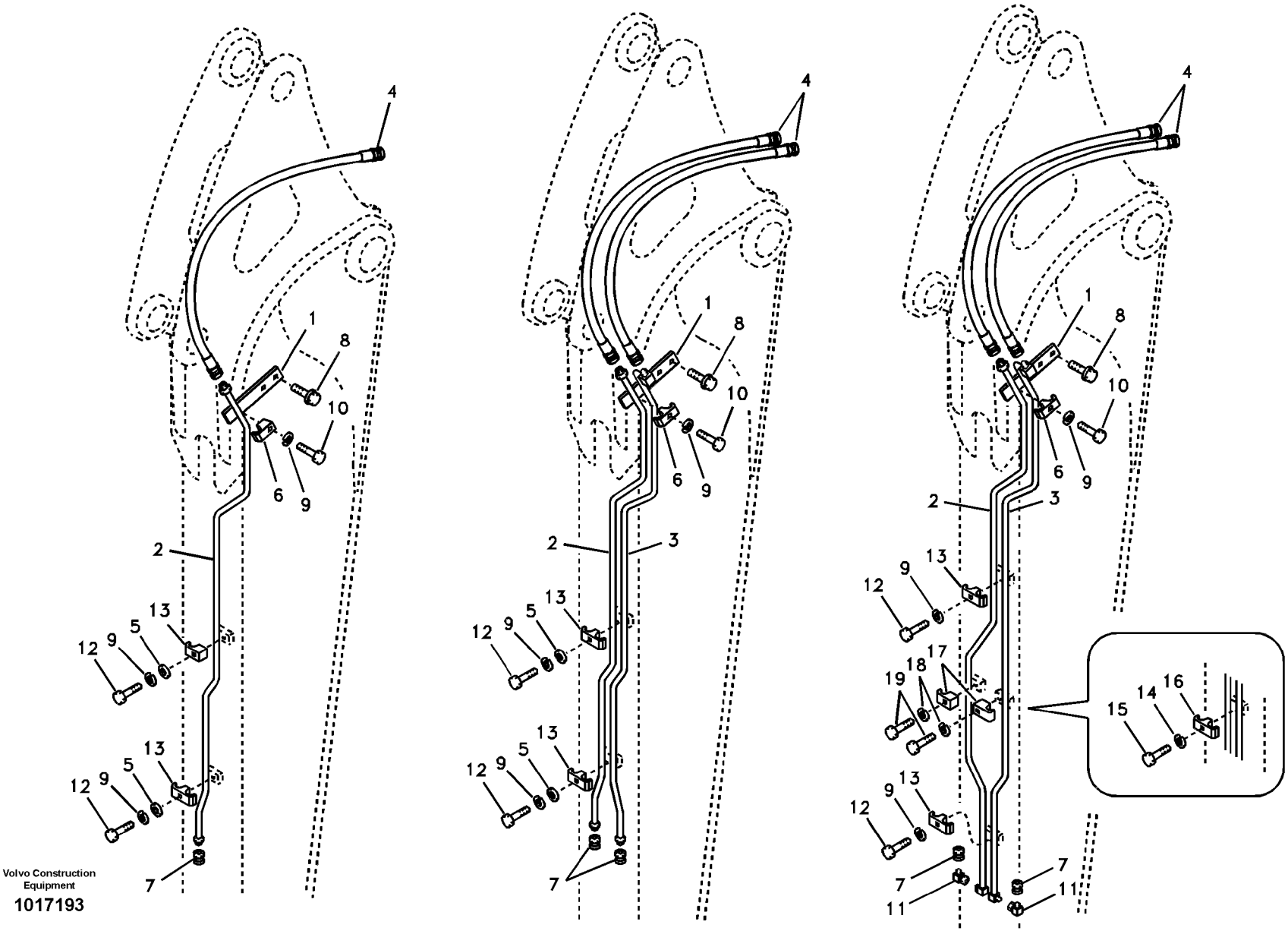

Volvo Construction Equipment

1017193

Fig.	Part No.	Quantity 1	2	3	4	5	PS	KIT	Description	Dénomination	Bezeichnung	품명	说明	Notes
11	**SA 9411-95190**					2			Elbow	Coude	Winkelstueck	엘보	弯管接头	S/N 10136-
12	**VOE 983242**	2	2	3	4	2			Hexagon screw	Vis à tête hexagona	Sechskantschraub	육각 나사	六角螺丝	
13	**VOE 14881229**	2	2						Clamp	Collier serrage	Klemme	클램프	夹	S/N -10135
	VOE 14881229		2						Clamp	Collier serrage	Klemme	클램프	夹	S/N 10136-
	VOE 14880477	3							Clamp	Collier serrage	Klemme	클램프	夹	S/N 10136-
	VOE 14881238			2	2				Clamp	Collier serrage	Klemme	클램프	夹	S/N -10135
	VOE 14881238				3				Clamp	Collier serrage	Klemme	클램프	夹	S/N 10136-
	VOE 14880475			3		2			Clamp	Collier serrage	Klemme	클램프	夹	S/N 10136-
14	**VOE 955921**					1			Spring washer	Rondelle élastique	Federscheibe	스프링 워셔	弹簧垫圈	S/N -10551
15	**VOE 983242**					1			Hexagon screw	Vis à tête hexagona	Sechskantschraub	육각 나사	六角螺丝	S/N -10551
16	**VOE 14880475**					1			Clamp	Collier serrage	Klemme	클램프	夹	S/N -10551
17	**VOE 14880477**					2			Clamp	Collier serrage	Klemme	클램프	夹	S/N 10552-
18	**VOE 955921**					2			Spring washer	Rondelle élastique	Federscheibe	스프링 워셔	弹簧垫圈	S/N 10552-
19	**VOE 983242**					2			Hexagon screw	Vis à tête hexagona	Sechskantschraub	육각 나사	六角螺丝	S/N 10552-
20	**VOE 990736**			2	2				O-ring	Joint torique	O-Ring	O 링	o 型圈	

1	**8278749**
2	**8278750**
3	**8278781**
4	**8278782**
5	**8279583 S/N 10136-**

工作液压，小臂上的快速装配阀
유압 배관 , 디퍼 암측 퀵 핏
Arbeitshydraulik, Schnellwechsler auf Stiel
Commande hydraulique d'outil, porte-outil sur balancier
Working hydraulic, quick fit on dipper arm

Catalogue id **20043**	Group **924**
Illustr. No **1017193**	Section **700**
Issue **PUB 95A9920043**	Page **531**

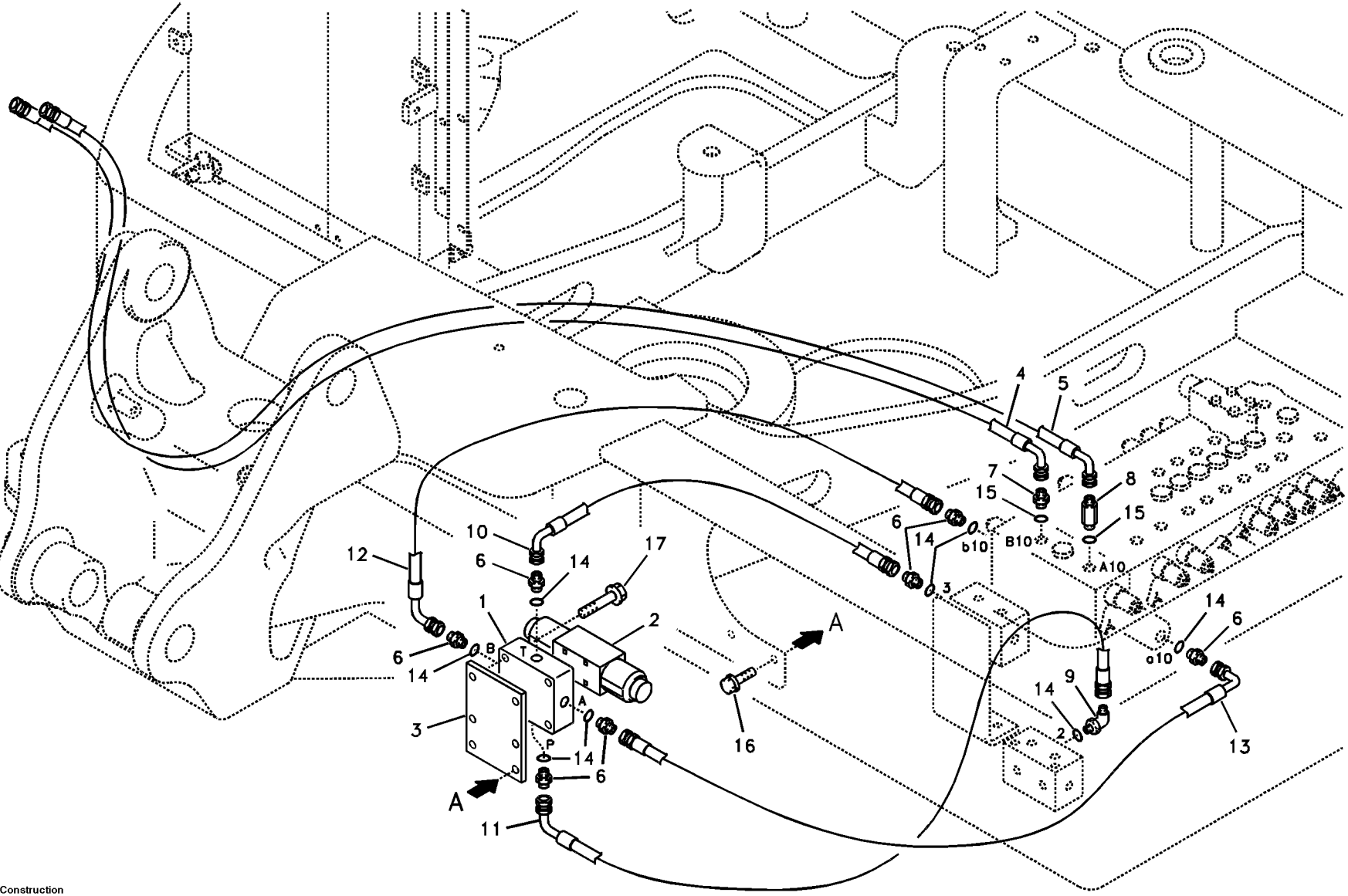

Volvo Construction Equipment

1011694

Fig.	Part No.	Quantity 1	2	3	PS	KIT	Description	Dénomination	Bezeichnung	품명	说明	Notes
1	**SA 1040-65471**	1					Plate	Plaque	Platte	플레이트	安装板	
2	**VOE 14523619**	1					Valve	Soupape	Ventil	밸브	阀	
3	**VOE 14523679**	1					Bracket	Console	Konsole	브라켓	支架	
4	**VOE 14880408**	1					Hose	Flexible	Schlauch	호스	软管	
5	**VOE 14880514**	1					Hose	Flexible	Schlauch	호스	软管	
6	**SA 9412-11020**	6					Connector	Raccord	Anschluss	커넥터	接头	
7	**SA 9412-11150**	1					Connector	Raccord	Anschluss	커넥터	接头	
8	**SA 9412-11153**	1					Connector	Raccord	Anschluss	커넥터	接头	
9	**SA 9413-11010**	2					Elbow	Coude	Winkelstueck	엘보	弯管接头	
10	**SA 9451-02205**	1					Hose assembly	Conduit flexible	Schlauchleitung	호스 어셈블리	软管总成	
11	**SA 9453-02208**	1					Hose assembly	Conduit flexible	Schlauchleitung	호스 어셈블리	软管装置	
12	**SA 9453-02210**	1					Hose	Flexible	Schlauch	호스	软管	
13	**SA 9453-02214**	1					Hose assembly	Conduit flexible	Schlauchleitung	호스 어셈블리	软管总成	
14	**SA 9511-12011**	8					O-ring	Joint Torique	O-Ring	오링	0 形圈	
15	**VOE 990557**	2					O-ring	Joint torique	O-Ring	O 링	o 型圈	
16	**VOE 946329**	2					Flange screw	Vis à embase	Flanschschraube	플랜지 나사	法兰螺丝	
17	**VOE 965176**	4					Flange screw	Vis à embase	Flanschschraube	플랜지 나사	法兰螺丝	

1	**8278778**	工作液压，上部车架上的斜板和旋转器 유압 배관 , 상부프레임측 슬로프 및 로테이터 **Arbeitshydraulik, Böschung und Rotator auf oberem Rahmen** **Commande hydraulique d'outil, équipement de talutage et rotateur sur tourelle** **Working hydraulic, slope and rotator on upper frame**	Catalogue id **20043**	Group **924**
2			Illustr. No **1011694**	Section **1000**
3			Issue **PUB 95A9920043**	Page **533**
4				
5				

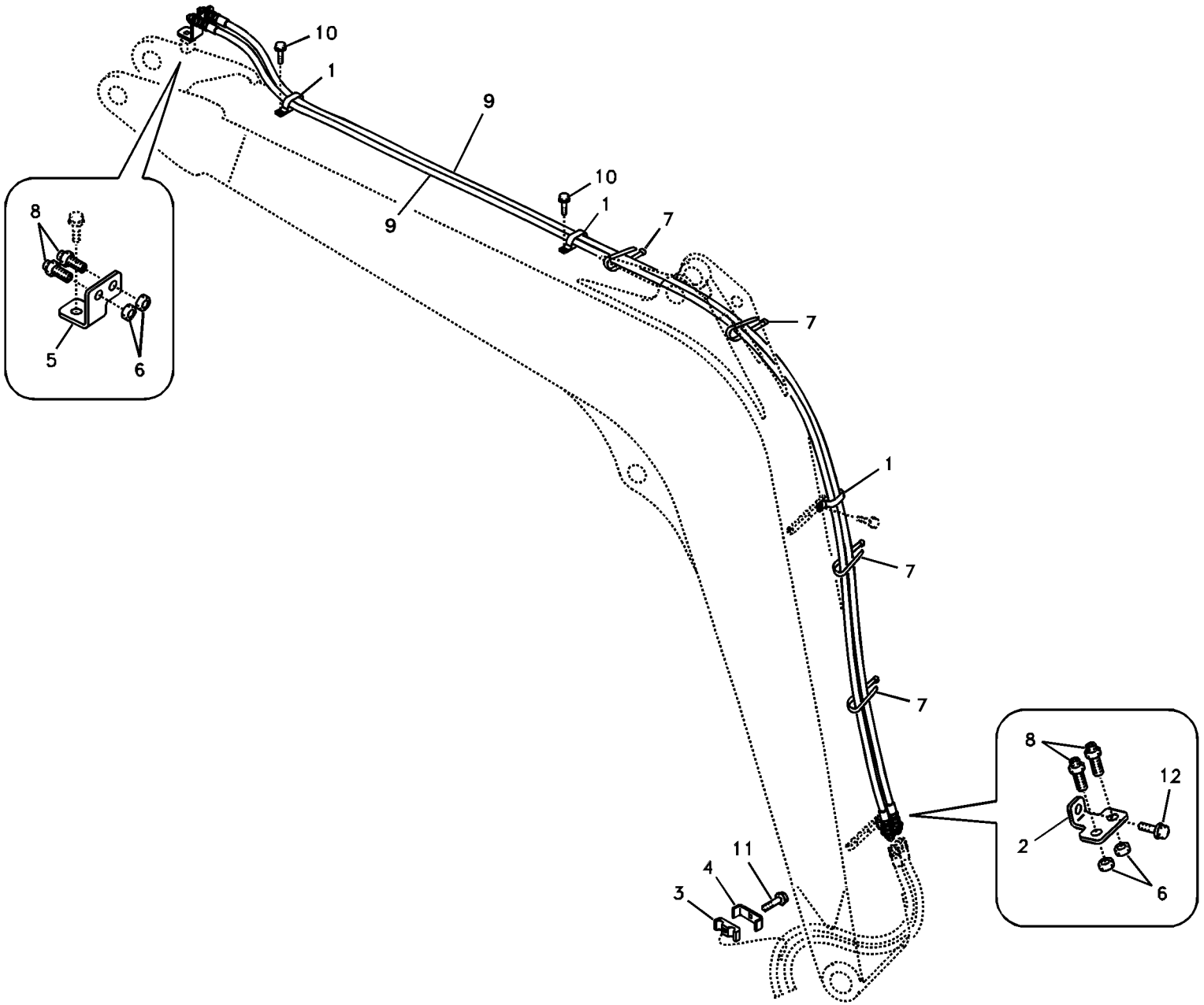
10
1
9
9
10
1
7
7
8
5
6
1
7
7
8
12
2
6
11
4
3

Fig.	Part No.	Quantity 1	2	3	PS	KIT	Description	Dénomination	Bezeichnung	품명	说明	Notes
1	**VOE 14508061**	3					Clip	Clip	Clip	클립	夹	
2	**VOE 14519701**	1					Plate	Plaque	Platte	플레이트	安装板	
3	**VOE 14519723**	1					Rubber	Caoutchouc	Gummi	고무	橡胶	
4	**VOE 14519728**	1					Plate	Plaque	Platte	플레이트	安装板	
5	**VOE 14522593**	1					Bracket	Console	Konsole	브라켓	支架	
6	**SA 2043-00120**	4					Hexagon nut	Écrou hexagonal	Sechskantmutter	육각 너트	六角螺母	
7	**SA 9314-02200**	4					Strip clamp	Serrage de ruban	Bandklammer	스트립 클램프	带夹	
8	**SA 9416-11101**	4					Connector	Raccord	Anschluss	커넥터	接头	
9	**SA 9451-03660**	2					Hose	Durit	Schlauch	호스	软管	S/N 10001-12536
	SA 9451-43660	2					Hose	Flexible	Schlauch	호스	软管	S/N 12537-
10	**VOE 946441**	2					Flange screw	Vis à embase	Flanschschraube	플랜지 나사	法兰螺丝	
11	**VOE 965185**	1					Flange screw	Vis à embase	Flanschschraube	플랜지 나사	法兰螺丝	
12	**VOE 965186**	1					Flange screw	Vis à embase	Flanschschraube	플랜지 나사	法兰螺丝	

1	**8278778**	工作液压，大臂上的斜板和旋转器 유압 배관 , 붐측 슬로프 및 로테이터 **Arbeitshydraulik, Böschung und Rotator auf Ausleger** **Commande hydraulique d'outil, équipement de talutage et rotateur sur flèche** **Working hydraulic, slope and rotator on boom**	Catalogue id **20043**	Group **924**
2			Illustr. No **1011695**	Section **1100**
3			Issue **PUB 95A9920043**	Page **535**
4				
5				

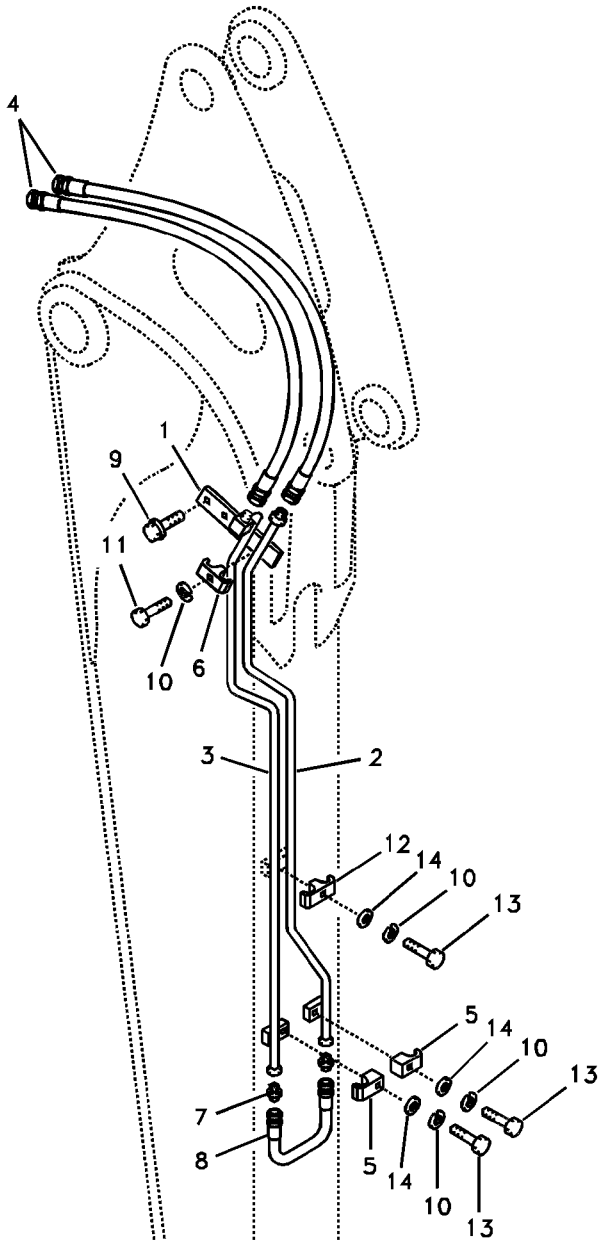
4
1
9
11
10
6
3
2
12
14
10
13
5
14
10
13
7
8
5
14
10
13

Fig.	Part No.	Quantity 1	2	3	PS	KIT	Description	Dénomination	Bezeichnung	품명	说明	Notes
1	**VOE 14521158**	1	1				Plate	Plaque	Platte	플레이트	安装板	
2	**VOE 14526545**	1					Pipe	Canalisation	Rohrleitung	파이프	硬管总成	SER NO 10001-10135
	VOE 14522166	1					Pipe	Canalisation	Rohrleitung	파이프	硬管总成	SER NO 10136-
	VOE 14526549		1				Pipe	Canalisation	Rohrleitung	파이프	硬管总成	
3	**VOE 14526546**	1					Pipe	Canalisation	Rohrleitung	파이프	硬管总成	SER NO 10001-10135
	VOE 14522167	1					Pipe	Canalisation	Rohrleitung	파이프	硬管总成	SER NO 10136-
	VOE 14526550		1		SS		Pipe	Canalisation	Rohrleitung	파이프	硬管总成	SER NO 10001-10551
	VOE 14536787		1				Pipe	Canalisation	Rohrleitung	파이프	硬管总成	SER NO 10552-
4	**VOE 14880304**	2					Hose	Flexible	Schlauch	호스	软管	
	VOE 14880531		2				Hose	Flexible	Schlauch	호스	软管	
5	**VOE 14881230**	2	2				Clamp	Collier serrage	Klemme	클램프	夹	SER NO 10001-10135
	VOE 14881230		2				Clamp	Collier serrage	Klemme	클램프	夹	SER NO 10136-
	VOE 14880478	2					Clamp	Collier serrage	Klemme	클램프	夹	SER NO 10136-
6	**VOE 14881239**	1	2				Clamp	Collier serrage	Klemme	클램프	夹	
7	**SA 9412-43030**	2	2				Connector	Raccord	Anschluss	커넥터	接头	
8	**SA 9451-03208**	1	1				Hose assembly	Conduit flexible	Schlauchleitung	호스 어셈블리	软管装置	
9	**VOE 946173**	2	2				Flange screw	Vis à embase	Flanschschraube	플랜지 나사	法兰螺丝	
10	**VOE 955921**	4	4				Spring washer	Rondelle élastique	Federscheibe	스프링 워셔	弹簧垫圈	
11	**VOE 983244**	1	4				Hexagon screw	Vis à tête hexagonale	Sechskantschraube	육각 나사	六角螺丝	
12	**VOE 14881239**	1					Clamp	Collier serrage	Klemme	클램프	夹	SER NO 10001-10135
	VOE 14880476	1					Clamp	Collier serrage	Klemme	클램프	夹	SER NO 10136-
13	**VOE 983244**	3					Hexagon screw	Vis à tête hexagonale	Sechskantschraube	육각 나사	六角螺丝	SER NO 10001-10135
	VOE 983243	3					Hexagon screw	Vis à tête hexagonale	Sechskantschraube	육각 나사	六角螺丝	SER NO 10136-
14	**SA 9211-08000**	3					Washer	Rondelle	Scheibe	워셔	垫圈	SER NO 10136-

1	**8278779**
2	**8278780**
3	
4	
5	

工作液压，小臂上的斜板和旋转器
유압 배관 , 디퍼 암측 슬로프 및 로테이터
Arbeitshydraulik, Böschung und Rotator auf Stiel
Commande hydraulique d'outil, équipement de talutage et rotateur sur balancier
Working hydraulic, slope and rotator on dipper arm

Catalogue id **20043**	Group **924**
Illustr. No **1016666**	Section **1600**
Issue **PUB 95A9920043**	Page **537**

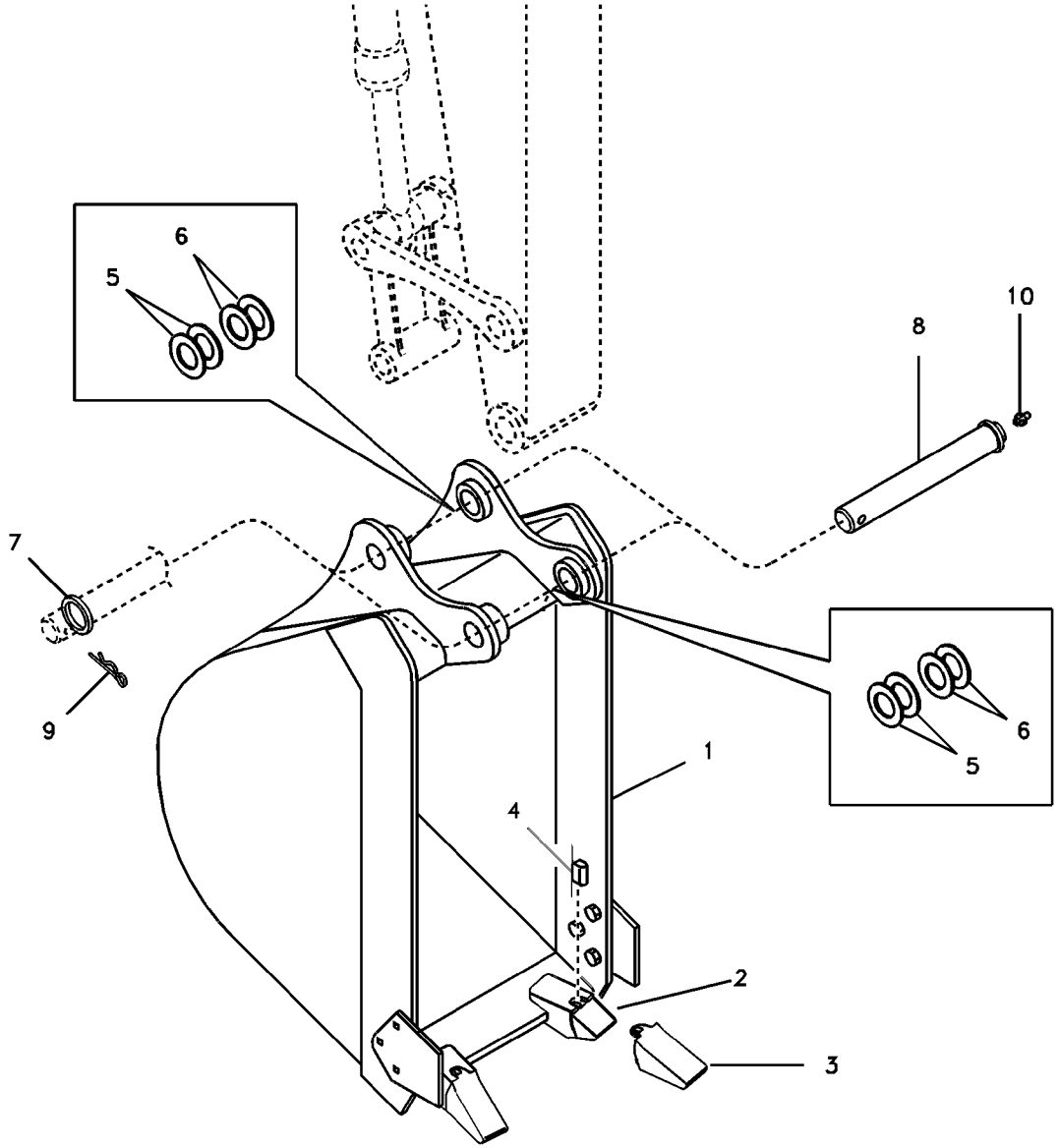
6
5
10
8
7
9
6
5
1
4
2
3

Fig.	Part No.	Quantity 1	2	3	PS	KIT	Description	Dénomination	Bezeichnung	품명	说明	Notes
1	**VOE 11802668**	1			OP		Bucket	Godet série	Standardschaufel	버킷	铲斗	STD,0.161 CU M
2	**VOE 11801591**	2			OP		•Tooth bracket	•Porte-dent	•Egge	• 톱니 브래킷	• 齿状支架	
3	**VOE 11884312**	2					•Bucket Tooth	•Dent de godet	•Löffelzahn	• 버켓 투스	• 铲斗齿	
4	**VOE 11884314**	2					•Key	•Clé	•Schlüssel	• 키	• 钥匙	
5	**SA 1171-30590**	4					Shim	Cale d'épaisseur	Passcheibe	심	垫片	
6	**SA 1171-30600**	4					Shim	Cale d'épaisseur	Passcheibe	심	垫片	
7	**VOE 14511868**	2					Washer	Rondelle	Scheibe	와셔	垫圈	
8	**VOE 14519813**	2					Pin	Goupille	Stift	핀	销	SER NO 10001-11050
	VOE 14556315	2					Pin	Goupille	Stift	핀	销	(VOE 14546181) SER NO 11051-
9	**SA 9323-07535**	2					Split Pin	Goupille Fendue	Splint	분할 핀	开口销	
10	**SA 9481-11003**	2					Nipple	Raccord	Nippel	니플	螺纹接头	

1	**8278759**	铲斗 버켓 **Schaufel** **Godet** **Bucket**	Catalogue id **20043**	Group **925**
2			Illustr. No **1022077**	Section **100**
3				
4			Issue **PUB 95A9920043**	Page **539**
5				

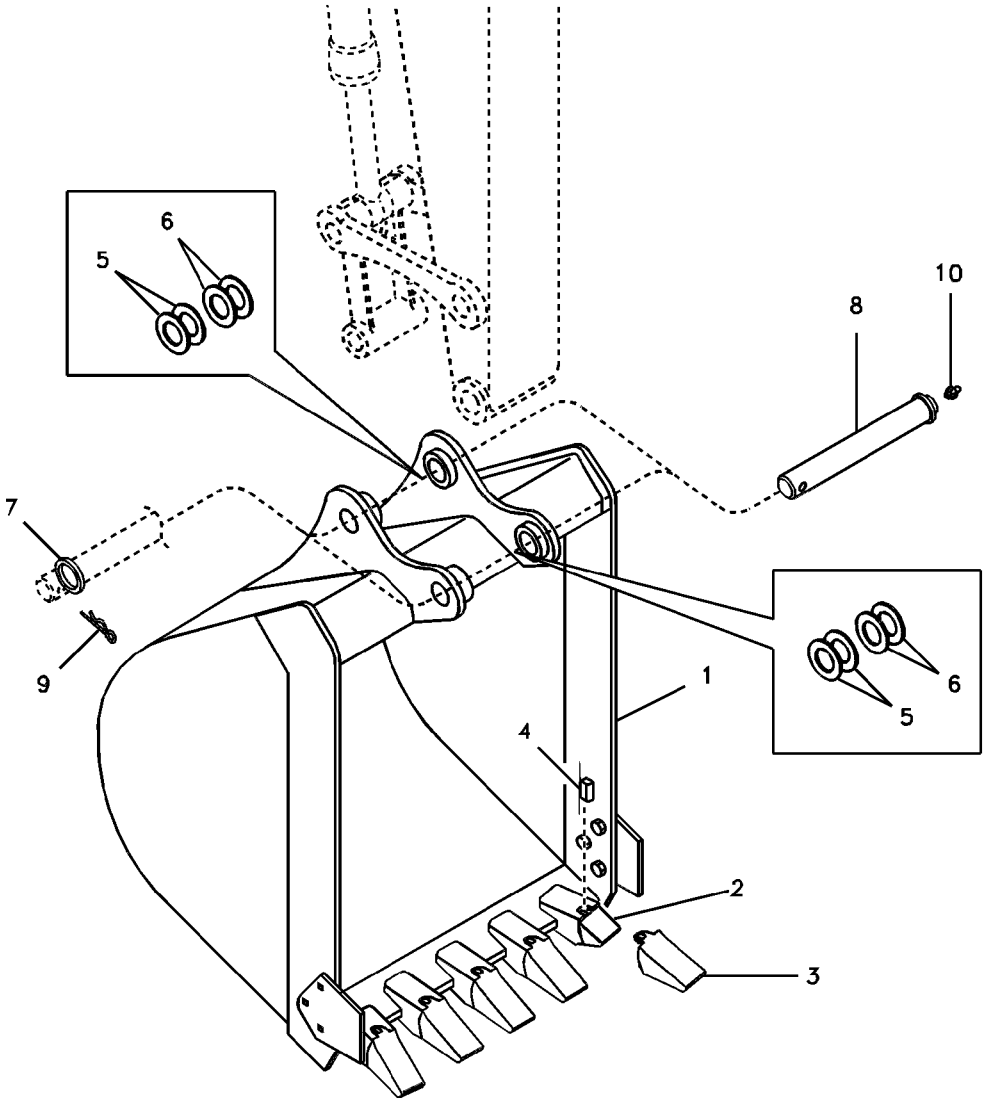
6
5
10
8
7
9
1
6
5
4
2
3

Fig.	Part No.	Quantity 1	2	3	PS	KIT	Description	Dénomination	Bezeichnung	품명	说明	Notes
1	**VOE 11802671**	1					Bucket	Godet série	Standardschaufel	버킷	铲斗	0.187 CU M
2	**VOE 11801591**	5			OP		•Tooth bracket	•Porte-dent	•Egge	• 톱니 브래킷	• 齿状支架	
3	**VOE 11884312**	5					•Bucket Tooth	•Dent de godet	•Löffelzahn	• 버켓 투스	• 铲斗齿	
4	**VOE 11884314**	5					•Key	•Clé	•Schlüssel	• 키	• 钥匙	
5	**SA 1171-30590**	4					Shim	Cale d'épaisseur	Passcheibe	심	垫片	
6	**SA 1171-30600**	4					Shim	Cale d'épaisseur	Passcheibe	심	垫片	
7	**VOE 14511868**	2					Washer	Rondelle	Scheibe	와셔	垫圈	
8	**VOE 14519813**	2					Pin	Goupille	Stift	핀	销	SER NO 10001-11050
	VOE 14556315	2					Pin	Goupille	Stift	핀	销	(VOE 14546181) SER NO 11051-
9	**SA 9323-07535**	2					Split Pin	Goupille Fendue	Splint	분할 핀	开口销	
10	**SA 9481-11003**	2					Nipple	Raccord	Nippel	니플	螺纹接头	

1	**8278760**	铲斗 버켓 **Schaufel** **Godet** **Bucket**	Catalogue id **20043**	Group **925**
2			Illustr. No **1022078**	Section **200**
3				
4			Issue **PUB 95A9920043**	Page **541**
5				

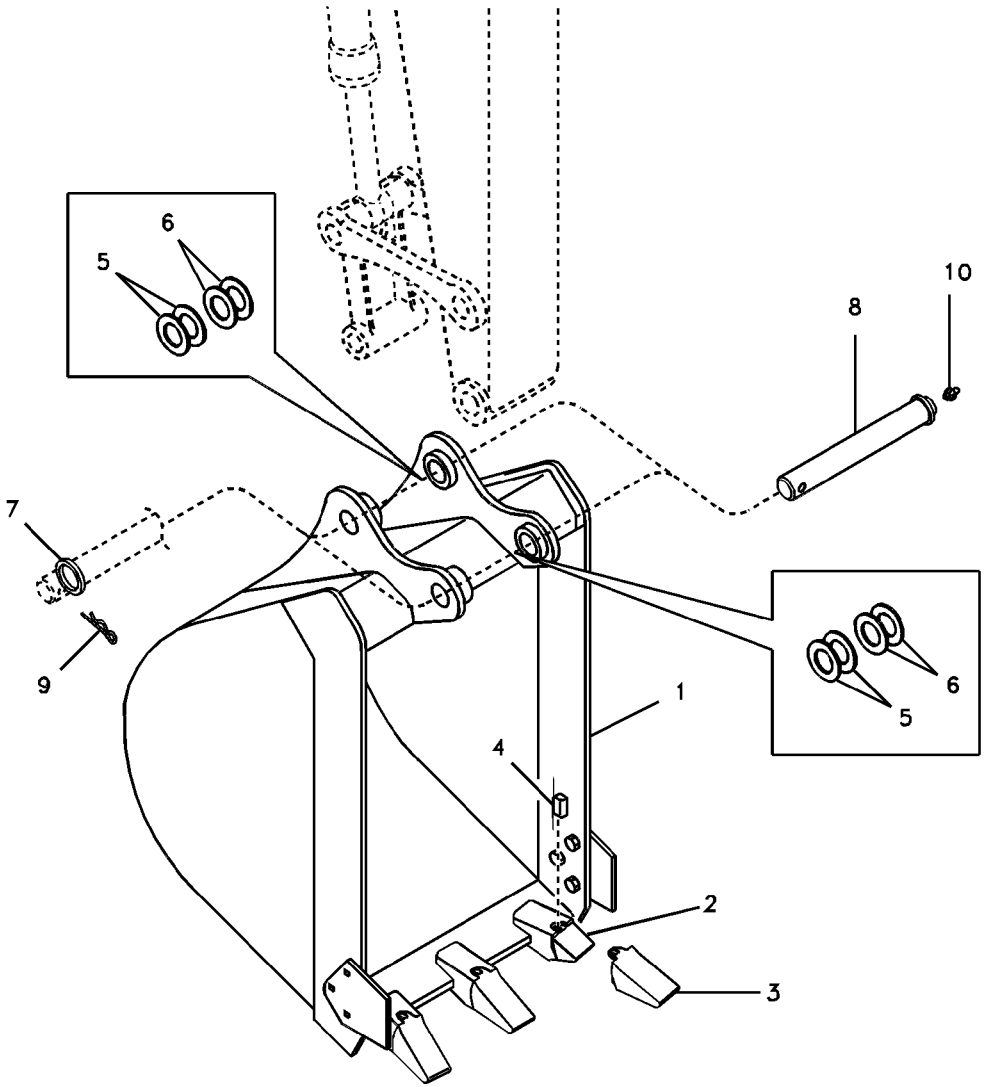
6
5
10
8
7
9
6
5
1
4
2
3

Fig.	Part No.	Quantity 1	2	3	PS	KIT	Description	Dénomination	Bezeichnung	품명	说明	Notes
1	**VOE 11802669**	1			OP		Bucket	Godet série	Standardschaufel	버킷	铲斗	0.098 CU M
2	**VOE 11801591**	3			OP		•Tooth bracket	•Porte-dent	•Egge	• 톱니 브래킷	• 齿状支架	
3	**VOE 11884312**	3					•Bucket Tooth	•Dent de godet	•Löffelzahn	• 버켓 투스	• 铲斗齿	
4	**VOE 11884314**	3					•Key	•Clé	•Schlüssel	• 키	• 钥匙	
5	**SA 1171-30590**	4					Shim	Cale d'épaisseur	Passcheibe	심	垫片	
6	**SA 1171-30600**	4					Shim	Cale d'épaisseur	Passcheibe	심	垫片	
7	**VOE 14511868**	2					Washer	Rondelle	Scheibe	와셔	垫圈	
8	**VOE 14519813**	2					Pin	Goupille	Stift	핀	销	SER NO 10001-11050
	VOE 14556315	2					Pin	Goupille	Stift	핀	销	(VOE 14546181) SER NO 11051-
9	**SA 9323-07535**	2					Split Pin	Goupille Fendue	Splint	분할 핀	开口销	
10	**SA 9481-11003**	2					Nipple	Raccord	Nippel	니플	螺纹接头	

1	**8279169**	铲斗 버켓 **Schaufel** **Godet** **Bucket**	Catalogue id **20043**	Group **925**
2			Illustr. No **1022079**	Section **300**
3			Issue **PUB 95A9920043**	Page **543**
4				
5				

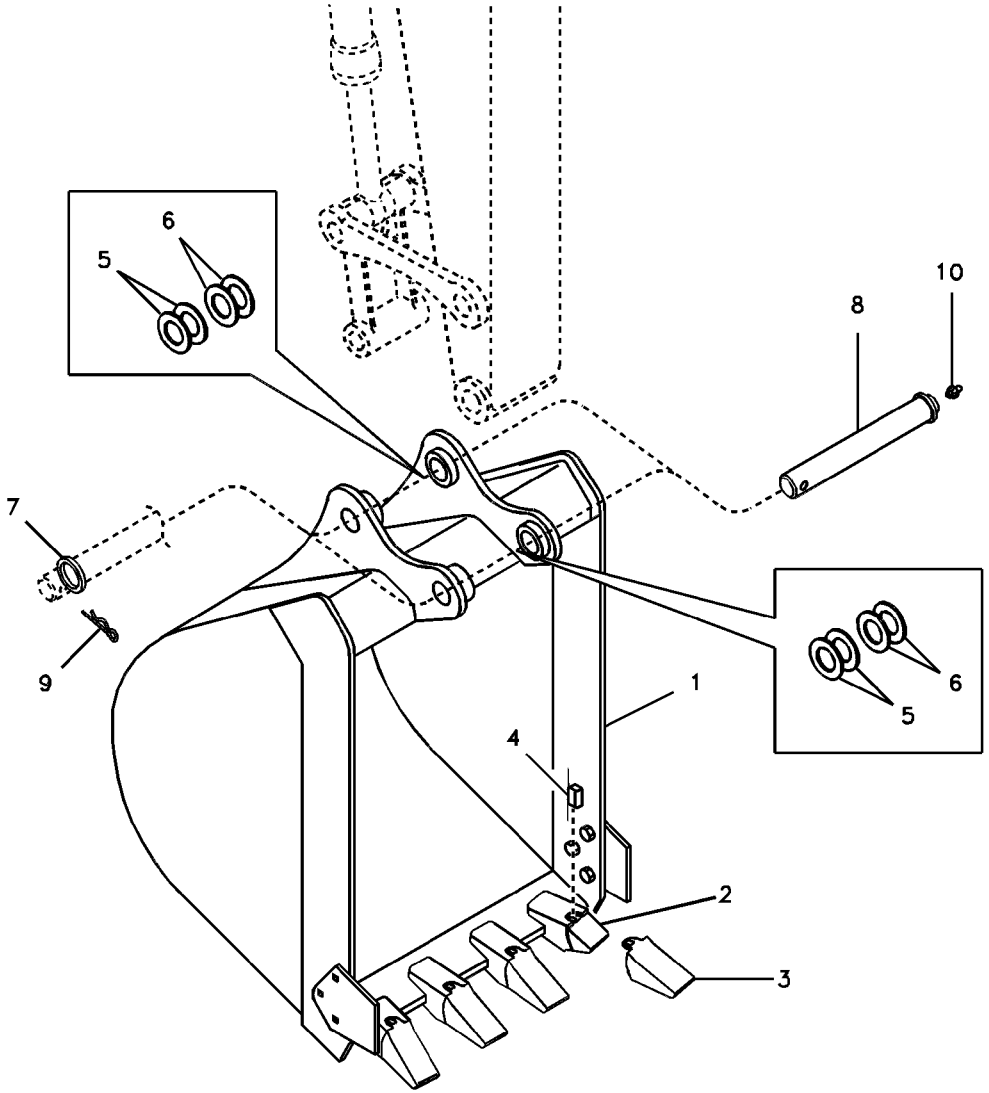
6
5
10
8
7
9
1
6
5
4
2
3

Fig.	Part No.	Quantity 1	2	3	PS	KIT	Description	Dénomination	Bezeichnung	품명	说明	Notes
1	**VOE 11802670**	1			OP		Bucket	Godet série	Standardschaufel	버킷	铲斗	0.142 CU M
2	**VOE 11801591**	4			OP		•Tooth bracket	•Porte-dent	•Egge	• 톱니 브래킷	• 齿状支架	
3	**VOE 11884312**	4					•Bucket Tooth	•Dent de godet	•Löffelzahn	• 버켓 투스	• 铲斗齿	
4	**VOE 11884314**	4					•Key	•Clé	•Schlüssel	• 키	• 钥匙	
5	**SA 1171-30590**	4					Shim	Cale d'épaisseur	Passcheibe	심	垫片	
6	**SA 1171-30600**	4					Shim	Cale d'épaisseur	Passcheibe	심	垫片	
7	**VOE 14511868**	2					Washer	Rondelle	Scheibe	와셔	垫圈	
8	**VOE 14519813**	2					Pin	Goupille	Stift	핀	销	SER NO 10001-11050
	VOE 14556315	2					Pin	Goupille	Stift	핀	销	(VOE 14546181) SER NO 11051-
9	**SA 9323-07535**	2					Split Pin	Goupille Fendue	Splint	분할 핀	开口销	
10	**SA 9481-11003**	2					Nipple	Raccord	Nippel	니플	螺纹接头	

1	**8279170**	铲斗 버켓 **Schaufel** **Godet** **Bucket**	Catalogue id **20043**	Group **925**
2			Illustr. No **1022080**	Section **400**
3				
4			Issue **PUB 95A9920043**	Page **545**
5				

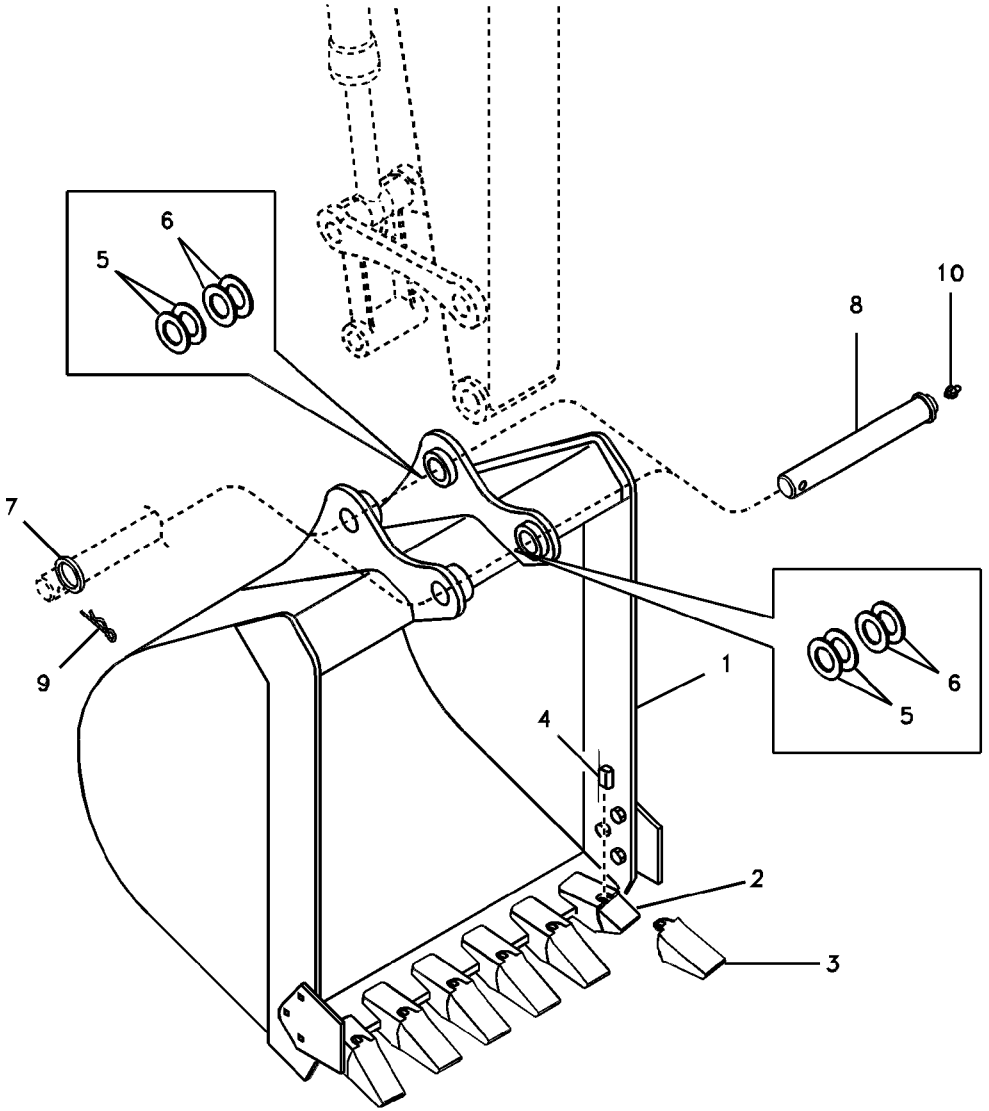
6
5
10
8
7
9
1
6
5
4
2
3

Fig.	Part No.	Quantity 1	2	3	PS	KIT	Description	Dénomination	Bezeichnung	품명	说明	Notes
1	**VOE 11802672**	1			OP		Bucket	Godet série	Standardschaufel	버킷	铲斗	0.231 CU M
2	**VOE 11801591**	6			OP		•Tooth bracket	•Porte-dent	•Egge	• 톱니 브래킷	• 齿状支架	
3	**VOE 11884312**	6					•Bucket Tooth	•Dent de godet	•Löffelzahn	• 버켓 투스	• 铲斗齿	
4	**VOE 11884314**	6					•Key	•Clé	•Schlüssel	• 키	• 钥匙	
5	**SA 1171-30590**	4					Shim	Cale d'épaisseur	Passcheibe	심	垫片	
6	**SA 1171-30600**	4					Shim	Cale d'épaisseur	Passcheibe	심	垫片	
7	**VOE 14511868**	2					Washer	Rondelle	Scheibe	와셔	垫圈	
8	**VOE 14519813**	2					Pin	Goupille	Stift	핀	销	SER NO 10001-11050
	VOE 14556315	2					Pin	Goupille	Stift	핀	销	(VOE 14546181) SER NO 11051-
9	**SA 9323-07535**	2					Split Pin	Goupille Fendue	Splint	분할 핀	开口销	
10	**SA 9481-11003**	2					Nipple	Raccord	Nippel	니플	螺纹接头	

1	**8279225**	铲斗 버켓 **Schaufel** **Godet** **Bucket**	Catalogue id **20043**	Group **925**
2			Illustr. No **1022081**	Section **500**
3				
4			Issue **PUB 95A9920043**	Page **547**
5				

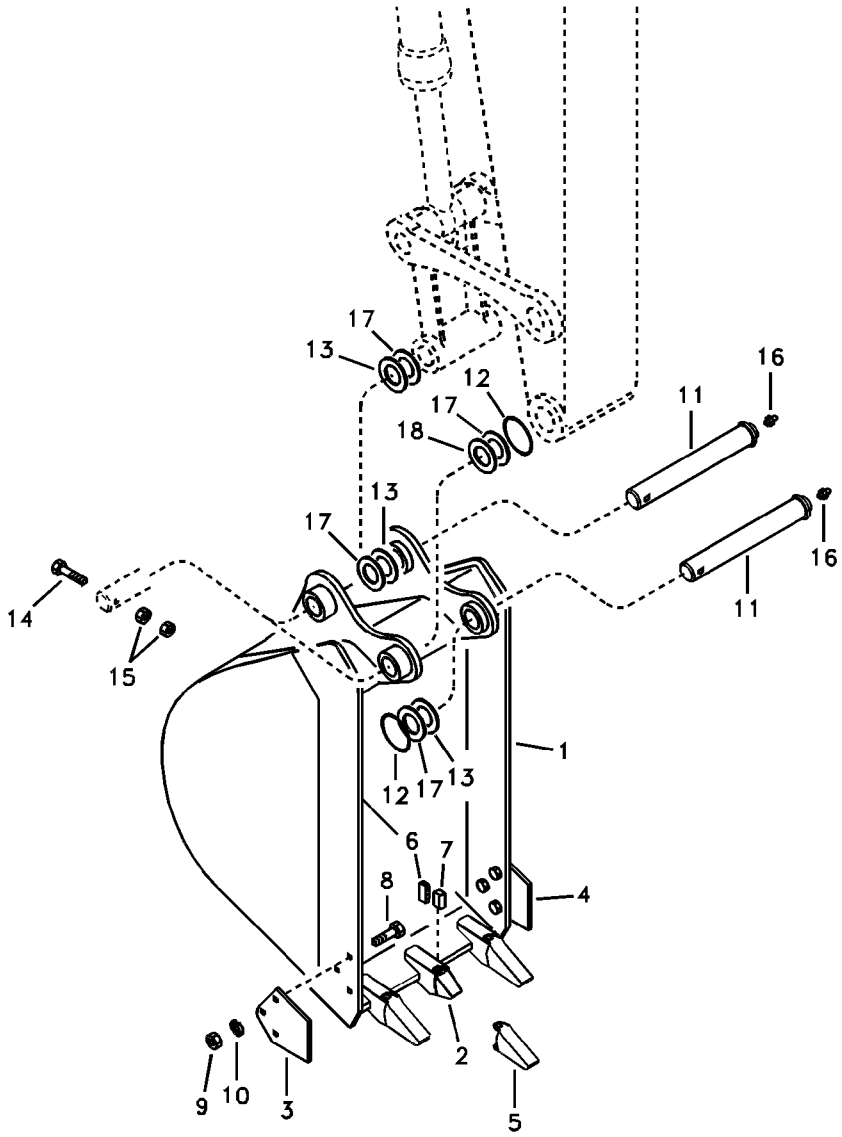
17
13
12
17
18
16
11
13
17
16
14
11
15
1
12
17
13
6
7
8
4
9
10
3
2
5

Fig.	Part No.	Quantity 1	2	3	PS	KIT	Description	Dénomination	Bezeichnung	품명	说明	Notes
1	**VOE 14532976**	1			OP		Bucket	Godet série	Standardschaufel	버킷	铲斗	0,068 CU M Opened hook
	VOE 14532974		1		SS		Bucket	Godet série	Standardschaufel	버킷	铲斗	SER NO 10136-10540
	VOE 14537043		1		OP		Bucket	Godet série	Standardschaufel	버킷	铲斗	SER NO 10541-
2	**SA 1071-01850**	3	5				•Adapter	•Raccord Reduct.	•Verbind Stutzen	• 어댑터	• 转换接头	
3	**SA 1070-23180**	1	1				•Plate	•Tôle	•Blech	• 플레이트	• 板	LH
4	**SA 1070-23190**	1	1				•Plate	•Tôle	•Blech	• 플레이트	• 板	RH
5	**VOE 15615411**	3	5				•Tooth	•Dent	•Zahn	•	•	(SA 1071-01840)
6	**VOE 15615415**	3	5				•Pin	•Fiche	•Stift	• 핀	• 销	(SA 1071-01860)
7	**VOE 15615418**	3	5				•Pin	•Fiche	•Stift	• 핀	• 销	(SA 1071-01870)
8	**VOE 978933**	6	6				•Hexagon screw	•Vis à tête hexagonal	•Sechskantschraube	• 육각 나사	• 六角螺丝	
9	**VOE 979019**	6	6				•Hexagon nut	•Écrou hexagonal	•Sechskantmutter	• 육각 너트	• 六角螺母	
10	**VOE 955923**	6	6				•Spring washer	•Rondelle élastique	•Federscheibe	• 스프링 워셔	• 弹簧垫圈	
11	**VOE 14532984**	2					Pin	Goupille	Stift	핀	销	
	VOE 14519816		2				Pin	Goupille	Stift	핀	销	
12	**SA 1071-00420**	2	2				O-ring	Joint torique	O-Ring	O 링	o 型圈	
13	**SA 1171-30600**	3	3				Shim	Cale d'épaisseur	Passscheibe	심	垫片	
14	**SA 9011-21217**	2	2				Bolt	Boulon	Bolzen	볼트	螺栓	
15	**VOE 979019**	4	4				Hexagon nut	Écrou hexagonal	Sechskantmutter	육각 너트	六角螺母	
16	**SA 9481-11003**	2	2				Nipple	Raccord	Nippel	니플	螺纹接头	
17	**SA 1171-30590**	4	4				Shim	Cale d'épaisseur	Passscheibe	심	垫片	SER NO 10734-
18	**SA 1171-30600**	1	1				Shim	Cale d'épaisseur	Passscheibe	심	垫片	SER NO 10136-10733

1	**8279584 S/N 10136-**	铲斗 버켓 **Schaufel** **Godet** **Bucket**	Catalogue id **20043** / Group **925**
2	**8279585 S/N 10136-**		Illustr. No **1018714** / Section **600**
3			
4			Issue **PUB 95A9920043** / Page **549**
5			

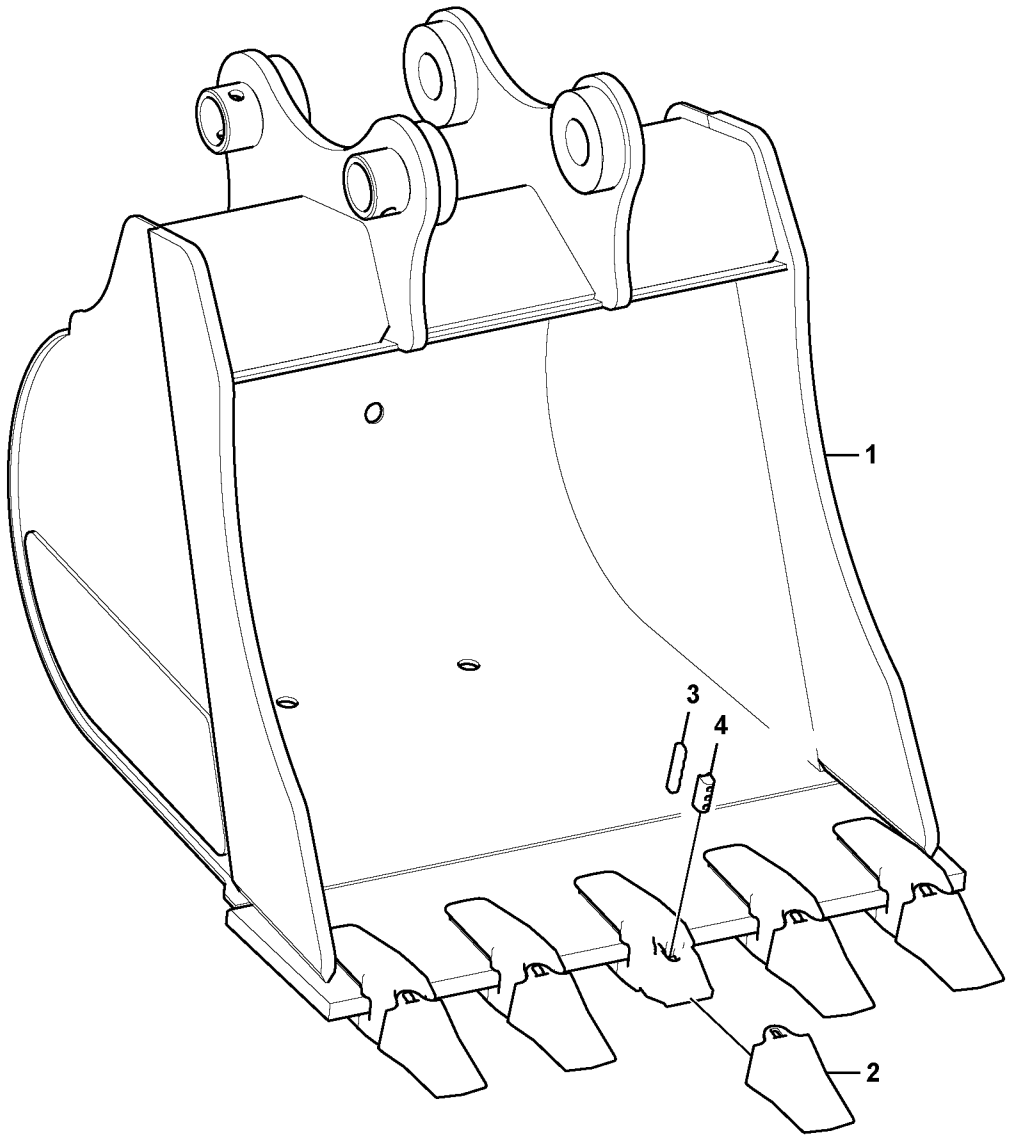

Volvo Construction Equipment

1025811

Fig.	Part No.	Quantity 1	2	3	4	5	PS	KIT	Description	Dénomination	Bezeichnung	품명	说明	Notes
1		1							Bucket	Godet	Löffel	버켓	铲斗	0,07M3/350mm
			1						Bucket	Godet	Löffel	버켓	铲斗	0,098M3/450mm
				1					Bucket	Godet	Löffel	버켓	铲斗	0,142M3/600mm
					1				Bucket	Godet	Löffel	버켓	铲斗	0,187M3/750mm
						1			Bucket	Godet	Löffel	버켓	铲斗	0,235M3/900mm
2	**VOE 11884312**	2	3	5	5	6			•Bucket Tooth	•Dent de godet	•Löffelzahn	• 버켓 투스	• 铲斗齿	
3	**VOE 11801591**	2	3	5	5	6	OP		•Tooth bracket	•Porte-dent	•Egge	• 톱니 브래킷	• 齿状支架	
4	**VOE 11884314**	2	3	5	5	6			•Key	•Clé	•Schlüssel	• 키	• 钥匙	

1	**8282735**
2	**8284749**
3	**8284750**
4	**8284751**
5	**8284752**

铲斗
버켓
Schaufel
Godet
Bucket

Catalogue id **20043**	Group **925**
Illustr. No **1025811**	Section **700**
Issue **PUB 95A9920043**	Page **551**

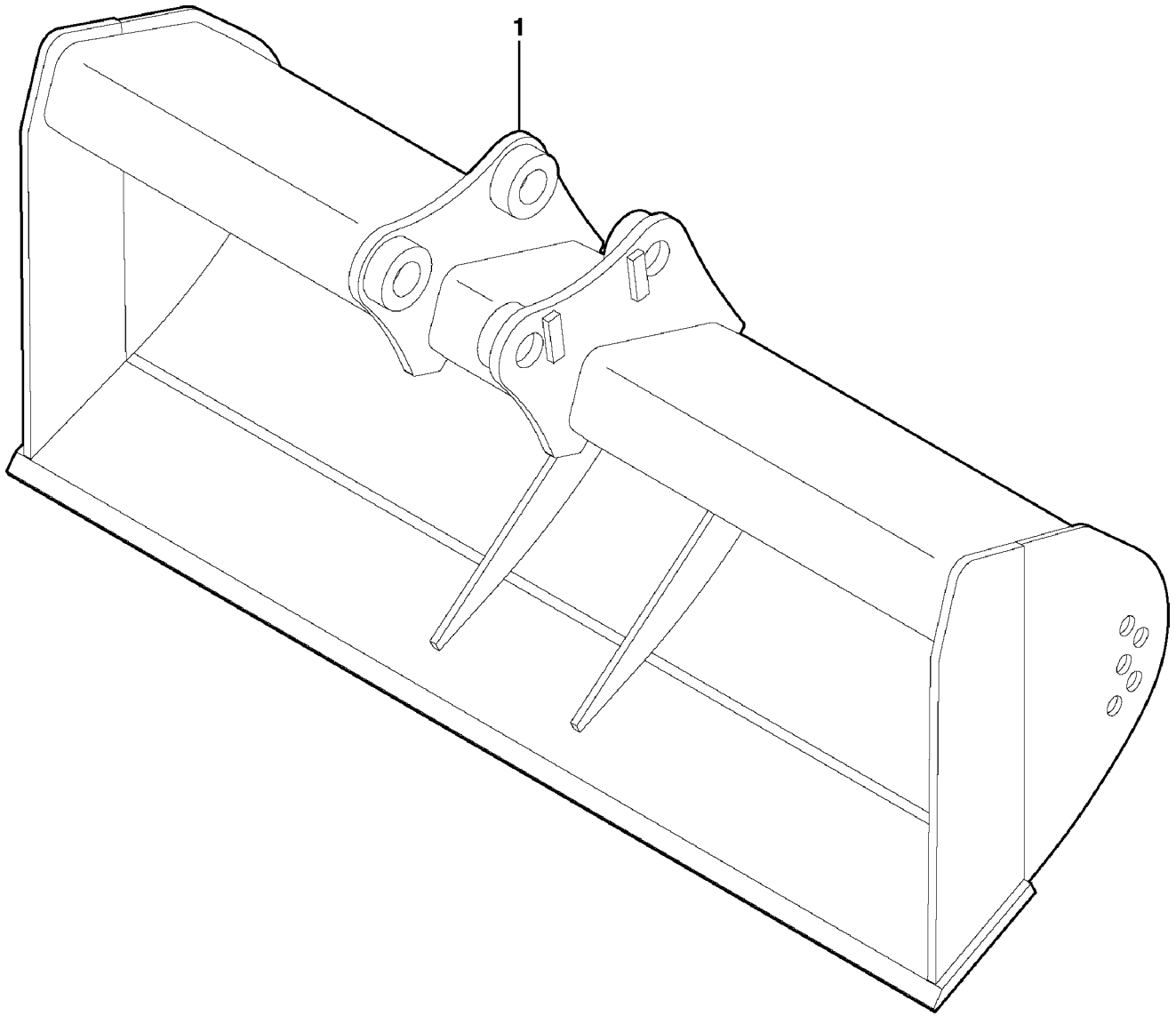

Volvo Construction Equipment

1010645

Fig.	Part No.	Quantity 1	2	3	PS	KIT	Description	Dénomination	Bezeichnung	품명	说明	Notes
1	**VOE 11804592**	1			SS		Road ditching bucket	Pelle caniveaux	Grabenlöffel	로드 디칭 버킷	挖路铲	0,265m3/1500mm

1	**8284753**	铲斗 버켓 **Schaufel** **Godet** **Bucket**	Catalogue id **20043**	Group **925**
2			Illustr. No **1010645**	Section **800**
3			Issue **PUB 95A9920043**	Page **553**
4				
5				

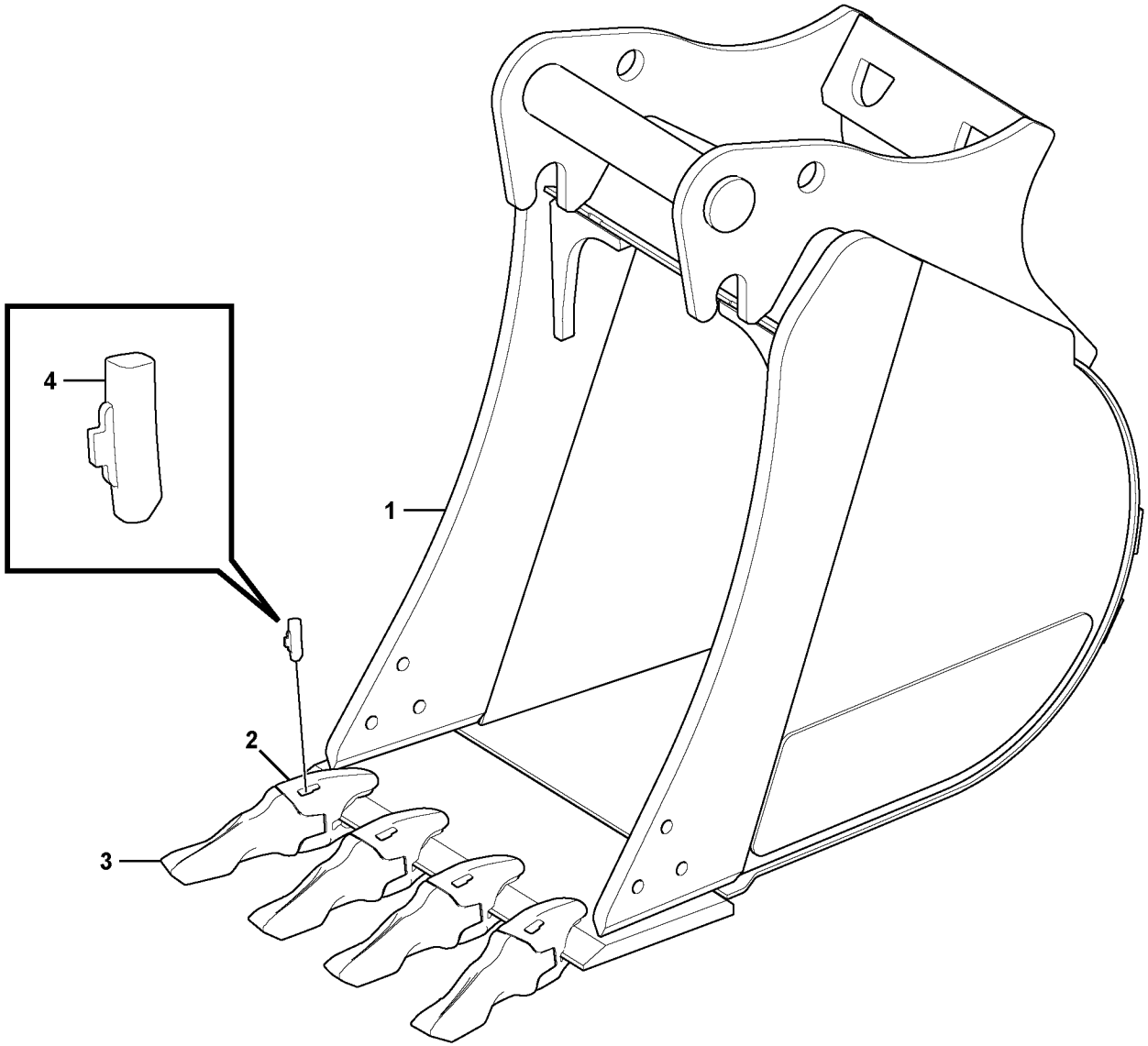

Volvo Construction Equipment
1061500

Fig.	Part No.	Quantity 1	2	3	4	5	PS	KIT	Description	Dénomination	Bezeichnung	품명	说明	Notes
1		1	1	1	1	1			Bucket	Godet	Löffel	버켓	铲斗	
2	**VOE 15633940**	6	5	4	3	2			•Adapter	•Adaptateur	•Adapter	• 어댑터	• 适配器	
3	**VOE 15603435**	6	5	4	3	2			•Tooth	•Dent	•Zahn	•	•	
4	**VOE 15603422**	6	5	4	3	2			•Pin	•Goupille	•Stift	• 핀	• 销	

1	**11839366**	铲斗 버켓 **Schaufel** **Godet** **Bucket**	Catalogue id **20043**	Group **925**
2	**11839365,-64,-63**			
3	**11839362**		Illustr. No **1061500**	Section **900**
4	**11839361**			
5	**11839360**		Issue **PUB 95A9920043**	Page **555**

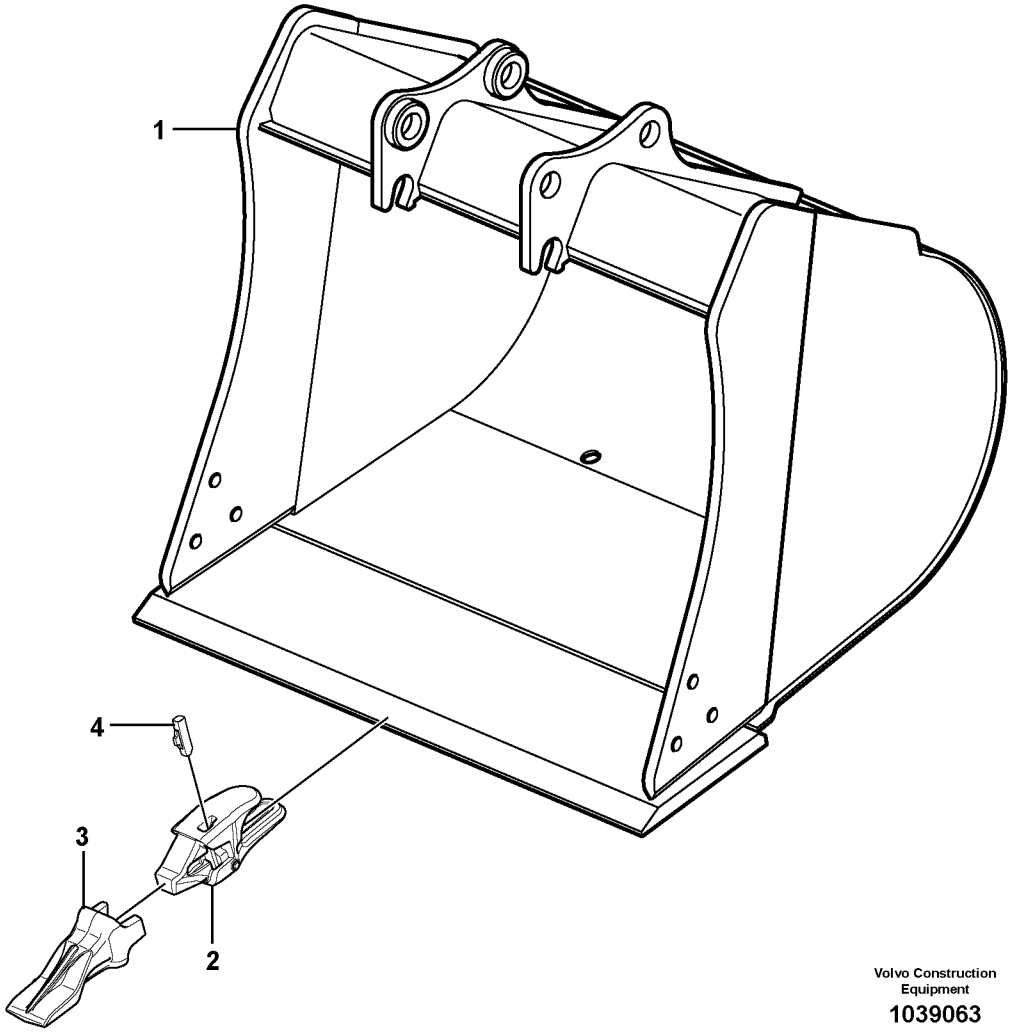

Volvo Construction Equipment

1039063

Fig.	Part No.	Quantity 1	2	3	PS	KIT	Description	Dénomination	Bezeichnung	품명	说明	Notes
1	**VOE 15612434**	1					Bucket	Godet série	Standardschaufel	버킷	铲斗	900 mm
1			1		NS		Bucket	Godet série	Standardschaufel	버킷	铲斗	850 mm
1	**VOE 15612432**			1			Bucket	Godet série	Standardschaufel	버킷	铲斗	800 mm
2	**VOE 15633940**	6	6	6			Adapter	Adaptateur	Adapter	어댑터	适配器	
3	**VOE 15603435**	6	6	6			Tooth	Dent	Zahn			
4	**VOE 15603422**	6	6	6			Pin	Goupille	Stift	핀	销	

1	**11839711**	铲斗 버켓 **Schaufel** **Godet** **Bucket**	Catalogue id **20043**	Group **925**
2	**11839712**		Illustr. No **1039063**	Section **1000**
3	**11839713**		Issue **PUB 95A9920043**	Page **557**
4				
5				

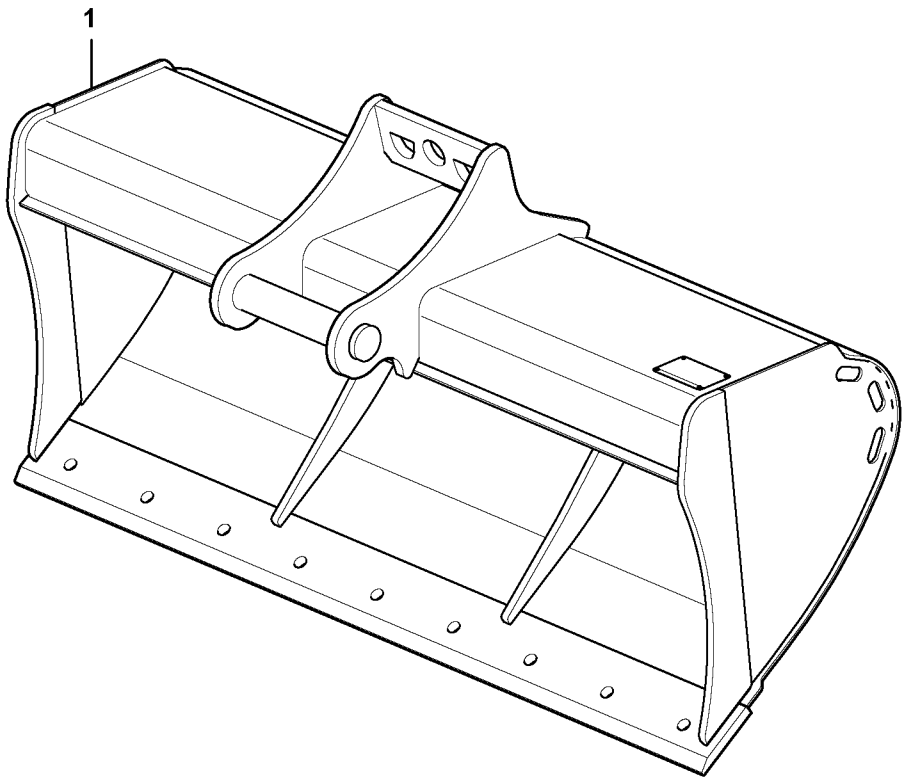
1

Fig.	Part No.	Quantity 1	2	3	PS	KIT	Description	Dénomination	Bezeichnung	품명	说明	Notes
1	**15646092**	1					Bucket	Godet	Löffel	버켓	铲斗	DCF 1500 mm LQC
1	**15646102**		1				Bucket	Godet	Löffel	버켓	铲斗	DCF 1300 mm LQC

1	**8290220**	平地铲斗 그래이딩 버켓 **Planierschaufel** **Godet niveleur** **Grading bucket**	Catalogue id **20043**	Group **925**
2	**8290223**		Illustr. No **1066435**	Section **1050**
3			Issue **PUB 95A9920043**	Page **559**
4				
5				

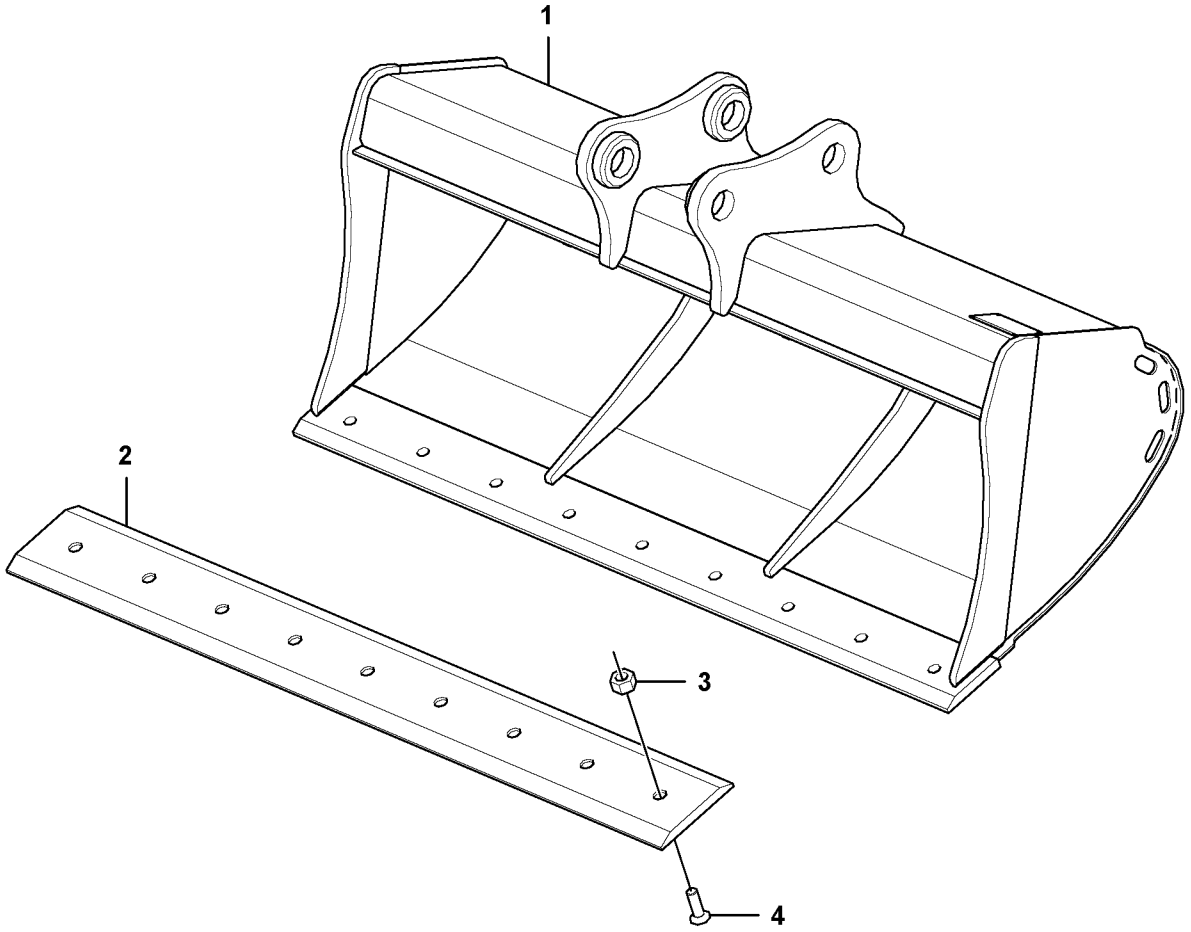

Volvo Construction Equipment

1065967

Fig.	Part No.	Quantity 1	2	3	PS	KIT	Description	Dénomination	Bezeichnung	품명	说明	Notes
1	**VOE 15650148**	1					Bucket	Godet série	Standardschaufel	버킷	铲斗	DCF 1500 mm PO
1			1		NS		Bucket	Godet	Löffel	버켓	铲斗	DCF 1300 mm PO
2	**VOE 15642641**	1			OP		•Bucket blade	•Lame de godet	•Schaufelblatt	• 버킷 블레이드	• 铲刀	
2	**VOE 15643066**		1		OP		•Bucket blade	•Lame de godet	•Schaufelblatt	• 버킷 블레이드	• 铲刀	
3	**VOE 979021**	10	9				••Hexagon nut	••Écrou hexagonal	••Sechskantmutter	•• 육각 너트	•• 六角螺母	
4	**VOE 969987**	10	9				••Screw	••Vis	••Schraube	•• 스크류	•• 六角螺钉	

1	**8284753**	平地铲斗 그래이딩 버켓 **Planierschaufel** **Godet niveleur** **Grading bucket**	Catalogue id **20043**	Group **925**
2	**8290221**		Illustr. No **1065967**	Section **1100**
3			Issue **PUB 95A9920043**	Page **561**
4				
5				

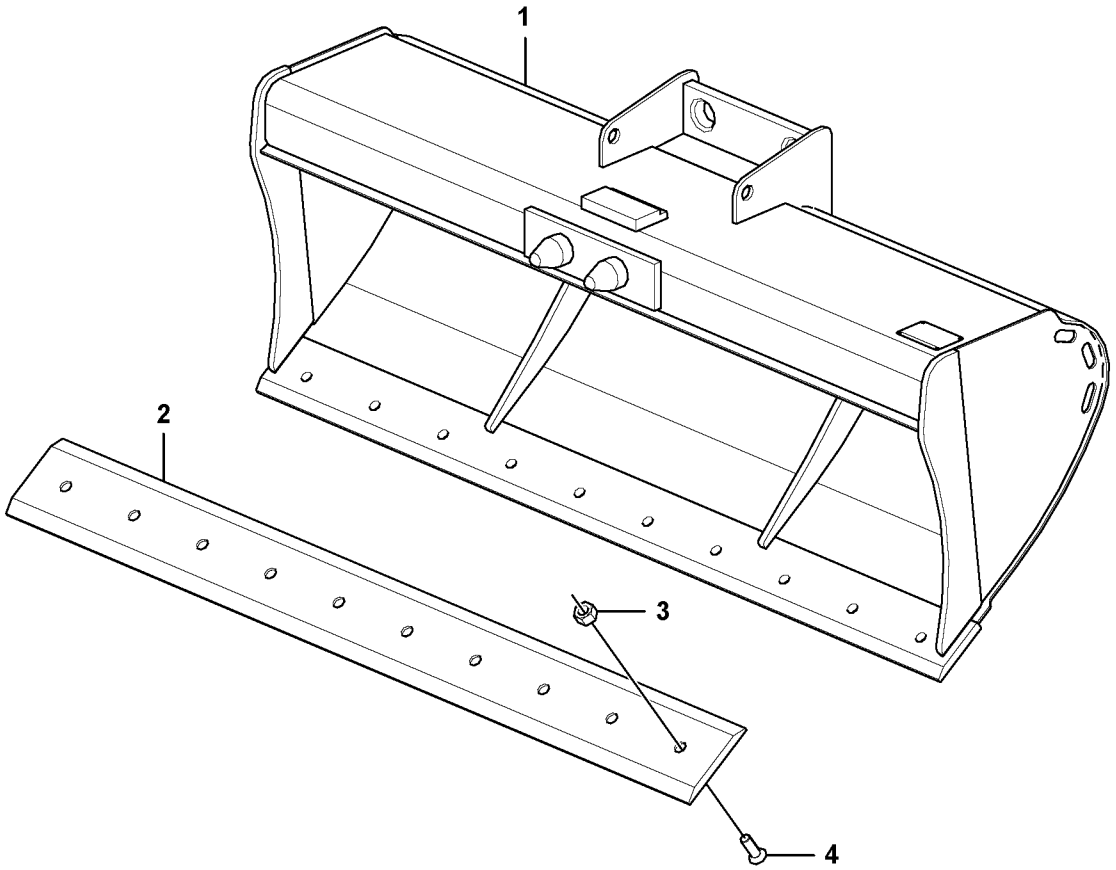

Volvo Construction Equipment
1065972

Fig.	Part No.	Quantity 1	2	3	PS	KIT	Description	Dénomination	Bezeichnung	품명	说明	Notes
1		1			NS		Bucket	Godet	Löffel	버켓	铲斗	DCF 1500 mm PJQC EC55C
1			1		NS		Bucket	Godet	Löffel	버켓	铲斗	DCF 1300 mm PJQC ECR48C, EC55C
2	**VOE 15642641**	1			OP		•Bucket blade	•Lame de godet	•Schaufelblatt	• 버킷 블레이드	• 铲刀	
2	**VOE 15643066**		1		OP		•Bucket blade	•Lame de godet	•Schaufelblatt	• 버킷 블레이드	• 铲刀	
3	**VOE 979021**	10	9				••Hexagon nut	••Écrou hexagonal	••Sechskantmutter	•• 육각 너트	•• 六角螺母	
4	**VOE 969987**	10	9				••Screw	••Vis	••Schraube	•• 스크류	•• 六角螺钉	

1	**8290219**	平地铲斗 그래이딩 버켓 **Planierschaufel** **Godet niveleur** **Grading bucket**	Catalogue id **20043**	Group **925**
2	**8290222**		Illustr. No **1065972**	Section **1200**
3			Issue **PUB 95A9920043**	Page **563**
4				
5				

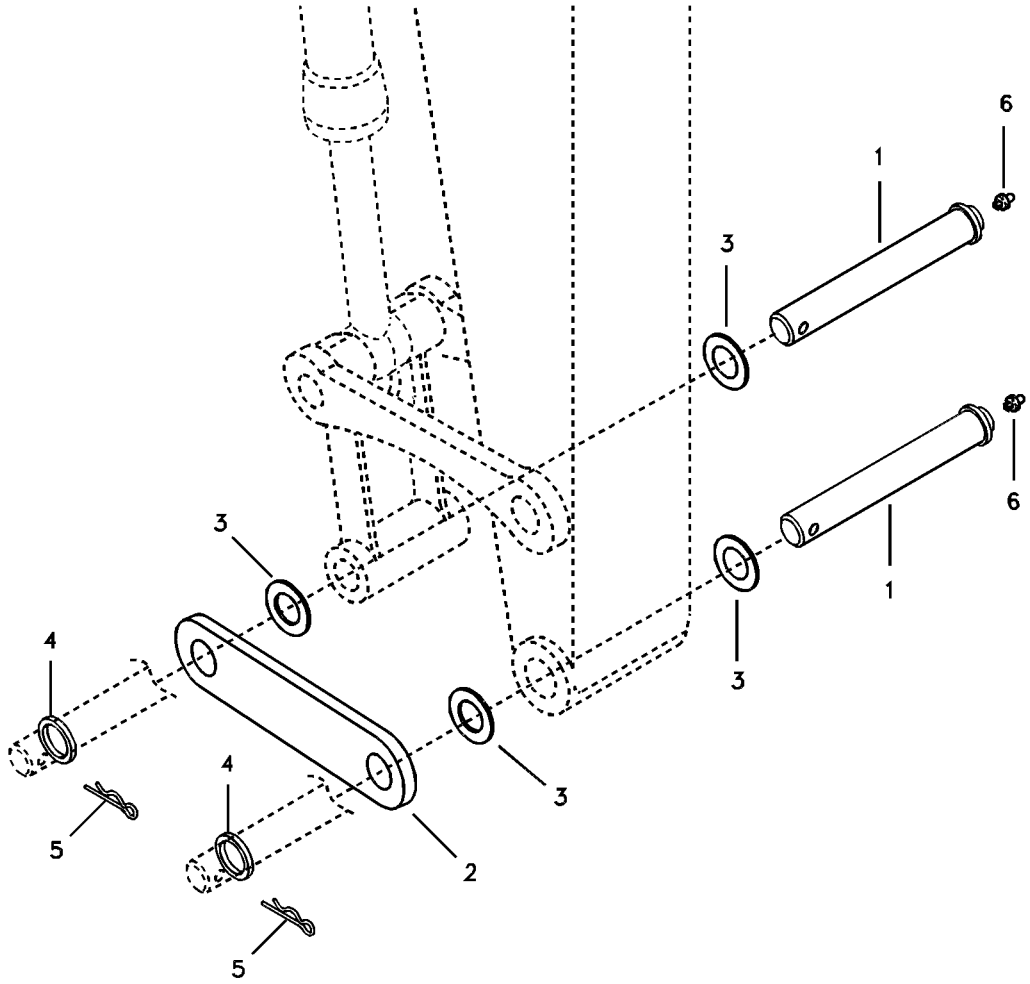
6
1
3
6
1
3
3
4
3
4
5
2
5

Fig.	Part No.	Quantity 1	2	3	PS	KIT	Description	Dénomination	Bezeichnung	품명	说明	Notes
1	**VOE 14519813**	2					Pin	Goupille	Stift	핀	销	SER NO 10001-11050
	VOE 14556315	2					Pin	Goupille	Stift	핀	销	(VOE 14546181) SER NO 11051-
2	**VOE 14519906**	1			OP		Plate	Plaque	Platte	플레이트	安装板	SER NO 10001-11050
		1			NS		Plate	Plaque	Platte	플레이트	安装板	SER NO 11051-
3	**SA 1171-30600**	4					Shim	Cale d'épaisseur	Passcheibe	심	垫片	
4	**VOE 14511868**	2					Washer	Rondelle	Scheibe	와셔	垫圈	
5	**SA 9323-07535**	2					Split Pin	Goupille Fendue	Splint	분할 핀	开口销	
6	**SA 9481-11003**	2					Nipple	Raccord	Nippel	니플	螺纹接头	

1	**8278881**	无铲斗的连接 버켓 미장착시 연결 장치 **Gestänge für ohne Löffel** **Articulation en l'absence de godet** **Linkage for no bucket**	Catalogue id **20043**	Group **925**
2			Illustr. No **1011618**	Section **1500**
3				
4			Issue **PUB 95A9920043**	Page **565**
5				

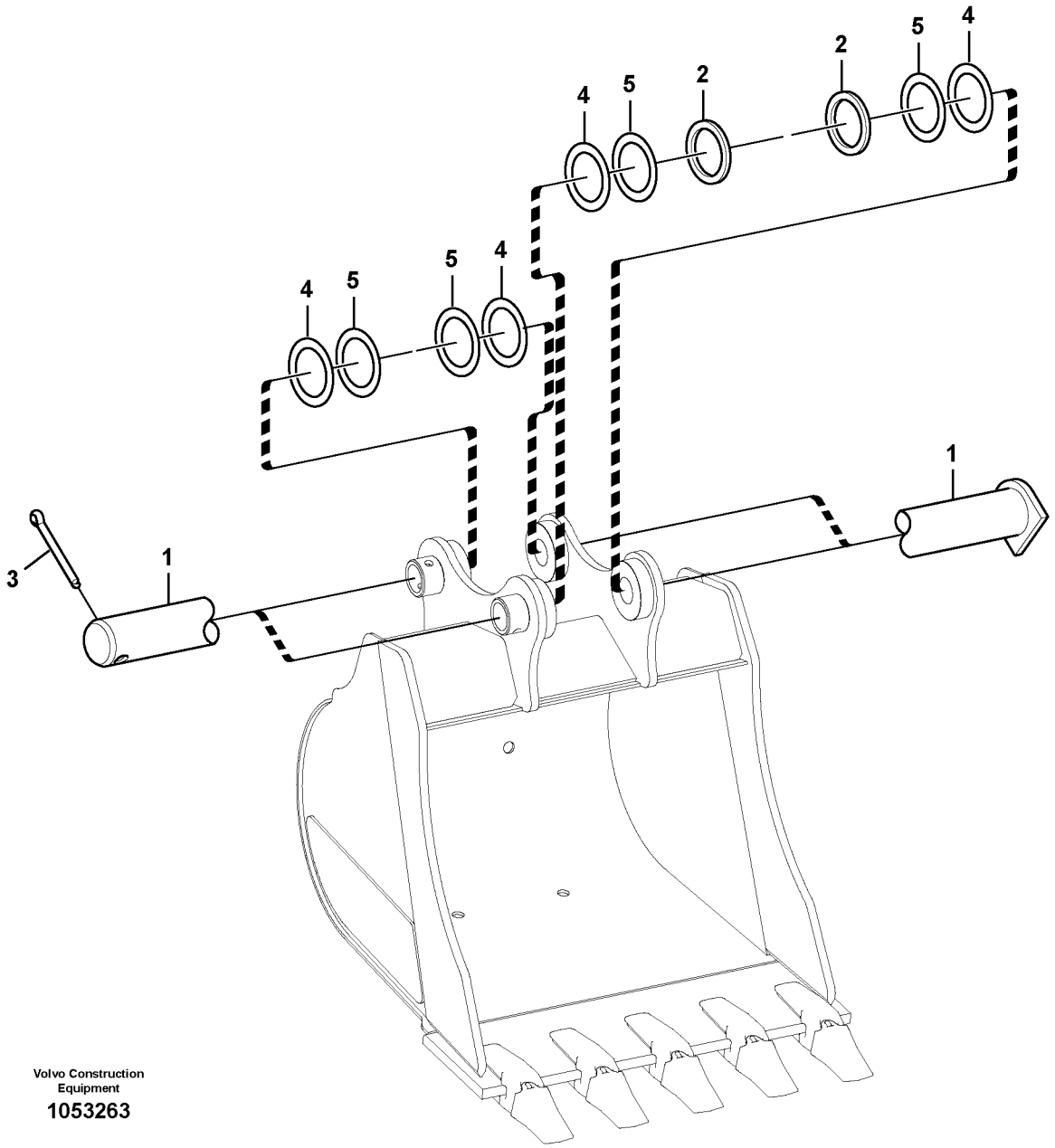

Volvo Construction Equipment

1053263

Fig.	Part No.	Quantity 1	2	3	PS	KIT	Description	Dénomination	Bezeichnung	품명	说明	Notes
1	**VOE 14556315**	2					Pin	Goupille	Stift	핀	销	
2	**VOE 14511868**	2					Washer	Rondelle	Scheibe	와셔	垫圈	
3	**SA 9323-07535**	2					Split Pin	Goupille Fendue	Splint	분할 핀	开口销	
4	**SA 1171-30590**	4					Shim	Cale d'épaisseur	Passcheibe	심	垫片	
5	**SA 1171-30600**	4					Shim	Cale d'épaisseur	Passcheibe	심	垫片	

1		到铲斗的连接 버켓 연결장치 **Gelenke zu Löffel** **Articulations, godet** **Links to bucket**	Catalogue id **20043**	Group **925**
2				
3			Illustr. No **1053263**	Section **1550**
4				
5		**8282735,8284745,8284749,8284750,8284751,8284752,84753**	Issue **PUB 95A9920043**	Page **567**

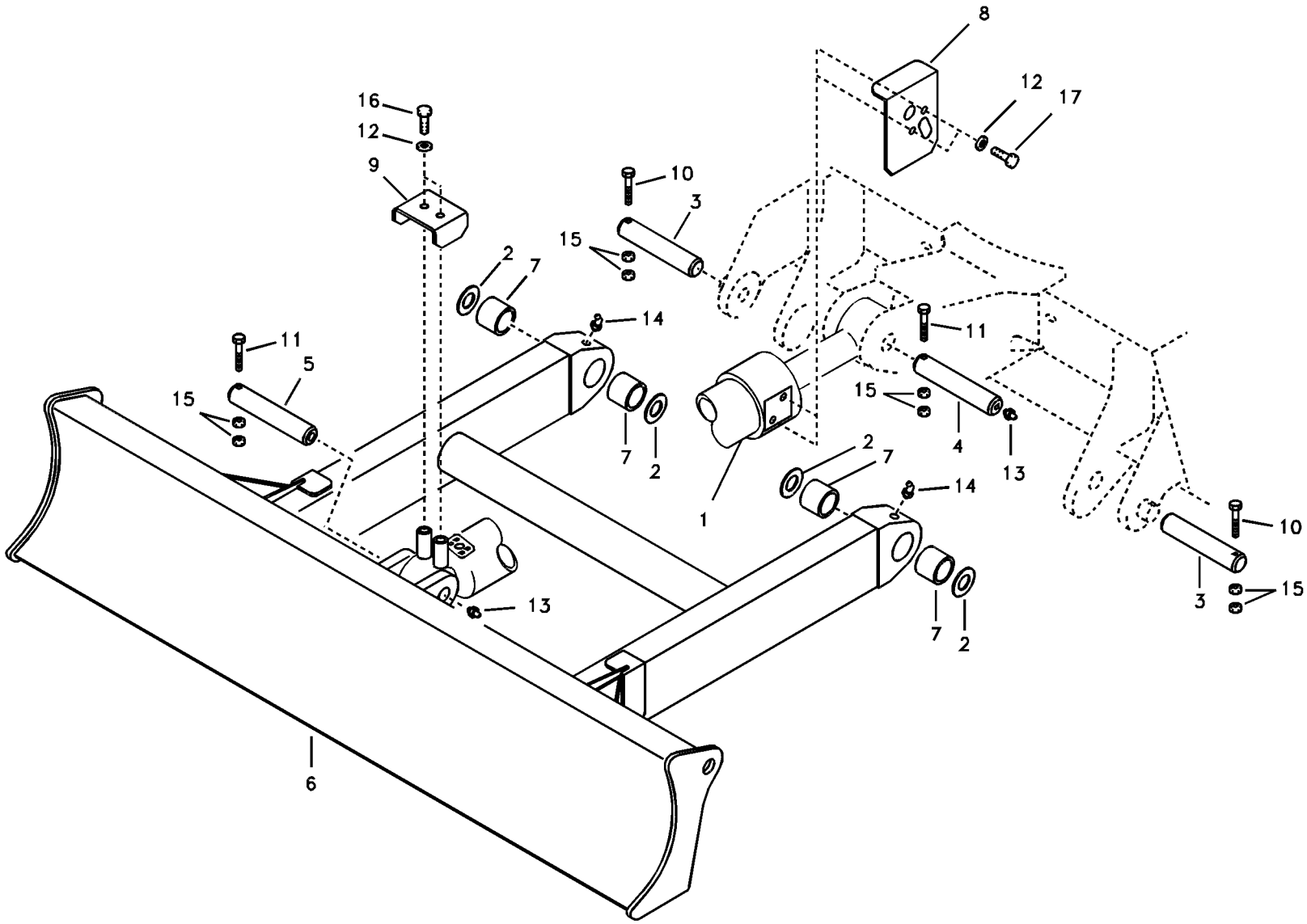

Volvo Construction Equipment

1011700

Fig.	Part No.	Quantity 1	2	3	PS	KIT	Description	Dénomination	Bezeichnung	품명	说明	Notes
1	**VOE 14519232**	1					Doz Blade Cyl	Verin Lame Bull	Planiersch Zyl	도자 블레이드 실린더	推土板液压缸	See group 927, Page 571
2	**SA 1171-30590**	6					Shim	Cale d'épaisseur	Passcheibe	심	垫片	
3	**SA 1175-30040**	2					Pin	Goupille	Stift	핀	销	
4	**VOE 14519122**	1					Pin	Goupille	Stift	핀	销	S/N 10001-12663
	VOE 14579438	1					Pin	Goupille	Stift	핀	销	S/N 12664-
5	**VOE 14519124**	1					Pin	Goupille	Stift	핀	销	S/N 10001-12663
	VOE 14579439	1					Pin	Goupille	Stift	핀	销	S/N 12664-
6	**VOE 14588225**	1					Blade	Lame scie	Klinge	블레이드	叶片	(VOE 14522232)
7	**SA 1075-00060**	4					•Bushing	•Bague	•Buchse	• 부싱	• 衬套	
8	**VOE 14526755**	1					Cover	Capot	Haube	커버	罩盖	S/N 10001-12514
9	**VOE 14526756**	1					Cover	Capot	Haube	커버	罩	
10	**SA 9011-21217**	2					Bolt	Boulon	Bolzen	볼트	螺栓	
11	**SA 9011-21219**	2					Hexagon screw	Vis à tête hexagonale	Sechskantschraube	육각 나사	六角螺丝	
12	**SA 9211-10000**	2					Washer	Rondelle	Scheibe	워셔	垫圈	
13	**VOE 914167**	2					Lubricating nipple	Graisseur	Schmiernippel	윤활 니플	润滑管嘴	
14	**VOE 914169**	2					Lubricating nipple	Graisseur	Schmiernippel	윤활 니플	润滑管嘴	
15	**VOE 979019**	8					Hexagon nut	Écrou hexagonal	Sechskantmutter	육각 너트	六角螺母	
16	**VOE 983251**	2					Hexagon screw	Vis à tête hexagonale	Sechskantschraube	육각 나사	六角螺丝	
17	**VOE 983256**	2					Hexagon screw	Vis à tête hexagonale	Sechskantschraube	육각 나사	六角螺丝	S/N 10001-12514

1	**8278756**	推土板 도자 블레이드 **Frontschar** **Lame bulldozer** **Dozer blade**	Catalogue id **20043**	Group **927**
2			Illustr. No **1011700**	Section **100**
3			Issue **PUB 95A9920043**	Page **569**
4				
5				

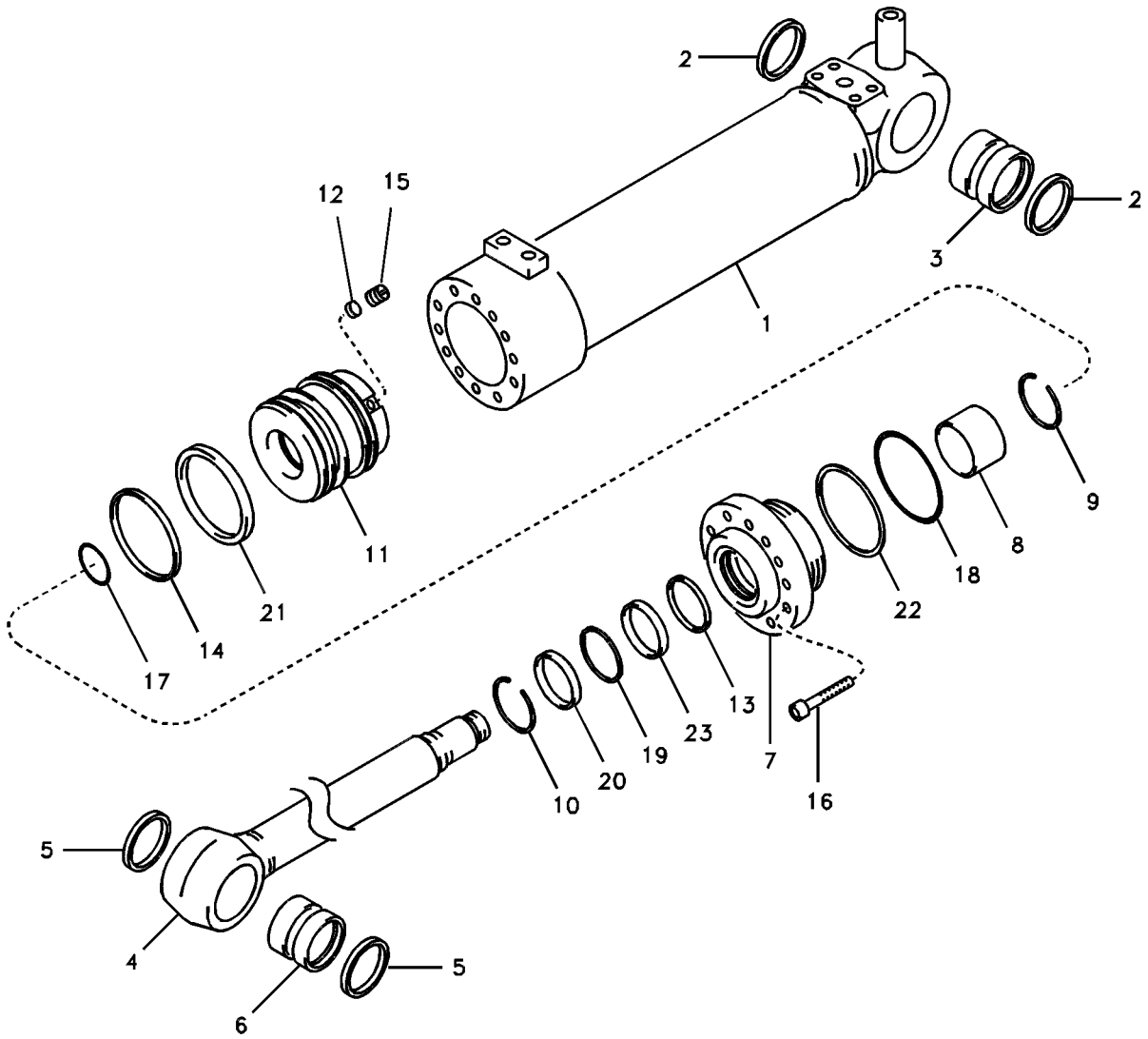
2
2
3
1
12
15
11
21
14
17
9
8
18
22
13
23
19
20
10
7
16
5
4
6
5

Fig.	Part No.	Quantity 1	2	3	PS	KIT	Description	Dénomination	Bezeichnung	품명	说明	Notes
	VOE 14519232	1					Doz Blade Cyl	Verin Lame Bull	Planiersch Zyl	도자 블레이드 실린더	推土板液压缸	
1	**VOE 14519406**	1			OP		•Tube	•Tube	•Rohr	• 튜브	• 缸筒	
2	**VOE 14560200**	2					••Sealing ring	••Bague étanchéité	••Dichtring	•• 씰링 링	•• 密封环	(VOE 14514890)
3	**VOE 14518612**	1					••Bushing	••Bague	••Buchse	•• 부싱	•• 轴衬	
4	**VOE 14519407**	1					•Rod	•Monture	•Fühler	• 로드	• 棒	
5	**VOE 14560200**	2					••Sealing ring	••Bague étanchéité	••Dichtring	•• 씰링 링	•• 密封环	(VOE 14514890)
6	**VOE 14518613**	1					••Bushing	••Bague	••Buchse	•• 부싱	•• 轴衬	
7	**VOE 14519408**	1			OP		•Head	•Tete	•Kopf	• 헤드	• 活塞盖	
8	**SA 9612-07030**	1					•Bushing	•Bague	•Buchse	• 부싱	• 轴衬	
9	**SA 9557-06000**	1					•Retaining ring	•Bague retenue	•Haltering	• 리테이닝 링	• 固位环	
10	**SA 9556-07000**	1					•Retaining ring	•Bague retenue	•Haltering	• 리테이닝 링	• 固位环	
11	**VOE 14519409**	1			OP		•Piston	•Piston	•Kolben	• 피스톤	• 活塞	
12	**SA 1146-06870**	1					•Pad	•Support inférieur	•Unterlegring	• 패드	• 底座	
13	**SA 1146-08170**	1				K	•Ring	•Anneau	•Ring	• 링	• 密封环	
14	**VOE 14512068**	1				K	•Seal	•Joint	•Dichtring	• 시일	• 密封	
15	**SA 9023-10803**	1					•Set screw	•Vis butée	•Anschlagschraube	• 세트 나사	• 定位螺丝	
16	**VOE 13949445**	12					•Screw	•Vis	•Schraube	• 나사	• 螺丝	(VOE 949445)
17	**SA 9511-12060**	1				K	•O-ring	•Joint Torique	•O-Ring	• 오링	•0 形圈	
18	**SA 9511-12100**	1				K	•O-ring	•Joint Torique	•O-Ring	• 오링	•0 形圈	
19	**SA 9563-20701**	1				K	•Seal	•Joint	•Dichtring	• 시일	• 密封	
20	**SA 9564-20700**	1				K	•Sealing	•Étanchéité	•dichtung	• 시일링	• 密封	
21	**SA 9565-11100**	2				K	•Ring	•Anneau	•Ring	• 링	• 密封环	
22	**SA 9566-31000**	1				K	•Ring	•Bague	•Ring	• 링	• 环	
23	**SA 9567-20701**	1				K	•Ring	•Bague	•Ring	• 링	• 环	
100	**VOE 14589160**	1					Sealing kit	Kit plombage	Plombiersatz	씰링 키트	密封套件	

1	**8278756**	推土板液压缸 도자 블레이드 실린더 **Frontscharzylinder** **Vérin hydraulique, lame bulldozer** **Dozer blade cylinder**	Catalogue id **20043**	Group **927**
2			Illustr. No **1011701**	Section **500**
3			Issue **PUB 95A9920043**	Page **571**
4				
5				

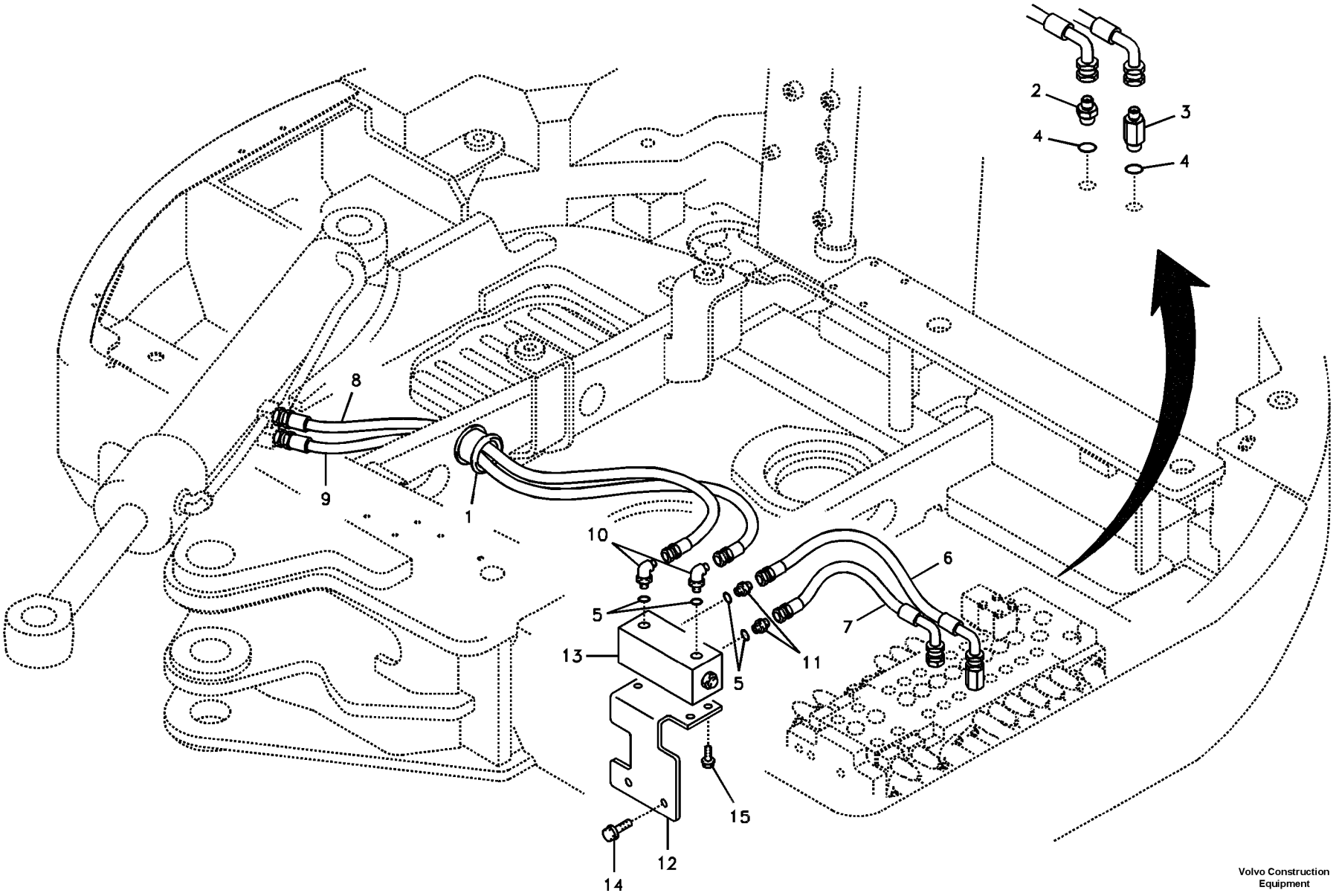

Volvo Construction Equipment

1045606

Fig.	Part No.	Quantity 1	2	3	PS	KIT	Description	Dénomination	Bezeichnung	품명	说明	Notes
1	**VOE 14524201**	1					Grommet	Passe fil	Durchführung	그로멧	索环	
2	**SA 9412-11150**	1					Connector	Raccord	Anschluss	커넥터	接头	
3	**SA 9412-11155**	1					Connector	Raccord	Anschluss	커넥터	接头	
4	**VOE 990557**	2					O-ring	Joint torique	O-Ring	O 링	o 型圈	
5	**VOE 983505**	4					O-ring	Joint torique	O-Ring	O 링	o 型圈	S/N 12632-
6	**SA 9453-03515**	1					Hose	Flexible	Schlauch	호스	软管	S/N 12632-
7	**SA 9453-03511**	1					Hose	Durit	Schlauch	호스	软管	S/N 12632-
8	**VOE 14613936**	1					Hose	Flexible	Schlauch	호스	软管	S/N 12632-
9	**VOE 14615349**	1					Hose	Flexible	Schlauch	호스	软管	S/N 12632-
10	**SA 9413-11020**	8					Elbow	Coude	Winkelstueck	엘보	弯管接头	S/N 12632-
11	**SA 9412-11030**	2					Connector	Raccord	Anschluss	커넥터	接头	S/N 12632-
12	**VOE 14554136**	1					Bracket	Console	Konsole	브래킷	支架	S/N 12632-
13	**VOE 14559302**	1					Valve	Valve	Ventil	밸브	阀	S/N 12632-
14	**VOE 946329**	2					Flange screw	Vis à embase	Flanschschraube	플랜지 나사	法兰螺丝	S/N 12632-
15	**VOE 946440**	4					Flange screw	Vis à embase	Flanschschraube	플랜지 나사	法兰螺丝	S/N 12632-

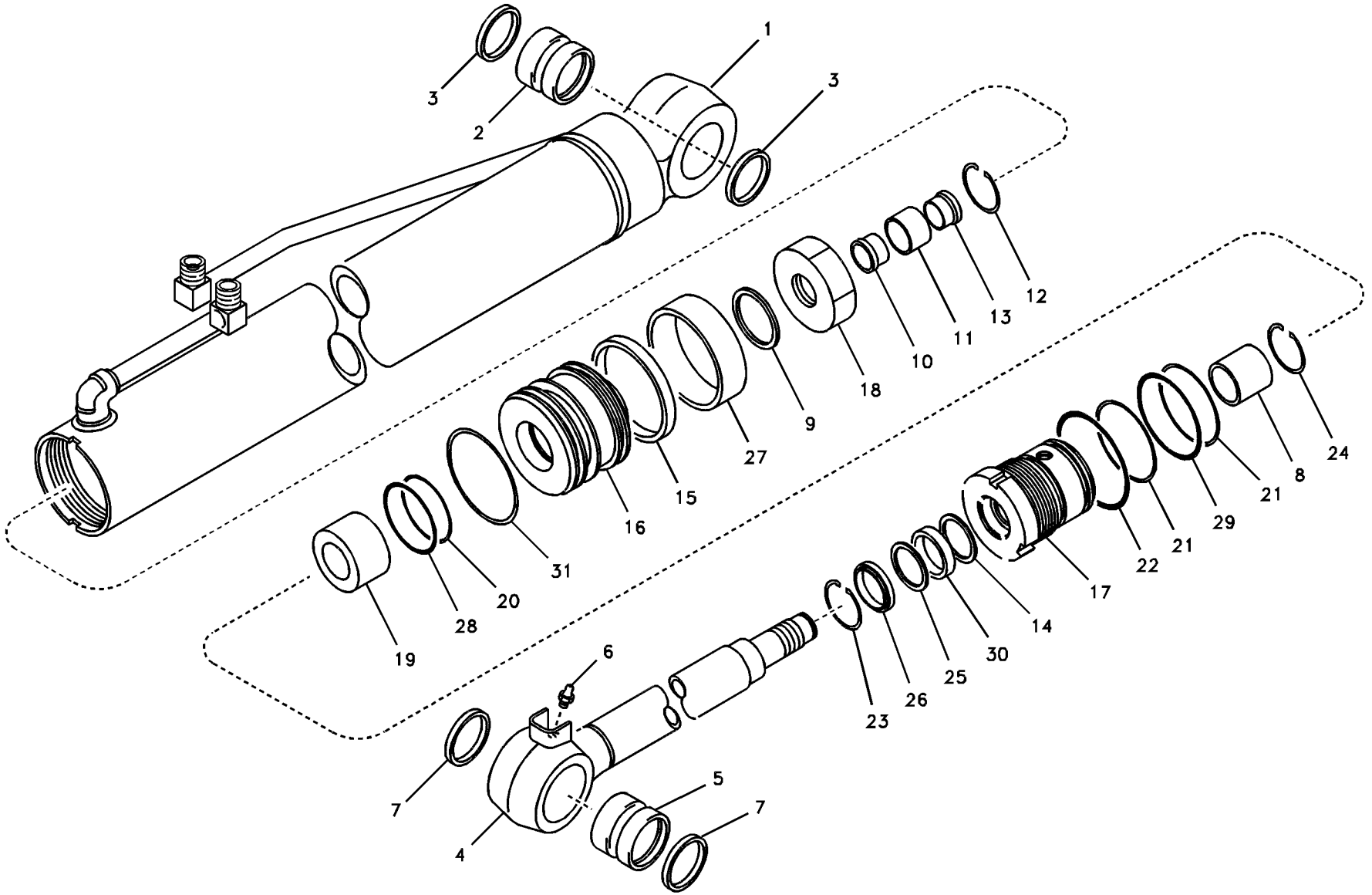

Volvo Construction Equipment

1011702

Fig.	Part No.	Quantity 1	2	3	PS	KIT	Description	Dénomination	Bezeichnung	품명	说明	Notes
	VOE 14519233	1					Cylinder	Verin	Zylinder	실린더	工作缸	
1		1					•Tube	•Tube	•Rohr	• 튜브	• 缸筒	
2	**VOE 14517955**	1					••Bushing	••Bague	••Buchse	•• 부싱	•• 轴衬	
3	**VOE 14881296**	2					••Seal	••Joint	••Dichtring	•• 시일	•• 密封	(SA 9561-04020)
4	**VOE 14519396**	1					•Rod	•Monture	•Fuhler	• 로드	• 手柄	
5	**VOE 14517955**	1					••Bushing	••Bague	••Buchse	•• 부싱	•• 轴衬	
6	**SA 9481-10003**	1					••Nipple	••Raccord	••Nippel	•• 니플	•• 螺纹接头	
7	**VOE 14881296**	2					••Seal	••Joint	••Dichtring	•• 시일	•• 密封	(SA 9561-04020)
8	**SA 9612-04530**	1					•Bushing	•Bague	•Buchse	• 부싱	• 轴衬	
9	**SA 1146-01780**	1					•Washer	•Rondelle	•Scheibe	• 와셔	• 垫圈	
10	**SA 1146-02080**	1					•Ring	•Anneau	•Ring	• 링	• 密封环	
11	**SA 1146-02090**	1					•Cushion	•Coussin	•Sitzkissen	• 쿠션	• 缓冲	
12	**SA 1146-06630**	1					•Ring	•Anneau	•Ring	• 링	• 密封环	
13	**SA 1146-06950**	1					•Ring	•Anneau	•Ring	• 링	• 密封环	
14	**SA 1146-08220**	1				K	•Ring	•Bague	•Ring	• 링	• 环	
15	**VOE 14519360**	1				K	•Seal	•Joint	•Dichtring	• 시일	• 密封	
16		1					•Piston	•Piston	•Kolben	• 피스톤	• 活塞	
17		1					•Head	•Tete	•Kopf	• 헤드	• 活塞盖	
18	**VOE 14524400**	1					•Lock nut	•Contre-ecrou	•Sicherungsmutter	• 록 너트	• 锁紧螺母	
19	**VOE 14524401**	1					•Cushion	•Coussin	•Sitzkissen	• 쿠션	• 缓冲	
20	**SA 9511-12038**	1				K	•O-ring	•Joint Torique	•O-Ring	• 오링	•0 形圈	
21	**VOE 990637**	2				K	•O-ring	•Joint torique	•O-Ring	•O 링	•o 型圈	(SA 9511-12075)
22	**SA 9511-22085**	1				K	•O-ring	•Joint Torique	•O-Ring	• 오링	•0 形圈	
23	**SA 9556-04500**	1					•Ring	•Anneau	•Ring	• 링	• 密封环	
24	**SA 9557-04000**	1					•Ring	•Anneau	•Ring	• 링	• 密封环	
25	**SA 9563-20450**	1				K	•Sealing	•Étanchéité	•dichtung	• 시일링	• 密封	
26	**SA 9564-20450**	1				K	•Sealing	•Étanchéité	•dichtung	• 시일링	• 密封	
27	**SA 9565-20850**	1				K	•Ring	•Anneau	•Ring	• 링	• 密封环	
28	**SA 9566-30380**	1				K	•Ring	•Anneau	•Ring	• 링	• 密封环	
29	**SA 9566-30750**	1				K	•Ring	•Anneau	•Ring	• 링	• 密封环	

1	**8278738**	大臂回转油缸 붐 선회 실린더 **Ausleger-schwenk Zylinder** **Flêche d'orientation - cylindre** **Boom swing cylinder**	Catalogue id **20043**	Group **971**
2			Illustr. No **1011702**	Section **600**
3			Issue **PUB 95A9920043**	Page **575**
4				
5				

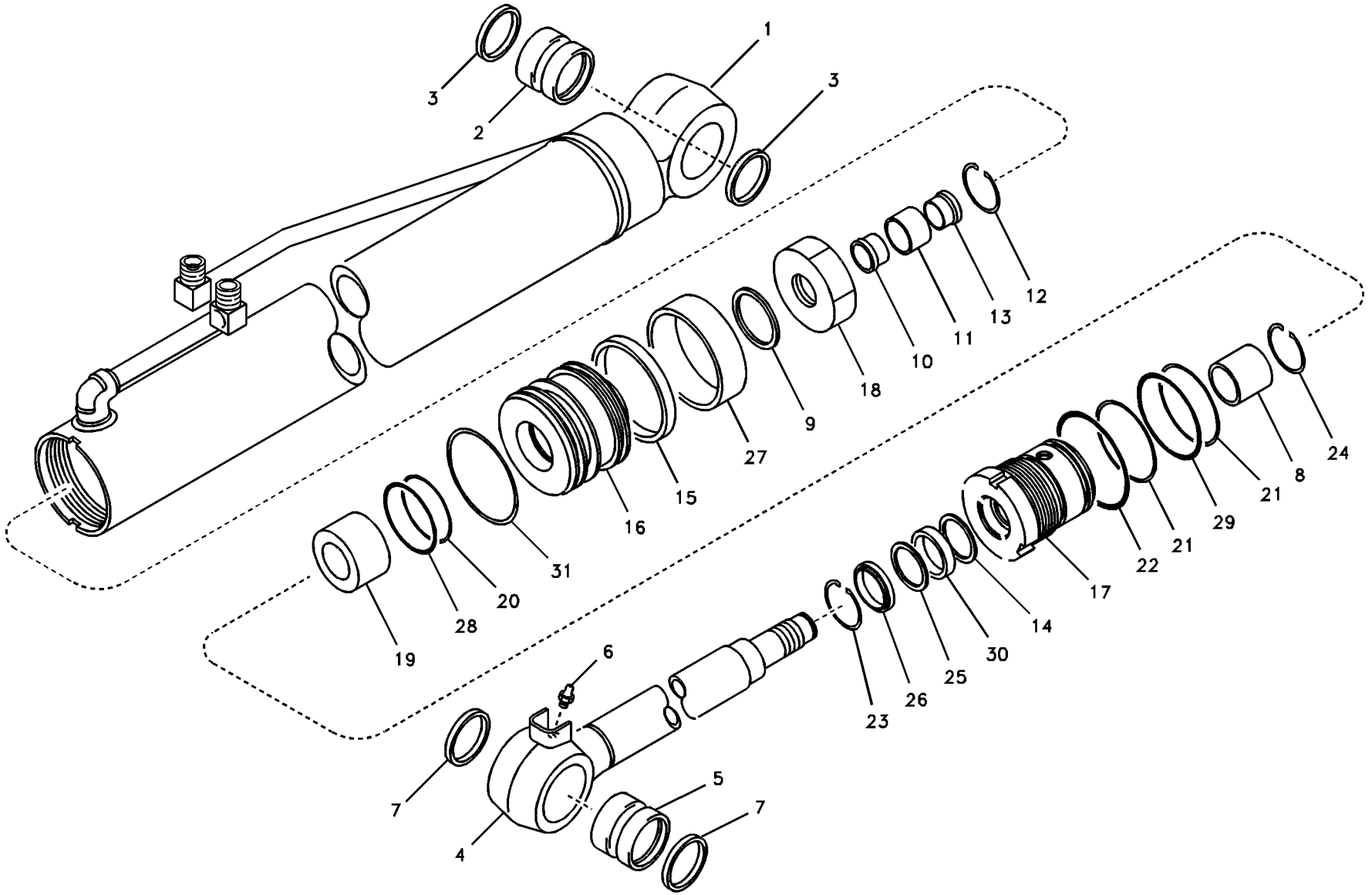

Volvo Construction Equipment

1011702

Fig.	Part No.	Quantity 1	2	3	PS	KIT	Description	Dénomination	Bezeichnung	품명	说明	Notes
30	**SA 9567-20450**	1				K	•Ring	•Bague	•Ring	• 링	• 环	
31	**SA 9568-00850**	1				K	•Seal	•Joint	•Dichtring	• 시일	• 密封	
100	**VOE 14589161**	1					Sealing kit	Kit plombage	Plombiersatz	씰링 키트	密封套件	

1	**8278738**	大臂回转油缸 붐 선회 실린더 **Ausleger-schwenk Zylinder** **Flêche d'orientation - cylindre** **Boom swing cylinder**	Catalogue id **20043**	Group **971**
2			Illustr. No **1011702**	Section **600**
3			Issue **PUB 95A9920043**	Page **577**
4				
5				

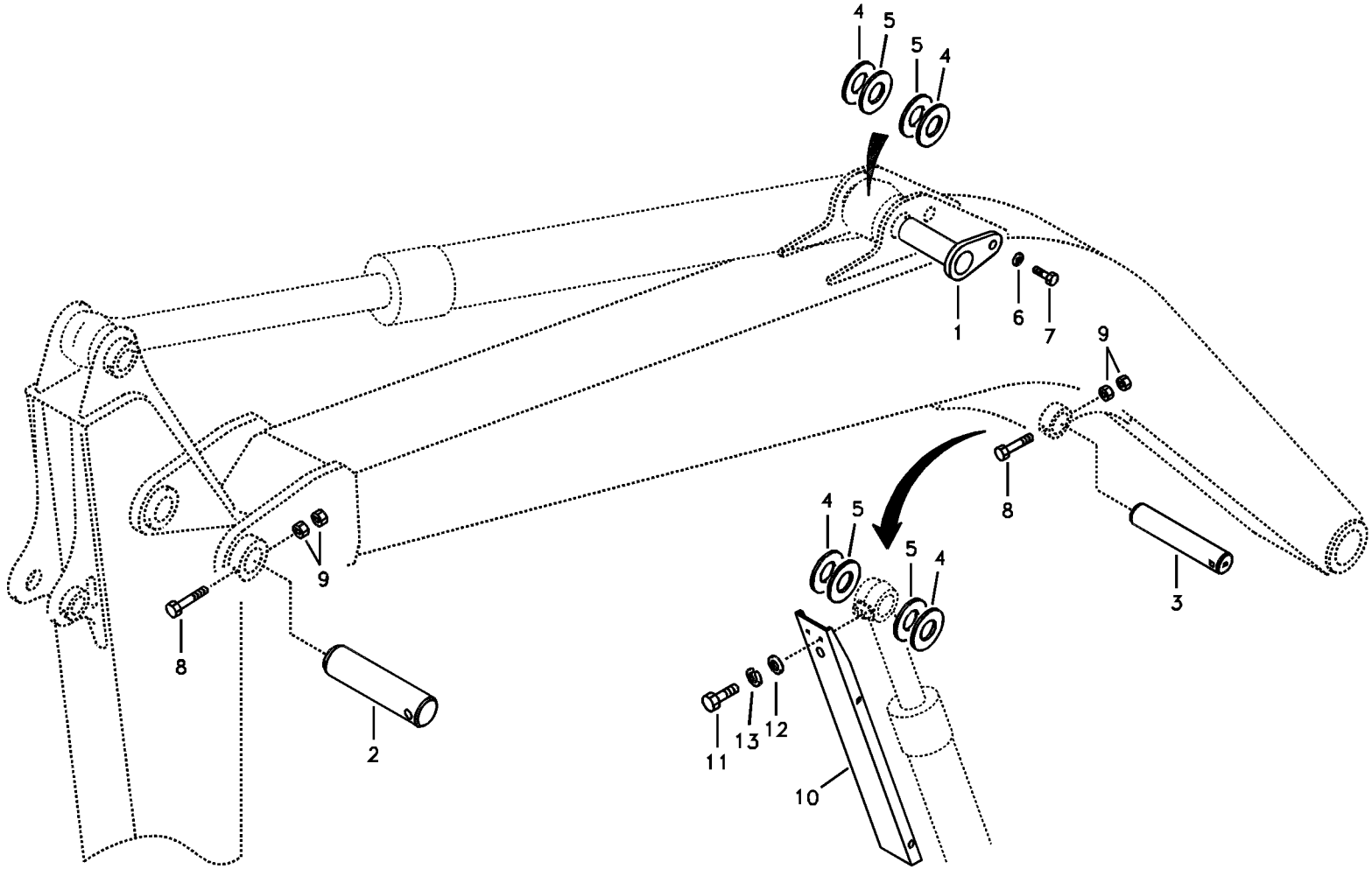
4
5
5
4
1
6
7
9
8
9
8
4
5
5
4
3
2
10
11
13
12
10

Fig.	Part No.	Quantity 1	2	3	4	5	PS	KIT	Description	Dénomination	Bezeichnung	품명	说明	Notes
1	**VOE 14519819**	1	1						Pin	Goupille	Stift	핀	销	
2	**VOE 14517420**	1	1						Pin	Goupille	Stift	핀	销	
3	**VOE 14517421**	1	1						Pin	Goupille	Stift	핀	销	
4	**SA 1171-30610**	4	4						Shim	Cale d'épaisseur	Passcheibe	심	垫片	
5	**SA 1171-30620**	4	4						Shim	Cale d'épaisseur	Passcheibe	심	垫片	
6	**VOE 14532477**	1	1						Washer	Rondelle	Scheibe	워셔	垫圈	
7	**SA 9011-11204**	1	1						Bolt	Boulon	Bolzen	볼트	螺栓	
8	**SA 9011-21218**	2	2						Bolt	Boulon	Bolzen	볼트	螺栓	
9	**VOE 979019**	4	4						Hexagon nut	Écrou hexagonal	Sechskantmutter	육각 너트	六角螺母	
10	**SA 1173-30091**			1	1				Cover	Capot	Haube	커버	罩盖	
11	**VOE 983252**			2	2				Hexagon screw	Vis à tête hexagona	Sechskantschraub	육각 나사	六角螺丝	
12	**VOE 13960144**			2	2				Washer	Rondelle	Scheibe	워셔	垫圈	(SA 9285-17000)
13	**VOE 955922**			2	2				Spring washer	Rondelle élastique	Federscheibe	스프링 워셔	弹簧垫圈	

1	**8278730**
2	**8279156**
3	**8278735**
4	**8279160**
5	

大臂连杆
붐 연결장치
Gelenke zu Ausleger
Articulations, flèche
Links to boom

Catalogue id **20043**	Group **974**
Illustr. No **1014701**	Section **100**
Issue **PUB 95A9920043**	Page **579**

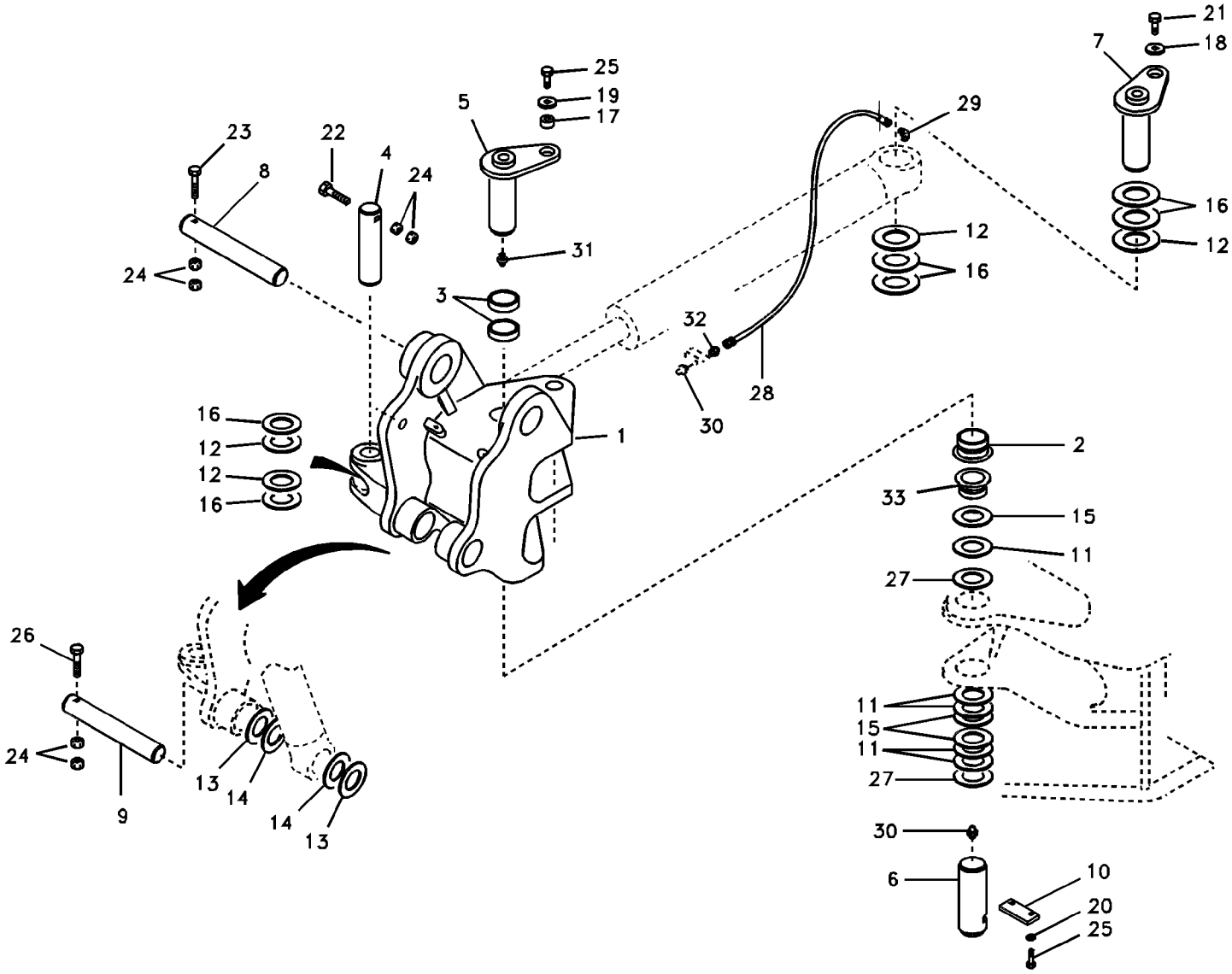

Volvo Construction Equipment

1016667

Fig.	Part No.	Quantity 1	2	3	PS	KIT	Description	Dénomination	Bezeichnung	품명	说明	Notes
1	**VOE 14527898**	1					Support	Support	Stütze	서포트	支座	S/N 10001-11565
	VOE 14553389	1					Support	Bâti	Stativ	지지대	支撑	S/N 11566-
2	**VOE 14527896**	1					•Bushing	•Bague	•Buchse	• 부싱	• 衬套	S/N 10001-11565
	VOE 14566450	1					•Bushing	•Bague	•Buchse	• 부싱	• 轴衬	(VOE 14535804) S/N 11566-12210
	VOE 14566450	1					•Bushing	•Bague	•Buchse	• 부싱	• 轴衬	S/N 12211-
3	**VOE 14527899**	2					•Bushing	•Bague	•Buchse	• 부싱	• 衬套	S/N 10001-11565
	VOE 14535803	2					•Bushing	•Bague	•Buchse	• 부싱	• 轴衬	S/N 11566-
4	**VOE 14517412**	1					Pin	Goupille	Stift	핀	销	
5	**VOE 14517413**	1					Pin	Goupille	Stift	핀	销	S/N 10001-11565
	VOE 14579554	1					Pin	Goupille	Stift	핀	销	(VOE 14553386) S/N 11566-
6	**VOE 14517414**	1					Pin	Goupille	Stift	핀	销	S/N 10001-11565
	VOE 14553387	1					Pin	Goupille	Zapfen	핀	定位销	S/N 11566-
7	**VOE 14517415**	1					Pin	Goupille	Stift	핀	销	
8	**VOE 14517422**	1					Pin	Goupille	Stift	핀	销	
9	**VOE 14522162**	1					Pin	Goupille	Stift	핀	销	
10	**VOE 14522163**	1					Stopper	Bouchon	Anschlag	스토퍼	行程限位装置	
11	**VOE 14520910**	5					Shim	Cale d'épaisseur	Passcheibe	심	垫片	2t
12	**SA 1171-30580**	4					Shim	Cale d'épaisseur	Passcheibe	심	垫片	0.5t
13	**SA 1171-30610**	2					Shim	Cale d'épaisseur	Passcheibe	심	垫片	1t
14	**SA 1171-30620**	2					Shim	Cale d'épaisseur	Passcheibe	심	垫片	0.5t
15	**VOE 14520909**	3					Shim	Cale d'épaisseur	Passcheibe	심	垫片	1t
16	**SA 1171-30640**	6					Shim	Cale d'épaisseur	Passcheibe	심	垫片	1t
17	**VOE 14521003**	1					Boss	Bossage	Warze	보스	轮毂	
18	**VOE 14532477**	1					Washer	Rondelle	Scheibe	워셔	垫圈	
19	**SA 2073-00920**	1					Washer	Rondelle	Scheibe	와셔	垫圈	
20	**VOE 955926**	2					Spring washer	Rondelle élastique	Federscheibe	스프링 워셔	弹簧垫圈	
21	**SA 9011-11204**	1					Bolt	Boulon	Bolzen	볼트	螺栓	
22	**SA 9011-21218**	1					Bolt	Boulon	Bolzen	볼트	螺栓	

1	**8278696**	大臂回转系统 붐 선회 장치 **Hydraulikkreis, Schwenken** **Système hydraulique, orientation** **Boom swing system**	Catalogue id **20043**	Group **974**
2			Illustr. No **1016667**	Section **200**
3			Issue **PUB 95A9920043**	Page **581**
4				
5				

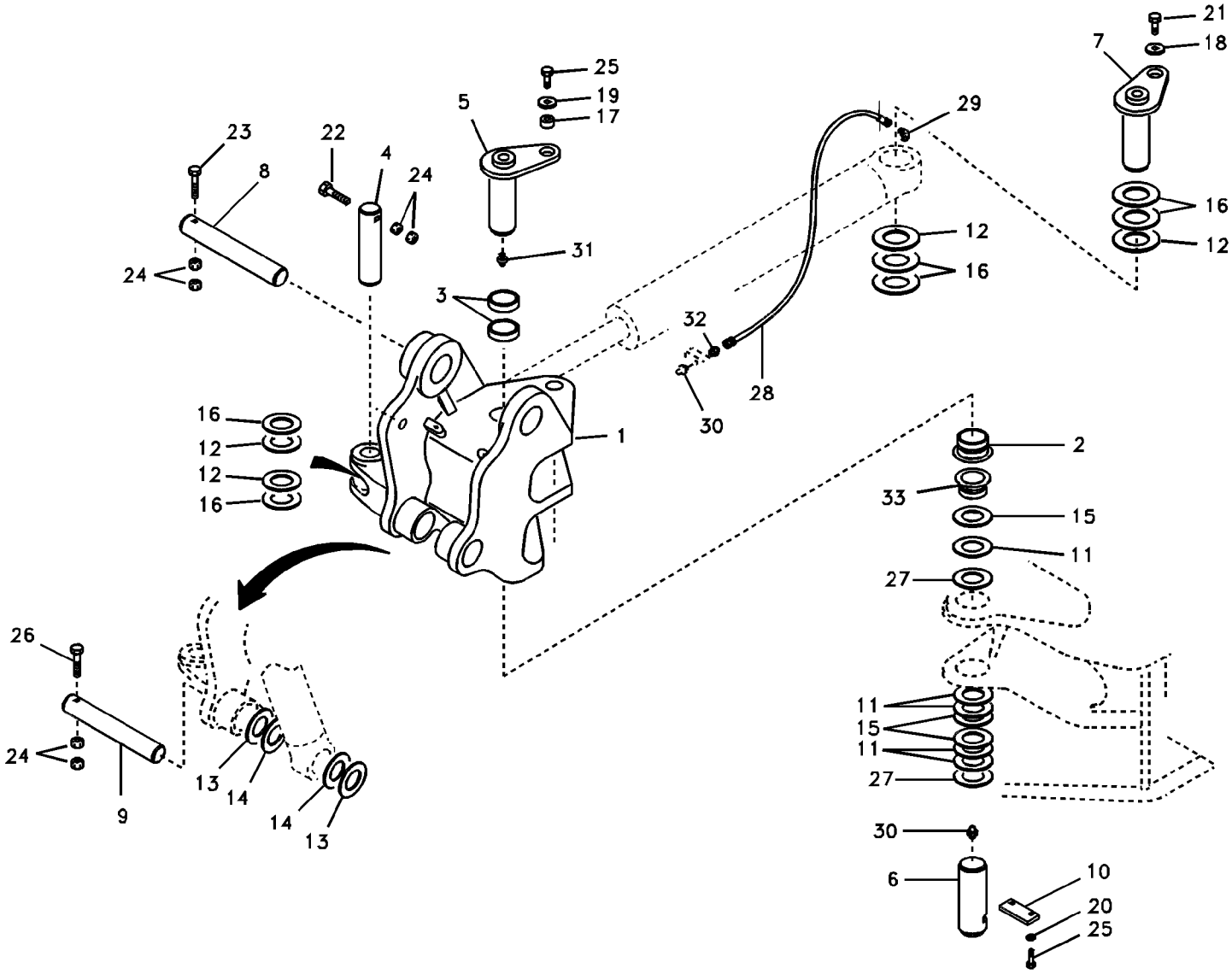

Volvo Construction Equipment

1016667

Fig.	Part No.	Quantity 1	2	3	PS	KIT	Description	Dénomination	Bezeichnung	품명	说明	Notes
23	**SA 9011-21219**	1					Hexagon screw	Vis à tête hexagonale	Sechskantschraube	육각 나사	六角螺丝	
24	**VOE 979019**	6					Hexagon nut	Écrou hexagonal	Sechskantmutter	육각 너트	六角螺母	
25	**SA 9011-11608**	3					Bolt	Boulon	Bolzen	볼트	螺栓	
26	**SA 9011-21221**	1					Hexagon screw	Vis à tête hexagonale	Sechskantschraube	육각 나사	六角螺丝	
27	**VOE 14567976**	3					Shim	Cale réglage	Ausgleichblech	심	垫片	0.5t
28	**VOE 14880644**	1					Hose	Flexible	Schlauch	호스	软管	
29	**SA 9413-43010**	1					Elbow	Coude	Winkel	엘보우	弯管	
30	**SA 9481-11003**	2					Nipple	Raccord	Nippel	니플	螺纹接头	
31	**SA 9481-21002**	1					Nipple	Raccord	Nippel	니플	螺纹接头	
32	**VOE 14547518**	1					Nipple	Raccord	Nippel	니플	螺纹接套	
33	**VOE 14527897**	1					Bushing	Bague	Buchse	부싱	衬套	S/N 10001-11565

1	**8278696**	大臂回转系统 붐 선회 장치 **Hydraulikkreis, Schwenken** **Système hydraulique, orientation** **Boom swing system**	Catalogue id **20043**	Group **974**
2			Illustr. No **1016667**	Section **200**
3			Issue **PUB 95A9920043**	Page **583**
4				
5				

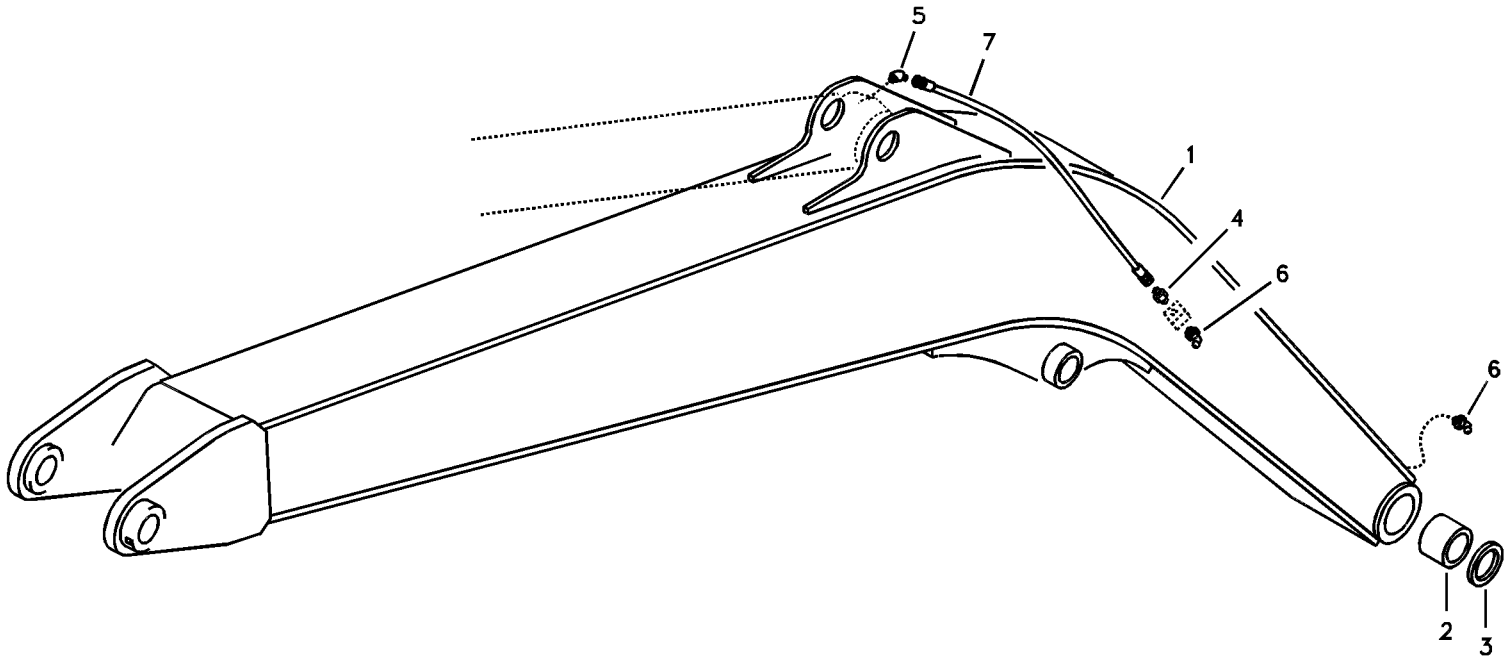
5
7
1
4
6
6
2
3

Fig.	Part No.	Quantity 1	2	3	PS	KIT	Description	Dénomination	Bezeichnung	품명	说明	Notes
1	**VOE 14532897**		1		SS		Excavator boom	Fleche d'excavation	Baggerausleger			
	VOE 14579517	1					Excavator boom	Fleche d'excavation	Baggerausleger			(VOE 14532895)
2	**VOE 14521911**		2		SS		•Bushing	•Bague	•Buchse	• 부싱	• 轴衬	
	VOE 14519242	2					•Bushing	•Bague	•Buchse	• 부싱	• 衬套	
3	**VOE 14880730**	2	2				•Sealing	•Étanchéité	•dichtung	• 시일링	• 密封	
4	**VOE 14547518**	1	1				Nipple	Raccord	Nippel	니플	螺纹接套	
5	**VOE 14547519**	1	1				Nipple	Raccord	Nippel	니플	螺纹接套	
6	**VOE 914169**	2	2				Lubricating nipple	Graisseur	Schmiernippel	윤활 니플	润滑管嘴	
7	**VOE 14880649**	1	1				Hose	Flexible	Schlauch	호스	软管	

1	**8278730**	大臂与润滑脂配管 붐 및 윤활 배관 **Ausleger und Schmierleitungen** **Flèche et conduits de graissage** **Boom and grease piping**	Catalogue id **20043**	Group **974**
2	**8279156**		Illustr. No **1011704**	Section **300**
3			Issue **PUB 95A9920043**	Page **585**
4				
5				

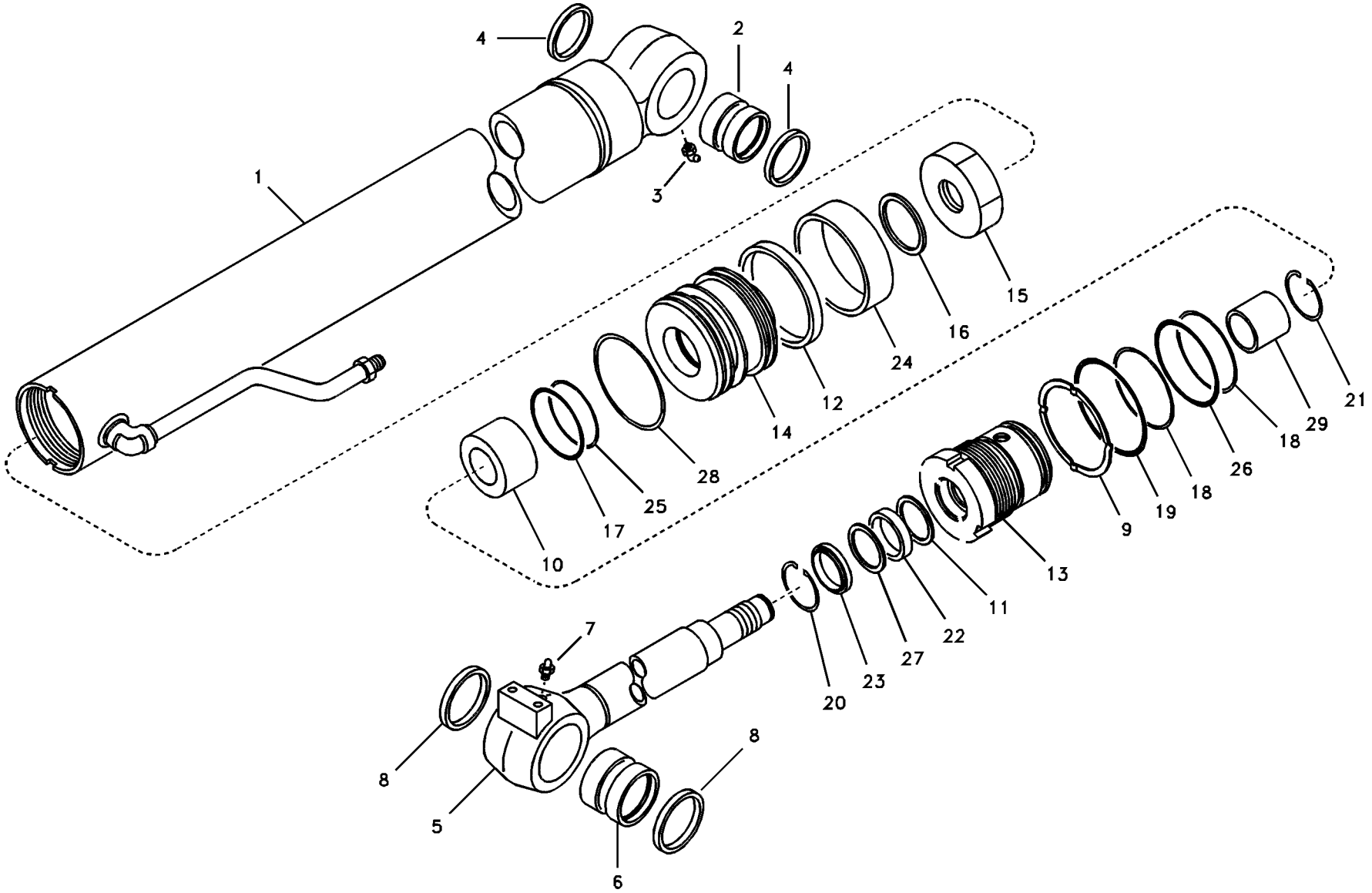

Volvo Construction Equipment

1011705

Fig.	Part No.	Quantity 1	2	3	PS	KIT	Description	Dénomination	Bezeichnung	품명	说明	Notes
	VOE 14519229	1					Boom Cylinder	Verin de fleche	Auslegerzylinder	붐 실린더	大臂油缸	
1	**VOE 14519362**	1			OP		•Tube	•Tube	•Rohr	• 튜브	• 缸筒	
2	**VOE 14519243**	1					••Bushing	••Bague	••Buchse	•• 부싱	•• 衬套	
3	**SA 9481-30002**	1					••Nipple	••Raccord	••Nippel	•• 니플	•• 螺纹接头	
4	**VOE 14881297**	2					••Seal	••Joint	••Dichtring	•• 시일	•• 密封	
5	**VOE 14519363**	1					•Rod	•Monture	•Fuhler	• 로드	• 手柄	
6	**VOE 14519243**	1					••Bushing	••Bague	••Buchse	•• 부싱	•• 衬套	
7	**SA 9481-10003**	1					••Nipple	••Raccord	••Nippel	•• 니플	•• 螺纹接头	
8	**VOE 14881297**	2					••Seal	••Joint	••Dichtring	•• 시일	•• 密封	
9	**SA 1046-01500**	1			SS		•Washer	•Rondelle	•Scheibe	• 와셔	• 垫圈	
10	**SA 1146-01771**	1					•Cushion	•Coussin	•Sitzkissen	• 쿠션	• 坐垫	
11	**SA 1146-08240**	1				K	•Ring	•Bague	•Ring	• 링	• 环	
12	**VOE 14510892**	1				K	•Piston seal	•Étanchéité piston	•Kolbendichtung	• 피스톤 씰	• 活塞密封圈	
13	**VOE 14519373**	1			OP		•Head	•Tête	•Kopf	• 헤드	• 头	
14	**VOE 14519374**	1			OP		•Piston	•Piston	•Kolben	• 피스톤	• 活塞	
15	**SA 9125-33000**	1					•Lock nut	•Contre-ecrou	•Sicherungsmutter	• 록 너트	• 锁紧螺母	
16	**SA 9216-04510**	1					•Washer	•Rondelle	•Scheibe	• 와셔	• 垫圈	
17	**SA 9511-12048**	1				K	•O-ring	•Joint torique	•O-Ring	•O 링	•o 型圈	
18	**SA 9511-12090**	2				K	•O-ring	•Joint Torique	•O-Ring	• 오링	•0 形圈	
19	**SA 9511-22100**	1				K	•O-ring	•Joint Torique	•O-Ring	• 오링	•0 形圈	
20	**VOE 14880699**	1					•Ring	•Bague	•Ring	• 링	• 环	
21	**SA 9557-05000**	1					•Ring	•Anneau	•Ring	• 링	• 密封环	
22	**SA 9563-20553**	1				K	•Sealing	•Étanchéité	•dichtung	• 시일링	• 密封	
23	**VOE 14880777**	1				K	•Seal	•Joint	•Dichtring	• 시일	• 密封	
24	**VOE 14880809**	1				K	•Ring	•Bague	•Ring	• 링	• 环	
25	**SA 9566-30480**	1				K	•Ring	•Bague	•Ring	• 링	• 环	
26	**SA 9566-30900**	1				K	•Ring	•Bague	•Ring	• 링	• 环	
27	**SA 9567-20551**	1				K	•Ring	•Bague	•Ring	• 링	• 环	
28	**SA 9568-01000**	2				K	•Seal	•Joint	•Dichtring	• 시일	• 密封	
29	**SA 9612-05535**	1					•Bushing	•Bague	•Buchse	• 부싱	• 轴衬	

1	**8278735**	大臂油缸 붐 실린더 **Auslegerzylinder** **Vérin de flèche** **Boom cylinder**	Catalogue id **20043**	Group **974**
2			Illustr. No **1011705**	Section **3000**
3			Issue **PUB 95A9920043**	Page **587**
4				
5				

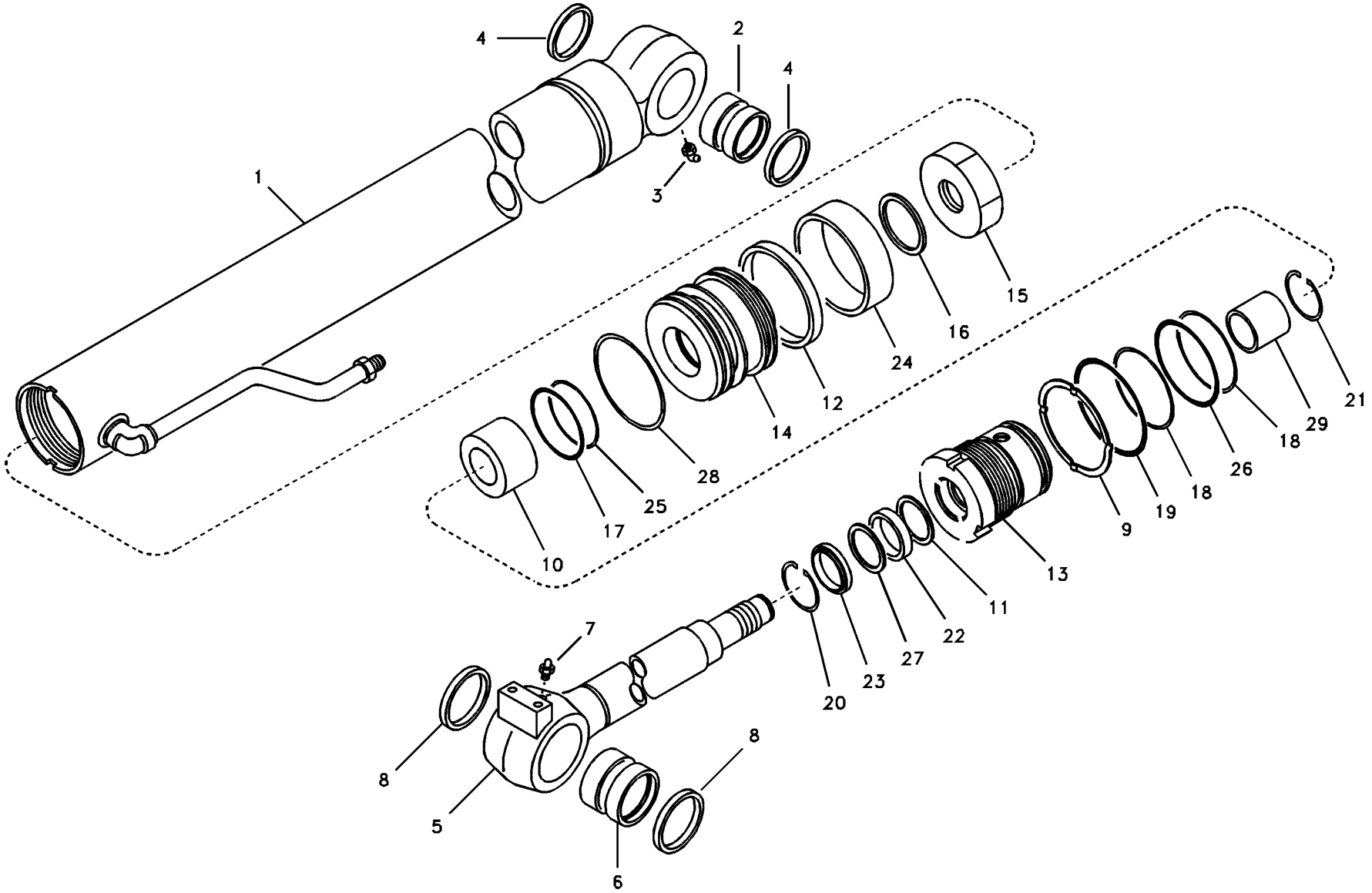

Volvo Construction Equipment

1011705

Fig.	Part No.	Quantity 1	2	3	PS	KIT	Description	Dénomination	Bezeichnung	품명	说明	Notes
100	**VOE 14589162**	1					Sealing kit	Kit plombage	Plombiersatz	씰링 키트	密封套件.....	

1	**8278735**	大臂油缸 붐 실린더 **Auslegerzylinder** **Vérin de flèche** **Boom cylinder**	Catalogue id **20043**	Group **974**
2			Illustr. No **1011705**	Section **3000**
3			Issue **PUB 95A9920043**	Page **589**
4				
5				

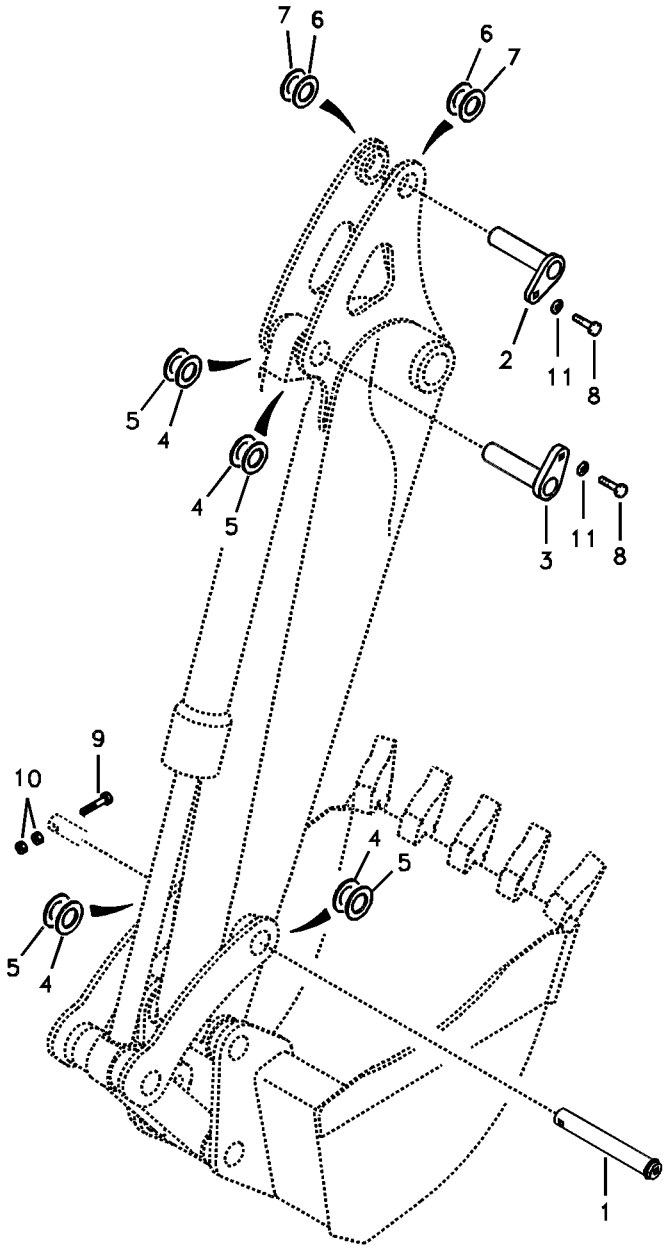
7
6
6
7
2
11
8
5
4
4
5
3
11
8
9
10
4
5
5
4
1

Fig.	Part No.	Quantity 1	2	3	PS	KIT	Description	Dénomination	Bezeichnung	품명	说明	Notes
1	**VOE 14556290**	1					Pin	Goupille	Stift	핀	销	(VOE 14519814) SER NO 10001-10135
	VOE 14556290	1					Pin	Goupille	Stift	핀	销	(VOE 14532982) SER NO 10136-
2	**VOE 14517416**	1					Pin	Goupille	Stift	핀	销	
3	**VOE 14517417**	1					Pin	Goupille	Stift	핀	销	
4	**SA 1171-30590**	4					Shim	Cale d'épaisseur	Passcheibe	심	垫片	
5	**SA 1171-30600**	4					Shim	Cale d'épaisseur	Passcheibe	심	垫片	
6	**SA 1171-30610**	2					Shim	Cale d'épaisseur	Passcheibe	심	垫片	
7	**SA 1171-30620**	2					Shim	Cale d'épaisseur	Passcheibe	심	垫片	
8	**SA 9011-11204**	2					Bolt	Boulon	Bolzen	볼트	螺栓	
9	**SA 9011-21217**	1					Bolt	Boulon	Bolzen	볼트	螺栓	
10	**VOE 979019**	2					Hexagon nut	Écrou hexagonal	Sechskantmutter	육각 너트	六角螺母	
11	**VOE 14532477**	2					Washer	Rondelle	Scheibe	워셔	垫圈	

1		小臂连杆 디퍼 암 연결장치 **Verbindungen zu Stiel** **Articulations de balancier** **Links to dipper arm**	Catalogue id **20043**	Group **975**
2				
3			Illustr. No **1014703**	Section **100**
4				
5		**8278731,8278733,8279157,8279158,8287960,8287961**	Issue **PUB 95A9920043**	Page **591**

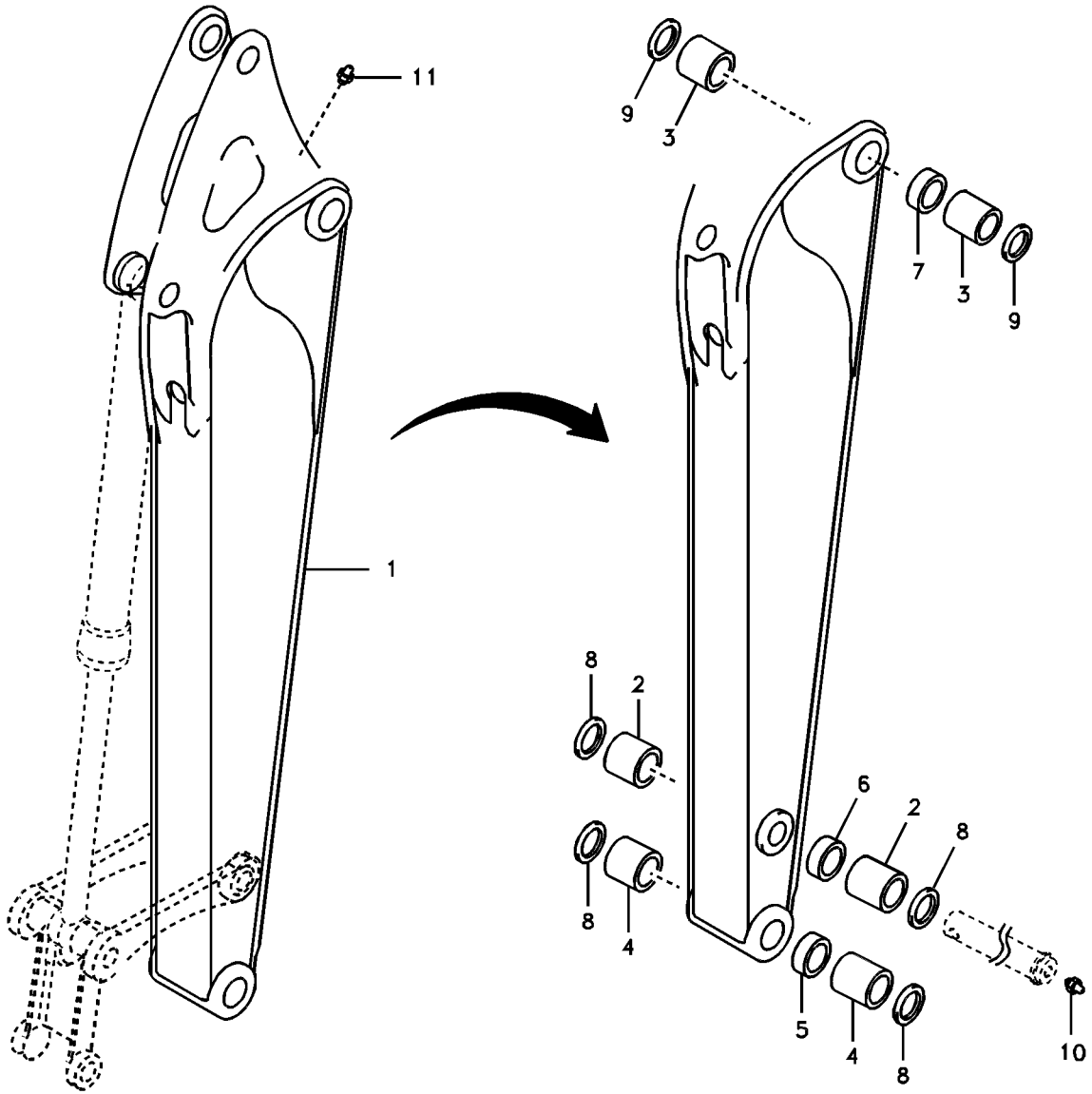
11
1
9
3
7
3
9
8
2
6
2
8
8
4
5
4
8
10

Fig.	Part No.	Quantity 1	2	3	4	5	PS	KIT	Description	Dénomination	Bezeichnung	품명	说明	Notes
1	**VOE 14517345**	1							Arm	Bras	Arm	암	小臂	SER NO 10001-10135
	VOE 14532898	1							Arm	Bras	Arm	암	小臂	SER NO 10136-11050
	VOE 14546094	1					SS		Arm	Bras	Arm	암	小臂	SER NO 11051-
	VOE 14524205		1						Arm	Bras	Arm	암	小臂	SER NO 10001-10135
	VOE 14532900		1						Arm	Bras	Arm	암	小臂	SER NO 10136-11050
	VOE 14546141		1				SS		Arm	Bras	Arm	암	小臂	SER NO 11051-
	VOE 14519637			1			SS		Arm	Bras	Arm	암	小臂	SER NO 10001-10135
	VOE 14532949			1			SS		Arm	Bras	Arm	암	小臂	SER NO 10136-10387
	VOE 14536732			1					Arm	Bras	Arm	암	小臂	SER NO 10388-11050
	VOE 14546143			1					Arm	Bras	Arm	암	小臂	SER NO 11051-12663
	VOE 14579525			1					Arm	Bras	Arm	암	臂	SER NO 12664-
	VOE 14524206				1		SS		Arm	Bras	Arm	암	小臂	SER NO 10001-10135
	VOE 14532951				1		SS		Arm	Bras	Arm	암	小臂	SER NO 10136-10387
	VOE 14536733				1				Arm	Bras	Arm	암	小臂	SER NO 10388-11050
	VOE 14579527				1				Arm	Bras	Arm	암	臂	(VOE 14546144) SER NO 11051-
2	**VOE 14510769**	2	2	2	2				•Bushing	•Bague	•Buchse	• 부싱	• 衬套	
3	**VOE 14523638**	2		2					•Bushing	•Bague	•Buchse	• 부싱	• 轴衬	
	VOE 14524118		2		2		OP		•Bushing	•Bague	•Buchse	• 부싱	• 轴衬	
4	**VOE 14524136**	2	2	2	2				•Bushing	•Bague	•Buchse	• 부싱	• 轴衬	
5	**VOE 14504227**	1	1	1	1				•Bushing	•Bague	•Buchse	• 부싱	• 衬套	SER NO 10001-11050
	VOE 14546527	1	1	1	1				•Boss	•Bossage	•Warze	• 보스	• 轮毂	SER NO 11051-
6	**VOE 14524137**	1	1	1	1				•Bushing	•Bague	•Buchse	• 부싱	• 衬套	
7	**VOE 14523639**	1	1	1	1				•Boss	•Bossage	•Warze	• 보스	• 轮毂	
8	**VOE 14880729**	4	4	4	4				•Seal	•Joint	•Dichtring	• 시일	• 密封	
9	**VOE 14880730**	2	2	2	2				•Sealing	•Étanchéité	•dichtung	• 시일링	• 密封	
10	**SA 9481-11003**	1	1	1	1				Nipple	Raccord	Nippel	니플	螺纹接头	SER NO 10001-11050
	VOE 914167	2	2	2	2				Lubricating nipple	Graisseur	Schmiernippel	윤활 니플	润滑管嘴	SER NO 11051-
11	**SA 9481-21002**	1	1	1	1				Nipple	Raccord	Nippel	니플	螺纹接头	SER NO 10001-11050
	VOE 914169	2	2	2	2				Lubricating nipple	Graisseur	Schmiernippel	윤활 니플	润滑管嘴	SER NO 11051-

1	**8278731**
2	**8279157**
3	**8278733**
4	**8279158**
5	

小臂和带配管座的润滑脂配管
디퍼 암 및 윤활 배관 , 유압배관 장착브라켓 포함
Stiel und Schmierleitungen mit Sitz
Balancier et tuyauterie de lubr avec siège de tuyau
Dipper arm and grease piping with piping seat

Catalogue id	Group
20043	**975**
Illustr. No **1011707**	Section **500**
Issue **PUB 95A9920043**	Page **593**

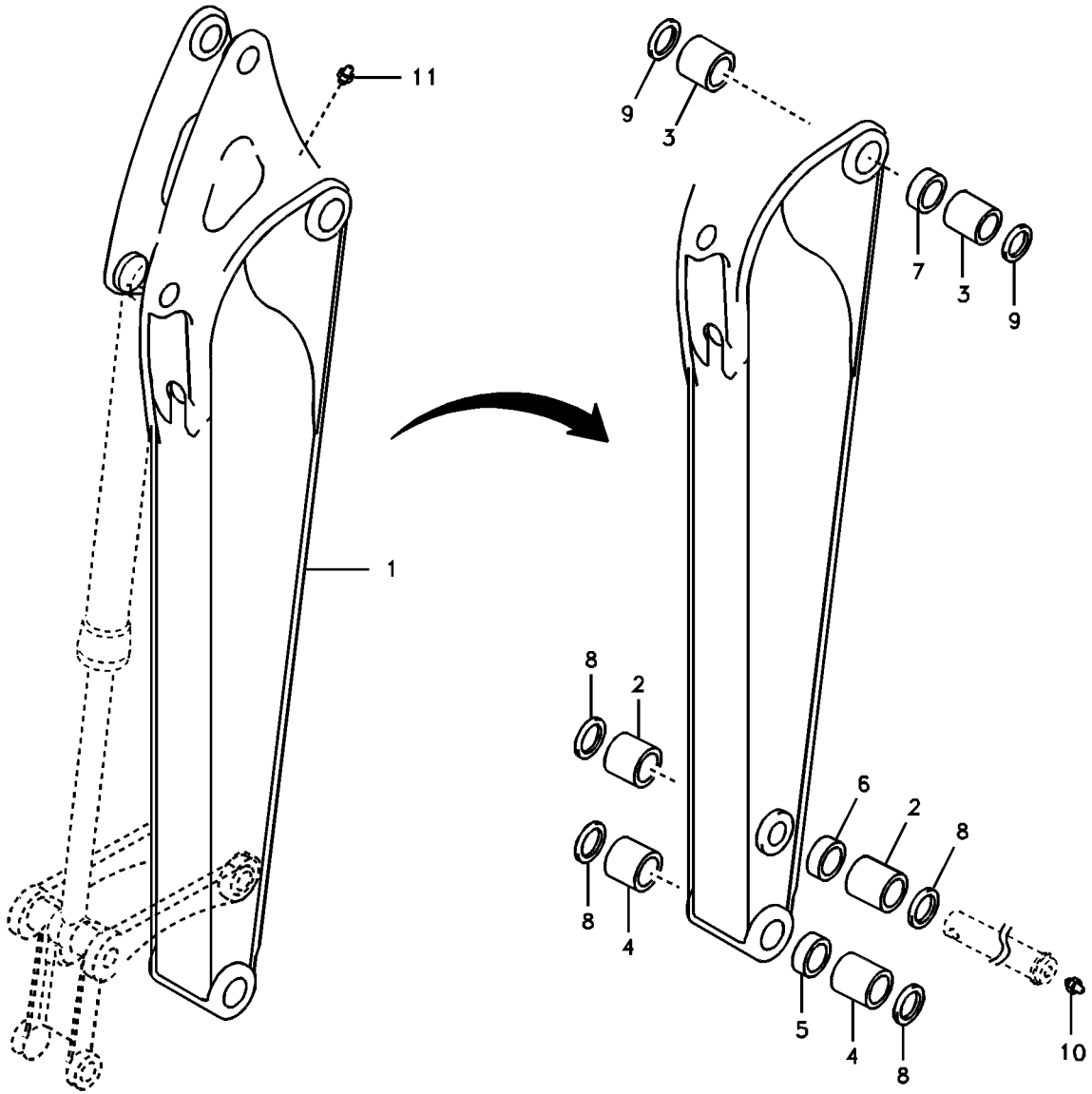
11
1
9
3
7
3
9
8
2
6
2
8
8
4
5
4
8
10

Fig.	Part No.	Quantity 1	2	3	PS	KIT	Description	Dénomination	Bezeichnung	품명	说明	Notes
1	**VOE 14598860**	1					Arm	Bras	Arm	암	臂	
	VOE 14598862		1				Arm	Bras	Arm	암	臂	
2	**VOE 14510769**	2	2				•Bushing	•Bague	•Buchse	• 부싱	• 衬套	
3	**VOE 14523638**	2	2				•Bushing	•Bague	•Buchse	• 부싱	• 轴衬	
4	**VOE 14524136**	2	2				•Bushing	•Bague	•Buchse	• 부싱	• 轴衬	
5	**VOE 14546527**	1	1				•Boss	•Bossage	•Warze	• 보스	• 轮毂	SER NO 11051-
6	**VOE 14524137**	1	1				•Bushing	•Bague	•Buchse	• 부싱	• 衬套	
7	**VOE 14523639**	1	1				•Boss	•Bossage	•Warze	• 보스	• 轮毂	
8	**VOE 14880729**	4	4				•Seal	•Joint	•Dichtring	• 시일	• 密封	
9	**VOE 14880730**	2	2				•Sealing	•Étanchéité	•dichtung	• 시일링	• 密封	
10	**VOE 914167**	2	2				Lubricating nipple	Graisseur	Schmiernippel	윤활 니플	润滑管嘴	SER NO 10001-11050
11	**VOE 914169**	1	1				Lubricating nipple	Graisseur	Schmiernippel	윤활 니플	润滑管嘴	SER NO 10001-11050

1	**8287960**	小臂和带配管座的润滑脂配管 디퍼 암 및 윤활 배관 , 유압배관 장착브라켓 포함 **Stiel und Schmierleitungen mit Sitz** **Balancier et tuyauterie de lubr avec siège de tuyau** **Dipper arm and grease piping with piping seat**	Catalogue id **20043**	Group **975**
2	**8287961**		Illustr. No **1011707**	Section **510**
3			Issue **PUB 95A9920043**	Page **595**
4				
5				

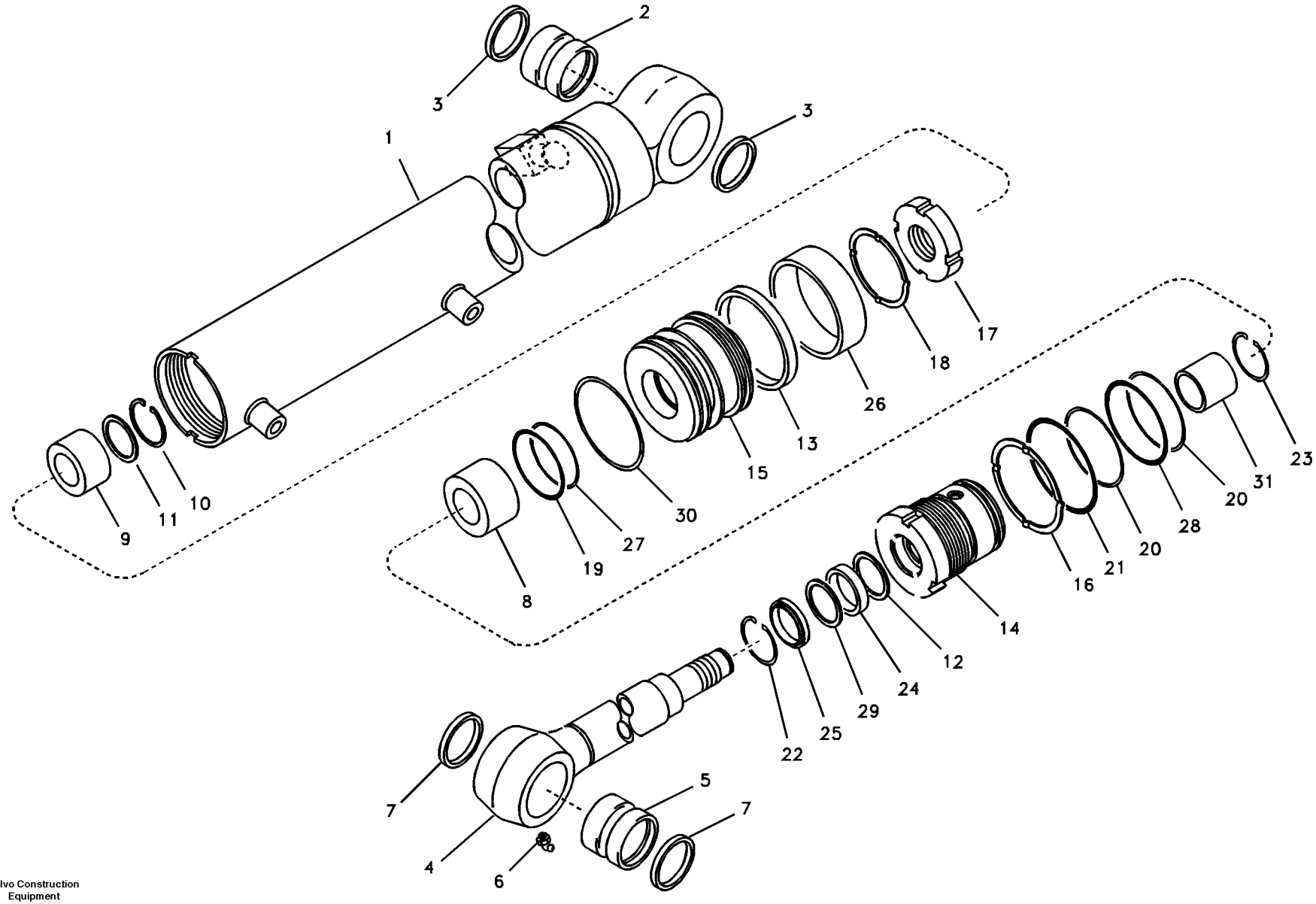

Volvo Construction Equipment

1011708

Fig.	Part No.	Quantity 1	2	3	PS	KIT	Description	Dénomination	Bezeichnung	품명	说明	Notes
	VOE 14519230	1			SS		Dipper Arm Cylinder...	Vérin de bras.....	Stielzylinder.....	디퍼 암 실린더.....	小臂油缸.....	
1	**VOE 14519375**	1			OP		•Tube	•Tube.....	•Rohr	• 튜브	• 缸筒.....	
2	**VOE 14519244**	1					••Bushing	••Bague	••Buchse.....	•• 부싱.....	•• 衬套.....	
3	**VOE 14881297**	2					••Seal	••Joint.....	••Dichtring	•• 시일.....	•• 密封.....	
4	**VOE 14519376**	1			SS		•Rod	•Monture.....	•Fuhler.....	• 로드	• 手柄.....	
5	**VOE 14519244**	1					••Bushing	••Bague	••Buchse.....	•• 부싱.....	•• 衬套.....	
6	**SA 9481-20002**	1			SS		••Nipple	••Raccord	••Nippel	•• 니플.....	•• 螺纹接头.....	
7	**VOE 14881297**	2					••Seal	••Joint.....	••Dichtring	•• 시일.....	•• 密封.....	
8	**SA 1146-01771**	1					•Cushion	•Coussin.....	•Sitzkissen.....	• 쿠션	• 坐垫.....	
9	**SA 1146-01800**	1			SS		•Cushion	•Coussin.....	•Sitzkissen.....	• 쿠션	• 缓冲.....	
10	**SA 1146-06630**	1					•Ring	•Anneau	•Ring.....	• 링.....	• 密封环.....	
11	**SA 1146-06640**	1					•Guard.....	•Protection.....	•Schutz.....	• 가드	• 护罩焊件.....	
12	**SA 1146-08240**	1				K	•Ring	•Bague	•Ring.....	• 링.....	• 环.....	
13	**VOE 14519360**	1				K	•Seal	•Joint	•Dichtring.....	• 시일	• 密封.....	
14	**VOE 14519377**	1			OP		•Head	•Tête.....	•Kopf	• 헤드	• 头.....	
15	**VOE 14519378**	1			OP		•Piston.....	•Piston.....	•Kolben.....	• 피스톤	• 活塞.....	
16	**VOE 14524097**	1					•Washer	•Rondelle.....	•Scheibe	• 와셔	• 垫圈.....	
17	**SA 9125-33000**	1					•Lock nut	•Contre-ecrou.....	•Sicherungsmutter.....	• 록 너트	• 锁紧螺母.....	
18	**SA 9216-04510**	1					•Washer	•Rondelle.....	•Scheibe	• 와셔	• 垫圈.....	
19	**SA 9511-12048**	1				K	•O-ring.....	•Joint torique	•O-Ring.....	•O 링	•o 型圈.....	
20	**VOE 990637**	2				K	•O-ring.....	•Joint torique	•O-Ring.....	•O 링	•o 型圈.....	(SA 9511-12075)
21	**SA 9511-22085**	1				K	•O-ring.....	•Joint Torique	•O-Ring.....	• 오링	•0 形圈.....	
22	**VOE 14880699**	1					•Ring	•Bague	•Ring.....	• 링.....	• 环.....	
23	**SA 9557-05000**	1					•Ring	•Anneau	•Ring.....	• 링.....	• 密封环.....	
24	**SA 9563-20553**	1				K	•Sealing.....	•Étanchéité.....	•dichtung	• 시일링	• 密封.....	
25	**VOE 14880777**	1				K	•Seal	•Joint	•Dichtring.....	• 시일	• 密封.....	
26	**SA 9565-20850**	1				K	•Ring	•Anneau	•Ring.....	• 링.....	• 密封环.....	
27	**SA 9566-30480**	1				K	•Ring	•Bague	•Ring.....	• 링.....	• 环.....	
28	**SA 9566-30750**	1				K	•Ring	•Anneau	•Ring.....	• 링.....	• 密封环.....	
29	**SA 9567-20551**	1				K	•Ring	•Bague	•Ring.....	• 링.....	• 环.....	

1	**8278736**	小臂油缸 디퍼 암 실린더 **Stielzylinder** **Vérin de bras** **Dipper arm cylinder**	Catalogue id **20043**	Group **975**
2			Illustr. No **1011708**	Section **1500**
3			Issue **PUB 95A9920043**	Page **597**
4				
5				

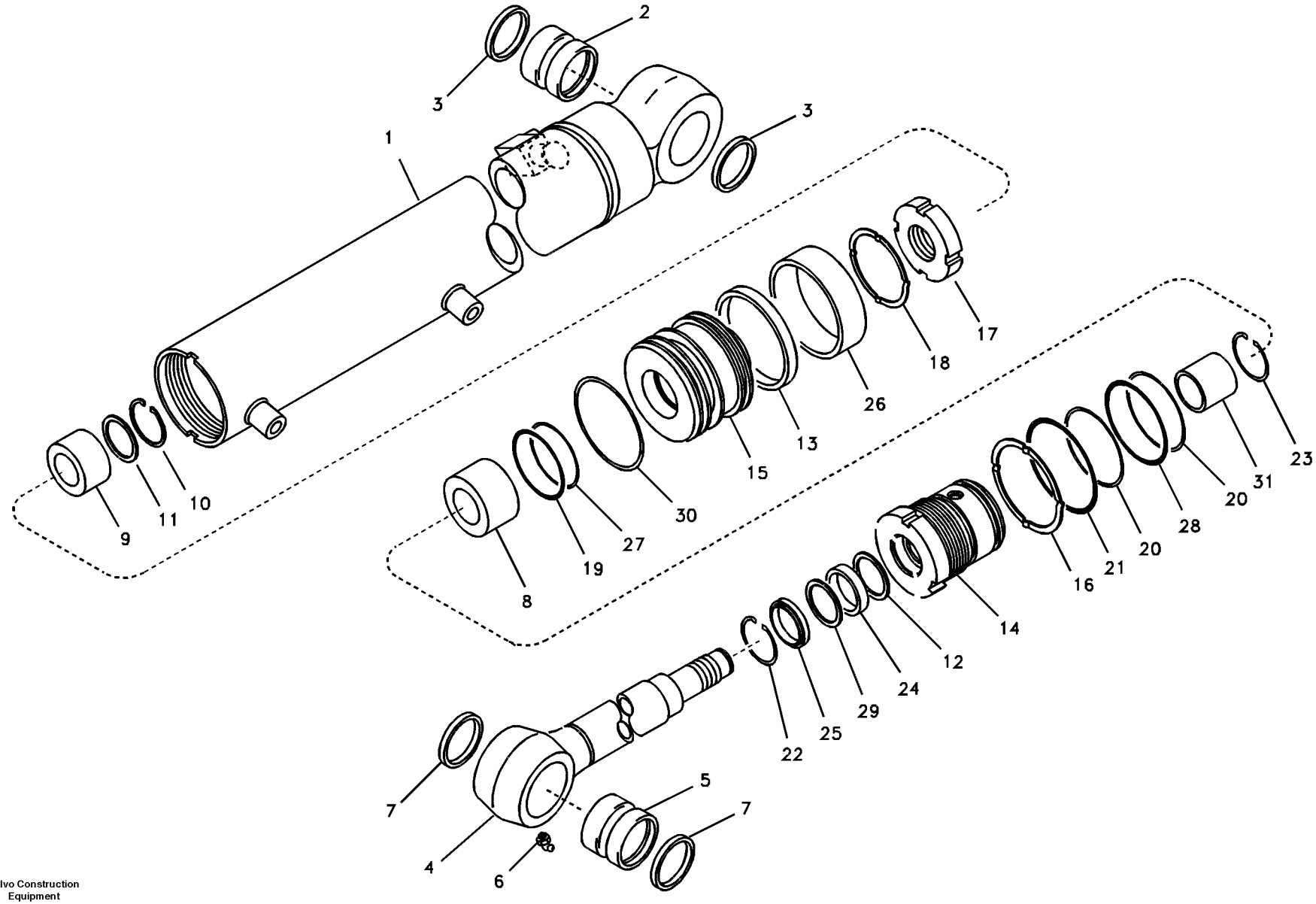

Volvo Construction Equipment

1011708

Fig.	Part No.	Quantity 1	2	3	P S	K I T	Description	Dénomination	Bezeichnung	품명	说明	Notes
30	**SA 9568-00850**	2				K	•Seal	•Joint	•Dichtring	• 시일	• 密封	
31	**SA 9612-05535**	1					•Bushing	•Bague	•Buchse	• 부싱	• 轴衬	
100	**VOE 14589163**	1					Sealing kit	Kit plombage	Plombiersatz	씰링 키트	密封套件	

1	**8278736**	小臂油缸 디퍼 암 실린더 **Stielzylinder** **Vérin de bras** **Dipper arm cylinder**	Catalogue id **20043**	Group **975**
2			Illustr. No **1011708**	Section **1500**
3			Issue **PUB 95A9920043**	Page **599**
4				
5				

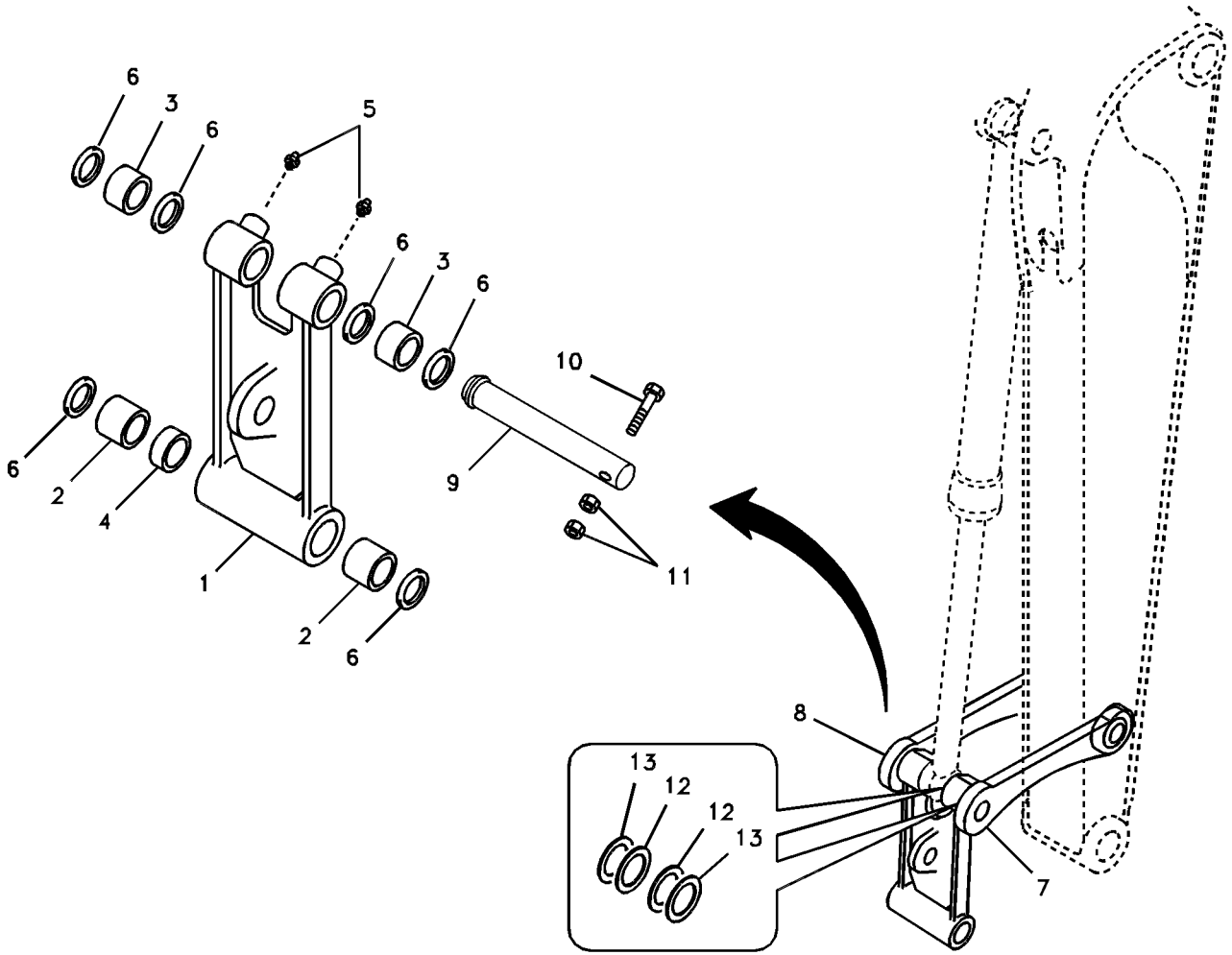
6
3
6
5
6
3
6
10
6
2
4
9
1
2
6
11
8
13
12
12
13
7

Fig.	Part No.	Quantity 1	2	3	PS	KIT	Description	Dénomination	Bezeichnung	품명	说明	Notes
	VOE 14510772	1					Connecting Rod	Bielle	Pleuel	커넥팅 로드	连杆	SER NO 10001-11050
	VOE 14608000	1					Connecting rod	Bielle	Pleuel	피스톤 로드	连接棒	(VOE 14546154) SER NO 11051-
	VOE 14532972		1				Connecting Rod	Bielle	Pleuel	커넥팅 로드	连杆	SER NO 10136-11050
	VOE 14566989		1				Connecting rod	Bielle	Pleuel	피스톤 로드	连接棒	(VOE 14546152) SER NO 11051-
1		1			NS		•Connecting Rod	•Bielle	•Pleuel	• 커넥팅 로드	• 连杆	
			1		NS		•Connecting Rod	•Bielle	•Pleuel	• 커넥팅 로드	• 连杆	
2	**VOE 14510769**	2	2				•Bushing	•Bague	•Buchse	• 부싱	• 衬套	
3	**VOE 14510770**	2	2				•Bushing	•Bague	•Buchse	• 부싱	• 衬套	
4	**VOE 14504227**	1					•Bushing	•Bague	•Buchse	• 부싱	• 衬套	SER NO 10001-11050
	VOE 14546527	1					•Boss	•Bossage	•Warze	• 보스	• 轮毂	SER NO 11051-
	VOE 14504227		1				•Bushing	•Bague	•Buchse	• 부싱	• 衬套	SER NO 10136-11050
	VOE 14546527		1				•Boss	•Bossage	•Warze	• 보스	• 轮毂	SER NO 11051-
5	**SA 9481-11003**	2					•Nipple	•Raccord	•Nippel	• 니플	• 螺纹接头	SER NO 10001-11050
	SA 9481-11003	2					•Nipple	•Raccord	•Nippel	• 니플	• 螺纹接头	SER NO 11051-
	SA 9481-11003		2				•Nipple	•Raccord	•Nippel	• 니플	• 螺纹接头	SER NO 10136-11050
	SA 9481-11003		2				•Nipple	•Raccord	•Nippel	• 니플	• 螺纹接头	SER NO 11051-
6	**VOE 14880729**	6	6				•Seal	•Joint	•Dichtring	• 시일	• 密封	
7	**VOE 14523651**	1			1		Yoke	Chape	Joch	요크	轭	LH S/N 10001-12512
	VOE 14571838	1			1		Yoke	Chape	Joch	이음쇠	轭	LH S/N 12513-
	VOE 14505011		1				Yoke	Chape	Joch	요크	轭	LH
8	**VOE 14523652**	1			1		Yoke	Chape	Joch	이음쇠	轭	RH S/N 10001-12512
	VOE 14571839	1			1		Yoke	Chape	Joch	이음쇠	轭	RH S/N 12513-
	VOE 14505012		1				Yoke	Chape	Joch	요크	轭	RH

1	**8278734**
2	**8279617 S/N 10136-**
3	**8284506**
4	
5	

活塞杆连杆
커넥팅로드 연결장치
Löffelgelenk
Articulations, liaison avec la tige de piston
Links to connecting rod

Catalogue id **20043**	Group **975**
Illustr. No **1011711**	Section **1900**
Issue **PUB 95A9920043**	Page **601**

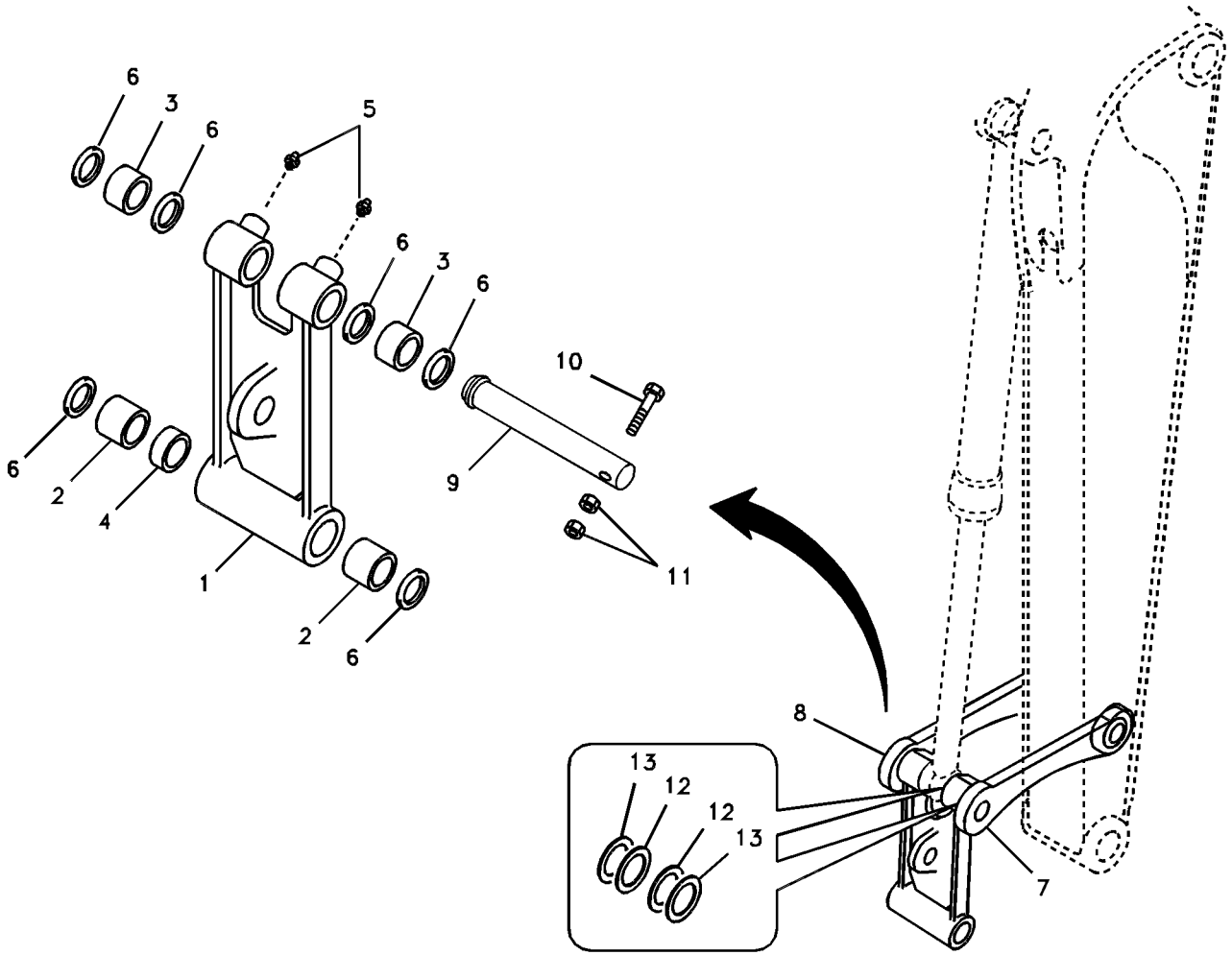
6
3
6
5
6
3
6
10
6
2
4
9
1
2
6
11
8
13
12
12
13
7

Fig.	Part No.	Quantity 1	2	3	PS	KIT	Description	Dénomination	Bezeichnung	품명	说明	Notes
9	**VOE 14519815**	1					Pin	Goupille	Stift	핀	销	(SA 1171-30101) SER NO 10001-10320
	VOE 14519815	1					Pin	Goupille	Stift	핀	销	SER NO 10321-11050
	VOE 14555458	1					Pin	Goupille	Stift	핀	销	(VOE 14532983) SER NO 11051-
	VOE 14555458		1				Pin	Goupille	Stift	핀	销	(VOE 14532983)
10	**SA 9011-21217**	1	1				Bolt	Boulon	Bolzen	볼트	螺栓	
11	**VOE 979019**	2	2				Hexagon nut	Écrou hexagonal	Sechskantmutter	육각 너트	六角螺母	
12	**SA 1171-30590**	4	4				Shim	Cale d'épaisseur	Passcheibe	심	垫片	
13	**SA 1171-30600**	4	4				Shim	Cale d'épaisseur	Passcheibe	심	垫片	

1	**8278734**	活塞杆连杆 커넥팅로드 연결장치 **Löffelgelenk** **Articulations, liaison avec la tige de piston** **Links to connecting rod**	Catalogue id **20043**	Group **975**
2	**8279617 S/N 10136-**		Illustr. No **1011711**	Section **1900**
3	**8284506**		Issue **PUB 95A9920043**	Page **603**
4				
5				

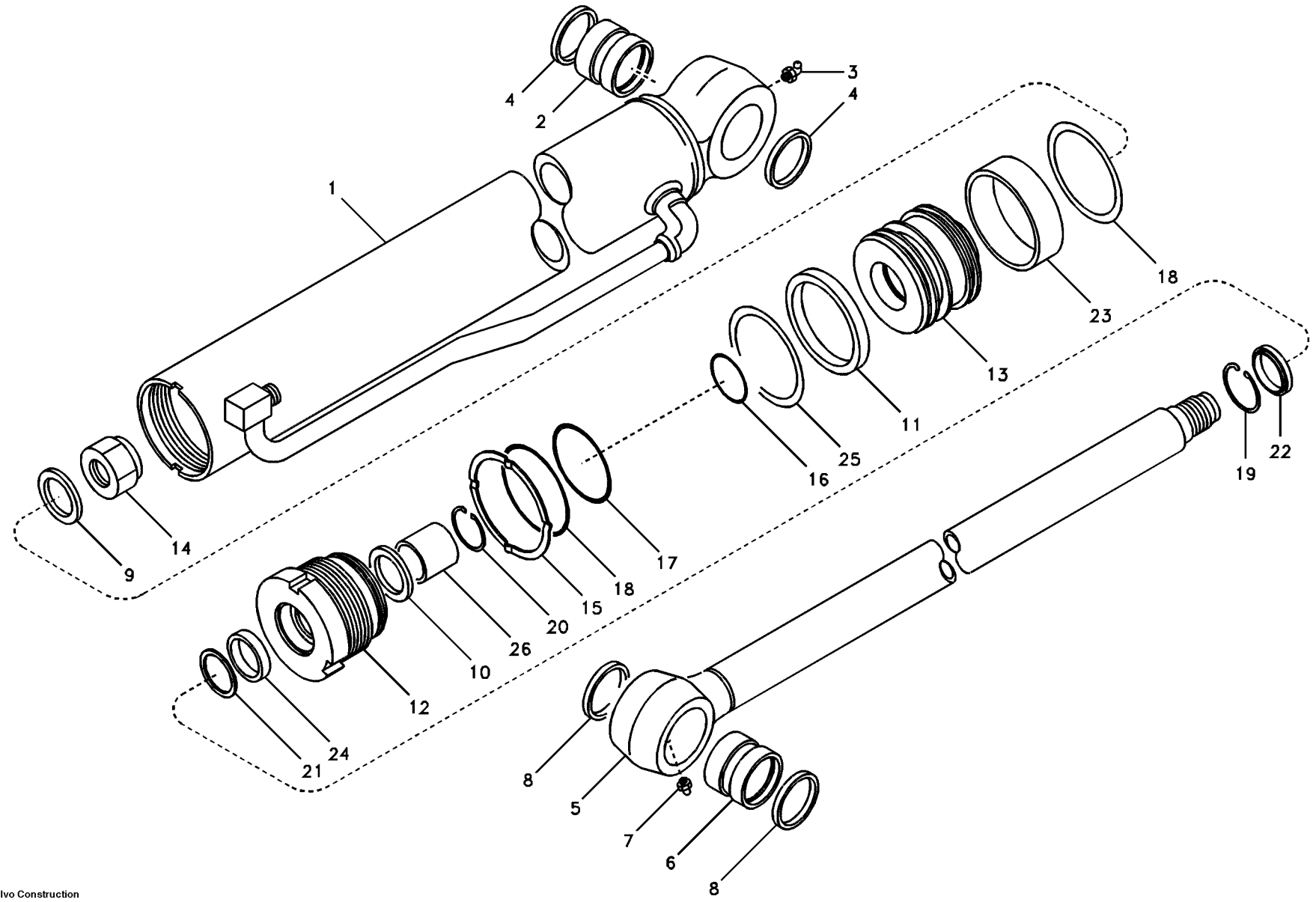

Volvo Construction Equipment

1011709

Fig.	Part No.	Quantity 1	2	3	PS	KIT	Description	Dénomination	Bezeichnung	품명	说明	Notes
	VOE 14519231	1			SS		Bucket Cylinder	Verin de godet	Löffelzylinder	버켓 실린더	铲斗油缸	SER NO 10001-10135
	VOE 14532855	1			SS		Bucket cylinder	Vérin godet	Löffelzylinder	버킷 실린더	铲斗汽缸	SER NO 10136-
1		1			SS		•Tube	•Tube	•Rohr	• 튜브	• 缸筒	
2	**VOE 14519245**	1					••Bushing	••Bague	••Buchse	•• 부싱	•• 衬套	
3	**SA 9481-20002**	1			SS		••Nipple	••Raccord	••Nippel	•• 니플	•• 螺纹接头	
4	**VOE 14880729**	2					••Seal	••Joint	••Dichtring	•• 시일	•• 密封	
5	**VOE 14501084**	1					•Rod	•Monture	•Fühler	• 로드	• 棒	
6	**VOE 14517954**	1					••Bushing	••Bague	••Buchse	•• 부싱	•• 轴衬	
7	**SA 9481-10003**	1					••Nipple	••Raccord	••Nippel	•• 니플	•• 螺纹接头	
8	**VOE 14880729**	2					••Seal	••Joint	••Dichtring	•• 시일	•• 密封	
9	**SA 1146-01780**	1					•Washer	•Rondelle	•Scheibe	• 와셔	• 垫圈	
10	**SA 1146-08230**	1				K	•Buffer Ring	•Butee	•Puffer Ring	• 버퍼 링	• 减震器环	
11	**VOE 14519361**	1				K	•Seal	•Joint	•Dichtring	• 시일	• 密封	
12		1					•Head	•Tete	•Kopf	• 헤드	• 活塞盖	
13		1					•Piston	•Piston	•Kolben	• 피스톤	• 活塞	
14	**SA 9125-30000**	1					•Lock nut	•Contre-ecrou	•Sicherungsmutter	• 록 너트	• 锁紧螺母	
15	**SA 9216-08010**	1					•Washer	•Rondelle	•Scheibe	• 와셔	• 垫圈	
16	**SA 9511-12038**	1				K	•O-ring	•Joint Torique	•O-Ring	• 오링	•0 形圈	
17	**SA 9511-12065**	1				K	•O-ring	•Joint Torique	•O-Ring	• 오링	•0 形圈	
18	**SA 9511-22075**	1				K	•O-ring	•Joint torique	•O-Ring	•O 링	•o 型圈	
19	**SA 9556-05000**	1					•Ring	•Anneau	•Ring	• 링	• 密封环	
20	**SA 9557-04500**	1					•Ring	•Anneau	•Ring	• 링	• 密封环	
21	**SA 9563-20500**	1				K	•Seal	•Joint	•Dichtring	• 시일	• 密封	
22	**SA 9564-20500**	1				K	•Sealing	•Étanchéité	•dichtung	• 시일링	• 密封	
23	**SA 9565-20750**	1				K	•Ring	•Anneau	•Ring	• 링	• 密封环	
24	**SA 9567-20500**	1				K	•Ring	•Bague	•Ring	• 링	• 环	
25	**SA 9568-00750**	2				K	•Seal	•Joint	•Dichtring	• 시일	• 密封	
26	**SA 9612-05035**	1					•Bushing	•Bague	•Buchse	• 부싱	• 轴衬	
100	**VOE 14589164**	1					Sealing kit	Kit plombage	Plombiersatz	씰링 키트	密封套件	

1	**8278737**	铲斗油缸 버켓 실린더 **Schaufelzylinder** **Vérin de godet** **Bucket cylinder**	Catalogue id **20043**	Group **975**
2			Illustr. No **1011709**	Section **2500**
3			Issue **PUB 95A9920043**	Page **605**
4				
5				

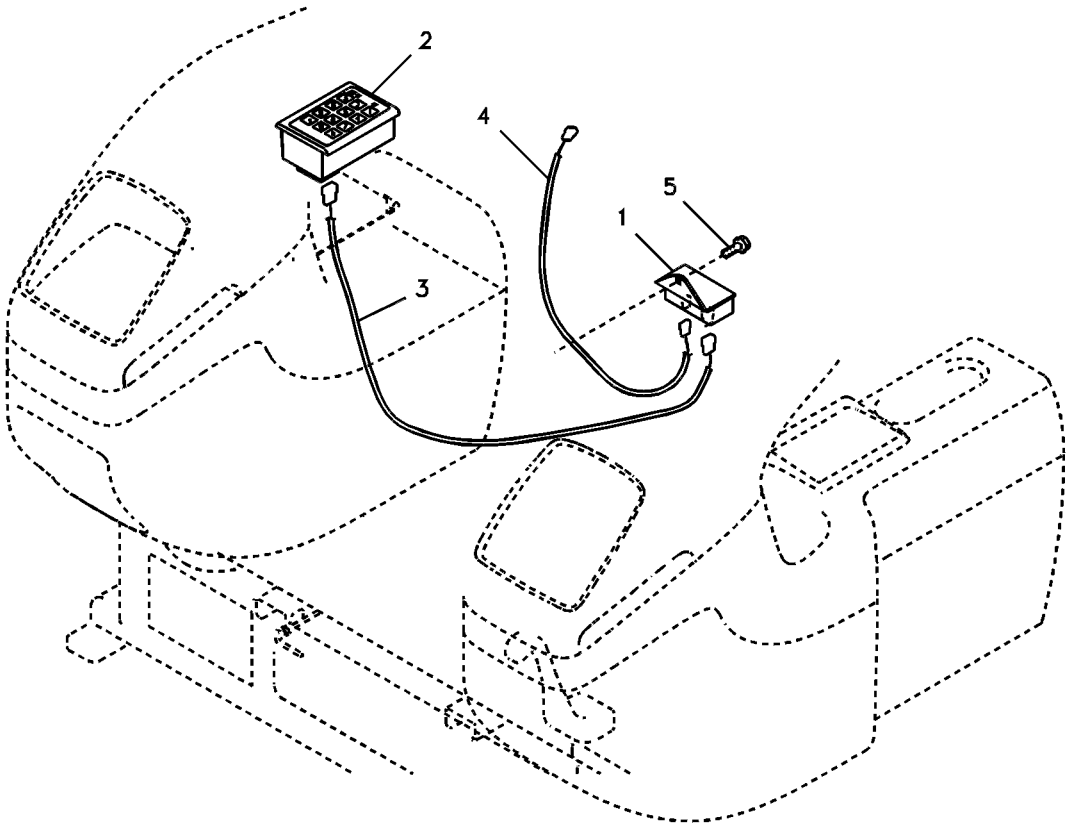
2
4
5
1
3

Fig.	Part No.	Quantity 1	2	3	PS	KIT	Description	Dénomination	Bezeichnung	품명	说明	Notes
1	**VOE 14510776**	1					Control Unit	Unité de commande	Steuereinheit	제어장치	控制组件	
2	**VOE 14510777**	1					Control Unit	Unité de commande	Steuereinheit	제어장치	控制组件	
3	**VOE 14519634**	1					Wire harness	Faisceau electrique	Kabelbaum	배선	线束	
4	**VOE 14526467**	1					Wire harness	Faisceau electrique	Kabelbaum	배선	线束	
5	**VOE 946471**	1					Flange screw	Vis à embase	Flanschschraube	플랜지 나사	法兰螺丝	

1	**8278722**	防盗系统 도난방지장치 **Diebstahlschutz** **Système antivol** **Antitheft system**	Catalogue id **20043**	Group **992**
2			Illustr. No **1011710**	Section **100**
3			Issue **PUB 95A9920043**	Page **607**
4				
5				

REPLACED PARTS 교체부품

PIÉCES PÉRIMÉES ET REMPLACÉES 被更换零件

ERSETZTE ARTIKEL

Catalogue id **20043** | Group **1000**

Issue **PUB 95A9920043** | Page **1**

Part No	Replaced by	Quantity
SA 1046-01500	* * * USE	
	SA 9742-10480	1.00
SA 1081-01420	* * * USE	
	VOE 14531426	1.00
SA 1081-01450	* * * USE	
	VOE 14531429	1.00
SA 1123-03600	* * * USE	
	VOE 14529197	1.00
SA 1146-01800	* * * USE	
	VOE 14529575	1.00
VOE 11714886	* * * USE	
	VOE 15013074	1.00
VOE 11801755	* * * USE	
	VOE 11807523	1.00
VOE 11802571	* * * USE	
	PJ 7418334	1.00
VOE 11803635	* * * USE	
	VOE 15139155	1.00
	VOE 15142659	1.00
VOE 11804592	* * * USE	
	VOE 15650148	1.00
VOE 14266040	* * * USE	
	VOE 14616304	1.00
VOE 14501410	* * * USE	
	VOE 14532404	1.00
	VOE 14532427	1.00
	VOE 978933	4.00
	VOE 955923	4.00
VOE 14501411	* * * USE	
	VOE 14532415	1.00
	VOE 14532420	1.00
	VOE 978933	4.00
	VOE 955923	4.00
VOE 14502506	* * * USE	
	VOE 14616302	SS
VOE 14507450	* * * USE	
	VOE 14515524	1.00
VOE 14507874	* * * USE	
	VOE 14616305	SS
VOE 14511867	* * * USE	
	VOE 14530856	SS
VOE 14517104	* * * USE	
	VOE 14530319	SS
VOE 14519230	* * * USE	
	VOE 14585074	1.00
VOE 14519231	* * * USE	
	VOE 14532855	SS
VOE 14519246	* * * USE	
	VOE 14539978	1.00
VOE 14519262	* * * USE	
	VOE 15193234	1.00
VOE 14519306	* * * USE	
	VOE 14554137	1.00
VOE 14519376	* * * USE	
	VOE 14585730	1.00
VOE 14519492	* * * USE	
	VOE 14530959	1.00
VOE 14519523	* * * USE	
	VOE 14531637	SS
VOE 14519629	* * * USE	
	VOE 14524424	1.00
VOE 14519637	* * * USE	
	VOE 14532949	SS
VOE 14520346	* * * USE	
	VOE 14530962	1.00
VOE 14520578	* * * USE	
	VOE 14520542	SS
VOE 14520754	* * * USE	
	VOE 14533063	SS
VOE 14521544	* * * USE	
	VOE 14533736	1.00
VOE 14521611	* * * USE	
	SA 9511-22065	1.00
VOE 14521911	* * * USE	
	VOE 14519242	1.00
VOE 14522182	* * * USE	
	VOE 14527608	1.00
VOE 14523616	* * * USE	
	VOE 14588963	1.00
VOE 14523962	* * * USE	
	VOE 14524470	1.00
VOE 14524111	* * * USE	
	VOE 14517748	1.00
VOE 14524206	* * * USE	
	VOE 14532951	SS
VOE 14524471	* * * USE	
	VOE 14519063	1.00
VOE 14525396	* * * USE	
	VOE 14523962	SS
VOE 14525595	* * * USE	
	VOE 14531679	1.00
	VOE 14531678	1.00
	VOE 14531710	1.00
	SA 9312-10450	1.00
	SA 9312-10300	1.00
	VOE 14531692	1.00
	VOE 946440	2.00
VOE 14526402	* * * USE	
	VOE 14578570	1.00
VOE 14526550	* * * USE	
	VOE 14536787	1.00
VOE 14526555	* * * USE	
	VOE 14536083	1.00
VOE 14526565	* * * USE	
	VOE 14528761	1.00
VOE 14526588	* * * USE	
	VOE 14528767	1.00
VOE 14526759	* * * USE	
	VOE 14531679	SS
	VOE 14531678	1.00
	VOE 14531710	SS
VOE 14526764	* * * USE	
	VOE 14630711	1.00
VOE 14526771	* * * USE	
	VOE 14533411	1.00
VOE 14526795	* * * USE	
	VOE 14615977	1.00
VOE 14526813	* * * USE	
	VOE 14623534	1.00
VOE 14527093	* * * USE	
	VOE 14577129	1.00
VOE 14531200	* * * USE	
	VOE 14530852	1.00
VOE 14531637	* * * USE	
	VOE 14536082	1.00
VOE 14531679	* * * USE	
	VOE 14543465	1.00
VOE 14532412	* * * USE	
	VOE 14654952	1.00
VOE 14532855	* * * USE	
	VOE 14590917	1.00
VOE 14532897	* * * USE	
	VOE 14579518	1.00
VOE 14532949	* * * USE	
	VOE 14536732	1.00
VOE 14532951	* * * USE	
	VOE 14536733	SS
VOE 14532974	* * * USE	
	VOE 14537043	OP
VOE 14533063	* * * USE	
	VOE 14535282	SS
VOE 14533410	* * * USE	
	VOE 14540754	SS
VOE 14543859	* * * USE	

Part No	Replaced by	Quantity
	VOE 14521583	1.00
VOE 14543925	* * * USE	
	VOE 14528169	1.00
VOE 14546094	* * * USE	
	VOE 14579522	1.00
VOE 14546141	* * * USE	
	VOE 14579524	1.00
VOE 14553160	* * * USE	
	VOE 14598686	1.00
VOE 14556261	* * * USE	
	VOE 14614032	1.00
VOE 14564772	* * * USE	
	VOE 14634766	1.00
VOE 14577957	* * * USE	
	VOE 14629995	1.00
VOE 14609505	* * * USE	
	VOE 14629988	1.00
VOE 14623785	* * * USE	
	VOE 14516405	1.00
VOE 14629999	* * * USE	
	VOE 14637623	1.00
PJ 5360342	* * * USE	
	VOE 11802737	1.00
SA 8210-03640	* * * USE	
	FOR EC35/EC45	
	VOE 11714644	1.00
	FORMC60	
	VOE 11714644	1.00
	FOR MC70	
	VOE 11714333	1.00
	FOR MC80	
	VOE 14521560	1.00
	FOR MC90/110	
	VOE 11714784	1.00
	FOR MC90HF/MC11	
	VOE 11714836	1.00
	FOR EC55	

Part No	Replaced by	Quantity
	SA 8210-04600	1.00
SA 8210-05320	* * * USE	
	VOE 11713560	1.00
SA 8210-05340	* * * USE	
	VOE 14521583	1.00
SA 8210-05520	* * * USE	
	FOR EC35/EC45	
	VOE 11714644	1.00
	FOR MC60	
	VOE 11714644	1.00
	FOR MC70	
	VOE 11714333	1.00
	FOR MC80	
	VOE 14521560	1.00
	FOR MC90/110	
	VOE 11714784	1.00
	FOR MC90HF/MC11	
	VOE 11714836	1.00
SA 8210-08770	* * * USE	
	SA 8210-01990	1.00
SA 8210-08810	* * * USE	
	VOE 14500478	SS
SA 8240-01740	* * * USE	
	VOE 11714494	1.00
VOE 940090	* * * USE	
	FOR VOLVO BM	
	VOE 13940090	SS
	FOR MICHIGAN	
	VOE 12000082	OP
VOE 945408	* * * USE	
	VOE 13945408	1.00
SA 9481-20002	* * * USE	
	SA 9481-21002	1.00
SA 9556-04000	* * * USE	
	VOE 14880696	SS
VOE 955894	OLD.THAN 3 YEAR	
VOE 965192	* * * USE	

Part No	Replaced by	Quantity
	VOE 13965192	SS
SA 9961-13318	* * * USE	
	VOE 14881129	1.00
SA 9961-13323	* * * USE	
	VOE 14881130	1.00
SA 9961-23307	* * * USE	
	VOE 14881191	1.00

Part No	Replaced by	Quantity

NUMERICAL INDEX

부품번호 색인

RÉPERTOIRE DE NUMÉROS

数字索引

NUMMERNREGISTER

Catalogue id **20043** | Group **1000** | Issue **PUB 95A9920043** | Page **1**

Part No	Group	Sect	Page
15646092	925	1050	559
15646102	925	1050	559
PJ 4370038	775	500	261
PJ 4370038	775	1000	269
PJ 5360342	914	2100	483
SA 1010-60030	911	100	415
SA 1022-04921	916	300	499
SA 1025-01520	870	100	345
SA 1025-01530	870	100	345
SA 1025-01540	870	100	345
SA 1030-61460	914	300	465
SA 1040-20240	911	100	415
SA 1040-20270	234	100	93
SA 1040-20270	911	100	415
SA 1040-20290	234	100	93
SA 1040-20290	911	100	415
SA 1040-20360	911	100	415
SA 1040-20410	911	100	415
SA 1040-23870	911	100	415
SA 1040-65471	924	200	523
SA 1040-65471	924	1000	533
SA 1040-80490	916	1300	505
SA 1040-80490	924	400	527
SA 1046-01370	443	200	235
SA 1046-01380	443	200	235
SA 1046-01500	974	3000	587
SA 1048-10540	914	200	463
SA 1070-23180	925	600	549
SA 1070-23190	925	600	549
SA 1071-00420	925	600	549
SA 1071-01850	925	600	549
SA 1075-00060	927	100	569
SA 1081-01420	775	900	267
SA 1081-01430	775	900	267
SA 1081-01440	775	900	267
SA 1081-01450	775	900	267
SA 1081-01460	775	900	267
SA 1112-00830	218	100	89
SA 1122-01230	352	100	157
SA 1122-01230	356	100	159
SA 1122-01230	356	300	161
SA 1123-00480	364	100	173
SA 1123-03600	364	100	173
SA 1146-01771	974	3000	587
SA 1146-01771	975	1500	597
SA 1146-01780	971	600	575
SA 1146-01780	975	2500	605
SA 1146-01800	975	1500	597
SA 1146-02080	971	600	575
SA 1146-02090	971	600	575
SA 1146-02120	443	200	235
SA 1146-02130	443	200	235
SA 1146-02140	443	200	235
SA 1146-06630	971	600	575
SA 1146-06630	975	1500	597
SA 1146-06640	975	1500	597
SA 1146-06870	927	500	571
SA 1146-06950	971	600	575
SA 1146-08170	927	500	571
SA 1146-08220	971	600	575
SA 1146-08230	975	2500	605
SA 1146-08240	974	3000	587
SA 1146-08240	975	1500	597
SA 1171-30580	974	200	581
SA 1171-30590	925	100	539
SA 1171-30590	925	200	541
SA 1171-30590	925	300	543
SA 1171-30590	925	400	545
SA 1171-30590	925	500	547
SA 1171-30590	925	600	549
SA 1171-30590	925	1550	567
SA 1171-30590	927	100	569
SA 1171-30590	975	100	591
SA 1171-30590	975	1900	603
SA 1171-30600	925	100	539
SA 1171-30600	925	200	541
SA 1171-30600	925	300	543
SA 1171-30600	925	400	545
SA 1171-30600	925	500	547
SA 1171-30600	925	600	549
SA 1171-30600	925	1500	565
SA 1171-30600	925	1550	567
SA 1171-30600	975	100	591
SA 1171-30600	975	1900	603
SA 1171-30610	974	100	579
SA 1171-30610	974	200	581
SA 1171-30610	975	100	591
SA 1171-30620	974	100	579
SA 1171-30620	974	200	581
SA 1171-30620	975	100	591
SA 1171-30640	974	200	581
SA 1173-30091	974	100	579
SA 1175-30040	927	100	569
SA 1181-00440	775	900	267
SA 1181-00471	775	900	267
SA 1192-02820	897	100	389
SA 1192-02820	897	300	397
SA 1192-02830	897	100	389
SA 1192-02830	897	300	397
SA 1192-02910	897	100	389
SA 1192-02910	897	300	397
SA 1192-03620	897	100	389
SA 1192-03620	897	300	397
SA 1192-03630	897	200	393
SA 1192-03630	897	300	399
SA 1192-03730	897	100	389
SA 1192-03730	897	300	397
SA 1192-03760	897	200	393
SA 1192-03760	897	300	397
SA 1192-03820	897	100	389
SA 1192-03820	897	300	399
SA 1192-04690	897	100	389
SA 1192-04690	897	300	397
SA 1192-05070	897	200	393
SA 1192-05070	897	300	397
SA 1192-05180	897	200	393
SA 1192-30180	897	200	393
SA 1192-30180	897	300	397
SA 1192-30720	897	200	393
SA 2043-00120	924	1100	535
SA 2073-00920	974	200	581
SA 2368943	841	100	323
SA 7114-12700	431	100	215
SA 7117-15230	431	100	215
SA 7118-23430	431	100	215
SA 7118-23440	431	100	215
SA 7118-23460	431	100	215
SA 7147-00150	431	100	215
SA 7242-11040	914	800	475
SA 7273-10480	912	200	435
SA 7273-10480	912	300	439
SA 7273-10751	912	300	439
SA 7273-10751	912	400	443
SA 7273-10751	913	200	455
SA 8210-00380	237	100	113
SA 8210-00390	237	100	113
SA 8210-00400	237	100	113
SA 8210-00410	237	100	113
SA 8210-00420	237	100	113
SA 8210-00430	237	100	113
SA 8210-01860	263	100	133
SA 8210-01990	210	200	57
SA 8210-01990	211	100	61
SA 8210-02780	210	200	57
SA 8210-02780	262	200	129
SA 8210-02780	262	250	131
SA 8210-03640	215	100	75
SA 8210-03660	214	200	73
SA 8210-03700	215	250	81
SA 8210-04580	215	100	75
SA 8210-04720	213	100	71
SA 8210-04820	210	200	57
SA 8210-04820	263	100	133
SA 8210-04840	210	200	57
SA 8210-04840	262	200	129
SA 8210-04840	262	250	131
SA 8210-05000	331	100	155
SA 8210-05010	331	100	155
SA 8210-05240	236	110	109
SA 8210-05290	331	100	155
SA 8210-05300	215	200	79
SA 8210-05320	212	100	65
SA 8210-05340	263	100	133
SA 8210-05460	263	200	135
SA 8210-05520	215	100	75
SA 8210-05520	216	100	83
SA 8210-05600	220	300	91
SA 8210-05610	236	110	109
SA 8210-05660	236	110	107
SA 8210-05670	236	150	111
SA 8210-08770	210	200	57
SA 8210-08770	211	100	61
SA 8210-08800	235	200	101
SA 8210-08800	263	100	133
SA 8210-08810	215	100	75

Part No	Group	Sect	Page
SA 8210-08850	211	200	63
SA 8210-08860	210	200	57
SA 8210-08860	215	200	77
SA 8210-08860	236	110	109
SA 8210-08900	331	100	155
SA 8230-00790	913	200	453
SA 8230-01150	912	300	439
SA 8230-01170	912	200	435
SA 8230-02690	441	200	221
SA 8230-02810	775	700	263
SA 8230-20520	441	200	225
SA 8230-22960	441	200	225
SA 8230-22990	913	200	455
SA 8230-23010	913	300	457
SA 8230-23400	441	200	223
SA 8230-23430	441	200	221
SA 8230-23440	441	200	221
SA 8230-23450	441	200	221
SA 8230-23460	441	200	221
SA 8230-23470	441	200	221
SA 8230-23520	441	200	223
SA 8230-25530	913	200	453
SA 8230-25640	914	800	475
SA 8230-28240	913	200	455
SA 8230-31150	913	200	453
SA 8230-31150	913	300	457
SA 8230-33630	441	200	223
SA 8230-33630	913	200	455
SA 8230-33680	441	200	223
SA 8230-33730	441	200	225
SA 8230-33740	441	200	225
SA 8230-37030	912	200	435
SA 8230-37030	912	300	439
SA 8230-37030	912	400	443
SA 8240-00500	371	100	181
SA 8240-01030	236	110	107
SA 8240-01140	213	100	71
SA 8240-01590	236	150	111
SA 8240-01740	214	200	73
SA 8240-01740	262	200	129
SA 8240-01960	331	100	155
SA 8240-02060	215	200	77
SA 8240-02080	262	200	129
SA 8240-03320	914	800	475
SA 8283-25440	914	800	475
SA 9011-10607	914	3000	495
SA 9011-11204	974	100	579
SA 9011-11204	974	200	581
SA 9011-11204	975	100	591
SA 9011-11207	911	800	429
SA 9011-11408	775	1200	273
SA 9011-11608	775	1100	271
SA 9011-11608	974	200	583
SA 9011-21009	911	800	429
SA 9011-21214	775	900	267
SA 9011-21217	925	600	549
SA 9011-21217	927	100	569
SA 9011-21217	975	100	591
SA 9011-21217	975	1900	603
SA 9011-21218	974	100	579
SA 9011-21218	974	200	581
SA 9011-21219	927	100	569
SA 9011-21219	974	200	583
SA 9011-21221	974	200	583
SA 9011-22015	716	200	251
SA 9016-10503	275	100	139
SA 9016-10503	275	200	141
SA 9016-20811	912	200	435
SA 9021-10405	364	100	173
SA 9023-10803	927	500	571
SA 9025-04002	821	200	305
SA 9025-04003	371	800	193
SA 9025-04003	870	150	349
SA 9025-04003	870	200	357
SA 9025-04003	873	150	363
SA 9025-04003	873	200	369
SA 9025-05002	870	150	349
SA 9025-05002	870	500	359
SA 9025-05002	873	150	363
SA 9027-10401	393	200	207
SA 9111-10500	275	100	139
SA 9111-32400	775	800	265
SA 9125-30000	975	2500	605
SA 9125-33000	974	3000	587
SA 9125-33000	975	1500	597
SA 9131-11200	821	200	307
SA 9211-06000	275	200	141
SA 9211-06000	914	2100	483
SA 9211-08000	235	100	97
SA 9211-08000	252	100	119
SA 9211-08000	256	100	121
SA 9211-08000	261	300	127
SA 9211-08000	914	3000	495
SA 9211-08000	924	700	529
SA 9211-08000	924	1600	537
SA 9211-10000	234	100	93
SA 9211-10000	261	100	123
SA 9211-10000	821	300	309
SA 9211-10000	911	100	415
SA 9211-10000	914	100	459
SA 9211-10000	914	300	467
SA 9211-10000	916	300	499
SA 9211-10000	927	100	569
SA 9211-12000	234	100	93
SA 9211-12000	261	300	127
SA 9211-12000	715	100	245
SA 9211-12000	715	200	247
SA 9211-12000	821	300	309
SA 9211-12000	821	300	311
SA 9211-12000	911	100	415
SA 9211-20000	716	200	251
SA 9213-04000	364	100	173
SA 9213-14000	775	1200	273
SA 9216-04510	974	3000	587
SA 9216-04510	975	1500	597
SA 9216-08010	975	2500	605
SA 9285-16000	852	100	331
SA 9312-00004	235	100	97
SA 9312-00004	261	100	123
SA 9312-00004	363	200	171
SA 9312-00004	911	100	415
SA 9312-00005	261	100	123
SA 9312-00005	261	300	127
SA 9312-00008	234	300	95
SA 9312-10250	261	100	123
SA 9312-10300	256	100	121
SA 9312-10300	911	800	429
SA 9312-10350	256	100	121
SA 9312-10350	870	150	353
SA 9312-10350	873	150	365
SA 9312-10450	261	100	123
SA 9314-02200	911	700	427
SA 9314-02200	914	2300	489
SA 9314-02200	916	1300	505
SA 9314-02200	924	400	527
SA 9314-02200	924	1100	535
SA 9315-01401	261	100	123
SA 9315-01401	911	100	415
SA 9321-10509	914	3000	495
SA 9323-07535	925	100	539
SA 9323-07535	925	200	541
SA 9323-07535	925	300	543
SA 9323-07535	925	400	545
SA 9323-07535	925	500	547
SA 9323-07535	925	1500	565
SA 9323-07535	925	1550	567
SA 9325-06012	431	100	215
SA 9325-10045	775	800	265
SA 9326-05000	914	3000	495
SA 9326-06000	275	200	141
SA 9326-10000	914	3000	495
SA 9401-04616	911	200	419
SA 9403-04610	914	2300	489
SA 9403-14625	911	300	421
SA 9411-91970	492	100	237
SA 9411-92190	914	2400	493
SA 9411-92350	914	600	471
SA 9411-92350	914	2200	487
SA 9411-92350	916	300	499
SA 9411-92350	916	1300	505
SA 9411-92350	924	200	523
SA 9411-92360	914	300	465
SA 9411-93390	924	200	523
SA 9411-93390	924	700	529
SA 9411-93900	914	600	471
SA 9411-95190	914	2100	483
SA 9411-95190	916	300	499
SA 9411-95190	924	700	531
SA 9411-95440	914	100	459
SA 9411-95440	916	300	499
SA 9412-11020	911	300	421
SA 9412-11020	914	100	459
SA 9412-11020	914	100	461
SA 9412-11020	914	200	463
SA 9412-11020	914	2100	483

NUMERICAL INDEX

RÉPERTOIRE DE NUMÉROS

NUMMERNREGISTER

부품번호 색인

数字索引

NUMERICAL INDEX

RÉPERTOIRE DE NUMÉROS

NUMMERNREGISTER

부품번호 색인

数字索引

Catalogue id	Group
20043	**1000**
Issue	Page
PUB 95A9920043	**3**

Part No	Group	Sect	Page
SA 9412-11020	914	2150	485
SA 9412-11020	914	2200	487
SA 9412-11020	916	300	499
SA 9412-11020	916	1300	505
SA 9412-11020	924	200	523
SA 9412-11020	924	1000	533
SA 9412-11030	911	300	421
SA 9412-11030	911	400	423
SA 9412-11030	914	300	465
SA 9412-11030	914	400	469
SA 9412-11030	971	100	573
SA 9412-11050	911	600	425
SA 9412-11050	914	2300	489
SA 9412-11090	914	200	463
SA 9412-11090	914	300	465
SA 9412-11090	924	200	523
SA 9412-11120	914	2400	493
SA 9412-11150	911	400	423
SA 9412-11150	914	300	467
SA 9412-11150	924	1000	533
SA 9412-11150	971	100	573
SA 9412-11153	924	1000	533
SA 9412-11155	911	400	423
SA 9412-11155	914	300	465
SA 9412-11155	971	100	573
SA 9412-11170	914	2300	489
SA 9412-12020	914	2100	483
SA 9412-12020	916	300	499
SA 9412-31010	914	300	465
SA 9412-31020	914	300	465
SA 9412-31030	914	100	459
SA 9412-31030	914	300	465
SA 9412-31030	914	400	469
SA 9412-31030	914	2200	487
SA 9412-31040	914	300	465
SA 9412-31040	914	2400	493
SA 9412-31050	914	300	465
SA 9412-43010	492	100	237
SA 9412-43020	914	300	465
SA 9412-43030	911	400	423
SA 9412-43030	924	1600	537
SA 9412-43090	911	400	423
SA 9412-43090	914	300	465
SA 9413-11010	914	100	459
SA 9413-11010	914	200	463
SA 9413-11010	914	300	465
SA 9413-11010	914	2100	483
SA 9413-11010	914	2200	487
SA 9413-11010	916	300	499
SA 9413-11010	916	1300	505
SA 9413-11010	924	200	523
SA 9413-11010	924	1000	533
SA 9413-11020	911	400	423
SA 9413-11020	914	400	469
SA 9413-11020	971	100	573
SA 9413-11030	914	2300	489
SA 9413-11040	911	600	425
SA 9413-11040	914	2300	489
SA 9413-11170	914	300	465
SA 9413-11190	914	300	465
SA 9413-31010	914	300	465
SA 9413-31020	914	2200	487
SA 9413-31030	914	2400	493
SA 9413-43010	974	200	583
SA 9414-11010	911	300	421
SA 9414-11020	914	300	465
SA 9414-31020	914	400	469
SA 9415-11021	911	400	423
SA 9415-11021	912	100	431
SA 9415-11021	914	100	459
SA 9415-11021	914	400	469
SA 9415-11021	916	100	497
SA 9415-11021	916	900	503
SA 9415-11021	924	200	523
SA 9415-11022	916	300	499
SA 9415-11022	916	1300	505
SA 9415-11032	431	100	215
SA 9415-11032	916	300	499
SA 9415-11041	916	8100	511
SA 9415-11042	916	300	499
SA 9415-11042	916	1300	505
SA 9415-31021	914	2200	487
SA 9415-35011	916	2100	509
SA 9415-35021	916	2100	509
SA 9415-43012	775	800	265
SA 9415-43012	775	900	267
SA 9415-43012	775	1000	269
SA 9415-43012	775	1100	271
SA 9415-43032	443	200	235
SA 9416-11091	914	100	459
SA 9416-11091	916	1300	505
SA 9416-11091	924	400	527
SA 9416-11101	924	1100	535
SA 9419-11010	911	200	419
SA 9419-11010	911	300	421
SA 9419-11010	911	700	427
SA 9419-11010	914	2300	489
SA 9419-11010	916	300	499
SA 9419-11010	916	8100	511
SA 9419-11020	914	2300	491
SA 9419-11020	916	2100	509
SA 9419-11040	916	2100	509
SA 9419-21010	911	200	419
SA 9419-21010	916	1300	505
SA 9419-21020	914	2300	489
SA 9419-21020	914	2300	491
SA 9419-21030	911	800	429
SA 9426-10020	914	2100	483
SA 9426-10020	916	300	499
SA 9426-20050	386	100	201
SA 9451-02205	914	200	463
SA 9451-02205	924	1000	533
SA 9451-02206	914	200	463
SA 9451-02207	914	200	463
SA 9451-02214	914	100	459
SA 9451-02220	914	100	459
SA 9451-02222	914	100	459
SA 9451-02236	914	100	459
SA 9451-02241	914	100	459
SA 9451-02248	924	200	523
SA 9451-02250	914	100	459
SA 9451-02760	924	400	527
SA 9451-03206	914	300	465
SA 9451-03208	924	1600	537
SA 9451-03660	924	1100	535
SA 9451-12226	911	300	421
SA 9451-13125	911	300	421
SA 9451-42560	924	400	527
SA 9451-43660	924	1100	535
SA 9452-03212	914	300	465
SA 9452-04225	914	2300	489
SA 9452-05219	911	600	425
SA 9452-05225	914	2300	489
SA 9453-02207	914	300	465
SA 9453-02208	914	100	459
SA 9453-02208	914	200	463
SA 9453-02208	924	1000	533
SA 9453-02209	914	600	471
SA 9453-02210	914	600	471
SA 9453-02210	914	2200	487
SA 9453-02210	924	1000	533
SA 9453-02211	914	200	463
SA 9453-02212	914	2100	483
SA 9453-02213	914	400	469
SA 9453-02213	914	2100	483
SA 9453-02213	914	2150	485
SA 9453-02214	914	2100	483
SA 9453-02214	914	2200	487
SA 9453-02214	924	1000	533
SA 9453-02215	914	100	461
SA 9453-02215	914	2100	483
SA 9453-02217	914	100	461
SA 9453-02217	914	2150	485
SA 9453-02218	914	100	461
SA 9453-02218	914	400	469
SA 9453-02219	914	100	459
SA 9453-02219	914	300	465
SA 9453-02219	914	2100	483
SA 9453-02219	914	2150	485
SA 9453-02220	914	100	459
SA 9453-02221	914	2150	485
SA 9453-02222	914	2200	487
SA 9453-02227	914	300	465
SA 9453-02232	914	300	465
SA 9453-02654	916	1300	505
SA 9453-02707	916	300	499
SA 9453-02711	924	200	523
SA 9453-02724	924	200	523
SA 9453-02728	914	300	465
SA 9453-03207	914	300	467
SA 9453-03213	914	300	467
SA 9453-03216	914	300	467
SA 9453-03228	914	300	467
SA 9453-03241	914	400	469
SA 9453-03244	914	2400	493

Part No	Group	Sect	Page
SA 9453-03246	914	300	467
SA 9453-03511	971	100	573
SA 9453-03515	971	100	573
SA 9453-03715	911	400	423
SA 9453-03717	911	400	423
SA 9453-05227	911	600	425
SA 9453-42654	916	1300	505
SA 9455-02216	914	600	471
SA 9481-10003	971	600	575
SA 9481-10003	974	3000	587
SA 9481-10003	975	2500	605
SA 9481-11003	492	100	237
SA 9481-11003	925	100	539
SA 9481-11003	925	200	541
SA 9481-11003	925	300	543
SA 9481-11003	925	400	545
SA 9481-11003	925	500	547
SA 9481-11003	925	600	549
SA 9481-11003	925	1500	565
SA 9481-11003	974	200	583
SA 9481-11003	975	500	593
SA 9481-11003	975	1900	601
SA 9481-20002	975	1500	597
SA 9481-20002	975	2500	605
SA 9481-21002	974	200	583
SA 9481-21002	975	500	593
SA 9481-30002	974	3000	587
SA 9511-12011	362	200	165
SA 9511-12011	364	300	177
SA 9511-12011	911	300	421
SA 9511-12011	911	400	423
SA 9511-12011	914	100	461
SA 9511-12011	914	200	463
SA 9511-12011	914	300	467
SA 9511-12011	914	400	469
SA 9511-12011	914	600	471
SA 9511-12011	914	2100	483
SA 9511-12011	914	2150	485
SA 9511-12011	914	2200	487
SA 9511-12011	914	2400	493
SA 9511-12011	916	100	497
SA 9511-12011	916	300	499
SA 9511-12011	916	900	503
SA 9511-12011	916	1300	505
SA 9511-12011	924	200	523
SA 9511-12011	924	1000	533
SA 9511-12014	431	100	215
SA 9511-12014	911	300	421
SA 9511-12014	911	400	423
SA 9511-12014	914	300	467
SA 9511-12014	914	400	469
SA 9511-12014	916	300	499
SA 9511-12024	911	600	425
SA 9511-12024	914	2300	489
SA 9511-12024	916	2100	509
SA 9511-12029	911	600	425
SA 9511-12038	971	600	575
SA 9511-12038	975	2500	605
SA 9511-12048	974	3000	587
SA 9511-12048	975	1500	597
SA 9511-12060	927	500	571
SA 9511-12065	975	2500	605
SA 9511-12080	443	200	235
SA 9511-12090	974	3000	587
SA 9511-12100	443	200	235
SA 9511-12100	927	500	571
SA 9511-12240	431	100	215
SA 9511-22035	775	800	265
SA 9511-22075	975	2500	605
SA 9511-22085	913	200	453
SA 9511-22085	971	600	575
SA 9511-22085	975	1500	597
SA 9511-22095	443	200	235
SA 9511-22100	974	3000	587
SA 9511-42904	914	300	467
SA 9511-42906	914	100	461
SA 9511-42906	914	300	467
SA 9511-42906	914	400	469
SA 9511-42906	914	2200	487
SA 9511-42908	911	200	419
SA 9511-42908	914	300	467
SA 9512-02014	911	200	419
SA 9512-02014	911	300	421
SA 9512-02014	914	2300	489
SA 9512-02014	916	100	497
SA 9512-02014	916	300	499
SA 9512-02014	916	900	503
SA 9512-02014	916	1300	505
SA 9512-02014	916	2000	507
SA 9512-02014	916	2100	509
SA 9512-02014	916	8100	511
SA 9512-02018	916	2100	509
SA 9512-02210	911	400	423
SA 9512-02210	916	100	497
SA 9512-02210	916	900	503
SA 9531-00120	914	3000	495
SA 9541-01030	431	100	215
SA 9541-01030	775	1000	269
SA 9541-01030	775	1100	271
SA 9541-01035	431	100	215
SA 9541-02062	775	900	267
SA 9556-04000	775	700	263
SA 9556-04500	971	600	575
SA 9556-05000	975	2500	605
SA 9556-07000	927	500	571
SA 9557-04000	971	600	575
SA 9557-04500	975	2500	605
SA 9557-05000	974	3000	587
SA 9557-05000	975	1500	597
SA 9557-06000	927	500	571
SA 9563-20450	971	600	575
SA 9563-20500	975	2500	605
SA 9563-20553	974	3000	587
SA 9563-20553	975	1500	597
SA 9563-20701	927	500	571
SA 9564-20450	971	600	575
SA 9564-20500	975	2500	605
SA 9564-20700	927	500	571
SA 9565-11100	927	500	571
SA 9565-20750	975	2500	605
SA 9565-20850	971	600	575
SA 9565-20850	975	1500	597
SA 9566-10180	441	200	225
SA 9566-10180	912	200	433
SA 9566-10180	912	200	435
SA 9566-10180	912	400	445
SA 9566-10200	912	200	433
SA 9566-30380	971	600	575
SA 9566-30480	974	3000	587
SA 9566-30480	975	1500	597
SA 9566-30750	971	600	575
SA 9566-30750	975	1500	597
SA 9566-30900	974	3000	587
SA 9566-31000	927	500	571
SA 9567-20450	971	600	577
SA 9567-20500	975	2500	605
SA 9567-20551	974	3000	587
SA 9567-20551	975	1500	597
SA 9567-20701	927	500	571
SA 9568-00750	975	2500	605
SA 9568-00850	971	600	577
SA 9568-00850	975	1500	599
SA 9568-01000	974	3000	587
SA 9572-15000	911	100	417
SA 9612-04530	971	600	575
SA 9612-05035	975	2500	605
SA 9612-05535	974	3000	587
SA 9612-05535	975	1500	599
SA 9612-07030	927	500	571
SA 9676-51600	441	200	223
SA 990597	234	100	93
SA 9961-13318	873	100	361
SA 9961-13323	873	100	361
SA 9961-23307	873	100	361
VOE 11039847	352	100	157
VOE 11039847	356	100	159
VOE 11039847	356	300	161
VOE 11078015	810	200	285
VOE 11078015	810	600	291
VOE 11078015	810	610	293
VOE 11104372	371	800	191
VOE 11104372	870	200	355
VOE 11104372	873	200	367
VOE 11117464	256	100	121
VOE 11117464	881	100	371
VOE 11117464	881	110	377
VOE 11117464	881	150	381
VOE 11305113	362	300	167
VOE 11305263	369	100	179
VOE 11305263	372	100	195
VOE 11305263	372	150	197
VOE 11305263	870	150	353
VOE 11305263	870	200	355
VOE 11305263	873	200	367
VOE 11370672	914	1100	479

NUMERICAL INDEX

RÉPERTOIRE DE NUMÉROS

NUMMERNREGISTER

부품번호 색인

数字索引

Catalogue id	Group
20043	**1000**
Issue	Page
PUB 95A9920043	**4**

VOLVO

ECR58

NUMERICAL INDEX

부품번호 색인

RÉPERTOIRE DE NUMÉROS

数字索引

NUMMERNREGISTER

Catalogue id	Group
20043	**1000**
Issue	Page
PUB 95A9920043	**5**

Part No	Group	Sect	Page
VOE 11370672	914	1200	481
VOE 11412071	870	150	349
VOE 11412071	873	150	363
VOE 11412633	870	100	345
VOE 11412633	870	150	353
VOE 11435035	897	100	389
VOE 11445056	897	200	393
VOE 11445056	897	300	399
VOE 11709720	261	300	127
VOE 11712323	914	1100	479
VOE 11712323	914	1200	481
VOE 11712919	441	600	229
VOE 11712920	441	600	231
VOE 11712933	441	600	231
VOE 11713014	914	1100	479
VOE 11713014	914	1200	481
VOE 11713018	914	1100	479
VOE 11713139	364	200	175
VOE 11713240	235	200	99
VOE 11713300	852	200	333
VOE 11713312	236	150	111
VOE 11713338	852	200	333
VOE 11713361	236	150	111
VOE 11713414	236	110	109
VOE 11713437	236	110	109
VOE 11713437	236	150	111
VOE 11713456	262	200	129
VOE 11713481	236	150	111
VOE 11713624	251	200	117
VOE 11714281	251	200	117
VOE 11714369	212	100	65
VOE 11714371	210	200	59
VOE 11714371	211	200	63
VOE 11714371	215	200	77
VOE 11714372	212	500	69
VOE 11714372	215	100	75
VOE 11714372	215	200	77
VOE 11714372	220	300	91
VOE 11714372	236	100	105
VOE 11714372	236	110	109
VOE 11714372	263	200	135
VOE 11714373	215	250	81
VOE 11714373	251	200	117
VOE 11714373	263	100	133
VOE 11714374	235	300	103
VOE 11714376	212	300	67
VOE 11714376	215	200	77
VOE 11714377	215	200	77
VOE 11714377	263	100	133
VOE 11714378	212	500	69
VOE 11714379	211	100	61
VOE 11714380	211	100	61
VOE 11714380	214	200	73
VOE 11714383	211	200	63
VOE 11714383	215	200	79
VOE 11714385	211	200	63
VOE 11714386	210	200	57
VOE 11714386	211	100	61
VOE 11714386	211	200	63
VOE 11714386	237	100	113
VOE 11714387	212	100	65
VOE 11714388	215	200	77
VOE 11714468	215	100	75
VOE 11714468	216	100	83
VOE 11714476	210	200	59
VOE 11714476	220	300	91
VOE 11714476	235	200	99
VOE 11714477	210	200	57
VOE 11714477	262	200	129
VOE 11714477	262	250	131
VOE 11714478	210	200	57
VOE 11714478	262	200	129
VOE 11714478	262	250	131
VOE 11714485	215	100	75
VOE 11714486	215	100	75
VOE 11714487	214	200	73
VOE 11714487	215	200	77
VOE 11714490	217	100	87
VOE 11714490	220	300	91
VOE 11714490	262	200	129
VOE 11714490	262	250	131
VOE 11714491	263	100	133
VOE 11714492	262	200	129
VOE 11714492	262	250	131
VOE 11714494	214	200	73
VOE 11714494	262	250	131
VOE 11714505	235	300	103
VOE 11714506	235	300	103
VOE 11714507	235	300	103
VOE 11714614	210	200	57
VOE 11714614	251	100	115
VOE 11714632	251	100	115
VOE 11714730	914	1100	479
VOE 11714730	914	1200	481
VOE 11714731	914	1100	479
VOE 11714731	914	1200	481
VOE 11714737	210	200	57
VOE 11714737	251	100	115
VOE 11714738	210	200	57
VOE 11714738	215	200	77
VOE 11714738	220	300	91
VOE 11714739	210	200	57
VOE 11714739	215	200	77
VOE 11714740	210	200	57
VOE 11714740	262	200	129
VOE 11714740	262	250	131
VOE 11714741	210	200	57
VOE 11714741	251	200	117
VOE 11714746	215	200	77
VOE 11714755	236	100	105
VOE 11714755	236	110	109
VOE 11714756	212	100	65
VOE 11714757	212	100	65
VOE 11714759	212	100	65
VOE 11714760	212	100	65
VOE 11714761	212	100	65
VOE 11714762	212	300	67
VOE 11714763	212	300	67
VOE 11714764	212	300	67
VOE 11714780	251	100	115
VOE 11714785	215	250	81
VOE 11714787	215	250	81
VOE 11714788	215	250	81
VOE 11714788	236	100	105
VOE 11714788	236	110	109
VOE 11714789	215	250	81
VOE 11714789	236	100	105
VOE 11714789	236	110	109
VOE 11714790	216	100	83
VOE 11714791	216	100	83
VOE 11714792	216	100	83
VOE 11714793	216	200	85
VOE 11714795	216	200	85
VOE 11714797	213	100	71
VOE 11714799	213	100	71
VOE 11714800	213	100	71
VOE 11714801	213	100	71
VOE 11714802	213	100	71
VOE 11714803	213	100	71
VOE 11714864	220	300	91
VOE 11714885	235	300	103
VOE 11714886	235	200	99
VOE 11714888	321	100	151
VOE 11714889	321	100	153
VOE 11714907	220	300	91
VOE 11714987	441	600	229
VOE 11715318	220	300	91
VOE 11715566	441	600	229
VOE 11716381	364	700	47
VOE 11800415	852	100	331
VOE 11800416	852	100	331
VOE 11801591	925	100	539
VOE 11801591	925	200	541
VOE 11801591	925	300	543
VOE 11801591	925	400	545
VOE 11801591	925	500	547
VOE 11801591	925	700	551
VOE 11801755	914	2200	487
VOE 11801946	387	100	203
VOE 11802561	275	200	141
VOE 11802562	914	3000	495
VOE 11802563	914	3000	495
VOE 11802571	371	800	191
VOE 11802573	363	100	169
VOE 11802574	363	100	169
VOE 11802575	363	100	169
VOE 11802576	363	100	169
VOE 11802577	363	100	169
VOE 11802618	852	100	331
VOE 11802668	925	100	539
VOE 11802669	925	300	543
VOE 11802670	925	400	545
VOE 11802671	925	200	541
VOE 11802672	925	500	547
VOE 11802723	914	300	467

Part No	Group	Sect	Page
VOE 11802874	364	200	175
VOE 11802936	386	100	201
VOE 11803635	393	100	205
VOE 11803845	924	110	517
VOE 11803888	924	100	515
VOE 11803890	924	100	515
VOE 11803891	924	100	515
VOE 11803893	924	100	515
VOE 11803897	924	100	515
VOE 11803962	924	100	515
VOE 11804513	364	700	47
VOE 11804592	925	800	553
VOE 11805502	924	100	515
VOE 11805557	924	100	515
VOE 11805574	924	100	515
VOE 11805707	924	100	515
VOE 11805801	924	100	515
VOE 11806154	924	100	515
VOE 11806487	924	100	515
VOE 11807523	914	2200	487
VOE 11807535	924	100	515
VOE 11839360	925	900	555
VOE 11839361	925	900	555
VOE 11839362	925	900	555
VOE 11839363	925	900	555
VOE 11839364	925	900	555
VOE 11839365	925	900	555
VOE 11839366	925	900	555
VOE 11839695	924	110	517
VOE 11839711	925	1000	557
VOE 11839712	925	1000	557
VOE 11839713	925	1000	557
VOE 11882512	371	200	183
VOE 11882514	371	200	183
VOE 11884163	897	500	401
VOE 11884312	925	100	539
VOE 11884312	925	200	541
VOE 11884312	925	300	543
VOE 11884312	925	400	545
VOE 11884312	925	500	547
VOE 11884312	925	700	551
VOE 11884314	925	100	539
VOE 11884314	925	200	541
VOE 11884314	925	300	543
VOE 11884314	925	400	545
VOE 11884314	925	500	547
VOE 11884314	925	700	551
VOE 13933897	924	100	515
VOE 13935003	897	300	399
VOE 13940090	371	200	183
VOE 13940090	371	550	189
VOE 13949445	927	500	571
VOE 13951981	924	100	515
VOE 13955894	830	100	313
VOE 13955894	830	110	315
VOE 13955894	870	150	351
VOE 13955894	873	150	365
VOE 13955894	914	700	473
VOE 13960144	974	100	579
VOE 13964844	914	3000	495
VOE 13965175	372	100	195
VOE 13977628	810	500	287
VOE 13977628	810	510	289
VOE 13978797	431	400	217
VOE 14266040	897	100	389
VOE 14266040	897	300	399
VOE 14500290	371	400	185
VOE 14500290	386	100	201
VOE 14500291	371	400	185
VOE 14500291	371	800	191
VOE 14500292	275	100	139
VOE 14500292	275	200	141
VOE 14500292	363	200	171
VOE 14500292	371	400	185
VOE 14500292	386	100	201
VOE 14500293	371	100	181
VOE 14500294	363	200	171
VOE 14500294	371	400	185
VOE 14500295	371	100	181
VOE 14500295	371	200	183
VOE 14500295	870	100	345
VOE 14500295	870	150	351
VOE 14500295	924	400	527
VOE 14500296	911	800	429
VOE 14500297	234	300	95
VOE 14500297	371	500	187
VOE 14500297	911	800	429
VOE 14500477	262	250	131
VOE 14500479	216	200	85
VOE 14501084	975	2500	605
VOE 14501363	897	100	389
VOE 14501363	897	300	397
VOE 14501410	775	800	265
VOE 14501411	775	800	265
VOE 14501714	897	100	389
VOE 14501714	897	300	397
VOE 14501722	916	2100	509
VOE 14502170	234	300	95
VOE 14502506	897	100	389
VOE 14502506	897	300	397
VOE 14503342	492	100	237
VOE 14503343	492	100	237
VOE 14503344	492	100	237
VOE 14503732	843	200	329
VOE 14504227	975	500	593
VOE 14504227	975	1900	601
VOE 14504268	356	300	161
VOE 14504269	362	100	163
VOE 14504576	911	700	427
VOE 14504576	916	900	503
VOE 14504577	911	700	427
VOE 14504577	916	900	503
VOE 14505011	975	1900	601
VOE 14505012	975	1900	601
VOE 14505028	441	200	221
VOE 14505031	441	200	221
VOE 14505032	441	200	221
VOE 14505034	441	200	221
VOE 14505036	441	200	221
VOE 14505037	441	200	221
VOE 14505046	441	200	221
VOE 14505048	441	200	221
VOE 14505050	441	200	221
VOE 14505051	441	200	221
VOE 14505052	441	200	221
VOE 14505054	441	200	221
VOE 14506786	810	700	295
VOE 14506786	810	710	299
VOE 14506834	810	500	287
VOE 14506834	810	510	289
VOE 14507108	914	600	471
VOE 14507360	897	100	389
VOE 14507360	897	300	397
VOE 14507361	897	100	389
VOE 14507361	897	300	397
VOE 14507450	870	100	345
VOE 14507450	873	100	361
VOE 14507450	916	1300	505
VOE 14507451	234	300	95
VOE 14507752	372	100	195
VOE 14507752	372	150	197
VOE 14507874	897	100	389
VOE 14507874	897	300	397
VOE 14507910	911	400	423
VOE 14508061	924	1100	535
VOE 14508585	916	8100	511
VOE 14508586	916	8100	511
VOE 14508588	916	8100	511
VOE 14508603	364	100	173
VOE 14508696	369	100	179
VOE 14508697	364	100	173
VOE 14509381	216	100	83
VOE 14509382	210	200	59
VOE 14509382	216	100	83
VOE 14509424	916	900	503
VOE 14509610	897	100	389
VOE 14509712	897	200	393
VOE 14509712	897	300	399
VOE 14509915	914	2300	489
VOE 14510011	371	200	183
VOE 14510011	371	400	185
VOE 14510697	234	100	93
VOE 14510769	975	500	593
VOE 14510769	975	510	595
VOE 14510769	975	1900	601
VOE 14510770	975	1900	601
VOE 14510772	975	1900	601
VOE 14510776	992	100	607
VOE 14510777	992	100	607
VOE 14510892	974	3000	587
VOE 14511215	914	300	465
VOE 14511327	810	200	285
VOE 14511327	810	600	291
VOE 14511327	810	610	293
VOE 14511327	810	700	295

NUMERICAL INDEX 부품번호 색인

RÉPERTOIRE DE NUMÉROS 数字索引

NUMMERNREGISTER

Catalogue id **20043** | Group **1000**

Issue **PUB 95A9920043** | Page **7**

Part No	Group	Sect	Page
VOE 14511327	810	710	299
VOE 14511328	810	200	285
VOE 14511328	810	700	295
VOE 14511328	810	710	299
VOE 14511415	870	100	345
VOE 14511415	870	150	349
VOE 14511415	873	100	361
VOE 14511415	873	150	363
VOE 14511867	492	100	237
VOE 14511868	925	100	539
VOE 14511868	925	200	541
VOE 14511868	925	300	543
VOE 14511868	925	400	545
VOE 14511868	925	500	547
VOE 14511868	925	1500	565
VOE 14511868	925	1550	567
VOE 14512068	927	500	571
VOE 14512078	897	100	389
VOE 14512078	897	300	397
VOE 14512153	235	100	97
VOE 14512609	916	1300	505
VOE 14512609	924	400	527
VOE 14513766	852	200	335
VOE 14514458	212	300	67
VOE 14514654	810	500	287
VOE 14514654	810	510	289
VOE 14514720	870	500	359
VOE 14514867	215	200	77
VOE 14515040	362	300	167
VOE 14515278	916	300	499
VOE 14515351	262	200	129
VOE 14515351	262	250	131
VOE 14515454	870	500	359
VOE 14515523	914	100	459
VOE 14515524	870	150	351
VOE 14515524	873	150	365
VOE 14515524	924	400	527
VOE 14516405	913	100	451
VOE 14516405	913	200	453
VOE 14516540	431	100	215
VOE 14516542	431	100	215
VOE 14516543	431	100	215
VOE 14516544	431	100	215
VOE 14516545	431	100	215
VOE 14516546	431	100	215
VOE 14516547	431	100	215
VOE 14516548	431	100	215
VOE 14516549	431	100	215
VOE 14516550	431	100	215
VOE 14516551	431	100	215
VOE 14516552	431	100	215
VOE 14516553	431	100	215
VOE 14516567	431	100	215
VOE 14516626	441	100	219
VOE 14516947	914	300	465
VOE 14517023	810	500	287
VOE 14517023	810	510	289
VOE 14517104	492	100	237
VOE 14517268	718	100	253
VOE 14517278	715	200	247
VOE 14517315	911	400	423
VOE 14517322	914	2300	489
VOE 14517336	775	1200	273
VOE 14517345	975	500	593
VOE 14517370	916	100	497
VOE 14517375	916	1300	505
VOE 14517412	974	200	581
VOE 14517413	974	200	581
VOE 14517414	974	200	581
VOE 14517415	974	200	581
VOE 14517416	975	100	591
VOE 14517417	975	100	591
VOE 14517420	974	100	579
VOE 14517421	974	100	579
VOE 14517422	974	200	581
VOE 14517557	234	100	93
VOE 14517557	911	100	415
VOE 14517628	216	100	83
VOE 14517753	234	300	95
VOE 14517754	234	300	95
VOE 14517808	234	300	95
VOE 14517821	234	300	95
VOE 14517954	975	2500	605
VOE 14517955	971	600	575
VOE 14517969	216	100	83
VOE 14518139	252	100	119
VOE 14518329	914	700	473
VOE 14518329	914	800	475
VOE 14518484	718	500	255
VOE 14518612	927	500	571
VOE 14518613	927	500	571
VOE 14518967	870	100	345
VOE 14518967	870	150	351
VOE 14518967	873	100	361
VOE 14518967	873	150	365
VOE 14518967	911	600	425
VOE 14518967	914	2300	489
VOE 14518978	821	200	307
VOE 14518979	821	200	307
VOE 14518981	821	200	305
VOE 14518995	870	200	355
VOE 14519045	916	100	497
VOE 14519051	218	100	89
VOE 14519063	263	100	133
VOE 14519076	916	100	497
VOE 14519083	235	100	97
VOE 14519085	261	100	123
VOE 14519088	261	100	123
VOE 14519099	821	200	305
VOE 14519120	821	100	301
VOE 14519122	927	100	569
VOE 14519124	927	100	569
VOE 14519125	715	100	245
VOE 14519196	837	200	321
VOE 14519216	364	100	173
VOE 14519228	371	100	181
VOE 14519229	974	3000	587
VOE 14519230	975	1500	597
VOE 14519231	975	2500	605
VOE 14519232	927	100	569
VOE 14519232	927	500	571
VOE 14519233	971	600	575
VOE 14519239	837	200	321
VOE 14519240	837	200	321
VOE 14519242	974	300	585
VOE 14519243	974	3000	587
VOE 14519244	975	1500	597
VOE 14519245	975	2500	605
VOE 14519246	234	100	93
VOE 14519252	386	100	201
VOE 14519254	911	100	415
VOE 14519261	256	100	121
VOE 14519262	256	100	121
VOE 14519271	911	100	415
VOE 14519306	441	600	229
VOE 14519327	870	200	355
VOE 14519327	873	200	367
VOE 14519333	870	200	355
VOE 14519333	873	200	367
VOE 14519340	916	9000	513
VOE 14519341	916	9000	513
VOE 14519360	971	600	575
VOE 14519360	975	1500	597
VOE 14519361	975	2500	605
VOE 14519362	974	3000	587
VOE 14519363	974	3000	587
VOE 14519373	974	3000	587
VOE 14519374	974	3000	587
VOE 14519375	975	1500	597
VOE 14519376	975	1500	597
VOE 14519377	975	1500	597
VOE 14519378	975	1500	597
VOE 14519396	971	600	575
VOE 14519406	927	500	571
VOE 14519407	927	500	571
VOE 14519408	927	500	571
VOE 14519409	927	500	571
VOE 14519441	810	600	291
VOE 14519441	810	610	293
VOE 14519442	843	100	325
VOE 14519442	843	110	327
VOE 14519443	843	100	325
VOE 14519443	843	110	327
VOE 14519444	843	100	325
VOE 14519444	843	110	327
VOE 14519450	843	100	325
VOE 14519450	843	110	327
VOE 14519465	810	500	287
VOE 14519465	810	510	289
VOE 14519466	810	500	287
VOE 14519466	810	510	289
VOE 14519467	810	600	291
VOE 14519467	810	610	293
VOE 14519468	810	600	291
VOE 14519468	810	610	293

Part No	Group	Sect	Page
VOE 14519469	843	100	325
VOE 14519469	843	110	327
VOE 14519485	830	100	313
VOE 14519485	830	110	315
VOE 14519489	830	100	313
VOE 14519489	830	110	315
VOE 14519490	830	100	313
VOE 14519490	830	110	315
VOE 14519491	830	100	313
VOE 14519491	830	110	315
VOE 14519492	843	200	329
VOE 14519493	843	200	329
VOE 14519494	843	200	329
VOE 14519495	843	200	329
VOE 14519496	843	200	329
VOE 14519497	843	200	329
VOE 14519521	881	100	371
VOE 14519521	881	110	377
VOE 14519522	881	100	371
VOE 14519522	881	110	377
VOE 14519523	837	100	317
VOE 14519527	837	100	317
VOE 14519527	837	110	319
VOE 14519528	837	100	317
VOE 14519528	837	110	319
VOE 14519529	837	100	317
VOE 14519529	837	110	319
VOE 14519537	881	100	373
VOE 14519539	837	100	317
VOE 14519539	837	110	319
VOE 14519549	852	100	331
VOE 14519549	852	200	333
VOE 14519550	852	100	331
VOE 14519550	852	300	337
VOE 14519577	837	100	317
VOE 14519577	837	110	319
VOE 14519583	837	100	317
VOE 14519583	837	110	319
VOE 14519584	852	100	331
VOE 14519584	852	300	337
VOE 14519592	881	100	371
VOE 14519592	881	110	377
VOE 14519592	881	150	381
VOE 14519594	881	100	371
VOE 14519594	881	110	377
VOE 14519594	881	150	381
VOE 14519595	881	100	371
VOE 14519595	881	110	377
VOE 14519595	881	150	381
VOE 14519596	881	100	371
VOE 14519596	881	110	377
VOE 14519596	881	150	381
VOE 14519597	881	100	371
VOE 14519597	881	110	377
VOE 14519597	881	150	383
VOE 14519618	881	100	373
VOE 14519618	881	110	377
VOE 14519626	810	600	291
VOE 14519626	810	610	293
VOE 14519629	371	800	191
VOE 14519633	356	100	159
VOE 14519634	992	100	607
VOE 14519636	837	100	317
VOE 14519636	837	110	319
VOE 14519637	975	500	593
VOE 14519653	356	100	159
VOE 14519663	810	700	295
VOE 14519663	810	710	299
VOE 14519672	852	100	331
VOE 14519673	852	100	331
VOE 14519676	914	700	473
VOE 14519677	914	700	473
VOE 14519688	837	100	317
VOE 14519688	837	110	319
VOE 14519689	837	100	317
VOE 14519689	837	110	319
VOE 14519699	810	700	295
VOE 14519699	810	710	299
VOE 14519701	924	1100	535
VOE 14519723	924	1100	535
VOE 14519728	924	1100	535
VOE 14519783	830	100	313
VOE 14519783	830	110	315
VOE 14519785	830	100	313
VOE 14519785	830	110	315
VOE 14519813	925	100	539
VOE 14519813	925	200	541
VOE 14519813	925	300	543
VOE 14519813	925	400	545
VOE 14519813	925	500	547
VOE 14519813	925	1500	565
VOE 14519815	975	1900	603
VOE 14519816	925	600	549
VOE 14519819	974	100	579
VOE 14519828	916	2000	507
VOE 14519829	916	2000	507
VOE 14519878	843	100	325
VOE 14519878	843	110	327
VOE 14519880	843	100	325
VOE 14519880	843	110	327
VOE 14519881	843	100	325
VOE 14519881	843	110	327
VOE 14519906	925	1500	565
VOE 14520009	810	600	291
VOE 14520009	810	610	293
VOE 14520083	881	100	371
VOE 14520083	881	110	377
VOE 14520083	881	150	381
VOE 14520086	881	100	373
VOE 14520086	881	110	377
VOE 14520086	881	150	381
VOE 14520093	810	700	295
VOE 14520093	810	710	299
VOE 14520115	235	100	97
VOE 14520132	881	100	371
VOE 14520132	881	110	377
VOE 14520132	881	150	381
VOE 14520135	843	100	325
VOE 14520135	843	110	327
VOE 14520163	881	100	375
VOE 14520163	881	110	379
VOE 14520163	881	150	381
VOE 14520174	881	100	371
VOE 14520190	843	200	329
VOE 14520194	843	200	329
VOE 14520227	881	100	373
VOE 14520227	881	110	377
VOE 14520227	881	150	383
VOE 14520228	881	100	373
VOE 14520228	881	110	377
VOE 14520228	881	150	381
VOE 14520229	881	100	373
VOE 14520229	881	110	377
VOE 14520229	881	150	383
VOE 14520240	881	100	371
VOE 14520240	881	110	377
VOE 14520240	881	150	381
VOE 14520241	914	700	473
VOE 14520242	914	700	473
VOE 14520249	830	100	313
VOE 14520249	830	110	315
VOE 14520250	830	100	313
VOE 14520250	830	110	315
VOE 14520251	810	600	291
VOE 14520251	810	610	293
VOE 14520252	810	600	291
VOE 14520252	810	610	293
VOE 14520253	843	100	325
VOE 14520253	843	110	327
VOE 14520262	837	100	317
VOE 14520262	837	110	319
VOE 14520345	810	700	295
VOE 14520345	810	710	299
VOE 14520346	810	700	295
VOE 14520473	916	2100	509
VOE 14520576	237	100	113
VOE 14520577	235	200	99
VOE 14520578	235	200	99
VOE 14520581	236	150	111
VOE 14520582	220	300	91
VOE 14520586	263	100	133
VOE 14520587	262	200	129
VOE 14520587	262	250	131
VOE 14520588	321	100	151
VOE 14520590	251	200	117
VOE 14520599	210	200	57
VOE 14520599	251	100	115
VOE 14520630	914	600	471
VOE 14520644	821	200	305
VOE 14520648	821	100	301
VOE 14520648	821	200	305
VOE 14520663	363	200	171
VOE 14520722	870	200	357
VOE 14520723	870	200	357
VOE 14520734	364	100	173

NUMERICAL INDEX

부품번호 색인

RÉPERTOIRE DE NUMÉROS

数字索引

NUMMERNREGISTER

Part No	Group	Sect	Page
VOE 14520738	364	100	173
VOE 14520739	364	100	173
VOE 14520740	870	100	345
VOE 14520740	870	150	353
VOE 14520741	870	100	345
VOE 14520741	870	150	353
VOE 14520742	870	100	345
VOE 14520743	870	100	345
VOE 14520754	371	800	191
VOE 14520773	364	100	173
VOE 14520794	364	100	173
VOE 14520797	371	400	185
VOE 14520883	275	100	139
VOE 14520909	974	200	581
VOE 14520910	974	200	581
VOE 14520921	261	100	123
VOE 14520960	256	100	121
VOE 14520967	821	200	305
VOE 14520977	821	200	305
VOE 14521003	974	200	581
VOE 14521158	924	700	529
VOE 14521158	924	1600	537
VOE 14521175	235	200	99
VOE 14521176	235	200	99
VOE 14521177	235	200	99
VOE 14521178	235	200	99
VOE 14521180	263	100	133
VOE 14521185	217	100	87
VOE 14521186	235	200	99
VOE 14521267	870	200	355
VOE 14521267	873	200	367
VOE 14521287	810	600	291
VOE 14521287	810	610	293
VOE 14521287	870	100	345
VOE 14521287	870	150	351
VOE 14521382	870	100	345
VOE 14521382	870	150	351
VOE 14521382	873	100	361
VOE 14521382	873	150	363
VOE 14521383	870	100	345
VOE 14521454	911	600	425
VOE 14521498	870	100	345
VOE 14521498	870	150	351
VOE 14521503	212	100	65
VOE 14521504	211	100	61
VOE 14521504	212	100	65
VOE 14521506	212	100	65
VOE 14521507	215	200	77
VOE 14521510	215	200	77
VOE 14521512	210	200	59
VOE 14521512	215	200	77
VOE 14521513	215	200	77
VOE 14521513	263	200	135
VOE 14521513	321	100	153
VOE 14521515	215	200	79
VOE 14521516	215	200	79
VOE 14521518	211	100	61
VOE 14521519	211	100	61
VOE 14521521	211	100	61
VOE 14521522	211	100	61
VOE 14521523	211	100	61
VOE 14521524	211	100	61
VOE 14521525	211	100	61
VOE 14521526	211	100	61
VOE 14521527	210	200	57
VOE 14521527	211	100	61
VOE 14521528	210	200	57
VOE 14521528	211	100	61
VOE 14521529	211	100	61
VOE 14521530	211	100	61
VOE 14521531	211	100	61
VOE 14521532	210	200	57
VOE 14521532	211	100	61
VOE 14521535	214	200	73
VOE 14521536	214	200	73
VOE 14521537	214	200	73
VOE 14521538	214	200	73
VOE 14521539	214	200	73
VOE 14521540	214	200	73
VOE 14521542	214	200	73
VOE 14521543	214	200	73
VOE 14521543	251	100	115
VOE 14521544	211	200	63
VOE 14521545	211	200	63
VOE 14521546	211	200	63
VOE 14521547	211	200	63
VOE 14521548	211	200	63
VOE 14521549	211	200	63
VOE 14521550	211	200	63
VOE 14521551	211	200	63
VOE 14521553	211	200	63
VOE 14521554	210	200	57
VOE 14521554	251	200	117
VOE 14521556	251	100	115
VOE 14521558	251	100	115
VOE 14521559	215	100	75
VOE 14521560	215	100	75
VOE 14521561	215	250	81
VOE 14521562	215	250	81
VOE 14521563	215	250	81
VOE 14521564	216	100	83
VOE 14521567	213	100	71
VOE 14521568	213	100	71
VOE 14521569	213	100	71
VOE 14521570	220	300	91
VOE 14521571	220	300	91
VOE 14521572	263	100	133
VOE 14521573	262	250	131
VOE 14521574	262	200	129
VOE 14521575	262	200	129
VOE 14521576	262	200	129
VOE 14521576	262	250	131
VOE 14521577	262	250	131
VOE 14521578	263	100	133
VOE 14521579	263	100	133
VOE 14521580	235	200	99
VOE 14521580	235	200	101
VOE 14521580	263	100	133
VOE 14521581	263	100	133
VOE 14521582	263	100	133
VOE 14521584	236	100	105
VOE 14521584	236	110	109
VOE 14521585	236	100	105
VOE 14521585	236	110	109
VOE 14521586	236	100	105
VOE 14521586	236	110	109
VOE 14521587	236	100	105
VOE 14521588	236	100	105
VOE 14521589	236	100	105
VOE 14521590	237	100	113
VOE 14521591	237	100	113
VOE 14521592	235	300	103
VOE 14521593	235	300	103
VOE 14521594	235	300	103
VOE 14521595	235	300	103
VOE 14521596	235	300	103
VOE 14521597	235	300	103
VOE 14521598	235	300	103
VOE 14521600	235	200	99
VOE 14521601	235	200	99
VOE 14521602	235	200	99
VOE 14521603	235	200	99
VOE 14521604	235	200	99
VOE 14521605	235	200	99
VOE 14521606	210	200	57
VOE 14521606	235	200	99
VOE 14521607	235	200	99
VOE 14521608	235	200	99
VOE 14521609	235	200	99
VOE 14521610	235	200	99
VOE 14521611	235	200	99
VOE 14521612	235	200	101
VOE 14521613	321	100	151
VOE 14521614	321	100	151
VOE 14521615	321	100	151
VOE 14521616	321	100	151
VOE 14521617	321	100	151
VOE 14521618	321	100	151
VOE 14521619	321	100	151
VOE 14521620	321	100	151
VOE 14521621	321	100	151
VOE 14521622	321	100	151
VOE 14521623	321	100	151
VOE 14521624	321	100	151
VOE 14521625	321	100	151
VOE 14521626	321	100	151
VOE 14521627	321	100	151
VOE 14521628	321	100	151
VOE 14521629	321	100	151
VOE 14521630	321	100	151
VOE 14521631	321	100	151
VOE 14521632	321	100	151
VOE 14521633	321	100	151
VOE 14521634	321	100	151
VOE 14521635	321	100	151

Part No	Group	Sect	Page
VOE 14521636	321	100	151
VOE 14521637	321	100	151
VOE 14521638	321	100	151
VOE 14521639	321	100	153
VOE 14521733	914	3000	495
VOE 14521736	810	700	295
VOE 14521736	810	710	299
VOE 14521911	974	300	585
VOE 14521915	236	100	105
VOE 14521915	236	150	111
VOE 14521916	837	100	317
VOE 14521916	837	110	319
VOE 14521949	821	200	305
VOE 14521950	821	200	305
VOE 14521952	821	200	305
VOE 14521955	821	100	301
VOE 14521956	821	100	301
VOE 14521986	810	500	287
VOE 14521986	810	510	289
VOE 14522091	371	200	183
VOE 14522114	331	100	155
VOE 14522143	331	100	155
VOE 14522144	331	100	155
VOE 14522145	331	100	155
VOE 14522146	331	100	155
VOE 14522147	331	100	155
VOE 14522148	331	100	155
VOE 14522149	331	100	155
VOE 14522150	331	100	155
VOE 14522151	331	100	155
VOE 14522152	331	100	155
VOE 14522153	331	100	155
VOE 14522154	331	100	155
VOE 14522155	331	100	155
VOE 14522156	331	100	155
VOE 14522157	331	100	155
VOE 14522162	974	200	581
VOE 14522163	974	200	581
VOE 14522166	924	1600	537
VOE 14522167	924	1600	537
VOE 14522168	924	700	529
VOE 14522169	924	700	529
VOE 14522182	810	700	295
VOE 14522182	810	710	299
VOE 14522184	810	100	281
VOE 14522184	810	110	283
VOE 14522186	810	700	295
VOE 14522186	810	710	299
VOE 14522191	843	100	325
VOE 14522191	843	110	327
VOE 14522194	810	600	291
VOE 14522194	810	610	293
VOE 14522195	841	100	323
VOE 14522196	830	100	313
VOE 14522196	830	110	315
VOE 14522213	837	100	317
VOE 14522213	837	110	319
VOE 14522414	431	400	217
VOE 14522497	924	400	527
VOE 14522512	364	100	173
VOE 14522543	911	700	427
VOE 14522567	870	200	355
VOE 14522567	873	200	367
VOE 14522575	371	200	183
VOE 14522575	371	400	185
VOE 14522575	371	800	191
VOE 14522575	386	100	201
VOE 14522593	924	1100	535
VOE 14522858	821	100	301
VOE 14522859	821	100	301
VOE 14522861	821	300	309
VOE 14522862	234	100	93
VOE 14522862	821	100	301
VOE 14522862	821	200	305
VOE 14522862	821	200	307
VOE 14522862	821	300	309
VOE 14522862	860	300	341
VOE 14522862	911	100	415
VOE 14522863	821	200	307
VOE 14522869	821	200	305
VOE 14522870	821	100	301
VOE 14522870	821	200	305
VOE 14522871	821	300	309
VOE 14522872	821	300	309
VOE 14522873	821	300	309
VOE 14522876	821	300	309
VOE 14522877	821	200	307
VOE 14522877	821	300	309
VOE 14522925	310	100	149
VOE 14522940	897	100	389
VOE 14522952	362	100	163
VOE 14522999	830	100	313
VOE 14522999	830	110	315
VOE 14523000	371	800	191
VOE 14523000	810	600	291
VOE 14523000	810	610	293
VOE 14523002	810	500	287
VOE 14523002	810	510	289
VOE 14523005	914	700	473
VOE 14523006	914	700	473
VOE 14523008	870	200	355
VOE 14523008	873	200	367
VOE 14523010	870	200	355
VOE 14523010	873	200	367
VOE 14523011	870	200	355
VOE 14523011	873	200	367
VOE 14523013	870	200	355
VOE 14523013	873	200	367
VOE 14523014	870	200	355
VOE 14523014	873	200	367
VOE 14523017	870	200	355
VOE 14523017	873	200	369
VOE 14523030	870	200	355
VOE 14523030	873	200	367
VOE 14523031	870	200	355
VOE 14523031	873	200	367
VOE 14523032	912	2000	447
VOE 14523033	870	200	355
VOE 14523033	873	200	367
VOE 14523034	870	200	355
VOE 14523034	873	200	367
VOE 14523086	916	9000	513
VOE 14523095	881	100	373
VOE 14523095	881	110	379
VOE 14523095	881	150	381
VOE 14523097	881	100	371
VOE 14523097	881	110	377
VOE 14523097	881	150	381
VOE 14523099	881	100	371
VOE 14523099	881	110	377
VOE 14523099	881	150	381
VOE 14523121	837	100	317
VOE 14523121	837	110	319
VOE 14523134	911	100	415
VOE 14523236	870	100	345
VOE 14523236	870	150	351
VOE 14523237	310	100	149
VOE 14523238	870	100	345
VOE 14523238	870	150	349
VOE 14523256	911	800	429
VOE 14523257	911	800	429
VOE 14523260	916	300	499
VOE 14523261	916	300	499
VOE 14523262	916	300	499
VOE 14523264	914	300	465
VOE 14523550	870	100	345
VOE 14523550	870	150	351
VOE 14523550	873	100	361
VOE 14523550	873	150	363
VOE 14523580	870	100	345
VOE 14523580	870	150	351
VOE 14523580	873	100	361
VOE 14523580	873	150	363
VOE 14523601	830	100	313
VOE 14523601	830	110	315
VOE 14523612	870	100	345
VOE 14523612	870	150	351
VOE 14523612	873	100	361
VOE 14523612	873	150	365
VOE 14523614	870	100	345
VOE 14523614	870	150	351
VOE 14523614	873	100	361
VOE 14523614	873	150	365
VOE 14523616	914	300	467
VOE 14523617	924	200	523
VOE 14523618	914	100	461
VOE 14523619	924	1000	533
VOE 14523621	870	200	357
VOE 14523621	873	200	369
VOE 14523638	975	500	593
VOE 14523638	975	510	595
VOE 14523639	975	500	593
VOE 14523639	975	510	595
VOE 14523641	837	200	321
VOE 14523642	837	200	321

NUMERICAL INDEX

RÉPERTOIRE DE NUMÉROS

NUMMERNREGISTER

부품번호 색인

数字索引

Catalogue id	Group
20043	**1000**
Issue	Page
PUB 95A9920043	**10**

VOLVO

ECR58

NUMERICAL INDEX

부품번호 색인

RÉPERTOIRE DE NUMÉROS

数字索引

NUMMERNREGISTER

Part No	Group	Sect	Page
VOE 14523648	896	100	385
VOE 14523651	975	1900	601
VOE 14523652	975	1900	601
VOE 14523657	371	100	181
VOE 14523679	924	1000	533
VOE 14523750	911	100	415
VOE 14523757	870	200	357
VOE 14523757	873	200	369
VOE 14523762	870	200	357
VOE 14523762	873	200	369
VOE 14523763	870	150	351
VOE 14523763	870	200	357
VOE 14523763	873	150	365
VOE 14523763	873	200	369
VOE 14523764	916	300	499
VOE 14523765	916	300	499
VOE 14523766	912	2000	447
VOE 14523766	912	2100	449
VOE 14523778	914	100	459
VOE 14523883	261	100	123
VOE 14523905	263	100	133
VOE 14523922	897	200	393
VOE 14523922	897	300	397
VOE 14523942	911	100	415
VOE 14523944	234	100	93
VOE 14523947	431	400	217
VOE 14523948	431	400	217
VOE 14523956	275	100	139
VOE 14523962	220	300	91
VOE 14523963	896	100	387
VOE 14523971	897	200	393
VOE 14523971	897	300	397
VOE 14523972	914	100	459
VOE 14524044	860	300	341
VOE 14524097	975	1500	597
VOE 14524110	234	300	95
VOE 14524111	234	300	95
VOE 14524112	234	300	95
VOE 14524118	975	500	593
VOE 14524136	975	500	593
VOE 14524136	975	510	595
VOE 14524137	975	500	593
VOE 14524137	975	510	595
VOE 14524201	371	200	183
VOE 14524201	971	100	573
VOE 14524205	975	500	593
VOE 14524206	975	500	593
VOE 14524207	911	800	429
VOE 14524242	321	100	153
VOE 14524243	321	100	153
VOE 14524318	914	800	475
VOE 14524319	914	800	477
VOE 14524320	914	800	475
VOE 14524321	914	800	475
VOE 14524325	914	800	475
VOE 14524326	914	800	475
VOE 14524327	914	800	475
VOE 14524329	914	800	475
VOE 14524330	914	800	475
VOE 14524331	914	800	475
VOE 14524332	914	800	475
VOE 14524333	914	800	475
VOE 14524337	914	800	475
VOE 14524338	914	800	475
VOE 14524339	914	800	475
VOE 14524342	914	800	475
VOE 14524344	914	800	475
VOE 14524346	914	800	475
VOE 14524347	914	800	475
VOE 14524359	220	300	91
VOE 14524400	971	600	575
VOE 14524401	971	600	575
VOE 14524424	371	800	191
VOE 14524469	217	100	87
VOE 14524471	263	100	133
VOE 14524474	263	200	135
VOE 14524551	821	100	303
VOE 14524555	821	100	301
VOE 14524559	821	300	309
VOE 14524621	210	200	57
VOE 14524621	212	100	65
VOE 14524622	215	200	77
VOE 14524721	810	200	285
VOE 14524752	362	100	163
VOE 14524753	362	100	163
VOE 14524755	362	100	163
VOE 14524756	362	100	163
VOE 14524896	261	300	127
VOE 14524903	837	200	321
VOE 14524916	914	1100	479
VOE 14524916	914	1200	481
VOE 14524920	914	1100	479
VOE 14524920	914	1200	481
VOE 14524921	914	1100	479
VOE 14524921	914	1200	481
VOE 14525084	897	200	393
VOE 14525085	897	200	393
VOE 14525086	897	200	393
VOE 14525086	897	300	397
VOE 14525089	897	100	389
VOE 14525089	897	300	397
VOE 14525100	913	200	453
VOE 14525101	913	200	453
VOE 14525105	913	200	453
VOE 14525106	913	200	453
VOE 14525107	913	200	453
VOE 14525108	913	200	453
VOE 14525109	913	200	453
VOE 14525110	913	200	453
VOE 14525111	913	200	453
VOE 14525112	912	400	445
VOE 14525112	913	200	453
VOE 14525113	913	200	453
VOE 14525114	913	200	453
VOE 14525115	913	200	453
VOE 14525116	913	200	453
VOE 14525117	913	200	453
VOE 14525118	913	200	455
VOE 14525119	913	300	457
VOE 14525120	913	300	457
VOE 14525121	913	300	457
VOE 14525122	913	300	457
VOE 14525123	913	200	455
VOE 14525123	913	300	457
VOE 14525124	913	300	457
VOE 14525125	913	300	457
VOE 14525126	913	300	457
VOE 14525127	913	300	457
VOE 14525128	913	200	453
VOE 14525129	913	300	457
VOE 14525130	913	200	455
VOE 14525132	913	300	457
VOE 14525133	913	300	457
VOE 14525134	913	200	453
VOE 14525141	913	200	455
VOE 14525142	913	200	455
VOE 14525143	913	200	455
VOE 14525144	913	200	455
VOE 14525145	913	200	455
VOE 14525146	913	200	453
VOE 14525147	913	200	453
VOE 14525148	913	200	455
VOE 14525149	913	200	455
VOE 14525150	913	300	457
VOE 14525151	913	300	457
VOE 14525152	913	300	457
VOE 14525153	913	300	457
VOE 14525154	913	300	457
VOE 14525155	913	200	455
VOE 14525156	913	200	455
VOE 14525157	913	200	455
VOE 14525158	913	200	453
VOE 14525159	913	200	455
VOE 14525168	843	100	325
VOE 14525168	843	110	327
VOE 14525172	830	100	313
VOE 14525172	830	110	315
VOE 14525216	716	100	249
VOE 14525331	897	100	391
VOE 14525331	897	300	397
VOE 14525336	897	100	389
VOE 14525336	897	300	397
VOE 14525387	215	200	77
VOE 14525388	211	100	61
VOE 14525389	214	200	73
VOE 14525390	214	200	73
VOE 14525391	214	200	73
VOE 14525392	214	200	73
VOE 14525393	214	200	73
VOE 14525395	215	250	81
VOE 14525396	220	300	91
VOE 14525397	220	300	91
VOE 14525398	263	300	137
VOE 14525399	262	200	129
VOE 14525400	262	200	129

Part No	Group	Sect	Page
VOE 14525401	262	200	129
VOE 14525403	321	100	151
VOE 14525404	263	200	135
VOE 14525405	263	200	135
VOE 14525406	263	200	135
VOE 14525407	263	200	135
VOE 14525408	263	200	135
VOE 14525409	263	200	135
VOE 14525410	263	200	135
VOE 14525411	210	200	57
VOE 14525412	210	200	59
VOE 14525445	443	200	235
VOE 14525454	275	100	139
VOE 14525475	870	200	355
VOE 14525475	873	200	367
VOE 14525476	870	200	357
VOE 14525476	873	200	369
VOE 14525477	870	100	345
VOE 14525502	870	100	345
VOE 14525502	870	150	353
VOE 14525561	371	100	181
VOE 14525584	912	100	431
VOE 14525595	252	100	119
VOE 14525597	252	100	119
VOE 14526101	256	100	121
VOE 14526104	256	100	121
VOE 14526105	218	100	89
VOE 14526159	393	200	207
VOE 14526162	393	200	207
VOE 14526163	393	200	207
VOE 14526205	914	3000	495
VOE 14526234	914	3000	495
VOE 14526261	852	200	335
VOE 14526261	852	300	337
VOE 14526262	852	200	333
VOE 14526262	852	300	337
VOE 14526263	852	200	335
VOE 14526264	852	300	337
VOE 14526272	852	200	333
VOE 14526274	852	200	333
VOE 14526275	852	200	333
VOE 14526280	852	200	335
VOE 14526282	852	200	335
VOE 14526295	852	200	335
VOE 14526295	852	300	337
VOE 14526297	852	300	337
VOE 14526298	852	300	337
VOE 14526300	852	300	337
VOE 14526303	852	300	337
VOE 14526304	852	300	337
VOE 14526305	852	300	337
VOE 14526306	852	300	337
VOE 14526307	852	300	337
VOE 14526309	852	300	337
VOE 14526321	234	300	95
VOE 14526327	914	100	459
VOE 14526402	775	700	263
VOE 14526407	775	100	257
VOE 14526413	821	100	303
VOE 14526465	364	300	177
VOE 14526466	364	100	173
VOE 14526467	992	100	607
VOE 14526468	371	500	187
VOE 14526482	916	900	503
VOE 14526545	924	1600	537
VOE 14526546	924	1600	537
VOE 14526548	924	700	529
VOE 14526549	924	1600	537
VOE 14526550	924	1600	537
VOE 14526551	924	700	529
VOE 14526552	924	700	529
VOE 14526553	916	100	497
VOE 14526554	916	100	497
VOE 14526555	881	100	373
VOE 14526556	441	200	225
VOE 14526557	441	200	221
VOE 14526561	441	200	221
VOE 14526564	441	200	221
VOE 14526565	441	200	221
VOE 14526566	441	200	221
VOE 14526567	441	200	221
VOE 14526571	441	200	223
VOE 14526574	441	200	223
VOE 14526575	441	200	223
VOE 14526576	441	200	223
VOE 14526577	441	200	223
VOE 14526578	441	200	223
VOE 14526579	441	200	223
VOE 14526580	441	200	223
VOE 14526581	441	200	223
VOE 14526582	441	200	223
VOE 14526583	441	200	223
VOE 14526584	441	200	223
VOE 14526586	441	200	223
VOE 14526587	441	200	223
VOE 14526588	441	200	223
VOE 14526589	441	200	223
VOE 14526590	441	200	223
VOE 14526592	441	200	225
VOE 14526593	441	200	225
VOE 14526594	441	200	225
VOE 14526617	911	700	427
VOE 14526618	914	2100	483
VOE 14526619	914	300	467
VOE 14526620	914	100	461
VOE 14526621	914	600	471
VOE 14526622	914	3000	495
VOE 14526653	371	800	191
VOE 14526670	371	200	183
VOE 14526709	911	700	427
VOE 14526723	914	3000	495
VOE 14526755	927	100	569
VOE 14526756	927	100	569
VOE 14526759	252	100	119
VOE 14526764	256	100	121
VOE 14526765	256	100	121
VOE 14526767	218	100	89
VOE 14526768	218	100	89
VOE 14526769	256	100	121
VOE 14526771	210	100	55
VOE 14526772	210	100	55
VOE 14526774	914	3000	495
VOE 14526780	881	100	373
VOE 14526780	881	110	379
VOE 14526780	881	150	383
VOE 14526781	810	700	295
VOE 14526781	810	710	299
VOE 14526782	843	200	329
VOE 14526784	810	700	295
VOE 14526784	810	710	299
VOE 14526795	897	100	389
VOE 14526795	897	300	397
VOE 14526799	881	100	373
VOE 14526799	881	110	379
VOE 14526799	881	150	381
VOE 14526800	870	100	347
VOE 14526813	261	300	127
VOE 14526814	261	300	127
VOE 14526815	261	300	127
VOE 14526819	261	100	123
VOE 14526820	261	100	123
VOE 14526863	362	100	163
VOE 14526870	364	100	173
VOE 14526881	371	500	187
VOE 14526882	852	200	333
VOE 14526883	852	200	333
VOE 14526884	852	200	333
VOE 14526885	852	200	333
VOE 14526886	852	200	333
VOE 14526887	852	200	333
VOE 14526888	852	200	333
VOE 14526889	852	200	333
VOE 14526890	852	200	333
VOE 14526891	852	200	333
VOE 14526892	852	200	333
VOE 14526893	852	200	333
VOE 14526894	852	200	333
VOE 14526896	852	200	335
VOE 14526897	852	300	337
VOE 14526898	852	300	337
VOE 14526899	852	300	337
VOE 14526900	852	300	337
VOE 14526901	852	300	337
VOE 14526902	852	300	337
VOE 14526903	852	300	337
VOE 14526904	852	300	337
VOE 14526905	852	300	337
VOE 14526906	852	300	337
VOE 14526907	852	300	337
VOE 14526908	852	300	337
VOE 14526909	852	300	337
VOE 14526910	852	200	335
VOE 14526910	852	300	337
VOE 14526911	852	300	337
VOE 14526912	852	300	339

NUMERICAL INDEX

부품번호 색인

RÉPERTOIRE DE NUMÉROS

数字索引

NUMMERNREGISTER

Part No	Group	Sect	Page
VOE 14526913	852	200	335
VOE 14526913	852	300	339
VOE 14526914	852	300	339
VOE 14526915	371	800	191
VOE 14526920	256	100	121
VOE 14526928	821	200	307
VOE 14526952	912	300	439
VOE 14526954	912	200	435
VOE 14526954	912	300	439
VOE 14526956	912	200	433
VOE 14526956	912	300	439
VOE 14526956	912	400	443
VOE 14526959	912	400	443
VOE 14526960	912	400	443
VOE 14526961	912	400	443
VOE 14526962	912	400	443
VOE 14526963	912	400	443
VOE 14526964	912	400	443
VOE 14526965	912	400	443
VOE 14526966	912	400	443
VOE 14526967	912	400	443
VOE 14526968	912	200	433
VOE 14526970	912	200	433
VOE 14526971	912	200	435
VOE 14526972	912	200	433
VOE 14526975	912	300	439
VOE 14526976	912	300	439
VOE 14526976	912	400	443
VOE 14526977	912	300	439
VOE 14526977	912	400	443
VOE 14526979	912	400	443
VOE 14526981	912	200	433
VOE 14526981	912	300	441
VOE 14526981	912	400	445
VOE 14526982	912	200	433
VOE 14526982	912	300	441
VOE 14526982	912	400	445
VOE 14526983	912	200	433
VOE 14526983	912	300	441
VOE 14526984	912	200	433
VOE 14526984	912	400	445
VOE 14526985	912	200	433
VOE 14526985	912	400	445
VOE 14526986	912	200	433
VOE 14526986	912	400	445
VOE 14526987	912	200	435
VOE 14526988	912	200	435
VOE 14526989	912	200	435
VOE 14526990	912	200	435
VOE 14526991	912	200	435
VOE 14526992	912	200	435
VOE 14526992	912	300	439
VOE 14526993	912	200	435
VOE 14526993	912	300	439
VOE 14526994	912	200	435
VOE 14526994	912	300	439
VOE 14526995	912	200	435
VOE 14526995	912	300	439
VOE 14526996	912	200	435
VOE 14526996	912	300	439
VOE 14526997	912	200	435
VOE 14526998	912	200	435
VOE 14526999	912	200	435
VOE 14527000	912	200	435
VOE 14527002	912	400	445
VOE 14527003	912	400	445
VOE 14527004	912	400	445
VOE 14527006	912	400	443
VOE 14527020	912	200	437
VOE 14527020	912	300	441
VOE 14527020	912	400	445
VOE 14527042	821	300	309
VOE 14527048	821	300	309
VOE 14527065	441	600	229
VOE 14527066	441	600	229
VOE 14527067	441	600	229
VOE 14527068	441	600	229
VOE 14527070	441	600	229
VOE 14527071	441	600	229
VOE 14527071	441	600	231
VOE 14527072	441	600	229
VOE 14527073	441	600	229
VOE 14527081	441	600	229
VOE 14527082	441	600	229
VOE 14527083	441	600	229
VOE 14527084	441	600	229
VOE 14527085	441	600	229
VOE 14527086	441	600	229
VOE 14527087	441	600	229
VOE 14527089	441	600	229
VOE 14527090	441	600	229
VOE 14527091	441	600	229
VOE 14527092	441	600	229
VOE 14527093	441	600	229
VOE 14527097	441	600	231
VOE 14527135	275	200	141
VOE 14527183	443	200	235
VOE 14527407	843	100	325
VOE 14527407	843	110	327
VOE 14527408	843	100	325
VOE 14527408	843	110	327
VOE 14527552	830	100	313
VOE 14527552	830	110	315
VOE 14527680	441	600	229
VOE 14527681	441	600	229
VOE 14527683	896	100	385
VOE 14527685	821	300	309
VOE 14527687	234	100	93
VOE 14527728	897	200	393
VOE 14527728	897	300	399
VOE 14527729	897	100	389
VOE 14527729	897	300	399
VOE 14527733	897	200	393
VOE 14527733	897	300	399
VOE 14527754	914	2200	487
VOE 14527755	912	2000	447
VOE 14527755	912	2100	449
VOE 14527881	371	400	185
VOE 14527882	386	100	201
VOE 14527884	372	100	195
VOE 14527896	974	200	581
VOE 14527897	974	200	583
VOE 14527898	974	200	581
VOE 14527899	974	200	581
VOE 14528150	913	200	453
VOE 14528364	897	100	389
VOE 14528364	897	300	397
VOE 14528365	897	100	389
VOE 14528365	897	300	397
VOE 14528429	830	100	313
VOE 14528429	830	110	315
VOE 14528430	830	100	313
VOE 14528430	830	110	315
VOE 14528511	256	100	121
VOE 14528513	256	100	121
VOE 14528514	218	100	89
VOE 14528518	275	200	141
VOE 14528519	275	200	141
VOE 14528525	387	100	203
VOE 14528527	914	700	473
VOE 14528528	914	700	473
VOE 14528529	821	300	309
VOE 14528529	897	500	401
VOE 14528566	356	100	159
VOE 14528597	821	300	309
VOE 14528598	821	300	311
VOE 14528615	914	1200	481
VOE 14528626	810	700	295
VOE 14528626	810	710	299
VOE 14528628	810	700	295
VOE 14528628	810	710	299
VOE 14528630	843	100	325
VOE 14528630	843	110	327
VOE 14528816	914	100	459
VOE 14528850	914	3000	495
VOE 14528851	924	300	525
VOE 14528852	924	300	525
VOE 14528854	924	300	525
VOE 14528856	810	600	291
VOE 14528891	821	100	301
VOE 14528892	821	100	301
VOE 14528903	924	300	525
VOE 14528904	911	600	425
VOE 14528907	275	100	139
VOE 14528907	275	200	141
VOE 14528923	234	100	93
VOE 14528924	234	100	93
VOE 14528953	431	400	217
VOE 14528955	256	100	121
VOE 14528957	261	100	123
VOE 14528959	261	100	123
VOE 14528973	912	200	435
VOE 14528973	912	300	439
VOE 14528974	371	200	183
VOE 14528979	870	100	345

Part No	Group	Sect	Page
VOE 14528979	870	150	349
VOE 14528979	873	100	361
VOE 14528979	873	150	363
VOE 14528982	912	200	435
VOE 14528985	912	400	443
VOE 14528986	912	300	439
VOE 14528986	912	400	443
VOE 14528988	912	400	445
VOE 14529015	870	100	345
VOE 14529015	870	150	351
VOE 14529015	873	100	361
VOE 14529015	873	150	365
VOE 14529026	371	100	181
VOE 14529031	372	200	199
VOE 14529087	371	200	183
VOE 14529089	371	800	191
VOE 14529132	371	200	183
VOE 14529132	371	400	185
VOE 14529226	369	100	179
VOE 14529230	371	800	191
VOE 14529295	362	200	165
VOE 14529315	234	300	95
VOE 14529324	911	100	415
VOE 14529332	386	100	201
VOE 14529350	363	200	171
VOE 14529357	364	100	173
VOE 14529399	387	100	203
VOE 14529928	371	100	181
VOE 14529997	841	100	323
VOE 14530014	821	100	301
VOE 14530015	821	100	301
VOE 14530016	821	100	301
VOE 14530018	821	100	301
VOE 14530019	821	100	301
VOE 14530025	821	100	303
VOE 14530129	371	500	187
VOE 14530844	911	600	425
VOE 14530850	924	700	529
VOE 14530851	924	700	529
VOE 14530852	914	100	461
VOE 14530852	914	2100	483
VOE 14530852	914	2150	485
VOE 14530921	911	100	415
VOE 14530938	810	200	285
VOE 14530938	810	600	291
VOE 14530938	810	610	293
VOE 14530939	810	700	295
VOE 14530943	810	500	287
VOE 14530943	810	510	289
VOE 14530943	830	100	313
VOE 14530943	830	110	315
VOE 14530945	810	700	297
VOE 14530948	843	100	325
VOE 14530948	843	110	327
VOE 14530949	810	500	287
VOE 14530949	810	510	289
VOE 14530949	843	200	329
VOE 14530958	810	200	285
VOE 14530959	843	200	329
VOE 14530960	810	600	291
VOE 14530960	810	610	293
VOE 14530961	860	400	343
VOE 14530962	810	700	295
VOE 14530962	810	710	299
VOE 14530965	810	200	285
VOE 14531017	492	100	237
VOE 14531069	911	100	415
VOE 14531149	916	300	499
VOE 14531200	914	100	459
VOE 14531242	897	100	391
VOE 14531242	897	200	393
VOE 14531278	775	900	267
VOE 14531336	821	200	307
VOE 14531365	852	200	333
VOE 14531366	852	200	333
VOE 14531367	852	200	333
VOE 14531368	852	200	335
VOE 14531369	852	200	335
VOE 14531370	852	200	335
VOE 14531371	852	200	335
VOE 14531372	852	200	335
VOE 14531373	852	200	335
VOE 14531374	852	200	335
VOE 14531375	852	200	335
VOE 14531376	852	200	335
VOE 14531377	852	200	335
VOE 14531378	852	200	335
VOE 14531379	852	200	335
VOE 14531380	852	200	335
VOE 14531381	852	200	335
VOE 14531401	775	900	267
VOE 14531405	775	900	267
VOE 14531406	775	900	267
VOE 14531423	371	800	191
VOE 14531426	775	900	267
VOE 14531427	775	900	267
VOE 14531428	775	900	267
VOE 14531429	775	900	267
VOE 14531598	870	200	355
VOE 14531598	873	200	367
VOE 14531600	718	100	253
VOE 14531637	837	100	317
VOE 14531678	252	100	119
VOE 14531679	252	100	119
VOE 14531692	252	100	119
VOE 14532072	912	300	439
VOE 14532074	912	400	445
VOE 14532075	912	200	433
VOE 14532075	912	300	439
VOE 14532075	912	400	443
VOE 14532076	912	300	439
VOE 14532076	912	400	445
VOE 14532108	912	400	445
VOE 14532261	775	700	263
VOE 14532295	775	800	265
VOE 14532296	775	800	265
VOE 14532297	775	800	265
VOE 14532298	775	800	265
VOE 14532302	775	1000	269
VOE 14532302	775	1100	271
VOE 14532304	775	1000	269
VOE 14532304	775	1100	271
VOE 14532307	775	800	265
VOE 14532310	775	800	265
VOE 14532362	911	100	415
VOE 14532404	775	800	265
VOE 14532405	775	500	261
VOE 14532407	775	1000	269
VOE 14532407	775	1100	271
VOE 14532408	775	1000	269
VOE 14532408	775	1100	271
VOE 14532411	775	800	265
VOE 14532412	775	800	265
VOE 14532414	775	500	261
VOE 14532415	775	800	265
VOE 14532420	775	800	265
VOE 14532421	775	800	265
VOE 14532427	775	800	265
VOE 14532428	775	800	265
VOE 14532457	775	100	257
VOE 14532457	775	200	259
VOE 14532458	775	100	257
VOE 14532458	775	200	259
VOE 14532459	775	100	257
VOE 14532459	775	200	259
VOE 14532460	775	100	257
VOE 14532460	775	200	259
VOE 14532461	775	100	257
VOE 14532477	974	100	579
VOE 14532477	974	200	581
VOE 14532477	975	100	591
VOE 14532594	897	100	391
VOE 14532594	897	200	393
VOE 14532841	911	600	425
VOE 14532855	975	2500	605
VOE 14532897	974	300	585
VOE 14532898	975	500	593
VOE 14532900	975	500	593
VOE 14532949	975	500	593
VOE 14532951	975	500	593
VOE 14532972	975	1900	601
VOE 14532974	925	600	549
VOE 14532976	925	600	549
VOE 14532984	925	600	549
VOE 14533063	371	800	191
VOE 14533410	210	100	55
VOE 14533411	210	100	55
VOE 14533736	211	200	63
VOE 14534244	371	800	191
VOE 14534244	870	200	355
VOE 14534359	897	300	399
VOE 14535265	837	200	321
VOE 14535268	911	100	417
VOE 14535282	371	800	191
VOE 14535347	371	800	191

NUMERICAL INDEX

RÉPERTOIRE DE NUMÉROS

NUMMERNREGISTER

부품번호 색인

数字索引

Catalogue id	Group
20043	**1000**
Issue	Page
PUB 95A9920043	**14**

VOLVO

ECR58

NUMERICAL INDEX 부품번호 색인

RÉPERTOIRE DE NUMÉROS 数字索引

NUMMERNREGISTER

Catalogue id **20043** | Group **1000**

Issue **PUB 95A9920043** | Page **15**

Part No	Group	Sect	Page
VOE 14535555	275	100	139
VOE 14535555	275	200	141
VOE 14535588	914	100	461
VOE 14535588	914	2100	483
VOE 14535588	914	2150	485
VOE 14535803	974	200	581
VOE 14535813	914	3000	495
VOE 14535873	393	100	205
VOE 14535883	372	100	195
VOE 14535884	371	500	187
VOE 14536082	837	100	317
VOE 14536082	837	110	319
VOE 14536083	881	100	373
VOE 14536222	913	200	453
VOE 14536732	975	500	593
VOE 14536733	975	500	593
VOE 14536784	924	700	529
VOE 14536785	924	700	529
VOE 14536786	924	700	529
VOE 14536787	924	1600	537
VOE 14537043	925	600	549
VOE 14538733	387	100	203
VOE 14538805	911	200	419
VOE 14539978	234	100	93
VOE 14540304	364	100	173
VOE 14540385	911	100	415
VOE 14540755	210	100	55
VOE 14541179	252	100	119
VOE 14542044	870	200	355
VOE 14542044	873	200	367
VOE 14542409	881	100	371
VOE 14542409	881	110	377
VOE 14542409	881	150	383
VOE 14542492	897	200	393
VOE 14542492	897	300	399
VOE 14542492	924	110	517
VOE 14542493	897	100	391
VOE 14542493	897	200	393
VOE 14542501	897	200	393
VOE 14543280	911	700	427
VOE 14543396	810	200	285
VOE 14543561	775	1000	269
VOE 14543564	775	1000	269
VOE 14543564	775	1100	271
VOE 14543565	775	1100	271
VOE 14543857	210	200	59
VOE 14543857	211	200	63
VOE 14543857	212	300	67
VOE 14543857	215	200	79
VOE 14543857	217	100	87
VOE 14543858	220	300	91
VOE 14543859	220	300	91
VOE 14543860	220	300	91
VOE 14543863	263	300	137
VOE 14543864	263	100	133
VOE 14543866	236	110	107
VOE 14543867	236	110	107
VOE 14543868	236	110	107
VOE 14543869	236	110	107
VOE 14543870	236	110	107
VOE 14543871	236	110	107
VOE 14543873	236	110	107
VOE 14543875	236	110	107
VOE 14543876	236	110	107
VOE 14543877	236	110	107
VOE 14543878	236	110	107
VOE 14543880	236	110	107
VOE 14543881	236	110	107
VOE 14543882	236	110	107
VOE 14543883	236	110	107
VOE 14543885	236	110	107
VOE 14543886	236	110	107
VOE 14543887	236	110	107
VOE 14543888	236	110	107
VOE 14543888	236	110	109
VOE 14543889	236	110	107
VOE 14543890	236	110	107
VOE 14543891	236	110	107
VOE 14543892	236	110	109
VOE 14543893	236	110	109
VOE 14543894	236	110	109
VOE 14543895	236	110	109
VOE 14543896	236	110	109
VOE 14543897	236	110	109
VOE 14543898	236	110	109
VOE 14543899	236	110	109
VOE 14543900	236	110	109
VOE 14543901	236	110	109
VOE 14543902	236	110	109
VOE 14543903	236	110	107
VOE 14543904	236	110	109
VOE 14543905	236	110	109
VOE 14543906	236	150	111
VOE 14543908	236	150	111
VOE 14543909	236	150	111
VOE 14543910	236	150	111
VOE 14543911	236	150	111
VOE 14543912	236	150	111
VOE 14543913	236	150	111
VOE 14543914	236	150	111
VOE 14543915	236	150	111
VOE 14543916	236	150	111
VOE 14543917	236	150	111
VOE 14543925	321	100	153
VOE 14543926	210	200	57
VOE 14543971	234	300	95
VOE 14545100	775	500	261
VOE 14545101	775	500	261
VOE 14545446	371	800	191
VOE 14545447	371	800	191
VOE 14546094	975	500	593
VOE 14546141	975	500	593
VOE 14546143	975	500	593
VOE 14546402	371	500	187
VOE 14546406	371	800	191
VOE 14546421	387	100	203
VOE 14546444	261	100	123
VOE 14546517	386	100	201
VOE 14546526	261	100	123
VOE 14546527	975	500	593
VOE 14546527	975	510	595
VOE 14546527	975	1900	601
VOE 14546789	924	700	529
VOE 14546790	924	700	529
VOE 14546863	821	200	305
VOE 14546864	821	200	305
VOE 14546865	821	200	305
VOE 14546868	821	300	309
VOE 14546926	873	200	367
VOE 14546927	873	200	367
VOE 14546928	873	200	367
VOE 14546929	873	200	367
VOE 14547311	364	100	173
VOE 14547312	364	100	173
VOE 14547404	810	100	281
VOE 14547406	841	100	323
VOE 14547518	974	200	583
VOE 14547518	974	300	585
VOE 14547519	974	300	585
VOE 14547766	234	300	95
VOE 14548177	236	110	107
VOE 14548308	911	100	415
VOE 14549822	371	800	191
VOE 14550075	912	200	433
VOE 14550873	870	100	347
VOE 14550873	870	150	351
VOE 14551169	911	800	429
VOE 14551870	210	100	55
VOE 14552125	371	800	191
VOE 14552195	716	200	251
VOE 14552210	897	100	389
VOE 14552210	897	300	397
VOE 14552480	912	200	433
VOE 14553160	881	100	371
VOE 14553162	881	100	371
VOE 14553162	881	110	377
VOE 14553162	881	150	381
VOE 14553221	810	200	285
VOE 14553387	974	200	581
VOE 14553389	974	200	581
VOE 14553660	911	100	415
VOE 14553736	718	500	255
VOE 14553737	718	500	255
VOE 14553743	718	500	255
VOE 14553758	897	100	389
VOE 14553758	897	300	397
VOE 14553759	897	100	391
VOE 14553759	897	200	395
VOE 14553760	897	300	399
VOE 14554065	371	500	187
VOE 14554066	371	200	183
VOE 14554083	716	100	249
VOE 14554085	716	200	251
VOE 14554136	971	100	573
VOE 14554137	441	600	229

Part No	Group	Sect	Page
VOE 14554936	386	100	201
VOE 14555141	912	400	443
VOE 14555145	912	400	445
VOE 14555146	912	400	445
VOE 14555147	912	400	445
VOE 14555458	975	1900	603
VOE 14556261	881	100	373
VOE 14556261	881	150	381
VOE 14556290	975	100	591
VOE 14556315	925	100	539
VOE 14556315	925	200	541
VOE 14556315	925	300	543
VOE 14556315	925	400	545
VOE 14556315	925	500	547
VOE 14556315	925	1500	565
VOE 14556315	925	1550	567
VOE 14557217	870	150	349
VOE 14557227	870	150	349
VOE 14557227	870	500	359
VOE 14557227	873	150	363
VOE 14557934	870	150	349
VOE 14557934	873	150	363
VOE 14557935	870	150	349
VOE 14557935	873	150	363
VOE 14558793	371	200	183
VOE 14558810	371	200	183
VOE 14558810	371	550	189
VOE 14559261	775	200	259
VOE 14559302	971	100	573
VOE 14559368	841	100	323
VOE 14560200	927	500	571
VOE 14560766	841	100	323
VOE 14560841	870	500	359
VOE 14561391	393	200	207
VOE 14561400	393	200	207
VOE 14561994	775	100	257
VOE 14562193	364	300	177
VOE 14562311	775	700	263
VOE 14563337	492	100	237
VOE 14563628	775	100	257
VOE 14563628	775	200	259
VOE 14563629	775	100	257
VOE 14563629	775	200	259
VOE 14563630	775	100	257
VOE 14563630	775	200	259
VOE 14563631	775	100	257
VOE 14563631	775	200	259
VOE 14563632	775	100	257
VOE 14563632	775	200	259
VOE 14564772	841	100	323
VOE 14565605	261	100	123
VOE 14565611	492	100	237
VOE 14566326	837	200	321
VOE 14566327	837	200	321
VOE 14566450	974	200	581
VOE 14566989	975	1900	601
VOE 14567909	870	500	359
VOE 14567976	974	200	583
VOE 14568146	897	100	391
VOE 14568146	897	200	395
VOE 14568147	897	300	397
VOE 14568148	897	300	399
VOE 14568152	897	200	393
VOE 14568153	897	200	393
VOE 14568499	881	100	373
VOE 14568499	881	110	379
VOE 14568499	881	150	381
VOE 14568500	881	100	373
VOE 14568500	881	110	379
VOE 14568500	881	150	381
VOE 14568513	843	100	325
VOE 14568513	843	110	327
VOE 14568514	843	100	325
VOE 14568514	843	110	327
VOE 14568516	843	100	325
VOE 14568516	843	110	327
VOE 14568518	843	100	325
VOE 14568518	843	110	327
VOE 14568519	843	100	325
VOE 14568519	843	110	327
VOE 14569191	870	150	349
VOE 14569191	873	150	363
VOE 14569957	870	150	349
VOE 14570019	870	200	355
VOE 14570020	873	200	367
VOE 14570775	210	100	55
VOE 14570835	913	300	457
VOE 14571838	975	1900	601
VOE 14571839	975	1900	601
VOE 14572647	870	150	351
VOE 14572714	441	600	229
VOE 14572745	810	700	297
VOE 14572745	810	710	299
VOE 14572746	810	700	295
VOE 14572746	810	710	299
VOE 14573698	261	100	123
VOE 14573718	821	200	305
VOE 14573719	821	200	307
VOE 14573848	821	200	305
VOE 14573849	821	200	305
VOE 14573851	821	200	305
VOE 14575021	443	100	233
VOE 14575021	443	200	235
VOE 14575310	210	100	55
VOE 14577541	821	100	301
VOE 14577957	870	500	359
VOE 14578495	363	200	171
VOE 14578570	775	700	263
VOE 14578910	263	300	137
VOE 14578911	261	100	123
VOE 14578919	263	100	133
VOE 14579027	263	300	137
VOE 14579438	927	100	569
VOE 14579439	927	100	569
VOE 14579517	974	300	585
VOE 14579525	975	500	593
VOE 14579527	975	500	593
VOE 14579554	974	200	581
VOE 14585357	870	500	359
VOE 14585970	256	100	121
VOE 14587155	897	200	393
VOE 14587696	362	200	165
VOE 14587697	371	100	181
VOE 14587706	916	2100	509
VOE 14587955	441	600	229
VOE 14587958	441	600	229
VOE 14588130	916	2100	509
VOE 14588222	234	100	93
VOE 14588225	927	100	569
VOE 14588570	912	100	431
VOE 14588570	912	200	433
VOE 14588570	912	300	439
VOE 14588570	912	400	443
VOE 14588571	912	100	431
VOE 14588571	912	200	433
VOE 14588571	912	300	439
VOE 14588571	912	400	443
VOE 14588962	371	100	181
VOE 14589110	914	2300	489
VOE 14589160	927	500	571
VOE 14589161	971	600	577
VOE 14589162	974	3000	589
VOE 14589163	975	1500	599
VOE 14589164	975	2500	605
VOE 14590277	913	300	457
VOE 14590278	913	300	457
VOE 14590279	913	300	457
VOE 14590280	913	300	457
VOE 14592709	261	300	127
VOE 14592710	261	300	127
VOE 14592715	252	100	119
VOE 14592730	218	100	89
VOE 14592731	218	100	89
VOE 14595635	897	100	391
VOE 14595635	897	200	395
VOE 14598687	881	100	371
VOE 14598687	881	110	377
VOE 14598687	881	150	381
VOE 14598688	881	110	377
VOE 14598688	881	150	381
VOE 14598860	975	510	595
VOE 14598862	975	510	595
VOE 14607306	897	300	399
VOE 14607307	897	200	393
VOE 14608000	975	1900	601
VOE 14608678	870	150	353
VOE 14608678	873	150	365
VOE 14608812	371	200	183
VOE 14609503	870	150	349
VOE 14609503	873	150	363
VOE 14609504	870	150	349
VOE 14609504	873	150	363
VOE 14609505	870	500	359
VOE 14609506	870	150	349
VOE 14609506	873	150	363

NUMERICAL INDEX

RÉPERTOIRE DE NUMÉROS

NUMMERNREGISTER

부품번호 색인

数字索引

Catalogue id	Group
20043	**1000**
Issue	Page
PUB 95A9920043	**17**

Part No	Group	Sect	Page
VOE 14609529	914	300	465
VOE 14609566	924	700	529
VOE 14609568	924	700	529
VOE 14609576	924	700	529
VOE 14609578	924	700	529
VOE 14610134	881	150	381
VOE 14610141	881	150	381
VOE 14610143	837	110	319
VOE 14610293	364	300	177
VOE 14610293	372	100	195
VOE 14610293	372	150	197
VOE 14610617	870	150	353
VOE 14610618	870	150	353
VOE 14611578	870	500	359
VOE 14611673	363	200	171
VOE 14611734	897	300	399
VOE 14611751	897	100	391
VOE 14611800	371	100	181
VOE 14612352	897	300	399
VOE 14613294	362	200	165
VOE 14613894	870	150	349
VOE 14613894	873	150	363
VOE 14613895	870	500	359
VOE 14613898	870	150	353
VOE 14613898	873	150	365
VOE 14613936	971	100	573
VOE 14614032	881	110	379
VOE 14614296	870	150	349
VOE 14614296	873	150	363
VOE 14614298	870	150	349
VOE 14614298	873	150	363
VOE 14614303	870	150	349
VOE 14614304	870	150	353
VOE 14615349	971	100	573
VOE 14615729	810	100	281
VOE 14615762	810	110	283
VOE 14617359	371	550	189
VOE 14618432	362	100	163
VOE 14623534	261	300	127
VOE 14623536	261	300	127
VOE 14623640	881	100	373
VOE 14623640	881	110	377
VOE 14623640	881	150	381
VOE 14623785	913	100	451
VOE 14623785	913	200	453
VOE 14623843	261	300	127
VOE 14624605	275	200	141
VOE 14624661	881	110	377
VOE 14624661	881	150	381
VOE 14629988	870	150	349
VOE 14629989	873	150	365
VOE 14629999	870	150	349
VOE 14629999	873	150	363
VOE 14630711	256	100	121
VOE 14630717	256	100	121
VOE 14631828	256	100	121
VOE 14633337	371	200	183
VOE 14633606	914	3000	495
VOE 14633670	870	100	345
VOE 14633670	870	150	351
VOE 14634000	371	200	183
VOE 14634002	371	200	183
VOE 14635694	870	150	353
VOE 14635695	870	100	345
VOE 14635695	870	150	353
VOE 14637042	914	3000	495
VOE 14638646	914	100	459
VOE 14638646	914	1100	479
VOE 14638647	914	100	459
VOE 14638647	914	1100	479
VOE 14638647	914	1200	481
VOE 14638648	914	100	459
VOE 14638648	914	1200	481
VOE 14638696	870	100	345
VOE 14639965	914	3000	495
VOE 14640252	830	100	313
VOE 14640252	830	110	315
VOE 14644804	261	100	123
VOE 14654738	924	400	527
VOE 14880069	916	8100	511
VOE 14880094	916	300	499
VOE 14880169	916	300	499
VOE 14880290	897	200	393
VOE 14880304	924	1600	537
VOE 14880349	896	100	385
VOE 14880371	911	800	429
VOE 14880408	924	1000	533
VOE 14880410	924	700	529
VOE 14880423	810	700	295
VOE 14880423	810	710	299
VOE 14880426	810	100	281
VOE 14880426	810	110	283
VOE 14880427	810	500	287
VOE 14880427	810	510	289
VOE 14880428	810	600	291
VOE 14880428	810	610	293
VOE 14880428	821	200	305
VOE 14880431	810	700	295
VOE 14880431	810	710	299
VOE 14880445	810	600	291
VOE 14880445	810	610	293
VOE 14880446	371	800	193
VOE 14880446	810	200	285
VOE 14880446	810	600	291
VOE 14880446	810	610	293
VOE 14880449	810	600	291
VOE 14880449	810	610	293
VOE 14880450	810	600	291
VOE 14880450	810	610	293
VOE 14880450	821	200	307
VOE 14880450	881	100	371
VOE 14880450	881	100	373
VOE 14880450	881	110	377
VOE 14880450	881	110	379
VOE 14880450	881	150	381
VOE 14880450	881	150	383
VOE 14880451	810	700	295
VOE 14880451	810	710	299
VOE 14880452	881	100	371
VOE 14880452	881	110	377
VOE 14880452	881	150	381
VOE 14880454	843	200	329
VOE 14880455	911	800	429
VOE 14880456	843	100	325
VOE 14880456	843	110	327
VOE 14880458	881	100	371
VOE 14880464	310	100	149
VOE 14880465	881	100	371
VOE 14880465	881	110	377
VOE 14880465	881	150	381
VOE 14880466	924	200	523
VOE 14880468	911	200	419
VOE 14880468	911	700	427
VOE 14880468	914	2300	489
VOE 14880471	916	8100	511
VOE 14880475	924	700	531
VOE 14880476	924	1600	537
VOE 14880477	924	700	531
VOE 14880478	924	1600	537
VOE 14880484	310	100	149
VOE 14880485	911	200	419
VOE 14880487	911	200	419
VOE 14880487	911	700	427
VOE 14880487	914	2300	489
VOE 14880488	911	200	419
VOE 14880489	911	200	419
VOE 14880514	924	1000	533
VOE 14880531	924	1600	537
VOE 14880532	924	700	529
VOE 14880533	911	600	425
VOE 14880534	911	800	429
VOE 14880537	911	400	423
VOE 14880538	911	400	423
VOE 14880539	916	8100	511
VOE 14880540	916	8100	511
VOE 14880551	775	100	257
VOE 14880551	775	200	259
VOE 14880564	870	500	359
VOE 14880572	775	100	257
VOE 14880572	775	200	259
VOE 14880582	261	100	123
VOE 14880583	261	100	125
VOE 14880598	810	200	285
VOE 14880627	870	150	349
VOE 14880641	492	100	237
VOE 14880642	492	100	237
VOE 14880644	974	200	583
VOE 14880649	974	300	585
VOE 14880699	974	3000	587
VOE 14880699	975	1500	597
VOE 14880729	975	500	593
VOE 14880729	975	510	595
VOE 14880729	975	1900	601
VOE 14880729	975	2500	605
VOE 14880730	974	300	585

Part No	Group	Sect	Page
VOE 14880730	975	500	593
VOE 14880730	975	510	595
VOE 14880777	974	3000	587
VOE 14880777	975	1500	597
VOE 14880809	974	3000	587
VOE 14880816	912	200	433
VOE 14880816	912	200	435
VOE 14880816	912	400	445
VOE 14880830	911	200	419
VOE 14880919	821	100	301
VOE 14880920	821	100	301
VOE 14880921	821	100	301
VOE 14880921	821	300	309
VOE 14880923	261	100	123
VOE 14880937	821	100	301
VOE 14880989	914	3000	495
VOE 14881006	896	100	385
VOE 14881010	896	100	387
VOE 14881043	896	100	385
VOE 14881062	821	300	309
VOE 14881064	821	100	301
VOE 14881065	716	100	249
VOE 14881082	256	100	121
VOE 14881085	235	100	97
VOE 14881123	261	100	125
VOE 14881125	261	100	125
VOE 14881129	870	100	347
VOE 14881129	870	150	351
VOE 14881129	873	150	365
VOE 14881130	870	100	347
VOE 14881130	870	150	353
VOE 14881130	873	150	365
VOE 14881134	870	100	347
VOE 14881134	870	150	351
VOE 14881134	873	150	365
VOE 14881147	363	100	169
VOE 14881147	363	200	171
VOE 14881151	261	100	123
VOE 14881161	261	300	127
VOE 14881162	261	100	125
VOE 14881186	235	100	97
VOE 14881187	235	100	97
VOE 14881188	235	100	97
VOE 14881191	870	100	347
VOE 14881191	870	150	351
VOE 14881191	873	150	365
VOE 14881192	235	100	97
VOE 14881223	916	2100	509
VOE 14881229	924	700	529
VOE 14881229	924	700	531
VOE 14881230	924	1600	537
VOE 14881233	916	100	497
VOE 14881233	916	300	499
VOE 14881233	916	900	503
VOE 14881233	916	2000	507
VOE 14881238	924	700	529
VOE 14881238	924	700	531
VOE 14881239	924	1600	537
VOE 14881240	916	100	497
VOE 14881252	356	100	159
VOE 14881252	371	200	183
VOE 14881252	371	400	185
VOE 14881287	870	100	347
VOE 14881287	870	150	353
VOE 14881290	852	100	331
VOE 14881293	911	700	427
VOE 14881296	971	600	575
VOE 14881297	974	3000	587
VOE 14881297	975	1500	597
VOE 14881314	881	110	377
VOE 14881314	881	150	381
VOE 14881327	911	700	427
VOE 14881329	911	700	427
VOE 14881330	911	700	427
VOE 14881331	924	200	523
VOE 14881332	924	200	523
VOE 14881333	914	2300	489
VOE 14881334	911	700	427
VOE 14881334	914	2300	489
VOE 14881335	916	1300	505
VOE 14881336	916	1300	505
VOE 14881369	852	100	331
VOE 14881515	914	2300	489
VOE 14882503	261	100	125
VOE 14882539	261	100	125
VOE 15013074	235	200	99
VOE 15037984	236	100	105
VOE 15041562	363	200	171
VOE 15057699	212	100	65
VOE 15057722	212	100	65
VOE 15057758	210	200	57
VOE 15057758	211	200	63
VOE 15067547	212	100	65
VOE 15075486	364	100	173
VOE 15103200	236	110	107
VOE 15128828	236	110	107
VOE 15149463	236	150	111
VOE 15156032	251	200	117
VOE 15190240	213	100	71
VOE 15415868	924	120	519
VOE 15415872	924	120	519
VOE 15416030	924	120	519
VOE 15416031	924	120	519
VOE 15416033	924	120	519
VOE 15416034	924	120	519
VOE 15416035	924	120	519
VOE 15416036	924	120	519
VOE 15416037	924	120	519
VOE 15416038	924	120	519
VOE 15416040	924	120	519
VOE 15416043	924	120	519
VOE 15416044	924	120	519
VOE 15416055	924	120	519
VOE 15603422	925	900	555
VOE 15603422	925	1000	557
VOE 15603435	925	900	555
VOE 15603435	925	1000	557
VOE 15609171	924	110	517
VOE 15612432	925	1000	557
VOE 15612434	925	1000	557
VOE 15615411	925	600	549
VOE 15615415	925	600	549
VOE 15615418	925	600	549
VOE 15620246	924	110	517
VOE 15623593	924	110	517
VOE 15623596	924	110	517
VOE 15623600	924	110	517
VOE 15623609	924	110	517
VOE 15623613	924	110	517
VOE 15626323	924	110	517
VOE 15626831	924	110	517
VOE 15626831	924	150	521
VOE 15626870	924	110	517
VOE 15632219	372	100	195
VOE 15633940	925	900	555
VOE 15633940	925	1000	557
VOE 15635586	924	110	517
VOE 15642641	925	1100	561
VOE 15642641	925	1200	563
VOE 15643066	925	1100	561
VOE 15643066	925	1200	563
VOE 15650148	925	1100	561
VOE 17256439	261	100	123
VOE 8278696	218	100	89
VOE 8278696	234	100	93
VOE 8278696	235	100	97
VOE 8278696	252	100	119
VOE 8278696	256	100	121
VOE 8278696	310	100	149
VOE 8278696	362	300	167
VOE 8278696	363	200	171
VOE 8278696	364	100	173
VOE 8278696	371	100	181
VOE 8278696	371	400	185
VOE 8278696	372	200	199
VOE 8278696	386	100	201
VOE 8278696	387	100	203
VOE 8278696	431	100	215
VOE 8278696	431	400	217
VOE 8278696	441	100	219
VOE 8278696	441	200	221
VOE 8278696	441	500	227
VOE 8278696	441	600	229
VOE 8278696	443	100	233
VOE 8278696	443	200	235
VOE 8278696	492	100	237
VOE 8278696	715	100	245
VOE 8278696	715	200	247
VOE 8278696	718	100	253
VOE 8278696	718	500	255
VOE 8278696	775	700	263
VOE 8278696	775	900	267
VOE 8278696	775	1200	273
VOE 8278696	821	300	309
VOE 8278696	837	100	317

Part No	Group	Sect	Page
VOE 8278696	837	110	319
VOE 8278696	837	200	321
VOE 8278696	881	100	371
VOE 8278696	897	500	401
VOE 8278696	911	100	415
VOE 8278696	911	200	419
VOE 8278696	911	300	421
VOE 8278696	911	400	423
VOE 8278696	911	600	425
VOE 8278696	911	700	427
VOE 8278696	911	800	429
VOE 8278696	913	100	451
VOE 8278696	913	200	453
VOE 8278696	913	300	457
VOE 8278696	914	100	459
VOE 8278696	914	200	463
VOE 8278696	914	300	465
VOE 8278696	914	400	469
VOE 8278696	914	700	473
VOE 8278696	914	800	475
VOE 8278696	914	2300	489
VOE 8278696	914	3000	495
VOE 8278696	971	100	573
VOE 8278696	974	200	581
VOE 8278697	261	100	123
VOE 8278697	261	300	127
VOE 8278698	261	300	127
VOE 8278698	263	100	133
VOE 8278698	263	300	137
VOE 8278698	821	100	301
VOE 8278698	821	200	305
VOE 8278699	356	100	159
VOE 8278700	356	300	161
VOE 8278701	362	200	165
VOE 8278701	914	600	471
VOE 8278702	362	100	163
VOE 8278703	352	100	157
VOE 8278703	363	100	169
VOE 8278703	363	200	171
VOE 8278703	371	200	183
VOE 8278703	371	500	187
VOE 8278703	371	800	191
VOE 8278703	372	100	195
VOE 8278703	810	100	281
VOE 8278703	810	500	287
VOE 8278703	810	600	291
VOE 8278703	810	700	295
VOE 8278703	830	100	313
VOE 8278703	837	110	319
VOE 8278703	841	100	323
VOE 8278703	843	100	325
VOE 8278703	843	200	329
VOE 8278703	881	110	377
VOE 8278704	352	100	157
VOE 8278704	364	100	173
VOE 8278704	371	200	183
VOE 8278704	371	500	187
VOE 8278704	371	800	191
VOE 8278704	372	100	195
VOE 8278704	810	200	285
VOE 8278704	837	110	319
VOE 8278704	841	100	323
VOE 8278704	881	110	377
VOE 8278705	852	100	331
VOE 8278705	852	200	333
VOE 8278705	852	300	337
VOE 8278706	852	100	331
VOE 8278706	852	200	333
VOE 8278706	852	300	337
VOE 8278707	914	100	459
VOE 8278707	914	1100	479
VOE 8278708	914	100	459
VOE 8278708	914	1200	481
VOE 8278709	870	200	355
VOE 8278710	873	100	361
VOE 8278710	873	200	367
VOE 8278711	870	100	345
VOE 8278711	870	200	355
VOE 8278713	364	200	175
VOE 8278714	393	100	205
VOE 8278714	393	200	207
VOE 8278715	393	100	205
VOE 8278718	860	300	341
VOE 8278719	852	100	331
VOE 8278720	852	100	331
VOE 8278721	852	100	331
VOE 8278722	992	100	607
VOE 8278729	775	100	257
VOE 8278729	775	500	261
VOE 8278729	775	800	265
VOE 8278729	775	1000	269
VOE 8278730	916	2000	507
VOE 8278730	974	100	579
VOE 8278730	974	300	585
VOE 8278731	916	2100	509
VOE 8278731	975	100	591
VOE 8278731	975	500	593
VOE 8278733	916	2100	509
VOE 8278733	975	100	591
VOE 8278733	975	500	593
VOE 8278734	975	1900	601
VOE 8278735	974	100	579
VOE 8278735	974	3000	587
VOE 8278736	975	1500	597
VOE 8278737	975	2500	605
VOE 8278738	971	600	575
VOE 8278739	916	8100	511
VOE 8278740	916	8100	511
VOE 8278741	916	8100	511
VOE 8278742	916	8100	511
VOE 8278743	837	200	321
VOE 8278743	914	2100	483
VOE 8278745	369	100	179
VOE 8278745	924	200	523
VOE 8278746	369	100	179
VOE 8278746	924	200	523
VOE 8278747	924	400	527
VOE 8278748	924	400	527
VOE 8278749	924	700	529
VOE 8278750	924	700	529
VOE 8278751	916	900	503
VOE 8278752	364	100	173
VOE 8278752	912	2000	447
VOE 8278752	916	300	499
VOE 8278753	912	2100	449
VOE 8278753	916	100	497
VOE 8278753	916	1300	505
VOE 8278754	916	100	497
VOE 8278755	716	100	249
VOE 8278755	716	200	251
VOE 8278756	927	100	569
VOE 8278756	927	500	571
VOE 8278759	925	100	539
VOE 8278760	925	200	541
VOE 8278761	924	300	525
VOE 8278778	372	100	195
VOE 8278778	924	1000	533
VOE 8278778	924	1100	535
VOE 8278779	924	1600	537
VOE 8278780	924	1600	537
VOE 8278781	924	700	529
VOE 8278782	924	700	529
VOE 8278783	916	9000	513
VOE 8278831	775	100	257
VOE 8278831	775	800	265
VOE 8278831	775	1000	269
VOE 8278831	775	1100	271
VOE 8278832	775	100	257
VOE 8278832	775	500	261
VOE 8278832	775	800	265
VOE 8278832	775	1000	269
VOE 8278881	925	1500	565
VOE 8279150	210	100	55
VOE 8279150	210	200	57
VOE 8279150	211	100	61
VOE 8279150	211	200	63
VOE 8279150	212	100	65
VOE 8279150	212	300	67
VOE 8279150	212	500	69
VOE 8279150	213	100	71
VOE 8279150	214	200	73
VOE 8279150	215	100	75
VOE 8279150	215	200	77
VOE 8279150	215	250	81
VOE 8279150	216	100	83
VOE 8279150	216	200	85
VOE 8279150	217	100	87
VOE 8279150	220	300	91
VOE 8279150	235	200	99
VOE 8279150	235	300	103
VOE 8279150	236	100	105
VOE 8279150	236	110	107
VOE 8279150	236	150	111
VOE 8279150	237	100	113
VOE 8279150	251	100	115

Part No	Group	Sect	Page
VOE 8279150	251	200	117
VOE 8279150	262	200	129
VOE 8279150	262	250	131
VOE 8279150	263	100	133
VOE 8279150	263	200	135
VOE 8279150	263	300	137
VOE 8279150	321	100	151
VOE 8279150	331	100	155
VOE 8279151	210	100	55
VOE 8279151	210	200	57
VOE 8279151	211	100	61
VOE 8279151	211	200	63
VOE 8279151	212	100	65
VOE 8279151	212	300	67
VOE 8279151	212	500	69
VOE 8279151	213	100	71
VOE 8279151	214	200	73
VOE 8279151	215	100	75
VOE 8279151	215	200	77
VOE 8279151	215	250	81
VOE 8279151	216	100	83
VOE 8279151	216	200	85
VOE 8279151	217	100	87
VOE 8279151	220	300	91
VOE 8279151	235	200	99
VOE 8279151	235	300	103
VOE 8279151	236	100	105
VOE 8279151	236	110	107
VOE 8279151	236	150	111
VOE 8279151	237	100	113
VOE 8279151	251	100	115
VOE 8279151	251	200	117
VOE 8279151	262	200	129
VOE 8279151	262	250	131
VOE 8279151	263	100	133
VOE 8279151	263	200	135
VOE 8279151	263	300	137
VOE 8279151	321	100	151
VOE 8279151	331	100	155
VOE 8279152	234	300	95
VOE 8279153	234	300	95
VOE 8279154	275	100	139
VOE 8279154	914	2400	493
VOE 8279155	275	200	141
VOE 8279155	364	300	177
VOE 8279155	914	2400	493
VOE 8279156	916	2000	507
VOE 8279156	974	100	579
VOE 8279156	974	300	585
VOE 8279157	916	2100	509
VOE 8279157	975	100	591
VOE 8279157	975	500	593
VOE 8279158	916	2100	509
VOE 8279158	975	100	591
VOE 8279158	975	500	593
VOE 8279160	974	100	579
VOE 8279164	912	100	431
VOE 8279164	912	200	433
VOE 8279164	912	300	439
VOE 8279164	912	400	443
VOE 8279165	912	100	431
VOE 8279165	912	200	433
VOE 8279165	912	300	439
VOE 8279165	912	400	443
VOE 8279166	837	200	321
VOE 8279166	914	2150	485
VOE 8279167	364	100	173
VOE 8279167	914	2200	487
VOE 8279169	925	300	543
VOE 8279170	925	400	545
VOE 8279171	896	100	385
VOE 8279172	896	100	385
VOE 8279177	897	100	389
VOE 8279177	897	200	393
VOE 8279178	897	100	389
VOE 8279178	897	200	393
VOE 8279179	897	100	389
VOE 8279179	897	200	393
VOE 8279225	925	500	547
VOE 8279228	914	200	463
VOE 8279229	924	200	523
VOE 8279483	924	300	525
VOE 8279525	860	400	343
VOE 8279583	924	700	529
VOE 8279584	925	600	549
VOE 8279585	925	600	549
VOE 8279617	975	1900	601
VOE 8279618	369	100	179
VOE 8279618	924	200	523
VOE 8279933	897	300	397
VOE 8279934	897	300	397
VOE 8280304	924	100	515
VOE 8281088	364	700	47
VOE 8281459	841	100	323
VOE 8282426	716	200	251
VOE 8282735	925	700	551
VOE 8282735	925	1550	567
VOE 8283958	775	100	257
VOE 8283958	775	800	265
VOE 8283958	775	1000	269
VOE 8284509	897	100	389
VOE 8284509	897	200	393
VOE 8284745	925	1550	567
VOE 8284749	925	700	551
VOE 8284749	925	1550	567
VOE 8284750	925	700	551
VOE 8284750	925	1550	567
VOE 8284751	925	700	551
VOE 8284751	925	1550	567
VOE 8284752	925	700	551
VOE 8284752	925	1550	567
VOE 8284753	925	800	553
VOE 8284753	925	1100	561
VOE 8284753	925	1550	567
VOE 8285354	393	200	207
VOE 8285375	897	300	397
VOE 8286119	837	200	321
VOE 8286119	914	2150	485
VOE 8286386	775	200	259
VOE 8286386	775	500	261
VOE 8286386	775	800	265
VOE 8286386	775	1000	269
VOE 8286398	916	8100	511
VOE 8286493	916	9000	513
VOE 8287960	975	100	591
VOE 8287960	975	510	595
VOE 8287961	975	100	591
VOE 8287961	975	510	595
VOE 8287962	916	2100	509
VOE 8287963	916	2100	509
VOE 8289294	393	200	207
VOE 8289326	924	150	521
VOE 8289612	363	200	171
VOE 8289612	371	200	183
VOE 8289612	371	550	189
VOE 8289612	372	150	197
VOE 8289612	810	110	283
VOE 8289612	810	510	289
VOE 8289612	810	610	293
VOE 8289612	810	710	299
VOE 8289612	830	110	315
VOE 8289612	837	110	319
VOE 8289612	841	100	323
VOE 8289612	843	110	327
VOE 8289612	843	200	329
VOE 8289612	881	150	381
VOE 8289613	873	150	363
VOE 8289614	870	150	349
VOE 8289614	870	500	359
VOE 8290219	925	1200	563
VOE 8290220	925	1050	559
VOE 8290221	925	1100	561
VOE 8290222	925	1200	563
VOE 8290223	925	1050	559
VOE 8292430	924	120	519
VOE 8294345	924	400	527
VOE 914167	775	700	263
VOE 914167	924	110	517
VOE 914167	927	100	569
VOE 914167	975	500	593
VOE 914167	975	510	595
VOE 914169	927	100	569
VOE 914169	974	300	585
VOE 914169	975	500	593
VOE 914169	975	510	595
VOE 914450	924	120	519
VOE 914454	924	120	519
VOE 914480	443	200	235
VOE 932041	912	200	435
VOE 932041	912	300	439
VOE 932041	912	400	443
VOE 932042	916	8100	511
VOE 935756	924	700	529
VOE 936310	911	200	419
VOE 936312	911	200	419

NUMERICAL INDEX

RÉPERTOIRE DE NUMÉROS

NUMMERNREGISTER

부품번호 색인

数字索引

Catalogue id **20043** | Group **1000**

Issue **PUB 95A9920043** | Page **21**

Part No	Group	Sect	Page
VOE 936313	911	200	419
VOE 936314	911	200	419
VOE 936317	911	800	429
VOE 936441	911	800	429
VOE 936441	914	300	465
VOE 938536	916	100	497
VOE 938539	911	200	419
VOE 938547	916	2100	509
VOE 940090	363	200	171
VOE 940090	372	100	195
VOE 940090	810	700	295
VOE 940090	810	710	299
VOE 942767	830	100	313
VOE 942767	830	110	315
VOE 9453-05226	911	600	425
VOE 945407	870	100	347
VOE 945407	870	150	349
VOE 945407	881	100	373
VOE 945407	881	110	379
VOE 945407	881	150	383
VOE 945407	924	110	517
VOE 945408	310	100	149
VOE 945444	810	700	295
VOE 945444	810	710	299
VOE 945444	830	100	313
VOE 945444	830	110	315
VOE 946173	235	100	97
VOE 946173	256	100	121
VOE 946173	261	100	123
VOE 946173	275	200	141
VOE 946173	363	200	171
VOE 946173	371	550	189
VOE 946173	843	200	329
VOE 946173	924	700	529
VOE 946173	924	1600	537
VOE 946329	870	150	349
VOE 946329	870	200	357
VOE 946329	873	150	363
VOE 946329	873	200	369
VOE 946329	881	150	383
VOE 946329	914	300	467
VOE 946329	914	3000	495
VOE 946329	924	1000	533
VOE 946329	971	100	573
VOE 946440	252	100	119
VOE 946440	261	100	123
VOE 946440	371	400	185
VOE 946440	810	600	291
VOE 946440	810	610	293
VOE 946440	837	100	317
VOE 946440	837	110	319
VOE 946440	841	100	323
VOE 946440	852	100	331
VOE 946440	870	150	351
VOE 946440	873	150	363
VOE 946440	881	100	373
VOE 946440	881	110	379
VOE 946440	914	100	461
VOE 946440	971	100	573
VOE 946441	275	100	139
VOE 946441	275	200	141
VOE 946441	356	300	161
VOE 946441	371	200	183
VOE 946441	371	500	187
VOE 946441	371	550	189
VOE 946441	371	800	193
VOE 946441	372	150	197
VOE 946441	492	100	237
VOE 946441	821	100	301
VOE 946441	821	100	303
VOE 946441	821	200	307
VOE 946441	821	300	309
VOE 946441	837	200	321
VOE 946441	870	100	347
VOE 946441	870	150	351
VOE 946441	881	100	373
VOE 946441	881	110	379
VOE 946441	881	150	383
VOE 946441	911	700	427
VOE 946441	914	100	459
VOE 946441	914	2100	483
VOE 946441	914	3000	495
VOE 946441	916	300	499
VOE 946441	924	400	527
VOE 946441	924	1100	535
VOE 946471	234	300	95
VOE 946471	235	100	97
VOE 946471	252	100	119
VOE 946471	256	100	121
VOE 946471	275	100	139
VOE 946471	275	200	141
VOE 946471	352	100	157
VOE 946471	356	100	159
VOE 946471	363	200	171
VOE 946471	371	100	181
VOE 946471	371	200	183
VOE 946471	371	400	185
VOE 946471	371	800	193
VOE 946471	386	100	201
VOE 946471	821	300	309
VOE 946471	837	100	317
VOE 946471	837	110	319
VOE 946471	841	100	323
VOE 946471	870	100	347
VOE 946471	870	150	351
VOE 946471	873	100	361
VOE 946471	873	150	363
VOE 946471	881	150	383
VOE 946471	911	100	415
VOE 946471	911	800	429
VOE 946471	914	100	461
VOE 946471	916	900	503
VOE 946471	916	1300	505
VOE 946471	916	9000	513
VOE 946471	924	110	517
VOE 946471	992	100	607
VOE 946472	837	100	317
VOE 946472	837	110	319
VOE 946472	837	200	321
VOE 946544	234	300	95
VOE 946544	235	100	97
VOE 946544	371	550	189
VOE 946544	870	100	347
VOE 946544	870	150	351
VOE 946544	870	500	359
VOE 946544	873	100	361
VOE 946544	873	150	363
VOE 946544	881	100	373
VOE 946544	881	110	379
VOE 946544	881	150	383
VOE 946671	235	200	99
VOE 946671	852	100	331
VOE 946934	372	200	199
VOE 946934	870	200	357
VOE 946934	873	200	369
VOE 946934	914	100	459
VOE 946934	914	3000	495
VOE 947107	261	100	123
VOE 947107	362	300	167
VOE 947107	386	100	201
VOE 947107	870	200	355
VOE 947107	873	200	367
VOE 950570	924	120	519
VOE 951078	924	120	519
VOE 951979	924	110	517
VOE 955891	393	200	207
VOE 955892	371	400	185
VOE 955892	810	200	285
VOE 955892	810	500	287
VOE 955892	810	510	289
VOE 955892	810	600	291
VOE 955892	810	610	293
VOE 955892	810	700	295
VOE 955892	810	710	299
VOE 955892	830	100	313
VOE 955892	830	110	315
VOE 955892	843	100	325
VOE 955892	843	110	327
VOE 955894	310	100	149
VOE 955894	810	600	291
VOE 955894	810	610	293
VOE 955894	810	700	295
VOE 955894	810	710	299
VOE 955894	843	200	329
VOE 955894	852	100	331
VOE 955894	860	400	343
VOE 955894	870	100	347
VOE 955894	873	100	361
VOE 955894	881	100	371
VOE 955894	881	100	373
VOE 955894	881	110	377
VOE 955894	881	110	379
VOE 955894	881	150	381
VOE 955894	881	150	383
VOE 955900	810	100	281

Part No	Group	Sect	Page
VOE 955900	810	110	283
VOE 955900	810	200	285
VOE 955900	924	120	519
VOE 955918	275	100	139
VOE 955918	275	200	141
VOE 955918	386	100	201
VOE 955918	810	700	295
VOE 955918	810	710	299
VOE 955918	916	300	499
VOE 955919	371	400	185
VOE 955919	810	200	285
VOE 955919	810	700	295
VOE 955919	810	710	299
VOE 955919	830	100	313
VOE 955919	830	110	315
VOE 955919	870	150	353
VOE 955919	881	100	373
VOE 955919	881	110	379
VOE 955919	881	150	383
VOE 955919	914	2100	483
VOE 955921	235	100	97
VOE 955921	252	100	119
VOE 955921	256	100	121
VOE 955921	261	300	127
VOE 955921	275	100	139
VOE 955921	275	200	141
VOE 955921	310	100	149
VOE 955921	371	100	181
VOE 955921	810	500	287
VOE 955921	810	510	289
VOE 955921	830	100	313
VOE 955921	830	110	315
VOE 955921	852	100	331
VOE 955921	911	400	423
VOE 955921	912	2000	447
VOE 955921	914	700	473
VOE 955921	916	100	497
VOE 955921	916	900	503
VOE 955921	916	8100	511
VOE 955921	924	700	529
VOE 955921	924	700	531
VOE 955921	924	1600	537
VOE 955922	218	100	89
VOE 955922	261	100	123
VOE 955922	356	300	161
VOE 955922	431	400	217
VOE 955922	443	200	235
VOE 955922	911	400	423
VOE 955922	911	800	429
VOE 955922	914	2300	489
VOE 955922	916	300	501
VOE 955922	916	2100	509
VOE 955922	974	100	579
VOE 955923	234	100	93
VOE 955923	261	300	127
VOE 955923	443	100	233
VOE 955923	775	800	265
VOE 955923	775	900	267
VOE 955923	852	100	331
VOE 955923	860	300	341
VOE 955923	911	100	417
VOE 955923	911	800	429
VOE 955923	912	100	431
VOE 955923	925	600	549
VOE 955926	775	500	261
VOE 955926	775	1000	269
VOE 955926	775	1100	271
VOE 955926	974	200	581
VOE 960148	371	200	183
VOE 960148	837	100	317
VOE 960148	837	110	319
VOE 960148	870	100	347
VOE 960148	870	150	351
VOE 965175	362	200	165
VOE 965175	372	200	199
VOE 965175	810	600	291
VOE 965175	810	610	293
VOE 965175	870	150	353
VOE 965175	870	200	355
VOE 965175	873	200	367
VOE 965176	924	200	523
VOE 965176	924	1000	533
VOE 965178	914	300	467
VOE 965178	914	2200	487
VOE 965185	870	150	349
VOE 965185	873	150	363
VOE 965185	914	600	471
VOE 965185	916	100	497
VOE 965185	924	300	525
VOE 965185	924	1100	535
VOE 965186	911	700	427
VOE 965186	916	900	503
VOE 965186	916	1300	505
VOE 965186	916	2000	507
VOE 965186	924	400	527
VOE 965186	924	1100	535
VOE 965187	914	100	461
VOE 965191	821	100	303
VOE 965191	881	100	373
VOE 965191	881	110	379
VOE 965191	881	150	383
VOE 965192	821	100	303
VOE 967630	252	100	119
VOE 968564	912	200	433
VOE 968564	912	200	435
VOE 968564	912	300	439
VOE 968564	912	400	443
VOE 969147	810	500	287
VOE 969147	810	510	289
VOE 969373	881	100	373
VOE 969373	881	110	379
VOE 969404	372	150	197
VOE 969405	364	300	177
VOE 969405	372	100	195
VOE 969405	386	100	201
VOE 969407	363	200	171
VOE 969407	371	200	183
VOE 969407	371	550	189
VOE 969407	371	800	193
VOE 969407	372	100	195
VOE 969407	372	150	197
VOE 969407	386	100	201
VOE 969407	916	300	501
VOE 969408	372	100	195
VOE 969420	830	100	313
VOE 969420	830	110	315
VOE 969422	810	200	285
VOE 969422	810	700	295
VOE 969422	810	710	299
VOE 969422	843	100	325
VOE 969422	843	110	327
VOE 969422	924	110	517
VOE 969513	810	100	281
VOE 969513	810	110	283
VOE 969513	843	200	329
VOE 969513	870	100	347
VOE 969513	870	150	351
VOE 969513	873	100	361
VOE 969513	873	150	363
VOE 969515	387	100	203
VOE 969515	393	200	207
VOE 969515	843	200	329
VOE 969587	830	100	313
VOE 969587	830	110	315
VOE 969591	914	2100	483
VOE 969736	364	100	173
VOE 969737	810	600	291
VOE 969737	810	610	293
VOE 969738	364	100	173
VOE 969738	387	100	203
VOE 969747	810	200	285
VOE 969747	810	600	291
VOE 969747	810	610	293
VOE 969800	924	110	517
VOE 969846	830	100	313
VOE 969846	830	110	315
VOE 969846	881	100	373
VOE 969846	881	110	379
VOE 969846	881	150	383
VOE 969987	925	1100	561
VOE 969987	925	1200	563
VOE 976510	914	3000	495
VOE 976945	256	100	121
VOE 978932	715	100	245
VOE 978932	715	200	247
VOE 978932	821	100	301
VOE 978932	821	200	307
VOE 978932	821	300	309
VOE 978932	912	100	431
VOE 978933	234	100	93
VOE 978933	261	300	127
VOE 978933	775	800	265
VOE 978933	821	300	309
VOE 978933	860	300	341
VOE 978933	911	100	417

NUMERICAL INDEX

부품번호 색인

RÉPERTOIRE DE NUMÉROS

数字索引

NUMMERNREGISTER

Catalogue id **20043** | Group **1000**

Issue **PUB 95A9920043** | Page **23**

Part No	Group	Sect	Page
VOE 978933	925	600	549
VOE 978934	443	100	233
VOE 978934	821	200	305
VOE 978934	821	200	307
VOE 978937	441	100	219
VOE 978938	441	500	227
VOE 978940	492	100	237
VOE 978940	924	100	515
VOE 978941	218	100	89
VOE 978954	716	100	249
VOE 979019	775	900	267
VOE 979019	925	600	549
VOE 979019	927	100	569
VOE 979019	974	100	579
VOE 979019	974	200	583
VOE 979019	975	100	591
VOE 979019	975	1900	603
VOE 979021	810	100	281
VOE 979021	810	110	283
VOE 979021	810	200	285
VOE 979021	924	100	515
VOE 979021	925	1100	561
VOE 979021	925	1200	563
VOE 980755	821	200	307
VOE 981291	914	800	475
VOE 983241	261	300	127
VOE 983242	256	100	121
VOE 983242	275	100	139
VOE 983242	275	200	141
VOE 983242	821	100	301
VOE 983242	870	100	347
VOE 983242	870	150	351
VOE 983242	924	700	531
VOE 983243	261	300	127
VOE 983243	924	1600	537
VOE 983244	870	100	347
VOE 983244	870	150	351
VOE 983244	924	700	529
VOE 983244	924	1600	537
VOE 983245	911	400	423
VOE 983245	916	100	497
VOE 983245	916	900	503
VOE 983245	916	8100	511
VOE 983249	235	100	97
VOE 983250	821	200	305
VOE 983250	916	300	501
VOE 983251	234	100	93
VOE 983251	261	100	123
VOE 983251	821	200	305
VOE 983251	911	100	417
VOE 983251	927	100	569
VOE 983252	218	100	89
VOE 983252	256	100	121
VOE 983252	431	400	217
VOE 983252	870	100	347
VOE 983252	870	150	351
VOE 983252	974	100	579
VOE 983253	443	200	235
VOE 983253	870	100	347
VOE 983253	870	150	351
VOE 983254	916	300	501
VOE 983254	916	2100	509
VOE 983256	911	400	423
VOE 983256	916	300	501
VOE 983256	916	9000	513
VOE 983256	927	100	569
VOE 983302	371	400	185
VOE 983302	810	700	295
VOE 983302	810	710	299
VOE 983302	914	3000	495
VOE 983303	252	100	119
VOE 983303	256	100	121
VOE 983303	261	300	127
VOE 983303	275	100	139
VOE 983303	275	200	141
VOE 983303	371	100	181
VOE 983303	810	500	287
VOE 983303	810	510	289
VOE 983303	821	200	307
VOE 983303	821	300	309
VOE 983303	830	100	313
VOE 983303	830	110	315
VOE 983303	870	100	347
VOE 983303	870	150	353
VOE 983303	873	100	361
VOE 983303	873	150	365
VOE 983303	881	100	373
VOE 983303	881	110	379
VOE 983303	881	150	383
VOE 983303	914	700	473
VOE 983304	356	300	161
VOE 983304	371	800	191
VOE 983304	916	300	501
VOE 983494	441	200	223
VOE 983494	912	400	443
VOE 983495	441	200	223
VOE 983495	912	200	433
VOE 983495	912	200	435
VOE 983495	912	300	439
VOE 983495	914	800	475
VOE 983496	234	100	93
VOE 983496	441	200	221
VOE 983496	913	300	457
VOE 983497	911	100	415
VOE 983497	912	200	433
VOE 983497	912	300	439
VOE 983502	441	200	223
VOE 983502	911	800	429
VOE 983502	912	100	431
VOE 983502	912	200	433
VOE 983502	912	300	439
VOE 983502	912	400	443
VOE 983502	913	200	455
VOE 983502	913	300	457
VOE 983502	914	300	465
VOE 983502	914	800	475
VOE 983505	441	200	223
VOE 983505	911	800	429
VOE 983505	912	200	435
VOE 983505	971	100	573
VOE 983507	441	200	221
VOE 983507	912	200	433
VOE 983507	912	200	435
VOE 983507	912	400	445
VOE 983509	912	200	433
VOE 983509	912	400	445
VOE 983509	913	300	457
VOE 983510	912	400	443
VOE 983523	912	200	433
VOE 983523	912	200	435
VOE 983523	912	400	445
VOE 983524	911	800	429
VOE 983524	914	2300	489
VOE 983524	914	2300	491
VOE 983525	441	200	223
VOE 983526	911	100	415
VOE 983527	912	300	439
VOE 983527	913	200	453
VOE 983527	913	300	457
VOE 984064	252	100	119
VOE 984064	852	100	331
VOE 984064	881	100	373
VOE 984064	881	110	379
VOE 984064	881	150	383
VOE 984077	912	2000	447
VOE 984077	912	2100	449
VOE 984078	914	700	473
VOE 984079	914	700	473
VOE 984139	913	100	451
VOE 984343	914	2300	489
VOE 984345	912	2000	447
VOE 984453	924	120	519
VOE 990549	914	800	475
VOE 990557	234	100	93
VOE 990557	441	200	223
VOE 990557	441	200	225
VOE 990557	911	100	415
VOE 990557	911	200	419
VOE 990557	911	300	421
VOE 990557	911	400	423
VOE 990557	911	700	427
VOE 990557	912	300	439
VOE 990557	913	300	457
VOE 990557	914	300	467
VOE 990557	914	2300	489
VOE 990557	916	300	499
VOE 990557	916	1300	505
VOE 990557	916	8100	511
VOE 990557	924	1000	533
VOE 990557	971	100	573
VOE 990583	441	200	221
VOE 990587	913	200	453
VOE 990597	234	100	93
VOE 990603	911	100	417
VOE 990604	441	200	223

Part No	Group	Sect	Page
VOE 990610	911	100	415
VOE 990637	971	600	575
VOE 990637	975	1500	597
VOE 990670	912	400	443
VOE 990736	924	700	531
VOE 990738	911	700	427
VOE 990738	911	800	429
VOE 990738	914	2300	489
VOE 990740	911	800	429
VOE 990741	912	2000	447
VOE 990742	911	800	429
VOE 992039	821	100	301
VOE 992039	821	200	307
VOE 992040	821	200	305
VOE 992040	821	200	307
VOE 992045	441	100	219
VOE 992045	441	500	227
VOE 992045	913	100	451
VOE 992397	914	700	473
VOE 992506	916	2100	509
VOE 993327	911	800	429
ZM 2114010	852	200	333
ZM 2289742	852	200	333
ZM 2289746	852	200	335
ZM 2289748	852	200	335
ZM 2289749	852	200	335
ZM 2289753	852	200	333
ZM 2289762	852	200	333
ZM 2289763	852	200	333
ZM 2289764	852	200	333
ZM 2906154	852	200	335
ZM 2906158	852	200	333