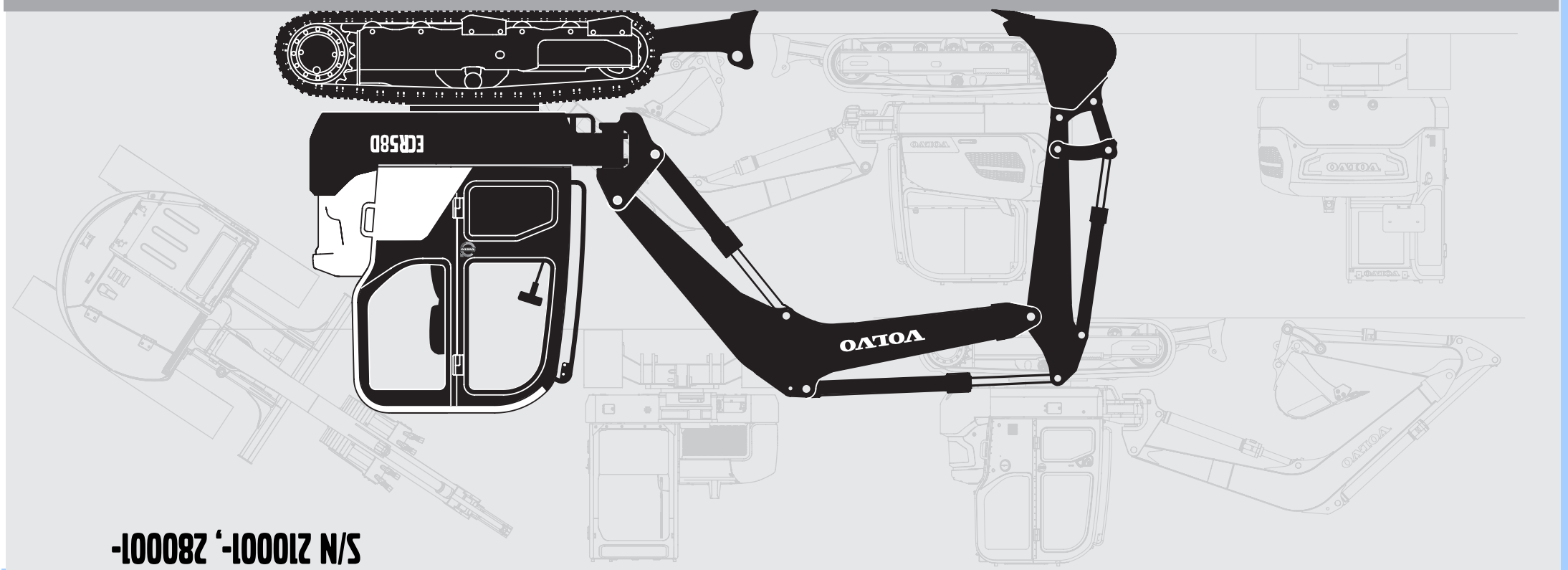

S/N 210001-, 280001-

ECR58D

VOLVO CONSTRUCTION EQUIPMENT

PARTS CATALOG

PARTS CATALOG VOLVO ECR58D

PARTS CATALOG
ECR58D
S/N 210001-, 280001-

✂CUT HERE

LABEL FOR STEELBINDER

Ref. No. PUB 20032818-B gb/fr/de/kr/cn
2013.11
Volvo, Eskilstuna

VOLVO
Volvo Construction Equipment
www.volvoce.com

RUTHZIL TRATOR COMERCIAL DE PEÇAS LTDA 11 97083-6812 ROLANDO CITRANGULO

ECR58D

NOVEMBRO 2013

VOLVO CONSTRUCTION EQUIPMENT

ECR58D

PARTS CATALOG

S/N 210001-, 280001-

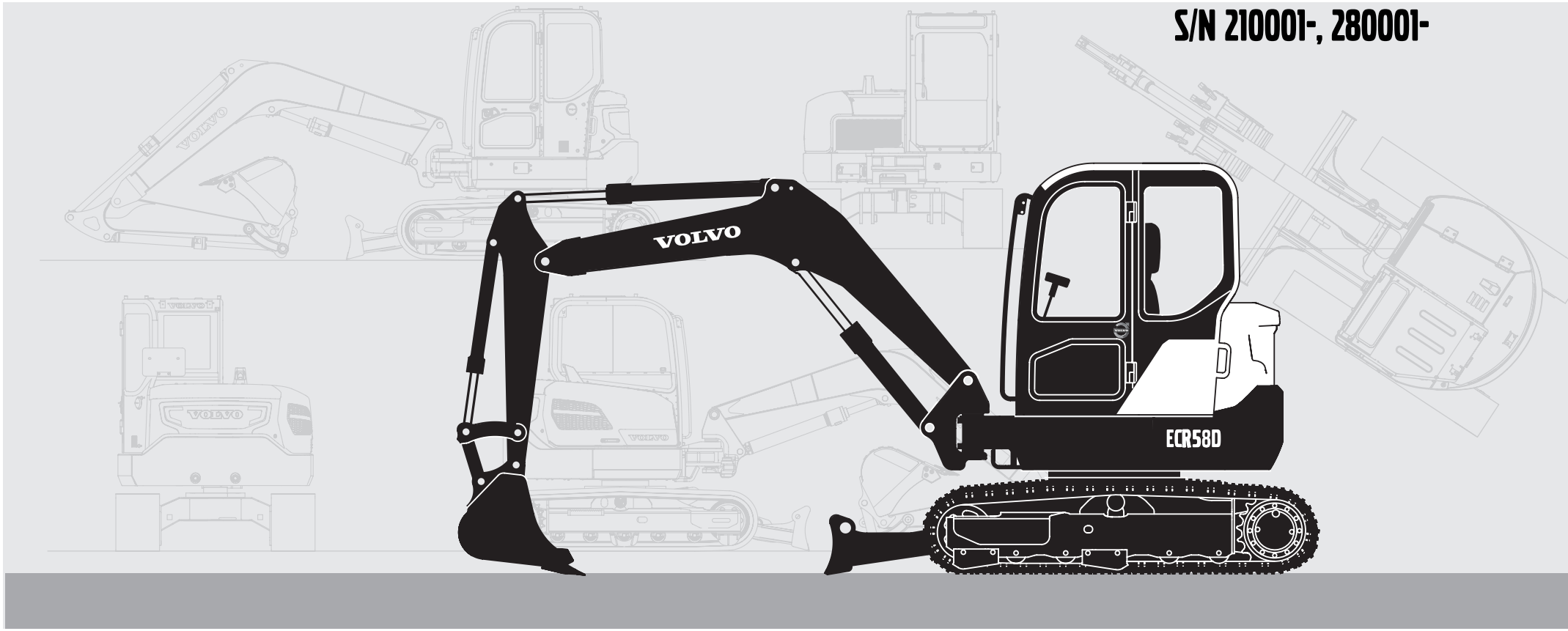

Publ. No. PUB 20032818-B



Volvo Construction Equipment
www.volvoce.com

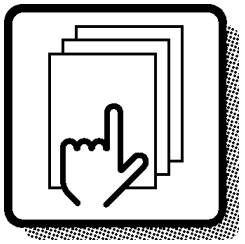

1

Preface and instructions
Préface et instructions
Vorwort und Anweisungen
머리말 및 지침
前言与说明

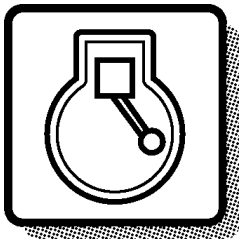

2

Engine
Moteur
Motor
엔진
发动机

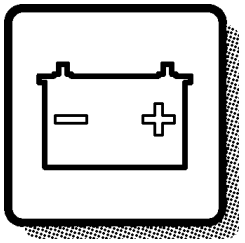

3

Electrical systems and instruments
Système électrique et instruments
Elektrisches System und Instrumente
전기장치 및 계기판
电气系统与仪表

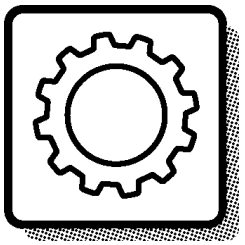

4

Power transmission
Transmission de force
Kraftübertragung
트랜스미션
动力传动系统

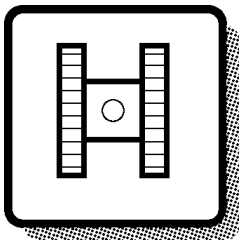

7

Frame and crawler unit
Bâti et unité des chenilles
Rahmen und Fahrwerk
프레임 및 언더케리지
车架与履带装置

Body with associated parts
Carrosserie avec détails
Aufbau mit Zubehörteilen
본체 구성품
车身与相关部件

8

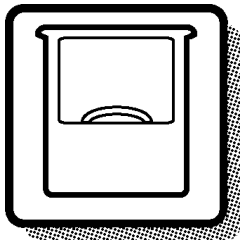

Miscellaneous equipment
Equipments divers
Übrige Ausrüstung
유압 및 작업장치
其它装备

9

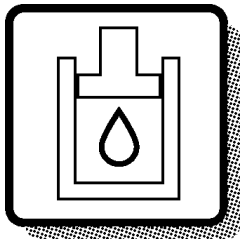

Numerical index
Répertoire numérique
Nummernverzeichnis
부품번호 색인
号码索引

10

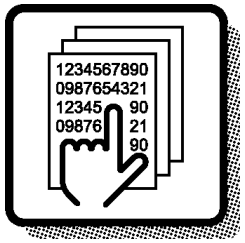

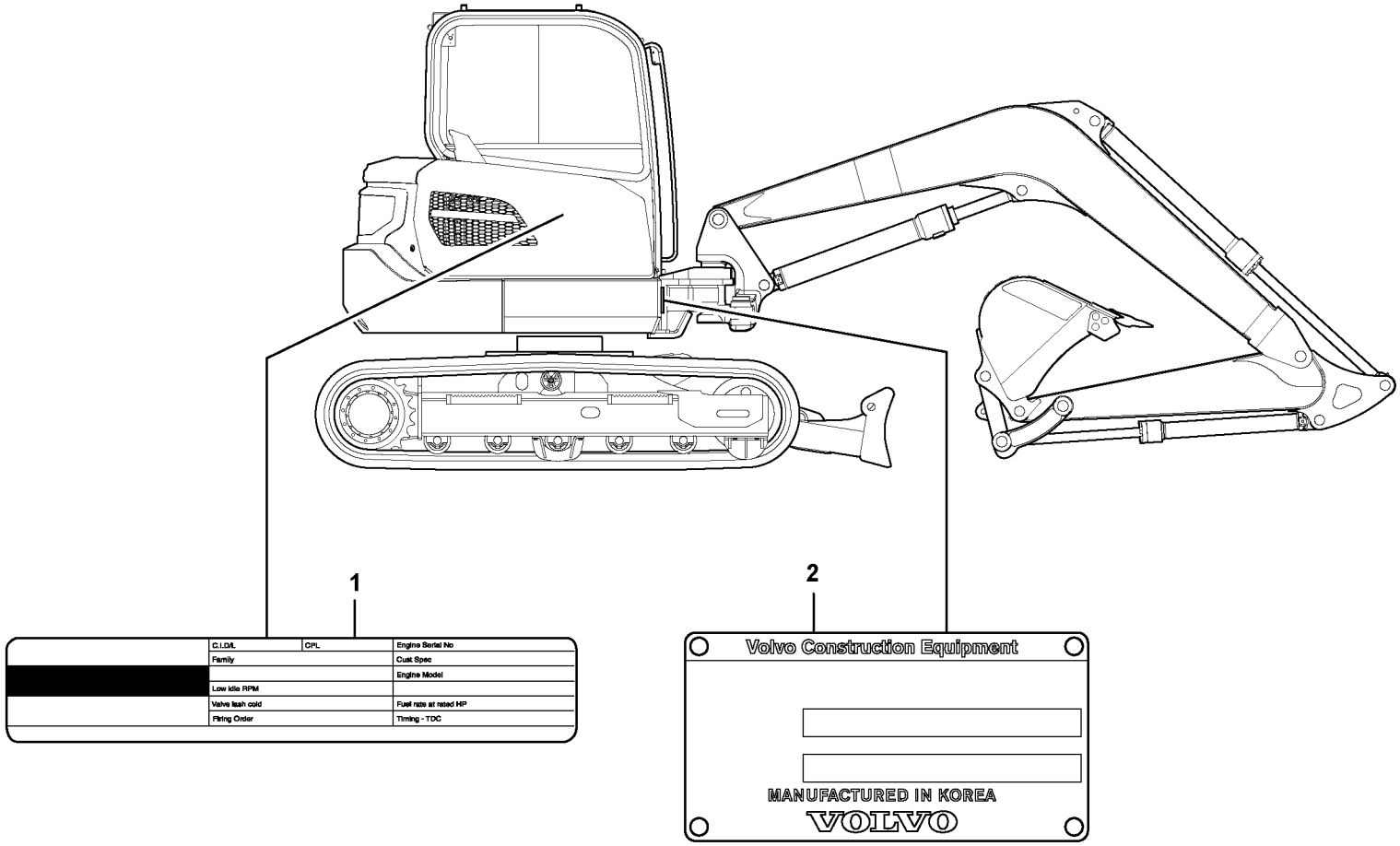
1
C.I.D/L
CPL
Engine Serial No
Family
Cust Spec
Engine Model
Low idle RPM
Valve lash cold
Fuel rate at rated HP
Firing Order
Timing - TDC
2
Volvo Construction Equipment
MANUFACTURED IN KOREA
VOLVO

GBR	FRA	DEU	KOR	CHN
1 Engine sign plate	1 Enseigne de moteur	1 Motorschild	1 엔진 명판	1 发动机铭牌
2 Product sign plate	2 Enseigne de produit	2 Produktschild	2 장비 명판 (일련번호)	2 产品铭牌

Only genuine parts are presented in this catalogue. These parts have been subjected to the necessary function and endurance tests, and they comply with the high quality and safety requirements that have been set for Volvo Construction Equipment. You should note that warranties do not cover damages that are caused or aggravated by the fact that a non-genuine part was fitted.

The illustrations shown in the catalogues should not be used as assembly or workshop instructions. Separate literature for the various specific subject areas is available for that purpose.

The owner of the machine or equipment should state the model designation, manufacturing number, part number, quantity, and the name, or description, of the part when ordering parts.

For location of the model and engine designation plates, etc, see page 4.

Market-adapted equipment entered in catalogue, can be seen on page 26.

See page 12 for a ”Catalogue Guide” on how to use the parts catalogue.

See page 22 for table of abbreviations.

This catalogue has been produced by Volvo Construction Equipment. If you have any point of views regarding the catalogue, or if you detect any errors in the catalogue, please send a mail to:
E-mail: vce.parts.catalog@volvo.com

EXCAVATOR VOLVO ECR58D

BASIC MACHINE
PROD NO 8291695, S/N 210001-, 280001-

SUB BASIC MACHINE
PROD NO 8291696, S/N 280001-
PROD NO 8291697, S/N 210001-

CAB
PROD NO. 8291703
PROD NO. 8291704
PROD NO. 8293428
PROD NO. 8293429
PROD NO. 8293430
PROD NO. 8293431

ENGINE
Part no. 14617296, 8291698
Part no. 14649076, 8293420

FRA

Seules les pièces d'origine sont présentées dans ce catalogue. Toutes ces pièces ont été soumises à des tests de fonctionnement et de longévité pour être conformes aux exigences sévères de qualité et de sécurité posées par Volvo Construction Equipment. Notez que les garanties ne couvrent pas les dégâts causés ou aggravés par le montage de pièces autres que des pièces d'origine.

Les illustrations figurant dans le catalogue ne doivent pas être utilisées comme notice de montage ni comme instructions d'atelier. Pour ceci, nous vous renvoyons à la documentation spécifiquement éditée dans ce but.

Pour toute commande de pièces de rechange, indiquez la désignation du modèle, le numéro de fabrication, le numéro de référence, la quantité ainsi que la désignation de la pièce.

L'emplacement des plaques de désignation de modèle et de moteur etc. est indiqué à la page 4.

Les équipements adaptés au marché et indiqués dans la catalogue se trouvent à la page 26.

Un ”Guide d'utilisation” du catalogue de pièces de rechange, figure à la page 12.

Voir page 22 pour la liste des abréviations employées.

Ce catalogue est édité par Volvo Construction Equipment. Si vous avez des commentaires ou si vous découvrez des erreurs dans ce catalogue, nous vous serions reconnaissants de bien vouloir envoyer un e-mail à :
E-mail: vce.parts.catalog@volvo.com

PELLE HYDRAULIQUE VOLVO ECR58D

MACHINE DE BASE
N° DE PROD 8291695, N° DE SÉRIE 210001-, 280001-

SUB BASIC MACHINE
Nº DE PROD 8291696, Nº DE SÉRIE ; 280001-
Nº DE PROD 8291697, Nº DE SÉRIE ; 210001-

CABINE
N° DE PROD 8291703
N° DE PROD 8291704
Nº DE PROD 8293428
Nº DE PROD 8293429
Nº DE PROD 8293430
Nº DE PROD 8293431

MOTEUR
Numéro d’article 14617296, 8291698
Numéro d’article 14649076, 8293420

In den Ersatzteilkatalogen sind nur Originalteile verzeichnet. Diese Teile haben die notwendigen Funktions- und Lebensdauertests durchlaufen und erfüllen die hohen Qualitäts- und Sicherheitsanforderungen von Volvo Construction Equipment. Beachten Sie bitte, dass die Garantien keine Schäden umfassen, die durch die Montage eines fremden Teils verursacht oder verschlimmert wurden.

Die Abbildungen in dem Katalog dürfen nicht als Montageanweisungen oder Werkstattanleitungen verwendet werden. Wir verweisen statt dessen auf die separate Literatur für diesen Zweck.

Der Maschinenbesitzer muss bei der Bestellung von Ersatzteilen die Modellbezeichnung, Fabriksnummer, Artikelnummer sowie Anzahl und Bezeichnung des Teils angeben.

Die Anbringung der Schilder für Modell- und Motorbezeichnung usw. geht aus dem Bild auf Seite 4 hervor.

Für den Markt angepasste Ausrüstung wurde in den Katalog aufgenommen, Seite 26.

Die Anweisung auf Seite 16 hilft Ihnen sich im Ersatzteilkatalog zurechtzufinden.

Abkürzungsverzeichnis, siehe Seite 22.

Dieser Katalog wurde von Volvo Construction Equipment herausgegeben. Wenn Sie Kommentare zu diesem Katalog haben oder Fehler darin finden, schreiben Sie bitte an:
E-Mail: vce.parts.catalog@volvo.com

RAUPENBAGGER VOLVO ECR58D

GRUNDMASCHINE
Fert.-Nr. 8291695, SERIENNR. 210001- , 280001-

SUB BASIC MACHINE
Fert.-Nr. 8291696, Seriennr. 280001-
Fert.-Nr. 8291697, Seriennr. 210001-

FAHRERHAUS
Fert.-Nr. 8291703
Fert.-Nr. 8291704
Fert.-Nr. 8293428
Fert.-Nr. 8293429
Fert.-Nr. 8293430
Fert.-Nr. 8293431

MOTOR
Bestellnummer 14617296, 8291698
Bestellnummer 14649076, 8293420

KOR

이 부품 카탈로그에서는 순정 부품만 소개합니다 . 이들 부품은 필요한 기능 및 내구성 시험을 거쳤으며 Volvo 건설기계에 맞게 설정된 고품질 및 안전 요구사항을 준수합니다 . 비순정 부품의 장착으로 인해 발생하거나 악화되는 손상은 보증 범위에 포함되지 않는다는 점에 유의하십시오 .

부품 카탈로그에 표시된 그림은 조립 및 정비소 지침으로 사용되어서는 안 됩니다 . 다양한 특정 분야에 대한 별도의 설명서를 지침으로 사용할 수 있습니다 .

장비 또는 장치 소유주는 부품 주문 시 모델 명칭 , 제조 번호 , 부품 번호 , 수량 및 부품의 명칭 또는 설명을 명시해야 합니다 .

모델 및 엔진 명판 등의 위치는 4 페이지를 참조하십시오 .

부품 카탈로그에 소개된 시판 장비는 26 페이지에서 찾을 수 있습니다 .

부품 카탈로그 사용 방법에 대한 " 카탈로그 가이드 " 는 12 페이지를 참조하십시오 .

약어표는 22 페이지를 참조하십시오 .

이 부품 카탈로그는 Volvo 건설기계에서 제작되었습니다 . 부품 카탈로그에 대한 의문 사항이 있거나 부품 카탈로그 안에서 오류 사항을 발견한 경우 이메일을 다음 이메일 주소로 보내십시오 .
이메일 : vce.parts.catalog@volvo.com

굴삭기 VOLVO ECR58D

장비 본체
제품 번호 8291695, S/N 210001-, 280001-

하위 장비 본체
제품 번호 8291696, S/N 280001-
제품 번호 8291697, S/N 210001-

운전실
제품 번호 8291703
제품 번호 8291704
제품 번호 8293428
제품 번호 8293429
제품 번호 8293430
제품 번호 8293431

엔진
부품 번호 14617296, 8291698
부품 번호 14649076, 8293420

此手册中仅收录原厂配件。这些配件经过必要的功能和耐受性测试，并且符合为沃尔沃建筑设备公司所制定的高质量和安全要求。您应该注意到保修不包括因安装了非正品配件而造成或恶化的损坏。

手册中的示意图不应该被用于安装或维修厂说明。对于此目的，我们有单独的针对各种专门主题部分的文献可用。

机器或设备的拥有者应该在订购配件时说明配件的型号标号、生产号码、部件号码、数量和名称或说明。

关于型号和发动机标号牌等的位置，请参见第 4 页。

收入手册的市场改型设备可以在第 26 页找到。

参见第 12 页的 “手册指南”获取关于如何使用零件手册的信息。

缩略语表请参见第 22 页。

该手册由沃尔沃建筑设备公司编写。如果您有关于手册的任何意见或如果您发现了手册中的任何错误，请发送邮件至：
电子邮件：vce.parts.catalog@volvo.com

沃尔沃挖掘机 ECR58D

基本机器
产品编号 8291695，序列号 210001-，280001-

子基本机器
产品编号 8291696，序列号 280001-
产品编号 8291697，序列号 210001-

驾驶室
产品编号 8291703
产品编号 8291704
产品编号 8293428
产品编号 8293429
产品编号 8293430
产品编号 8293431

发动机
零件号 14617296，8291698
零件号 14649076，8293420



Volvo Construction Equipment
www.volvoce.com

Fig.	Part No.	Quantity 1	2	3	PS	KIT	Description	Dénomination	Bezeichnung	품명	说明	Notes
	VOE 14510883	1					Bucket Cylinder	Verin de godet	Löffelzylinder	버켓 실린더	铲斗油缸	STD
												See group 924, page 625
1	**SA 9216-04510**	1					•Washer	•Rondelle	•Scheibe	• 와셔	• 垫圈	
2	**SA 1146-01330**	1					•Cushion	•Coussin	•Sitzkissen	• 쿠션	• 缓冲	
3	**SA 1146-06910**	1					•Lock Nut	•Contre-ecrou	•Sicherungsmutter	• 록 너트	• 锁紧螺母	
4	**SA 1146-01480**	1					•Head	•Tete	•Kopf	• 헤드	• 活塞盖	
5	**SA 1146-06870**	1					•Pad	•Patin	•Belag	• 패드	• 衬垫	
6	**SA 1146-08170**	1				K	•Ring	•Anneau	•Ring	• 링	• 密封环	
7		1			NS		•Tube	•Tube	•Rohr	• 튜브	• 缸筒	
8	**VOE 14503887**	2					••Seal	••Joint	••Dichtring	•• 시일	•• 密封	
9	**SA 9481-10003**	1					••Nipple	••Raccord	••Nippel	•• 니플	•• 螺纹接头	
10	**VOE 14517946**	1					••Bushing	••Bague	••Buchse	•• 부싱	•• 衬套	
11	**VOE 14510890**	1					•Piston rod	•Tige de piston	•Stange	• 로드	• 活塞杆	
12	**VOE 14504125**	2					••Seal	••Joint	••Dichtring	•• 시일	•• 密封	
13	**SA 9481-10003**	1					••Nipple	••Raccord	••Nippel	•• 니플	•• 螺纹接头	
14	**VOE 14517949**	1					••Bushing	••Bague	••Buchse	•• 부싱	•• 衬套	
15	**VOE 14510892**	1				K	•Seal	•Joint	•Dichtring	• 시일	• 密封	
16	**SA 9565-11000**	2				K	•Ring	•Anneau	•Ring	• 링	• 密封环	
17	**SA 9568-01000**	2				K	•Seal	•Joint	•Dichtring	• 시일	• 密封	
18	**VOE 14510891**	1					•Piston	•Piston	•Kolben	• 피스톤	• 活塞	
19	**VOE 949445**	11					•Screw	•Vis	•Schraube	• 스크류	• 六角螺钉	
20	**VOE 13963059**	1					•Set Screw	•Vis Butee	•Anschlagschraub	• 세트 스크류	• 紧固螺钉	(VOE 963059)
21	**SA 9511-12055**	1				K	•O-ring	•Joint Torique	•O-Ring	• 오링	•0 形圈	
22	**SA 9511-22095**	1				K	•O-ring	•Joint Torique	•O-Ring	• 오링	•0 形圈	
23	**SA 9556-07000**	1					•Ring	•Anneau	•Ring	• 링	• 密封环	
100	**VOE 14513718**	1					Sealing Kit	Jeu Joints	Dichtungssatz	시일 킷	密封包	1)

7 8 9 10 11 3 1 2 12 6 4 13 5

1) **GB:** Replacement version **FR:** Version piéce de rechange. **DE:** Ersatzteil-ausführung. **KR:** 대체 부품 **CN:** 更换版本

1	**8277540**	**铲斗油缸** **버켓 실린더** **Schaufelzylinder** **Vérin de godet** **Bucket cylinder**	Catalogue id **56142**	Group **975**
2			Illustr. No **1009392**	Section **1000**
3				
4			Issue **VOE 95A4356142**	Page **655**
5		**STD**		

In addition to part numbers, the Parts Catalogue also includes a vast amount of essential information which you, the operator, should be acquainted with.
With the ”Catalogue Guide”, we want to show clearly how the catalogues are arranged and what sort of information is presented therein.

Group 1 Preface and Instructions
Here you can find the following information:
- Title page and publication number
- Group index
- Product signs
- Preface
- List of items of equipment adapted to market requirements that have been introduced
- Catalogue Guide
- Table of abbreviations

Group 2 - 9 Text and illustration pages

- The table of contents shows the division of the main groups into sub-groups, with reference to page number and section.
- Illustration page. The position number of the illustration refers to the text page.
- Text page
  1. Heading.
  2. Additional text which limits the validity of the section. An example is information relating to manufacturing numbers and equipment adapted to market requirements.
  3. Designation for quantity columns.
  4. Illustrations.
  5. Group, section, page, which you should use when you search for information in the catalogue.
  6. Catalogue identification and issue designation.
  7. Position number of the part on the associated drawing.
  8. Part number
  9. Quantity. The column designation indicates the version which is shown in each column. The quantity stated refers to the quantity for each machine or, where appropriate, for each complete unit.
     ”REQ” refers to the required amount. See also ”Notes” column.
  10. PS (Parts Status) indicates the status code of the part.
      ”NS” means that the part is not kept in stock.
      ”OP” means that the part is no longer in stock.
      ”SE” means that an alternative part shall be used.
      ”SS” means that the part has been replaced.
      Refer to Group 10 Replaced parts for further information.
  11. KIT. Parts that are marked with a ”K” are included in a kit. The number of the kit is often indicated after other part numbers.
  12. Description. The indentations indicate if one or more parts are included in the assembled unit described above. The parts are included when a complete unit is ordered.
  13. Notes. Other information relating to a particular part is given here.
      - Footnote number (963 for example) is given at the bottom of the page.
      - Replaced parts (955884, for example).
      - Product or manufacturing number.
      - Abbreviations and technical information.
      - Reference to page and group.

Group 10 Replaced parts / Number index

- Replaced parts. The part numbers of parts marked with ”SS” (in the PS column) are indicated here, together with their replacement numbers.
  The replacement parts may in turn be also replaced, and so on.
- Number index. All parts included in the catalogue are indicated here, together with a reference to group, section and page.

Continued improvements and successes in design could result in modifications to your equipment which are not covered by this publication. Each publication is revised when required to include these modifications in later issues.

Any unauthorized reproduction of any part of this document would be in violation of Volvo Construction Equipment rights and will be prosecuted to the fullest extent allowed by law. We reserve the right to make changes without prior notice.

Fig.	Part No.	Quantity 1	2	3	PS	KIT	Description	Dénomination	Bezeichnung	품명	说明	Notes
	VOE 14510883	1					Bucket Cylinder	Verin de godet	Löffelzylinder	버켓 실린더	铲斗油缸	STD
												See group 924, page 625
1	**SA 9216-04510**	1					•Washer	•Rondelle	•Scheibe	• 와셔	• 垫圈	
2	**SA 1146-01330**	1					•Cushion	•Coussin	•Sitzkissen	• 쿠션	• 缓冲	
3	**SA 1146-06910**	1					•Lock Nut	•Contre-ecrou	•Sicherungsmutter	• 록 너트	• 锁紧螺母	
4	**SA 1146-01480**	1					•Head	•Tete	•Kopf	• 헤드	• 活塞盖	
5	**SA 1146-06870**	1					•Pad	•Patin	•Belag	• 패드	• 衬垫	
6	**SA 1146-08170**	1				K	•Ring	•Anneau	•Ring	• 링	• 密封环	
7		1			NS		•Tube	•Tube	•Rohr	• 튜브	• 缸筒	
8	**VOE 14503887**	2					••Seal	••Joint	••Dichtring	•• 시일	•• 密封	
9	**SA 9481-10003**	1					••Nipple	••Raccord	••Nippel	•• 니플	•• 螺纹接头	
10	**VOE 14517946**	1					••Bushing	••Bague	••Buchse	•• 부싱	•• 衬套	
11	**VOE 14510890**	1					•Piston rod	•Tige de piston	•Stange	• 로드	• 活塞杆	
12	**VOE 14504125**	2					••Seal	••Joint	••Dichtring	•• 시일	•• 密封	
13	**SA 9481-10003**	1					••Nipple	••Raccord	••Nippel	•• 니플	•• 螺纹接头	
14	**VOE 14517949**	1					••Bushing	••Bague	••Buchse	•• 부싱	•• 衬套	
15	**VOE 14510892**	1				K	•Seal	•Joint	•Dichtring	• 시일	• 密封	
16	**SA 9565-11000**	2				K	•Ring	•Anneau	•Ring	• 링	• 密封环	
17	**SA 9568-01000**	2				K	•Seal	•Joint	•Dichtring	• 시일	• 密封	
18	**VOE 14510891**	1					•Piston	•Piston	•Kolben	• 피스톤	• 活塞	
19	**VOE 949445**	11					•Screw	•Vis	•Schraube	• 스크류	• 六角螺钉	
20	**VOE 13963059**	1					•Set Screw	•Vis Butee	•Anschlagschraub	• 세트 스크류	• 紧固螺钉	(VOE 963059)
21	**SA 9511-12055**	1				K	•O-ring	•Joint Torique	•O-Ring	• 오링	•0 形圈	
22	**SA 9511-22095**	1				K	•O-ring	•Joint Torique	•O-Ring	• 오링	•0 形圈	
23	**SA 9556-07000**	1					•Ring	•Anneau	•Ring	• 링	• 密封环	
100	**VOE 14513718**	1					Sealing Kit	Jeu Joints	Dichtungssatz	시일 킷	密封包	1)

7 8 9 10 11 3 1 2 12 6 4 13 5

1) **GB:** Replacement version **FR:** Version piéce de rechange. **DE:** Ersatzteil-ausführung. **KR:** 대체 부품 **CN:** 更换版本

1	**8277540**	**铲斗油缸** **버켓 실린더** **Schaufelzylinder** **Vérin de godet** **Bucket cylinder**	Catalogue id **56142**	Group **975**
2			Illustr. No **1009392**	Section **1000**
3				
4			Issue **VOE 95A4356142**	Page **655**
5		**STD**		

FRA

Le catalogue de pièces de rechange présente, non seulement les numéros de référence, mais également d'autres informations qu'un opérateur se doit de connaître. Ce guide de catalogue vous indique, d'une façon générale, comment sont conçus nos catalogues et quelles informations ils vous apportent.

Groupe 1 Avant-propos et instructions
Sous ce groupe, vous trouvez :
- La page de titre avec le numéro de publication
- Le registre des groupes
- Les plaques de produit
- Un avant-propos
- Une liste des équipements introduits suivant les pays
- Un guide de catalogue
- Un tableau des abréviations

Groupes 2 - 9 Pages de texte et d'illustration
- Le sommaire indique la division des groupes principaux en sous-groupes avec des renvois aux pages et aux sections.
- La page d'illustration. L'illustration donne les numéros de position qui renvoient à la page de texte.
- La page de texte
  1. Rubrique
  2. Texte supplémentaire qui limite la validité de la section, par exemple numéro de série et équipements adaptés aux pays
  3. Désignation des modèles pour les différentes colonnes
  4. Illustrations
  5. Groupe, section, page utilisés pour la recherche dans le catalogue
  6. Identification du catalogue et de l'édition
  7. Numéro de position de la pièce sur l'illustration afférente
  8. Numéro de référence
  9. Quantité. La désignation des colonnes indique le modèle qui se réfère à chaque colonne. La quantité indiquée correspond à la quantité par engin ou, suivant les cas, par unité complète. ”REQ” signifie quantité nécessaire, voir la colonne Notes
  10. PS (Parts Status) indique le code d'état de la pièce.
  -”NS” signifie que la pièce n'existe pas en magasin.
  ”OP” signifie que la pièce n¿est plus en magasin.
  ”SE” signifie qu¿une autre pièce devrait être employée. .
  ”SS” signifie que la pièce a été remplacée.
  Voir le groupe 10, pièces remplacées, pour de plus amples informations.
  11. KIT. Les pièces marquées ”K” font partie d'un kit. Le numéro du kit est le plus souvent indiqué après les autres numéros de référence.
  12. Description. Le décalage indique si une ou plusieurs pièces font partie de l'unité complète indiquée au-dessus. Ces pièces sont envoyées pour une commande d'une unité complète.
  13. Notes (Remarques). Diverses informations relatives à une pièce sont notées ici.
  - Un numéro de note de bas de page (par exemple 963) est donné au bas de la page.
  - Pièces remplacées (par exemple 955884).
  - Numéro de produit ou numéro de fabrication.
  - Abréviations et explications techniques.
  - Renvoi aux pages et aux groupes.

Groupe 10 Pièces remplacées/Registre des numéros

- Pièces remplacées. Les numéros de référence marquées ”SS” (dans la colonne PS) sont repris ici avec leur numéro de remplacement. Ces pièces remplacées peuvent, à leur tour, être remplacées par d'autres, etc.
- Registre des numéros. Tous les numéros de référence du catalogue se retrouvent ici avec un renvoi au groupe, à la section et à la page.

Les perfectionnements continus et les progrès réalisés dans la conception peuvent entraîner, sur votre engin, des modifications qui ne sont pas prises en compte dans cette publication. Chaque publication est remise à jour suivant les besoins pour inclure toutes ces modifications dans les dernières éditions.

La reproduction non autorisée de toute partie de ce document constitue une violation des droits d'auteur de Volvo Construction Equipment, et entraînera des poursuites aux termes de la loi. Nous nous réservons le droit d'apporter des modifications sans préavis.

Fig.	Part No.	Quantity 1	2	3	PS	KIT	Description	Dénomination	Bezeichnung	품명	说明	Notes
	VOE 14510883	1					Bucket Cylinder	Verin de godet	Löffelzylinder	버켓 실린더	铲斗油缸	STD
												See group 924, page 625
1	**SA 9216-04510**	1					•Washer	•Rondelle	•Scheibe	• 와셔	• 垫圈	
2	**SA 1146-01330**	1					•Cushion	•Coussin	•Sitzkissen	• 쿠션	• 缓冲	
3	**SA 1146-06910**	1					•Lock Nut	•Contre-ecrou	•Sicherungsmutter	• 록 너트	• 锁紧螺母	
4	**SA 1146-01480**	1					•Head	•Tete	•Kopf	• 헤드	• 活塞盖	
5	**SA 1146-06870**	1					•Pad	•Patin	•Belag	• 패드	• 衬垫	
6	**SA 1146-08170**	1				K	•Ring	•Anneau	•Ring	• 링	• 密封环	
7		1			NS		•Tube	•Tube	•Rohr	• 튜브	• 缸筒	
8	**VOE 14503887**	2					••Seal	••Joint	••Dichtring	•• 시일	•• 密封	
9	**SA 9481-10003**	1					••Nipple	••Raccord	••Nippel	•• 니플	•• 螺纹接头	
10	**VOE 14517946**	1					••Bushing	••Bague	••Buchse	•• 부싱	•• 衬套	
11	**VOE 14510890**	1					•Piston rod	•Tige de piston	•Stange	• 로드	• 活塞杆	
12	**VOE 14504125**	2					••Seal	••Joint	••Dichtring	•• 시일	•• 密封	
13	**SA 9481-10003**	1					••Nipple	••Raccord	••Nippel	•• 니플	•• 螺纹接头	
14	**VOE 14517949**	1					••Bushing	••Bague	••Buchse	•• 부싱	•• 衬套	
15	**VOE 14510892**	1				K	•Seal	•Joint	•Dichtring	• 시일	• 密封	
16	**SA 9565-11000**	2				K	•Ring	•Anneau	•Ring	• 링	• 密封环	
17	**SA 9568-01000**	2				K	•Seal	•Joint	•Dichtring	• 시일	• 密封	
18	**VOE 14510891**	1					•Piston	•Piston	•Kolben	• 피스톤	• 活塞	
19	**VOE 949445**	11					•Screw	•Vis	•Schraube	• 스크류	• 六角螺钉	
20	**VOE 13963059**	1					•Set Screw	•Vis Butee	•Anschlagschraub	• 세트 스크류	• 紧固螺钉	(VOE 963059)
21	**SA 9511-12055**	1				K	•O-ring	•Joint Torique	•O-Ring	• 오링	•0 形圈	
22	**SA 9511-22095**	1				K	•O-ring	•Joint Torique	•O-Ring	• 오링	•0 形圈	
23	**SA 9556-07000**	1					•Ring	•Anneau	•Ring	• 링	• 密封环	
100	**VOE 14513718**	1					Sealing Kit	Jeu Joints	Dichtungssatz	시일 킷	密封包	1)

7 8 9 10 11 3 1 2 12 6 4 13 5

1) **GB:** Replacement version **FR:** Version piéce de rechange. **DE:** Ersatzteil-ausführung. **KR:** 대체 부품 **CN:** 更换版本

1	**8277540**	**铲斗油缸** **버켓 실린더** **Schaufelzylinder** **Vérin de godet** **Bucket cylinder**	Catalogue id **56142**	Group **975**
2			Illustr. No **1009392**	Section **1000**
3				
4			Issue **VOE 95A4356142**	Page **655**
5		**STD**		

DEU

Im Ersatzteilkatalog sind außer den Artikelnummern auch eine Reihe von wesentlichen Informationen aufgeführt, die man unbedingt kennen sollte.
Mit der Kataloganweisung wollen wir auf eine überschaubare Art und Weise zeigen, wie unsere Kataloge aufgebaut und welche Informationen hier enthalten sind.

Gruppe 1 Vorwort und Anweisungen
Hier findet man folgendes:
- Titelseite mit Publikationsnummer
- Gruppenregister
- Produktschilder
- Vorwort
- Verzeichnis über eingeführte marktangepasste Ausrüstungen
- Kataloganweisung
- Abkürzungstabelle

Gruppe 2 - 9 Text- und Bildseiten

- Das Inhaltsverzeichnis zeigt die Einteilung der Hauptgruppe in Untergruppen mit Hinweis auf Seite und Abschnitt.
- Bildseite. Die Positionsnummer der Abbildung weist auf die Textseite hin.
- Textseite.
  1. Überschrift
  2. Zusatztext, der die Gültigkeit des Abschnitts begrenzt, z.B. Information über Herstellungsnummer und marktangepasste Ausrüstungen.
  3. Bezeichnung für die Anzahl-Spalten
  4. Abbildungen
  5. Gruppe, Abschnitt, Seite, die bei der Suche im Katalog verwendet werden.
  6. Katalogkennung und Ausgabebezeichnung
  7. Positionsnummer des Artikels mit dazugehöriger Abbildung.
  8. Artikelnummer
  9. Anzahl. Die Spaltenbezeichnung zeigt, welche Ausführung per Spalte aufgeführt ist. Die angegebene Anzahl betrifft Anzahl pro Maschine oder ggf. pro komplette Einheit. ”REQ” bezeichnet die erforderliche Menge, siehe Anmerkungsspalte.
  10. PS (Parts Status) zeigt den Statuscode des Artikels.
  -”NS” bedeutet, dass der Artikel nicht mehr auf Lager gehalten wird.
  ”OP” bedeutet, dass das Teil nicht mehr geführt wird.
  ”SE” bedeutet, dass ein alternatives Teil zu verwenden ist.
  -”SS” bedeutet, dass der Artikel ersetzt wurde.
  Siehe Gruppe 10, Ersetzte Artikel, für weitere Information.
  11. KIT. Artikel, die mit einem ”K” gekennzeichnet sind, gehören zu einem Satz. Die Nummer des Satzes wird in den meisten Fällen nach den übrigen Artikelnummern angegeben.
  12. Bezeichnung. Die Einrückung zeigt, dass ein oder mehrere Artikel in einer oben aufgeführten zusammengesetzten Einheit enthalten sind. Die Artikel sind in der Bestellung der kompletten Einheit enthalten.
  13. Notes (Anmerkungen). Hier werden übrige Informationen für einen Artikel aufgeführt:
  - Fußnotennummer, (beispielsweise 963), wird ganz unten auf der Seite angegeben.
  - Ersetzte Artikel, (beispielsweise 955884)
  - Produkt- oder Herstellungsnummer
  - Abkürzungen oder technische Informationen
  - Seiten- und Gruppenhinweis

Gruppe 10 Ersetzte Artikel / Nummernregister

- Ersetzte Artikel. Hier sind die mit ”SS” markierten (in der PS-Spalte) Artikelnummern mit ihrem Ersatz aufgeführt. Die ersetzten Artikel können wiederum ersetzt worden sein usw.
- Nummernregister. Hier sind alle im Katalog vorkommenden Artikel aufgeführt, und zwar mit Hinweis auf Gruppe, Abschnitt und Seite.

Fortlaufende Verbesserungen und Fortschritte in der Konstruktion können auch bei Ihrer Maschine zu Änderungen führen, die nicht von dieser Schrift umfasst werden. Jede Ausgabe wird bei Bedarf überarbeitet, um diese Veränderungen bei späteren Ausgaben mit zu berücksichtigen.

Jegliche Reproduktion dieses Dokumentes in Auszügen oder in vollem Umfang stellt eine Verletzung der Rechte von Volvo Construction Equipment, dar und wird unter voller Ausschöpfung der gesetzlichen Möglichkeiten strafrechtlich verfolgt. Wir behalten uns das Recht auf Änderungen ohne vorherige Ankündigung vor.

Fig.	Part No.	Quantity 1	2	3	PS	KIT	Description	Dénomination	Bezeichnung	품명	说明	Notes
	VOE 14510883	1					Bucket Cylinder	Verin de godet	Löffelzylinder	버켓 실린더	铲斗油缸	STD
												See group 924, page 625
1	**SA 9216-04510**	1					•Washer	•Rondelle	•Scheibe	• 와셔	• 垫圈	
2	**SA 1146-01330**	1					•Cushion	•Coussin	•Sitzkissen	• 쿠션	• 缓冲	
3	**SA 1146-06910**	1					•Lock Nut	•Contre-ecrou	•Sicherungsmutter	• 록 너트	• 锁紧螺母	
4	**SA 1146-01480**	1					•Head	•Tete	•Kopf	• 헤드	• 活塞盖	
5	**SA 1146-06870**	1					•Pad	•Patin	•Belag	• 패드	• 衬垫	
6	**SA 1146-08170**	1				K	•Ring	•Anneau	•Ring	• 링	• 密封环	
7		1			NS		•Tube	•Tube	•Rohr	• 튜브	• 缸筒	
8	**VOE 14503887**	2					••Seal	••Joint	••Dichtring	•• 시일	•• 密封	
9	**SA 9481-10003**	1					••Nipple	••Raccord	••Nippel	•• 니플	•• 螺纹接头	
10	**VOE 14517946**	1					••Bushing	••Bague	••Buchse	•• 부싱	•• 衬套	
11	**VOE 14510890**	1					•Piston rod	•Tige de piston	•Stange	• 로드	• 活塞杆	
12	**VOE 14504125**	2					••Seal	••Joint	••Dichtring	•• 시일	•• 密封	
13	**SA 9481-10003**	1					••Nipple	••Raccord	••Nippel	•• 니플	•• 螺纹接头	
14	**VOE 14517949**	1					••Bushing	••Bague	••Buchse	•• 부싱	•• 衬套	
15	**VOE 14510892**	1				K	•Seal	•Joint	•Dichtring	• 시일	• 密封	
16	**SA 9565-11000**	2				K	•Ring	•Anneau	•Ring	• 링	• 密封环	
17	**SA 9568-01000**	2				K	•Seal	•Joint	•Dichtring	• 시일	• 密封	
18	**VOE 14510891**	1					•Piston	•Piston	•Kolben	• 피스톤	• 活塞	
19	**VOE 949445**	11					•Screw	•Vis	•Schraube	• 스크류	• 六角螺钉	
20	**VOE 13963059**	1					•Set Screw	•Vis Butee	•Anschlagschraub	• 세트 스크류	• 紧固螺钉	(VOE 963059)
21	**SA 9511-12055**	1				K	•O-ring	•Joint Torique	•O-Ring	• 오링	•0 形圈	
22	**SA 9511-22095**	1				K	•O-ring	•Joint Torique	•O-Ring	• 오링	•0 形圈	
23	**SA 9556-07000**	1					•Ring	•Anneau	•Ring	• 링	• 密封环	
100	**VOE 14513718**	1					Sealing Kit	Jeu Joints	Dichtungssatz	시일 킷	密封包	1)

7 8 9 10 11 3 1 2 12 6 4 13 5

1) **GB:** Replacement version **FR:** Version piéce de rechange. **DE:** Ersatzteil-ausführung. **KR:** 대체 부품 **CN:** 更换版本

1	**8277540**	**铲斗油缸** **버켓 실린더** **Schaufelzylinder** **Vérin de godet** **Bucket cylinder**	Catalogue id **56142**	Group **975**
2			Illustr. No **1009392**	Section **1000**
3				
4			Issue **VOE 95A4356142**	Page **655**
5		**STD**		

KOR

부품 번호 이외에도 , 부품 카탈로그에는 운전자로서 알고 있어야 할 수많은 필수 정보가 포함되어 있습니다 .
" 카탈로그 가이드 " 를 통해 카탈로그 구성과 수록된 정보의 종류를 명확하게 보여주고자 합니다 .

그룹 1 서론 및 지침

여기에서는 다음과 같은 정보를 찾을 수 있습니다 .
- 제목 페이지 및 간행 번호
- 그룹 색인
- 제품 표지
- 서론
- 시장 요건에 맞춰 적용된 장비 항목 목록
- 카탈로그 가이드
- 약어표

그룹 2 – 9 텍스트 및 그림 페이지

- 목차를 보면 페이지 번호와 선택 항목에 대한 참조 사항과 함께 주요 그룹의 세부 그룹 구분 방식을 알 수 있습니다 .
- 그림 페이지 . 그림의 위치 번호는 텍스트 페이지를 의미합니다 .
- 텍스트 페이지

1. 표제 .
2. 해당 항목의 유효성 범위를 제한하는 추가 텍스트 . 다음 예는 제조 번호 및 시장 요건에 맞춰 개조된 장비에 관한 내용입니다 .
3. 수량 열의 명칭 .
4. 그림 .
5. 카탈로그의 정보 검색 시 사용하는 그룹 , 항목 , 페이지 .
6. 카탈로그 확인 및 간행판 명칭 .
7. 관련 도면에 포함된 부품의 위치 번호 .
8. 부품 번호
9. 수량 . 열의 명칭은 각 열에 표시된 버전을 나타냅니다 . 언급된 수량은 각 기계의 수량 또는 해당되는 경우 각 완성품 유닛의 수량입니다 .
   "REQ" 는 필요 수량을 의미합니다 . " 참고 " 열을 참조하십시오 .
10. PS (부품 상태) 는 부품의 상태 코드를 나타냅니다 .
    "NS" 는 재고가 없는 부품을 의미합니다 .
    "OP" 는 더 이상 재고로 보관하지 않는 부품을 의미합니다 .
    "SE" 는 대체 부품이 사용될 것임을 의미합니다 .
    "SS" 는 부품이 교체되었다는 것을 의미합니다 .
    추가 정보는 그룹 10, 교체된 부품을 참조하십시오 .
11. 키트 . "K" 표시가 된 부품은 키트에 포함된 것입니다 . 키트의 번호는 다른 부품 번호 다음에 표시되곤 합니다 .
12. 설명 . 들여쓰기된 항목들은 위에 설명한 조립 유닛에 한 개 이상의 부품이 포함된 경우를 나타냅니다 . 이와 같은 부품들은 완성품 유닛 주문 시 포함됩니다 .
13. 참고 . 특정 부품에 관한 기타 정보는 여기에 수록되어 있습니다 .
    - 주석 번호 (예 : 963) 은 페이지 하단에 표시되어 있습니다 .
    - 교체된 부품 (예 : 955884).
    - 제품 또는 제조 번호 .
    - 약어 및 기술 정보 .
    - 페이지 및 그룹 참조 사항 .

그룹 10 교체된 부품 / 번호 색인

- 교체된 부품 . "SS" 로 표시된 부품의 부품 번호 (PS 열에 표시됨) 는 해당 교체 번호와 함께 여기에 수록되어 있습니다 . 교체 부품 또한 계속 교체될 수 있습니다 .
- 번호 색인 . 카달로그에 수록된 모든 부품은 그룹 , 항목 및 페이지 참조 사항과 함께 여기에 수록되어 있습니다 .

설계가 지속적으로 개선되므로 사용자의 장비에 대한 개정 사항이 이 간행물에 포함되어 있지 않을 수도 있습니다 . 각 간행물은 나중에 발행되는 호들에 이러한 개정 사항을 포함시키기 위해서 요구될 때 개정됩니다 .

이 문서의 일부분을 무단 복제하는 것은 볼보건설기계 고객 지원 부서 (Volvo Construction Equipment AB, Customer Support) 의 권리를 침해하는 것으로 엄중한 법적 처벌을 받게 됩니다 . 당사는 사전 예고 없이 문서 내용을 변경할 권리를 보유하고 있습니다 .

Fig.	Part No.	Quantity 1	2	3	PS	KIT	Description	Dénomination	Bezeichnung	품명	说明	Notes
	VOE 14510883	1					Bucket Cylinder	Verin de godet	Löffelzylinder	버켓 실린더	铲斗油缸	STD
												See group 924, page 625
1	**SA 9216-04510**	1					•Washer	•Rondelle	•Scheibe	• 와셔	• 垫圈	
2	**SA 1146-01330**	1					•Cushion	•Coussin	•Sitzkissen	• 쿠션	• 缓冲	
3	**SA 1146-06910**	1					•Lock Nut	•Contre-ecrou	•Sicherungsmutter	• 록 너트	• 锁紧螺母	
4	**SA 1146-01480**	1					•Head	•Tete	•Kopf	• 헤드	• 活塞盖	
5	**SA 1146-06870**	1					•Pad	•Patin	•Belag	• 패드	• 衬垫	
6	**SA 1146-08170**	1				K	•Ring	•Anneau	•Ring	• 링	• 密封环	
7		1			NS		•Tube	•Tube	•Rohr	• 튜브	• 缸筒	
8	**VOE 14503887**	2					••Seal	••Joint	••Dichtring	•• 시일	•• 密封	
9	**SA 9481-10003**	1					••Nipple	••Raccord	••Nippel	•• 니플	•• 螺纹接头	
10	**VOE 14517946**	1					••Bushing	••Bague	••Buchse	•• 부싱	•• 衬套	
11	**VOE 14510890**	1					•Piston rod	•Tige de piston	•Stange	• 로드	• 活塞杆	
12	**VOE 14504125**	2					••Seal	••Joint	••Dichtring	•• 시일	•• 密封	
13	**SA 9481-10003**	1					••Nipple	••Raccord	••Nippel	•• 니플	•• 螺纹接头	
14	**VOE 14517949**	1					••Bushing	••Bague	••Buchse	•• 부싱	•• 衬套	
15	**VOE 14510892**	1				K	•Seal	•Joint	•Dichtring	• 시일	• 密封	
16	**SA 9565-11000**	2				K	•Ring	•Anneau	•Ring	• 링	• 密封环	
17	**SA 9568-01000**	2				K	•Seal	•Joint	•Dichtring	• 시일	• 密封	
18	**VOE 14510891**	1					•Piston	•Piston	•Kolben	• 피스톤	• 活塞	
19	**VOE 949445**	11					•Screw	•Vis	•Schraube	• 스크류	• 六角螺钉	
20	**VOE 13963059**	1					•Set Screw	•Vis Butee	•Anschlagschraub	• 세트 스크류	• 紧固螺钉	(VOE 963059)
21	**SA 9511-12055**	1				K	•O-ring	•Joint Torique	•O-Ring	• 오링	•0 形圈	
22	**SA 9511-22095**	1				K	•O-ring	•Joint Torique	•O-Ring	• 오링	•0 形圈	
23	**SA 9556-07000**	1					•Ring	•Anneau	•Ring	• 링	• 密封环	
100	**VOE 14513718**	1					Sealing Kit	Jeu Joints	Dichtungssatz	시일 킷	密封包	1)

7 8 9 10 11 3 1 2 12 6 4 13 5

1) **GB:** Replacement version **FR:** Version piéce de rechange. **DE:** Ersatzteil-ausführung. **KR:** 대체 부품 **CN:** 更换版本

1	**8277540**	**铲斗油缸** **버켓 실린더** **Schaufelzylinder** **Vérin de godet** **Bucket cylinder**	Catalogue id **56142**	Group **975**
2			Illustr. No **1009392**	Section **1000**
3				
4			Issue **VOE 95A4356142**	Page **655**
5		**STD**		

CHN

除了零件号码外，本 《零件手册》也包括您作为操作员
必须熟悉的大量重要信息。
通过 “手册指南”，我们希望清楚地显示目录的编排
以及其中包括了哪类信息。

组 1 前言和说明
在此您可找到下列信息：
- 标题页和出版号码
- 组索引
- 产品标牌
- 前言
- 根据市场要求改装的已引进设备项目名单
- 目录指南
- 缩略语表

组 2-9 文字和插图页

- 目录显示主要组到次组的划分，有
页码和部分的参注。
- 插图页。插图的位置号码是指文字的页码。
- 文字页
1. 标题
2. 限定该部分适用范围的附加文字。例如
有关制造号码和根据市场要求改装的设备的信息。
3. 数量栏的标号。
4. 插图。
5. 您在本目录中查阅信息时所需要的组、部分和
页码。
6. 手册标识和本期标号。
7. 有关图片上的零件位置号码。
8. 零件号码
9. 数量。此栏目标号表示每栏目显示的
版本。所列数量是指每部机器上的数量，或在合适情况下
指每个完整单元的数量。
“REQ”指需要的数量。另见 “备注”栏目。

10. PS （零件状态）表示零件的状态代码。
“NS”该零件不在库存中。
“OP”表示零件不再有库存。
“SE” 表示应该使用一个替代零件。
“SS” 表示该零件已被替换掉。
请参考组 10 替换掉的零件，以获取更多信息。
11. 套件。标记 “K”的零件是包括在某一套件中。套件号码
经常在其它零件号码后面表示。
12. 说明。行首空格表示是否有一个或更多零件
包括在上述组合单元内。订购一套完整单元时这些零件
会包括在内。
13. 备注。在此提供与某一特定零件有关的其它信息。
- 脚注号码 （例如 963）列在此页底部。
- 替换掉的零件 （例如 955884）。
- 产品或制造号码。
- 缩略语和技术信息。
- 参考页码和组。

组 10 替换掉的零件 / 号码索引

- 替换掉的零件。标有 “SS”的零件 （在 PS 栏内）的零件号码
和替换它们的号码一起在此标出。
替换零件也可能再被替换掉，等等。
- 号码索引。此手册中的所有零件在此都有罗列，并有
组、部分和页码的参注。

在设计上的不断改进和取得的成功也可导致您设备的修订项目
没有包括在本版本的目录中。在需要把这些修订项目
收入后来的版本时，每个出版物都会重新修订。

未经授权翻印复制本目录的任何部分，都是对沃尔沃建筑设备公司专利权的侵犯，将被追究全部法律责任。 我们也保留更改而不预先通知的权力。

TABLE OF ABBREVIATION 약어 일람표

POUR LA LISTE DES ABRÉVIATIONS EMPLOYÉES 缩写语表

ABKÜRZUNGSVERZEICHNIS

ABBREVIATION	ENGLISH	FRANÇAIS	DEUTSCH	KOREAN	中文
A	ampere	Ampères	Ampere	암페어	安培
AC	Alternating Current	Courant alternatif	Wechselstrom	교류	交流电流
ALT	alternative	alternative	wahlweise	대체사양	发电机
AWD	All Wheel Drive	Toutes roues motrices	Allradantrieb	상시 4 륜 구동	全部车轮驱动
AX ####-	as from axle No.	à partir du N° d'essieu	ab Achsennr.	액슬 일련번호 ~ 부터	起自车桥号码
AX - ####	up to and incl. axle No.	jusqu'au N° d'essieu	bis Achsennr.	액슬 일련번호 ~ 까지	截止到车桥号码
BL	black	noir	schwarz	검정색	黑色
BLUE	blue	bleu	blau	파랑색	蓝色
BR	brown	brun	braun	갈색	棕色
BRA	Brazil	Brésil	Brasilien	브라질	巴西
CAB #### -	as from cab No.	à partir du N° de cabine	ab Kabinen-herstellnr.	캡 일련번호 ~ 부터	起自驾驶室号码
CAB - ####	up to and incl. cab No.	jusqu'au N° de cabine	bis Kabinen-herstellnr.	캡 일련번호 ~ 까지	截止到驾驶室号码
CAN	Canada	Canada	Kanada	캐나다	加拿大
CENT	centre	au milieu	Mittere	중앙	中心
CHN	China	Chine	China	중국	中国
CIN	component identification number	Numéro de référence de sous-ensemble	Bauteil-Identifizierungsnummer	기능품 식별 번호	部件识别号码
CPL	complete	complet	komplett	조립체	全套
m3 (CU M)	cubic metre	mètre cube	Kubikmeter	입방미터	立方米
Cu Yd	Cubic Yard	Yard cube	Kubikyard	평방 야드	立方码
DC	Direct Current	Courant continu	Gleichstrom	직류	直流电流
DEG	numbers of degrees, C°	nombres de degré de chaleur, C°	Anzahl in Graden C°	섭씨 온도 번호	摄氏度数
DELETED	deleted	supprimé	Nicht mehr lieferbar	삭제	已删除
DEU	Germany	Allemagne	Deutschland	독일	德国
DNK	Denmark	Danemark	Dänemark	덴마크	丹麦
EEC	European Economic Community (EEC)	pays du marche commun (EEC)	EU-Markt (EEC)	유럽경제공동체 번호	欧洲经济共同体 （EEC）
ENG	Engine	moteur	Motor	엔진	发动机
ENG #### -	as from engine No.	à partir du N° de moteur	ab Motornr.	엔진 일련번호 ~ 부터	截止到发动机号码
ENG - ####	up to and incl. engine No.	jusqu'au N° de moteur	bis Motornr.	엔진 일련번호 ~ 까지	起自发动机号码
E PROD	early production	production antérieure	Frühere Ausführung	양산전	早先产品
ESP	Spain	Espagne	Spanien	스페인	西班牙
EU	European Union	Union Européenne	Europäische Union	유럽 연합	欧盟
EXC ### -	as from excavator unit No.	à partir du N° d'excavateur	Ab Bagger-Aggregatnr.	작업장치 일련번호 ~ 부터 번호	起自挖掘机号码 共同体 （EEC）

ABBREVIATION	ENGLISH	FRANÇAIS	DEUTSCH	KOREAN	中文
EXC - ###	up to and incl. excavator unit No.	jusqu'au N° d'excavateur	bis Bagger-Aggregatnr	작업장치 일련번호 ~ 까지 번호	截止到挖掘机号码 共同体 (EEC)
EXCL	excluding	exclus	auschliesslich	제외	除外
FIN	Finland	Finlande	Finnland	핀란드	芬兰
F-N-R	Forward-Neutral-Reverse	Marche avant-Point mort-Marche arrière	Vorwärts-Neutral-Rückwärts	전진 – 중립 – 후진 번호	前进 – 空挡 – 倒车 共同体 (EEC)
FOPS	Falling Object Protection System	Système de protection contre la chute d'objets	FOPS (Schutz vor herabfallenden Gegenständen)	낙하 물체 보호 시스템 번호	掉落物体防护系统 共同体 (EEC)
FORW	forward	avant	vordere	전진	前言
FRA	France	France	Frankreich	프랑스	法国
GBR	Great Britain	Angleterre	England	영국	英国
g (GRAM)	gram	gramme	Gramm	그램	克
GREEN	green	vert	grün	녹색	绿色
GREY	grey	gris	grau	회색	灰色
HD	Heavy Duty	Heavy Duty	Heavy Duty	대용량	重型
HT #### -	as from hydraulic transmission No.	à partir du transmission hydraulique Nº	ab Hydraulikgetriebe	트랜스미션 일련번호 ~ 부터 번호	液压变速箱起始号码 共同体 (EEC)
HT - ####	up to and incl. hydraulic transmission No.	jusqu'au transmission hydraulique Nº	bis Hydraulikgetriebe	트랜스미션 일련번호 ~ 까지 번호	液压变速箱截止号码 共同体 (EEC)
ID	diameter, inner	diamètre, intérieur	Innendurchmesser	내경	内直径
IN	inch(es)	pouce	Zoll	인치	英寸
INCL	inclusive	inclus	einschliesslich	포함	包括
INCL IN	included in	inclus dans	gehört zur	포함	包括在
INLET	inlet	entrée	Einlass	흡입	进口
INNER	inner	intérieur	innen	내측	内部
IRN	Iran	Iran	Iran	이란	伊朗市场
ITA	Italy	Italie	Italien	이태리	意大利
ITEM NO	see item No.	voir position	siehe Position Nr.	품번 참조	请看部位号码
K	included in parts kits	fait partie du jeu complet de réparation	gehört zur Satzverpackung	부품 킷에 포함 번호	包括在部件套件中 共同体 (EEC)
KOR	Korea	Corée	Korea	한국	韩国
L	litre, length	litre, longueur	Liter, Länge	리터 , 길이	公升，长度
LH	left	gauche	links	왼쪽	左
LOAD #### -	as from loading unit No.	à partir du N° de chargeur	ab Hubaggregatnr.	인양장치 일련번호 ~ 부터 번호	起自载重装置号码 共同体 (EEC)
LOAD - ####	up to and incl. loading unit No.	jusqu'au N° de chargeur	bis Hubaggregatnr.	인양장치 일련번호 ~ 까지 번호	截止到载重装置号码 共同体 (EEC)

TABLE OF ABBREVIATION 약어 일람표

POUR LA LISTE DES ABRÉVIATIONS EMPLOYÉES 缩写语表

ABKÜRZUNGSVERZEICHNIS

ABBREVIATION	ENGLISH	FRANÇAIS	DEUTSCH	KOREAN	中文
L PROD	late production	production postérieure	jetzige Ausführung	양산후	近期产品型号
m (M)	metric	mètre	Meter	미터	公制
MARKED	marked	marque de	gekennzeichnet mit	표시	市场
MEX	Mexico	Mexique	Mexiko	멕시코	墨西哥
MODEL	model designation	Désignation de modèle	Modellbezeichnung	모델 명칭	型号名称
ml (ML)	millilitre	millilitre	Milliliter	밀리리터	毫升
mm (MM)	millimetre	millimètre	Millimeter	밀리미터	毫米
NLD	Netherlands	Pays-Bas	Holland	네델란드	荷兰
NO	number	numéro	Nummer	번호	号码
NOR	Norway	Norvège	Norwegen	노르웨이	挪威
NS	part not stocked as spare part	n`est pas stocké comme pièce de rechange	nicht als Ersatzteil vorrätig	공급불가 부품 번호	不能作为备件备库 共同体 (EEC)
OP	The part is no longer in stock	La pièce n'est plus en stock	Der Artikel wird nicht länger geführt	이 부품은 더 이상 재고가 없습니다 번호	该零件不再有库存 共同体 (EEC)
O SZ	over size	côte supérieur	Übergrösse	오버 사이즈	加大尺寸
OD	diameter, outer	diamètre extérieur	Aussendurchmesser	외경	外直径
OR	orange	orange	orange	주황색	橙色
ORDER	order	commander	bestellen	순서	订单
OUTER	outer	extérieur	aussen	외측	外部
OUTLET	outlet	échappement	Auslass	배기	出口
PAGE	see page	voir page	siehe Seite	~ 쪽 참조	参看页码
PAIR	pair	paire	Paar	짝	配对
PCS	piece(s)	pièce	Stück	갯수	件数
PIN	product identification number	Numéro d'identification de produit	Produktidentifizierungs-Nummer	제품 식별 번호	产品识别号码
PINK	pink	rose	rosa	분홍색	粉红色
POL	Poland	Pologne	Polen	폴란드	波兰
PROD NO	product No.	N° de produit	Produktnr.	장비 본체번호	产品号码
PRT	Portugal	Portugal	Portugal	포르투갈	葡萄牙
Q	Quantity l/min	Quantité l/min	Quantität l/min	유량 (L/MIN)	每分钟公升流量
REAR	rear	arrière	hinten	뒤쪽	后部
RED	red	rouge	rot	빨강색	红色
REPL BY -	replaced by	remplacé par	ersetzt durch	~ 에 대체된	更换为
REQ	order as required	quantité nécessaire	erforderliche Anzahl	소요량 만큼 주문	按照要求订货
RH	right	droite	rechts	오른쪽	右
ROPS	Roll-Over Protection System	Système de protection en cas de retournement	ROPS (Überrollschutz)	전복 보호 시스템 번호	翻滚保护系统 共同体 (EEC)
RPM	revolutions per minute	tours par minute	Umdrehungen je Minute	분당 회전수	每分钟转数

ABBREVIATION	ENGLISH	FRANÇAIS	DEUTSCH	KOREAN	中文
SE	alternative spare part version exists	une version pièce de rechange existe également	Alternative Ersatzteilausführung lieferbar	대체 예비부품 버전 있음 번호	有可选择备用 零下执行项目 共同体 （EEC）
SEE GROUP	see group	voir groupe	siehe Gruppe	그룹 참조	请参看部类
SEE SB	see Service Bulletin	voir bulletin de service	siehe Kundendienstmitteilung	서비스 회보 참조	参看 《维修通报》
SER NO # -	as from serial No.	à partir du N° de fabrication	ab Fabrikationsnr.	장비 일련번호 ~ 부터	起自产品系列号码
SER NO - #	up to and incl.serial No.	jusqu'au N° de fabrication	bis Fabrikationsnr.	장비 일련번호 ~ 까지	截止到产品系列号码
SMV	slow-moving vehicle	véhicule lent	Langsames Fahrzeug	서행 차량	慢移动车辆
S/N #### -	as from serial No.	à partir du N° de série	ab Fabrikationsnr.	장비 일련번호 ~ 부터	起自产品系列号码
S/N - ####	up to and incl. serial No.	jusqu'au N° de série	bis Fabrikationsnr.	장비 일련번호 ~ 까지	截止到产品系列号码
SUPPL	supplementary details, no spare part	indication compléter	zuzätliche Angaben	보조 부품 , 예비부품이 아님	补充小零件 非备件
SPECIAL	special model	construction spéciale	Sonderausführung	주문사양	特殊型号
mm2 (SQ MM)	square millimeters	millimètre carré	Quadratmillimeter	평방미터	平方毫米
SS	superseded part	pièce remplacée	ersetztes Teil	교체된 부품	更换部件
STD	standard version	version standard	Standardausführung	표준사양	标准版本
STD SZ	standard size	dimension standard	Standardabmessung	표준규격	标准尺寸
SWE	Sweden	Suède	Schweden	스웨덴	瑞典
THICK	thickness	épaisseur	Dicke	두께	厚度
TM NO # -	as from transmission No.	à partir du N° de transmission	ab Getriebenr.	트랜스미션 일련번호 ~ 부터	起自变速箱号码
TM NO - #	up to and incl. transmission No.	jusqu'au N° de transmission	bis Getriebenr.	트랜스미션 일련번호 ~ 까지	截止到变速箱号码
UPPER	upper	supérieur	oben	상부	上部
USA	United States of America	États-Unis	Vereinigte Staaten	미국	美国
U SZ	under size	côte interieur	Untergrösse	언더 사이즈	下部尺寸
V	volt	volt	Volt	전압	伏特
VIOL	violet	violet	violett	보라색	紫色
VPM	vibrations per minute	vibrations par minute	Vibrationen je Minute	분당 진동수	每分钟振动
W	Watt	watt	Watt	와트	瓦特
WHITE	white	blanc	weiss	흰색	白色
WID	width	largeur	Breite	폭	宽度
YELL	yellow	jaune	gelb	노란색	黄色
ZAF	South Africa	Afrique du Sud	Südafrika	남아프리카	南非

Equipment	Kit No	Description
14617296		Engine Moteur Motor 엔진 发动机 *EU*
14649076		Engine Moteur Motor 엔진 发动机 *KR*
8278718	VOE 14661590	Fops Fops Fops 폽스 – 낙하물 방어장치 落物保护结构 *FOPS = FALLING OBJECT PROTECTION STRUCTURE*
8278723		Decal Autocollant Aufkleber 데칼 贴纸 *HYDRAULIC FLUID*
8278725		Decal Autocollant Aufkleber 데칼 贴纸 *HYDRAULIC FLUID*
8278726		Decal Autocollant Aufkleber 데칼 贴纸 *HYDRAULIC FLUID*
8278881		Bucket - None Sans godet Ohne Löffel 버켓 미장착 铲斗 – 无斗 *EUROPE*
8279152		Fuel filling pump, not equipped with Sans Pompe de remplissage de carburant Ohne Kraftstoffpumpe 연료 주유 펌프 미장착 燃油加注泵，未装配
8279493		Track chain Chain de chenilles Raupenkette 트랙 체인 履带链 *500MM, SHOE STEEL*
8280304		Quick fit Raccord rapide Schnellwechsler 퀵 핏 快速装配

Equipment	Kit No	Description
8281459		Rear view mirror Rétroviseur Rückspiegel 후면경 后视镜
8282628		Turning joint Joint tournant Drehgelenk 터닝 조인트 回转接头 *9 PORT*
8282629		Turning joint Joint tournant Drehgelenk 터닝 조인트 回转接头 *12 PORT*
8282733		Linkage for bucket Articulation de godet Löffelgelenk 버켓 연결 铲斗的连接装置
8284725		Hour meter Horomètre Stundenzähler 아워 미터 小时计 *NON ANALOG*
8284728		Seat belt Ceinture à la hanche H~ftengurt 시트 벨트 *2 INCH RETRACTABLE SEAT BELT*
8284729		Seat belt Ceinture à la hanche H~ftengurt 시트 벨트 *3 INCH RETRACTABLE SEAT BELT*
8284746		Bucket - None Sans godet Ohne Löffel 버켓 미장착 铲斗 – 无斗
8286387		Track chain Chain de chenilles Raupenkette 트랙 체인 履带链 *400MM, RUBBER PAD*
8288266	VOE 14661589	Fall protection Protection anti-chute Fallschutz 포그 – 낙하물 방어장치 防落物保护 *COVER, WITHOUT FOG FRAME MOUNT*

Equipment	Kit No	Description
8289294		Cassette radio Radio-cassette Kassettenrecorder 카세트 라디오 – 국내용 盒式磁带放音机 *RADIO*
8289325		Quick fit Raccord rapide Schnellwechsler 퀵 핏 快速装配 *MECHANICAL*
8289326		Quick fit Raccord rapide Schnellwechsler 퀵 핏 快速装配 *MECHANICAL*
8291423		Working lamp on boom Projecteur sur fléche Arbeitsscheinwerfer am Ausleger 붐의 작업등 大臂上的工作灯
8291424	VOE 14661538	Work lights, cab, rear, extra Phare de travail, AR Arbeitsschweinwerfer, hinteres 작업등 , 운전실 , 후방 , 보조 驾驶室后部附加工作灯
8291426	VOE 14661539	Travel alarm Alarme de conduite Fahralarm 후진 경고 장치 行走报警器
8291427	VOE 14661540	Rotating beacon Gyrophare Drehfernleuchte 경광등 旋转信号灯 *REAR*
8291431		Operator seat, suspended Siege conduteur, suspension Fahrersitzbeheizung 운전석 – 쿠션 설치 操作员座椅，悬架 *WITH HEATER*
8291432		Control joystick - semi long Levier de commande-semi-long Steuerhebel, halblang 조종 조이스틱 – 세미 롱 控制手柄 – 半长 *W/O X3*
8291433		Control joystick - semi long Levier de commande-semi-long Steuerhebel, halblang 조종 조이스틱 – 세미 롱 控制手柄 – 半长 *X3 PROPORTIONAL*

Equipment	Kit No	Description
8291436	VOE 14661588	Cassette radio Radio-cassette Kassettenrecorder 카세트 라디오 – 국내용 盒式磁带放音机 *RADIO WITH CD PLAYER, USB & MP3 PLAYER*
8291437		Sun Screen, Front, Roof Pare-soleil, avant, toit Sonnenblende, Front, Dach 선 스크린 , 프런트 , 루프 遮阳板，前部，车顶
8291438		Hour meter Horomètre Stundenzähler 아워 미터 小时计
8291441	VOE 14661591	Windscreen protection Grillage de protection pare-brise Schutzgitter für Frontscheiben
8291482		Dozer blade Lame bulldozer Frontschar 도자 블레이드 *WITH FLOATING*
8291483		Dozer blade Lame bulldozer Frontschar 도자 블레이드 *W/O FLOATING*
8291695		Basic Machine Machine de base Grundmaschine 본체 主机 *ECR58D*
8291696		Basic Machine Machine de base Grundmaschine 본체 主机 *SUB BASIC MACHINE*
8291697		Basic Machine Machine de base Grundmaschine 본체 主机 *SUB BASIC MACHINE*
8291698		Engine Installation Installation moteur Motor, Einbau 엔진 장착 发动机安装 *EU*
8291700		Cooling system Système de refroidissement Kühlanlage 냉각장치 冷却系统

Equipment	Kit No	Description
8291701		Fuel filling pump Pompe carburant Tankpumpe
8291702		Linkage for bucket Articulation de godet Löffelgelenk 버켓 연결 铲斗的连接装置
8291703		Cab Cabine. Fahrerhaus. 운전실 驾驶室 *STD*
8291704		Cab Cabine. Fahrerhaus. 운전실 驾驶室 *CARE*
8291705		Climate unit Groupe climatiseur Klimaanlage 실내 온도 조절장치 气候单元 *WITH AIR CON*
8291706		Under cover for superstructure Capot inférieur 8t pour tourelle Unterbodenschutz für Oberwagen 상부 프레임용 언더 커버 底盖 8t 用于上部结构
8291707		Track chain Chain de chenilles Raupenkette 트랙 체인 履带链 *400MM, RUBBER TRACK*
8291708		Track chain Chain de chenilles Raupenkette 트랙 체인 履带链 *380MM, STEEL TRACK*
8291709		Undercarriage Châssis porteur Rahmen 底盘 *RUBBER TRACK*
8291710		Undercarriage Châssis porteur Rahmen 底盘 *STEEL*
8291711		Boom with leak seat Flèche avec siège de fuite Ausleger mit leckeinsitz 붐 – 배관용 브라켓 설치 带渗漏管线支座的大臂 *2.9M*

Equipment	Kit No	Description
8291712		Dipper arm with leak seat Bras avec siège de fuite Stiel mit leckeinsitz 디퍼 암 – 배관용 브라켓 설치 带渗漏管线支座的小臂 *1,54M*
8291713		Dipper arm with leak seat Bras avec siège de fuite Stiel mit leckeinsitz 디퍼 암 – 배관용 브라켓 설치 带渗漏管线支座的小臂 *1,94M*
8291714		Linkage for bucket Articulation de godet Löffelgelenk 버켓 연결 铲斗的连接装置 *WITH LIFTING EYE*
8291715		Boom Cylinder Vérin de flèche Auslegerzylinder 붐 실린더 大臂油缸
8291716		Dipper arm cylinder Vérin de bras Stielzylinder 디퍼 암 실린더 – 표준형 시일 小臂油缸
8291717		Bucket cylinder Vérin de godet Löffelzylinder 버켓 실린더 铲斗油缸
8291718		Boom swing cylinder Vérin d'orientation, flèche Auslegerschwenkzylinder 붐 선회 실린더 大臂回转油缸
8291719		Hammer/shears, hydraulics Marteau/ciseaux, hydraulique Hammer/schere, hydraulik *X1, ON BASE MACHINE*
8291720		Hammer/shear Piping (x1) Tuyauterie marteau/cisaille (X1) Rohrleitungen für Hammer bzw. Schere (X1) 해머 / 전단 파이핑 (x1) 液压锤 / 液压剪管路 (x1)
8291721		Leak-off line for hammer-shear on dipper arm Fuite hydr. mart.-ciseaux sur bras Leckrohr für Hammer-schere auf Stiel 브레이커 및 크러셔 배관 – 디퍼 암 측 小臂上的液压破碎锤 – 液压剪渗漏管线 *1,54M*
8291722		Leak-off line for hammer-shear on dipper arm Fuite hydr. mart.-ciseaux sur bras Leckrohr für Hammer-schere auf Stiel 브레이커 및 크러셔 배관 – 디퍼 암 측 小臂上的液压破碎锤 – 液压剪渗漏管线 *1,94M*

Equipment	Kit No	Description
8291723		Slope/grab bucket equipment in base machine Equipement pour pente/godet preneur dans machine d Böschungs-/Greiflöffel auf Grundmaschine 장비 본체의 슬로프 / 그랩 버켓 장비 基本机器中的斜铲斗 / 抓斗设备 *WITHOUT SLOPE/ROTATOR PIPING (X3)*
8291724		Leak-off line for slope-rotator on boom Fuite hydr descentes-rotator sur flèche Leckrohr für Bösch.-rotator auf Ausleger 슬로프 및 로테이터 배관 – 붐 측 大臂上的斜盘 – 旋转器渗漏管线
8291725	VOE 14661592	Slope/rotator Piping Tuyauterie de pente/rotateur Böschung/Rotator, Rohrleitungen 슬로프 / 로테이터 배관 斜坡 / 转子管路 *MONO BOOM*
8291726	VOE 14662665	Slope/rotator Piping Tuyauterie de pente/rotateur Böschung/Rotator, Rohrleitungen 슬로프 / 로테이터 배관 斜坡 / 转子管路 *1,54M ARM*
8291727	VOE 14662666	Slope/rotator Piping Tuyauterie de pente/rotateur Böschung/Rotator, Rohrleitungen 슬로프 / 로테이터 배관 斜坡 / 转子管路 *1,94M ARM*
8291728		Quickfit hydraulic, double-acting Porte-outil hydraulique, double effet Schnellwechsler, hydraulisch, doppeltwirkend 퀵 핏 배관 , 양방향 작동형 快速安装液压，双重动作
8291729		Quickfit hydraulic, double-acting Porte-outil hydraulique, double effet Schnellwechsler, hydraulisch, doppeltwirkend 퀵 핏 배관 , 양방향 작동형 快速安装液压，双重动作
8291730		Quick fit piping Conduits avec raccords rapides Schnellwechsler, Leitungen 퀵핏 파이핑 快速安装管路 *DOUBLE, 1.54M ARM*
8291731		Quick fit piping Conduits avec raccords rapides Schnellwechsler, Leitungen 퀵핏 파이핑 快速安装管路 *DOUBLE, 1.94M ARM*
8291732		Grapple manoeuvre. Leak-off line on dip. arm Commande de grappin, fuite hydr. sur le bras Leckrohr für Greiferfunktion auf Stiel 클램셸 배관 – 디퍼 암 측 小臂上的渗漏管线的控制活门 *1,54M*

Equipment	Kit No	Description
8291733		Grapple manoeuvre. Leak-off line on dip. arm Commande de grappin, fuite hydr. sur le bras Leckrohr für Greiferfunktion auf Stiel 클램셸 배관 – 디퍼 암 측 小臂上的渗漏管线的控制活门 *1,54M WITHOUT GRAPPLE*
8291734		Main control valve Valve de commande principale Steuerventilblock 제어 밸브 主控阀 *STD*
8291735		Main control valve Valve de commande principale Steuerventilblock 제어 밸브 主控阀 *OPTION, WITH ROTATOR*
8291737		Servo control pattern change for lever control Échange fonction servo, levier de commande Austausch, Servofunktion für Hebelbedienung 서보 제어 패턴 변환 – 조종 조이스틱 伺服系统操纵杆控制模式转换
8291738		Servo control pattern change for lever control Échange fonction servo, levier de commande Austausch, Servofunktion für Hebelbedienung 서보 제어 패턴 변환 – 조종 조이스틱 伺服系统操纵杆控制模式转换 *WITHOUT*
8291739		Boom leak with Hose rupture Conduit fuite sur flèche avec rupture flexible Leckölrohr auf Ausleger mit Schlauchbruchventil 유압 배관 – 붐 ; 낙하방지장치 带软管爆裂保护阀的大臂渗漏管线 *O/L SIGN*
8291740		Boom cylinder leak without Hose rupture Fuite vérin de flèche sans rupture Flexible Auslegerzylinder Leckrohr ohne Schlauchbruchventil 붐 실린더 배관 – 낙하 방지장치 미설치 不带软管爆裂保护阀的大臂油缸渗漏管线
8291741		Boom leak with Hose rupture Conduit fuite sur flèche avec rupture flexible Leckölrohr auf Ausleger mit Schlauchbruchventil 유압 배관 – 붐 ; 낙하방지장치 带软管爆裂保护阀的大臂渗漏管线 *BASE MACHINE*
8291743		Boom leak with Hose rupture Conduit fuite sur flèche avec rupture flexible Leckölrohr auf Ausleger mit Schlauchbruchventil 유압 배관 – 붐 ; 낙하방지장치 带软管爆裂保护阀的大臂渗漏管线 *MONO, BASE MACHINE*
8291744		Boom leak without Hose rupture Conduit fuite sur flèche sans rupture flexible Leckölrohr auf Ausleger ohne Schlauchbruchventil 유압 배관 – 붐 ; 낙하방지장치 없음 不带软管爆裂保护阀的大臂渗漏管线 *MONO, BASE MACHINE*

Equipment	Kit No	Description
8291745		Counterweight Contrepoids Gegengewicht 카운터웨이트 配重
8291746		Dozer blade Lame bulldozer Frontschar 도자 블레이드 *WITH FLOATING*
8291747		Dozer blade Lame bulldozer Frontschar 도자 블레이드 *W/O FLOATING*
8293040	VOE 14661541	Caretrack Caretrack Caretrack 케어트랙 Caretrack *CARETRACK GSM/GPS*
8293041	VOE 14661542	Caretrack Caretrack Caretrack 케어트랙 Caretrack *SATELLITE*
8293044		Operator seat, suspended Siege conduteur, suspension Fahrersitzbeheizung 운전석 – 쿠션 설치 操作员座椅，悬架 *WITHOUT HEATER*
8293045		Operator seat, suspended Siege conduteur, suspension Fahrersitzbeheizung 운전석 – 쿠션 설치 操作员座椅，悬架 *PVC, WITHOUT HEATER*
8293046		Without air conditioning Sans Conditionnement d'air Ohne Klimaanlage 에어컨 미장착 无空调
8293048		Without Cassette radio Sans radio-cassette Ohne Kassettenrecorder 카세트 라디오 없음 无磁带收音机 *PROVISION ONLY*
8293072		Hydraulic fluid Fluide hydraulique Hydrauliköl 유압 작동유 液压油流

Equipment	Kit No	Description
8293073		Hydraulic fluid Fluide hydraulique Hydrauliköl 유압 작동유 液压油流
8293155		Decal kit Kit autocollant Aufklebersatz 데칼 키트 贴纸套件 *EU*
8293192		Decal kit Kit autocollant Aufklebersatz 데칼 키트 贴纸套件 *NA*
8293201		Air Compressor Compresseur d'air Luftkompressor 에어 컴프레서 空气压缩机
8293206		Decal kit Kit autocollant Aufklebersatz 데칼 키트 贴纸套件 *KOREA*
8293218		Decal kit Kit autocollant Aufklebersatz 데칼 키트 贴纸套件 *INT*
8293221		Decal Autocollant Aufkleber 데칼 贴纸 *LIFTING CAPACITY, EU*
8293258		Decal Autocollant Aufkleber 데칼 贴纸 *LIFTING CAPACITY, NA*
8293259		Decal Autocollant Aufkleber 데칼 贴纸 *LIFTING CAPACITY, INT*
8293261		Warning Decal Cwt Autocollant d'avertissement, contrepoids 경고 데칼 카운터웨이트 警告贴花 Cwt *ENGLISH*

Equipment	Kit No	Description
8293262		Warning Decal Cwt Autocollant d'avertissement, contrepoids 경고 데칼 카운터웨이트 警告贴花 Cwt *SYMBOL*
8293263		Warning Decal Autocollant d'avertissement Warnschild 경고 데칼 警告贴花 *QUICK FIT, ENGLISH*
8293264		Warning Decal Autocollant d'avertissement Warnschild 경고 데칼 警告贴花 *QUICK FIT, SYMBOL*
8293268		Decal Autocollant Aufkleber 데칼 贴纸 *CAB, ENGLISH*
8293269		Decal Autocollant Aufkleber 데칼 贴纸 *CAB, SYMBOL*
8293275		Decal Autocollant Aufkleber 데칼 贴纸 *CANOPY CAB, ENGLISH*
8293276		Decal Autocollant Aufkleber 데칼 贴纸 *CANOPY CAB, SYMBOL*
8293420		Engine Installation Installation moteur Motor, Einbau 엔진 장착 发动机安装 *KR*
8293424		Air Compressor Compresseur d'air Luftkompressor 에어 컴프레서 空气压缩机
8293425		Air Compressor Compresseur d'air Luftkompressor 에어 컴프레서 空气压缩机 *TIER3*

Equipment	Kit No	Description
8293426		Air Compressor Compresseur d'air Luftkompressor 에어 컴프레서 空气压缩机 *NON*
8293427		Air Compressor Compresseur d'air Luftkompressor 에어 컴프레서 空气压缩机 *NON, TIER3*
8293428		Cab Cabine. Fahrerhaus. 운전실 驾驶室 *STD FOR TIER3*
8293429		Cab Cabine. Fahrerhaus. 운전실 驾驶室 *CARE FOR TIER3*
8293430		Cab Cabine Fahrerhaus 운전실 驾驶室 *CANOPY, TIER3*
8293431		Cab Cabine Fahrerhaus 운전실 驾驶室 *CANOPY*
8293433		Climate unit Groupe climatiseur Klimaanlage 실내 온도 조절장치 气候单元 *HEATER ONLY*
8293435		Track chain Chain de chenilles Raupenkette 트랙 체인 履带链 *400MM, RUBBER TRACK*
8293436		Track chain Chain de chenilles Raupenkette 트랙 체인 履带链 *500MM, STEEL TRACK*
8293437		Track chain Chain de chenilles Raupenkette 트랙 체인 履带链 *400MM, RUBBER PAD*

Equipment	Kit No	Description
8293442		Dipper arm with leak seat Bras avec siège de fuite Stiel mit leckeinsitz 디퍼 암 – 배관용 브라켓 설치 带渗漏管线支座的小臂 *1,54M WITH THUMB BRACKET*
8293443		Dipper arm with leak seat Bras avec siège de fuite Stiel mit leckeinsitz 디퍼 암 – 배관용 브라켓 설치 带渗漏管线支座的小臂 *1,94M WITH THUMB BRACKET*
8293444		Linkage for bucket Articulation de godet Löffelgelenk 버켓 연결 铲斗的连接装置 *WITHOUT LIFTING EYE*
8293445		Hammer/shears, hydraulics Marteau/ciseaux, hydraulique Hammer/schere, hydraulik *X1, ON NO BOOM*
8293446		Hammer/shear Piping (x1) Tuyauterie marteau/cisaille (X1) Rohrleitungen für Hammer bzw. Schere (X1) 해머 / 전단 파이핑 (x1) 液压锤 / 液压剪管路（x1）
8293447		X3 Piping on boom Tuyauterie X3 sur flèche X3-Leitungen auf Ausleger X3 붐에 장착된 파이핑 X3 大臂管路 *NO BOOM*
8293448		Slope/rotator Piping Tuyauterie de pente/rotateur Böschung/Rotator, Rohrleitungen 슬로프 / 로테이터 배관 斜坡 / 转子管路 *NON*
8293449		Quick fit - Non Sans porte-outil à accouplement rapide Ohne Schnellwechsler 퀵핏 없음 无快速装配
8293450		Quickfit hydraulic, single-acting Porte-outil hydraulique, simple effet Schnellwechsler, hydraulisch, einfachwirkend 퀵 핏 배관 , 한방향 작동형 快速安装液压，单一动作
8293451		Quickfit hydraulic, single-acting Porte-outil hydraulique, simple effet Schnellwechsler, hydraulisch, einfachwirkend 퀵 핏 배관 , 한방향 작동형 快速安装液压，单一动作

Equipment	Kit No	Description
8293452		Quick fit - Non Sans porte-outil à accouplement rapide Ohne Schnellwechsler 퀵핏 없음 无快速装配
8293453		Quick fit - Non Sans porte-outil à accouplement rapide Ohne Schnellwechsler 퀵핏 없음 无快速装配
8293454		Quick fit piping Conduits avec raccords rapides Schnellwechsler, Leitungen 퀵핏 파이핑 快速安装管路 *SINGLE, 1.54M ARM*
8293455		Quick fit piping Conduits avec raccords rapides Schnellwechsler, Leitungen 퀵핏 파이핑 快速安装管路 *SINGLE, 1.94M ARM*
8293456		Hydr. Quick fit equipment on dipper arm Equip. hydr. fixation rapide sur bras Hydr. Schnellwechsler auf Stiel 퀵 핏 배관 – 디퍼 암 측 小臂上的液压快速装配装备 *NON ARM, SINGLE*
8293457		Hydr. Quick fit equipment on dipper arm Equip. hydr. fixation rapide sur bras Hydr. Schnellwechsler auf Stiel 퀵 핏 배관 – 디퍼 암 측 小臂上的液压快速装配装备 *NON ARM, DOUBLE*
8293458		Grapple manoeuvre. Leak-off line on dip. arm Commande de grappin, fuite hydr. sur le bras Leckrohr für Greiferfunktion auf Stiel 클램셸 배관 – 디퍼 암 측 小臂上的渗漏管线的控制活门 *1,94M*
8293459		Grapple manoeuvre. Leak-off line on dip. arm Commande de grappin, fuite hydr. sur le bras Leckrohr für Greiferfunktion auf Stiel 클램셸 배관 – 디퍼 암 측 小臂上的渗漏管线的控制活门 *1,94M WITHOUT GRAPPLE*
8293461		Decal Autocollant Aufkleber 데칼 贴纸 *HYDRAULIC FLUID*
8293482		Linkage for bucket Articulation de godet Löffelgelenk 버켓 연결 铲斗的连接装置

Equipment	Kit No	Description
8294342		Decal, Overload Warning Switch Autocollant, contacteur d'avertissement de surcharge Schild, Überlastwarnschalter 데칼 , 과부하 경고 스위치 贴花，过载警告开关
8294343		Decal Autocollant Aufkleber 데칼 贴纸 *OVERLOAD WARNING SWITCH*
8294814		Specific Key. Combination Clé Spécifique Einzeltaste 호기별 열쇠 组合特别钥匙
8294815		Master Key Clé Principale Haupttaste 공용 열쇠 主钥匙
8294817		Quick fit piping Conduits avec raccords rapides Schnellwechsler, Leitungen 퀵핏 파이핑 快速安装管路 *MONO BOOM*
8294822		Crawler track Chenilles Raupen 트랙 蠕动式履带 *400MM RUBBER, BS (FROM STEEL)*
8294823		Crawler track Chenilles Raupen 트랙 蠕动式履带 *400MM RUBBER, DRB (FROM STEEL)*
8294824		Crawler track Chenilles Raupen 트랙 蠕动式履带 *380MM STEEL (FROM RUBBER)*
8294825		Crawler track Chenilles Raupen 트랙 蠕动式履带 *500MM STEEL (FROM RUBBER)*
8294826	VOE 14662670	X3 Piping on boom Tuyauterie X3 sur flèche X3-Leitungen auf Ausleger X3 붐에 장착된 파이핑 X3 大臂管路 *PREPARATION*

Equipment	Kit No	Description
8294827		Decal kit Kit autocollant Aufklebersatz 데칼 키트 贴纸套件 *REPAINTING*
8294828		Long Arm Bras long Langer Stiel 긴 암 长小臂 *WITH PIPING*
8294830		Grapple manoeuvre. Leak-off line on dip. arm Commande de grappin, fuite hydr. sur le bras Leckrohr für Greiferfunktion auf Stiel 클램셸 배관 – 디퍼 암 측 小臂上的渗漏管线的控制活门 *LONG ARM*
8294831	VOE 14662671	Boom Piping With H/rupture Protection Tuyauterie de flèche avec protection contre rupture Ausleger Rohrleitungen mit Schlauchbruchschutz 호스 파열 방지형 붐 배관 带防软管破裂保护装置的大臂管路
8294832		Arm Kit Kit bras Stielsatz 암 키트 小臂套件 *ARM 1,5M+BUCKET CY+LINKAGE+W/O GRAPPLE+X1*
8294833		Arm Kit Kit bras Stielsatz 암 키트 小臂套件 *ARM 1,9M+BUCKET CY+LINKAGE+W/O GRAPPLE+X1*
8294834		Kit For Lifting Eye Kit pour oeillet de levage Satz für Hebeösen 인양 아이용 키트 吊环套件 *ADV BOOM, CON-ROD WITH HOOK*
8294835		Boom kit Kit flèche Auslegersatz 붐 키트 大臂套件 *BM+ARM CYLBM PIP WITH HRV+LAMP+X1*
8294836		Boom kit Kit flèche Auslegersatz 붐 키트 大臂套件 *BM+ARM CYLBM PIP W/O HRV+LAMP+X1*
8294837		Arm Kit Kit bras Stielsatz 암 키트 小臂套件 *ARM 1,5M+BUCKET CY+W/O EYE LINKAGE, W/O GRAPPLE+X1*

Equipment	Kit No	Description
8294838		Arm Kit Kit bras Stielsatz 암 키트 小臂套件 *ARM 1,5M+BUCKET CY+W/O EYE LINKAGE, W/O GRAPPLE+X1*
8294839		Arm Kit Kit bras Stielsatz 암 키트 小臂套件 *THUMB ARM KIT, 1,5M WITH EYE*
8294856		Long Arm Bras long Langer Stiel 긴 암 长小臂 *W/O GRAPPLE*
8294949		Operator seat, suspended Siege conduteur, suspension Fahrersitzbeheizung 운전석 – 쿠션 설치 操作员座椅，悬架 *PVC, WITH HEATER*
8295202		Crawler track, rubber shoe Chenilles, tuille chenilles, caoutchouc Raupen, Bodenplatten macht von Gummi 트랙 – 고무 슈 履带式行进装置，橡皮履带 *400MM*
8295220		Tiltrotator Control System Système de commande Tiltrotator Kipprotator, Steuerung 틸트로테이터 컨트롤 시스템 倾斜旋转控制系统
8295221		Tiltrotator Control System Système de commande Tiltrotator Kipprotator, Steuerung 틸트로테이터 컨트롤 시스템 倾斜旋转控制系统
8295224		Tiltrotator Control System Système de commande Tiltrotator Kipprotator, Steuerung 틸트로테이터 컨트롤 시스템 倾斜旋转控制系统
8295225		Tiltrotator Control System Système de commande Tiltrotator Kipprotator, Steuerung 틸트로테이터 컨트롤 시스템 倾斜旋转控制系统

GROUP		Section	Page
210	Repair kits for engine 14617296, 14649076	50	49
210	Repair kits for engine 14617296, 14649076	75	51
210	Engine 8291698, 8293420	100	53
211	Cylinder head 14617296, 14649076	100	55
211	Valve cover 14617296, 14649076	200	57
212	Cylinder block 14617296, 14649076	100	59
214	Rocker arm shaft 14617296, 14649076	100	61
215	Camshaft 14617296, 14649076	100	63
216	Crankshaft and related parts 14617296, 14649076	100	65
216	Flywheel 14617296, 14649076	200	69
217	Oil sump 14617296, 14649076	100	71
217	Oil dipstick 14617296, 14649076	200	73
218	Engine mount 8291696, 82916977	100	75
221	Front cover 14617296, 14649076	100	77
223	Oil cooler 14617296, 14649076	100	79
233	Fuel filter 14617296, 14649076	100	81
233	Fuel pipes-injector 14617296, 14649076	200	83
233	Water separator 14617296, 14649076	300	85
233	Fuel pump 14617296, 14649076	400	87
234	Fuel tank with fitting parts	100	89
234	Fuel filling pump with assembling details	300	91
235	Fuel pipe - Fuel tank	100	93
236	Injection pump 14617296, 14649076	100	97
236	Injection pump 14617296, 14649076	200	99
236	Injection pump 14617296, 14649076	300	101
236	Fuel pump 14617296, 14649076	400	103
236	Fuel camshaft and governor shaft 14617296, 14649076	500	105
236	Fuel camshaft and governor shaft 14617296, 14649076	600	107
236	Fuel injection pump governor part 14617296, 14649076	700	109
236	Fuel injection pump governor part 14617296, 14649076	800	111
237	Fuel system injectors 14617296, 14649076	100	113
237	Fuel tubes 14617296, 14649076	200	115
251	Inlet manifold 14617296, 14649076	100	117
251	Exhaust manifold 14617296, 14649076	200	119
252	Exhaust system 8291696	100	121
252	Exhaust system 8291697	200	123
255	Turbocharger with fitting parts 14617296, 14649076	100	125
255	Oil pipe 14617296, 14649076	200	127
256	Inlet system	100	129
261	Cooling system	100	131
261	Radiator	200	135
262	Cooling system 14617296, 14649076	100	137
262	Water pump 14617296, 14649076	200	139
263	Belt transmission, pulley 14617296, 14649076	200	141
263	Cooling system 8291700	300	143
273	Engine stop electromagnet 14617296, 14649076	100	145
275	Speed control 8291696	100	147
284	Engine ECU 8291696	100	149
286	Sensor 14617296, 14649076	100	151

TABLE DES MATIÈRES

GROUPE		Section	Page
210	Jeu pour moteur 14617296, 14649076	50	49
210	Jeu pour moteur 14617296, 14649076	75	51
210	Moteur 8291698, 8293420	100	53
211	Culasse 14617296, 14649076	100	55
211	Couvre-culasse 14617296, 14649076	200	57
212	Bloc-cylindres 14617296, 14649076	100	59
214	Axe de culbuteur 14617296, 14649076	100	61
215	Arbre à cames 14617296, 14649076	100	63
216	Axe à vilebreguintas 14617296, 14649076	100	65
216	Volant 14617296, 14649076	200	69
217	Carter d'huile 14617296, 14649076	100	71
217	Jauge d'huile 14617296, 14649076	200	73
218	Support moteur 8291696, 82916977	100	75
221	Antereur capo 14617296, 14649076	100	77
223	Radiateur d 'huile 14617296, 14649076	100	79
233	Filtre à carburant 14617296, 14649076	100	81
233	Conduits de carburant - Injecteur complet 14617296, 14649076	200	83
233	Separateur d'eau 14617296, 14649076	300	85
233	Pompe carburant 14617296, 14649076	400	87
234	Réservoir de carburant avec pièces de montage	100	89
234	Pompe rempl carburant avec pièces de montage.	300	91
235	Conduit de carburant - Réservoir de carburant	100	93
236	Pompe d'injection 14617296, 14649076	100	97
236	Pompe d'injection 14617296, 14649076	200	99
236	Pompe d'injection 14617296, 14649076	300	101
236	Pompe carburant 14617296, 14649076	400	103
236	Arbre à cames et arbre du régulateur de vitesse 14617296, 14649076	500	105
236	Arbre à cames et arbre du régulateur de vitesse 14617296, 14649076	600	107
236	Fuel injection pump governor part 14617296, 14649076	700	109
236	Fuel injection pump governor part 14617296, 14649076	800	111
237	Canalisations à combustible, injecteur 14617296, 14649076	100	113
237	Canalisations à combustible 14617296, 14649076	200	115
251	Tubulure admission 14617296, 14649076	100	117
251	Tubulure d'échappement 14617296, 14649076	200	119
252	Système d'échappement 8291696	100	121
252	Système d'échappement 8291697	200	123
255	Turbocompresseur avec pièces de montage 14617296, 14649076	100	125
255	Conduit d'huile 14617296, 14649076	200	127
256	Système d'aspiration	100	129
261	Système de refroidissement	100	131
261	Radiateur	200	135
262	Système de refroidissement 14617296, 14649076	100	137
262	Pompe à eau 14617296, 14649076	200	139
263	Transmission courroie, courroie trapézoïdale 14617296, 14649076	200	141
263	Système de refroidissement 8291700	300	143
273	Electro-aimant d'arrêt du moteur 14617296, 14649076	100	145
275	Commande de vitesse 8291696	100	147
284	Unité de commande moteur (E-ECU) 8291696	100	149
286	Détecteur 14617296, 14649076	100	151

GRUPPE		Abschnitt	Seite
210	Motorsätze 14617296, 14649076	50	49
210	Motorsätze 14617296, 14649076	75	51
210	Motor 8291698, 8293420	100	53
211	Zylinderkopf 14617296, 14649076	100	55
211	Ventilkammerdeckel 14617296, 14649076	200	57
212	Zylinderblock 14617296, 14649076	100	59
214	Kipphebelwelle 14617296, 14649076	100	61
215	Nockenwelle 14617296, 14649076	100	63
216	Kurbelbewegung 14617296, 14649076	100	65
216	Schwungrad 14617296, 14649076	200	69
217	Ölwanne 14617296, 14649076	100	71
217	Ölmessstab 14617296, 14649076	200	73
218	Motorbefestigung 8291696, 82916977	100	75
221	Vorder haube 14617296, 14649076	100	77
223	Ölkühler 14617296, 14649076	100	79
233	Kraftstoffilter 14617296, 14649076	100	81
233	Kraftstoffrohre, Einspritzdüse 14617296, 14649076	200	83
233	Wasserabscheider 14617296, 14649076	300	85
233	Kraftstoffpumpe 14617296, 14649076	400	87
234	Kraftstofftank mit Anbauteilen	100	89
234	Tankpumpe mit Anbauteilen.	300	91
235	Kraftstoffrohr - Kraftstofftank	100	93
236	Einspritzpumpe 14617296, 14649076	100	97
236	Einspritzpumpe 14617296, 14649076	200	99
236	Einspritzpumpe 14617296, 14649076	300	101
236	Kraftstoffpumpe 14617296, 14649076	400	103
236	Kraftstoff Nockenwelle und Reglerwelle 14617296, 14649076	500	105
236	Kraftstoff Nockenwelle und Reglerwelle 14617296, 14649076	600	107
236	Fuel injection pump governor part 14617296, 14649076	700	109
236	Fuel injection pump governor part 14617296, 14649076	800	111
237	Brennstoffrohre 14617296, 14649076	100	113
237	Kraftstoffrohre 14617296, 14649076	200	115
251	Ansaugrohr 14617296, 14649076	100	117
251	Auspuffkrümmer 14617296, 14649076	200	119
252	Auspuffanlage 8291696	100	121
252	Auspuffanlage 8291697	200	123
255	Torbolader mit Anbauteilen 14617296, 14649076	100	125
255	Ölrohr 14617296, 14649076	200	127
256	Ansaugsystem	100	129
261	Kühlanlage	100	131
261	Kühler	200	135
262	Kühlanlage 14617296, 14649076	100	137
262	Wasserpumpe 14617296, 14649076	200	139
263	Riemenantrieb, Riemenscheibe 14617296, 14649076	200	141
263	Kühlanlage 8291700	300	143
273	Elektromagnet Motorabschaltung 14617296, 14649076	100	145
275	Geschwindigkeitsregler 8291696	100	147
284	Motor ECU 8291696	100	149
286	Geber 14617296, 14649076	100	151

목차

그룹		절	페이지
210	엔진 수리부품	50	49
210	엔진 수리부품	75	51
210	엔진	100	53
211	실린더 헤드	100	55
211	밸브 커버	200	57
212	실린더 블록	100	59
214	록커 암 샤프트	100	61
215	캠 축	100	63
216	크랭크샤프트 및 관련부품	100	65
216	플라이휠	200	69
217	오일 섬프	100	71
217	오일 딥스틱	200	73
218	엔진 장착부품	100	75
221	프런트 커버	100	77
223	오일쿨러	100	79
233	연료필터	100	81
233	연료 인젝터 배관	200	83
233	수분분리기	300	85
233	연료펌프	400	87
234	연료탱크 및 장착부품	100	89
234	연료주입펌프 및 장착부품	300	91
235	연료 흡입 및 리턴 배관	100	93
236	연료 분사 펌프	100	97
236	연료 분사 펌프	200	99
236	연료 분사 펌프	300	101
236	연료펌프	400	103
236	연료 캠샤프트 및 조속기 샤프트	500	105
236	연료 캠샤프트 및 조속기 샤프트	600	107
236	연료 분사 펌프 조속기 부분	700	109
236	연료 분사 펌프 조속기 부분	800	111
237	연료 시스템 인젝터	100	113
237		200	115
251	흡기 매니폴드	100	117
251	배기 매니홀드	200	119
252	배기장치	100	121
252	배기장치	200	123
255	터보과급기 및 장착부품	100	125
255	오일 배관	200	127
256	흡기장치	100	129
261	냉각장치	100	131
261	라디에이터	200	135
262	냉각장치	100	137
262	워터펌프	200	139
263	벨트 트랜스미션 풀리	200	141
263	냉각장치	300	143
273	엔진 정지 전자석	100	145
275	속도 제어 장치	100	147
284	엔진 ECU	100	149
286		100	151

部类		部分	页
210	发动机维修套件	50	49
210	发动机维修套件	75	51
210	发动机	100	53
211	气缸盖	100	55
211	阀盖	200	57
212	气缸体	100	59
214	摇臂轴	100	61
215	凸轮轴	100	63
216	曲轴与相关部件	100	65
216	飞轮	200	69
217	油底壳	100	71
217	油尺	200	73
218	发动机座	100	75
221	前盖	100	77
223	机油冷却器	100	79
233	燃油滤芯	100	81
233	燃油管喷射器	200	83
233	油水分离器	300	85
233	燃油泵	400	87
234	燃油箱及附件	100	89
234	燃油加油泵及附件	300	91
235	燃油管 – 燃油箱	100	93
236	喷射泵	100	97
236	喷射泵	200	99
236	喷射泵	300	101
236	燃油泵	400	103
236	燃油凸轮轴和控制器轴	500	105
236	燃油凸轮轴和控制器轴	600	107
236	燃油喷射泵控制器部分	700	109
236	燃油喷射泵控制器部分	800	111
237	燃油系统喷射器	100	113
237		200	115
251	进气歧管	100	117
251	排气歧管	200	119
252	排气系统	100	121
252	排气系统	200	123
255	涡轮增压器及附件	100	125
255	机油管	200	127
256	进气系统	100	129
261	冷却系统	100	131
261	散热器	200	135
262	冷却系统	100	137
262	水泵	200	139
263	滑轮皮带齿轮箱	200	141
263	冷却系统	300	143
273	发动机停止电磁铁	100	145
275	速度控制	100	147
284	发动机 ECU	100	149
286		100	151

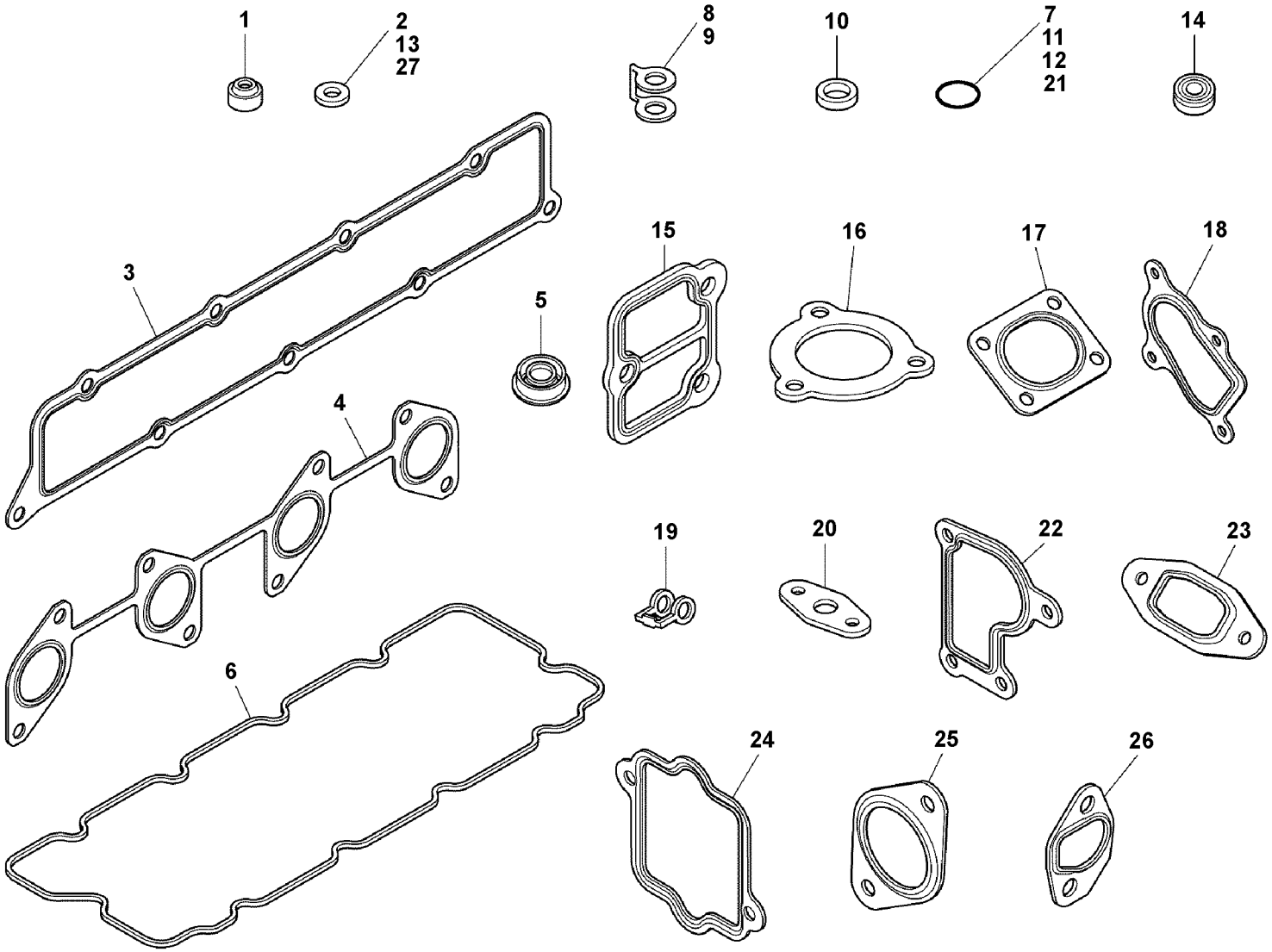

Volvo Construction Equipment
1069465

Fig.	Part No.	Quantity 1	2	3	PS	KIT	Description	Dénomination	Bezeichnung	품명	说明	Notes
		1			NS		Kit	Lot	Bausatz	키트	套件	
1	**VOE 16678662**	16					•Sealing	•Étanchéité	•dichtung	• 시일링	• 密封	
2	**VOE 16659819**	1					•Gasket	•Joint	•Dichtung	• 개스킷	• 填料	
3	**VOE 16677832**	1					•Gasket	•Joint	•Dichtung	• 개스킷	• 填料	
4	**VOE 17271188**	1					•Gasket	•Joint	•Dichtung	• 개스킷	• 填料	
5	**VOE 16671389**	4					•Sealing	•Joint d'étanchéité	•Dichtung	• 시일링	• 密封	
6	**VOE 16678590**	1					•Gasket	•Joint	•Dichtung	• 개스킷	• 填料	
7	**VOE 16677975**	1					•O-ring	•Joint torique	•O-Ring	•O 링	•o 型圈	
8	**VOE 17230276**	5					•Gasket	•Joint	•Dichtung	• 개스킷	• 填料	
9	**VOE 16680418**	1					•Gasket	•Joint	•Dichtung	• 개스킷	• 填料	
10	**VOE 16659289**	1					•Gasket	•Joint	•Dichtung	• 개스킷	• 填料	
11	**VOE 16680422**	4					•O-ring	•Joint torique	•O-Ring	•O 링	•o 型圈	
12	**VOE 16668440**	4					•O-ring	•Joint torique	•O-Ring	•O 링	•o 型圈	
13	**VOE 17230275**	4					•Gasket	•Joint	•Dichtung	• 개스킷	• 填料	
14	**VOE 16678238**	4					•Sealing	•Étanchéité	•dichtung	• 시일링	• 密封	
15	**VOE 16677823**	2					•Gasket	•Joint	•Dichtung	• 개스킷	• 填料	
16	**VOE 16677819**	1					•Gasket	•Joint	•Dichtung	• 개스킷	• 填料	
17	**VOE 16678248**	1					•Gasket	•Joint	•Dichtung	• 개스킷	• 填料	
18	**VOE 16677907**	1					•Gasket	•Joint	•Dichtung	• 개스킷	• 填料	
19	**VOE 16671666**	1					•Gasket	•Joint	•Dichtung	• 개스킷	• 填料	
20	**VOE 16677950**	1					•Gasket	•Joint	•Dichtung	• 개스킷	• 填料	
21	**VOE 16679584**	1					•O-ring	•Joint torique	•O-Ring	•O 링	•o 型圈	
22	**VOE 16680455**	1					•Gasket	•Joint	•Dichtung	• 개스킷	• 填料	
23	**VOE 16680451**	1					•Gasket	•Joint	•Dichtung	• 개스킷	• 填料	
24	**VOE 16680457**	1					•Gasket	•Joint	•Dichtung	• 개스킷	• 填料	
25	**VOE 16680459**	1					•Gasket	•Joint	•Dichtung	• 개스킷	• 填料	
26	**VOE 16680461**	1					•Gasket	•Joint	•Dichtung	• 개스킷	• 填料	
27	**VOE 16668783**	3					•Gasket	•Joint	•Dichtung	• 개스킷	• 填料	

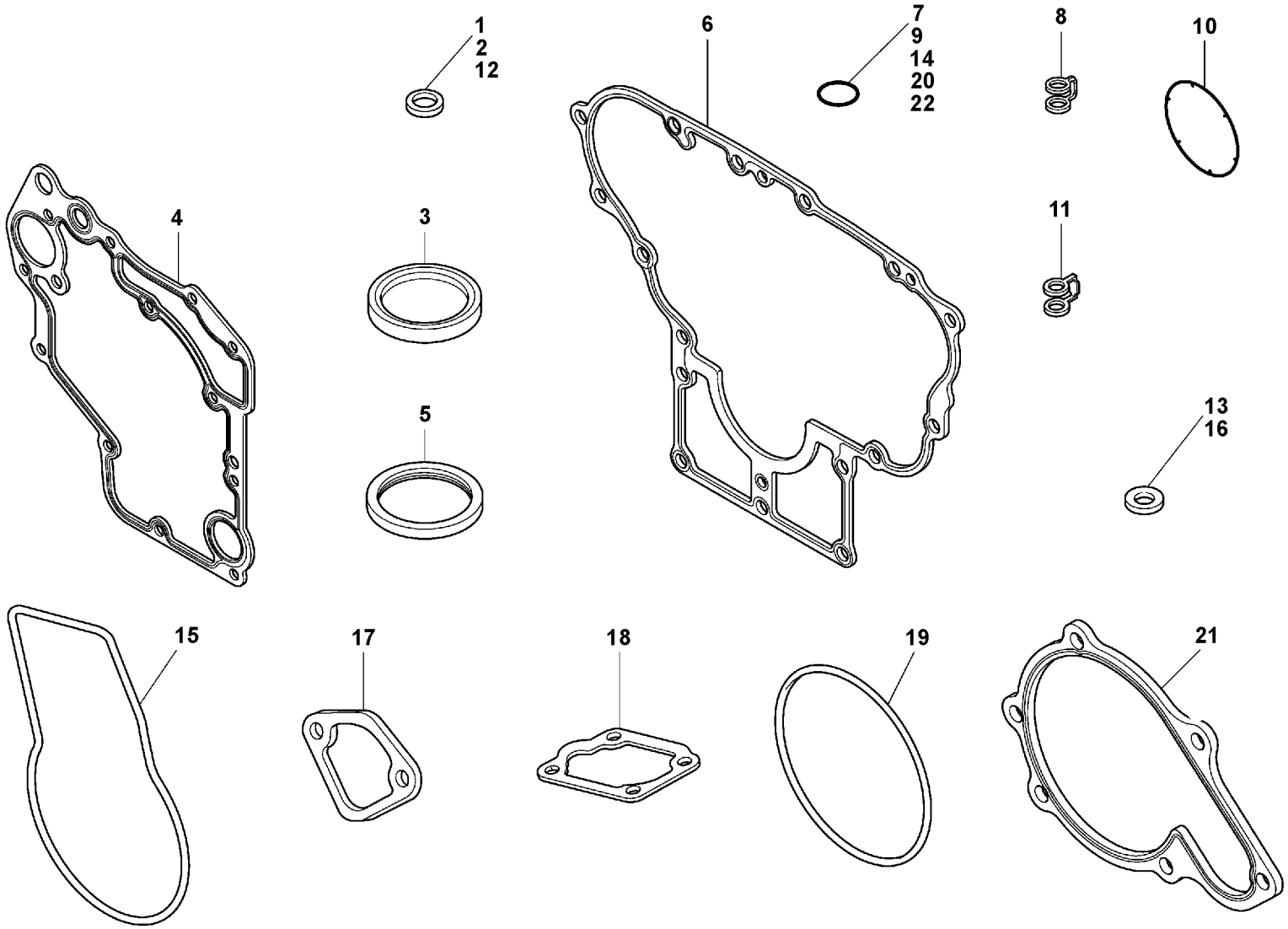

Volvo Construction Equipment
1069466

Fig.	Part No.	Quantity 1	2	3	PS	KIT	Description	Dénomination	Bezeichnung	품명	说明	Notes
		1			NS		Kit	Lot	Bausatz	키트	套件	
1	**VOE 16668443**	1					•Gasket	•Joint	•Dichtung	• 개스킷	• 填料	
2	**VOE 17230229**	1					•Gasket	•Joint	•Dichtung	• 개스킷	• 填料	
3	**VOE 16668465**	1					•Sealing	•Étanchéité	•dichtung	• 시일링	• 密封	
4	**VOE 16678014**	1					•Gasket	•Joint	•Dichtung	• 개스킷	• 填料	
5	**VOE 16678004**	1					•Sealing	•Étanchéité	•dichtung	• 시일링	• 密封	
6	**VOE 16678009**	1					•Gasket	•Joint	•Dichtung	• 개스킷	• 填料	
7	**VOE 16678126**	1					•O-ring	•Joint torique	•O-Ring	•O 링	•o 型圈	
8	**VOE 17270905**	2					•Gasket	•Joint	•Dichtung	• 개스킷	• 填料	
9	**VOE 16677975**	1					•O-ring	•Joint torique	•O-Ring	•O 링	•o 型圈	
10	**VOE 16677958**	1					•O-ring	•Joint torique	•O-Ring	•O 링	•o 型圈	
11	**VOE 16671647**	1					•Gasket	•Joint	•Dichtung	• 가스켓	• 密封垫	
12	**VOE 16679671**	2					•Gasket	•Joint	•Dichtung	• 개스킷	• 填料	
13	**VOE 16668783**	2					•Gasket	•Joint	•Dichtung	• 개스킷	• 填料	
14	**VOE 16679570**	3					•O-ring	•Joint torique	•O-Ring	•O 링	•o 型圈	
15	**VOE 16680292**	1					•Gasket	•Joint	•Dichtung	• 개스킷	• 填料	
16	**VOE 16659819**	4					•Gasket	•Joint	•Dichtung	• 개스킷	• 填料	
17	**VOE 16679973**	1					•Gasket	•Joint	•Dichtung	• 개스킷	• 填料	
18	**VOE 16659838**	1					•Gasket	•Joint	•Dichtung	• 개스킷	• 填料	
19	**VOE 16678011**	1					•Gasket	•Joint	•Dichtung	• 개스킷	• 填料	
20	**VOE 17230268**	1					•O-ring	•Joint torique	•O-Ring	•O 링	•o 型圈	
21	**VOE 16677827**	1					•Gasket	•Joint	•Dichtung	• 개스킷	• 填料	
22	**VOE 16678001**	1					•O-ring	•Joint torique	•O-Ring	•O 링	•o 型圈	

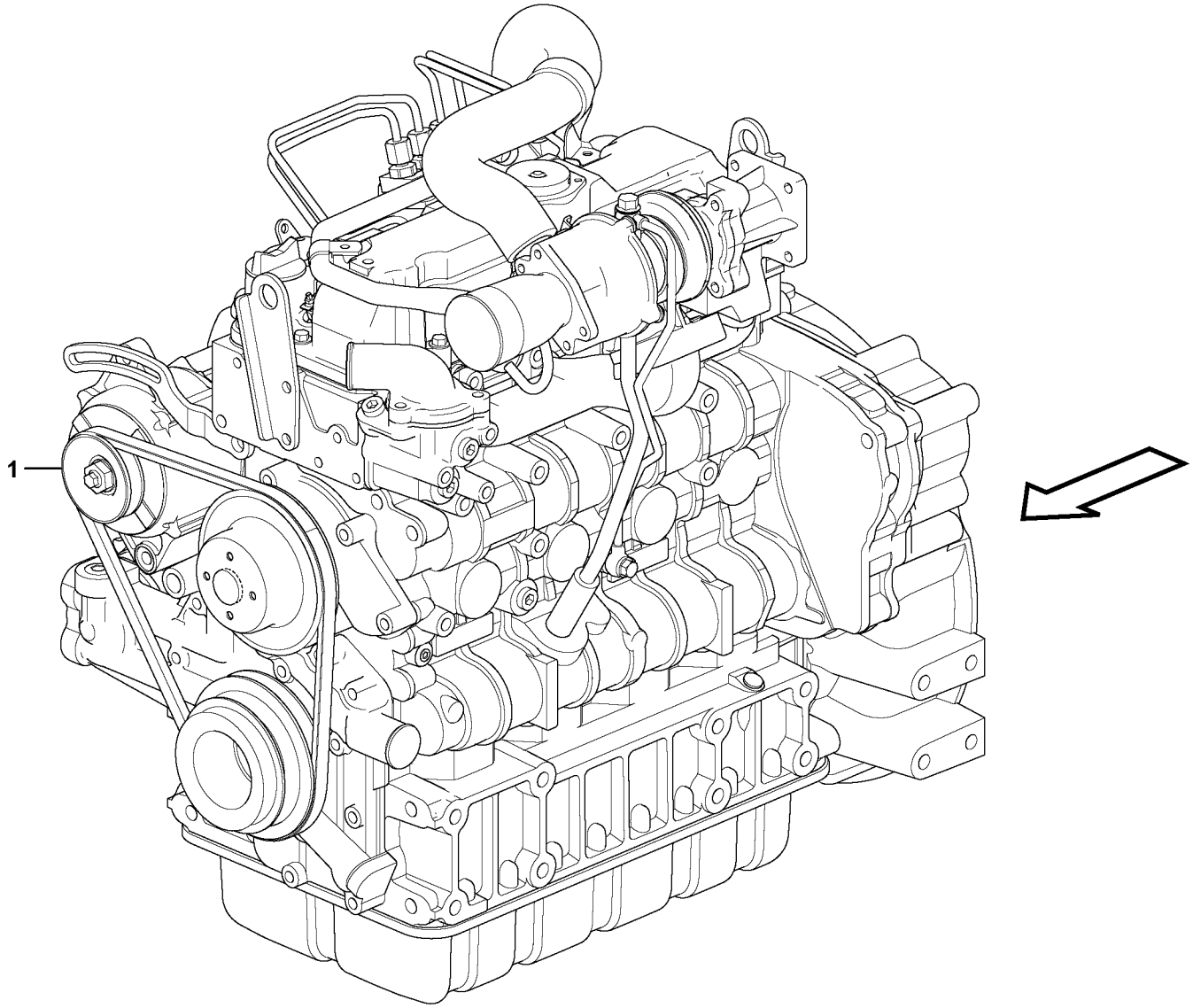

Volvo Construction Equipment
1069434

Fig.	Part No.	Quantity 1	2	3	PS	KIT	Description	Dénomination	Bezeichnung	품명	说明	Notes
1	**VOE 14617296**	1					Engine	Moteur	Motor	엔진	发动机	
1	**VOE 14649076**	1					Engine	Moteur	Motor	엔진	发动机	

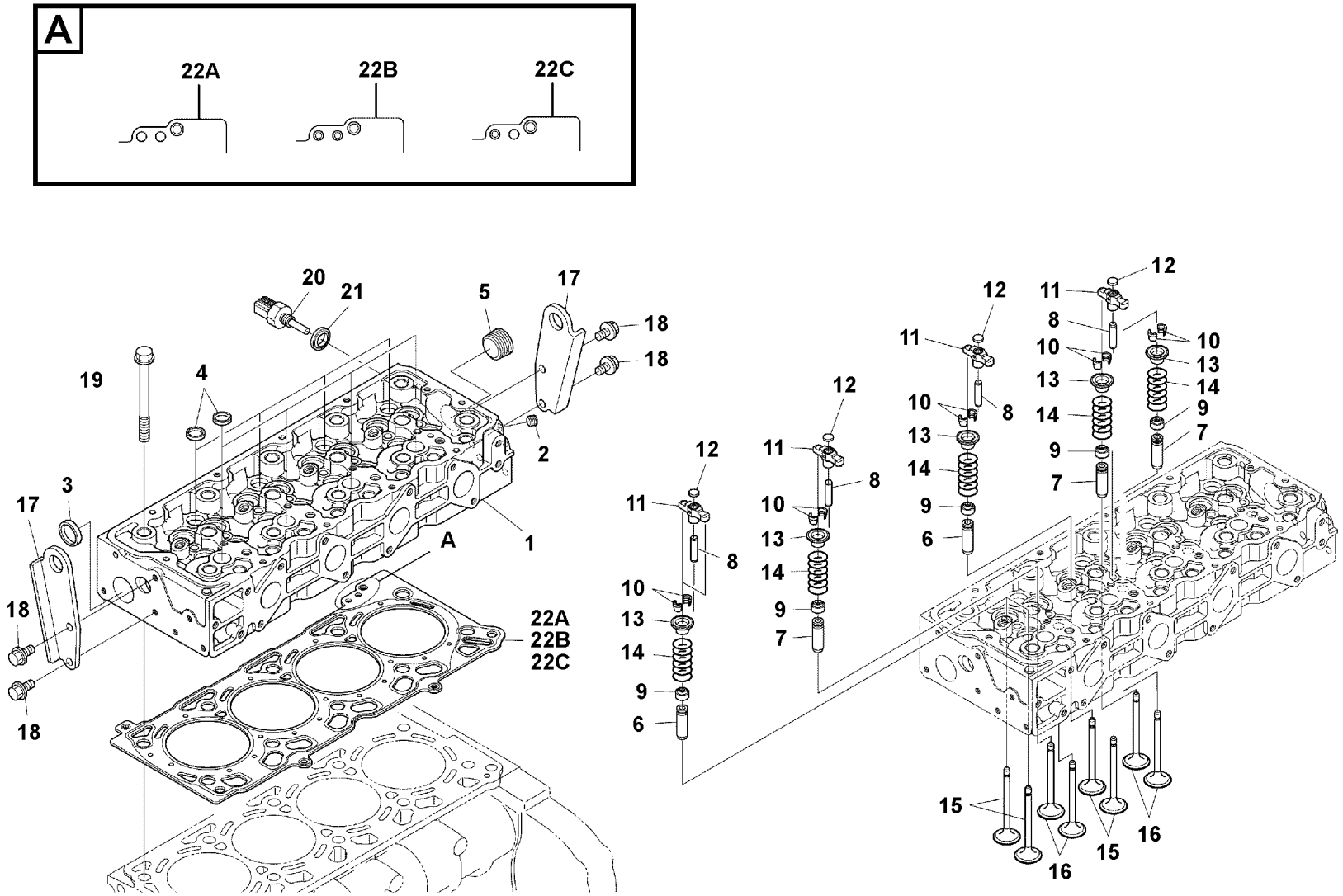
A
22A
22B
22C
20
21
5
17
18
18
19
4
2
3
17
A
1
18
18
22A
22B
22C
12
11
8
10
13
14
9
7
6
15
16

Fig.	Part No.	Quantity 1	2	3	PS	KIT	Description	Dénomination	Bezeichnung	품명	说明	Notes
1	**VOE 16680599**	1					Cylinder head	Culasse	Zylinderkopf	실린더 헤드	汽缸头	
2		1			NS		•Plug	•Tampon	•Stopfen	• 플러그	• 塞	
3		1			NS		•Cap	•Capot	•Verschlusskappe	• 캡	• 帽	
4	**VOE 16658875**	8					•Cap	•Capot	•Verschlusskappe	• 캡	• 帽	
5		1			NS		•Plug	•Tampon	•Stopfen	• 플러그	• 塞	
6		8			NS		•Guide	•Guide	•Führung	• 가이드	• 导轨	
7		8			NS		•Guide	•Guide	•Führung	• 가이드	• 导轨	
8		8			NS		•Shaft	•Arbre	•Welle	• 샤프트	• 转轴	
9	**VOE 16678662**	16					Sealing	Étanchéité	dichtung	시일링	密封	
10	**VOE 16678664**	16					Collet	Douille tension	Spannhülse	콜릿	夹套	SET
11		8			NS		Arm	Bras	Arm	암	臂	
12		8			NS		Pad	Support inférieur	Unterlegring	패드	底座	
13	**VOE 16678666**	16					Retainer	Retenue	Halter	리테이너	固位器	
14	**VOE 16678668**	16					Spring	Ressort	Feder	스프링	弹簧	
15	**VOE 16678672**	8					Valve	Valve	Ventil	밸브	阀	
16	**VOE 16678670**	8					Valve	Valve	Ventil	밸브	阀	
17		2			NS		Hook	Crochet	Haken	후크	钩	
18	**VOE 16668235**	4					Bolt	Boulon	Bolzen	볼트	螺栓	
19	**VOE 16678650**	10					Bolt	Boulon	Bolzen	볼트	螺栓	
20	**VOE 16679694**	1					Sensor	Capteur	Geber	센서	传感器	
21	**VOE 16668377**	1					Washer	Rondelle	Scheibe	워셔	垫圈	
22	**VOE 16677977**	1					Gasket	Joint	Dichtung	개스킷	填料	0.1mm
22	**VOE 16677979**	1					Gasket	Joint	Dichtung	개스킷	填料	0.2mm
22	**VOE 16677980**	1					Gasket	Joint	Dichtung	개스킷	填料	0.3mm

1		气缸盖 실린더 헤드 **Zylinderkopf** **Culasse** **Cylinder head**	Catalogue id **20669**	Group **211**
2			Illustr. No **1069428**	Section **100**
3			Issue **PUB 20032818-B**	Page **55**
4				
5		**14617296, 14649076**		

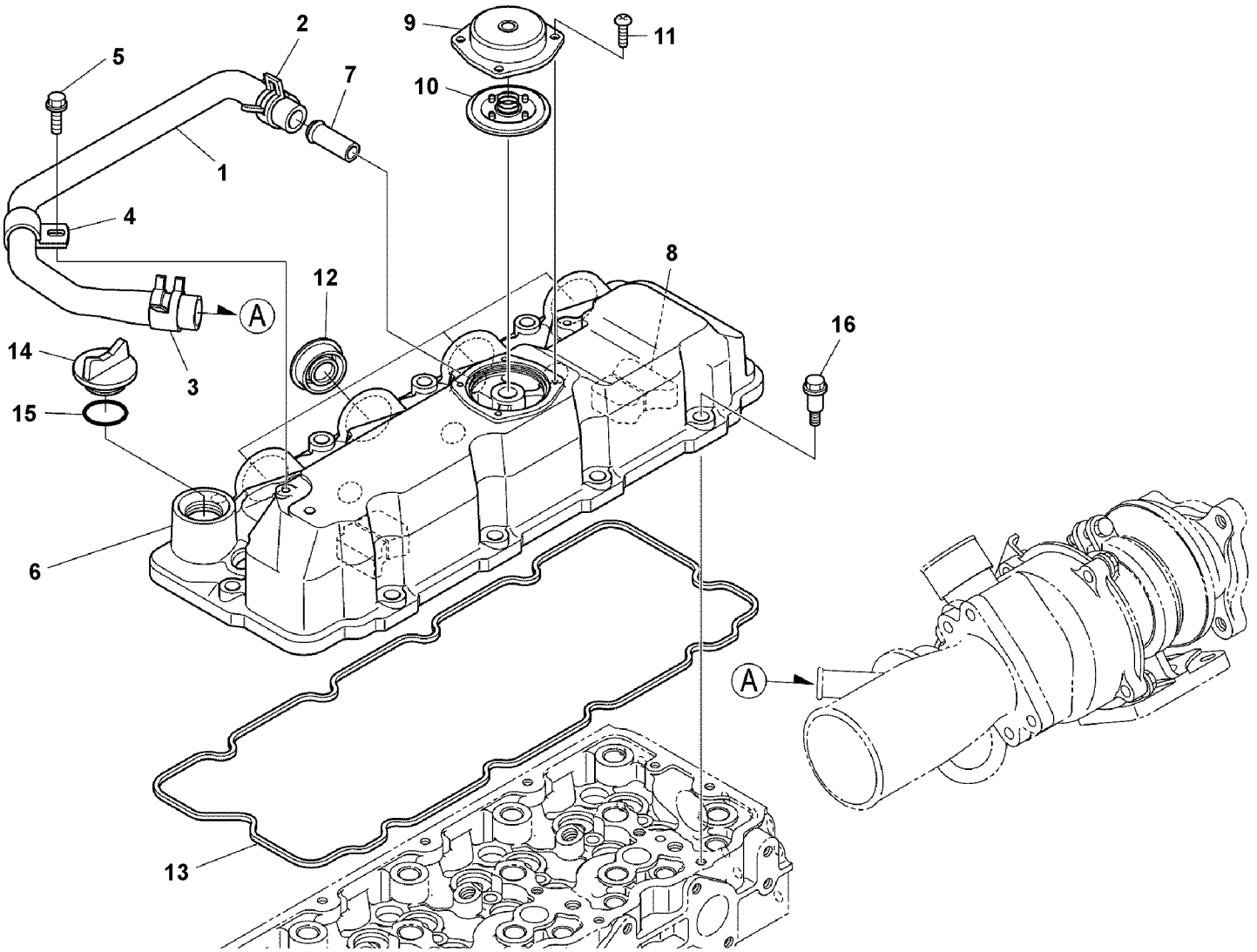

Volvo Construction Equipment
1069431

Fig.	Part No.	Quantity 1	2	3	PS	KIT	Description	Dénomination	Bezeichnung	품명	说明	Notes
1	**VOE 16680605**	1					Tube	Tube	Rohr	튜브	管	
2	**VOE 16660471**	1					Clamp	Collier serrage	Klemme	클램프	夹	
3	**VOE 16660274**	1					Hose clamp	Collier durite	Schlauchschelle	호스 클램프	软管夹	
4	**VOE 16679646**	1					Hose clamp	Collier durite	Schlauchschelle	호스 클램프	软管夹	
5		1			NS		Bolt	Boulon	Bolzen	볼트	螺栓	
6		1			NS		Cylinder head	Culasse	Zylinderkopf	실린더 헤드	汽缸头	
7	**VOE 16659178**	1					•Pipe	•Tuyau	•Rohrleitung	• 파이프	• 管	
8	**VOE 16679800**	3					•Venting	•Sortie d'air	•Entluftung	•	•	
9	**VOE 16659180**	1					•Venting	•Sortie d'air	•Entluftung	•	•	
10	**VOE 16671670**	1					•Venting	•Sortie D'air	•Entluftung	•	•	
11		4			NS		•Screw	•Vis	•Schraube	• 나사	• 螺丝	
12	**VOE 16671389**	4					•Sealing	•Joint d'étanchéité	•Dichtung	• 시일링	• 密封	
13	**VOE 16678590**	1					Gasket	Joint	Dichtung	개스킷	填料	
14	**VOE 16672982**	1					Plug	Tampon	Stopfen	플러그	塞	
15	**VOE 16678188**	1					O-ring	Joint torique	O-Ring	O 링	o 型圈	
16	**VOE 16660484**	10					Bolt	Boulon	Bolzen	볼트	螺栓	

1		阀盖 밸브 커버 **Ventilkammerdeckel** **Couvre-culasse** **Valve cover**	Catalogue id **20669**	Group **211**
2				
3			Illustr. No **1069431**	Section **200**
4				
5		**14617296, 14649076**	Issue **PUB 20032818-B**	Page **57**

VOLVO

ECR58D

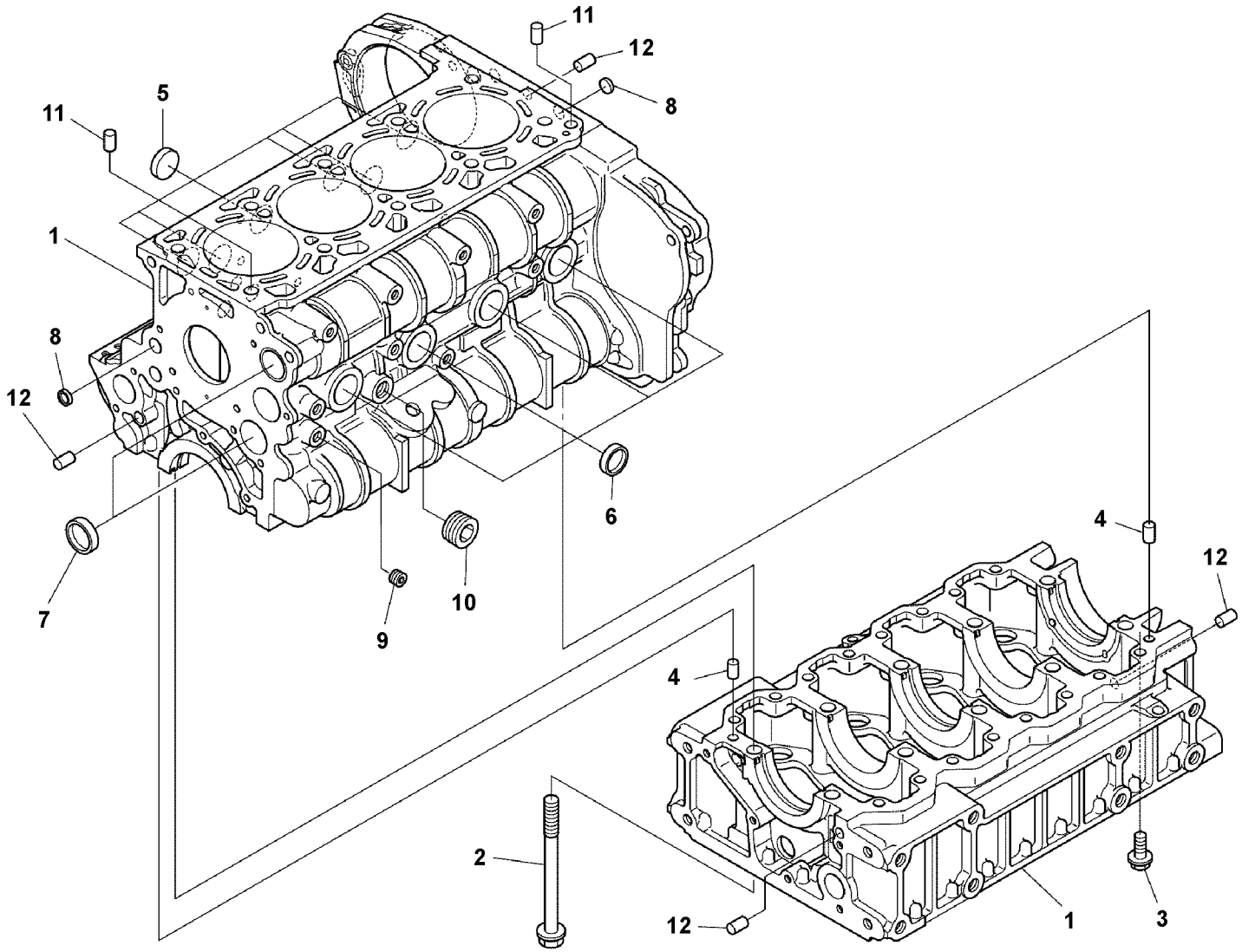

Volvo Construction Equipment
1068732

Fig.	Part No.	Quantity 1	2	3	PS	KIT	Description	Dénomination	Bezeichnung	품명	说明	Notes
1		1			NS		Crankcase	Carter moteur	Kurbelgehäuse	크랭크실	曲轴箱	
2	**VOE 16678650**	10					•Bolt	•Boulon	•Bolzen	• 볼트	• 螺栓	
3	**VOE 16668304**	16					•Bolt	•Boulon	•Bolzen	• 볼트	• 螺栓	
4		2			NS		•Pin	•Goupille	•Stift	• 핀	• 销	
5	**VOE 16677663**	6					•Cap	•Capot	•Verschlusskappe	• 캡	• 帽	
6		4			NS		•Cap	•Capot	•Verschlusskappe	• 캡	• 帽	
7	**VOE 16658973**	2					•Cap	•Chapeau	•Verschlusskappe	• 캡	• 帽	
8		2			NS		•Cap	•Capot	•Verschlusskappe	• 캡	• 帽	
9		1			NS		•Plug	•Tampon	•Stopfen	• 플러그	• 塞	
10		1			NS		•Plug	•Tampon	•Stopfen	• 플러그	• 塞	
11		2			NS		Pin	Goupille	Stift	핀	销	
12		4			NS		Pin	Goupille	Stift	핀	销	

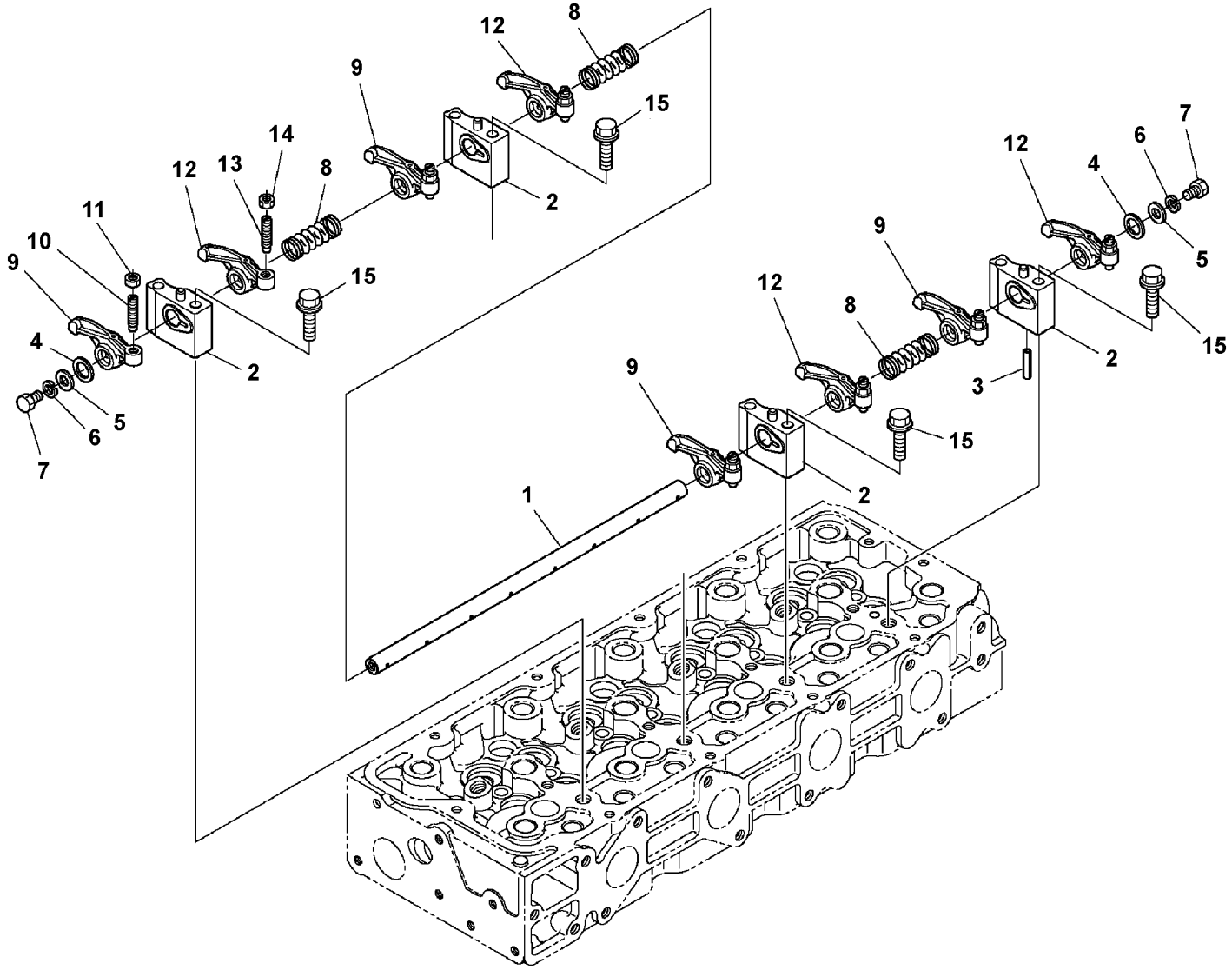
12
8
9
15
14
12
13
8
11
10
9
15
4
2
5
6
7
12
8
9
15
2
3
12
4
6
7
5
1

Fig.	Part No.	Quantity 1	2	3	PS	KIT	Description	Dénomination	Bezeichnung	품명	说明	Notes
1	**VOE 16678643**	1					Shaft	Arbre	Welle	샤프트	转轴	
2	**VOE 16680515**	4					Bracket	Console	Konsole	브라켓	支架	
3		1			NS		Pin	Goupille	Stift	핀	销	
4		2			NS		Washer	Rondelle	Scheibe	워셔	垫圈	
5		2			NS		Washer	Rondelle	Scheibe	워셔	垫圈	
6	**VOE 16660433**	2					Washer	Rondelle	Scheibe	워셔	垫圈	
7		2			NS		Bolt	Boulon	Bolzen	볼트	螺栓	
8	**VOE 16678618**	3					Spring	Ressort	Feder	스프링	弹簧	
9	**VOE 16678614**	4					Rocker arm	Culbuteur	Kipphebel	로커 암	摇轴臂	
10		4			NS		•Screw	•Vis	•Schraube	• 나사	• 螺丝	
11		4			NS		•Nut	•Écrou	•Mutter	• 너트	• 螺母	
12	**VOE 16678607**	4					Rocker arm	Culbuteur	Kipphebel	로커 암	摇轴臂	
13		4			NS		•Screw	•Vis	•Schraube	• 나사	• 螺丝	
14		4			NS		•Nut	•Écrou	•Mutter	• 너트	• 螺母	
15	**VOE 16660815**	4					Bolt	Boulon	Bolzen	볼트	螺栓	

1		**摇臂轴** **록커 암 샤프트** **Kipphebelwelle** **Axe de culbuteur** **Rocker arm shaft**	Catalogue id **20669**	Group **214**
2			Illustr. No **1069430**	Section **100**
3			Issue **PUB 20032818-B**	Page **61**
4				
5		**14617296, 14649076**		

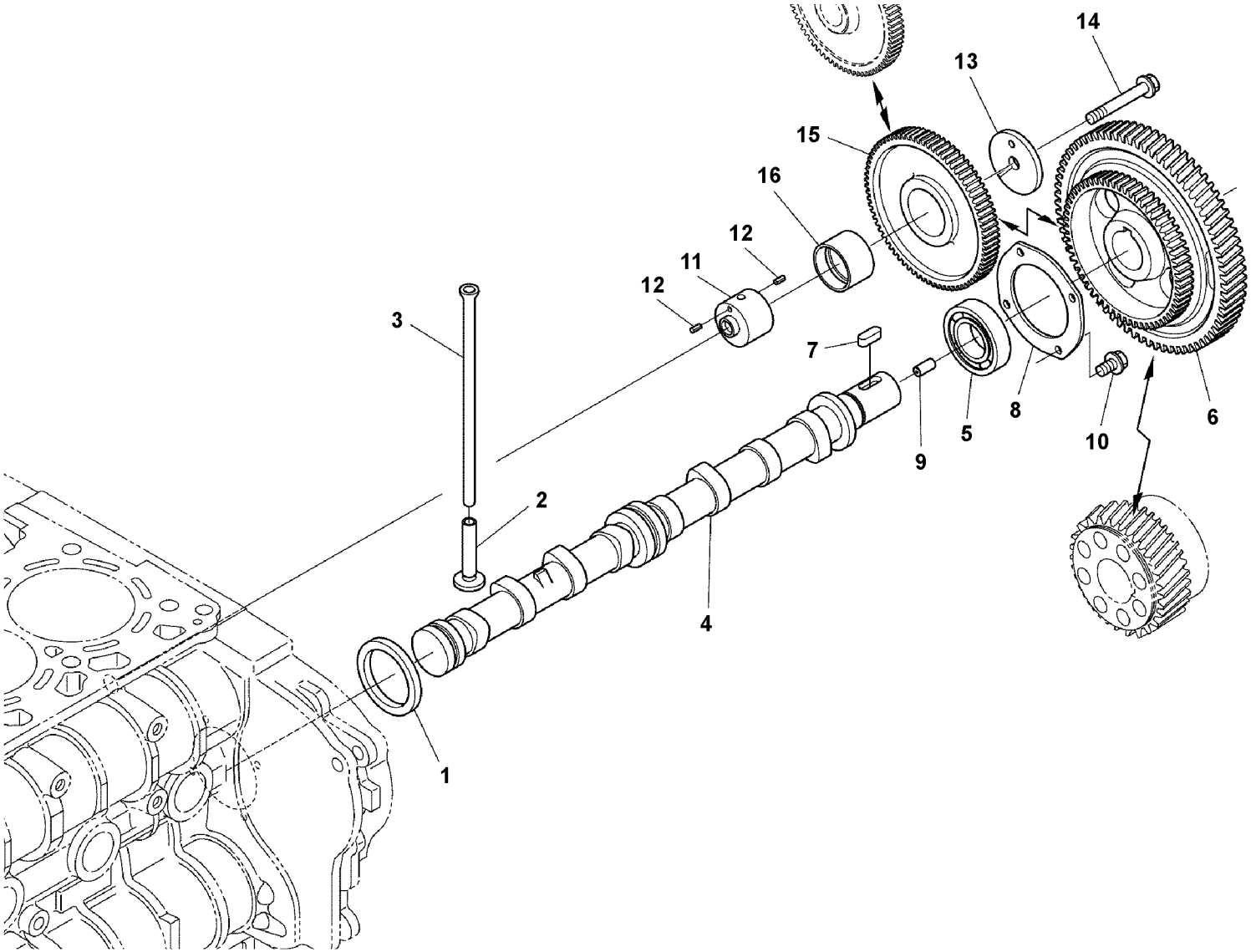
1
2
3
4
5
6
7
8
9
10
11
12
12
13
14
15
16

Fig.	Part No.	Quantity 1	2	3	PS	KIT	Description	Dénomination	Bezeichnung	품명	说明	Notes
1	**VOE 16678360**	1					Cover	Capot	Haube	커버	罩	
2	**VOE 16678358**	8					Tappet	Poussoir	Stösselbecher	태핏	推杆	
3	**VOE 16678356**	8					Push rod	Tige-poussoir	Stößelstange	푸시 로드	推杆	
4	**VOE 16680090**	1					Camshaft	Arbre cames	Nockenwelle	캠 샤프트	凸轮轴	
5		1			NS		•Bearing	•Roulement	•Lager	• 베어링	• 轴承	
6	**VOE 16680552**	1					•Gear	•Pignon	•Zahnrad	• 기어	• 齿轮	
7	**VOE 16659306**	1					•Key	•Clé	•Schlüssel	• 키	• 钥匙	
8	**VOE 16678071**	1					•End plate	•Tôle extrémité	•Stirnwandblech	• 끝 플레이트	• 尾板	
9		1			NS		•Pin	•Goupille	•Stift	• 핀	• 销	
10		4			NS		Bolt	Boulon	Bolzen	볼트	螺栓	
11		1			NS		Shaft	Arbre	Welle	샤프트	转轴	
12		2			NS		Pin	Goupille	Stift	핀	销	
13		1			NS		Collar	Collerette	Bördelung	칼라	圈	
14	**VOE 16668308**	1					Bolt	Boulon	Bolzen	볼트	螺栓	
15	**VOE 16680558**	1					Gear	Pignon	Zahnrad	기어	齿轮	
16		1			NS		•Bushing	•Bague	•Buchse	• 부싱	• 轴衬	

1		凸轮轴 캠 축 **Nockenwelle** **Arbre à cames** **Camshaft**	Catalogue id **20669**	Group **215**
2			Illustr. No **1069435**	Section **100**
3			Issue **PUB 20032818-B**	Page **63**
4				
5		**14617296, 14649076**		

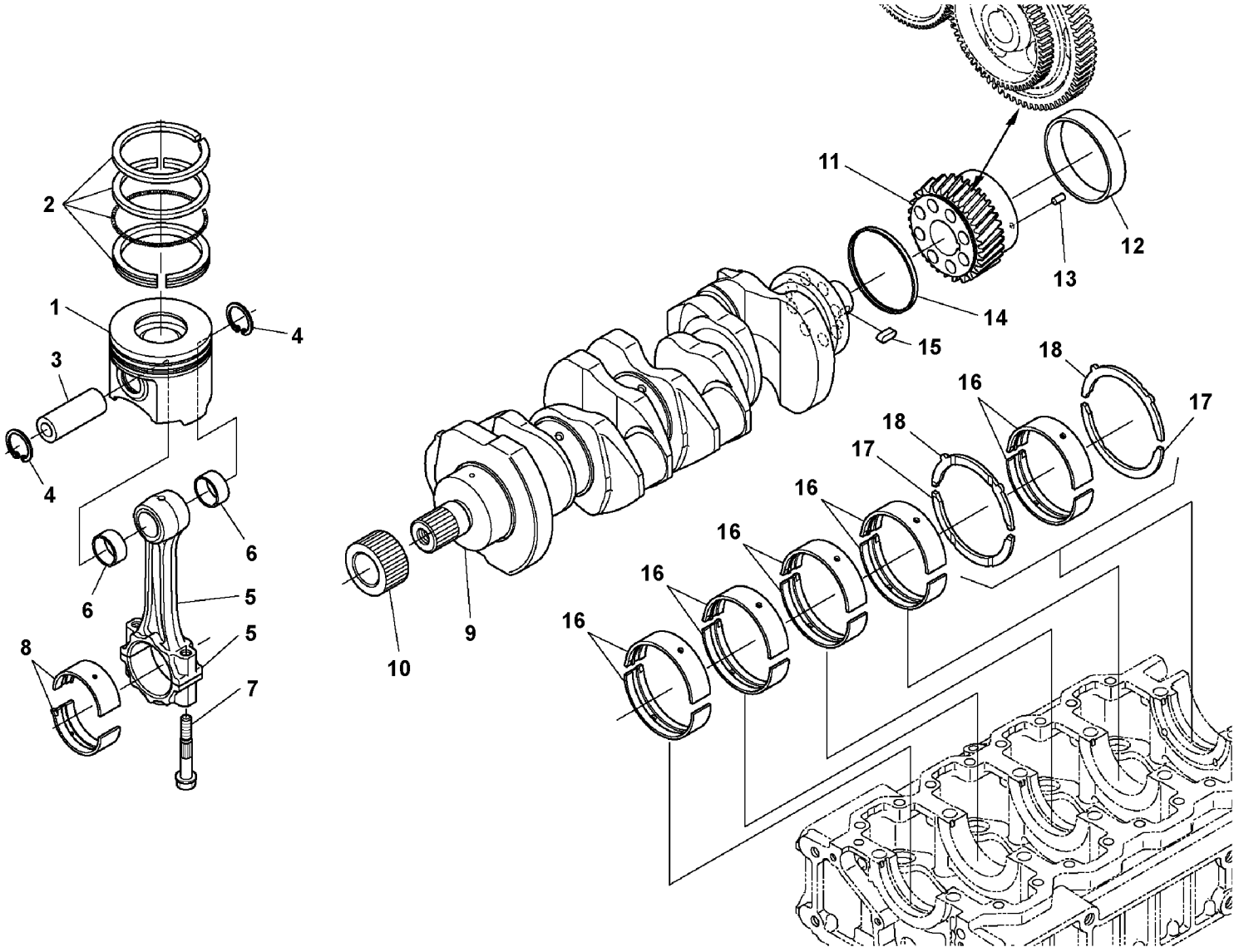

Volvo Construction Equipment
1069433

Fig.	Part No.	Quantity 1	2	3	PS	KIT	Description	Dénomination	Bezeichnung	품명	说明	Notes
1	**VOE 16680554**	4					Piston	Piston	Kolben	피스톤	活塞	STD
1	**VOE 16680556**	4					Piston	Piston	Kolben	피스톤	活塞	+0.25mm
2	**VOE 16678455**	4					Piston ring	Segment piston	Kolbenring	피스톤 링	活塞环	STD
2	**VOE 16678459**	4					Piston ring	Segment piston	Kolbenring	피스톤 링	活塞环	+0.25mm
3	**VOE 16678453**	4					Pin	Goupille	Stift	핀	销	
4	**VOE 16678448**	8					Clip	Clip	Klemmfeder	클립	夹	
5	**VOE 16678445**	4					Connecting rod	Bielle	Pleuel	피스톤 로드	连接棒	
6		8			NS		•Gudgeon pin	•Axe piston	•Kolbenbolzen	• 고리 핀	• 耳轴销	
7		8			NS		•Bolt	•Boulon	•Bolzen	• 볼트	• 螺栓	
8		4			NS	K	•Bearing shell	•Coussinet palier	•Lagerschale	• 베어링 셸	• 轴承壳	STD BLUE SET
8		4			NS	K	•Bearing shell	•Coussinet palier	•Lagerschale	• 베어링 셸	• 轴承壳	STD SET
8		4			NS	K	•Bearing shell	•Coussinet palier	•Lagerschale	• 베어링 셸	• 轴承壳	-0.20mm SET
8		4			NS	K	•Bearing shell	•Coussinet palier	•Lagerschale	• 베어링 셸	• 轴承壳	-0.40mm SET
9	**VOE 16678435**	1					Crankshaft	Vilebrequin	Kurbelwelle	크랭크샤프트	曲轴	
10		1			NS		•Gear	•Pignon	•Zahnrad	• 기어	• 齿轮	
11	**VOE 16678433**	1					Gear	Pignon	Zahnrad	기어	齿轮	
12	**VOE 16678430**	1					•Sleeve	•Douille	•Hülse	• 슬리브	• 套筒	
13	**VOE 16658858**	1					•Pin	•Goupille	•Stift	• 핀	• 销	
14	**VOE 16678017**	1					•Sealing	•Étanchéité	•dichtung	• 시일링	• 密封	
15	**VOE 16678427**	1					Key	Clavette	Keil	키	钥匙	
16	**VOE 16678417**	5				K	Bearing shell	Coussinet palier	Lagerschale	베어링 셸	轴承壳	STD SET
16	**VOE 16678423**	5				K	Bearing shell	Coussinet palier	Lagerschale	베어링 셸	轴承壳	-0.20mm SET
16	**VOE 16678425**	5				K	Bearing shell	Coussinet palier	Lagerschale	베어링 셸	轴承壳	-0.40mm SET
17	**VOE 17678390**	2				K	Side	Cote	Seitenwand			STD
17	**VOE 16678393**	2				K	Side	Côté	Seite	사이드	侧	+0.20mm
17	**VOE 16678404**	2				K	Side	Côté	Seite	사이드	侧	+0.40mm
18	**VOE 16678375**	2				K	Side	Côté	Seite	사이드	侧	STD
18	**VOE 11678381**	2				K	Side	Cote	Seitenwand			+0.20mm
18	**VOE 16678383**	2				K	Side	Côté	Seite	사이드	侧	+0.40mm
19	**VOE 16678363**	1					Bearing kit	Jeu paliers	Lagersatz	베어링 키트	轴承套件	STD

1		曲轴与相关部件 크랭크샤프트 및 관련부품 **Kurbelbewegung** **Axe à vilebreguintas** **Crankshaft and related parts**	Catalogue id **20669**	Group **216**
2				
3			Illustr. No **1069433**	Section **100**
4				
5		**14617296, 14649076**	Issue **PUB 20032818-B**	Page **65**

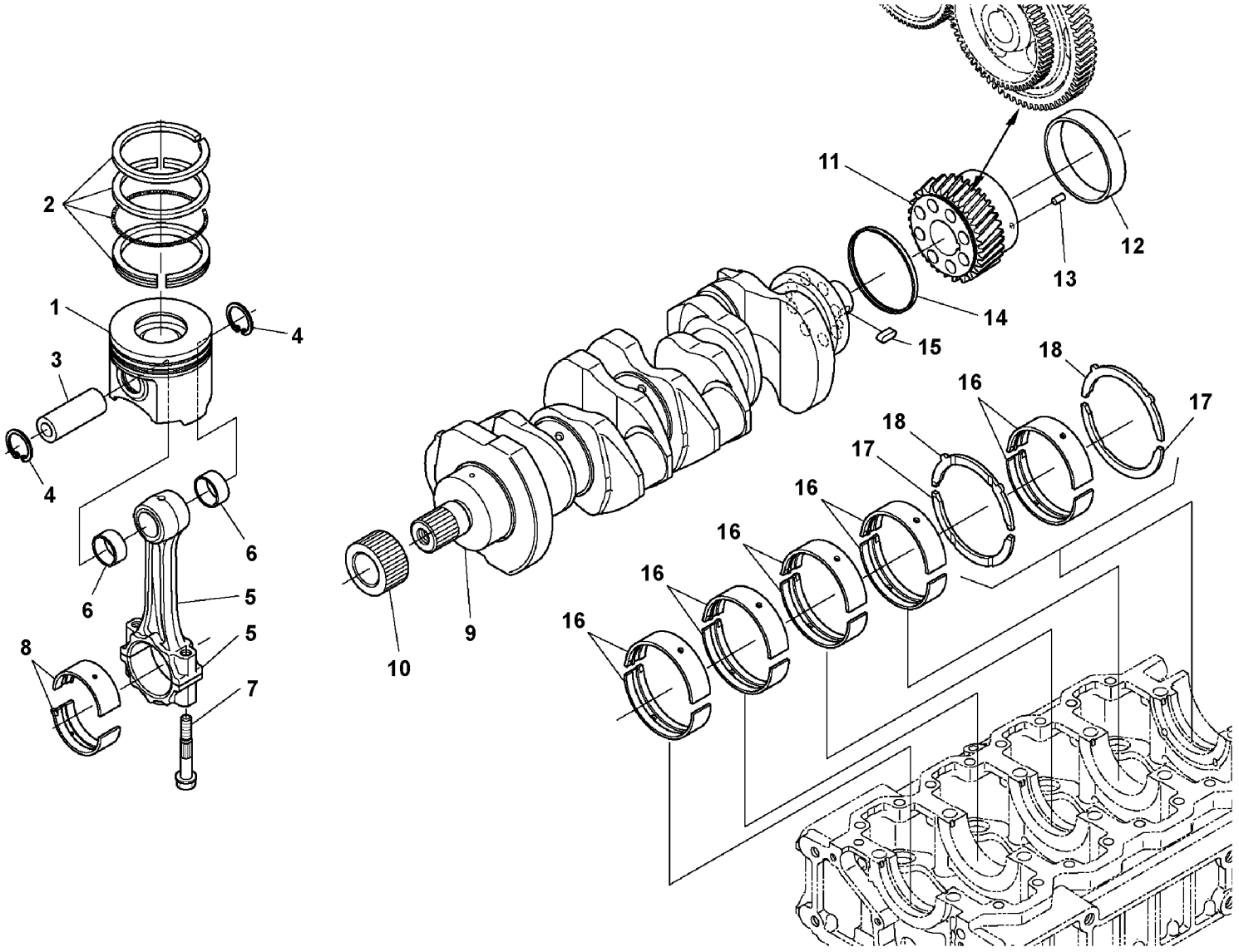

Volvo Construction Equipment
1069433

Fig.	Part No.	Quantity 1	2	3	PS	KIT	Description	Dénomination	Bezeichnung	품명	说明	Notes
19	**VOE 16678366**	1					Bearing kit	Jeu paliers	Lagersatz	베어링 키트	轴承套件	-0.20mm/+0.20mm
19	**VOE 16678368**	1					Bearing kit	Jeu paliers	Lagersatz	베어링 키트	轴承套件	-0.40mm/+0.40mm

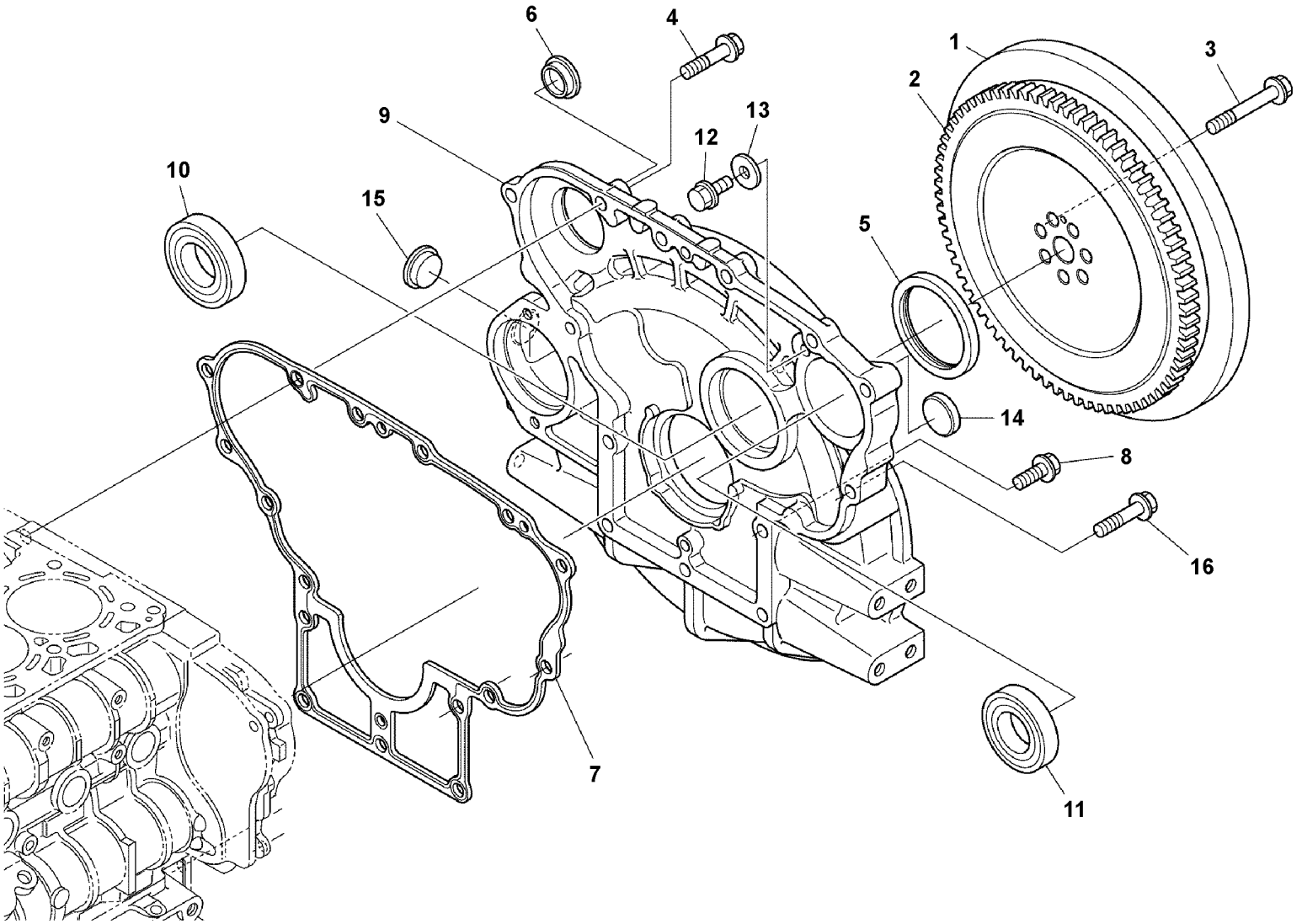

Volvo Construction Equipment
1069436

Fig.	Part No.	Quantity 1	2	3	PS	KIT	Description	Dénomination	Bezeichnung	품명	说明	Notes
1	**VOE 16678119**	1					Flywheel	Volant moteur	Schwungrad	플라이휠	飞轮	
2	**VOE 16677983**	1					•Gear	•Pignon	•Zahnrad	• 기어	• 齿轮	
3	**VOE 16678128**	7					Screw	Vis	Schraube	나사	螺丝	
4	**VOE 16678141**	4					Flange screw	Vis à embase	Flanschschraube	플랜지 나사	法兰螺丝	
5	**VOE 16678004**	1					Sealing	Étanchéité	dichtung	시일링	密封	
6		1			NS		Plug	Tampon	Stopfen	플러그	塞	
7	**VOE 16678009**	1					Gasket	Joint	Dichtung	개스킷	填料	
8	**VOE 16671659**	6					Bolt	Boulon	Bolzen	볼트	螺栓	
9		1			NS		Housing	Carter	Gehäuse	하우징	支座	
10	**VOE 16678143**	1					•Bearing	•Roulement	•Lager	• 베어링	• 轴承	
11	**VOE 16678145**	1					•Bearing	•Roulement	•Lager	• 베어링	• 轴承	
12		1			NS		•Bolt	•Boulon	•Bolzen	• 볼트	• 螺栓	
13	**VOE 16668373**	1					•Washer	•Rondelle	•Scheibe	• 와셔	• 垫圈	
14		1			NS		•Plug	•Tampon	•Stopfen	• 플러그	• 塞	
15		1			NS		Cover	Capot	Haube	커버	罩	
16	**VOE 16678198**	3					Flange screw	Vis à embase	Flanschschraube	플랜지 나사	法兰螺丝	

1		飞轮 플라이휠 **Schwungrad** **Volant** **Flywheel**	Catalogue id **20669**	Group **216**
2				
3			Illustr. No **1069436**	Section **200**
4				
5		**14617296, 14649076**	Issue **PUB 20032818-B**	Page **69**

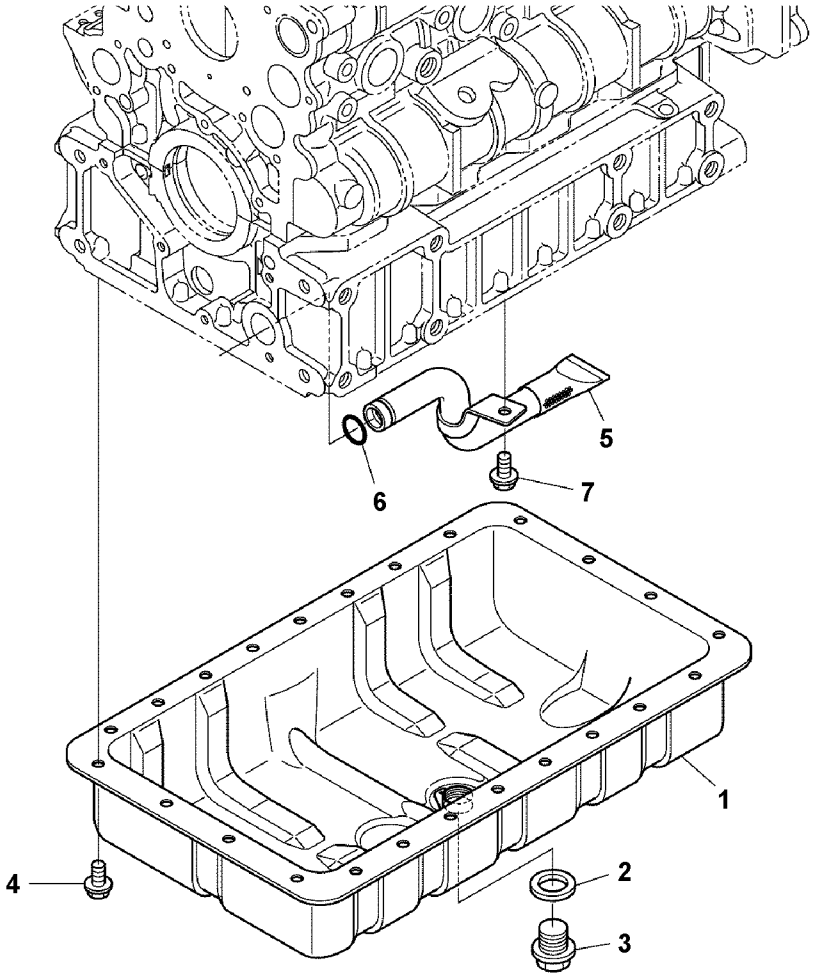
1
2
3
4
5
6
7

Fig.	Part No.	Quantity 1	2	3	PS	KIT	Description	Dénomination	Bezeichnung	품명	说明	Notes
1	**VOE 16677968**	1					Oil pan	Carter d'huile	Ölwanne			
2	**VOE 16668443**	1					Gasket	Joint	Dichtung	개스킷	填料	
3	**VOE 17230228**	1					Drain plug	Bouchon de vidange	Ablassstopfen	배수 플러그	排水塞	
4	**VOE 16678108**	24					Bolt	Boulon	Bolzen	볼트	螺栓	
5	**VOE 16678122**	1					Filter	Filtre	Filter	필터	过滤器	
6	**VOE 16678126**	1					O-ring	Joint torique	O-Ring	O 링	o 型圈	
7	**VOE 16678108**	1					Bolt	Boulon	Bolzen	볼트	螺栓	

1		油底壳 오일 섬프 **Ölwanne** **Carter d'huile** **Oil sump**	Catalogue id **20669**	Group **217**
2				
3			Illustr. No **1068758**	Section **100**
4				
5		**14617296, 14649076**	Issue **PUB 20032818-B**	Page **71**

VOLVO

ECR58D

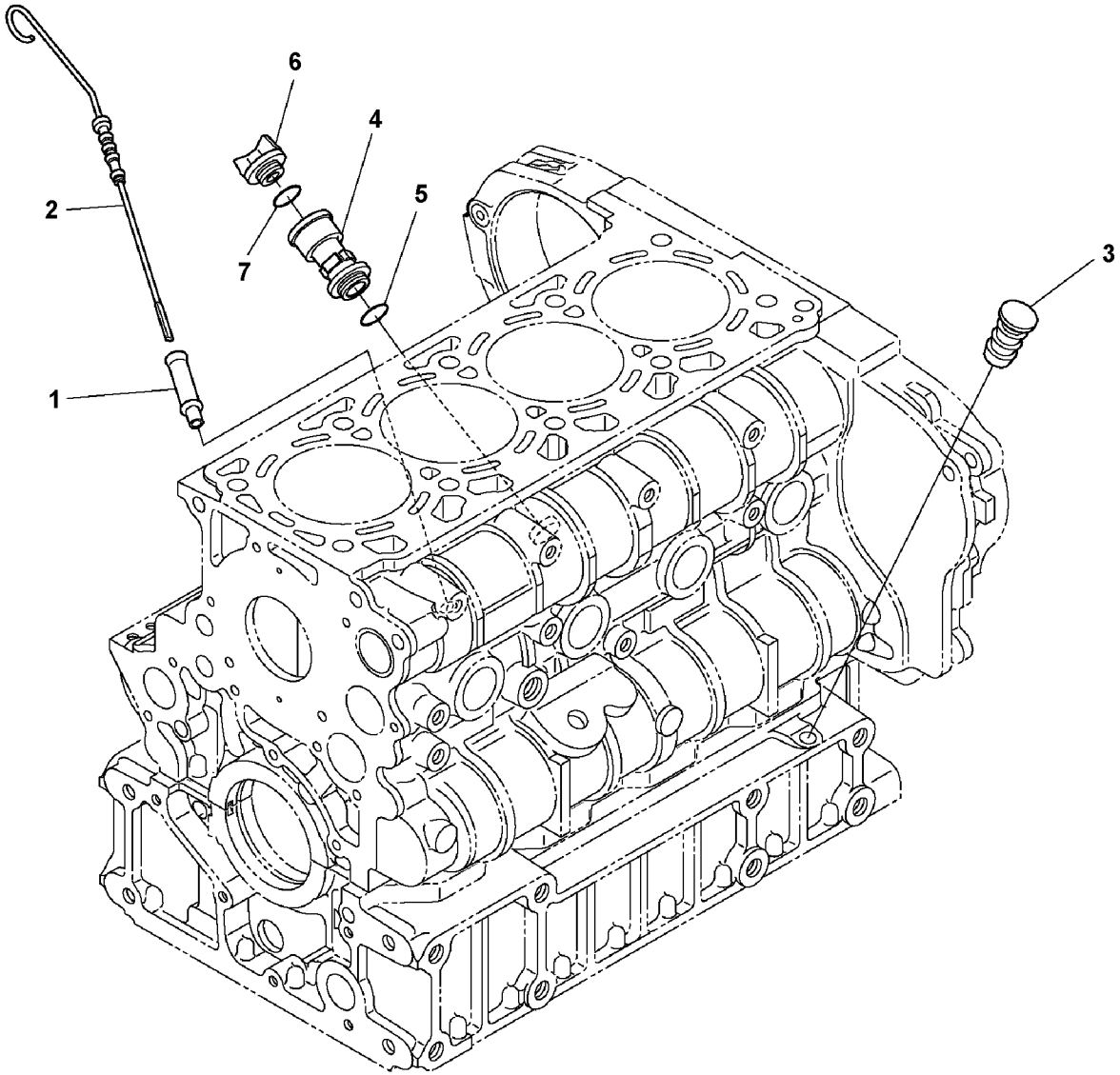

Volvo Construction Equipment
1069427

Fig.	Part No.	Quantity 1	2	3	PS	KIT	Description	Dénomination	Bezeichnung	품명	说明	Notes
1	**VOE 16677971**	1					Guide	Guide	Führung	가이드	导轨	
2	**VOE 16677973**	1					Gauge	Calibre	Messlehre	게이지	计量器	
3	**VOE 16659071**	1					Plug	Tampon	Stopfen	플러그	塞	
4		1			NS		Flange	Bride	Flansch	플랜지	法兰	
5	**VOE 16677975**	1					O-ring	Joint torique	O-Ring	O 링	o 型圈	
6	**VOE 16672982**	1					Plug	Tampon	Stopfen	플러그	塞	
7	**VOE 16678188**	1					O-ring	Joint torique	O-Ring	O 링	o 型圈	

1		油尺 오일 딥스틱 **Ölmessstab** **Jauge d'huile** **Oil dipstick**	Catalogue id **20669**	Group **217**
2			Illustr. No **1069427**	Section **200**
3			Issue **PUB 20032818-B**	Page **73**
4				
5		**14617296, 14649076**		

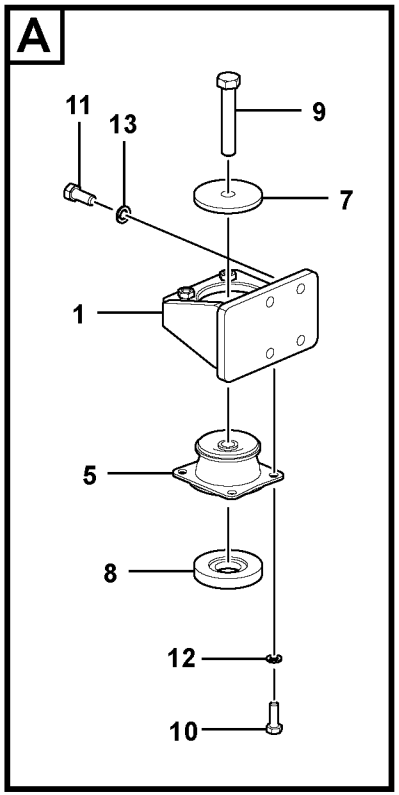

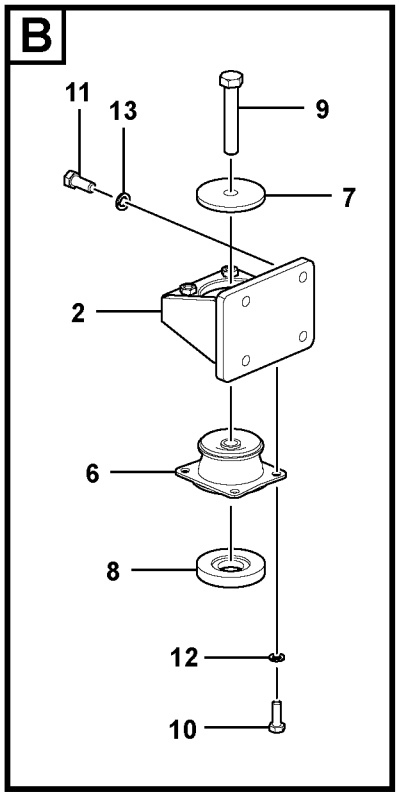

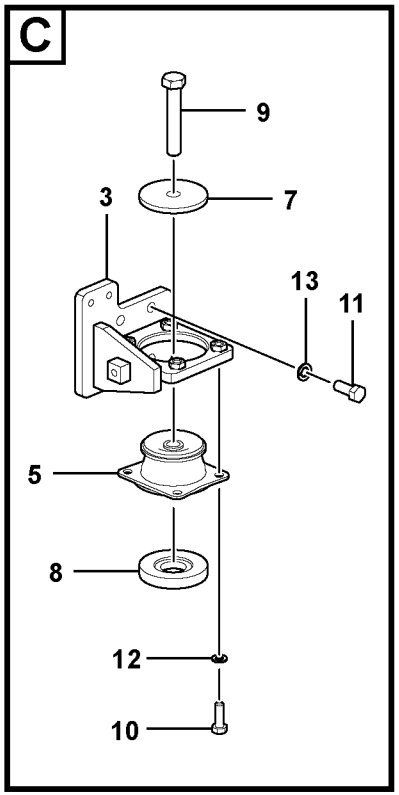

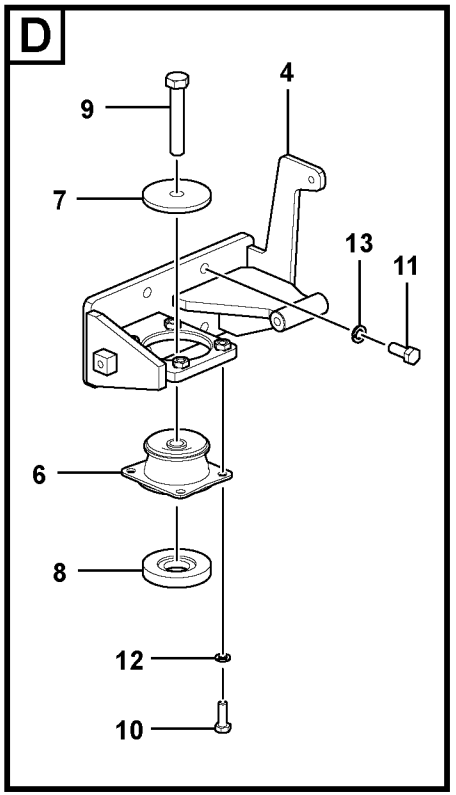

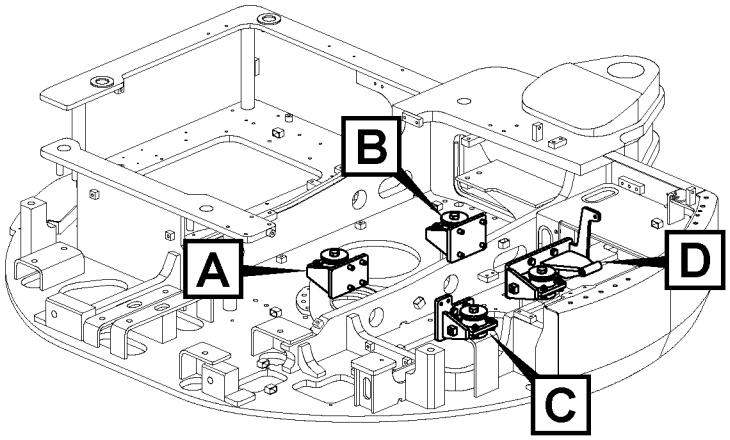

Volvo Construction Equipment
1069817

Fig.	Part No.	Quantity 1	2	3	PS	KIT	Description	Dénomination	Bezeichnung	품명	说明	Notes
1	**VOE 14627778**	1					Bracket	Console	Konsole	브래킷	支架	
2	**VOE 14627779**	1					Bracket	Console	Konsole	브래킷	支架	
3	**VOE 14631574**	1					Bracket	Console	Konsole	브래킷	支架	
4	**VOE 14627781**	1					Bracket	Console	Konsole	브래킷	支架	
5	**VOE 14661332**	2					Cushion	Coussin	Sitzkissen	쿠션	缓冲	
6	**VOE 14661331**	2					Cushion	Coussin	Sitzkissen	쿠션	缓冲	
7	**SA 1112-00830**	4					Plate	Plaque	Platte	플레이트	安装板	
8	**VOE 14528514**	4					Spacer	Partie Intermédiaire	Zwischenstück	스페이서	垫片	
9	**VOE 978941**	4					Hexagon screw	Vis à tête hexagonale	Sechskantschraube	육각 나사	六角螺丝	
10	**VOE 983252**	16					Hexagon screw	Vis à tête hexagonale	Sechskantschraube	육각 나사	六角螺丝	
11	**VOE 997678**	16					Hexagon screw	Vis à tête hexagonale	Sechskantschraube	육각 나사	六角螺丝	
12	**VOE 955922**	16					Spring washer	Rondelle élastique	Federscheibe	스프링 워셔	弹簧垫圈	
13	**VOE 955923**	16					Spring washer	Rondelle élastique	Federscheibe	스프링 워셔	弹簧垫圈	

1		发动机座 엔진 장착부품 **Motorbefestigung** **Support moteur** **Engine mount**	Catalogue id **20669**	Group **218**
2			Illustr. No **1069817**	Section **100**
3			Issue **PUB 20032818-B**	Page **75**
4				
5		**8291696, 82916977**		

VOLVO

ECR58D

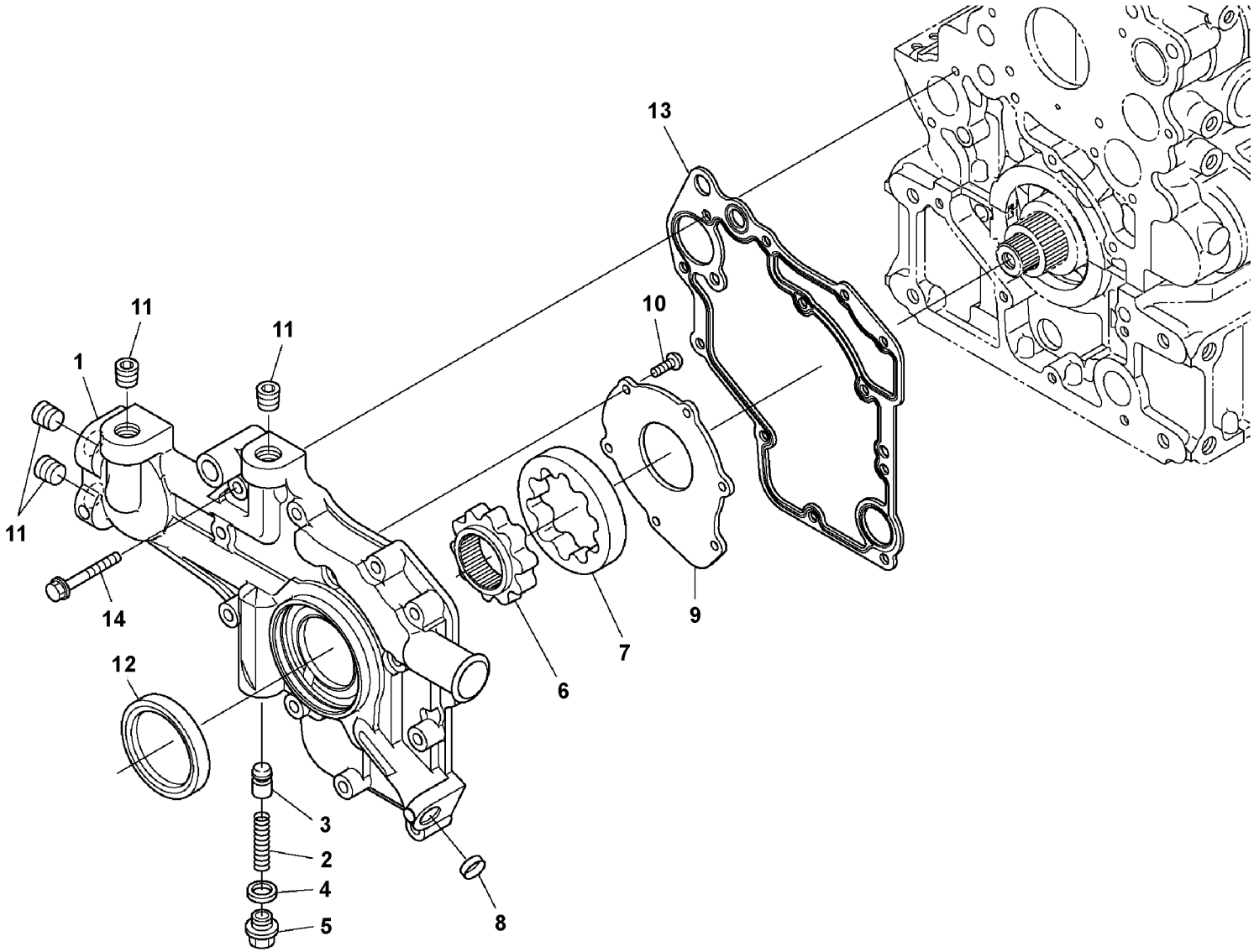

Volvo Construction Equipment
1069432

Fig.	Part No.	Quantity 1	2	3	PS	KIT	Description	Dénomination	Bezeichnung	품명	说明	Notes
1		1			NS		Service cover	Panneau de service	Frontdeckel	서비스 커버	养护盖	
2	**VOE 16678586**	1					•Spring	•Ressort	•Feder	• 스프링	• 弹簧	
3	**VOE 16670489**	1					•Valve	•Valve	•Ventil	• 밸브	• 阀门	
4	**VOE 17230229**	1					•Gasket	•Joint	•Dichtung	• 개스킷	• 填料	
5	**VOE 16669993**	1					•Plug	•Tampon	•Stopfen	• 플러그	• 塞子	
6	**VOE 16678584**	1					•Rotor	•Rotor	•Rotor	• 로터	• 转子	
7	**VOE 16678582**	1					•Rotor	•Rotor	•Rotor	• 로터	• 转子	
8	**VOE 16658875**	1					•Cap	•Capot	•Verschlusskappe	• 캡	• 帽	
9	**VOE 16678580**	1					•Cover	•Capot	•Haube	• 커버	• 罩	
10		6			NS		•Screw	•Vis	•Schraube	• 나사	• 螺丝	
11	**VOE 16671235**	4					•Plug	•Tampon	•Stopfen	• 플러그	• 塞	
12	**VOE 16668465**	1					Sealing	Étanchéité	dichtung	시일링	密封	
13	**VOE 16678014**	1					Gasket	Joint	Dichtung	개스킷	填料	
14	**VOE 16678529**	12					Flange screw	Vis à embase	Flanschschraube	플랜지 나사	法兰螺丝	

1		前盖 프런트 커버 **Vorder haube** **Antereur capo** **Front cover**	Catalogue id **20669**	Group **221**
2				
3			Illustr. No **1069432**	Section **100**
4				
5		**14617296, 14649076**	Issue **PUB 20032818-B**	Page **77**

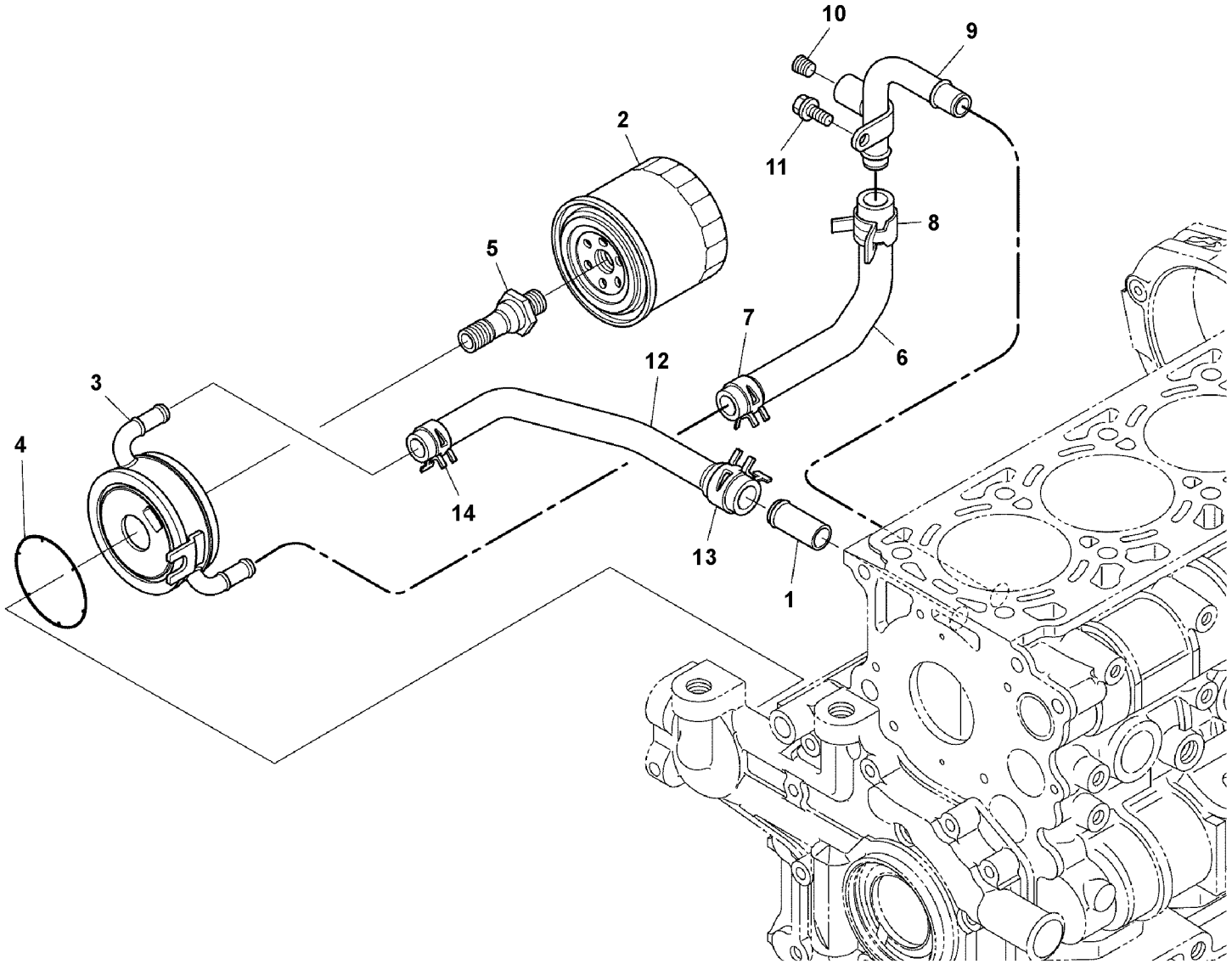

Volvo Construction Equipment
1069463

Fig.	Part No.	Quantity 1	2	3	PS	KIT	Description	Dénomination	Bezeichnung	품명	说明	Notes
1		1			NS		Joint	Articulation	Gelenk	조인트	接头	
2	**VOE 17224245**	1					Oil filter	Filtre à huile	Ölfilter	오일 필터	油过滤器	
3		1			NS		Oil cooler	Radiateur huile	Ölkühler	오일 냉각기	油冷却器	
4	**VOE 16677958**	1					•O-ring	•Joint torique	•O-Ring	•O 링	•o 型圈	
5		1			NS		Connector	Connexion	Anschluss	커넥터	连接器	
6		1			NS		Pipe	Tuyau	Rohrleitung	파이프	管	
7	**VOE 16660274**	1					Hose clamp	Collier durite	Schlauchschelle	호스 클램프	软管夹	
8	**VOE 16660827**	1					Clamp	Collier serrage	Klemme	클램프	夹	
9		1			NS		Pipe	Tuyau	Rohrleitung	파이프	管	
10		1			NS		Plug	Tampon	Stopfen	플러그	塞	
11		1			NS		Bolt	Boulon	Bolzen	볼트	螺栓	
12		1			NS		Pipe	Tuyau	Rohrleitung	파이프	管	
13	**VOE 16660827**	1					Clamp	Collier serrage	Klemme	클램프	夹	
14	**VOE 16660274**	1					Hose clamp	Collier durite	Schlauchschelle	호스 클램프	软管夹	

1		机油冷却器 오일쿨러 **Ölkühler** **Radiateur d 'huile** **Oil cooler**	Catalogue id **20669**	Group **223**
2				
3			Illustr. No **1069463**	Section **100**
4				
5		**14617296, 14649076**	Issue **PUB 20032818-B**	Page **79**

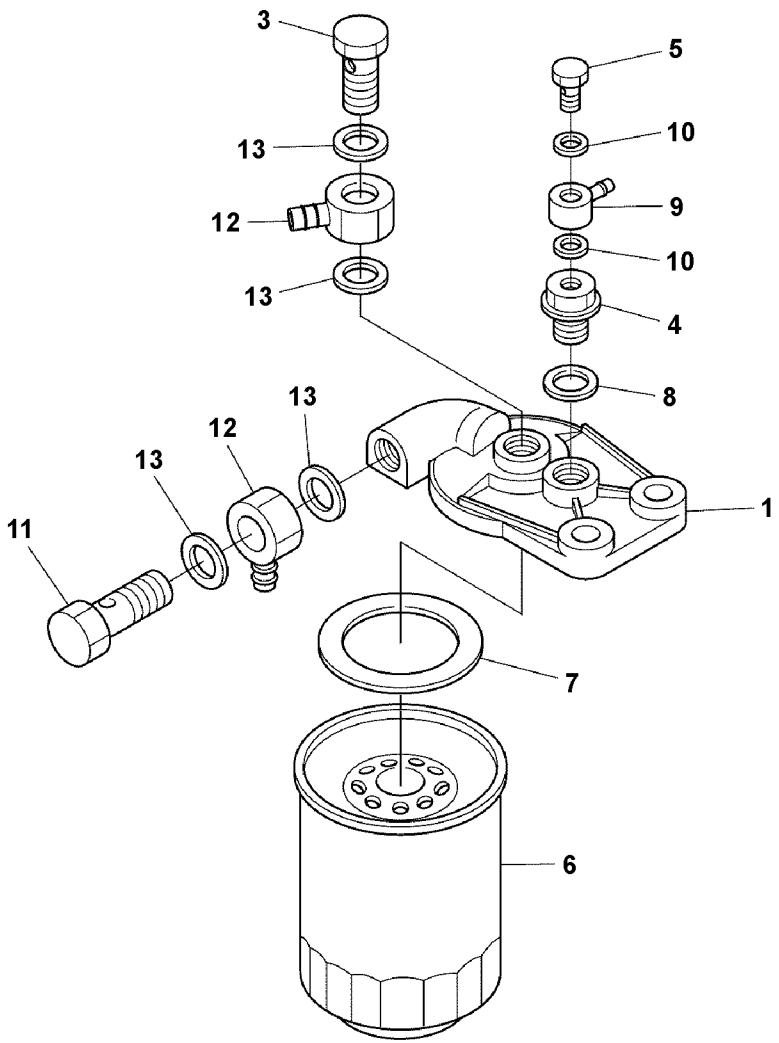
3
13
12
13
5
10
9
10
4
8
13
12
13
11
1
7
6

Fig.	Part No.	Quantity 1	2	3	PS	KIT	Description	Dénomination	Bezeichnung	품명	说明	Notes
		1			NS		Fuel filter	Filtre a combustible	Kraftstofffilter	연료 필터	燃料过滤器	
1	**VOE 16678159**	1					•Cover	•Capot	•Haube	• 커버	• 罩	
2	**VOE 16670003**	1					•Bolt	•Boulon	•Bolzen	• 볼트	• 螺栓	
3	**VOE 16678167**	1					•Connector	•Connexion	•Anschluss	• 커넥터	• 连接器	
4	**VOE 16678171**	1					•Connector	•Connexion	•Anschluss	• 커넥터	• 连接器	
5	**VOE 17270913**	1					•Fuel filter	•Filtre a combustible	•Kraftstofffilter	• 연료 필터	• 燃料过滤器	
6	**VOE 16678175**	1					•Gasket	•Joint	•Dichtung	• 개스킷	• 填料	
7	**VOE 16670009**	1					•Gasket	•Joint	•Dichtung	• 가스켓	• 密封垫	
8	**VOE 16677995**	1					Joint	Articulation	Gelenk	조인트	接头	
9	**VOE 16668783**	2					Gasket	Joint	Dichtung	개스킷	填料	
10	**VOE 16670003**	1					Bolt	Boulon	Bolzen	볼트	螺栓	
11	**VOE 16677990**	2					Joint	Articulation	Gelenk	조인트	接头	
12	**VOE 16670009**	4					Gasket	Joint	Dichtung	가스켓	密封垫	

1		燃油滤芯 연료필터 **Kraftstoffilter** **Filtre à carburant** **Fuel filter**	Catalogue id **20669**	Group **233**
2			Illustr. No **1069445**	Section **100**
3			Issue **PUB 20032818-B**	Page **81**
4				
5		**14617296, 14649076**		

VOLVO

ECR58D

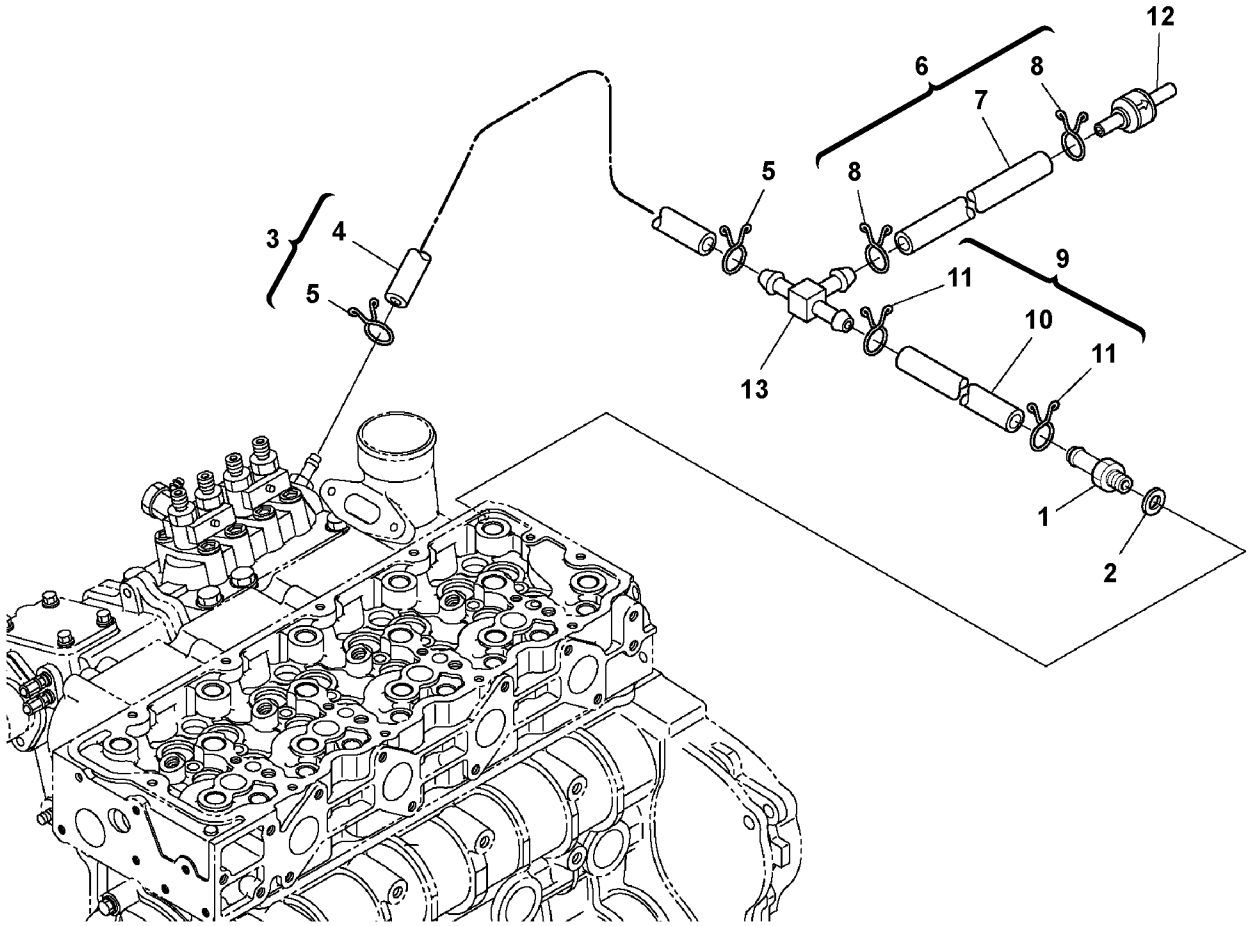
12
6
8
7
5
8
3
4
9
11
5
10
11
13
1
2

Fig.	Part No.	Quantity 1	2	3	PS	KIT	Description	Dénomination	Bezeichnung	품명	说明	Notes
1		1			NS		Screw	Vis	Schraube	나사	螺丝	
2	**VOE 16668783**	1					Gasket	Joint	Dichtung	개스킷	填料	
3	**VOE 16680566**	1					Tube	Tube	Rohr	튜브	管	
4		1			NS		•Tube	•Tube	•Rohr	• 튜브	• 管	
5	**VOE 16677720**	2					•Clip	•Clip	•Klemmfeder	• 클립	• 夹	
6	**VOE 16680290**	1					Overflow pipe	Tube niveau	Überlaufrohr	오버플로우 파이프	溢流管	
7		1			NS		•Tube	•Tube	•Rohr	• 튜브	• 管	
8	**VOE 16677720**	2					•Clip	•Clip	•Klemmfeder	• 클립	• 夹	
9	**VOE 16680166**	1					Overflow pipe	Tube niveau	Überlaufrohr	오버플로우 파이프	溢流管	
10	**VOE 16679614**	1					•Tube	•Tube	•Rohr	• 튜브	• 管	
11	**VOE 16677720**	2					•Clip	•Clip	•Klemmfeder	• 클립	• 夹	
12	**VOE 17230310**	1					Valve	Valve	Ventil	밸브	阀	
13		1			NS		Joint	Cardan	Gelenk	조인트	关节	

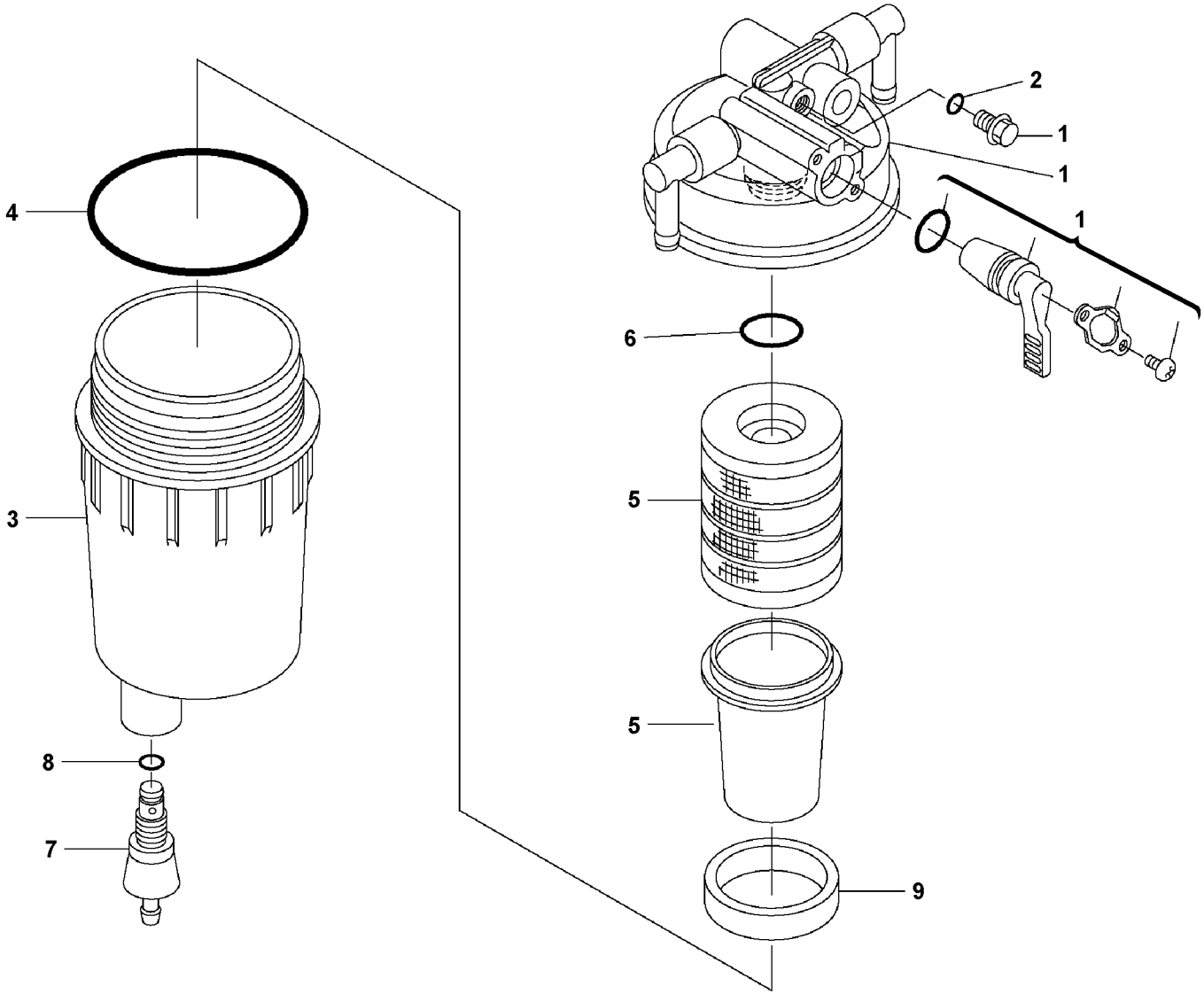

Volvo Construction Equipment
1069447

Fig.	Part No.	Quantity 1	2	3	PS	KIT	Description	Dénomination	Bezeichnung	품명	说明	Notes
		1			NS		Filter	Filtre	Filter	필터	过滤器	
1	**VOE 16679669**	1					•Body	•Corps	•Karosserie	• 바디	• 车体	
2	**VOE 16679578**	1					••O-ring	••Joint torique	••O-Ring	••O 링	••o 型圈	
3		1			NS		•Cup	•Coupelle	•Becher	• 컵	• 杯	
4	**VOE 17271168**	1					•O-ring	•Joint torique	•O-Ring	•O 링	•o 型圈	
5	**VOE 16680661**	1					•Kit	•Lot	•Bausatz	• 키트	• 套件	
6	**VOE 16658928**	1					•O-ring	•Joint torique	•O-Ring	•O 링	•o 型圈	
7	**VOE 17271172**	1					•Plug	•Tampon	•Stopfen	• 플러그	• 塞	
8	**VOE 16679580**	1					•O-ring	•Joint torique	•O-Ring	•O 링	•o 型圈	
9	**VOE 16680665**	1					•Float	•Flotteur	•Schwimmer	• 플로트	• 浮筒	

1		油水分离器 수분분리기 **Wasserabscheider** **Separateur d'eau** **Water separator**	Catalogue id **20669**	Group **233**
2			Illustr. No **1069447**	Section **300**
3			Issue **PUB 20032818-B**	Page **85**
4				
5		**14617296, 14649076**		

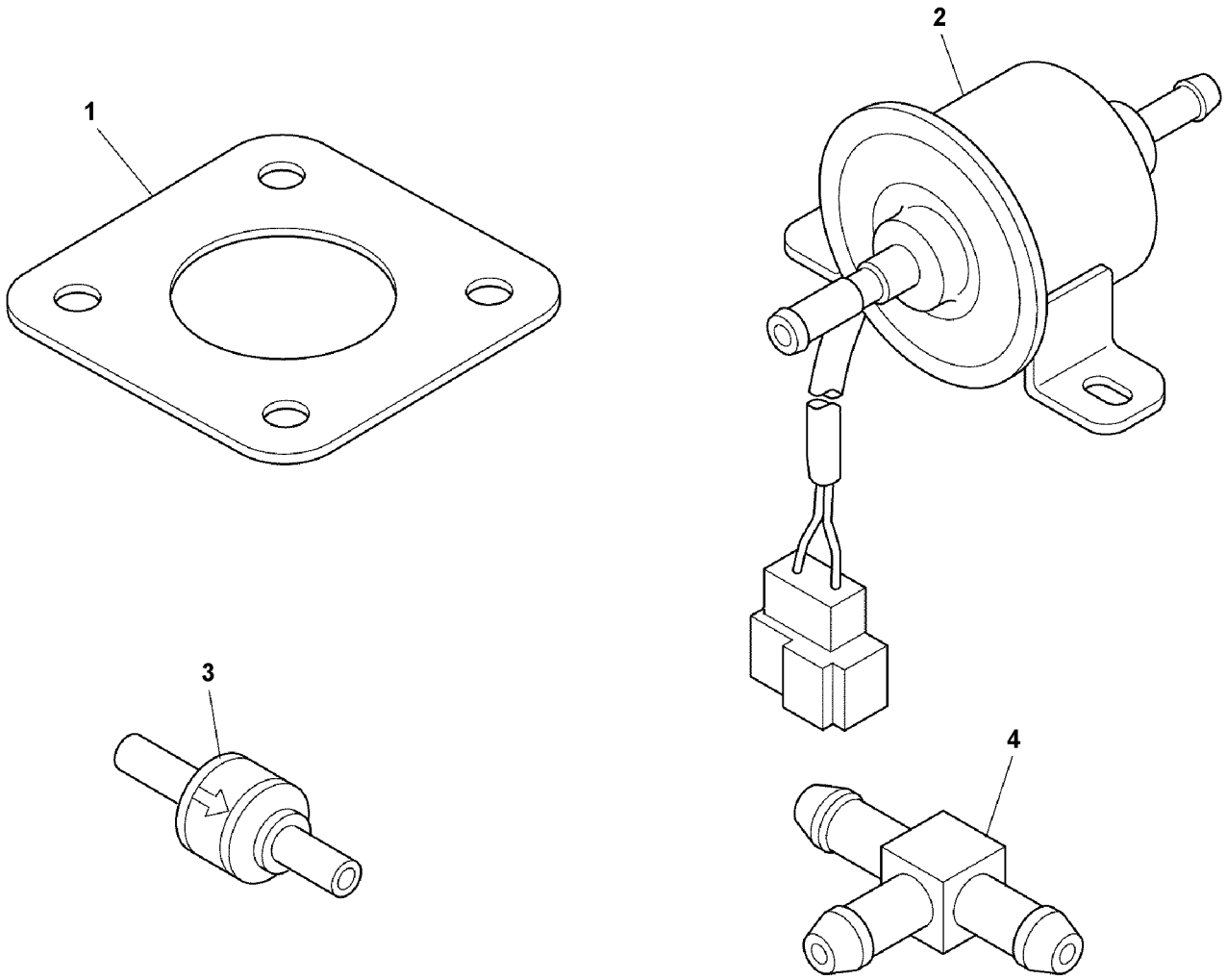
1
2
3
4

Fig.	Part No.	Quantity 1	2	3	P S	K I T	Description	Dénomination	Bezeichnung	품명	说明	Notes
1	**VOE 17230305**	2					Gasket	Joint	Dichtung	개스킷	填料	
2	**VOE 17224270**	1					Fuel pump	Pompe à carburant	Kraftstoffpumpe	연료 펌프	燃料泵	
3	**VOE 17230310**	1					Valve	Valve	Ventil	밸브	阀	
4		1			NS		Joint	Cardan	Gelenk	조인트	关节	

1		燃油泵 연료펌프 **Kraftstoffpumpe** **Pompe carburant** **Fuel pump**	Catalogue id **20669**	Group **233**
2			Illustr. No **1069464**	Section **400**
3			Issue **PUB 20032818-B**	Page **87**
4				
5		**14617296, 14649076**		

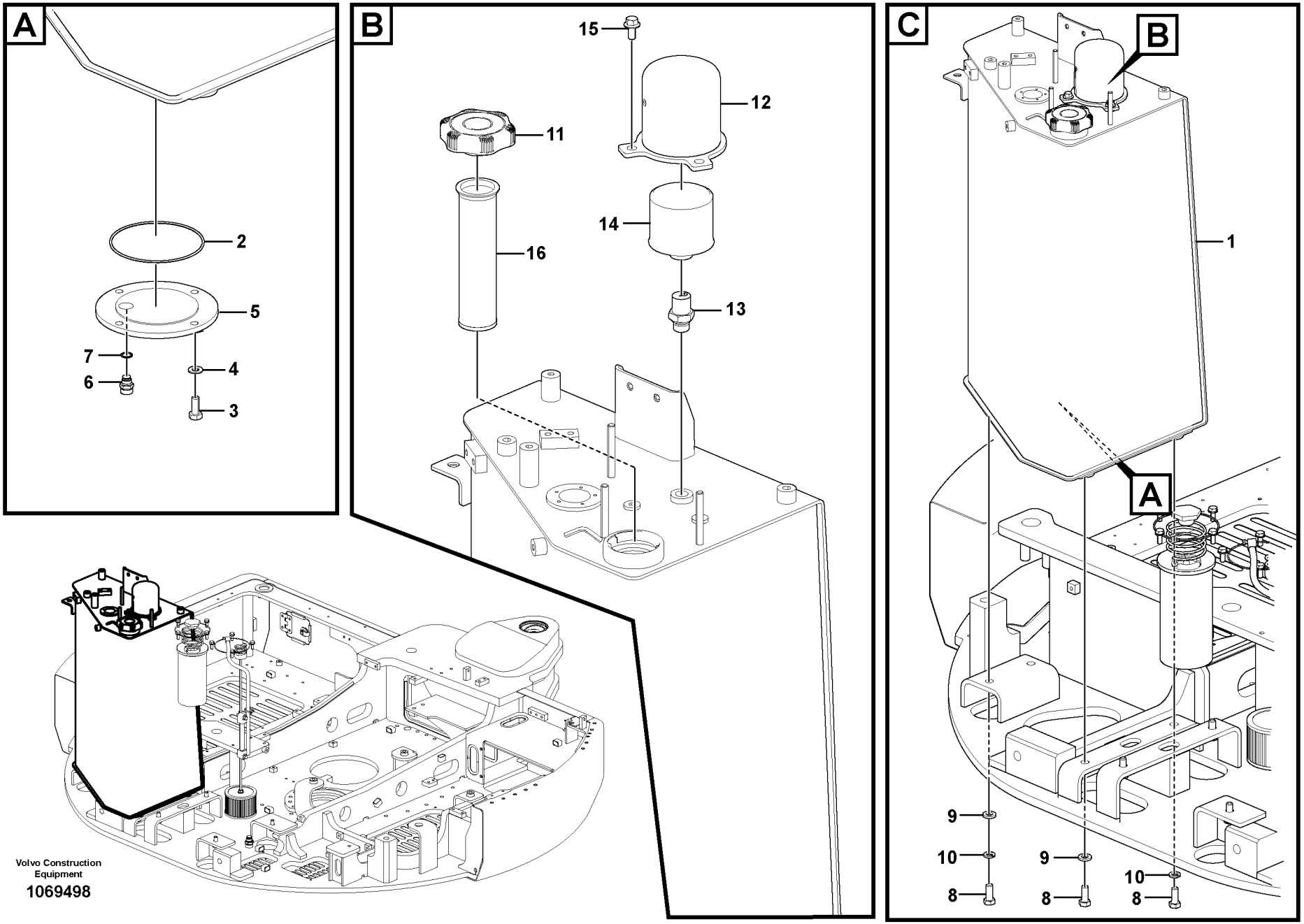

Volvo Construction Equipment

1069498

Fig.	Part No.	Quantity 1	2	3	PS	KIT	Description	Dénomination	Bezeichnung	품명	说明	Notes
1	**VOE 14577296**	1					Fuel tank	Réservoir de carbura	Kraftstofftank	연료 탱크	燃料罐	
1	**VOE 14653111**		1				Fuel tank	Réservoir de carbura	Kraftstofftank	연료 탱크	燃料罐	
2	**VOE 990597**	1	1				•O-ring	•Joint torique	•O-Ring	•O 링	•o 型圈	
3	**VOE 983251**	4	4				•Hexagon screw	•Vis à tête hexagonal	•Sechskantschraube	• 육각 나사	• 六角螺丝	
4	**VOE 992040**	4	4				•Plain washer	•Rondelle plane	•Flachscheibe	•	• 平垫圈	
5	**VOE 14633774**	1	1				•Cover	•Capot	•Haube	• 커버	• 罩	
6	**VOE 14521728**	1	1				Valve	Valve	Ventil	밸브	阀	
7	**VOE 949329**	1	1				Gasket	Joint	Dichtung	개스킷	填料	
8	**VOE 993030**	4	4				Hexagon screw	Vis à tête hexagonale	Sechskantschraube	육각 나사	六角螺丝	
9	**VOE 992055**	4	4				Plain washer	Rondelle plane	Flachscheibe		平垫圈	
10	**VOE 955925**	4	4				Spring washer	Rondelle élastique	Federscheibe	스프링 워셔	弹簧垫圈	
11	**VOE 14523944**	1	1				Cap	Chapeau	Kappe	캡	罩壳	
12	**VOE 14529947**	1					Cover	Capot	Haube	커버	罩盖	
13	**VOE 14639732**	1					Connector	Connexion	Anschluss	커넥터	连接器	
14	**VOE 11172907**	1					Air filter	Filtre à air	Luftfilter	에어 필터	空气过滤器	
15	**VOE 946441**	2					Flange screw	Vis à embase	Flanschschraube	플랜지 나사	法兰螺丝	
16	**VOE 14527687**	1	1				Fuel Filter	Filtre carburant	Kraftstoffilter	연료 필터	燃油滤芯	

1	**8291697**	燃油箱及附件 연료탱크 및 장착부품 **Kraftstofftank mit Anbauteilen** **Réservoir de carburant avec pièces de montage** **Fuel tank with fitting parts**	Catalogue id **20669**	Group **234**
2	**8291696**		Illustr. No **1069498**	Section **100**
3			Issue **PUB 20032818-B**	Page **89**
4				
5				

VOLVO

ECR58D

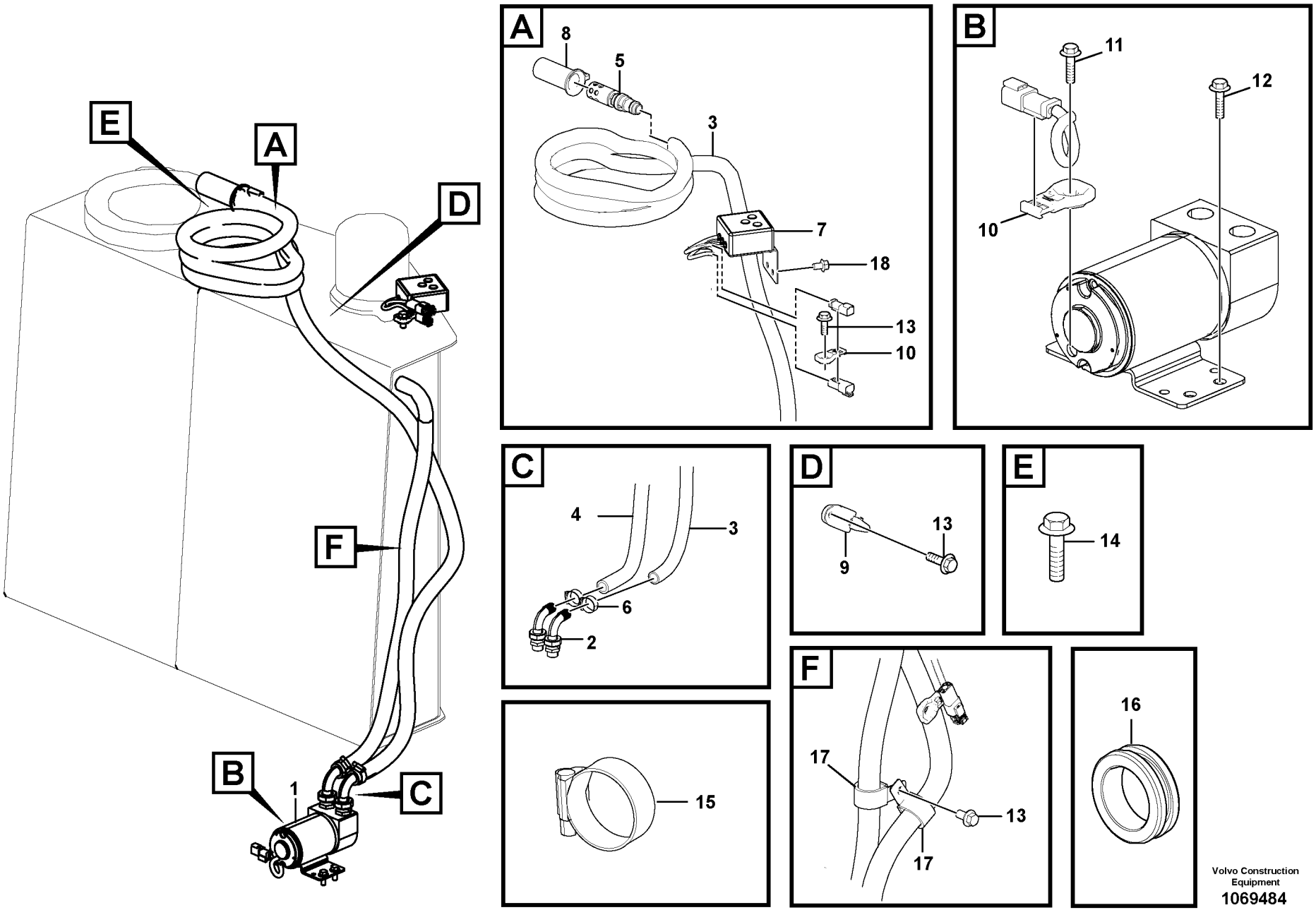

Volvo Construction Equipment
1069484

Fig.	Part No.	Quantity 1	2	3	PS	KIT	Description	Dénomination	Bezeichnung	품명	说明	Notes
		1			NS		Fuel filling pump	Pompe de remplissa	Tankpumpe			
1	**VOE 14592306**	1					•Fuel filling pump	•Pompe de rempliss	•Tankpumpe	•	•	
2	**VOE 14517748**	2					•Adapter	•Adaptateur	•Adapter	• 어댑터	• 适配器	
3	**VOE 14517749**	1					•Hose	•Durit	•Schlauch	• 호스	• 软管	
4	**VOE 14569836**	1					•Hose	•Flexible	•Schlauch	• 호스	• 软管	
5	**VOE 14517753**	1					•Valve	•Valve	•Ventil	• 밸브	• 阀	
6	**VOE 14517754**	4					•Clip	•Clip	•Klemme	• 클립	• 卡簧	
7	**VOE 14633223**	1					Switch	Rupteur	Ausschalter	스위치	开关	
8	**VOE 14539459**	1					Cover	Capot	Haube	커버	罩盖	
9	**VOE 14558810**	1					Strip clamp	Serrage de ruban	Bandklammer	스트립 클램프	带夹	
10	**VOE 14587635**	2					Clip	Clip	Clip	클립	夹	
11	**VOE 13945444**	1					Screw	Vis	Schraube	나사	螺丝	
12	**VOE 13946173**	3					Screw	Vis	Schraube	나사	螺丝	
13	**VOE 946441**	3					Flange screw	Vis à embase	Flanschschraube	플랜지 나사	法兰螺丝	
14	**VOE 946471**	3					Flange screw	Vis à embase	Flanschschraube	플랜지 나사	法兰螺丝	
15	**VOE 13943474**		2				Hose clamp	Collier durite	Schlauchschelle	호스 클램프	软管夹	
16	**VOE 14529315**		1				Grommet	Passe fil	Durchführung	그로멧	索环	
17	**VOE 14500297**	3					Clip	Clip	Clip	클립	夹	
18	**VOE 946440**	2					Flange screw	Vis à embase	Flanschschraube	플랜지 나사	法兰螺丝	

1	**8291701**
2	**8279152**
3	
4	
5	

燃油加油泵及附件
연료주입펌프 및 장착부품
Tankpumpe mit Anbauteilen.
Pompe rempl carburant avec pièces de montage.
Fuel filling pump with assembling details

Catalogue id **20669**	Group **234**
Illustr. No **1069484**	Section **300**
Issue **PUB 20032818-B**	Page **91**

VOLVO

ECR58D

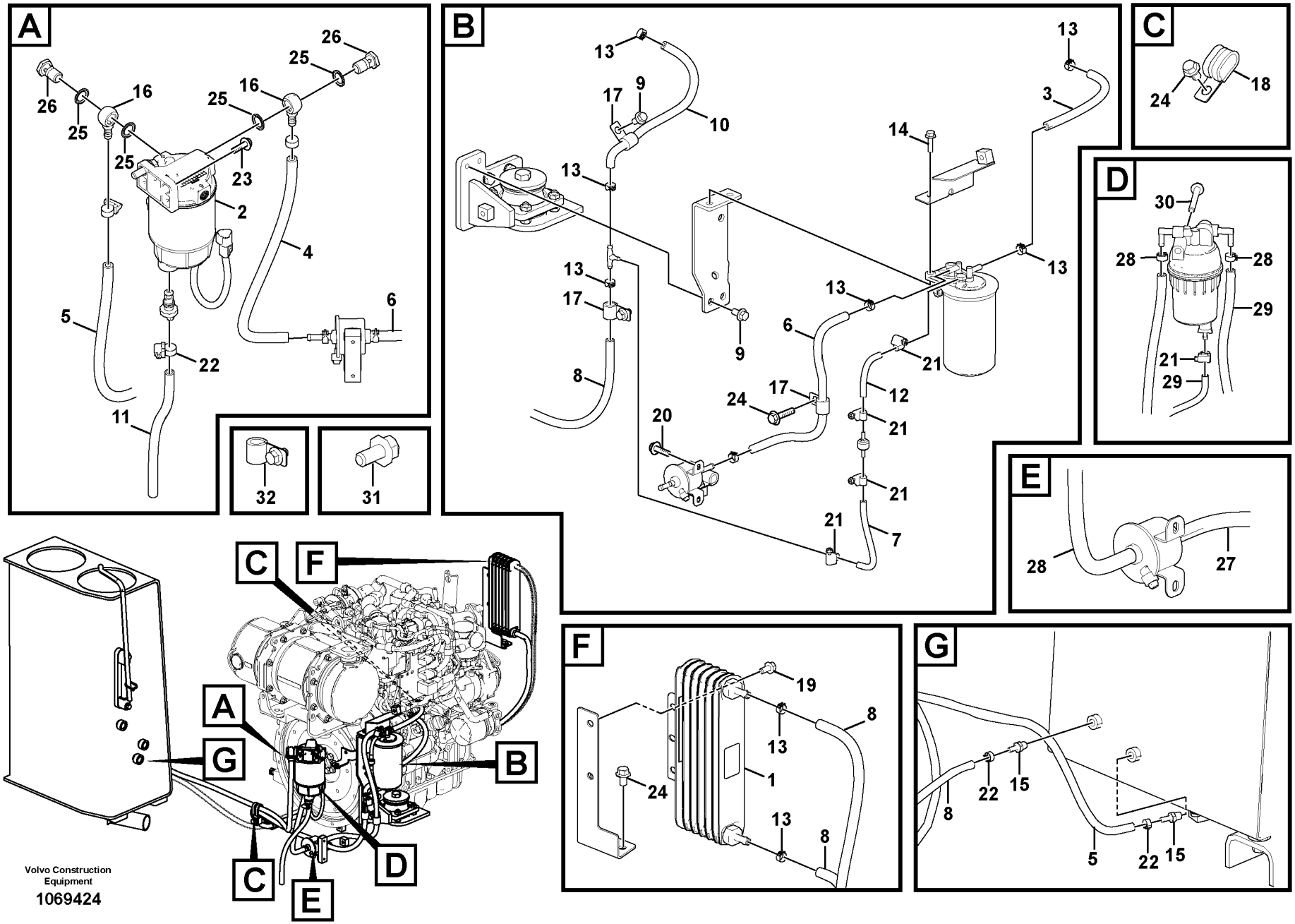
A
B
C
D
E
F
G
Volvo Construction Equipment
1069424

Fig.	Part No.	Quantity 1	2	3	PS	KIT	Description	Dénomination	Bezeichnung	품명	说明	Notes
1	**VOE 16224002**	1					Fuel cooler	Refroidisseur de carb	Kraftstoffkühler	연료 쿨러	燃料冷却器	
2	**VOE 15193308**	1					Water separator	Séparateur d'eau	Wasserabscheider	물 분리기	隔水板	
3	**VOE 14881186**	1					Fuel hose	Flexi.carburant	Kraftstoffschlauch	연료 호스	燃油软管	
3	**VOE 14881085**		1				Fuel hose	Flexible de carburant	Kraftstoffschlauch	연료 호스	燃料软管	
4	**VOE 14661917**	1					Fuel hose	Flexible de carburant	Kraftstoffschlauch	연료 호스	燃料软管	
5	**VOE 14659136**	1					Fuel hose	Flexible de carburant	Kraftstoffschlauch	연료 호스	燃料软管	
6	**VOE 14882762**	1					Fuel hose	Flexible de carburant	Kraftstoffschlauch	연료 호스	燃料软管	
7	**VOE 14882761**	1					Fuel hose	Flexible de carburant	Kraftstoffschlauch	연료 호스	燃料软管	
8	**VOE 14882706**	2					Fuel hose	Flexible de carburant	Kraftstoffschlauch	연료 호스	燃料软管	
8	**VOE 14882736**		1				Fuel hose	Flexible de carburant	Kraftstoffschlauch	연료 호스	燃料软管	
9	**VOE 946441**	3					Flange screw	Vis à embase	Flanschschraube	플랜지 나사	法兰螺丝	
10	**VOE 14881086**	1					Fuel hose	Flexible de carburant	Kraftstoffschlauch	연료 호스	燃料软管	
10	**VOE 14882653**		1				Fuel hose	Flexible de carburant	Kraftstoffschlauch	연료 호스	燃料软管	
11	**VOE 14881493**	1					Hose	Flexible	Schlauch	호스	软管	
12	**VOE 14882696**	1	2				Fuel hose	Flexible de carburant	Kraftstoffschlauch	연료 호스	燃料软管	
13	**VOE 1378257**	12	10				Clamp	Collier serrage	Klemme	클램프	夹	
14	**VOE 946671**	2	2				Flange screw	Vis à embase	Flanschschraube	플랜지 나사	法兰螺丝	
15	**VOE 14519083**	2	2				Connector	Raccord	Anschluss	커넥터	接头	
16	**VOE 20799680**	2					Banjo fitting	Raccord banjo	Schwenkkupplung	밴조 피팅	对接件	
17	**VOE 14500293**	4	5				Clip	Clip	Clip	클립	夹	
18	**VOE 14512153**	4	1				Clip	Clip	Clip	클립	夹	
19	**VOE 946440**	2	1				Flange screw	Vis à embase	Flanschschraube	플랜지 나사	法兰螺丝	
20	**VOE 13946544**	2	2				Screw	Vis	Schraube	나사	螺丝	
21	**VOE 943469**	4	6				Hose clamp	Collier durite	Schlauchschelle	호스 클램프	软管夹	
22	**VOE 943470**	3					Hose clamp	Collier durite	Schlauchschelle	호스 클램프	软管夹	
23	**VOE 946472**	2					Flange screw	Vis à embase	Flanschschraube	플랜지 나사	法兰螺丝	
24	**VOE 946471**	8	4				Flange screw	Vis à embase	Flanschschraube	플랜지 나사	法兰螺丝	
25	**VOE 20852765**	4					Sealing ring	Bague étanchéité	Dichtring	씰링 링	密封环	
26	**VOE 991046**	2					Hollow screw	Vis creuse	Hohlschraube	할로우 나사	空心螺丝	
27	**VOE 14882623**		1				Fuel hose	Flexible de carburant	Kraftstoffschlauch	연료 호스	燃料软管	

1	**8291697**
2	**8291696**
3	
4	
5	

燃油管 – 燃油箱
연료 흡입 및 리턴 배관
Kraftstoffrohr - Kraftstofftank
Conduit de carburant - Réservoir de carburant
Fuel pipe - Fuel tank

Catalogue id	Group
20669	**235**
Illustr. No **1069424**	Section **100**
Issue **PUB 20032818-B**	Page **93**

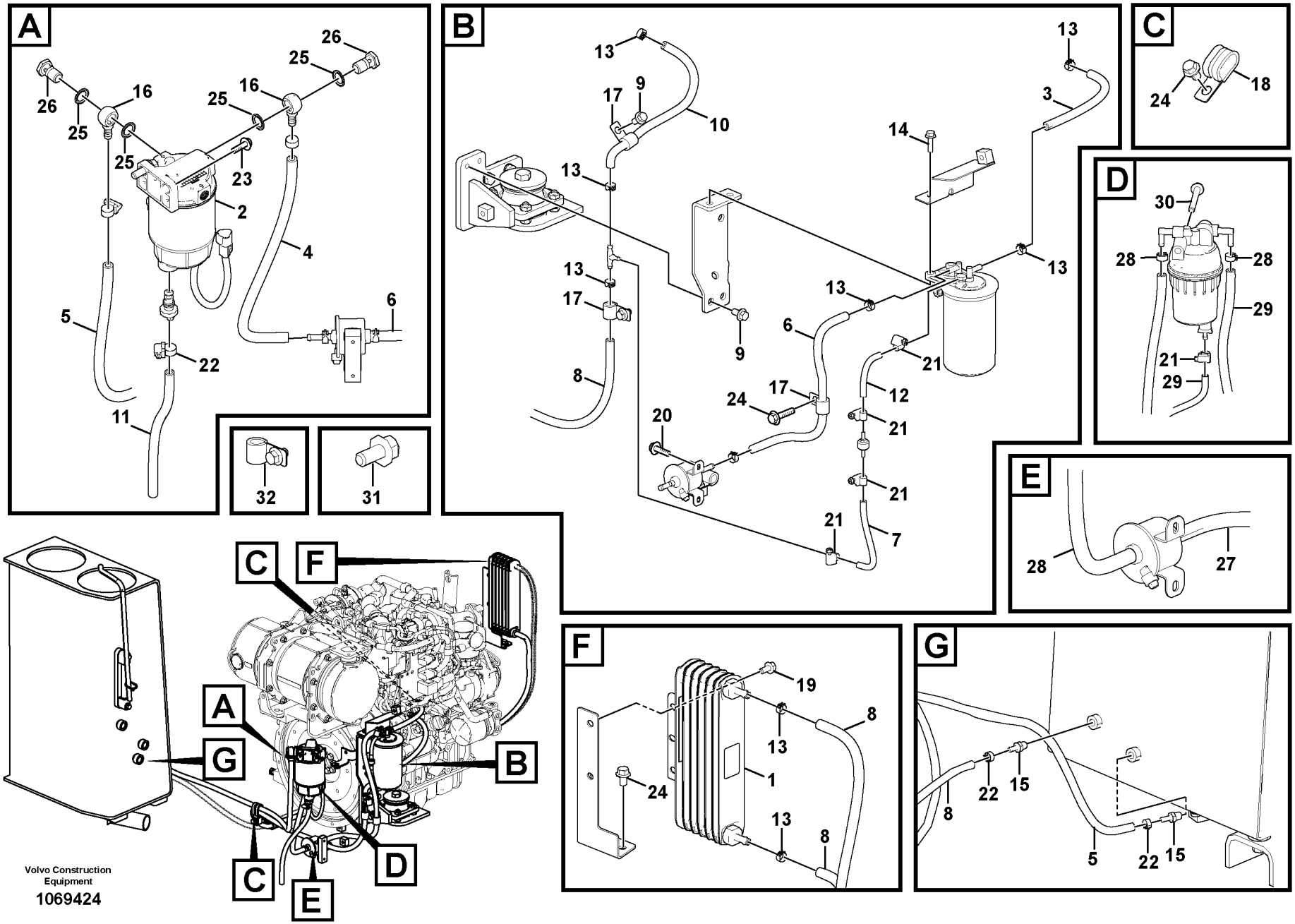
A
B
C
D
E
F
G
Volvo Construction Equipment
1069424

Fig.	Part No.	Quantity 1	2	3	PS	KIT	Description	Dénomination	Bezeichnung	품명	说明	Notes
28	**VOE 14881964**		1				Fuel hose	Flexible de carburant	Kraftstoffschlauch	연료 호스	燃料软管	
29			1		NS		Fuel hose	Flexible de carburant	Kraftstoffschlauch	연료 호스	燃料软管	
30	**VOE 13965181**		1				Screw	Vis	Schraube	나사	螺丝	
31	**VOE 946329**		1				Flange screw	Vis à embase	Flanschschraube	플랜지 나사	法兰螺丝	
32	**VOE 14500292**		1				Clip	Clip	Clip	클립	夹	

1	**8291697**	燃油管 – 燃油箱 연료 흡입 및 리턴 배관 **Kraftstoffrohr - Kraftstofftank** **Conduit de carburant - Réservoir de carburant** **Fuel pipe - Fuel tank**	Catalogue id **20669**	Group **235**
2	**8291696**		Illustr. No **1069424**	Section **100**
3			Issue **PUB 20032818-B**	Page **95**
4				
5				

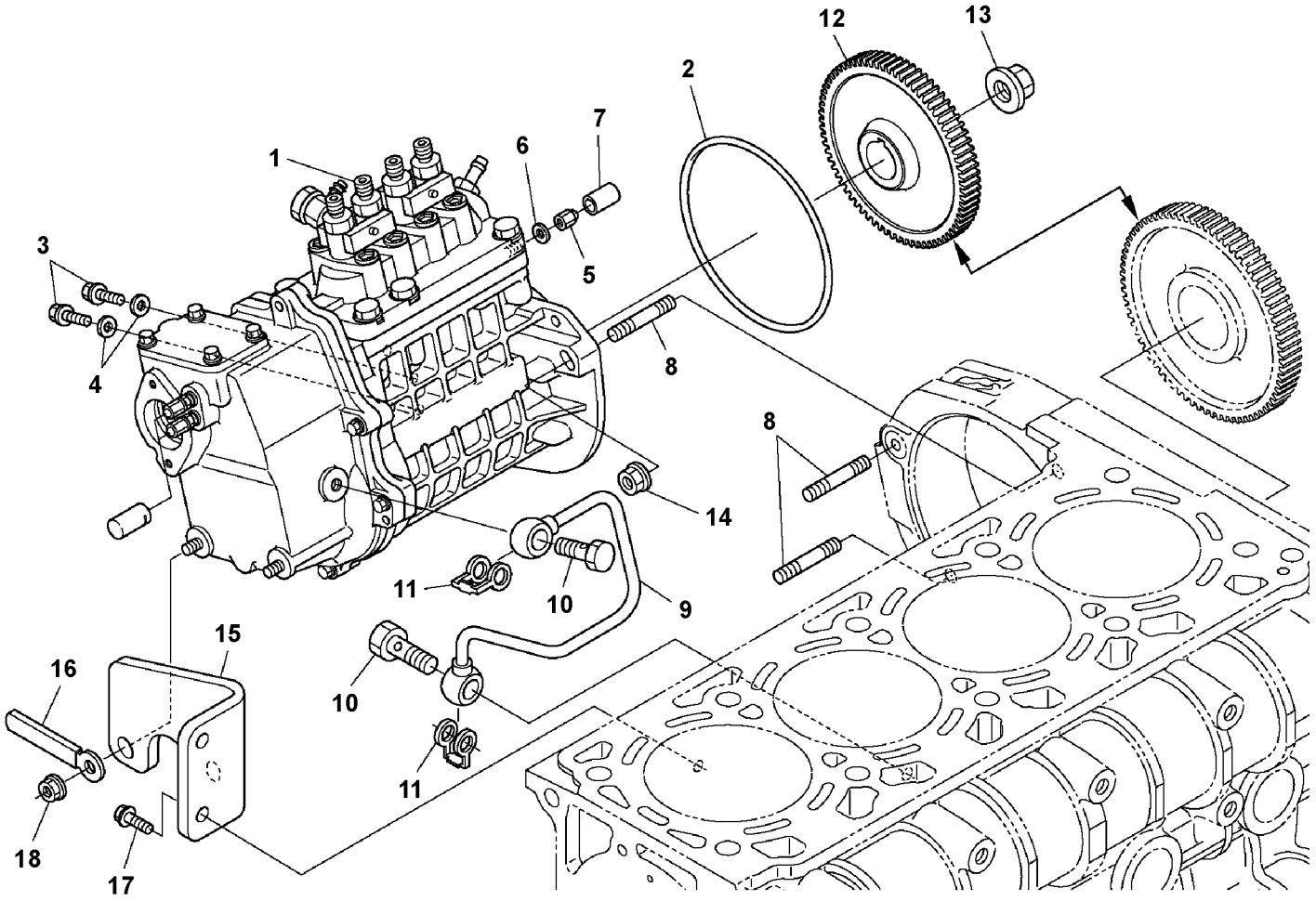

Volvo Construction Equipment
1069437

Fig.	Part No.	Quantity 1	2	3	PS	KIT	Description	Dénomination	Bezeichnung	품명	说明	Notes
1	**VOE 16680305**	1					Kit	Lot	Bausatz	키트	套件	
2	**VOE 16678011**	1					•Gasket	•Joint	•Dichtung	• 개스킷	• 填料	
3		2			NS		•Bolt	•Boulon	•Bolzen	• 볼트	• 螺栓	
4	**VOE 16668783**	2					•Gasket	•Joint	•Dichtung	• 개스킷	• 填料	
5	**VOE 16679319**	1					•Nut	•Écrou	•Mutter	• 너트	• 螺母	
6	**VOE 16668783**	1					•Gasket	•Joint	•Dichtung	• 개스킷	• 填料	
7	**VOE 16679690**	1					•Cap	•Capot	•Verschlusskappe	• 캡	• 帽	
8	**VOE 16672797**	3					Stud	Goujon	Stiftschraube	스터드	双头螺栓	
9	**VOE 17270911**	1					Pipe	Tuyau	Rohrleitung	파이프	管	
10	**VOE 16670038**	2					Bolt	Boulon	Bolzen	볼트	螺栓	
11	**VOE 17270905**	2					Gasket	Joint	Dichtung	개스킷	填料	
12	**VOE 16680572**	1					Gear	Pignon	Zahnrad	기어	齿轮	
13	**VOE 16679553**	1					Nut	Écrou	Mutter	너트	螺母	
14	**VOE 16660606**	3					Nut	Ecrou	Mutter	너트	螺母	
15		1			NS		Bracket	Console	Konsole	브래킷	支架	
16	**VOE 16679280**	1					Clamp	Collier serrage	Klemme	클램프	夹	
17		2			NS		Bolt	Boulon	Bolzen	볼트	螺栓	
18	**VOE 16660606**	2					Nut	Ecrou	Mutter	너트	螺母	

1		喷射泵 연료 분사 펌프 **Einspritzpumpe** **Pompe d'injection** **Injection pump**		Catalogue id **20669**	Group **236**
2					
3				Illustr. No **1069437**	Section **100**
4					
5		**14617296, 14649076**		Issue **PUB 20032818-B**	Page **97**

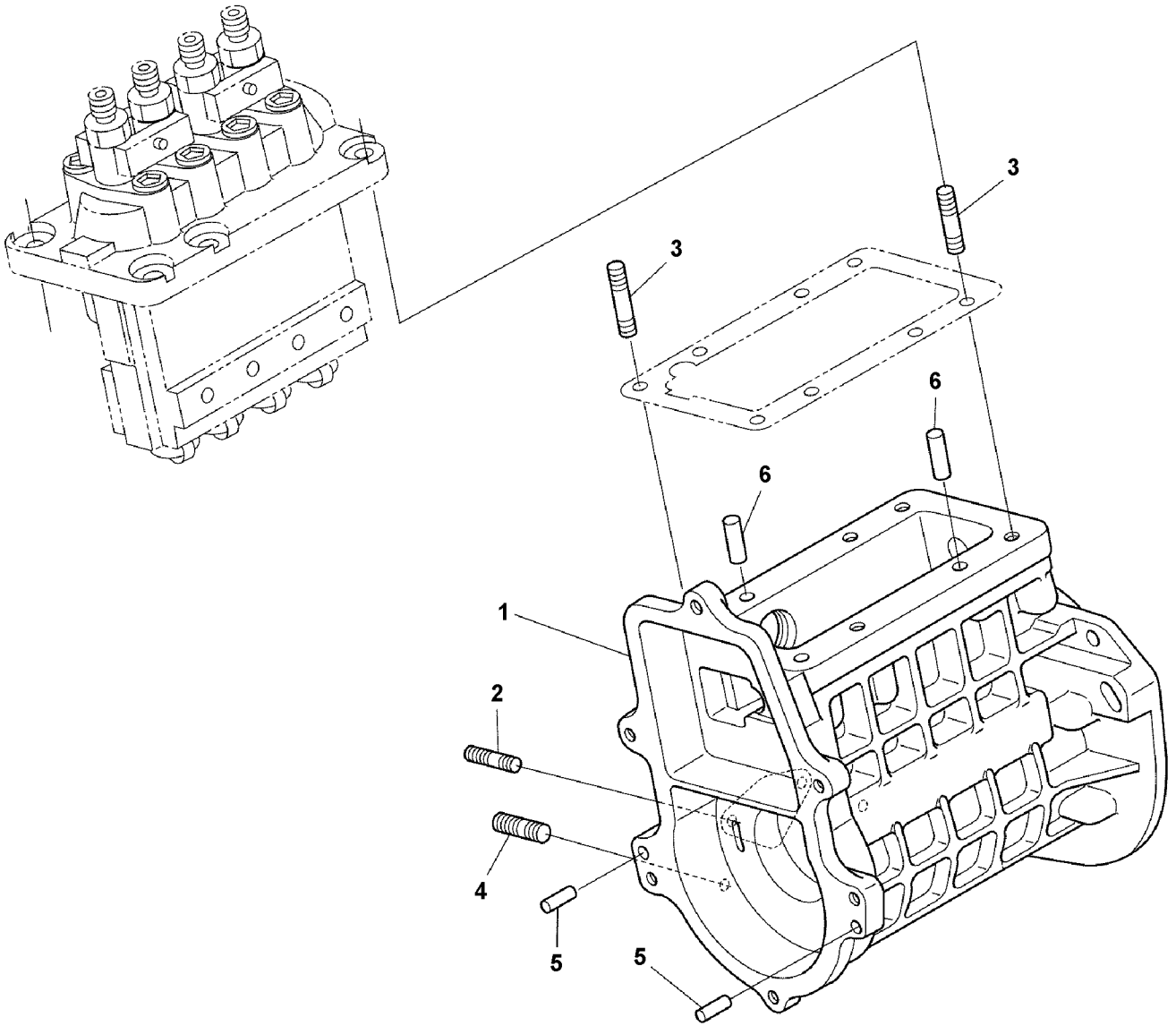

Volvo Construction Equipment
1069438

Fig.	Part No.	Quantity 1	2	3	PS	KIT	Description	Dénomination	Bezeichnung	품명	说明	Notes
1		1			NS		Housing	Carter	Gehäuse	하우징	支座	
2	**VOE 16679494**	2					•Stud	•Goujon	•Stiftschraube	• 스터드	• 双头螺栓	
3	**VOE 16660603**	2					•Stud	•Goujon	•Stiftschraube	• 스터드	• 双头螺栓	
4	**VOE 16679561**	2					•Stud	•Goujon	•Stiftschraube	• 스터드	• 双头螺栓	
5	**VOE 16679588**	2					•Pin	•Goupille	•Stift	• 핀	• 销	
6	**VOE 16658852**	2					•Pin	•Goupille	•Stift	• 핀	• 销	

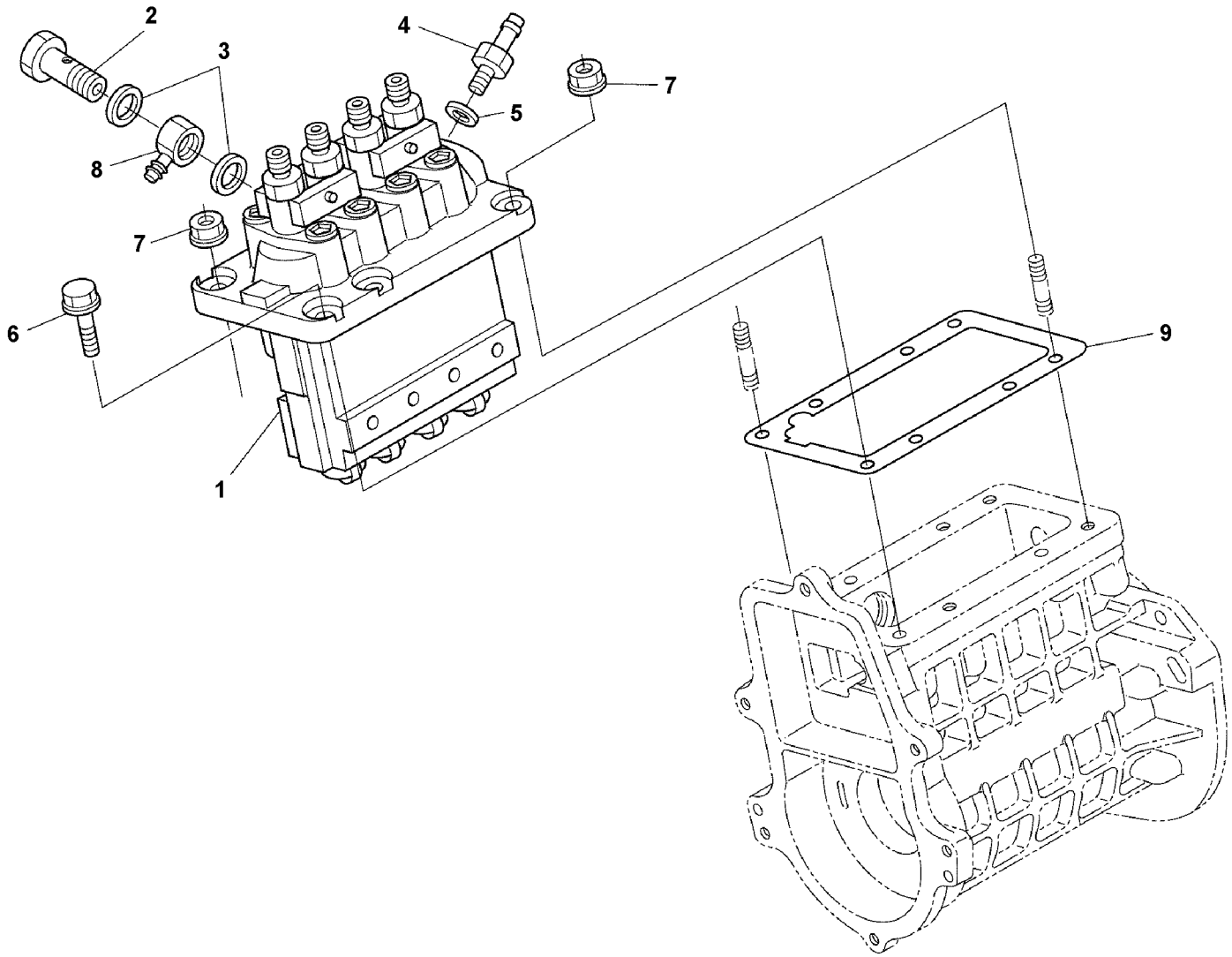

Volvo Construction Equipment
1069439

Fig.	Part No.	Quantity 1	2	3	PS	KIT	Description	Dénomination	Bezeichnung	품명	说明	Notes
1	**VOE 16680570**	1					Pump	Pompe	Pumpe	펌프	泵	
2		1			NS		•Screw	•Vis	•Schraube	• 나사	• 螺丝	
3	**VOE 16679671**	2					•Gasket	•Joint	•Dichtung	• 개스킷	• 填料	
4	**VOE 16679523**	1					Screw	Vis	Schraube	나사	螺丝	
5	**VOE 16668783**	1					Gasket	Joint	Dichtung	개스킷	填料	
6	**VOE 16668238**	4					Bolt	Boulon	Bolzen	볼트	螺栓	
7	**VOE 16660606**	2					Nut	Ecrou	Mutter	너트	螺母	
8	**VOE 16659777**	1					Joint	Articulation	Gelenk	조인트	接头	
9	**VOE 16680470**	1					Shim	Cale réglage	Ausgleichblech	심	垫片	0.35mm

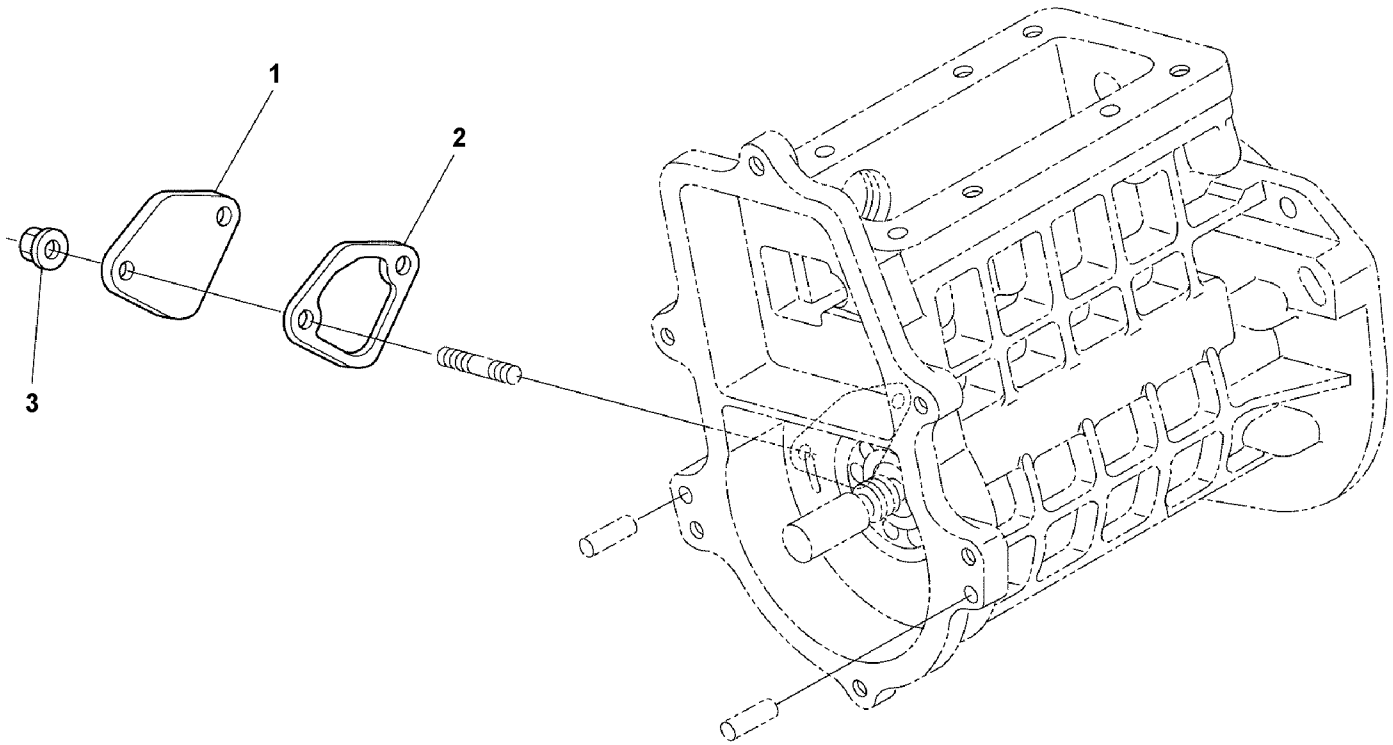

Volvo Construction Equipment
1069440

Fig.	Part No.	Quantity 1	2	3	PS	KIT	Description	Dénomination	Bezeichnung	품명	说明	Notes
1		1			NS		Cover	Capot	Haube	커버	罩	
2	**VOE 16679973**	1					Gasket	Joint	Dichtung	개스킷	填料	
3	**VOE 16660585**	2					Nut	Écrou	Mutter	너트	螺母	

1		燃油泵 연료펌프 **Kraftstoffpumpe** **Pompe carburant** **Fuel pump**	Catalogue id **20669**	Group **236**
2			Illustr. No **1069440**	Section **400**
3			Issue **PUB 20032818-B**	Page **103**
4				
5		**14617296, 14649076**		

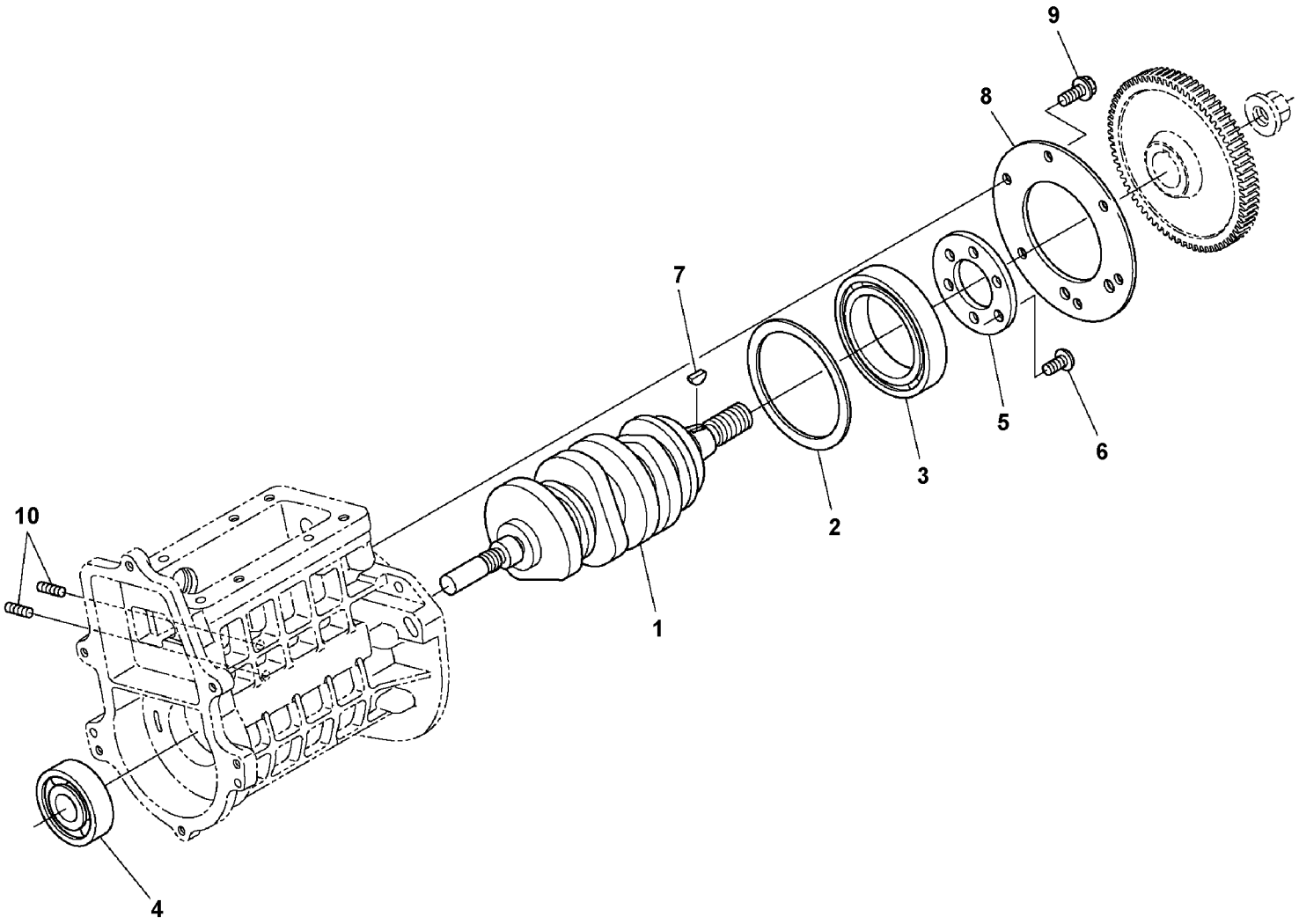

Volvo Construction Equipment
1069441

Fig.	Part No.	Quantity 1	2	3	PS	KIT	Description	Dénomination	Bezeichnung	품명	说明	Notes
1	**VOE 16680446**	1					Camshaft	Arbre cames	Nockenwelle	캠 샤프트	凸轮轴	
2	**VOE 16680413**	1					Collar	Collerette	Bördelung	칼라	圈	
3	**VOE 16680420**	1					Bearing ball	Bille palier	Lagerkugel	베어링 볼트	轴承滚珠	
4	**VOE 16680465**	1					Bearing ball	Bille palier	Lagerkugel	베어링 볼트	轴承滚珠	
5		1			NS		Stop member	Poutre butée	Anschlagleiste	스톱 멤버	制动杆	
6		6			NS		Screw	Vis	Schraube	나사	螺丝	
7	**VOE 16679629**	1					Woodruff key	Clavette disque	Schalteisen	우드러프 키	半圆键	
8	**VOE 16680449**	1					Stop member	Poutre butée	Anschlagleiste	스톱 멤버	制动杆	
9	**VOE 16668217**	6					Bolt	Boulon	Bolzen	볼트	螺栓	
10		2			NS		Screw	Vis	Schraube	나사	螺丝	

1		**燃油凸轮轴和控制器轴** **연료 캠샤프트 및 조속기 샤프트** **Kraftstoff Nockenwelle und Reglerwelle** **Arbre à cames et arbre du régulateur de vitesse** **Fuel camshaft and governor shaft**	Catalogue id **20669**	Group **236**
2				
3			Illustr. No **1069441**	Section **500**
4				
5		**14617296, 14649076**	Issue **PUB 20032818-B**	Page **105**

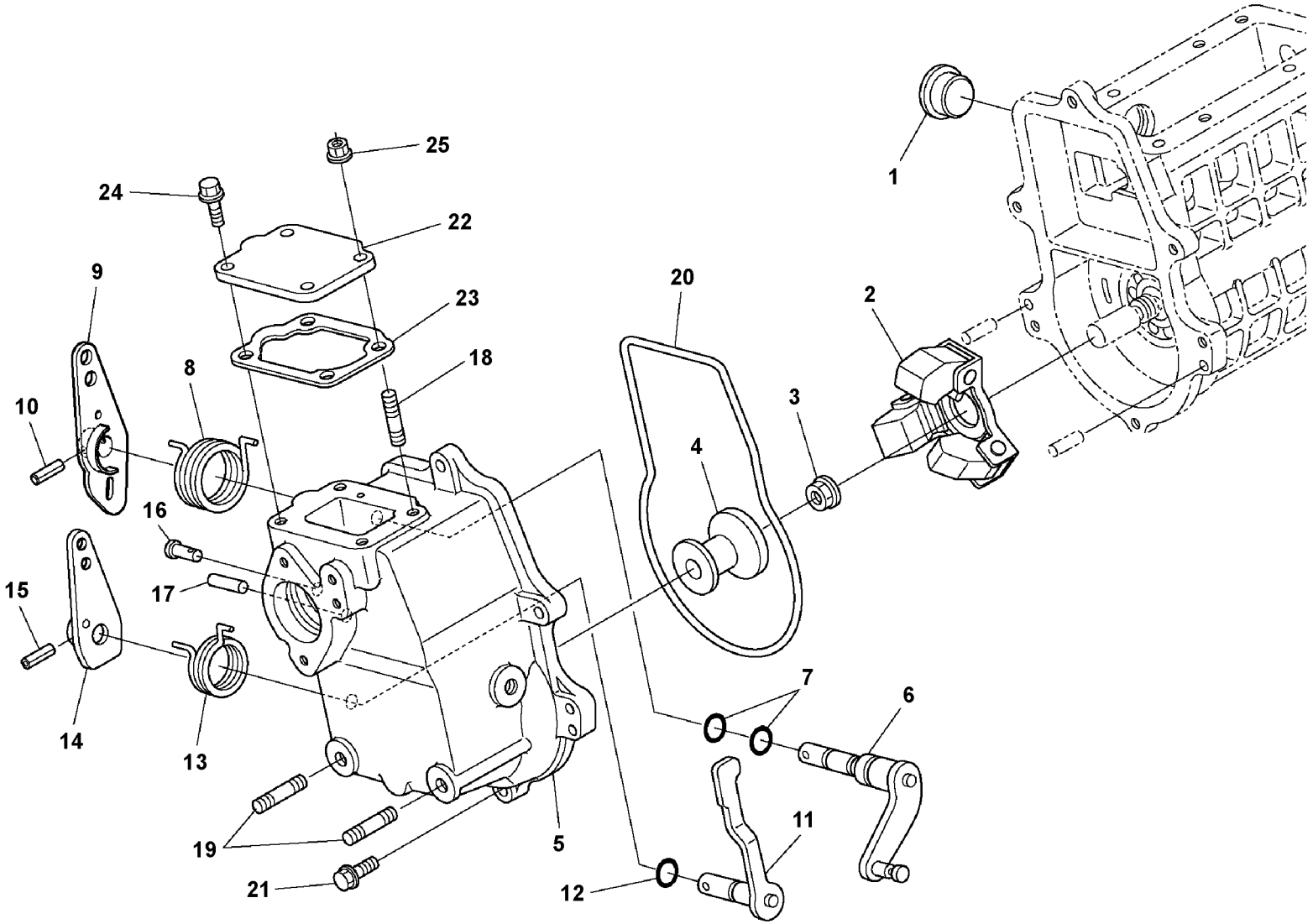

Volvo Construction Equipment
1069442

Fig.	Part No.	Quantity 1	2	3	PS	KIT	Description	Dénomination	Bezeichnung	품명	说明	Notes
1		1			NS		Cover	Capot	Haube	커버	罩	
2	**VOE 16680468**	1					Governor	Régulateur	Regler			
3	**VOE 16678479**	1					Nut	Écrou	Mutter	너트	螺母	
4		1			NS		Sleeve	Douille	Hülse	슬리브	套筒	
5		1			NS		Housing	Carter	Gehäuse	하우징	支座	
6	**VOE 16680426**	1					Governor	Régulateur	Regler			
7	**VOE 16679570**	2					O-ring	Joint torique	O-Ring	O 링	o 型圈	
8	**VOE 16680430**	1					Spring	Ressort	Feder	스프링	弹簧	
9		1			NS		Hand lever	Levier	Hebel	핸드 레버	杠杆	
10	**VOE 16679596**	1					Pin	Goupille	Stift	핀	销	
11	**VOE 16680433**	1					Lever	Levier	Hebel	레버	操纵杆	
12	**VOE 16679570**	1					O-ring	Joint torique	O-Ring	O 링	o 型圈	
13	**VOE 16680436**	1					Spring	Ressort	Feder	스프링	弹簧	
14	**VOE 16680443**	1					Hand lever	Levier	Hebel	핸드 레버	杠杆	
15		1			NS		Pin	Goupille	Stift	핀	销	
16	**VOE 16679639**	1					Pin	Fiche	Stift	핀	销	
17		1			NS		Pin	Goupille	Stift	핀	销	
18	**VOE 16660705**	1					Stud	Goujon	Stiftschraube	스터드	双头螺栓	
19	**VOE 16679222**	2					Bolt	Boulon	Bolzen	볼트	螺栓	
20	**VOE 16680292**	1					Gasket	Joint	Dichtung	개스킷	填料	
21	**VOE 16668223**	6					Bolt	Boulon	Bolzen	볼트	螺栓	
22	**VOE 16680411**	1					Cover	Capot	Haube	커버	罩	
23	**VOE 16659838**	1					Gasket	Joint	Dichtung	개스킷	填料	
24	**VOE 16668217**	3					Bolt	Boulon	Bolzen	볼트	螺栓	
25	**VOE 16660585**	1					Nut	Écrou	Mutter	너트	螺母	

1		燃油凸轮轴和控制器轴 연료 캠샤프트 및 조속기 샤프트 **Kraftstoff Nockenwelle und Reglerwelle** **Arbre à cames et arbre du régulateur de vitesse** **Fuel camshaft and governor shaft**	Catalogue id **20669**	Group **236**
2				
3			Illustr. No **1069442**	Section **600**
4				
5		**14617296, 14649076**	Issue **PUB 20032818-B**	Page **107**

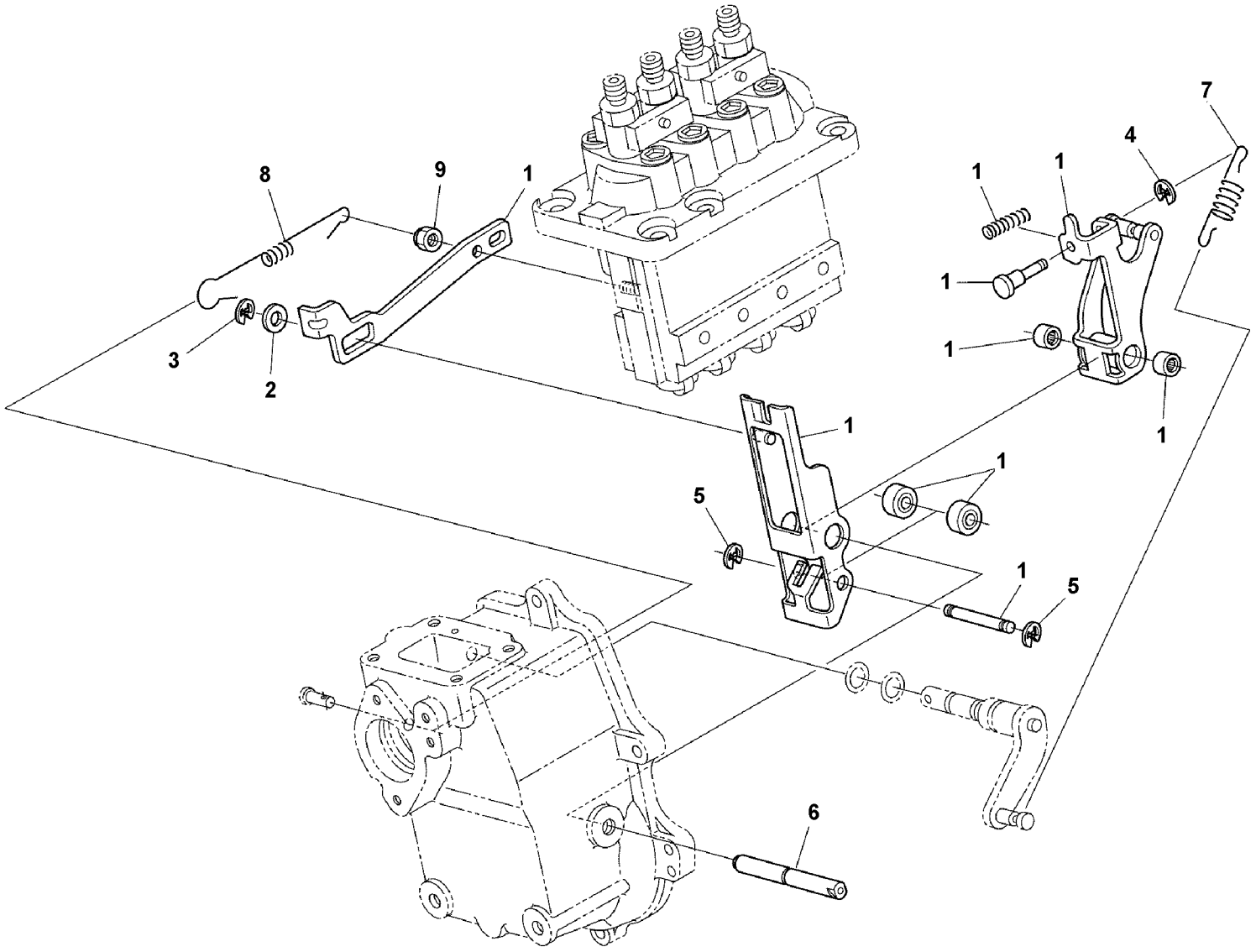

Volvo Construction Equipment
1069443

Fig.	Part No.	Quantity 1	2	3	PS	KIT	Description	Dénomination	Bezeichnung	품명	说明	Notes
1	**VOE 16680308**	1					Fork	Fourche	Gabel	포크	叉	
2	**VOE 16679256**	1					•Washer	•Rondelle	•Scheibe	• 워셔	• 垫圈	
3	**VOE 16679264**	1					•Clip	•Clip	•Klemmfeder	• 클립	• 夹	
4	**VOE 16679262**	1					•Clip	•Clip	•Klemmfeder	• 클립	• 夹	
5	**VOE 16679267**	2					•Clip	•Clip	•Klemmfeder	• 클립	• 夹	
6	**VOE 16680428**	1					Shaft	Arbre	Welle	샤프트	转轴	
7	**VOE 16680586**	1					Spring	Ressort	Feder	스프링	弹簧	
8	**VOE 16680588**	1					Spring	Ressort	Feder	스프링	弹簧	
9	**VOE 16679528**	1					Nut	Écrou	Mutter	너트	螺母	

1		燃油喷射泵控制器部分 연료 분사 펌프 조속기 부분 **Fuel injection pump governor part** **Fuel injection pump governor part** **Fuel injection pump governor part**	Catalogue id **20669**	Group **236**
2				
3			Illustr. No **1069443**	Section **700**
4			Issue **PUB 20032818-B**	Page **109**
5		**14617296, 14649076**		

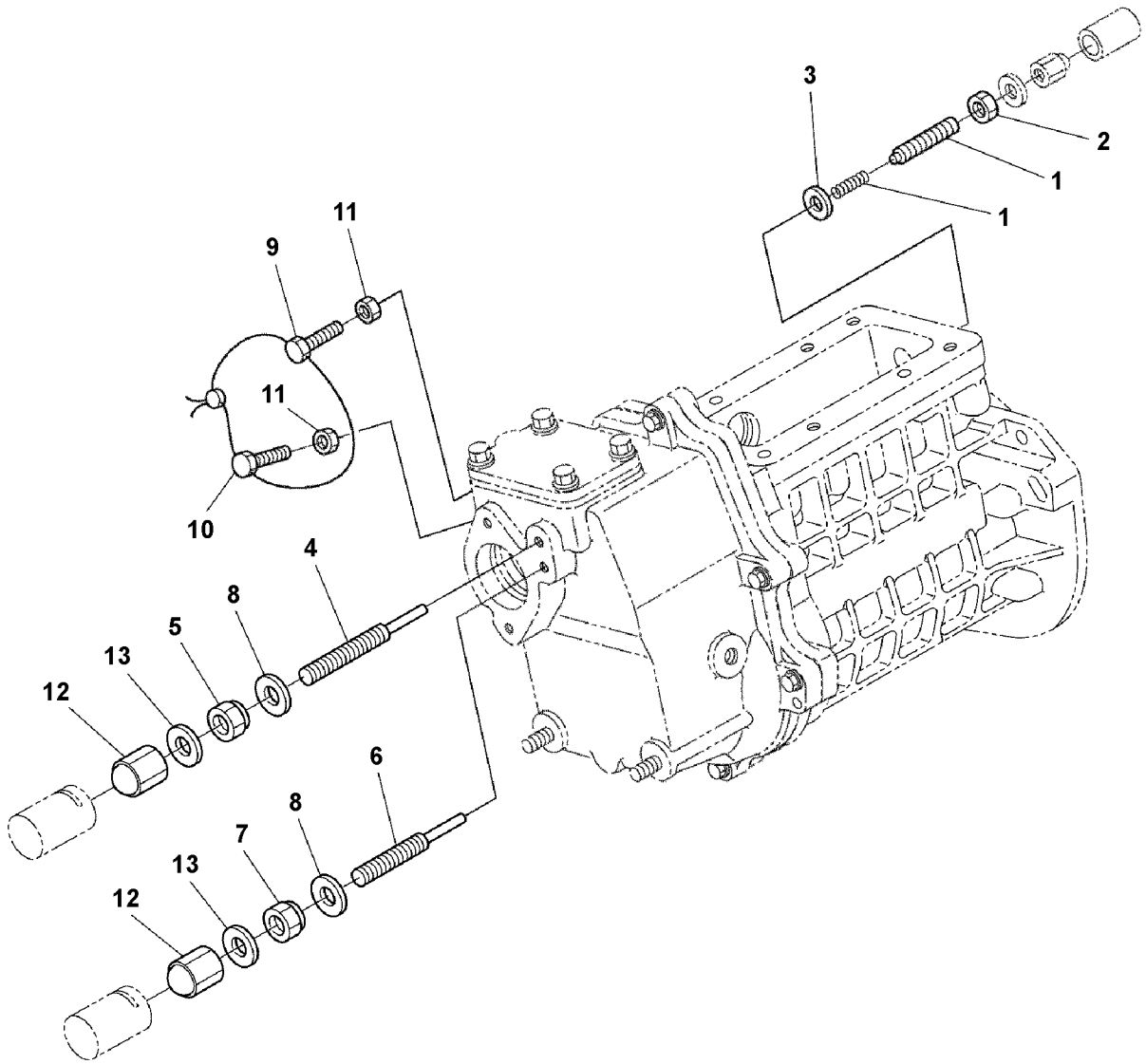
3
2
1
1
11
9
11
10
4
8
5
13
12
6
8
7
13
12

Fig.	Part No.	Quantity 1	2	3	PS	KIT	Description	Dénomination	Bezeichnung	품명	说明	Notes
1	**VOE 16679663**	1					Screw	Vis	Schraube	나사	螺丝	
2		1			NS		•Nut	•Écrou	•Mutter	• 너트	• 螺母	
3	**VOE 16668783**	1					Gasket	Joint	Dichtung	개스킷	填料	
4		1			NS		Bolt	Boulon	Bolzen	볼트	螺栓	
5	**VOE 16679530**	1					Nut	Écrou	Mutter	너트	螺母	
6		1			NS		Bolt	Boulon	Bolzen	볼트	螺栓	
7	**VOE 16679530**	1					Nut	Écrou	Mutter	너트	螺母	
8	**VOE 16659819**	2					Gasket	Joint	Dichtung	개스킷	填料	
9	**VOE 16679558**	1					Bolt	Boulon	Bolzen	볼트	螺栓	
10	**VOE 16679558**	1					Bolt	Boulon	Bolzen	볼트	螺栓	
11	**VOE 16660463**	2					Hexagon nut	Écrou hexagonal	Sechskantmutter	육각 너트	六角螺母	
12		2			NS		Nut	Écrou	Mutter	너트	螺母	
13	**VOE 16659819**	2					Gasket	Joint	Dichtung	개스킷	填料	

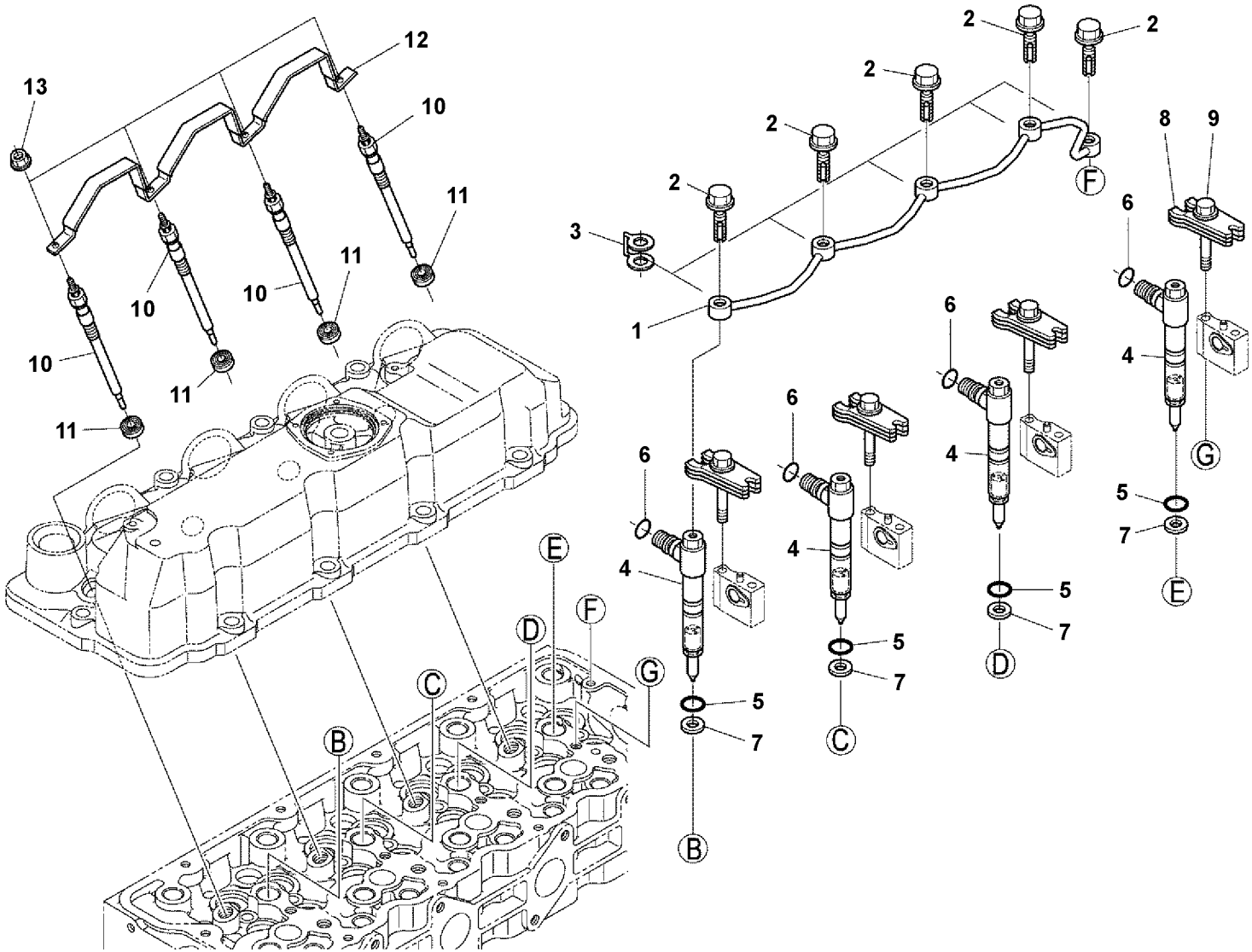
13
12
10
11
10
10
11
10
11
11
11
2
2
2
2
2
2
3
1
F
8
9
6
4
G
5
7
E
6
4
5
7
D
6
4
5
7
C
6
4
5
7
B
E
F
D
G
C
B

Fig.	Part No.	Quantity 1	2	3	PS	KIT	Description	Dénomination	Bezeichnung	품명	说明	Notes
1	**VOE 16680568**	1					Overflow pipe	Tube niveau	Überlaufrohr	오버플로우 파이프	溢流管	
2	**VOE 16660681**	5					Bolt	Boulon	Bolzen	볼트	螺栓	
3	**VOE 17230276**	5					Gasket	Joint	Dichtung	개스킷	填料	
4	**VOE 16680576**	4					Nozzle	Gicleur	Düse	노즐	喷嘴	
5	**VOE 16680422**	4					O-ring	Joint torique	O-Ring	O 링	o 型圈	
6	**VOE 16668440**	4					O-ring	Joint torique	O-Ring	O 링	o 型圈	
7	**VOE 17230275**	4					Gasket	Joint	Dichtung	개스킷	填料	
8	**VOE 16679658**	4					Clamp	Collier serrage	Klemme	클램프	夹	
9	**VOE 16678602**	4					•Flange screw	•Vis à embase	•Flanschschraube	• 플랜지 나사	• 法兰螺丝	
10	**VOE 16680591**	4					Glow plug	Bougie de préchauffa	Glühkerze	글로우 플러그	发光插座	
11	**VOE 16678238**	4					Sealing	Étanchéité	dichtung	시일링	密封	
12	**VOE 16680593**	1					Cord	Cordon	Cordgewebe	코드	缆线	
13	**VOE 16660699**	4					Flange nut	Écrou à bride	Bundmutter	플랜지 너트	法兰螺母	

1		燃油系统喷射器 연료 시스템 인젝터 **Brennstoffrohre** **Canalisations à combustible, injecteur** **Fuel system injectors**	Catalogue id **20669**	Group **237**
2				
3			Illustr. No **1069448**	Section **100**
4				
5		**14617296, 14649076**	Issue **PUB 20032818-B**	Page **113**

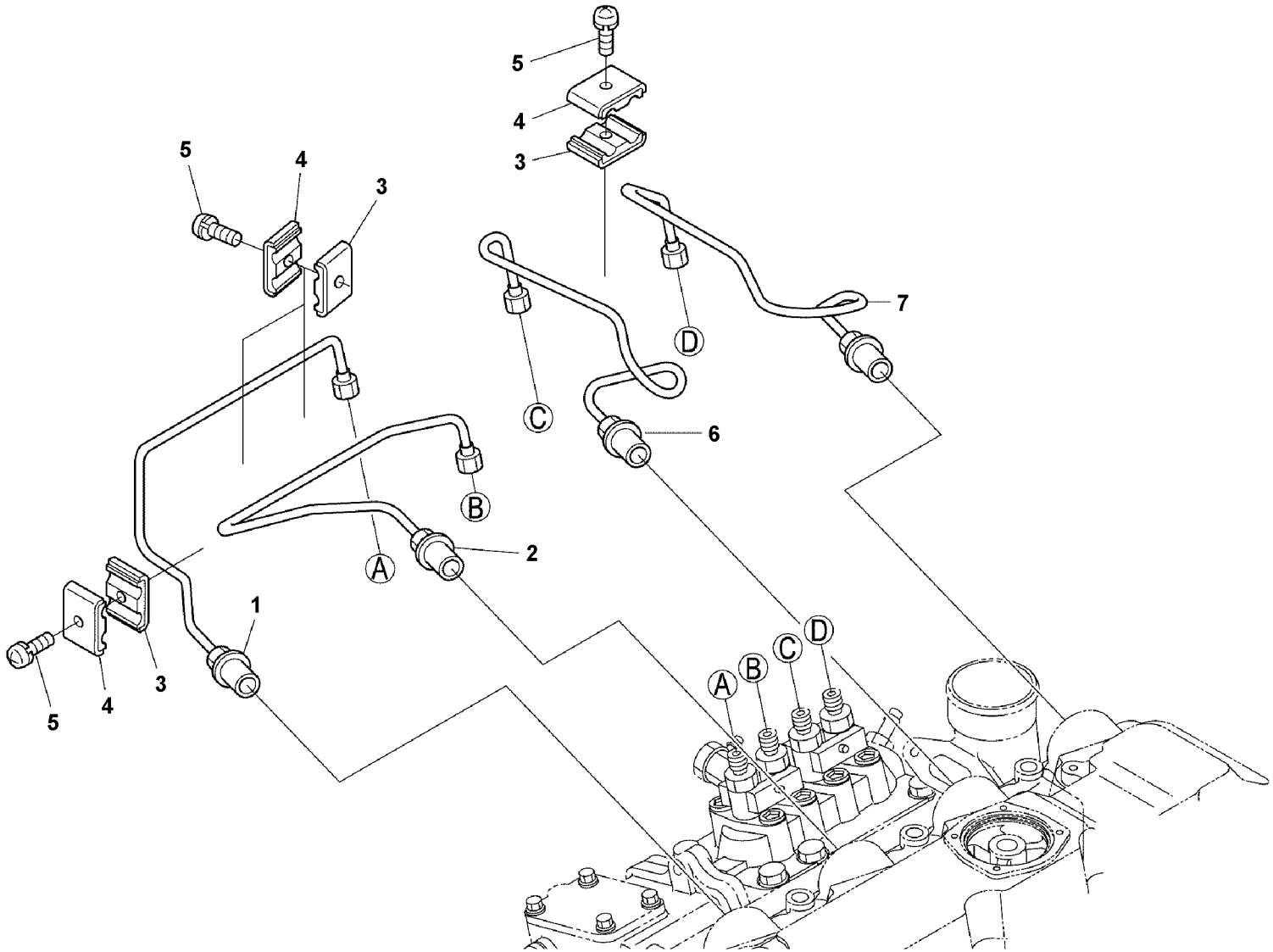

Volvo Construction Equipment
1069449

Fig.	Part No.	Quantity 1	2	3	PS	KIT	Description	Dénomination	Bezeichnung	품명	说明	Notes
1	**VOE 16680578**	1					Pipe	Tuyau	Rohrleitung	파이프	管	
2	**VOE 16680580**	1					Pipe	Tuyau	Rohrleitung	파이프	管	
3	**VOE 16660690**	4					Clamp	Collier serrage	Klemme	클램프	夹钳	
4	**VOE 16660692**	4					Clamp	Collier serrage	Klemme	클램프	夹钳	
5	**VOE 16660694**	4					Screw	Vis	Schraube	스크류	六角螺钉	
6	**VOE 16680582**	1					Pipe	Tuyau	Rohrleitung	파이프	管	
7	**VOE 16680584**	1					Pipe	Tuyau	Rohrleitung	파이프	管	

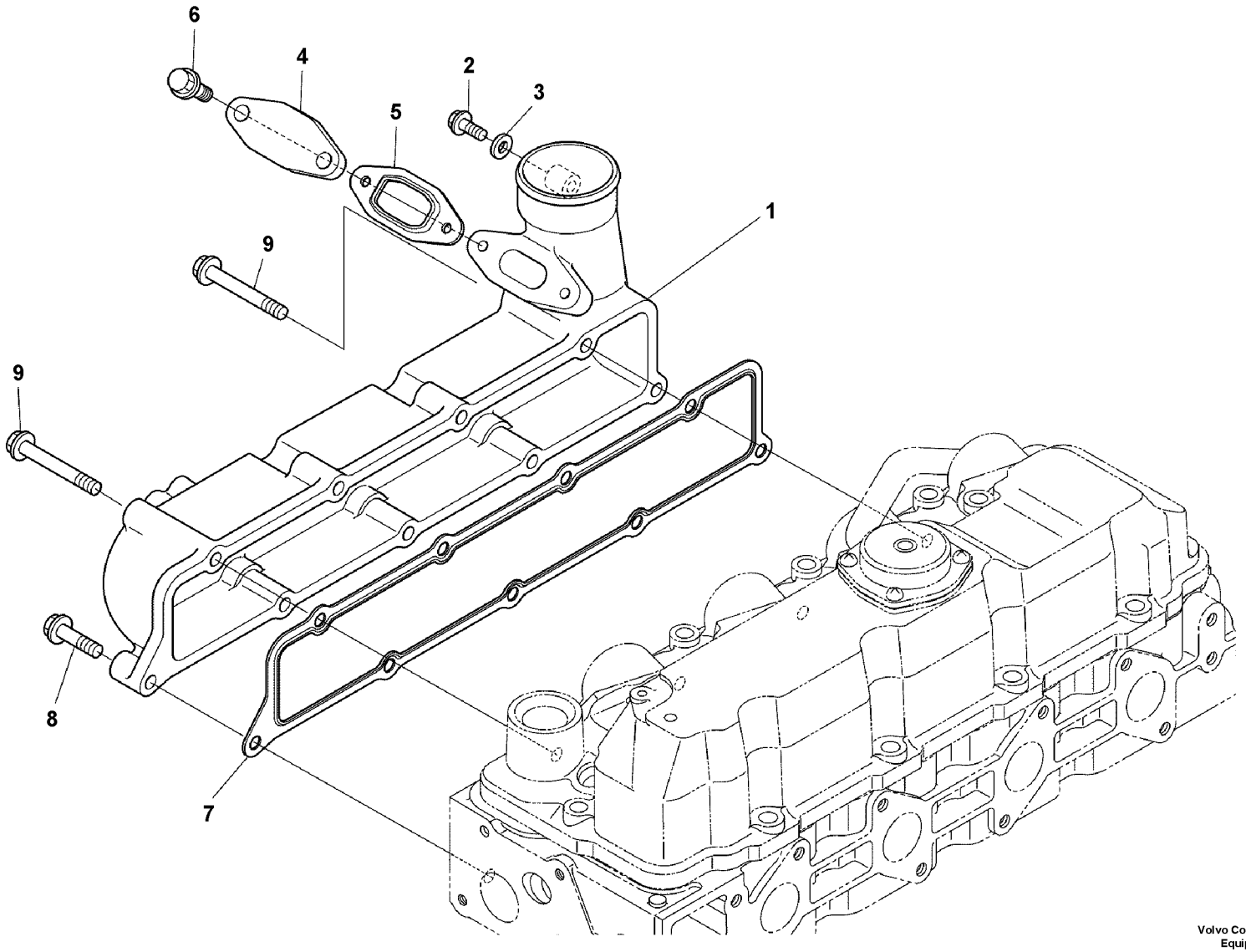

Volvo Construction Equipment
1069459

Fig.	Part No.	Quantity 1	2	3	PS	KIT	Description	Dénomination	Bezeichnung	품명	说明	Notes
1		1			NS		Manifold	Tubulure	Verzweigung	다기관	集流腔	
2	**VOE 16660546**	1					•Bolt	•Boulon	•Bolzen	• 볼트	• 螺栓	
3	**VOE 16659819**	1					•Gasket	•Joint	•Dichtung	• 개스킷	• 填料	
4		1			NS		•Cover	•Capot	•Haube	• 커버	• 罩	
5	**VOE 16680451**	1					•Gasket	•Joint	•Dichtung	• 개스킷	• 填料	
6	**VOE 16679236**	2					•Flange screw	•Vis à embase	•Flanschschraube	• 플랜지 나사	• 法兰螺丝	
7	**VOE 16677832**	1					Gasket	Joint	Dichtung	개스킷	填料	
8	**VOE 16660459**	7					Bolt	Boulon	Bolzen	볼트	螺栓	
9	**VOE 16678602**	2					Flange screw	Vis à embase	Flanschschraube	플랜지 나사	法兰螺丝	

1		进气歧管 흡기 매니폴드 **Ansaugrohr** **Tubulure admission** **Inlet manifold**	Catalogue id **20669**	Group **251**
2			Illustr. No **1069459**	Section **100**
3			Issue **PUB 20032818-B**	Page **117**
4				
5		**14617296, 14649076**		

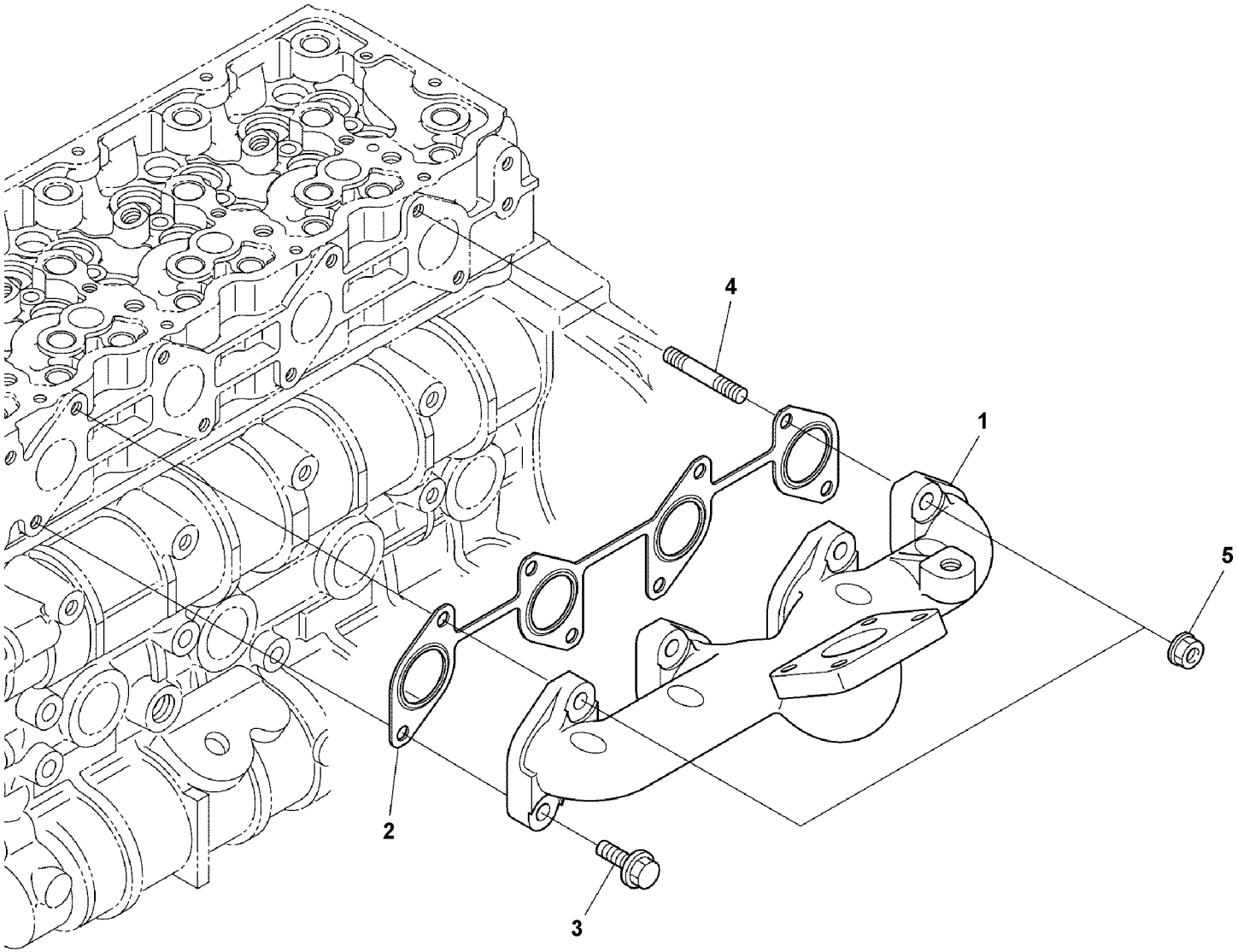

Volvo Construction Equipment
1069460

Fig.	Part No.	Quantity 1	2	3	PS	KIT	Description	Dénomination	Bezeichnung	품명	说明	Notes
1		1			NS		Manifold	Tubulure	Verzweigung	다기관	集流腔	
2	**VOE 17271188**	1					Gasket	Joint	Dichtung	개스킷	填料	
3		6			NS		Flange screw	Vis à embase	Flanschschraube	플랜지 나사	法兰螺丝	
4		2			NS		Stud	Goujon	Stiftschraube	스터드	双头螺栓	
5	**VOE 16672645**	2					Nut	Ecrou	Mutter	너트	螺母	

1		排气歧管 배기 매니홀드 **Auspuffkrümmer** **Tubulure d'échappement** **Exhaust manifold**	Catalogue id **20669**	Group **251**
2			Illustr. No **1069460**	Section **200**
3			Issue **PUB 20032818-B**	Page **119**
4				
5		**14617296, 14649076**		

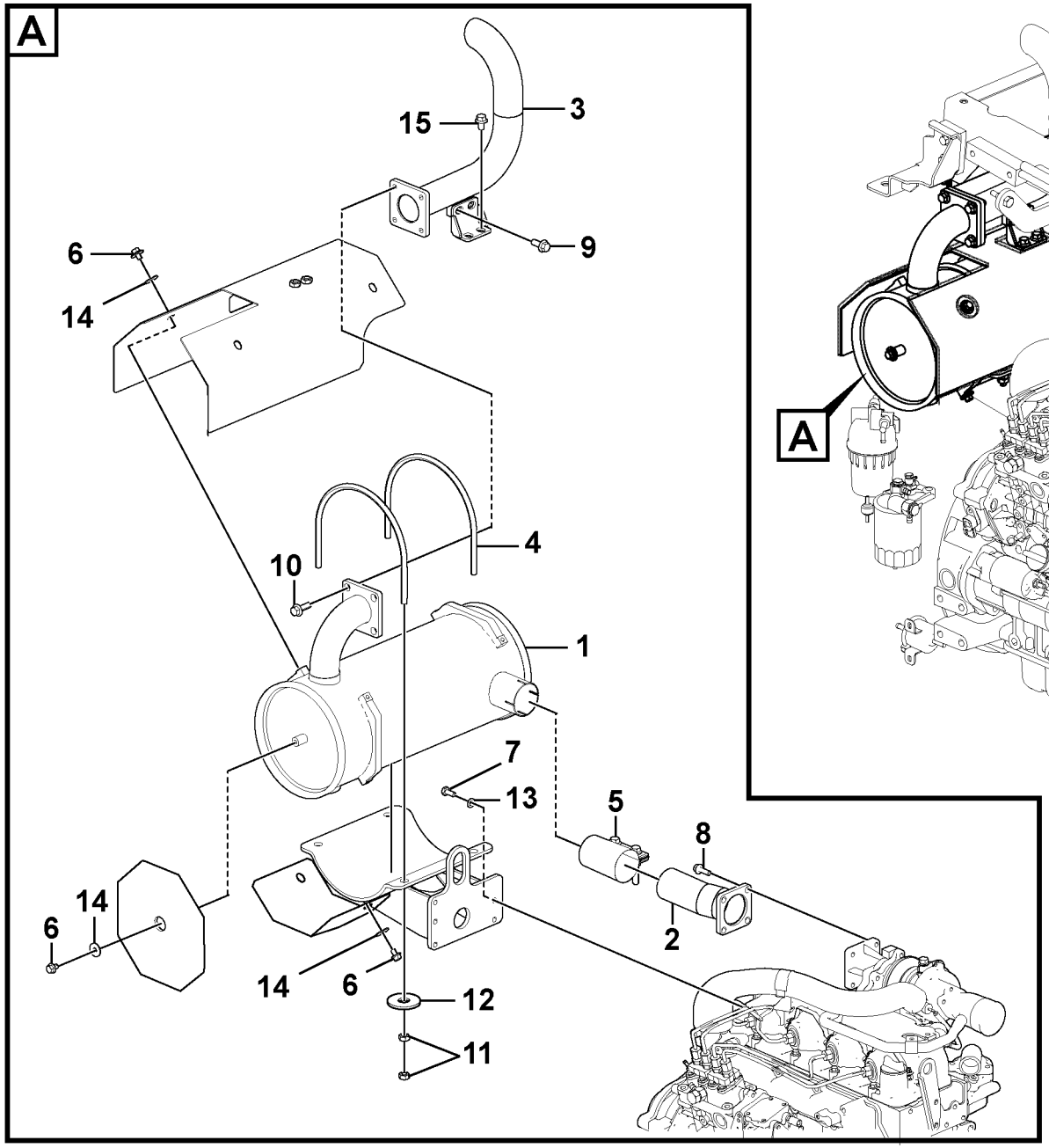

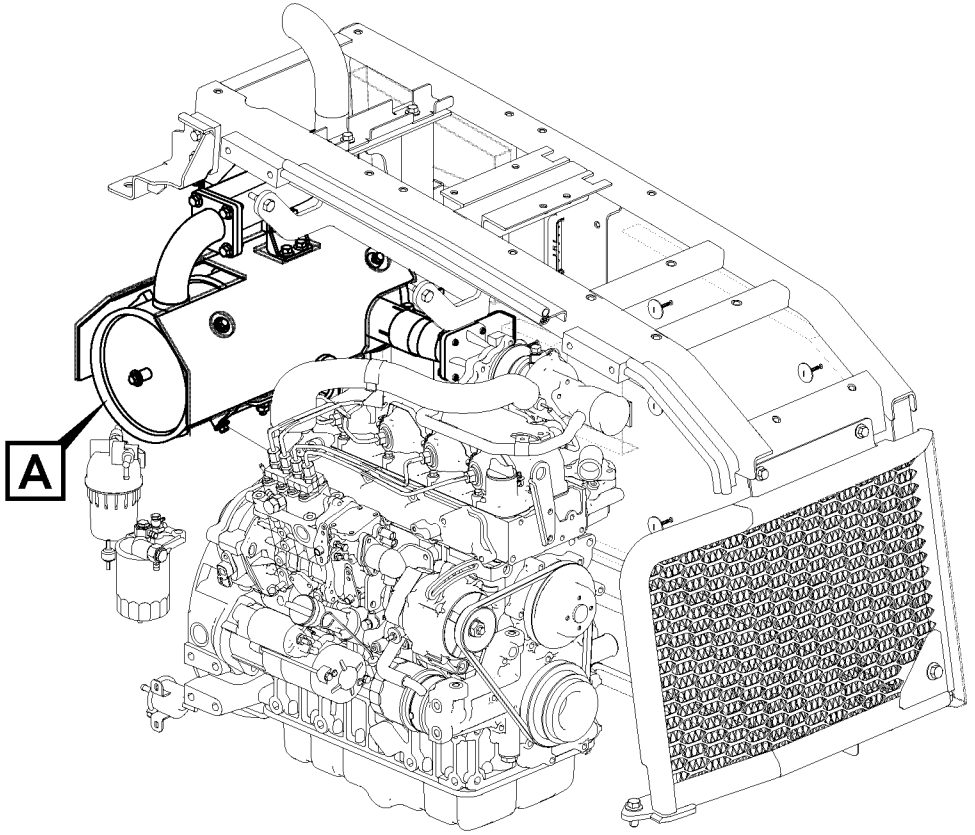

Volvo Construction Equipment

1069276

Fig.	Part No.	Quantity 1	2	3	PS	KIT	Description	Dénomination	Bezeichnung	품명	说明	Notes
1	**VOE 14661919**	1					Silencer	Silencieux	Schalldämpfer	소음기	消音器	
2	**VOE 14630518**	1					Pipe	Tuyau	Rohrleitung	파이프	管	
3	**VOE 14650076**	1					Pipe	Tuyau	Rohrleitung	파이프	管	
4	**VOE 14570901**	2					U-bolt	Étrier de ressort	Federbride	U 볼트	U 形栓	
5	**VOE 14518748**	1					Clamp	Collier serrage	Klemme	클램프	夹	
6	**VOE 947107**	7					Flange screw	Vis à embase	Flanschschraube	플랜지 나사	法兰螺丝	
7	**VOE 983242**	4					Hexagon screw	Vis à tête hexagonale	Sechskantschraube	육각 나사	六角螺丝	
8	**VOE 13945444**	4					Screw	Vis	Schraube	나사	螺丝	
9	**VOE 946329**	2					Flange screw	Vis à embase	Flanschschraube	플랜지 나사	法兰螺丝	
10	**VOE 946472**	4					Flange screw	Vis à embase	Flanschschraube	플랜지 나사	法兰螺丝	
11	**VOE 983304**	8					Hexagon nut	Écrou hexagonal	Sechskantmutter	육각 너트	六角螺母	
12	**VOE 992040**	4					Plain washer	Rondelle plane	Flachscheibe		平垫圈	
13	**VOE 993835**	4					Plain washer	Rondelle plane	Flachscheibe		平垫圈	
14	**VOE 14632740**	7					Washer	Rondelle	Scheibe	워셔	垫圈	
15	**VOE 946471**	2					Flange screw	Vis à embase	Flanschschraube	플랜지 나사	法兰螺丝	

1		排气系统 배기장치 **Auspuffanlage** **Système d'échappement** **Exhaust system**	Catalogue id **20669**	Group **252**
2				
3			Illustr. No **1069276**	Section **100**
4				
5		**8291696**	Issue **PUB 20032818-B**	Page **121**

VOLVO

ECR58D

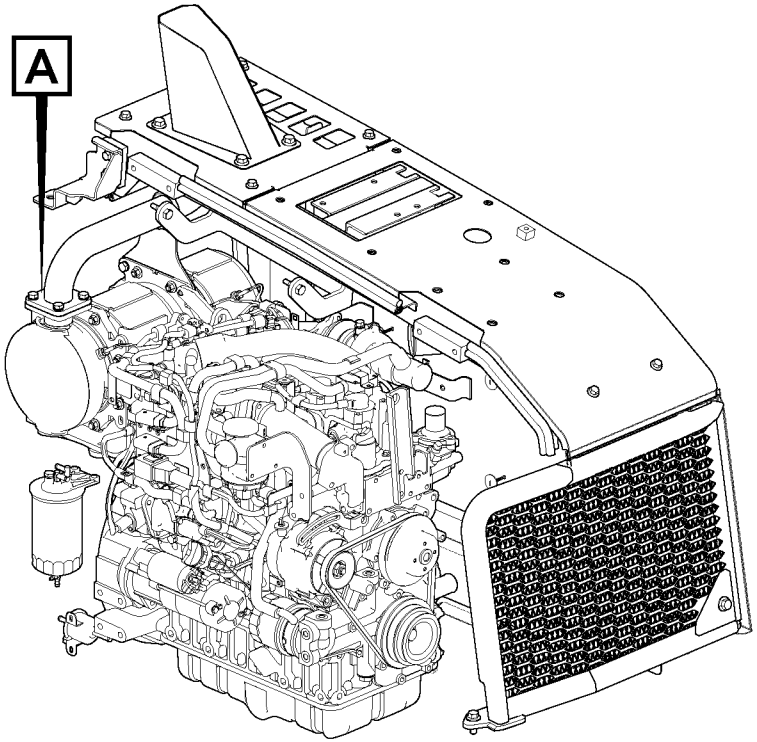
A

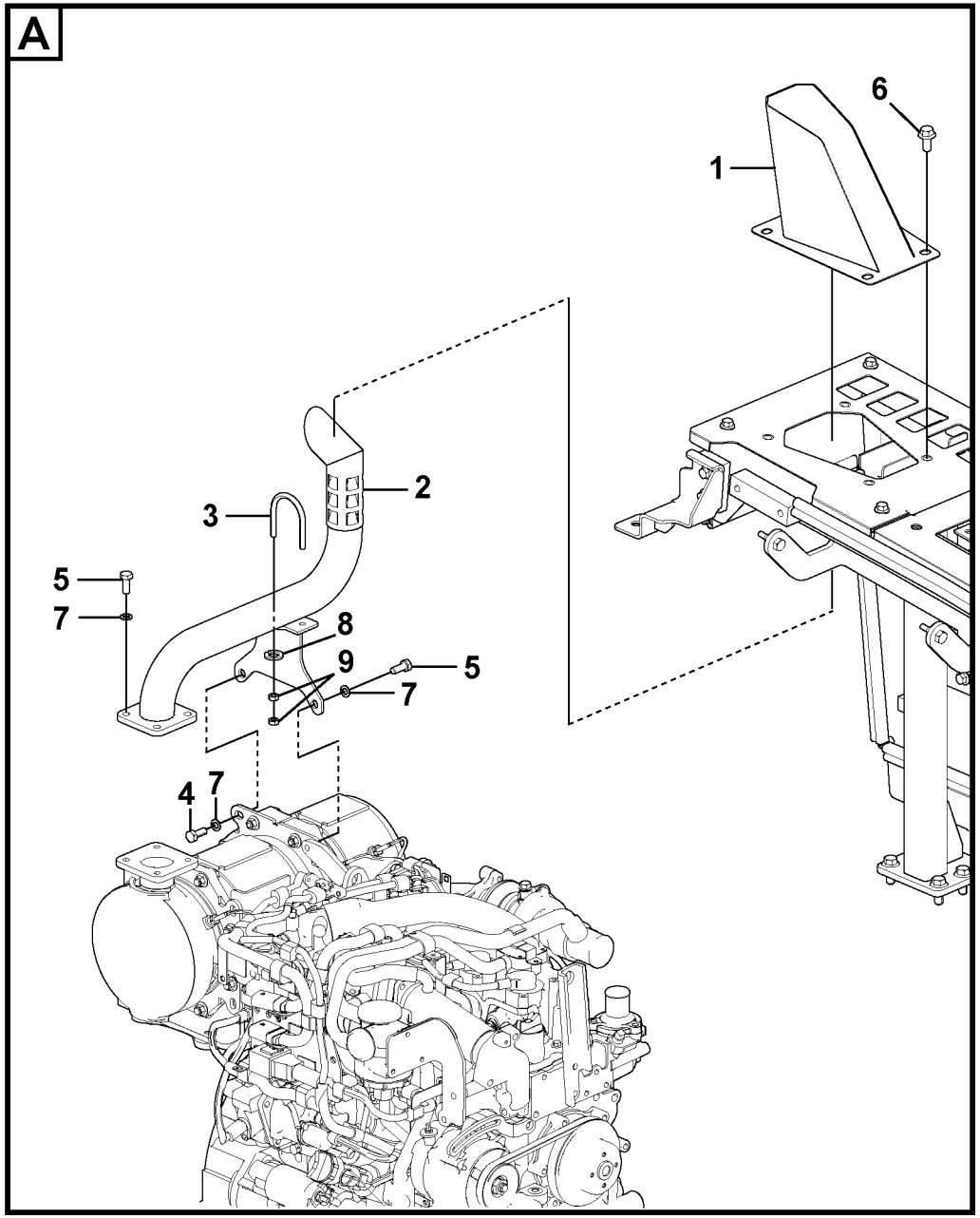
A
6
1
2
3
5
7
8
9
5
7
4
7

Fig.	Part No.	Quantity 1	2	3	PS	KIT	Description	Dénomination	Bezeichnung	품명	说明	Notes
1	**VOE 14646499**	1					Diffuser	Diffuseur	Diffusor	디퓨저	扩散器	
2	**VOE 14644927**	1					Pipe	Tuyau	Rohrleitung	파이프	管	
3	**VOE 14631828**	1					U-bolt	Étrier de ressort	Federbride	U 볼트	U 形栓	
4	**VOE 983251**	1					Hexagon screw	Vis à tête hexagonale	Sechskantschraube	육각 나사	六角螺丝	
5	**VOE 993039**	5					Hexagon screw	Vis à tête hexagonale	Sechskantschraube	육각 나사	六角螺丝	
6	**VOE 946817**	4					Flange screw	Vis à embase	Flanschschraube	플랜지 나사	法兰螺丝	
7	**VOE 955922**	6					Spring washer	Rondelle élastique	Federscheibe	스프링 워셔	弹簧垫圈	
8	**VOE 993835**	2					Plain washer	Rondelle plane	Flachscheibe		平垫圈	
9	**VOE 983303**	4					Hexagon nut	Écrou hexagonal	Sechskantmutter	육각 너트	六角螺母	

1		排气系统 배기장치 **Auspuffanlage** **Système d'échappement** **Exhaust system**	Catalogue id **20669**	Group **252**
2			Illustr. No **1069277**	Section **200**
3			Issue **PUB 20032818-B**	Page **123**
4				
5		**8291697**		

VOLVO

ECR58D

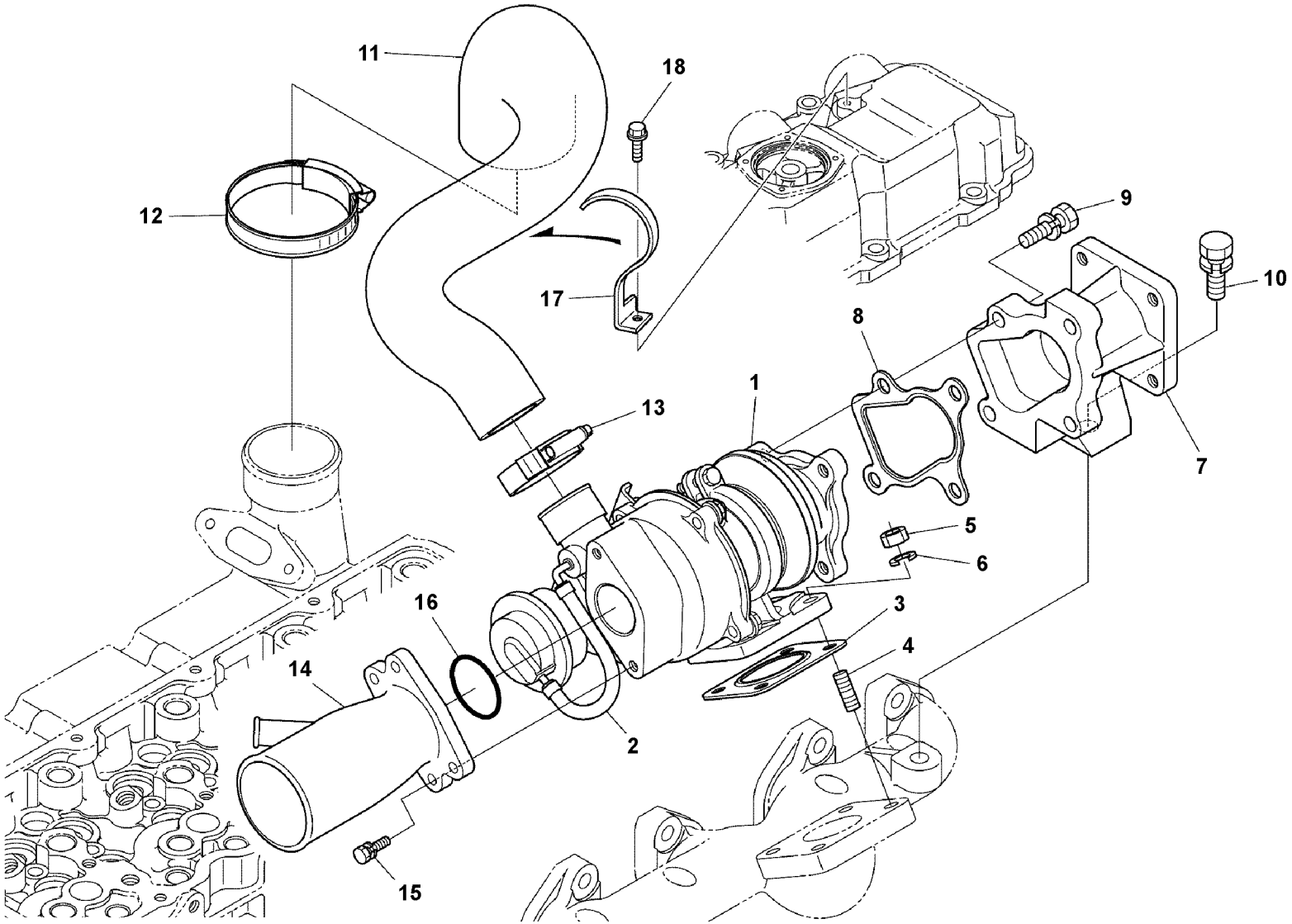

Volvo Construction Equipment
1069461

Fig.	Part No.	Quantity 1	2	3	PS	KIT	Description	Dénomination	Bezeichnung	품명	说明	Notes
1	**VOE 16680608**	1					Turbocharger	Turbocompresseur	Abgasturbolader	터보차저	涡轮增压器	
2		1			NS		•Hose	•Flexible	•Schlauch	• 호스	• 软管	
3	**VOE 16678248**	1					Gasket	Joint	Dichtung	개스킷	填料	
4	**VOE 16678253**	4					Bolt	Boulon	Bolzen	볼트	螺栓	
5	**VOE 16658948**	4					Hexagon nut	Écrou hexagonal	Sechskantmutter	육각 너트	六角螺母	
6	**VOE 16660433**	4					Washer	Rondelle	Scheibe	워셔	垫圈	
7		1			NS		Flange	Bride	Flansch	플랜지	法兰	
8	**VOE 16677907**	1					Gasket	Joint	Dichtung	개스킷	填料	
9		4			NS		Bolt	Boulon	Bolzen	볼트	螺栓	
10		1			NS		Screw	Vis	Schraube	나사	螺丝	
11	**VOE 17271177**	1					Hose	Flexible	Schlauch	호스	软管	
12	**VOE 16678277**	1					Clip	Clip	Klemmfeder	클립	夹	
13	**VOE 16678286**	1					Clamp	Collier serrage	Klemme	클램프	夹	
14		1			NS		Flange	Bride	Flansch	플랜지	法兰	
15	**VOE 16660469**	2					Bolt	Boulon	Bolzen	볼트	螺栓	
16	**VOE 16679584**	1					O-ring	Joint torique	O-Ring	O 링	o 型圈	
17		1			NS		Hose	Flexible	Schlauch	호스	软管	
18		1			NS		Bolt	Boulon	Bolzen	볼트	螺栓	

1		涡轮增压器及附件 터보과급기 및 장착부품 **Torbolader mit Anbauteilen** **Turbocompresseur avec pièces de montage** **Turbocharger with fitting parts**	Catalogue id **20669**	Group **255**
2				
3			Illustr. No **1069461**	Section **100**
4				
5		**14617296, 14649076**	Issue **PUB 20032818-B**	Page **125**

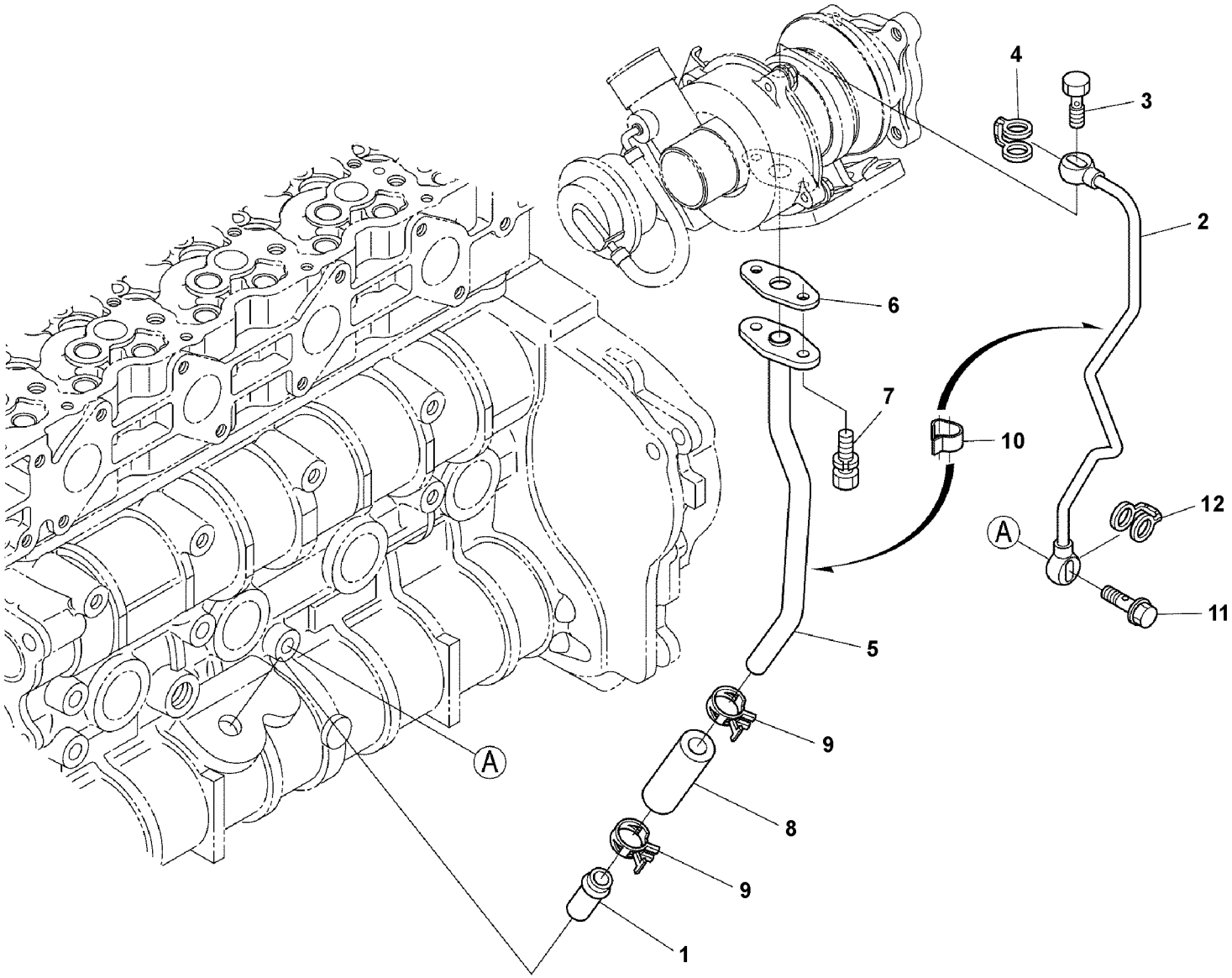

Volvo Construction Equipment
1069462

Fig.	Part No.	Quantity 1	2	3	PS	KIT	Description	Dénomination	Bezeichnung	품명	说明	Notes
1	**VOE 16659178**	1					Pipe	Tuyau	Rohrleitung	파이프	管	
2	**VOE 16680617**	1					Pipe	Tuyau	Rohrleitung	파이프	管	
3	**VOE 16677948**	1					Bolt	Boulon	Bolzen	볼트	螺栓	
4	**VOE 16671666**	1					Gasket	Joint	Dichtung	개스킷	填料	
5		1			NS		Pipe	Tuyau	Rohrleitung	파이프	管	
6	**VOE 16677950**	1					Gasket	Joint	Dichtung	개스킷	填料	
7	**VOE 16679192**	2					Bolt	Boulon	Bolzen	볼트	螺栓	
8	**VOE 16678572**	1					Tube	Tube	Rohr	튜브	管	
9	**VOE 16668745**	2					Clamp	Collier serrage	Klemme	클램프	夹钳	
10		1			NS		Clamp	Collier serrage	Klemme	클램프	夹	
11	**VOE 16677953**	1					Bolt	Boulon	Bolzen	볼트	螺栓	
12	**VOE 16671647**	1					Gasket	Joint	Dichtung	가스켓	密封垫	

1		机油管 오일 배관 **Ölrohr** **Conduit d'huile** **Oil pipe**	Catalogue id **20669**	Group **255**
2			Illustr. No **1069462**	Section **200**
3				
4			Issue **PUB 20032818-B**	Page **127**
5		**14617296, 14649076**		

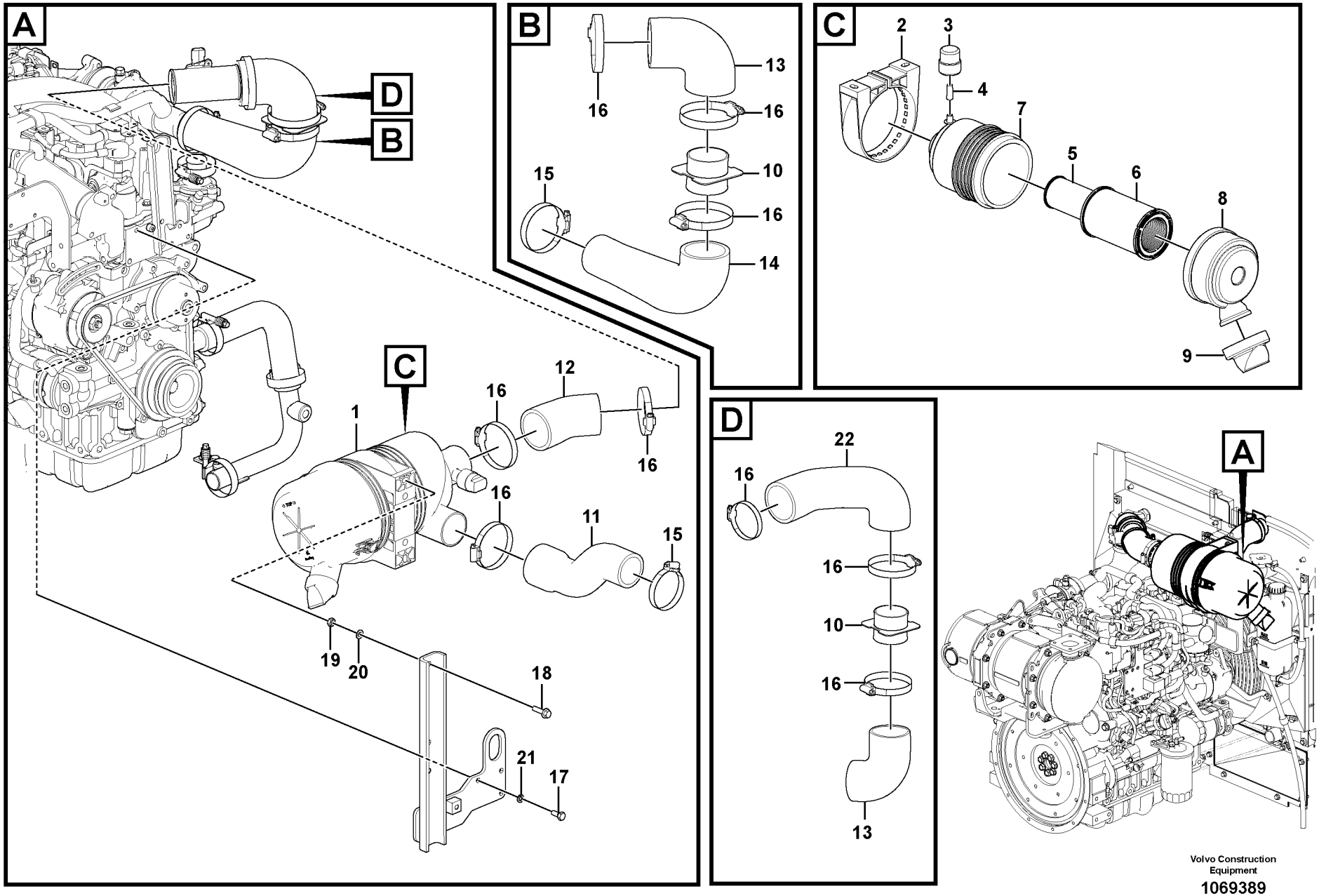

Volvo Construction Equipment

1069389

Fig.	Part No.	Quantity 1	2	3	PS	KIT	Description	Dénomination	Bezeichnung	품명	说明	Notes
1	**VOE 17236661**	1					Air cleaner	Filtre air	Luftfilter	에어 클리너	空气清洁器	
1	**VOE 17269403**		1				Air cleaner	Filtre air	Luftfilter	에어 클리너	空气清洁器	
2	**VOE 16633052**	1	1				•Valve	•Valve	•Ventil	• 밸브	• 阀	
3	**VOE 16633067**	1					•Bracket	•Console	•Konsole	• 브래킷	• 支架	
4	**VOE 11709746**	1	1				•Indicator	•Indicateur	•Indikator	• 표시기	• 指示器	
5	**VOE 17216855**	1	1				•Adapter	•Adaptateur	•Adapter	• 어댑터	• 适配器	
6	**VOE 17236665**	1					•Safety filter	•Filtre de sécurité	•Sicherheitsfilter	•	•	
6	**VOE 16631877**		1				•Safety filter	•Filtre de sécurité	•Sicherheitsfilter	•	•	
7	**VOE 16631876**	1	1				•Primary filter	•Préfiltre	•Vorfilter	•1 차 필터	• 一级过滤器	
8	**VOE 17272786**	1					•Tube fitting	•Raccord tuyau	•Rohrkupplung	• 튜브 피팅	• 配件	
9	**VOE 17272792**	1	1				•Cover	•Capot	•Haube	• 커버	• 罩	
10		1	1		NS		Pipe	Tuyau	Rohrleitung	파이프	管	
11	**VOE 14633623**	1	1				Hose	Flexible	Schlauch	호스	软管	
12	**VOE 14630507**	1					Hose	Flexible	Schlauch	호스	软管	
13	**VOE 14630508**	1	1				Hose	Flexible	Schlauch	호스	软管	
14	**VOE 14630509**	1					Hose	Flexible	Schlauch	호스	软管	
15	**VOE 943480**	2	1				Clamp	Collier serrage	Klemme	클램프	夹	
16	**VOE 943481**	6	5				Clamp	Collier serrage	Klemme	클램프	夹	
17	**VOE 983242**	3	3				Hexagon screw	Vis à tête hexagonale	Sechskantschraube	육각 나사	六角螺丝	
18	**VOE 946671**	2					Flange screw	Vis à embase	Flanschschraube	플랜지 나사	法兰螺丝	
18	**VOE 13945444**		2				Screw	Vis	Schraube	나사	螺丝	
19	**VOE 983303**	2					Hexagon nut	Écrou hexagonal	Sechskantmutter	육각 너트	六角螺母	
20	**VOE 993835**	2					Plain washer	Rondelle plane	Flachscheibe		平垫圈	
21	**VOE 955921**	3	3				Spring washer	Rondelle élastique	Federscheibe	스프링 워셔	弹簧垫圈	
22	**VOE 14630510**		1				Hose	Flexible	Schlauch	호스	软管	

1	**8291697**
2	**8291696**
3	
4	
5	

进气系统
흡기장치
Ansaugsystem
Système d'aspiration
Inlet system

Catalogue id **20669**	Group **256**
Illustr. No **1069389**	Section **100**
Issue **PUB 20032818-B**	Page **129**

VOLVO

ECR58D

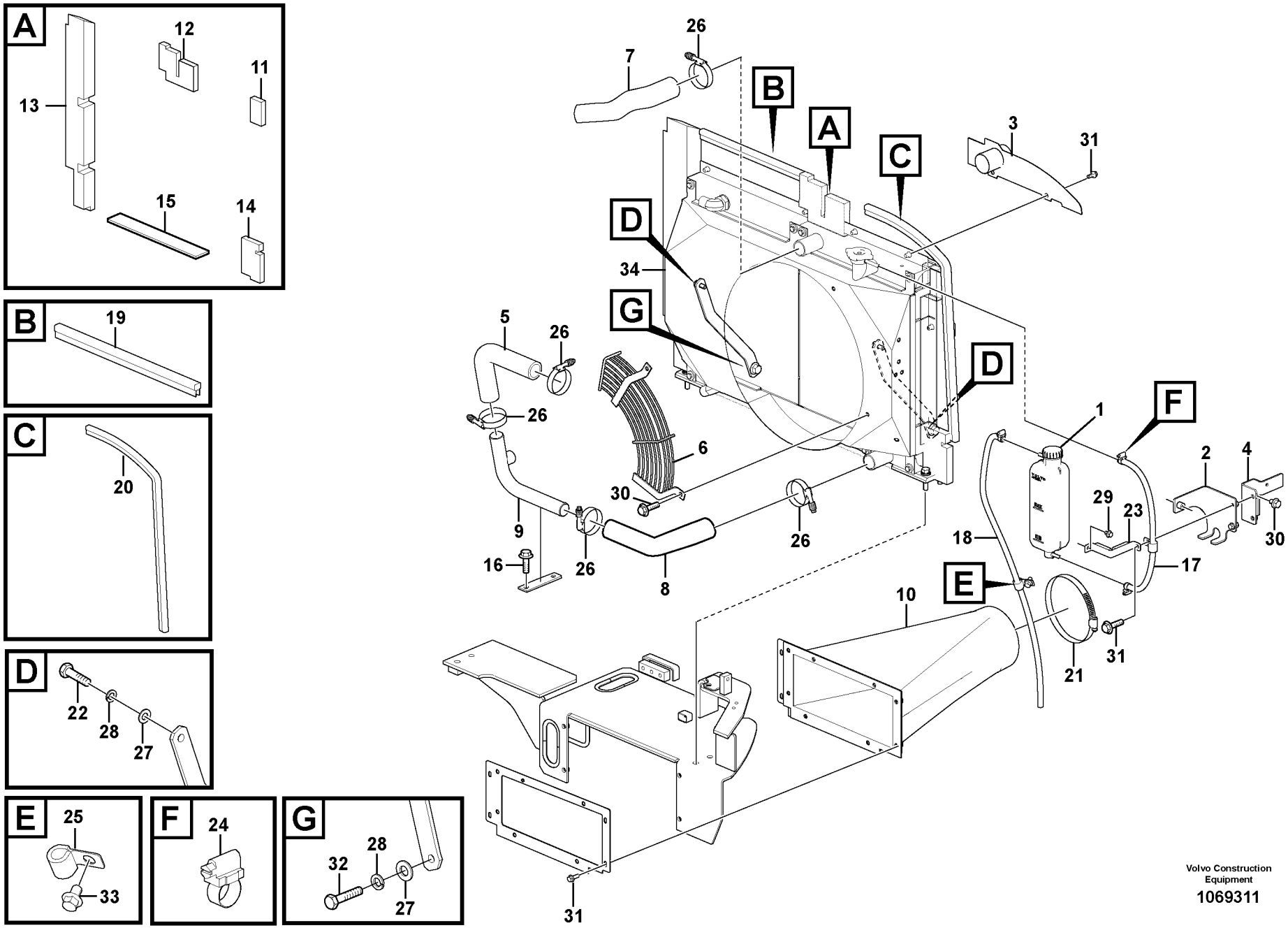

Volvo Construction Equipment

1069311

Fig.	Part No.	Quantity 1	2	3	PS	KIT	Description	Dénomination	Bezeichnung	품명	说明	Notes
1	**VOE 14644804**	1	1				Expansion tank	Vase d'expansion	Ausgleichbehälter	익스팬션 탱크	扩张罐	
2	**VOE 14638113**	1	1				Bracket	Console	Konsole	브래킷	支架	
3		1	1		NS		Pipe	Tuyau	Rohrleitung	파이프	管	
4		1	1		NS		Bracket	Console	Konsole	브래킷	支架	
5	**VOE 14653636**	1	1				Hose	Flexible	Schlauch	호스	软管	
6	**VOE 14627207**	1	1				Guard	Protection	Schutz	가드	防护装置	
7	**VOE 14636952**	1					Hose	Flexible	Schlauch	호스	软管	
7	**VOE 14661907**		1				Hose	Flexible	Schlauch	호스	软管	
8	**VOE 14617299**	1	1				Hose	Flexible	Schlauch	호스	软管	
9	**VOE 14653637**	1	1				Pipe	Tuyau	Rohrleitung	파이프	管	
10	**VOE 14628291**	1	1				Leather	Cuir	Leder	가죽	皮革	
11		1	1		NS		Sponge	Éponge	Schwamm	스폰지	海绵	
12		1	1		NS		Sponge	Éponge	Schwamm	스폰지	海绵	
13		1	1		NS		Sponge	Éponge	Schwamm	스폰지	海绵	
14		1	1		NS		Sponge	Éponge	Schwamm	스폰지	海绵	
15		1	1		NS		Sponge	Éponge	Schwamm	스폰지	海绵	
16	**VOE 946441**	2	2				Flange screw	Vis à embase	Flanschschraube	플랜지 나사	法兰螺丝	
17	**VOE 14882667**	1	1				Hose	Flexible	Schlauch	호스	软管	
18	**VOE 14882754**	1	1				Hose	Flexible	Schlauch	호스	软管	
19	**VOE 14882752**	1	1				Weatherstrip	Caoutchouc d etanch	Abstreifleiste	웨더스트립	挡风带	
20	**VOE 14880505**	1	1				Weatherstrip	Caoutchouc d etanch	Abstreifleiste	웨더스트립	挡风带	
21	**SA 9312-10500**	1	1				Screw clamp	Étrier fileté	Schraubzwinge	나사 클램프	螺丝夹	
22	**VOE 983251**	3	3				Hexagon screw	Vis à tête hexagonale	Sechskantschraube	육각 나사	六角螺丝	
23	**VOE 14644805**	1	1				Clamp	Collier serrage	Klemme	클램프	夹	
24	**VOE 943470**	3	3				Hose clamp	Collier durite	Schlauchschelle	호스 클램프	软管夹	
25	**VOE 14500293**	2	2				Clip	Clip	Clip	클립	夹	
26	**VOE 14881505**	6	6				Clamp	Collier serrage	Klemme	클램프	夹	
27	**VOE 992040**	4	4				Plain washer	Rondelle plane	Flachscheibe		平垫圈	
28	**VOE 955922**	4	4				Spring washer	Rondelle élastique	Federscheibe	스프링 워셔	弹簧垫圈	
29	**VOE 947107**	1	1				Flange screw	Vis à embase	Flanschschraube	플랜지 나사	法兰螺丝	

1	**8291696**
2	**8291697**
3	
4	
5	

冷却系统
냉각장치
Kühlanlage
Système de refroidissement
Cooling system

Catalogue id **20669**	Group **261**
Illustr. No **1069311**	Section **100**
Issue **PUB 20032818-B**	Page **131**

VOLVO

ECR58D

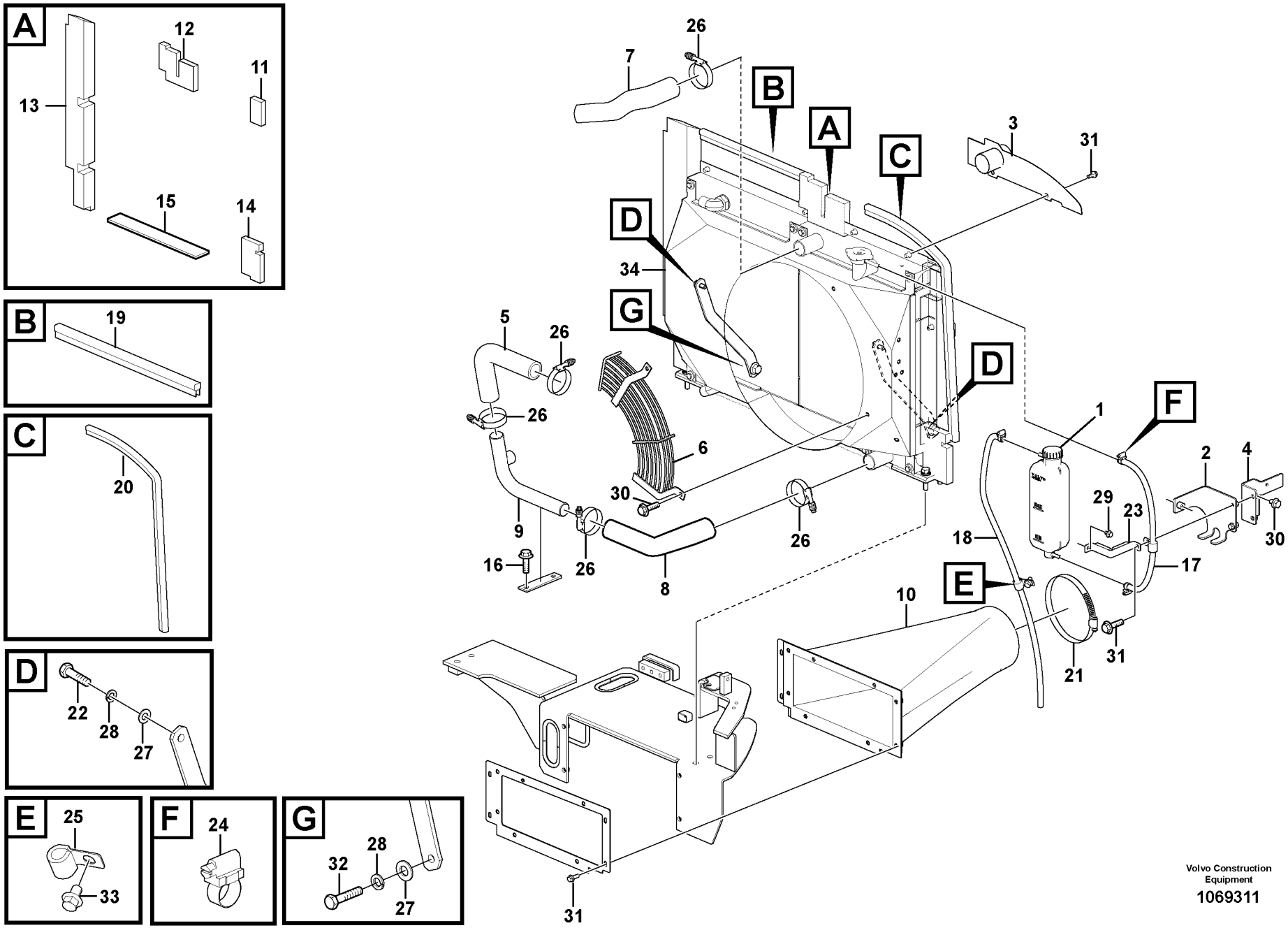

Volvo Construction Equipment

1069311

Fig.	Part No.	Quantity 1	2	3	PS	KIT	Description	Dénomination	Bezeichnung	품명	说明	Notes
30	**VOE 946440**	2	2				Flange screw	Vis à embase	Flanschschraube	플랜지 나사	法兰螺丝	
31	**VOE 13946173**	16	16				Screw	Vis	Schraube	나사	螺丝	
32	**VOE 993025**	1	1				Hexagon screw	Vis à tête hexagonale	Sechskantschraube	육각 나사	六角螺丝	
33	**VOE 946471**	1	1				Flange screw	Vis à embase	Flanschschraube	플랜지 나사	法兰螺丝	
34		1	1		NS		Radiator	Radiateur	Kühler	라디에이터	散热器	See group 261, Page 135

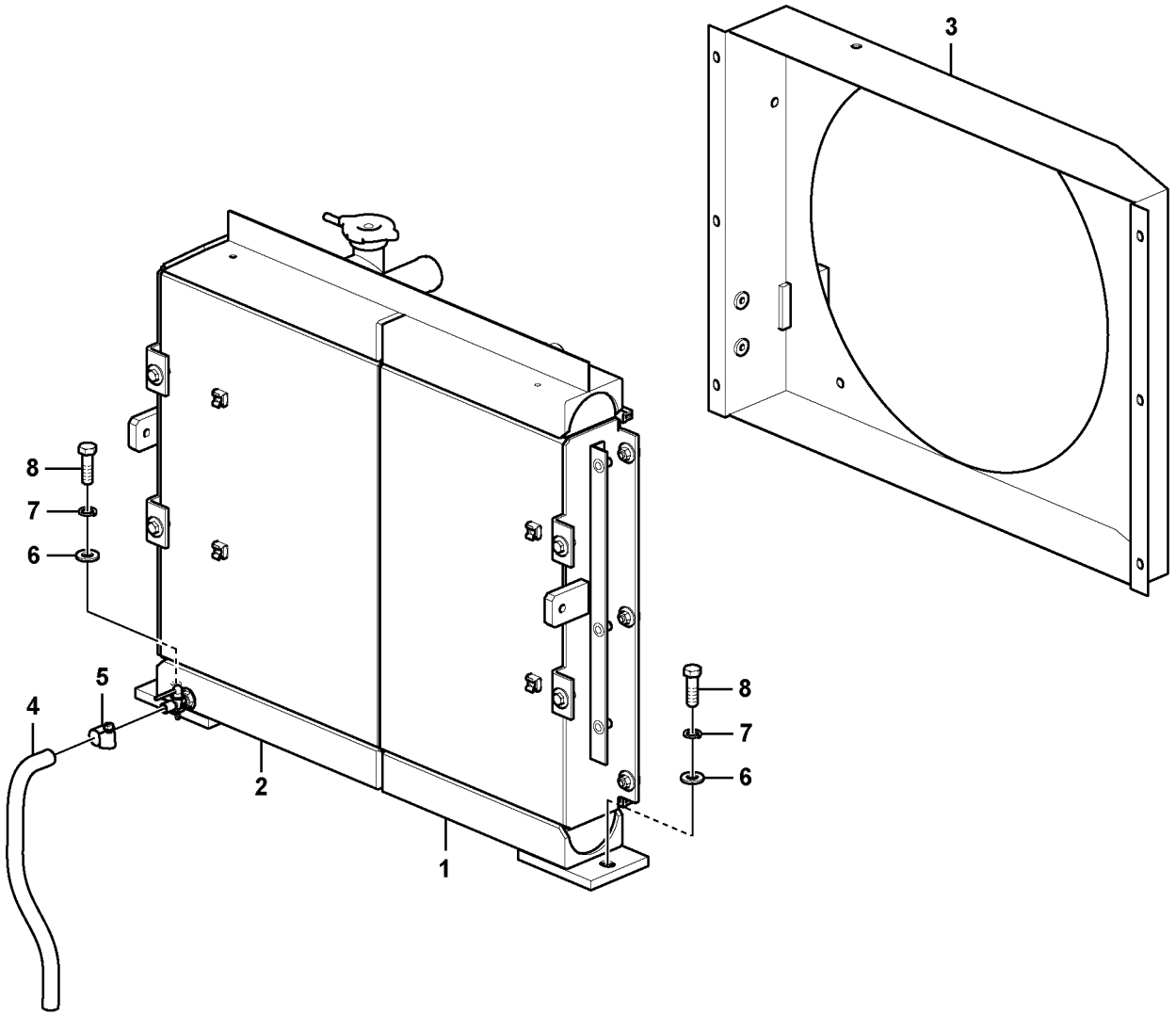

Volvo Construction Equipment

1068837

Fig.	Part No.	Quantity 1	2	3	PS	KIT	Description	Dénomination	Bezeichnung	품명	说明	Notes
		1			NS		Radiator	Radiateur	Kühler	라디에이터	散热器	
1	**VOE 17275077**	1					•Oil cooler	•Radiateur huile	•Ölkühler	• 오일 냉각기	• 油冷却器	
2	**VOE 17275074**	1					•Radiator	•Radiateur	•Kühler	• 라디에이터	• 散热器	
3	**VOE 14633617**	1					•Fan shroud	•Buse de ventilateur	•Lüfterhaube	• 팬 측판	• 风扇罩	
4	**VOE 14881161**		1				Hose	Flexible	Schlauch	호스	软管	
4				1	NS		Hose	Flexible	Schlauch	호스	软管	
5	**VOE 13943472**		1	1			Hose clamp	Collier durite	Schlauchschelle	호스 클램프	软管夹	
6	**VOE 992042**	4					Plain washer	Rondelle plane	Flachscheibe		平垫圈	
7	**VOE 955923**	4					Spring washer	Rondelle élastique	Federscheibe	스프링 워셔	弹簧垫圈	
8	**VOE 978933**	4					Hexagon screw	Vis à tête hexagonale	Sechskantschraube	육각 나사	六角螺丝	

1	**8291700**	散热器 라디에이터 **Kühler** **Radiateur** **Radiator**	Catalogue id **20669**	Group **261**
2	**8291696**		Illustr. No **1068837**	Section **200**
3	**8291697**		Issue **PUB 20032818-B**	Page **135**
4				
5				

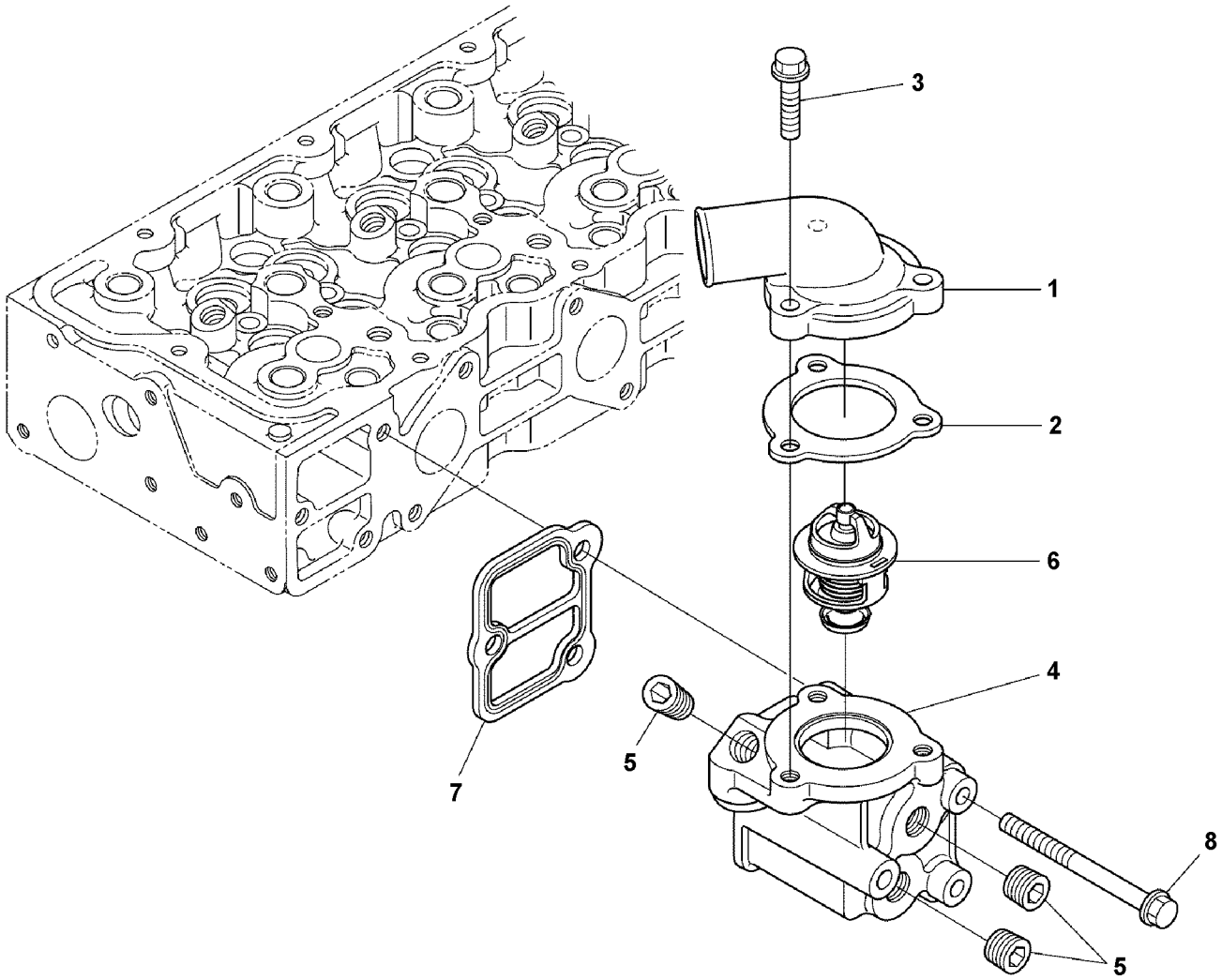

Volvo Construction Equipment
1069456

Fig.	Part No.	Quantity 1	2	3	PS	KIT	Description	Dénomination	Bezeichnung	품명	说明	Notes
		1			NS		Flange	Bride	Flansch	플랜지	法兰	
1		1			NS		•Cover	•Capot	•Haube	• 커버	• 罩	
2	**VOE 16677819**	1					•Gasket	•Joint	•Dichtung	• 개스킷	• 填料	
3	**VOE 16668238**	3					•Bolt	•Boulon	•Bolzen	• 볼트	• 螺栓	
4	**VOE 16678130**	1					•Flange	•Bride	•Flansch	• 플랜지	• 法兰	
5		3			NS		••Plug	••Tampon	••Stopfen	•• 플러그	•• 塞	
6	**VOE 16677821**	1					Thermostat	Thermostat	Thermostat	서머스탯	恒温器	
7	**VOE 16677823**	1					Gasket	Joint	Dichtung	개스킷	填料	
8	**VOE 16678134**	3					Bolt	Boulon	Bolzen	볼트	螺栓	

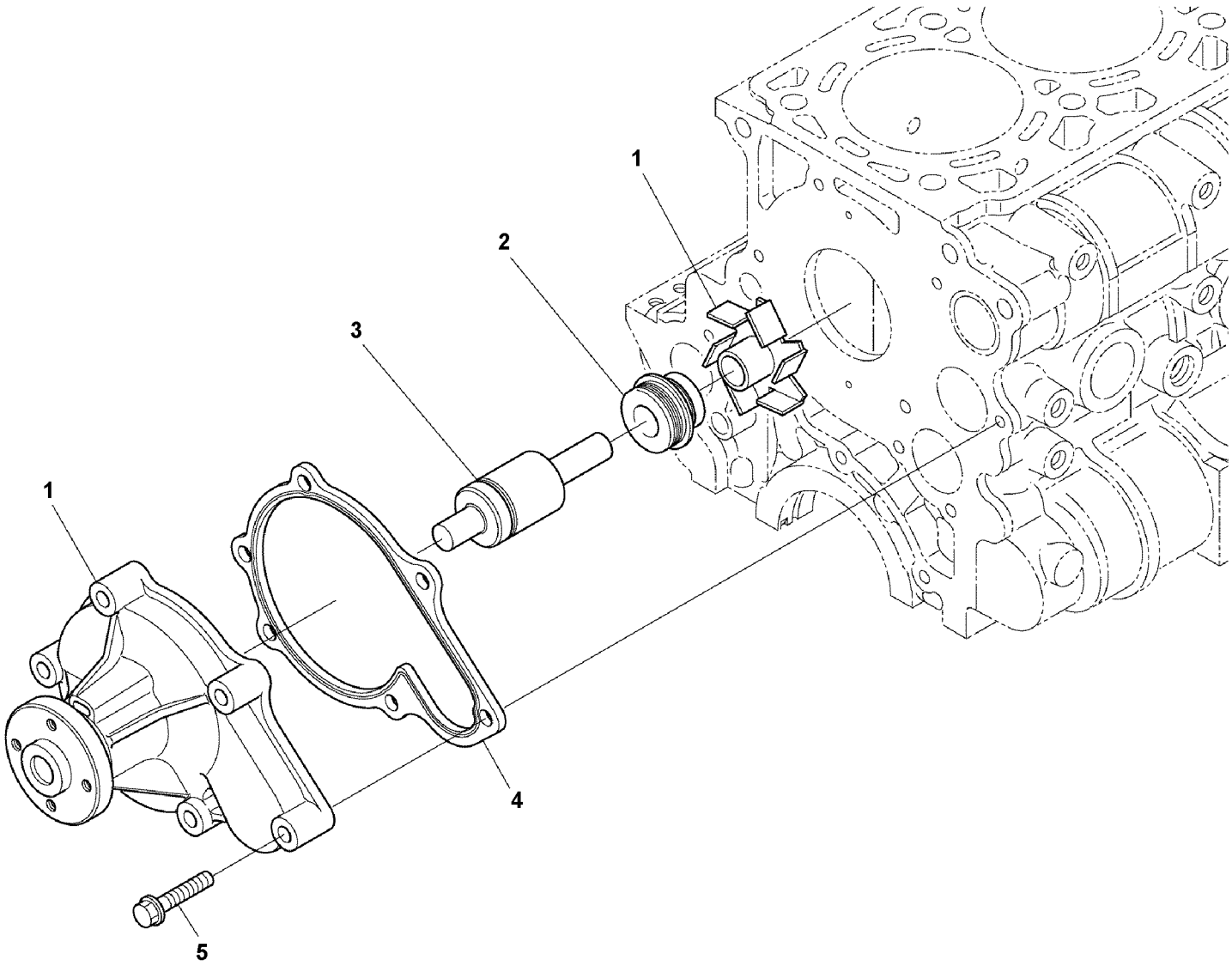

Volvo Construction Equipment
1069457

Fig.	Part No.	Quantity 1	2	3	PS	KIT	Description	Dénomination	Bezeichnung	품명	说明	Notes
1	**VOE 16677825**	1					Pump	Pompe	Pumpe	펌프	泵	
2	**VOE 16678136**	1					•Sealing	•Étanchéité	•dichtung	• 시일링	• 密封	
3	**VOE 16680313**	1					•Bearing	•Roulement	•Lager	• 베어링	• 轴承	
4	**VOE 16677827**	1					Gasket	Joint	Dichtung	개스킷	填料	
5		6			NS		Bolt	Boulon	Bolzen	볼트	螺栓	

1		水泵 워터펌프 **Wasserpumpe** **Pompe à eau** **Water pump**	Catalogue id **20669**	Group **262**
2			Illustr. No **1069457**	Section **200**
3			Issue **PUB 20032818-B**	Page **139**
4				
5		**14617296, 14649076**		

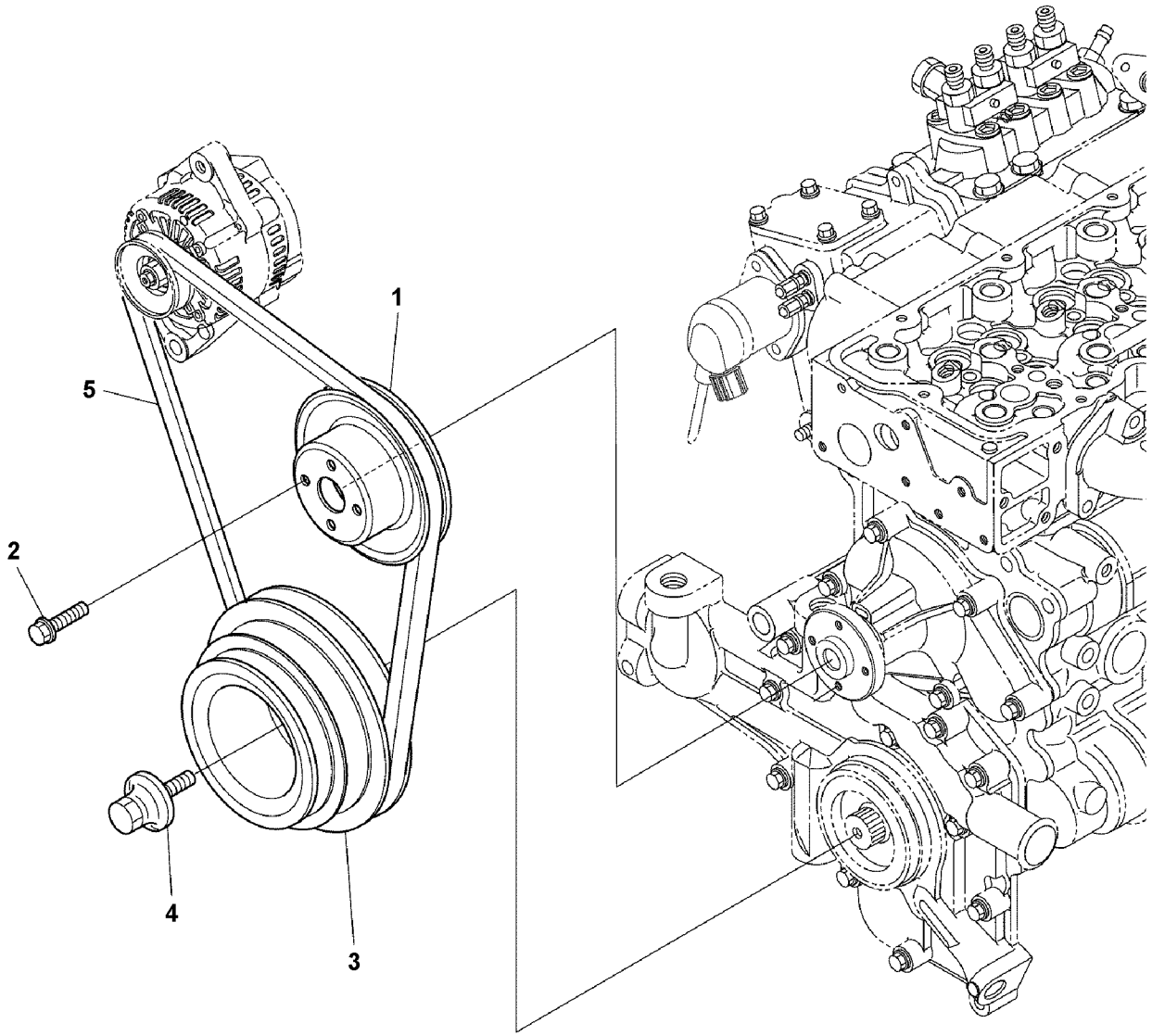

Volvo Construction Equipment
1069458

Fig.	Part No.	Quantity 1	2	3	PS	KIT	Description	Dénomination	Bezeichnung	품명	说明	Notes
1	**VOE 17230299**	1					Pulley	Poulie	Zahnriemenscheibe	풀리	滑轮	
2	**VOE 16668217**	4					Bolt	Boulon	Bolzen	볼트	螺栓	
3	**VOE 16678160**	1					Pulley	Poulie	Riemenscheibe	풀리	滑轮	
4		1			NS		Bolt	Boulon	Bolzen	볼트	螺栓	
5	**VOE 17271201**	1					Belt	Ceinture	Riemen	벨트	皮带	

1		滑轮皮带齿轮箱 벨트 트랜스미션 풀리 **Riemenantrieb, Riemenscheibe** **Transmission courroie, courroie trapézoïdale** **Belt transmission, pulley**	Catalogue id **20669**	Group **263**
2				
3			Illustr. No **1069458**	Section **200**
4				
5		**14617296, 14649076**	Issue **PUB 20032818-B**	Page **141**

VOLVO

ECR58D

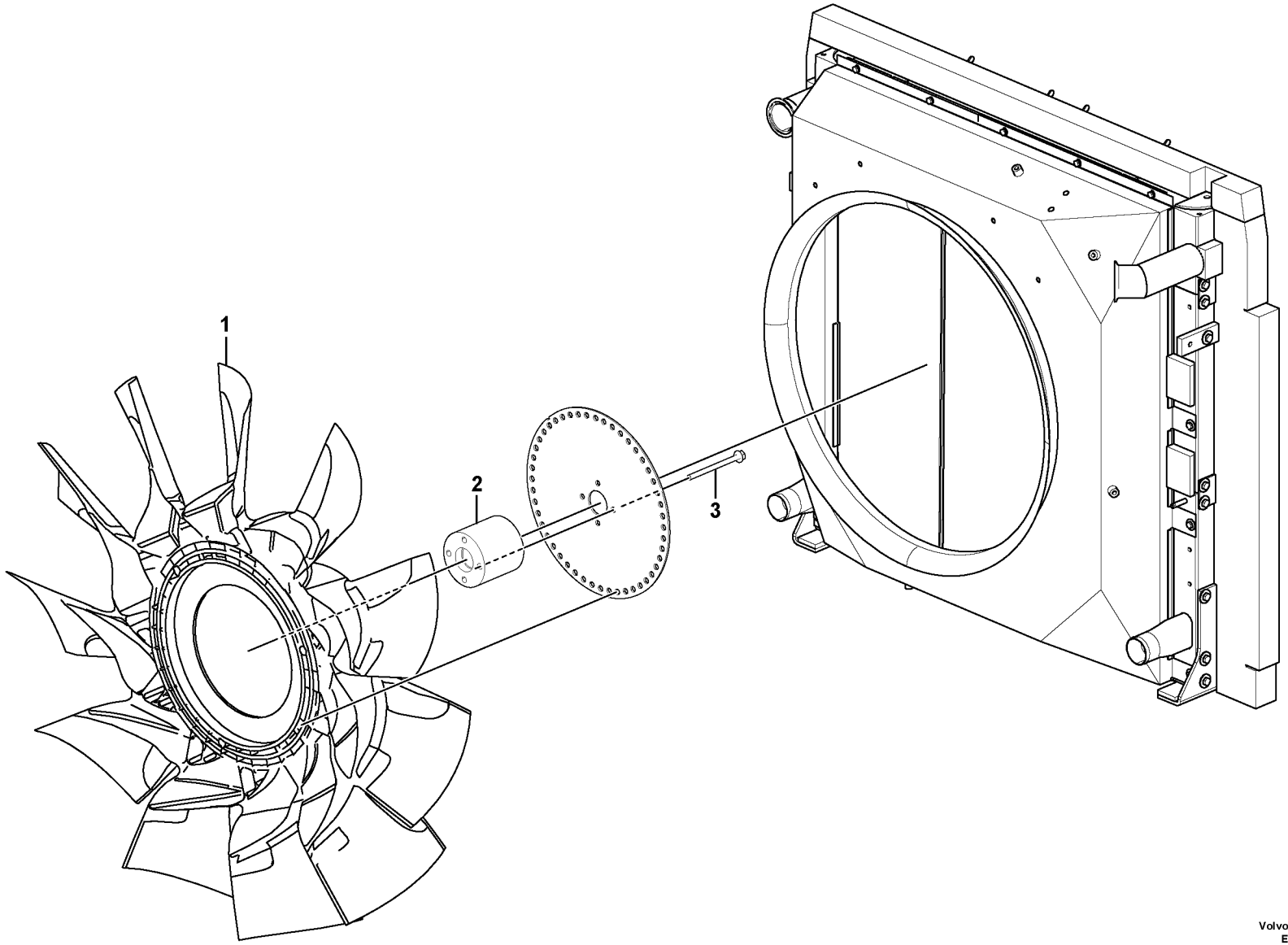

Volvo Construction Equipment
1069046

Fig.	Part No.	Quantity 1	2	3	P S	K I T	Description	Dénomination	Bezeichnung	품명	说明	Notes
1	**VOE 14633422**	1					Engine cooling fan	Ventilateur électrique .	Elektr. Kühllüfter.....	엔진 냉각팬	电机冷却风扇.....	
2		1			NS		Spacer.....	Entretoise.....	Abstandkörper	스페이서	定位器.....	
3	**VOE 969981**	4					Flange screw.....	Vis à embase	Flanschschraube.....	플랜지 나사	法兰螺丝.....	

1		冷却系统 냉각장치 **Kühlanlage** **Système de refroidissement** **Cooling system**	Catalogue id **20669**	Group **263**
2				
3			Illustr. No **1069046**	Section **300**
4				
5		**8291700**	Issue **PUB 20032818-B**	Page **143**

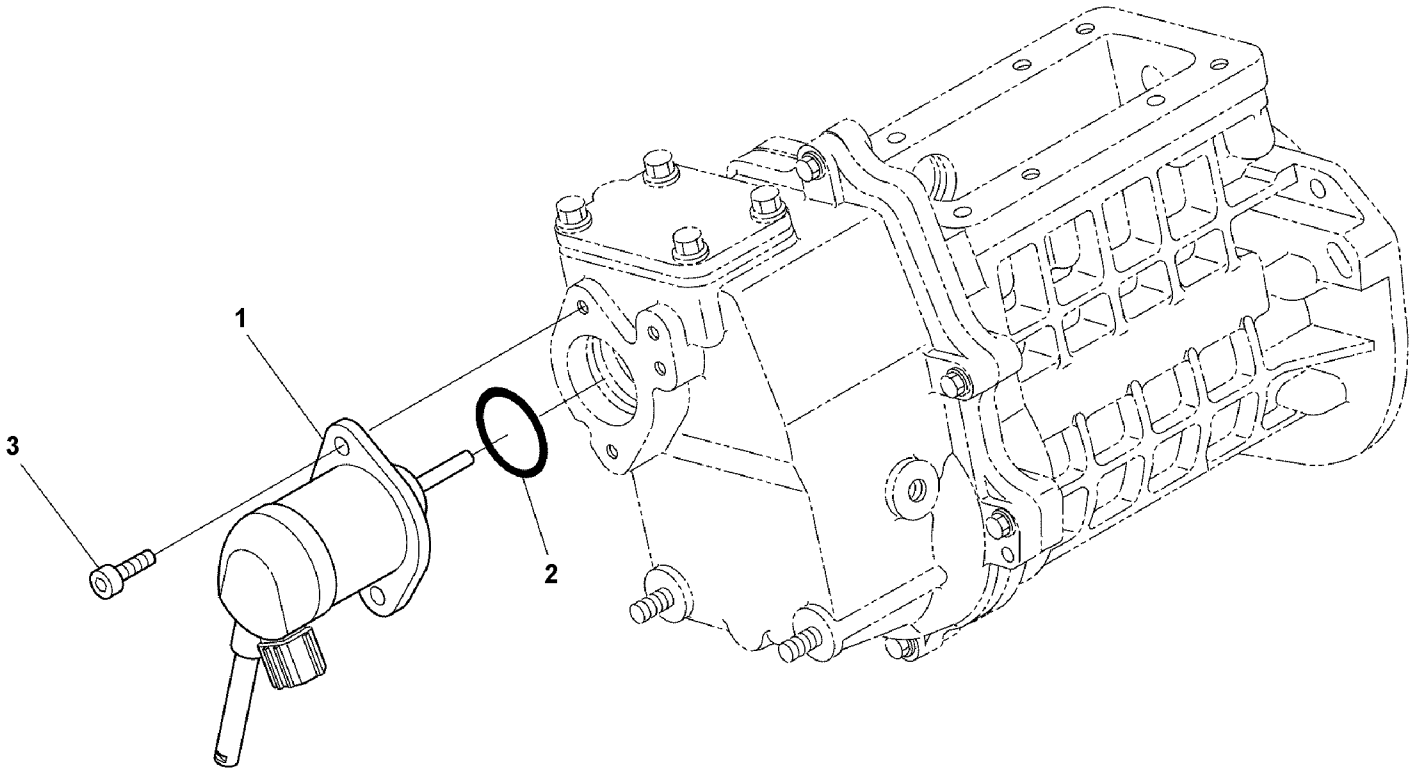

Volvo Construction Equipment
1069454

Fig.	Part No.	Quantity 1	2	3	PS	KIT	Description	Dénomination	Bezeichnung	품명	说明	Notes
1	**VOE 17271218**	1					Solenoid	Électro-aimant	Elektromagnet	솔레노이드	螺线管	
2	**VOE 17230268**	1					O-ring	Joint torique	O-Ring	O 링	o 型圈	
3		2			NS		Bolt	Boulon	Bolzen	볼트	螺栓	

1		发动机停止电磁铁 엔진 정지 전자석 **Elektromagnet Motorabschaltung** **Electro-aimant d'arrêt du moteur** **Engine stop electromagnet**	Catalogue id **20669**	Group **273**
2				
3			Illustr. No **1069454**	Section **100**
4				
5		**14617296, 14649076**	Issue **PUB 20032818-B**	Page **145**

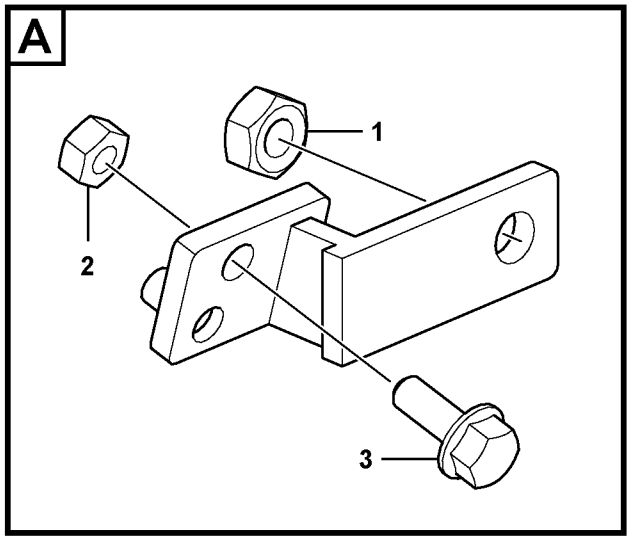

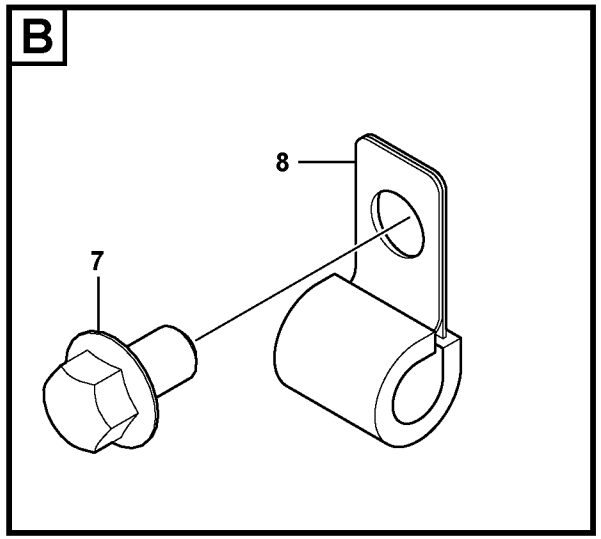

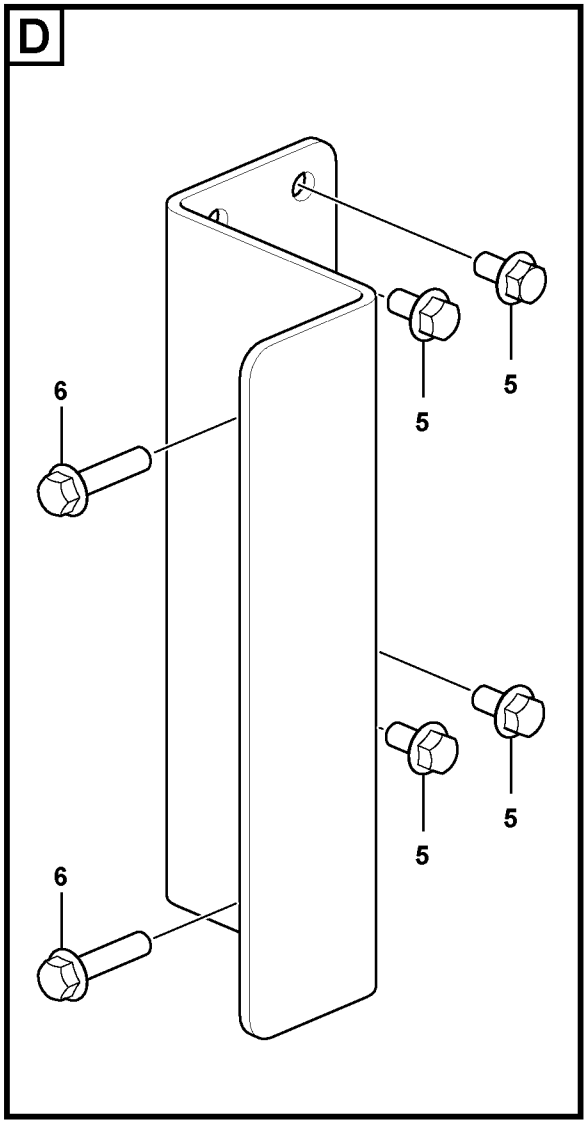

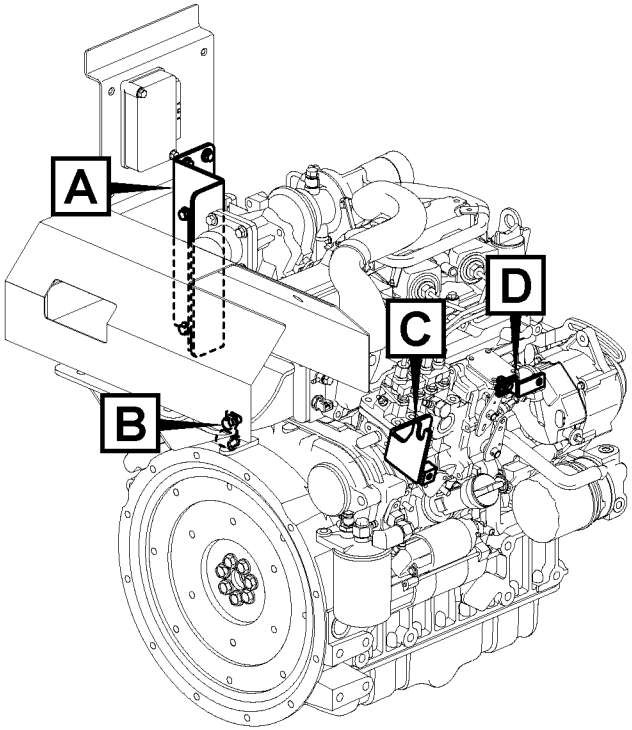

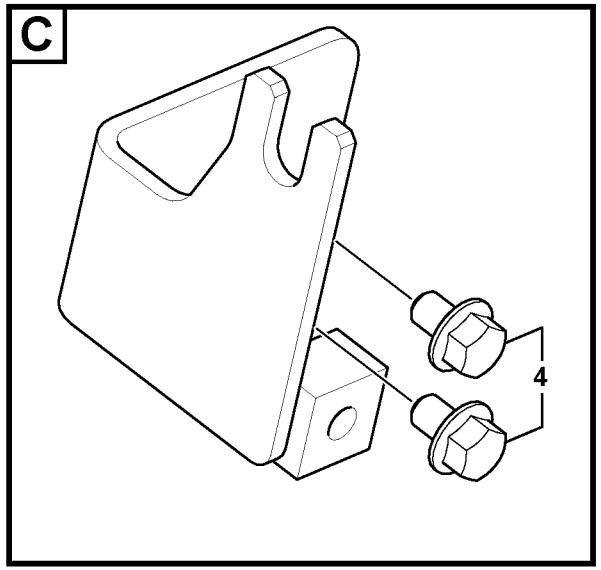

Volvo Construction Equipment
1069859

Fig.	Part No.	Quantity 1	2	3	PS	KIT	Description	Dénomination	Bezeichnung	품명	说明	Notes
1	**VOE 983303**	1					Hexagon nut	Écrou hexagonal	Sechskantmutter	육각 너트	六角螺母	
2	**VOE 993868**	1					Hexagon nut	Écrou hexagonal	Sechskantmutter	육각 너트	六角螺母	
3	**VOE 13946544**	1					Screw	Vis	Schraube	나사	螺丝	
4	**VOE 947107**	2					Flange screw	Vis à embase	Flanschschraube	플랜지 나사	法兰螺丝	
5	**VOE 946440**	4					Flange screw	Vis à embase	Flanschschraube	플랜지 나사	法兰螺丝	
6	**VOE 946470**	2					Flange screw	Vis à embase	Flanschschraube	플랜지 나사	法兰螺丝	
7	**VOE 946471**	1					Flange screw	Vis à embase	Flanschschraube	플랜지 나사	法兰螺丝	
8	**VOE 14500292**	1					Clip	Clip	Clip	클립	夹	

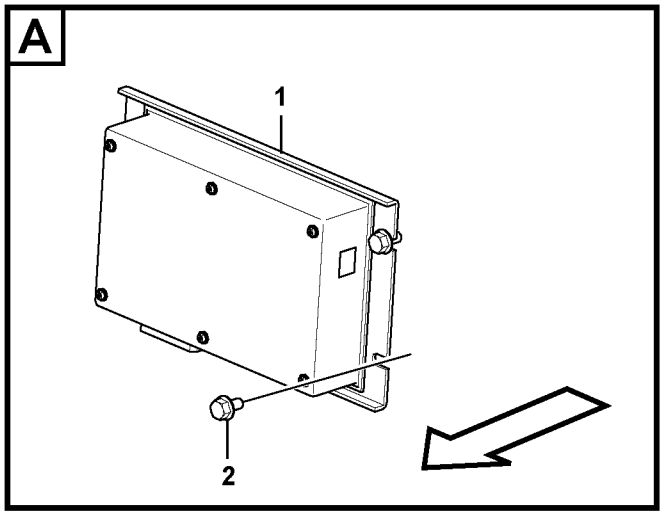

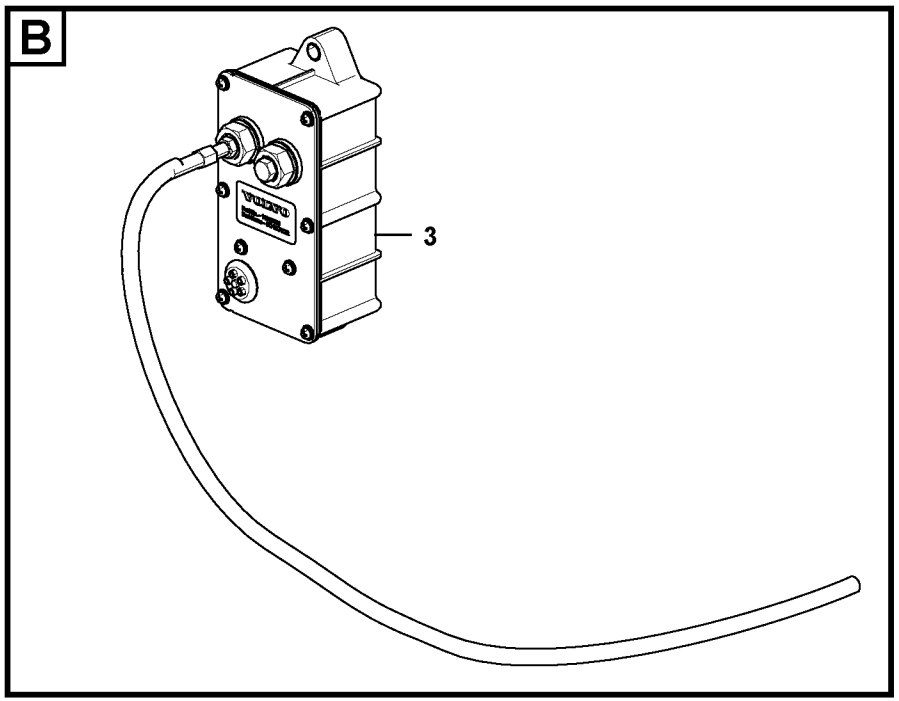

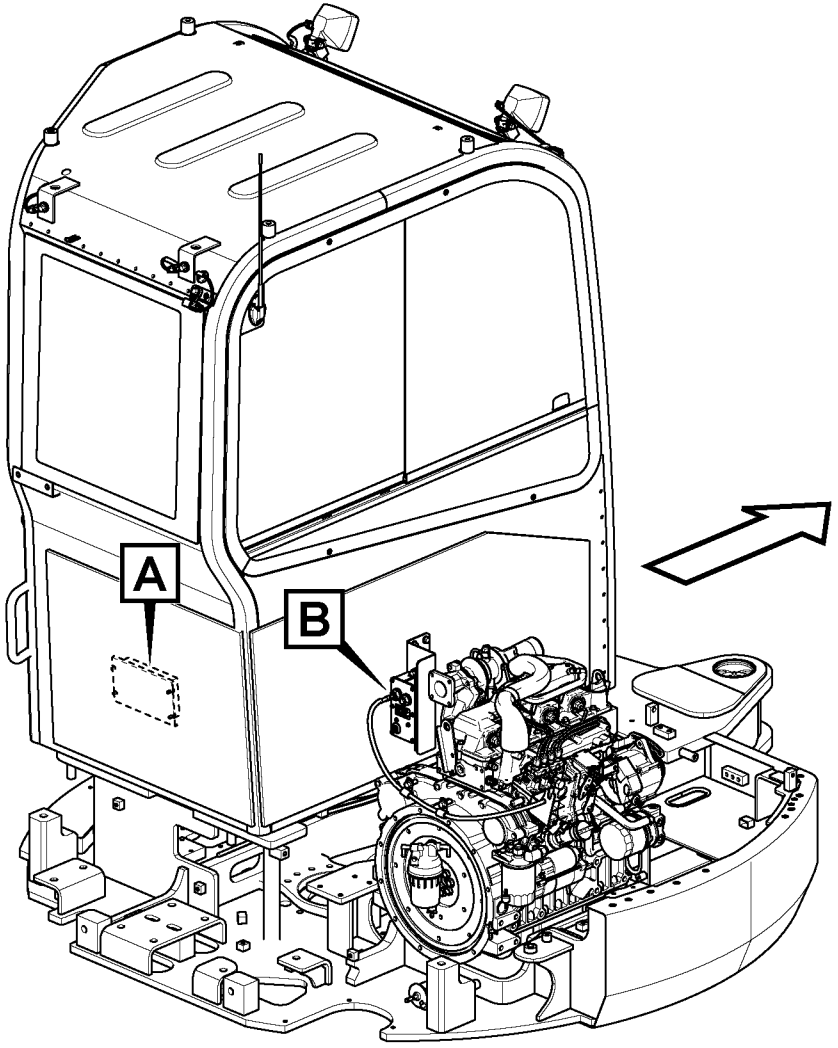

Volvo Construction Equipment

1069417

Fig.	Part No.	Quantity 1	2	3	PS	KIT	Description	Dénomination	Bezeichnung	품명	说明	Notes
1	**VOE 14636300**	1					Control Unit	Unité de commande	Steuereinheit	제어장치	控制组件	CU2701 (CU2504)
2	**VOE 13965175**	4					Screw	Vis	Schraube	나사	螺丝	
3	**VOE 14630450**	1					Actuator	Actionneur	Stellorgan	액츄에이터	致动器	MO2701

1		发动机 ECU 엔진 ECU **Motor ECU** **Unité de commande moteur (E-ECU)** **Engine ECU**	Catalogue id **20669**	Group **284**
2				
3			Illustr. No **1069417**	Section **100**
4				
5		**8291696**	Issue **PUB 20032818-B**	Page **149**

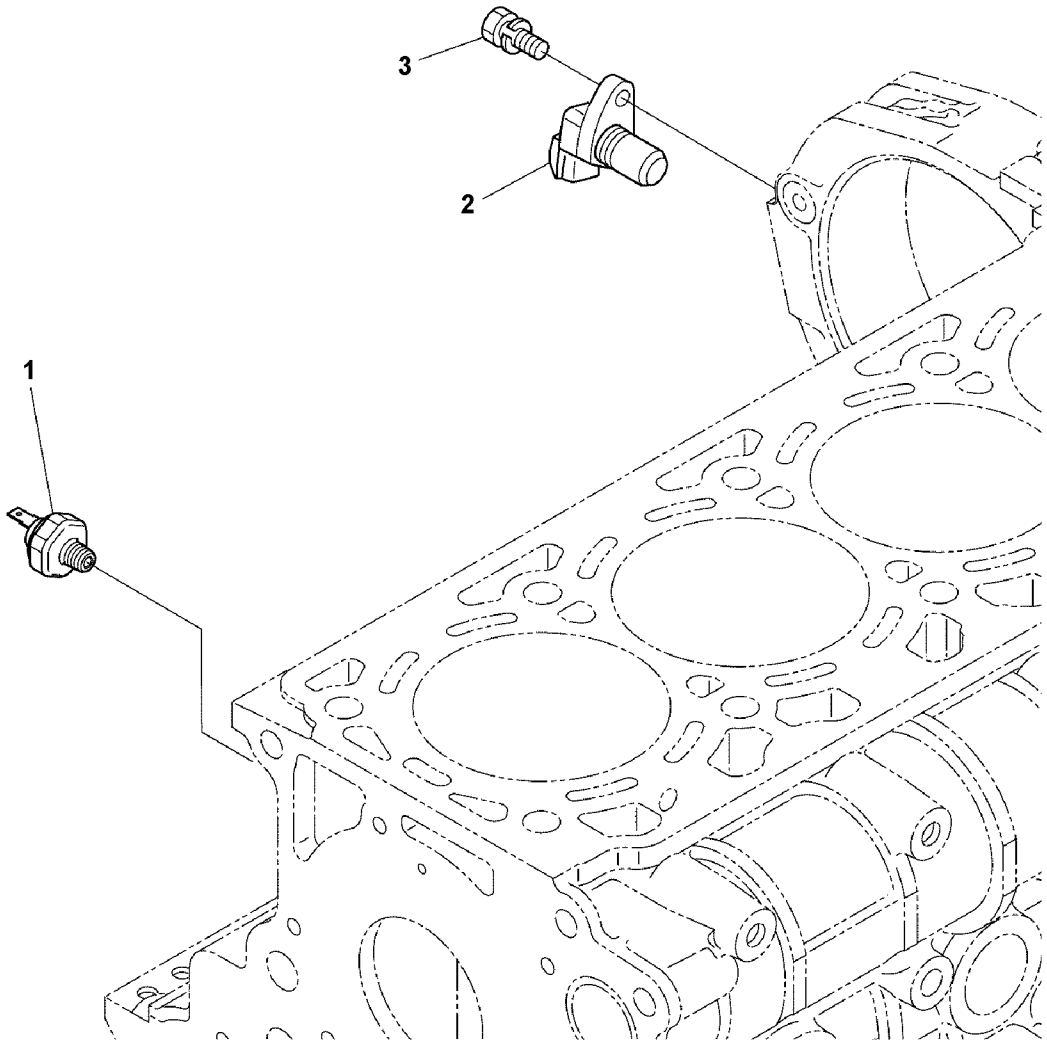

Volvo Construction Equipment
1069455

Fig.	Part No.	Quantity 1	2	3	PS	KIT	Description	Dénomination	Bezeichnung	품명	说明	Notes
1	**VOE 16677803**	1					Switch	Rupteur	Ausschalter	스위치	开关	
2	**VOE 17271215**	1					Sensor	Capteur	Geber	센서	传感器	
3	**VOE 16660703**	1					Bolt	Boulon	Bolzen	볼트	螺栓	

1		**Geber** **Détecteur** **Sensor**	Catalogue id **20669**	Group **286**
2			Illustr. No **1069455**	Section **100**
3			Issue **PUB 20032818-B**	Page **151**
4				
5		**14617296, 14649076**		



Volvo Construction Equipment
www.volvoce.com

GROUP		Section	Page
310	Battery with assembling details	100	159
321	Alternator with assembling details 14617296, 14649076	100	161
321	Alternator 14617296, 14649076	200	163
331	Starter motor with assembling details 14617296, 14649076	100	165
331	Starter 14617296, 14649076	200	167
334	Key system	100	169
352	Lighting, front 8291703, 8291704, 8293428, 8293429	100	171
352	Front headlight on canopy 8293430, 8293431	150	173
354	Interior lamp 8291703, 8291704, 8293428, 8293429	100	175
356	Working lamp on boom 8291423, 8294835, 8294836	100	177
356	Work lights, extra 8291424	200	179
362	Horn	100	181
362	Back-up warning unit 8291426	200	183
362	Rotating beacon 8291427	300	185
363	Windshield wiper 8291703, 8291704, 8293428, 8293429	100	187
363	Windshield washer 8291703 8291704, 8293428, 8293429	200	189
364	Switch	100	191
364	Switch	200	193
364	Electrical relay	300	195
366	Electronic unit. V-ECU	100	197
367	Speed control	100	199
367	Electronic unit.	2000	201
371	Cables, battery	100	205
371	Cable and wire harness, main 8291696, 8291697	200	207
371	Cable harness, engine 8291696	400	209
371	Cable harness, engine 8291697	450	213
371	Cable and wire harness, instrument panel 8291696, 8291697	500	217
371	Cable harnesses, cab	800	221
371	cable harness, canopy 8293430	850	223
371	cable harness, canopy 8293431	875	225
372	Electrical distribution box	100	227
380	Hour counter	100	229
386	Level sensor	100	231
387	Instrument panel, warning unit and information unit	100	233
393	Radio with CD player	100	235
398	Cable harnesses, telematics	100	237

TABLE DES MATIÈRES

GROUPE		Section	Page
310	Batterie avec pièces d'assemblage	100	159
321	Alternateur avec pieces de montage 14617296, 14649076	100	161
321	Alternateur 14617296, 14649076	200	163
331	Démarreur avec pieces de montage 14617296, 14649076	100	165
331	Démarreur 14617296, 14649076	200	167
334	Système de clé	100	169
352	Eclairage, avant 8291703, 8291704, 8293428, 8293429	100	171
352	Phare AV sur toit de cabine ouverte 8293430, 8293431	150	173
354	Interieure lampe 8291703, 8291704, 8293428, 8293429	100	175
356	Projecteur de travail sur la flèche 8291423, 8294835, 8294836	100	177
356	Projecteurs de travail, supplémentaires 8291424	200	179
362	Avertisseur sonore	100	181
362	Unité d'alerte de secours 8291426	200	183
362	Détecteur rotatif 8291427	300	185
363	Essuie-glace du pare-brise 8291703, 8291704, 8293428, 8293429	100	187
363	Lave - glace 8291703 8291704, 8293428, 8293429	200	189
364	Interrupteur	100	191
364	Interrupteur	200	193
364	Relais électrique	300	195
366	Unité électronique V-ECU	100	197
367	Commande de vitesse	100	199
367	Unité électronique	2000	201
371	Câbles, batterie	100	205
371	Câble et faisceau de câbles, principal 8291696, 8291697	200	207
371	Faisceau de câbles, moteur 8291696	400	209
371	Faisceau de câbles, moteur 8291697	450	213
371	Câble et faisceau de câbles, tableau de bord 8291696, 8291697	500	217
371	Faisceaux de câbles, cabine	800	221
371	faisceaux de câbles, auvent 8293430	850	223
371	faisceaux de câbles, auvent 8293431	875	225
372	Unité de distribution électrique	100	227
380	Horomètre	100	229
386	Capteur de niveau	100	231
387	Tableau de bord, unités d'alerte et d'information	100	233
393	Radio-CD	100	235
398	Faisceau de câbles, système télématique	100	237

GRUPPE		Abschnitt	Seite
310	Batterie mit Anbauteilen	100	159
321	Generator mit Anbauteilen 14617296, 14649076	100	161
321	Generator 14617296, 14649076	200	163
331	Anlasser mit Anbauteilen 14617296, 14649076	100	165
331	Anlasser 14617296, 14649076	200	167
334	Schlüsselsystem	100	169
352	Beleuchtung, vorne 8291703, 8291704, 8293428, 8293429	100	171
352	Scheinwerfer Überrollbügel vorn 8293430, 8293431	150	173
354	Innen lampe 8291703, 8291704, 8293428, 8293429	100	175
356	Arbeitsscheinwerfer auf Ausleger 8291423, 8294835, 8294836	100	177
356	Arbeitsbeleuchtung, extra 8291424	200	179
362	Signalhorn	100	181
362	Reserve-warneinheit 8291426	200	183
362	Rotierende Warnleuchte 8291427	300	185
363	Scheibenwischer 8291703, 8291704, 8293428, 8293429	100	187
363	Scheibenwaschanlage 8291703 8291704, 8293428, 8293429	200	189
364	Schalter	100	191
364	Schalter	200	193
364	Elektrisches Relais	300	195
366	Elektronische Einheit V-ECU	100	197
367	Geschwindigkeitsregler	100	199
367	Elektronische Einheit	2000	201
371	Batteriekabel	100	205
371	Hauptkabel und -leitungen 8291696, 8291697	200	207
371	Kabelbündel, Motor 8291696	400	209
371	Kabelbündel, Motor 8291697	450	213
371	Kabel und Leitungen, Armaturenbrett 8291696, 8291697	500	217
371	Kabelbündel, Kabine	800	221
371	Kabel, Wetterdach 8293430	850	223
371	Kabel, Wetterdach 8293431	875	225
372	Elektrozentrale	100	227
380	Betriebsstundenzähler	100	229
386	Nivelliersensor	100	231
387	Armaturenbrett, Warneinheit und Informations	100	233
393	Radio mit CD-Spieler	100	235
398	Kabel (Telematik)	100	237

목차

그룹		절	페이지
310	밧데리 및 장착부품	100	159
321	알터네이터 및 장착부품	100	161
321	알터네이터	200	163
331	시동모터 및 장착부품	100	165
331		200	167
334	키이장치	100	169
352	전조등	100	171
352	선루프의 정면 헤드라이트	150	173
354	실내등	100	175
356	붐 작업등	100	177
356	보조작업등	200	179
362	경음기	100	181
362	후진경보장치	200	183
362	경광등	300	185
363	와이퍼	100	187
363	차창유리 와셔	200	189
364	스위치	100	191
364	스위치	200	193
364	전기장치 릴레이	300	195
366	전자제어장치	100	197
367	속도 제어 장치	100	199
367	전자제어장치	2000	201
371	밧데리 케이블	100	205
371	메인 배선	200	207
371	엔진 배선	400	209
371	엔진 배선	450	213
371	계기판 배선	500	217
371	운전실 배선	800	221
371	케이블 하니스 , 캐노피	850	223
371	케이블 하니스 , 캐노피	875	225
372	배전 박스 및 휴즈 박스	100	227
380	아워 카운터	100	229
386	레벨 센서	100	231
387	경고장치 및 게이지 계기판	100	233
393	CD 플레이어가 있는 라디오	100	235
398	배선 케이블 , 텔레메틱	100	237

部类		部分	页
310	蓄电池及附件	100	159
321	发电机及附件	100	161
321	交流发电机	200	163
331	启动马达及附件	100	165
331	起动马达	200	167
334	钥匙系统	100	169
352	前灯	100	171
352	驾驶蓬上的前大灯	150	173
354	车内灯	100	175
356	大臂工作灯	100	177
356	额外工作灯	200	179
362	喇叭	100	181
362	倒行警告装置	200	183
362	旋转信号灯	300	185
363	挡风玻璃刮水器	100	187
363	挡风玻璃洗涤器	200	189
364	开关	100	191
364	开关	200	193
364	继电器	300	195
366	电子装置	100	197
367	速度控制	100	199
367	电子装置	2000	201
371	蓄电池电缆	100	205
371	主要电缆和线束	200	207
371	发动机电缆线束	400	209
371	发动机电缆线束	450	213
371	仪表盘电缆和线束	500	217
371	驾驶室电缆线束	800	221
371	电缆线束，顶篷	850	223
371	电缆线束，顶篷	875	225
372	配电盒	100	227
380	小时计时器	100	229
386	水平传感器	100	231
387	警告装置和信息装置仪表盘	100	233
393	收音机，带 CD 播放机	100	235
398	电缆线束，远程信息处理	100	237

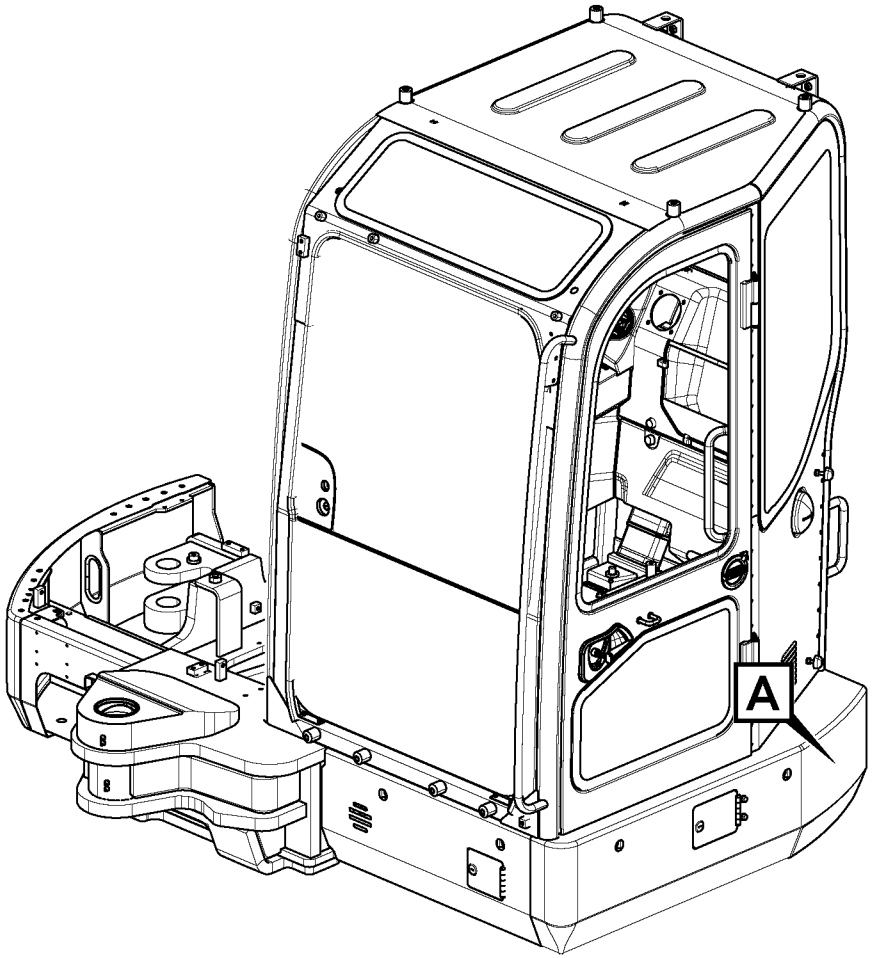

Volvo Construction Equipment

1069815

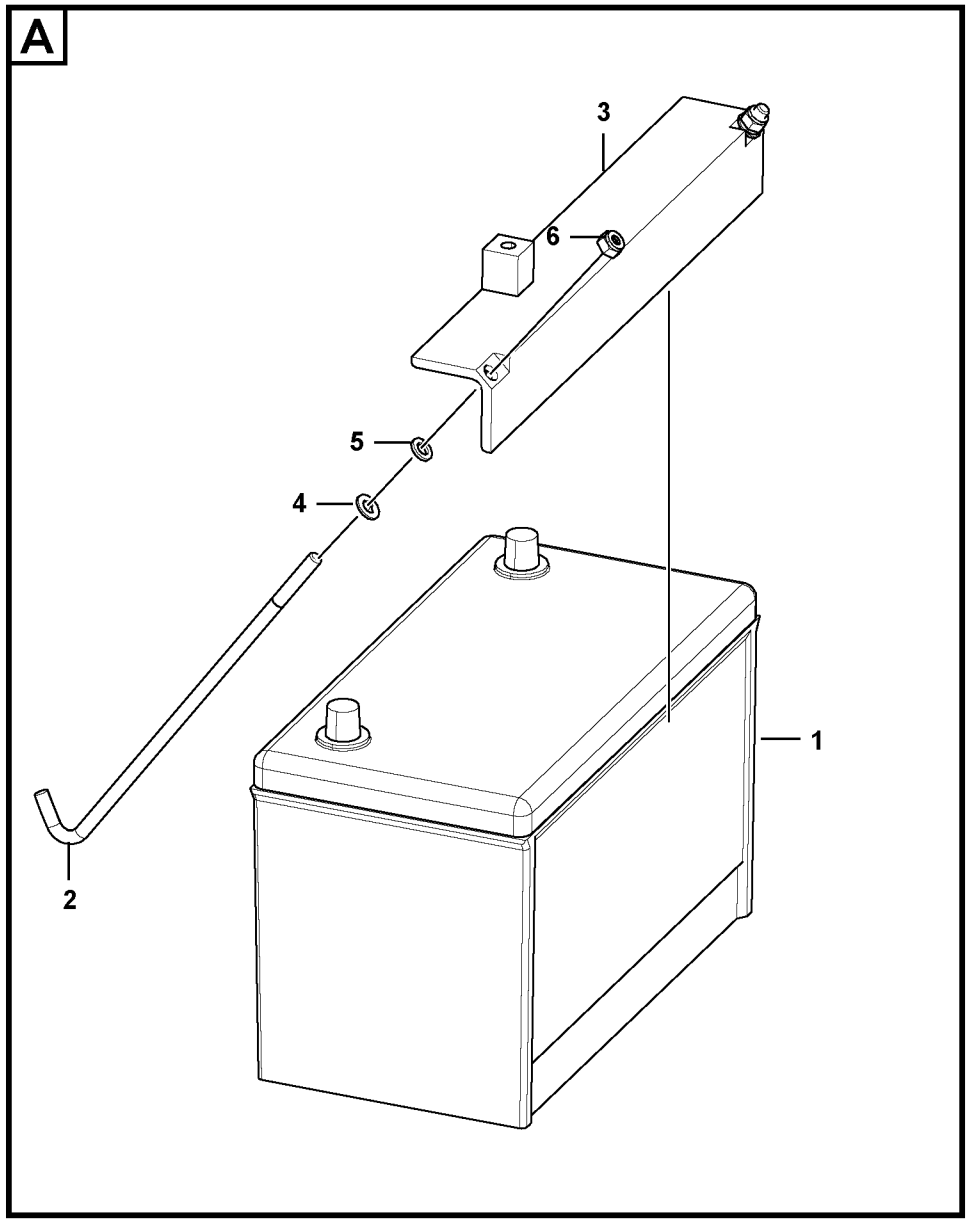

Fig.	Part No.	Quantity 1	2	3	PS	KIT	Description	Dénomination	Bezeichnung	품명	说明	Notes
1	**VOE 14880484**	1					Battery	Batterie	Batterie	배터리	电池	12V,100A
2	**VOE 14523237**	2					Bolt	Boulon	Bolzen	볼트	螺栓	
3	**VOE 14627739**	1					Angle bar	Tige angulaire	Winkelstange	앵글 바	斜梁	
4	**VOE 13955894**	2					Washer	Rondelle	Scheibe	워셔	垫圈	
5	**VOE 955921**	2					Spring washer	Rondelle élastique	Federscheibe	스프링 워셔	弹簧垫圈	
6	**VOE 14880450**	2					Nut	Écrou	Mutter	너트	螺母	

1		蓄电池及附件 밧데리 및 장착부품 **Batterie mit Anbauteilen** **Batterie avec pièces d'assemblage** **Battery with assembling details**	Catalogue id **20669**	Group **310**
2			Illustr. No **1069815**	Section **100**
3			Issue **PUB 20032818-B**	Page **159**
4				
5				

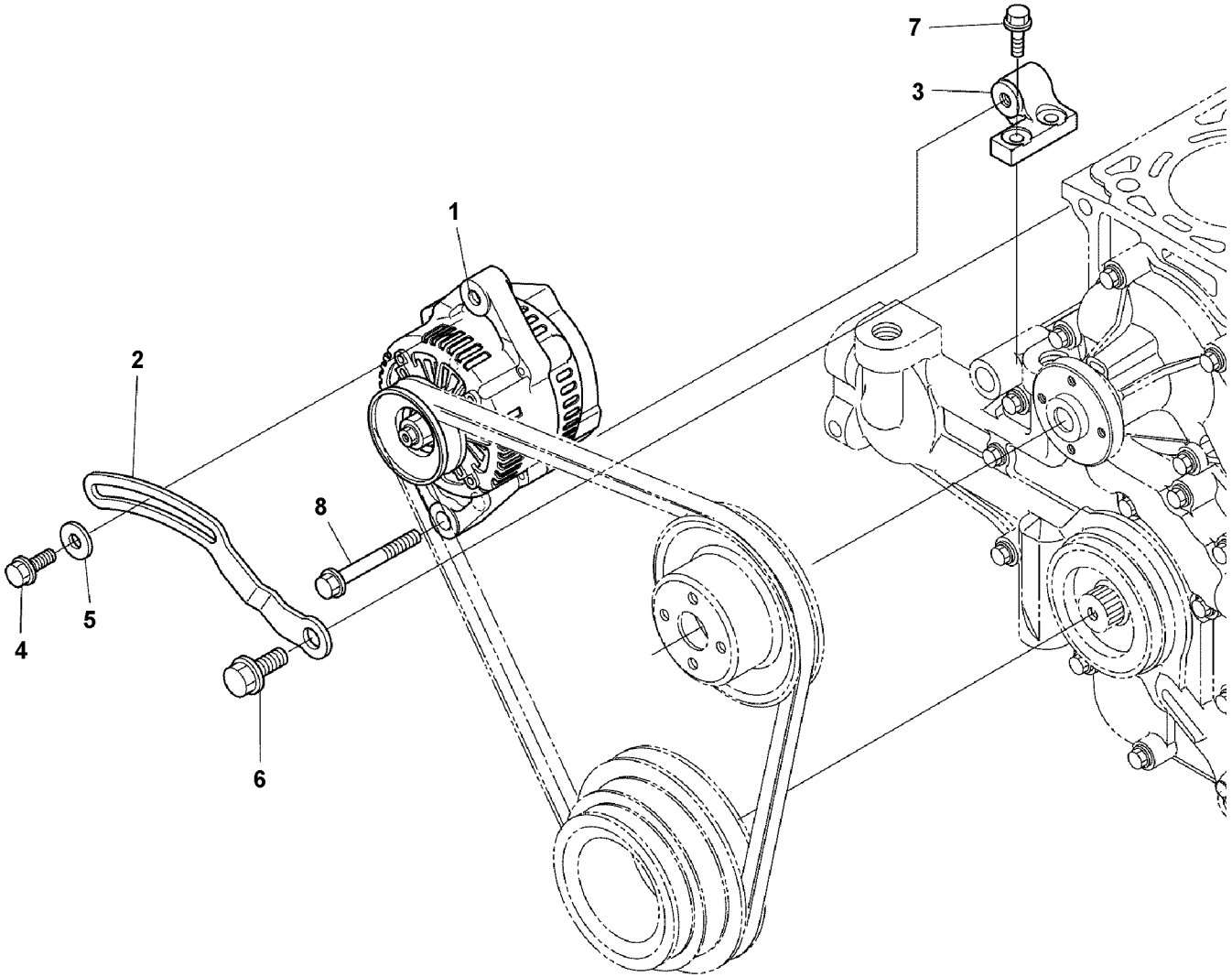

Volvo Construction Equipment
1068734

Fig.	Part No.	Quantity 1	2	3	PS	KIT	Description	Dénomination	Bezeichnung	품명	说明	Notes
1	**VOE 16677786**	1					Alternator	Alternateur	Generator	발전기	交流发电机	12V 70A See group 321, Page 163
2		1			NS		Stay	Tirant	Strebe	스테이	支柱	
3		1			NS		Support	Support	Stütze	지지대	支撑	
4	**VOE 16668238**	1					Bolt	Boulon	Bolzen	볼트	螺栓	
5		1			NS		Washer	Rondelle	Scheibe	워셔	垫圈	
6	**VOE 16678283**	1					Flange screw	Vis à embase	Flanschschraube	플랜지 나사	法兰螺丝	
7	**VOE 16668238**	2					Bolt	Boulon	Bolzen	볼트	螺栓	
8		1			NS		Bolt	Boulon	Bolzen	볼트	螺栓	

1		发电机及附件 알터네이터 및 장착부품 **Generator mit Anbauteilen** **Alternateur avec pieces de montage** **Alternator with assembling details**	Catalogue id **20669**	Group **321**
2			Illustr. No **1068734**	Section **100**
3			Issue **PUB 20032818-B**	Page **161**
4				
5		**14617296, 14649076**		

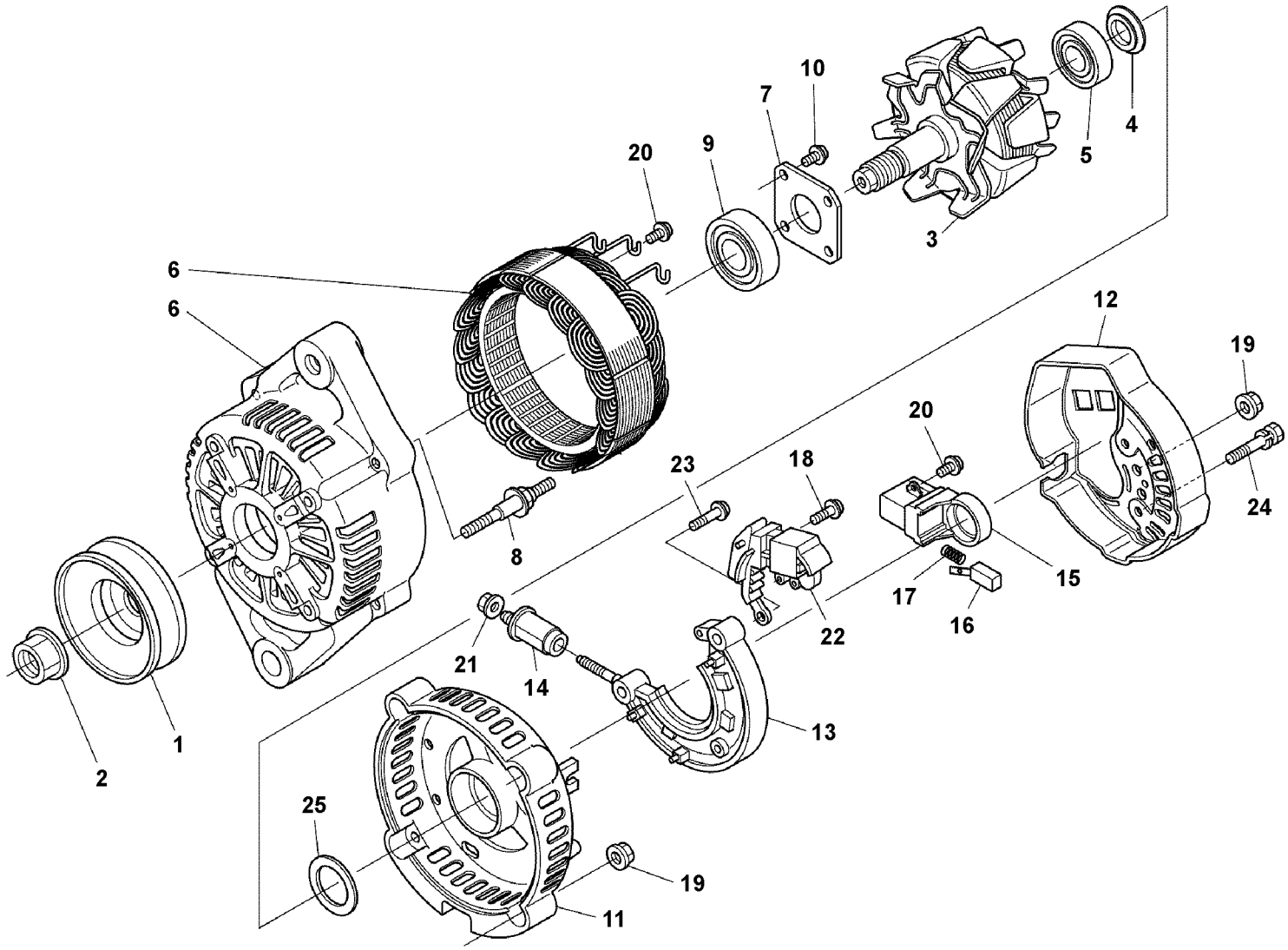
1
2
3
4
5
6
6
7
8
9
10
11
12
13
14
15
16
17
18
19
19
20
20
21
22
23
24
25

Fig.	Part No.	Quantity 1	2	3	PS	KIT	Description	Dénomination	Bezeichnung	품명	说明	Notes
	VOE 16677786	1					Alternator	Alternateur	Generator	발전기	交流发电机	
1	**VOE 16659955**	1					•Pulley	•Poulie	•Zahnriemenscheibe	• 풀리	• 滑轮	
2	**VOE 16660720**	1					•Nut	•Écrou	•Mutter	• 너트	• 螺母	
3	**VOE 16659977**	1					•Rotor	•Rotor	•Rotor	• 로터	• 转子	
4		1			NS		••Cover	••Capot	••Haube	•• 커버	•• 罩	
5		1			NS		••Bearing	••Roulement	••Lager	•• 베어링	•• 轴承	
6	**VOE 16678302**	1					•Frame	•Cadre châssis	•Rahmen	•	• 构架	
7		4			NS		••Plate	••Tôle	••Blech	•• 플레이트	•• 板	
8	**VOE 16660722**	1					••Bolt	••Boulon	••Bolzen	•• 볼트	•• 螺栓	
9		4			NS		••Bearing ball	••Bille palier	••Lagerkugel	•• 베어링 볼트	•• 轴承滚珠	
10	**VOE 16660724**	1					••Screw	••Vis	••Schraube	•• 나사	•• 螺丝	
11		1			NS		•Frame	•Cadre châssis	•Rahmen	•	• 构架	
12		1			NS		•Cover	•Capot	•Haube	• 커버	• 罩	
13		1			NS		•Rectifier	•Redresseur	•Gleichrichter	• 정류기	• 整流器	
14	**VOE 16660116**	1					•Bushing	•Bague	•Buchse	• 부싱	• 轴衬	
15	**VOE 16678308**	2					•Brush	•Balai	•Bürste	• 브러시	• 刷子	
16		2			NS		••Brush holder	••Porte-balai	••	••	••	
17		2			NS		••Spring	••Ressort	••Feder	•• 스프링	•• 弹簧	
18	**VOE 16660726**	2					•Screw	•Vis	•Schraube	• 나사	• 螺丝	
19	**VOE 16660728**	7					•Nut	•Écrou	•Mutter	• 너트	• 螺母	
20	**VOE 16660732**	6					•Screw	•Vis	•Schraube	• 나사	• 螺丝	
21	**VOE 16660736**	1					•Nut	•Écrou	•Mutter	• 너트	• 螺母	
22	**VOE 16660128**	1					•Regulator housing	•Boîtier régulateur	•Reglergehäuse	• 레귤레이터 하우징	• 调节器箱	
23	**VOE 16660741**	1					•Screw	•Vis	•Schraube	• 나사	• 螺丝	
24	**VOE 16660743**	1					•Bolt	•Boulon	•Bolzen	• 볼트	• 螺栓	
25	**VOE 16660745**	1					•Washer	•Rondelle	•Scheibe	• 워셔	• 垫圈	

1		交流发电机 알터네이터 **Generator** **Alternateur** **Alternator**	Catalogue id **20669**	Group **321**
2				
3			Illustr. No **1068735**	Section **200**
4				
5		**14617296, 14649076**	Issue **PUB 20032818-B**	Page **163**



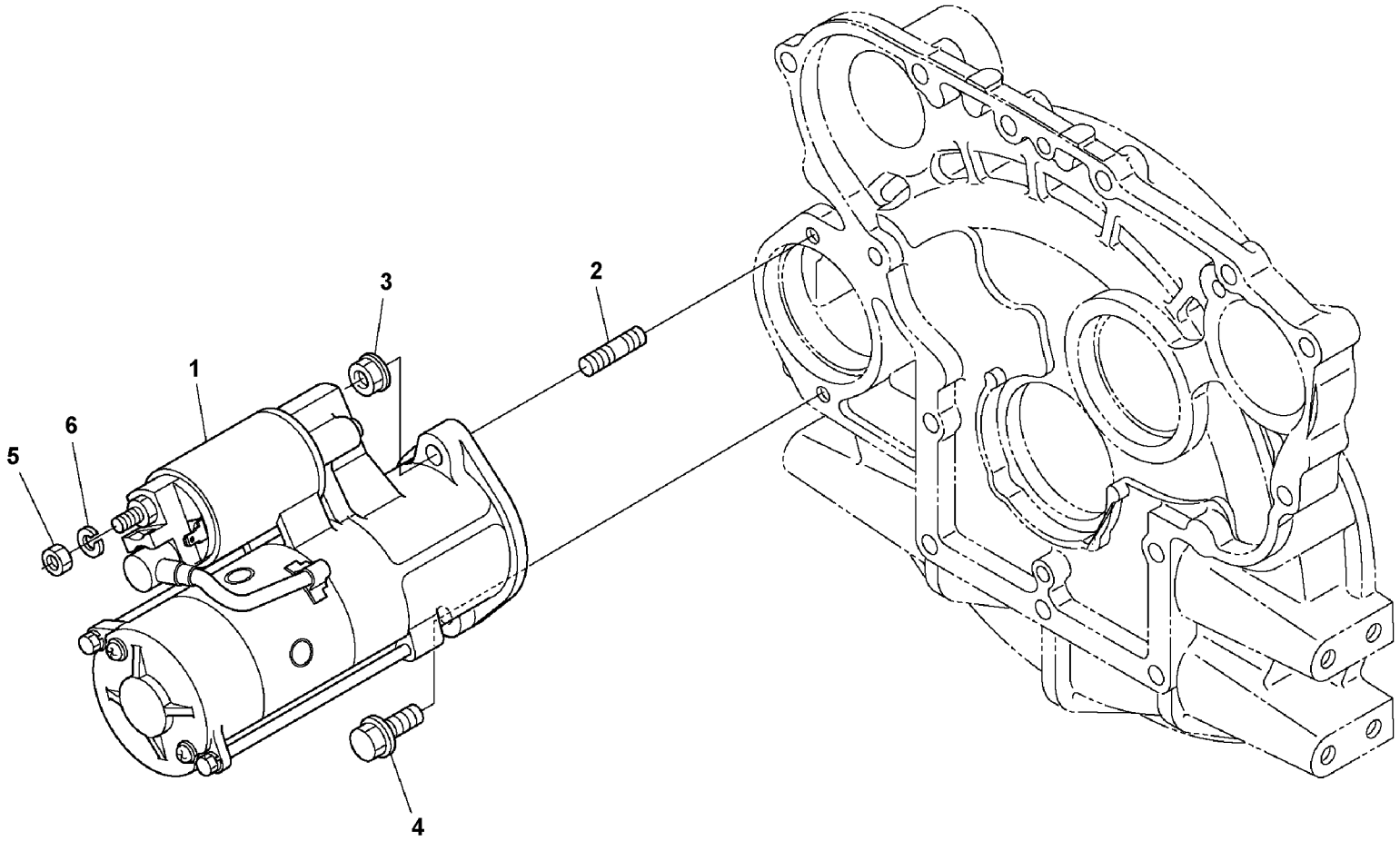

Volvo Construction Equipment
1069452

Fig.	Part No.	Quantity 1	2	3	PS	KIT	Description	Dénomination	Bezeichnung	품명	说明	Notes
1	**VOE 16677792**	1					Starter apparatus	Démarreur	Starter			12V 2.5kW See group 331, Page 167
2	**VOE 16668196**	1					Stud	Goujon	Stiftschraube	스터드	螺柱	
3	**VOE 16660752**	1					Nut	Écrou	Mutter	너트	螺母	
4	**VOE 16668304**	1					Bolt	Boulon	Bolzen	볼트	螺栓	
5	**VOE 16660755**	1					Hexagon nut	Écrou hexagonal	Sechskantmutter	육각 너트	六角螺母	
6	**VOE 16660433**	1					Washer	Rondelle	Scheibe	워셔	垫圈	

1		启动马达及附件 시동모터 및 장착부품 **Anlasser mit Anbauteilen** **Démarreur avec pieces de montage** **Starter motor with assembling details**	Catalogue id **20669**	Group **331**
2			Illustr. No **1069452**	Section **100**
3			Issue **PUB 20032818-B**	Page **165**
4				
5		**14617296, 14649076**		

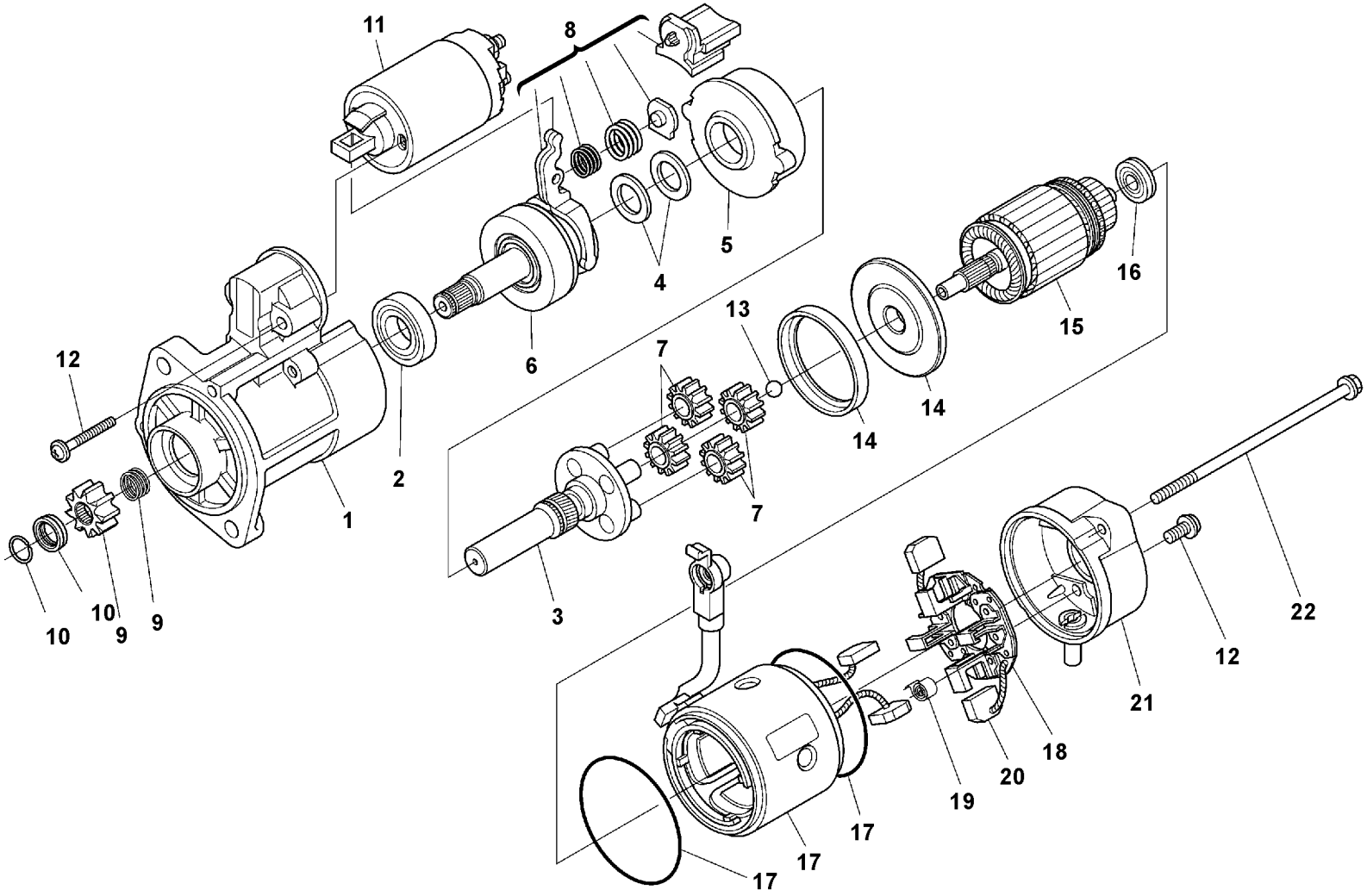

Volvo Construction Equipment
1068737

Fig.	Part No.	Quantity 1	2	3	PS	KIT	Description	Dénomination	Bezeichnung	품명	说明	Notes
	VOE 16677792	1					Starter apparatus	Démarreur	Starter			
1		1			NS		•Bracket	•Console	•Konsole	• 브래킷	• 支架	
2		1			NS		••Set	••Jeu	••Satz	•• 세트	•• 集	
		1			NS		•Shaft	•Arbre	•Welle	• 샤프트	• 转轴	
3		1			NS		••Shaft	••Arbre	••Welle	•• 샤프트	•• 转轴	
4		1			NS		••Washer	••Rondelle	••Scheibe	•• 워셔	•• 垫圈	
5		1			NS		••Set	••Jeu	••Satz	•• 세트	•• 集	
6		1			NS		••Clutch	••Embrayage	••Kupplung	•• 클러치	•• 离合器	
7		4			NS		••Gear	••Pignon	••Zahnrad	•• 기어	•• 齿轮	
8		1			NS		•Set	•Jeu	•Satz	• 세트	• 集	
9		1			NS		•Set	•Jeu	•Satz	• 세트	• 集	
10		1			NS		••Set	••Jeu	••Satz	•• 세트	•• 集	
11	**VOE 16670644**	1					•Switch	•Interrupteur	•Schalter	• 스위치	• 开关	
12		1			NS		•Set screw	•Vis butée	•Anschlagschraube	• 세트 나사	• 定位螺丝	
13		1			NS		•Ball	•Bille	•Kugel	• 볼	• 球	
14		1			NS		•Set	•Jeu	•Satz	• 세트	• 集	
15		1			NS		•Rotor	•Rotor	•Rotor	• 로터	• 转子	
16		1			NS		••Bearing	••Roulement	••Lager	•• 베어링	•• 轴承	
17		1			NS		•Yoke	•Chape	•Joch	• 이음쇠	• 轭	
18		1			NS		•Brush holder	•Porte-balai	•	•	•	
19		4			NS		••Brush spring	••Ressort de balai	••Bürstenfeder	•• 브러시 스프링	•• 刷弹簧	
20		2			NS		••Brush	••Balai	••Bürste	•• 브러시	•• 刷子	
21		1			NS		•Bracket	•Console	•Konsole	• 브래킷	• 支架	
22		1			NS		•Set	•Jeu	•Satz	• 세트	• 集	

1		起动马达	Catalogue id **20669**	Group **331**
2		**Anlasser**		
3		**Démarreur**	Illustr. No **1068737**	Section **200**
4		**Starter**		
5		**14617296, 14649076**	Issue **PUB 20032818-B**	Page **167**

VOLVO

ECR58D

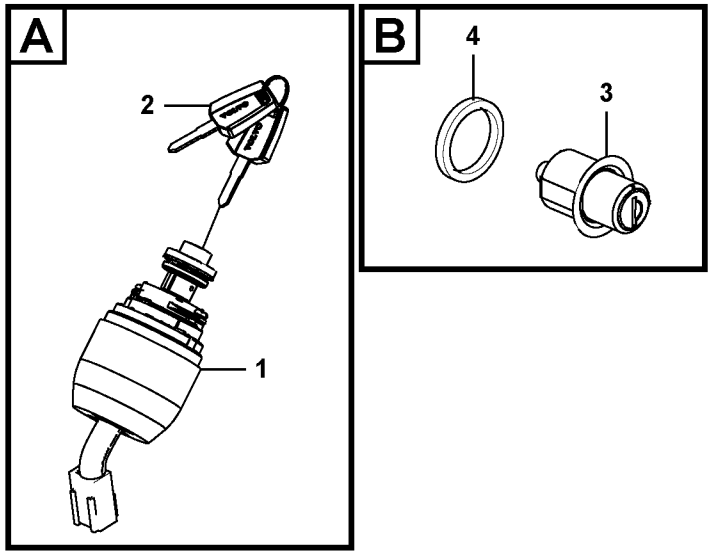

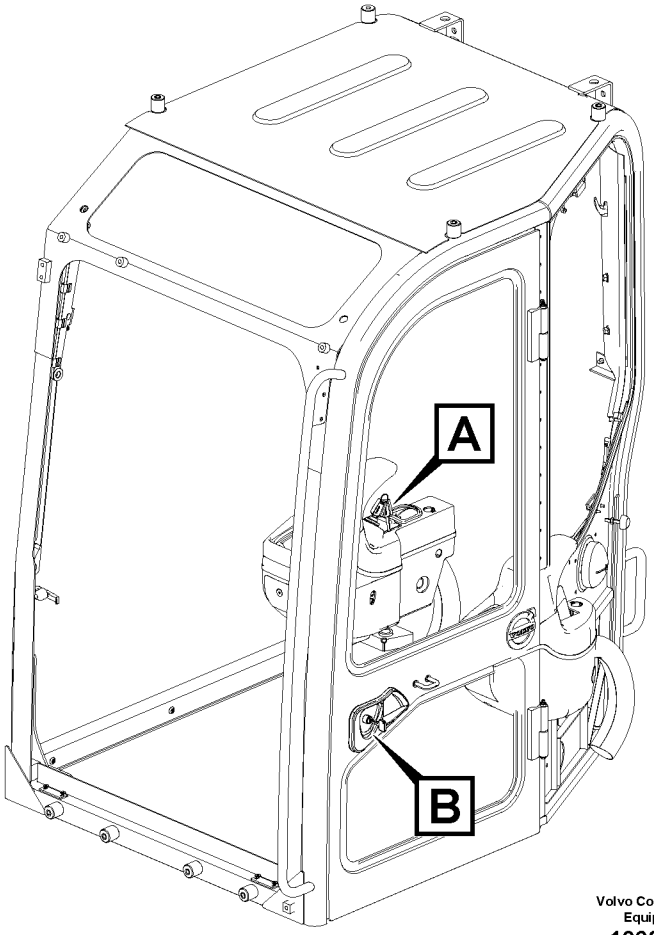

Volvo Construction Equipment

1068409

Fig.	Part No.	Quantity 1	2	3	PS	KIT	Description	Dénomination	Bezeichnung	품명	说明	Notes
		1			NS		Starter switch	Verrouillage de déma	Startschloss	스타터 스위치	起动开关	932) SW3301, Master
			1		NS		Starter switch	Verrouillage de déma	Startschloss	스타터 스위치	起动开关	932) SW3301, Combination
1	**VOE 14628429**	1					•Switch	•Rupteur	•Ausschalter	• 스위치	• 开关	
1	**VOE 14609375**		1				•Switch	•Rupteur	•Ausschalter	• 스위치	• 开关	
2		2			NS		••Key	••Cle	••Schlüssel	•• 키	•• 钥匙	3)
2			2		NS		••Key	••Clavette	••Keil	•• 키	•• 锁销	3)
3	**VOE 14527562**	1					•Door lock	•Serrure de porte	•Türschloss	• 도어 잠금장치	• 车门锁	
3	**VOE 14527557**		1				•Door lock	•Serrure de porte	•Türschloss	• 도어 잠금장치	• 车门锁	
3	**VOE 14525172**			1			Door lock	Serrure de porte	Türschloss	도어 잠금장치	车门锁	S/N -210041/-280142
4	**VOE 14523601**	1	1				Washer	Rondelle	Scheibe	워셔	垫圈	

3) **GB:** When ordering, the key No. should be stated. **FR:** Lors d'une commande, il faut indiquer le numéro de la clé. **DE:** Bei bestellung muss die Schlüsselnummer angegeben werden. **KR:** 주문시에는 키 번호를 기입해야 합니다 . **CN:** 订购时必须说明 钥匙号码

932) **GB:** Production version. **FR:** Versión de série. **DE:** Produktionsausführung. **KR:** 생산 버전 **CN:** 生产版本。

1	**8294815**
2	**8294814**
3	**8291703, 8291704**
4	
5	

钥匙系统
키이장치
Schlüsselsystem
Système de clé
Key system

Catalogue id	Group
20669	**334**
Illustr. No **1068409**	Section **100**
Issue **PUB 20032818-B**	Page **169**

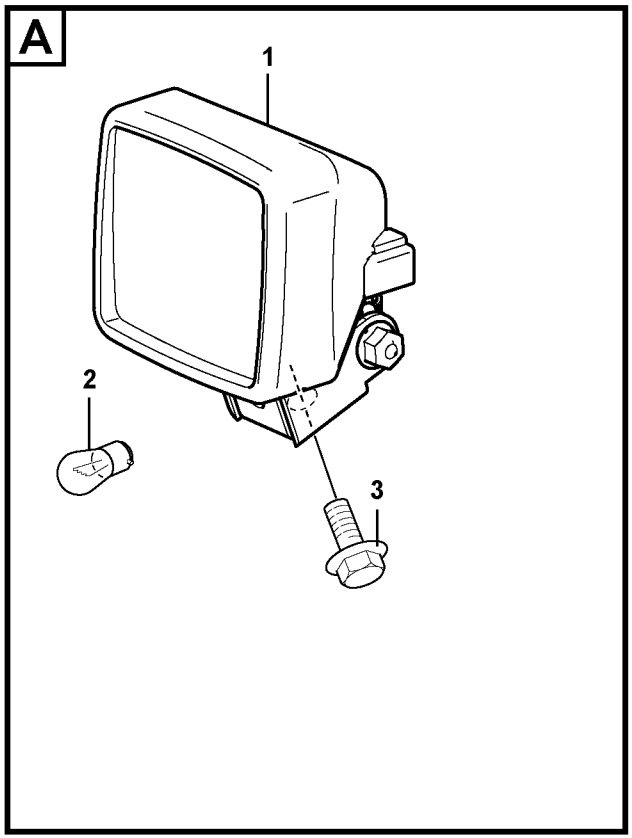

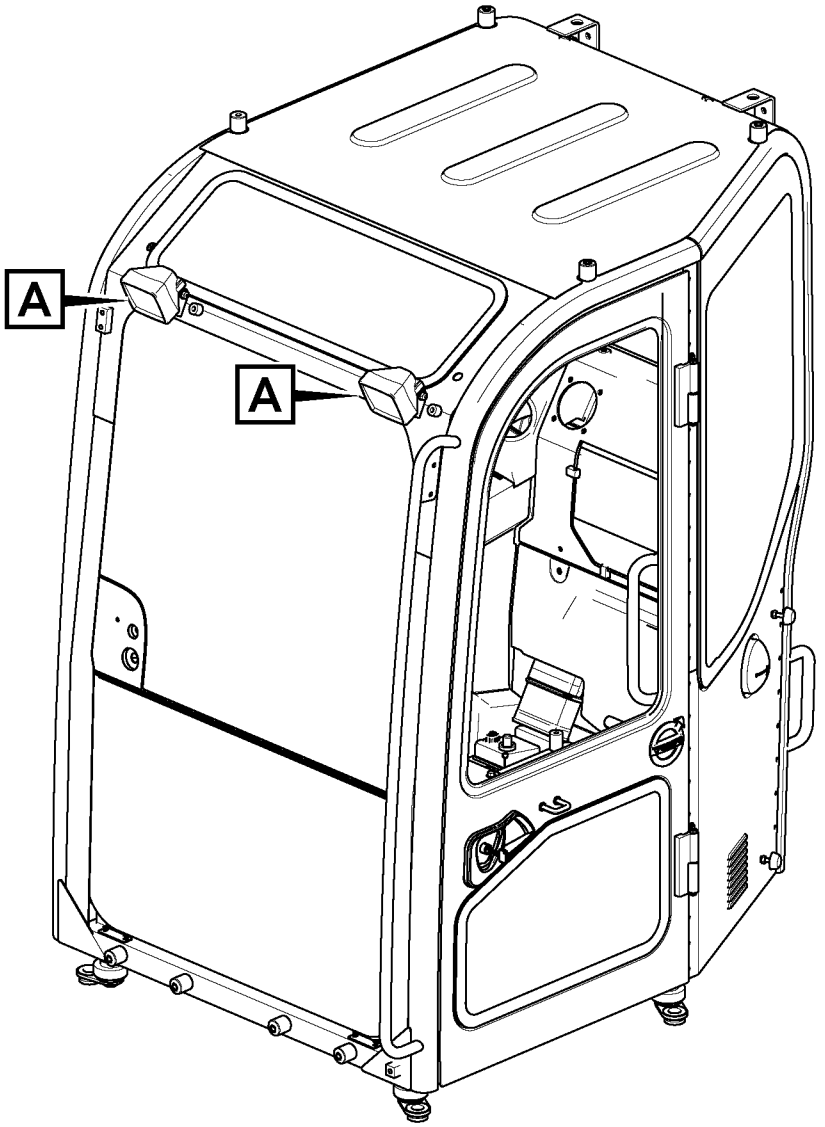

Volvo Construction Equipment
1068843

Fig.	Part No.	Quantity 1	2	3	PS	KIT	Description	Dénomination	Bezeichnung	품명	说明	Notes
1	**VOE 11039847**	2					Work lamp	Projecteur de travail	Arbeitsscheinwerfer	작업등	聚光灯	LA3513
2	**VOE 944265**	2					•Bulb	•Ampoule	•Glühlampe	• 전구	• 灯泡	H3, 12V/55W
3	**VOE 946471**	2					Flange screw	Vis à embase	Flanschschraube	플랜지 나사	法兰螺丝	

1		前灯 전조등 **Beleuchtung, vorne** **Eclairage, avant** **Lighting, front**	Catalogue id **20669**	Group **352**
2			Illustr. No **1068843**	Section **100**
3			Issue **PUB 20032818-B**	Page **171**
4				
5		**8291703, 8291704, 8293428, 8293429**		

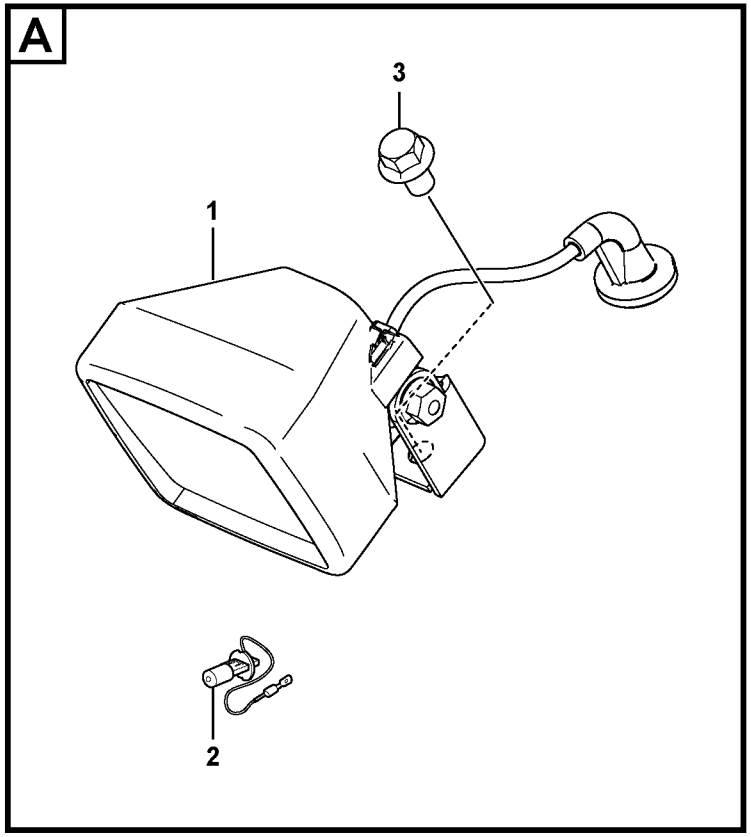
A
3
1
2

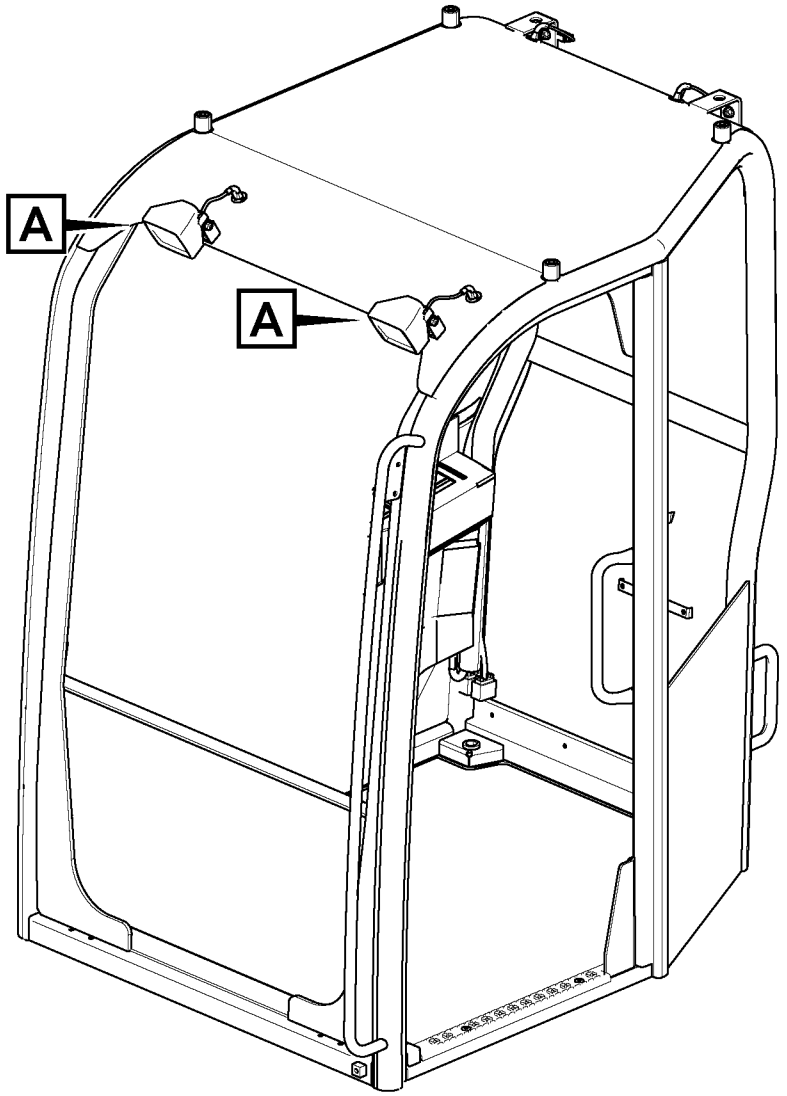
A
A

Fig.	Part No.	Quantity 1	2	3	PS	KIT	Description	Dénomination	Bezeichnung	품명	说明	Notes
1	**VOE 11039847**	2					Work lamp	Projecteur de travail	Arbeitsscheinwerfer	작업등	聚光灯	LA3521, LA3522
2	**VOE 944265**	2					•Bulb	•Ampoule	•Glühlampe	• 전구	• 灯泡	H3, 12V/55W
3	**VOE 946471**	2					Flange screw	Vis à embase	Flanschschraube	플랜지 나사	法兰螺丝	

1		驾驶蓬上的前大灯 선루프의 정면 헤드라이트 **Scheinwerfer Überrollbügel vorn** **Phare AV sur toit de cabine ouverte** **Front headlight on canopy**	Catalogue id **20669**	Group **352**
2				
3			Illustr. No **1070039**	Section **150**
4				
5		**8293430, 8293431**	Issue **PUB 20032818-B**	Page **173**

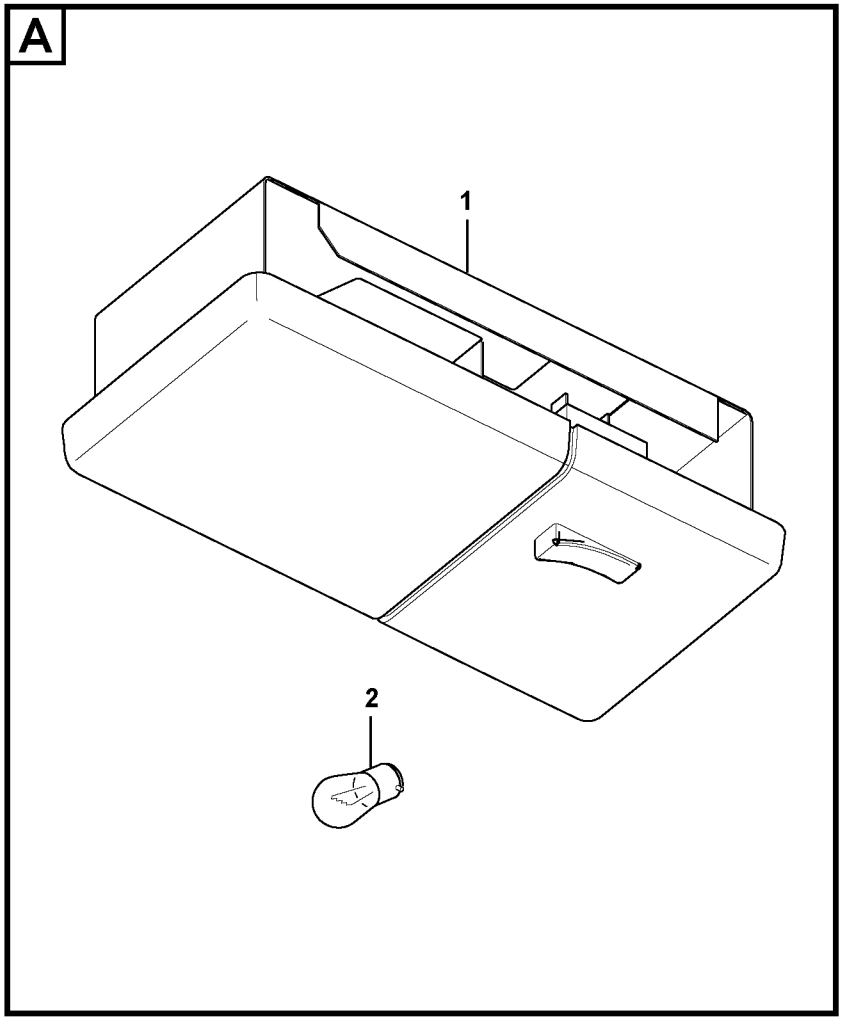

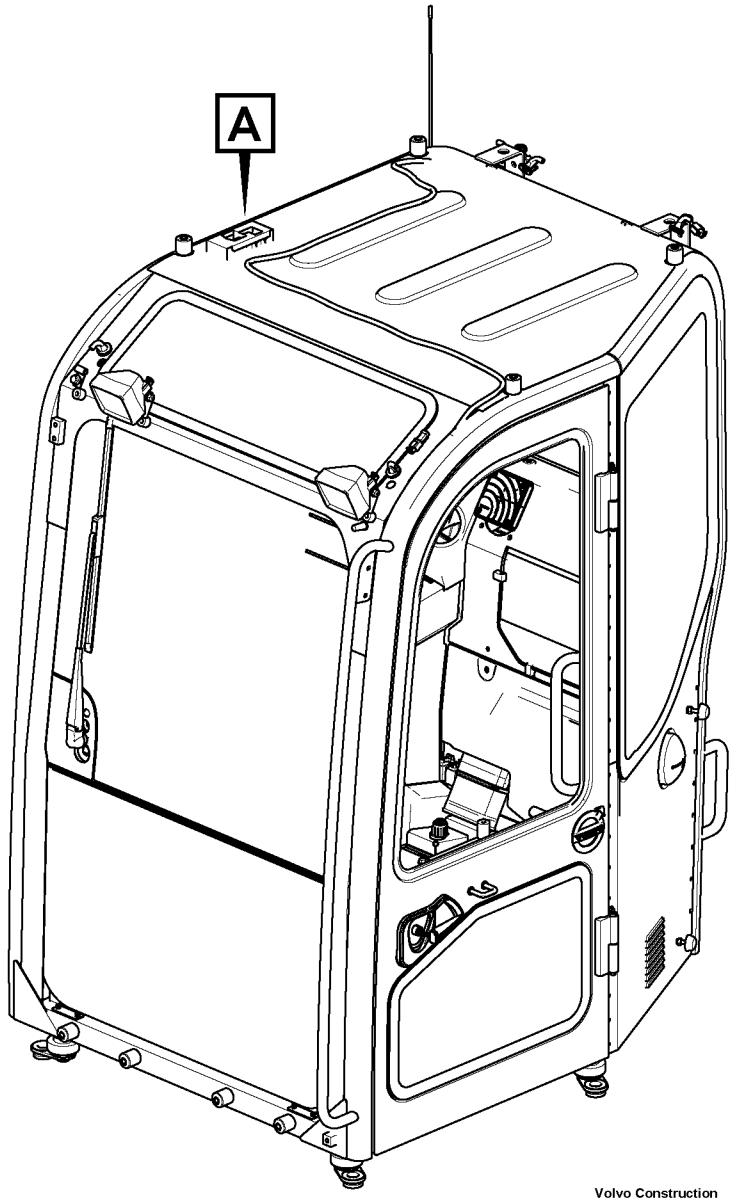

Volvo Construction Equipment

1068845

Fig.	Part No.	Quantity 1	2	3	PS	KIT	Description	Dénomination	Bezeichnung	품명	说明	Notes
1	**VOE 11200915**	1					Interior lamp	Lampe intérieure	Innenleuchte	실내등	内灯	LA3513
2	**VOE 965826**	1					•Bulb	•Ampoule	•Glühlampe	• 전구	• 灯泡	H3, 12V/55W

1		车内灯 실내등 **Innen lampe** **Interieure lampe** **Interior lamp**	Catalogue id **20669**	Group **354**
2			Illustr. No **1068845**	Section **100**
3			Issue **PUB 20032818-B**	Page **175**
4				
5		**8291703, 8291704, 8293428, 8293429**		



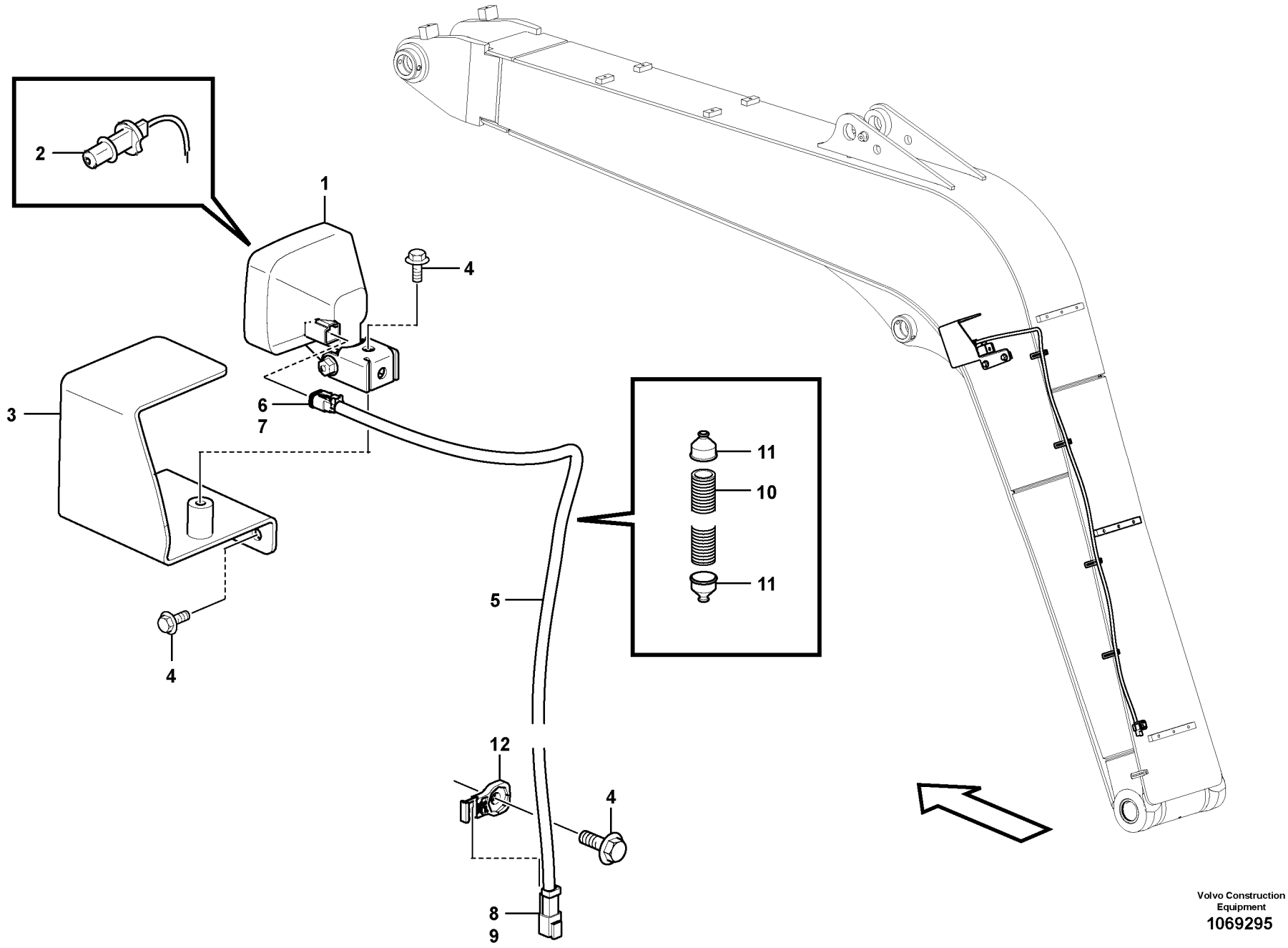

Volvo Construction Equipment
1069295

Fig.	Part No.	Quantity 1	2	3	PS	KIT	Description	Dénomination	Bezeichnung	품명	说明	Notes
1	**VOE 11039847**	1					Work lamp	Projecteur de travail	Arbeitsscheinwerfer	작업등	聚光灯	LA3527
2	**VOE 944265**	1					•Bulb	•Ampoule	•Glühlampe	• 전구	• 灯泡	H3, 12V/55W
3	**VOE 14519653**	1					Bracket	Console	Konsole	브래킷	支架	
4	**VOE 946471**	4					Flange screw	Vis à embase	Flanschschraube	플랜지 나사	法兰螺丝	
5	**VOE 14630305**	1					Cable harness	Faisceau câbles	Kabelbaum	케이블 설비	导线系统	
6	**VOE 874954**	1					•Housing	•Carter	•Gehäuse	• 하우징	• 支座	CNB01
7	**VOE 14370881**	1					•Spacer	•Entretoise	•Abstandkörper	• 스페이서	• 定位器	
8	**VOE 874955**	1					•Housing	•Carter	•Gehäuse	• 하우징	• 支座	LA3527
9	**VOE 11806306**	1					•Stop	•Arrêt	•Anschlag	• 스톱	• 挡块	
10	**VOE 11170006**	REQ					•Hose	•Flexible	•Schlauch	• 호스	• 软管	L=1450mm, NW 7,5
11	**VOE 11039397**	2					•End sleeve	•Douille d'extrémité	•Endhülse	• 끝 슬리브	• 端套	
12	**VOE 14587635**	1					Clip	Clip	Clip	클립	夹	

1		大臂工作灯 붐 작업등 **Arbeitsscheinwerfer auf Ausleger** **Projecteur de travail sur la flèche** **Working lamp on boom**	Catalogue id **20669**	Group **356**
2			Illustr. No **1069295**	Section **100**
3			Issue **PUB 20032818-B**	Page **177**
4				
5		**8291423, 8294835, 8294836**		

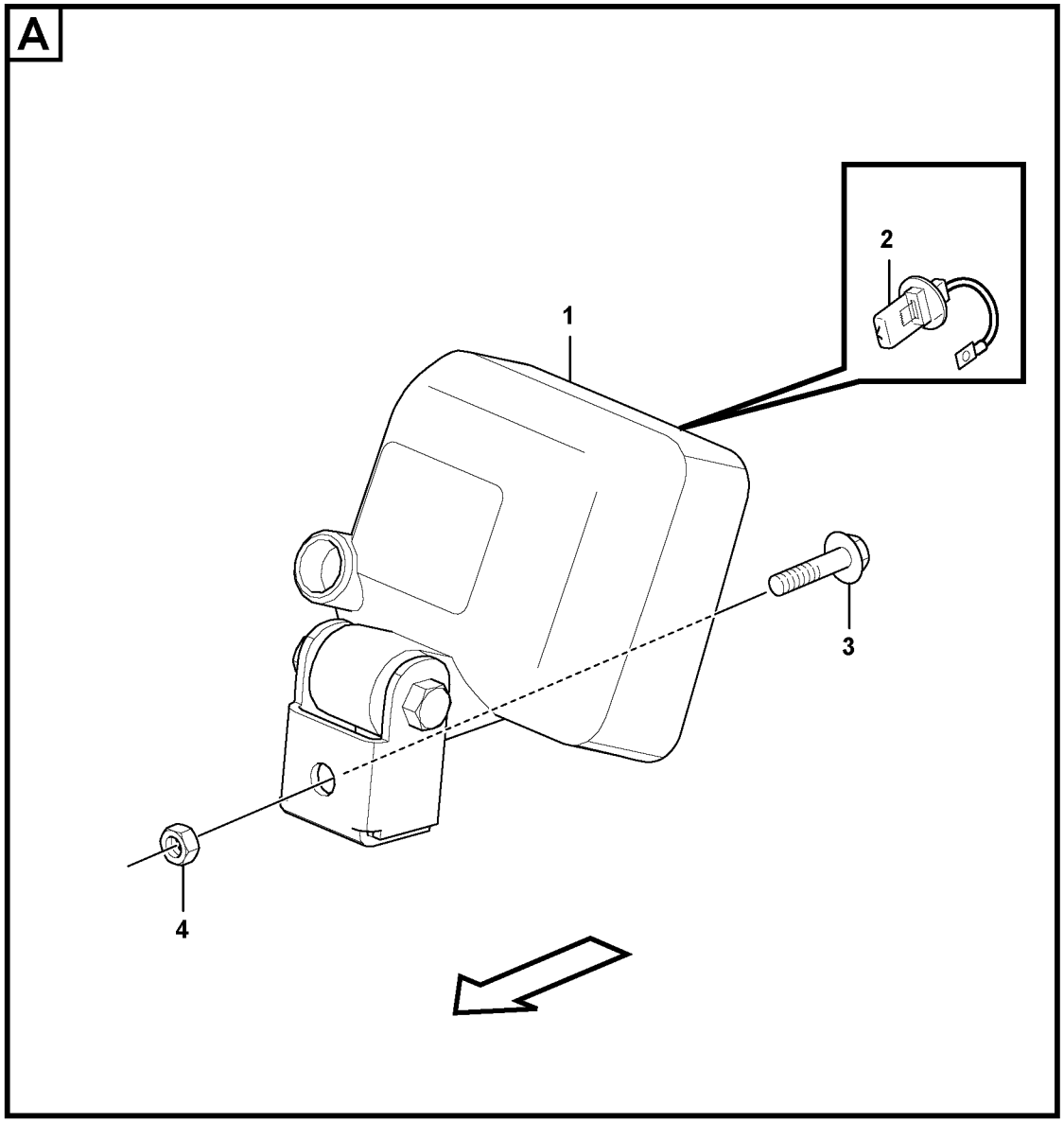

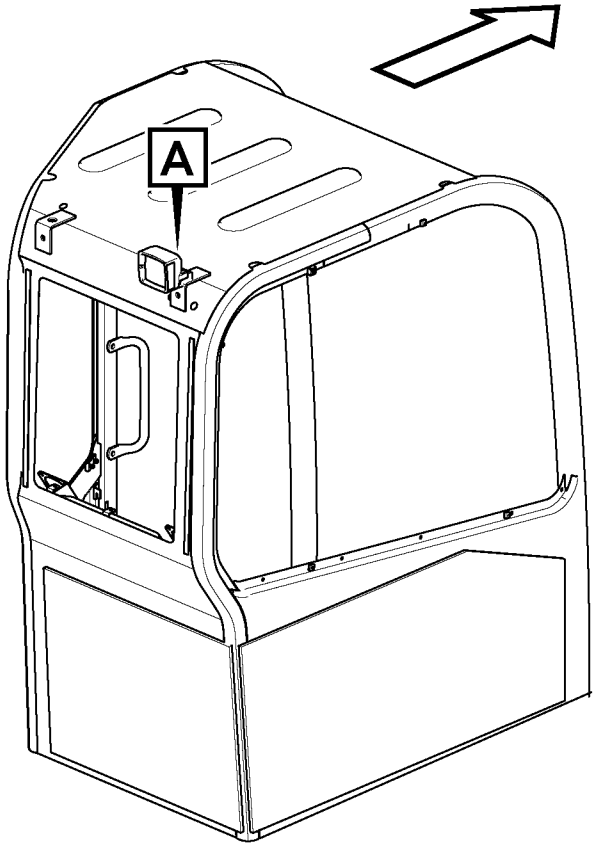

Volvo Construction Equipment

1068430

Fig.	Part No.	Quantity 1	2	3	PS	KIT	Description	Dénomination	Bezeichnung	품명	说明	Notes
1	**VOE 11039856**	1					Work lamp	Projecteur de travail	Arbeitsscheinwerfer	작업등	聚光灯	LA3514
2	**VOE 944265**	1					•Bulb	•Ampoule	•Glühlampe	• 전구	• 灯泡	H3, 12V/55W
3	**VOE 946329**	1					Flange screw	Vis à embase	Flanschschraube	플랜지 나사	法兰螺丝	
4	**VOE 955922**	1					Spring washer	Rondelle élastique	Federscheibe	스프링 워셔	弹簧垫圈	

1		额外工作灯 보조작업등 **Arbeitsbeleuchtung, extra** **Projecteurs de travail, supplémentaires** **Work lights, extra**	Catalogue id **20669**	Group **356**
2				
3			Illustr. No **1068430**	Section **200**
4				
5		**8291424**	Issue **PUB 20032818-B**	Page **179**

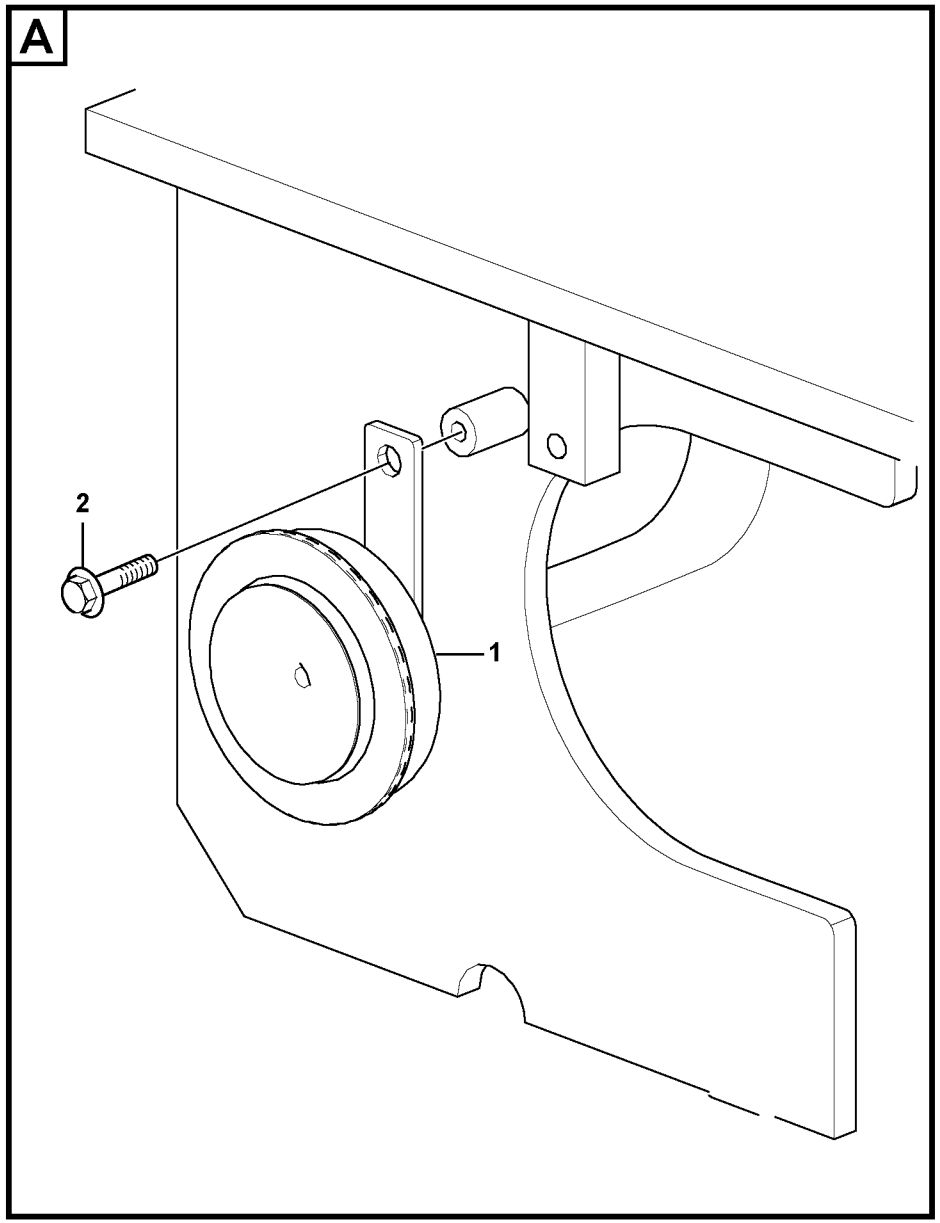

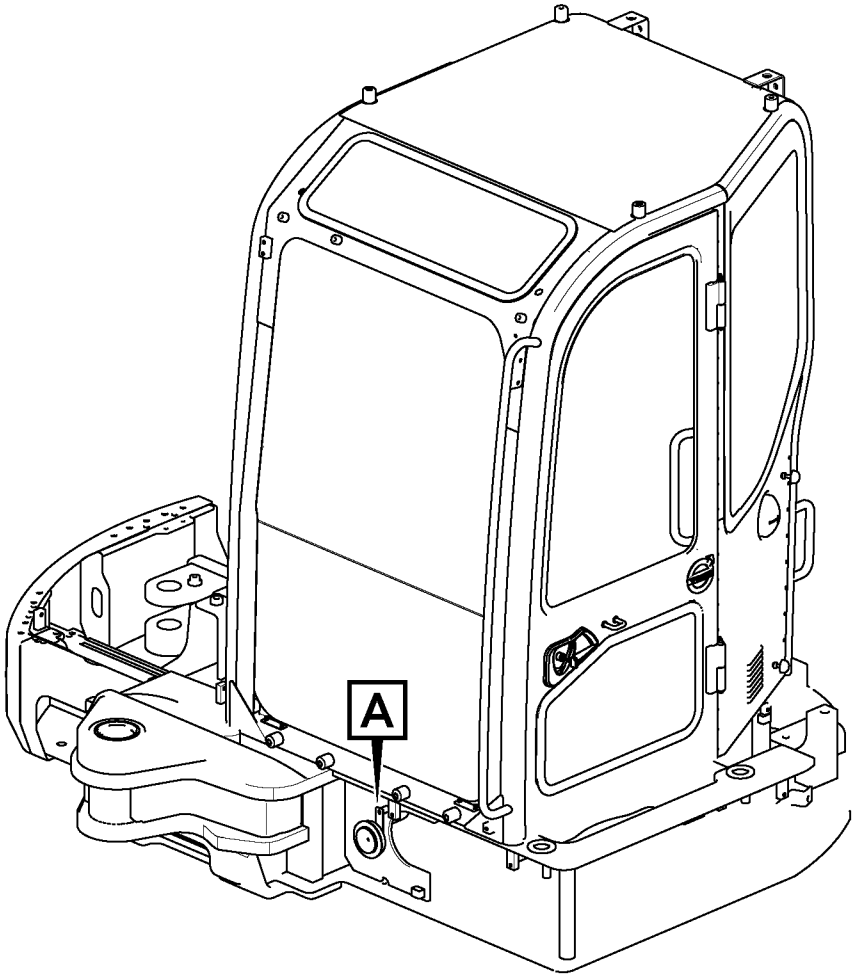

Volvo Construction Equipment

1068451

Fig.	Part No.	Quantity 1	2	3	PS	KIT	Description	Dénomination	Bezeichnung	품명	说明	Notes
1	**VOE 11305113**	1					Horn	Avertisseur	Signalhorn	경적	气笛	
2	**VOE 947107**	1					Flange screw	Vis à embase	Flanschschraube	플랜지 나사	法兰螺丝	

1		喇叭 경음기 **Signalhorn** **Avertisseur sonore** **Horn**	Catalogue id **20669**	Group **362**
2			Illustr. No **1068451**	Section **100**
3			Issue **PUB 20032818-B**	Page **181**
4				
5				

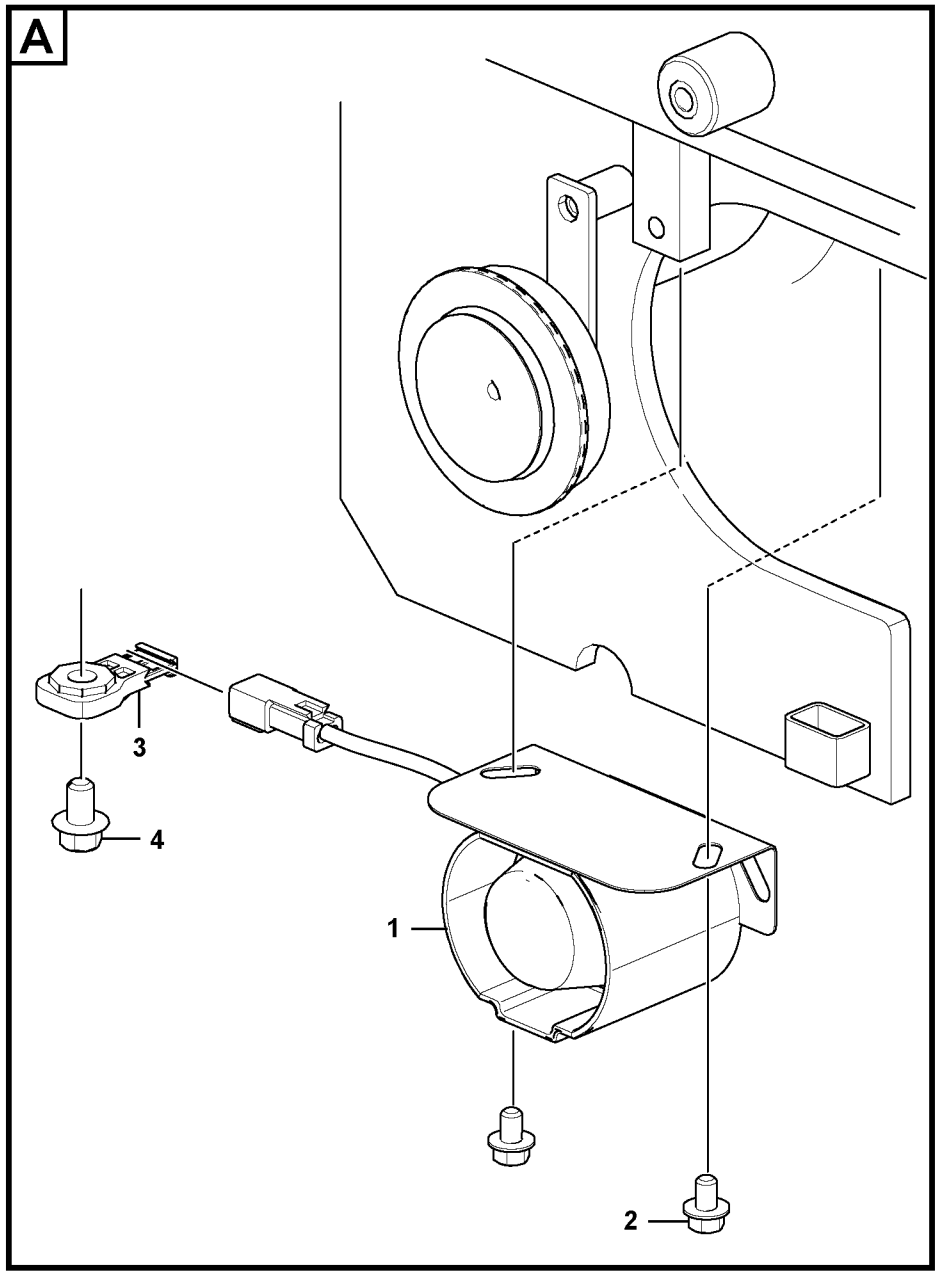

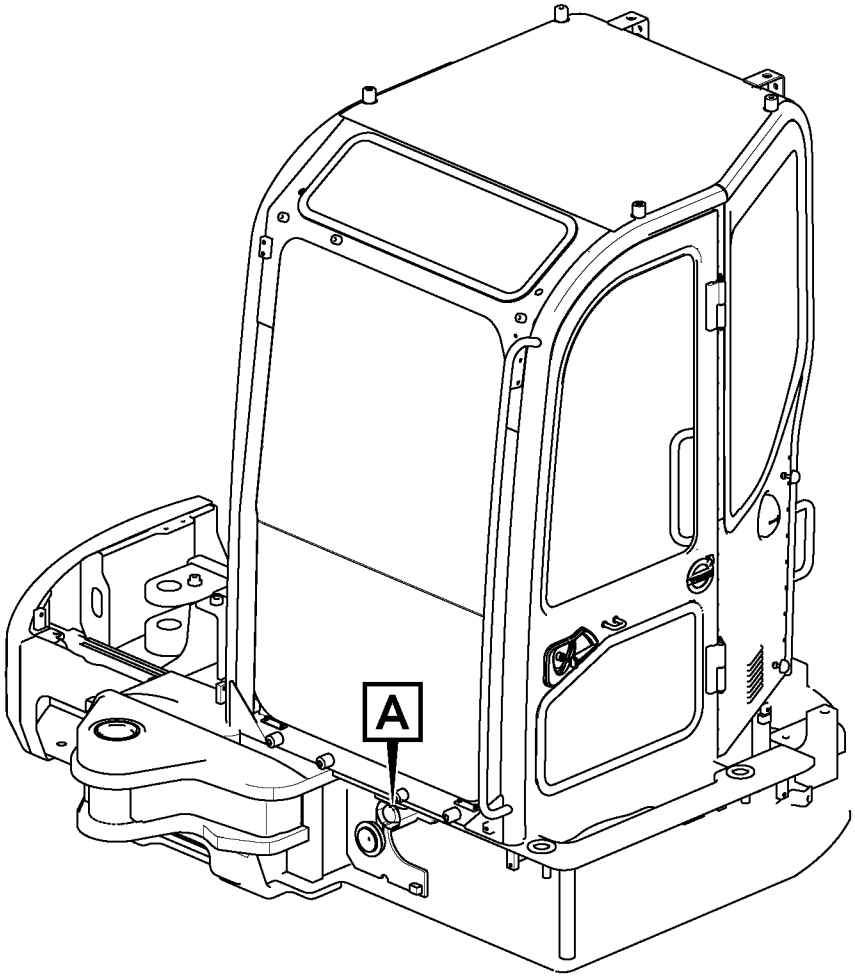

Volvo Construction Equipment

1068473

Fig.	Part No.	Quantity 1	2	3	PS	KIT	Description	Dénomination	Bezeichnung	품명	说明	Notes
1	**VOE 14628361**	1					Alarm	Alarme	Alarm			
2	**VOE 947107**	2					Flange screw	Vis à embase	Flanschschraube	플랜지 나사	法兰螺丝	
3	**VOE 14587635**	1					Clip	Clip	Clip	클립	夹	
4	**VOE 946471**	1					Flange screw	Vis à embase	Flanschschraube	플랜지 나사	法兰螺丝	

1		倒行警告装置 후진경보장치 **Reserve-warneinheit** **Unité d'alerte de secours** **Back-up warning unit**	Catalogue id **20669**	Group **362**
2				
3			Illustr. No **1068473**	Section **200**
4				
5		**8291426**	Issue **PUB 20032818-B**	Page **183**



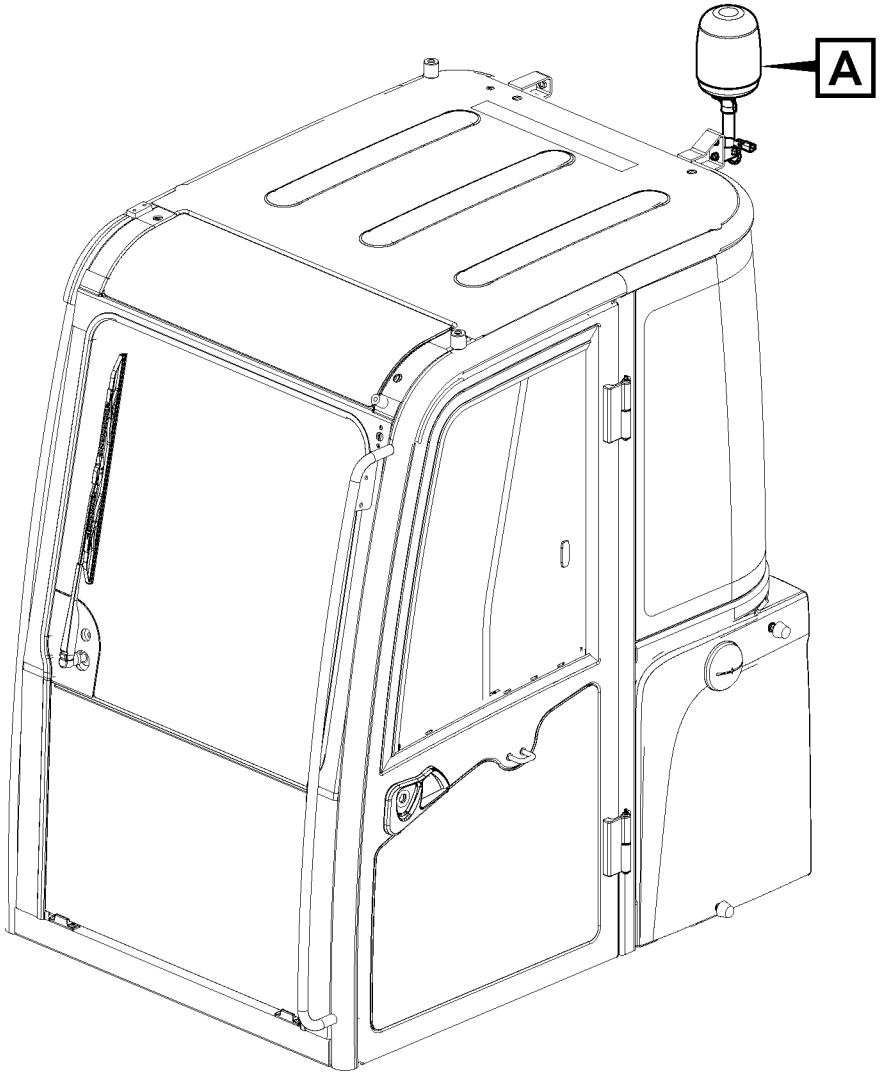

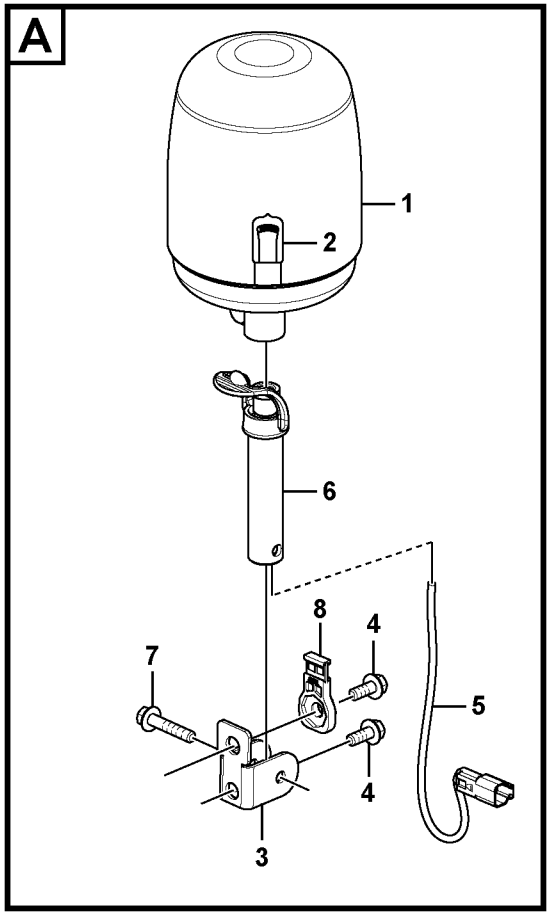

Volvo Construction Equipment

1068476

Fig.	Part No.	Quantity 1	2	3	PS	KIT	Description	Dénomination	Bezeichnung	품명	说明	Notes
1	**VOE 11170103**	1					Rotating beacon	Gyrophare	Rundumleuchte		旋转式标志灯	
2	**VOE 14524753**	1					•Bulb	•Ampoule	•Glühlampe	• 전구	• 灯泡	12V/55W
3	**VOE 14661016**	1					Bracket	Console	Konsole	브래킷	支架	
4	**VOE 946441**	2					Flange screw	Vis à embase	Flanschschraube	플랜지 나사	法兰螺丝	
5	**VOE 14588955**	1					Cable harness	Faisceau câbles	Kabelbaum	케이블 설비	导线系统	
6	**VOE 14594431**	1					Bracket	Console	Konsole	브래킷	支架	
7	**VOE 947760**	1					Flange screw	Vis à embase	Flanschschraube	플랜지 나사	法兰螺丝	
8	**VOE 14587635**	1					Clip	Clip	Clip	클립	夹	

1		旋转信号灯 경광등 **Rotierende Warnleuchte** **Détecteur rotatif** **Rotating beacon**	Catalogue id **20669**	Group **362**
2				
3			Illustr. No **1068476**	Section **300**
4				
5		**8291427**	Issue **PUB 20032818-B**	Page **185**



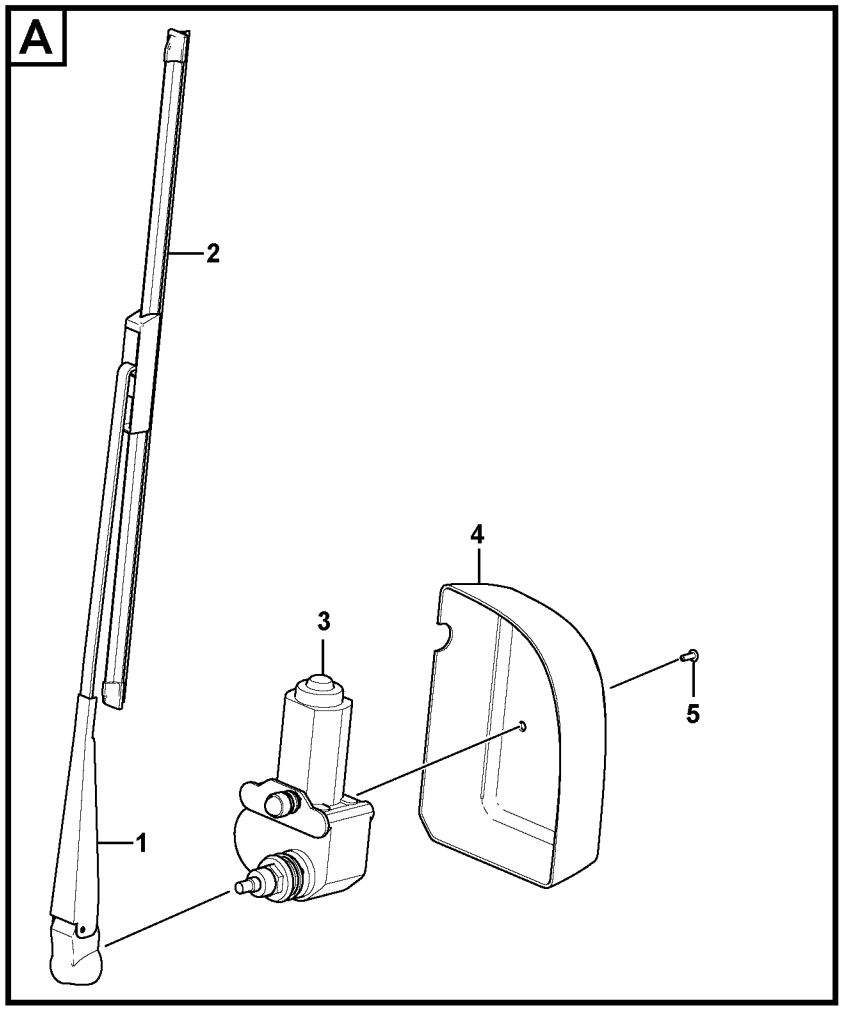

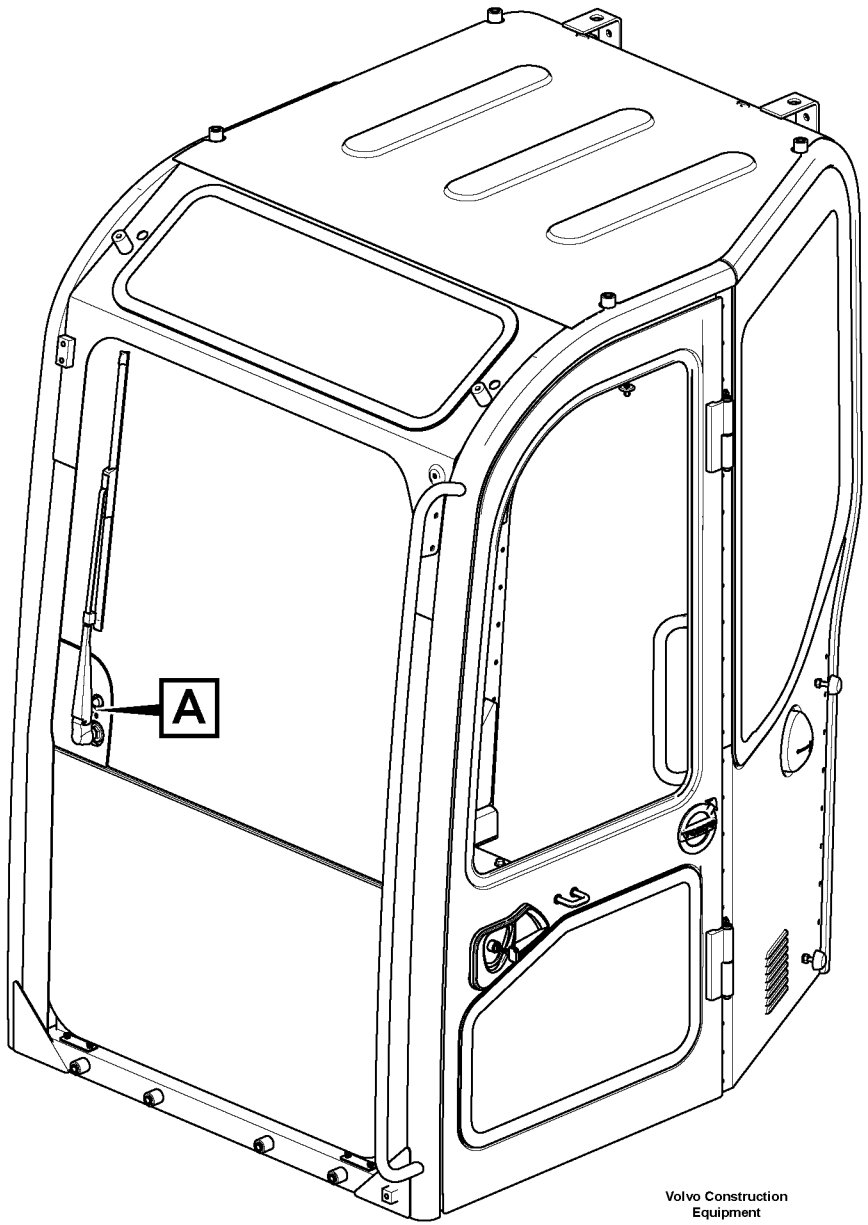

Volvo Construction Equipment

1068538

Fig.	Part No.	Quantity 1	2	3	PS	KIT	Description	Dénomination	Bezeichnung	품명	说明	Notes
1	**VOE 14644561**	1					Wiper arm	Bras d'essuie-glace	Wischerarm	와이퍼 암	雨刷臂	
2	**VOE 14616771**	1					Wiper blade	Balai d'essuie-glace	Wischerblatt	와이퍼 블레이드	雨刷片	
3	**VOE 14616768**	1					Wiper motor	Moteur essuie-glace	Wischermotor	와이퍼 모터	雨刷马达	MO3602
4	**VOE 14616784**	1					Cover	Capot	Haube	커버	罩	
5	**SA 9025-04002**	2					Screw	Vis	Schraube	나사	螺丝	

1		挡风玻璃刮水器 와이퍼 **Scheibenwischer** **Essuie-glace du pare-brise** **Windshield wiper**	Catalogue id **20669**	Group **363**
2				
3			Illustr. No **1068538**	Section **100**
4				
5		**8291703, 8291704, 8293428, 8293429**	Issue **PUB 20032818-B**	Page **187**

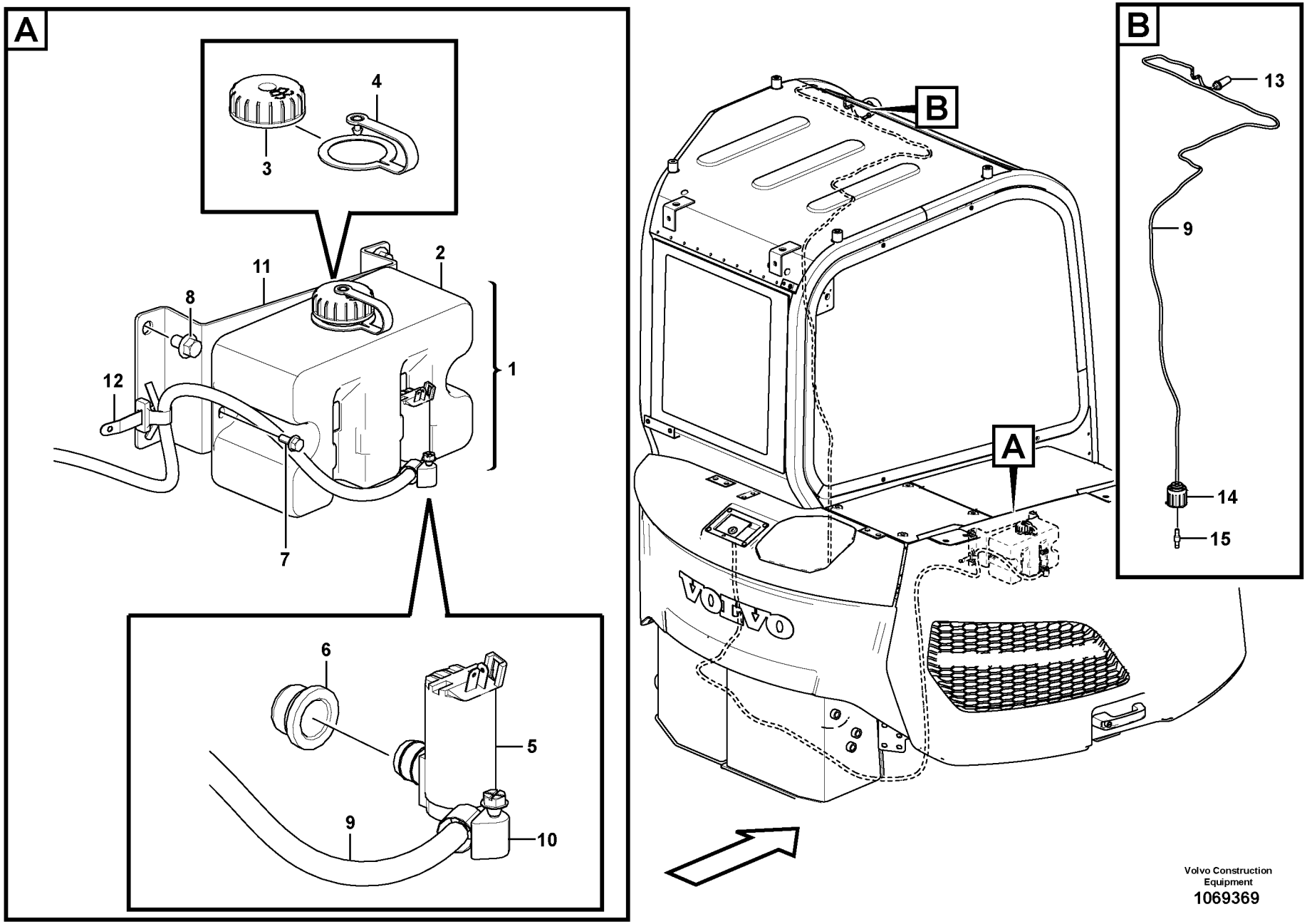

Volvo Construction Equipment
1069369

Fig.	Part No.	Quantity 1	2	3	PS	KIT	Description	Dénomination	Bezeichnung	품명	说明	Notes
1	**VOE 14628993**	1					Washer pump	Pompe lave-glace	Spülpumpe	워셔 펌프	清洗机泵	
2	**VOE 14619746**	1					•Washer pump	•Pompe lave-glace	•Spülpumpe	• 워셔 펌프	• 清洗机泵	
3	**VOE 14614041**	1					•Filler cap	•Bouchon remplissag	•Tankverschluss	• 필러 캡	• 填充器帽	
4		1			NS		•Washer pump	•Pompe lave-glace	•Spülpumpe	• 워셔 펌프	• 清洗机泵	
5	**VOE 14628992**	1					•Washer pump	•Pompe lave-glace	•Spülpumpe	• 워셔 펌프	• 清洗机泵	MO3601
6	**VOE 14629276**	1					•Washer pump	•Pompe lave-glace	•Spülpumpe	• 워셔 펌프	• 清洗机泵	
7	**VOE 13946544**	2					Screw	Vis	Schraube	나사	螺丝	
8	**VOE 946471**	3					Flange screw	Vis à embase	Flanschschraube	플랜지 나사	法兰螺丝	
9	**VOE 14881147**	1					Cooling hose	Flexible de refroidiss	Kühlschlauch	냉각 호스	冷却软管	
10	**VOE 943469**	1					Hose clamp	Collier durite	Schlauchschelle	호스 클램프	软管夹	
11		1			NS		Bracket	Console	Konsole	브래킷	支架	
12		1			NS		Strip clamp	Serrage de ruban	Bandklammer	스트립 클램프	带夹	
13	**VOE 11802576**	1					Nozzle	Gicleur	Düse	노즐	喷嘴	
14	**VOE 14506431**	1					Connector	Pièce connexion	Verbindungsstück	커넥터	接口	
15	**VOE 14529354**	1					Connector	Connexion	Anschluss	커넥터	连接器	

1		挡风玻璃洗涤器 차창유리 와셔 **Scheibenwaschanlage** **Lave - glace** **Windshield washer**	Catalogue id **20669**	Group **363**
2			Illustr. No **1069369**	Section **200**
3			Issue **PUB 20032818-B**	Page **189**
4				
5		**8291703 8291704, 8293428, 8293429**		

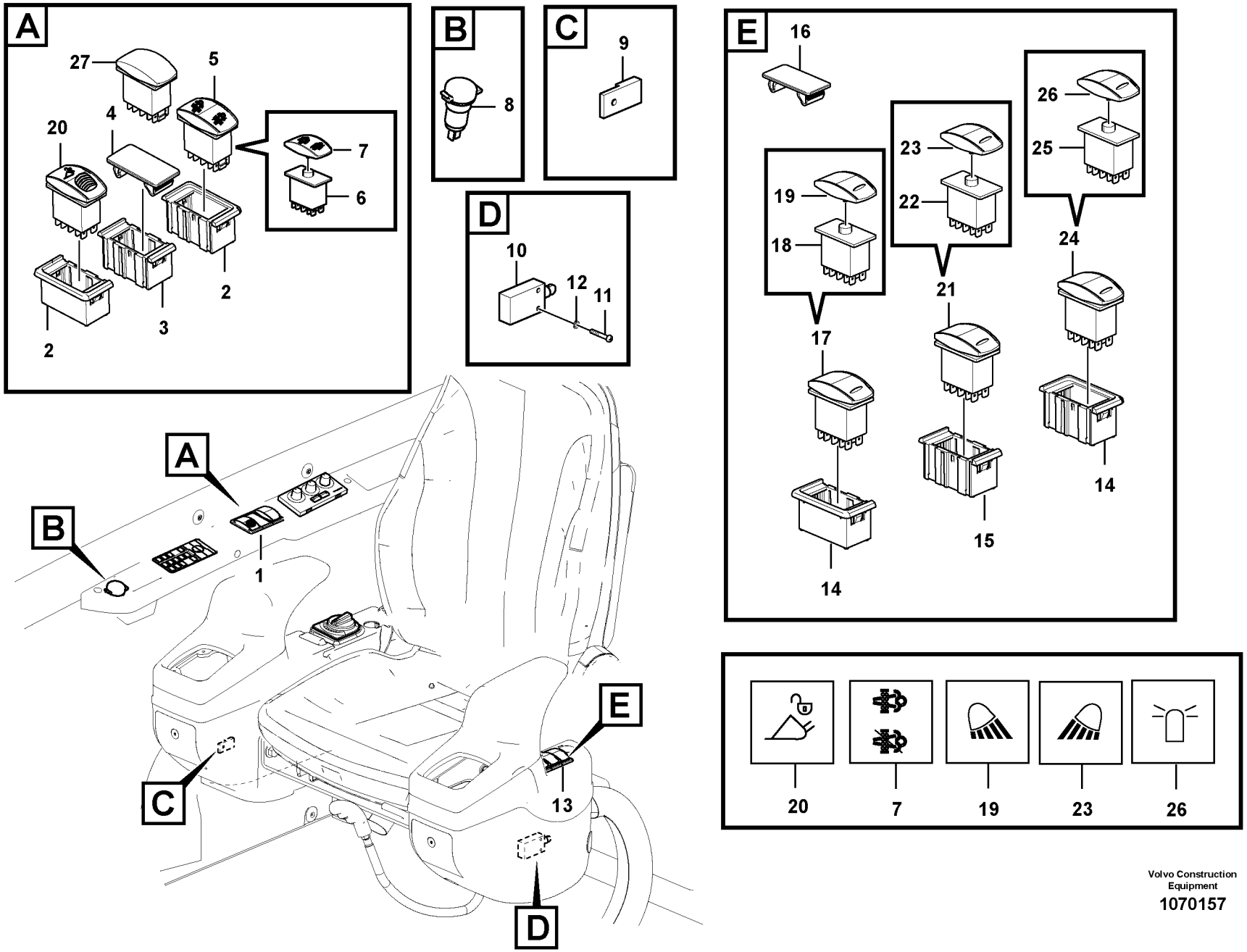

Volvo Construction Equipment

1070157

Fig.	Part No.	Quantity 1	2	3	4	5	PS	KIT	Description	Dénomination	Bezeichnung	품명	说明	Notes
1		1	1				NS		Switch	Commutateur	Schalter	스위치	开关	
2	**VOE 14587613**	2	2						•Cover	•Capot recouvreme	•Abdeckhaube	• 커버	• 盖	
3	**VOE 14587614**	1	1						•Fitting	•Écrou raccord	•Verschraubung	• 피팅	• 配件	
4	**VOE 14587612**	3	2						•Cover	•Couvercle	•Deckel	• 커버	• 罩	
5			1				NS		•Switch	•Rupteur	•Ausschalter	• 스위치	• 开关	SW2506
6	**VOE 21447168**		1						••Switch	••Rupteur	••Ausschalter	•• 스위치	•• 开关	
7	**VOE 15120621**		1						••Rocker arm	••Culbuteur	••Kipphebel	•• 로커 암	•• 摇轴臂	
8	**VOE 14508603**		1						Socket	Socle	Steckdose	소켓	插座	12V, PO3902
9	**VOE 14526870**	1	1						Clip	Clip	Klemme	클립	卡簧	
10	**VOE 14643925**	1	1						Switch	Rupteur	Ausschalter	스위치	开关	SW9118
11	**SA 9021-10405**	2	2						Cross recessed sc	Vis empreinte cruci	Kreuzschlitzschrau	크로스 후퇴 나사	十字凹口螺丝	
12	**SA 9213-04000**	2	2						Spring washer	Rondelle élastique	Federscheibe	스프링 워셔	弹簧垫圈	
13		1	1				NS		Switch	Rupteur	Ausschalter	스위치	开关	
14	**VOE 14587613**	2	2						•Cover	•Capot recouvreme	•Abdeckhaube	• 커버	• 盖	
15	**VOE 14587614**	1	1						•Fitting	•Écrou raccord	•Verschraubung	• 피팅	• 配件	
16	**VOE 14587612**	2	2						•Cover	•Couvercle	•Deckel	• 커버	• 罩	
17		1	1				NS		•Switch	•Rupteur	•Ausschalter	• 스위치	• 开关	SW3505
18	**VOE 70377120**	1	1						••Switch	••Rupteur	••Ausschalter	•• 스위치	•• 开关	
19	**VOE 11428011**	1	1						••Rocker arm	••Culbuteur	••Kipphebel	•• 로커 암	•• 摇轴臂	
20	**VOE 14643926**			1					Switch	Rupteur	Ausschalter	스위치	开关	SW9104
21	**VOE 14659801**				1				Switch	Rupteur	Ausschalter	스위치	开关	SW3504
22	**VOE 70377107**				1				•Switch	•Rupteur	•Ausschalter	• 스위치	• 开关	
23	**VOE 11428010**				1				•Rocker arm	•Culbuteur	•Kipphebel	• 로커 암	• 摇轴臂	
24	**VOE 14555601**					1			Switch	Rupteur	Ausschalter	스위치	开关	SW3607
25	**VOE 70377107**					1			•Switch	•Rupteur	•Ausschalter	• 스위치	• 开关	
26	**VOE 11428013**					1			•Rocker arm	•Culbuteur	•Kipphebel	• 로커 암	• 摇轴臂	
27	**VOE 20992232**	1							Switch	Rupteur	Ausschalter	스위치	开关	3768) 8293201

3768) **GB:** Not included **FR:** Pièce non comprise **DE:** Nicht enthalten **KR:** 포함 안 됨 **CN:** 未包含

1	**8291696**
2	**8291697**
3	**8291728**
4	**8291427**
5	**8291424**

开关
스위치
Schalter
Interrupteur
Switch

Catalogue id	Group
20669	**364**
Illustr. No **1070157**	Section **100**
Issue **PUB 20032818-B**	Page **191**

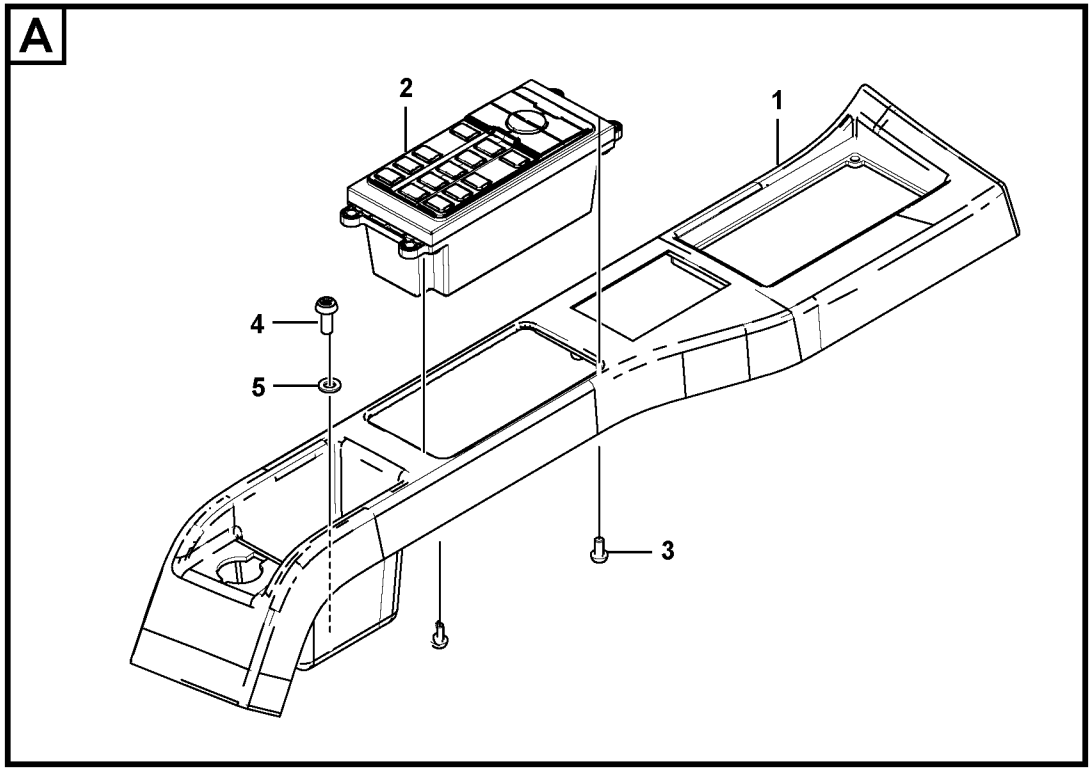

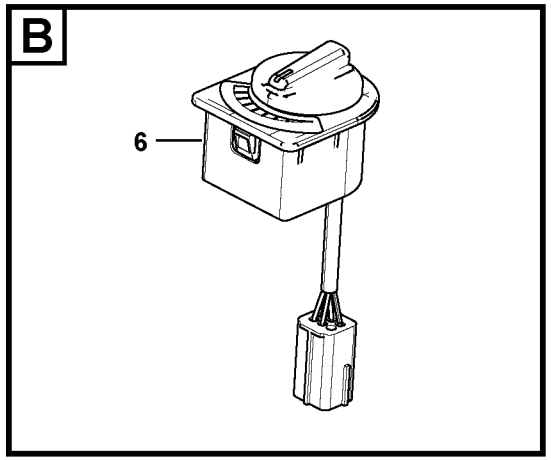

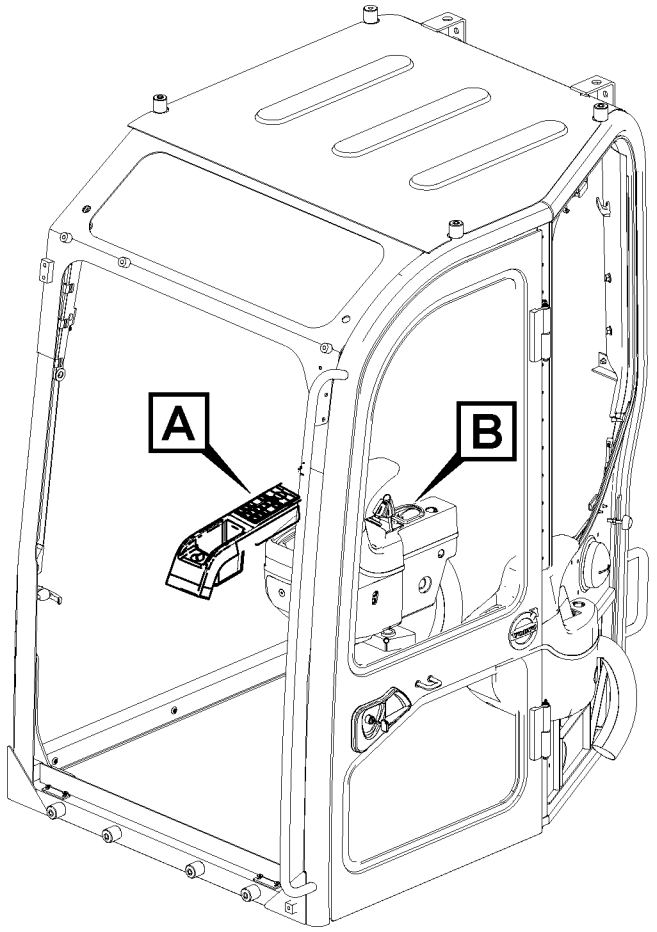

Volvo Construction Equipment

1068886

Fig.	Part No.	Quantity 1	2	3	PS	KIT	Description	Dénomination	Bezeichnung	품명	说明	Notes
1	**VOE 14632223**	1					Panel	Panneau	Paneel	패널	面板	
2	**VOE 14626800**	1					Switch	Rupteur	Ausschalter	스위치	开关	SW9401
3	**VOE 969404**	4					Six point socket scre..	Vis à 6 pans creux	Sechszahn-Hohlschr.	6 포인트 소켓 나사..	六点螺口插座	
4	**VOE 969422**	1					Six point socket scre..	Vis à 6 pans creux	Sechszahn-Hohlschr.	6 포인트 소켓 나사..	六点螺口插座	
5	**VOE 955892**	1					Plain washer	Rondelle plane	Flachscheibe		平垫圈	
6	**VOE 14558276**	1					Selector unit	Dispositif de sélectio..	Schaltvorrichtung	실렉터 유닛	选择器装置	

1		开关 스위치 **Schalter** **Interrupteur** **Switch**	Catalogue id **20669**	Group **364**
2			Illustr. No **1068886**	Section **200**
3			Issue **PUB 20032818-B**	Page **193**
4				
5				

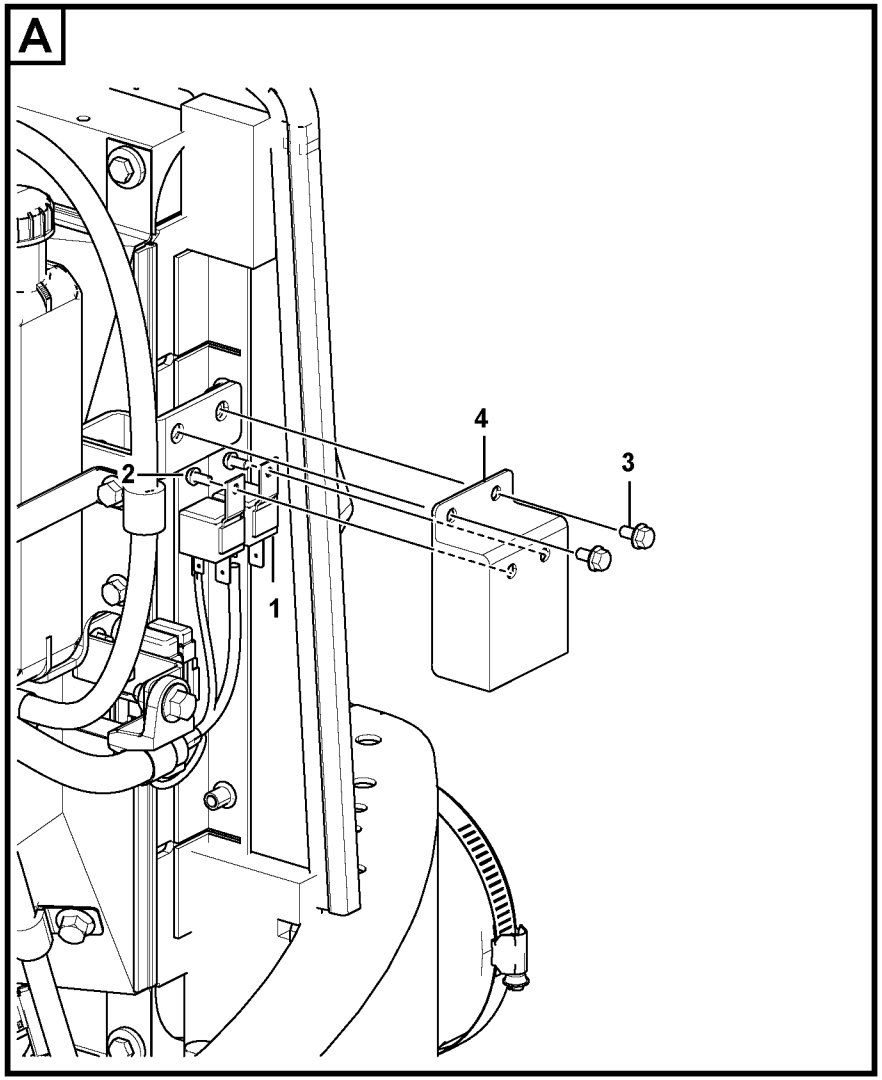

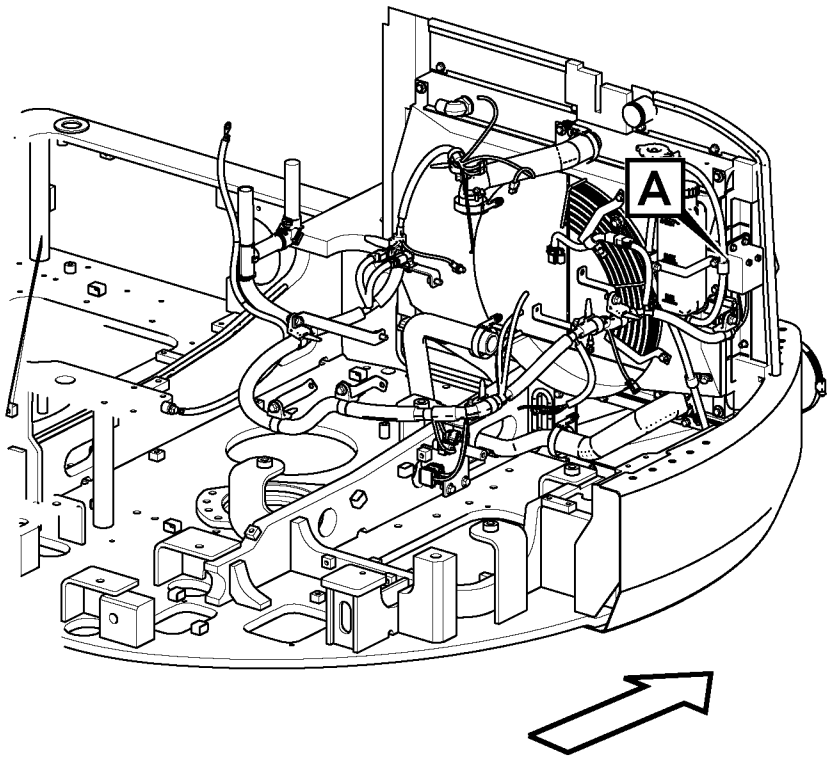

Volvo Construction Equipment
1068875

Fig.	Part No.	Quantity 1	2	3	P S	K I T	Description	Dénomination	Bezeichnung	품명	说明	Notes
1	**VOE 14610293**	2					Relay	Relais	Relais	릴레이	继电器	(VOE 14519234) 70A
2	**VOE 969404**	2					Six point socket scre..	Vis à 6 pans creux	Sechszahn-Hohlschr.	6 포인트 소켓 나사..	六点螺口插座	
3	**VOE 13965175**	2					Screw	Vis	Schraube	나사	螺丝	
4		1			NS		Bracket	Console	Konsole	브라켓	支架	

1		继电器 전기장치 릴레이 **Elektrisches Relais** **Relais électrique** **Electrical relay**	Catalogue id **20669**	Group **364**
2			Illustr. No **1068875**	Section **300**
3			Issue **PUB 20032818-B**	Page **195**
4				
5				

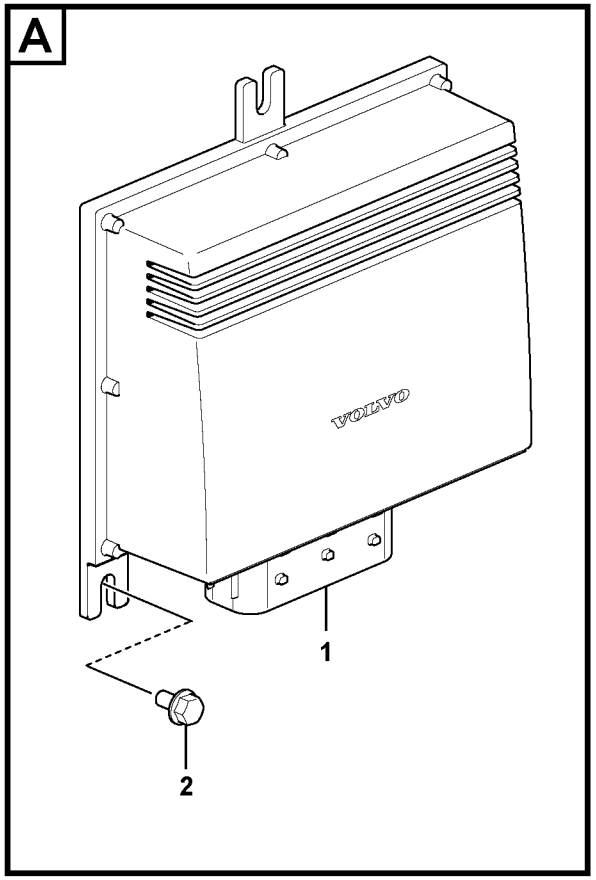

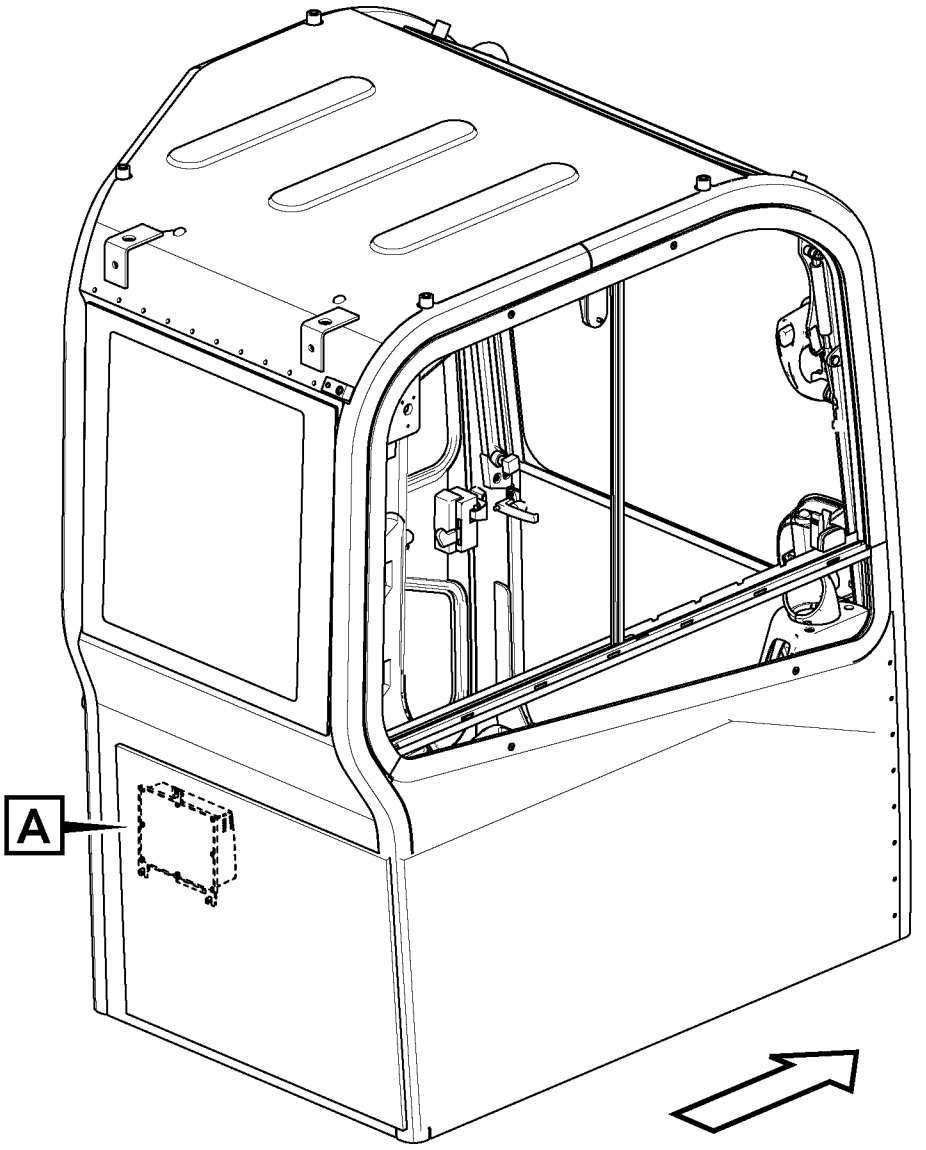

Volvo Construction Equipment
1068623

Fig.	Part No.	Quantity 1	2	3	PS	KIT	Description	Dénomination	Bezeichnung	품명	说明	Notes
1	**VOE 11383250**	1					ECU	ECU	ECU	콘트롤러	发动机控制模块	V-ECU
2	**VOE 13965175**	3					Screw	Vis	Schraube	나사	螺丝	

1		电子装置 전자제어장치 **Elektronische Einheit** **Unité électronique** **Electronic unit.**	Catalogue id **20669**	Group **366**
2				
3			Illustr. No **1068623**	Section **100**
4				
5		**V-ECU**	Issue **PUB 20032818-B**	Page **197**

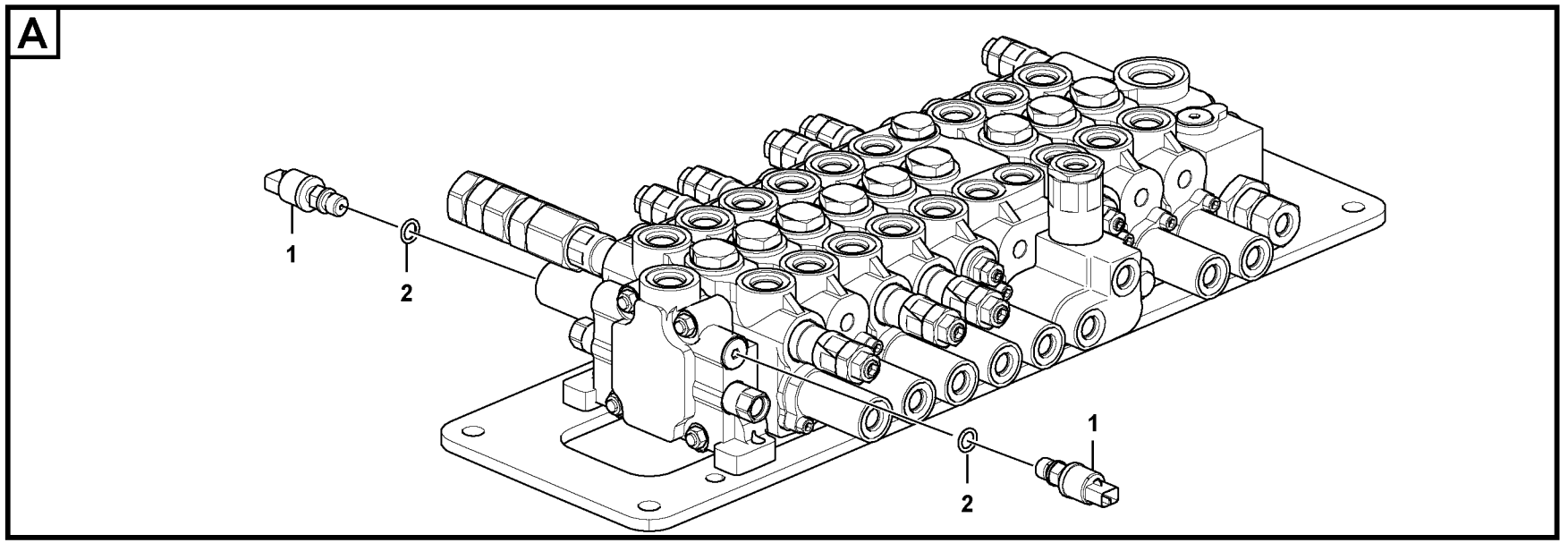
A
1
2
1
2

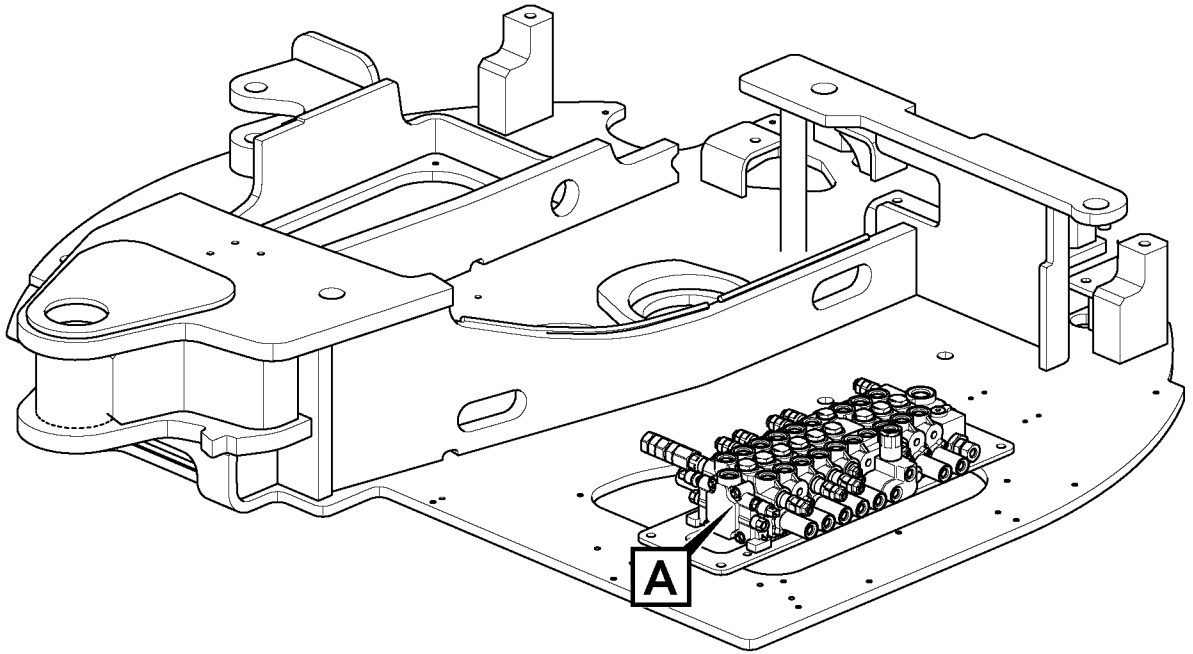
A

Fig.	Part No.	Quantity 1	2	3	PS	KIT	Description	Dénomination	Bezeichnung	품명	说明	Notes
1	**VOE 14562193**	2					Switch	Rupteur	Ausschalter	스위치	开关	SE4216, SE9101
2	**VOE 983502**	2					O-ring	Joint torique	O-Ring	O 링	o 型圈	

1		速度控制 속도 제어 장치 **Geschwindigkeitsregler** **Commande de vitesse** **Speed control**	Catalogue id **20669**	Group **367**
2			Illustr. No **1068872**	Section **100**
3			Issue **PUB 20032818-B**	Page **199**
4				
5				

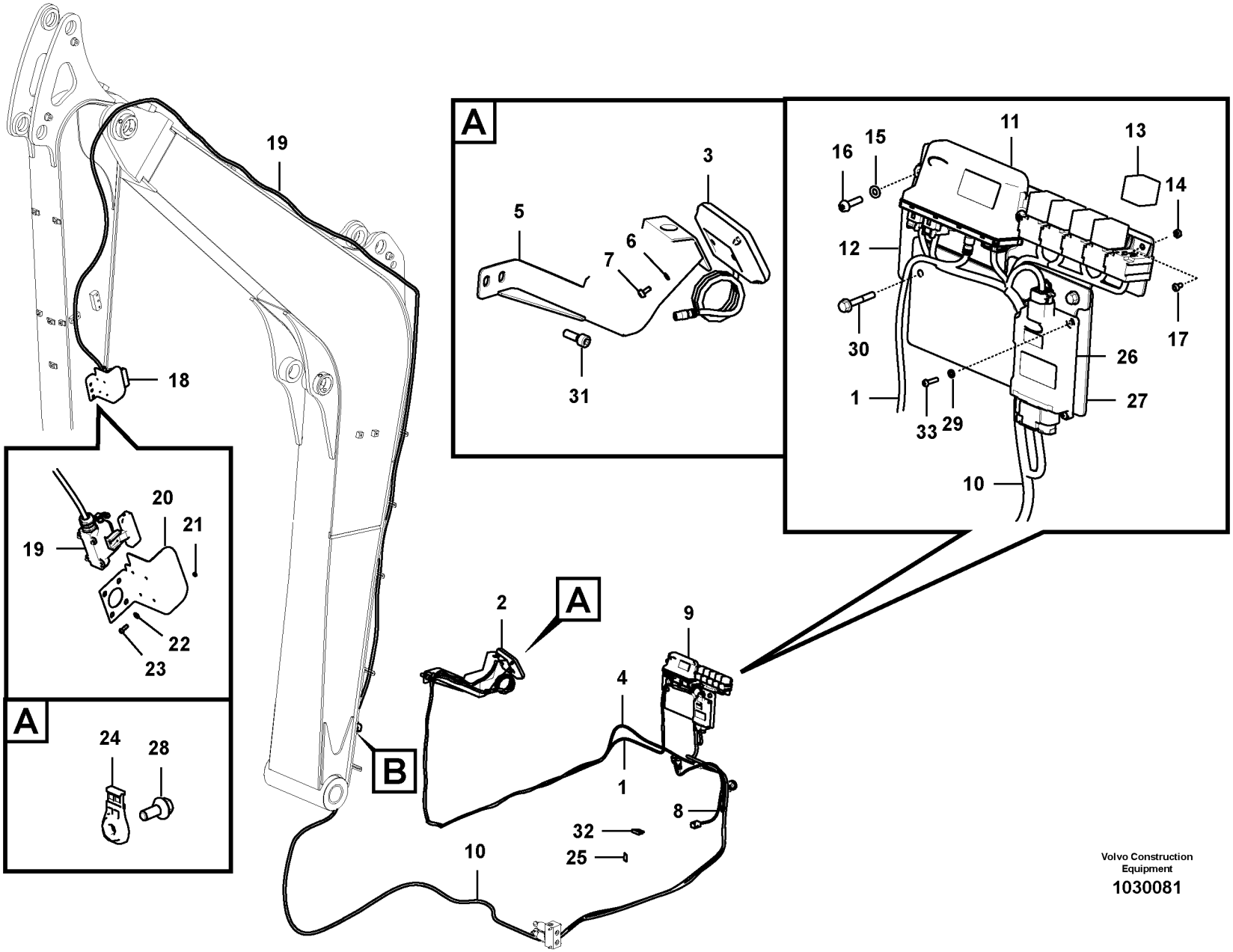

Volvo Construction Equipment

1030081

Fig.	Part No.	Quantity 1	2	3	PS	KIT	Description	Dénomination	Bezeichnung	품명	说明	Notes
1	**VOE 14626002**	1					Cable harness	Faisceau câbles	Kabelbaum	케이블 설비	导线系统	
2		1			NS		Display	Presentoir	Display	디스플레이	播放	
			1		NS		Cable harness	Faisceau câbles	Kabelbaum	케이블 설비	导线系统	
3	**VOE 14626010**	1					•Display	•Presentoir	•Display	• 디스플레이	• 播放	
4	**VOE 14660331**	1	1				•Lamp	•Lampe	•Lampe	• 램프	• 灯	
5		1			NS		•Bracket	•Console	•Konsole	• 브래킷	• 支架	
			1		NS		Bracket	Console	Konsole	브래킷	支架	
6	**VOE 955891**	2					•Washer	•Rondelle	•Scheibe	• 워셔	• 垫圈	
7	**VOE 969513**	2					•Six point socket scre.	•Vis à 6 pans creux	•Sechszahn-Hohlschr.	•6 포인트 소켓 나사	• 六点螺口插座	
8	**VOE 14660334**	1	1				Cable harness	Faisceau câbles	Kabelbaum	케이블 설비	导线系统	
9		1	1		NS		Control unit	Unité de commande	Automatikeinheit	제어 유닛	控制装置	
10	**VOE 14660332**	1	1				•Cable harness	•Faisceau câbles	•Kabelbaum	• 케이블 설비	• 导线系统	
11	**VOE 14657307**	1	1				•Control unit	•Unite de controle	•Steuereinheit	•	•	
12		1	1		NS		•Bracket	•Console	•Konsole	• 브래킷	• 支架	
13	**VOE 14634548**	5	5				•Relay	•Relais	•Relais	• 릴레이	• 继电器	
14	**VOE 955779**	5	5				•Hexagon nut	•Écrou hexagonal	•Sechskantmutter	• 육각 너트	• 六角螺母	
15	**VOE 955892**	2	2				•Plain washer	•Rondelle plane	•Flachscheibe	•	• 平垫圈	
16	**VOE 969423**	2	2				•Six point socket scre.	•Vis à 6 pans creux	•Sechszahn-Hohlschr.	•6 포인트 소켓 나사	• 六点螺口插座	
17	**VOE 969512**	5	5				•Six point socket scre.	•Vis à 6 pans creux	•Sechszahn-Hohlschr.	•6 포인트 소켓 나사	• 六点螺口插座	
18		1	1		NS		Cable harness	Faisceau câbles	Kabelbaum	케이블 설비	导线系统	
19	**VOE 14661447**	1	1				•Cable harness	•Faisceau câbles	•Kabelbaum	• 케이블 설비	• 导线系统	
20		1	1		NS		•Bracket	•Console	•Konsole	• 브래킷	• 支架	
21	**VOE 991653**	4	4				•Hexagon nut	•Écrou hexagonal	•Sechskantmutter	• 육각 너트	• 六角螺母	
22	**VOE 14880426**	4	4				•Washer	•Rondelle	•Scheibe	• 워셔	• 垫圈	
23	**SA 9021-10402**	4	4				•Cross recessed scr	•Vis empreinte crucifo	•Kreuzschlitzschraub	• 크로스 후퇴 나사	• 十字凹口螺丝	
24	**VOE 14587635**	1	1				Clip	Clip	Clip	클립	夹	
25	**VOE 14628531**	1	1				Decal	Autocollant	Aufklebeschild	데칼	印花	
26	**VOE 14657306**	1	1				Control unit	Calculateur	Steuergerät	컨트롤 유닛	控制单元	
27		1	1		NS		Bracket	Console	Konsole	브래킷	支架	
28	**VOE 946329**	1	1				Flange screw	Vis à embase	Flanschschraube	플랜지 나사	法兰螺丝	

1	**8295220**
2	**8295221**
3	
4	
5	

电子装置
전자제어장치
Elektronische Einheit
Unité électronique
Electronic unit.

Catalogue id **20669**	Group **367**
Illustr. No **1030081**	Section **2000**
Issue **PUB 20032818-B**	Page **201**



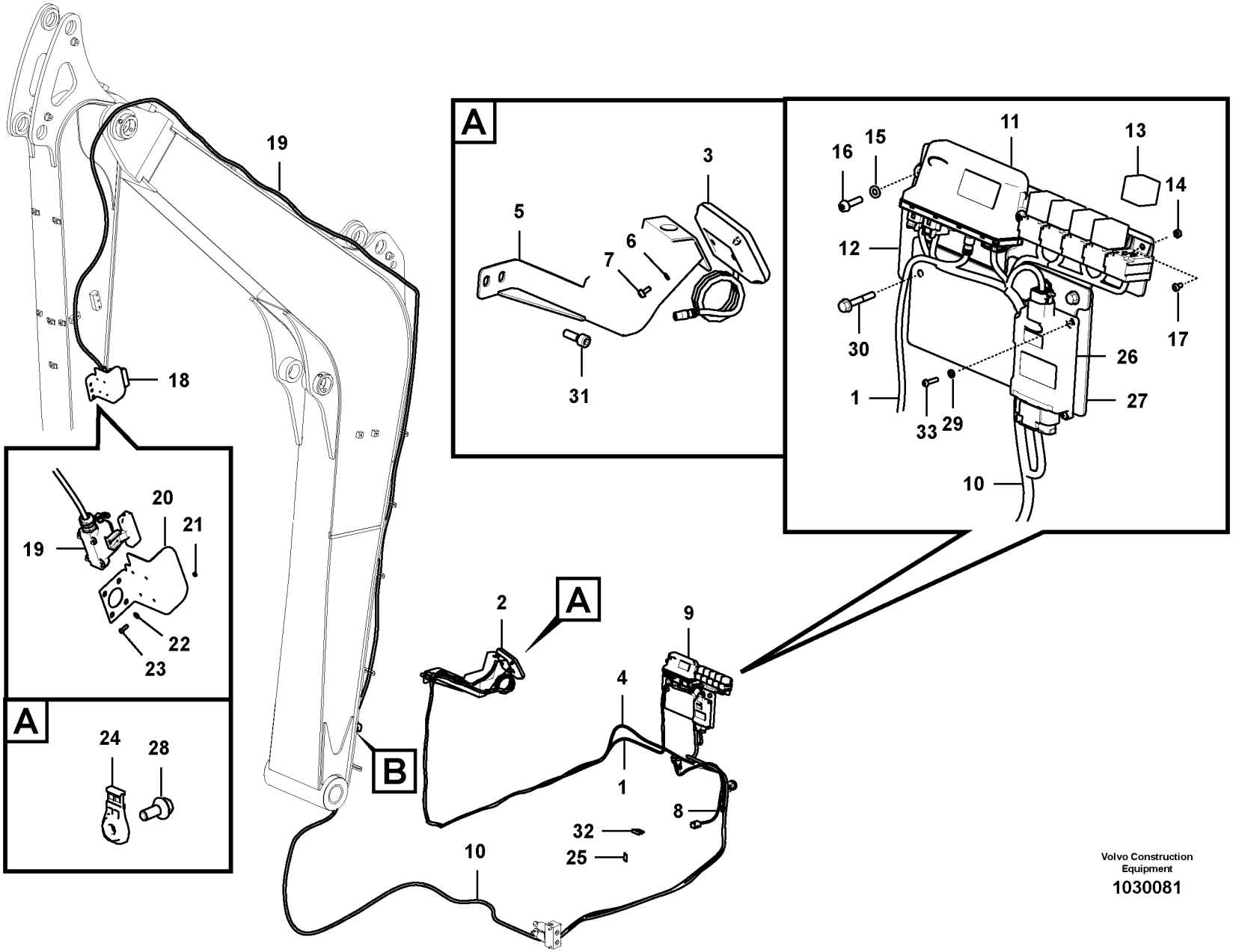

Volvo Construction Equipment

1030081

Fig.	Part No.	Quantity 1	2	3	PS	KIT	Description	Dénomination	Bezeichnung	품명	说明	Notes
29	**VOE 955891**	4	4				Washer	Rondelle	Scheibe	워셔	垫圈	
30	**VOE 13965176**	4	4				Screw	Vis	Schraube	나사	螺丝	
31	**VOE 969587**	2					Six point socket scre..	Vis à 6 pans creux	Sechszahn-Hohlschr.	6 포인트 소켓 나사..	六点螺口插座	
	VOE 969423		2				Six point socket scre..	Vis à 6 pans creux	Sechszahn-Hohlschr.	6 포인트 소켓 나사..	六点螺口插座	
32	**VOE 978999**	1	1				Fuse	Fusible	Sicherung	퓨즈	保险丝	
33	**SA 9021-10403**	4	4				Cross recessed scre..	Vis empreinte crucifor	Kreuzschlitzschraube	크로스 후퇴 나사....	十字凹口螺丝	

1	**8295220**	电子装置 전자제어장치 **Elektronische Einheit** **Unité électronique** **Electronic unit.**	Catalogue id **20669**	Group **367**
2	**8295221**		Illustr. No **1030081**	Section **2000**
3			Issue **PUB 20032818-B**	Page **203**
4				
5				

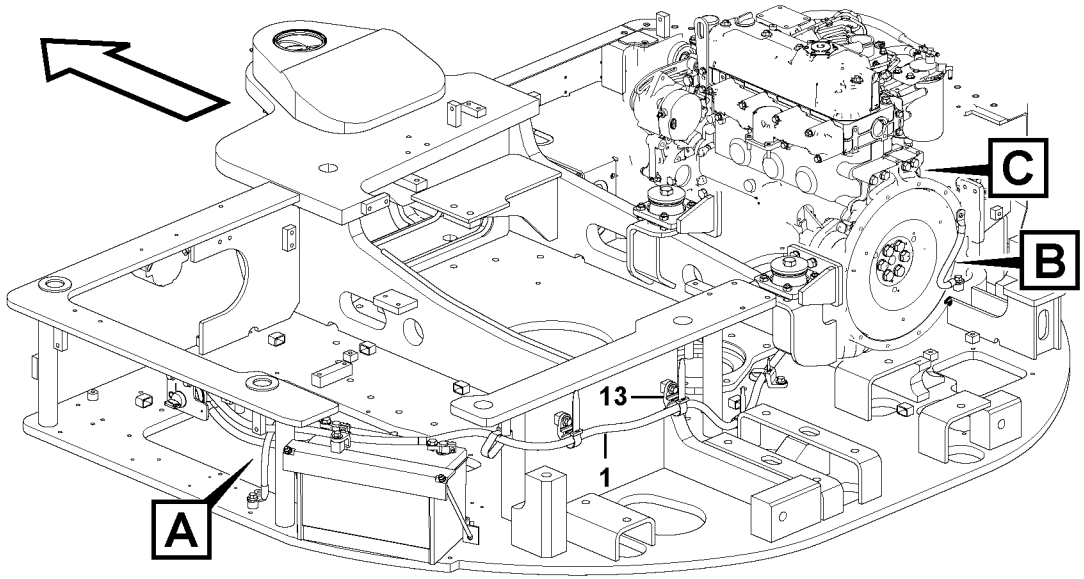

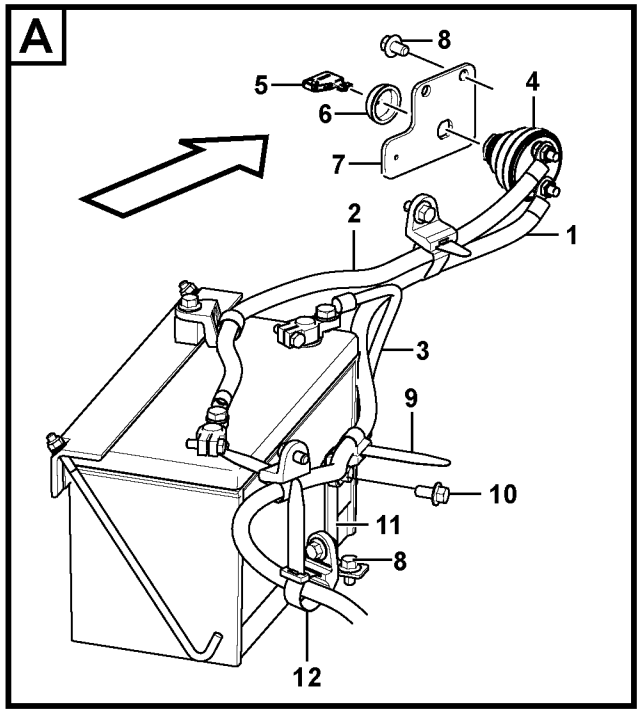

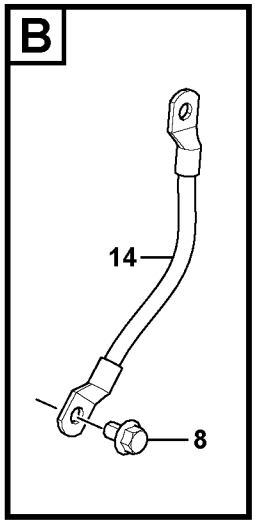

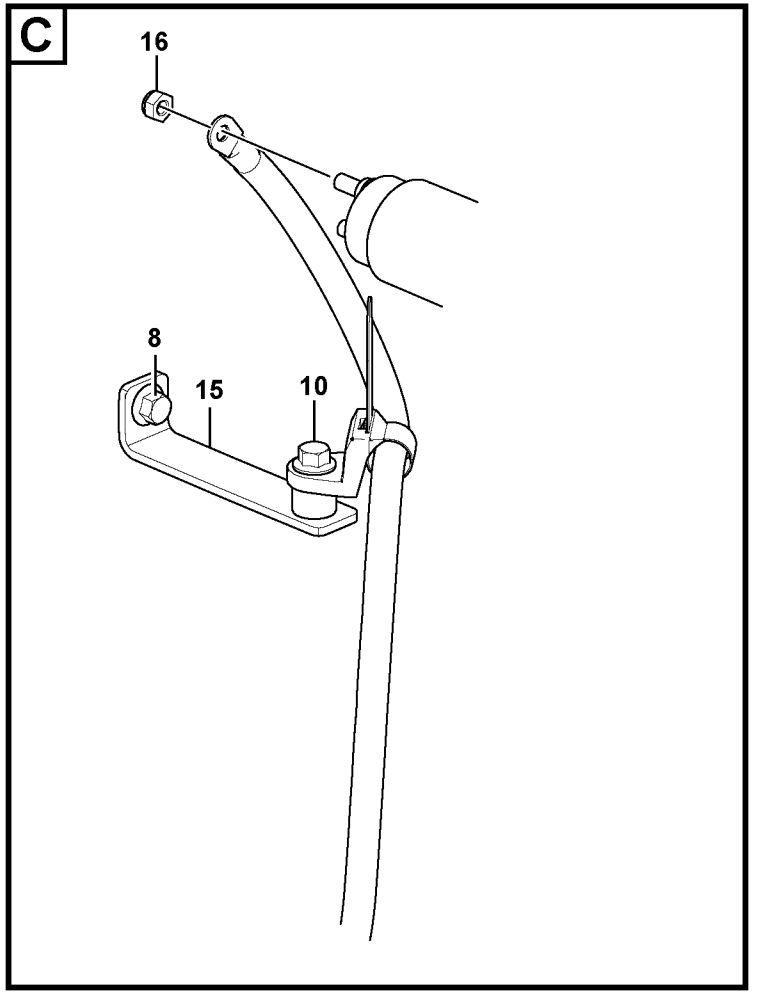

Volvo Construction Equipment
1069420

Fig.	Part No.	Quantity 1	2	3	PS	KIT	Description	Dénomination	Bezeichnung	품명	说明	Notes
1	**VOE 14660953**	1					Battery cable	Câble de batterie	Batterieleitung	배터리 케이블	电池电缆	(+)
2	**VOE 14660951**	1					Battery cable	Câble de batterie	Batterieleitung	배터리 케이블	电池电缆	Master Switch
3	**VOE 14660950**	1					Battery cable	Câble de batterie	Batterieleitung	배터리 케이블	电池电缆	(-)
4	**VOE 14588962**	1					Switch	Rupteur	Ausschalter	스위치	开关	
5	**VOE 14612980**	1					•Switch	•Rupteur	•Ausschalter	• 스위치	• 开关	
6	**VOE 14529928**	1					Cover	Capot	Haube	커버	罩盖	
7	**VOE 14659630**	1					Bracket	Console	Konsole	브래킷	支架	
8	**VOE 946471**	6					Flange screw	Vis à embase	Flanschschraube	플랜지 나사	法兰螺丝	
9	**VOE 14558810**	REQ					Strip clamp	Serrage de ruban	Bandklammer	스트립 클램프	带夹	
10	**VOE 946441**	11					Flange screw	Vis à embase	Flanschschraube	플랜지 나사	法兰螺丝	
11	**VOE 14517731**	1					Bracket	Console	Konsole	브라켓	支架	
12	**VOE 14558809**	REQ					Strip clamp	Serrage de ruban	Bandklammer	스트립 클램프	带夹	
13	**VOE 14558808**	REQ					Strip clamp	Serrage de ruban	Bandklammer	스트립 클램프	带夹	
14	**VOE 14642218**	1					Strap	Sangle	Stropp	스트랩	带	
15	**VOE 14663156**	1					Bracket	Console	Konsole	브래킷	支架	
16	**VOE 14880450**	1					Nut	Écrou	Mutter	너트	螺母	

1		蓄电池电缆 밧데리 케이블 **Batteriekabel** **Câbles, batterie** **Cables, battery**	Catalogue id **20669**	Group **371**
2			Illustr. No **1069420**	Section **100**
3			Issue **PUB 20032818-B**	Page **205**
4				
5				

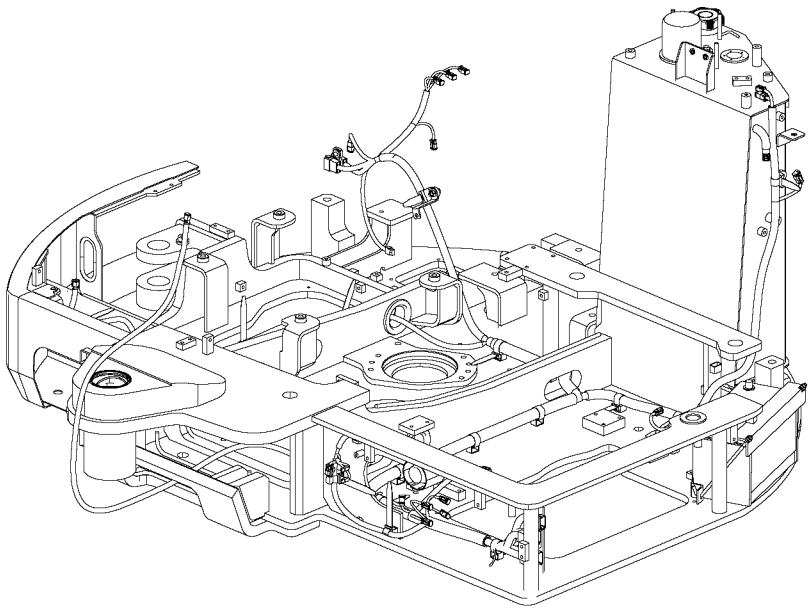

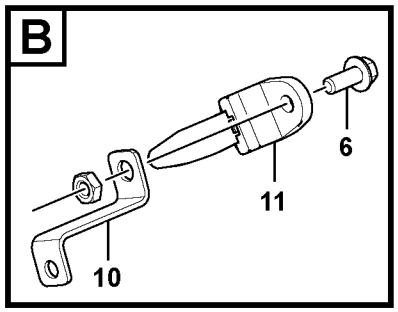

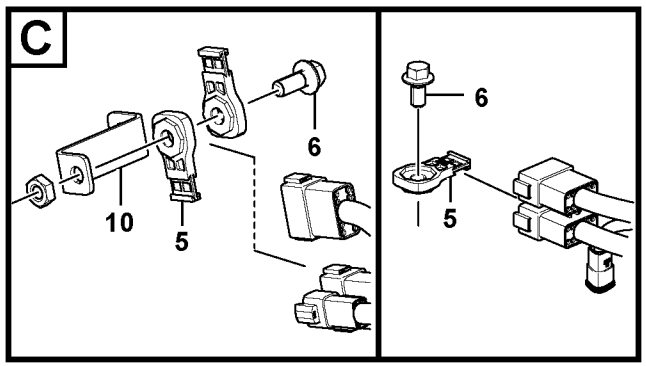

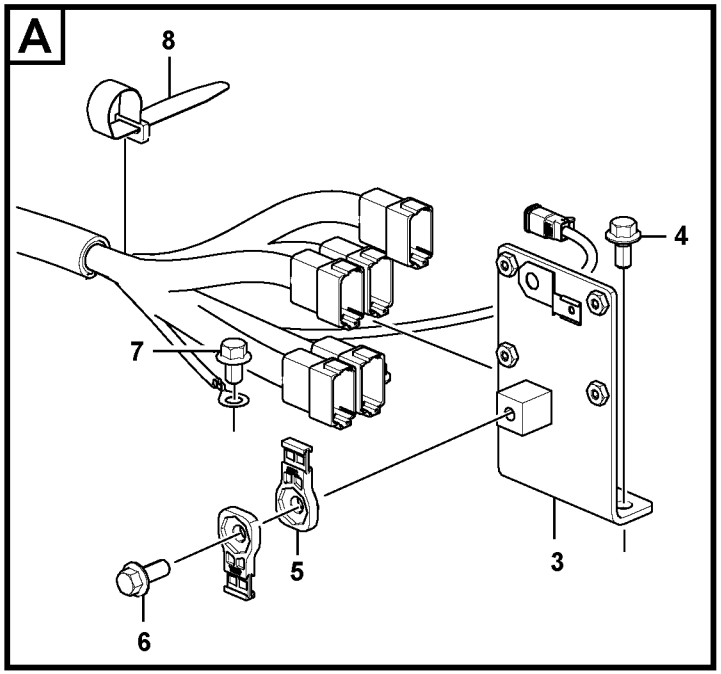

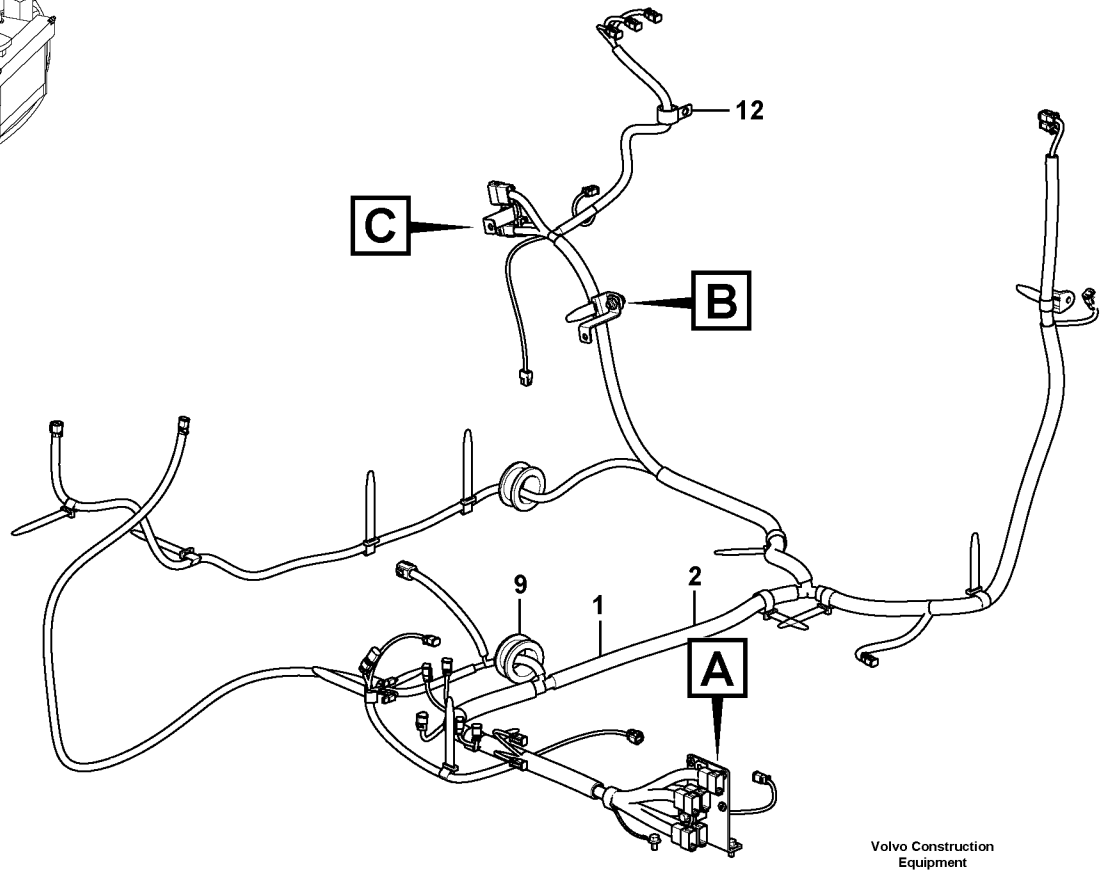

Volvo Construction Equipment

1069422

Fig.	Part No.	Quantity 1	2	3	PS	KIT	Description	Dénomination	Bezeichnung	품명	说明	Notes
1	**VOE 14662238**	1					Cable harness	Faisceau câbles	Kabelbaum	케이블 설비	导线系统	
2	**VOE 14662237**		1				Cable harness	Faisceau câbles	Kabelbaum	케이블 설비	导线系统	
3	**VOE 14638635**	1	1				Bracket	Console	Konsole	브래킷	支架	
4	**VOE 946441**	2	3				Flange screw	Vis à embase	Flanschschraube	플랜지 나사	法兰螺丝	
5	**VOE 14587635**	4	3				Clip	Clip	Clip	클립	夹	
6	**VOE 946329**	3	2				Flange screw	Vis à embase	Flanschschraube	플랜지 나사	法兰螺丝	
7	**VOE 946471**	1	1				Flange screw	Vis à embase	Flanschschraube	플랜지 나사	法兰螺丝	
8	**VOE 14558809**	REQ	REQ				Strip clamp	Serrage de ruban	Bandklammer	스트립 클램프	带夹	
9	**VOE 14524201**	2	2				Grommet	Passe fil	Durchführung	그로멧	索环	
10	**VOE 14616764**	2	1				Bracket	Console	Konsole	브래킷	支架	
11	**VOE 14558810**	REQ	REQ				Strip clamp	Serrage de ruban	Bandklammer	스트립 클램프	带夹	
12	**VOE 14500297**	1	1				Clip	Clip	Clip	클립	夹	

1	**8291696**	主要电缆和线束 메인 배선 **Hauptkabel und -leitungen** **Câble et faisceau de câbles, principal** **Cable and wire harness, main**	Catalogue id **20669**	Group **371**
2	**8291697**		Illustr. No **1069422**	Section **200**
3			Issue **PUB 20032818-B**	Page **207**
4				
5		**8291696, 8291697**		



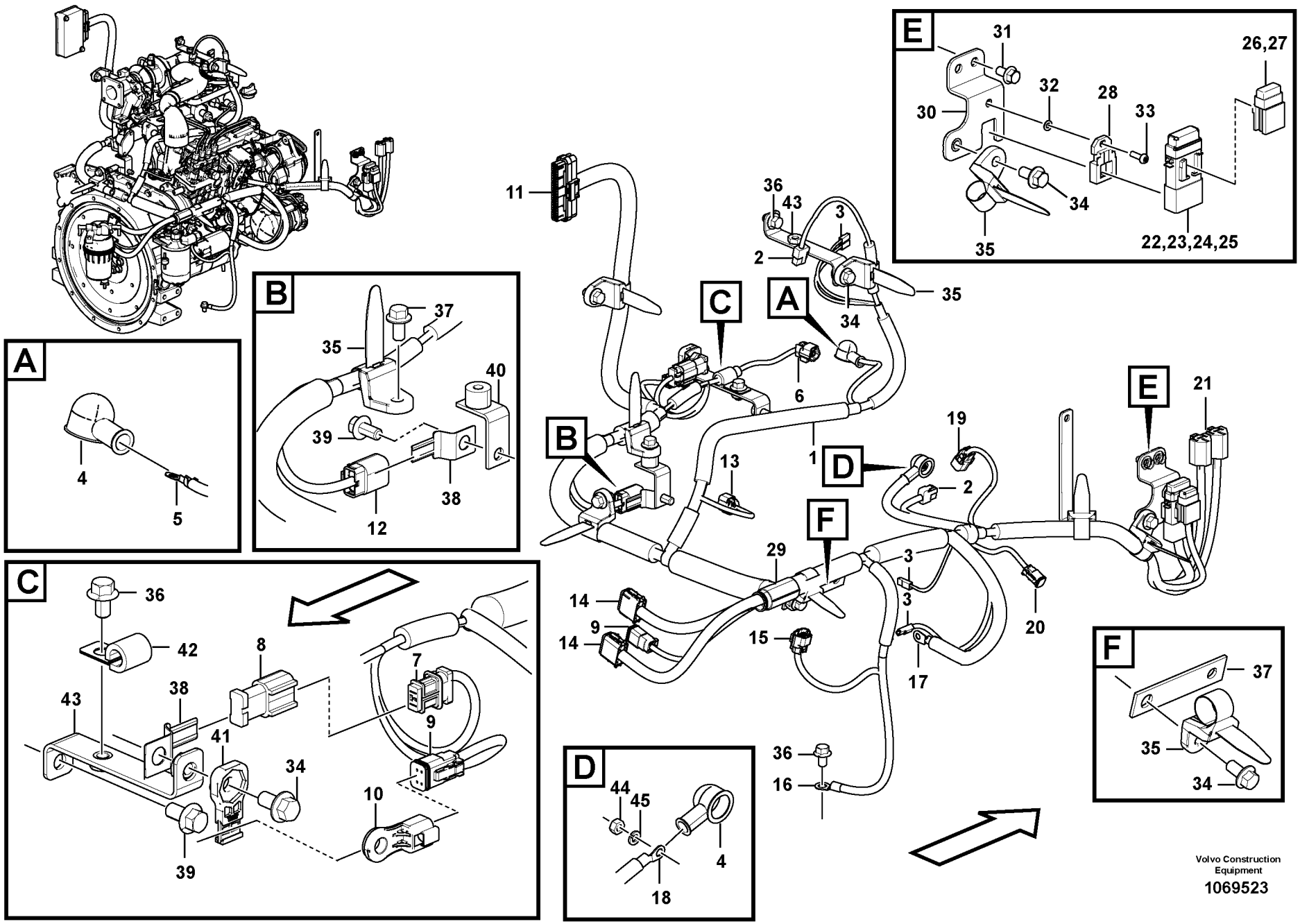
A
4
5
B
37
35
40
39
38
12
C
36
42
8
43
38
7
9
41
34
10
39
11
36
43
3
2
35
34
C
A
6
B
13
1
D
19
2
E
21
F
29
3
3
14
9
14
15
20
17
36
16
D
44
45
4
18
E
31
26,27
32
28
30
33
34
35
22,23,24,25
F
37
35
34
Volvo Construction Equipment
1069523

Fig.	Part No.	Quantity 1	2	3	PS	KIT	Description	Dénomination	Bezeichnung	품명	说明	Notes
1	**VOE 14659104**	1					Cable harness	Faisceau câbles	Kabelbaum	케이블 설비	导线系统	
2	**VOE 14569871**	2					•Housing	•Carter	•Gehäuse	• 하우징	• 支座	MO3601.A, AL3201.E
3	**VOE 14596476**	4					•Housing	•Carter	•Gehäuse	• 하우징	• 支座	SE2502.A, SE2502.B, MO3301.86, SE2203.A
4	**VOE 14569789**	2					•Cap	•Capot	•Verschlusskappe	• 캡	• 帽	
5	**VOE 956926**	1					•Cable terminal	•Cosse câble	•Kabelschuh	• 케이블 단자	• 电缆端	HE2503.A
6	**VOE 14612656**	1					•Housing	•Carter	•Gehäuse	• 하우징	• 支座	SE2602.A
7	**VOE 14569603**	1					•Housing	•Carter	•Gehäuse	• 하우징	• 支座	ENAC1
8	**VOE 14569604**	1					•Housing	•Carter	•Gehäuse	• 하우징	• 支座	
9	**VOE 874957**	2					•Housing	•Carter	•Gehäuse	• 하우징	• 支座	ENAC2, CNEN3
10	**VOE 14546944**	1					•Plug	•Tampon	•Stopfen	• 플러그	• 塞	
11	**VOE 14659099**	1					•Housing	•Carter	•Gehäuse	• 하우징	• 支座	BSE.A
12	**VOE 14644976**	1					•Housing	•Carter	•Gehäuse	• 하우징	• 支座	MO2701.A
13	**VOE 14644982**	1					•Housing	•Carter	•Gehäuse	• 하우징	• 支座	SE2606.A
14	**VOE 874966**	2					•Housing	•Carter	•Gehäuse	• 하우징	• 支座	CNEN1, CNEN2
15	**VOE 14639307**	1					•Housing	•Carter	•Gehäuse	• 하우징	• 支座	SE2604.A
16	**VOE 965792**	1					•Cable terminal	•Cosse câble	•Kabelschuh	• 케이블 단자	• 电缆端	31GF3.A
17	**VOE 881503**	1					•Cable terminal	•Cosse câble	•Kabelschuh	• 케이블 단자	• 电缆端	MO3301.30:1
18	**VOE 940335**	1					•Cable terminal	•Cosse câble	•Kabelschuh	• 케이블 단자	• 电缆端	AL3201.C
19	**VOE 996204**	1					•Housing	•Carter	•Gehäuse	• 하우징	• 支座	MA2307.A
20	**VOE 874955**	1					•Housing	•Carter	•Gehäuse	• 하우징	• 支座	MA8701.A
21	**VOE 14612652**	2					•Housing	•Carter	•Gehäuse	• 하우징	• 支座	RE2501.A, RE3301.A
22	**VOE 14608596**	1					•Cable holder	•Porte-conduit	•Leitungsträger	•	•	FC01.A
23	**VOE 11882512**	1					•Fuse	•Fusible	•Sicherung	• 퓨즈	• 保险丝	FC01 MTA60A
24	**VOE 14608599**	1					•Insert	•Cartouche	•Einsatz	• 인서트	• 塞	
25	**VOE 14608600**	1					•Cover	•Capot	•Haube	• 커버	• 罩	
26	**VOE 14569628**	1					•Fuse holder	•Porte-fusible	•Sicherungshalter	• 퓨즈 홀더	• 保险丝座	FC01.A
27	**VOE 969163**	1					•Fuse	•Fusible	•Sicherung	• 퓨즈	• 保险丝	FU16.A 25A
28	**VOE 11039713**	1					•Bracket	•Console	•Konsole	• 브래킷	• 支架	
29	**VOE 11039663**	1					•Manifold	•Tubulure	•Verzweigung	• 다기관	• 集流腔	

1		发动机电缆线束 엔진 배선 **Kabelbündel, Motor** **Faisceau de câbles, moteur** **Cable harness, engine**	Catalogue id **20669**	Group **371**
2				
3			Illustr. No **1069523**	Section **400**
4				
5		**8291696**	Issue **PUB 20032818-B**	Page **209**



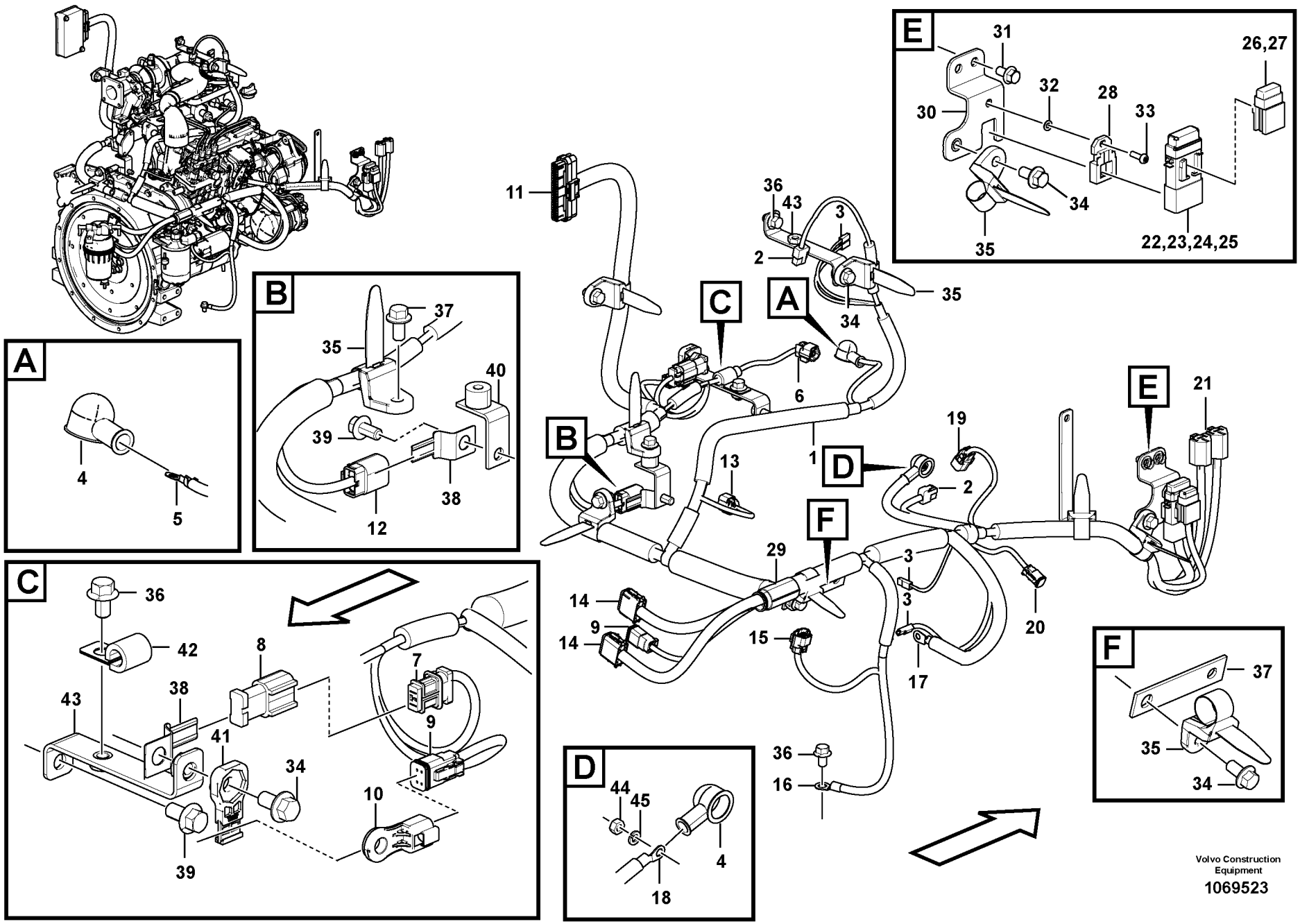
A
4
5
B
37
35
40
39
38
12
C
36
42
8
43
38
7
9
41
34
10
39
11
36
43
3
2
35
34
C
A
6
B
13
1
D
19
2
E
21
F
29
3
3
14
9
14
15
20
17
36
16
D
44
45
4
18
E
31
26,27
32
28
30
33
34
35
22,23,24,25
F
37
35
34
Volvo Construction Equipment
1069523

Fig.	Part No.	Quantity 1	2	3	PS	KIT	Description	Dénomination	Bezeichnung	품명	说明	Notes
30	**VOE 14663177**	1					Bracket	Console	Konsole	브래킷	支架	
31	**VOE 946440**	2					Flange screw	Vis à embase	Flanschschraube	플랜지 나사	法兰螺丝	
32	**VOE 13940090**	1					Washer	Rondelle	Scheibe	워셔	垫圈	
33	**VOE 969407**	1					Six point socket scre	Vis à 6 pans creux	Sechszahn-Hohlschr	6 포인트 소켓 나사	六点螺口插座	
34	**VOE 946441**	8					Flange screw	Vis à embase	Flanschschraube	플랜지 나사	法兰螺丝	
35	**VOE 14558810**	REQ					Strip clamp	Serrage de ruban	Bandklammer	스트립 클램프	带夹	
36	**VOE 946471**	3					Flange screw	Vis à embase	Flanschschraube	플랜지 나사	法兰螺丝	
37	**VOE 14531306**	1					Bracket	Console	Konsole	브라켓	支架	
38	**VOE 14881252**	2					Clip	Clip	Klemme	클립	卡簧	
39	**VOE 979708**	2					Flange screw	Vis à embase	Flanschschraube	플랜지 나사	法兰螺丝	
40	**VOE 14529346**	1					Bracket	Console	Konsole	브래킷	支架	
41	**VOE 14587635**	1					Clip	Clip	Clip	클립	夹	
42	**VOE 14500292**	1					Clip	Clip	Clip	클립	夹	
43	**VOE 14659102**	2					Bracket	Console	Konsole	브래킷	支架	
44	**VOE 993868**	1					Hexagon nut	Écrou hexagonal	Sechskantmutter	육각 너트	六角螺母	
45	**VOE 955919**	1					Spring washer	Rondelle élastique	Federscheibe	스프링 워셔	弹簧垫圈	

1		发动机电缆线束 엔진 배선 **Kabelbündel, Motor** **Faisceau de câbles, moteur** **Cable harness, engine**	Catalogue id **20669**	Group **371**
2			Illustr. No **1069523**	Section **400**
3			Issue **PUB 20032818-B**	Page **211**
4				
5		**8291696**		

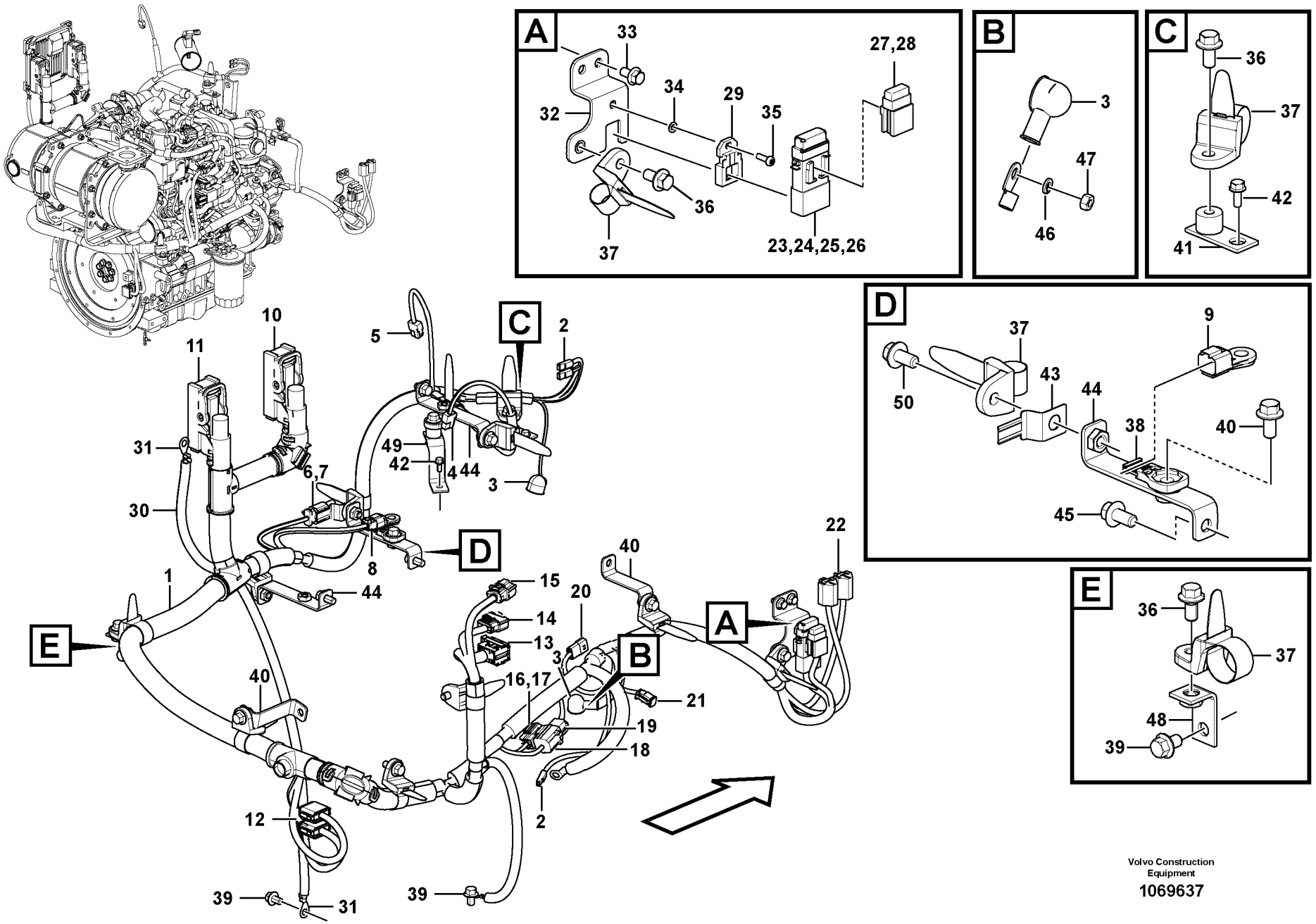

Volvo Construction Equipment

1069637

Fig.	Part No.	Quantity 1	2	3	PS	KIT	Description	Dénomination	Bezeichnung	품명	说明	Notes
1	**VOE 14663184**	1					Cable harness	Faisceau câbles	Kabelbaum	케이블 설비	导线系统	
2	**VOE 14596476**	3					•Housing	•Carter	•Gehäuse	• 하우징	• 支座	SE2502A, SE2502B, MO3301
3	**VOE 14569789**	2					•Cap	•Capot	•Verschlusskappe	• 캡	• 帽	
4	**VOE 14569871**	1					•Housing	•Carter	•Gehäuse	• 하우징	• 支座	MO3601.A
5	**VOE 16658811**	1					•Connector	•Connexion	•Anschluss	• 커넥터	• 连接器	FX1052.A
6	**VOE 14569603**	1					•Housing	•Carter	•Gehäuse	• 하우징	• 支座	ENAC1
7	**VOE 14569604**	1					•Housing	•Carter	•Gehäuse	• 하우징	• 支座	
8	**VOE 874957**	1					•Housing	•Carter	•Gehäuse	• 하우징	• 支座	ENAC2
9	**VOE 14546944**	1					•Plug	•Tampon	•Stopfen	• 플러그	• 塞	
10	**VOE 16650520**	1					•Housing	•Carter	•Gehäuse	• 하우징	• 支座	E-ECU.M
11	**VOE 15652142**	1					•Housing	•Carter	•Gehäuse	• 하우징	• 支座	E-ECU.E
12	**VOE 874966**	2					•Housing	•Carter	•Gehäuse	• 하우징	• 支座	CNEN1, CNEN2
13	**VOE 16645898**	1					•Housing	•Carter	•Gehäuse	• 하우징	• 支座	EA
14	**VOE 16650537**	1					•Housing	•Carter	•Gehäuse	• 하우징	• 支座	EC
15	**VOE 16650486**	1					•Housing	•Carter	•Gehäuse	• 하우징	• 支座	EB
16	**VOE 11428051**	1					•Housing	•Carter	•Gehäuse	• 하우징	• 支座	R3601.A
17	**VOE 14514158**	1					•Resistor	•Résistance	•Widerstand	• 리지스터	• 电阻器	RE3601
18	**VOE 11428059**	1					•Housing	•Carter	•Gehäuse	• 하우징	• 支座	PO3905_plug
19	**VOE 11428061**	1					•Housing	•Carter	•Gehäuse	• 하우징	• 支座	PO3905_socket
20	**VOE 14639312**	1					•Housing	•Carter	•Gehäuse	• 하우징	• 支座	AL3201.E
21	**VOE 874955**	1					•Housing	•Carter	•Gehäuse	• 하우징	• 支座	MA8701.A
22	**VOE 14612652**	2					•Housing	•Carter	•Gehäuse	• 하우징	• 支座	RE2501.A, RE3301.A
23	**VOE 14608596**	1					•Cable holder	•Porte-conduit	•Leitungsträger	•	•	FC01.A
24	**VOE 11882512**	1					•Fuse	•Fusible	•Sicherung	• 퓨즈	• 保险丝	FC01 MTA60A
25	**VOE 14608599**	1					•Insert	•Cartouche	•Einsatz	• 인서트	• 塞	
26	**VOE 14608600**	1					•Cover	•Capot	•Haube	• 커버	• 罩	
27	**VOE 14569628**	1					•Fuse holder	•Porte-fusible	•Sicherungshalter	• 퓨즈 홀더	• 保险丝座	FC01.A
28	**VOE 969163**	1					•Fuse	•Fusible	•Sicherung	• 퓨즈	• 保险丝	FU16.A 25A
29	**VOE 11039713**	1					•Bracket	•Console	•Konsole	• 브래킷	• 支架	
30	**VOE 14540283**	1					Cable harness	Faisceau câbles	Kabelbaum	케이블 설비	导线系统	

1		发动机电缆线束 엔진 배선 **Kabelbündel, Motor** **Faisceau de câbles, moteur** **Cable harness, engine**	Catalogue id **20669**	Group **371**
2				
3			Illustr. No **1069637**	Section **450**
4				
5		**8291697**	Issue **PUB 20032818-B**	Page **213**



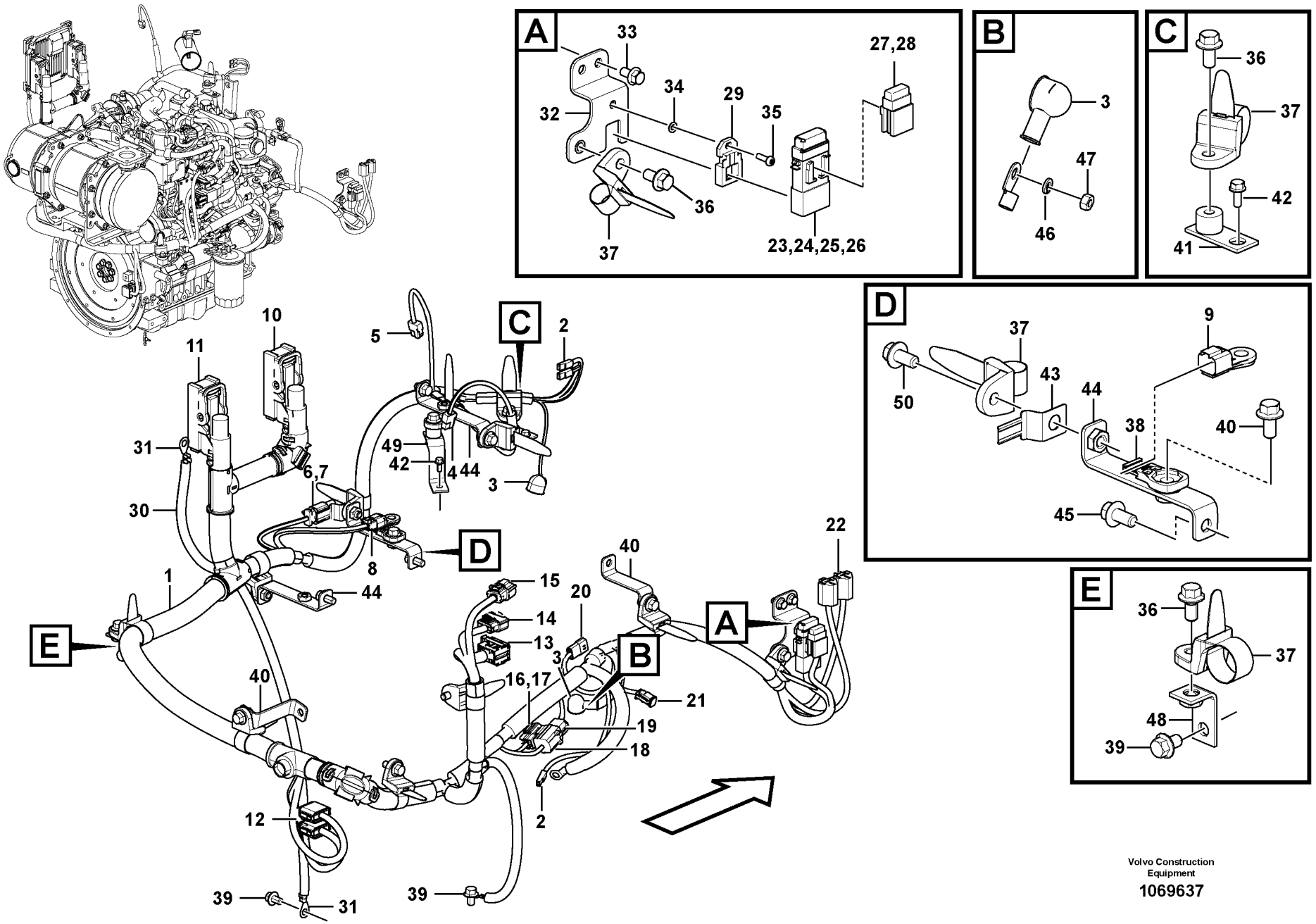

Volvo Construction Equipment

1069637

Fig.	Part No.	Quantity 1	2	3	PS	KIT	Description	Dénomination	Bezeichnung	품명	说明	Notes
31	**VOE 943311**	2					•Terminal	•Contact électrique	•Anschlussstift	• 단자	• 终端	
32	**VOE 14663177**	1					Bracket	Console	Konsole	브래킷	支架	
33	**VOE 946440**	2					Flange screw	Vis à embase	Flanschschraube	플랜지 나사	法兰螺丝	
34	**VOE 13940090**	1					Washer	Rondelle	Scheibe	워셔	垫圈	
35	**VOE 969407**	1					Six point socket scre..	Vis à 6 pans creux	Sechszahn-Hohlschr.	6 포인트 소켓 나사..	六点螺口插座	
36	**VOE 946441**	10					Flange screw	Vis à embase	Flanschschraube	플랜지 나사	法兰螺丝	
37	**VOE 14558810**	REQ					Strip clamp	Serrage de ruban	Bandklammer	스트립 클램프	带夹	
38	**VOE 14587635**	2					Clip	Clip	Clip	클립	夹	
39	**VOE 946471**	4					Flange screw	Vis à embase	Flanschschraube	플랜지 나사	法兰螺丝	
40	**VOE 14616764**	2					Bracket	Console	Konsole	브래킷	支架	
41	**VOE 14529334**	1					Bracket	Console	Konsole	브래킷	支架	
42	**VOE 13946544**	1					Screw	Vis	Schraube	나사	螺丝	
43	**VOE 14881252**	1					Clip	Clip	Klemme	클립	卡簧	
44	**VOE 14659102**	4					Bracket	Console	Konsole	브래킷	支架	
45	**VOE 979708**	2					Flange screw	Vis à embase	Flanschschraube	플랜지 나사	法兰螺丝	
46	**VOE 955919**	1					Spring washer	Rondelle élastique	Federscheibe	스프링 워셔	弹簧垫圈	
47	**VOE 993868**	1					Hexagon nut	Écrou hexagonal	Sechskantmutter	육각 너트	六角螺母	
48	**VOE 14532533**	1					Bracket	Console	Konsole	브래킷	支架	
49	**VOE 14526800**	1					Bracket	Console	Konsole	브래킷	支架	
50	**VOE 946329**	1					Flange screw	Vis à embase	Flanschschraube	플랜지 나사	法兰螺丝	

1		发动机电缆线束 엔진 배선 **Kabelbündel, Motor** **Faisceau de câbles, moteur** **Cable harness, engine**	Catalogue id **20669**	Group **371**
2			Illustr. No **1069637**	Section **450**
3			Issue **PUB 20032818-B**	Page **215**
4				
5		**8291697**		

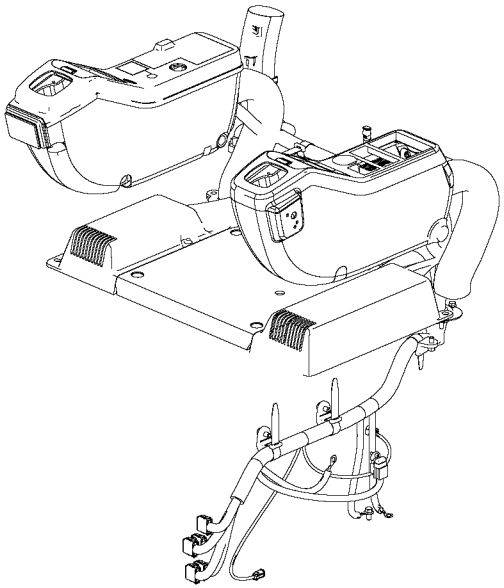

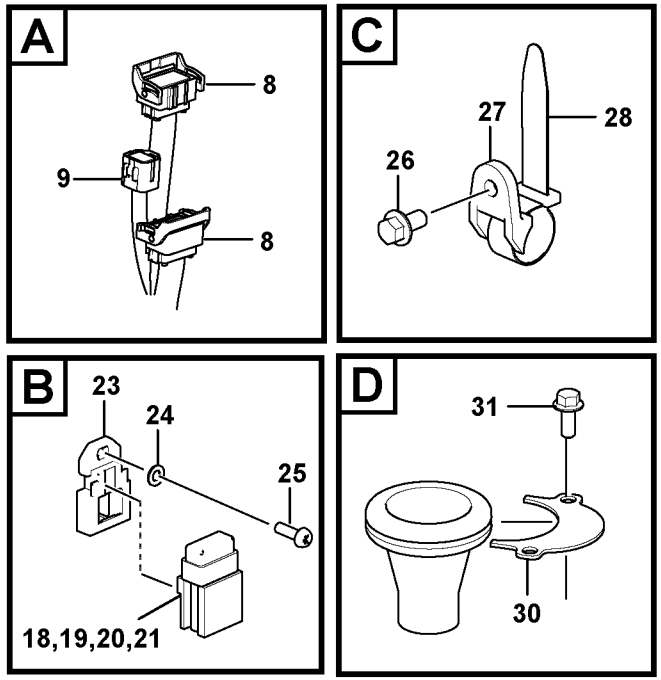

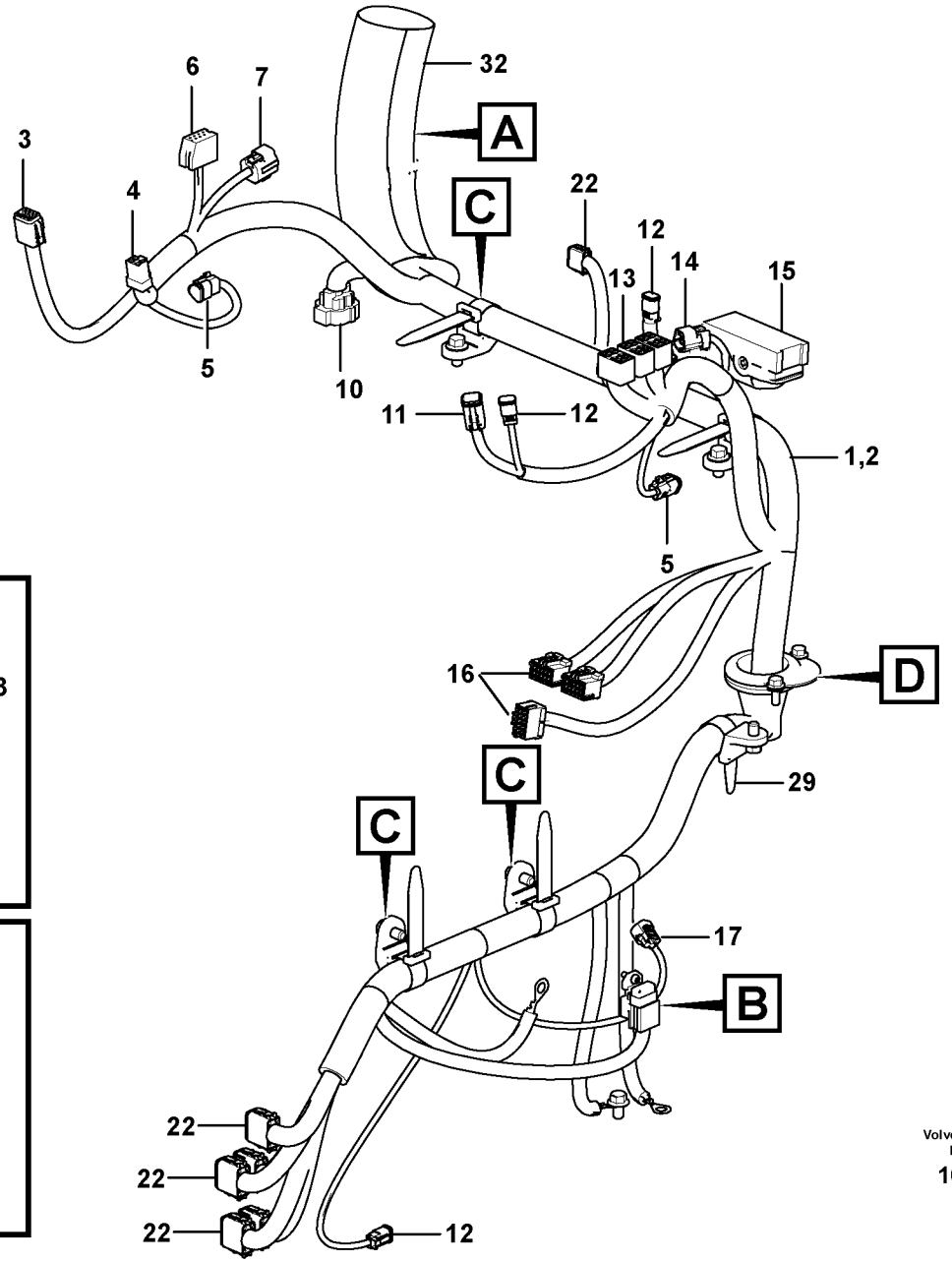

Volvo Construction Equipment

1069504

Fig.	Part No.	Quantity 1	2	3	PS	KIT	Description	Dénomination	Bezeichnung	품명	说明	Notes
1	**VOE 14661073**	1					Cable harness	Faisceau câbles	Kabelbaum	케이블 설비	导线系统	
2	**VOE 14661901**		1				Cable harness	Faisceau câbles	Kabelbaum	케이블 설비	导线系统	
3	**VOE 874091**	1	1				•Housing	•Carter	•Gehäuse	• 하우징	• 支座	SW9162.A
4	**VOE 14569591**	1	1				•Housing	•Carter	•Gehäuse	• 하우징	• 支座	SW3301.A
5	**VOE 874654**	2	2				•Housing	•Carter	•Gehäuse	• 하우징	• 支座	SW9168.A, SW9118.A
6	**VOE 1096614**	1	1				•Housing	•Carter	•Gehäuse	• 하우징	• 支座	PC3601
7	**VOE 11428063**	1	1				•Housing	•Carter	•Gehäuse	• 하우징	• 支座	SW2701.A
8	**VOE 14549839**	2	2				•Connector	•Connexion	•Anschluss	• 커넥터	• 连接器	CNCA1, CNCA2
9	**VOE 11428067**	1	1				•Housing	•Carter	•Gehäuse	• 하우징	• 支座	PO3904.A
10	**VOE 11428079**	1	1				•Housing	•Carter	•Gehäuse	• 하우징	• 支座	CNAC
11	**VOE 874960**	1	1				•Housing	•Carter	•Gehäuse	• 하우징	• 支座	SW9161.A
12	**VOE 874955**	3	3				•Housing	•Carter	•Gehäuse	• 하우징	• 支座	SW3617.A, HE8501.A, MA9172.A
13	**VOE 70369714**	3	3				•Housing	•Carter	•Gehäuse	• 하우징	• 支座	SW3504.A, SW3505.A, SW3607.A
14	**VOE 11428051**	1	1				•Housing	•Carter	•Gehäuse	• 하우징	• 支座	SE8501.A
15	**VOE 20429842**	1	1				•Housing	•Carter	•Gehäuse	• 하우징	• 支座	V-ECU.V
16	**VOE 3944413**	3	3				•Housing	•Carter	•Gehäuse	• 하우징	• 支座	CON1, CON2, CON3
17	**VOE 14569623**	1	1				•Housing	•Carter	•Gehäuse	• 하우징	• 支座	SE9101.A
18	**VOE 14608596**	1	1				•Cable holder	•Porte-conduit	•Leitungsträger	•	•	FC02.A
19	**VOE 14608598**	1	1				•Cover	•Capot	•Haube	• 커버	• 罩	FC02
20	**VOE 14608599**	1	1				•Insert	•Cartouche	•Einsatz	• 인서트	• 塞	
21	**VOE 14608600**	1	1				•Cover	•Capot	•Haube	• 커버	• 罩	
22	**VOE 874966**	6	5				•Housing	•Carter	•Gehäuse	• 하우징	• 支座	CNMA1, CNMA2, CNMA3, CNMA4, CNMA5, CU2504.A
23	**VOE 11039713**	1	1				•Bracket	•Console	•Konsole	• 브래킷	• 支架	
24	**VOE 13940090**	1	1				Washer	Rondelle	Scheibe	워셔	垫圈	
25	**VOE 969407**	1	1				Six point socket scre..	Vis à 6 pans creux	Sechszahn-Hohlschr.	6 포인트 소켓 나사..	六点螺口插座	
26	**VOE 946441**	5	5				Flange screw	Vis à embase	Flanschschraube	플랜지 나사	法兰螺丝	
27	**VOE 14558808**	REQ	REQ				Strip clamp	Serrage de ruban	Bandklammer	스트립 클램프	带夹	

1	**8291696**	仪表盘电缆和线束 계기판 배선 **Kabel und Leitungen, Armaturenbrett** **Câble et faisceau de câbles, tableau de bord** **Cable and wire harness, instrument panel**	Catalogue id **20669**	Group **371**
2	**8291697**			
3			Illustr. No **1069504**	Section **500**
4				
5		**8291696, 8291697**	Issue **PUB 20032818-B**	Page **217**

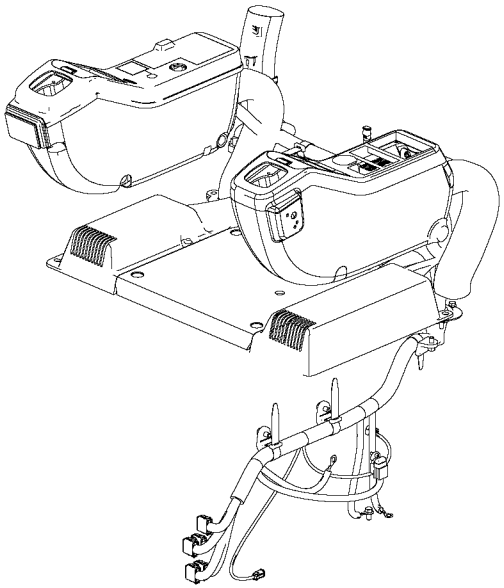

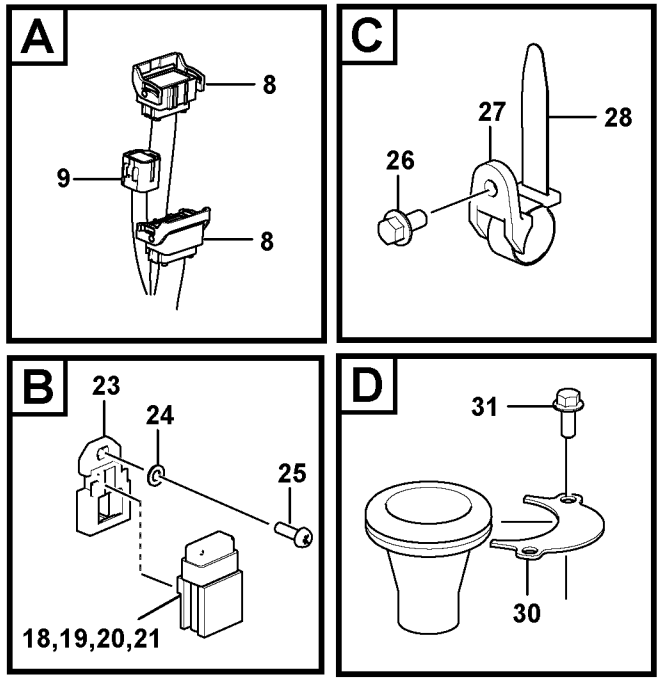

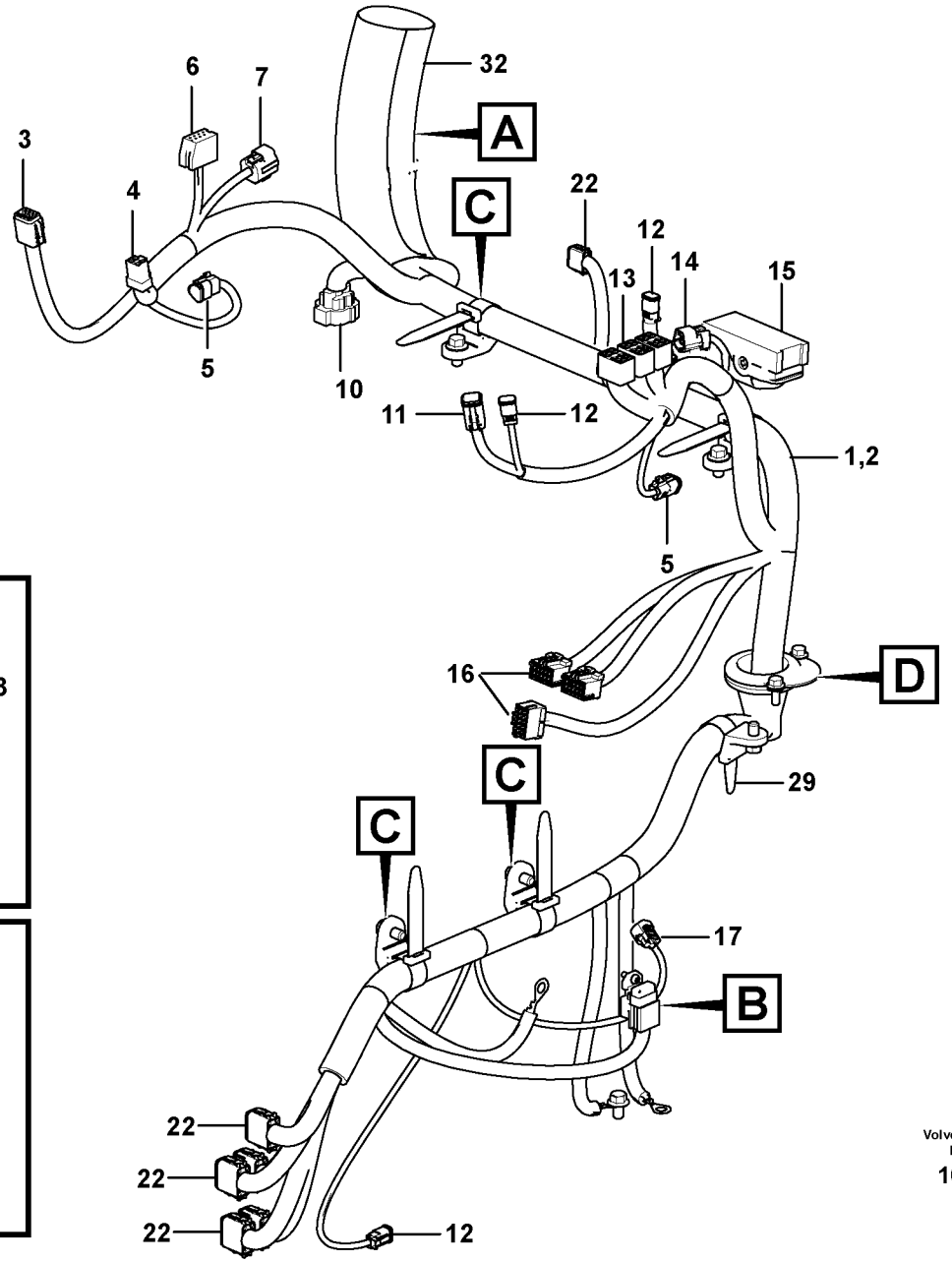

Volvo Construction Equipment

1069504

Fig.	Part No.	Quantity 1	2	3	PS	KIT	Description	Dénomination	Bezeichnung	품명	说明	Notes
28	**VOE 14558809**	REQ	REQ				Strip clamp	Serrage de ruban	Bandklammer	스트립 클램프	带夹	
29	**VOE 14558810**	REQ	REQ				Strip clamp	Serrage de ruban	Bandklammer	스트립 클램프	带夹	
30	**VOE 14661900**	1	1				Plate	Tôle	Blech	플레이트	板	
31	**VOE 13946173**	2	2				Screw	Vis	Schraube	나사	螺丝	
32	**VOE 14526780**	1	1				Cover	Capot	Haube	커버	罩盖	

1	**8291696**	仪表盘电缆和线束 계기판 배선 **Kabel und Leitungen, Armaturenbrett** **Câble et faisceau de câbles, tableau de bord** **Cable and wire harness, instrument panel**	Catalogue id **20669**	Group **371**
2	**8291697**		Illustr. No **1069504**	Section **500**
3			Issue **PUB 20032818-B**	Page **219**
4				
5		**8291696, 8291697**		

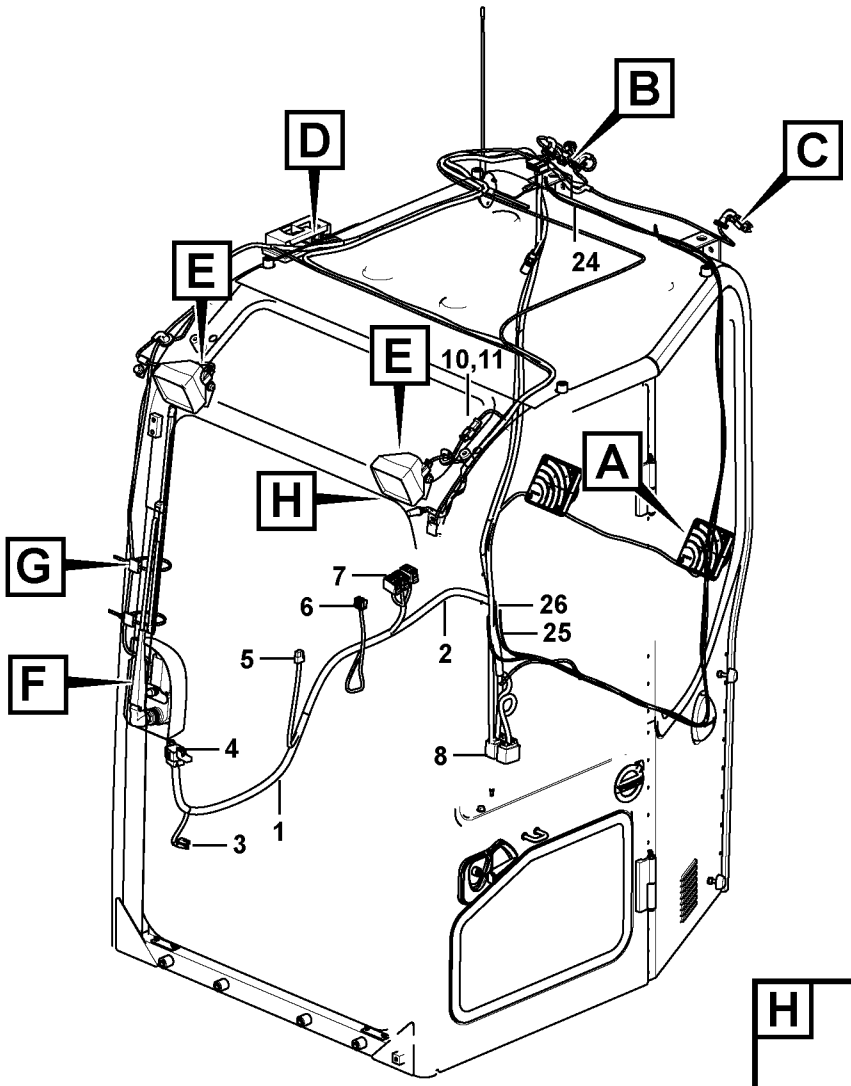

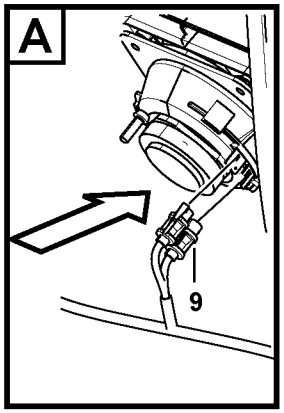

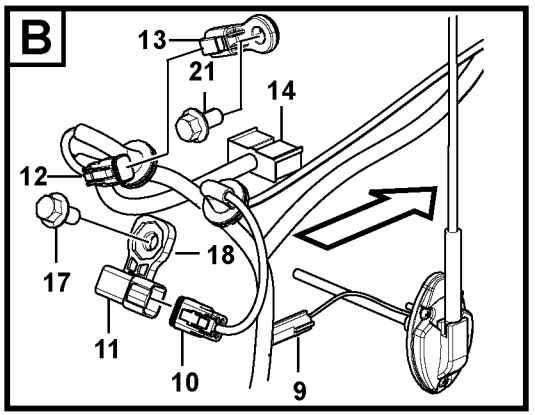

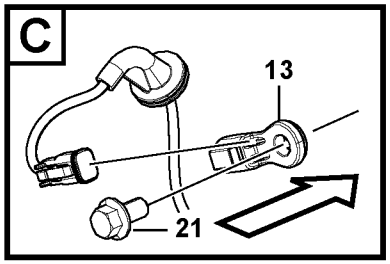

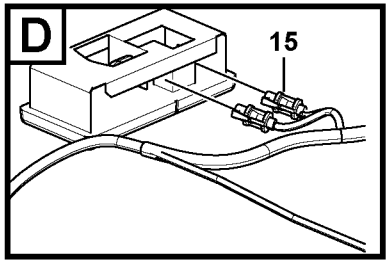

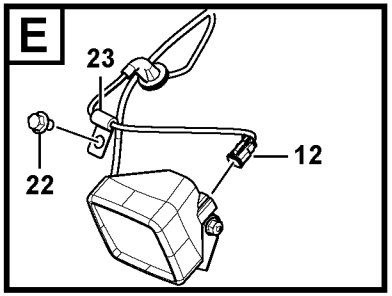

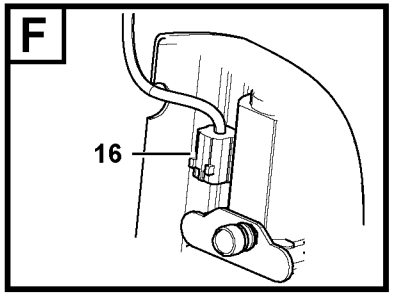

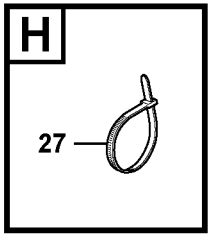

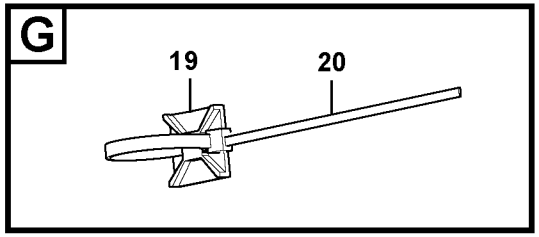

Volvo Construction Equipment

1070368

Fig.	Part No.	Quantity 1	2	3	4	5	PS	KIT	Description	Dénomination	Bezeichnung	품명	说明	Notes
1	**VOE 14661025**	1	1						Cable harness	Faisceau câbles	Kabelbaum	케이블 설비	导线系统	
2	**VOE 14660060**			1	1				Cable harness	Faisceau câbles	Kabelbaum	케이블 설비	导线系统	
3	**VOE 14596476**			2	2				•Housing	•Carter	•Gehäuse	• 하우징	• 支座	IM3812
4	**VOE 14569821**			1	1				•Housing	•Carter	•Gehäuse	• 하우징	• 支座	I-ECU
5	**VOE 14569871**			1	1				•Housing	•Carter	•Gehäuse	• 하우징	• 支座	PO3902
6	**VOE 9520999**			1	1				•Housing	•Carter	•Gehäuse	• 하우징	• 支座	SW3801
7	**VOE 70369714**			2	2				•Housing	•Carter	•Gehäuse	• 하우징	• 支座	SW9104, SW9961
8	**VOE 14549840**			2	2				•Connector	•Connexion	•Anschluss	• 커넥터	• 连接器	CNCA1, CNCA2
9	**VOE 14569582**			5	5				•Housing	•Carter	•Gehäuse	• 하우징	• 支座	SA3901, SA3902
10	**VOE 874957**			2	2				•Housing	•Carter	•Gehäuse	• 하우징	• 支座	CNRC, CNIM
11	**VOE 874958**			2	2				•Connector	•Connecteur	•Stecker	• 커넥터	• 接口	
12	**VOE 874955**			4	4				•Housing	•Carter	•Gehäuse	• 하우징	• 支座	LA3514, LA3521, LA3522, LA3601
13	**VOE 14546942**			2	2				•Plug	•Tampon	•Stopfen	• 플러그	• 塞	
14	**VOE 14569791**			1	1				•Housing	•Carter	•Gehäuse	• 하우징	• 支座	CR3901
15	**VOE 14612670**			2	2				•Terminal	•Contact électrique	•Anschlussstift	• 단자	• 终端	LA3501
16	**VOE 11428059**			1	1				•Housing	•Carter	•Gehäuse	• 하우징	• 支座	MO3602
17	**VOE 946441**	3	3	3	3				Flange screw	Vis à embase	Flanschschraube	플랜지 나사	法兰螺丝	
18	**VOE 14587635**	1	1	1	1				Clip	Clip	Clip	클립	夹	
19	**VOE 14213026**	REQ	REQ	REQ	REQ				Tie plate	Tôle jointure	Knotenblech	타이 플레이트	系杆板	
20	**VOE 4881440**	REQ	REQ	REQ	REQ				Cable tie	Serre-câble	Kabelbinder	케이블 타이	电缆结	
21	**VOE 946441**	3	3	3	3				Flange screw	Vis à embase	Flanschschraube	플랜지 나사	法兰螺丝	
22	**VOE 946471**	3	3	3	3				Flange screw	Vis à embase	Flanschschraube	플랜지 나사	法兰螺丝	
23	**VOE 14508060**	REQ	REQ	REQ	REQ				Clip	Clip	Clip	클립	夹	
24	**VOE 14561618**			1		1			Cable	Câble	Kabel	케이블	电缆	
25	**VOE 12749482**			1		1			Cable	Câble	Kabel	케이블	电缆	
26	**VOE 12749483**			1		1			Cable	Câble	Kabel	케이블	电缆	
27	**VOE 983472**	1	1	1	1				Cable tie	Serre-câble	Kabelbinder	케이블 타이	电缆结	

1	**8291703**
2	**8291704**
3	**8293428**
4	**8293429**
5	

驾驶室电缆线束
운전실 배선
Kabelbündel, Kabine
Faisceaux de câbles, cabine
Cable harnesses, cab

Catalogue id **20669**	Group **371**
Illustr. No **1070368**	Section **800**
Issue **PUB 20032818-B**	Page **221**



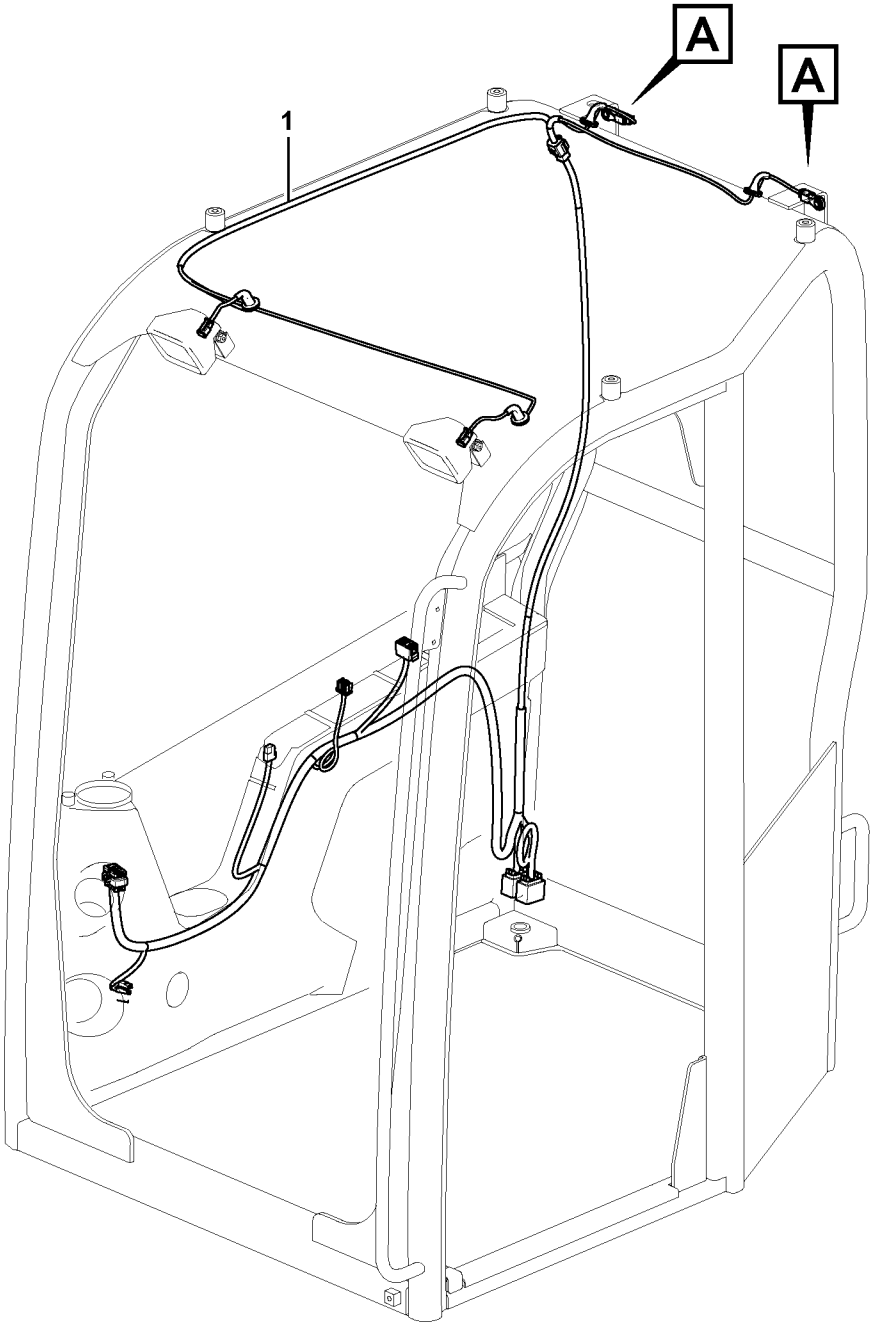

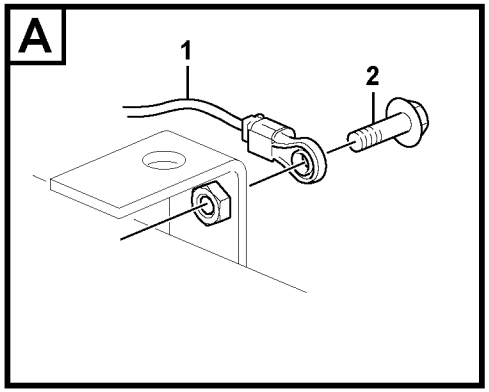

Volvo Construction Equipment

1070367

Fig.	Part No.	Quantity 1	2	3	PS	KIT	Description	Dénomination	Bezeichnung	품명	说明	Notes
1	**VOE 14664907**	1					Cable harness	Faisceau câbles	Kabelbaum	케이블 설비	导线系统	
2	**VOE 946329**	2					Flange screw	Vis à embase	Flanschschraube	플랜지 나사	法兰螺丝	

1		电缆线束，顶篷 케이블 하니스 , 캐노피 **Kabel, Wetterdach** **faisceaux de câbles, auvent** **cable harness, canopy**	Catalogue id **20669**	Group **371**
2			Illustr. No **1070367**	Section **850**
3			Issue **PUB 20032818-B**	Page **223**
4				
5		**8293430**		

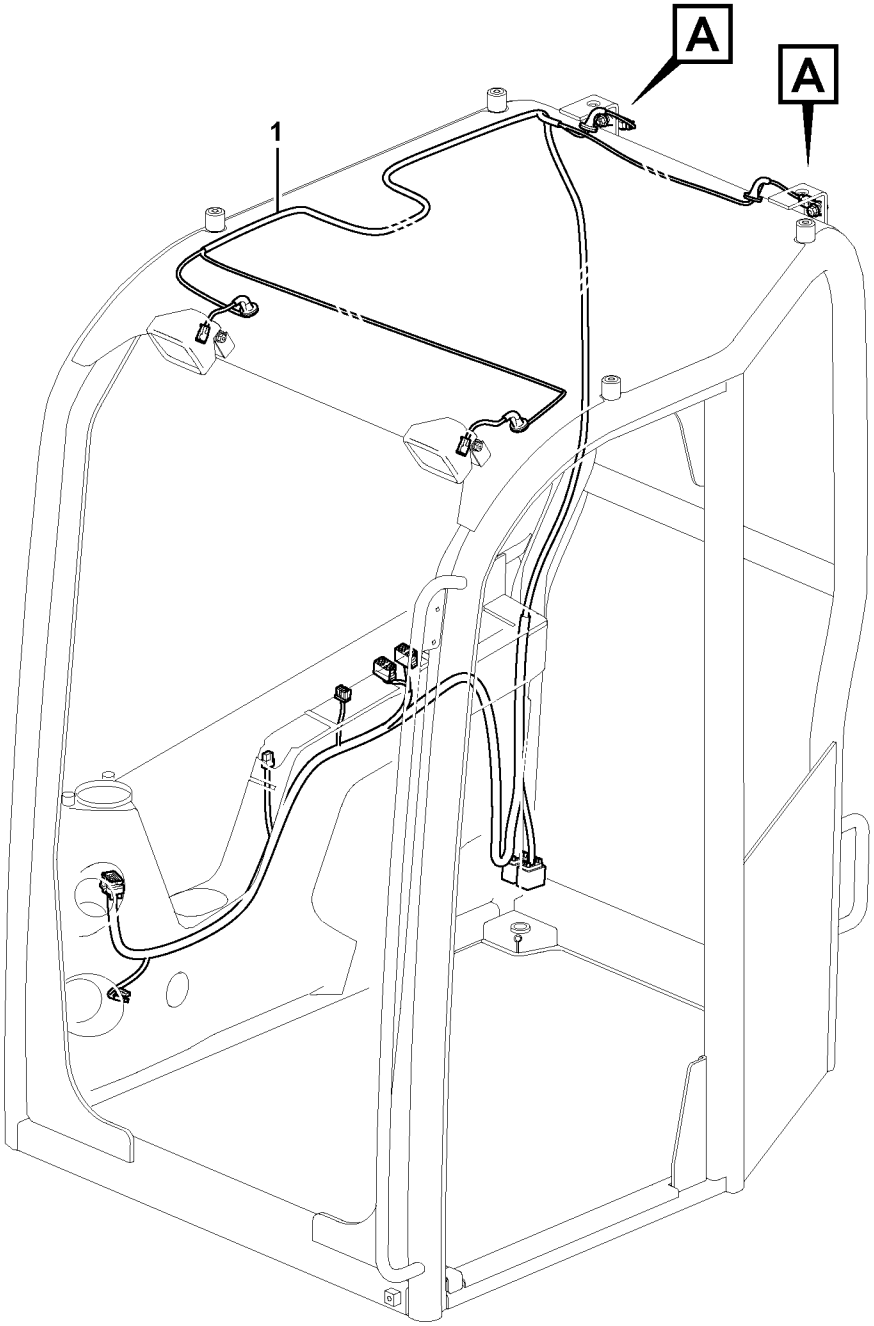
A
A
1

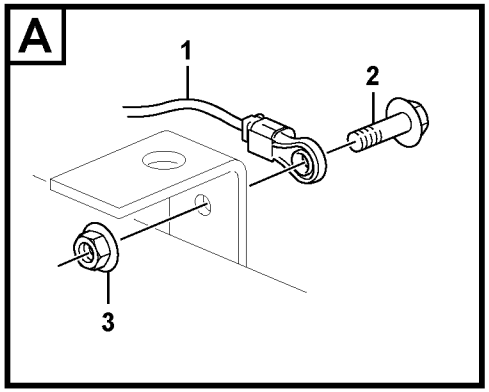
A
1
2
3

Fig.	Part No.	Quantity 1	2	3	PS	KIT	Description	Dénomination	Bezeichnung	품명	说明	Notes
1	**VOE 14661026**	1					Cable harness	Faisceau câbles	Kabelbaum	케이블 설비	导线系统	
2	**VOE 946329**	2					Flange screw	Vis à embase	Flanschschraube	플랜지 나사	法兰螺丝	
3	**VOE 13971098**	2					Flange nut	Écrou à bride	Bundmutter	플랜지 너트	法兰螺母	

1		电缆线束，顶篷 케이블 하니스 , 캐노피 **Kabel, Wetterdach** **faisceaux de câbles, auvent** **cable harness, canopy**	Catalogue id **20669**	Group **371**
2				
3			Illustr. No **1070040**	Section **875**
4				
5		**8293431**	Issue **PUB 20032818-B**	Page **225**

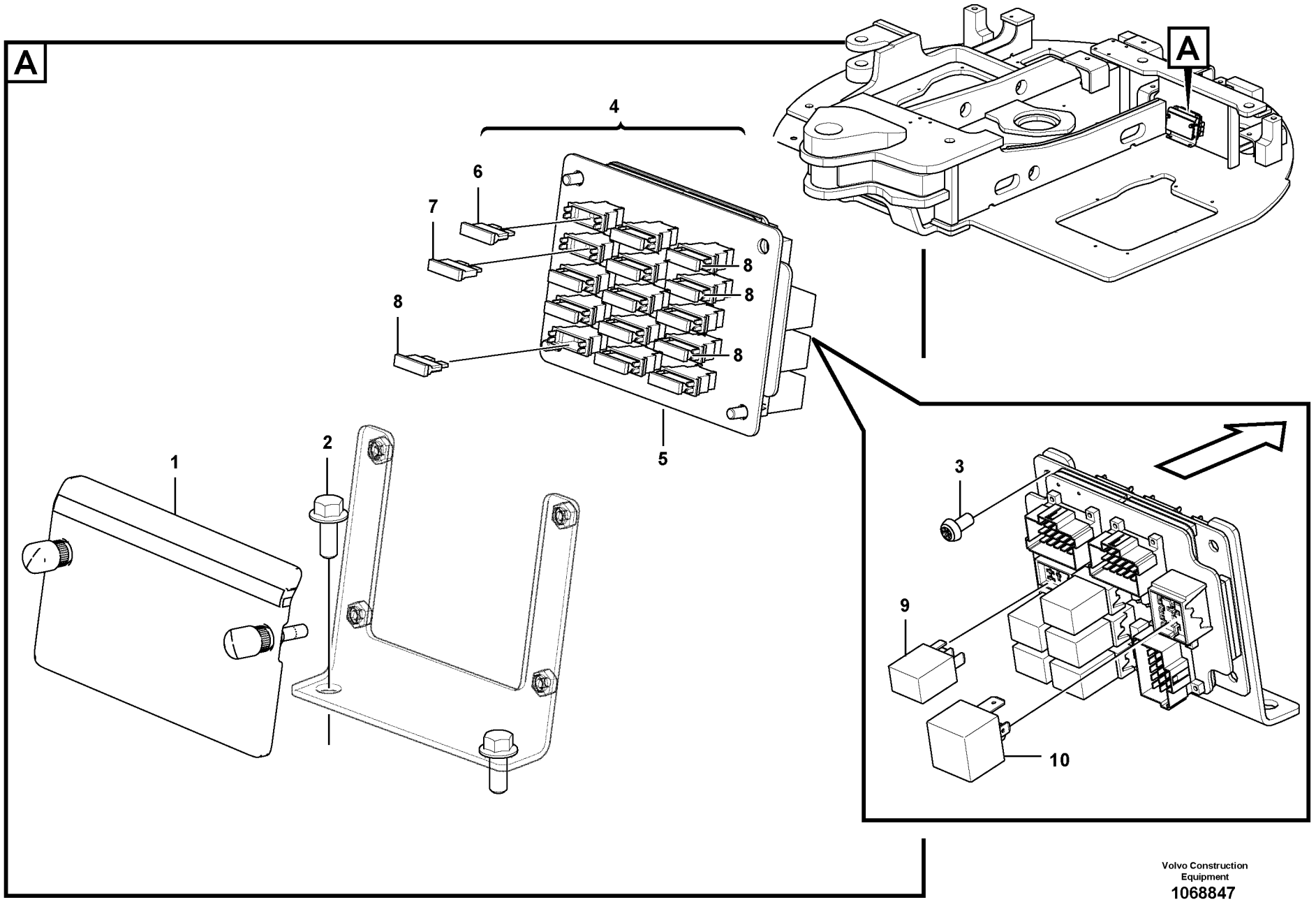

Volvo Construction Equipment
1068847

Fig.	Part No.	Quantity 1	2	3	PS	KIT	Description	Dénomination	Bezeichnung	품명	说明	Notes
1	**VOE 14642483**	1					Cover	Capot	Haube	커버	罩	LA3513
2	**VOE 13946173**	2					Screw	Vis	Schraube	나사	螺丝	H3, 12V/55W
3	**VOE 969404**	4					Six point socket scre..	Vis à 6 pans creux	Sechszahn-Hohlschr.	6 포인트 소켓 나사..	六点螺口插座	
4	**VOE 14662112**	1					Fuse box	Boîtier fusible	Sicherungsdose	퓨즈 박스	保险盒	
5	**VOE 14662113**	1					•Printed circuit board..	•Carte imprimée	•Platine	• 인쇄 회로 기판	• 印刷板	
6	**VOE 969161**	10					•Fuse	•Fusible	•Sicherung	• 퓨즈	• 保险丝	10A
7	**VOE 978999**	1					•Fuse	•Fusible	•Sicherung	• 퓨즈	• 保险丝	20A
8	**VOE 13969162**	4					•Fuse	•Fusible	•Sicherung	• 퓨즈	• 保险丝	15A
9	**VOE 14633338**	6					•Relay	•Relais	•Relais	• 릴레이	• 继电器	10/20A
10	**VOE 14604058**	1					•Relay	•Relais	•Relais	• 릴레이	• 继电器	70A

1		配电盒 배전 박스 및 휴즈 박스 **Elektrozentrale** **Unité de distribution électrique** **Electrical distribution box**	Catalogue id **20669**	Group **372**
2			Illustr. No **1068847**	Section **100**
3			Issue **PUB 20032818-B**	Page **227**
4				
5				

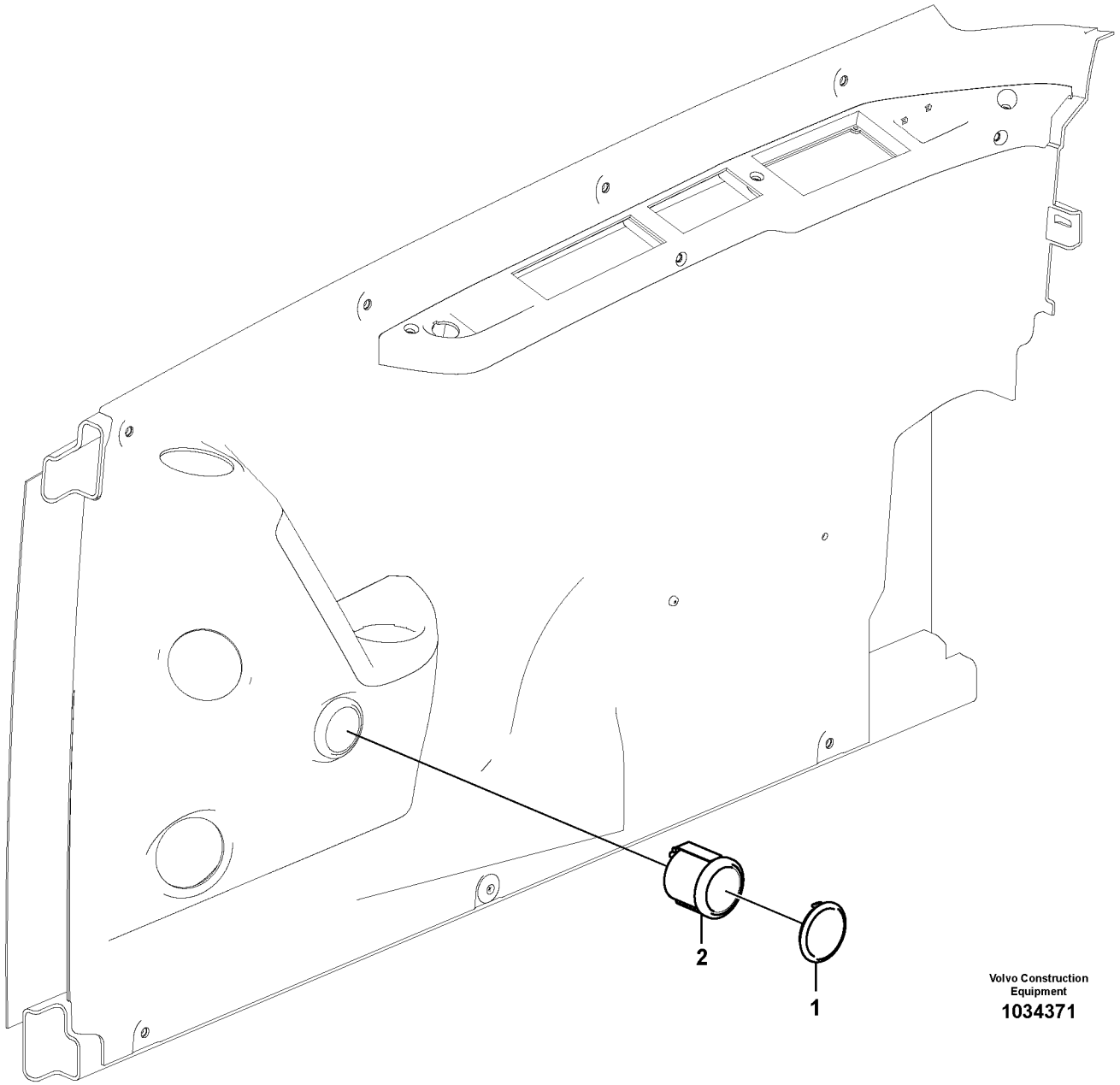

Volvo Construction Equipment

1034371

Fig.	Part No.	Quantity 1	2	3	PS	KIT	Description	Dénomination	Bezeichnung	품명	说明	Notes
1	**VOE 14568370**	1					Cover	Capot	Haube	커버	罩	
2	**VOE 14626783**		1				Odometer	Compteur kilomètriqu	Kilometerzähler	오도미터	里程表	

1	**8284725**	小时计时器 아워 카운터 **Betriebsstundenzähler** **Horomètre** **Hour counter**	Catalogue id **20669**	Group **380**
2	**8291438**		Illustr. No **1034371**	Section **100**
3			Issue **PUB 20032818-B**	Page **229**
4				
5				

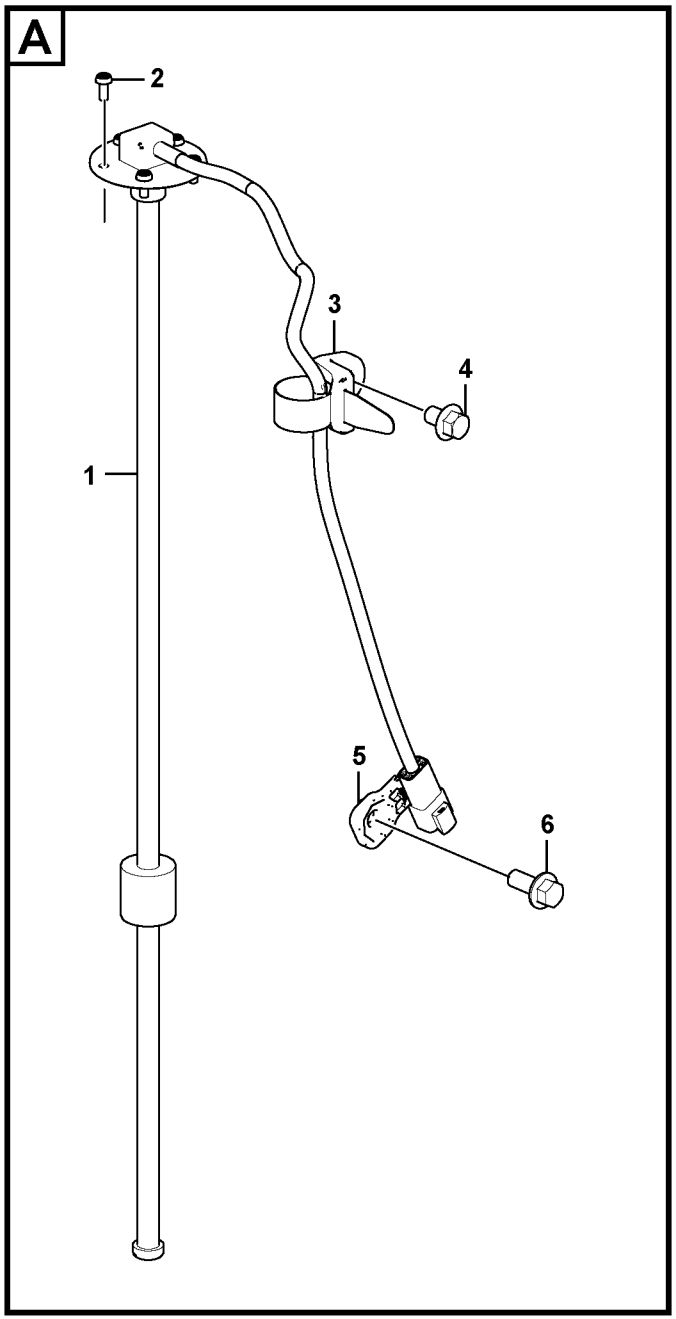

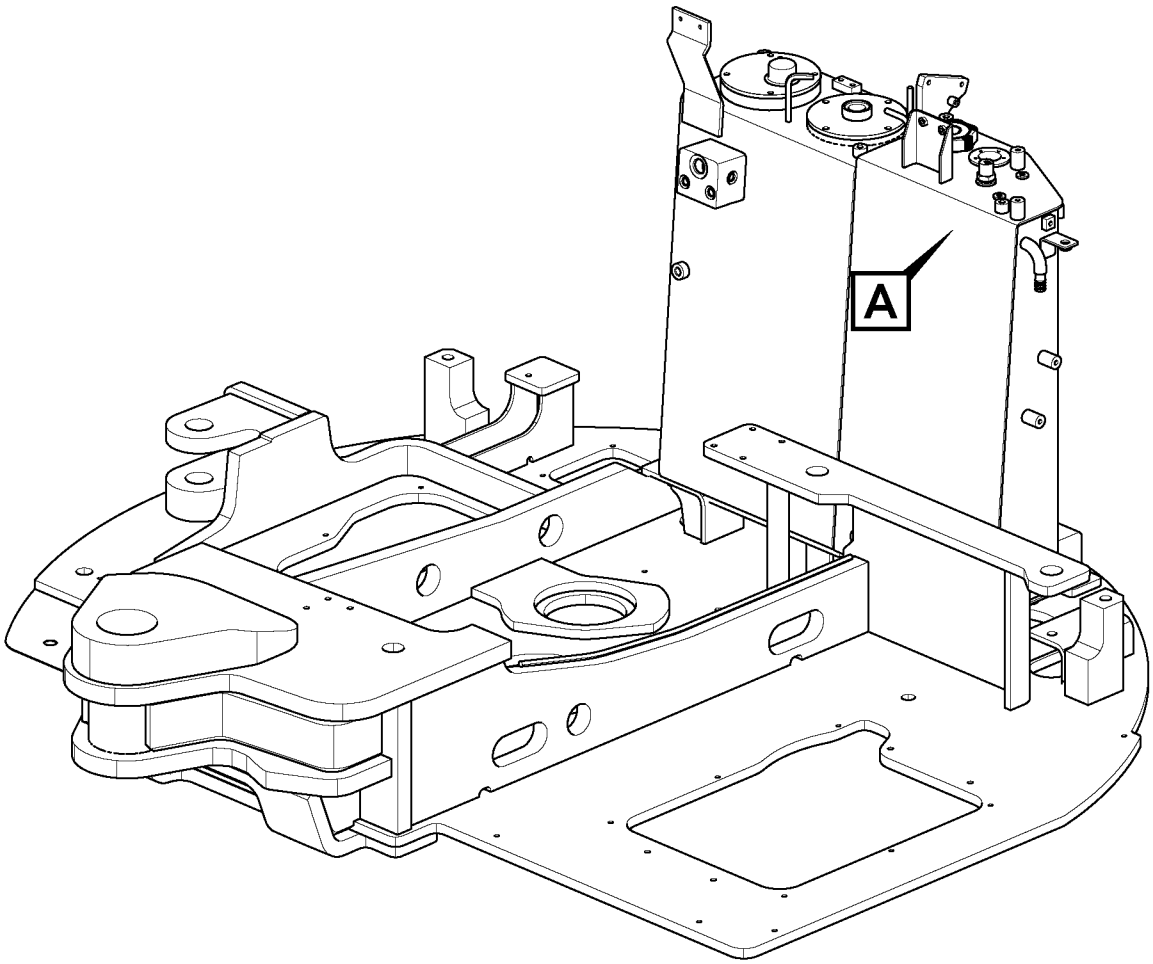

Volvo Construction Equipment

1068867

Fig.	Part No.	Quantity 1	2	3	PS	KIT	Description	Dénomination	Bezeichnung	품명	说明	Notes
1	**VOE 14651664**	1					Sensor	Capteur	Geber	센서	传感器	SE2303/SE2304
2	**VOE 969405**	5					Six point socket scre..	Vis à 6 pans creux	Sechszahn-Hohlschr.	6 포인트 소켓 나사..	六点螺口插座	
3	**VOE 14558810**	1					Strip clamp	Serrage de ruban	Bandklammer	스트립 클램프	带夹	
4	**VOE 946471**	1					Flange screw	Vis à embase	Flanschschraube	플랜지 나사	法兰螺丝	
5	**VOE 14587635**	1					Clip	Clip	Clip	클립	夹	
6	**VOE 946329**	1					Flange screw	Vis à embase	Flanschschraube	플랜지 나사	法兰螺丝	

1	
2	
3	
4	
5	

水平传感器
레벨 센서
Nivelliersensor
Capteur de niveau
Level sensor

Catalogue id **20669**	Group **386**
Illustr. No **1068867**	Section **100**
Issue **PUB 20032818-B**	Page **231**

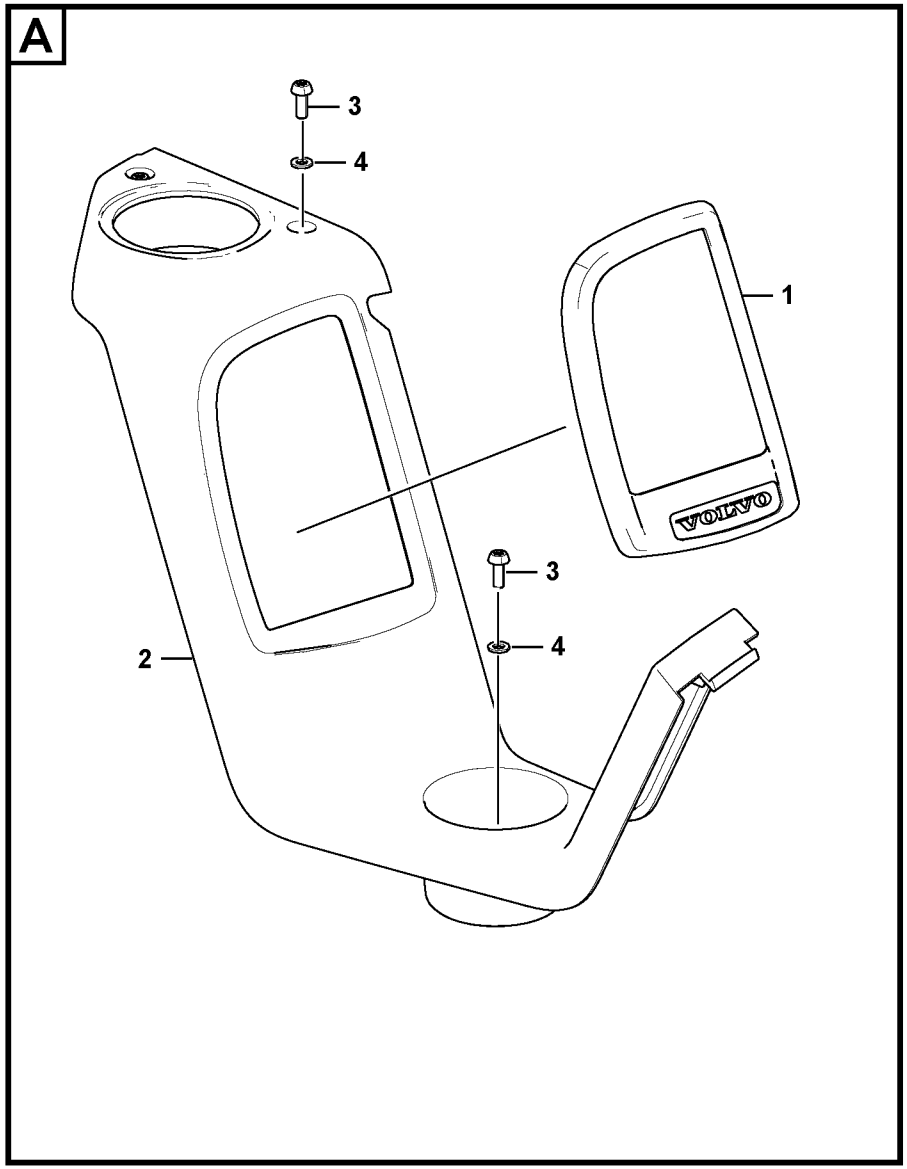

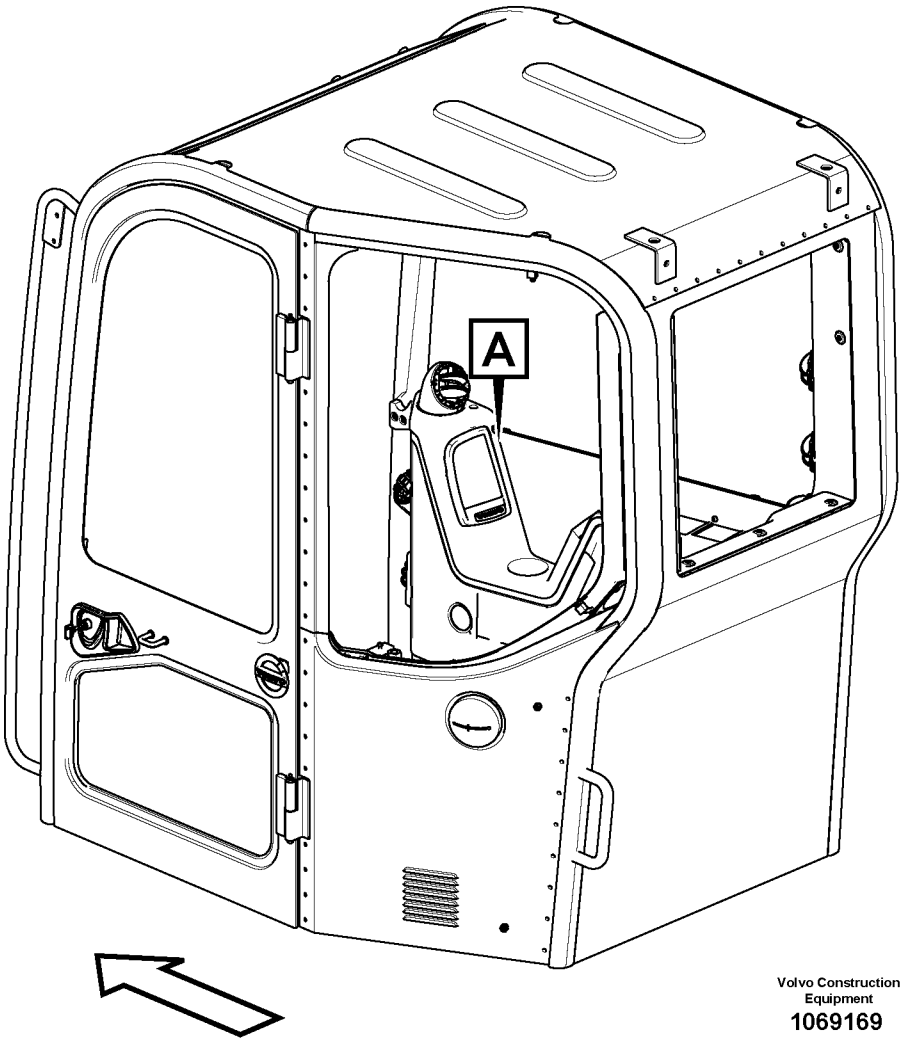

Volvo Construction Equipment
1069169

Fig.	Part No.	Quantity 1	2	3	PS	KIT	Description	Dénomination	Bezeichnung	품명	说明	Notes
1	**VOE 17203221**	1					Instrument cluster	Combiné instrument	Kombinationsinstrum	계기 클러스터	组合工具	I-ECU
2	**VOE 14632224**	1					Panel	Panneau	Paneel	패널	面板	
3	**VOE 969422**	3					Six point socket scre	Vis à 6 pans creux	Sechszahn-Hohlschr	6 포인트 소켓 나사	六点螺口插座	
4	**VOE 955892**	3					Plain washer	Rondelle plane	Flachscheibe		平垫圈	

1		警告装置和信息装置仪表盘 경고장치 및 게이지 계기판 **Armaturenbrett, Warneinheit und Informations** **Tableau de bord, unités d'alerte et d'information** **Instrument panel, warning unit and information unit**	Catalogue id **20669**	Group **387**
2				
3			Illustr. No **1069169**	Section **100**
4				
5			Issue **PUB 20032818-B**	Page **233**



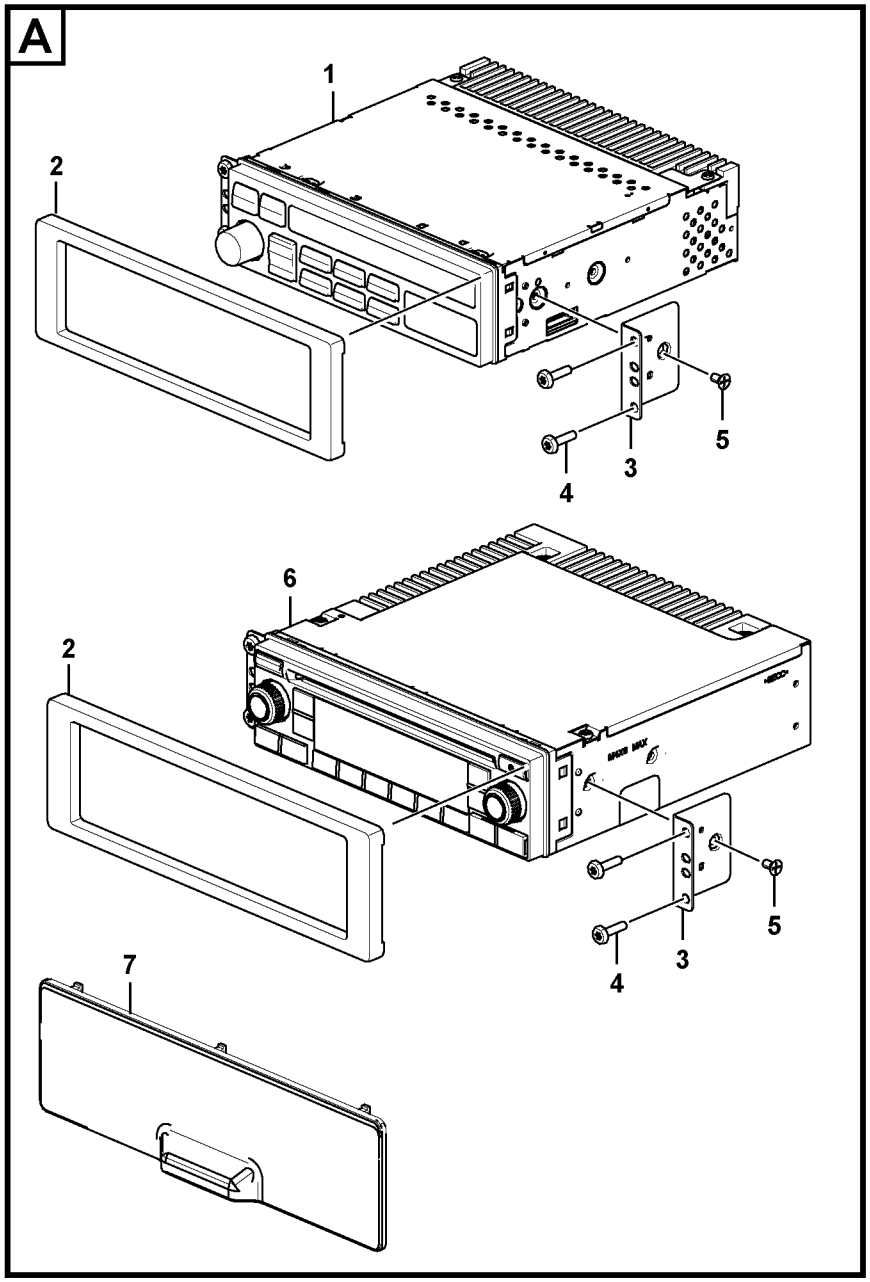

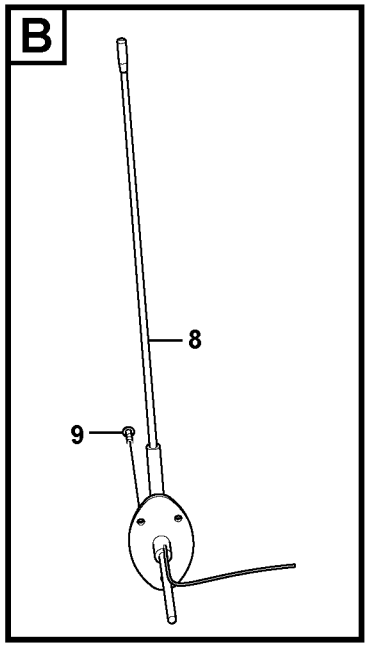

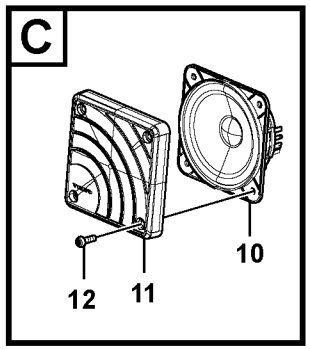

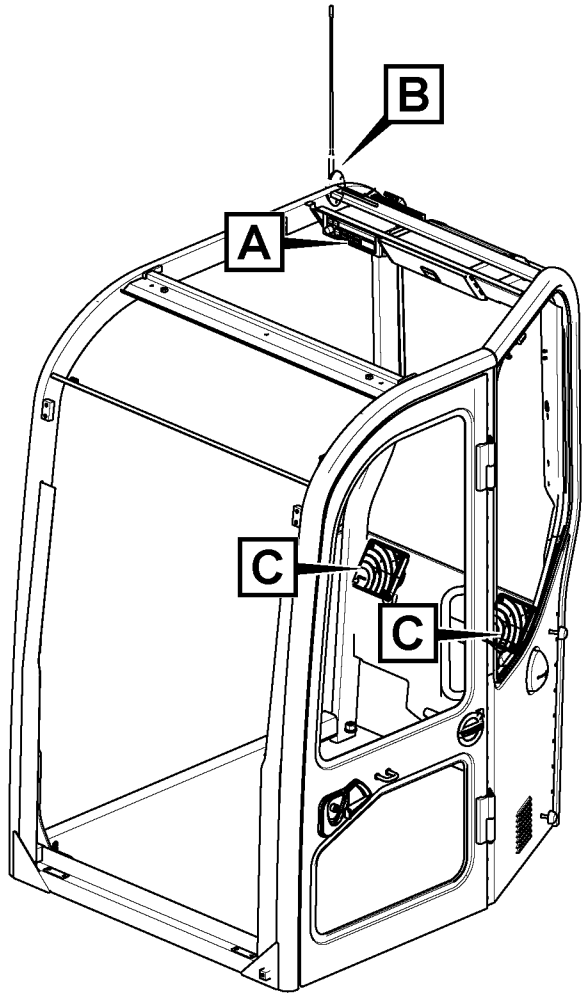

Volvo Construction Equipment
1069653

Fig.	Part No.	Quantity 1	2	3	4	5	PS	KIT	Description	Dénomination	Bezeichnung	품명	说明	Notes
1	**VOE 14561391**	1							Radio	Radio	Radio	라디오	无线通讯设备	
2	**VOE 14526162**	1	1						Cover	Capot	Haube	커버	罩	
3	**VOE 14526163**	2	2						Bracket	Console	Konsole	브래킷	支架	
4	**VOE 969515**	4	4						Six point socket scr	Vis à 6 pans creux	Sechszahn-Hohlsc	6 포인트 소켓 나사	六点螺口插座	
5	**SA 9027-10401**	2	2						Cross recessed sc	Vis empreinte cruci	Kreuzschlitzschrau	크로스 후퇴 나사	十字凹口螺丝	
6	**VOE 14623862**		1						Radio cassette	Radio-cassette	Radiokassette	라디오 카세트	磁带收音机	
7	**VOE 14570285**			1					Cover	Capot	Haube	커버	罩	
8	**VOE 14535346**				1				Antenna	Antenne	Antenne	안테나	天线	
9	**SA 9025-04003**				1				Cross recessed sc	Vis empreinte cruci	Kreuzschlitzschrau	크로스 후퇴 나사	十字凹口螺丝	
10	**VOE 11201898**				2				Loudspeaker	Haut-parleur	Lautsprecher	스피커	扩音器	
11	**VOE 11201899**				2				Loudspeaker grille	Grille haut-parleur	Lautsprechergitter	스피커 그릴	扩音器格窗	
12	**VOE 969407**				8				Six point socket scr	Vis à 6 pans creux	Sechszahn-Hohlsc	6 포인트 소켓 나사	六点螺口插座	

1	**8289294**	收音机，带 CD 播放机 CD 플레이어가 있는 라디오 **Radio mit CD-Spieler** **Radio-CD** **Radio with CD player**	Catalogue id **20669**	Group **393**
2	**8291436**		Illustr. No **1069653**	Section **100**
3	**8293048**		Issue **PUB 20032818-B**	Page **235**
4	**8291703, 8291704**			
5				



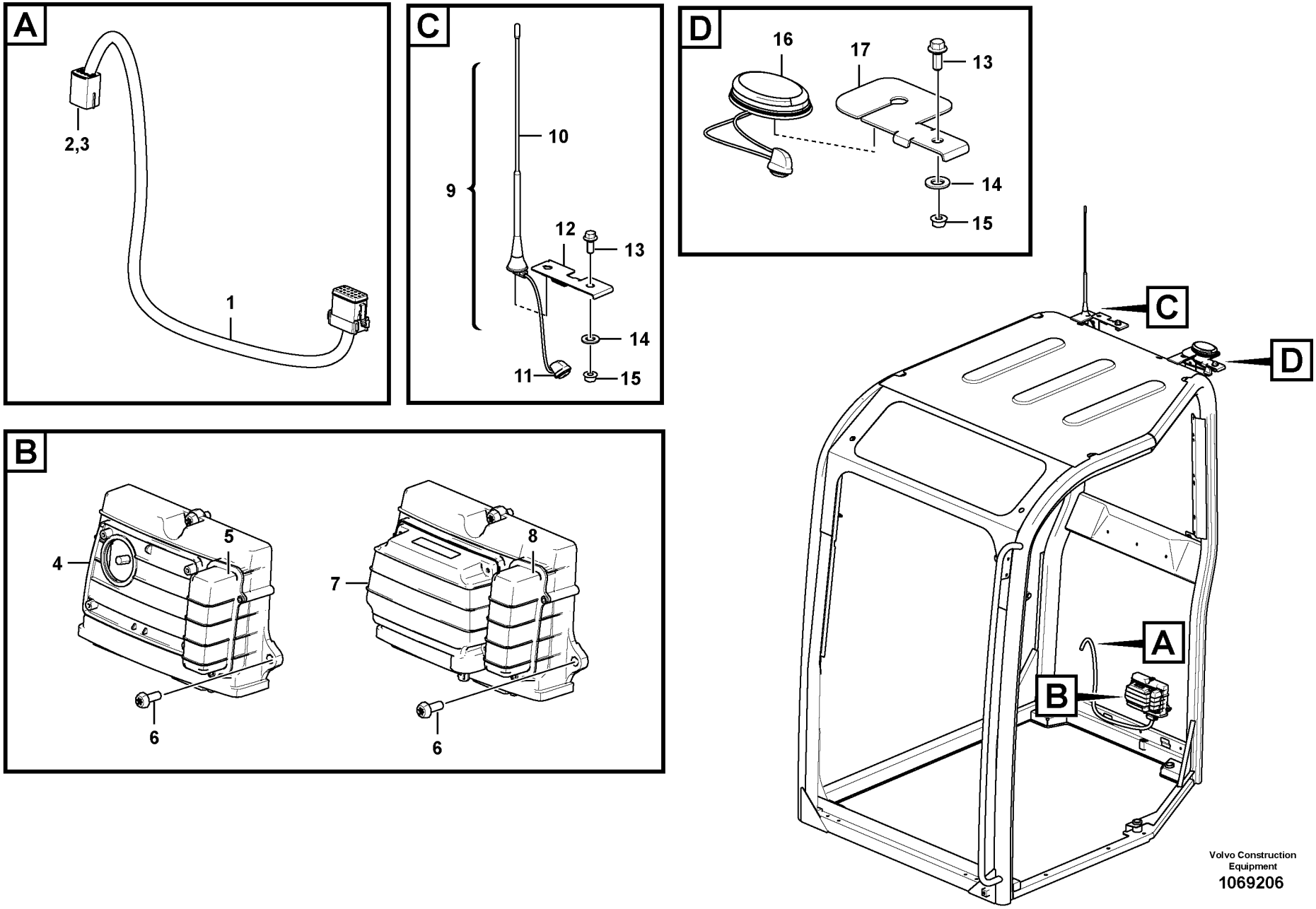

Volvo Construction Equipment

1069206

Fig.	Part No.	Quantity 1	2	3	PS	KIT	Description	Dénomination	Bezeichnung	품명	说明	Notes
1	**VOE 14601083**	1	1				Cable harness	Faisceau câbles	Kabelbaum	케이블 설비	导线系统	
2	**VOE 11428069**	1	1				•Housing	•Carter	•Gehäuse	• 하우징	• 支座	Spare power socket
3	**VOE 11428070**	1	1				•Lock plate	•Plaque verrouillage	•Verschlussplatte	• 잠금장치 플레이트	• 锁板	
4	**VOE 11381209**	1					Electronic unit	Unité électronique	Elektronikeinheit	전자 유닛	电子单元	
5	**VOE 15180716**	1					•Battery	•Batterie	•Batterie	• 배터리	• 电池	
6	**VOE 969422**	3	3				Six point socket scre	Vis à 6 pans creux	Sechszahn-Hohlschr	6 포인트 소켓 나사	六点螺口插座	
7	**VOE 11381207**		1				Electronic unit	Unité électronique	Elektronikeinheit	전자 유닛	电子单元	
8	**VOE 15180716**		1				•Battery	•Batterie	•Batterie	• 배터리	• 电池	
9	**VOE 14640221**		1				Antenna	Antenne	Antenne	안테나	天线	
10	**VOE 14634545**		1				•Antenna	•Antenne	•Antenne	• 안테나	• 天线	
11	**VOE 14616035**		1				•Grommet	•Passe fil	•Durchführung	• 그로멧	• 索环	
12	**VOE 14634012**		1				Bracket	Console	Konsole	브래킷	支架	
13	**VOE 946329**	1	2				Flange screw	Vis à embase	Flanschschraube	플랜지 나사	法兰螺丝	
14	**VOE 992056**	1	2				Plain washer	Rondelle plane	Flachscheibe		平垫圈	
15	**VOE 13971095**	1	2				Flange nut	Écrou à bride	Bundmutter	플랜지 너트	法兰螺母	
16	**VOE 14640220**	1	1				Antenna	Antenne	Antenne	안테나	天线	GSM/GPS
17	**VOE 14653922**	1	1				Bracket	Console	Konsole	브래킷	支架	

1	**8293040**	电缆线束，远程信息处理 배선 케이블 , 텔레메틱 **Kabel (Telematik)** **Faisceau de câbles, système télématique** **Cable harnesses, telematics**	Catalogue id **20669**	Group **398**
2	**8293041**		Illustr. No **1069206**	Section **100**
3			Issue **PUB 20032818-B**	Page **237**
4				
5				





Volvo Construction Equipment
www.volvoce.com

GROUP		Section	Page
431	Travel gearbox	100	245
431	Swing gearbox	300	247
431	Pump gearbox with assembling parts	400	249
441	Travel motor with mounting parts	100	251
441	Swing motor with mounting parts	500	253
443	Turning joint, mounting	100	255
443	Turning joint	200	257
492	Swing system	100	259



TABLE DES MATIÈRES

GROUPE		Section	Page
431	Boîte de vitesses de conduite	100	245
431	Boîte de vitesses de pivotement	300	247
431	Boîte de vitesses de la pompe avec pièces d'assemblage	400	249
441	Moteur de conduite avec pièces de montage	100	251
441	Moteur d'orientation avec pièces de montage	500	253
443	Articulation de rotation avec piéces de montage	100	255
443	Articulation de rotation	200	257
492	Système de pivotement	100	259

GRUPPE		Abschnitt	Seite	GRUPPE		Abschnitt	Seite
431	Fahrgetriebe	100	245				
431	Schwenkgetriebe	300	247				
431	Pumpengetriebe mit Anbauteilen	400	249				
441	Fahrmotor mit Montageteilen	100	251				
441	Schwenkmotor mit Anbauteilen	500	253				
443	Drehgelenk mit anbauteilen	100	255				
443	Drehgelenk	200	257				
492	Schwenksystem	100	259				

그룹		절	페이지
431	주행기어박스	100	245
431	선회기어박스	300	247
431	펌프기어박스 및 커플링	400	249
441	주행모터 및 장착부품	100	251
441	선회모터 및 장착부품	500	253
443	터닝조인트 장착	100	255
443	터닝조인트	200	257
492	선회장치	100	259

部类		部分	页
431	行走齿轮箱	100	245
431	回转齿轮箱	300	247
431	泵齿轮箱及附件	400	249
441	行走马达及附件	100	251
441	回转马达及附件	500	253
443	安装回转接头总成	100	255
443	回转接头总成	200	257
492	回转系统	100	259

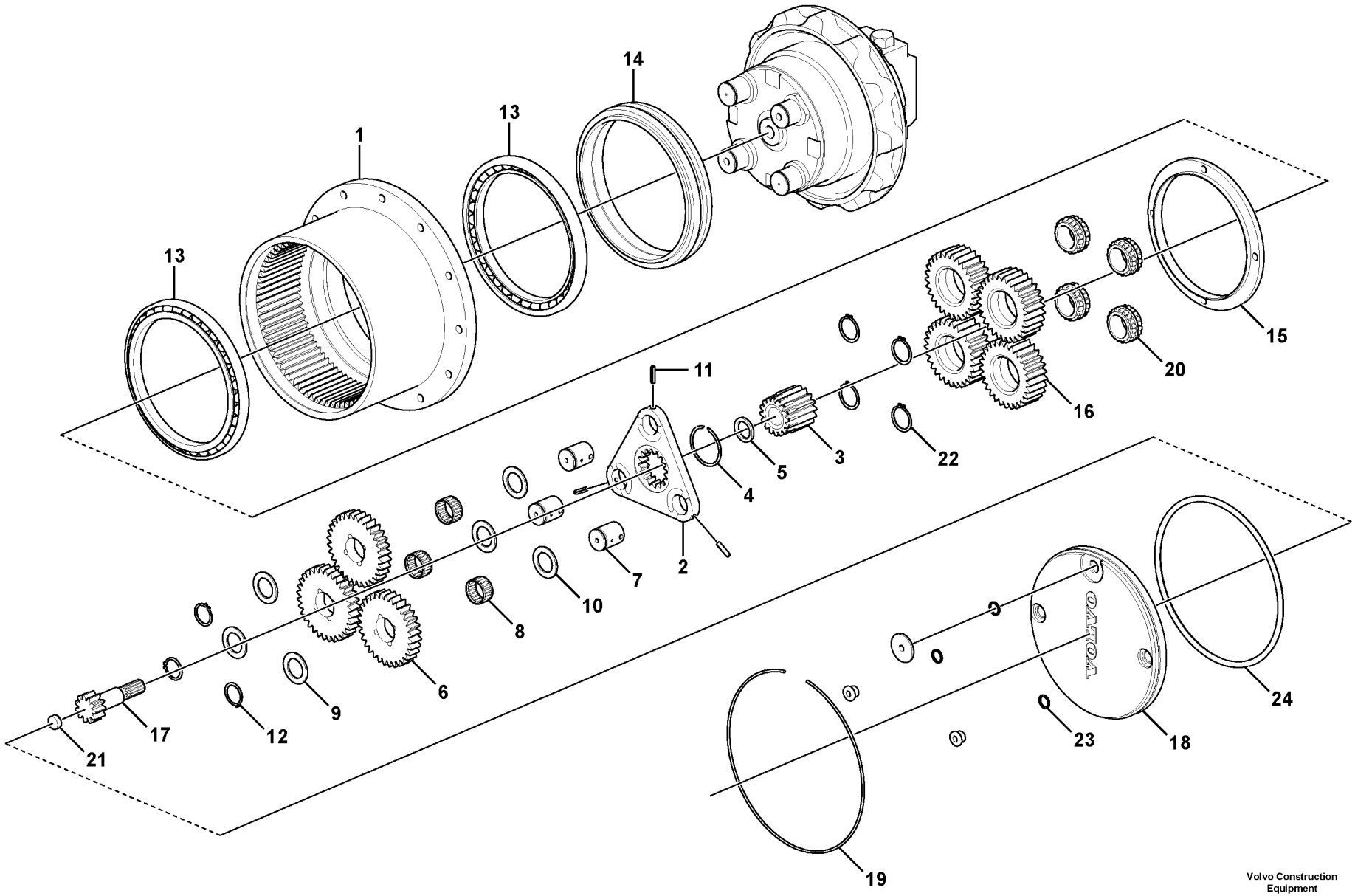

Volvo Construction Equipment
1067514

Fig.	Part No.	Quantity 1	2	3	PS	KIT	Description	Dénomination	Bezeichnung	품명	说明	Notes
		1			NS		Transfer gearbox	Boîte de transfert	Verteilergetriebegehä	트랜스퍼 기어박스 . .	传动轴承盒	
1	**VOE 14516540**	1					•Planet carrier	•Porte-satellite	•Planetenträger	• 플래닛 캐리어	• 行星齿轮架	
2	**VOE 14516546**	1					••Planet carrier	••Porte-satellite	••Planetenträger	•• 플래닛 캐리어	•• 行星齿轮架	
3	**VOE 14516547**	1					••Gear	••Pignon	••Zahnrad	•• 기어	•• 齿轮	
4	**VOE 14516548**	1					••Ring	••Bague	••Ring	•• 링	•• 环	
5	**VOE 14516549**	1					••Washer	••Rondelle	••Scheibe	•• 워셔	•• 垫圈	
6	**VOE 14516567**	3					••Gear	••Pignon	••Zahnrad	•• 기어	•• 齿轮	
7	**SA 7118-23430**	3					••Pin	••Goupille	••Stift	•• 핀	•• 销	
8	**SA 7118-23440**	3					••Needle bearing	••Roulement à aiguill	••Nadellager	•• 니들 베어링	•• 滚针轴承	
9	**SA 7118-23460**	3					••Washer	••Rondelle	••Scheibe	•• 와셔	•• 垫圈	
10	**SA 7147-00150**	3					••Thrust washer	••Rondelle butée	••Druckscheibe	•• 스러스트 워셔	•• 推进垫圈	
11	**SA 9325-06012**	3					••Spring pin	••Goupille tubulaire	••Federstift	•• 스프링 핀	•• 弹簧销	
12	**VOE 914462**	3					••Ring	••Bague	••Ring	•• 링	•• 环	
13	**VOE 14516542**	2					•Bearing	•Roulement	•Lager	• 베어링	• 轴承	
14	**VOE 14516543**	1					•Sealing	•Étanchéité	•dichtung	• 시일링	• 密封	
15	**VOE 14516544**	1					•Nut	•Écrou	•Mutter	• 너트	• 螺母	
16	**VOE 14516545**	4					•Gear	•Pignon	•Zahnrad	• 기어	• 齿轮	
17	**VOE 14516550**	1					•Gear	•Pignon	•Zahnrad	• 기어	• 齿轮	
18	**VOE 14516551**	1					•Cover	•Capot	•Haube	• 커버	• 盖	
19	**VOE 14516552**	1					•Ring	•Bague	•Ring	• 링	• 环	
20	**VOE 14640026**	4					•Needle bearing	•Roulement à aiguille	•Nadellager	• 니들 베어링	• 滚针轴承	
21	**SA 7117-15230**	1					•Pad	•Support inférieur	•Unterlegring	• 패드	• 底座	
22	**VOE 914465**	4					•Ring	•Bague	•Ring	• 링	• 环	
23	**VOE 983505**	3					•O-ring	•Joint torique	•O-Ring	•O 링	•o 型圈	
24	**VOE 990664**	1					•O-ring	•Joint torique	•O-Ring	•O 링	•o 型圈	

1		行走齿轮箱 주행기어박스 **Fahrgetriebe** **Boîte de vitesses de conduite** **Travel gearbox**	Catalogue id **20669**	Group **431**
2			Illustr. No **1067514**	Section **100**
3			Issue **PUB 20032818-B**	Page **245**
4				
5				

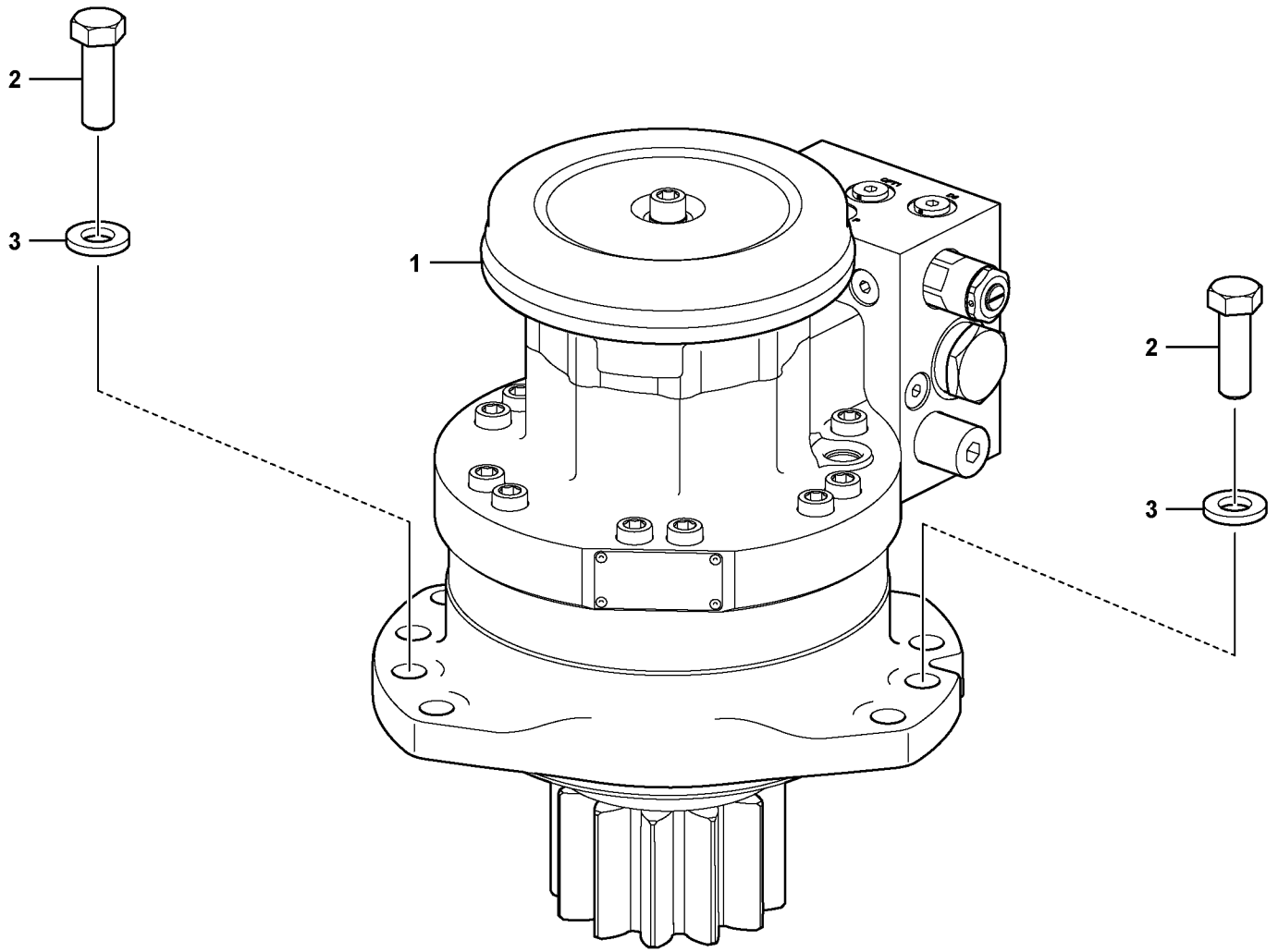

Volvo Construction Equipment
1069823

Fig.	Part No.	Quantity 1	2	3	PS	KIT	Description	Dénomination	Bezeichnung	품명	说明	Notes
1	**VOE 14629678**	1					Swing motor	Moteur d'orientation	Schwenkmotor			
2	**VOE 978938**	7					Hexagon screw	Vis à tête hexagonale	Sechskantschraube	육각 나사	六角螺丝	
3	**VOE 992045**	7					Plain washer	Rondelle plane	Flachscheibe		平垫圈	

1		回转齿轮箱 선회기어박스 **Schwenkgetriebe** **Boîte de vitesses de pivotement** **Swing gearbox**	Catalogue id **20669**	Group **431**
2			Illustr. No **1069823**	Section **300**
3			Issue **PUB 20032818-B**	Page **247**
4				
5				

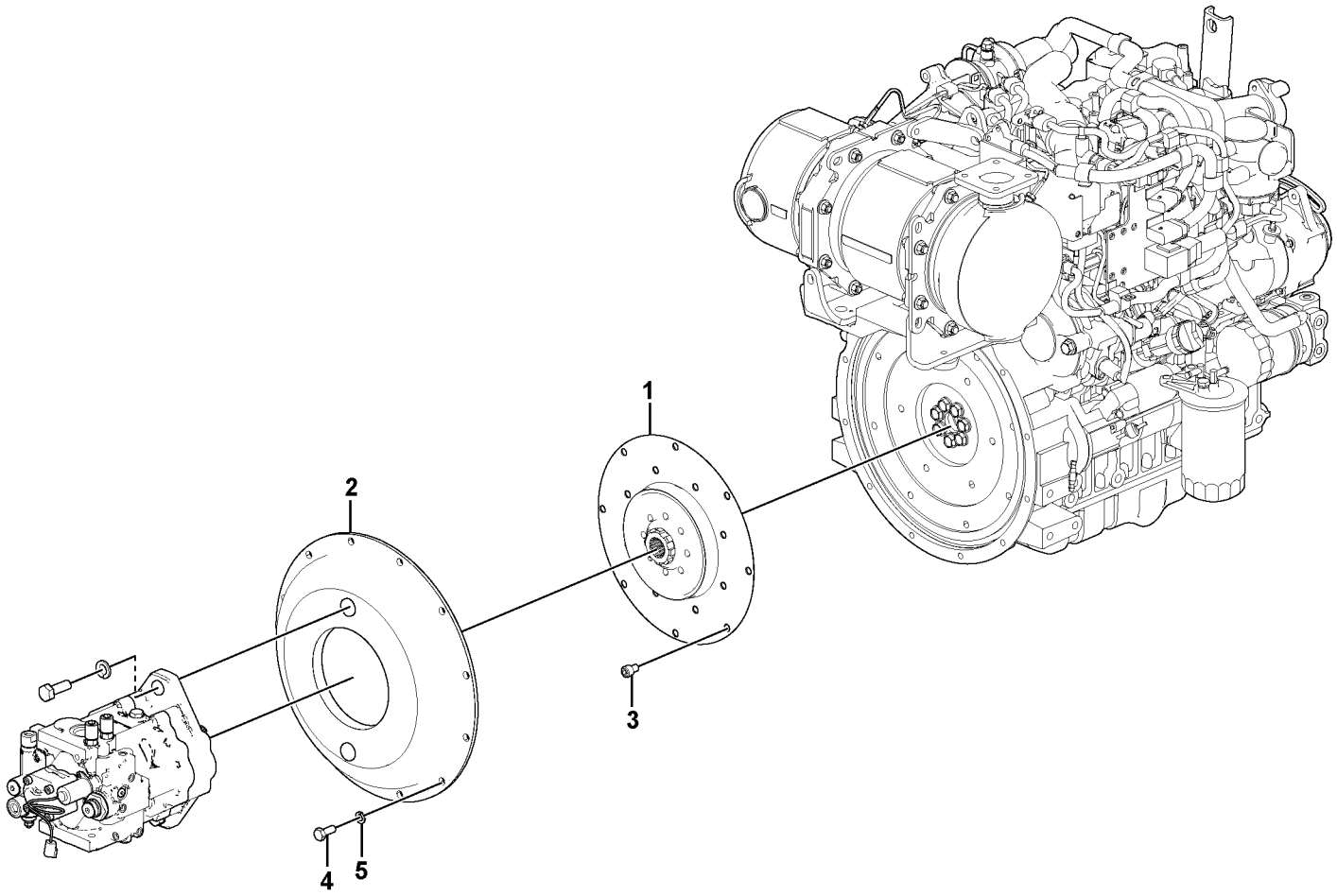
1
2
3
4
5

Fig.	Part No.	Quantity 1	2	3	PS	KIT	Description	Dénomination	Bezeichnung	품명	说明	Notes
1	**VOE 14630297**	1					Flexible coupling	Coupleur flexible	Flexible Kupplung			
2	**VOE 14630298**	1					Flange	Bride	Flansch	플랜지	法兰	
3	**VOE 14628278**	8					Screw	Vis	Schraube	나사	螺丝	
4	**VOE 993039**	12					Hexagon screw	Vis à tête hexagonale	Sechskantschraube	육각 나사	六角螺丝	
5	**VOE 955922**	12					Spring washer	Rondelle élastique	Federscheibe	스프링 워셔	弹簧垫圈	

1		泵齿轮箱及附件 펌프기어박스 및 커플링 **Pumpengetriebe mit Anbauteilen** **Boîte de vitesses de la pompe avec pièces d'assemblage** **Pump gearbox with assembling parts**	Catalogue id **20669**	Group **431**
2			Illustr. No **1069113**	Section **400**
3			Issue **PUB 20032818-B**	Page **249**
4				
5				

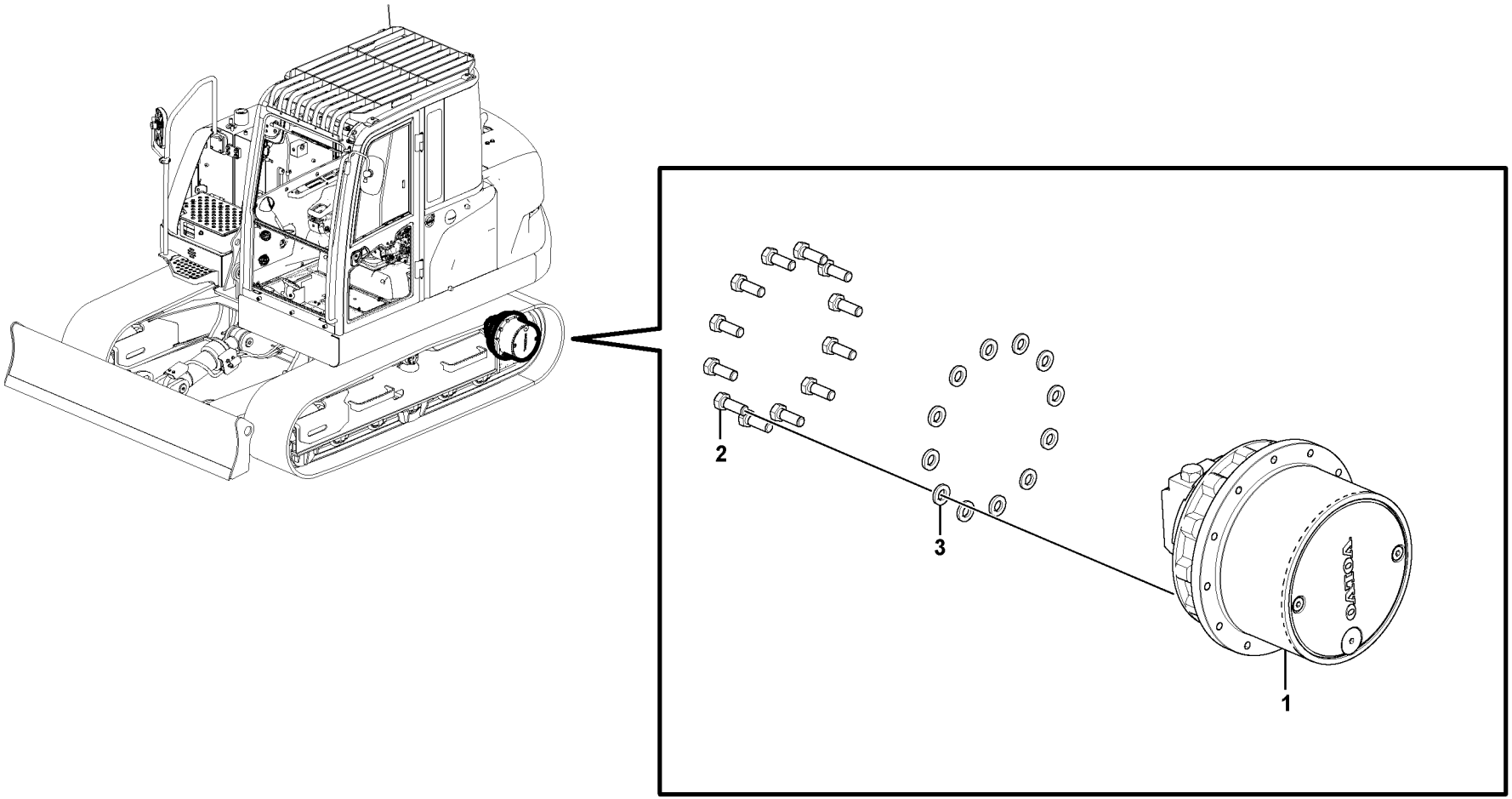

Volvo Construction Equipment
1067512

Fig.	Part No.	Quantity 1	2	3	PS	KIT	Description	Dénomination	Bezeichnung	품명	说明	Notes
1	**VOE 14633326**	2					Drive unit	Unité de commande	Antriebsaggregat	드라이브 유닛	驱动单元	
	VOE 14627234	1					•Travel motor	•Moteur de translation	•Fahrmotor	•	•	
		1			NS		•Transfer gearbox	•Boîte de transfert	•Verteilergetriebegeh.	• 트랜스퍼 기어박스	• 传动轴承盒	
2	**VOE 978937**	24					Hexagon screw	Vis à tête hexagonale	Sechskantschraube	육각 나사	六角螺丝	
3	**VOE 992045**	24					Plain washer	Rondelle plane	Flachscheibe		平垫圈	

1		行走马达及附件 주행모터 및 장착부품 **Fahrmotor mit Montageteilen** **Moteur de conduite avec pièces de montage** **Travel motor with mounting parts**	Catalogue id **20669**	Group **441**
2				
3			Illustr. No **1067512**	Section **100**
4				
5			Issue **PUB 20032818-B**	Page **251**

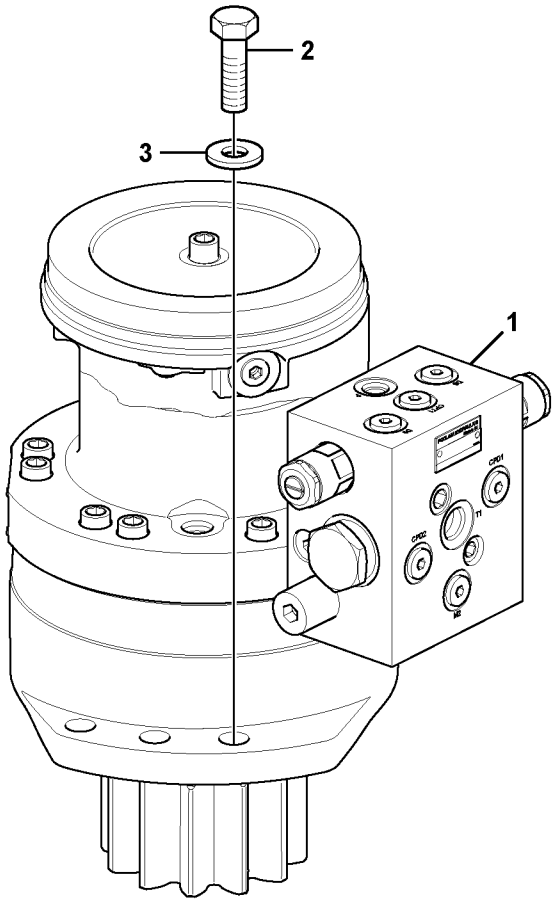
2
3
1

Fig.	Part No.	Quantity 1	2	3	PS	KIT	Description	Dénomination	Bezeichnung	품명	说明	Notes
1	**VOE 14629678**	1					Swing motor	Moteur d'orientation	Schwenkmotor			
2	**VOE 978938**	7					Hexagon screw	Vis à tête hexagonale	Sechskantschraube	육각 나사	六角螺丝	
3	**VOE 992045**	7					Plain washer	Rondelle plane	Flachscheibe		平垫圈	

1		回转马达及附件 선회모터 및 장착부품 **Schwenkmotor mit Anbauteilen** **Moteur d'orientation avec pièces de montage** **Swing motor with mounting parts**	Catalogue id **20669**	Group **441**
2			Illustr. No **1067544**	Section **500**
3			Issue **PUB 20032818-B**	Page **253**
4				
5				

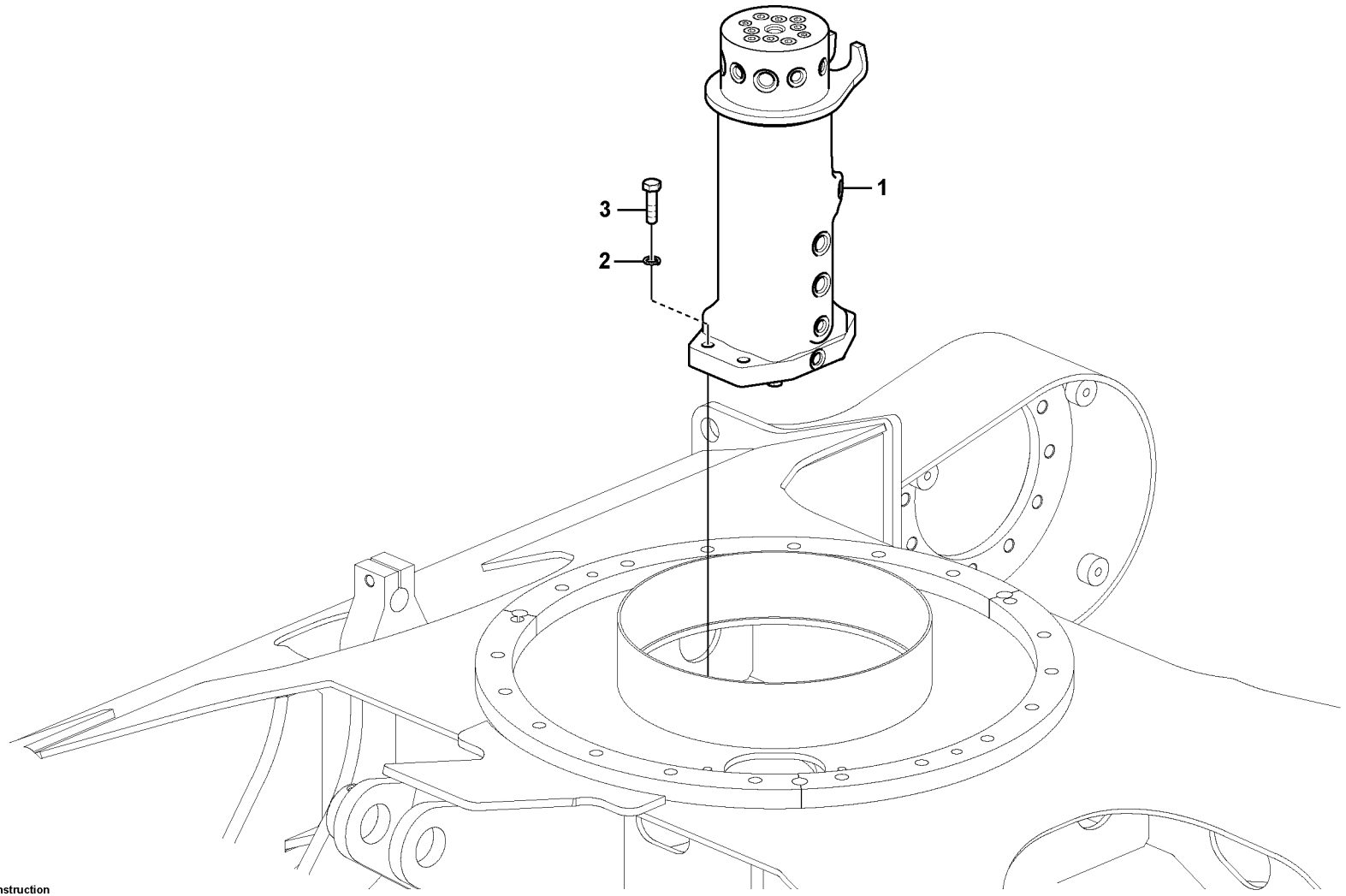

Volvo Construction Equipment

1068340

Fig.	Part No.	Quantity 1	2	3	PS	KIT	Description	Dénomination	Bezeichnung	품명	说明	Notes
1	**VOE 14622707**	1					Joint	Cardan	Gelenk	조인트	联轴节	
1	**VOE 14553156**		1				Swivel	Pivot	Drehgelenk	회전 고리	转环	
2	**VOE 955923**	4	4				Spring washer	Rondelle élastique	Federscheibe	스프링 워셔	弹簧垫圈	
3	**VOE 993421**	4	4				Hexagon screw	Vis à tête hexagonale	Sechskantschraube	육각 나사	六角螺丝	

1	**8291482**	安装回转接头总成 터닝조인트 장착 **Drehgelenk mit anbauteilen** **Articulation de rotation avec piéces de montage** **Turning joint, mounting**	Catalogue id **20669**	Group **443**
2	**8291483**		Illustr. No **1068340**	Section **100**
3			Issue **PUB 20032818-B**	Page **255**
4				
5				

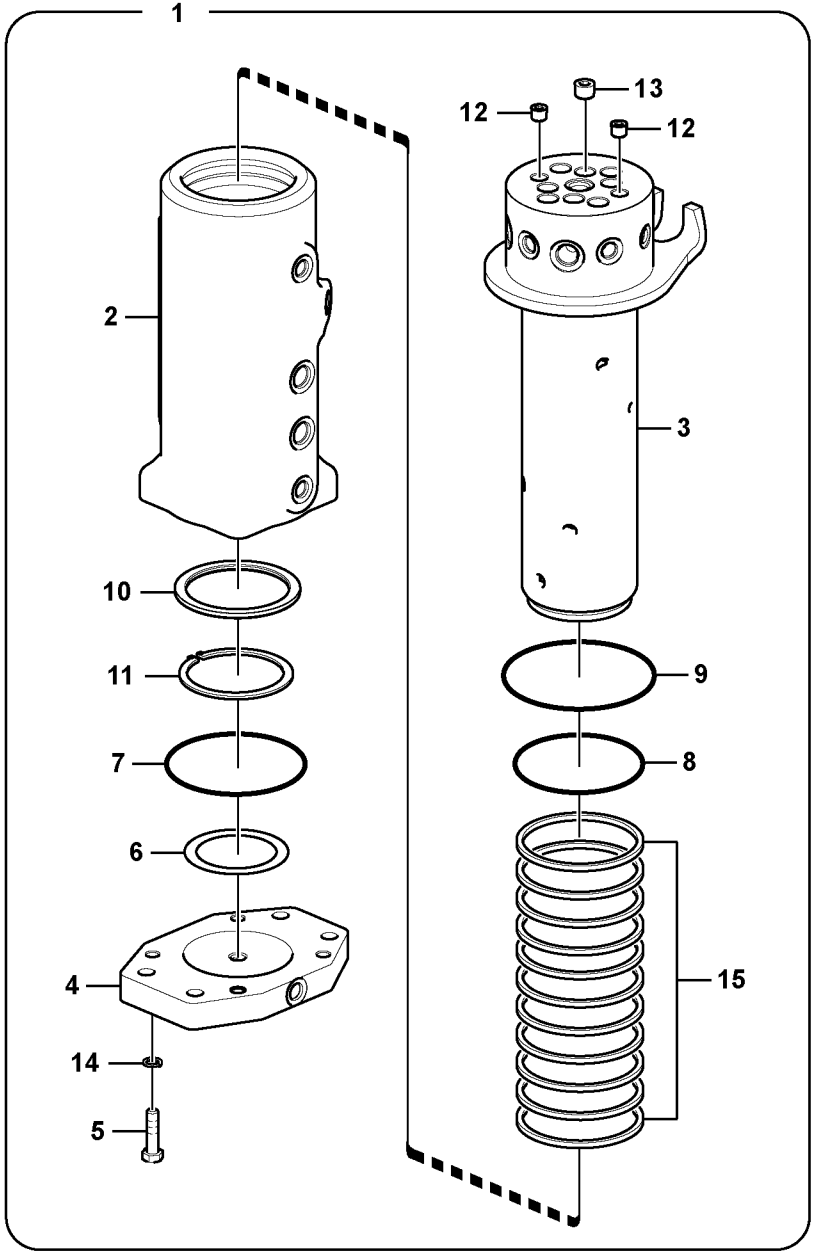
1
2
10
11
7
6
4
14
5
12
13
12
3
9
8
15

Fig.	Part No.	Quantity 1	2	3	PS	KIT	Description	Dénomination	Bezeichnung	품명	说明	Notes
1	**VOE 14622707**	1					Joint	Cardan	Gelenk	조인트	联轴节	
1	**VOE 14553156**		1				Swivel	Pivot	Drehgelenk	회전 고리	转环	
2		1			NS		•Hub	•Moyeu	•Nabe	• 허브	• 轮毂	
2			1		NS		•Hub	•Moyeu	•Nabe	• 허브	• 轮毂	
3		1			NS		•Shaft	•Arbre	•Welle	• 샤프트	• 转轴	
3			1		NS		•Shaft	•Arbre	•Welle	• 샤프트	• 轴	
4	**VOE 14553153**	1					•Cover	•Capot	•Haube	• 커버	• 罩	
4	**VOE 14553159**		1				•Spacer	•Entretoise	•Abstandkörper	• 스페이서	• 定位器	
5	**VOE 983253**	4	4				•Hexagon screw	•Vis à tête hexagonal	•Sechskantschraube	• 육각 나사	• 六角螺丝	
6	**SA 1046-00620**	1					•Shim	•Cale réglage	•Ausgleichblech	• 심	• 垫片	
6	**SA 1046-01380**		1				•Shim	•Cale d'épaisseur	•Passcheibe	• 심	• 垫片	
7	**VOE 990599**	1					•O-ring	•Joint torique	•O-Ring	•O 링	•o 型圈	
7	**VOE 990595**		1				•O-ring	•Joint torique	•O-Ring	•O 링	•o 型圈	
8	**VOE 990642**	1					•O-ring	•Joint torique	•O-Ring	•O 링	•o 型圈	
8	**VOE 990638**		1				•O-ring	•Joint torique	•O-Ring	•O 링	•o 型圈	
9	**VOE 990647**	1					•O-ring	•Joint torique	•O-Ring	•O 링	•o 型圈	
9	**VOE 990642**		1				•O-ring	•Joint torique	•O-Ring	•O 링	•o 型圈	
10	**VOE 14553154**	1					•Spacer	•Entretoise	•Abstandkörper	• 스페이서	• 定位器	
10	**SA 1046-01370**		1				•Spacer	•Entretoise	•Abstandkörper	• 스페이서	• 定位器	
11	**SA 9541-01090**	1					•Retaining ring	•Bague retenue	•Haltering	• 리테이닝 링	• 固位环	
11	**VOE 914480**		1				•Ring	•Bague	•Ring	• 링	• 环	
12	**SA 9415-43022**	2	1				•Plug	•Bouchon	•Stopfen	• 플러그	• 堵头	
13	**SA 9415-43032**	6	6				•Plug	•Bouchon	•Stopfen	• 플러그	• 堵头	
14	**VOE 955922**	4	4				•Spring washer	•Rondelle élastique	•Federscheibe	• 스프링 워셔	• 弹簧垫圈	
15	**VOE 14507705**	9					•Sealing	•Étanchéité	•dichtung	• 시일링	• 密封	
15	**VOE 14570251**		8				•Sealing	•Étanchéité	•dichtung	• 시일링	• 密封	

1	**8282629**	回转接头总成 터닝조인트 **Drehgelenk** **Articulation de rotation** **Turning joint**	Catalogue id **20669** / Group **443**
2	**8282628**		Illustr. No **1053317** / Section **200**
3			Issue **PUB 20032818-B** / Page **257**
4			
5			

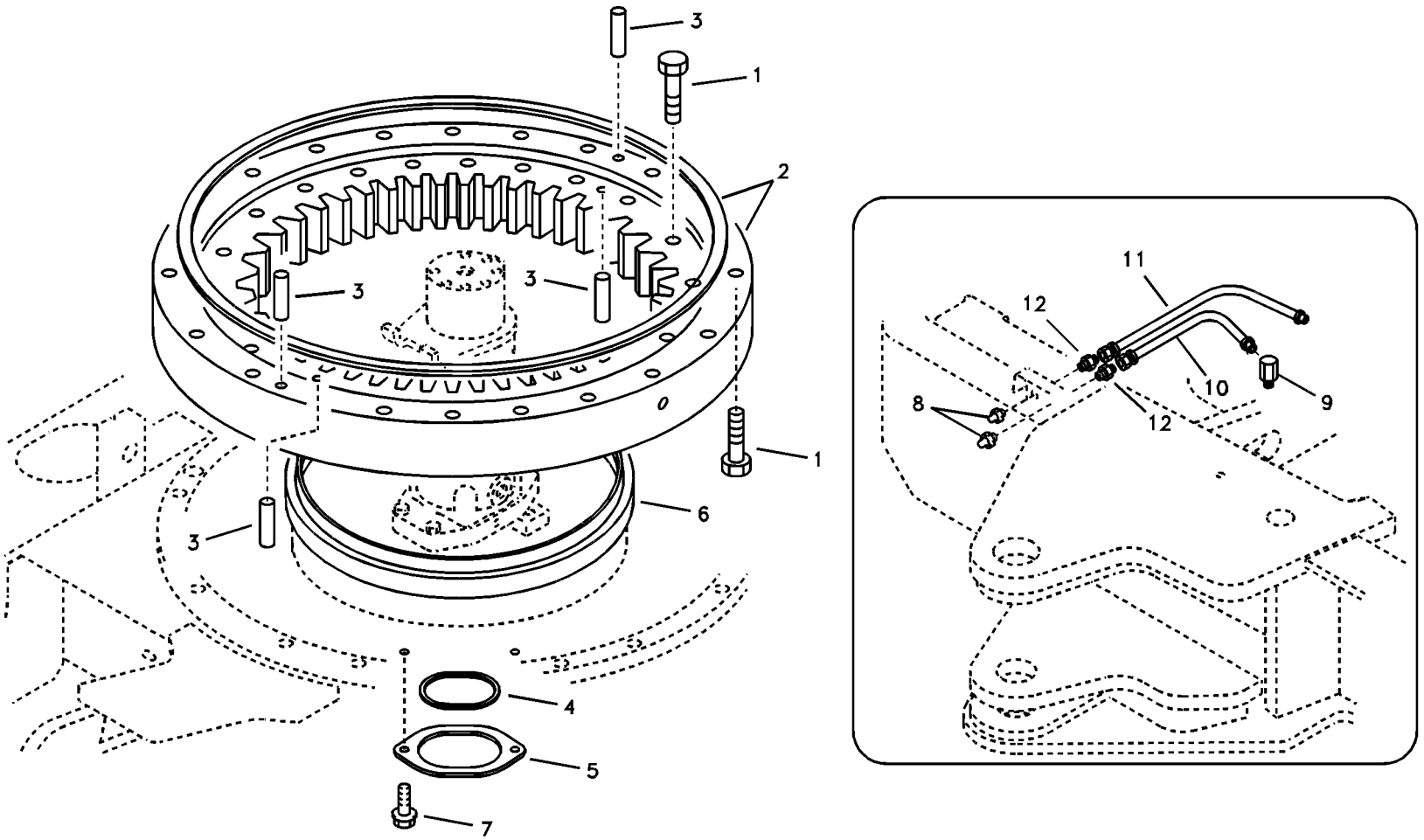
3
1
2
3
3
1
3
6
4
5
7
11
12
10
9
8
12

Fig.	Part No.	Quantity 1	2	3	PS	KIT	Description	Dénomination	Bezeichnung	품명	说明	Notes
1	**VOE 978940**	40					Hexagon screw	Vis à tête hexagonale	Sechskantschraube	육각 나사	六角螺丝	
2	**VOE 14563337**	1					Swing gear	Réducteur d'orientati	Drehwerksgetriebe D			
	VOE 14618790	2					•Sealing	•Étanchéité	•dichtung	• 시일링	• 密封	
3	**VOE 14531017**	4					Pin	Goupille	Stift	핀	销	
4	**VOE 14503342**	1					Gasket	Joint	Dichtung	개스킷	填料	
5	**VOE 14503343**	1					Cover	Capot	Haube	커버	罩	
6	**VOE 14503344**	1					Sealing	Étanchéité	dichtung	시일링	密封	
7	**VOE 946441**	2					Flange screw	Vis à embase	Flanschschraube	플랜지 나사	法兰螺丝	
8	**VOE 914167**	2					Lubricating nipple	Graisseur	Schmiernippel	윤활 니플	润滑管嘴	
9	**SA 9411-91970**	1					Connector	Raccord	Anschluss	커넥터	接头	
10	**VOE 14882747**	1					Hose	Flexible	Schlauch	호스	软管	
11	**VOE 14880643**	1					Hose	Flexible	Schlauch	호스	软管	
12	**VOE 14561099**	2					Nipple	Raccord	Nippel	니플	螺纹接套	

1		回转系统 선회장치 **Schwenksystem** **Système de pivotement** **Swing system**	Catalogue id **20669**	Group **492**
2			Illustr. No **1011617**	Section **100**
3			Issue **PUB 20032818-B**	Page **259**
4				
5				



Volvo Construction Equipment
www.volvoce.com

GROUP		Section	Page
715	Protecting plate	100	267
715	Protective plate for travel motor	200	269
716	Counterweights 8291745	100	271
775	Track chain	100	273
775	Track chain	110	275
775	Undercarriage, track guards 8291710, 8294825, 8294824	500	277
775	Undercarriage, spring package 8291709, 8291710	700	279
775	Front idler	800	281
775	Top roller 8291709, 8291710	900	283
775	Bottom roller 8291709, 8294822, 8294823	1000	285
775	Bottom roller 8291710, 8294825, 8294824	1050	287
775	Sprocket 8291709, 8291710	1200	289

GROUPE		Section	Page
715	Plaque de protection	100	267
715	Tôle de protection pour moteur de translation	200	269
716	Contrepoids 8291745	100	271
775	Chaîne de chenille	100	273
775	Chaîne de chenille	110	275
775	Châssis porteur, protection de chenilles 8291710, 8294825, 8294824	500	277
775	Châssis porteur, jeu de ressorts 8291709, 8291710	700	279
775	Roue AV	800	281
775	Rouleau supérieur 8291709, 8291710	900	283
775	Rouleau inférieur 8291709, 8294822, 8294823	1000	285
775	Rouleau inférieur 8291710, 8294825, 8294824	1050	287
775	Barbotin 8291709, 8291710	1200	289

GRUPPE		Abschnitt	Seite
715	Schutzblech	100	267
715	Schutzblech für Fahrmotor	200	269
716	Gegengewicht 8291745	100	271
775	Raupenkette	100	273
775	Raupenkette	110	275
775	Unterwagen, Raupenschutz 8291710, 8294825, 8294824	500	277
775	Unterwagen, Federpaket 8291709, 8291710	700	279
775	Vorderrad	800	281
775	Tragrolle 8291709, 8291710	900	283
775	Laufrolle 8291709, 8294822, 8294823	1000	285
775	Laufrolle 8291710, 8294825, 8294824	1050	287
775	Kettentrieb 8291709, 8291710	1200	289

목차

그룹		절	페이지
715	보호 플레이트	100	267
715	보호 플레이트 , 주행모터	200	269
716	카운터웨이트	100	271
775	트랙 체인	100	273
775	트랙 체인	110	275
775	언더캐리지 , 트랙 가드	500	277
775	언더캐리지 , 리코일스프링	700	279
775	아이들러	800	281
775	상부 롤러	900	283
775	하부 롤러	1000	285
775	하부 롤러	1050	287
775	스프로켓	1200	289

部类		部分	页
715	护板	100	267
715	行走马达保护板	200	269
716	配重	100	271
775	履带链条	100	273
775	履带链条	110	275
775	底盘，履带导件	500	277
775	底盘，弹簧套件	700	279
775	前引导轮	800	281
775	顶部支重轮	900	283
775	底部支重轮	1000	285
775	底部支重轮	1050	287
775	链轮	1200	289

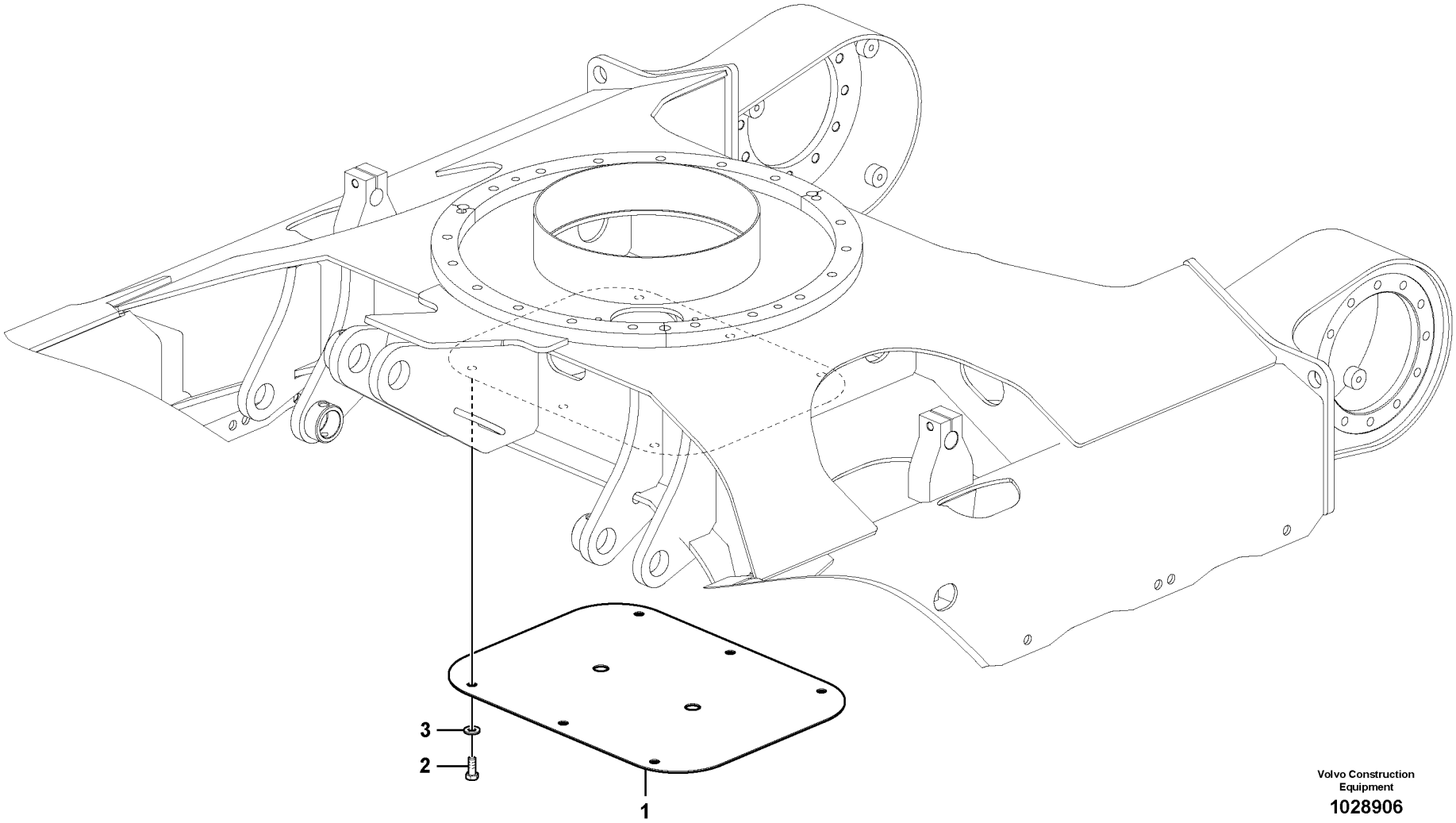

Volvo Construction Equipment

1028906

Fig.	Part No.	Quantity 1	2	3	PS	KIT	Description	Dénomination	Bezeichnung	품명	说明	Notes
1	**VOE 14519125**	1					Cover	Capot	Haube	커버	罩	
2	**VOE 978932**	6					Hexagon screw	Vis à tête hexagonale	Sechskantschraube	육각 나사	六角螺丝	
3	**VOE 992042**	6					Plain washer	Rondelle plane	Flachscheibe		平垫圈	

1		护板 보호 플레이트 **Schutzblech** **Plaque de protection** **Protecting plate**	Catalogue id **20669**	Group **715**
2			Illustr. No **1028906**	Section **100**
3			Issue **PUB 20032818-B**	Page **267**
4				
5				

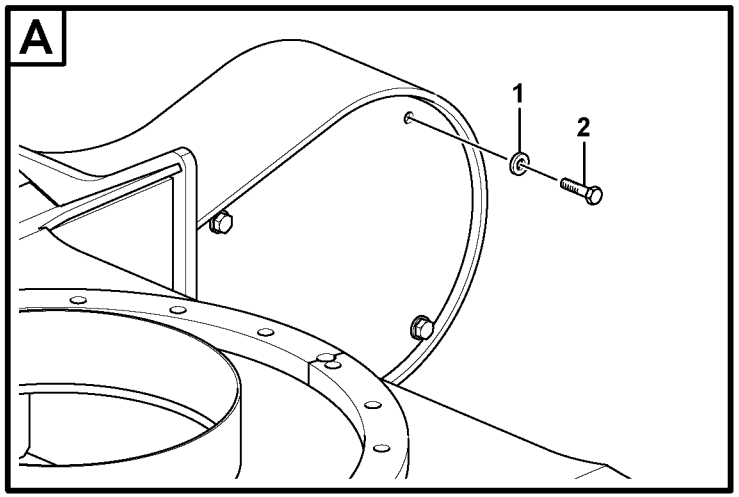
A
1
2

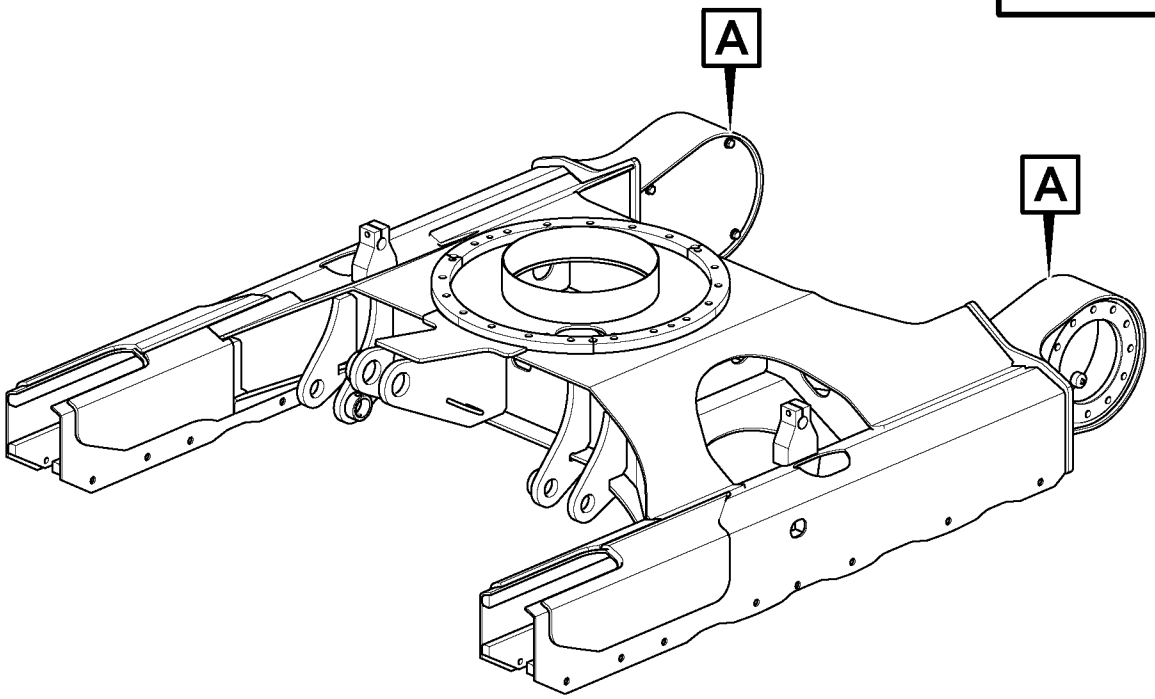
A
A

Fig.	Part No.	Quantity 1	2	3	PS	KIT	Description	Dénomination	Bezeichnung	품명	说明	Notes
1	**VOE 992042**	8					Plain washer	Rondelle plane	Flachscheibe		平垫圈	
2	**VOE 978932**	8					Hexagon screw	Vis à tête hexagonale	Sechskantschraube	육각 나사	六角螺丝	

1		行走马达保护板 보호 플레이트 , 주행모터 **Schutzblech für Fahrmotor** **Tôle de protection pour moteur de translation** **Protective plate for travel motor**	Catalogue id **20669**	Group **715**
2			Illustr. No **1070228**	Section **200**
3			Issue **PUB 20032818-B**	Page **269**
4				
5				

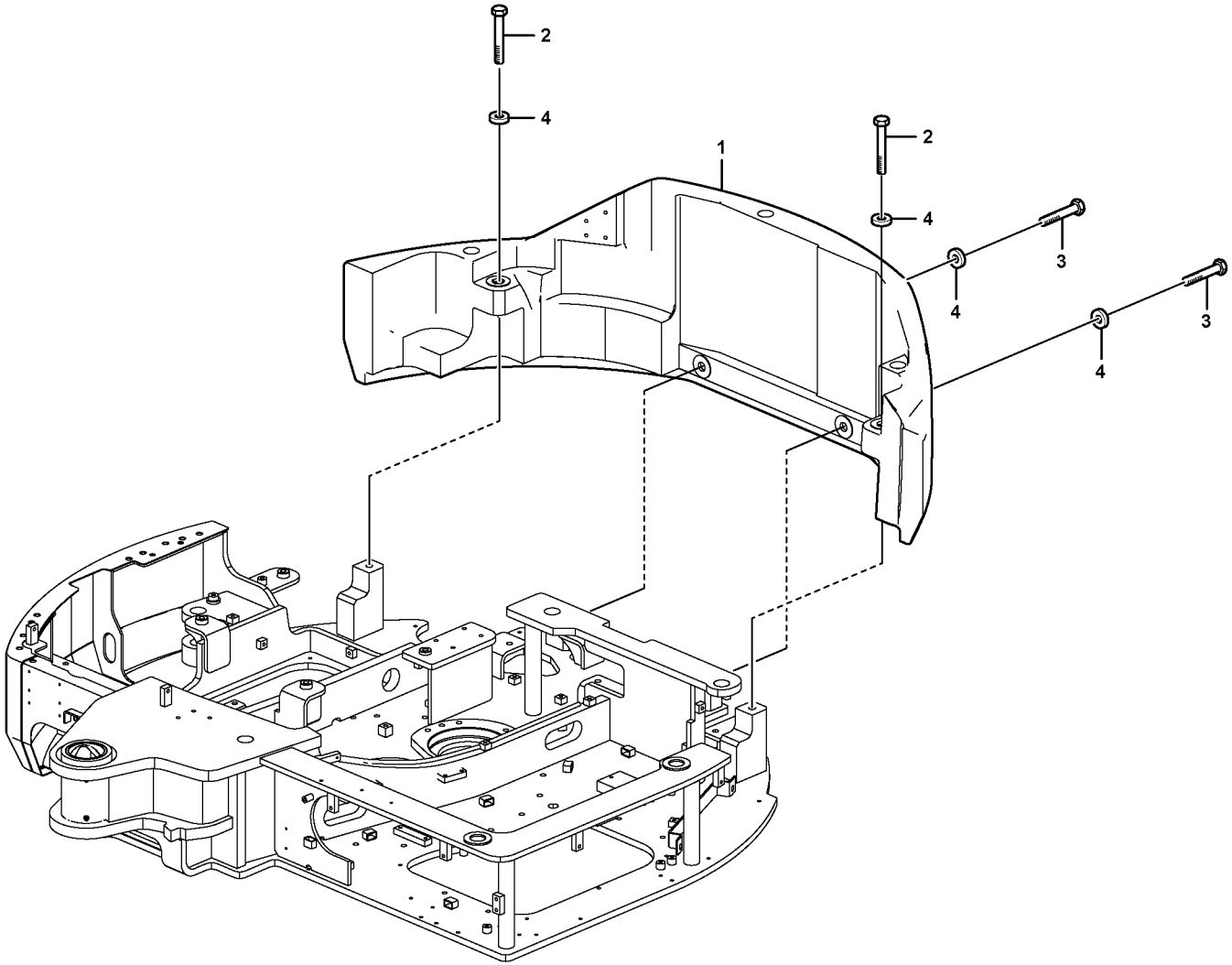

Volvo Construction Equipment
1069937

Fig.	Part No.	Quantity 1	2	3	PS	KIT	Description	Dénomination	Bezeichnung	품명	说明	Notes
1	**VOE 14660084**	1					Counterweight	Masse d'équilibrage	Gegengewicht	카운터웨이트	平衡砝码	
2	**VOE 978954**	2					Hexagon screw	Vis à tête hexagonale	Sechskantschraube	육각 나사	六角螺丝	
3	**VOE 978953**	2					Hexagon screw	Vis à tête hexagonale	Sechskantschraube	육각 나사	六角螺丝	
4	**VOE 14525216**	4					Washer	Rondelle	Scheibe	워셔	垫圈	

1		配重 카운터웨이트 **Gegengewicht** **Contrepoids** **Counterweights**	Catalogue id **20669**	Group **716**
2			Illustr. No **1069937**	Section **100**
3			Issue **PUB 20032818-B**	Page **271**
4				
5		**8291745**		

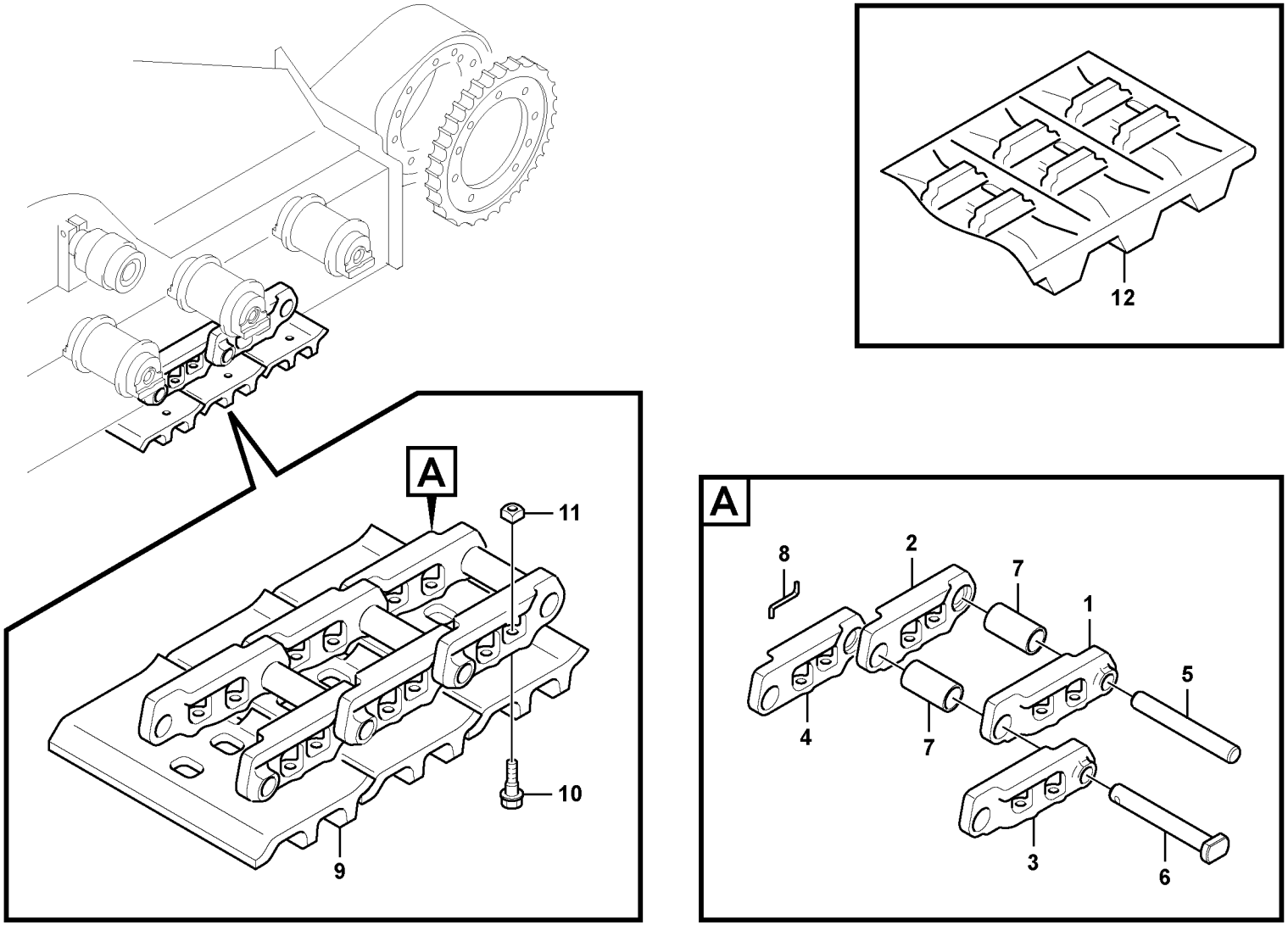
A
11
10
9
12
A
8
2
7
1
5
4
7
3
6

Fig.	Part No.	Quantity 1	2	3	4	5	PS	KIT	Description	Dénomination	Bezeichnung	품명	说明	Notes
	VOE 14629660	2	2	2					Link	Articulation	Gelenk	링크	连接	
1	**VOE 14629661**	38	38	38					•Link	•Articulation	•Gelenk	• 링크	• 连接	LH
2	**VOE 14629662**	38	38	38					•Link	•Articulation	•Gelenk	• 링크	• 连接	RH
3	**VOE 14629663**	1	1	1					•Link	•Articulation	•Gelenk	• 링크	• 连接	Master,LH
4	**VOE 14629664**	1	1	1					•Link	•Articulation	•Gelenk	• 링크	• 连接	Master,RH
5	**VOE 14629665**	38	38	38					•Pin	•Goupille	•Stift	• 핀	• 销	
6	**VOE 14532459**	1	1	1					•Pin	•Goupille	•Stift	• 핀	• 销	
7	**VOE 14629666**	39	39	39					•Bushing	•Bague	•Buchse	• 부싱	• 轴衬	
8	**VOE 14563632**	1	1	1					•Pin	•Goupille	•Stift	• 핀	• 销	
9	**VOE 14532461**	39							Track shoe	Tuile de chenille	Raupenplatte			380MM
9	**VOE 14526407**		39						Track Shoe	Tuile chenilles	Bodenplatte	트랙 슈	履带板	500MM
9	**VOE 14559261**			39					Pad	Support inférieur	Unterlegring	패드	底座	400mm RUBBER PAD
9	**VOE 14526407**								Track Shoe	Tuile chenilles	Bodenplatte	트랙 슈	履带板	8279493
9	**VOE 14559261**								Pad	Support inférieur	Unterlegring	패드	底座	8286387
10	**VOE 14880551**	156	156	156					Bolt	Boulon	Bolzen	볼트	螺栓	
11	**VOE 14880572**	156	156	156					Nut	Écrou	Mutter	너트	螺母	
12	**VOE 14615226**				2				Pad	Support inférieur	Unterlegring	패드	底座	400mm Rubber track

1	**8291708, 8294824**
2	**8293436, 8294825**
3	**8293437**
4	**8291707, 8293435**
5	

履带链条
트랙 체인
Raupenkette
Chaîne de chenille
Track chain

Catalogue id **20669**	Group **775**
Illustr. No **1028939**	Section **100**
Issue **PUB 20032818-B**	Page **273**

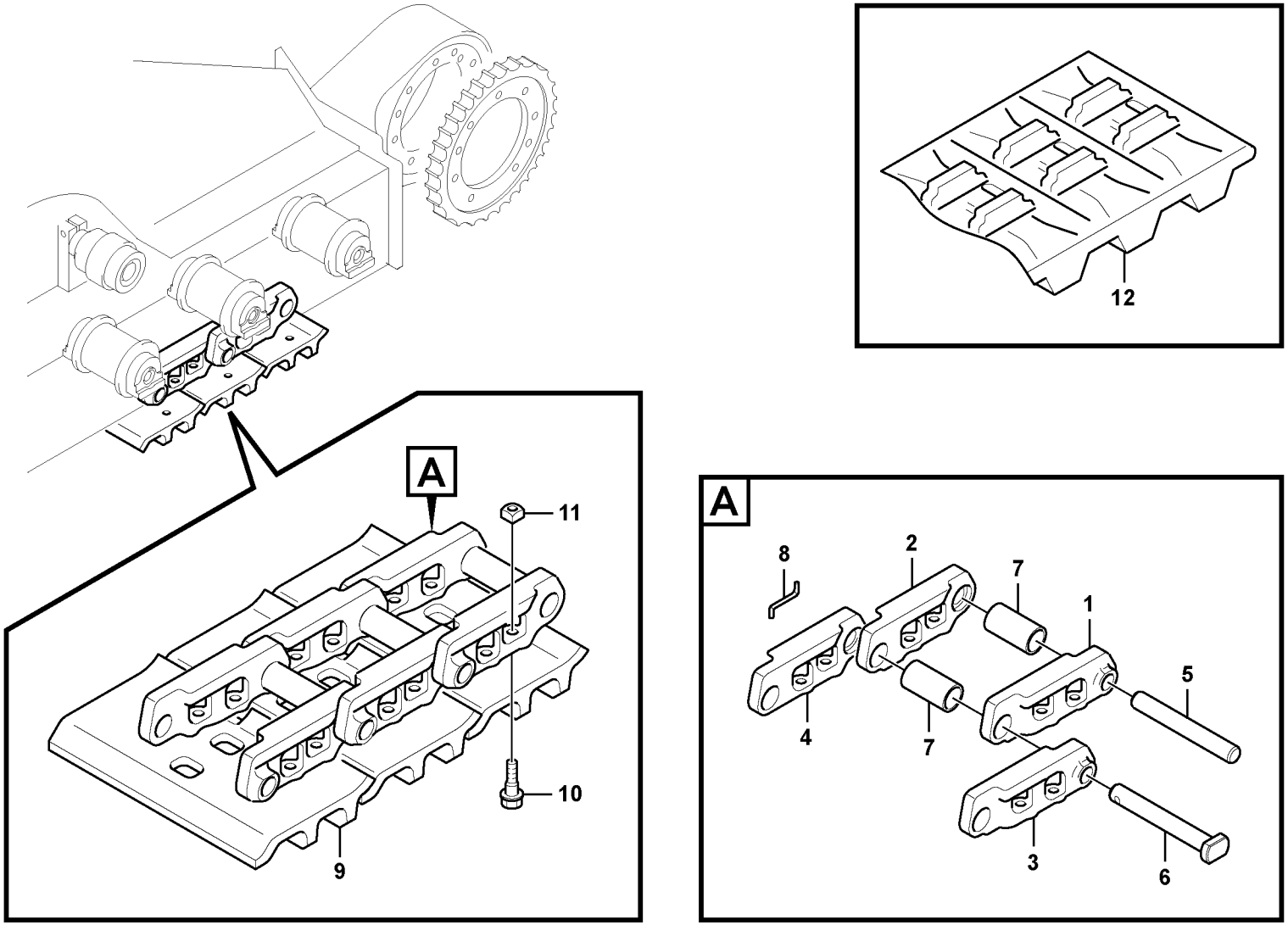
A
11
10
9
12
A
8
2
7
1
5
4
7
3
6

Fig.	Part No.	Quantity 1	2	3	PS	KIT	Description	Dénomination	Bezeichnung	품명	说明	Notes
	VOE 14629660	2					Link	Articulation	Gelenk	링크	连接	
1	**VOE 14629661**	38					•Link	•Articulation	•Gelenk	• 링크	• 连接	LH
2	**VOE 14629662**	38					•Link	•Articulation	•Gelenk	• 링크	• 连接	RH
3	**VOE 14629663**	1					•Link	•Articulation	•Gelenk	• 링크	• 连接	Master,LH
4	**VOE 14629664**	1					•Link	•Articulation	•Gelenk	• 링크	• 连接	Master,RH
5	**VOE 14629665**	38					•Pin	•Goupille	•Stift	• 핀	• 销	
6	**VOE 14532459**	1					•Pin	•Goupille	•Stift	• 핀	• 销	
7	**VOE 14629666**	39					•Bushing	•Bague	•Buchse	• 부싱	• 轴衬	
8	**VOE 14563632**	1					•Pin	•Goupille	•Stift	• 핀	• 销	
9	**VOE 14630859**	39					Track shoe	Tuile de chenille	Raupenplatte			380mm, Track shoe
	VOE 14636386	39					Pad	Support inférieur	Unterlegring	패드	底座	400mm, Rubber pad
	VOE 992041	156					Plain washer	Rondelle plane	Flachscheibe		平垫圈	400mm RUBBER PAD
	VOE 979019	156					Hexagon nut	Écrou hexagonal	Sechskantmutter	육각 너트	六角螺母	8279493
10	**VOE 14880551**	156					Bolt	Boulon	Bolzen	볼트	螺栓	
11	**VOE 14880572**	156					Nut	Écrou	Mutter	너트	螺母	
12	**VOE 14615226**		2				Pad	Support inférieur	Unterlegring	패드	底座	400mm Rubber track

1	**8295202**
2	**8291707,8293435**
3	
4	
5	

履带链条
트랙 체인
Raupenkette
Chaîne de chenille
Track chain

Catalogue id **20669**	Group **775**
Illustr. No **1028939**	Section **110**
Issue **PUB 20032818-B**	Page **275**



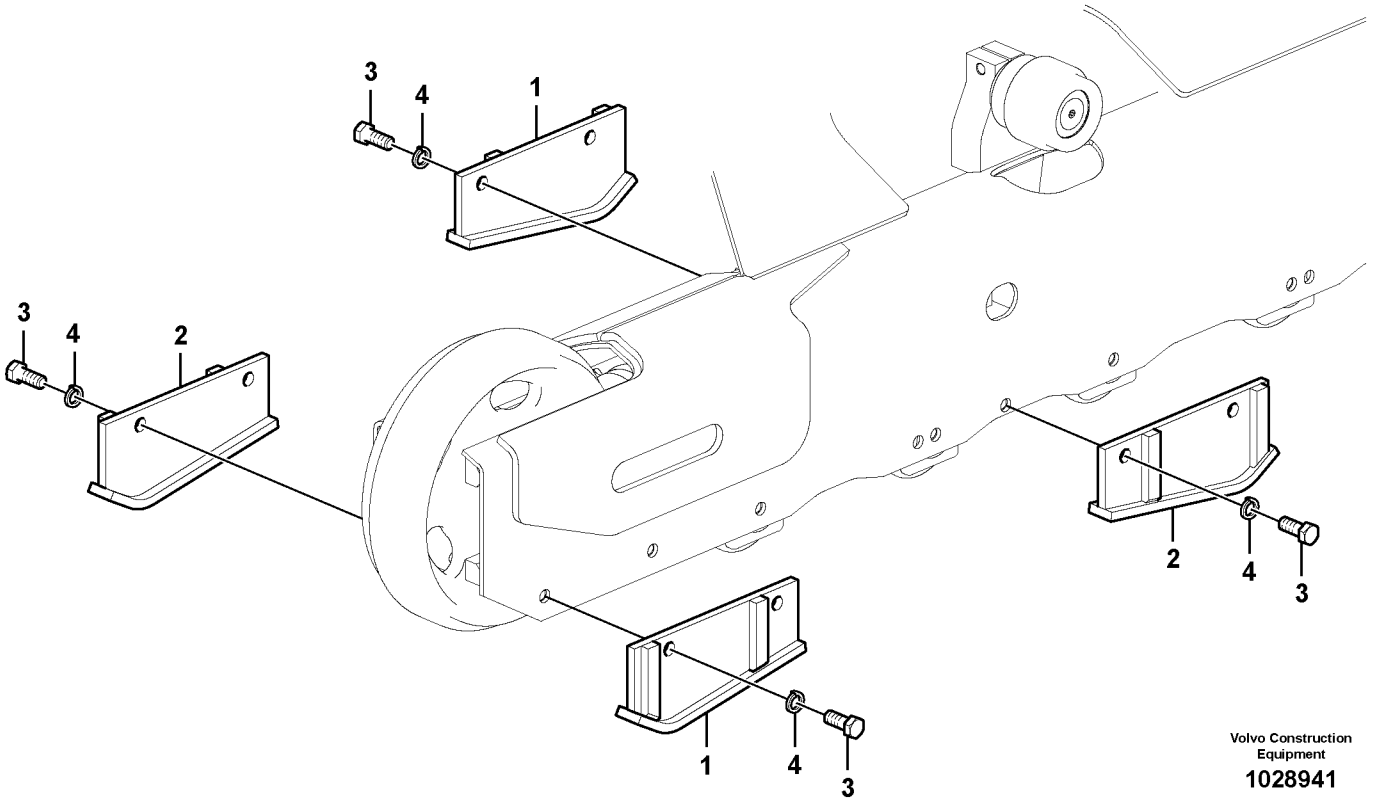

Volvo Construction Equipment

1028941

Fig.	Part No.	Quantity 1	2	3	PS	KIT	Description	Dénomination	Bezeichnung	품명	说明	Notes
1	**VOE 14545100**	4					Guard plate	Déflecteur	Abweiser	가드 플레이트	保护板	
2	**VOE 14545101**	4					Guard plate	Déflecteur	Abweiser	가드 플레이트	保护板	
3	**VOE 990709**	12					Hexagon screw	Vis à tête hexagonale	Sechskantschraube	육각 나사	六角螺丝	
4	**VOE 955926**	12					Spring washer	Rondelle élastique	Federscheibe	스프링 워셔	弹簧垫圈	

1		底盘，履带导件 언더캐리지 , 트랙 가드 **Unterwagen, Raupenschutz** **Châssis porteur, protection de chenilles** **Undercarriage, track guards**	Catalogue id **20669**	Group **775**
2				
3			Illustr. No **1028941**	Section **500**
4				
5		**8291710, 8294825, 8294824**	Issue **PUB 20032818-B**	Page **277**

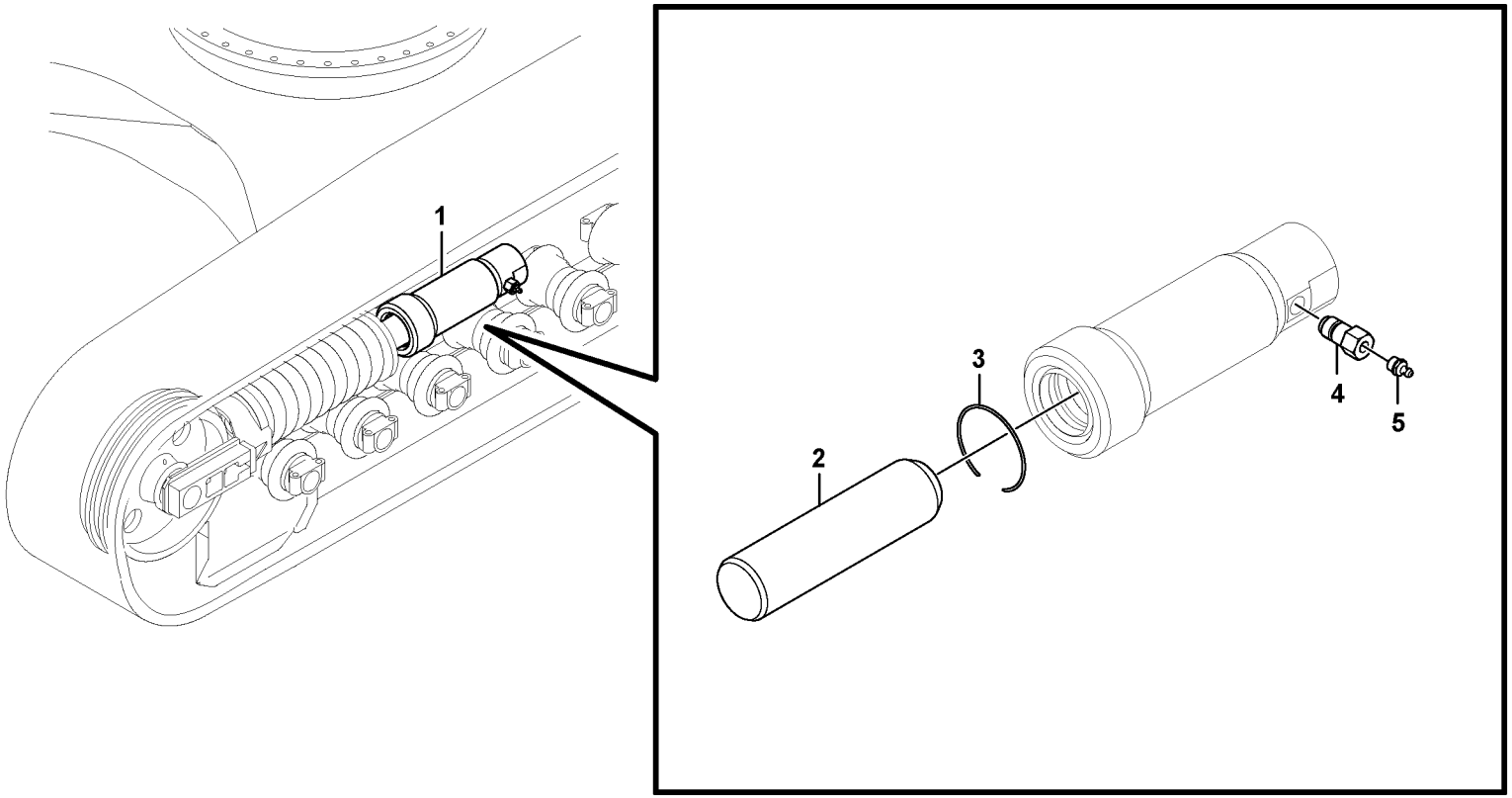
1
2
3
4
5

Fig.	Part No.	Quantity 1	2	3	PS	KIT	Description	Dénomination	Bezeichnung	품명	说明	Notes
1	**VOE 14662050**	2					Cylinder	Cylindre	Zylinder	실린더	汽缸	
2	**VOE 14629261**	2					•Piston	•Piston	•Kolben	• 피스톤	• 活塞	
3	**SA 9556-05000**	2					•Ring	•Anneau	•Ring	• 링	• 密封环	
4	**VOE 14635841**	2					•Valve	•Valve	•Ventil	• 밸브	• 阀	
5	**VOE 914167**	2					•Lubricating nipple	•Graisseur	•Schmiernippel	• 윤활 니플	• 润滑管嘴	

1		底盘，弹簧套件 언더캐리지 , 리코일스프링 **Unterwagen, Federpaket** **Châssis porteur, jeu de ressorts** **Undercarriage, spring package**	Catalogue id **20669**	Group **775**
2				
3			Illustr. No **1067180**	Section **700**
4				
5		**8291709, 8291710**	Issue **PUB 20032818-B**	Page **279**

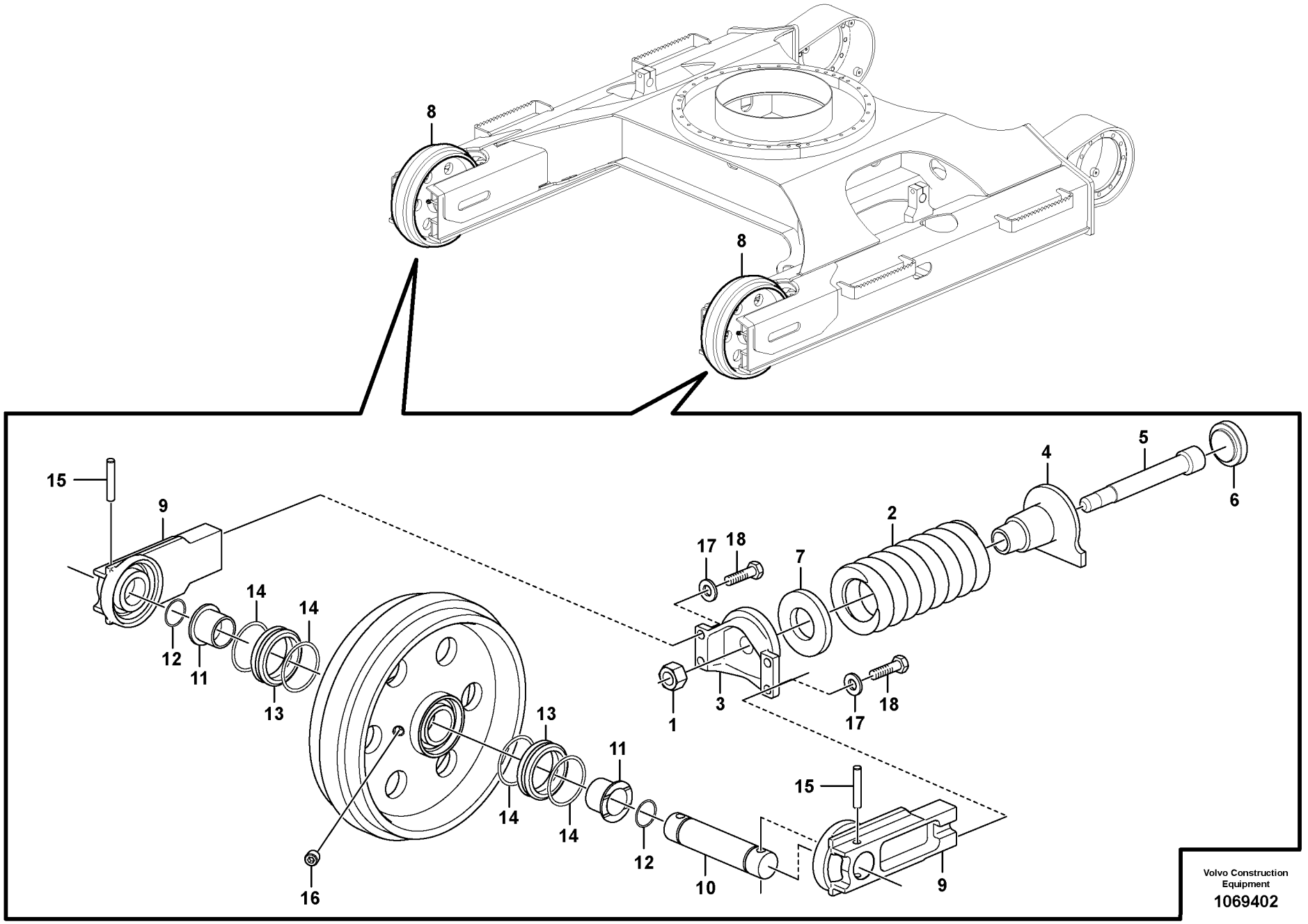

Volvo Construction Equipment

1069402

Fig.	Part No.	Quantity 1	2	3	PS	KIT	Description	Dénomination	Bezeichnung	품명	说明	Notes
	VOE 14629415	2					Spring	Ressort	Feder	스프링	弹簧	
	VOE 14629262		2				Spring	Ressort	Feder	스프링	弹簧	
1	**VOE 993209**	2	2				•Hexagon nut	•Écrou hexagonal	•Sechskantmutter	• 육각 너트	• 六角螺母	
2	**VOE 14532296**	2	2				•Spring	•Ressort	•Feder	• 스프링	• 弹簧	
3	**VOE 14629416**	2	2				•Yoke	•Chape	•Joch	• 이음쇠	• 轭	
4	**VOE 14629417**	2	2				•Bracket	•Console	•Konsole	• 브래킷	• 支架	
5	**VOE 14532428**	2	2				•Rod	•Monture	•Fuhler	• 로드	• 手柄	
6	**VOE 14532298**	2	2				•Base	•Embase	•Fuß	• 베이스	• 底座	
7	**VOE 14532421**	2					•Plate	•Tôle	•Blech	• 플레이트	• 板	
8	**VOE 14628390**	2					Idler	Roue av	Leitrad			
8	**VOE 14628520**		2				Idler	Roue av	Leitrad			
9	**VOE 14628393**	4	4				•Bracket	•Console	•Konsole	• 브래킷	• 支架	
10	**VOE 14629714**	2	2				•Shaft	•Arbre	•Welle	• 샤프트	• 转轴	
11	**VOE 14629716**	4	4				•Bushing	•Bague	•Buchse	• 부싱	• 轴衬	
12	**SA 9511-22035**	4	4				•O-ring	•Joint Torique	•O-Ring	• 오링	•0 形圈	
13	**VOE 14619600**	4	4				•Sealing	•Étanchéité	•dichtung	• 시일링	• 密封	
14	**VOE 14619602**	8	8				••O-ring	••Joint torique	••O-Ring	••O 링	••o 型圈	
15	**VOE 14629715**	4	4				•Pin	•Goupille	•Stift	• 핀	• 销	
16	**SA 9415-43012**	2	2				•Plug	•Tampon	•Stopfen	• 플러그	• 塞	
17	**VOE 955923**	8	8				Spring washer	Rondelle élastique	Federscheibe	스프링 워셔	弹簧垫圈	
18	**VOE 978933**	8	8				Hexagon screw	Vis à tête hexagonale	Sechskantschraube	육각 나사	六角螺丝	

1	**8291709, 8294822**	前引导轮 아이들러 **Vorderrad** **Roue AV** **Front idler**	Catalogue id **20669**	Group **775**
2	**8291710, 8294825**		Illustr. No **1069402**	Section **800**
3			Issue **PUB 20032818-B**	Page **281**
4				
5				

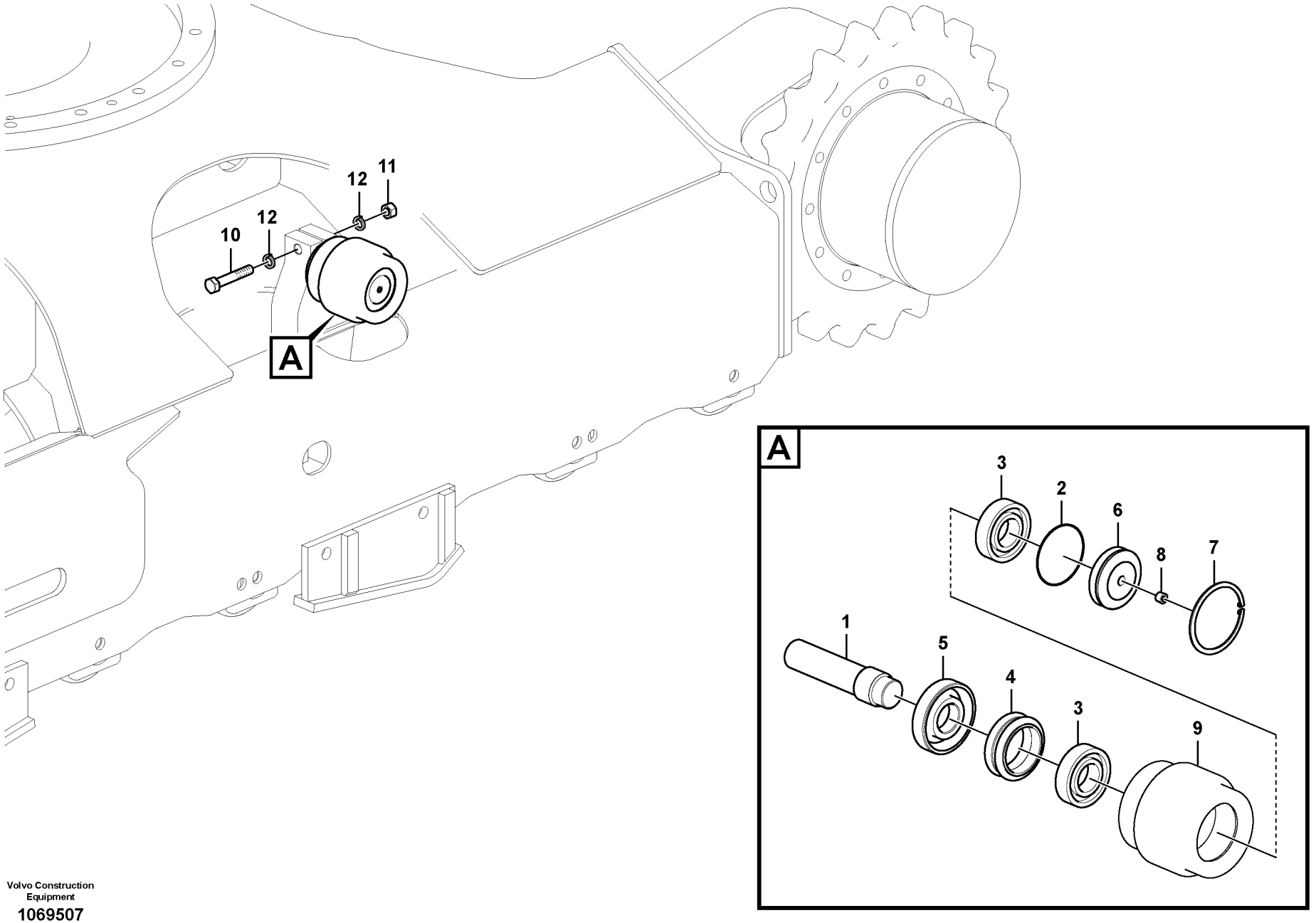

Volvo Construction Equipment

1069507

Fig.	Part No.	Quantity 1	2	3	PS	KIT	Description	Dénomination	Bezeichnung	품명	说明	Notes
	VOE 14531278	2					Roller	Galet	Rolle	롤러	滚轴	
1	**VOE 14531401**	2					•Shaft	•Arbre	•Welle	• 샤프트	• 转轴	
2	**VOE 14531406**	2					•O-ring	•Joint torique	•O-Ring	•O 링	•o 型圈	
3	**VOE 14531426**	4					•Bearing	•Palier	•Lager	• 베어링	• 轴承	
4	**VOE 14531427**	2					•Sealing	•Étanchéité	•dichtung	• 시일링	• 密封	
5	**VOE 14531428**	2					•Retainer	•Retenue	•Halter	• 리테이너	• 固位器	
6	**VOE 14531429**	2					•Cover	•Capot	•Haube	• 커버	• 罩盖	
7	**SA 9541-02062**	2					•Ring	•Anneau	•Ring	• 링	• 密封环	
8	**SA 9415-43012**	2					•Plug	•Tampon	•Stopfen	• 플러그	• 塞	
9	**VOE 14531405**	2					•Roller	•Galet	•Rolle	• 롤러	• 滚轮	
10	**VOE 992565**	2					Hexagon screw	Vis à tête hexagonale	Sechskantschraube	육각 나사	六角螺丝	
11	**VOE 979019**	2					Hexagon nut	Écrou hexagonal	Sechskantmutter	육각 너트	六角螺母	
12	**VOE 955923**	4					Spring washer	Rondelle élastique	Federscheibe	스프링 워셔	弹簧垫圈	

1		顶部支重轮 상부 롤러 **Tragrolle** **Rouleau supérieur** **Top roller**	Catalogue id **20669**	Group **775**
2			Illustr. No **1069507**	Section **900**
3			Issue **PUB 20032818-B**	Page **283**
4				
5		**8291709, 8291710**		

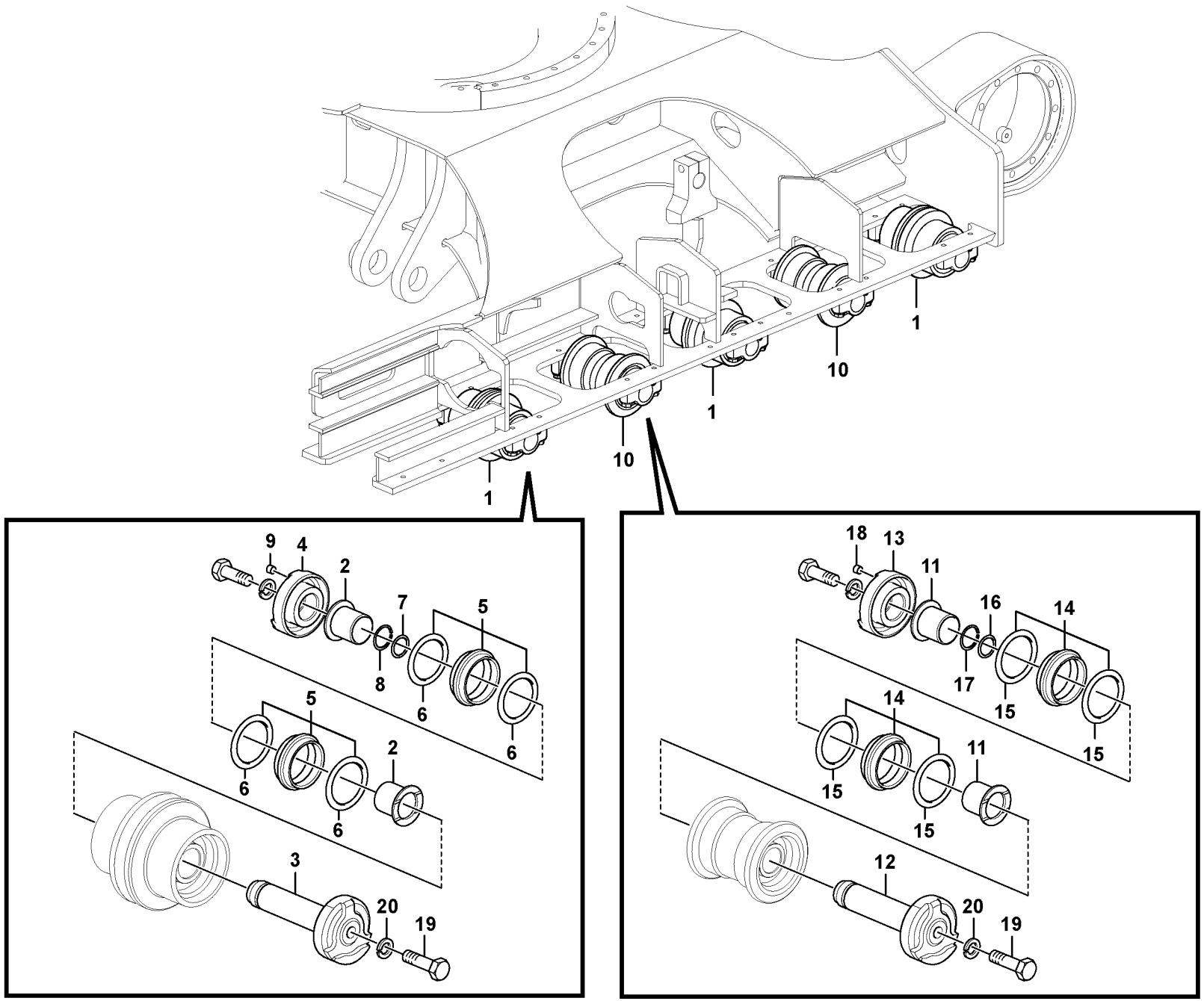

Volvo Construction Equipment

1069511

Fig.	Part No.	Quantity 1	2	3	P S	K I T	Description	Dénomination	Bezeichnung	품명	说明	Notes
1	**VOE 14618983**	6					Roller	Galet	Rolle	롤러	滚轴	
2	**VOE 14617775**	12					•Bushing	•Bague	•Buchse	• 부싱	• 轴衬	
3	**VOE 14618357**	6					•Collar	•Collerette	•Bördelung	• 칼라	• 圈	
4	**VOE 14617777**	6					•Collar	•Collerette	•Bördelung	• 칼라	• 圈	
5	**VOE 14618990**	12					•Sealing	•Étanchéité	•dichtung	• 시일링	• 密封	
6	**VOE 14618992**	24					••O-ring	••Joint torique	••O-Ring	••O 링	••o 型圈	
7	**VOE 14532302**	6					•O-ring	•Joint torique	•O-Ring	•O 링	•o 型圈	
8	**SA 9541-01030**	6					•Retaining ring	•Bague retenue	•Haltering	• 리테이닝 링	• 固位环	
9	**SA 9415-43012**	6					•Plug	•Tampon	•Stopfen	• 플러그	• 塞	
10	**VOE 14617003**	4					Roller	Galet	Rolle	롤러	滚轴	
11	**VOE 14617775**	8					•Bushing	•Bague	•Buchse	• 부싱	• 轴衬	
12	**VOE 14618357**	4					•Collar	•Collerette	•Bördelung	• 칼라	• 圈	
13	**VOE 14617777**	4					•Collar	•Collerette	•Bördelung	• 칼라	• 圈	
14	**VOE 14618990**	8					•Sealing	•Étanchéité	•dichtung	• 시일링	• 密封	
15	**VOE 14618992**	16					••O-ring	••Joint torique	••O-Ring	••O 링	••o 型圈	
16	**VOE 14532302**	4					•O-ring	•Joint torique	•O-Ring	•O 링	•o 型圈	
17	**SA 9541-01030**	4					•Retaining ring	•Bague retenue	•Haltering	• 리테이닝 링	• 固位环	
18	**SA 9415-43012**	4					•Plug	•Tampon	•Stopfen	• 플러그	• 塞	
19	**VOE 990709**	20					Hexagon screw	Vis à tête hexagonale	Sechskantschraube	육각 나사	六角螺丝	
20	**VOE 955926**	20					Spring washer	Rondelle élastique	Federscheibe	스프링 워셔	弹簧垫圈	

1		底部支重轮 하부 롤러 **Laufrolle** **Rouleau inférieur** **Bottom roller**	Catalogue id **20669**	Group **775**
2			Illustr. No **1069511**	Section **1000**
3			Issue **PUB 20032818-B**	Page **285**
4				
5		**8291709, 8294822, 8294823**		

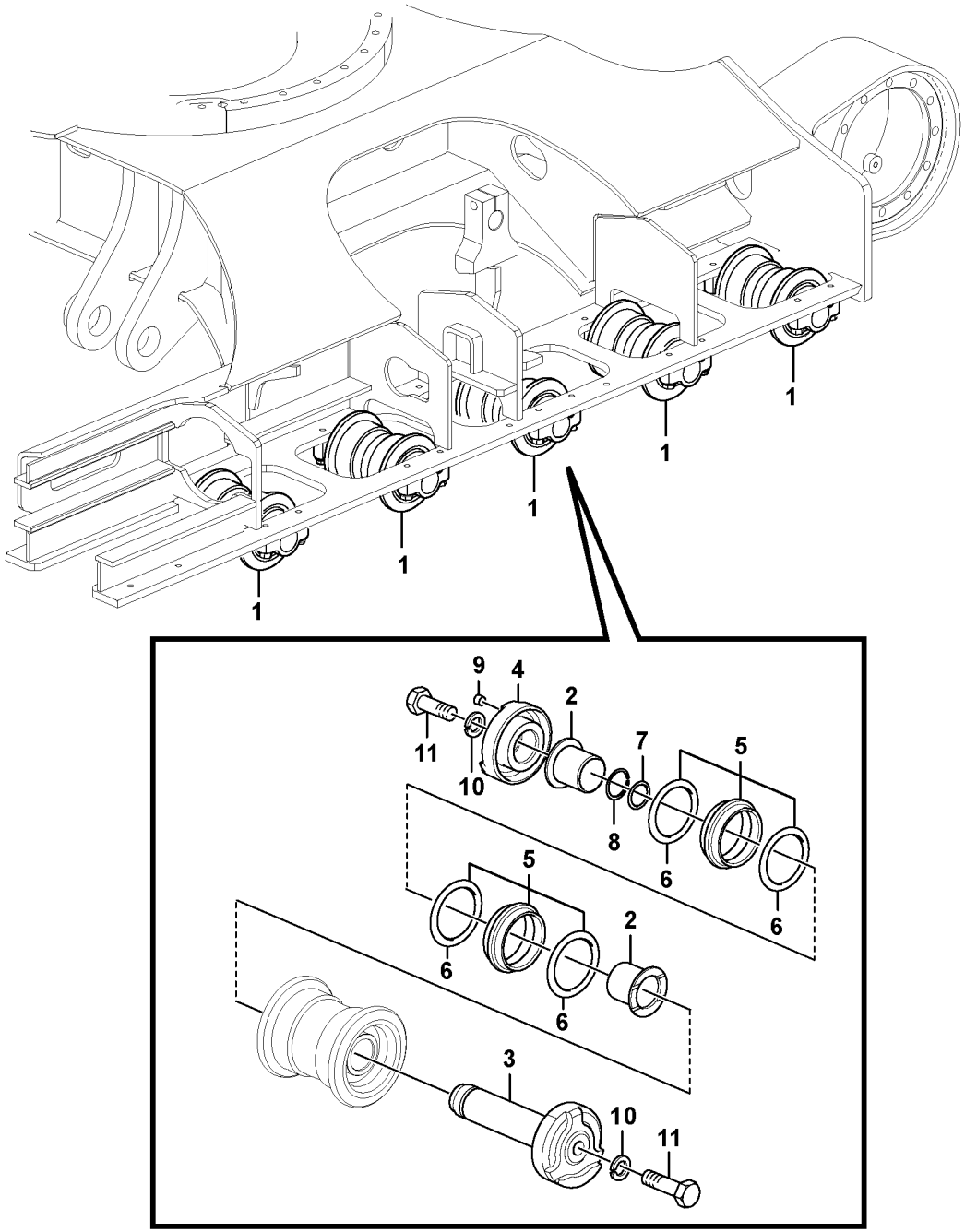

Volvo Construction Equipment

1069526

Fig.	Part No.	Quantity 1	2	3	PS	KIT	Description	Dénomination	Bezeichnung	품명	说明	Notes
1	**VOE 14617003**	10					Roller	Galet	Rolle	롤러	滚轴	
2	**VOE 14617775**	20					•Bushing	•Bague	•Buchse	• 부싱	• 轴衬	
3	**VOE 14618357**	10					•Collar	•Collerette	•Bördelung	• 칼라	• 圈	
4	**VOE 14617777**	10					•Collar	•Collerette	•Bördelung	• 칼라	• 圈	
5	**VOE 14618990**	20					•Sealing	•Étanchéité	•dichtung	• 시일링	• 密封	
6	**VOE 14618992**	40					••O-ring	••Joint torique	••O-Ring	••O 링	••o 型圈	
7	**VOE 14532302**	10					•O-ring	•Joint torique	•O-Ring	•O 링	•o 型圈	
8	**SA 9541-01030**	10					•Retaining ring	•Bague retenue	•Haltering	• 리테이닝 링	• 固位环	
9	**SA 9415-43012**	10					•Plug	•Tampon	•Stopfen	• 플러그	• 塞	
10	**VOE 955926**	20					Spring washer	Rondelle élastique	Federscheibe	스프링 워셔	弹簧垫圈	
11	**VOE 990709**	20					Hexagon screw	Vis à tête hexagonale	Sechskantschraube	육각 나사	六角螺丝	

1		底部支重轮 하부 롤러 **Laufrolle** **Rouleau inférieur** **Bottom roller**	Catalogue id **20669**	Group **775**
2			Illustr. No **1069526**	Section **1050**
3			Issue **PUB 20032818-B**	Page **287**
4				
5		**8291710, 8294825, 8294824**		



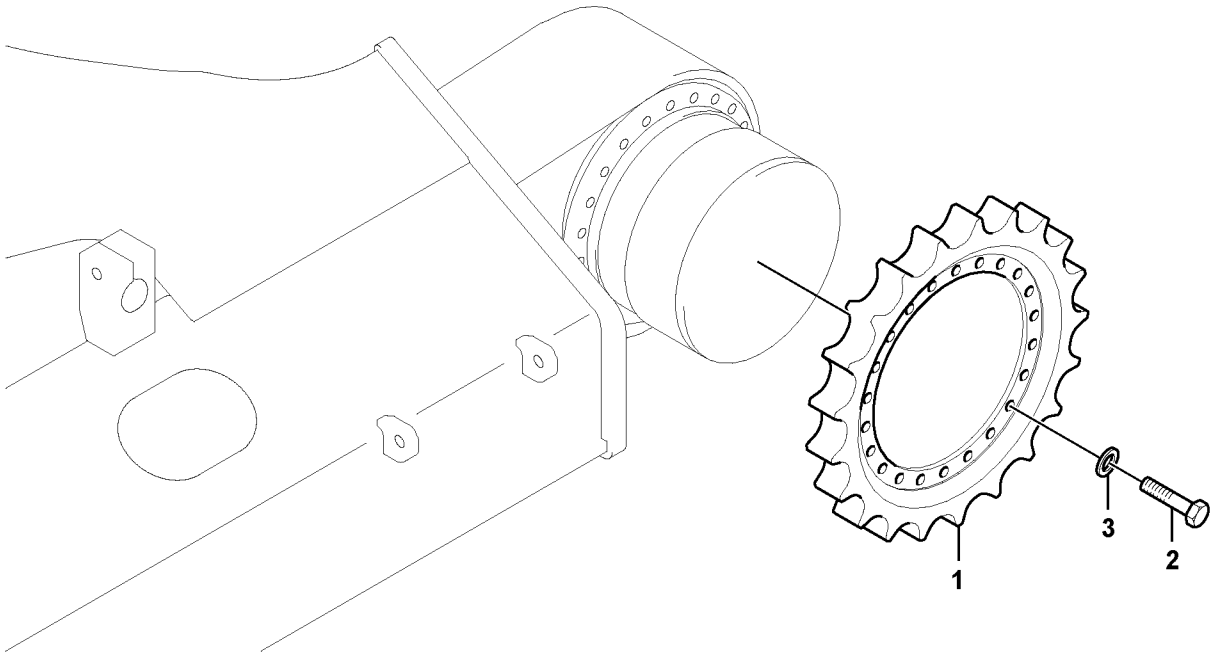

Volvo Construction Equipment

1022335

Fig.	Part No.	Quantity 1	2	3	PS	KIT	Description	Dénomination	Bezeichnung	품명	说明	Notes
1	**VOE 14629263**	2					Sprocket	Pignon chaîne	Kettentrieb	사슬톱니	链轮	
2	**VOE 991639**	24					Hexagon screw	Vis à tête hexagonale	Sechskantschraube	육각 나사	六角螺丝	
3	**SA 9213-14000**	24					Spring washer	Rondelle élastique	Federscheibe	스프링 워셔	弹簧垫圈	

1		链轮 스프로켓 **Kettentrieb** **Barbotin** **Sprocket**	Catalogue id **20669**	Group **775**
2			Illustr. No **1022335**	Section **1200**
3			Issue **PUB 20032818-B**	Page **289**
4				
5		**8291709, 8291710**		



Volvo Construction Equipment
www.volvoce.com

GROUP		Section	Page
810	Cab mount	100	297
810	Cab mount	200	299
810	Operator's cab 8291703, 8291704, 8293428, 8293429	400	301
821	Cowl frame	100	305
821	Engine hood	200	307
821	Cowl frame, cover and hood	300	309
821	Cowl frame, cover and hood	350	311
831	Door, operator's cab	100	313
831	Operator's cab 8291703, 8291704, 8293428, 8293429	200	315
837	Cabin floor 8291695	100	317
837	Hatches under engine, hydr.pumps, cooler, m.valve and fuel tank.	200	319
841	Rear view mirror	100	321
841	Rear view mirror 8281459	200	323
843	Glass panes 8291703, 8291704, 8293428, 8293429	100	325
843	Front window 8291703, 8291704, 8293428, 8293429	200	327
843	Sliding window 8291703, 8291704, 8293428, 8293429	300	329
852	Operator seat with fitting parts	100	331
852	Seat Belt Installation	200	333
852	Operator's seat	300	335
852	Operator's seat 8291431, 8293044, 8293045, 8294949	400	339
852	Seat Installation 8291431, 8293044, 8293045, 8294949	500	343
860	Windshield protection 8291441	100	345
860	Falling object guards 8288266	200	347
860	Fops, protecting equipment 8278718	300	349
860	Sun visor interior 8291437	400	351
870	Air conditioning line, cooling and heater 8291705	100	353
870	Air conditioning line, no air conditioner 8293046	200	359
870	Air conditioning unit, cooling and heater 8291705	500	361
872	Air duct cab 8291703, 8291704, 8293428, 8293429	100	363
873	Heating line 8293433	100	365
873	Heating unit 8293433	500	369
880	Mouldings/trim, roof, headliner 8291703, 8291704, 8293428, 8293429	100	371
880	Mouldings/trim, roof, headliner 8293430, 8293431	200	375
881	Instrument panel, control panel	100	377
882	Interior equipment, cab 8291703, 8291704, 8293428, 8293429	100	381
896	Tools	100	383
897	Sign plates and decals 8293206, 8293218, 8293155	100	387
897	Sign plates and decals 8293192	150	391
897	Sign plates and decals	200	393
897	Sign plates and decals 8294827	250	395
897	Sign plates and decals	300	397

TABLE DES MATIÈRES

GROUPE		Section	Page
810	Fixation de cabine	100	297
810	Fixation de cabine	200	299
810	Cabine conducteur 8291703, 8291704, 8293428, 8293429	400	301
821	Bâti	100	305
821	Capot moteur	200	307
821	Cadre, couvercle et capot d'auvent	300	309
821	Cadre, couvercle et capot d'auvent	350	311
831	Porte, cabine conducteur	100	313
831	Cabine conducteur 8291703, 8291704, 8293428, 8293429	200	315
837	Plancher de cabine 8291695	100	317
837	Trappes sous moteur, pompes hydr., radiateur, valves et réservoir carbura	200	319
841	Rétroviseur	100	321
841	Rétroviseur 8281459	200	323
843	Vitres 8291703, 8291704, 8293428, 8293429	100	325
843	Pare-brises 8291703, 8291704, 8293428, 8293429	200	327
843	Vitre coulissante 8291703, 8291704, 8293428, 8293429	300	329
852	Siège conducteur avec pièces de montage	100	331
852	Installation de la ceinture de sécurité	200	333
852	Siège du conucteur	300	335
852	Siège du conucteur 8291431, 8293044, 8293045, 8294949	400	339
852	Installation du siège 8291431, 8293044, 8293045, 8294949	500	343
860	Protection pare-brise 8291441	100	345
860	Equipement anti-chute 8288266	200	347
860	Fops, équipement de protection 8278718	300	349
860	Pare-soleil intérieur 8291437	400	351
870	Conduite de conditionnement d'air, refroidissement et chauffage 8291705	100	353
870	Conduit de climatisation d'air, pas de climatisation d'air 8293046	200	359
870	Unité de conditionnement d'air, refroidissement et chauffage 8291705	500	361
872	Canaux air cabine du conducteur 8291703, 8291704, 8293428, 8293429	100	363
873	Chaufferette de voiture 8293433	100	365
873	Unité de chauffage 8293433	500	369
880	Moulures/garniture, toit, garniture de pavillon 8291703, 8291704, 8293428, 8293429	100	371
880	Moulures/garniture, toit, garniture de pavillon 8293430, 8293431	200	375
881	Panneau d'instruments, panneau de commande	100	377
882	Equipement interieur, cabine 8291703, 8291704, 8293428, 8293429	100	381
896	Outil	100	383
897	Enseignes et décalcomanies 8293206, 8293218, 8293155	100	387
897	Enseignes et décalcomanies 8293192	150	391
897	Enseignes et décalcomanies	200	393
897	Enseignes et décalcomanies 8294827	250	395
897	Enseignes et décalcomanies	300	397

GRUPPE		Abschnitt	Seite
810	Kabinenausstattung	100	297
810	Kabinenausstattung	200	299
810	Fahrerkabine 8291703, 8291704, 8293428, 8293429	400	301
821	Stativ	100	305
821	Motorhaube	200	307
821	Motorhaube, Rahmen und Abdeckung	300	309
821	Motorhaube, Rahmen und Abdeckung	350	311
831	Tür, Fahrerkabine	100	313
831	Fahrerkabine 8291703, 8291704, 8293428, 8293429	200	315
837	Kabinenboden 8291695	100	317
837	Luken unter Motor, Hyd.pumpen, Kühler, M.ventil und Tank	200	319
841	Rückspiegel	100	321
841	Rückspiegel 8281459	200	323
843	Fensterscheibe 8291703, 8291704, 8293428, 8293429	100	325
843	Frontscheibe 8291703, 8291704, 8293428, 8293429	200	327
843	Schiebefenster 8291703, 8291704, 8293428, 8293429	300	329
852	Fahrersitz mit Anbauteilen	100	331
852	Sicherheitsgurt, Einbau	200	333
852	Fahrersitz	300	335
852	Fahrersitz 8291431, 8293044, 8293045, 8294949	400	339
852	Sitz, Einbau 8291431, 8293044, 8293045, 8294949	500	343
860	Frontscheibenschutz 8291441	100	345
860	Fallschutzausrüstung 8288266	200	347
860	Fops, Schutzausrüstung 8278718	300	349
860	Sonnenblende, innen 8291437	400	351
870	Leitungsrohr für Klimaanlage, Kühler und Heizung 8291705	100	353
870	Klimaanlagenleitung, keine Klimaanlage 8293046	200	359
870	Klimaanlage, Kühler und Heizung 8291705	500	361
872	Luftkanäle, Kabine 8291703, 8291704, 8293428, 8293429	100	363
873	Heizungsrohr 8293433	100	365
873	Heizung 8293433	500	369
880	Zierleisten, Dach, Dachhimmel 8291703, 8291704, 8293428, 8293429	100	371
880	Zierleisten, Dach, Dachhimmel 8293430, 8293431	200	375
881	Armaturenbrett, Bedientafel	100	377
882	Innenausrüstung, Fahrerhaus 8291703, 8291704, 8293428, 8293429	100	381
896	Werkzeug	100	383
897	Schilder und aufklebeschild 8293206, 8293218, 8293155	100	387
897	Schilder und aufklebeschild 8293192	150	391
897	Schilder und aufklebeschild	200	393
897	Schilder und aufklebeschild 8294827	250	395
897	Schilder und aufklebeschild	300	397

목차

Catalogue id 20669 | Group 8
Issue PUB 20032818-B | Page 294

그룹		절	페이지
810	운전실 장착부품	100	297
810	운전실 장착부품	200	299
810	운전실	400	301
821	카울 프레임	100	305
821	엔진 후드	200	307
821	카울 프레임 , 커버 및 후드	300	309
821	카울 프레임 , 커버 및 후드	350	311
831	운전실 도어	100	313
831	운전실	200	315
837	운전실 플로어	100	317
837	보텀 커버	200	319
841	후사경	100	321
841	후사경	200	323
843	창유리	100	325
843	앞 유리창	200	327
843	슬라이딩 윈도우	300	329
852	운전석 및 장착부품	100	331
852	좌석 벨트 장착	200	333
852	운전석	300	335
852	운전석	400	339
852	좌석 장착	500	343
860	윈드실드 보호 가드	100	345
860	낙하물 방어장치 ; 포그	200	347
860	낙하물 방어장치 ; 폽스	300	349
860	선 바이저 , 실내용	400	351
870	에어컨 유니트 배관 , 쿨러 및 히터 겸용	100	353
870	에어컨 라인 , 에어컨 없음	200	359
870	에어컨 유니트 , 쿨러 및 히터 겸용	500	361
872		100	363
873	히터 배관	100	365
873	히터	500	369
880	몰딩 / 트림 , 루프 , 헤드라이너	100	371
880	몰딩 / 트림 , 루프 , 헤드라이너	200	375
881	계기판 , 제어 패널	100	377
882	내장 , 운전실	100	381
896	공구	100	383
897	표지판 및 데칼	100	387
897	표지판 및 데칼	150	391
897	표지판 및 데칼	200	393
897	표지판 및 데칼	250	395
897	표지판 및 데칼	300	397

部类		部分	页
810	驾驶室及附件	100	297
810	驾驶室及附件	200	299
810	驾驶室	400	301
821	机罩框架	100	305
821	发动机罩	200	307
821	机罩框架、盖板和发动机罩	300	309
821	机罩框架、盖板和发动机罩	350	311
831	操作人员驾驶室门	100	313
831	驾驶室	200	315
837	驾驶室地板	100	317
837	发动机下的盖板、液压泵、冷却器，主阀和燃油箱。	200	319
841	后视镜	100	321
841	后视镜	200	323
843	玻璃框	100	325
843	前窗	200	327
843	滑动窗	300	329
852	带安装零件的驾驶座	100	331
852	座椅安全带安装	200	333
852	操作员座椅	300	335
852	操作员座椅	400	339
852	座椅安装	500	343
860	挡风玻璃护件	100	345
860	落物防护装备	200	347
860	落物防护装备	300	349
860	内部遮阳板	400	351
870	空调管线，冷却和加热器	100	353
870	空调线，无空调	200	359
870	空调装置冷却和加热器	500	361
872		100	363
873	加热线	100	365
873	加热单元	500	369
880	镶条 / 饰件，车顶，顶篷	100	371
880	镶条 / 饰件，车顶，顶篷	200	375
881	仪表盘控制板	100	377
882	驾驶室内部设备	100	381
896	工具	100	383
897	信号板及标签	100	387
897	信号板及标签	150	391
897	信号板及标签	200	393
897	信号板及标签	250	395
897	信号板及标签	300	397

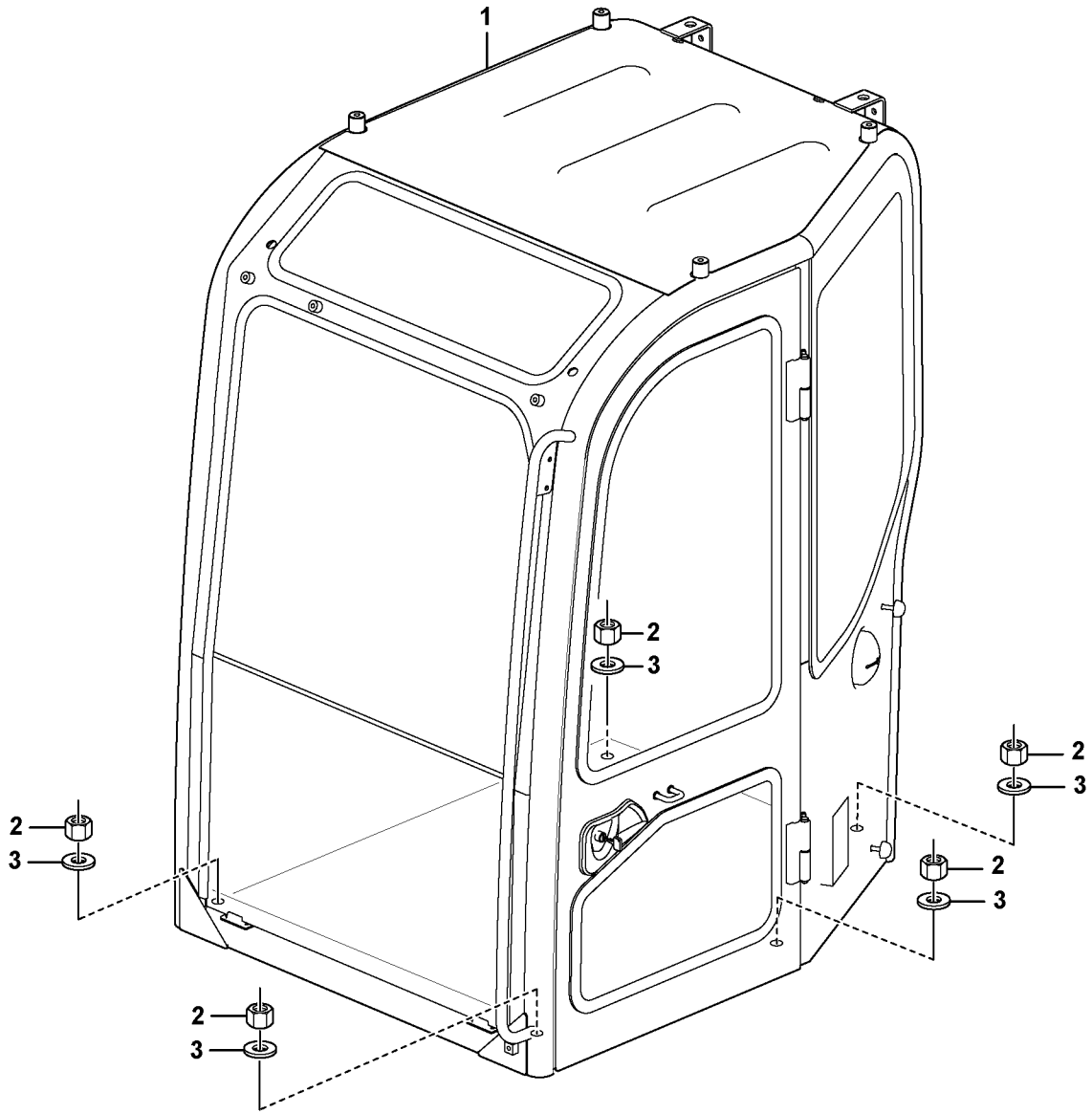

Volvo Construction Equipment

1069756

Fig.	Part No.	Quantity 1	2	3	4	5	PS	KIT	Description	Dénomination	Bezeichnung	품명	说明	Notes
1	**VOE 14622746**	1							Cab	Cabine	Fahrerhaus	캡	驾驶室	
1	**VOE 14538764**		1						Cab	Cabine	Fahrerhaus	캡	驾驶室	
1	**VOE 14635072**			1					Cab	Cabine	Fahrerhaus	캡	驾驶室	
1	**VOE 14635073**				1				Cab	Cabine	Fahrerhaus	캡	驾驶室	
2	**VOE 979021**	5	5	5	5				Hexagon nut	Écrou hexagonal	Sechskantmutter	육각 너트	六角螺母	
3	**VOE 955900**	5	5	5	5				Plain washer	Rondelle plane	Flachscheibe		平垫圈	

1	**8291703**
2	**8291704**
3	**8293428**
4	**8293429**
5	

驾驶室及附件
운전실 장착부품
Kabinenausstattung
Fixation de cabine
Cab mount

Catalogue id **20669**	Group **810**
Illustr. No **1069756**	Section **100**
Issue **PUB 20032818-B**	Page **297**

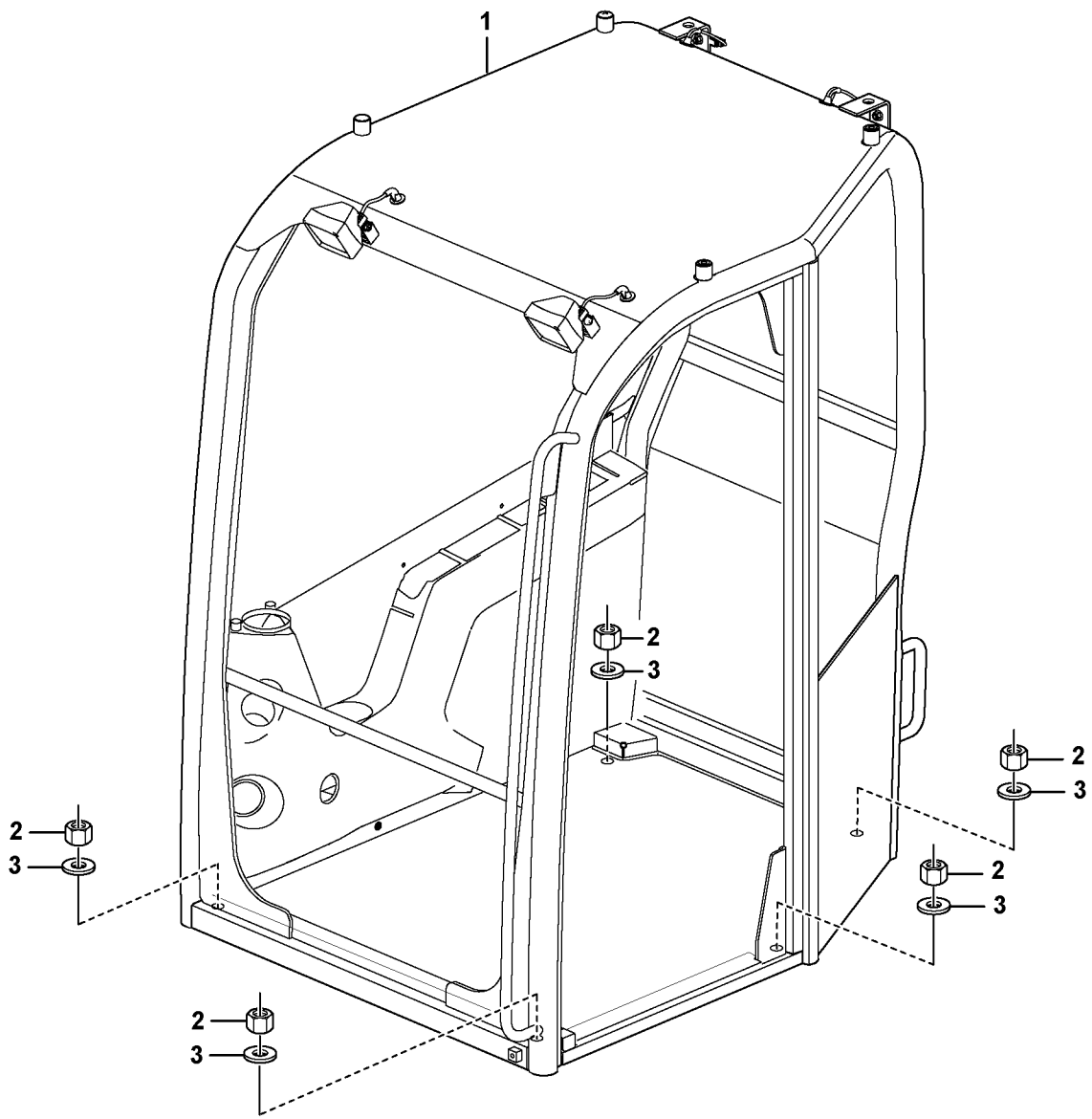

Volvo Construction Equipment

1070013

Fig.	Part No.	Quantity 1	2	3	PS	KIT	Description	Dénomination	Bezeichnung	품명	说明	Notes
1	**VOE 14634758**	1					Canopy	Auvent	Schutzdach			
1	**VOE 14654990**		1				Canopy	Auvent	Schutzdach			
2	**VOE 979021**	5	5				Hexagon nut	Écrou hexagonal	Sechskantmutter	육각 너트	六角螺母	
3	**VOE 955900**	5	5				Plain washer	Rondelle plane	Flachscheibe		平垫圈	

1	**8293430**	驾驶室及附件 운전실 장착부품 **Kabinenausstattung** **Fixation de cabine** **Cab mount**	Catalogue id **20669**	Group **810**
2	**8293431**		Illustr. No **1070013**	Section **200**
3			Issue **PUB 20032818-B**	Page **299**
4				
5				

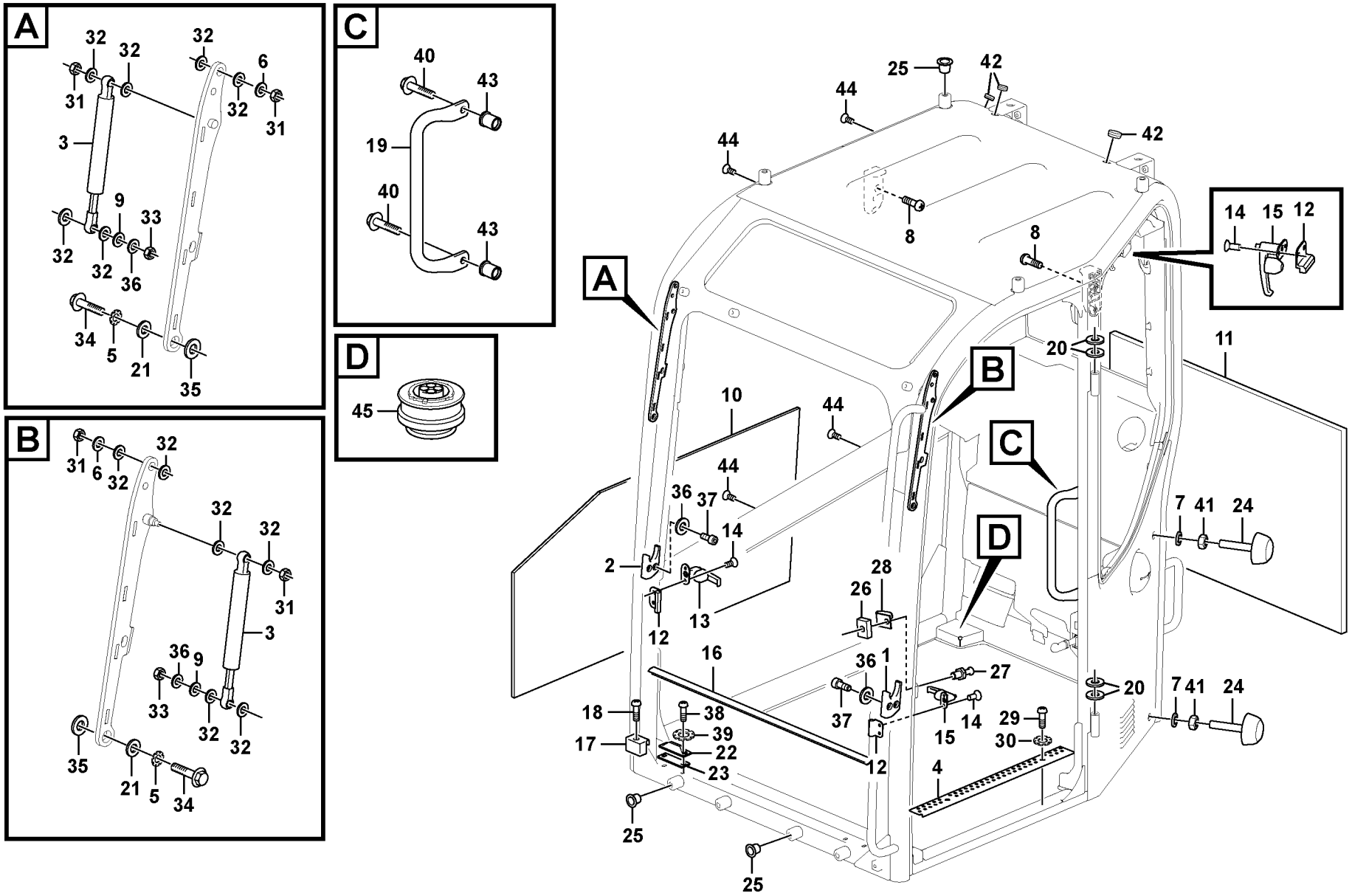

Volvo Construction Equipment

1070070

Fig.	Part No.	Quantity 1	2	3	PS	KIT	Description	Dénomination	Bezeichnung	품명	说明	Notes
1	**VOE 14635079**	1					Stopping device	Dispositif d'arrêt	Anhaltevorrichtung			
2	**VOE 14635081**	1					Stopping device	Dispositif d'arrêt	Anhaltevorrichtung			
3	**VOE 14632010**	2					Gas spring	Ressort gaz	Gasfeder	가스 스프링	气体弹簧	
4	**VOE 14625509**	1					Plate	Tôle	Blech	플레이트	板	
5	**VOE 942767**	2					Toothed washer	Rondelle dentée	Zahnscheibe	톱니 워셔	锯齿垫圈	
6	**VOE 13955894**	2					Washer	Rondelle	Scheibe	워셔	垫圈	
7	**VOE 955921**	2					Spring washer	Rondelle élastique	Federscheibe	스프링 워셔	弹簧垫圈	
8	**SA 9021-10604**	4					Screw	Vis	Schraube	스크류	六角螺钉	
9	**VOE 14521287**	2					Washer	Rondelle	Scheibe	워셔	垫圈	
10	**VOE 14572746**	1					Sponge	Éponge	Schwamm	스폰지	海绵	
11	**VOE 14572745**	1					Sponge	Éponge	Schwamm	스폰지	海绵	
12	**VOE 14586780**	3					Stopping device	Dispositif d'arrêt	Anhaltevorrichtung			
13	**VOE 14586779**	1					Handle	Poignée	Griff	핸들	手柄	S/N -210041/-280142
14	**SA 9032-10502**	6					Screw	Vis	Schraube	스크류	六角螺钉	
15	**VOE 14586778**	2					Handle	Poignée	Griff	핸들	手柄	
16	**VOE 14586631**	1					Weatherstrip	Caoutchouc d etanch	Abstreifleiste	웨더스트립	挡风带	S/N -210041/-280142
	VOE 14666662	1					Weatherstrip	Caoutchouc d etanch	Abstreifleiste	웨더스트립	挡风带	S/N 210042-/280143-
17	**VOE 14586654**	2					Guide	Guide	Führung	가이드	导轨	S/N -210041/-280142
18	**SA 9021-10603**	2					Screw	Vis	Schraube	스크류	六角螺钉	
19	**VOE 14654958**	1					Handle	Poignée	Griff	핸들	手柄	
20	**VOE 14521986**	4					Spacer	Entretoise	Abstandkörper	스페이서	定位器	
21	**VOE 14615629**	2					Washer	Rondelle	Scheibe	워셔	垫圈	
22	**VOE 14506834**	2					Stopping device	Dispositif d'arrêt	Anhaltevorrichtung			
23	**VOE 14517023**	2					Shim	Cale réglage	Ausgleichblech	심	垫片	
24	**VOE 14523002**	2					Bumper	Pare chocs	Stoßfänger	범퍼	防冲器	
25	**VOE 14615670**	10					Plug	Tampon	Stopfen	플러그	塞	
26	**VOE 14611885**	1					Clamping plate	Plaque serrage	Klemmplatte	클램핑 플레이트	夹紧板	S/N -210041/-280142
27	**VOE 14520249**	1					Striker plate	Gache	Schließkeil	스트라이커 플레이트	打击板	S/N -210041/-280142
	VOE 14640252	1					Striker plate	Gache	Schließkeil	스트라이커 플레이트	打击板	S/N 210042-/280143-
28	**VOE 14641416**	1					Cover	Capot	Haube	커버	罩	

1		驾驶室 운전실 **Fahrerkabine** **Cabine conducteur** **Operator's cab**	Catalogue id **20669**	Group **810**
2				
3			Illustr. No **1070070**	Section **400**
4				
5		**8291703, 8291704, 8293428, 8293429**	Issue **PUB 20032818-B**	Page **301**



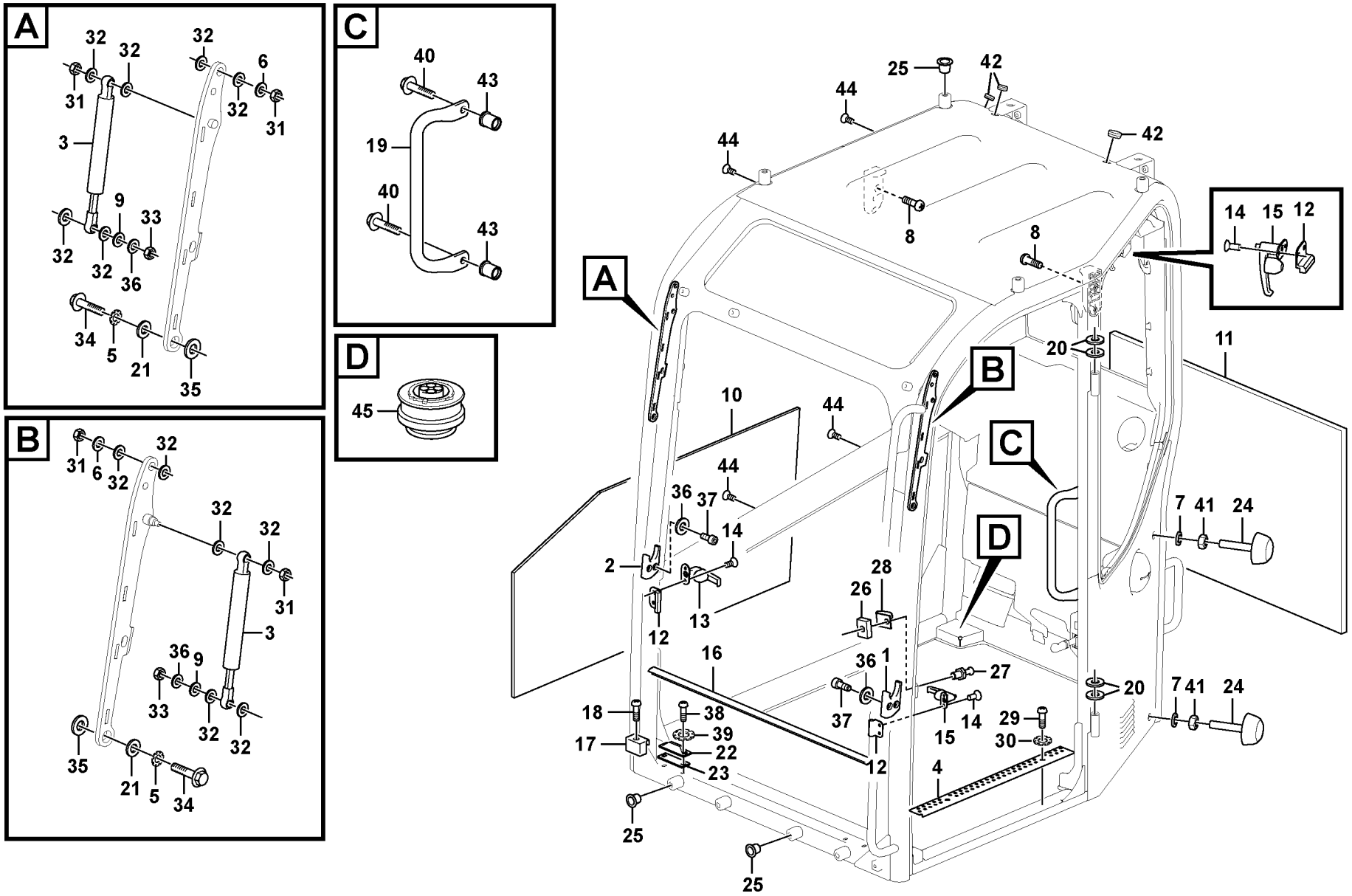

Volvo Construction Equipment

1070070

Fig.	Part No.	Quantity 1	2	3	PS	KIT	Description	Dénomination	Bezeichnung	품명	说明	Notes
29	**VOE 969842**	2					Six point socket scre..	Vis à 6 pans creux	Sechszahn-Hohlschr .	6 포인트 소켓 나사..	六点螺口插座.....	
30	**VOE 14880428**	2					Washer.....	Rondelle.....	Scheibe.....	워셔.....	垫圈.....	
31	**VOE 14880450**	4					Nut	Écrou.....	Mutter	너트.....	螺母.....	
32	**VOE 14654964**	12					Spacer.....	Entretoise.....	Abstandkörper	스페이서.....	定位器.....	
33	**VOE 14880449**	2					Lock nut	Contre-ecrou	Sicherungsmutter	록 너트	锁紧螺母.....	
34	**VOE 946440**	2					Flange screw.....	Vis à embase	Flanschschraube.....	플랜지 나사	法兰螺丝.....	
35	**VOE 14520252**	2					Spacer.....	Entretoise.....	Abstandkörper	스페이서.....	定位器.....	
36	**VOE 955892**	6					Plain washer	Rondelle plane	Flachscheibe.....	.....	平垫圈.....	
37	**VOE 969147**	4					Six point socket scre..	Vis à 6 pans creux	Sechszahn-Hohlschr .	6 포인트 소켓 나사..	六点螺口插座.....	
38	**VOE 13977628**	4					Six point socket scre..	Vis à 6 pans creux	Sechszahn-Hohlschr .	6 포인트 소켓 나사..	六点螺口插座.....	
39	**VOE 14880427**	4					Washer.....	Rondelle.....	Scheibe.....	워셔.....	垫圈.....	
40	**VOE 946472**	2					Flange screw.....	Vis à embase	Flanschschraube.....	플랜지 나사	法兰螺丝.....	
41	**VOE 983303**	2					Hexagon nut.....	Écrou hexagonal	Sechskantmutter	육각 너트	六角螺母.....	
42	**VOE 14523000**	3					Cap	Capot	Verschlusskappe.....	캡.....	帽.....	
43	**VOE 14641438**	2					Lock nut	Contre-écrou	Sicherungsmutter	잠금장치 너트	锁紧螺母.....	
44	**VOE 969737**	4					Screw.....	Vis	Schraube.....	나사.....	螺丝.....	
45	**VOE 14506431**	1					Connector	Pièce connexion.....	Verbindungsstück	커넥터.....	接口.....	

1		驾驶室 운전실 **Fahrerkabine** **Cabine conducteur** **Operator's cab**	Catalogue id **20669**	Group **810**
2				
3			Illustr. No **1070070**	Section **400**
4				
5		**8291703, 8291704, 8293428, 8293429**	Issue **PUB 20032818-B**	Page **303**

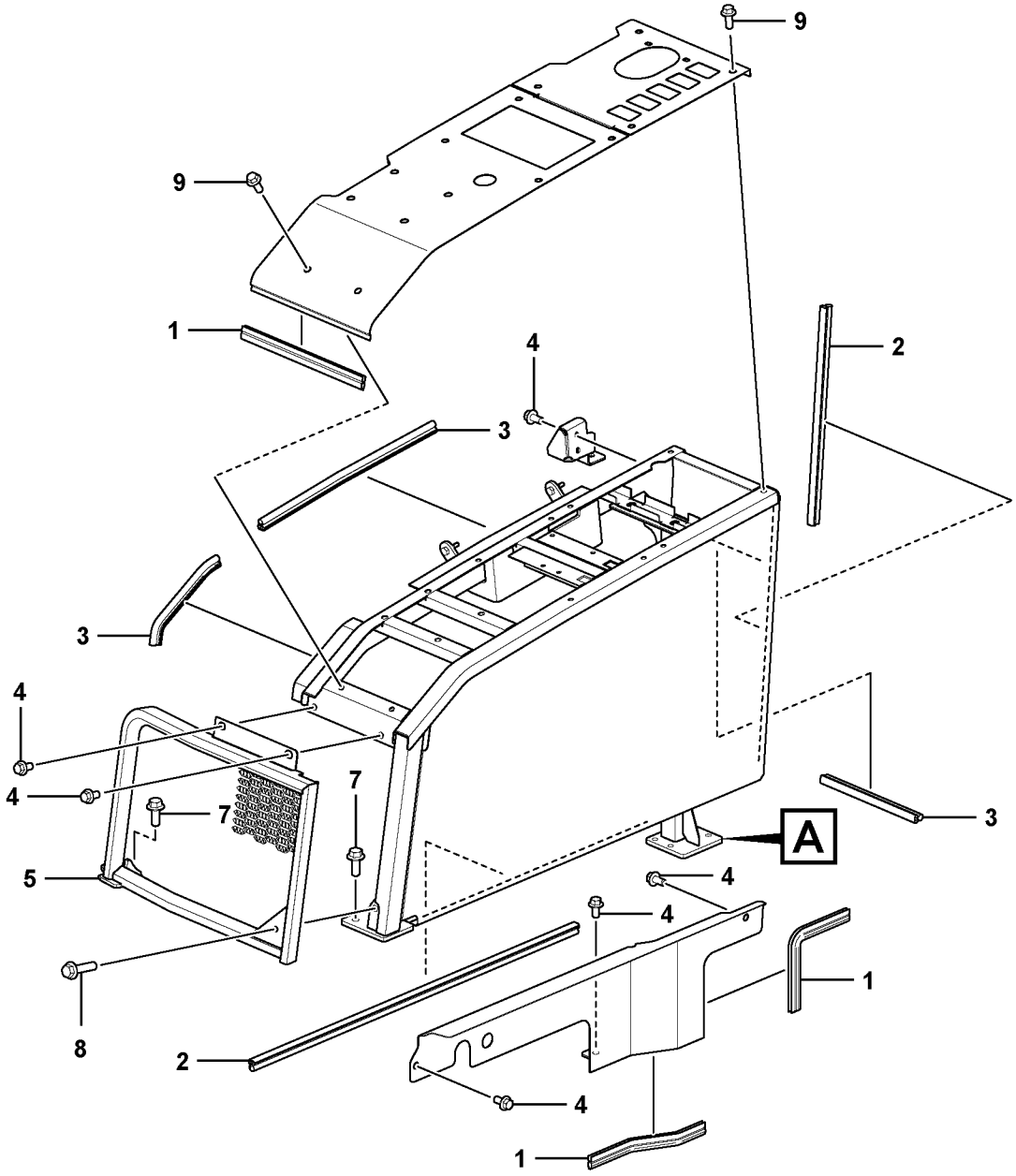

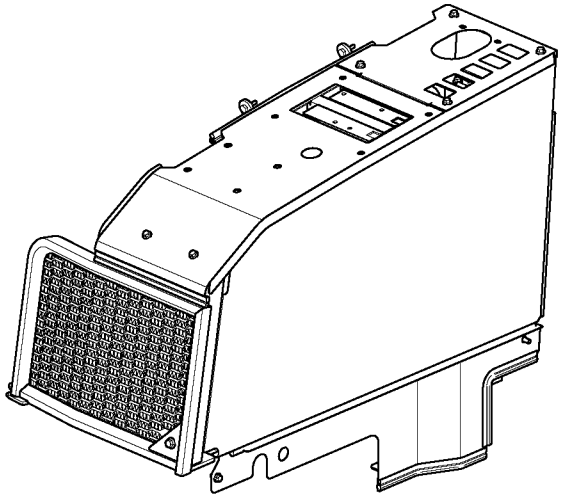

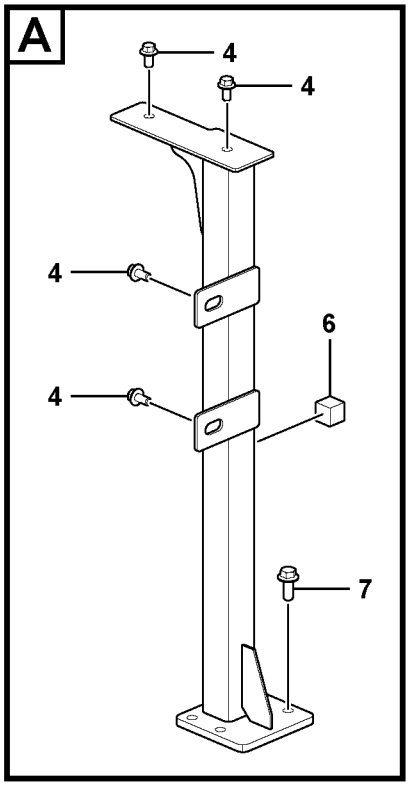

Volvo Construction Equipment
1070410

Fig.	Part No.	Quantity 1	2	3	PS	KIT	Description	Dénomination	Bezeichnung	품명	说明	Notes
1	**VOE 14880921**	2	1				Weatherstrip	Caoutchouc d etanch	Abstreifleiste	웨더스트립	挡风带	
2	**VOE 14880454**	2					Weatherstrip	Caoutchouc d etanch	Abstreifleiste	웨더스트립	挡风带	
3	**VOE 14880931**	3					Weatherstrip	Caoutchouc d etanch	Abstreifleiste	웨더스트립	挡风带	
4	**VOE 946441**	11					Flange screw	Vis à embase	Flanschschraube	플랜지 나사	法兰螺丝	
5	**VOE 14653105**	1					Grille	Grille	Gitter	그릴	格窗	
6	**SA 9116-31016**	1					Seat	Siège	Sitz	시트	座位	
7	**VOE 13965191**	8					Screw	Vis	Schraube	나사	螺丝	
8	**VOE 13965193**	1					Screw	Vis	Schraube	나사	螺丝	
9	**VOE 946329**		6				Flange screw	Vis à embase	Flanschschraube	플랜지 나사	法兰螺丝	

1	**8291697**	机罩框架 카울 프레임 **Stativ** **Bâti** **Cowl frame**	Catalogue id **20669**	Group **821**
2	**8291696**		Illustr. No **1070410**	Section **100**
3			Issue **PUB 20032818-B**	Page **305**
4				
5				

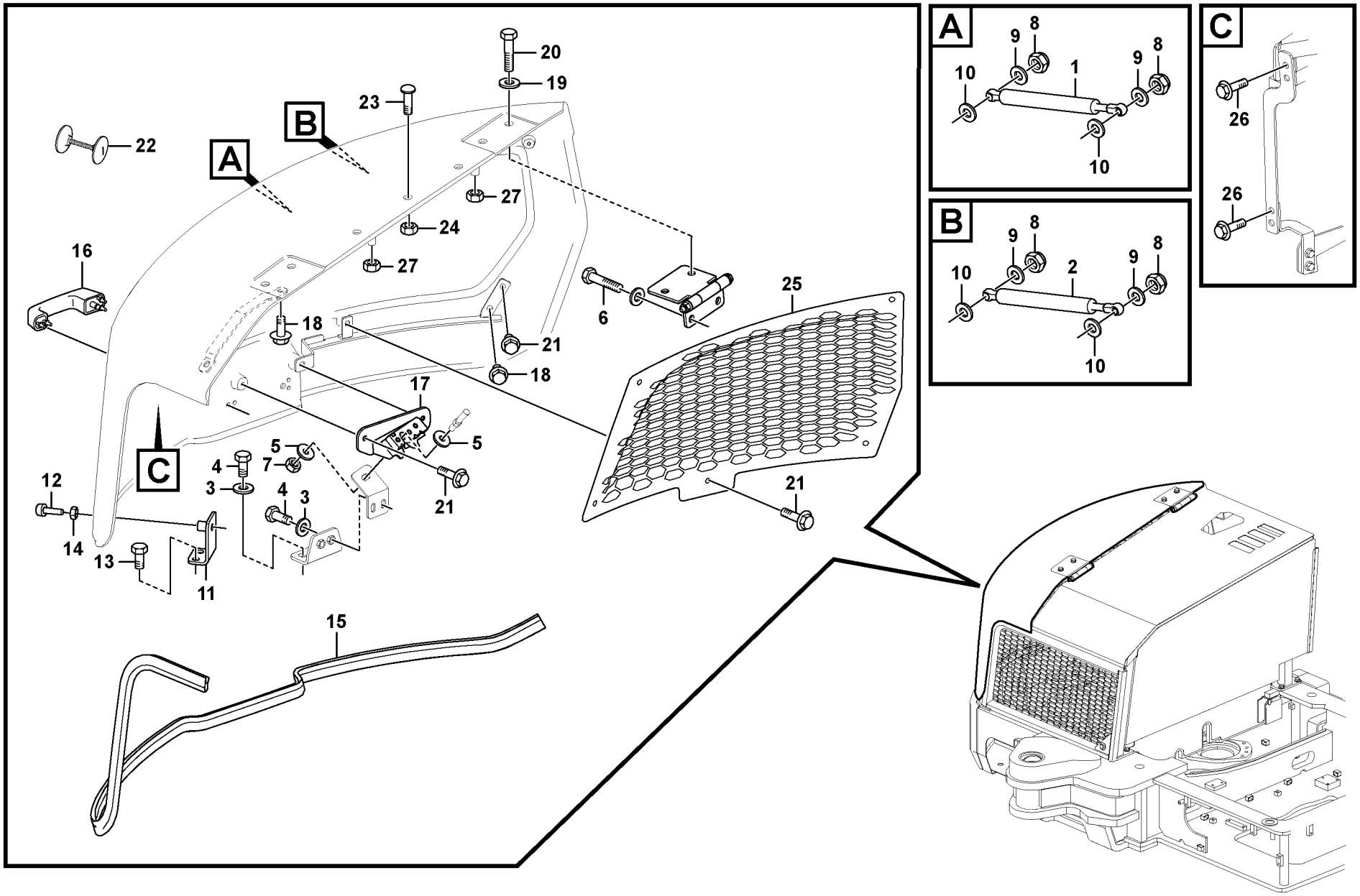

Volvo Construction Equipment

1068774

Fig.	Part No.	Quantity 1	2	3	PS	KIT	Description	Dénomination	Bezeichnung	품명	说明	Notes
1	**VOE 14630654**	1					Gas spring	Ressort gaz	Gasfeder	가스 스프링	气体弹簧	
2	**VOE 14630655**	1					Gas spring	Ressort gaz	Gasfeder	가스 스프링	气体弹簧	
3	**VOE 960148**	4					Plain washer	Rondelle plane	Flachscheibe		平垫圈	
4	**VOE 983251**	4					Hexagon screw	Vis à tête hexagonale	Sechskantschraube	육각 나사	六角螺丝	
5	**VOE 14522862**	2					Washer	Rondelle	Scheibe	워셔	垫圈	
6	**VOE 965191**	4					Flange screw	Vis à embase	Flanschschraube	플랜지 나사	法兰螺丝	
7	**VOE 979019**	1					Hexagon nut	Écrou hexagonal	Sechskantmutter	육각 너트	六角螺母	
8	**VOE 14880450**	4					Nut	Écrou	Mutter	너트	螺母	
9	**VOE 993835**	4					Plain washer	Rondelle plane	Flachscheibe		平垫圈	
10	**VOE 992040**	4					Plain washer	Rondelle plane	Flachscheibe		平垫圈	
11	**VOE 14520967**	1					Bracket	Console	Konsole	브래킷	支架	
12	**VOE 14522877**	1					Bumper	Pare chocs	Stoßfänger	범퍼	防冲器	
13	**VOE 946441**	2					Flange screw	Vis à embase	Flanschschraube	플랜지 나사	法兰螺丝	
14	**VOE 983303**	1					Hexagon nut	Écrou hexagonal	Sechskantmutter	육각 너트	六角螺母	
15	**VOE 14880921**	1					Weatherstrip	Caoutchouc d etanch	Abstreifleiste	웨더스트립	挡风带	
16	**VOE 14661929**	1					Handle	Poignée	Griff	핸들	手柄	
17	**VOE 14631630**	1					Catch	Cliquet	Haken	캐치	钩	
18	**VOE 947107**	6					Flange screw	Vis à embase	Flanschschraube	플랜지 나사	法兰螺丝	
19	**VOE 992042**	4					Plain washer	Rondelle plane	Flachscheibe		平垫圈	
20	**VOE 978933**	4					Hexagon screw	Vis à tête hexagonale	Sechskantschraube	육각 나사	六角螺丝	
21	**VOE 946440**	11					Flange screw	Vis à embase	Flanschschraube	플랜지 나사	法兰螺丝	
22	**VOE 14531438**	16					Cap	Capot	Verschlusskappe	캡	帽	
23	**VOE 14645879**	3					Lock	Serrure	Schloss	잠금장치	锁	
24	**VOE 14880449**	3					Lock nut	Contre-ecrou	Sicherungsmutter	록 너트	锁紧螺母	
25	**VOE 14630648**	1					Grille	Grille	Gitter	그릴	格窗	
26	**VOE 13946173**	4					Screw	Vis	Schraube	나사	螺丝	
27	**VOE 13971095**	4					Flange nut	Écrou à bride	Bundmutter	플랜지 너트	法兰螺母	

1		发动机罩 엔진 후드 **Motorhaube** **Capot moteur** **Engine hood**	Catalogue id **20669**	Group **821**
2				
3			Illustr. No **1068774**	Section **200**
4				
5			Issue **PUB 20032818-B**	Page **307**



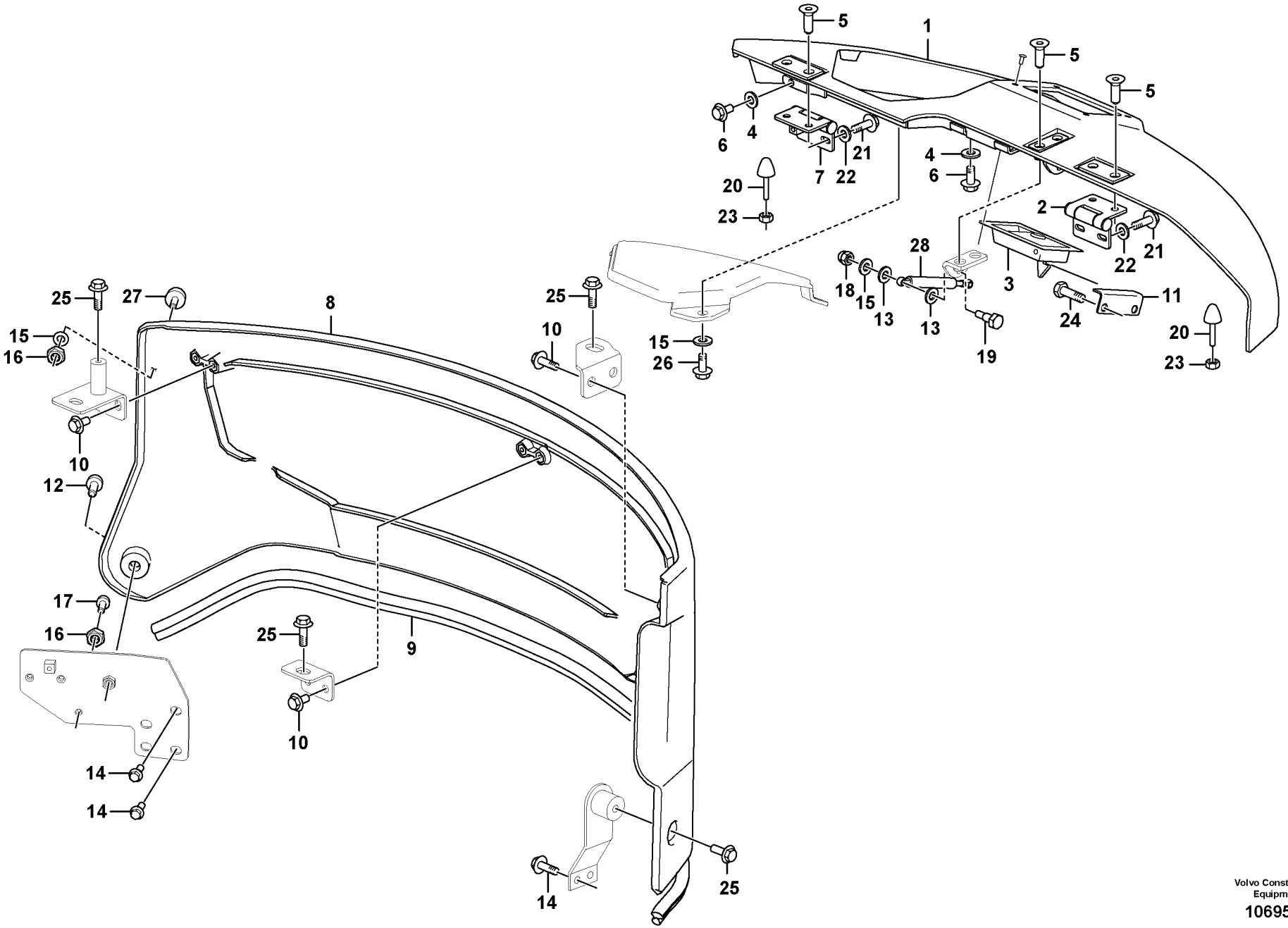

Volvo Construction Equipment

1069538

Fig.	Part No.	Quantity 1	2	3	PS	KIT	Description	Dénomination	Bezeichnung	품명	说明	Notes
1	**VOE 14632861**	1					Cover	Capot	Haube	커버	罩	
2	**VOE 14648331**	1					•Hinge	•Charnière	•Scharnier	• 힌지	• 铰链	
3	**VOE 14508854**	1					•Latch	•Poignee Blocage	•Knebel	• 래치	• 门插销	
4	**VOE 993835**	3					•Plain washer	•Rondelle plane	•Flachscheibe	•	• 平垫圈	
5	**VOE 969843**	6					•Six point socket scre.	•Vis à 6 pans creux	•Sechszahn-Hohlschr.	•6 포인트 소켓 나사	• 六点螺口插座	
6	**VOE 983241**	3					•Hexagon screw	•Vis à tête hexagonal	•Sechskantschraube	• 육각 나사	• 六角螺丝	
7	**VOE 14651770**	1					•Hinge	•Charnière	•Scharnier	• 힌지	• 铰链	
8	**VOE 14630651**	1					Cover	Capot	Haube	커버	罩	
9	**VOE 14880454**	1					•Weatherstrip	•Caoutchouc d etanc.	•Abstreifleiste	• 웨더스트립	• 挡风带	
10	**VOE 947107**	6					•Flange screw	•Vis à embase	•Flanschschraube	• 플랜지 나사	• 法兰螺丝	
11	**VOE 14524559**	1					Striker plate	Gache	Schließkeil	스트라이커 플레이트	打击板	
12	**VOE 13965192**	1					Screw	Vis	Schraube	나사	螺丝	
13	**VOE 992040**	2					Plain washer	Rondelle plane	Flachscheibe		平垫圈	
14	**VOE 946472**	6					Flange screw	Vis à embase	Flanschschraube	플랜지 나사	法兰螺丝	
15	**VOE 993835**	5					Plain washer	Rondelle plane	Flachscheibe		平垫圈	
16	**VOE 983303**	2					Hexagon nut	Écrou hexagonal	Sechskantmutter	육각 너트	六角螺母	
17	**VOE 14522877**	1					Bumper	Pare chocs	Stoßfänger	범퍼	防冲器	
18	**VOE 14880450**	1					Nut	Écrou	Mutter	너트	螺母	
19	**VOE 14634052**	1					Pin	Goupille	Stift	핀	销	
20	**VOE 14527458**	2					Bolt	Boulon	Bolzen	볼트	螺栓	
21	**VOE 983242**	4					Hexagon screw	Vis à tête hexagonale	Sechskantschraube	육각 나사	六角螺丝	
22	**VOE 13955894**	4					Washer	Rondelle	Scheibe	워셔	垫圈	
23	**VOE 983304**	2					Hexagon nut	Écrou hexagonal	Sechskantmutter	육각 너트	六角螺母	
24	**VOE 946329**	2					Flange screw	Vis à embase	Flanschschraube	플랜지 나사	法兰螺丝	
25	**VOE 965191**	4					Flange screw	Vis à embase	Flanschschraube	플랜지 나사	法兰螺丝	
26	**VOE 983241**	3					Hexagon screw	Vis à tête hexagonale	Sechskantschraube	육각 나사	六角螺丝	
27	**VOE 14532175**	1					Bumper	Pare chocs	Stoßfänger	범퍼	防冲器	
28	**VOE 14660943**	1					Gas spring	Ressort gaz	Gasfeder	가스 스프링	气体弹簧	

1		机罩框架、盖板和发动机罩 카울 프레임 , 커버 및 후드 **Motorhaube, Rahmen und Abdeckung** **Cadre, couvercle et capot d'auvent** **Cowl frame, cover and hood**	Catalogue id **20669**	Group **821**
2			Illustr. No **1069538**	Section **300**
3			Issue **PUB 20032818-B**	Page **309**
4				
5				

VOLVO

ECR58D

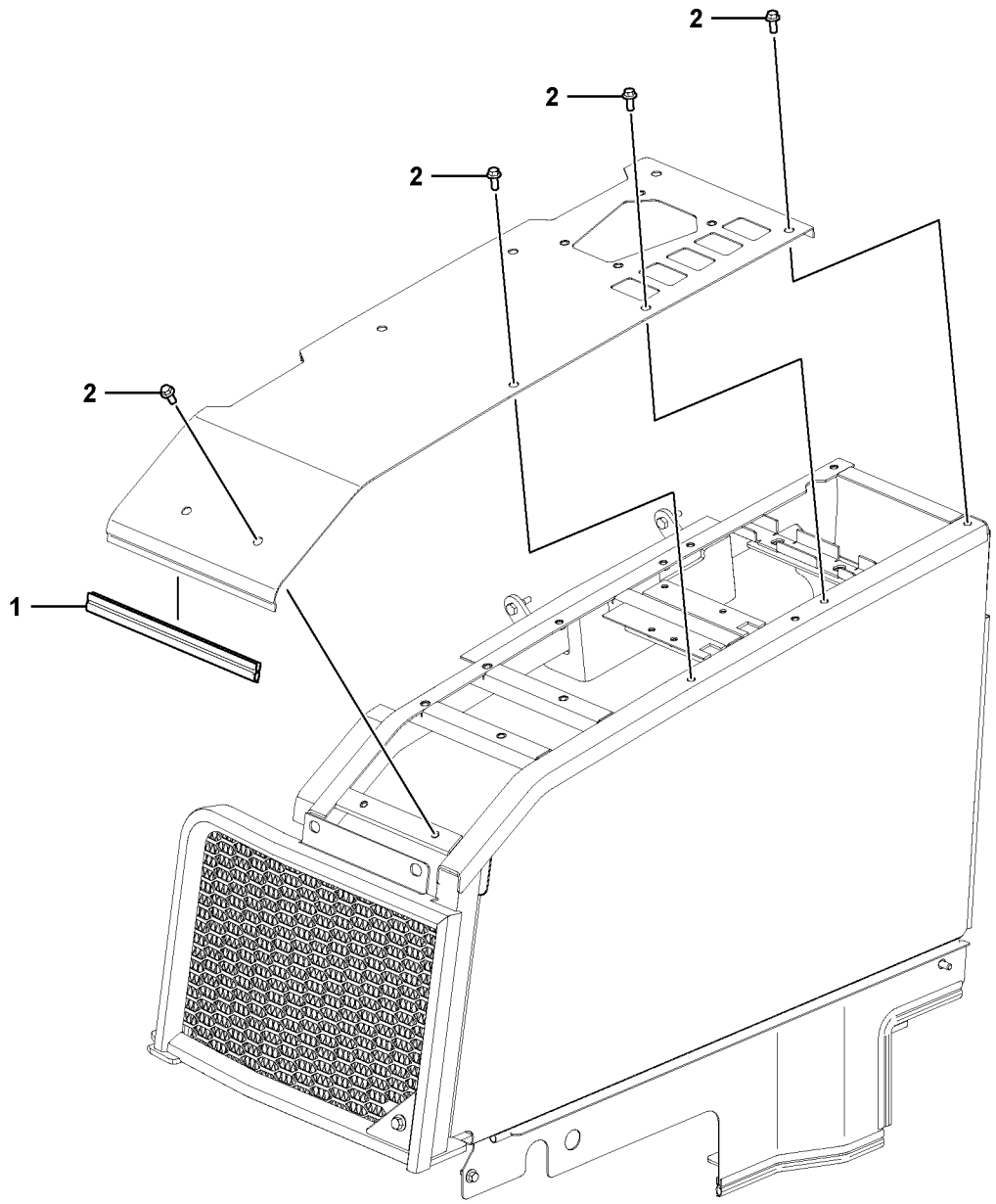

Volvo Construction Equipment
1069954

Fig.	Part No.	Quantity 1	2	3	4	5	PS	KIT	Description	Dénomination	Bezeichnung	품명	说明	Notes
1	**VOE 14880921**	1	1	1	1				Weatherstrip	Caoutchouc d etan .	Abstreifleiste	웨더스트립	挡风带.....	
2	**VOE 946329**	6	6	8	8				Flange screw	Vis à embase	Flanschschraube ...	플랜지 나사	法兰螺丝.....	

1	**8293424**	机罩框架、盖板和发动机罩 카울 프레임 , 커버 및 후드 **Motorhaube, Rahmen und Abdeckung** **Cadre, couvercle et capot d'auvent** **Cowl frame, cover and hood**	Catalogue id **20669**	Group **821**
2	**8293425**			
3	**8293426**		Illustr. No **1069954**	Section **350**
4	**8293427**			
5			Issue **PUB 20032818-B**	Page **311**

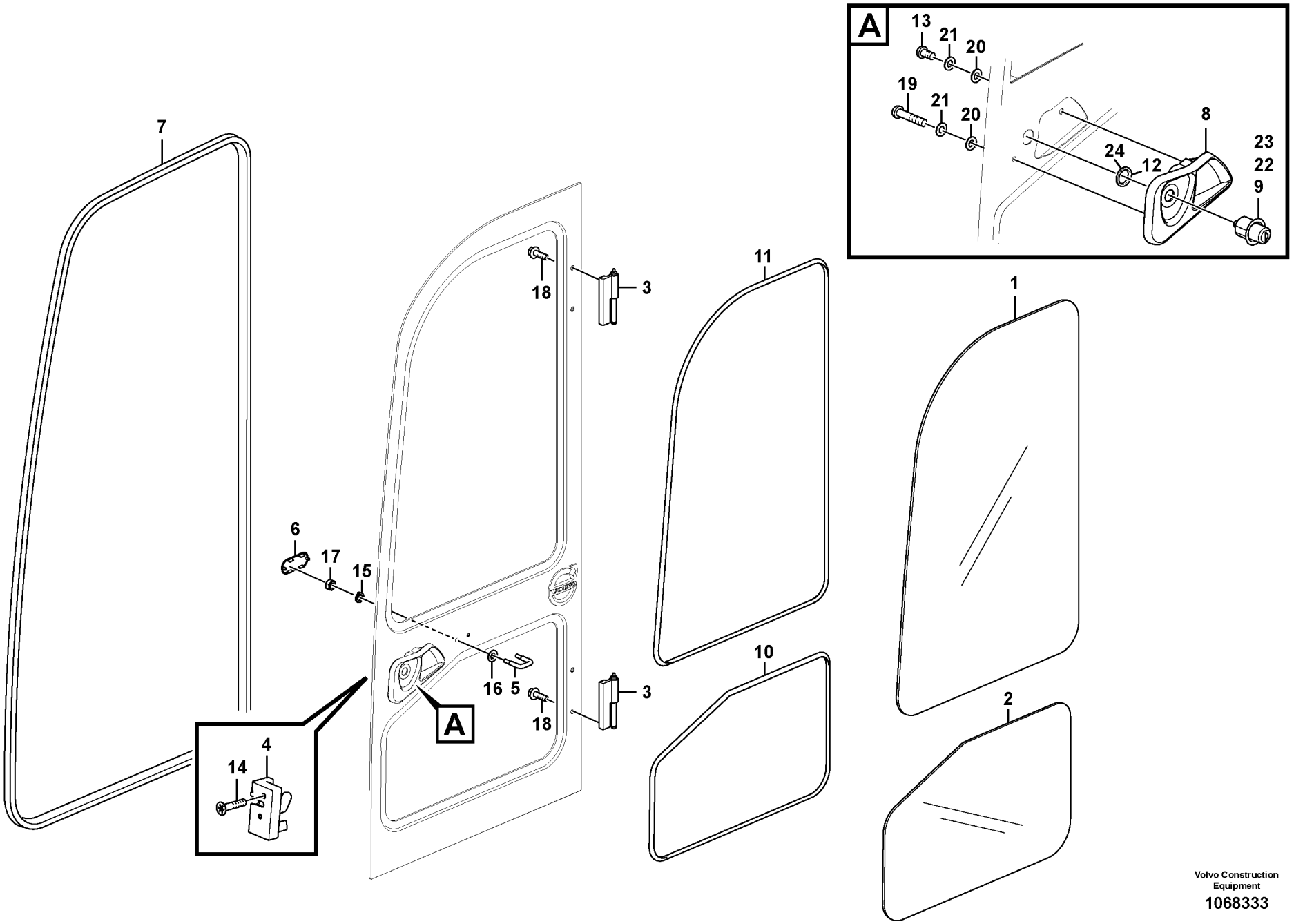

Volvo Construction Equipment

1068333

Fig.	Part No.	Quantity 1	2	3	4	5	PS	KIT	Description	Dénomination	Bezeichnung	품명	说明	Notes
	VOE 14633951	1	1						Door	Porte	Tür	도어	车门	
1	**VOE 14519491**	1	1						•Glass	•Vitre	•Fensterscheibe	• 글래스	• 玻璃	
2	**VOE 14519490**	1	1						•Glass	•Vitre	•Fensterscheibe	• 글래스	• 玻璃	
3	**VOE 14519489**	2	2						•Hinge	•Charnière	•Scharnier	• 힌지	• 铰链	
4	**VOE 14522196**	1	1						•Latch	•Loquet	•Riegel	• 래치	• 插销	
5	**VOE 14527552**	1	1						•Striker plate	•Gache	•Schließkeil	• 스트라이커 플레이트	• 打击板	
6	**VOE 14522999**	1	1						•Cover	•Capot	•Haube	• 커버	• 罩盖	S/N -210041/-280142
	VOE 14615800	1	1						•Cover	•Capot	•Haube	• 커버	• 罩	S/N 210042-/280143-
7	**VOE 14519785**	1	1						•Weatherstrip	•Caoutchouc d etan	•Abstreifleiste	• 웨더스트립	• 挡风带	
8	**VOE 14519783**	1	1						•Handle	•Poignée	•Griff	• 핸들	• 手柄	
9	**VOE 14525172**	1	1						•Door lock	•Serrure de porte	•Türschloss	• 도어 잠금장치	• 车门锁	S/N -210041/-280142
10	**VOE 14528429**	1	1						•Sealing	•Étanchéité	•dichtung	• 시일링	• 密封	
11	**VOE 14528430**	1	1						•Sealing	•Étanchéité	•dichtung	• 시일링	• 密封	
12	**VOE 14523601**	1	1						•Washer	•Rondelle	•Scheibe	• 워셔	• 垫圈	
13	**VOE 969420**	1	1						•Six point socket sc.	•Vis à 6 pans creux	•Sechszahn-Hohls ..	•6 포인트 소켓 나사	• 六点螺口插座	
14	**VOE 13965179**	2	2						•Screw	•Vis	•Schraube	• 나사	• 螺丝	
15	**VOE 955921**	2	2						•Spring washer	•Rondelle élastiqu ..	•Federscheibe	• 스프링 워셔	• 弹簧垫圈	
16	**VOE 13955894**	2	2						•Washer	•Rondelle	•Scheibe	• 워셔	• 垫圈	
17	**VOE 983303**	2	2						•Hexagon nut	•Écrou hexagonal ...	•Sechskantmutter....	• 육각 너트	• 六角螺母	
18	**VOE 945444**	4	4						•Flange screw	•Vis à embase	•Flanschschraube ...	• 플랜지 나사	• 法兰螺丝	
19	**VOE 969587**	1	1						•Six point socket sc.	•Vis à 6 pans creux	•Sechszahn-Hohls ..	•6 포인트 소켓 나사	• 六点螺口插座	
20	**VOE 955892**	2	2						•Plain washer	•Rondelle plane	•Flachscheibe	•	• 平垫圈	
21	**VOE 955919**	2	2						•Spring washer	•Rondelle élastiqu ..	•Federscheibe	• 스프링 워셔	• 弹簧垫圈	
22	**VOE 14527562**			1					Door lock	Serrure de porte	Türschloss	도어 잠금장치	车门锁	
23	**VOE 14527557**				1				Door lock	Serrure de porte	Türschloss	도어 잠금장치	车门锁	
24	**VOE 14523601**			1	1				Washer	Rondelle	Scheibe	워셔	垫圈	

1	**8291703, 8291704**
2	**8293428, 8293429**
3	**8294815**
4	**8294814**
5	

操作人员驾驶室门
운전실 도어
Tür, Fahrerkabine
Porte, cabine conducteur
Door, operator's cab

Catalogue id	Group
20669	**831**
Illustr. No **1068333**	Section **100**
Issue **PUB 20032818-B**	Page **313**

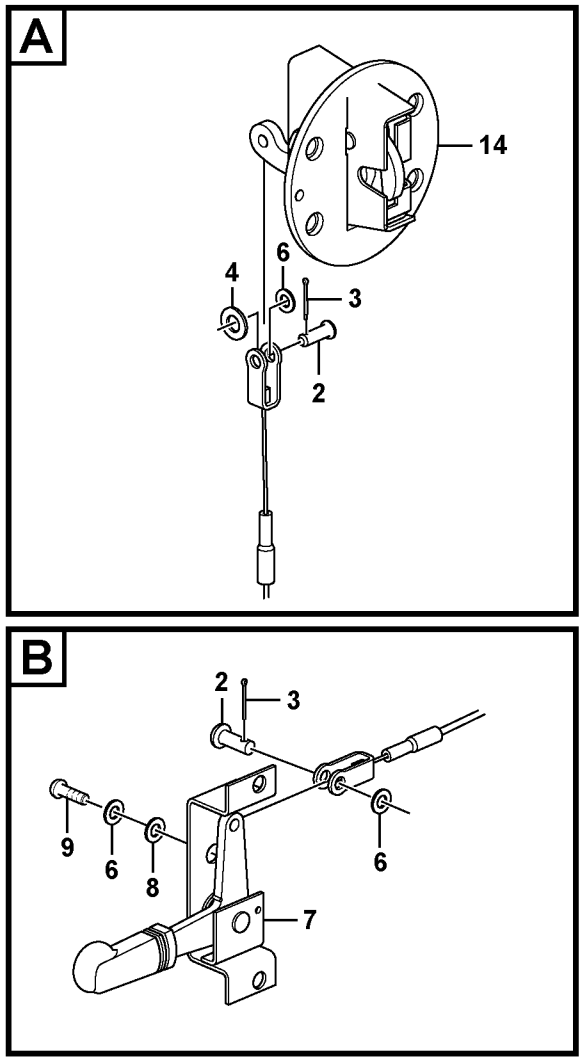

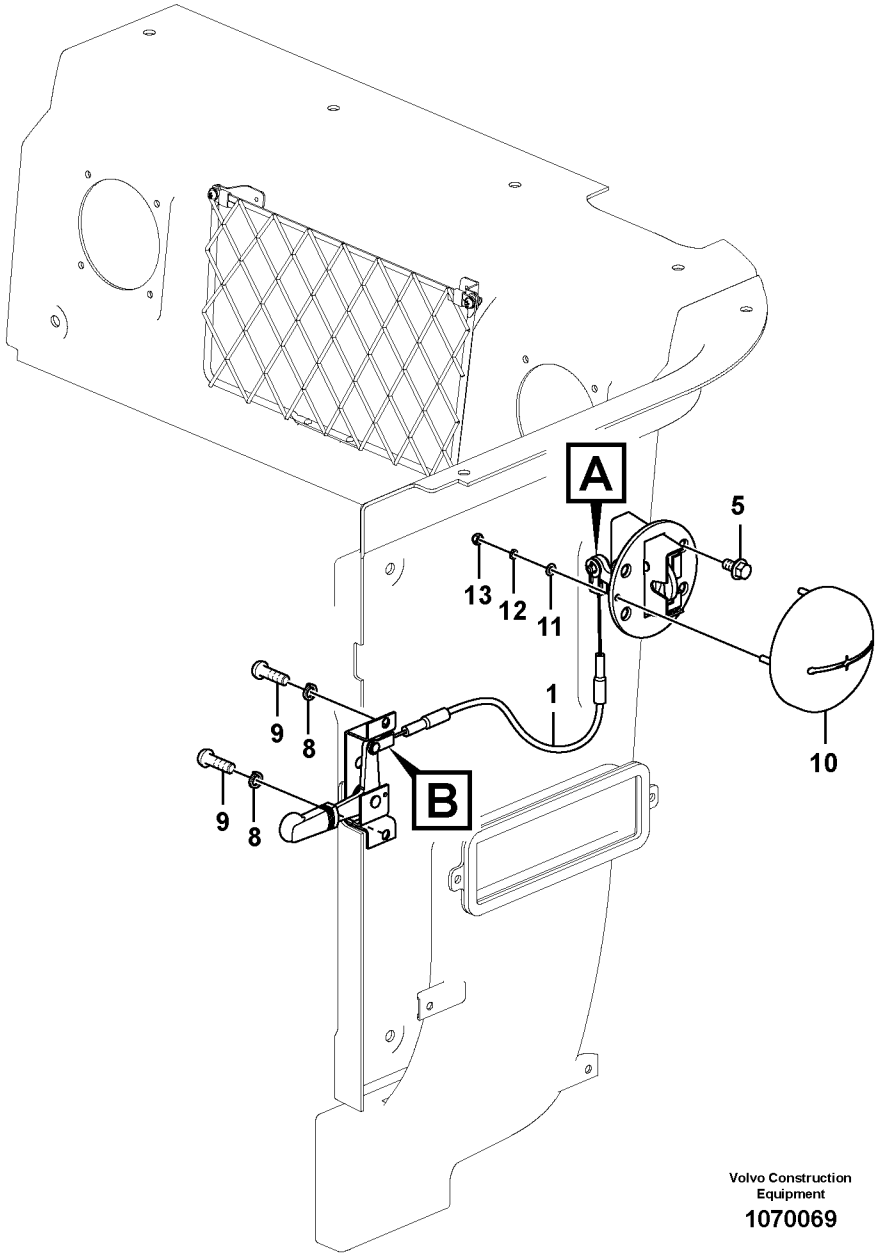

Volvo Construction Equipment

1070069

Fig.	Part No.	Quantity 1	2	3	PS	KIT	Description	Dénomination	Bezeichnung	품명	说明	Notes
1	**VOE 14519699**	1					Cable	Câble	Kabel	케이블	电缆	
	VOE 955892	4					•Plain washer	•Rondelle plane	•Flachscheibe	•	• 平垫圈	
	VOE 993868	4					•Hexagon nut	•Écrou hexagonal	•Sechskantmutter	• 육각 너트	• 六角螺母	
2	**VOE 14880431**	2					Pin	Goupille	Zapfen	핀	定位销	
3	**VOE 14880451**	2					Split pin	Goupille fendue	Splint	스플릿 핀	开口销	
4	**VOE 13955894**	1					Washer	Rondelle	Scheibe	워셔	垫圈	
5	**VOE 945444**	4					Flange screw	Vis à embase	Flanschschraube	플랜지 나사	法兰螺丝	
6	**VOE 955892**	3					Plain washer	Rondelle plane	Flachscheibe		平垫圈	
7	**VOE 14522186**	1					Door catch	Verrou de porte	Türverriegelung	도어 캐치	车门拉手	
8	**VOE 955919**	3					Spring washer	Rondelle élastique	Federscheibe	스프링 워셔	弹簧垫圈	
9	**VOE 969422**	3					Six point socket scre	Vis à 6 pans creux	Sechszahn-Hohlschr	6 포인트 소켓 나사	六点螺口插座	
10	**VOE 14519663**	1					Cover	Capot	Haube	커버	罩盖	
11	**VOE 13940090**	4					Washer	Rondelle	Scheibe	워셔	垫圈	
12	**VOE 955918**	4					Spring washer	Rondelle élastique	Federscheibe	스프링 워셔	弹簧垫圈	
13	**VOE 14880423**	4					Nut	Écrou	Mutter	너트	螺母	
14	**VOE 14506786**	1					Catch	Cliquet	Haken	캐치	钩	

1		驾驶室 운전실 **Fahrerkabine** **Cabine conducteur** **Operator's cab**	Catalogue id **20669**	Group **831**
2			Illustr. No **1070069**	Section **200**
3			Issue **PUB 20032818-B**	Page **315**
4				
5		**8291703, 8291704, 8293428, 8293429**		



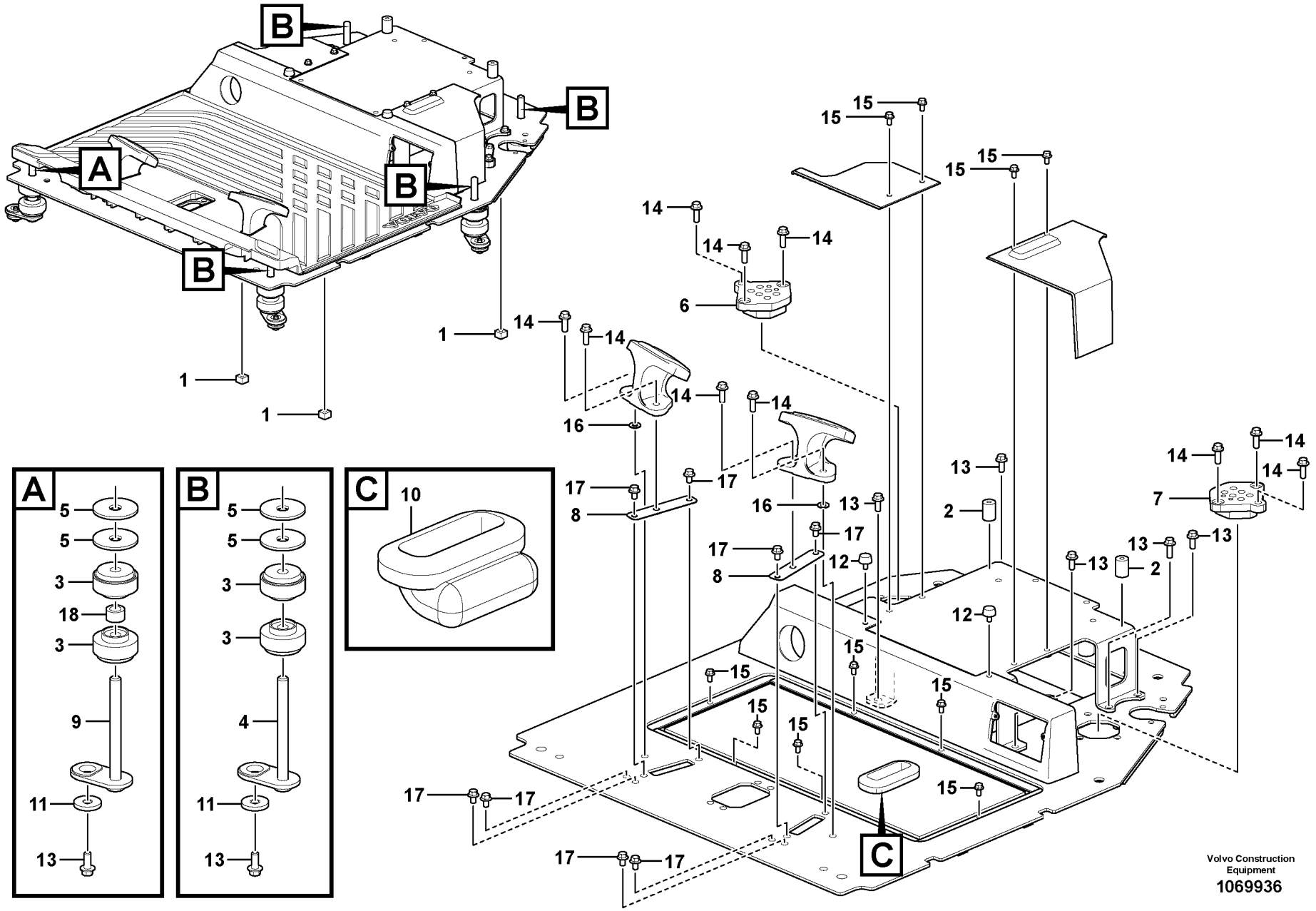
A
B
C
Volvo Construction Equipment
1069936

Fig.	Part No.	Quantity 1	2	3	PS	KIT	Description	Dénomination	Bezeichnung	품명	说明	Notes
1	**SA 9116-31016**	3					Seat	Siège	Sitz	시트	座位	
2	**VOE 14511343**	2					Set ring	Butée	Halbscheibe	세트 링	定位环	
3	**VOE 14519527**	10					Bracket	Console	Konsole	브래킷	支架	
4	**VOE 14519528**	4					Bracket	Console	Konsole	브래킷	支架	
5	**VOE 14519529**	10					Spacer	Entretoise	Abstandkörper	스페이서	定位器	
6	**VOE 14520262**	1					Sealing	Étanchéité	dichtung	시일링	密封	
7	**VOE 14519636**	1					Sealing	Étanchéité	dichtung	시일링	密封	
8	**VOE 14521916**	2					Cover	Capot	Haube	커버	罩盖	
9	**VOE 14556260**	1					Bracket	Console	Konsole	브래킷	支架	
10	**VOE 14522213**	1					Boot	Soufflet	Manschette	부트	保护罩	
11	**VOE 14523121**	5					Washer	Rondelle	Scheibe	워셔	垫圈	
12	**VOE 14508096**	2					Knob	Bouton	Bedienungsknopf	노브	旋钮	
13	**VOE 946329**	10					Flange screw	Vis à embase	Flanschschraube	플랜지 나사	法兰螺丝	
14	**VOE 946472**	10					Flange screw	Vis à embase	Flanschschraube	플랜지 나사	法兰螺丝	
15	**VOE 946440**	10					Flange screw	Vis à embase	Flanschschraube	플랜지 나사	法兰螺丝	
16	**VOE 976945**	2					Washer	Rondelle	Scheibe	워셔	垫圈	
17	**VOE 946471**	8					Flange screw	Vis à embase	Flanschschraube	플랜지 나사	法兰螺丝	
18	**VOE 14554100**	1					Spacer	Entretoise	Abstandkörper	스페이서	定位器	

1		驾驶室地板 운전실 플로어 **Kabinenboden** **Plancher de cabine** **Cabin floor**	Catalogue id **20669**	Group **837**
2			Illustr. No **1069936**	Section **100**
3			Issue **PUB 20032818-B**	Page **317**
4				
5		**8291695**		

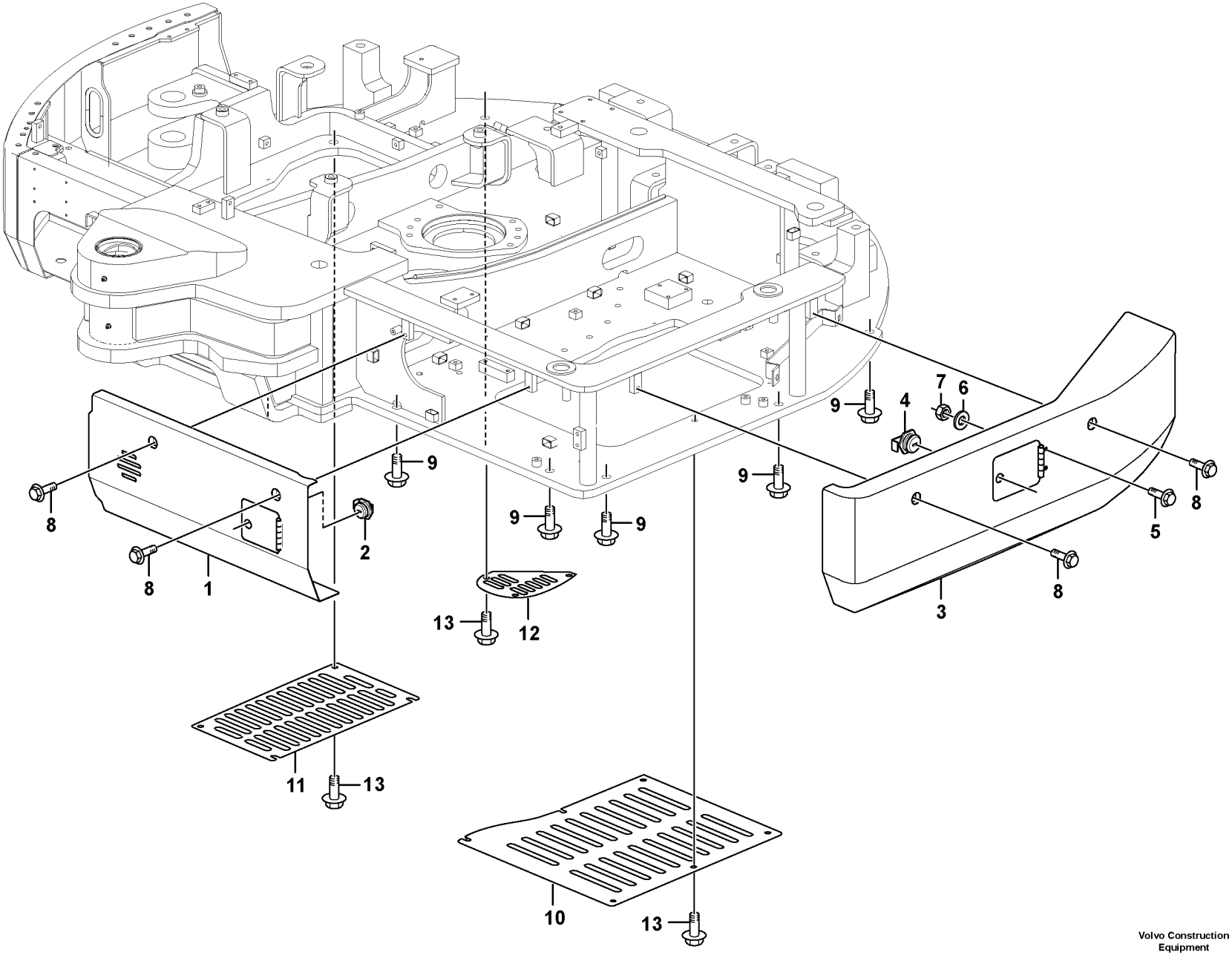

Volvo Construction Equipment

1069563

Fig.	Part No.	Quantity 1	2	3	PS	KIT	Description	Dénomination	Bezeichnung	품명	说明	Notes
1	**VOE 14629508**		1				Cover	Capot	Haube	커버	罩	
1	**VOE 14629504**	1					Cover	Capot	Haube	커버	罩	
2	**VOE 14510165**	1					•Key	•Clé	•Schlüssel	• 키	• 钥匙	
3	**VOE 14629497**	1	1				Cover	Capot	Haube	커버	罩	
4	**VOE 14510165**	1	1				•Key	•Clé	•Schlüssel	• 키	• 钥匙	
5	**VOE 946440**	2	2				•Flange screw	•Vis à embase	•Flanschschraube	• 플랜지 나사	• 法兰螺丝	
6	**VOE 993835**	2	2				•Plain washer	•Rondelle plane	•Flachscheibe	•	• 平垫圈	
7	**VOE 983303**	2	2				•Hexagon nut	•Écrou hexagonal	•Sechskantmutter	• 육각 너트	• 六角螺母	
8	**VOE 946472**	4	4				Flange screw	Vis à embase	Flanschschraube	플랜지 나사	法兰螺丝	
9	**VOE 946441**	5	5				Flange screw	Vis à embase	Flanschschraube	플랜지 나사	法兰螺丝	
10	**VOE 14629494**			1			Plate	Tôle	Blech	플레이트	板	
11	**VOE 14629495**			1			Plate	Tôle	Blech	플레이트	板	
12	**VOE 14629496**			1			Plate	Tôle	Blech	플레이트	板	
13	**VOE 946441**			13			Flange screw	Vis à embase	Flanschschraube	플랜지 나사	法兰螺丝	

1	**8291737**
2	**8291728**
3	**8291706**
4	
5	

发动机下的盖板、液压泵、冷却器，主阀和燃油箱。
보팅 커버
Luken unter Motor, Hyd.pumpen, Kühler, M.ventil und Tank
Trappes sous moteur, pompes hydr., radiateur, valves et réservoir carbura
Hatches under engine, hydr.pumps, cooler, m.valve and fuel tank.

Catalogue id **20669**	Group **837**
Illustr. No **1069563**	Section **200**
Issue **PUB 20032818-B**	Page **319**



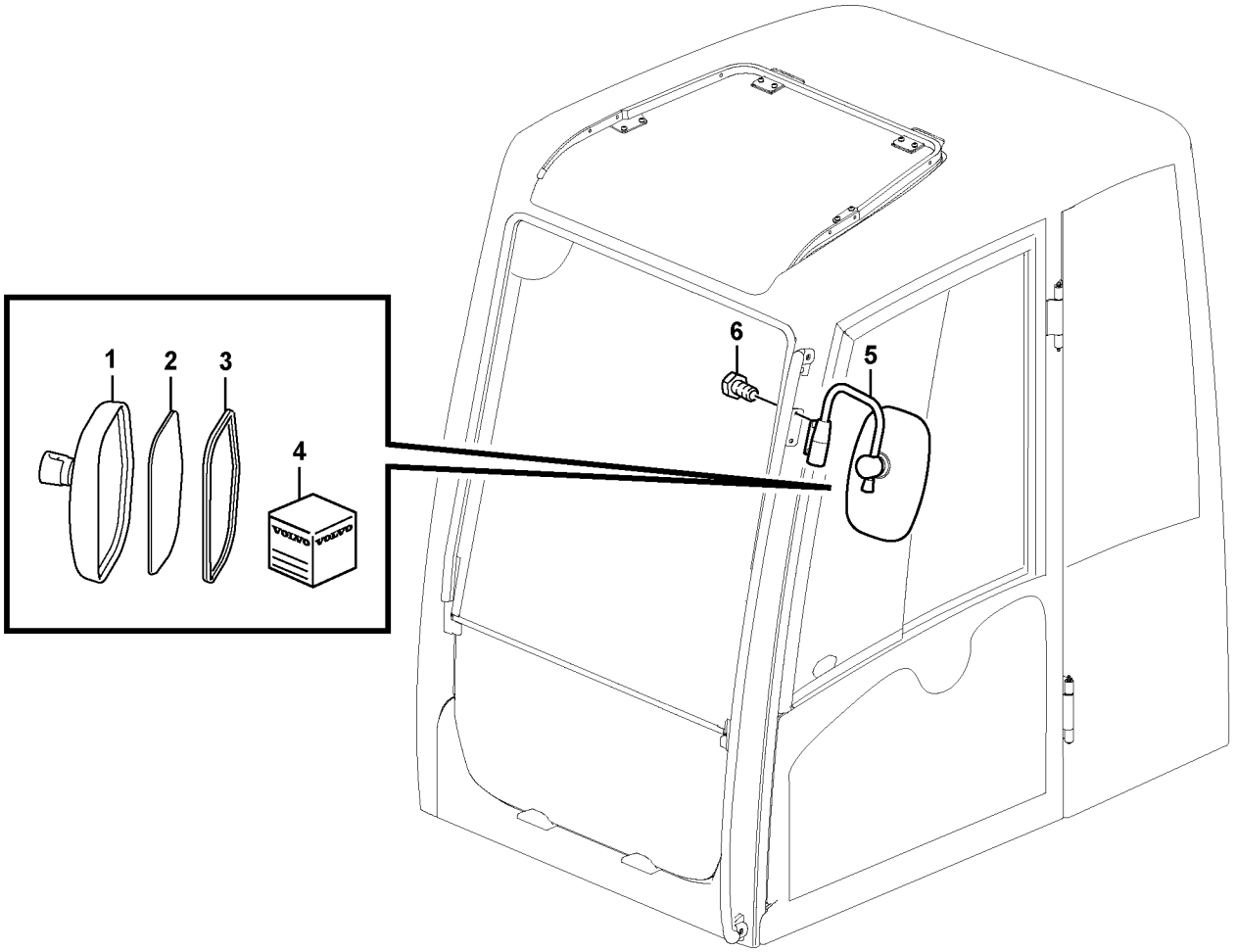

Volvo Construction Equipment

1067221

Fig.	Part No.	Quantity 1	2	3	PS	KIT	Description	Dénomination	Bezeichnung	품명	说明	Notes
	VOE 14634766	1					Mirror	Miroir	Spiegel	미러	镜	
1	**VOE 14644660**	1					•Cover	•Capot	•Haube	• 커버	• 罩	
2	**VOE 14517743**	1					•Mirror	•Miroir	•Spiegel	• 미러	• 镜	
3	**VOE 14517744**	1					•Rubber	•Caoutchouc	•Gummi	• 고무	• 橡胶	
4	**VOE 14560766**	1					•Spare parts kit	•Kit pièce de réchang	•Ersatzteilsatz	• 스패어 부품 키트	• 备件工具包	
		1			NS		••Rubber	••Caoutchouc	••Gummi	•• 고무	•• 橡胶	
		4			NS		••Sleeve	••Manchon	••Muffe	•• 슬리브	•• 内套	
		4			NS		••Screw	••Vis	••Schraube	•• 스크류	•• 六角螺钉	
5	**VOE 14634765**	1					Support	Bâti	Stativ	지지대	支撑	
6	**VOE 946440**	2					Flange screw	Vis à embase	Flanschschraube	플랜지 나사	法兰螺丝	

1		后视镜 후사경 **Rückspiegel** **Rétroviseur** **Rear view mirror**	Catalogue id **20669**	Group **841**
2			Illustr. No **1067221**	Section **100**
3			Issue **PUB 20032818-B**	Page **321**
4				
5				

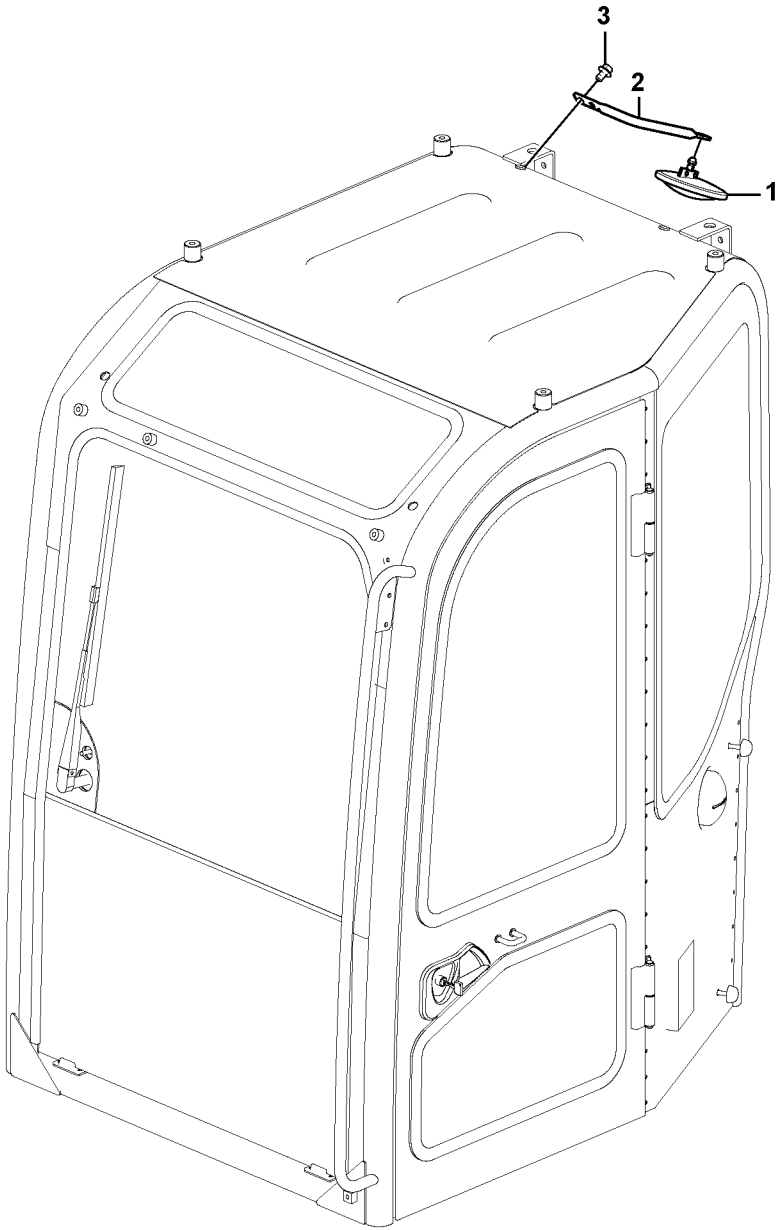

Volvo Construction Equipment

1068399

Fig.	Part No.	Quantity 1	2	3	PS	KIT	Description	Dénomination	Bezeichnung	품명	说明	Notes
1	**SA 2368943**	1					Mirror	Miroir	Spiegel	미러	镜	
2	**VOE 14527406**	1					Striker Plate	Gache	Schliesskeil	스트라이커 플레이트	撞板	
3	**VOE 946471**	2					Flange screw	Vis à embase	Flanschschraube	플랜지 나사	法兰螺丝	

1		后视镜 후사경 **Rückspiegel** **Rétroviseur** **Rear view mirror**	Catalogue id **20669**	Group **841**
2			Illustr. No **1068399**	Section **200**
3			Issue **PUB 20032818-B**	Page **323**
4				
5		**8281459**		

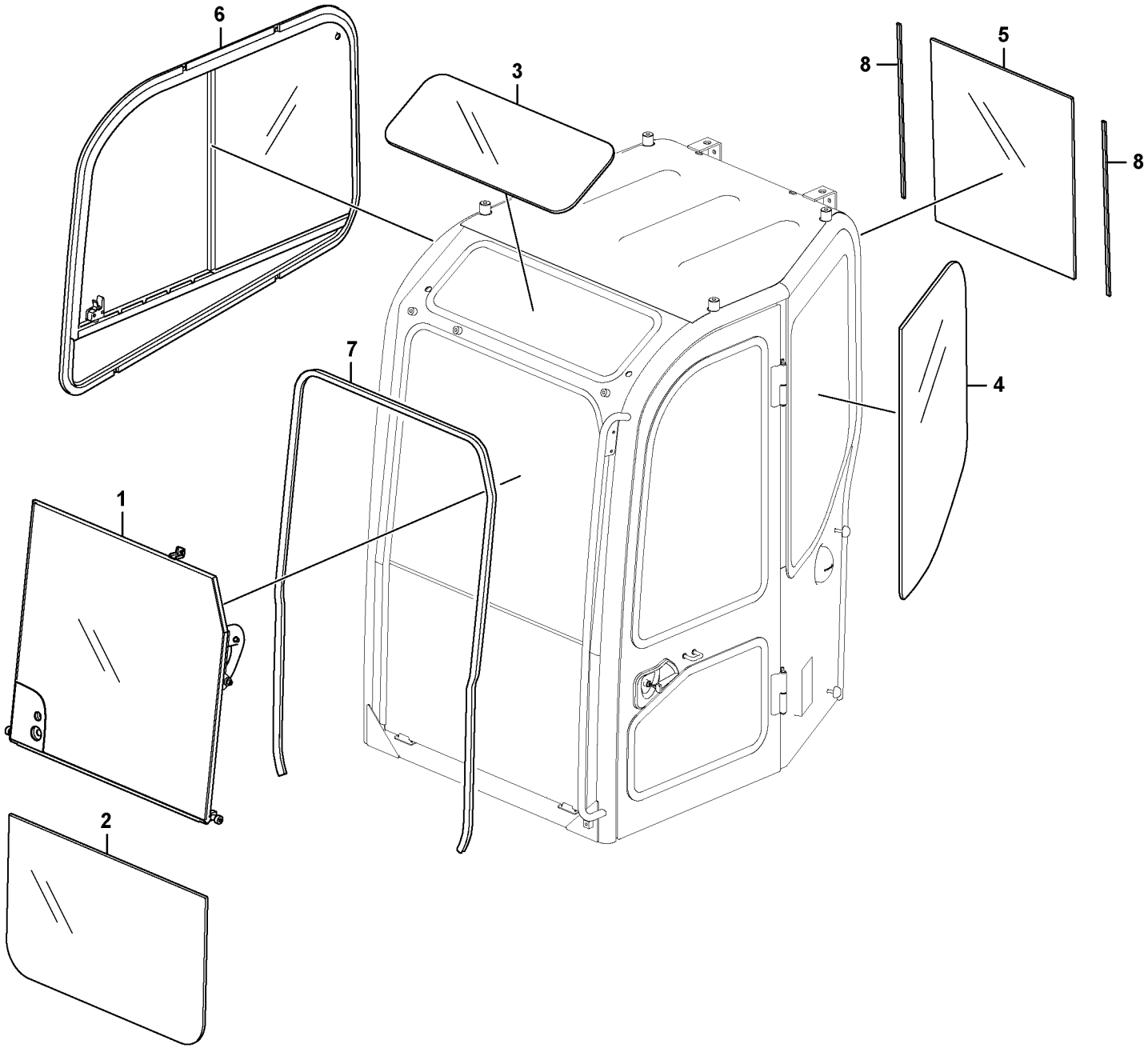

Volvo Construction Equipment
1068413

Fig.	Part No.	Quantity 1	2	3	PS	KIT	Description	Dénomination	Bezeichnung	품명	说明	Notes
1	**VOE 14629905**	1					Window	Glace	Fenster	윈도우	窗	See group 843, Page 327
2	**VOE 14629418**	1					Glass	Vitre	Fensterscheibe	글래스	玻璃	
3	**VOE 14519443**	1					Glass	Vitre	Fensterscheibe	글래스	玻璃	
4	**VOE 14633947**	1					Glass	Vitre	Fensterscheibe	글래스	玻璃	
5	**VOE 14633949**	1					Glass	Vitre	Fensterscheibe	글래스	玻璃	
6	**VOE 14625671**	1					Window	Glace	Fenster	윈도우	窗	See group 843, Page 329
7	**VOE 14880454**	1					Weatherstrip	Caoutchouc d etanch	Abstreifleiste	웨더스트립	挡风带	
8	**VOE 14528630**	2					Sponge	Éponge	Schwamm	스폰지	海绵	

1		玻璃框 창유리 **Fensterscheibe** **Vitres** **Glass panes**	Catalogue id **20669**	Group **843**
2			Illustr. No **1068413**	Section **100**
3			Issue **PUB 20032818-B**	Page **325**
4				
5		**8291703, 8291704, 8293428, 8293429**		

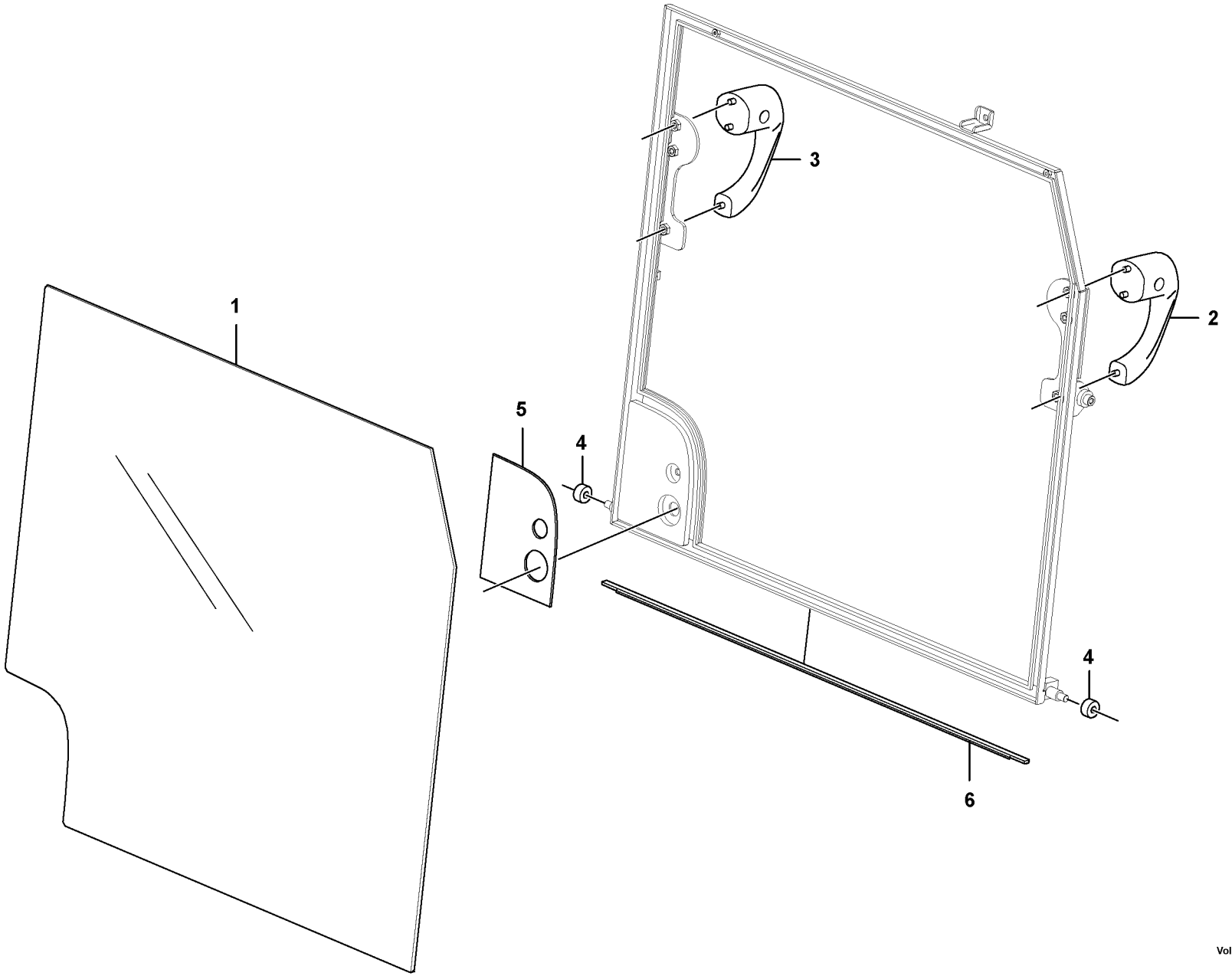

Volvo Construction Equipment

1068402

Fig.	Part No.	Quantity 1	2	3	PS	KIT	Description	Dénomination	Bezeichnung	품명	说明	Notes
	VOE 14629905	1					Window	Glace	Fenster	윈도우	窗	
1	**VOE 14629901**	1					•Glass	•Vitre	•Fensterscheibe	• 글래스	• 玻璃	
2	**VOE 14615325**	1					•Handle	•Poignée	•Griff	• 핸들	• 手柄	
3	**VOE 14615452**	1					•Handle	•Poignée	•Griff	• 핸들	• 手柄	
4	**VOE 14526782**	2					•Roller	•Galet	•Rolle	• 롤러	• 滚轴	
5	**VOE 14629902**	1					•Plate	•Tôle	•Blech	• 플레이트	• 板	
6	**VOE 14635087**	1					•Sealing	•Étanchéité	•dichtung	• 시일링	• 密封	

1		前窗 앞 유리창 **Frontscheibe** **Pare-brises** **Front window**	Catalogue id **20669**	Group **843**
2			Illustr. No **1068402**	Section **200**
3			Issue **PUB 20032818-B**	Page **327**
4				
5		**8291703, 8291704, 8293428, 8293429**		



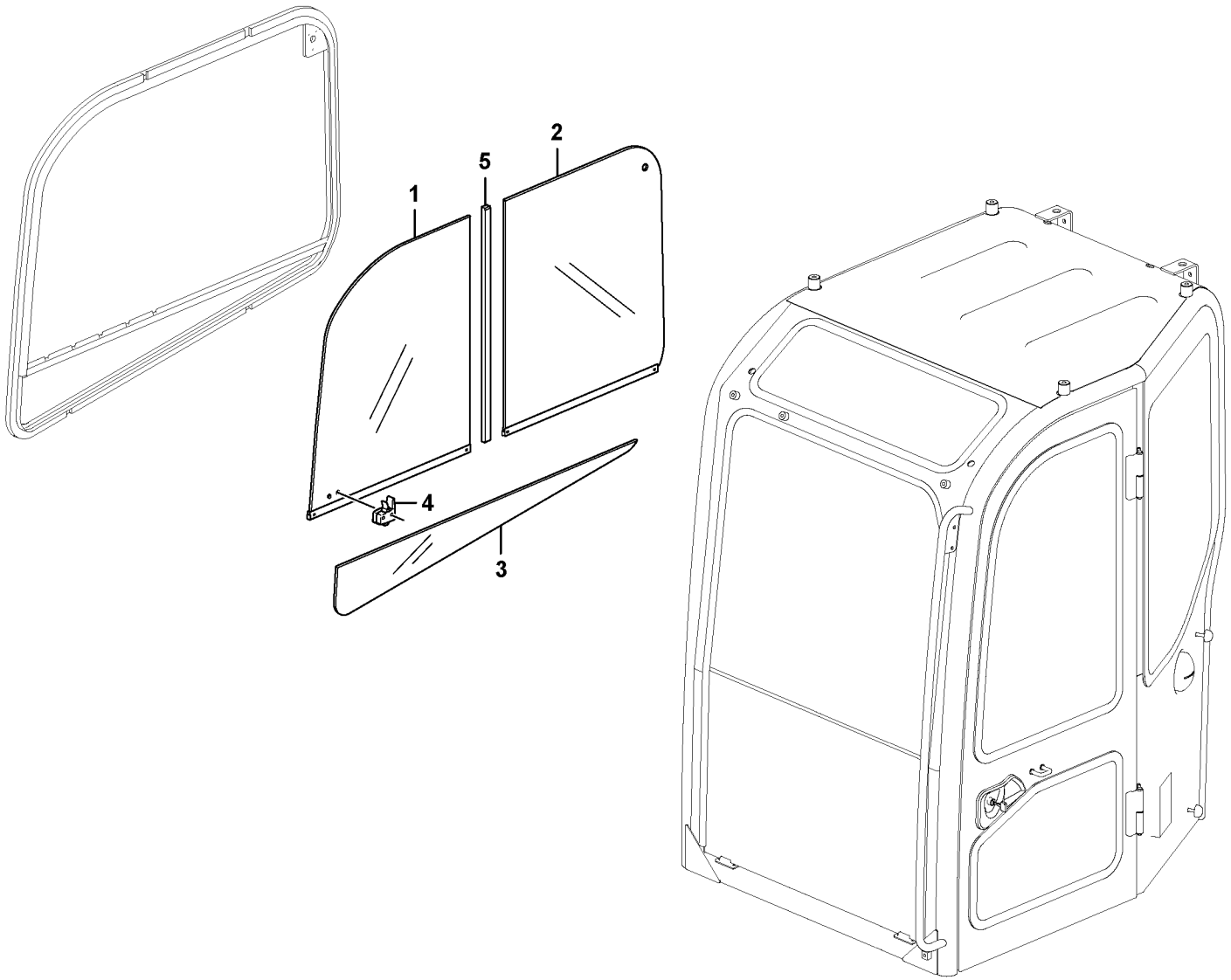

Volvo Construction Equipment

1068871

Fig.	Part No.	Quantity 1	2	3	PS	KIT	Description	Dénomination	Bezeichnung	품명	说明	Notes
	VOE 14625671	1					Window	Glace	Fenster	윈도우	窗	
1	**VOE 14625674**	1					•Glass	•Vitre	•Fensterscheibe	• 글래스	• 玻璃	
2	**VOE 14633945**	1					•Glass	•Vitre	•Fensterscheibe	• 글래스	• 玻璃	
3	**VOE 14633944**	1					•Glass	•Vitre	•Fensterscheibe	• 글래스	• 玻璃	
4	**VOE 14615322**	1					•Catch	•Cliquet	•Haken	• 캐치	• 钩	
5	**VOE 14568514**	1					•Frame	•Cadre châssis	•Rahmen	•	• 构架	

1		滑动窗 슬라이딩 윈도우 **Schiebefenster** **Vitre coulissante** **Sliding window**	Catalogue id **20669**	Group **843**
2			Illustr. No **1068871**	Section **300**
3			Issue **PUB 20032818-B**	Page **329**
4				
5		**8291703, 8291704, 8293428, 8293429**		

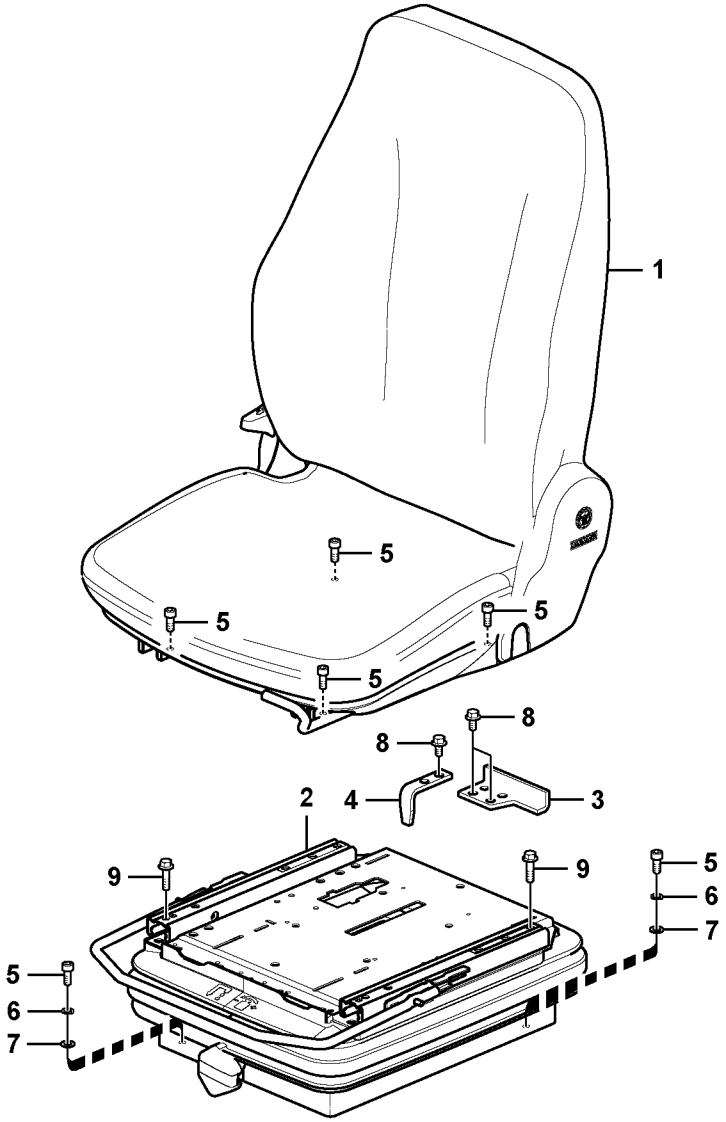

Volvo Construction Equipment

1050543

Fig.	Part No.	Quantity 1	2	3	4	5	PS	KIT	Description	Dénomination	Bezeichnung	품명	说明	Notes
1	**VOE 14642251**	1							Seat	Siège	Sitz	시트	座位	See group 852, Page 335
	VOE 14638036		1						Seat	Siège	Sitz	시트	座位	See group 852, Page 335
	VOE 14642252			1					Seat	Siège	Sitz	시트	座位	See group 852, Page 335
	VOE 14662826				1				Seat	Siège	Sitz	시트	座位	See group 852, Page 335
2	**VOE 14519549**	1	1	1	1				Seat	Siège	Sitz	시트	座位	See group 852, Page 339
3	**VOE 14519672**	1	1	1	1				Bracket	Console	Konsole	브래킷	支架	
4	**VOE 14519673**	1	1	1	1				Bracket	Console	Konsole	브래킷	支架	
5	**VOE 984064**	8	8	8	8				Hex. socket screw	Vis à six pans creu	Innensechskantsc	육각 소켓 나사	六角凹头螺丝	
6	**VOE 955921**	4	4	4	4				Spring washer	Rondelle élastique	Federscheibe	스프링 워셔	弹簧垫圈	
7	**VOE 13955894**	4	4	4	4				Washer	Rondelle	Scheibe	워셔	垫圈	
8	**VOE 946440**	4	4	4	4				Flange screw	Vis à embase	Flanschschraube	플랜지 나사	法兰螺丝	
9	**VOE 946671**	4	4	4	4				Flange screw	Vis à embase	Flanschschraube	플랜지 나사	法兰螺丝	

1	**8291431**	带安装零件的驾驶座 운전석 및 장착부품 **Fahrersitz mit Anbauteilen** **Siège conducteur avec pièces de montage** **Operator seat with fitting parts**	Catalogue id **20669**	Group **852**
2	**8293044**		Illustr. No **1050543**	Section **100**
3	**8293045**		Issue **PUB 20032818-B**	Page **331**
4	**8294949**			
5				

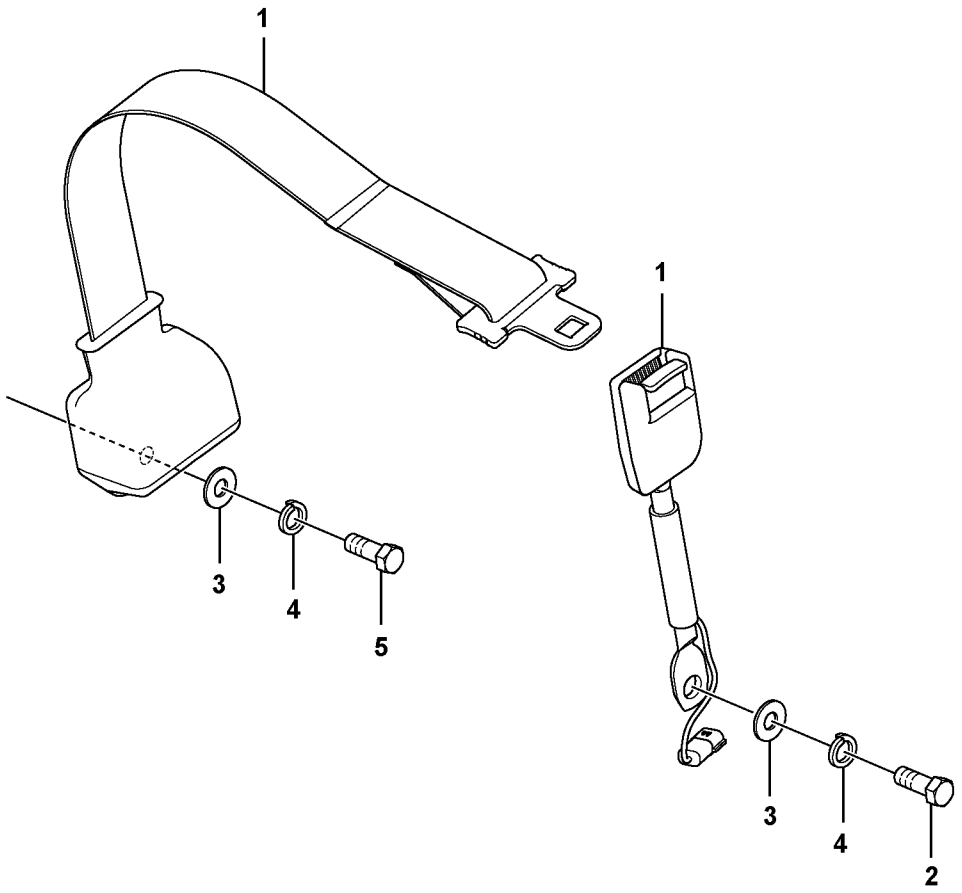
1
3
4
5
1
3
4
2

Fig.	Part No.	Quantity 1	2	3	PS	KIT	Description	Dénomination	Bezeichnung	품명	说明	Notes
1	**VOE 14557483**	1					Seat belt	Ceinture de sécurité	Sicherheitsgurt	좌석 벨트	座位带	
1	**VOE 14558268**		1				Seat belt	Ceinture de sécurité	Sicherheitsgurt	좌석 벨트	座位带	
2	**VOE 14881369**	1	1				Bolt	Boulon	Bolzen	볼트	螺栓	
3	**VOE 14881290**	1	1				Bolt	Boulon	Bolzen	볼트	螺栓	
4	**SA 9285-16000**	2	2				Washer	Rondelle	Scheibe	와셔	垫圈	
5	**VOE 955923**	2	2				Spring washer	Rondelle élastique	Federscheibe	스프링 워셔	弹簧垫圈	

1	**8284728**
2	**8284729**
3	
4	
5	

座椅安全带安装
좌석 벨트 장착
Sicherheitsgurt, Einbau
Installation de la ceinture de sécurité
Seat Belt Installation

Catalogue id **20669**	Group **852**
Illustr. No **1067279**	Section **200**
Issue **PUB 20032818-B**	Page **333**

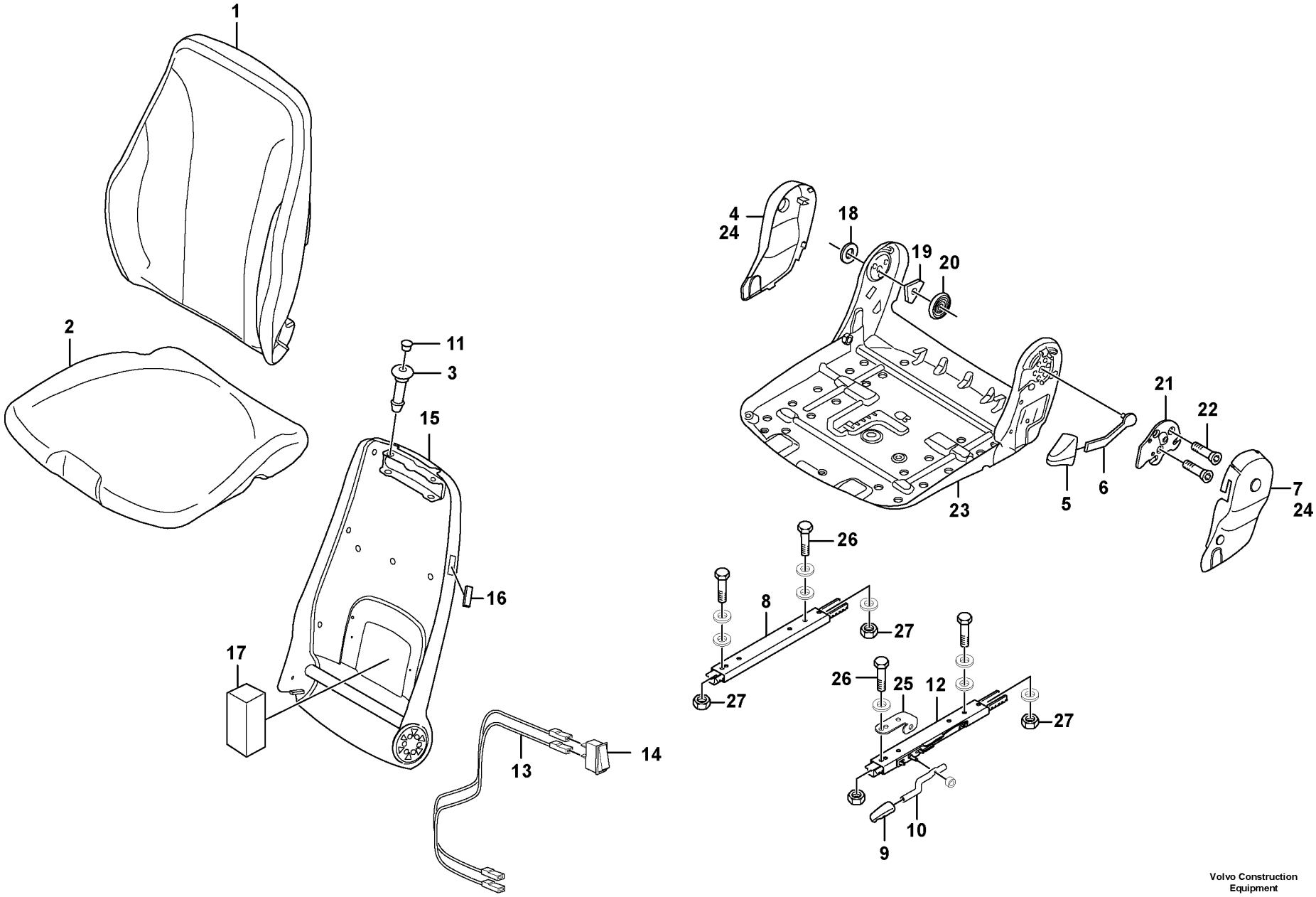

Volvo Construction Equipment

1068425

Fig.	Part No.	Quantity 1	2	3	4	5	PS	KIT	Description	Dénomination	Bezeichnung	품명	说明	Notes
	VOE 14642251	1							Seat	Siège	Sitz	시트	座位	
	VOE 14638036		1						Seat	Siège	Sitz	시트	座位	
	VOE 14642252			1					Seat	Siège	Sitz	시트	座位	
	VOE 14662826				1				Seat	Siège	Sitz	시트	座位	
1	**VOE 14661923**	1							•Seat cushion	•Coussin de siège	•Sitzkissen	• 시트 쿠션	• 座椅垫	
1	**VOE 14664640**		1						•Seat cushion	•Coussin de siège	•Sitzkissen	• 시트 쿠션	• 座椅垫	
1	**VOE 14531383**			1					•Backrest	•Support lombaire	•Rückenlehne	• 등받이	• 靠背	
2	**VOE 14661924**	1							•Seat cushion	•Coussin de siège	•Sitzkissen	• 시트 쿠션	• 座椅垫	
2	**VOE 14664641**		1						•Seat cushion	•Coussin de siège	•Sitzkissen	• 시트 쿠션	• 座椅垫	
2	**VOE 14531382**			1					•Cushion	•Coussin	•Sitzkissen	• 쿠션	• 坐垫	
3	**VOE 14661925**	2					SS		•Bushing	•Bague	•Buchse	• 부싱	• 轴衬	
3	**VOE 14526309**		2	2					•Bushing	•Bague	•Buchse	• 부싱	• 轴衬	
4	**VOE 14661926**	1							•Cover	•Capot	•Haube	• 커버	• 罩	
5	**VOE 14661927**	1							•Handle	•Poignée	•Griff	• 핸들	• 手柄	
5	**VOE 15119149**		1	1					•Handle	•Poignée	•Griff	• 핸들	• 手柄	
6	**VOE 14662937**	1							•Control lever	•Levier de comman	•Bedienungshebel	• 컨트롤 레버	• 控制杆	
6	**VOE 15119162**		1	1					•Handle	•Poignée	•Griff	• 핸들	• 手柄	
7	**VOE 14662938**	1							•Cover	•Capot	•Haube	• 커버	• 罩	
8	**VOE 14662939**	1							•Rail	•Rail	•Schiene	• 레일	• 栏杆	
8	**VOE 14526908**		1	1					•Rail	•Rail	•Schiene	• 레일	• 栏杆	
9	**VOE 14662940**	1							•Handle	•Poignée	•Griff	• 핸들	• 手柄	
9	**VOE 14526264**		1	1					•Handle	•Poignée	•Griff	• 핸들	• 手柄	
10	**VOE 14662941**	1							•Control lever	•Levier de comman	•Bedienungshebel	• 컨트롤 레버	• 控制杆	
11	**VOE 14662942**	2							•Cap	•Capot	•Verschlusskappe	• 캡	• 帽	
12	**VOE 14662943**	1							•Slide	•Coluisse	•Schieber	• 슬라이드	• 滑轨	
12	**VOE 14662943**		1	1					•Slide	•Coluisse	•Schieber	• 슬라이드	• 滑轨	
13	**VOE 14662944**	1							•Cable harness	•Faisceau câbles	•Kabelbaum	• 케이블 설비	• 导线系统	
14	**VOE 14662945**	1							•Switch	•Rupteur	•Ausschalter	• 스위치	• 开关	
15	**VOE 14526900**		1	1					•Plate	•Tôle	•Blech	• 플레이트	• 板	
16	**VOE 14526903**		1	1					•Cover	•Capot	•Haube	• 커버	• 罩盖	

1	**8291431**
2	**8293044**
3	**8293045**
4	**8294949**
5	

操作员座椅
운전석
Fahrersitz
Siège du conucteur
Operator's seat

Catalogue id **20669**	Group **852**
Illustr. No **1068425**	Section **300**
Issue **PUB 20032818-B**	Page **335**

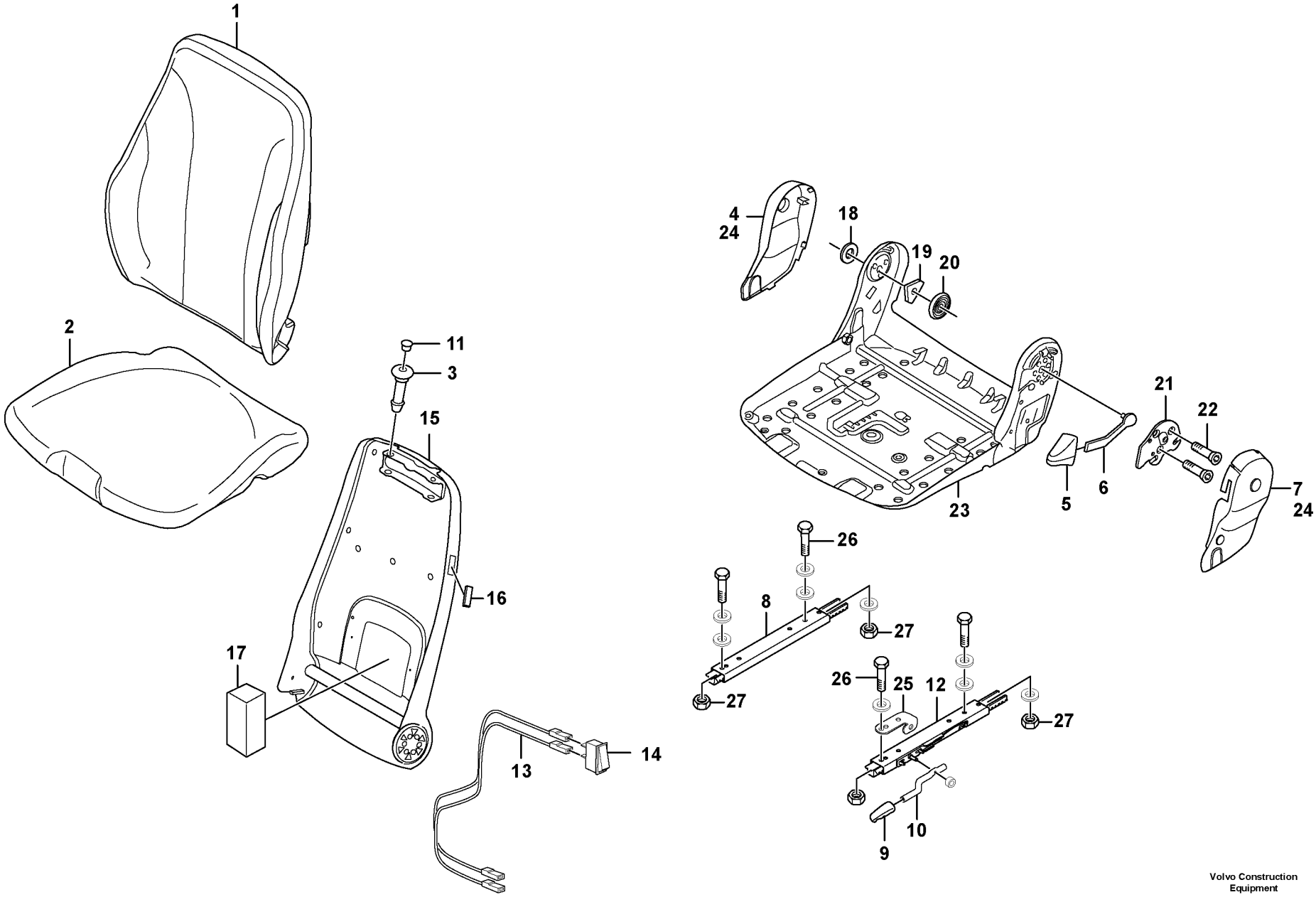

Volvo Construction Equipment

1068425

Fig.	Part No.	Quantity 1	2	3	4	5	PS	KIT	Description	Dénomination	Bezeichnung	품명	说明	Notes
17	**VOE 14526905**		1	1					•Sponge	•Éponge	•Schwamm	• 스폰지	• 海绵	
18	**VOE 14526295**		1	1					•Washer	•Rondelle	•Scheibe	• 워셔	• 垫圈	
19	**VOE 14526297**		1	1					•Bearing	•Palier	•Lager	• 베어링	• 轴承	
20	**VOE 14526298**		1	1					•Spring	•Ressort	•Feder	• 스프링	• 弹簧	
21	**VOE 14526305**		1	1					•Plate	•Tôle	•Blech	• 플레이트	• 板	
22	**VOE 14526306**		3	3					•Screw	•Vis	•Schraube	• 나사	• 螺丝	
23	**VOE 14526907**		1	1					•Plate	•Tôle	•Blech	• 플레이트	• 板	
24	**VOE 14664642**		1	1					•Cover	•Capot	•Haube	• 커버	• 罩	INCL RH, LH
25	**VOE 14526914**		1	1					•Bracket	•Console	•Konsole	• 브래킷	• 支架	
26	**VOE 14526912**		4	4					•Screw	•Vis	•Schraube	• 나사	• 螺丝	
27	**VOE 14526262**		4	4					•Nut	•Écrou	•Mutter	• 너트	• 螺母	

1	**8291431**
2	**8293044**
3	**8293045**
4	**8294949**
5	

操作员座椅
운전석
Fahrersitz
Siège du conucteur
Operator's seat

Catalogue id **20669**	Group **852**
Illustr. No **1068425**	Section **300**
Issue **PUB 20032818-B**	Page **337**



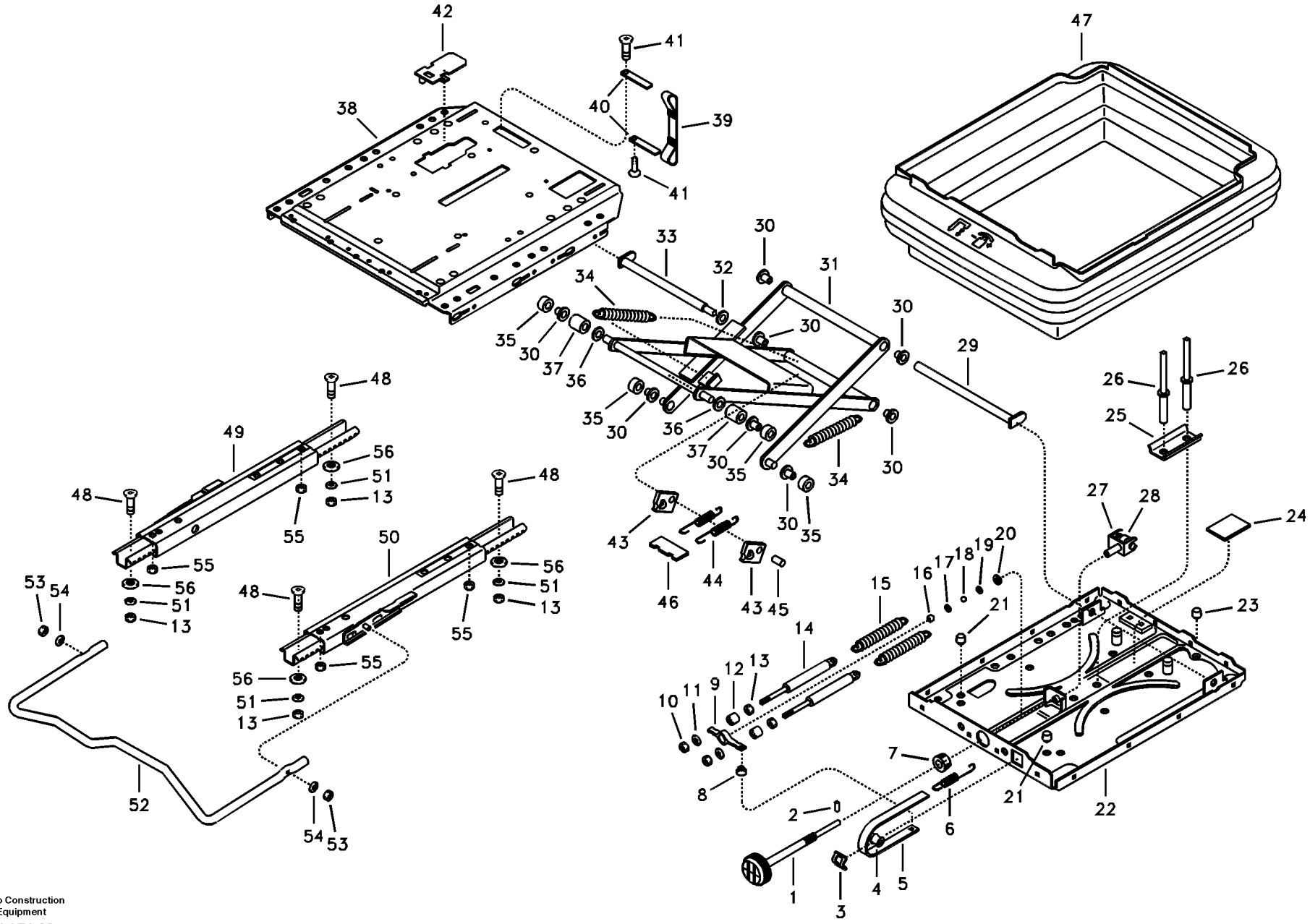

Volvo Construction Equipment

1015048

Fig.	Part No.	Quantity 1	2	3	PS	KIT	Description	Dénomination	Bezeichnung	품명	说明	Notes
	VOE 14519549	1					Seat	Siège	Sitz	시트	座位	
1	**VOE 14526882**	1					•Handle	•Poignée	•Griff	• 핸들	• 手柄	
2	**VOE 14526883**	1					•Pin	•Goupille	•Zapfen	• 핀	• 定位销	
3	**ZM 2114010**	1					•Guide	•Rail	•Führung	• 가이드	• 导向机构	
4	**ZM 2289764**	1					•Roller	•Galet	•Rolle	• 롤러	• 滚轴	
5	**VOE 14526275**	1					•Tape	•Ruban	•Klebestreifen	• 테이프	• 带	
6	**ZM 2289763**	1					•Spring	•Ressort	•Feder	• 스프링	• 弹簧	
7	**ZM 2906158**	1					•Ring	•Anneau	•Ring	• 링	• 密封环	
8	**ZM 2289762**	1					•Plug	•Bouchon	•Stopfen	• 플러그	• 堵头	
9	**VOE 14526274**	1					•Bracket	•Console	•Konsole	• 브래킷	• 支架	
10	**VOE 14526884**	2					•Nut	•Écrou	•Mutter	• 너트	• 螺母	
11	**VOE 14526885**	2					•Washer	•Rondelle	•Scheibe	• 워셔	• 垫圈	
12	**VOE 14526886**	2					•Lock	•Serrure	•Schloß	• 록	• 锁	
13	**VOE 14526262**	6					•Nut	•Écrou	•Mutter	• 너트	• 螺母	
14	**VOE 14526272**	2					•Shock absorber	•Amortisseur	•Stoßdämpfer	• 쇼크 업소버	• 吸震器	
15	**VOE 11713300**	2					•Spring	•Ressort	•Feder	• 스프링	• 弹簧	
16	**VOE 14526887**	1					•Bushing	•Bague	•Buchse	• 부싱	• 轴衬	
17	**VOE 14526888**	1					•Washer	•Rondelle	•Scheibe	• 워셔	• 垫圈	
18	**VOE 14526889**	1					•Bearing	•Palier	•Lager	• 베어링	• 轴承	
19	**VOE 14526890**	1					•Washer	•Rondelle	•Scheibe	• 워셔	• 垫圈	
20	**ZM 2289753**	1					•Washer	•Rondelle	•Scheibe	• 와셔	• 垫圈	
21	**VOE 14531365**	2			OP		•Rubber	•Caoutchouc	•Gummi	• 고무	• 橡胶	
22	**VOE 14526894**	1					•Plate	•Tôle	•Blech	• 플레이트	• 板	
23	**ZM 2289742**	1					•Plate	•Plaque	•Platte	• 플레이트	• 安装板	
24	**VOE 14531366**	1			OP		•Rubber	•Caoutchouc	•Gummi	• 고무	• 橡胶	
25	**VOE 14526893**	1					•Plate	•Tôle	•Blech	• 플레이트	• 板	
26	**VOE 11713338**	2					•Rivet	•Rivet	•Niet	• 리벳	• 铆钉	
27	**VOE 14526891**	1					•Link	•Articulation	•Gelenk	• 링크	• 连接	
28	**VOE 14526892**	1					•Bearing	•Palier	•Lager	• 베어링	• 轴承	
29	**VOE 14531367**	1					•Pin	•Goupille	•Zapfen	• 핀	• 定位销	

1		**操作员座椅** **운전석** **Fahrersitz** **Siège du conucteur** **Operator's seat**	Catalogue id **20669**	Group **852**
2				
3			Illustr. No **1015048**	Section **400**
4				
5		**8291431, 8293044, 8293045, 8294949**	Issue **PUB 20032818-B**	Page **339**



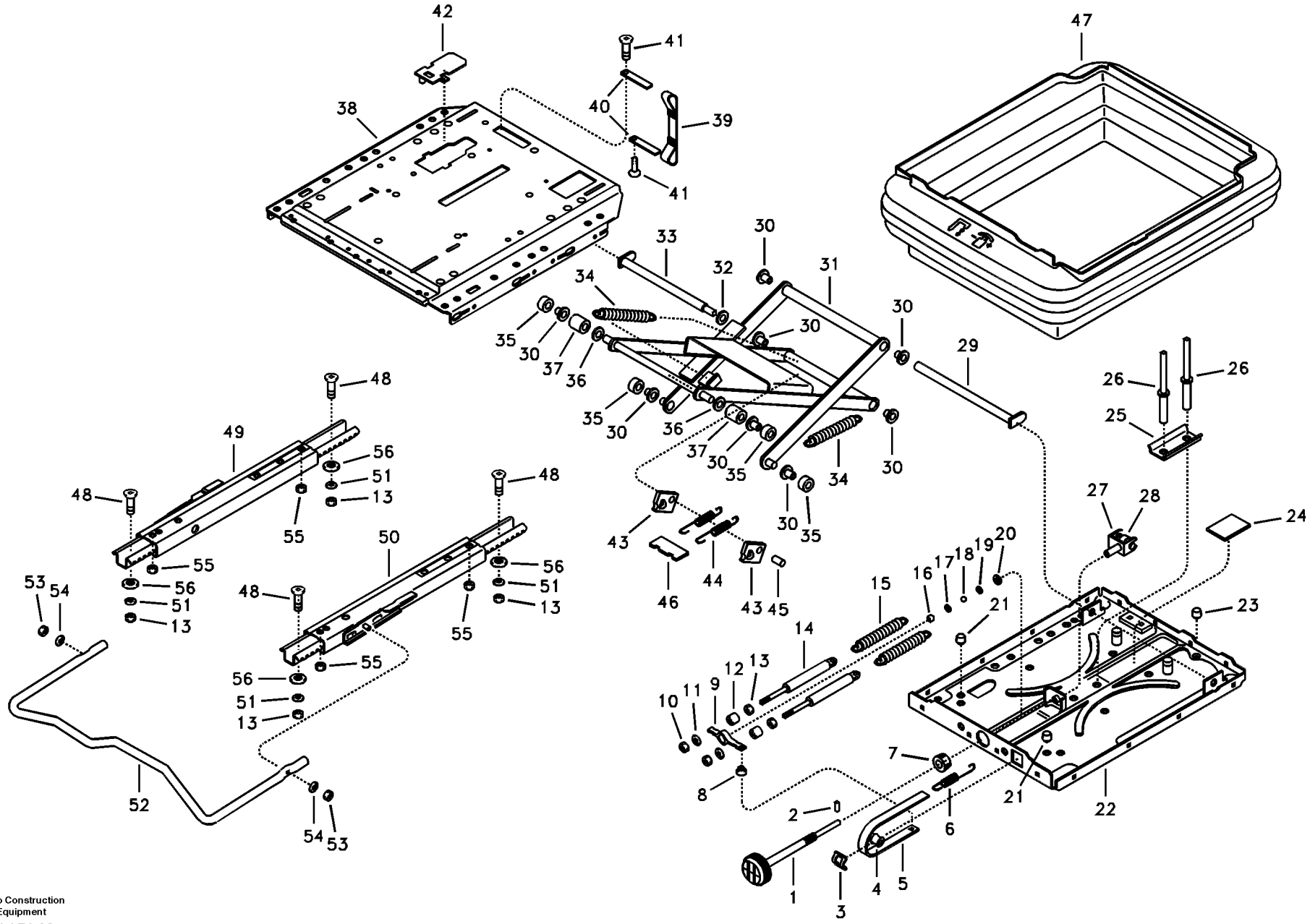

Volvo Construction Equipment

1015048

Fig.	Part No.	Quantity 1	2	3	PS	KIT	Description	Dénomination	Bezeichnung	품명	说明	Notes
30	**ZM 2289746**	8					•Bushing	•Bague	•Buchse	• 부싱	• 衬套	
31	**VOE 14531368**	1					•Arm	•Bras	•Arm	• 암	• 臂	
32	**VOE 14531369**	1					•Washer	•Rondelle	•Scheibe	• 워셔	• 垫圈	
33	**VOE 14531370**	1					•Bolt	•Boulon	•Bolzen	• 볼트	• 螺栓	
34	**VOE 14526282**	2					•Spring	•Ressort	•Feder	• 스프링	• 弹簧	
35	**VOE 14526896**	4					•Roller	•Galet	•Rolle	• 롤러	• 滚轴	
36	**VOE 14531371**	2					•Washer	•Rondelle	•Scheibe	• 워셔	• 垫圈	
37	**VOE 14531372**	2					•Bushing	•Bague	•Buchse	• 부싱	• 轴衬	
38	**VOE 14531373**	1					•Frame	•Cadre châssis	•Rahmen	•	• 构架	
39	**VOE 14531374**	1					•Belt	•Ceinture	•Riemen	• 벨트	• 皮带	
40	**VOE 14531375**	2					•Plate	•Tôle	•Blech	• 플레이트	• 板	
41	**VOE 14531376**	2					•Screw	•Vis	•Schraube	• 나사	• 螺丝	
42	**VOE 14531377**	1					•Panel	•Panneau	•Paneel	• 패널	• 面板	
43	**ZM 2289749**	2					•Plate	•Plaque	•Platte	• 플레이트	• 安装板	
44	**ZM 2906154**	2					•Spring	•Ressort	•Feder	• 스프링	• 弹簧	
45	**VOE 14526280**	1					•Bolt	•Boulon	•Bolzen	• 볼트	• 螺栓	
46	**ZM 2289748**	1					•Plate	•Plaque	•Platte	• 플레이트	• 安装板	
47	**VOE 14513766**	1					•Bellows	•Capot Caoutcho.	•Gummimantel	• 벨로즈	• 护套	
48	**VOE 14526263**	4					•Screw	•Vis	•Schraube	• 나사	• 螺丝	
49	**VOE 14531378**	1					•Rail	•Rail	•Schiene	• 레일	• 栏杆	
50	**VOE 14526913**	1					•Rail	•Rail	•Schiene	• 레일	• 栏杆	
51	**VOE 14526295**	4					•Washer	•Rondelle	•Scheibe	• 워셔	• 垫圈	
52	**VOE 14531379**	1					•Handle	•Poignée	•Griff	• 핸들	• 手柄	
53	**VOE 14526910**	2					•Nut	•Écrou	•Mutter	• 너트	• 螺母	
54	**VOE 14531380**	2					•Washer	•Rondelle	•Scheibe	• 워셔	• 垫圈	
55	**VOE 14531381**	4					•Nut	•Écrou	•Mutter	• 너트	• 螺母	
56	**VOE 14526261**	4					•Washer	•Rondelle	•Scheibe	• 워셔	• 垫圈	

1		操作员座椅 운전석 **Fahrersitz** **Siège du conucteur** **Operator's seat**	Catalogue id **20669**	Group **852**
2				
3			Illustr. No **1015048**	Section **400**
4				
5		**8291431, 8293044, 8293045, 8294949**	Issue **PUB 20032818-B**	Page **341**

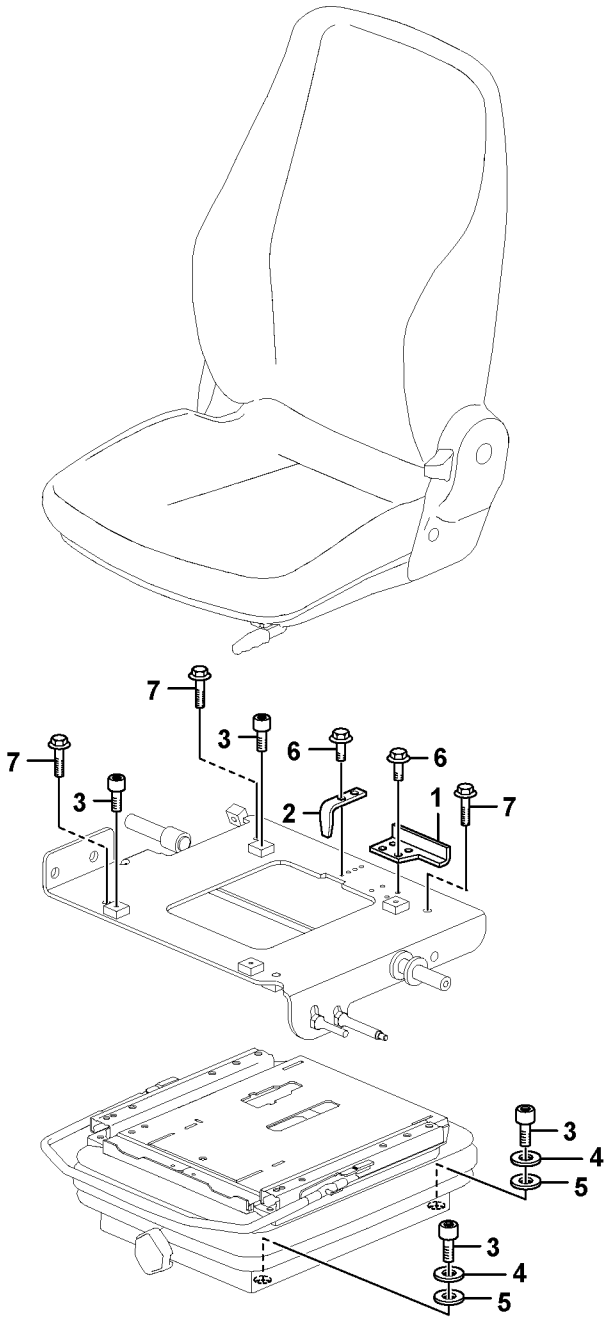

Volvo Construction Equipment
1070144

Fig.	Part No.	Quantity 1	2	3	PS	KIT	Description	Dénomination	Bezeichnung	품명	说明	Notes
1	**VOE 14519672**	1					Bracket	Console	Konsole	브래킷	支架	
2	**VOE 14519673**	1					Bracket	Console	Konsole	브래킷	支架	
3	**VOE 984064**	8					Hex. socket screw	Vis à six pans creux	Innensechskantschra	육각 소켓 나사	六角凹头螺丝	
4	**VOE 955921**	4					Spring washer	Rondelle élastique	Federscheibe	스프링 워셔	弹簧垫圈	
5	**VOE 13955894**	4					Washer	Rondelle	Scheibe	워셔	垫圈	
6	**VOE 946440**	4					Flange screw	Vis à embase	Flanschschraube	플랜지 나사	法兰螺丝	
7	**VOE 946671**	4					Flange screw	Vis à embase	Flanschschraube	플랜지 나사	法兰螺丝	

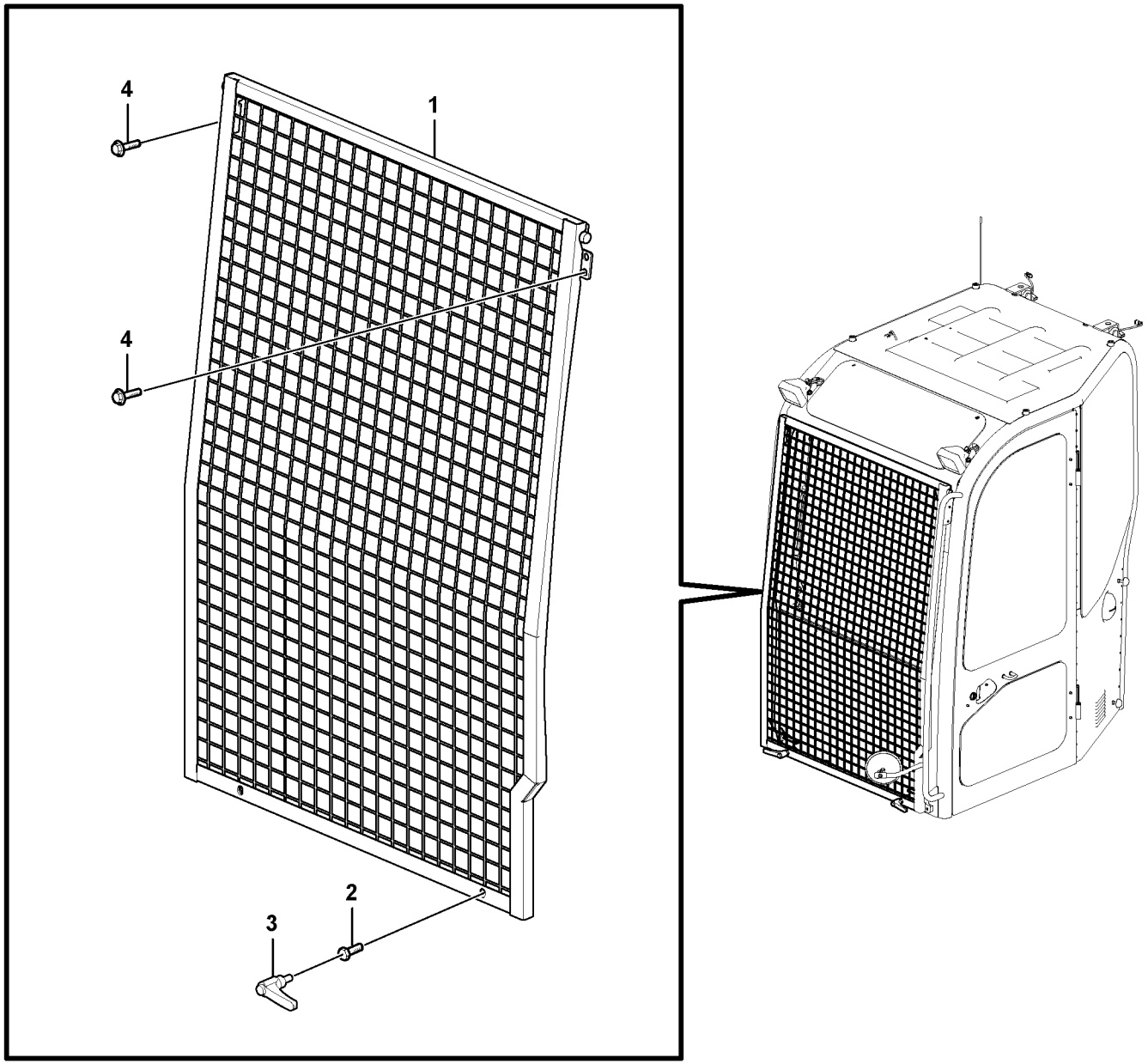

Volvo Construction Equipment
1069876

Fig.	Part No.	Quantity 1	2	3	PS	KIT	Description	Dénomination	Bezeichnung	품명	说明	Notes
1	**VOE 14628660**	1					Net	Filet	Netz	네트	网	
2	**VOE 978932**	2					Hexagon screw	Vis à tête hexagonale	Sechskantschraube	육각 나사	六角螺丝	
3	**VOE 15084121**	2					Handle	Poignée	Griff	핸들	手柄	S/N -210041/-280142
	VOE 14666666	2					Handle	Poignée	Griff	핸들	手柄	S/N 210042-/280143-
4	**VOE 946329**	4					Flange screw	Vis à embase	Flanschschraube	플랜지 나사	法兰螺丝	

1		挡风玻璃护件 윈드실드 보호 가드 **Frontscheibenschutz** **Protection pare-brise** **Windshield protection**	Catalogue id **20669**	Group **860**
2				
3			Illustr. No **1069876**	Section **100**
4				
5		**8291441**	Issue **PUB 20032818-B**	Page **345**

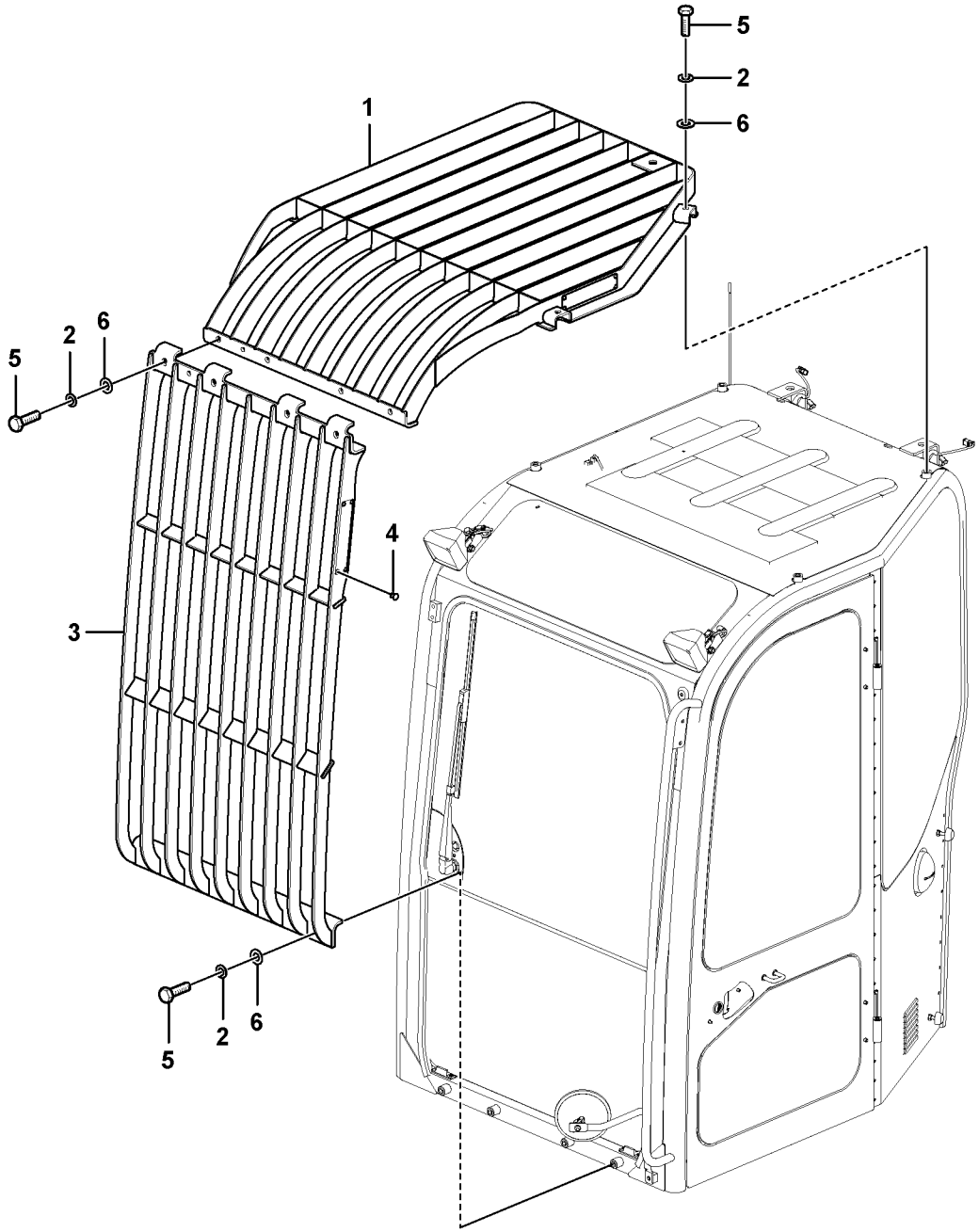

Volvo Construction Equipment
1069883

Fig.	Part No.	Quantity 1	2	3	PS	KIT	Description	Dénomination	Bezeichnung	품명	说明	Notes
1	**VOE 14593579**	1					Cab guard	Protège-cabine	Fahrerhausschutzrah	캡 가드	驾驶室保护	
2	**VOE 955923**	12					Spring washer	Rondelle élastique	Federscheibe	스프링 워셔	弹簧垫圈	
3	**VOE 14593596**	1					Guard	Protection	Schutz	가드	防护装置	
4	**VOE 965602**	4					•Blind rivet	•Rivet borgne	•Blindniet	• 블라인드 리벳	• 阻挡铆钉	
5	**VOE 993029**	12					Hexagon screw	Vis à tête hexagonale	Sechskantschraube	육각 나사	六角螺丝	
6	**VOE 13955897**	12					Washer	Rondelle	Scheibe	워셔	垫圈	

1		落物防护装备 낙하물 방어장치 ; 포그 **Fallschutzausrüstung** **Equipement anti-chute** **Falling object guards**	Catalogue id **20669**	Group **860**
2				
3			Illustr. No **1069883**	Section **200**
4				
5		**8288266**	Issue **PUB 20032818-B**	Page **347**

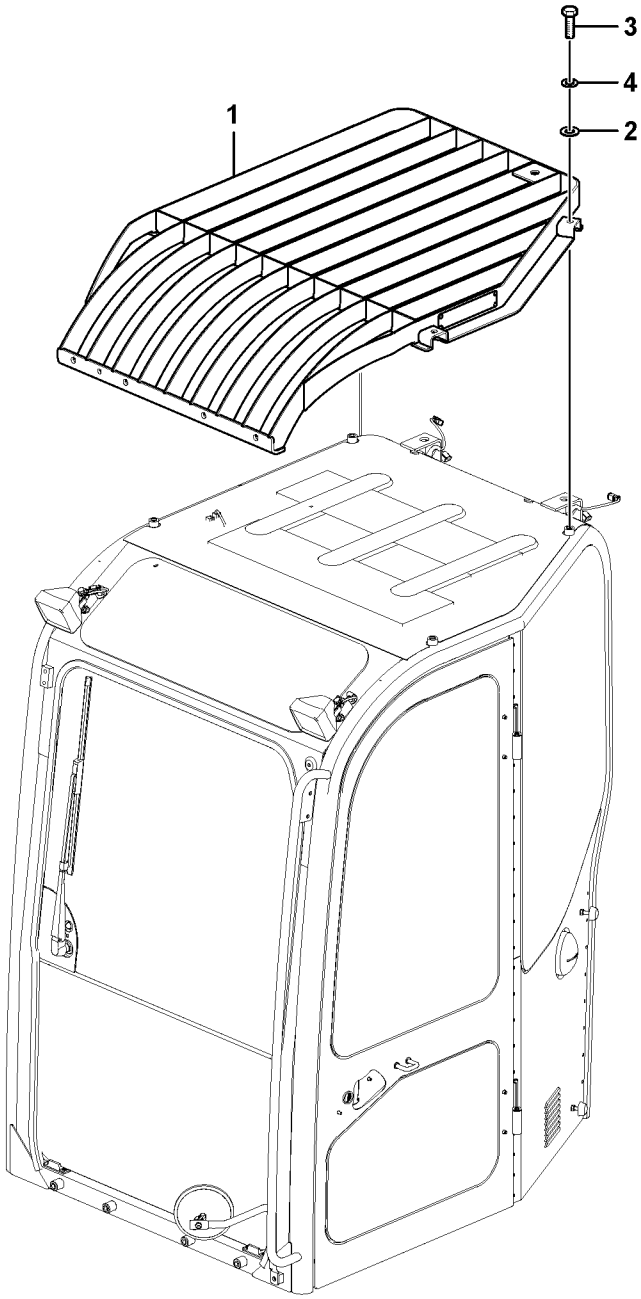

Volvo Construction Equipment
1069888

Fig.	Part No.	Quantity 1	2	3	PS	KIT	Description	Dénomination	Bezeichnung	품명	说明	Notes
1	**VOE 14593579**	1					Cab guard	Protège-cabine	Fahrerhausschutzrah	캡 가드	驾驶室保护	
2	**VOE 13955897**	4					Washer	Rondelle	Scheibe	워셔	垫圈	
3	**VOE 993029**	4					Hexagon screw	Vis à tête hexagonale	Sechskantschraube	육각 나사	六角螺丝	
4	**VOE 955923**	4					Spring washer	Rondelle élastique	Federscheibe	스프링 워셔	弹簧垫圈	

1		落物防护装备 낙하물 방어장치 ; 폽스 **Fops, Schutzausrüstung** **Fops, équipement de protection** **Fops, protecting equipment**	Catalogue id **20669**	Group **860**
2				
3			Illustr. No **1069888**	Section **300**
4				
5		**8278718**	Issue **PUB 20032818-B**	Page **349**

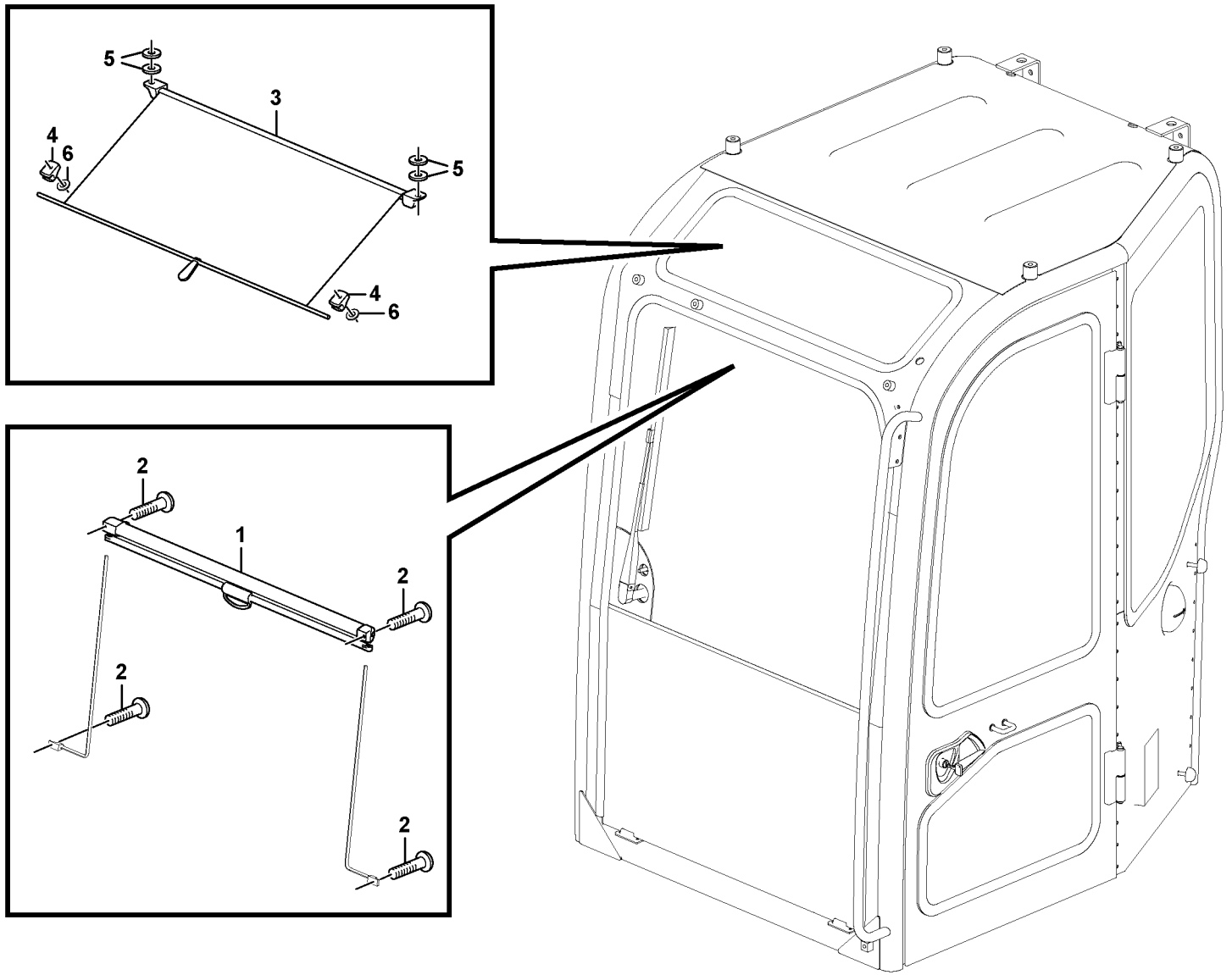

Volvo Construction Equipment

1069181

Fig.	Part No.	Quantity 1	2	3	PS	KIT	Description	Dénomination	Bezeichnung	품명	说明	Notes
1	**VOE 14514124**	1					Blind	Persienne	Jalousie	블라인드	百叶窗	
2	**SA 9021-10402**	4					Cross recessed scre..	Vis empreinte crucifor	Kreuzschlitzschraube	크로스 후퇴 나사	十字凹口螺丝	
3	**VOE 14625498**	1					Sun visor	Visiere	Sonnenblende	선 바이저	遮阳板	
4	**VOE 14503732**	2					Hook	Crochet	Haken	후크	钩	
5	**VOE 13955894**	4					Washer	Rondelle	Scheibe	워셔	垫圈	
6	**VOE 14880426**	2					Washer	Rondelle	Scheibe	워셔	垫圈	

1		内部遮阳板 선 바이저 , 실내용 **Sonnenblende, innen** **Pare-soleil intérieur** **Sun visor interior**	Catalogue id **20669**	Group **860**
2				
3			Illustr. No **1069181**	Section **400**
4				
5		**8291437**	Issue **PUB 20032818-B**	Page **351**

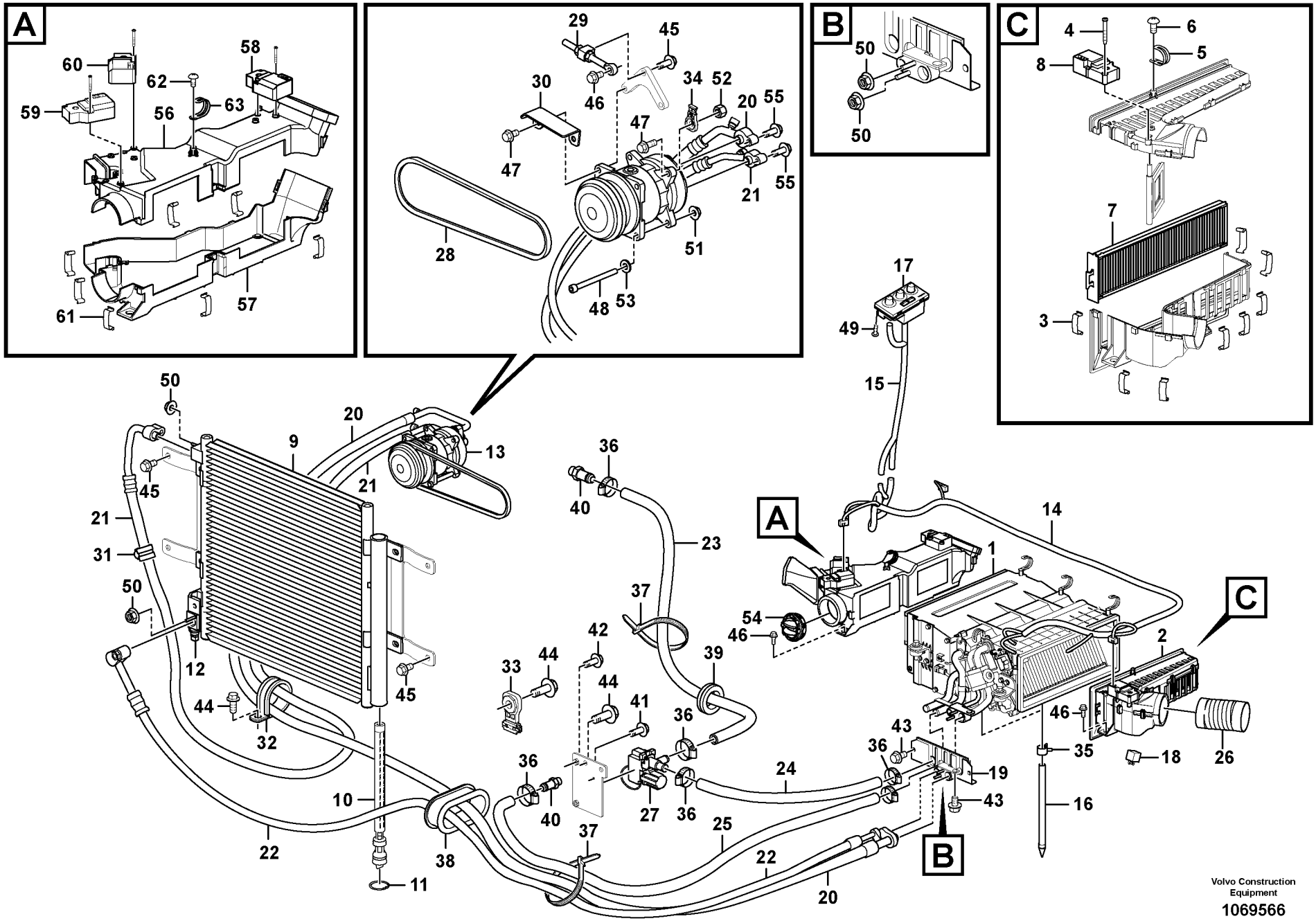
A
60
62
58
59
56
63
61
57
29
45
30
46
34
52
20
55
47
47
21
55
28
51
48
53
B
50
50
C
4
6
8
5
7
3
17
49
15
50
20
9
13
21
45
36
40
23
A
14
1
21
31
50
37
54
46
C
42
2
33
44
39
44
41
36
46
12
45
44
32
36
43
36
35
18
26
24
36
19
10
40
27
36
43
16
37
25
22
38
B
11
22
20
Volvo Construction Equipment
1069566

Fig.	Part No.	Quantity 1	2	3	PS	KIT	Description	Dénomination	Bezeichnung	품명	说明	Notes
1	**VOE 14659244**	1					Air Conditioning Unit	Unité de clim.	Klimaanlagenbaugru	에어컨 유니트		(VOE 14640267) See group 870, Page 361
2	**VOE 14609504**	1					Filter	Filtre	Filter	필터	过滤器	
3	**VOE 14557935**	8					•Clip	•Clip	•Clip	• 클립	• 夹	
4	**VOE 14557934**	3					•Screw	•Vis	•Schraube	• 나사	• 螺丝	
5	**VOE 14557227**	1					•Clip	•Clip	•Clip	• 클립	• 夹	
6	**SA 9025-05002**	1					•Screw	•Vis	•Schraube	• 나사	• 螺丝	
7	**VOE 14614296**	1					•Filter	•Filtre	•Filter	• 필터	• 过滤器	
8	**VOE 14614298**	1					•Actuator	•Actionneur	•Stellorgan	• 액츄에이터	• 致动器	
9	**VOE 14628916**	1					Condenser	Condenseur	Kondensor	컨덴서	冷凝器	
10	**VOE 14612048**	1					•Filter	•Filtre	•Filter	• 필터	• 过滤器	
11	**VOE 914515**	1					•Snap ring	•Circlip	•Nutring	• 리테인 링	• 固位环	
12	**VOE 14591545**	1					•Switch	•Rupteur	•Ausschalter	• 스위치	• 开关	
13	**VOE 11412633**	1					Compressor	Compresseur	Kompressor	컴프레서	压缩机	
	VOE 14645662	1					•Clutch	•Embrayage	•Kupplung	• 클러치	• 离合器	
14	**VOE 14613894**	1					Cable harness	Faisceau cables	Kabelbaum	배선	电缆线束	
15	**VOE 14613898**	1					Cable harness	Faisceau cables	Kabelbaum	배선	电缆线束	
16	**VOE 14508067**	2					Hose	Durit	Schlauch	호스	软管	
17	**VOE 14637623**	1					Switch	Rupteur	Ausschalter	스위치	开关	
18	**VOE 14633338**	1					Relay	Relais	Relais	릴레이	继电器	
19	**VOE 14608678**	1					Cover	Capot	Haube	커버	罩	
20	**VOE 14625056**	1					Hose	Flexible	Schlauch	호스	软管	
21	**VOE 14625057**	1					Hose	Flexible	Schlauch	호스	软管	
22	**VOE 14625058**	1					Hose	Flexible	Schlauch	호스	软管	
23	**VOE 14881132**	1					Hose	Flexible	Schlauch	호스	软管	
24	**VOE 14882737**	1					Hose	Flexible	Schlauch	호스	软管	
25	**VOE 14880578**	1					Hose	Flexible	Schlauch	호스	软管	
26	**VOE 14609506**	1					Hose	Flexible	Schlauch	호스	软管	
27	**VOE 14521382**	1					Valve	Valve	Ventil	밸브	阀	
28	**VOE 14882738**	1					V-belt	Courroie trapézoïdale	Keilriemen	V 벨트	V 形带	

1		空调管线，冷却和加热器 에어컨 유니트 배관 , 쿨러 및 히터 겸용 **Leitungsrohr für Klimaanlage, Kühler und Heizung** **Conduite de conditionnement d'air, refroidissement et chauffage** **Air conditioning line, cooling and heater**	Catalogue id **20669**	Group **870**
2				
3			Illustr. No **1069566**	Section **100**
4				
5		**8291705**	Issue **PUB 20032818-B**	Page **353**



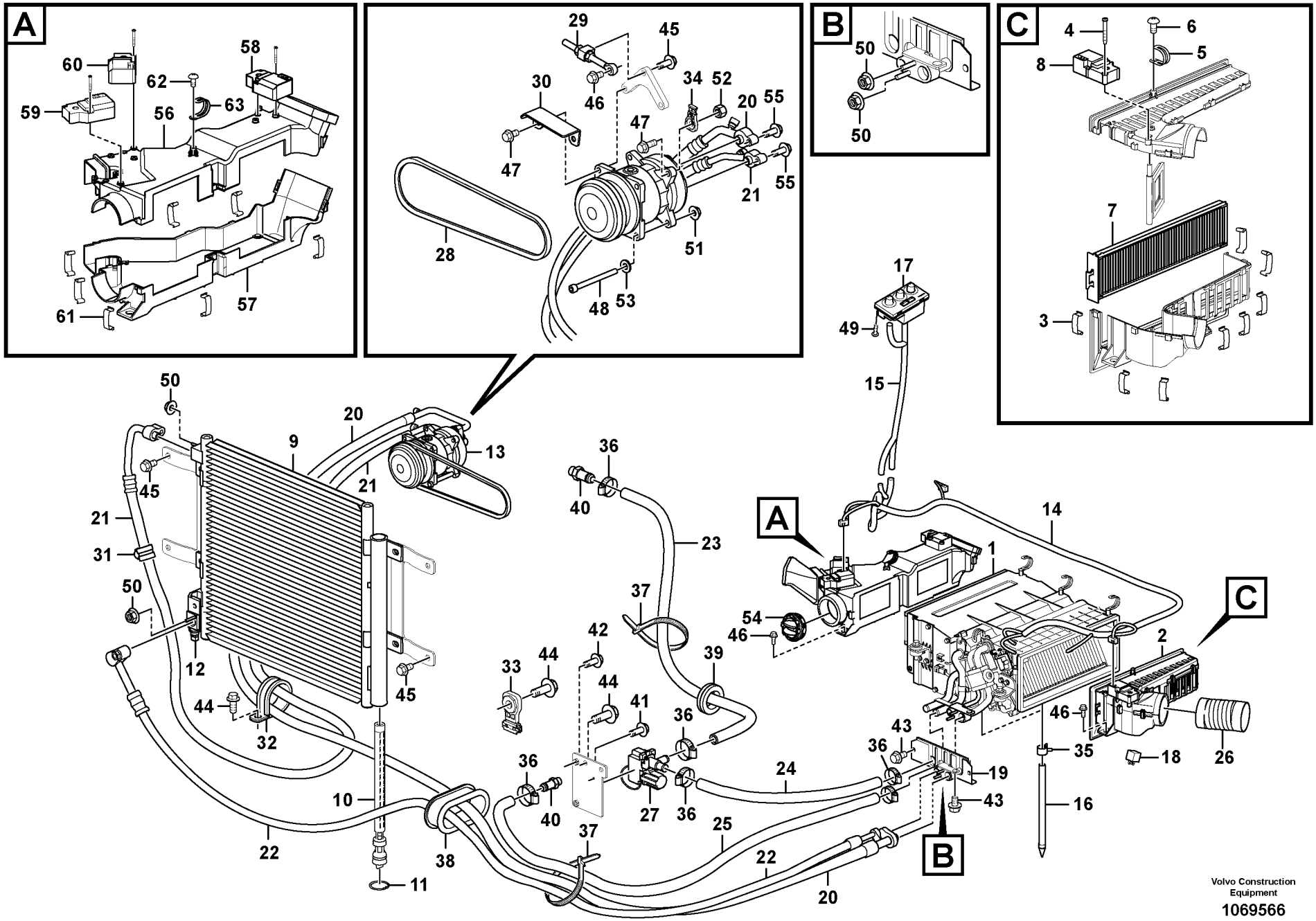
A
60
62
58
59
56
63
61
57
29
45
30
46
34
52
20
55
47
47
21
55
28
51
48
53
B
50
50
C
4
6
8
5
7
3
17
49
15
50
20
9
13
21
45
36
40
23
A
14
1
21
31
50
37
54
46
C
42
2
33
44
39
44
41
36
46
12
45
44
32
36
43
36
35
18
26
24
36
19
10
40
27
36
43
16
37
25
22
38
B
11
22
20
Volvo Construction Equipment
1069566

Fig.	Part No.	Quantity 1	2	3	PS	KIT	Description	Dénomination	Bezeichnung	품명	说明	Notes
29	**VOE 14528506**	1					Adjusting device	Dispositif réglage	Nachstellvorrichtung	조절 장치	调节装置	
30	**VOE 14627446**	1					Guard	Protection	Schutz	가드	防护装置	
31	**VOE 14500295**	1					Clip	Clip	Clip	클립	夹	
32	**VOE 14515524**	1					Clip	Clip	Clip	클립	夹	
33	**VOE 14617937**	1					Clip	Clip	Clip	클립	夹	
34	**VOE 14587635**	1					Clip	Clip	Clip	클립	夹	
35	**VOE 14880627**	2					Clip	Clip	Klemme	클립	卡簧	
36	**VOE 14511415**	6					Clamp	Collier serrage	Klemme	클램프	夹	
37	**SA 9314-02300**	3					Cable tie	Serre-câble	Kabelbinder	케이블 타이	电缆结	
38	**VOE 14518967**	1					Grommet	Passe fil	Durchführung	그로멧	索环	
39	**SA 9751-12504**	1					Grommet	Passe fil	Durchführung	그로메트	套环	
40	**VOE 14529012**	2					Nipple	Raccord	Nippel	니플	螺纹接套	
41	**VOE 969513**	1					Six point socket scre	Vis à 6 pans creux	Sechszahn-Hohlschr	6 포인트 소켓 나사	六点螺口插座	
42	**VOE 946544**	2					Flange screw	Vis à embase	Flanschschraube	플랜지 나사	法兰螺丝	
43	**VOE 946440**	3					Flange screw	Vis à embase	Flanschschraube	플랜지 나사	法兰螺丝	
44	**VOE 946471**	5					Flange screw	Vis à embase	Flanschschraube	플랜지 나사	法兰螺丝	
45	**VOE 946441**	5					Flange screw	Vis à embase	Flanschschraube	플랜지 나사	法兰螺丝	
46	**VOE 946329**	7					Flange screw	Vis à embase	Flanschschraube	플랜지 나사	法兰螺丝	
47	**VOE 946752**	3					Flange screw	Vis à embase	Flanschschraube	플랜지 나사	法兰螺丝	
48	**VOE 993149**	1					Hex. socket screw	Vis à six pans creux	Innensechskantschra	육각 소켓 나사	六角凹头螺丝	
49	**SA 9025-04003**	4					Cross recessed scre	Vis empreinte crucifor	Kreuzschlitzschraube	크로스 후퇴 나사	十字凹口螺丝	
50	**VOE 945407**	4					Flange nut	Écrou à bride	Bundmutter	플랜지 너트	法兰螺母	
51	**VOE 13971098**	1					Flange nut	Écrou à bride	Bundmutter	플랜지 너트	法兰螺母	
52	**VOE 983304**	1					Hexagon nut	Écrou hexagonal	Sechskantmutter	육각 너트	六角螺母	
53	**VOE 14522473**	1					Washer	Rondelle	Scheibe	워셔	垫圈	
54	**VOE 14650121**	1					Nozzle	Gicleur	Düse	노즐	喷嘴	
55	**VOE 946671**	2					Flange screw	Vis à embase	Flanschschraube	플랜지 나사	法兰螺丝	
56	**VOE 14637498**	1					Case	Caisson	Futteral	케이스	箱	
57	**VOE 14637499**	1					Case	Caisson	Futteral	케이스	箱	
58	**VOE 14569191**	1					Actuator	Actionneur	Stellorgan	액츄에이터	致动器	

1		空调管线，冷却和加热器 에어컨 유니트 배관 , 쿨러 및 히터 겸용 **Leitungsrohr für Klimaanlage, Kühler und Heizung** **Conduite de conditionnement d'air, refroidissement et chauffage** **Air conditioning line, cooling and heater**	Catalogue id **20669**	Group **870**
2				
3			Illustr. No **1069566**	Section **100**
4				
5		**8291705**	Issue **PUB 20032818-B**	Page **355**

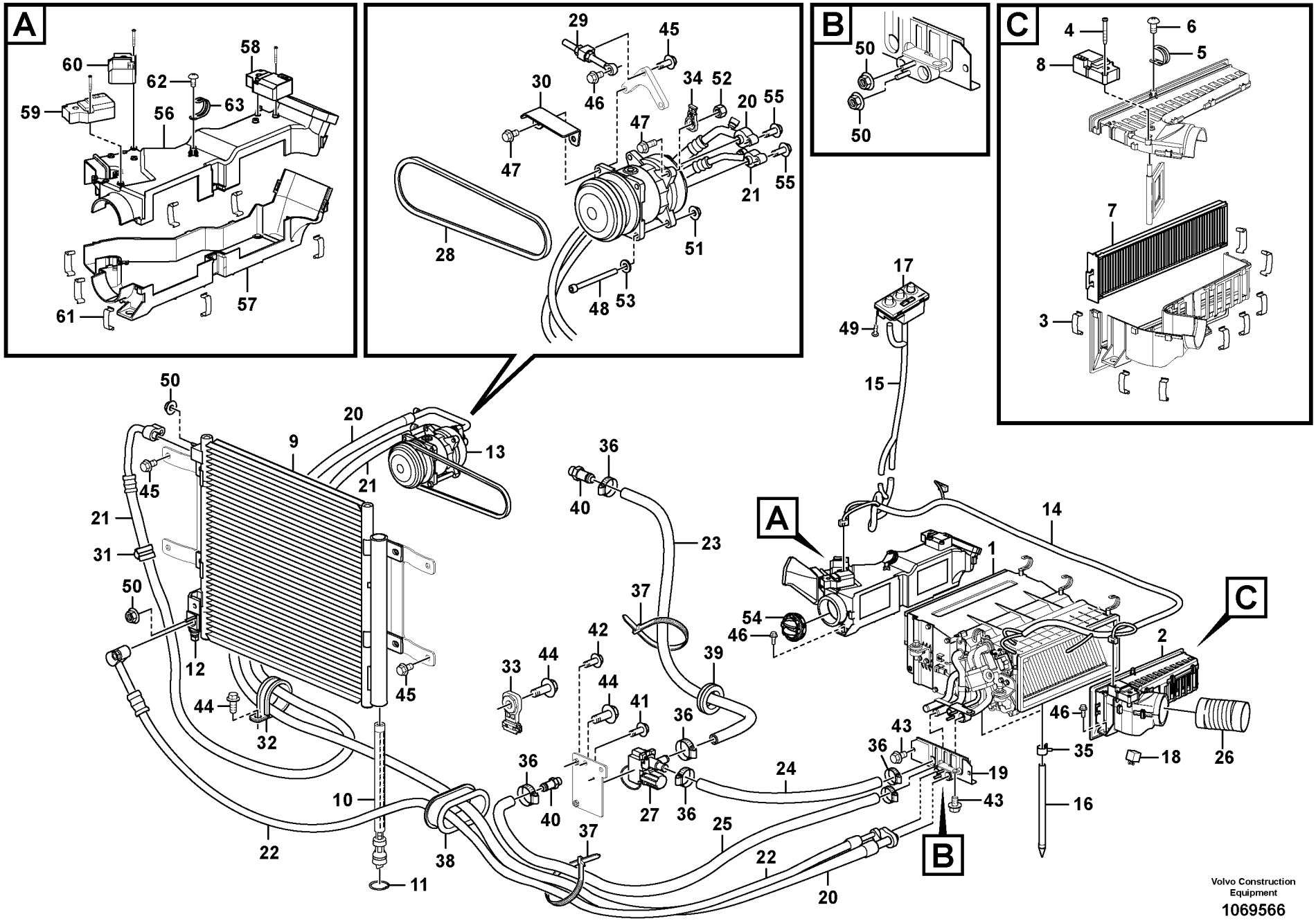
A
60
62
58
59
56
63
61
57
29
45
30
46
34
52
20
55
47
47
21
55
28
51
48
53
B
50
50
C
4
6
8
5
7
3
17
49
15
50
20
9
13
21
45
36
40
23
A
14
1
21
31
50
37
54
46
C
42
2
33
44
39
44
41
36
46
12
45
44
32
36
43
36
35
18
26
24
36
19
10
40
27
36
43
16
37
25
22
38
B
11
22
20
Volvo Construction Equipment
1069566

Fig.	Part No.	Quantity 1	2	3	PS	KIT	Description	Dénomination	Bezeichnung	품명	说明	Notes
59	**VOE 14614298**	1					Actuator	Actionneur	Stellorgan	액츄에이터	致动器	
60	**VOE 14646531**	1					Actuator	Actionneur	Stellorgan	액츄에이터	致动器	
61	**VOE 14557935**	8					Clip	Clip	Clip	클립	夹	
62	**SA 9025-05002**	1					Screw	Vis	Schraube	나사	螺丝	
63	**VOE 14557227**	1					Clip	Clip	Clip	클립	夹	

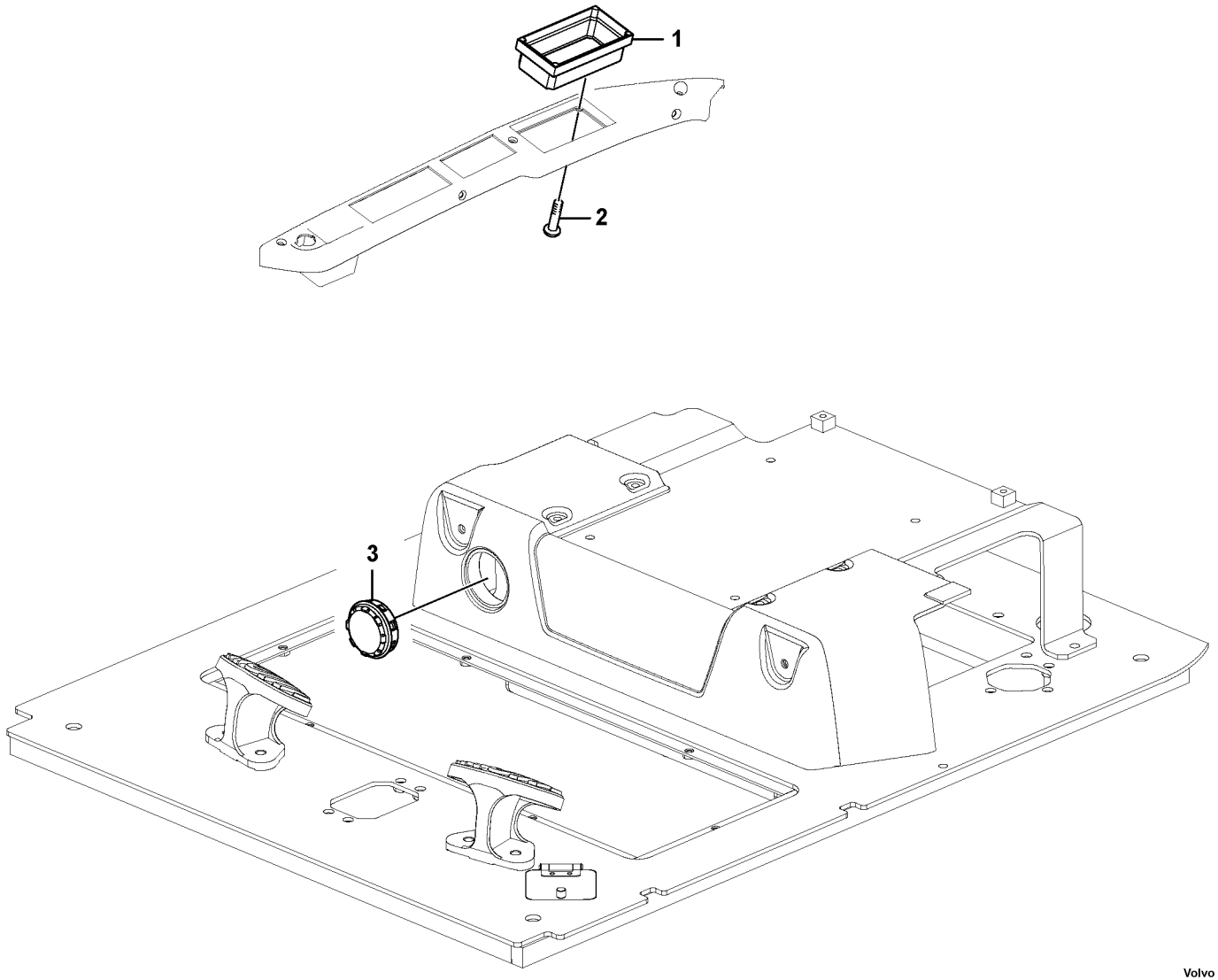

Volvo Construction Equipment

1068652

Fig.	Part No.	Quantity 1	2	3	PS	KIT	Description	Dénomination	Bezeichnung	품명	说明	Notes
1	**VOE 14520723**	1					Switch	Rupteur	Ausschalter	스위치	开关	
2	**SA 9025-04003**	4					Cross recessed scre..	Vis empreinte crucifor	Kreuzschlitzschraube	크로스 후퇴 나사	十字凹口螺丝	
3	**VOE 14561614**	1					Grille	Grille	Gitter	그릴	格窗	

1		空调线，无空调 에어컨 라인 , 에어컨 없음 **Klimaanlagenleitung, keine Klimaanlage** **Conduit de climatisation d'air, pas de climatisation d'air** **Air conditioning line, no air conditioner**	Catalogue id **20669**	Group **870**
2				
3			Illustr. No **1068652**	Section **200**
4				
5		**8293046**	Issue **PUB 20032818-B**	Page **359**

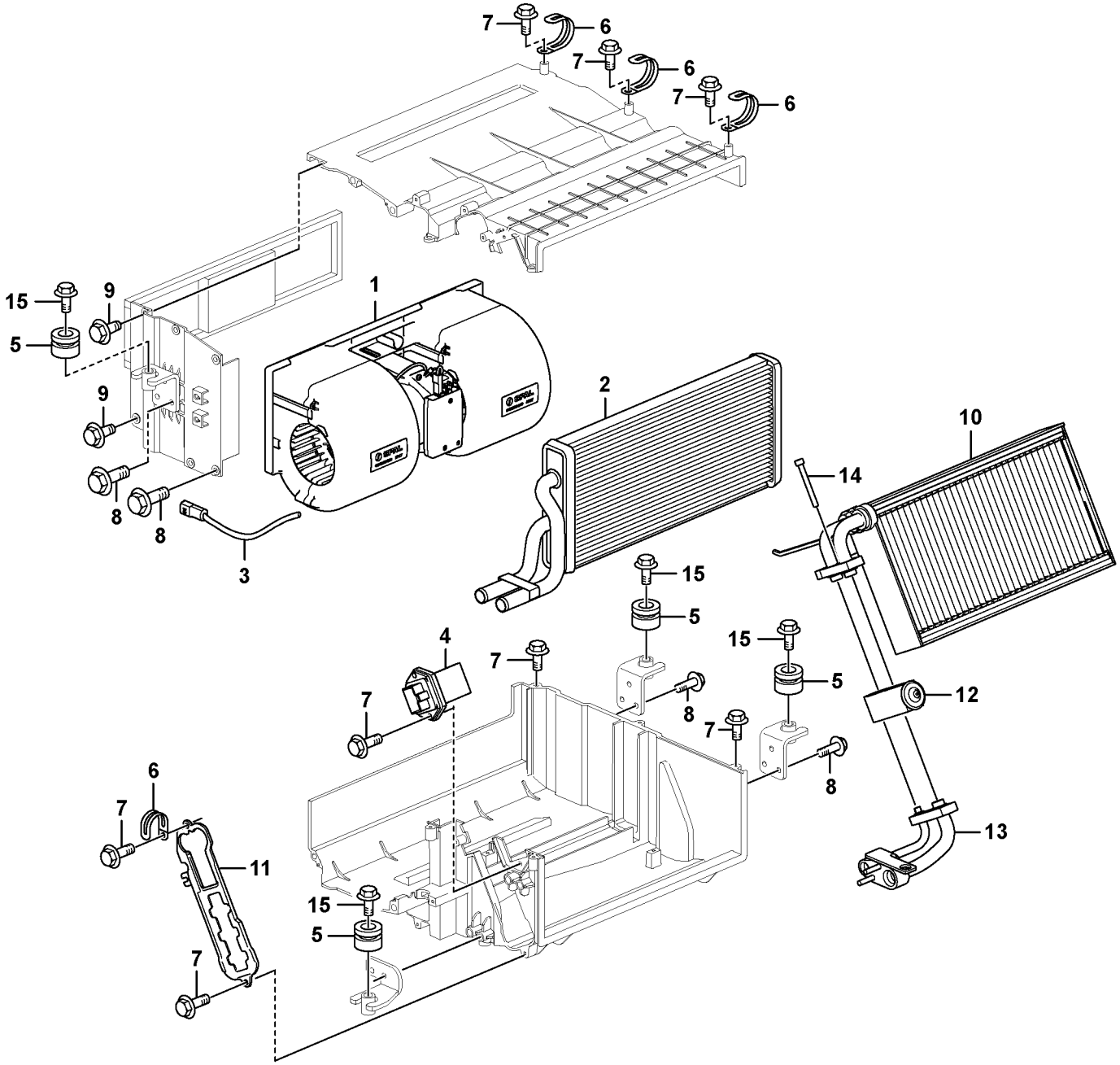

Volvo Construction Equipment

1068669

Fig.	Part No.	Quantity 1	2	3	PS	KIT	Description	Dénomination	Bezeichnung	품명	说明	Notes
	VOE 14659244	1					Air Conditioning Unit	Unité de clim.	Klimaanlagenbaugru	에어컨 유니트		(VOE 14640267)
1	**VOE 14585357**	1					•Fan	•Ventilateur	•Gebläse	• 팬	• 风扇	
2	**VOE 14613895**	1					•Heater	•Réchauffeur	•Heizgerät	• 히터	• 加热器	
3	**VOE 14560841**	1					•Cable harness	•Faisceau câbles	•Kabelbaum	• 케이블 설비	• 导线系统	
4	**VOE 14629995**	1					•Resistor	•Résistance	•Widerstand	• 리지스터	• 电阻器	
5	**VOE 14514720**	4					•Grommet	•Passe fil	•Durchführung	• 그로멧	• 索环	
6	**VOE 14557227**	4					•Clip	•Clip	•Clip	• 클립	• 夹	
7	**SA 9025-05002**	16					•Screw	•Vis	•Schraube	• 나사	• 螺丝	
8	**VOE 946544**	15					•Flange screw	•Vis à embase	•Flanschschraube	• 플랜지 나사	• 法兰螺丝	
9	**VOE 14880564**	2					•Bolt	•Boulon	•Bolzen	• 볼트	• 螺栓	
10	**VOE 14644117**	1					•Cooling system	•Systeme d refroidiss	•Kühlanlage	•	•	
11	**VOE 14645271**	1					•Cover	•Capot	•Haube	• 커버	• 罩	
12	**VOE 14557217**	1					•Extension	•Allonge	•Verlängerer	• 익스텐션	• 延伸	
13	**VOE 14640268**	1					•Adapter	•Adaptateur	•Adapter	• 어댑터	• 适配器	
14	**VOE 14569957**	2					•Bolt	•Boulon	•Bolzen	• 볼트	• 螺栓	
15	**VOE 965185**	4					Flange screw	Vis à embase	Flanschschraube	플랜지 나사	法兰螺丝	

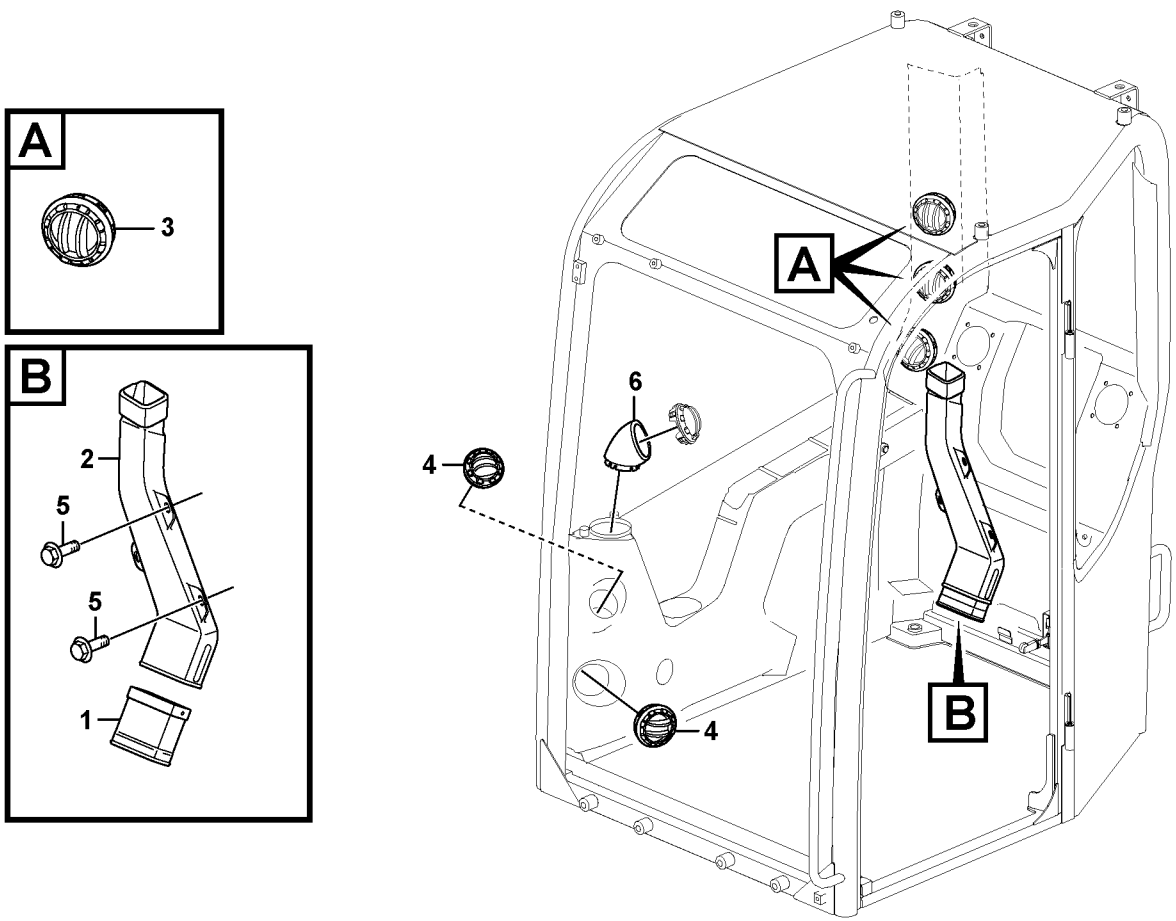
A
3
B
2
5
5
1
A
6
4
4
B

Fig.	Part No.	Quantity 1	2	3	PS	KIT	Description	Dénomination	Bezeichnung	품명	说明	Notes
1	**VOE 14614023**	1					Duct	Goulotte	Kanal	덕트	输送管	
2	**VOE 14625510**	1					Duct	Goulotte	Kanal	덕트	输送管	
3	**VOE 11412785**	3					Air outlet	Gicleur air	Belüftungsdüse	에어 출구	排气口	
4	**VOE 11412071**	2					Nozzle	Gicleur	Düse	노즐	喷嘴	
5	**VOE 946440**	3					Flange screw	Vis à embase	Flanschschraube	플랜지 나사	法兰螺丝	
6	**VOE 14632018**	1					Duct	Goulotte	Kanal	덕트	输送管	

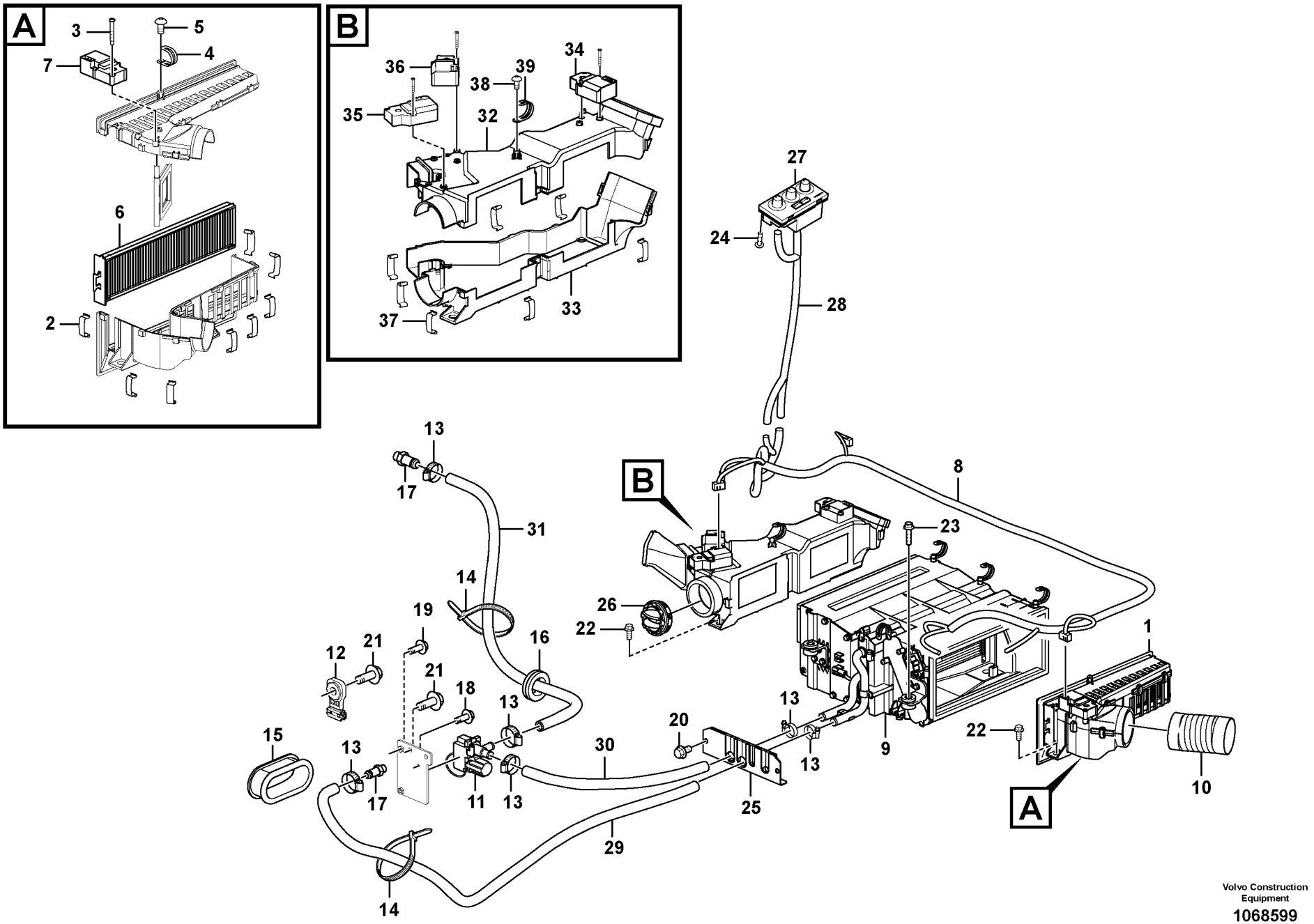

Volvo Construction Equipment

1068599

Fig.	Part No.	Quantity 1	2	3	PS	KIT	Description	Dénomination	Bezeichnung	품명	说明	Notes
1	**VOE 14609504**	1					Filter	Filtre	Filter	필터	过滤器	
2	**VOE 14557935**	8					•Clip	•Clip	•Clip	• 클립	• 夹	
3	**VOE 14557934**	3					•Screw	•Vis	•Schraube	• 나사	• 螺丝	
4	**VOE 14557227**	1					•Clip	•Clip	•Clip	• 클립	• 夹	
5	**SA 9025-05002**	1					•Screw	•Vis	•Schraube	• 나사	• 螺丝	
6	**VOE 14614296**	1					•Filter	•Filtre	•Filter	• 필터	• 过滤器	
7	**VOE 14614298**	1					•Actuator	•Actionneur	•Stellorgan	• 액츄에이터	• 致动器	
8	**VOE 14613894**	1					Cable harness	Faisceau cables	Kabelbaum	배선	电缆线束	
9	**VOE 14659243**	1					Air Conditioning Unit	Unité de clim.	Klimaanlagenbaugru	에어컨 유니트		(VOE 14646530) See group 873, Page 369
10	**VOE 14609506**	1					Hose	Flexible	Schlauch	호스	软管	
11	**VOE 14521382**	1					Valve	Valve	Ventil	밸브	阀	
12	**VOE 14617937**	1					Clip	Clip	Clip	클립	夹	
13	**VOE 14511415**	6					Clamp	Collier serrage	Klemme	클램프	夹	
14	**SA 9314-02300**	1					Cable tie	Serre-câble	Kabelbinder	케이블 타이	电缆结	
15	**VOE 14518967**	1					Grommet	Passe fil	Durchführung	그로멧	索环	
16	**SA 9751-12504**	1					Grommet	Passe fil	Durchführung	그로메트	套环	
17	**VOE 14529012**	2					Nipple	Raccord	Nippel	니플	螺纹接套	
18	**VOE 969513**	1					Six point socket scre	Vis à 6 pans creux	Sechszahn-Hohlschr	6 포인트 소켓 나사	六点螺口插座	
19	**VOE 946544**	2					Flange screw	Vis à embase	Flanschschraube	플랜지 나사	法兰螺丝	
20	**VOE 946440**	2					Flange screw	Vis à embase	Flanschschraube	플랜지 나사	法兰螺丝	
21	**VOE 946471**	3					Flange screw	Vis à embase	Flanschschraube	플랜지 나사	法兰螺丝	
22	**VOE 946329**	6					Flange screw	Vis à embase	Flanschschraube	플랜지 나사	法兰螺丝	
23	**VOE 965185**	4					Flange screw	Vis à embase	Flanschschraube	플랜지 나사	法兰螺丝	
24	**SA 9025-04003**	4					Cross recessed scre	Vis empreinte crucifor	Kreuzschlitzschraube	크로스 후퇴 나사	十字凹口螺丝	
25	**VOE 14608678**	1					Cover	Capot	Haube	커버	罩	
26	**VOE 14650121**	1					Nozzle	Gicleur	Düse	노즐	喷嘴	
27	**VOE 14637623**	1					Switch	Rupteur	Ausschalter	스위치	开关	
28	**VOE 14613898**	1					Cable harness	Faisceau cables	Kabelbaum	배선	电缆线束	
29	**VOE 14880578**	1					Hose	Flexible	Schlauch	호스	软管	

1		加热线 히터 배관 **Heizungsrohr** **Chaufferette de voiture** **Heating line**		Catalogue id **20669**	Group **873**
2					
3				Illustr. No **1068599**	Section **100**
4					
5		**8293433**		Issue **PUB 20032818-B**	Page **365**

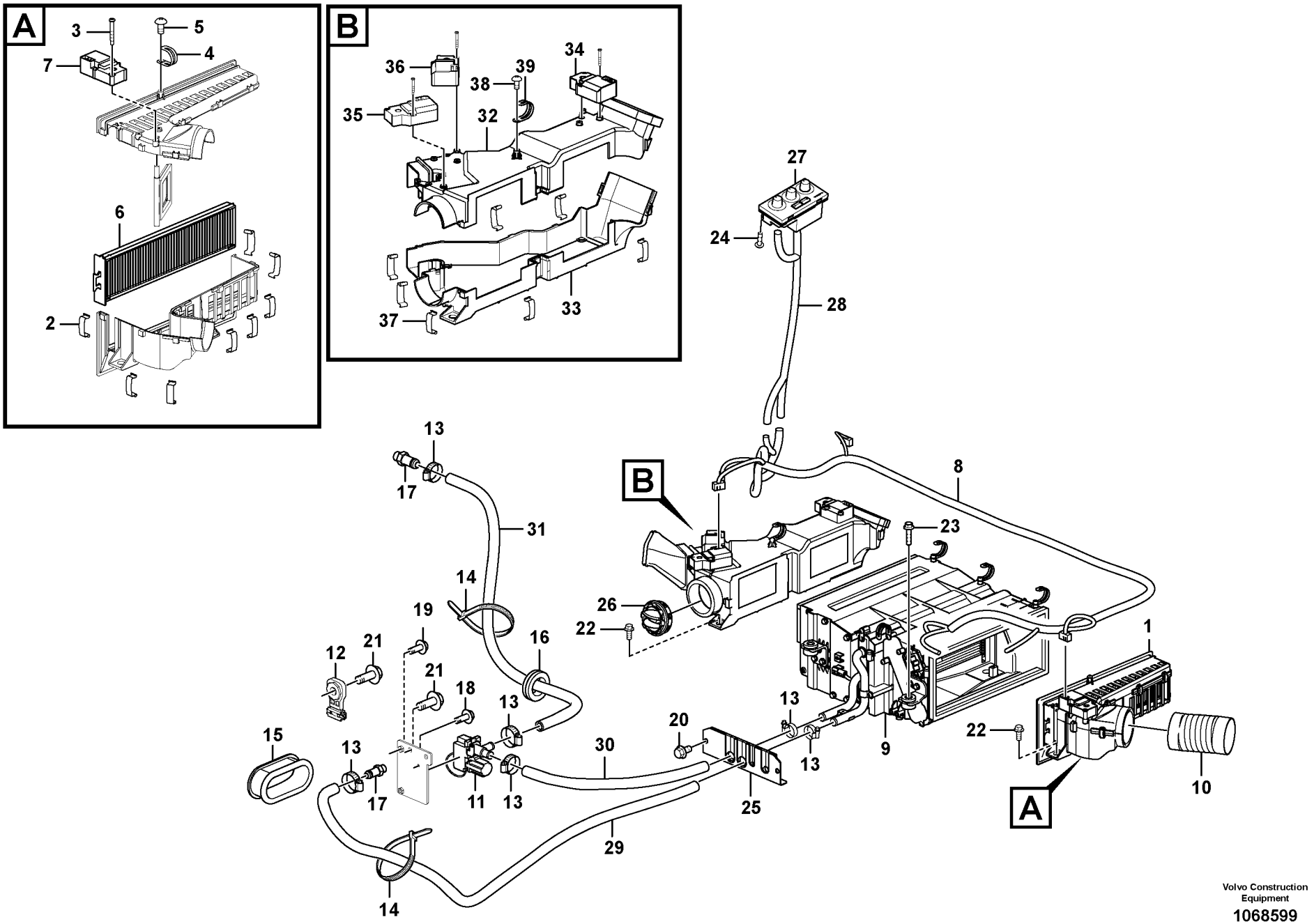

Volvo Construction Equipment

1068599

Fig.	Part No.	Quantity 1	2	3	PS	KIT	Description	Dénomination	Bezeichnung	품명	说明	Notes
30	**VOE 14882737**	1					Hose	Flexible	Schlauch	호스	软管	
31	**VOE 14881132**	1					Hose	Flexible	Schlauch	호스	软管	
32	**VOE 14637498**	1					Case	Caisson	Futteral	케이스	箱	
33	**VOE 14637499**	1					Case	Caisson	Futteral	케이스	箱	
34	**VOE 14569191**	1					Actuator	Actionneur	Stellorgan	액츄에이터	致动器	
35	**VOE 14614298**	1					Actuator	Actionneur	Stellorgan	액츄에이터	致动器	
36	**VOE 14646531**	1					Actuator	Actionneur	Stellorgan	액츄에이터	致动器	
37	**VOE 14557935**	8					Clip	Clip	Clip	클립	夹	
38	**SA 9025-05002**	1					Screw	Vis	Schraube	나사	螺丝	
39	**VOE 14557227**	1					Clip	Clip	Clip	클립	夹	

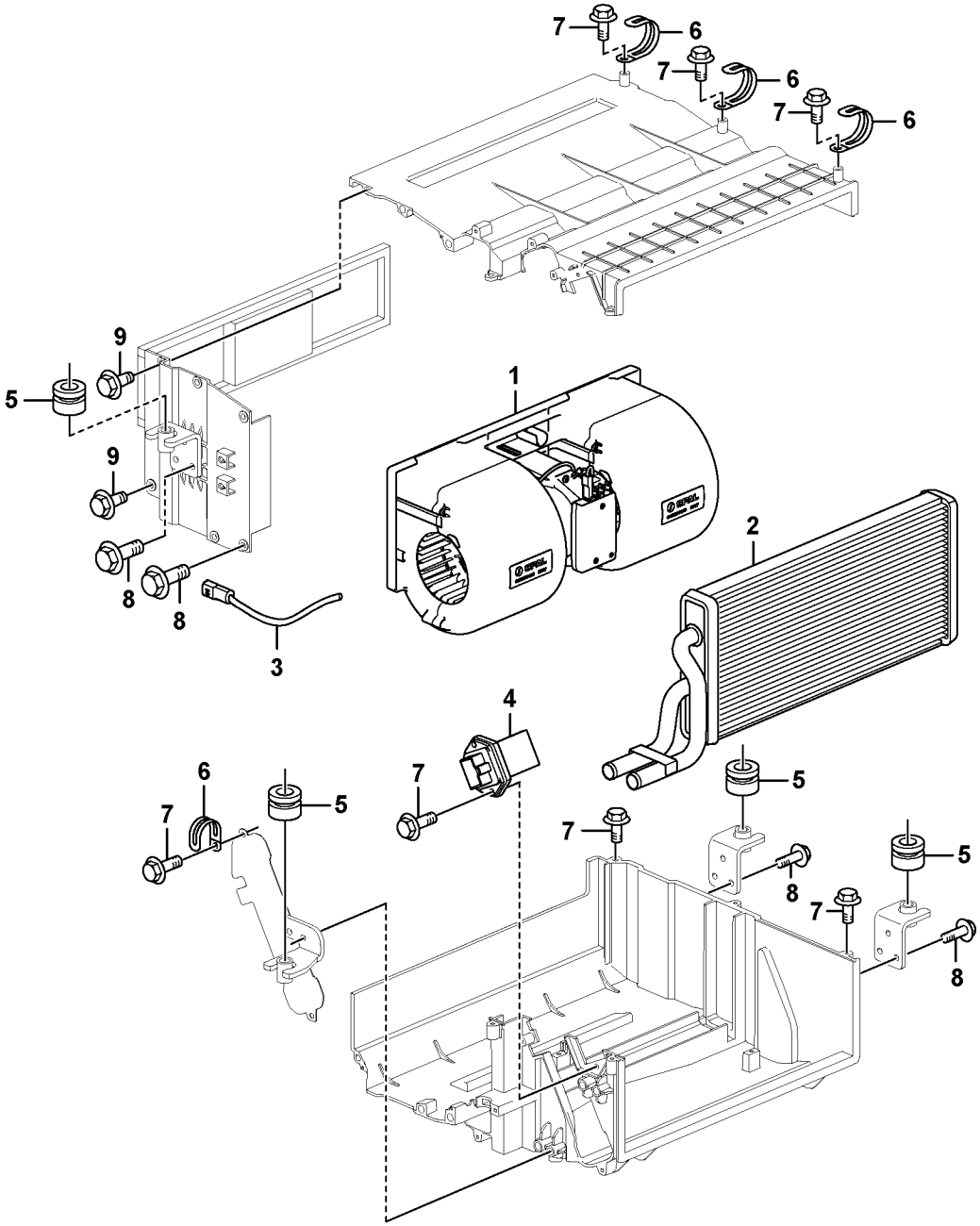
7
6
7
6
7
6
9
5
9
1
8
8
3
2
4
7
6
7
5
7
5
8
7
5
8

Fig.	Part No.	Quantity 1	2	3	PS	KIT	Description	Dénomination	Bezeichnung	품명	说明	Notes
	VOE 14659243	1					Air Conditioning Unit ..	Unité de clim.	Klimaanlagenbaugru .	에어컨 유니트.....		(VOE 14646530)
1	**VOE 14585357**	1					•Fan	•Ventilateur.....	•Gebläse.....	• 팬.....	• 风扇.....	
2	**VOE 14613895**	1					•Heater.....	•Réchauffeur	•Heizgerät.....	• 히터	• 加热器.....	
3	**VOE 14560841**	1					•Cable harness	•Faisceau câbles.....	•Kabelbaum.....	• 케이블 설비	• 导线系统.....	
4	**VOE 14629995**	1					•Resistor	•Résistance	•Widerstand.....	• 리지스터.....	• 电阻器.....	
5	**VOE 14514720**	4					•Grommet.....	•Passe fil	•Durchführung	• 그로멧	• 索环.....	
6	**VOE 14557227**	4					•Clip	•Clip.....	•Clip.....	• 클립	• 夹.....	
7	**SA 9025-05002**	13					•Screw.....	•Vis.....	•Schraube.....	• 나사	• 螺丝.....	
8	**VOE 946544**	15					•Flange screw	•Vis à embase	•Flanschschraube.....	• 플랜지 나사	• 法兰螺丝.....	
9	**VOE 14880564**	2					•Bolt	•Boulon.....	•Bolzen	• 볼트	• 螺栓.....	

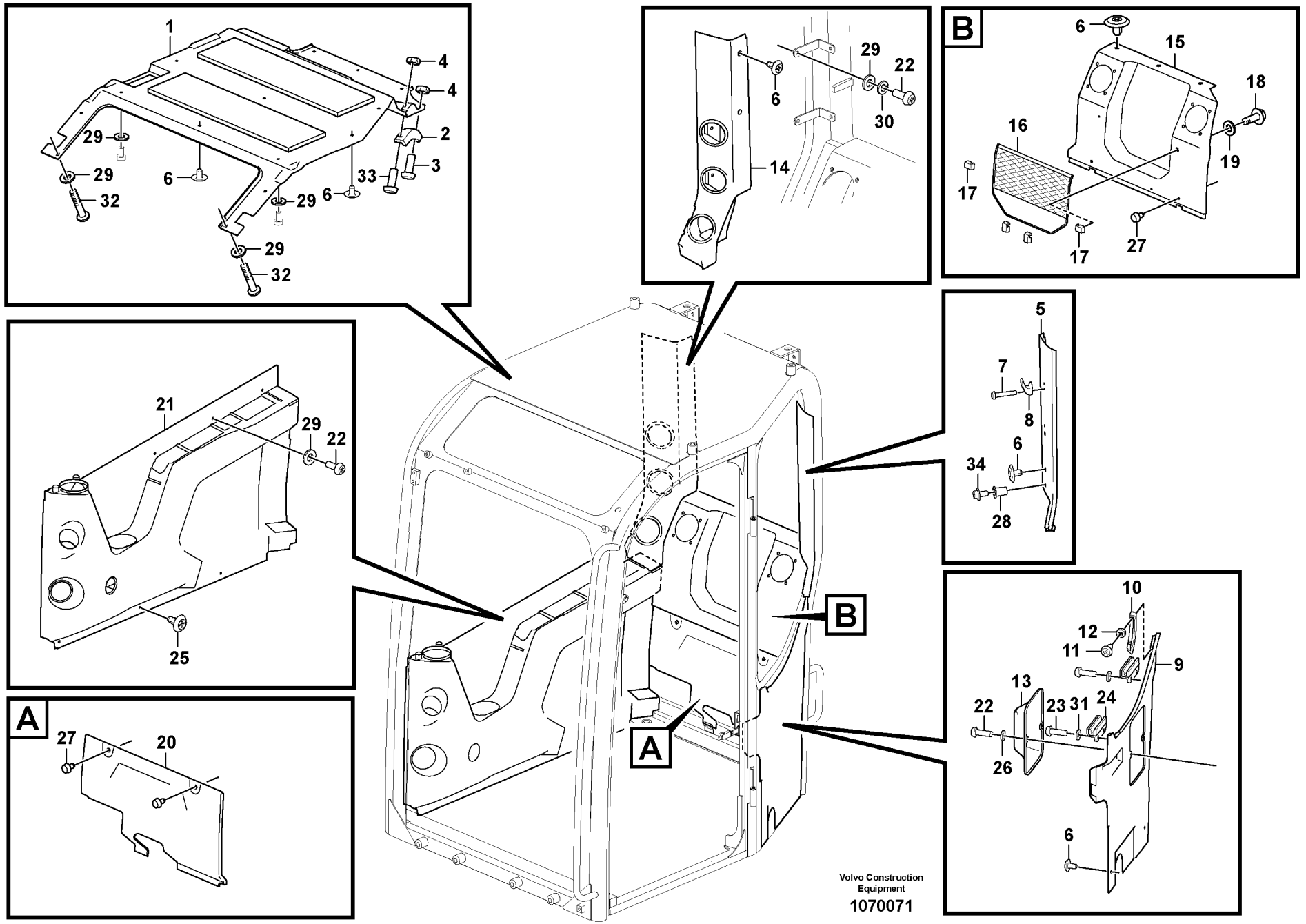

Volvo Construction Equipment

1070071

Fig.	Part No.	Quantity 1	2	3	PS	KIT	Description	Dénomination	Bezeichnung	품명	说明	Notes
1	**VOE 14632211**	1					Cab trim	Garniture cabine	Fahrerhausbeplanku	캡 트림	驾驶室边	
2	**VOE 14632050**	1					•Rubber plate	•Plaque caoutchouc	•Gummiplatte	• 고무 플레이트	• 橡胶板	
3	**SA 9021-10502**	2					•Cross recessed scr	•Vis empreinte crucifo	•Kreuzschlitzschraub	• 크로스 후퇴 나사	• 十字凹口螺丝	
4	**VOE 991653**	2					•Hexagon nut	•Écrou hexagonal	•Sechskantmutter	• 육각 너트	• 六角螺母	
5	**VOE 14632210**	1					Cab trim	Garniture cabine	Fahrerhausbeplanku	캡 트림	驾驶室边	
6	**VOE 14511327**	19					Moulding fastener	Porte-lisse	Leistenhalter	몰딩 패스너	模固位器	
7	**SA 9021-10404**	2					Cross recessed scre	Vis empreinte crucifor	Kreuzschlitzschraube	크로스 후퇴 나사	十字凹口螺丝	
8	**VOE 11078015**	1					Clothes hook	Crochet de pâterre	Kleiderhaken	옷 후크	衣钩	
9	**VOE 14635089**	1					Cab trim	Garniture cabine	Fahrerhausbeplanku	캡 트림	驾驶室边	
10	**VOE 14632050**	1					•Rubber plate	•Plaque caoutchouc	•Gummiplatte	• 고무 플레이트	• 橡胶板	
11	**SA 9021-10501**	2					•Cross recessed scr	•Vis empreinte crucifo	•Kreuzschlitzschraub	• 크로스 후퇴 나사	• 十字凹口螺丝	
12	**VOE 991653**	2					•Hexagon nut	•Écrou hexagonal	•Sechskantmutter	• 육각 너트	• 六角螺母	
13	**VOE 14633955**	1					Cab trim	Garniture cabine	Fahrerhausbeplanku	캡 트림	驾驶室边	
14	**VOE 14632216**	1					Cab trim	Garniture cabine	Fahrerhausbeplanku	캡 트림	驾驶室边	
15	**VOE 14632225**	1					Cab trim	Garniture cabine	Fahrerhausbeplanku	캡 트림	驾驶室边	
16	**VOE 14632055**	1					•Net	•Filet	•Netz	• 네트	• 网	
17	**VOE 14632054**	4					•Hook	•Crochet	•Haken	• 후크	• 钩	
18	**VOE 969420**	4					•Six point socket scre	•Vis à 6 pans creux	•Sechszahn-Hohlschr	•6 포인트 소켓 나사	• 六点螺口插座	
19	**VOE 955892**	4					•Plain washer	•Rondelle plane	•Flachscheibe	•	• 平垫圈	
20	**VOE 14632053**	1					Cab trim	Garniture cabine	Fahrerhausbeplanku	캡 트림	驾驶室边	
21	**VOE 14632219**	1					Cab trim	Garniture cabine	Fahrerhausbeplanku	캡 트림	驾驶室边	
22	**VOE 969422**	10					Six point socket scre	Vis à 6 pans creux	Sechszahn-Hohlschr	6 포인트 소켓 나사	六点螺口插座	
23	**VOE 969407**	4					Six point socket scre	Vis à 6 pans creux	Sechszahn-Hohlschr	6 포인트 소켓 나사	六点螺口插座	
24	**VOE 14632051**	2					Rubber plate	Plaque caoutchouc	Gummiplatte	고무 플레이트	橡胶板	
25	**VOE 14511328**	3					Moulding fastener	Porte-lisse	Leistenhalter	몰딩 패스너	模固位器	
26	**VOE 960139**	2					Washer	Rondelle	Scheibe	워셔	垫圈	
27	**VOE 14508096**	4					Knob	Bouton	Bedienungsknopf	노브	旋钮	
28	**VOE 14615669**	2					Plug	Tampon	Stopfen	플러그	塞	
29	**VOE 955892**	12					Plain washer	Rondelle plane	Flachscheibe		平垫圈	
30	**VOE 955919**	4					Spring washer	Rondelle élastique	Federscheibe	스프링 워셔	弹簧垫圈	

1		**镶条 / 饰件，车顶，顶篷** **몰딩 / 트림 , 루프 , 헤드라이너** **Zierleisten, Dach, Dachhimmel** **Moulures/garniture, toit, garniture de pavillon** **Mouldings/trim, roof, headliner**	Catalogue id **20669**	Group **880**
2				
3			Illustr. No **1070071**	Section **100**
4				
5		**8291703, 8291704, 8293428, 8293429**	Issue **PUB 20032818-B**	Page **371**

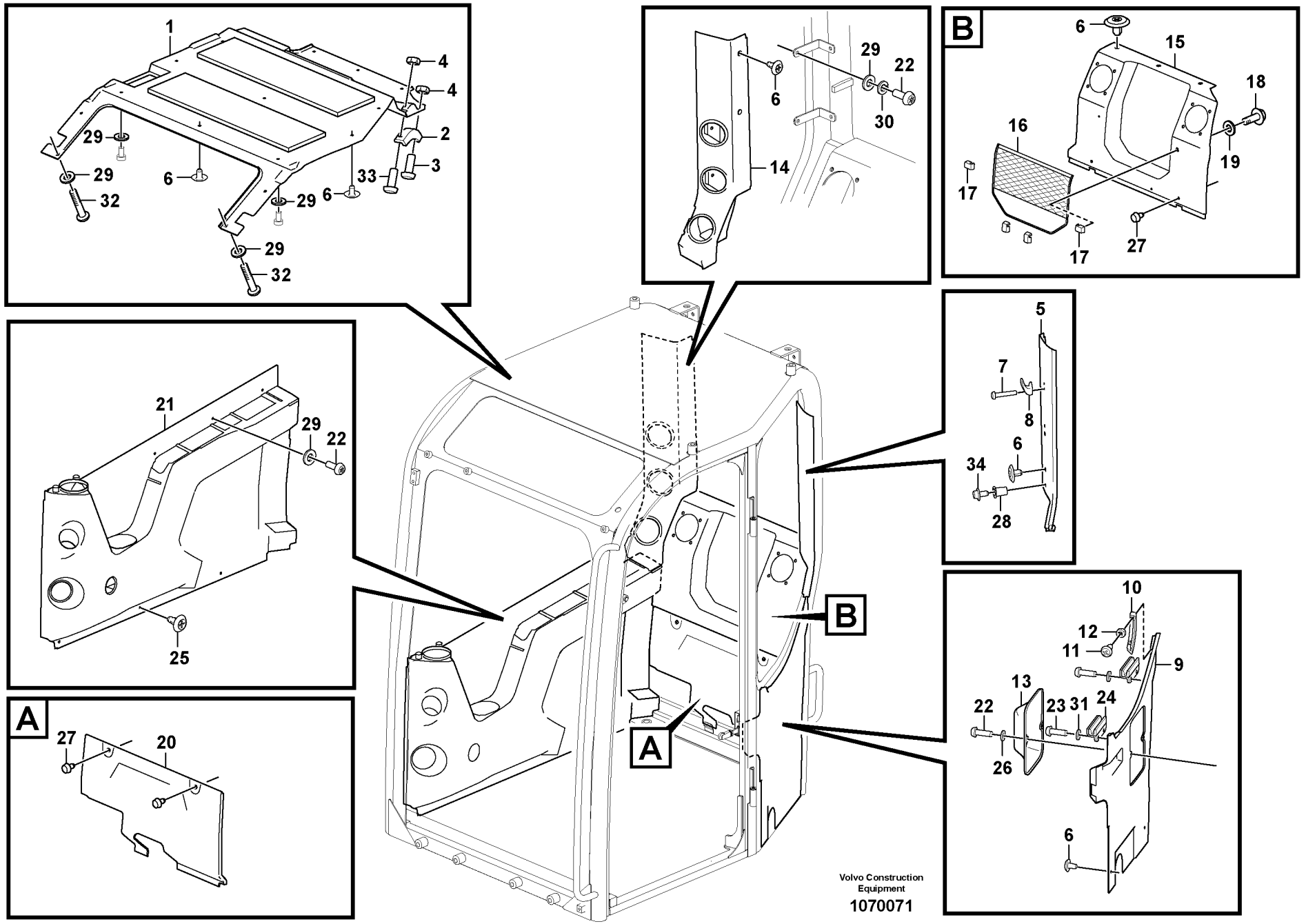

Volvo Construction Equipment

1070071

Fig.	Part No.	Quantity 1	2	3	PS	KIT	Description	Dénomination	Bezeichnung	품명	说明	Notes
31	**VOE 955918**	4					Spring washer	Rondelle élastique	Federscheibe	스프링 워셔	弹簧垫圈	
32	**SA 9021-10403**	2					Cross recessed scre	Vis empreinte crucifor	Kreuzschlitzschraube	크로스 후퇴 나사	十字凹口螺丝	
33	**SA 9021-10504**	1					Screw	Vis	Schraube	스크류	六角螺钉	
34	**VOE 946471**	2					Flange screw	Vis à embase	Flanschschraube	플랜지 나사	法兰螺丝	

1		**镶条 / 饰件，车顶，顶篷** 몰딩 / 트림 , 루프 , 헤드라이너 **Zierleisten, Dach, Dachhimmel** **Moulures/garniture, toit, garniture de pavillon** **Mouldings/trim, roof, headliner**	Catalogue id **20669**	Group **880**
2				
3			Illustr. No **1070071**	Section **100**
4				
5		**8291703, 8291704, 8293428, 8293429**	Issue **PUB 20032818-B**	Page **373**

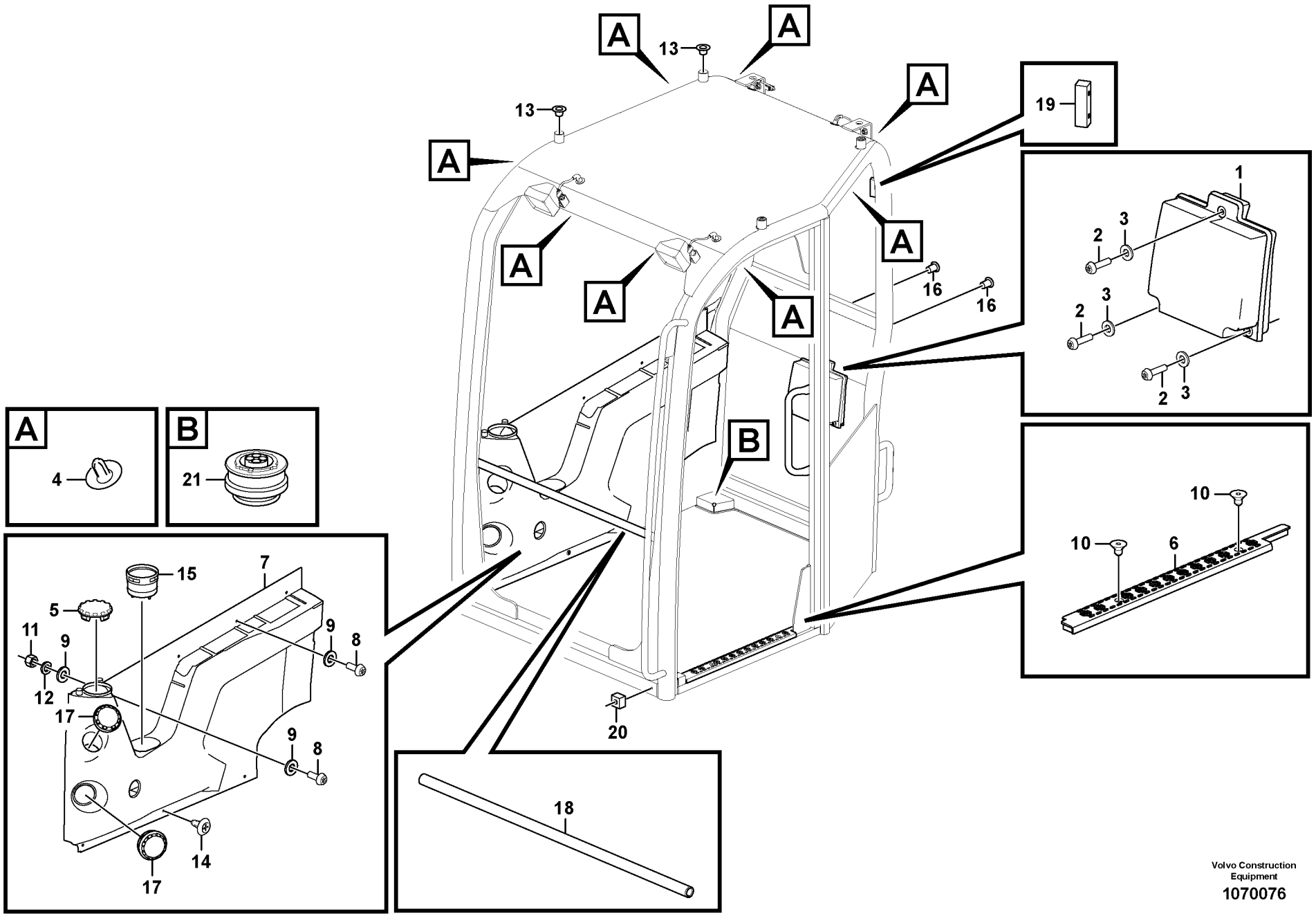

Volvo Construction Equipment

1070076

Fig.	Part No.	Quantity 1	2	3	PS	KIT	Description	Dénomination	Bezeichnung	품명	说明	Notes
1	**VOE 14568507**	1					Cover	Capot	Haube	커버	罩	
2	**VOE 969587**	3					Six point socket scre..	Vis à 6 pans creux	Sechszahn-Hohlschr.	6 포인트 소켓 나사	六点螺口插座	
3	**VOE 955892**	3					Plain washer	Rondelle plane	Flachscheibe		平垫圈	
4	**VOE 14511327**	9					Moulding fastener	Porte-lisse	Leistenhalter	몰딩 패스너	模固位器	
5	**VOE 14534244**	1					Grille	Grille	Kühlergrill	그릴	水箱护罩	
6	**VOE 14530958**	1					Plate	Tôle	Blech	플레이트	板	
7	**VOE 14632219**	1					Cab trim	Garniture cabine	Fahrerhausbeplanku.	캡 트림	驾驶室边	
8	**VOE 969422**	4					Six point socket scre..	Vis à 6 pans creux	Sechszahn-Hohlschr.	6 포인트 소켓 나사	六点螺口插座	
9	**VOE 955892**	5					Plain washer	Rondelle plane	Flachscheibe		平垫圈	
10	**VOE 969747**	2					Screw	Vis	Schraube	나사	螺丝	
11	**VOE 14880598**	1					Nut	Écrou	Mutter	너트	螺母	
12	**VOE 955919**	1					Spring washer	Rondelle élastique	Federscheibe	스프링 워셔	弹簧垫圈	
13	**VOE 14514654**	4					Plug	Tampon	Stopfen	플러그	塞	
14	**VOE 14511328**	3					Moulding fastener	Porte-lisse	Leistenhalter	몰딩 패스너	模固位器	
15	**VOE 14534489**	1					Rubber moulding	Joint caoutchouc	Gummileiste	고무 몰딩	橡胶模	
16	**VOE 14615669**	2					Plug	Tampon	Stopfen	플러그	塞	
17	**VOE 14561614**	2					Grille	Grille	Gitter	그릴	格窗	
18	**VOE 14530971**						Pipe	Tuyau	Rohrleitung	파이프	管	
19	**VOE 14530977**	1					Plate	Tôle	Blech	플레이트	板	
20	**SA 9116-31016**	1					Seat	Siège	Sitz	시트	座位	
21	**VOE 14506431**	1					Connector	Pièce connexion	Verbindungsstück	커넥터	接口	

1		**镶条 / 饰件，车顶，顶篷** 몰딩 / 트림 , 루프 , 헤드라이너 **Zierleisten, Dach, Dachhimmel** **Moulures/garniture, toit, garniture de pavillon** **Mouldings/trim, roof, headliner**	Catalogue id **20669**	Group **880**
2				
3			Illustr. No **1070076**	Section **200**
4				
5		**8293430, 8293431**	Issue **PUB 20032818-B**	Page **375**

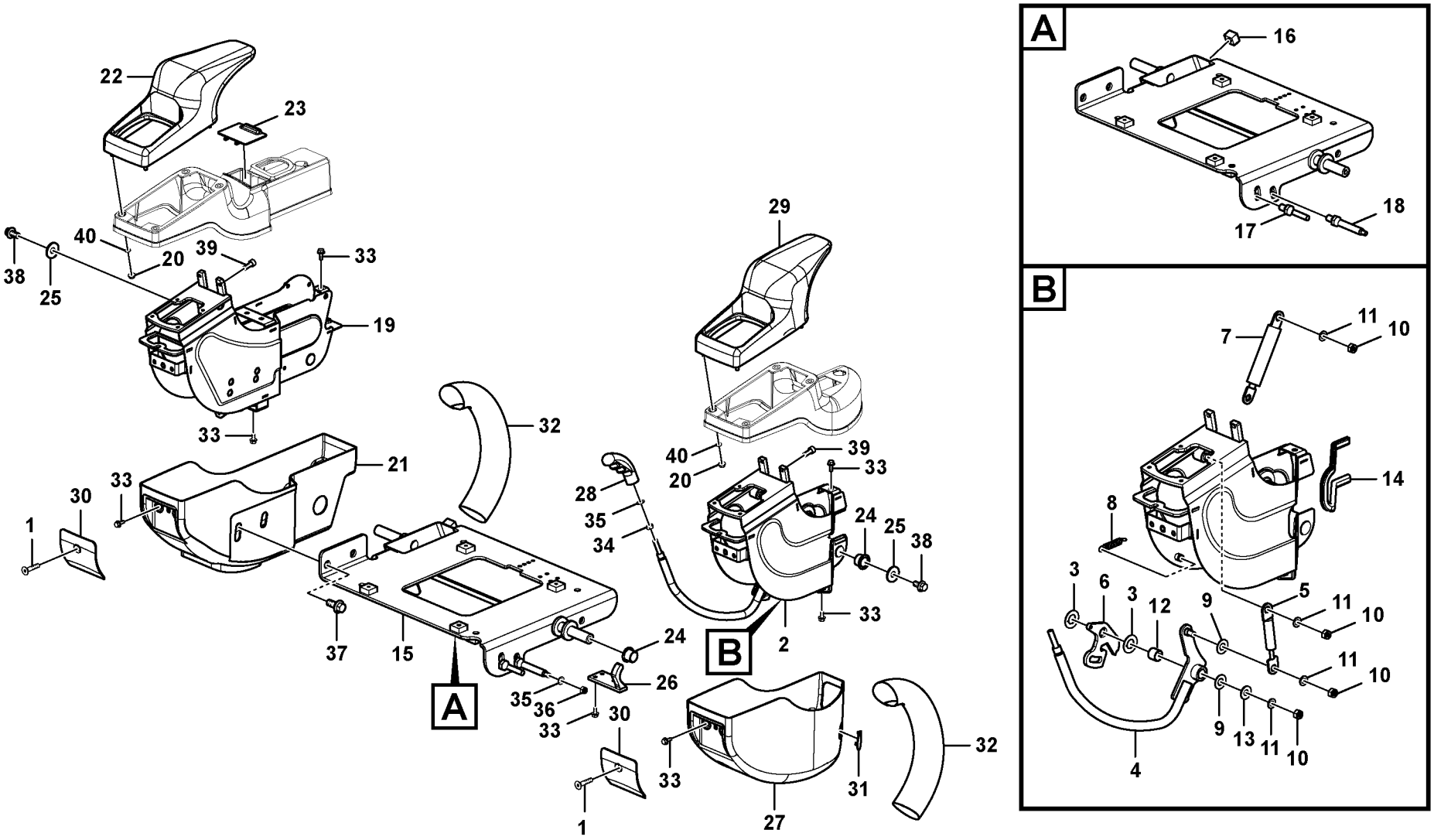

Volvo Construction Equipment
1069899

Fig.	Part No.	Quantity 1	2	3	PS	KIT	Description	Dénomination	Bezeichnung	품명	说明	Notes
1	**VOE 969846**	2					Six point socket scre..	Vis à 6 pans creux	Sechszahn-Hohlschr .	6 포인트 소켓 나사..	六点螺口插座.....	
2	**VOE 14624661**	1					Support	Bâti.....	Stativ	지지대	支撑.....	
3	**VOE 14520240**	2					•Washer	•Rondelle.....	•Scheibe	• 워셔	• 垫圈.....	
4	**VOE 14520083**	1					•Latch.....	•Loquet.....	•Riegel.....	• 래치	• 插销.....	
5	**VOE 14598687**	1					•Spring	•Ressort	•Feder.....	• 스프링	• 弹簧.....	
6	**VOE 14598688**	1					•Latch.....	•Loquet.....	•Riegel.....	• 래치	• 插销.....	
7	**VOE 14520132**	1					•Spring	•Ressort	•Feder.....	• 스프링	• 弹簧.....	
8	**VOE 14523097**	1					•Spring	•Ressort	•Feder.....	• 스프링	• 弹簧.....	
9	**VOE 14523099**	2					•Bushing.....	•Bague	•Buchse	• 부싱	• 轴衬.....	
10	**VOE 14880450**	4					•Nut	•Écrou	•Mutter.....	• 너트	• 螺母.....	
11	**VOE 13955894**	4					•Washer	•Rondelle.....	•Scheibe	• 워셔	• 垫圈.....	
12	**VOE 14881314**	1					•Bushing.....	•Bague	•Buchse	• 부싱	• 轴衬.....	
13	**VOE 11117464**	1					•Plain washer	•Rondelle plane.....	•Flachscheibe.....	•	• 平垫圈.....	
14	**VOE 14880465**	1					•Weatherstrip	•Caoutchouc d etanc..	•Abstreifleiste	• 웨더스트립	• 挡风带.....	
15	**VOE 14614032**	1					Support	Bâti.....	Stativ	지지대	支撑.....	
16	**SA 9116-31016**	1					•Seat	•Siège.....	•Sitz.....	• 시트	• 座位.....	
17	**VOE 14520163**	1					•Striker plate	•Gache	•Schließkeil.....	• 스트라이커 플레이트	• 打击板.....	
18	**VOE 14568499**	1					•Support	•Bâti.....	•Stativ.....	• 지지대	• 支撑.....	
19	**VOE 14623640**	1					Control box.....	Boîtier de contrôle.....	Schaltgerät.....	컨트롤 박스	控制盒.....	
20	**VOE 13945407**	8					Nut	Écrou.....	Mutter	너트	螺母.....	
21	**VOE 14641412**	1					Cover	Capot	Haube.....	커버	罩.....	
22	**VOE 14519596**	1					Cover	Capot	Haube.....	커버	罩.....	
23	**VOE 14654955**	1					Plate.....	Tôle	Blech	플레이트	板.....	
24	**VOE 14523095**	2					Bushing.....	Bague.....	Buchse.....	부싱	轴衬.....	
25	**VOE 14526799**	2					Washer.....	Rondelle.....	Scheibe.....	워셔	垫圈.....	
26	**VOE 14568500**	1					Latch	Loquet	Riegel	래치	插销.....	
27	**VOE 14519595**	1					Cover	Capot	Haube.....	커버	罩盖.....	
28	**VOE 14520086**	1					Knob.....	Bouton.....	Knauf.....	노브	旋钮.....	
29	**VOE 14519597**	1					Handle.....	Poignée.....	Griff	핸들	手柄.....	
30	**VOE 14520227**	2					Clip.....	Clip.....	Klemme.....	클립	卡簧.....	

1		仪表盘控制板 계기판 , 제어 패널 **Armaturenbrett, Bedientafel** **Panneau d'instruments, panneau de commande** **Instrument panel, control panel**	Catalogue id **20669**	Group **881**
2				
3			Illustr. No **1069899**	Section **100**
4				
5			Issue **PUB 20032818-B**	Page **377**

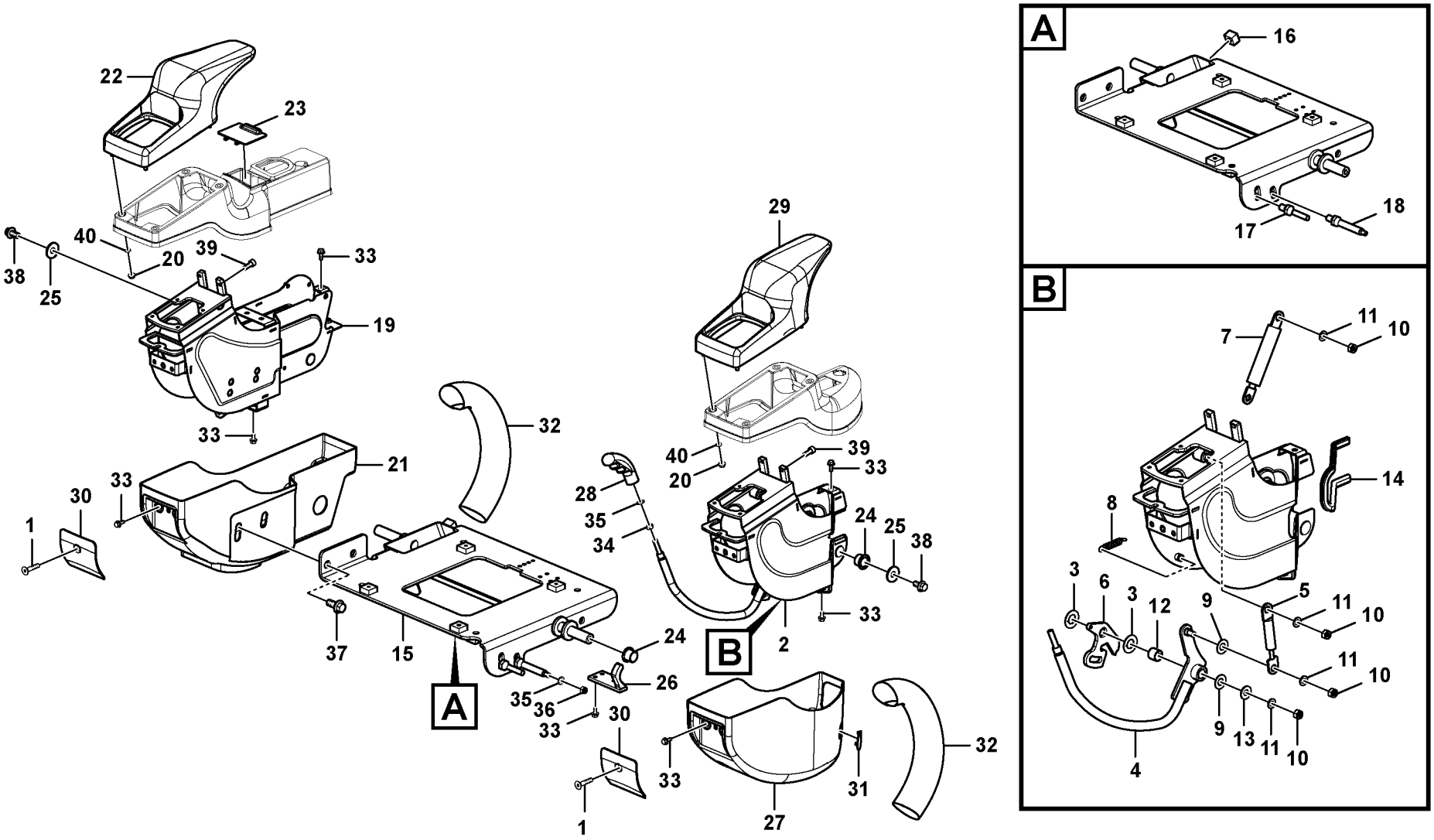

Volvo Construction Equipment
1069899

Fig.	Part No.	Quantity 1	2	3	PS	KIT	Description	Dénomination	Bezeichnung	품명	说明	Notes
31	**VOE 14520229**	1					Clip	Clip	Klemme	클립	卡簧	
32	**VOE 14526780**	2					Cover	Capot	Haube	커버	罩盖	
33	**VOE 13946544**	16					Screw	Vis	Schraube	나사	螺丝	
34	**VOE 983303**	1					Hexagon nut	Écrou hexagonal	Sechskantmutter	육각 너트	六角螺母	
35	**VOE 13955894**	2					Washer	Rondelle	Scheibe	워셔	垫圈	
36	**VOE 14880450**	1					Nut	Écrou	Mutter	너트	螺母	
37	**VOE 13965191**	2					Screw	Vis	Schraube	나사	螺丝	
38	**VOE 946441**	2					Flange screw	Vis à embase	Flanschschraube	플랜지 나사	法兰螺丝	
39	**VOE 984064**	4					Hex. socket screw	Vis à six pans creux	Innensechskantschra	육각 소켓 나사	六角凹头螺丝	
40	**VOE 955919**	8					Spring washer	Rondelle élastique	Federscheibe	스프링 워셔	弹簧垫圈	

1		仪表盘控制板 계기판 , 제어 패널 **Armaturenbrett, Bedientafel** **Panneau d'instruments, panneau de commande** **Instrument panel, control panel**	Catalogue id **20669**	Group **881**
2				
3			Illustr. No **1069899**	Section **100**
4				
5			Issue **PUB 20032818-B**	Page **379**

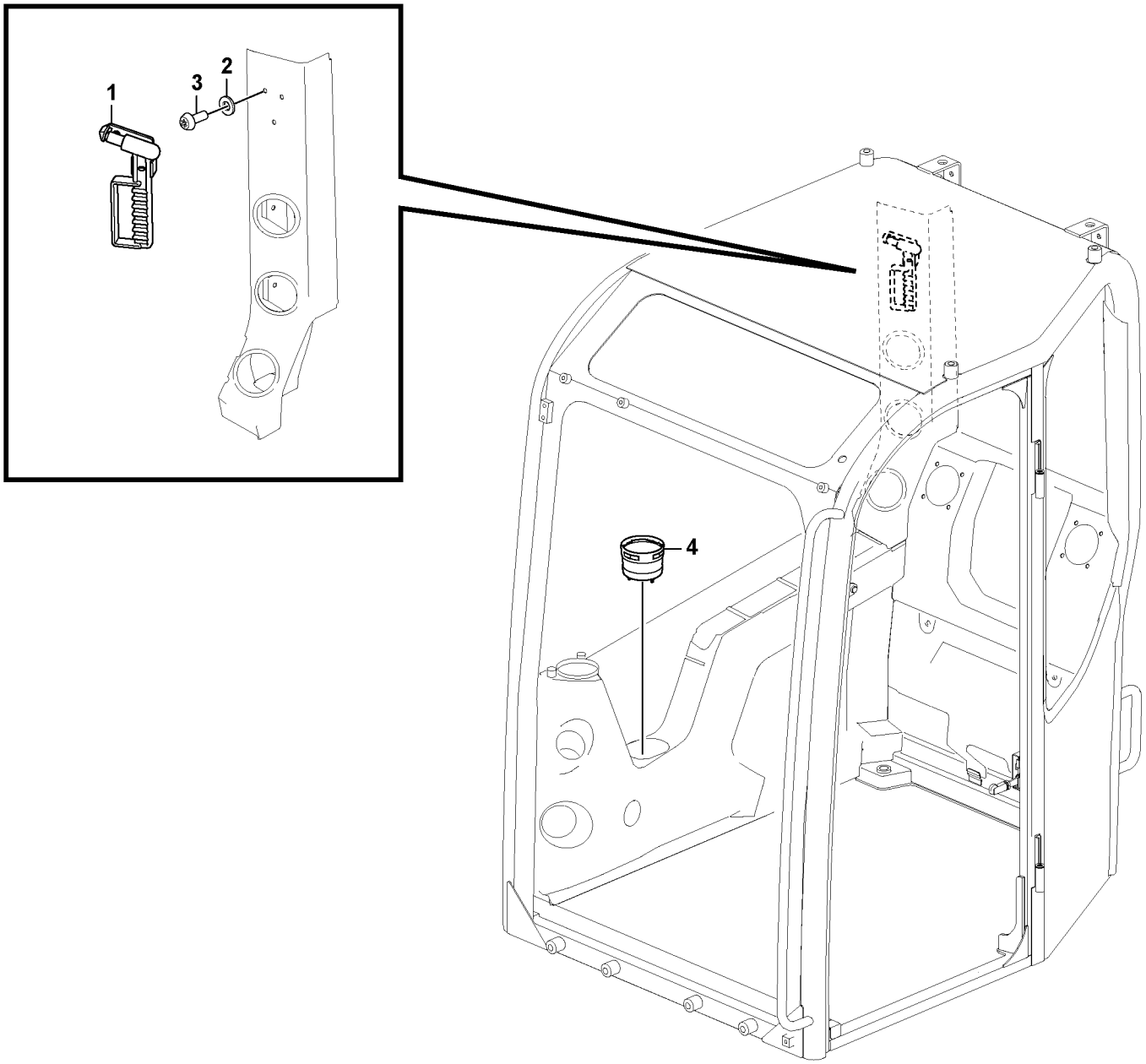

Volvo Construction Equipment

1069799

Fig.	Part No.	Quantity 1	2	3	P S	K I T	Description	Dénomination	Bezeichnung	품명	说明	Notes
1	**VOE 14522184**	1					Hammer	Marteau	Hammer	해머	锤	
2	**VOE 14880426**	3					Washer	Rondelle	Scheibe	워셔	垫圈	
3	**VOE 969513**	3					Six point socket scre..	Vis à 6 pans creux	Sechszahn-Hohlschr.	6 포인트 소켓 나사..	六点螺口插座	
4	**VOE 14534489**	1					Rubber moulding	Joint caoutchouc	Gummileiste	고무 몰딩	橡胶模	

1		驾驶室内部设备 내장 , 운전실 **Innenausrüstung, Fahrerhaus** **Equipement interieur, cabine** **Interior equipment, cab**	Catalogue id **20669**	Group **882**
2			Illustr. No **1069799**	Section **100**
3			Issue **PUB 20032818-B**	Page **381**
4				
5		**8291703, 8291704, 8293428, 8293429**		

VOLVO

ECR58D

1

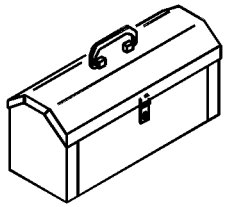

2

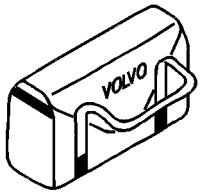

3

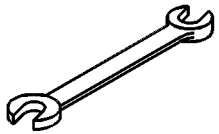

4

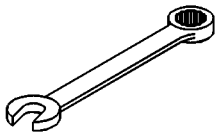

5

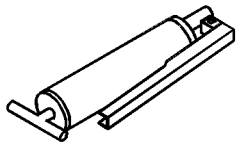

6

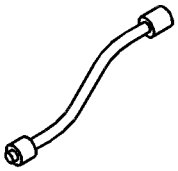

7

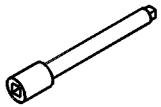

8

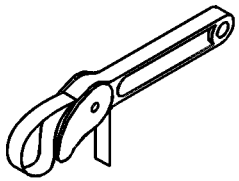

9

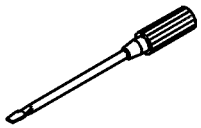

10

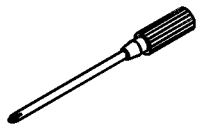

11

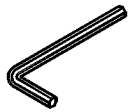

12



13

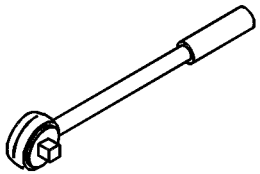

14

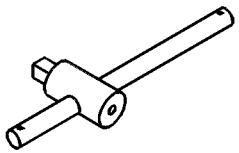

15

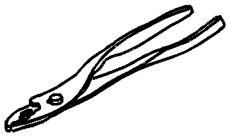

16

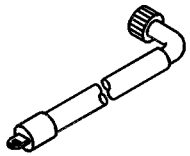

17



Fig.	Part No.	Quantity 1	2	3	PS	KIT	Description	Dénomination	Bezeichnung	품명	说明	Notes
	VOE 14523648	1					Tool	Outil	Werkzeug			FULL SCALE
	VOE 14527683		1				Tool kit	Kit outils	Werkzeugsatz	공구 키트	工具箱	DAILY MAINTENANCE
1	**VOE 14880349**		1				•Tool box	•Caisse à outils	•Werkzeugkasten	• 도구 박스	• 工具盒	
2		1			NS		•Tool Bag	•Trousse outils	•Werkzeugtasche	• 공구 백	• 工具包	
3		1	1		NS		•Open-end spanner	•Clé plate	•U-Schlüssel	• 조절 스패너	• 开放端口扳手	10x12
			1		NS		•Open-end spanner	•Clé plate	•U-Schlüssel	• 조절 스패너	• 开放端口扳手	13x17
		1	1		NS		•Open-end spanner	•Clé plate	•U-Schlüssel	• 조절 스패너	• 开放端口扳手	19x22
			1		NS		•Open-end spanner	•Clé plate	•U-Schlüssel	• 조절 스패너	• 开放端口扳手	24x27
			1		NS		•Open-end spanner	•Clé plate	•U-Schlüssel	• 조절 스패너	• 开放端口扳手	30x32
			1		NS		•Open-end spanner	•Clé plate	•U-Schlüssel	• 조절 스패너	• 开放端口扳手	36x41
4			1		NS		•Combined spanner	•Clé combinée	•Ringgabelschlüssel	• 결합 스패너	• 组合扳手	12mm
			1		NS		•Combined spanner	•Clé combinée	•Ringgabelschlüssel	• 결합 스패너	• 组合扳手	16mm
			1		NS		•Combined spanner	•Clé combinée	•Ringgabelschlüssel	• 결합 스패너	• 组合扳手	18mm
5	**VOE 14881006**	1	1				•Grease gun	•Pistolet à graisse	•Schmierspritze	• 그리스 건	• 注油枪	500cc
6		1	1		NS		•Hose	•Durit	•Schlauch	• 호스	• 软管	13 1/4
7			1		NS		•Extension bar	•Rallonge	•Verlängerung	• 익스텐션 바	• 延伸梁	5inch
8	**VOE 14881043**		1		OP		•Wrench	•Clé	•Schraubenschlüssel	• 렌치	• 扳手	750mm
9			1		NS		•Screwdriver	•Tournevis	•Schraubenzieher	• 스크류드라이버	• 螺丝起子	3x60
		1			NS		•Screwdriver	•Tournevis	•Schraubenzieher	• 스크류드라이버	• 螺丝起子	6x100
			1		NS		•Screwdriver	•Tournevis	•Schraubenzieher	• 스크류드라이버	• 螺丝起子	8x200
10		1			NS		•Screwdriver	•Tournevis	•Schraubenzieher	• 스크류드라이버	• 螺丝起子	6x100
			1		NS		•Screwdriver	•Tournevis	•Schraubenzieher	• 스크류드라이버	• 螺丝起子	8x200
11			1		NS		•Allen key	•Clé hexagonale mat.	•Innensechskantschl.	• 앨런 키	• 内六角扳手	6mm
			1		NS		•Allen key	•Clé hexagonale mat.	•Innensechskantschl.	• 앨런 키	• 内六角扳手	8mm
			1		NS		•Allen key	•Clé hexagonale mat.	•Innensechskantschl.	• 앨런 키	• 内六角扳手	10mm
12			1		NS		•Wrench	•Cle	•Schraubenschlüssel	• 렌치	• 扳手	T20
			1		NS		•Wrench	•Cle	•Schraubenschlüssel	• 렌치	• 扳手	T25
			1		NS		•Wrench	•Cle	•Schraubenschlüssel	• 렌치	• 扳手	T30
			1		NS		•Wrench	•Cle	•Schraubenschlüssel	• 렌치	• 扳手	T40
13			1		NS		•Ratchet Handle	•Cliquet	•Knarre	• 래칫 핸들	• 棘轮手柄	10inch

1	**8279171**
2	**8279172**
3	
4	
5	

工具
공구
Werkzeug
Outil
Tools

Catalogue id	Group
20669	**896**
Illustr. No	Section
1007056	**100**
Issue	Page
PUB 20032818-B	**383**

1

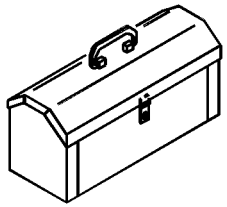

2

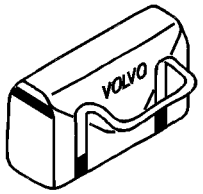

3

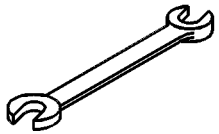

4

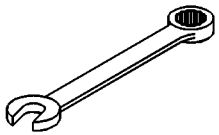

5

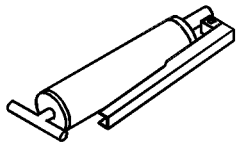

6

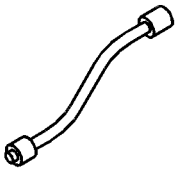

7

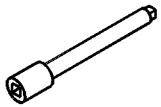

8

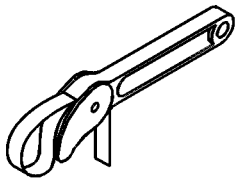

9

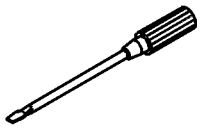

10

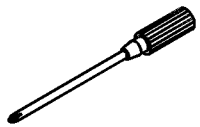

11

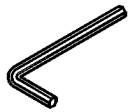

12



13

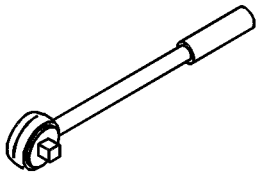

14

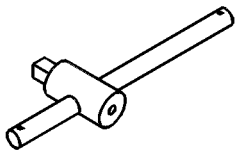

15

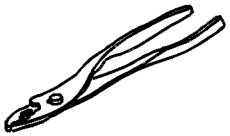

16

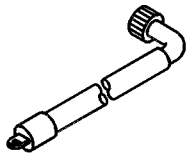

17



Fig.	Part No.	Quantity 1	2	3	PS	KIT	Description	Dénomination	Bezeichnung	품명	说明	Notes
14	**VOE 14881010**		1		OP		•Handle	•Poignée	•Griff	• 핸들	• 手柄	275mm
15			1		NS		•Pliers	•Pince	•Zange	• 펜치	• 钳	6inch
16	**VOE 14523963**	1	1				•Adapter	•Raccord Reduct.	•Verbind Stutzen	• 어댑터	• 转换接头	
17			1		NS		•Socket wrench	•Prise douille	•Schlüsselmehrkantz..	• 소켓 렌치	• 套筒扳手	8mm
			1		NS		•Socket wrench	•Prise douille	•Schlüsselmehrkantz..	• 소켓 렌치	• 套筒扳手	10mm
			1		NS		•Socket wrench	•Prise douille	•Schlüsselmehrkantz..	• 소켓 렌치	• 套筒扳手	12mm
			1		NS		•Socket wrench	•Prise douille	•Schlüsselmehrkantz..	• 소켓 렌치	• 套筒扳手	13mm
			1		NS		•Socket wrench	•Prise douille	•Schlüsselmehrkantz..	• 소켓 렌치	• 套筒扳手	14mm
			1		NS		•Socket wrench	•Prise douille	•Schlüsselmehrkantz..	• 소켓 렌치	• 套筒扳手	16mm
			1		NS		•Socket wrench	•Prise douille	•Schlüsselmehrkantz..	• 소켓 렌치	• 套筒扳手	17mm
			1		NS		•Socket wrench	•Prise douille	•Schlüsselmehrkantz..	• 소켓 렌치	• 套筒扳手	18mm
			1		NS		•Socket wrench	•Prise douille	•Schlüsselmehrkantz..	• 소켓 렌치	• 套筒扳手	19mm
			1		NS		•Socket wrench	•Prise douille	•Schlüsselmehrkantz..	• 소켓 렌치	• 套筒扳手	22mm
			1		NS		•Socket wrench	•Prise douille	•Schlüsselmehrkantz..	• 소켓 렌치	• 套筒扳手	24mm
			1		NS		•Socket wrench	•Prise douille	•Schlüsselmehrkantz..	• 소켓 렌치	• 套筒扳手	26mm

1	**8279171**	工具 공구 **Werkzeug** **Outil** **Tools**	Catalogue id **20669**	Group **896**
2	**8279172**		Illustr. No **1007056**	Section **100**
3			Issue **PUB 20032818-B**	Page **385**
4				
5				



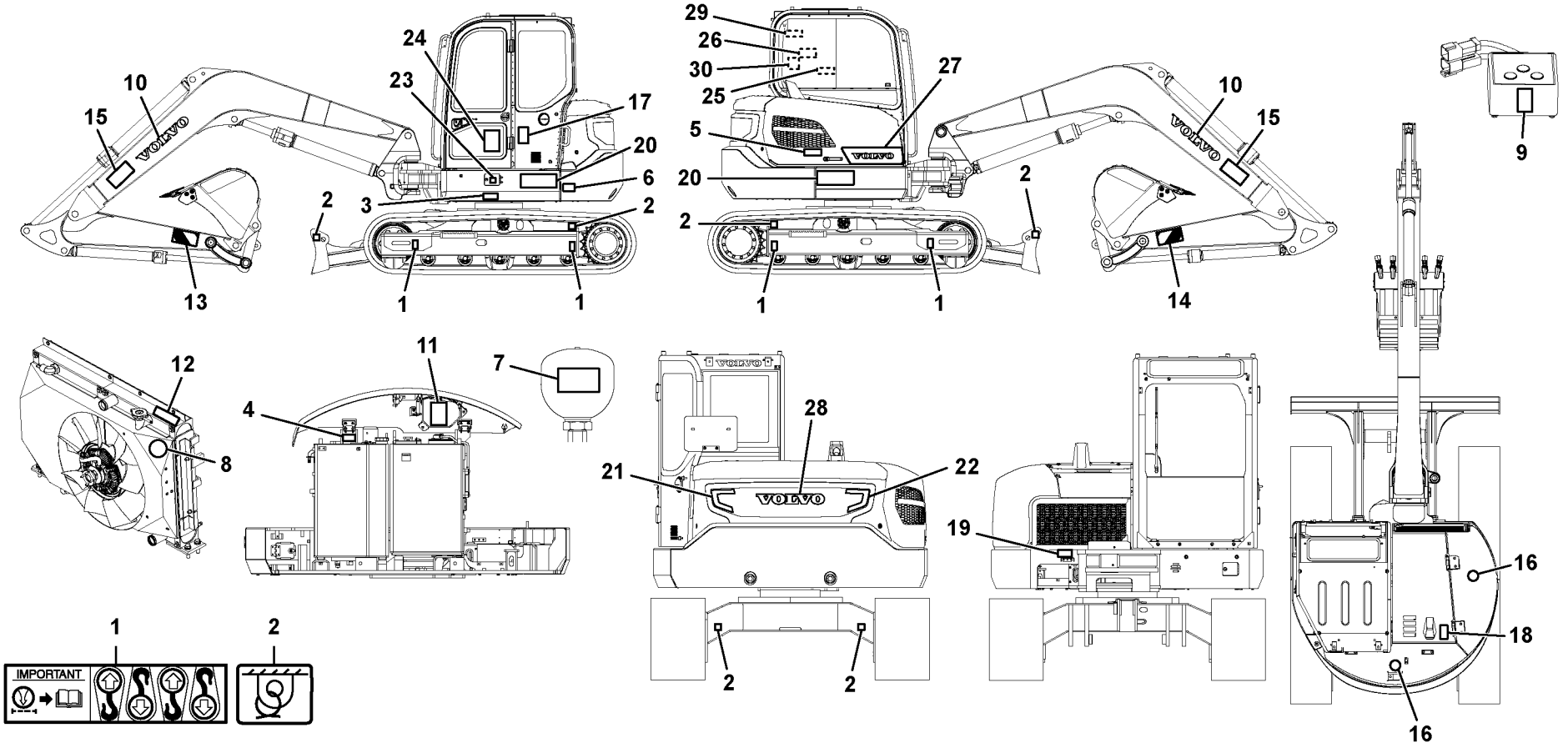

Volvo Construction Equipment

1069587

Fig.	Part No.	Quantity 1	2	3	PS	KIT	Description	Dénomination	Bezeichnung	품명	说明	Notes
1	**VOE 11004094**	1					Decal	Autocollant	Aufklebeschild	데칼	印花	
2	**VOE 11026730**	6					Decal	Autocollant	Aufklebeschild	데칼	印花	
3	**VOE 14616018**	1					Decal	Autocollant	Aufklebeschild	데칼	印花	
4	**VOE 14616023**	1					Decal	Autocollant	Aufklebeschild	데칼	印花	
5	**VOE 14616291**	1					Decal	Autocollant	Aufklebeschild	데칼	印花	
6	**VOE 14616004**	1					Decal	Autocollant	Aufklebeschild	데칼	印花	
7	**VOE 14615999**	1					Decal	Autocollant	Aufklebeschild	데칼	印花	
8	**VOE 14622191**	1					Decal	Autocollant	Aufklebeschild	데칼	印花	
9	**VOE 14527174**	1					Decal	Autocollant	Aufklebeschild	데칼	印花	
10	**VOE 14501363**	2					Decal	Decalcomanie	Abziehbild	데칼	标签	
11	**VOE 14509713**	1					Decal	Autocollant	Aufklebeschild	데칼	印花	
12	**VOE 14616297**	1					Decal	Autocollant	Aufklebeschild	데칼	印花	
13	**VOE 14507360**	1					Decal	Decalcomanie	Abziehbild	데칼	标签	
14	**VOE 14507361**	1					Decal	Autocollant	Aufklebeschild	데칼	印花	
15	**VOE 14616008**	2					Decal	Autocollant	Aufklebeschild	데칼	印花	
16	**VOE 14615991**	2					Decal	Autocollant	Aufklebeschild	데칼	印花	
17	**VOE 14645952**	1					Decal	Autocollant	Aufklebeschild	데칼	印花	
18	**VOE 14616015**	1					Decal	Autocollant	Aufklebeschild	데칼	印花	
19	**VOE 14525331**	1					Decal	Autocollant	Aufklebeschild	데칼	印花	
20	**VOE 14639699**	2					Decal	Autocollant	Aufklebeschild	데칼	印花	S/N -210041/-280142
	VOE 14667245	2					Decal	Autocollant	Aufklebeschild	데칼	印花	S/N 210042-/280143-
21	**VOE 14662323**	1					Decal	Autocollant	Aufklebeschild	데칼	印花	
22	**VOE 14662324**	1					Decal	Autocollant	Aufklebeschild	데칼	印花	S/N -210041/-280142
	VOE 14664409	1					Decal	Autocollant	Aufklebeschild	데칼	印花	S/N 210042-/280143-
23	**VOE 14645129**	1					Decal	Autocollant	Aufklebeschild	데칼	印花	
24	**VOE 14642245**	1					Decal	Autocollant	Aufklebeschild	데칼	印花	
25	**VOE 14527733**	1					Decal	Decalcomanie	Abziehbild	데칼	标签	
26	**VOE 14568593**	1					Decal	Autocollant	Aufklebeschild	데칼	印花	
27	**VOE 14659977**	1					Decal	Autocollant	Aufklebeschild	데칼	印花	
28		1			NS		Decal	Decalcomanie	Abziehbild	데칼	标签	

1		信号板及标签 표지판 및 데칼 **Schilder und aufklebeschild** **Enseignes et décalcomanies** **Sign plates and decals**	Catalogue id **20669**	Group **897**
2				
3			Illustr. No **1069587**	Section **100**
4				
5		**8293206, 8293218, 8293155**	Issue **PUB 20032818-B**	Page **387**

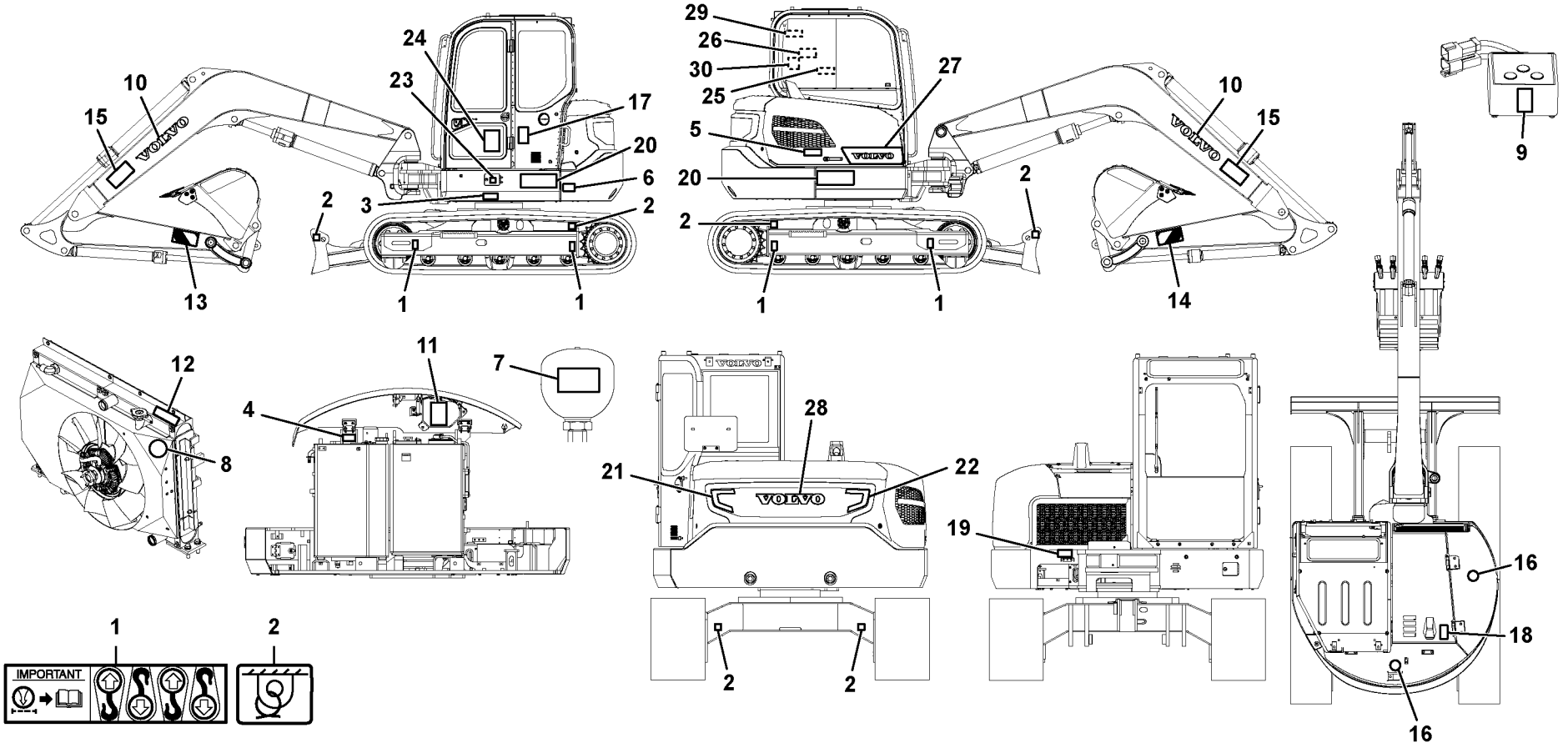

Volvo Construction Equipment

1069587

Fig.	Part No.	Quantity 1	2	3	PS	KIT	Description	Dénomination	Bezeichnung	품명	说明	Notes
29	**VOE 14633473**	1					Decal	Autocollant	Aufklebeschild	데칼	印花	8293206
30	**VOE 14651701**	1					Decal	Autocollant	Aufklebeschild	데칼	印花	8293206

1		信号板及标签 표지판 및 데칼 **Schilder und aufklebeschild** **Enseignes et décalcomanies** **Sign plates and decals**	Catalogue id **20669**	Group **897**
2				
3			Illustr. No **1069587**	Section **100**
4				
5		**8293206, 8293218, 8293155**	Issue **PUB 20032818-B**	Page **389**

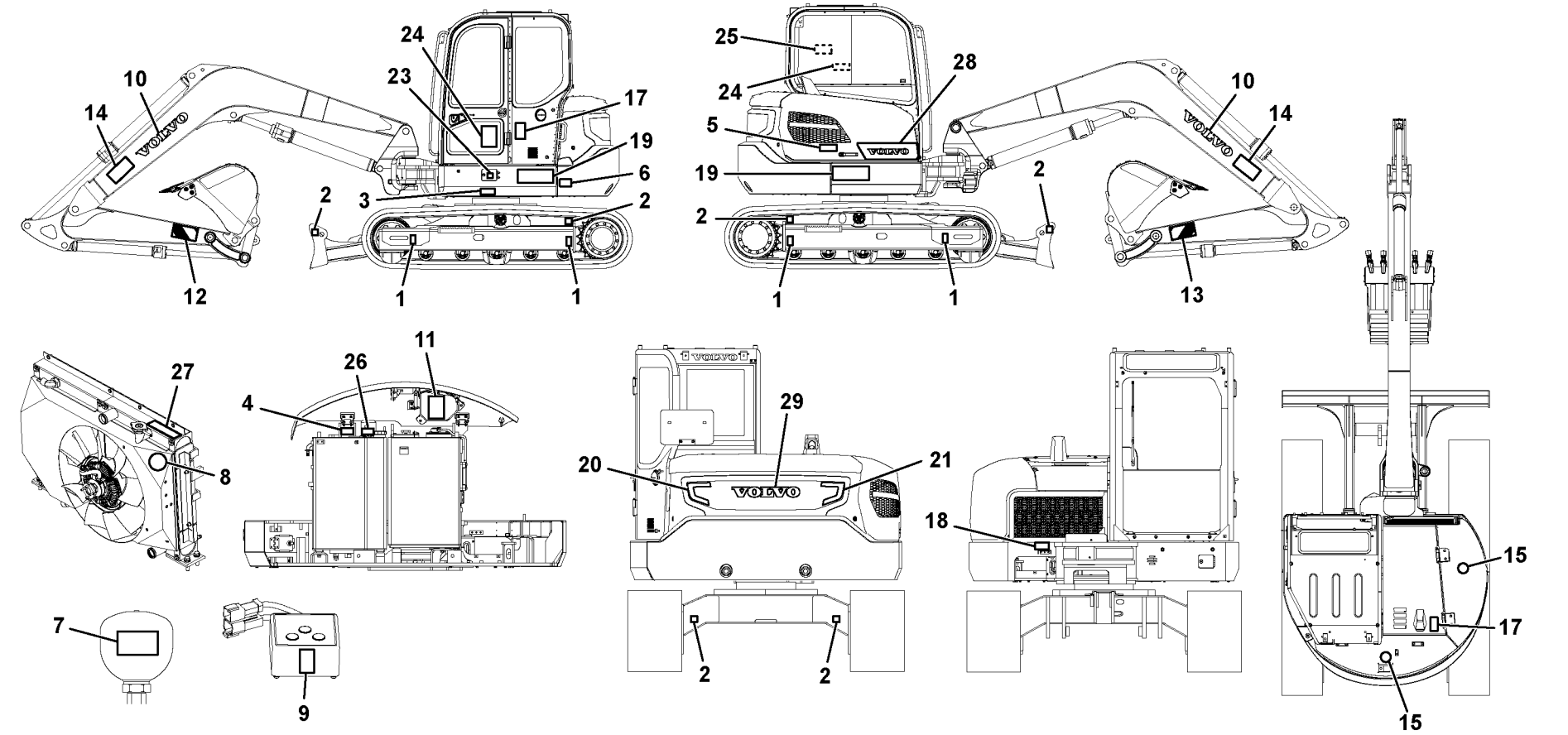

Volvo Construction Equipment

1069588

Fig.	Part No.	Quantity 1	2	3	PS	KIT	Description	Dénomination	Bezeichnung	품명	说明	Notes
1	**VOE 11004094**	1					Decal	Autocollant	Aufklebeschild	데칼	印花	
2	**VOE 11026730**	6					Decal	Autocollant	Aufklebeschild	데칼	印花	
3	**VOE 14615977**	1					Decal	Autocollant	Aufklebeschild	데칼	印花	
4	**VOE 14615992**	1					Decal	Autocollant	Aufklebeschild	데칼	印花	
5	**VOE 14615978**	1					Decal	Autocollant	Aufklebeschild	데칼	印花	
6	**VOE 14616004**	1					Decal	Autocollant	Aufklebeschild	데칼	印花	
7	**VOE 14616293**	1					Decal	Autocollant	Aufklebeschild	데칼	印花	
8	**VOE 14622191**	1					Decal	Autocollant	Aufklebeschild	데칼	印花	
9	**VOE 14527174**	1					Decal	Autocollant	Aufklebeschild	데칼	印花	
10	**VOE 14501363**	2					Decal	Decalcomanie	Abziehbild	데칼	标签	
11	**VOE 14509713**	1					Decal	Autocollant	Aufklebeschild	데칼	印花	
12	**VOE 14507360**	1					Decal	Decalcomanie	Abziehbild	데칼	标签	
13	**VOE 14507361**	1					Decal	Autocollant	Aufklebeschild	데칼	印花	
14	**VOE 14616008**	2					Decal	Autocollant	Aufklebeschild	데칼	印花	
15	**VOE 14615991**	2					Decal	Autocollant	Aufklebeschild	데칼	印花	
16	**VOE 14645952**	1					Decal	Autocollant	Aufklebeschild	데칼	印花	
17	**VOE 14616313**	1					Decal	Autocollant	Aufklebeschild	데칼	印花	
18	**VOE 14525331**	1					Decal	Autocollant	Aufklebeschild	데칼	印花	
19	**VOE 14639699**	2					Decal	Autocollant	Aufklebeschild	데칼	印花	
20	**VOE 14662323**	1					Decal	Autocollant	Aufklebeschild	데칼	印花	
21	**VOE 14662324**	1					Decal	Autocollant	Aufklebeschild	데칼	印花	
22	**VOE 14645129**	1					Decal	Autocollant	Aufklebeschild	데칼	印花	
23	**VOE 14642245**	1					Decal	Autocollant	Aufklebeschild	데칼	印花	
24	**VOE 14527733**	1					Decal	Decalcomanie	Abziehbild	데칼	标签	
25	**VOE 14568593**	1					Decal	Autocollant	Aufklebeschild	데칼	印花	
26	**VOE 15152938**	1					Label	Étiquette	Etikett	레이블	标签	
27	**VOE 14616297**	1					Decal	Autocollant	Aufklebeschild	데칼	印花	
28	**VOE 14659977**	1					Decal	Autocollant	Aufklebeschild	데칼	印花	
29	**VOE 14653818**	1					Decal	Autocollant	Aufklebeschild	데칼	印花	S/N -210041/-280142
	VOE 14671681	1					Decal	Autocollant	Aufklebeschild	데칼	印花	

1		信号板及标签 표지판 및 데칼 **Schilder und aufklebeschild** **Enseignes et décalcomanies** **Sign plates and decals**	Catalogue id **20669**	Group **897**
2				
3			Illustr. No **1069588**	Section **150**
4				
5		**8293192**	Issue **PUB 20032818-B**	Page **391**

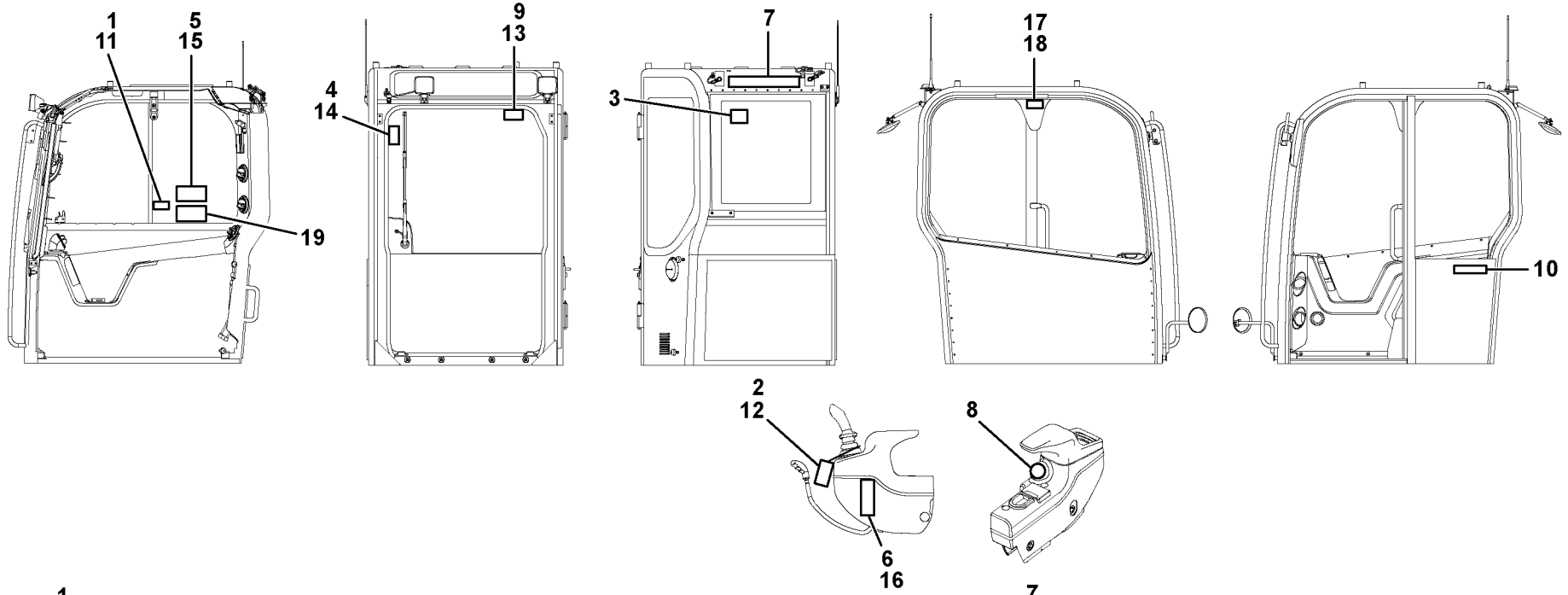

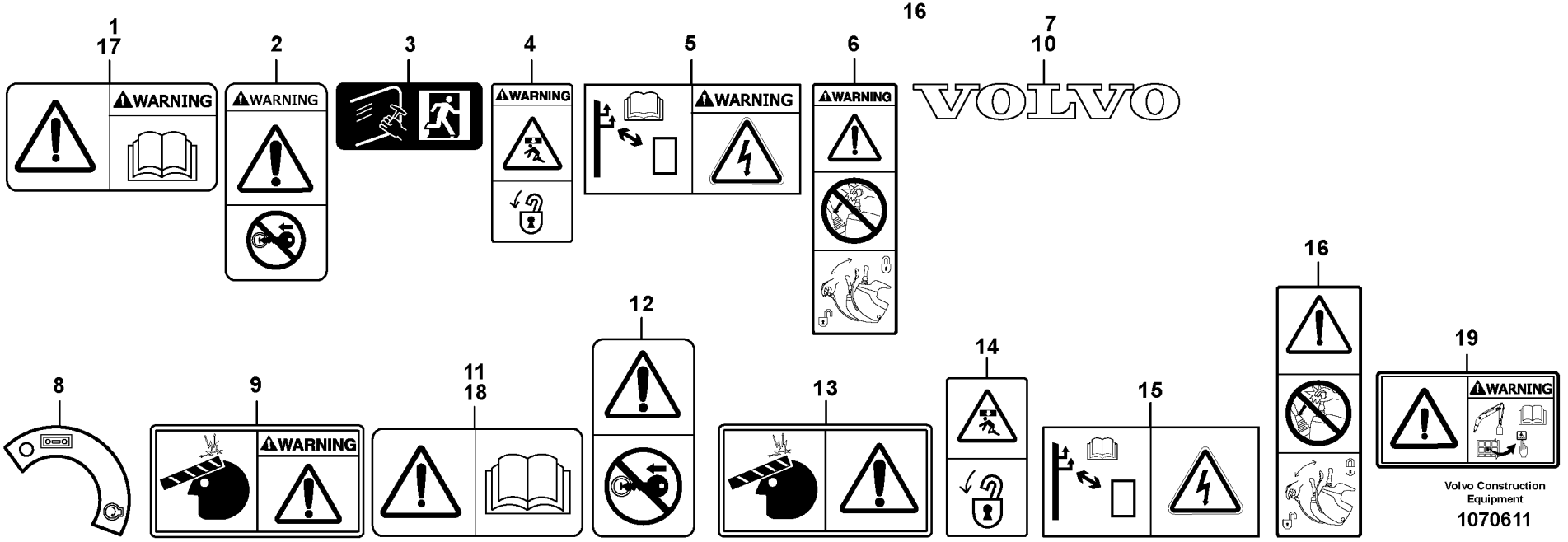

Volvo Construction Equipment

1070611

Fig.	Part No.	Quantity 1	2	3	4	5	PS	KIT	Description	Dénomination	Bezeichnung	품명	说明	Notes
1	**VOE 14616298**	1							Decal	Autocollant	Aufklebeschild	데칼	印花	
2	**VOE 14615988**	1	1						Decal	Autocollant	Aufklebeschild	데칼	印花	
3	**VOE 11116814**	1		1					Decal	Autocollant	Aufklebeschild	데칼	印花	
4	**VOE 14615989**	1							Decal	Autocollant	Aufklebeschild	데칼	印花	
5	**VOE 14607306**	1	1						Decal	Autocollant	Aufklebeschild	데칼	印花	
6	**VOE 14616312**	1	1						Decal	Autocollant	Aufklebeschild	데칼	印花	
7	**VOE 14525336**	1	1	1	1				Decal	Autocollant	Aufklebeschild	데칼	印花	
8	**VOE 14570282**	1	1	1	1				Decal	Autocollant	Aufklebeschild	데칼	印花	
9	**VOE 14663238**	1							Decal	Autocollant	Aufklebeschild	데칼	印花	
10	**VOE 14534359**		1		1				Decal	Autocollant	Aufklebeschild	데칼	印花	
11	**VOE 14616005**			1					Decal	Autocollant	Aufklebeschild	데칼	印花	
12	**VOE 14616021**			1	1				Decal	Autocollant	Aufklebeschild	데칼	印花	
13	**VOE 14663237**			1					Decal	Autocollant	Aufklebeschild	데칼	印花	
14	**VOE 14616016**			1					Decal	Autocollant	Aufklebeschild	데칼	印花	
15	**VOE 14607307**			1	1				Decal	Autocollant	Aufklebeschild	데칼	印花	
16	**VOE 14616314**			1	1				Decal	Autocollant	Aufklebeschild	데칼	印花	
17	**VOE 14616298**		1						Decal	Autocollant	Aufklebeschild	데칼	印花	
18	**VOE 14616005**				1				Decal	Autocollant	Aufklebeschild	데칼	印花	
19	**VOE 14650313**					1			Decal	Autocollant	Aufklebeschild	데칼	印花	8294343, 8294834 SYMBOL
19	**VOE 14653588**					1			Decal	Autocollant	Aufklebeschild	데칼	印花	8294342, 8294834 ENG

1	**8293268**
2	**8293275**
3	**8293269**
4	**8293276**
5	**8294834, 8294343**

信号板及标签
표지판 및 데칼
Schilder und aufklebeschild
Enseignes et décalcomanies
Sign plates and decals

Catalogue id **20669**	Group **897**
Illustr. No **1070611**	Section **200**
Issue **PUB 20032818-B**	Page **393**



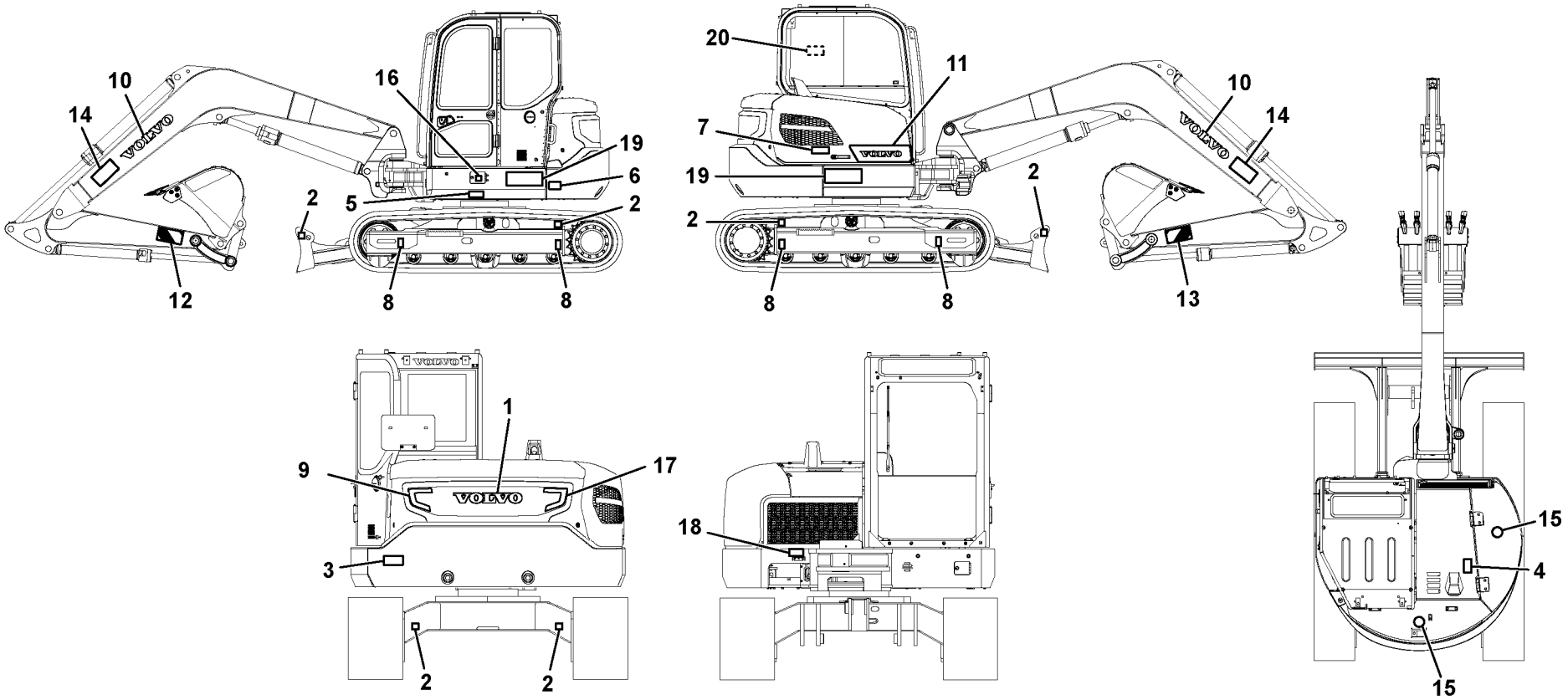

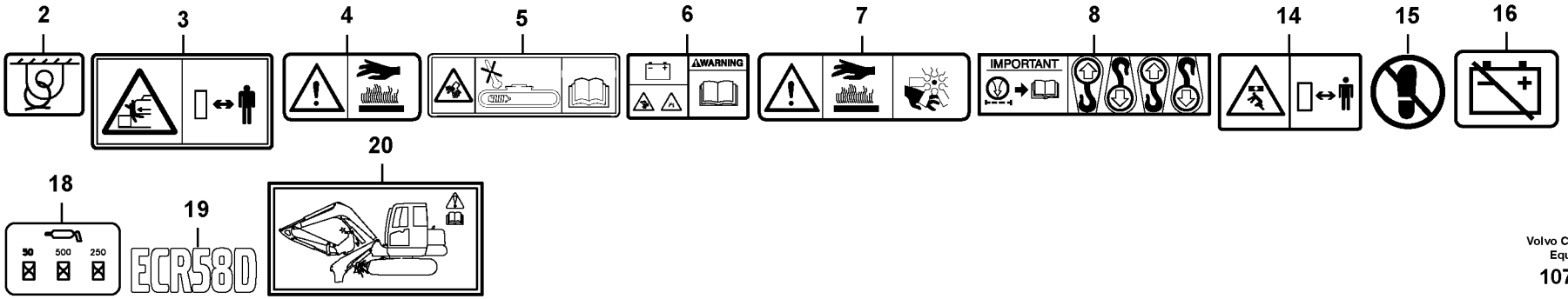

Volvo Construction Equipment

1070604

Fig.	Part No.	Quantity 1	2	3	PS	KIT	Description	Dénomination	Bezeichnung	품명	说明	Notes
1	**VOE 14525336**	1					Decal	Autocollant	Aufklebeschild	데칼	印花	
2	**VOE 11026730**	6					Decal	Autocollant	Aufklebeschild	데칼	印花	
3	**VOE 14616001**	1					Decal	Autocollant	Aufklebeschild	데칼	印花	
4	**VOE 14616015**	1					Decal	Autocollant	Aufklebeschild	데칼	印花	
5	**VOE 14616018**	1					Decal	Autocollant	Aufklebeschild	데칼	印花	
6	**VOE 14616004**	1					Decal	Autocollant	Aufklebeschild	데칼	印花	
7	**VOE 14616291**	1					Decal	Autocollant	Aufklebeschild	데칼	印花	
8	**VOE 11004094**	1					Decal	Autocollant	Aufklebeschild	데칼	印花	
9	**VOE 14662323**	1					Decal	Autocollant	Aufklebeschild	데칼	印花	
10	**VOE 14501363**	2					Decal	Decalcomanie	Abziehbild	데칼	标签	
11	**VOE 14659977**	1					Decal	Autocollant	Aufklebeschild	데칼	印花	
12	**VOE 14507360**	1					Decal	Decalcomanie	Abziehbild	데칼	标签	
13	**VOE 14507361**	1					Decal	Autocollant	Aufklebeschild	데칼	印花	
14	**VOE 14616008**	2					Decal	Autocollant	Aufklebeschild	데칼	印花	
15	**VOE 14615991**	1					Decal	Autocollant	Aufklebeschild	데칼	印花	
16	**VOE 14645129**	1					Decal	Autocollant	Aufklebeschild	데칼	印花	
17	**VOE 14662324**	1					Decal	Autocollant	Aufklebeschild	데칼	印花	
18	**VOE 14525331**	1					Decal	Autocollant	Aufklebeschild	데칼	印花	
19	**VOE 14639699**	2					Decal	Autocollant	Aufklebeschild	데칼	印花	
20	**VOE 14568593**	1					Decal	Autocollant	Aufklebeschild	데칼	印花	

1		信号板及标签 표지판 및 데칼 **Schilder und aufklebeschild** **Enseignes et décalcomanies** **Sign plates and decals**	Catalogue id **20669**	Group **897**
2			Illustr. No **1070604**	Section **250**
3			Issue **PUB 20032818-B**	Page **395**
4				
5		**8294827**		

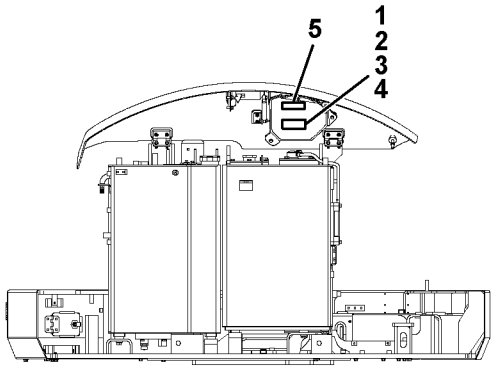

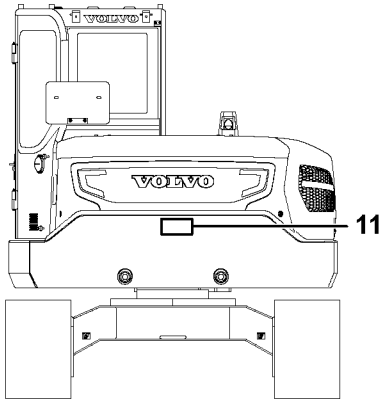

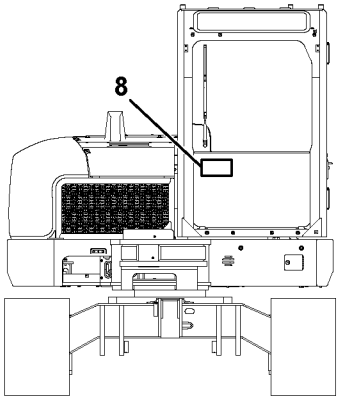

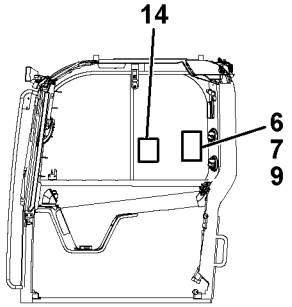

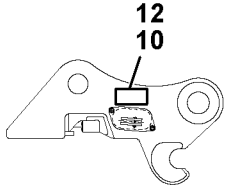

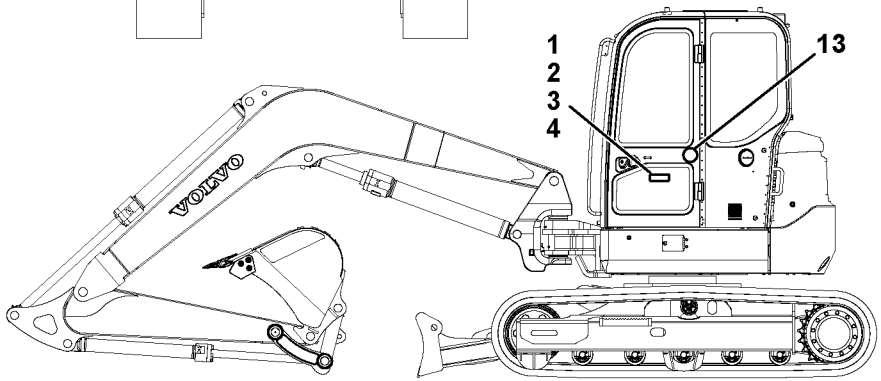

1 — ISO VG #32
2 — ISO VG #46
3 — ISO VG #68
4 — BIO OIL #46
5 — LONG LIFE HYDRAULIC OIL

6

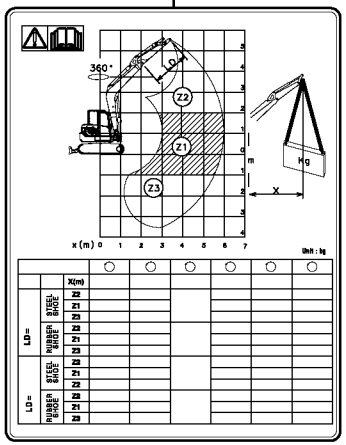

9
7

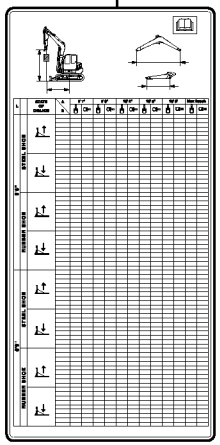

8

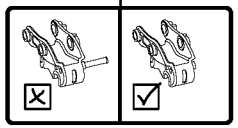

10

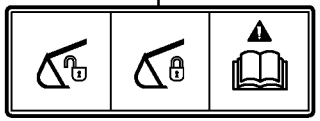

11

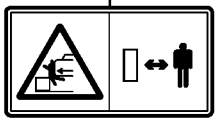

12

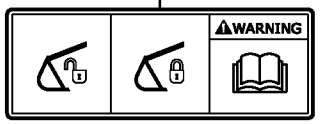

13



14

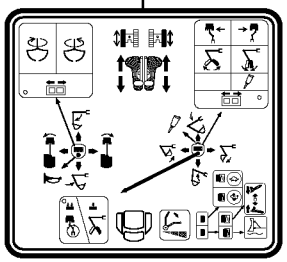

Fig.	Part No.	Quantity 1	2	3	PS	KIT	Description	Dénomination	Bezeichnung	품명	说明	Notes
1	**VOE 14527169**	2					Decal	Autocollant	Aufklebeschild	데칼	印花	8278723
2	**VOE 14527173**	2					Decal	Autocollant	Aufklebeschild	데칼	印花	8293461
3	**VOE 14527170**	2					Decal	Autocollant	Aufklebeschild	데칼	印花	8278725
4	**VOE 14527172**	2					Decal	Autocollant	Aufklebeschild	데칼	印花	8278726
5	**VOE 14565026**	1					Decal	Autocollant	Aufklebeschild	데칼	印花	8293072, 8293073 8293461
6	**VOE 14651595**	1					Decal	Autocollant	Aufklebeschild	데칼	印花	8293221
7	**VOE 14651594**	1					Decal	Autocollant	Aufklebeschild	데칼	印花	8293258 S/N -210041/-280142
	VOE 14668317	1					Decal	Autocollant	Aufklebeschild	라벨	标签	8293258 S/N 210042-/280143-
8	**VOE 15620246**	1					Decal	Autocollant	Aufklebeschild	데칼	印花	8289325, 8289326
9	**VOE 14651593**	1					Decal	Autocollant	Aufklebeschild	데칼	印花	8293259
10	**VOE 14616020**	1					Decal	Autocollant	Aufklebeschild	데칼	印花	8293264
11	**VOE 14616001**	1					Decal	Autocollant	Aufklebeschild	데칼	印花	8293261, 8293262
12	**VOE 14615986**	1					Decal	Autocollant	Aufklebeschild	데칼	印花	8293263
13	**VOE 14635989**		1				Decal	Autocollant	Aufklebeschild	데칼	印花	8291703, 8291704 8293428, 8293429
14	**VOE 14652550**	1					Decal	Autocollant	Aufklebeschild	데칼	印花	8291746

1	**OPTION**	信号板及标签 표지판 및 데칼 **Schilder und aufklebeschild** **Enseignes et décalcomanies** **Sign plates and decals**	Catalogue id **20669**	Group **897**
2	**CAB**		Illustr. No **1070600**	Section **300**
3			Issue **PUB 20032818-B**	Page **397**
4				
5				



Volvo Construction Equipment
www.volvoce.com

GROUP		Section	Page
911	Hydraulic oil tank	100	411
911	Turning joint line, control valve to turning joint	200	413
911	Turning joint line, turning joint to travel motor	300	415
911	Hydraulic system, control valve to boom and swing	400	417
911	Hydraulic system, hydraulic tank to hydraulic oil cooler	500	419
911	Hydraulic system, hydraulic tank to hydraulic pump	600	421
912	Control valve with fitting parts.	100	423
913	Pump installation	100	425
914	Servo system, control valve to remote control valve	100	427
914	Servo system, control valve to remote control valve pedal	200	433
914	Servo system, control valve piping.	500	435
914	Remote control valve pedal with fitting parts	700	441
914	Remote control valve pedal, travel motor	800	443
914	Servo system, remote control valve	1100	447
914	Servo system, changing lever function	2100	449
914	Servo system, dozer blade 8291746	3000	451
914	Servo system, dozer blade	3100	453
916	Working hydraulic, boom rupture	300	455
916	Working hydraulic, boom cylinder 8291740	900	459
916	Working hydraulic, bucket cylinder on dipper arm	1000	461
916	Working hydraulic, dipper arm rupture	1200	463
916	Working hydraulic, dipper arm cylinder on boom.	1300	465
916	Working hydraulic, hammer and shear for boom	2000	467
916	Working hydraulic, hammer and shear for dipper arm	2100	469
916	Working hydraulic, hammer and shear for dipper arm	2150	471
916	Working hydraulic, hammer and shear for upper	2200	473
916	Working hydraulics, dozer blade upper	4900	475
916	Working hydraulic, dozer blade	5100	477
916	Working hydraulics, grab system on work equipment	8100	479
916	Working hydraulic, covers 8291732, 8291733, 8293458, 8293459, 8294832, 8294833	9000	481
916	Working hydraulic, covers 8294837, 8294838, 8294839	9050	483
924	Quickfit, mechanical 8289326	110	485
924	Working hydraulic, quick fit on upper frame	200	487
924	Working hydraulic, quick fit on upper frame	300	489
924	Working hydraulic, quick fit on boom	400	491
924	Working hydraulic, quick fit on dipper arm	700	493
924	Working hydraulic, quick fit on dipper arm	800	495
924	Working hydraulic, slope and rotator on upper frame	1000	497
924	Working hydraulic, slope and rotator on boom	1100	499
924	Working hydraulic, slope and rotator on dipper arm	1600	501
924	Rotator	4000	503
924	Quick fit, rototilt	4100	505
925	Pin Installation, Bucket 8280304	100	507
925	Links to bucket 8284746, 8291702	2000	509
925	Links to bucket 8280304	2100	511
925	Linkage for quickfit 8289326, 8293482	2200	513
925	Linkage for no bucket 8278881, 8294837, 8294839, 8294832, 8294833, 8294838	2300	515
927	Dozer blade 8291746, 8291747	100	517
927	Dozer blade cylinder 8291746, 8291747	500	519
971	Hydraulic system, control valve to boom and swing	100	521
971	Boom swing cylinder 8291718	600	523
974	Links to boom	100	527
974	Links to boom BOOM SWING	200	529
974	Boom and grease piping 8291711, 8294835, 8294836	300	531
974	Boom cylinder 8291715	3000	533
975	Links to dipper arm 8291712, 8291713, 8293442, 8293443, 8294828, 8294856	100	535
975	Links to dipper arm 8294832, 8294833, 8294837, 8294838, 8294839	200	537
975	Dipper arm.	400	539

GROUP		Section	Page
975	Dipper arm.	500	541
975	Dipper arm cylinder 8291716, 8294835, 8294836	1500	543
975	Links to connecting rod	1900	545
975	Links to connecting rod	1950	547
975	Bucket cylinder 8291717, 8294832, 8294833, 8294837, 8294838, 8294839	2500	549
996	Air compressor 8293424, 8293425	100	551

GROUPE		Section	Page
911	Réservoir d'huile hydraulique	100	411
911	Articulation de rotation, valve de commande vers articulation de rotation	200	413
911	Articulation de rotation, articulation de rotation vers moteur de conduite	300	415
911	Système hydraulique, valve de commande flèche et pivotement	400	417
911	Syst. hydr, rés. hydr vers refroidisseur huile hydraulique	500	419
911	Syst. hydr, rés. hydraulique vers pompe hydraulique	600	421
912	Valve de commande avec pièces de montage.	100	423
913	Installation de pompe	100	425
914	Système servo, valve commande vers valve commande a distance.	100	427
914	Système servo, valve commande vers valve pedale commande a distance	200	433
914	Système servo, conduits vers le distributeur de commande	500	435
914	Pédale valve cde télécommandée avec pièces montage	700	441
914	V. commande vers pédale de v. commande télécommandée, moteur condui	800	443
914	Système servo, valve de commande télécommandée	1100	447
914	Système servo, sélection fonction levier	2100	449
914	Système d¿assistance, lame bulldozer 8291746	3000	451
914	Système d¿assistance, lame bulldozer	3100	453
916	Hydraulique de travail, coupure flèche	300	455
916	Commande hydraulique d'outil, vérin de flèche 8291740	900	459
916	Commande hydraulique d'outil, vérin de godet sur le balancier	1000	461
916	Hydraulique de travail, coupure bras	1200	463
916	Commande hydraulique d'outil, vérin de balancier sur la flèche	1300	465
916	Hydraulique de travail, marteau et ciseaux pour flèche	2000	467
916	Hydraulique de travail, marteau et ciseaux pour bras	2100	469
916	Hydraulique de travail, marteau et ciseaux pour bras	2150	471
916	Hydraulique de travail, marteau et ciseaux supérieurs	2200	473
916	Système hydraulique de travail, levage de lame bulldozer	4900	475
916	Hydraulique de travail, lame bulldozer.	5100	477
916	Commande hydraulique d'outil, système de préhension sur équipement de travail	8100	479
916	Commande hydraulique d'outil, capot de protection 8291732, 8291733, 8293458, 8293459, 8294832, 8294833	9000	481
916	Commande hydraulique d'outil, capot de protection 8294837, 8294838, 8294839	9050	483
924	Porte-outils, mecanique 8289326	110	485
924	Commande hydraulique d'outil, porte-outil sur tourelle	200	487
924	Commande hydraulique d'outil, porte-outil sur tourelle	300	489
924	Commande hydraulique d'outil, porte-outil sur flèche	400	491
924	Commande hydraulique d'outil, porte-outil sur balancier	700	493
924	Commande hydraulique d'outil, porte-outil sur balancier	800	495
924	Commande hydraulique d'outil, équipement de talutage et rotateur sur tourelle	1000	497
924	Commande hydraulique d'outil, équipement de talutage et rotateur sur flèche	1100	499
924	Commande hydraulique d'outil, équipement de talutage et rotateur sur balancier	1600	501
924	Rotateur	4000	503
924	QuickFit, Rototilt	4100	505
925	8280304	100	507
925	Articulations, godet 8284746, 8291702	2000	509
925	Articulations, godet 8280304	2100	511
925	Articulation pour quickfit 8289326, 8293482	2200	513
925	Articulation en l'absence de godet 8278881, 8294837, 8294839, 8294832, 8294833, 8294838	2300	515
927	Lame bulldozer 8291746, 8291747	100	517
927	Vérin hydraulique, lame bulldozer 8291746, 8291747	500	519
971	Système hydraulique, valve de commande flèche et pivotement	100	521
971	Flêche d'orientation - cylindre 8291718	600	523

TABLE DES MATIÈRES

Catalogue id 20669 | Group 9
Issue PUB 20032818-B | Page 402

GROUPE		Section	Page
974	Articulations, flèche	100	527
974	Articulations, flèche BOOM SWING	200	529
974	Flèche et conduits de graissage 8291711, 8294835, 8294836	300	531
974	Vérin de flèche 8291715	3000	533
975	Articulations de balancier 8291712, 8291713, 8293442, 8293443, 8294828, 8294856	100	535
975	Articulations de balancier 8294832, 8294833, 8294837, 8294838, 8294839	200	537
975	Balancier.	400	539
975	Balancier.	500	541
975	Vérin de bras 8291716, 8294835, 8294836	1500	543
975	Articulations, liaison avec la tige de piston	1900	545
975	Articulations, liaison avec la tige de piston	1950	547
975	Vérin de godet 8291717, 8294832, 8294833, 8294837, 8294838, 8294839	2500	549
996	Compresseur pneumatique 8293424, 8293425	100	551

GRUPPE		Abschnitt	Seite
911	Hydrauliköltank	100	411
911	Drehgelenkleitung, Steuerventil zu Drehgelenk	200	413
911	Drehgelenkleitung, Steuerventil zu Fahrmotor	300	415
911	Hydraulikanlage, Steuerventil zu Ausleger und Schwenken	400	417
911	Hydraulikanlage, von Hydrauliktank zu Ölkühler	500	419
911	Hydraulikanlage, von Hydrauliktank zu Hydraulikpumpe	600	421
912	Steuerventil mit Anbauteilen.	100	423
913	Pumpeninstallation	100	425
914	Servosystem, Steuerventil zu Vorsteuergerät	100	427
914	Servosystem, Steuerventil zu Pedal für Fernbetätigungsventil	200	433
914	Servosystem, Rohranschluss zu Steuerventil.	500	435
914	Vorsteuergerät Pedal mit Anbauteilen	700	441
914	steuerventil zu Vorsteuergerät Pedal, Fahrmotor	800	443
914	Servosystem, Vorsteuergerät	1100	447
914	Servosystem, Wechsel der Hebelfunktion	2100	449
914	Servosystem, Planierschild 8291746	3000	451
914	Servosystem, Planierschild	3100	453
916	Arbeitshydraulik, Leitungsbruchventil Ausleger	300	455
916	Arbeitshydraulik, Auslegerzylinder 8291740	900	459
916	Arbeitshydraulik, Löffelzylinder auf Stiel	1000	461
916	Arbeitshydraulik, Leitungsbruchventil Stiel	1200	463
916	Arbeitshydraulik, Stielzylinder auf Ausleger	1300	465
916	Arbeitshydraulik, Hammer und Schere für Ausl	2000	467
916	Arbeitshydraulik, Hammer und Schere für Stie	2100	469
916	Arbeitshydraulik, Hammer und Schere für Stie	2150	471
916	Arbeitshydraulik, Hammer und Schere für oberen	2200	473
916	Arbeitshydraulik, Planierschild oben	4900	475
916	Arbeitshydraulik, Frontschar.	5100	477
916	Arbeitshydraulik, Greifersystem auf Arbeitsausstattung	8100	479
916	Arbeitshydraulik, Haube 8291732, 8291733, 8293458, 8293459, 8294832, 8294833	9000	481
916	Arbeitshydraulik, Haube 8294837, 8294838, 8294839	9050	483
924	Schnellwechsler, Mechanisch 8289326	110	485
924	Arbeitshydraulik, Schnellwechsler auf oberem Rahmen	200	487
924	Arbeitshydraulik, Schnellwechsler auf oberem Rahmen	300	489
924	Arbeitshydraulik, Schnellwechsler auf Ausleger	400	491
924	Arbeitshydraulik, Schnellwechsler auf Stiel	700	493
924	Arbeitshydraulik, Schnellwechsler auf Stiel	800	495
924	Arbeitshydraulik, Böschung und Rotator auf oberem Rahmen	1000	497
924	Arbeitshydraulik, Böschung und Rotator auf Ausleger	1100	499
924	Arbeitshydraulik, Böschung und Rotator auf Stiel	1600	501
924	Rotator	4000	503
924	Schnellwechsler, Rototilt	4100	505
925	8280304	100	507
925	Gelenke zu Löffel 8284746, 8291702	2000	509
925	Gelenke zu Löffel 8280304	2100	511
925	Gestänge für Geräteträger 8289326, 8293482	2200	513
925	Gestänge für ohne Löffel 8278881, 8294837, 8294839, 8294832, 8294833, 8294838	2300	515
927	Frontschar 8291746, 8291747	100	517
927	Frontscharzylinder 8291746, 8291747	500	519
971	Hydraulikanlage, Steuerventil zu Ausleger und Schwenken	100	521
971	Ausleger-schwenk Zylinder 8291718	600	523
974	Gelenke zu Ausleger	100	527
974	Gelenke zu Ausleger BOOM SWING	200	529
974	Ausleger und Schmierleitungen 8291711, 8294835, 8294836	300	531
974	Auslegerzylinder 8291715	3000	533
975	Verbindungen zu Stiel 8291712, 8291713, 8293442, 8293443, 8294828, 8294856	100	535
975	Verbindungen zu Stiel 8294832, 8294833, 8294837, 8294838, 8294839	200	537
975	Löffelstiel.	400	539

INHALTSVERZEICHNIS

GRUPPE		Abschnitt	Seite
975	Löffelstiel.	500	541
975	Stielzylinder 8291716, 8294835, 8294836	1500	543
975	Löffelgelenk	1900	545
975	Löffelgelenk	1950	547
975	Schaufelzylinder 8291717, 8294832, 8294833, 8294837, 8294838, 8294839	2500	549
996	Druckluftkompressor 8293424, 8293425	100	551

그룹		절	페이지
911	유압오일탱크	100	411
911	터닝조인트 배관 , 제어밸브에서 터닝조인트	200	413
911	터닝조인트 배관 , 터닝조인트에서 주행모터	300	415
911	유압 배관 , 제어밸브에서 붐 및 선회	400	417
911	유압 배관 , 유압탱크에서 오일쿨러	500	419
911	유압 배관 , 유압탱크에서 메인펌프	600	421
912	제어밸브 및 장착부품	100	423
913	유압펌프 및 장착부품	100	425
914	서보 배관 , 제어밸브에서 원격조종밸브	100	427
914	서보 배관 , 제어밸브에서 원격조종밸브 페달	200	433
914	서보 배관 , 제어밸브 배관	500	435
914	원격조종밸브 페달 및 장착부품	700	441
914	주행모터 원격조종밸브 페달	800	443
914	서보 배관 , 원격조종밸브	1100	447
914	서보 배관 , 레버 작동방향 변경	2100	449
914	서보 배관 , 도자 블레이드	3000	451
914	서보 배관 , 도자 블레이드	3100	453
916	낙하방지장치 배관 , 붐	300	455
916	유압 배관 , 붐 실린더	900	459
916	유압 배관 , 디퍼 암측 버켓 실린더	1000	461
916	낙하방지장치 배관 , 디퍼 암	1200	463
916	유압 배관 , 붐측 디퍼 암 실린더	1300	465
916	해머 및 시어 배관 , 붐	2000	467
916	해머 및 시어 배관 , 디퍼 암	2100	469
916	해머 및 시어 배관 , 디퍼 암	2150	471
916	해머 및 시어 배관 , 상부	2200	473
916	작업 유압 장치 , 도저 블레이드 상부	4900	475
916	도자 블레이드 배관	5100	477
916	유압 배관 , 우드 그랩 ; 작업장치측	8100	479
916	유압배관 , 커버	9000	481
916	유압배관 , 커버	9050	483
924	퀵핏 , 기계식	110	485
924	유압 배관 , 상부프레임측 퀵 핏	200	487
924	유압 배관 , 상부프레임측 퀵 핏	300	489
924	유압 배관 , 붐측 퀵 핏	400	491
924	유압 배관 , 디퍼 암측 퀵 핏	700	493
924	유압 배관 , 디퍼 암측 퀵 핏	800	495
924	유압 배관 , 상부프레임측 슬로프 및 로테이터	1000	497
924	유압 배관 , 붐측 슬로프 및 로테이터	1100	499
924	유압 배관 , 디퍼 암측 슬로프 및 로테이터	1600	501
924		4000	503
924	퀵핏 , 로터틸트	4100	505
925		100	507
925	버켓 연결장치	2000	509
925	버켓 연결장치	2100	511
925	퀵핏용 링크	2200	513
925	버켓 미장착시 연결 장치	2300	515
927	도자 블레이드	100	517
927	도자 블레이드 실린더	500	519
971	유압 배관 , 제어밸브에서 붐 및 선회	100	521
971	붐 선회 실린더	600	523
974	붐 연결장치	100	527
974	붐 연결장치	200	529
974	붐 및 윤활 배관	300	531
974	붐 실린더	3000	533
975	디퍼 암 연결장치	100	535
975	디퍼 암 연결장치	200	537
975	디퍼 암	400	539
975	디퍼 암	500	541
975	디퍼 암 실린더	1500	543
975	커넥팅로드 연결장치	1900	545
975	커넥팅로드 연결장치	1950	547

그룹		절	페이지
975	버켓 실린더	2500	549
996	에어 컴프레서	100	551

部类		部分	页
911	液压油箱	100	411
911	控制阀到回转接头总成的管线	200	413
911	回转接头总成到行走马达的管线	300	415
911	液压系统，控制阀到大臂与回转系统	400	417
911	液压系统，液压油箱到液压油冷却器	500	419
911	液压系统，液压油箱到液压泵	600	421
912	带安装零件的控制阀	100	423
913	油泵安装	100	425
914	伺服系统，控制阀到遥控阀	100	427
914	伺服系统，控制阀到遥控阀踏板	200	433
914	伺服系统，控制阀管线	500	435
914	带安装零件的遥控阀踏板	700	441
914	行走马达遥控阀踏板	800	443
914	伺服系统，遥控阀	1100	447
914	伺服系统，操纵杆模式转换器	2100	449
914	推土板伺服系统	3000	451
914	推土板伺服系统	3100	453
916	工作液压，大臂爆裂保护阀	300	455
916	工作液压，大臂油缸	900	459
916	工作液压，小臂上的铲斗油缸	1000	461
916	工作液压，小臂爆裂保护阀	1200	463
916	工作液压，大臂上的小臂油缸	1300	465
916	工作液压，大臂液压破碎锤和液压剪	2000	467
916	工作液压，小臂液压破碎锤和液压剪	2100	469
916	工作液压，小臂液压破碎锤和液压剪	2150	471
916	工作液压，提升液压破碎锤和液压剪	2200	473
916	工作液压，上推土铲	4900	475
916	推土板工作液压	5100	477
916	工作液压，工作设备上的抓斗系统	8100	479
916	工作液压，盖子	9000	481
916	工作液压，盖子	9050	483
924	快捷安装，机械	110	485
924	工作液压，上部车架上的快速装配阀	200	487
924	工作液压，上部车架上的快速装配阀	300	489
924	工作液压，大臂上的快速装配阀	400	491
924	工作液压，小臂上的快速装配阀	700	493
924	工作液压，小臂上的快速装配阀	800	495
924	工作液压，上部车架上的斜板和旋转器	1000	497
924	工作液压，大臂上的斜板和旋转器	1100	499
924	工作液压，小臂上的斜板和旋转器	1600	501
924		4000	503
924	快速装配，旋转倾斜	4100	505
925		100	507
925	到铲斗的连接	2000	509
925	到铲斗的连接	2100	511
925	快捷安装的联接	2200	513
925	无铲斗的连接	2300	515
927	推土板	100	517
927	推土板液压缸	500	519
971	液压系统，控制阀到大臂与回转系统	100	521
971	大臂回转油缸	600	523
974	大臂连杆	100	527
974	大臂连杆	200	529
974	大臂与润滑脂配管	300	531
974	大臂油缸	3000	533
975	小臂连杆	100	535
975	小臂连杆	200	537
975		400	539
975		500	541
975	小臂油缸	1500	543
975	活塞杆连杆	1900	545
975	活塞杆连杆	1950	547

部类		部分	页
975	铲斗油缸	2500	549
996	空气压缩机	100	551



Volvo Construction Equipment
www.volvoce.com

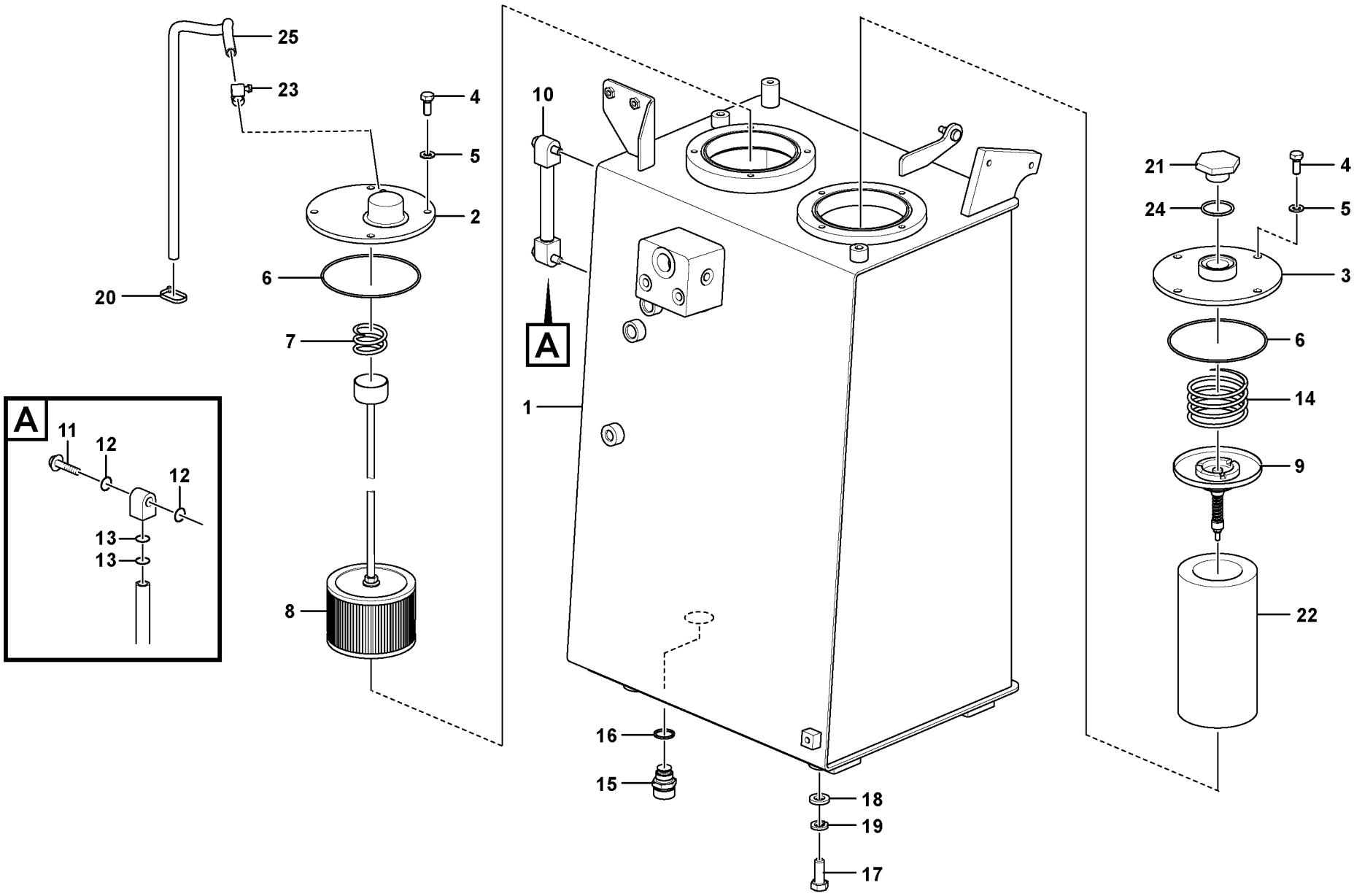

Volvo Construction Equipment
1069329

Fig.	Part No.	Quantity 1	2	3	PS	KIT	Description	Dénomination	Bezeichnung	품명	说明	Notes
1	**VOE 14652821**	1					Tank	Réservoir	Tank	탱크	罐	
2	**VOE 14519271**	1					•Cover	•Capot	•Haube	• 커버	• 罩盖	
3	**VOE 14523750**	1					•Cover	•Capot	•Haube	• 커버	• 罩盖	
4	**VOE 983251**	8					Hexagon screw	Vis à tête hexagonale	Sechskantschraube	육각 나사	六角螺丝	
5	**VOE 992040**	8					Plain washer	Rondelle plane	Flachscheibe		平垫圈	
6	**VOE 990603**	2					O-ring	Joint torique	O-Ring	O 링	o 型圈	
7	**SA 1040-20360**	1					Spring	Ressort	Feder	스프링	弹簧	
8	**VOE 14519254**	1					Strainer	Crépine	Sieb	스트레이너	滤网	
9	**VOE 14597706**	1					Valve	Valve	Ventil	밸브	阀	
10	**VOE 14532362**	1					Gauge	Calibre	Messlehre	게이지	计量器	
11	**VOE 14517557**	2					•Bolt	•Boulon	•Bolzen	• 볼트	• 螺栓	
12	**VOE 983497**	4					•O-ring	•Joint torique	•O-Ring	•O 링	•o 型圈	
13	**VOE 990557**	4					•O-ring	•Joint torique	•O-Ring	•O 링	•o 型圈	
14	**SA 1040-20240**	1					Spring	Ressort	Feder	스프링	弹簧	
15	**VOE 14521728**	1					Valve	Valve	Ventil	밸브	阀	
16	**VOE 949329**	1					Gasket	Joint	Dichtung	개스킷	填料	
17	**VOE 991639**	4					Hexagon screw	Vis à tête hexagonale	Sechskantschraube	육각 나사	六角螺丝	
18	**VOE 992055**	4					Plain washer	Rondelle plane	Flachscheibe		平垫圈	
19	**VOE 955925**	4					Spring washer	Rondelle élastique	Federscheibe	스프링 워셔	弹簧垫圈	
20	**VOE 14016673**	1					Strip clamp	Serrage de ruban	Bandklammer	스트립 클램프	带夹	
21	**VOE 14533100**	1					Plug	Bouchon	Stopfen	플러그	堵头	
22	**SA 1040-20410**	1					Oil Filter	Filtre Huile	Ölfilter	오일 필터	机油滤芯	
23	**VOE 943469**	1					Hose clamp	Collier durite	Schlauchschelle	호스 클램프	软管夹	
24	**VOE 990610**	1					O-ring	Joint torique	O-Ring	O 링	o 型圈	
25	**VOE 14523134**	1					Hose	Flexible	Schlauch	호스	软管	

1	
2	
3	
4	
5	

液压油箱
유압오일탱크
Hydrauliköltank
Réservoir d'huile hydraulique
Hydraulic oil tank

Catalogue id	Group
20669	**911**
Illustr. No **1069329**	Section **100**
Issue **PUB 20032818-B**	Page **411**

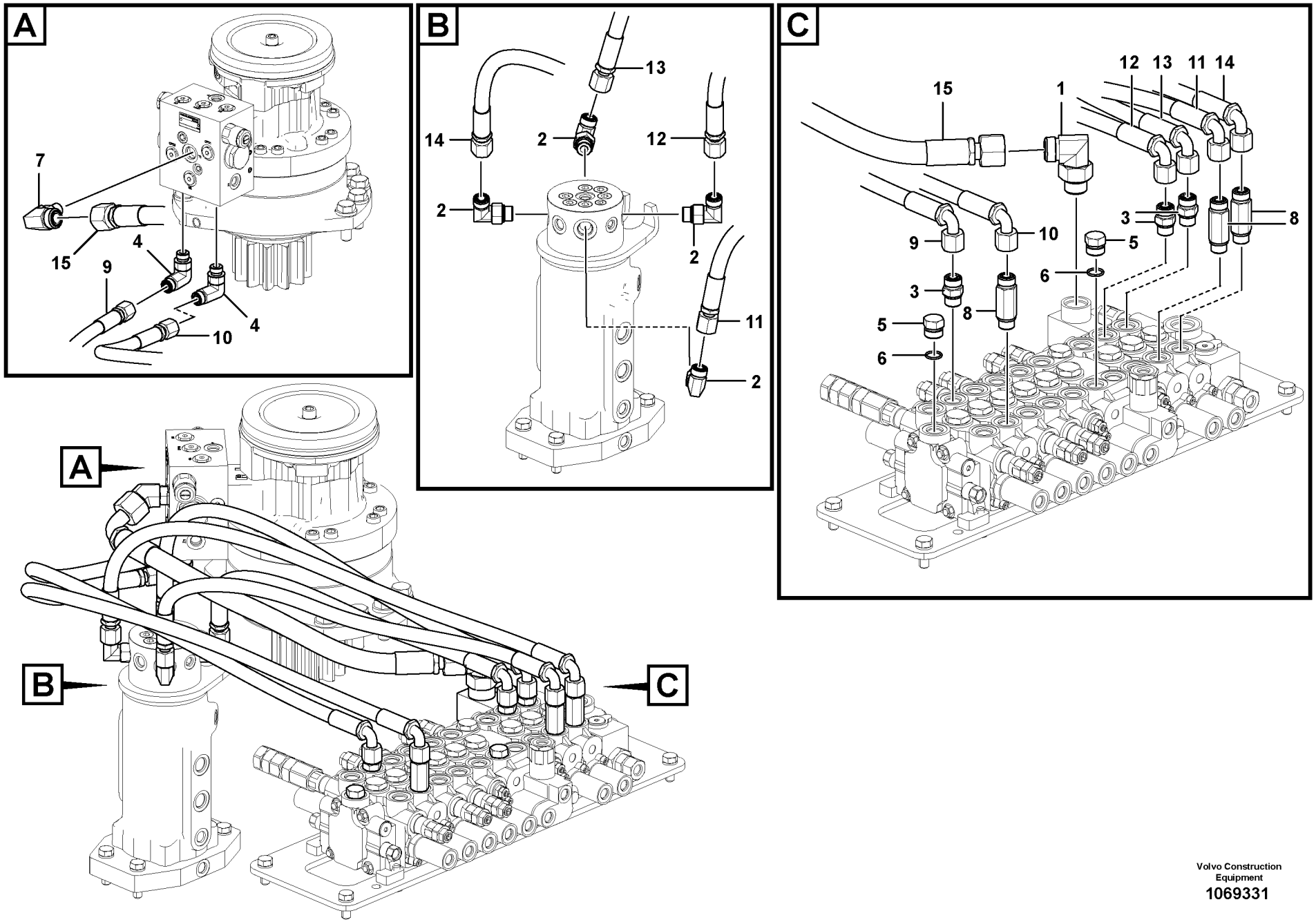

Volvo Construction Equipment

1069331

Fig.	Part No.	Quantity 1	2	3	PS	KIT	Description	Dénomination	Bezeichnung	품명	说明	Notes
1	**VOE 13933864**	1					Nipple	Raccord	Nippel	니플	螺纹接套	
	VOE 990740	1					•O-ring	•Joint torique	•O-Ring	•O 링	•o 型圈	
	VOE 932042	1					•O-ring	•Joint torique	•O-Ring	•O 링	•o 型圈	
2	**VOE 13933868**	4					Elbow nipple	Raccord coudé	Winkelnippel	엘보우 니플	弯管接头	
	VOE 990738	4					•O-ring	•Joint torique	•O-Ring	•O 링	•o 型圈	
	VOE 993321	4					•O-ring	•Joint torique	•O-Ring	•O 링	•o 型圈	
3	**VOE 13933923**	3					Nipple	Raccord	Nippel	니플	螺纹接套	
	VOE 990738	3					•O-ring	•Joint torique	•O-Ring	•O 링	•o 型圈	
	VOE 993321	3					•O-ring	•Joint torique	•O-Ring	•O 링	•o 型圈	
4	**VOE 14654555**	2					Elbow	Coude	Winkel	엘보우	弯管	
5	**VOE 14880068**	2					Plug	Tampon	Stopfen	플러그	塞	
6	**VOE 993321**	2					O-ring	Joint torique	O-Ring	O 링	o 型圈	
7	**VOE 14655295**	1					Nipple	Raccord	Nippel	니플	螺纹接套	
8	**VOE 937777**	3					Nipple	Raccord	Nippel	니플	螺纹接套	
	VOE 990738	3					•O-ring	•Joint torique	•O-Ring	•O 링	•o 型圈	
	VOE 993321	3					•O-ring	•Joint torique	•O-Ring	•O 링	•o 型圈	
9	**VOE 15612093**	1					Hose assembly	Conduit flexible	Schlauchleitung	호스 어셈블리	软管装置	
10	**VOE 15612092**	1					Hose	Flexible	Schlauch	호스	软管	
11	**VOE 936927**	1					Hose assembly	Conduit flexible	Schlauchleitung	호스 어셈블리	软管装置	
12	**VOE 936884**	1					Hose assembly	Conduit flexible	Schlauchleitung	호스 어셈블리	软管装置	
13	**VOE 936918**	1					Hose assembly	Conduit flexible	Schlauchleitung	호스 어셈블리	软管装置	
14	**VOE 936942**	1					Hose assembly	Conduit flexible	Schlauchleitung	호스 어셈블리	软管装置	
15	**VOE 937257**	1					Hose assembly	Conduit flexible	Schlauchleitung	호스 어셈블리	软管装置	

1		控制阀到回转接头总成的管线 터닝조인트 배관 , 제어밸브에서 터닝조인트 **Drehgelenkleitung, Steuerventil zu Drehgelenk** **Articulation de rotation, valve de commande vers articulation de rotation** **Turning joint line, control valve to turning joint**	Catalogue id **20669**	Group **911**
2			Illustr. No **1069331**	Section **200**
3			Issue **PUB 20032818-B**	Page **413**
4				
5				

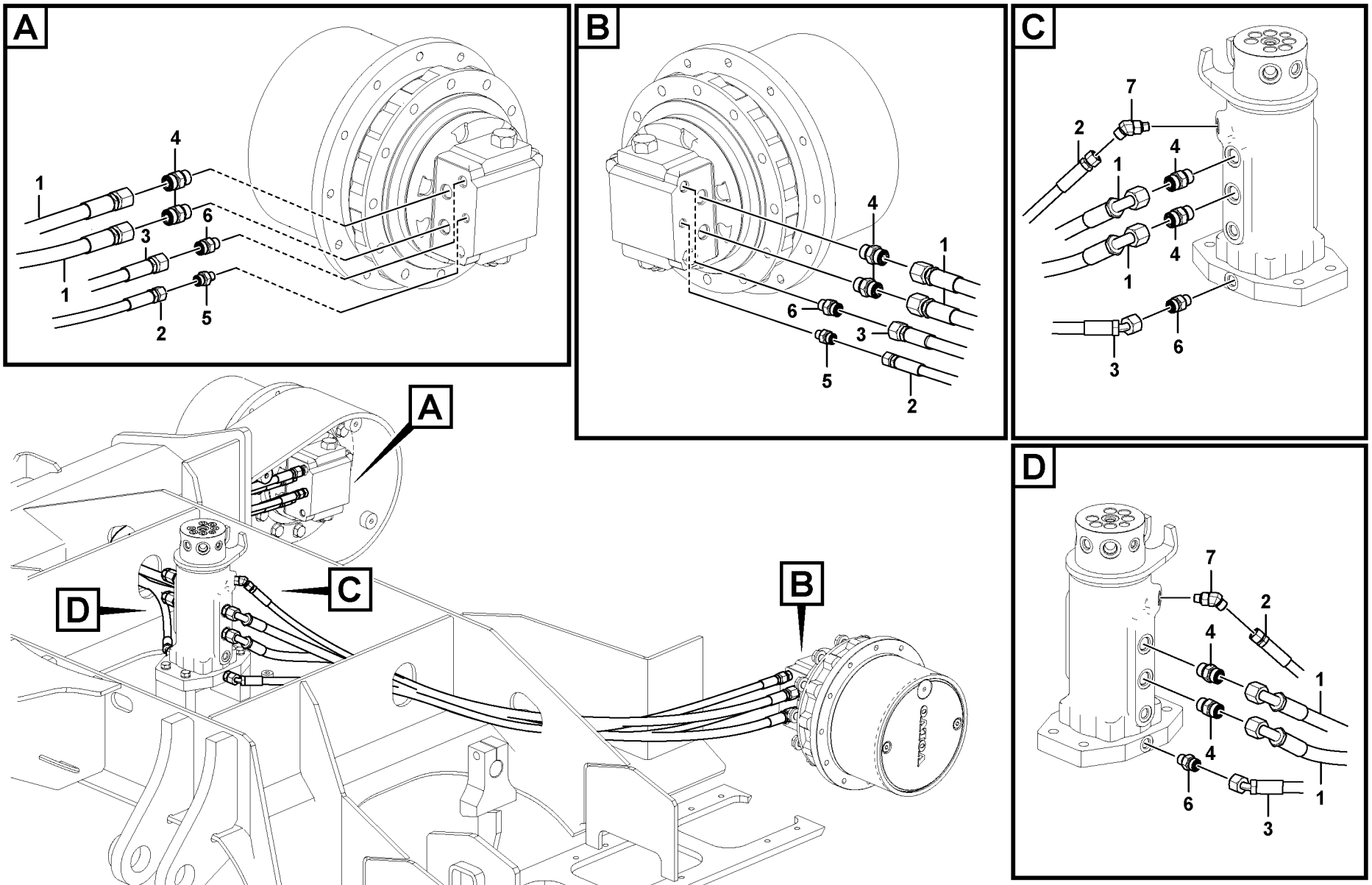

Volvo Construction Equipment

1069185

Fig.	Part No.	Quantity 1	2	3	PS	KIT	Description	Dénomination	Bezeichnung	품명	说明	Notes
1	**VOE 938387**	4					Hose assembly	Conduit flexible	Schlauchleitung	호스 어셈블리	软管装置	
2	**VOE 938278**	2					Hose assembly	Conduit flexible	Schlauchleitung	호스 어셈블리	软管装置	
3	**VOE 938325**	2					Hose assembly	Conduit flexible	Schlauchleitung	호스 어셈블리	软管装置	
4	**VOE 13933923**	8					Nipple	Raccord	Nippel	니플	螺纹接套	
	VOE 990738	1					•O-ring	•Joint torique	•O-Ring	•O 링	•o 型圈	
	VOE 993321	1					•O-ring	•Joint torique	•O-Ring	•O 링	•o 型圈	
5	**VOE 935082**	2					Nipple	Raccord	Nippel	니플	螺纹接套	
	VOE 990736	2					•O-ring	•Joint torique	•O-Ring	•O 링	•o 型圈	
	VOE 932037	2					•O-ring	•Joint torique	•O-Ring	•O 링	•o 型圈	
6	**VOE 935085**	4					Nipple	Raccord	Nippel	니플	螺纹接套	
	VOE 990737	4					•O-ring	•Joint torique	•O-Ring	•O 링	•o 型圈	
	VOE 993320	4					•O-ring	•Joint torique	•O-Ring	•O 링	•o 型圈	
7	**VOE 936608**	2					Elbow nipple	Raccord coudé	Winkelnippel	엘보우 니플	弯管接头	
	VOE 990736	2					•O-ring	•Joint torique	•O-Ring	•O 링	•o 型圈	
	VOE 932037	2					•O-ring	•Joint torique	•O-Ring	•O 링	•o 型圈	

1		回转接头总成到行走马达的管线 터닝조인트 배관 , 터닝조인트에서 주행모터 **Drehgelenkleitung, Steuerventil zu Fahrmotor** **Articulation de rotation, articulation de rotation vers moteur de conduite** **Turning joint line, turning joint to travel motor**	Catalogue id **20669**	Group **911**
2			Illustr. No **1069185**	Section **300**
3			Issue **PUB 20032818-B**	Page **415**
4				
5				

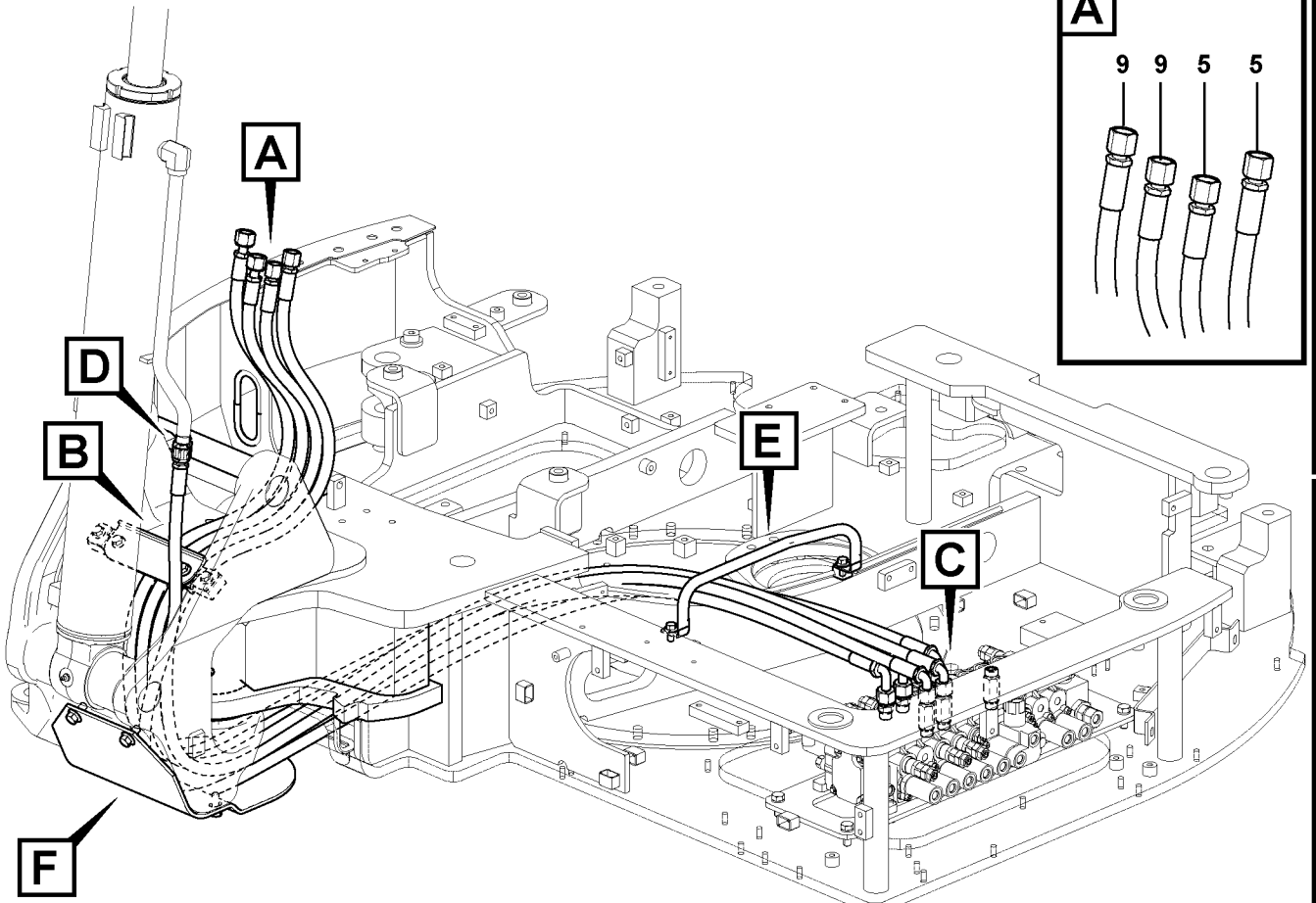
A
B
D
E
C
F

A
9
9
5
5

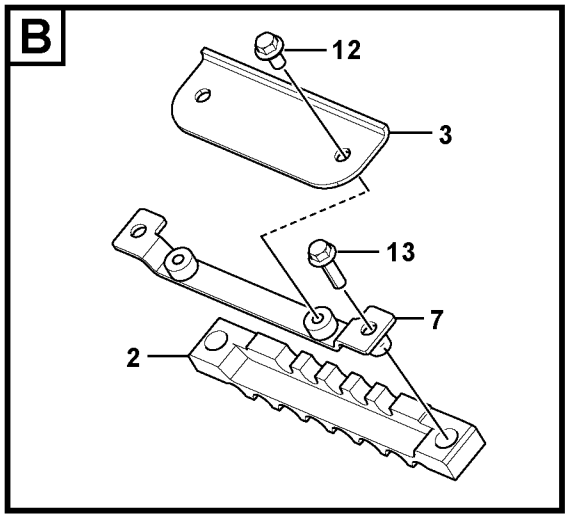
B
12
3
13
7
2

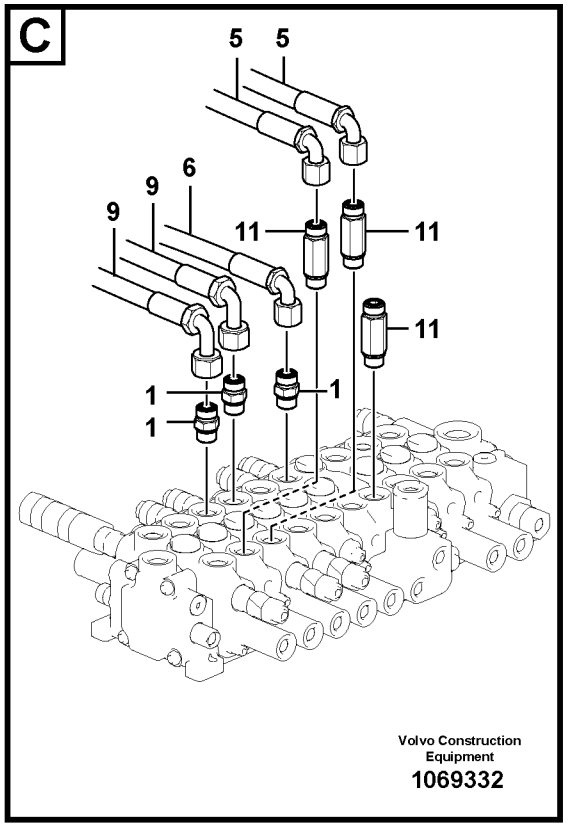
C
5
5
6
9
9
11
11
11
1
1
1
Volvo Construction
Equipment
1069332

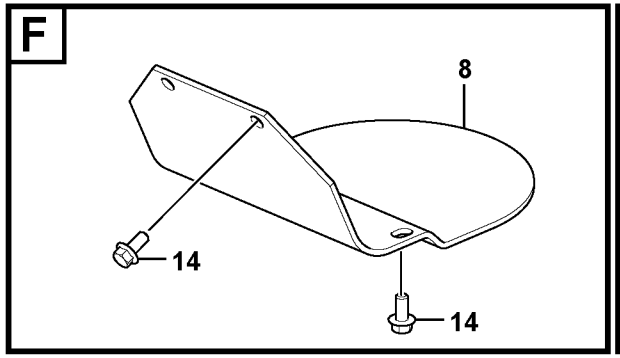
F
8
14
14

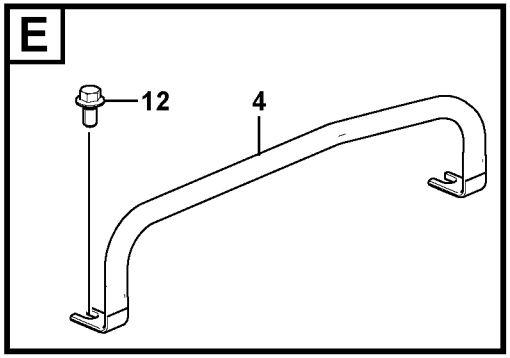
E
12
4

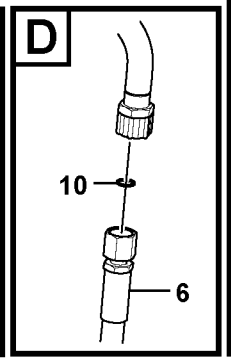
D
10
6

Fig.	Part No.	Quantity 1	2	3	PS	KIT	Description	Dénomination	Bezeichnung	품명	说明	Notes
1	**VOE 13933923**	3					Nipple	Raccord	Nippel	니플	螺纹接套	
	VOE 990738	3					•O-ring	•Joint torique	•O-Ring	•O 링	•o 型圈	
	VOE 993321	3					•O-ring	•Joint torique	•O-Ring	•O 링	•o 型圈	
2	**VOE 14658050**	1					Clamp	Collier serrage	Klemme	클램프	夹	
3	**VOE 14657169**	1					Plate	Tôle	Blech	플레이트	板	
4	**VOE 14629384**	1					Guide	Guide	Führung	가이드	导轨	
5	**VOE 14629594**	2					Hose	Flexible	Schlauch	호스	软管	
6	**VOE 14629595**	1					Hose	Flexible	Schlauch	호스	软管	
7		1			NS		Plate	Plaque	Platte	플레이트	安装板	
8	**VOE 14644292**	1					Plate	Tôle	Blech	플레이트	板	
9	**VOE 14881334**	2					Hose	Flexible	Schlauch	호스	软管	
10	**VOE 990738**	1					O-ring	Joint torique	O-Ring	O 링	o 型圈	
11	**VOE 937777**	3					Nipple	Raccord	Nippel	니플	螺纹接套	
	VOE 990738	3					•O-ring	•Joint torique	•O-Ring	•O 링	•o 型圈	
	VOE 993321	3					•O-ring	•Joint torique	•O-Ring	•O 링	•o 型圈	
12	**VOE 946441**	4					Flange screw	Vis à embase	Flanschschraube	플랜지 나사	法兰螺丝	
13	**VOE 13946752**	2					Screw	Vis	Schraube	나사	螺丝	
14	**VOE 13946817**	4					Screw	Vis	Schraube	나사	螺丝	

1		液压系统，控制阀到大臂与回转系统 유압 배관 , 제어밸브에서 붐 및 선회 **Hydraulikanlage, Steuerventil zu Ausleger und Schwenken** **Système hydraulique, valve de commande flèche et pivotement** **Hydraulic system, control valve to boom and swing**	Catalogue id **20669**	Group **911**
2			Illustr. No **1069332**	Section **400**
3			Issue **PUB 20032818-B**	Page **417**
4				
5				

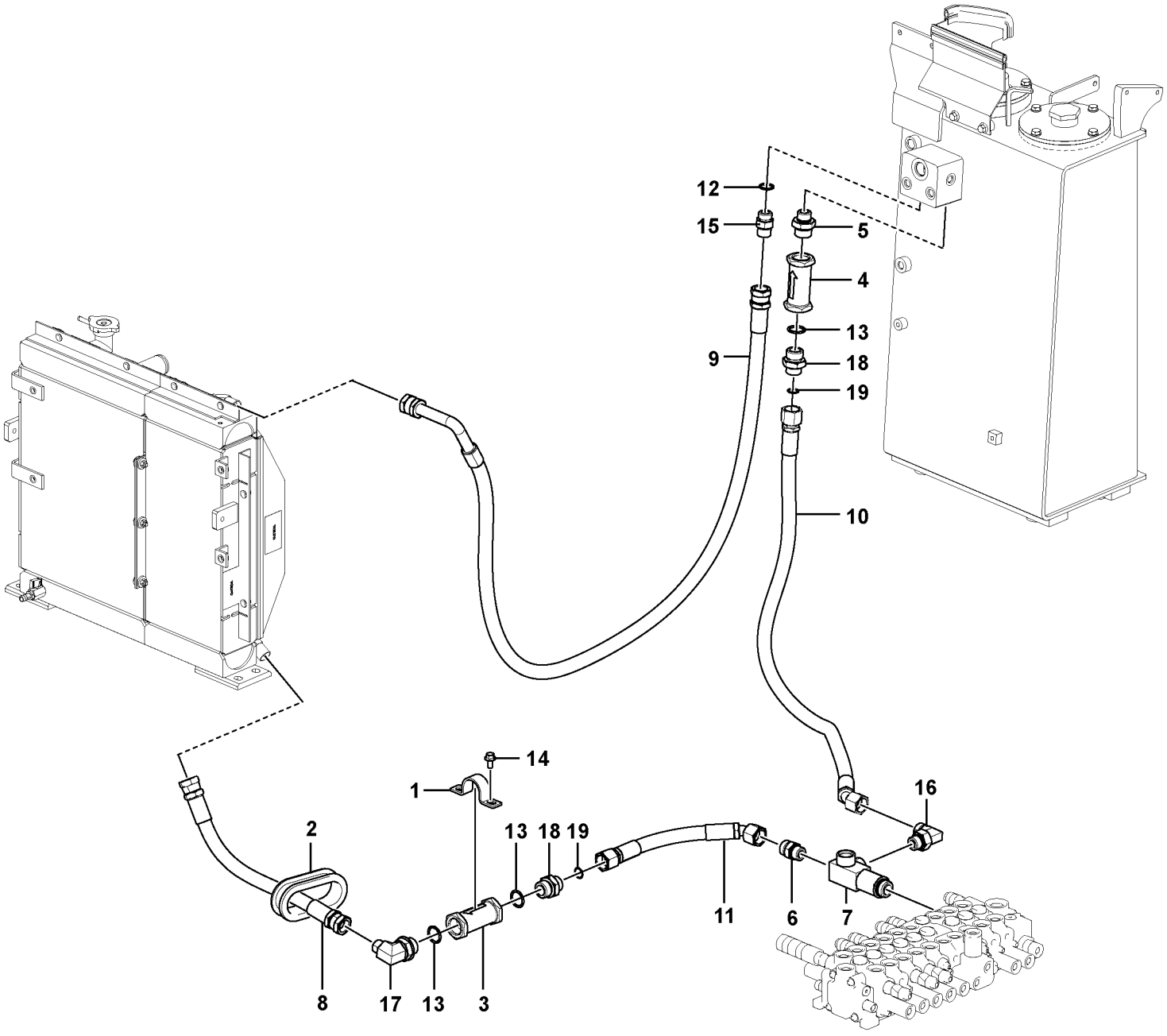

Volvo Construction Equipment
1069333

Fig.	Part No.	Quantity 1	2	3	PS	KIT	Description	Dénomination	Bezeichnung	품명	说明	Notes
1	**VOE 14512381**	1					Clamp	Pince Serrage	Klemme	클램프	管夹	
2	**VOE 14654554**	1					Grommet	Passe fil	Durchführung	그로멧	索环	
3	**VOE 14626398**	1					Non-return valve	Clapet antiretour	Rückschlagventil	논 - 리턴 밸브	止回阀	
4	**VOE 14645640**	1					Non-return valve	Clapet antiretour	Rückschlagventil	논 - 리턴 밸브	止回阀	
5	**VOE 14606740**	1					Nipple	Raccord	Nippel	니플	螺纹接套	
	VOE 983527	1					•O-ring	•Joint torique	•O-Ring	•O 링	•o 型圈	
	VOE 993323	1					•O-ring	•Joint torique	•O-Ring	•O 링	•o 型圈	
6	**VOE 13933862**	1					Nipple	Raccord	Nippel	니플	螺纹接套	
	VOE 990740	1					•O-ring	•Joint torique	•O-Ring	•O 링	•o 型圈	
	VOE 993323	1					•O-ring	•Joint torique	•O-Ring	•O 링	•o 型圈	
7	**VOE 14629380**	1					Nipple	Raccord	Nippel	니플	螺纹接套	
8	**VOE 14640665**	1					Hose	Flexible	Schlauch	호스	软管	
9	**VOE 14633599**	1					Hose	Flexible	Schlauch	호스	软管	
10	**VOE 17210956**	1					Hose	Flexible	Schlauch	호스	软管	S/N -210041/-280142
	VOE 15800761	1					Hose	Flexible	Schlauch	호스	软管	S/N 210042-/280143-
11	**VOE 15126675**	1					Hose	Flexible	Schlauch	호스	软管	
12	**VOE 993323**	1					O-ring	Joint torique	O-Ring	O 링	o 型圈	
13	**VOE 983527**	3					O-ring	Joint torique	O-Ring	O 링	o 型圈	
14	**VOE 946441**	2					Flange screw	Vis à embase	Flanschschraube	플랜지 나사	法兰螺丝	
15	**SA 9412-31100**	1					Connector	Raccord	Anschluss	커넥터	接头	
16	**VOE 13933864**	1					Nipple	Raccord	Nippel	니플	螺纹接套	
	VOE 990740	1					•O-ring	•Joint torique	•O-Ring	•O 링	•o 型圈	
	VOE 993323	1					•O-ring	•Joint torique	•O-Ring	•O 링	•o 型圈	
17	**SA 9413-11230**	1					Elbow nipple	Raccord coudé	Winkelnippel	엘보우 니플	弯管接头	
18	**SA 9419-11070**	2					Connector	Pièce connexion	Verbindungsstück	커넥터	接口	
19	**VOE 990740**	2					O-ring	Joint torique	O-Ring	O 링	o 型圈	

1		液压系统，液压油箱到液压油冷却器 유압 배관 , 유압탱크에서 오일쿨러 **Hydraulikanlage, von Hydrauliktank zu Ölkühler** **Syst. hydr, rés. hydr vers refroidisseur huile hydraulique** **Hydraulic system, hydraulic tank to hydraulic oil cooler**	Catalogue id **20669**	Group **911**
2				
3			Illustr. No **1069333**	Section **500**
4				
5			Issue **PUB 20032818-B**	Page **419**

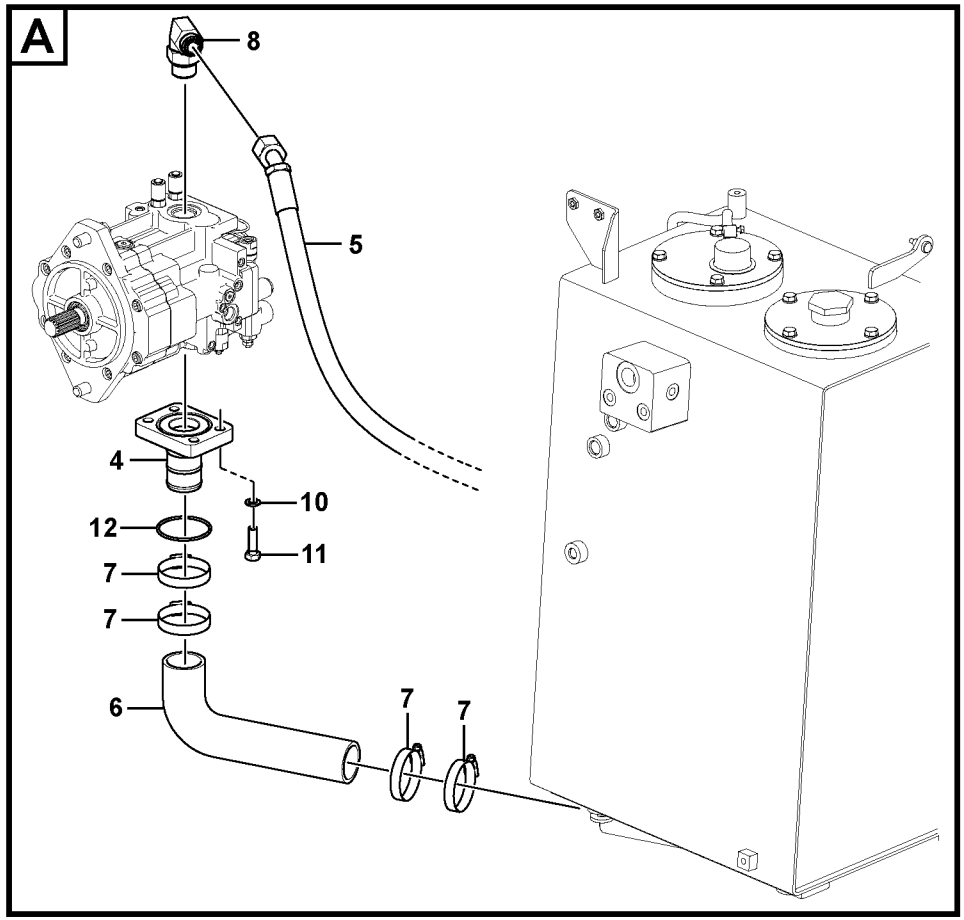

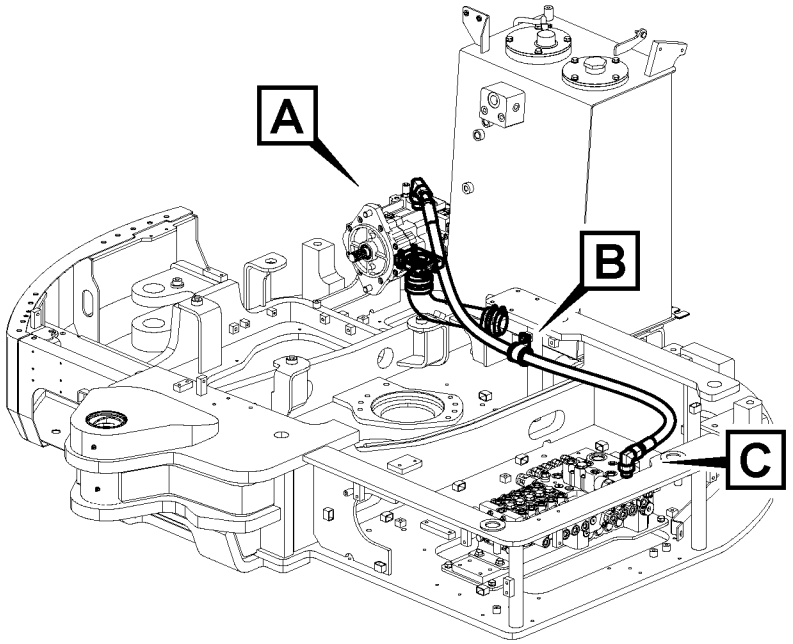

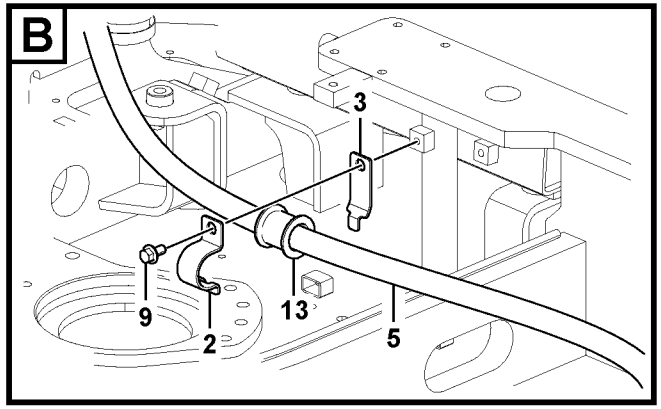

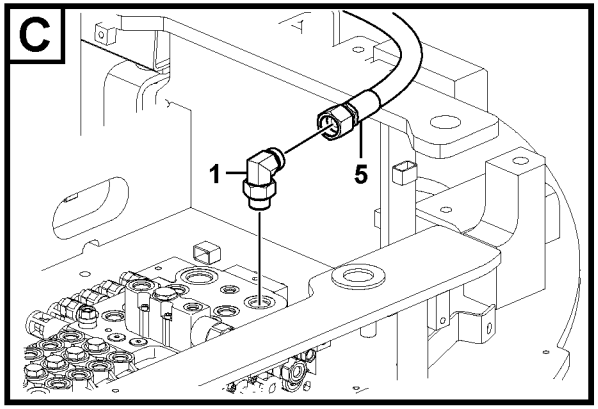

Volvo Construction Equipment
1069187

Fig.	Part No.	Quantity 1	2	3	PS	KIT	Description	Dénomination	Bezeichnung	품명	说明	Notes
1	**VOE 13933864**	1					Nipple	Raccord	Nippel	니플	螺纹接套	
	VOE 990740	1					•O-ring	•Joint torique	•O-Ring	•O 링	•o 型圈	
	VOE 932042	1					•O-ring	•Joint torique	•O-Ring	•O 링	•o 型圈	
2		1			NS		Clip	Clip	Klemme	클립	卡簧	
3		1			NS		Clip	Clip	Klemme	클립	卡簧	
4	**VOE 14628400**	1					Pipe	Tuyau	Rohrleitung	파이프	管	
5	**VOE 14628034**	1					Hose	Flexible	Schlauch	호스	软管	
6	**VOE 14630306**	1					Hose	Flexible	Schlauch	호스	软管	
7	**SA 9312-10250**	4					Clamp	Pince Serrage	Klemme	클램프	管夹	
8	**VOE 935080**	1					Nipple	Raccord	Nippel	니플	螺纹接套	
	VOE 990740	1					•O-ring	•Joint torique	•O-Ring	•O 링	•o 型圈	
	VOE 993324	1					•O-ring	•Joint torique	•O-Ring	•O 링	•o 型圈	
9	**VOE 946441**	1					Flange screw	Vis à embase	Flanschschraube	플랜지 나사	法兰螺丝	
10	**VOE 955923**	4					Spring washer	Rondelle élastique	Federscheibe	스프링 워셔	弹簧垫圈	
11	**VOE 978933**	4					Hexagon screw	Vis à tête hexagonale	Sechskantschraube	육각 나사	六角螺丝	
12	**VOE 980102**	1					O-ring	Joint torique	O-Ring	O 링	o 型圈	
13		1			NS		Grommet	Passe fil	Durchführung	그로메트	套环	

1		液压系统，液压油箱到液压泵 유압 배관 , 유압탱크에서 메인펌프 **Hydraulikanlage, von Hydrauliktank zu Hydraulikpumpe** **Syst. hydr, rés. hydraulique vers pompe hydraulique** **Hydraulic system, hydraulic tank to hydraulic pump**	Catalogue id **20669**	Group **911**
2			Illustr. No **1069187**	Section **600**
3			Issue **PUB 20032818-B**	Page **421**
4				
5				

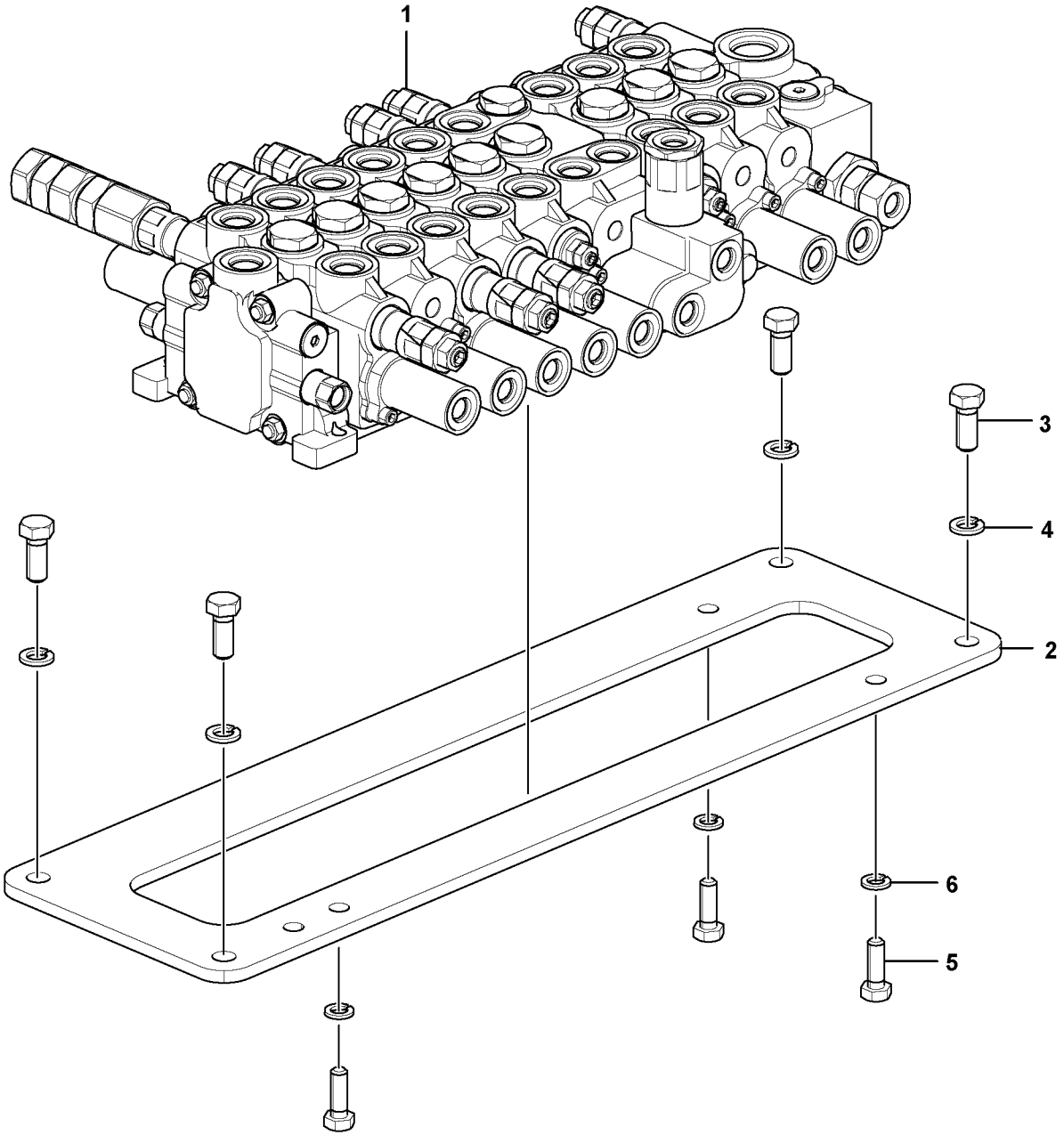

Volvo Construction Equipment
1069334

Fig.	Part No.	Quantity 1	2	3	4	5	PS	KIT	Description	Dénomination	Bezeichnung	품명	说明	Notes
1	**VOE 14660902**	1							Control valve	Valve contrôle	Steuerventil	컨트롤 밸브	控制阀	
1	**VOE 14660903**		1						Control valve	Valve contrôle	Steuerventil	컨트롤 밸브	控制阀	
2	**VOE 14626839**	1	1						Plate	Tôle	Blech	플레이트	板	
3	**VOE 978932**	4	4						Hexagon screw	Vis à tête hexagona	Sechskantschraub	육각 나사	六角螺丝	
4	**VOE 955923**	4	4						Spring washer	Rondelle élastique	Federscheibe	스프링 워셔	弹簧垫圈	
5	**VOE 983252**	3	3						Hexagon screw	Vis à tête hexagona	Sechskantschraub	육각 나사	六角螺丝	
6	**VOE 955922**	3	3						Spring washer	Rondelle élastique	Federscheibe	스프링 워셔	弹簧垫圈	

1	**8291734**	带安装零件的控制阀 제어밸브 및 장착부품 **Steuerventil mit Anbauteilen.** **Valve de commande avec pièces de montage.** **Control valve with fitting parts.**	Catalogue id **20669**	Group **912**
2	**8291735**		Illustr. No **1069334**	Section **100**
3			Issue **PUB 20032818-B**	Page **423**
4				
5				

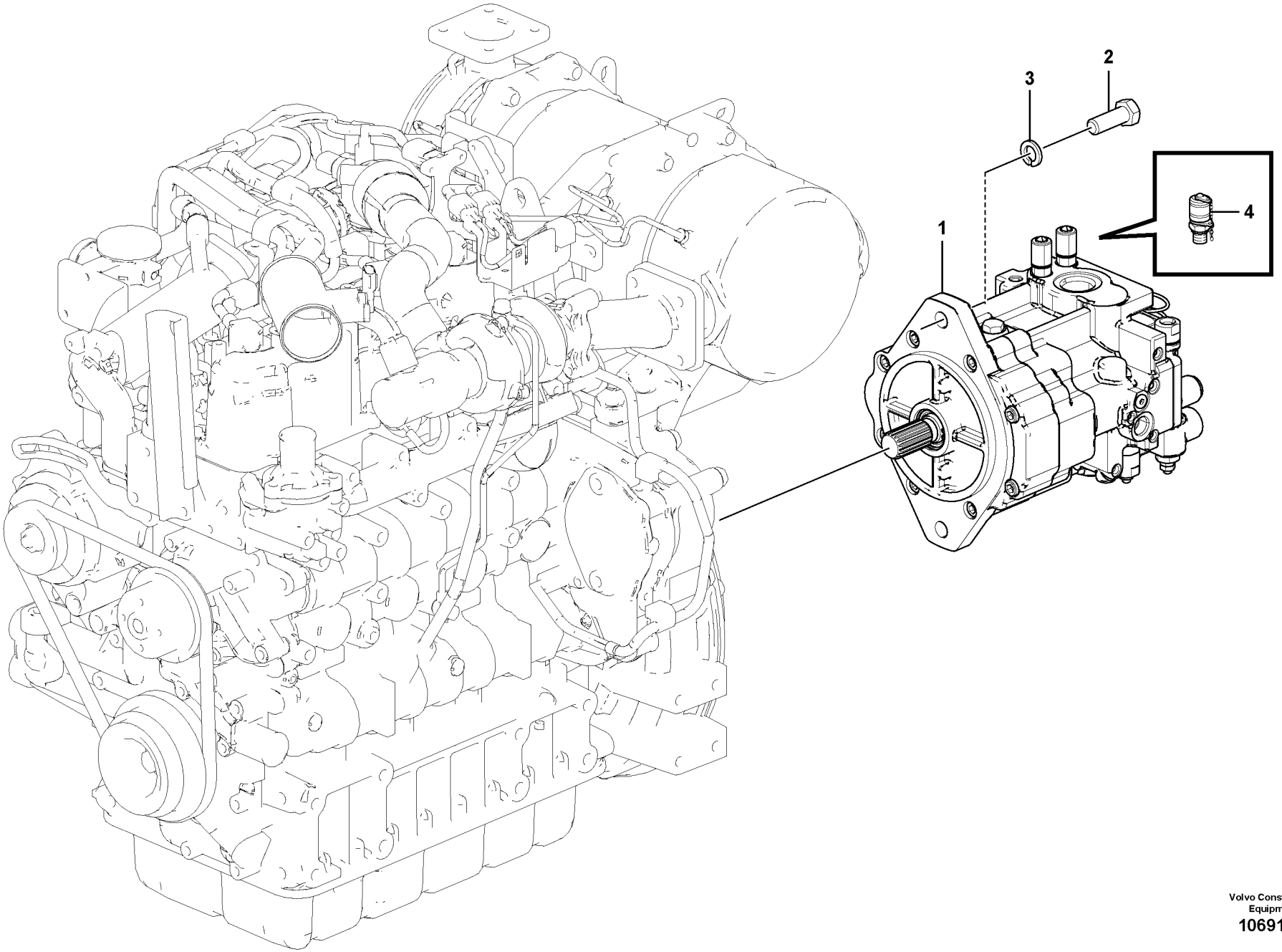

Volvo Construction Equipment
1069135

Fig.	Part No.	Quantity 1	2	3	P S	K I T	Description	Dénomination	Bezeichnung	품명	说明	Notes
1	**VOE 14660901**	1					Pump	Pompe	Pumpe	펌프	泵	
2	**VOE 978937**	2					Hexagon screw	Vis à tête hexagonale	Sechskantschraube	육각 나사	六角螺丝	
3	**VOE 955926**	2					Spring washer	Rondelle élastique	Federscheibe	스프링 워셔	弹簧垫圈	
4	**VOE 936445**	2					Testing nipple	Raccord contrôle	Prüfnippel	테스트 니플	测试嘴	

1		油泵安装 유압펌프 및 장착부품 **Pumpeninstallation** **Installation de pompe** **Pump installation**	Catalogue id **20669**	Group **913**
2			Illustr. No **1069135**	Section **100**
3			Issue **PUB 20032818-B**	Page **425**
4				
5				

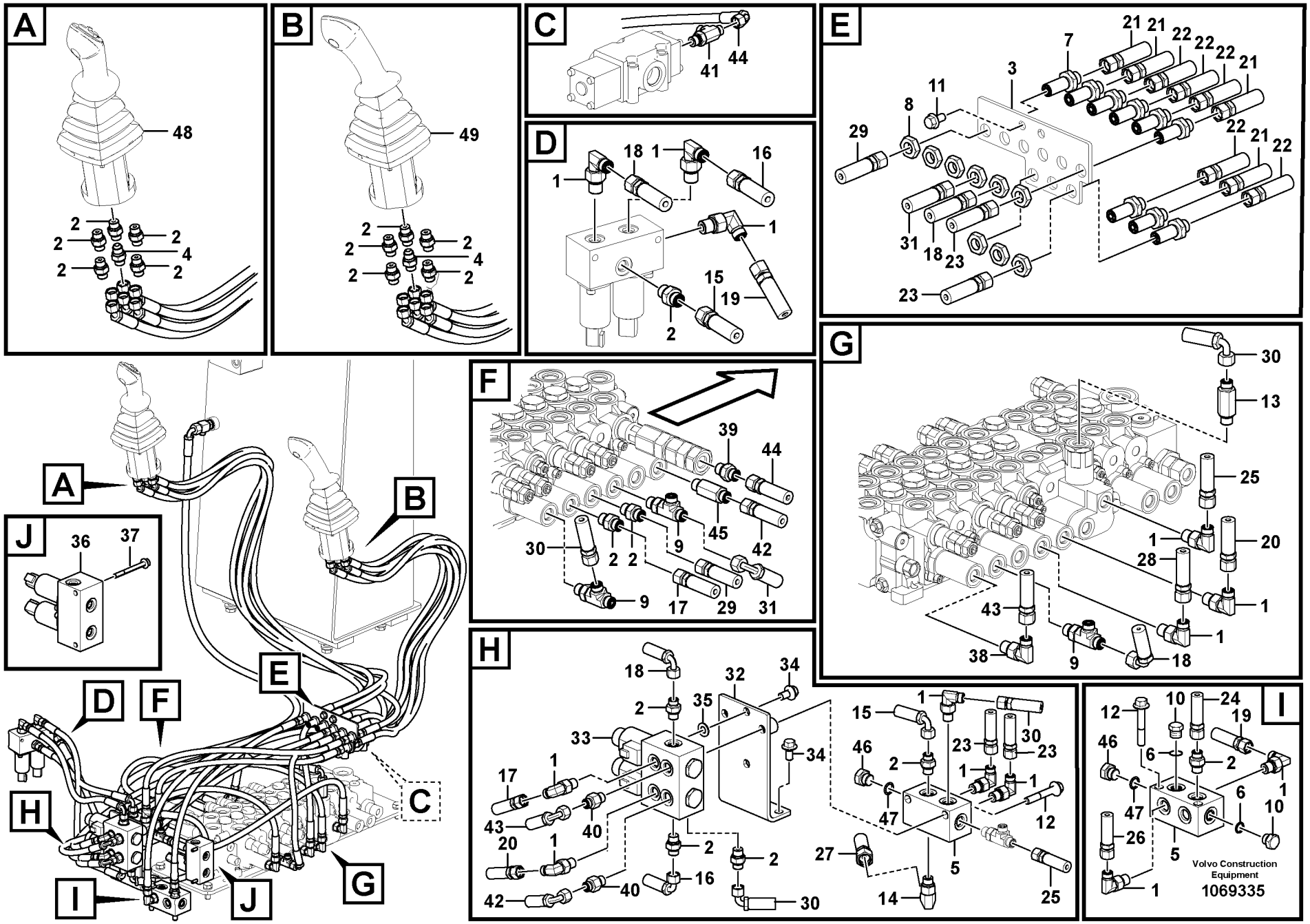
A
48
2
2
2
2
4
2
2
B
49
2
2
2
2
4
2
2
C
41
44
D
18
1
16
1
1
15
19
2
E
21
21
22
22
22
21
7
3
11
8
29
22
21
22
31
18
23
23
F
39
44
45
42
30
2
2
9
9
17
29
31
G
30
13
25
1
20
28
1
43
1
38
9
18
H
18
2
32
34
35
33
34
17
1
43
40
20
1
42
40
2
16
2
30
15
1
30
46
2
23
23
1
1
47
12
27
5
14
25
I
12
10
24
19
46
6
2
1
47
6
10
26
5
1
Volvo Construction Equipment
1069335
J
36
37
A
B
C
D
E
F
G
H
I
J

Fig.	Part No.	Quantity 1	2	3	4	5	PS	KIT	Description	Dénomination	Bezeichnung	품명	说明	Notes
1	**VOE 13933857**	13							Elbow nipple	Raccord coudé	Winkelnippel	엘보우 니플	弯管接头	
	VOE 990736	13							•O-ring	•Joint torique	•O-Ring	•O 링	•o 型圈	
	VOE 993320	13							•O-ring	•Joint torique	•O-Ring	•O 링	•o 型圈	
2	**VOE 13933858**	18							Nipple	Raccord	Nippel	니플	螺纹接套	
	VOE 990736	18							•O-ring	•Joint torique	•O-Ring	•O 링	•o 型圈	
	VOE 993320	18							•O-ring	•Joint torique	•O-Ring	•O 링	•o 型圈	
3		1					NS		Plate	Tôle	Blech	플레이트	板	
4	**VOE 14534523**	2							Connector	Connexion	Anschluss	커넥터	连接器	
5	**VOE 14555441**	2							Block	Bloc	Block	블록	阻挡块	
6	**VOE 993320**	2							O-ring	Joint torique	O-Ring	O 링	o 型圈	
7	**VOE 935424**	9							Nipple	Raccord	Nippel	니플	螺纹接套	
	VOE 990736	18							•O-ring	•Joint torique	•O-Ring	•O 링	•o 型圈	
8	**VOE 935428**	9							Lock nut	Contre-écrou	Sicherungsmutter	잠금장치 너트	锁紧螺母	
9	**VOE 937540**	3							Nipple	Raccord	Nippel	니플	螺纹接套	
	VOE 993320	3							•O-ring	•Joint torique	•O-Ring	•O 링	•o 型圈	
	VOE 990736	6							•O-ring	•Joint torique	•O-Ring	•O 링	•o 型圈	
10	**SA 9415-31021**	2							Plug	Bouchon	Stopfen	플러그	堵头	
11	**VOE 946440**	2							Flange screw	Vis à embase	Flanschschraube	플랜지 나사	法兰螺丝	
12	**VOE 13965187**	4							Screw	Vis	Schraube	나사	螺丝	
13	**VOE 937520**	1							Nipple	Raccord	Nippel	니플	螺纹接套	
	VOE 990736	1							•O-ring	•Joint torique	•O-Ring	•O 링	•o 型圈	
	VOE 993320	1							•O-ring	•Joint torique	•O-Ring	•O 링	•o 型圈	
14	**VOE 935069**	1							Elbow nipple	Raccord coudé	Winkelnippel	엘보우 니플	弯管接头	
	VOE 990737	1							•O-ring	•Joint torique	•O-Ring	•O 링	•o 型圈	
	VOE 993320	1							•O-ring	•Joint torique	•O-Ring	•O 링	•o 型圈	
15	**VOE 936861**	1							Hose assembly	Conduit flexible	Schlauchleitung	호스 어셈블리	软管装置	
16	**VOE 936288**	1							Hose assembly	Conduit flexible	Schlauchleitung	호스 어셈블리	软管装置	
17	**VOE 936956**	1							Hose assembly	Conduit flexible	Schlauchleitung	호스 어셈블리	软管装置	
18	**VOE 937104**	2							Hose assembly	Conduit flexible	Schlauchleitung	호스 어셈블리	软管装置	
19	**VOE 937106**	1							Hose assembly	Conduit flexible	Schlauchleitung	호스 어셈블리	软管装置	

1	**8291695**	**伺服系统，控制阀到遥控阀** **서보 배관 , 제어밸브에서 원격조종밸브** **Servosystem, Steuerventil zu Vorsteuergerät** **Système servo, valve commande vers valve commande a distance** **Servo system, control valve to remote control valve**	Catalogue id **20669**	Group **914**
2	**8291719**		Illustr. No **1069335**	Section **100**
3	**8291723**		Issue **PUB 20032818-B**	Page **427**
4	**8291432**			
5				

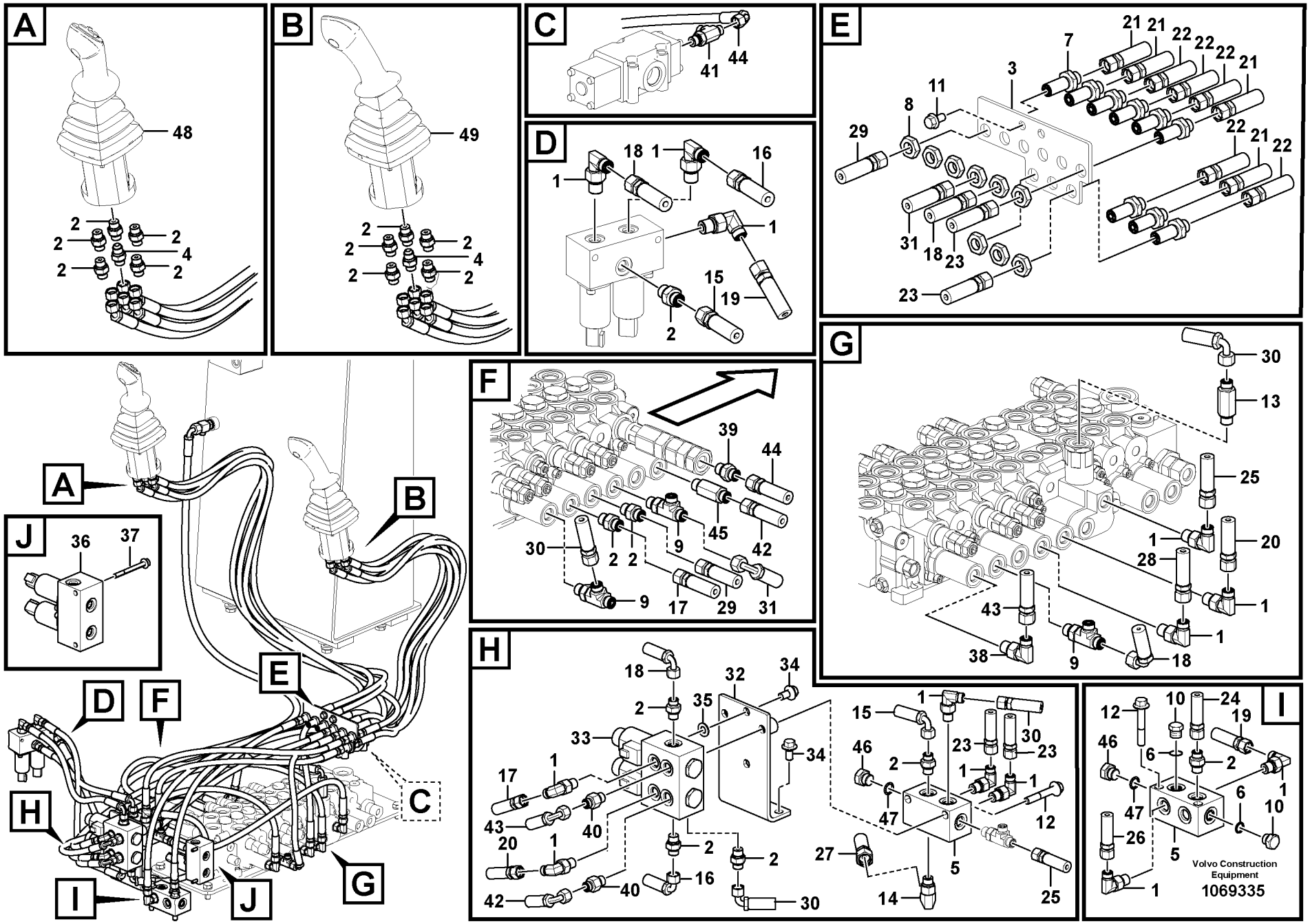
A
48
2
2
2
2
4
2
2
B
49
2
2
2
2
4
2
2
C
41
44
D
18
1
16
1
1
15
19
2
E
21
21
22
22
22
21
7
3
11
8
29
22
21
22
31
18
23
23
F
39
44
45
42
30
2
2
9
9
17
29
31
G
30
13
25
1
20
28
1
43
1
38
9
18
H
18
2
32
34
35
33
34
17
1
43
40
20
1
42
40
2
16
2
30
15
1
30
46
2
23
23
1
1
47
12
27
5
14
25
I
12
10
24
19
46
6
2
1
47
6
10
26
5
1
Volvo Construction Equipment
1069335
J
36
37
A
B
C
D
E
F
G
H
I
J

Fig.	Part No.	Quantity 1	2	3	4	5	PS	KIT	Description	Dénomination	Bezeichnung	품명	说明	Notes
20	**VOE 937109**	1							Hose assembly	Conduit flexible	Schlauchleitung	호스 어셈블리	软管装置	
21	**VOE 937289**	4							Hose assembly	Conduit flexible	Schlauchleitung	호스 어셈블리	软管装置	
22	**VOE 938062**	5							Hose	Flexible	Schlauch	호스	软管	
23	**VOE 937575**	2							Hose assembly	Conduit flexible	Schlauchleitung	호스 어셈블리	软管装置	
24	**VOE 937582**	1							Hose assembly	Conduit flexible	Schlauchleitung	호스 어셈블리	软管装置	
25	**VOE 937698**	1							Hose assembly	Conduit flexible	Schlauchleitung	호스 어셈블리	软管装置	
26	**VOE 938165**	1							Hose assembly	Conduit flexible	Schlauchleitung	호스 어셈블리	软管装置	
27	**VOE 936655**	1							Hose assembly	Conduit flexible	Schlauchleitung	호스 어셈블리	软管装置	
28	**VOE 937285**	1							Hose assembly	Conduit flexible	Schlauchleitung	호스 어셈블리	软管装置	
29	**VOE 936968**	1							Hose assembly	Conduit flexible	Schlauchleitung	호스 어셈블리	软管装置	
30	**VOE 936690**	2							Hose assembly	Conduit flexible	Schlauchleitung	호스 어셈블리	软管装置	
31	**VOE 15191604**	1							Hose	Flexible	Schlauch	호스	软管	
32	**VOE 14632071**	1							Bracket	Console	Konsole	브래킷	支架	
33	**VOE 14633159**	1							Valve	Valve	Ventil	밸브	阀	
34	**VOE 946441**	4							Flange screw	Vis à embase	Flanschschraube	플랜지 나사	法兰螺丝	
35	**VOE 992040**	2							Plain washer	Rondelle plane	Flachscheibe		平垫圈	
36	**VOE 14597279**		1						Valve	Valve	Ventil	밸브	阀	
37	**VOE 13965178**		2						Screw	Vis	Schraube	나사	螺丝	
38	**VOE 13933857**		1						Elbow nipple	Raccord coudé	Winkelnippel	엘보우 니플	弯管接头	
	VOE 990736		1						•O-ring	•Joint torique	•O-Ring	•O 링	•o 型圈	
	VOE 993320		1						•O-ring	•Joint torique	•O-Ring	•O 링	•o 型圈	
39	**VOE 13933858**		1						Nipple	Raccord	Nippel	니플	螺纹接套	
	VOE 990736		1						•O-ring	•Joint torique	•O-Ring	•O 링	•o 型圈	
	VOE 993320		1						•O-ring	•Joint torique	•O-Ring	•O 링	•o 型圈	
40	**VOE 15056768**		2						Nipple	Raccord	Nippel	니플	螺纹接套	
	VOE 990736		2						•O-ring	•Joint torique	•O-Ring	•O 링	•o 型圈	
	VOE 993320		2						•O-ring	•Joint torique	•O-Ring	•O 링	•o 型圈	
41	**VOE 937540**		1						Nipple	Raccord	Nippel	니플	螺纹接套	
	VOE 993320		1						•O-ring	•Joint torique	•O-Ring	•O 링	•o 型圈	
	VOE 990736		2						•O-ring	•Joint torique	•O-Ring	•O 링	•o 型圈	

1	**8291695**	**伺服系统，控制阀到遥控阀** **서보 배관 , 제어밸브에서 원격조종밸브** **Servosystem, Steuerventil zu Vorsteuergerät** **Système servo, valve commande vers valve commande a distance** **Servo system, control valve to remote control valve**	Catalogue id **20669**	Group **914**
2	**8291719**		Illustr. No **1069335**	Section **100**
3	**8291723**			
4	**8291432**		Issue **PUB 20032818-B**	Page **429**
5				

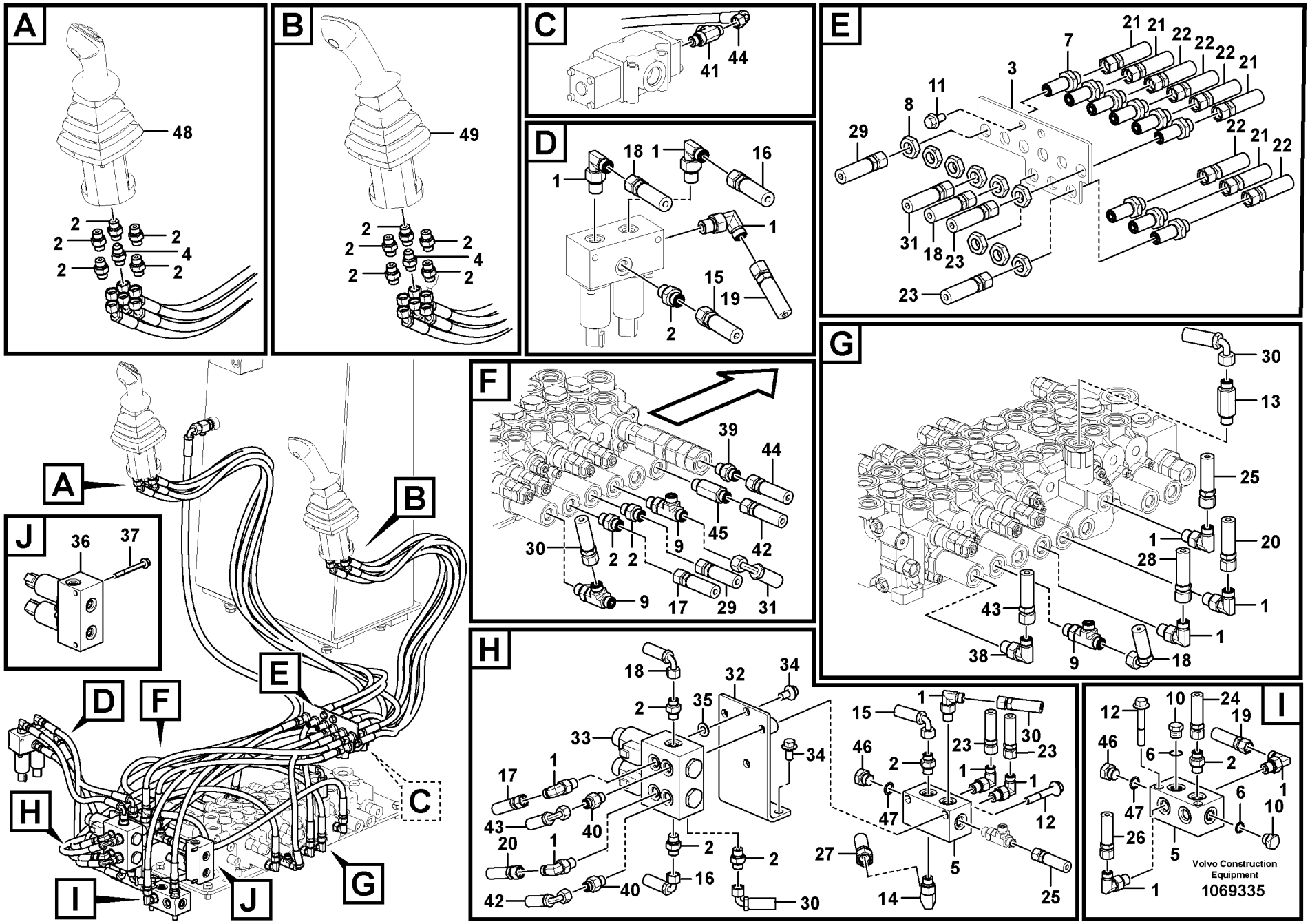
A
48
2
2
2
2
4
2
2
B
49
2
2
2
2
4
2
2
C
41
44
D
18
1
16
1
1
15
19
2
E
21
21
22
22
22
21
7
3
11
8
29
22
21
22
31
18
23
23
F
39
44
45
42
30
2
2
9
9
17
29
31
G
30
13
25
1
20
28
1
43
1
38
9
18
H
18
2
32
34
35
33
34
17
1
43
40
20
1
42
40
2
16
2
30
15
1
30
46
2
23
23
1
1
47
12
27
5
14
25
I
12
10
24
19
46
6
2
1
47
6
10
26
5
1
Volvo Construction Equipment
1069335
J
36
37
A
B
C
D
E
F
G
H
I
J

Fig.	Part No.	Quantity 1	2	3	4	5	PS	KIT	Description	Dénomination	Bezeichnung	품명	说明	Notes
42	**VOE 936289**		1						Hose assembly	Conduit flexible	Schlauchleitung	호스 어셈블리	软管装置	
43	**VOE 936294**		1						Hose assembly	Conduit flexible	Schlauchleitung	호스 어셈블리	软管装置	
44	**VOE 937110**		1						Hose assembly	Conduit flexible	Schlauchleitung	호스 어셈블리	软管装置	
45	**VOE 937520**		1						Nipple	Raccord	Nippel	니플	螺纹接套	
	VOE 990736		1						•O-ring	•Joint torique	•O-Ring	•O 링	•o 型圈	
	VOE 993320		1						•O-ring	•Joint torique	•O-Ring	•O 링	•o 型圈	
46	**SA 9415-31021**			2					Plug	Bouchon	Stopfen	플러그	堵头	
47	**VOE 993320**			2					O-ring	Joint torique	O-Ring	O 링	o 型圈	
48	**VOE 14637009**				1				Control lever	Levier de comman..	Bedienungshebel	컨트롤 레버	控制杆	See group 914, Page 447
49	**VOE 14637005**				1				Control lever	Levier de comman..	Bedienungshebel	컨트롤 레버	控制杆	See group 914, Page 447

1	**8291695**	伺服系统，控制阀到遥控阀 서보 배관 , 제어밸브에서 원격조종밸브 **Servosystem, Steuerventil zu Vorsteuergerät** **Système servo, valve commande vers valve commande a distance** **Servo system, control valve to remote control valve**	Catalogue id **20669**	Group **914**
2	**8291719**		Illustr. No **1069335**	Section **100**
3	**8291723**		Issue **PUB 20032818-B**	Page **431**
4	**8291432**			
5				

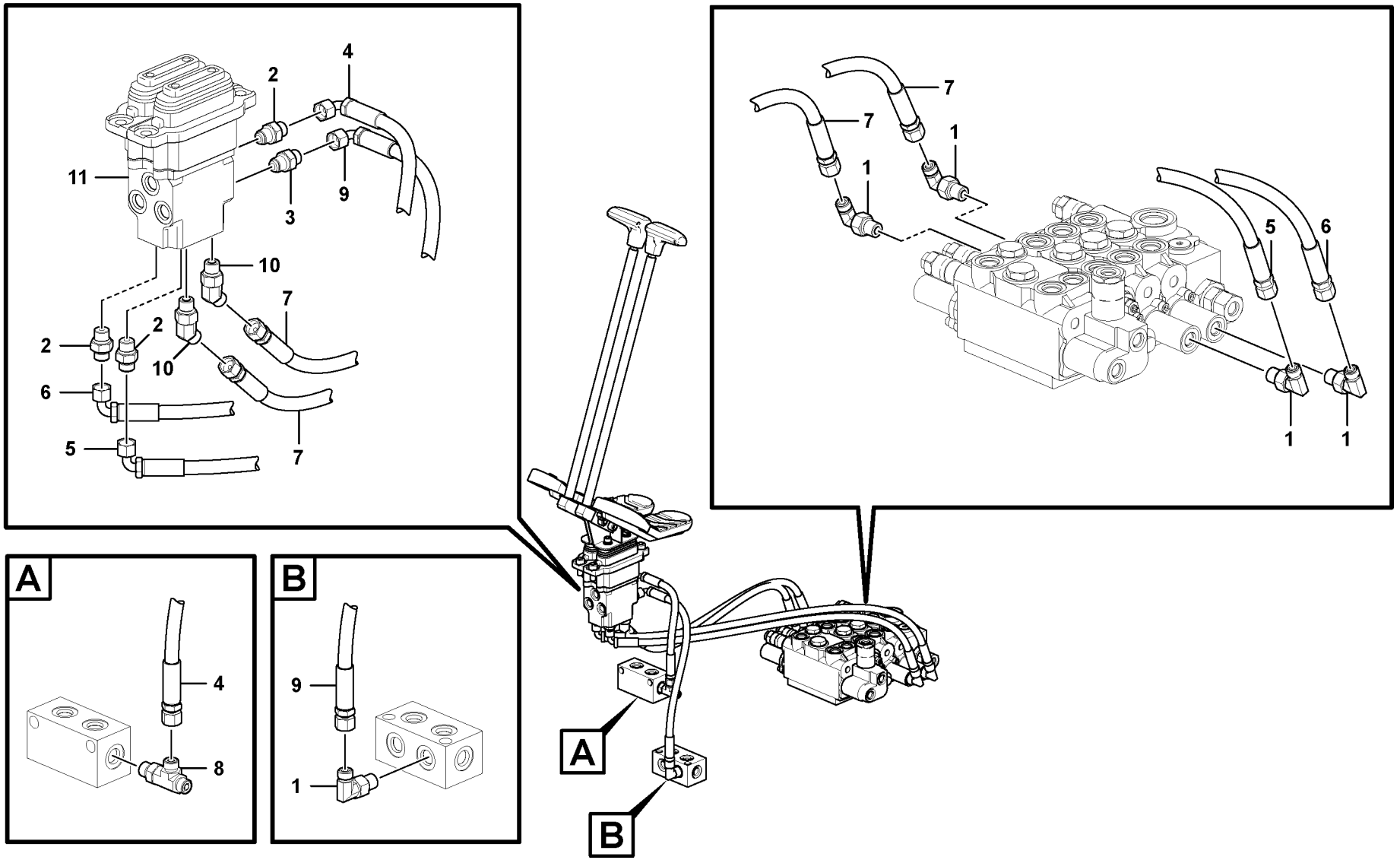

Volvo Construction Equipment

1070231

Fig.	Part No.	Quantity 1	2	3	PS	KIT	Description	Dénomination	Bezeichnung	품명	说明	Notes
1	**VOE 13933857**	5					Elbow nipple	Raccord coudé	Winkelnippel	엘보우 니플	弯管接头	
	VOE 990736	1					•O-ring	•Joint torique	•O-Ring	•O 링	•o 型圈	
	VOE 993320	1					•O-ring	•Joint torique	•O-Ring	•O 링	•o 型圈	
2	**VOE 13933858**	3					Nipple	Raccord	Nippel	니플	螺纹接套	
	VOE 990736	1					•O-ring	•Joint torique	•O-Ring	•O 링	•o 型圈	
	VOE 993320	1					•O-ring	•Joint torique	•O-Ring	•O 링	•o 型圈	
3	**VOE 14534523**	1					Connector	Connexion	Anschluss	커넥터	连接器	
4	**VOE 936861**	1					Hose assembly	Conduit flexible	Schlauchleitung	호스 어셈블리	软管装置	
5	**VOE 936291**	1					Hose assembly	Conduit flexible	Schlauchleitung	호스 어셈블리	软管装置	
6	**VOE 936292**	1					Hose assembly	Conduit flexible	Schlauchleitung	호스 어셈블리	软管装置	
7	**VOE 937106**	2					Hose assembly	Conduit flexible	Schlauchleitung	호스 어셈블리	软管装置	
8	**VOE 937540**	1					Nipple	Raccord	Nippel	니플	螺纹接套	
	VOE 993320	1					•O-ring	•Joint torique	•O-Ring	•O 링	•o 型圈	
	VOE 990736	2					•O-ring	•Joint torique	•O-Ring	•O 링	•o 型圈	
9	**VOE 936287**	1					Hose assembly	Conduit flexible	Schlauchleitung	호스 어셈블리	软管装置	
10	**VOE 937097**	2					Elbow nipple	Raccord coudé	Winkelnippel	엘보우 니플	弯管接头	
	VOE 990736	1					•O-ring	•Joint torique	•O-Ring	•O 링	•o 型圈	
	VOE 993320	1					•O-ring	•Joint torique	•O-Ring	•O 링	•o 型圈	
11	**VOE 14585847**	1					Valve	Valve	Ventil	밸브	阀	See group 914, Page 441

1	**8291695**	伺服系统，控制阀到遥控阀踏板 서보 배관 , 제어밸브에서 원격조종밸브 페달 **Servosystem, Steuerventil zu Pedal für Fernbetätigungsventil** **Système servo, valve commande vers valve pedale commande a distance** **Servo system, control valve to remote control valve pedal**	Catalogue id **20669**	Group **914**
2			Illustr. No **1070231**	Section **200**
3			Issue **PUB 20032818-B**	Page **433**
4				
5				

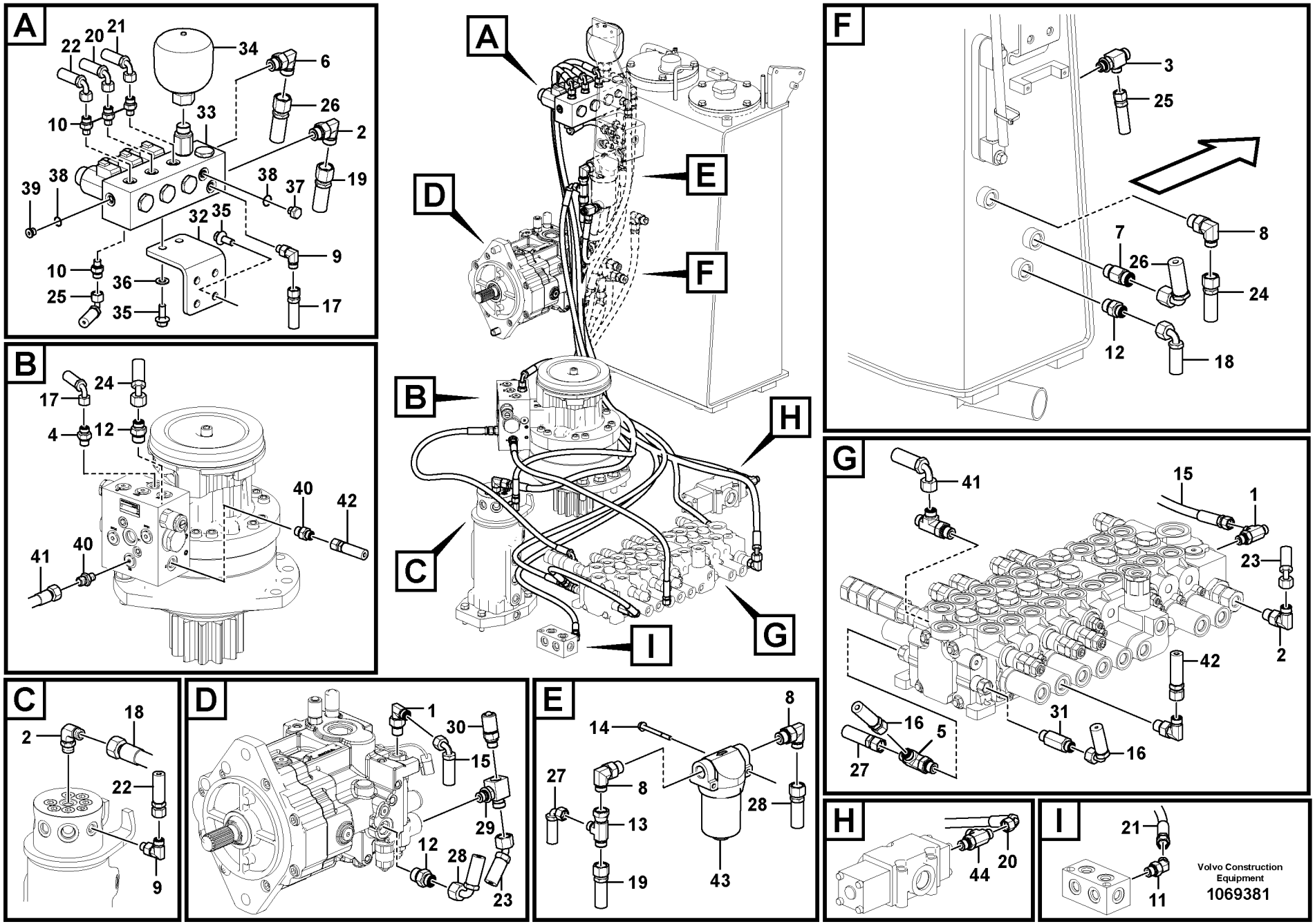

Volvo Construction Equipment

1069381

Fig.	Part No.	Quantity 1	2	3	4	5	PS	KIT	Description	Dénomination	Bezeichnung	품명	说明	Notes
1	**VOE 13933857**	2							Elbow nipple	Raccord coudé	Winkelnippel	엘보우 니플	弯管接头	
	VOE 990736	1							•O-ring	•Joint torique	•O-Ring	•O 링	•o 型圈	
	VOE 993320	1							•O-ring	•Joint torique	•O-Ring	•O 링	•o 型圈	
2	**VOE 935069**	3							Elbow nipple	Raccord coudé	Winkelnippel	엘보우 니플	弯管接头	
	VOE 990737	1							•O-ring	•Joint torique	•O-Ring	•O 링	•o 型圈	
	VOE 993320	1							•O-ring	•Joint torique	•O-Ring	•O 링	•o 型圈	
3	**VOE 14541690**	1							Nipple	Raccord	Nippel	니플	螺纹接套	
	VOE 932039	1							•O-ring	•Joint torique	•O-Ring	•O 링	•o 型圈	
	VOE 990736	1							•O-ring	•Joint torique	•O-Ring	•O 링	•o 型圈	
	VOE 990737	1							•O-ring	•Joint torique	•O-Ring	•O 링	•o 型圈	
4	**VOE 13933858**	1							Nipple	Raccord	Nippel	니플	螺纹接套	
	VOE 990736	1							•O-ring	•Joint torique	•O-Ring	•O 링	•o 型圈	
	VOE 993320	1							•O-ring	•Joint torique	•O-Ring	•O 링	•o 型圈	
5	**VOE 937540**	1							Nipple	Raccord	Nippel	니플	螺纹接套	
	VOE 990736	1							•O-ring	•Joint torique	•O-Ring	•O 링	•o 型圈	
	VOE 990736	2							•O-ring	•Joint torique	•O-Ring	•O 링	•o 型圈	
6	**VOE 13933868**	1							Elbow nipple	Raccord coudé	Winkelnippel	엘보우 니플	弯管接头	
	VOE 990738	2							•O-ring	•Joint torique	•O-Ring	•O 링	•o 型圈	
	VOE 993321	2							•O-ring	•Joint torique	•O-Ring	•O 링	•o 型圈	
7	**VOE 937537**	1							Nipple	Raccord	Nippel	니플	螺纹接套	
	VOE 990738	1							•O-ring	•Joint torique	•O-Ring	•O 링	•o 型圈	
	VOE 993321	1							•O-ring	•Joint torique	•O-Ring	•O 링	•o 型圈	
8	**VOE 935070**	3							Nipple	Raccord	Nippel	니플	螺纹接套	
	VOE 990737	1							•O-ring	•Joint torique	•O-Ring	•O 링	•o 型圈	
	VOE 993321	1							•O-ring	•Joint torique	•O-Ring	•O 링	•o 型圈	
9	**VOE 935067**	2							Nipple	Raccord	Nippel	니플	螺纹接套	
	VOE 990736	1							•O-ring	•Joint torique	•O-Ring	•O 링	•o 型圈	
	VOE 993319	1							•O-ring	•Joint torique	•O-Ring	•O 링	•o 型圈	
10	**VOE 935082**	4							Nipple	Raccord	Nippel	니플	螺纹接套	
	VOE 990736	1							•O-ring	•Joint torique	•O-Ring	•O 링	•o 型圈	

1	**8291695**	伺服系统，控制阀管线 서보 배관 , 제어밸브 배관 **Servosystem, Rohranschluss zu Steuerventil.** **Système servo, conduits vers le distributeur de commande** **Servo system, control valve piping.**	Catalogue id **20669**	Group **914**
2			Illustr. No **1069381**	Section **500**
3			Issue **PUB 20032818-B**	Page **435**
4				
5				



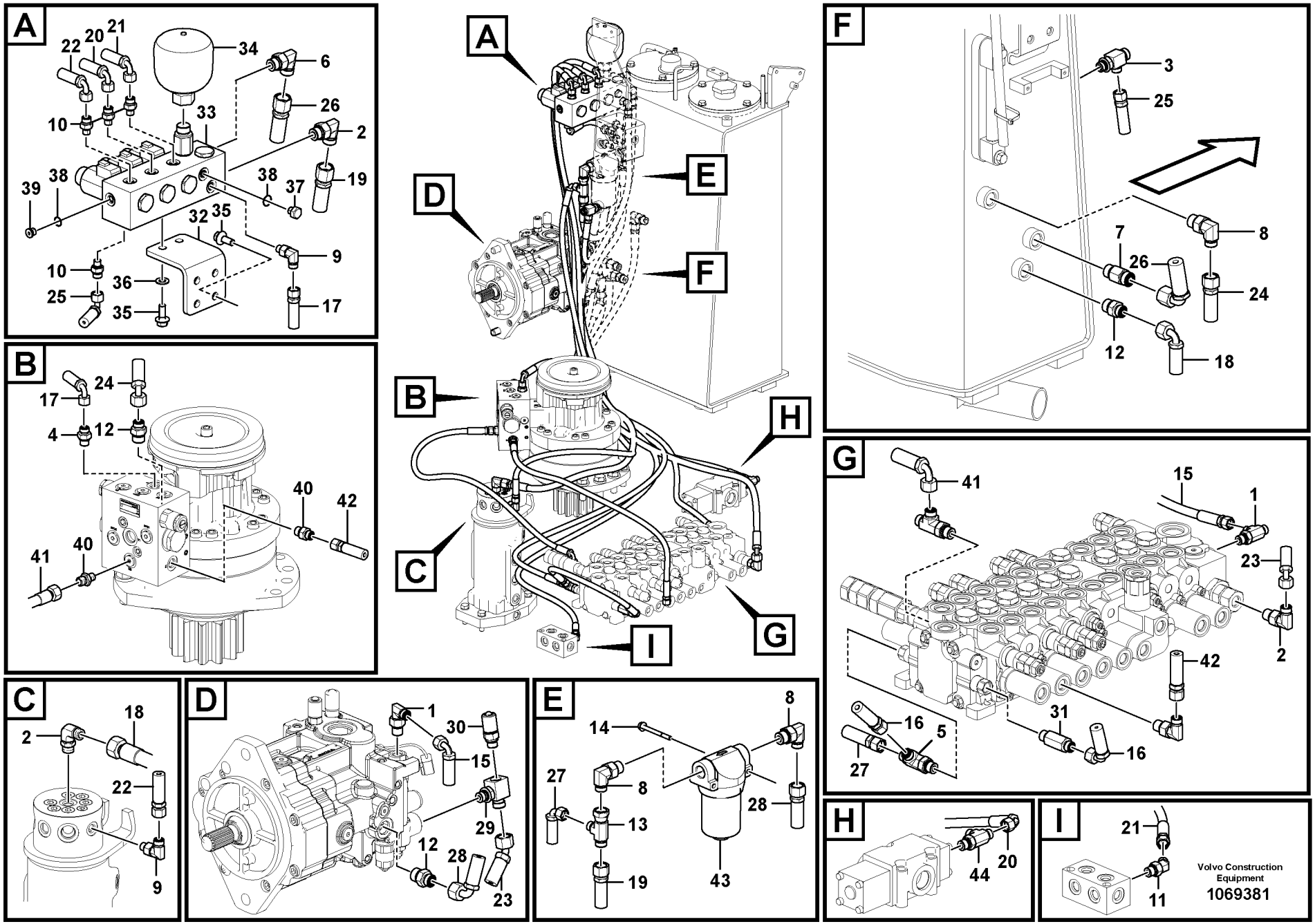

Volvo Construction Equipment

1069381

Fig.	Part No.	Quantity 1	2	3	4	5	PS	KIT	Description	Dénomination	Bezeichnung	품명	说明	Notes
	VOE 993319	1							•O-ring	•Joint torique	•O-Ring	•O 링	•o 型圈	
11	**VOE 937097**	1							Elbow nipple	Raccord coudé	Winkelnippel	엘보우 니플	弯管接头	
	VOE 990736	1							•O-ring	•Joint torique	•O-Ring	•O 링	•o 型圈	
	VOE 993320	1							•O-ring	•Joint torique	•O-Ring	•O 링	•o 型圈	
12	**VOE 935089**	3							Nipple	Raccord	Nippel	니플	螺纹接套	
	VOE 990737	1							•O-ring	•Joint torique	•O-Ring	•O 링	•o 型圈	
	VOE 993321	1							•O-ring	•Joint torique	•O-Ring	•O 링	•o 型圈	
13	**VOE 937436**	1							T-nipple	Raccord-t	T-Nippel	T 니플	T-??	
	VOE 990736	1							•O-ring	•Joint torique	•O-Ring	•O 링	•o 型圈	
	VOE 990737	1							•O-ring	•Joint torique	•O-Ring	•O 링	•o 型圈	
14	**VOE 13965178**	2							Screw	Vis	Schraube	나사	螺丝	
15	**VOE 936427**	1							Hose assembly	Conduit flexible	Schlauchleitung	호스 어셈블리	软管装置	
16	**VOE 936690**	1							Hose assembly	Conduit flexible	Schlauchleitung	호스 어셈블리	软管装置	
17	**VOE 936815**	1							Hose assembly	Conduit flexible	Schlauchleitung	호스 어셈블리	软管装置	S/N -210041/-280142
	VOE 936816	1							Hose assembly	Conduit flexible	Schlauchleitung	호스 어셈블리	软管装置	S/N 210042-/280143-
18	**VOE 937130**	1							Hose assembly	Conduit flexible	Schlauchleitung	호스 어셈블리	软管装置	
19	**VOE 937125**	1							Hose assembly	Conduit flexible	Schlauchleitung	호스 어셈블리	软管装置	
20	**VOE 937115**	1							Hose assembly	Conduit flexible	Schlauchleitung	호스 어셈블리	软管装置	
21	**VOE 936871**	1							Hose assembly	Conduit flexible	Schlauchleitung	호스 어셈블리	软管装置	
22	**VOE 936684**	1							Hose assembly	Conduit flexible	Schlauchleitung	호스 어셈블리	软管装置	
23	**VOE 14623148**	1							Hose	Flexible	Schlauch	호스	软管	
24	**VOE 938308**	1							Hose assembly	Conduit flexible	Schlauchleitung	호스 어셈블리	软管装置	
25	**VOE 936292**	1							Hose assembly	Conduit flexible	Schlauchleitung	호스 어셈블리	软管装置	
26	**VOE 14662069**	1							Hose	Flexible	Schlauch	호스	软管	
27	**VOE 936819**	1							Hose assembly	Conduit flexible	Schlauchleitung	호스 어셈블리	软管装置	
28	**VOE 938066**	1							Hose	Flexible	Schlauch	호스	软管	
29	**VOE 14546293**	1							T-nipple	Raccord-t	T-Nippel	T 니플	T-??	
	VOE 993320	1							•O-ring	•Joint torique	•O-Ring	•O 링	•o 型圈	
	VOE 990737	1							•O-ring	•Joint torique	•O-Ring	•O 링	•o 型圈	
30	**VOE 936446**	1							Testing nipple	Raccord contrôle	Prüfnippel	테스트 니플	测试嘴	

1	**8291695**	**伺服系统，控制阀管线** **서보 배관 , 제어밸브 배관** **Servosystem, Rohranschluss zu Steuerventil.** **Système servo, conduits vers le distributeur de commande** **Servo system, control valve piping.**
2		
3		
4		
5		

Catalogue id	Group
20669	**914**
Illustr. No **1069381**	Section **500**
Issue **PUB 20032818-B**	Page **437**

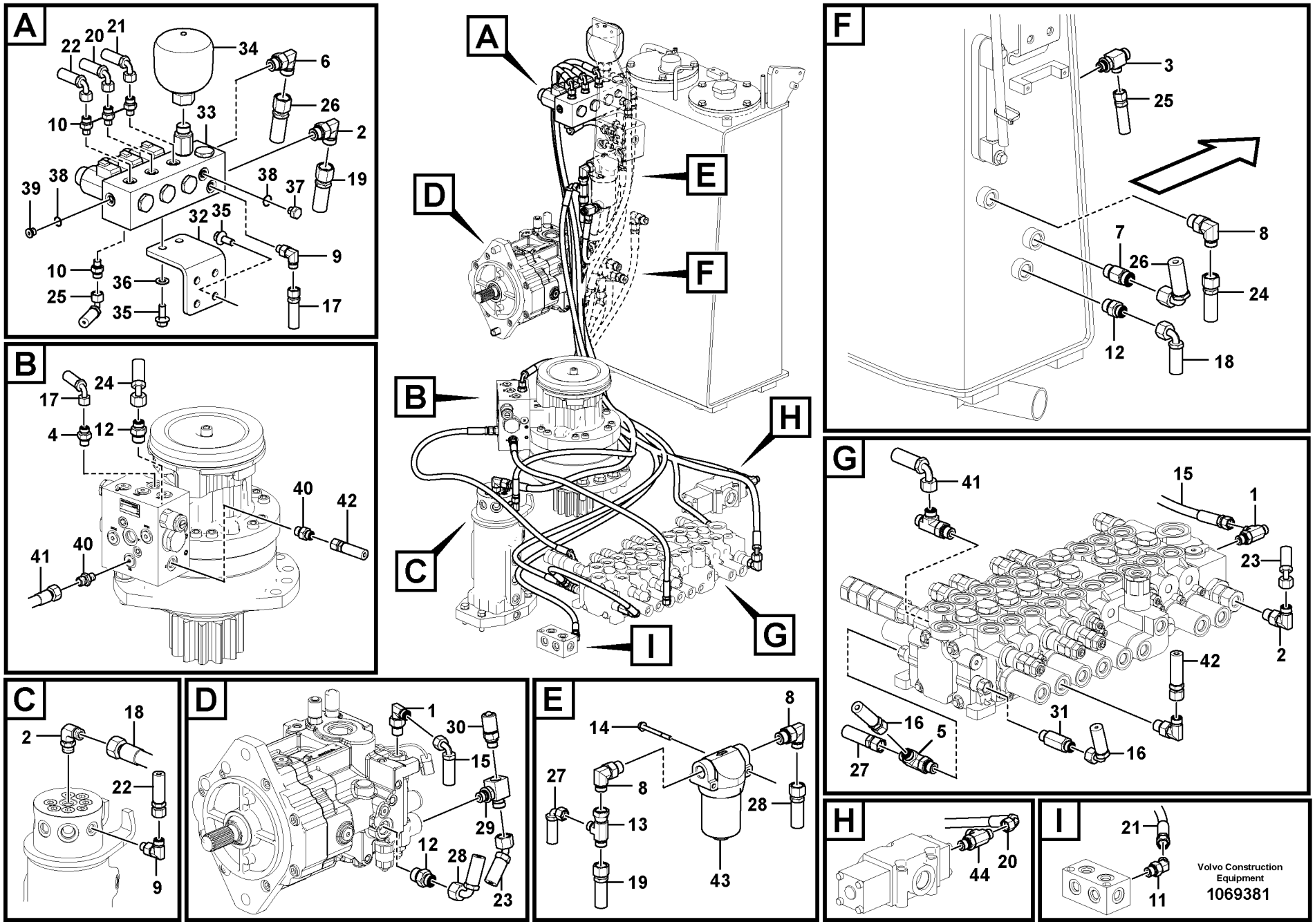

Volvo Construction Equipment

1069381

Fig.	Part No.	Quantity 1	2	3	4	5	PS	KIT	Description	Dénomination	Bezeichnung	품명	说明	Notes
31	**VOE 937520**	1							Nipple	Raccord	Nippel	니플	螺纹接套	
	VOE 990736	1							•O-ring	•Joint torique	•O-Ring	•O 링	•o 型圈	
	VOE 993320	1							•O-ring	•Joint torique	•O-Ring	•O 링	•o 型圈	
32	**VOE 14650531**	1							Bracket	Console	Konsole	브래킷	支架	
33	**VOE 14652607**	1							Valve	Valve	Ventil	밸브	阀	
	VOE 14637810	3							•O-ring	•Joint torique	•O-Ring	•O 링	•o 型圈	
	VOE 983509	3							•O-ring	•Joint torique	•O-Ring	•O 링	•o 型圈	
	VOE 990557	12							•O-ring	•Joint torique	•O-Ring	•O 링	•o 型圈	
34	**VOE 11802723**	1							Pressure accumul...	Accumulateur de pr	Druckspeicher	축압기	蓄压器	
35	**VOE 946329**	6							Flange screw	Vis à embase	Flanschschraube	플랜지 나사	法兰螺丝	
36	**VOE 992040**	2							Plain washer	Rondelle plane	Flachscheibe		平垫圈	
37	**SA 9415-31011**	1							Plug	Bouchon	Stopfen	플러그	堵头	
38	**VOE 993319**	2							O-ring	Joint torique	O-Ring	O 링	o 型圈	
39	**SA 9415-31012**	1							Plug	Bouchon	Stopfen	플러그	堵头	
40	**VOE 13933858**	2							Nipple	Raccord	Nippel	니플	螺纹接套	
	VOE 990736	2							•O-ring	•Joint torique	•O-Ring	•O 링	•o 型圈	
	VOE 993320	2							•O-ring	•Joint torique	•O-Ring	•O 링	•o 型圈	
41	**VOE 937110**	1							Hose assembly	Conduit flexible	Schlauchleitung	호스 어셈블리	软管装置	
42	**VOE 936837**	1							Hose assembly	Conduit flexible	Schlauchleitung	호스 어셈블리	软管装置	
43	**VOE 14533119**	1							Filter	Filtre	Filter	필터	过滤器	
	VOE 14532686	1							•Filter element	•	•	• 필터 엘레멘트	• 滤芯	
	VOE 14511215	1							•O-ring	•Joint torique	•O-Ring	•O 링	•o 型圈	
44	**VOE 937540**	1							Nipple	Raccord	Nippel	니플	螺纹接套	See group 914, Page 427

1	**8291695**	**伺服系统，控制阀管线** **서보 배관 , 제어밸브 배관** **Servosystem, Rohranschluss zu Steuerventil.** **Système servo, conduits vers le distributeur de commande** **Servo system, control valve piping.**	Catalogue id **20669**	Group **914**
2				
3			Illustr. No **1069381**	Section **500**
4				
5			Issue **PUB 20032818-B**	Page **439**

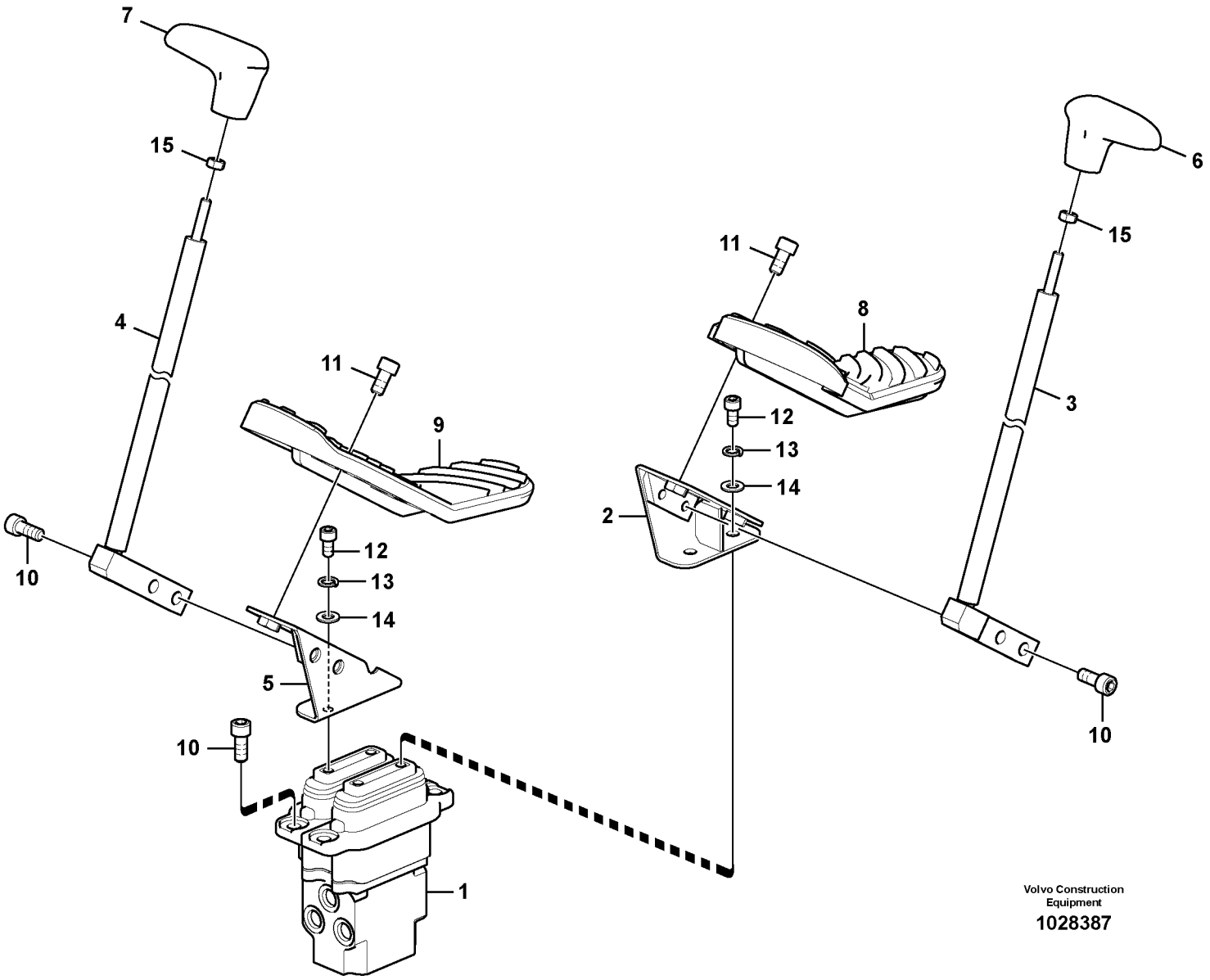
7
15
4
11
9
12
13
14
10
5
10
1
11
8
12
13
14
2
6
15
3
10
Volvo Construction Equipment
1028387

Fig.	Part No.	Quantity 1	2	3	PS	KIT	Description	Dénomination	Bezeichnung	품명	说明	Notes
1	**VOE 14585847**	1					Valve	Valve	Ventil	밸브	阀	See group 914, Page 443
2	**VOE 14520241**	1					Bracket	Console	Konsole	브래킷	支架	
3	**VOE 14528527**	1					Control lever	Levier de commande	Bedienungshebel	컨트롤 레버	控制杆	
4	**VOE 14528528**	1					Control lever	Levier de commande	Bedienungshebel	컨트롤 레버	控制杆	
5	**VOE 14520242**	1					Bracket	Console	Konsole	브래킷	支架	
6	**VOE 14627768**	1					Knob	Bouton	Knauf	노브	旋钮	
7	**VOE 14627769**	1					Knob	Bouton	Knauf	노브	旋钮	
8	**VOE 14628658**	1					Cover	Capot	Haube	커버	罩	
9	**VOE 14628659**	1					Cover	Capot	Haube	커버	罩	
10	**VOE 984079**	8					Hex. socket screw	Vis à six pans creux	Innensechskantschra	육각 소켓 나사	六角凹头螺丝	
11	**VOE 984078**	4					Hex. socket screw	Vis à six pans creux	Innensechskantschra	육각 소켓 나사	六角凹头螺丝	
12	**VOE 992397**	4					Hex. socket screw	Vis à six pans creux	Innensechskantschra	육각 소켓 나사	六角凹头螺丝	
13	**VOE 955921**	4					Spring washer	Rondelle élastique	Federscheibe	스프링 워셔	弹簧垫圈	
14	**VOE 13955894**	4					Washer	Rondelle	Scheibe	워셔	垫圈	
15	**VOE 983303**	2					Hexagon nut	Écrou hexagonal	Sechskantmutter	육각 너트	六角螺母	

1		带安装零件的遥控阀踏板 원격조종밸브 페달 및 장착부품 **Vorsteuergerät Pedal mit Anbauteilen** **Pédale valve cde télécommandée avec pièces montage** **Remote control valve pedal with fitting parts**
2		
3		
4		
5		

Catalogue id **20669**	Group **914**
Illustr. No **1028387**	Section **700**
Issue **PUB 20032818-B**	Page **441**

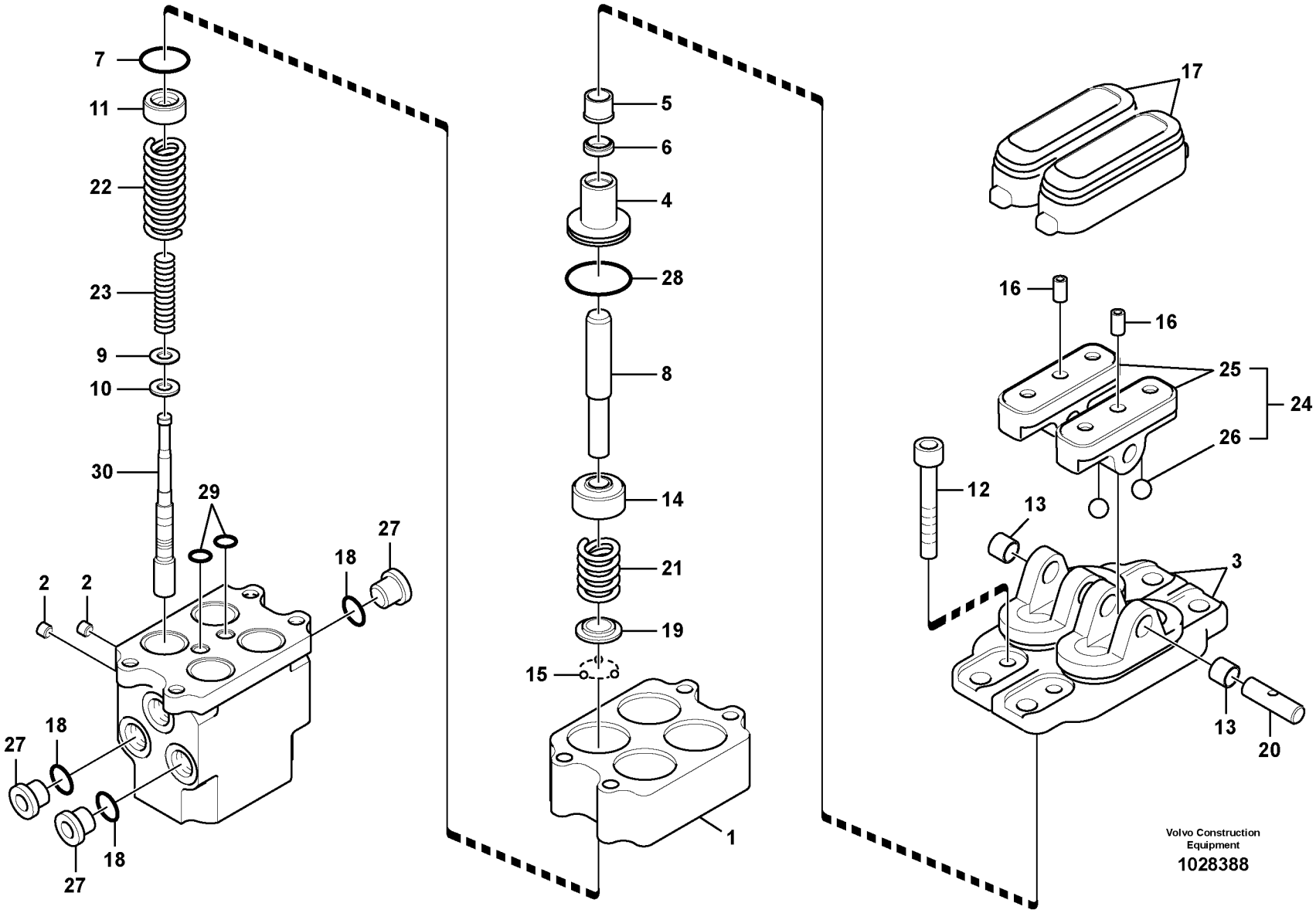
7
11
22
23
9
10
30
29
2
2
18
27
27
18
18
27
5
6
4
28
8
14
21
19
15
1
17
16
16
25
24
26
12
13
3
13
20
Volvo Construction Equipment
1028388

Fig.	Part No.	Quantity 1	2	3	PS	KIT	Description	Dénomination	Bezeichnung	품명	说明	Notes
	VOE 14585847	1					Valve	Valve	Ventil	밸브	阀	
1		1			NS		•Casing	•Boitier	•Gehäuse	• 케이싱	• 壳体	
2	**VOE 14560637**	2					•Plug	•Tampon	•Stopfen	• 플러그	• 塞	
3	**VOE 14524347**	2					•Cover	•Capot	•Haube	• 커버	• 罩盖	
4	**VOE 14524346**	4					•Plug	•Bouchon	•Stopfen	• 플러그	• 堵头	
5	**VOE 14524344**	4					•Cap	•Chapeau	•Kappe	• 캡	• 罩壳	
6	**VOE 14524342**	4				K	•Packing	•Joint	•Dichtung	• 패킹	• 填充物	
7	**VOE 990549**	4				K	•O-ring	•Joint torique	•O-Ring	•O 링	•o 型圈	
8	**VOE 14524339**	4					•Push Rod	•Tige-poussoir	•Druckstange	• 푸시로드	• 推杆	
9	**VOE 14524338**	4					•Shim	•Cale réglage	•Ausgleichblech	• 심	• 垫片	
10	**VOE 14524331**	4					•Washer	•Rondelle	•Scheibe	• 와셔	• 垫圈	
11	**VOE 14524332**	4					•Seat	•Siege	•Sitz	• 시트	• 座圈	
12	**VOE 14524333**	4					•Screw	•Vis	•Schraube	• 나사	• 螺丝	
13	**VOE 14524325**	4					•Bushing	•Bague	•Buchse	• 부싱	• 轴衬	
14		4			NS		•Piston	•Piston	•Kolben	• 피스톤	• 活塞	
15	**VOE 11705988**	12					•Ball	•Bille	•Kugel	• 볼	• 球	
16	**VOE 14524321**	2					•Set screw	•Vis butée	•Anschlagschraube	• 세트 나사	• 定位螺丝	
17	**VOE 14524320**	2					•Bellows	•Soufflet	•Balg	• 벨로우즈	• 波纹管	
18	**VOE 983502**	3					•O-ring	•Joint torique	•O-Ring	•O 링	•o 型圈	
19	**VOE 14524337**	4					•Seat	•Siege	•Sitz	• 시트	• 座圈	
20	**VOE 14524326**	2					•Shaft	•Arbre	•Welle	• 샤프트	• 转轴	
21	**VOE 14524327**	4					•Spring	•Ressort	•Feder	• 스프링	• 弹簧	
22	**VOE 14524329**	4					•Spring	•Ressort	•Feder	• 스프링	• 弹簧	
23	**VOE 14524330**	4					•Spring	•Ressort	•Feder	• 스프링	• 弹簧	
24	**VOE 14524318**	1					•Cam	•Came	•Nocken	• 캠	• 凸轮	
25		2			NS		••Cam	••Came	••Nocken	•• 캠	•• 凸轮	
26	**VOE 14880997**	4					••Ball	••Bille	••Kugel	•• 볼	•• 球	
27	**VOE 14524346**	3					•Plug	•Bouchon	•Stopfen	• 플러그	• 堵头	
28	**VOE 981291**	4				K	•O-ring	•Joint torique	•O-Ring	•O 링	•o 型圈	
29	**VOE 983495**	2				K	•O-ring	•Joint torique	•O-Ring	•O 링	•o 型圈	

1		行走马达遥控阀踏板 주행모터 원격조종밸브 페달 **steuerventil zu Vorsteuergerät Pedal, Fahrmotor** **V. commande vers pédale de v. commande télécommandée, moteur condui** **Remote control valve pedal, travel motor**	Catalogue id **20669**	Group **914**
2				
3			Illustr. No **1028388**	Section **800**
4				
5			Issue **PUB 20032818-B**	Page **443**

VOLVO

ECR58D

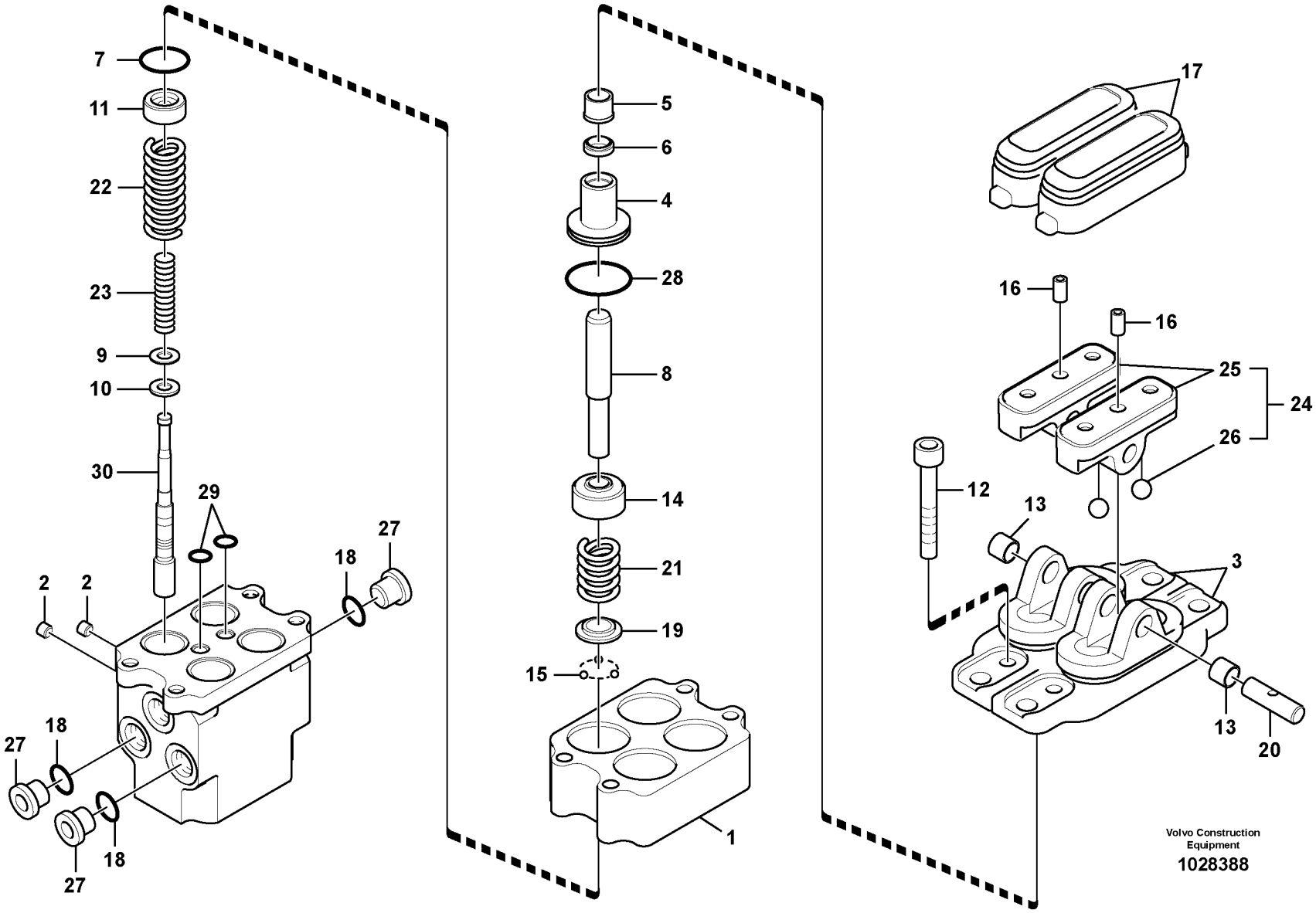
7
11
22
23
9
10
30
29
2
2
18
27
27
18
18
27
5
6
4
28
8
14
21
19
15
1
17
16
16
25
24
26
12
13
3
13
20
Volvo Construction Equipment
1028388

Fig.	Part No.	Quantity 1	2	3	PS	KIT	Description	Dénomination	Bezeichnung	품명	说明	Notes
30		4			NS		•Spool	•Bobine	•Schieber	• 스풀	• 株塞	
	VOE 14524319	1					Sealing Kit	Jeu Joints	Dichtungssatz	시일 킷	密封包	

1		行走马达遥控阀踏板 주행모터 원격조종밸브 페달 **steuerventil zu Vorsteuergerät Pedal, Fahrmotor** **V. commande vers pédale de v. commande télécommandée, moteur condui** **Remote control valve pedal, travel motor**	Catalogue id **20669**	Group **914**
2				
3			Illustr. No **1028388**	Section **800**
4				
5			Issue **PUB 20032818-B**	Page **445**

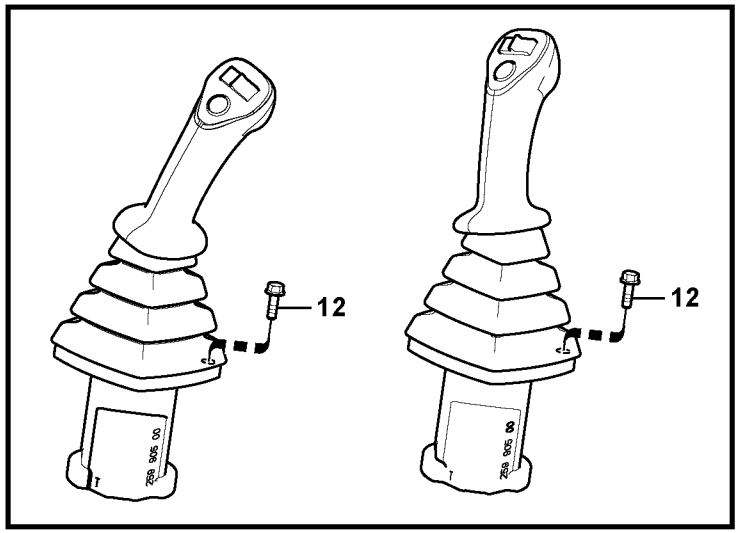

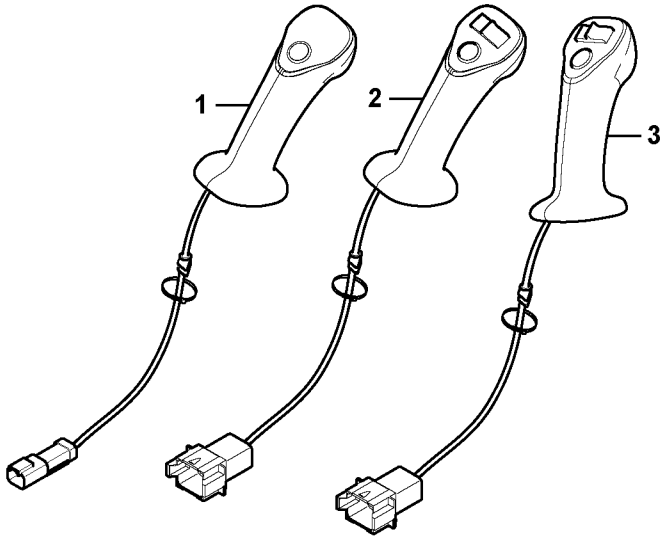

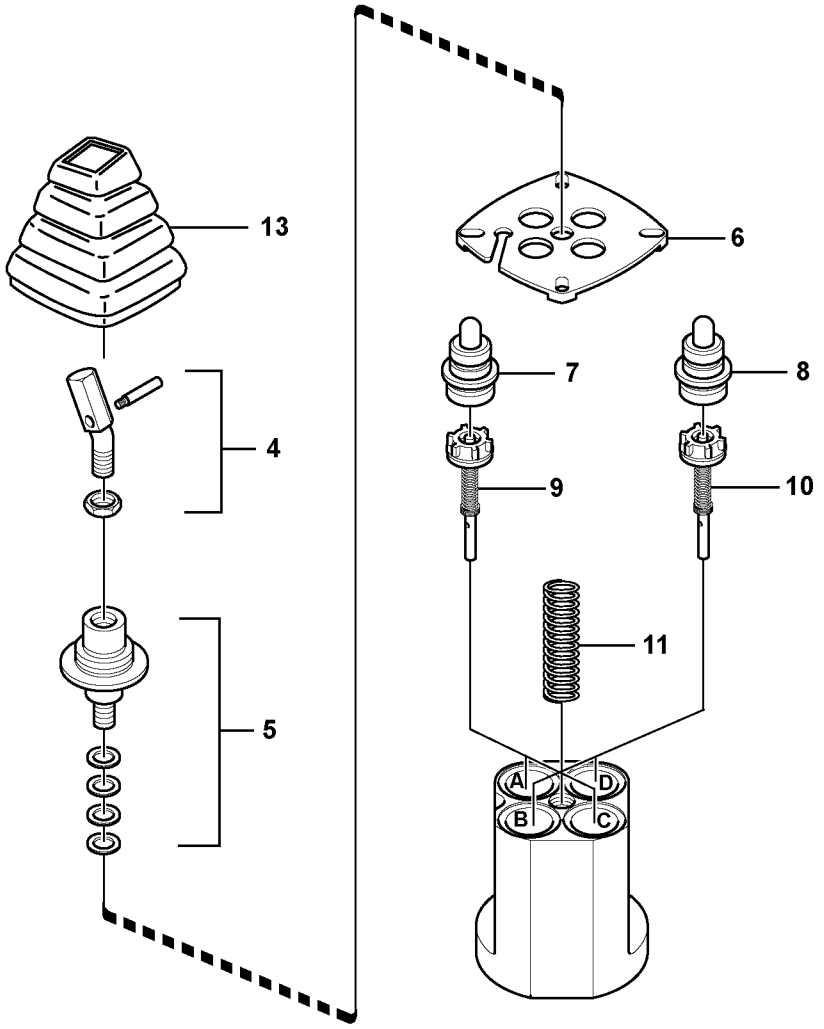

Volvo Construction Equipment

1068571

Fig.	Part No.	Quantity 1	2	3	PS	KIT	Description	Dénomination	Bezeichnung	품명	说明	Notes
	VOE 14637005	1					Control lever	Levier de commande	Bedienungshebel	컨트롤 레버	控制杆	LH
	VOE 14637009	1	1				Control lever	Levier de commande	Bedienungshebel	컨트롤 레버	控制杆	RH
	VOE 14637006		1				Control lever	Levier de commande	Bedienungshebel	컨트롤 레버	控制杆	LH
1	**VOE 14578846**	1					•Handle	•Poignée	•Griff	• 핸들	• 手柄	LH
2	**VOE 14578848**		1				•Handle	•Poignée	•Griff	• 핸들	• 手柄	LH
3	**VOE 14578849**	1	1				•Handle	•Poignée	•Griff	• 핸들	• 手柄	RH
4	**VOE 11370672**	1	1				•Adapter	•Adaptateur	•Adapter	• 어댑터	• 适配器	
5	**VOE 11714730**	1	1				•Propeller shaft	•Arbre cardan	•Gelenkwelle	• 프로펠러 샤프트	• 推进轴	
6	**VOE 11714731**	1	1				•Plate	•Tôle	•Blech	• 플레이트	• 板	
7	**VOE 14578851**	2	2		SS		•Control plunger	•Piston	•Stößel	• 컨트롤 플런저	• 控制塞	
8	**VOE 17247799**	2	2				•Control plunger	•Piston de command	•Steuerkolben	• 컨트롤 플런저	• 控制塞	(VOE 14578850)
9	**VOE 14524920**	2	2				•Rod	•Monture	•Fuhler	• 로드	• 手柄	
10	**VOE 14578852**	2	2				•Rod	•Monture	•Fühler	• 로드	• 棒	
11	**VOE 11713017**	1	1				•Spring	•Ressort	•Feder	• 스프링	• 弹簧	
12	**VOE 13946934**	8	8				Screw	Vis	Schraube	나사	螺丝	
13	**VOE 11715619**	1	1				•Bellows	•Soufflet	•Balg	• 벨로우즈	• 波纹管	

1	**8291432**	伺服系统，遥控阀 서보 배관 , 원격조종밸브 **Servosystem, Vorsteuergerät** **Système servo, valve de commande télécommandée** **Servo system, remote control valve**	Catalogue id **20669**	Group **914**
2	**8291433, 8294826**		Illustr. No **1068571**	Section **1100**
3			Issue **PUB 20032818-B**	Page **447**
4				
5				



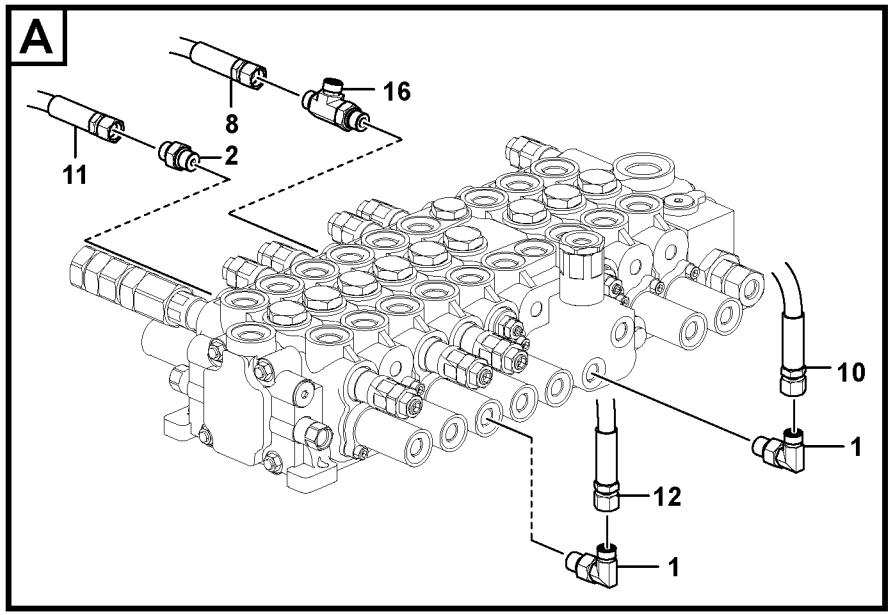
A
16
8
2
11
10
1
12
1

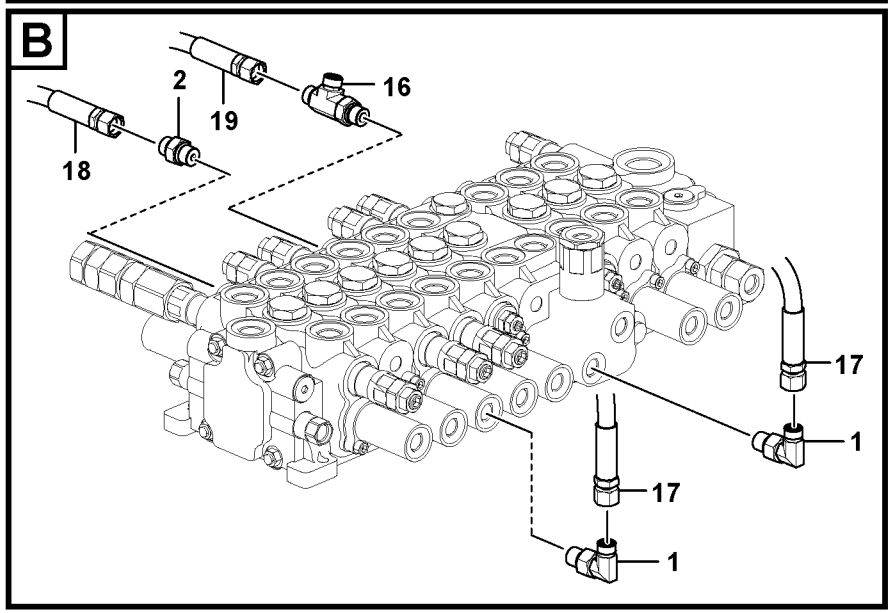
B
2
19
16
18
17
1
17
1

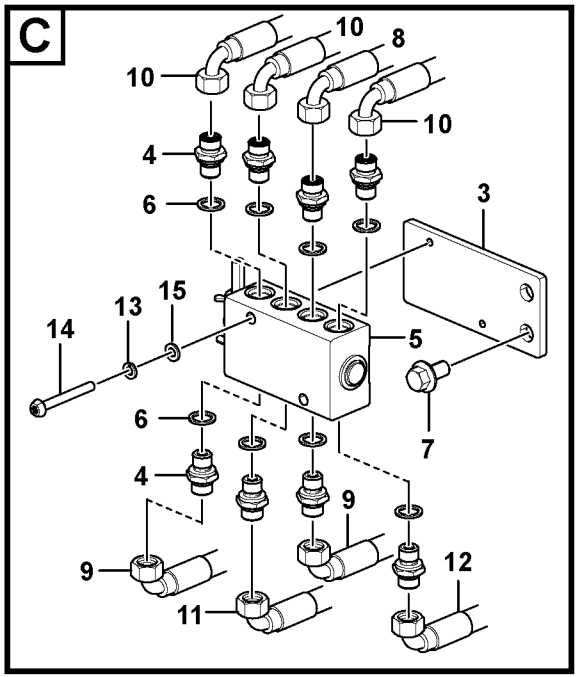
C
10
8
10
10
4
6
3
15
13
14
5
6
7
4
9
9
12
11

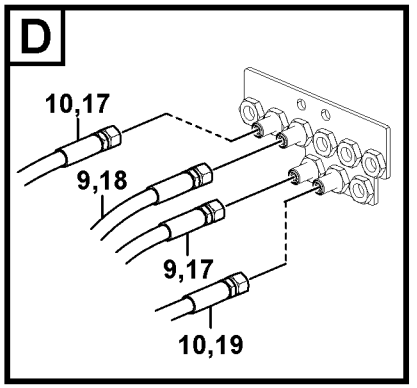
D
10,17
9,18
9,17
10,19

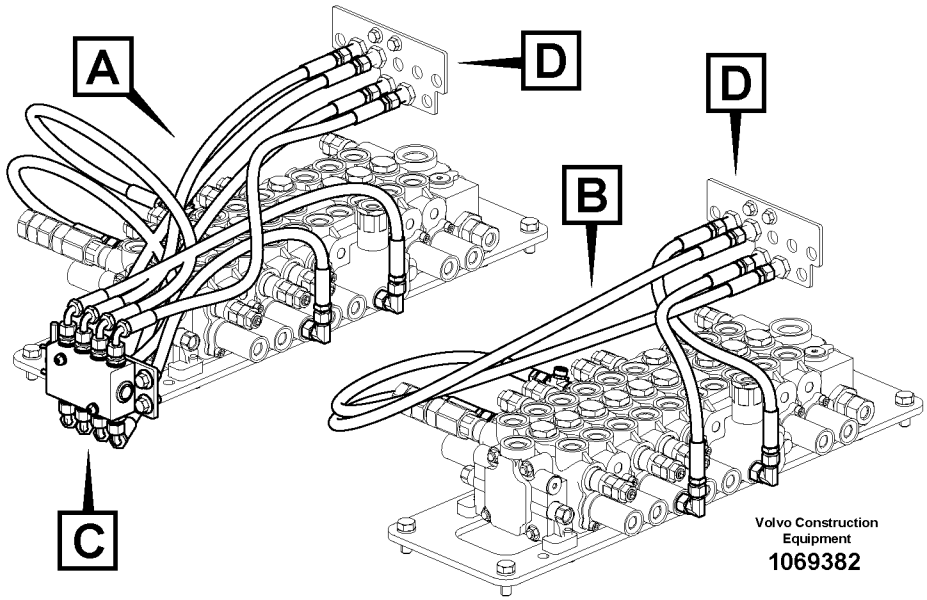
A
D
D
B
C
Volvo Construction Equipment
1069382

Fig.	Part No.	Quantity 1	2	3	PS	KIT	Description	Dénomination	Bezeichnung	품명	说明	Notes
1	**VOE 13933857**	2	2				Elbow nipple	Raccord coudé	Winkelnippel	엘보우 니플	弯管接头	
	VOE 990736	2	2				•O-ring	•Joint torique	•O-Ring	•O 링	•o 型圈	
	VOE 993320	2	2				•O-ring	•Joint torique	•O-Ring	•O 링	•o 型圈	
2	**VOE 13933858**	1	1				Nipple	Raccord	Nippel	니플	螺纹接套	
	VOE 990736	1	1				•O-ring	•Joint torique	•O-Ring	•O 링	•o 型圈	
	VOE 993320	1	1				•O-ring	•Joint torique	•O-Ring	•O 링	•o 型圈	
3	**VOE 14526618**	1					Bracket	Console	Konsole	브래킷	支架	
4	**VOE 14556093**	8					Nipple	Raccord	Nippel	니플	螺纹接套	
	VOE 990736	8					•O-ring	•Joint torique	•O-Ring	•O 링	•o 型圈	
5	**VOE 11802737**	1					Gear selector gate	Sélecteur	Schaltkulisse	기어 실렉터 게이트	选档门	
6	**VOE 907133**	8					Gasket	Joint	Dichtung	개스킷	填料	
7	**VOE 946441**	2					Flange screw	Vis à embase	Flanschschraube	플랜지 나사	法兰螺丝	
8	**VOE 936296**	1					Hose assembly	Conduit flexible	Schlauchleitung	호스 어셈블리	软管装置	
9	**VOE 936290**	2					Hose assembly	Conduit flexible	Schlauchleitung	호스 어셈블리	软管装置	
10	**VOE 936289**	3					Hose assembly	Conduit flexible	Schlauchleitung	호스 어셈블리	软管装置	
11	**VOE 936294**	1					Hose assembly	Conduit flexible	Schlauchleitung	호스 어셈블리	软管装置	
12	**VOE 936288**	1					Hose assembly	Conduit flexible	Schlauchleitung	호스 어셈블리	软管装置	
13	**VOE 955919**	2					Spring washer	Rondelle élastique	Federscheibe	스프링 워셔	弹簧垫圈	
14	**VOE 969591**	2					Six point socket scre	Vis à 6 pans creux	Sechszahn-Hohlschr	6 포인트 소켓 나사	六点螺口插座	
15	**VOE 992038**	2					Plain washer	Rondelle plane	Flachscheibe		平垫圈	
16	**VOE 937540**	1	1				Nipple	Raccord	Nippel	니플	螺纹接套	See group 914, Page 427
17	**VOE 937103**		2				Hose assembly	Conduit flexible	Schlauchleitung	호스 어셈블리	软管装置	
18	**VOE 936968**		1				Hose assembly	Conduit flexible	Schlauchleitung	호스 어셈블리	软管装置	
19	**VOE 936969**		1				Hose assembly	Conduit flexible	Schlauchleitung	호스 어셈블리	软管装置	
	VOE 14616307	1					Decal	Autocollant	Aufklebeschild	데칼	印花	2324)

2324) Int S/n 11630- / Eu&na S/n 80168-

1	**8291737**
2	**8291738**
3	
4	
5	

伺服系统，操纵杆模式转换器
서보 배관 , 레버 작동방향 변경
Servosystem, Wechsel der Hebelfunktion
Système servo, sélection fonction levier
Servo system, changing lever function

Catalogue id **20669**	Group **914**
Illustr. No **1069382**	Section **2100**
Issue **PUB 20032818-B**	Page **449**

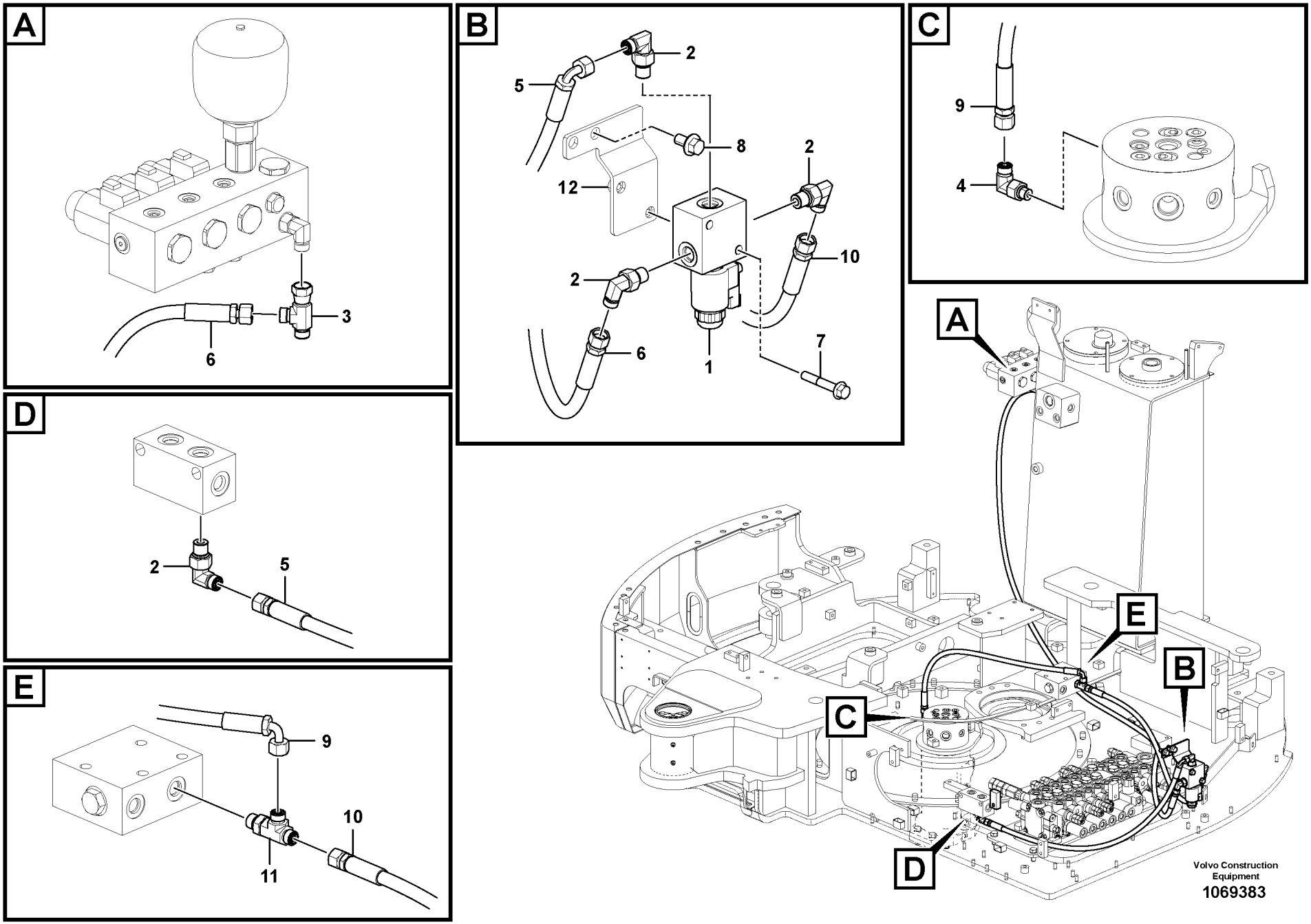
A
3
6
B
2
5
8
12
2
10
2
6
1
7
C
9
4
D
2
5
E
9
10
11
A
E
B
C
D
Volvo Construction Equipment
1069383

Fig.	Part No.	Quantity 1	2	3	PS	KIT	Description	Dénomination	Bezeichnung	품명	说明	Notes
1	**VOE 14553284**	1					Valve	Valve	Ventil	밸브	阀	
	VOE 14576751	1					•Solenoid valve	•Electrovanne	•Magnetventil	• 솔레노이드 밸브	• 线圈阀	
	VOE 14576752	1					•Coil	•Bobine	•Wickel	• 코일	• 线圈	
2	**VOE 13933857**	4					Elbow nipple	Raccord coudé	Winkelnippel	엘보우 니플	弯管接头	
	VOE 990736	4					•O-ring	•Joint torique	•O-Ring	•O 링	•o 型圈	
	VOE 993320	4					•O-ring	•Joint torique	•O-Ring	•O 링	•o 型圈	
3	**VOE 13933859**	1					T-nipple	Raccord-t	T-Nippel	T 니플	T-??	
	VOE 990736	2					•O-ring	•Joint torique	•O-Ring	•O 링	•o 型圈	
4	**VOE 935067**	1					Nipple	Raccord	Nippel	니플	螺纹接套	
	VOE 990736	1					•O-ring	•Joint torique	•O-Ring	•O 링	•o 型圈	
	VOE 993319	1					•O-ring	•Joint torique	•O-Ring	•O 링	•o 型圈	
5	**VOE 936292**	1					Hose assembly	Conduit flexible	Schlauchleitung	호스 어셈블리	软管装置	
6	**VOE 937699**	1					Hose assembly	Conduit flexible	Schlauchleitung	호스 어셈블리	软管装置	
7	**VOE 13965179**	2					Screw	Vis	Schraube	나사	螺丝	
8	**VOE 946441**	2					Flange screw	Vis à embase	Flanschschraube	플랜지 나사	法兰螺丝	
9	**VOE 936289**	1					Hose assembly	Conduit flexible	Schlauchleitung	호스 어셈블리	软管装置	
10	**VOE 937107**	1					Hose assembly	Conduit flexible	Schlauchleitung	호스 어셈블리	软管装置	
11	**VOE 937540**	1					Nipple	Raccord	Nippel	니플	螺纹接套	
	VOE 993320	1					•O-ring	•Joint torique	•O-Ring	•O 링	•o 型圈	
	VOE 990736	2					•O-ring	•Joint torique	•O-Ring	•O 링	•o 型圈	
12		1			NS		Bracket	Console	Konsole	브래킷	支架	

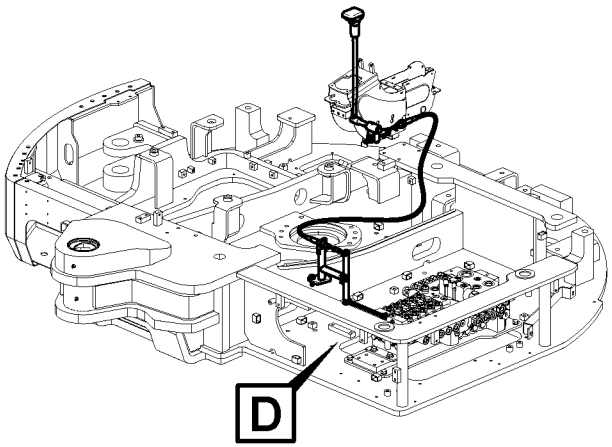

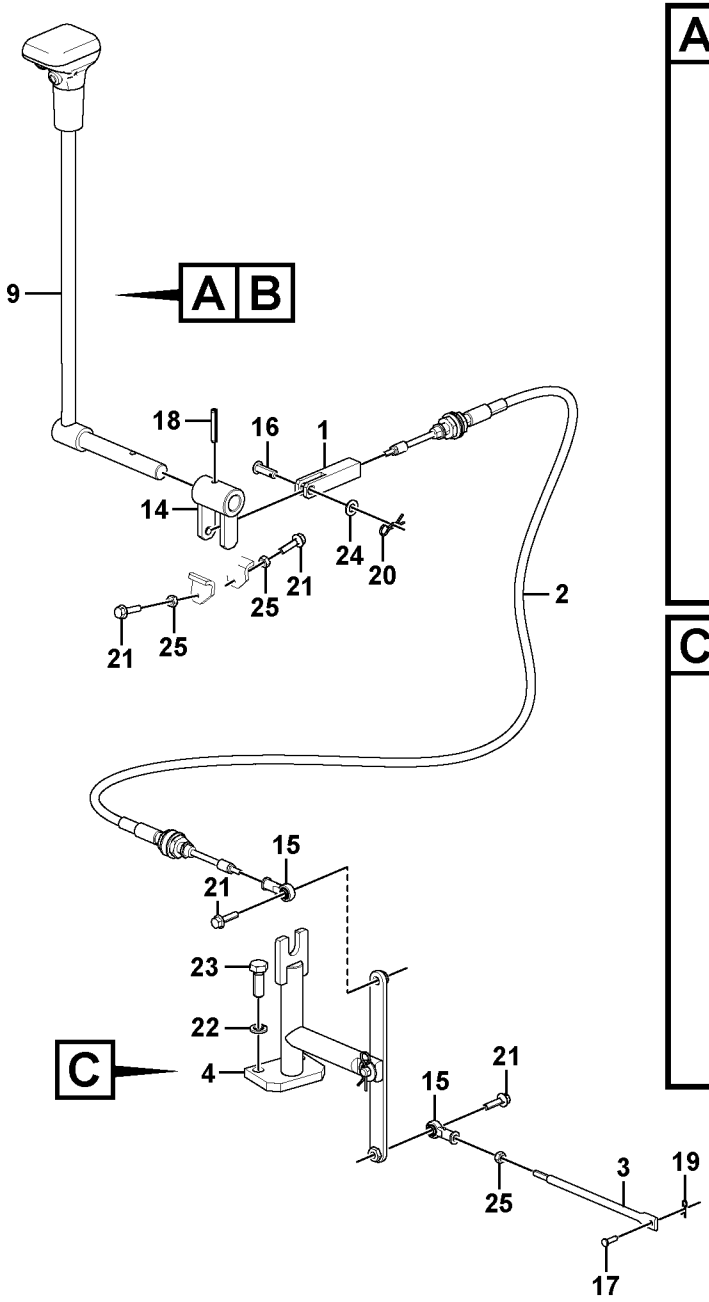

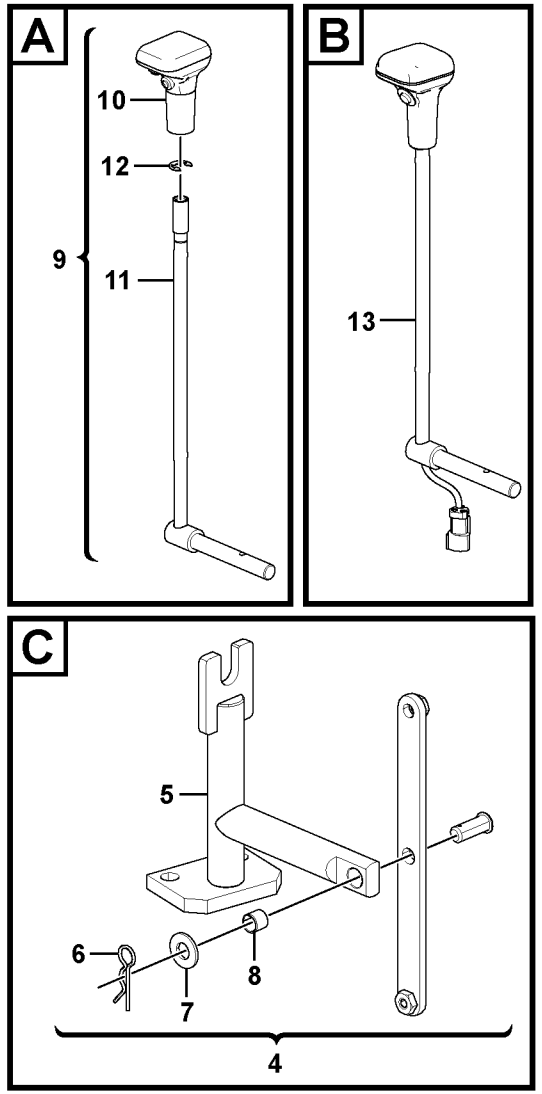

Volvo Construction Equipment
1070294

Fig.	Part No.	Quantity 1	2	3	PS	KIT	Description	Dénomination	Bezeichnung	품명	说明	Notes
1	**VOE 14521733**	1	1				Yoke	Chape	Joch	이음쇠	轭	
2	**VOE 14634355**	1	1				Cable	Câble	Kabel	케이블	电缆	
3	**VOE 14628025**	1	1				Rod	Monture	Fühler	로드	棒	
4	**VOE 14628027**	1	1				Support	Bâti	Stativ	지지대	支撑	
5	**VOE 14625136**	1	1				•Support	•Bâti	•Stativ	• 지지대	• 支撑	
6	**SA 9326-14000**	1	1				•Pin	•Goupille	•Stift	• 핀	• 销	
7	**VOE 976945**	1	1				•Washer	•Rondelle	•Scheibe	• 워셔	• 垫圈	
8	**VOE 14882740**	1	1				•Bushing	•Bague	•Buchse	• 부싱	• 轴衬	
9	**VOE 14633448**	1					Control lever	Levier de commande	Bedienungshebel	컨트롤 레버	控制杆	
10	**VOE 14585849**	1					•Knob	•Bouton	•Knauf	• 노브	• 旋钮	
11		1			NS		•Connecting lever	•Bras de raccord	•Anschlussglied	• 연결 레버	• 连接杠杆	
12	**SA 9531-00120**	1					•Ring	•Bague	•Ring	• 링	• 环	
13	**VOE 14634377**		1				Control lever	Levier de commande	Bedienungshebel	컨트롤 레버	控制杆	
14	**VOE 14637042**	1	1				Link	Articulation	Gelenk	링크	连接	
15	**VOE 14880989**	2	2				Rod end	Embout	Lenkerende	로드 끝	棒端	
16	**VOE 13964844**	1	1				Clevis pin	Boulon à trou goupill	Splintbolzen	클레비스 핀	U 形销	
17	**SA 9321-20408**	1	1				Clevis pin	Boulon à trou goupill	Splintbolzen	클레비스 핀	U 形销	
18	**VOE 976510**	1	1				Spring pin	Goupille tubulaire	Federstift	스프링 핀	弹簧销	
19	**SA 9326-05000**	1	1				Pin	Goupille	Zapfen	핀	定位销	
20	**SA 9326-10000**	1	1				Pin	Goupille	Zapfen	핀	定位销	
21	**VOE 13947542**	4	4				Screw	Vis	Schraube	나사	螺丝	
22	**VOE 955922**	2	2				Spring washer	Rondelle élastique	Federscheibe	스프링 워셔	弹簧垫圈	
23	**VOE 983252**	2	2				Hexagon screw	Vis à tête hexagonale	Sechskantschraube	육각 나사	六角螺丝	
24	**VOE 993835**	1	1				Plain washer	Rondelle plane	Flachscheibe		平垫圈	
25	**VOE 993868**	3	3				Hexagon nut	Écrou hexagonal	Sechskantmutter	육각 너트	六角螺母	
26	**VOE 993320**		1				O-ring	Joint torique	O-Ring	O 링	o 型圈	
27	**SA 9415-31021**		1				Plug	Bouchon	Stopfen	플러그	堵头	

1	**8291746**
2	**8291747**
3	
4	
5	

推土板伺服系统
서보 배관 , 도자 블레이드
Servosystem, Planierschild
Système d¿assistance, lame bulldozer
Servo system, dozer blade

Catalogue id **20669**	Group **914**
Illustr. No **1070294**	Section **3100**
Issue **PUB 20032818-B**	Page **453**



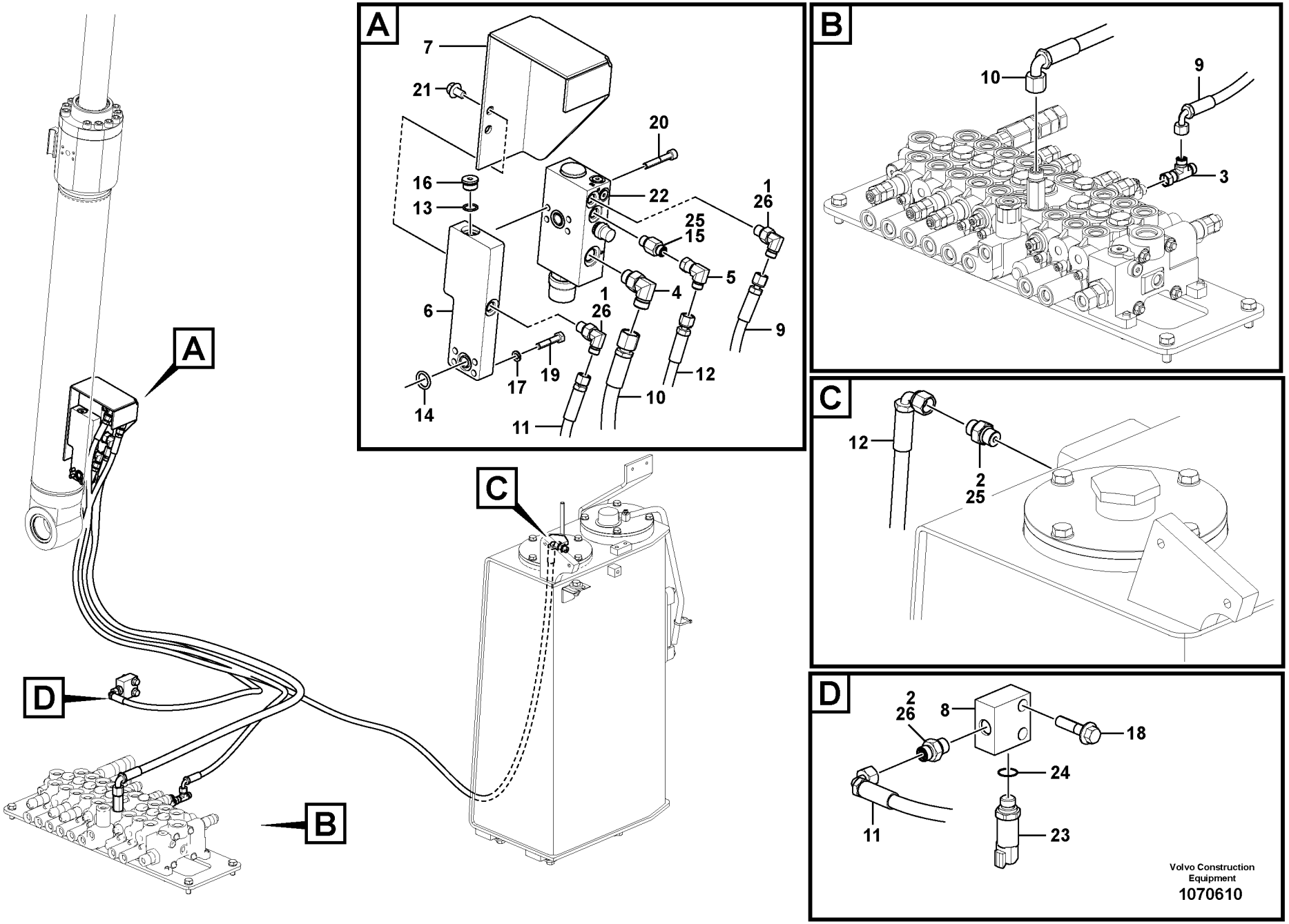
A
7
21
20
16
22
1
26
13
25
15
5
4
6
1
26
9
17
19
12
14
10
11
B
10
9
3
C
12
2
25
D
2
26
8
18
24
11
23
A
B
C
D
Volvo Construction
Equipment
1070610

Fig.	Part No.	Quantity 1	2	3	PS	KIT	Description	Dénomination	Bezeichnung	품명	说明	Notes
1	**VOE 13933857**	2					Elbow nipple	Raccord coudé	Winkelnippel	엘보우 니플	弯管接头	
	VOE 990736	1					•O-ring	•Joint torique	•O-Ring	•O 링	•o 型圈	
	VOE 990737	1					•O-ring	•Joint torique	•O-Ring	•O 링	•o 型圈	
2	**VOE 13933858**	2					Nipple	Raccord	Nippel	니플	螺纹接套	
	VOE 990736	1					•O-ring	•Joint torique	•O-Ring	•O 링	•o 型圈	
	VOE 993320	1					•O-ring	•Joint torique	•O-Ring	•O 링	•o 型圈	
3	**VOE 13933859**	1	1				T-nipple	Raccord-t	T-Nippel	T 니플	T-??	
	VOE 990736	2	2				•O-ring	•Joint torique	•O-Ring	•O 링	•o 型圈	
4	**VOE 13933868**	1					Elbow nipple	Raccord coudé	Winkelnippel	엘보우 니플	弯管接头	
	VOE 990738	1					•O-ring	•Joint torique	•O-Ring	•O 링	•o 型圈	
	VOE 993321	1					•O-ring	•Joint torique	•O-Ring	•O 링	•o 型圈	
5	**VOE 13933905**	1	1				Elbow nipple	Raccord coudé	Winkelnippel	엘보우 니플	弯管接头	
	VOE 990736	1	1				•O-ring	•Joint torique	•O-Ring	•O 링	•o 型圈	
6	**VOE 14630309**	1					Block	Bloc	Block	블록	阻挡块	S/N -210041/-280142
	VOE 14665628	1					Block	Bloc	Block	블록	阻挡块	S/N 210042-/280143-
	VOE 14665628		1				Block	Bloc	Block	블록	阻挡块	
7	**VOE 14629383**	1					Cover	Capot	Haube	커버	罩	
7	**VOE 14665627**		1				Cover	Capot	Haube	커버	罩	
8	**VOE 14564202**	1	1				Block	Bloc	Block	블록	阻挡块	
9	**VOE 14628030**	1	1				Hose	Flexible	Schlauch	호스	软管	
10	**VOE 14602861**	1	1				Hose	Flexible	Schlauch	호스	软管	
11	**VOE 14628030**	1					Hose	Flexible	Schlauch	호스	软管	
11	**VOE 14671662**		1				Hose	Durit	Schlauch	호스	软管	
12	**VOE 14634361**	1	1				Hose	Flexible	Schlauch	호스	软管	
13	**VOE 993321**	1	1				O-ring	Joint torique	O-Ring	O 링	o 型圈	
14	**VOE 990741**	1	1				O-ring	Joint torique	O-Ring	O 링	o 型圈	
15	**VOE 937538**	1					Nipple	Raccord	Nippel	니플	螺纹接套	
	VOE 990736	1					•O-ring	•Joint torique	•O-Ring	•O 링	•o 型圈	
	VOE 993320	1					•O-ring	•Joint torique	•O-Ring	•O 링	•o 型圈	
16	**SA 9415-31032**	1	1				Plug	Bouchon	Stopfen	플러그	堵头	

1	**8291739**
2	**8294834**
3	
4	
5	

工作液压，大臂爆裂保护阀
낙하방지장치 배관 , 붐
Arbeitshydraulik, Leitungsbruchventil Ausleger
Hydraulique de travail, coupure flèche
Working hydraulic, boom rupture

Catalogue id **20669**	Group **916**
Illustr. No **1070610**	Section **300**
Issue **PUB 20032818-B**	Page **455**

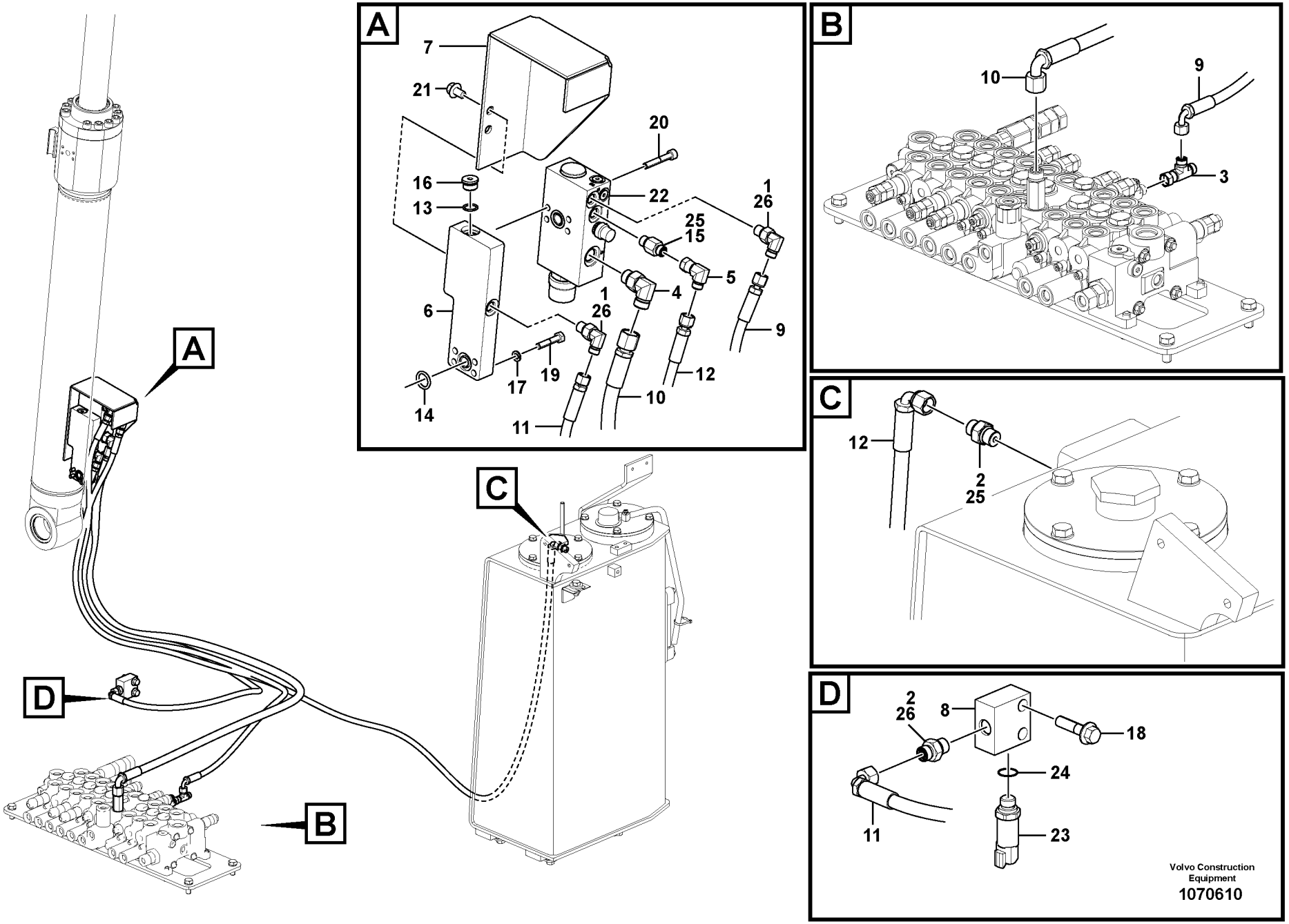
A
7
21
20
16
22
1
26
13
25
15
5
4
6
1
26
9
17
19
12
14
10
11
B
10
9
3
C
12
2
25
D
2
26
8
18
24
11
23
A
B
C
D
Volvo Construction
Equipment
1070610

Fig.	Part No.	Quantity 1	2	3	PS	KIT	Description	Dénomination	Bezeichnung	품명	说明	Notes
17	**VOE 955921**	4	4				Spring washer	Rondelle élastique	Federscheibe	스프링 워셔	弹簧垫圈	
18	**VOE 13965185**	2	2				Screw	Vis	Schraube	나사	螺丝	
19	**VOE 983245**	4	4				Hexagon screw	Vis à tête hexagonale	Sechskantschraube	육각 나사	六角螺丝	
20	**VOE 984345**	4	4				Hex. socket screw	Vis à six pans creux	Innensechskantschra	육각 소켓 나사	六角凹头螺丝	
21	**VOE 946471**	2	2				Flange screw	Vis à embase	Flanschschraube	플랜지 나사	法兰螺丝	
22	**VOE 14629375**	1	1				Valve	Valve	Ventil	밸브	阀	
23	**VOE 14560161**	1	1				Sensor	Capteur	Geber	센서	传感器	
24	**VOE 993320**	1	1				O-ring	Joint torique	O-Ring	O 링	o 型圈	
25	**VOE 13933858**		2				Nipple	Raccord	Nippel	니플	螺纹接套	
	VOE 990736		2				•O-ring	•Joint torique	•O-Ring	•O 링	•o 型圈	
	VOE 993320		2				•O-ring	•Joint torique	•O-Ring	•O 링	•o 型圈	
26	**VOE 13933857**		3				Elbow nipple	Raccord coudé	Winkelnippel	엘보우 니플	弯管接头	
	VOE 990736		3				•O-ring	•Joint torique	•O-Ring	•O 링	•o 型圈	
	VOE 990737		3				•O-ring	•Joint torique	•O-Ring	•O 링	•o 型圈	

1	**8291739**	工作液压，大臂爆裂保护阀 낙하방지장치 배관 , 붐 **Arbeitshydraulik, Leitungsbruchventil Ausleger** **Hydraulique de travail, coupure flèche** **Working hydraulic, boom rupture**	Catalogue id **20669**	Group **916**
2	**8294834**		Illustr. No **1070610**	Section **300**
3			Issue **PUB 20032818-B**	Page **457**
4				
5				



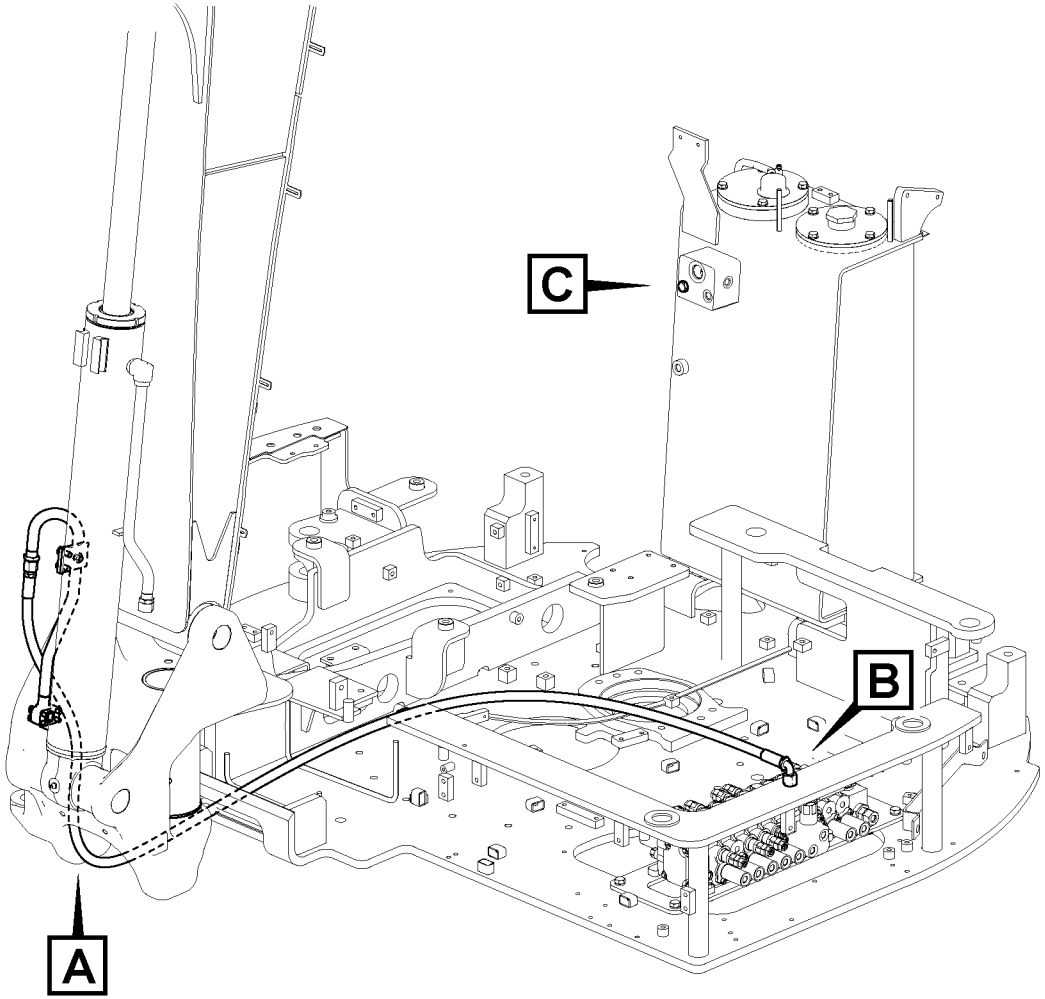

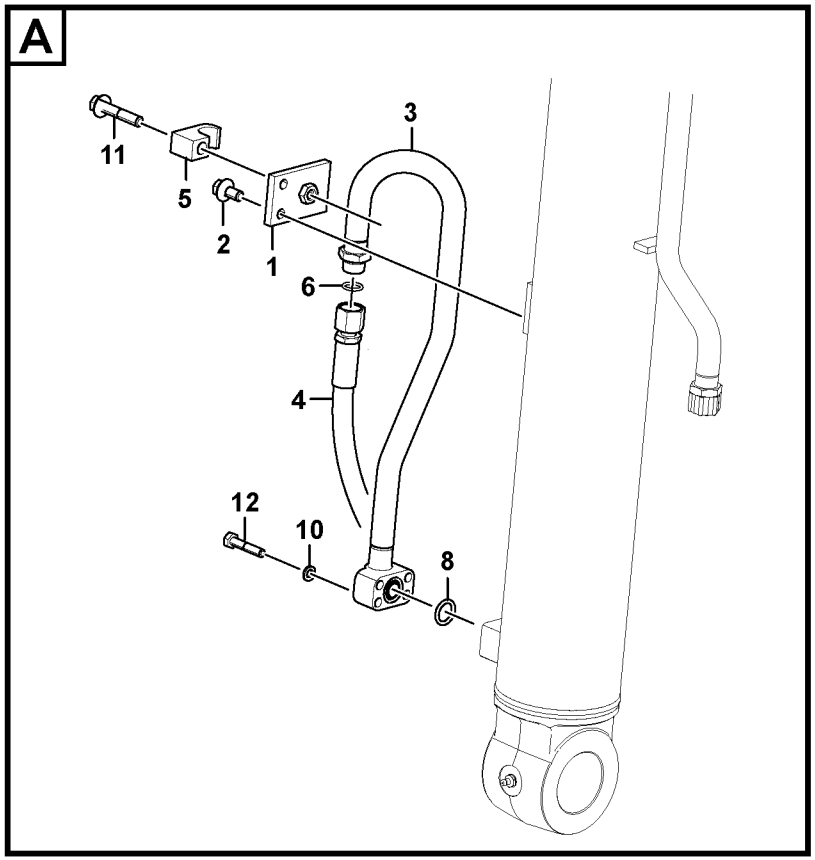

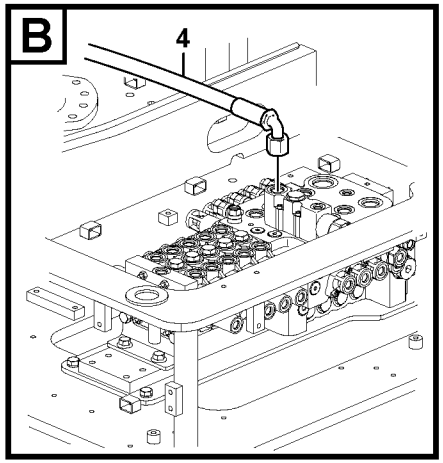

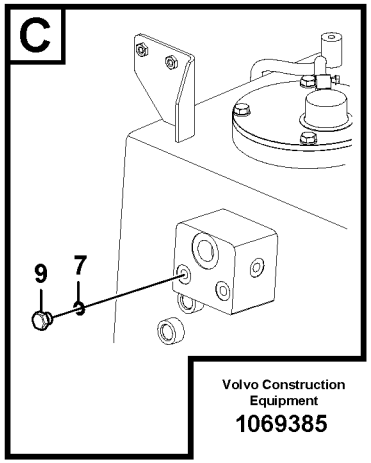

Volvo Construction Equipment

1069385

Fig.	Part No.	Quantity 1	2	3	PS	KIT	Description	Dénomination	Bezeichnung	품명	说明	Notes
1	**VOE 14509424**	1					Plate	Plaque	Platte	플레이트	安装板	
2	**VOE 946441**	2					Flange screw	Vis à embase	Flanschschraube	플랜지 나사	法兰螺丝	
3	**VOE 14526482**	1					Pipe	Canalisation	Rohrleitung	파이프	硬管总成	
4	**VOE 14881330**	1					Hose	Flexible	Schlauch	호스	软管	
5	**VOE 14881233**	1					Clamp	Collier serrage	Klemme	클램프	夹	
6	**VOE 990738**	1					O-ring	Joint torique	O-Ring	O 링	o 型圈	
7	**VOE 993320**	1					O-ring	Joint torique	O-Ring	O 링	o 型圈	
8	**VOE 990741**	1					O-ring	Joint torique	O-Ring	O 링	o 型圈	
9	**SA 9415-31021**	1					Plug	Bouchon	Stopfen	플러그	堵头	
10	**VOE 955921**	4					Spring washer	Rondelle élastique	Federscheibe	스프링 워셔	弹簧垫圈	
11	**VOE 13965186**	1					Screw	Vis	Schraube	나사	螺丝	
12	**VOE 983245**	4					Hexagon screw	Vis à tête hexagonale	Sechskantschraube	육각 나사	六角螺丝	

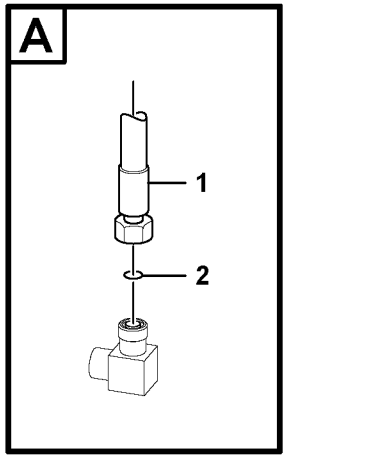
A
1
2

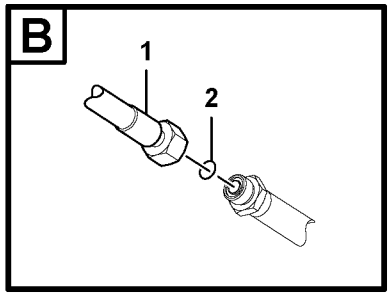
B
1
2

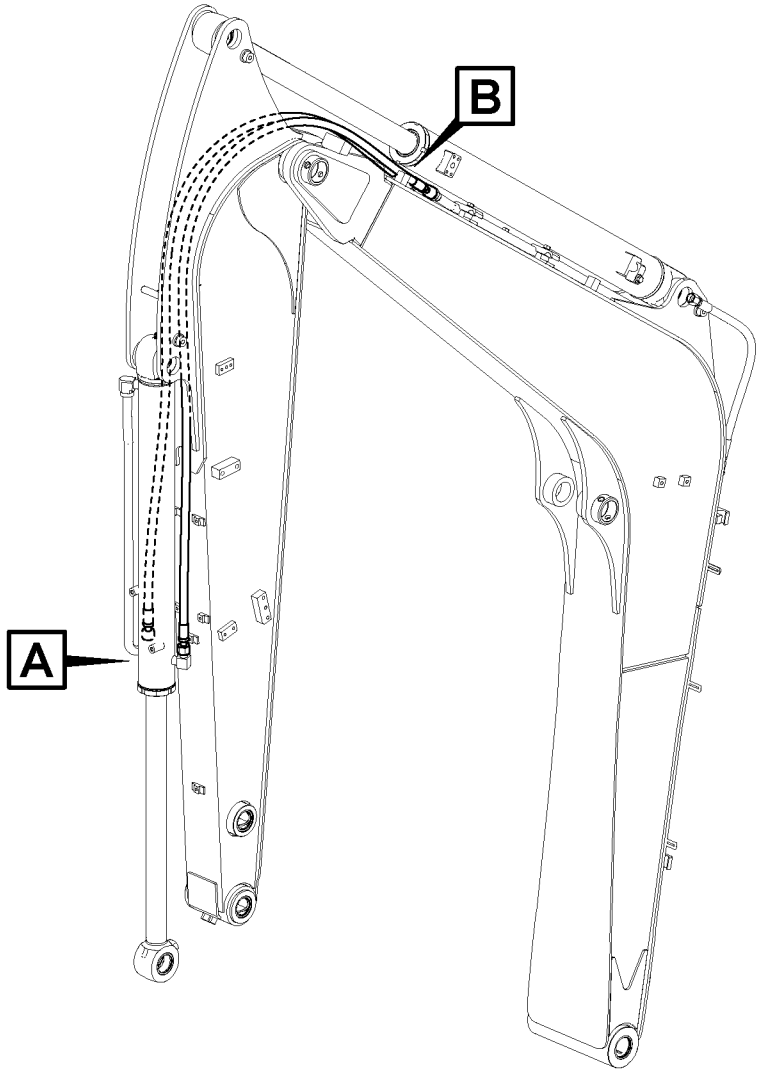
B
A

Fig.	Part No.	Quantity 1	2	3	4	5	PS	KIT	Description	Dénomination	Bezeichnung	품명	说明	Notes
1	**VOE 14657124**	2		2					Hose	Flexible	Schlauch	호스	软管	
1	**VOE 14657125**		2		2				Hose	Flexible	Schlauch	호스	软管	
2	**VOE 990738**	4	4	4	4				•O-ring	•Joint torique	•O-Ring	•O 링	•o 型圈	

1	**8291733, 8294832**
2	**8293459, 8294833**
3	**8294837**
4	**8294838, 8294839**
5	

工作液压，小臂上的铲斗油缸
유압 배관 , 디퍼 암측 버켓 실린더
Arbeitshydraulik, Löffelzylinder auf Stiel
Commande hydraulique d'outil, vérin de godet sur le balancier
Working hydraulic, bucket cylinder on dipper arm

Catalogue id **20669**	Group **916**
Illustr. No **1070234**	Section **1000**
Issue **PUB 20032818-B**	Page **461**

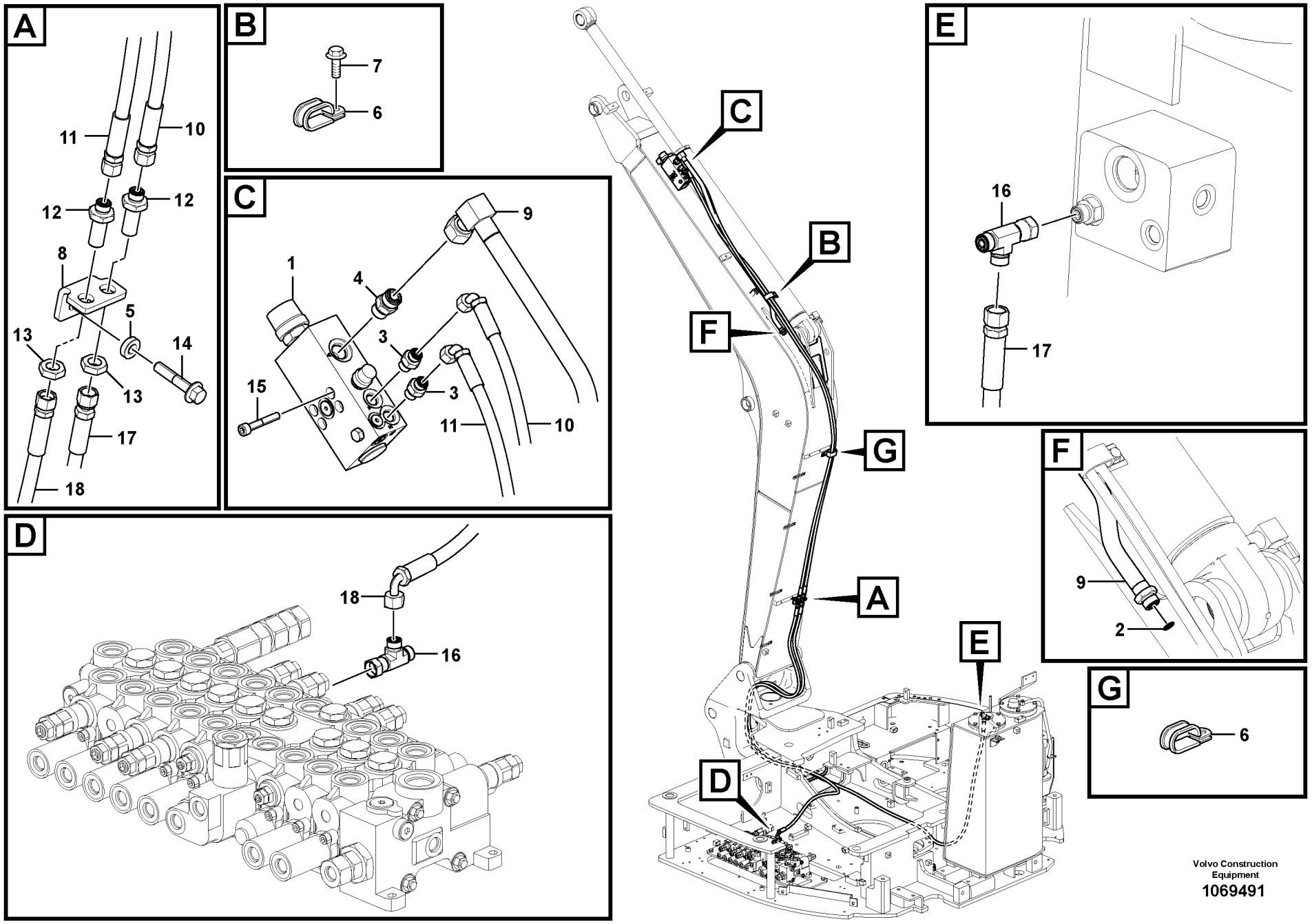

Volvo Construction Equipment

1069491

Fig.	Part No.	Quantity 1	2	3	PS	KIT	Description	Dénomination	Bezeichnung	품명	说明	Notes
1	**VOE 14629375**	1		1			Valve	Valve	Ventil	밸브	阀	
2	**VOE 990738**	1		1			O-ring	Joint torique	O-Ring	O 링	o 型圈	
3	**VOE 13933858**	2		2			Nipple	Raccord	Nippel	니플	螺纹接套	
	VOE 990736	2		2			•O-ring	•Joint torique	•O-Ring	•O 링	•o 型圈	
	VOE 993320	2		2			•O-ring	•Joint torique	•O-Ring	•O 링	•o 型圈	
4	**VOE 13933923**	1		1			Nipple	Raccord	Nippel	니플	螺纹接套	
	VOE 990738	1		1			•O-ring	•Joint torique	•O-Ring	•O 링	•o 型圈	
	VOE 993321	1		1			•O-ring	•Joint torique	•O-Ring	•O 링	•o 型圈	
5	**VOE 14501898**	1		1			Plain washer	Rondelle plane	Flachscheibe		平垫圈	
6	**VOE 14515524**	2		2			Clip	Clip	Clip	클립	夹	
7	**VOE 946471**	1		1			Flange screw	Vis à embase	Flanschschraube	플랜지 나사	法兰螺丝	
8	**VOE 14555444**	1		1			Bracket	Console	Konsole	브래킷	支架	
9	**VOE 14629378**	1		1			Pipe	Tuyau	Rohrleitung	파이프	管	
10	**VOE 14633593**	1		1			Hose	Flexible	Schlauch	호스	软管	
11	**VOE 14633594**	1		1			Hose	Flexible	Schlauch	호스	软管	
12	**VOE 935424**	2		2			Nipple	Raccord	Nippel	니플	螺纹接套	
	VOE 990736	4		4			•O-ring	•Joint torique	•O-Ring	•O 링	•o 型圈	
13	**VOE 935428**	2		2			Lock nut	Contre-écrou	Sicherungsmutter	잠금장치 너트	锁紧螺母	
14	**VOE 13965186**	1		1			Screw	Vis	Schraube	나사	螺丝	
15	**VOE 984345**	4		4			Hex. socket screw	Vis à six pans creux	Innensechskantschra	육각 소켓 나사	六角凹头螺丝	
16	**VOE 13933859**		2	2			T-nipple	Raccord-t	T-Nippel	T 니플	T-??	
	VOE 990736		4	4			•O-ring	•Joint torique	•O-Ring	•O 링	•o 型圈	
17	**VOE 14629062**		1	1			Hose	Flexible	Schlauch	호스	软管	
18	**VOE 14629651**		1	1			Hose	Flexible	Schlauch	호스	软管	

1	**8291743**
2	**8291741**
3	**8294831**
4	
5	

工作液压，小臂爆裂保护阀
낙하방지장치 배관 , 디퍼 암
Arbeitshydraulik, Leitungsbruchventil Stiel
Hydraulique de travail, coupure bras
Working hydraulic, dipper arm rupture

Catalogue id **20669**	Group **916**
Illustr. No **1069491**	Section **1200**
Issue **PUB 20032818-B**	Page **463**



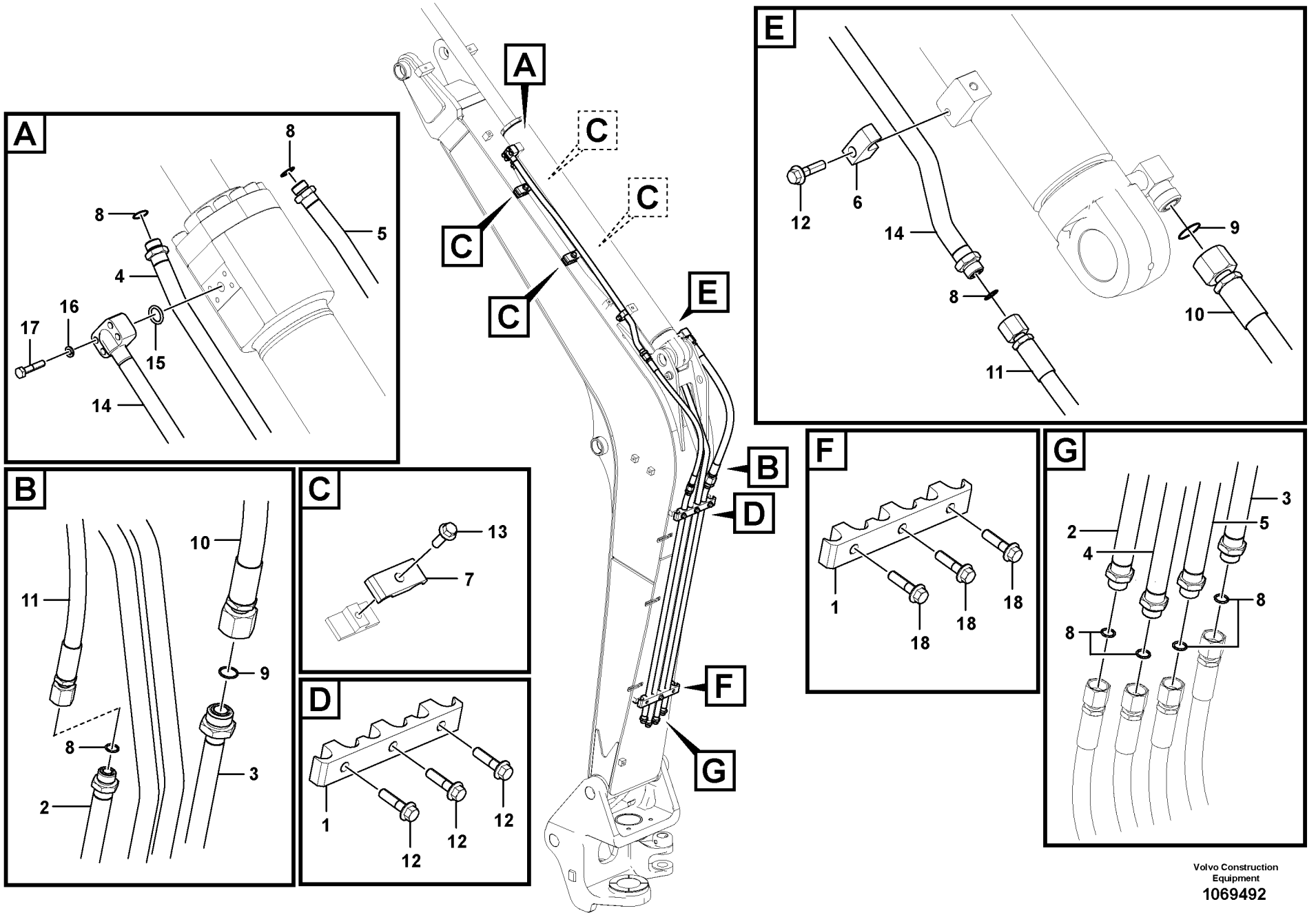

Volvo Construction Equipment

1069492

Fig.	Part No.	Quantity 1	2	3	PS	KIT	Description	Dénomination	Bezeichnung	품명	说明	Notes
1	**VOE 14519076**	2	2				Clamp	Collier serrage	Klemme	클램프	夹	
2	**VOE 14517370**	1	1				Pipe	Canalisation	Rohrleitung	파이프	硬管总成	
3	**VOE 14550779**	1	1				Pipe	Tuyau	Rohrleitung	파이프	管	
4	**VOE 14657382**	1	1				Pipe	Tuyau	Rohrleitung	파이프	管	
5	**VOE 14657384**	1	1				Pipe	Tuyau	Rohrleitung	파이프	管	
6	**VOE 14881233**	1	1				Clamp	Collier serrage	Klemme	클램프	夹	
7	**VOE 14881204**	4	4				Clamp	Collier serrage	Klemme	클램프	夹	
8	**VOE 990738**	8	8				O-ring	Joint torique	O-Ring	O 링	o 型圈	
9	**VOE 990740**	2	2				O-ring	Joint torique	O-Ring	O 링	o 型圈	
10	**VOE 11431003**	1	1				Hose assembly	Conduit flexible	Schlauchleitung	호스 어셈블리	软管装置	
11	**VOE 937059**	1	1				Hose assembly	Conduit flexible	Schlauchleitung	호스 어셈블리	软管装置	
12	**VOE 13965185**	4	4				Screw	Vis	Schraube	나사	螺丝	
13	**VOE 946472**	4	4				Flange screw	Vis à embase	Flanschschraube	플랜지 나사	法兰螺丝	
14	**VOE 14519045**		1				Pipe	Canalisation	Rohrleitung	파이프	硬管总成	
15	**VOE 990741**		1				O-ring	Joint torique	O-Ring	O 링	o 型圈	
16	**VOE 955921**		4				Spring washer	Rondelle élastique	Federscheibe	스프링 워셔	弹簧垫圈	
17	**VOE 983245**		4				Hexagon screw	Vis à tête hexagonale	Sechskantschraube	육각 나사	六角螺丝	
18	**VOE 13965185**		3				Screw	Vis	Schraube	나사	螺丝	

1	**8291743**
2	**8291744, 8294836**
3	
4	
5	

工作液压，大臂上的小臂油缸
유압 배관 , 붐측 디퍼 암 실린더
Arbeitshydraulik, Stielzylinder auf Ausleger
Commande hydraulique d'outil, vérin de balancier sur la flèche
Working hydraulic, dipper arm cylinder on boom.

Catalogue id **20669**	Group **916**
Illustr. No **1069492**	Section **1300**
Issue **PUB 20032818-B**	Page **465**

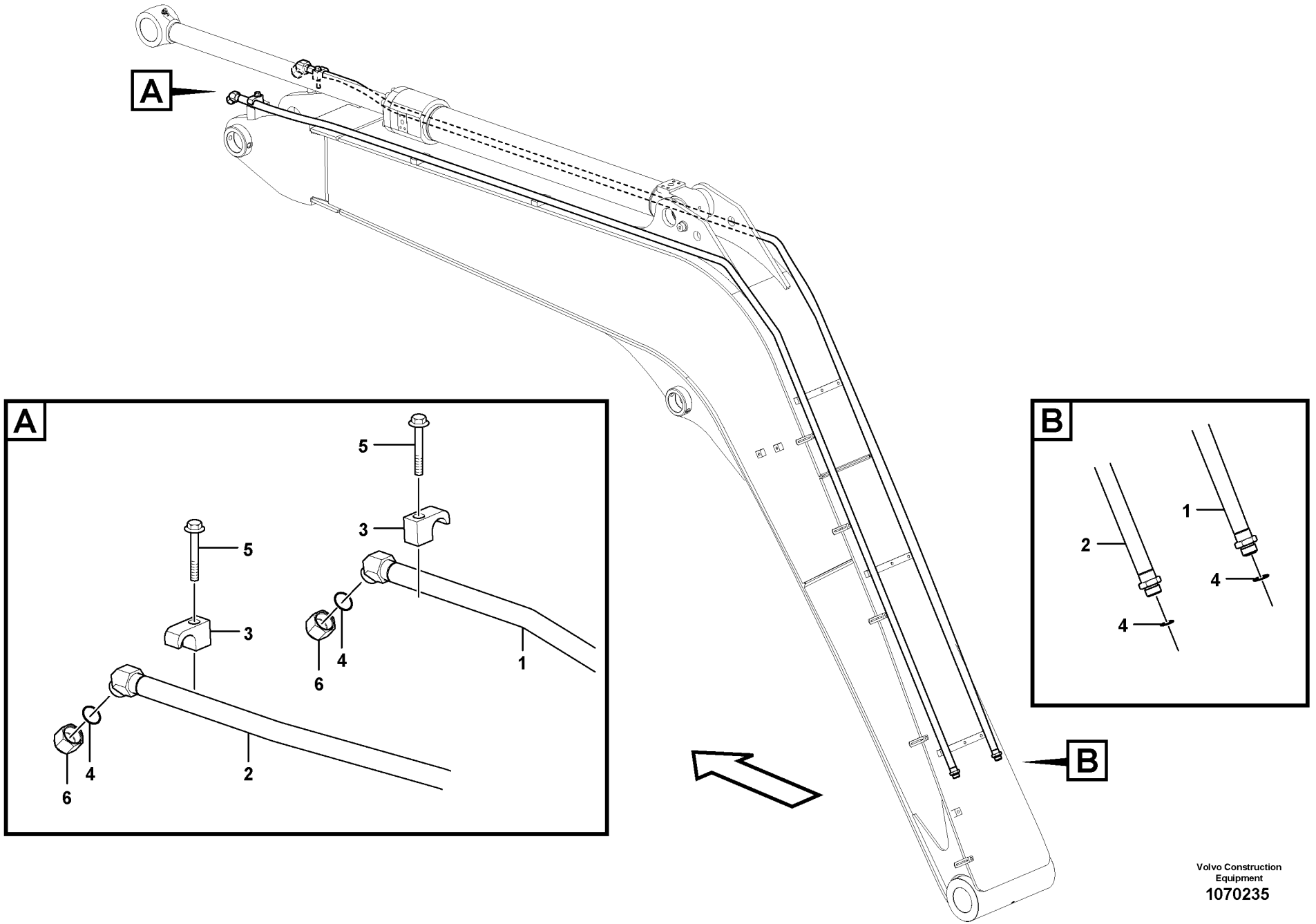

Volvo Construction Equipment

1070235

Fig.	Part No.	Quantity 1	2	3	PS	KIT	Description	Dénomination	Bezeichnung	품명	说明	Notes
1	**VOE 14657192**	1		1			Pipe	Tuyau	Rohrleitung	파이프	管	
2	**VOE 14658770**	1		1			Pipe	Tuyau	Rohrleitung	파이프	管	
3	**VOE 14881233**	2		2			Clamp	Collier serrage	Klemme	클램프	夹	
4	**VOE 990738**	4		4			O-ring	Joint torique	O-Ring	O 링	o 型圈	
5	**VOE 965221**	2		2			Flange screw	Vis à embase	Flanschschraube	플랜지 나사	法兰螺丝	
6	**VOE 935574**		2				Plug	Tampon	Stopfen	플러그	塞	

1	**8291720, 8294835**	工作液压，大臂液压破碎锤和液压剪 해머 및 시어 배관 , 붐 **Arbeitshydraulik, Hammer und Schere für Ausl** **Hydraulique de travail, marteau et ciseaux pour flèche** **Working hydraulic, hammer and shear for boom**	Catalogue id **20669**	Group **916**
2	**8293446**		Illustr. No **1070235**	Section **2000**
3	**8294836**		Issue **PUB 20032818-B**	Page **467**
4				
5				

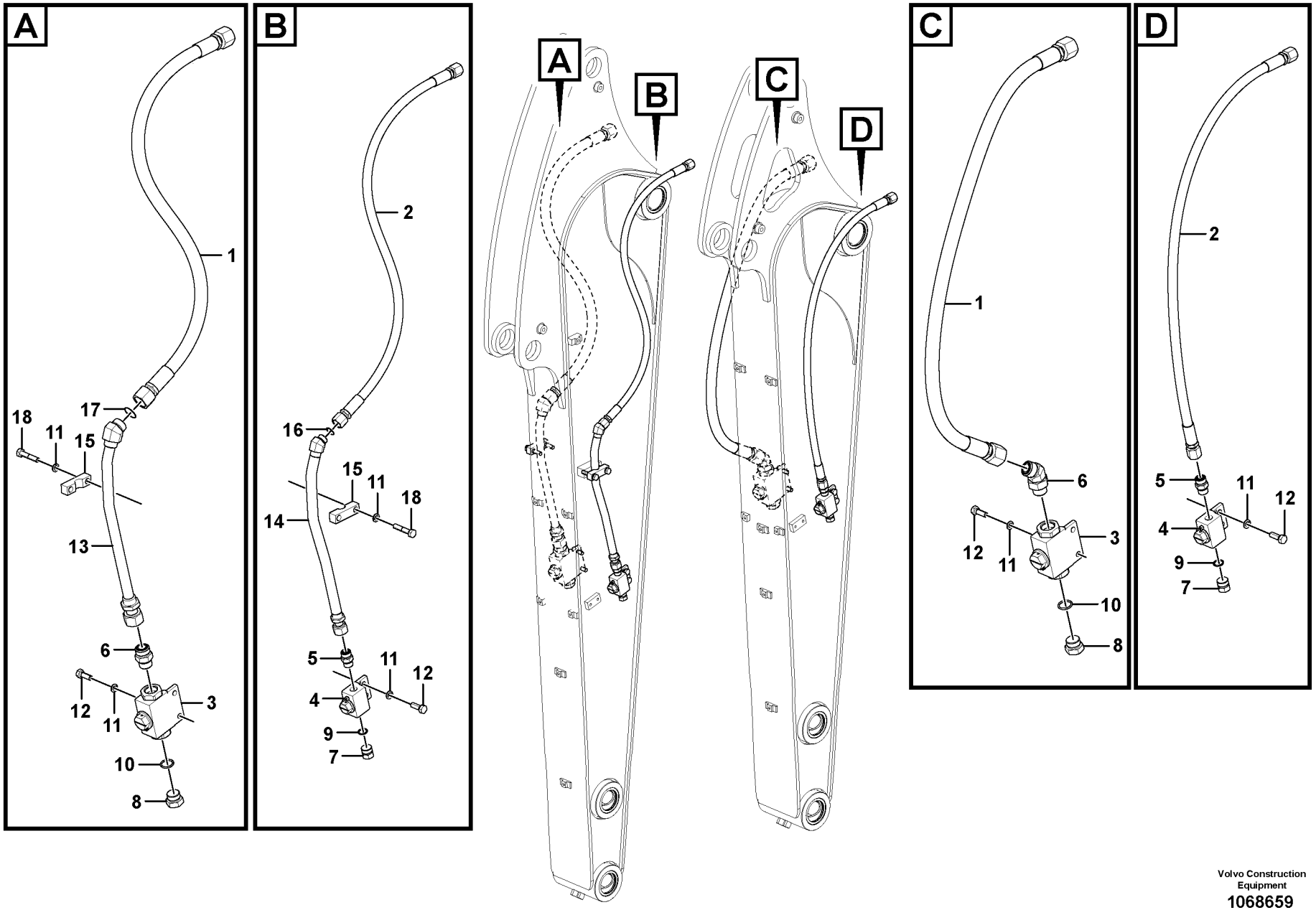

Volvo Construction Equipment
1068659

Fig.	Part No.	Quantity 1	2	3	4	5	PS	KIT	Description	Dénomination	Bezeichnung	품명	说明	Notes
1	**VOE 14647426**	1		1					Hose	Flexible	Schlauch	호스	软管	
1	**VOE 14633607**		1		1				Hose	Flexible	Schlauch	호스	软管	
2	**VOE 14647426**	1		1					Hose	Flexible	Schlauch	호스	软管	
2	**VOE 14633607**		1		1				Hose	Flexible	Schlauch	호스	软管	
3	**VOE 14660640**	1	1	1	1				Valve	Valve	Ventil	밸브	阀	
4	**VOE 14660640**	1	1	1	1				Valve	Valve	Ventil	밸브	阀	
5	**VOE 13933923**	1	1	1	1				Nipple	Raccord	Nippel	니플	螺纹接套	
	VOE 990738	1	1	1	1				•O-ring	•Joint torique	•O-Ring	•O 링	•o 型圈	
	VOE 993321	1	1	1	1				•O-ring	•Joint torique	•O-Ring	•O 링	•o 型圈	
6	**VOE 13933923**	1	1	1	1				Nipple	Raccord	Nippel	니플	螺纹接套	
	VOE 990738	1	1	1	1				•O-ring	•Joint torique	•O-Ring	•O 링	•o 型圈	
	VOE 993321	1	1	1	1				•O-ring	•Joint torique	•O-Ring	•O 링	•o 型圈	
7	**VOE 14880068**	1	1	1	1				Plug	Tampon	Stopfen	플러그	塞	
8	**VOE 14880068**	1	1	1	1				Plug	Tampon	Stopfen	플러그	塞	
9	**VOE 993321**	1	1	1	1				O-ring	Joint torique	O-Ring	O 링	o 型圈	
10	**VOE 993321**	1	1	1	1				O-ring	Joint torique	O-Ring	O 링	o 型圈	
11	**VOE 955922**	4	8	4	8				Spring washer	Rondelle élastique	Federscheibe	스프링 워셔	弹簧垫圈	
12	**VOE 983252**	4	4	4	4				Hexagon screw	Vis à tête hexagona	Sechskantschraub	육각 나사	六角螺丝	
13	**VOE 14628035**		1		1				Pipe	Tuyau	Rohrleitung	파이프	管	
14	**VOE 14628035**		1		1				Pipe	Tuyau	Rohrleitung	파이프	管	
15	**VOE 14881223**		2		2				Clamp	Collier serrage	Klemme	클램프	夹	
16	**VOE 990738**		1		1				O-ring	Joint torique	O-Ring	O 링	o 型圈	
17	**VOE 990738**		1		1				O-ring	Joint torique	O-Ring	O 링	o 型圈	
18	**VOE 983254**		4		4				Hexagon screw	Vis à tête hexagona	Sechskantschraub	육각 나사	六角螺丝	

1	**8291721, 8294832**
2	**8291722, 8294833**
3	**8294837, 8294839**
4	**8294838**
5	

工作液压，小臂液压破碎锤和液压剪
해머 및 시어 배관 , 디퍼 암
Arbeitshydraulik, Hammer und Schere für Stie
Hydraulique de travail, marteau et ciseaux pour bras
Working hydraulic, hammer and shear for dipper arm

Catalogue id **20669**	Group **916**
Illustr. No **1068659**	Section **2100**
Issue **PUB 20032818-B**	Page **469**

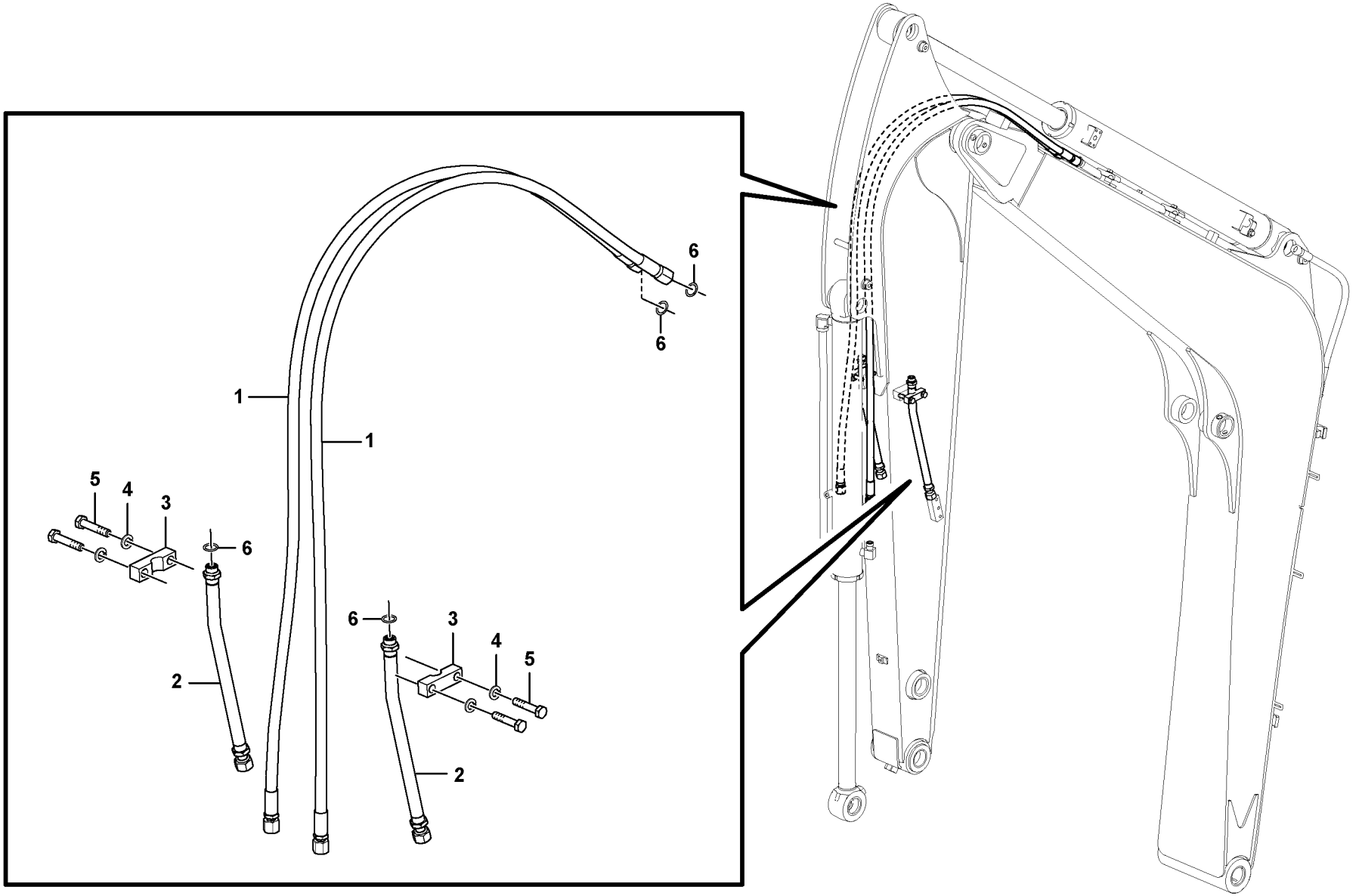

Volvo Construction Equipment

1070627

Fig.	Part No.	Quantity 1	2	3	PS	KIT	Description	Dénomination	Bezeichnung	품명	说明	Notes
1	**VOE 14662068**	2					Hose	Flexible	Schlauch	호스	软管	
1	**VOE 14657125**		2				Hose	Flexible	Schlauch	호스	软管	
2	**VOE 14628035**	2	2				Pipe	Tuyau	Rohrleitung	파이프	管	
3	**VOE 14881223**	2	2				Clamp	Collier serrage	Klemme	클램프	夹	
4	**VOE 955922**	4	4				Spring washer	Rondelle élastique	Federscheibe	스프링 워셔	弹簧垫圈	
5	**VOE 983254**	4	4				Hexagon screw	Vis à tête hexagonale	Sechskantschraube	육각 나사	六角螺丝	
6	**VOE 990738**	4	4				O-ring	Joint torique	O-Ring	O 링	o 型圈	

1	**8294828**
2	**8294856**
3	
4	
5	

工作液压，小臂液压破碎锤和液压剪
해머 및 시어 배관 , 디퍼 암
Arbeitshydraulik, Hammer und Schere für Stie
Hydraulique de travail, marteau et ciseaux pour bras
Working hydraulic, hammer and shear for dipper arm

Catalogue id **20669**	Group **916**
Illustr. No **1070627**	Section **2150**
Issue **PUB 20032818-B**	Page **471**

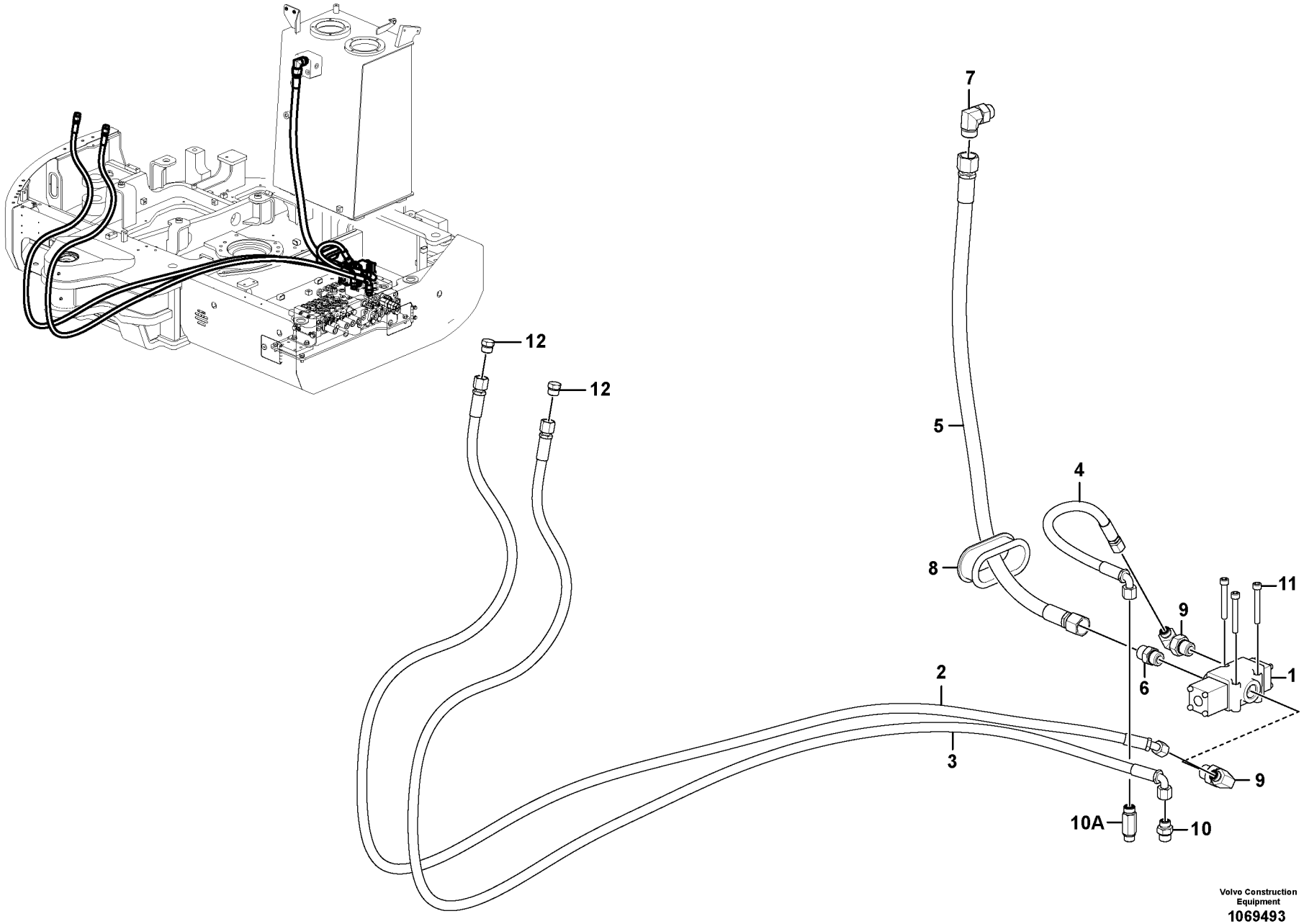

Volvo Construction Equipment
1069493

Fig.	Part No.	Quantity 1	2	3	PS	KIT	Description	Dénomination	Bezeichnung	품명	说明	Notes
1	**VOE 14553490**	1					Valve	Valve	Ventil	밸브	阀	
2	**VOE 14647427**	1					Hose	Flexible	Schlauch	호스	软管	
3	**VOE 14881334**	1					Hose	Flexible	Schlauch	호스	软管	
4	**VOE 14640647**	1					Hose	Flexible	Schlauch	호스	软管	
5	**VOE 17210956**	1					Hose	Flexible	Schlauch	호스	软管	
6	**VOE 937552**	1					Nipple	Raccord	Nippel	니플	螺纹接套	
	VOE 990740	1					•O-ring	•Joint torique	•O-Ring	•O 링	•o 型圈	
	VOE 932042	1					•O-ring	•Joint torique	•O-Ring	•O 링	•o 型圈	
7	**VOE 13933864**	1					Nipple	Raccord	Nippel	니플	螺纹接套	
	VOE 990740	1					•O-ring	•Joint torique	•O-Ring	•O 링	•o 型圈	
	VOE 993323	1					•O-ring	•Joint torique	•O-Ring	•O 링	•o 型圈	
8	**VOE 14518967**	1					Grommet	Passe fil	Durchführung	그로멧	索环	
9	**VOE 935074**	2					Nipple	Raccord	Nippel	니플	螺纹接套	
	VOE 990738	2					•O-ring	•Joint torique	•O-Ring	•O 링	•o 型圈	
	VOE 993323	2					•O-ring	•Joint torique	•O-Ring	•O 링	•o 型圈	
10	**VOE 13933923**	1					Nipple	Raccord	Nippel	니플	螺纹接套	
	VOE 990738	1					•O-ring	•Joint torique	•O-Ring	•O 링	•o 型圈	
	VOE 993321	1					•O-ring	•Joint torique	•O-Ring	•O 링	•o 型圈	
10A	**VOE 937777**	1					Nipple	Raccord	Nippel	니플	螺纹接套	
	VOE 990738	1					•O-ring	•Joint torique	•O-Ring	•O 링	•o 型圈	
	VOE 993321	1					•O-ring	•Joint torique	•O-Ring	•O 링	•o 型圈	
11	**VOE 984351**	3					Hex. socket screw	Vis à six pans creux	Innensechskantschra	육각 소켓 나사	六角凹头螺丝	
12	**VOE 935486**		2				Plug	Tampon	Stopfen	플러그	塞	
	VOE 990738		2				•O-ring	•Joint torique	•O-Ring	•O 링	•o 型圈	

1	**8291719**	工作液压，提升液压破碎锤和液压剪 해머 및 시어 배관 , 상부 **Arbeitshydraulik, Hammer und Schere für oberen** **Hydraulique de travail, marteau et ciseaux supérieurs** **Working hydraulic, hammer and shear for upper**	Catalogue id **20669**	Group **916**
2	**8293445**		Illustr. No **1069493**	Section **2200**
3				
4			Issue **PUB 20032818-B**	Page **473**
5				



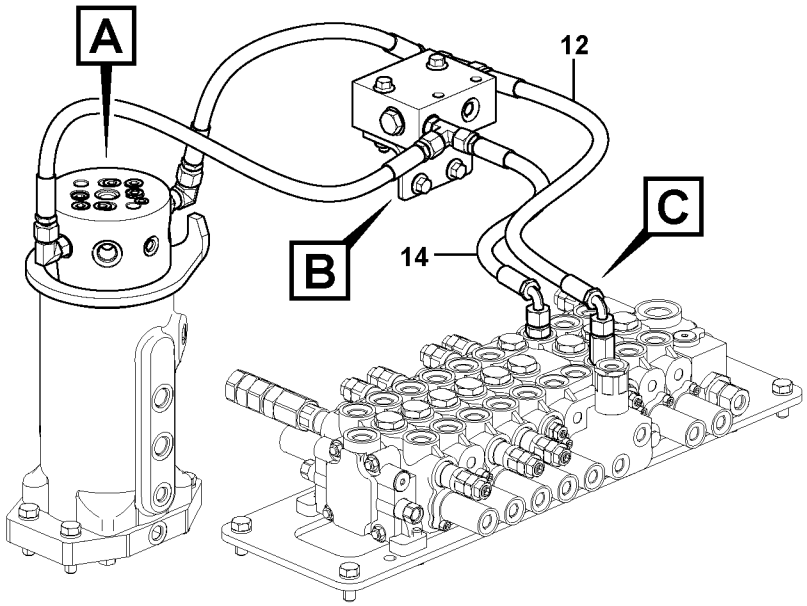
A
B
C
12
14

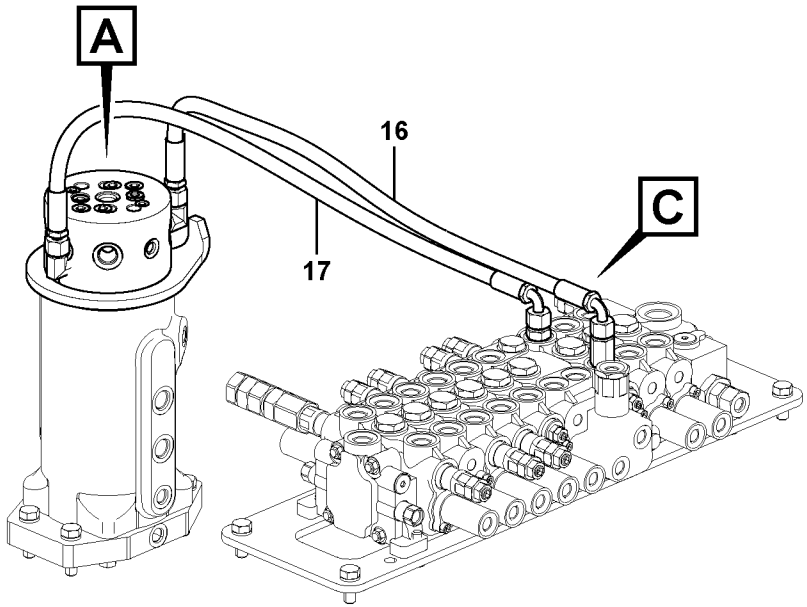
A
C
16
17

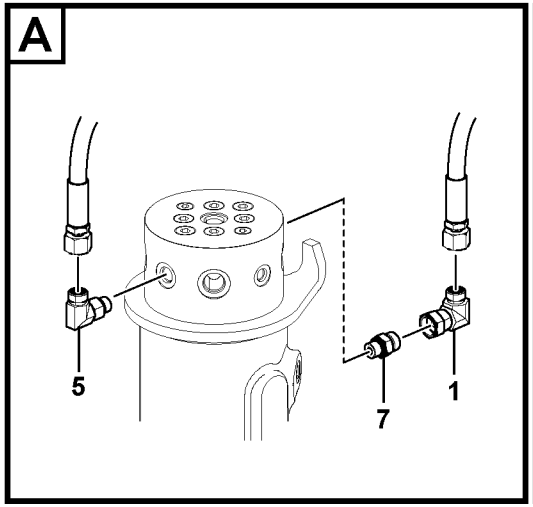
A
5
7
1

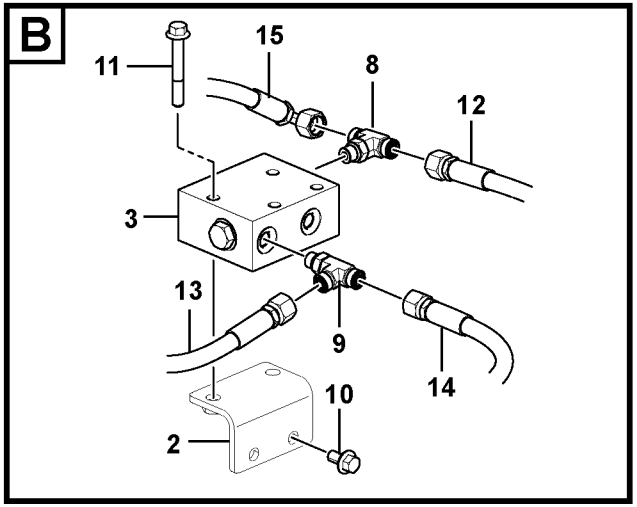
B
11
15
8
12
3
13
9
14
10
2

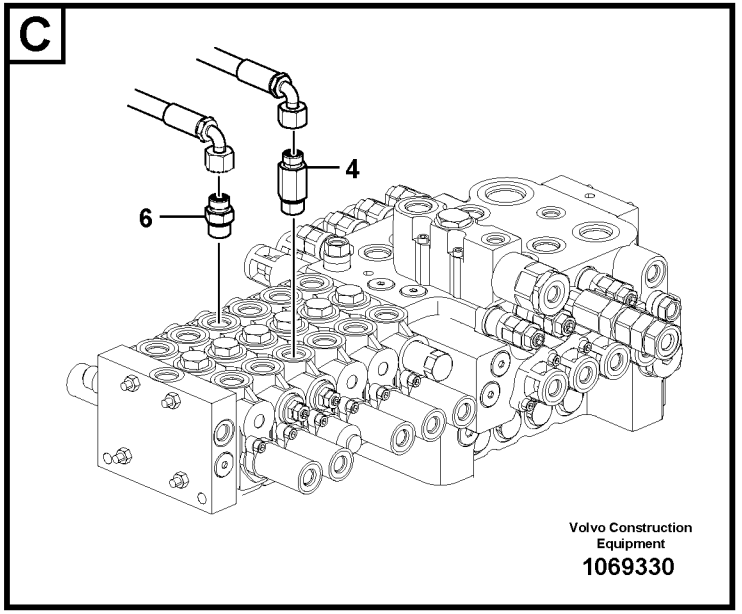
C
4
6
Volvo Construction Equipment
1069330

Fig.	Part No.	Quantity 1	2	3	PS	KIT	Description	Dénomination	Bezeichnung	품명	说明	Notes
1	**VOE 13933900**	1	1				Elbow nipple	Raccord coudé	Winkelnippel	엘보우 니플	弯管接头	
	VOE 990737	1	1				•O-ring	•Joint torique	•O-Ring	•O 링	•o 型圈	
2		1			NS		Bracket	Console	Konsole	브래킷	支架	
3	**VOE 14654556**	1					Non-return valve	Clapet antiretour	Rückschlagventil	논 - 리턴 밸브	止回阀	
4	**VOE 15019610**	1	1				Nipple	Raccord	Nippel	니플	螺纹接套	
	VOE 990737	1	1				•O-ring	•Joint torique	•O-Ring	•O 링	•o 型圈	
	VOE 993321	1	1				•O-ring	•Joint torique	•O-Ring	•O 링	•o 型圈	
5	**VOE 935069**	1	1				Elbow nipple	Raccord coudé	Winkelnippel	엘보우 니플	弯管接头	
	VOE 990737	1	1				•O-ring	•Joint torique	•O-Ring	•O 링	•o 型圈	
	VOE 993320	1	1				•O-ring	•Joint torique	•O-Ring	•O 링	•o 型圈	
6	**VOE 935089**	1	1				Nipple	Raccord	Nippel	니플	螺纹接套	
	VOE 990737	1	1				•O-ring	•Joint torique	•O-Ring	•O 링	•o 型圈	
	VOE 993321	1	1				•O-ring	•Joint torique	•O-Ring	•O 링	•o 型圈	
7	**VOE 935085**	1	1				Nipple	Raccord	Nippel	니플	螺纹接套	
	VOE 990737	1	1				•O-ring	•Joint torique	•O-Ring	•O 링	•o 型圈	
	VOE 993320	1	1				•O-ring	•Joint torique	•O-Ring	•O 링	•o 型圈	
8	**VOE 936606**	1					Nipple	Raccord	Nippel	니플	螺纹接套	
	VOE 993320	1					•O-ring	•Joint torique	•O-Ring	•O 링	•o 型圈	
	VOE 990737	2					•O-ring	•Joint torique	•O-Ring	•O 링	•o 型圈	
9	**VOE 936932**	1					Nipple	Raccord	Nippel	니플	螺纹接套	S/N -210041/-280142
	VOE 14661878	1					Nipple	Raccord	Nippel	니플	螺纹接套	S/N 210042-/280143-
10	**VOE 946441**	2					Flange screw	Vis à embase	Flanschschraube	플랜지 나사	法兰螺丝	
11	**VOE 984758**	2					Flange screw	Vis à embase	Flanschschraube	플랜지 나사	法兰螺丝	
12	**VOE 936507**	1					Hose assembly	Conduit flexible	Schlauchleitung	호스 어셈블리	软管装置	
13		1			NS		Hose assembly	Conduit flexible	Schlauchleitung	호스 어셈블리	软管装置	
14	**VOE 936536**	1					Hose assembly	Conduit flexible	Schlauchleitung	호스 어셈블리	软管装置	
15	**VOE 936536**	1					Hose assembly	Conduit flexible	Schlauchleitung	호스 어셈블리	软管装置	
16	**VOE 936329**		1				Hose assembly	Conduit flexible	Schlauchleitung	호스 어셈블리	软管装置	
17	**VOE 936538**		1				Hose assembly	Conduit flexible	Schlauchleitung	호스 어셈블리	软管装置	

1	**8291746**
2	**8291747**
3	
4	
5	

工作液压，上推土铲
작업 유압 장치 , 도저 블레이드 상부
Arbeitshydraulik, Planierschild oben
Système hydraulique de travail, levage de lame bulldozer
Working hydraulics, dozer blade upper

Catalogue id **20669**	Group **916**
Illustr. No **1069330**	Section **4900**
Issue **PUB 20032818-B**	Page **475**

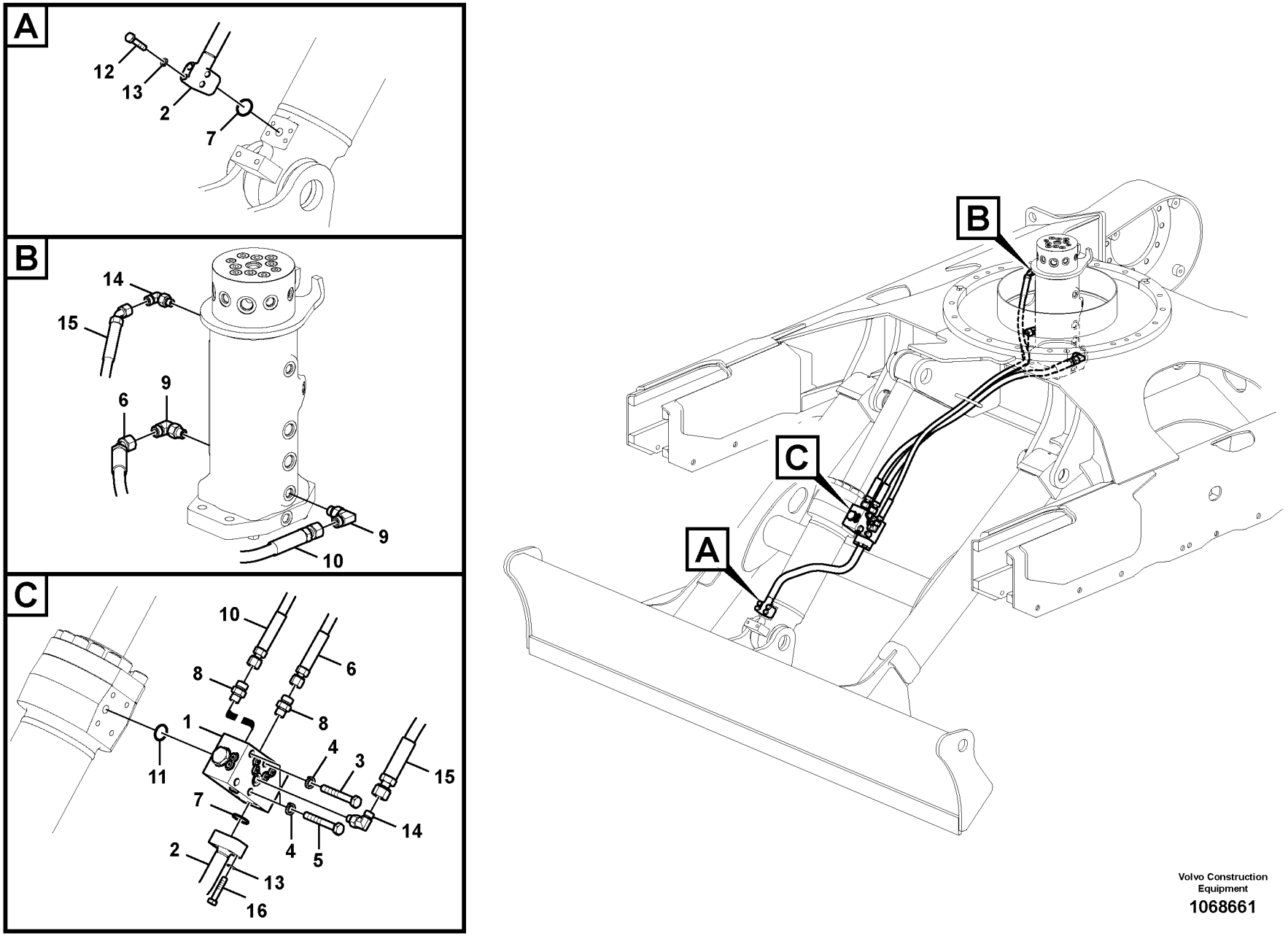

Volvo Construction Equipment

1068661

Fig.	Part No.	Quantity 1	2	3	PS	KIT	Description	Dénomination	Bezeichnung	품명	说明	Notes
1	**VOE 14660909**	1					Non-return valve	Clapet antiretour	Rückschlagventil	논 - 리턴 밸브	止回阀	
1	**VOE 14662064**		1				Non-return valve	Clapet antiretour	Rückschlagventil	논 - 리턴 밸브	止回阀	
2	**VOE 14630307**	1	1				Pipe	Tuyau	Rohrleitung	파이프	管	
3	**VOE 983256**	2	2				Hexagon screw	Vis à tête hexagonale	Sechskantschraube	육각 나사	六角螺丝	
4	**VOE 955922**	4	4				Spring washer	Rondelle élastique	Federscheibe	스프링 워셔	弹簧垫圈	
5	**VOE 991635**	2	2				Hexagon screw	Vis à tête hexagonale	Sechskantschraube	육각 나사	六角螺丝	
6	**VOE 14625931**	1	1				Hose	Flexible	Schlauch	호스	软管	
7	**VOE 990741**	2	2				O-ring	Joint torique	O-Ring	O 링	o 型圈	
8	**VOE 935085**	2	2				Nipple	Raccord	Nippel	니플	螺纹接套	
	VOE 990737	2	2				•O-ring	•Joint torique	•O-Ring	•O 링	•o 型圈	
	VOE 993320	2	2				•O-ring	•Joint torique	•O-Ring	•O 링	•o 型圈	
9	**VOE 935069**	2	2				Elbow nipple	Raccord coudé	Winkelnippel	엘보우 니플	弯管接头	
	VOE 990737	2	2				•O-ring	•Joint torique	•O-Ring	•O 링	•o 型圈	
	VOE 993320	2	2				•O-ring	•Joint torique	•O-Ring	•O 링	•o 型圈	
10	**VOE 14626071**	1	1				Hose	Flexible	Schlauch	호스	软管	
11	**VOE 983505**	1	1				O-ring	Joint torique	O-Ring	O 링	o 型圈	
12	**VOE 983245**	4	4				Hexagon screw	Vis à tête hexagonale	Sechskantschraube	육각 나사	六角螺丝	
13	**VOE 955921**	8	8				Spring washer	Rondelle élastique	Federscheibe	스프링 워셔	弹簧垫圈	
14	**VOE 935067**	2					Nipple	Raccord	Nippel	니플	螺纹接套	
	VOE 990736	2					•O-ring	•Joint torique	•O-Ring	•O 링	•o 型圈	
	VOE 993319	2					•O-ring	•Joint torique	•O-Ring	•O 링	•o 型圈	
15	**VOE 14633601**	1					Hose	Flexible	Schlauch	호스	软管	
16	**VOE 983245**	4	4				Hexagon screw	Vis à tête hexagonale	Sechskantschraube	육각 나사	六角螺丝	

1	**8291746**
2	**8291747**
3	
4	
5	

推土板工作液压
도자 블레이드 배관
Arbeitshydraulik, Frontschar.
Hydraulique de travail, lame bulldozer.
Working hydraulic, dozer blade

Catalogue id **20669**	Group **916**
Illustr. No **1068661**	Section **5100**
Issue **PUB 20032818-B**	Page **477**



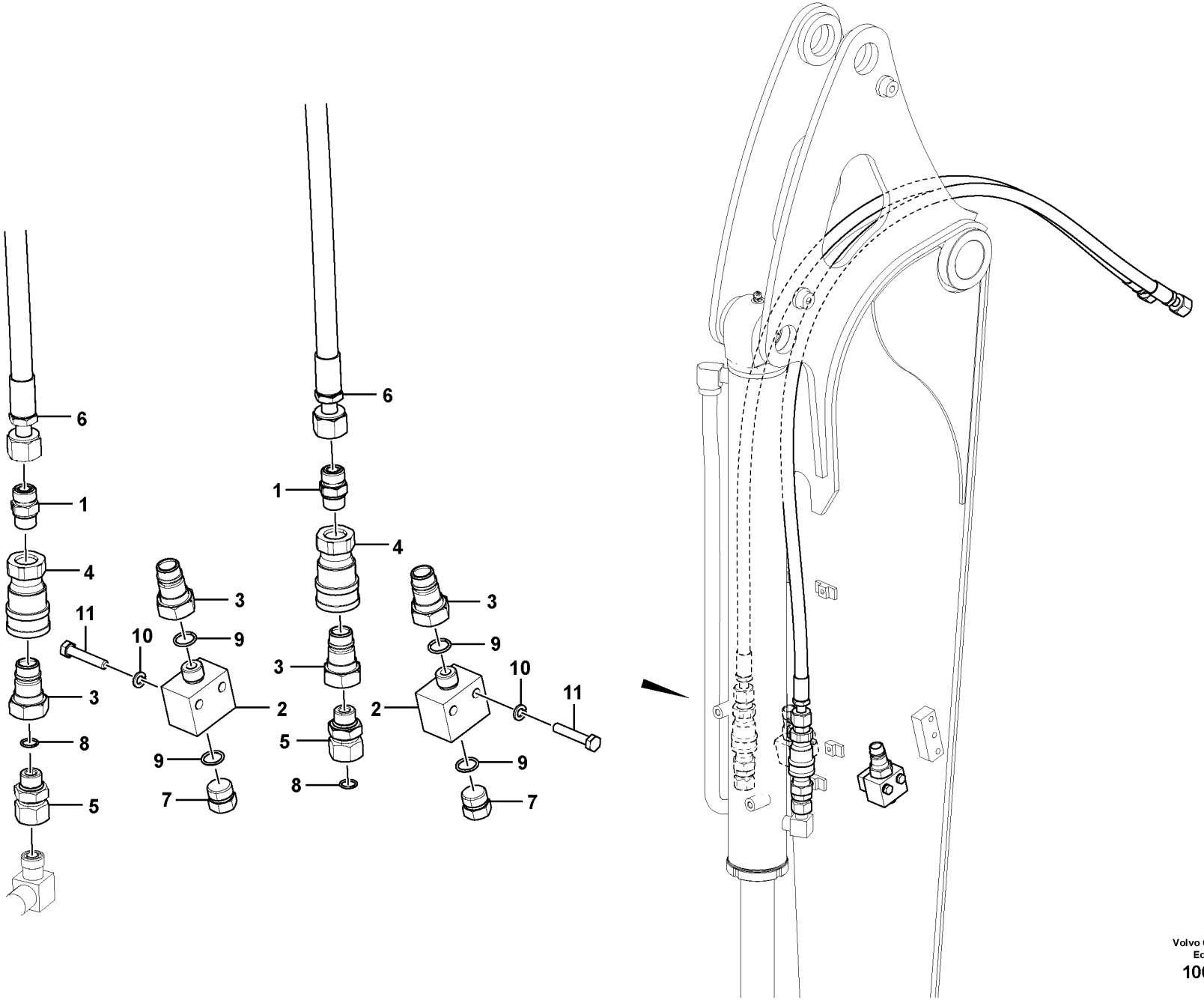

Volvo Construction Equipment

1069494

Fig.	Part No.	Quantity 1	2	3	PS	KIT	Description	Dénomination	Bezeichnung	품명	说明	Notes
1	**VOE 13933923**	2	2	2			Nipple	Raccord	Nippel	니플	螺纹接套	
	VOE 990738	2	2	2			•O-ring	•Joint torique	•O-Ring	•O 링	•o 型圈	
	VOE 993321	2	2	2			•O-ring	•Joint torique	•O-Ring	•O 링	•o 型圈	
2	**VOE 14585848**	2	2	2			Block	Bloc	Block	블록	阻挡块	
3	**VOE 14586821**	4	4	4			Nipple	Raccord	Nippel	니플	螺纹接套	
4	**VOE 14586820**	2	2	2			Snap-on coupling	Accouplement rapide	Schnellkupplung	스냅온 커플링	卡口接合器	
5	**VOE 14587717**	2	2	2			Connector	Connexion	Anschluss	커넥터	连接器	
	VOE 993321	2	2	2			•O-ring	•Joint torique	•O-Ring	•O 링	•o 型圈	
6	**VOE 14657386**	2					Hose	Flexible	Schlauch	호스	软管	
6	**VOE 14662068**		2				Hose	Flexible	Schlauch	호스	软管	
6	**VOE 14657386**			2			Hose	Flexible	Schlauch	호스	软管	
7	**VOE 14880068**	2	2	2			Plug	Tampon	Stopfen	플러그	塞	
8	**VOE 990738**	2	2	2			O-ring	Joint torique	O-Ring	O 링	o 型圈	
9	**VOE 993321**	4	4	4			O-ring	Joint torique	O-Ring	O 링	o 型圈	
10	**VOE 955921**	4	4	4			Spring washer	Rondelle élastique	Federscheibe	스프링 워셔	弹簧垫圈	
11	**VOE 991123**	4	4	4			Hexagon screw	Vis à tête hexagonale	Sechskantschraube	육각 나사	六角螺丝	

1	**8291732**
2	**8293458, 8294830**
3	**8294829**
4	
5	

工作液压，工作设备上的抓斗系统
유압 배관 , 우드 그랩 ; 작업장치측
Arbeitshydraulik, Greifersystem auf Arbeitsausstattung
Commande hydraulique d'outil, système de préhension sur équipement de travail
Working hydraulics, grab system on work equipment

Catalogue id **20669**	Group **916**
Illustr. No **1069494**	Section **8100**
Issue **PUB 20032818-B**	Page **479**

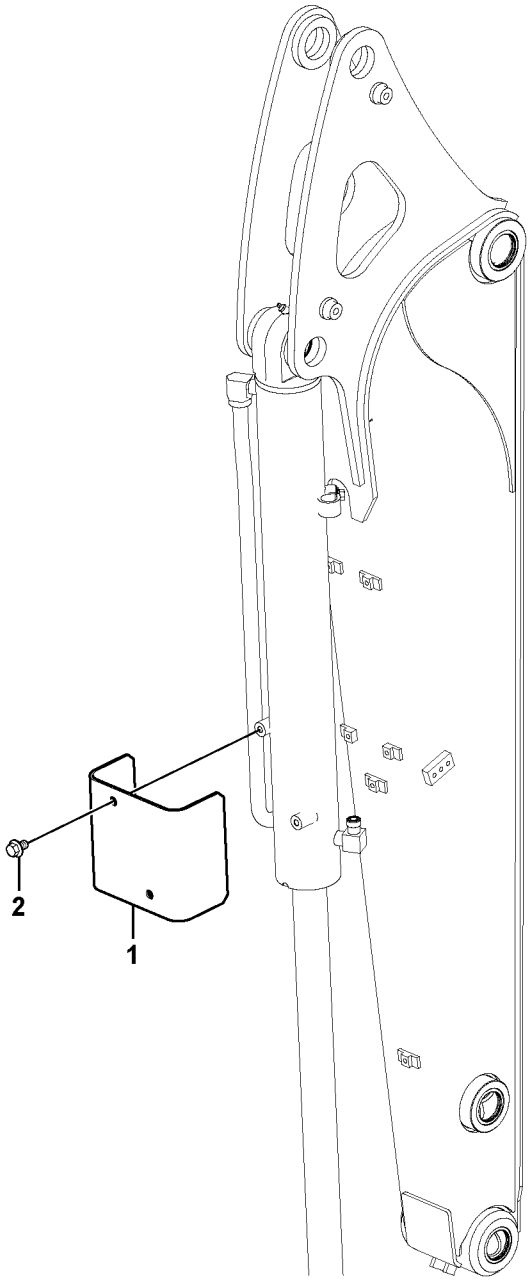

Volvo Construction Equipment

1029352

Fig.	Part No.	Quantity 1	2	3	PS	KIT	Description	Dénomination	Bezeichnung	품명	说明	Notes
1	**VOE 14523086**	1					Cover	Capot	Haube.....	커버	罩盖.....	
2	**VOE 946471**	2					Flange screw.....	Vis à embase	Flanschschraube	플랜지 나사	法兰螺丝.....	

1		工作液压，盖子 유압배관 , 커버 **Arbeitshydraulik, Haube** **Commande hydraulique d'outil, capot de protection** **Working hydraulic, covers**	Catalogue id **20669**	Group **916**
2				
3			Illustr. No **1029352**	Section **9000**
4			Issue **PUB 20032818-B**	Page **481**
5		**8291732, 8291733, 8293458, 8293459, 8294832, 8294833**		

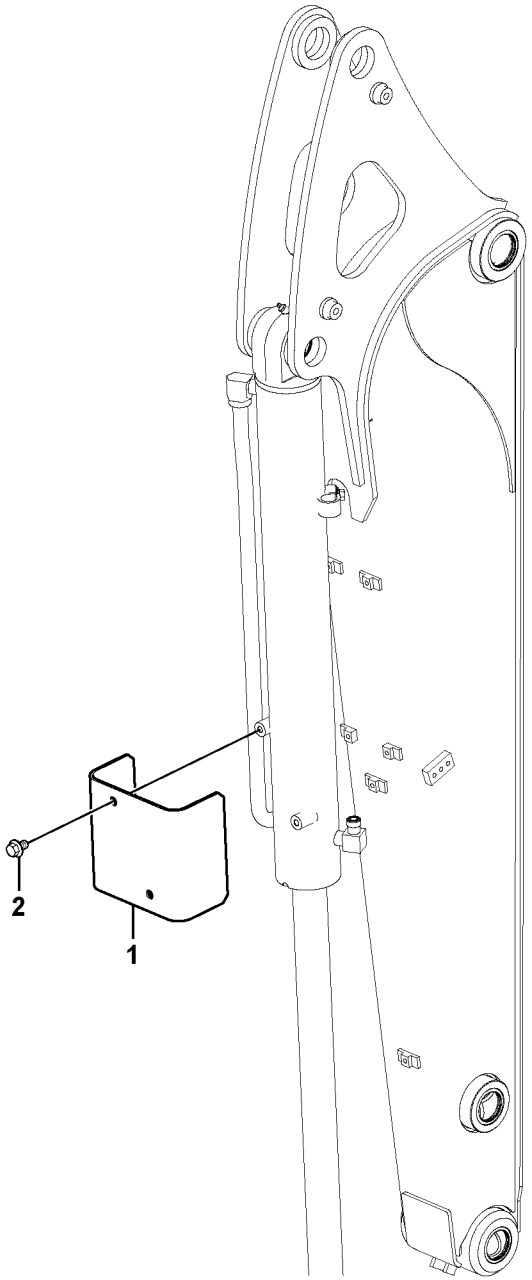

Volvo Construction Equipment

1029352

Fig.	Part No.	Quantity 1	2	3	PS	KIT	Description	Dénomination	Bezeichnung	품명	说明	Notes
1	**VOE 14523086**	1					Cover	Capot	Haube	커버	罩盖	
2	**VOE 946471**	2					Flange screw	Vis à embase	Flanschschraube	플랜지 나사	法兰螺丝	

1		工作液压，盖子 유압배관 , 커버 **Arbeitshydraulik, Haube** **Commande hydraulique d'outil, capot de protection** **Working hydraulic, covers**	Catalogue id **20669**	Group **916**
2				
3			Illustr. No **1029352**	Section **9050**
4			Issue **PUB 20032818-B**	Page **483**
5		**8294837, 8294838, 8294839**		

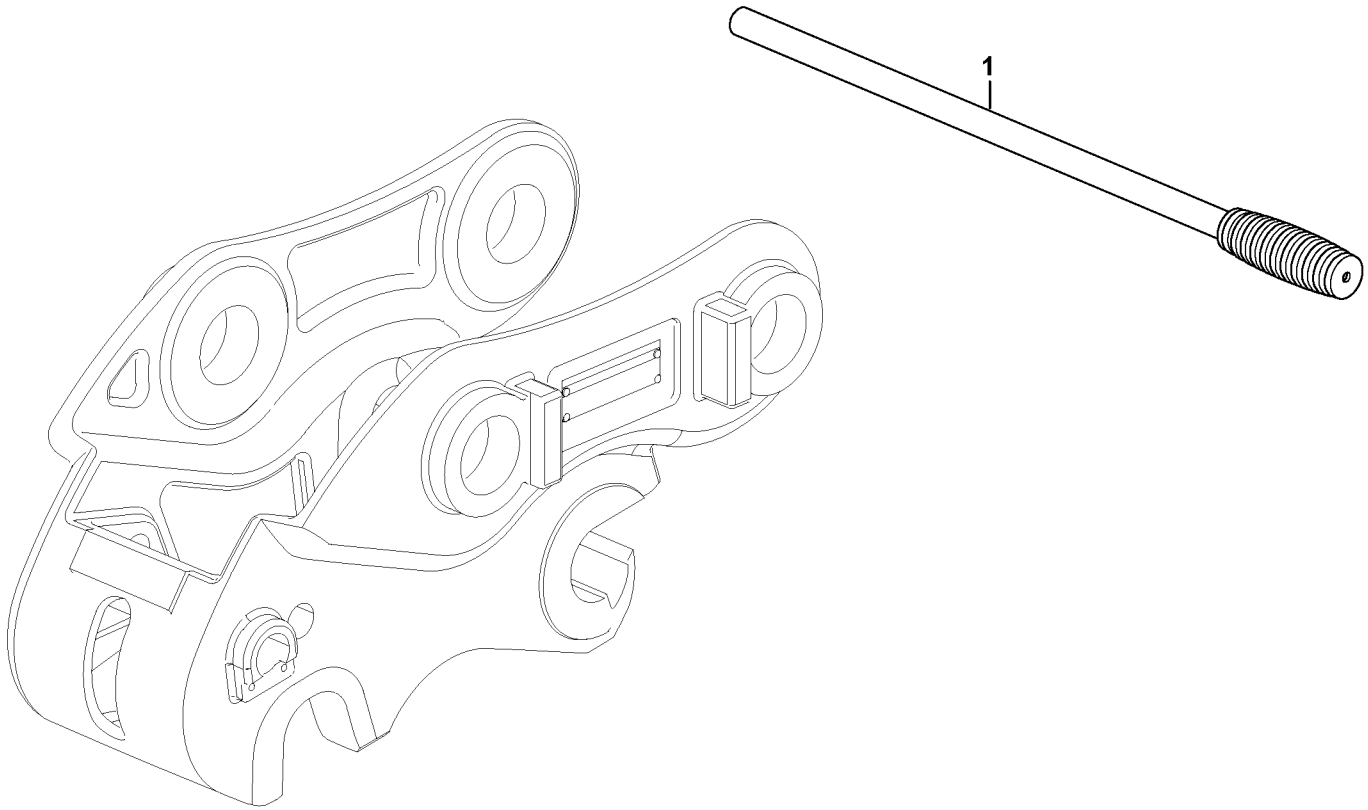
1

Fig.	Part No.	Quantity 1	2	3	PS	KIT	Description	Dénomination	Bezeichnung	품명	说明	Notes
1	**VOE 15626831**	1					Handle	Poignée	Griff	핸들	手柄	

1		快捷安装，机械 퀵핏，기계식 **Schnellwechsler, Mechanisch** **Porte-outils, mecanique** **Quickfit, mechanical**	Catalogue id **20669**	Group **924**
2			Illustr. No **1070089**	Section **110**
3			Issue **PUB 20032818-B**	Page **485**
4				
5		**8289326**		



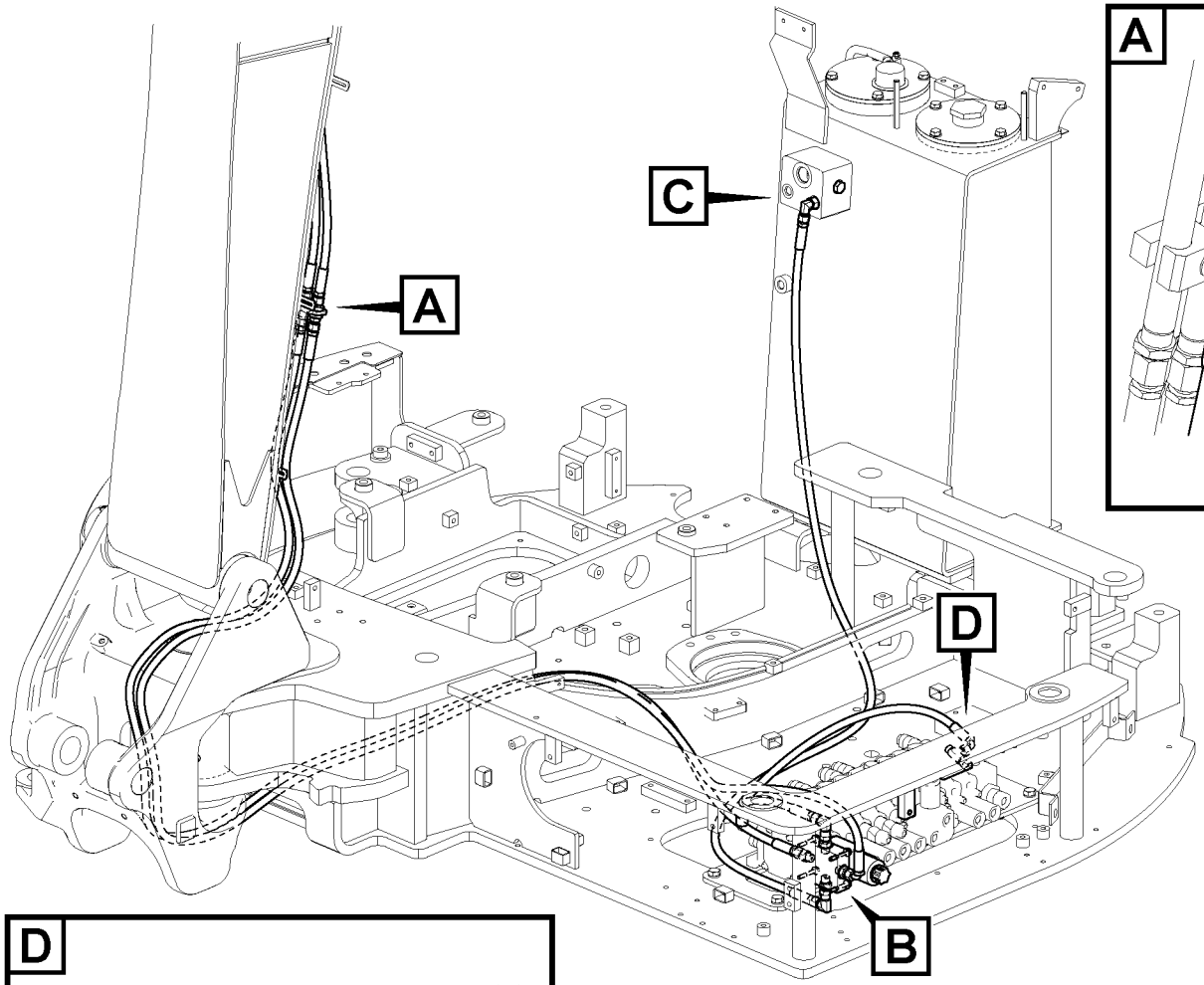
A
C
D
B

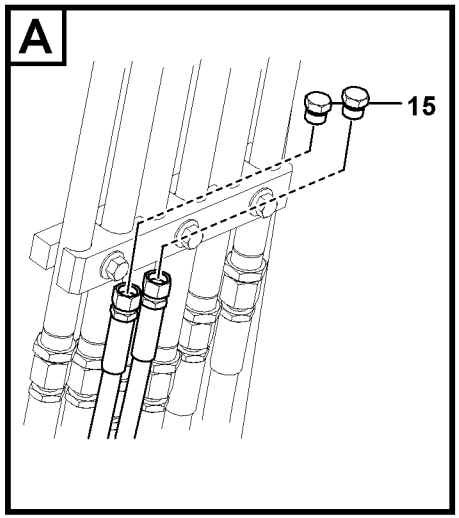
A
15

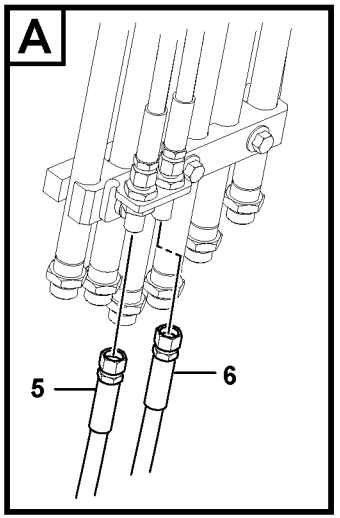
A
5
6

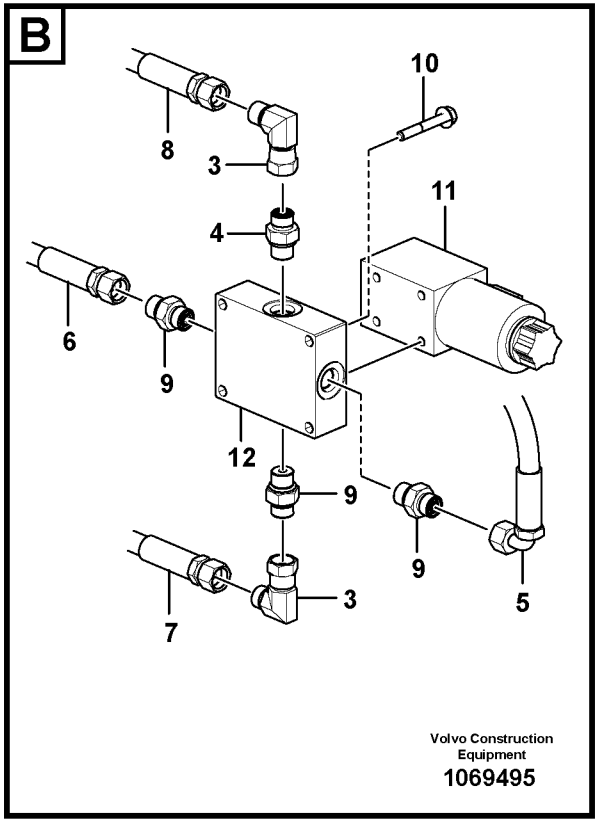
B
8
10
3
11
4
6
9
12
9
9
5
7
3
Volvo Construction Equipment
1069495

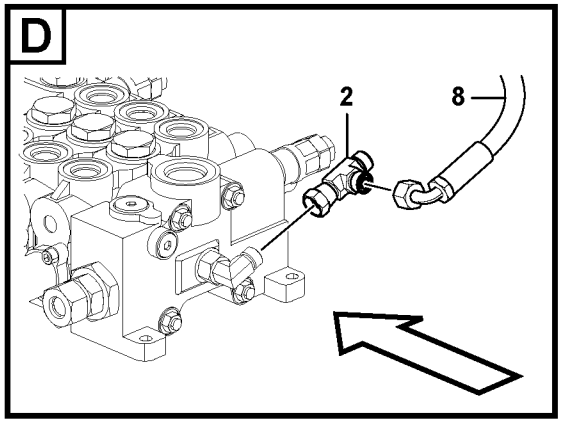
D
2
8

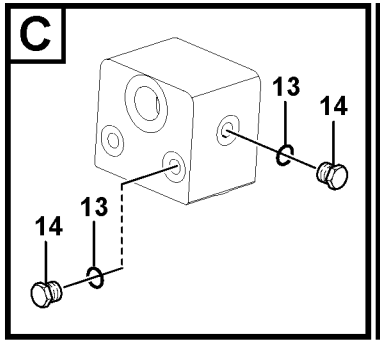
C
13
14
14
13

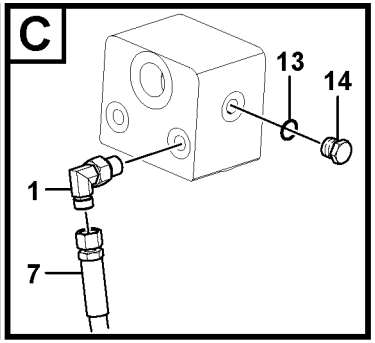
C
13
14
1
7

Fig.	Part No.	Quantity 1	2	3	PS	KIT	Description	Dénomination	Bezeichnung	품명	说明	Notes
1	**VOE 13933857**	1					Elbow nipple	Raccord coudé	Winkelnippel	엘보우 니플	弯管接头	
	VOE 990736	1					•O-ring	•Joint torique	•O-Ring	•O 링	•o 型圈	
	VOE 993320	1					•O-ring	•Joint torique	•O-Ring	•O 링	•o 型圈	
2	**VOE 13933859**	1					T-nipple	Raccord-t	T-Nippel	T 니플	T-??	
	VOE 990736	2					•O-ring	•Joint torique	•O-Ring	•O 링	•o 型圈	
3	**VOE 13933905**	2					Elbow nipple	Raccord coudé	Winkelnippel	엘보우 니플	弯管接头	
	VOE 990736	2					•O-ring	•Joint torique	•O-Ring	•O 링	•o 型圈	
4	**VOE 14578629**	1					Nipple	Raccord	Nippel	니플	螺纹接套	
	VOE 990736	1					•O-ring	•Joint torique	•O-Ring	•O 링	•o 型圈	
	VOE 993320	1					•O-ring	•Joint torique	•O-Ring	•O 링	•o 型圈	
5	**VOE 14629599**	1					Hose	Flexible	Schlauch	호스	软管	
6	**VOE 14629598**	1					Hose	Flexible	Schlauch	호스	软管	
7	**VOE 937578**	1					Hose assembly	Conduit flexible	Schlauchleitung	호스 어셈블리	软管装置	
8	**VOE 11431025**	1					Hose assembly	Conduit flexible	Schlauchleitung	호스 어셈블리	软管装置	
9	**VOE 13933858**	3					Nipple	Raccord	Nippel	니플	螺纹接套	
	VOE 990736	3					•O-ring	•Joint torique	•O-Ring	•O 링	•o 型圈	
	VOE 993320	3					•O-ring	•Joint torique	•O-Ring	•O 링	•o 型圈	
10	**VOE 13965176**	4					Screw	Vis	Schraube	나사	螺丝	
11	**VOE 14553285**	1					Valve	Valve	Ventil	밸브	阀	
12	**VOE 14534529**	1					Block	Bloc	Block	블록	阻挡块	
13	**VOE 993320**	1	2				O-ring	Joint torique	O-Ring	O 링	o 型圈	
14	**SA 9415-31021**	1	2				Plug	Bouchon	Stopfen	플러그	堵头	
15	**VOE 935650**			2			Plug	Tampon	Stopfen	플러그	塞	

1	**8291728**
2	**8293449**
3	**8293453**
4	
5	

工作液压，上部车架上的快速装配阀
유압 배관 , 상부프레임측 퀵 핏
Arbeitshydraulik, Schnellwechsler auf oberem Rahmen
Commande hydraulique d'outil, porte-outil sur tourelle
Working hydraulic, quick fit on upper frame

Catalogue id **20669**	Group **924**
Illustr. No **1069495**	Section **200**
Issue **PUB 20032818-B**	Page **487**

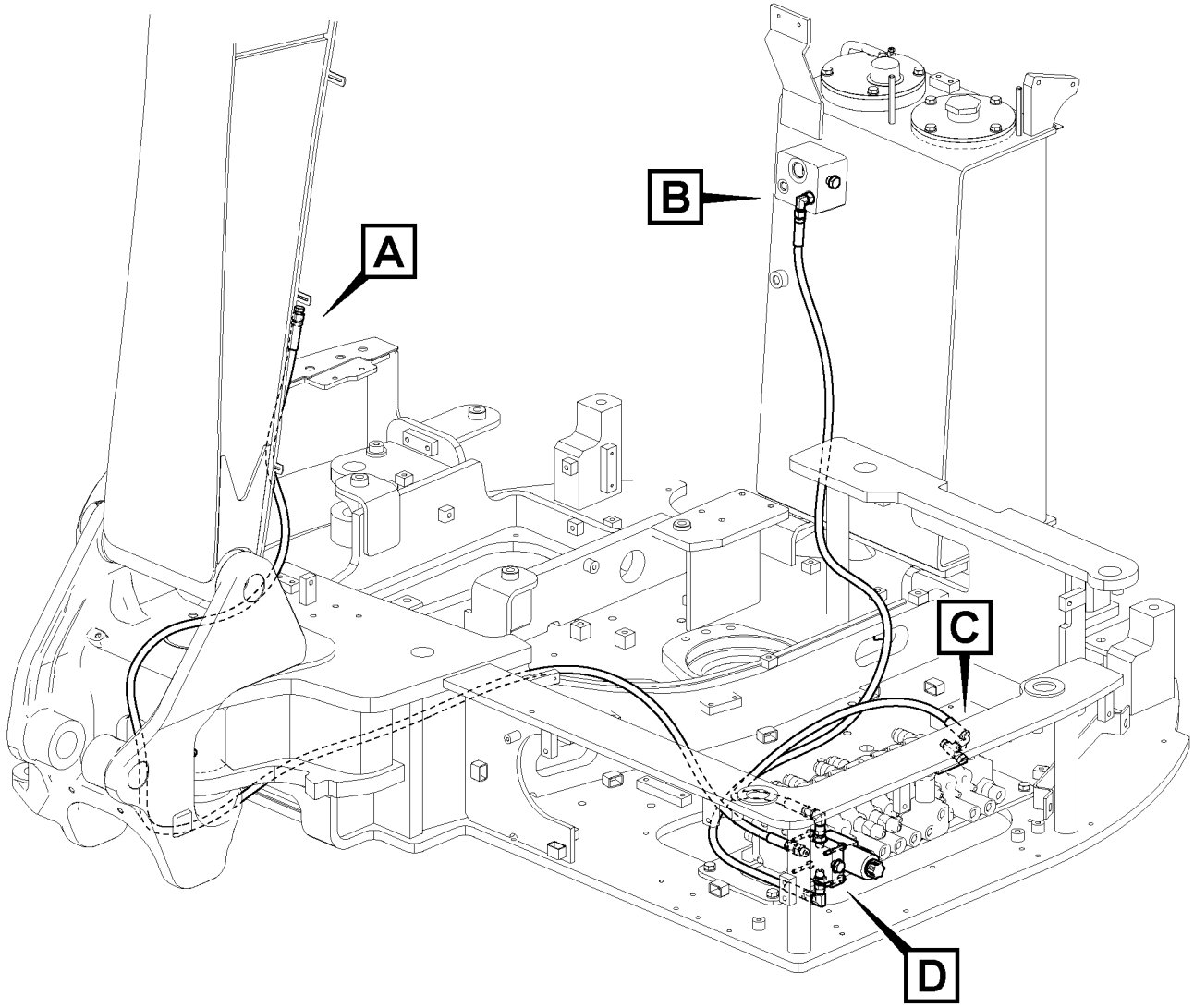
A
B
C
D

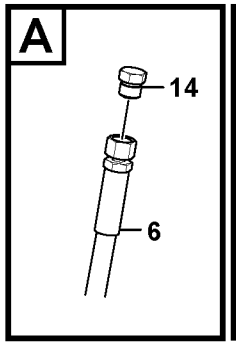
A
14
6

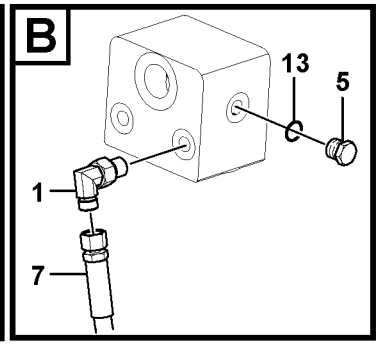
B
13
5
1
7

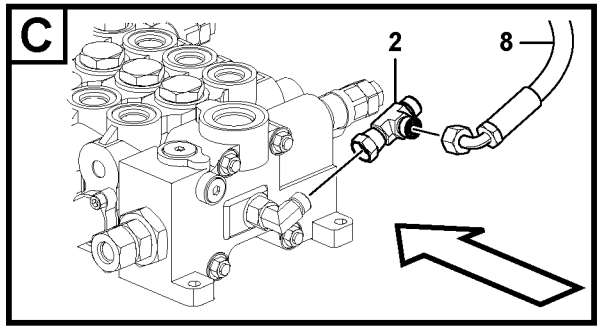
C
2
8

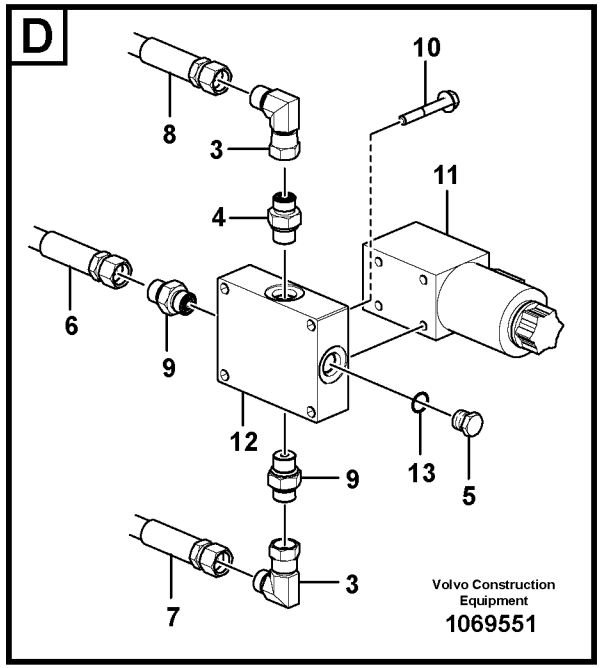
D
8
3
10
11
4
6
9
12
13
5
9
3
7
Volvo Construction Equipment
1069551

Fig.	Part No.	Quantity 1	2	3	PS	KIT	Description	Dénomination	Bezeichnung	품명	说明	Notes
1	**VOE 13933857**	1					Elbow nipple	Raccord coudé	Winkelnippel	엘보우 니플	弯管接头	
	VOE 990736	1					•O-ring	•Joint torique	•O-Ring	•O 링	•o 型圈	
	VOE 993320	1					•O-ring	•Joint torique	•O-Ring	•O 링	•o 型圈	
2	**VOE 13933859**	1					T-nipple	Raccord-t	T-Nippel	T 니플	T-??	
	VOE 990736	2					•O-ring	•Joint torique	•O-Ring	•O 링	•o 型圈	
3	**VOE 13933905**	2					Elbow nipple	Raccord coudé	Winkelnippel	엘보우 니플	弯管接头	
	VOE 990736	2					•O-ring	•Joint torique	•O-Ring	•O 링	•o 型圈	
4	**VOE 14578629**	1					Nipple	Raccord	Nippel	니플	螺纹接套	
	VOE 990736	1					•O-ring	•Joint torique	•O-Ring	•O 링	•o 型圈	
	VOE 993320	1					•O-ring	•Joint torique	•O-Ring	•O 링	•o 型圈	
5	**SA 9415-31021**	2					Plug	Bouchon	Stopfen	플러그	堵头	
6	**VOE 14629598**	1					Hose	Flexible	Schlauch	호스	软管	
7	**VOE 937578**	1					Hose assembly	Conduit flexible	Schlauchleitung	호스 어셈블리	软管装置	
8	**VOE 11431025**	1					Hose assembly	Conduit flexible	Schlauchleitung	호스 어셈블리	软管装置	
9	**VOE 13933858**	2					Nipple	Raccord	Nippel	니플	螺纹接套	
	VOE 990736	2					•O-ring	•Joint torique	•O-Ring	•O 링	•o 型圈	
	VOE 993320	2					•O-ring	•Joint torique	•O-Ring	•O 링	•o 型圈	
10	**VOE 13965176**	4					Screw	Vis	Schraube	나사	螺丝	
11	**VOE 14553285**	1					Valve	Valve	Ventil	밸브	阀	
12	**VOE 14534529**	1					Block	Bloc	Block	블록	阻挡块	
13	**VOE 993320**	2					O-ring	Joint torique	O-Ring	O 링	o 型圈	
14	**VOE 935650**		1				Plug	Tampon	Stopfen	플러그	塞	

1	**8293450**	工作液压，上部车架上的快速装配阀 유압 배관 , 상부프레임측 퀵 핏 **Arbeitshydraulik, Schnellwechsler auf oberem Rahmen** **Commande hydraulique d'outil, porte-outil sur tourelle** **Working hydraulic, quick fit on upper frame**	Catalogue id **20669**	Group **924**
2	**8293452**		Illustr. No **1069551**	Section **300**
3			Issue **PUB 20032818-B**	Page **489**
4				
5				

VOLVO

ECR58D

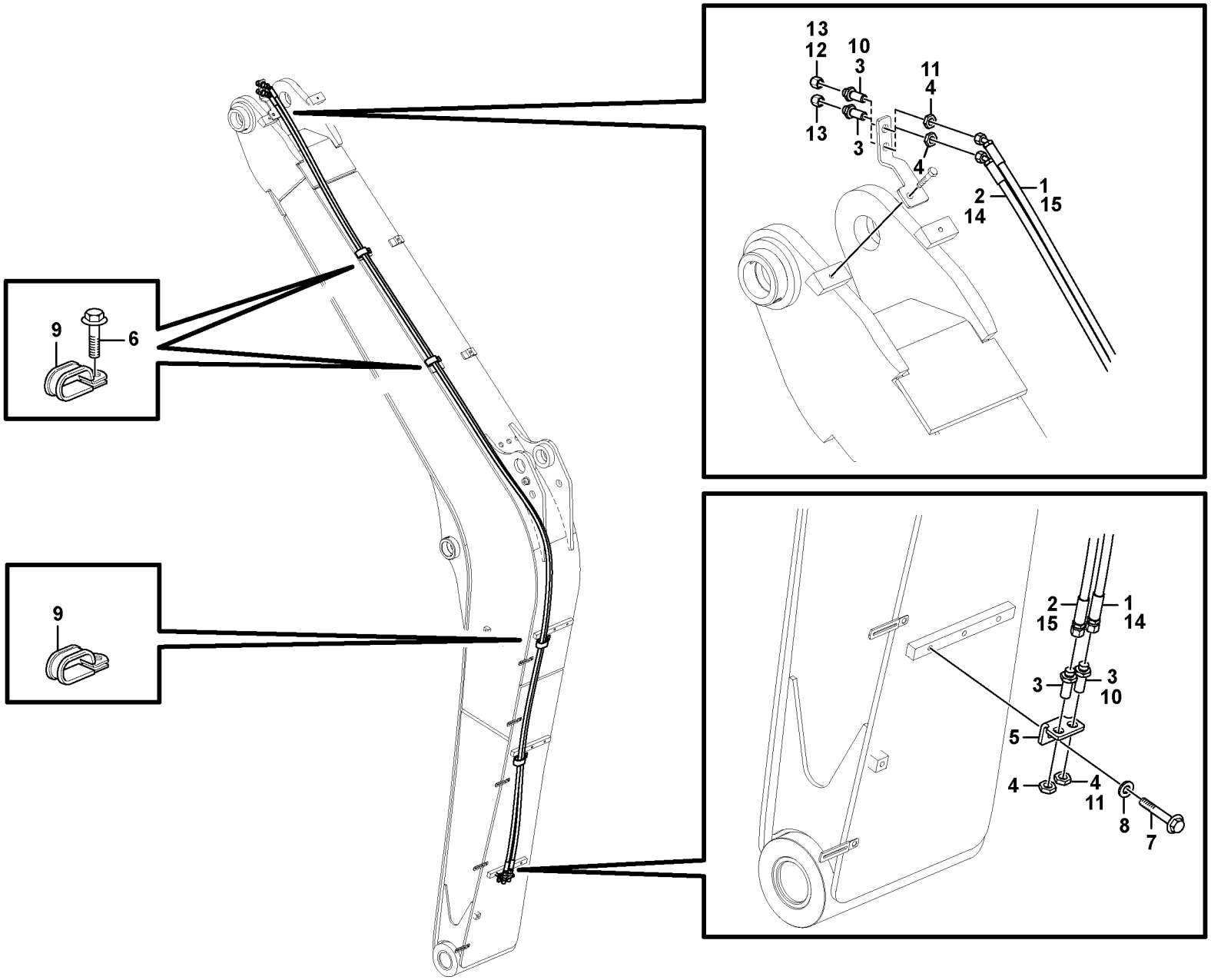
13
12
10
3
11
4
13
3
4
1
2
15
14
9
6
9
2
15
1
14
3
3
10
5
4
4
11
8
7

Fig.	Part No.	Quantity 1	2	3	4	5	PS	KIT	Description	Dénomination	Bezeichnung	품명	说明	Notes
1	**VOE 14658772**	1	1						Hose	Flexible	Schlauch	호스	软管	
2	**VOE 14658773**	1							Hose	Flexible	Schlauch	호스	软管	
3	**VOE 935424**	4				4			Nipple	Raccord	Nippel	니플	螺纹接套	
	VOE 990736	8				8			•O-ring	•Joint torique	•O-Ring	•O 링	•o 型圈	
4	**VOE 935428**	4				4			Lock nut	Contre-écrou	Sicherungsmutter	잠금장치 너트	锁紧螺母	
5	**VOE 14555444**	1	1			1			Bracket	Console	Konsole	브래킷	支架	
6	**VOE 946441**	2	2			2			Flange screw	Vis à embase	Flanschschraube	플랜지 나사	法兰螺丝	
7	**VOE 965186**	1	1			1			Flange screw	Vis à embase	Flanschschraube	플랜지 나사	法兰螺丝	
8	**VOE 14501898**	1	1			1			Plain washer	Rondelle plane	Flachscheibe		平垫圈	
9	**VOE 14512153**	3				3			Clip	Clip	Clip	클립	夹	
9	**VOE 14500295**		3						Clip	Clip	Clip	클립	夹	
10	**VOE 935424**		2						Nipple	Raccord	Nippel	니플	螺纹接套	
	VOE 990736		8						•O-ring	•Joint torique	•O-Ring	•O 링	•o 型圈	
11	**VOE 935428**		2						Lock nut	Contre-écrou	Sicherungsmutter	잠금장치 너트	锁紧螺母	
12	**VOE 935756**			1					Plug	Tampon	Stopfen	플러그	塞	
13	**VOE 935756**				2				Plug	Tampon	Stopfen	플러그	塞	
14	**VOE 14658773**					1			Hose	Flexible	Schlauch	호스	软管	
15	**VOE 14660119**					1			Hose	Flexible	Schlauch	호스	软管	

1	**8291729**
2	**8293451**
3	**8293456**
4	**8293457**
5	**8294817**

工作液压，大臂上的快速装配阀
유압 배관 , 붐측 퀵 핏
Arbeitshydraulik, Schnellwechsler auf Ausleger
Commande hydraulique d'outil, porte-outil sur flèche
Working hydraulic, quick fit on boom

Catalogue id **20669**	Group **924**
Illustr. No **1070620**	Section **400**
Issue **PUB 20032818-B**	Page **491**

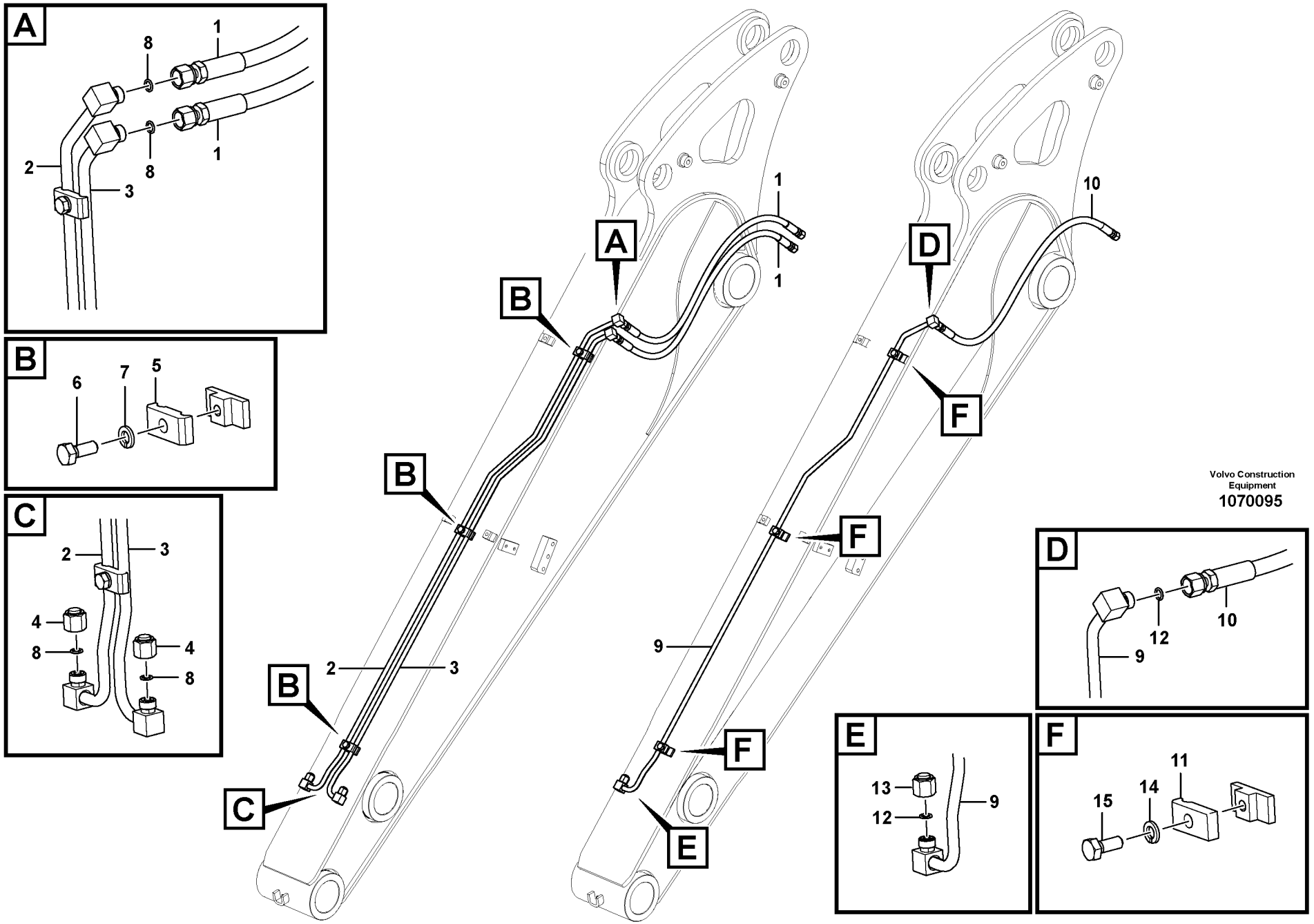

Volvo Construction Equipment

1070095

Fig.	Part No.	Quantity 1	2	3	PS	KIT	Description	Dénomination	Bezeichnung	품명	说明	Notes
1	**VOE 14657483**	2					Hose	Flexible	Schlauch	호스	软管	
2	**VOE 14626387**	1					Pipe	Tuyau	Rohrleitung	파이프	管	
3	**VOE 14626385**	1					Pipe	Tuyau	Rohrleitung	파이프	管	
4	**VOE 935756**	2					Plug	Tampon	Stopfen	플러그	塞	
5	**VOE 14880475**	3					Clamp	Collier serrage	Klemme	클램프	夹	
6	**VOE 983242**	3					Hexagon screw	Vis à tête hexagonale	Sechskantschraube	육각 나사	六角螺丝	
7	**VOE 955921**	3					Spring washer	Rondelle élastique	Federscheibe	스프링 워셔	弹簧垫圈	
8	**VOE 990736**	4					O-ring	Joint torique	O-Ring	O 링	o 型圈	
9	**VOE 14626387**		1				Pipe	Tuyau	Rohrleitung	파이프	管	
10	**VOE 14657483**		1				Hose	Flexible	Schlauch	호스	软管	
11	**VOE 14880477**		3				Clamp	Collier serrage	Klemme	클램프	夹	
12	**VOE 990736**		2				O-ring	Joint torique	O-Ring	O 링	o 型圈	
13	**VOE 935756**		1				Plug	Tampon	Stopfen	플러그	塞	
14	**VOE 955921**		3				Spring washer	Rondelle élastique	Federscheibe	스프링 워셔	弹簧垫圈	
15	**VOE 983242**		3				Hexagon screw	Vis à tête hexagonale	Sechskantschraube	육각 나사	六角螺丝	

1	**8291730**	工作液压，小臂上的快速装配阀 유압 배관 , 디퍼 암측 퀵 핏 **Arbeitshydraulik, Schnellwechsler auf Stiel** **Commande hydraulique d'outil, porte-outil sur balancier** **Working hydraulic, quick fit on dipper arm**	Catalogue id **20669**	Group **924**
2	**8293454**		Illustr. No **1070095**	Section **700**
3			Issue **PUB 20032818-B**	Page **493**
4				
5				

VOLVO

ECR58D

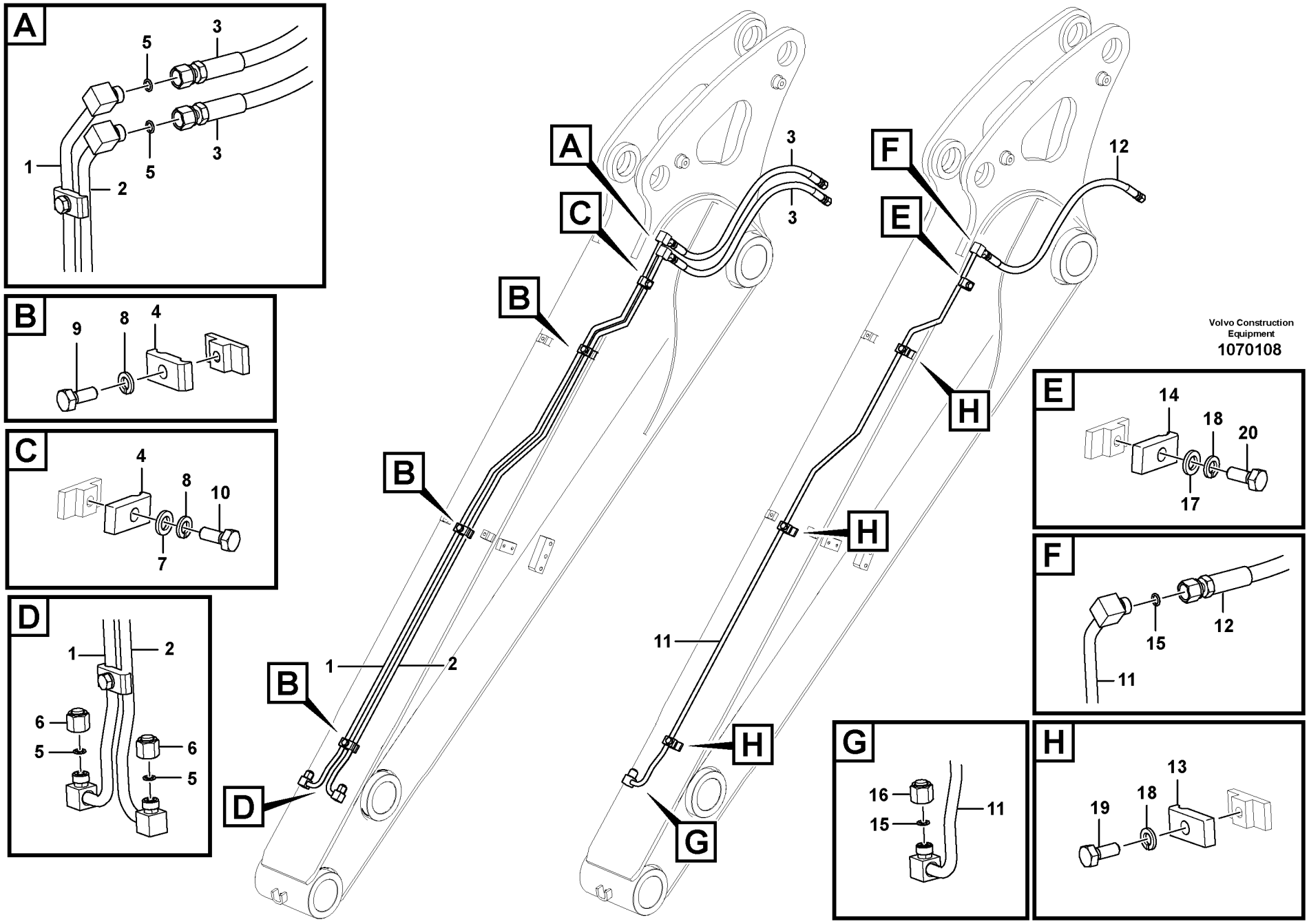

Volvo Construction Equipment

1070108

Fig.	Part No.	Quantity 1	2	3	PS	KIT	Description	Dénomination	Bezeichnung	품명	说明	Notes
1	**VOE 14630311**	1					Pipe	Tuyau	Rohrleitung	파이프	管	
2	**VOE 14630313**	1					Pipe	Tuyau	Rohrleitung	파이프	管	
3	**VOE 14657483**	2					Hose	Flexible	Schlauch	호스	软管	
4	**VOE 14880475**	4					Clamp	Collier serrage	Klemme	클램프	夹	
5	**VOE 990736**	4					O-ring	Joint torique	O-Ring	O 링	o 型圈	
6	**VOE 935756**	2					Plug	Tampon	Stopfen	플러그	塞	
7	**VOE 13955894**	1					Washer	Rondelle	Scheibe	워셔	垫圈	
8	**VOE 955921**	4					Spring washer	Rondelle élastique	Federscheibe	스프링 워셔	弹簧垫圈	
9	**VOE 983242**	3					Hexagon screw	Vis à tête hexagonale	Sechskantschraube	육각 나사	六角螺丝	
10	**VOE 983244**	1					Hexagon screw	Vis à tête hexagonale	Sechskantschraube	육각 나사	六角螺丝	
11	**VOE 14630311**		1				Pipe	Tuyau	Rohrleitung	파이프	管	
12	**VOE 14657483**		1				Hose	Flexible	Schlauch	호스	软管	
13	**VOE 14880477**		3				Clamp	Collier serrage	Klemme	클램프	夹	
14	**VOE 14881229**		1				Clamp	Collier serrage	Klemme	클램프	夹	
15	**VOE 990736**		2				O-ring	Joint torique	O-Ring	O 링	o 型圈	
16	**VOE 935756**		1				Plug	Tampon	Stopfen	플러그	塞	
17	**VOE 13955894**		1				Washer	Rondelle	Scheibe	워셔	垫圈	
18	**VOE 955921**		4				Spring washer	Rondelle élastique	Federscheibe	스프링 워셔	弹簧垫圈	
19	**VOE 983242**		3				Hexagon screw	Vis à tête hexagonale	Sechskantschraube	육각 나사	六角螺丝	
20	**VOE 983244**		1				Hexagon screw	Vis à tête hexagonale	Sechskantschraube	육각 나사	六角螺丝	

1	**8291731**	工作液压，小臂上的快速装配阀 유압 배관 , 디퍼 암측 퀵 핏 **Arbeitshydraulik, Schnellwechsler auf Stiel** **Commande hydraulique d'outil, porte-outil sur balancier** **Working hydraulic, quick fit on dipper arm**	Catalogue id **20669**	Group **924**
2	**8293455**		Illustr. No **1070108**	Section **800**
3			Issue **PUB 20032818-B**	Page **495**
4				
5				



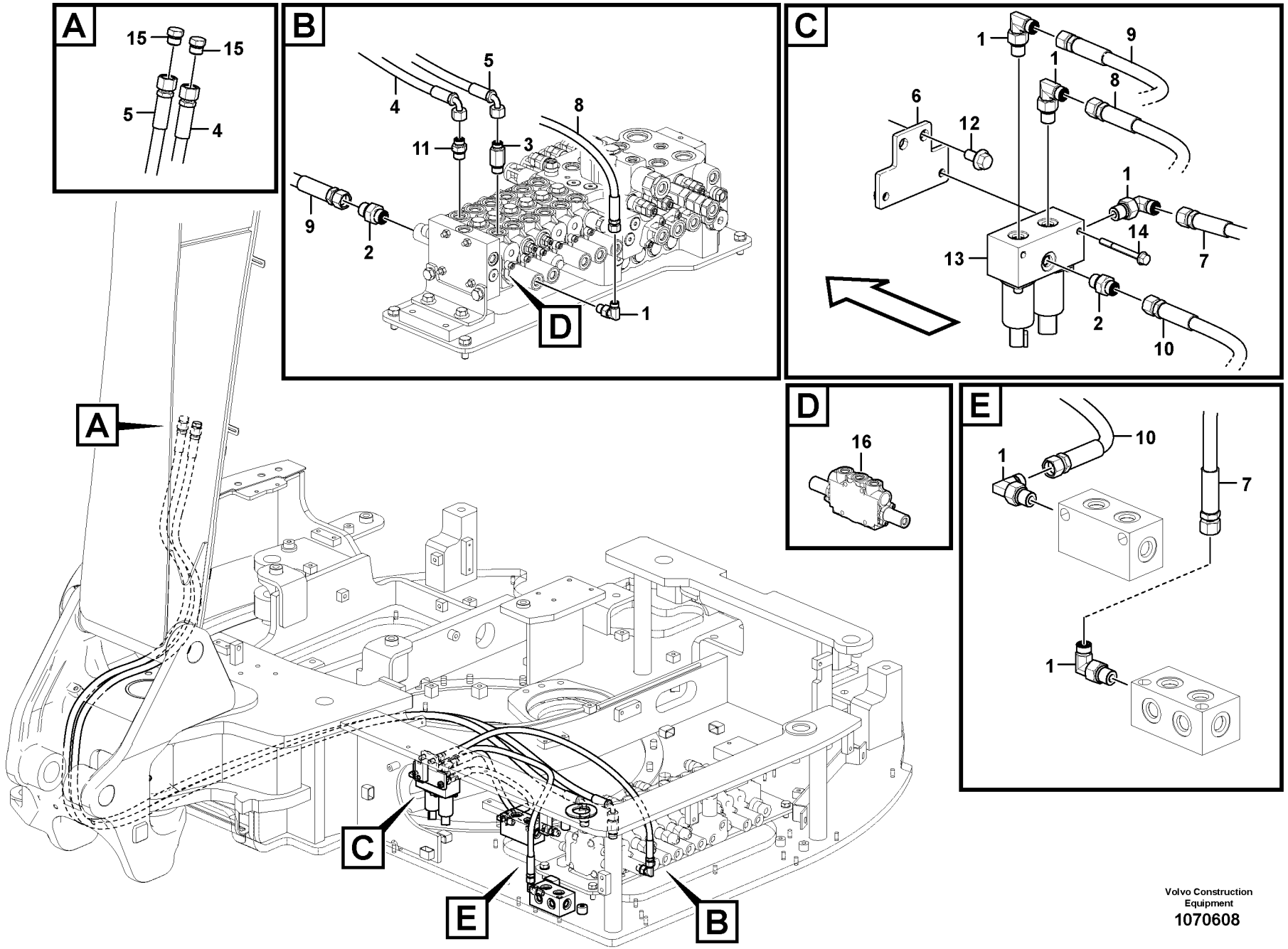

Volvo Construction Equipment
1070608

Fig.	Part No.	Quantity 1	2	3	PS	KIT	Description	Dénomination	Bezeichnung	품명	说明	Notes
1	**VOE 13933857**	6					Elbow nipple	Raccord coudé	Winkelnippel	엘보우 니플	弯管接头	
	VOE 990736	1					•O-ring	•Joint torique	•O-Ring	•O 링	•o 型圈	
	VOE 993320	1					•O-ring	•Joint torique	•O-Ring	•O 링	•o 型圈	
2	**VOE 13933858**	2					Nipple	Raccord	Nippel	니플	螺纹接套	
	VOE 990736	2					•O-ring	•Joint torique	•O-Ring	•O 링	•o 型圈	
	VOE 993320	2					•O-ring	•Joint torique	•O-Ring	•O 링	•o 型圈	
3	**VOE 15019610**	1					Nipple	Raccord	Nippel	니플	螺纹接套	
	VOE 990737	1					•O-ring	•Joint torique	•O-Ring	•O 링	•o 型圈	
	VOE 993321	1					•O-ring	•Joint torique	•O-Ring	•O 링	•o 型圈	
4	**VOE 14633585**	1					Hose	Flexible	Schlauch	호스	软管	
5	**VOE 14633586**	1					Hose	Flexible	Schlauch	호스	软管	
6	**VOE 14629386**	1					Plate	Tôle	Blech	플레이트	板	
7	**VOE 936956**	1					Hose assembly	Conduit flexible	Schlauchleitung	호스 어셈블리	软管装置	
8	**VOE 937107**	1					Hose assembly	Conduit flexible	Schlauchleitung	호스 어셈블리	软管装置	
9	**VOE 937103**	1					Hose assembly	Conduit flexible	Schlauchleitung	호스 어셈블리	软管装置	
10	**VOE 936957**	1					Hose assembly	Conduit flexible	Schlauchleitung	호스 어셈블리	软管装置	
11	**VOE 935089**	1					Nipple	Raccord	Nippel	니플	螺纹接套	
	VOE 990737	1					•O-ring	•Joint torique	•O-Ring	•O 링	•o 型圈	
	VOE 993321	1					•O-ring	•Joint torique	•O-Ring	•O 링	•o 型圈	
12	**VOE 946441**	2					Flange screw	Vis à embase	Flanschschraube	플랜지 나사	法兰螺丝	
13	**VOE 14597279**	1					Valve	Valve	Ventil	밸브	阀	
14	**VOE 13965178**	2					Screw	Vis	Schraube	나사	螺丝	
15	**VOE 935651**		2				Plug	Tampon	Stopfen	플러그	塞	
	VOE 990737		2				•O-ring	•Joint torique	•O-Ring	•O 링	•o 型圈	
16	**VOE 14654557**	1					Valve	Valve	Ventil	밸브	阀	

1	**8291724, 8294826**	工作液压，上部车架上的斜板和旋转器 유압 배관 , 상부프레임측 슬로프 및 로테이터 **Arbeitshydraulik, Böschung und Rotator auf oberem Rahmen** **Commande hydraulique d'outil, équipement de talutage et rotateur sur tourelle** **Working hydraulic, slope and rotator on upper frame**	Catalogue id **20669**	Group **924**
2	**8293447**		Illustr. No **1070608**	Section **1000**
3			Issue **PUB 20032818-B**	Page **497**
4				
5				

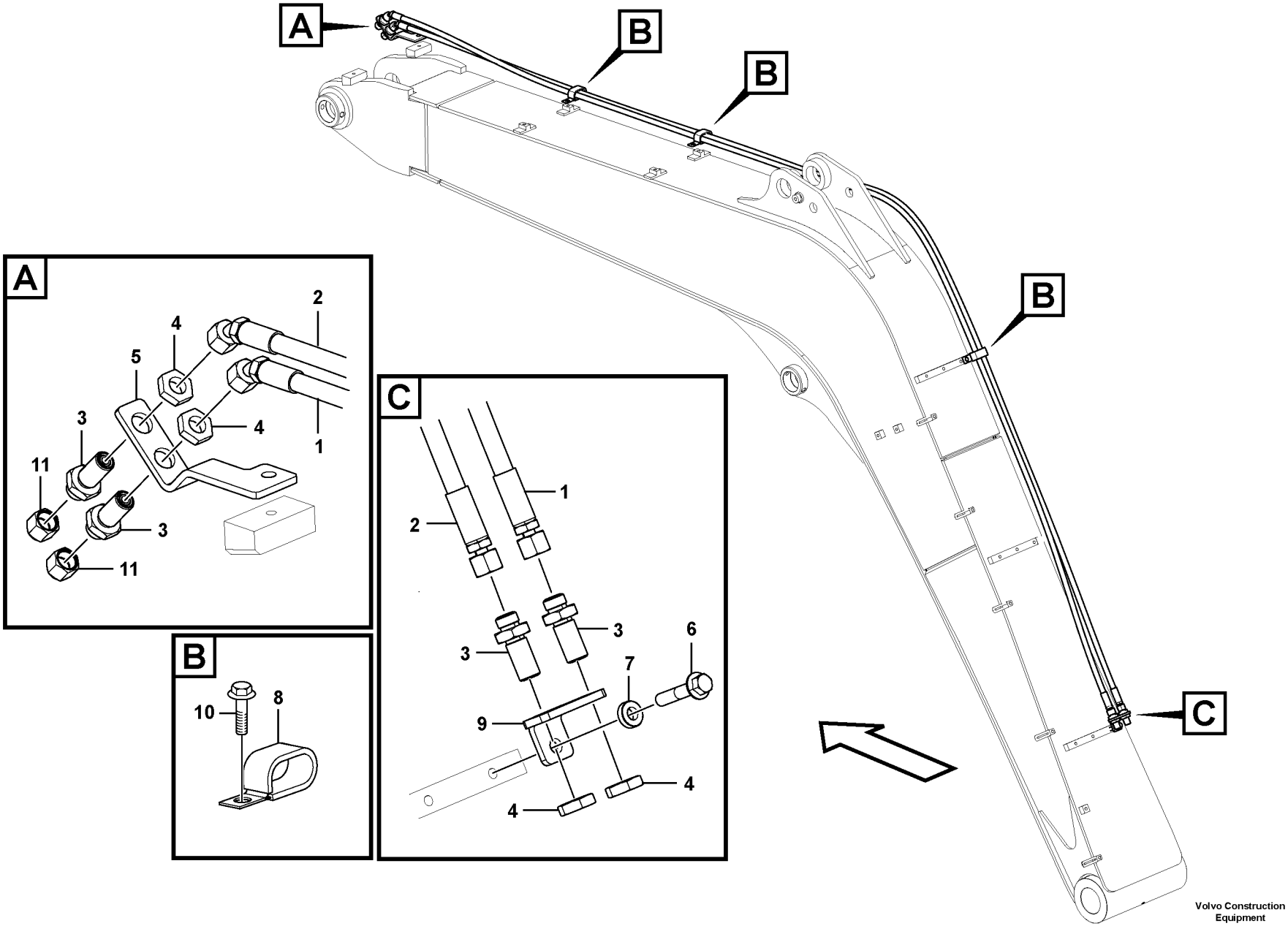

Volvo Construction Equipment

1070116

Fig.	Part No.	Quantity 1	2	3	PS	KIT	Description	Dénomination	Bezeichnung	품명	说明	Notes
1	**VOE 14657472**	1					Hose	Flexible	Schlauch	호스	软管	
2	**VOE 14657471**	1					Hose	Flexible	Schlauch	호스	软管	
3	**VOE 935425**	4					Nipple	Raccord	Nippel	니플	螺纹接套	
	VOE 990737	8					•O-ring	•Joint torique	•O-Ring	•O 링	•o 型圈	
4	**VOE 935429**	4					Lock nut	Contre-écrou	Sicherungsmutter	잠금장치 너트	锁紧螺母	
5	**VOE 14658775**	1					Bracket	Console	Konsole	브래킷	支架	
6	**VOE 13965186**	1					Screw	Vis	Schraube	나사	螺丝	
7	**VOE 14501898**	1					Plain washer	Rondelle plane	Flachscheibe		平垫圈	
8	**VOE 14508061**	3					Clip	Clip	Clip	클립	夹	
9	**VOE 14555442**	1					Plate	Tôle	Blech	플레이트	板	
10	**VOE 946441**	2					Flange screw	Vis à embase	Flanschschraube	플랜지 나사	法兰螺丝	
11	**VOE 935100**		2				Plug	Tampon	Stopfen	플러그	塞	

1	**8291725**
2	**8293448**
3	
4	
5	

工作液压，大臂上的斜板和旋转器
유압 배관 , 붐측 슬로프 및 로테이터
Arbeitshydraulik, Böschung und Rotator auf Ausleger
Commande hydraulique d'outil, équipement de talutage et rotateur sur flèche
Working hydraulic, slope and rotator on boom

Catalogue id **20669**	Group **924**
Illustr. No **1070116**	Section **1100**
Issue **PUB 20032818-B**	Page **499**

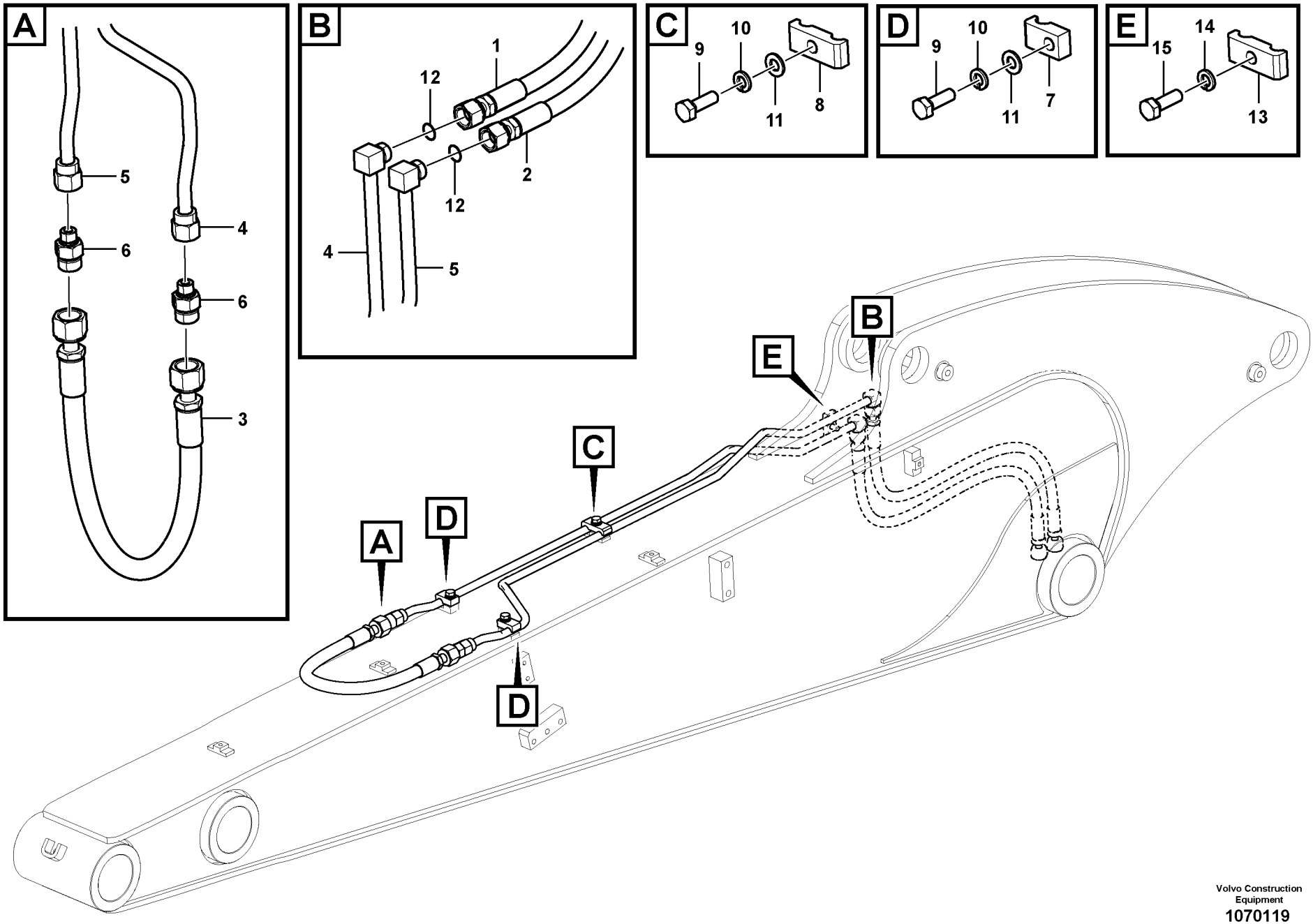

Volvo Construction Equipment

1070119

Fig.	Part No.	Quantity 1	2	3	PS	KIT	Description	Dénomination	Bezeichnung	품명	说明	Notes
1	**VOE 14657484**	1	1				Hose	Flexible	Schlauch	호스	软管	
2	**VOE 14657484**	1					Hose	Flexible	Schlauch	호스	软管	
2	**VOE 14657485**		1				Hose	Flexible	Schlauch	호스	软管	
3	**VOE 936754**	1	1				Hose assembly	Conduit flexible	Schlauchleitung	호스 어셈블리	软管装置	
4	**VOE 14626389**	1					Pipe	Tuyau	Rohrleitung	파이프	管	
4	**VOE 14630315**		1				Pipe	Tuyau	Rohrleitung	파이프	管	
5	**VOE 14626391**	1					Pipe	Tuyau	Rohrleitung	파이프	管	
5	**VOE 14630316**		1				Pipe	Tuyau	Rohrleitung	파이프	管	
6	**VOE 935091**	2	2				Nipple	Raccord	Nippel	니플	螺纹接套	
	VOE 990738	2	2				•O-ring	•Joint torique	•O-Ring	•O 링	•o 型圈	
7	**VOE 14880478**	2	2				Clamp	Collier serrage	Klemme	클램프	夹	
8	**VOE 14880476**	1	1				Clamp	Collier serrage	Klemme	클램프	夹	
9	**VOE 983243**	3	3				Hexagon screw	Vis à tête hexagonale	Sechskantschraube	육각 나사	六角螺丝	
10	**VOE 955921**	3	3				Spring washer	Rondelle élastique	Federscheibe	스프링 워셔	弹簧垫圈	
11	**VOE 993835**	3	3				Plain washer	Rondelle plane	Flachscheibe		平垫圈	
12	**VOE 990737**	2	2				O-ring	Joint torique	O-Ring	O 링	o 型圈	
13	**VOE 14880476**		1				Clamp	Collier serrage	Klemme	클램프	夹	
14	**VOE 955921**		1				Spring washer	Rondelle élastique	Federscheibe	스프링 워셔	弹簧垫圈	
15	**VOE 983244**		1				Hexagon screw	Vis à tête hexagonale	Sechskantschraube	육각 나사	六角螺丝	

1	**8291726**
2	**8291727**
3	
4	
5	

工作液压，小臂上的斜板和旋转器
유압 배관 , 디퍼 암측 슬로프 및 로테이터
Arbeitshydraulik, Böschung und Rotator auf Stiel
Commande hydraulique d'outil, équipement de talutage et rotateur sur balancier
Working hydraulic, slope and rotator on dipper arm

Catalogue id **20669**	Group **924**
Illustr. No **1070119**	Section **1600**
Issue **PUB 20032818-B**	Page **501**

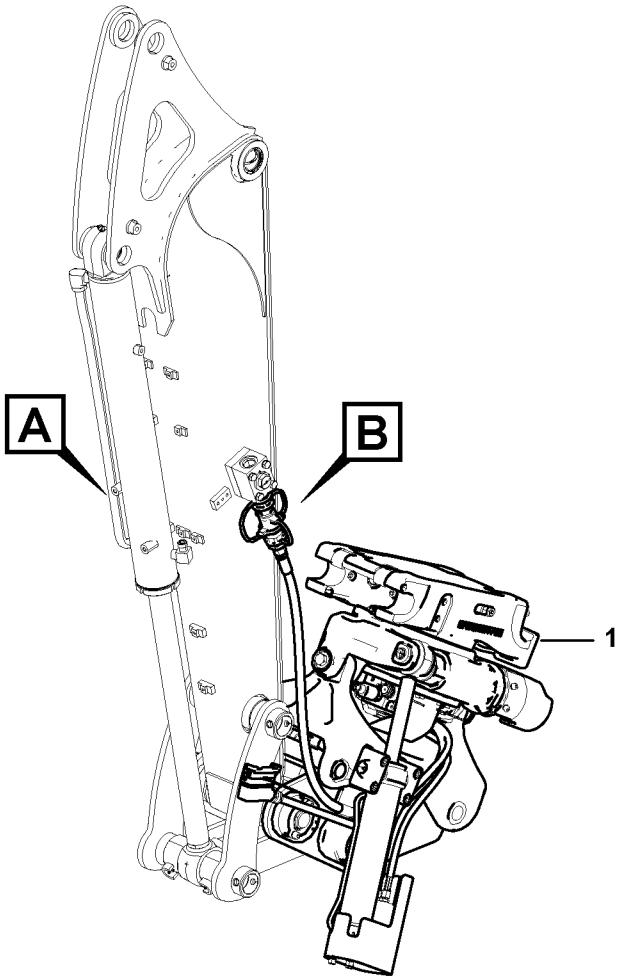
A
B
1

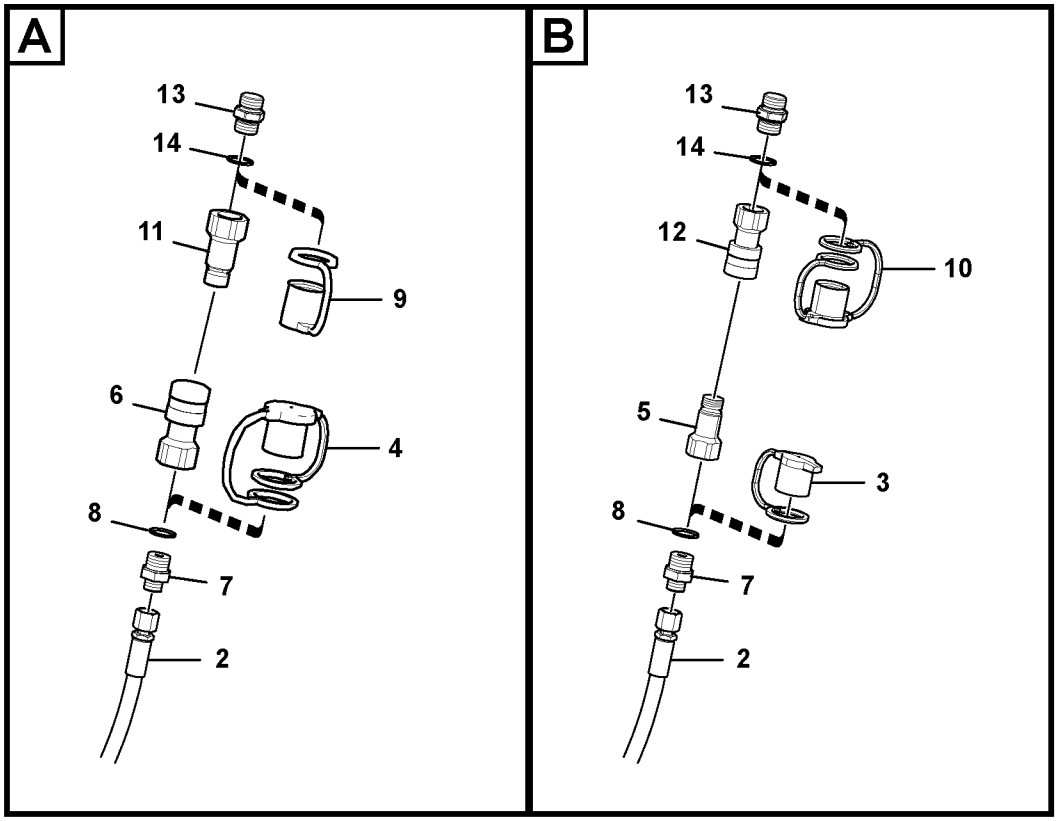
A
13
14
11
9
6
4
8
7
2
B
13
14
12
10
5
3
8
7
2

Fig.	Part No.	Quantity 1	2	3	PS	KIT	Description	Dénomination	Bezeichnung	품명	说明	Notes
1		1			NS		Tool	Outil	Werkzeug			X07 S50-S50
			1		NS		Tool	Outil	Werkzeug			X07 DF-S50
		1			NS		•Tool	•Outil	•Werkzeug	•	•	
			1		NS		•Tool	•Outil	•Werkzeug	•	•	
2	**VOE 14671395**	2	2				•Hose	•Flexible	•Schlauch	• 호스	• 软管	
3	**VOE 11305833**	1					•Dust cover	•Pare-poussière	•Staubschutz	• 먼지 커버	• 挡灰盖	
4	**VOE 11305834**	1					•Dust cover	•Pare-poussière	•Staubschutz	• 먼지 커버	• 挡灰盖	
5	**VOE 11306030**	1					•Quick connecting kit	•Raccord rapide	•Schnellkupplungssa	•	•	
6	**VOE 11306031**	1					•Quick connecting kit	•Raccord rapide	•Schnellkupplungssa	•	•	
7	**VOE 14665172**	2					•Nipple	•Raccord	•Nippel	• 니플	• 螺纹接套	
8	**VOE 13947628**	2					•Plane gasket	•Joint plan	•Plandichtung	• 플레인 개스킷	• 平垫片	
9	**VOE 11305833**	1					Dust cover	Pare-poussière	Staubschutz	먼지 커버	挡灰盖	
10	**VOE 11305834**	1					Dust cover	Pare-poussière	Staubschutz	먼지 커버	挡灰盖	
11	**VOE 11306030**	1					Quick connecting kit	Raccord rapide	Schnellkupplungssat			
12	**VOE 11306031**	1					Quick connecting kit	Raccord rapide	Schnellkupplungssat			
13	**VOE 14657515**	2					Nipple	Raccord	Nippel	니플	螺纹接套	
14	**VOE 13947628**	2					Plane gasket	Joint plan	Plandichtung	플레인 개스킷	平垫片	

1	**8295224**	**Rotator** **Rotateur** **Rotator**	Catalogue id **20669**	Group **924**
2	**8295225**		Illustr. No **1030079**	Section **4000**
3			Issue **PUB 20032818-B**	Page **503**
4				
5				

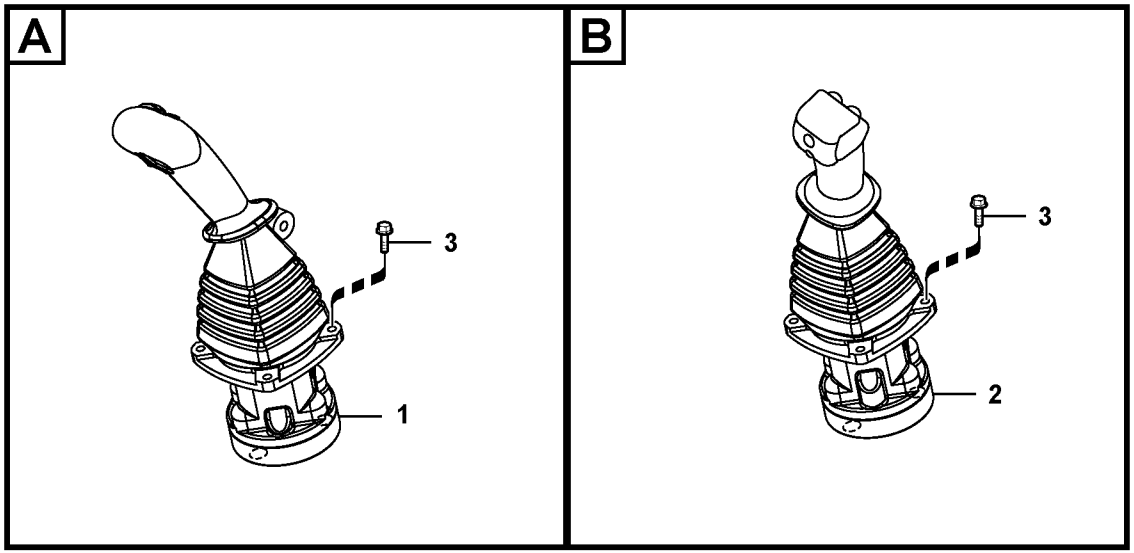
A
3
1
B
3
2

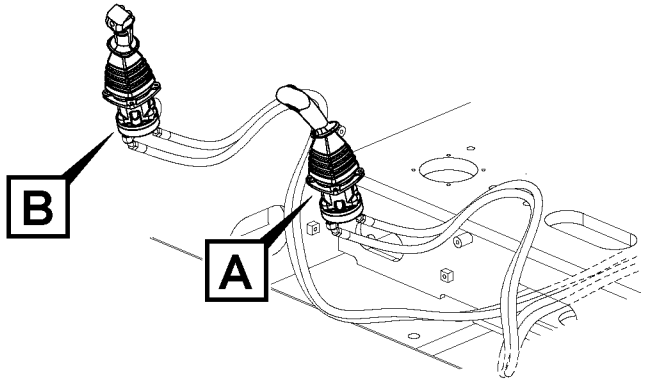
B
A

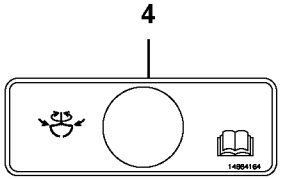
4
14664164
4

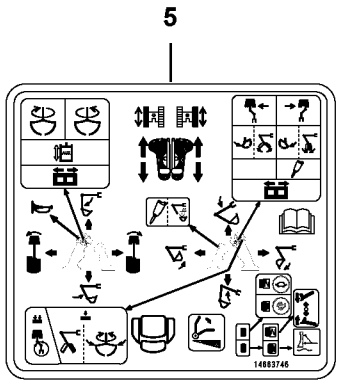
5
14693746

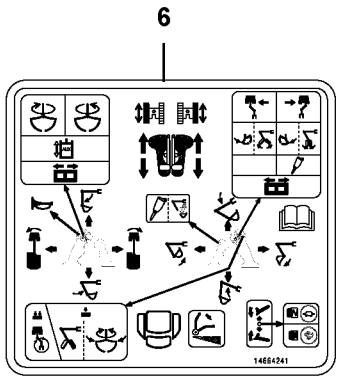
6
14664241

Fig.	Part No.	Quantity 1	2	3	PS	KIT	Description	Dénomination	Bezeichnung	품명	说明	Notes
1	**VOE 14658003**	1	1				Remote control valve	Vanne automatique	Fernbetätigungsventil	리모트 컨트롤 밸브	远程控制阀	LH
2	**VOE 14658004**	1	1				Remote control valve	Vanne automatique	Fernbetätigungsventil	리모트 컨트롤 밸브	远程控制阀	RH
3	**VOE 13946934**	4	4				Screw	Vis	Schraube	나사	螺丝	
4	**VOE 14664164**	1					Decal	Autocollant	Aufklebeschild	데칼	印花	
	VOE 14664165		1				Decal	Autocollant	Aufklebeschild	데칼	印花	
5	**VOE 14663746**	1	1				Decal	Autocollant	Aufklebeschild	데칼	印花	
6	**VOE 14664241**	1	1				Decal	Autocollant	Aufklebeschild	데칼	印花	

1	**8295220**
2	**8295221**
3	
4	
5	

快速装配，旋转倾斜
퀵핏，로터틸트
Schnellwechsler, Rototilt
QuickFit, Rototilt
Quick fit, rototilt

Catalogue id **20669**	Group **924**
Illustr. No **1030083**	Section **4100**
Issue **PUB 20032818-B**	Page **505**

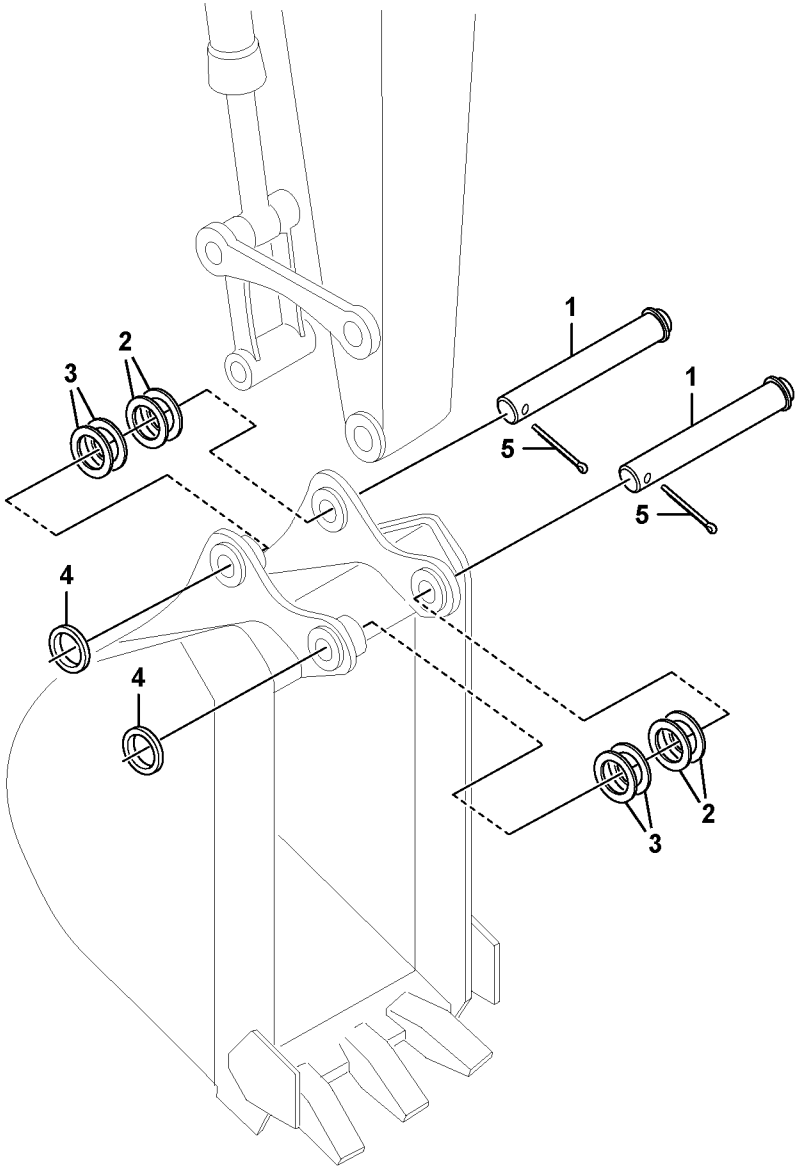
1
1
2
2
3
3
4
4
5
5

Fig.	Part No.	Quantity 1	2	3	PS	KIT	Description	Dénomination	Bezeichnung	품명	说明	Notes
1	**VOE 14556315**	2					Pin	Goupille	Stift	핀	销	
2	**SA 1171-30600**	4					Shim	Cale d'épaisseur	Passcheibe	심	垫片	
3	**SA 1171-30590**	4					Shim	Cale d'épaisseur	Passcheibe	심	垫片	
4	**VOE 14511868**	2					Washer	Rondelle	Scheibe	와셔	垫圈	
5	**SA 9323-07535**	2					Split Pin	Goupille Fendue	Splint	분할 핀	开口销	

1			Catalogue id **20669**	Group **925**
2				
3			Illustr. No **1070078**	Section **100**
4		**Pin Installation, Bucket**		
5		**8280304**	Issue **PUB 20032818-B**	Page **507**

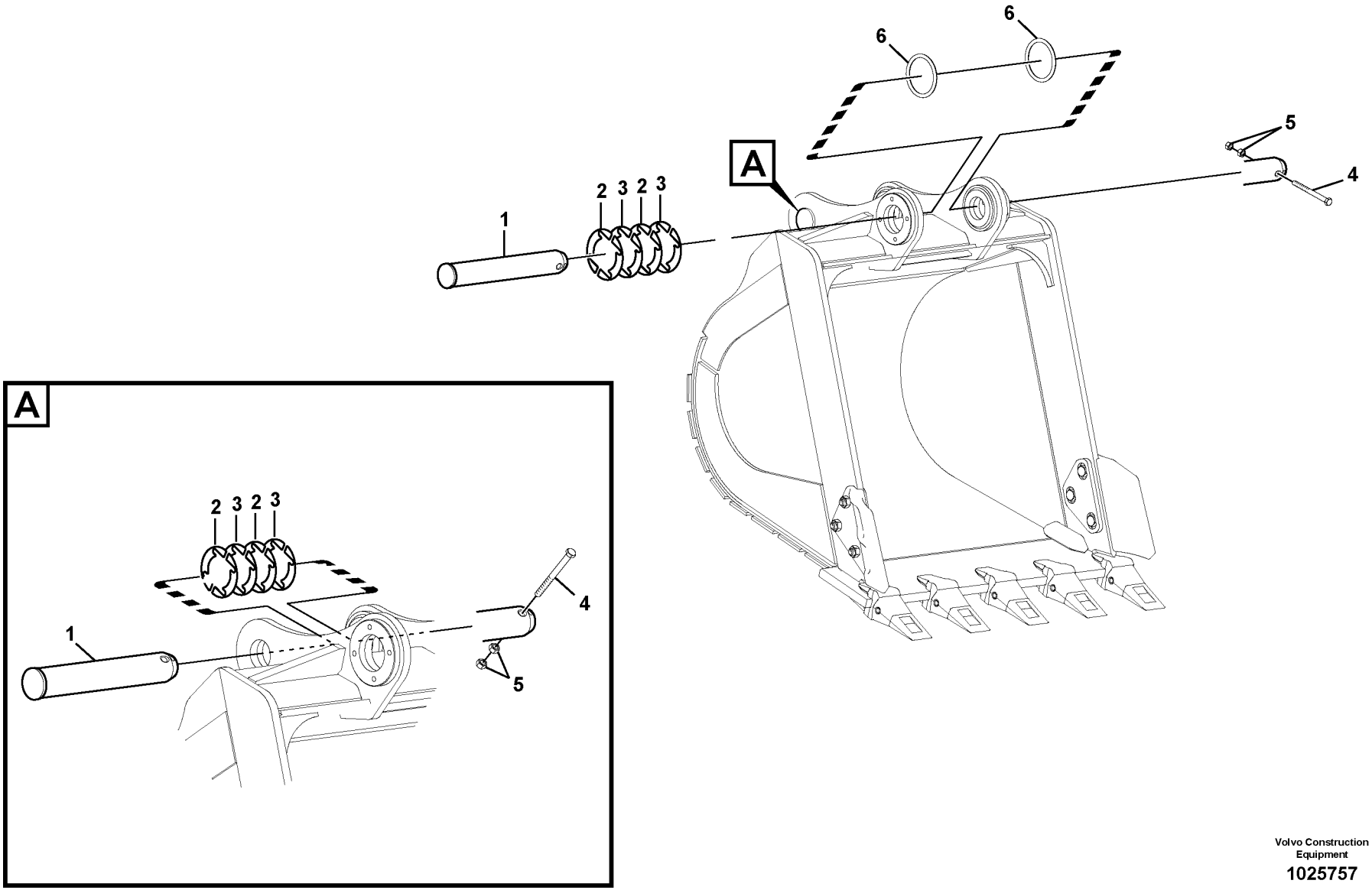

Volvo Construction Equipment

1025757

Fig.	Part No.	Quantity 1	2	3	PS	KIT	Description	Dénomination	Bezeichnung	품명	说明	Notes
1	**VOE 14554435**	2					Pin	Goupille	Stift	핀	销	
2	**SA 1171-30600**	4					Shim	Cale d'épaisseur	Passcheibe	심	垫片	THICK = 0,5
3	**SA 1171-30590**	4					Shim	Cale d'épaisseur	Passcheibe	심	垫片	THICK = 1,0
4	**VOE 992568**	2					Hexagon screw	Vis à tête hexagonale	Sechskantschraube	육각 나사	六角螺丝	
5	**VOE 979019**	4					Hexagon nut	Écrou hexagonal	Sechskantmutter	육각 너트	六角螺母	
6	**SA 1071-00420**	2					O-ring	Joint torique	O-Ring	O 링	o 型圈	

1		到铲斗的连接 버켓 연결장치 **Gelenke zu Löffel** **Articulations, godet** **Links to bucket**	Catalogue id **20669**	Group **925**
2			Illustr. No **1025757**	Section **2000**
3			Issue **PUB 20032818-B**	Page **509**
4				
5		**8284746, 8291702**		

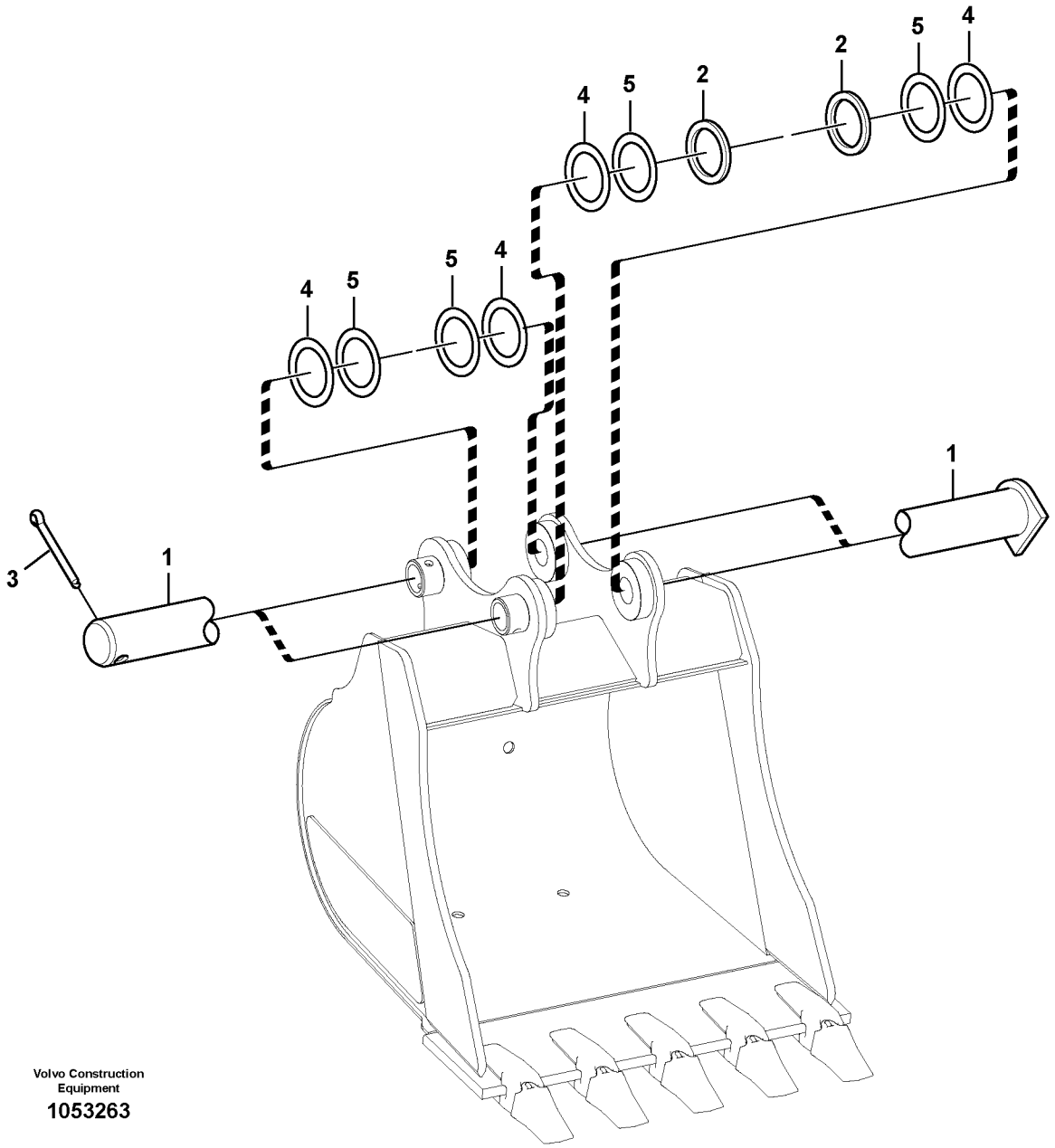

Volvo Construction Equipment

1053263

Fig.	Part No.	Quantity 1	2	3	PS	KIT	Description	Dénomination	Bezeichnung	품명	说明	Notes
1	**VOE 14556315**	2					Pin	Goupille	Stift	핀	销	
2	**VOE 14511868**	2					Washer	Rondelle	Scheibe	와셔	垫圈	
3	**VOE 907903**	2					Cotter Pin	Goupille Fendue	Splint	코터 핀	开口销	
4	**SA 1171-30590**	4					Shim	Cale d'épaisseur	Passcheibe	심	垫片	THICK = 1,0
5	**SA 1171-30600**	4					Shim	Cale d'épaisseur	Passcheibe	심	垫片	THICK = 0,5

1		到铲斗的连接 버켓 연결장치 **Gelenke zu Löffel** **Articulations, godet** **Links to bucket**	Catalogue id **20669**	Group **925**
2			Illustr. No **1053263**	Section **2100**
3			Issue **PUB 20032818-B**	Page **511**
4				
5		**8280304**		

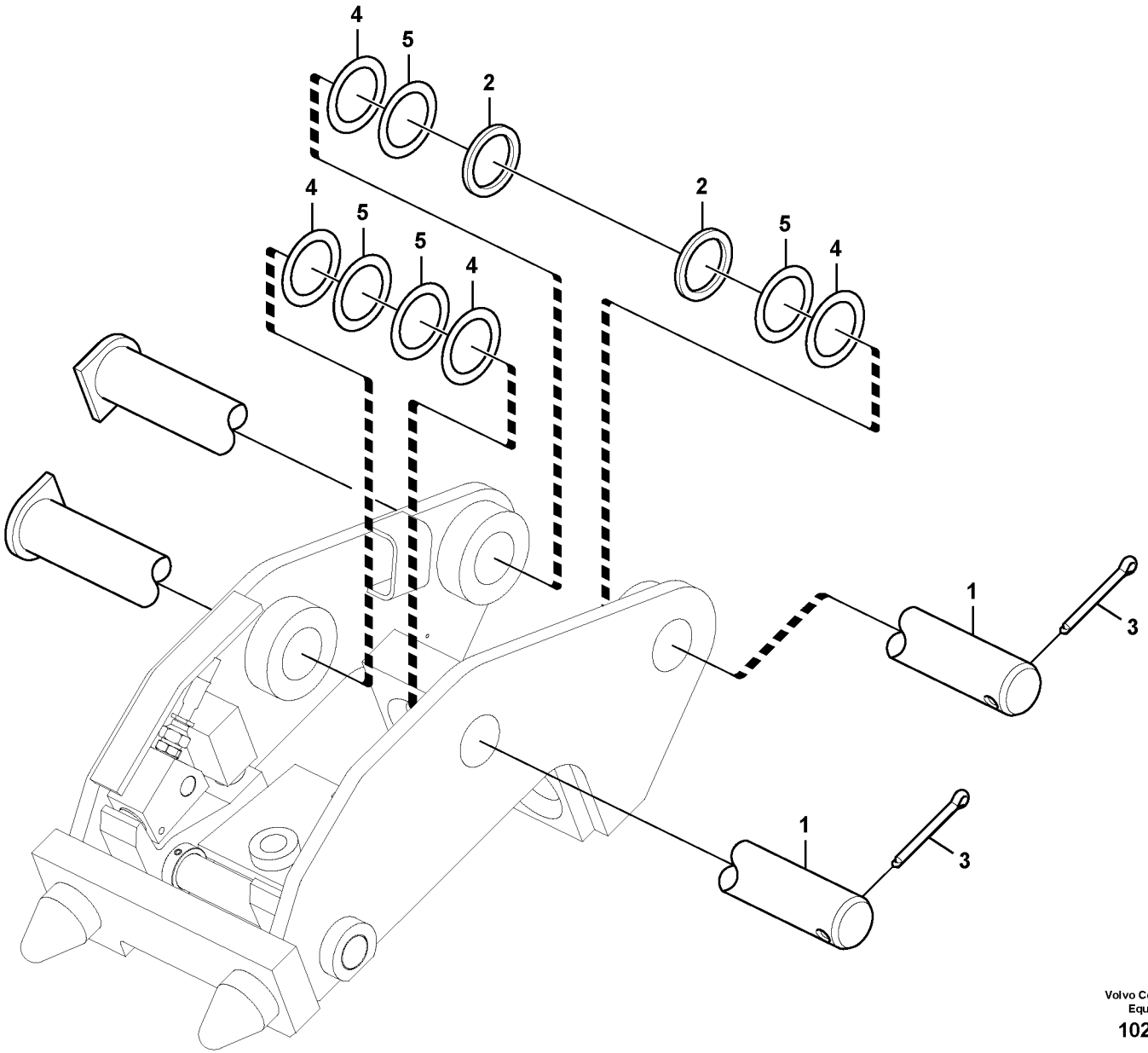

Volvo Construction Equipment

1025755

Fig.	Part No.	Quantity 1	2	3	PS	KIT	Description	Dénomination	Bezeichnung	품명	说明	Notes
1	**VOE 14556315**	2					Pin	Goupille	Stift	핀	销	
2	**VOE 14511868**	2					Washer	Rondelle	Scheibe	와셔	垫圈	
3	**SA 907903**	2					Split Pin	Goupille Fendue	Splint	분할 핀	开口销	
4	**SA 1171-30590**	4					Shim	Cale d'épaisseur	Passcheibe	심	垫片	THICK = 1,0
5	**SA 1171-30600**	4					Shim	Cale d'épaisseur	Passcheibe	심	垫片	THICK = 0,5

1		快捷安装的联接 퀵핏용 링크 **Gestänge für Geräteträger** **Articulation pour quickfit** **Linkage for quickfit**	Catalogue id **20669**	Group **925**
2			Illustr. No **1025755**	Section **2200**
3			Issue **PUB 20032818-B**	Page **513**
4				
5		**8289326, 8293482**		

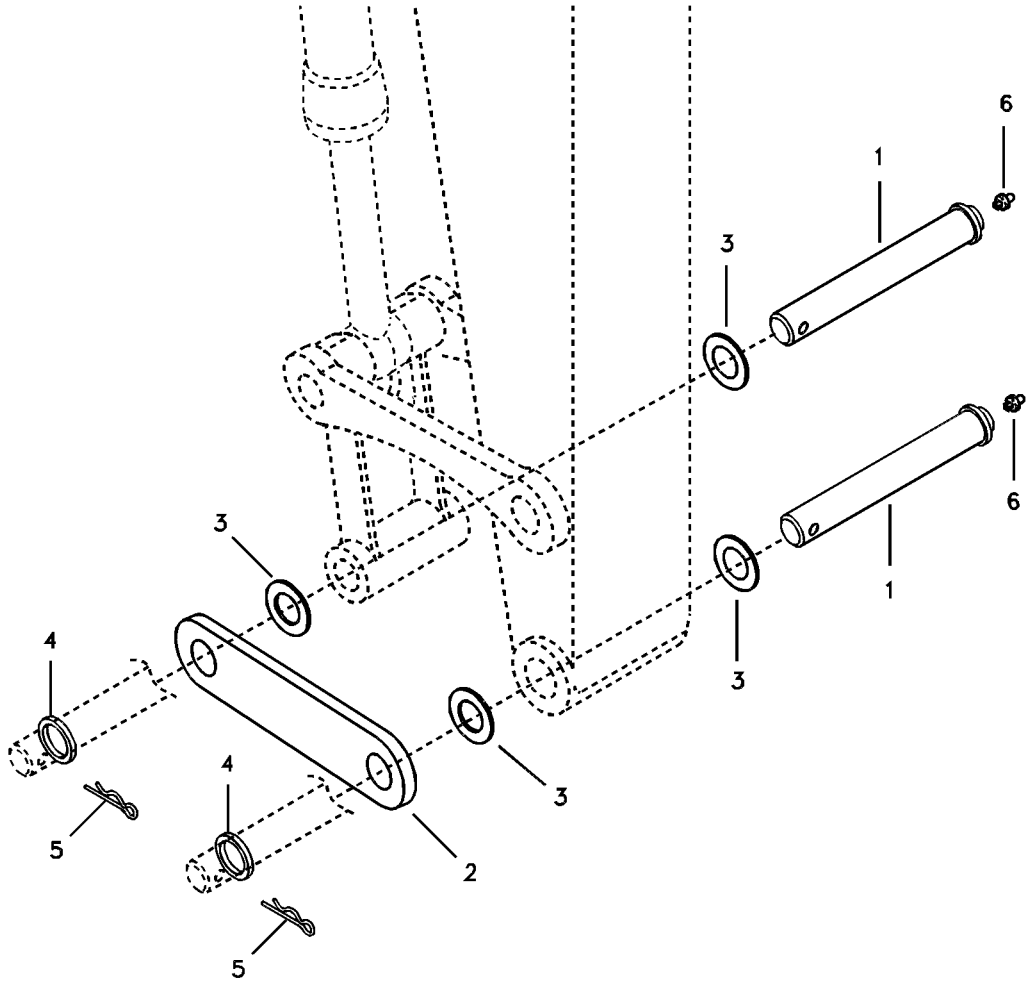
6
1
3
6
1
3
3
4
3
4
5
2
5

Fig.	Part No.	Quantity 1	2	3	PS	KIT	Description	Dénomination	Bezeichnung	품명	说明	Notes
1	**VOE 14556315**	2					Pin	Goupille	Stift	핀	销	
2		1			NS		Plate	Plaque	Platte	플레이트	安装板	
3	**SA 1171-30600**	4					Shim	Cale d'épaisseur	Passcheibe	심	垫片	THICK = 0,5
4	**VOE 14511868**	2					Washer	Rondelle	Scheibe	와셔	垫圈	
5	**VOE 907903**	2					Cotter Pin	Goupille Fendue	Splint	코터 핀	开口销	
6	**SA 9481-11003**	2					Nipple	Raccord	Nippel	니플	螺纹接头	

1		无铲斗的连接 버켓 미장착시 연결 장치 **Gestänge für ohne Löffel** **Articulation en l'absence de godet** **Linkage for no bucket**	Catalogue id **20669**	Group **925**
2				
3			Illustr. No **1011618**	Section **2300**
4				
5		**8278881, 8294837, 8294839, 8294832, 8294833, 8294838**	Issue **PUB 20032818-B**	Page **515**

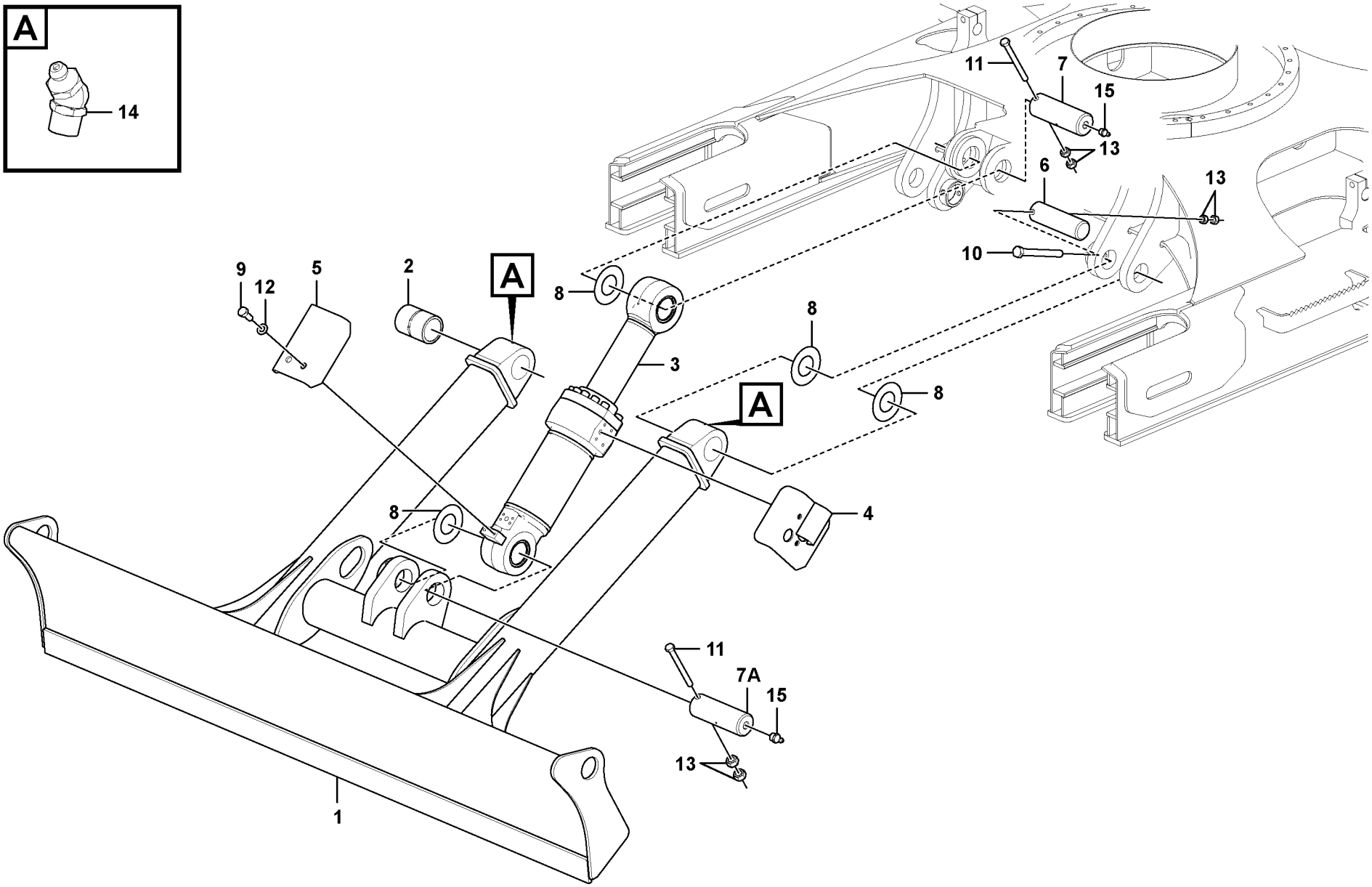

Volvo Construction Equipment
1069553

Fig.	Part No.	Quantity 1	2	3	PS	KIT	Description	Dénomination	Bezeichnung	품명	说明	Notes
1	**VOE 14649515**	1					Blade	Lame scie	Klinge	블레이드	叶片	
2	**SA 9624-11220**	2					Bushing	Bague	Buchse	부싱	衬套	
3	**VOE 14632513**	1					Dozer blade cylinder			도져 블레이드 실린더	推土板油缸	See group 927, Page 519
4	**VOE 14585945**	1					Cover	Capot	Haube	커버	罩	
5	**VOE 14526756**	1					Cover	Capot	Haube	커버	罩	
6	**SA 1175-30040**	2					Pin	Goupille	Stift	핀	销	
7	**VOE 14579438**	1					Pin	Goupille	Stift	핀	销	
7A	**VOE 14579439**	1					Pin	Goupille	Stift	핀	销	
8	**SA 1171-30590**	6					Shim	Cale d'épaisseur	Passcheibe	심	垫片	THICK = 1,0
9	**VOE 983251**	2					Hexagon screw	Vis à tête hexagonale	Sechskantschraube	육각 나사	六角螺丝	
10	**VOE 992568**	2					Hexagon screw	Vis à tête hexagonale	Sechskantschraube	육각 나사	六角螺丝	
11	**VOE 992572**	2					Hexagon screw	Vis à tête hexagonale	Sechskantschraube	육각 나사	六角螺丝	
12	**VOE 992040**	2					Plain washer	Rondelle plane	Flachscheibe		平垫圈	
13	**VOE 979019**	8					Hexagon nut	Écrou hexagonal	Sechskantmutter	육각 너트	六角螺母	
14	**VOE 914169**	2					Lubricating nipple	Graisseur	Schmiernippel	윤활 니플	润滑管嘴	
15	**VOE 914167**	2					Lubricating nipple	Graisseur	Schmiernippel	윤활 니플	润滑管嘴	

1		推土板 도자 블레이드 **Frontschar** **Lame bulldozer** **Dozer blade**	Catalogue id **20669**	Group **927**
2				
3			Illustr. No **1069553**	Section **100**
4				
5		**8291746, 8291747**	Issue **PUB 20032818-B**	Page **517**

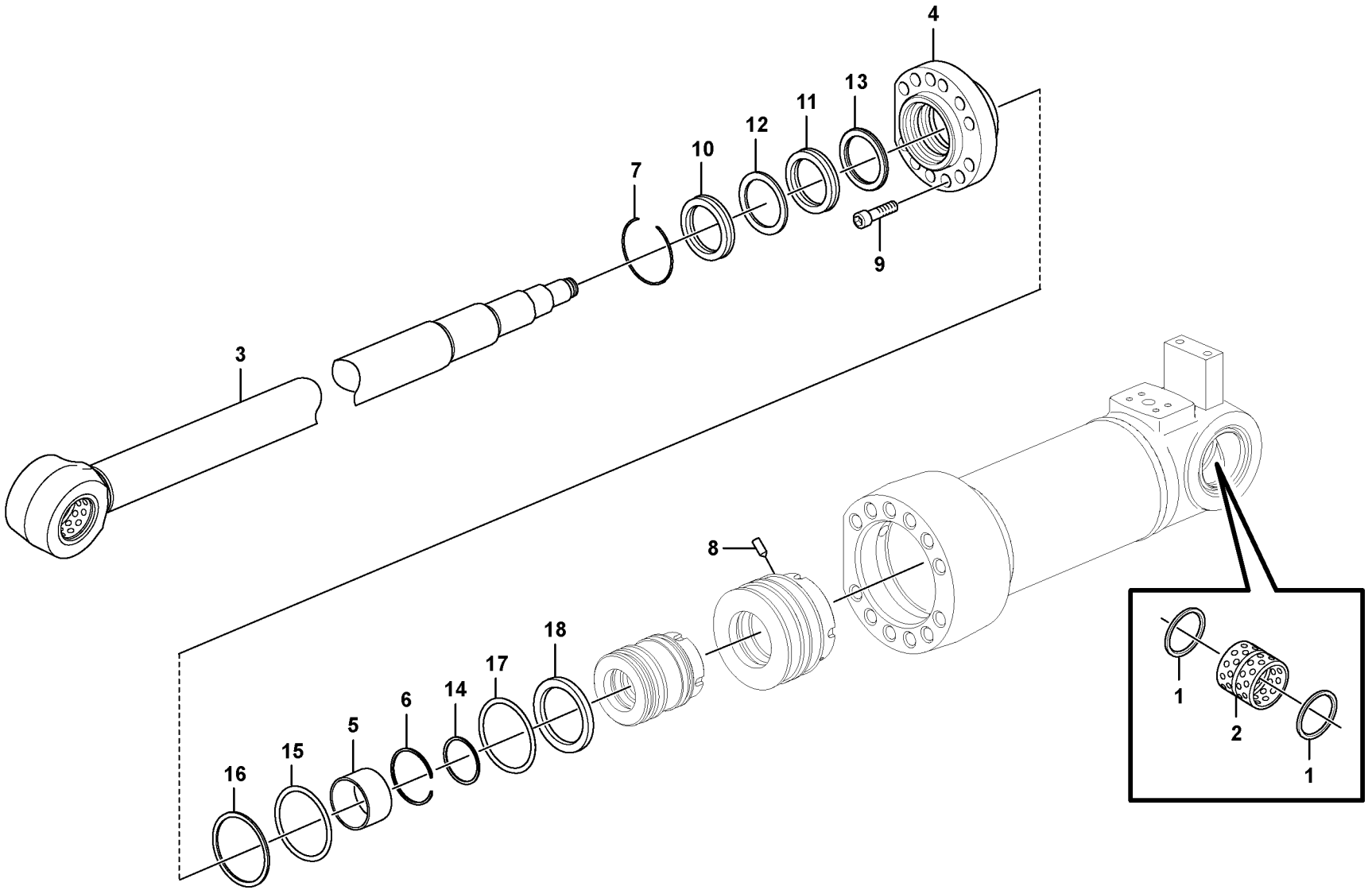

Volvo Construction Equipment

1070026

Fig.	Part No.	Quantity 1	2	3	PS	KIT	Description	Dénomination	Bezeichnung	품명	说明	Notes
1	**VOE 14560200**	2					Sealing	Étanchéité	dichtung	시일링	密封	
2	**VOE 14518612**	1					Bushing	Bague	Buchse	부싱	轴衬	
3	**VOE 14519407**	1					Rod	Monture	Fühler	로드	棒	
4	**VOE 14633589**	1					Head	Tête	Kopf	헤드	头	
5	**SA 9612-07030**	1					Bushing	Bague	Buchse	부싱	轴衬	
6	**SA 9557-06000**	1					Retaining ring	Bague retenue	Haltering	리테이닝 링	固位环	
7	**SA 9556-07000**	1					Retaining ring	Bague retenue	Haltering	리테이닝 링	固位环	
8	**VOE 14526459**	1					Screw	Vis	Schraube	나사	螺丝	
9	**VOE 13949445**	12					Screw	Vis	Schraube	나사	螺丝	
10	**SA 9564-20700**	1					Sealing	Étanchéité	dichtung	시일링	密封	
11	**SA 9567-20701**	1					Ring	Bague	Ring	링	环	
12	**SA 9563-20701**	1					Sealing	Étanchéité	dichtung	시일링	密封	
13	**SA 1146-08170**	1					Sealing	Étanchéité	dichtung	시일링	密封	
14	**VOE 990633**	1					O-ring	Joint torique	O-Ring	O 링	o 型圈	
15	**VOE 990642**	1					O-ring	Joint torique	O-Ring	O 링	o 型圈	
16	**SA 9566-31000**	1					Ring	Bague	Ring	링	环	
17	**VOE 14512068**	1					Sealing	Étanchéité	dichtung	시일링	密封	
18	**SA 9565-11100**	2					Wear ring	Bague d'usure	Verschleißring	마모 링	磨损环	

1		推土板液压缸 도자 블레이드 실린더 **Frontscharzylinder** **Vérin hydraulique, lame bulldozer** **Dozer blade cylinder**	Catalogue id **20669**	Group **927**
2			Illustr. No **1070026**	Section **500**
3			Issue **PUB 20032818-B**	Page **519**
4				
5		**8291746, 8291747**		

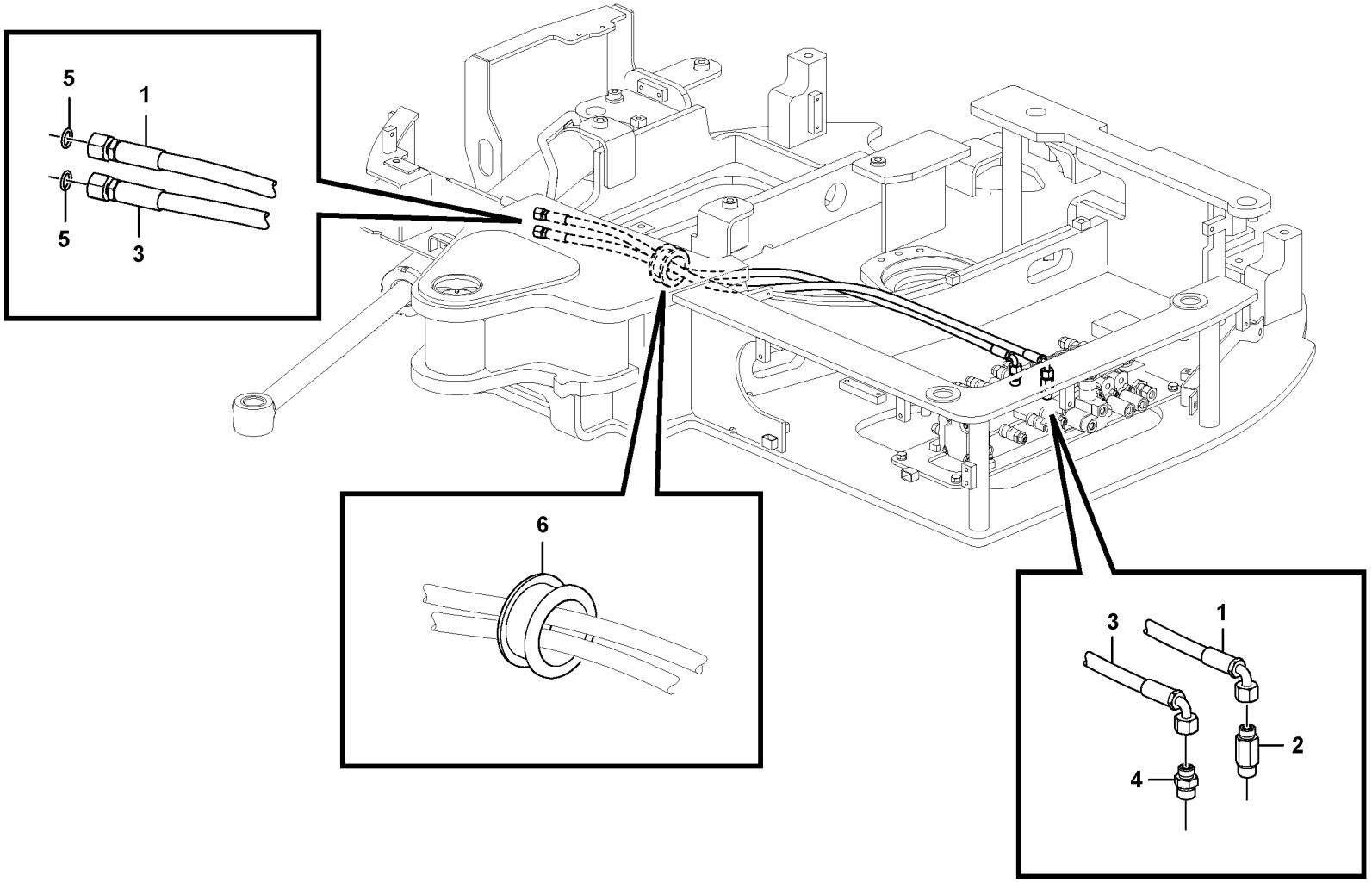
5
1
5
3
6
3
1
2
4

Fig.	Part No.	Quantity 1	2	3	PS	KIT	Description	Dénomination	Bezeichnung	품명	说明	Notes
1	**VOE 14627232**	1					Hose	Flexible	Schlauch	호스	软管	
2	**VOE 15019610**	1					Nipple	Raccord	Nippel	니플	螺纹接套	
	VOE 990737	1					•O-ring	•Joint torique	•O-Ring	•O 링	•o 型圈	
	VOE 993321	1					•O-ring	•Joint torique	•O-Ring	•O 링	•o 型圈	
3	**VOE 14627233**	1					Hose	Flexible	Schlauch	호스	软管	
4	**VOE 935089**	1					Nipple	Raccord	Nippel	니플	螺纹接套	
	VOE 990737	1					•O-ring	•Joint torique	•O-Ring	•O 링	•o 型圈	
	VOE 993321	1					•O-ring	•Joint torique	•O-Ring	•O 링	•o 型圈	
5	**VOE 990737**	2					O-ring	Joint torique	O-Ring	O 링	o 型圈	
6	**VOE 14524201**	1					Grommet	Passe fil	Durchführung	그로멧	索环	

1		液压系统，控制阀到大臂与回转系统 유압 배관 , 제어밸브에서 붐 및 선회 **Hydraulikanlage, Steuerventil zu Ausleger und Schwenken** **Système hydraulique, valve de commande flèche et pivotement** **Hydraulic system, control valve to boom and swing**	Catalogue id **20669**	Group **971**
2			Illustr. No **1070127**	Section **100**
3			Issue **PUB 20032818-B**	Page **521**
4				
5				

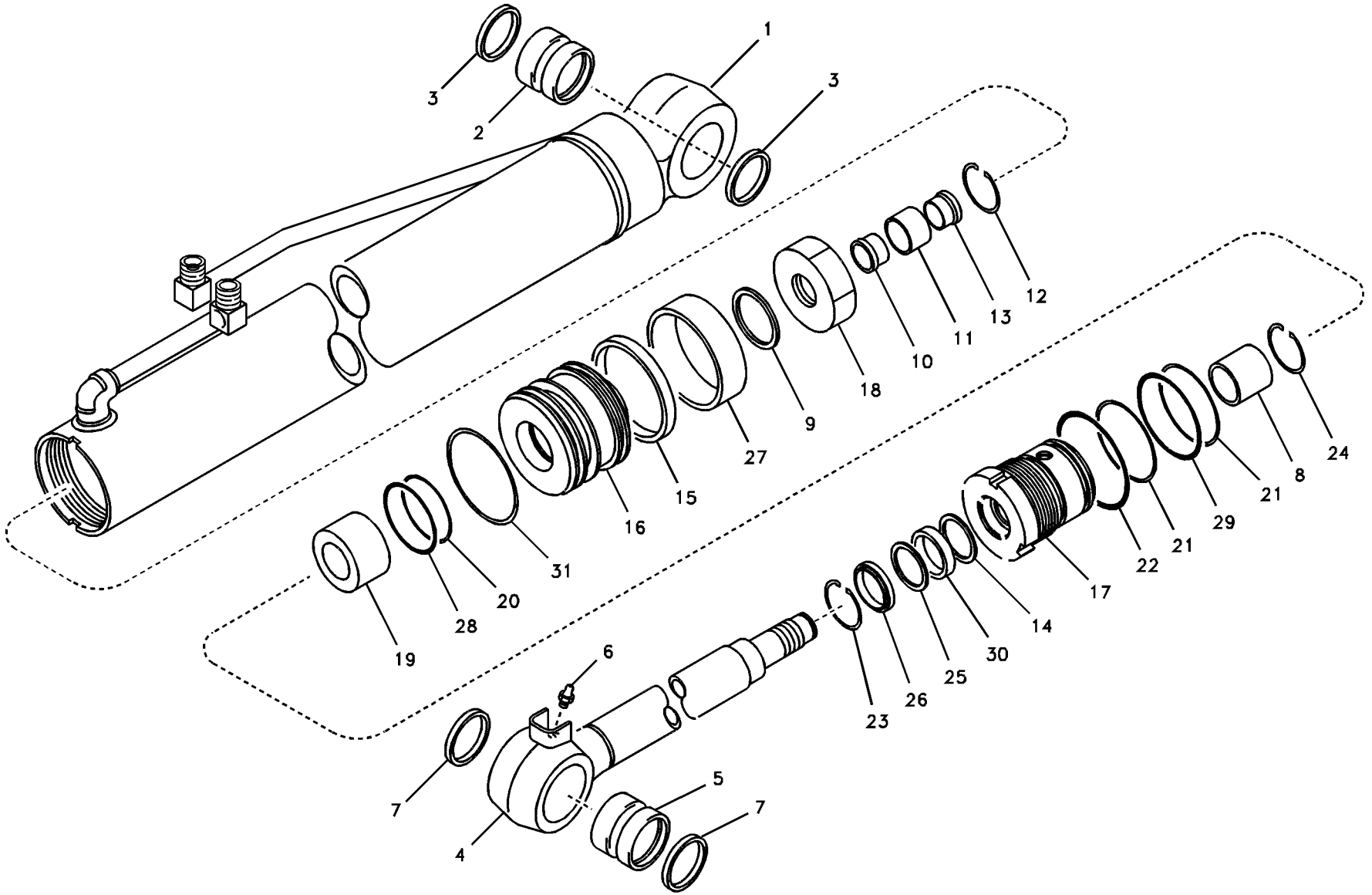

Volvo Construction Equipment

1011702

Fig.	Part No.	Quantity 1	2	3	PS	KIT	Description	Dénomination	Bezeichnung	품명	说明	Notes
	VOE 14633625	1					Cylinder	Cylindre	Zylinder	실린더	汽缸	
1	**VOE 14633626**	1					•Tube	•Tube	•Rohr	• 튜브	• 管	
2	**VOE 14517955**	1					••Bushing	••Bague	••Buchse	•• 부싱	•• 轴衬	
3	**VOE 14881296**	2					••Seal	••Joint	••Dichtring	•• 시일	•• 密封	
4	**VOE 14585739**	1					•Rod	•Monture	•Fühler	• 로드	• 棒	
5	**VOE 14517955**	1					••Bushing	••Bague	••Buchse	•• 부싱	•• 轴衬	
6	**VOE 914167**	1					••Lubricating nipple	••Graisseur	••Schmiernippel	•• 윤활 니플	•• 润滑管嘴	
7	**VOE 14881296**	2					••Seal	••Joint	••Dichtring	•• 시일	•• 密封	
8	**SA 9612-04530**	1					•Bushing	•Bague	•Buchse	• 부싱	• 轴衬	
9	**SA 1146-01780**	1					•Washer	•Rondelle	•Scheibe	• 와셔	• 垫圈	
10	**SA 1146-02080**	1					•Ring	•Anneau	•Ring	• 링	• 密封环	
11	**SA 1146-02090**	1					•Cushion	•Coussin	•Sitzkissen	• 쿠션	• 缓冲	
12	**SA 1146-06630**	1					•Ring	•Anneau	•Ring	• 링	• 密封环	
13	**SA 1146-06950**	1					•Ring	•Anneau	•Ring	• 링	• 密封环	
14	**SA 1146-08220**	1					•Sealing	•Étanchéité	•dichtung	• 시일링	• 密封	
15	**VOE 14519360**	1					•Sealing	•Étanchéité	•dichtung	• 시일링	• 密封	
16		1			NS		•Piston	•Piston	•Kolben	• 피스톤	• 活塞	
17		1			NS		•Head	•Tete	•Kopf	• 헤드	• 活塞盖	
18	**VOE 14524400**	1					•Lock nut	•Contre-ecrou	•Sicherungsmutter	• 록 너트	• 锁紧螺母	
19	**VOE 14524401**	1					•Cushion	•Coussin	•Sitzkissen	• 쿠션	• 坐垫	
20	**VOE 990608**	1					•O-ring	•Joint torique	•O-Ring	•O 링	•o 型圈	
21	**VOE 990637**	2					•O-ring	•Joint torique	•O-Ring	•O 링	•o 型圈	
22	**VOE 990593**	1					•O-ring	•Joint torique	•O-Ring	•O 링	•o 型圈	
23	**SA 9556-04500**	1					•Ring	•Anneau	•Ring	• 링	• 密封环	
24	**SA 9557-04000**	1					•Ring	•Anneau	•Ring	• 링	• 密封环	
25	**SA 9563-20450**	1					•Sealing	•Étanchéité	•dichtung	• 시일링	• 密封	
26	**SA 9564-20450**	1					•Sealing	•Étanchéité	•dichtung	• 시일링	• 密封	
27	**SA 9565-20850**	1					•Ring	•Anneau	•Ring	• 링	• 密封环	
28	**SA 9566-30380**	1					•Ring	•Bague	•Ring	• 링	• 环	
29	**SA 9566-30750**	1					•Ring	•Anneau	•Ring	• 링	• 密封环	

1		大臂回转油缸 붐 선회 실린더 **Ausleger-schwenk Zylinder** **Flêche d'orientation - cylindre** **Boom swing cylinder**	Catalogue id **20669**	Group **971**
2				
3			Illustr. No **1011702**	Section **600**
4				
5		**8291718**	Issue **PUB 20032818-B**	Page **523**



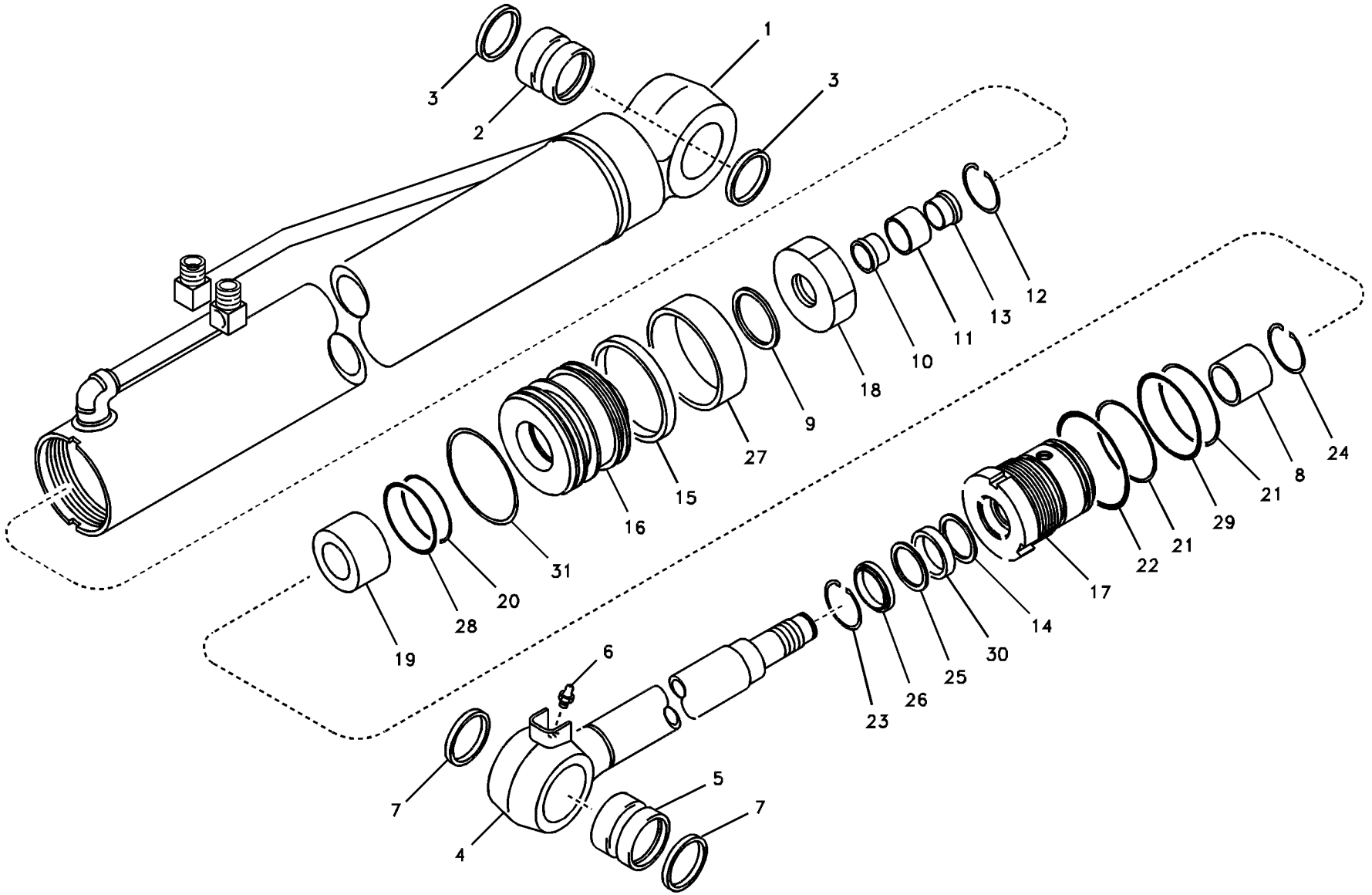

Volvo Construction Equipment

1011702

Fig.	Part No.	Quantity 1	2	3	PS	KIT	Description	Dénomination	Bezeichnung	품명	说明	Notes
30	**SA 9567-20450**	1					•Ring	•Bague	•Ring	• 링	• 环	
31	**SA 9568-00850**	1					•Seal	•Joint	•Dichtring	• 시일	• 密封	

1		大臂回转油缸 붐 선회 실린더 **Ausleger-schwenk Zylinder** **Flêche d'orientation - cylindre** **Boom swing cylinder**	Catalogue id **20669**	Group **971**
2			Illustr. No **1011702**	Section **600**
3			Issue **PUB 20032818-B**	Page **525**
4				
5		**8291718**		

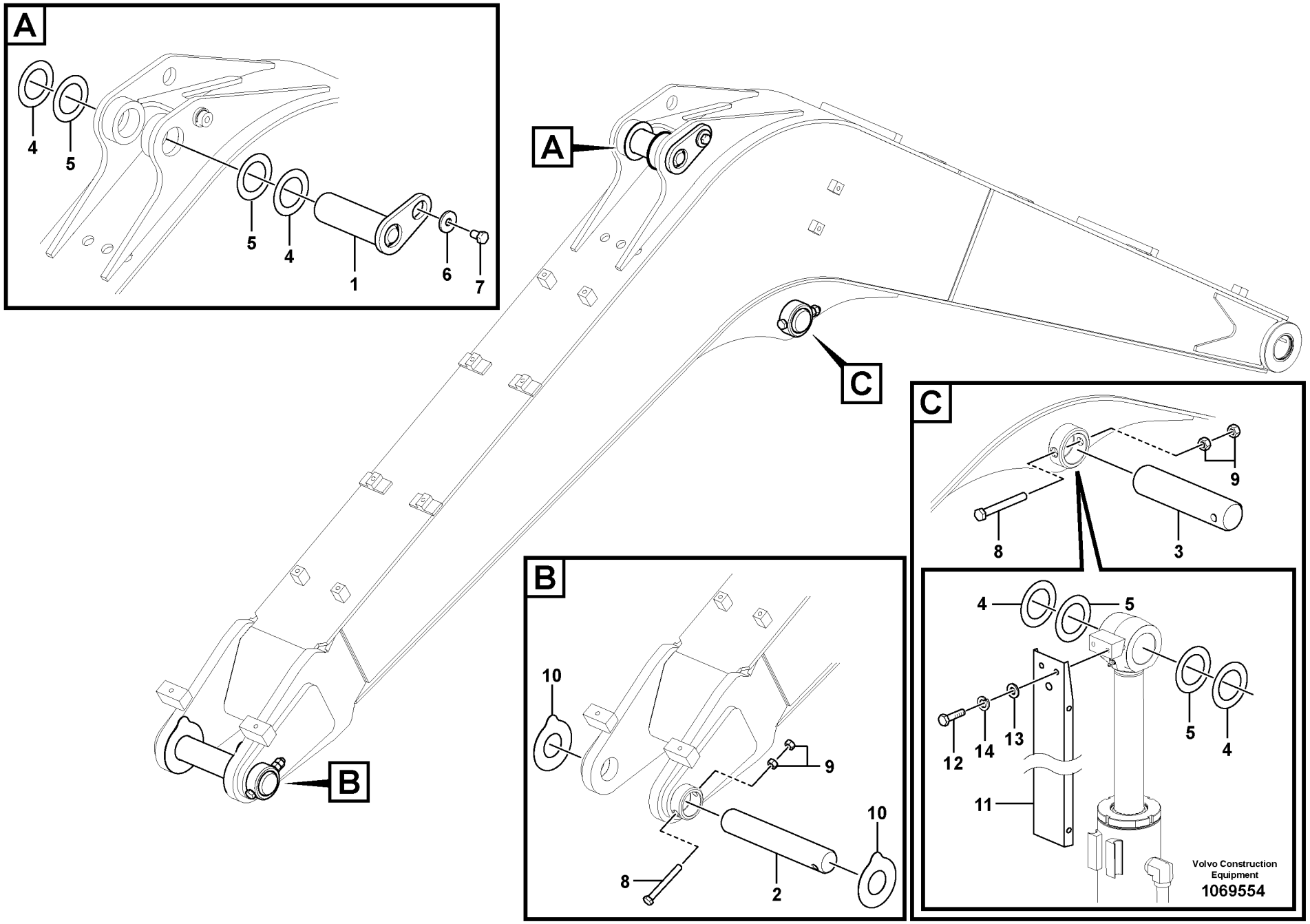
A
4
5
5
4
1
6
7
A
C
B
C
9
8
3
4
5
5
4
12
14
13
11
Volvo Construction Equipment
1069554
B
10
9
10
8
2

Fig.	Part No.	Quantity 1	2	3	PS	KIT	Description	Dénomination	Bezeichnung	품명	说明	Notes
1	**VOE 14519819**	1		1			Pin	Goupille	Stift	핀	销	
2	**VOE 14556289**	1		1			Pin	Goupille	Stift	핀	销	
3	**VOE 14517421**	1		1			Pin	Goupille	Stift	핀	销	
4	**SA 1171-30610**	4		4			Shim	Cale d'épaisseur	Passcheibe	심	垫片	THICK = 1,0
5	**SA 1171-30620**	4		4			Shim	Cale d'épaisseur	Passcheibe	심	垫片	THICK = 0,5
6	**VOE 14532477**	1		1			Washer	Rondelle	Scheibe	워셔	垫圈	
7	**VOE 991637**	1		1			Hexagon screw	Vis à tête hexagonale	Sechskantschraube	육각 나사	六角螺丝	
8	**VOE 992570**	2		2			Hexagon screw	Vis à tête hexagonale	Sechskantschraube	육각 나사	六角螺丝	
9	**VOE 979019**	4		4			Hexagon nut	Écrou hexagonal	Sechskantmutter	육각 너트	六角螺母	
10	**VOE 14579028**	2		2			Shim	Cale réglage	Ausgleichblech	심	垫片	THICK = 2,0
11	**SA 1173-30091**		1				Cover	Capot	Haube	커버	罩盖	
12	**VOE 983252**		2				Hexagon screw	Vis à tête hexagonale	Sechskantschraube	육각 나사	六角螺丝	
13	**VOE 13960144**		2				Washer	Rondelle	Scheibe	워셔	垫圈	
14	**VOE 955922**		2				Spring washer	Rondelle élastique	Federscheibe	스프링 워셔	弹簧垫圈	

1	**8291711, 8294835**
2	**8291715**
3	**8294836**
4	
5	

大臂连杆
붐 연결장치
Gelenke zu Ausleger
Articulations, flèche
Links to boom

Catalogue id **20669**	Group **974**
Illustr. No **1069554**	Section **100**
Issue **PUB 20032818-B**	Page **527**

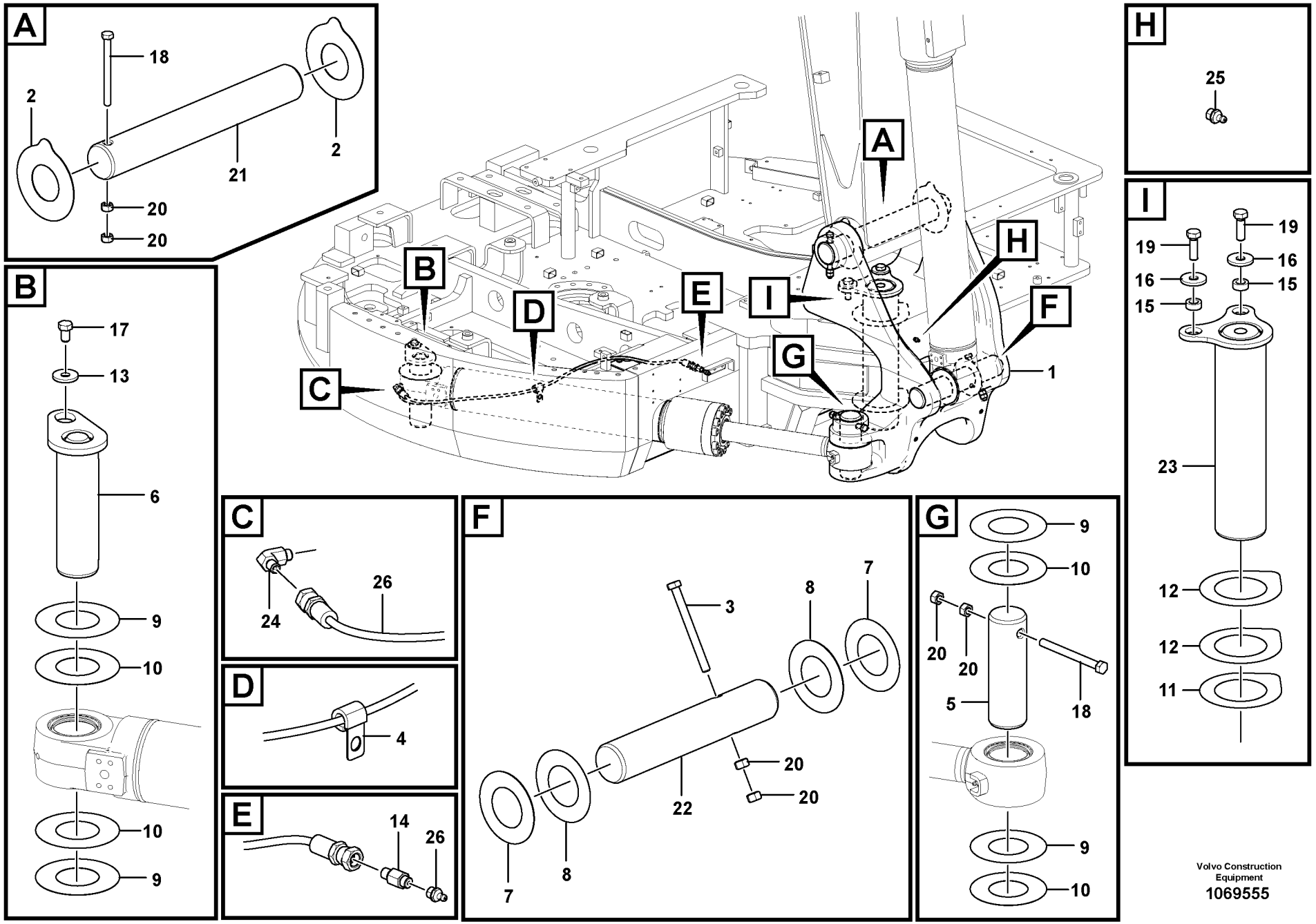

Volvo Construction Equipment
1069555

Fig.	Part No.	Quantity 1	2	3	PS	KIT	Description	Dénomination	Bezeichnung	품명	说明	Notes
1	**VOE 14660069**	1					Support	Bâti	Stativ	지지대	支撑	
2	**VOE 14579028**	1					Shim	Cale réglage	Ausgleichblech	심	垫片	
3	**VOE 992562**	1					Hexagon screw	Vis à tête hexagonale	Sechskantschraube	육각 나사	六角螺丝	
4	**VOE 14500292**	1					Clip	Clip	Clip	클립	夹	
5	**VOE 14608388**	1					Pin	Goupille	Stift	핀	销	
6	**VOE 14517415**	1					Pin	Goupille	Stift	핀	销	
7	**SA 1171-30610**	2					Shim	Cale d'épaisseur	Passcheibe	심	垫片	THICK = 1,0
8	**SA 1171-30620**	2					Shim	Cale d'épaisseur	Passcheibe	심	垫片	THICK = 0,5
9	**SA 1171-30580**	4					Shim	Cale d'épaisseur	Passcheibe	심	垫片	THICK = 0,5
10	**SA 1171-30640**	4					Shim	Cale d'épaisseur	Passcheibe	심	垫片	THICK = 1,0
11	**VOE 14549167**	1					Shim	Cale réglage	Ausgleichblech	심	垫片	THICK = 0,5
12	**VOE 14549168**	2					Shim	Cale réglage	Ausgleichblech	심	垫片	THICK = 1,0
13	**VOE 14532477**	1					Washer	Rondelle	Scheibe	워셔	垫圈	
14	**VOE 14561099**	1					Nipple	Raccord	Nippel	니플	螺纹接套	S/N -210041/-280142
	VOE 14547518	1					Nipple	Raccord	Nippel	니플	螺纹接套	S/N 210042-/280143-
15	**VOE 14521003**	2					Boss	Bossage	Warze	보스	轮毂	
16	**SA 2073-00920**	2					Washer	Rondelle	Scheibe	와셔	垫圈	
17	**VOE 991637**	1					Hexagon screw	Vis à tête hexagonale	Sechskantschraube	육각 나사	六角螺丝	
18	**VOE 992570**	2					Hexagon screw	Vis à tête hexagonale	Sechskantschraube	육각 나사	六角螺丝	
19	**VOE 978938**	2					Hexagon screw	Vis à tête hexagonale	Sechskantschraube	육각 나사	六角螺丝	
20	**VOE 979019**	6					Hexagon nut	Écrou hexagonal	Sechskantmutter	육각 너트	六角螺母	
21	**VOE 14608387**	1					Pin	Goupille	Stift	핀	销	
22	**VOE 14522162**	1					Pin	Goupille	Stift	핀	销	
23	**VOE 14608066**	1					Pin	Goupille	Stift	핀	销	
24	**VOE 14601364**	1					Nipple	Raccord	Nippel	니플	螺纹接套	S/N -210041/-280142
	VOE 14547520	1					Nipple	Raccord	Nippel	니플	螺纹接套	S/N 210042-/280143-
25	**VOE 914167**	1					Lubricating nipple	Graisseur	Schmiernippel	윤활 니플	润滑管嘴	
26	**VOE 14882700**	1					Hose	Flexible	Schlauch	호스	软管	S/N -210041/-280142
	VOE 14880655	1					Hose	Flexible	Schlauch	호스	软管	S/N 210042-/280143-

1		大臂连杆 붐 연결장치 **Gelenke zu Ausleger** **Articulations, flèche** **Links to boom**	Catalogue id **20669**	Group **974**
2			Illustr. No **1069555**	Section **200**
3			Issue **PUB 20032818-B**	Page **529**
4				
5		**BOOM SWING**		



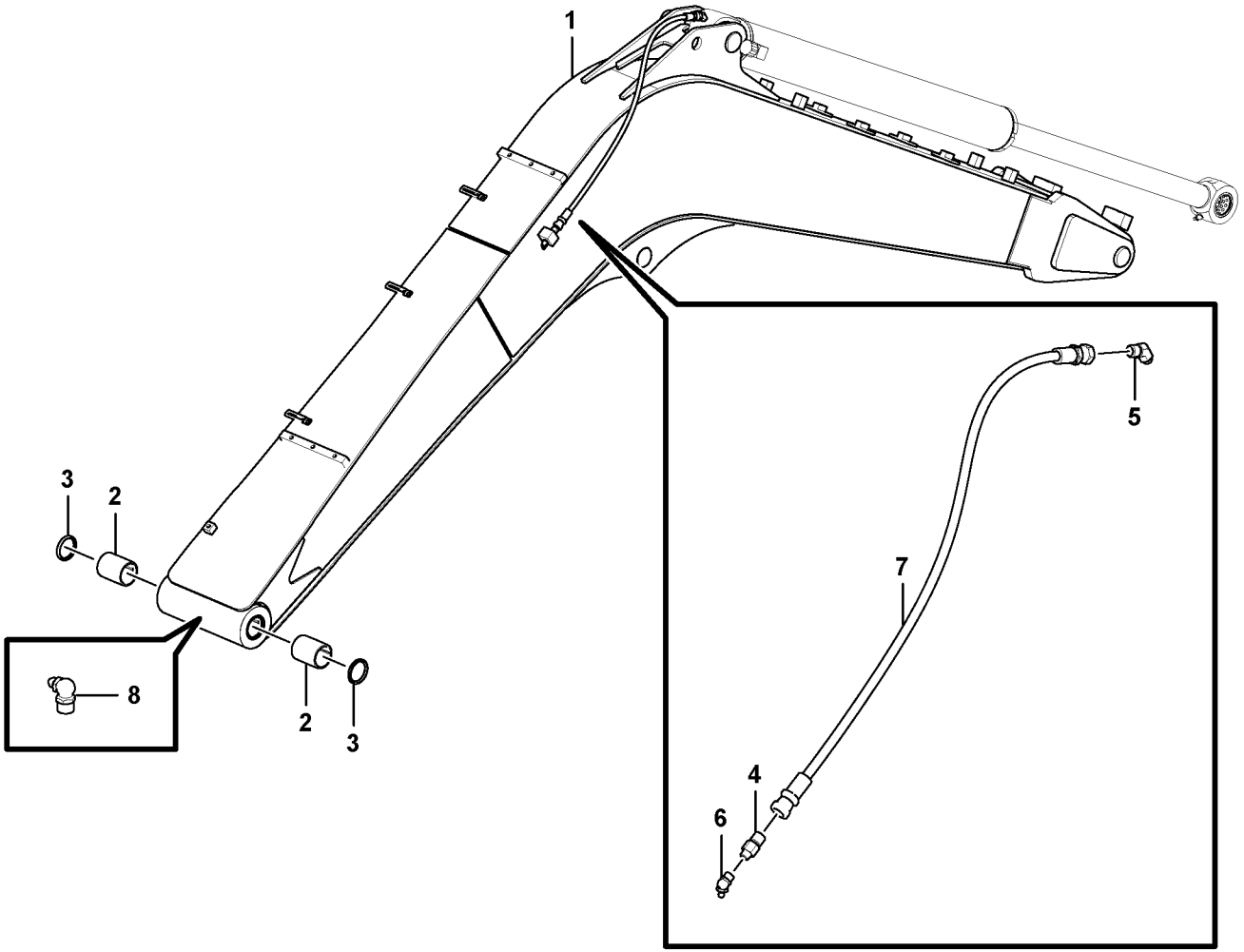

Volvo Construction Equipment
1070292

Fig.	Part No.	Quantity 1	2	3	PS	KIT	Description	Dénomination	Bezeichnung	품명	说明	Notes
1	**VOE 14660082**	1					Excavator boom	Fleche d'excavation	Baggerausleger			
2	**VOE 14519242**	2					•Bushing	•Bague	•Buchse	• 부싱	• 轴衬	
3	**VOE 14880730**	2					•Sealing	•Étanchéité	•dichtung	• 시일링	• 密封	
4	**VOE 14547518**	1					Nipple	Raccord	Nippel	니플	螺纹接套	
5	**VOE 14547519**	1					Nipple	Raccord	Nippel	니플	螺纹接套	
6	**VOE 914169**	1					Lubricating nipple	Graisseur	Schmiernippel	윤활 니플	润滑管嘴	
7	**VOE 14880649**	1					Hose	Flexible	Schlauch	호스	软管	
8	**VOE 914170**	1					Lubricating nipple	Graisseur	Schmiernippel	윤활 니플	润滑管嘴	

1		大臂与润滑脂配管 붐 및 윤활 배관 **Ausleger und Schmierleitungen** **Flèche et conduits de graissage** **Boom and grease piping**	Catalogue id **20669**	Group **974**
2				
3			Illustr. No **1070292**	Section **300**
4				
5		**8291711, 8294835, 8294836**	Issue **PUB 20032818-B**	Page **531**

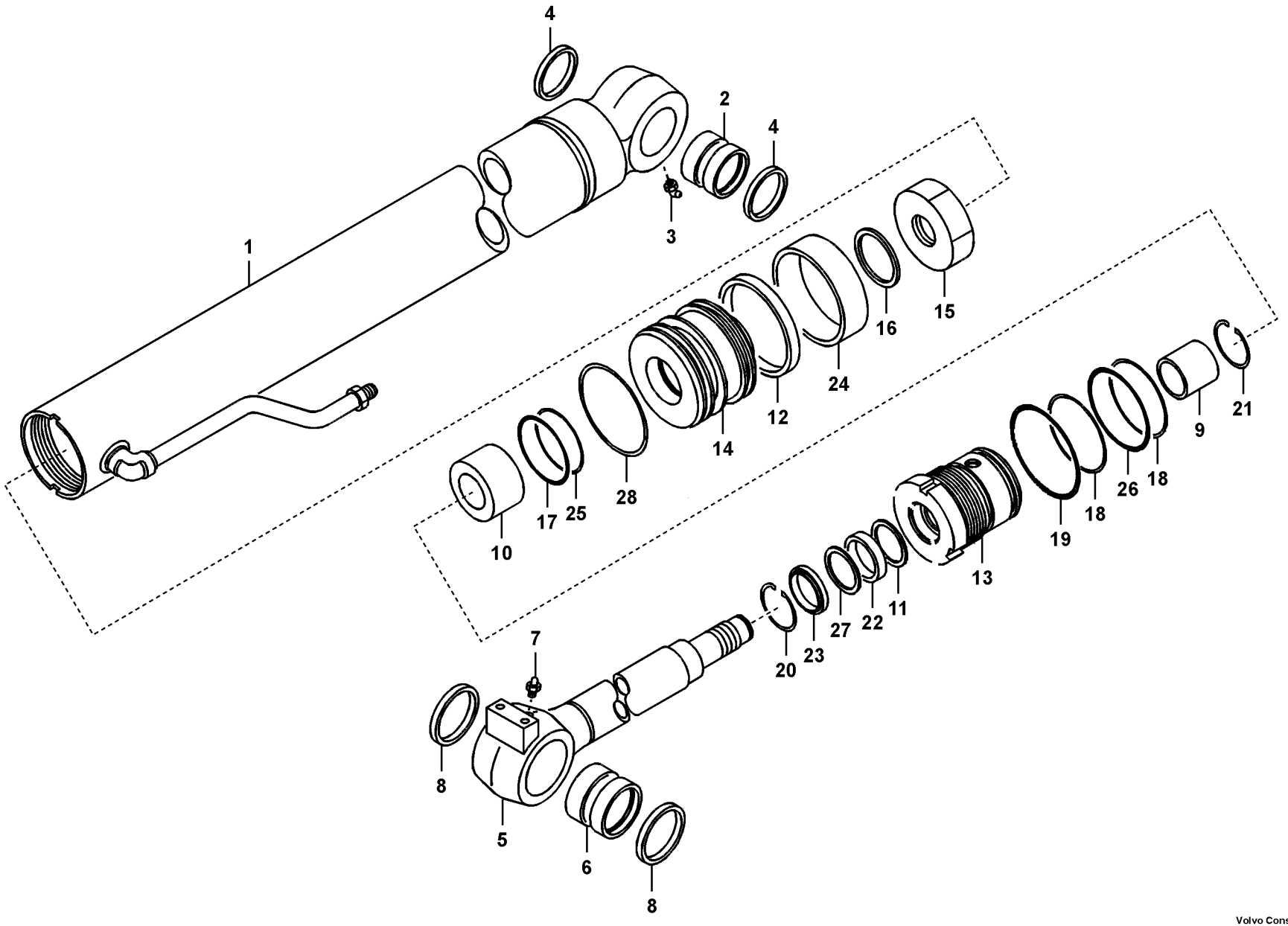

Volvo Construction Equipment
1069616

Fig.	Part No.	Quantity 1	2	3	PS	KIT	Description	Dénomination	Bezeichnung	품명	说明	Notes
	VOE 14585073	1					Boom cylinder	Verin fleche	Auslegerzylinder			
1		1			NS		•Tube	•Tube	•Rohr	• 튜브	• 管	
2	**VOE 14519243**	1					••Bushing	••Bague	••Buchse	•• 부싱	•• 轴衬	
3	**VOE 914169**	1					••Lubricating nipple	••Graisseur	••Schmiernippel	•• 윤활 니플	•• 润滑管嘴	
4	**VOE 14881297**	2					••Seal	••Joint	••Dichtring	•• 시일	•• 密封	
5	**VOE 14585724**	1					•Rod	•Monture	•Fühler	• 로드	• 棒	
6	**VOE 14519243**	1					••Bushing	••Bague	••Buchse	•• 부싱	•• 轴衬	
7	**VOE 914167**	1					••Lubricating nipple	••Graisseur	••Schmiernippel	•• 윤활 니플	•• 润滑管嘴	
8	**VOE 14881297**	2					••Seal	••Joint	••Dichtring	•• 시일	•• 密封	
9	**SA 9612-05535**	1					•Bushing	•Bague	•Buchse	• 부싱	• 轴衬	
10	**SA 1146-01771**	1					•Cushion	•Coussin	•Sitzkissen	• 쿠션	• 坐垫	
11	**VOE 14519686**	1					•Sealing	•Étanchéité	•dichtung	• 시일링	• 密封	
12	**VOE 14510892**	1					•Sealing	•Étanchéité	•dichtung	• 시일링	• 密封	
13		1			NS		•Head	•Tete	•Kopf	• 헤드	• 活塞盖	
14		1			NS		•Piston	•Piston	•Kolben	• 피스톤	• 活塞	
15	**SA 9125-33000**	1					•Lock nut	•Contre-ecrou	•Sicherungsmutter	• 록 너트	• 锁紧螺母	
16	**SA 9216-04510**	1					•Lock washer	•Rondelle verrouillag	•Sicherungsscheibe	• 잠금장치 워셔	• 锁垫圈	
17	**VOE 990615**	1					•O-ring	•Joint torique	•O-Ring	•O 링	•o 型圈	
18	**VOE 990640**	2					•O-ring	•Joint torique	•O-Ring	•O 링	•o 型圈	
19	**VOE 990596**	1					•O-ring	•Joint torique	•O-Ring	•O 링	•o 型圈	
20	**VOE 14880699**	1					•Ring	•Bague	•Ring	• 링	• 环	
21	**SA 9557-05000**	1					•Ring	•Anneau	•Ring	• 링	• 密封环	
22	**SA 9563-20553**	1					•Sealing	•Étanchéité	•dichtung	• 시일링	• 密封	
23	**VOE 14880777**	1					•Seal	•Joint	•Dichtring	• 시일	• 密封	
24	**VOE 14880809**	1					•Ring	•Bague	•Ring	• 링	• 环	
25	**SA 9566-30480**	1					•Ring	•Bague	•Ring	• 링	• 环	
26	**VOE 14880846**	1					•Ring	•Bague	•Ring	• 링	• 环	
27	**SA 9567-20551**	1					•Ring	•Bague	•Ring	• 링	• 环	
28	**SA 9568-01000**	2					•Sealing	•Étanchéité	•dichtung	• 시일링	• 密封	

1		大臂油缸 붐 실린더 **Auslegerzylinder** **Vérin de flèche** **Boom cylinder**	Catalogue id **20669**	Group **974**
2			Illustr. No **1069616**	Section **3000**
3			Issue **PUB 20032818-B**	Page **533**
4				
5		**8291715**		

VOLVO

ECR58D

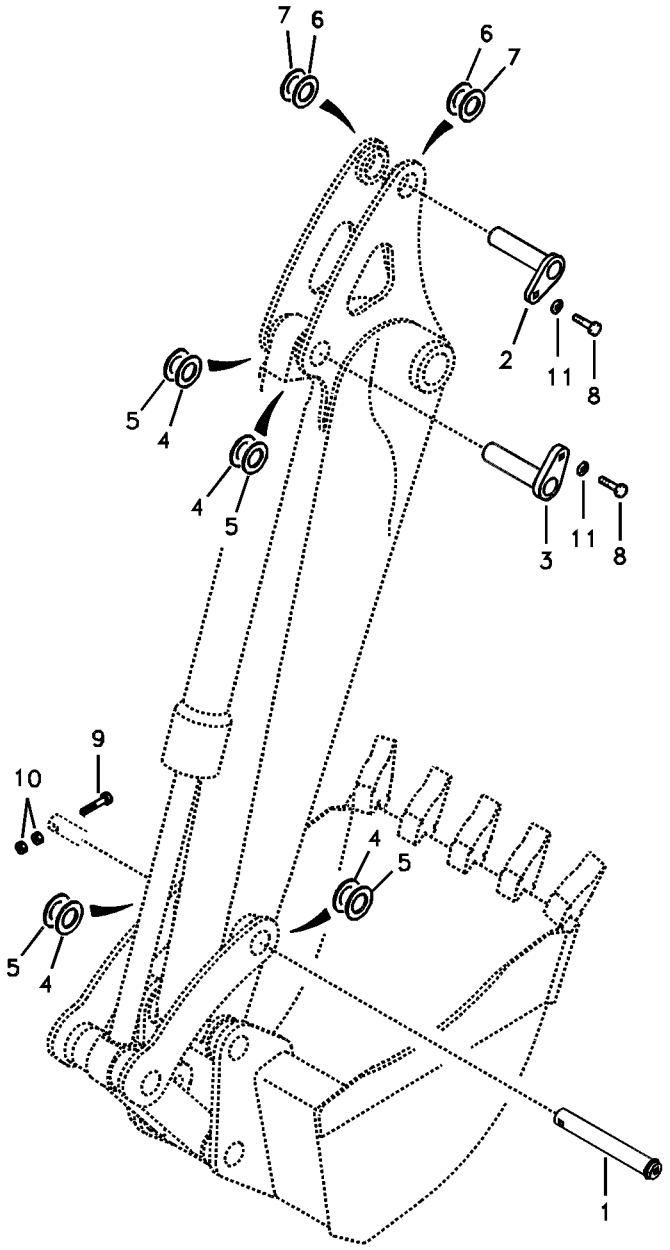
7
6
6
7
2
11
8
5
4
4
5
3
11
8
9
10
4
5
5
4
1

Fig.	Part No.	Quantity 1	2	3	PS	KIT	Description	Dénomination	Bezeichnung	품명	说明	Notes
1	**VOE 14556290**	1					Pin	Goupille	Stift	핀	销	
2	**VOE 14517416**	1					Pin	Goupille	Stift	핀	销	
3	**VOE 14517417**	1					Pin	Goupille	Stift	핀	销	
4	**SA 1171-30590**	REQ					Shim	Cale d'épaisseur	Passcheibe	심	垫片	THICK = 1 MM
5	**SA 1171-30600**	REQ					Shim	Cale d'épaisseur	Passcheibe	심	垫片	THICK = 0,5 MM
6	**SA 1171-30610**	REQ					Shim	Cale d'épaisseur	Passcheibe	심	垫片	THICK = 1 MM
7	**SA 1171-30620**	REQ					Shim	Cale d'épaisseur	Passcheibe	심	垫片	THICK = 0,5 MM
8	**VOE 991637**	2					Hexagon screw	Vis à tête hexagonale	Sechskantschraube	육각 나사	六角螺丝	
9	**VOE 992568**	1					Hexagon screw	Vis à tête hexagonale	Sechskantschraube	육각 나사	六角螺丝	
10	**VOE 979019**	2					Hexagon nut	Écrou hexagonal	Sechskantmutter	육각 너트	六角螺母	
11	**VOE 14532477**	2					Washer	Rondelle	Scheibe	워셔	垫圈	

1		小臂连杆 디퍼 암 연결장치 **Verbindungen zu Stiel** **Articulations de balancier** **Links to dipper arm**	Catalogue id **20669**	Group **975**
2				
3			Illustr. No **1014703**	Section **100**
4				
5		**8291712, 8291713, 8293442, 8293443, 8294828, 8294856**	Issue **PUB 20032818-B**	Page **535**

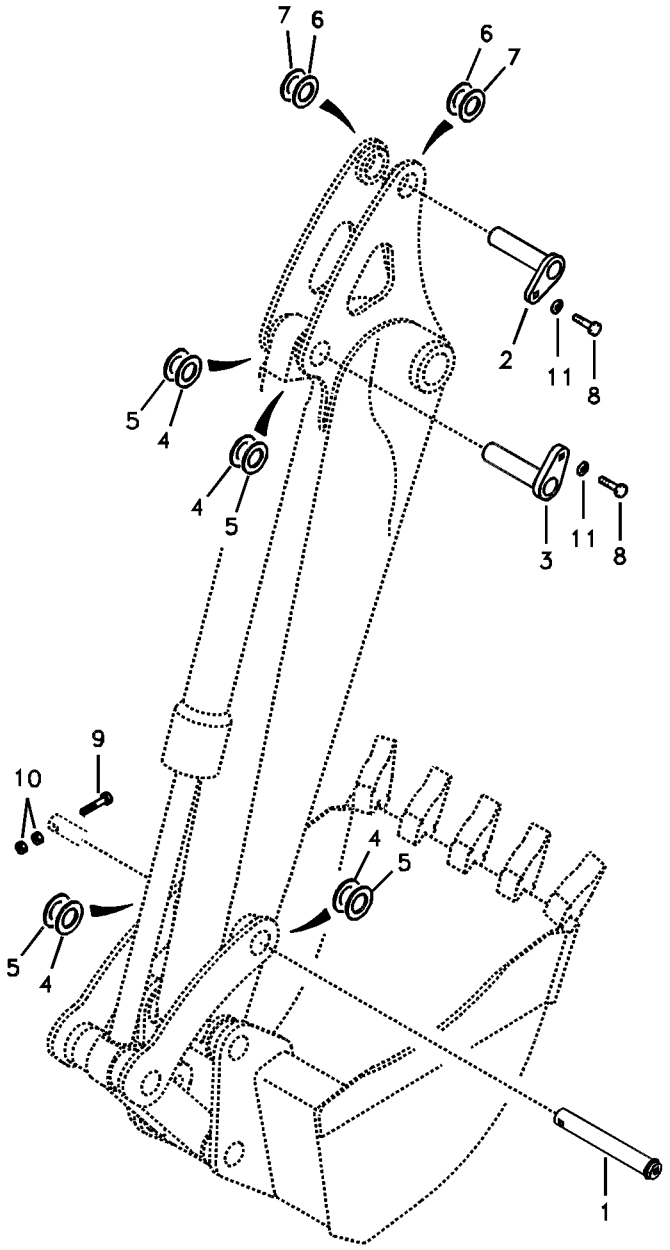
7
6
6
7
2
11
8
5
4
4
5
3
11
8
9
10
4
5
5
4
1

Fig.	Part No.	Quantity 1	2	3	PS	KIT	Description	Dénomination	Bezeichnung	품명	说明	Notes
1	**VOE 14556290**	1					Pin	Goupille	Stift	핀	销	
2	**VOE 14517416**	1					Pin	Goupille	Stift	핀	销	
3	**VOE 14517417**	1					Pin	Goupille	Stift	핀	销	
4	**SA 1171-30590**	REQ					Shim	Cale d'épaisseur	Passcheibe	심	垫片	THICK = 1 MM
5	**SA 1171-30600**	REQ					Shim	Cale d'épaisseur	Passcheibe	심	垫片	THICK = 0,5 MM
6	**SA 1171-30610**	REQ					Shim	Cale d'épaisseur	Passcheibe	심	垫片	THICK = 1 MM
7	**SA 1171-30620**	REQ					Shim	Cale d'épaisseur	Passcheibe	심	垫片	THICK = 0,5 MM
8	**VOE 991637**	2					Hexagon screw	Vis à tête hexagonale	Sechskantschraube	육각 나사	六角螺丝	
9	**VOE 992568**	1					Hexagon screw	Vis à tête hexagonale	Sechskantschraube	육각 나사	六角螺丝	
10	**VOE 979019**	2					Hexagon nut	Écrou hexagonal	Sechskantmutter	육각 너트	六角螺母	
11	**VOE 14532477**	2					Washer	Rondelle	Scheibe	워셔	垫圈	

1		小臂连杆 디퍼 암 연결장치 **Verbindungen zu Stiel** **Articulations de balancier** **Links to dipper arm**	Catalogue id **20669**	Group **975**
2				
3			Illustr. No **1014703**	Section **200**
4				
5		**8294832, 8294833, 8294837, 8294838, 8294839**	Issue **PUB 20032818-B**	Page **537**

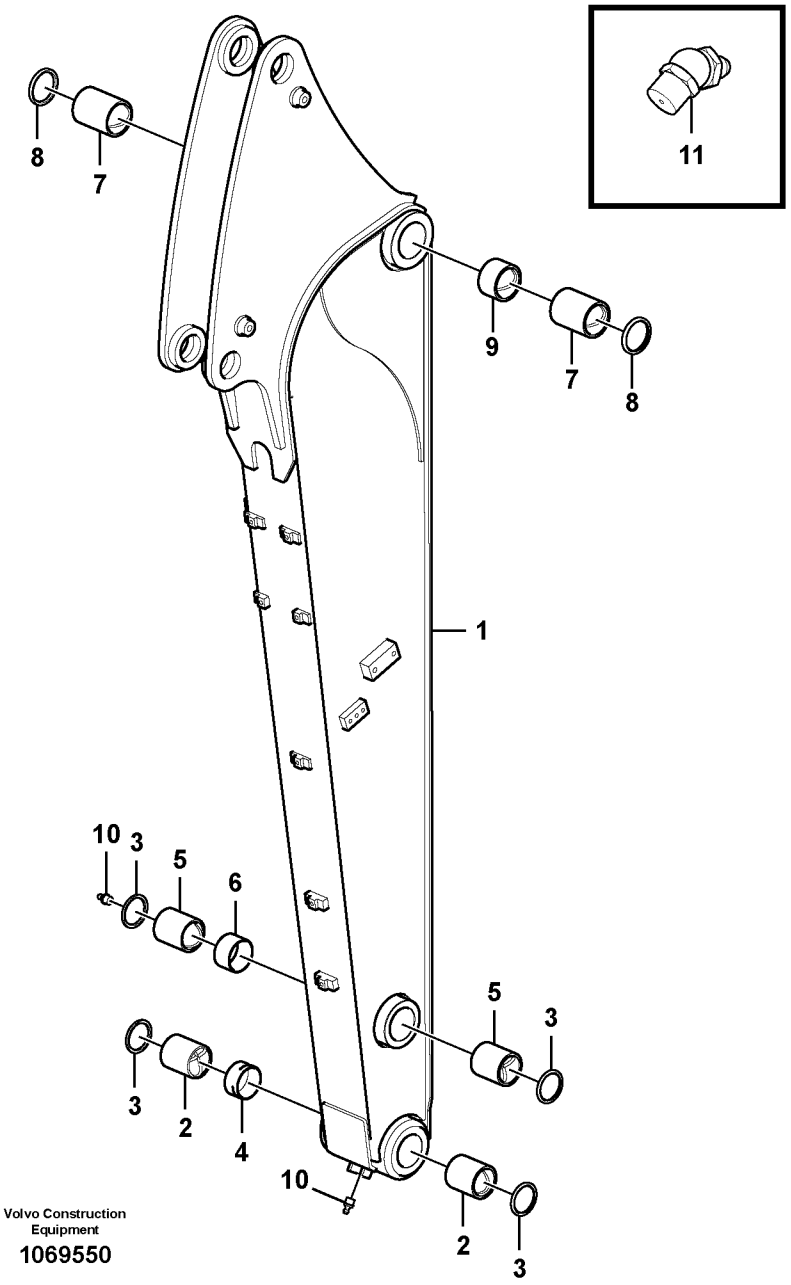

Volvo Construction Equipment

1069550

Fig.	Part No.	Quantity 1	2	3	4	5	PS	KIT	Description	Dénomination	Bezeichnung	품명	说明	Notes
1	**VOE 14608041**	1							Arm	Bras	Arm	암	臂	
1	**VOE 14608052**		1						Arm	Bras	Arm	암	臂	
1	**VOE 14608069**			1					Arm	Bras	Arm	암	臂	
1	**VOE 14608071**				1				Arm	Bras	Arm	암	臂	
2	**VOE 14524136**	2	2	2	2				•Bushing	•Bague	•Buchse	• 부싱	• 轴衬	
3	**VOE 14880729**	4	4	4	4				•Seal	•Joint	•Dichtring	• 시일	• 密封	
4	**VOE 14546527**	1	1	1	1				•Boss	•Bossage	•Warze	• 보스	• 轮毂	
5	**VOE 14510769**	2	2	2	2				•Bushing	•Bague	•Buchse	• 부싱	• 衬套	
6	**VOE 14524137**	1	1	1	1				•Boss	•Bossage	•Warze	• 보스	• 轮毂	
7	**VOE 14523638**	2	2	2	2				•Bushing	•Bague	•Buchse	• 부싱	• 轴衬	
8	**VOE 14880730**	2	2	2	2				•Sealing	•Étanchéité	•dichtung	• 시일링	• 密封	
9	**VOE 14601371**	1	1	1	1				•Boss	•Bossage	•Warze	• 보스	• 轮毂	
10	**VOE 914167**	2	2	2	2				Lubricating nipple	Graisseur	Schmiernippel	윤활 니플	润滑管嘴	
11	**VOE 914169**	1	1	1	1				Lubricating nipple	Graisseur	Schmiernippel	윤활 니플	润滑管嘴	

1	**8291712, 8294832**
2	**8291713, 8294828**
3	**8293442, 8294839**
4	**8293443**
5	

디퍼 암
Löffelstiel.
Balancier.
Dipper arm.

Catalogue id	Group
20669	**975**
Illustr. No **1069550**	Section **400**
Issue **PUB 20032818-B**	Page **539**

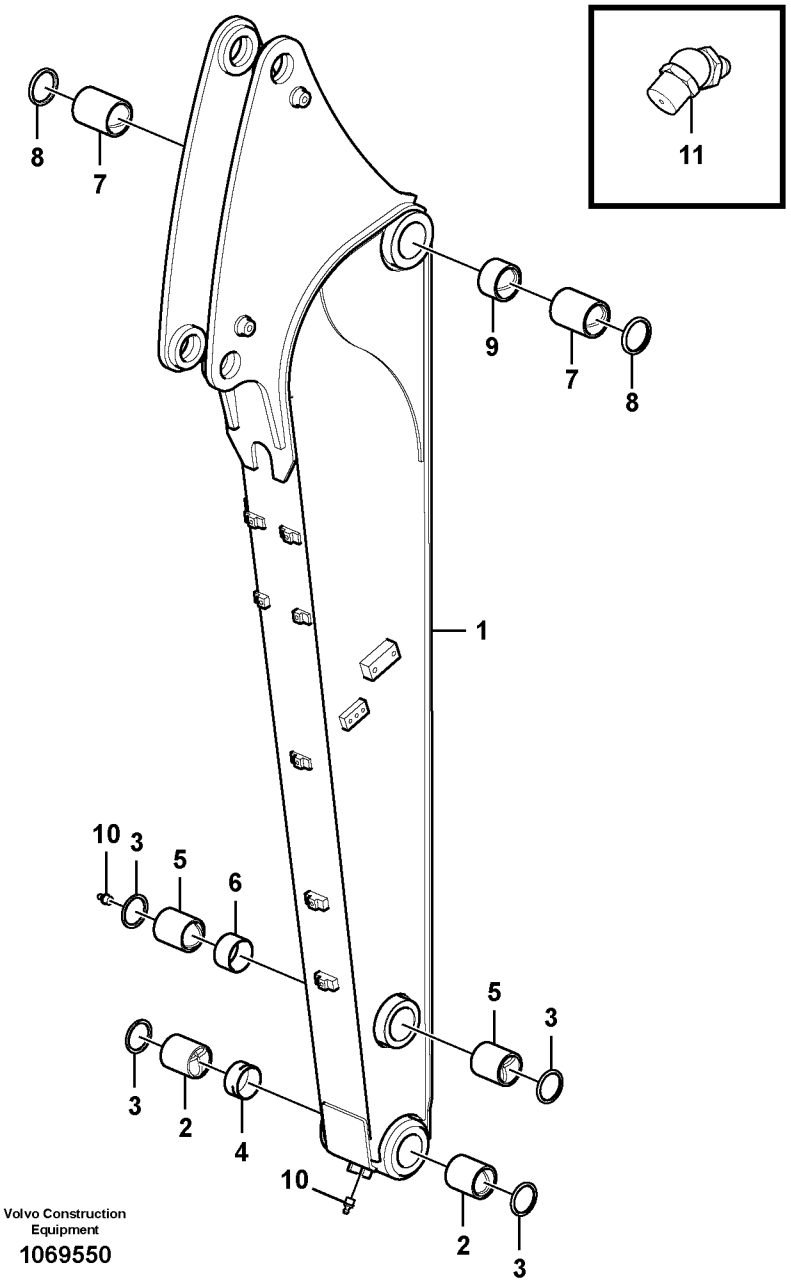

Volvo Construction Equipment

1069550

Fig.	Part No.	Quantity 1	2	3	4	5	PS	KIT	Description	Dénomination	Bezeichnung	품명	说明	Notes
1	**VOE 14608041**	1							Arm	Bras	Arm	암	臂	
1	**VOE 14608052**		1						Arm	Bras	Arm	암	臂	
2	**VOE 14524136**	2	2						•Bushing	•Bague	•Buchse	• 부싱	• 轴衬	
3	**VOE 14880729**	4	4						•Seal	•Joint	•Dichtring	• 시일	• 密封	
4	**VOE 14546527**	1	1						•Boss	•Bossage	•Warze	• 보스	• 轮毂	
5	**VOE 14510769**	2	2						•Bushing	•Bague	•Buchse	• 부싱	• 衬套	
6	**VOE 14524137**	1	1						•Boss	•Bossage	•Warze	• 보스	• 轮毂	
7	**VOE 14523638**	2	2						•Bushing	•Bague	•Buchse	• 부싱	• 轴衬	
8	**VOE 14880730**	2	2						•Sealing	•Étanchéité	•dichtung	• 시일링	• 密封	
9	**VOE 14601371**	1	1						•Boss	•Bossage	•Warze	• 보스	• 轮毂	
10	**VOE 914167**	2	2						Lubricating nipple	Graisseur	Schmiernippel	윤활 니플	润滑管嘴	
11	**VOE 914169**	1	1						Lubricating nipple	Graisseur	Schmiernippel	윤활 니플	润滑管嘴	

1	**8294837**
2	**8294856, 8294833**
3	
4	
5	

디퍼 암
Löffelstiel.
Balancier.
Dipper arm.

Catalogue id **20669**	Group **975**
Illustr. No **1069550**	Section **500**
Issue **PUB 20032818-B**	Page **541**

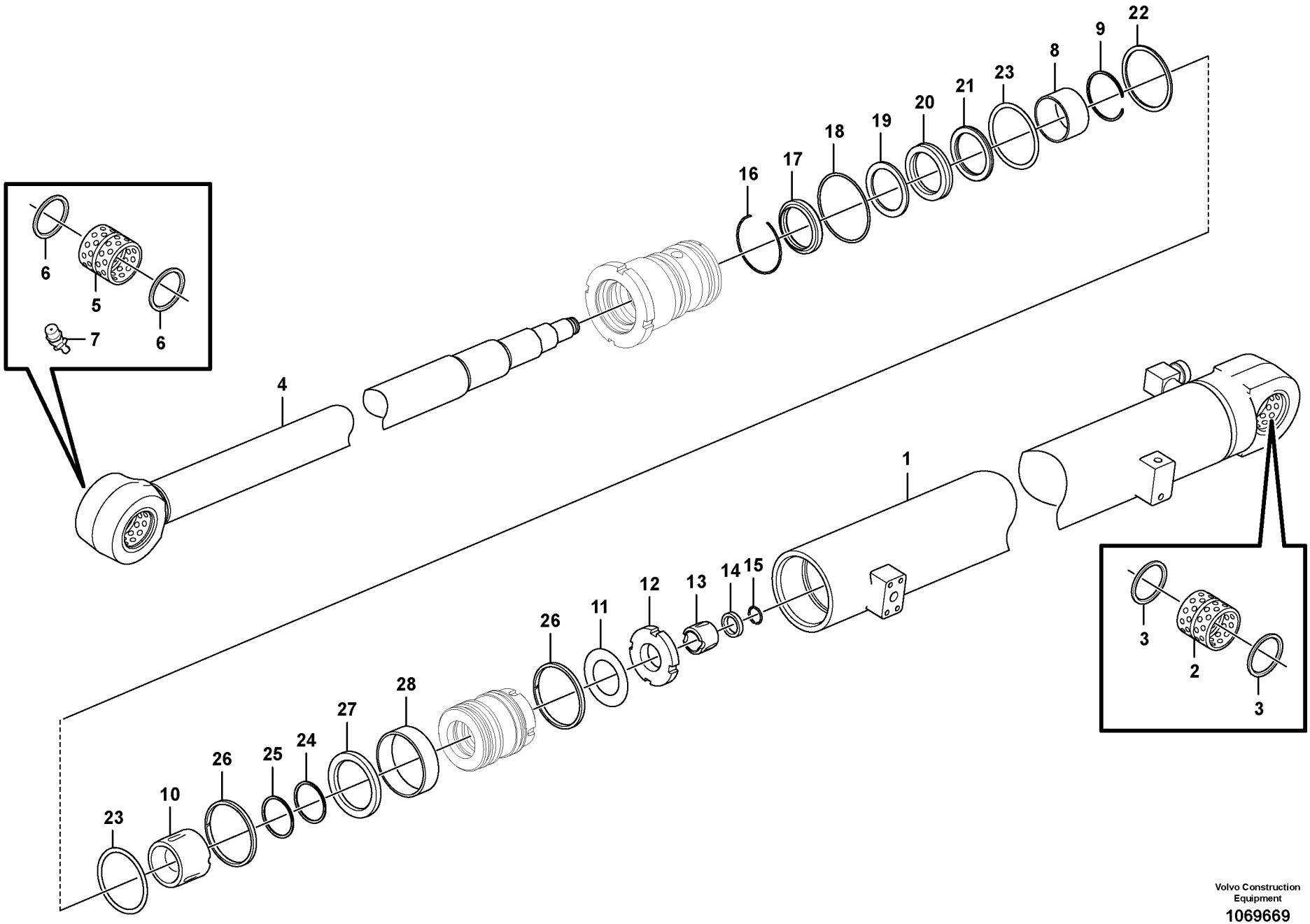

Volvo Construction Equipment

1069669

Fig.	Part No.	Quantity 1	2	3	PS	KIT	Description	Dénomination	Bezeichnung	품명	说明	Notes
	VOE 14632487	1					Dipper arm cylinder	Vérin de balancier	Stielzylinder			
1	**VOE 14632488**	1					•Tube	•Tube	•Rohr	• 튜브	• 管	
2	**VOE 14519244**	1					••Bushing	••Bague	••Buchse	•• 부싱	•• 轴衬	
3	**VOE 14881297**	2					••Seal	••Joint	••Dichtring	•• 시일	•• 密封	
4	**VOE 14585730**	1					•Rod	•Monture	•Fühler	• 로드	• 棒	
5	**VOE 14519244**	1					••Bushing	••Bague	••Buchse	•• 부싱	•• 轴衬	
6	**VOE 14881297**	2					••Seal	••Joint	••Dichtring	•• 시일	•• 密封	
7	**VOE 914169**	1					••Lubricating nipple	••Graisseur	••Schmiernippel	•• 윤활 니플	•• 润滑管嘴	
8	**SA 9612-05535**	1					•Bushing	•Bague	•Buchse	• 부싱	• 轴衬	
9	**SA 9557-05000**	1					•Ring	•Anneau	•Ring	• 링	• 密封环	
10	**SA 1146-01771**	1					•Cushion	•Coussin	•Sitzkissen	• 쿠션	• 坐垫	
11	**SA 9216-04510**	1					•Lock washer	•Rondelle verrouillag	•Sicherungsscheibe	• 잠금장치 워셔	• 锁垫圈	
12	**SA 9125-33000**	1					•Lock nut	•Contre-ecrou	•Sicherungsmutter	• 록 너트	• 锁紧螺母	
13	**VOE 14529575**	1					•Cushion	•Coussin	•Sitzkissen	• 쿠션	• 坐垫	
14	**SA 1146-06640**	1					•Guard	•Protection	•Schutz	• 가드	• 护罩焊件	
15	**SA 1146-06630**	1					•Ring	•Anneau	•Ring	• 링	• 密封环	
16	**VOE 14880699**	1					•Ring	•Bague	•Ring	• 링	• 环	
17	**VOE 14880777**	1					•Seal	•Joint	•Dichtring	• 시일	• 密封	
18	**VOE 990593**	1					•O-ring	•Joint torique	•O-Ring	•O 링	•o 型圈	
19	**SA 9567-20551**	1					•Ring	•Bague	•Ring	• 링	• 环	
20	**SA 9563-20553**	1					•Sealing	•Étanchéité	•dichtung	• 시일링	• 密封	
21	**VOE 14519686**	1					•Sealing	•Étanchéité	•dichtung	• 시일링	• 密封	
22	**SA 9566-30750**	1					•Ring	•Anneau	•Ring	• 링	• 密封环	
23	**VOE 990637**	2					•O-ring	•Joint torique	•O-Ring	•O 링	•o 型圈	
24	**VOE 990615**	1					•O-ring	•Joint torique	•O-Ring	•O 링	•o 型圈	
25	**SA 9566-30480**	1					•Ring	•Bague	•Ring	• 링	• 环	
26	**SA 9568-00850**	2					•Seal	•Joint	•Dichtring	• 시일	• 密封	
27	**VOE 14519360**	1					•Sealing	•Étanchéité	•dichtung	• 시일링	• 密封	
28	**SA 9565-20850**	1					•Ring	•Anneau	•Ring	• 링	• 密封环	

1		小臂油缸 디퍼 암 실린더 **Stielzylinder** **Vérin de bras** **Dipper arm cylinder**	Catalogue id **20669**	Group **975**
2				
3			Illustr. No **1069669**	Section **1500**
4				
5		**8291716, 8294835, 8294836**	Issue **PUB 20032818-B**	Page **543**

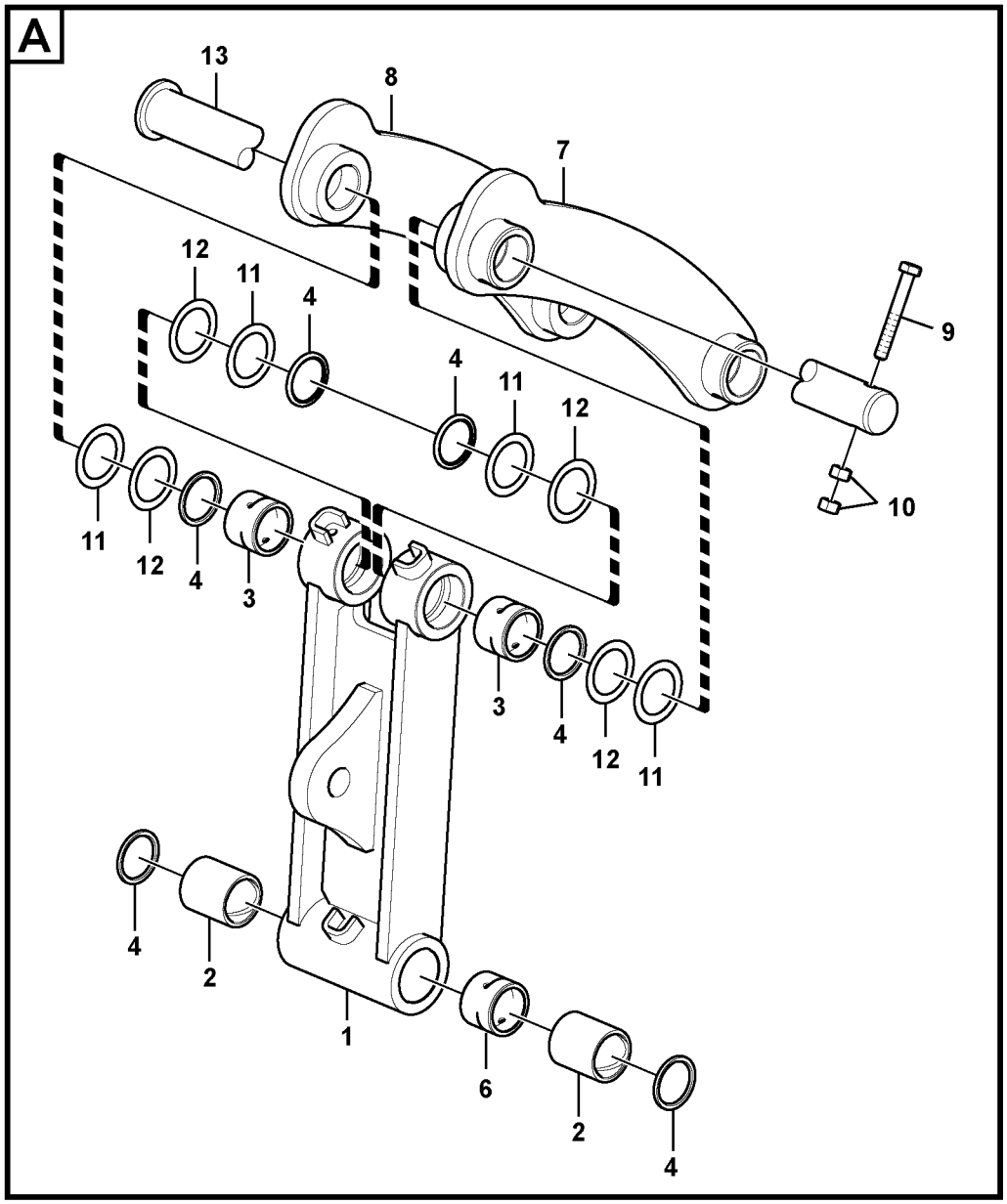

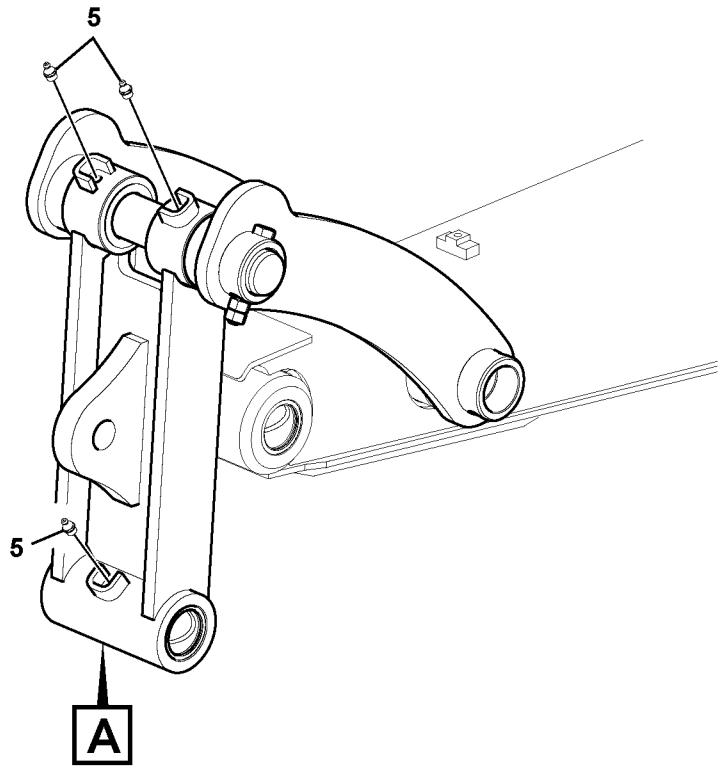

Volvo Construction Equipment

1069525

Fig.	Part No.	Quantity 1	2	3	4	5	PS	KIT	Description	Dénomination	Bezeichnung	품명	说明	Notes
1	**VOE 14608000**	1			1				Connecting rod	Bielle	Pleuel	피스톤 로드	连接棒	
1	**VOE 14566989**		1						Connecting rod	Bielle	Pleuel	피스톤 로드	连接棒	
1	**VOE 14566990**			1					Connecting rod	Bielle	Pleuel	피스톤 로드	连接棒	
2	**VOE 14510769**	2	2	2	2				•Bushing	•Bague	•Buchse	• 부싱	• 衬套	
3	**VOE 14510770**	2	2	2	2				•Bushing	•Bague	•Buchse	• 부싱	• 衬套	
4	**VOE 14880729**	6	6	6	6				•Seal	•Joint	•Dichtring	• 시일	• 密封	
5	**VOE 914167**	3	3	3	3				•Lubricating nipple	•Graisseur	•Schmiernippel	• 윤활 니플	• 润滑管嘴	
6	**VOE 14546527**	1	1	1	1				•Boss	•Bossage	•Warze	• 보스	• 轮毂	
7	**VOE 14571838**	1		1					Yoke	Chape	Joch	이음쇠	轭	
7	**VOE 14568019**		1						Yoke	Chape	Joch	이음쇠	轭	
8	**VOE 14571839**	1		1					Yoke	Chape	Joch	이음쇠	轭	
8	**VOE 14568020**		1						Yoke	Chape	Joch	이음쇠	轭	
9	**VOE 992568**	1	1	1					Hexagon screw	Vis à tête hexagona	Sechskantschraub	육각 나사	六角螺丝	
10	**VOE 979019**	2	2	2					Hexagon nut	Écrou hexagonal	Sechskantmutter	육각 너트	六角螺母	
11	**SA 1171-30590**	REQ	REQ	REQ					Shim	Cale d'épaisseur	Passcheibe	심	垫片	THICK = 1 MM
12	**SA 1171-30600**	REQ	REQ	REQ					Shim	Cale d'épaisseur	Passcheibe	심	垫片	THICK = 1 MM
13	**VOE 14555458**	1	1	1					Pin	Goupille	Stift	핀	销	

1	**8291714, 8294832**
2	**8282733**
3	**8293444, 8294837**
4	**8294834**
5	

活塞杆连杆
커넥팅로드 연결장치
Löffelgelenk
Articulations, liaison avec la tige de piston
Links to connecting rod

Catalogue id **20669**	Group **975**
Illustr. No **1069525**	Section **1900**
Issue **PUB 20032818-B**	Page **545**



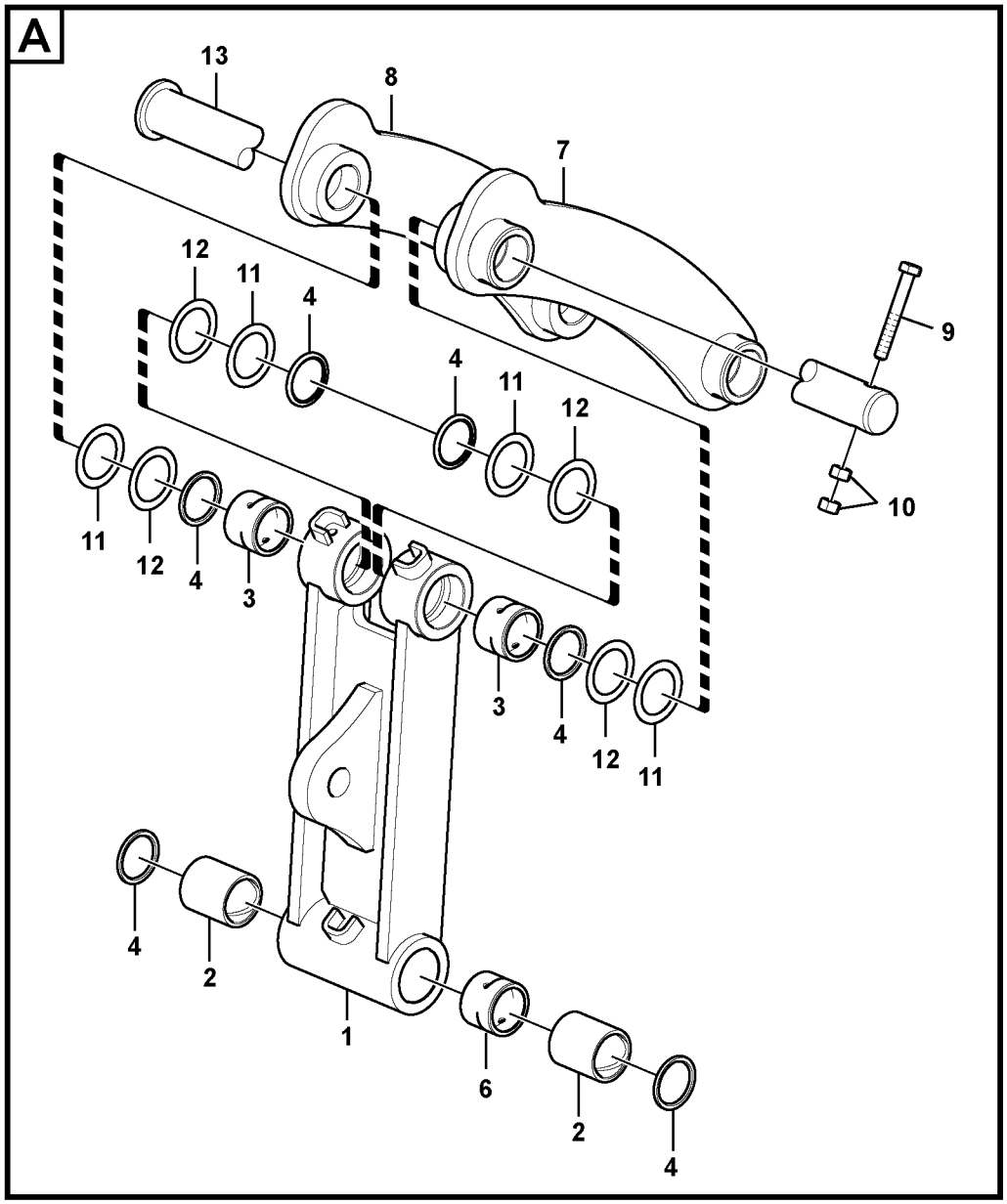

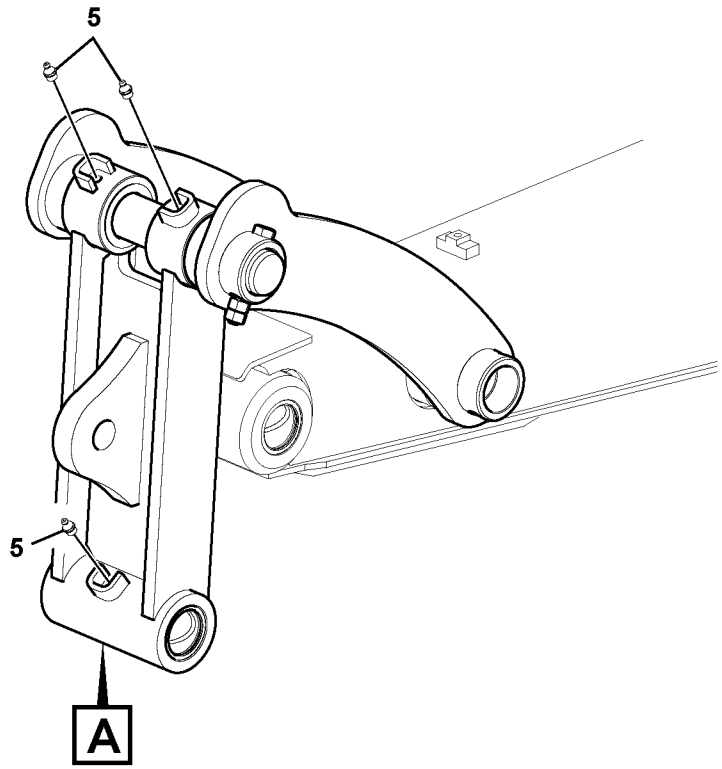

Volvo Construction Equipment

1069525

Fig.	Part No.	Quantity 1	2	3	4	5	PS	KIT	Description	Dénomination	Bezeichnung	품명	说明	Notes
1	**VOE 14608000**	1							Connecting rod	Bielle	Pleuel	피스톤 로드	连接棒	
1	**VOE 14566990**		1						Connecting rod	Bielle	Pleuel	피스톤 로드	连接棒	
2	**VOE 14510769**	2	2						•Bushing	•Bague	•Buchse	• 부싱	• 衬套	
3	**VOE 14510770**	2	2						•Bushing	•Bague	•Buchse	• 부싱	• 衬套	
4	**VOE 14880729**	6	6						•Seal	•Joint	•Dichtring	• 시일	• 密封	
5	**VOE 914167**	3	3						•Lubricating nipple	•Graisseur	•Schmiernippel	• 윤활 니플	• 润滑管嘴	
6	**VOE 14546527**	1	1						•Boss	•Bossage	•Warze	• 보스	• 轮毂	
7	**VOE 14571838**	1	1						Yoke	Chape	Joch	이음쇠	轭	
8	**VOE 14571839**	1	1						Yoke	Chape	Joch	이음쇠	轭	
9	**VOE 992568**	1	1						Hexagon screw	Vis à tête hexagona	Sechskantschraub	육각 나사	六角螺丝	
10	**VOE 979019**	2	2						Hexagon nut	Écrou hexagonal	Sechskantmutter	육각 너트	六角螺母	
11	**SA 1171-30590**	REQ	REQ						Shim	Cale d'épaisseur	Passcheibe	심	垫片	THICK = 1 MM
12	**SA 1171-30600**	REQ	REQ						Shim	Cale d'épaisseur	Passcheibe	심	垫片	THICK = 1 MM
13	**VOE 14555458**	1	1						Pin	Goupille	Stift	핀	销	

1	**8294833, 8294839**
2	**8282733**
3	
4	
5	

活塞杆连杆
커넥팅로드 연결장치
Löffelgelenk
Articulations, liaison avec la tige de piston
Links to connecting rod

Catalogue id **20669**	Group **975**
Illustr. No **1069525**	Section **1950**
Issue **PUB 20032818-B**	Page **547**

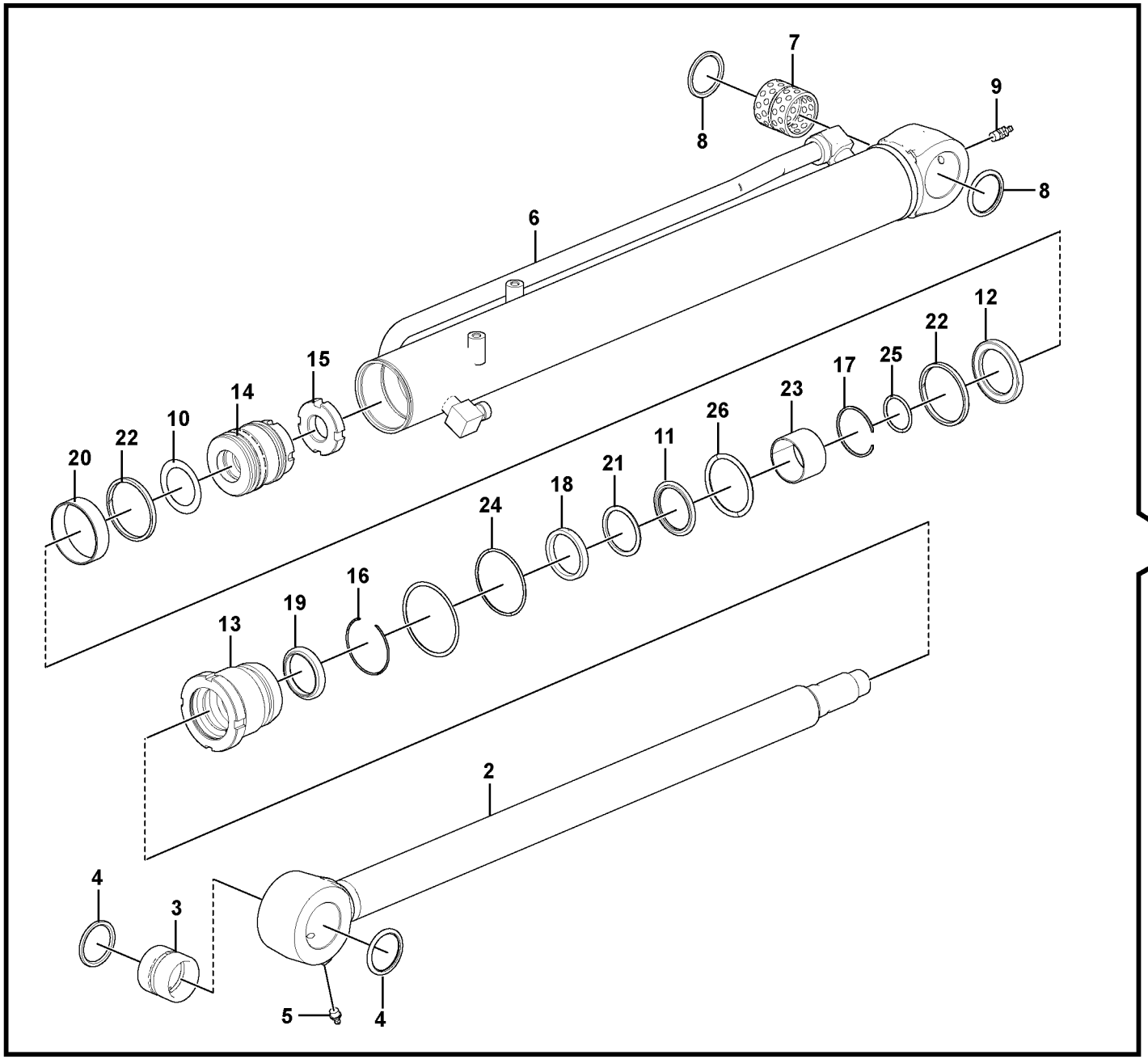

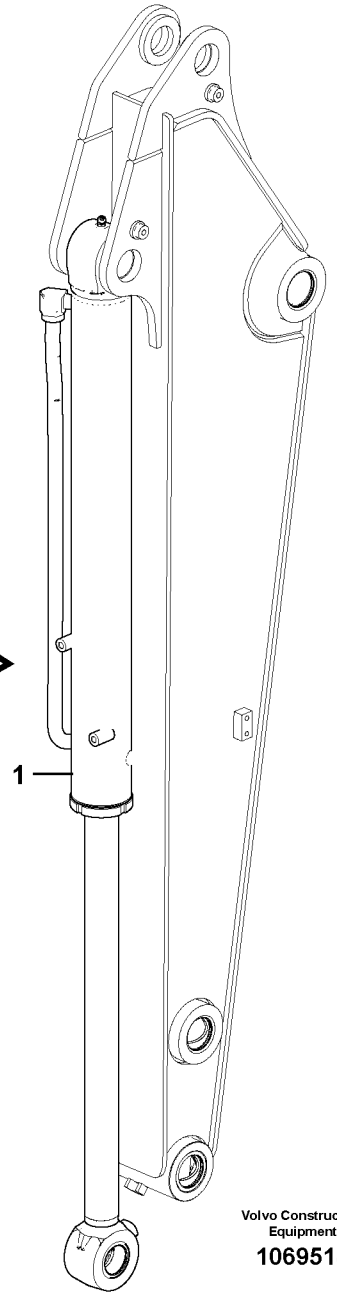

Volvo Construction Equipment

1069518

Fig.	Part No.	Quantity 1	2	3	PS	KIT	Description	Dénomination	Bezeichnung	품명	说明	Notes
1	**VOE 14590917**	1					Bucket cylinder	Vérin godet	Löffelzylinder	버킷 실린더	铲斗汽缸	
2	**VOE 14590913**	1					•Rod	•Monture	•Fühler	• 로드	• 棒	
3	**VOE 14517954**	1					••Bushing	••Bague	••Buchse	•• 부싱	•• 轴衬	
4	**VOE 14880729**	2					••Seal	••Joint	••Dichtring	•• 시일	•• 密封	
5	**VOE 914167**	1					••Lubricating nipple	••Graisseur	••Schmiernippel	•• 윤활 니플	•• 润滑管嘴	
6		1			NS		•Tube	•Tube	•Rohr	• 튜브	• 管	
7	**VOE 14519245**	1					••Bushing	••Bague	••Buchse	•• 부싱	•• 轴衬	
8	**VOE 14880729**	2					••Seal	••Joint	••Dichtring	•• 시일	•• 密封	
9	**VOE 914169**	1					••Lubricating nipple	••Graisseur	••Schmiernippel	•• 윤활 니플	•• 润滑管嘴	
10	**SA 1146-01780**	1					•Washer	•Rondelle	•Scheibe	• 와셔	• 垫圈	
11	**SA 1146-08230**	1					•Sealing	•Étanchéité	•dichtung	• 시일링	• 密封	
12	**VOE 14519361**	1					•Sealing	•Étanchéité	•dichtung	• 시일링	• 密封	
13		1			NS		•Head	•Tete	•Kopf	• 헤드	• 活塞盖	
14		1			NS		•Piston	•Piston	•Kolben	• 피스톤	• 活塞	
15	**SA 9125-30000**	1					•Lock nut	•Contre-ecrou	•Sicherungsmutter	• 록 너트	• 锁紧螺母	
16	**SA 9556-05000**	1					•Ring	•Anneau	•Ring	• 링	• 密封环	
17	**SA 9557-04500**	1					•Ring	•Anneau	•Ring	• 링	• 密封环	
18	**SA 9563-20500**	1					•Seal	•Joint	•Dichtring	• 시일	• 密封	
19		1			NS		•Ring_wear	•Bague d'usure	•Ring Verschleiß	• 링 _ 마모	• 环 _ 磨损	
20	**SA 9565-20750**	1					•Ring	•Anneau	•Ring	• 링	• 密封环	
21	**SA 9567-20500**	1					•Ring	•Bague	•Ring	• 링	• 环	
22	**SA 9568-00750**	2					•Seal	•Joint	•Dichtring	• 시일	• 密封	
23	**SA 9612-05035**	1					•Bushing	•Bague	•Buchse	• 부싱	• 轴衬	
24	**VOE 990591**	1					•O-ring	•Joint torique	•O-Ring	•O 링	•o 型圈	
25	**VOE 990608**	1					•O-ring	•Joint torique	•O-Ring	•O 링	•o 型圈	
26	**VOE 990635**	1					•O-ring	•Joint torique	•O-Ring	•O 링	•o 型圈	

1		铲斗油缸 버켓 실린더 **Schaufelzylinder** **Vérin de godet** **Bucket cylinder**	Catalogue id **20669**	Group **975**
2			Illustr. No **1069518**	Section **2500**
3			Issue **PUB 20032818-B**	Page **549**
4				
5		**8291717, 8294832, 8294833, 8294837, 8294838, 8294839**		



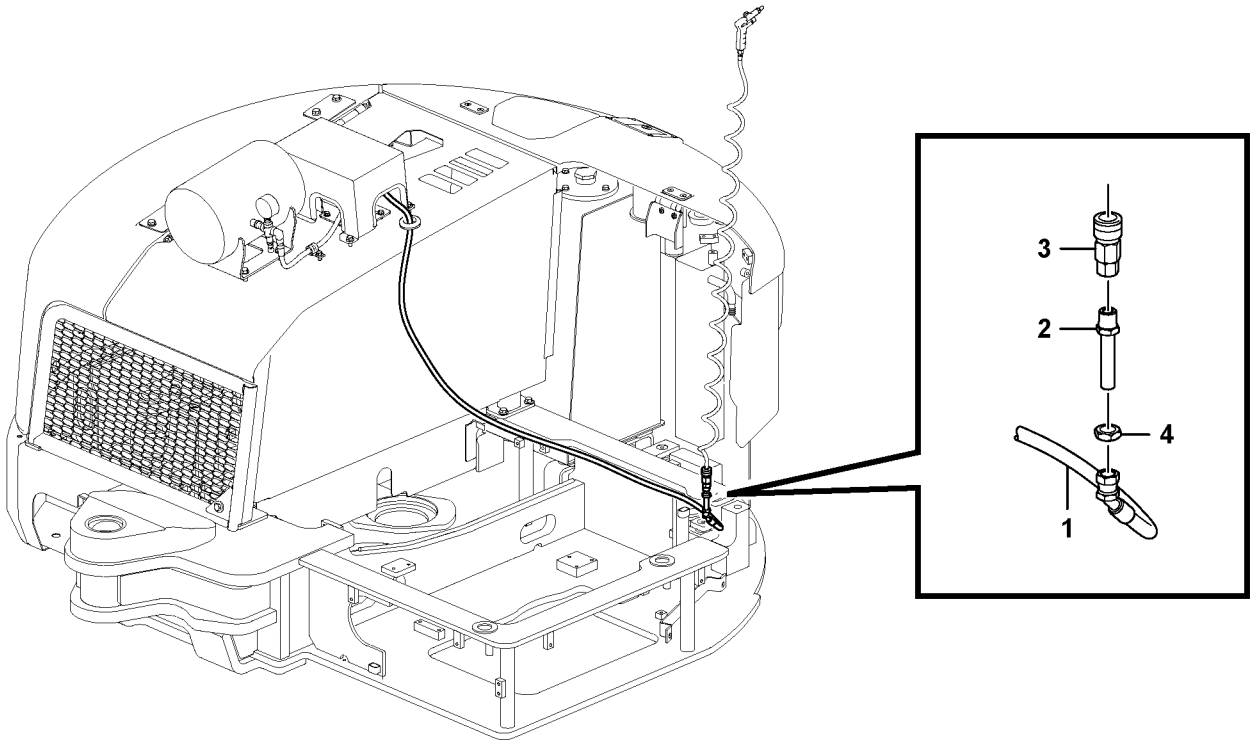
3
2
4
1

Fig.	Part No.	Quantity 1	2	3	PS	KIT	Description	Dénomination	Bezeichnung	품명	说明	Notes
1	**SA 9452-02257**	1					Hose assembly	Conduit flexible	Schlauchleitung	호스 어셈블리	软管装置	
2	**VOE 14613599**	1					Nipple	Raccord	Nippel	니플	螺纹接套	
3	**VOE 14601835**	1					Flexible coupling	Coupleur flexible	Flexible Kupplung			
4	**VOE 14596314**	1					Casing	Boîtier	Gehäuse	케이싱	护套	

1		空气压缩机 에어 컴프레서 **Druckluftkompressor** **Compresseur pneumatique** **Air compressor**	Catalogue id **20669**	Group **996**
2			Illustr. No **1070138**	Section **100**
3			Issue **PUB 20032818-B**	Page **551**
4				
5		**8293424, 8293425**		

REPLACED PARTS 교체부품

PIÉCES PÉRIMÉES ET REMPLACÉES 被更换零件

ERSETZTE ARTIKEL

Catalogue id	Group
20669	**1000**
Issue	Page
PUB 20032818-B	**1**

Part No	Replaced by	Quantity
VOE 14578851	* * * USE	
	VOE 17245215	1.00
VOE 14661925	* * * USE	
	VOE 14526309	1.00

Part No	Group	Sect	Page
SA 1040-20240	911	100	411
SA 1040-20360	911	100	411
SA 1040-20410	911	100	411
SA 1046-00620	443	200	257
SA 1046-01370	443	200	257
SA 1046-01380	443	200	257
SA 1071-00420	925	2000	509
SA 1112-00830	218	100	75
SA 1146-01771	974	3000	533
SA 1146-01771	975	1500	543
SA 1146-01780	971	600	523
SA 1146-01780	975	2500	549
SA 1146-02080	971	600	523
SA 1146-02090	971	600	523
SA 1146-06630	971	600	523
SA 1146-06630	975	1500	543
SA 1146-06640	975	1500	543
SA 1146-06950	971	600	523
SA 1146-08170	927	500	519
SA 1146-08220	971	600	523
SA 1146-08230	975	2500	549
SA 1171-30580	974	200	529
SA 1171-30590	925	100	507
SA 1171-30590	925	2000	509
SA 1171-30590	925	2100	511
SA 1171-30590	925	2200	513
SA 1171-30590	927	100	517
SA 1171-30590	975	100	535
SA 1171-30590	975	200	537
SA 1171-30590	975	1900	545
SA 1171-30590	975	1950	547
SA 1171-30600	925	100	507
SA 1171-30600	925	2000	509
SA 1171-30600	925	2100	511
SA 1171-30600	925	2200	513
SA 1171-30600	925	2300	515
SA 1171-30600	975	100	535
SA 1171-30600	975	200	537
SA 1171-30600	975	1900	545
SA 1171-30600	975	1950	547
SA 1171-30610	974	100	527
SA 1171-30610	974	200	529
SA 1171-30610	975	100	535
SA 1171-30610	975	200	537
SA 1171-30620	974	100	527
SA 1171-30620	974	200	529
SA 1171-30620	975	100	535
SA 1171-30620	975	200	537
SA 1171-30640	974	200	529
SA 1173-30091	974	100	527
SA 1175-30040	927	100	517
SA 2073-00920	974	200	529
SA 2368943	841	200	323
SA 7117-15230	431	100	245
SA 7118-23430	431	100	245
SA 7118-23440	431	100	245
SA 7118-23460	431	100	245
SA 7147-00150	431	100	245
SA 9021-10402	367	2000	201
SA 9021-10402	860	400	351
SA 9021-10403	367	2000	203
SA 9021-10403	880	100	373
SA 9021-10404	880	100	371
SA 9021-10405	364	100	191
SA 9021-10501	880	100	371
SA 9021-10502	880	100	371
SA 9021-10504	880	100	373
SA 9021-10603	810	400	301
SA 9021-10604	810	400	301
SA 9025-04002	363	100	187
SA 9025-04003	393	100	235
SA 9025-04003	870	100	355
SA 9025-04003	870	200	359
SA 9025-04003	873	100	365
SA 9025-05002	870	100	353
SA 9025-05002	870	100	357
SA 9025-05002	870	500	361
SA 9025-05002	873	100	365
SA 9025-05002	873	100	367
SA 9025-05002	873	500	369
SA 9027-10401	393	100	235
SA 9032-10502	810	400	301
SA 907903	925	2200	513
SA 9116-31016	821	100	305
SA 9116-31016	837	100	317
SA 9116-31016	880	200	375
SA 9116-31016	881	100	377
SA 9125-30000	975	2500	549
SA 9125-33000	974	3000	533
SA 9125-33000	975	1500	543
SA 9213-04000	364	100	191
SA 9213-14000	775	1200	289
SA 9216-04510	974	3000	533
SA 9216-04510	975	1500	543
SA 9285-16000	852	200	333
SA 9312-10250	911	600	421
SA 9312-10500	261	100	131
SA 9314-02300	870	100	355
SA 9314-02300	873	100	365
SA 9321-20408	914	3100	453
SA 9323-07535	925	100	507
SA 9325-06012	431	100	245
SA 9326-05000	914	3100	453
SA 9326-10000	914	3100	453
SA 9326-14000	914	3100	453
SA 9411-91970	492	100	259
SA 9412-31100	911	500	419
SA 9413-11230	911	500	419
SA 9415-31011	914	500	439
SA 9415-31012	914	500	439
SA 9415-31021	914	100	427
SA 9415-31021	914	100	431
SA 9415-31021	914	3100	453
SA 9415-31021	916	900	459
SA 9415-31021	924	200	487
SA 9415-31021	924	300	489
SA 9415-31032	916	300	455
SA 9415-43012	775	800	281
SA 9415-43012	775	900	283
SA 9415-43012	775	1000	285
SA 9415-43012	775	1050	287
SA 9415-43022	443	200	257
SA 9415-43032	443	200	257
SA 9419-11070	911	500	419
SA 9452-02257	996	100	551
SA 9481-11003	925	2300	515
SA 9511-22035	775	800	281
SA 9531-00120	914	3100	453
SA 9541-01030	775	1000	285
SA 9541-01030	775	1050	287
SA 9541-01090	443	200	257
SA 9541-02062	775	900	283
SA 9556-04500	971	600	523
SA 9556-05000	775	700	279
SA 9556-05000	975	2500	549
SA 9556-07000	927	500	519
SA 9557-04000	971	600	523
SA 9557-04500	975	2500	549
SA 9557-05000	974	3000	533
SA 9557-05000	975	1500	543
SA 9557-06000	927	500	519
SA 9563-20450	971	600	523
SA 9563-20500	975	2500	549
SA 9563-20553	974	3000	533
SA 9563-20553	975	1500	543
SA 9563-20701	927	500	519
SA 9564-20450	971	600	523
SA 9564-20700	927	500	519
SA 9565-11100	927	500	519
SA 9565-20750	975	2500	549
SA 9565-20850	971	600	523
SA 9565-20850	975	1500	543
SA 9566-30380	971	600	523
SA 9566-30480	974	3000	533
SA 9566-30480	975	1500	543
SA 9566-30750	971	600	523
SA 9566-30750	975	1500	543
SA 9566-31000	927	500	519
SA 9567-20450	971	600	525
SA 9567-20500	975	2500	549
SA 9567-20551	974	3000	533
SA 9567-20551	975	1500	543
SA 9567-20701	927	500	519
SA 9568-00750	975	2500	549
SA 9568-00850	971	600	525
SA 9568-00850	975	1500	543
SA 9568-01000	974	3000	533
SA 9612-04530	971	600	523
SA 9612-05035	975	2500	549
SA 9612-05535	974	3000	533
SA 9612-05535	975	1500	543
SA 9612-07030	927	500	519
SA 9624-11220	927	100	517
SA 9751-12504	870	100	355
SA 9751-12504	873	100	365

NUMERICAL INDEX

RÉPERTOIRE DE NUMÉROS

NUMMERNREGISTER

부품번호 색인

数字索引

Catalogue id	Group
20669	**1000**
Issue	Page
PUB 20032818-B	**1**

VOLVO

ECR58D

NUMERICAL INDEX

부품번호 색인

RÉPERTOIRE DE NUMÉROS

数字索引

NUMMERNREGISTER

Catalogue id	Group
20669	**1000**
Issue	Page
PUB 20032818-B	**2**

Part No	Group	Sect	Page
VOE 1096614	371	500	217
VOE 11004094	897	100	387
VOE 11004094	897	150	391
VOE 11004094	897	250	395
VOE 11026730	897	100	387
VOE 11026730	897	150	391
VOE 11026730	897	250	395
VOE 11039397	356	100	177
VOE 11039663	371	400	209
VOE 11039713	371	400	209
VOE 11039713	371	450	213
VOE 11039713	371	500	217
VOE 11039847	352	100	171
VOE 11039847	352	150	173
VOE 11039847	356	100	177
VOE 11039856	356	200	179
VOE 11078015	880	100	371
VOE 11116814	897	200	393
VOE 11117464	881	100	377
VOE 11170006	356	100	177
VOE 11170103	362	300	185
VOE 11172907	234	100	89
VOE 11200915	354	100	175
VOE 11201898	393	100	235
VOE 11201899	393	100	235
VOE 11305113	362	100	181
VOE 11305833	924	4000	503
VOE 11305834	924	4000	503
VOE 11306030	924	4000	503
VOE 11306031	924	4000	503
VOE 11370672	914	1100	447
VOE 11381207	398	100	237
VOE 11381209	398	100	237
VOE 11383250	366	100	197
VOE 11412071	872	100	363
VOE 11412633	870	100	353
VOE 11412785	872	100	363
VOE 11428010	364	100	191
VOE 11428011	364	100	191
VOE 11428013	364	100	191
VOE 11428051	371	450	213
VOE 11428051	371	500	217
VOE 11428059	371	450	213
VOE 11428059	371	800	221
VOE 11428061	371	450	213
VOE 11428063	371	500	217
VOE 11428067	371	500	217
VOE 11428069	398	100	237
VOE 11428070	398	100	237
VOE 11428079	371	500	217
VOE 11431003	916	1300	465
VOE 11431025	924	200	487
VOE 11431025	924	300	489
VOE 11678381	216	100	65
VOE 11705988	914	800	443
VOE 11709746	256	100	129
VOE 11713017	914	1100	447
VOE 11713300	852	400	339
VOE 11713338	852	400	339
VOE 11714730	914	1100	447
VOE 11714731	914	1100	447
VOE 11715619	914	1100	447
VOE 11802576	363	200	189
VOE 11802723	914	500	439
VOE 11802737	914	2100	449
VOE 11806306	356	100	177
VOE 11882512	371	400	209
VOE 11882512	371	450	213
VOE 12749482	371	800	221
VOE 12749483	371	800	221
VOE 1378257	235	100	93
VOE 13933857	914	100	427
VOE 13933857	914	100	429
VOE 13933857	914	200	433
VOE 13933857	914	500	435
VOE 13933857	914	2100	449
VOE 13933857	914	3000	451
VOE 13933857	916	300	455
VOE 13933857	916	300	457
VOE 13933857	924	200	487
VOE 13933857	924	300	489
VOE 13933857	924	1000	497
VOE 13933858	914	100	427
VOE 13933858	914	100	429
VOE 13933858	914	200	433
VOE 13933858	914	500	435
VOE 13933858	914	500	439
VOE 13933858	914	2100	449
VOE 13933858	916	300	455
VOE 13933858	916	300	457
VOE 13933858	916	1200	463
VOE 13933858	924	200	487
VOE 13933858	924	300	489
VOE 13933858	924	1000	497
VOE 13933859	914	3000	451
VOE 13933859	916	300	455
VOE 13933859	916	1200	463
VOE 13933859	924	200	487
VOE 13933859	924	300	489
VOE 13933862	911	500	419
VOE 13933864	911	200	413
VOE 13933864	911	500	419
VOE 13933864	911	600	421
VOE 13933864	916	2200	473
VOE 13933868	911	200	413
VOE 13933868	914	500	435
VOE 13933868	916	300	455
VOE 13933900	916	4900	475
VOE 13933905	916	300	455
VOE 13933905	924	200	487
VOE 13933905	924	300	489
VOE 13933923	911	200	413
VOE 13933923	911	300	415
VOE 13933923	911	400	417
VOE 13933923	916	1200	463
VOE 13933923	916	2100	469
VOE 13933923	916	2200	473
VOE 13933923	916	8100	479
VOE 13940090	371	400	211
VOE 13940090	371	450	215
VOE 13940090	371	500	217
VOE 13940090	831	200	315
VOE 13943472	261	200	135
VOE 13943474	234	300	91
VOE 13945407	881	100	377
VOE 13945444	234	300	91
VOE 13945444	252	100	121
VOE 13945444	256	100	129
VOE 13946173	234	300	91
VOE 13946173	261	100	133
VOE 13946173	371	500	219
VOE 13946173	372	100	227
VOE 13946173	821	200	307
VOE 13946544	235	100	93
VOE 13946544	275	100	147
VOE 13946544	363	200	189
VOE 13946544	371	450	215
VOE 13946544	881	100	379
VOE 13946752	911	400	417
VOE 13946817	911	400	417
VOE 13946934	914	1100	447
VOE 13946934	924	4100	505
VOE 13947542	914	3100	453
VOE 13947628	924	4000	503
VOE 13949445	927	500	519
VOE 13955894	310	100	159
VOE 13955894	810	400	301
VOE 13955894	821	300	309
VOE 13955894	831	100	313
VOE 13955894	831	200	315
VOE 13955894	852	100	331
VOE 13955894	852	500	343
VOE 13955894	860	400	351
VOE 13955894	881	100	377
VOE 13955894	881	100	379
VOE 13955894	914	700	441
VOE 13955894	924	800	495
VOE 13955897	860	200	347
VOE 13955897	860	300	349
VOE 13960144	974	100	527
VOE 13964844	914	3100	453
VOE 13965175	284	100	149
VOE 13965175	364	300	195
VOE 13965175	366	100	197
VOE 13965176	367	2000	203
VOE 13965176	924	200	487
VOE 13965176	924	300	489
VOE 13965178	914	100	429
VOE 13965178	914	500	437
VOE 13965178	924	1000	497
VOE 13965179	831	100	313
VOE 13965179	914	3000	451
VOE 13965181	235	100	95
VOE 13965185	916	300	457
VOE 13965185	916	1300	465

Part No	Group	Sect	Page
VOE 13965186	916	900	459
VOE 13965186	916	1200	463
VOE 13965186	924	1100	499
VOE 13965187	914	100	427
VOE 13965191	821	100	305
VOE 13965191	881	100	379
VOE 13965192	821	300	309
VOE 13965193	821	100	305
VOE 13969162	372	100	227
VOE 13971095	398	100	237
VOE 13971095	821	200	307
VOE 13971098	371	875	225
VOE 13971098	870	100	355
VOE 13977628	810	400	303
VOE 14016673	911	100	411
VOE 14213026	371	800	221
VOE 14370881	356	100	177
VOE 14500292	235	100	95
VOE 14500292	275	100	147
VOE 14500292	371	400	211
VOE 14500292	974	200	529
VOE 14500293	235	100	93
VOE 14500293	261	100	131
VOE 14500295	870	100	355
VOE 14500295	924	400	491
VOE 14500297	234	300	91
VOE 14500297	371	200	207
VOE 14501363	897	100	387
VOE 14501363	897	150	391
VOE 14501363	897	250	395
VOE 14501898	916	1200	463
VOE 14501898	924	400	491
VOE 14501898	924	1100	499
VOE 14503342	492	100	259
VOE 14503343	492	100	259
VOE 14503344	492	100	259
VOE 14503732	860	400	351
VOE 14506431	363	200	189
VOE 14506431	810	400	303
VOE 14506431	880	200	375
VOE 14506786	831	200	315
VOE 14506834	810	400	301
VOE 14507360	897	100	387
VOE 14507360	897	150	391
VOE 14507360	897	250	395
VOE 14507361	897	100	387
VOE 14507361	897	150	391
VOE 14507361	897	250	395
VOE 14507705	443	200	257
VOE 14508060	371	800	221
VOE 14508061	924	1100	499
VOE 14508067	870	100	353
VOE 14508096	837	100	317
VOE 14508096	880	100	371
VOE 14508603	364	100	191
VOE 14508854	821	300	309
VOE 14509424	916	900	459
VOE 14509713	897	100	387
VOE 14509713	897	150	391
VOE 14510165	837	200	319
VOE 14510769	975	400	539
VOE 14510769	975	500	541
VOE 14510769	975	1900	545
VOE 14510769	975	1950	547
VOE 14510770	975	1900	545
VOE 14510770	975	1950	547
VOE 14510892	974	3000	533
VOE 14511215	914	500	439
VOE 14511327	880	100	371
VOE 14511327	880	200	375
VOE 14511328	880	100	371
VOE 14511328	880	200	375
VOE 14511343	837	100	317
VOE 14511415	870	100	355
VOE 14511415	873	100	365
VOE 14511868	925	100	507
VOE 14511868	925	2100	511
VOE 14511868	925	2200	513
VOE 14511868	925	2300	515
VOE 14512068	927	500	519
VOE 14512153	235	100	93
VOE 14512153	924	400	491
VOE 14512381	911	500	419
VOE 14513766	852	400	341
VOE 14514124	860	400	351
VOE 14514158	371	450	213
VOE 14514654	880	200	375
VOE 14514720	870	500	361
VOE 14514720	873	500	369
VOE 14515524	870	100	355
VOE 14515524	916	1200	463
VOE 14516540	431	100	245
VOE 14516542	431	100	245
VOE 14516543	431	100	245
VOE 14516544	431	100	245
VOE 14516545	431	100	245
VOE 14516546	431	100	245
VOE 14516547	431	100	245
VOE 14516548	431	100	245
VOE 14516549	431	100	245
VOE 14516550	431	100	245
VOE 14516551	431	100	245
VOE 14516552	431	100	245
VOE 14516567	431	100	245
VOE 14517023	810	400	301
VOE 14517370	916	1300	465
VOE 14517415	974	200	529
VOE 14517416	975	100	535
VOE 14517416	975	200	537
VOE 14517417	975	100	535
VOE 14517417	975	200	537
VOE 14517421	974	100	527
VOE 14517557	911	100	411
VOE 14517731	371	100	205
VOE 14517743	841	100	321
VOE 14517744	841	100	321
VOE 14517748	234	300	91
VOE 14517749	234	300	91
VOE 14517753	234	300	91
VOE 14517754	234	300	91
VOE 14517954	975	2500	549
VOE 14517955	971	600	523
VOE 14518612	927	500	519
VOE 14518748	252	100	121
VOE 14518967	870	100	355
VOE 14518967	873	100	365
VOE 14518967	916	2200	473
VOE 14519045	916	1300	465
VOE 14519076	916	1300	465
VOE 14519083	235	100	93
VOE 14519125	715	100	267
VOE 14519242	974	300	531
VOE 14519243	974	3000	533
VOE 14519244	975	1500	543
VOE 14519245	975	2500	549
VOE 14519254	911	100	411
VOE 14519271	911	100	411
VOE 14519360	971	600	523
VOE 14519360	975	1500	543
VOE 14519361	975	2500	549
VOE 14519407	927	500	519
VOE 14519443	843	100	325
VOE 14519489	831	100	313
VOE 14519490	831	100	313
VOE 14519491	831	100	313
VOE 14519527	837	100	317
VOE 14519528	837	100	317
VOE 14519529	837	100	317
VOE 14519549	852	100	331
VOE 14519549	852	400	339
VOE 14519595	881	100	377
VOE 14519596	881	100	377
VOE 14519597	881	100	377
VOE 14519636	837	100	317
VOE 14519653	356	100	177
VOE 14519663	831	200	315
VOE 14519672	852	100	331
VOE 14519672	852	500	343
VOE 14519673	852	100	331
VOE 14519673	852	500	343
VOE 14519686	974	3000	533
VOE 14519686	975	1500	543
VOE 14519699	831	200	315
VOE 14519783	831	100	313
VOE 14519785	831	100	313
VOE 14519819	974	100	527
VOE 14520083	881	100	377
VOE 14520086	881	100	377
VOE 14520132	881	100	377
VOE 14520163	881	100	377
VOE 14520227	881	100	377
VOE 14520229	881	100	379
VOE 14520240	881	100	377
VOE 14520241	914	700	441
VOE 14520242	914	700	441

NUMERICAL INDEX

부품번호 색인

RÉPERTOIRE DE NUMÉROS

数字索引

NUMMERNREGISTER

Catalogue id	Group
20669	**1000**
Issue	Page
PUB 20032818-B	**4**

Part No	Group	Sect	Page
VOE 14520249	810	400	301
VOE 14520252	810	400	303
VOE 14520262	837	100	317
VOE 14520723	870	200	359
VOE 14520967	821	200	307
VOE 14521003	974	200	529
VOE 14521287	810	400	301
VOE 14521382	870	100	353
VOE 14521382	873	100	365
VOE 14521728	234	100	89
VOE 14521728	911	100	411
VOE 14521733	914	3100	453
VOE 14521916	837	100	317
VOE 14521986	810	400	301
VOE 14522162	974	200	529
VOE 14522184	882	100	381
VOE 14522186	831	200	315
VOE 14522196	831	100	313
VOE 14522213	837	100	317
VOE 14522473	870	100	355
VOE 14522862	821	200	307
VOE 14522877	821	200	307
VOE 14522877	821	300	309
VOE 14522999	831	100	313
VOE 14523000	810	400	303
VOE 14523002	810	400	301
VOE 14523086	916	9000	481
VOE 14523086	916	9050	483
VOE 14523095	881	100	377
VOE 14523097	881	100	377
VOE 14523099	881	100	377
VOE 14523121	837	100	317
VOE 14523134	911	100	411
VOE 14523237	310	100	159
VOE 14523601	334	100	169
VOE 14523601	831	100	313
VOE 14523638	975	400	539
VOE 14523638	975	500	541
VOE 14523648	896	100	383
VOE 14523750	911	100	411
VOE 14523944	234	100	89
VOE 14523963	896	100	385
VOE 14524136	975	400	539
VOE 14524136	975	500	541
VOE 14524137	975	400	539
VOE 14524137	975	500	541
VOE 14524201	371	200	207
VOE 14524201	971	100	521
VOE 14524318	914	800	443
VOE 14524319	914	800	445
VOE 14524320	914	800	443
VOE 14524321	914	800	443
VOE 14524325	914	800	443
VOE 14524326	914	800	443
VOE 14524327	914	800	443
VOE 14524329	914	800	443
VOE 14524330	914	800	443
VOE 14524331	914	800	443
VOE 14524332	914	800	443
VOE 14524333	914	800	443
VOE 14524337	914	800	443
VOE 14524338	914	800	443
VOE 14524339	914	800	443
VOE 14524342	914	800	443
VOE 14524344	914	800	443
VOE 14524346	914	800	443
VOE 14524347	914	800	443
VOE 14524400	971	600	523
VOE 14524401	971	600	523
VOE 14524559	821	300	309
VOE 14524753	362	300	185
VOE 14524920	914	1100	447
VOE 14525172	334	100	169
VOE 14525172	831	100	313
VOE 14525216	716	100	271
VOE 14525331	897	100	387
VOE 14525331	897	150	391
VOE 14525331	897	250	395
VOE 14525336	897	200	393
VOE 14525336	897	250	395
VOE 14526162	393	100	235
VOE 14526163	393	100	235
VOE 14526261	852	400	341
VOE 14526262	852	300	337
VOE 14526262	852	400	339
VOE 14526263	852	400	341
VOE 14526264	852	300	335
VOE 14526272	852	400	339
VOE 14526274	852	400	339
VOE 14526275	852	400	339
VOE 14526280	852	400	341
VOE 14526282	852	400	341
VOE 14526295	852	300	337
VOE 14526295	852	400	341
VOE 14526297	852	300	337
VOE 14526298	852	300	337
VOE 14526305	852	300	337
VOE 14526306	852	300	337
VOE 14526309	852	300	335
VOE 14526407	775	100	273
VOE 14526459	927	500	519
VOE 14526482	916	900	459
VOE 14526618	914	2100	449
VOE 14526756	927	100	517
VOE 14526780	371	500	219
VOE 14526780	881	100	379
VOE 14526782	843	200	327
VOE 14526799	881	100	377
VOE 14526800	371	450	215
VOE 14526870	364	100	191
VOE 14526882	852	400	339
VOE 14526883	852	400	339
VOE 14526884	852	400	339
VOE 14526885	852	400	339
VOE 14526886	852	400	339
VOE 14526887	852	400	339
VOE 14526888	852	400	339
VOE 14526889	852	400	339
VOE 14526890	852	400	339
VOE 14526891	852	400	339
VOE 14526892	852	400	339
VOE 14526893	852	400	339
VOE 14526894	852	400	339
VOE 14526896	852	400	341
VOE 14526900	852	300	335
VOE 14526903	852	300	335
VOE 14526905	852	300	337
VOE 14526907	852	300	337
VOE 14526908	852	300	335
VOE 14526910	852	400	341
VOE 14526912	852	300	337
VOE 14526913	852	400	341
VOE 14526914	852	300	337
VOE 14527169	897	300	397
VOE 14527170	897	300	397
VOE 14527172	897	300	397
VOE 14527173	897	300	397
VOE 14527174	897	100	387
VOE 14527174	897	150	391
VOE 14527406	841	200	323
VOE 14527458	821	300	309
VOE 14527552	831	100	313
VOE 14527557	334	100	169
VOE 14527557	831	100	313
VOE 14527562	334	100	169
VOE 14527562	831	100	313
VOE 14527683	896	100	383
VOE 14527687	234	100	89
VOE 14527733	897	100	387
VOE 14527733	897	150	391
VOE 14528429	831	100	313
VOE 14528430	831	100	313
VOE 14528506	870	100	355
VOE 14528514	218	100	75
VOE 14528527	914	700	441
VOE 14528528	914	700	441
VOE 14528630	843	100	325
VOE 14529012	870	100	355
VOE 14529012	873	100	365
VOE 14529315	234	300	91
VOE 14529334	371	450	215
VOE 14529346	371	400	211
VOE 14529354	363	200	189
VOE 14529575	975	1500	543
VOE 14529928	371	100	205
VOE 14529947	234	100	89
VOE 14530958	880	200	375
VOE 14530971	880	200	375
VOE 14530977	880	200	375
VOE 14531017	492	100	259
VOE 14531278	775	900	283
VOE 14531306	371	400	211
VOE 14531365	852	400	339
VOE 14531366	852	400	339
VOE 14531367	852	400	339

Part No	Group	Sect	Page
VOE 14531368	852	400	341
VOE 14531369	852	400	341
VOE 14531370	852	400	341
VOE 14531371	852	400	341
VOE 14531372	852	400	341
VOE 14531373	852	400	341
VOE 14531374	852	400	341
VOE 14531375	852	400	341
VOE 14531376	852	400	341
VOE 14531377	852	400	341
VOE 14531378	852	400	341
VOE 14531379	852	400	341
VOE 14531380	852	400	341
VOE 14531381	852	400	341
VOE 14531382	852	300	335
VOE 14531383	852	300	335
VOE 14531401	775	900	283
VOE 14531405	775	900	283
VOE 14531406	775	900	283
VOE 14531426	775	900	283
VOE 14531427	775	900	283
VOE 14531428	775	900	283
VOE 14531429	775	900	283
VOE 14531438	821	200	307
VOE 14532175	821	300	309
VOE 14532296	775	800	281
VOE 14532298	775	800	281
VOE 14532302	775	1000	285
VOE 14532302	775	1050	287
VOE 14532362	911	100	411
VOE 14532421	775	800	281
VOE 14532428	775	800	281
VOE 14532459	775	100	273
VOE 14532459	775	110	275
VOE 14532461	775	100	273
VOE 14532477	974	100	527
VOE 14532477	974	200	529
VOE 14532477	975	100	535
VOE 14532477	975	200	537
VOE 14532533	371	450	215
VOE 14532686	914	500	439
VOE 14533100	911	100	411
VOE 14533119	914	500	439
VOE 14534244	880	200	375
VOE 14534359	897	200	393
VOE 14534489	880	200	375
VOE 14534489	882	100	381
VOE 14534523	914	100	427
VOE 14534523	914	200	433
VOE 14534529	924	200	487
VOE 14534529	924	300	489
VOE 14535346	393	100	235
VOE 14538764	810	100	297
VOE 14539459	234	300	91
VOE 14540283	371	450	213
VOE 14541690	914	500	435
VOE 14545100	775	500	277
VOE 14545101	775	500	277
VOE 14546293	914	500	437
VOE 14546527	975	400	539
VOE 14546527	975	500	541
VOE 14546527	975	1900	545
VOE 14546527	975	1950	547
VOE 14546942	371	800	221
VOE 14546944	371	400	209
VOE 14546944	371	450	213
VOE 14547518	974	200	529
VOE 14547518	974	300	531
VOE 14547519	974	300	531
VOE 14547520	974	200	529
VOE 14549167	974	200	529
VOE 14549168	974	200	529
VOE 14549839	371	500	217
VOE 14549840	371	800	221
VOE 14550779	916	1300	465
VOE 14553153	443	200	257
VOE 14553154	443	200	257
VOE 14553156	443	100	255
VOE 14553156	443	200	257
VOE 14553159	443	200	257
VOE 14553284	914	3000	451
VOE 14553285	924	200	487
VOE 14553285	924	300	489
VOE 14553490	916	2200	473
VOE 14554100	837	100	317
VOE 14554435	925	2000	509
VOE 14555441	914	100	427
VOE 14555442	924	1100	499
VOE 14555444	916	1200	463
VOE 14555444	924	400	491
VOE 14555458	975	1900	545
VOE 14555458	975	1950	547
VOE 14555601	364	100	191
VOE 14556093	914	2100	449
VOE 14556260	837	100	317
VOE 14556289	974	100	527
VOE 14556290	975	100	535
VOE 14556290	975	200	537
VOE 14556315	925	100	507
VOE 14556315	925	2100	511
VOE 14556315	925	2200	513
VOE 14556315	925	2300	515
VOE 14557217	870	500	361
VOE 14557227	870	100	353
VOE 14557227	870	100	357
VOE 14557227	870	500	361
VOE 14557227	873	100	365
VOE 14557227	873	100	367
VOE 14557227	873	500	369
VOE 14557483	852	200	333
VOE 14557934	870	100	353
VOE 14557934	873	100	365
VOE 14557935	870	100	353
VOE 14557935	870	100	357
VOE 14557935	873	100	365
VOE 14557935	873	100	367
VOE 14558268	852	200	333
VOE 14558276	364	200	193
VOE 14558808	371	100	205
VOE 14558808	371	500	217
VOE 14558809	371	100	205
VOE 14558809	371	200	207
VOE 14558809	371	500	219
VOE 14558810	234	300	91
VOE 14558810	371	100	205
VOE 14558810	371	200	207
VOE 14558810	371	400	211
VOE 14558810	371	450	215
VOE 14558810	371	500	219
VOE 14558810	386	100	231
VOE 14559261	775	100	273
VOE 14560161	916	300	457
VOE 14560200	927	500	519
VOE 14560637	914	800	443
VOE 14560766	841	100	321
VOE 14560841	870	500	361
VOE 14560841	873	500	369
VOE 14561099	492	100	259
VOE 14561099	974	200	529
VOE 14561391	393	100	235
VOE 14561614	870	200	359
VOE 14561614	880	200	375
VOE 14561618	371	800	221
VOE 14562193	367	100	199
VOE 14563337	492	100	259
VOE 14563632	775	100	273
VOE 14563632	775	110	275
VOE 14564202	916	300	455
VOE 14565026	897	300	397
VOE 14566989	975	1900	545
VOE 14566990	975	1900	545
VOE 14566990	975	1950	547
VOE 14568019	975	1900	545
VOE 14568020	975	1900	545
VOE 14568370	380	100	229
VOE 14568499	881	100	377
VOE 14568500	881	100	377
VOE 14568507	880	200	375
VOE 14568514	843	300	329
VOE 14568593	897	100	387
VOE 14568593	897	150	391
VOE 14568593	897	250	395
VOE 14569191	870	100	355
VOE 14569191	873	100	367
VOE 14569582	371	800	221
VOE 14569591	371	500	217
VOE 14569603	371	400	209
VOE 14569603	371	450	213
VOE 14569604	371	400	209
VOE 14569604	371	450	213
VOE 14569623	371	500	217
VOE 14569628	371	400	209
VOE 14569628	371	450	213
VOE 14569789	371	400	209
VOE 14569789	371	450	213

NUMERICAL INDEX

부품번호 색인

RÉPERTOIRE DE NUMÉROS

数字索引

NUMMERNREGISTER

Part No	Group	Sect	Page
VOE 14569791	371	800	221
VOE 14569821	371	800	221
VOE 14569836	234	300	91
VOE 14569871	371	400	209
VOE 14569871	371	450	213
VOE 14569871	371	800	221
VOE 14569957	870	500	361
VOE 14570251	443	200	257
VOE 14570282	897	200	393
VOE 14570285	393	100	235
VOE 14570901	252	100	121
VOE 14571838	975	1900	545
VOE 14571838	975	1950	547
VOE 14571839	975	1900	545
VOE 14571839	975	1950	547
VOE 14572745	810	400	301
VOE 14572746	810	400	301
VOE 14576751	914	3000	451
VOE 14576752	914	3000	451
VOE 14577296	234	100	89
VOE 14578629	924	200	487
VOE 14578629	924	300	489
VOE 14578846	914	1100	447
VOE 14578848	914	1100	447
VOE 14578849	914	1100	447
VOE 14578851	914	1100	447
VOE 14578852	914	1100	447
VOE 14579028	974	100	527
VOE 14579028	974	200	529
VOE 14579438	927	100	517
VOE 14579439	927	100	517
VOE 14585073	974	3000	533
VOE 14585357	870	500	361
VOE 14585357	873	500	369
VOE 14585724	974	3000	533
VOE 14585730	975	1500	543
VOE 14585739	971	600	523
VOE 14585847	914	200	433
VOE 14585847	914	700	441
VOE 14585847	914	800	443
VOE 14585848	916	8100	479
VOE 14585849	914	3100	453
VOE 14585945	927	100	517
VOE 14586631	810	400	301
VOE 14586654	810	400	301
VOE 14586778	810	400	301
VOE 14586779	810	400	301
VOE 14586780	810	400	301
VOE 14586820	916	8100	479
VOE 14586821	916	8100	479
VOE 14587612	364	100	191
VOE 14587613	364	100	191
VOE 14587614	364	100	191
VOE 14587635	234	300	91
VOE 14587635	356	100	177
VOE 14587635	362	200	183
VOE 14587635	362	300	185
VOE 14587635	367	2000	201
VOE 14587635	371	200	207
VOE 14587635	371	400	211
VOE 14587635	371	450	215
VOE 14587635	371	800	221
VOE 14587635	386	100	231
VOE 14587635	870	100	355
VOE 14587717	916	8100	479
VOE 14588955	362	300	185
VOE 14588962	371	100	205
VOE 14590913	975	2500	549
VOE 14590917	975	2500	549
VOE 14591545	870	100	353
VOE 14592306	234	300	91
VOE 14593579	860	200	347
VOE 14593579	860	300	349
VOE 14593596	860	200	347
VOE 14594431	362	300	185
VOE 14596314	996	100	551
VOE 14596476	371	400	209
VOE 14596476	371	450	213
VOE 14596476	371	800	221
VOE 14597279	914	100	429
VOE 14597279	924	1000	497
VOE 14597706	911	100	411
VOE 14598687	881	100	377
VOE 14598688	881	100	377
VOE 14601083	398	100	237
VOE 14601364	974	200	529
VOE 14601371	975	400	539
VOE 14601371	975	500	541
VOE 14601835	996	100	551
VOE 14602861	916	300	455
VOE 14604058	372	100	227
VOE 14606740	911	500	419
VOE 14607306	897	200	393
VOE 14607307	897	200	393
VOE 14608000	975	1900	545
VOE 14608000	975	1950	547
VOE 14608041	975	400	539
VOE 14608041	975	500	541
VOE 14608052	975	400	539
VOE 14608052	975	500	541
VOE 14608066	974	200	529
VOE 14608069	975	400	539
VOE 14608071	975	400	539
VOE 14608387	974	200	529
VOE 14608388	974	200	529
VOE 14608596	371	400	209
VOE 14608596	371	450	213
VOE 14608596	371	500	217
VOE 14608598	371	500	217
VOE 14608599	371	400	209
VOE 14608599	371	450	213
VOE 14608599	371	500	217
VOE 14608600	371	400	209
VOE 14608600	371	450	213
VOE 14608600	371	500	217
VOE 14608678	870	100	353
VOE 14608678	873	100	365
VOE 14609375	334	100	169
VOE 14609504	870	100	353
VOE 14609504	873	100	365
VOE 14609506	870	100	353
VOE 14609506	873	100	365
VOE 14610293	364	300	195
VOE 14611885	810	400	301
VOE 14612048	870	100	353
VOE 14612652	371	400	209
VOE 14612652	371	450	213
VOE 14612656	371	400	209
VOE 14612670	371	800	221
VOE 14612980	371	100	205
VOE 14613599	996	100	551
VOE 14613894	870	100	353
VOE 14613894	873	100	365
VOE 14613895	870	500	361
VOE 14613895	873	500	369
VOE 14613898	870	100	353
VOE 14613898	873	100	365
VOE 14614023	872	100	363
VOE 14614032	881	100	377
VOE 14614041	363	200	189
VOE 14614296	870	100	353
VOE 14614296	873	100	365
VOE 14614298	870	100	353
VOE 14614298	870	100	357
VOE 14614298	873	100	365
VOE 14614298	873	100	367
VOE 14615226	775	100	273
VOE 14615226	775	110	275
VOE 14615322	843	300	329
VOE 14615325	843	200	327
VOE 14615452	843	200	327
VOE 14615629	810	400	301
VOE 14615669	880	100	371
VOE 14615669	880	200	375
VOE 14615670	810	400	301
VOE 14615800	831	100	313
VOE 14615977	897	150	391
VOE 14615978	897	150	391
VOE 14615986	897	300	397
VOE 14615988	897	200	393
VOE 14615989	897	200	393
VOE 14615991	897	100	387
VOE 14615991	897	150	391
VOE 14615991	897	250	395
VOE 14615992	897	150	391
VOE 14615999	897	100	387
VOE 14616001	897	250	395
VOE 14616001	897	300	397
VOE 14616004	897	100	387
VOE 14616004	897	150	391
VOE 14616004	897	250	395
VOE 14616005	897	200	393
VOE 14616008	897	100	387
VOE 14616008	897	150	391
VOE 14616008	897	250	395

Part No	Group	Sect	Page
VOE 14616015	897	100	387
VOE 14616015	897	250	395
VOE 14616016	897	200	393
VOE 14616018	897	100	387
VOE 14616018	897	250	395
VOE 14616020	897	300	397
VOE 14616021	897	200	393
VOE 14616023	897	100	387
VOE 14616035	398	100	237
VOE 14616291	897	100	387
VOE 14616291	897	250	395
VOE 14616293	897	150	391
VOE 14616297	897	100	387
VOE 14616297	897	150	391
VOE 14616298	897	200	393
VOE 14616307	914	2100	449
VOE 14616312	897	200	393
VOE 14616313	897	150	391
VOE 14616314	897	200	393
VOE 14616764	371	200	207
VOE 14616764	371	450	215
VOE 14616768	363	100	187
VOE 14616771	363	100	187
VOE 14616784	363	100	187
VOE 14617003	775	1000	285
VOE 14617003	775	1050	287
VOE 14617296	210	50	49
VOE 14617296	210	75	51
VOE 14617296	210	100	53
VOE 14617296	211	100	55
VOE 14617296	211	200	57
VOE 14617296	212	100	59
VOE 14617296	214	100	61
VOE 14617296	215	100	63
VOE 14617296	216	100	65
VOE 14617296	216	200	69
VOE 14617296	217	100	71
VOE 14617296	217	200	73
VOE 14617296	221	100	77
VOE 14617296	223	100	79
VOE 14617296	233	100	81
VOE 14617296	233	200	83
VOE 14617296	233	300	85
VOE 14617296	233	400	87
VOE 14617296	236	100	97
VOE 14617296	236	200	99
VOE 14617296	236	300	101
VOE 14617296	236	400	103
VOE 14617296	236	500	105
VOE 14617296	236	600	107
VOE 14617296	236	700	109
VOE 14617296	236	800	111
VOE 14617296	237	100	113
VOE 14617296	237	200	115
VOE 14617296	251	100	117
VOE 14617296	251	200	119
VOE 14617296	255	100	125
VOE 14617296	255	200	127
VOE 14617296	262	100	137
VOE 14617296	262	200	139
VOE 14617296	263	200	141
VOE 14617296	273	100	145
VOE 14617296	286	100	151
VOE 14617296	321	100	161
VOE 14617296	321	200	163
VOE 14617296	331	100	165
VOE 14617296	331	200	167
VOE 14617299	261	100	131
VOE 14617775	775	1000	285
VOE 14617775	775	1050	287
VOE 14617777	775	1000	285
VOE 14617777	775	1050	287
VOE 14617937	870	100	355
VOE 14617937	873	100	365
VOE 14618357	775	1000	285
VOE 14618357	775	1050	287
VOE 14618790	492	100	259
VOE 14618983	775	1000	285
VOE 14618990	775	1000	285
VOE 14618990	775	1050	287
VOE 14618992	775	1000	285
VOE 14618992	775	1050	287
VOE 14619600	775	800	281
VOE 14619602	775	800	281
VOE 14619746	363	200	189
VOE 14622191	897	100	387
VOE 14622191	897	150	391
VOE 14622707	443	100	255
VOE 14622707	443	200	257
VOE 14622746	810	100	297
VOE 14623148	914	500	437
VOE 14623640	881	100	377
VOE 14623862	393	100	235
VOE 14624661	881	100	377
VOE 14625056	870	100	353
VOE 14625057	870	100	353
VOE 14625058	870	100	353
VOE 14625136	914	3100	453
VOE 14625498	860	400	351
VOE 14625509	810	400	301
VOE 14625510	872	100	363
VOE 14625671	843	100	325
VOE 14625671	843	300	329
VOE 14625674	843	300	329
VOE 14625931	916	5100	477
VOE 14626002	367	2000	201
VOE 14626010	367	2000	201
VOE 14626071	916	5100	477
VOE 14626385	924	700	493
VOE 14626387	924	700	493
VOE 14626389	924	1600	501
VOE 14626391	924	1600	501
VOE 14626398	911	500	419
VOE 14626783	380	100	229
VOE 14626800	364	200	193
VOE 14626839	912	100	423
VOE 14627207	261	100	131
VOE 14627232	971	100	521
VOE 14627233	971	100	521
VOE 14627234	441	100	251
VOE 14627446	870	100	355
VOE 14627739	310	100	159
VOE 14627768	914	700	441
VOE 14627769	914	700	441
VOE 14627778	218	100	75
VOE 14627779	218	100	75
VOE 14627781	218	100	75
VOE 14628025	914	3100	453
VOE 14628027	914	3100	453
VOE 14628030	916	300	455
VOE 14628034	911	600	421
VOE 14628035	916	2100	469
VOE 14628035	916	2150	471
VOE 14628278	431	400	249
VOE 14628291	261	100	131
VOE 14628361	362	200	183
VOE 14628390	775	800	281
VOE 14628393	775	800	281
VOE 14628400	911	600	421
VOE 14628429	334	100	169
VOE 14628520	775	800	281
VOE 14628531	367	2000	201
VOE 14628658	914	700	441
VOE 14628659	914	700	441
VOE 14628660	860	100	345
VOE 14628916	870	100	353
VOE 14628992	363	200	189
VOE 14628993	363	200	189
VOE 14629062	916	1200	463
VOE 14629261	775	700	279
VOE 14629262	775	800	281
VOE 14629263	775	1200	289
VOE 14629276	363	200	189
VOE 14629375	916	300	457
VOE 14629375	916	1200	463
VOE 14629378	916	1200	463
VOE 14629380	911	500	419
VOE 14629383	916	300	455
VOE 14629384	911	400	417
VOE 14629386	924	1000	497
VOE 14629415	775	800	281
VOE 14629416	775	800	281
VOE 14629417	775	800	281
VOE 14629418	843	100	325
VOE 14629494	837	200	319
VOE 14629495	837	200	319
VOE 14629496	837	200	319
VOE 14629497	837	200	319
VOE 14629504	837	200	319
VOE 14629508	837	200	319
VOE 14629594	911	400	417
VOE 14629595	911	400	417
VOE 14629598	924	200	487
VOE 14629598	924	300	489
VOE 14629599	924	200	487

NUMERICAL INDEX

부품번호 색인

RÉPERTOIRE DE NUMÉROS

数字索引

NUMMERNREGISTER

Part No	Group	Sect	Page
VOE 14629651	916	1200	463
VOE 14629660	775	100	273
VOE 14629660	775	110	275
VOE 14629661	775	100	273
VOE 14629661	775	110	275
VOE 14629662	775	100	273
VOE 14629662	775	110	275
VOE 14629663	775	100	273
VOE 14629663	775	110	275
VOE 14629664	775	100	273
VOE 14629664	775	110	275
VOE 14629665	775	100	273
VOE 14629665	775	110	275
VOE 14629666	775	100	273
VOE 14629666	775	110	275
VOE 14629678	431	300	247
VOE 14629678	441	500	253
VOE 14629714	775	800	281
VOE 14629715	775	800	281
VOE 14629716	775	800	281
VOE 14629901	843	200	327
VOE 14629902	843	200	327
VOE 14629905	843	100	325
VOE 14629905	843	200	327
VOE 14629995	870	500	361
VOE 14629995	873	500	369
VOE 14630297	431	400	249
VOE 14630298	431	400	249
VOE 14630305	356	100	177
VOE 14630306	911	600	421
VOE 14630307	916	5100	477
VOE 14630309	916	300	455
VOE 14630311	924	800	495
VOE 14630313	924	800	495
VOE 14630315	924	1600	501
VOE 14630316	924	1600	501
VOE 14630450	284	100	149
VOE 14630507	256	100	129
VOE 14630508	256	100	129
VOE 14630509	256	100	129
VOE 14630510	256	100	129
VOE 14630518	252	100	121
VOE 14630648	821	200	307
VOE 14630651	821	300	309
VOE 14630654	821	200	307
VOE 14630655	821	200	307
VOE 14630859	775	110	275
VOE 14631574	218	100	75
VOE 14631630	821	200	307
VOE 14631828	252	200	123
VOE 14632010	810	400	301
VOE 14632018	872	100	363
VOE 14632050	880	100	371
VOE 14632051	880	100	371
VOE 14632053	880	100	371
VOE 14632054	880	100	371
VOE 14632055	880	100	371
VOE 14632071	914	100	429
VOE 14632210	880	100	371
VOE 14632211	880	100	371
VOE 14632216	880	100	371
VOE 14632219	880	100	371
VOE 14632219	880	200	375
VOE 14632223	364	200	193
VOE 14632224	387	100	233
VOE 14632225	880	100	371
VOE 14632487	975	1500	543
VOE 14632488	975	1500	543
VOE 14632513	927	100	517
VOE 14632740	252	100	121
VOE 14632861	821	300	309
VOE 14633159	914	100	429
VOE 14633223	234	300	91
VOE 14633326	441	100	251
VOE 14633338	372	100	227
VOE 14633338	870	100	353
VOE 14633422	263	300	143
VOE 14633448	914	3100	453
VOE 14633473	897	100	389
VOE 14633585	924	1000	497
VOE 14633586	924	1000	497
VOE 14633589	927	500	519
VOE 14633593	916	1200	463
VOE 14633594	916	1200	463
VOE 14633599	911	500	419
VOE 14633601	916	5100	477
VOE 14633607	916	2100	469
VOE 14633617	261	200	135
VOE 14633623	256	100	129
VOE 14633625	971	600	523
VOE 14633626	971	600	523
VOE 14633774	234	100	89
VOE 14633944	843	300	329
VOE 14633945	843	300	329
VOE 14633947	843	100	325
VOE 14633949	843	100	325
VOE 14633951	831	100	313
VOE 14633955	880	100	371
VOE 14634012	398	100	237
VOE 14634052	821	300	309
VOE 14634355	914	3100	453
VOE 14634361	916	300	455
VOE 14634377	914	3100	453
VOE 14634545	398	100	237
VOE 14634548	367	2000	201
VOE 14634758	810	200	299
VOE 14634765	841	100	321
VOE 14634766	841	100	321
VOE 14635072	810	100	297
VOE 14635073	810	100	297
VOE 14635079	810	400	301
VOE 14635081	810	400	301
VOE 14635087	843	200	327
VOE 14635089	880	100	371
VOE 14635841	775	700	279
VOE 14635989	897	300	397
VOE 14636300	284	100	149
VOE 14636386	775	110	275
VOE 14636952	261	100	131
VOE 14637005	914	100	431
VOE 14637005	914	1100	447
VOE 14637006	914	1100	447
VOE 14637009	914	100	431
VOE 14637009	914	1100	447
VOE 14637042	914	3100	453
VOE 14637498	870	100	355
VOE 14637498	873	100	367
VOE 14637499	870	100	355
VOE 14637499	873	100	367
VOE 14637623	870	100	353
VOE 14637623	873	100	365
VOE 14637810	914	500	439
VOE 14638036	852	100	331
VOE 14638036	852	300	335
VOE 14638113	261	100	131
VOE 14638635	371	200	207
VOE 14639307	371	400	209
VOE 14639312	371	450	213
VOE 14639699	897	100	387
VOE 14639699	897	150	391
VOE 14639699	897	250	395
VOE 14639732	234	100	89
VOE 14640026	431	100	245
VOE 14640220	398	100	237
VOE 14640221	398	100	237
VOE 14640252	810	400	301
VOE 14640268	870	500	361
VOE 14640647	916	2200	473
VOE 14640665	911	500	419
VOE 14641412	881	100	377
VOE 14641416	810	400	301
VOE 14641438	810	400	303
VOE 14642218	371	100	205
VOE 14642245	897	100	387
VOE 14642245	897	150	391
VOE 14642251	852	100	331
VOE 14642251	852	300	335
VOE 14642252	852	100	331
VOE 14642252	852	300	335
VOE 14642483	372	100	227
VOE 14643925	364	100	191
VOE 14643926	364	100	191
VOE 14644117	870	500	361
VOE 14644292	911	400	417
VOE 14644561	363	100	187
VOE 14644660	841	100	321
VOE 14644804	261	100	131
VOE 14644805	261	100	131
VOE 14644927	252	200	123
VOE 14644976	371	400	209
VOE 14644982	371	400	209
VOE 14645129	897	100	387
VOE 14645129	897	150	391
VOE 14645129	897	250	395
VOE 14645271	870	500	361

Part No	Group	Sect	Page
VOE 14645640	911	500	419
VOE 14645662	870	100	353
VOE 14645879	821	200	307
VOE 14645952	897	100	387
VOE 14645952	897	150	391
VOE 14646499	252	200	123
VOE 14646531	870	100	357
VOE 14646531	873	100	367
VOE 14647426	916	2100	469
VOE 14647427	916	2200	473
VOE 14648331	821	300	309
VOE 14649076	210	50	49
VOE 14649076	210	75	51
VOE 14649076	210	100	53
VOE 14649076	211	100	55
VOE 14649076	211	200	57
VOE 14649076	212	100	59
VOE 14649076	214	100	61
VOE 14649076	215	100	63
VOE 14649076	216	100	65
VOE 14649076	216	200	69
VOE 14649076	217	100	71
VOE 14649076	217	200	73
VOE 14649076	221	100	77
VOE 14649076	223	100	79
VOE 14649076	233	100	81
VOE 14649076	233	200	83
VOE 14649076	233	300	85
VOE 14649076	233	400	87
VOE 14649076	236	100	97
VOE 14649076	236	200	99
VOE 14649076	236	300	101
VOE 14649076	236	400	103
VOE 14649076	236	500	105
VOE 14649076	236	600	107
VOE 14649076	236	700	109
VOE 14649076	236	800	111
VOE 14649076	237	100	113
VOE 14649076	237	200	115
VOE 14649076	251	100	117
VOE 14649076	251	200	119
VOE 14649076	255	100	125
VOE 14649076	255	200	127
VOE 14649076	262	100	137
VOE 14649076	262	200	139
VOE 14649076	263	200	141
VOE 14649076	273	100	145
VOE 14649076	286	100	151
VOE 14649076	321	100	161
VOE 14649076	321	200	163
VOE 14649076	331	100	165
VOE 14649076	331	200	167
VOE 14649515	927	100	517
VOE 14650076	252	100	121
VOE 14650121	870	100	355
VOE 14650121	873	100	365
VOE 14650313	897	200	393
VOE 14650531	914	500	439
VOE 14651593	897	300	397
VOE 14651594	897	300	397
VOE 14651595	897	300	397
VOE 14651664	386	100	231
VOE 14651701	897	100	389
VOE 14651770	821	300	309
VOE 14652550	897	300	397
VOE 14652607	914	500	439
VOE 14652821	911	100	411
VOE 14653105	821	100	305
VOE 14653111	234	100	89
VOE 14653588	897	200	393
VOE 14653636	261	100	131
VOE 14653637	261	100	131
VOE 14653818	897	150	391
VOE 14653922	398	100	237
VOE 14654554	911	500	419
VOE 14654555	911	200	413
VOE 14654556	916	4900	475
VOE 14654557	924	1000	497
VOE 14654955	881	100	377
VOE 14654958	810	400	301
VOE 14654964	810	400	303
VOE 14654990	810	200	299
VOE 14655295	911	200	413
VOE 14657124	916	1000	461
VOE 14657125	916	1000	461
VOE 14657125	916	2150	471
VOE 14657169	911	400	417
VOE 14657192	916	2000	467
VOE 14657306	367	2000	201
VOE 14657307	367	2000	201
VOE 14657382	916	1300	465
VOE 14657384	916	1300	465
VOE 14657386	916	8100	479
VOE 14657471	924	1100	499
VOE 14657472	924	1100	499
VOE 14657483	924	700	493
VOE 14657483	924	800	495
VOE 14657484	924	1600	501
VOE 14657485	924	1600	501
VOE 14657515	924	4000	503
VOE 14658003	924	4100	505
VOE 14658004	924	4100	505
VOE 14658050	911	400	417
VOE 14658770	916	2000	467
VOE 14658772	924	400	491
VOE 14658773	924	400	491
VOE 14658775	924	1100	499
VOE 14659099	371	400	209
VOE 14659102	371	400	211
VOE 14659102	371	450	215
VOE 14659104	371	400	209
VOE 14659136	235	100	93
VOE 14659243	873	100	365
VOE 14659243	873	500	369
VOE 14659244	870	100	353
VOE 14659244	870	500	361
VOE 14659630	371	100	205
VOE 14659801	364	100	191
VOE 14659977	897	100	387
VOE 14659977	897	150	391
VOE 14659977	897	250	395
VOE 14660060	371	800	221
VOE 14660069	974	200	529
VOE 14660082	974	300	531
VOE 14660084	716	100	271
VOE 14660119	924	400	491
VOE 14660331	367	2000	201
VOE 14660332	367	2000	201
VOE 14660334	367	2000	201
VOE 14660640	916	2100	469
VOE 14660901	913	100	425
VOE 14660902	912	100	423
VOE 14660903	912	100	423
VOE 14660909	916	5100	477
VOE 14660943	821	300	309
VOE 14660950	371	100	205
VOE 14660951	371	100	205
VOE 14660953	371	100	205
VOE 14661016	362	300	185
VOE 14661025	371	800	221
VOE 14661026	371	875	225
VOE 14661073	371	500	217
VOE 14661331	218	100	75
VOE 14661332	218	100	75
VOE 14661447	367	2000	201
VOE 14661878	916	4900	475
VOE 14661900	371	500	219
VOE 14661901	371	500	217
VOE 14661907	261	100	131
VOE 14661917	235	100	93
VOE 14661919	252	100	121
VOE 14661923	852	300	335
VOE 14661924	852	300	335
VOE 14661925	852	300	335
VOE 14661926	852	300	335
VOE 14661927	852	300	335
VOE 14661929	821	200	307
VOE 14662050	775	700	279
VOE 14662064	916	5100	477
VOE 14662068	916	2150	471
VOE 14662068	916	8100	479
VOE 14662069	914	500	437
VOE 14662112	372	100	227
VOE 14662113	372	100	227
VOE 14662237	371	200	207
VOE 14662238	371	200	207
VOE 14662323	897	100	387
VOE 14662323	897	150	391
VOE 14662323	897	250	395
VOE 14662324	897	100	387
VOE 14662324	897	150	391
VOE 14662324	897	250	395
VOE 14662826	852	100	331
VOE 14662826	852	300	335
VOE 14662937	852	300	335

Part No	Group	Sect	Page
VOE 14662938	852	300	335
VOE 14662939	852	300	335
VOE 14662940	852	300	335
VOE 14662941	852	300	335
VOE 14662942	852	300	335
VOE 14662943	852	300	335
VOE 14662944	852	300	335
VOE 14662945	852	300	335
VOE 14663156	371	100	205
VOE 14663177	371	400	211
VOE 14663177	371	450	215
VOE 14663184	371	450	213
VOE 14663237	897	200	393
VOE 14663238	897	200	393
VOE 14663746	924	4100	505
VOE 14664164	924	4100	505
VOE 14664165	924	4100	505
VOE 14664241	924	4100	505
VOE 14664409	897	100	387
VOE 14664640	852	300	335
VOE 14664641	852	300	335
VOE 14664642	852	300	337
VOE 14664907	371	850	223
VOE 14665172	924	4000	503
VOE 14665627	916	300	455
VOE 14665628	916	300	455
VOE 14666662	810	400	301
VOE 14666666	860	100	345
VOE 14667245	897	100	387
VOE 14668317	897	300	397
VOE 14671395	924	4000	503
VOE 14671662	916	300	455
VOE 14671681	897	150	391
VOE 14880068	911	200	413
VOE 14880068	916	2100	469
VOE 14880068	916	8100	479
VOE 14880349	896	100	383
VOE 14880423	831	200	315
VOE 14880426	367	2000	201
VOE 14880426	860	400	351
VOE 14880426	882	100	381
VOE 14880427	810	400	303
VOE 14880428	810	400	303
VOE 14880431	831	200	315
VOE 14880449	810	400	303
VOE 14880449	821	200	307
VOE 14880450	310	100	159
VOE 14880450	371	100	205
VOE 14880450	810	400	303
VOE 14880450	821	200	307
VOE 14880450	821	300	309
VOE 14880450	881	100	377
VOE 14880450	881	100	379
VOE 14880451	831	200	315
VOE 14880454	821	100	305
VOE 14880454	821	300	309
VOE 14880454	843	100	325
VOE 14880465	881	100	377
VOE 14880475	924	700	493
VOE 14880475	924	800	495
VOE 14880476	924	1600	501
VOE 14880477	924	700	493
VOE 14880477	924	800	495
VOE 14880478	924	1600	501
VOE 14880484	310	100	159
VOE 14880505	261	100	131
VOE 14880551	775	100	273
VOE 14880551	775	110	275
VOE 14880564	870	500	361
VOE 14880564	873	500	369
VOE 14880572	775	100	273
VOE 14880572	775	110	275
VOE 14880578	870	100	353
VOE 14880578	873	100	365
VOE 14880598	880	200	375
VOE 14880627	870	100	355
VOE 14880643	492	100	259
VOE 14880649	974	300	531
VOE 14880655	974	200	529
VOE 14880699	974	3000	533
VOE 14880699	975	1500	543
VOE 14880729	975	400	539
VOE 14880729	975	500	541
VOE 14880729	975	1900	545
VOE 14880729	975	1950	547
VOE 14880729	975	2500	549
VOE 14880730	974	300	531
VOE 14880730	975	400	539
VOE 14880730	975	500	541
VOE 14880777	974	3000	533
VOE 14880777	975	1500	543
VOE 14880809	974	3000	533
VOE 14880846	974	3000	533
VOE 14880921	821	100	305
VOE 14880921	821	200	307
VOE 14880921	821	350	311
VOE 14880931	821	100	305
VOE 14880989	914	3100	453
VOE 14880997	914	800	443
VOE 14881006	896	100	383
VOE 14881010	896	100	385
VOE 14881043	896	100	383
VOE 14881085	235	100	93
VOE 14881086	235	100	93
VOE 14881132	870	100	353
VOE 14881132	873	100	367
VOE 14881147	363	200	189
VOE 14881161	261	200	135
VOE 14881186	235	100	93
VOE 14881204	916	1300	465
VOE 14881223	916	2100	469
VOE 14881223	916	2150	471
VOE 14881229	924	800	495
VOE 14881233	916	900	459
VOE 14881233	916	1300	465
VOE 14881233	916	2000	467
VOE 14881252	371	400	211
VOE 14881252	371	450	215
VOE 14881290	852	200	333
VOE 14881296	971	600	523
VOE 14881297	974	3000	533
VOE 14881297	975	1500	543
VOE 14881314	881	100	377
VOE 14881330	916	900	459
VOE 14881334	911	400	417
VOE 14881334	916	2200	473
VOE 14881369	852	200	333
VOE 14881493	235	100	93
VOE 14881505	261	100	131
VOE 14881964	235	100	95
VOE 14882623	235	100	93
VOE 14882653	235	100	93
VOE 14882667	261	100	131
VOE 14882696	235	100	93
VOE 14882700	974	200	529
VOE 14882706	235	100	93
VOE 14882736	235	100	93
VOE 14882737	870	100	353
VOE 14882737	873	100	367
VOE 14882738	870	100	353
VOE 14882740	914	3100	453
VOE 14882747	492	100	259
VOE 14882752	261	100	131
VOE 14882754	261	100	131
VOE 14882761	235	100	93
VOE 14882762	235	100	93
VOE 15019610	916	4900	475
VOE 15019610	924	1000	497
VOE 15019610	971	100	521
VOE 15056768	914	100	429
VOE 15084121	860	100	345
VOE 15119149	852	300	335
VOE 15119162	852	300	335
VOE 15120621	364	100	191
VOE 15126675	911	500	419
VOE 15152938	897	150	391
VOE 15180716	398	100	237
VOE 15191604	914	100	429
VOE 15193308	235	100	93
VOE 15612092	911	200	413
VOE 15612093	911	200	413
VOE 15620246	897	300	397
VOE 15626831	924	110	485
VOE 15652142	371	450	213
VOE 15800761	911	500	419
VOE 16224002	235	100	93
VOE 16631876	256	100	129
VOE 16631877	256	100	129
VOE 16633052	256	100	129
VOE 16633067	256	100	129
VOE 16645898	371	450	213
VOE 16650486	371	450	213
VOE 16650520	371	450	213
VOE 16650537	371	450	213
VOE 16658811	371	450	213

Part No	Group	Sect	Page
VOE 16658852	236	200	99
VOE 16658858	216	100	65
VOE 16658875	211	100	55
VOE 16658875	221	100	77
VOE 16658928	233	300	85
VOE 16658948	255	100	125
VOE 16658973	212	100	59
VOE 16659071	217	200	73
VOE 16659178	211	200	57
VOE 16659178	255	200	127
VOE 16659180	211	200	57
VOE 16659289	210	50	49
VOE 16659306	215	100	63
VOE 16659777	236	300	101
VOE 16659819	210	50	49
VOE 16659819	210	75	51
VOE 16659819	236	800	111
VOE 16659819	251	100	117
VOE 16659838	210	75	51
VOE 16659838	236	600	107
VOE 16659955	321	200	163
VOE 16659977	321	200	163
VOE 16660116	321	200	163
VOE 16660128	321	200	163
VOE 16660274	211	200	57
VOE 16660274	223	100	79
VOE 16660433	214	100	61
VOE 16660433	255	100	125
VOE 16660433	331	100	165
VOE 16660459	251	100	117
VOE 16660463	236	800	111
VOE 16660469	255	100	125
VOE 16660471	211	200	57
VOE 16660484	211	200	57
VOE 16660546	251	100	117
VOE 16660585	236	400	103
VOE 16660585	236	600	107
VOE 16660603	236	200	99
VOE 16660606	236	100	97
VOE 16660606	236	300	101
VOE 16660681	237	100	113
VOE 16660690	237	200	115
VOE 16660692	237	200	115
VOE 16660694	237	200	115
VOE 16660699	237	100	113
VOE 16660703	286	100	151
VOE 16660705	236	600	107
VOE 16660720	321	200	163
VOE 16660722	321	200	163
VOE 16660724	321	200	163
VOE 16660726	321	200	163
VOE 16660728	321	200	163
VOE 16660732	321	200	163
VOE 16660736	321	200	163
VOE 16660741	321	200	163
VOE 16660743	321	200	163
VOE 16660745	321	200	163
VOE 16660752	331	100	165
VOE 16660755	331	100	165
VOE 16660815	214	100	61
VOE 16660827	223	100	79
VOE 16668196	331	100	165
VOE 16668217	236	500	105
VOE 16668217	236	600	107
VOE 16668217	263	200	141
VOE 16668223	236	600	107
VOE 16668235	211	100	55
VOE 16668238	236	300	101
VOE 16668238	262	100	137
VOE 16668238	321	100	161
VOE 16668304	212	100	59
VOE 16668304	331	100	165
VOE 16668308	215	100	63
VOE 16668373	216	200	69
VOE 16668377	211	100	55
VOE 16668440	210	50	49
VOE 16668440	237	100	113
VOE 16668443	210	75	51
VOE 16668443	217	100	71
VOE 16668465	210	75	51
VOE 16668465	221	100	77
VOE 16668745	255	200	127
VOE 16668783	210	50	49
VOE 16668783	210	75	51
VOE 16668783	233	100	81
VOE 16668783	233	200	83
VOE 16668783	236	100	97
VOE 16668783	236	300	101
VOE 16668783	236	800	111
VOE 16669993	221	100	77
VOE 16670003	233	100	81
VOE 16670009	233	100	81
VOE 16670038	236	100	97
VOE 16670489	221	100	77
VOE 16670644	331	200	167
VOE 16671235	221	100	77
VOE 16671389	210	50	49
VOE 16671389	211	200	57
VOE 16671647	210	75	51
VOE 16671647	255	200	127
VOE 16671659	216	200	69
VOE 16671666	210	50	49
VOE 16671666	255	200	127
VOE 16671670	211	200	57
VOE 16672645	251	200	119
VOE 16672797	236	100	97
VOE 16672982	211	200	57
VOE 16672982	217	200	73
VOE 16677663	212	100	59
VOE 16677720	233	200	83
VOE 16677786	321	100	161
VOE 16677786	321	200	163
VOE 16677792	331	100	165
VOE 16677792	331	200	167
VOE 16677803	286	100	151
VOE 16677819	210	50	49
VOE 16677819	262	100	137
VOE 16677821	262	100	137
VOE 16677823	210	50	49
VOE 16677823	262	100	137
VOE 16677825	262	200	139
VOE 16677827	210	75	51
VOE 16677827	262	200	139
VOE 16677832	210	50	49
VOE 16677832	251	100	117
VOE 16677907	210	50	49
VOE 16677907	255	100	125
VOE 16677948	255	200	127
VOE 16677950	210	50	49
VOE 16677950	255	200	127
VOE 16677953	255	200	127
VOE 16677958	210	75	51
VOE 16677958	223	100	79
VOE 16677968	217	100	71
VOE 16677971	217	200	73
VOE 16677973	217	200	73
VOE 16677975	210	50	49
VOE 16677975	210	75	51
VOE 16677975	217	200	73
VOE 16677977	211	100	55
VOE 16677979	211	100	55
VOE 16677980	211	100	55
VOE 16677983	216	200	69
VOE 16677990	233	100	81
VOE 16677995	233	100	81
VOE 16678001	210	75	51
VOE 16678004	210	75	51
VOE 16678004	216	200	69
VOE 16678009	210	75	51
VOE 16678009	216	200	69
VOE 16678011	210	75	51
VOE 16678011	236	100	97
VOE 16678014	210	75	51
VOE 16678014	221	100	77
VOE 16678017	216	100	65
VOE 16678071	215	100	63
VOE 16678108	217	100	71
VOE 16678119	216	200	69
VOE 16678122	217	100	71
VOE 16678126	210	75	51
VOE 16678126	217	100	71
VOE 16678128	216	200	69
VOE 16678130	262	100	137
VOE 16678134	262	100	137
VOE 16678136	262	200	139
VOE 16678141	216	200	69
VOE 16678143	216	200	69
VOE 16678145	216	200	69
VOE 16678159	233	100	81
VOE 16678160	263	200	141
VOE 16678167	233	100	81
VOE 16678171	233	100	81
VOE 16678175	233	100	81
VOE 16678188	211	200	57
VOE 16678188	217	200	73

NUMERICAL INDEX 부품번호 색인

RÉPERTOIRE DE NUMÉROS 数字索引

NUMMERNREGISTER

Catalogue id	Group
20669	**1000**
Issue	Page
PUB 20032818-B	**11**

VOLVO

ECR58D

NUMERICAL INDEX 부품번호 색인

RÉPERTOIRE DE NUMÉROS 数字索引

NUMMERNREGISTER

Catalogue id **20669** | Group **1000**

Issue **PUB 20032818-B** | Page **12**

Part No	Group	Sect	Page
VOE 16678198	216	200	69
VOE 16678238	210	50	49
VOE 16678238	237	100	113
VOE 16678248	210	50	49
VOE 16678248	255	100	125
VOE 16678253	255	100	125
VOE 16678277	255	100	125
VOE 16678283	321	100	161
VOE 16678286	255	100	125
VOE 16678302	321	200	163
VOE 16678308	321	200	163
VOE 16678356	215	100	63
VOE 16678358	215	100	63
VOE 16678360	215	100	63
VOE 16678363	216	100	65
VOE 16678366	216	100	67
VOE 16678368	216	100	67
VOE 16678375	216	100	65
VOE 16678383	216	100	65
VOE 16678393	216	100	65
VOE 16678404	216	100	65
VOE 16678417	216	100	65
VOE 16678423	216	100	65
VOE 16678425	216	100	65
VOE 16678427	216	100	65
VOE 16678430	216	100	65
VOE 16678433	216	100	65
VOE 16678435	216	100	65
VOE 16678445	216	100	65
VOE 16678448	216	100	65
VOE 16678453	216	100	65
VOE 16678455	216	100	65
VOE 16678459	216	100	65
VOE 16678479	236	600	107
VOE 16678529	221	100	77
VOE 16678572	255	200	127
VOE 16678580	221	100	77
VOE 16678582	221	100	77
VOE 16678584	221	100	77
VOE 16678586	221	100	77
VOE 16678590	210	50	49
VOE 16678590	211	200	57
VOE 16678602	237	100	113
VOE 16678602	251	100	117
VOE 16678607	214	100	61
VOE 16678614	214	100	61
VOE 16678618	214	100	61
VOE 16678643	214	100	61
VOE 16678650	211	100	55
VOE 16678650	212	100	59
VOE 16678662	210	50	49
VOE 16678662	211	100	55
VOE 16678664	211	100	55
VOE 16678666	211	100	55
VOE 16678668	211	100	55
VOE 16678670	211	100	55
VOE 16678672	211	100	55
VOE 16679192	255	200	127
VOE 16679222	236	600	107
VOE 16679236	251	100	117
VOE 16679256	236	700	109
VOE 16679262	236	700	109
VOE 16679264	236	700	109
VOE 16679267	236	700	109
VOE 16679280	236	100	97
VOE 16679319	236	100	97
VOE 16679494	236	200	99
VOE 16679523	236	300	101
VOE 16679528	236	700	109
VOE 16679530	236	800	111
VOE 16679553	236	100	97
VOE 16679558	236	800	111
VOE 16679561	236	200	99
VOE 16679570	210	75	51
VOE 16679570	236	600	107
VOE 16679578	233	300	85
VOE 16679580	233	300	85
VOE 16679584	210	50	49
VOE 16679584	255	100	125
VOE 16679588	236	200	99
VOE 16679596	236	600	107
VOE 16679614	233	200	83
VOE 16679629	236	500	105
VOE 16679639	236	600	107
VOE 16679646	211	200	57
VOE 16679658	237	100	113
VOE 16679663	236	800	111
VOE 16679669	233	300	85
VOE 16679671	210	75	51
VOE 16679671	236	300	101
VOE 16679690	236	100	97
VOE 16679694	211	100	55
VOE 16679800	211	200	57
VOE 16679973	210	75	51
VOE 16679973	236	400	103
VOE 16680090	215	100	63
VOE 16680166	233	200	83
VOE 16680290	233	200	83
VOE 16680292	210	75	51
VOE 16680292	236	600	107
VOE 16680305	236	100	97
VOE 16680308	236	700	109
VOE 16680313	262	200	139
VOE 16680411	236	600	107
VOE 16680413	236	500	105
VOE 16680418	210	50	49
VOE 16680420	236	500	105
VOE 16680422	210	50	49
VOE 16680422	237	100	113
VOE 16680426	236	600	107
VOE 16680428	236	700	109
VOE 16680430	236	600	107
VOE 16680433	236	600	107
VOE 16680436	236	600	107
VOE 16680443	236	600	107
VOE 16680446	236	500	105
VOE 16680449	236	500	105
VOE 16680451	210	50	49
VOE 16680451	251	100	117
VOE 16680455	210	50	49
VOE 16680457	210	50	49
VOE 16680459	210	50	49
VOE 16680461	210	50	49
VOE 16680465	236	500	105
VOE 16680468	236	600	107
VOE 16680470	236	300	101
VOE 16680515	214	100	61
VOE 16680552	215	100	63
VOE 16680554	216	100	65
VOE 16680556	216	100	65
VOE 16680558	215	100	63
VOE 16680566	233	200	83
VOE 16680568	237	100	113
VOE 16680570	236	300	101
VOE 16680572	236	100	97
VOE 16680576	237	100	113
VOE 16680578	237	200	115
VOE 16680580	237	200	115
VOE 16680582	237	200	115
VOE 16680584	237	200	115
VOE 16680586	236	700	109
VOE 16680588	236	700	109
VOE 16680591	237	100	113
VOE 16680593	237	100	113
VOE 16680599	211	100	55
VOE 16680605	211	200	57
VOE 16680608	255	100	125
VOE 16680617	255	200	127
VOE 16680661	233	300	85
VOE 16680665	233	300	85
VOE 17203221	387	100	233
VOE 17210956	911	500	419
VOE 17210956	916	2200	473
VOE 17216855	256	100	129
VOE 17224245	223	100	79
VOE 17224270	233	400	87
VOE 17230228	217	100	71
VOE 17230229	210	75	51
VOE 17230229	221	100	77
VOE 17230268	210	75	51
VOE 17230268	273	100	145
VOE 17230275	210	50	49
VOE 17230275	237	100	113
VOE 17230276	210	50	49
VOE 17230276	237	100	113
VOE 17230299	263	200	141
VOE 17230305	233	400	87
VOE 17230310	233	200	83
VOE 17230310	233	400	87
VOE 17236661	256	100	129
VOE 17236665	256	100	129
VOE 17247799	914	1100	447
VOE 17269403	256	100	129
VOE 17270905	210	75	51
VOE 17270905	236	100	97

Part No	Group	Sect	Page
VOE 17270911	236	100	97
VOE 17270913	233	100	81
VOE 17271168	233	300	85
VOE 17271172	233	300	85
VOE 17271177	255	100	125
VOE 17271188	210	50	49
VOE 17271188	251	200	119
VOE 17271201	263	200	141
VOE 17271215	286	100	151
VOE 17271218	273	100	145
VOE 17272786	256	100	129
VOE 17272792	256	100	129
VOE 17275074	261	200	135
VOE 17275077	261	200	135
VOE 17678390	216	100	65
VOE 20429842	371	500	217
VOE 20799680	235	100	93
VOE 20852765	235	100	93
VOE 20992232	364	100	191
VOE 21447168	364	100	191
VOE 3944413	371	500	217
VOE 4881440	371	800	221
VOE 70369714	371	500	217
VOE 70369714	371	800	221
VOE 70377107	364	100	191
VOE 70377120	364	100	191
VOE 8278718	860	300	349
VOE 8278723	897	300	397
VOE 8278725	897	300	397
VOE 8278726	897	300	397
VOE 8278881	925	2300	515
VOE 8279152	234	300	91
VOE 8279493	775	100	273
VOE 8279493	775	110	275
VOE 8280304	925	100	507
VOE 8280304	925	2100	511
VOE 8281459	841	200	323
VOE 8282628	443	200	257
VOE 8282629	443	200	257
VOE 8282733	975	1900	545
VOE 8282733	975	1950	547
VOE 8284725	380	100	229
VOE 8284728	852	200	333
VOE 8284729	852	200	333
VOE 8284746	925	2000	509
VOE 8286387	775	100	273
VOE 8288266	860	200	347
VOE 8289294	393	100	235
VOE 8289325	897	300	397
VOE 8289326	897	300	397
VOE 8289326	924	110	485
VOE 8289326	925	2200	513
VOE 8291423	356	100	177
VOE 8291424	356	200	179
VOE 8291424	364	100	191
VOE 8291426	362	200	183
VOE 8291427	362	300	185
VOE 8291427	364	100	191
VOE 8291431	852	100	331
VOE 8291431	852	300	335
VOE 8291431	852	400	339
VOE 8291431	852	500	343
VOE 8291432	914	1100	447
VOE 8291433	914	1100	447
VOE 8291436	393	100	235
VOE 8291437	860	400	351
VOE 8291438	380	100	229
VOE 8291441	860	100	345
VOE 8291482	443	100	255
VOE 8291483	443	100	255
VOE 8291695	310	100	159
VOE 8291695	837	100	317
VOE 8291695	914	100	427
VOE 8291695	914	200	433
VOE 8291695	914	500	435
VOE 8291696	218	100	75
VOE 8291696	234	100	89
VOE 8291696	235	100	93
VOE 8291696	252	100	121
VOE 8291696	256	100	129
VOE 8291696	261	100	131
VOE 8291696	261	200	135
VOE 8291696	275	100	147
VOE 8291696	284	100	149
VOE 8291696	364	100	191
VOE 8291696	371	200	207
VOE 8291696	371	400	209
VOE 8291696	371	500	217
VOE 8291697	234	100	89
VOE 8291697	235	100	93
VOE 8291697	252	200	123
VOE 8291697	256	100	129
VOE 8291697	261	100	131
VOE 8291697	261	200	135
VOE 8291697	364	100	191
VOE 8291697	371	200	207
VOE 8291697	371	450	213
VOE 8291697	371	500	217
VOE 8291698	210	100	53
VOE 8291700	261	200	135
VOE 8291700	263	300	143
VOE 8291701	234	300	91
VOE 8291702	925	2000	509
VOE 8291703	334	100	169
VOE 8291703	352	100	171
VOE 8291703	354	100	175
VOE 8291703	363	100	187
VOE 8291703	363	200	189
VOE 8291703	371	800	221
VOE 8291703	393	100	235
VOE 8291703	810	100	297
VOE 8291703	810	400	301
VOE 8291703	831	100	313
VOE 8291703	831	200	315
VOE 8291703	843	100	325
VOE 8291703	843	200	327
VOE 8291703	843	300	329
VOE 8291703	872	100	363
VOE 8291703	880	100	371
VOE 8291703	882	100	381
VOE 8291703	897	300	397
VOE 8291704	334	100	169
VOE 8291704	352	100	171
VOE 8291704	354	100	175
VOE 8291704	363	100	187
VOE 8291704	363	200	189
VOE 8291704	371	800	221
VOE 8291704	393	100	235
VOE 8291704	810	100	297
VOE 8291704	810	400	301
VOE 8291704	831	100	313
VOE 8291704	831	200	315
VOE 8291704	843	100	325
VOE 8291704	843	200	327
VOE 8291704	843	300	329
VOE 8291704	872	100	363
VOE 8291704	880	100	371
VOE 8291704	882	100	381
VOE 8291704	897	300	397
VOE 8291705	870	100	353
VOE 8291705	870	500	361
VOE 8291706	837	200	319
VOE 8291707	775	100	273
VOE 8291707	775	110	275
VOE 8291708	775	100	273
VOE 8291709	775	700	279
VOE 8291709	775	800	281
VOE 8291709	775	900	283
VOE 8291709	775	1000	285
VOE 8291709	775	1200	289
VOE 8291710	775	500	277
VOE 8291710	775	700	279
VOE 8291710	775	800	281
VOE 8291710	775	900	283
VOE 8291710	775	1050	287
VOE 8291710	775	1200	289
VOE 8291711	974	100	527
VOE 8291711	974	300	531
VOE 8291712	975	100	535
VOE 8291712	975	400	539
VOE 8291713	975	100	535
VOE 8291713	975	400	539
VOE 8291714	975	1900	545
VOE 8291715	974	100	527
VOE 8291715	974	3000	533
VOE 8291716	975	1500	543
VOE 8291717	975	2500	549
VOE 8291718	971	600	523
VOE 8291719	914	100	427
VOE 8291719	916	2200	473
VOE 8291720	916	2000	467
VOE 8291721	916	2100	469
VOE 8291722	916	2100	469
VOE 8291723	914	100	427
VOE 8291724	924	1000	497

NUMERICAL INDEX 부품번호 색인

RÉPERTOIRE DE NUMÉROS 数字索引

NUMMERNREGISTER



NUMERICAL INDEX

부품번호 색인

RÉPERTOIRE DE NUMÉROS

数字索引

NUMMERNREGISTER

Part No	Group	Sect	Page
VOE 8291725	924	1100	499
VOE 8291726	924	1600	501
VOE 8291727	924	1600	501
VOE 8291728	364	100	191
VOE 8291728	837	200	319
VOE 8291728	924	200	487
VOE 8291729	924	400	491
VOE 8291730	924	700	493
VOE 8291731	924	800	495
VOE 8291732	916	8100	479
VOE 8291732	916	9000	481
VOE 8291733	916	1000	461
VOE 8291733	916	9000	481
VOE 8291734	912	100	423
VOE 8291735	912	100	423
VOE 8291737	837	200	319
VOE 8291737	914	2100	449
VOE 8291738	914	2100	449
VOE 8291739	916	300	455
VOE 8291740	916	900	459
VOE 8291741	916	1200	463
VOE 8291743	916	1200	463
VOE 8291743	916	1300	465
VOE 8291744	916	1300	465
VOE 8291745	716	100	271
VOE 8291746	897	300	397
VOE 8291746	914	3000	451
VOE 8291746	914	3100	453
VOE 8291746	916	4900	475
VOE 8291746	916	5100	477
VOE 8291746	927	100	517
VOE 8291746	927	500	519
VOE 8291747	914	3100	453
VOE 8291747	916	4900	475
VOE 8291747	916	5100	477
VOE 8291747	927	100	517
VOE 8291747	927	500	519
VOE 8293040	398	100	237
VOE 8293041	398	100	237
VOE 8293044	852	100	331
VOE 8293044	852	300	335
VOE 8293044	852	400	339
VOE 8293044	852	500	343
VOE 8293045	852	100	331
VOE 8293045	852	300	335
VOE 8293045	852	400	339
VOE 8293045	852	500	343
VOE 8293046	870	200	359
VOE 8293048	393	100	235
VOE 8293072	897	300	397
VOE 8293073	897	300	397
VOE 8293155	897	100	387
VOE 8293192	897	150	391
VOE 8293201	364	100	191
VOE 8293206	897	100	387
VOE 8293206	897	100	389
VOE 8293218	897	100	387
VOE 8293221	897	300	397
VOE 8293258	897	300	397
VOE 8293259	897	300	397
VOE 8293261	897	300	397
VOE 8293262	897	300	397
VOE 8293263	897	300	397
VOE 8293264	897	300	397
VOE 8293268	897	200	393
VOE 8293269	897	200	393
VOE 8293275	897	200	393
VOE 8293276	897	200	393
VOE 8293420	210	100	53
VOE 8293424	821	350	311
VOE 8293424	996	100	551
VOE 8293425	821	350	311
VOE 8293425	996	100	551
VOE 8293426	821	350	311
VOE 8293427	821	350	311
VOE 8293428	334	100	169
VOE 8293428	352	100	171
VOE 8293428	354	100	175
VOE 8293428	363	100	187
VOE 8293428	363	200	189
VOE 8293428	371	800	221
VOE 8293428	393	100	235
VOE 8293428	810	100	297
VOE 8293428	810	400	301
VOE 8293428	831	100	313
VOE 8293428	831	200	315
VOE 8293428	843	100	325
VOE 8293428	843	200	327
VOE 8293428	843	300	329
VOE 8293428	872	100	363
VOE 8293428	880	100	371
VOE 8293428	882	100	381
VOE 8293428	897	300	397
VOE 8293429	334	100	169
VOE 8293429	352	100	171
VOE 8293429	354	100	175
VOE 8293429	363	100	187
VOE 8293429	363	200	189
VOE 8293429	371	800	221
VOE 8293429	393	100	235
VOE 8293429	810	100	297
VOE 8293429	810	400	301
VOE 8293429	831	100	313
VOE 8293429	831	200	315
VOE 8293429	843	100	325
VOE 8293429	843	200	327
VOE 8293429	843	300	329
VOE 8293429	872	100	363
VOE 8293429	880	100	371
VOE 8293429	882	100	381
VOE 8293429	897	300	397
VOE 8293430	352	150	173
VOE 8293430	371	850	223
VOE 8293430	810	200	299
VOE 8293430	880	200	375
VOE 8293431	352	150	173
VOE 8293431	371	875	225
VOE 8293431	810	200	299
VOE 8293431	880	200	375
VOE 8293433	873	100	365
VOE 8293433	873	500	369
VOE 8293435	775	100	273
VOE 8293435	775	110	275
VOE 8293436	775	100	273
VOE 8293437	775	100	273
VOE 8293442	975	100	535
VOE 8293442	975	400	539
VOE 8293443	975	100	535
VOE 8293443	975	400	539
VOE 8293444	975	1900	545
VOE 8293445	916	2200	473
VOE 8293446	916	2000	467
VOE 8293447	924	1000	497
VOE 8293448	924	1100	499
VOE 8293449	924	200	487
VOE 8293450	924	300	489
VOE 8293451	924	400	491
VOE 8293452	924	300	489
VOE 8293453	924	200	487
VOE 8293454	924	700	493
VOE 8293455	924	800	495
VOE 8293456	924	400	491
VOE 8293457	924	400	491
VOE 8293458	916	8100	479
VOE 8293458	916	9000	481
VOE 8293459	916	1000	461
VOE 8293459	916	9000	481
VOE 8293461	897	300	397
VOE 8293482	925	2200	513
VOE 8294342	897	200	393
VOE 8294343	897	200	393
VOE 8294814	334	100	169
VOE 8294814	831	100	313
VOE 8294815	334	100	169
VOE 8294815	831	100	313
VOE 8294817	924	400	491
VOE 8294822	775	800	281
VOE 8294822	775	1000	285
VOE 8294823	775	800	281
VOE 8294823	775	1000	285
VOE 8294824	775	100	273
VOE 8294824	775	500	277
VOE 8294824	775	800	281
VOE 8294824	775	1050	287
VOE 8294825	775	100	273
VOE 8294825	775	500	277
VOE 8294825	775	1050	287
VOE 8294826	914	1100	447
VOE 8294826	924	1000	497
VOE 8294827	897	250	395
VOE 8294828	916	2150	471
VOE 8294828	975	100	535
VOE 8294828	975	400	539
VOE 8294830	916	8100	479
VOE 8294831	916	1200	463

Part No	Group	Sect	Page
VOE 8294832	916	1000	461
VOE 8294832	916	2100	469
VOE 8294832	916	9000	481
VOE 8294832	925	2300	515
VOE 8294832	975	200	537
VOE 8294832	975	400	539
VOE 8294832	975	1900	545
VOE 8294832	975	2500	549
VOE 8294833	916	1000	461
VOE 8294833	916	2100	469
VOE 8294833	916	9000	481
VOE 8294833	925	2300	515
VOE 8294833	975	200	537
VOE 8294833	975	500	541
VOE 8294833	975	1900	545
VOE 8294833	975	1950	547
VOE 8294833	975	2500	549
VOE 8294834	897	200	393
VOE 8294834	916	300	455
VOE 8294835	356	100	177
VOE 8294835	916	2000	467
VOE 8294835	974	100	527
VOE 8294835	974	300	531
VOE 8294835	975	1500	543
VOE 8294836	356	100	177
VOE 8294836	916	1300	465
VOE 8294836	916	2000	467
VOE 8294836	974	100	527
VOE 8294836	974	300	531
VOE 8294836	975	1500	543
VOE 8294837	916	1000	461
VOE 8294837	916	2100	469
VOE 8294837	916	9050	483
VOE 8294837	925	2300	515
VOE 8294837	975	200	537
VOE 8294837	975	500	541
VOE 8294837	975	1900	545
VOE 8294837	975	2500	549
VOE 8294838	916	1000	461
VOE 8294838	916	2100	469
VOE 8294838	916	9050	483
VOE 8294838	925	2300	515
VOE 8294838	975	200	537
VOE 8294838	975	1900	545
VOE 8294838	975	2500	549
VOE 8294839	916	1000	461
VOE 8294839	916	2100	469
VOE 8294839	916	9050	483
VOE 8294839	925	2300	515
VOE 8294839	975	200	537
VOE 8294839	975	400	539
VOE 8294839	975	1900	545
VOE 8294839	975	1950	547
VOE 8294839	975	2500	549
VOE 8294856	916	2150	471
VOE 8294856	975	100	535
VOE 8294856	975	500	541
VOE 8294949	852	100	331
VOE 8294949	852	300	335
VOE 8294949	852	400	339
VOE 8294949	852	500	343
VOE 8295202	775	110	275
VOE 8295220	367	2000	201
VOE 8295220	924	4100	505
VOE 8295221	367	2000	201
VOE 8295221	924	4100	505
VOE 8295224	924	4000	503
VOE 8295225	924	4000	503
VOE 874091	371	500	217
VOE 874654	371	500	217
VOE 874954	356	100	177
VOE 874955	356	100	177
VOE 874955	371	400	209
VOE 874955	371	450	213
VOE 874955	371	500	217
VOE 874955	371	800	221
VOE 874957	371	400	209
VOE 874957	371	450	213
VOE 874957	371	800	221
VOE 874958	371	800	221
VOE 874960	371	500	217
VOE 874966	371	400	209
VOE 874966	371	450	213
VOE 874966	371	500	217
VOE 881503	371	400	209
VOE 907133	914	2100	449
VOE 907903	925	2100	511
VOE 907903	925	2300	515
VOE 914167	492	100	259
VOE 914167	775	700	279
VOE 914167	927	100	517
VOE 914167	971	600	523
VOE 914167	974	200	529
VOE 914167	974	3000	533
VOE 914167	975	400	539
VOE 914167	975	500	541
VOE 914167	975	1900	545
VOE 914167	975	1950	547
VOE 914167	975	2500	549
VOE 914169	927	100	517
VOE 914169	974	300	531
VOE 914169	974	3000	533
VOE 914169	975	400	539
VOE 914169	975	500	541
VOE 914169	975	1500	543
VOE 914169	975	2500	549
VOE 914170	974	300	531
VOE 914462	431	100	245
VOE 914465	431	100	245
VOE 914480	443	200	257
VOE 914515	870	100	353
VOE 932037	911	300	415
VOE 932039	914	500	435
VOE 932042	911	200	413
VOE 932042	911	600	421
VOE 932042	916	2200	473
VOE 935067	914	500	435
VOE 935067	914	3000	451
VOE 935067	916	5100	477
VOE 935069	914	100	427
VOE 935069	914	500	435
VOE 935069	916	4900	475
VOE 935069	916	5100	477
VOE 935070	914	500	435
VOE 935074	916	2200	473
VOE 935080	911	600	421
VOE 935082	911	300	415
VOE 935082	914	500	435
VOE 935085	911	300	415
VOE 935085	916	4900	475
VOE 935085	916	5100	477
VOE 935089	914	500	437
VOE 935089	916	4900	475
VOE 935089	924	1000	497
VOE 935089	971	100	521
VOE 935091	924	1600	501
VOE 935100	924	1100	499
VOE 935424	914	100	427
VOE 935424	916	1200	463
VOE 935424	924	400	491
VOE 935425	924	1100	499
VOE 935428	914	100	427
VOE 935428	916	1200	463
VOE 935428	924	400	491
VOE 935429	924	1100	499
VOE 935486	916	2200	473
VOE 935574	916	2000	467
VOE 935650	924	200	487
VOE 935650	924	300	489
VOE 935651	924	1000	497
VOE 935756	924	400	491
VOE 935756	924	700	493
VOE 935756	924	800	495
VOE 936287	914	200	433
VOE 936288	914	100	427
VOE 936288	914	2100	449
VOE 936289	914	100	431
VOE 936289	914	2100	449
VOE 936289	914	3000	451
VOE 936290	914	2100	449
VOE 936291	914	200	433
VOE 936292	914	200	433
VOE 936292	914	500	437
VOE 936292	914	3000	451
VOE 936294	914	100	431
VOE 936294	914	2100	449
VOE 936296	914	2100	449
VOE 936329	916	4900	475
VOE 936427	914	500	437
VOE 936445	913	100	425
VOE 936446	914	500	437
VOE 936507	916	4900	475
VOE 936536	916	4900	475
VOE 936538	916	4900	475
VOE 936606	916	4900	475

NUMERICAL INDEX 부품번호 색인

RÉPERTOIRE DE NUMÉROS 数字索引

NUMMERNREGISTER

Part No	Group	Sect	Page
VOE 936608	911	300	415
VOE 936655	914	100	429
VOE 936684	914	500	437
VOE 936690	914	100	429
VOE 936690	914	500	437
VOE 936754	924	1600	501
VOE 936815	914	500	437
VOE 936816	914	500	437
VOE 936819	914	500	437
VOE 936837	914	500	439
VOE 936861	914	100	427
VOE 936861	914	200	433
VOE 936871	914	500	437
VOE 936884	911	200	413
VOE 936918	911	200	413
VOE 936927	911	200	413
VOE 936932	916	4900	475
VOE 936942	911	200	413
VOE 936956	914	100	427
VOE 936956	924	1000	497
VOE 936957	924	1000	497
VOE 936968	914	100	429
VOE 936968	914	2100	449
VOE 936969	914	2100	449
VOE 937059	916	1300	465
VOE 937097	914	200	433
VOE 937097	914	500	437
VOE 937103	914	2100	449
VOE 937103	924	1000	497
VOE 937104	914	100	427
VOE 937106	914	100	427
VOE 937106	914	200	433
VOE 937107	914	3000	451
VOE 937107	924	1000	497
VOE 937109	914	100	429
VOE 937110	914	100	431
VOE 937110	914	500	439
VOE 937115	914	500	437
VOE 937125	914	500	437
VOE 937130	914	500	437
VOE 937257	911	200	413
VOE 937285	914	100	429
VOE 937289	914	100	429
VOE 937436	914	500	437
VOE 937520	914	100	427
VOE 937520	914	100	431
VOE 937520	914	500	439
VOE 937537	914	500	435
VOE 937538	916	300	455
VOE 937540	914	100	427
VOE 937540	914	100	429
VOE 937540	914	200	433
VOE 937540	914	500	435
VOE 937540	914	500	439
VOE 937540	914	2100	449
VOE 937540	914	3000	451
VOE 937552	916	2200	473
VOE 937575	914	100	429
VOE 937578	924	200	487
VOE 937578	924	300	489
VOE 937582	914	100	429
VOE 937698	914	100	429
VOE 937699	914	3000	451
VOE 937777	911	200	413
VOE 937777	911	400	417
VOE 937777	916	2200	473
VOE 938062	914	100	429
VOE 938066	914	500	437
VOE 938165	914	100	429
VOE 938278	911	300	415
VOE 938308	914	500	437
VOE 938325	911	300	415
VOE 938387	911	300	415
VOE 940335	371	400	209
VOE 942767	810	400	301
VOE 943311	371	450	215
VOE 943469	235	100	93
VOE 943469	363	200	189
VOE 943469	911	100	411
VOE 943470	235	100	93
VOE 943470	261	100	131
VOE 943480	256	100	129
VOE 943481	256	100	129
VOE 944265	352	100	171
VOE 944265	352	150	173
VOE 944265	356	100	177
VOE 944265	356	200	179
VOE 945407	870	100	355
VOE 945444	831	100	313
VOE 945444	831	200	315
VOE 946329	235	100	95
VOE 946329	252	100	121
VOE 946329	356	200	179
VOE 946329	367	2000	201
VOE 946329	371	200	207
VOE 946329	371	450	215
VOE 946329	371	850	223
VOE 946329	371	875	225
VOE 946329	386	100	231
VOE 946329	398	100	237
VOE 946329	821	100	305
VOE 946329	821	300	309
VOE 946329	821	350	311
VOE 946329	837	100	317
VOE 946329	860	100	345
VOE 946329	870	100	355
VOE 946329	873	100	365
VOE 946329	914	500	439
VOE 946440	234	300	91
VOE 946440	235	100	93
VOE 946440	261	100	133
VOE 946440	275	100	147
VOE 946440	371	400	211
VOE 946440	371	450	215
VOE 946440	810	400	303
VOE 946440	821	200	307
VOE 946440	837	100	317
VOE 946440	837	200	319
VOE 946440	841	100	321
VOE 946440	852	100	331
VOE 946440	852	500	343
VOE 946440	870	100	355
VOE 946440	872	100	363
VOE 946440	873	100	365
VOE 946440	914	100	427
VOE 946441	234	100	89
VOE 946441	234	300	91
VOE 946441	235	100	93
VOE 946441	261	100	131
VOE 946441	362	300	185
VOE 946441	371	100	205
VOE 946441	371	200	207
VOE 946441	371	400	211
VOE 946441	371	450	215
VOE 946441	371	500	217
VOE 946441	371	800	221
VOE 946441	492	100	259
VOE 946441	821	100	305
VOE 946441	821	200	307
VOE 946441	837	200	319
VOE 946441	870	100	355
VOE 946441	881	100	379
VOE 946441	911	400	417
VOE 946441	911	500	419
VOE 946441	911	600	421
VOE 946441	914	100	429
VOE 946441	914	2100	449
VOE 946441	914	3000	451
VOE 946441	916	900	459
VOE 946441	916	4900	475
VOE 946441	924	400	491
VOE 946441	924	1000	497
VOE 946441	924	1100	499
VOE 946470	275	100	147
VOE 946471	234	300	91
VOE 946471	235	100	93
VOE 946471	252	100	121
VOE 946471	261	100	133
VOE 946471	275	100	147
VOE 946471	352	100	171
VOE 946471	352	150	173
VOE 946471	356	100	177
VOE 946471	362	200	183
VOE 946471	363	200	189
VOE 946471	371	100	205
VOE 946471	371	200	207
VOE 946471	371	400	211
VOE 946471	371	450	215
VOE 946471	371	800	221
VOE 946471	386	100	231
VOE 946471	837	100	317
VOE 946471	841	200	323
VOE 946471	870	100	355
VOE 946471	873	100	365
VOE 946471	880	100	373

Part No	Group	Sect	Page
VOE 946471	916	300	457
VOE 946471	916	1200	463
VOE 946471	916	9000	481
VOE 946471	916	9050	483
VOE 946472	235	100	93
VOE 946472	252	100	121
VOE 946472	810	400	303
VOE 946472	821	300	309
VOE 946472	837	100	317
VOE 946472	837	200	319
VOE 946472	916	1300	465
VOE 946544	870	100	355
VOE 946544	870	500	361
VOE 946544	873	100	365
VOE 946544	873	500	369
VOE 946671	235	100	93
VOE 946671	256	100	129
VOE 946671	852	100	331
VOE 946671	852	500	343
VOE 946671	870	100	355
VOE 946752	870	100	355
VOE 946817	252	200	123
VOE 947107	252	100	121
VOE 947107	261	100	131
VOE 947107	275	100	147
VOE 947107	362	100	181
VOE 947107	362	200	183
VOE 947107	821	200	307
VOE 947107	821	300	309
VOE 947760	362	300	185
VOE 949329	234	100	89
VOE 949329	911	100	411
VOE 9520999	371	800	221
VOE 955779	367	2000	201
VOE 955891	367	2000	201
VOE 955891	367	2000	203
VOE 955892	364	200	193
VOE 955892	367	2000	201
VOE 955892	387	100	233
VOE 955892	810	400	303
VOE 955892	831	100	313
VOE 955892	831	200	315
VOE 955892	880	100	371
VOE 955892	880	200	375
VOE 955900	810	100	297
VOE 955900	810	200	299
VOE 955918	831	200	315
VOE 955918	880	100	373
VOE 955919	371	400	211
VOE 955919	371	450	215
VOE 955919	831	100	313
VOE 955919	831	200	315
VOE 955919	880	100	371
VOE 955919	880	200	375
VOE 955919	881	100	379
VOE 955919	914	2100	449
VOE 955921	256	100	129
VOE 955921	310	100	159
VOE 955921	810	400	301
VOE 955921	831	100	313
VOE 955921	852	100	331
VOE 955921	852	500	343
VOE 955921	914	700	441
VOE 955921	916	300	457
VOE 955921	916	900	459
VOE 955921	916	1300	465
VOE 955921	916	5100	477
VOE 955921	916	8100	479
VOE 955921	924	700	493
VOE 955921	924	800	495
VOE 955921	924	1600	501
VOE 955922	218	100	75
VOE 955922	252	200	123
VOE 955922	261	100	131
VOE 955922	356	200	179
VOE 955922	431	400	249
VOE 955922	443	200	257
VOE 955922	912	100	423
VOE 955922	914	3100	453
VOE 955922	916	2100	469
VOE 955922	916	2150	471
VOE 955922	916	5100	477
VOE 955922	974	100	527
VOE 955923	218	100	75
VOE 955923	261	200	135
VOE 955923	443	100	255
VOE 955923	775	800	281
VOE 955923	775	900	283
VOE 955923	852	200	333
VOE 955923	860	200	347
VOE 955923	860	300	349
VOE 955923	911	600	421
VOE 955923	912	100	423
VOE 955925	234	100	89
VOE 955925	911	100	411
VOE 955926	775	500	277
VOE 955926	775	1000	285
VOE 955926	775	1050	287
VOE 955926	913	100	425
VOE 956926	371	400	209
VOE 960139	880	100	371
VOE 960148	821	200	307
VOE 965185	870	500	361
VOE 965185	873	100	365
VOE 965186	924	400	491
VOE 965191	821	200	307
VOE 965191	821	300	309
VOE 965221	916	2000	467
VOE 965602	860	200	347
VOE 965792	371	400	209
VOE 965826	354	100	175
VOE 969147	810	400	303
VOE 969161	372	100	227
VOE 969163	371	400	209
VOE 969163	371	450	213
VOE 969404	364	200	193
VOE 969404	364	300	195
VOE 969404	372	100	227
VOE 969405	386	100	231
VOE 969407	371	400	211
VOE 969407	371	450	215
VOE 969407	371	500	217
VOE 969407	393	100	235
VOE 969407	880	100	371
VOE 969420	831	100	313
VOE 969420	880	100	371
VOE 969422	364	200	193
VOE 969422	387	100	233
VOE 969422	398	100	237
VOE 969422	831	200	315
VOE 969422	880	100	371
VOE 969422	880	200	375
VOE 969423	367	2000	201
VOE 969423	367	2000	203
VOE 969512	367	2000	201
VOE 969513	367	2000	201
VOE 969513	870	100	355
VOE 969513	873	100	365
VOE 969513	882	100	381
VOE 969515	393	100	235
VOE 969587	367	2000	203
VOE 969587	831	100	313
VOE 969587	880	200	375
VOE 969591	914	2100	449
VOE 969737	810	400	303
VOE 969747	880	200	375
VOE 969842	810	400	303
VOE 969843	821	300	309
VOE 969846	881	100	377
VOE 969981	263	300	143
VOE 976510	914	3100	453
VOE 976945	837	100	317
VOE 976945	914	3100	453
VOE 978932	715	100	267
VOE 978932	715	200	269
VOE 978932	860	100	345
VOE 978932	912	100	423
VOE 978933	261	200	135
VOE 978933	775	800	281
VOE 978933	821	200	307
VOE 978933	911	600	421
VOE 978937	441	100	251
VOE 978937	913	100	425
VOE 978938	431	300	247
VOE 978938	441	500	253
VOE 978938	974	200	529
VOE 978940	492	100	259
VOE 978941	218	100	75
VOE 978953	716	100	271
VOE 978954	716	100	271
VOE 978999	367	2000	203
VOE 978999	372	100	227
VOE 979019	775	110	275
VOE 979019	775	900	283
VOE 979019	821	200	307

NUMERICAL INDEX

부품번호 색인

RÉPERTOIRE DE NUMÉROS

数字索引

NUMMERNREGISTER

Part No	Group	Sect	Page
VOE 979019	925	2000	509
VOE 979019	927	100	517
VOE 979019	974	100	527
VOE 979019	974	200	529
VOE 979019	975	100	535
VOE 979019	975	200	537
VOE 979019	975	1900	545
VOE 979019	975	1950	547
VOE 979021	810	100	297
VOE 979021	810	200	299
VOE 979708	371	400	211
VOE 979708	371	450	215
VOE 980102	911	600	421
VOE 981291	914	800	443
VOE 983241	821	300	309
VOE 983242	252	100	121
VOE 983242	256	100	129
VOE 983242	821	300	309
VOE 983242	924	700	493
VOE 983242	924	800	495
VOE 983243	924	1600	501
VOE 983244	924	800	495
VOE 983244	924	1600	501
VOE 983245	916	300	457
VOE 983245	916	900	459
VOE 983245	916	1300	465
VOE 983245	916	5100	477
VOE 983251	234	100	89
VOE 983251	252	200	123
VOE 983251	261	100	131
VOE 983251	821	200	307
VOE 983251	911	100	411
VOE 983251	927	100	517
VOE 983252	218	100	75
VOE 983252	912	100	423
VOE 983252	914	3100	453
VOE 983252	916	2100	469
VOE 983252	974	100	527
VOE 983253	443	200	257
VOE 983254	916	2100	469
VOE 983254	916	2150	471
VOE 983256	916	5100	477
VOE 983303	252	200	123
VOE 983303	256	100	129
VOE 983303	275	100	147
VOE 983303	810	400	303
VOE 983303	821	200	307
VOE 983303	821	300	309
VOE 983303	831	100	313
VOE 983303	837	200	319
VOE 983303	881	100	379
VOE 983303	914	700	441
VOE 983304	252	100	121
VOE 983304	821	300	309
VOE 983304	870	100	355
VOE 983472	371	800	221
VOE 983495	914	800	443
VOE 983497	911	100	411
VOE 983502	367	100	199
VOE 983502	914	800	443
VOE 983505	431	100	245
VOE 983505	916	5100	477
VOE 983509	914	500	439
VOE 983527	911	500	419
VOE 984064	852	100	331
VOE 984064	852	500	343
VOE 984064	881	100	379
VOE 984078	914	700	441
VOE 984079	914	700	441
VOE 984345	916	300	457
VOE 984345	916	1200	463
VOE 984351	916	2200	473
VOE 984758	916	4900	475
VOE 990549	914	800	443
VOE 990557	911	100	411
VOE 990557	914	500	439
VOE 990591	975	2500	549
VOE 990593	971	600	523
VOE 990593	975	1500	543
VOE 990595	443	200	257
VOE 990596	974	3000	533
VOE 990597	234	100	89
VOE 990599	443	200	257
VOE 990603	911	100	411
VOE 990608	971	600	523
VOE 990608	975	2500	549
VOE 990610	911	100	411
VOE 990615	974	3000	533
VOE 990615	975	1500	543
VOE 990633	927	500	519
VOE 990635	975	2500	549
VOE 990637	971	600	523
VOE 990637	975	1500	543
VOE 990638	443	200	257
VOE 990640	974	3000	533
VOE 990642	443	200	257
VOE 990642	927	500	519
VOE 990647	443	200	257
VOE 990664	431	100	245
VOE 990709	775	500	277
VOE 990709	775	1000	285
VOE 990709	775	1050	287
VOE 990736	911	300	415
VOE 990736	914	100	427
VOE 990736	914	100	429
VOE 990736	914	100	431
VOE 990736	914	200	433
VOE 990736	914	500	435
VOE 990736	914	500	437
VOE 990736	914	500	439
VOE 990736	914	2100	449
VOE 990736	914	3000	451
VOE 990736	916	300	455
VOE 990736	916	300	457
VOE 990736	916	1200	463
VOE 990736	916	5100	477
VOE 990736	924	200	487
VOE 990736	924	300	489
VOE 990736	924	400	491
VOE 990736	924	700	493
VOE 990736	924	800	495
VOE 990736	924	1000	497
VOE 990737	911	300	415
VOE 990737	914	100	427
VOE 990737	914	500	435
VOE 990737	914	500	437
VOE 990737	916	300	455
VOE 990737	916	300	457
VOE 990737	916	4900	475
VOE 990737	916	5100	477
VOE 990737	924	1000	497
VOE 990737	924	1100	499
VOE 990737	924	1600	501
VOE 990737	971	100	521
VOE 990738	911	200	413
VOE 990738	911	300	415
VOE 990738	911	400	417
VOE 990738	914	500	435
VOE 990738	916	300	455
VOE 990738	916	900	459
VOE 990738	916	1000	461
VOE 990738	916	1200	463
VOE 990738	916	1300	465
VOE 990738	916	2000	467
VOE 990738	916	2100	469
VOE 990738	916	2150	471
VOE 990738	916	2200	473
VOE 990738	916	8100	479
VOE 990738	924	1600	501
VOE 990740	911	200	413
VOE 990740	911	500	419
VOE 990740	911	600	421
VOE 990740	916	1300	465
VOE 990740	916	2200	473
VOE 990741	916	300	455
VOE 990741	916	900	459
VOE 990741	916	1300	465
VOE 990741	916	5100	477
VOE 991046	235	100	93
VOE 991123	916	8100	479
VOE 991635	916	5100	477
VOE 991637	974	100	527
VOE 991637	974	200	529
VOE 991637	975	100	535
VOE 991637	975	200	537
VOE 991639	775	1200	289
VOE 991639	911	100	411
VOE 991653	367	2000	201
VOE 991653	880	100	371
VOE 992038	914	2100	449
VOE 992040	234	100	89
VOE 992040	252	100	121
VOE 992040	261	100	131
VOE 992040	821	200	307
VOE 992040	821	300	309

Part No	Group	Sect	Page
VOE 992040	911	100	411
VOE 992040	914	100	429
VOE 992040	914	500	439
VOE 992040	927	100	517
VOE 992041	775	110	275
VOE 992042	261	200	135
VOE 992042	715	100	267
VOE 992042	715	200	269
VOE 992042	821	200	307
VOE 992045	431	300	247
VOE 992045	441	100	251
VOE 992045	441	500	253
VOE 992055	234	100	89
VOE 992055	911	100	411
VOE 992056	398	100	237
VOE 992397	914	700	441
VOE 992562	974	200	529
VOE 992565	775	900	283
VOE 992568	925	2000	509
VOE 992568	927	100	517
VOE 992568	975	100	535
VOE 992568	975	200	537
VOE 992568	975	1900	545
VOE 992568	975	1950	547
VOE 992570	974	100	527
VOE 992570	974	200	529
VOE 992572	927	100	517
VOE 993025	261	100	133
VOE 993029	860	200	347
VOE 993029	860	300	349
VOE 993030	234	100	89
VOE 993039	252	200	123
VOE 993039	431	400	249
VOE 993149	870	100	355
VOE 993209	775	800	281
VOE 993319	914	500	435
VOE 993319	914	500	437
VOE 993319	914	500	439
VOE 993319	914	3000	451
VOE 993319	916	5100	477
VOE 993320	911	300	415
VOE 993320	914	100	427
VOE 993320	914	100	429
VOE 993320	914	100	431
VOE 993320	914	200	433
VOE 993320	914	500	435
VOE 993320	914	500	437
VOE 993320	914	500	439
VOE 993320	914	2100	449
VOE 993320	914	3000	451
VOE 993320	914	3100	453
VOE 993320	916	300	455
VOE 993320	916	300	457
VOE 993320	916	900	459
VOE 993320	916	1200	463
VOE 993320	916	4900	475
VOE 993320	916	5100	477
VOE 993320	924	200	487
VOE 993320	924	300	489
VOE 993320	924	1000	497
VOE 993321	911	200	413
VOE 993321	911	300	415
VOE 993321	911	400	417
VOE 993321	914	500	435
VOE 993321	914	500	437
VOE 993321	916	300	455
VOE 993321	916	1200	463
VOE 993321	916	2100	469
VOE 993321	916	2200	473
VOE 993321	916	4900	475
VOE 993321	916	8100	479
VOE 993321	924	1000	497
VOE 993321	971	100	521
VOE 993323	911	500	419
VOE 993323	916	2200	473
VOE 993324	911	600	421
VOE 993421	443	100	255
VOE 993835	252	100	121
VOE 993835	252	200	123
VOE 993835	256	100	129
VOE 993835	821	200	307
VOE 993835	821	300	309
VOE 993835	837	200	319
VOE 993835	914	3100	453
VOE 993835	924	1600	501
VOE 993868	275	100	147
VOE 993868	371	400	211
VOE 993868	371	450	215
VOE 993868	831	200	315
VOE 993868	914	3100	453
VOE 996204	371	400	209
VOE 997678	218	100	75
ZM 2114010	852	400	339
ZM 2289742	852	400	339
ZM 2289746	852	400	341
ZM 2289748	852	400	341
ZM 2289749	852	400	341
ZM 2289753	852	400	339
ZM 2289762	852	400	339
ZM 2289763	852	400	339
ZM 2289764	852	400	339
ZM 2906154	852	400	341
ZM 2906158	852	400	339

NUMERICAL INDEX

RÉPERTOIRE DE NUMÉROS

NUMMERNREGISTER

부품번호 색인

数字索引