RUTHZIL TRATOR COMERCIAL DE PEÇAS LTDA 11 97083-6812 ROLANDO CITRANGULO

ECR88

Ref. No. PUB 74D9920044

Construction Equipment

VOLVO

RECYCLABLE PAPER

LABEL FOR STEELBINDER

VOLVO

PARTS CATALOG
ECR88
S/N 10001-14010

✂CUT HERE

PARTS CATALOG VOLVO ECR88

VOLVO

PARTS CATALOG

ECR88

S/N 10001-14010

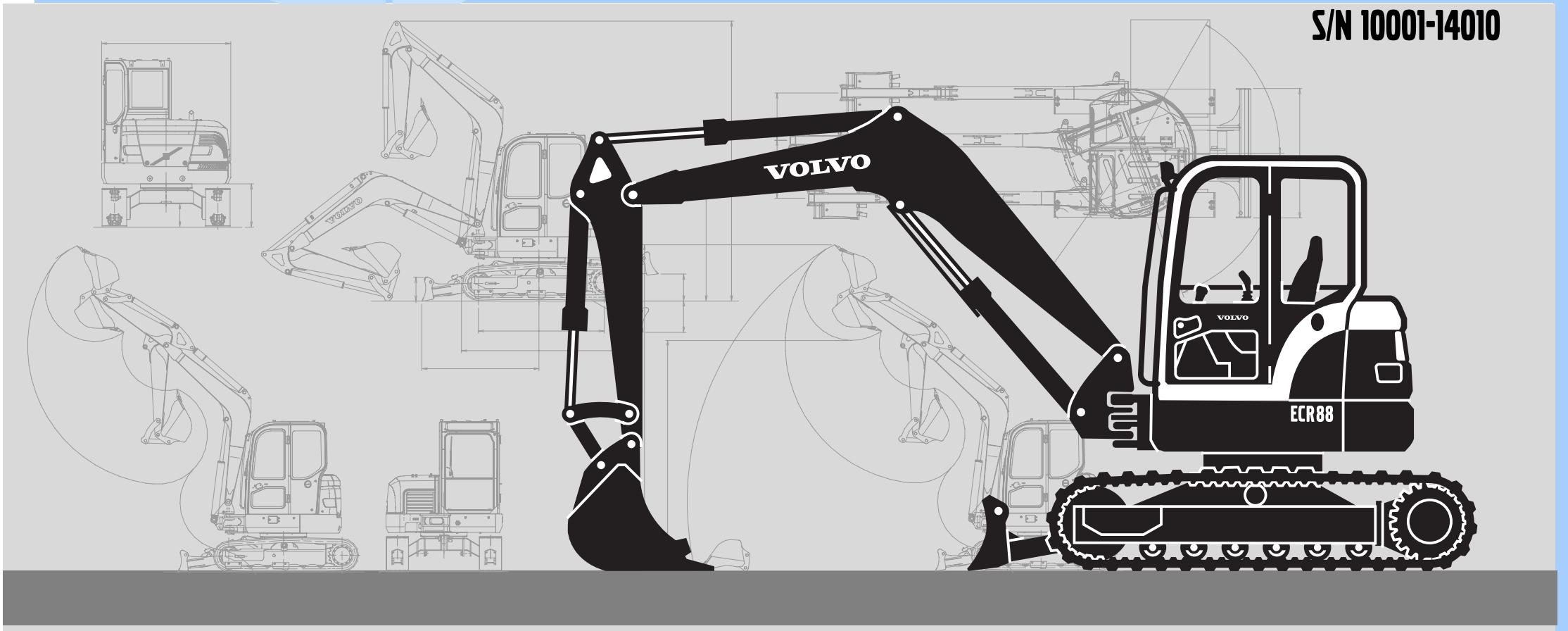

VOLVO

PARTS CATALOG

ECR88

S/N 10001-14010

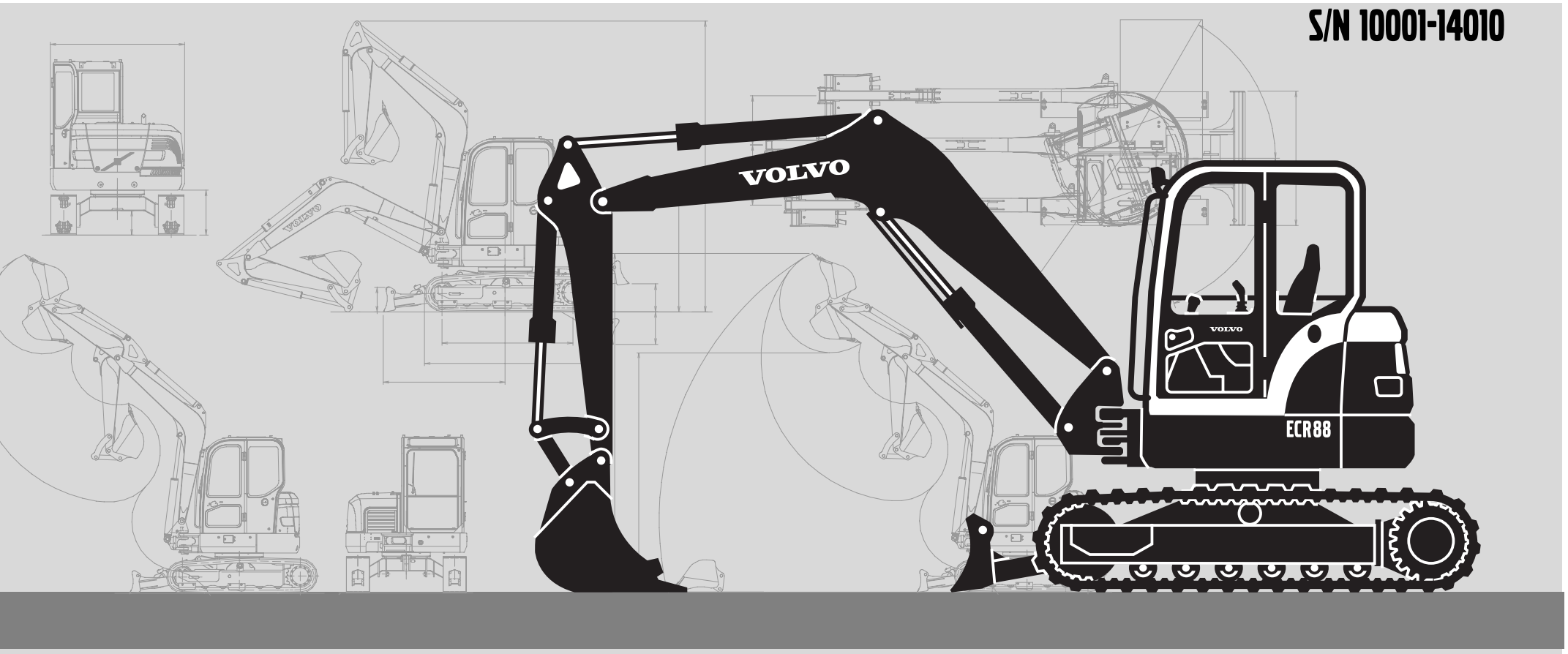

Publ. No. PUB 74D9920044

VOLVO

Construction Equipment

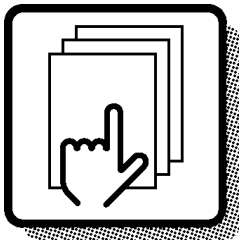

1

Preface and instructions
Préface et instructions
Vorwort und Anweisungen
머리말 및 지침
Prefacio e instrucciones

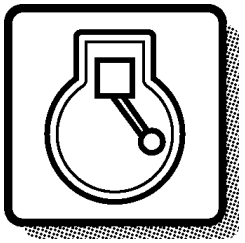

2

Engine
Moteur
Motor
엔진
Motor

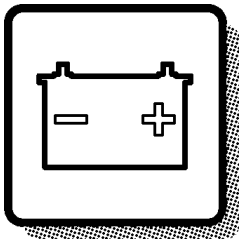

3

Electrical systems and instruments
Système électrique et instruments
Elektrisches System und Instrumente
전기장치 및 계기판
Sistema eléctrico e instrumentos

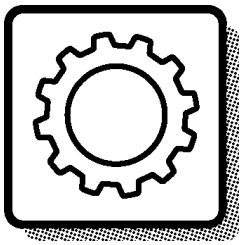

4

Power transmission
Transmission de force
Kraftübertragung
트랜스미션
Transmisión de fuerza

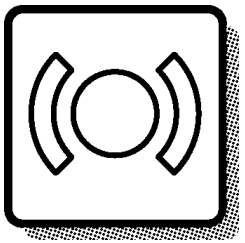

5

Track brake
Frein de déplacement
Fahrbremse
브레이크
Freno de transporte

Frame and crawler unit
Bâti et unité des chenilles
Rahmen und Fahrwerk
프레임 및 언더케리지
Bastidor y unidad de orugas

7

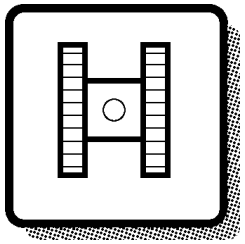

Body with associated parts
Carrosserie avec détails
Aufbau mit Zubehörteilen
본체 구성품
Carroceria con detalles

8

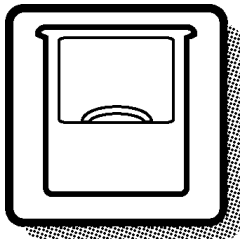

Miscellaneous equipment
Equipments divers
Übrige Ausrüstung
유압 및 작업장치
Equipo diverso

9

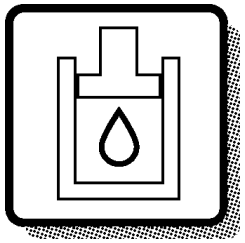

Numerical index
Répertoire numérique
Nummernverzeichnis
부품번호 색인
Indice numérico

10

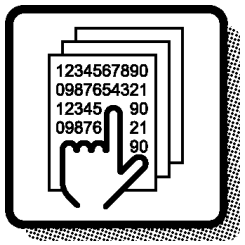

1	2	3	4	5	7	8	9	10	

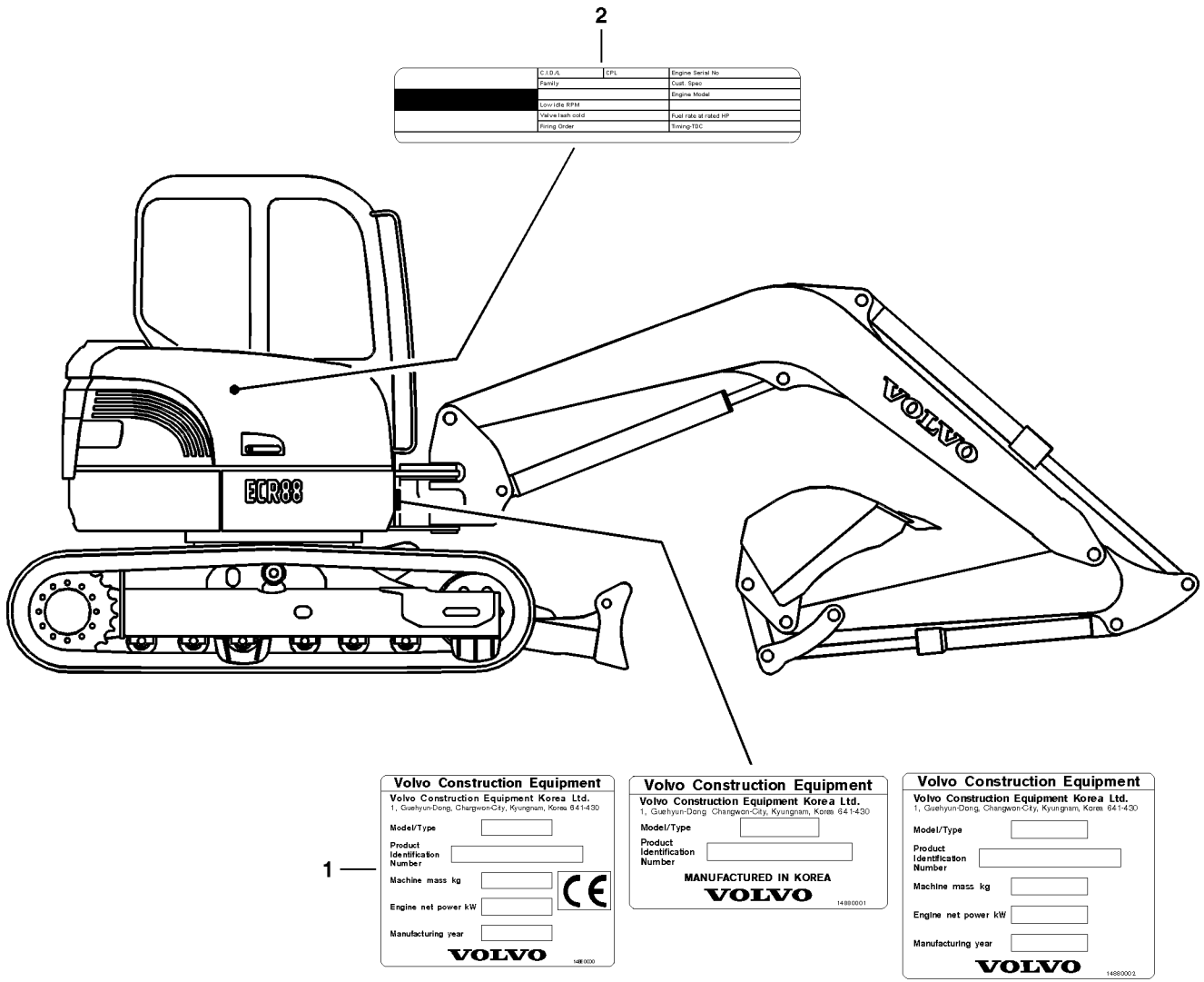
2
C.I.D./L
CPL
Engine Serial No
Family
Cust. Spec
Engine Model
Low Idle RPM
Valve lash cold
Fuel rate at rated HP
Firing Order
Timing-TDC
ECR88
VOLVO
1
Volvo Construction Equipment
Volvo Construction Equipment Korea Ltd.
1, Guehyun-Dong, Changwon-City, Kyungnam, Korea 641-430
Model/Type
Product Identification Number
Machine mass kg
Engine net power kW
Manufacturing year
VOLVO
14880000
Volvo Construction Equipment
Volvo Construction Equipment Korea Ltd.
1, Guehyun-Dong Changwon-City, Kyungnam, Korea 641-430
Model/Type
Product Identification Number
MANUFACTURED IN KOREA
VOLVO
14880001
Volvo Construction Equipment
Volvo Construction Equipment Korea Ltd.
1, Guehyun-Dong, Changwon-City, Kyungnam, Korea 641-430
Model/Type
Product Identification Number
Machine mass kg
Engine net power kW
Manufacturing year
VOLVO
14880002

GBR	FRA	DEU	KOR	ESP
1 Product sign plate	1 Enseigne de produit	1 Produktschild	1 장비 명판 (일련번호)	1 Muestra del producto
2 Engine sign plate	2 Enseigne de moteur	2 Motorschild	2 엔진 명판	2 Muestra de motor

Only genuine parts are presented in this catalogue. These parts have been subjected to the necessary function and endurance tests, and they comply with the high quality and safety requirements that have been set for Volvo Construction Equipment. You should note that warranties do not cover damages that are caused or aggravated by the fact that a non-genuine part was fitted.

The illustrations shown in the catalogues should not be used as assembly or workshop instructions. Separate literature for the various specific subject areas is available for that purpose.

The owner of the machine or equipment should state the model designation, manufacturing number, part number, quantity, and the name, or description, of the part when ordering parts.

For location of the model and engine designation plates, etc, see page 4.

Market-adapted equipment entered in catalogue, can be seen on page 26.

See page 12 for a ”Catalogue Guide” on how to use the parts catalogue.

See page 22 for table of abbreviations.

This catalogue has been produced by Volvo Construction Equipment Customer Support. If you have any point of views regarding the catalogue, or if you detect any errors in the catalogue, please send a mail to:
E-mail: vce.parts.catalog@volvo.com

EXCAVATOR VOLVO ECR88
This catalogue lists the spare parts for Excavator ECR88.

BASIC MACHINE
PROD NO 8278985, ECR88, Ser No 10001-14010

ENGINE
Part No. 14530219, D3.4ACAE2EC4U, Emission Certificated from EPA/EU
Part No. 14530218, D3.4ACAE2EC4K, Without label

BUCKETS
Bucket GP. ESCO. 0,217/0,246 - F24
Description:
GP = General purpose. (RB)= Rock bucket.
ESCO = Type of bucket tooth, Esco.
0,217 = Volume CECE cubic meter.
0,246 = Volume SAE cubic meter.
S1 = Quick fit bucket.
F24 = Direct-mounted (pin-on) bucket.

TRACK ASSEMBLY
Track TRK 450SR X 39
Description:
TRK = Track
450 = Width of track
S = Symmetrical track
R = Clearing hole
39 = Number of track shoes

FRA

Seules les pièces d'origine sont présentées dans ce catalogue. Toutes ces pièces ont été soumises à des tests de fonctionnement et de longévité pour être conformes aux exigences sévères de qualité et de sécurité posées par Volvo Construction Equipment. Notez que les garanties ne couvrent pas les dégâts causés ou aggravés par le montage de pièces autres que des pièces d'origine.

Les illustrations figurant dans le catalogue ne doivent pas être utilisées comme notice de montage ni comme instructions d'atelier. Pour ceci, nous vous renvoyons à la documentation spécifiquement éditée dans ce but.

Pour toute commande de pièces de rechange, indiquez la désignation du modèle, le numéro de fabrication, le numéro de référence, la quantité ainsi que la désignation de la pièce.

L'emplacement des plaques de désignation de modèle et de moteur etc. est indiqué à la page 4.

Les équipements adaptés au marché et indiqués dans la catalogue se trouvent à la page 26.

Un ”Guide d'utilisation” du catalogue de pièces de rechange, figure à la page 12.

Voir page 22 pour la liste des abréviations employées.

Ce catalogue est édité par Volvo Construction Equipment, Customer Support. Si vous avez des commentaires ou si vous découvrez des erreurs dans ce catalogue, nous vous serions reconnaissants de bien vouloir envoyer un e-mail à :
E-mail: vce.parts.catalog@volvo.com

PELLE HYDRAULIQUE VOLVO ECR88
Ce catalogue contient les pièces de rechange pour la pelle hydraulique ECR88.

MACHINE DE BASE
NO DE RÉF. 8278985, ECR88, NO DE SÉRIE 10001-14010

MOTEUR
Numéro de référence 14530219, D3.4ACAE2EC4U, Taux d'émissions certifié EPA/EU
Numéro de référence 14530218, D3.4ACAE2EC4K, Sans label

GODET RÉTRO
Godet rétro GP.
ESCO. 0,217/0,246 - F24
Description:
GP = Utilisation générale. (RB)= Godet roche.
ESCO = Type de dent, Esco.
0,217 = Volume CECE en mètres cubes.
0,246 = Volume SAE en mètres cubes.
S1 = Porte-outil à accouplement rapide
F24 = Montage direct

CHENILLES
Chenilles TRK 450SR x 39
Description:
TRK = Chenilles
450 = Largeur des patins
S = Patins symétriques
R = Orifice de nettoyage
39 = Nombre de patins

In den Ersatzteilkatalogen sind nur Originalteile verzeichnet. Diese Teile haben die notwendigen Funktions- und Lebensdauertests durchlaufen und erfüllen die hohen Qualitäts- und Sicherheitsanforderungen von Volvo Construction Equipment. Beachten Sie bitte, dass die Garantien keine Schäden umfassen, die durch die Montage eines fremden Teils verursacht oder verschlimmert wurden.

Die Abbildungen in dem Katalog dürfen nicht als Montageanweisungen oder Werkstattanleitungen verwendet werden. Wir verweisen statt dessen auf die separate Literatur für diesen Zweck.

Der Maschinenbesitzer muss bei der Bestellung von Ersatzteilen die Modellbezeichnung, Fabriksnummer, Artikelnummer sowie Anzahl und Bezeichnung des Teils angeben.

Die Anbringung der Schilder für Modell- und Motorbezeichnung usw. geht aus dem Bild auf Seite 4 hervor.

Für den Markt angepasste Ausrüstung wurde in den Katalog aufgenommen, Seite 26.

Die Anweisung auf Seite 16 hilft Ihnen sich im Ersatzteilkatalog zurechtzufinden.

Abkürzungsverzeichnis, siehe Seite 22.

Dieser Katalog wurde von Volvo Construction Equipment Customer Support herausgegeben. Wenn Sie Kommentare zu diesem Katalog haben oder Fehler darin finden, schreiben Sie bitte an:
E-Mail: vce.parts.catalog@volvo.com

RAUPENBAGGER VOLVO ECR88
Dieser Katalog enthält ein Ersatzteilverzeichnis für Raupenbagger ECR88.

GRUNDMASCHINE
PROD.NR. 8278985, ECR88, Fert.-Nr 10001-14010

MOTOR
Bestellnummer 14530219, D3.4ACAE2EC4U, Emissionszertifiziert gemäß EPA/EU
Bestellnummer 14530218, D3.4ACAE2EC4K, Without label

LÖFFEL
Tieflöffel GP. ESCO. 0,217/0,246 - F24
Beschreibung:
GP = Allgemeiner Einsatz. (RB) = Felslöffel.
ESCO = Aufsteckzahn, Esco.
0,217 = Fassungsvermögen in CECE Kubikmeter.
0,246 = Fassungsvermögen in SAE Kubikmeter.
S1 = Für Schnellwechsler
F24 = Direktmontierter Löffel.

KETTENBAND
Kettenband TRK 450SR X 39
Beschreibung:
TRK = Kettenband
450 = Bodenplattenbreite
S = Symmetrische Bodenplatten
R = Reinigungsloch
39 = Anzahl Platten

KOR

이 카탈로그에는 오직 순정부품만이 표시되어 있습니다 . 이러한 부품들은 필요한 기능과 내구성 테스트에 따라 달라지며
VCE 에 맞게 설정된 고품질과 안전 요건을 준수하고 있습니다 . 사용자는 순정부품이 아닌 부품이 장착되어 발생하거나 이에 대한 영향으로 인한 손상은 보증 범위에 포함되지 않는다는 점을 유념해야 합니다 .

카탈로그에 표시된 그림은 조립 및 작업장 지침으로 사용되어서는 안 됩니다 . 다양한 특정 분야에 대한 별도의 설명서를 지침으로 사용할 수 있습니다 .

기계 및 장비 소유주는 모델 명칭 , 제조 번호 , 부품 번호 , 수량 및 부품 주문 시 이름 또는 설명을 명시해야 합니다 .

모델 및 엔진 명판 등의 위치는 4 페이지를 참조합니다 .

카탈로그에 표시된 시판 장비는 26 페이지에서 찾을 수 있습니다 .

부품 카탈로그 사용 방법에 대한 " 카탈로그 가이드 " 는 12 페이지를 참조합니다 .

약어표는 22 페이지를 참조합니다 .

이 카탈로그는 Volvo Construction Equipment, Customer Support 에서 제작되었습니다 . 카탈로그에 대한 의문 사항이 있거나 카탈로그 안에서 오류 사항을 발견한 경우 이메일을 vce.parts.catalog@volvo.com 로 보내주십시오

볼보굴삭기 ECR88
이 부품카탈로그는 ECR88 의 서비스 부품목록을 수록하고 있습니다 .

장비본체 (BASIC MACHINE)
제조번호 : 8278985 , ECR88, 일련번호 : 10001-14010

엔진 (ENGINE)
부품번호 : 14530219, 형식 : D3.4ACAE2EC4U, EPA/EU 라벨 부착
부품번호 : 14530218, 형식 : D3.4ACAE2EC4K, 라벨 미 부착

버켓 (BUCKET)
버킷 GP,ESCO,BKT 0,217/0,246㎥-F24
내용 . GP 일반 작업용 , (RB) 암반용
ESCO = 버킷 투스 형식 , Esco.
0.217 = 용량 (CECE ㎥)
0.246 = 용량 (SAE ㎥)
S1= 퀵핏 버킷 .
F24 = 직접 장착 (핀온) 버킷

트랙 어셈블리 (TRACK ASSEMBLY)
트랙 TRK 450SR X 39
내용 :
TRK = 트랙
450 = 트랙 폭
S = 대칭형 트랙
R = 청소 구멍이 있는 슈타입
39 = 트랙슈 수량

En los catálogos de repuestos se presentan únicamente piezas originales que han sido sometidas a las necesarias pruebas de funcionamiento y duración y que cumplen las elevadas exigencias de seguridad y calidad de Volvo Construction Equipment. Recuerde que las garantías no cubren los daños ocasionados o agravados por no haber montado una pieza original.

Las ilustraciones del catálogo no deben utilizarse como base para el montaje ni como instrucciones de taller. Para ello recomendamos utilizar los manuales de taller editados a propósito.

Al hacer el pedido de repuestos, el propietario de la máquina debe indicar el modelo de la misma, su número de fabricación, la referencia de la pieza, la cantidad y la denominación.

La ubicación de letreros con las denominaciones de modelo y motor etc., puede verse en la página 4.

La lista de equipos de adaptación según mercado, introducidos en el catálogo, puede verse en la página 26.

Guía para el uso del catálogo, puede verse en la página 12.

La tabla de abreviaturas puede verse en la página 22.

Esté catálogo ha sido editado por Volvo Construction Equipment, soporte al cliente. Si tiene algún comentario que hacer sobre el catálogo, o detecta algún error, le rogamos que haga una copia de la página en cuestión y nos la remita junto con sus comentarios a:
E-mail: vce.parts.catalog@volvo.com

EXCAVADORA VOLVO ECR88
Este catálogo ofrece las piezas de repuesto para la excavadora ECR88.

MÁQUINA BÁSICA
NÚM. DE PROD. 8278985, ECR88, Nº DE FABR 10001-14010

MOTOR
Núm. de pieza 14530219, D3.4ACAE2EC4U, Certificado de emisiones EPA/EU
Núm. de pieza 14530218, D3.4ACAE2EC4K, Sin etiqueta

CUCHARAS
Cuchara de retro GP. ESCO. 0,217/0,246 - F24
Descripcion:
GP = Empleo general. (RB)= Cuchara para roca
ESCO = Tipo de dientes, Esco.
0,217 = Volumen en metro cubico CECE.
0,246 = Volumen en metros cubicos SAE.
S1 = Cucharas de acoplamiento rapido
F24 = Fijacion directa.

ORUGAS
Orugas TRK 450SR X 39
Descripcion:
TRK = Orugas
450 = Ancho de zapatas de orugas
S = Zapatas de orugas simetricas
R = Agujero de limpieza
39 = Numero de zapatas de oruga

VOLVO

Construction Equipment

Fig.	Part No.	Quantity 1	2	3	PS	KIT	Description	Dénomination	Bezeichnung	품명	Denominatición	Notes
	SA 1146-00030	1					Bucket Cylinder	Verin Godet	Löffelzylinder	버켓 실린더	Cilind Cuchara	STD
												See group 924, page 625
1		1			NS		•Tube	•Tuyau	•Rohr	튜브	•Tubo	
2	**SA 9624-11617**	2					•Bushing	•Bague	•Buchse	부싱	•Casquillo	
3	**SA 9481-10003**	2					•Nipple	•Raccord	•Nippel	니플	•Niple	
4	**SA 9561-08010**	4					•Seal	•Joint	•Dichtung	시일	•Reten	
5	**SA 14501183**	1					•Rod	•Tige piston	•Kolbenstange	로드	•Varilla piston	(1146-00530)
6	**SA 9568-01200**	2				K	•Seal	•Joint	•Dichtung	시일	•Reten	
7	**SA 9023-10802**	1					•Set Screw	•Vis Butee	•Anschlagschraub	세트스크류	•Tornillo Tope	
8	**SA 1146-06870**	1					•Pad	•Patin	•Belag	패드	•Pastilla	
9	**SA 1146-00610**	1					•Head	•Tete	•Kopf	헤드	•Capo	
10	**SA 9612-08040**	1				K	•Bushing	•Bague	•Buchse	부싱	•Casquillo	
11	**SA 9557-07000**	1					•Ring	•Anneau	•Ring	링	•Anillo	87,6 x 15
12	**SA 9556-08000**	1					•Ring	•Anneau	•Ring	링	•Anillo	
13	**SA 1146-00220**	1					•Cushion	•Coussin	•Sitzkissen	쿠션	•Cojin	
14	**SA 1146-00620**	1					•Piston	•Piston	•Kolben	피스톤	•Piston	
15	**SA 9216-06520**	1					•Washer	•Rondelle	•Scheibe	와셔	•Arandela	66 x 95
16	**SA 1146-06880**	1					•Lock Nut	•Contre-ecrou	•Sicher Mutter	로크너트	•Contratuerca	
17	**SA 9016-21612**	12					•Bolt	•Boulon	•Bolzen	볼트	•Perno	M16 x 60
18	**SA 9564-20800**	1				K	•Seal	•Joint	•Dichtung	시일	•Reten	
19	**SA 9567-20801**	1				K	•Ring	•Anneau	•Ring	링	•Anillo	
20	**SA 9563-20801**	1				K	•Seal	•Joint	•Dichtung	시일	•Reten	
21	**SA 1146-07960**	1				K	•Seal	•Joint	•Dichtung	시일	•Reten	
22	**SA 9566-31100**	1				K	•Ring	•Anneau	•Ring	링	•Anillo	
23	**SA 9566-11100**	1				K	•Ring	•Anneau	•Ring	링	•Anillo	
100	**SA 8148-10071**	1				K	Sealing kit	Jeu joints	Dichtungssatz	시일	Juego retenes	1)

7 8 9 10 11 3 1 2 12 6 4 13 5

1) **GB:** Replacement version **FR:** Version piéce de rechange. **DE:** Ersatzteil-ausführung. **KR:** 신규발행판으로 교환 **ES:** Version piezas de repuesto.

1	**DD17G001**	**Cilindro de cazo** **버켓 실린더** **Schaufelzylinder** **Vérin de godet** **Bucket cylinder**	Catalogue id **56001**	Group **975**
2				
3			Illustr. No **SA296**	Section **1000**
4				
5		**STD**	Issue **VOE 74C995601**	Page **655**

VOLVO

In addition to part numbers, the Parts Catalogue also includes a vast amount of essential information which you, the operator, should be acquainted with.
With the ”Catalogue Guide”, we want to show clearly how the catalogues are arranged and what sort of information is presented therein.

Group 1 Preface and Instructions
Here you can find the following information:
- Title page and publication number
- Group index
- Product signs
- Preface
- List of items of equipment adapted to market requirements that have been introduced
- Catalogue Guide
- Table of abbreviations

Group 2 - 9 Text and illustration pages

- The table of contents shows the division of the main groups into sub-groups, with reference to page number and section.
- Illustration page. The position number of the illustration refers to the text page.
- Text page
  1. Heading.
  2. Additional text which limits the validity of the section. An example is information relating to manufacturing numbers and equipment adapted to market requirements.
  3. Designation for quantity columns.
  4. Illustrations.
  5. Group, section, page, which you should use when you search for information in the catalogue.
  6. Catalogue identification and issue designation.
  7. Position number of the part on the associated drawing.
  8. Part number
  9. Quantity. The column designation indicates the version which is shown in each column. The quantity stated refers to the quantity for each machine or, where appropriate, for each complete unit.
     ”REQ” refers to the required amount. See also ”Notes” column.
  10. PS (Parts Status) indicates the status code of the part.
      ”NS” means that the part is not kept in stock.
      ”OP” means that the part is no longer in stock.
      ”SE” means that an alternative part shall be used.
      ”SS” means that the part has been replaced.
      Refer to Group 10 Replaced parts for further information.
  11. KIT. Parts that are marked with a ”K” are included in a kit. The number of the kit is often indicated after other part numbers.
  12. Description. The indentations indicate if one or more parts are included in the assembled unit described above. The parts are included when a complete unit is ordered.
  13. Notes. Other information relating to a particular part is given here.
      - Footnote number (3001 for example) is given at the bottom of the page.
      - Replaced parts (1146-00530, for example).
      - Product or manufacturing number.
      - Abbreviations and technical information.
      - Reference to page and group.

Group 10 Replaced parts / Number index

- Replaced parts. The part numbers of parts marked with ”SS” (in the PS column) are indicated here, together with their replacement numbers.
  The replacement parts may in turn be also replaced, and so on.
- Number index. All parts included in the catalogue are indicated here, together with a reference to group, section and page.

Continued improvements and successes in design could result in modifications to your equipment which are not covered by this publication. Each publication is revised when required to include these modifications in later issues. For additional information, you should contact Volvo Construction Equipment Korea, Customer Support, Business Planning Department.

Any unauthorized reproduction of any part of this document would be in violation of Volvo Construction Equipment Korea, Customer Support's rights and will be prosecuted to the fullest extent allowed by law. We reserve the right to make changes without prior notice.
Volvo Construction Equipment Korea, Customer Support

Fig.	Part No.	Quantity 1	2	3	PS	KIT	Description	Dénomination	Bezeichnung	품명	Denominatición	Notes
	SA 1146-00030	1					Bucket Cylinder	Verin Godet	Löffelzylinder	버켓 실린더	Cilind Cuchara	STD
												See group 924, page 625
1		1			NS		•Tube	•Tuyau	•Rohr	튜브	•Tubo	
2	**SA 9624-11617**	2					•Bushing	•Bague	•Buchse	부싱	•Casquillo	
3	**SA 9481-10003**	2					•Nipple	•Raccord	•Nippel	니플	•Niple	
4	**SA 9561-08010**	4					•Seal	•Joint	•Dichtung	시일	•Reten	
5	**SA 14501183**	1					•Rod	•Tige piston	•Kolbenstange	로드	•Varilla piston	(1146-00530)
6	**SA 9568-01200**	2				K	•Seal	•Joint	•Dichtung	시일	•Reten	
7	**SA 9023-10802**	1					•Set Screw	•Vis Butee	•Anschlagschraub	세트스크류	•Tornillo Tope	
8	**SA 1146-06870**	1					•Pad	•Patin	•Belag	패드	•Pastilla	
9	**SA 1146-00610**	1					•Head	•Tete	•Kopf	헤드	•Capo	
10	**SA 9612-08040**	1				K	•Bushing	•Bague	•Buchse	부싱	•Casquillo	
11	**SA 9557-07000**	1					•Ring	•Anneau	•Ring	링	•Anillo	87,6 x 15
12	**SA 9556-08000**	1					•Ring	•Anneau	•Ring	링	•Anillo	
13	**SA 1146-00220**	1					•Cushion	•Coussin	•Sitzkissen	쿠션	•Cojin	
14	**SA 1146-00620**	1					•Piston	•Piston	•Kolben	피스톤	•Piston	
15	**SA 9216-06520**	1					•Washer	•Rondelle	•Scheibe	와셔	•Arandela	66 x 95
16	**SA 1146-06880**	1					•Lock Nut	•Contre-ecrou	•Sicher Mutter	로크너트	•Contratuerca	
17	**SA 9016-21612**	12					•Bolt	•Boulon	•Bolzen	볼트	•Perno	M16 x 60
18	**SA 9564-20800**	1				K	•Seal	•Joint	•Dichtung	시일	•Reten	
19	**SA 9567-20801**	1				K	•Ring	•Anneau	•Ring	링	•Anillo	
20	**SA 9563-20801**	1				K	•Seal	•Joint	•Dichtung	시일	•Reten	
21	**SA 1146-07960**	1				K	•Seal	•Joint	•Dichtung	시일	•Reten	
22	**SA 9566-31100**	1				K	•Ring	•Anneau	•Ring	링	•Anillo	
23	**SA 9566-11100**	1				K	•Ring	•Anneau	•Ring	링	•Anillo	
100	**SA 8148-10071**	1				K	Sealing kit	Jeu joints	Dichtungssatz	시일	Juego retenes	1)

7 8 9 10 11 3 1 2 12 6 4 13 5

1) **GB:** Replacement version **FR:** Version piéce de rechange. **DE:** Ersatzteil-ausführung. **KR:** 신규발행판으로 교환 **ES:** Version piezas de repuesto.

1	**DD17G001**	**Cilindro de cazo** **버켓 실린더** **Schaufelzylinder** **Vérin de godet** **Bucket cylinder**	Catalogue id **56001**	Group **975**
2				
3			Illustr. No **SA296**	Section **1000**
4				
5		**STD**	Issue **VOE 74C995601**	Page **655**

VOLVO

FRA

Le catalogue de pièces de rechange présente, non seulement les numéros de référence, mais également d'autres informations qu'un opérateur se doit de connaître. Ce guide de catalogue vous indique, d'une façon générale, comment sont conçus nos catalogues et quelles informations ils vous apportent.

Groupe 1 Avant-propos et instructions
Sous ce groupe, vous trouvez :
- La page de titre avec le numéro de publication
- Le registre des groupes
- Les plaques de produit
- Un avant-propos
- Une liste des équipements introduits suivant les pays
- Un guide de catalogue
- Un tableau des abréviations

Groupes 2 - 9 Pages de texte et d'illustration
- Le sommaire indique la division des groupes principaux en sous-groupes avec des renvois aux pages et aux sections.
- La page d'illustration. L'illustration donne les numéros de position qui renvoient à la page de texte.
- La page de texte
  1. Rubrique
  2. Texte supplémentaire qui limite la validité de la section, par exemple numéro de série et équipements adaptés aux pays
  3. Désignation des modèles pour les différentes colonnes
  4. Illustrations
  5. Groupe, section, page utilisés pour la recherche dans le catalogue
  6. Identification du catalogue et de l'édition
  7. Numéro de position de la pièce sur l'illustration afférente
  8. Numéro de référence
  9. Quantité. La désignation des colonnes indique le modèle qui se réfère à chaque colonne. La quantité indiquée correspond à la quantité par engin ou, suivant les cas, par unité complète. ”REQ” signifie quantité nécessaire, voir la colonne Notes
  10. PS (Parts Status) indique le code d'état de la pièce.
  -”NS” signifie que la pièce n'existe pas en magasin.
  ”OP” signifie que la pièce n¿est plus en magasin.
  ”SE” signifie qu¿une autre pièce devrait être employée. .
  ”SS” signifie que la pièce a été remplacée.
  Voir le groupe 10, pièces remplacées, pour de plus amples informations.
  11. KIT. Les pièces marquées ”K” font partie d'un kit. Le numéro du kit est le plus souvent indiqué après les autres numéros de référence.
  12. Description. Le décalage indique si une ou plusieurs pièces font partie de l'unité complète indiquée au-dessus. Ces pièces sont envoyées pour une commande d'une unité complète.
  13. Notes (Remarques). Diverses informations relatives à une pièce sont notées ici.
  - Un numéro de note de bas de page (par exemple 3001) est donné au bas de la page.
  - Pièces remplacées (par exemple 1146-00530).
  - Numéro de produit ou numéro de fabrication.
  - Abréviations et explications techniques.
  - Renvoi aux pages et aux groupes.

Groupe 10 Pièces remplacées/Registre des numéros

- Pièces remplacées. Les numéros de référence marquées ”SS” (dans la colonne PS) sont repris ici avec leur numéro de remplacement. Ces pièces remplacées peuvent, à leur tour, être remplacées par d'autres, etc.
- Registre des numéros. Tous les numéros de référence du catalogue se retrouvent ici avec un renvoi au groupe, à la section et à la page.

Les perfectionnements continus et les progrès réalisés dans la conception peuvent entraîner, sur votre engin, des modifications qui ne sont pas prises en compte dans cette publication. Chaque publication est remise à jour suivant les besoins pour inclure toutes ces modifications dans les dernières éditions. Pour plus d¿informations, veuillez contacter Volvo Construction Equipment Korea, Customer Support, Business Planning Department.

La reproduction non autorisée de toute partie de ce document constitue une violation des droits d'auteur de Volvo Construction Equipment AB, Customer Support Division et entraînera des poursuites aux termes de la loi. Nous nous réservons le droit d'apporter des modifications sans préavis.
Volvo Construction Equipment Korea, Customer Support

Fig.	Part No.	Quantity 1	2	3	PS	KIT	Description	Dénomination	Bezeichnung	품명	Denominatición	Notes
	SA 1146-00030	1					Bucket Cylinder	Verin Godet	Löffelzylinder	버켓 실린더	Cilind Cuchara	STD
												See group 924, page 625
1		1			NS		•Tube	•Tuyau	•Rohr	튜브	•Tubo	
2	**SA 9624-11617**	2					•Bushing	•Bague	•Buchse	부싱	•Casquillo	
3	**SA 9481-10003**	2					•Nipple	•Raccord	•Nippel	니플	•Niple	
4	**SA 9561-08010**	4					•Seal	•Joint	•Dichtung	시일	•Reten	
5	**SA 14501183**	1					•Rod	•Tige piston	•Kolbenstange	로드	•Varilla piston	(1146-00530)
6	**SA 9568-01200**	2				K	•Seal	•Joint	•Dichtung	시일	•Reten	
7	**SA 9023-10802**	1					•Set Screw	•Vis Butee	•Anschlagschraub	세트스크류	•Tornillo Tope	
8	**SA 1146-06870**	1					•Pad	•Patin	•Belag	패드	•Pastilla	
9	**SA 1146-00610**	1					•Head	•Tete	•Kopf	헤드	•Capo	
10	**SA 9612-08040**	1				K	•Bushing	•Bague	•Buchse	부싱	•Casquillo	
11	**SA 9557-07000**	1					•Ring	•Anneau	•Ring	링	•Anillo	87,6 x 15
12	**SA 9556-08000**	1					•Ring	•Anneau	•Ring	링	•Anillo	
13	**SA 1146-00220**	1					•Cushion	•Coussin	•Sitzkissen	쿠션	•Cojin	
14	**SA 1146-00620**	1					•Piston	•Piston	•Kolben	피스톤	•Piston	
15	**SA 9216-06520**	1					•Washer	•Rondelle	•Scheibe	와셔	•Arandela	66 x 95
16	**SA 1146-06880**	1					•Lock Nut	•Contre-ecrou	•Sicher Mutter	로크너트	•Contratuerca	
17	**SA 9016-21612**	12					•Bolt	•Boulon	•Bolzen	볼트	•Perno	M16 x 60
18	**SA 9564-20800**	1				K	•Seal	•Joint	•Dichtung	시일	•Reten	
19	**SA 9567-20801**	1				K	•Ring	•Anneau	•Ring	링	•Anillo	
20	**SA 9563-20801**	1				K	•Seal	•Joint	•Dichtung	시일	•Reten	
21	**SA 1146-07960**	1				K	•Seal	•Joint	•Dichtung	시일	•Reten	
22	**SA 9566-31100**	1				K	•Ring	•Anneau	•Ring	링	•Anillo	
23	**SA 9566-11100**	1				K	•Ring	•Anneau	•Ring	링	•Anillo	
100	**SA 8148-10071**	1				K	Sealing kit	Jeu joints	Dichtungssatz	시일	Juego retenes	1)

7 8 9 10 11 3 1 2 12 6 4 13 5

1) **GB:** Replacement version **FR:** Version piéce de rechange. **DE:** Ersatzteil-ausführung. **KR:** 신규발행판으로 교환 **ES:** Version piezas de repuesto.

1	**DD17G001**	**Cilindro de cazo** **버켓 실린더** **Schaufelzylinder** **Vérin de godet** **Bucket cylinder**	Catalogue id **56001**	Group **975**
2				
3			Illustr. No **SA296**	Section **1000**
4				
5		**STD**	Issue **VOE 74C995601**	Page **655**

VOLVO

DEU

Im Ersatzteilkatalog sind außer den Artikelnummern auch eine Reihe von wichtigen Informationen aufgeführt, die man unbedingt kennen sollte.
Mit der Kataloganweisung wollen wir auf eine überschaubare Art und Weise zeigen, wie unsere Kataloge aufgebaut und welche Informationen hier enthalten sind.

Gruppe 1 Vorwort und Anweisungen
Hier findet man folgendes:
- Titelseite mit Publikationsnummer
- Gruppenregister
- Produktschilder
- Vorwort
- Verzeichnis über eingeführte marktangepasste Ausrüstungen
- Kataloganweisung
- Abkürzungstabelle

Gruppe 2 - 9 Text- und Bildseiten

- Das Inhaltsverzeichnis zeigt die Einteilung der Hauptgruppe in Untergruppen mit Hinweis auf Seite und Abschnitt.
- Bildseite. Die Positionsnummer der Abbildung weist auf die Textseite hin.
- Textseite.
  1. Überschrift
  2. Zusatztext, der die Gültigkeit des Abschnitts begrenzt, z.B. Information über Herstellungsnummer und marktangepasste Ausrüstungen.
  3. Bezeichnung für die Anzahl-Spalten
  4. Abbildungen
  5. Gruppe, Abschnitt, Seite, die bei der Suche im Katalog verwendet werden.
  6. Katalogkennung und Ausgabebezeichnung
  7. Positionsnummer des Artikels mit dazugehöriger Abbildung.
  8. Artikelnummer
  9. Anzahl. Die Spaltenbezeichnung zeigt, welche Ausführung per Spalte aufgeführt ist. Die angegebene Anzahl betrifft Anzahl pro Maschine oder ggf. pro komplette Einheit. ”REQ” bezeichnet die erforderliche Menge, siehe Anmerkungsspalte.
  10. PS (Parts Status) zeigt den Statuscode des Artikels.
  -”NS” bedeutet, dass der Artikel nicht mehr auf Lager gehalten wird.
  ”OP” bedeutet, dass das Teil nicht mehr geführt wird.
  ”SE” bedeutet, dass ein alternatives Teil zu verwenden ist.
  -”SS” bedeutet, dass der Artikel ersetzt wurde.
  Siehe Gruppe 10, Ersetzte Artikel, für weitere Information.
  11. KIT. Artikel, die mit einem ”K” gekennzeichnet sind, gehören zu einem Satz. Die Nummer des Satzes wird in den meisten Fällen nach den übrigen Artikelnummern angegeben.
  12. Bezeichnung. Die Einrückung zeigt, dass ein oder mehrere Artikel in einer oben aufgeführten zusammengesetzten Einheit enthalten sind. Die Artikel sind in der Bestellung der kompletten Einheit enthalten.
  13. Notes (Anmerkungen). Hier werden übrige Informationen für einen Artikel aufgeführt:
  - Fußnotennummer, (beispielsweise 3001), wird ganz unten auf der Seite angegeben.
  - Ersetzte Artikel, (beispielsweise 1146-00530)
  - Produkt- oder Herstellungsnummer
  - Abkürzungen oder technische Informationen
  - Seiten- und Gruppenhinweis

Gruppe 10 Ersetzte Artikel / Nummernregister

- Ersetzte Artikel. Hier sind die mit ”SS” markierten (in der PS-Spalte) Artikelnummern mit ihrem Ersatz aufgeführt. Die ersetzten Artikel können wiederum ersetzt worden sein usw.
- Nummernregister. Hier sind alle im Katalog vorkommenden Artikel aufgeführt, und zwar mit Hinweis auf Gruppe, Abschnitt und Seite.

Fortlaufende Verbesserungen und Fortschritte in der Konstruktion können auch bei Ihrer Maschine zu Änderungen führen, die nicht von dieser Schrift umfasst werden. Jede Ausgabe wird bei Bedarf überarbeitet, um diese Veränderungen bei späteren Ausgaben mit zu berücksichtigen.
Weitere Informationen erhalten Sie von Volvo Construction Equipment Korea Customer Support, Business Planning Department.

Jegliche Reproduktion dieses Dokumentes in Auszügen oder in vollem Umfang stellt eine Verletzung der Rechte von Volvo Construction Equipment Korea Customer Support, Business Planning Department dar und wird unter voller Ausschöpfung der gesetzlichen Möglichkeiten strafrechtlich verfolgt. Wir behalten uns das Recht auf Änderungen ohne vorherige Ankündigung vor.
Volvo Construction Equipment Korea Customer Support

Fig.	Part No.	Quantity 1	2	3	PS	KIT	Description	Dénomination	Bezeichnung	품명	Denominatición	Notes
	SA 1146-00030	1					Bucket Cylinder	Verin Godet	Löffelzylinder	버켓 실린더	Cilind Cuchara	STD
												See group 924, page 625
1		1			NS		•Tube	•Tuyau	•Rohr	튜브	•Tubo	
2	**SA 9624-11617**	2					•Bushing	•Bague	•Buchse	부싱	•Casquillo	
3	**SA 9481-10003**	2					•Nipple	•Raccord	•Nippel	니플	•Niple	
4	**SA 9561-08010**	4					•Seal	•Joint	•Dichtung	시일	•Reten	
5	**SA 14501183**	1					•Rod	•Tige piston	•Kolbenstange	로드	•Varilla piston	(1146-00530)
6	**SA 9568-01200**	2				K	•Seal	•Joint	•Dichtung	시일	•Reten	
7	**SA 9023-10802**	1					•Set Screw	•Vis Butee	•Anschlagschraub	세트스크류	•Tornillo Tope	
8	**SA 1146-06870**	1					•Pad	•Patin	•Belag	패드	•Pastilla	
9	**SA 1146-00610**	1					•Head	•Tete	•Kopf	헤드	•Capo	
10	**SA 9612-08040**	1				K	•Bushing	•Bague	•Buchse	부싱	•Casquillo	
11	**SA 9557-07000**	1					•Ring	•Anneau	•Ring	링	•Anillo	87,6 x 15
12	**SA 9556-08000**	1					•Ring	•Anneau	•Ring	링	•Anillo	
13	**SA 1146-00220**	1					•Cushion	•Coussin	•Sitzkissen	쿠션	•Cojin	
14	**SA 1146-00620**	1					•Piston	•Piston	•Kolben	피스톤	•Piston	
15	**SA 9216-06520**	1					•Washer	•Rondelle	•Scheibe	와셔	•Arandela	66 x 95
16	**SA 1146-06880**	1					•Lock Nut	•Contre-ecrou	•Sicher Mutter	로크너트	•Contratuerca	
17	**SA 9016-21612**	12					•Bolt	•Boulon	•Bolzen	볼트	•Perno	M16 x 60
18	**SA 9564-20800**	1				K	•Seal	•Joint	•Dichtung	시일	•Reten	
19	**SA 9567-20801**	1				K	•Ring	•Anneau	•Ring	링	•Anillo	
20	**SA 9563-20801**	1				K	•Seal	•Joint	•Dichtung	시일	•Reten	
21	**SA 1146-07960**	1				K	•Seal	•Joint	•Dichtung	시일	•Reten	
22	**SA 9566-31100**	1				K	•Ring	•Anneau	•Ring	링	•Anillo	
23	**SA 9566-11100**	1				K	•Ring	•Anneau	•Ring	링	•Anillo	
100	**SA 8148-10071**	1				K	Sealing kit	Jeu joints	Dichtungssatz	시일	Juego retenes	1)

7 8 9 10 11 3 1 2 12 6 4 13 5

1) **GB:** Replacement version **FR:** Version piéce de rechange. **DE:** Ersatzteil-ausführung. **KR:** 신규발행판으로 교환 **ES:** Version piezas de repuesto.

1	**DD17G001**	**Cilindro de cazo** **버켓 실린더** **Schaufelzylinder** **Vérin de godet** **Bucket cylinder**	Catalogue id **56001**	Group **975**
2				
3			Illustr. No **SA296**	Section **1000**
4				
5		**STD**	Issue **VOE 74C995601**	Page **655**

VOLVO

KOR

부품 번호 이외에도 , 부품 카탈로그에는
작업자로서 알고 있어야 할 수 많은 필수 정보가 포함되어 있습니다 .
" 카탈로그 가이드 " 를 통해 카탈로그 구성과
수록된 정보의 종류를 명확하게 보여주고자 합니다 .

그룹 1 서론 및 지침

여기에서는 다음과 같은 정보를 찾을 수 있습니다 .
- 제목 페이지 및 간행 번호
- 그룹 색인
- 제품 표지
- 서론
- 시장 요건에 맞춰 적용된 장비 항목 목록
- 카탈로그 가이드
- 약어표

그룹 2 – 9 텍스트 및 그림 페이지

- 목차를 보면 페이지 번호와 선택 항목에 대한 참조 사항과 함께
  주요 그룹의 세부 그룹 구분 방식을 알 수 있습니다 .
- 그림 페이지 . 그림의 위치 번호는 텍스트 페이지를 의미합니다 .
- 텍스트 페이지
  1. 표제 .
  2. 해당 항목의 유효성 범위를 제한하는 추가 텍스트 . 다음 예는 제조 번호 및
  시장 요건에 맞춰 개조된 장비에 관한 내용입니다 .
  3. 수량 열의 명칭 .
  4. 그림 .
  5. 카탈로그의 정보 검색 시 사용하는 그룹 , 항목 ,
     페이지
  6. 카탈로그 확인 및 간행판 명칭 .
  7. 관련 도면에 포함된 부품의 위치 번호
  8. 부품 번호
  9. 수량 . 열의 명칭은 각 열에 표시된 버전을
  나타냅니다 . 언급된 수량은 각 기계의 수량 또는
  해당되는 경우 각 완성품 유닛의 수량입니다 .
     "REQ" 는 필요 수량을 의미합니다 . " 참고 " 열을 참조하십시오 .

  10. PS (부품 상태) 는 부품의 상태 코드를 나타냅니다 .
     "NS" 는 재고가 없는 부품을 의미합니다 .
  "OP" 는 더 이상 재고로 보관하지 않는 부품을 의미합니다 .
  "SE" 는 대체 부품이 사용될 것임을 의미합니다 .
  "SS" 는 부품이 교체되었다는 것을 의미합니다 .
  추가 정보는 그룹 10, 교체된 부품을 참조하십시오 .
  11. 키트 . "K" 표시가 된 부품은 키트에 포함된 것입니다 . 키트의 번호는
  대개 다른 부품 번호 다음에 표시됩니다 .
  12. 설명 . 들여쓰기된 항목들은 위에 설명한 조립 유닛에 한 개 이상의 부품이 포함된
  경우를 나타냅니다 .
  이와 같은 부품들은 완성품 유닛 주문 시
  포함됩니다 .
  13. 참고 . 특정 부품에 관한 기타 정보는 여기에 수록되어 있습니다 .
     - 주석 번호 (예 :3001) 는 페이지 하단에 표시되어 있습니다 .
     - 교체된 부품 (예 : 1146-00530).
     - 제품 또는 제조 번호 .
     - 약어 및 기술 정보 .
     - 페이지 및 그룹 참조 사항 .

그룹 10 교체된 부품 / 번호 색인

- 교체된 부품 . "SS" 로 표시된 부품의 부품 번호 (PS 열에 표시됨) 는
해당 교체 번호와 함께 여기에 수록되어 있습니다 .
  교체 부품 또한 계속 교체될 수 있습니다 .
- 번호 색인 . 카달로그에 수록된 모든 부품은 그룹 , 항목 및 페이지 참조 사항과
함께 여기에 수록되어 있습니다 .

설계가 지속적으로 개선되므로 사용자의 장비에 대한 개정 사항이 이 간행물에 포함되어
있지 않을 수도 있습니다 .
각 카탈로그는 추후 버전에 이와 같은 변경 사항을 포함시켜야 할 경우 개정됩니다 .
더 자세한 정보를 원할 경우에는 볼보건설기계코리아 , 고객지원부서 , 사업기획부로 문
의하여 주시기 바랍니다 .

이 문서 일부분의 무단 복제는 볼보건설기계코리아 , 고객지원부서의 권리를 침해하는 행위이므로 엄중한 법적 처벌을 받게 됩니다 . 당사는 사전 통보 없이 문서 내용을 변경할 수 있는 권리를 보유하고 있습니다 .
볼보건설기계코리아 , 고객 지원

Fig.	Part No.	Quantity 1	2	3	PS	KIT	Description	Dénomination	Bezeichnung	품명	Denominatición	Notes
	SA 1146-00030	1					Bucket Cylinder	Verin Godet	Löffelzylinder	버켓 실린더	Cilind Cuchara	STD
												See group 924, page 625
1		1			NS		•Tube	•Tuyau	•Rohr	튜브	•Tubo	
2	**SA 9624-11617**	2					•Bushing	•Bague	•Buchse	부싱	•Casquillo	
3	**SA 9481-10003**	2					•Nipple	•Raccord	•Nippel	니플	•Niple	
4	**SA 9561-08010**	4					•Seal	•Joint	•Dichtung	시일	•Reten	
5	**SA 14501183**	1					•Rod	•Tige piston	•Kolbenstange	로드	•Varilla piston	(1146-00530)
6	**SA 9568-01200**	2				K	•Seal	•Joint	•Dichtung	시일	•Reten	
7	**SA 9023-10802**	1					•Set Screw	•Vis Butee	•Anschlagschraub	세트스크류	•Tornillo Tope	
8	**SA 1146-06870**	1					•Pad	•Patin	•Belag	패드	•Pastilla	
9	**SA 1146-00610**	1					•Head	•Tete	•Kopf	헤드	•Capo	
10	**SA 9612-08040**	1				K	•Bushing	•Bague	•Buchse	부싱	•Casquillo	
11	**SA 9557-07000**	1					•Ring	•Anneau	•Ring	링	•Anillo	87,6 x 15
12	**SA 9556-08000**	1					•Ring	•Anneau	•Ring	링	•Anillo	
13	**SA 1146-00220**	1					•Cushion	•Coussin	•Sitzkissen	쿠션	•Cojin	
14	**SA 1146-00620**	1					•Piston	•Piston	•Kolben	피스톤	•Piston	
15	**SA 9216-06520**	1					•Washer	•Rondelle	•Scheibe	와셔	•Arandela	66 x 95
16	**SA 1146-06880**	1					•Lock Nut	•Contre-ecrou	•Sicher Mutter	로크너트	•Contratuerca	
17	**SA 9016-21612**	12					•Bolt	•Boulon	•Bolzen	볼트	•Perno	M16 x 60
18	**SA 9564-20800**	1				K	•Seal	•Joint	•Dichtung	시일	•Reten	
19	**SA 9567-20801**	1				K	•Ring	•Anneau	•Ring	링	•Anillo	
20	**SA 9563-20801**	1				K	•Seal	•Joint	•Dichtung	시일	•Reten	
21	**SA 1146-07960**	1				K	•Seal	•Joint	•Dichtung	시일	•Reten	
22	**SA 9566-31100**	1				K	•Ring	•Anneau	•Ring	링	•Anillo	
23	**SA 9566-11100**	1				K	•Ring	•Anneau	•Ring	링	•Anillo	
100	**SA 8148-10071**	1				K	Sealing kit	Jeu joints	Dichtungssatz	시일	Juego retenes	1)

7 8 9 10 11 3 1 2 12 6 4 13 5

1) **GB:** Replacement version **FR:** Version piéce de rechange. **DE:** Ersatzteil-ausführung. **KR:** 신규발행판으로 교환 **ES:** Version piezas de repuesto.

1	**DD17G001**	**Cilindro de cazo** **버켓 실린더** **Schaufelzylinder** **Vérin de godet** **Bucket cylinder**	Catalogue id **56001**	Group **975**
2				
3			Illustr. No **SA296**	Section **1000**
4				
5		**STD**	Issue **VOE 74C995601**	Page **655**

VOLVO

En el catálogo de repuestos se incluye, además de los números de artículo, numerosa información muy útil.
El propósito de la guía es explicar la estructura de los catálogos y la información que se ofrece en los mismos.

Grupo 1 Prefacio e instrucciones
Se encontrará aquí:
- El título y el número de publicación
- El índice de grupos
- Los letreros de producto
- El prefacio
- Una lista sobre los equipos adaptados a los mercados
- La guía al catálogo
- Una tabla de abreviaturas

Grupo 2 - 9 páginas con texto e ilustraciones

- El índice muestra la clasificación de los grupos principales en subgrupos con remisiones a páginas y secciones.
- Página de ilustraciones. Los números de posición de las ilustraciones. Remisiones a páginas de texto.
- Páginas de texto
  1. Rúbrica
  2. Texto adicional que delimita la validez de la sección, por ejemplo, información sobre números de fabricación y equipos según mercado.
  3. Designación para columnas de cantidades.
  4. Número de ilustración.
  5. Grupo, sección, página. Se utilizan al manejar el catálogo
  6. Identificación e indicación de la edición del catálogo.
  7. Números de posición en la ilustración correspondiente.
  8. Números de artículo
  9. Cantidad. Se indica en esta columna la ejecución. El número indicado se refiere a la cantidad por máquina o, si procede, por unidad completa. ”REQ” significa la cantidad necesaria, véase la columna de las notas.

  10. PS (Parts Status) indica el código de estado del artículo.
  -”NS” indica que el artículo no se tiene en stock.
”OP” significa que ya no se mantiene la pieza en stock.
”SE” significa que se puede usar una pieza alternativa.
  -”SS” indica que el artículo ha sido sustituido.
  Para más información, véase el grupo 10, artículos sustituidos.
  11. KIT. Los artículos marcados con una ”K” forman parte de un juego. El número de juego suele indicarse detrás de los demás números de artículo.
  12. Denominación. El desplazamiento indica que en la unidad indicada se incluyen uno o varios artículos. Estos se incluyen en la unidad completa pedida.
  13. Notas. Aparecen aquí diversas informaciones relativas a los artículos:
  - Números de notas de pie de página; ej. 3001) aparece al final de la página.
  - Artículos sustituidos. Ej. (1146-00530)
  - Números de producto o fabricación.
  - Abreviaturas e información técnica.
  - Remisiones a páginas y grupos.

Grupo 10 Artículos sustituidos/Índice de números

- Artículos sustituidos. Se marcan aquí con ”SS” (en la columna PS) los números de artículo con sus sustituciones. Los artículos sustituidos, a su vez, pueden haber sido sustituidos, etc.
- Índice de números. Aparecen aquí todos los artículos existentes en el catálogo con remisión a grupo, sección y página.

En su modelo de máquina pueden haberse introducido mejoras que no aparecen en esta publicación. Las publicaciones son revisadas para incluir las mejoras en ediciones posteriores. Para más información, diríjase a Volvo Construction Equipment Korea Customer Support, Business Planning Department.

Este documento está protegido por los derechos de autor y por lo tanto está prohibida su copia, impresión o cualquier otro tipo de reproducción indebida. La infracción de esta prohibición será penalizada. Reservado el derecho a introducir modificaciones.
Volvo Construction Equipment Korea Customer Support

TABLE OF ABBREVIATION 약어 일람표

POUR LA LISTE DES ABRÉVIATIONS EMPLOYÉES **PABLO DE ABREVIATIONS**

ABKÜRZUNGSVERZEICHNIS

ABBREVIATION	ENGLISH	FRANÇAIS	DEUTSCH	KOREAN	ESPAÑOL
A	ampere	ampère	Ampere	전류	amperio
AC	Alternating Current	Courant alternatif	Wechselstrom	교류	Corriente alterna
ALT	alternative	alternative	wahlweise	대체사양	alternativa
AWD	All Wheel Drive	Toutes roues motrices	Allradantrieb	상시 4 륜 구동	Tracción en las todas las ruedas
AX ####-	as from axle No.	à partir du N° d'essieu	ab Achsennr.	액슬 일련번호 ~ 부터	a partir del eje nro
AX - ####	up to and incl. axle No.	jusqu'au N° d'essieu	bis Achsennr.	액슬 일련번호 ~ 까지	hasta el eje nro
BL	black	noir	schwarz	검정색	negro
BLUE	blue	bleu	blau	파랑색	azul
BR	brown	brun	braun	갈색	marrón
BRA	Brazil	Brésil	Brasilien	브라질	Brasil
CAB #### -	as from cab No.	à partir du N° de cabine	ab Kabinen-herstellnr.	캡 일련번호 ~ 부터	a partir de la cabina
CAB - ####	up to and incl. cab No.	jusqu'au N° de cabine	bis Kabinen-herstellnr.	캡 일련번호 ~ 까지	hasta la cabina nro
CAN	Canada	Canada	Kanada	캐나다	Canadá
CENT	centre	au milieu	Mittere	중앙	central
CHN	China	Chine	China	중국	China
CIN	component identification number	Numéro de référence de sous-ensemble	Bauteil-Identifizierungsnummer	기능품 식별 번호	Número de identificación del componente
CPL	complete	complet	komplett	조립체	completo
m3 (CU M)	cubic metre	mètre cube	Kubikmeter	입방미터	metro cúbico
Cu Yd	Cubic Yard	Yard cube	Kubikyard	평방 야드	Yarda cúbica
DC	Direct Current	Courant continu	Gleichstrom	직류	Corriente continua
DEG	numbers of degrees, C°	nombres de degré de chaleur, C°	Anzahl in Graden C°	섭씨 온도 번호	numero de grado de calor, C°
DELETED	deleted	supprimé	Nicht mehr lieferbar	삭제	Retirado
DEU	Germany	Allemagne	Deutschland	독일	Alemania
DNK	Denmark	Danemark	Dänemark	덴마크	Dinamarca
EEC	European Economic Community (EEC)	pays du marche commun (EEC)	EU-Markt (EEC)	유럽경제공동체 번호	el mercado común (EEC)
ENG	Engine	moteur	Motor	엔진	motor
ENG #### -	as from engine No.	à partir du N° de moteur	ab Motornr.	엔진 일련번호 ~ 부터	a partir del motor nro
ENG - ####	up to and incl. engine No.	jusqu'au N° de moteur	bis Motornr.	엔진 일련번호 ~ 까지	hasta el motor nro
E PROD	early production	production antérieure	Frühere Ausführung	양산전	producción anterior
ESP	Spain	Espagne	Spanien	스페인	España
EU	European Union	Union Européenne	Europäische Union	유럽 연합	Unión Europea
EXC ### -	as from excavator unit No.	à partir du N° d'excavateur	Ab Bagger-Aggregatnr.	작업장치 일련번호 ~ 부터 번호	a partir de agregado excavador nro

ABBREVIATION	ENGLISH	FRANÇAIS	DEUTSCH	KOREAN	ESPAÑOL
EXC - ###	up to and incl. excavator unit No.	jusqu'au N° d'excavateur	bis Bagger-Aggregatnr	작업장치 일련번호 ~ 까지 번호	hasta el agregado excavador nro
EXCL	excluding	exclus	auschliesslich	제외	exclusivo
FIN	Finland	Finlande	Finnland	핀란드	Finlandia
F-N-R	Forward-Neutral-Reverse	Marche avant-Point mort-Marche arrière	Vorwärts-Neutral-Rückwärts	전진 – 중립 – 후진 번호	Adelante - Punto muerto - Atrás
FOPS	Falling Object Protection System	Système de protection contre la chute d'objets	FOPS (Schutz vor herabfallenden Gegenständen)	낙하 물체 보호 시스템 번호	Sistema de protección contra caída de objetos
FORW	forward	avant	vordere	전진	delante
FRA	France	France	Frankreich	프랑스	Francia
GBR	Great Britain	Angleterre	England	영국	Inglaterra
g (GRAM)	gram	gramme	Gramm	그램	gramo
GREEN	green	vert	grün	녹색	verde
GREY	grey	gris	grau	회색	gris
HD	Heavy Duty	Heavy Duty	Heavy Duty	대용량	Heavy Duty
HT #### -	as from hydraulic transmission No.	à partir du transmission hydraulique Nº	ab Hydraulikgetriebe	트랜스미션 일련번호 ~ 부터 번호	a partir de transmisión hidráulico nro
HT - ####	up to and incl. hydraulic transmission No.	jusqu'au transmission hydraulique Nº	bis Hydraulikgetriebe	트랜스미션 일련번호 ~ 까지 번호	hasta el transmisión hidráulico nro
ID	diameter, inner	diamètre, intérieur	Innendurchmesser	내경	diámetro, interior
IN	inch(es)	pouce	Zoll	인치	pulgada
INCL	inclusive	inclus	einschliesslich	포함	inclusive
INCL IN	included in	inclus dans	gehört zur	포함	forma parte de
INLET	inlet	entrée	Einlass	흡입	entrada
INNER	inner	intérieur	innen	내측	interior
IRN	Iran	Iran	Iran	이란	Iran
ITA	Italy	Italie	Italien	이태리	Italia
ITEM NO	see item No.	voir position	siehe Position Nr.	품번 참조	véase posición
K	included in parts kits	fait partie du jeu complet de réparation	gehört zur Satzverpackung	부품 킷에 포함 번호	forma parte del juego por juego
KOR	Korea	Corée	Korea	한국	Corea
L	litre, length	litre, longueur	Liter, Länge	리터 , 길이	litros, longitud
LH	left	gauche	links	왼쪽	izquierdo
LOAD #### -	as from loading unit No.	à partir du N° de chargeur	ab Hubaggregatnr.	인양장치 일련번호 ~ 부터 번호	a partir du unibad carga nro
LOAD - ####	up to and incl. loading unit No.	jusqu'au N° de chargeur	bis Hubaggregatnr.	인양장치 일련번호 ~ 까지 번호	hasta unidad carga nro

TABLE OF ABBREVIATION 약어 일람표

POUR LA LISTE DES ABRÉVIATIONS EMPLOYÉES **PABLO DE ABREVIATIONS**

ABKÜRZUNGSVERZEICHNIS

ABBREVIATION	ENGLISH	FRANÇAIS	DEUTSCH	KOREAN	ESPAÑOL
L PROD	late production	production postérieure	jetzige Ausführung	양산후	producción posterior
m (M)	metric	mètre	Meter	미터	métrico
MARKED	marked	marque de	gekennzeichnet mit	표시	marcado
MEX	Mexico	Mexique	Mexiko	멕시코	México
MODEL	model designation	Désignation de modèle	Modellbezeichnung	모델 명칭	Designación de modelo
ml (ML)	millilitre	millilitre	Milliliter	밀리리터	milílitro
mm (MM)	millimetre	millimètre	Millimeter	밀리미터	milimetros
NLD	Netherlands	Pays-Bas	Holland	네델란드	Holanda
NO	number	numéro	Nummer	번호	número
NOR	Norway	Norvège	Norwegen	노르웨이	Noruega
NS	part not stocked as spare part	n`est pas stocké comme pièce de rechange	nicht als Ersatzteil vorrätig	공급불가 부품 번호	no disponible como repuesto pieza de repuesto
OP	The part is no longer in stock	La pièce n'est plus en stock	Der Artikel wird nicht länger geführt	이 부품은 더 이상 재고가 없습니다 번호	El artículo no se mantiene ya en stock
O SZ	over size	côte supérieur	Übergrösse	오버 사이즈	sobredimensión
OD	diameter, outer	diamètre extérieur	Aussendurchmesser	외경	diámetro, exterior
OR	orange	orange	orange	주황색	naranja
ORDER	order	commander	bestellen	순서	hacer un pedido
OUTER	outer	extérieur	aussen	외측	exterior
OUTLET	outlet	échappement	Auslass	배기	escape
PAGE	see page	voir page	siehe Seite	~ 쪽 참조	véase página
PAIR	pair	paire	Paar	짝	par
PCS	piece(s)	pièce	Stück	갯수	cada uno
PIN	product identification number	Numéro d'identification de produit	Produktidentifizierungs-Nummer	제품 식별 번호 번호	Número de identificación del producto
PINK	pink	rose	rosa	분홍색	rosa
POL	Poland	Pologne	Polen	폴란드	Polonia
PROD NO	product No.	Nº de produit	Produktnr.	장비 본체번호	nro de producto
PRT	Portugal	Portugal	Portugal	포르투갈	Portugal
Q	Quantity l/min	Quantité l/min	Quantität l/min	유량 (L/MIN)	Cantidad l/min
REAR	rear	arrière	hinten	뒤쪽	detrás
RED	red	rouge	rot	빨강색	rojo
REPL BY -	replaced by	remplacé par	ersetzt durch	~ 에 대체된	substituido por
REQ	order as required	quantité nécessaire	erforderliche Anzahl	소요량 만큼 주문	cantidad necesaria
RH	right	droite	rechts	오른쪽	derecha
ROPS	Roll-Over Protection System	Système de protection en cas de retournement	ROPS (Überrollschutz)	전복 보호 시스템 번호	Sistema de protección antivuelco

ABBREVIATION	ENGLISH	FRANÇAIS	DEUTSCH	KOREAN	ESPAÑOL
RPM	revolutions per minute	tours par minute	Umdrehungen je Minute	분당 회전수	revoluciones por minuto
SE	alternative spare part version exists	une version pièce de rechange existe également	Alternative Ersatzteilausführung lieferbar	대체 예비부품 버전 있음 번호	Existen otras versiones de las piezas de repuesto
SEE GROUP	see group	voir groupe	siehe Gruppe	그룹 참조	véase grupo
SEE SB	see Service Bulletin	voir bulletin de service	siehe Kundendienstmitteilung	서비스 회보 참조	ver boletin de servicio
SER NO # -	as from serial No.	à partir du N° de fabrication	ab Fabrikationsnr.	장비 일련번호 ~ 부터	a partir de fabric. nro
SER NO - #	up to and incl.serial No.	jusqu'au N° de fabrication	bis Fabrikationsnr.	장비 일련번호 ~ 까지	hasta el fabric. nro
SMV	slow-moving vehicle	véhicule lent	Langsames Fahrzeug	서행 차량	Vehículo lento
S/N #### -	as from serial No.	à partir du N° de série	ab Fabrikationsnr.	장비 일련번호 ~ 부터	a partir de fabricación nro.
S/N - ####	up to and incl. serial No.	jusqu'au N° de série	bis Fabrikationsnr.	장비 일련번호 ~ 까지	hasta el fabricación nro.
SUPPL	supplementary details, no spare part	indication compléter	zuzätliche Angaben	보조 부품 , 예비부품이 아님	parte completar
SPECIAL	special model	construction spéciale	Sonderausführung	주문사양	modelo especial
mm2 (SQ MM)	square millimeters	millimètre carré	Quadratmillimeter	평방미터	milimetros cuadrados
SS	superseded part	pièce remplacée	ersetztes Teil	교체된 부품	pieza substituida
STD	standard version	version standard	Standardausführung	표준사양	versión standard
STD SZ	standard size	dimension standard	Standardabmessung	표준규격	dimensión standard
SWE	Sweden	Suède	Schweden	스웨덴	Suecia
THICK	thickness	épaisseur	Dicke	두께	espesor
TM NO # -	as from transmission No.	à partir du N° de transmission	ab Getriebenr.	트랜스미션 일련번호 ~ 부터	a partir de transmisión nro
TM NO - #	up to and incl. transmission No.	jusqu'au N° de transmission	bis Getriebenr.	트랜스미션 일련번호 ~ 까지	hasta el de transmisión nro
UPPER	upper	supérieur	oben	상부	superior
USA	United States of America	États-Unis	Vereinigte Staaten	미국	Estados Unidos
U SZ	under size	côte interieur	Untergrösse	언더 사이즈	subdimensión
V	volt	volt	Volt	전압	voltio
VIOL	violet	violet	violett	보라색	violeta
VPM	vibrations per minute	vibrations par minute	Vibrationen je Minute	분당 진동수	Vibraciones por minuto
W	Watt	watt	Watt	와트	watio
WHITE	white	blanc	weiss	흰색	blanco
WID	width	largeur	Breite	폭	ancho
YELL	yellow	jaune	gelb	노란색	amarillo
ZAF	South Africa	Afrique du Sud	Südafrika	남아프리카	Sudáfrica

Equipment	Kit No	Description
8278699	VOE 14529888	Extra lamp Lampe supplémentaire Zusatzscheinwerfer 보조 램프 Lámpara extra *FRONT*
8278700	VOE 14529889	Extra lamp Lampe supplémentaire Zusatzscheinwerfer 보조 램프 Lámpara extra *REAR*
8278702	VOE 14529891	Rotating beacon Phare rotatif Rotierende Warnleuchte 경광등 Lámpara rotatoria de advertencia
8278704		Canopy Cabine ouverte Canopy 캐노피 Techo
8278705		Operator's seat, with suspension Siège conducteur, avec suspension Fahrersitz, Sitzfederung 운전석 및 서스펜션 포함 Asiento del conductor, suspensión *FABRIC*
8278706		Operator's seat, with suspension Siège conducteur, avec suspension Fahrersitz, Sitzfederung 운전석 및 서스펜션 포함 Asiento del conductor, suspensión *PVC*
8278707		Control joystick - progressive lever Levier de commande à action progressive Steuerhebel - progressiv 조종 조이스틱 , 전진 레버 Palanca universal de mando - progresivo
8278708		Control joystick - progressive lever Levier de commande à action progressive Steuerhebel - progressiv 조종 조이스틱 , 전진 레버 Palanca universal de mando - progresivo *ROTATOR*
8278709		Without air conditioning Sans Conditionnement d'air Ohne Klimaanlage 에어컨 미장착 Sin Acondicionador de aire *CANOPY*
8278713		Master Key Clé Principale Haupttaste 공용 열쇠 Llave maestra

Equipment	Kit No	Description
8278714		Without Cassette radio Sans radio-cassette Ohne Kassettenrecorder 카세트 라디오 없음 Sin radiocasete
8278715	VOE 11803635	Cassette radio Radio-cassette Kassettenrecorder 카세트 라디오 – 국내용 Radiocasete
8278718	VOE 14529893	Fops Fops Fops 폽스 – 낙하물 방어장치 Fops *FOPS = FALLING OBJECT PROTECTION STRUCTURE*
8278719		Seat belt Ceinture à la hanche H~ftengurt 시트 벨트 Cinturòn de cadera
8278720		Seat Belt Retractable Ceinture abdominate Hüftgurt 안전벨트 Cinturon cadera *2 INCH*
8278721		Seat Belt Retractable Ceinture abdominate Hüftgurt 안전벨트 Cinturon cadera *3 INCH*
8278722	VOE 14529892	Anti theft packing Dispositif antivol Diebstahlschutzdichtung 도난방지장치 세트 Empaquetadura antirrobo
8278743		Servo control pattern change for lever control Échange fonction servo, levier de commande Austausch, Servofunktion für Hebelbedienung 서보 제어 패턴 변환 – 조종 조이스틱 Cambio de patrón de servomando para control de la p
8278761	VOE 14529898	Leak bracket for slope,rot.,quick fit,hose rupture Fuite fix-descentes,rotator,r rapide,rupt flexible Leckr. Träger-bösch.,drehvorr.,schnellw.,br.ventil 배관 브라켓 – 슬로프 ; 로테이터 ; 퀵 핏 ; 낙하방지장치 Fuga soporte-talud.,rot.,eng. ráp., rotura mang.
8278985		Basic Machine Machine de base Grundmaschine 본체 Máquina básica *ECR88*

Equipment	Kit No	Description
8278986		Cooling system Système de refroidissement Kühlanlage 냉각장치 Sistema de refrigeración
8278989		Crawler track, rubber shoe Chenilles, tuille chenilles, caoutchouc Raupen, Bodenplatten macht von Gummi 트랙 – 고무 슈 Orugas, placa de orugas, goma *450MM*
8278990		Crawler track Chenilles Raupen 트랙 Orugas *TRK-450MM SHOE X 39*
8278991		Crawler track Chenilles Raupen 트랙 Orugas *TRK-600MM SHOE X 39*
8278992		Boom with leak seat Flèche avec siège de fuite Ausleger mit leckeinsitz 붐 – 배관용 브라켓 설치 Pluma con asiento de fuga *3,55M*
8278993		Boom with leak seat Flèche avec siège de fuite Ausleger mit leckeinsitz 붐 – 배관용 브라켓 설치 Pluma con asiento de fuga *3,55M LONG LAST BUSHING*
8278996		Dipper arm with leak seat Bras avec siège de fuite Stiel mit leckeinsitz 디퍼 암 – 배관용 브라켓 설치 Brazo con asiento de fuga *1,7M*
8278997		Dipper arm with leak seat Bras avec siège de fuite Stiel mit leckeinsitz 디퍼 암 – 배관용 브라켓 설치 Brazo con asiento de fuga *1,7M LONG LAST BUSHING*
8278998	VOE 14530899	Dipper arm with leak seat Bras avec siège de fuite Stiel mit leckeinsitz 디퍼 암 – 배관용 브라켓 설치 Brazo con asiento de fuga *2,1M*
8278999		Dipper arm with leak seat Bras avec siège de fuite Stiel mit leckeinsitz 디퍼 암 – 배관용 브라켓 설치 Brazo con asiento de fuga *2,1M LONG LAST BUSHING*

Equipment	Kit No	Description
8279000		Linkage for standard Articulation standard Gelenk für Standardausleger 버켓 커넥팅 로드 – 표준형 Articulación para pluma estándar *WITH LIFTING EYE*
8279001		Boom cylinder, std seal Vérin de flèche Auslegerzylinder 붐 실린더 – 표준형 시일 Cilindro de pluma
8279002		Boom cylinder, std seal Vérin de flèche Auslegerzylinder 붐 실린더 – 표준형 시일 Cilindro de pluma *LONG LAST BUSHING*
8279003		Dipper arm cylinder, std seal Vérin de bras Stielzylinder 디퍼 암 실린더 – 표준형 시일 Cilindro de brazo
8279004		Dipper arm cylinder, std seal Vérin de bras Stielzylinder 디퍼 암 실린더 – 표준형 시일 Cilindro de brazo *LONG LAST BUSHING*
8279005		Bucket cylinder Vérin de godet Löffelzylinder 버켓 실린더 Cilindro de cazo
8279006		Bucket cylinder Vérin de godet Löffelzylinder 버켓 실린더 Cilindro de cazo *LONG LAST BUSHING*
8279009		Boom swing cylinder Vérin d'orientation, flèche Auslegerschwenkzylinder 붐 선회 실린더 Cilindro de giro, pluma
8279011	VOE 14530900	Grapple manoeuvre. Leak-off line on dip. arm Commande de grappin, fuite hydr. sur le bras Leckrohr für Greiferfunktion auf Stiel 클램셸 배관 – 디퍼 암 측 Fuga de aceite hidr. accion. garras en brazo *1,7M*
8279012		Grapple manoeuvre. Leak-off line on dip. arm Commande de grappin, fuite hydr. sur le bras Leckrohr für Greiferfunktion auf Stiel 클램셸 배관 – 디퍼 암 측 Fuga de aceite hidr. accion. garras en brazo *2,1M*

Equipment	Kit No	Description
8279013		Servo control pattern change for lever control Échange fonction servo, levier de commande Austausch, Servofunktion für Hebelbedienung 서보 제어 패턴 변환 – 조종 조이스틱 Cambio de patrón de servomando para control de la p
8279014	VOE 14537271	Leak-off line for slope-rotator on boom Fuite hydr descentes-rotator sur flèche Leckrohr für Bösch.-rotator auf Ausleger 슬로프 및 로테이터 배관 – 붐 측 Fuga hidr. para taludes-rotador en pluma
8279016	VOE 14530904	Leak-off line for slope-rotator on dipper arm Fuite hydr descentes-rotator sur bras Leckrohr für Bösch.-rotator auf Stiel 슬로프 및 로테이터 배관 – 디퍼 암 측 Fuga hidr. para taludes-rotador en brazo *1,7M*
8279017	VOE 14530905	Leak-off line for slope-rotator on dipper arm Fuite hydr descentes-rotator sur bras Leckrohr für Bösch.-rotator auf Stiel 슬로프 및 로테이터 배관 – 디퍼 암 측 Fuga hidr. para taludes-rotador en brazo *2,1M*
8279018	VOE 14530914	Quickfit hydraulic, double-acting Porte-outil hydraulique, double effet Schnellwechsler, hydraulisch, doppeltwirkend 퀵 핏 배관 , 양방향 작동형 Portaimplementos hidráulico, doble efecto
8279019	VOE 14530916	Quickfit hydraulic, double-acting Porte-outil hydraulique, double effet Schnellwechsler, hydraulisch, doppeltwirkend 퀵 핏 배관 , 양방향 작동형 Portaimplementos hidráulico, doble efecto *1,7M DIPPER ARM*
8279021	VOE 14530918	Quickfit hydraulic, double-acting Porte-outil hydraulique, double effet Schnellwechsler, hydraulisch, doppeltwirkend 퀵 핏 배관 , 양방향 작동형 Portaimplementos hidráulico, doble efecto *1,7M DIPPER ARM*
8279022	VOE 14530920	Quickfit hydraulic, double-acting Porte-outil hydraulique, double effet Schnellwechsler, hydraulisch, doppeltwirkend 퀵 핏 배관 , 양방향 작동형 Portaimplementos hidráulico, doble efecto *2,1M DIPPER ARM*
8279023		Boom cylinder leak without Hose rupture Fuite vérin de flèche sans rupture Flexible Auslegerzylinder Leckrohr ohne Schlauchbruchventil 붐 실린더 배관 – 낙하 방지장치 미설치 Fuga cilindro de pluma sin rotura de manguera
8279024	VOE 14530901	Hose rupture valve for boom cylinder leak-off Rupture flexible pour fuite de vérin de flèche Schlauchbruchvent. für Auslegerzylinder Leckrohr 낙하 방지 장치 – 붐 실린더 배관 Rotura manguera para fuga de cilindro de pluma

Equipment	Kit No	Description
8279027	VOE 14530902	Boom leak without Hose rupture Conduit fuite sur flèche sans rupture flexible Leckölrohr auf Ausleger ohne Schlauchbruchventil 유압 배관 – 붐 ; 낙하방지장치 없음 Tubo retorno en pluma sin rotura manguera
8279028	VOE 14530902	Boom leak with Hose rupture Conduit fuite sur flèche avec rupture flexible Leckölrohr auf Ausleger mit Schlauchbruchventil 유압 배관 – 붐 ; 낙하방지장치 Tubo retorno en pluma con rotura manguera
8279031		Counterweight Contrepoids Gegengewicht 카운터웨이트 Contrapeso
8279032		Dozer blade Lame bulldozer Frontschar 도자 블레이드 Hoja diagonal *2300MM*
8279033		Bucket - None Sans godet Ohne Löffel 버켓 미장착 No cazo
8279034		Bucket Godet Löffel 버켓 Cuchara *0,246 CU M SAE*
8279035		Covering mudguards Guarde-boue, enveloppants Ganzdeckende Kotflügeln 흙받이 – 배관 보호용 커버 Guardabarros de cober tura completa
8279036		Main control valve Valve de commande principale Steuerventilblock 제어 밸브 Válvula de control principal *STANDARD,9 FUNCTIONS WITH X1*
8279039		Main control valve Valve de commande principale Steuerventilblock 제어 밸브 Válvula de control principal *OPTION,10 FUNCTIONS WITH ROTATOR*
8279041		Engine without Epa label Moteur sans étiquette Epa Verbrennungsmotor ohne Epa Etikett 엔진 –EPA 라벨 미부착 Motor sin etiqueta Epa *INT AND KOREAN MARKET*

Equipment	Kit No	Description
8279042		Engine with Epa label Moteur avec étiquette Epa Verbrennungsmotor mit Epa Etikett 엔진 –EPA 라벨 부착 Motor con etiqueta Epa *EMISSION CERTIFICATED FROM EPA*
8279043		Air conditioning, heater Conditionnement d'air, chaufferette Klimaanlage, Heizgerät 히터 Acondicionador de aire, calefactor
8279044		Air conditioning, heater and cooler. Conditionnement d'air Klimaanlage 에어컨 및 히터 겸용 Acondicionador de aire
8279152		Fuel filling pump, not equipped with Sans Pompe de remplissage de carburant Ohne Kraftstoffpumpe 연료 주유 펌프 미장착 Sin Bomba de repostaje
8279166		Servo control pattern change for lever control Échange fonction servo, levier de commande Austausch, Servofunktion für Hebelbedienung 서보 제어 패턴 변환 – 조종 조이스틱 Cambio de patrón de servomando para control de la p *NOT EQUIPPED WITH*
8279171	VOE 14523648	Tool kit Outillage Werkzeugsatz 공구 세트 Juego de herramientas *DAILY MAINTENANCE*
8279172		Tool kit Outillage Werkzeugsatz 공구 세트 Juego de herramientas *FULL SCALE*
8279228		Travel alarm - non Sans alarme de translation Ohne Fahralarm 주행 경고장치 없음 Sin alarma de transporte
8279229		Quick fit - Non Sans porte-outil à accouplement rapide Ohne Schnellwechsler 퀵핏 없음 Sin enganche rápido
8279370		Fuel filling pump Pompe de remplissage de carburant Kraftstoffpumpe 연료 주유 펌프 Bomba de repostaje *35LPM*

Equipment	Kit No	Description
8279382		Leak-off line on dip. arm without leak. for grapp. Fuite sur bras sans fuite Commande de grappin Leckrohr auf Stiel ohne Greiferfunktion 유압 배관 – 디퍼 암 측 ; 클램셸 배관 제외 Fuga en brazo sin fuga en accion. garras *1,7M*
8279383		Leak-off line on dip. arm without leak. for grapp. Fuite sur bras sans fuite Commande de grappin Leckrohr auf Stiel ohne Greiferfunktion 유압 배관 – 디퍼 암 측 ; 클램셸 배관 제외 Fuga en brazo sin fuga en accion. garras *2,1M*
8279384		Hammer control Circuit hydr. pour marteau, guide Hammerhydraulik, fuhrung 브레이커 및 크러셔 제어 Equipo hidráulico para mart. de perc. guia
8279388	VOE 14530906	Quickfit hydraulic, single-acting Porte-outil hydraulique, simple effet Schnellwechsler, hydraulisch, einfachwirkend 퀵 핏 배관 , 한방향 작동형 Portaimplementos hidráulico, simple efecto
8279389	VOE 14530915	Quickfit hydraulic, single-acting Porte-outil hydraulique, simple effet Schnellwechsler, hydraulisch, einfachwirkend 퀵 핏 배관 , 한방향 작동형 Portaimplementos hidráulico, simple efecto

Equipment	Kit No	Description
8279391	VOE 14530917	Quickfit hydraulic, single-acting Porte-outil hydraulique, simple effet Schnellwechsler, hydraulisch, einfachwirkend 퀵 핏 배관 , 한방향 작동형 Portaimplementos hidráulico, simple efecto *1,7M DIPPER ARM*
8279392	VOE 14530919	Quickfit hydraulic, single-acting Porte-outil hydraulique, simple effet Schnellwechsler, hydraulisch, einfachwirkend 퀵 핏 배관 , 한방향 작동형 Portaimplementos hidráulico, simple efecto *2,1M DIPPER ARM*
8279393		Bucket Godet Löffel 버켓 Cuchara *0,103 CU M SAE*
8279394		Bucket Godet Löffel 버켓 Cuchara *0,130 CU M SAE*
8279395		Bucket Godet Löffel 버켓 Cuchara *0,188 CU M SAE*

Equipment	Kit No	Description
8279396		Bucket Godet Löffel 버켓 Cuchara *0,306 CU M SAE*
8279401		Decals,Korea Autocollants Aufkleber 데칼 – 국내용 Pegatinas
8279402		Decals,usa Autocollants,usa Aufkleber,usa 데칼 – 미주용 Pegatinas,usa
8279403		Decals,europe Autocollants,europe Aufkleber,europe 데칼 – 유럽용 Pegatinas,europe
8279483	VOE 14529899	Leak bracket for slope,rot.,quick fit,hose rupture Fuite fix-descentes,rotator,r rapide,rupt flexible Leckr. Träger-bösch.,drehvorr.,schnellw.,br.ventil 배관 브라켓 – 슬로프 ; 로테이터 ; 퀵 핏 ; 낙하방지장치 Fuga soporte-talud.,rot.,eng. ráp., rotura mang.
8279494		Speed control Régulation de régime Geschwindigkeitsregelung 속도 제어 Control de régimen de motor
8279495	VOE 14530897	Automatic speed control Régulation automatique du régime Automatische Drehzahlregelung 자동 속도 제어 Regulación autmática del régimen
8279496	VOE 14530898	Travel alarm Alarme de conduite Fahralarm 후진 경고 장치 Alarma de traslación
8279525		Sun visor, internal Pare-soleil,interiur Sonnenblende,innen 선 바이저 , 내부 Visera,interior
8279526		Cab Cabine Fahrerhaus 운전실 Cabina *ROPS AND TOPS*
8279620		Quickfit hydraulic, double-acting Porte-outil hydraulique, double effet Schnellwechsler, hydraulisch, doppeltwirkend 퀵 핏 배관 , 양방향 작동형 Portaimplementos hidráulico, doble efecto *KOREA*

Equipment	Kit No	Description
8279621		Quickfit hydraulic, double-acting Porte-outil hydraulique, double effet Schnellwechsler, hydraulisch, doppeltwirkend 퀵 핏 배관 , 양방향 작동형 Portaimplementos hidráulico, doble efecto
8279935		Decals,usa Autocollants,usa Aufkleber,usa 데칼 – 미주용 Pegatinas,usa
8279936		Decals,europe Autocollants,europe Aufkleber,europe 데칼 – 유럽용 Pegatinas,europe
8279953		Decals, China Autocollants, Chine Aufkleber, China 데칼 , 중국 Letreros, China
8280024		Crawler track, rubber shoe Chenilles, tuille chenilles, caoutchouc Raupen, Bodenplatten macht von Gummi 트랙 – 고무 슈 Orugas, placa de orugas, goma *450MM*
8280305		Quick fit Raccord rapide Schnellwechsler 퀵 핏 Enganche ráp.
8281089		Servo control pattern change for lever control Échange fonction servo, levier de commande Austausch, Servofunktion für Hebelbedienung 서보 제어 패턴 변환 – 조종 조이스틱 Cambio de patrón de servomando para control de la p
8281459		Rear view mirror Rétroviseur Rückspiegel 후면경 Retrovisor
8282492		Counterweight Contrepoids Gegengewicht 카운터웨이트 Contrapeso
8284771		Cab Cabine Fahrerhaus 운전실 Cabina *ROPS+TOPS*
8284772		Canopy Cabine ouverte Schutzdach 캐노피 Bastidor de protección con techo
8286001		Servo control pattern change for lever control Échange fonction servo, levier de commande Austausch, Servofunktion für Hebelbedienung 서보 제어 패턴 변환 – 조종 조이스틱 Cambio de patrón de servomando para control de la p

Equipment	Kit No	Description
8288453		Dipper arm with leak seat Bras avec siège de fuite Stiel mit leckeinsitz 디퍼 암 – 배관용 브라켓 설치 Brazo con asiento de fuga *1,7M WITH THUMB BRACKET*
8288454		Dipper arm with leak seat Bras avec siège de fuite Stiel mit leckeinsitz 디퍼 암 – 배관용 브라켓 설치 Brazo con asiento de fuga *2,1M WITH THUMB BRACKET*
8288455	VOE 14629372	Thumb bucket on X1 Godet avec grappin à fourche sur X1 Schaufel mit Greifarm auf X1 섬 버켓 – 퀵 핏 Cazo con brazo de agarrar sobre X1
8288456	VOE 14609626	Thumb bucket on X1 Godet avec grappin à fourche sur X1 Schaufel mit Greifarm auf X1 섬 버켓 – 퀵 핏 Cazo con brazo de agarrar sobre X1
8288457		Cover Couvercle Deckel 커버 Tapa *THUMB BUCKET*
8289325		Quick fit Raccord rapide Schnellwechsler 퀵 핏 Enganche ráp. *MECHANICAL*
8289615		Cab Cabine Fahrerhaus 운전실 Cabina *ROPS+TOPS*
8289616		Cab Cabine Fahrerhaus 운전실 Cabina *ROPS+TOPS,CARETRACK*
8289617		Air conditioning, heater Conditionnement d'air, chaufferette Klimaanlage, Heizgerät 히터 Acondicionador de aire, calefactor
8289618		Air conditioning, heater and cooler. Conditionnement d'air Klimaanlage 에어컨 및 히터 겸용 Acondicionador de aire

GROUP		Section	Page
210	Engine	100	43
210	Repair kits for engine	200	45
211	Cylinder head	100	47
211	Valve cover	200	49
212	Cylinder block	100	51
212	Flywheel housing	300	53
212	Lifting eye	500	55
213	Connecting rod and piston	100	57
214	Rocker arm	200	59
215	Camshaft	100	61
215	Timing gear casing	200	63
215	Timing gear	250	65
216	Crankshaft	100	67
216	Flywheel	200	69
217	Oil sump	100	71
218	Engine mount	100	73
220	Lubricating oil system	300	75
223	Oil cooler	100	77
234	Fuel tank with fitting parts	100	79
234	Fuel filling pump	300	81
235	Fuel pipe - Fuel tank 8279041,8279042	100	83
235	Fuel pipes, fuel injec.pump-fuel filter	200	85
235	Fuel pipes-injector	300	87
236	Injection pump	100	89
237	Injector	100	91
251	Exhaust manifold	100	93
251	Inlet manifold	200	95
252	Exhaust system	100	97
256	Inlet system 8279041,8279042	100	99
261	Cooling system	100	103
261	Radiator 8278986,8278987	300	107
262	Thermostat housing	200	109
263	Fan drive	100	111
263	Belt transmission	200	113
263	Cooling fan mounting	300	115
275	Speed control	100	117
275	Speed control	200	119

TABLE DES MATIÈRES

GROUPE		Section	Page
210	Moteur	100	43
210	Jeu pour moteur	200	45
211	Culasse	100	47
211	Couvre-culasse	200	49
212	Bloc cylindres	100	51
212	Carter de volant	300	53
212	Fixation de levage	500	55
213	Bielle et piston	100	57
214	Culbuteur	200	59
215	Arbre à cames	100	61
215	Carter de la distribution	200	63
215	Transmission à roues	250	65
216	Vilebrequin	100	67
216	Volant	200	69
217	Carter d'huile	100	71
218	Support moteur	100	73
220	Système de graissage	300	75
223	Radiateur d 'huile	100	77
234	Réservoir de carburant avec pièces de montage	100	79
234	Pompe de remplissage en carburant	300	81
235	Conduit de carburant - Réservoir de carburant 8279041,8279042	100	83
235	Conduits de carburant, pompe d'inj de carburant- Filtre à carburant	200	85
235	Conduits de carburant - Injecteur complet	300	87
236	Pompe d'injection	100	89
237	Injecteur complet	100	91
251	Tubulure d'échappement	100	93
251	Tubulure d'admission	200	95
252	Système d'échappement	100	97
256	Système d'aspiration 8279041,8279042	100	99
261	Système de refroidissement	100	103
261	Radiateur 8278986,8278987	300	107
262	Boîtier de thermostat	200	109
263	Entraînement de ventilateur	100	111
263	Transmission courrouie	200	113
263	Ventilateur, montage	300	115
275	Commande de vitesse	100	117
275	Commande de vitesse	200	119

GRUPPE		Abschnitt	Seite
210	Motor	100	43
210	Motorsätze	200	45
211	Zylinderkopf	100	47
211	Ventilkammerdeckel	200	49
212	Zylinderblock	100	51
212	Schwungradgehäuse	300	53
212	Hebezeug	500	55
213	Verbindungsstange und Kolben	100	57
214	Kipphebel	200	59
215	Nockenwelle	100	61
215	Steuergehäuse	200	63
215	Rädergetriebe	250	65
216	Kurbelwelle	100	67
216	Schwungrad	200	69
217	Ölwanne	100	71
218	Motorbefestigung	100	73
220	Schmierölsystem	300	75
223	Ölkühler	100	77
234	Kraftstofftank mit Anbauteilen	100	79
234	Betankungspumpe	300	81
235	Kraftstoffrohr - Kraftstofftank 8279041,8279042	100	83
235	Kraftstoffrohre, Einspritzpumpe - Kraftstoff	200	85
235	Kraftstoffrohre, Einspritzdüse	300	87
236	Einspritzpumpe	100	89
237	Einspritzdüse	100	91
251	Auspuffkrümmer	100	93
251	Einlassrohr	200	95
252	Auspuffanlage	100	97
256	Ansaugsystem 8279041,8279042	100	99
261	Kühlanlage	100	103
261	Kühler 8278986,8278987	300	107
262	Thermostatgehäuse	200	109
263	Lüftermotor	100	111
263	Riemenantrieb	200	113
263	Sauglüfter, Montage	300	115
275	Geschwindigkeitsregler	100	117
275	Geschwindigkeitsregler	200	119

목차

그룹		절	페이지
210	엔진	100	43
210	엔진 수리부품	200	45
211	실린더 헤드	100	47
211	밸브 커버	200	49
212	실린더 블록	100	51
212	플라이휠 하우징	300	53
212	리프팅 브라켓	500	55
213	커넥팅 로드 및 피스톤	100	57
214	로커 암	200	59
215	캠 축	100	61
215	타이밍기어 케이싱	200	63
215	타이밍 기어	250	65
216	크랭크 샤프트	100	67
216	플라이휠	200	69
217	오일 팬	100	71
218	엔진 장착부품	100	73
220	윤활장치	300	75
223	오일쿨러	100	77
234	연료탱크 및 장착부품	100	79
234	연료 주유 펌프	300	81
235	연료 흡입 및 리턴 배관	100	83
235	배관 , 연료 분사펌프에서 연료 필터	200	85
235	연료 인젝터 배관	300	87
236	연료 분사 펌프	100	89
237	인젝터	100	91
251	배기 매니홀드	100	93
251	흡기 매니홀드	200	95
252	배기장치	100	97
256	흡기장치	100	99
261	냉각장치	100	103
261	라디에이터	300	107
262	항온기 하우징	200	109
263	팬 드라이브	100	111
263	벨트 트랜스미션	200	113
263	냉각 팬 장착	300	115
275	속도 제어 장치	100	117
275	속도 제어 장치	200	119

GRUPO		Sección	Página
210	Motor	100	43
210	Juegos para el motor	200	45
211	Culata	100	47
211	Tapa de válvulas	200	49
212	Bloque de cilindros	100	51
212	Carcasa del volante	300	53
212	Soporte elevador	500	55
213	Biela y pistón	100	57
214	Balancín	200	59
215	Eje de levas	100	61
215	Tapa del engranaje de distribución	200	63
215	Engranaje de distribución	250	65
216	Cigüeñal	100	67
216	Volante	200	69
217	Cárter de aceite	100	71
218	Suspensión del motor	100	73
220	Sistema de lubricación	300	75
223	Enfriador de aceite	100	77
234	Depósito de combustible con accesorios de montaje	100	79
234	Bomba de repostaje	300	81
235	Tubo de combustible - Depósito de combustible 8279041,8279042	100	83
235	Tubos de combustible, bomba de inyección de comb.-filtro de co	200	85
235	Tubos de combustible-inyector	300	87
236	Bomba de inyección	100	89
237	Inyector	100	91
251	Colector de escape	100	93
251	Tubo de admisión	200	95
252	Sistema de escape	100	97
256	Sistema de aspiración 8279041,8279042	100	99
261	Sistema de refrigeración	100	103
261	Radiador 8278986,8278987	300	107
262	Caja de termostato	200	109
263	Accionamiento del ventilador	100	111
263	Correa distribución	200	113
263	Ventilador, montaje	300	115
275	Control de velocidad	100	117
275	Control de velocidad	200	119

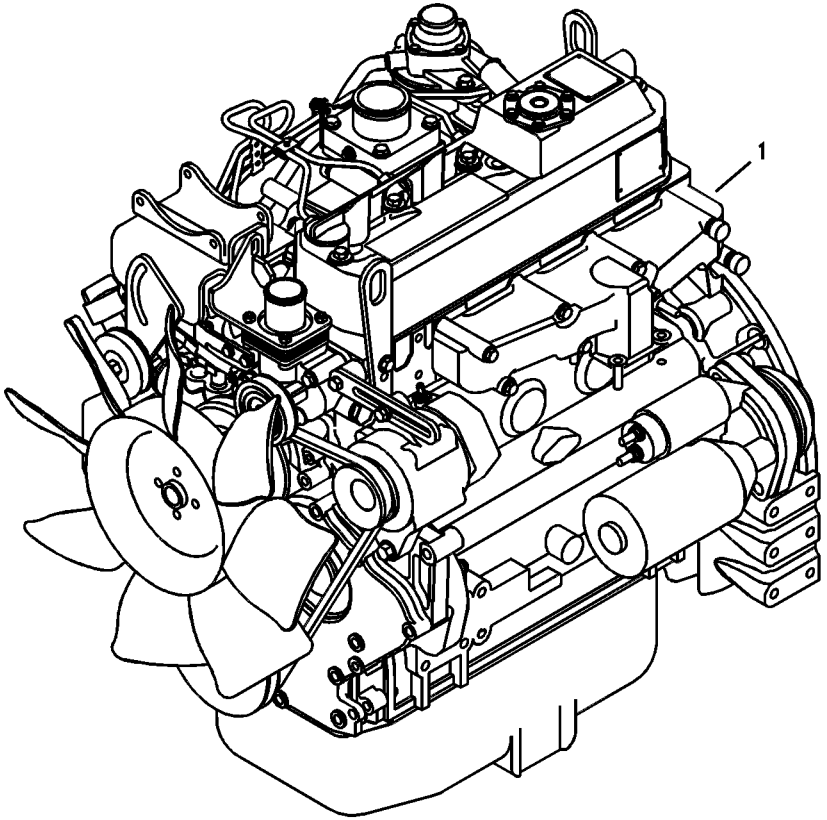
1

Fig.	Part No.	Quantity 1	2	3	PS	KIT	Description	Dénomination	Bezeichnung	품명	Denominación	Notes
1	**VOE 14530218**	1			SS		Engine	Moteur	Verbrenn Motor	엔진	Motor	Without labels SER NO 10001-10087
	VOE 14540752	1					Engine	Moteur	Motor	엔진	Motor	(VOE 14533408) Without labels SER NO 10088-10749
	VOE 14540752	1					Engine	Moteur	Motor	엔진	Motor	Without labels SER NO 10750-11623
	VOE 14575309	1					Engine	Moteur	Motor	엔진	Motor	Without labels SER NO 11624-
	VOE 14530219		1				Engine	Moteur	Verbrenn Motor	엔진	Motor	With EU and EPA label SER NO 10001-10072
	VOE 14533409		1		SS		Engine	Moteur	Verbrenn Motor	엔진	Motor	With EU and EPA label SER NO 10073-10749
	VOE 14540753		1				Engine	Moteur	Verbrenn Motor	엔진	Motor	With EU and EPA label SER NO 10750-11623
	VOE 14575308		1				Engine	Moteur	Motor	엔진	Motor	With EU and EPA label SER NO 11624-

1	**8279041**
2	**8279042**
3	
4	
5	

Motor
엔진
Motor
Moteur
Engine

Catalogue id **20044**	Group **210**
Illustr. No **1013369**	Section **100**
Issue **PUB 74D9920044**	Page **43**

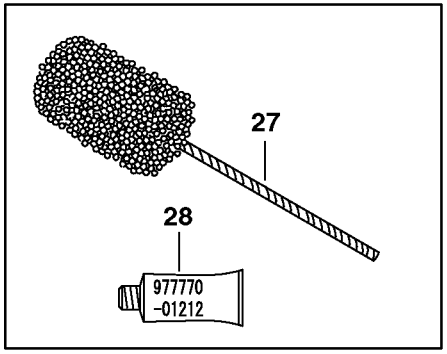
27
28
977770
-01212

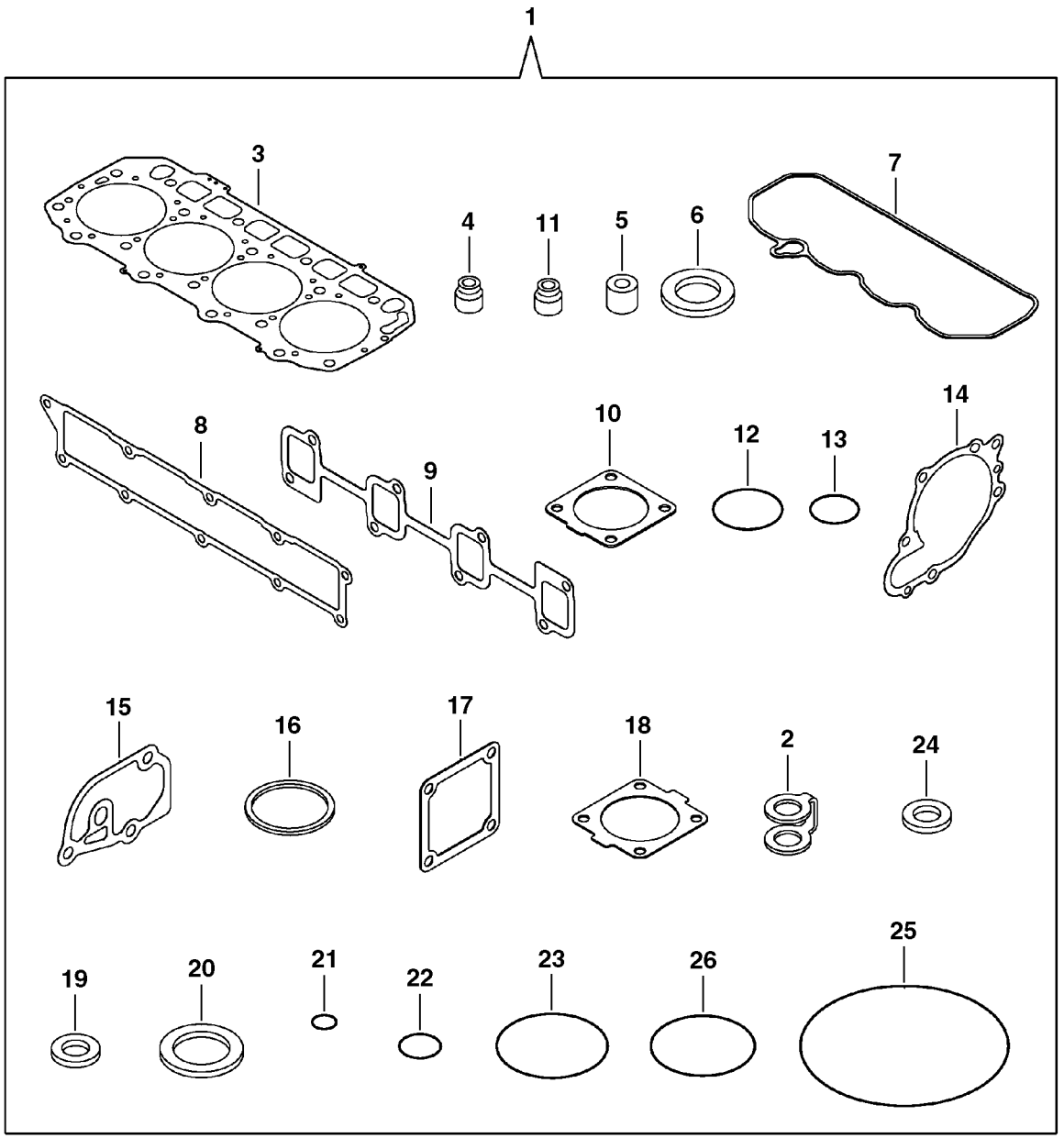
1
3
4
11
5
6
7
8
9
10
12
13
14
15
16
17
18
2
24
19
20
21
22
23
26
25

Fig.	Part No.	Quantity 1	2	3	PS	KIT	Description	Dénomination	Bezeichnung	품명	Denominación	Notes
1	**VOE 14528170**	1	1				Gasket	Joint	Dichtung	개스킷	Junta	
2	**VOE 14521606**	1	1				•Gasket	•Joint	•Dichtung	• 개스킷	•Junta	
3	**VOE 14528161**	1	1				•Gasket	•Joint	•Dichtung	• 개스킷	•Junta	
4	**VOE 14521527**	8	8				•Valve seal	•Joint soupape	•Ventildichtung	• 밸브 씰	•Retén válvula	
5	**VOE 14521532**	4	4				•Protection	•Protection	•Abdeckung	•	•Protección	
6	**SA 8210-08770**	1	1		SS		•Seat	•Siege	•Sitz	• 시트	•Asiento	
7	**VOE 14521552**	1	1				•Gasket	•Joint	•Dichtung	• 가스켓	•Junta	
8	**VOE 14521554**	1	1				•Gasket	•Joint	•Dichtung	• 개스킷	•Junta	
9	**VOE 11714737**	1	1				•Gasket	•Joint	•Dichtung	• 개스킷	•Junta	(SA 8210-04570)
10	**VOE 14520599**	2	2				•Gasket	•Joint	•Dichtung	• 가스켓	•Junta	
11	**VOE 14521528**	8	8				•Valve seal	•Joint soupape	•Ventildichtung	• 밸브 씰	•Retén válvula	
12	**VOE 11714738**	2	2				•O-ring	•Joint torique	•O-Ring	•O 링	•Anillo tórico	(SA 8210-04770)
13	**VOE 11714739**	1	1				•O-ring	•Joint torique	•O-Ring	•O 링	•Anillo tórico	(SA 8210-04780)
14	**SA 8210-04820**	1	1				•Gasket	•Joint	•Dichtung	• 개스킷	•Junta	
15	**SA 8210-04840**	1	1				•Gasket	•Joint	•Dichtung	• 개스킷	•Junta	
16	**VOE 11714740**	1	1				•Gasket	•Joint	•Dichtung	• 개스킷	•Junta	(SA 8210-02790)
17	**VOE 11714741**	1	1				•Gasket	•Joint	•Dichtung	• 개스킷	•Junta	(SA 8210-02840)
18	**SA 8210-02780**	1	1				•Gasket	•Joint	•Dichtung	• 개스킷	•Junta	
19	**VOE 11714477**	3	3				•Gasket	•Joint	•Dichtung	• 개스킷	•Junta	(SA 8210-05580)
20	**VOE 11714478**	2	2				•Gasket	•Joint	•Dichtung	• 개스킷	•Junta	(SA 8210-03370)
21	**SA 8210-08860**	1	1				•O-ring	•Joint Torique	•O-Ring	• 오링	•Junta torica	
22	**VOE 11714386**	12	12				•O-ring	•Joint torique	•O-Ring	•O 링	•Anillo tórico	(SA 8210-08870)
23	**VOE 11714371**	3	3				•O-ring	•Joint torique	•O-Ring	•O 링	•Anillo tórico	(SA 8210-08880)
24	**VOE 11714476**	7	7				•Sealing washer	•Rondelle étanchéité	•Dichtscheibe	• 씰링 워셔	•Arandela de retén	(SA 8240-01020)
25	**VOE 14509382**	1	1				•O-ring	•Joint torique	•O-Ring	•O 링	•Anillo tórico	
26	**VOE 14521512**	1	1				•Wrapping	•Couverture	•Umschlag	• 포장	•Envoltura	
27	**VOE 14525412**	1	1				Brush	Balai	Bürste	브러시	Escobilla	
28	**VOE 14543857**	1	1				Gasket	Joint	Dichtung	개스킷	Junta	(SA 8240-02760)

1	**8279041**
2	**8279042**
3	
4	
5	

Juegos para el motor
엔진 수리부품
Motorsätze
Jeu pour moteur
Repair kits for engine

Catalogue id **20044**	Group **210**
Illustr. No **1013370**	Section **200**
Issue **PUB 74D9920044**	Page **45**

VOLVO

ECR88

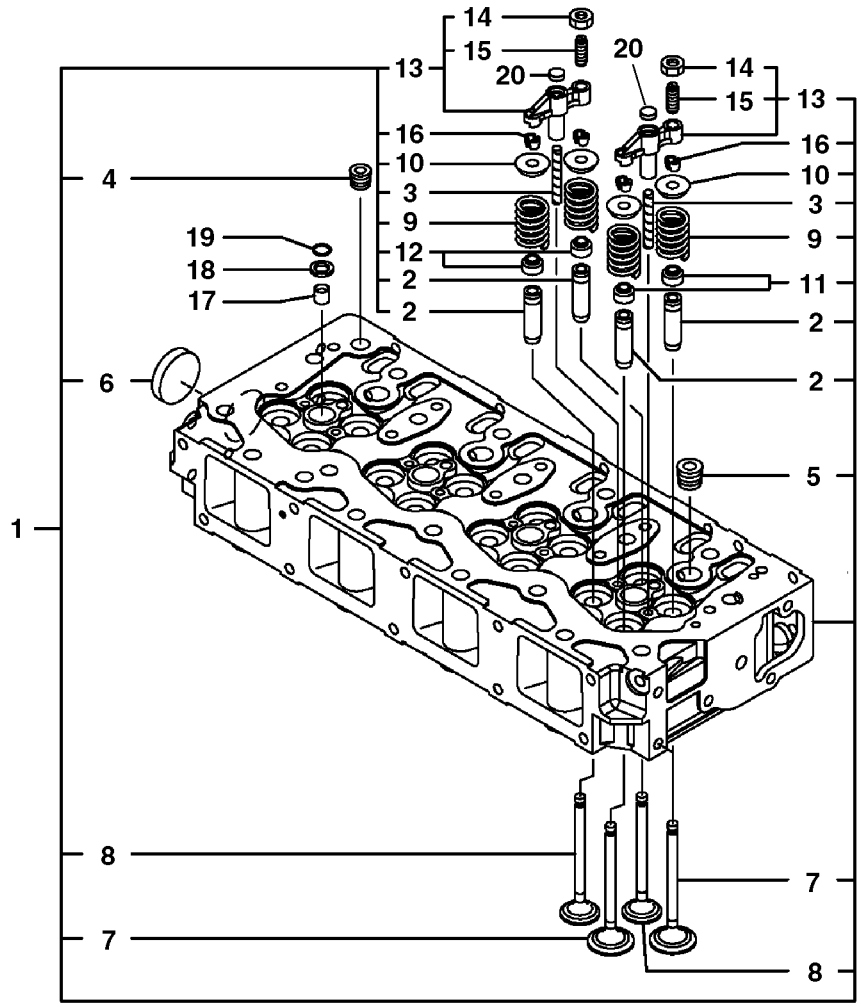
14
15
20
13
16
10
4
3
9
19
12
18
2
17
2
6
1
8
7
20
14
15
13
16
10
3
9
11
2
2
5
7
8

Fig.	Part No.	Quantity 1	2	3	PS	KIT	Description	Dénomination	Bezeichnung	품명	Denominación	Notes
1	**VOE 14521519**	1	1				Cylinder head	Culasse	Zylinderkopf	실린더 헤드	Culata	
2	**VOE 14525388**	16	16				•Valve guide	•Guide soupape	•Ventilführung	• 밸브 가이드	•Guía de válvula	
3	**VOE 14521521**	8	8				•Guide	•Guide	•Führung	• 가이드	•Guía	
4	**VOE 14521522**	1	1				•Plug	•Tampon	•Stopfen	• 플러그	•Tapón	
5	**VOE 14521504**	4	4				•Plug	•Tampon	•Stopfen	• 플러그	•Tapón	
6	**VOE 11714379**	1	1				•Plug	•Tampon	•Stopfen	• 플러그	•Tapón	(SA 8210-05840)
7	**VOE 14521523**	8	8				•Inlet valve	•Soupape admission	•Einlassventil	• 입구 밸브	•Válvula de admisión	INLET VALVE
8	**VOE 14521524**	8	8				•Exhaust valve	•Soupape d'échappe	•Auslassventil	• 배기 밸브	•Válvua de escape	EXHAUST VALVE
9	**VOE 14521525**	16	16				•Valve spring	•Ressort soupape	•Ventilfeder	• 밸브 스프링	•Resorte de válvula	
10	**VOE 14521526**	16	16				•Retainer	•Retenue	•Halter	• 리테이너	•Soporte	
11	**VOE 14521527**	8	8				•Valve seal	•Joint soupape	•Ventildichtung	• 밸브 씰	•Retén válvula	INLET
12	**VOE 14521528**	8	8				•Valve seal	•Joint soupape	•Ventildichtung	• 밸브 씰	•Retén válvula	EXHAUST
13	**VOE 14521529**	8	8				•Valve guide	•Guide soupape	•Ventilführung	• 밸브 가이드	•Guía de válvula	
14	**VOE 11714380**	8	8				••Nut	••Écrou	••Mutter	•• 너트	••Tuerca	(SA 8210-03680)
15	**VOE 14521530**	8	8				••Screw	••Vis	••Schraube	•• 나사	••Tornillo	
16	**VOE 14521531**	16	16				•Valve cone	•Taquet	•Ventilkegelstück	• 밸브 콘	•Crujido	
17	**VOE 14521532**	4	4				Protection	Protection	Abdeckung		Protección	
18	**VOE 11714381**	4	4				Seat	Siège	Sitz	시트	Asiento	
19	**VOE 11714386**	4	4				O-ring	Joint torique	O-Ring	O 링	Anillo tórico	(SA 8210-08870)
20	**VOE 14521518**	8	8				Seat	Siège	Sitz	시트	Asiento	

1	**8279041**	**Culata** 실린더 헤드 **Zylinderkopf** **Culasse** **Cylinder head**	Catalogue id **20044** / Group **211**
2	**8279042**		Illustr. No **1013371** / Section **100**
3			Issue **PUB 74D9920044** / Page **47**
4			
5			

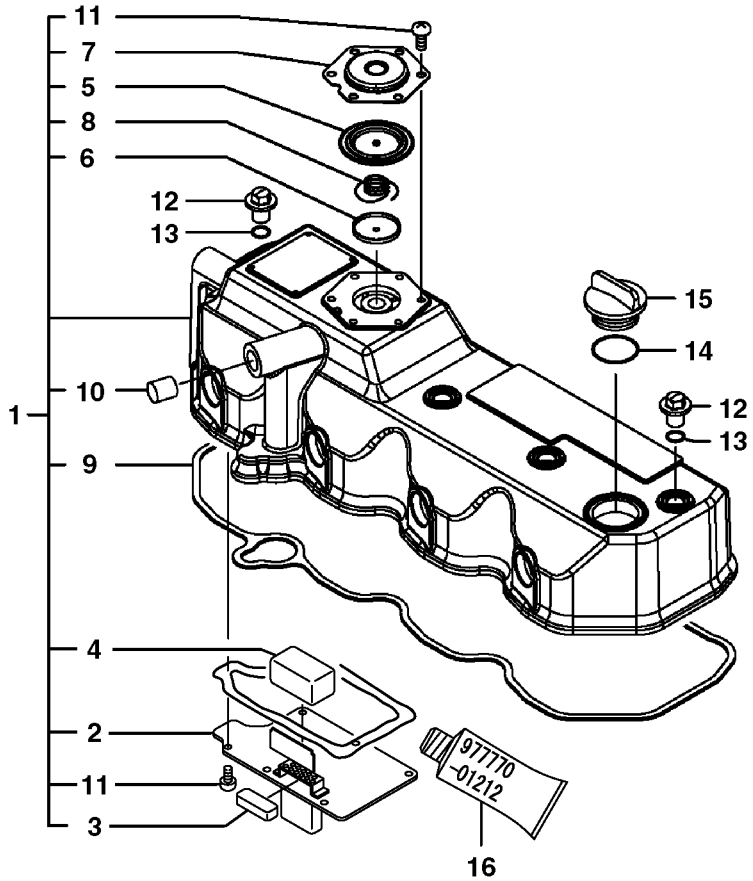
11
7
5
8
6
12
13
15
14
12
13
10
1
9
4
2
11
3
977770
-01212
16

Fig.	Part No.	Quantity 1	2	3	PS	KIT	Description	Dénomination	Bezeichnung	품명	Denominación	Notes
1	**VOE 14521544**	1	1		SS		Cover	Capot	Haube	커버	Capó	
2	**VOE 14521545**	1	1				•Plate	•Plaque	•Platte	• 플레이트	•Placa	
3	**VOE 14521546**	1	1				•Baffle	•Paroi Intermed.	•Spritzwand	• 배플	•Pared Intermed.	
4	**VOE 14521547**	1	1				•Baffle	•Anti-éclaboussures	•Spritzschutz	• 배플	•Parafango	
5	**VOE 14521548**	1	1				•Diaphragm	•Diaphragme	•Membrane	• 다이어프램	•Diafragma	
6	**VOE 14521549**	1	1				•Plate	•Tôle	•Blech	• 플레이트	•Chapa	
7	**VOE 14521550**	1	1				•Plate	•Tôle	•Blech	• 플레이트	•Chapa	
8	**VOE 14521551**	1	1				•Spring	•Ressort	•Feder	• 스프링	•Resorte	
9	**VOE 14521552**	1	1				•Gasket	•Joint	•Dichtung	• 가스켓	•Junta	
10	**VOE 14521553**	1	1				•Plug	•Tampon	•Stopfen	• 플러그	•Tapón	
11	**SA 8210-08850**	12	12				•Screw	•Vis	•Schraube	• 스크류	•Tornillo	
12	**VOE 11714385**	4	4				Flange cap nut	Écrou à calotte et em	Flanschhutmutter	플랜지 캡 너트	Sombrerete embrida	(SA 8210-03250)
13	**VOE 11714386**	4	4				O-ring	Joint torique	O-Ring	O 링	Anillo tórico	(SA 8210-08870)
14	**VOE 11714371**	1	1				O-ring	Joint torique	O-Ring	O 링	Anillo tórico	(SA 8210-08880)
15	**VOE 11714383**	1	1				Cap	Capot	Verschlusskappe	캡	Capuchón	(SA 8210-03240)
16	**VOE 14543857**	1	1				Gasket	Joint	Dichtung	개스킷	Junta	(SA 8240-02760)

1	**8279041**
2	**8279042**
3	
4	
5	

Tapa de válvulas
밸브 커버
Ventilkammerdeckel
Couvre-culasse
Valve cover

Catalogue id **20044**	Group **211**
Illustr. No **1013372**	Section **200**
Issue **PUB 74D9920044**	Page **49**

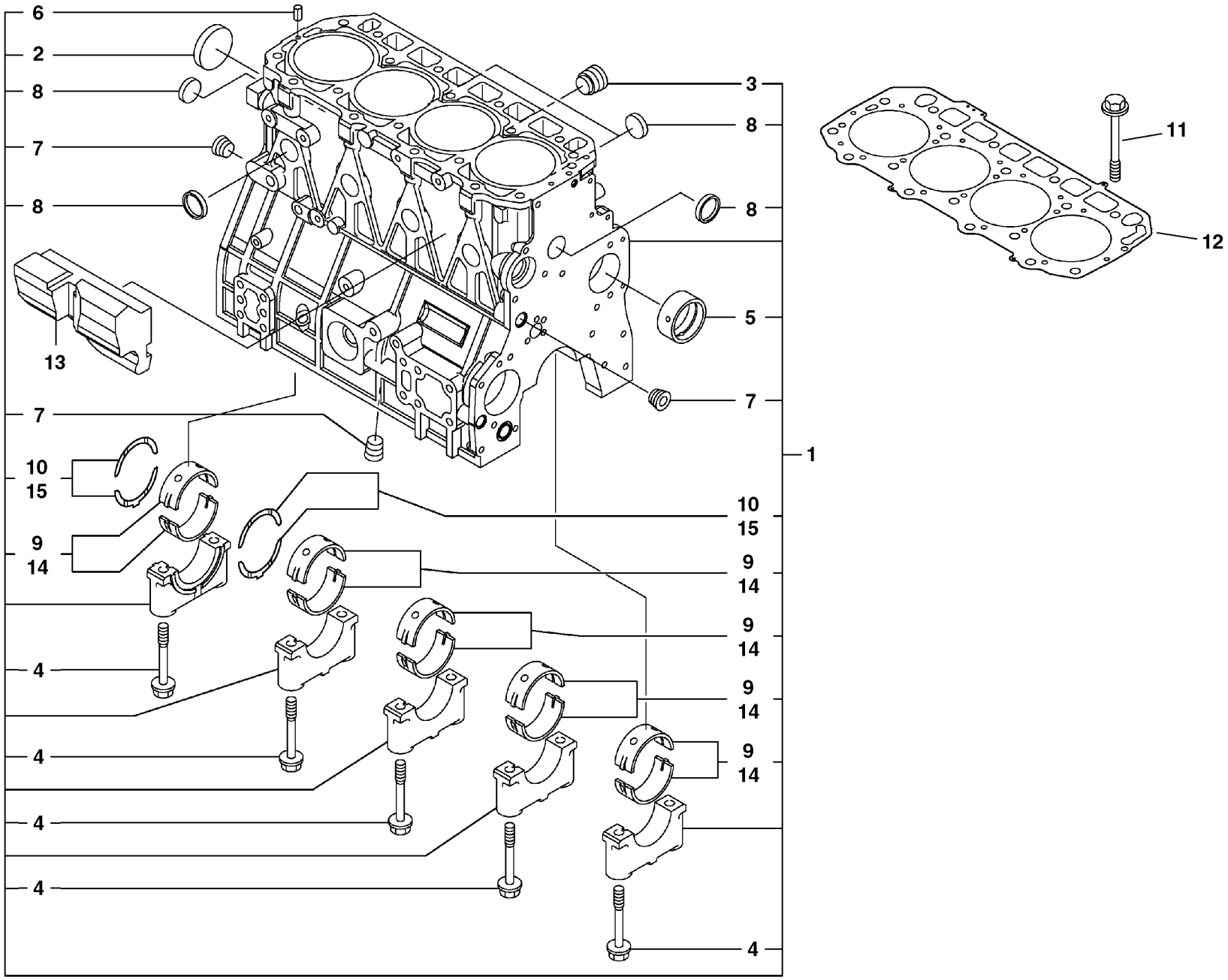

Volvo Construction Equipment

1013373

Fig.	Part No.	Quantity 1	2	3	PS	KIT	Description	Dénomination	Bezeichnung	품명	Denominación	Notes
1	**VOE 14528159**	1	1				Cylinder block	Unite cylindre	Zylinderblock	실린더 블록	Bloque de cilindro	
2	**VOE 14521503**	1	1				•Plug	•Tampon	•Stopfen	• 플러그	•Tapón	
3	**SA 8210-05320**	1	1		SS		•Plug	•Bouchon	•Stopfen	• 플러그	•Tapon	
4	**VOE 11714756**	10	10				•Screw	•Vis	•Schraube	• 나사	•Tornillo	(SA 8210-04340)
5	**VOE 11714757**	1	1				•Bushing	•Bague	•Buchse	• 부싱	•Casquillo	(SA 8210-04360)
6	**VOE 11714387**	2	2				•Spring pin	•Goupille tubulaire	•Federstift	• 스프링 핀	•Pasador tubular	(SA 8240-01340)
7	**VOE 14521504**	1	1				•Plug	•Tampon	•Stopfen	• 플러그	•Tapón	
8	**VOE 11714369**	8	8				•Plug	•Tampon	•Stopfen	• 플러그	•Tapón	(SA 8210-06750)
9	**VOE 15057722**	5	5				•Main bearing kit	•Kit de palier vilebreq	•Hauptlagersatz	• 메인 베어링 키트	•Juego cojinete de ba	(VOE 14524620)
10	**VOE 15057699**	2	2				•Thrust washer	•Rondelle butée	•Druckscheibe	• 스러스트 워셔	•Arandela de presión	(SA 8210-04380)
11	**VOE 11714759**	18	18				Screw	Vis	Schraube	나사	Tornillo	(SA 8210-04270)
12	**VOE 14528161**	1	1				Gasket	Joint	Dichtung	개스킷	Junta	
13	**VOE 14521506**	1	1				Spacer	Entretoise	Abstandkörper	스페이서	Distanciador	
14	**VOE 11714760**	5	5				Main bearing	Palier de vilebrequin	Hauptlager	메인 베어링	Cojinete de bancada	(SA 8210-04350) 0.25 U SZ
15	**VOE 11714761**	2	2				Thrust washer	Disque de butée	Axialscheibe	스러스트 워셔	Arandela axial	(SA 8210-04390) 0.25 O SZ

1	**8279041**
2	**8279042**
3	
4	
5	

Bloque de cilindros
실린더 블록
Zylinderblock
Bloc cylindres
Cylinder block

Catalogue id **20044**	Group **212**
Illustr. No **1013373**	Section **100**
Issue **PUB 74D9920044**	Page **51**

VOLVO

ECR88

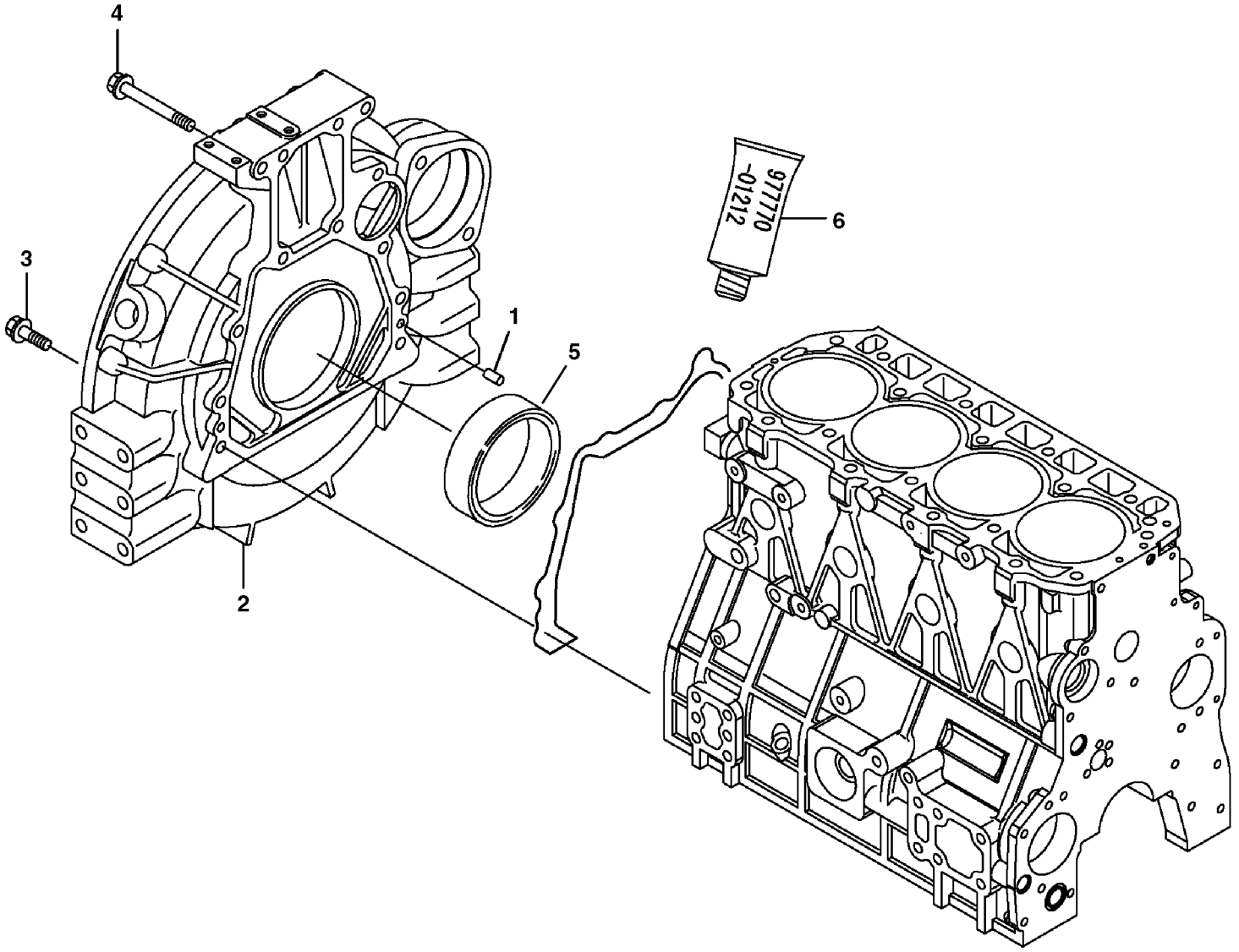

Volvo Construction Equipment

1013374

Fig.	Part No.	Quantity 1	2	3	PS	KIT	Description	Dénomination	Bezeichnung	품명	Denominación	Notes
1	**VOE 11714376**	1	1				Pin	Clavette	Splint	핀	Pasador	(SA 8210-03530)
2	**VOE 11714762**	1	1				Flywheel housing	Carter de volant	Schwungradgehäuse	플라이휠 하우징	Cubierta de volante	(SA 8210-04290)
3	**VOE 11714763**	4	4				Screw	Vis	Schraube	나사	Tornillo	(SA 8240-01980)
4	**VOE 11714764**	1	1				Screw	Vis	Schraube	나사	Tornillo	(SA 8240-01990)
5	**VOE 14514458**	2	2				Seal	Joint	Dichtung	실	Reten	
6	**VOE 14543857**	1	1				Gasket	Joint	Dichtung	개스킷	Junta	(SA 8240-02760)

1	**8279041**	**Carcasa del volante** 플라이휠 하우징 **Schwungradgehäuse** **Carter de volant** **Flywheel housing**	Catalogue id **20044**	Group **212**
2	**8279042**		Illustr. No **1013374**	Section **300**
3			Issue **PUB 74D9920044**	Page **53**
4				
5				

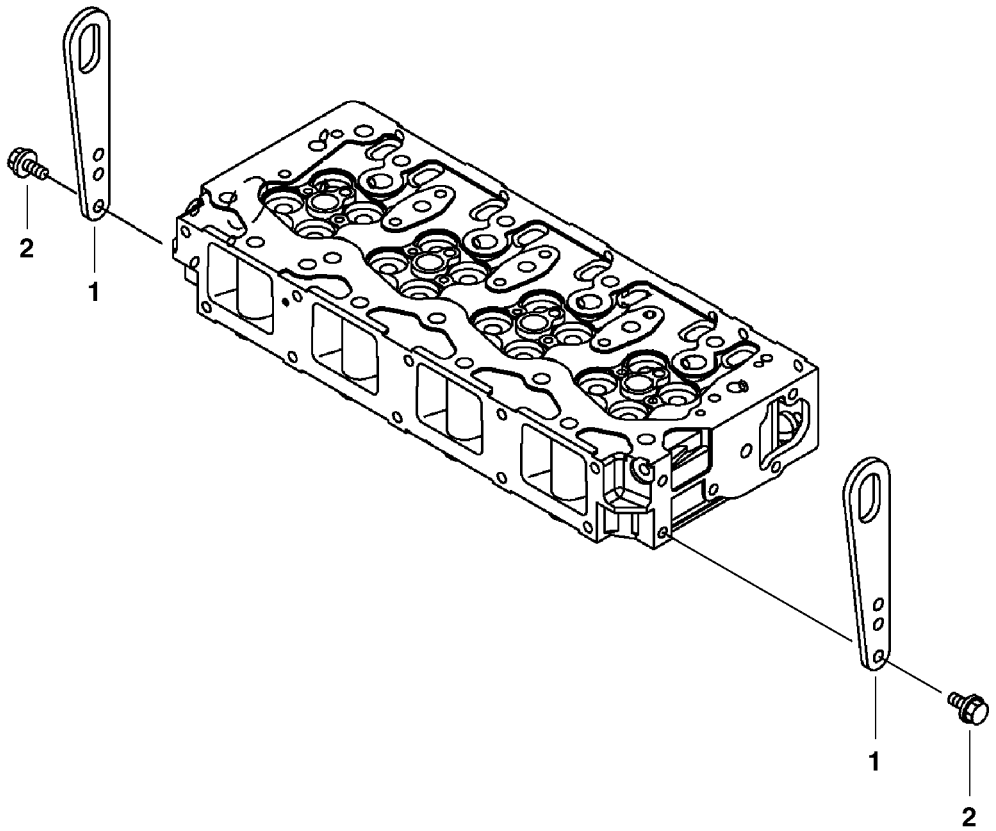
2
1
1
2

Fig.	Part No.	Quantity 1	2	3	PS	KIT	Description	Dénomination	Bezeichnung	품명	Denominación	Notes
1	**VOE 11714378**	2	2				Lifting bracket	Console levage	Hubstütze	리프트 브래킷	Consola elevación	(SA 8210-04400)
2	**VOE 11714372**	4	4				Bolt	Boulon	Bolzen	볼트	Perno	(SA 8240-01680)

1	**8279041**
2	**8279042**
3	
4	
5	

Soporte elevador
리프팅 브라켓
Hebezeug
Fixation de levage
Lifting eye

Catalogue id **20044**	Group **212**
Illustr. No **1013375**	Section **500**
Issue **PUB 74D9920044**	Page **55**

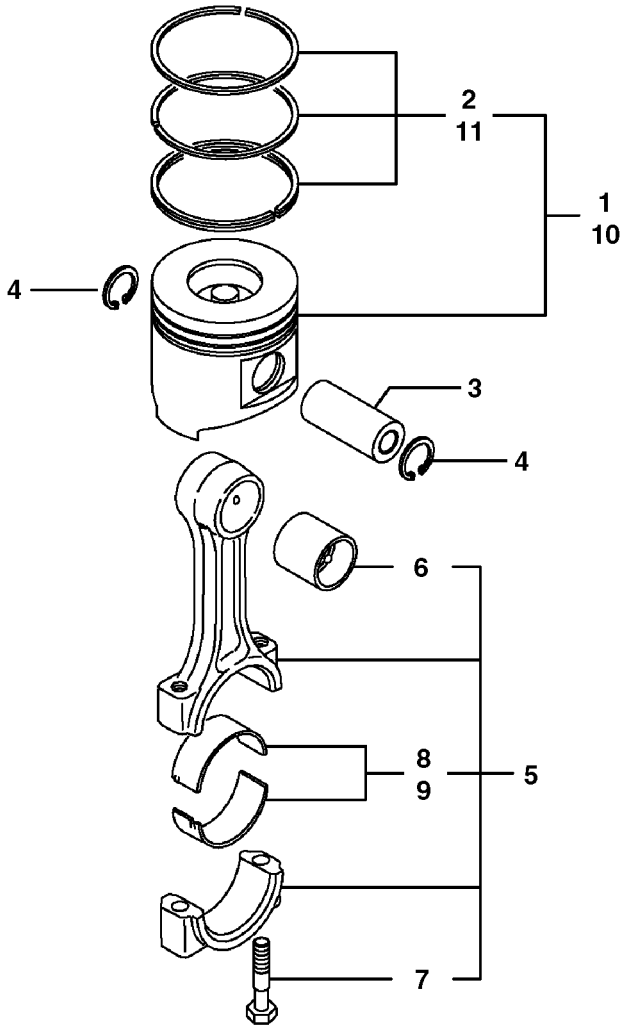
2
11
1
10
4
3
4
6
8
9
5
7

Fig.	Part No.	Quantity 1	2	3	PS	KIT	Description	Dénomination	Bezeichnung	품명	Denominación	Notes
1	**VOE 14528162**	1	1				Piston	Piston	Kolben	피스톤	Pistón	
2	**VOE 11714796**	4	4				•Piston ring kit	•Jeu segments pisto	•Kolbenringsatz	• 피스톤 링 키트	•Juego aro de pistón	
3	**VOE 11714797**	4	4				Gudgeon pin	Axe piston	Kolbenbolzen	고리 핀	Bulón	
4	**VOE 11714798**	8	8				Lock ring	Anneau verrouillage	Sicherungsring	잠금장치 링	Anillo de seguridad	
5	**VOE 11714799**	4	4				Connecting rod	Bielle	Pleuel	피스톤 로드	Biela	(SA 8210-04680)
6	**SA 8210-04720**	1	1				•Bushing	•Bague	•Buchse	• 부싱	•Casquillo	
7	**VOE 11714801**	2	2				•Screw	•Vis	•Schraube	• 나사	•Tornillo	(SA 8210-04690)
8	**VOE 11714802**	1	1				•Piston Bearing	•Coussine.bielle	•Pleuellager	• 피스톤 베어링	•Cojinet Biela	(SA 8210-04700)
9	**VOE 11714803**	4	4				Piston Bearing	Coussine.bielle	Pleuellager	피스톤 베어링	Cojinet Biela	(SA 8210-04710) 0.25 U SZ
10	**VOE 14528163**	4	4				Piston	Piston	Kolben	피스톤	Pistón	0.25 O SZ
11	**VOE 11714804**	4	4				•Piston	•Piston	•Kolben	• 피스톤	•Pistón	(VOE 14528164) 0.25 O SZ

1	**8279041**
2	**8279042**
3	
4	
5	

Biela y pistón
커넥팅 로드 및 피스톤
Verbindungsstange und Kolben
Bielle et piston
Connecting rod and piston

Catalogue id **20044**	Group **213**
Illustr. No **1013376**	Section **100**
Issue **PUB 74D9920044**	Page **57**

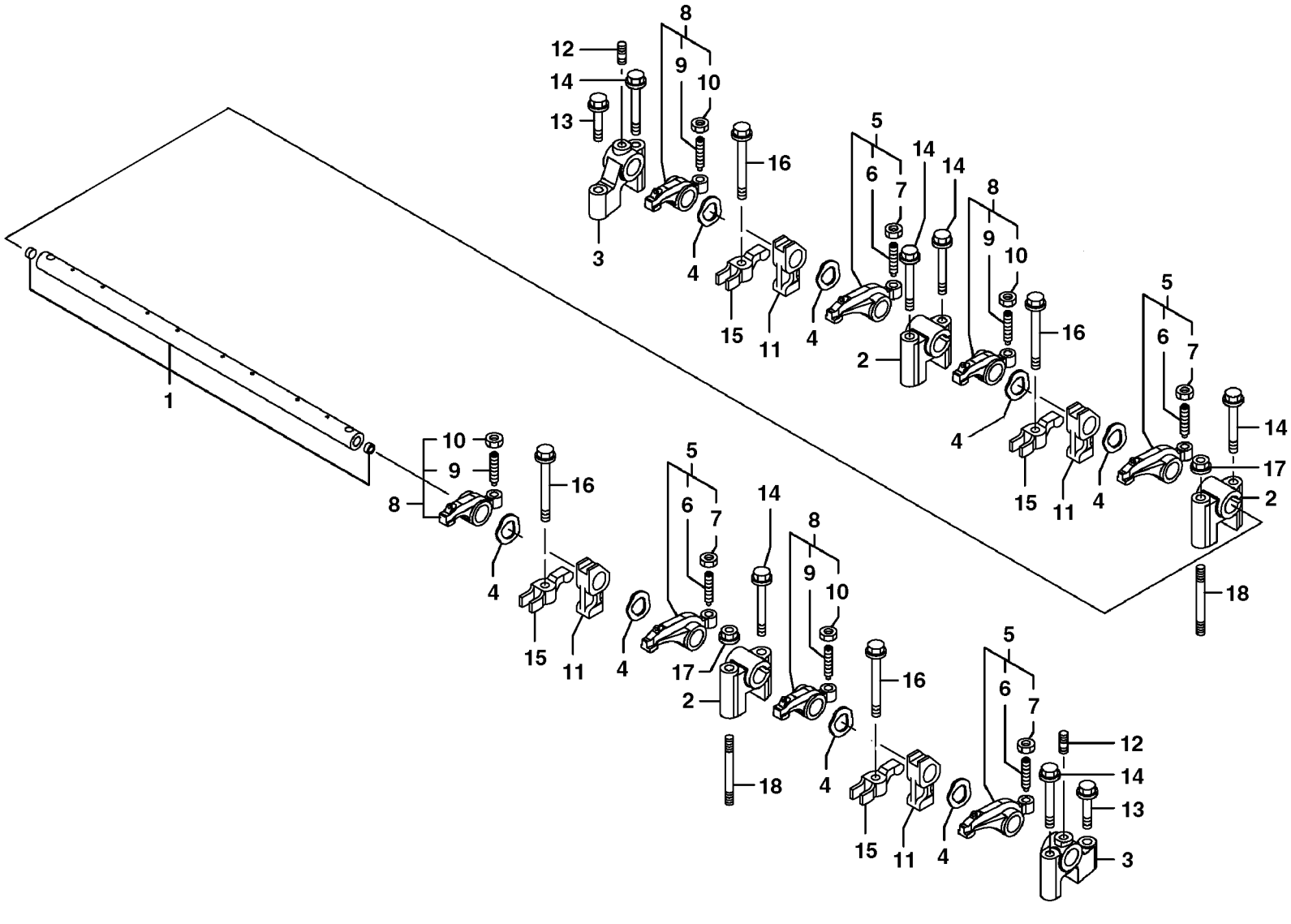
1
2
3
4
5
6
7
8
9
10
11
12
13
14
15
16
17
18

Fig.	Part No.	Quantity 1	2	3	PS	KIT	Description	Dénomination	Bezeichnung	품명	Denominación	Notes
	VOE 14525390	1	1				Valve	Valve	Ventil	밸브	Válvula	
1	**VOE 14521535**	1	1				•Rocker arm	•Culbuteur	•Kipphebel	• 로커 암	•Balancín	
2	**VOE 14521536**	3	3				•Support	•Support	•Stütze	• 지지대	•Apoyo	
3	**VOE 14521537**	2	2				•Support	•Support	•Stütze	• 지지대	•Apoyo	
4	**VOE 14521538**	8	8				•Spring washer	•Rondelle élastique	•Federscheibe	• 스프링 워셔	•Arandela elástica	
5	**VOE 14521539**	4	4				•Rocker arm	•Culbuteur	•Kipphebel	• 로커 암	•Balancín	
6	**SA 8210-03660**	1	1				••Screw	••Vis	••Schraube	•• 스크류	••Tornillo	
7	**VOE 11714380**	1	1				••Nut	••Écrou	••Mutter	•• 너트	••Tuerca	(SA 8210-03680)
8	**VOE 14521540**	4	4				•Rocker arm	•Culbuteur	•Kipphebel	• 로커 암	•Balancín	
9	**SA 8210-03660**	1	1				••Screw	••Vis	••Schraube	•• 스크류	••Tornillo	
10	**VOE 11714380**	1	1				••Nut	••Écrou	••Mutter	•• 너트	••Tuerca	(SA 8210-03680)
11	**VOE 14525391**	4	4				•Retainer	•Retenue	•Halter	• 리테이너	•Soporte	
12	**VOE 14521542**	2	2				•Bolt	•Boulon	•Bolzen	• 볼트	•Perno	
13	**VOE 11714487**	2	2				Bolt	Boulon	Bolzen	볼트	Perno	(SA 8240-01710)
14	**VOE 11714494**	6	6				Bolt	Boulon	Bolzen	볼트	Perno	
15	**VOE 14525392**	4	4				Retainer	Retenue	Halter	리테이너	Soporte	
16	**VOE 14525393**	4	4				Flange screw	Vis à embase	Flanschschraube	플랜지 나사	Tornillo embridado	
17	**VOE 14521543**	2	2				Nut	Écrou	Mutter	너트	Tuerca	
18	**VOE 14525389**	2	2				Bolt	Boulon	Bolzen	볼트	Perno	

1	**8279041**	**Balancín** 로커 암 **Kipphebel** **Culbuteur** **Rocker arm**	Catalogue id **20044** / Group **214**
2	**8279042**		Illustr. No **1013377** / Section **200**
3			Issue **PUB 74D9920044** / Page **59**
4			
5			

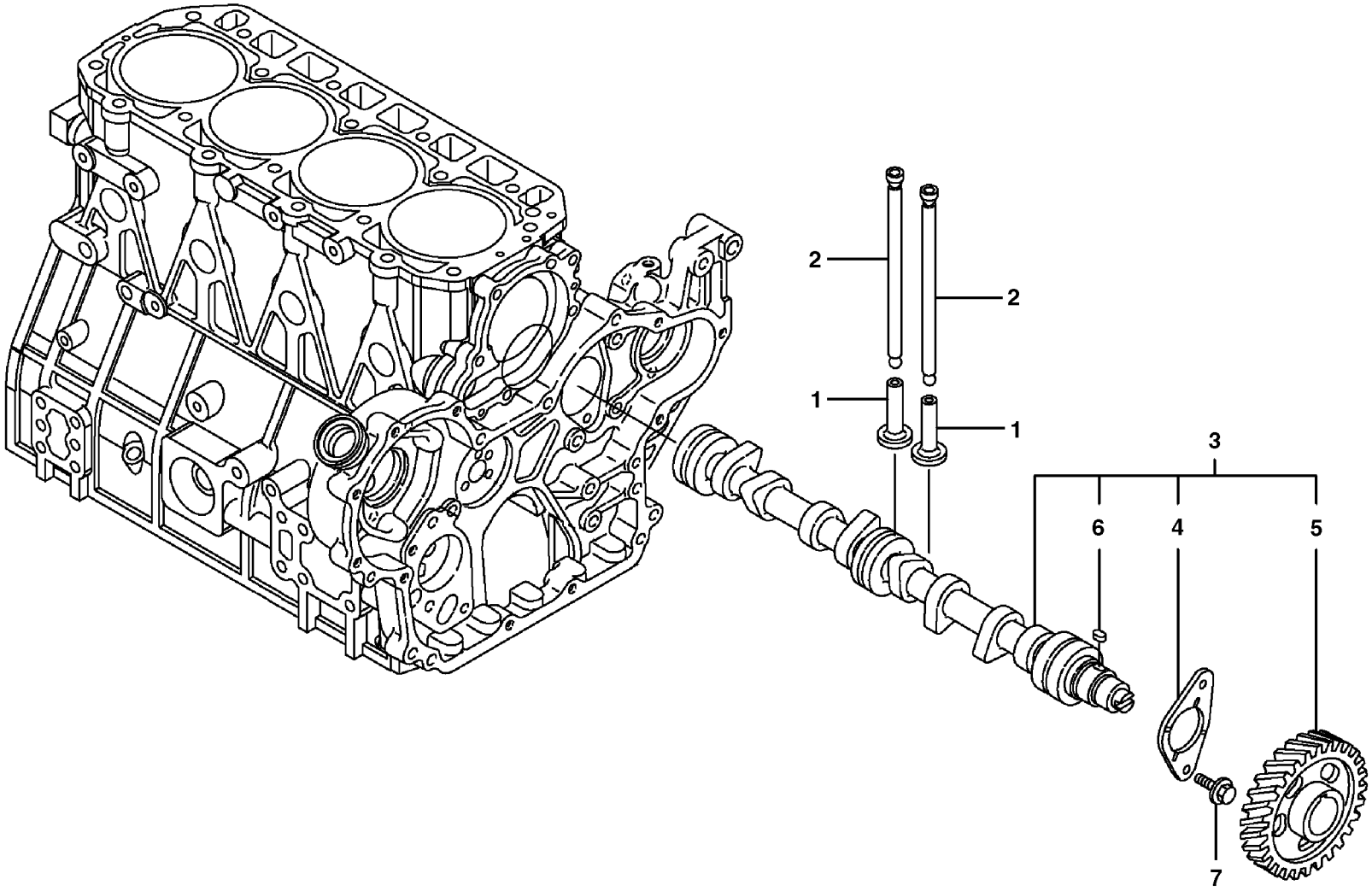
2
2
1
1
3
6
4
5
7

Fig.	Part No.	Quantity 1	2	3	PS	KIT	Description	Dénomination	Bezeichnung	품명	Denominación	Notes
1	**VOE 11714485**	8	8				Tappet	Poussoir	Stösselbecher	태핏	Empujador válvula	
2	**VOE 14521559**	8	8				Push rod	Tige-poussoir	Stößelstange	푸시 로드	Barra de apoyo	
3	**VOE 14521560**	1	1				Camshaft	Arbre cames	Nockenwelle	캠 샤프트	Árbol de levas	
4	**SA 8210-03640**	1	1				•Bearing	•Palier	•Lager	• 베어링	•Cojinete	
5	**SA 8210-04580**	1	1				•Gear	•Pignon	•Zahnradgetriebe	• 기어	•Engranaje	
6	**SA 8210-05520**	1	1				•Key	•Clavette	•Keil	• 키	•Llave (cuna)	
7	**VOE 11714372**	2	2				Bolt	Boulon	Bolzen	볼트	Perno	(SA 8240-01680)

1	**8279041**
2	**8279042**
3	
4	
5	

Eje de levas
캠 축
Nockenwelle
Arbre à cames
Camshaft

Catalogue id **20044**	Group **215**
Illustr. No **1013378**	Section **100**
Issue **PUB 74D9920044**	Page **61**

VOLVO

ECR88

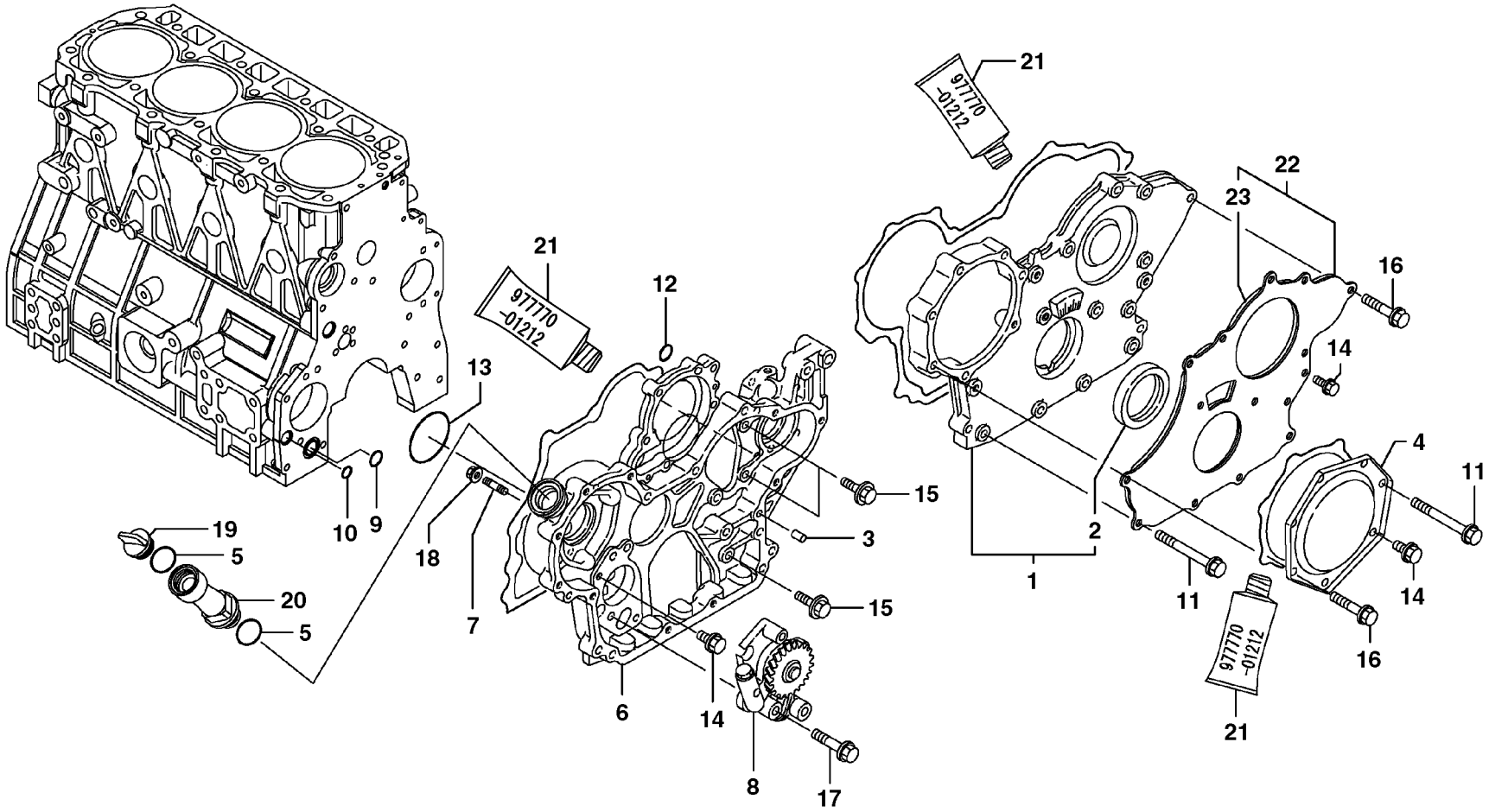

Volvo Construction Equipment

1013379

Fig.	Part No.	Quantity 1	2	3	PS	KIT	Description	Dénomination	Bezeichnung	품명	Denominación	Notes
1	**VOE 14521507**	1	1				Housing	Carter	Gehäuse	하우징	Carter	
2	**VOE 14514867**	1	1				•Sealing	•Étanchéité	•dichtung	• 시일링	•Junta	
3	**VOE 11714376**	4	4				Pin	Clavette	Splint	핀	Pasador	(SA 8210-03530)
4	**VOE 11714746**	1	1				Cover	Capot	Haube	커버	Capó	
5	**VOE 11714371**	2	2				O-ring	Joint torique	O-Ring	O 링	Anillo tórico	(SA 8210-08880)
6	**VOE 14524622**	1	1				Housing	Carter	Gehäuse	하우징	Carter	
7	**SA 8240-02060**	4	4				Stud	Goujon	Stiftschraube	스터드	Esparrago	
8	**VOE 14525387**	1	1				Pump	Pompe	Pumpe	펌프	Bomba	
9	**VOE 11714738**	1	1				O-ring	Joint torique	O-Ring	O 링	Anillo tórico	
10	**VOE 11714739**	1	1				O-ring	Joint torique	O-Ring	O 링	Anillo tórico	
11	**VOE 14521510**	7	7				Bolt	Boulon	Bolzen	볼트	Perno	
12	**SA 8210-08860**	1	1				O-ring	Joint Torique	O-Ring	오링	Junta torica	
13	**VOE 14521512**	1	1				Wrapping	Couverture	Umschlag	포장	Envoltura	
14	**VOE 11714372**	5	5				Bolt	Boulon	Bolzen	볼트	Perno	(SA 8240-01680)
15	**VOE 11714388**	3	3				Bolt	Boulon	Bolzen	볼트	Perno	(SA 8240-01700)
16	**VOE 11714487**	10	10				Bolt	Boulon	Bolzen	볼트	Perno	(SA 8240-01710)
17	**VOE 11714377**	3	3				Bolt	Boulon	Bolzen	볼트	Perno	(SA 8240-01720)
18	**VOE 14521513**	4	4				Nut	Écrou	Mutter	너트	Tuerca	
19	**VOE 11714383**	1	1				Cap	Capot	Verschlusskappe	캡	Capuchón	(SA 8210-03240)
20	**SA 8210-05300**	1	1				Pipe	Canalisation	Rohrleitung	파이프	Canalizacion	
21	**VOE 14543857**	1	1				Gasket	Joint	Dichtung	개스킷	Junta	(SA 8240-02760)
22	**VOE 14521515**	1	1				Cover	Capot	Haube	커버	Capó	
23	**VOE 14521516**	1	1				•Sponge	•Éponge	•Schwamm	• 스폰지	•Esponja	

1	**8279041**	**Tapa del engranaje de distribución** 타이밍기어 케이싱 **Steuergehäuse** **Carter de la distribution** **Timing gear casing**	Catalogue id **20044**	Group **215**
2	**8279042**		Illustr. No **1013379**	Section **200**
3			Issue **PUB 74D9920044**	Page **63**
4				
5				

VOLVO

ECR88

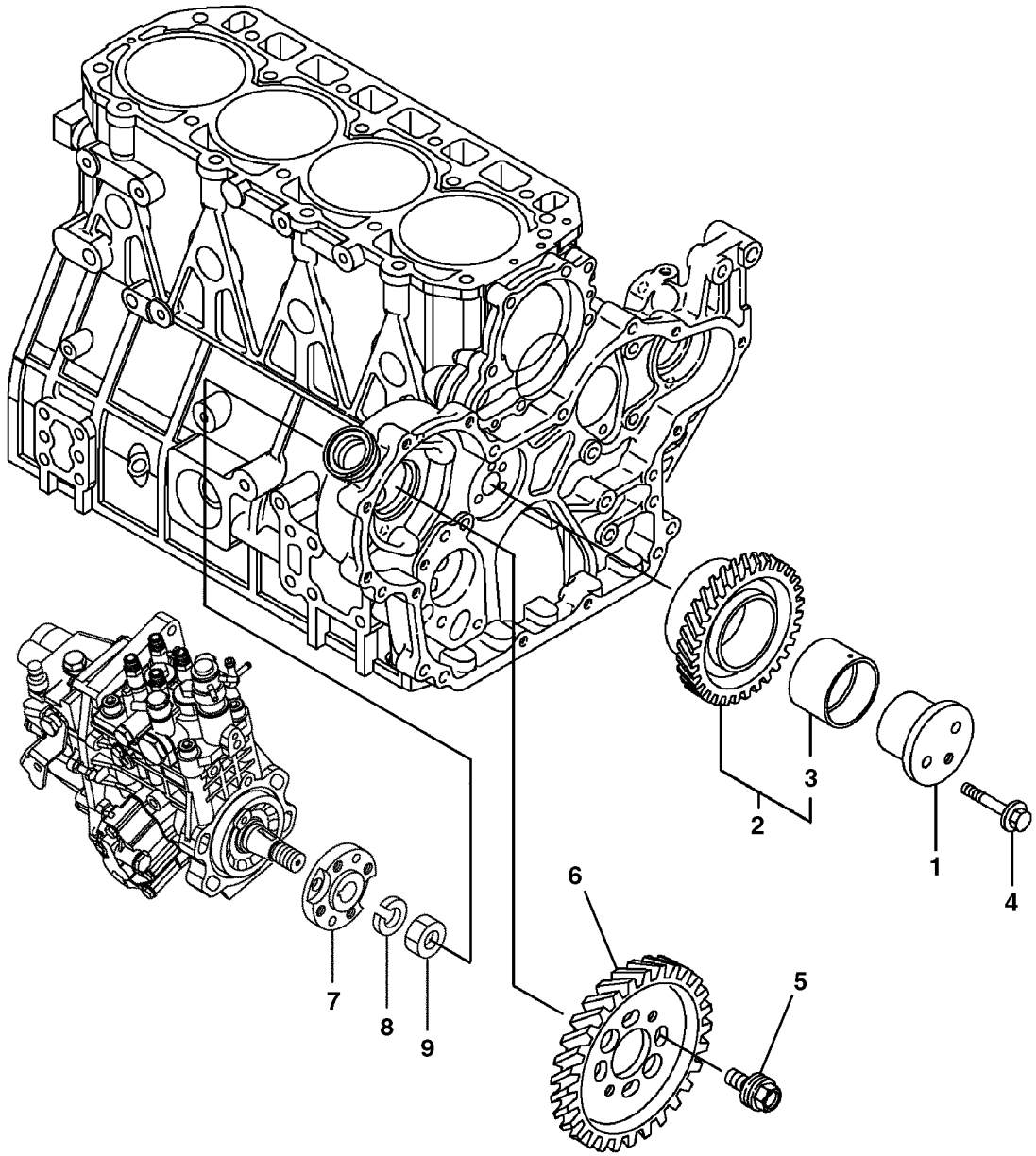
1
2
3
4
5
6
7
8
9

Fig.	Part No.	Quantity 1	2	3	PS	KIT	Description	Dénomination	Bezeichnung	품명	Denominación	Notes
1	**VOE 14521561**	1	1				Shaft	Arbre	Welle	샤프트	Eje	
2	**VOE 11714785**	1	1				Gear	Pignon	Zahnrad	기어	Engranaje	
3	**SA 8210-03700**	1	1				Bushing	Bague	Buchse	부싱	Casquillo	
4	**VOE 11714373**	3	3				Bolt	Boulon	Bolzen	볼트	Perno	(SA 8240-01730)
5	**VOE 14521562**	4	4				Bolt	Boulon	Bolzen	볼트	Perno	
6	**VOE 14521563**	1	1				Gear	Pignon	Zahnradgetriebe	기어	Engranaje	
7	**VOE 14525395**	1	1				Flange	Bride	Flansch	플랜지	Brida	
8	**SA 8240-01070**	1	1				Spring Washer	Rondelle élastique	Federscheibe	스프링 와셔	Arandela flexible	
9	**VOE 11714789**	1	1				Nut	Écrou	Mutter	너트	Tuerca	(SA 8240-02230)

1	**8279041**
2	**8279042**
3	
4	
5	

Engranaje de distribución
타이밍 기어
Rädergetriebe
Transmission à roues
Timing gear

Catalogue id **20044**	Group **215**
Illustr. No **1013380**	Section **250**
Issue **PUB 74D9920044**	Page **65**

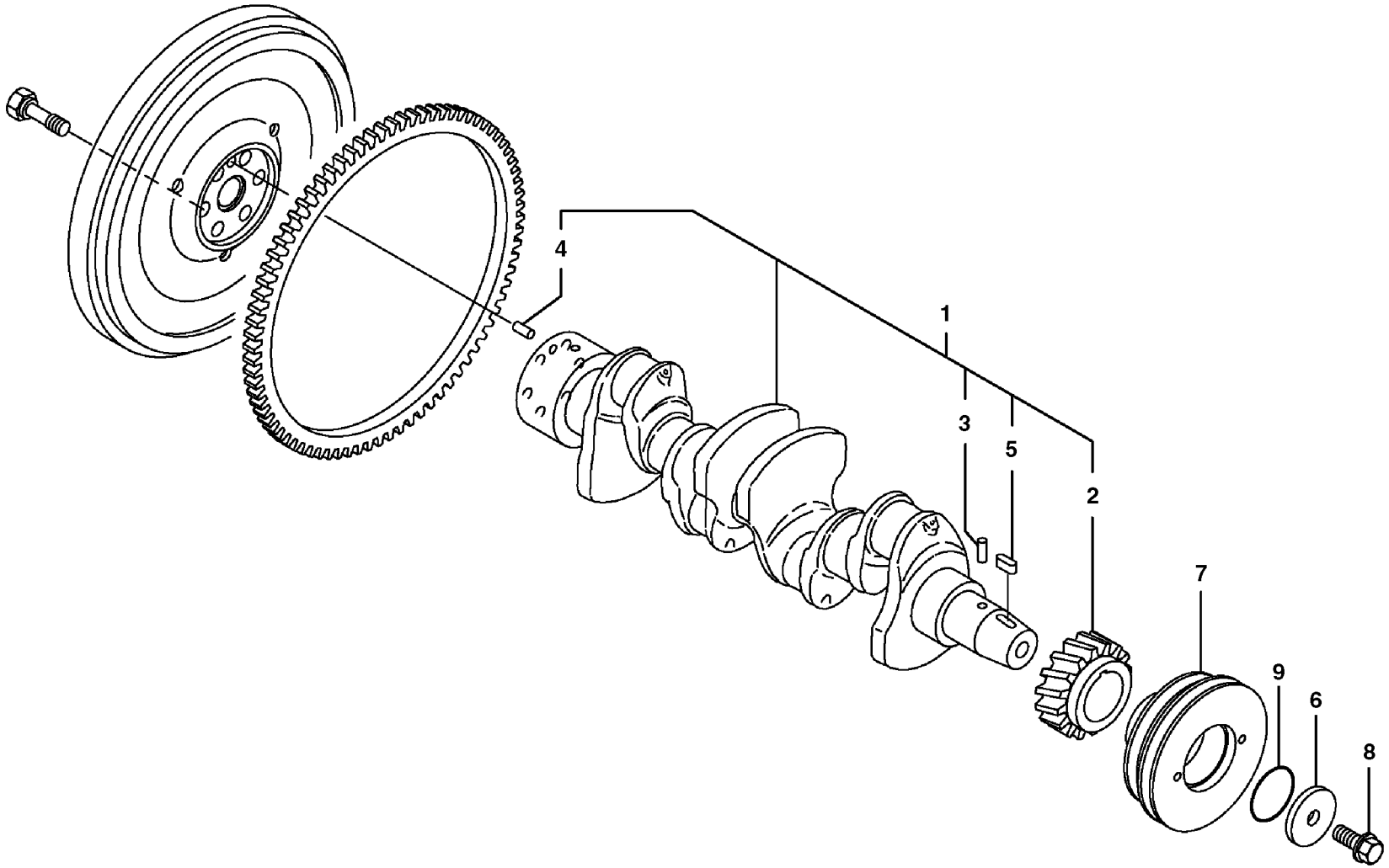
4
1
3
5
2
7
9
6
8

Fig.	Part No.	Quantity 1	2	3	PS	KIT	Description	Dénomination	Bezeichnung	품명	Denominación	Notes
1	**VOE 14521564**	1	1				Crankshaft	Vilebrequin	Kurbelwelle	크랭크샤프트	Cigüeñal	
2	**VOE 11714790**	1	1				•Crankshaft gear	•Pignon de vilebrequi	•Kurbelwellenrad	• 크랭크샤프트 기어	•Piñón cigüeñal	
3	**VOE 11714791**	1	1				•Guide pin	•Colonnette guide	•Führungszapfen	• 가이드 핀	•Eje de guía	
4	**VOE 11714792**	1	1				•Guide pin	•Colonnette guide	•Führungszapfen	• 가이드 핀	•Eje de guía	
5	**SA 8210-05520**	1	1				•Key	•Clavette	•Keil	• 키	•Llave (cuna)	
6	**VOE 14509381**	1	1				Washer	Rondelle	Scheibe	워셔	Arandela	
7	**VOE 14517628**	1	1				Pulley	Poulie	Z-riemenscheibe	풀리	Polea Corr Dent	
8	**VOE 14517969**	1	1				Bolt	Boulon	Bolzen	볼트	Perno	
9	**VOE 14509382**	1	1				O-ring	Joint torique	O-Ring	O 링	Anillo tórico	

1	**8279041**
2	**8279042**
3	
4	
5	

Cigüeñal
크랭크 샤프트
Kurbelwelle
Vilebrequin
Crankshaft

Catalogue id **20044**	Group **216**
Illustr. No **1013381**	Section **100**
Issue **PUB 74D9920044**	Page **67**

VOLVO

ECR88

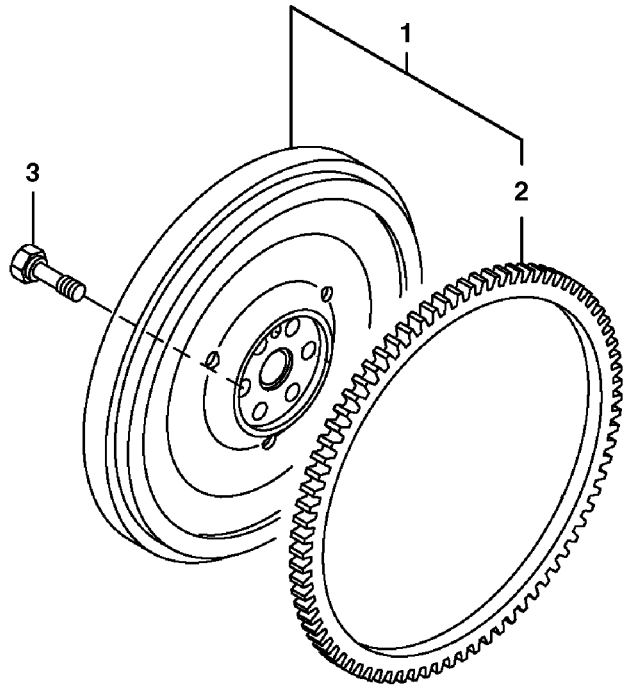
1
2
3

Fig.	Part No.	Quantity 1	2	3	PS	KIT	Description	Dénomination	Bezeichnung	품명	Denominación	Notes
1	**VOE 14500479**	1	1				Flywheel	Volant	Schwungrad	플라이 휠	Volante	
2	**VOE 11714795**	1	1				•Gear ring	•Couronne	•Zahnkranz	• 기어 링	•Corona dentada	
3	**VOE 11714793**	6	6				Screw	Vis	Schraube	나사	Tornillo	(SA 8210-02690)

1	**8279041**	**Volante** 플라이휠 **Schwungrad** **Volant** **Flywheel**	Catalogue id **20044**	Group **216**
2	**8279042**		Illustr. No **1013382**	Section **200**
3			Issue **PUB 74D9920044**	Page **69**
4				
5				

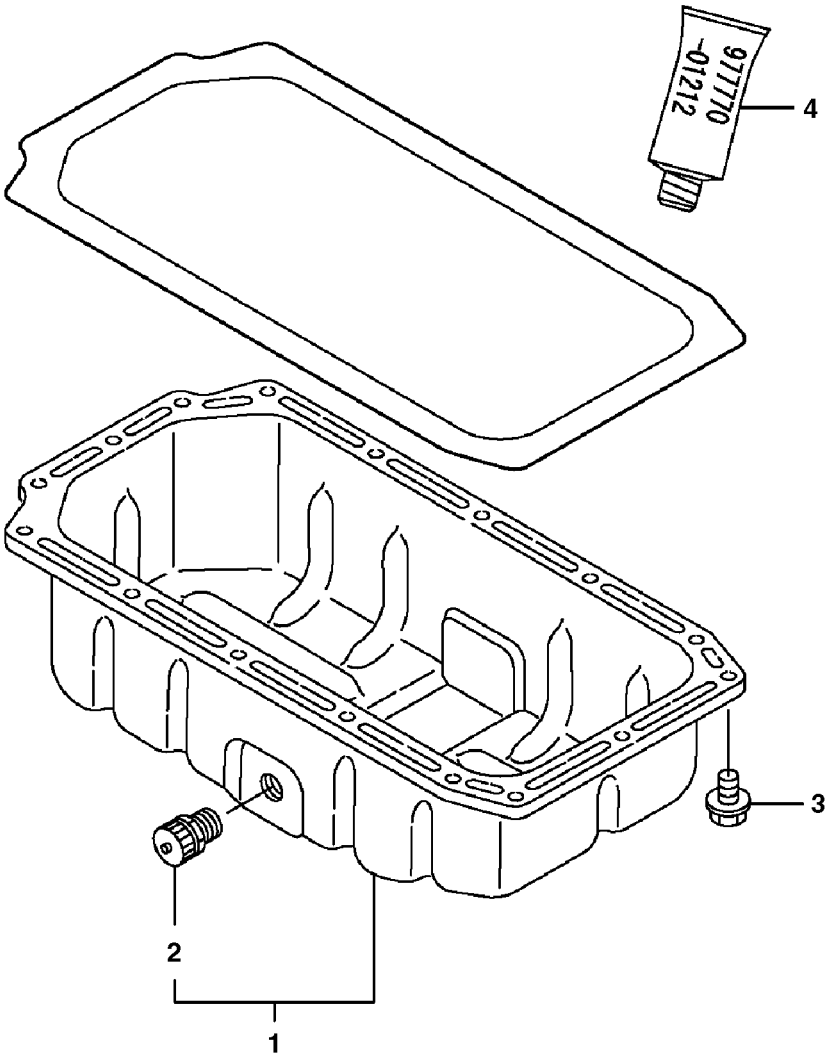
9777T0-01212
4
3
2
1

Fig.	Part No.	Quantity 1	2	3	PS	KIT	Description	Dénomination	Bezeichnung	품명	Denominación	Notes
1	**VOE 14524469**	1	1				Oil Pan	Carter d'huile	Ölwanne	오일 팬	Carter de aceite	
2	**VOE 14521185**	1	1				•Valve	•Soupape	•Ventil	• 밸브	•Valvula	
3	**VOE 11714490**	16	16				Bolt	Boulon	Bolzen	볼트	Perno	(SA 8240-01670)
4	**VOE 14543857**	1	1				Gasket	Joint	Dichtung	개스킷	Junta	(SA 8240-02760)

1	**8279041**	**Cárter de aceite** 오일 팬 **Ölwanne** **Carter d'huile** **Oil sump**	Catalogue id **20044**	Group **217**
2	**8279042**		Illustr. No **1013383**	Section **100**
3			Issue **PUB 74D9920044**	Page **71**
4				
5				

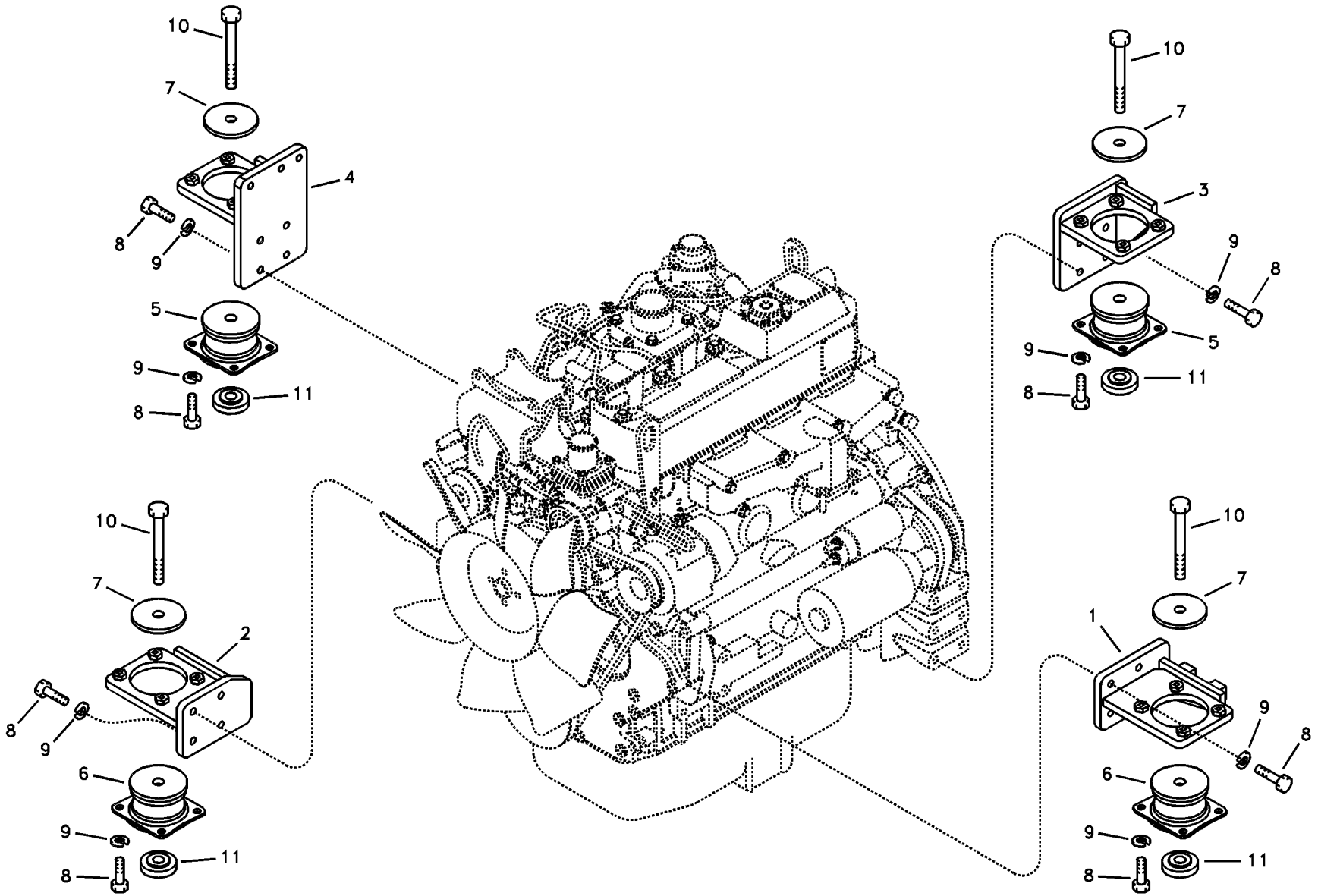

Volvo Construction Equipment

1013384

Fig.	Part No.	Quantity 1	2	3	PS	KIT	Description	Dénomination	Bezeichnung	품명	Denominación	Notes
1	**VOE 14526768**	1					Bracket	Console	Konsole	브라켓	Ménsula	Front LH
2	**VOE 14528909**	1					Bracket	Console	Konsole	브래킷	Consola	Front RH SER NO 10001-10749
	VOE 14526767	1					Bracket	Console	Konsole	브라켓	Ménsula	Front RH SER NO 10750-
3	**VOE 14519051**	1					Bracket	Console	Konsole	브라켓	Ménsula	Rear LH
4	**VOE 14526105**	1					Bracket	Console	Konsole	브라켓	Ménsula	Rear RH
5	**VOE 14592731**	2					Cushion	Coussin	Sitzkissen	쿠션	Cojín	(SA 1112-30340)
6	**VOE 14592730**	2					Cushion	Coussin	Sitzkissen	쿠션	Cojín	(SA 1112-30350)
7	**SA 1112-00830**	4					Plate	Plaque	Platte	플레이트	Placa	
8	**VOE 983252**	32					Hexagon screw	Vis à tête hexagonale	Sechskantschraube	육각 나사	Tornillo hexagonal	
9	**VOE 955922**	32					Spring washer	Rondelle élastique	Federscheibe	스프링 워셔	Arandela elástica	
10	**VOE 978941**	4					Hexagon screw	Vis à tête hexagonale	Sechskantschraube	육각 나사	Tornillo hexagonal	
11	**VOE 14528514**	4					Spacer	Partie Intermédiaire	Zwischenstück	스페이서	Espaciador	

1	**8278985**	**Suspensión del motor** 엔진 장착부품 **Motorbefestigung** **Support moteur** **Engine mount**	Catalogue id **20044**	Group **218**
2			Illustr. No **1013384**	Section **100**
3			Issue **PUB 74D9920044**	Page **73**
4				
5				

VOLVO

ECR88

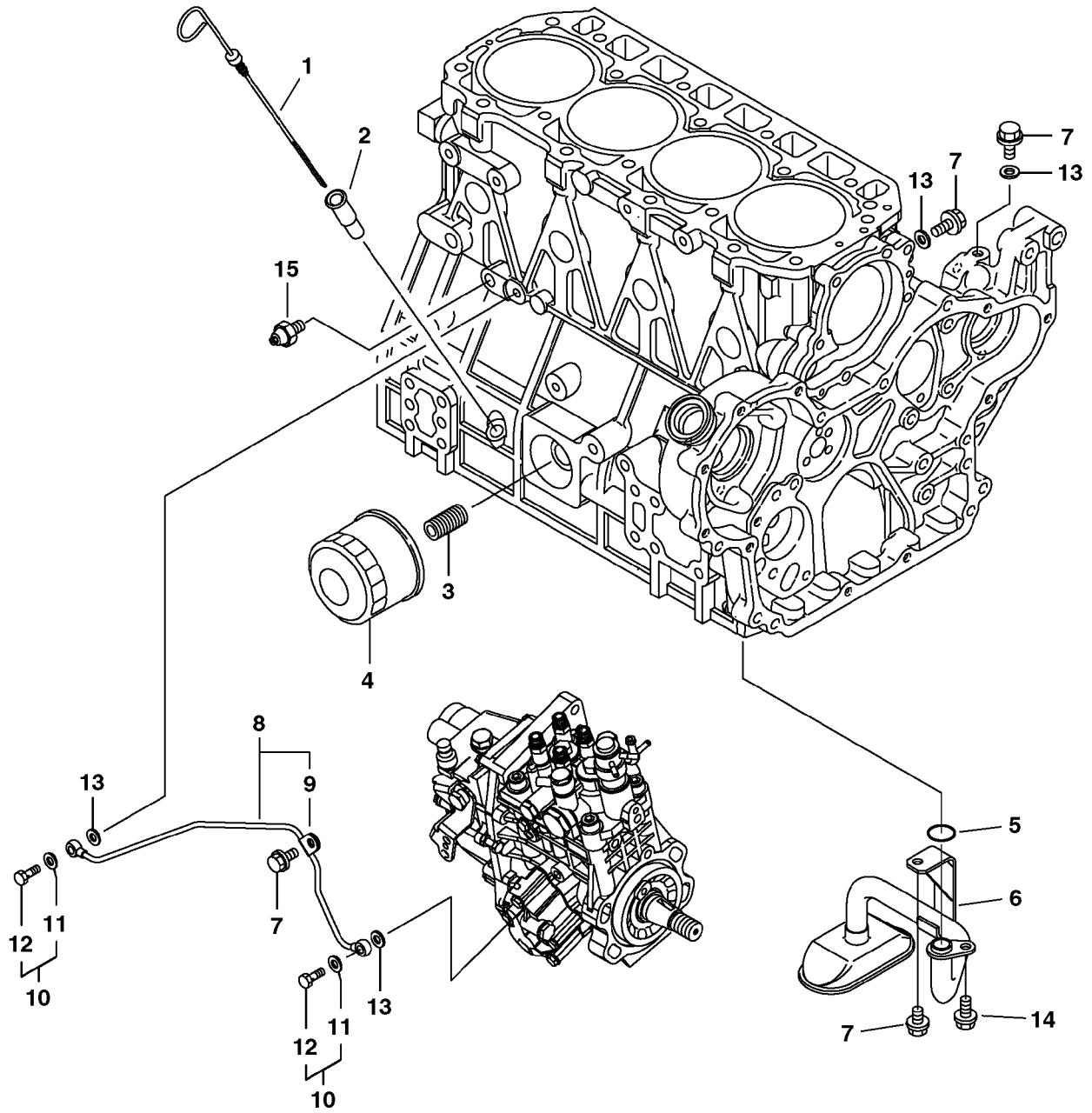

Volvo Construction Equipment

1013385

Fig.	Part No.	Quantity 1	2	3	PS	KIT	Description	Dénomination	Bezeichnung	품명	Denominación	Notes
1	**VOE 14524359**	1	1				Dipstick	Jauge	Messtab	딥스틱	Varill Medic	
2	**VOE 11715318**	1	1		0		Dipstick tube	Tube de jauge	Messtabrohr	딥스틱 튜브	Tubo de medición	
3	**VOE 11714907**	1	1				Fitting	Écrou raccord	Verschraubung	피팅	Racor	(SA 8210-00920)
4	**VOE 14525396**	1	1		SS		Filter	Filtre	Filter	필터	Filtro	
5	**VOE 11714738**	1	1				O-ring	Joint torique	O-Ring	O 링	Anillo tórico	(SA 8210-04770)
6	**VOE 14525397**	1	1				Oil pipe	Conduit d'huile	Ölrohr	오일 파이프	Tubo de aceite	
7	**VOE 11714490**	4	4				Bolt	Boulon	Bolzen	볼트	Perno	(SA 8240-01670)
8	**VOE 14528165**	1	1		SS		Pipe	Canalisation	Rohrleitung	파이프	Canalizacion	
9	**VOE 14528166**	1	1		SS		•Support	•Support	•Stütze	• 서포트	•Apoyo	
10	**VOE 14521571**	2	2				Bolt	Boulon	Bolzen	볼트	Perno	
11	**VOE 11714476**	1	1				•Sealing washer	•Rondelle étanchéité	•Dichtscheibe	• 씰링 워셔	•Arandela de retén	(SA 8240-01020)
12	**SA 8210-05600**	1	1				•Bolt	•Boulon	•Bolzen	• 볼트	•Perno	
13	**VOE 11714476**	4	4				Sealing washer	Rondelle étanchéité	Dichtscheibe	씰링 워셔	Arandela de retén	(SA 8240-01020)
14	**VOE 11714372**	1	1				Bolt	Boulon	Bolzen	볼트	Perno	(SA 8240-01680)
15	**VOE 14520582**	1	1				Switch	Contacteur	Schalter	스위치	Interruptor	

1	**8279041**
2	**8279042**
3	
4	
5	

Sistema de lubricación
윤활장치
Schmierölsystem
Système de graissage
Lubricating oil system

Catalogue id	Group
20044	**220**
Illustr. No **1013385**	Section **300**
Issue **PUB 74D9920044**	Page **75**

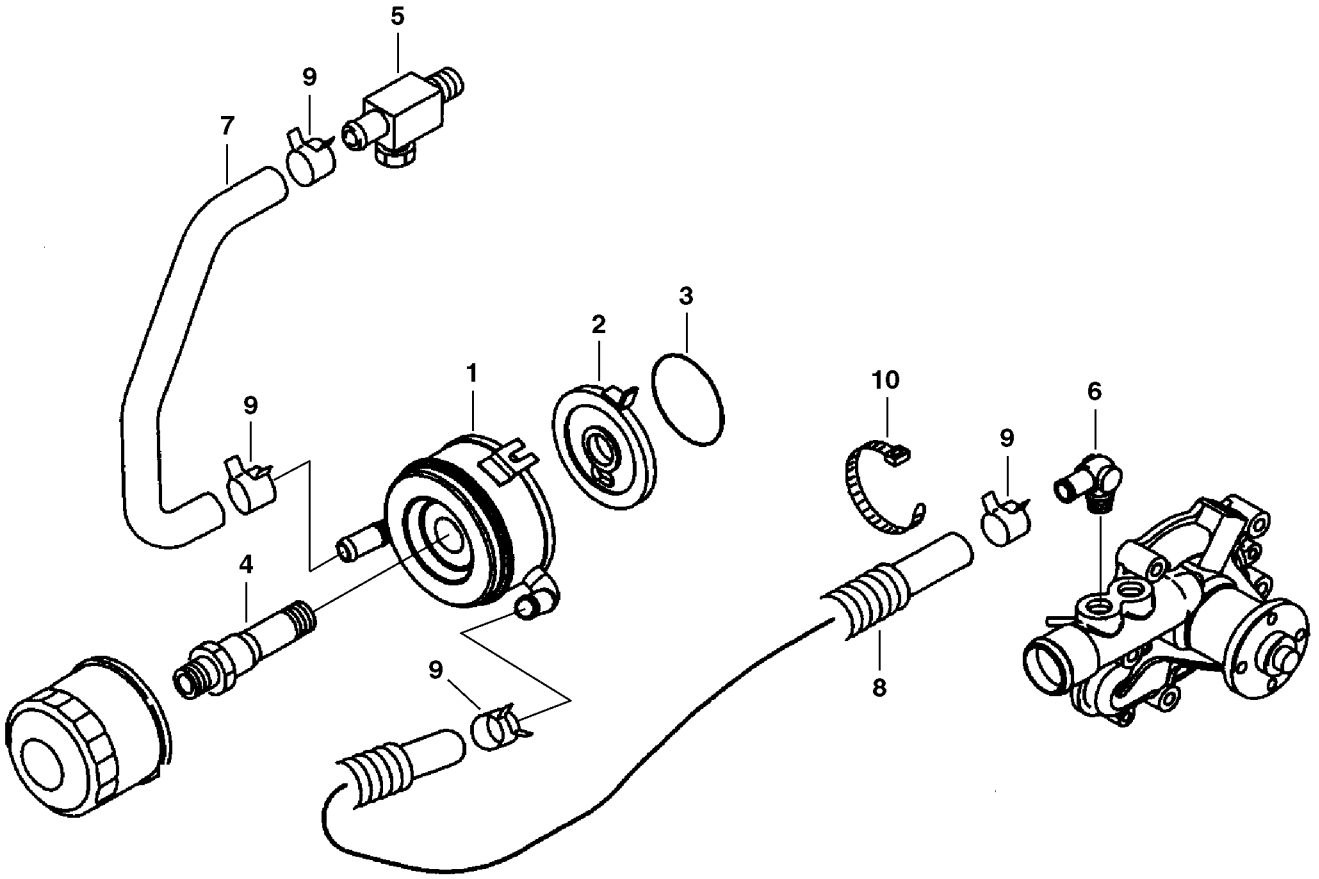
5
9
7
3
2
1
9
10
6
9
4
9
8

Fig.	Part No.	Quantity 1	2	3	P S	K I T	Description	Dénomination	Bezeichnung	품명	Denominación	Notes
1	**VOE 14530694**	1	1				Oil cooler	Radiateur huile	Ölkühler	오일 냉각기	Enfriador de aceite	
2	**VOE 14530695**	1	1		OP		Bracket	Console	Konsole	브래킷	Consola	
3	**VOE 14530696**	1	1				O-ring	Joint torique	O-Ring	O 링	Anillo tórico	
4	**VOE 14530697**	1	1				Bolt	Boulon	Bolzen	볼트	Perno	
5	**VOE 14530698**	1	1				Elbow	Coude	Winkel	엘보우	Ángulo	
6	**VOE 14530699**	1	1				Elbow	Coude	Winkel	엘보우	Ángulo	
7	**VOE 14530700**	1	1		SS		Tube	Tube	Rohr	튜브	Tubo	
8	**VOE 15066037**	1	1				Hose assembly	Conduit flexible	Schlauchleitung	호스 어셈블리	Conducto	(VOE 14530701)
9	**VOE 14530702**	4	4				Clamp	Collier serrage	Klemme	클램프	Abrazadera	
10	**SA 8210-08800**	2	2				Strip Clamp	Ruban Serrage	Kabelbinder	스트립 클램프	Abraz Cinta	
100	**VOE 14530703**	1	1		OP		Tool	Outil	Werkzeug		Herramienta	Removal for Fig.5
	VOE 14530704	1	1				Nipple	Raccord	Nippel	니플	Niple	3/8
	VOE 14530705	1	1				Socket	Socle	Steckdose	소켓	Toma de corriente	3/8

1	**8279041**
2	**8279042**
3	
4	
5	

Enfriador de aceite
오일쿨러
Ölkühler
Radiateur d 'huile
Oil cooler

Catalogue id **20044**	Group **223**
Illustr. No **1015033**	Section **100**
Issue **PUB 74D9920044**	Page **77**



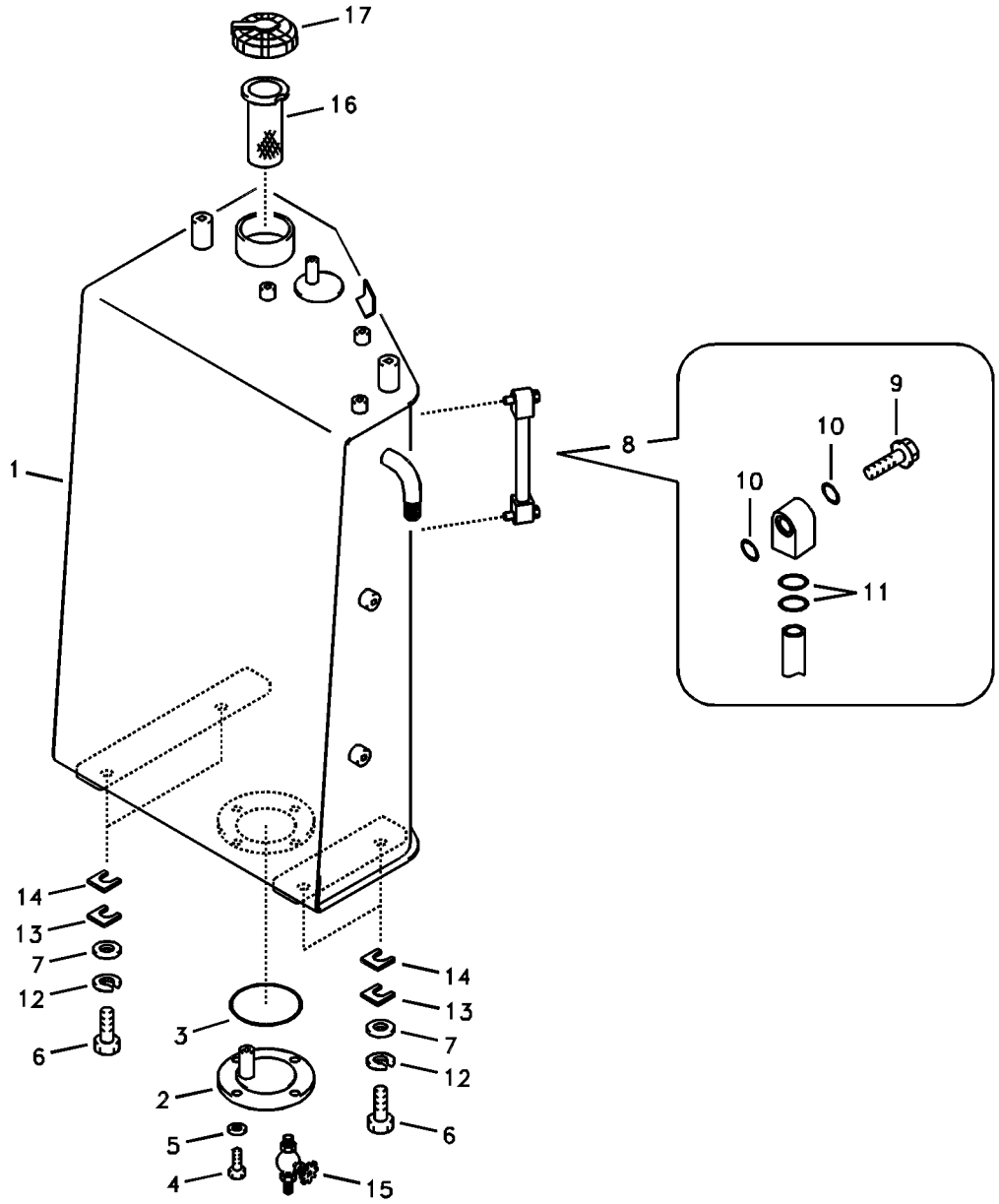
17
16
1
8
9
10
10
11
14
13
7
12
6
3
2
5
4
15
14
13
7
12
6

Fig.	Part No.	Quantity 1	2	3	PS	KIT	Description	Dénomination	Bezeichnung	품명	Denominación	Notes
1	**VOE 14528920**	1					Fuel tank	Réservoir carburant	Kraftstofftank	연료 탱크	Deposit combust	SER NO 10001-11200
	VOE 14548312	1					Fuel tank	Réservoir carburant	Kraftstofftank	연료 탱크	Deposit combust	SER NO 11201-11597
	VOE 14553666	1					Tank	Resérvoir	Behälter	탱크	Depósito	SER NO 11598-
2	**VOE 14530927**	1					•Cover	•Couvercle	•Deckel	• 커버	•Tapa	
3	**SA 990601**	1					•O-ring	•Joint Torique	•O-Ring	• 오링	•Junta torica	
4	**VOE 983251**	4					•Hexagon screw	•Vis à tête hexagonal	•Sechskantschraube	• 육각 나사	•Tornillo hexagonal	
5	**SA 9211-10000**	4					•Washer	•Rondelle	•Scheibe	• 워셔	•Arandela	
6	**VOE 978933**	4					Hexagon screw	Vis à tête hexagonale	Sechskantschraube	육각 나사	Tornillo hexagonal	
7	**VOE 14522862**	4					Washer	Rondelle	Scheibe	워셔	Arandela	
8	**VOE 14519246**	1			SS		Gauge	Calibre	Schablone	게이지	Plantilla	SER NO 10001-10329
	VOE 14539978	1					Gauge	Calibre	Schablone	게이지	Plantilla	SER NO 10330-
9	**VOE 14517557**	2					•Bolt	•Boulon	•Bolzen	• 볼트	•Perno	
10	**VOE 983496**	4					•O-ring	•Joint torique	•O-Ring	•O 링	•Anillo tórico	
11	**VOE 990557**	4					•O-ring	•Joint torique	•O-Ring	•O 링	•Anillo tórico	
12	**VOE 955923**	4					Spring washer	Rondelle élastique	Federscheibe	스프링 워셔	Arandela elástica	
13	**SA 1040-20270**	3					Shim	Cale d'épaisseur	Passcheibe	심	Arandela Ajuste	
14	**SA 1040-20290**	2					Shim	Cale d'épaisseur	Passcheibe	심	Arandela Ajuste	
15	**VOE 14510697**	1					Shut-off Cock	Robinet Fermet.	Absperrhahn	셧 - 오프 콕	Grifo Cierre	
16	**VOE 14527687**	1					Fuel Filter	Filtre carburant	Kraftstoffilter	연료 필터	Filtro Combust	
17	**VOE 14523944**	1					Cap	Chapeau	Kappe	캡	Caperuza	

1	**8278985**	**Depósito de combustible con accesorios de montaje** 연료탱크 및 장착부품 **Kraftstofftank mit Anbauteilen** **Réservoir de carburant avec pièces de montage** **Fuel tank with fitting parts**	Catalogue id **20044**	Group **234**
2				
3			Illustr. No **1015034**	Section **100**
4				
5			Issue **PUB 74D9920044**	Page **79**

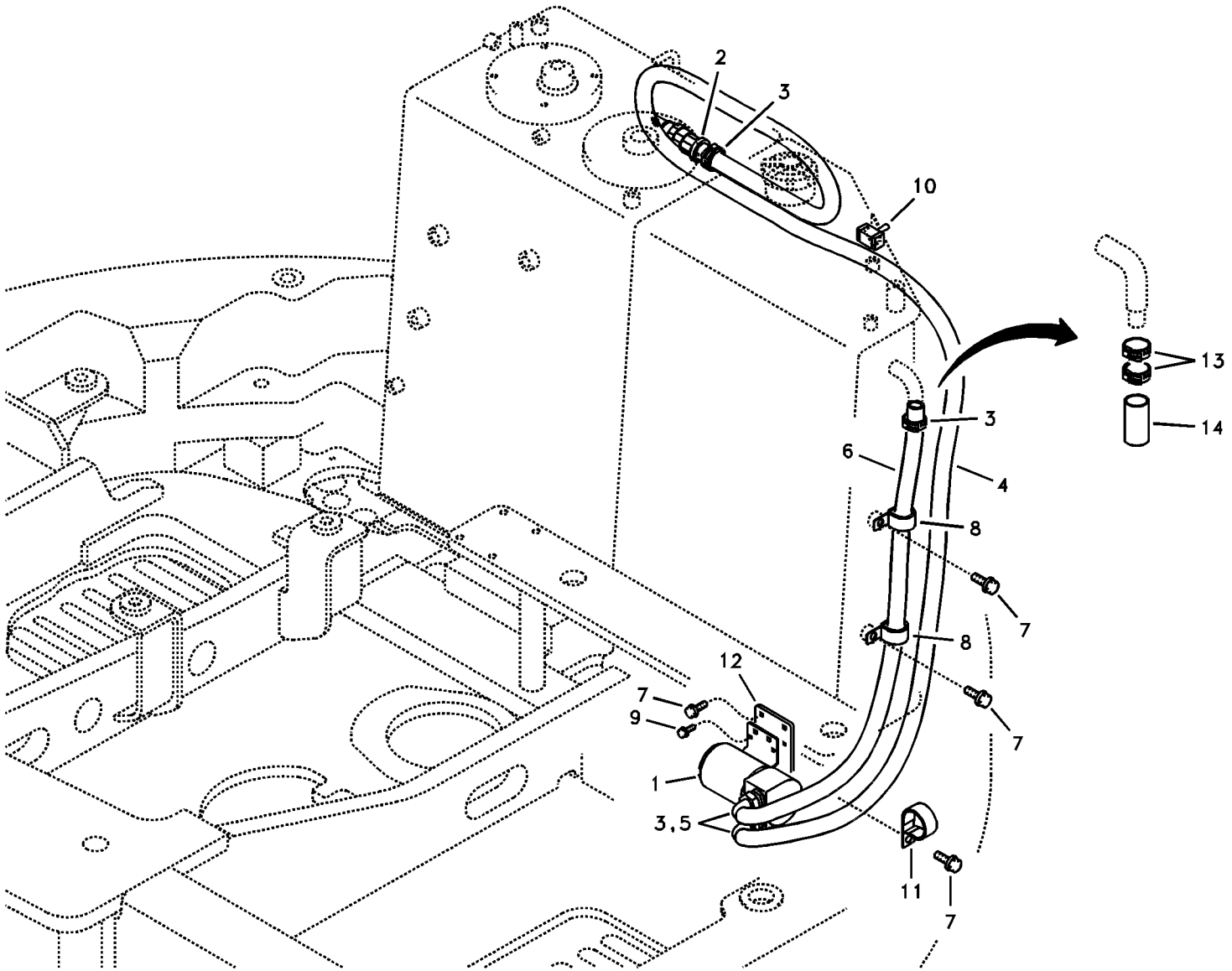

Volvo Construction Equipment

1013388

Fig.	Part No.	Quantity 1	2	3	PS	KIT	Description	Dénomination	Bezeichnung	품명	Denominación	Notes
	VOE 14524110		1				Fuel Fill Pump	Pompe de remplissa	Tankpumpe	연료 주유 펌프	Bomba Llenado	35LPM
1	**VOE 14517821**		1				•Fuel filling pump	•Pompe de rempliss	•Tankpumpe	•	•Bomba de llenado	
2	**VOE 14517753**		1				•Valve	•Valve	•Ventil	• 밸브	•Válvula	
3	**VOE 14517754**		4				•Clip	•Clip	•Klemme	• 클립	•Clip	
4	**VOE 14517808**		1				•Hose	•Flexible	•Schlauch	• 호스	•Manguera	SER NO 10001-11200
	VOE 14547766		1				•Hose	•Durit	•Schlauch	• 호스	•Tubo flexible	SER NO 11201-
5	**VOE 14524111**		2		SS		•Elbow	•Coude	•Winkelstueck	• 엘보	•Tubo acodado	
6	**VOE 14524112**		1				•Hose	•Durit	•Schlauch	• 호스	•Tubo flexible	SER NO 10001-11200
	VOE 14543971		1				•Hose	•Durit	•Schlauch	• 호스	•Tubo flexible	SER NO 11201-
7	**VOE 946471**		5				Flange screw	Vis à embase	Flanschschraube	플랜지 나사	Tornillo embridado	
8	**VOE 14500297**		2				Clip	Clip	Clip	클립	Clip	
9	**VOE 946544**		4				Flange screw	Vis à embase	Flanschschraube	플랜지 나사	Tornillo embridado	
10	**VOE 14502170**		1				Toggle switch	Interrupteur à bascul	Wippschalter	토글 스위치	Interruptor basculant	
11	**VOE 14507451**		1				Clip	Clip	Clip	클립	Clip	
12	**VOE 14526321**		1				Bracket	Console	Konsole	브라켓	Ménsula	
13	**SA 9312-00008**	2					Clamp	Pince Serrage	Klemme	클램프	Abrazadera	
14	**VOE 14529315**	1					Grommet	Passe fil	Durchführung	그로메트	Aislador pasapanel	

1	**8279152**	**Bomba de repostaje** 연료 주유 펌프 **Betankungspumpe** **Pompe de remplissage en carburant** **Fuel filling pump**	Catalogue id **20044**	Group **234**
2	**8279370**		Illustr. No **1013388**	Section **300**
3			Issue **PUB 74D9920044**	Page **81**
4				
5				

VOLVO

ECR88

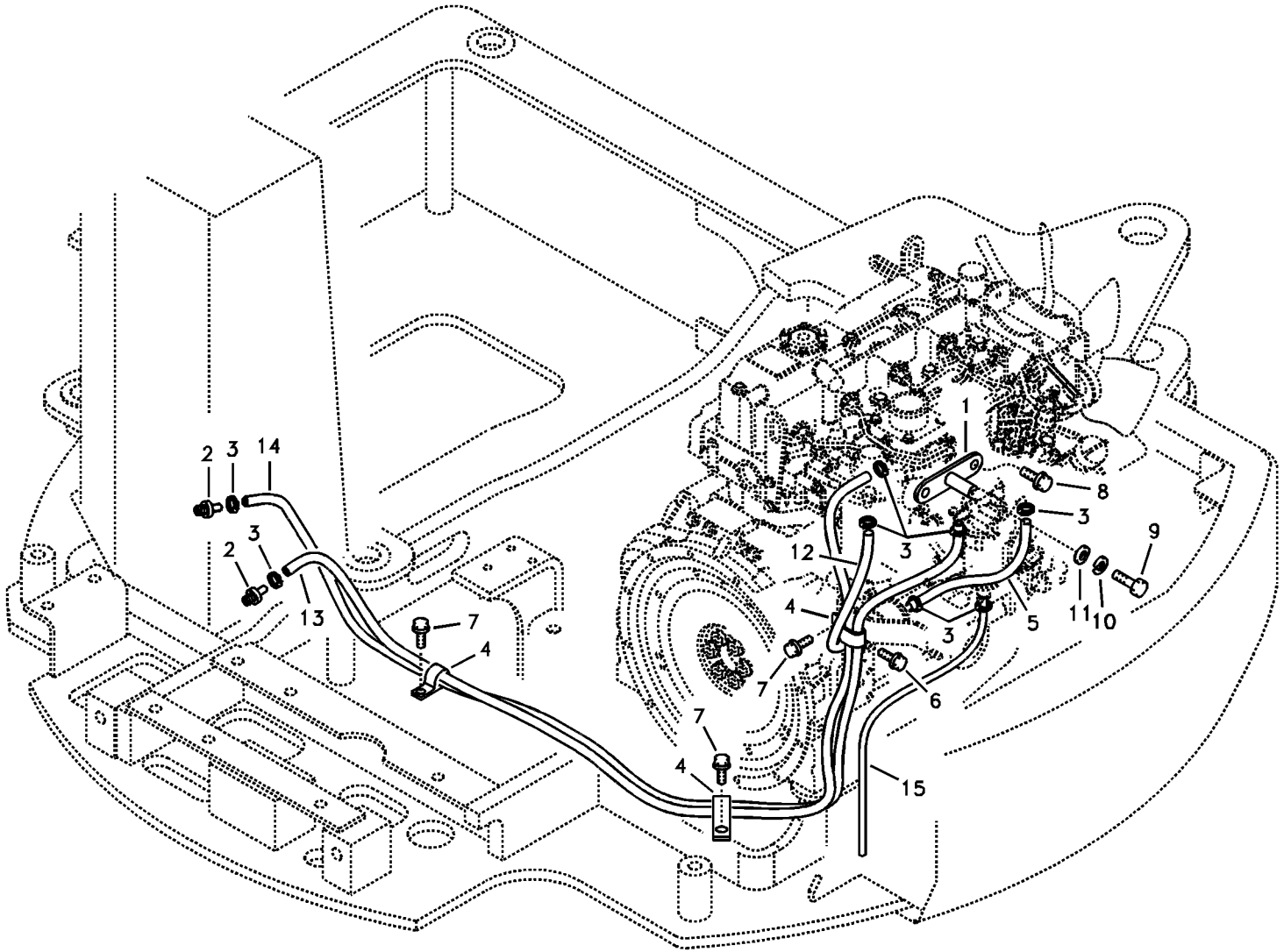

Volvo Construction Equipment

1013389

Fig.	Part No.	Quantity 1	2	3	PS	KIT	Description	Dénomination	Bezeichnung	품명	Denominación	Notes
1	**VOE 14520115**	1					Bracket	Console	Konsole	브라켓	Ménsula	
2	**VOE 14519083**	2					Connector	Raccord	Anschluss	커넥터	Union	
3	**SA 9312-00004**	9					Clamp	Pince Serrage	Klemme	클램프	Abrazadera	
4	**VOE 14512153**	3					Clip	Clip	Clip	클립	Clip	
5	**VOE 14881186**	1					Fuel hose	Flexi.carburant	Kraftstoffschlauch	연료 호스	Manguera comb	SER NO 10001-12939
	VOE 14881964	1					Fuel hose	Flexible de carburant	Kraftstoffschlauch	연료 호스	Manguera de combu	SER NO 12940-
6	**VOE 946544**	2					Flange screw	Vis à embase	Flanschschraube	플랜지 나사	Tornillo embridado	
7	**VOE 946471**	3					Flange screw	Vis à embase	Flanschschraube	플랜지 나사	Tornillo embridado	
8	**VOE 946173**	2					Flange screw	Vis à embase	Flanschschraube	플랜지 나사	Tornillo embridado	
9	**VOE 983249**	1					Hexagon screw	Vis à tête hexagonale	Sechskantschraube	육각 나사	Tornillo hexagonal	
10	**VOE 955921**	1					Spring washer	Rondelle élastique	Federscheibe	스프링 워셔	Arandela elástica	
11	**SA 9211-08000**	1					Washer	Rondelle	Scheibe	워셔	Arandela	
12	**VOE 14881085**	2					Hose	Durit	Schlauch	호스	Tubo flexible	
13	**VOE 14881088**	1					Fuel hose	Flexi.carburant	Kraftstoffschlauch	연료 호스	Manguera comb	
13	**SA 9443-30309**	1					Cover	Capot	Haube	커버	Capó	
14	**VOE 14881089**	1					Hose	Durit	Schlauch	호스	Tubo flexible	
14	**SA 9443-30309**	1					Cover	Capot	Haube	커버	Capó	
15	**VOE 14881122**	1					Hose	Durit	Schlauch	호스	Tubo flexible	

1		**Tubo de combustible - Depósito de combustible** 연료 흡입 및 리턴 배관 **Kraftstoffrohr - Kraftstofftank** **Conduit de carburant - Réservoir de carburant** **Fuel pipe - Fuel tank**	Catalogue id **20044**	Group **235**
2			Illustr. No **1013389**	Section **100**
3			Issue **PUB 74D9920044**	Page **83**
4				
5		**8279041,8279042**		

VOLVO

ECR88

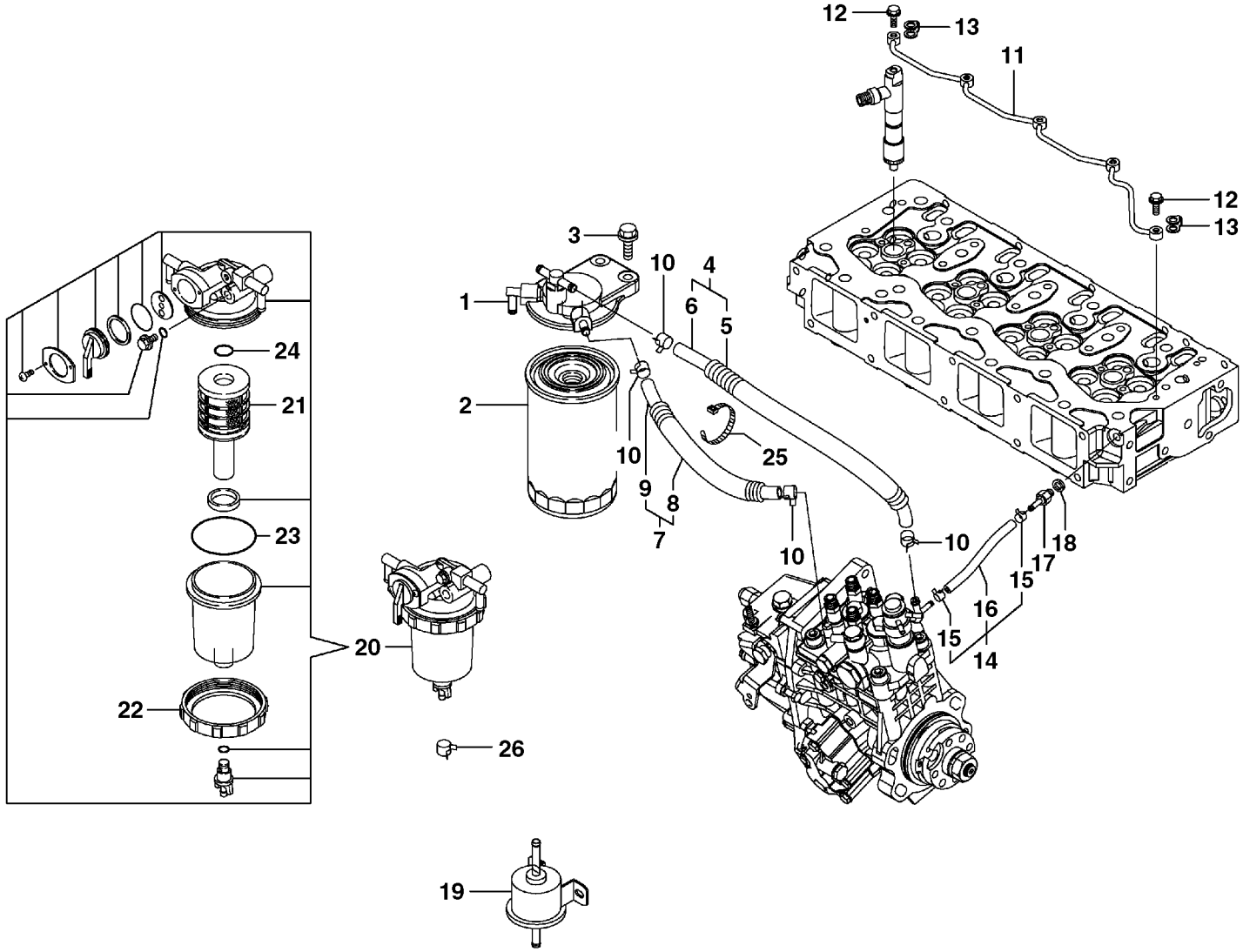

Volvo Construction Equipment

1013390

Fig.	Part No.	Quantity 1	2	3	PS	KIT	Description	Dénomination	Bezeichnung	품명	Denominación	Notes
1	**VOE 15013074**	1	1				Fuel filter housing	Boîtier de filtre	Kraftstofffiltergehäus	연료 필터 하우징	Cuerpo de filtro de co	
2	**VOE 14520578**	1	1		SS		Fuel Filter	Filtre carburant	Kraftstoffilter	연료 필터	Filtro Combust	
3	**SA 8210-08890**	2	2				Bolt	Boulon	Bolzen	볼트	Perno	
4	**VOE 14521175**	1	1				Pipe	Canalisation	Rohrleitung	파이프	Canalizacion	
5	**VOE 14521600**	1	1				•Protector	•Protection	•Schutz	• 프로텍터	•Protector	
6	**VOE 14521601**	1	1				•Pipe	•Canalisation	•Rohrleitung	• 파이프	•Canalizacion	
7		1	1		NS		Pipe	Canalisation	Rohrleitung	파이프	Canalizacion	
8	**VOE 14521602**	1	1				•Tube	•Tube	•Rohr	• 튜브	•Tubo	
9	**VOE 14521603**	1	1				•Pipe	•Canalisation	•Rohrleitung	• 파이프	•Canalizacion	
10	**VOE 14521604**	4	4				Clamp	Pince Serrage	Klemme	클램프	Abrazadera	
11	**VOE 14521177**	1	1				Fuel pipe	Tuyauterie de carbura	Kraftstoffrohr	연료 파이프	Tubo de combustible	
12	**VOE 14521605**	5	5				Joint	Cardan	Gelenk	조인트	Junta	
13	**VOE 14521606**	5	5				Gasket	Joint	Dichtung	개스킷	Junta	
14	**VOE 14521178**	1	1				Pipe	Canalisation	Rohrleitung	파이프	Canalizacion	
15	**VOE 14521580**	2	2				•Clamp	•Collier serrage	•Klemme	• 클램프	•Abrazadera	
16	**VOE 14521607**	1	1				•Pipe	•Canalisation	•Rohrleitung	• 파이프	•Canalizacion	
17	**VOE 14521608**	1	1				Hose nipple	Raccord flexible	Schlauchnippel	호스 니플	Niple de manguera	
18	**VOE 11714476**	1	1				Sealing washer	Rondelle étanchéité	Dichtscheibe	씰링 워셔	Arandela de retén	(SA 8240-01020)
19	**VOE 14520577**	1	1				Pump	Pompe	Pumpe	펌프	Bomba	
20	**VOE 14521186**	1	1				Water separator	Séparateur d'eau	Wasserabscheider	물 분리기	Separador de agua	
21	**VOE 14521609**	1	1				•Element	•Elément	•Element	• 엘리멘트	•Elemento	
22	**VOE 14521610**	1	1				•Ring	•Bague	•Ring	• 링	•Anillo	
23	**VOE 14521611**	1	1		SS		•O-ring	•Joint torique	•O-Ring	•O 링	•Anillo tórico	
24	**VOE 14521612**	1	1				•O-ring	•Joint torique	•O-Ring	•O 링	•Anillo tórico	
25	**SA 8210-08800**	1	1				Strip Clamp	Ruban Serrage	Kabelbinder	스트립 클램프	Abraz Cinta	
26	**VOE 14521580**	1	1				Clamp	Collier serrage	Klemme	클램프	Abrazadera	

1	**8279041**
2	**8279042**
3	
4	
5	

Tubos de combustible, bomba de inyección de comb.-filtro de co
배관 , 연료 분사펌프에서 연료 필터
Kraftstoffrohre, Einspritzpumpe - Kraftstoff
Conduits de carburant, pompe d'inj de carburant- Filtre à carburant
Fuel pipes, fuel injec.pump-fuel filter

Catalogue id **20044**	Group **235**
Illustr. No **1013390**	Section **200**
Issue **PUB 74D9920044**	Page **85**

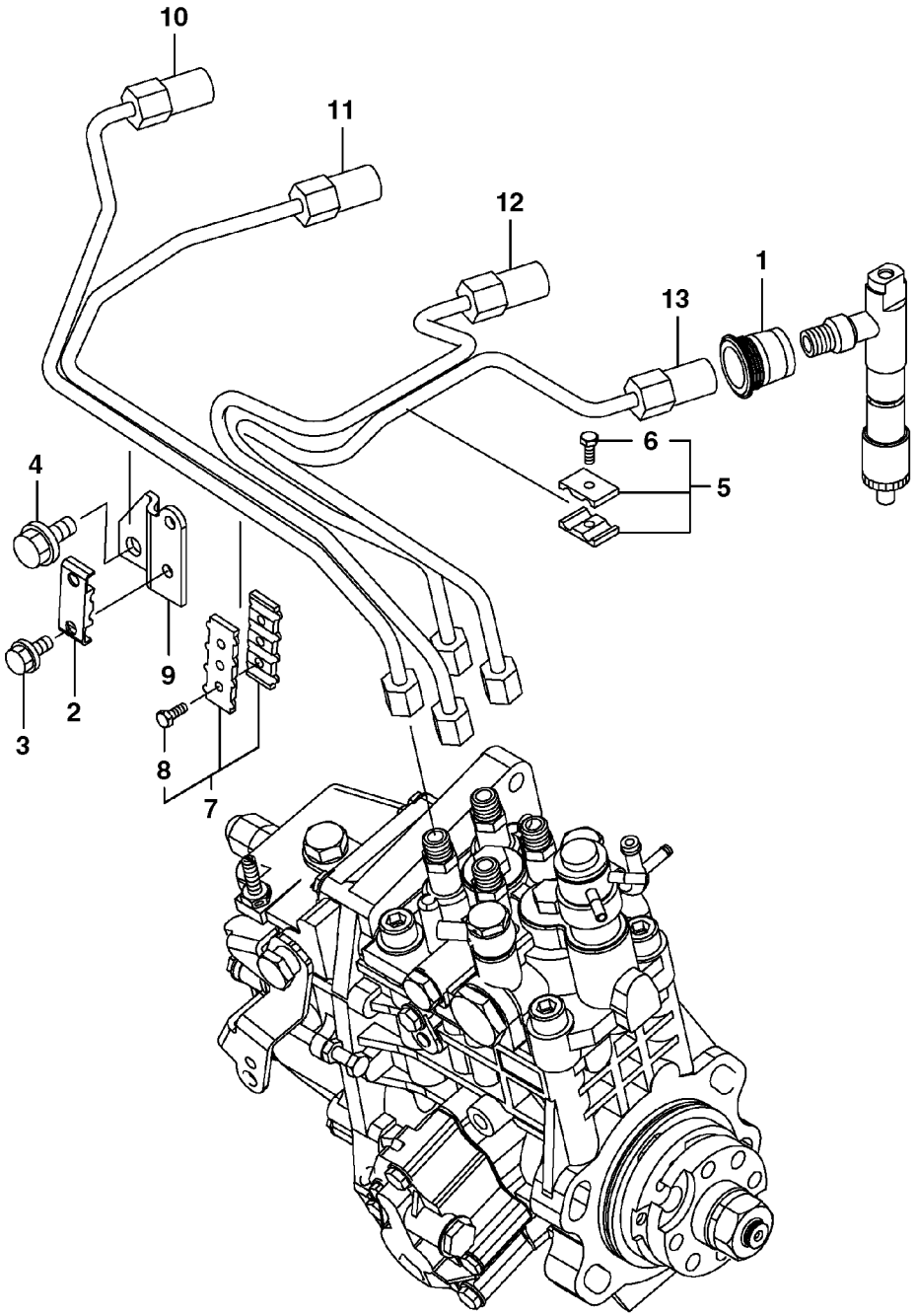
10
11
12
1
13
6
5
4
9
2
3
8
7

Fig.	Part No.	Quantity 1	2	3	PS	KIT	Description	Dénomination	Bezeichnung	품명	Denominación	Notes
1	**VOE 14521592**	4	4				Pipe	Tuyau	Rohrleitung	파이프	Tubo	
2	**VOE 14521593**	2	2				Clamp	Collier serrage	Klemme	클램프	Abrazadera	
3	**VOE 11714374**	2	2				Bolt	Boulon	Bolzen	볼트	Perno	(SA 8240-01600)
4	**VOE 11714885**	1	1				Screw	Vis	Schraube	나사	Tornillo	(SA 8240-01690)
5	**VOE 11714505**	1	1				Retainer	Retenue	Halter	리테이너	Soporte	(SA 8210-01950)
6	**VOE 11714506**	2	2				•Bolt	•Boulon	•Bolzen	• 볼트	•Perno	(SA 8210-03750)
7	**VOE 11714507**	1	1				Retainer	Retenue	Halter	리테이너	Soporte	(SA 8210-04030)
8	**VOE 11714506**	2	2				•Bolt	•Boulon	•Bolzen	• 볼트	•Perno	(SA 8210-03750)
9	**VOE 14521594**	1	1				Bracket	Console	Konsole	브래킷	Consola	
10	**VOE 14521595**	1	1				Pipe	Tuyau	Rohrleitung	파이프	Tubo	
11	**VOE 14521596**	1	1				Pipe	Tuyau	Rohrleitung	파이프	Tubo	
12	**VOE 14521597**	1	1				Pipe	Tuyau	Rohrleitung	파이프	Tubo	
13	**VOE 14521598**	1	1				Pipe	Tuyau	Rohrleitung	파이프	Tubo	

1	**8279041**
2	**8279042**
3	
4	
5	

Tubos de combustible-inyector
연료 인젝터 배관
Kraftstoffrohre, Einspritzdüse
Conduits de carburant - Injecteur complet
Fuel pipes-injector

Catalogue id **20044**	Group **235**
Illustr. No **1013391**	Section **300**
Issue **PUB 74D9920044**	Page **87**

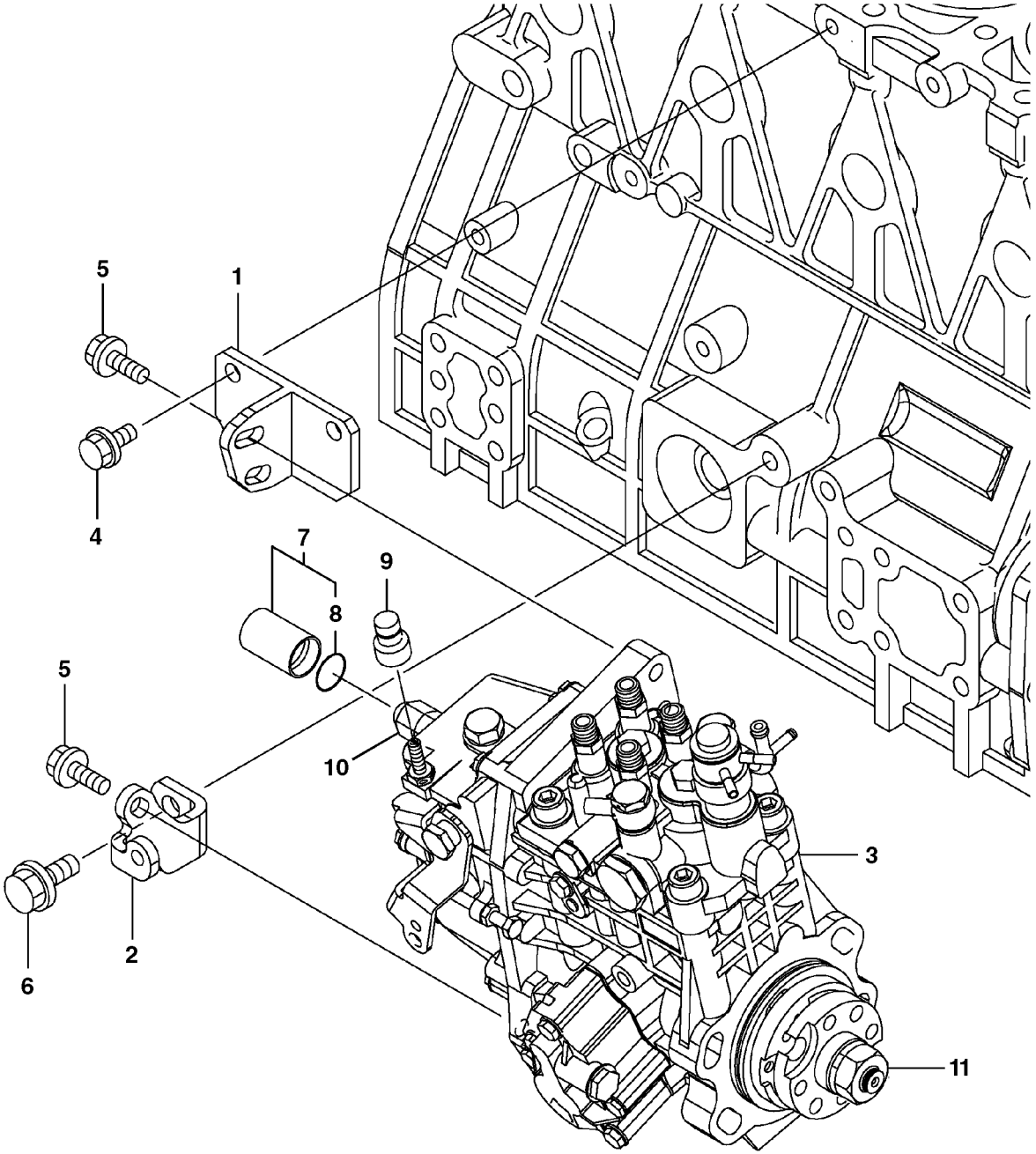

Volvo Construction Equipment

1006971

Fig.	Part No.	Quantity 1	2	3	PS	KIT	Description	Dénomination	Bezeichnung	품명	Denominación	Notes
1	**VOE 14521584**	1	1				Retainer	Retenue	Halter	리테이너	Soporte	
2	**VOE 14521585**	1	1				Retainer	Retenue	Halter	리테이너	Soporte	
3	**VOE 14548178**	1	1				Fuel Injet Pump	Pompe Injection	Einspr. Pumpe	연료 분사 펌프	Bomba Iny Comb	(VOE 14528168)
4	**VOE 11714372**	2	2				Bolt	Boulon	Bolzen	볼트	Perno	(SA 8240-01680)
5	**VOE 14521586**	3	3				Bolt	Boulon	Bolzen	볼트	Perno	
6	**VOE 11714755**	1	1				Screw	Vis	Schraube	나사	Tornillo	(SA 8240-01830)
7	**VOE 14521587**	1	1				Case	Etui	Futteral	케이스	Funda	
8	**VOE 14521588**	1	1				•O-ring	•Joint Torique	•O-Ring	• 오링	•Junta torica	
9	**VOE 14521589**	1	1				Cap	Chapeau	Kappe	캡	Caperuza	
10	**VOE 14521915**	1	1				Solenoid valve	Vanne electrom.	Magnetventil	솔레노이드 밸브	Electrovalvula	
11	**VOE 11714789**	1	1				Nut	Écrou	Mutter	너트	Tuerca	(SA 8240-02230)
	SA 8240-01070	1	1				Spring Washer	Rondelle élastique	Federscheibe	스프링 와셔	Arandela flexible	

1	**8279041**
2	**8279042**
3	
4	
5	

Bomba de inyección
연료 분사 펌프
Einspritzpumpe
Pompe d'injection
Injection pump

Catalogue id **20044**	Group **236**
Illustr. No **1006971**	Section **100**
Issue **PUB 74D9920044**	Page **89**

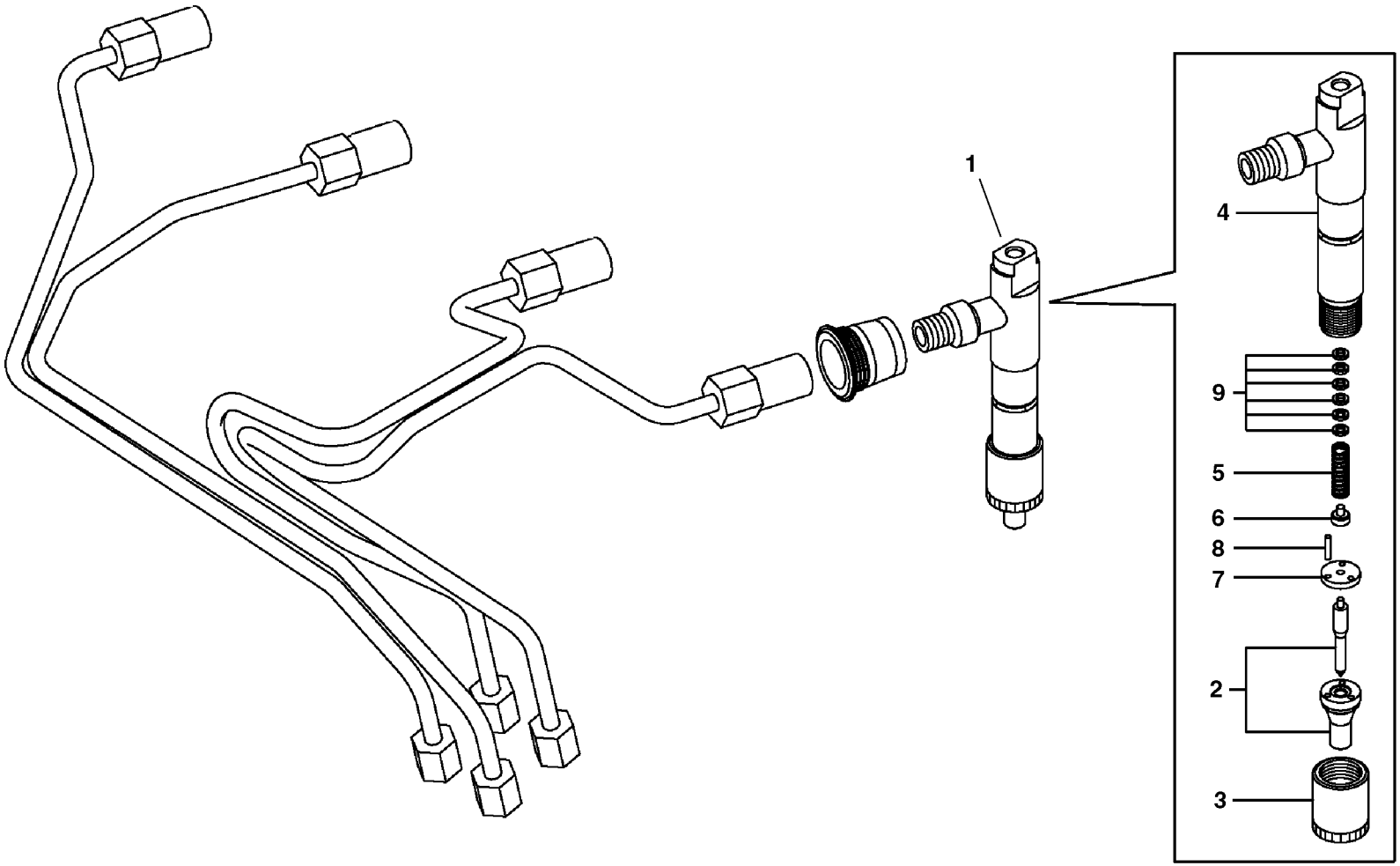
1
4
9
5
6
8
7
2
3

Fig.	Part No.	Quantity 1	2	3	PS	KIT	Description	Dénomination	Bezeichnung	품명	Denominación	Notes
1	**VOE 14520576**	1	1				Nozzle	Nez D'injecteur	Einspritzduse	노즐	Tobera	
2	**VOE 14521590**	1	1				•Nozzle	•Nez D'injecteur	•Einspritzduse	• 노즐	•Tobera	
3	**SA 8210-00380**	1	1				•Nut	•Ecrou	•Mutter	• 너트	•Tuerca	
4	**VOE 14521591**	1	1				•Nozzle	•Gicleur	•Düse	• 노즐	•Difusor	
5	**SA 8210-00390**	1	1				•Spring	•Ressort	•Feder	• 스프링	•Muelle	
6	**SA 8210-00400**	1	1				•Spring	•Ressort	•Feder	• 스프링	•Muelle	
7	**SA 8210-00410**	1	1				•Plate	•Plaque	•Platte	• 플레이트	•Placa	
8	**SA 8210-00420**	3	3				•Pin	•Goupille	•Zapfen	• 핀	•Pasador	
9	**SA 8210-00430**	1	1				•Shim	•Cale d'épaisseur	•Passcheibe	• 심	•Arandela Ajuste	

1	**8279041**
2	**8279042**
3	
4	
5	

Inyector
인젝터
Einspritzdüse
Injecteur complet
Injector

Catalogue id	Group
20044	**237**
Illustr. No **1013393**	Section **100**
Issue **PUB 74D9920044**	Page **91**

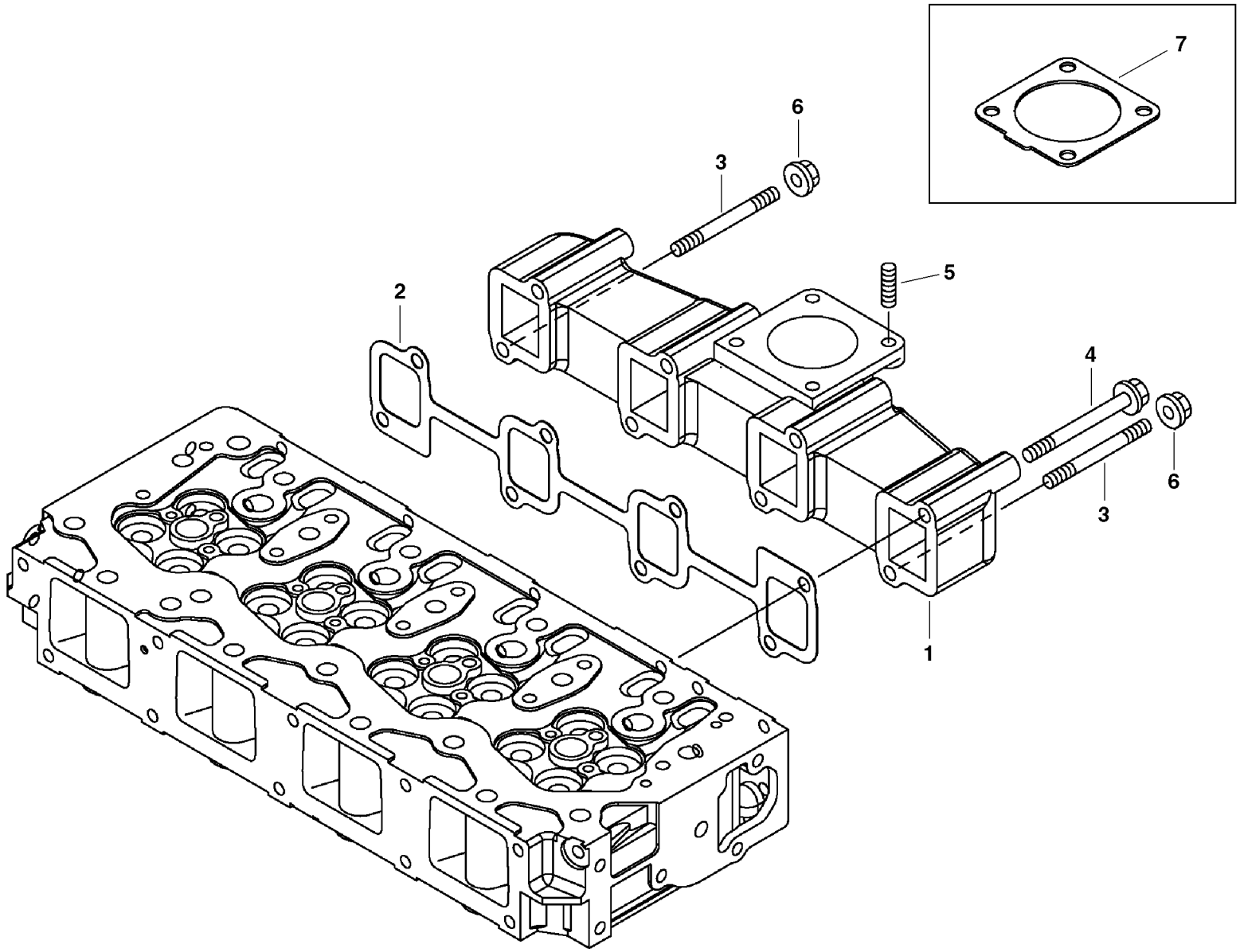

Volvo Construction Equipment

1013394

Fig.	Part No.	Quantity 1	2	3	PS	KIT	Description	Dénomination	Bezeichnung	품명	Denominación	Notes
1	**VOE 11714780**	1	1				Manifold	Tubulure	Verzweigung	다기관	Bifurcación	(SA 8210-05110)
2	**VOE 11714737**	1	1				Gasket	Joint	Dichtung	개스킷	Junta	(SA 8210-04570)
3	**VOE 14521556**	2	2				Bolt	Boulon	Bolzen	볼트	Perno	
4	**VOE 11714632**	6	6				Bolt	Boulon	Bolzen	볼트	Perno	(VOE 14521557)
5	**VOE 14521558**	4	4				Bolt	Boulon	Bolzen	볼트	Perno	
6	**VOE 14521543**	2	2				Nut	Écrou	Mutter	너트	Tuerca	
7	**VOE 14520599**	2	2				Gasket	Joint	Dichtung	가스켓	Junta	

1	**8279041**
2	**8279042**
3	
4	
5	

Colector de escape
배기 매니홀드
Auspuffkrümmer
Tubulure d'échappement
Exhaust manifold

Catalogue id **20044**	Group **251**
Illustr. No **1013394**	Section **100**
Issue **PUB 74D9920044**	Page **93**

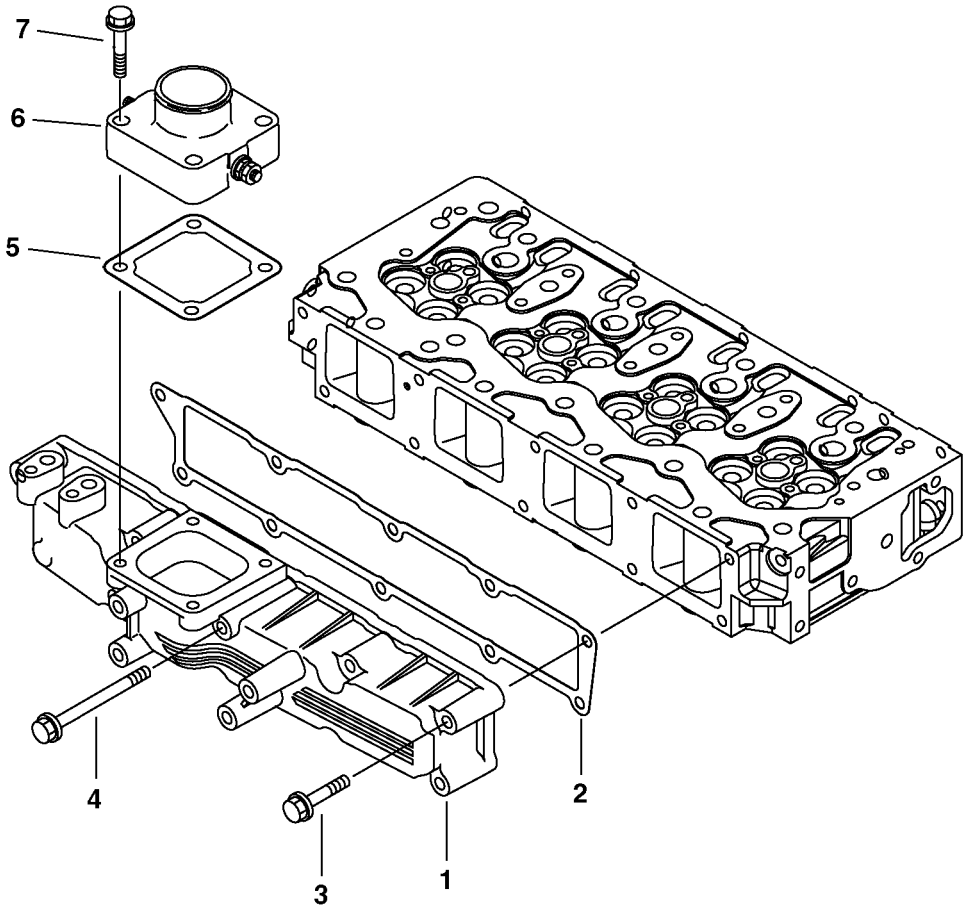
7
6
5
4
3
1
2

Fig.	Part No.	Quantity 1	2	3	PS	KIT	Description	Dénomination	Bezeichnung	품명	Denominación	Notes
1	**VOE 14521184**	1	1				Inlet manifold	Collecteur admission	Einlassrohr	입구 다기관	Tubo de admisión	
2	**VOE 14521554**	1	1				Gasket	Joint	Dichtung	개스킷	Junta	
3	**VOE 11714373**	9	9				Bolt	Boulon	Bolzen	볼트	Perno	(SA 8240-01730)
4	**VOE 11713624**	1	1				Bolt	Boulon	Bolzen	볼트	Perno	(SA 8240-01790)
5	**VOE 11714741**	1	1				Gasket	Joint	Dichtung	개스킷	Junta	(SA 8210-02840)
6	**VOE 14520590**	1	1				Air heater	Chauffage a air	Luftwärmer	에어 히터	Calentador de aire	
7	**VOE 11714281**	4	4				Flange screw	Vis à embase	Flanschschraube	플랜지 나사	Tornillo embridado	(VOE 14525394)

1	**8279041**	**Tubo de admisión** 흡기 매니홀드 **Einlassrohr** **Tubulure d'admission** **Inlet manifold**	Catalogue id **20044**	Group **251**
2	**8279042**		Illustr. No **1013395**	Section **200**
3			Issue **PUB 74D9920044**	Page **95**
4				
5				

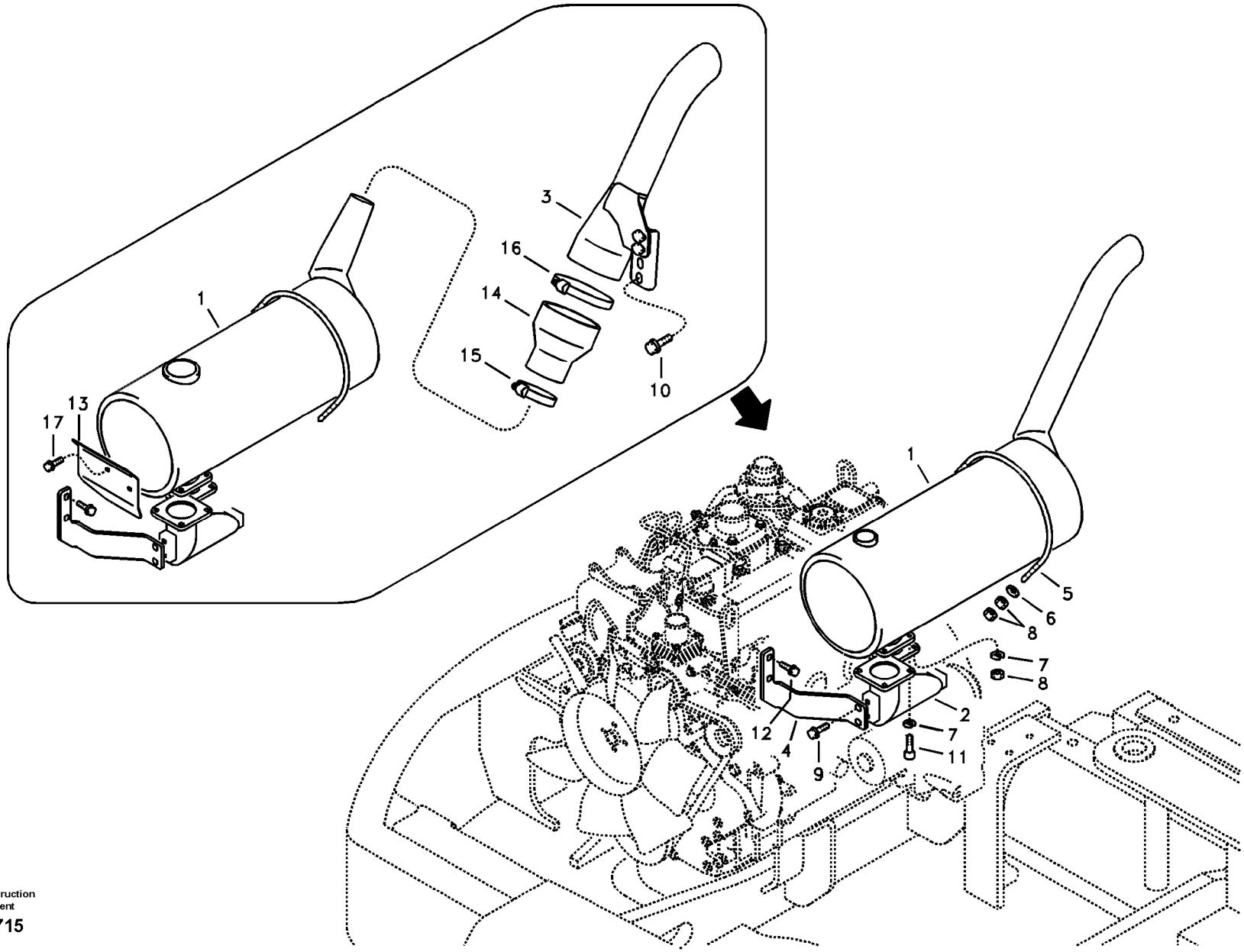

Volvo Construction Equipment

1018715

Fig.	Part No.	Quantity 1	2	3	PS	KIT	Description	Dénomination	Bezeichnung	품명	Denominación	Notes
1	**VOE 14531679**	1			SS		Muffler	Silencieux	Schalldämpfer	소음기	Silencioso	SER NO 10001-10749
	VOE 14543465	1					Muffler	Silencieux	Schalldämpfer	소음기	Silencioso	SER NO 10750-
2	**VOE 14592715**	1					Exhaust pipe	Tube d'échappement	Auspuffrohr	배기관	Tubo de escape	(VOE 14526758)
3	**VOE 14531678**	1					Pipe	Canalisation	Rohrleitung	파이프	Canalizacion	SER NO 10001-10749
4	**VOE 14525597**	1					Bracket	Console	Konsole	브라켓	Ménsula	
5	**VOE 14518139**	1					U-bolt	Etrier Ressort	Federbride	유 볼트	Abrazadera-u	
6	**SA 9211-08000**	2					Washer	Rondelle	Scheibe	워셔	Arandela	
7	**VOE 955921**	8					Spring washer	Rondelle élastique	Federscheibe	스프링 워셔	Arandela elástica	
8	**VOE 983303**	8					Hexagon nut	Écrou hexagonal	Sechskantmutter	육각 너트	Tuerca hexagonal	
9	**VOE 946471**	2					Flange screw	Vis à embase	Flanschschraube	플랜지 나사	Tornillo embridado	
10	**VOE 946471**	2					Flange screw	Vis à embase	Flanschschraube	플랜지 나사	Tornillo embridado	SER NO 10001-10749
11	**VOE 984064**	4					Allen Hd Screw	Vis A 6 Pans Cr	Inbusschraube	스크류	Torn Hex Embut	
12	**VOE 946440**	2					Flange screw	Vis à embase	Flanschschraube	플랜지 나사	Tornillo embridado	
13	**VOE 14531692**	1					Screen	Ecran	Schirm	스크린	Pantalla	SER NO 10001-10749
14	**VOE 14617982**	1					Connector	Raccord	Anschluss	커넥터	Union	(VOE 14531710) SER NO 10001-10749
15	**SA 9312-10300**	1					Clamp	Pince Serrage	Klemme	클램프	Abrazadera	SER NO 10001-10749
16	**SA 9312-10400**	1					Screw clamp	Étrier fileté	Schraubzwinge	나사 클램프	Abrazadera roscada	SER NO 10001-10082
	SA 9312-10450	1					Clamp	Pince Serrage	Klemme	클램프	Abrazadera	SER NO 10083-10749
17	**VOE 946440**	2					Flange screw	Vis à embase	Flanschschraube	플랜지 나사	Tornillo embridado	SER NO 10001-10749

1	**8278985**	**Sistema de escape** 배기장치 **Auspuffanlage** **Système d'échappement** **Exhaust system**	Catalogue id **20044**	Group **252**
2				
3			Illustr. No **1018715**	Section **100**
4				
5			Issue **PUB 74D9920044**	Page **97**

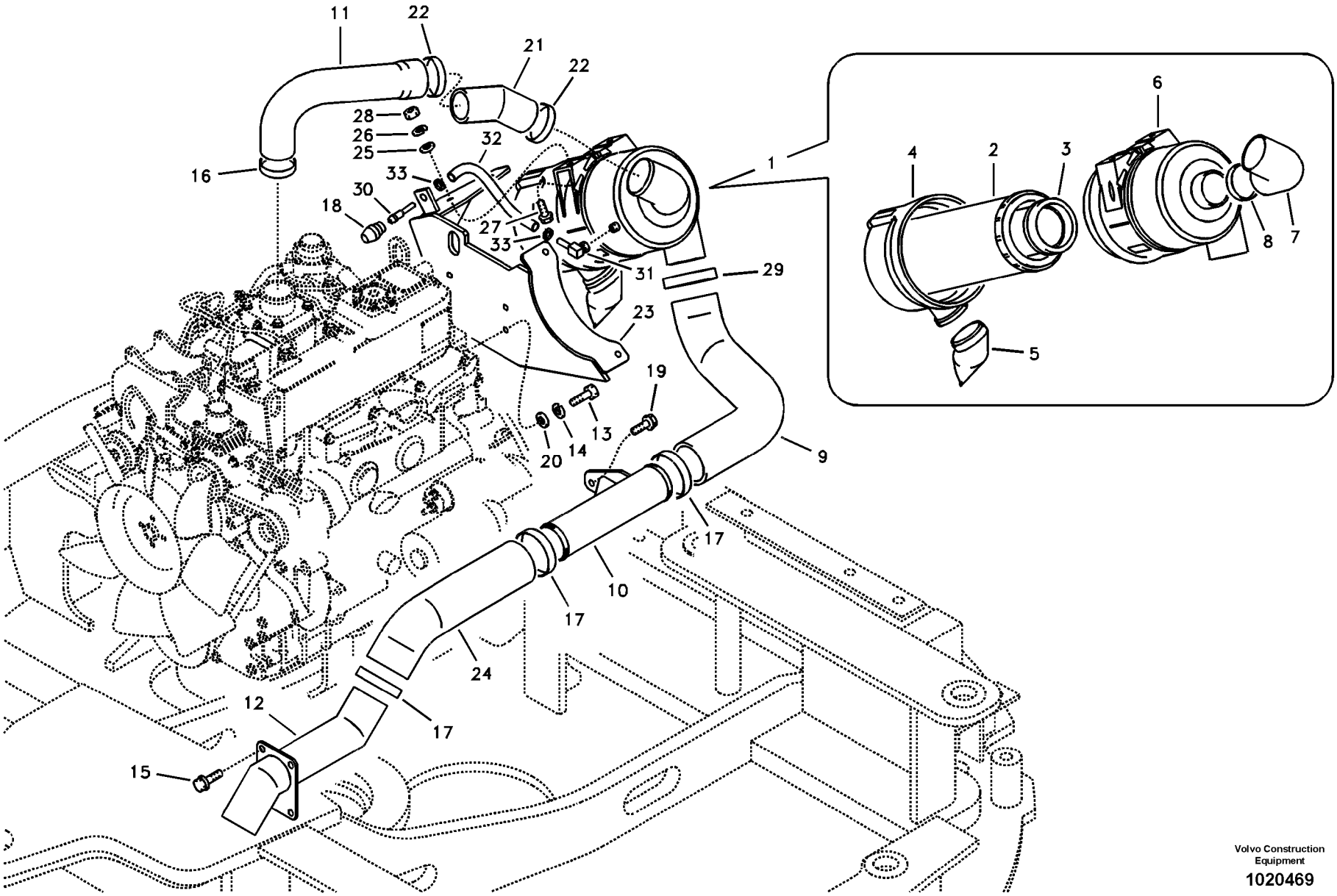

Volvo Construction Equipment

1020469

Fig.	Part No.	Quantity 1	2	3	PS	KIT	Description	Dénomination	Bezeichnung	품명	Denominación	Notes
1	**VOE 14528511**	1					Air cleaner	Filtre air	Luftfilter	에어 클리너	Filtro de aire	SER NO 10001-10749
	VOE 14542154	1					Air cleaner	Filtre air	Luftfilter	에어 클리너	Filtro de aire	SER NO 10750-12939
	VOE 14576216	1					Air cleaner	Filtre air	Luftfilter	에어 클리너	Filtro de aire	SER NO 12940-
2	**VOE 14519261**	1					•Filter	•Filtre	•Filter	• 필터	•Filtro	SER NO 10001-10749
	VOE 14542155	1					•Air filter	•Filtre à air	•Luftfilter	• 에어 필터	•Filtro de aire	SER NO 10750-
3	**VOE 14519262**	1					•Filter	•Filtre	•Filter	• 필터	•Filtro	SER NO 10001-10749
	VOE 14542156	1					•Air filter	•Filtre à air	•Luftfilter	• 에어 필터	•Filtro de aire	SER NO 10750-
4	**VOE 14520960**	1					•Cover	•Couvercle	•Deckel	• 커버	•Tapa	SER NO 10001-10749
	VOE 14542157	1					•Cover	•Couvercle	•Deckel	• 커버	•Tapa	SER NO 10750-
5	**VOE 14528513**	1					•Valve	•Valve	•Ventil	• 밸브	•Válvula	SER NO 10001-10749
	VOE 14528513	1					•Valve	•Valve	•Ventil	• 밸브	•Válvula	(VOE 14542474) SER NO 10750-
6	**VOE 14528512**	1			SS		•Bracket	•Console	•Konsole	• 브라켓	•Ménsula	SER NO 10001-10749
	VOE 14542158	1					•Bracket	•Console	•Konsole	• 브라켓	•Ménsula	SER NO 10750-
7	**VOE 14542162**	1					•Hose	•Durit	•Schlauch	• 호스	•Tubo flexible	SER NO 10750-
8	**VOE 14542481**	1					•Clamp	•Pince Serrage	•Klemme	• 클램프	•Abrazadera	SER NO 10750-
9	**VOE 14526101**	1					Hose	Durit	Schlauch	호스	Tubo flexible	SER NO 10001-10749
	VOE 14542160	1					Tube	Tube	Rohr	튜브	Tubo	SER NO 10750-
10	**VOE 14526765**	1					Pipe	Canalisation	Rohrleitung	파이프	Canalizacion	
11	**VOE 14526104**	1					Hose	Durit	Schlauch	호스	Tubo flexible	SER NO 10001-10749
	VOE 14542161	1					Hose	Durit	Schlauch	호스	Tubo flexible	SER NO 10750-
12	**VOE 14531499**	1					Pipe	Canalisation	Rohrleitung	파이프	Canalizacion	S/N 10001-11623
	VOE 14542473	1					Pipe	Canalisation	Rohrleitung	파이프	Canalizacion	S/N 11624-
13	**VOE 983242**	4					Hexagon screw	Vis à tête hexagonale	Sechskantschraube	육각 나사	Tornillo hexagonal	
14	**VOE 955921**	4					Spring washer	Rondelle élastique	Federscheibe	스프링 워셔	Arandela elástica	
15	**VOE 946173**	4					Flange screw	Vis à embase	Flanschschraube	플랜지 나사	Tornillo embridado	
16	**SA 9312-10300**	1					Clamp	Pince Serrage	Klemme	클램프	Abrazadera	
17	**SA 9312-10350**	5					Clamp	Collier serrage	Klemme	클램프	Abrazadera	SER NO 10001-10749
	SA 9312-10350	3					Clamp	Collier serrage	Klemme	클램프	Abrazadera	SER NO 10750-
18	**VOE 14881082**	1					Indicator	Indicateur	Indikator	인디케이터	Indicador	

1		**Sistema de aspiración** 흡기장치 **Ansaugsystem** **Système d'aspiration** **Inlet system**	Catalogue id **20044**	Group **256**
2				
3			Illustr. No **1020469**	Section **100**
4				
5		**8279041,8279042**	Issue **PUB 74D9920044**	Page **99**

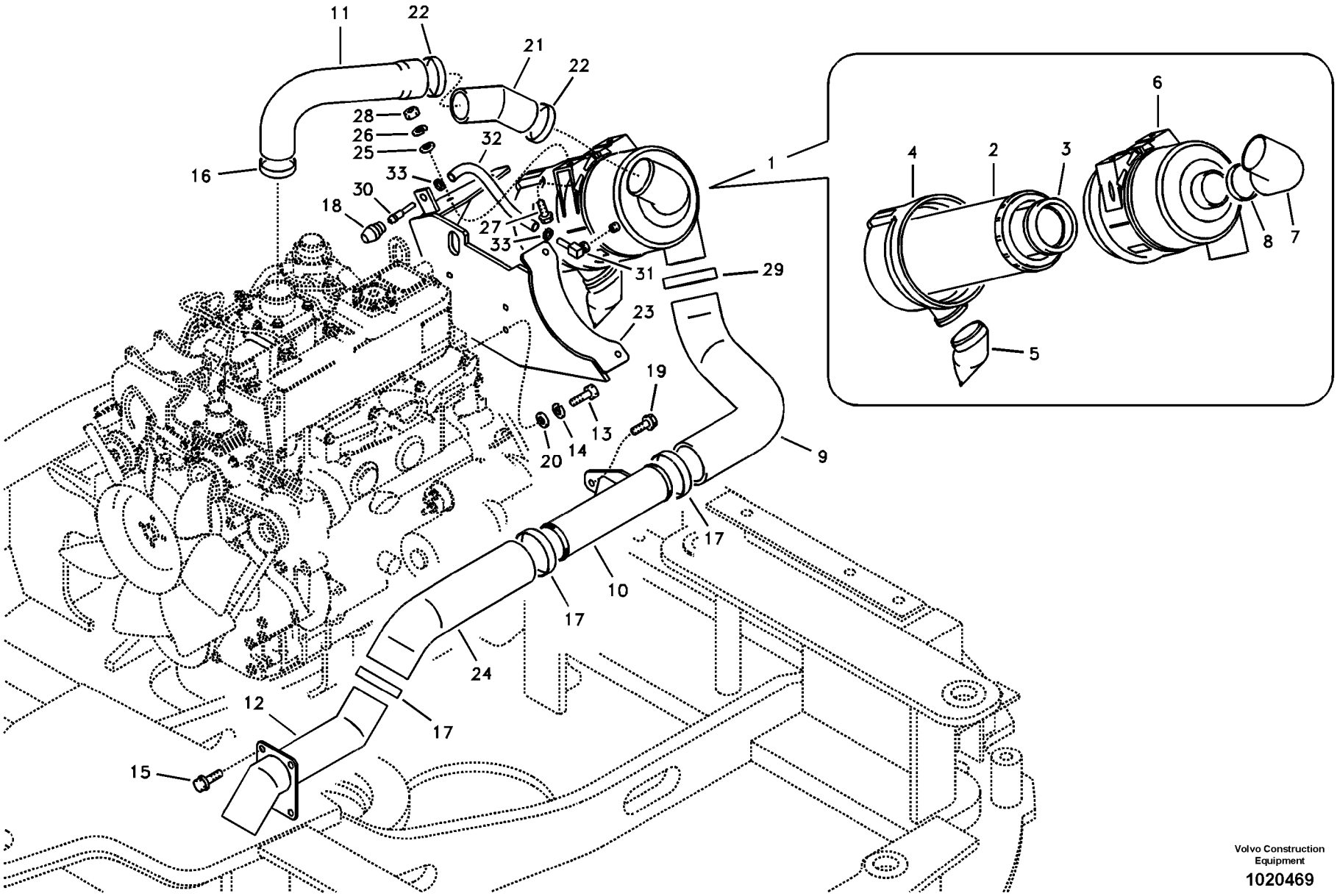

Volvo Construction Equipment

1020469

Fig.	Part No.	Quantity 1	2	3	P S	K I T	Description	Dénomination	Bezeichnung	품명	Denominación	Notes
19	**VOE 946471**	2					Flange screw	Vis à embase	Flanschschraube	플랜지 나사	Tornillo embridado	
20	**SA 9211-08000**	4					Washer	Rondelle	Scheibe	워셔	Arandela	
21	**VOE 14533412**	1					Pipe	Canalisation	Rohrleitung	파이프	Canalizacion	(VOE 14542472) SER NO 10750-10906
	VOE 14533412	1					Pipe	Canalisation	Rohrleitung	파이프	Canalizacion	SER NO 10907-
22	**SA 9312-10300**	2					Clamp	Pince Serrage	Klemme	클램프	Abrazadera	SER NO 10750-
23	**VOE 14526764**	1					Bracket	Console	Konsole	브라켓	Ménsula	SER NO 10001-10749
	VOE 14542159	1					Bracket	Console	Konsole	브라켓	Ménsula	SER NO 10750-10906
	VOE 14545032	1					Bracket	Console	Konsole	브래킷	Consola	SER NO 10907-
24	**VOE 14526769**	1					Hose	Durit	Schlauch	호스	Tubo flexible	
25	**SA 9211-08000**	2					Washer	Rondelle	Scheibe	워셔	Arandela	SER NO 10907-
26	**VOE 955921**	2					Spring washer	Rondelle élastique	Federscheibe	스프링 워셔	Arandela elástica	SER NO 10907-
27	**VOE 946173**	2					Flange screw	Vis à embase	Flanschschraube	플랜지 나사	Tornillo embridado	SER NO 10001-10906
	VOE 947760	2					Flange screw	Vis à embase	Flanschschraube	플랜지 나사	Tornillo embridado	SER NO 10907-
28	**VOE 983303**	2					Hexagon nut	Écrou hexagonal	Sechskantmutter	육각 너트	Tuerca hexagonal	SER NO 10907-
29	**SA 9312-10350**	1					Clamp	Collier serrage	Klemme	클램프	Abrazadera	SER NO 10001-10906
	SA 9312-10400	1					Screw clamp	Étrier fileté	Schraubzwinge	나사 클램프	Abrazadera roscada	SER NO 10907-
30	**VOE 14531320**	1					Connector	Raccord	Anschluss	커넥터	Union	SER NO 10907-
31	**VOE 14545031**	1					Nipple	Raccord	Nippel	니플	Niple	SER NO 10907-
32	**VOE 14880832**	1					Hose	Durit	Schlauch	호스	Tubo flexible	SER NO 10907-
33	**SA 9312-00004**	2					Clamp	Pince Serrage	Klemme	클램프	Abrazadera	SER NO 10907-

1		**Sistema de aspiración** 흡기장치 **Ansaugsystem** **Système d'aspiration** **Inlet system**	Catalogue id **20044**	Group **256**
2				
3			Illustr. No **1020469**	Section **100**
4				
5		**8279041,8279042**	Issue **PUB 74D9920044**	Page **101**

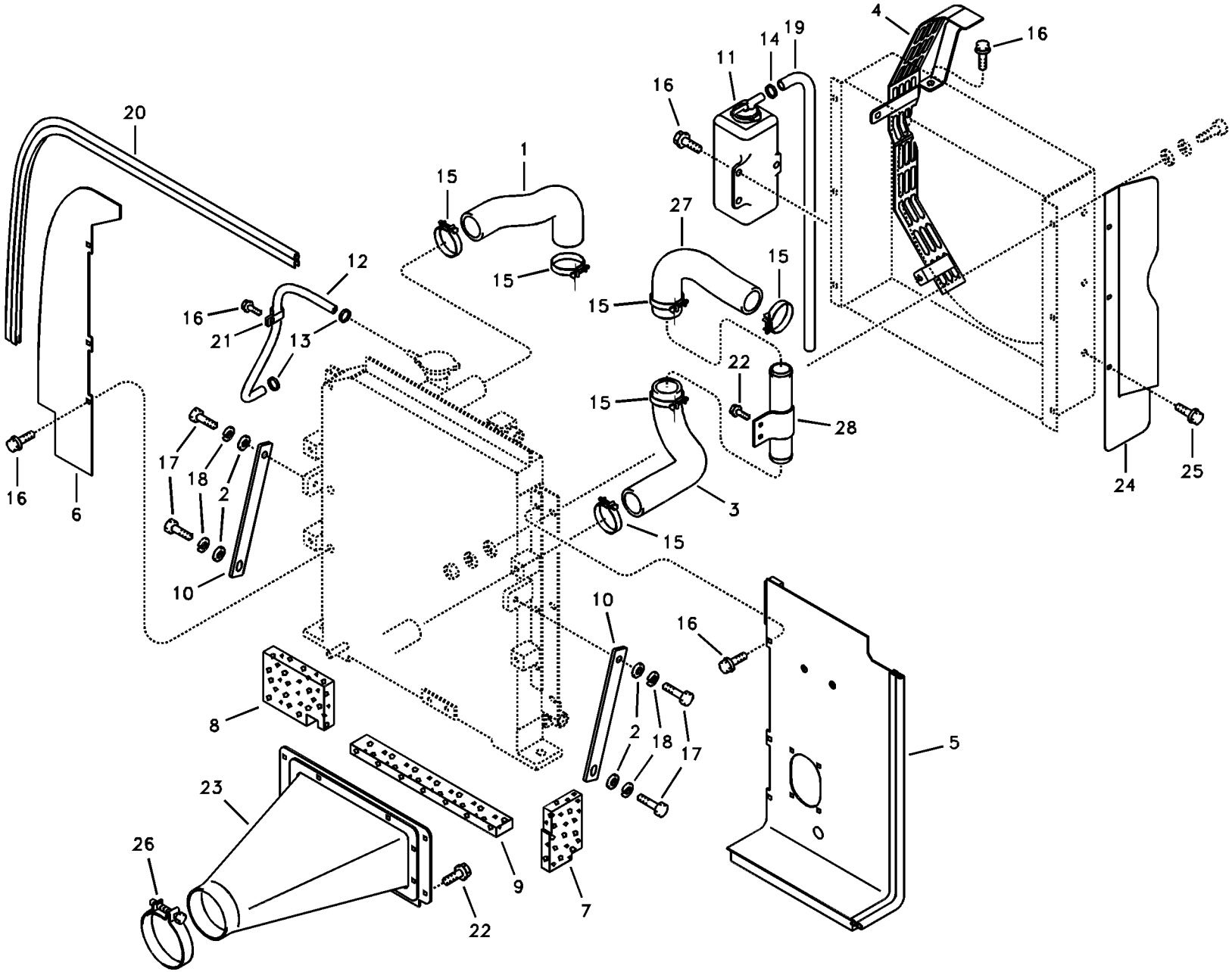

Volvo Construction Equipment

1015037

Fig.	Part No.	Quantity 1	2	3	P S	K I T	Description	Dénomination	Bezeichnung	품명	Denominación	Notes
1	**VOE 14519085**	1					Hose	Durit	Schlauch	호스	Tubo flexible	
2	**SA 9211-10000**	4					Washer	Rondelle	Scheibe	워셔	Arandela	
3	**VOE 14528414**	1					Hose	Durit	Schlauch	호스	Tubo flexible	
4	**VOE 14528410**	1					Guard	Protection	Schutz	가드	Protección	SER NO 10001-10749
	VOE 14542485	1					Guard	Protection	Schutz	가드	Protección	SER NO 10750-11623
	VOE 14551686						Guard	Protection	Schutz	가드	Protección	SER NO 11624-
5	**VOE 14531209**	1					Plate	Plaque	Platte	플레이트	Placa	SER NO 10001-11623
	VOE 14551688	1					Plate	Tôle	Blech	플레이트	Chapa	SER NO 11624-
6	**VOE 14528411**	1					Plate	Plaque	Platte	플레이트	Placa	SER NO 10001-10749
	VOE 14535676	1					Plate	Plaque	Platte	플레이트	Placa	SER NO 10750-11623
	VOE 14551687	1					Plate	Tôle	Blech	플레이트	Chapa	SER NO 11624-
7	**VOE 14520926**	1					Sponge	Eponge	Schwamm	스폰지	Esponja	SER NO 10001-10749
	VOE 14542483	1					Sponge	Eponge	Schwamm	스폰지	Esponja	SER NO 10750-11623
	VOE 14551794	1					Sponge	Eponge	Schwamm	스폰지	Esponja	SER NO 11624-
8	**VOE 14528413**	1					Sponge	Eponge	Schwamm	스폰지	Esponja	SER NO 10001-10749
	VOE 14542482	1					Sponge	Eponge	Schwamm	스폰지	Esponja	SER NO 10750-11623
	VOE 14551690	1					Sponge	Eponge	Schwamm	스폰지	Esponja	SER NO 11624-
9		1			NS		Sponge	Eponge	Schwamm	스폰지	Esponja	
10	**VOE 14519088**	2					Stay	Tirant	Strebe	스테이	Barra	
	VOE 14551689	1					Stay	Tirant	Strebe	스테이	Barra	SER NO 11624-
11	**VOE 14504668**	1			SS		Tank	Resérvoir	Behälter	탱크	Depósito	SER NO 10001-10958
	VOE 14546444	1					Tank	Réservoir	Tank	탱크	Depósito	SER NO 10959-
	VOE 14546526	1					•Cap	•Capot	•Verschlusskappe	• 캡	•Capuchón	
12	**VOE 14881400**	1					Hose	Flexible	Schlauch	호스	Manguera	SER NO 10001-10749
	VOE 14880595	1					Hose	Flexible	Schlauch	호스	Manguera	SER NO 10750-
13	**SA 9312-00004**	2					Clamp	Pince Serrage	Klemme	클램프	Abrazadera	
14	**SA 9312-00005**	1					Clamp	Pince Serrage	Klemme	클램프	Abrazadera	
15	**SA 9312-10250**	4					Clamp	Pince Serrage	Klemme	클램프	Abrazadera	
16	**VOE 946440**	13					Flange screw	Vis à embase	Flanschschraube	플랜지 나사	Tornillo embridado	
17	**VOE 983251**	4					Hexagon screw	Vis à tête hexagonale	Sechskantschraube	육각 나사	Tornillo hexagonal	

1	**8278985**	**Sistema de refrigeración** 냉각장치 **Kühlanlage** **Système de refroidissement** **Cooling system**	Catalogue id **20044** / Group **261**
2			
3			Illustr. No **1015037** / Section **100**
4			
5			Issue **PUB 74D9920044** / Page **103**

VOLVO

ECR88

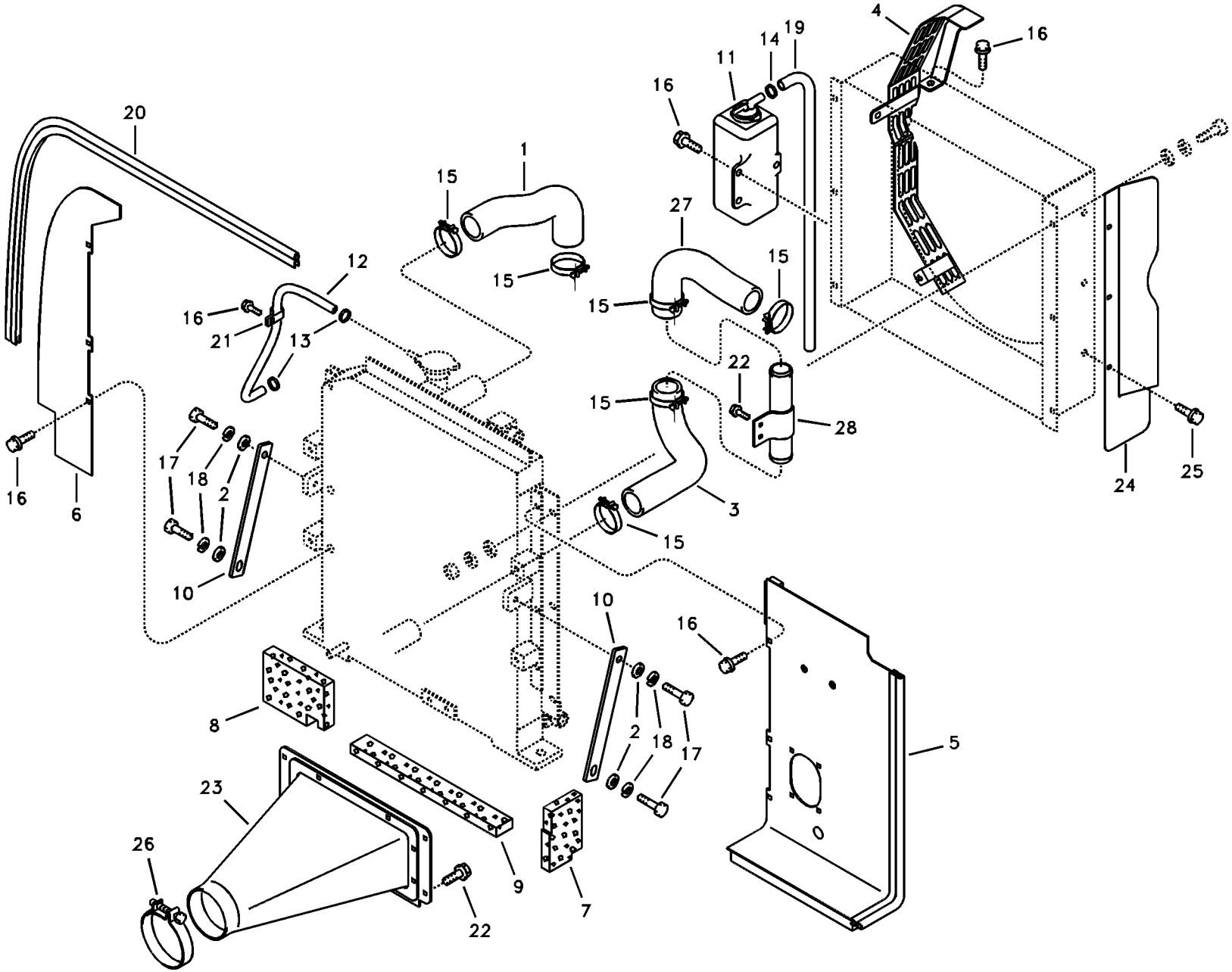

Volvo Construction Equipment

1015037

Fig.	Part No.	Quantity 1	2	3	PS	KIT	Description	Dénomination	Bezeichnung	품명	Denominación	Notes
18	**VOE 955922**	4					Spring washer	Rondelle élastique	Federscheibe	스프링 워셔	Arandela elástica	
19	**VOE 14881162**	1					Hose	Durit	Schlauch	호스	Tubo flexible	SER NO 10001-10749
	VOE 14880583	1					Hose	Durit	Schlauch	호스	Tubo flexible	SER NO 10750-
20	**SA 9572-11350**	1					Weatherstrip	Leche-vitre	Abstreifleiste	웨더스트립	Lamelunas	SER NO 10001-11623
	VOE 14880353	1					Weatherstrip	Leche-vitre	Abstreifleiste	웨더스트립	Lamelunas	SER NO 11624-
21	**SA 9315-01401**	1					Insulating clip	Circlip isolant	Isolierklemme	인슐레이팅 클립	Clip de aislamiento	
22	**VOE 946173**	6					Flange screw	Vis à embase	Flanschschraube	플랜지 나사	Tornillo embridado	
23	**VOE 14531210**	1					Plate	Plaque	Platte	플레이트	Placa	
24	**VOE 14528959**	1					Plate	Plaque	Platte	플레이트	Placa	SER NO 10001-10749
25	**VOE 947107**	3					Flange screw	Vis à embase	Flanschschraube	플랜지 나사	Tornillo embridado	SER NO 10001-10749
26	**SA 9312-10650**	1					Clamp	Pince Serrage	Klemme	클램프	Abrazadera	
27	**VOE 14528415**	1					Hose	Durit	Schlauch	호스	Tubo flexible	
28	**VOE 14528417**	1					Pipe	Tuyau	Rohrleitung	파이프	Tubo	SER NO 10001-10749
	VOE 14542486	1					Pipe	Tuyau	Rohrleitung	파이프	Tubo	SER NO 10750-11623
	VOE 14551685	1					Pipe	Canalisation	Rohrleitung	파이프	Canalizacion	SER NO 11624-

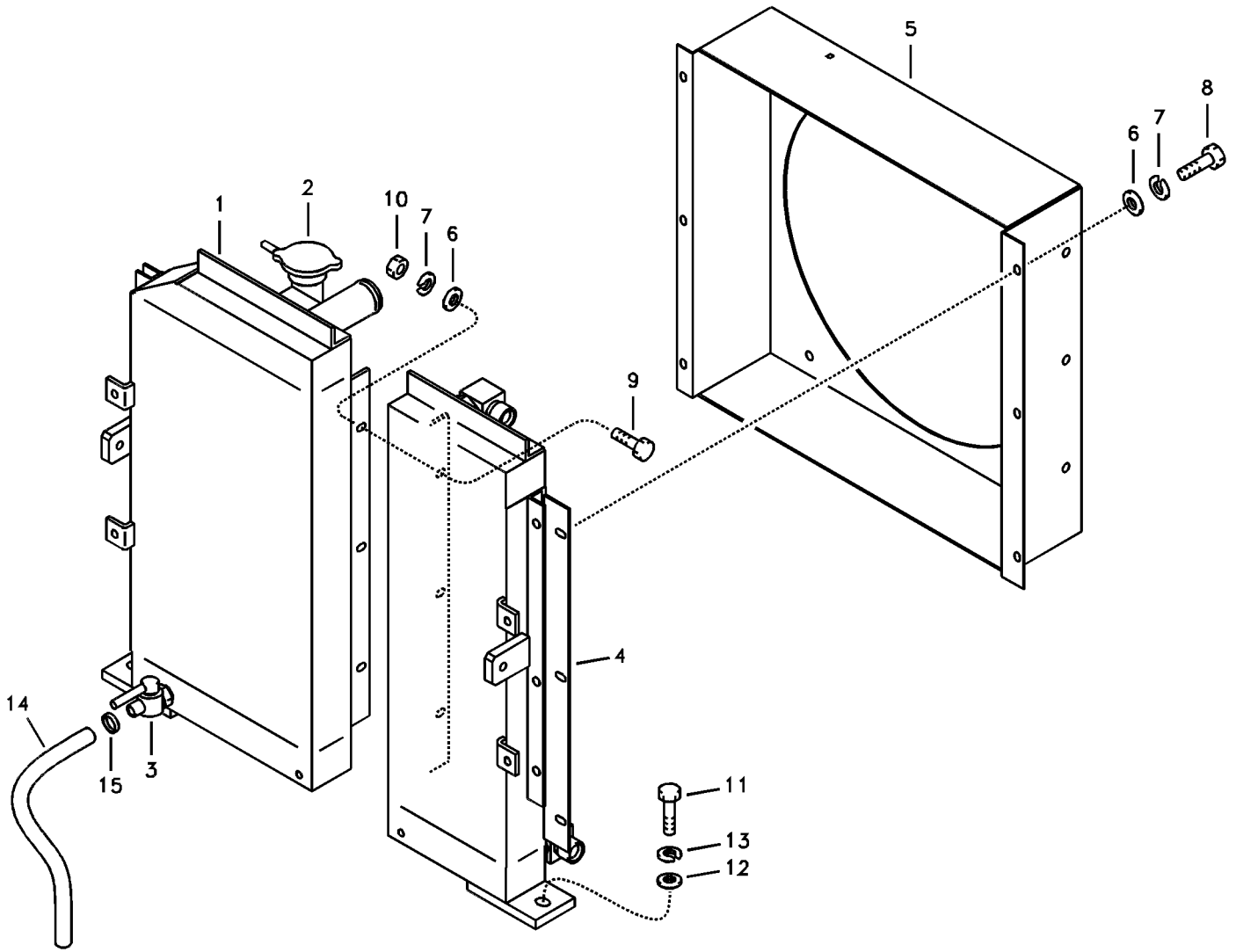

Volvo Construction Equipment

1013399

Fig.	Part No.	Quantity 1	2	3	PS	KIT	Description	Dénomination	Bezeichnung	품명	Denominación	Notes
		1			NS		Radiator	Radiateur	Radiator	라디에이터	Radiador	
1	**VOE 14528407**	1					•Radiator	•Radiateur	•Radiator	• 라디에이터	•Radiador	SER NO 10001-11623
	VOE 14551773	1					•Radiator	•Radiateur	•Kühler	• 라디에이터	•Radiador	SER NO 11624-
2	**VOE 14524895**	1			SS		••Radiator Cap	••Bouch.radiateur	••Kuhlerdeckel	••	••Tapa Radiador	
3	**VOE 14524896**	1					••Shut-off Cock	••Robinet Fermet.	••Absperrhahn	•• 셧 – 오프 콕	••Grifo Cierre	
4	**VOE 14528408**	1					•Oil Cooler	•Refroidisseur huile	•Ölkühler	• 오일 쿨러	•Enfriadores aceite	SER NO 10001-10749
	VOE 14542489	1					•Oil Cooler	•Refroidisseur huile	•Ölkühler	• 오일 쿨러	•Enfriadores aceite	SER NO 10750-11623
	VOE 14551774	1					•Oil Cooler	•Refroidisseur huile	•Ölkühler	• 오일 쿨러	•Enfriadores aceite	SER NO 11624-
5	**VOE 14528409**	1					•Fan Shroud	•Boitier Ventilateur	•Lufterhaube	• 팬 슈라우드	•Cubierta Ventilador	SER NO 10001-10749
	VOE 14542490	1					•Fan Shroud	•Boitier Ventilateur	•Lufterhaube	• 팬 슈라우드	•Cubierta Ventilador	SER NO 10750-11623
	VOE 14551775	1					•Fan Shroud	•Boitier Ventilateur	•Lufterhaube	• 팬 슈라우드	•Cubierta Ventilador	SER NO 11624-
6	**SA 9211-08000**	11					•Washer	•Rondelle	•Scheibe	• 워셔	•Arandela	
7	**VOE 955921**	11					•Spring washer	•Rondelle élastique	•Federscheibe	• 스프링 워셔	•Arandela elástica	
8	**VOE 983241**	8					•Hexagon screw	•Vis à tête hexagonal	•Sechskantschraube	• 육각 나사	•Tornillo hexagonal	
9	**VOE 983243**	3					•Hexagon screw	•Vis à tête hexagonal	•Sechskantschraube	• 육각 나사	•Tornillo hexagonal	
10	**VOE 983303**	3					•Hexagon nut	•Écrou hexagonal	•Sechskantmutter	• 육각 너트	•Tuerca hexagonal	
11	**VOE 978933**	2					Hexagon screw	Vis à tête hexagonale	Sechskantschraube	육각 나사	Tornillo hexagonal	
12	**SA 9211-12000**	2					Washer	Rondelle	Scheibe	와셔	Arandela	
13	**VOE 955923**	2					Spring washer	Rondelle élastique	Federscheibe	스프링 워셔	Arandela elástica	
14	**VOE 14881161**	1					Hose	Durit	Schlauch	호스	Tubo flexible	
15	**SA 9312-00005**	1					Clamp	Pince Serrage	Klemme	클램프	Abrazadera	

1		**Radiador** 라디에이터 **Kühler** **Radiateur** **Radiator**	Catalogue id **20044**	Group **261**
2				
3			Illustr. No **1013399**	Section **300**
4				
5		**8278986,8278987**	Issue **PUB 74D9920044**	Page **107**

VOLVO

ECR88

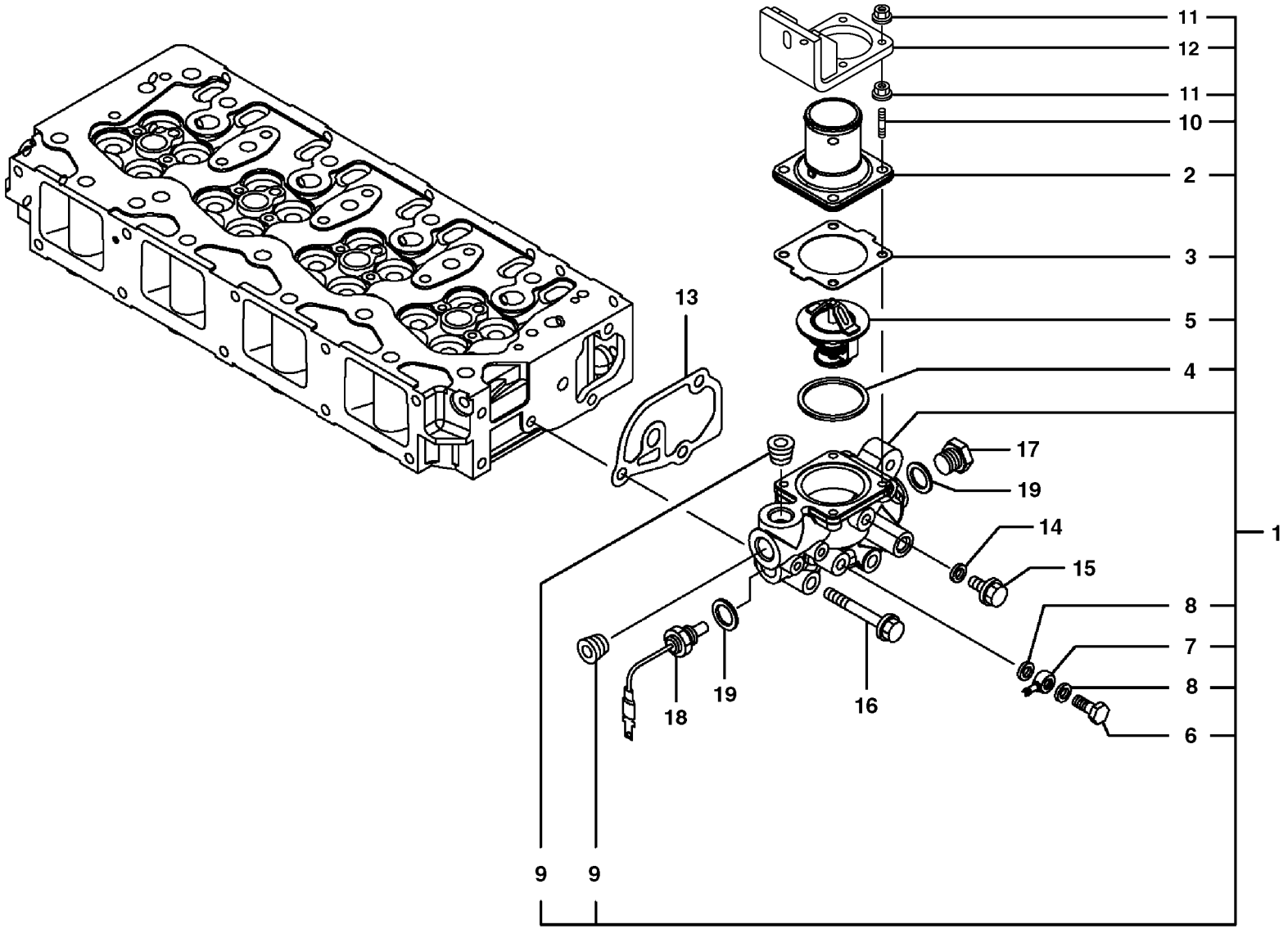

Volvo Construction Equipment

1013400

Fig.	Part No.	Quantity 1	2	3	PS	KIT	Description	Dénomination	Bezeichnung	품명	Denominación	Notes
1	**VOE 14525399**	1	1				Case	Etui	Futteral	케이스	Funda	
2	**VOE 14520587**	1	1				•Cover	•Capot	•Haube	• 커버	•Capo	
3	**SA 8210-02780**	1	1				•Gasket	•Joint	•Dichtung	• 개스킷	•Junta	
4	**VOE 11714740**	1	1				•Gasket	•Joint	•Dichtung	• 개스킷	•Junta	(SA 8210-02790)
5	**VOE 14515351**	1	1				•Thermostat	•Thermostat	•Thermostat	• 서머스탯	•Termóstato	
6	**VOE 14521574**	1	1				•Bolt	•Boulon	•Bolzen	• 볼트	•Perno	
7	**VOE 14521575**	1	1				•Joint	•Cardan	•Gelenk	• 조인트	•Junta	
8	**VOE 11714477**	2	2				•Gasket	•Joint	•Dichtung	• 개스킷	•Junta	(SA 8210-05580)
9	**VOE 14521576**	2	2				•Plug	•Tampon	•Stopfen	• 플러그	•Tapón	
10	**VOE 14525400**	4	4				•Bolt	•Boulon	•Bolzen	• 볼트	•Perno	
11	**VOE 14525401**	1	1				•Support	•Support	•Stütze	• 서포트	•Apoyo	
12	**SA 8240-02080**	8	8				•Nut	•Ecrou	•Mutter	• 너트	•Tuerca	
13	**SA 8210-04840**	1	1				Gasket	Joint	Dichtung	개스킷	Junta	
14	**VOE 11714477**	1	1				Gasket	Joint	Dichtung	개스킷	Junta	(SA 8210-05580)
15	**VOE 11714490**	1	1				Bolt	Boulon	Bolzen	볼트	Perno	(SA 8240-01670)
16	**SA 8240-01740**	3	3		SS		Bolt	Boulon	Bolzen	볼트	Perno	
17	**VOE 11714492**	1	1				Plug	Tampon	Stopfen	플러그	Tapón	(SA 8210-02520)
18	**VOE 11713456**	1	1				Switch	Contacteur	Schalter	스위치	Interruptor	Engine pre heating
19	**VOE 11714478**	2	2				Gasket	Joint	Dichtung	개스킷	Junta	(SA 8210-03370)

1	**8279041**	**Caja de termostato** 항온기 하우징 **Thermostatgehäuse** **Boîtier de thermostat** **Thermostat housing**	Catalogue id **20044** / Group **262**
2	**8279042**		Illustr. No **1013400** / Section **200**
3			Issue **PUB 74D9920044** / Page **109**
4			
5			

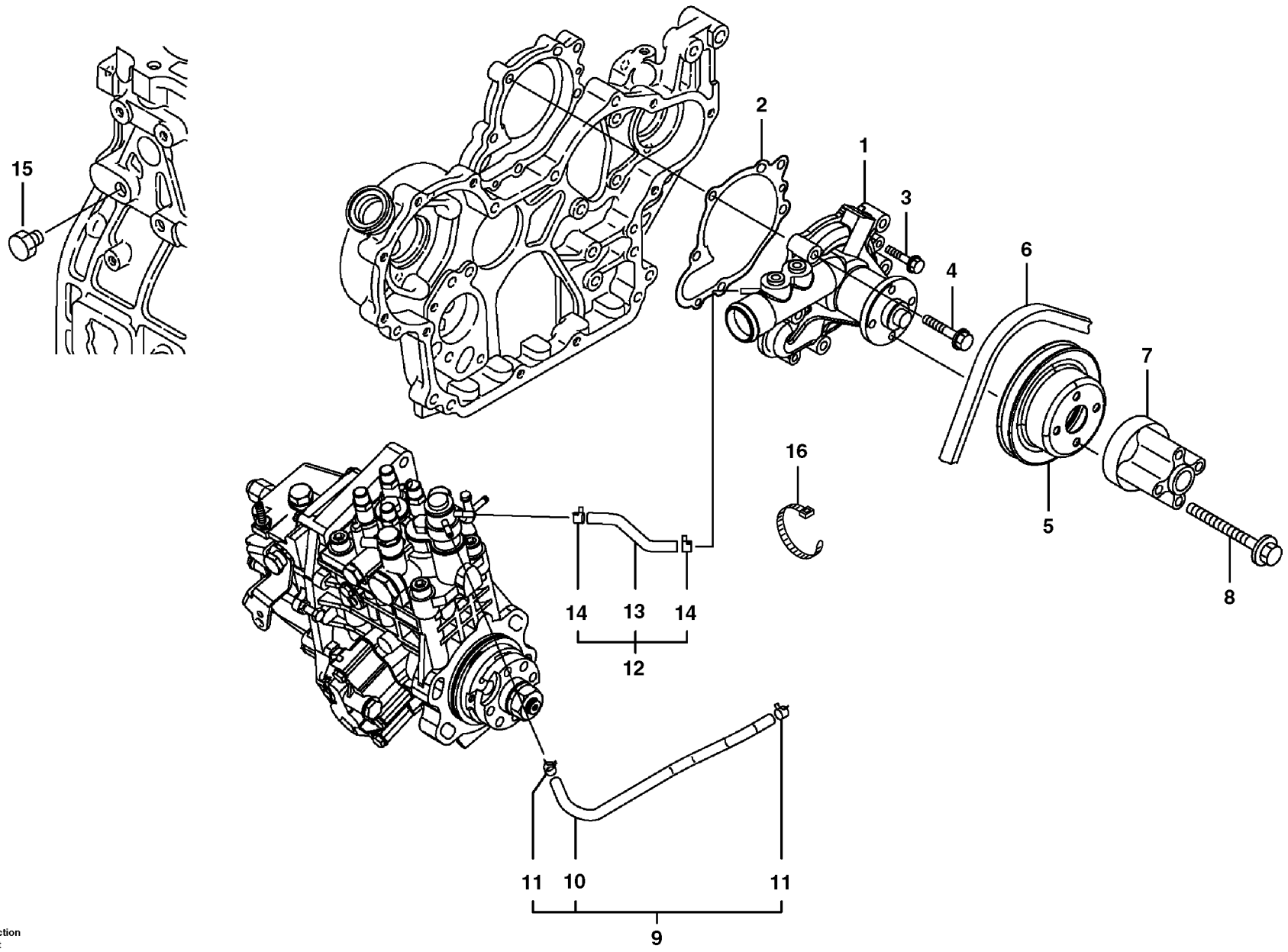

Volvo Construction Equipment

1013401

Fig.	Part No.	Quantity 1	2	3	PS	KIT	Description	Dénomination	Bezeichnung	품명	Denominación	Notes
1	**VOE 14521180**	1	1				Water Pump	Pompe a eau	Wasserpumpe	워터펌프	Bomba de agua	
2	**SA 8210-04820**	1	1				Gasket	Joint	Dichtung	개스킷	Junta	
3	**VOE 11714491**	2	2				Bolt	Boulon	Bolzen	볼트	Perno	(SA 8240-01630)
4	**VOE 11714373**	5	5				Bolt	Boulon	Bolzen	볼트	Perno	(SA 8240-01730)
5	**VOE 14520586**	1	1				Pulley	Poulie	Zahnriemenscheibe	풀리	Polea correa dentada	
6	**VOE 14510699**	1	1				V-belt	Courroie trapézoïdale	Keilriemen	V 벨트	Correa trapezoidal	
7	**VOE 14528167**	1	1				Spacer	Entretoise	Abstandkörper	스페이서	Distanciador	
8	**VOE 11714373**	4	4				Bolt	Boulon	Bolzen	볼트	Perno	(SA 8240-01730)
9	**VOE 14521578**	1	1				Hose	Durit	Schlauch	호스	Tubo flexible	
10	**VOE 14521579**	1	1				•Pipe	•Canalisation	•Rohrleitung	• 파이프	•Canalizacion	
11	**VOE 14521580**	2	2				•Clamp	•Collier serrage	•Klemme	• 클램프	•Abrazadera	
12	**VOE 14521581**	1	1				Hose	Durit	Schlauch	호스	Tubo flexible	
13	**VOE 14521582**	1	1				•Pipe	•Canalisation	•Rohrleitung	• 파이프	•Canalizacion	
14	**VOE 14521580**	2	2				•Clamp	•Collier serrage	•Klemme	• 클램프	•Abrazadera	
15	**SA 8210-05340**	1	1		SS		Plug	Bouchon	Stopfen	플러그	Tapon	
16	**SA 8210-08800**	1	1				Strip Clamp	Ruban Serrage	Kabelbinder	스트립 클램프	Abraz Cinta	

1	**8279041**
2	**8279042**
3	
4	
5	

Accionamiento del ventilador
팬 드라이브
Lüftermotor
Entraînement de ventilateur
Fan drive

Catalogue id **20044**	Group **263**
Illustr. No **1013401**	Section **100**
Issue **PUB 74D9920044**	Page **111**

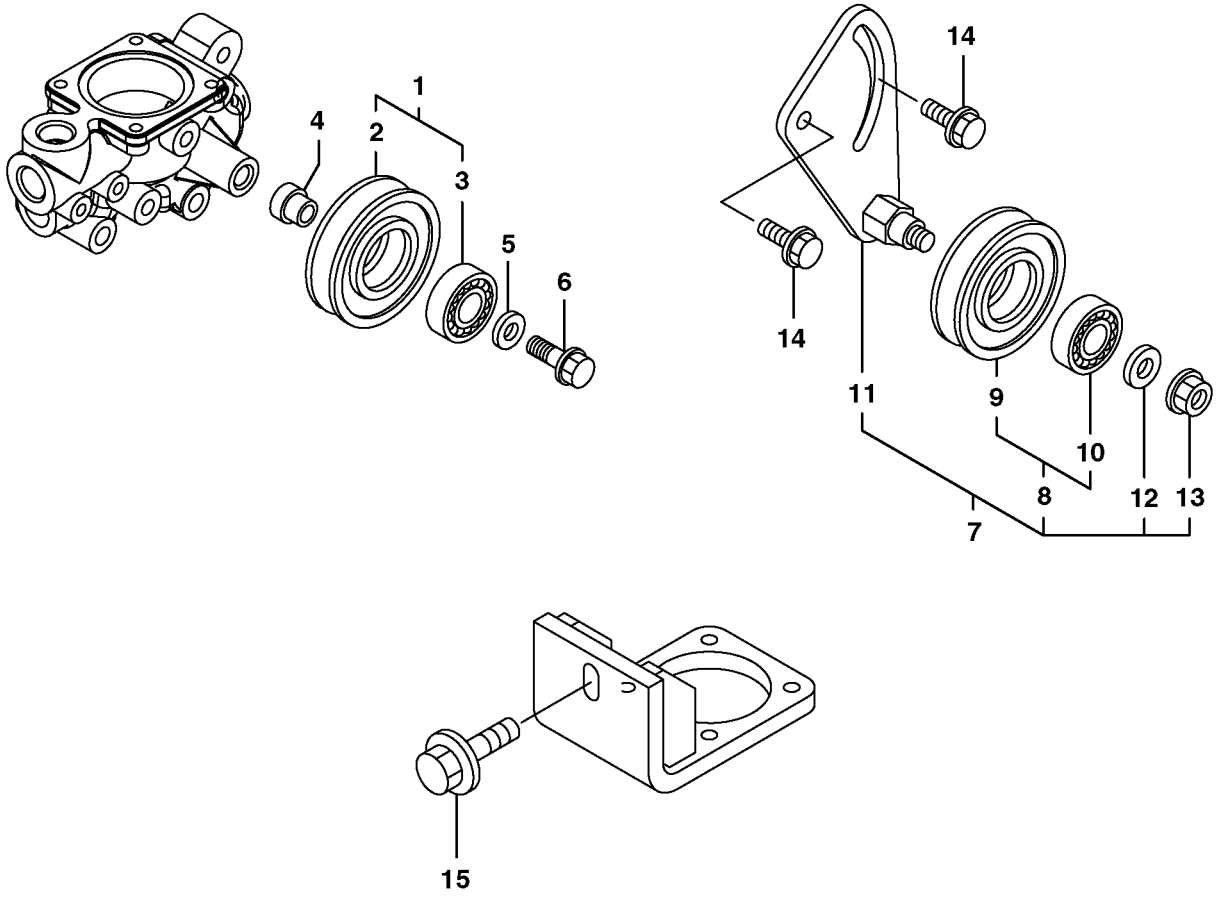
1
2
3
4
5
6
14
14
11
9
10
8
12
13
7
15

Fig.	Part No.	Quantity 1	2	3	PS	KIT	Description	Dénomination	Bezeichnung	품명	Denominación	Notes
1	**VOE 14524474**	1	1		OP		Idler	Pignon Fou	Vorgelegerad	아이들러	Pinon Intermed	
2	**VOE 14525407**	1	1				•Pulley	•Poulie	•Z-riemenscheibe	• 풀리	•Polea Corr Dent	
3	**VOE 14525408**	1	1				•Ball Bearing	•Roulemen.billes	•Kugellager	• 볼 베어링	•Cojinete Bolas	
4	**VOE 14525404**	1	1				Spacer	Partie Intermédiaire	Zwischenstück	스페이서	Espaciador	
5	**SA 8210-05460**	1	1				Washer	Rondelle	Scheibe	와셔	Arandela	
6	**VOE 14525405**	1	1				Bolt	Boulon	Bolzen	볼트	Perno	
7	**VOE 14525406**	1	1				Adj Device	Disposi.reglage	Nachst Vorrtg	조정기	Disposit Ajuste	
8	**VOE 14524474**	1	1		OP		•Idler	•Pignon Fou	•Vorgelegerad	• 아이들러	•Pinon Intermed	
9	**VOE 14525407**	1	1				••Pulley	••Poulie	••Z-riemenscheibe	•• 풀리	••Polea Corr Dent	
10	**VOE 14525408**	1	1				••Ball Bearing	••Roulemen.billes	••Kugellager	•• 볼 베어링	••Cojinete Bolas	
11	**VOE 14525409**	1	1				•Arm	•Bras	•Arm	• 암	•Brazo	
12	**SA 8210-05460**	1	1				•Washer	•Rondelle	•Scheibe	• 와셔	•Arandela	
13	**VOE 14521513**	1	1				•Nut	•Écrou	•Mutter	• 너트	•Tuerca	
14	**VOE 14525410**	2	2				Bolt	Boulon	Bolzen	볼트	Perno	
15	**VOE 11714372**	1	1				Bolt	Boulon	Bolzen	볼트	Perno	(SA 8240-01680)

1	**8279041**
2	**8279042**
3	
4	
5	

Correa distribución
벨트 트랜스미션
Riemenantrieb
Transmission courrouie
Belt transmission

Catalogue id **20044**	Group **263**
Illustr. No **1013402**	Section **200**
Issue **PUB 74D9920044**	Page **113**

VOLVO

ECR88

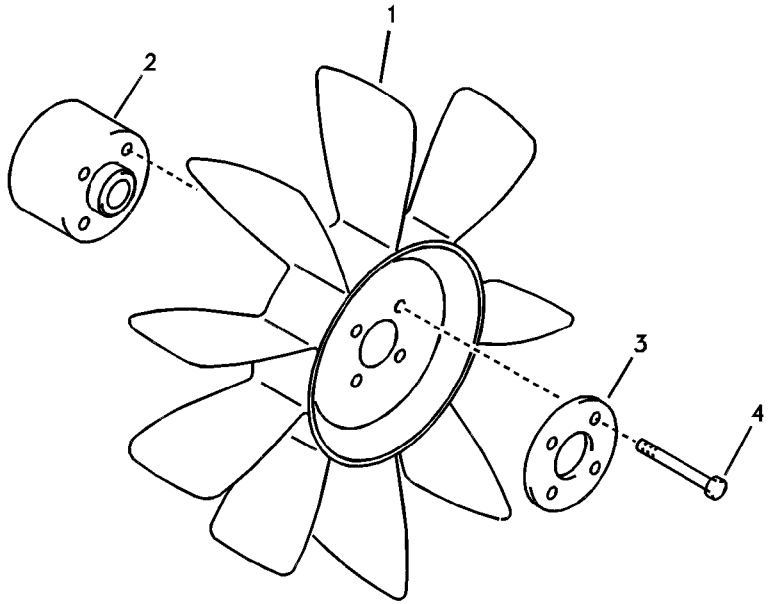
1
2
3
4

Fig.	Part No.	Quantity 1	2	3	PS	KIT	Description	Dénomination	Bezeichnung	품명	Denominación	Notes
1	**VOE 14520920**	1					Fan	Ventilateur	Ventilator	팬	Ventilador	SER NO 10001-10749
	VOE 14535670	1					Fan	Ventilateur	Ventilator	팬	Ventilador	SER NO 10750-10906
	VOE 14545955	1					Cooling Fan	Ventilateur de refroidi	Lüfter	냉각 팬	Ventilador de refriger	SER NO 10907-
	VOE 14520920		1				Fan	Ventilateur	Ventilator	팬	Ventilador	
2	**VOE 14535674**	1					Spacer	Partie Intermédiaire	Zwischenstück	스페이서	Espaciador	SER NO 10750-
	VOE 14578039		1				Spacer	Entretoise	Abstandkörper	스페이서	Distanciador	
3	**VOE 14542487**	1					Spacer	Partie Intermédiaire	Zwischenstück	스페이서	Espaciador	SER NO 10750-
4	**VOE 965181**	4					Flange screw	Vis à embase	Flanschschraube	플랜지 나사	Tornillo embridado	SER NO 10750-
	VOE 948217		4				Flange screw	Vis à embase	Flanschschraube	플랜지 나사	Tornillo embridado	

1	**8278986**	**Ventilador, montaje** 냉각 팬 장착 **Sauglüfter, Montage** **Ventilateur, montage** **Cooling fan mounting**	Catalogue id **20044**	Group **263**
2	**8278987**			
3			Illustr. No **1018719**	Section **300**
4				
5			Issue **PUB 74D9920044**	Page **115**

VOLVO

ECR88

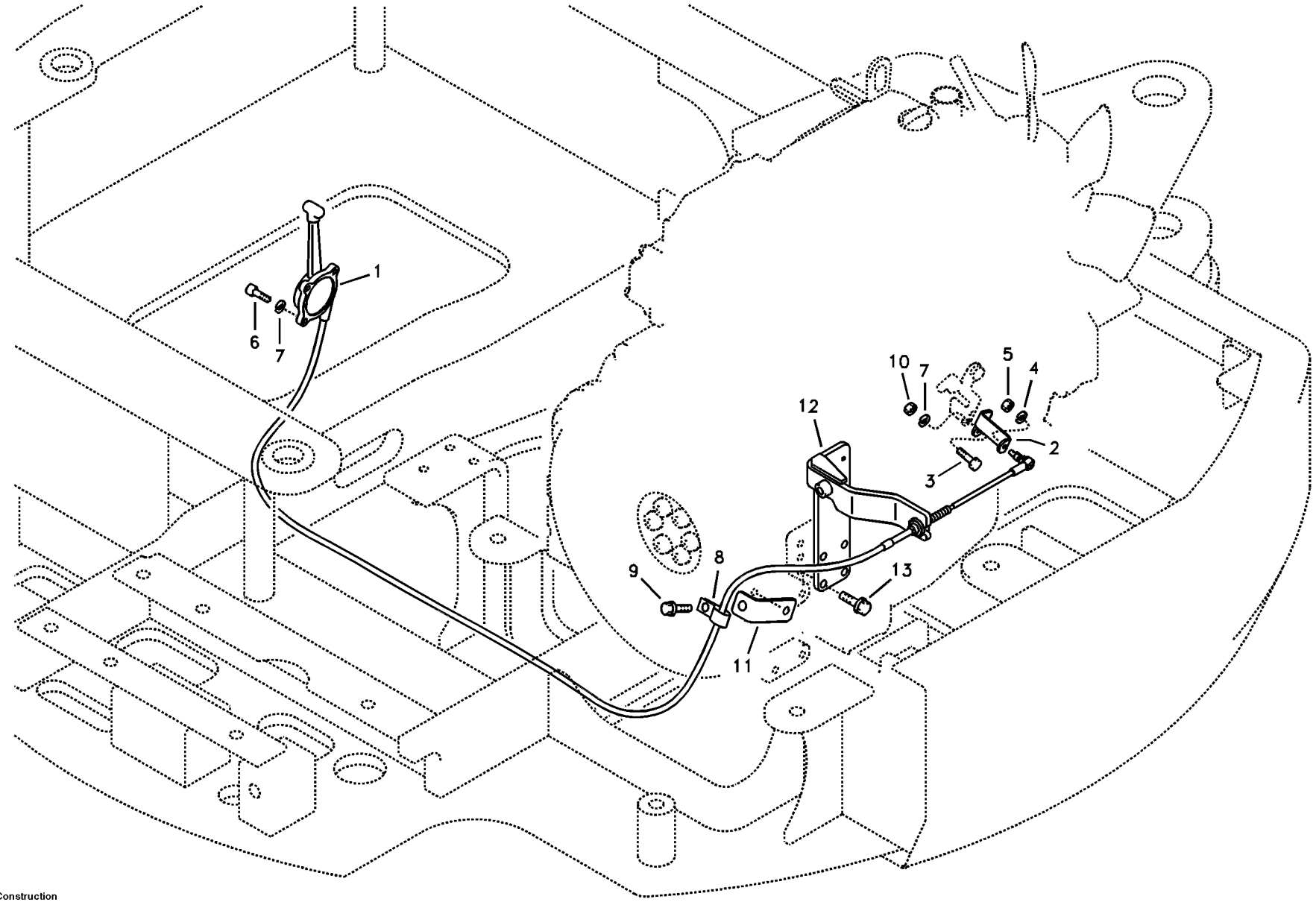

Volvo Construction Equipment

1013404

Fig.	Part No.	Quantity 1	2	3	PS	KIT	Description	Dénomination	Bezeichnung	품명	Denominación	Notes
1	**VOE 14528951**	1					Cable	Câble	Seil	케이블	Cable	
2	**VOE 14523956**	1					Bracket	Console	Konsole	브라켓	Ménsula	
3	**VOE 983242**	1					Hexagon screw	Vis à tête hexagonale	Sechskantschraube	육각 나사	Tornillo hexagonal	
4	**VOE 955921**	1					Spring washer	Rondelle élastique	Federscheibe	스프링 워셔	Arandela elástica	
5	**VOE 983303**	1					Hexagon nut	Écrou hexagonal	Sechskantmutter	육각 너트	Tuerca hexagonal	
6	**SA 9016-10503**	3					Bolt	Boulon	Bolzen	볼트	Perno	
7	**VOE 955918**	4					Spring washer	Rondelle élastique	Federscheibe	스프링 워셔	Arandela elástica	
8	**VOE 14500292**	1					Clip	Clip	Clip	클립	Clip	
9	**VOE 946471**	2					Flange screw	Vis à embase	Flanschschraube	플랜지 나사	Tornillo embridado	
10	**SA 9111-10500**	1					Nut	Ecrou	Mutter	너트	Tuerca	
11	**VOE 14526770**	1			OP		Bracket	Console	Konsole	브라켓	Ménsula	SER NO 10001-10372
	VOE 14535555	1					Bracket	Console	Konsole	브라켓	Ménsula	SER NO 10373-
12	**VOE 14520883**	1			OP		Bracket	Console	Konsole	브라켓	Ménsula	
13	**VOE 946441**	4					Flange screw	Vis à embase	Flanschschraube	플랜지 나사	Tornillo embridado	

1	**8279494**	**Control de velocidad** 속도 제어 장치 **Geschwindigkeitsregler** **Commande de vitesse** **Speed control**	Catalogue id **20044**	Group **275**
2			Illustr. No **1013404**	Section **100**
3			Issue **PUB 74D9920044**	Page **117**
4				
5				

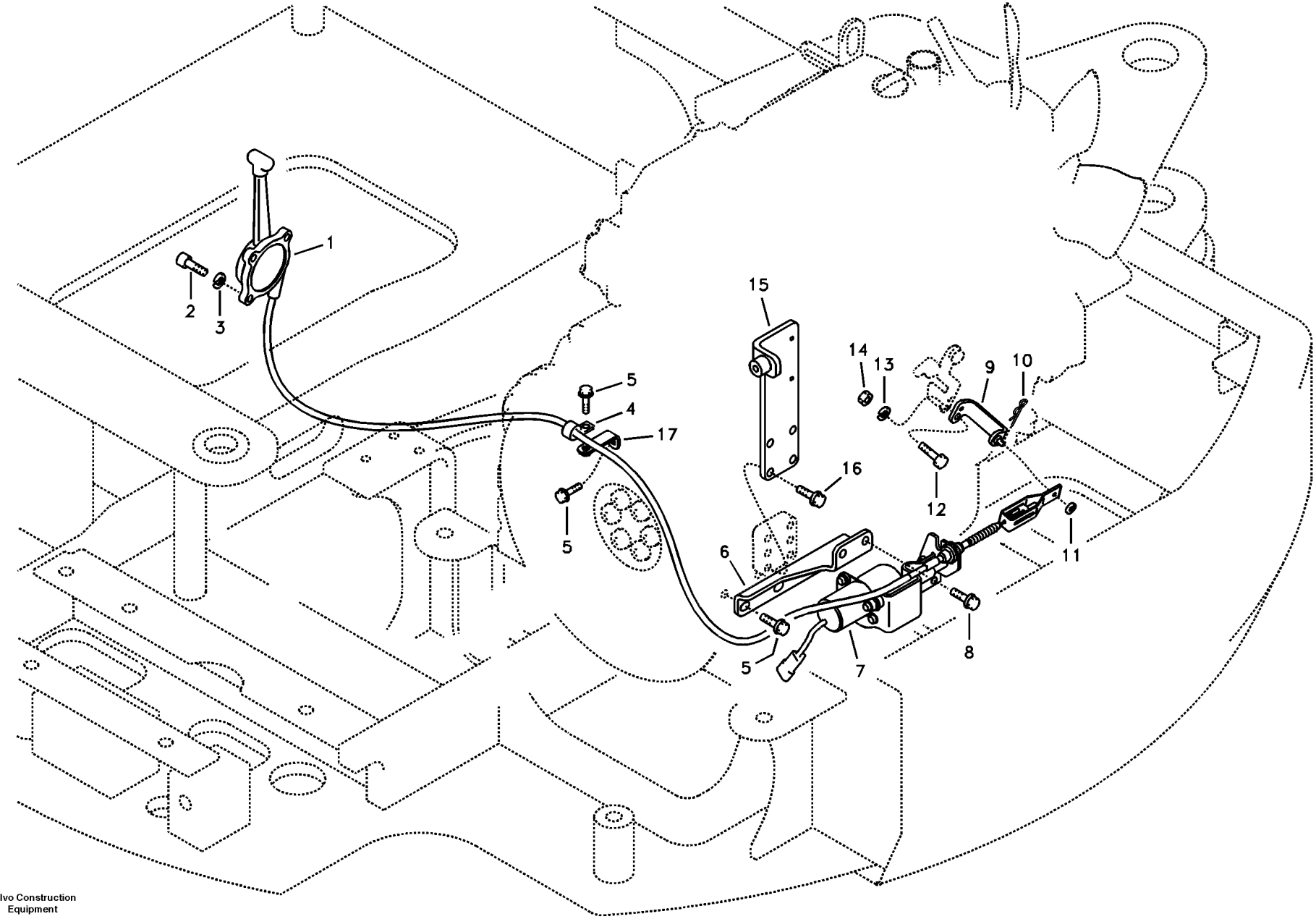

Volvo Construction Equipment

1013405

Fig.	Part No.	Quantity 1	2	3	PS	KIT	Description	Dénomination	Bezeichnung	품명	Denominación	Notes
1	**VOE 14527369**	1					Cable	Câble	Seil	케이블	Cable	
2	**SA 9016-10503**	3					Bolt	Boulon	Bolzen	볼트	Perno	
3	**SA 9213-05000**	3			SS		Washer	Rondelle	Scheibe	와셔	Arandela	
4	**VOE 14500292**	1					Clip	Clip	Clip	클립	Clip	
5	**VOE 946471**	4					Flange screw	Vis à embase	Flanschschraube	플랜지 나사	Tornillo embridado	
6	**VOE 14528518**	1					Bracket	Console	Konsole	브라켓	Ménsula	
7	**VOE 11802561**	1					Solenoid	Électro-aimant	Elektromagnet	솔레노이드	Electroimán	
8	**VOE 946173**	2					Flange screw	Vis à embase	Flanschschraube	플랜지 나사	Tornillo embridado	
9	**VOE 14528519**	1					Bracket	Console	Konsole	브라켓	Ménsula	
10	**SA 9326-06000**	1					Pin	Goupille	Stift	핀	Pasador	
11	**SA 9211-06000**	1					Washer	Rondelle	Scheibe	와셔	Arandela	
12	**VOE 983242**	1					Hexagon screw	Vis à tête hexagonale	Sechskantschraube	육각 나사	Tornillo hexagonal	
13	**VOE 955921**	1					Spring washer	Rondelle élastique	Federscheibe	스프링 워셔	Arandela elástica	
14	**VOE 983303**	1					Hexagon nut	Écrou hexagonal	Sechskantmutter	육각 너트	Tuerca hexagonal	
15	**VOE 14527135**	1					Bracket	Console	Konsole	브래킷	Consola	
16	**VOE 946441**	4					Flange screw	Vis à embase	Flanschschraube	플랜지 나사	Tornillo embridado	
17	**VOE 14528907**	1					Bracket	Console	Konsole	브라켓	Ménsula	SER NO 10001-10372
	VOE 14535555	1					Bracket	Console	Konsole	브라켓	Ménsula	SER NO 10373-

1	**8279495**	**Control de velocidad** 속도 제어 장치 **Geschwindigkeitsregler** **Commande de vitesse** **Speed control**	Catalogue id **20044** / Group **275**
2			Illustr. No **1013405** / Section **200**
3			Issue **PUB 74D9920044** / Page **119**
4			
5			

VOLVO

Construction Equipment

GROUP		Section	Page
310	Battery with assembling details	100	127
321	Alternator with assembling details	100	129
331	Starter motor, mounting	100	133
352	Lighting, front	100	135
356	Working lamp on boom	100	137
356	Work lights, extra	300	139
362	Rotating beacon	100	141
362	Back-up warning unit	200	143
362	Horn	300	145
363	Windshield wiper	100	147
363	Windshield washer	200	149
364	Switch	100	151
364	Key system	200	153
364	Switch	300	155
369	Switch, quickfit control	100	157
371	Cables, battery	100	159
371	Cable and wire harness, main	200	161
371	Cable harness, engine	400	163
371	Cable and wire harness, instrument panel	500	165
371	Cable harnesses, cab	800	167
372	Electrical distribution box	100	171
372	Electrical relay	200	173
386	Electrical sensor	100	175
387	Instrument panel, warning unit and information unit	100	177
393	Cassette radio recorder with mounting details	100	179



TABLE DES MATIÈRES

GROUPE		Section	Page
310	Batterie avec pièces d'assemblage	100	127
321	Alternateur avec pièces d'assemblage	100	129
331	Démarreur, montage	100	133
352	Eclairage, avant	100	135
356	Projecteur de travail sur la flèche	100	137
356	Projecteurs de travail, supplémentaires	300	139
362	Détecteur rotatif	100	141
362	Unité d'alerte de secours	200	143
362	Avertisseur sonore	300	145
363	Essuie-glace du pare-brise	100	147
363	Lave - glace	200	149
364	Interrupteur	100	151
364	Système de clé	200	153
364	Interrupteur	300	155
369	Interrupteur, raccord rapide	100	157
371	Câbles, batterie	100	159
371	Câble et faisceau de câbles, principal	200	161
371	Faisceau de câbles, moteur	400	163
371	Câble et faisceau de câbles, tableau de bord	500	165
371	Faisceaux de câbles, cabine	800	167
372	Unité de distribution électrique	100	171
372	Relais électrique	200	173
386	Capteur électrique	100	175
387	Tableau de bord, unités d'alerte et d'information	100	177
393	Lecteur de cassettes auto-radio avec pièces de montage	100	179

GRUPPE		Abschnitt	Seite	GRUPPE		Abschnitt	Seite
310	Batterie mit Anbauteilen	100	127				
321	Generator mit Anbauteilen	100	129				
331	Anlasser, Befestigung	100	133				
352	Beleuchtung, vorne	100	135				
356	Arbeitsscheinwerfer auf Ausleger	100	137				
356	Arbeitsbeleuchtung, extra	300	139				
362	Rotierende Warnleuchte	100	141				
362	Reserve-warneinheit	200	143				
362	Signalhorn	300	145				
363	Scheibenwischer	100	147				
363	Scheibenwaschanlage	200	149				
364	Schalter	100	151				
364	Schlüsselsystem	200	153				
364	Schalter	300	155				
369	Schalter, Schnellwechsler	100	157				
371	Batteriekabel	100	159				
371	Hauptkabel und -leitungen	200	161				
371	Kabelbündel, Motor	400	163				
371	Kabel und Leitungen, Armaturenbrett	500	165				
371	Kabelbündel, Kabine	800	167				
372	Elektrozentrale	100	171				
372	Elektrisches Relais	200	173				
386	Elektr. Sensor	100	175				
387	Armaturenbrett, Warneinheit und Informations	100	177				
393	Kassettenrecorder mit Montageteilen	100	179				

그룹		절	페이지
310	밧데리 및 장착부품	100	127
321	알터네이터 및 장착 부품	100	129
331	시동 모터 및 장착 부품	100	133
352	전조등	100	135
356	붐 작업등	100	137
356	보조작업등	300	139
362	경광등	100	141
362	후진경보장치	200	143
362	경음기	300	145
363	와이퍼	100	147
363	차창유리 와셔	200	149
364	스위치	100	151
364	키이장치	200	153
364	스위치	300	155
369	퀵 핏 제어 스위치	100	157
371	밧데리 케이블	100	159
371	메인 배선	200	161
371	엔진 배선	400	163
371	계기판 배선	500	165
371	운전실 배선	800	167
372	배전 박스 및 휴즈 박스	100	171
372	전기장치 릴레이	200	173
386	전기장치 센서	100	175
387	경고장치 및 게이지 계기판	100	177
393	카세트 라디오	100	179

GRUPO		Sección	Página	GRUPO		Sección	Página
310	Batería con accesorios de montaje	100	127				
321	Alternador con accesorios de montaje	100	129				
331	Motor de arranque, montaje	100	133				
352	Alumbrado, frontal	100	135				
356	Lámpara de trabajo en pluma	100	137				
356	Luces de trabajo, extra	300	139				
362	Luz giratoria de advertencia	100	141				
362	Unidad de advertencia de reserva	200	143				
362	Bocina	300	145				
363	Limpiaparabrisas	100	147				
363	Lavaparabrisas	200	149				
364	Interruptor	100	151				
364	Sistema de llave	200	153				
364	Interruptor	300	155				
369	Interruptor, control de enganche rápido	100	157				
371	Cables, batería	100	159				
371	Haz de cables, principal	200	161				
371	Haz de cables, motor	400	163				
371	Haz de cables, panel de instrumentos	500	165				
371	Haz de cables, cabina	800	167				
372	Unidad de distribución eléctrica	100	171				
372	Relé eléctrico	200	173				
386	Sensor eléctrico	100	175				
387	Panel de instrumentos, unidad de advertencia y unidad de informa	100	177				
393	Radiocasete con accesorios de montaje	100	179				



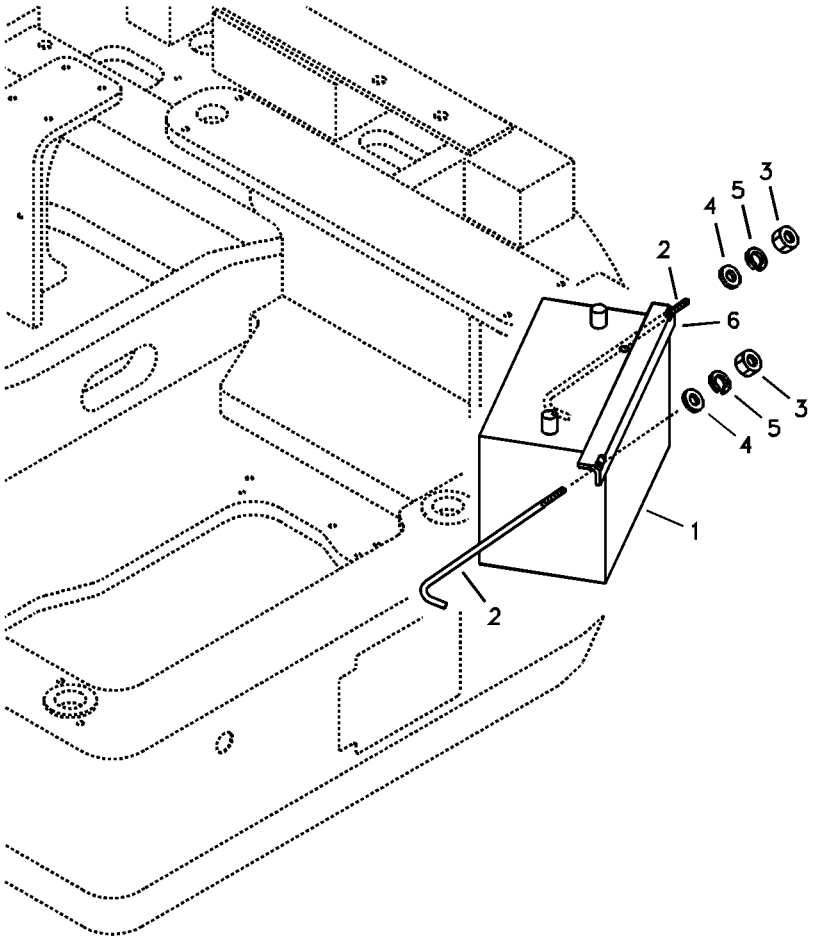
3
5
4
2
6
3
5
4
1
2

Fig.	Part No.	Quantity 1	2	3	PS	KIT	Description	Dénomination	Bezeichnung	품명	Denominación	Notes
1	**VOE 14880464**	1					Battery	Batterie	Batterie	밧데리	Bateria	SER NO 10001-10840
	VOE 14880484	1					Battery	Batterie	Batterie	배터리	Batería	SER NO 10841-
2	**VOE 14523237**	2					Bolt	Boulon	Bolzen	볼트	Perno	
3	**VOE 945408**	2			SS		Flange nut	Écrou à bride	Bundmutter	플랜지 너트	Tuerca embridada	
4	**VOE 955894**	2			SS		Washer	Rondelle	Scheibe	워셔	Arandela	
5	**VOE 955921**	2					Spring washer	Rondelle élastique	Federscheibe	스프링 워셔	Arandela elástica	
6	**VOE 14522925**	1					Bracket	Console	Konsole	브라켓	Ménsula	

1	**8278985**	**Batería con accesorios de montaje** 밧데리 및 장착부품 **Batterie mit Anbauteilen** **Batterie avec pièces d'assemblage** **Battery with assembling details**	Catalogue id **20044**	Group **310**
2				
3			Illustr. No **1013406**	Section **100**
4				
5			Issue **PUB 74D9920044**	Page **127**

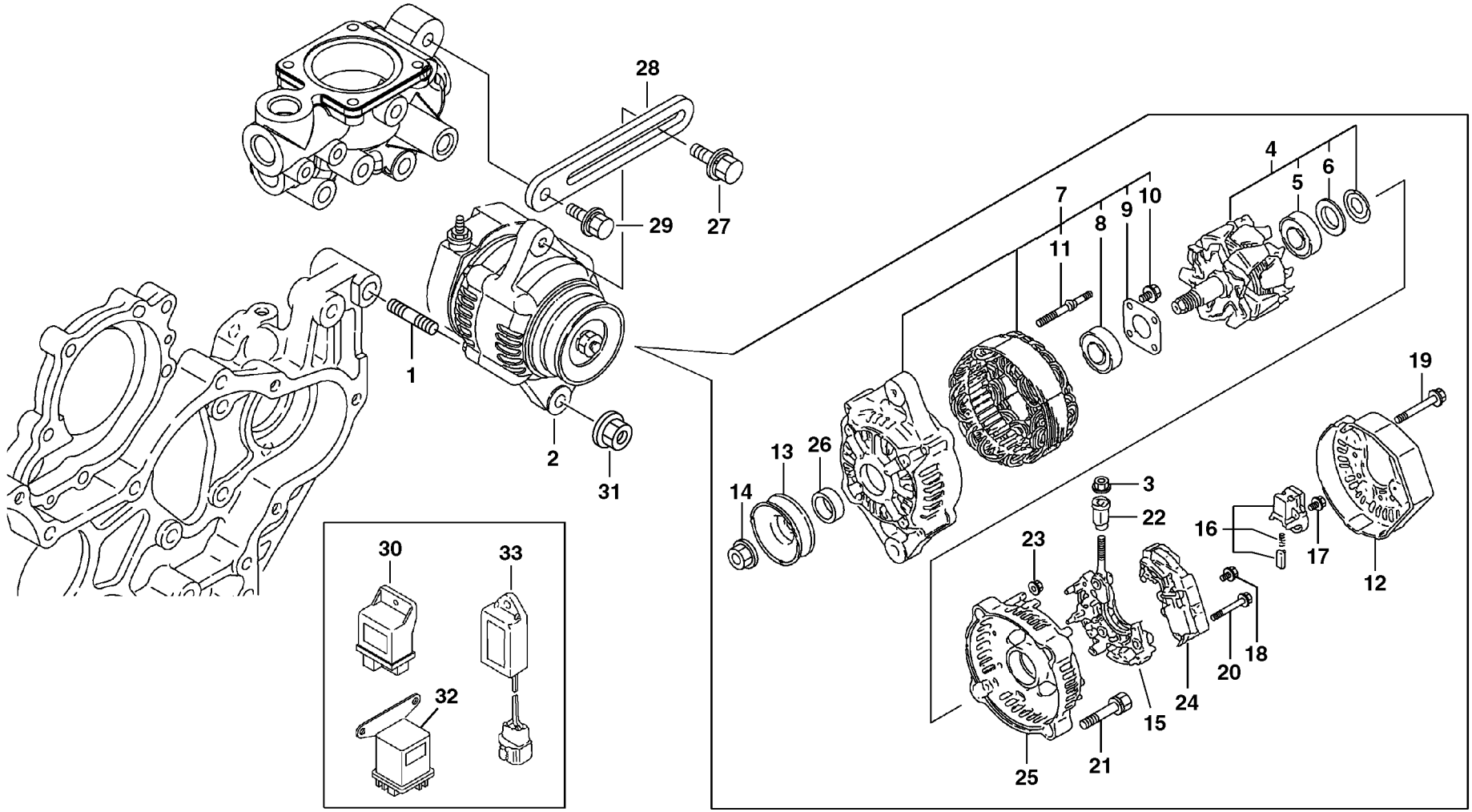

Volvo Construction Equipment

1013407

Fig.	Part No.	Quantity 1	2	3	PS	KIT	Description	Dénomination	Bezeichnung	품명	Denominación	Notes
1	**VOE 14521613**	1	1				Stud	Goujon	Stiftschraube	스터드	Espárrago	
2	**VOE 14520588**	1	1				Alternator	Alternateur	Lichtmaschine	알터네이터	Alternador	
3	**VOE 14521614**	1	1				•Nut	•Écrou	•Mutter	• 너트	•Tuerca	
4	**VOE 14521615**	1	1				•Rotator	•Rotateur	•Rotator	• 로테이터	•Rotador	
5	**VOE 14521616**	1	1				••Ball Bearing	••Roulemen.billes	••Kugellager	•• 볼 베어링	••Cojinete Bolas	
6	**VOE 14521617**	1	1				••Cover	••Capot	••Haube	•• 커버	••Capó	
7	**VOE 14521618**	1	1				•Frame	•Chassis	•Rahmen	• 프레임	•Bastidor	
8	**VOE 14521619**	1	1				••Ball bearing	••Roulement billes	••Kugellager	•• 볼 베어링	••Cojinete de bolas	
9	**VOE 14521620**	1	1				••Plate	••Tôle	••Blech	•• 플레이트	••Chapa	
10	**VOE 14521621**	4	4				••Screw	••Vis	••Schraube	•• 나사	••Tornillo	
11	**VOE 14521622**	2	2				••Bolt	••Boulon	••Bolzen	•• 볼트	••Perno	
12	**VOE 14521623**	1	1				•Frame	•Cadre châssis	•Rahmen	•	•Bastidor	
13	**VOE 14521624**	1	1				•Pulley	•Poulie	•Zahnriemenscheibe	• 풀리	•Polea correa dentad	
14	**VOE 14521625**	1	1				•Nut	•Écrou	•Mutter	• 너트	•Tuerca	
15	**VOE 14521626**	1	1				•Holder	•Retenue	•Halter	• 홀더	•Soporte	
16	**VOE 14521627**	1	1				•Brush retainer	•Porte-balai	•Bürstenhalter	• 브러시 리테이너	•Portaescobilla	
17	**VOE 14521628**	6	6				•Screw	•Vis	•Schraube	• 나사	•Tornillo	
18	**VOE 14521629**	1	1				•Screw	•Vis	•Schraube	• 나사	•Tornillo	
19	**VOE 14521630**	3	3				•Bolt	•Boulon	•Bolzen	• 볼트	•Perno	
20	**VOE 14521631**	2	2				•Screw	•Vis	•Schraube	• 나사	•Tornillo	
21	**VOE 14521632**	2	2				•Bolt	•Boulon	•Bolzen	• 볼트	•Perno	
22	**VOE 14521633**	1	1				•Bushing	•Bague	•Buchse	• 부싱	•Casquillo	
23	**VOE 14521634**	2	2				•Nut	•Écrou	•Mutter	• 너트	•Tuerca	
24	**VOE 14521635**	1	1				•Regulator	•Regulateur	•Regler	• 레귤레이터	•Regulador	
25	**VOE 14521636**	1	1				•Cover	•Capot	•Haube	• 커버	•Capo	
26	**VOE 14521637**	1	1				•Collar	•Collerette	•Bördelung	• 칼라	•Collar	
27	**VOE 14521638**	1	1				Flange screw	Vis à embase	Flanschschraube	플랜지 나사	Tornillo embridado	
28	**VOE 14528169**	1	1				Adj Device	Disposi.reglage	Nachst Vorrtg	조정기	Disposit Ajuste	
29	**VOE 11714889**	1	1				Screw	Vis	Schraube	나사	Tornillo	(SA 8240-01520)
30	**VOE 14521639**	1	1				Relay	Relais	Relais	릴레이	Relé	

1	**8279041**	**Alternador con accesorios de montaje** 알터네이터 및 장착 부품 **Generator mit Anbauteilen** **Alternateur avec pièces d'assemblage** **Alternator with assembling details**	Catalogue id **20044**	Group **321**
2	**8279042**			
3			Illustr. No **1013407**	Section **100**
4				
5			Issue **PUB 74D9920044**	Page **129**

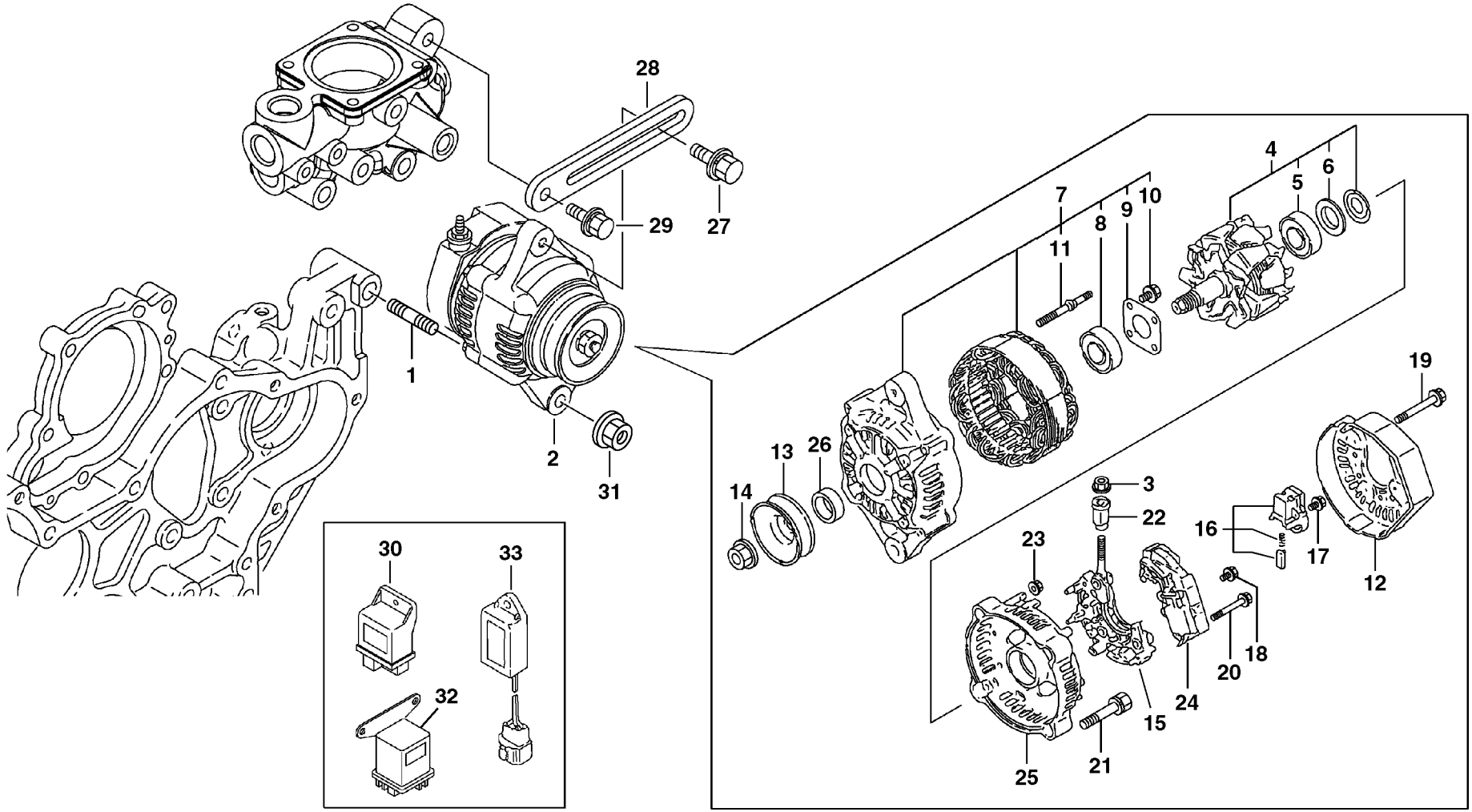

Volvo Construction Equipment

1013407

Fig.	Part No.	Quantity 1	2	3	PS	KIT	Description	Dénomination	Bezeichnung	품명	Denominación	Notes
31	**VOE 14521513**	1	1				Nut	Écrou	Mutter	너트	Tuerca	
32	**VOE 14524242**	1	1				Relay	Relais	Relais	릴레이	Rele	
33	**VOE 14524243**	1	1				Timer	Chronomètre	Zeitschaltwerk	타이머	Reloj programador	

1	**8279041**	**Alternador con accesorios de montaje** 알터네이터 및 장착 부품 **Generator mit Anbauteilen** **Alternateur avec pièces d'assemblage** **Alternator with assembling details**	Catalogue id **20044**	Group **321**
2	**8279042**		Illustr. No **1013407**	Section **100**
3			Issue **PUB 74D9920044**	Page **131**
4				
5				

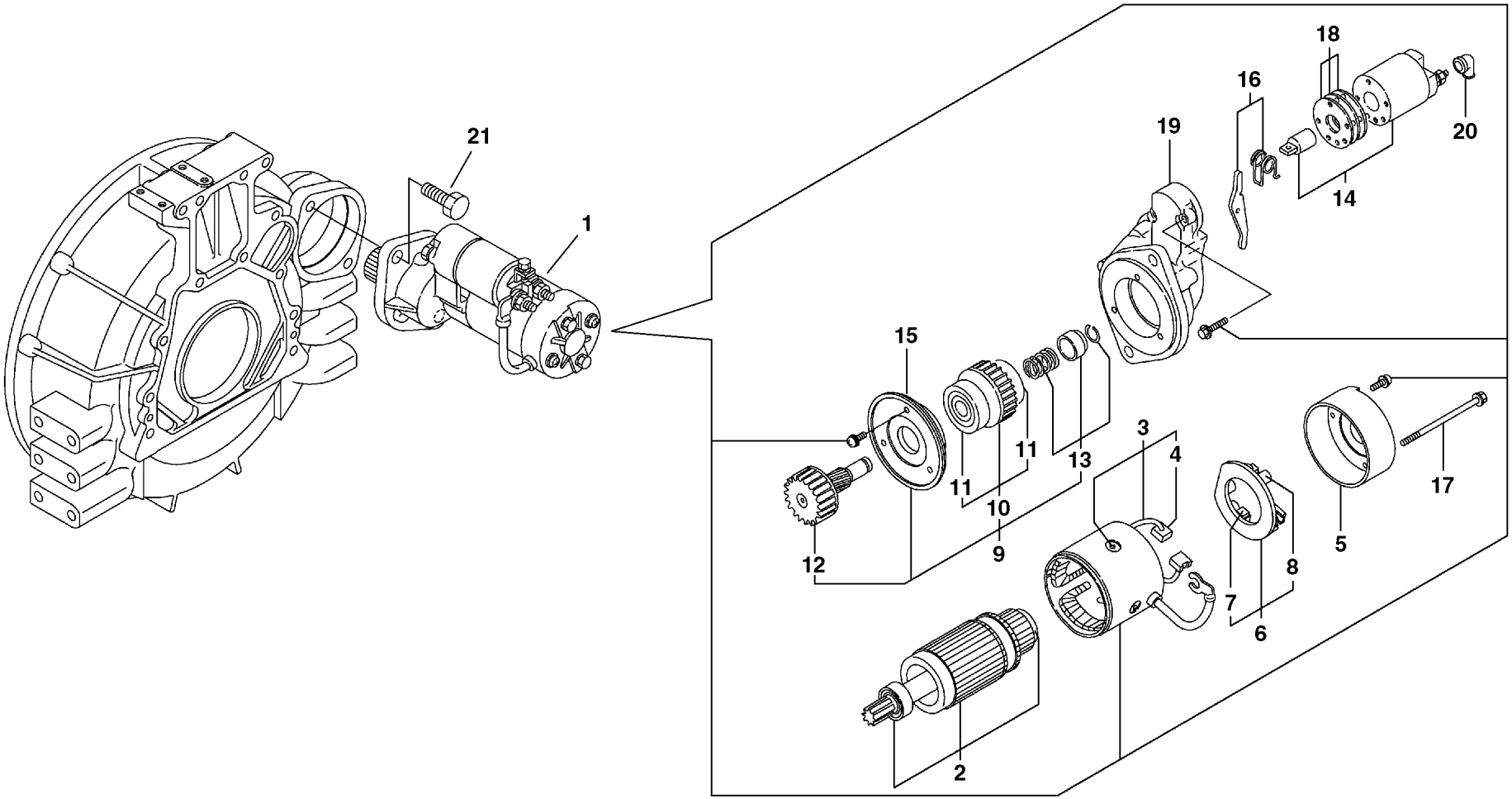
21
1
18
16
19
20
14
15
3
4
11
13
11
10
9
12
5
17
8
7
6
2

Fig.	Part No.	Quantity 1	2	3	PS	KIT	Description	Dénomination	Bezeichnung	품명	Denominación	Notes
1	**VOE 14522114**	1	1				Starter motor	Démarreur	Anlasser	스타터 모터	Motor de arranque	12V-3,0Kw
2	**VOE 14522143**	1	1				•Armature	•Bobine Stator	•Ständerwicklung	• 아마츄어	•Bobina Estator	
3	**VOE 14522144**	1	1				•Coil	•Spirale	•Spirale	• 코일	•Espiral	
4	**VOE 14522145**	2	2				••Brush	••Balai	••Bürste	•• 브러시	••Escobilla	
5	**VOE 14522146**	1	1				•Cover	•Capot	•Haube	• 커버	•Capo	
6	**VOE 14522147**	1	1				•Holder	•Retenue	•Halter	• 홀더	•Soporte	
7	**VOE 14522145**	2	2				••Brush	••Balai	••Bürste	•• 브러시	••Escobilla	
8	**VOE 14522157**	4	4				••Spring	••Ressort	••Feder	•• 스프링	••Muelle	
9	**VOE 14522148**	1	1				•Pinion	•Pignon	•Ritzel	• 피니온	•Pinon	
10	**VOE 14522149**	1	1				••Clutch	••Embrayage	••Kupplung	•• 클러치	••Embrague	
11	**VOE 14522150**	2	2				•••Ball Bearing	•••Roulemen.billes	•••Kugellager	••• 볼 베어링	•••Cojinete Bolas	
12	**VOE 14522151**	1	1				••Shaft	••Arbre	••Welle	•• 샤프트	••Arbol	
13	**VOE 14522152**	1	1				••Stopper	••Bouchon	••Anschlag	•• 스토퍼	••Obturador	
14	**SA 8210-05000**	1	1				•Switch	•Commutateur	•Schalter	• 스위치	•Contactor	
15	**VOE 14522153**	1	1				•Retainer	•Retenue	•Halter	• 리테이너	•Soporte	
16	**SA 8210-05010**	1	1				•Lever	•Levier	•Hebel	• 레버	•Palanca	
17	**VOE 14522154**	2	2				•Bolt	•Boulon	•Bolzen	• 볼트	•Perno	
18	**VOE 14522155**	1	1				•Cover	•Capot	•Haube	• 커버	•Capo	
19	**VOE 14522156**	1	1				•Housing	•Carter	•Gehäuse	• 하우징	•Carter	
20	**SA 8210-05290**	1	1				•Cover	•Capot	•Haube	• 커버	•Capo	
21	**SA 8240-01960**	2	2		OP		Bolt	Boulon	Bolzen	볼트	Perno	

1	**8279041**	**Motor de arranque, montaje** 시동 모터 및 장착 부품 **Anlasser, Befestigung** **Démarreur, montage** **Starter motor, mounting**	Catalogue id **20044**	Group **331**
2	**8279042**		Illustr. No **1013408**	Section **100**
3			Issue **PUB 74D9920044**	Page **133**
4				
5				

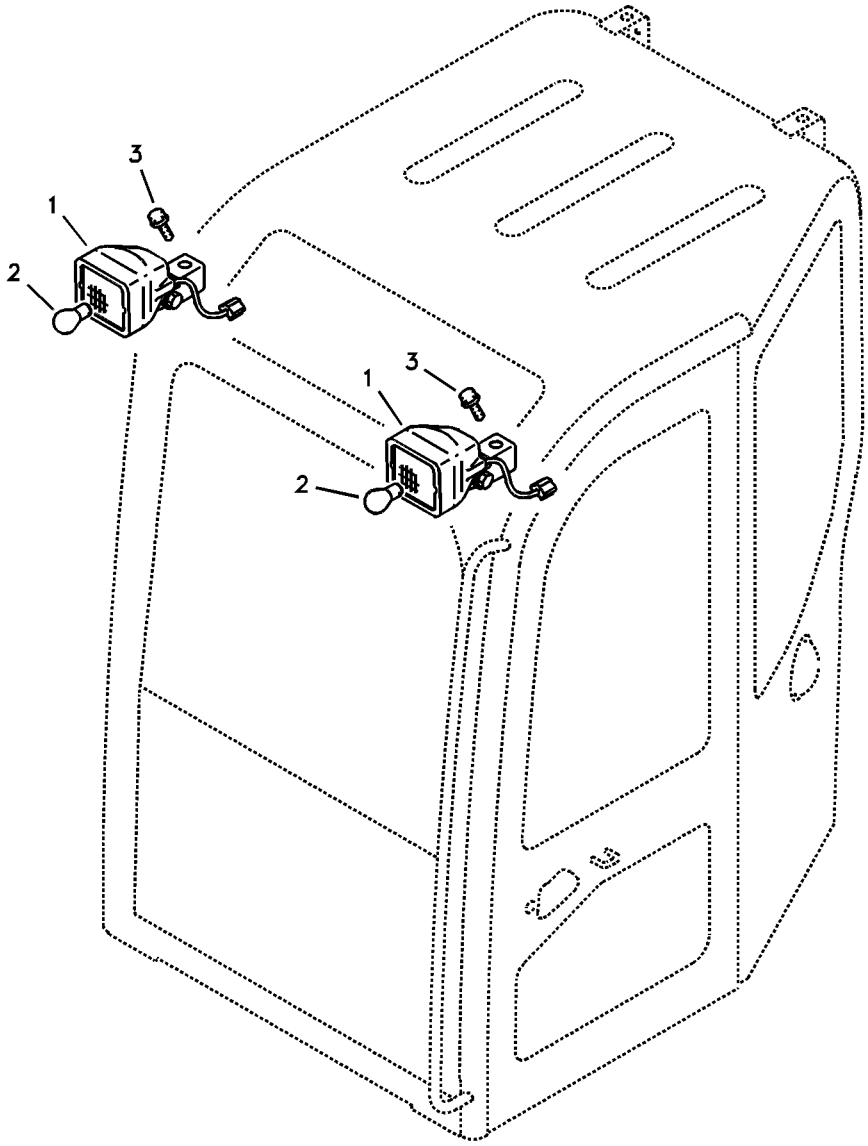
1
2
3
1
2
3

Fig.	Part No.	Quantity 1	2	3	PS	KIT	Description	Dénomination	Bezeichnung	품명	Denominación	Notes
1	**VOE 11039847**	2	2				Work lamp	Projecteur de travail	Arbeitsscheinwerfer	작업등	Faro de trabajo	
2	**SA 1122-01230**	1	1				•Bulb	•Ampoule	•Glühlampe	• 전구	•Ampolla	
3	**VOE 946471**	2	2				Flange screw	Vis à embase	Flanschschraube	플랜지 나사	Tornillo embridado	

1	**8278704**	**Alumbrado, frontal** 전조등 **Beleuchtung, vorne** **Eclairage, avant** **Lighting, front**	Catalogue id **20044**	Group **352**
2	**8279526**		Illustr. No **1013409**	Section **100**
3			Issue **PUB 74D9920044**	Page **135**
4				
5				

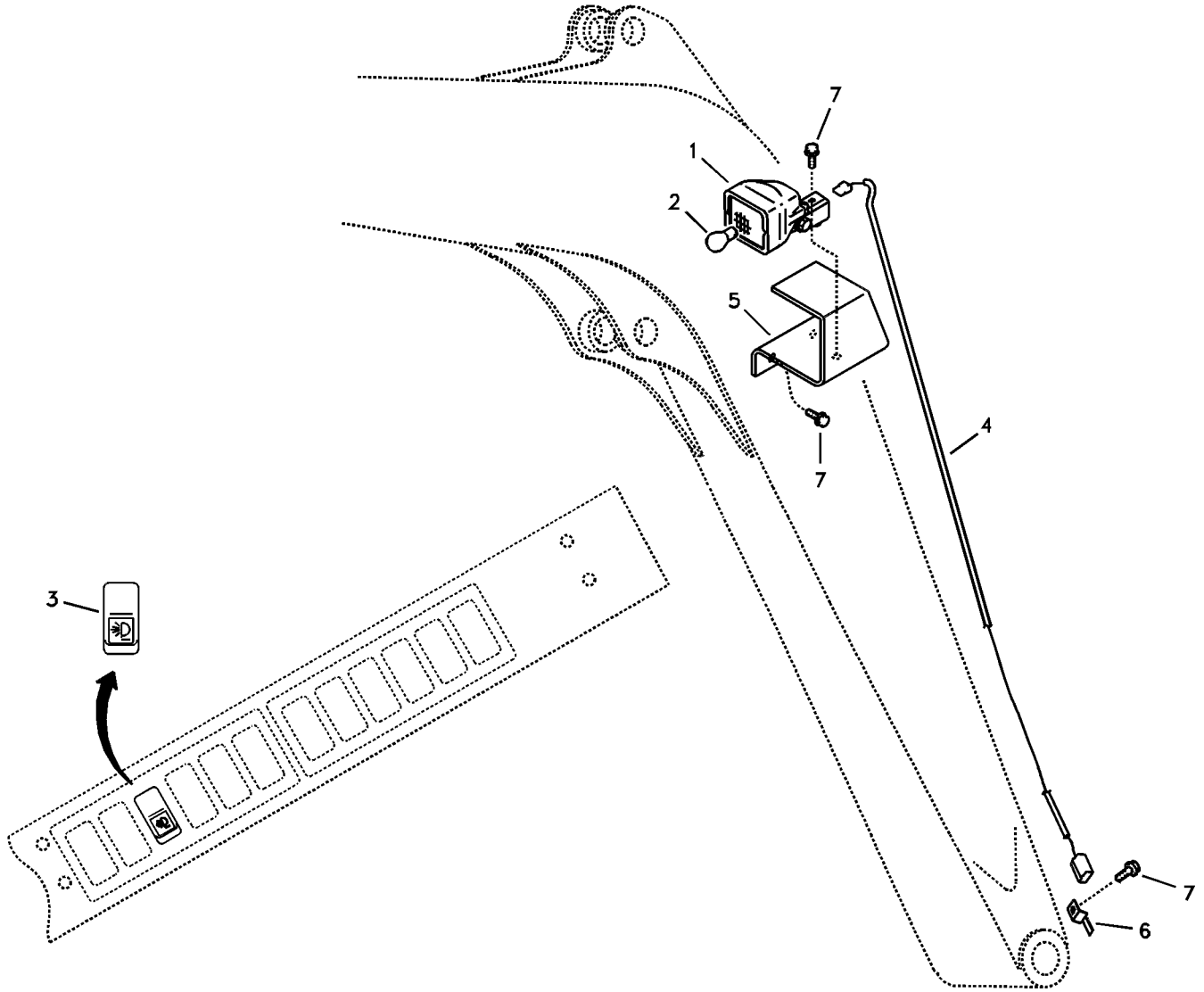
7
1
2
5
7
4
3
7
6

Fig.	Part No.	Quantity 1	2	3	PS	KIT	Description	Dénomination	Bezeichnung	품명	Denominación	Notes
1	**VOE 11039847**	1					Work lamp	Projecteur de travail	Arbeitsscheinwerfer	작업등	Faro de trabajo	
2	**SA 1122-01230**	1					•Bulb	•Ampoule	•Glühlampe	• 전구	•Ampolla	12V,55W
3	**VOE 14528566**	1					Switch	Commutateur	Schalter	스위치	Contactor	
4	**VOE 14519633**	1					Wire harness	Faisceau electrique	Kabelbaum	배선	Manojo cables	
5	**VOE 14519653**	1					Bracket	Console	Konsole	브라켓	Ménsula	
6	**VOE 14881252**	1					Clip	Clip	Klemme	클립	Clip	
7	**VOE 946471**	4					Flange screw	Vis à embase	Flanschschraube	플랜지 나사	Tornillo embridado	

1	**8278699**	**Lámpara de trabajo en pluma** **붐 작업등** **Arbeitsscheinwerfer auf Ausleger** **Projecteur de travail sur la flèche** **Working lamp on boom**	Catalogue id **20044**	Group **356**
2			Illustr. No **1013410**	Section **100**
3			Issue **PUB 74D9920044**	Page **137**
4				
5				

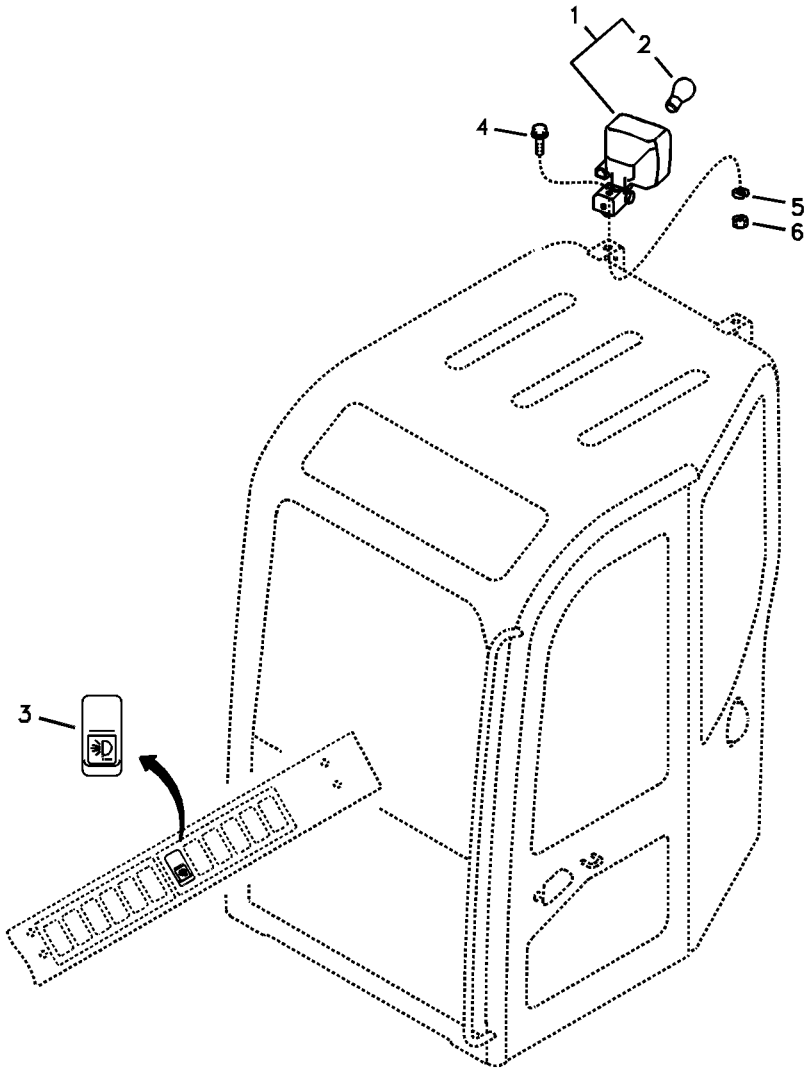
1
2
4
5
6
3

Fig.	Part No.	Quantity 1	2	3	PS	KIT	Description	Dénomination	Bezeichnung	품명	Denominación	Notes
1	**VOE 11039847**	1					Work lamp	Projecteur de travail	Arbeitsscheinwerfer	작업등	Faro de trabajo	
2	**SA 1122-01230**	1					•Bulb	•Ampoule	•Glühlampe	• 전구	•Ampolla	12V,55W
3	**VOE 14504268**	1					Switch	Commutateur	Schalter	스위치	Contactor	
4	**VOE 946441**	1					Flange screw	Vis à embase	Flanschschraube	플랜지 나사	Tornillo embridado	
5	**VOE 955922**	1					Spring washer	Rondelle élastique	Federscheibe	스프링 워셔	Arandela elástica	
6	**VOE 983304**	1					Hexagon nut	Écrou hexagonal	Sechskantmutter	육각 너트	Tuerca hexagonal	

1	**8278700**	**Luces de trabajo, extra** 보조작업등 **Arbeitsbeleuchtung, extra** **Projecteurs de travail, supplémentaires** **Work lights, extra**	Catalogue id **20044**	Group **356**
2			Illustr. No **1013411**	Section **300**
3			Issue **PUB 74D9920044**	Page **139**
4				
5				

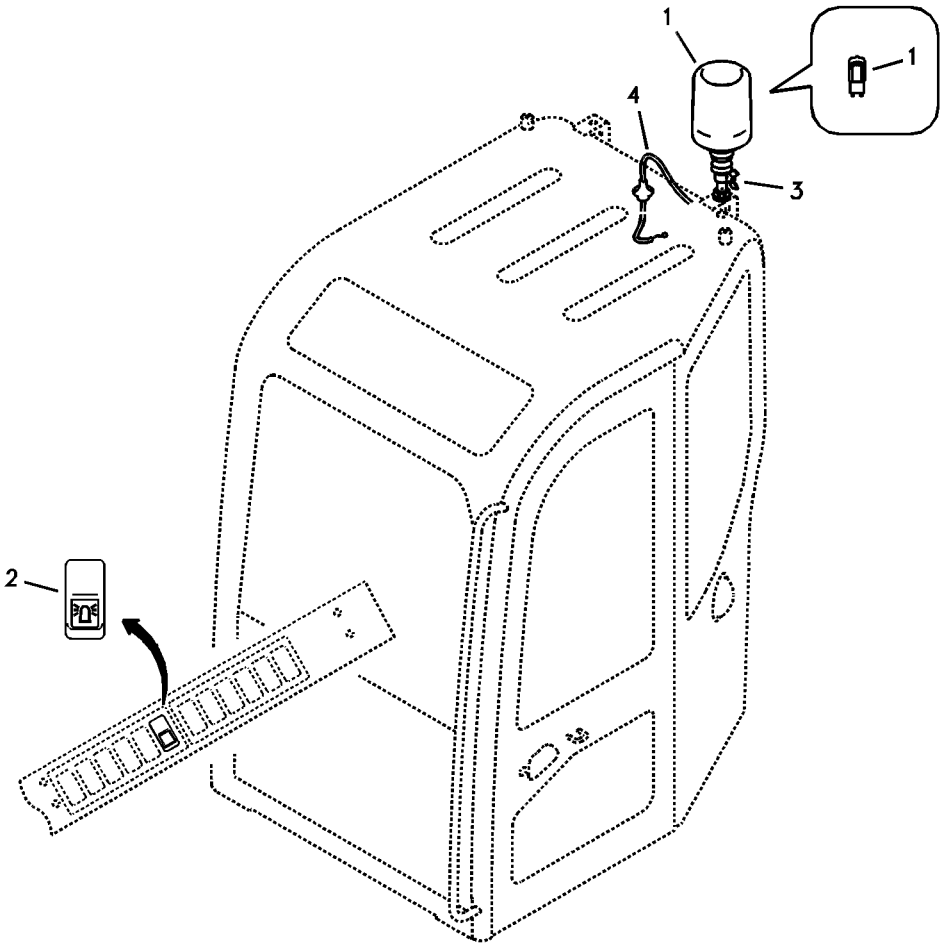
1
1
4
3
2

Fig.	Part No.	Quantity 1	2	3	PS	KIT	Description	Dénomination	Bezeichnung	품명	Denominación	Notes
1	**VOE 14618432**	1					Rotating beacon	Gyrophare	Rundumleuchte		Alumbrado rotativo	(VOE 11170103)
	VOE 14524752	1					•Lamp	•Lampe	•Leuchte	• 램프	•Lampara	
	VOE 14524753	1					•Bulb	•Ampoule	•Glühlampe	• 전구	•Ampolla	12V,55W
	VOE 14524755	1					•Belt	•Courroie	•Riemen	• 벨트	•Correa	
	VOE 14524756	1					•Pad	•Patin	•Belag	• 패드	•Pastilla	
2	**VOE 14504269**	1					Switch	Commutateur	Schalter	스위치	Contactor	
3	**VOE 14522952**	1					Bracket	Console	Konsole	브라켓	Ménsula	
4	**VOE 14526863**	1					Wire harness	Faisceau electrique	Kabelbaum	배선	Manojo cables	

1	**8278702**	**Luz giratoria de advertencia** 경광등 **Rotierende Warnleuchte** **Détecteur rotatif** **Rotating beacon**	Catalogue id **20044**	Group **362**
2			Illustr. No **1013412**	Section **100**
3			Issue **PUB 74D9920044**	Page **141**
4				
5				

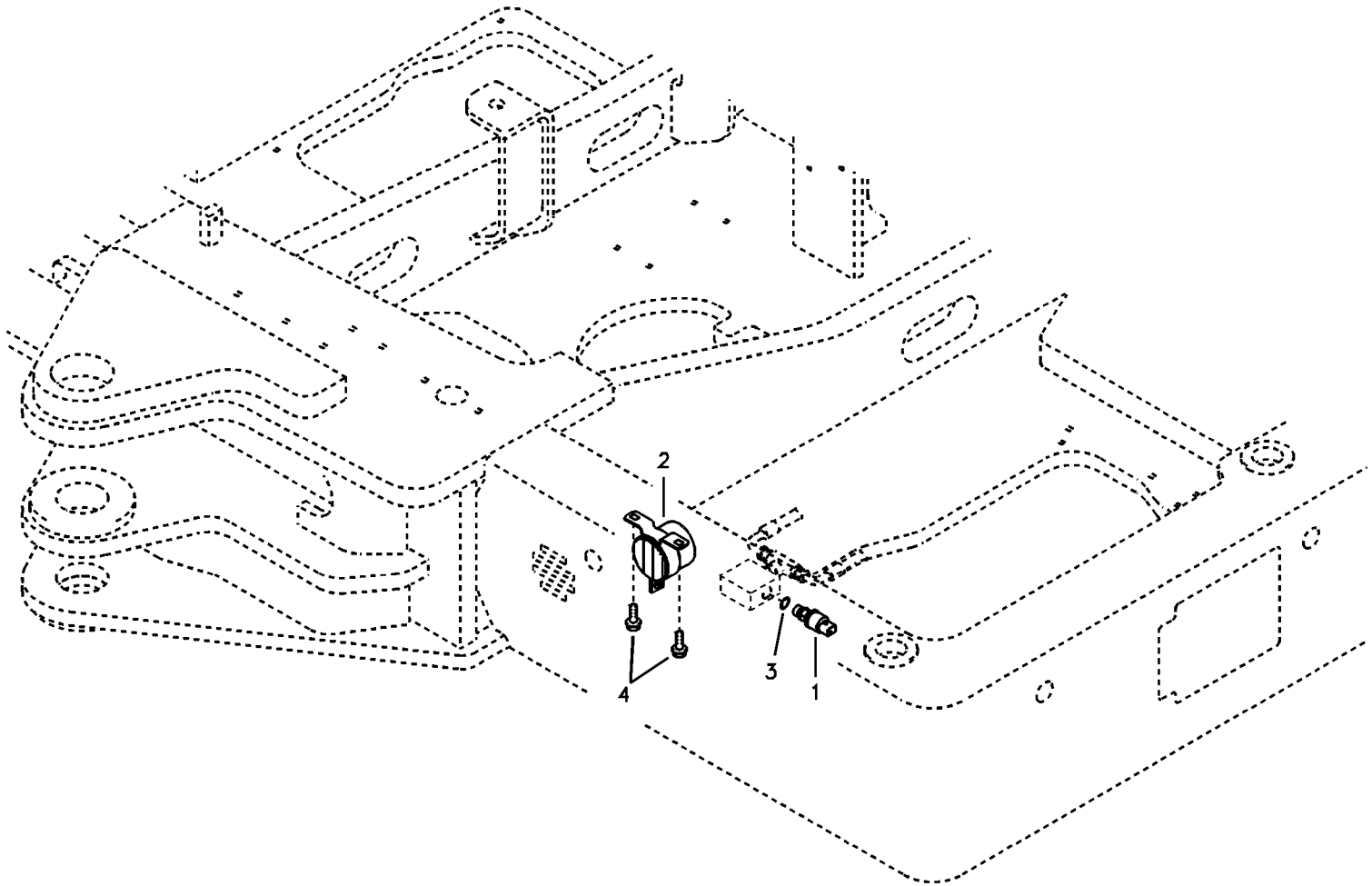
2
4
3
1

Fig.	Part No.	Quantity 1	2	3	PS	KIT	Description	Dénomination	Bezeichnung	품명	Denominación	Notes
1	**VOE 14529295**	1					Switch	Commutateur	Schalter	스위치	Contactor	
2	**VOE 14587696**	1					Alarm	Alarme	Alarm		Alarma	
3	**SA 9511-12011**	1					O-ring	Joint Torique	O-Ring	오링	Junta torica	
4	**VOE 965175**	2					Flange screw	Vis à embase	Flanschschraube	플랜지 나사	Tornillo embridado	

1	**8279496**	**Unidad de advertencia de reserva** 후진경보장치 **Reserve-warneinheit** **Unité d'alerte de secours** **Back-up warning unit**	Catalogue id **20044**	Group **362**
2			Illustr. No **1013413**	Section **200**
3			Issue **PUB 74D9920044**	Page **143**
4				
5				



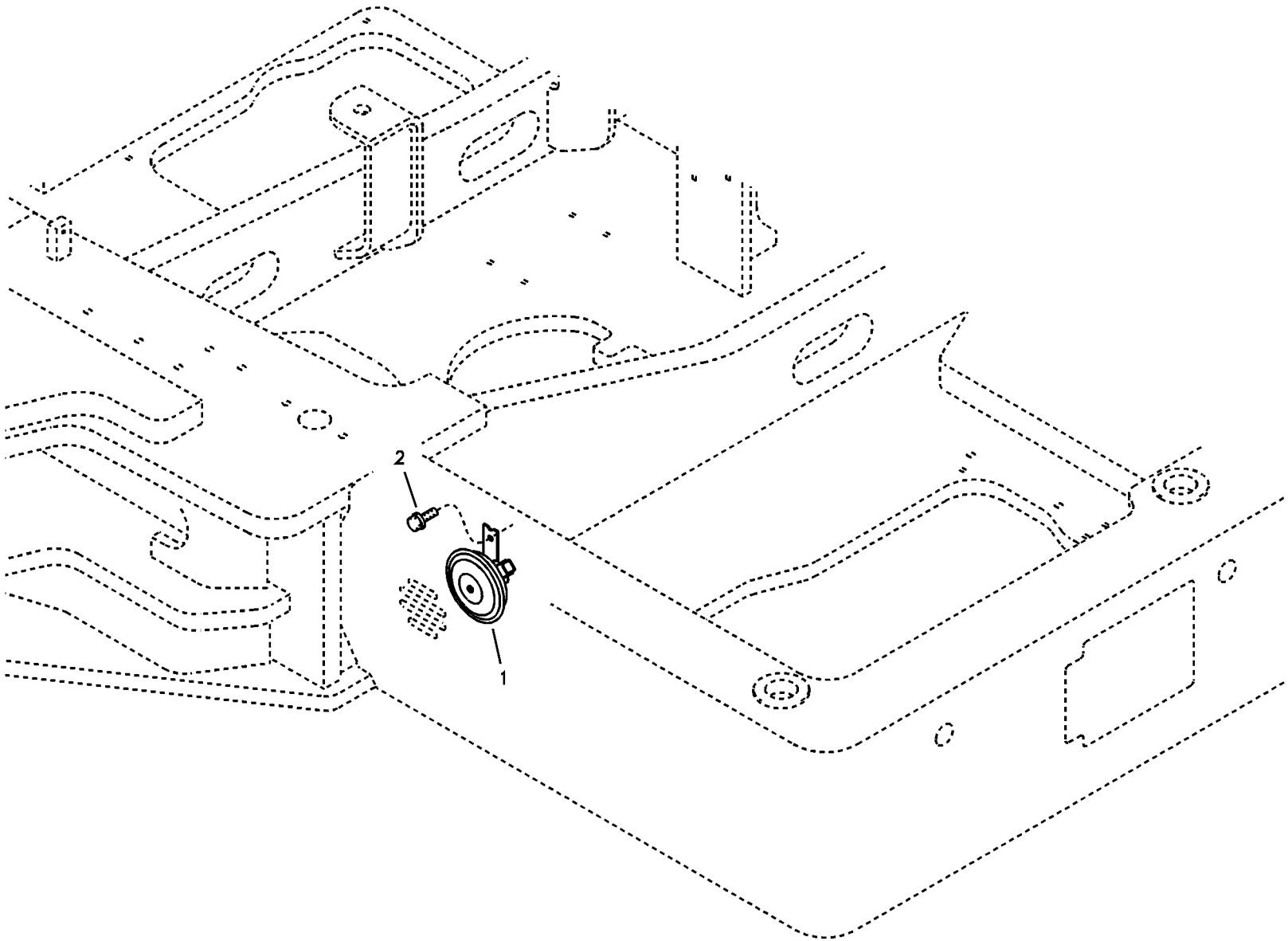

Volvo Construction Equipment

1013414

Fig.	Part No.	Quantity 1	2	3	PS	KIT	Description	Dénomination	Bezeichnung	품명	Denominación	Notes
1	**VOE 14515040**	1					Horn	Avertisseur sonore	Signalhorn	경음기	Avisador sonoro	SER NO 10001-10264
	VOE 11305113	1					Horn	Avertisseur	Signalhorn	경적	Bocina	SER NO 10265-
2	**VOE 947107**	1					Flange screw	Vis à embase	Flanschschraube	플랜지 나사	Tornillo embridado	

1	**8278985**	**Bocina** 경음기 **Signalhorn** **Avertisseur sonore** **Horn**	Catalogue id **20044**	Group **362**
2			Illustr. No **1013414**	Section **300**
3			Issue **PUB 74D9920044**	Page **145**
4				
5				

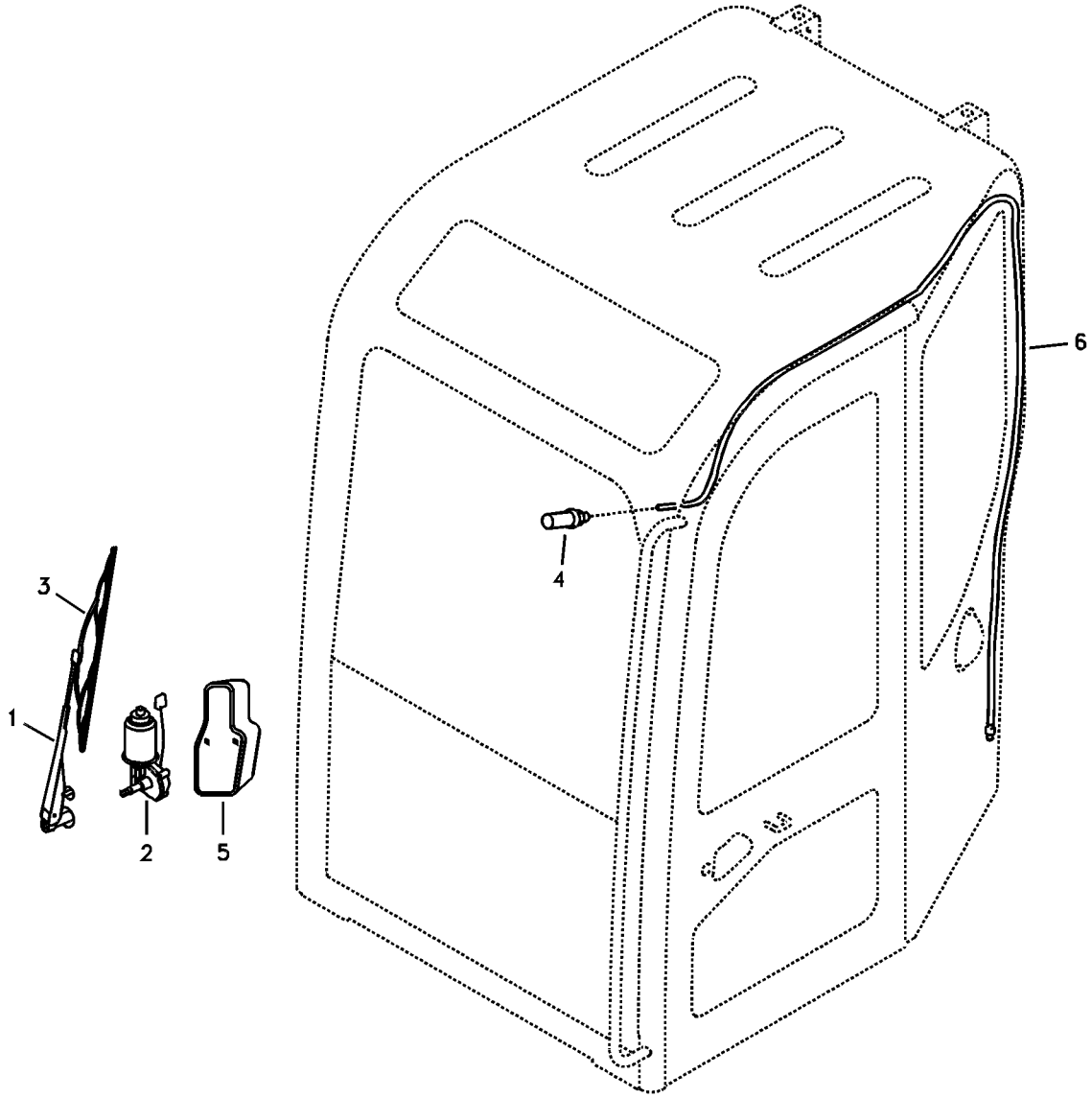
1
2
3
4
5
6

Fig.	Part No.	Quantity 1	2	3	PS	KIT	Description	Dénomination	Bezeichnung	품명	Denominación	Notes
1	**VOE 11802573**	1					Wiper arm	Bras d'essuie-glace	Wischerarm	와이퍼 암	Brazo limpiaparabris	
2	**VOE 11802574**	1					Wiper motor	Moteur essuie-glace	Wischermotor	와이퍼 모터	Motor limpiaparabris	
3	**VOE 11802575**	1					Wiper blade	Balai d'essuie-glace	Wischerblatt	와이퍼 블레이드	Hoja limpiafaros	
4	**VOE 11802576**	1					Nozzle	Gicleur	Düse	노즐	Difusor	
5	**VOE 11802577**	1					Cover	Capot	Haube	커버	Capo	
6	**VOE 14881147**	1					Hose	Durit	Schlauch	호스	Tubo flexible	

1	**8279526**	**Limpiaparabrisas** 와이퍼 **Scheibenwischer** **Essuie-glace du pare-brise** **Windshield wiper**	Catalogue id **20044**	Group **363**
2			Illustr. No **1013415**	Section **100**
3			Issue **PUB 74D9920044**	Page **147**
4				
5				

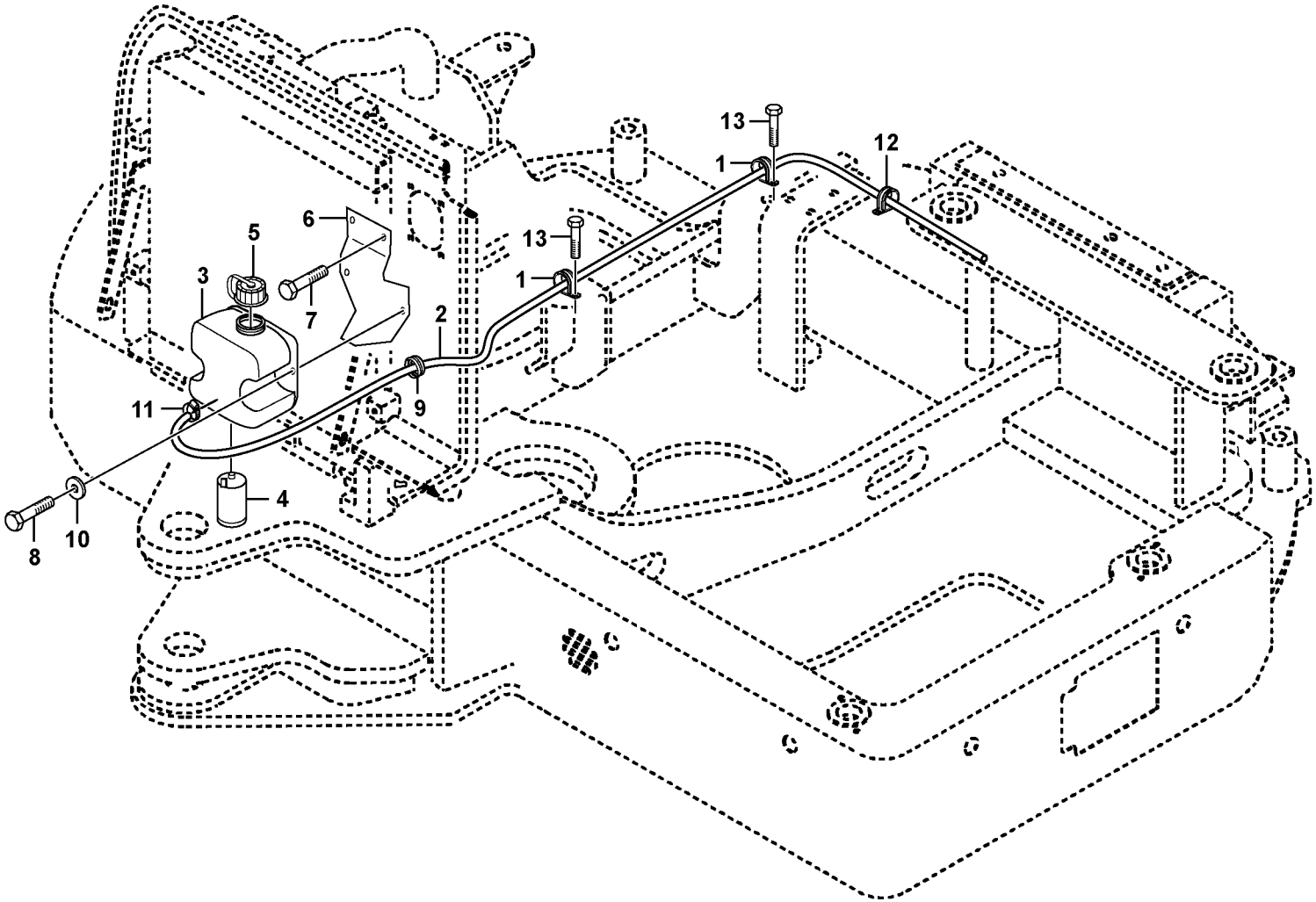
13
12
1
13
1
6
5
3
7
2
11
9
4
8
10

Fig.	Part No.	Quantity 1	2	3	PS	KIT	Description	Dénomination	Bezeichnung	품명	Denominación	Notes
1	**VOE 14500292**	2					Clip	Clip	Clip	클립	Clip	
2	**VOE 14881147**	1					Hose	Durit	Schlauch	호스	Tubo flexible	
3	**VOE 14578495**	1					Washer pump	Pompe lave-glace	Spülpumpe	워셔 펌프	Bomba rociador	
4	**VOE 14611673**	1					•Washer pump	•Pompe lave-glace	•Spülpumpe	• 워셔 펌프	•Bomba rociador	
5	**VOE 15041562**	1					•Cap	•Capot	•Verschlusskappe	• 캡	•Capuchón	
6	**VOE 14520663**	1					Bracket	Console	Konsole	브라켓	Ménsula	
7	**VOE 946173**	2					Flange screw	Vis à embase	Flanschschraube	플랜지 나사	Tornillo embridado	
8	**VOE 969407**	2					Six point socket scre	Vis à 6 pans creux	Sechszahn-Hohlschr	6 포인트 소켓 나사	Racor de seis diente	
9	**VOE 14529350**	1					Grommet	Passe fil	Durchführung	그로메트	Aislador pasapanel	
10	**VOE 940090**	2			SS		Washer	Rondelle	Scheibe	워셔	Arandela	
11	**SA 9312-00004**	1					Clamp	Pince Serrage	Klemme	클램프	Abrazadera	
12	**VOE 14500294**	1					Clip	Clip	Clip	클립	Clip	
13	**VOE 946471**	2					Flange screw	Vis à embase	Flanschschraube	플랜지 나사	Tornillo embridado	

1	**8278985**	**Lavaparabrisas** 차창유리 와셔 **Scheibenwaschanlage** **Lave - glace** **Windshield washer**	Catalogue id **20044**	Group **363**
2			Illustr. No **1062239**	Section **200**
3			Issue **PUB 74D9920044**	Page **149**
4				
5				

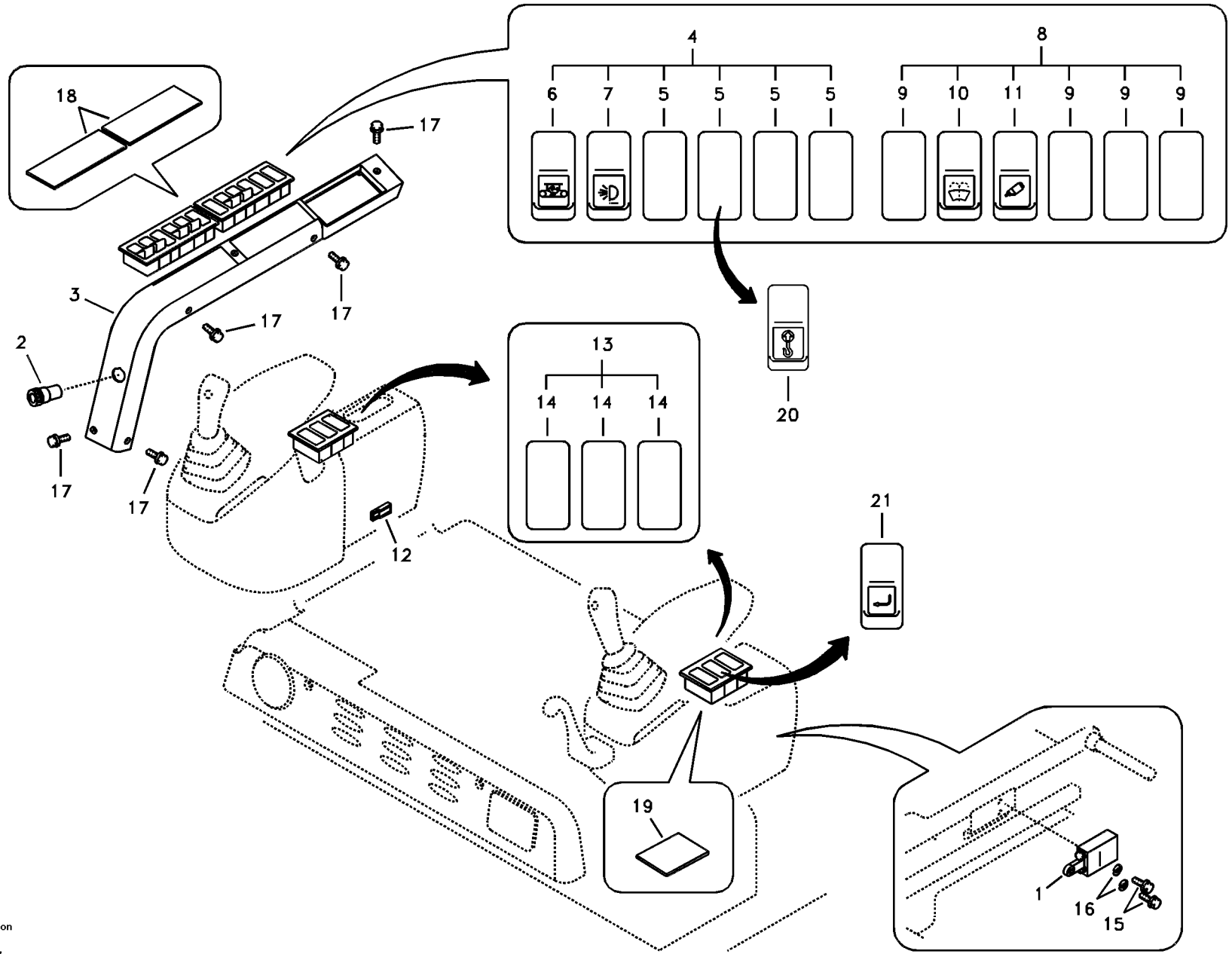

Volvo Construction Equipment

1013417

Fig.	Part No.	Quantity 1	2	3	4	5	PS	KIT	Description	Dénomination	Bezeichnung	품명	Denominación	Notes
1	**VOE 15075486**	1							Switch	Contacteur	Schalter	스위치	Interruptor	(VOE 11803207) Roller equipped
2	**VOE 14508603**	1							Socket	Socle	Steckdose	소켓	Toma de corriente	
3	**VOE 14540304**	1							Panel	Panneau	Verkleidung	패널	Plancha	(VOE 14520094) SER NO 10001-10931
	VOE 14540304	1							Panel	Panneau	Verkleidung	패널	Plancha	SER NO 10932-
4	**VOE 14520738**	1							Switch	Commutateur	Schalter	스위치	Contactor	
5	**SA 1123-00480**	4							•Cover	•Capot	•Haube	• 커버	•Capo	
6	**SA 1123-03600**	1					SS		•Switch	•Commutateur	•Schalter	• 스위치	•Contactor	2 Speed
7	**VOE 14520794**	1							•Switch	•Commutateur	•Schalter	• 스위치	•Contactor	Rocker,Extra lamp
8	**VOE 14520739**	1							Switch	Commutateur	Schalter	스위치	Contactor	SER NO 10001-11118
	VOE 14547312	1							Switch	Commutateur	Schalter	스위치	Contactor	SER NO 11119-
9	**SA 1123-00480**	4							•Cover	•Capot	•Haube	• 커버	•Capo	
10	**VOE 14519216**	1							•Switch	•Commutateur	•Schalter	• 스위치	•Contactor	Wiper & washer
11	**VOE 14520773**	1							•Switch	•Commutateur	•Schalter	• 스위치	•Contactor	Hammer & shear SER NO 10001-11118
	VOE 14547311	1							•Switch	•Commutateur	•Schalter	• 스위치	•Contactor	SER NO 11119-
12	**VOE 14526870**	1							Clip	Clip	Klemme	클립	Clip	
13	**VOE 14522512**	2							Switch	Commutateur	Schalter	스위치	Contactor	
14	**SA 1123-00480**	3							•Cover	•Capot	•Haube	• 커버	•Capo	
15	**SA 9021-10405**	2							Cross recessed sc	Vis empreinte cruci	Kreuzschlitzschrau	크로스 후퇴 나사	Tornillo cruz	
16	**SA 9213-04000**	2							Spring washer	Rondelle élastique	Federscheibe	스프링 워셔	Arandela elástica	
17	**VOE 969736**	6							Screw	Vis	Schraube	나사	Tornillo	SER NO 10001-10906
	VOE 969738	6							Screw	Vis	Schraube	나사	Tornillo	SER NO 10907-
18	**VOE 14520734**		2						Cover	Capot	Haube	커버	Capo	
19	**VOE 14529357**		1						Cover	Capot	Haube	커버	Capo	
20	**VOE 14508697**			1					Switch	Commutateur	Schalter	스위치	Contactor	Over load
21	**VOE 14526466**				1				Switch	Commutateur	Schalter	스위치	Contactor	Propotional

1	**8278985**	**Interruptor** 스위치 **Schalter** **Interrupteur** **Switch**	Catalogue id **20044**	Group **364**
2	**8278704**			
3	**8279024**		Illustr. No **1013417**	Section **100**
4	**8279384**			
5			Issue **PUB 74D9920044**	Page **151**



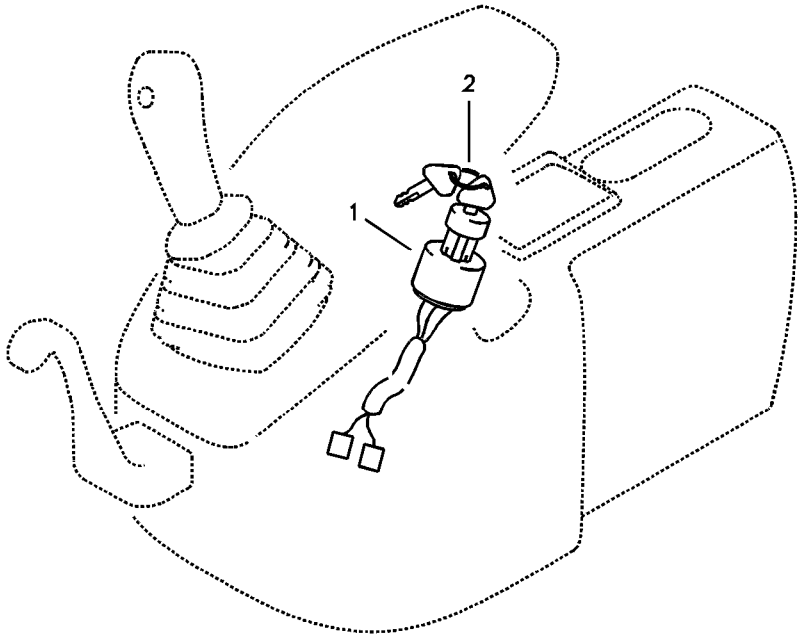
2
1

Fig.	Part No.	Quantity 1	2	3	PS	KIT	Description	Dénomination	Bezeichnung	품명	Denominación	Notes
1	**VOE 11802874**	1					Starter switch	Verrouillage de déma.	Startschloss ……	스타터 스위치	Cerradura de arranqu	
2	**VOE 11713139**	1					•Key	•Clé	•Schlüssel.....	• 키.....	•Llave.....	

1	**8278713**	**Sistema de llave** 키이장치 **Schlüsselsystem** **Système de clé** **Key system**	Catalogue id **20044**	Group **364**
2			Illustr. No **1017691**	Section **200**
3			Issue **PUB 74D9920044**	Page **153**
4				
5				

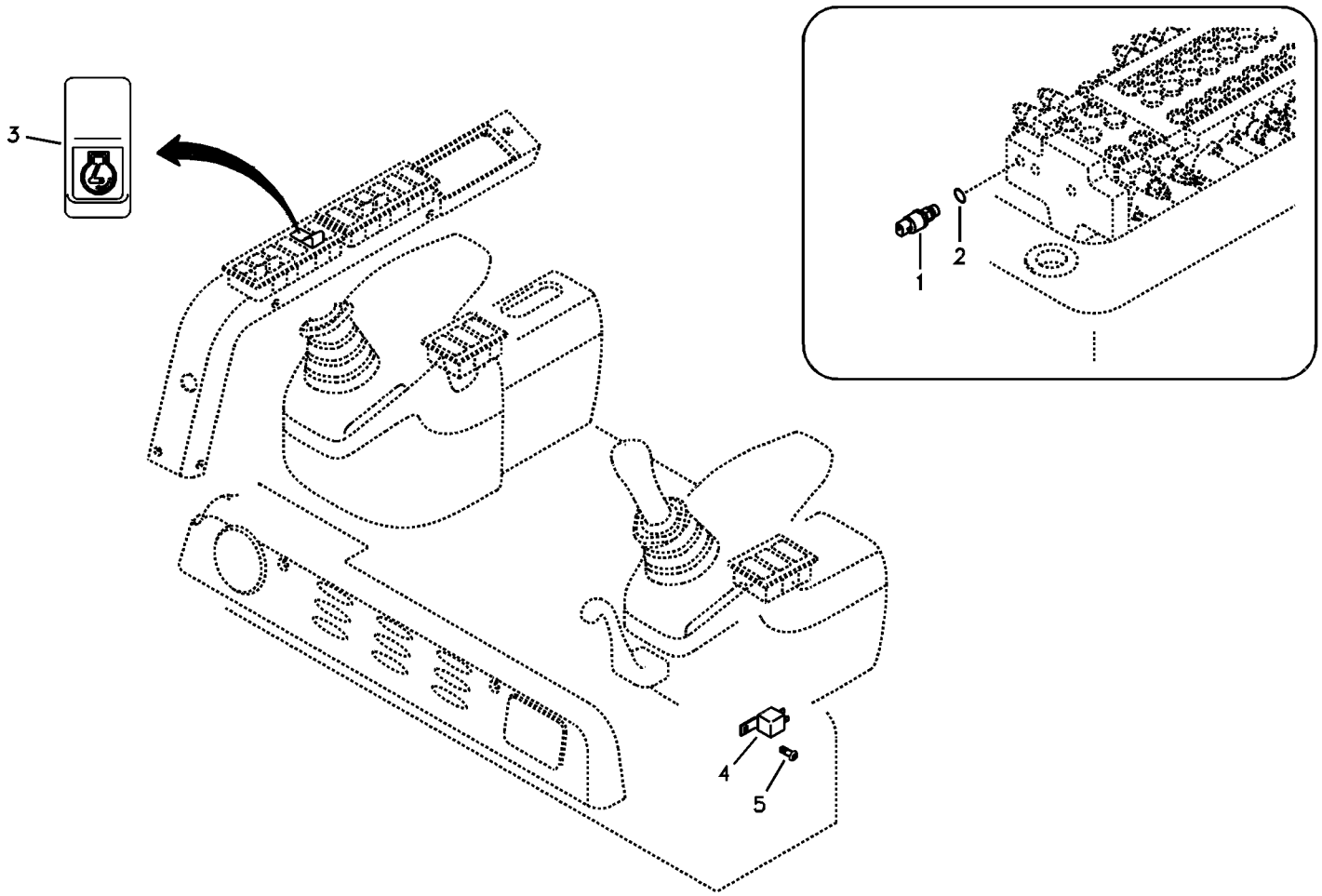
3
1
2
4
5

Fig.	Part No.	Quantity 1	2	3	PS	KIT	Description	Dénomination	Bezeichnung	품명	Denominación	Notes
1	**VOE 14562193**	1					Switch	Rupteur	Ausschalter	스위치	Interruptor	(VOE 14529294) Pressure
2	**SA 9511-12011**	1					O-ring	Joint Torique	O-Ring	오링	Junta torica	
3	**VOE 14526465**	1					Switch	Commutateur	Schalter	스위치	Contactor	Auto idle
4	**VOE 14610293**	1					Relay	Relais	Relais	릴레이	Relé	(VOE 14519234) S/N 10001-12939
5	**VOE 969405**	1					Six point socket scre..	Vis à 6 pans creux	Sechszahn-Hohlschr.	6 포인트 소켓 나사	Racor de seis diente..	S/N 10001-12939

1	**8279495**	**Interruptor** 스위치 **Schalter** **Interrupteur** **Switch**	Catalogue id **20044**	Group **364**
2			Illustr. No **1013419**	Section **300**
3			Issue **PUB 74D9920044**	Page **155**
4				
5				

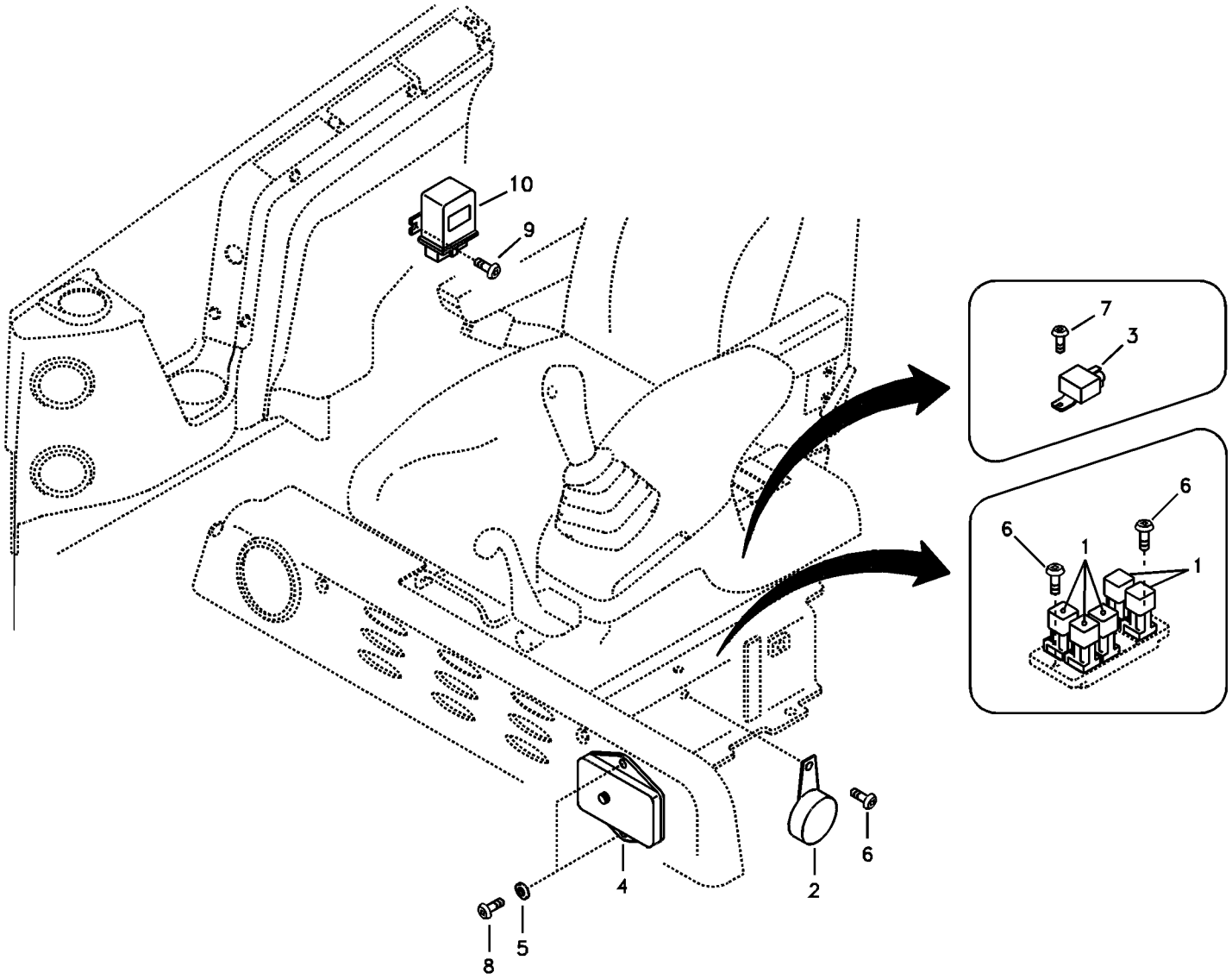

Volvo Construction Equipment

1014680

Fig.	Part No.	Quantity 1	2	3	PS	KIT	Description	Dénomination	Bezeichnung	품명	Denominación	Notes
1	**VOE 14508696**		2				Switch	Commutateur	Schalter	스위치	Contactor	QUICKFIT
	VOE 14508696	2					Switch	Commutateur	Schalter	스위치	Contactor	S/N 10001-10400
	VOE 14529226	2					Switch	Commutateur	Schalter	스위치	Contactor	S/N 10401-
	VOE 14508696			2			Switch	Commutateur	Schalter	스위치	Contactor	S/N 10034-10400
	VOE 14529226			2			Switch	Commutateur	Schalter	스위치	Contactor	S/N 10401-
2	**VOE 11305263**	1	1	1			Relay	Relais	Relais	릴레이	Relé	12V

1	**8279018**
2	**8279388**
3	**8279620 S/N 10034-**
4	
5	

Interruptor, control de enganche rápido
퀵 핏 제어 스위치
Schalter, Schnellwechsler
Interrupteur, raccord rapide
Switch, quickfit control

Catalogue id **20044**	Group **369**
Illustr. No **1014680**	Section **100**
Issue **PUB 74D9920044**	Page **157**

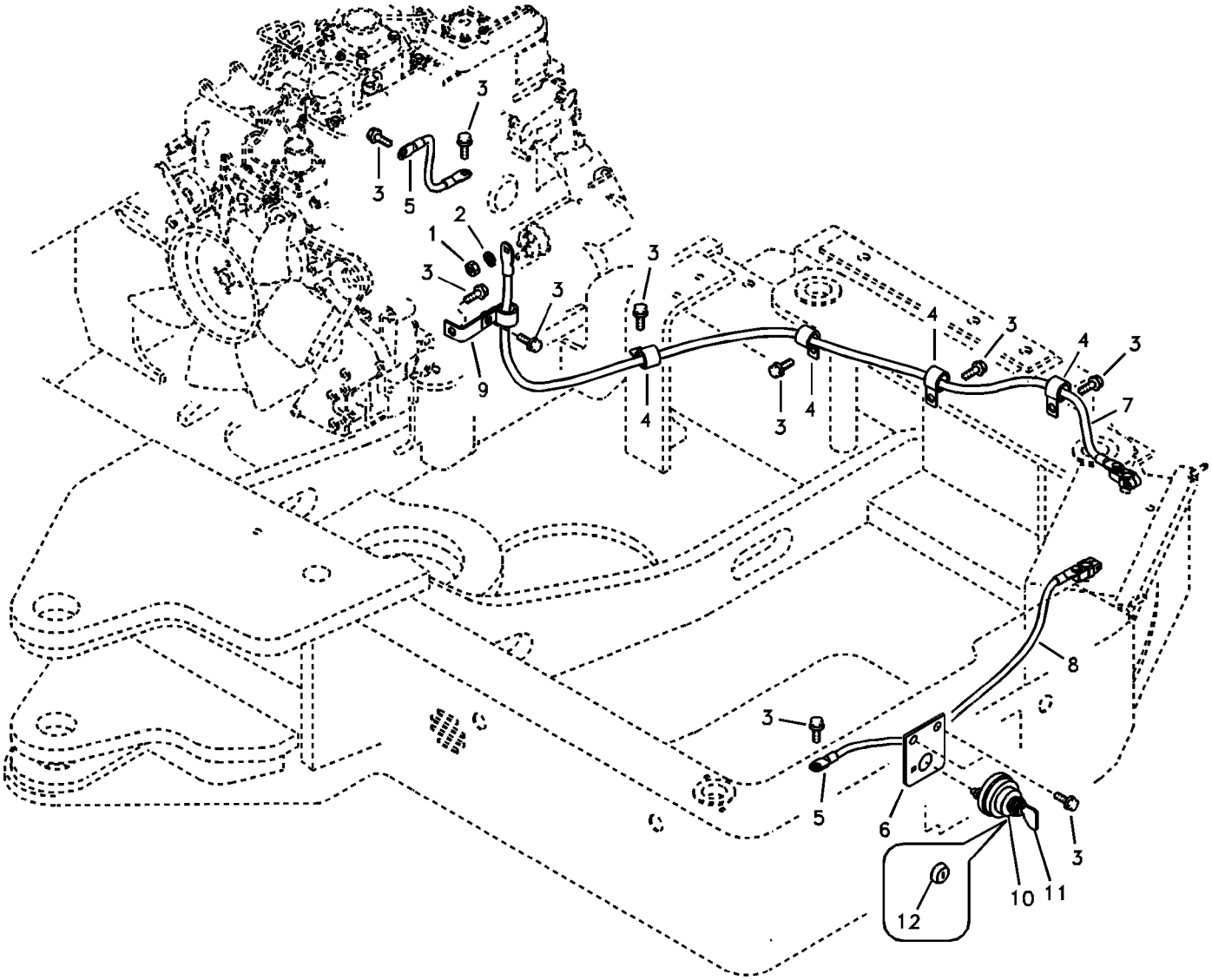

Volvo Construction Equipment

1017363

Fig.	Part No.	Quantity 1	2	3	PS	KIT	Description	Dénomination	Bezeichnung	품명	Denominación	Notes
1	**VOE 983303**	1					Hexagon nut	Écrou hexagonal	Sechskantmutter	육각 너트	Tuerca hexagonal	
2	**VOE 955921**	1					Spring washer	Rondelle élastique	Federscheibe	스프링 워셔	Arandela elástica	
3	**VOE 946471**	11					Flange screw	Vis à embase	Flanschschraube	플랜지 나사	Tornillo embridado	
4	**VOE 14500295**	4					Clip	Clip	Clip	클립	Clip	
5	**VOE 14529026**	2					Earth strap	Bande de masse	Masseband	접지 스트랩	Cinta de masa	
6	**VOE 14525569**	1					Bracket	Console	Konsole	브라켓	Ménsula	
7	**VOE 14525568**	1					Battery cable	Câble de batterie	Batterieleitung	배터리 케이블	Cable de batería	Positive SER NO 10001-10840
	VOE 14543974	1					Battery Cable	Câble batterie	Batterieleitung	밧데리 케이블	Cable Bateria	Positive SER NO 10841-
8	**VOE 14525561**	1					Battery Cable	Câble batterie	Batterieleitung	밧데리 케이블	Cable Bateria	Negative SER NO 10001-10840
	VOE 14543975	1					Battery cable	Câble de batterie	Batterieleitung	배터리 케이블	Cable de batería	Negative SER NO 10841-
9	**VOE 14523657**	1					Bracket	Console	Konsole	브라켓	Ménsula	
10	**VOE 14588962**	1					Switch	Rupteur	Ausschalter	스위치	Interruptor	(VOE 14529076)
11	**SA 8240-00500**	2					•Key	•Clé	•Schlüssel	• 키	•Llave	
12	**VOE 14529928**	2					Cover	Capot	Haube	커버	Capo	SER NO 10177-

1	**8278985**	**Cables, batería** 밧데리 케이블 **Batteriekabel** **Câbles, batterie** **Cables, battery**	Catalogue id **20044**	Group **371**
2			Illustr. No **1017363**	Section **100**
3			Issue **PUB 74D9920044**	Page **159**
4				
5				

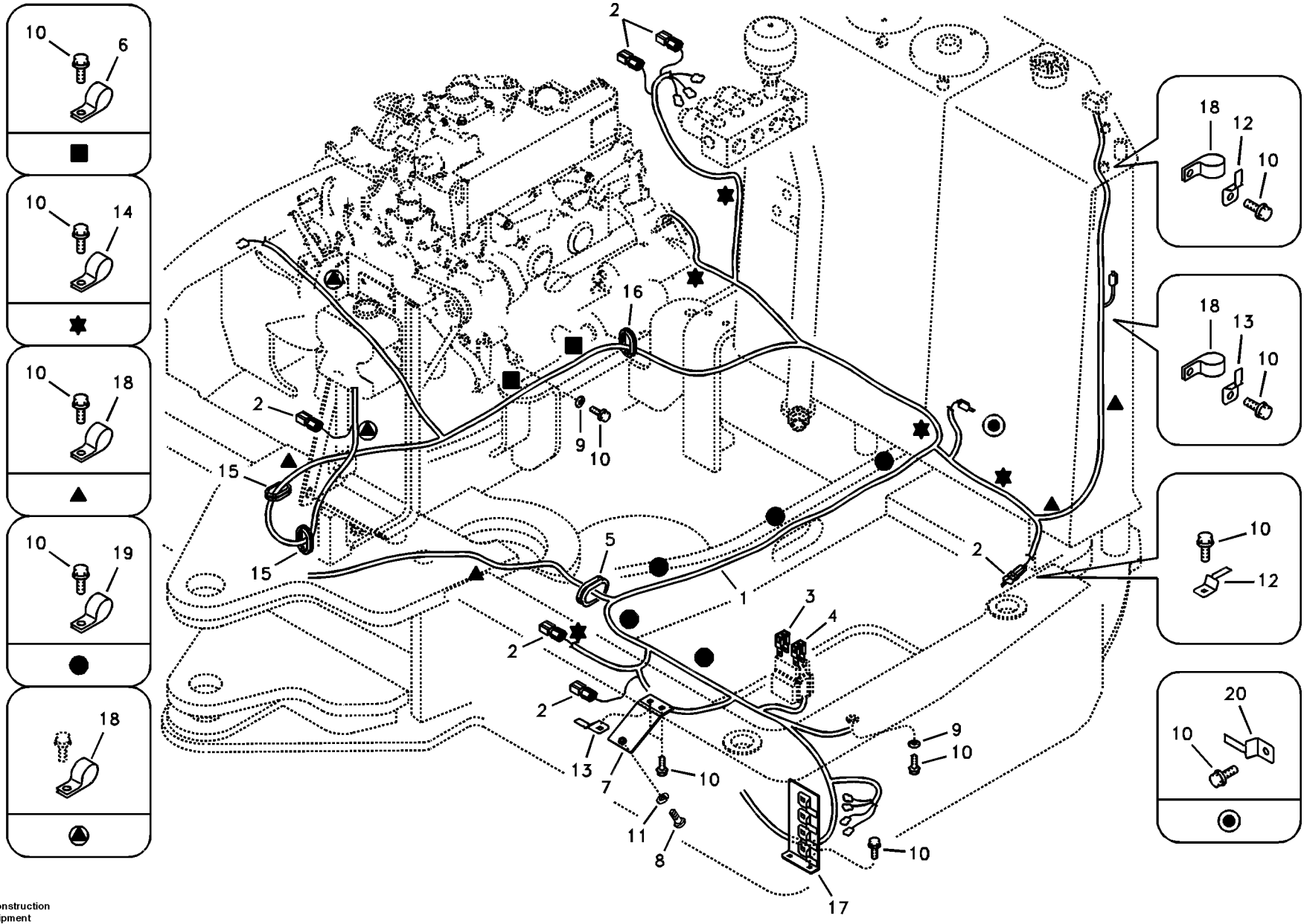

Volvo Construction Equipment

1013422

Fig.	Part No.	Quantity 1	2	3	PS	KIT	Description	Dénomination	Bezeichnung	품명	Denominación	Notes
1	**VOE 14528975**	1					Wire harness	Faisceau electrique	Kabelbaum	배선	Manojo cables	SER NO 10001-10264
	VOE 14529098	1					Wire harness	Faisceau electrique	Kabelbaum	배선	Manojo cables	SER NO 10265-11606
	VOE 14554067	1					Wire harness	Faisceau electrique	Kabelbaum	배선	Manojo cables	SER NO 11607-
2	**VOE 14529132**	6					•Diode	•Diode	•Diode	• 다이오드	•Diodo	
3	**VOE 11882512**	1					•Fuse	•Fusible	•Sicherung	• 퓨즈	•Fusible	60A,Orange
4	**VOE 11882514**	1					•Fuse	•Fusible	•Sicherung	• 퓨즈	•Fusible	80A,Black
5	**VOE 14520756**	1					Grommet	Passe fil	Durchführung	그로메트	Aislador pasapanel	
6	**VOE 14500294**	2					Clip	Clip	Clip	클립	Clip	
7	**VOE 14526670**	1					Bracket	Console	Konsole	브라켓	Ménsula	
8	**VOE 969407**	1					Six point socket scre	Vis à 6 pans creux	Sechszahn-Hohlschr	6 포인트 소켓 나사	Racor de seis diente	
9	**VOE 960148**	2					Washer	Rondelle	Scheibe	워셔	Arandela	
10	**VOE 946471**	23					Flange screw	Vis à embase	Flanschschraube	플랜지 나사	Tornillo embridado	
10A	**VOE 946329**	2					Flange screw	Vis à embase	Flanschschraube	플랜지 나사	Tornillo embridado	
11	**VOE 940090**	1			SS		Washer	Rondelle	Scheibe	워셔	Arandela	
12	**VOE 14881252**	2					Clip	Clip	Klemme	클립	Clip	
13	**VOE 14510011**	2					Clip	Clip	Clip	클립	Clip	
14	**VOE 14500295**	5					Clip	Clip	Clip	클립	Clip	
15	**SA 9751-33208**	2					Grommet	Passe fil	Durchführung	그로메트	Aislador pasapanel	SER NO 10001-12244
	VOE 14558793	2					Grommet	Passe fil	Durchführung	그로멧	Pasaje	SER NO 12245-
16	**VOE 14521160**	1					Grommet	Passe fil	Durchführung	그로메트	Aislador pasapanel	
17	**VOE 14525516**	1					Bracket	Console	Konsole	브라켓	Ménsula	
18	**VOE 14500293**	7					Clip	Clip	Clip	클립	Clip	
19	**VOE 14500297**	5					Clip	Clip	Clip	클립	Clip	
20	**VOE 14522575**	1					Clip	Clip	Clip	클립	Clip	

1	**8278985**	**Haz de cables, principal** 메인 배선 **Hauptkabel und -leitungen** **Câble et faisceau de câbles, principal** **Cable and wire harness, main**	Catalogue id **20044**	Group **371**
2				
3			Illustr. No **1013422**	Section **200**
4				
5			Issue **PUB 74D9920044**	Page **161**



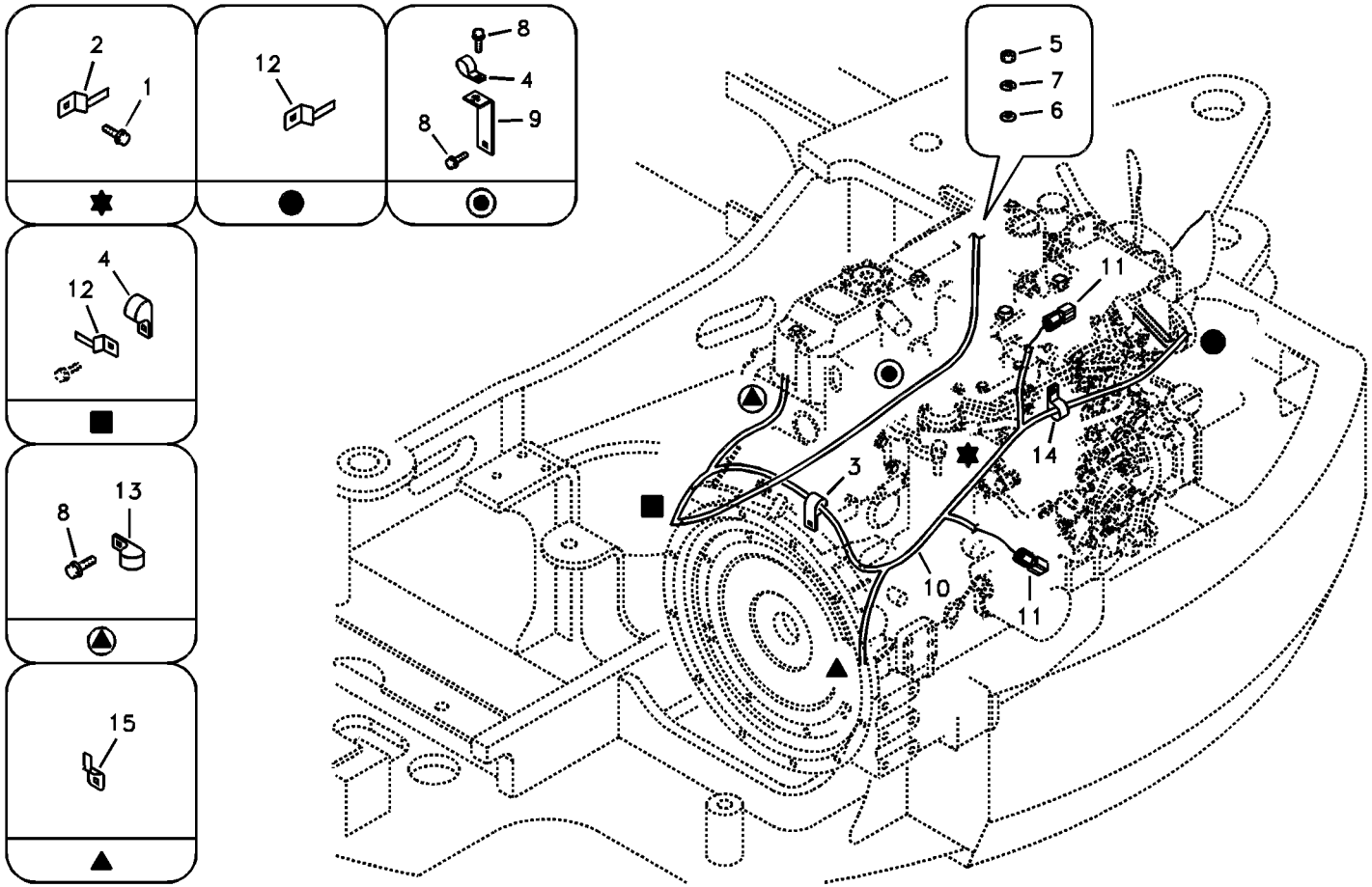
2
1
12
8
4
9
8
4
12
13
8
15
5
7
6
11
14
3
10
11

Fig.	Part No.	Quantity 1	2	3	PS	KIT	Description	Dénomination	Bezeichnung	품명	Denominación	Notes
1	**VOE 946440**	1					Flange screw	Vis à embase	Flanschschraube	플랜지 나사	Tornillo embridado	
2	**VOE 14881252**	1					Clip	Clip	Klemme	클립	Clip	
3	**VOE 14500294**	1					Clip	Clip	Clip	클립	Clip	
4	**VOE 14500292**	2					Clip	Clip	Clip	클립	Clip	
5	**VOE 983302**	1					Hexagon nut	Écrou hexagonal	Sechskantmutter	육각 너트	Tuerca hexagonal	
6	**VOE 955892**	1					Washer	Rondelle	Scheibe	워셔	Arandela	
7	**VOE 955919**	1					Spring washer	Rondelle élastique	Federscheibe	스프링 워셔	Arandela elástica	
8	**VOE 946471**	3					Flange screw	Vis à embase	Flanschschraube	플랜지 나사	Tornillo embridado	
9	**VOE 14520797**	1					Bracket	Console	Konsole	브라켓	Ménsula	
10	**VOE 14527881**	1					Wire harness	Faisceau electrique	Kabelbaum	배선	Manojo cables	
11	**VOE 14529132**	2					•Diode	•Diode	•Diode	• 다이오드	•Diodo	
12	**VOE 14510011**	2					Clip	Clip	Clip	클립	Clip	
13	**VOE 14500290**	1					Clip	Clip	Clip	클립	Clip	
14	**VOE 14500291**	1					Clip	Clip	Clip	클립	Clip	
15	**VOE 14522575**	1					Clip	Clip	Clip	클립	Clip	

1	**8278985**	**Haz de cables, motor** 엔진 배선 **Kabelbündel, Motor** **Faisceau de câbles, moteur** **Cable harness, engine**	Catalogue id **20044**	Group **371**
2			Illustr. No **1013423**	Section **400**
3			Issue **PUB 74D9920044**	Page **163**
4				
5				

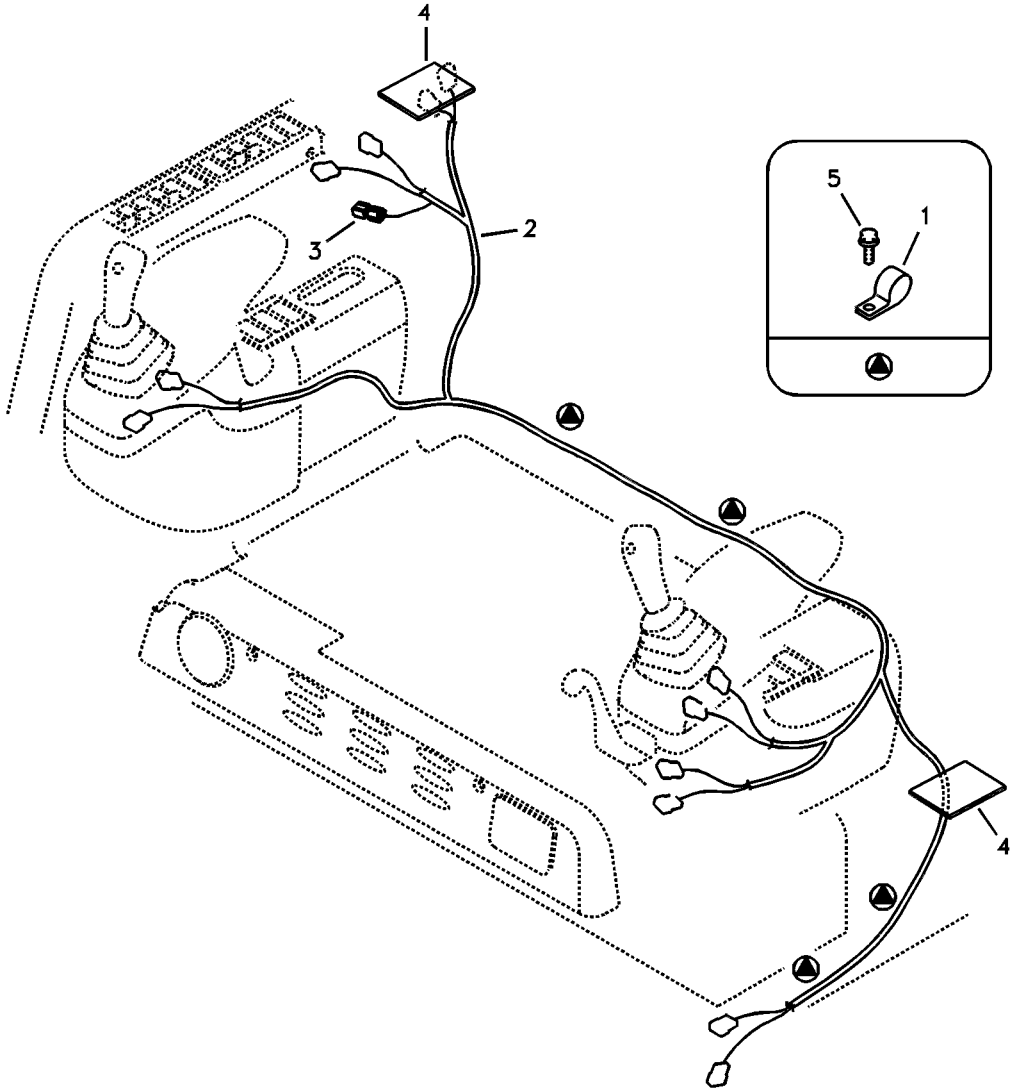
4
5
1
2
3
4

Fig.	Part No.	Quantity 1	2	3	PS	KIT	Description	Dénomination	Bezeichnung	품명	Denominación	Notes
1	**VOE 14500297**	4					Clip	Clip	Clip	클립	Clip	
2	**VOE 14530129**	1					Wire harness	Faisceau electrique	Kabelbaum	배선	Manojo cables	SER NO 10001-10474
	VOE 14535884	1					Wire harness	Faisceau electrique	Kabelbaum	배선	Manojo cables	SER NO 10475-11090
	VOE 14546402	1					Wire harness	Faisceau electrique	Kabelbaum	배선	Manojo cables	SER NO 11091-11606
	VOE 14554065	1					Wire harness	Faisceau electrique	Kabelbaum	배선	Manojo cables	SER NO 11607-
3	**VOE 14526881**	1					•Resistor	•Resistance	•Widerstand	• 저항기	•Resistencia	
4	**VOE 14526468**	2					Cover	Capot	Haube	커버	Capo	SER NO 10001-10474
5	**VOE 946471**	4					Flange screw	Vis à embase	Flanschschraube	플랜지 나사	Tornillo embridado	

1	**8278985**	**Haz de cables, panel de instrumentos** 계기판 배선 **Kabel und Leitungen, Armaturenbrett** **Câble et faisceau de câbles, tableau de bord** **Cable and wire harness, instrument panel**	Catalogue id **20044**	Group **371**
2			Illustr. No **1013424**	Section **500**
3			Issue **PUB 74D9920044**	Page **165**
4				
5				



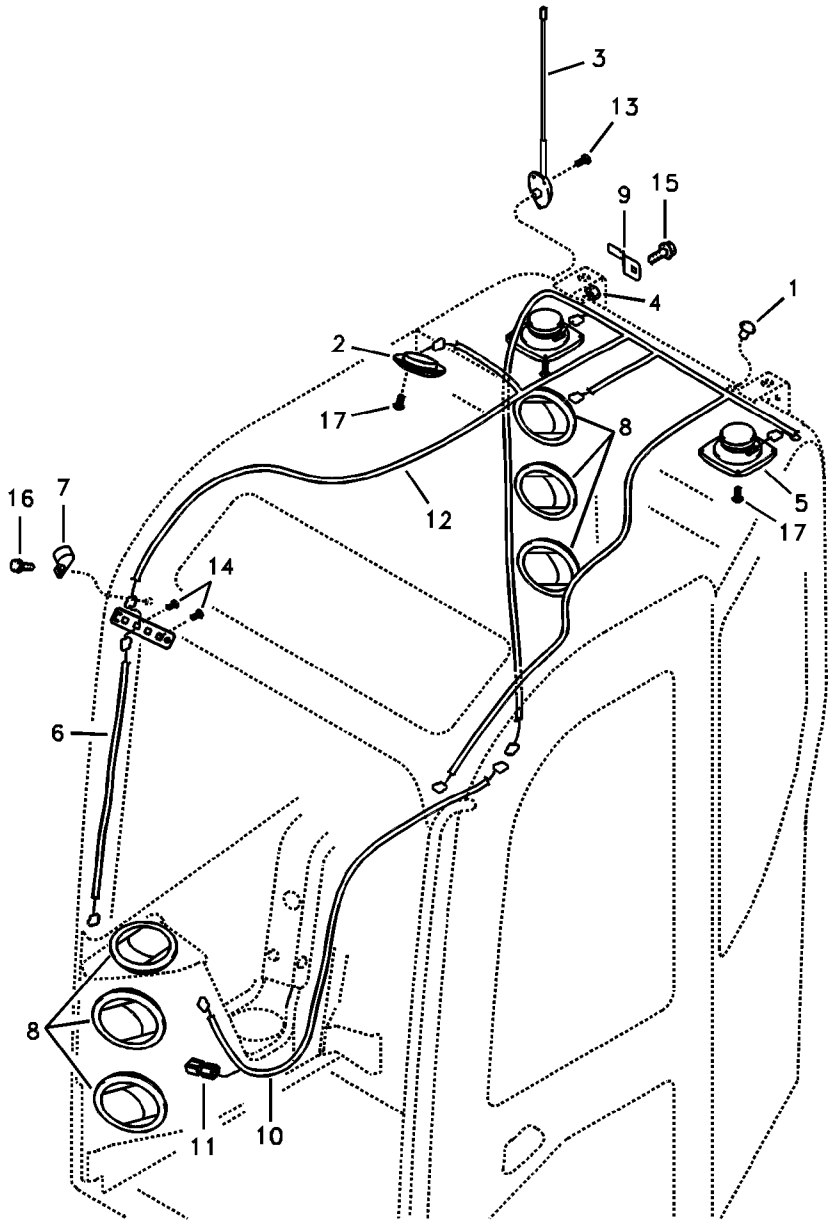
3
13
9
15
1
4
2
17
8
5
17
12
16
7
14
6
8
11
10

Fig.	Part No.	Quantity 1	2	3	PS	KIT	Description	Dénomination	Bezeichnung	품명	Denominación	Notes
1	**VOE 14523000**	2					Cap	Capot	Verschlusskappe	캡	Capuchón	
2	**VOE 14529089**	1					Interior lamp	Lampe intérieure	Innenleuchte	실내등	Lámpara interior	
3	**VOE 14528565**	1					Antenna	Antenne	Antenne	안테나	Antena	SER NO 10001-10201
	VOE 14535347	1					Antenna	Antenne	Antenne	안테나	Antena	SER NO 10202-
4	**VOE 983304**	1					Hexagon nut	Écrou hexagonal	Sechskantmutter	육각 너트	Tuerca hexagonal	
5	**VOE 14529230**	2					Speaker	Haut-parleur	Lautsprecher	스피커	Altavoz	
6	**VOE 11802571**	1			SS		Cable harness	Faisceau câbles	Kabelbaum	케이블 설비	Manojo cables	
7	**VOE 14500291**	1					Clip	Clip	Clip	클립	Clip	
8	**VOE 11104372**	6					Air outlet	Gicleur air	Belüftungsdüse	에어 출구	Boquilla	(VOE 14505525)
	VOE 11104372		3				Air outlet	Gicleur air	Belüftungsdüse	에어 출구	Boquilla	(VOE 14505525) SER NO 10001-10326
	VOE 14534244		3				Grille	Grille	Kühlergrill	그릴	Calandra	SER NO 10327-
9	**VOE 14522575**	1					Clip	Clip	Clip	클립	Clip	
10	**VOE 14524424**	1					Wire harness	Faisceau electrique	Kabelbaum	배선	Manojo cables	SER NO 10001-11090
	VOE 14545447	1					Wire harness	Faisceau electrique	Kabelbaum	배선	Manojo cables	(VOE 14546403) SER NO 11091-11118
	VOE 14545447	1					Wire harness	Faisceau electrique	Kabelbaum	배선	Manojo cables	SER NO 11119-11606
	VOE 14549822	1					Cable harness	Faisceau cables	Kabelbaum	배선	Manojo cables	SER NO 11607-
	VOE 14519629		1		SS		Wire harness	Faisceau electrique	Kabelbaum	배선	Manojo cables	SER NO 10001-10087
	VOE 14524424		1				Wire harness	Faisceau electrique	Kabelbaum	배선	Manojo cables	SER NO 10088-10213
	VOE 14531423		1				Wire harness	Faisceau electrique	Kabelbaum	배선	Manojo cables	SER NO 10214-11090
	VOE 14546406		1				Wire harness	Faisceau electrique	Kabelbaum	배선	Manojo cables	SER NO 11091-11118
	VOE 14545446		1				Wire harness	Faisceau electrique	Kabelbaum	배선	Manojo cables	SER NO 11119-11606
	VOE 14552125		1				Wire harness	Faisceau electrique	Kabelbaum	배선	Manojo cables	SER NO 11607-
11	**VOE 14526653**	1					•Resistor	•Resistance	•Widerstand	• 저항기	•Resistencia	
12	**VOE 14526915**	1					Cable harness	Faisceau câbles	Kabelbaum	케이블 설비	Manojo cables	
	VOE 14520754		1		SS		Wire harness	Faisceau electrique	Kabelbaum	배선	Manojo cables	SER NO 10001-10087
	VOE 14533063		1		SS		Wire harness	Faisceau electrique	Kabelbaum	배선	Manojo cables	SER NO 10088-10213
	VOE 14535282		1				Wire harness	Faisceau electrique	Kabelbaum	배선	Manojo cables	SER NO 10214-
13	**SA 9025-04003**	3					Screw	Vis	Schraube	스크류	Tornillo	

1	**8279526**
2	**8278704**
3	
4	
5	

Haz de cables, cabina
운전실 배선
Kabelbündel, Kabine
Faisceaux de câbles, cabine
Cable harnesses, cab

Catalogue id **20044**	Group **371**
Illustr. No **1025769**	Section **800**
Issue **PUB 74D9920044**	Page **167**

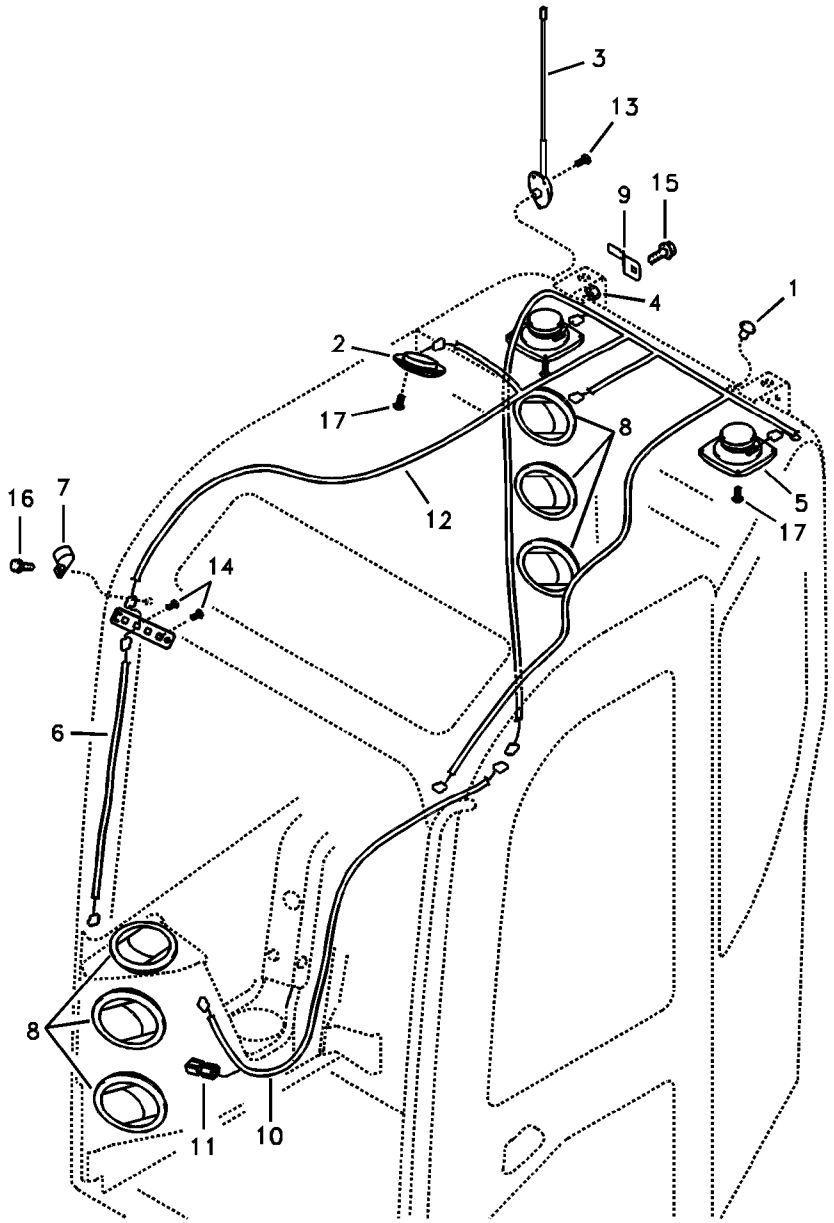
3
13
9
15
1
4
2
17
8
5
17
12
16
7
14
6
8
11
10

Fig.	Part No.	Quantity 1	2	3	PS	KIT	Description	Dénomination	Bezeichnung	품명	Denominación	Notes
14	**VOE 14880446**	2					Screw	Vis	Schraube	스크류	Tornillo	
15	**VOE 946441**	1					Flange screw	Vis à embase	Flanschschraube	플랜지 나사	Tornillo embridado	
16	**VOE 946471**	1					Flange screw	Vis à embase	Flanschschraube	플랜지 나사	Tornillo embridado	
17	**VOE 969407**	13					Six point socket scre	Vis à 6 pans creux	Sechszahn-Hohlschr	6 포인트 소켓 나사	Racor de seis diente	

1	**8279526**	**Haz de cables, cabina** 운전실 배선 **Kabelbündel, Kabine** **Faisceaux de câbles, cabine** **Cable harnesses, cab**	Catalogue id **20044**	Group **371**
2	**8278704**			
3			Illustr. No **1025769**	Section **800**
4				
5			Issue **PUB 74D9920044**	Page **169**

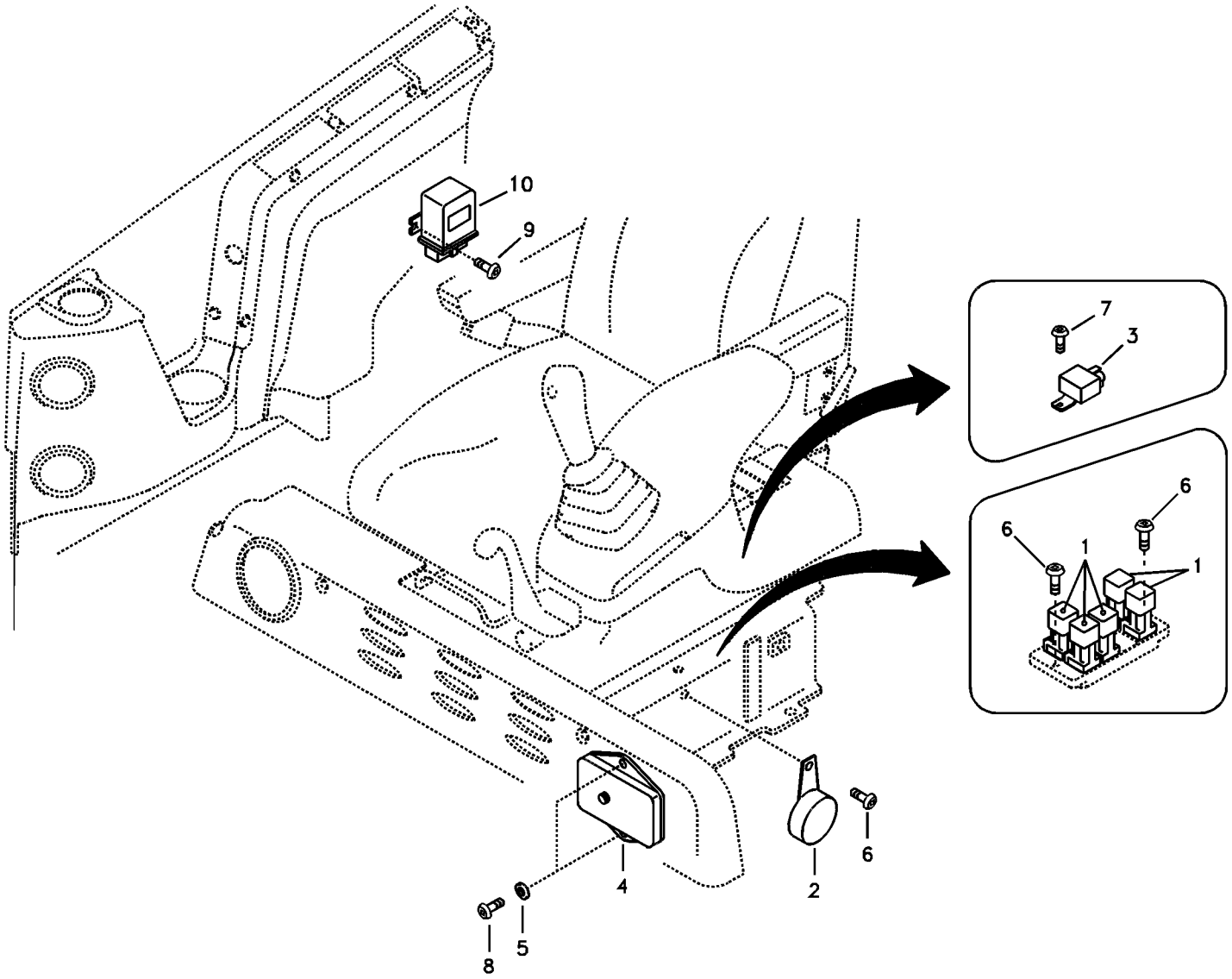

Volvo Construction Equipment

1014680

Fig.	Part No.	Quantity 1	2	3	PS	KIT	Description	Dénomination	Bezeichnung	품명	Denominación	Notes
1	**VOE 11305263**	3	2				Relay	Relais	Relais	릴레이	Relé	12V
2	**VOE 14507752**	1					Buzzer	Répétiteur acoustiqu	Summer	부저	Zumbador	
3	**VOE 14610293**	1					Relay	Relais	Relais	릴레이	Relé	(VOE 14519234) 70A,MAIN
4	**VOE 14527884**	1					Fuse box	Boite a fusibles	Sicherungsdose	휴즈 박스	Caja de fusibles	SER NO 10001-10474
	VOE 14535883	1					Fuse box	Boite a fusibles	Sicherungsdose	휴즈 박스	Caja de fusibles	SER NO 10475-
5	**VOE 940090**	2			SS		Washer	Rondelle	Scheibe	워셔	Arandela	
6	**VOE 969408**	3					Six point socket scre	Vis à 6 pans creux	Sechszahn-Hohlschr	6 포인트 소켓 나사	Racor de seis diente	
7	**VOE 969405**	1					Six point socket scre	Vis à 6 pans creux	Sechszahn-Hohlschr	6 포인트 소켓 나사	Racor de seis diente	
8	**VOE 969407**	2					Six point socket scre	Vis à 6 pans creux	Sechszahn-Hohlschr	6 포인트 소켓 나사	Racor de seis diente	
9	**VOE 13965175**	1					Screw	Vis	Schraube	나사	Tornillo	
10	**VOE 11807522**	1					Control Unit	Unité de commande	Steuereinheit	제어장치	Unidad de mando	

1	**8278985**
2	**8279014**
3	
4	
5	

Unidad de distribución eléctrica
배전 박스 및 휴즈 박스
Elektrozentrale
Unité de distribution électrique
Electrical distribution box

Catalogue id **20044**	Group **372**
Illustr. No **1014680**	Section **100**
Issue **PUB 74D9920044**	Page **171**

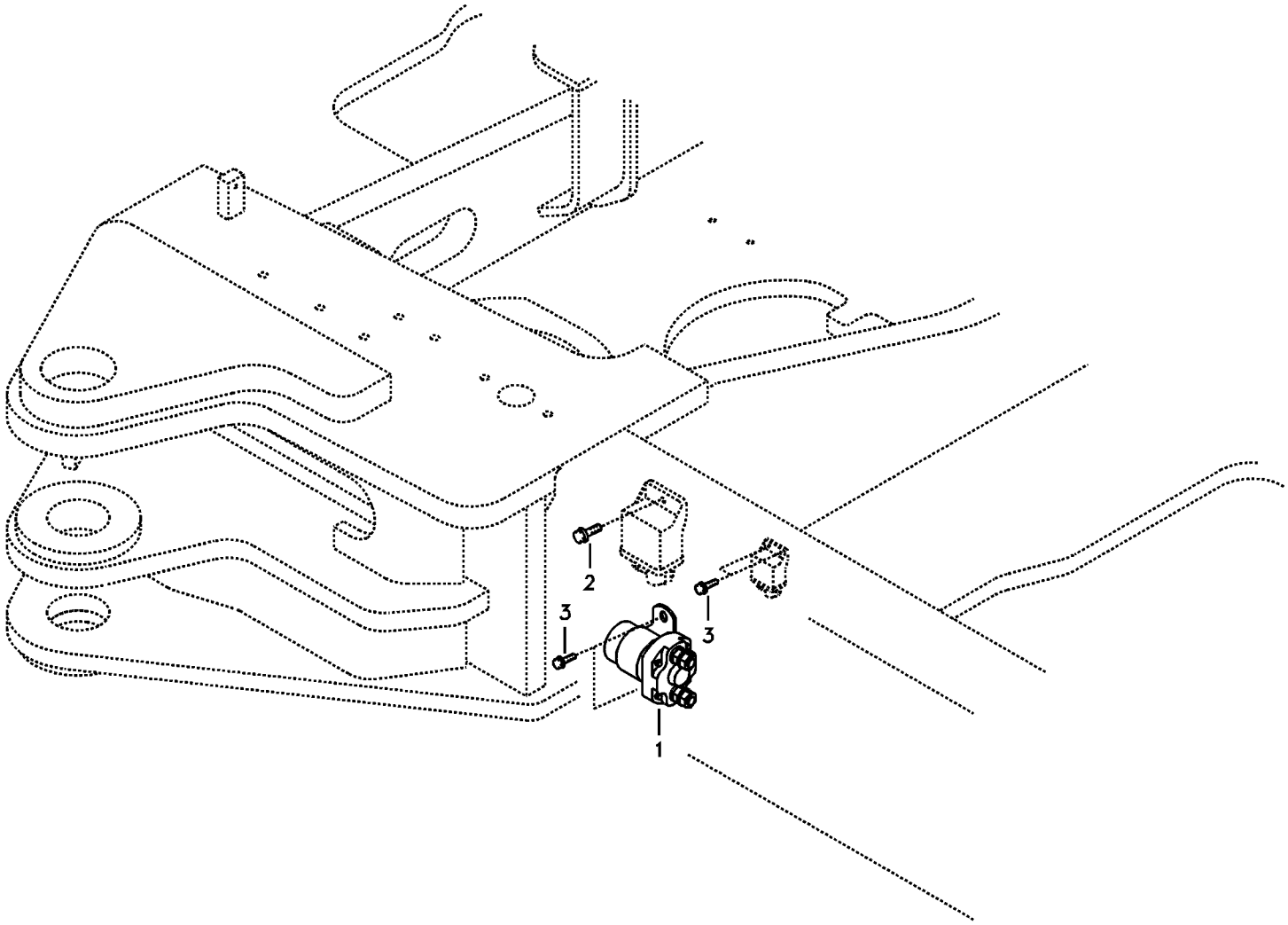
2
3
3
1

Fig.	Part No.	Quantity 1	2	3	PS	KIT	Description	Dénomination	Bezeichnung	품명	Denominación	Notes
1	**VOE 14529031**	1					Relay	Relais	Relais	릴레이	Rele	
2	**VOE 946934**	1					Flange screw	Vis à embase	Flanschschraube	플랜지 나사	Tornillo embridado	
3	**VOE 965175**	4					Flange screw	Vis à embase	Flanschschraube	플랜지 나사	Tornillo embridado	

1	**8278985**	**Relé eléctrico** 전기장치 릴레이 **Elektrisches Relais** **Relais électrique** **Electrical relay**	Catalogue id **20044**	Group **372**
2			Illustr. No **1013427**	Section **200**
3			Issue **PUB 74D9920044**	Page **173**
4				
5				

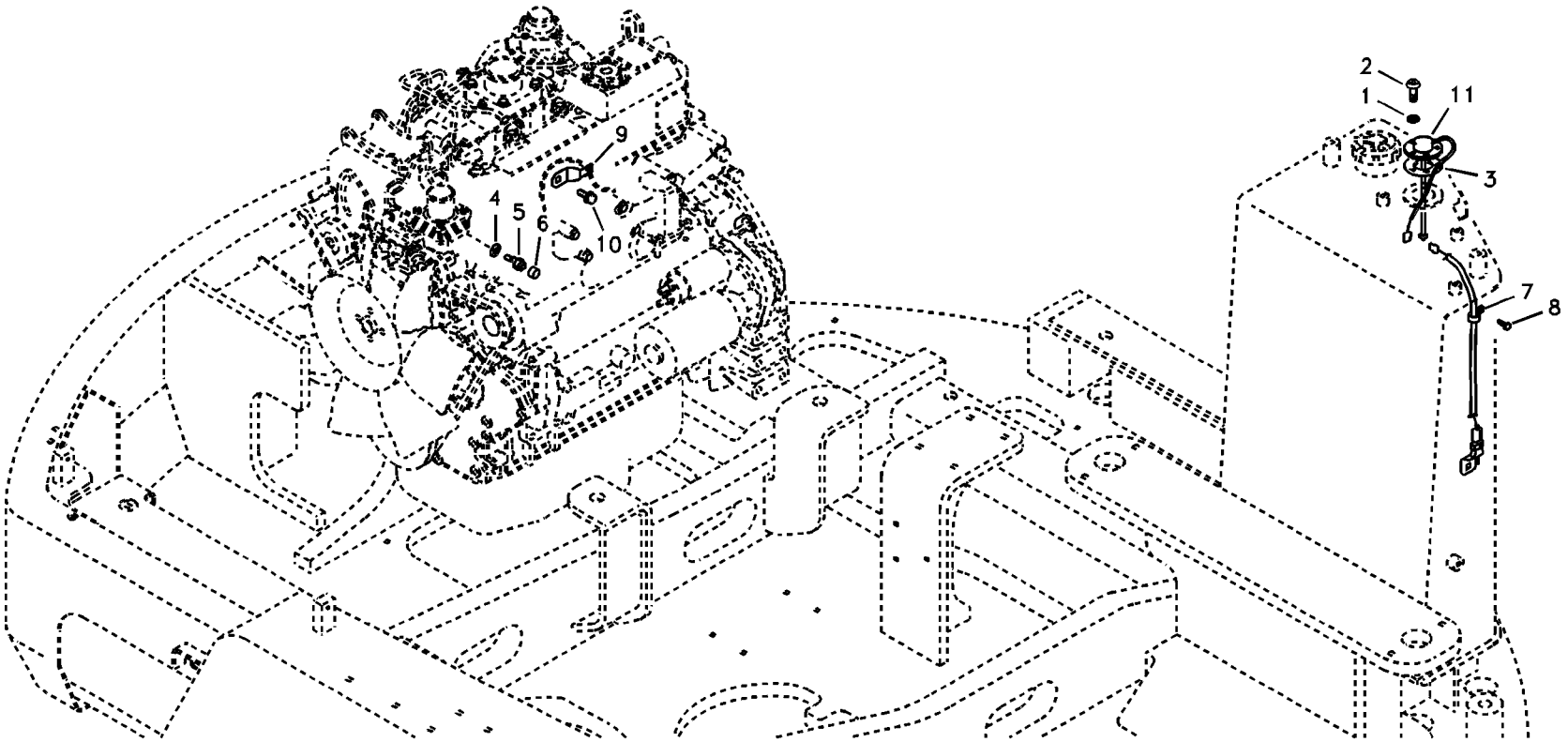
2
1
11
9
3
4
5
6
10
7
8

Fig.	Part No.	Quantity 1	2	3	PS	KIT	Description	Dénomination	Bezeichnung	품명	Denominación	Notes
1	**VOE 955918**	5					Spring washer	Rondelle élastique	Federscheibe	스프링 워셔	Arandela elástica	SER NO 10001-12264
2	**VOE 969407**	5					Six point socket scre..	Vis à 6 pans creux	Sechszahn-Hohlschr .	6 포인트 소켓 나사	Racor de seis diente..	SER NO 10001-12264
	VOE 969405	5					Six point socket scre..	Vis à 6 pans creux	Sechszahn-Hohlschr .	6 포인트 소켓 나사	Racor de seis diente..	SER NO 12265-
3	**VOE 14529332**	1					Gasket	Joint	Dichtung	가스켓	Junta	SER NO 10001-12264
4	**SA 9426-20050**	1					Gasket	Joint	Dichtung	가스켓	Junta	
5	**VOE 14527882**	1					Sensor	Capteur	Geber	센서	Captador	
6	**VOE 11802936**	1					•Temperature sensor .	•Sonde de températu .	•Temperaturgeber	• 온도 센서	•Sensor de temperat..	SER NO 10373-
7	**VOE 14500292**	1					Clip	Clip	Clip	클립	Clip	SER NO 10001-12264
	VOE 14500290	1					Clip	Clip	Clip	클립	Clip	SER NO 12265-
8	**VOE 946471**	1					Flange screw	Vis à embase	Flanschschraube	플랜지 나사	Tornillo embridado	
9	**VOE 14522575**	1					Clip	Clip	Clip	클립	Clip	
10	**VOE 947107**	1					Flange screw	Vis à embase	Flanschschraube	플랜지 나사	Tornillo embridado	
11	**VOE 14519252**	1					Sensor	Capteur	Geber	센서	Captador	SER NO 10001-10911
	VOE 14546517	1					Sender	Détecteur	Sender	센더	Emisor	SER NO 10912-12264
	VOE 14554936	1					Sensor	Capteur	Geber	센서	Sensor	SER NO 12265-

1	**8278985**	**Sensor eléctrico** 전기장치 센서 **Elektr. Sensor** **Capteur électrique** **Electrical sensor**	Catalogue id **20044**	Group **386**
2			Illustr. No **1018200**	Section **100**
3			Issue **PUB 74D9920044**	Page **175**
4				
5				

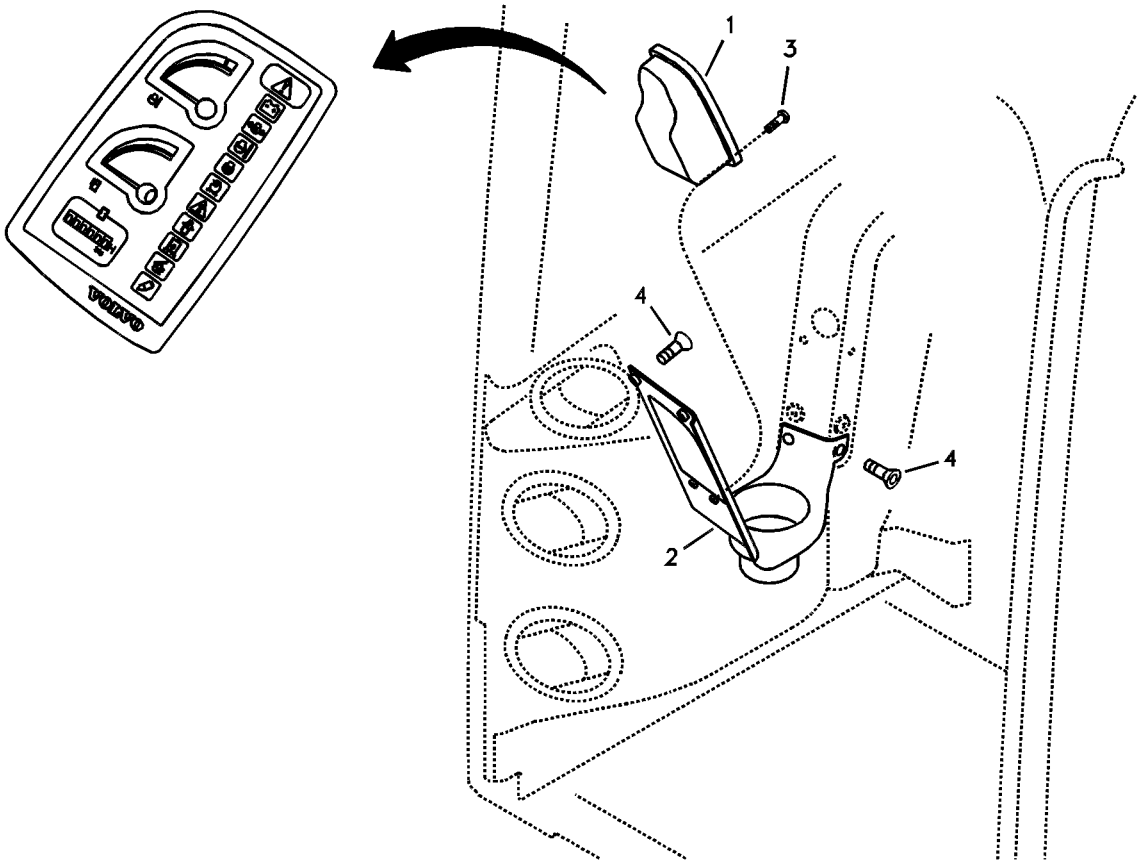
1
3
4
4
2

Fig.	Part No.	Quantity 1	2	3	PS	KIT	Description	Dénomination	Bezeichnung	품명	Denominación	Notes
1	**VOE 11801946**	1					Dashboard	Planche de bord	Armaturenbrett	대시보드	Tablero de instrumen.	SER NO 10001-11606
	VOE 14538733	1					Instr Panel	Planche de bord	Instr Tafel	계기판	Panel Instrum.	SER NO 11607-
2	**VOE 14528525**	1					Panel	Panneau	Verkleidung	패널	Plancha	SER NO 10001-11090
	VOE 14546421	1					Panel	Panneau	Verkleidung	패널	Plancha	SER NO 11091-
3	**VOE 969515**	2					Six point socket scre..	Vis à 6 pans creux	Sechszahn-Hohlschr.	6 포인트 소켓 나사	Racor de seis diente..	
4	**VOE 969738**	4					Screw	Vis	Schraube	나사	Tornillo	
5	**VOE 14529399**	1					Grommet	Passe fil	Durchführung	그로메트	Aislador pasapanel	SER NO 11091-

1	**8278985**	**Panel de instrumentos, unidad de advertencia y unidad de informa** 경고장치 및 게이지 계기판 **Armaturenbrett, Warneinheit und Informations** **Tableau de bord, unités d'alerte et d'information** **Instrument panel, warning unit and information unit**	Catalogue id **20044**	Group **387**
2			Illustr. No **1013429**	Section **100**
3			Issue **PUB 74D9920044**	Page **177**
4				
5				



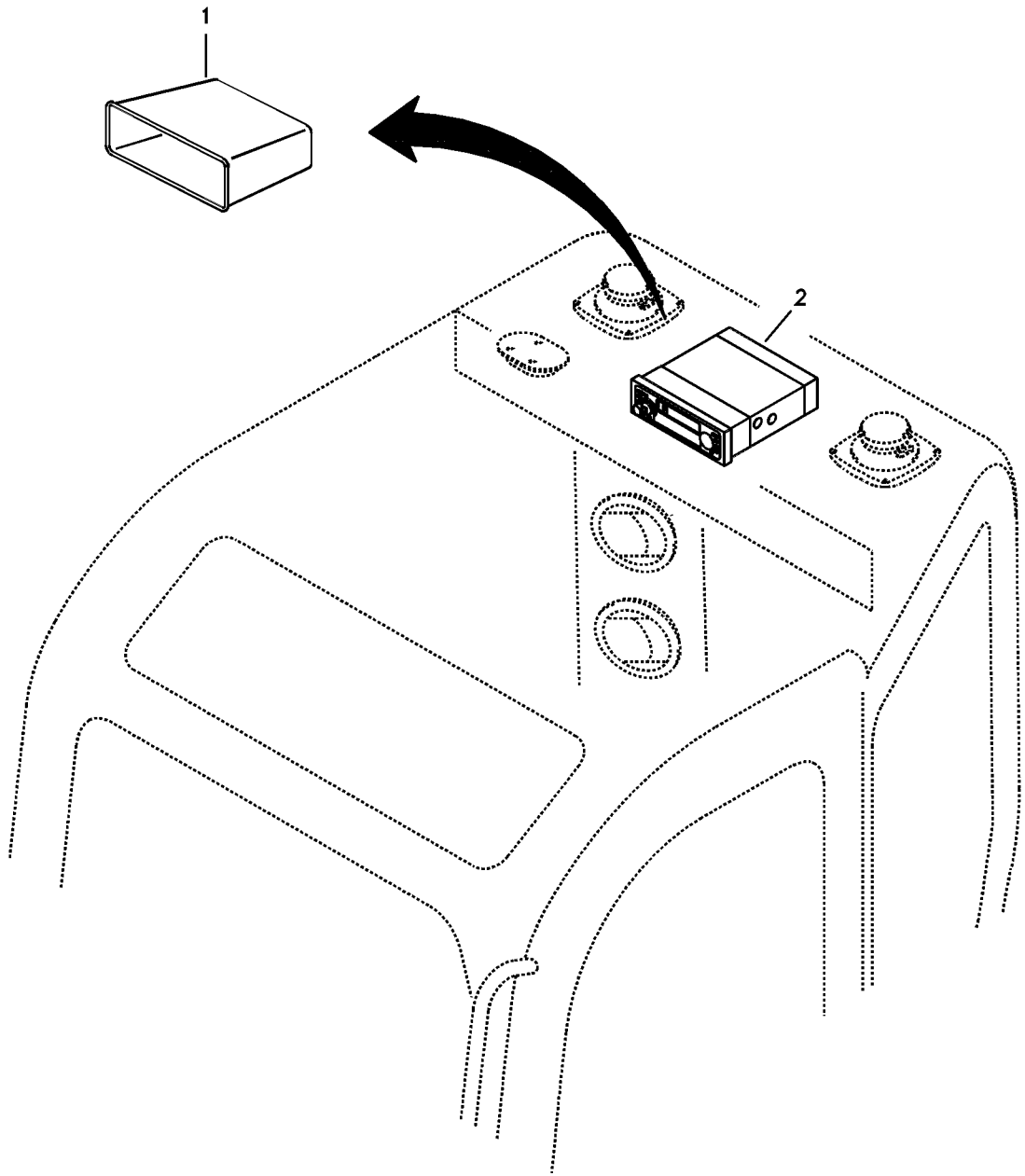
1
2

Fig.	Part No.	Quantity 1	2	3	PS	KIT	Description	Dénomination	Bezeichnung	품명	Denominación	Notes
1		1			NS		Radio Box	Casier Radio	Radiofach	라디오 박스	Espacio Radio	
2	**VOE 11884631**		1				Radio	Radio	Radio	라디오	Radio	SER NO 10001-10619
	VOE 14535873		1				Radio	Auto-radio	Radio	라디오	Radio	SER NO 10620-

1	**8278714**	**Radiocasete con accesorios de montaje** 카세트 라디오 **Kassettenrecorder mit Montageteilen** **Lecteur de cassettes auto-radio avec pièces de montage** **Cassette radio recorder with mounting details**	Catalogue id **20044**	Group **393**
2	**8278715**		Illustr. No **1013430**	Section **100**
3			Issue **PUB 74D9920044**	Page **179**
4				
5				

VOLVO

Construction Equipment

GROUP		Section	Page
431	Travel gearbox	100	187
431	Pump gearbox with assembling parts	400	189
441	Travel motor with mounting parts	100	191
441	Travel motor	200	193
441	Swing motor with mounting parts	500	199
441	Swing motor	600	201
443	Turning joint, mounting	100	205
443	Turning joint	200	207
492	Swing system	100	209



TABLE DES MATIÈRES

GROUPE		Section	Page
431	Boîte de vitesses de conduite	100	187
431	Boîte de vitesses de la pompe avec pièces d'assemblage	400	189
441	Moteur de conduite avec pièces de montage	100	191
441	Moteur de conduite	200	193
441	Moteur d'orientation avec pièces de montage	500	199
441	Moteur d'orientation	600	201
443	Articulation de rotation avec piéces de montage	100	205
443	Articulation de rotation	200	207
492	Système de pivotement	100	209

GRUPPE		Abschnitt	Seite
431	Fahrgetriebe	100	187
431	Pumpengetriebe mit Anbauteilen	400	189
441	Fahrmotor mit Montageteilen	100	191
441	Fahrmotor	200	193
441	Schwenkmotor mit Anbauteilen	500	199
441	Schwenkmotor	600	201
443	Drehgelenk mit anbauteilen	100	205
443	Drehgelenk	200	207
492	Schwenksystem	100	209



그룹		절	페이지
431	주행기어박스	100	187
431	펌프기어박스 및 커플링	400	189
441	주행모터 및 장착부품	100	191
441	주행모터	200	193
441	선회모터 및 장착부품	500	199
441	선회모터	600	201
443	터닝조인트 장착	100	205
443	터닝조인트	200	207
492	선회장치	100	209

431	Caja de cambios de traslación	100	187
431	Caja de engranaje de bomba con piezas de montaje	400	189
441	Motor de traslación con piezas de montaje	100	191
441	Motor de traslación	200	193
441	Motor de giro con piezas de montaje	500	199
441	Motor de giro	600	201
443	Articulación de giro con accesorios de montaje	100	205
443	Articulación de giro	200	207
492	Sistema de oscilación	100	209

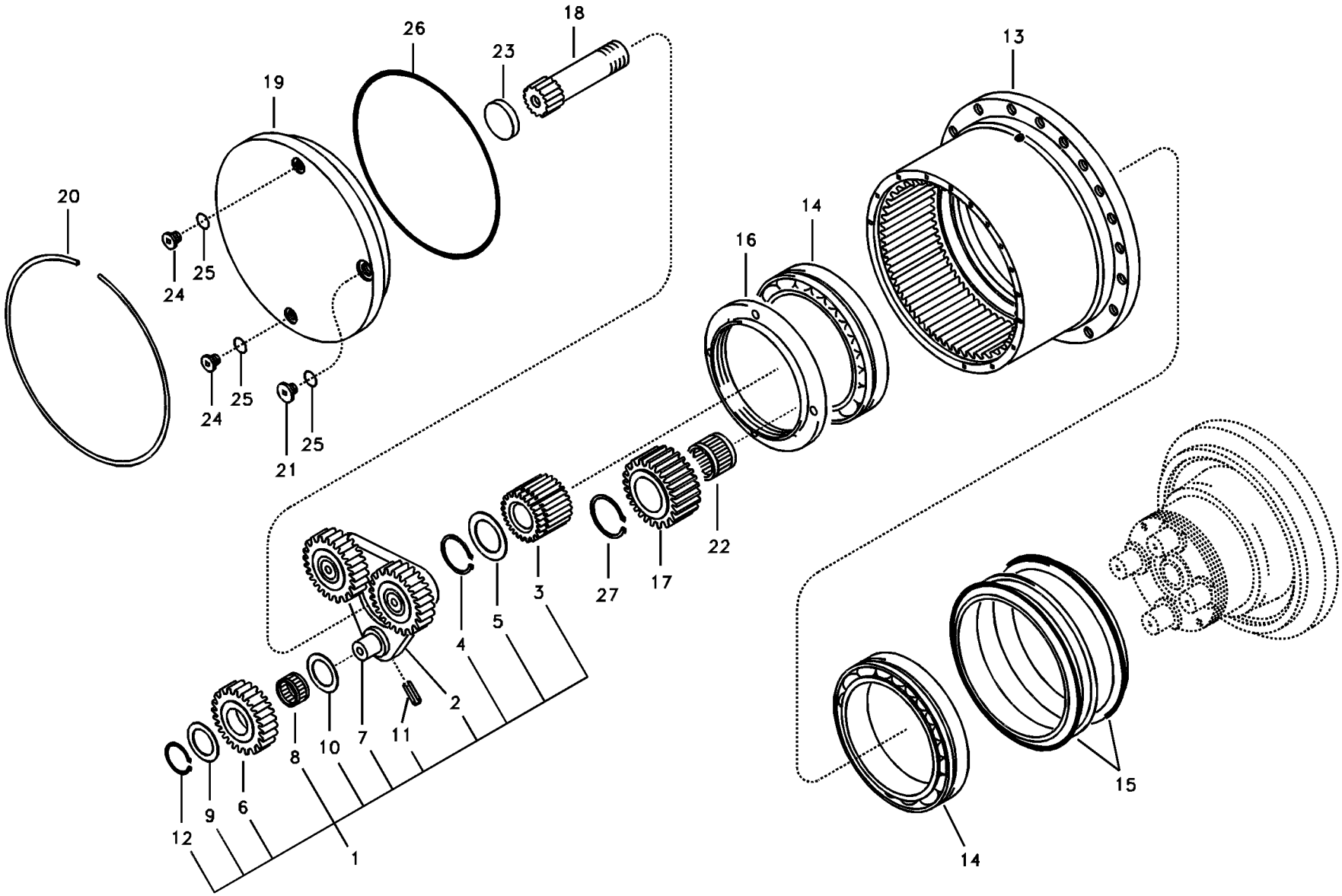

Volvo Construction Equipment

1013431

Fig.	Part No.	Quantity 1	2	3	PS	KIT	Description	Dénomination	Bezeichnung	품명	Denominación	Notes
		1			NS		Travel Gearbox	Boite Transmiss	Fahrgetr.kasten	주행 기어박스	Caja Engranajes	
1	**VOE 14516540**	1					•Planet carrier	•Porte-satellite	•Planetenträger	• 플래닛 캐리어	•Portasatélites	No.1
2	**VOE 14516546**	1					••Planet carrier	••Porte-satellite	••Planetenträger	•• 플래닛 캐리어	••Portasatélites	
3	**VOE 14516547**	1					••Gear	••Pignon	••Zahnrad	•• 기어	••Engranaje	No.2
4	**VOE 14516548**	1					••Ring	••Bague	••Ring	•• 링	••Anillo	
5	**VOE 14516549**	1					••Washer	••Rondelle	••Scheibe	•• 와셔	••Arandela	
6	**VOE 14516567**	3					••Gear	••Pignon	••Zahnrad	•• 기어	••Engranaje	
7	**SA 7118-23430**	3					••Pin	••Goupille	••Stift	•• 핀	••Pasador	
8	**SA 7118-23440**	3					••Needle bearing	••Roulement à aiguill	••Nadellager	•• 니들 베어링	••Cojinete de agujas	
9	**SA 7118-23460**	3					••Washer	••Rondelle	••Scheibe	•• 와셔	••Arandela	
10	**SA 7147-00150**	3					••Thrust washer	••Rondelle butée	••Druckscheibe	•• 스러스트 워셔	••Arandela de presión	
11	**SA 9325-06012**	3					••Spring pin	••Goupille tubulaire	••Federstift	•• 스프링 핀	••Pasador tubular	
12	**SA 9541-01030**	3					••Ring	••Anneau	••Ring	•• 링	••Anillo	
13		1			NS		•Housing	•Carter	•Gehäuse	• 하우징	•Carter	
14	**VOE 14516542**	2					•Bearing	•Roulement	•Lager	• 베어링	•Cojinete	
15	**VOE 14516543**	1					•Sealing	•Étanchéité	•dichtung	• 시일링	•Junta	
16	**VOE 14516544**	1					•Nut	•Écrou	•Mutter	• 너트	•Tuerca	
17	**VOE 14516545**	4					•Gear	•Pignon	•Zahnrad	• 기어	•Engranaje	No.2
18	**VOE 14516550**	1					•Gear	•Pignon	•Zahnrad	• 기어	•Engranaje	No.1
19	**VOE 14516551**	1					•Cover	•Capot	•Haube	• 커버	•Cubierta	
20	**VOE 14516552**	1					•Ring	•Bague	•Ring	• 링	•Anillo	
21	**VOE 14516553**	1					•Plug	•Tampon	•Stopfen	• 플러그	•Tapón	
22	**SA 7114-12700**	4					•Needle bearing	•Roulement à aiguille	•Nadellager	• 니들 베어링	•Cojinete de agujas	
23	**SA 7117-15230**	1					•Pad	•Support inférieur	•Unterlegring	• 패드	•Suplemento	
24	**SA 9415-11032**	2					•Plug	•Tampon	•Stopfen	• 플러그	•Tapón	
25	**SA 9511-12014**	3					•O-ring	•Joint Torique	•O-Ring	• 오링	•Junta torica	
26	**SA 9511-12240**	1					•O-ring	•Joint Torique	•O-Ring	• 오링	•Junta torica	
27	**SA 9541-01035**	4					•Ring	•Anneau	•Ring	• 링	•Anillo	

1	**8278985**	**Caja de cambios de traslación** 주행기어박스 **Fahrgetriebe** **Boîte de vitesses de conduite** **Travel gearbox**	Catalogue id **20044**	Group **431**
2			Illustr. No **1013431**	Section **100**
3			Issue **PUB 74D9920044**	Page **187**
4				
5				

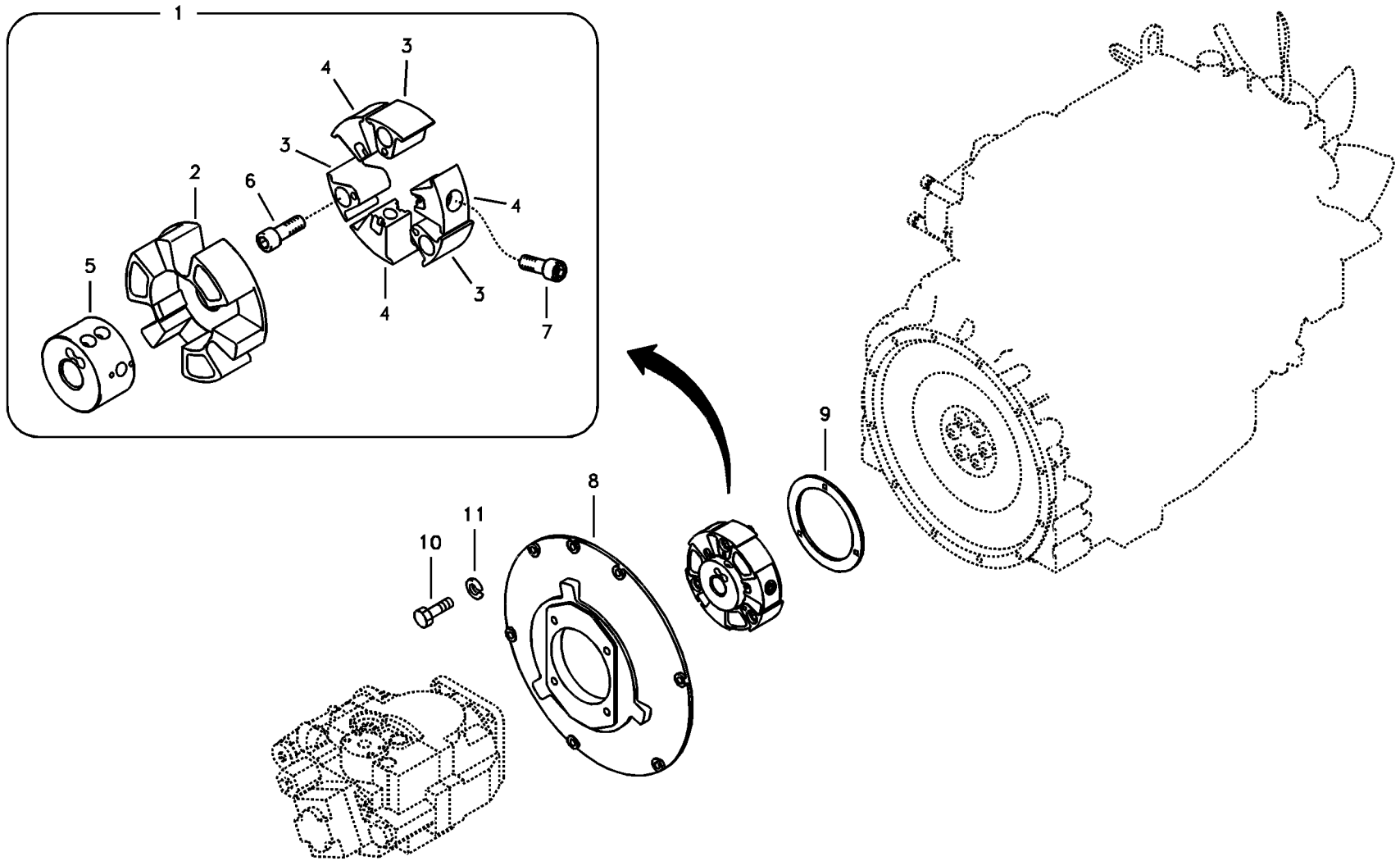

Volvo Construction Equipment

1013432

Fig.	Part No.	Quantity 1	2	3	PS	KIT	Description	Dénomination	Bezeichnung	품명	Denominación	Notes
1	**VOE 14525581**	1					Coupling	Accouplement	Kupplung	커플링	Acoplamiento	
2	**VOE 14519260**	1					•Element	•Elément	•Element	• 엘리멘트	•Elemento	
3	**VOE 14519259**	3					•Insert	•Amenagement Int	•I-einrichtung	• 인서트	•Revestimiento	
4	**VOE 14519258**	3					•Insert	•Amenagement Int	•I-einrichtung	• 인서트	•Revestimiento	
5	**VOE 14525583**	1					•Hub	•Bossage	•Nabe	• 허브	•Asiento	
6	**VOE 983317**	3					•Hex. socket screw	•Vis à six pans creux	•Inbusschraube	• 육각 소켓 나사	•Tornillo de hexágono	
7	**VOE 13978797**	3					•Allen Hd Screw	•Vis A 6 Pans Cr	•Inbusschraube	• 스크류	•Torn Hex Embut	(VOE 978797)
8	**VOE 14528952**	1					Flange	Flasque	Flansch	플랜지	Brida	
9	**VOE 14528954**	1					Spacer	Partie Intermédiaire	Zwischenstück	스페이서	Espaciador	
10	**VOE 983252**	7					Hexagon screw	Vis à tête hexagonale	Sechskantschraube	육각 나사	Tornillo hexagonal	
11	**VOE 955922**	7					Spring washer	Rondelle élastique	Federscheibe	스프링 워셔	Arandela elástica	

1	**8278985**	**Caja de engranaje de bomba con piezas de montaje** 펌프기어박스 및 커플링 **Pumpengetriebe mit Anbauteilen** **Boîte de vitesses de la pompe avec pièces d'assemblage** **Pump gearbox with assembling parts**	Catalogue id **20044**	Group **431**
2			Illustr. No **1013432**	Section **400**
3			Issue **PUB 74D9920044**	Page **189**
4				
5				

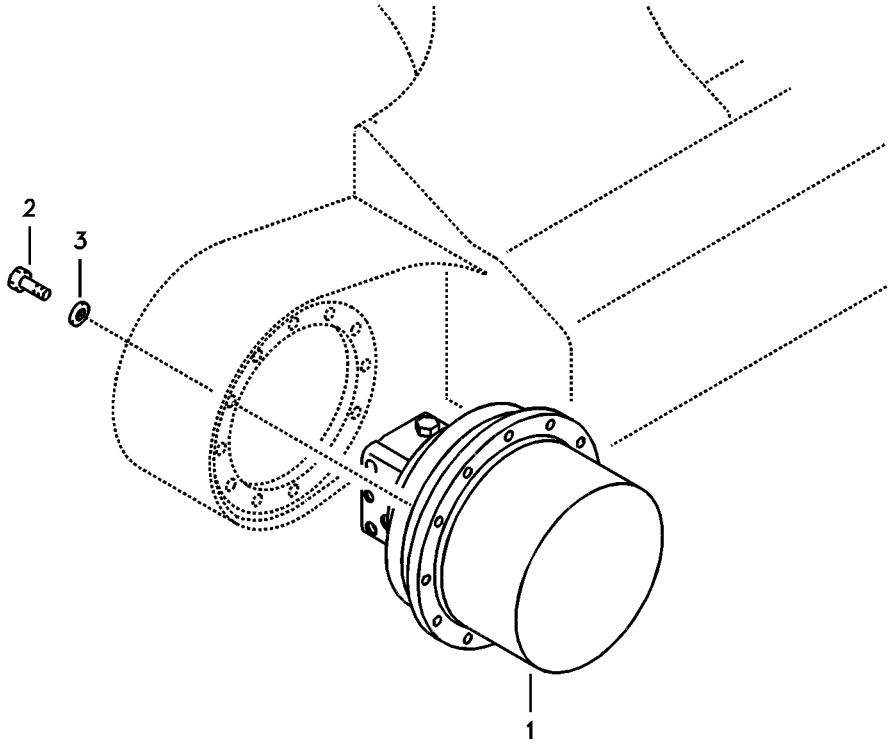
2
3
1

Fig.	Part No.	Quantity 1	2	3	PS	KIT	Description	Dénomination	Bezeichnung	품명	Denominación	Notes
1	**VOE 14516538**	2					Drive unit	Unité de commande	Antriebsaggregat	드라이브 유닛	Unidad propulsora	
		1			NS		•Gearbox	•Boite vitesses	•Schaltgetriebe	• 기어박스	•Caja velocidades	See group 431, Page 187
	VOE 14520757	1					•Engine	•Moteur	•Motor	• 엔진	•Motor	See group 441, Page 193
2	**SA 9011-11609**	24					Bolt	Boulon	Bolzen	볼트	Perno	
3	**VOE 14880474**	24					Washer	Rondelle	Scheibe	워셔	Arandela	

1	**8278985**	**Motor de traslación con piezas de montaje** 주행모터 및 장착부품 **Fahrmotor mit Montageteilen** **Moteur de conduite avec pièces de montage** **Travel motor with mounting parts**	Catalogue id **20044**	Group **441**
2			Illustr. No **1013433**	Section **100**
3			Issue **PUB 74D9920044**	Page **191**
4				
5				

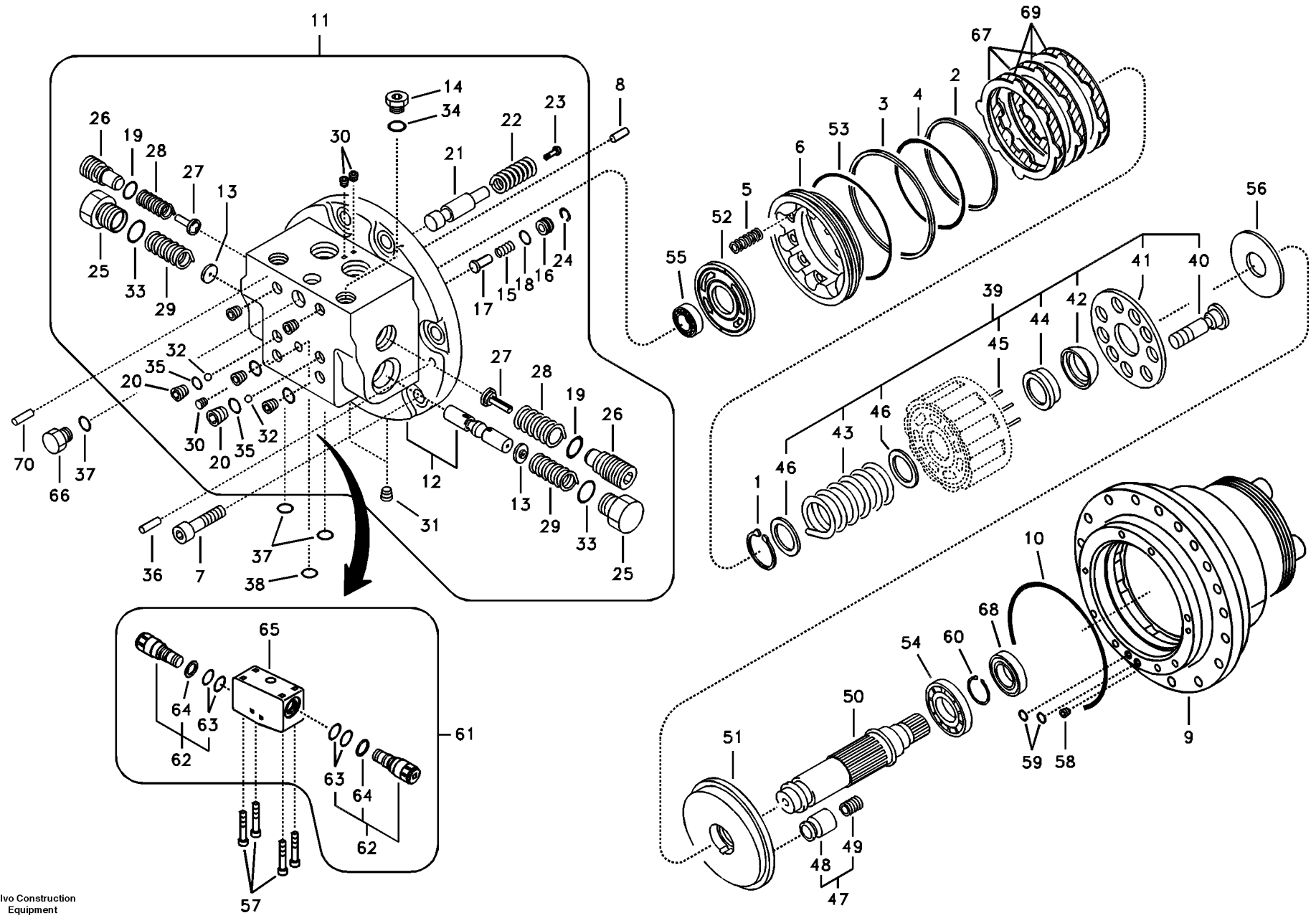

Volvo Construction Equipment

1013434

Fig.	Part No.	Quantity 1	2	3	PS	KIT	Description	Dénomination	Bezeichnung	품명	Denominación	Notes
	VOE 14520757	1					Engine	Moteur	Motor	엔진	Motor	
1	**VOE 14505028**	1					•Ring	•Anneau	•Ring	• 링	•Anillo	
2	**VOE 14505031**	1				K	•Ring	•Anneau	•Ring	• 링	•Anillo	
3	**VOE 14505032**	1				K	•Ring	•Anneau	•Ring	• 링	•Anillo	
4	**VOE 14505034**	1				K	•O-ring	•Joint Torique	•O-Ring	• 오링	•Junta torica	
5	**VOE 14505036**	8					•Spring	•Ressort	•Feder	• 스프링	•Muelle	
6	**VOE 14505037**	1					•Piston	•Piston	•Kolben	• 피스톤	•Piston	
7	**VOE 14505046**	8					•Bolt	•Boulon	•Bolzen	• 볼트	•Perno	
8	**VOE 14505048**	1					•Pin	•Goupille	•Zapfen	• 핀	•Pasador	
9	**VOE 14528758**	1					•Flange	•Flasque	•Flansch	• 플랜지	•Brida	
10	**VOE 990624**	1				K	•O-ring	•Joint torique	•O-Ring	•O 링	•Anillo tórico	
11	**VOE 14528759**	1					•Flange	•Flasque	•Flansch	• 플랜지	•Brida	
12	**VOE 14528760**	1					••Flange	••Flasque	••Flansch	•• 플랜지	••Brida	
13	**VOE 14505050**	2					••Retainer	••Retenue	••Halter	•• 리테이너	••Soporte	
14	**VOE 14505051**	1					••Plug	••Bouchon	••Stopfen	•• 플러그	••Tapon	
15	**VOE 14505052**	1					••Spring	••Ressort	••Feder	•• 스프링	••Muelle	
16	**VOE 14505054**	1					••Seat	••Siege	••Sitz	•• 시트	••Asiento	
17	**VOE 14526561**	1					••Valve	••Soupape	••Ventil	•• 밸브	••Valvula	
18	**VOE 983496**	1				K	••O-ring	••Joint torique	••O-Ring	••O 링	••Anillo tórico	
19	**VOE 983507**	2				K	••O-ring	••Joint torique	••O-Ring	••O 링	••Anillo tórico	
20	**VOE 14526564**	4					••Plug	••Tampon	••Stopfen	•• 플러그	••Tapón	
21	**VOE 14528761**	1					••Spool	••Bobine	••Schieber	•• 스풀	••Bobina	
22	**VOE 14528762**	1					••Spring	••Ressort	••Feder	•• 스프링	••Muelle	
23	**VOE 14526567**	1					••Screw	••Vis	••Schraube	•• 나사	••Tornillo	
24	**SA 8230-02690**	1					••Ring	••Bague	••Ring	•• 링	••Anillo	
25	**SA 8230-23430**	2					••Plug	••Bouchon	••Stopfen	•• 플러그	••Tapon	
26	**SA 8230-23440**	2					••Plug	••Bouchon	••Stopfen	•• 플러그	••Tapon	
27	**SA 8230-23450**	2					••Valve	••Soupape	••Ventil	•• 밸브	••Valvula	
28	**SA 8230-23460**	2					••Spring	••Ressort	••Feder	•• 스프링	••Muelle	
29	**SA 8230-23470**	2					••Spring	••Ressort	••Feder	•• 스프링	••Muelle	

1	**8278985**	**Motor de traslación** 주행모터 **Fahrmotor** **Moteur de conduite** **Travel motor**	Catalogue id **20044**	Group **441**
2				
3			Illustr. No **1013434**	Section **200**
4				
5			Issue **PUB 74D9920044**	Page **193**



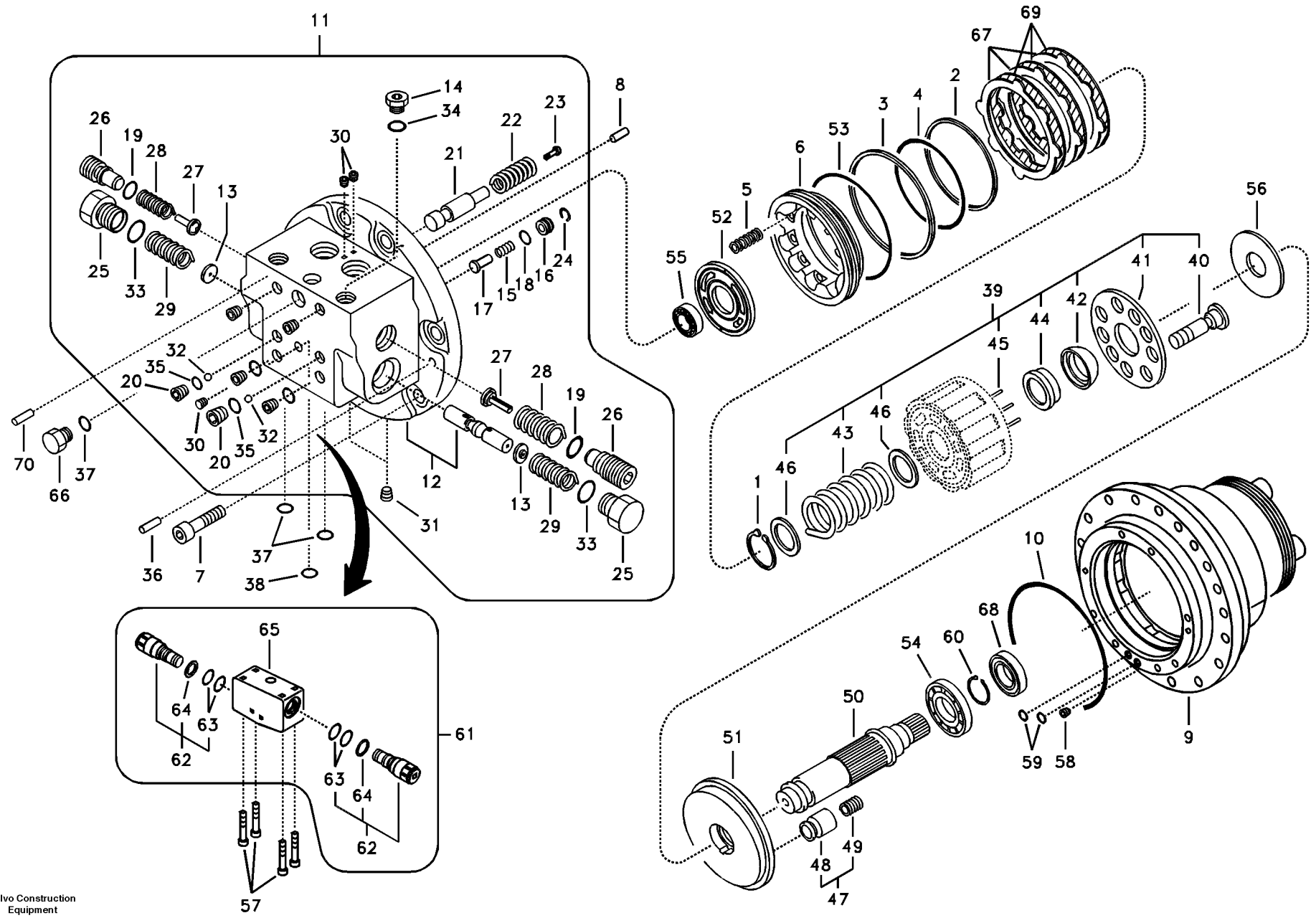

Volvo Construction Equipment

1013434

Fig.	Part No.	Quantity 1	2	3	PS	KIT	Description	Dénomination	Bezeichnung	품명	Denominación	Notes
30	**SA 8230-33630**	5					••Plug	••Bouchon	••Stopfen	•• 플러그	••Tapon	
31	**SA 8230-33680**	2					••Plug	••Bouchon	••Stopfen	•• 플러그	••Tapon	
32	**VOE 14880997**	2					••Ball	••Bille	••Kugel	•• 볼	••Bola	
33	**VOE 983525**	2				K	•O-ring	•Joint torique	•O-Ring	•O 링	•Anillo tórico	
34	**VOE 983505**	1				K	•O-ring	•Joint torique	•O-Ring	•O 링	•Anillo tórico	
35	**VOE 983502**	4				K	•O-ring	•Joint torique	•O-Ring	•O 링	•Anillo tórico	
36	**VOE 14526571**	2					•Pin	•Goupille	•Zapfen	• 핀	•Pasador	
37	**VOE 990557**	3				K	•O-ring	•Joint torique	•O-Ring	•O 링	•Anillo tórico	
38	**VOE 983495**	1				K	•O-ring	•Joint torique	•O-Ring	•O 링	•Anillo tórico	
39	**VOE 14526574**	1					•Piston	•Piston	•Kolben	• 피스톤	•Pistón	
40	**VOE 14526575**	9					••Piston	••Piston	••Kolben	•• 피스톤	••Pistón	
41	**VOE 14526576**	1					••Plate	••Tôle	••Blech	•• 플레이트	••Chapa	
42	**VOE 14526577**	1					••Ball	••Bille	••Kugel	•• 볼	••Bola	
43	**VOE 14526578**	1					••Spring	••Ressort	••Feder	•• 스프링	••Resorte	
44	**VOE 14526579**	1					••Washer	••Rondelle	••Scheibe	•• 워셔	••Arandela	
45	**VOE 14526580**	3					••Roller	••Galet	••Rolle	•• 롤러	••Rodillo	
46	**SA 8230-23520**	2					••Washer	••Rondelle	••Scheibe	•• 워셔	••Arandela	
47	**VOE 14526581**	1					•Piston	•Piston	•Kolben	• 피스톤	•Pistón	
48	**SA 8230-28930**	1					••Seat	••Siege	••Sitz	•• 시트	••Asiento	
49	**SA 8230-23400**	1					••Spring	••Ressort	••Feder	•• 스프링	••Resorte	
50	**VOE 14526582**	1					•Shaft	•Arbre	•Welle	• 샤프트	•Eje	
51	**VOE 14526583**	1					•Plate	•Tôle	•Blech	• 플레이트	•Chapa	
52	**VOE 14526584**	1					•Plate	•Tôle	•Blech	• 플레이트	•Chapa	
53	**VOE 990604**	1				K	•O-ring	•Joint torique	•O-Ring	•O 링	•Anillo tórico	
54	**VOE 14505030**	1					•Bearing	•Palier	•Lager	• 베어링	•Cojinete	
55	**VOE 14526587**	1					•Ball bearing	•Roulement billes	•Kugellager	• 볼 베어링	•Cojinete de bolas	
56	**VOE 14528767**	2					•Pivot	•Pivot	•Drehzapfen	• 피벗	•Pivote	
57	**VOE 14526589**	4					•Bolt	•Boulon	•Bolzen	• 볼트	•Perno	
58	**VOE 14526590**	1					•Pump kit	•Kit pompe	•Pumpensatz	• 펌프 키트	•Juego de bomba	
59	**VOE 983494**	2				K	•O-ring	•Joint torique	•O-Ring	•O 링	•Anillo tórico	

1	**8278985**	**Motor de traslación** 주행모터 **Fahrmotor** **Moteur de conduite** **Travel motor**	Catalogue id **20044**	Group **441**
2				
3			Illustr. No **1013434**	Section **200**
4				
5			Issue **PUB 74D9920044**	Page **195**

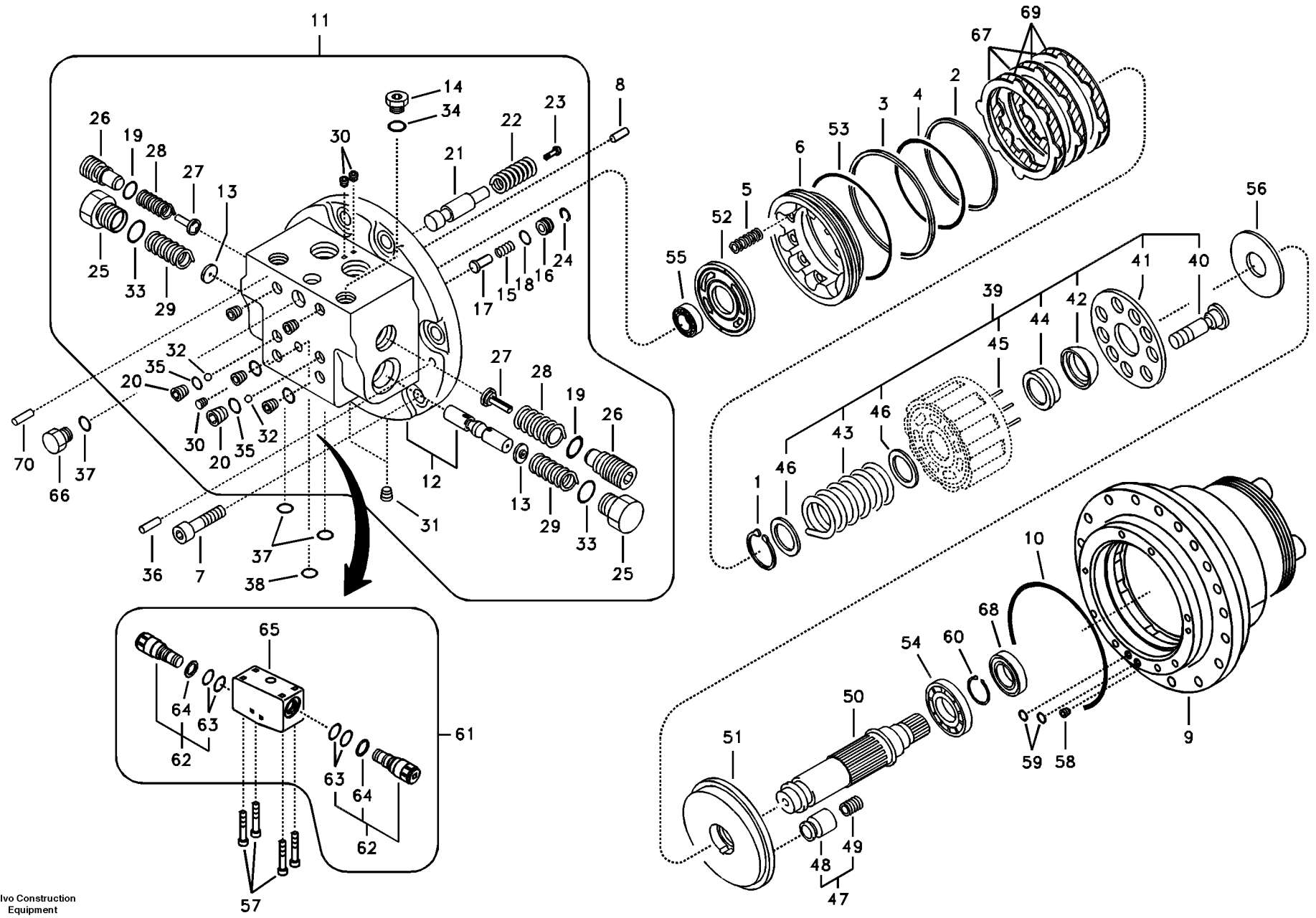

Volvo Construction Equipment

1013434

Fig.	Part No.	Quantity 1	2	3	PS	KIT	Description	Dénomination	Bezeichnung	품명	Denominación	Notes
60	**VOE 14505033**	1					•Spacer	•Entretoise	•Abstandkörper	• 스페이서	•Distanciador	
61	**VOE 14607723**	1					•Relief valve	•Valve décharge	•Entlastungsventil	• 릴리프 밸브	•Válvula de descarga	
62	**VOE 14607722**	2					••Relief valve	••Valve décharge	••Entlastungsventil	•• 릴리프 밸브	••Válvula de descarga	
63	**VOE 990557**	2				K	•••O-ring	•••Joint torique	•••O-Ring	•••O 링	•••Anillo tórico	
64	**SA 9566-10180**	1				K	•••Ring	•••Bague	•••Ring	••• 링	•••Anillo	
65		1					••Block	••Bloc	••Block	•• 블록	••Bloque	
66	**SA 8230-20520**	1					•Plug	•Bouchon	•Stopfen	• 플러그	•Tapon	
67	**SA 8230-22960**	3					•Valve	•Valve	•Ventil	• 밸브	•Válvula	
68	**SA 8230-33730**	1				K	•Seal	•Joint	•Dichtring	• 시일	•Junta	
69	**SA 8230-33740**	3					•Plate	•Tôle	•Blech	• 플레이트	•Chapa	
70	**VOE 14526571**	2					•Pin	•Goupille	•Zapfen	• 핀	•Pasador	
100	**VOE 14526556**	1					Sealing ring	Bague étanchéité	Dichtring	씰링 링	Anillo retén	

1	**8278985**	**Motor de traslación** 주행모터 **Fahrmotor** **Moteur de conduite** **Travel motor**	Catalogue id **20044**	Group **441**
2			Illustr. No **1013434**	Section **200**
3			Issue **PUB 74D9920044**	Page **197**
4				
5				

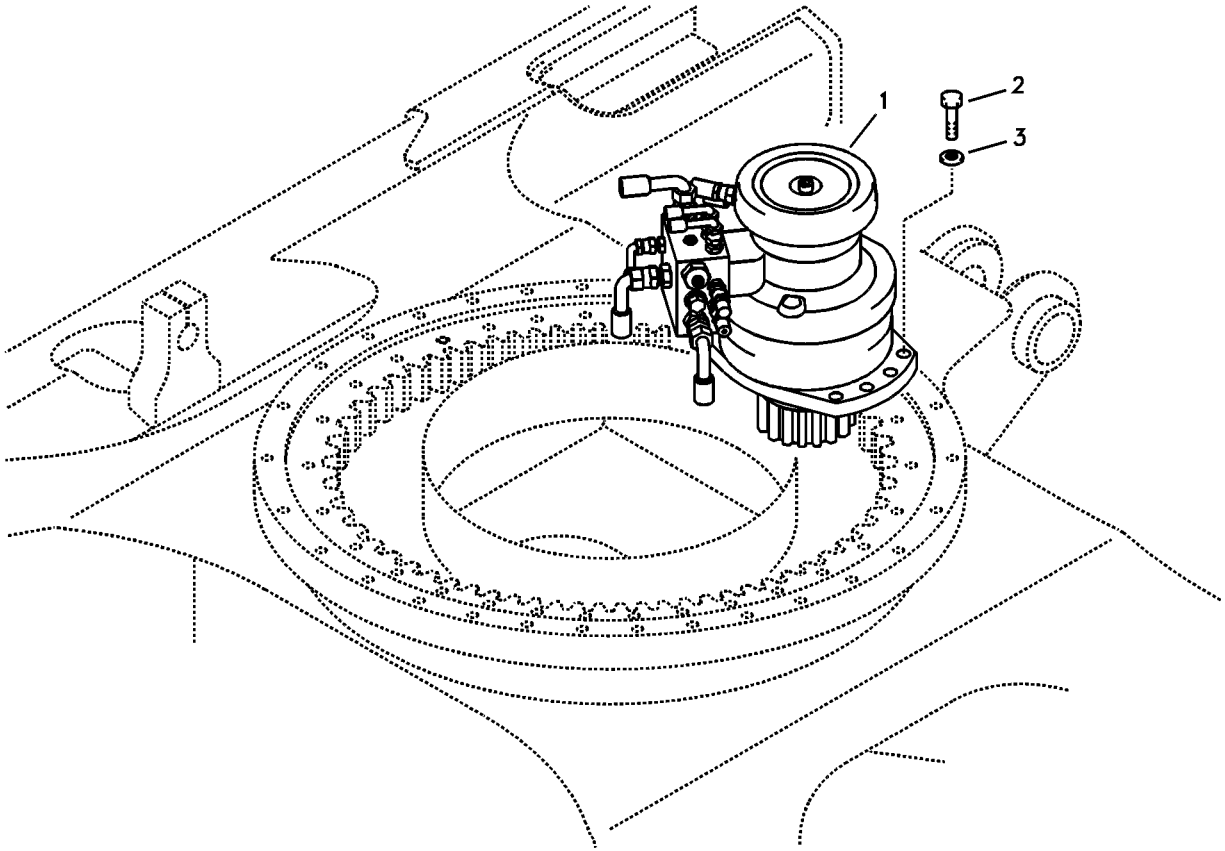
1
2
3

Fig.	Part No.	Quantity 1	2	3	PS	KIT	Description	Dénomination	Bezeichnung	품명	Denominación	Notes
1	**VOE 14572717**	1					Swing motor	Moteur d'orientation	Schwenkmotor			See group 441, Page 201
2	**VOE 978938**	7					Hexagon screw	Vis à tête hexagonale	Sechskantschraube	육각 나사	Tornillo hexagonal	
3	**VOE 14880474**	7					Washer	Rondelle	Scheibe	워셔	Arandela	

1	**8278985**	**Motor de giro con piezas de montaje** 선회모터 및 장착부품 **Schwenkmotor mit Anbauteilen** **Moteur d'orientation avec pièces de montage** **Swing motor with mounting parts**	Catalogue id **20044**	Group **441**
2				
3			Illustr. No **1013435**	Section **500**
4				
5			Issue **PUB 74D9920044**	Page **199**

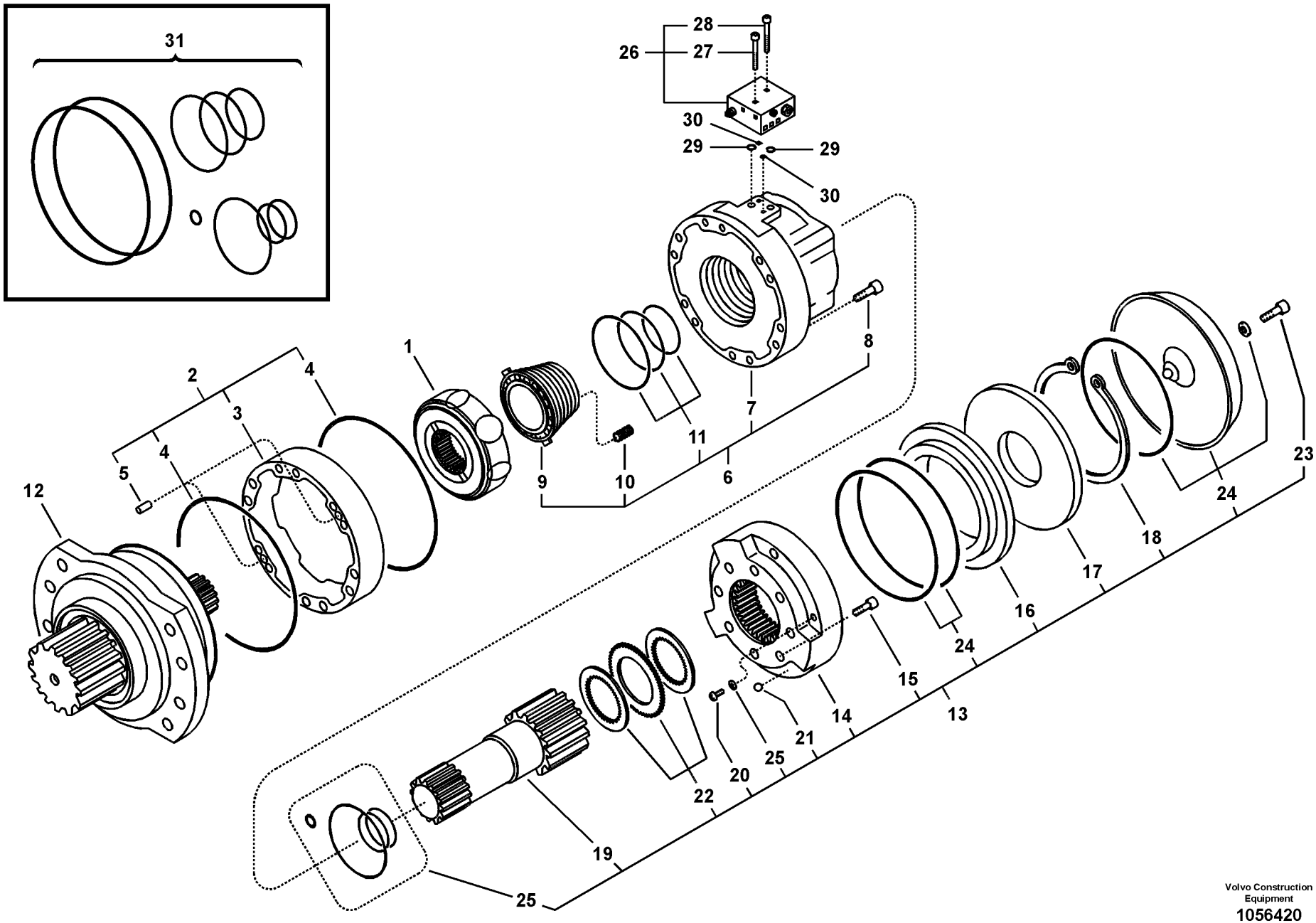

Volvo Construction Equipment
1056420

Fig.	Part No.	Quantity 1	2	3	PS	KIT	Description	Dénomination	Bezeichnung	품명	Denominación	Notes
	VOE 14572717	1					Swing motor	Moteur d'orientation	Schwenkmotor			
1	**VOE 14528763**	1					•Cylinder Block	•Bloc-cylindres	•Zylinderblock	• 실린더 블록	•Bloque Cilindro	
2	**VOE 14528764**	1			SS		•Cam	•Came	•Nocken	• 캠	•Leva	
3	**VOE 14528765**	1			SS		••Cam	••Came	••Nocken	•• 캠	••Leva	
4	**VOE 14587953**	2				K	••O-ring	••Joint torique	••O-Ring	••O 링	••Anillo tórico	
5	**VOE 14527680**	2					••Pin	••Goupille	••Zapfen	•• 핀	••Pasador	
6	**VOE 14528771**	1					•Cover	•Capot	•Haube	• 커버	•Capo	
7	**VOE 14527070**	1					••Cover	••Capot	••Haube	•• 커버	••Capo	
8	**VOE 14527071**	11					••Bolt	••Boulon	••Bolzen	•• 볼트	••Perno	
9	**VOE 14528772**	1					••Valve	••Soupape	••Ventil	•• 밸브	••Valvula	
10	**VOE 11715566**	6					••Spring	••Ressort	••Feder	•• 스프링	••Resorte	(VOE 14527074)
11	**VOE 14527073**	1				K	••Seal	••Joint	••Dichtring	•• 시일	••Junta	
12	**VOE 14587961**	1			OP		•Support	•Bâti	•Stativ	• 지지대	•Base	(VOE 14528770)
13	**VOE 14527081**	1					•Brake	•Frein	•Bremse	• 브레이크	•Freno	
14	**VOE 14527082**	1					••Body	••Carcasse	••Rumpf	•• 본체	••Cuerpo	
15	**VOE 14527083**	8					••Bolt	••Boulon	••Bolzen	•• 볼트	••Perno	
16	**VOE 14527084**	1					••Piston	••Piston	••Kolben	•• 피스톤	••Piston	
17	**VOE 14527085**	1					••Washer	••Rondelle	••Scheibe	•• 와셔	••Arandela	
18	**VOE 14527086**	1					••Ring	••Anneau	••Ring	•• 링	••Anillo	
19	**VOE 14527087**	1					••Shaft	••Arbre	••Welle	•• 샤프트	••Arbol	
20	**VOE 14527088**	2					••Screw	••Vis	••Schraube	•• 스크류	••Tornillo	
21	**VOE 14527681**	6					••Ball	••Bille	••Kugel	•• 볼	••Bola	
22	**VOE 14527089**	1					••Disc	••Disque	••Lamelle	•• 디스크	••Disco embrague	
23	**VOE 14527090**	1					••Bolt	••Boulon	••Bolzen	•• 볼트	••Perno	
24	**VOE 14527091**	1				K	••O-ring	••Joint torique	••O-Ring	••O 링	••Anillo tórico	
25	**VOE 11712804**	1				K	••Repair kit	••Kit de réparation	••Reparatursatz	•• 수리 키트	••Kit de reparación	
26	**VOE 14528773**	1			SS		•Bracket	•Console	•Konsole	• 브래킷	•Consola	
27	**VOE 14527094**	1					••Bolt	••Boulon	••Bolzen	•• 볼트	••Perno	
28	**VOE 14527071**	1					••Bolt	••Boulon	••Bolzen	•• 볼트	••Perno	
29	**VOE 11712920**	2					•O-ring	•Joint torique	•O-Ring	•O 링	•Anillo tórico	(VOE 14527095)

1	**8278985**
2	
3	
4	
5	

Motor de giro
선회모터
Schwenkmotor
Moteur d'orientation
Swing motor

Catalogue id	Group
20044	**441**
Illustr. No	Section
1056420	**600**
Issue	Page
PUB 74D9920044	**201**

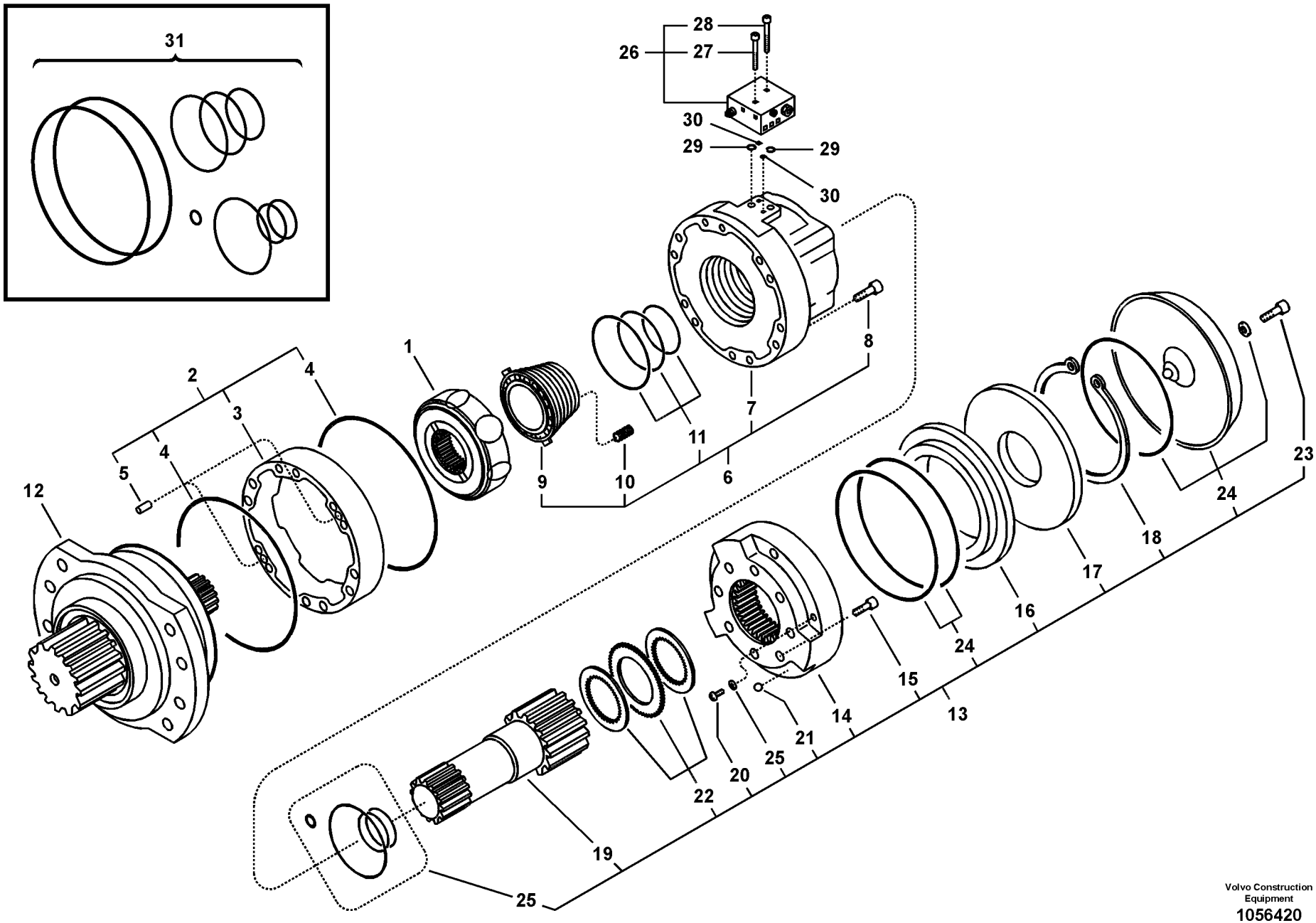

Volvo Construction Equipment
1056420

Fig.	Part No.	Quantity 1	2	3	PS	KIT	Description	Dénomination	Bezeichnung	품명	Denominación	Notes
30	**VOE 11712933**	2					•O-ring	•Joint torique	•O-Ring	•O 링	•Anillo tórico	(VOE 14527096)
31	**VOE 14527097**	1					Sealing Kit	Jeu Joints	Dichtungssatz	시일 킷	Juego Retenes	

1	**8278985**	**Motor de giro** 선회모터 **Schwenkmotor** **Moteur d'orientation** **Swing motor**	Catalogue id **20044**	Group **441**
2			Illustr. No **1056420**	Section **600**
3			Issue **PUB 74D9920044**	Page **203**
4				
5				

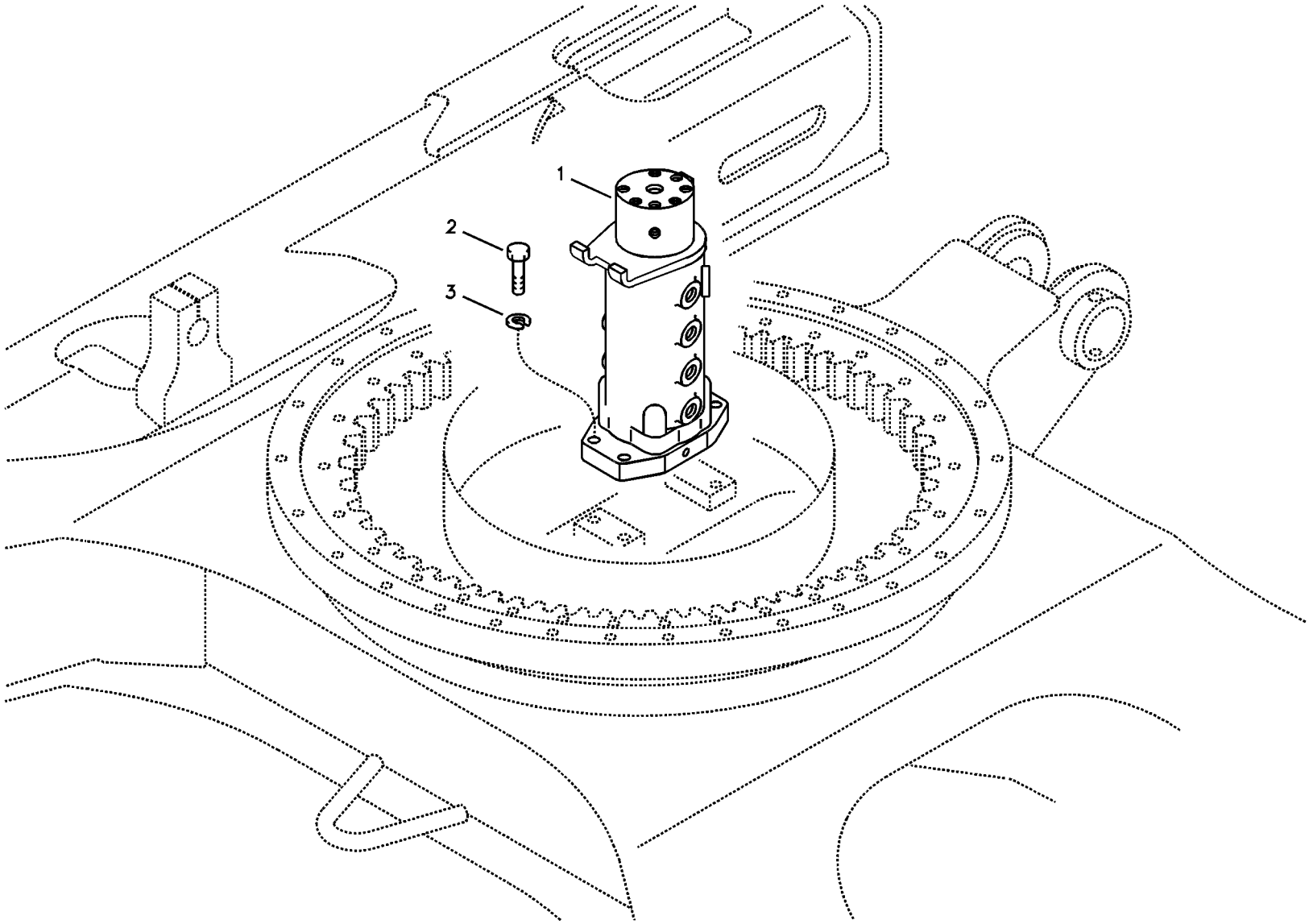
1
2
3

Fig.	Part No.	Quantity 1	2	3	PS	KIT	Description	Dénomination	Bezeichnung	품명	Denominación	Notes
1	**VOE 14524403**	1					Box turning device	Tourne-caisse	Kistenwender……	박스 회전 장치	Cajón giro.....	See group 443, Page 207
2	**VOE 978934**	4					Hexagon screw	Vis à tête hexagonale	Sechskantschraube ..	육각 나사.....	Tornillo hexagonal.....	
3	**VOE 955923**	4					Spring washer.....	Rondelle élastique	Federscheibe……	스프링 워셔	Arandela elástica.....	

1	**8278985**	**Articulación de giro con accesorios de montaje** 터닝조인트 장착 **Drehgelenk mit anbauteilen** **Articulation de rotation avec piéces de montage** **Turning joint, mounting**	Catalogue id **20044**	Group **443**
2			Illustr. No **1013437**	Section **100**
3			Issue **PUB 74D9920044**	Page **205**
4				
5				

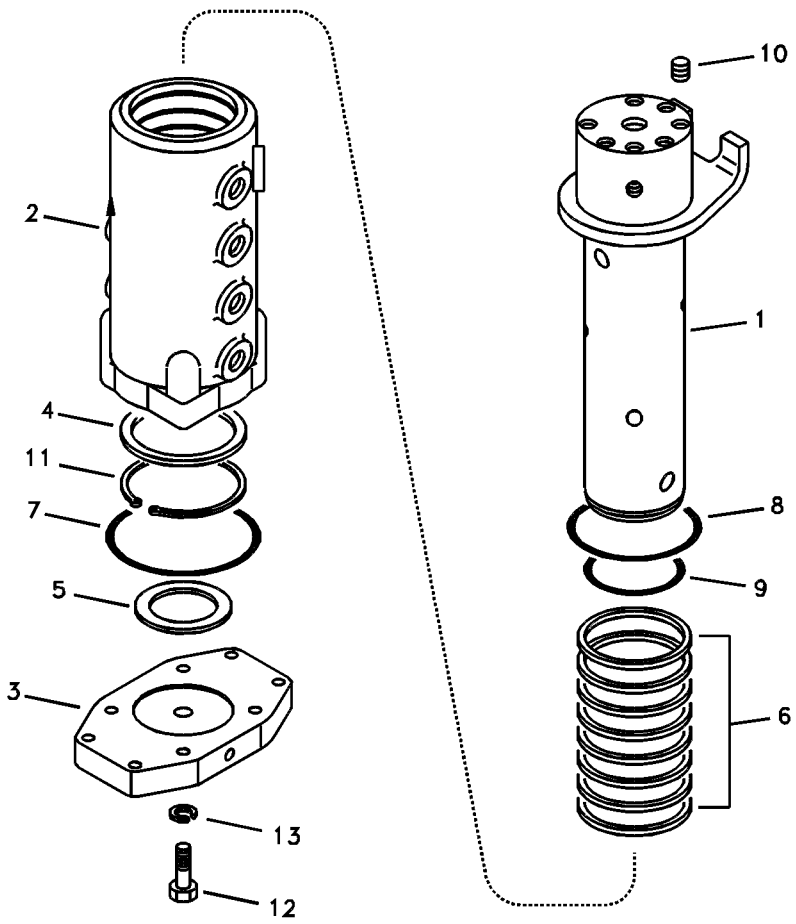
10
2
1
4
11
8
7
9
5
6
3
13
12

Fig.	Part No.	Quantity 1	2	3	PS	KIT	Description	Dénomination	Bezeichnung	품명	Denominación	Notes
	VOE 14524403	1					Box turning device	Tourne-caisse	Kistenwender	박스 회전 장치	Cajón giro	
1	**SA 1146-02120**	1			OP		•Shaft	•Arbre	•Welle	• 샤프트	•Arbol	
2	**SA 1146-02130**	1			OP		•Hub	•Bossage	•Nabe	• 허브	•Asiento	
3	**SA 1146-02140**	1					•Cover	•Capot	•Haube	• 커버	•Capo	
4	**SA 1046-01370**	1					•Spacer	•Entretoise	•Abstandkörper	• 스페이서	•Distanciador	
5	**SA 1046-01380**	1					•Shim	•Cale d'épaisseur	•Passcheibe	• 심	•Arandela Ajuste	
6	**VOE 14525445**	8				K	•Seal	•Joint	•Dichtring	• 시일	•Junta	
7	**SA 9511-22095**	1				K	•O-ring	•Joint Torique	•O-Ring	• 오링	•Junta torica	
8	**SA 9511-12100**	1				K	•O-ring	•Joint Torique	•O-Ring	• 오링	•Junta torica	
9	**SA 9511-12080**	1				K	•O-ring	•Joint Torique	•O-Ring	• 오링	•Junta torica	
10	**SA 9415-43032**	4					•Plug	•Bouchon	•Stopfen	• 플러그	•Tapon	
11	**VOE 914480**	1					•Retaining ring	•Bague retenue	•Haltering	• 리테이닝 링	•Anillo retén	(SA 9541-01070)
12	**VOE 983253**	4					•Hexagon screw	•Vis à tête hexagonal	•Sechskantschraube	• 육각 나사	•Tornillo hexagonal	
13	**VOE 955922**	4					•Spring washer	•Rondelle élastique	•Federscheibe	• 스프링 워셔	•Arandela elástica	
100	**VOE 14527183**	1					Sealing Kit	Jeu Joints	Dichtungssatz	시일 킷	Juego Retenes	

1	**8278985**	**Articulación de giro** 터닝조인트 **Drehgelenk** **Articulation de rotation** **Turning joint**	Catalogue id **20044**	Group **443**
2			Illustr. No **1013438**	Section **200**
3			Issue **PUB 74D9920044**	Page **207**
4				
5				

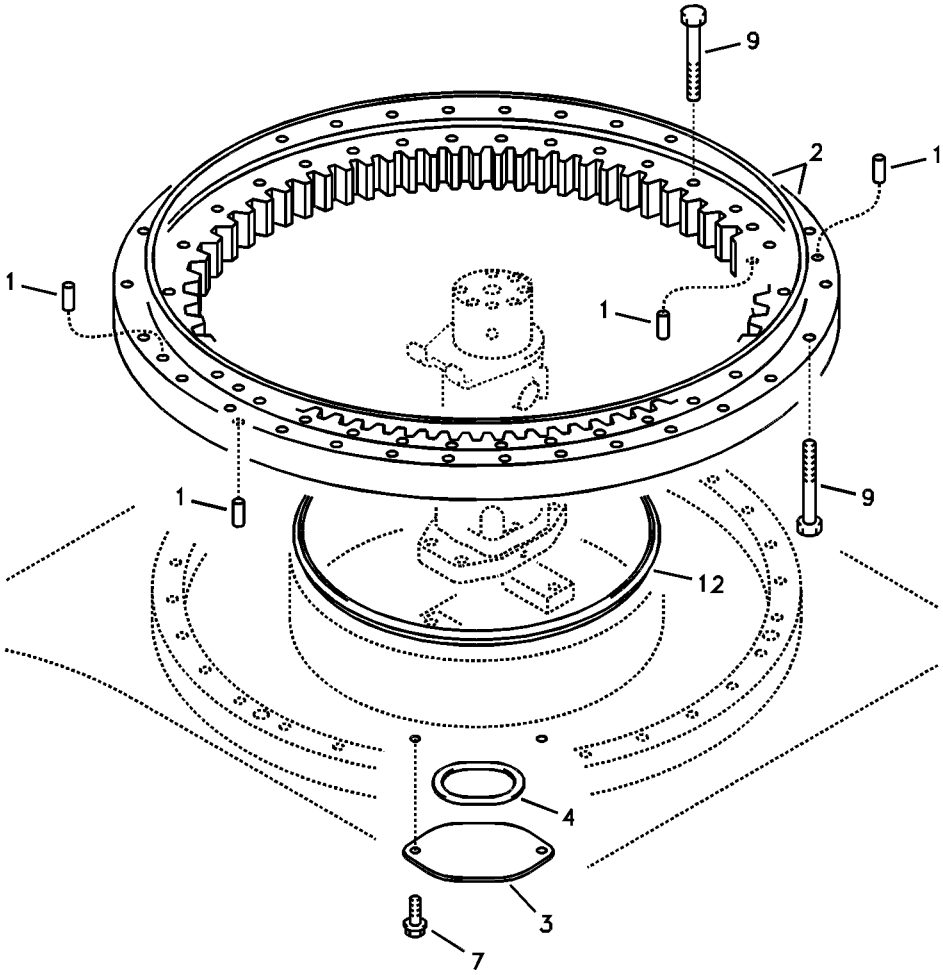
9
2
1
1
1
1
9
12
4
3
7

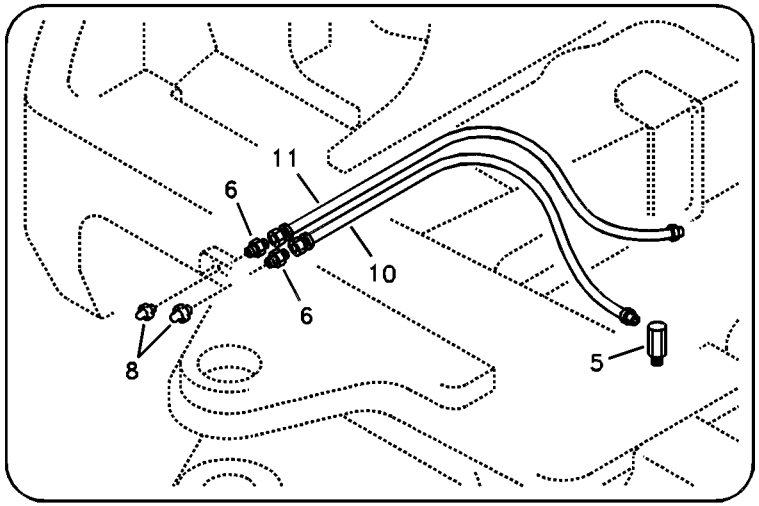
11
6
10
6
8
5

Fig.	Part No.	Quantity 1	2	3	PS	KIT	Description	Dénomination	Bezeichnung	품명	Denominación	Notes
1	**SA 14531017**	4					Pin	Goupille	Zapfen	핀	Pasador	
2	**VOE 14530320**	1			SS		Swing gear	Réducteur d'orientati	Drehwerksgetriebe D.		Cambio giratorio	SER NO 10001-12137
	VOE 14563338	1					Swing gear	Réducteur d'orientati	Drehwerksgetriebe D.		Cambio giratorio	SER NO 12138-
	VOE 14565611	2					•Seal	•Joint	•Dichtring	• 시일	•Junta	(VOE 14530856) SER NO 10001-12137
	VOE 14565611	2					•Seal	•Joint	•Dichtring	• 시일	•Junta	SER NO 12138-
3	**VOE 14503343**	1					Cover	Capot	Haube	커버	Capo	
4	**VOE 14503342**	1					Gasket	Joint	Dichtung	가스켓	Junta	
5	**SA 9411-91970**	1					Connector	Raccord	Anschluss	커넥터	Union	
6	**SA 9412-43010**	2					Connector	Raccord	Anschluss	커넥터	Union	
7	**VOE 946441**	2					Flange screw	Vis à embase	Flanschschraube	플랜지 나사	Tornillo embridado	
8	**SA 9481-11003**	2					Nipple	Raccord	Nippel	니플	Niple	
9	**VOE 978941**	60					Hexagon screw	Vis à tête hexagonale	Sechskantschraube	육각 나사	Tornillo hexagonal	
10	**SA 9482-01219**	1					Hose	Durit	Schlauch	호스	Tubo flexible	
11	**VOE 14880642**	1					Hose	Flexible	Schlauch	호스	Manguera	
12	**VOE 14521198**	1					Seal	Joint	Dichtring	시일	Junta	

1	**8278985**	**Sistema de oscilación** 선회장치 **Schwenksystem** **Système de pivotement** **Swing system**	Catalogue id **20044**	Group **492**
2			Illustr. No **1013439**	Section **100**
3			Issue **PUB 74D9920044**	Page **209**
4				
5				

VOLVO

Construction Equipment

GROUP		Section	Page
715	Protecting plate	100	217
715	Protective plate for travel motor	200	219
716	Counterweights	100	221
716	Counterweights	200	223
718	Undercarriage frame	100	225
718	Upper frame	500	227
775	Undercarriage, track with shoes	100	229
775	Undercarriage, track guards	500	231
775	Undercarriage, spring package	700	233
775	Front idler	800	235
775	Top roller	900	237
775	Bottom roller	1000	239
775	Bottom roller	1100	241
775	Sprocket	1200	243

TABLE DES MATIÈRES

GROUPE		Section	Page
715	Plaque de protection	100	217
715	Tôle de protection pour moteur de translation	200	219
716	Contrepoids	100	221
716	Contrepoids	200	223
718	Cadre du chariot inférieur	100	225
718	Cadre supérieur	500	227
775	Châssis, chaîne avec berceau	100	229
775	Châssis porteur, protection de chenilles	500	231
775	Châssis porteur, jeu de ressorts	700	233
775	Roue AV	800	235
775	Rouleau supérieur	900	237
775	Rouleau inférieur	1000	239
775	Rouleau inférieur	1100	241
775	Barbotin	1200	243

GRUPPE		Abschnitt	Seite	GRUPPE		Abschnitt	Seite
715	Schutzblech	100	217				
715	Schutzblech für Fahrmotor	200	219				
716	Gegengewicht	100	221				
716	Gegengewicht	200	223				
718	Laufwerksrahmen	100	225				
718	Oberwagen	500	227				
775	Unterwagen, Kette mit Platten	100	229				
775	Unterwagen, Raupenschutz	500	231				
775	Unterwagen, Federpaket	700	233				
775	Vorderrad	800	235				
775	Tragrolle	900	237				
775	Laufrolle	1000	239				
775	Laufrolle	1100	241				
775	Kettentrieb	1200	243				

그룹		절	페이지
715	보호 플레이트	100	217
715	보호 플레이트 , 주행모터	200	219
716	카운터웨이트	100	221
716	카운터웨이트	200	223
718	하부 프레임	100	225
718	상부 프레임	500	227
775	언더캐리지 , 트랙 및 트랙 슈	100	229
775	언더캐리지 , 트랙 가드	500	231
775	언더캐리지 , 리코일스프링	700	233
775	아이들러	800	235
775	상부 롤러	900	237
775	하부 롤러	1000	239
775	하부 롤러	1100	241
775	스프로켓	1200	243

GRUPO		Sección	Página
715	Placa de protección	100	217
715	Placa de protección para el motor de transporte	200	219
716	Contrapesos	100	221
716	Contrapesos	200	223
718	Bastidor del carro inferior	100	225
718	Bastidor de la superestructura	500	227
775	Carro inferior, orugas con zapatas	100	229
775	Carro inferior, protección de orugas	500	231
775	Carro inferior, paquete de muelles	700	233
775	Ruedas de guía delanteras	800	235
775	Rodillo superior	900	237
775	Rodillo inferior	1000	239
775	Rodillo inferior	1100	241
775	Rueda motriz	1200	243

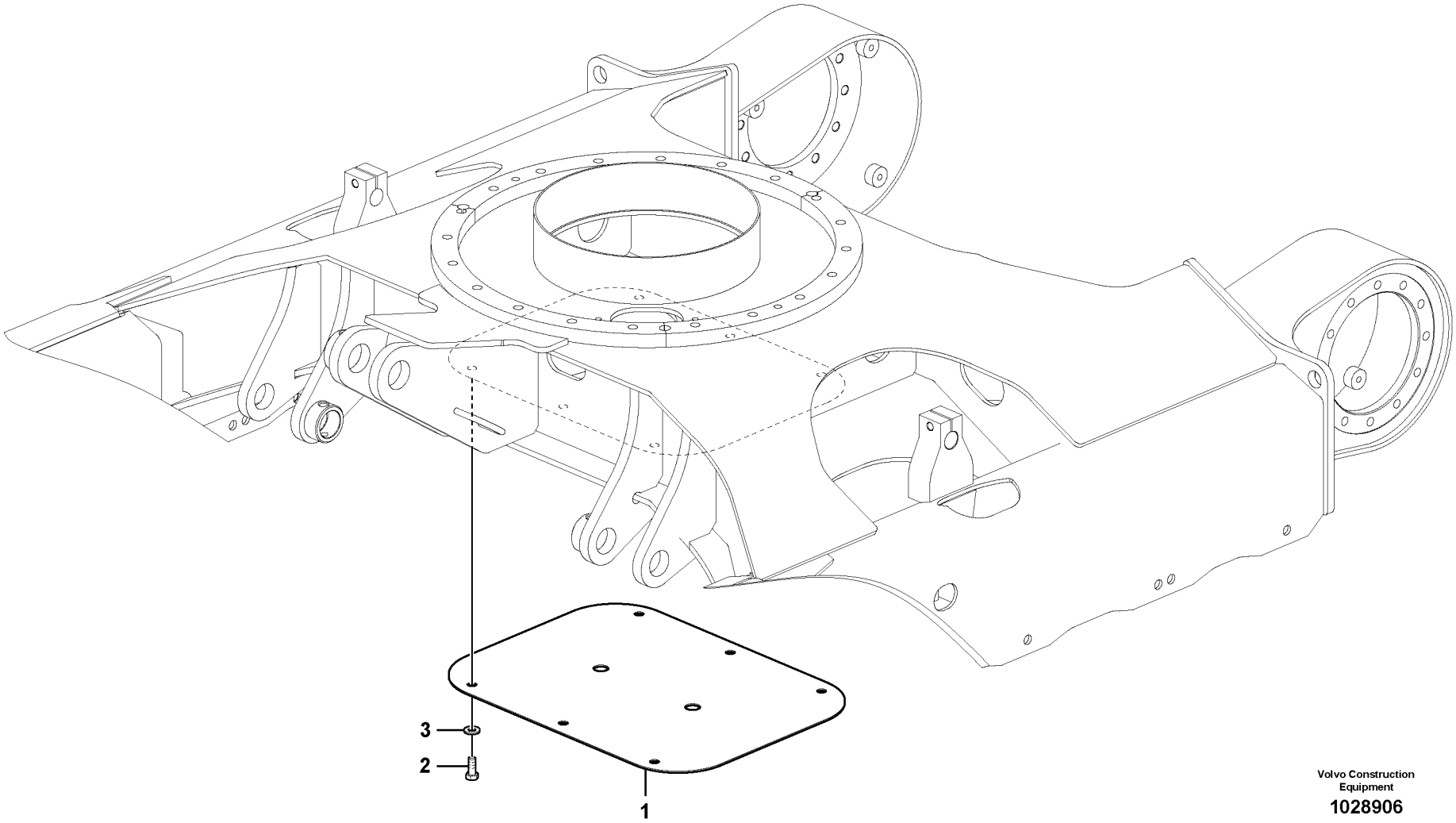

Volvo Construction Equipment

1028906

Fig.	Part No.	Quantity 1	2	3	PS	KIT	Description	Dénomination	Bezeichnung	품명	Denominación	Notes
1	**VOE 14519125**	1					Cover	Capot	Haube	커버	Capo	
2	**VOE 978932**	6					Hexagon screw	Vis à tête hexagonale	Sechskantschraube	육각 나사	Tornillo hexagonal	
3	**SA 9211-12000**	6					Washer	Rondelle	Scheibe	와셔	Arandela	

1	**8278985**	**Placa de protección** 보호 플레이트 **Schutzblech** **Plaque de protection** **Protecting plate**	Catalogue id **20044**	Group **715**
2			Illustr. No **1028906**	Section **100**
3			Issue **PUB 74D9920044**	Page **217**
4				
5				

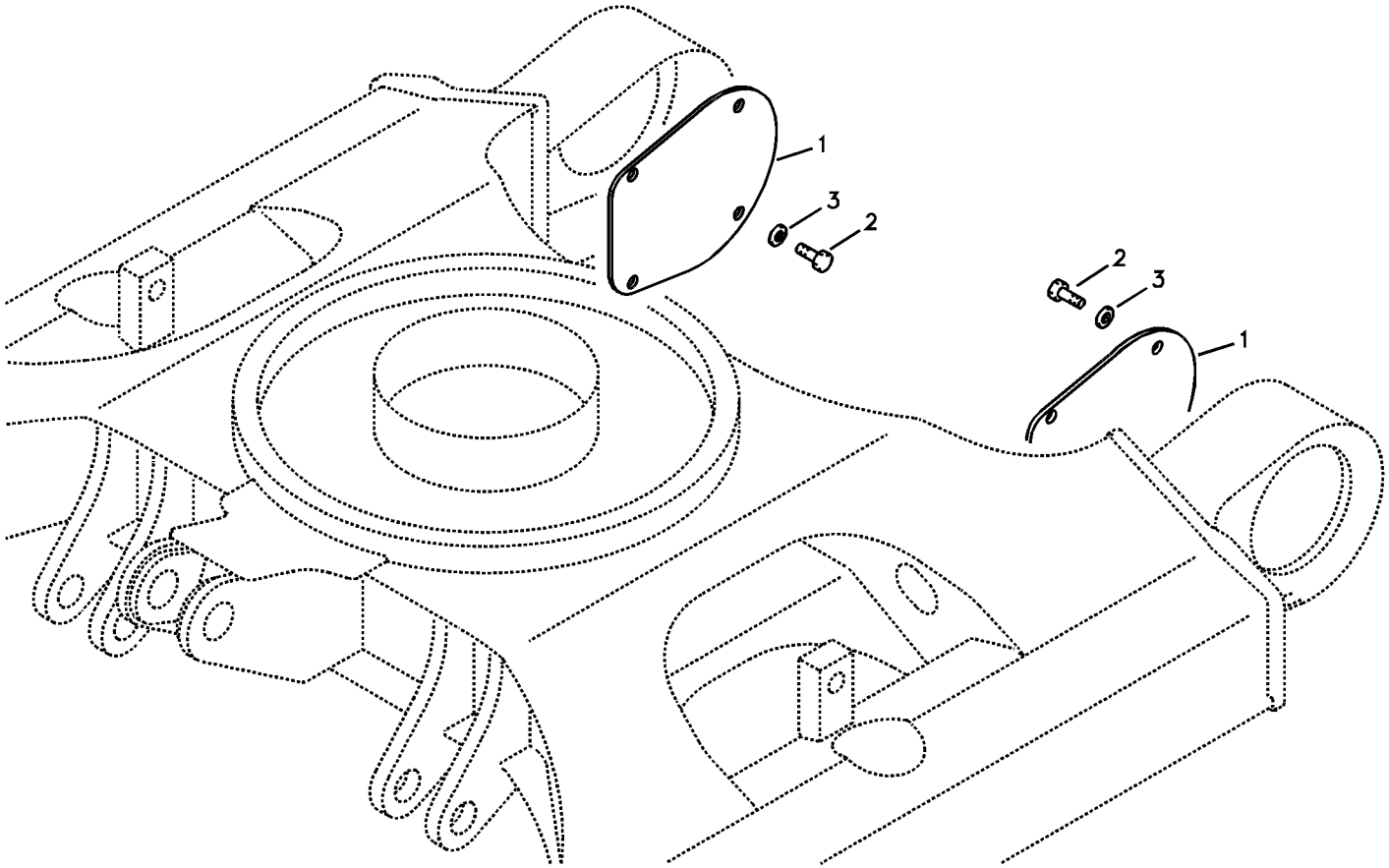
1
3
2
2
3
1

Fig.	Part No.	Quantity 1	2	3	PS	KIT	Description	Dénomination	Bezeichnung	품명	Denominación	Notes
1	**VOE 14517286**	2					Cover	Capot	Haube	커버	Capo	
2	**VOE 978932**	8					Hexagon screw	Vis à tête hexagonale	Sechskantschraube	육각 나사	Tornillo hexagonal	
3	**SA 9211-12000**	8					Washer	Rondelle	Scheibe	와셔	Arandela	

1	**8278985**	**Placa de protección para el motor de transporte** 보호 플레이트 , 주행모터 **Schutzblech für Fahrmotor** **Tôle de protection pour moteur de translation** **Protective plate for travel motor**	Catalogue id **20044**	Group **715**
2			Illustr. No **1013441**	Section **200**
3				
4			Issue **PUB 74D9920044**	Page **219**
5				

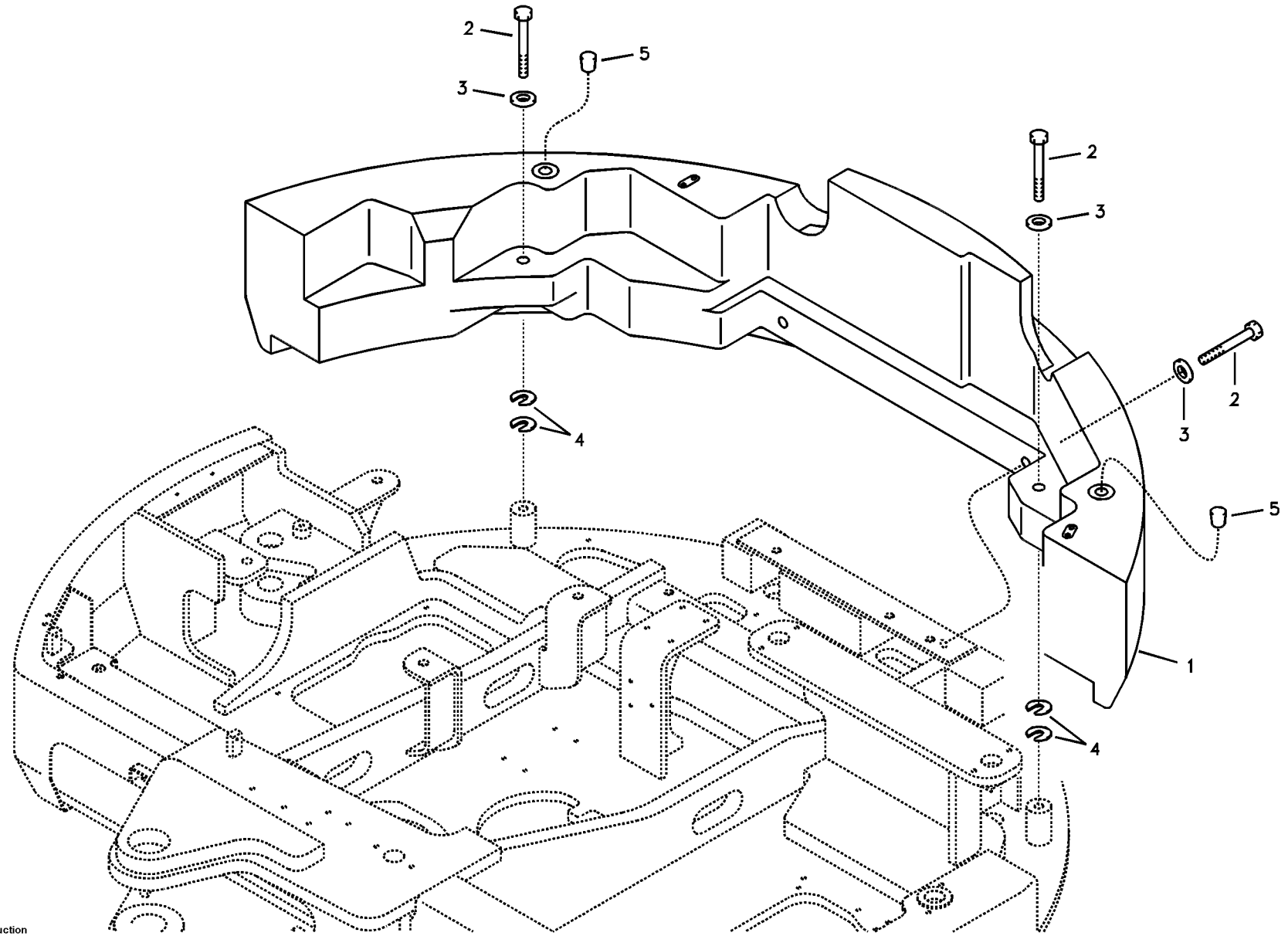

Volvo Construction Equipment

1013442

Fig.	Part No.	Quantity 1	2	3	PS	KIT	Description	Dénomination	Bezeichnung	품명	Denominación	Notes
1	**VOE 14554088**	1					Counterweight	Contrepoids	Gegengewicht	카운터웨이트	Contrapeso	(VOE 14528823)
2	**VOE 978956**	4					Hexagon screw	Vis à tête hexagonale	Sechskantschraube	육각 나사	Tornillo hexagonal	
3	**VOE 14525216**	4					Washer	Rondelle	Scheibe	와셔	Arandela	
4	**VOE 14881065**	4					Shim	Cale d'épaisseur	Passcheibe	심	Arandela Ajuste	
5	**SA 9447-02430**	2					Plug	Bouchon	Stopfen	플러그	Tapon	

1	**8279031**	**Contrapesos** 카운터웨이트 **Gegengewicht** **Contrepoids** **Counterweights**	Catalogue id **20044**	Group **716**
2			Illustr. No **1013442**	Section **100**
3			Issue **PUB 74D9920044**	Page **221**
4				
5				

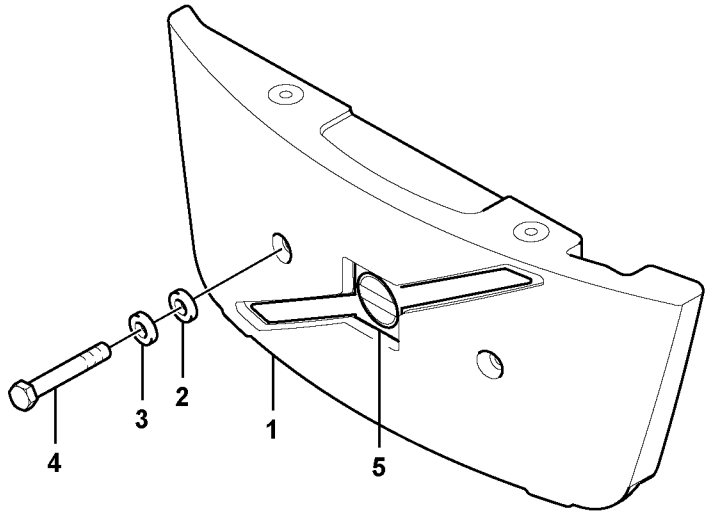
4
3
2
1
5

Fig.	Part No.	Quantity 1	2	3	PS	KIT	Description	Dénomination	Bezeichnung	품명	Denominación	Notes
1	**VOE 14552249**	1					Counterweight	Contrepoids	Gegengewicht	카운터웨이트	Contrapeso	230kg
	VOE 14552250		1				Counterweight	Contrepoids	Gegengewicht	카운터웨이트	Contrapeso	400kg
2	**VOE 14554089**	2	2				Washer	Rondelle	Scheibe	와셔	Arandela	
3	**VOE 14554087**	2	2				Washer	Rondelle	Scheibe	와셔	Arandela	
4	**VOE 980519**	2	2				Hexagon screw	Vis à tête hexagonale	Sechskantschraube	육각 나사	Tornillo hexagonal	
5	**VOE 14554085**	1	1				Decal	Decalcomanie	Abziehbild	데칼	Decalcomania	

1	**8279031 S/N 11598-**	**Contrapesos** 카운터웨이트 **Gegengewicht** **Contrepoids** **Counterweights**	Catalogue id **20044**	Group **716**
2	**8282492 S/N 11598-**		Illustr. No **1029516**	Section **200**
3			Issue **PUB 74D9920044**	Page **223**
4				
5				

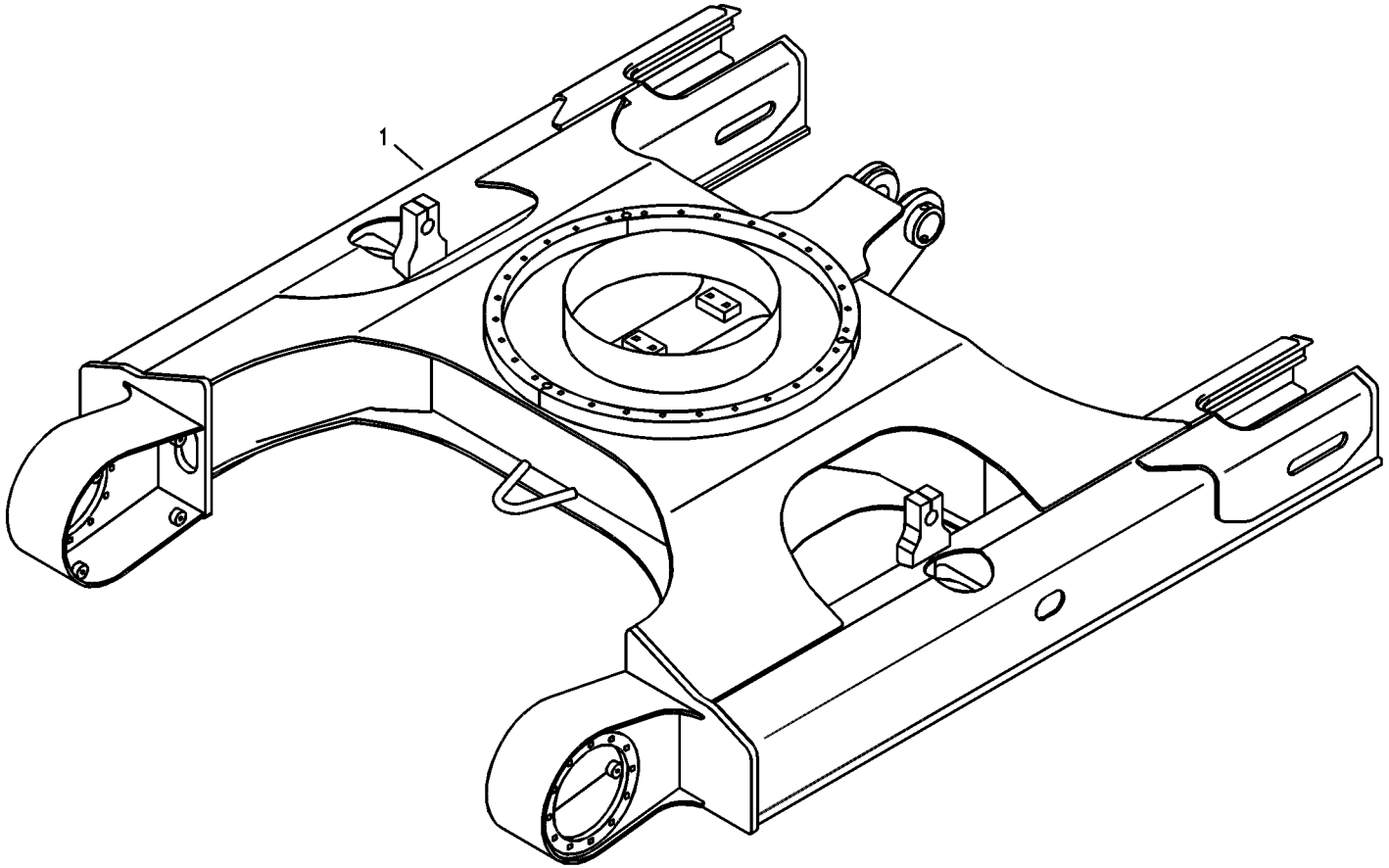
1

Fig.	Part No.	Quantity 1	2	3	PS	KIT	Description	Dénomination	Bezeichnung	품명	Denominación	Notes
1	**VOE 14517273**	1					Frame.....	Cadre châssis	Rahmen……	.....	Bastidor.....	

1	**8278985**	**Bastidor del carro inferior** 하부 프레임 **Laufwerksrahmen** **Cadre du chariot inférieur** **Undercarriage frame**	Catalogue id **20044**	Group **718**
2				
3			Illustr. No **1013443**	Section **100**
4				
5			Issue **PUB 74D9920044**	Page **225**

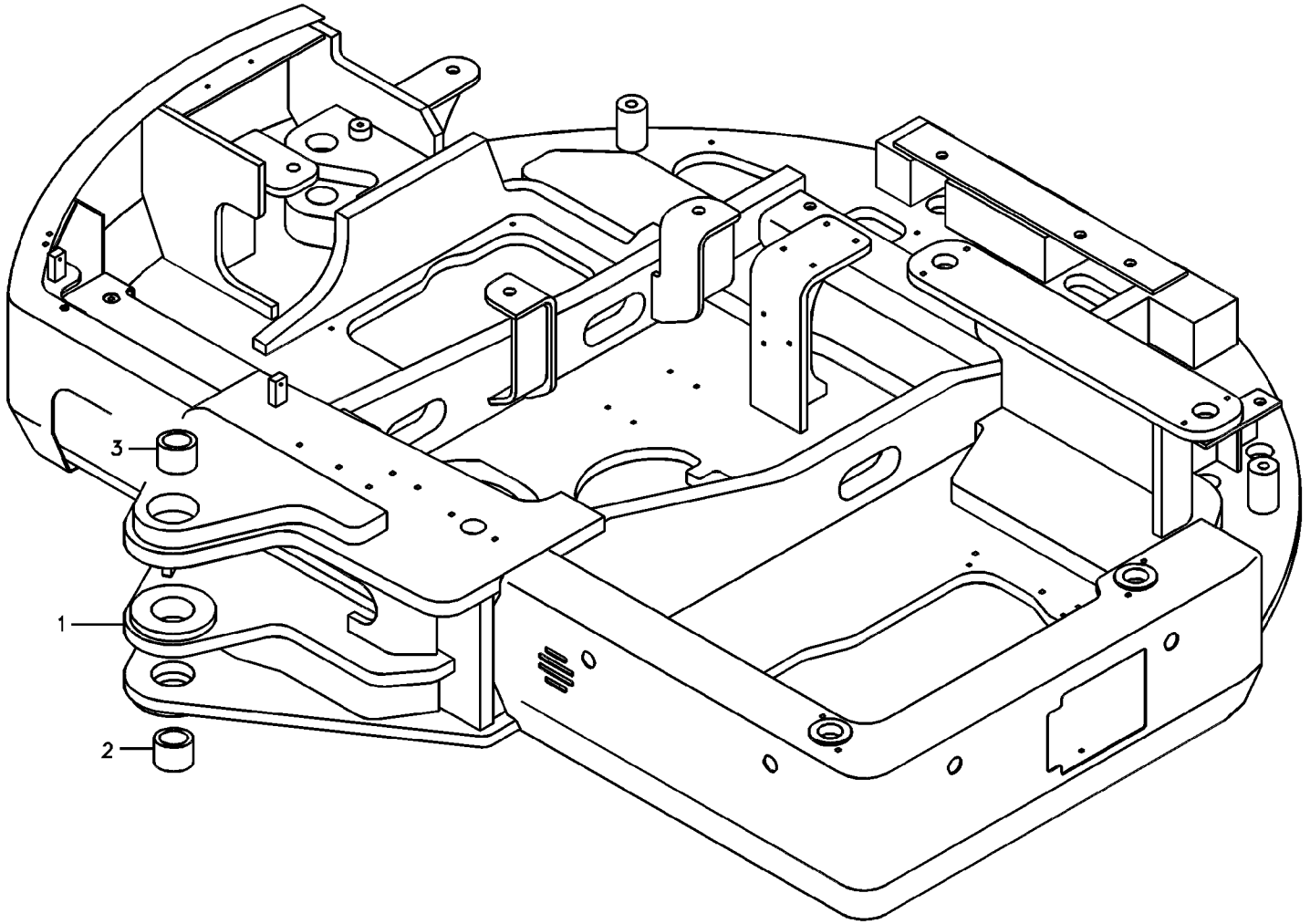

Volvo Construction Equipment

1013444

Fig.	Part No.	Quantity 1	2	3	PS	KIT	Description	Dénomination	Bezeichnung	품명	Denominación	Notes
1	**VOE 14528918**	1					Frame	Cadre châssis	Rahmen		Bastidor	S/N 10001-11623
	VOE 14553742	1					Frame	Cadre châssis	Rahmen		Bastidor	S/N 11624-14474
		1			NS		Frame	Chassis	Rahmen	프레임	Bastidor	S/N 14475-14532
		1			NS		Frame	Chassis	Rahmen	프레임	Bastidor	S/N 14533-
2	**VOE 14553739**	1					•Bushing	•Bague	•Buchse	• 부싱	•Casquillo	S/N 11624-
3	**VOE 14553740**	1					•Bushing	•Bague	•Buchse	• 부싱	•Casquillo	S/N 11624-

1	**8278985**	**Bastidor de la superestructura** 상부 프레임 **Oberwagen** **Cadre supérieur** **Upper frame**	Catalogue id **20044**	Group **718**
2			Illustr. No **1013444**	Section **500**
3			Issue **PUB 74D9920044**	Page **227**
4				
5				

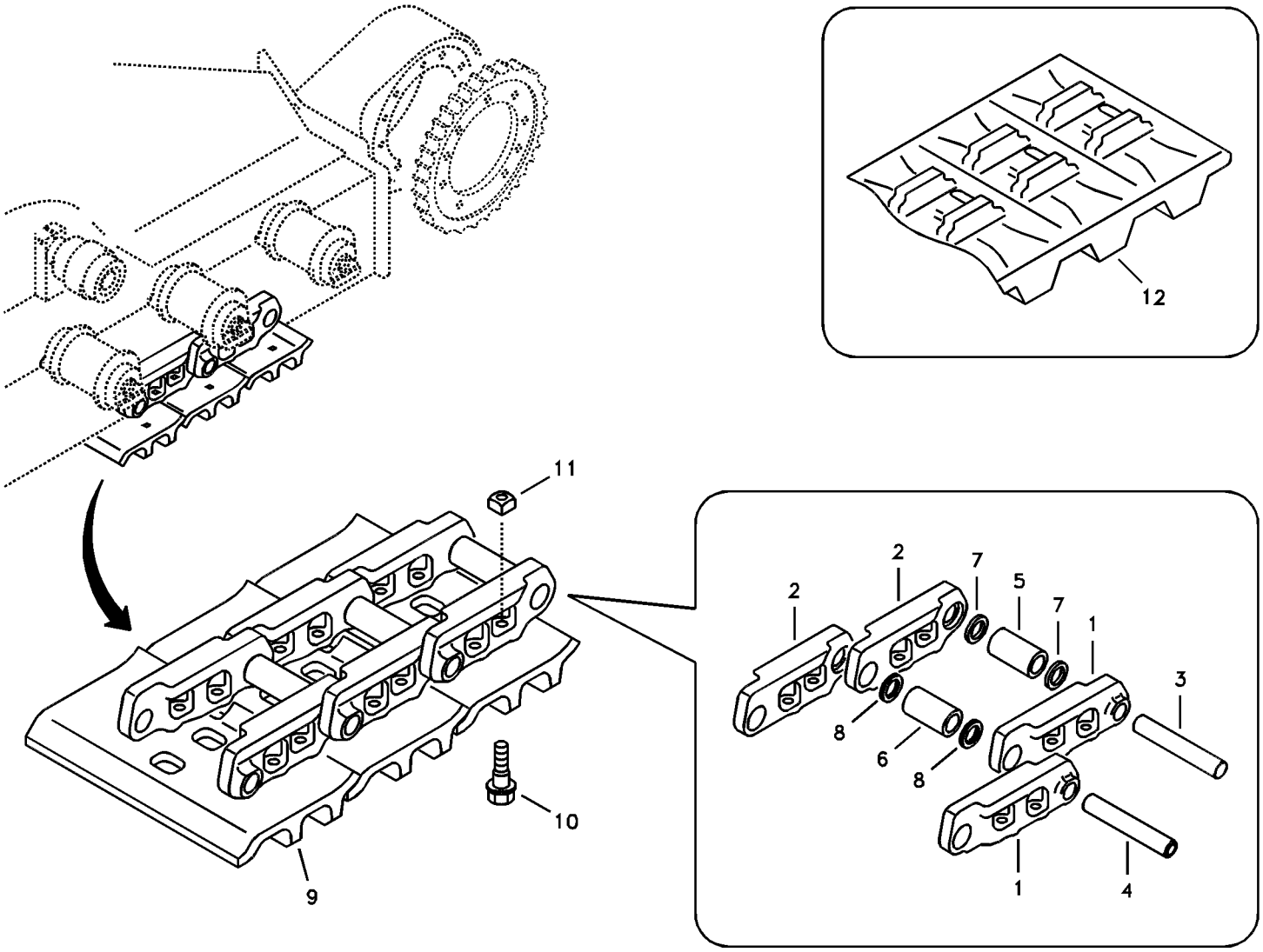
12
11
10
9
2
2
7
5
7
1
3
8
6
8
1
4

Fig.	Part No.	Quantity 1	2	3	4	5	PS	KIT	Description	Dénomination	Bezeichnung	품명	Denominación	Notes
	VOE 14520837		2	2			SS		Link	Articulation	Gelenk	링크	Articulación	
1	**VOE 14523200**		39	39					•Link	•Articulation	•Gelenk	• 링크	•Articulacion	LH
2	**VOE 14523201**		39	39					•Link	•Articulation	•Gelenk	• 링크	•Articulacion	RH
3	**VOE 14523202**		38	38					•Pin	•Goupille	•Zapfen	• 핀	•Pasador	Regular
4	**VOE 14523203**		1	1					•Pin	•Goupille	•Zapfen	• 핀	•Pasador	Master
5	**VOE 14523204**		38	38					•Bushing	•Bague	•Buchse	• 부싱	•Casquillo	Regular
6	**VOE 14523205**		1	1					•Bushing	•Bague	•Buchse	• 부싱	•Casquillo	Master
7	**VOE 14523206**		76	76					•Seal	•Joint	•Dichtring	• 시일	•Junta	
8	**VOE 14523207**		2	2					•Spacer	•Partie Intermédiair	•Zwischenstück	• 스페이서	•Espaciador	
9	**VOE 14520838**		78						Track Shoe	Tuile chenilles	Bodenplatte	트랙 슈	Placa De Orugas	450mm
	VOE 14529753			78					Track Shoe	Tuile chenilles	Bodenplatte	트랙 슈	Placa De Orugas	600mm
10	**VOE 14520948**		312	312					Bolt	Boulon	Bolzen	볼트	Perno	
11	**VOE 14520947**		312	312					Nut	Ecrou	Mutter	너트	Tuerca	
12	**VOE 14520836**	2							Track Shoe	Tuile chenilles	Bodenplatte	트랙 슈	Placa De Orugas	450mm,Rubber
	VOE 14520836				2				Track Shoe	Tuile chenilles	Bodenplatte	트랙 슈	Placa De Orugas	(VOE 14525742) SER NO 10259-

1	**8278989**	**Carro inferior, orugas con zapatas** 언더캐리지 , 트랙 및 트랙 슈 **Unterwagen, Kette mit Platten** **Châssis, chaîne avec berceau** **Undercarriage, track with shoes**	Catalogue id **20044**	Group **775**
2	**8278990**			
3	**8278991**		Illustr. No **1013445**	Section **100**
4	**8280024 S/N 10259-**			
5			Issue **PUB 74D9920044**	Page **229**

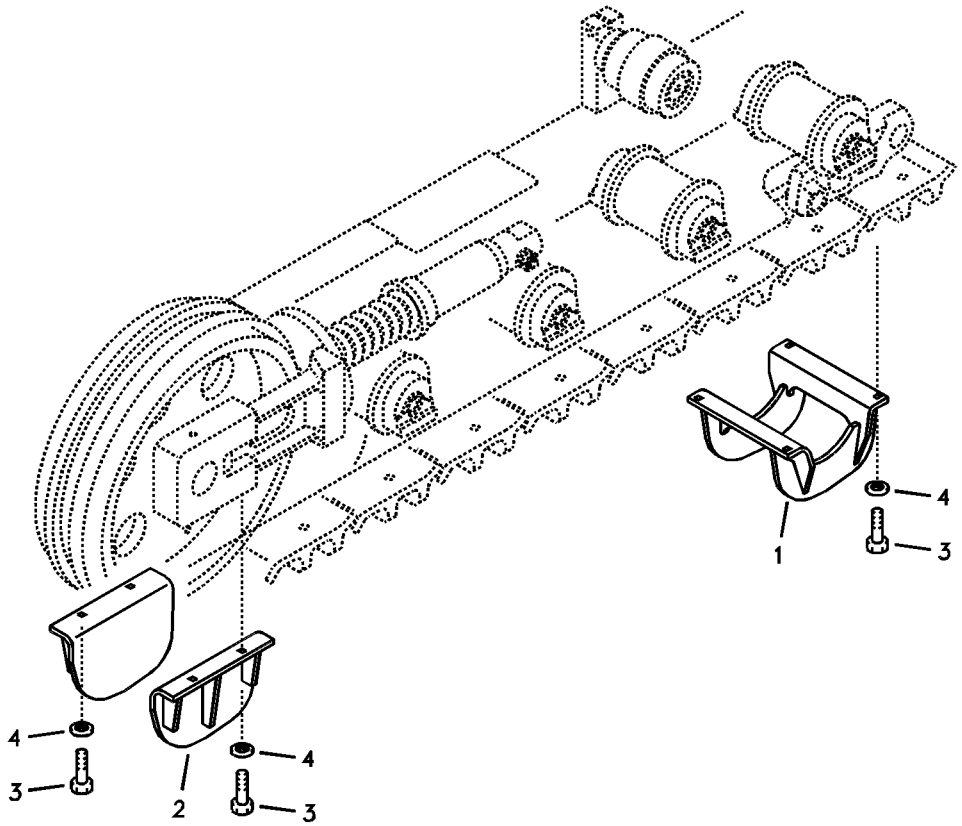
4
3
2
4
3
1
4
3

Fig.	Part No.	Quantity 1	2	3	PS	KIT	Description	Dénomination	Bezeichnung	품명	Denominación	Notes
1	**VOE 14520831**	2	2				Guard	Protection	Schutz	가드	Protección	
2	**VOE 14520832**	4	4				Guard	Protection	Schutz	가드	Protección	
3	**SA 9011-11407**	16	16				Bolt	Boulon	Bolzen	볼트	Perno	
4	**SA 9211-14000**	16	16				Washer	Rondelle	Scheibe	워셔	Arandela	

1	**8278990**
2	**8278991**
3	
4	
5	

Carro inferior, protección de orugas
언더캐리지 , 트랙 가드
Unterwagen, Raupenschutz
Châssis porteur, protection de chenilles
Undercarriage, track guards

Catalogue id **20044**	Group **775**
Illustr. No **1013446**	Section **500**
Issue **PUB 74D9920044**	Page **231**

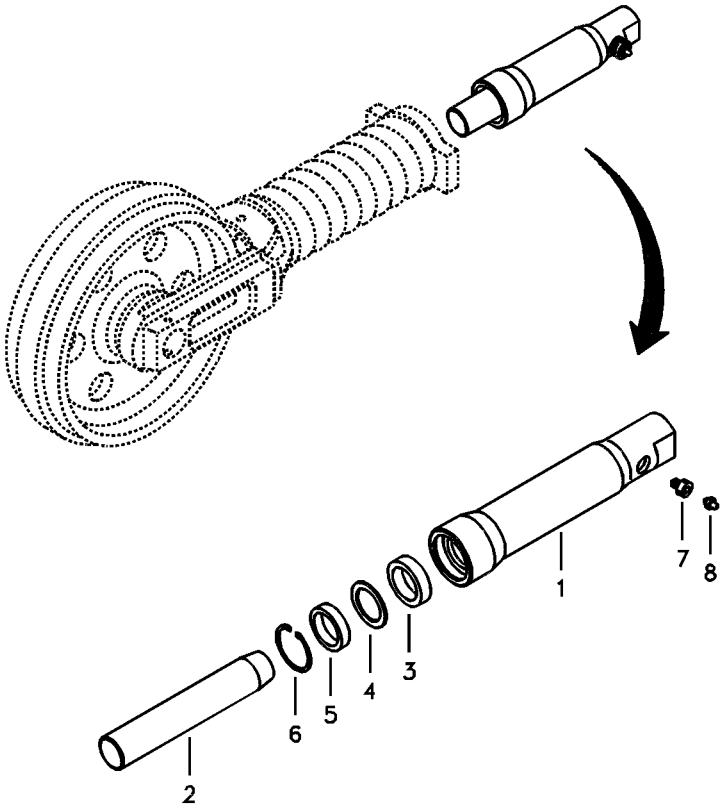
1
2
3
4
5
6
7
8

Fig.	Part No.	Quantity 1	2	3	PS	KIT	Description	Dénomination	Bezeichnung	품명	Denominación	Notes
	VOE 14520944	2					Cylinder	Verin	Zylinder	실린더	Cilindro	
1		1			NS		•Body	•Carcasse	•Rumpf	• 본체	•Cuerpo	
2	**VOE 14521244**	1					•Piston	•Piston	•Kolben	• 피스톤	•Piston	
3		1			NS	K	•Seal	•Joint	•Dichtring	• 시일	•Junta	
4		1			NS	K	•Ring	•Anneau	•Ring	• 링	•Anillo	
5		1			NS	K	•Seal	•Joint	•Dichtring	• 시일	•Junta	
6	**SA 9556-05000**	1					•Ring	•Anneau	•Ring	• 링	•Anillo	
7	**SA 3081-00560**	1					•Valve	•Soupape	•Ventil	• 밸브	•Valvula	
8	**SA 9481-10003**	1					•Nipple	•Raccord	•Nippel	• 니플	•Niple	
100	**VOE 14530832**	1					Sealing Kit	Jeu Joints	Dichtungssatz	시일 킷	Juego Retenes	

1	**8278985**	**Carro inferior, paquete de muelles** 언더캐리지 , 리코일스프링 **Unterwagen, Federpaket** **Châssis porteur, jeu de ressorts** **Undercarriage, spring package**	Catalogue id **20044**	Group **775**
2			Illustr. No **1013447**	Section **700**
3			Issue **PUB 74D9920044**	Page **233**
4				
5				

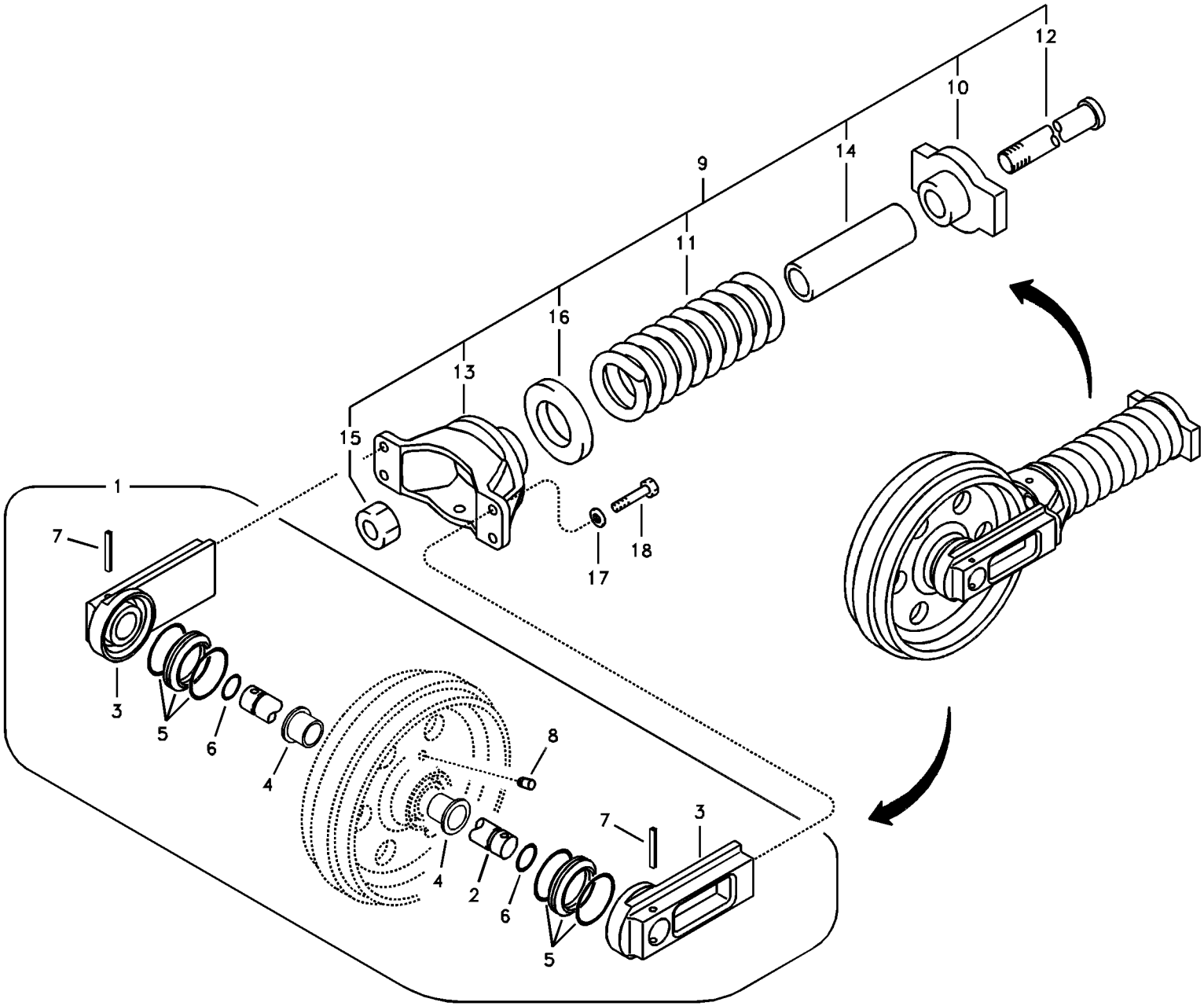

Volvo Construction Equipment

1013448

Fig.	Part No.	Quantity 1	2	3	4	5	PS	KIT	Description	Dénomination	Bezeichnung	품명	Denominación	Notes
1	**VOE 14547524**	2			2				Idler	Pignon Fou	Vorgelegerad	아이들러	Pinon Intermed	
	VOE 14520942		2	2					Idler	Pignon Fou	Vorgelegerad	아이들러	Pinon Intermed	
2	**VOE 14521195**	1	1	1	1				•Shaft	•Arbre	•Welle	• 샤프트	•Arbol	
3	**VOE 14521196**	2	2	2	2				•Support	•Support	•Stütze	• 지지대	•Apoyo	
4	**VOE 14521197**	2	2	2	2				•Bushing	•Bague	•Buchse	• 부싱	•Casquillo	
5	**VOE 14521209**	2	2	2	2				•Seal	•Joint	•Dichtring	• 시일	•Junta	
6	**VOE 990585**	2	2	2	2				•O-ring	•Joint torique	•O-Ring	•O 링	•Anillo tórico	
7	**VOE 14521202**	2	2	2	2				•Pin	•Goupille	•Zapfen	• 핀	•Pasador	
8	**VOE 14532276**	1	1	1	1				•Plug	•Bouchon	•Stopfen	• 플러그	•Tapon	
9	**VOE 14567280**	2			2				Spring	Ressort	Feder	스프링	Resorte	S/N 10001-14278
	VOE 14600913	2			2				Spring	Ressort	Feder	스프링	Resorte	S/N 14279-
	VOE 14567283		2	2					Spring	Ressort	Feder	스프링	Resorte	
10	**VOE 14567281**	1			1				•Bracket	•Console	•Konsole	• 브래킷	•Consola	S/N 10001-14278
	VOE 14600914	1			1				•Bracket	•Console	•Konsole	• 브래킷	•Consola	S/N 14279-
	VOE 14567281		1	1					•Bracket	•Console	•Konsole	• 브래킷	•Consola	
11	**VOE 14521189**	1	1	1	1				•Recoil Spring	•Ressort Rappel	•Ruckzugsfeder	• 리코일 스프링	•Muelle Retroc	
12	**VOE 14521190**	1	1	1	1				•Rod	•Monture	•Fuhler	• 로드	•Varilla	
13	**VOE 14567282**	1			1				•Yoke	•Chape	•Joch	• 이음쇠	•Mordaza	S/N 10001-14278
	VOE 14600915	1			1				•Yoke	•Chape	•Joch	• 이음쇠	•Mordaza	S/N 14279-
	VOE 14567282		1	1					•Yoke	•Chape	•Joch	• 이음쇠	•Mordaza	
14	**VOE 14521218**	1			1				•Stopper	•Bouchon	•Anschlag	• 스토퍼	•Obturador	
	VOE 14521192		1	1					•Stopper	•Bouchon	•Anschlag	• 스토퍼	•Obturador	
15	**VOE 14521191**	1	1	1	1				•Nut	•Ecrou	•Mutter	• 너트	•Tuerca	
16	**VOE 14521193**	1			1				•Spacer	•Partie Intermédiair.	•Zwischenstück	• 스페이서	•Espaciador	
17	**SA 9211-12000**	8	8	8	8				Washer	Rondelle	Scheibe	와셔	Arandela	
18	**SA 9011-11207**	8	8	8	8				Bolt	Boulon	Bolzen	볼트	Perno	

1	**8278989**
2	**8278990**
3	**8278991**
4	**8280024 S/N 10259-**
5	

Ruedas de guía delanteras
아이들러
Vorderrad
Roue AV
Front idler

Catalogue id **20044**	Group **775**
Illustr. No **1013448**	Section **800**
Issue **PUB 74D9920044**	Page **235**



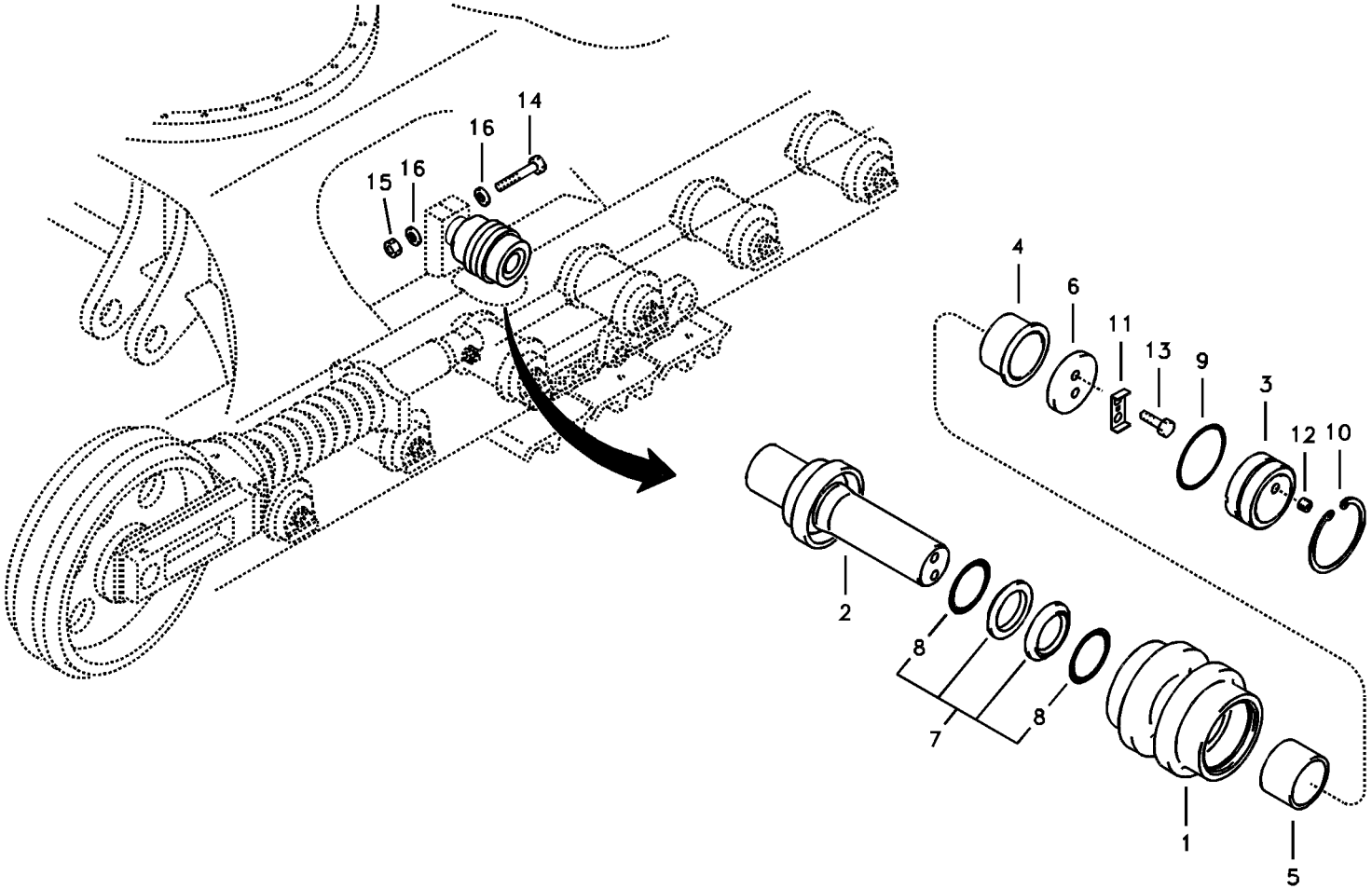
14
16
15
16
4
6
11
13
9
3
12
10
2
8
7
8
1
5

Fig.	Part No.	Quantity 1	2	3	PS	KIT	Description	Dénomination	Bezeichnung	품명	Denominación	Notes
	VOE 14520842	2			SS		Roller	Galet	Rolle	롤러	Rodillo	
1		1			NS		•Shell	•Enveloppe	•Schale	• 셸	•Casco	
2	**VOE 14521165**	1					•Shaft	•Arbre	•Welle	• 샤프트	•Arbol	
3	**VOE 14521168**	1					•Cover	•Capot	•Haube	• 커버	•Capo	
4	**VOE 14521169**	1					•Bushing	•Bague	•Buchse	• 부싱	•Casquillo	
5	**VOE 14521170**	1					•Bushing	•Bague	•Buchse	• 부싱	•Casquillo	
6	**VOE 14521171**	1					•Plate	•Plaque	•Platte	• 플레이트	•Placa	
7	**SA 1081-01430**	1					•Seal	•Joint	•Dichtring	• 시일	•Junta	
8		2			NS		••O-ring	••Joint Torique	••O-Ring	•• 오링	••Junta torica	
9	**SA 9511-22060**	1					•O-ring	•Joint Torique	•O-Ring	• 오링	•Junta torica	
10	**SA 9541-02065**	1					•Ring	•Anneau	•Ring	• 링	•Anillo	
11	**VOE 14521172**	1					•Lock	•Serrure	•Schloß	• 록	•Cierre	
12	**SA 1081-00300**	1					•Plug	•Bouchon	•Stopfen	• 플러그	•Tapon	
13	**VOE 983242**	1					•Hexagon screw	•Vis à tête hexagonal	•Sechskantschraube	• 육각 나사	•Tornillo hexagonal	
14	**VOE 978942**	2					Hexagon screw	Vis à tête hexagonale	Sechskantschraube	육각 나사	Tornillo hexagonal	
15	**VOE 979021**	2					Hexagon nut	Écrou hexagonal	Sechskantmutter	육각 너트	Tuerca hexagonal	
16	**VOE 14880474**	4					Washer	Rondelle	Scheibe	워셔	Arandela	

1	**8278985**	**Rodillo superior** 상부 롤러 **Tragrolle** **Rouleau supérieur** **Top roller**	Catalogue id **20044**	Group **775**
2				
3			Illustr. No **1013449**	Section **900**
4				
5			Issue **PUB 74D9920044**	Page **237**



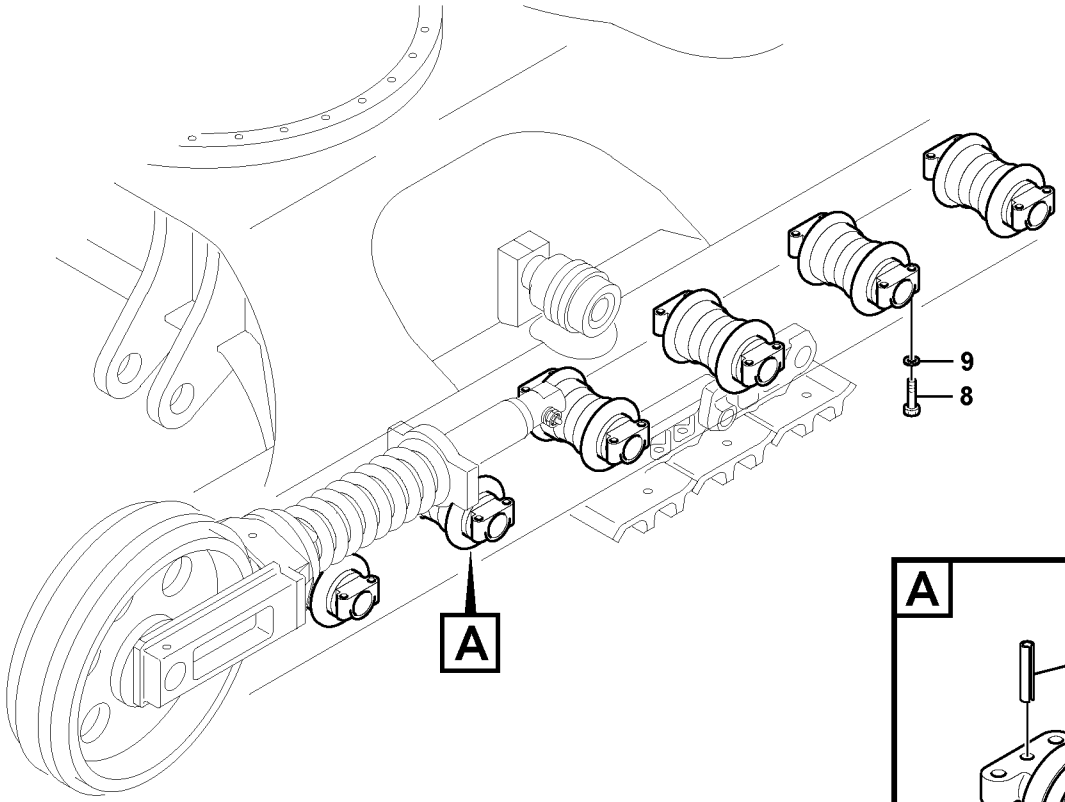

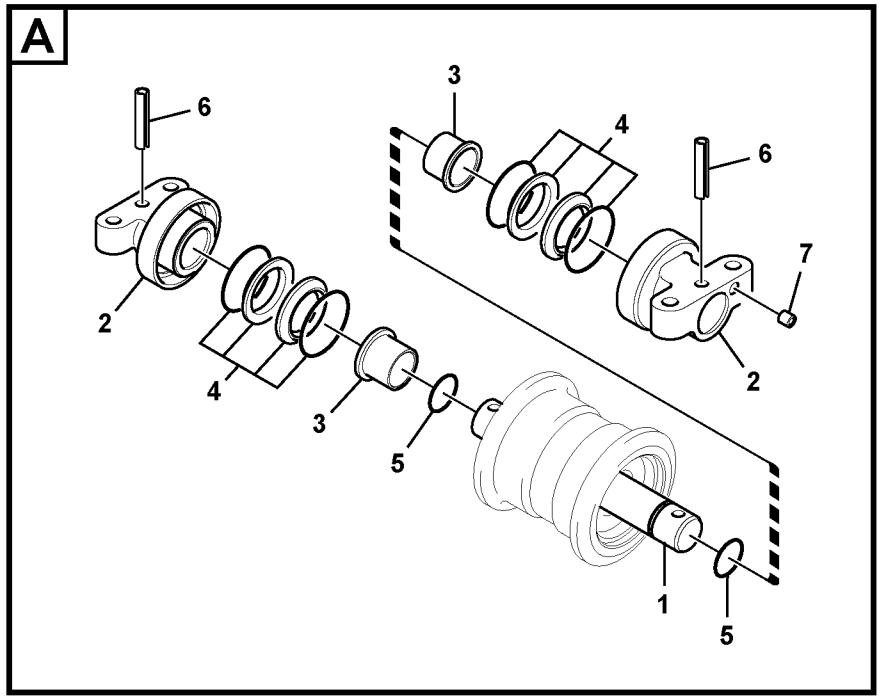

Volvo Construction Equipment

1028909

Fig.	Part No.	Quantity 1	2	3	PS	KIT	Description	Dénomination	Bezeichnung	품명	Denominación	Notes
	VOE 14520840	12	12				Roller	Galet	Rolle	롤러	Rodillo	
1		1	1		NS		•Shell	•Enveloppe	•Schale	• 셸	•Casco	
2	**VOE 14521205**	1	1				•Shaft	•Arbre	•Welle	• 샤프트	•Arbol	
3	**VOE 14521206**	2	2				•Support	•Support	•Stütze	• 지지대	•Apoyo	
4	**VOE 14521207**	2	2				•Bushing	•Bague	•Buchse	• 부싱	•Casquillo	
5	**SA 1081-01570**	2	2		SS		•Seal	•Joint	•Dichtring	• 시일	•Junta	
6		2	2		NS		••O-ring	••Joint Torique	••O-Ring	•• 오링	••Junta torica	
7	**SA 9511-22035**	2	2				•O-ring	•Joint Torique	•O-Ring	• 오링	•Junta torica	
8	**VOE 14521208**	2	2				•Pin	•Goupille	•Zapfen	• 핀	•Pasador	
9	**SA 1081-00300**	1	1				•Plug	•Bouchon	•Stopfen	• 플러그	•Tapon	
10	**SA 9011-21414**	48	48				Hexagon screw	Vis à tête hexagonale	Sechskantschraube	육각 나사	Tornillo hexagonal	
11	**SA 9211-14000**	48	48				Washer	Rondelle	Scheibe	워셔	Arandela	

1	**8278990**	**Rodillo inferior** 하부 롤러 **Laufrolle** **Rouleau inférieur** **Bottom roller**	Catalogue id **20044**	Group **775**
2	**8278991**		Illustr. No **1028909**	Section **1000**
3			Issue **PUB 74D9920044**	Page **239**
4				
5				

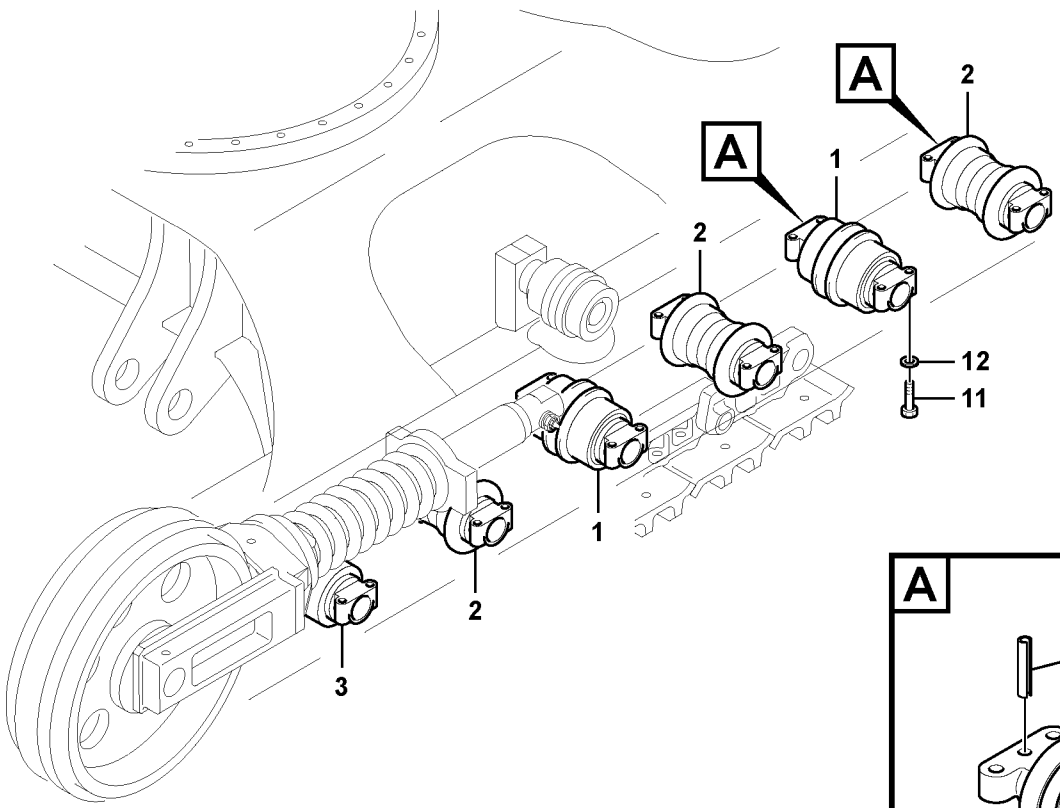
A
2
A
1
2
12
11
1
2
3

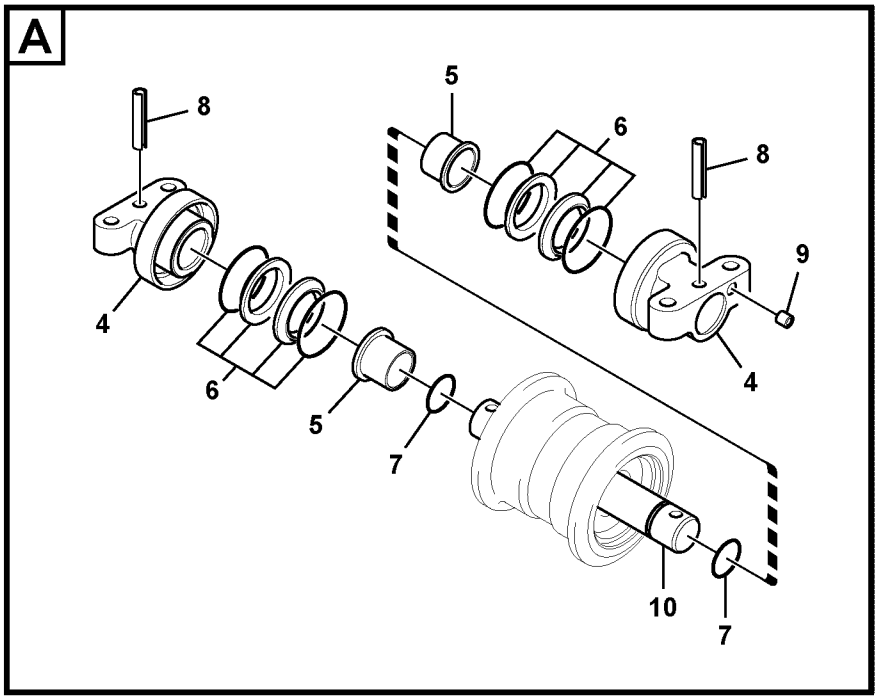
A
8
5
6
8
9
4
4
6
5
7
10
7

Fig.	Part No.	Quantity 1	2	3	PS	KIT	Description	Dénomination	Bezeichnung	품명	Denominación	Notes
1	**VOE 14520839**	6	6				Roller	Galet	Rolle	롤러	Rodillo	S/N 10001-14278
	VOE 14520839	4	4				Roller	Galet	Rolle	롤러	Rodillo	S/N 14279-
2	**VOE 14520840**	6	6				Roller	Galet	Rolle	롤러	Rodillo	
3	**VOE 14600916**	2	2				Roller	Galet	Rolle	롤러	Rodillo	S/N 14279-
4	**VOE 14521206**	2	2				•Support	•Support	•Stütze	• 지지대	•Apoyo	
5	**VOE 14521207**	2	2				•Bushing	•Bague	•Buchse	• 부싱	•Casquillo	
6	**VOE 14532310**	2	2				•Seal	•Joint	•Dichtring	• 시일	•Junta	
7	**VOE 990583**	2	2				•O-ring	•Joint torique	•O-Ring	•O 링	•Anillo tórico	
8	**VOE 14521208**	2	2				•Pin	•Goupille	•Zapfen	• 핀	•Pasador	
9	**VOE 14532276**	1	1				•Plug	•Bouchon	•Stopfen	• 플러그	•Tapon	
10	**VOE 14521205**	1	1				•Shaft	•Arbre	•Welle	• 샤프트	•Arbol	
11	**SA 9011-21414**	48	48				Hexagon screw	Vis à tête hexagonale	Sechskantschraube	육각 나사	Tornillo hexagonal	
12	**SA 9211-14000**	48	48				Washer	Rondelle	Scheibe	워셔	Arandela	

1	**8278989**	**Rodillo inferior** 하부 롤러 **Laufrolle** **Rouleau inférieur** **Bottom roller**	Catalogue id **20044**	Group **775**
2	**8280024 S/N 10259-**		Illustr. No **1049268**	Section **1100**
3			Issue **PUB 74D9920044**	Page **241**
4				
5				

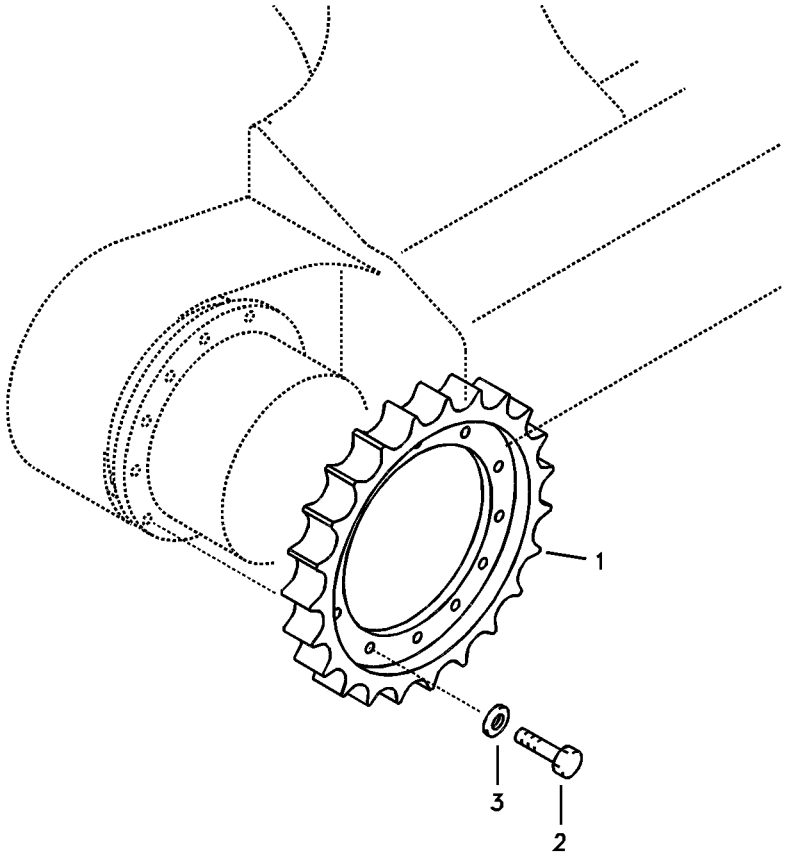
1
2
3

Fig.	Part No.	Quantity 1	2	3	PS	KIT	Description	Dénomination	Bezeichnung	품명	Denominación	Notes
1	**VOE 14520835**	2					Sprocket	Barbotin	Kettenrad	스프로켓	Rueda de cadena	
2	**SA 9011-11408**	24					Bolt	Boulon	Bolzen	볼트	Perno	
3	**SA 9211-14000**	24					Washer	Rondelle	Scheibe	워셔	Arandela	

1	**8278985**	**Rueda motriz** 스프로켓 **Kettentrieb** **Barbotin** **Sprocket**	Catalogue id **20044**	Group **775**
2			Illustr. No **1013452**	Section **1200**
3			Issue **PUB 74D9920044**	Page **243**
4				
5				

VOLVO

Construction Equipment

GROUP		Section	Page
810	Cab mount	100	251
810	Cab mount	110	253
810	Cab mount	200	255
810	Operator's cab	500	257
810	Operator's cab 8289615,8289616	510	259
810	Operator's cab	600	261
810	Operator's cab 8289615,8289616	610	263
810	Operator's cab	700	265
810	Operator's cab 8289615,8289616	710	269
821	Cowl frame	100	271
821	Cowl frame, cover and hood	200	275
821	Cowl frame, cover and hood	300	279
830	Door, operator's cab	100	283
830	Door, operator's cab 8289615,8289616	110	285
837	Cabin floor	100	287
837	Cabin floor 8289615,8289616	110	289
837	Hatches under engine, hydr.pumps, cooler, m.valve and fuel tank.	200	291
841	Rear view mirror	100	293
843	Windows 8279526	100	295
843	Windows 8289615,8289616	110	297
843	Windshield	200	299
843	Windshield 8289615,8289616	210	301
852	Operator seat with fitting parts	100	303
852	Operator's seat	200	305
852	Operator's seat	300	309
860	Fops, protecting equipment	300	313
860	Sun visor interior	400	315
870	Air conditioning line, cooling and heater	100	317
870	Air conditioning line, cooling and heater	150	321
870	Air duct in cabin and cabin floor	200	327
870	Air conditioning unit, cooling and heater	500	331
873	Heating line	100	333
873	Heating line	150	335
873	Air duct in cabin and cabin floor	200	339
881	Instrument panel, control panel	100	343
896	Tools	100	347
897	Decal, outer location	100	351
897	Decal, outer location	150	355
897	Decal, inner location	200	357
897	Decal, inner location	250	359
897	Decals	300	361
897	Decal, Volvo Emblem	500	365

TABLE DES MATIÈRES

GROUPE		Section	Page
810	Fixation de cabine	100	251
810	Fixation de cabine	110	253
810	Fixation de cabine	200	255
810	Cabine conducteur	500	257
810	Cabine conducteur 8289615,8289616	510	259
810	Cabine conducteur	600	261
810	Cabine conducteur 8289615,8289616	610	263
810	Cabine conducteur	700	265
810	Cabine conducteur 8289615,8289616	710	269
821	Bâti	100	271
821	Cadre, couvercle et capot d'auvent	200	275
821	Cadre, couvercle et capot d'auvent	300	279
830	Porte, cabine conducteur	100	283
830	Porte, cabine conducteur 8289615,8289616	110	285
837	Plancher de cabine	100	287
837	Plancher de cabine 8289615,8289616	110	289
837	Trappes sous moteur, pompes hydr., radiateur, valves et réservoir carbura	200	291
841	Rétroviseur	100	293
843	Fenêtres 8279526	100	295
843	Fenêtres 8289615,8289616	110	297
843	Pare-brise	200	299
843	Pare-brise 8289615,8289616	210	301
852	Siège conducteur avec pièces de montage	100	303
852	Siège du conucteur	200	305
852	Siège du conucteur	300	309
860	Fops, équipement de protection	300	313
860	Pare-soleil intérieur	400	315
870	Conduite de conditionnement d'air, refroidissement et chauffage	100	317
870	Conduite de conditionnement d'air, refroidissement et chauffage	150	321
870	Conduit d'air dans la cabine et dans le plancher de cabine	200	327
870	Unité de conditionnement d'air, refroidissement et chauffage	500	331
873	Chaufferette de voiture	100	333
873	Chaufferette de voiture	150	335
873	Conduit d'air dans la cabine et dans le plancher de cabine	200	339
881	Panneau d'instruments, panneau de commande	100	343
896	Outil	100	347
897	Autocollant, extérieur	100	351
897	Autocollant, extérieur	150	355
897	Autocollant, intérieur	200	357
897	Autocollant, intérieur	250	359
897	Calcomanies	300	361
897	Autocollant, emblème Volvo	500	365

GRUPPE		Abschnitt	Seite
810	Kabinenausstattung	100	251
810	Kabinenausstattung	110	253
810	Kabinenausstattung	200	255
810	Fahrerkabine	500	257
810	Fahrerkabine 8289615,8289616	510	259
810	Fahrerkabine	600	261
810	Fahrerkabine 8289615,8289616	610	263
810	Fahrerkabine	700	265
810	Fahrerkabine 8289615,8289616	710	269
821	Stativ	100	271
821	Motorhaube, Rahmen und Abdeckung	200	275
821	Motorhaube, Rahmen und Abdeckung	300	279
830	Tür, Fahrerkabine	100	283
830	Tür, Fahrerkabine 8289615,8289616	110	285
837	Kabinenboden	100	287
837	Kabinenboden 8289615,8289616	110	289
837	Luken unter Motor, Hyd.pumpen, Kühler, M.ventil und Tank	200	291
841	Rückspiegel	100	293
843	Fenster 8279526	100	295
843	Fenster 8289615,8289616	110	297
843	Frontscheibe	200	299
843	Frontscheibe 8289615,8289616	210	301
852	Fahrersitz mit Anbauteilen	100	303
852	Fahrersitz	200	305
852	Fahrersitz	300	309
860	Fops, Schutzausrüstung	300	313
860	Sonnenblende, innen	400	315
870	Leitungsrohr für Klimaanlage, Kühler und Heizung	100	317
870	Leitungsrohr für Klimaanlage, Kühler und Heizung	150	321
870	Luftkanal in Kabine und Kabinenboden	200	327
870	Klimaanlage, Kühler und Heizung	500	331
873	Heizungsrohr	100	333
873	Heizungsrohr	150	335
873	Luftkanal in Kabine und Kabinenboden	200	339
881	Armaturenbrett, Bedientafel	100	343
896	Werkzeug	100	347
897	Aufkleber, aussen	100	351
897	Aufkleber, aussen	150	355
897	Aufkleber, innen	200	357
897	Aufkleber, innen	250	359
897	Aufklebeschild	300	361
897	Abziehbild, Volvo-Emblem	500	365

목차

그룹		절	페이지
810	운전실 장착부품	100	251
810	운전실 장착부품	110	253
810	운전실 장착부품	200	255
810	운전실	500	257
810	운전실	510	259
810	운전실	600	261
810	운전실	610	263
810	운전실	700	265
810	운전실	710	269
821	카울 프레임	100	271
821	카울 프레임 , 커버 및 후드	200	275
821	카울 프레임 , 커버 및 후드	300	279
830	운전실 도어	100	283
830	운전실 도어	110	285
837	운전실 플로어	100	287
837	운전실 플로어	110	289
837	보텀 커버	200	291
841	후사경	100	293
843	운전실 글라스	100	295
843	운전실 글라스	110	297
843	앞 유리창	200	299
843	앞 유리창	210	301
852	운전석 및 장착부품	100	303
852	운전석	200	305
852	운전석	300	309
860	낙하물 방어장치 ; 폽스	300	313
860	선 바이저 , 실내용	400	315
870	에어컨 유니트 배관 , 쿨러 및 히터 겸용	100	317
870	에어컨 유니트 배관 , 쿨러 및 히터 겸용	150	321
870	에어 분기장치	200	327
870	에어컨 유니트 , 쿨러 및 히터 겸용	500	331
873	히터 배관	100	333
873	히터 배관	150	335
873	에어 분기장치	200	339
881	계기판 , 제어 패널	100	343
896	공구	100	347
897	데칼 , 외부	100	351
897	데칼 , 외부	150	355
897	데칼 , 내부	200	357
897	데칼 , 내부	250	359
897	데칼	300	361
897	데칼 , 볼보 엠블렘	500	365

GRUPO		Sección	Página
810	Accesorio de cabina	100	251
810	Accesorio de cabina	110	253
810	Accesorio de cabina	200	255
810	Cabina del conductor	500	257
810	Cabina del conductor 8289615,8289616	510	259
810	Cabina del conductor	600	261
810	Cabina del conductor 8289615,8289616	610	263
810	Cabina del conductor	700	265
810	Cabina del conductor 8289615,8289616	710	269
821	Bastidor	100	271
821	Bastidor de capó, cubierta y capó	200	275
821	Bastidor de capó, cubierta y capó	300	279
830	Puerta, cabina	100	283
830	Puerta, cabina 8289615,8289616	110	285
837	Suelo de cabina	100	287
837	Suelo de cabina 8289615,8289616	110	289
837	Tapas bajo el motor, bombas hidr., enfriador, válvula p. y dep	200	291
841	Espejo retrovisor	100	293
843	Ventanas 8279526	100	295
843	Ventanas 8289615,8289616	110	297
843	Parabrisas	200	299
843	Parabrisas 8289615,8289616	210	301
852	Asiento del conductor con piezas de montaje	100	303
852	Asiento del conductor	200	305
852	Asiento del conductor	300	309
860	Fops, equipo de protección	300	313
860	Parasol interior	400	315
870	Tubería de aire acondicionado, refrigeración y calefacción	100	317
870	Tubería de aire acondicionado, refrigeración y calefacción	150	321
870	Conducto de aire en cabina y suelo de cabina	200	327
870	Unidad de aire acondicionado, refrigeración y calefacción	500	331
873	Calefacción tubería	100	333
873	Calefacción tubería	150	335
873	Conducto de aire en cabina y suelo de cabina	200	339
881	Panel de instrumentos, panel de mandos	100	343
896	Herramienta	100	347
897	Pegatina, ubicación exterior	100	351
897	Pegatina, ubicación exterior	150	355
897	Pegatina, ubicación interior	200	357
897	Pegatina, ubicación interior	250	359
897	Calcomanías	300	361
897	Calcomanía, emblema de Volvo	500	365

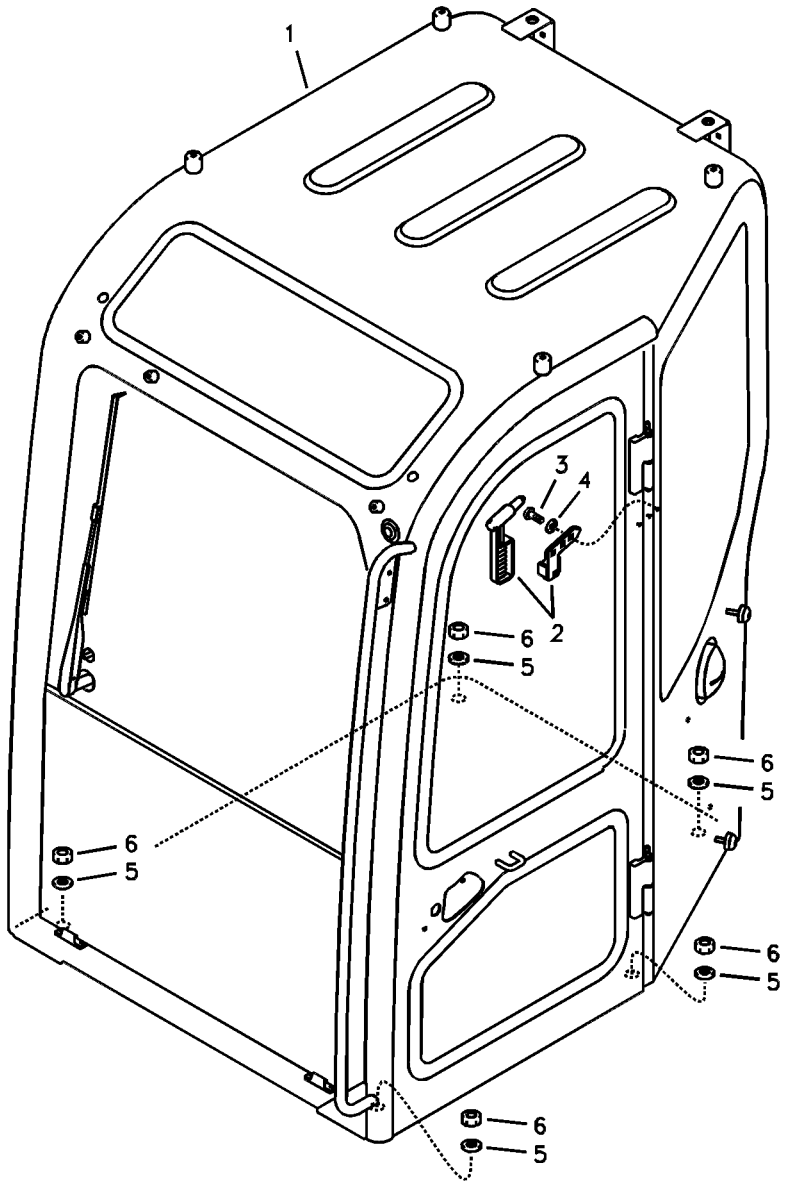
1
2
3
4
5
6
5
6
5
6
5
6
5
6

Fig.	Part No.	Quantity 1	2	3	PS	KIT	Description	Dénomination	Bezeichnung	품명	Denominación	Notes
1	**VOE 14543397**	1					Cab	Cabine	Kabine	운전실	Cabina	(VOE 14530727) SER NO 10001-11090
	VOE 14543393	1			SS		Cab	Cabine	Kabine	운전실	Cabina	SER NO 11091-11118
	VOE 14543397	1					Cab	Cabine	Kabine	운전실	Cabina	SER NO 11119-11606
	VOE 14553220	1			SS		Cab	Cabine	Fahrerhaus	캡	Cabina	SER NO 11607-
2	**VOE 14522184**	1					•Hammer	•Marteau	•Hammer	• 망치	•Martillo	
3	**VOE 969513**	3					•Six point socket scre.	•Vis à 6 pans creux	•Sechszahn-Hohlschr.	•6 포인트 소켓 나사	•Racor de seis diente.	
4	**VOE 14880426**	3					•Washer	•Rondelle	•Scheibe	• 워셔	•Arandela	
5	**VOE 955900**	5					Washer	Rondelle	Scheibe	워셔	Arandela	
6	**VOE 979021**	5					Hexagon nut	Écrou hexagonal	Sechskantmutter	육각 너트	Tuerca hexagonal	

1	**8279526**	**Accesorio de cabina** 운전실 장착부품 **Kabinenausstattung** **Fixation de cabine** **Cab mount**	Catalogue id **20044**	Group **810**
2			Illustr. No **1013453**	Section **100**
3				
4			Issue **PUB 74D9920044**	Page **251**
5				

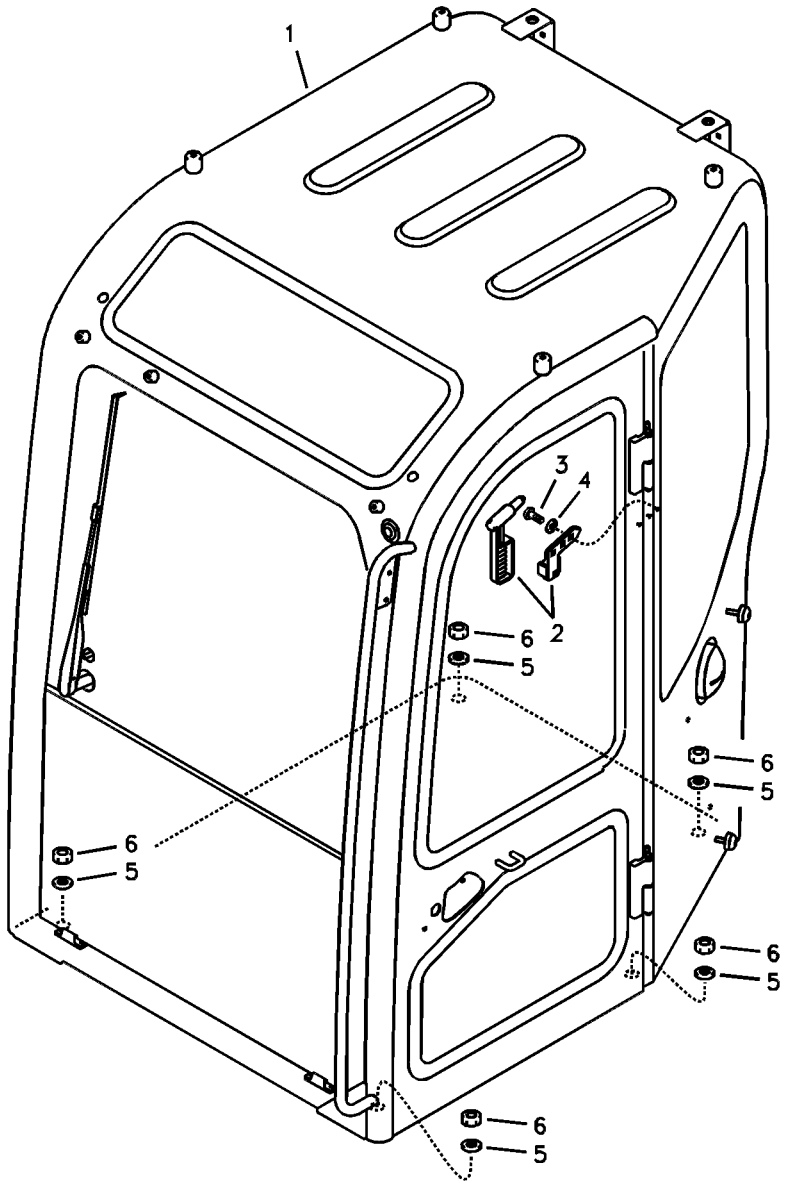
1
2
3
4
5
6
5
6
5
6
5
6
5
6

Fig.	Part No.	Quantity 1	2	3	PS	KIT	Description	Dénomination	Bezeichnung	품명	Denominación	Notes
1	**VOE 14614026**	1			SS		Cab	Cabine	Fahrerhaus	캡	Cabina	
	VOE 14614030		1		SS		Cab	Cabine	Fahrerhaus	캡	Cabina	
2	**VOE 14522184**	1	1				•Hammer	•Marteau	•Hammer	• 망치	•Martillo	
3	**VOE 969513**	3	3				•Six point socket scre.	•Vis à 6 pans creux	•Sechszahn-Hohlschr.	•6 포인트 소켓 나사	•Racor de seis diente.	
4	**VOE 14880426**	3	3				•Washer	•Rondelle	•Scheibe	• 워셔	•Arandela	
5	**VOE 955900**	5	5				Washer	Rondelle	Scheibe	워셔	Arandela	
6	**VOE 979021**	5	5				Hexagon nut	Écrou hexagonal	Sechskantmutter	육각 너트	Tuerca hexagonal	

1	**8289615 S/N 14533-**	**Accesorio de cabina** 운전실 장착부품 **Kabinenausstattung** **Fixation de cabine** **Cab mount**	Catalogue id **20044**	Group **810**
2	**8289616 S/N 14533-**		Illustr. No **1013453**	Section **110**
3			Issue **PUB 74D9920044**	Page **253**
4				
5				

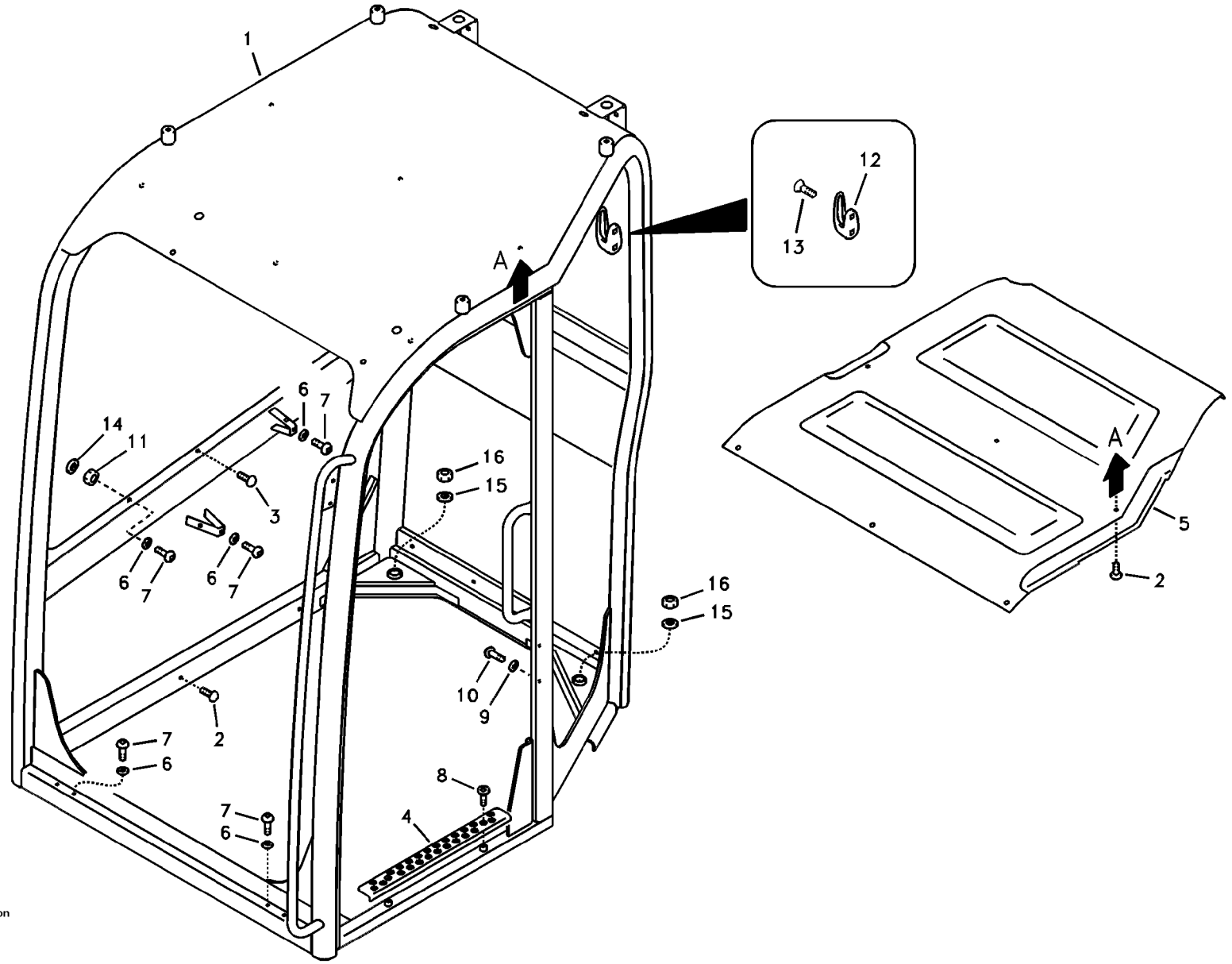

Volvo Construction Equipment

1018195

Fig.	Part No.	Quantity 1	2	3	P S	K I T	Description	Dénomination	Bezeichnung	품명	Denominación	Notes
	VOE 14530950	1			SS		Canopy	Canopy	Canopy	캐노피	Canopy	SER NO 10001-10087
	VOE 14530965	1					Canopy	Canopy	Canopy	캐노피	Canopy	SER NO 10088-11090
	VOE 14543396	1					Canopy	Canopy	Canopy	캐노피	Canopy	(VOE 14543395) SER NO 11091-11118
	VOE 14543396	1					Canopy	Canopy	Canopy	캐노피	Canopy	SER NO 11119-
1		1			NS		•Canopy	•Canopy	•Canopy	• 캐노피	•Canopy	
2	**VOE 14511327**	12					•Fastener	•Attache	•Befestigung	• 파스너	•Atadura	
3	**VOE 14511328**	3					•Fastener	•Attache	•Befestigung	• 파스너	•Atadura	SER NO 10001-10087
	VOE 14511328	5					•Fastener	•Attache	•Befestigung	• 파스너	•Atadura	SER NO 10088-10213
4	**VOE 14530958**	1					•Plate	•Plaque	•Platte	• 플레이트	•Placa	
5	**VOE 14524721**	1			OP		•Trim	•Garniture	•Verkleidung	• 트림	•Tapizado	
6	**VOE 955892**	10					•Washer	•Rondelle	•Scheibe	• 워셔	•Arandela	SER NO 10001-10213
	VOE 955892	15					•Washer	•Rondelle	•Scheibe	• 워셔	•Arandela	SER NO 10214-
7	**VOE 969422**	10					•Six point socket scre.	•Vis à 6 pans creux	•Sechszahn-Hohlschr.	•6 포인트 소켓 나사	•Racor de seis diente.	SER NO 10001-10213
	VOE 969422	15					•Six point socket scre.	•Vis à 6 pans creux	•Sechszahn-Hohlschr.	•6 포인트 소켓 나사	•Racor de seis diente.	SER NO 10214-
8	**VOE 969747**	2					•Screw	•Vis	•Schraube	• 나사	•Tornillo	
9	**VOE 955892**	2					•Washer	•Rondelle	•Scheibe	• 워셔	•Arandela	SER NO 10001-10087
10	**VOE 969422**	2					•Six point socket scre.	•Vis à 6 pans creux	•Sechszahn-Hohlschr.	•6 포인트 소켓 나사	•Racor de seis diente.	SER NO 10001-10087
11	**VOE 14880598**	5					•Nut	•Ecrou	•Mutter	• 너트	•Tuerca	SER NO 10214-
12	**VOE 11078015**	1					•Clothes hook	•Crochet de pâterre	•Kleiderhaken	• 옷 후크	•Gancho ropa	SER NO 10214-
13	**VOE 14880446**	2					•Screw	•Vis	•Schraube	• 스크류	•Tornillo	SER NO 10214-
14	**VOE 955919**	5					•Spring washer	•Rondelle élastique	•Federscheibe	• 스프링 워셔	•Arandela elástica	SER NO 10214-
15	**VOE 955900**	5					Washer	Rondelle	Scheibe	워셔	Arandela	
16	**VOE 979021**	5					Hexagon nut	Écrou hexagonal	Sechskantmutter	육각 너트	Tuerca hexagonal	

1	**8278704**	**Accesorio de cabina** 운전실 장착부품 **Kabinenausstattung** **Fixation de cabine** **Cab mount**	Catalogue id **20044**	Group **810**
2			Illustr. No **1018195**	Section **200**
3			Issue **PUB 74D9920044**	Page **255**
4				
5				

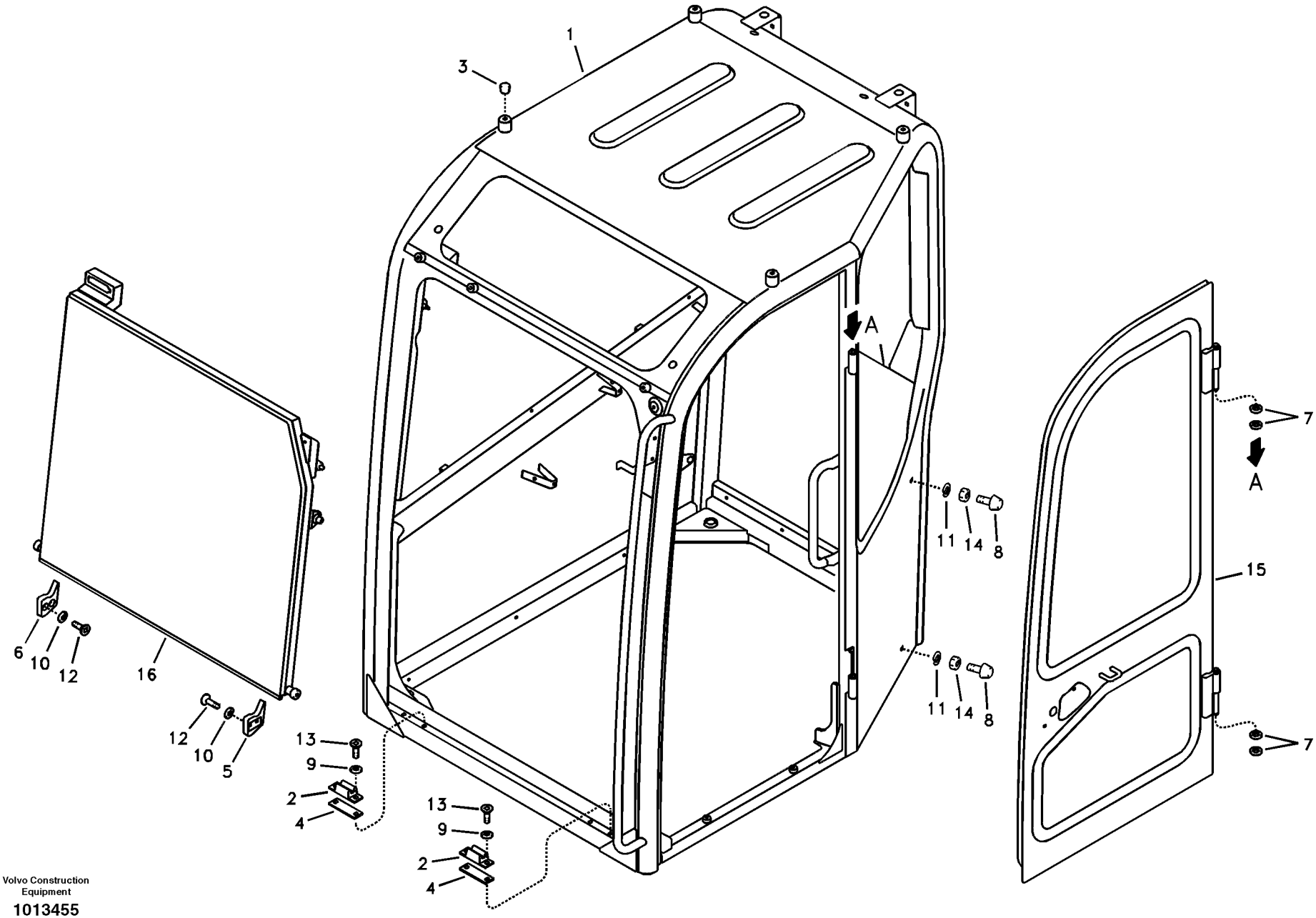

Volvo Construction Equipment

1013455

Fig.	Part No.	Quantity 1	2	3	PS	KIT	Description	Dénomination	Bezeichnung	품명	Denominación	Notes
1		1			NS		Cab, assembly	Cabine	Kabine	운전실 조립체		
2	**VOE 14506834**	2					Stop ring	Anneau butée	Anschlagring	스톱 링	Anillo tope	
3	**VOE 14514654**	4					Plug	Tampon	Stopfen	플러그	Tapón	
4	**VOE 14517023**	2					Shim	Cale réglage	Ausgleichscheibe	심	Laminilla de ajuste	
5	**VOE 14519465**	1					Stopper	Bouchon	Anschlag	스토퍼	Obturador	
6	**VOE 14519466**	1					Stopper	Bouchon	Anschlag	스토퍼	Obturador	
7	**VOE 14521986**	4					Spacer	Partie Intermédiaire	Zwischenstück	스페이서	Espaciador	
8	**VOE 14523002**	2					Bumper	Pare-chocs	Stossfänger	범퍼	Parachoques	
9	**VOE 14880427**	4					Washer	Rondelle	Scheibe	워셔	Arandela	
10	**VOE 955892**	4					Washer	Rondelle	Scheibe	워셔	Arandela	
11	**VOE 955921**	2					Spring washer	Rondelle élastique	Federscheibe	스프링 워셔	Arandela elástica	
12	**VOE 969147**	4					Six point socket scre	Vis à 6 pans creux	Sechszahn-Hohlschr	6 포인트 소켓 나사	Racor de seis diente	
13	**VOE 969818**	4					Screw	Vis	Schraube	나사	Tornillo	
14	**VOE 983303**	2					Hexagon nut	Écrou hexagonal	Sechskantmutter	육각 너트	Tuerca hexagonal	
15	**VOE 14519433**	1			SS		Cab door	Porte de cabine	Fahrerhaustü1	운전실 도어	Puerta de cabina	See group 830, Page 283
16		1			NS		Windshield	Pare-brise	Frontscheibe	윈드실드	Parabrisas	See group 843, Page 299

1	**8279526**	**Cabina del conductor** 운전실 **Fahrerkabine** **Cabine conducteur** **Operator's cab**	Catalogue id **20044**	Group **810**
2			Illustr. No **1013455**	Section **500**
3			Issue **PUB 74D9920044**	Page **257**
4				
5				

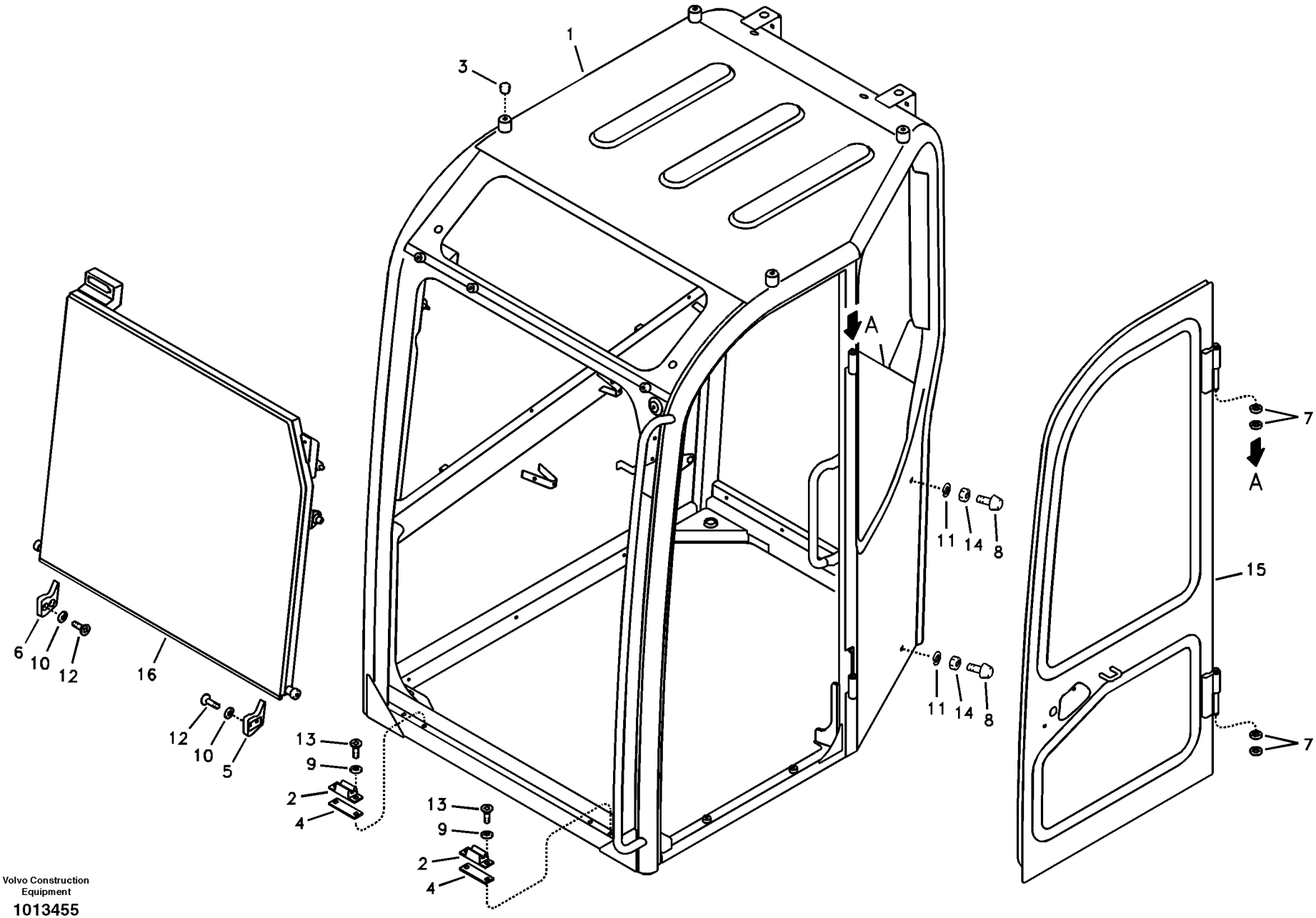

Volvo Construction Equipment

1013455

Fig.	Part No.	Quantity 1	2	3	PS	KIT	Description	Dénomination	Bezeichnung	품명	Denominación	Notes
1		1			NS		Cab	Cabine	Kabine	운전실	Cabina	
2	**VOE 14506834**	2					Stop ring	Anneau butée	Anschlagring	스톱 링	Anillo tope	
3	**VOE 14514654**	4					Plug	Tampon	Stopfen	플러그	Tapón	
4	**VOE 14517023**	2					Shim	Cale réglage	Ausgleichscheibe	심	Laminilla de ajuste	
5	**VOE 14519465**	1					Stopper	Bouchon	Anschlag	스토퍼	Obturador	
6	**VOE 14519466**	1					Stopper	Bouchon	Anschlag	스토퍼	Obturador	
7	**VOE 14521986**	4					Spacer	Partie Intermédiaire	Zwischenstück	스페이서	Espaciador	
8	**VOE 14523002**	2					Bumper	Pare-chocs	Stossfänger	범퍼	Parachoques	
9	**VOE 14880427**	4					Washer	Rondelle	Scheibe	워셔	Arandela	
10	**VOE 955892**	4					Washer	Rondelle	Scheibe	워셔	Arandela	
11	**VOE 955921**	2					Spring washer	Rondelle élastique	Federscheibe	스프링 워셔	Arandela elástica	
12	**VOE 969147**	4					Six point socket scre	Vis à 6 pans creux	Sechszahn-Hohlschr	6 포인트 소켓 나사	Racor de seis diente	
13	**VOE 969818**	4					Screw	Vis	Schraube	나사	Tornillo	
14	**VOE 983303**	2					Hexagon nut	Écrou hexagonal	Sechskantmutter	육각 너트	Tuerca hexagonal	
15	**VOE 14530943**	1					Door	Porte	Tür	도어	Puerta	
16	**VOE 14530949**	1					Shield	Bouclier	Schild	실드	Defensa	

1	**8289615 S/N 14533-**	**Cabina del conductor** **운전실** **Fahrerkabine** **Cabine conducteur** **Operator's cab**	Catalogue id **20044**	Group **810**
2			Illustr. No **1013455**	Section **510**
3			Issue **PUB 74D9920044**	Page **259**
4				
5		**8289615,8289616**		

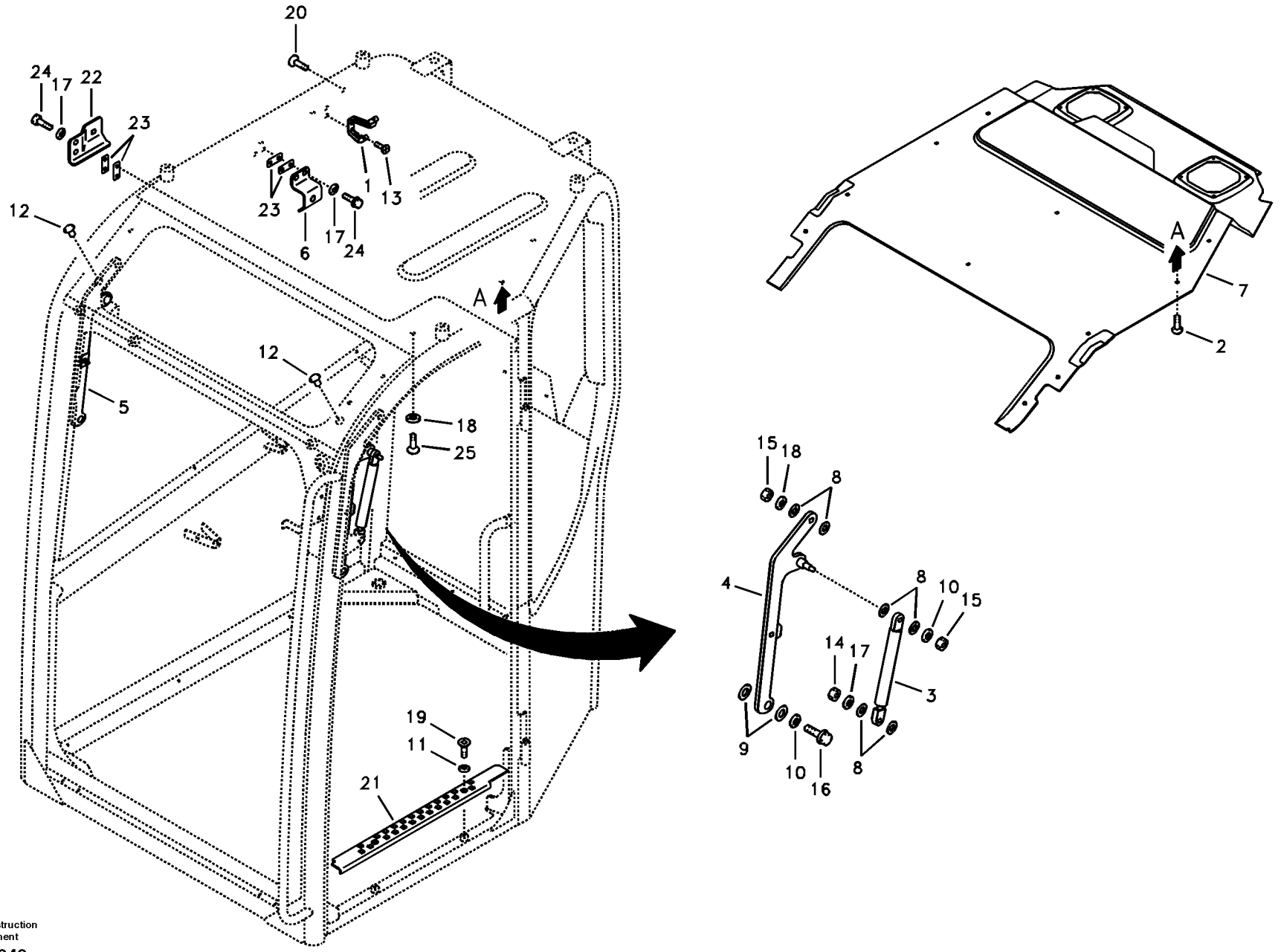
20
24
17
22
23
1
13
23
6
17
24
12
A
12
5
18
25
19
11
21
A
7
2
15
18
8
4
8
10
15
14
17
3
9
10
16
8

Fig.	Part No.	Quantity 1	2	3	PS	KIT	Description	Dénomination	Bezeichnung	품명	Denominación	Notes
1	**VOE 11078015**	1					Clothes hook	Crochet de pâterre	Kleiderhaken	옷 후크	Gancho ropa	
2	**VOE 14511327**	14					Fastener	Attache	Befestigung	파스너	Atadura	
3	**VOE 14519441**	2					Gas Spring	Ressort Gaz	Gasfeder	개스 스프링	Resorte A Gas	
4	**VOE 14519467**	1					Link	Articulation	Gelenk	링크	Articulacion	
5	**VOE 14519468**	1					Link	Articulation	Gelenk	링크	Articulacion	
6	**VOE 14519626**	1					Striker	Butee	Hammer	스트라이커	Cerrojo	
7	**VOE 14530960**	1					Trim	Garniture	Verkleidung	트림	Tapizado	
8	**VOE 14520251**	12					Spacer	Partie Intermédiaire	Zwischenstück	스페이서	Espaciador	
9	**VOE 14520252**	4					Spacer	Partie Intermédiaire	Zwischenstück	스페이서	Espaciador	
10	**VOE 14521287**	4					Washer	Rondelle	Scheibe	와셔	Arandela	
11	**VOE 14880428**	2					Washer	Rondelle	Scheibe	와셔	Arandela	
12	**VOE 14523000**	2					Cap	Capot	Verschlusskappe	캡	Capuchón	
13	**VOE 14880446**	2					Screw	Vis	Schraube	스크류	Tornillo	
14	**VOE 14880449**	2					Lock nut	Contre-ecrou	Sicherungsmutter	록 너트	Contratuerca	
15	**VOE 14880450**	4					Nut	Écrou	Mutter	너트	Tuerca	
16	**VOE 946440**	2					Flange screw	Vis à embase	Flanschschraube	플랜지 나사	Tornillo embridado	
17	**VOE 955892**	6					Washer	Rondelle	Scheibe	워셔	Arandela	
18	**VOE 955894**	4			SS		Washer	Rondelle	Scheibe	워셔	Arandela	
19	**VOE 969747**	2					Screw	Vis	Schraube	나사	Tornillo	
20	**VOE 969737**	4					Screw	Vis	Schraube	나사	Tornillo	
21	**VOE 14530938**	1					Plate	Plaque	Platte	플레이트	Placa	
22	**VOE 14520009**	1					Striker	Butee	Hammer	스트라이커	Cerrojo	
23	**VOE 14522194**	4					Shim	Cale d'épaisseur	Passcheibe	심	Arandela Ajuste	
24	**VOE 965175**	4					Flange screw	Vis à embase	Flanschschraube	플랜지 나사	Tornillo embridado	
25	**VOE 14880445**	2					Screw	Vis	Schraube	스크류	Tornillo	

1	**8279526**	**Cabina del conductor** 운전실 **Fahrerkabine** **Cabine conducteur** **Operator's cab**	Catalogue id **20044** / Group **810**
2			Illustr. No **1015040** / Section **600**
3			Issue **PUB 74D9920044** / Page **261**
4			
5			

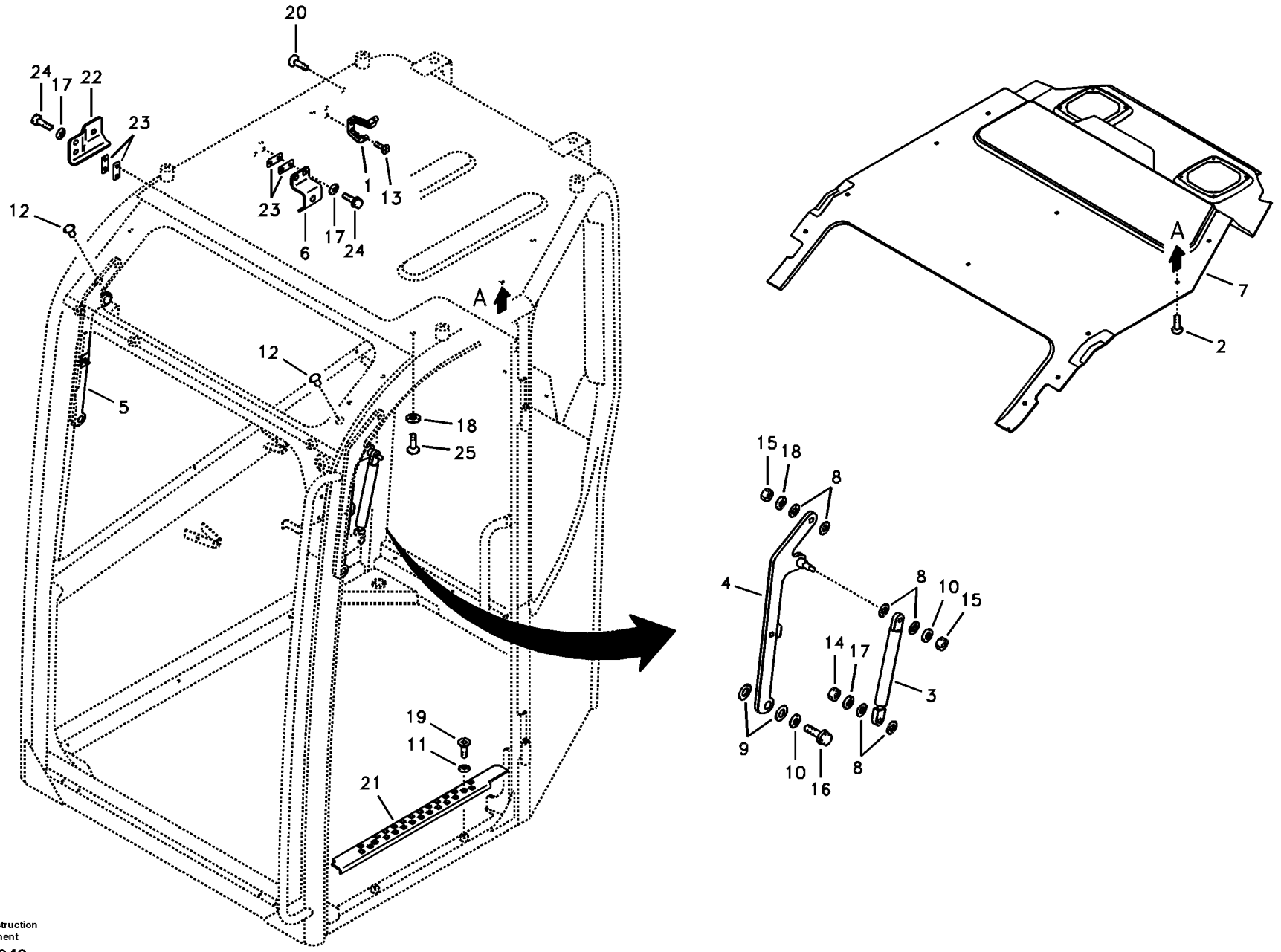
20
24
17
22
23
1
13
23
6
17
24
12
A
12
5
18
25
19
11
21
A
7
2
15
18
8
4
8
10
15
14
17
3
9
10
16
8

Fig.	Part No.	Quantity 1	2	3	PS	KIT	Description	Dénomination	Bezeichnung	품명	Denominación	Notes
1	**VOE 11078015**	1					Clothes hook	Crochet de pâterre	Kleiderhaken	옷 후크	Gancho ropa	
2	**VOE 14511327**	14					Fastener	Attache	Befestigung	파스너	Atadura	
3	**VOE 14519441**	2					Gas Spring	Ressort Gaz	Gasfeder	개스 스프링	Resorte A Gas	
4	**VOE 14519467**	1					Link	Articulation	Gelenk	링크	Articulacion	
5	**VOE 14519468**	1					Link	Articulation	Gelenk	링크	Articulacion	
6	**VOE 14519626**	1					Striker	Butee	Hammer	스트라이커	Cerrojo	
7	**VOE 14530960**	1					Trim	Garniture	Verkleidung	트림	Tapizado	
8	**VOE 14520251**	12					Spacer	Partie Intermédiaire	Zwischenstück	스페이서	Espaciador	
9	**VOE 14520252**	4					Spacer	Partie Intermédiaire	Zwischenstück	스페이서	Espaciador	
10	**VOE 14521287**	4					Washer	Rondelle	Scheibe	와셔	Arandela	
11	**VOE 14880428**	2					Washer	Rondelle	Scheibe	와셔	Arandela	
12	**VOE 14523000**	2					Cap	Capot	Verschlusskappe	캡	Capuchón	
13	**VOE 14880446**	2					Screw	Vis	Schraube	스크류	Tornillo	
14	**VOE 14880449**	2					Lock nut	Contre-ecrou	Sicherungsmutter	록 너트	Contratuerca	
15	**VOE 14880450**	4					Nut	Écrou	Mutter	너트	Tuerca	
16	**VOE 946440**	2					Flange screw	Vis à embase	Flanschschraube	플랜지 나사	Tornillo embridado	
17	**VOE 955892**	6					Washer	Rondelle	Scheibe	워셔	Arandela	
18	**VOE 955894**	4			SS		Washer	Rondelle	Scheibe	워셔	Arandela	
19	**VOE 969747**	2					Screw	Vis	Schraube	나사	Tornillo	
20	**VOE 969737**	4					Screw	Vis	Schraube	나사	Tornillo	
21	**VOE 14530938**	1					Plate	Plaque	Platte	플레이트	Placa	
22	**VOE 14520009**	1					Striker	Butee	Hammer	스트라이커	Cerrojo	
23	**VOE 14522194**	4					Shim	Cale d'épaisseur	Passcheibe	심	Arandela Ajuste	
24	**VOE 965175**	4					Flange screw	Vis à embase	Flanschschraube	플랜지 나사	Tornillo embridado	
25	**VOE 14880445**	2					Screw	Vis	Schraube	스크류	Tornillo	

1	**8289615 S/N 14533-**	**Cabina del conductor** 운전실 **Fahrerkabine** **Cabine conducteur** **Operator's cab**	Catalogue id **20044**	Group **810**
2				
3			Illustr. No **1015040**	Section **610**
4				
5		**8289615,8289616**	Issue **PUB 74D9920044**	Page **263**



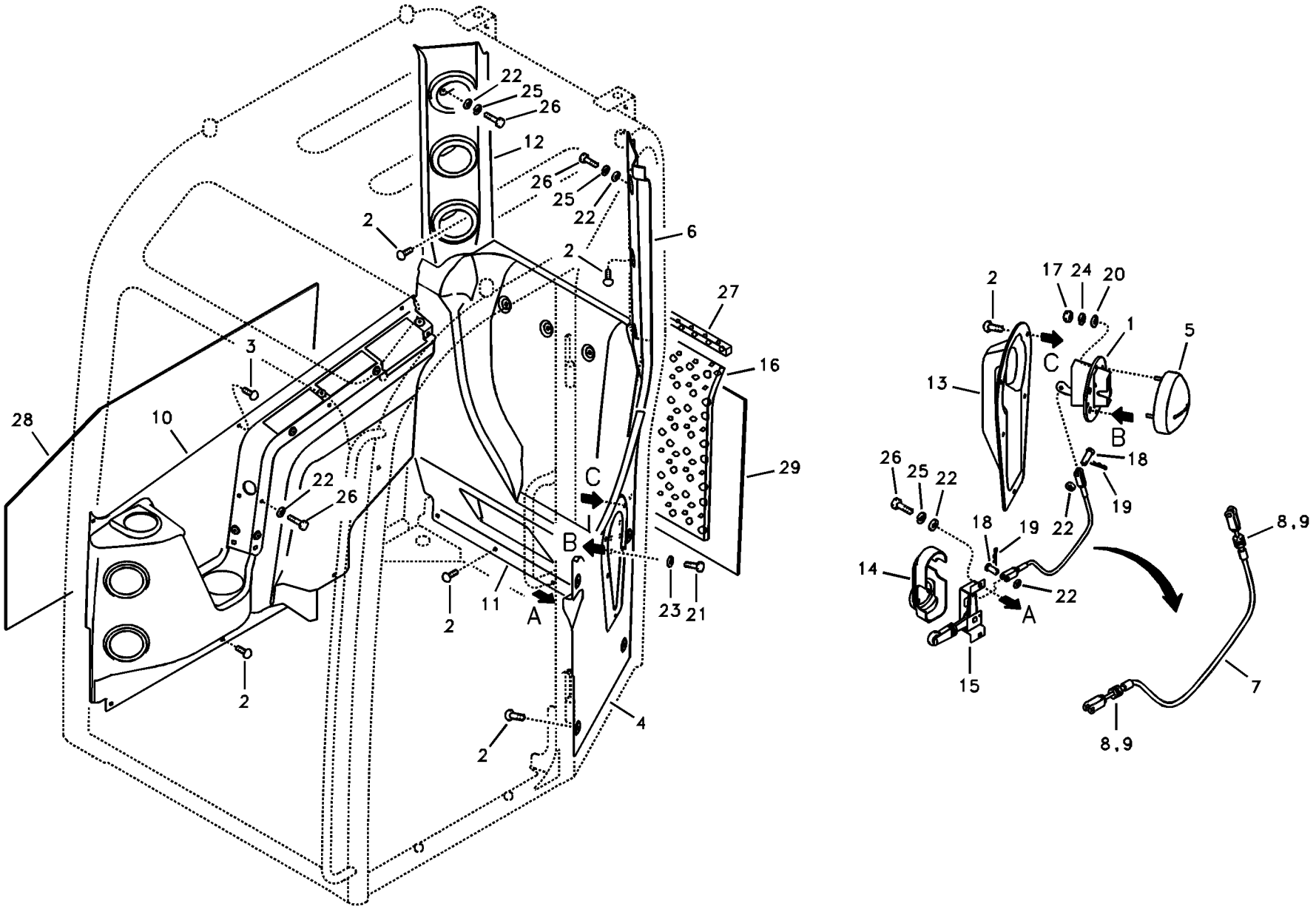

Volvo Construction Equipment

1015041

Fig.	Part No.	Quantity 1	2	3	PS	KIT	Description	Dénomination	Bezeichnung	품명	Denominación	Notes
1	**VOE 14506786**	1					Catch	Cliquet	Haken	캐치	Fiador	
2	**VOE 14511327**	22					Fastener	Attache	Befestigung	파스너	Atadura	
3	**VOE 14511328**	5					Fastener	Attache	Befestigung	파스너	Atadura	
4	**VOE 14528628**	1					Trim	Garniture	Verkleidung	트림	Tapizado	
5	**VOE 14519663**	1					Cover	Capot	Haube	커버	Capo	
6	**VOE 14528626**	1					Trim	Garniture	Verkleidung	트림	Tapizado	
7	**VOE 14519699**	1					Cable	Câble	Kabel	케이블	Cable	
8	**VOE 983302**	4					•Hexagon nut	•Écrou hexagonal	•Sechskantmutter	• 육각 너트	•Tuerca hexagonal	
9	**VOE 955892**	4					•Washer	•Rondelle	•Scheibe	• 워셔	•Arandela	
10	**VOE 14520093**	1					Trim	Garniture	Verkleidung	트림	Tapizado	
11	**VOE 14520345**	1					Trim	Garniture	Verkleidung	트림	Tapizado	
12	**VOE 14530962**	1					Trim	Garniture	Verkleidung	트림	Tapizado	
13	**VOE 14521736**	1					Cover	Capot	Haube	커버	Capo	
14	**VOE 14522182**	1			SS		Cover	Capot	Haube	커버	Capó	
15	**VOE 14522186**	1					Lever	Levier	Hebel	레버	Palanca	
16	**VOE 14526781**	1					Sponge	Eponge	Schwamm	스폰지	Esponja	
17	**VOE 14880423**	4					Nut	Écrou	Mutter	너트	Tuerca	
18	**VOE 14880431**	2					Pin	Goupille	Zapfen	핀	Pasador	
19	**VOE 14880451**	2					Split Pin	Goupille Fendue	Splint	분할 핀	Chaveta Hendida	
20	**VOE 940090**	4			SS		Washer	Rondelle	Scheibe	워셔	Arandela	
21	**VOE 945444**	4					Flange screw	Vis à embase	Flanschschraube	플랜지 나사	Tornillo embridado	
22	**VOE 955892**	14					Washer	Rondelle	Scheibe	워셔	Arandela	
23	**VOE 955894**	4			SS		Washer	Rondelle	Scheibe	워셔	Arandela	
24	**VOE 955918**	4					Spring washer	Rondelle élastique	Federscheibe	스프링 워셔	Arandela elástica	
25	**VOE 955919**	9					Spring washer	Rondelle élastique	Federscheibe	스프링 워셔	Arandela elástica	
26	**VOE 969422**	12					Six point socket scre	Vis à 6 pans creux	Sechszahn-Hohlschr	6 포인트 소켓 나사	Racor de seis diente	
27	**VOE 14526784**	1					Sponge	Eponge	Schwamm	스폰지	Esponja	
28	**VOE 14530939**	1					Sponge	Eponge	Schwamm	스폰지	Esponja	SER NO 10001-14262
	VOE 14572746	1					Sponge	Éponge	Schwamm	스폰지	Esponja	SER NO 14263-
29	**VOE 14530945**	1					Sponge	Eponge	Schwamm	스폰지	Esponja	SER NO 10001-14262

1	**8279526**	**Cabina del conductor** 운전실 **Fahrerkabine** **Cabine conducteur** **Operator's cab**	Catalogue id **20044**	Group **810**
2			Illustr. No **1015041**	Section **700**
3			Issue **PUB 74D9920044**	Page **265**
4				
5				

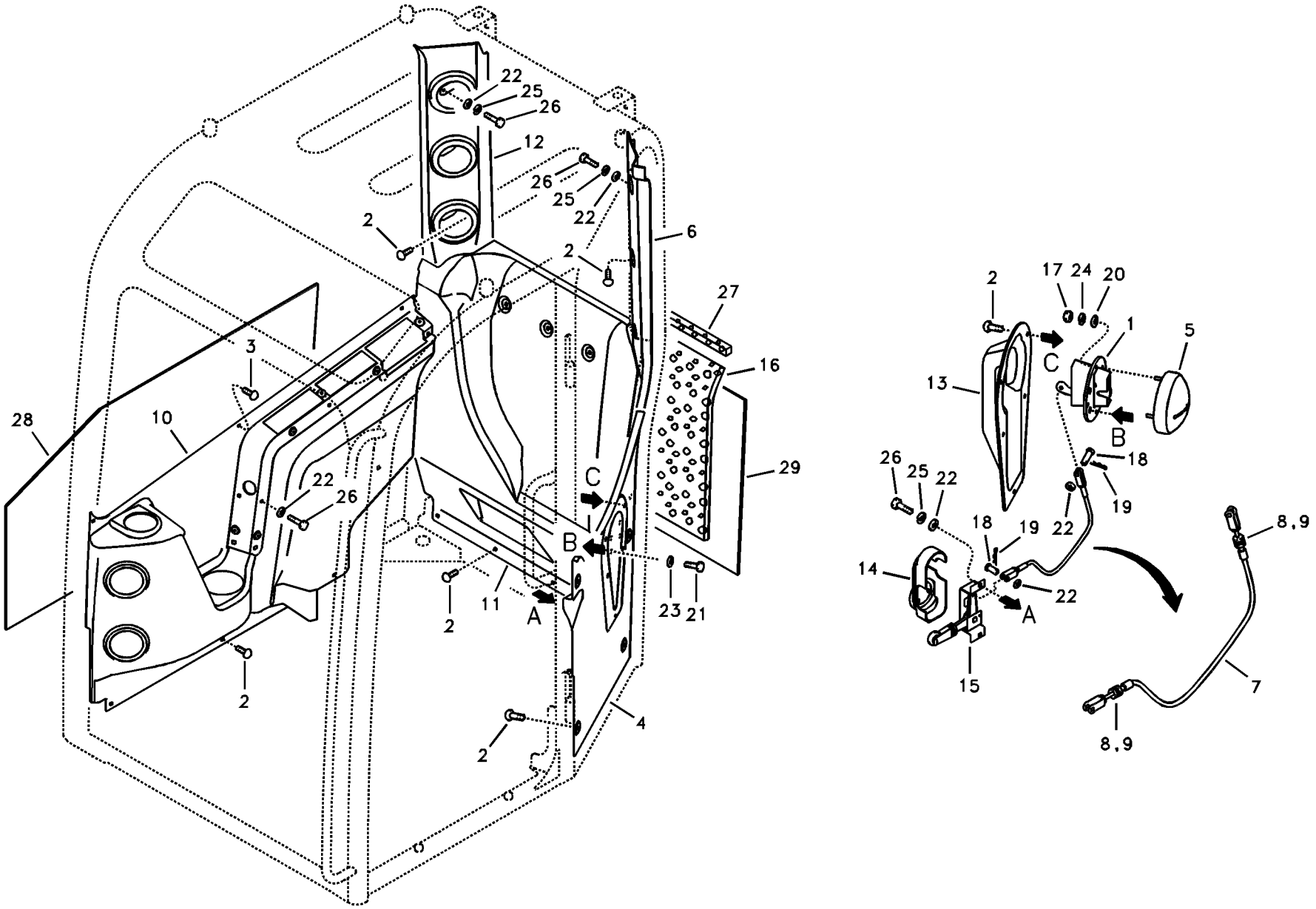

Volvo Construction Equipment

1015041

Fig.	Part No.	Quantity 1	2	3	PS	KIT	Description	Dénomination	Bezeichnung	품명	Denominación	Notes
	VOE 14572745	1					Sponge.....	Éponge.....	Schwamm……	스폰지	Esponja.....	SER NO 14263-

1	**8279526**	**Cabina del conductor** 운전실 **Fahrerkabine** **Cabine conducteur** **Operator's cab**	Catalogue id **20044**	Group **810**
2				
3			Illustr. No **1015041**	Section **700**
4				
5			Issue **PUB 74D9920044**	Page **267**

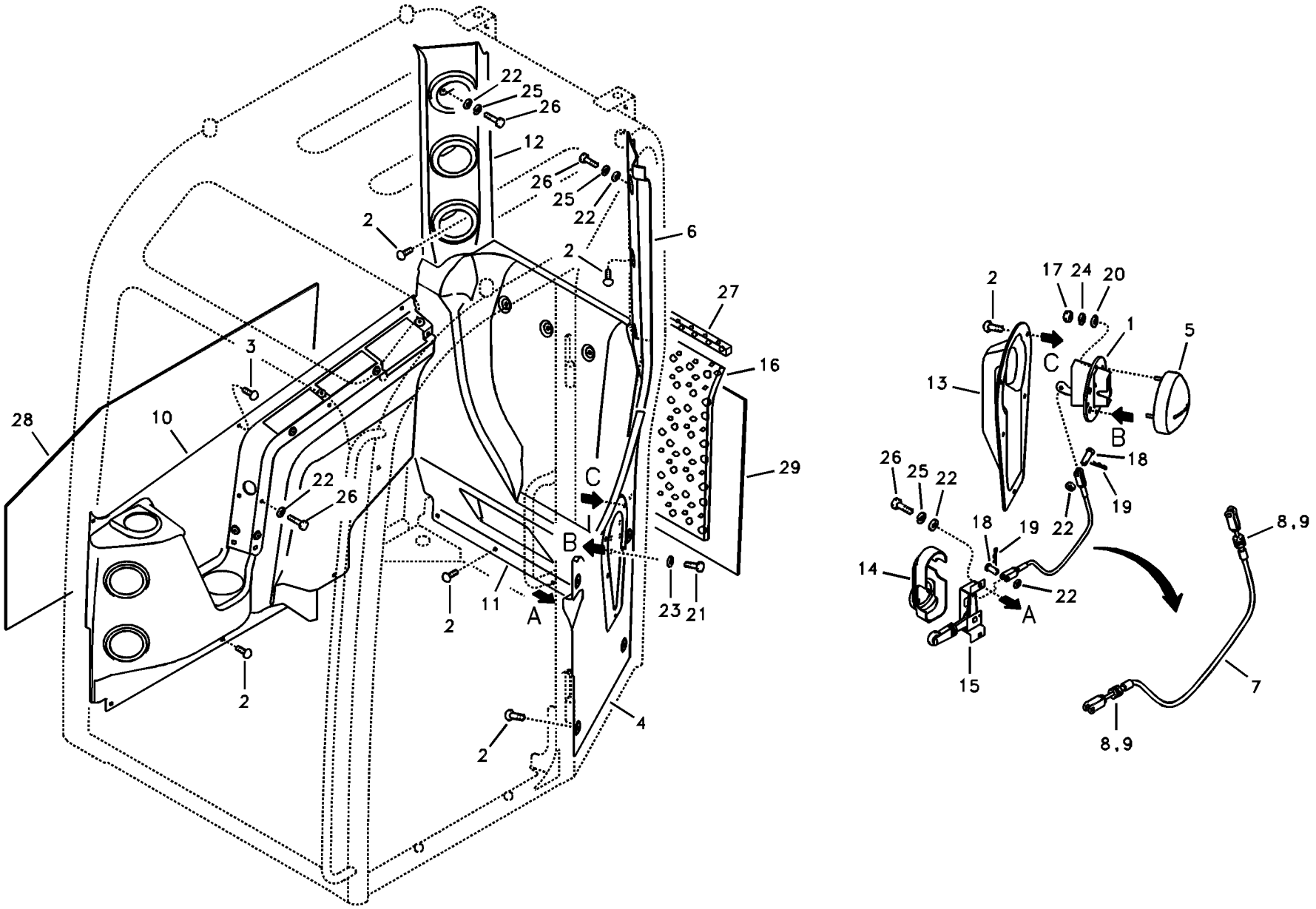

Volvo Construction Equipment

1015041

Fig.	Part No.	Quantity 1	2	3	PS	KIT	Description	Dénomination	Bezeichnung	품명	Denominación	Notes
1	**VOE 14506786**	1					Catch	Cliquet	Haken	캐치	Fiador	
2	**VOE 14511327**	22					Fastener	Attache	Befestigung	파스너	Atadura	
3	**VOE 14511328**	5					Fastener	Attache	Befestigung	파스너	Atadura	
4	**VOE 14610149**	1					Cab trim	Garniture cabine	Fahrerhausbeplanku	캡 트림	Tapizado de cabina	
5	**VOE 14519663**	1					Cover	Capot	Haube	커버	Capo	
6	**VOE 14528626**	1					Trim	Garniture	Verkleidung	트림	Tapizado	
7	**VOE 14519699**	1					Cable	Câble	Kabel	케이블	Cable	
8	**VOE 983302**	4					•Hexagon nut	•Écrou hexagonal	•Sechskantmutter	• 육각 너트	•Tuerca hexagonal	
9	**VOE 955892**	4					•Washer	•Rondelle	•Scheibe	• 워셔	•Arandela	
10	**VOE 14567363**	1					Cab trim	Garniture cabine	Fahrerhausbeplanku	캡 트림	Tapizado de cabina	
11	**VOE 14610153**	1					Cab trim	Garniture cabine	Fahrerhausbeplanku	캡 트림	Tapizado de cabina	
12	**VOE 14530962**	1					Trim	Garniture	Verkleidung	트림	Tapizado	
13	**VOE 14521736**	1					Cover	Capot	Haube	커버	Capo	
14	**VOE 14522182**	1			SS		Cover	Capot	Haube	커버	Capó	
15	**VOE 14522186**	1					Lever	Levier	Hebel	레버	Palanca	
16	**VOE 14568493**	1					Sponge	Éponge	Schwamm	스폰지	Esponja	
17	**VOE 14880423**	4					Nut	Écrou	Mutter	너트	Tuerca	
18	**VOE 14880431**	2					Pin	Goupille	Zapfen	핀	Pasador	
19	**VOE 14880451**	2					Split Pin	Goupille Fendue	Splint	분할 핀	Chaveta Hendida	
20	**VOE 940090**	4			SS		Washer	Rondelle	Scheibe	워셔	Arandela	
21	**VOE 945444**	4					Flange screw	Vis à embase	Flanschschraube	플랜지 나사	Tornillo embridado	
22	**VOE 955892**	14					Washer	Rondelle	Scheibe	워셔	Arandela	
23	**VOE 955894**	4			SS		Washer	Rondelle	Scheibe	워셔	Arandela	
24	**VOE 955918**	4					Spring washer	Rondelle élastique	Federscheibe	스프링 워셔	Arandela elástica	
25	**VOE 955919**	9					Spring washer	Rondelle élastique	Federscheibe	스프링 워셔	Arandela elástica	
26	**VOE 969422**	12					Six point socket scre	Vis à 6 pans creux	Sechszahn-Hohlschr	6 포인트 소켓 나사	Racor de seis diente	
27	**VOE 14526784**	1					Sponge	Eponge	Schwamm	스폰지	Esponja	
28	**VOE 14572746**	1					Sponge	Éponge	Schwamm	스폰지	Esponja	
29	**VOE 14572745**	1					Sponge	Éponge	Schwamm	스폰지	Esponja	

1	**8289615 S/N 14533-**	**Cabina del conductor** **운전실** **Fahrerkabine** **Cabine conducteur** **Operator's cab**	Catalogue id **20044**	Group **810**
2				
3			Illustr. No **1015041**	Section **710**
4				
5		**8289615,8289616**	Issue **PUB 74D9920044**	Page **269**



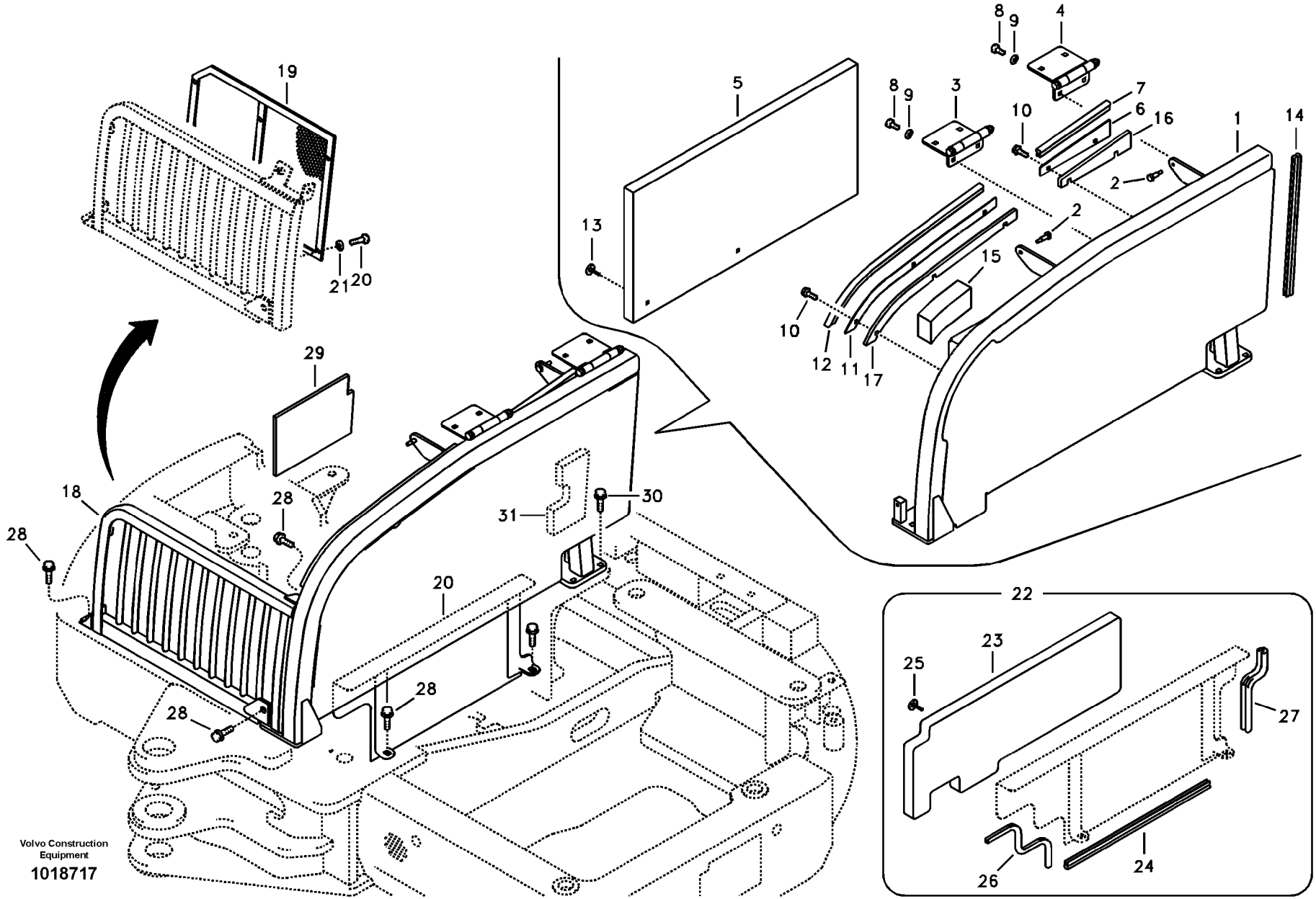

Volvo Construction Equipment

1018717

Fig.	Part No.	Quantity 1	2	3	PS	KIT	Description	Dénomination	Bezeichnung	품명	Denominación	Notes
	VOE 14530023	1					Frame	Chassis	Rahmen	프레임	Bastidor	
1	**VOE 14530024**	1			OP		•Frame	•Chassis	•Rahmen	• 프레임	•Bastidor	SER NO 10001-11623
	VOE 14554995	1			OP		•Frame	•Chassis	•Rahmen	• 프레임	•Bastidor	SER NO 11624-
2	**VOE 14520648**	2					••Pin	••Goupille	••Zapfen	•• 핀	••Pasador	
3	**VOE 14522858**	1					•Hinge	•Charniere	•Scharnier	• 힌지	•Bisagra	
4	**VOE 14522859**	1					•Hinge	•Charniere	•Scharnier	• 힌지	•Bisagra	
5	**VOE 14554996**	1					•Sponge	•Eponge	•Schwamm	• 스폰지	•Esponja	(VOE 14524544)
6	**VOE 14530019**	1					•Bracket	•Console	•Konsole	• 브라켓	•Ménsula	
7	**VOE 14880919**	2					•Weatherstrip	•Leche-vitre	•Abstreifleiste	• 웨더스트립	•Lamelunas	
8	**VOE 978932**	4					•Hexagon screw	•Vis à tête hexagonal	•Sechskantschraube	• 육각 나사	•Tornillo hexagonal	
9	**VOE 14522862**	4					•Washer	•Rondelle	•Scheibe	• 워셔	•Arandela	
10	**VOE 946441**	5					•Flange screw	•Vis à embase	•Flanschschraube	• 플랜지 나사	•Tornillo embridado	
11	**VOE 14530026**	1					•Bracket	•Console	•Konsole	• 브라켓	•Ménsula	
12	**VOE 14880921**	1					•Weatherstrip	•Leche-vitre	•Abstreifleiste	• 웨더스트립	•Lamelunas	
13	**VOE 14522870**	7					•Fastener	•Attache	•Befestigung	• 파스너	•Atadura	
14	**VOE 14880920**	1					•Weatherstrip	•Leche-vitre	•Abstreifleiste	• 웨더스트립	•Lamelunas	
15	**VOE 14524555**	1					•Sponge	•Eponge	•Schwamm	• 스폰지	•Esponja	
16	**VOE 14530014**	1					•Rubber	•Caoutchouc	•Gummi	• 고무	•Caucho	
17	**VOE 14530027**	1					•Rubber	•Caoutchouc	•Gummi	• 고무	•Caucho	
18	**VOE 14531341**	1					Guide	Rail	Führung	가이드	Guia	SER NO 10001-10749
	VOE 14543375	1					Guide	Guide	Führung	가이드	Guía	SER NO 10750-
19	**VOE 14531208**	1					•Net	•Filet	•Netz	• 네트	•Red	SER NO 10001-10749
	VOE 14542484	1					•Net	•Filet	•Netz	• 네트	•Red	SER NO 10750-
20	**VOE 983242**	4					•Hexagon screw	•Vis à tête hexagonal	•Sechskantschraube	• 육각 나사	•Tornillo hexagonal	SER NO 10001-10749
	VOE 983242	6					•Hexagon screw	•Vis à tête hexagonal	•Sechskantschraube	• 육각 나사	•Tornillo hexagonal	SER NO 10750-
21	**SA 9211-08000**	4					•Washer	•Rondelle	•Scheibe	• 워셔	•Arandela	SER NO 10001-10749
	SA 9211-08000	6					•Washer	•Rondelle	•Scheibe	• 워셔	•Arandela	SER NO 10750-
22	**VOE 14528888**	1					Cover	Capot	Haube	커버	Capo	
23	**VOE 14528889**	1			SS		•Sponge	•Eponge	•Schwamm	• 스폰지	•Esponja	SER NO 10001-10749

1	**8278985**	**Bastidor** 카울 프레임 **Stativ** **Bâti** **Cowl frame**	Catalogue id **20044**	Group **821**
2				
3			Illustr. No **1018717**	Section **100**
4				
5			Issue **PUB 74D9920044**	Page **271**



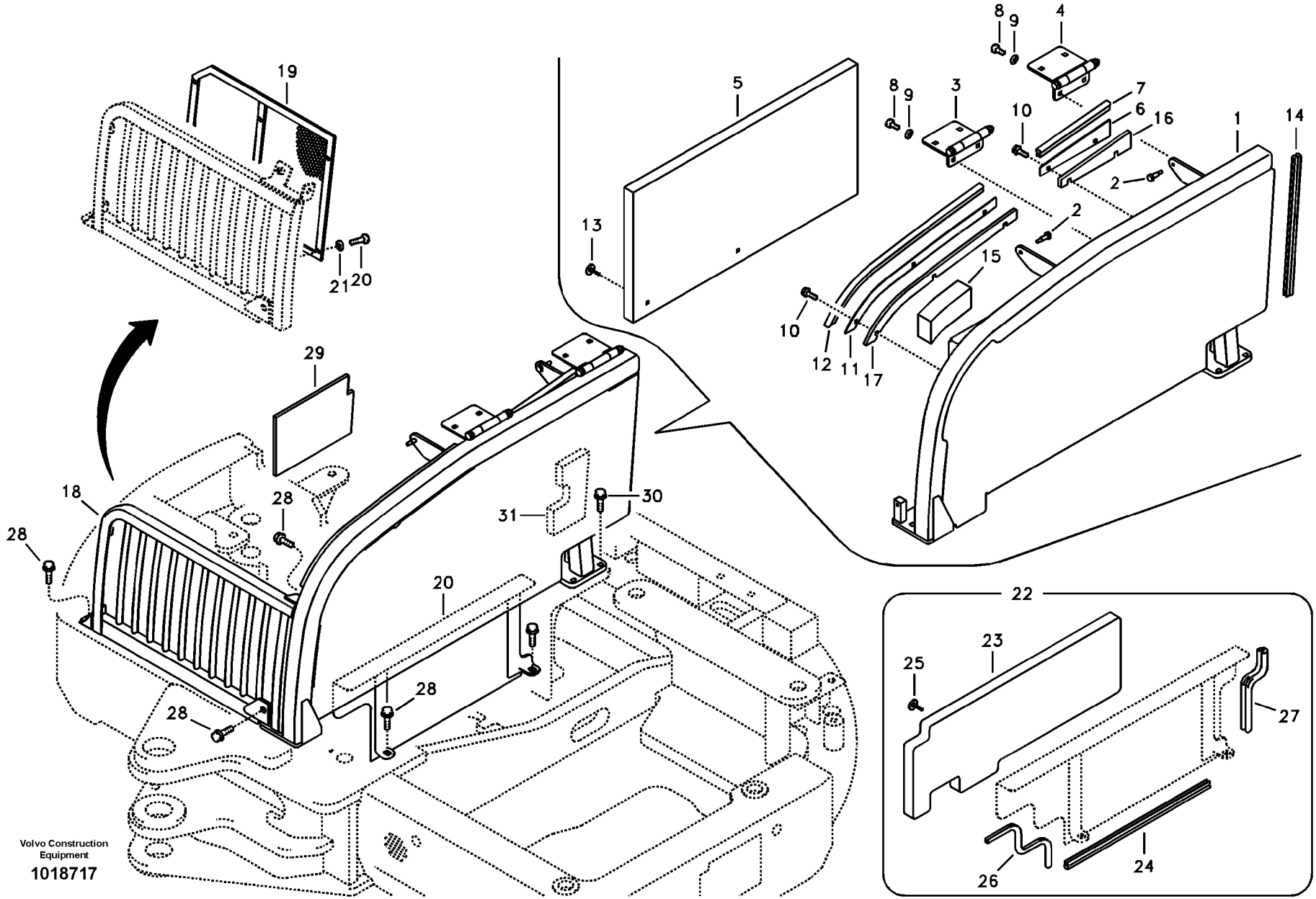

Volvo Construction Equipment

1018717

Fig.	Part No.	Quantity 1	2	3	PS	KIT	Description	Dénomination	Bezeichnung	품명	Denominación	Notes
	VOE 14554999	1					•Sponge	•Eponge	•Schwamm	• 스폰지	•Esponja	(VOE 14537103) SER NO 10750-
24	**VOE 14880921**	1					•Weatherstrip	•Leche-vitre	•Abstreifleiste	• 웨더스트립	•Lamelunas	
25	**VOE 14522870**	6					•Fastener	•Attache	•Befestigung	• 파스너	•Atadura	
26	**VOE 14880937**	1					•Weatherstrip	•Leche-vitre	•Abstreifleiste	• 웨더스트립	•Lamelunas	
27	**VOE 14880920**	1					•Weatherstrip	•Leche-vitre	•Abstreifleiste	• 웨더스트립	•Lamelunas	
28	**VOE 965191**	8					Flange screw	Vis à embase	Flanschschraube	플랜지 나사	Tornillo embridado	
29		1			NS		Sponge	Eponge	Schwamm	스폰지	Esponja	
30	**VOE 965192**	4			SS		Flange screw	Vis à embase	Flanschschraube	플랜지 나사	Tornillo embridado	
31	**VOE 14530031**	1					Sponge	Eponge	Schwamm	스폰지	Esponja	SER NO 10001-10749
	VOE 14537098	1					Sponge	Eponge	Schwamm	스폰지	Esponja	SER NO 10750-

1	**8278985**	**Bastidor** 카울 프레임 **Stativ** **Bâti** **Cowl frame**	Catalogue id **20044**	Group **821**
2			Illustr. No **1018717**	Section **100**
3			Issue **PUB 74D9920044**	Page **273**
4				
5				

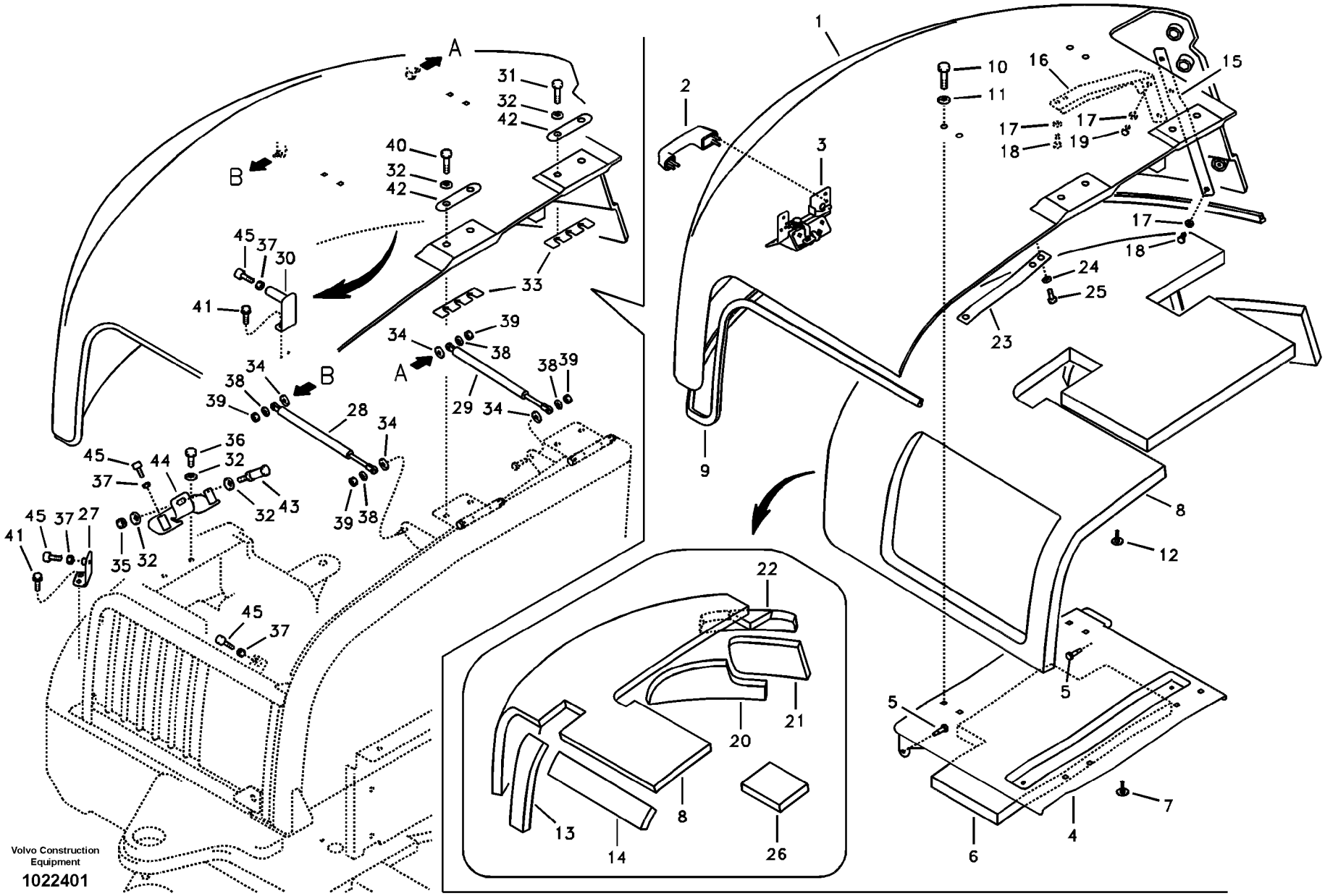

Volvo Construction Equipment

1022401

Fig.	Part No.	Quantity 1	2	3	PS	KIT	Description	Dénomination	Bezeichnung	품명	Denominación	Notes
	VOE 14546861	1					Bonnet	Capot	Motorhaube	보닛	Capó	(VOE 14530028)
1	**VOE 14522879**	1					•Hood	•Capot Moteur	•Motorhaube	• 후드	•Tapa motor	
2	**VOE 14521949**	1					•Handle	•Poignee	•Handgriff	• 핸들	•Manilla	
3	**VOE 14521950**	1					•Latch	•Poignee Blocage	•Knebel	• 래치	•Mango Seguridad	
4	**VOE 14530029**	1					•Plate	•Plaque	•Platte	• 플레이트	•Placa	
5	**VOE 14520648**	2					••Pin	••Goupille	••Zapfen	•• 핀	••Pasador	
6	**VOE 14526410**	1					••Sponge	••Eponge	••Schwamm	•• 스폰지	••Esponja	
7	**VOE 14522870**	4					••Fastener	••Attache	••Befestigung	•• 파스너	••Atadura	
8	**VOE 14530030**	1			SS		•Sponge	•Éponge	•Schwamm	• 스폰지	•Esponja	SER NO 10001-10749
	VOE 14546862	1					•Sponge	•Eponge	•Schwamm	• 스폰지	•Esponja	(VOE 14537097) SER NO 10750-11376
	VOE 14546862	1					•Sponge	•Eponge	•Schwamm	• 스폰지	•Esponja	SER NO 11377-
9	**VOE 14522881**	1					•Weatherstrip	•Leche-vitre	•Abstreifleiste	• 웨더스트립	•Lamelunas	
10	**VOE 978934**	4					•Hexagon screw	•Vis à tête hexagonal	•Sechskantschraube	• 육각 나사	•Tornillo hexagonal	
11	**VOE 14522862**	4					•Washer	•Rondelle	•Scheibe	• 워셔	•Arandela	
12	**VOE 14520977**	26					•Cap	•Chapeau	•Kappe	• 캡	•Caperuza	
13	**VOE 14526411**	1					•Sponge	•Eponge	•Schwamm	• 스폰지	•Esponja	SER NO 10001-10749
	VOE 14526411	1					•Sponge	•Eponge	•Schwamm	• 스폰지	•Esponja	SER NO 11377-
14	**VOE 14526412**	1					•Sponge	•Eponge	•Schwamm	• 스폰지	•Esponja	SER NO 10001-10749
	VOE 14526412	1					•Sponge	•Eponge	•Schwamm	• 스폰지	•Esponja	SER NO 11377-
15	**VOE 14526418**	1					•Plate	•Plaque	•Platte	• 플레이트	•Placa	
16	**VOE 14526419**	1					•Plate	•Plaque	•Platte	• 플레이트	•Placa	
17	**SA 9211-10000**	5					•Washer	•Rondelle	•Scheibe	• 워셔	•Arandela	
18	**VOE 983250**	3					•Hexagon screw	•Vis à tête hexagonal	•Sechskantschraube	• 육각 나사	•Tornillo hexagonal	
19	**VOE 983251**	2					•Hexagon screw	•Vis à tête hexagonal	•Sechskantschraube	• 육각 나사	•Tornillo hexagonal	
20	**VOE 14531337**	1					•Sponge	•Eponge	•Schwamm	• 스폰지	•Esponja	SER NO 10001-10749
	VOE 14531337	1					•Sponge	•Eponge	•Schwamm	• 스폰지	•Esponja	SER NO 11377-
21	**VOE 14531338**	1					•Sponge	•Eponge	•Schwamm	• 스폰지	•Esponja	SER NO 10001-10749
	VOE 14531338	1					•Sponge	•Eponge	•Schwamm	• 스폰지	•Esponja	SER NO 11377-
22	**VOE 14531339**	1					•Sponge	•Eponge	•Schwamm	• 스폰지	•Esponja	SER NO 10001-10749

1	**8278985**	**Bastidor de capó, cubierta y capó** 카울 프레임 , 커버 및 후드 **Motorhaube, Rahmen und Abdeckung** **Cadre, couvercle et capot d'auvent** **Cowl frame, cover and hood**	Catalogue id **20044**	Group **821**
2			Illustr. No **1022401**	Section **200**
3			Issue **PUB 74D9920044**	Page **275**
4				
5				

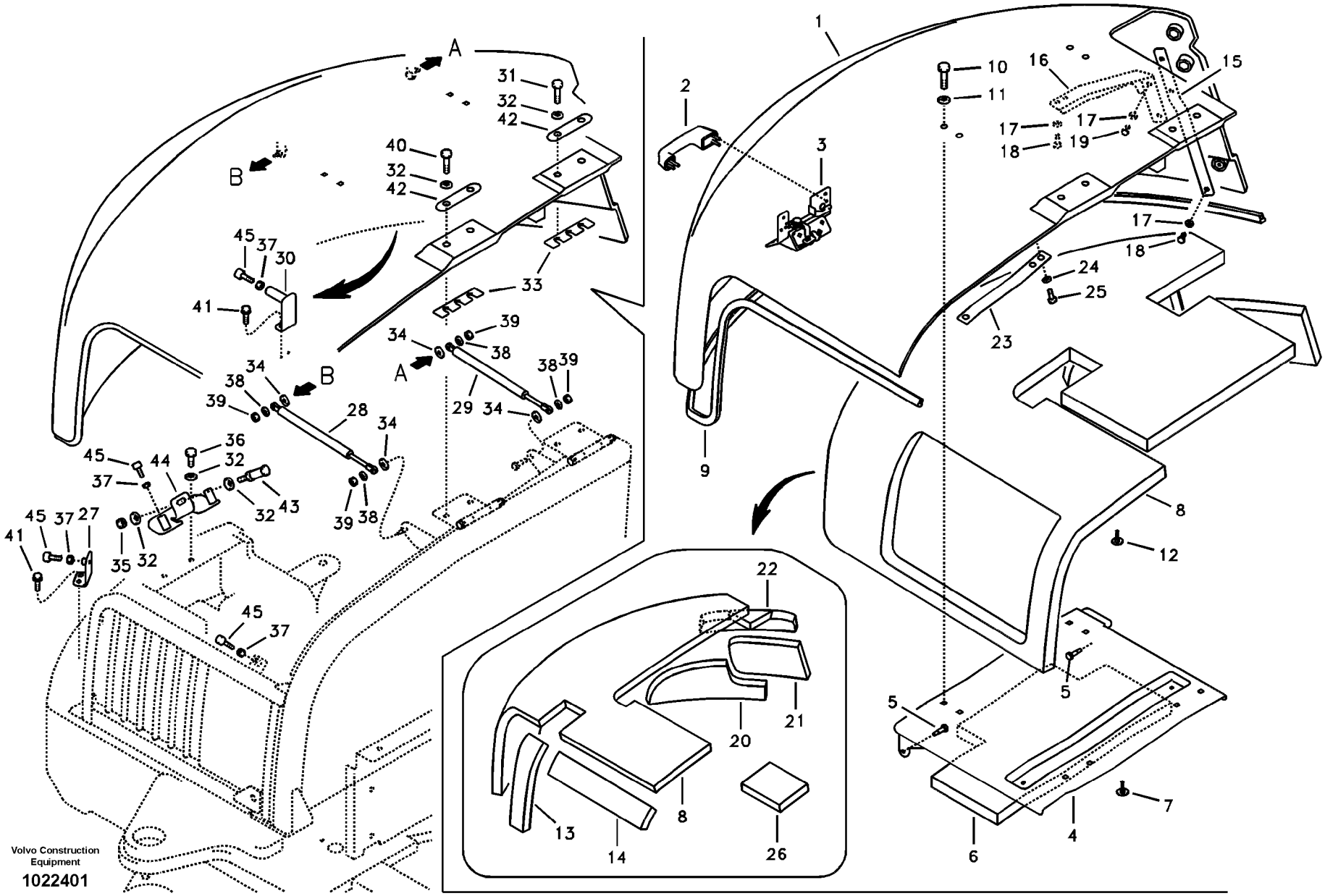

Volvo Construction Equipment

1022401

Fig.	Part No.	Quantity 1	2	3	PS	KIT	Description	Dénomination	Bezeichnung	품명	Denominación	Notes
	VOE 14531339	1					•Sponge	•Eponge	•Schwamm	• 스폰지	•Esponja	SER NO 11377-
23	**VOE 14537099**	1					•Plate	•Plaque	•Platte	• 플레이트	•Placa	SER NO 10750-
24	**SA 9211-10000**	3					•Washer	•Rondelle	•Scheibe	• 워셔	•Arandela	SER NO 10750-
25	**VOE 983250**	3					•Hexagon screw	•Vis à tête hexagonal	•Sechskantschraube	• 육각 나사	•Tornillo hexagonal	SER NO 10750-
26	**VOE 14546866**	1					•Sponge	•Eponge	•Schwamm	• 스폰지	•Esponja	SER NO 11377-
27	**VOE 14520967**	1					Bracket	Console	Konsole	브라켓	Ménsula	
28	**VOE 14519099**	1					Gas Spring	Ressort Gaz	Gasfeder	개스 스프링	Resorte A Gas	
29	**VOE 14518981**	1					Gas Spring	Ressort Gaz	Gasfeder	개스 스프링	Resorte A Gas	
30	**VOE 14520644**	1					Bracket	Console	Konsole	브라켓	Ménsula	
31	**VOE 978934**	2					Hexagon screw	Vis à tête hexagonale	Sechskantschraube	육각 나사	Tornillo hexagonal	
32	**VOE 14522862**	8					Washer	Rondelle	Scheibe	워셔	Arandela	
33	**VOE 14522863**	2					Shim	Cale d'épaisseur	Passcheibe	심	Arandela Ajuste	
34	**SA 9211-10000**	4					Washer	Rondelle	Scheibe	워셔	Arandela	
35	**SA 9131-11200**	1					Lock nut	Contre-ecrou	Sicherungsmutter	록 너트	Contratuerca	
36	**VOE 978932**	2					Hexagon screw	Vis à tête hexagonale	Sechskantschraube	육각 나사	Tornillo hexagonal	
37	**VOE 983303**	5					Hexagon nut	Écrou hexagonal	Sechskantmutter	육각 너트	Tuerca hexagonal	
38	**SA 9211-08000**	4					Washer	Rondelle	Scheibe	워셔	Arandela	
39	**VOE 14880450**	4					Nut	Écrou	Mutter	너트	Tuerca	
40	**VOE 980755**	2					Hexagon screw	Vis à tête hexagonale	Sechskantschraube	육각 나사	Tornillo hexagonal	
41	**VOE 946441**	4					Flange screw	Vis à embase	Flanschschraube	플랜지 나사	Tornillo embridado	
42	**VOE 14518978**	2					Seat	Siege	Sitz	시트	Asiento	
43	**VOE 14518979**	1					Striker	Butee	Hammer	스트라이커	Cerrojo	SER NO 10001-10607
	VOE 14526928	1					Striker	Butee	Hammer	스트라이커	Cerrojo	SER NO 10608-
44	**VOE 14531336**	1					Bracket	Console	Konsole	브라켓	Ménsula	
45	**VOE 14522877**	5					Bumper	Pare-chocs	Stossfänger	범퍼	Parachoques	

1	**8278985**	**Bastidor de capó, cubierta y capó** 카울 프레임 , 커버 및 후드 **Motorhaube, Rahmen und Abdeckung** **Cadre, couvercle et capot d'auvent** **Cowl frame, cover and hood**	Catalogue id **20044**	Group **821**
2				
3			Illustr. No **1022401**	Section **200**
4				
5			Issue **PUB 74D9920044**	Page **277**

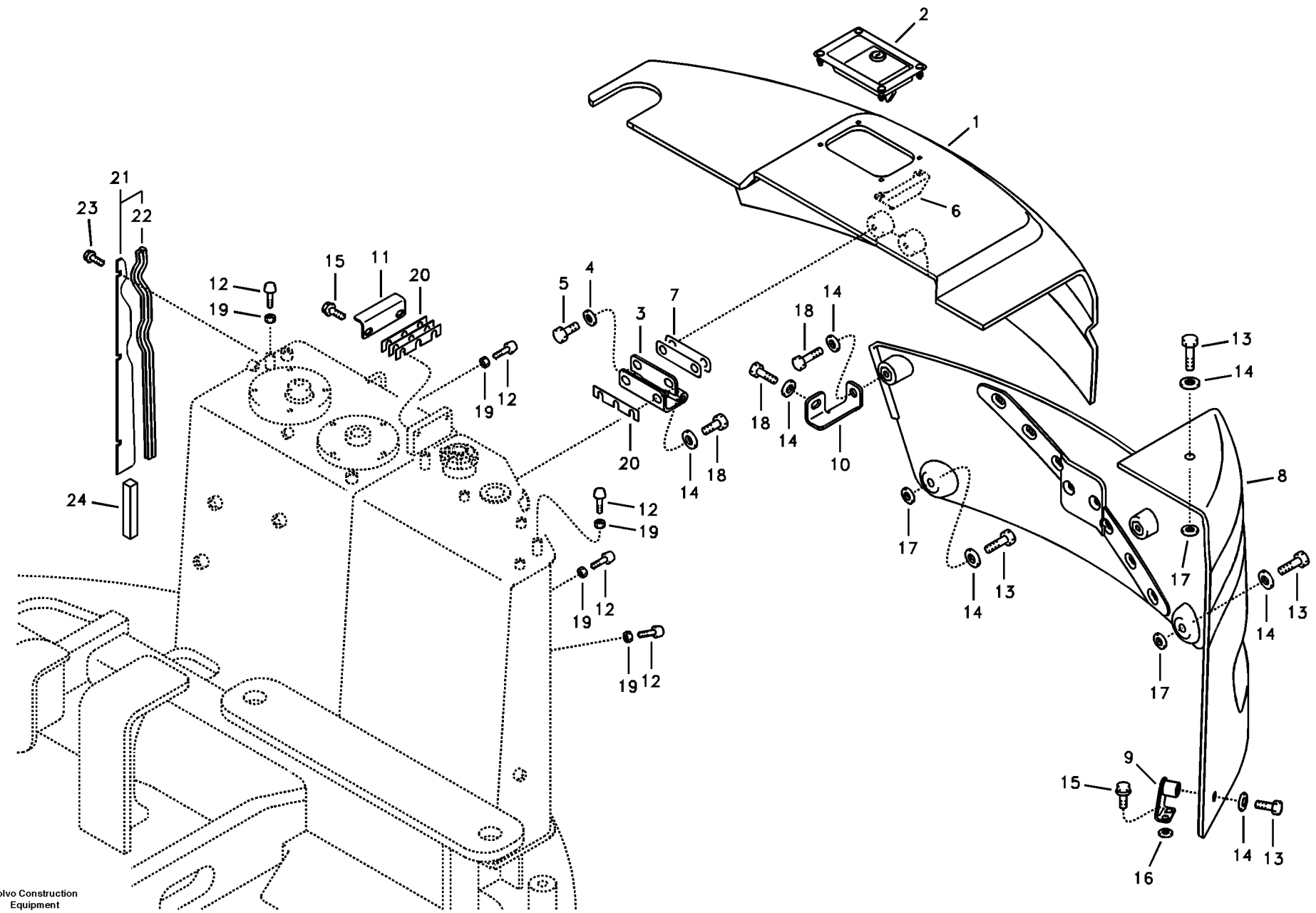

Volvo Construction Equipment

1015044

Fig.	Part No.	Quantity 1	2	3	PS	KIT	Description	Dénomination	Bezeichnung	품명	Denominación	Notes
	VOE 14524542	1					Cover	Capot	Haube	커버	Capo	
1	**VOE 14524543**	1			SS		•Cover	•Capot	•Haube	• 커버	•Capo	SER NO 10001-10749
	VOE 14537094	1					•Cover	•Capot	•Haube	• 커버	•Capo	SER NO 10750-
2	**VOE 14522871**	1					•Latch	•Poignee Blocage	•Knebel	• 래치	•Mango Seguridad	
3	**VOE 14522876**	1					•Hinge	•Charniere	•Scharnier	• 힌지	•Bisagra	
4	**VOE 14522862**	2					•Washer	•Rondelle	•Scheibe	• 워셔	•Arandela	
5	**VOE 978932**	2					•Hexagon screw	•Vis à tête hexagonal	•Sechskantschraube	• 육각 나사	•Tornillo hexagonal	
6	**VOE 14527042**	1					•Bracket	•Console	•Konsole	• 브라켓	•Ménsula	
7	**VOE 14527048**	2					•Plate	•Plaque	•Platte	• 플레이트	•Placa	
8	**VOE 14527686**	1					Cover	Capot	Haube	커버	Capo	SER NO 10001-11597
	VOE 14546869	1					Cover	Capot	Haube	커버	Capó	SER NO 11598-
9	**VOE 14522861**	1					Bracket	Console	Konsole	브라켓	Ménsula	
10	**VOE 14527688**	1					Bracket	Console	Konsole	브래킷	Consola	SER NO 10001-11597
11	**VOE 14524559**	1					Striker	Butee	Hammer	스트라이커	Cerrojo	
12	**VOE 14522877**	5					Bumper	Pare-chocs	Stossfänger	범퍼	Parachoques	
13	**VOE 978933**	4					Hexagon screw	Vis à tête hexagonale	Sechskantschraube	육각 나사	Tornillo hexagonal	SER NO 10001-11597
	VOE 978933	3					Hexagon screw	Vis à tête hexagonale	Sechskantschraube	육각 나사	Tornillo hexagonal	SER NO 11598-
14	**VOE 14522862**	8					Washer	Rondelle	Scheibe	워셔	Arandela	SER NO 10001-11597
	VOE 14522862	5					Washer	Rondelle	Scheibe	워셔	Arandela	SER NO 11598-
15	**VOE 946441**	4					Flange screw	Vis à embase	Flanschschraube	플랜지 나사	Tornillo embridado	
16	**SA 9211-10000**	2					Washer	Rondelle	Scheibe	워셔	Arandela	
17	**SA 9211-12000**	3					Washer	Rondelle	Scheibe	와셔	Arandela	SER NO 10001-11597
	SA 9211-12000	2					Washer	Rondelle	Scheibe	와셔	Arandela	SER NO 11598-
18	**VOE 978932**	4					Hexagon screw	Vis à tête hexagonale	Sechskantschraube	육각 나사	Tornillo hexagonal	SER NO 10001-11597
	VOE 978932	2					Hexagon screw	Vis à tête hexagonale	Sechskantschraube	육각 나사	Tornillo hexagonal	SER NO 11598-
19	**VOE 983303**	5					Hexagon nut	Écrou hexagonal	Sechskantmutter	육각 너트	Tuerca hexagonal	
20	**VOE 14881062**	4					Shim	Cale d'épaisseur	Passcheibe	심	Arandela Ajuste	
21	**VOE 14528599**	1					Cover	Couvercle	Deckel	커버	Tapa	
22	**VOE 14880921**	1					•Weatherstrip	•Leche-vitre	•Abstreifleiste	• 웨더스트립	•Lamelunas	
23	**VOE 946471**	3					Flange screw	Vis à embase	Flanschschraube	플랜지 나사	Tornillo embridado	

1	**8278985**	**Bastidor de capó, cubierta y capó** 카울 프레임 , 커버 및 후드 **Motorhaube, Rahmen und Abdeckung** **Cadre, couvercle et capot d'auvent** **Cowl frame, cover and hood**	Catalogue id **20044**	Group **821**
2				
3			Illustr. No **1015044**	Section **300**
4				
5			Issue **PUB 74D9920044**	Page **279**

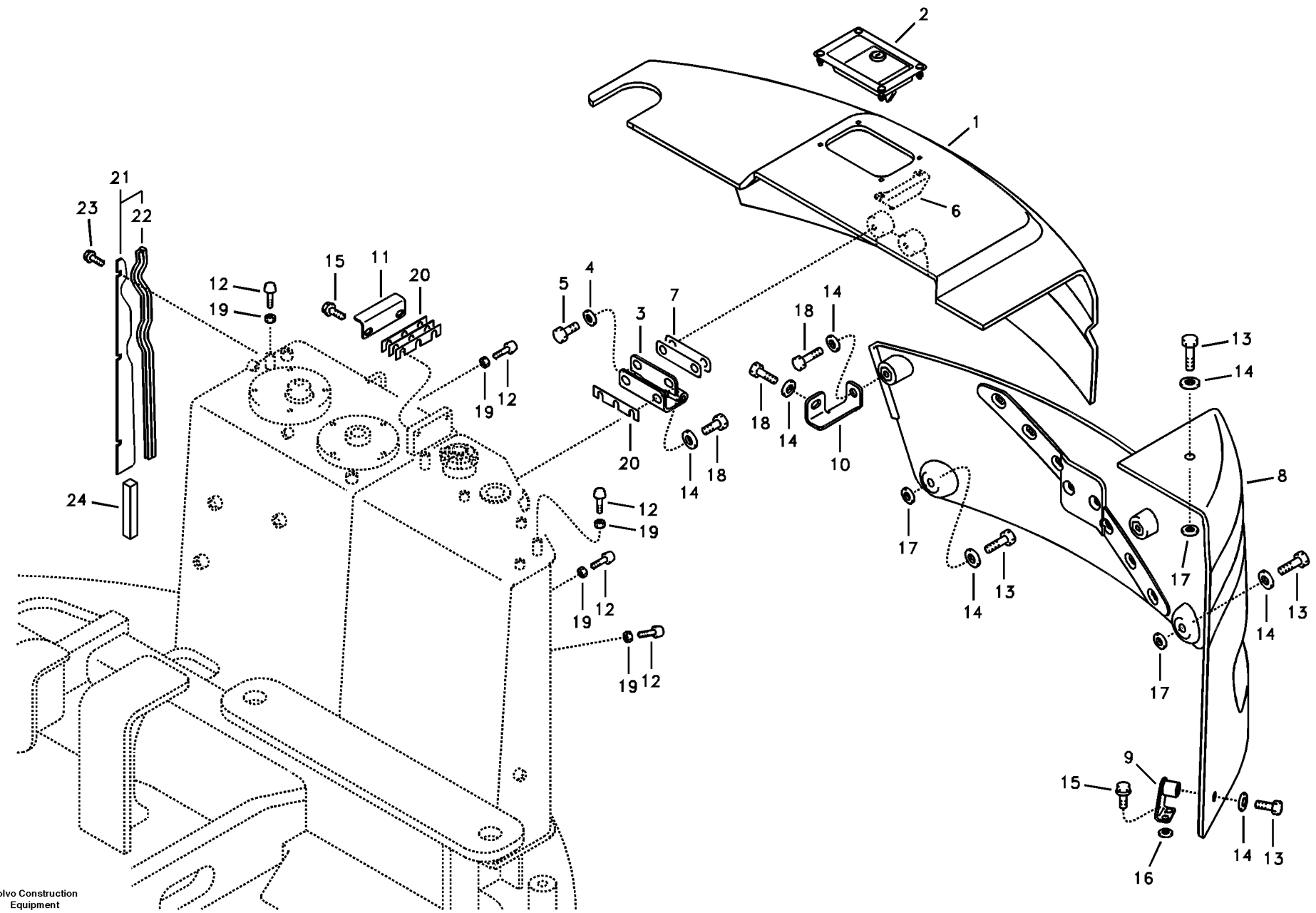

Volvo Construction Equipment

1015044

Fig.	Part No.	Quantity 1	2	3	P S	K I T	Description	Dénomination	Bezeichnung	품명	Denominación	Notes
24	**VOE 14530887**	1					Sponge.....	Eponge.....	Schwamm……	스폰지	Esponja.....	

1	**8278985**	**Bastidor de capó, cubierta y capó** 카울 프레임 , 커버 및 후드 **Motorhaube, Rahmen und Abdeckung** **Cadre, couvercle et capot d'auvent** **Cowl frame, cover and hood**	Catalogue id **20044**	Group **821**
2			Illustr. No **1015044**	Section **300**
3			Issue **PUB 74D9920044**	Page **281**
4				
5				

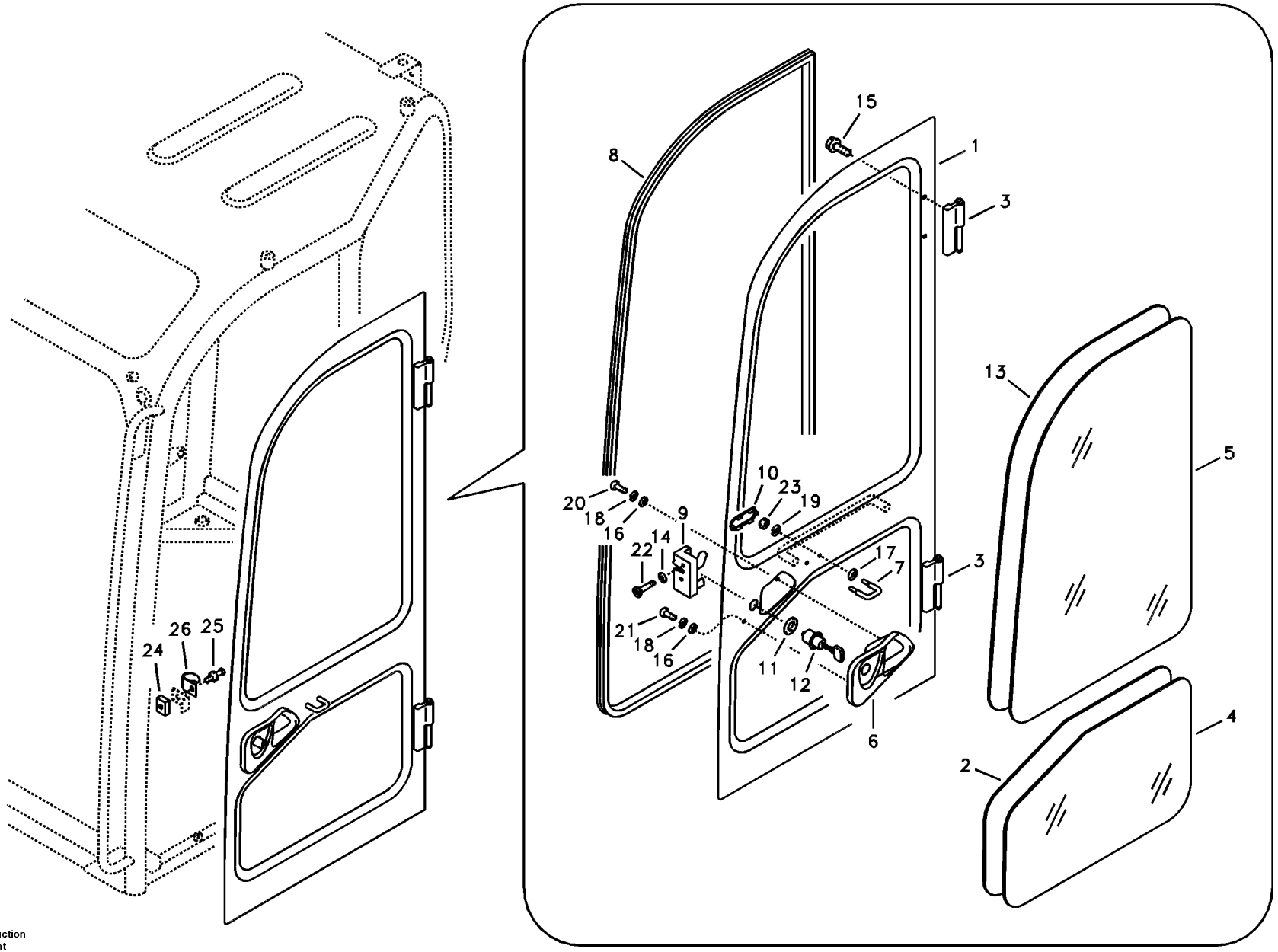

Volvo Construction Equipment

1013461

Fig.	Part No.	Quantity 1	2	3	PS	KIT	Description	Dénomination	Bezeichnung	품명	Denominación	Notes
	VOE 14530943	1					Door	Porte	Tür	도어	Puerta	
1	**VOE 14530944**	1			SS		•Door	•Porte	•Tür	• 도어	•Puerta	
2	**VOE 14528429**	1					•Seal	•Joint	•Dichtring	• 시일	•Junta	Lower
3	**VOE 14519489**	2					•Hinge	•Charniere	•Scharnier	• 힌지	•Bisagra	
4	**VOE 14519490**	1					•Glass	•Glace	•Scheibe	• 글라스	•Vidrio	
5	**VOE 14519491**	1					•Glass	•Glace	•Scheibe	• 글라스	•Vidrio	
6	**VOE 14519783**	1					•Handle	•Poignee	•Handgriff	• 핸들	•Manilla	
7	**VOE 14519784**	1			SS		•Striker Plate	•Gache	•Schliesskeil	• 스트라이커 플레이트	•Placa Bloqueo	
8	**VOE 14519785**	1					•Weatherstrip	•Leche-vitre	•Abstreifleiste	• 웨더스트립	•Lamelunas	
9	**VOE 14522196**	1					•Latch	•Loquet	•Riegel	• 래치	•Pestillo	
10	**VOE 14522999**	1					•Cover	•Capot	•Haube	• 커버	•Capo	
11	**VOE 14523601**	1					•Washer	•Rondelle	•Scheibe	• 와셔	•Arandela	
12	**VOE 14525172**	1					•Pusher	•Poussoir	•Stossel	• 푸셔	•Empujador	
13	**VOE 14528430**	1					•Seal	•Joint	•Dichtring	• 시일	•Junta	Upper
14	**VOE 942767**	2					•Toothed washer	•Rondelle dentée	•Zahnscheibe	• 톱니 워셔	•Arandela dentada	
15	**VOE 945444**	4					•Flange screw	•Vis à embase	•Flanschschraube	• 플랜지 나사	•Tornillo embridado	
16	**VOE 955892**	2					•Washer	•Rondelle	•Scheibe	• 워셔	•Arandela	
17	**VOE 955894**	2			SS		•Washer	•Rondelle	•Scheibe	• 워셔	•Arandela	
18	**VOE 955919**	2					•Spring washer	•Rondelle élastique	•Federscheibe	• 스프링 워셔	•Arandela elástica	
19	**VOE 955921**	2					•Spring washer	•Rondelle élastique	•Federscheibe	• 스프링 워셔	•Arandela elástica	
20	**VOE 969420**	1					•Six point socket scre.	•Vis à 6 pans creux	•Sechszahn-Hohlschr.	•6 포인트 소켓 나사	•Racor de seis diente.	
21	**VOE 969587**	1					•Six point socket scre.	•Vis à 6 pans creux	•Sechszahn-Hohlschr.	•6 포인트 소켓 나사	•Racor de seis diente.	
22	**VOE 969846**	2					•Screw	•Vis	•Schraube	• 나사	•Tornillo	
23	**VOE 983303**	2					•Hexagon nut	•Écrou hexagonal	•Sechskantmutter	• 육각 너트	•Tuerca hexagonal	
24	**VOE 14519485**	1					Seat	Siège	Sitz	시트	Asiento	
25	**VOE 14520249**	1					Striker	Butee	Hammer	스트라이커	Cerrojo	
26	**VOE 14520250**	1					Cover	Capot	Haube	커버	Capo	

1	**8279526**	**Puerta, cabina** 운전실 도어 **Tür, Fahrerkabine** **Porte, cabine conducteur** **Door, operator's cab**	Catalogue id **20044**	Group **830**
2			Illustr. No **1013461**	Section **100**
3			Issue **PUB 74D9920044**	Page **283**
4				
5				

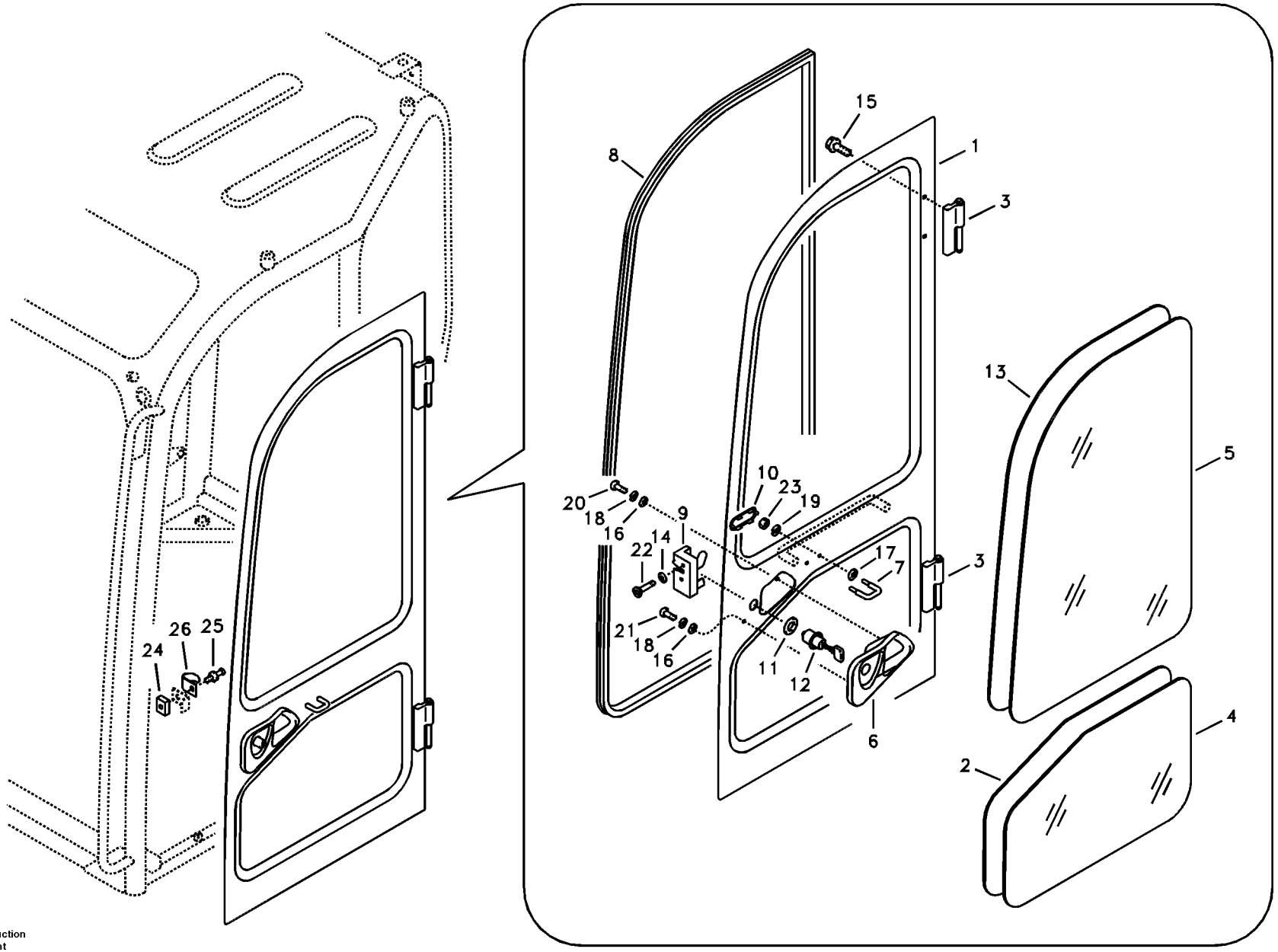

Volvo Construction Equipment

1013461

Fig.	Part No.	Quantity 1	2	3	PS	KIT	Description	Dénomination	Bezeichnung	품명	Denominación	Notes
	VOE 14530943	1					Door	Porte	Tür	도어	Puerta	
1	**VOE 14530944**	1			SS		•Door	•Porte	•Tür	• 도어	•Puerta	
2	**VOE 14528429**	1					•Seal	•Joint	•Dichtring	• 시일	•Junta	Lower
3	**VOE 14519489**	2					•Hinge	•Charniere	•Scharnier	• 힌지	•Bisagra	
4	**VOE 14519490**	1					•Glass	•Glace	•Scheibe	• 글라스	•Vidrio	
5	**VOE 14519491**	1					•Glass	•Glace	•Scheibe	• 글라스	•Vidrio	
6	**VOE 14519783**	1					•Handle	•Poignee	•Handgriff	• 핸들	•Manilla	
7	**VOE 14519784**	1			SS		•Striker Plate	•Gache	•Schliesskeil	• 스트라이커 플레이트	•Placa Bloqueo	
8	**VOE 14519785**	1					•Weatherstrip	•Leche-vitre	•Abstreifleiste	• 웨더스트립	•Lamelunas	
9	**VOE 14522196**	1					•Latch	•Loquet	•Riegel	• 래치	•Pestillo	
10	**VOE 14522999**	1					•Cover	•Capot	•Haube	• 커버	•Capo	
11	**VOE 14523601**	1					•Washer	•Rondelle	•Scheibe	• 와셔	•Arandela	
12	**VOE 14525172**	1					•Pusher	•Poussoir	•Stossel	• 푸셔	•Empujador	
13	**VOE 14528430**	1					•Seal	•Joint	•Dichtring	• 시일	•Junta	Upper
14	**VOE 942767**	2					•Toothed washer	•Rondelle dentée	•Zahnscheibe	• 톱니 워셔	•Arandela dentada	
15	**VOE 945444**	4					•Flange screw	•Vis à embase	•Flanschschraube	• 플랜지 나사	•Tornillo embridado	
16	**VOE 955892**	2					•Washer	•Rondelle	•Scheibe	• 워셔	•Arandela	
17	**VOE 955894**	2			SS		•Washer	•Rondelle	•Scheibe	• 워셔	•Arandela	
18	**VOE 955919**	2					•Spring washer	•Rondelle élastique	•Federscheibe	• 스프링 워셔	•Arandela elástica	
19	**VOE 955921**	2					•Spring washer	•Rondelle élastique	•Federscheibe	• 스프링 워셔	•Arandela elástica	
20	**VOE 969420**	1					•Six point socket scre.	•Vis à 6 pans creux	•Sechszahn-Hohlschr.	•6 포인트 소켓 나사	•Racor de seis diente.	
21	**VOE 969587**	1					•Six point socket scre.	•Vis à 6 pans creux	•Sechszahn-Hohlschr.	•6 포인트 소켓 나사	•Racor de seis diente.	
22	**VOE 969846**	2					•Screw	•Vis	•Schraube	• 나사	•Tornillo	
23	**VOE 983303**	2					•Hexagon nut	•Écrou hexagonal	•Sechskantmutter	• 육각 너트	•Tuerca hexagonal	
24	**VOE 14519485**	1					Seat	Siège	Sitz	시트	Asiento	
25	**VOE 14520249**	1					Striker	Butee	Hammer	스트라이커	Cerrojo	
26	**VOE 14520250**	1					Cover	Capot	Haube	커버	Capo	

1	**8289615 S/N 14533-**	**Puerta, cabina** 운전실 도어 **Tür, Fahrerkabine** **Porte, cabine conducteur** **Door, operator's cab**	Catalogue id **20044**	Group **830**
2			Illustr. No **1013461**	Section **110**
3			Issue **PUB 74D9920044**	Page **285**
4				
5		**8289615,8289616**		

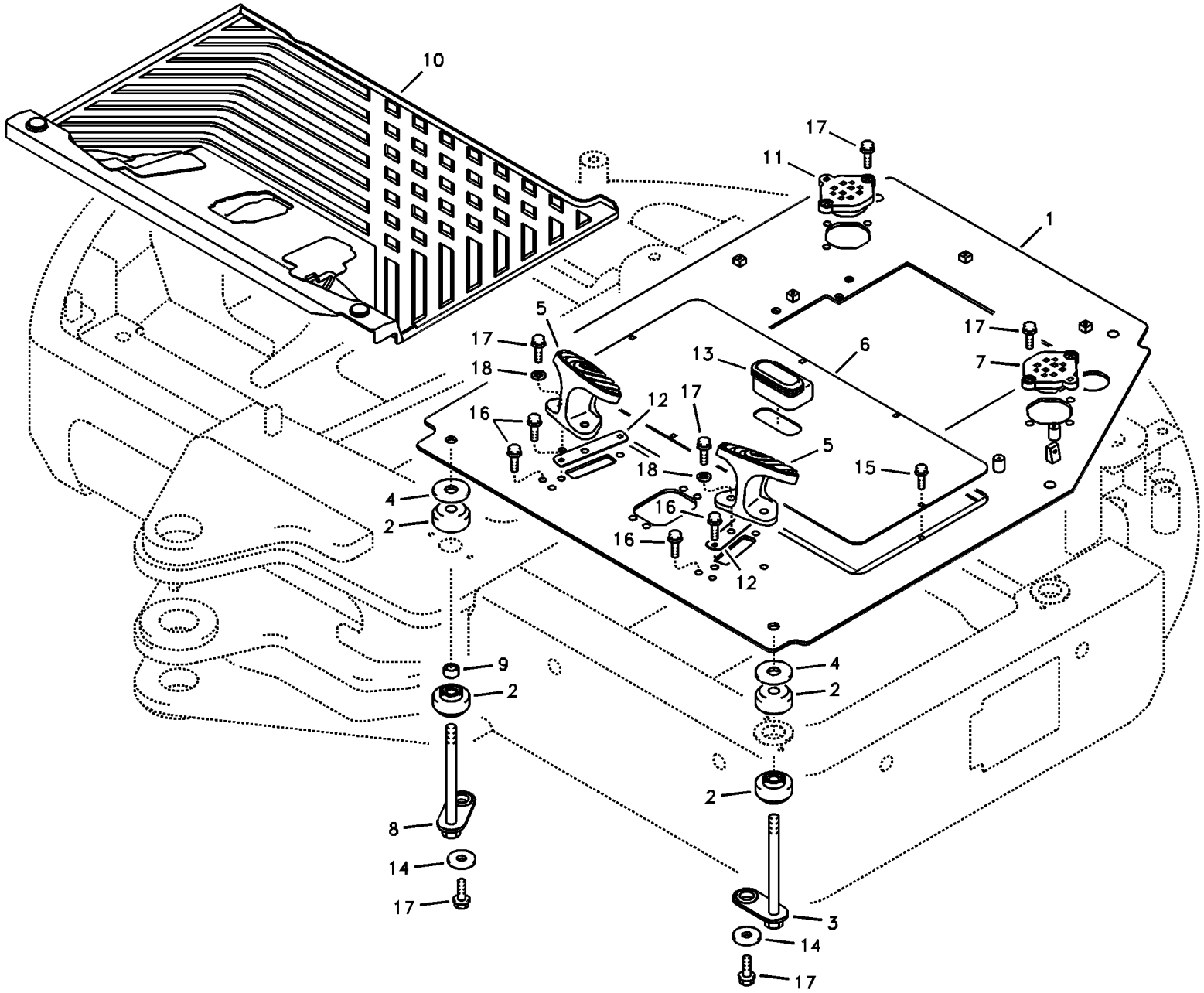

Volvo Construction Equipment

1013462

Fig.	Part No.	Quantity 1	2	3	PS	KIT	Description	Dénomination	Bezeichnung	품명	Denominación	Notes
1	**VOE 14536082**	1		1			Plate	Tôle	Blech	플레이트	Chapa	
	VOE 14531637		1		SS		Plate	Plaque	Platte	플레이트	Placa	
2	**VOE 14519527**	10		10			Bracket	Console	Konsole	브래킷	Consola	
3	**VOE 14519528**	4		4			Bracket	Console	Konsole	브래킷	Consola	
4	**VOE 14519529**	5		5			Spacer	Partie Intermédiaire	Zwischenstück	스페이서	Espaciador	
5	**VOE 14519539**	2		2			Bracket	Console	Konsole	브래킷	Consola	
6	**VOE 14519577**	1		1			Cover	Capot	Haube	커버	Capó	
7	**VOE 14519636**	1		1			Seal	Joint	Dichtring	시일	Junta	
8	**VOE 14519688**	1		1			Bracket	Console	Konsole	브라켓	Ménsula	
9	**VOE 14519689**	1		1			Spacer	Partie Intermédiaire	Zwischenstück	스페이서	Espaciador	
10	**VOE 14519583**		1				Floor	Plancher	Boden	플로어	Piso	
11	**VOE 14520262**	1		1			Seal	Joint	Dichtring	시일	Junta	
12	**VOE 14521916**	2		2			Cover	Capot	Haube	커버	Capo	
13	**VOE 14522213**	1		1			Boot	Soufflet	Manschette	부트	Proteccion	
14	**VOE 14523121**	5		5			Washer	Rondelle	Scheibe	와셔	Arandela	
15	**VOE 946440**	6		6			Flange screw	Vis à embase	Flanschschraube	플랜지 나사	Tornillo embridado	
16	**VOE 946471**	8		8			Flange screw	Vis à embase	Flanschschraube	플랜지 나사	Tornillo embridado	
17	**VOE 946472**	15		15			Flange screw	Vis à embase	Flanschschraube	플랜지 나사	Tornillo embridado	
18	**VOE 960148**	2		2			Washer	Rondelle	Scheibe	워셔	Arandela	

1	**8278704 S/N 14533-**	**Suelo de cabina** 운전실 플로어 **Kabinenboden** **Plancher de cabine** **Cabin floor**	Catalogue id **20044**	Group **837**
2	**8278985**		Illustr. No **1013462**	Section **100**
3	**8284771 S/N 14533-**		Issue **PUB 74D9920044**	Page **287**
4				
5				

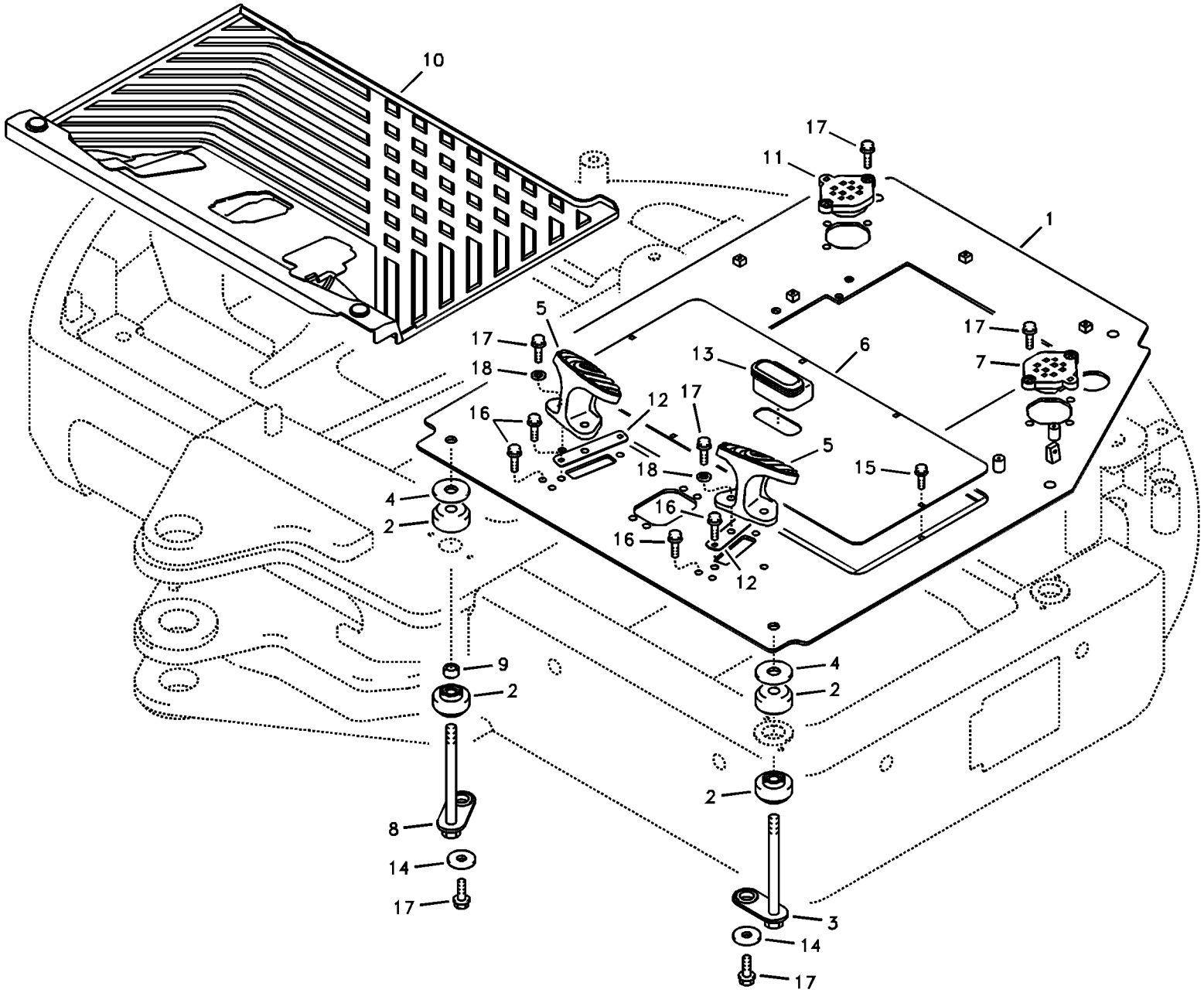

Volvo Construction Equipment

1013462

Fig.	Part No.	Quantity 1	2	3	PS	KIT	Description	Dénomination	Bezeichnung	품명	Denominación	Notes
1	**VOE 14610143**	1					Plate	Tôle	Blech	플레이트	Chapa	
2	**VOE 14519527**	10					Bracket	Console	Konsole	브래킷	Consola	
3	**VOE 14519528**	4					Bracket	Console	Konsole	브래킷	Consola	
4	**VOE 14519529**	5					Spacer	Partie Intermédiaire	Zwischenstück	스페이서	Espaciador	
5	**VOE 14519539**	2					Bracket	Console	Konsole	브래킷	Consola	
6	**VOE 14519577**	1					Cover	Capot	Haube	커버	Capó	
7	**VOE 14519636**	1					Seal	Joint	Dichtring	시일	Junta	
8	**VOE 14519688**	1					Bracket	Console	Konsole	브라켓	Ménsula	
9	**VOE 14519689**	1					Spacer	Partie Intermédiaire	Zwischenstück	스페이서	Espaciador	
10	**VOE 14519583**	1					Floor	Plancher	Boden	플로어	Piso	
11	**VOE 14520262**	1					Seal	Joint	Dichtring	시일	Junta	
12	**VOE 14521916**	2					Cover	Capot	Haube	커버	Capo	
13	**VOE 14522213**	1					Boot	Soufflet	Manschette	부트	Proteccion	
14	**VOE 14523121**	5					Washer	Rondelle	Scheibe	와셔	Arandela	
15	**VOE 946440**	6					Flange screw	Vis à embase	Flanschschraube	플랜지 나사	Tornillo embridado	
16	**VOE 946471**	8					Flange screw	Vis à embase	Flanschschraube	플랜지 나사	Tornillo embridado	
17	**VOE 946472**	15					Flange screw	Vis à embase	Flanschschraube	플랜지 나사	Tornillo embridado	
18	**VOE 960148**	2					Washer	Rondelle	Scheibe	워셔	Arandela	

1	**8289615 S/N 14533-**	**Suelo de cabina** 운전실 플로어 **Kabinenboden** **Plancher de cabine** **Cabin floor**	Catalogue id **20044**	Group **837**
2				
3			Illustr. No **1013462**	Section **110**
4				
5		**8289615,8289616**	Issue **PUB 74D9920044**	Page **289**

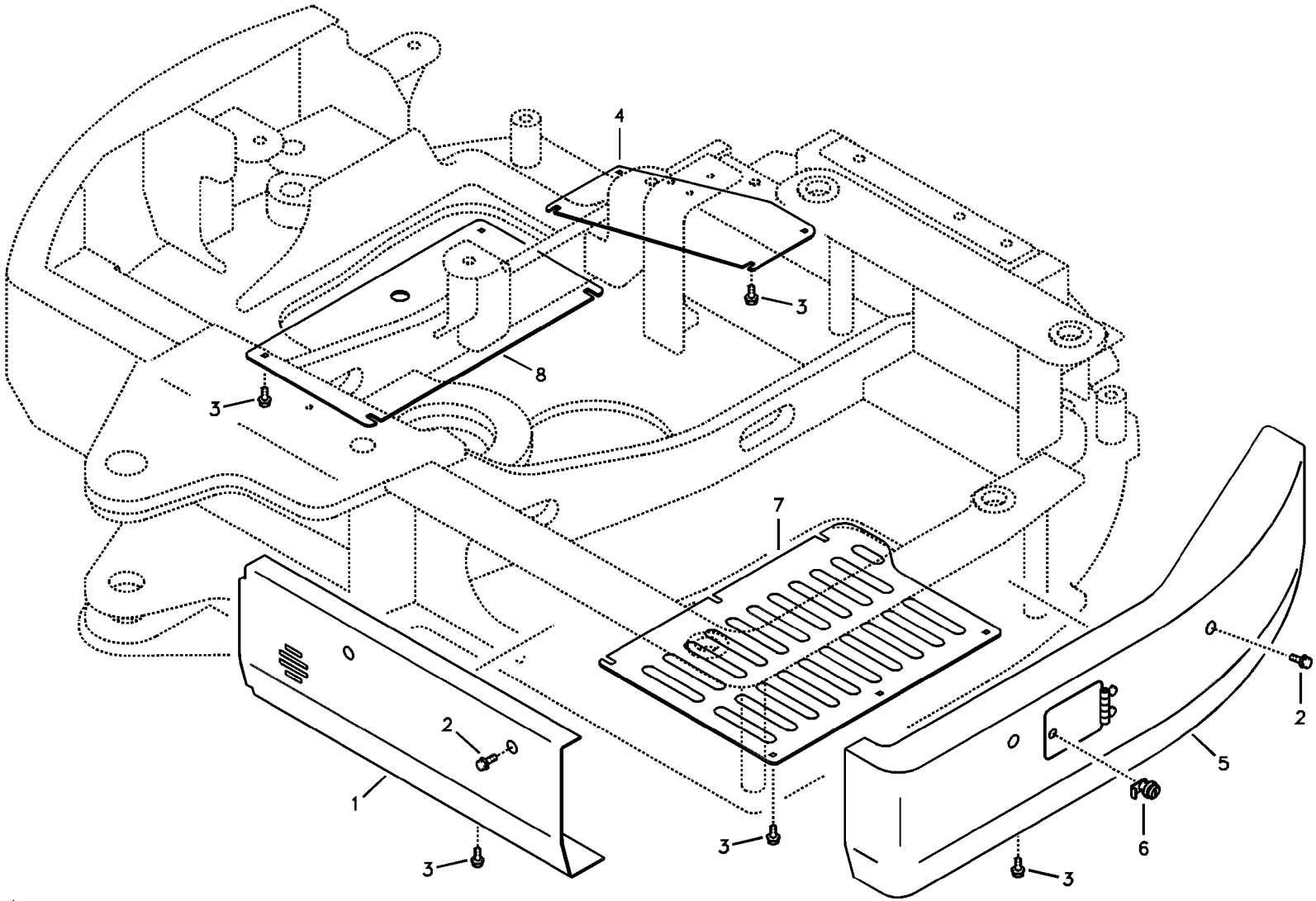

Volvo Construction Equipment

1020435

Fig.	Part No.	Quantity 1	2	3	PS	KIT	Description	Dénomination	Bezeichnung	품명	Denominación	Notes
1	**VOE 14523913**	1					Cover	Capot	Haube	커버	Capo	
	VOE 14541387		1				Cover	Capot	Haube	커버	Capo	
	VOE 14519196			1			Cover	Capot	Haube	커버	Capó	
2	**VOE 946472**	4	4	4			Flange screw	Vis à embase	Flanschschraube	플랜지 나사	Tornillo embridado	
3	**VOE 946441**	19	19	18			Flange screw	Vis à embase	Flanschschraube	플랜지 나사	Tornillo embridado	
4	**VOE 14530637**	1	1				Cover	Capot	Haube	커버	Capo	
	VOE 14523641			1			Cover	Capot	Haube	커버	Capo	
5	**VOE 14520914**	1	1				Cover	Capot	Haube	커버	Capo	
	VOE 14523642			1			Cover	Capot	Haube	커버	Capó	
6	**VOE 14524903**	1	1	1			•Key	•Clavette	•Keil	• 키	•Llave (cuna)	
7	**VOE 14520912**	1	1				Cover	Capot	Haube	커버	Capo	
	VOE 14519239			1			Cover	Capot	Haube	커버	Capo	
8	**VOE 14530925**	1	1				Cover	Capot	Haube	커버	Capo	
	VOE 14519240			1			Cover	Capot	Haube	커버	Capo	

1	**8278985 S/N -10860**	**Tapas bajo el motor, bombas hidr., enfriador, válvula p. y dep** 보텀 커버 **Luken unter Motor, Hyd.pumpen, Kühler, M.ventil und Tank** **Trappes sous moteur, pompes hydr., radiateur, valves et réservoir carbura** **Hatches under engine, hydr.pumps, cooler, m.valve and fuel tank.**	Catalogue id **20044**	Group **837**
2	**8279013 S/N 10861-**		Illustr. No **1020435**	Section **200**
3	**8279166 S/N 10861-**		Issue **PUB 74D9920044**	Page **291**
4				
5				

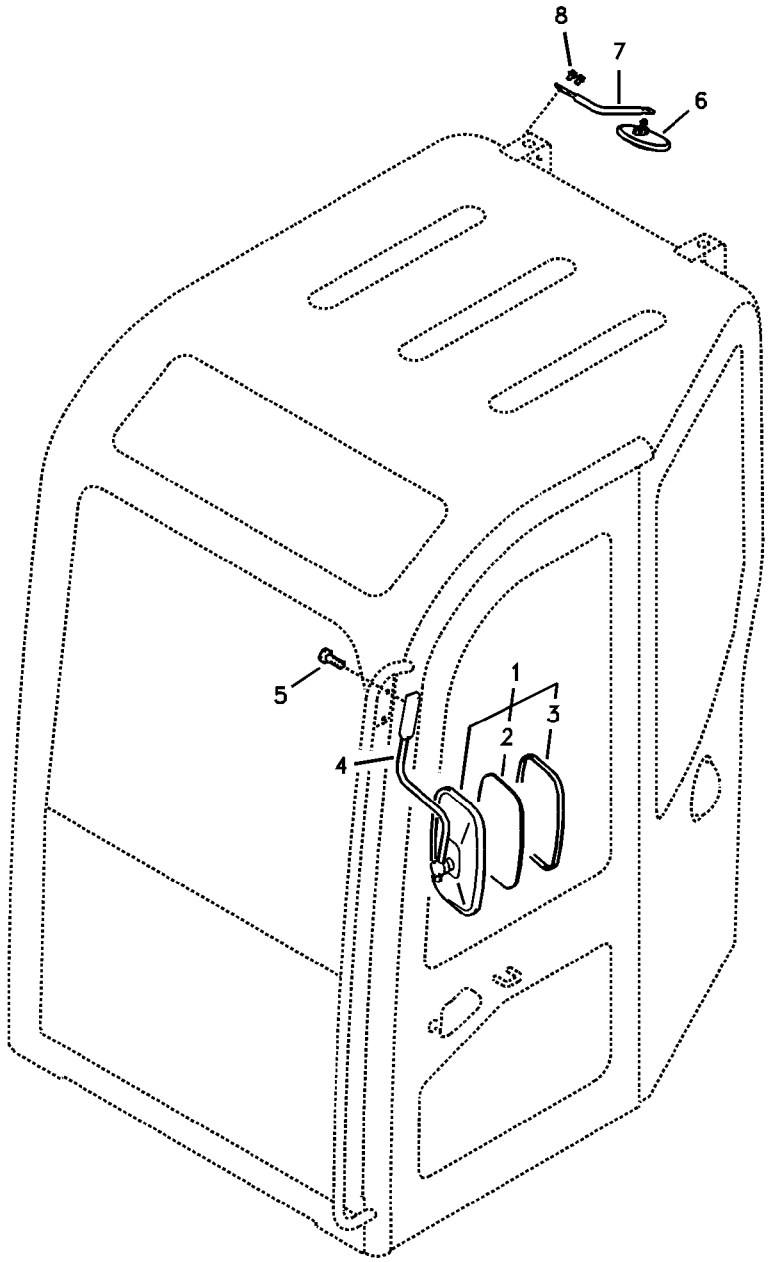
8
7
6
5
1
2
3
4

Fig.	Part No.	Quantity 1	2	3	PS	KIT	Description	Dénomination	Bezeichnung	품명	Denominación	Notes
1	**VOE 14564772**	1	1				Mirror	Miroir	Spiegel	미러	Espejo	
2	**VOE 14517743**	1	1				•Mirror	•Miroir	•Spiegel	• 미러	•Espejo	SER NO 10001-10654
	VOE 14559368	1	1				•Mirror	•Miroir	•Spiegel	• 미러	•Espejo	SER NO 10655-
	VOE 14560766	1	1				•Spare parts kit	•Kit pièce de réchang	•Ersatzteilsatz	• 스패어 부품 키트	•Kit de recambios	
		1	1				••Rubber	••Caoutchouc	••Gummi	•• 고무	••Caucho	
		4	4				••Sleeve	••Manchon	••Muffe	•• 슬리브	••Manguito	
		4	4				••Screw	••Vis	••Schraube	•• 스크류	••Tornillo	
4	**VOE 14522195**	1	1				Support	Support	Stütze	서포트	Apoyo	
5	**VOE 946440**	2	2				Flange screw	Vis à embase	Flanschschraube	플랜지 나사	Tornillo embridado	
6	**SA 2368943**			1			Mirror	Miroir	Spiegel	미러	Espejo	SER NO 11214-
7	**VOE 14547406**			1			Support	Support	Stütze	서포트	Apoyo	SER NO 11214-
8	**VOE 946471**			2			Flange screw	Vis à embase	Flanschschraube	플랜지 나사	Tornillo embridado	SER NO 11214-

1	**8278704**	**Espejo retrovisor** 후사경 **Rückspiegel** **Rétroviseur** **Rear view mirror**	Catalogue id **20044**	Group **841**
2	**8279526**		Illustr. No **1022314**	Section **100**
3	**8281459 S/N 11214-**		Issue **PUB 74D9920044**	Page **293**
4				
5				

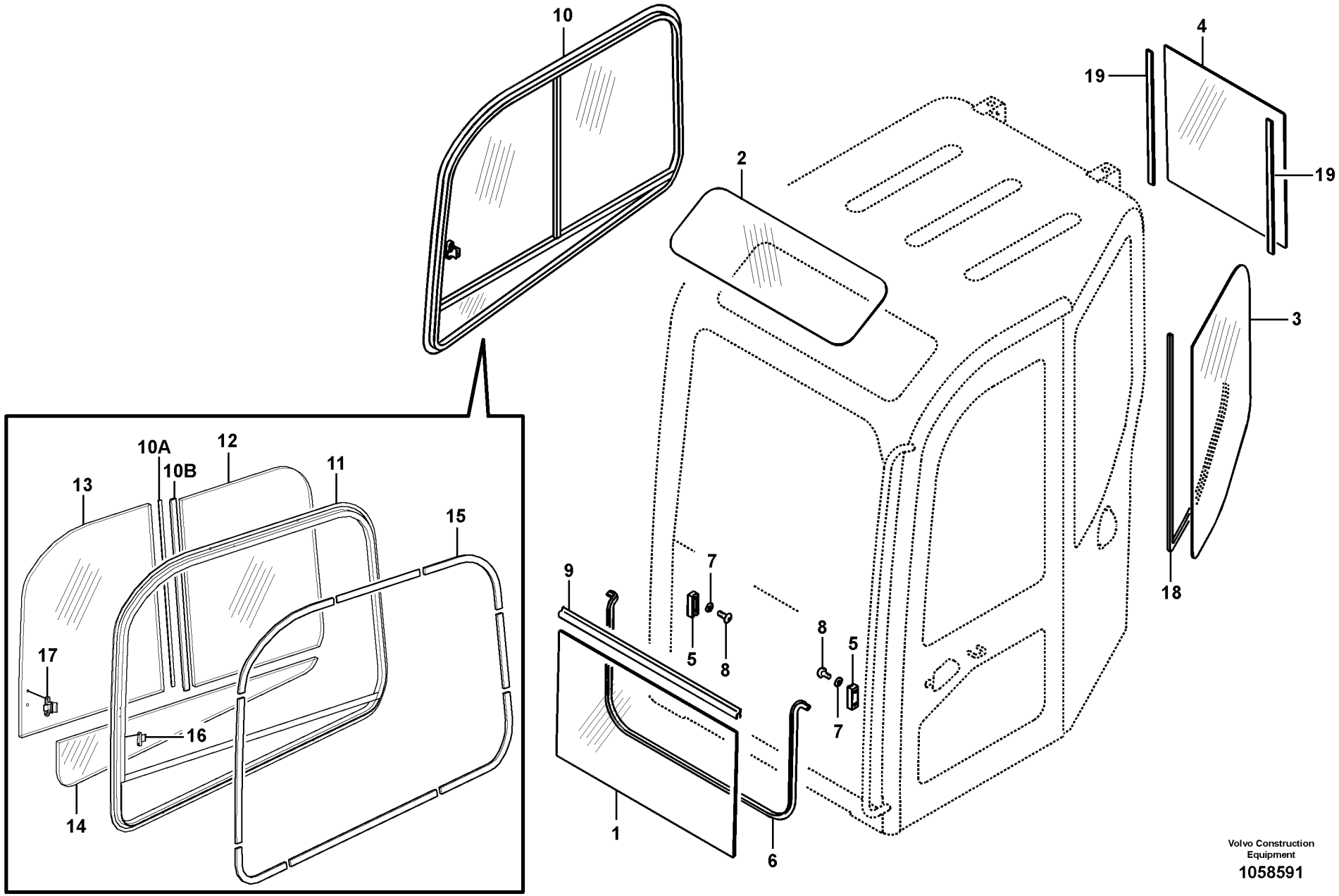

Volvo Construction Equipment

1058591

Fig.	Part No.	Quantity 1	2	3	PS	KIT	Description	Dénomination	Bezeichnung	품명	Denominación	Notes
1	**VOE 14519442**	1					Glass	Glace	Scheibe	글라스	Vidrio	
2	**VOE 14519443**	1					Glass	Glace	Scheibe	글라스	Vidrio	
3	**VOE 14519444**	1					Glass	Glace	Scheibe	글라스	Vidrio	
4	**VOE 14519450**	1					Glass	Glace	Scheibe	글라스	Vidrio	
5	**VOE 14520135**	2					Guard	Protection	Schutz	가드	Proteccion	
6	**VOE 14522191**	1					Weatherstrip	Leche-vitre	Abstreifleiste	웨더스트립	Lamelunas	
7	**VOE 955892**	2					Washer	Rondelle	Scheibe	워셔	Arandela	
8	**VOE 969422**	4					Six point socket scre..	Vis à 6 pans creux	Sechszahn-Hohlschr.	6 포인트 소켓 나사	Racor de seis diente..	
9	**VOE 14520253**	1					Seal	Joint	Dichtring	시일	Junta	
10	**VOE 14519469**	1					Window	Glace	Fenster	윈도우	Ventana	
10A	**VOE 14568513**	1					•Strip	•Ruban	•Band	• 스트립	•Cinta	
10B	**VOE 14568514**	1					•Frame	•Cadre châssis	•Rahmen	•	•Bastidor	
11		1			NS		•Frame	•Chassis	•Rahmen	• 프레임	•Bastidor	
12	**VOE 14519881**	1					•Glass	•Glace	•Scheibe	• 글라스	•Vidrio	
13	**VOE 14519880**	1					•Glass	•Glace	•Scheibe	• 글라스	•Vidrio	
14	**VOE 14525168**	1					•Glass	•Glace	•Scheibe	• 글라스	•Vidrio	
15	**VOE 14880456**	1					•Weatherstrip	•Leche-vitre	•Abstreifleiste	• 웨더스트립	•Lamelunas	
16	**VOE 14527407**	1					•Catch	•Disque Blocage	•Sperrplatte	• 캐치	•Disco Bloqueo	
17	**VOE 14527408**	1					•Lock	•Serrure	•Schloss	• 록	•Cierre	
18	**VOE 14530948**	1					Seal	Joint	Dichtring	시일	Junta	
19	**VOE 14528630**	2					Sponge	Eponge	Schwamm	스폰지	Esponja	

1		**Ventanas** 운전실 글라스 **Fenster** **Fenêtres** **Windows**	Catalogue id **20044**	Group **843**
2				
3			Illustr. No **1058591**	Section **100**
4				
5		**8279526**	Issue **PUB 74D9920044**	Page **295**

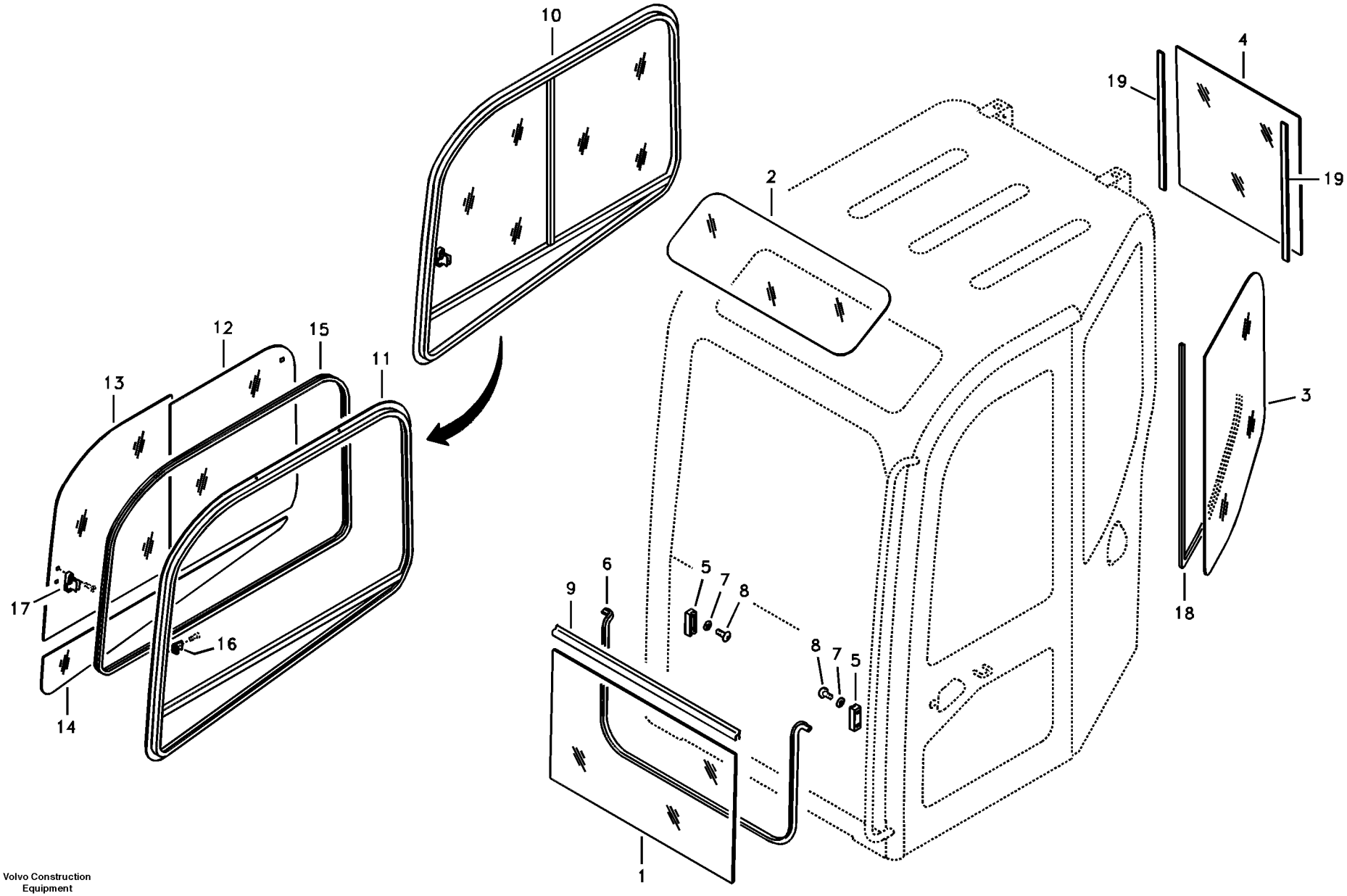

Volvo Construction Equipment

1013465

Fig.	Part No.	Quantity 1	2	3	PS	KIT	Description	Dénomination	Bezeichnung	품명	Denominación	Notes
1	**VOE 14519442**	1					Glass	Glace	Scheibe	글라스	Vidrio	
2	**VOE 14519443**	1					Glass	Glace	Scheibe	글라스	Vidrio	
3	**VOE 14519444**	1					Glass	Glace	Scheibe	글라스	Vidrio	
4	**VOE 14519450**	1					Glass	Glace	Scheibe	글라스	Vidrio	
5	**VOE 14520135**	2					Guard	Protection	Schutz	가드	Proteccion	
6	**VOE 14522191**	1					Weatherstrip	Leche-vitre	Abstreifleiste	웨더스트립	Lamelunas	
7	**VOE 955892**	2					Washer	Rondelle	Scheibe	워셔	Arandela	
8	**VOE 969422**	4					Six point socket scre..	Vis à 6 pans creux	Sechszahn-Hohlschr.	6 포인트 소켓 나사	Racor de seis diente..	
9	**VOE 14520253**	1					Seal	Joint	Dichtring	시일	Junta	
10	**VOE 14519469**	1					Window	Glace	Fenster	윈도우	Ventana	
	VOE 14568513	1					•Strip	•Ruban	•Band	• 스트립	•Cinta	
11		1			NS		•Frame	•Chassis	•Rahmen	• 프레임	•Bastidor	
12	**VOE 14519881**	1					•Glass	•Glace	•Scheibe	• 글라스	•Vidrio	
13	**VOE 14519880**	1					•Glass	•Glace	•Scheibe	• 글라스	•Vidrio	
14	**VOE 14525168**	1					•Glass	•Glace	•Scheibe	• 글라스	•Vidrio	
15	**VOE 14880456**	1					•Weatherstrip	•Leche-vitre	•Abstreifleiste	• 웨더스트립	•Lamelunas	
16	**VOE 14527407**	1					•Catch	•Disque Blocage	•Sperrplatte	• 캐치	•Disco Bloqueo	
17	**VOE 14527408**	1					•Lock	•Serrure	•Schloss	• 록	•Cierre	
18	**VOE 14530948**	1					Seal	Joint	Dichtring	시일	Junta	
19	**VOE 14528630**	2					Sponge	Eponge	Schwamm	스폰지	Esponja	

1	**8289615 S/N 14533-**	**Ventanas** 운전실 글라스 **Fenster** **Fenêtres** **Windows**	Catalogue id **20044**	Group **843**
2				
3			Illustr. No **1013465**	Section **110**
4				
5		**8289615,8289616**	Issue **PUB 74D9920044**	Page **297**

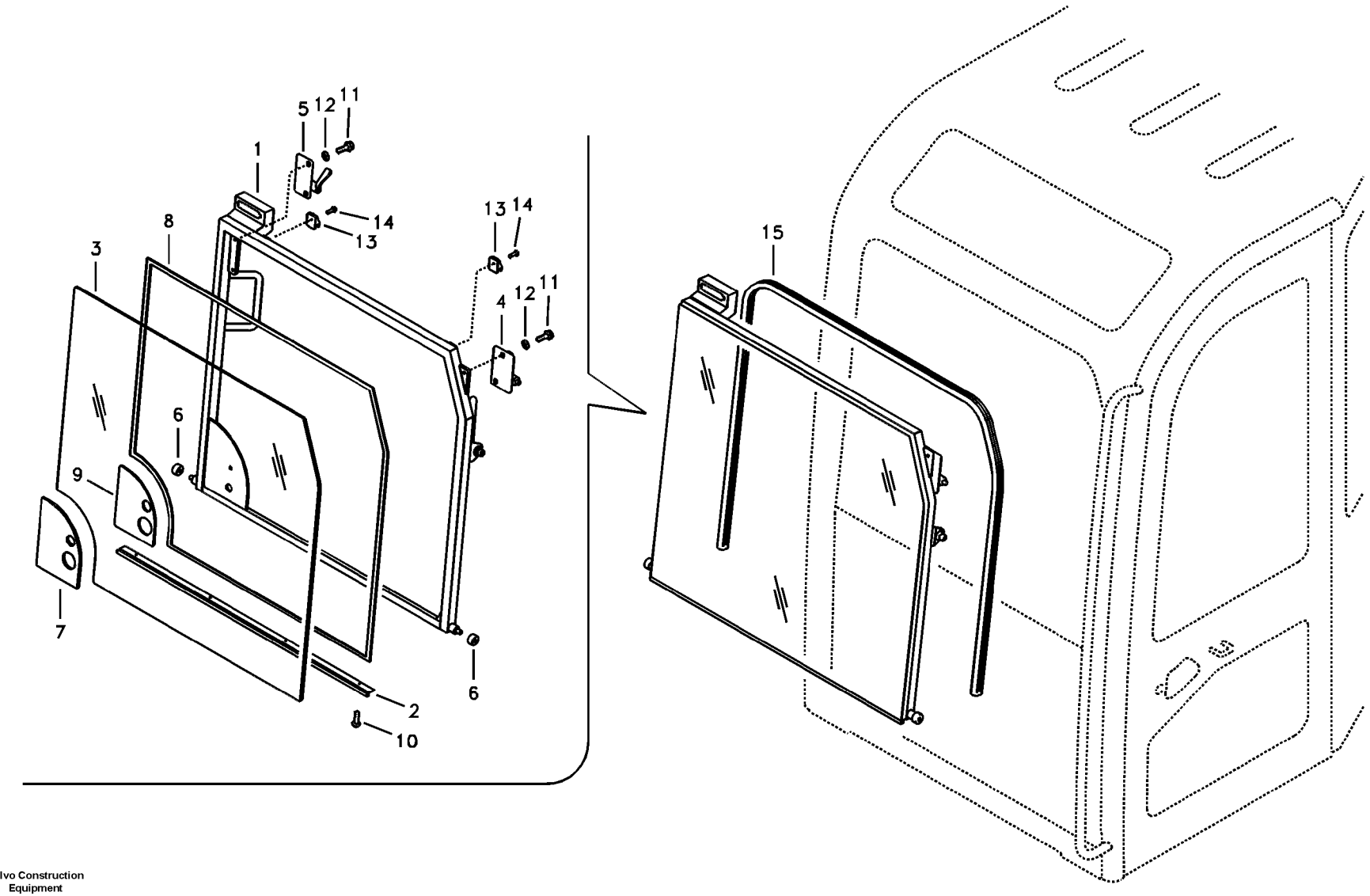

Volvo Construction Equipment

1015046

Fig.	Part No.	Quantity 1	2	3	PS	KIT	Description	Dénomination	Bezeichnung	품명	Denominación	Notes
	VOE 14530949	1					Shield	Bouclier	Schild	실드	Defensa	
1	**VOE 14530959**	1					•Windshield	•Pare-brise	•Frontscheibe	• 윈드실드	•Parabrisas	
2	**VOE 14519493**	1					•Channel	•Barre U	•U-träger	• 찬넬	•Barra-u	
3	**VOE 14519494**	1					•Glass	•Glace	•Scheibe	• 글라스	•Vidrio	
4	**VOE 14519495**	1					•Lock	•Serrure	•Schloß	• 록	•Cierre	
5	**VOE 14519496**	1					•Lock	•Serrure	•Schloß	• 록	•Cierre	
6	**VOE 14526782**	2					•Roller	•Galet	•Rolle	• 롤러	•Rodillo	
7	**VOE 14520190**	1					•Plate	•Plaque	•Platte	• 플레이트	•Placa	
8	**VOE 14519497**	1					•Sponge	•Eponge	•Schwamm	• 스폰지	•Esponja	
9	**VOE 14520194**	1					•Sponge	•Eponge	•Schwamm	• 스폰지	•Esponja	
10	**VOE 969513**	4					•Six point socket scre.	•Vis à 6 pans creux	•Sechszahn-Hohlschr.	•6 포인트 소켓 나사	•Racor de seis diente.	
11	**VOE 946173**	4					•Flange screw	•Vis à embase	•Flanschschraube	• 플랜지 나사	•Tornillo embridado	
12	**VOE 955894**	4			SS		•Washer	•Rondelle	•Scheibe	• 워셔	•Arandela	
13	**VOE 14503732**	2					•Hook	•Crochet	•Haken	• 후크	•Gancho	
14	**VOE 969515**	2					•Six point socket scre.	•Vis à 6 pans creux	•Sechszahn-Hohlschr.	•6 포인트 소켓 나사	•Racor de seis diente.	
15	**VOE 14880454**	1					Weatherstrip	Leche-vitre	Abstreifleiste	웨더스트립	Lamelunas	

1	**8279526**	**Parabrisas** 앞 유리창 **Frontscheibe** **Pare-brise** **Windshield**	Catalogue id **20044**	Group **843**
2			Illustr. No **1015046**	Section **200**
3			Issue **PUB 74D9920044**	Page **299**
4				
5				

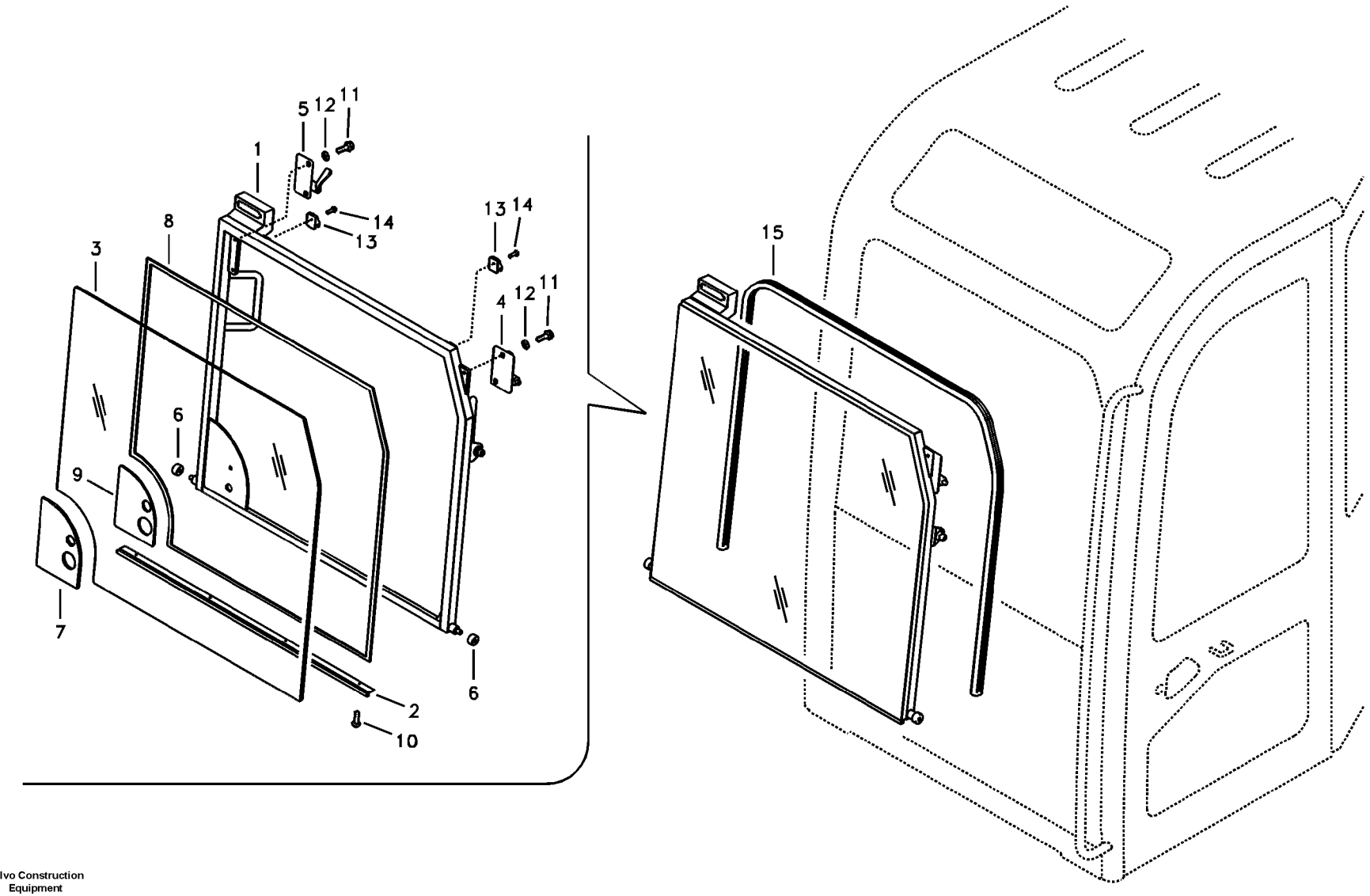

Volvo Construction Equipment

1015046

Fig.	Part No.	Quantity 1	2	3	PS	KIT	Description	Dénomination	Bezeichnung	품명	Denominación	Notes
	VOE 14530949	1					Shield	Bouclier	Schild	실드	Defensa	
1	**VOE 14530959**	1					•Windshield	•Pare-brise	•Frontscheibe	• 윈드실드	•Parabrisas	
2	**VOE 14519493**	1					•Channel	•Barre U	•U-träger	• 찬넬	•Barra-u	
3	**VOE 14519494**	1					•Glass	•Glace	•Scheibe	• 글라스	•Vidrio	
4	**VOE 14519495**	1					•Lock	•Serrure	•Schloß	• 록	•Cierre	
5	**VOE 14519496**	1					•Lock	•Serrure	•Schloß	• 록	•Cierre	
6	**VOE 14526782**	2					•Roller	•Galet	•Rolle	• 롤러	•Rodillo	
7	**VOE 14520190**	1					•Plate	•Plaque	•Platte	• 플레이트	•Placa	
8	**VOE 14519497**	1					•Sponge	•Eponge	•Schwamm	• 스폰지	•Esponja	
9	**VOE 14520194**	1					•Sponge	•Eponge	•Schwamm	• 스폰지	•Esponja	
10	**VOE 969513**	4					•Six point socket scre.	•Vis à 6 pans creux	•Sechszahn-Hohlschr.	•6 포인트 소켓 나사	•Racor de seis diente.	
11	**VOE 946173**	4					•Flange screw	•Vis à embase	•Flanschschraube	• 플랜지 나사	•Tornillo embridado	
12	**VOE 955894**	4			SS		•Washer	•Rondelle	•Scheibe	• 워셔	•Arandela	
13	**VOE 14503732**	2					•Hook	•Crochet	•Haken	• 후크	•Gancho	
14	**VOE 969515**	2					•Six point socket scre.	•Vis à 6 pans creux	•Sechszahn-Hohlschr.	•6 포인트 소켓 나사	•Racor de seis diente.	
15	**VOE 14880454**	1					Weatherstrip	Leche-vitre	Abstreifleiste	웨더스트립	Lamelunas	

1	**8289615 S/N 14533-**	**Parabrisas** 앞 유리창 **Frontscheibe** **Pare-brise** **Windshield**	Catalogue id **20044**	Group **843**
2				
3			Illustr. No **1015046**	Section **210**
4				
5		**8289615,8289616**	Issue **PUB 74D9920044**	Page **301**

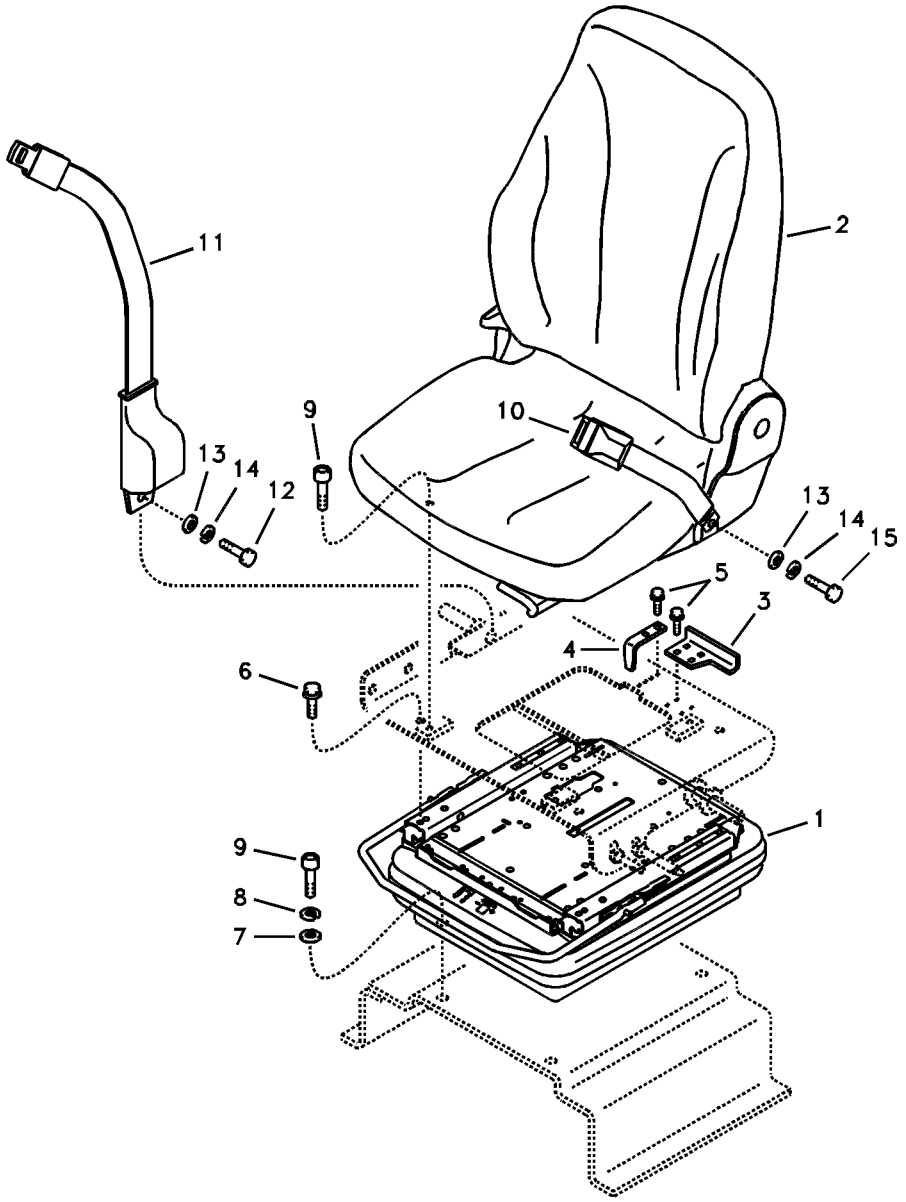
11
2
9
10
13
14
12
13
14
15
5
3
4
6
1
9
8
7

Fig.	Part No.	Quantity 1	2	3	4	5	PS	KIT	Description	Dénomination	Bezeichnung	품명	Denominación	Notes
1	**VOE 14519549**	1	1						Operator seat	Siege conducteur	Fahrersitz	운전석	Asiento conductor	See group 852, Page 305
2	**VOE 14519550**	1							Operator seat	Siege conducteur	Fahrersitz	운전석	Asiento conductor	See group 852, Page 309
	VOE 14519584		1						Operator seat	Siege conducteur	Fahrersitz	운전석	Asiento conductor	See group 852, Page 309
3	**VOE 14519672**	1	1						Bracket	Console	Konsole	브라켓	Ménsula	
4	**VOE 14519673**	1	1						Bracket	Console	Konsole	브라켓	Ménsula	
5	**VOE 946440**	4	4						Flange screw	Vis à embase	Flanschschraube	플랜지 나사	Tornillo embridado	
6	**VOE 946671**	4	4						Flange screw	Vis à embase	Flanschschraube	플랜지 나사	Tornillo embridado	
7	**VOE 955894**	4	4				SS		Washer	Rondelle	Scheibe	워셔	Arandela	
8	**VOE 955921**	4	4						Spring washer	Rondelle élastique	Federscheibe	스프링 워셔	Arandela elástica	
9	**VOE 984064**	8	8						Allen Hd Screw	Vis A 6 Pans Cr	Inbusschraube	스크류	Torn Hex Embut	
10	**VOE 11802618**			1					Seat Belt	Ceintu.securite	Sicherheitsgurt	시트 벨트	Cint Seguridad	(PJ 5320077)
11	**VOE 11800415**				1				Belt	Ceinture	Riemen	벨트	Correa	
	VOE 11800416					1			Belt	Ceinture	Riemen	벨트	Correa	
12	**SA 9081-11706**				1	1			Bolt	Boulon	Bolzen	볼트	Perno	
13	**SA 9285-16000**				2	2			Washer	Rondelle	Scheibe	와셔	Arandela	
14	**VOE 955923**				2	2			Spring washer	Rondelle élastique	Federscheibe	스프링 워셔	Arandela elástica	
15	**VOE 14881369**				1	1			Bolt	Boulon	Bolzen	볼트	Perno	

1	**8278705**	**Asiento del conductor con piezas de montaje** 운전석 및 장착부품 **Fahrersitz mit Anbauteilen** **Siège conducteur avec pièces de montage** **Operator seat with fitting parts**	Catalogue id **20044**	Group **852**
2	**8278706**			
3	**8278719**		Illustr. No **1015047**	Section **100**
4	**8278720**			
5	**8278721**		Issue **PUB 74D9920044**	Page **303**

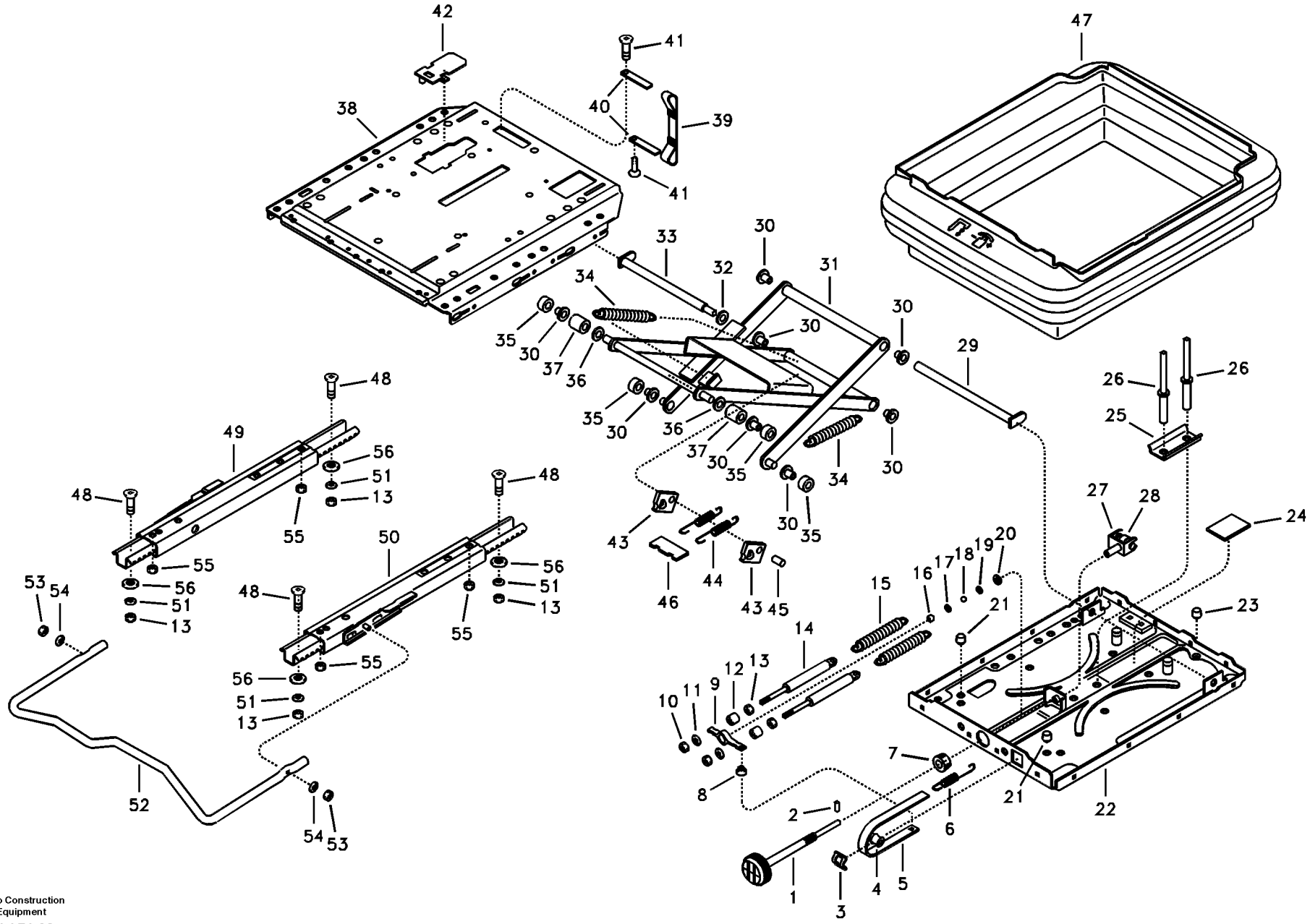

Volvo Construction Equipment

1015048

Fig.	Part No.	Quantity 1	2	3	PS	KIT	Description	Dénomination	Bezeichnung	품명	Denominación	Notes
	VOE 14519549	1	1				Operator seat	Siege conducteur	Fahrersitz	운전석	Asiento conductor	
1	**VOE 14526882**	1	1				•Handle	•Poignee	•Handgriff	• 핸들	•Manilla	
2	**VOE 14526883**	1	1				•Pin	•Goupille	•Zapfen	• 핀	•Pasador	
3	**ZM 2114010**	1	1				•Guide	•Rail	•Führung	• 가이드	•Guia	
4	**ZM 2289764**	1	1				•Roller	•Galet	•Rolle	• 롤러	•Rodillo	
5	**VOE 14526275**	1	1				•Tape	•Scotch	•Klebeband	• 테이프	•Cinta	
6	**ZM 2289763**	1	1				•Spring	•Ressort	•Feder	• 스프링	•Muelle	
7	**ZM 2906158**	1	1				•Ring	•Anneau	•Ring	• 링	•Anillo	
8	**ZM 2289762**	1	1				•Plug	•Bouchon	•Stopfen	• 플러그	•Tapon	
9	**VOE 14526274**	1	1				•Bracket	•Console	•Konsole	• 브라켓	•Ménsula	
10	**VOE 14526884**	2	2				•Nut	•Ecrou	•Mutter	• 너트	•Tuerca	
11	**VOE 14526885**	2	2				•Washer	•Rondelle	•Scheibe	• 와셔	•Arandela	
12	**VOE 14526886**	2	2				•Lock	•Serrure	•Schloß	• 록	•Cierre	
13	**VOE 14526262**	6	6				•Nut	•Ecrou	•Mutter	• 너트	•Tuerca	
14	**VOE 14526272**	2	2				•Shock Absorber	•Amortis.confort	•Komf Stossdfr	• 쇼크 압쇼버	•Amortiguador	
15	**VOE 11713300**	2	2				•Spring	•Ressort	•Feder	• 스프링	•Resorte	(VOE 14526271)
16	**VOE 14526887**	1	1				•Bushing	•Bague	•Buchse	• 부싱	•Casquillo	
17	**VOE 14526888**	1	1				•Washer	•Rondelle	•Scheibe	• 와셔	•Arandela	
18	**VOE 14526889**	1	1				•Bearing	•Palier	•Lager	• 베어링	•Cojinete	
19	**VOE 14526890**	1	1				•Washer	•Rondelle	•Scheibe	• 와셔	•Arandela	
20	**ZM 2289753**	1	1				•Washer	•Rondelle	•Scheibe	• 와셔	•Arandela	
21	**VOE 14531365**	2	2		OP		•Rubber	•Caoutchouc	•Gummi	• 고무	•Caucho	
22	**VOE 14526894**	1	1				•Plate	•Plaque	•Platte	• 플레이트	•Placa	
23	**ZM 2289742**	1	1				•Plate	•Plaque	•Platte	• 플레이트	•Placa	
24	**VOE 14531366**	1	1		OP		•Rubber	•Caoutchouc	•Gummi	• 고무	•Caucho	
25	**VOE 14526893**	1	1				•Plate	•Plaque	•Platte	• 플레이트	•Placa	
26	**VOE 11713338**	2	2				•Rivet	•Rivet	•Niet	• 리벳	•Remache	(VOE 14526267)
27	**VOE 14526891**	1	1				•Link	•Articulation	•Gelenk	• 링크	•Articulacion	
28	**VOE 14526892**	1	1				•Bearing	•Palier	•Lager	• 베어링	•Cojinete	
29	**VOE 14531367**	1	1				•Pin	•Goupille	•Zapfen	• 핀	•Pasador	

1	**8278705**
2	**8278706**
3	
4	
5	

Asiento del conductor
운전석
Fahrersitz
Siège du conucteur
Operator's seat

Catalogue id	Group
20044	**852**
Illustr. No **1015048**	Section **200**
Issue **PUB 74D9920044**	Page **305**

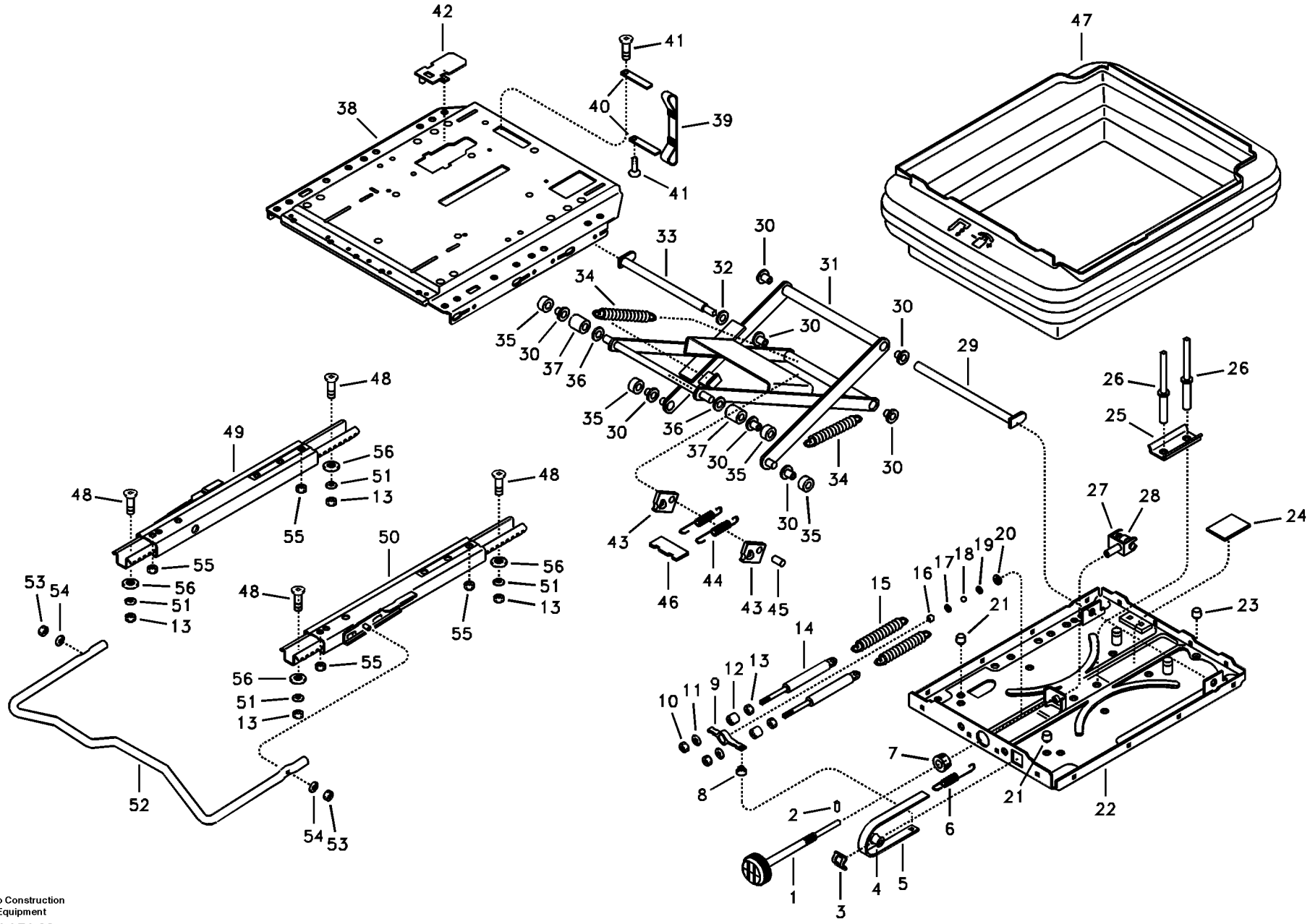

Volvo Construction Equipment

1015048

Fig.	Part No.	Quantity 1	2	3	PS	KIT	Description	Dénomination	Bezeichnung	품명	Denominación	Notes
30	**ZM 2289746**	8	8				•Bushing	•Bague	•Buchse	• 부싱	•Casquillo	
31	**VOE 14531368**	1	1				•Arm	•Bras	•Arm	• 암	•Brazo	
32	**VOE 14531369**	1	1				•Washer	•Rondelle	•Scheibe	• 와셔	•Arandela	
33	**VOE 14531370**	1	1				•Bolt	•Boulon	•Bolzen	• 볼트	•Perno	
34	**VOE 14526282**	2	2				•Spring	•Ressort	•Feder	• 스프링	•Muelle	
35	**VOE 14526896**	4	4				•Roller	•Galet	•Rolle	• 롤러	•Rodillo	
36	**VOE 14531371**	2	2				•Washer	•Rondelle	•Scheibe	• 와셔	•Arandela	
37	**VOE 14531372**	2	2				•Bushing	•Bague	•Buchse	• 부싱	•Casquillo	
38	**VOE 14531373**	1	1				•Frame	•Chassis	•Rahmen	• 프레임	•Bastidor	
39	**VOE 14531374**	1	1				•Belt	•Courroie	•Riemen	• 벨트	•Correa	
40	**VOE 14531375**	2	2				•Plate	•Plaque	•Platte	• 플레이트	•Placa	
41	**VOE 14531376**	2	2				•Screw	•Vis	•Schraube	• 스크류	•Tornillo	
42	**VOE 14531377**	1	1				•Panel	•Panneau	•Verkleidung	• 패널	•Plancha	
43	**ZM 2289749**	2	2				•Plate	•Plaque	•Platte	• 플레이트	•Placa	
44	**ZM 2906154**	2	2				•Spring	•Ressort	•Feder	• 스프링	•Muelle	
45	**VOE 14526280**	1	1				•Bolt	•Boulon	•Bolzen	• 볼트	•Perno	
46	**ZM 2289748**	1	1				•Plate	•Plaque	•Platte	• 플레이트	•Placa	
47	**VOE 14513766**	1	1				•Bellows	•Capot Caoutcho	•Gummimantel	• 벨로즈	•Cubierta Goma	
48	**VOE 14526263**	4	4				•Screw	•Vis	•Schraube	• 스크류	•Tornillo	
49	**VOE 14531378**	1	1				•Rail	•Rail	•Schiene	• 레일	•Rail	
50	**VOE 14526913**	1	1				•Rail	•Rail	•Schiene	• 레일	•Rail	
51	**VOE 14526295**	4	4				•Washer	•Rondelle	•Scheibe	• 와셔	•Arandela	
52	**VOE 14531379**	1	1				•Handle	•Poignee	•Handgriff	• 핸들	•Manilla	
53	**VOE 14526910**	2	2				•Nut	•Ecrou	•Mutter	• 너트	•Tuerca	
54	**VOE 14531380**	2	2				•Washer	•Rondelle	•Scheibe	• 와셔	•Arandela	
55	**VOE 14531381**	4	4				•Nut	•Ecrou	•Mutter	• 너트	•Tuerca	
56	**VOE 14526261**	4	4				•Washer	•Rondelle	•Scheibe	• 와셔	•Arandela	

1	**8278705**	**Asiento del conductor** 운전석 **Fahrersitz** **Siège du conucteur** **Operator's seat**	Catalogue id **20044**	Group **852**
2	**8278706**			
3			Illustr. No **1015048**	Section **200**
4				
5			Issue **PUB 74D9920044**	Page **307**



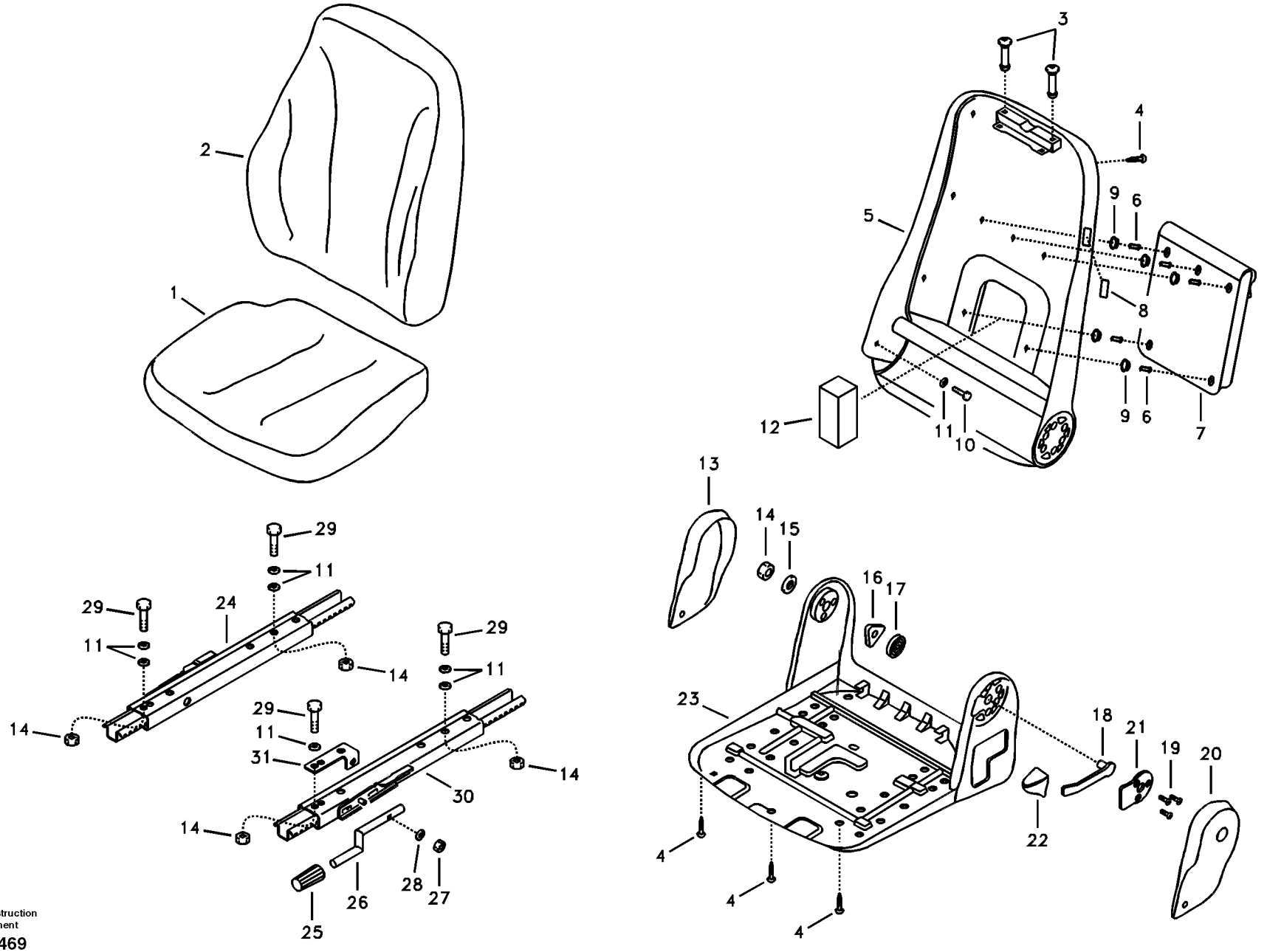

Volvo Construction Equipment

1013469

Fig.	Part No.	Quantity 1	2	3	PS	KIT	Description	Dénomination	Bezeichnung	품명	Denominación	Notes
	VOE 14519550	1					Operator seat	Siege conducteur	Fahrersitz	운전석	Asiento conductor	
	VOE 14519584		1				Operator seat	Siege conducteur	Fahrersitz	운전석	Asiento conductor	
1	**VOE 14526897**	1	1				•Cushion	•Coussin	•Sitzkissen	• 쿠션	•Cojin	
2	**VOE 14526898**	1	1				•Backrest	•Dossier	•Rucken	• 백레스트	•Respaldo	
3	**VOE 14526309**	2	2				•Bushing	•Bague	•Buchse	• 부싱	•Casquillo	
4	**VOE 14526899**	9	9				•Screw	•Vis	•Schraube	• 스크류	•Tornillo	
5	**VOE 14526900**	1	1				•Plate	•Plaque	•Platte	• 플레이트	•Placa	
6	**VOE 14526901**	5	5				•Rivet	•Rivet	•Niet	• 리벳	•Remache	
7	**VOE 14526902**	1	1				•Bag	•Sac	•Beutel	• 백	•Bolsa	
8	**VOE 14526903**	1	1				•Cover	•Capot	•Haube	• 커버	•Capo	
9	**VOE 14526904**	5	5				•Bag	•Sac	•Beutel	• 백	•Bolsa	
10	**VOE 14526300**	1	1				•Screw	•Vis	•Schraube	• 스크류	•Tornillo	
11	**VOE 14526261**	8	8				•Washer	•Rondelle	•Scheibe	• 와셔	•Arandela	
12	**VOE 14526905**	1	1				•Sponge	•Eponge	•Schwamm	• 스폰지	•Esponja	
13	**VOE 14526307**	1	1				•Cover	•Capot	•Haube	• 커버	•Capo	
14	**VOE 14526262**	5	5				•Nut	•Ecrou	•Mutter	• 너트	•Tuerca	
15	**VOE 14526295**	1	1				•Washer	•Rondelle	•Scheibe	• 와셔	•Arandela	
16	**VOE 14526297**	1	1				•Bearing	•Palier	•Lager	• 베어링	•Cojinete	
17	**VOE 14526298**	1	1				•Spring	•Ressort	•Feder	• 스프링	•Muelle	
18	**VOE 14526303**	1	1				•Lever	•Levier	•Hebel	• 레버	•Palanca	
19	**VOE 14526306**	3	3				•Screw	•Vis	•Schraube	• 스크류	•Tornillo	
20	**VOE 14526906**	1	1				•Cover	•Capot	•Haube	• 커버	•Capo	
21	**VOE 14526305**	1	1				•Plate	•Tole	•Blech	• 플레이트	•Chapa	
22	**VOE 14526304**	1	1				•Handle	•Poignee	•Handgriff	• 핸들	•Manilla	
23	**VOE 14526907**	1	1				•Plate	•Plaque	•Platte	• 플레이트	•Placa	
24	**VOE 14526908**	1	1				•Rail	•Rail	•Schiene	• 레일	•Rail	
25	**VOE 14526264**	1	1				•Handle	•Poignee	•Handgriff	• 핸들	•Manilla	
26	**VOE 14526909**	1	1				•Handle	•Poignee	•Handgriff	• 핸들	•Manilla	
27	**VOE 14526910**	1	1				•Nut	•Ecrou	•Mutter	• 너트	•Tuerca	
28	**VOE 14526911**	1	1		OP		•Washer	•Rondelle	•Scheibe	• 와셔	•Arandela	

1	**8278705**
2	**8278706**
3	
4	
5	

Asiento del conductor
운전석
Fahrersitz
Siège du conucteur
Operator's seat

Catalogue id	Group
20044	**852**
Illustr. No **1013469**	Section **300**
Issue **PUB 74D9920044**	Page **309**

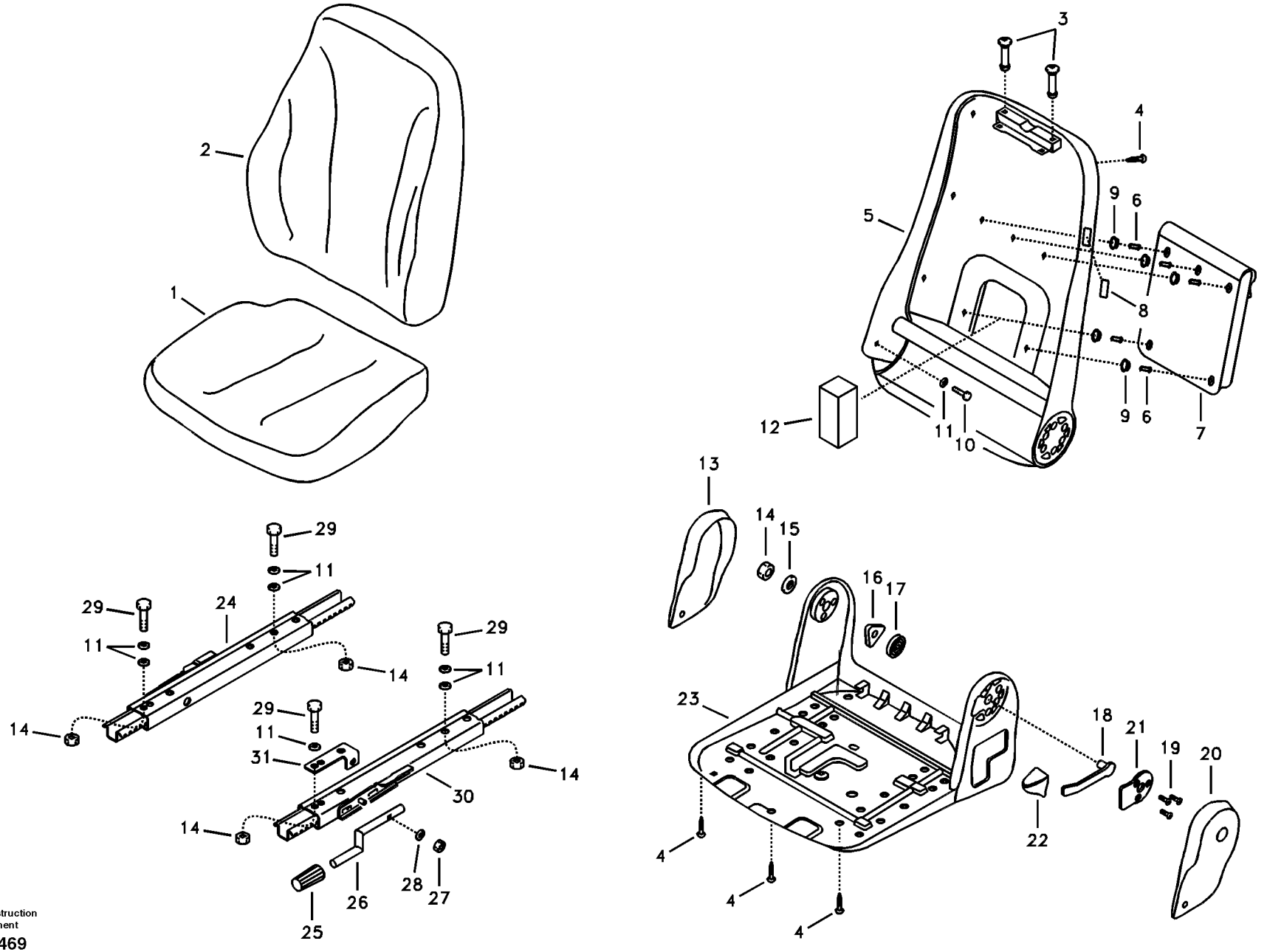

Volvo Construction Equipment

1013469

Fig.	Part No.	Quantity 1	2	3	PS	KIT	Description	Dénomination	Bezeichnung	품명	Denominación	Notes
29	**VOE 14526912**	4	4				•Screw	•Vis	•Schraube	• 스크류	•Tornillo	
30	**VOE 14526913**	1	1				•Rail	•Rail	•Schiene	• 레일	•Rail	
31	**VOE 14526914**	1	1				•Bracket	•Console	•Konsole	• 브라켓	•Ménsula	

1	**8278705**	**Asiento del conductor** 운전석 **Fahrersitz** **Siège du conucteur** **Operator's seat**	Catalogue id **20044**	Group **852**
2	**8278706**			
3			Illustr. No **1013469**	Section **300**
4				
5			Issue **PUB 74D9920044**	Page **311**

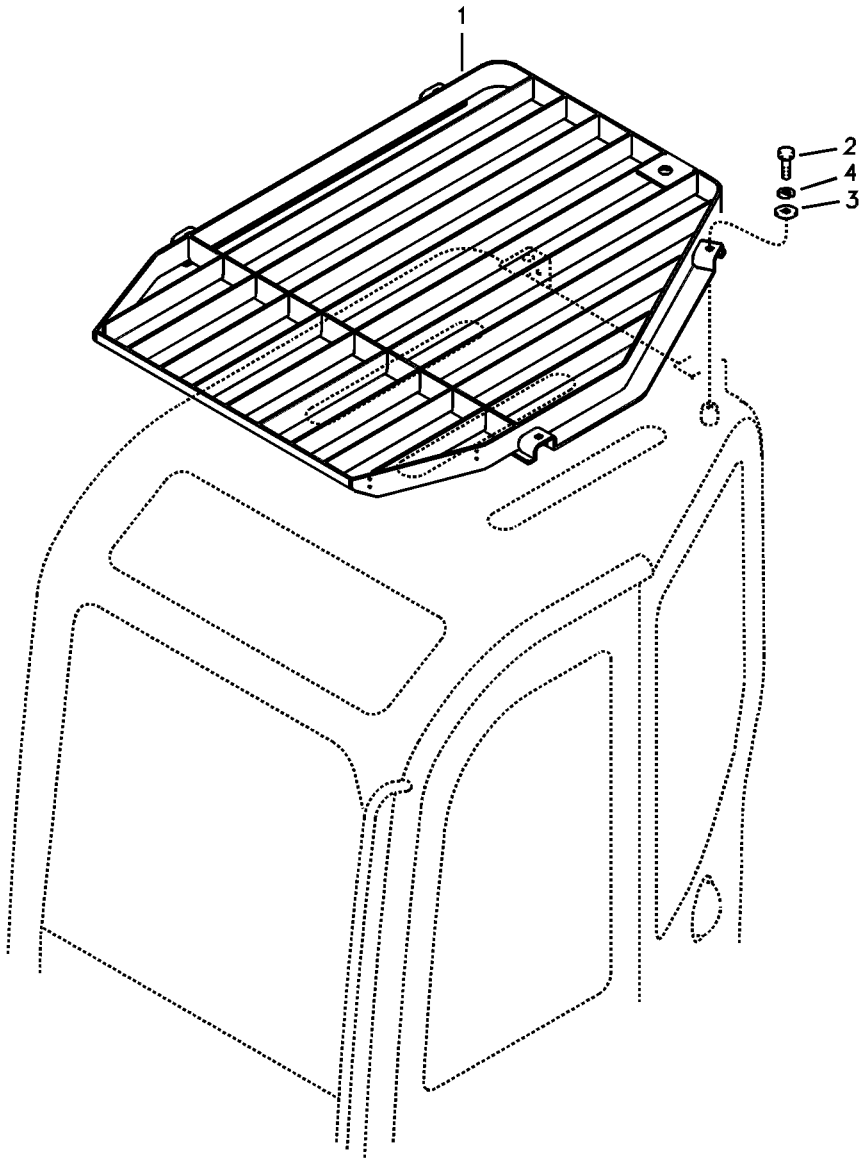
1
2
4
3

Fig.	Part No.	Quantity 1	2	3	PS	KIT	Description	Dénomination	Bezeichnung	품명	Denominación	Notes
1	**VOE 14524044**	1					Guard	Protection	Schutz	가드	Protección	
2	**VOE 978933**	4					Hexagon screw	Vis à tête hexagonale	Sechskantschraube	육각 나사	Tornillo hexagonal	
3	**VOE 14522862**	4					Washer	Rondelle	Scheibe	워셔	Arandela	
4	**VOE 955923**	4					Spring washer	Rondelle élastique	Federscheibe	스프링 워셔	Arandela elástica	

1	**8278718**	**Fops, equipo de protección** 낙하물 방어장치 ; 폽스 **Fops, Schutzausrüstung** **Fops, équipement de protection** **Fops, protecting equipment**	Catalogue id **20044**	Group **860**
2			Illustr. No **1013470**	Section **300**
3			Issue **PUB 74D9920044**	Page **313**
4				
5				

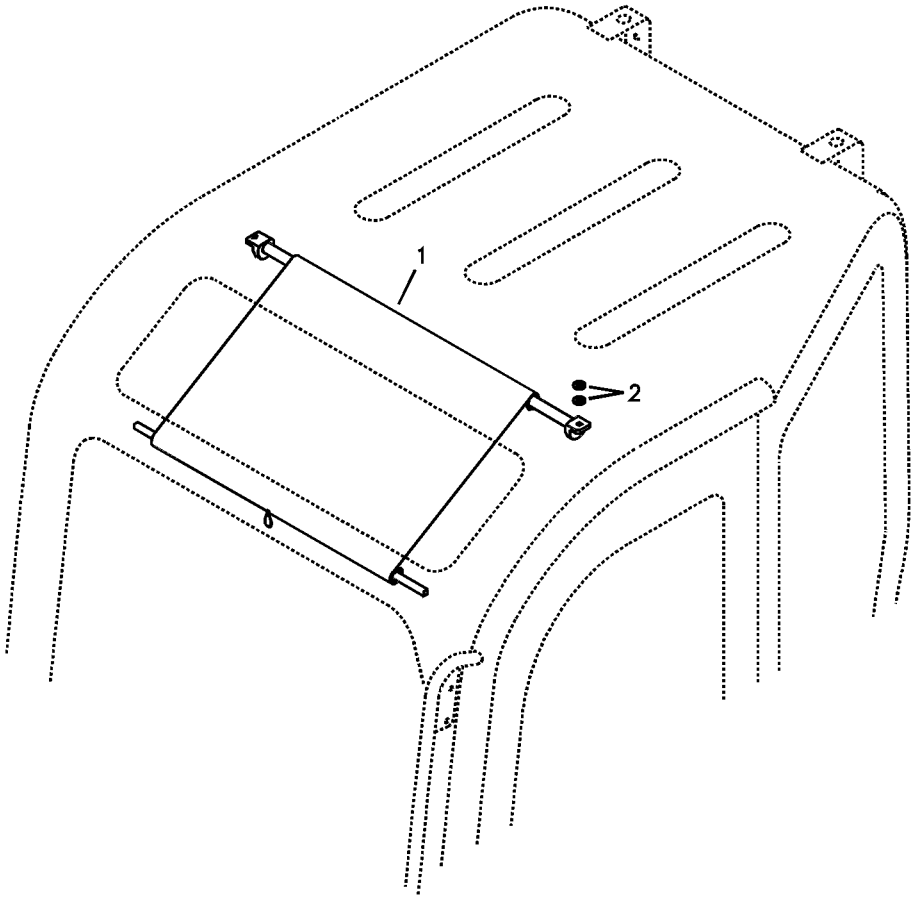
1
2

Fig.	Part No.	Quantity 1	2	3	PS	KIT	Description	Dénomination	Bezeichnung	품명	Denominación	Notes
1	**VOE 14530961**	1					Sun Visor	Pare soleil	Sonnenblende	선 바이저	Pafasol	
2	**VOE 955894**	4			SS		Washer	Rondelle	Scheibe	워셔	Arandela	

1	**8279525**	**Parasol interior** 선 바이저 , 실내용 **Sonnenblende, innen** **Pare-soleil intérieur** **Sun visor interior**	Catalogue id **20044**	Group **860**
2			Illustr. No **1015049**	Section **400**
3			Issue **PUB 74D9920044**	Page **315**
4				
5				



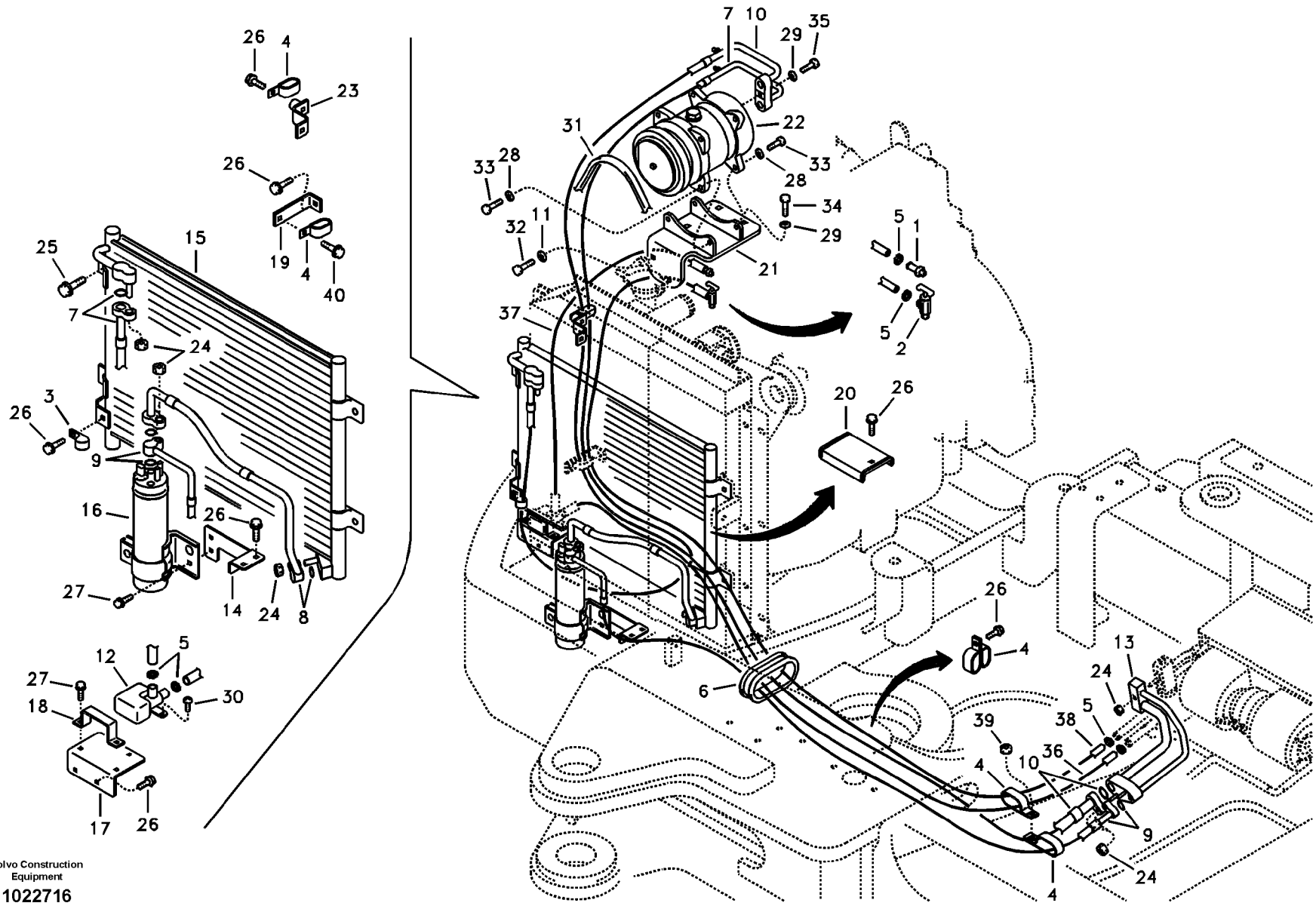

Volvo Construction Equipment

1022716

Fig.	Part No.	Quantity 1	2	3	PS	KIT	Description	Dénomination	Bezeichnung	품명	Denominación	Notes
1	**VOE 14528979**	1					Nipple	Raccord	Nippel	니플	Niple	
2	**VOE 14529015**	1					Valve	Soupape	Ventil	밸브	Valvula	
3	**VOE 14500295**	1					Clip	Clip	Clip	클립	Clip	
4	**VOE 14507450**	6			SS		Clip	Clip	Clip	클립	Clip	
5	**VOE 14511415**	6					Clamp	Collier serrage	Klemme	클램프	Abrazadera	
6	**VOE 14520756**	1					Grommet	Passe fil	Durchführung	그로메트	Aislador pasapanel	
7	**VOE 14525481**	1					Hose	Durit	Schlauch	호스	Tubo flexible	
	SA 1025-01530	1					•O-ring	•Joint Torique	•O-Ring	• 오링	•Junta torica	
8	**VOE 14525479**	1					Hose	Flexible	Schlauch	호스	Manguera	
	SA 1025-01520	2					•O-ring	•Joint Torique	•O-Ring	• 오링	•Junta torica	
9	**VOE 14525480**	1					Hose	Durit	Schlauch	호스	Tubo flexible	
	SA 1025-01520	2					•O-ring	•Joint Torique	•O-Ring	• 오링	•Junta torica	
10	**VOE 14525478**	1					Hose	Durit	Schlauch	호스	Tubo flexible	
	SA 1025-01540	1					•O-ring	•Joint Torique	•O-Ring	• 오링	•Junta torica	
11	**VOE 14521287**	2					Washer	Rondelle	Scheibe	와셔	Arandela	
12	**VOE 14521382**	1					Valve	Soupape	Ventil	밸브	Valvula	
13	**VOE 14521383**	1					Adapter	Raccord Reduct.	Verbind Stutzen	어댑터	Adaptador	
14	**VOE 14574771**	1					Bracket	Console	Konsole	브래킷	Consola	(VOE 14525483)
15	**VOE 14523236**	1					Condenser	Condenseur	Kondensor	컨덴서	Condensador	
16	**VOE 14523238**	1					Receiver drier	Déshydrateur	Entfeuchter	리시버 드라이어	Secador	
	VOE 14591545	1					Switch	Rupteur	Ausschalter	스위치	Interruptor	(VOE 14541016)
17	**VOE 14523550**	1					Bracket	Console	Konsole	브래킷	Consola	
18	**VOE 14523580**	1					Cover	Capot	Haube	커버	Capó	
19	**VOE 14523612**	1					Bracket	Console	Konsole	브라켓	Ménsula	
20	**VOE 14531599**	1					Guard	Protection	Schutz	가드	Protección	
21	**VOE 14525477**	1					Bracket	Console	Konsole	브라켓	Ménsula	
22	**VOE 14525502**	1					Compressor	Compresseur	Kompressor	컴프레서	Compresor	
23	**VOE 14523613**	1					Bracket	Console	Konsole	브라켓	Ménsula	
24	**VOE 945407**	5					Flange nut	Écrou à bride	Bundmutter	플랜지 너트	Tuerca embridada	
25	**VOE 946441**	4					Flange screw	Vis à embase	Flanschschraube	플랜지 나사	Tornillo embridado	

1	**8279044**
2	
3	
4	
5	

Tubería de aire acondicionado, refrigeración y calefacción
에어컨 유니트 배관 , 쿨러 및 히터 겸용
Leitungsrohr für Klimaanlage, Kühler und Heizung
Conduite de conditionnement d'air, refroidissement et chauffage
Air conditioning line, cooling and heater

Catalogue id **20044**	Group **870**
Illustr. No **1022716**	Section **100**
Issue **PUB 74D9920044**	Page **317**

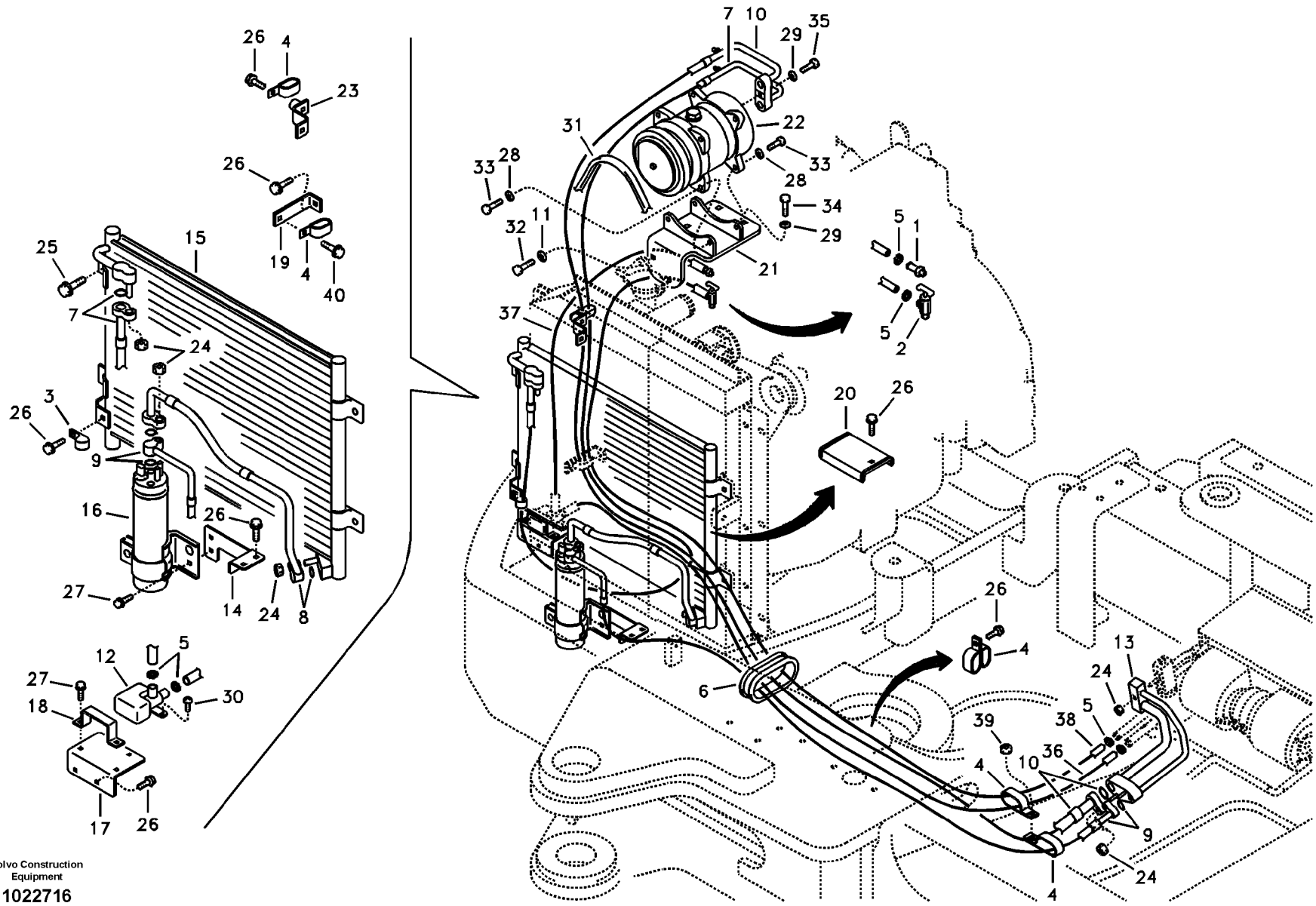

Volvo Construction Equipment

1022716

Fig.	Part No.	Quantity 1	2	3	PS	KIT	Description	Dénomination	Bezeichnung	품명	Denominación	Notes
26	**VOE 946471**	9					Flange screw	Vis à embase	Flanschschraube	플랜지 나사	Tornillo embridado	
27	**VOE 946544**	4					Flange screw	Vis à embase	Flanschschraube	플랜지 나사	Tornillo embridado	
28	**VOE 955894**	4			SS		Washer	Rondelle	Scheibe	워셔	Arandela	
29	**VOE 960148**	5					Washer	Rondelle	Scheibe	워셔	Arandela	
30	**VOE 969513**	1					Six point socket scre	Vis à 6 pans creux	Sechszahn-Hohlschr	6 포인트 소켓 나사	Racor de seis diente	
31	**VOE 14881287**	1					V-belt	Courroie Trape	Keilriemen	V 벨트	Correa Trapez	
32	**VOE 983242**	2					Hexagon screw	Vis à tête hexagonale	Sechskantschraube	육각 나사	Tornillo hexagonal	
33	**VOE 983244**	4					Hexagon screw	Vis à tête hexagonale	Sechskantschraube	육각 나사	Tornillo hexagonal	
34	**VOE 983252**	4					Hexagon screw	Vis à tête hexagonale	Sechskantschraube	육각 나사	Tornillo hexagonal	
35	**VOE 983253**	1					Hexagon screw	Vis à tête hexagonale	Sechskantschraube	육각 나사	Tornillo hexagonal	
36	**VOE 14881189**	1					Hose	Durit	Schlauch	호스	Tubo flexible	
37	**VOE 14881132**	1					Hose	Flexible	Schlauch	호스	Manguera	
38	**VOE 14881130**	1					Hose	Flexible	Schlauch	호스	Manguera	
39	**VOE 983304**	1					Hexagon nut	Écrou hexagonal	Sechskantmutter	육각 너트	Tuerca hexagonal	
40	**VOE 946329**	1					Flange screw	Vis à embase	Flanschschraube	플랜지 나사	Tornillo embridado	

1	**8279044**	**Tubería de aire acondicionado, refrigeración y calefacción** 에어컨 유니트 배관 , 쿨러 및 히터 겸용 **Leitungsrohr für Klimaanlage, Kühler und Heizung** **Conduite de conditionnement d'air, refroidissement et chauffage** **Air conditioning line, cooling and heater**	Catalogue id **20044**	Group **870**
2			Illustr. No **1022716**	Section **100**
3				
4			Issue **PUB 74D9920044**	Page **319**
5				

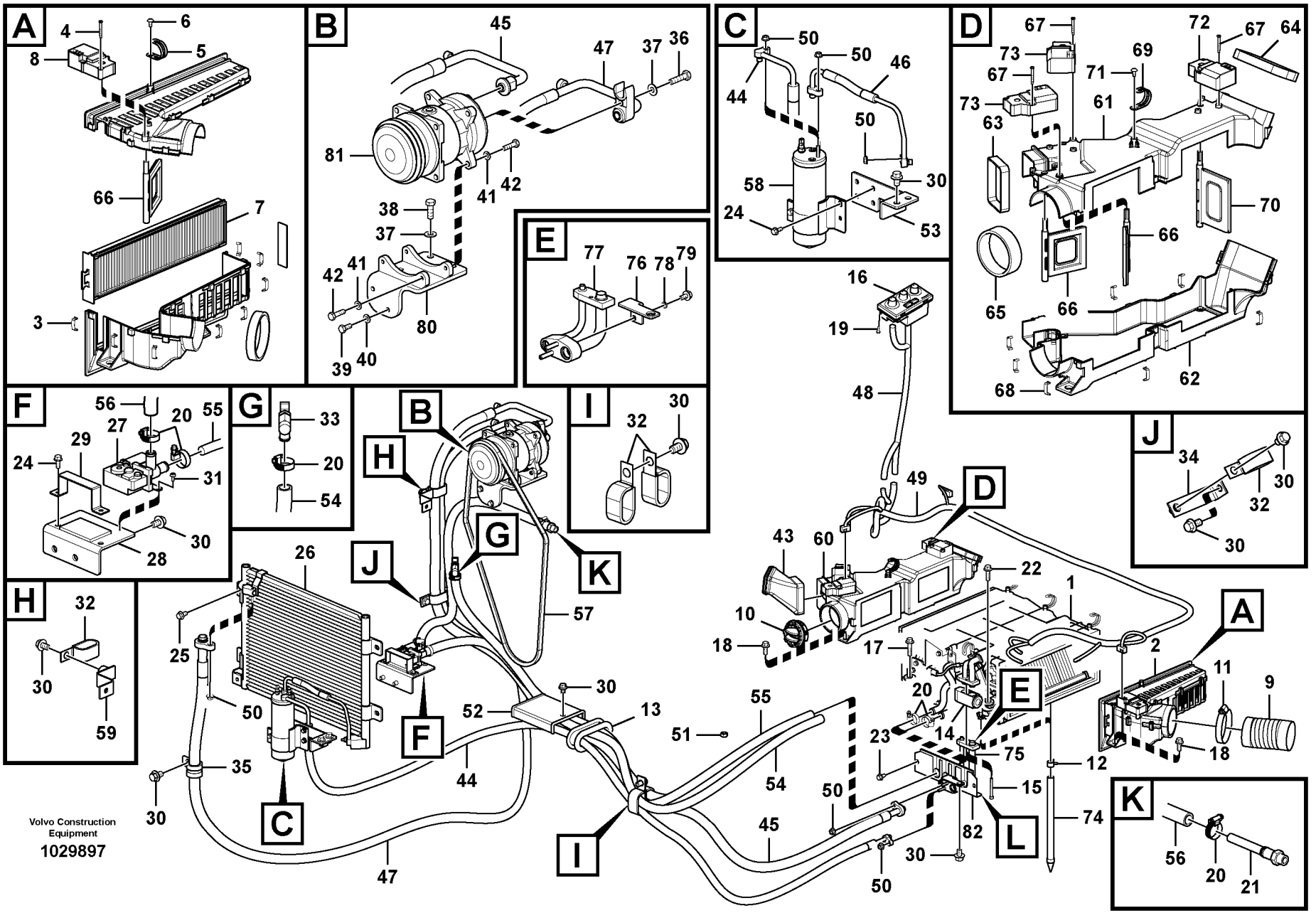
A
B
C
D
E
F
G
H
I
J
K
Volvo Construction Equipment
1029897

Fig.	Part No.	Quantity 1	2	3	PS	KIT	Description	Dénomination	Bezeichnung	품명	Denominación	Notes
1	**VOE 14629988**	1					Unit	Appareil	Aggregat	유닛	Equipo	See group 870, Page 331
2	**VOE 14609504**	1					Filter	Filtre	Filter	필터	Filtro	
3	**VOE 14557935**	8					•Clip	•Clip	•Clip	• 클립	•Clip	
4	**VOE 14557934**	3					•Screw	•Vis	•Schraube	• 나사	•Tornillo	
5	**VOE 14557227**	1					•Clip	•Clip	•Clip	• 클립	•Clip	
6	**SA 9025-05002**	1					•Screw	•Vis	•Schraube	• 나사	•Tornillo	
7	**VOE 14614296**	1					•Filter	•Filtre	•Filter	• 필터	•Filtro	
8	**VOE 14614298**	1					•Actuator	•Actionneur	•Stellorgan	• 액츄에이터	•Actuador	
9	**VOE 14609506**	1					Hose	Flexible	Schlauch	호스	Manguera	
10	**VOE 11412071**	1					Nozzle	Gicleur	Düse	노즐	Difusor	
11	**SA 9312-10350**	1					Clamp	Collier serrage	Klemme	클램프	Abrazadera	
12	**VOE 14880627**	2					Clip	Clip	Klemme	클립	Clip	
13	**VOE 14520756**	1					Grommet	Passe fil	Durchführung	그로메트	Aislador pasapanel	
14	**VOE 14557217**	1					Extension	Allonge	Verlängerer	익스텐션	Prolongador	
15	**VOE 14569957**	2					Bolt	Boulon	Bolzen	볼트	Perno	
16	**VOE 14629999**	1					Switch	Rupteur	Ausschalter	스위치	Interruptor	
17	**VOE 13947790**	3					Screw	Vis	Schraube	나사	Tornillo	
18	**VOE 946329**	6					Flange screw	Vis à embase	Flanschschraube	플랜지 나사	Tornillo embridado	
19	**SA 9025-04003**	4					Screw	Vis	Schraube	스크류	Tornillo	
20	**VOE 14511415**	6					Clamp	Collier serrage	Klemme	클램프	Abrazadera	
21	**VOE 14528979**	1					Nipple	Raccord	Nippel	니플	Niple	
22	**VOE 965185**	1					Flange screw	Vis à embase	Flanschschraube	플랜지 나사	Tornillo embridado	
23	**VOE 946440**	2					Flange screw	Vis à embase	Flanschschraube	플랜지 나사	Tornillo embridado	
24	**VOE 946544**	4					Flange screw	Vis à embase	Flanschschraube	플랜지 나사	Tornillo embridado	
25	**VOE 946441**	4					Flange screw	Vis à embase	Flanschschraube	플랜지 나사	Tornillo embridado	
26	**VOE 14523236**	1					Condenser	Condenseur	Kondensor	컨덴서	Condensador	
27	**VOE 14521382**	1					Valve	Soupape	Ventil	밸브	Valvula	
28	**VOE 14523550**	1					Bracket	Console	Konsole	브래킷	Consola	
29	**VOE 14523580**	1					Cover	Capot	Haube	커버	Capó	
30	**VOE 946471**	11					Flange screw	Vis à embase	Flanschschraube	플랜지 나사	Tornillo embridado	

1	**8289618 S/N 14533-**	**Tubería de aire acondicionado, refrigeración y calefacción** 에어컨 유니트 배관 , 쿨러 및 히터 겸용 **Leitungsrohr für Klimaanlage, Kühler und Heizung** **Conduite de conditionnement d'air, refroidissement et chauffage** **Air conditioning line, cooling and heater**	Catalogue id **20044**	Group **870**
2			Illustr. No **1029897**	Section **150**
3			Issue **PUB 74D9920044**	Page **321**
4				
5				

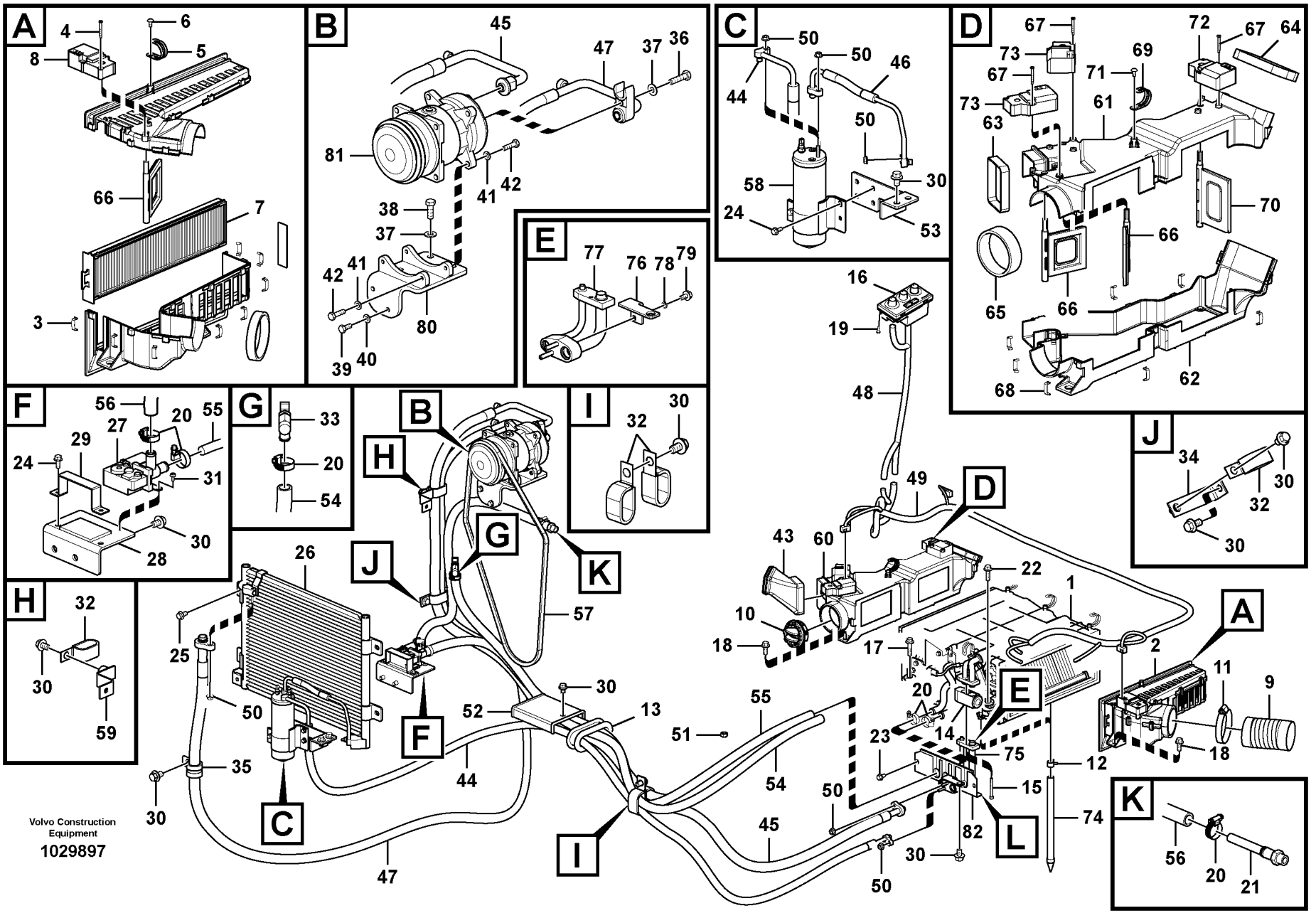
A
B
C
D
E
F
G
H
I
J
K
Volvo Construction Equipment
1029897

Fig.	Part No.	Quantity 1	2	3	PS	KIT	Description	Dénomination	Bezeichnung	품명	Denominación	Notes
31	**VOE 969513**	1					Six point socket scre..	Vis à 6 pans creux	Sechszahn-Hohlschr .	6 포인트 소켓 나사	Racor de seis diente..	
32	**VOE 14507450**	4			SS		Clip.....	Clip.....	Clip.....	클립	Clip.....	
33	**VOE 14529015**	1					Valve.....	Soupape.....	Ventil	밸브	Valvula.....	
34	**VOE 14523612**	1					Bracket.....	Console.....	Konsole.....	브라켓	Ménsula.....	
35	**VOE 14500295**	1					Clip.....	Clip.....	Clip.....	클립	Clip.....	
36	**VOE 983253**	1					Hexagon screw	Vis à tête hexagonale	Sechskantschraube ..	육각 나사.....	Tornillo hexagonal.....	
37	**VOE 960148**	5					Washer.....	Rondelle.....	Scheibe.....	워셔	Arandela.....	
38	**VOE 983252**	4					Hexagon screw	Vis à tête hexagonale	Sechskantschraube ..	육각 나사.....	Tornillo hexagonal.....	
39	**VOE 983242**	2					Hexagon screw	Vis à tête hexagonale	Sechskantschraube ..	육각 나사.....	Tornillo hexagonal.....	
40	**VOE 14521287**	2					Washer.....	Rondelle.....	Scheibe.....	와셔	Arandela.....	
41	**VOE 955894**	4			SS		Washer.....	Rondelle.....	Scheibe.....	워셔	Arandela.....	
42	**VOE 983244**	4					Hexagon screw	Vis à tête hexagonale	Sechskantschraube ..	육각 나사.....	Tornillo hexagonal.....	
43	**VOE 14523763**	1					Grommet.....	Passe fil	Durchführung.....	그로멧	Pasaje.....	
44	**VOE 14610619**	1					Hose.....	Flexible.....	Schlauch	호스	Manguera.....	
45	**VOE 14610620**	1					Hose.....	Flexible.....	Schlauch	호스	Manguera.....	
46	**VOE 14525479**	1					Hose.....	Flexible.....	Schlauch	호스	Manguera.....	
47	**VOE 14525481**	1					Hose.....	Durit	Schlauch	호스	Tubo flexible.....	
48	**VOE 14613898**	1					Cable harness.....	Faisceau cables	Kabelbaum.....	배선	Manojo cables.....	
49	**VOE 14613894**	1					Cable harness.....	Faisceau cables	Kabelbaum.....	배선	Manojo cables.....	
50	**VOE 945407**	6					Flange nut.....	Écrou à bride.....	Bundmutter	플랜지 너트	Tuerca embridada.....	
51	**VOE 983304**	1					Hexagon nut.....	Écrou hexagonal	Sechskantmutter	육각 너트.....	Tuerca hexagonal.....	
52	**VOE 14531599**	1					Guard	Protection	Schutz.....	가드	Protección.....	
53	**VOE 14574771**	1					Bracket.....	Console.....	Konsole.....	브래킷	Consola.....	
54	**VOE 14881130**	1					Hose.....	Flexible.....	Schlauch	호스	Manguera.....	
55	**VOE 14881189**	1					Hose.....	Durit	Schlauch	호스	Tubo flexible.....	
56	**VOE 14881283**	1					Hose.....	Flexible.....	Schlauch	호스	Manguera.....	
57	**VOE 14881287**	1					V-belt.....	Courroie Trape.	Keilriemen.....	V 벨트	Correa Trapez.....	
58	**VOE 14523238**	1					Receiver drier.....	Déshydrateur	Entfeuchter	리시버 드라이어	Secador.....	
59	**VOE 14523613**	1					Bracket.....	Console.....	Konsole.....	브라켓	Ménsula.....	
60	**VOE 14609503**	1					Distributor.....	Distributeur.....	Verteiler.....	디스트리뷰터	Distribuidor.....	

1	**8289618 S/N 14533-**	**Tubería de aire acondicionado, refrigeración y calefacción** 에어컨 유니트 배관 , 쿨러 및 히터 겸용 **Leitungsrohr für Klimaanlage, Kühler und Heizung** **Conduite de conditionnement d'air, refroidissement et chauffage** **Air conditioning line, cooling and heater**	Catalogue id **20044**	Group **870**
2			Illustr. No **1029897**	Section **150**
3			Issue **PUB 74D9920044**	Page **323**
4				
5				

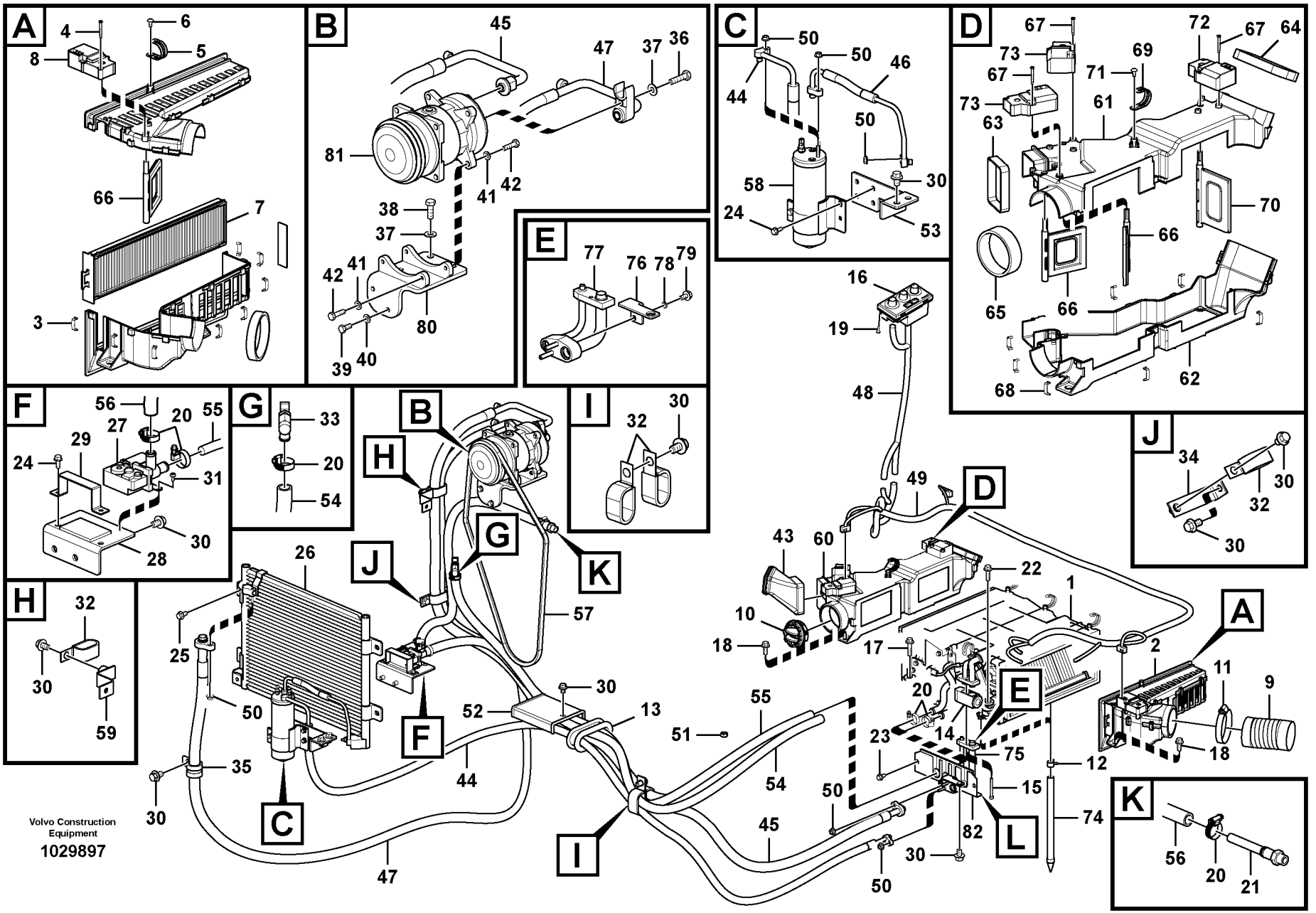
A
B
C
D
E
F
G
H
I
J
K
Volvo Construction Equipment
1029897

Fig.	Part No.	Quantity 1	2	3	PS	KIT	Description	Dénomination	Bezeichnung	품명	Denominación	Notes
61		1			NS		•Case	•Etui	•Futteral	• 케이스	•Funda	
62		1			NS		•Case	•Etui	•Futteral	• 케이스	•Funda	
63		1			NS		•Sponge	•Eponge	•Schwamm	• 스폰지	•Esponja	
64		1			NS		•Sponge	•Eponge	•Schwamm	• 스폰지	•Esponja	
65		1			NS		•Sponge	•Eponge	•Schwamm	• 스폰지	•Esponja	
66		2			NS		•Door	•Porte	•Tür	• 도어	•Puerta	
67	**VOE 14557934**	9					•Screw	•Vis	•Schraube	• 나사	•Tornillo	
68	**VOE 14557935**	9					•Clip	•Clip	•Clip	• 클립	•Clip	
69	**VOE 14557227**	1					•Clip	•Clip	•Clip	• 클립	•Clip	
70		1			NS		•Door	•Porte	•Tür	• 도어	•Puerta	
71	**SA 9025-05002**	1					•Screw	•Vis	•Schraube	• 나사	•Tornillo	
72	**VOE 14569191**	2					•Actuator	•Actionneur	•Stellorgan	• 액츄에이터	•Actuador	
73	**VOE 14614298**	1					•Actuator	•Actionneur	•Stellorgan	• 액츄에이터	•Actuador	
74	**VOE 14614303**	2					Hose	Flexible	Schlauch	호스	Manguera	
75	**VOE 14614304**	1					Adapter	Adaptateur	Adapter	어댑터	Adaptador	
76		1			NS		•Bracket	•Console	•Konsole	• 브라켓	•Ménsula	
77		1			NS		•Adapter	•Raccord Reduct.	•Verbind Stutzen	• 어댑터	•Adaptador	
78	**SA 9213-06000**	2			SS		•Washer	•Rondelle	•Scheibe	• 와셔	•Arandela	
79	**VOE 965175**	2					•Flange screw	•Vis à embase	•Flanschschraube	• 플랜지 나사	•Tornillo embridado	
80	**VOE 14572647**	1					Bracket	Console	Konsole	브래킷	Consola	
81	**VOE 14525502**	1					Compressor	Compresseur	Kompressor	컴프레서	Compresor	
82	**VOE 14608678**	1					Cover	Capot	Haube	커버	Capó	

1	**8289618 S/N 14533-**	**Tubería de aire acondicionado, refrigeración y calefacción** 에어컨 유니트 배관 , 쿨러 및 히터 겸용 **Leitungsrohr für Klimaanlage, Kühler und Heizung** **Conduite de conditionnement d'air, refroidissement et chauffage** **Air conditioning line, cooling and heater**	Catalogue id **20044**	Group **870**
2			Illustr. No **1029897**	Section **150**
3				
4			Issue **PUB 74D9920044**	Page **325**
5				

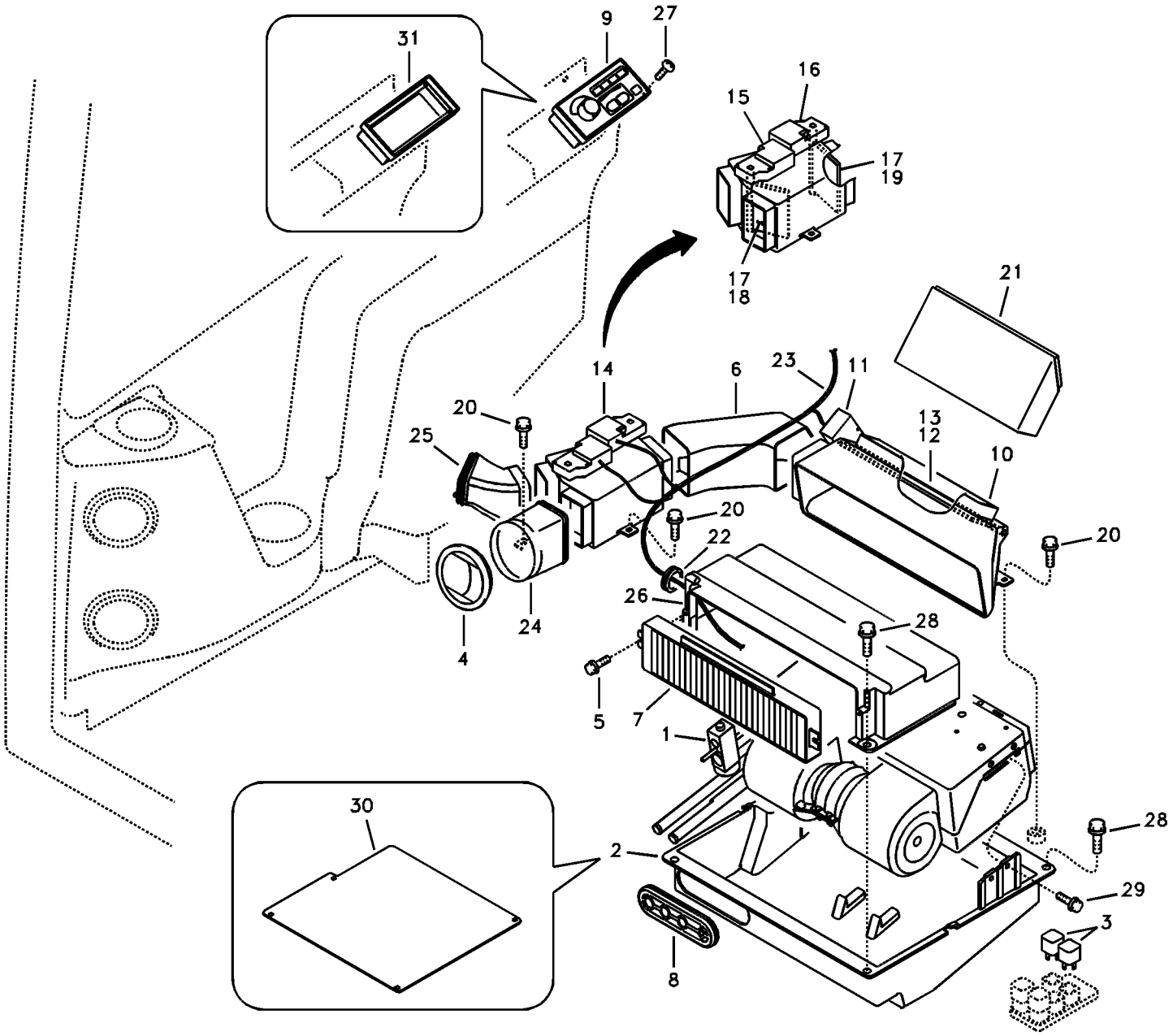
31
9
27
16
15
17
19
17
18
21
14
6
23
11
20
25
13
12
10
20
20
22
26
28
24
4
5
7
1
30
2
28
29
3
8

Fig.	Part No.	Quantity 1	2	3	PS	KIT	Description	Dénomination	Bezeichnung	품명	Denominación	Notes
1	**VOE 14518995**		1				Air Cond	Climatisation	Klimaanlage	에어컨	Acondicion Aire	
2	**VOE 14531598**		1				Case	Etui	Futteral	케이스	Funda	
3	**VOE 11305263**		2				Relay	Relais	Relais	릴레이	Relé	
4	**VOE 11104372**		1				Air outlet	Gicleur air	Belüftungsdüse	에어 출구	Boquilla	(VOE 14505525)
	VOE 11104372	1					Air outlet	Gicleur air	Belüftungsdüse	에어 출구	Boquilla	(VOE 14505525) SER NO 10001-10326
	VOE 14534244	1					Grille	Grille	Kühlergrill	그릴	Calandra	SER NO 10327-
5	**VOE 965175**		2				Flange screw	Vis à embase	Flanschschraube	플랜지 나사	Tornillo embridado	
6	**VOE 14519327**		1				Duct	Conduit	Leitung	덕트	Conducto	
7	**VOE 14519333**		1				Filter	Filtre	Filter	필터	Filtro	
8	**VOE 14521267**		1				Grommet	Passe fil	Durchführung	그로메트	Aislador pasapanel	
9	**VOE 14522567**		1				Switch	Commutateur	Schalter	스위치	Contactor	
10	**VOE 14523008**		1				Duct	Conduit	Leitung	덕트	Conducto	
11	**VOE 14523010**		1				•Actuator	•Dispositif Mano	•Betätigun Organ	• 엑츄에이터	•Organos Mando	
12	**VOE 14523030**		1				•Door	•Porte	•Tür	• 도어	•Puerta	
13	**VOE 14523031**		1				•Lever	•Levier	•Hebel	• 레버	•Palanca	
14	**VOE 14523011**		1				Duct	Conduit	Leitung	덕트	Conducto	
15	**VOE 14523013**		1				•Actuator	•Dispositif Mano	•Betätigun Organ	• 엑츄에이터	•Organos Mando	
16	**VOE 14523014**		1				•Actuator	•Dispositif Mano	•Betätigun Organ	• 엑츄에이터	•Organos Mando	
17	**VOE 14523031**		2				•Lever	•Levier	•Hebel	• 레버	•Palanca	
18	**VOE 14523033**		1				•Door	•Porte	•Tür	• 도어	•Puerta	
19	**VOE 14523034**		1				•Door	•Porte	•Tür	• 도어	•Puerta	
20	**VOE 947107**		5				Flange screw	Vis à embase	Flanschschraube	플랜지 나사	Tornillo embridado	
21	**VOE 14523017**		1				Duct	Conduit	Leitung	덕트	Conducto	
22	**VOE 14523621**		1				Grommet	Passe fil	Durchführung	그로메트	Aislador pasapanel	
23	**VOE 14523757**		1				Wire harness	Faisceau electrique	Kabelbaum	배선	Manojo cables	
24	**VOE 14523762**		1				Grommet	Passe fil	Durchführung	그로메트	Aislador pasapanel	
25	**VOE 14523763**		1				Grommet	Passe fil	Durchführung	그로멧	Pasaje	
26	**VOE 14525476**		1				Case	Etui	Futteral	케이스	Funda	
27	**SA 9025-04003**	4	4				Screw	Vis	Schraube	스크류	Tornillo	

1	**8278709**
2	**8279044**
3	
4	
5	

Conducto de aire en cabina y suelo de cabina
에어 분기장치
Luftkanal in Kabine und Kabinenboden
Conduit d'air dans la cabine et dans le plancher de cabine
Air duct in cabin and cabin floor

Catalogue id **20044**	Group **870**
Illustr. No **1015051**	Section **200**
Issue **PUB 74D9920044**	Page **327**

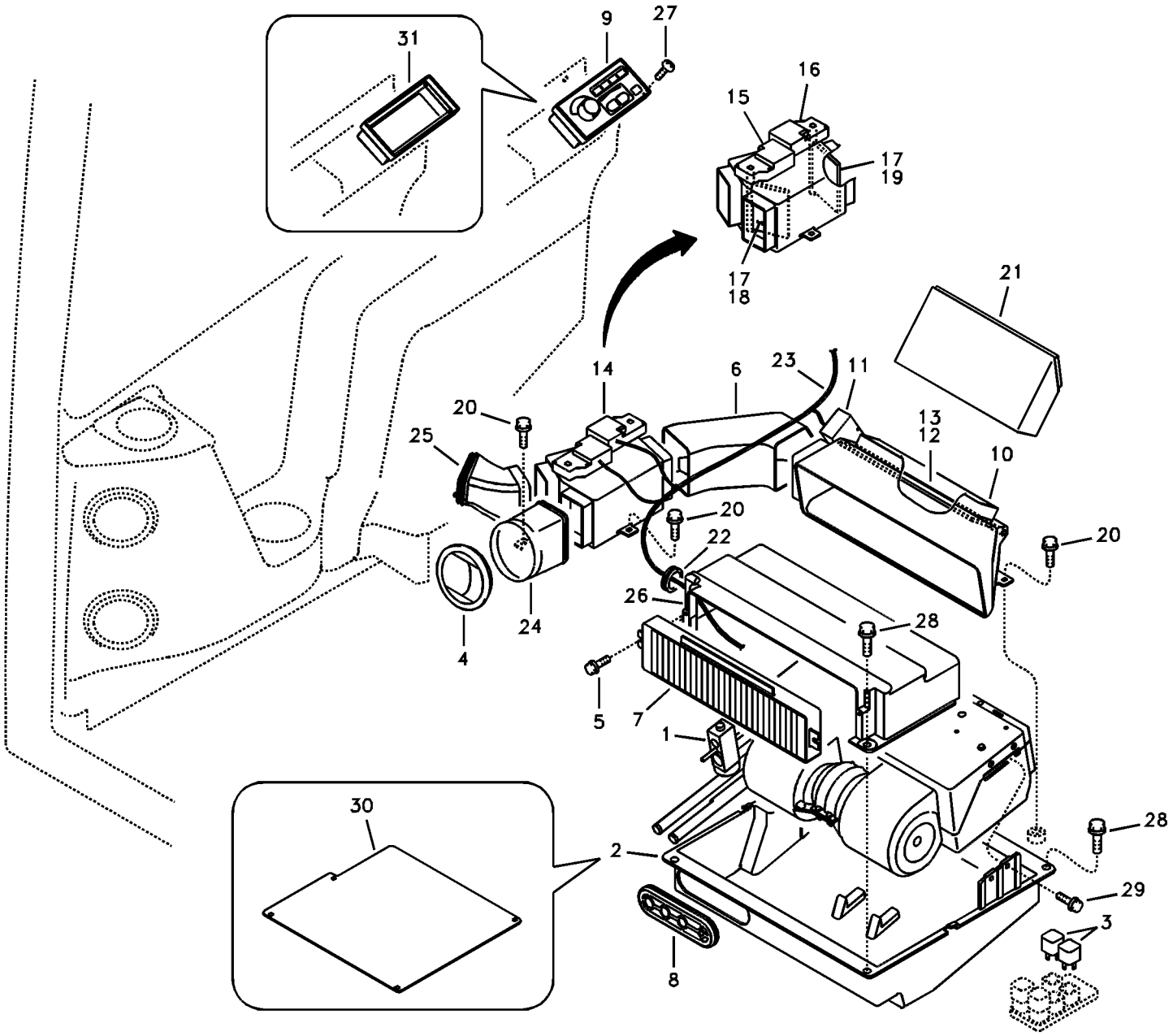
31
9
27
16
15
17
19
17
18
21
14
6
23
11
20
25
13
12
10
20
20
22
26
28
24
4
5
7
1
30
2
28
29
3
8

Fig.	Part No.	Quantity 1	2	3	PS	KIT	Description	Dénomination	Bezeichnung	품명	Denominación	Notes
28	**VOE 946329**	4	4				Flange screw	Vis à embase	Flanschschraube	플랜지 나사	Tornillo embridado	
29	**VOE 946934**		4				Flange screw	Vis à embase	Flanschschraube	플랜지 나사	Tornillo embridado	
30	**VOE 14520722**	1					Cover	Capot	Haube	커버	Capo	
31	**VOE 14520723**	1					Switch	Rupteur	Ausschalter	스위치	Interruptor	

1	**8278709**	**Conducto de aire en cabina y suelo de cabina** 에어 분기장치 **Luftkanal in Kabine und Kabinenboden** **Conduit d'air dans la cabine et dans le plancher de cabine** **Air duct in cabin and cabin floor**	Catalogue id **20044**	Group **870**
2	**8279044**		Illustr. No **1015051**	Section **200**
3			Issue **PUB 74D9920044**	Page **329**
4				
5				

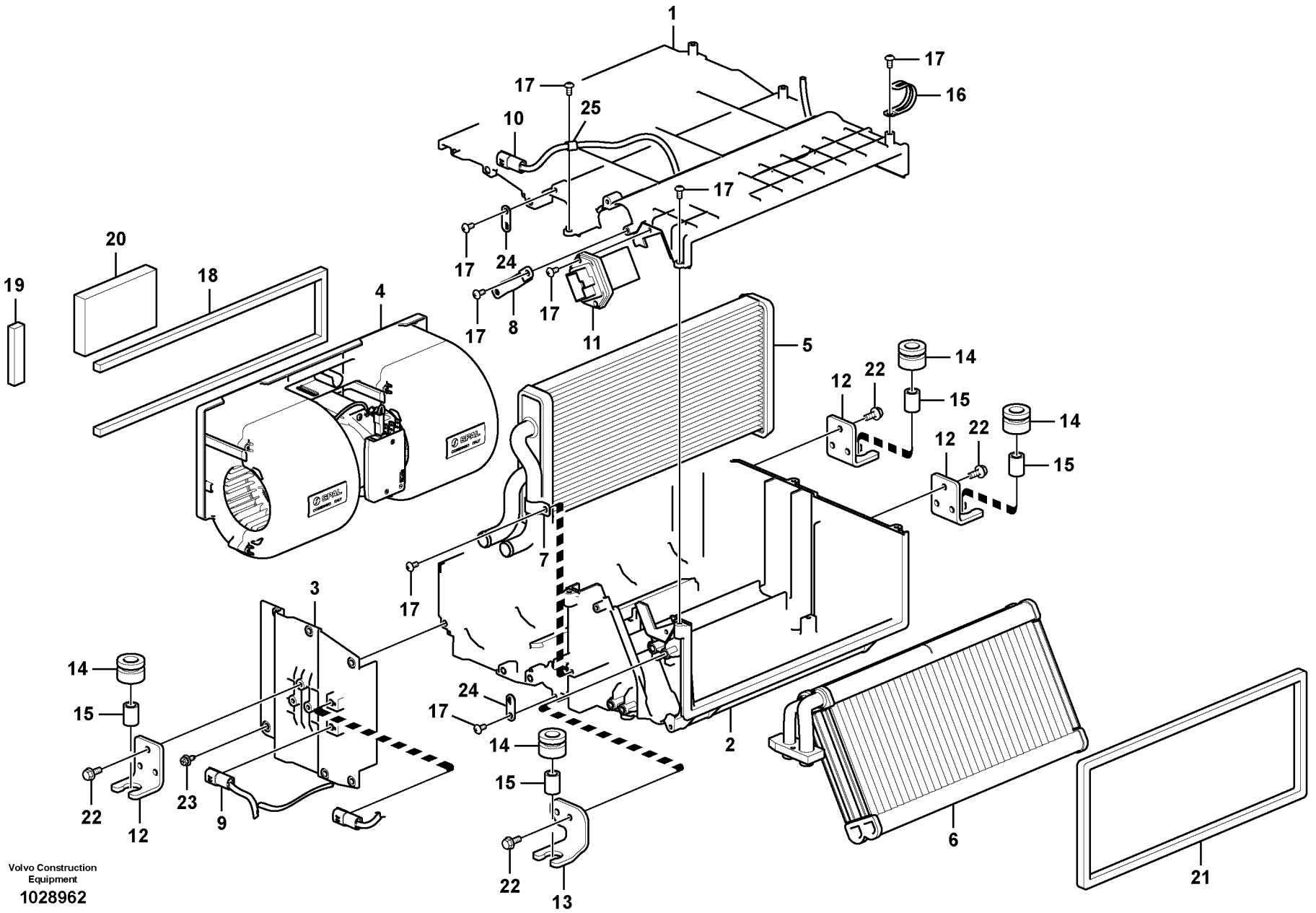

Volvo Construction Equipment

1028962

Fig.	Part No.	Quantity 1	2	3	PS	KIT	Description	Dénomination	Bezeichnung	품명	Denominación	Notes
	VOE 14613899	1			SS		Air Conditionin	Compresseur Cli	Klimaanlage	에어컨	Aire acondicionado	
	VOE 14609505		1		SS		Air Conditionin	Compresseur Cli	Klimaanlage	에어컨	Aire acondicionado	
1		1	1		NS		•Case	•Etui	•Futteral	• 케이스	•Funda	
2		1	1		NS		•Case	•Etui	•Futteral	• 케이스	•Funda	
3		1	1		NS		•Case	•Etui	•Futteral	• 케이스	•Funda	
4	**VOE 14585357**	1	1				•Fan	•Ventilateur	•Gebläse	• 팬	•Ventilador	
5	**VOE 14613895**	1	1				•Heater	•Réchauffeur	•Heizgerät	• 히터	•Calefactor	
6	**VOE 14611578**		1				•Air Conditionin	•Compresseur Cli	•Klimaanlage	• 에어컨	•Aire acondicionado	
7		1	1		NS		•Bracket	•Console	•Konsole	• 브라켓	•Ménsula	
8		1	1		NS		•Bracket	•Console	•Konsole	• 브라켓	•Ménsula	
9	**VOE 14560841**	1	1				•Cable harness	•Faisceau câbles	•Kabelbaum	• 케이블 설비	•Manojo cables	
10	**VOE 14567909**	1	1				•Sensor	•Capteur	•Geber	• 센서	•Sensor	
11	**VOE 14577957**	1	1		SS		•Resistor	•Résistance	•Widerstand	• 리지스터	•Resistencia	
12		3	3		NS		•Bracket	•Console	•Konsole	• 브라켓	•Ménsula	
13		1	1		NS		•Bracket	•Console	•Konsole	• 브라켓	•Ménsula	
14	**VOE 14514720**	4	4				•Bushing	•Bague	•Buchse	• 부싱	•Casquillo	
15	**VOE 14515454**	4	4		OP		•Pipe	•Tuyau	•Rohrleitung	• 파이프	•Tubo	
16	**VOE 14557227**	4	4				•Clip	•Clip	•Clip	• 클립	•Clip	
17	**SA 9025-05002**	16	16				•Screw	•Vis	•Schraube	• 나사	•Tornillo	
18		1	1		NS		•Sponge	•Eponge	•Schwamm	• 스폰지	•Esponja	
19		1	1		NS		•Sponge	•Eponge	•Schwamm	• 스폰지	•Esponja	
20		1	1		NS		•Sponge	•Eponge	•Schwamm	• 스폰지	•Esponja	
21		1	1		NS		•Sponge	•Eponge	•Schwamm	• 스폰지	•Esponja	
22	**VOE 946544**	15	15				•Flange screw	•Vis à embase	•Flanschschraube	• 플랜지 나사	•Tornillo embridado	
23	**VOE 14880564**	2	2				•Bolt	•Boulon	•Bolzen	• 볼트	•Perno	
24		2	2		NS		•Plate	•Plaque	•Platte	• 플레이트	•Placa	
25		1			NS		•Clamp	•Pince Serrage	•Klemme	• 클램프	•Abrazadera	

1	**8289617 S/N 14533-**	**Unidad de aire acondicionado, refrigeración y calefacción** 에어컨 유니트 , 쿨러 및 히터 겸용 **Klimaanlage, Kühler und Heizung** **Unité de conditionnement d'air, refroidissement et chauffage** **Air conditioning unit, cooling and heater**	Catalogue id **20044**	Group **870**
2	**8289618 S/N 14533-**		Illustr. No **1028962**	Section **500**
3			Issue **PUB 74D9920044**	Page **331**
4				
5				



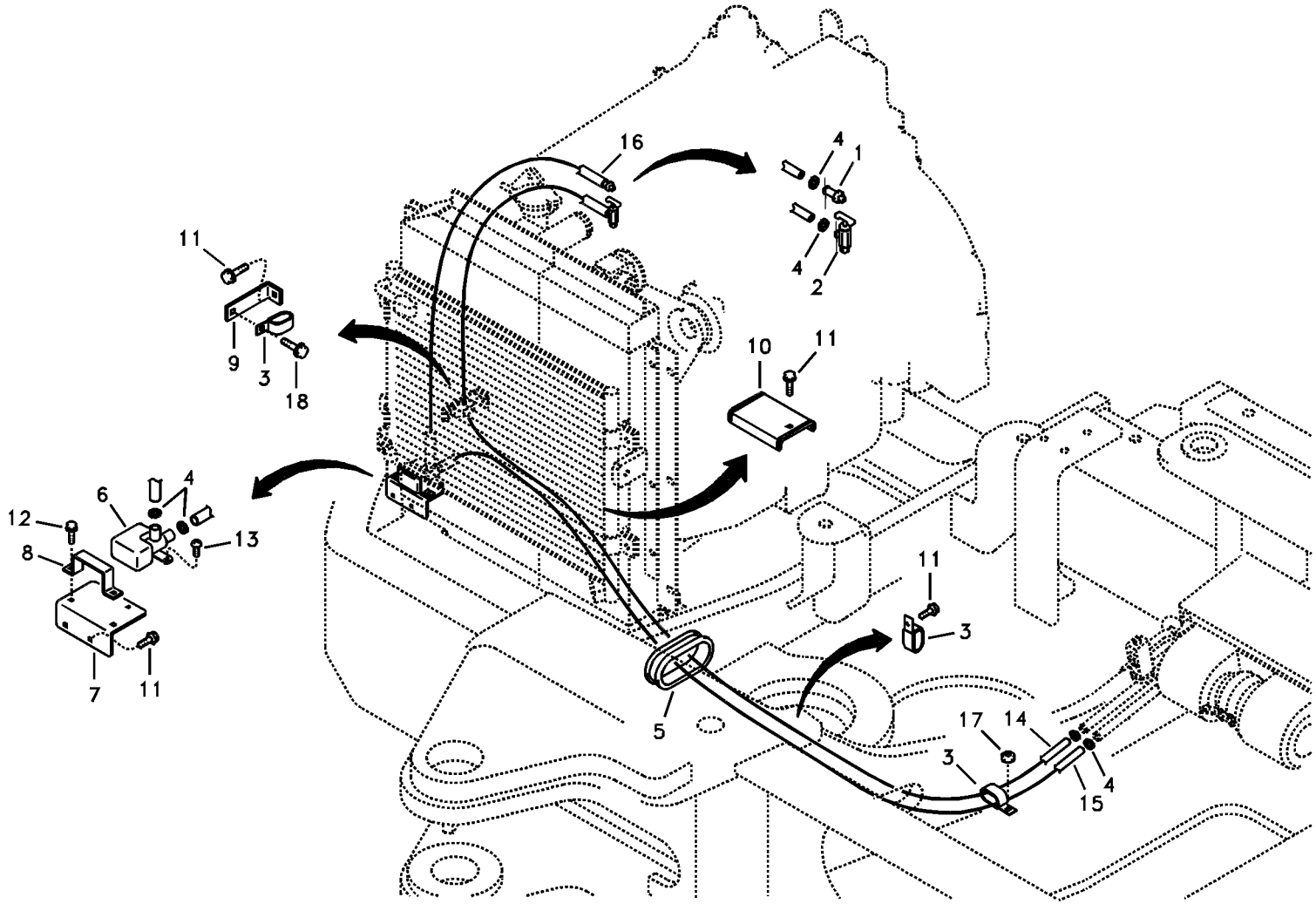

Volvo Construction Equipment

1015052

Fig.	Part No.	Quantity 1	2	3	PS	KIT	Description	Dénomination	Bezeichnung	품명	Denominación	Notes
1	**VOE 14528979**	1					Nipple	Raccord	Nippel	니플	Niple	
2	**VOE 14529015**	1					Valve	Soupape	Ventil	밸브	Valvula	
3	**VOE 14507450**	3			SS		Clip	Clip	Clip	클립	Clip	
4	**VOE 14511415**	6					Clamp	Collier serrage	Klemme	클램프	Abrazadera	
5	**VOE 14520756**	1					Grommet	Passe fil	Durchführung	그로메트	Aislador pasapanel	
6	**VOE 14521382**	1					Valve	Soupape	Ventil	밸브	Valvula	
7	**VOE 14523550**	1					Bracket	Console	Konsole	브래킷	Consola	
8	**VOE 14523580**	1					Cover	Capot	Haube	커버	Capó	
9	**VOE 14523612**	1					Bracket	Console	Konsole	브라켓	Ménsula	
10	**VOE 14531599**	1					Guard	Protection	Schutz	가드	Protección	
11	**VOE 946471**	5					Flange screw	Vis à embase	Flanschschraube	플랜지 나사	Tornillo embridado	
12	**VOE 946544**	2					Flange screw	Vis à embase	Flanschschraube	플랜지 나사	Tornillo embridado	
13	**VOE 969513**	1					Six point socket scre	Vis à 6 pans creux	Sechszahn-Hohlschr	6 포인트 소켓 나사	Racor de seis diente	
14	**VOE 14881130**	1					Hose	Flexible	Schlauch	호스	Manguera	
15	**VOE 14881189**	1					Hose	Durit	Schlauch	호스	Tubo flexible	
16	**VOE 14881283**	1					Hose	Flexible	Schlauch	호스	Manguera	
17	**VOE 983304**	1					Hexagon nut	Écrou hexagonal	Sechskantmutter	육각 너트	Tuerca hexagonal	
18	**VOE 946329**	1					Flange screw	Vis à embase	Flanschschraube	플랜지 나사	Tornillo embridado	

1	**8279043**	**Calefacción tubería** 히터 배관 **Heizungsrohr** **Chaufferette de voiture** **Heating line**	Catalogue id **20044**	Group **873**
2			Illustr. No **1015052**	Section **100**
3				
4			Issue **PUB 74D9920044**	Page **333**
5				

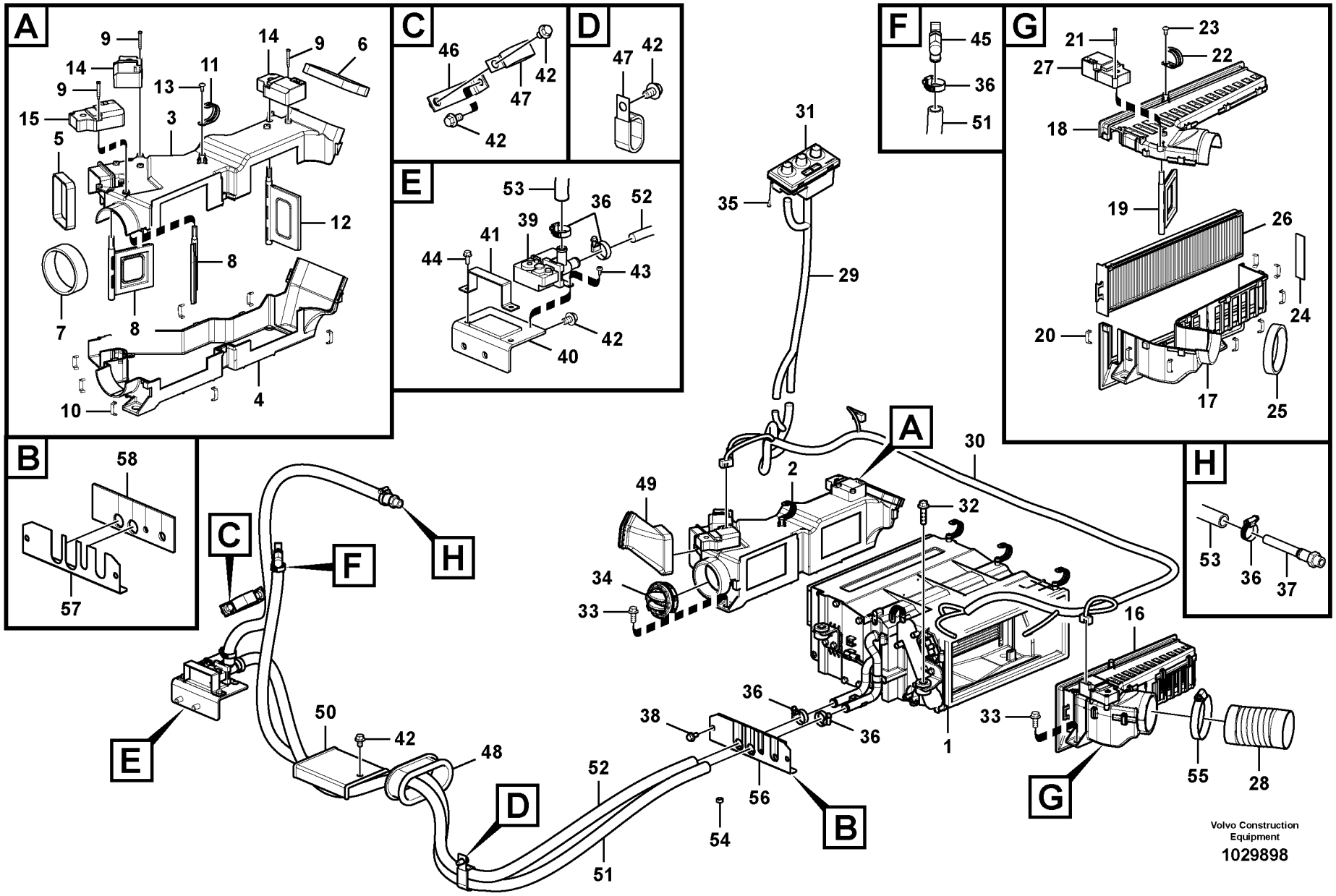
A
9
14
9
6
14
11
13
9
15
3
5
12
8
7
8
10
4
C
46
47
42
42
D
47
42
E
53
36
52
39
41
44
43
42
40
F
45
36
51
G
21
23
22
27
18
19
26
24
20
17
25
B
58
57
H
53
36
37
31
35
29
30
2
49
32
34
33
16
36
38
36
1
33
55
28
C
F
H
E
50
42
48
D
52
51
54
56
B
G
Volvo Construction Equipment
1029898

Fig.	Part No.	Quantity 1	2	3	PS	KIT	Description	Dénomination	Bezeichnung	품명	Denominación	Notes
1	**VOE 14613899**	1			SS		Air Conditionin	Compresseur Cli	Klimaanlage	에어컨	Aire acondicionado	See group 870, Page 331
2	**VOE 14609503**	1					Distributor	Distributeur	Verteiler	디스트리뷰터	Distribuidor	
3		1			NS		•Case	•Etui	•Futteral	• 케이스	•Funda	
4		1			NS		•Case	•Etui	•Futteral	• 케이스	•Funda	
5		1			NS		•Sponge	•Eponge	•Schwamm	• 스폰지	•Esponja	
6		1			NS		•Sponge	•Eponge	•Schwamm	• 스폰지	•Esponja	
7		1			NS		•Sponge	•Eponge	•Schwamm	• 스폰지	•Esponja	
8		2			NS		•Door	•Porte	•Tür	• 도어	•Puerta	
9	**VOE 14557934**	9					•Screw	•Vis	•Schraube	• 나사	•Tornillo	
10	**VOE 14557935**	9					•Clip	•Clip	•Clip	• 클립	•Clip	
11	**VOE 14557227**	1					•Clip	•Clip	•Clip	• 클립	•Clip	
12		1			NS		•Door	•Porte	•Tür	• 도어	•Puerta	
13	**SA 9025-05002**	1					•Screw	•Vis	•Schraube	• 나사	•Tornillo	
14	**VOE 14569191**	2					•Actuator	•Actionneur	•Stellorgan	• 액츄에이터	•Actuador	
15	**VOE 14614298**	1					•Actuator	•Actionneur	•Stellorgan	• 액츄에이터	•Actuador	
16	**VOE 14609504**	1					Filter	Filtre	Filter	필터	Filtro	
17		1			NS		•Case	•Etui	•Futteral	• 케이스	•Funda	
18		1			NS		•Case	•Etui	•Futteral	• 케이스	•Funda	
19		1			NS		•Door	•Porte	•Tür	• 도어	•Puerta	
20	**VOE 14557935**	8					•Clip	•Clip	•Clip	• 클립	•Clip	
21	**VOE 14557934**	3					•Screw	•Vis	•Schraube	• 나사	•Tornillo	
22	**VOE 14557227**	1					•Clip	•Clip	•Clip	• 클립	•Clip	
23	**SA 9025-05002**	1					•Screw	•Vis	•Schraube	• 나사	•Tornillo	
24		1			NS		•Sponge	•Eponge	•Schwamm	• 스폰지	•Esponja	
25		1			NS		•Sponge	•Eponge	•Schwamm	• 스폰지	•Esponja	
26	**VOE 14614296**	1					•Filter	•Filtre	•Filter	• 필터	•Filtro	
27	**VOE 14614298**	1					•Actuator	•Actionneur	•Stellorgan	• 액츄에이터	•Actuador	
28	**VOE 14609506**	1					Hose	Flexible	Schlauch	호스	Manguera	
29	**VOE 14613898**	1					Cable harness	Faisceau cables	Kabelbaum	배선	Manojo cables	
30	**VOE 14613894**	1					Cable harness	Faisceau cables	Kabelbaum	배선	Manojo cables	

1	**8289617 S/N 14533-**	**Calefacción tubería** 히터 배관 **Heizungsrohr** **Chaufferette de voiture** **Heating line**	Catalogue id **20044** / Group **873**
2			Illustr. No **1029898** / Section **150**
3			Issue **PUB 74D9920044** / Page **335**
4			
5			



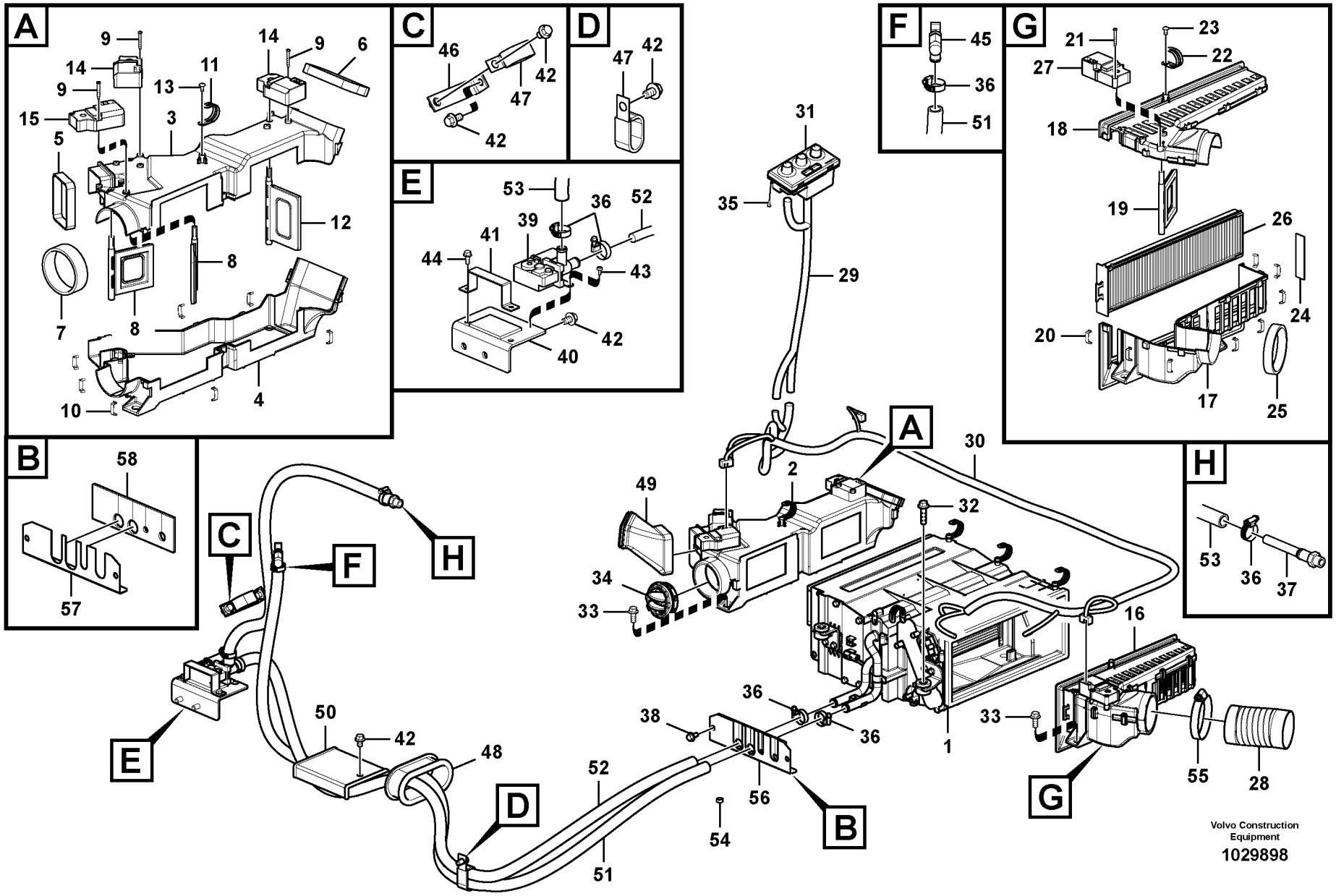
A
9
14
9
6
14
11
13
9
15
3
5
12
8
7
8
10
4
C
46
47
42
42
D
47
42
E
53
36
52
39
41
44
43
42
40
F
45
36
51
G
21
23
22
27
18
19
26
24
20
17
25
B
58
57
H
53
36
37
31
35
29
30
2
49
32
34
33
16
1
36
38
36
33
55
28
50
42
48
52
56
54
51
Volvo Construction Equipment
1029898

Fig.	Part No.	Quantity 1	2	3	PS	KIT	Description	Dénomination	Bezeichnung	품명	Denominación	Notes
31	**VOE 14611579**	1			SS		Switch	Rupteur	Ausschalter	스위치	Interruptor	
32	**VOE 965185**	4					Flange screw	Vis à embase	Flanschschraube	플랜지 나사	Tornillo embridado	
33	**VOE 946329**	6					Flange screw	Vis à embase	Flanschschraube	플랜지 나사	Tornillo embridado	
34	**VOE 11412071**	1					Nozzle	Gicleur	Düse	노즐	Difusor	
35	**SA 9025-04003**	4					Screw	Vis	Schraube	스크류	Tornillo	
36	**VOE 14511415**	6					Clamp	Collier serrage	Klemme	클램프	Abrazadera	
37	**VOE 14528979**	1					Nipple	Raccord	Nippel	니플	Niple	
38	**VOE 946440**	2					Flange screw	Vis à embase	Flanschschraube	플랜지 나사	Tornillo embridado	
39	**VOE 14521382**	1					Valve	Soupape	Ventil	밸브	Valvula	
40	**VOE 14523550**	1					Bracket	Console	Konsole	브래킷	Consola	
41	**VOE 14523580**	1					Cover	Capot	Haube	커버	Capó	
42	**VOE 946471**	6					Flange screw	Vis à embase	Flanschschraube	플랜지 나사	Tornillo embridado	
43	**VOE 969513**	1					Six point socket scre	Vis à 6 pans creux	Sechszahn-Hohlschr	6 포인트 소켓 나사	Racor de seis diente	
44	**VOE 946544**	2					Flange screw	Vis à embase	Flanschschraube	플랜지 나사	Tornillo embridado	
45	**VOE 14529015**	1					Valve	Soupape	Ventil	밸브	Valvula	
46	**VOE 14523612**	1					Bracket	Console	Konsole	브라켓	Ménsula	
47	**VOE 14507450**	2			SS		Clip	Clip	Clip	클립	Clip	
48	**VOE 14520756**	1					Grommet	Passe fil	Durchführung	그로메트	Aislador pasapanel	
49	**VOE 14523763**	1					Grommet	Passe fil	Durchführung	그로멧	Pasaje	
50	**VOE 14531599**	1					Guard	Protection	Schutz	가드	Protección	
51	**VOE 14881130**	1					Hose	Flexible	Schlauch	호스	Manguera	
52	**VOE 14881189**	1					Hose	Durit	Schlauch	호스	Tubo flexible	
53	**VOE 14881283**	1					Hose	Flexible	Schlauch	호스	Manguera	
54	**VOE 983304**	1					Hexagon nut	Écrou hexagonal	Sechskantmutter	육각 너트	Tuerca hexagonal	
55	**SA 9312-10350**	1					Clamp	Collier serrage	Klemme	클램프	Abrazadera	
56	**VOE 14608678**	1					Cover	Capot	Haube	커버	Capó	
57		1			NS		•Plate	•Plaque	•Platte	• 플레이트	•Placa	
58		1			NS		•Sponge	•Eponge	•Schwamm	• 스폰지	•Esponja	

1	**8289617 S/N 14533-**	**Calefacción tubería** 히터 배관 **Heizungsrohr** **Chaufferette de voiture** **Heating line**	Catalogue id **20044**	Group **873**
2			Illustr. No **1029898**	Section **150**
3			Issue **PUB 74D9920044**	Page **337**
4				
5				

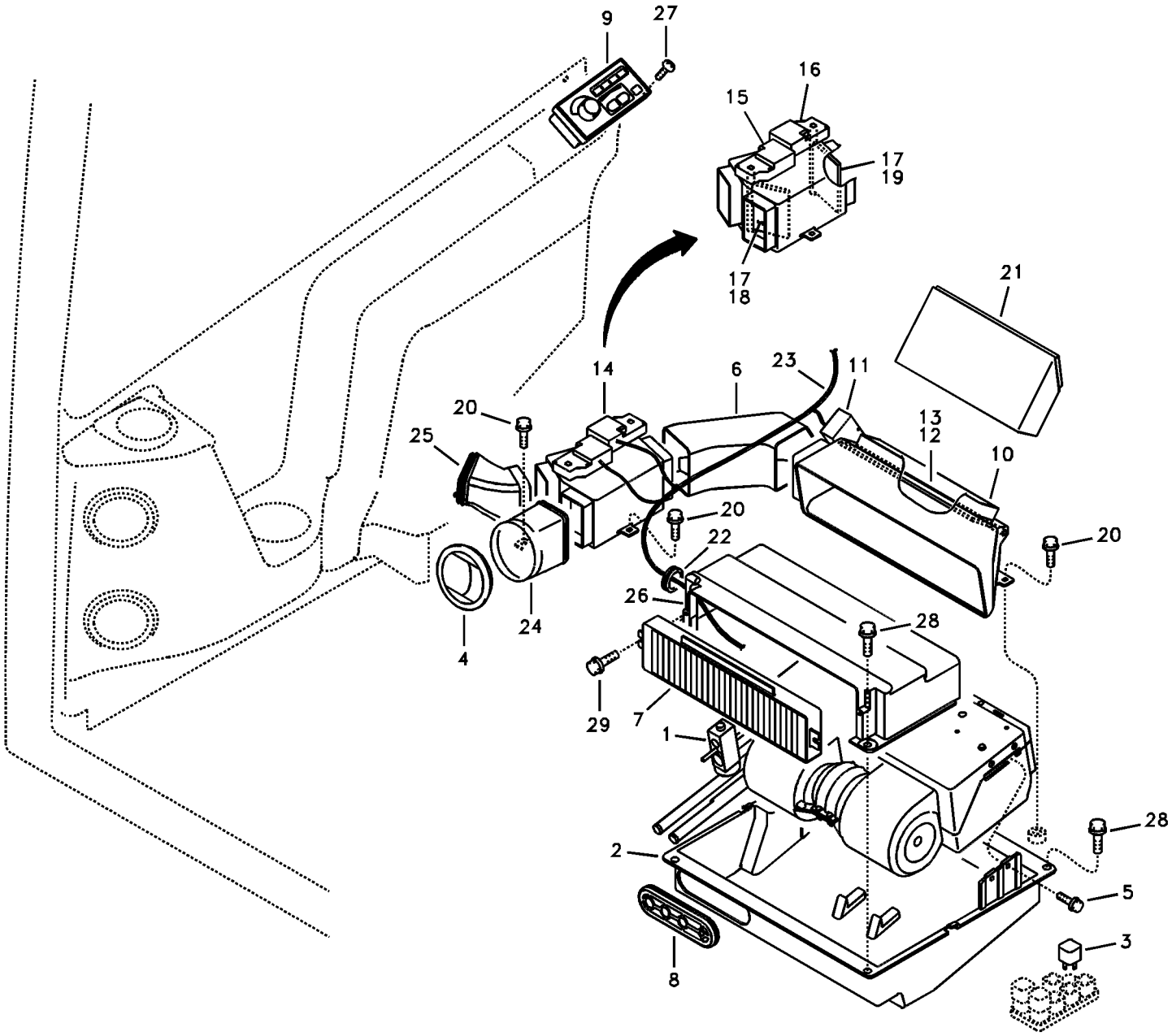
9
27
16
15
17
19
17
18
21
14
6
23
11
20
25
13
12
10
20
20
22
26
28
24
4
29
7
1
28
2
5
3
8

Fig.	Part No.	Quantity 1	2	3	PS	KIT	Description	Dénomination	Bezeichnung	품명	Denominación	Notes
1	**VOE 14570020**	1					Heater	Réchauffeur	Heizgerät	히터	Calefactor	(VOE 14523954)
	VOE 14542044	1					•Valve	•Soupape	•Ventil	• 밸브	•Valvula	
	VOE 14546926	1					•Motor	•Moteur	•Motor	• 모터	•Motor	
	VOE 14546927	2					•Wheel	•Roue	•Rad	• 휠	•Rueda	
	VOE 14546928	1					•Thermostat	•Thermostat	•Thermostat	• 서머스탯	•Termóstato	
	VOE 14546929	1					•Resistor	•Résistance	•Widerstand	• 리지스터	•Resistencia	
		1			NS		•Radiator Core	•Noyau Radiateur	•Zellenblock	• 라디에이터 코어	•Conjunto Celula	
2	**VOE 14525475**	1					Case	Etui	Futteral	케이스	Funda	
3	**VOE 11305263**	1					Relay	Relais	Relais	릴레이	Relé	
4	**VOE 11104372**	1					Air outlet	Gicleur air	Belüftungsdüse	에어 출구	Boquilla	(VOE 14505525)
5	**VOE 946934**	4					Flange screw	Vis à embase	Flanschschraube	플랜지 나사	Tornillo embridado	
6	**VOE 14519327**	1					Duct	Conduit	Leitung	덕트	Conducto	
7	**VOE 14519333**	1					Filter	Filtre	Filter	필터	Filtro	
8	**VOE 14521267**	1					Grommet	Passe fil	Durchführung	그로메트	Aislador pasapanel	
9	**VOE 14522567**	1					Switch	Commutateur	Schalter	스위치	Contactor	
10	**VOE 14523008**	1					Duct	Conduit	Leitung	덕트	Conducto	
11	**VOE 14523010**	1					•Actuator	•Dispositif Mano	•Betätigun Organ	• 엑츄에이터	•Organos Mando	
12	**VOE 14523030**	1					•Door	•Porte	•Tür	• 도어	•Puerta	
13	**VOE 14523031**	1					•Lever	•Levier	•Hebel	• 레버	•Palanca	
14	**VOE 14523011**	1					Duct	Conduit	Leitung	덕트	Conducto	
15	**VOE 14523013**	1					•Actuator	•Dispositif Mano	•Betätigun Organ	• 엑츄에이터	•Organos Mando	
16	**VOE 14523014**	1					•Actuator	•Dispositif Mano	•Betätigun Organ	• 엑츄에이터	•Organos Mando	
17	**VOE 14523031**	2					•Lever	•Levier	•Hebel	• 레버	•Palanca	
18	**VOE 14523033**	1					•Door	•Porte	•Tür	• 도어	•Puerta	
19	**VOE 14523034**	1					•Door	•Porte	•Tür	• 도어	•Puerta	
20	**VOE 947107**	5					Flange screw	Vis à embase	Flanschschraube	플랜지 나사	Tornillo embridado	
21	**VOE 14523017**	1					Duct	Conduit	Leitung	덕트	Conducto	
22	**VOE 14523621**	1					Grommet	Passe fil	Durchführung	그로메트	Aislador pasapanel	
23	**VOE 14523757**	1					Wire harness	Faisceau electrique	Kabelbaum	배선	Manojo cables	
24	**VOE 14523762**	1					Grommet	Passe fil	Durchführung	그로메트	Aislador pasapanel	

1	**8279043**	**Conducto de aire en cabina y suelo de cabina** 에어 분기장치 **Luftkanal in Kabine und Kabinenboden** **Conduit d'air dans la cabine et dans le plancher de cabine** **Air duct in cabin and cabin floor**	Catalogue id **20044**	Group **873**
2			Illustr. No **1015053**	Section **200**
3			Issue **PUB 74D9920044**	Page **339**
4				
5				

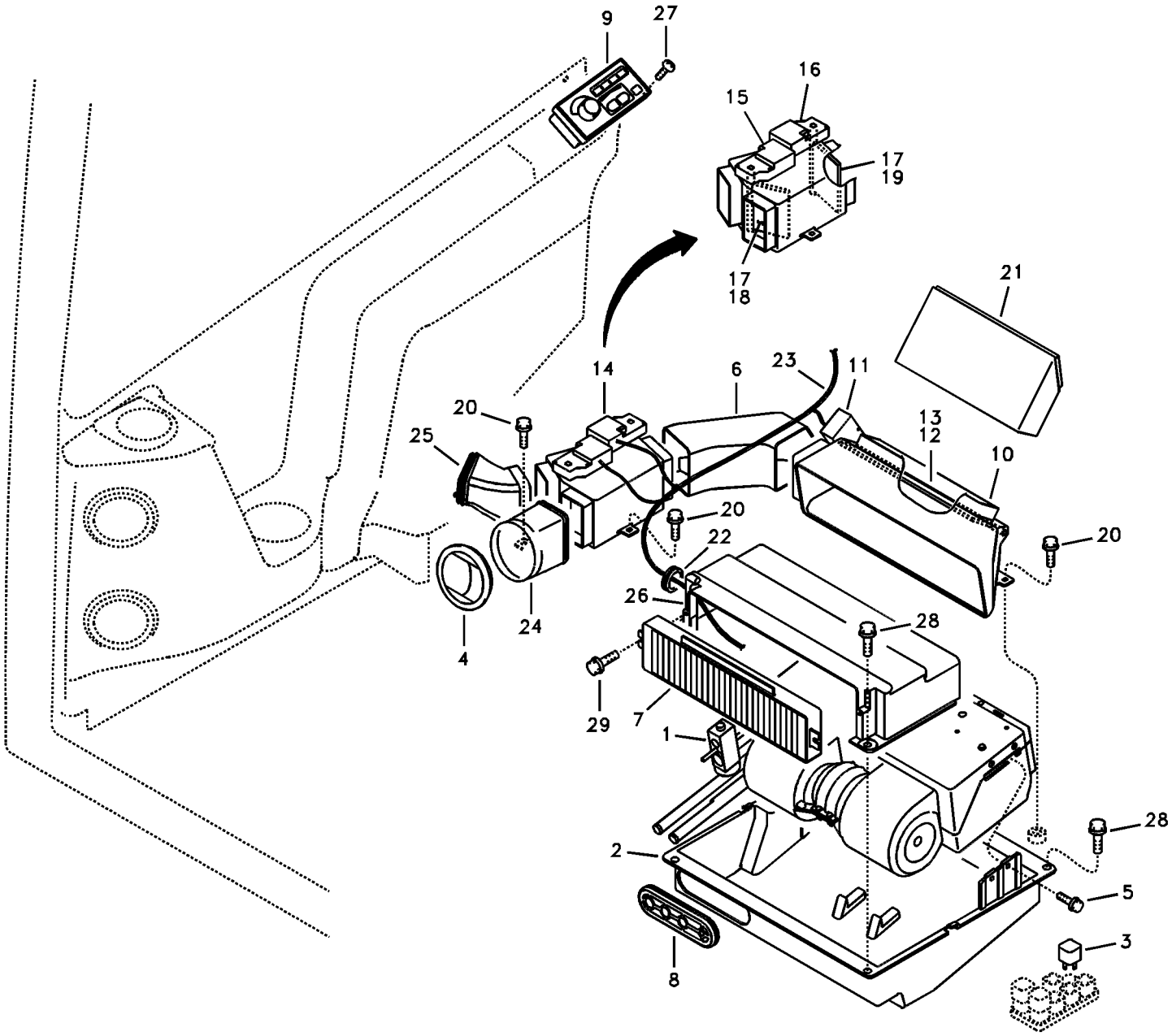
9
27
16
15
17
19
17
18
21
14
6
23
11
20
25
13
12
10
20
20
22
26
28
24
4
29
7
1
28
2
5
3
8

Fig.	Part No.	Quantity 1	2	3	PS	KIT	Description	Dénomination	Bezeichnung	품명	Denominación	Notes
25	**VOE 14523763**	1					Grommet	Passe fil	Durchführung	그로멧	Pasaje	
26	**VOE 14525476**	1					Case	Etui	Futteral	케이스	Funda	
27	**SA 9025-04003**	4					Screw	Vis	Schraube	스크류	Tornillo	
28	**VOE 946329**	4					Flange screw	Vis à embase	Flanschschraube	플랜지 나사	Tornillo embridado	
29	**VOE 965175**	2					Flange screw	Vis à embase	Flanschschraube	플랜지 나사	Tornillo embridado	

1	**8279043**	**Conducto de aire en cabina y suelo de cabina** 에어 분기장치 **Luftkanal in Kabine und Kabinenboden** **Conduit d'air dans la cabine et dans le plancher de cabine** **Air duct in cabin and cabin floor**	Catalogue id **20044**	Group **873**
2				
3			Illustr. No **1015053**	Section **200**
4				
5			Issue **PUB 74D9920044**	Page **341**

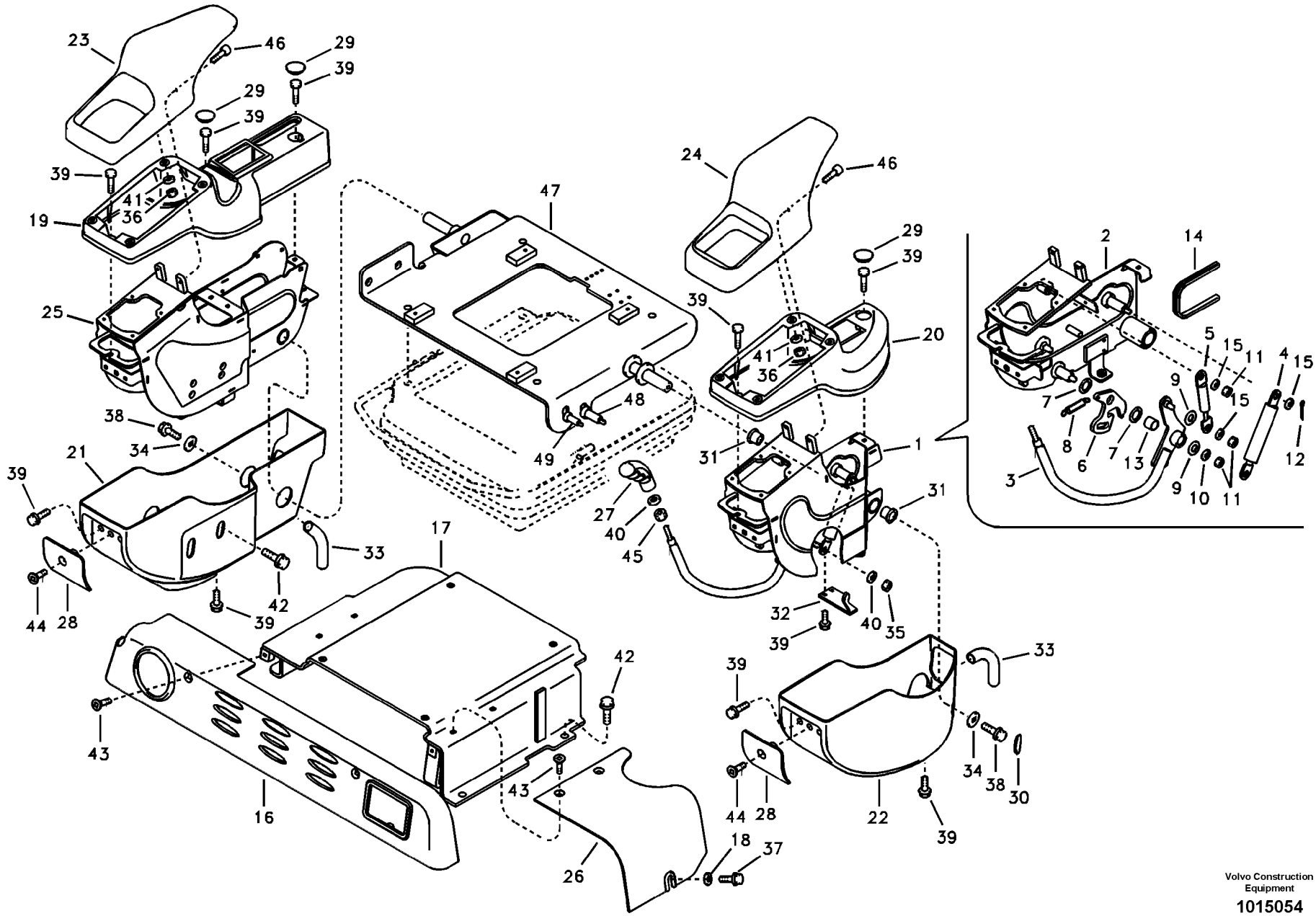

Volvo Construction Equipment

1015054

Fig.	Part No.	Quantity 1	2	3	PS	KIT	Description	Dénomination	Bezeichnung	품명	Denominación	Notes
1	**VOE 14553160**	1					Support	Support	Stütze	서포트	Apoyo	(VOE 14519598) SER NO 10001-11643
	VOE 14553160	1					Support	Support	Stütze	서포트	Apoyo	SER NO 11644-14279
	VOE 14624661	1					Support	Bâti	Stativ	지지대	Base	(VOE 14598686) SER NO 14280-
2	**VOE 14553162**	1					•Control box	•Boîtier de contrôle	•Schaltgerät	• 컨트롤 박스	•Caja de control	(VOE 14519599) SER NO 10001-11643
	VOE 14553162	1					•Control box	•Boîtier de contrôle	•Schaltgerät	• 컨트롤 박스	•Caja de control	SER NO 11644-
3	**VOE 14520083**	1					•Latch	•Poignee Blocage	•Knebel	• 래치	•Mango Seguridad	
4	**VOE 14520132**	1					•Spring	•Ressort	•Feder	• 스프링	•Muelle	
5	**VOE 14520133**	1					•Spring	•Ressort	•Feder	• 스프링	•Muelle	
6	**VOE 14598687**	1					•Spring	•Ressort	•Feder	• 스프링	•Resorte	
7	**VOE 14520240**	2					•Washer	•Rondelle	•Scheibe	• 와셔	•Arandela	
8	**VOE 14523097**	1					•Spring	•Ressort	•Feder	• 스프링	•Muelle	
9	**VOE 14523099**	2					•Bushing	•Bague	•Buchse	• 부싱	•Casquillo	
10	**VOE 13960141**	1					•Washer	•Rondelle	•Scheibe	• 워셔	•Arandela	(VOE 14880429)
11	**VOE 14880450**	3					•Nut	•Écrou	•Mutter	• 너트	•Tuerca	
12	**VOE 14880452**	1					•Split Pin	•Goupille Fendue	•Splint	• 분할 핀	•Chaveta Hendida	
13	**VOE 14881314**	1					•Bushing	•Bague	•Buchse	• 부싱	•Casquillo	
14	**VOE 14880465**	1					•Weatherstrip	•Leche-vitre	•Abstreifleiste	• 웨더스트립	•Lamelunas	
15	**VOE 955894**	3			SS		•Washer	•Rondelle	•Scheibe	• 워셔	•Arandela	
16	**VOE 14519521**	1					Cover	Capot	Haube	커버	Capó	
17	**VOE 14519522**	1					Support	Support	Stütze	서포트	Apoyo	
18	**VOE 13960141**	1					Washer	Rondelle	Scheibe	워셔	Arandela	(VOE 14880429)
19	**VOE 14519592**	1					Cover	Capot	Haube	커버	Capo	
20	**VOE 14542409**	1					Cover	Capot	Haube	커버	Capo	(VOE 14519593)
21	**VOE 14519594**	1					Cover	Capot	Haube	커버	Capo	
22	**VOE 14519595**	1					Cover	Capot	Haube	커버	Capo	
23	**VOE 14519596**	1					Cover	Capot	Haube	커버	Capó	
24	**VOE 14519597**	1					Handle	Poignée	Griff	핸들	Mango	

1	**8278704**	**Panel de instrumentos, panel de mandos** 계기판 , 제어 패널 **Armaturenbrett, Bedientafel** **Panneau d'instruments, panneau de commande** **Instrument panel, control panel**	Catalogue id **20044**	Group **881**
2			Illustr. No **1015054**	Section **100**
3			Issue **PUB 74D9920044**	Page **343**
4				
5				

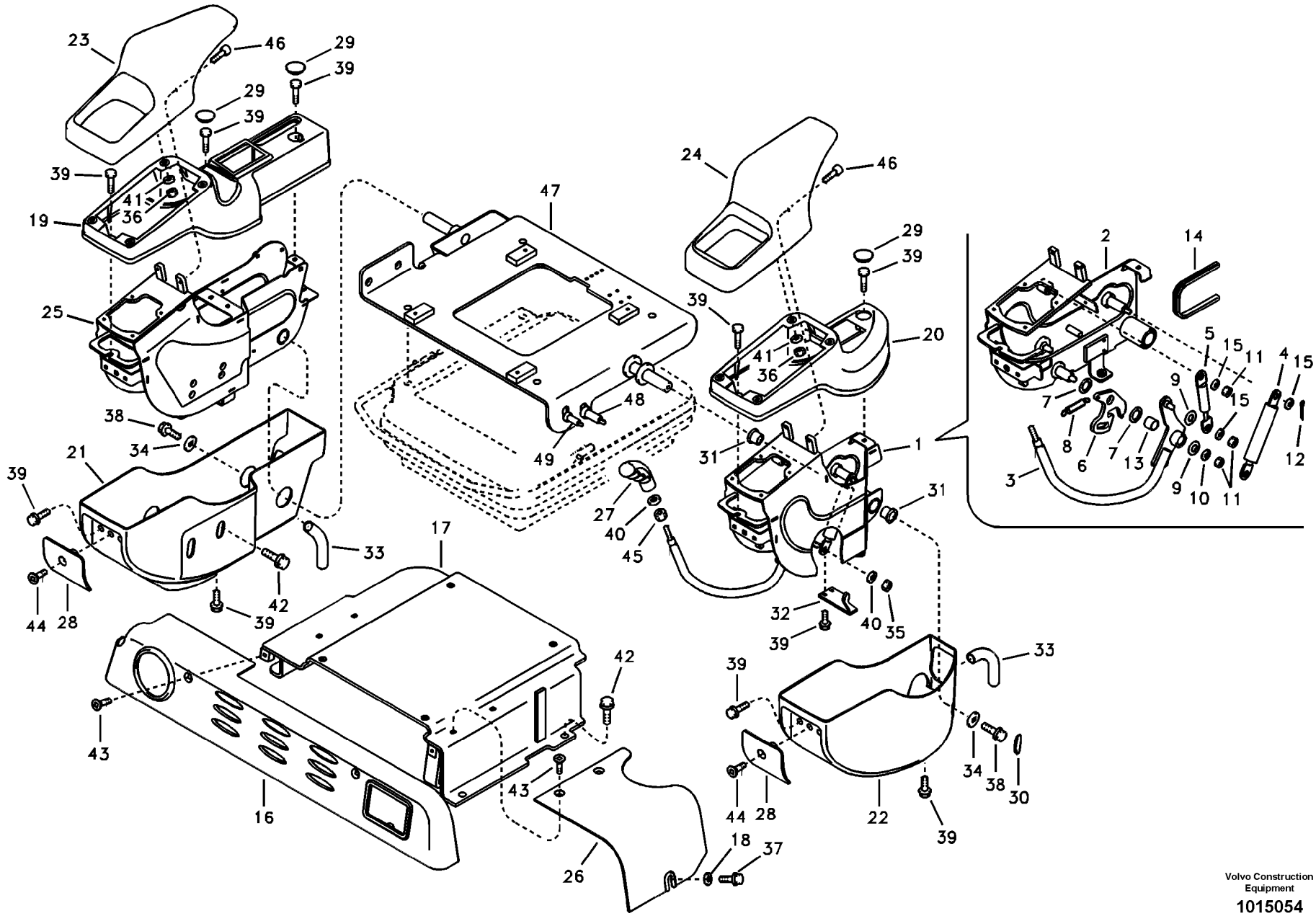

Volvo Construction Equipment

1015054

Fig.	Part No.	Quantity 1	2	3	PS	KIT	Description	Dénomination	Bezeichnung	품명	Denominación	Notes
25	**VOE 14553161**	1					Control box	Boîtier de contrôle	Schaltgerät	컨트롤 박스	Caja de control	(VOE 14519600) SER NO 10001-11643
	VOE 14553161	1					Control box	Boîtier de contrôle	Schaltgerät	컨트롤 박스	Caja de control	SER NO 11644-
26	**VOE 14519618**	1					Cover	Capot	Haube	커버	Capó	
27	**VOE 14520086**	1					Knob	Bouton	Knauf	노브	Botón	
28	**VOE 14520227**	2					Clip	Clip	Klemme	클립	Clip	
29	**VOE 14520228**	3					Clip	Clip	Klemme	클립	Clip	
30	**VOE 14520229**	1					Clip	Clip	Klemme	클립	Clip	
31	**VOE 14523095**	2					Bushing	Bague	Buchse	부싱	Casquillo	
32	**VOE 14526555**	1			SS		Latch	Poignee Blocage	Knebel	래치	Mango Seguridad	SER NO 10001-10247
	VOE 14568500	1					Latch	Loquet	Riegel	래치	Pestillo	SER NO 10248-
33	**VOE 14526780**	2					Cover	Capot	Haube	커버	Capo	
34	**VOE 14526799**	2					Washer	Rondelle	Scheibe	와셔	Arandela	
35	**VOE 14880450**	1					Nut	Écrou	Mutter	너트	Tuerca	
36	**VOE 945407**	8					Flange nut	Écrou à bride	Bundmutter	플랜지 너트	Tuerca embridada	
37	**VOE 946440**	1					Flange screw	Vis à embase	Flanschschraube	플랜지 나사	Tornillo embridado	
38	**VOE 946441**	2					Flange screw	Vis à embase	Flanschschraube	플랜지 나사	Tornillo embridado	
39	**VOE 946544**	16					Flange screw	Vis à embase	Flanschschraube	플랜지 나사	Tornillo embridado	
40	**VOE 955894**	2			SS		Washer	Rondelle	Scheibe	워셔	Arandela	
41	**VOE 955919**	8					Spring washer	Rondelle élastique	Federscheibe	스프링 워셔	Arandela elástica	
42	**VOE 965191**	6					Flange screw	Vis à embase	Flanschschraube	플랜지 나사	Tornillo embridado	
43	**VOE 969373**	6					Screw	Vis	Schraube	나사	Tornillo	
44	**VOE 969846**	2					Screw	Vis	Schraube	나사	Tornillo	
45	**VOE 983303**	1					Hexagon nut	Écrou hexagonal	Sechskantmutter	육각 너트	Tuerca hexagonal	
46	**VOE 984064**	4					Allen Hd Screw	Vis A 6 Pans Cr	Inbusschraube	스크류	Torn Hex Embut	
47	**VOE 14519537**	1					Support	Support	Stütze	서포트	Apoyo	S/N 10001-11643
	VOE 14556261	1			SS		Support	Bâti	Stativ	지지대	Base	S/N 11644-
48	**VOE 14568499**	1					•Support	•Bâti	•Stativ	• 지지대	•Base	
49	**VOE 14520163**	1					•Striker	•Butee	•Hammer	• 스트라이커	•Cerrojo	

1	**8278704**	**Panel de instrumentos, panel de mandos** 계기판 , 제어 패널 **Armaturenbrett, Bedientafel** **Panneau d'instruments, panneau de commande** **Instrument panel, control panel**	Catalogue id **20044**	Group **881**
2				
3			Illustr. No **1015054**	Section **100**
4				
5			Issue **PUB 74D9920044**	Page **345**

1

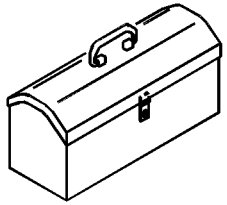

2

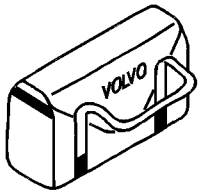

3

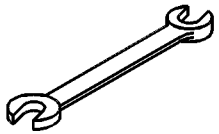

4

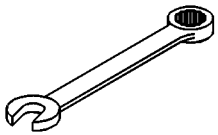

5

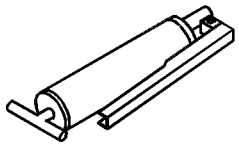

6

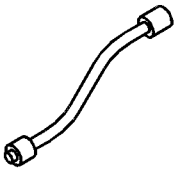

7

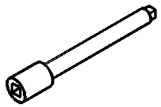

8

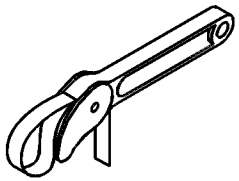

9

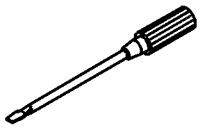

10

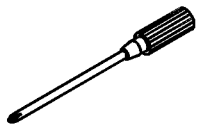

11

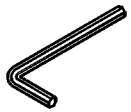

12



13

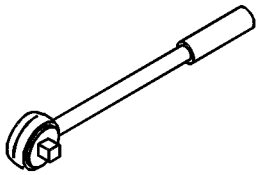

14

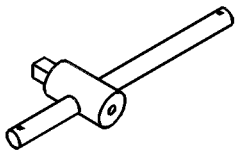

15

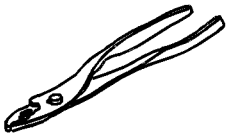

16

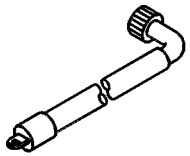

17



Fig.	Part No.	Quantity 1	2	3	PS	KIT	Description	Dénomination	Bezeichnung	품명	Denominación	Notes
	VOE 14523648	1					Tool	Outil	Werkzeug		Herramienta	Daily maintenance kit
	VOE 14527683		1				Tool kit	Kit outils	Werkzeugsatz	공구 키트	Juego herramien	Full set
1	**VOE 14880349**		1				•Tool Box	•Boite a outils	•Werkzeugkasten	• 공구 박스	•Caja herramientas	Full set
2		1			NS		•Tool Bag	•Trousse outils	•Werkzeugtasche	• 공구 백	•Estuche herramienta	Daily maintenance kit
3		1	1		NS		•Wrench	•Cle	•Schraubenschlüssel	• 렌치	•Llave	10x12
		1	1		NS		•Wrench	•Cle	•Schraubenschlüssel	• 렌치	•Llave	19x22
			1		NS		•Wrench	•Cle	•Schraubenschlüssel	• 렌치	•Llave	13x17
			1		NS		•Wrench	•Cle	•Schraubenschlüssel	• 렌치	•Llave	24x27
			1		NS		•Wrench	•Cle	•Schraubenschlüssel	• 렌치	•Llave	30x32
			1		NS		•Wrench	•Cle	•Schraubenschlüssel	• 렌치	•Llave	36x41
4			1		NS		•Wrench	•Cle	•Schraubenschlüssel	• 렌치	•Llave	16mm
			1		NS		•Wrench	•Cle	•Schraubenschlüssel	• 렌치	•Llave	18mm
			1		NS		•Wrench	•Cle	•Schraubenschlüssel	• 렌치	•Llave	12mm
5	**VOE 14881006**	1	1				•Grease gun	•Pistolet à graisse	•Schmierspritze	• 그리스 건	•Jeringa de grasa	500cc
6		1	1		NS		•Hose	•Durit	•Schlauch	• 호스	•Tubo flexible	13 1/4
7			1		NS		•Bar	•Barre	•Stab	• 바	•Barra	5inch
8	**VOE 14881043**		1				•Wrench	•Clé	•Schraubenschlüssel	• 렌치	•Llave	750mm
9		1			NS		•Screwdriver	•Tournevis	•Schraubenzieher	• 스크류드라이버	•Destornillador	6x100
			1		NS		•Screwdriver	•Tournevis	•Schraubenzieher	• 스크류드라이버	•Destornillador	3x60
			1		NS		•Screwdriver	•Tournevis	•Schraubenzieher	• 스크류드라이버	•Destornillador	8x200
10		1			NS		•Screwdriver	•Tournevis	•Schraubenzieher	• 스크류드라이버	•Destornillador	6x100
			1		NS		•Screwdriver	•Tournevis	•Schraubenzieher	• 스크류드라이버	•Destornillador	8x200
11			1		NS		•Wrench	•Cle	•Schraubenschlüssel	• 렌치	•Llave	6mm
			1		NS		•Wrench	•Cle	•Schraubenschlüssel	• 렌치	•Llave	8mm
			1		NS		•Wrench	•Cle	•Schraubenschlüssel	• 렌치	•Llave	10mm
12			1		NS		•Wrench	•Cle	•Schraubenschlüssel	• 렌치	•Llave	T20
			1		NS		•Wrench	•Cle	•Schraubenschlüssel	• 렌치	•Llave	T25
			1		NS		•Wrench	•Cle	•Schraubenschlüssel	• 렌치	•Llave	T30
			1		NS		•Wrench	•Cle	•Schraubenschlüssel	• 렌치	•Llave	T40
13			1		NS		•Ratchet Handle	•Cliquet	•Knarre	• 래칫 핸들	•Llave Carraca	10inch

1	**8279171**
2	**8279172**
3	
4	
5	

Herramienta
공구
Werkzeug
Outil
Tools

Catalogue id **20044**	Group **896**
Illustr. No **1013476**	Section **100**
Issue **PUB 74D9920044**	Page **347**

1

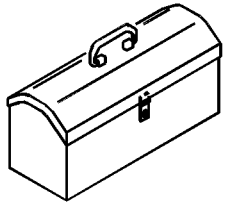

2

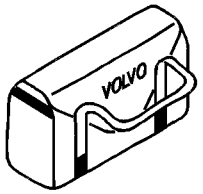

3

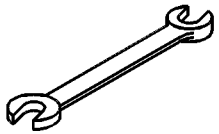

4

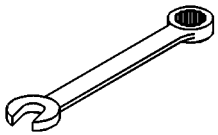

5

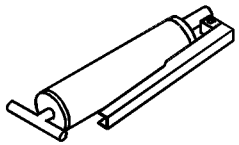

6

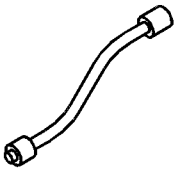

7

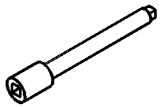

8

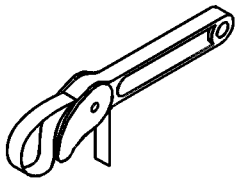

9

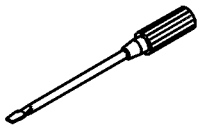

10

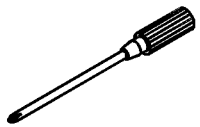

11

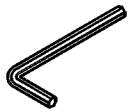

12



13

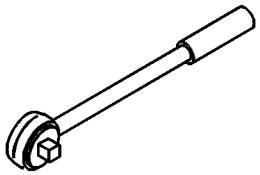

14

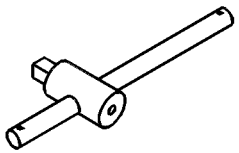

15

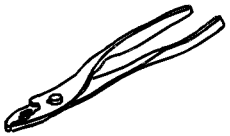

16

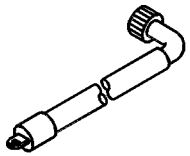

17



Fig.	Part No.	Quantity 1	2	3	PS	KIT	Description	Dénomination	Bezeichnung	품명	Denominación	Notes
14	**VOE 14881010**		1				•Handle	•Poignee	•Handgriff	• 핸들	•Manilla	275mm
15			1		NS		•Pliers	•Pince	•Zange	• 플라이어	•Alicates	6inch
16	**VOE 14523963**	1	1				•Adapter	•Raccord Reduct.	•Verbind Stutzen	• 어댑터	•Adaptador	
17			1		NS		•Socket	•Socle	•Sockel	• 소켓	•Zocalo	12mm
			1		NS		•Socket	•Socle	•Sockel	• 소켓	•Zocalo	16mm
			1		NS		•Socket	•Socle	•Sockel	• 소켓	•Zocalo	18mm
			1		NS		•Socket	•Socle	•Sockel	• 소켓	•Zocalo	8mm
			1		NS		•Socket	•Socle	•Sockel	• 소켓	•Zocalo	10mm
			1		NS		•Socket	•Socle	•Sockel	• 소켓	•Zocalo	13mm
			1		NS		•Socket	•Socle	•Sockel	• 소켓	•Zocalo	14mm
			1		NS		•Socket	•Socle	•Sockel	• 소켓	•Zocalo	17mm
			1		NS		•Socket	•Socle	•Sockel	• 소켓	•Zocalo	19mm
			1		NS		•Socket	•Socle	•Sockel	• 소켓	•Zocalo	22mm
			1		NS		•Socket	•Socle	•Sockel	• 소켓	•Zocalo	24mm
			1		NS		•Socket	•Socle	•Sockel	• 소켓	•Zocalo	26mm

1	**8279171**	**Herramienta** 공구 **Werkzeug** **Outil** **Tools**	Catalogue id **20044**	Group **896**
2	**8279172**		Illustr. No **1013476**	Section **100**
3			Issue **PUB 74D9920044**	Page **349**
4				
5				

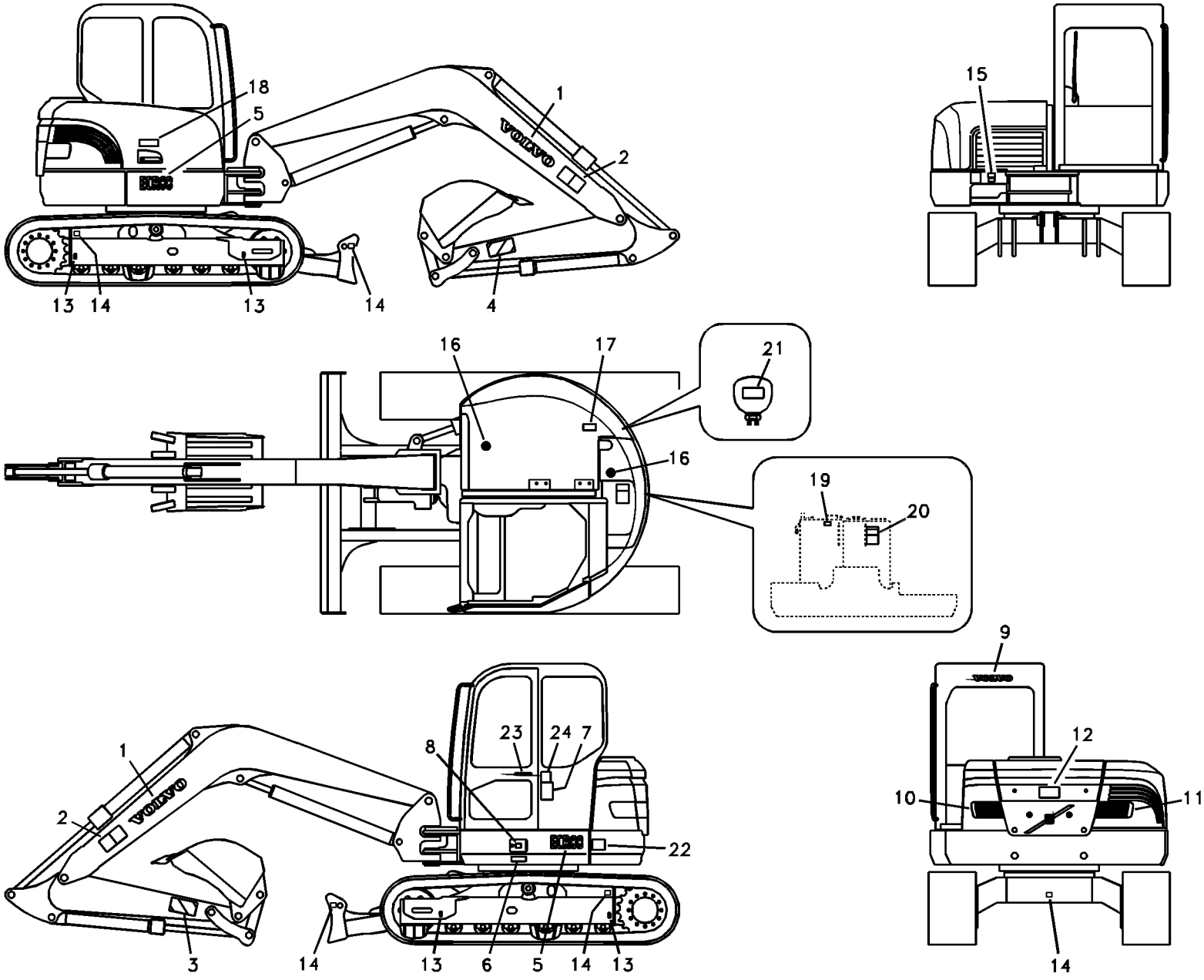

Volvo Construction Equipment

1015055

Fig.	Part No.	Quantity 1	2	3	PS	KIT	Description	Dénomination	Bezeichnung	품명	Denominación	Notes
1	**VOE 14501363**	2	2	2		K	Decal	Decalcomanie	Abziehbild	데칼	Decalcomania	
2	**VOE 14507874**	2	2	2		K	Decal	Decalcomanie	Abziehbild	데칼	Decalcomania	
3	**VOE 14507360**	1	1	1		K	Decal	Decalcomanie	Abziehbild	데칼	Decalcomania	
4	**VOE 14507361**	1	1	1		K	Decal	Decalcomanie	Abziehbild	데칼	Decalcomania	
5	**VOE 14525333**	2		2		K	Decal	Decalcomanie	Abziehbild	데칼	Decalcomania	
	VOE 14525333		2			K	Decal	Decalcomanie	Abziehbild	데칼	Decalcomania	SER NO 10001-11597
	VOE 14553752		2			K	Decal	Autocollant	Aufklebeschild	데칼	Calcomanía	SER NO 11598-
6	**SA 1192-02910**	1	1	1		K	Decal	Decalcomanie	Abziehbild	데칼	Decalcomania	
7	**VOE 14523922**	1	1	1		K	Decal	Decalcomanie	Abziehbild	데칼	Decalcomania	
8	**VOE 14527729**	1	1	1		K	Decal	Decalcomanie	Abziehbild	데칼	Decalcomania	
9	**VOE 14525336**	1	1	1		K	Decal	Decalcomanie	Abziehbild	데칼	Decalcomania	
10	**VOE 14525338**	1	1	1		K	Decal	Decalcomanie	Abziehbild	데칼	Decalcomania	
11	**VOE 14525339**	1	1	1		K	Decal	Decalcomanie	Abziehbild	데칼	Decalcomania	
12	**VOE 14502506**	1	1	1	SS	K	Decal	Decalcomanie	Abziehbild	데칼	Decalcomania	
13	**SA 1192-02820**	4	4	4		K	Decal	Decalcomanie	Abziehbild	데칼	Decalcomania	
14	**SA 1192-02830**	5	5	5		K	Decal	Decalcomanie	Abziehbild	데칼	Decalcomania	
15	**VOE 14525331**	1	1	1		K	Decal	Decalcomanie	Abziehbild	데칼	Decalcomania	
16	**VOE 14512078**	2	2	2		K	Decal	Decalcomanie	Abziehbild	데칼	Decalcomania	
17	**VOE 14525089**	1	1	1		K	Decal	Decalcomanie	Abziehbild	데칼	Decalcomania	
18	**SA 1192-03730**	1	1	1		K	Decal	Decalcomanie	Abziehbild	데칼	Decalcomania	
19	**SA 1192-03620**	1	1	1		K	Decal	Autocollant	Aufklebeschild	데칼	Calcomanía	
20	**VOE 14501714**	1	1	1		K	Decal	Decalcomanie	Abziehbild	데칼	Decalcomania	
21	**SA 1192-04690**	1	1	1		K	Decal	Decalcomanie	Abziehbild	데칼	Decalcomania	
22	**SA 1192-03820**	1	1	1		K	Decal	Decalcomanie	Abziehbild	데칼	Decalcomania	
23	**VOE 14509610**	1	1	1		K	Decal	Autocollant	Aufklebeschild	데칼	Calcomanía	
24	**VOE 14880291**			1			Decal	Decalcomanie	Abziehbild	데칼	Decalcomania	SER NO 10001-10749
	VOE 14880288			1			Decal	Decalcomanie	Abziehbild	데칼	Decalcomania	SER NO 10750-
100	**VOE 14531246**	1	1	1	SS		Decal Set	Lot d'autocollants	Aufklebersatz	데칼 셋	Kit Calcomania	SER NO 10001-10749
	VOE 14543607	1	1	1			Decal	Autocollant	Aufklebeschild	데칼	Calcomanía	SER NO 10750-11108
		1	1	1	NS		Decal	Autocollant	Aufklebeschild	데칼	Calcomanía	SER NO 11109-11597

1	**8279401**
2	**8279402**
3	**8279403**
4	
5	

Pegatina, ubicación exterior
데칼 , 외부
Aufkleber, aussen
Autocollant, extérieur
Decal, outer location

Catalogue id **20044**	Group **897**
Illustr. No **1015055**	Section **100**
Issue **PUB 74D9920044**	Page **351**



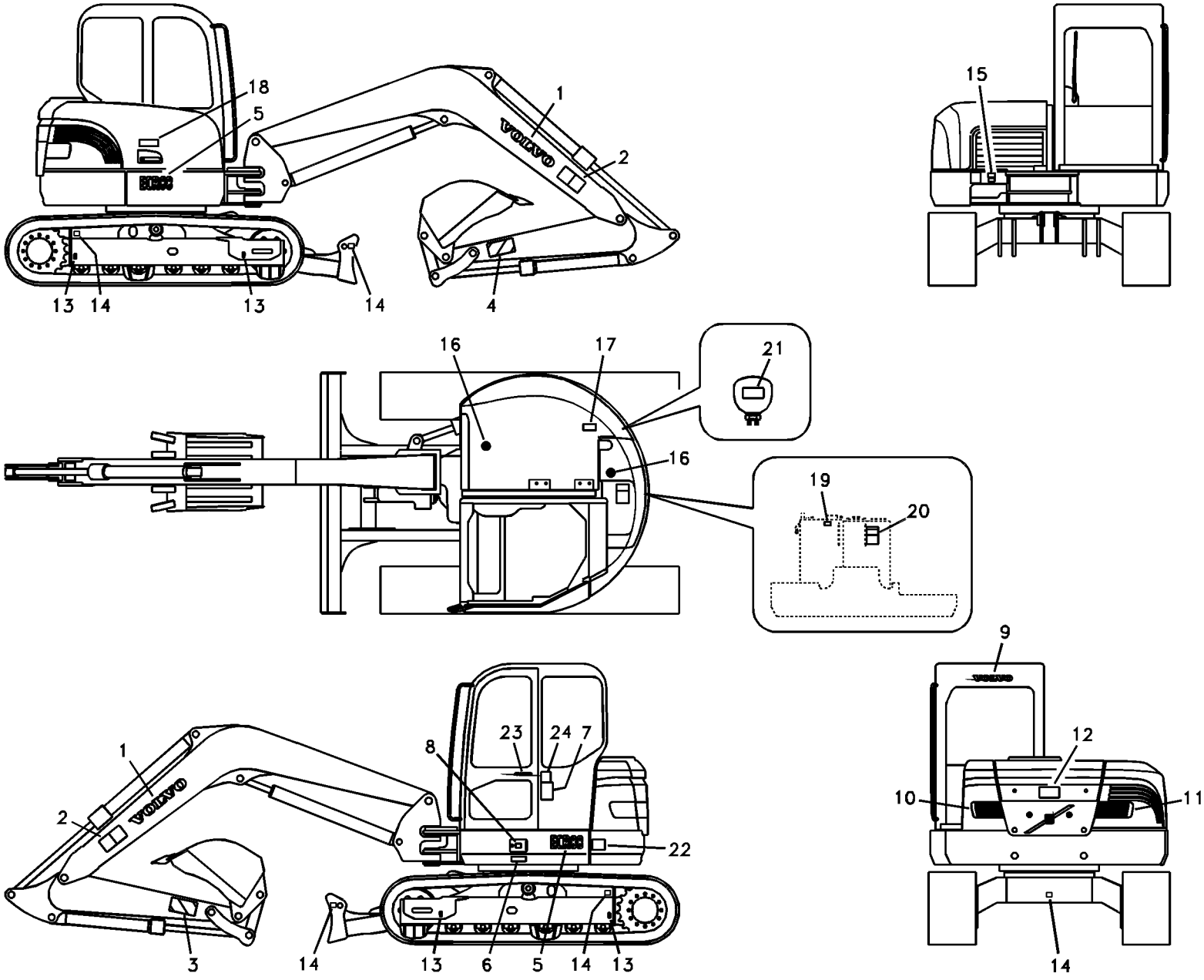

Volvo Construction Equipment

1015055

Fig.	Part No.	Quantity 1	2	3	PS	KIT	Description	Dénomination	Bezeichnung	품명	Denominación	Notes
		1	1	1	NS		Decal.....	Autocollant	Aufklebeschild ……	데칼	Calcomanía.....	SER NO 11598-

1	8279401	Pegatina, ubicación exterior 데칼 , 외부 Aufkleber, aussen Autocollant, extérieur Decal, outer location	Catalogue id 20044	Group 897
2	8279402			
3	8279403		Illustr. No 1015055	Section 100
4				
5			Issue PUB 74D9920044	Page 353

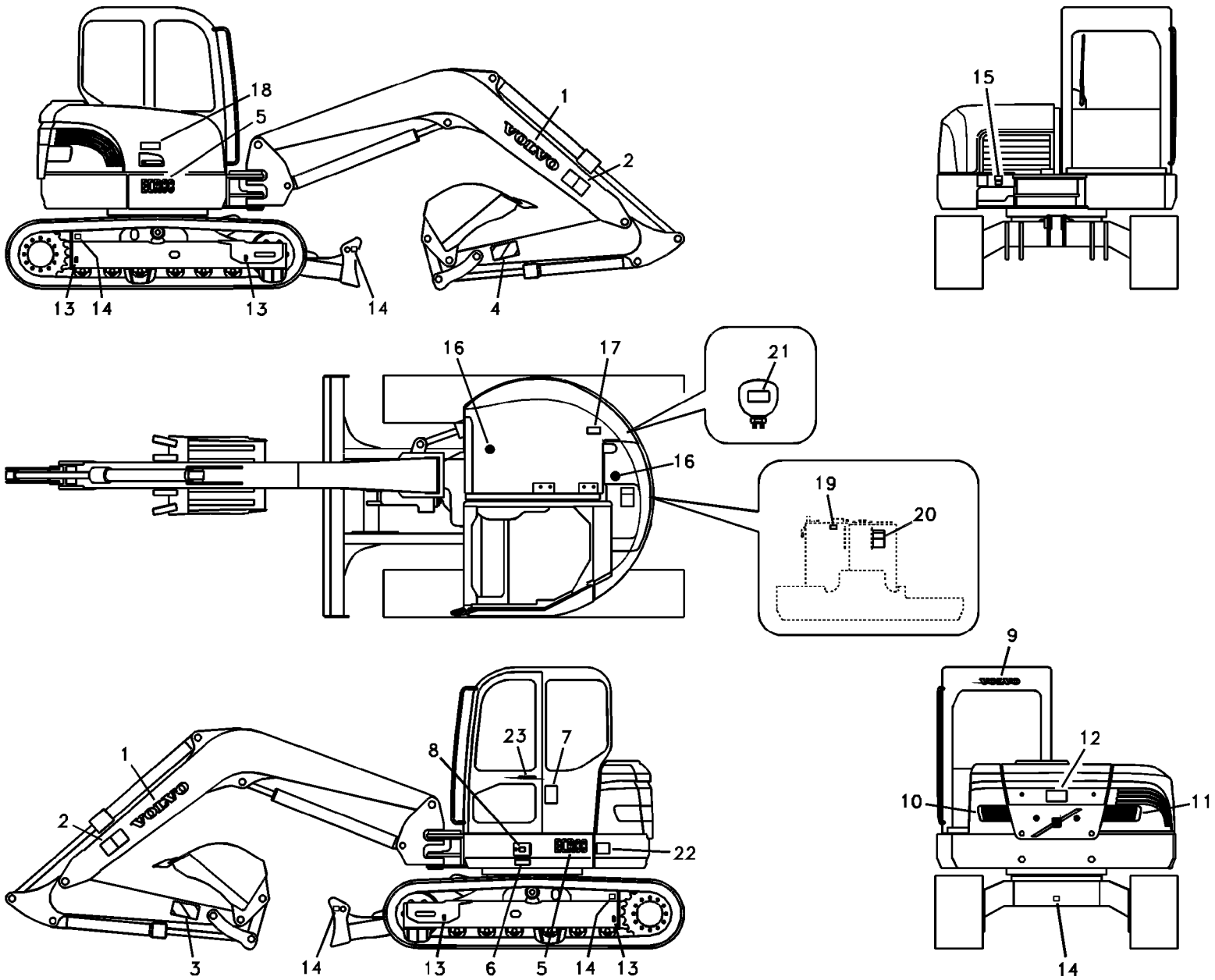

Volvo Construction Equipment

1018746

Fig.	Part No.	Quantity 1	2	3	PS	KIT	Description	Dénomination	Bezeichnung	품명	Denominación	Notes
1	**VOE 14501363**	2				K	Decal	Decalcomanie	Abziehbild	데칼	Decalcomania	
2	**VOE 14535560**	2				K	Decal	Decalcomanie	Abziehbild	데칼	Decalcomania	
3	**VOE 14507360**	1				K	Decal	Decalcomanie	Abziehbild	데칼	Decalcomania	
4	**VOE 14507361**	1				K	Decal	Decalcomanie	Abziehbild	데칼	Decalcomania	
5	**VOE 14525333**	2				K	Decal	Decalcomanie	Abziehbild	데칼	Decalcomania	
6	**VOE 14531904**	1				K	Decal	Decalcomanie	Abziehbild	데칼	Decalcomania	
7	**VOE 14523922**	1				K	Decal	Decalcomanie	Abziehbild	데칼	Decalcomania	
8	**VOE 14527729**	1				K	Decal	Decalcomanie	Abziehbild	데칼	Decalcomania	
9	**VOE 14525336**	1				K	Decal	Decalcomanie	Abziehbild	데칼	Decalcomania	
10	**VOE 14525338**	1				K	Decal	Decalcomanie	Abziehbild	데칼	Decalcomania	
11	**VOE 14525339**	1				K	Decal	Decalcomanie	Abziehbild	데칼	Decalcomania	
12	**VOE 14535559**	1				K	Decal	Decalcomanie	Abziehbild	데칼	Decalcomania	
13	**SA 1192-02820**	4				K	Decal	Decalcomanie	Abziehbild	데칼	Decalcomania	
14	**SA 1192-02830**	5				K	Decal	Decalcomanie	Abziehbild	데칼	Decalcomania	
15	**VOE 14525331**	1				K	Decal	Decalcomanie	Abziehbild	데칼	Decalcomania	
16	**VOE 14512078**	2				K	Decal	Decalcomanie	Abziehbild	데칼	Decalcomania	
17	**14536835**	1				K	Decal	Decalcomanie	Abziehbild	데칼	Decalcomania	
18	**VOE 14532112**	1				K	Decal	Decalcomanie	Abziehbild	데칼	Decalcomania	
19	**SA 1192-03620**	1				K	Decal	Autocollant	Aufklebeschild	데칼	Calcomanía	
20	**VOE 14501714**	1				K	Decal	Decalcomanie	Abziehbild	데칼	Decalcomania	
21	**VOE 14587185**	1				K	Decal	Autocollant	Aufklebeschild	데칼	Calcomanía	(VOE 14532116)
22	**VOE 14578451**	1				K	Decal	Autocollant	Aufklebeschild	데칼	Calcomanía	(VOE 14532115)
23	**VOE 14509610**	1				K	Decal	Autocollant	Aufklebeschild	데칼	Calcomanía	
100	**VOE 14536761**	1			SS		Decal	Autocollant	Aufklebeschild	데칼	Calcomanía	SER NO 10390-10749
	VOE 14542500	1					Decal	Autocollant	Aufklebeschild	데칼	Calcomanía	SER NO 10750-11108
	VOE 14548685	1					Decal Set	Lot d'autocollants	Aufklebersatz	데칼 셋	Kit Calcomania	SER NO 11109-

1	**8279953 S/N 10390-**	**Pegatina, ubicación exterior** 데칼 , 외부 **Aufkleber, aussen** **Autocollant, extérieur** **Decal, outer location**	Catalogue id **20044**	Group **897**
2			Illustr. No **1018746**	Section **150**
3			Issue **PUB 74D9920044**	Page **355**
4				
5				



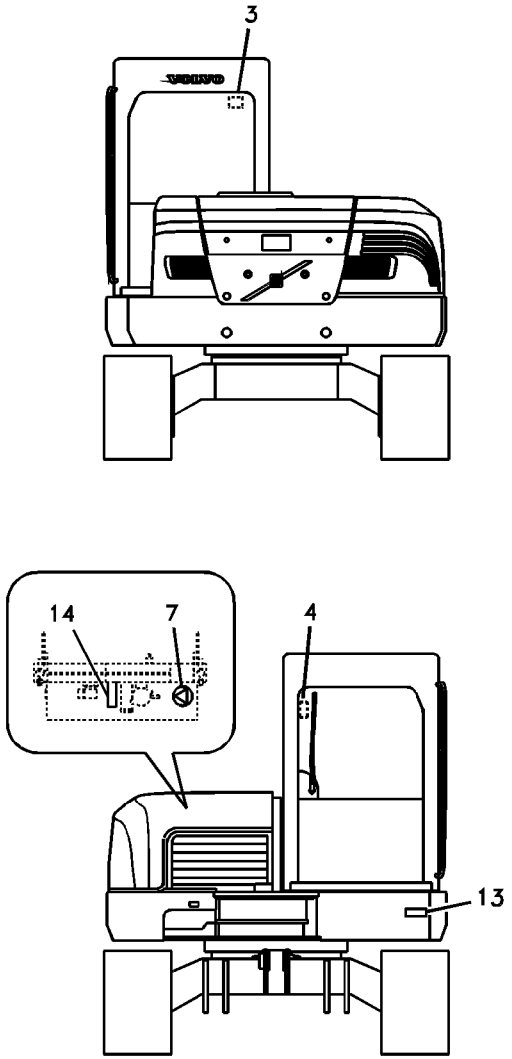

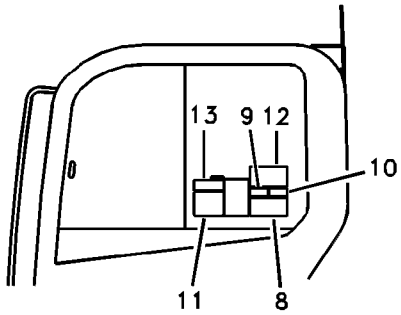

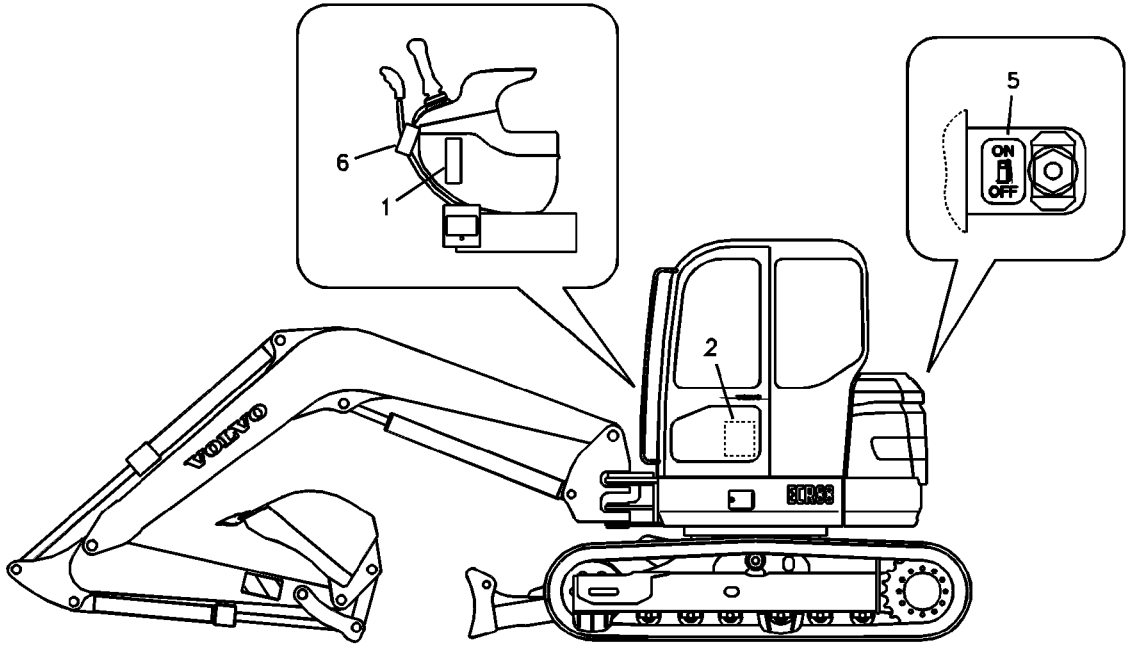

Volvo Construction Equipment

1022060

Fig.	Part No.	Quantity 1	2	3	4	5	PS	KIT	Description	Dénomination	Bezeichnung	품명	Denominación	Notes
1	**VOE 14523971**	1	1	1				K	Decal	Decalcomanie	Abziehbild	데칼	Decalcomania	
2	**VOE 14527737**	1	1	1				K	Decal	Decalcomanie	Abziehbild	데칼	Decalcomania	
3	**SA 1192-05180**	1	1	1				K	Decal	Decalcomanie	Abziehbild	데칼	Decalcomania	
4	**SA 1192-30720**	1	1	1				K	Decal	Decalcomanie	Abziehbild	데칼	Decalcomania	
5	**SA 1192-30180**	1	1	1				K	Decal	Decalcomanie	Abziehbild	데칼	Decalcomania	
6	**SA 1192-03760**	1	1	1				K	Decal	Decalcomanie	Abziehbild	데칼	Decalcomania	
7	**SA 1192-05070**	1	1	1				K	Decal	Decalcomanie	Abziehbild	데칼	Decalcomania	
8	**VOE 14509712**	1	1	1				K	Decal	Decalcomanie	Abziehbild	데칼	Decalcomania	
9	**SA 1192-03630**	1	1	1				K	Decal	Decalcomanie	Abziehbild	데칼	Decalcomania	
10	**VOE 14527733**	1	1	1				K	Decal	Decalcomanie	Abziehbild	데칼	Decalcomania	
11	**VOE 14527728**	1	1	1				K	Decal	Decalcomanie	Abziehbild	데칼	Decalcomania	
12	**VOE 14542492**	1	1	1				K	Warning decal	Autocollant d'averti	Warnaufkleber	경고 데칼	Calcomanía advert	SER NO 10750-
13	**VOE 14514576**				1				Decal	Decalcomanie	Abziehbild	데칼	Decalcomania	SER NO 10001-10749
	VOE 14514576				2				Decal	Decalcomanie	Abziehbild	데칼	Decalcomania	SER NO 10750-
14	**VOE 11445056**	1						K	Decal	Autocollant	Aufklebeschild	데칼	Calcomanía	SER NO 11109-
100	**VOE 14531246**	1	1	1			SS		Decal Set	Lot d'autocollants	Aufklebersatz	데칼 셋	Kit Calcomania	SER NO 10001-10749
	VOE 14543607	1	1	1					Decal	Autocollant	Aufklebeschild	데칼	Calcomanía	SER NO 10750-11108
		1	1	1			NS		Decal	Autocollant	Aufklebeschild	데칼	Calcomanía	SER NO 11109-

1	**8279401**	**Pegatina, ubicación interior** 데칼 , 내부 **Aufkleber, innen** **Autocollant, intérieur** **Decal, inner location**	Catalogue id **20044** / Group **897**
2	**8279402**		
3	**8279403**		Illustr. No **1022060** / Section **200**
4	**8278743**		
5			Issue **PUB 74D9920044** / Page **357**



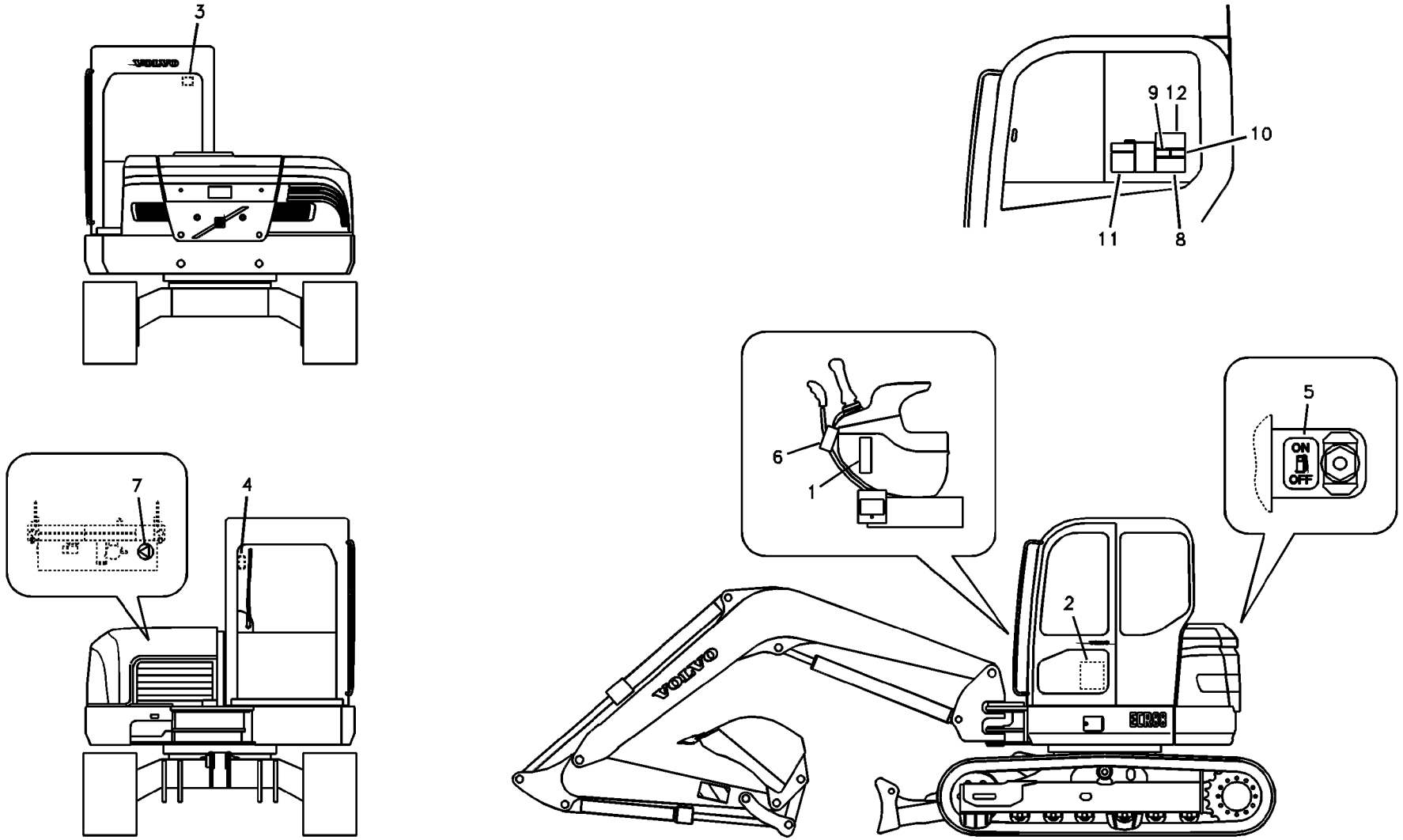

Volvo Construction Equipment

1018747

Fig.	Part No.	Quantity 1	2	3	PS	KIT	Description	Dénomination	Bezeichnung	품명	Denominación	Notes
1	**VOE 14536834**	1				K	Decal	Autocollant	Aufklebeschild	데칼	Calcomanía	
2	**VOE 14527737**	1				K	Decal	Decalcomanie	Abziehbild	데칼	Decalcomania	
3	**SA 1192-05180**	1				K	Decal	Decalcomanie	Abziehbild	데칼	Decalcomania	
4	**VOE 14532117**	1				K	Decal	Decalcomanie	Abziehbild	데칼	Decalcomania	
5	**SA 1192-30180**	1				K	Decal	Decalcomanie	Abziehbild	데칼	Decalcomania	
6	**VOE 14587151**	1			SS	K	Decal	Autocollant	Aufklebeschild	데칼	Calcomanía	(VOE 14532114)
7	**SA 1192-05070**	1				K	Decal	Decalcomanie	Abziehbild	데칼	Decalcomania	
8	**VOE 14531899**	1				K	Decal	Decalcomanie	Abziehbild	데칼	Decalcomania	
9	**VOE 14531906**	1				K	Decal	Decalcomanie	Abziehbild	데칼	Decalcomania	
10	**VOE 14527733**	1				K	Decal	Decalcomanie	Abziehbild	데칼	Decalcomania	
11	**VOE 14527728**	1				K	Decal	Decalcomanie	Abziehbild	데칼	Decalcomania	
12	**VOE 14542492**	1				K	Warning decal	Autocollant d'avertiss	Warnaufkleber	경고 데칼	Calcomanía adverten	SER NO 10750-
100	**VOE 14536761**	1			SS		Decal	Autocollant	Aufklebeschild	데칼	Calcomanía	SER NO 10390-10749
	VOE 14542500	1					Decal	Autocollant	Aufklebeschild	데칼	Calcomanía	SER NO 10750-11108
	VOE 14548685	1					Decal Set	Lot d'autocollants	Aufklebersatz	데칼 셋	Kit Calcomania	SER NO 11109-

1	**8279953 S/N 10390-**	**Pegatina, ubicación interior** 데칼 , 내부 **Aufkleber, innen** **Autocollant, intérieur** **Decal, inner location**	Catalogue id **20044**	Group **897**
2			Illustr. No **1018747**	Section **250**
3			Issue **PUB 74D9920044**	Page **359**
4				
5				

VOLVO

ECR88

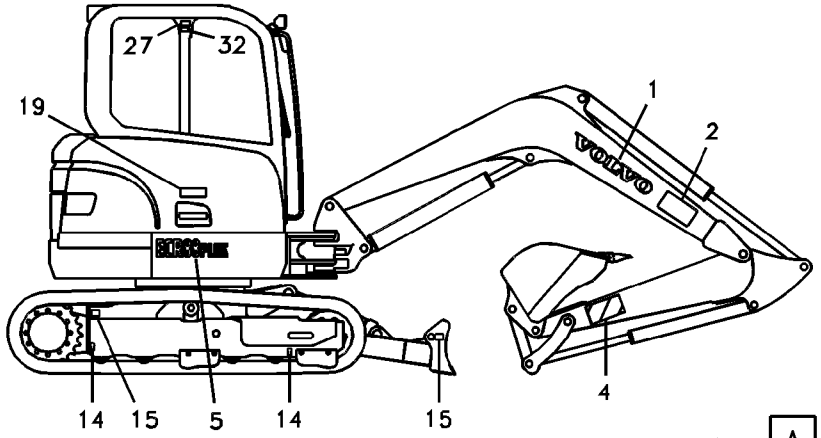

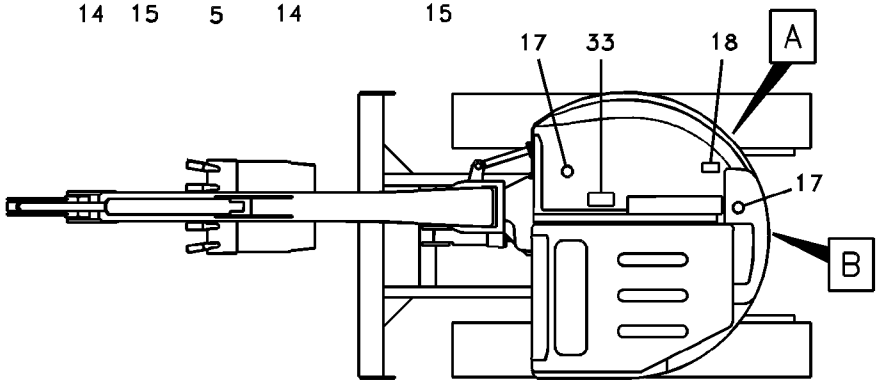

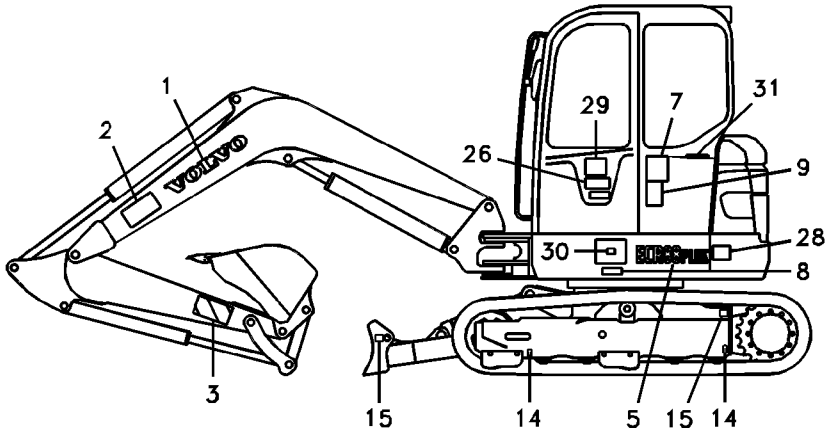

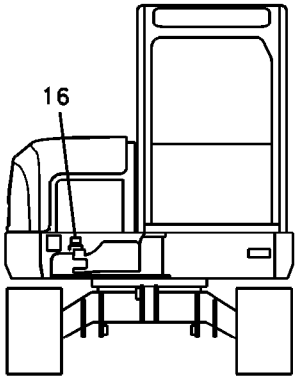

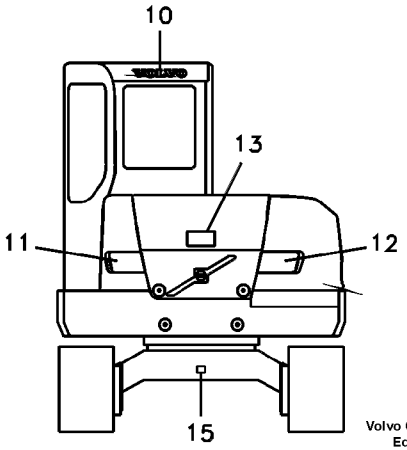

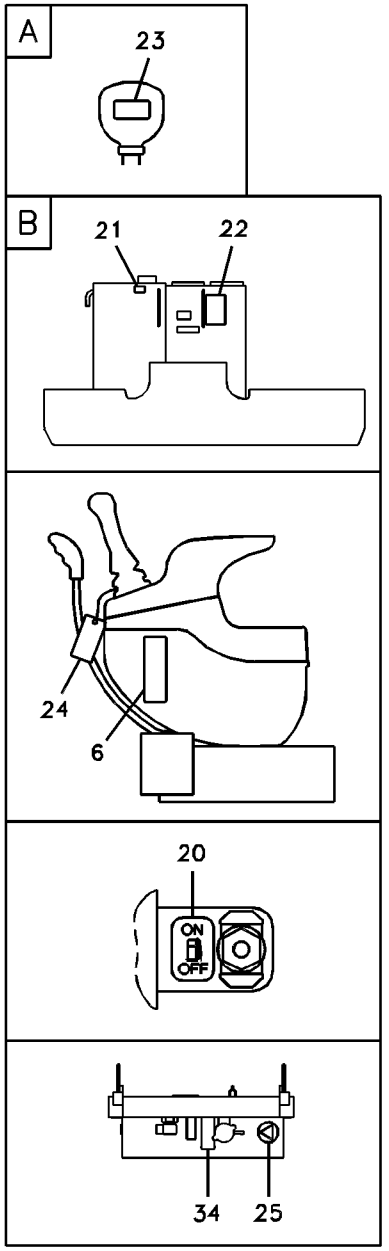

Volvo Construction Equipment

1028903

Fig.	Part No.	Quantity 1	2	3	PS	KIT	Description	Dénomination	Bezeichnung	품명	Denominación	Notes
1	**VOE 14501363**	2	2			K	Decal	Decalcomanie	Abziehbild	데칼	Decalcomania	
2	**VOE 14507874**	2	2			K	Decal	Decalcomanie	Abziehbild	데칼	Decalcomania	
3	**VOE 14507360**	1	1			K	Decal	Decalcomanie	Abziehbild	데칼	Decalcomania	
4	**VOE 14507361**	1	1			K	Decal	Decalcomanie	Abziehbild	데칼	Decalcomania	
5	**VOE 14568154**	2				K	Decal	Autocollant	Aufklebeschild	데칼	Calcomanía	
	VOE 14553752		2			K	Decal	Autocollant	Aufklebeschild	데칼	Calcomanía	
6	**VOE 14523971**	1	1			K	Decal	Decalcomanie	Abziehbild	데칼	Decalcomania	
7	**VOE 14527737**	1	1			K	Decal	Decalcomanie	Abziehbild	데칼	Decalcomania	
8	**SA 1192-02910**	1	1			K	Decal	Decalcomanie	Abziehbild	데칼	Decalcomania	
9	**VOE 14523922**	1	1			K	Decal	Decalcomanie	Abziehbild	데칼	Decalcomania	
10	**VOE 14525336**	1	1			K	Decal	Decalcomanie	Abziehbild	데칼	Decalcomania	
11	**VOE 14525338**	1	1			K	Decal	Decalcomanie	Abziehbild	데칼	Decalcomania	
12	**VOE 14525339**	1	1			K	Decal	Decalcomanie	Abziehbild	데칼	Decalcomania	
13	**VOE 14502506**	1	1		SS	K	Decal	Decalcomanie	Abziehbild	데칼	Decalcomania	
14	**SA 1192-02820**	4	4			K	Decal	Decalcomanie	Abziehbild	데칼	Decalcomania	
15	**SA 1192-02830**	5	5			K	Decal	Decalcomanie	Abziehbild	데칼	Decalcomania	
16	**VOE 14525331**	1	1			K	Decal	Decalcomanie	Abziehbild	데칼	Decalcomania	
17	**VOE 14512078**	1	1			K	Decal	Decalcomanie	Abziehbild	데칼	Decalcomania	
18	**VOE 14525089**	1	1			K	Decal	Decalcomanie	Abziehbild	데칼	Decalcomania	
19	**SA 1192-03730**	1	1			K	Decal	Decalcomanie	Abziehbild	데칼	Decalcomania	
20	**SA 1192-30180**	1	1			K	Decal	Decalcomanie	Abziehbild	데칼	Decalcomania	
21	**SA 1192-03620**	1	1			K	Decal	Autocollant	Aufklebeschild	데칼	Calcomanía	
22	**VOE 14501714**	1	1			K	Decal	Decalcomanie	Abziehbild	데칼	Decalcomania	
23	**SA 1192-04690**	1	1			K	Decal	Decalcomanie	Abziehbild	데칼	Decalcomania	
24	**SA 1192-03760**	1	1			K	Decal	Decalcomanie	Abziehbild	데칼	Decalcomania	
25	**SA 1192-05070**	1	1			K	Decal	Decalcomanie	Abziehbild	데칼	Decalcomania	
26	**VOE 14509712**	1	1			K	Decal	Decalcomanie	Abziehbild	데칼	Decalcomania	
27	**SA 1192-03630**	1	1			K	Decal	Decalcomanie	Abziehbild	데칼	Decalcomania	
28	**SA 1192-03820**	1	1			K	Decal	Decalcomanie	Abziehbild	데칼	Decalcomania	
29	**VOE 14527728**	1	1			K	Decal	Decalcomanie	Abziehbild	데칼	Decalcomania	

1	**8289935**	**Calcomanías** 데칼 **Aufklebeschild** **Calcomanies** **Decals**	Catalogue id **20044**	Group **897**
2	**8279936**		Illustr. No **1028903**	Section **300**
3			Issue **PUB 74D9920044**	Page **361**
4				
5				



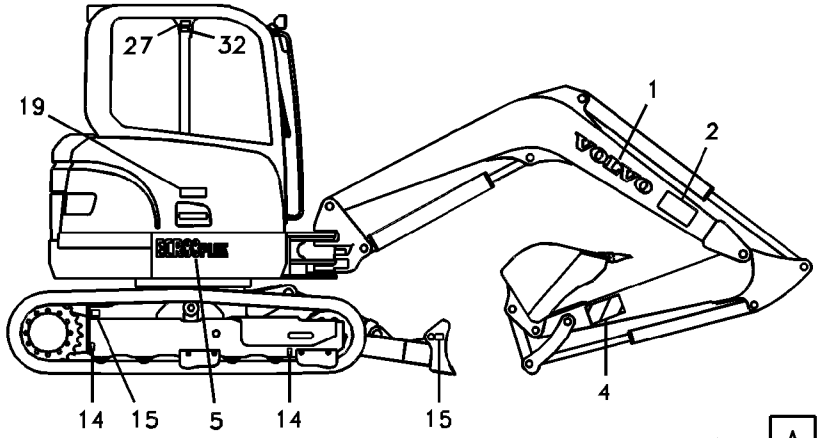

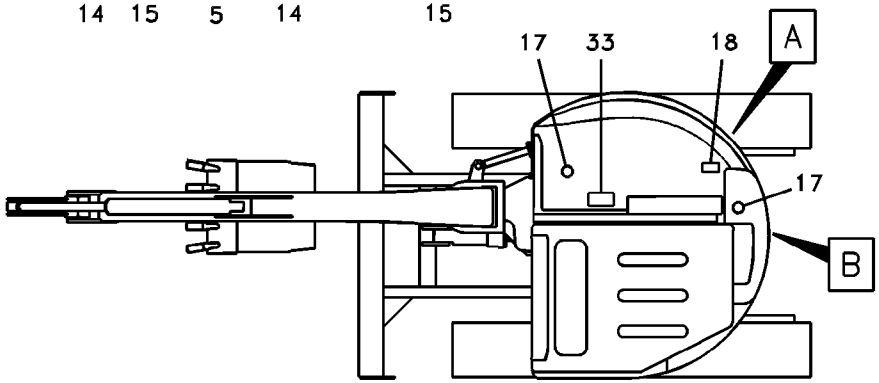

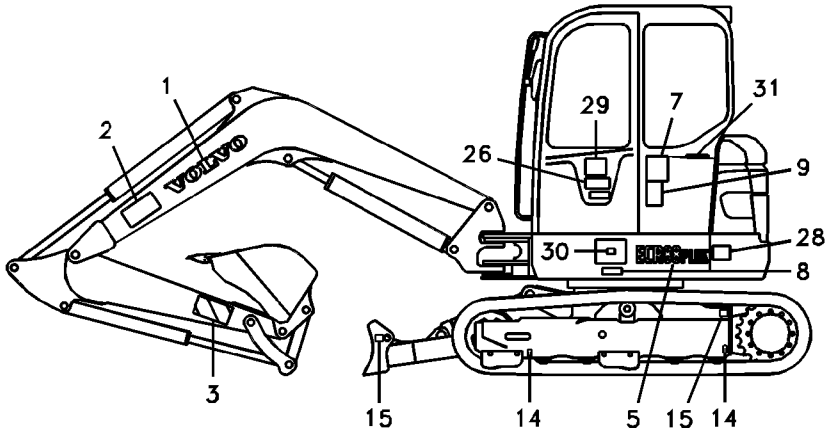

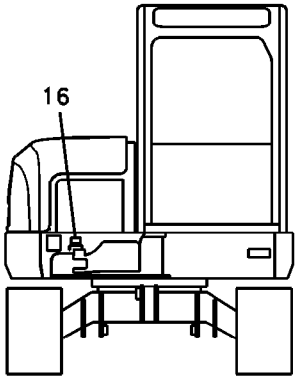

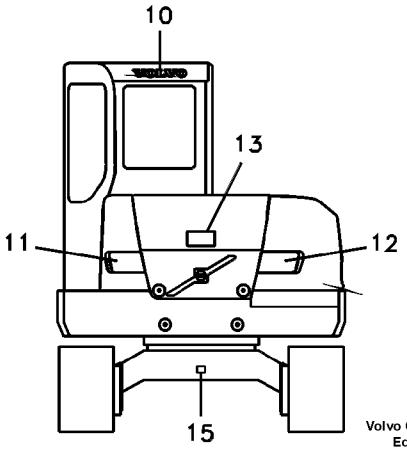

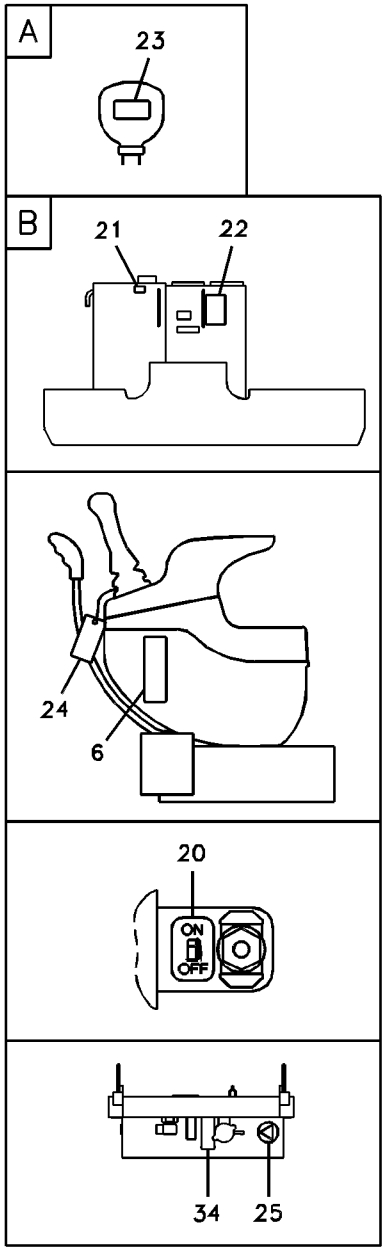

Volvo Construction Equipment

1028903

Fig.	Part No.	Quantity 1	2	3	PS	KIT	Description	Dénomination	Bezeichnung	품명	Denominación	Notes
30	**VOE 14527729**	1	1			K	Decal	Decalcomanie	Abziehbild	데칼	Decalcomania	
31	**VOE 14534359**	1	1			K	Decal	Autocollant	Aufklebeschild	데칼	Calcomanía	
32	**VOE 14527733**	1	1			K	Decal	Decalcomanie	Abziehbild	데칼	Decalcomania	
33	**VOE 14542492**	1	1			K	Warning decal	Autocollant d'avertiss	Warnaufkleber	경고 데칼	Calcomanía adverten	
34	**VOE 11445056**	1	1			K	Decal	Autocollant	Aufklebeschild	데칼	Calcomanía	
100	**VOE 14568278**	1					Decal	Autocollant	Aufklebeschild	데칼	Calcomanía	
	VOE 14553754		1				Decal	Autocollant	Aufklebeschild	데칼	Calcomanía	

1	**8289935**	**Calcomanías** 데칼 **Aufklebeschild** **Calcomanies** **Decals**	Catalogue id **20044**	Group **897**
2	**8279936**		Illustr. No **1028903**	Section **300**
3			Issue **PUB 74D9920044**	Page **363**
4				
5				

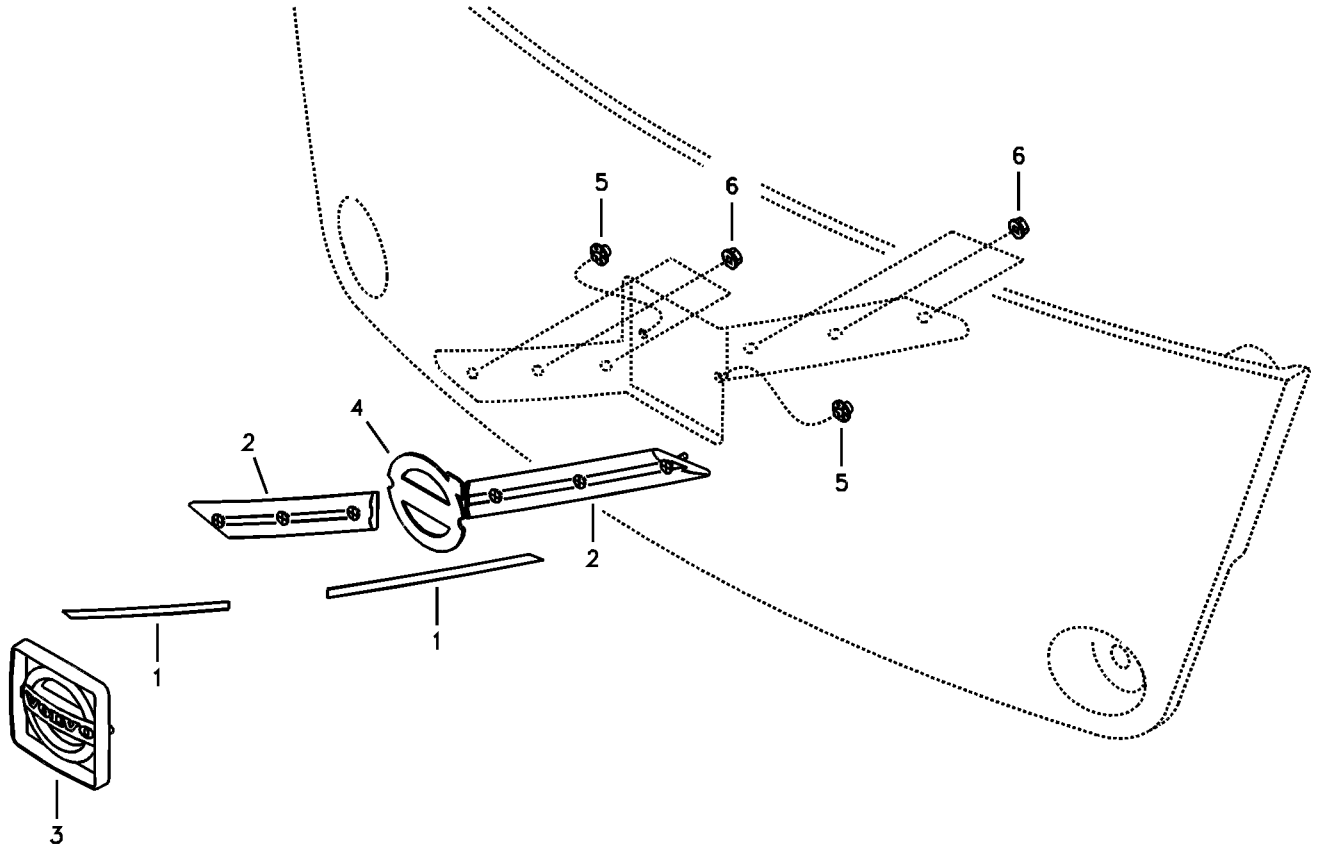
5
6
6
4
2
5
2
1
1
3

Fig.	Part No.	Quantity 1	2	3	PS	KIT	Description	Dénomination	Bezeichnung	품명	Denominación	Notes
1	**VOE 14525455**	2			OP		Decal	Autocollant	Aufklebeschild	데칼	Calcomanía	
2	**VOE 14525456**	2			OP		Strip	Bande	Streifen	스트립	Cinta	
3	**VOE 11884163**	1					Emblem	Embleme	Emblem	엠블렘	Emblema	
4	**VOE 11884214**	1					Rubber element	Élément caoutchouc	Gummiteil		Taco de goma	
5	**VOE 945780**	2					Retainer	Retenue	Halter	리테이너	Soporte	
6	**VOE 965483**	6			SS		Flange nut	Écrou à bride	Bundmutter	플랜지 너트	Tuerca embridada	

1	**8278985**	**Calcomanía, emblema de Volvo** 데칼 , 볼보 엠블렘 **Abziehbild, Volvo-Emblem** **Autocollant, emblème Volvo** **Decal, Volvo Emblem**	Catalogue id **20044**	Group **897**
2			Illustr. No **1013480**	Section **500**
3			Issue **PUB 74D9920044**	Page **365**
4				
5				

VOLVO

Construction Equipment

GROUP		Section	Page
911	Hydraulic oil tank	100	379
911	Turning joint line, control valve to turning joint	200	383
911	Turning joint line, turning joint to travel motor	300	385
911	Working hydraulic, dozer blade	400	387
911	Working hydraulic, dozer blade	500	389
911	Hydraulic system, return line	600	391
911	Hydraulic system, attachment line	700	393
911	Hydraulic system, suction line	800	395
912	Control valve with fitting parts.	100	397
912	Main control valve	200	399
912	Main control valve	300	403
912	Main control valve	400	407
912	Working hydraulic, boom rupture valve mount	2000	411
912	Working hydraulic, dipper arm rupture valve mount.	2100	413
913	Pump installation	100	415
913	Hydraulic pump	200	417
913	Regulator, hydraulic pump	300	421
914	Servo system, control valve to remote control valve	100	423
914	Servo system, control valve to remote control valve pedal	200	427
914	Servo system, control valve to solenoid valve and swing motor.	300	429
914	Servo system, control valve piping.	400	433
914	Servo system, travel alarm	600	435
914	Remote control valve pedal with fitting parts	700	437
914	Remote control valve pedal, travel motor	800	439
914	Servo system, remote control valve	1100	443
914	Servo system, remote control valve	1200	445
914	Servo system, changing lever function	2100	447
914	Servo system, changing lever function 8281089,8286001	2150	449
914	Servo system, hammer and shear	2200	451
914	Servo hydraulics, hammer hydr. on base machine	2300	453
914	Servo system, auto deceleration	2400	455
914	Control links, dozer blade	3000	457
916	Working hydraulic, dipper arm cylinder on boom.	100	459
916	Working hydraulic, boom rupture	300	461
916	Working hydraulic, boom cylinder	900	465
916	Working hydraulic, dipper arm rupture	1300	467
916	Working hydraulic, hammer and shear for boom	2000	469
916	Working hydraulic, hammer and shear for dipper arm	2100	471
916	Working hydraulic, hammer and shear for dipper arm	2110	473
916	Working hydraulics, grab system on work equipment	8100	475
916	Working hydraulic, covers	9000	477
924	Attachment bracket, quickfit	100	479
924	Attachment bracket, quickfit	150	481
924	Working hydraulic, quick fit on upper frame	200	483
924	Working hydraulic, quick fit on boom	400	485
924	Working hydraulic, quick fit on dipper arm	700	487
924	Working hydraulic, slope and rotator on upper frame	1000	489
924	Working hydraulic, slope and rotator on boom	1100	491
924	Working hydraulic, slope and rotator on dipper arm	1600	493
925	Bucket	100	495
925	Bucket	200	497
925	Bucket	300	499
925	Bucket	400	501
925	Bucket	500	503
925	Linkage for no bucket	1500	505
927	Dozer blade	100	507
927	Dozer blade cylinder	500	509
971	Hydraulic system, control valve to boom and swing	100	511
971	Boom swing cylinder	600	513
974	Links to boom	100	517
974	Boom swing system	200	519
974	Boom and grease piping	300	523

INDEX OF CONTENTS	Catalogue id 20044	Group 900
	Issue PUB 74D9920044	Page 368

GROUP		Section	Page
974	Boom cylinder	3000	525
975	Links to dipper arm	100	529
975	Dipper arm and grease piping with piping seat	500	531
975	Dipper arm cylinder	1500	533
975	Links to connecting rod	1900	537
975	Bucket cylinder	2500	539
992	Antitheft system	100	543

GROUPE		Section	Page
911	Réservoir d'huile hydraulique	100	379
911	Articulation de rotation, valve de commande vers articulation de rotation	200	383
911	Articulation de rotation, articulation de rotation vers moteur de conduite	300	385
911	Hydraulique de travail, lame bulldozer.	400	387
911	Hydraulique de travail, lame bulldozer.	500	389
911	Système hydraulique, conduit retour	600	391
911	Système hydraulique, conduits vers l'outil/accessoirel	700	393
911	Système hydraulique, conduit aspiration	800	395
912	Valve de commande avec pièces de montage.	100	397
912	Distributeur de commande principal	200	399
912	Distributeur de commande principal	300	403
912	Distributeur de commande principal	400	407
912	Comm. hydraulique d'outil, valve de sécurité en cas de rupture de flexible sur la flèche	2000	411
912	Comm. hydraulique d'outil, valve de sécurité si rupture de flexible sur le balancier	2100	413
913	Installation de pompe	100	415
913	Pompe hydraulique	200	417
913	Régulateur, pompe hydraulique	300	421
914	Système servo, valve commande vers valve commande a distance.	100	423
914	Système servo, valve commande vers valve pedale commande a distance	200	427
914	Système servo, valve commande vers vanne el.magnet. et moteur d'orient.	300	429
914	Système servo, conduits vers le distributeur de commande	400	433
914	Système servo, alarme translation	600	435
914	Pédale valve cde télécommandée avec pièces montage	700	437
914	V. commande vers pédale de v. commande télécommandée, moteur condui	800	439
914	Système servo, valve de commande télécommandée	1100	443
914	Système servo, valve de commande télécommandée	1200	445
914	Système servo, sélection fonction levier	2100	447
914	Système servo, sélection fonction levier 8281089,8286001	2150	449
914	Système servo, marteau et cisaille	2200	451
914	Hydraulique d'assistance,circuit hydraul. pour marteau sur machine de ba	2300	453
914	Système servo, ralentisseur automatique	2400	455
914	Commande, lame bulldozer	3000	457
916	Commande hydraulique d'outil, vérin de balancier sur la flèche	100	459
916	Hydraulique de travail, coupure flèche	300	461
916	Commande hydraulique d'outil, vérin de flèche	900	465
916	Hydraulique de travail, coupure bras	1300	467
916	Hydraulique de travail, marteau et ciseaux pour flèche	2000	469
916	Hydraulique de travail, marteau et ciseaux pour bras	2100	471
916	Hydraulique de travail, marteau et ciseaux pour bras	2110	473
916	Commande hydraulique d'outil, système de préhension sur équipement de travail	8100	475
916	Commande hydraulique d'outil, capot de protection	9000	477
924	Fixation, raccord rapide	100	479
924	Fixation, raccord rapide	150	481
924	Commande hydraulique d'outil, porte-outil sur tourelle	200	483
924	Commande hydraulique d'outil, porte-outil sur flèche	400	485
924	Commande hydraulique d'outil, porte-outil sur balancier	700	487
924	Commande hydraulique d'outil, équipement de talutage et rotateur sur tourelle	1000	489
924	Commande hydraulique d'outil, équipement de talutage et rotateur sur flèche	1100	491
924	Commande hydraulique d'outil, équipement de talutage et rotateur sur balancier	1600	493
925	Godet	100	495

GROUPE		Section	Page
925	Godet	200	497
925	Godet	300	499
925	Godet	400	501
925	Godet	500	503
925	Articulation en l'absence de godet	1500	505
927	Lame bulldozer	100	507
927	Vérin hydraulique, lame bulldozer	500	509
971	Système hydraulique, valve de commande flèche et pivotement	100	511
971	Flêche d'orientation - cylindre	600	513
974	Articulations, flèche	100	517
974	Système hydraulique, orientation	200	519
974	Flèche et conduits de graissage	300	523
974	Vérin de flèche	3000	525
975	Articulations de balancier	100	529
975	Balancier et tuyauterie de lubr avec siège de tuyau	500	531
975	Vérin de bras	1500	533
975	Articulations, liaison avec la tige de piston	1900	537
975	Vérin de godet	2500	539
992	Système antivol	100	543

GRUPPE		Abschnitt	Seite
911	Hydrauliköltank	100	379
911	Drehgelenkleitung, Steuerventil zu Drehgelenk	200	383
911	Drehgelenkleitung, Steuerventil zu Fahrmotor	300	385
911	Arbeitshydraulik, Frontschar.	400	387
911	Arbeitshydraulik, Frontschar.	500	389
911	Druckölsystem, Rücklaufleitung	600	391
911	Hydraulikanlage, Geräteleitungen	700	393
911	Druckölsystem, Saugleitung	800	395
912	Steuerventil mit Anbauteilen.	100	397
912	Hauptsteuerventil	200	399
912	Hauptsteuerventil	300	403
912	Hauptsteuerventil	400	407
912	Arbeitshydraulik, Leitungsbruchventil Ausleger und Ventileinbau.	2000	411
912	Arbeitshydraulik, Leitungsbruchventil Stiel und Ventileinbau.	2100	413
913	Pumpeninstallation	100	415
913	Hydraulikpumpe	200	417
913	Regler, Hydraulikpumpe	300	421
914	Servosystem, Steuerventil zu Vorsteuergerät	100	423
914	Servosystem, Steuerventil zu Pedal für Fernbetätigungsventil	200	427
914	Servosystem, Steuerventil zu Magnetventil und Schwenkmotor	300	429
914	Servosystem, Rohranschluss zu Steuerventil.	400	433
914	Servosystem, Fahralarm	600	435
914	Vorsteuergerät Pedal mit Anbauteilen	700	437
914	steuerventil zu Vorsteuergerät Pedal, Fahrmotor	800	439
914	Servosystem, Vorsteuergerät	1100	443
914	Servosystem, Vorsteuergerät	1200	445
914	Servosystem, Wechsel der Hebelfunktion	2100	447
914	Servosystem, Wechsel der Hebelfunktion 8281089,8286001	2150	449
914	Servosystem, Hammer und Schere	2200	451
914	Servohydraulik, hammerhydr. an Grundmash.	2300	453
914	Servosystem, autom. Verzögerung	2400	455
914	Regler, Frontschar	3000	457
916	Arbeitshydraulik, Stielzylinder auf Ausleger	100	459
916	Arbeitshydraulik, Leitungsbruchventil Ausleger	300	461
916	Arbeitshydraulik, Auslegerzylinder	900	465
916	Arbeitshydraulik, Leitungsbruchventil Stiel	1300	467
916	Arbeitshydraulik, Hammer und Schere für Ausl	2000	469
916	Arbeitshydraulik, Hammer und Schere für Stie	2100	471
916	Arbeitshydraulik, Hammer und Schere für Stie	2110	473
916	Arbeitshydraulik, Greifersystem auf Arbeitsausstattung	8100	475
916	Arbeitshydraulik, Haube	9000	477
924	Geräteträger, Schnellwechsler	100	479
924	Geräteträger, Schnellwechsler	150	481
924	Arbeitshydraulik, Schnellwechsler auf oberem Rahmen	200	483
924	Arbeitshydraulik, Schnellwechsler auf Ausleger	400	485
924	Arbeitshydraulik, Schnellwechsler auf Stiel	700	487
924	Arbeitshydraulik, Böschung und Rotator auf oberem Rahmen	1000	489
924	Arbeitshydraulik, Böschung und Rotator auf Ausleger	1100	491
924	Arbeitshydraulik, Böschung und Rotator auf Stiel	1600	493
925	Schaufel	100	495
925	Schaufel	200	497
925	Schaufel	300	499
925	Schaufel	400	501
925	Schaufel	500	503
925	Gestänge für ohne Löffel	1500	505
927	Frontschar	100	507
927	Frontscharzylinder	500	509
971	Hydraulikanlage, Steuerventil zu Ausleger und Schwenken	100	511
971	Ausleger-schwenk Zylinder	600	513
974	Gelenke zu Ausleger	100	517
974	Hydraulikkreis, Schwenken	200	519
974	Ausleger und Schmierleitungen	300	523

GRUPPE		Abschnitt	Seite
974	Auslegerzylinder	3000	525
975	Verbindungen zu Stiel	100	529
975	Stiel und Schmierleitungen mit Sitz	500	531
975	Stielzylinder	1500	533
975	Löffelgelenk	1900	537
975	Schaufelzylinder	2500	539
992	Diebstahlschutz	100	543

그룹		절	페이지
911	유압오일탱크	100	379
911	터닝조인트 배관 , 제어밸브에서 터닝조인트	200	383
911	터닝조인트 배관 , 터닝조인트에서 주행모터	300	385
911	도자 블레이드 배관	400	387
911	도자 블레이드 배관	500	389
911	유압 시스템 , 리턴 라인	600	391
911	유압 시스템 , 작업장치	700	393
911	유압 시스템 , 흡입 라인	800	395
912	제어밸브 및 장착부품	100	397
912	제어밸브	200	399
912	제어밸브	300	403
912	제어밸브	400	407
912	유압배관 , 붐 낙하방지밸브 장착	2000	411
912	유압 배관 , 디퍼 암 낙하방지밸브 장착	2100	413
913	유압펌프 및 장착부품	100	415
913	유압펌프	200	417
913	유압펌프 레귤레이터	300	421
914	서보 배관 , 제어밸브에서 원격조종밸브	100	423
914	서보 배관 , 제어밸브에서 원격조종밸브 페달	200	427
914	서보 배관 , 제어밸브 에서 솔레노이드 밸브 및 선회 모터	300	429
914	서보 배관 , 제어밸브 배관	400	433
914	서보 시스템 , 주행 경보장치	600	435
914	원격조종밸브 페달 및 장착부품	700	437
914	주행모터 원격조종밸브 페달	800	439
914	서보 배관 , 원격조종밸브	1100	443
914	서보 배관 , 원격조종밸브	1200	445
914	서보 배관 , 레버 작동방향 변경	2100	447
914	서보 배관 , 레버 작동방향 변경	2150	449
914	서보 배관 , 해머 및 시어	2200	451
914	서보 배관 , 해머 및 시어	2300	453
914	서보 배관 , 자동 속도제어	2400	455
914	도자 블레이드 제어링크	3000	457
916	유압 배관 , 붐측 디퍼 암 실린더	100	459
916	낙하방지장치 배관 , 붐	300	461
916	유압 배관 , 붐 실린더	900	465
916	낙하방지장치 배관 , 디퍼 암	1300	467
916	해머 및 시어 배관 , 붐	2000	469
916	해머 및 시어 배관 , 디퍼 암	2100	471
916	해머 및 시어 배관 , 디퍼 암	2110	473
916	유압 배관 , 우드 그랩 ; 작업장치측	8100	475
916	유압배관 , 커버	9000	477
924	작업장치 브라켓 , 퀵 핏	100	479
924	작업장치 브라켓 , 퀵 핏	150	481
924	유압 배관 , 상부프레임측 퀵 핏	200	483
924	유압 배관 , 붐측 퀵 핏	400	485
924	유압 배관 , 디퍼 암측 퀵 핏	700	487
924	유압 배관 , 상부프레임측 슬로프 및 로테이터	1000	489
924	유압 배관 , 붐측 슬로프 및 로테이터	1100	491
924	유압 배관 , 디퍼 암측 슬로프 및 로테이터	1600	493
925	버켓	100	495
925	버켓	200	497
925	버켓	300	499
925	버켓	400	501
925	버켓	500	503
925	버켓 미장착시 연결 장치	1500	505
927	도자 블레이드	100	507
927	도자 블레이드 실린더	500	509
971	유압 배관 , 제어밸브에서 붐 및 선회	100	511
971	붐 선회 실린더	600	513
974	붐 연결장치	100	517
974	붐 선회 장치	200	519
974	붐 및 윤활 배관	300	523

그룹		절	페이지
974	붐 실린더	3000	525
975	디퍼 암 연결장치	100	529
975	디퍼 암 및 윤활 배관 , 유압배관 장착브라켓 포함	500	531
975	디퍼 암 실린더	1500	533
975	커넥팅로드 연결장치	1900	537
975	버켓 실린더	2500	539
992	도난방지장치	100	543

GRUPO		Sección	Página
911	Depósito de aceite hidráulico	100	379
911	Tubería de articulación de giro, válvula de control a arti	200	383
911	Tubería de articulación de giro, articulación de giro a motor de tras	300	385
911	Hidráulica de trabajo, hoja diagonal.	400	387
911	Hidráulica de trabajo, hoja diagonal.	500	389
911	Sistema hidráulico, conducto de retorno	600	391
911	Sistema hidráulico, conductos para implementos	700	393
911	Sistema hidráulico, conducto de aspiración	800	395
912	Válvula de mando con piezas se montaje.	100	397
912	Válvula de control principal	200	399
912	Válvula de control principal	300	403
912	Válvula de control principal	400	407
912	Hidráulica de trabajo, soporte de la válvula de rotura de manguera.	2000	411
912	Hidráulica de trabajo, soporte de la válvula de rotura de manguera del brazo.	2100	413
913	Instalación de bomba	100	415
913	Bomba hidráulica	200	417
913	Regulador, bomba hidráulica	300	421
914	Servosistema, válvula de control a válvula de mando a distan	100	423
914	Servosistema, válvula de control a válvula pedal de mando a distan	200	427
914	Servosistema, válvula de control aelectrovalvula y motor de giro	300	429
914	Servosistema, tubería de la válvula de control.	400	433
914	Sistema servoasistido, alarma de transporte	600	435
914	Pedal de válvula de control remoto con accesorios	700	437
914	Válvula de control a pedal de válvula de mando a distancia, motor trasl	800	439
914	Servosistema, válvula de mando a distancia	1100	443
914	Servosistema, válvula de mando a distancia	1200	445
914	Servosistema, cambio de función de la palanca	2100	447
914	Servosistema, cambio de función de la palanca 8281089,8286001	2150	449
914	Servosistema, martillo y cizalla	2200	451
914	Servosistema hidrául. equipo hidrául. para martillo de percus.	2300	453
914	Servosistema, deceleración automática	2400	455
914	Mando, hoja dozer	3000	457
916	Hidráulica de trabajo, cilindro del brazo en la pluma.	100	459
916	Hidráulica de trabajo, válvula de rotura de manguera en plum	300	461
916	Hidráulica de trabajo, cilindro de la pluma.	900	465
916	Hidráulica de trabajo, válvula de rotura de manguera en braz	1300	467
916	Hidráulica de trabajo, martillo y cizalla para pluma	2000	469
916	Hidráulica de trabajo, martillo y cizalla para brazo	2100	471
916	Hidráulica de trabajo, martillo y cizalla para brazo	2110	473
916	Hidráulica de trabajo, sistema de cuchara de almeja en el equipo de trabajo	8100	475
916	Hidráulica de trabajo, tapas	9000	477
924	Portaimplemento, enganche rápido	100	479
924	Portaimplemento, enganche rápido	150	481
924	Hidráulica de trabajo, acoplamiento rápido en el bastidor superior.	200	483
924	Hidráulica de trabajo, acoplamiento rápido en la pluma.	400	485
924	Hidráulica de trabajo, acoplamiento rápido en el brazo.	700	487
924	Hidráulica de trabajo, inclinación y rotador en el bastidor superior	1000	489
924	Hidráulica de trabajo, inclinación y rotador en la pluma	1100	491
924	Hidráulica de trabajo, inclinación y rotador en el brazo	1600	493
925	Cazo	100	495
925	Cazo	200	497
925	Cazo	300	499
925	Cazo	400	501
925	Cazo	500	503
925	Varillaje para máquina sin cuchara	1500	505
927	Hoja diagonal	100	507
927	Cilindro hidráulico, hoja diagonal	500	509
971	Sistema hidráulico, válvula de control para pluma y oscilaci	100	511
971	Pluma de giro cilindro	600	513

INDICE

GRUPO		Sección	Página
974	Acoplamientos para la pluma	100	517
974	Sistema hidráulico, giro	200	519
974	Pluma y tubería de lubricación	300	523
974	Cilindro de pluma	3000	525
975	Enlaces al brazo	100	529
975	Brazos y tuberías de engrase con asiento de tuberías	500	531
975	Cilindro de brazo	1500	533
975	Acoplamientos para la varilla de conexión	1900	537
975	Cilindro de cazo	2500	539
992	Sistema antirrobo	100	543

VOLVO

Construction Equipment

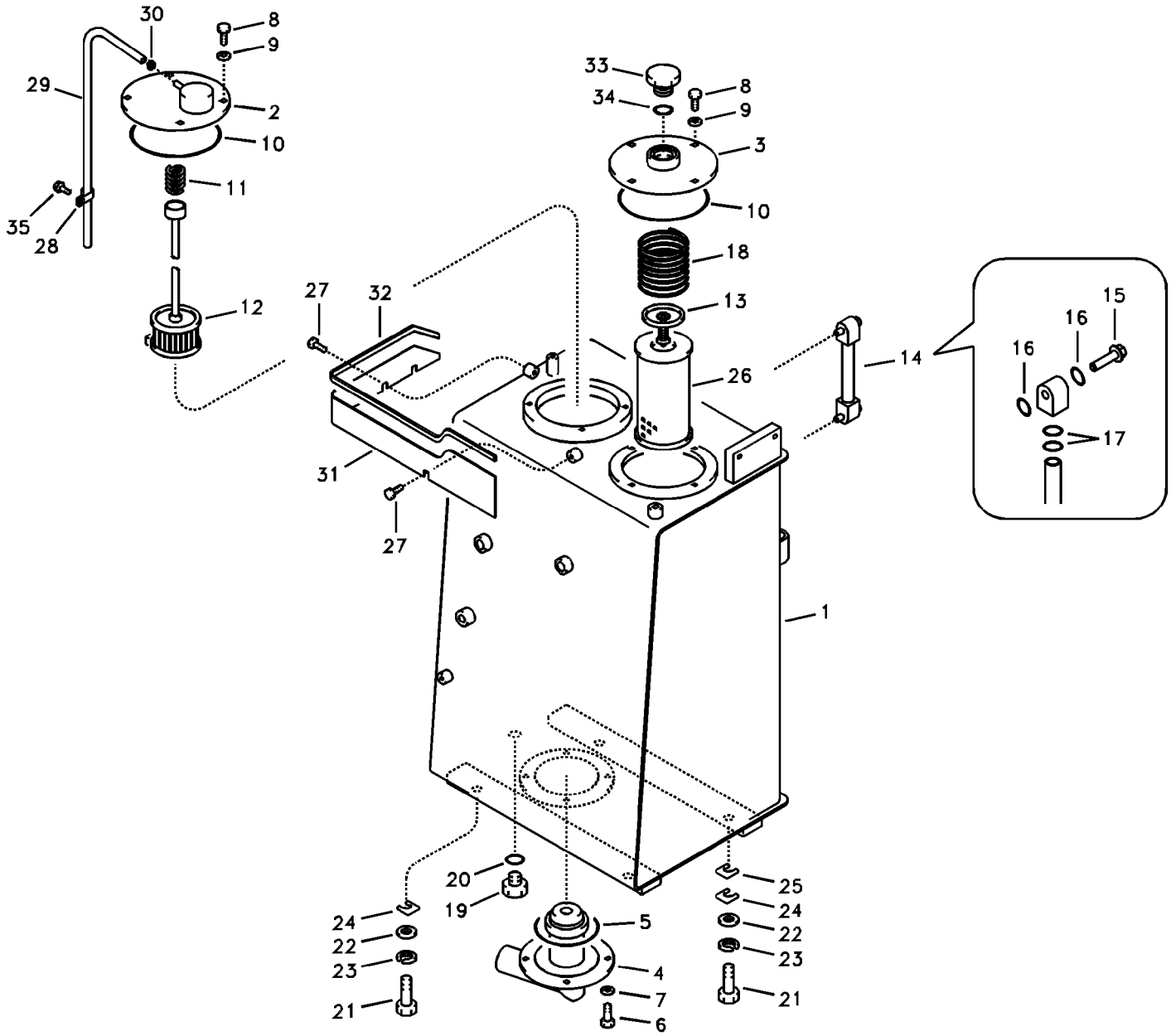
30
8
9
29
2
10
11
35
28
12
33
34
8
9
3
10
18
13
27
32
26
14
15
16
16
17
31
27
1
20
19
24
22
23
21
5
4
7
6
25
24
22
23
21

Fig.	Part No.	Quantity 1	2	3	PS	KIT	Description	Dénomination	Bezeichnung	품명	Denominación	Notes
1	**VOE 14530922**	1					Tank	Résérvoir	Behälter	탱크	Depósito	SER NO 10001-10618
	VOE 14541394	1					Tank	Résérvoir	Behälter	탱크	Depósito	SER NO 10619-11200
	VOE 14548310	1					Tank	Résérvoir	Behälter	탱크	Depósito	SER NO 11201-11597
	VOE 14553664	1					Tank	Réservoir	Tank	탱크	Depósito	SER NO 11598-
2	**VOE 14519271**	1					•Cover	•Capot	•Haube	• 커버	•Capo	
3	**VOE 14523750**	1					•Cover	•Capot	•Haube	• 커버	•Capo	
4	**VOE 14521789**	1					•Cover	•Capot	•Haube	• 커버	•Capo	
5	**VOE 990601**	1					•O-ring	•Joint torique	•O-Ring	•O 링	•Anillo tórico	
6	**VOE 983250**	4					•Hexagon screw	•Vis à tête hexagonal	•Sechskantschraube	• 육각 나사	•Tornillo hexagonal	SER NO 10001-10235
	VOE 983251	4					•Hexagon screw	•Vis à tête hexagonal	•Sechskantschraube	• 육각 나사	•Tornillo hexagonal	SER NO 10236-
7	**SA 9211-10000**	4					•Washer	•Rondelle	•Scheibe	• 워셔	•Arandela	
8	**VOE 983250**	8					Hexagon screw	Vis à tête hexagonale	Sechskantschraube	육각 나사	Tornillo hexagonal	SER NO 10001-10235
	VOE 983251	8					Hexagon screw	Vis à tête hexagonale	Sechskantschraube	육각 나사	Tornillo hexagonal	SER NO 10236-
9	**SA 9211-10000**	8					Washer	Rondelle	Scheibe	워셔	Arandela	
10	**VOE 990603**	2					O-ring	Joint torique	O-Ring	O 링	Anillo tórico	
11	**SA 1040-20360**	1					Spring	Ressort	Feder	스프링	Muelle	
12	**VOE 14519254**	1					Strainer	Crépine	Seiher	스트레이너	Colador	
	SA 1141-30090	1			SS		•Strainer	•Crépine	•Seiher	• 스트레이너	•Colador	
13	**SA 1040-23870**	1					Valve	Soupape	Ventil	밸브	Valvula	
14	**SA 14532362**	1					Lvl Ind Pipe	Indicat Niveau	Pegelstandrohr	레벨 게이지	Tubo Ind Nivel	
15	**VOE 14517557**	2					•Bolt	•Boulon	•Bolzen	• 볼트	•Perno	
16	**VOE 983497**	4					•O-ring	•Joint torique	•O-Ring	•O 링	•Anillo tórico	
17	**VOE 990557**	4					•O-ring	•Joint torique	•O-Ring	•O 링	•Anillo tórico	
18	**SA 1040-20240**	1					Spring	Ressort	Feder	스프링	Resorte	
19	**SA 1010-60030**	1					Plug	Bouchon	Stopfen	플러그	Tapon	
20	**VOE 983526**	1					O-ring	Joint torique	O-Ring	O 링	Anillo tórico	
21	**VOE 978933**	4					Hexagon screw	Vis à tête hexagonale	Sechskantschraube	육각 나사	Tornillo hexagonal	
22	**VOE 14522862**	4					Washer	Rondelle	Scheibe	워셔	Arandela	
23	**SA 9213-12000**	4					Spring Washer	Rondelle élastique	Federscheibe	스프링 와셔	Arandela flexible	SER NO 10001-10235
	VOE 955923	4					Spring washer	Rondelle élastique	Federscheibe	스프링 워셔	Arandela elástica	SER NO 10236-

1	**8278985**	**Depósito de aceite hidráulico** 유압오일탱크 **Hydrauliköltank** **Réservoir d'huile hydraulique** **Hydraulic oil tank**	Catalogue id **20044** / Group **911**
2			Illustr. No **1017524** / Section **100**
3			Issue **PUB 74D9920044** / Page **379**
4			
5			

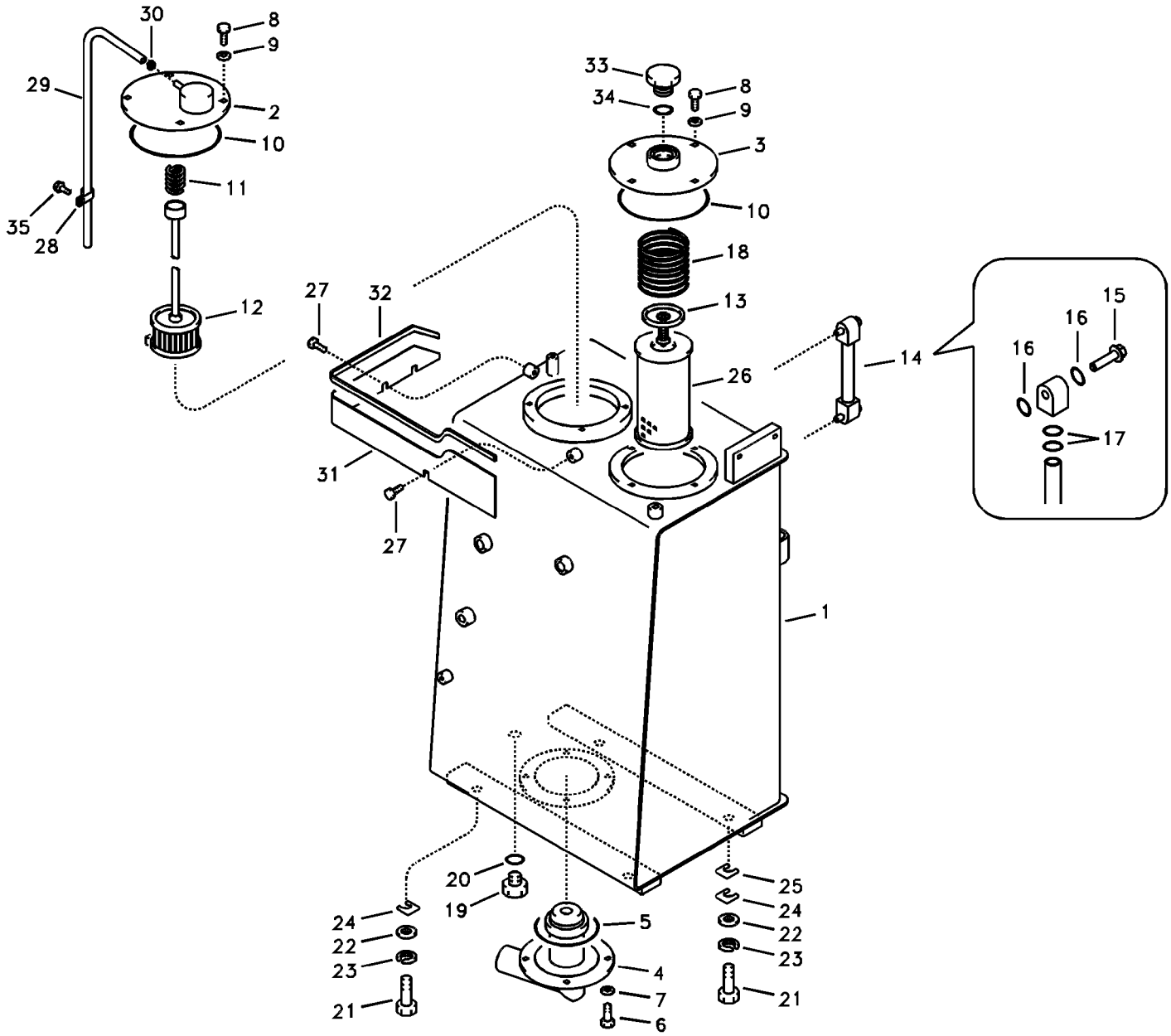
30
8
9
29
2
10
11
35
28
12
33
34
8
9
3
10
18
13
27
32
26
14
15
16
16
17
31
27
1
20
19
24
22
23
21
5
4
7
6
25
24
22
23
21

Fig.	Part No.	Quantity 1	2	3	PS	KIT	Description	Dénomination	Bezeichnung	품명	Denominación	Notes
24	**SA 1040-20290**	4					Shim	Cale d'épaisseur	Passcheibe	심	Arandela Ajuste	
25	**SA 1040-20270**	3					Shim	Cale d'épaisseur	Passcheibe	심	Arandela Ajuste	
26	**SA 1040-20410**	1					Oil Filter	Filtre Huile	Ölfilter	오일 필터	Filtro Aceite	
27	**VOE 946471**	2					Flange screw	Vis à embase	Flanschschraube	플랜지 나사	Tornillo embridado	
28	**SA 9315-01401**	1					Insulating clip	Circlip isolant	Isolierklemme	인슐레이팅 클립	Clip de aislamiento	SER NO 10001-11597
29	**VOE 14523134**	1					Hose	Durit	Schlauch	호스	Tubo flexible	
30	**SA 9312-00005**	1					Clamp	Pince Serrage	Klemme	클램프	Abrazadera	
31	**VOE 14530928**	1					Plate	Plaque	Platte	플레이트	Placa	
32	**VOE 14880921**	1					Weatherstrip	Leche-vitre	Abstreifleiste	웨더스트립	Lamelunas	
33	**VOE 14529324**	1					Plug	Bouchon	Stopfen	플러그	Tapon	
34	**VOE 990610**	1					O-ring	Joint torique	O-Ring	O 링	Anillo tórico	
35	**VOE 946471**	1					Flange screw	Vis à embase	Flanschschraube	플랜지 나사	Tornillo embridado	SER NO 10001-10235

1	**8278985**	**Depósito de aceite hidráulico** 유압오일탱크 **Hydrauliköltank** **Réservoir d'huile hydraulique** **Hydraulic oil tank**	Catalogue id **20044**	Group **911**
2			Illustr. No **1017524**	Section **100**
3			Issue **PUB 74D9920044**	Page **381**
4				
5				

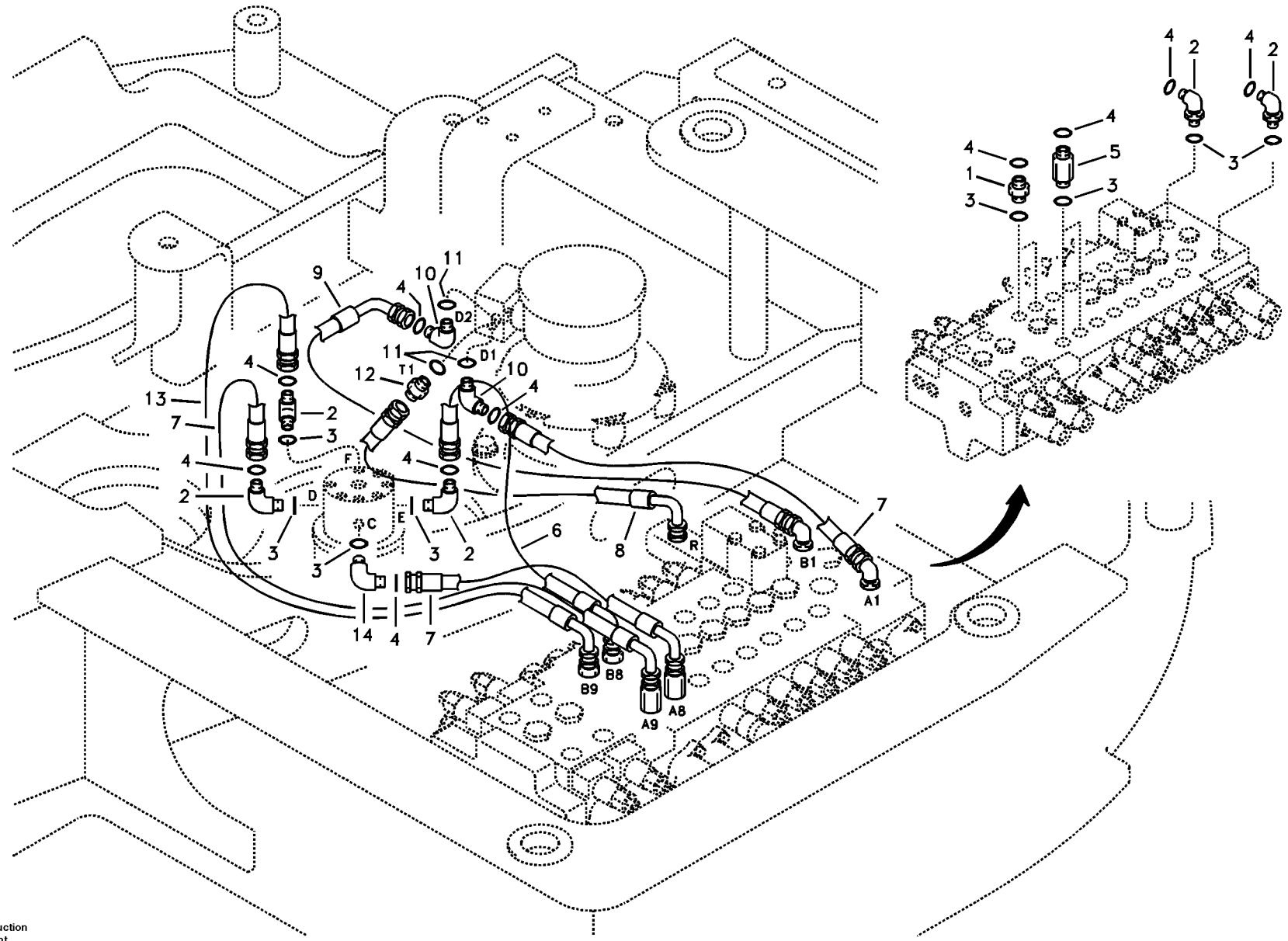

Volvo Construction Equipment

1013482

Fig.	Part No.	Quantity 1	2	3	PS	KIT	Description	Dénomination	Bezeichnung	품명	Denominación	Notes
1	**SA 9419-11010**	2					Connector	Pièce connexion	Verbindungsstück	커넥터	Pieza de conexión	
2	**SA 9419-21010**	5					Elbow	Coude	Winkelstueck	엘보	Tubo acodado	
3	**VOE 990557**	10					O-ring	Joint torique	O-Ring	O 링	Anillo tórico	
4	**SA 9512-02014**	12					O-ring	Joint Torique	O-Ring	오링	Junta torica	
5	**VOE 14880468**	2					Connector	Raccord	Anschluss	커넥터	Union	SER NO 10001-10583
	VOE 14880487	2					Connector	Raccord	Anschluss	커넥터	Union	SER NO 10584-
6	**VOE 936311**	1					Hose assembly	Conduit flexible	Schlauchleitung	호스 어셈블리	Conducto	(SA 9403-04616)
7	**VOE 936314**	3					Hose assembly	Conduit flexible	Schlauchleitung	호스 어셈블리	Conducto	(SA 9403-04619)
8	**SA 9453-05210**	1					Hose assembly	Conduit flexible	Schlauchleitung	호스 어셈블리	Conducto	
9	**VOE 936313**	1					Hose assembly	Conduit flexible	Schlauchleitung	호스 어셈블리	Conducto	
10	**VOE 14880485**	2					Elbow	Coude	Winkelstueck	엘보	Tubo acodado	SER NO 10001-10583
	VOE 14538805	2					Elbow	Coude	Winkelstueck	엘보	Tubo acodado	SER NO 10584-
11	**SA 9511-42908**	3					O-ring	Joint Torique	O-Ring	오링	Junta torica	
12	**VOE 14880488**	1					Connector	Raccord	Anschluss	커넥터	Union	SER NO 10001-11108
	VOE 14880830	1					Connector	Raccord	Anschluss	커넥터	Union	SER NO 11109-
13	**SA 9403-04620**	1					Hose	Durit	Schlauch	호스	Tubo flexible	
14	**SA 9419-31010**	1					Elbow	Coude	Winkelstueck	엘보	Tubo acodado	SER NO 10001-10108
	SA 9419-21010	1					Elbow	Coude	Winkelstueck	엘보	Tubo acodado	SER NO 10109-

1	**8278985**	**Tubería de articulación de giro, válvula de control a arti** 터닝조인트 배관 , 제어밸브에서 터닝조인트 **Drehgelenkleitung, Steuerventil zu Drehgelenk** **Articulation de rotation, valve de commande vers articulation de rotation** **Turning joint line, control valve to turning joint**	Catalogue id **20044**	Group **911**
2			Illustr. No **1013482**	Section **200**
3			Issue **PUB 74D9920044**	Page **383**
4				
5				

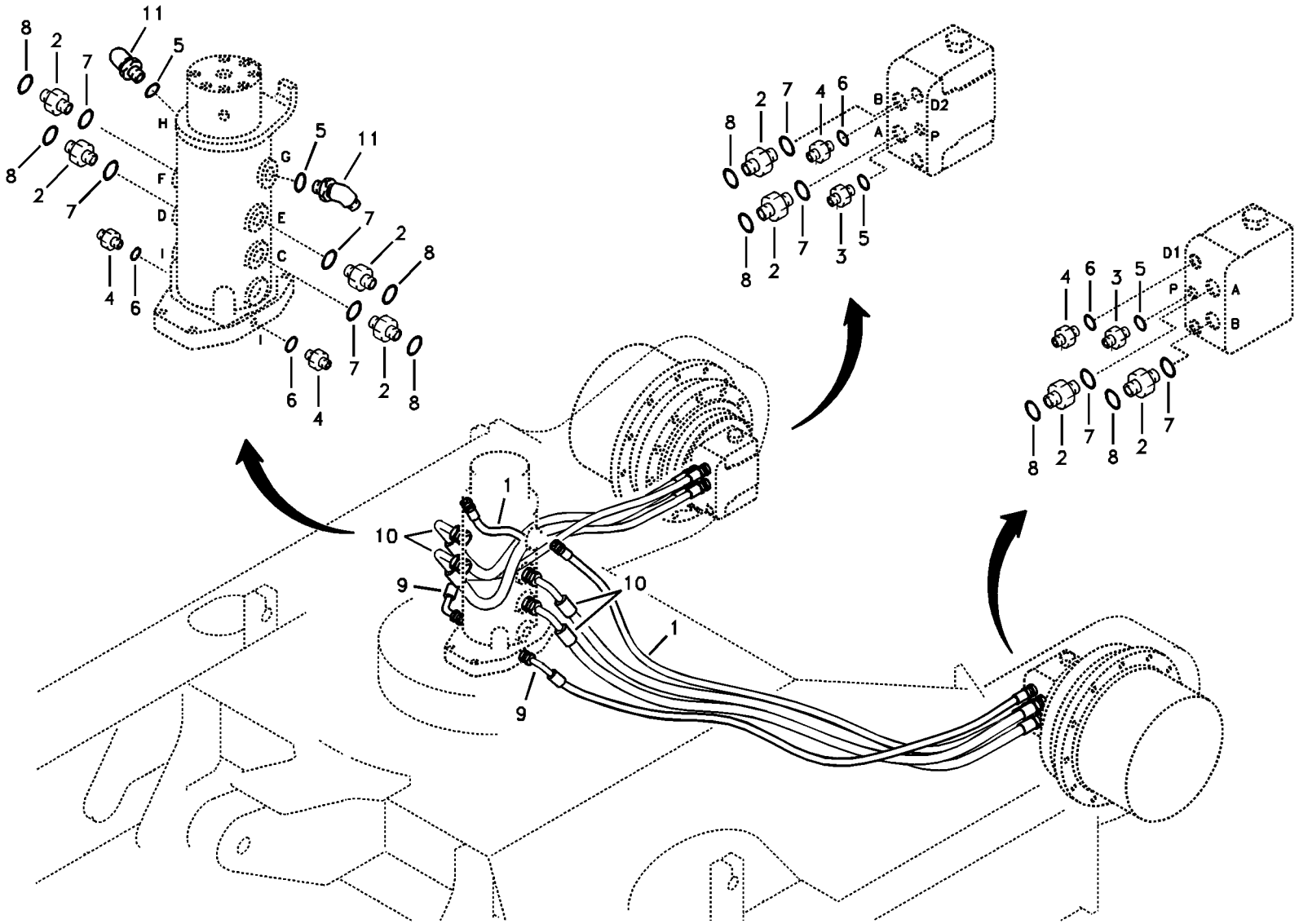

Volvo Construction Equipment

1015058

Fig.	Part No.	Quantity 1	2	3	PS	KIT	Description	Dénomination	Bezeichnung	품명	Denominación	Notes
1	**SA 9451-12229**	2					Hose	Durit	Schlauch	호스	Tubo flexible	
2	**SA 9419-11010**	8					Connector	Pièce connexion	Verbindungsstück	커넥터	Pieza de conexión	
3	**SA 9412-11020**	2					Connector	Raccord	Anschluss	커넥터	Union	
4	**SA 9412-11030**	4					Connector	Raccord	Anschluss	커넥터	Union	
5	**SA 9511-12011**	4					O-ring	Joint Torique	O-Ring	오링	Junta torica	
6	**SA 9511-12014**	4					O-ring	Joint Torique	O-Ring	오링	Junta torica	
7	**VOE 990557**	8					O-ring	Joint torique	O-Ring	O 링	Anillo tórico	
8	**SA 9512-02014**	8					O-ring	Joint Torique	O-Ring	오링	Junta torica	
9	**SA 9452-13128**	2					Hose	Durit	Schlauch	호스	Tubo flexible	
10	**VOE 938565**	4					Hose	Durit	Schlauch	호스	Tubo flexible	(SA 9403-14628)
11	**SA 9414-11010**	2					Elbow	Coude	Winkelstueck	엘보	Tubo acodado	

1	**8278985**	**Tubería de articulación de giro, articulación de giro a motor de tras** 터닝조인트 배관 , 터닝조인트에서 주행모터 **Drehgelenkleitung, Steuerventil zu Fahrmotor** **Articulation de rotation, articulation de rotation vers moteur de conduite** **Turning joint line, turning joint to travel motor**	Catalogue id **20044**	Group **911**
2			Illustr. No **1015058**	Section **300**
3				
4			Issue **PUB 74D9920044**	Page **385**
5				

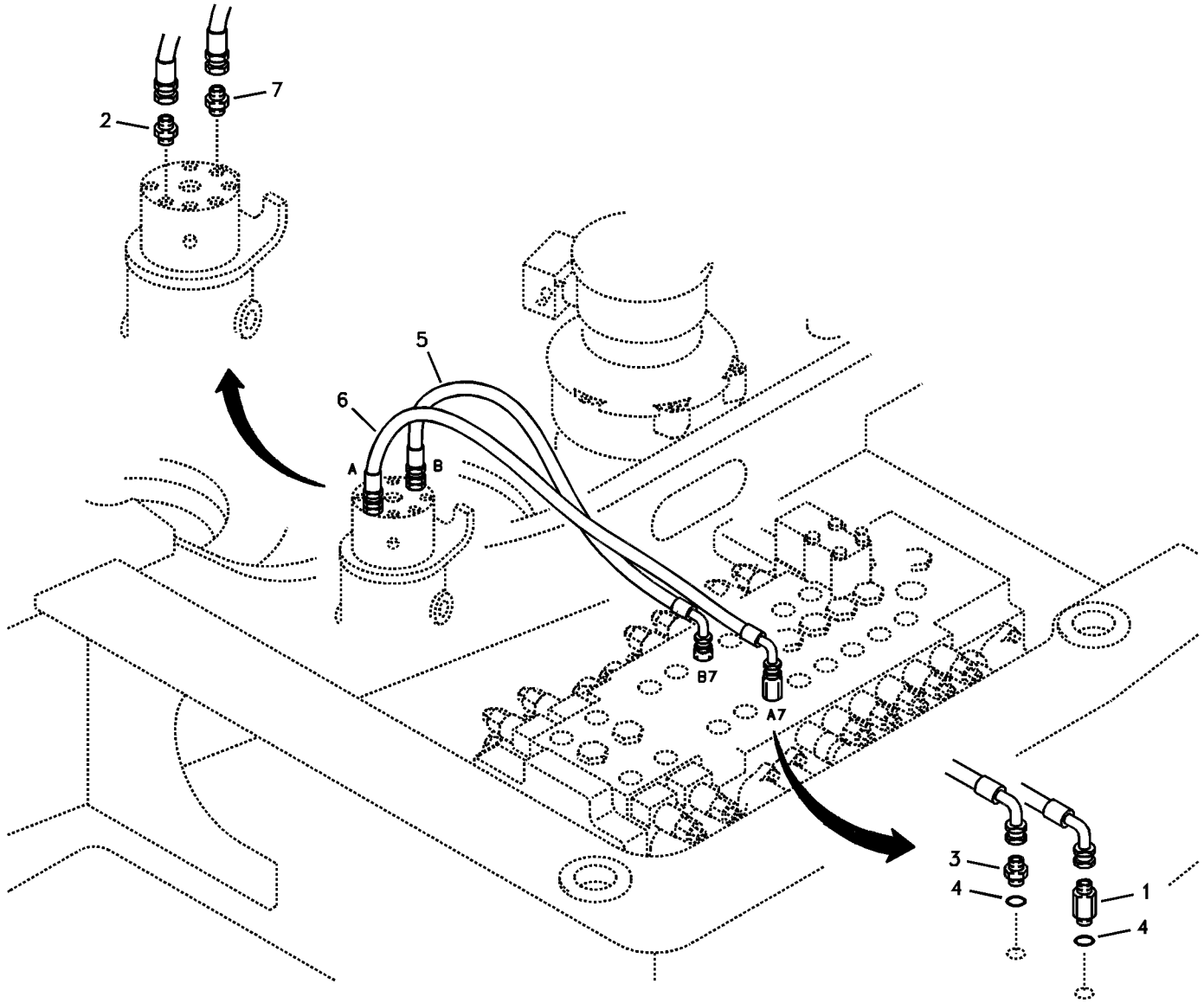
2
7
5
6
A
B
B7
A7
3
4
1
4

Fig.	Part No.	Quantity 1	2	3	PS	KIT	Description	Dénomination	Bezeichnung	품명	Denominación	Notes
1	**SA 9412-11155**	1					Connector	Raccord	Anschluss	커넥터	Union	
2	**SA 9412-43030**	1					Connector	Raccord	Anschluss	커넥터	Union	
3	**SA 9412-11150**	1					Connector	Raccord	Anschluss	커넥터	Union	
4	**VOE 990557**	2					O-ring	Joint torique	O-Ring	O 링	Anillo tórico	
5	**SA 9453-03618**	1					Hose assembly	Conduit flexible	Schlauchleitung	호스 어셈블리	Conducto	
6	**SA 9453-03620**	1					Hose	Durit	Schlauch	호스	Tubo flexible	
7	**SA 9412-43090**	1					Connector	Raccord	Anschluss	커넥터	Union	

1	**8278985**	**Hidráulica de trabajo, hoja diagonal.** 도자 블레이드 배관 **Arbeitshydraulik, Frontschar.** **Hydraulique de travail, lame bulldozer.** **Working hydraulic, dozer blade**	Catalogue id **20044**	Group **911**
2			Illustr. No **1013484**	Section **400**
3			Issue **PUB 74D9920044**	Page **387**
4				
5				

VOLVO

ECR88

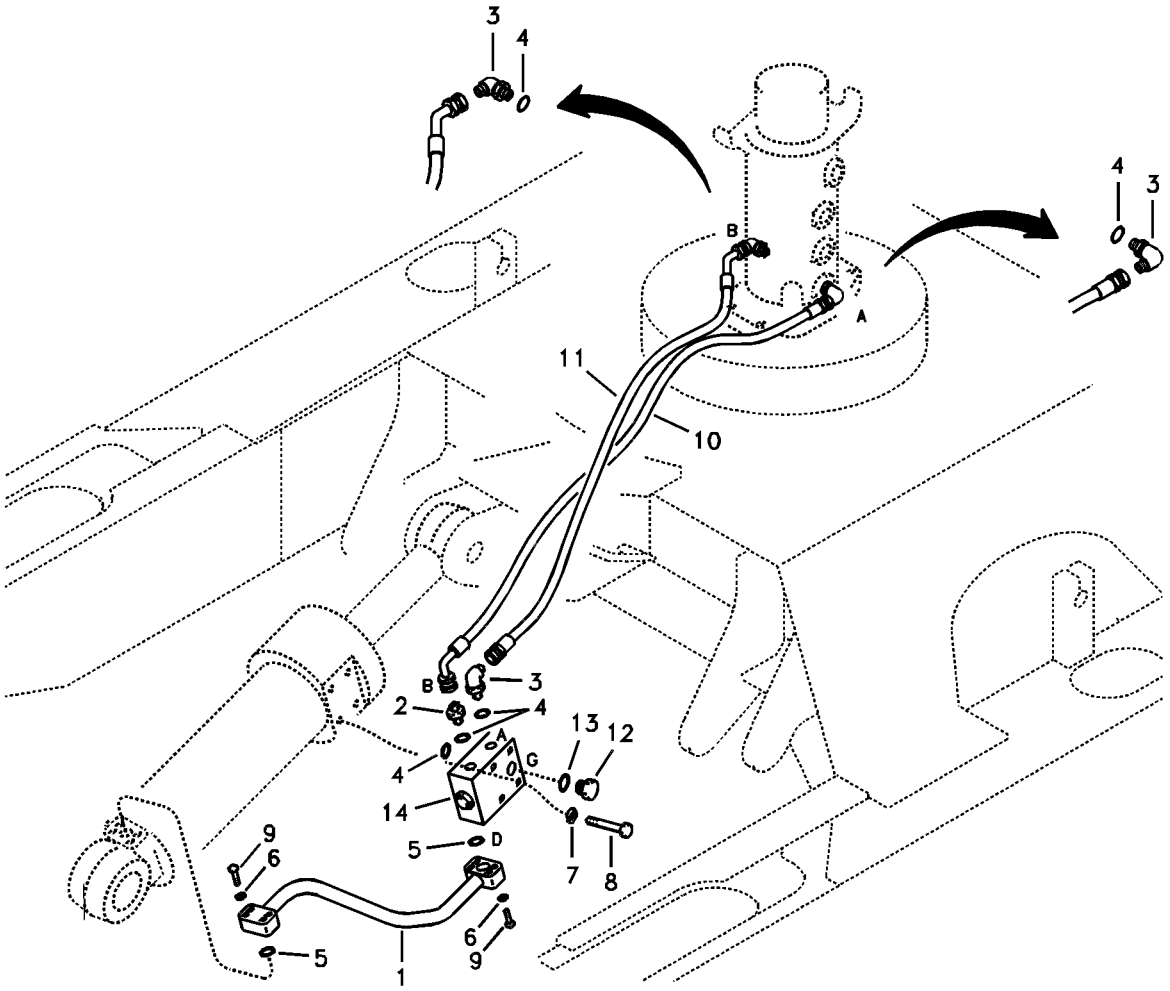
3
4
B
A
11
10
4
3
B
3
2
4
4
A
G
13
12
14
D
5
9
6
7
8
6
9
5
1

Fig.	Part No.	Quantity 1	2	3	PS	KIT	Description	Dénomination	Bezeichnung	품명	Denominación	Notes
1	**VOE 14520931**	1					Pipe	Canalisation	Rohrleitung	파이프	Canalizacion	
2	**SA 9412-11030**	1					Connector	Raccord	Anschluss	커넥터	Union	
3	**SA 9413-11020**	3					Elbow	Coude	Winkelstueck	엘보	Tubo acodado	
4	**SA 9511-12014**	5					O-ring	Joint Torique	O-Ring	오링	Junta torica	
5	**SA 9512-02210**	2					O-ring	Joint Torique	O-Ring	오링	Junta torica	
6	**VOE 955921**	8					Spring washer	Rondelle élastique	Federscheibe	스프링 워셔	Arandela elástica	
7	**VOE 955922**	2					Spring washer	Rondelle élastique	Federscheibe	스프링 워셔	Arandela elástica	
8	**VOE 983256**	2					Hexagon screw	Vis à tête hexagonale	Sechskantschraube	육각 나사	Tornillo hexagonal	
9	**VOE 983245**	8					Hexagon screw	Vis à tête hexagonale	Sechskantschraube	육각 나사	Tornillo hexagonal	
10	**SA 9453-13625**	1					Hose	Durit	Schlauch	호스	Tubo flexible	
11	**SA 9452-13626**	1					Hose	Durit	Schlauch	호스	Tubo flexible	
12	**SA 9415-11021**	1					Plug	Bouchon	Stopfen	플러그	Tapon	
13	**SA 9511-12011**	1					O-ring	Joint Torique	O-Ring	오링	Junta torica	
14	**VOE 14525054**	1					Non-return valve	Clapet antiretour	Rückschlagventil	논 - 리턴 밸브	Válvula de reténción	

1	**8278985**	**Hidráulica de trabajo, hoja diagonal.** 도자 블레이드 배관 **Arbeitshydraulik, Frontschar.** **Hydraulique de travail, lame bulldozer.** **Working hydraulic, dozer blade**	Catalogue id **20044**	Group **911**
2			Illustr. No **1013485**	Section **500**
3			Issue **PUB 74D9920044**	Page **389**
4				
5				

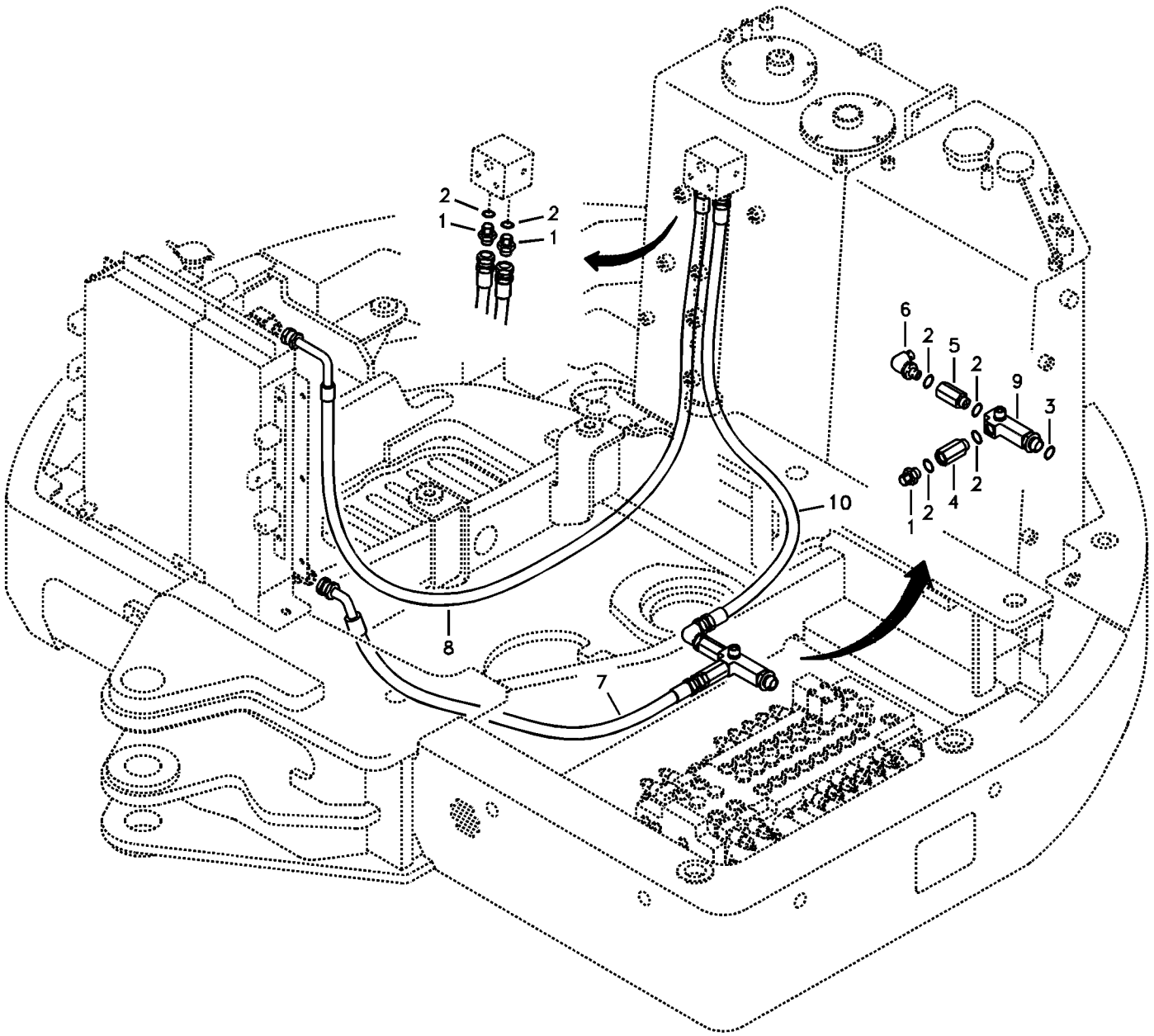
2
1
2
1
6
2
5
2
9
3
2
4
2
1
2
10
8
7

Fig.	Part No.	Quantity 1	2	3	PS	KIT	Description	Dénomination	Bezeichnung	품명	Denominación	Notes
1	**VOE 14532841**	3					Connector	Raccord	Anschluss	커넥터	Union	
2	**VOE 983524**	6					O-ring	Joint torique	O-Ring	O 링	Anillo tórico	
3	**VOE 983527**	1					O-ring	Joint torique	O-Ring	O 링	Anillo tórico	
4	**VOE 14528543**	1					Check valve	Valve antiretour	Rückschlagventil	체크 밸브	Válvula de retención	
5	**VOE 14530845**	1					Check valve	Valve antiretour	Rückschlagventil	체크 밸브	Válvula de retención	
6	**SA 9413-11040**	1					Elbow nipple	Raccord coudé	Winkelnippel	엘보우 니플	Niple angular	
7	**SA 9452-05223**	1					Hose assembly	Conduit flexible	Schlauchleitung	호스 어셈블리	Conducto	
8	**VOE 14880580**	1					Hose	Flexible	Schlauch	호스	Manguera	
9	**VOE 14528904**	1					Tee	Connexion en T	T-stuck	티	Acoplamiento T	
10	**SA 9451-05227**	1					Hose	Durit	Schlauch	호스	Tubo flexible	

1	**8278985**	**Sistema hidráulico, conducto de retorno** 유압 시스템 , 리턴 라인 **Druckölsystem, Rücklaufleitung** **Système hydraulique, conduit retour** **Hydraulic system, return line**	Catalogue id **20044**	Group **911**
2			Illustr. No **1015059**	Section **600**
3				
4			Issue **PUB 74D9920044**	Page **391**
5				

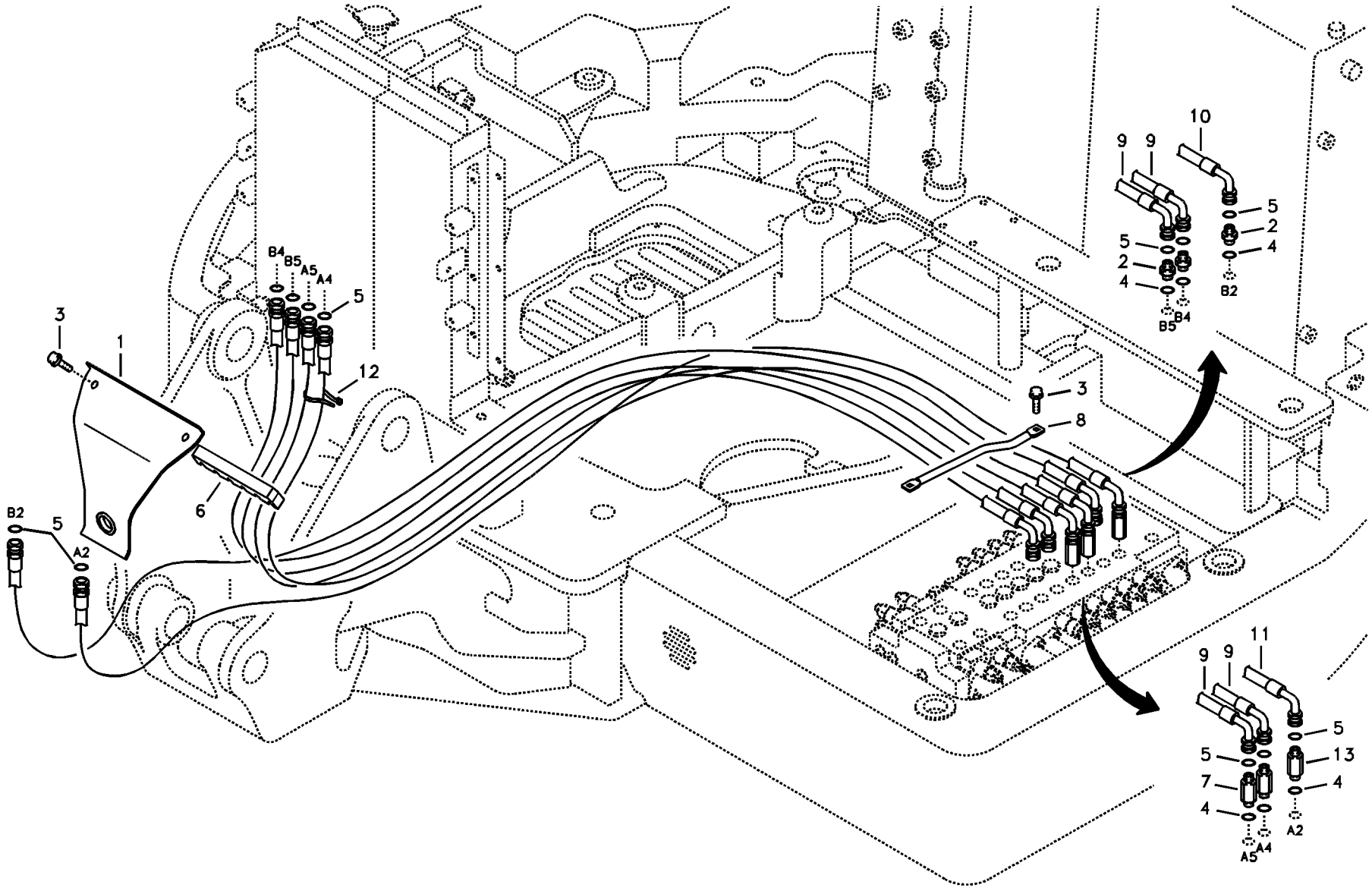

Volvo Construction Equipment

1015060

Fig.	Part No.	Quantity 1	2	3	PS	KIT	Description	Dénomination	Bezeichnung	품명	Denominación	Notes
1	**VOE 14530849**	1					Plate	Plaque	Platte	플레이트	Placa	
2	**SA 9419-11010**	3					Connector	Pièce connexion	Verbindungsstück	커넥터	Pieza de conexión	
3	**VOE 946441**	4					Flange screw	Vis à embase	Flanschschraube	플랜지 나사	Tornillo embridado	
4	**VOE 990557**	6					O-ring	Joint torique	O-Ring	O 링	Anillo tórico	
5	**SA 9512-02014**	12					O-ring	Joint Torique	O-Ring	오링	Junta torica	
6	**VOE 14528848**	1					Clamp	Pince Serrage	Klemme	클램프	Abrazadera	
7	**VOE 14880468**	2					Connector	Raccord	Anschluss	커넥터	Union	SER NO 10001-10583
	VOE 14880487	2					Connector	Raccord	Anschluss	커넥터	Union	SER NO 10584-
8	**VOE 14530849**	1					Plate	Plaque	Platte	플레이트	Placa	SER NO 10001-10108
	VOE 14532636	1					Bar	Barre	Stab	바	Barra	SER NO 10109-
9	**VOE 14881437**	4					Hose	Flexible	Schlauch	호스	Manguera	
10	**VOE 14881436**	1					Hose	Flexible	Schlauch	호스	Manguera	SER NO 10001-11006
	VOE 14881516	1					Hose	Durit	Schlauch	호스	Tubo flexible	SER NO 11007-
11	**VOE 14881435**	1					Hose	Flexible	Schlauch	호스	Manguera	
12	**SA 9314-02200**	4					Strip clamp	Serrage de ruban	Bandklammer	스트립 클램프	Abrazadera de cinta	
13	**VOE 14881293**	1					Connector	Raccord	Anschluss	커넥터	Union	

1	**8278985**	**Sistema hidráulico, conductos para implementos** 유압 시스템 , 작업장치 **Hydraulikanlage, Geräteleitungen** **Système hydraulique, conduits vers l'outil/accessoirel** **Hydraulic system, attachment line**	Catalogue id **20044**	Group **911**
2			Illustr. No **1015060**	Section **700**
3			Issue **PUB 74D9920044**	Page **393**
4				
5				

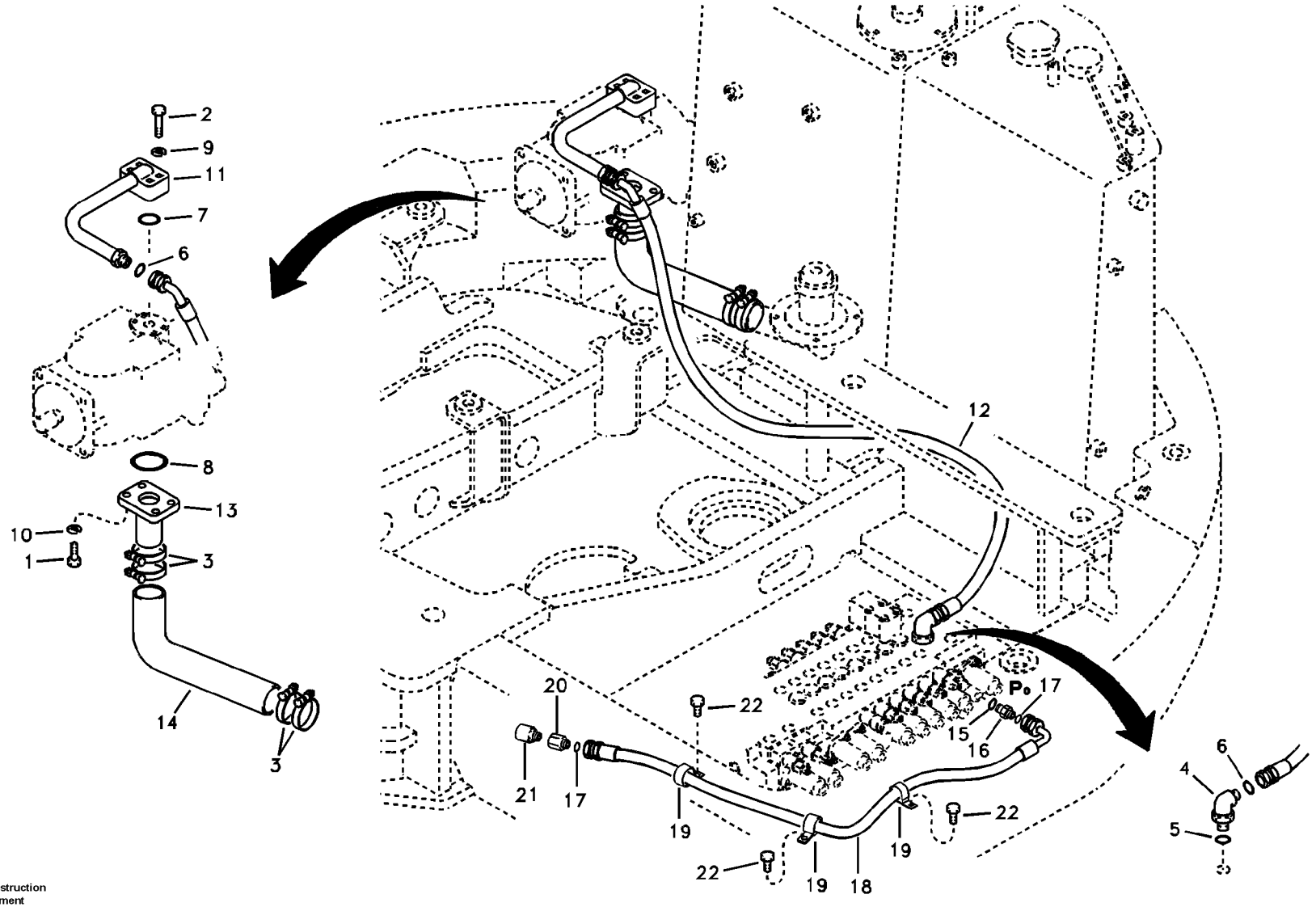

Volvo Construction Equipment

1022633

Fig.	Part No.	Quantity 1	2	3	PS	KIT	Description	Dénomination	Bezeichnung	품명	Denominación	Notes
1	**SA 9011-11207**	4					Bolt	Boulon	Bolzen	볼트	Perno	
2	**SA 9011-21009**	4					Hexagon screw	Vis à tête hexagonale	Sechskantschraube	육각 나사	Tornillo hexagonal	
3	**SA 9312-10300**	4					Clamp	Pince Serrage	Klemme	클램프	Abrazadera	
4	**SA 9419-21030**	1					Elbow	Coude	Winkel	엘보우	Ángulo	
5	**SA 9511-12024**	1					O-ring	Joint Torique	O-Ring	오링	Junta torica	
6	**SA 9512-02018**	2					O-ring	Joint Torique	O-Ring	오링	Junta torica	
7	**SA 9512-02214**	1					O-ring	Joint Torique	O-Ring	오링	Junta torica	
8	**SA 9512-02228**	1					O-ring	Joint Torique	O-Ring	오링	Junta torica	
9	**VOE 955922**	4					Spring washer	Rondelle élastique	Federscheibe	스프링 워셔	Arandela elástica	
10	**VOE 955923**	4					Spring washer	Rondelle élastique	Federscheibe	스프링 워셔	Arandela elástica	
11	**VOE 14517342**	1					Pipe	Canalisation	Rohrleitung	파이프	Canalizacion	
12	**VOE 14881300**	1					Hose	Flexible	Schlauch	호스	Manguera	
13	**VOE 14523256**	1					Pipe	Canalisation	Rohrleitung	파이프	Canalizacion	
14	**VOE 14523257**	1					Hose	Durit	Schlauch	호스	Tubo flexible	
15	**VOE 983505**	1					O-ring	Joint torique	O-Ring	O 링	Anillo tórico	SER NO 11323-
16	**SA 9419-11200**	1					Connector	Raccord	Anschluss	커넥터	Union	SER NO 11323-11451
	VOE 14880371	1					Nut	Écrou	Mutter	너트	Tuerca	SER NO 11452-
17	**VOE 4880493**	2					O-ring	Joint torique	O-Ring	O 링	Anillo tórico	SER NO 11323-
18	**SA 9403-04622**	1					Hose	Durit	Schlauch	호스	Tubo flexible	SER NO 11323-
19	**VOE 14500296**	3					Clip	Clip	Clip	클립	Clip	SER NO 11323-
20	**VOE 14551169**	1					Connector	Raccord	Anschluss	커넥터	Union	SER NO 11323-
21	**VOE 936441**	1					Testing nipple	Raccord contrôle	Prüfnippel	테스트 니플	Niple de medición	SER NO 11323-
	VOE 983502	1					•O-ring	•Joint torique	•O-Ring	•O 링	•Anillo tórico	
22	**VOE 946471**	3					Flange screw	Vis à embase	Flanschschraube	플랜지 나사	Tornillo embridado	SER NO 11452-

1	**8278985**	**Sistema hidráulico, conducto de aspiración** 유압 시스템 , 흡입 라인 **Druckölsystem, Saugleitung** **Système hydraulique, conduit aspiration** **Hydraulic system, suction line**	Catalogue id **20044**	Group **911**
2			Illustr. No **1022633**	Section **800**
3			Issue **PUB 74D9920044**	Page **395**
4				
5				

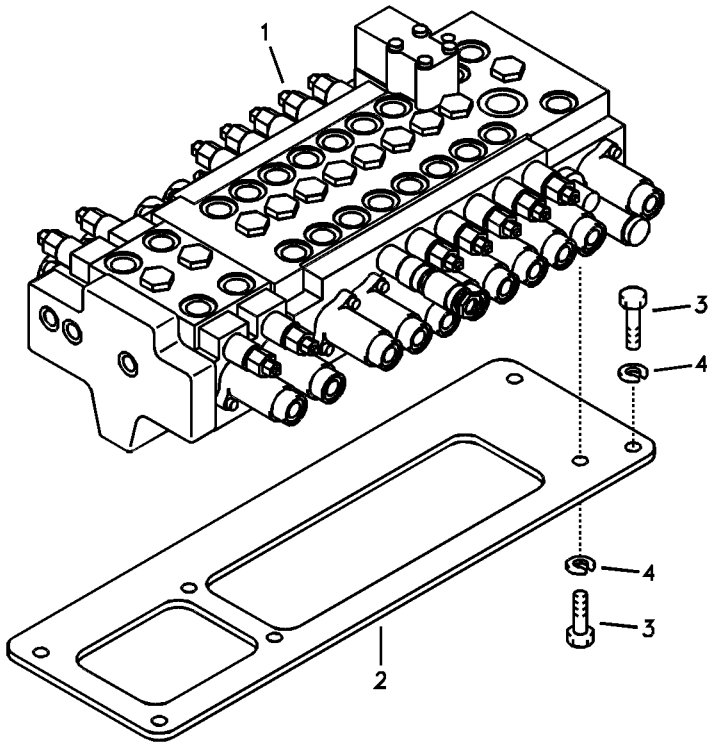
1
3
4
4
3
2

Fig.	Part No.	Quantity 1	2	3	PS	KIT	Description	Dénomination	Bezeichnung	품명	Denominación	Notes
1	**VOE 14559175**	1					Control valve	Valve contrôle	Steuerventil	컨트롤 밸브	Válvula de control	
	VOE 14559176		1				Control valve	Valve contrôle	Steuerventil	컨트롤 밸브	Válvula de control	
2	**VOE 14520751**	1	1				Plate	Plaque	Platte	플레이트	Placa	
3	**VOE 978932**	7	7				Hexagon screw	Vis à tête hexagonale	Sechskantschraube	육각 나사	Tornillo hexagonal	
4	**VOE 955923**	7	7				Spring washer	Rondelle élastique	Federscheibe	스프링 워셔	Arandela elástica	

1	**8279036**	**Válvula de mando con piezas se montaje.** 제어밸브 및 장착부품 **Steuerventil mit Anbauteilen.** **Valve de commande avec pièces de montage.** **Control valve with fitting parts.**	Catalogue id **20044**	Group **912**
2	**8279039**		Illustr. No **1013489**	Section **100**
3			Issue **PUB 74D9920044**	Page **397**
4				
5				

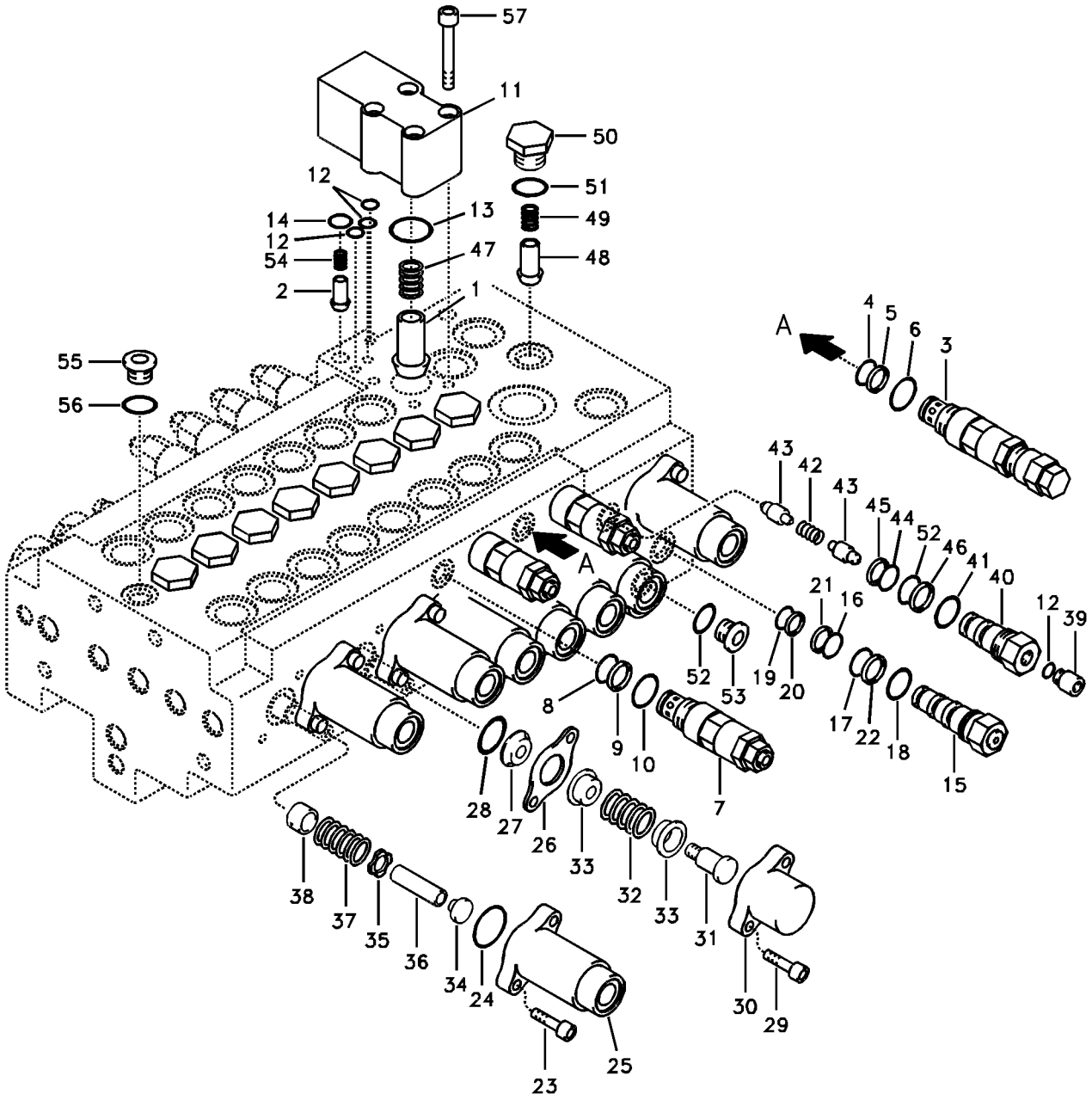

Volvo Construction Equipment

1013490

Fig.	Part No.	Quantity 1	2	3	PS	KIT	Description	Dénomination	Bezeichnung	품명	Denominación	Notes
	VOE 14559175	1					Control valve	Valve contrôle	Steuerventil	컨트롤 밸브	Válvula de control	
	VOE 14559176		1				Control valve	Valve contrôle	Steuerventil	컨트롤 밸브	Válvula de control	
1	**VOE 14526970**	1	1				•Poppet	•Clapet champignon	•Niete	• 포핏	•Vástago	
2	**VOE 14526972**	1	1				•Check valve	•Valve antiretour	•Rückschlagventil	• 체크 밸브	•Válvula de retención	
3	**VOE 14550076**	1	1				•Relief valve	•Limiteur - pression	•Druckbegrenzer	• 릴리프 밸브	•Limitador presion	
4	**VOE 983502**	1	1		K		••O-ring	••Joint torique	••O-Ring	••O 링	••Anillo tórico	
5	**VOE 14526956**	1	1		K		••Ring	••Anneau	••Ring	•• 링	••Anillo	
6	**VOE 990557**	1	1		K		••O-ring	••Joint torique	••O-Ring	••O 링	••Anillo tórico	
7	**VOE 14532075**	3	3				•Relief valve	•Limiteur - pression	•Druckbegrenzer	• 릴리프 밸브	•Limitador presion	
8	**VOE 983502**	1	1		K		••O-ring	••Joint torique	••O-Ring	••O 링	••Anillo tórico	
9	**VOE 14526956**	1	1		K		••Ring	••Anneau	••Ring	•• 링	••Anillo	
10	**VOE 990557**	1	1		K		••O-ring	••Joint torique	••O-Ring	••O 링	••Anillo tórico	
11	**VOE 14526968**	1	1				•Cover	•Capot	•Haube	• 커버	•Capo	
12	**VOE 983495**	4	4		K		••O-ring	••Joint torique	••O-Ring	••O 링	••Anillo tórico	
13	**VOE 983509**	1	1		K		••O-ring	••Joint torique	••O-Ring	••O 링	••Anillo tórico	
14	**VOE 983497**	1	1		K		••O-ring	••Joint torique	••O-Ring	••O 링	••Anillo tórico	
15	**VOE 14552480**	1	1				•Relief valve	•Limiteur - pression	•Druckbegrenzer	• 릴리프 밸브	•Limitador presion	
16	**VOE 990557**	1	1		K		••O-ring	••Joint torique	••O-Ring	••O 링	••Anillo tórico	
17	**VOE 983509**	1	1		K		••O-ring	••Joint torique	••O-Ring	••O 링	••Anillo tórico	
18	**VOE 983523**	1	1		K		••O-ring	••Joint torique	••O-Ring	••O 링	••Anillo tórico	
19	**VOE 983507**	1	1		K		••O-ring	••Joint torique	••O-Ring	••O 링	••Anillo tórico	
20	**VOE 14880816**	1	1		K		••Ring	••Bague	••Ring	•• 링	••Anillo	
21	**SA 9566-10180**	1	1		K		••Ring	••Bague	••Ring	•• 링	••Anillo	
22	**SA 9566-10200**	1	1		K		••Ring	••Anneau	••Ring	•• 링	••Anillo	
23	**VOE 14526981**	16	16				•Bolt	•Boulon	•Bolzen	• 볼트	•Perno	
24	**VOE 14526982**	8	8		K		•O-ring	•Joint Torique	•O-Ring	• 오링	•Junta torica	
25	**VOE 14526983**	8	8				•Cover	•Capot	•Haube	• 커버	•Capo	
26	**VOE 14526984**	1	1		K		•Seal	•Joint	•Dichtring	• 시일	•Junta	
27	**VOE 14526985**	1	1		K		•Wiper	•Essuie-glace	•Wischer	• 와이퍼	•Limpiaparabrisa	
28	**VOE 14526986**	1	1		K		•O-ring	•Joint Torique	•O-Ring	• 오링	•Junta torica	

1	**8279036**
2	**8279039**
3	
4	
5	

Válvula de control principal
제어밸브
Hauptsteuerventil
Distributeur de commande principal
Main control valve

Catalogue id **20044**	Group **912**
Illustr. No **1013490**	Section **200**
Issue **PUB 74D9920044**	Page **399**



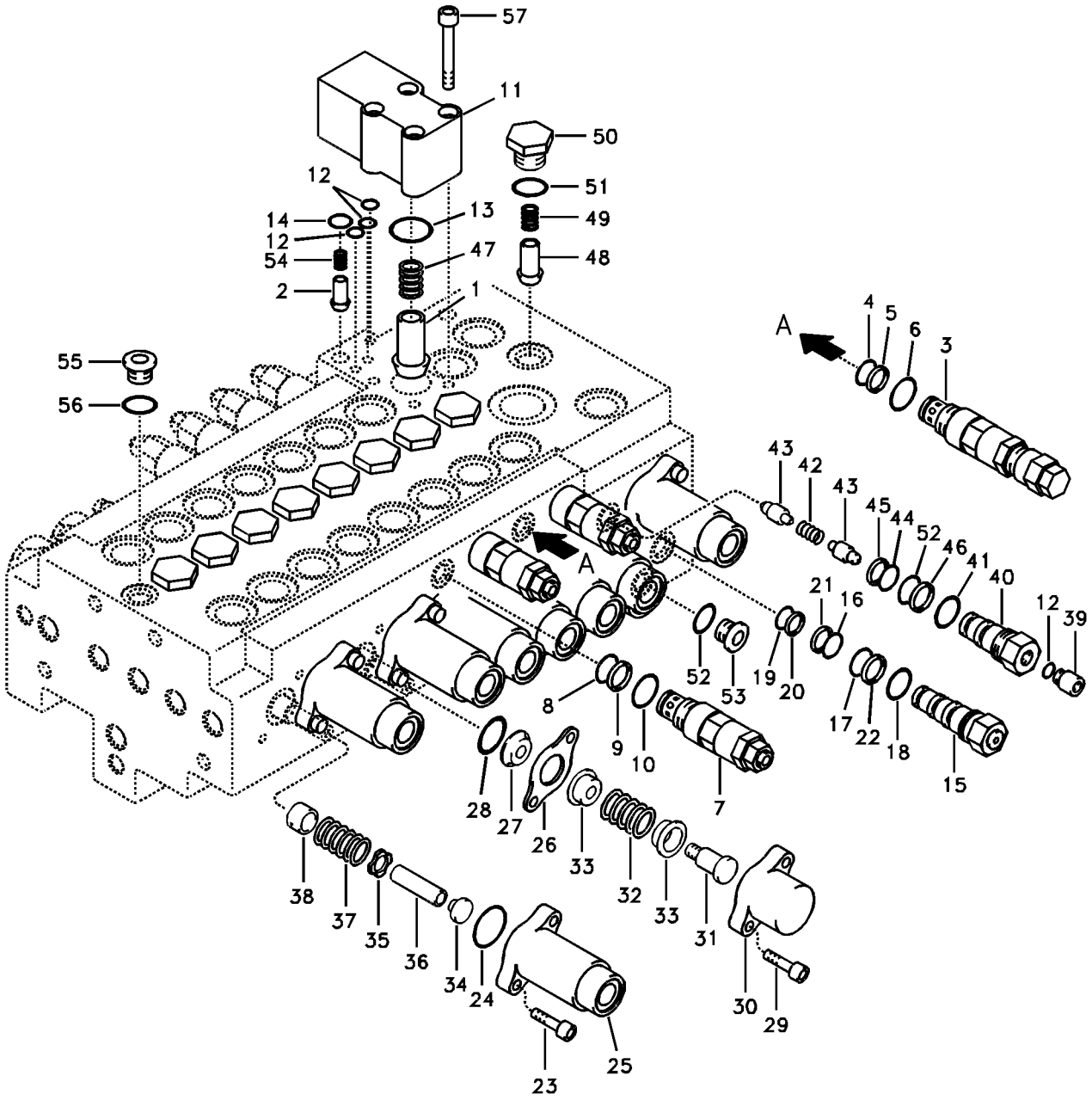

Volvo Construction Equipment

1013490

Fig.	Part No.	Quantity 1	2	3	PS	KIT	Description	Dénomination	Bezeichnung	품명	Denominación	Notes
29	**VOE 14526987**	2	2				•Bolt	•Boulon	•Bolzen	• 볼트	•Perno	
30	**VOE 14526988**	1	1				•Cover	•Capot	•Haube	• 커버	•Capo	
31	**VOE 14526989**	1	1				•Cap	•Chapeau	•Kappe	• 캡	•Caperuza	
32	**VOE 14526990**	1	1				•Spring	•Ressort	•Feder	• 스프링	•Muelle	
33	**VOE 14526991**	2	2				•Guide	•Rail	•Führung	• 가이드	•Guia	
34	**VOE 14526992**	8	8				•Cap	•Chapeau	•Kappe	• 캡	•Caperuza	
35	**VOE 14526993**	8	8				•Guide	•Rail	•Führung	• 가이드	•Guia	
36	**VOE 14526994**	8	8				•Spacer	•Partie Intermédiaire	•Zwischenstück	• 스페이서	•Espaciador	
37	**VOE 14526995**	8	8				•Spring	•Ressort	•Feder	• 스프링	•Muelle	
38	**VOE 14526996**	8	8				•Guide	•Rail	•Führung	• 가이드	•Guia	
39	**VOE 14526997**	1	1				•Cap	•Chapeau	•Kappe	• 캡	•Caperuza	
40	**VOE 14526998**	1	1				•Cap	•Chapeau	•Kappe	• 캡	•Caperuza	
41	**VOE 983523**	1	1			K	•O-ring	•Joint torique	•O-Ring	•O 링	•Anillo tórico	
42	**VOE 14526999**	1	1				•Spring	•Ressort	•Feder	• 스프링	•Muelle	
43	**VOE 14527000**	2	2				•Check valve	•Valve antiretour	•Rückschlagventil	• 체크 밸브	•Válvula de retención	
44	**VOE 983507**	1	1			K	•O-ring	•Joint torique	•O-Ring	•O 링	•Anillo tórico	
45	**VOE 14880816**	1	1			K	•Ring	•Bague	•Ring	• 링	•Anillo	
46	**SA 9566-10180**	1	1			K	•Ring	•Bague	•Ring	• 링	•Anillo	
47	**VOE 14528982**	1	1				•Spring	•Ressort	•Feder	• 스프링	•Muelle	
48	**VOE 14528973**	9	9				•Non-return valve	•Clapet antiretour	•Rückschlagventil	• 논 – 리턴 밸브	•Válvula de reténción	
49	**SA 7273-10480**	9	9				•Spring	•Ressort	•Feder	• 스프링	•Resorte	
50	**VOE 14526954**	9	9				•Cap	•Chapeau	•Kappe	• 캡	•Caperuza	
51	**VOE 932041**	9	9			K	•O-ring	•Joint torique	•O-Ring	•O 링	•Anillo tórico	
52	**VOE 990557**	2	2			K	•O-ring	•Joint torique	•O-Ring	•O 링	•Anillo tórico	
53	**SA 8230-37030**	1	1				•Cap	•Chapeau	•Kappe	• 캡	•Caperuza	
54	**VOE 14526971**	1	1				•Spring	•Ressort	•Feder	• 스프링	•Muelle	
55	**SA 8230-01170**	1	1				•Cap	•Chapeau	•Kappe	• 캡	•Caperuza	
56	**VOE 983505**	1	1			K	•O-ring	•Joint torique	•O-Ring	•O 링	•Anillo tórico	
57	**SA 9016-20811**	4	4				•Hex. socket screw	•Vis à six pans creux	•Inbusschraube	• 육각 소켓 나사	•Tornillo de hexágono	
100	**VOE 14527020**	1	1				Sealing Kit	Jeu Joints	Dichtungssatz	시일 킷	Juego Retenes	

1	**8279036**
2	**8279039**
3	
4	
5	

Válvula de control principal
제어밸브
Hauptsteuerventil
Distributeur de commande principal
Main control valve

Catalogue id **20044**	Group **912**
Illustr. No **1013490**	Section **200**
Issue **PUB 74D9920044**	Page **401**

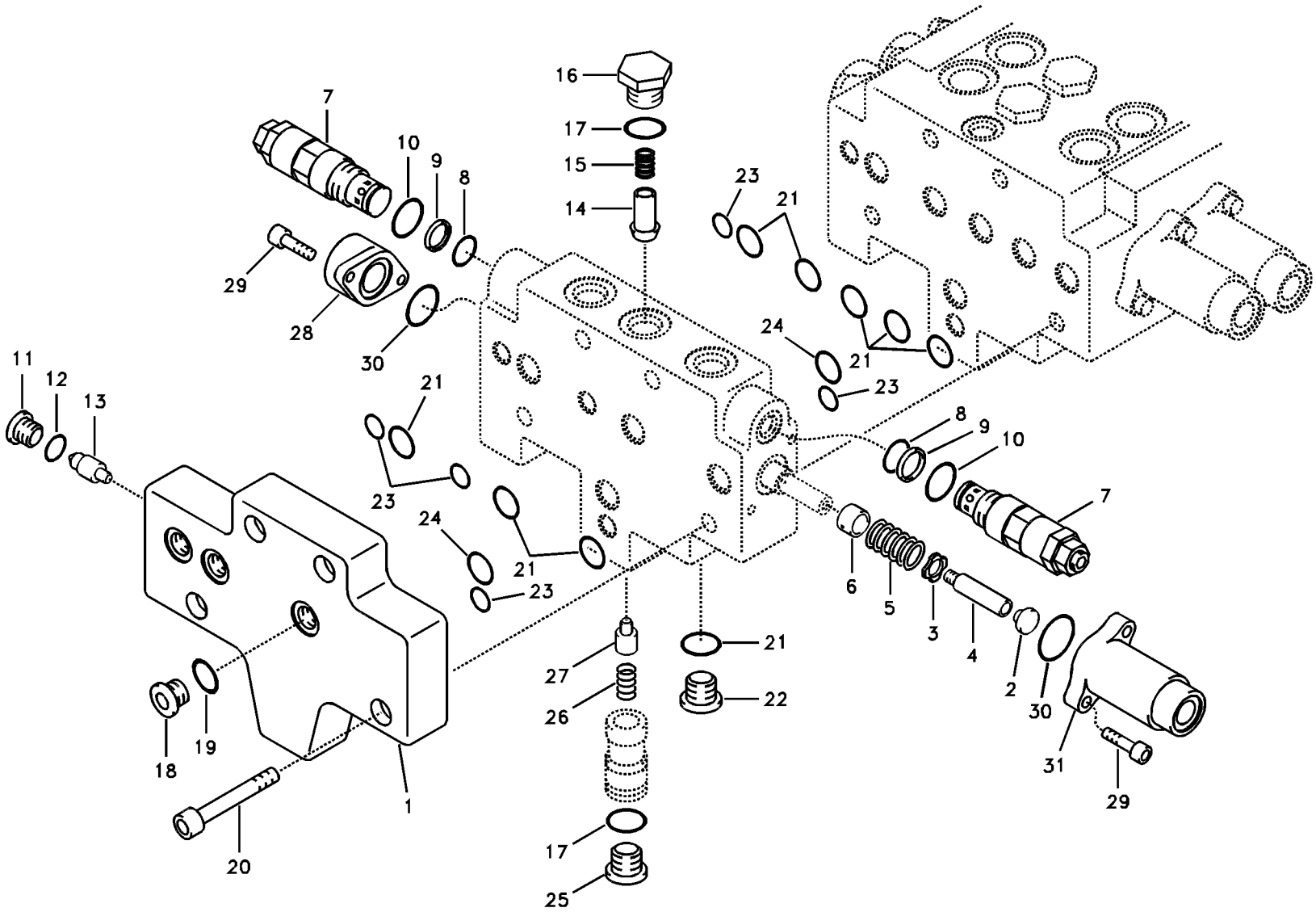
16
17
15
14
7
10
9
8
29
28
30
23
21
24
21
23
11
12
13
21
23
24
21
23
8
9
10
7
6
5
3
4
2
30
31
29
21
22
27
26
17
25
18
19
20
1

Fig.	Part No.	Quantity 1	2	3	PS	KIT	Description	Dénomination	Bezeichnung	품명	Denominación	Notes
	VOE 14559175	1					Control valve	Valve contrôle	Steuerventil	컨트롤 밸브	Válvula de control	
	VOE 14559176		1				Control valve	Valve contrôle	Steuerventil	컨트롤 밸브	Válvula de control	
1	**VOE 14526975**	1	1				•Cover	•Capot	•Haube	• 커버	•Capo	
2	**VOE 14526992**		1				•Cap	•Chapeau	•Kappe	• 캡	•Caperuza	
3	**VOE 14526993**		1				•Guide	•Rail	•Führung	• 가이드	•Guia	
4	**VOE 14526994**		1				•Spacer	•Partie Intermédiaire	•Zwischenstück	• 스페이서	•Espaciador	
5	**VOE 14526995**		1				•Spring	•Ressort	•Feder	• 스프링	•Muelle	
6	**VOE 14526996**		1				•Guide	•Rail	•Führung	• 가이드	•Guia	
7	**VOE 14532075**		2				•Relief valve	•Limiteur - pression	•Druckbegrenzer	• 릴리프 밸브	•Limitador presion	
8	**VOE 983502**		1		K		••O-ring	••Joint torique	••O-Ring	••O 링	••Anillo tórico	
9	**VOE 14526956**		1		K		••Ring	••Anneau	••Ring	•• 링	••Anillo	
10	**VOE 990557**		1		K		••O-ring	••Joint torique	••O-Ring	••O 링	••Anillo tórico	
11	**SA 8230-01150**	1	1				•Cap	•Capot	•Verschlusskappe	• 캡	•Capuchón	
12	**VOE 983495**	1	1		K		•O-ring	•Joint torique	•O-Ring	•O 링	•Anillo tórico	
13	**VOE 14526952**	1	1				•Orifice	•Orifice	•Dusenbohrung	• 오리피스	•Orificio	
14	**VOE 14528973**		1				•Non-return valve	•Clapet antiretour	•Rückschlagventil	• 논 - 리턴 밸브	•Válvula de reténción	
15	**SA 7273-10480**		1				•Spring	•Ressort	•Feder	• 스프링	•Resorte	
16	**VOE 14526954**		1				•Cap	•Chapeau	•Kappe	• 캡	•Caperuza	
17	**VOE 932041**		2		K		•O-ring	•Joint torique	•O-Ring	•O 링	•Anillo tórico	
18	**SA 7273-10751**	1	1				•Cap	•Capot	•Verschlusskappe	• 캡	•Capuchón	
19	**VOE 983502**	1	1		K		•O-ring	•Joint torique	•O-Ring	•O 링	•Anillo tórico	
20	**VOE 14526955**		4				•Bolt	•Boulon	•Bolzen	• 볼트	•Perno	
	VOE 14532072	4					•Bolt	•Boulon	•Bolzen	• 볼트	•Perno	
21	**VOE 990557**	5	9		K		•O-ring	•Joint torique	•O-Ring	•O 링	•Anillo tórico	
22	**SA 8230-37030**		1				•Cap	•Chapeau	•Kappe	• 캡	•Caperuza	
23	**VOE 983497**	2	5		K		•O-ring	•Joint torique	•O-Ring	•O 링	•Anillo tórico	
24	**VOE 983527**	1	2		K		•O-ring	•Joint torique	•O-Ring	•O 링	•Anillo tórico	
25	**VOE 14526976**		1				•Cap	•Chapeau	•Kappe	• 캡	•Caperuza	
26	**VOE 14526977**		1				•Spring	•Ressort	•Feder	• 스프링	•Muelle	
27	**VOE 14555147**		1				•Spacer	•Partie Intermédiaire	•Zwischenstück	• 스페이서	•Espaciador	

1	**8279036**
2	**8279039**
3	
4	
5	

Válvula de control principal
제어밸브
Hauptsteuerventil
Distributeur de commande principal
Main control valve

Catalogue id	Group
20044	**912**
Illustr. No **1013491**	Section **300**
Issue **PUB 74D9920044**	Page **403**

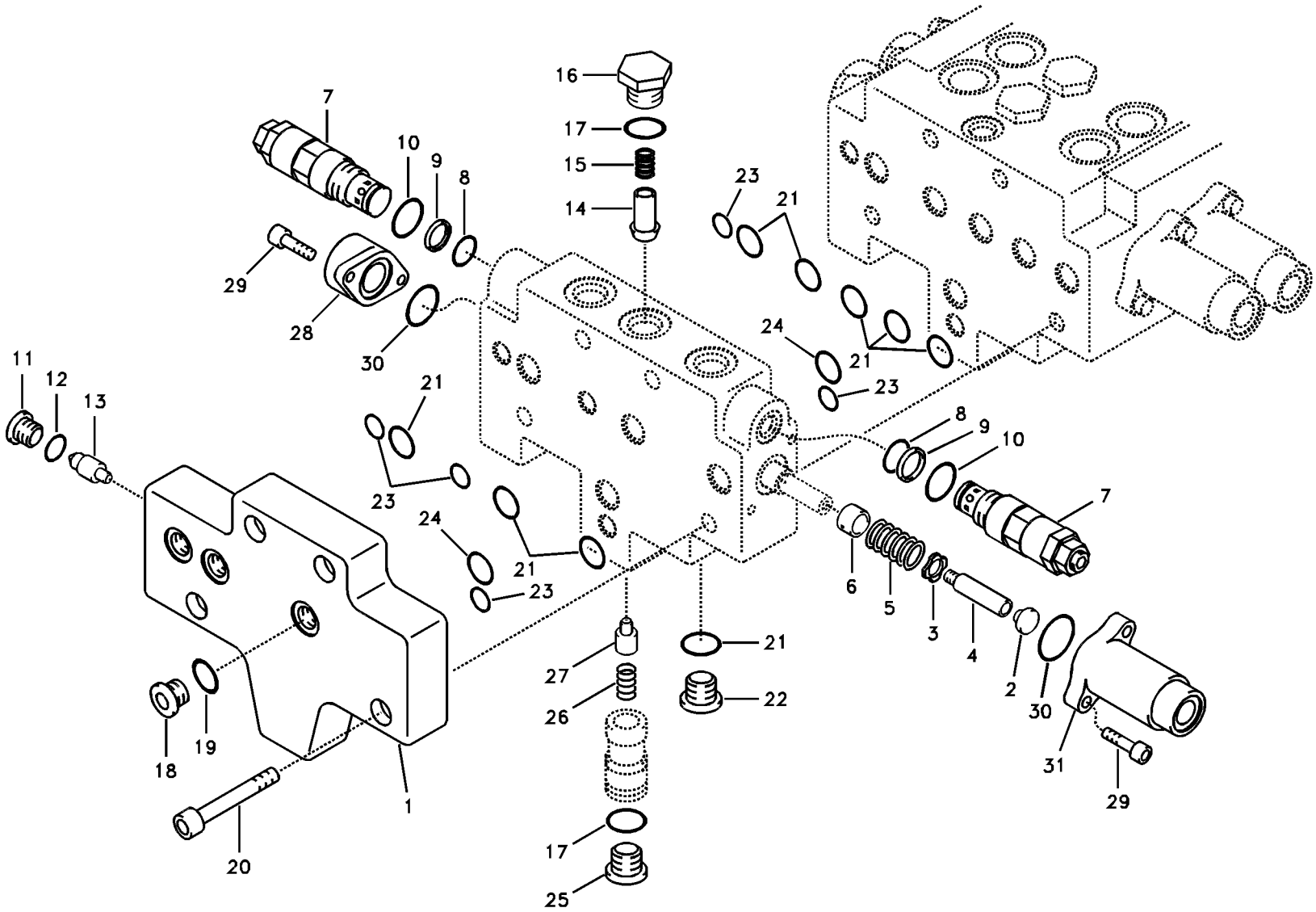
16
17
15
14
7
10
9
8
29
28
30
23
21
24
21
23
11
12
13
21
23
24
21
23
8
9
10
7
6
5
3
4
2
30
31
29
21
22
27
26
17
25
18
19
20
1

Fig.	Part No.	Quantity 1	2	3	PS	KIT	Description	Dénomination	Bezeichnung	품명	Denominación	Notes
28	**VOE 14532076**		1				•Cover	•Capot	•Haube	• 커버	•Capo	
29	**VOE 14526981**		4				•Bolt	•Boulon	•Bolzen	• 볼트	•Perno	
30	**VOE 14526982**		2			K	•O-ring	•Joint Torique	•O-Ring	• 오링	•Junta torica	
31	**VOE 14526983**		1				•Cover	•Capot	•Haube	• 커버	•Capo	
100	**VOE 14527020**	1	1				Sealing Kit	Jeu Joints	Dichtungssatz	시일 킷	Juego Retenes	

1	**8279036**	**Válvula de control principal** 제어밸브 **Hauptsteuerventil** **Distributeur de commande principal** **Main control valve**	Catalogue id **20044**	Group **912**
2	**8279039**		Illustr. No **1013491**	Section **300**
3			Issue **PUB 74D9920044**	Page **405**
4				
5				

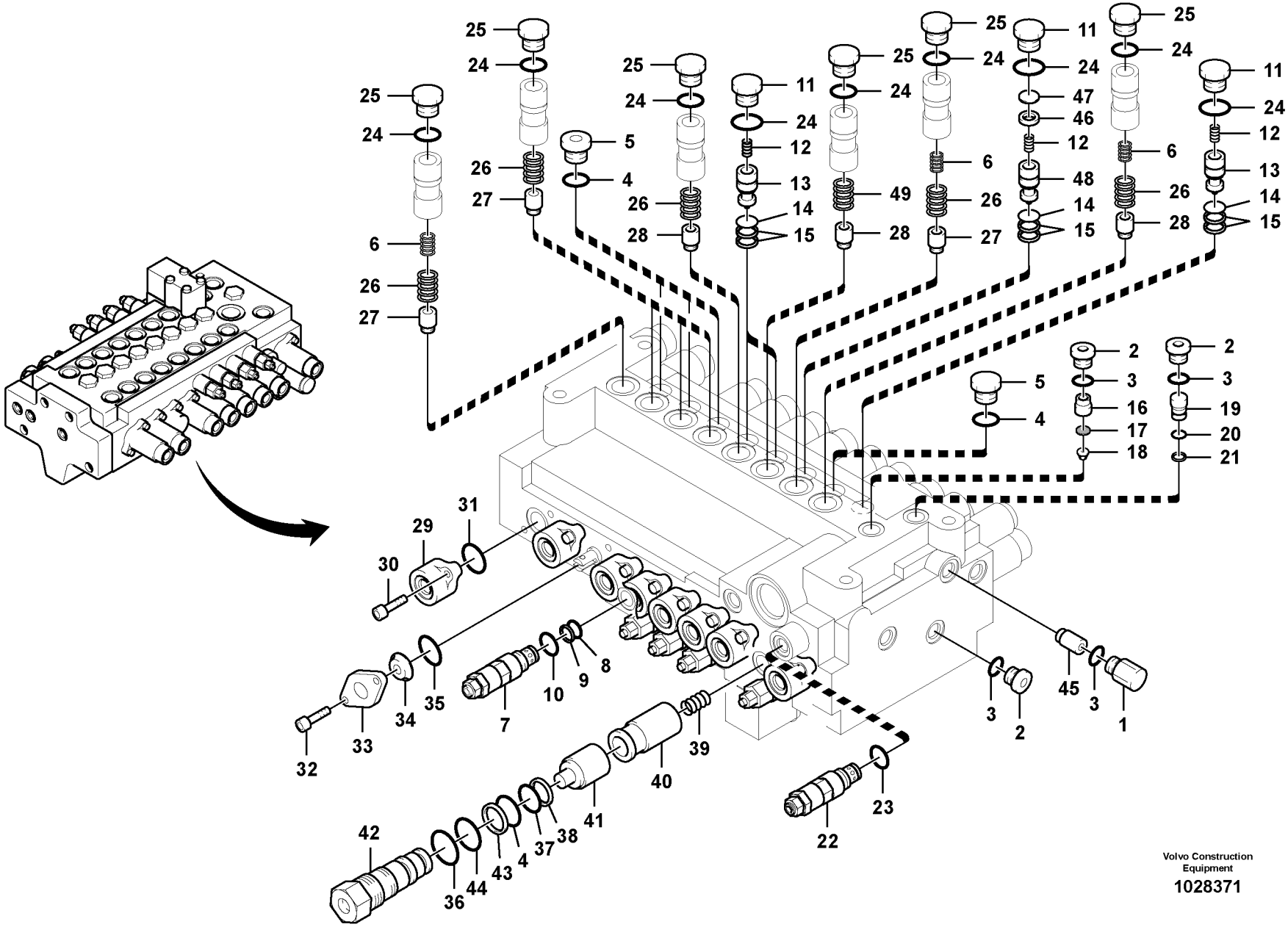
Volvo Construction Equipment
1028371

Fig.	Part No.	Quantity 1	2	3	PS	KIT	Description	Dénomination	Bezeichnung	품명	Denominación	Notes
	VOE 14559175	1					Control valve	Valve contrôle	Steuerventil	컨트롤 밸브	Válvula de control	
	VOE 14559176		1				Control valve	Valve contrôle	Steuerventil	컨트롤 밸브	Válvula de control	
1	**VOE 14555141**	1	1				•Valve	•Valve	•Ventil	• 밸브	•Válvula	
2	**SA 7273-10751**	3	3				•Cap	•Capot	•Verschlusskappe	• 캡	•Capuchón	
3	**VOE 983502**	4	4		K		•O-ring	•Joint torique	•O-Ring	•O 링	•Anillo tórico	
4	**VOE 990557**	5	5		K		•O-ring	•Joint torique	•O-Ring	•O 링	•Anillo tórico	
5	**SA 8230-37030**	4	4				•Cap	•Chapeau	•Kappe	• 캡	•Caperuza	
6	**VOE 14532074**	3	3				•Spring	•Ressort	•Feder	• 스프링	•Muelle	
7	**VOE 14532075**	5	5				•Relief valve	•Limiteur - pression	•Druckbegrenzer	• 릴리프 밸브	•Limitador presion	
8	**VOE 983502**	1	1		K		••O-ring	••Joint torique	••O-Ring	••O 링	••Anillo tórico	
9	**VOE 14526956**	1	1		K		••Ring	••Anneau	••Ring	•• 링	••Anillo	
10	**VOE 990557**	1	1		K		••O-ring	••Joint torique	••O-Ring	••O 링	••Anillo tórico	
11	**VOE 14526959**	4	4				•Cap	•Chapeau	•Kappe	• 캡	•Caperuza	
12	**VOE 14526960**	4	4				•Spring	•Ressort	•Feder	• 스프링	•Muelle	
13	**VOE 14526961**	3	3				•Non-return valve	•Clapet antiretour	•Rückschlagventil	• 논 – 리턴 밸브	•Válvula de reténción	
14	**VOE 990670**	4	4		K		•O-ring	•Joint torique	•O-Ring	•O 링	•Anillo tórico	
15	**VOE 14526962**	8	8		K		•Ring	•Anneau	•Ring	• 링	•Anillo	
16	**VOE 14526963**	1	1				•Bushing	•Bague	•Buchse	• 부싱	•Casquillo	
17	**VOE 14526964**	1	1				•Filter	•Filtre	•Filter	• 필터	•Filtro	
18	**VOE 14526965**	1	1				•Orifice	•Orifice	•Dusenbohrung	• 오리피스	•Orificio	
19	**VOE 14526966**	1	1				•Plug	•Bouchon	•Stopfen	• 플러그	•Tapon	
20	**VOE 983494**	1	1		K		•O-ring	•Joint torique	•O-Ring	•O 링	•Anillo tórico	
21	**VOE 14526967**	1	1		K		•Ring	•Anneau	•Ring	• 링	•Anillo	
22	**VOE 14527006**	1	1				•Valve	•Soupape	•Ventil	• 밸브	•Valvula	
23	**VOE 983510**	1	1		K		••O-ring	••Joint torique	••O-Ring	••O 링	••Anillo tórico	
24	**VOE 932041**	12	12		K		•O-ring	•Joint torique	•O-Ring	•O 링	•Anillo tórico	(VOE 14528980)
25	**VOE 14526976**	8	8				•Cap	•Chapeau	•Kappe	• 캡	•Caperuza	
26	**VOE 14526977**	7	7				•Spring	•Ressort	•Feder	• 스프링	•Muelle	
27	**VOE 14528986**	5	5				•Plug	•Bouchon	•Stopfen	• 플러그	•Tapon	
28	**VOE 14526979**	3	3				•Orifice	•Orifice	•Dusenbohrung	• 오리피스	•Orificio	

1	**8279036**
2	**8279039**
3	
4	
5	

Válvula de control principal
제어밸브
Hauptsteuerventil
Distributeur de commande principal
Main control valve

Catalogue id **20044**	Group **912**
Illustr. No **1028371**	Section **400**
Issue **PUB 74D9920044**	Page **407**

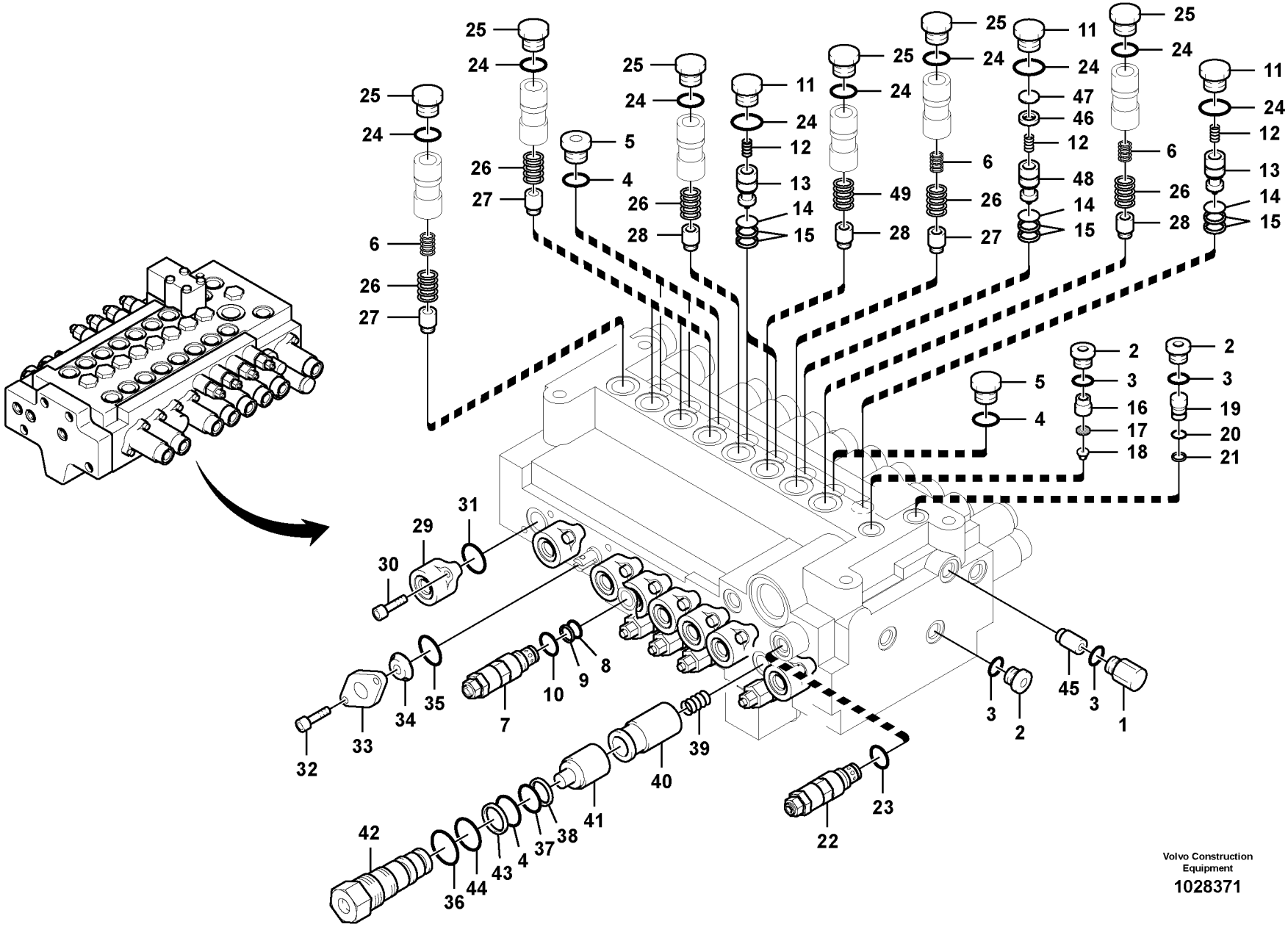
Volvo Construction Equipment
1028371

Fig.	Part No.	Quantity 1	2	3	PS	KIT	Description	Dénomination	Bezeichnung	품명	Denominación	Notes
29	**VOE 14532076**	8	8				•Cover	•Capot	•Haube	• 커버	•Capo	
30	**VOE 14526981**	16	16				•Bolt	•Boulon	•Bolzen	• 볼트	•Perno	
31	**VOE 14526982**	8	8			K	•O-ring	•Joint Torique	•O-Ring	• 오링	•Junta torica	
32	**VOE 14525112**	2	2				•Bolt	•Boulon	•Bolzen	• 볼트	•Perno	
33	**VOE 14526984**	1	1			K	•Seal	•Joint	•Dichtring	• 시일	•Junta	
34	**VOE 14526985**	1	1			K	•Wiper	•Essuie-glace	•Wischer	• 와이퍼	•Limpiaparabrisa	
35	**VOE 14526986**	1	1			K	•O-ring	•Joint Torique	•O-Ring	• 오링	•Junta torica	
36	**VOE 983523**	1	1			K	•O-ring	•Joint torique	•O-Ring	•O 링	•Anillo tórico	
37	**VOE 983507**	1	1			K	•O-ring	•Joint torique	•O-Ring	•O 링	•Anillo tórico	
38	**VOE 14880816**	1	1			K	•Ring	•Bague	•Ring	• 링	•Anillo	
39	**VOE 14528988**	1	1				•Spring	•Ressort	•Feder	• 스프링	•Muelle	
40	**VOE 14527002**	1	1				•Spool	•Bobine	•Schieber	• 스풀	•Bobina	
41	**VOE 14527003**	1	1				•Piston	•Piston	•Kolben	• 피스톤	•Piston	
42	**VOE 14527004**	1	1				•Cap	•Chapeau	•Kappe	• 캡	•Caperuza	
43	**SA 9566-10180**	1	1			K	•Ring	•Bague	•Ring	• 링	•Anillo	
44	**VOE 983509**	1	1			K	•O-ring	•Joint torique	•O-Ring	•O 링	•Anillo tórico	
45	**VOE 14528985**	1	1				•Plug	•Bouchon	•Stopfen	• 플러그	•Tapon	
46	**VOE 14555146**	1	1				•Spacer	•Partie Intermédiaire	•Zwischenstück	• 스페이서	•Espaciador	
47	**VOE 14555147**	1	1				•Spacer	•Partie Intermédiaire	•Zwischenstück	• 스페이서	•Espaciador	
48	**VOE 14532108**	1	1				•Check valve	•Valve antiretour	•Rückschlagventil	• 체크 밸브	•Válvula de retención	
49	**VOE 14555145**	1	1				•Spring	•Ressort	•Feder	• 스프링	•Muelle	
100	**VOE 14527020**	1	1				Sealing Kit	Jeu Joints	Dichtungssatz	시일 킷	Juego Retenes	

1	**8279036**
2	**8279039**
3	
4	
5	

Válvula de control principal
제어밸브
Hauptsteuerventil
Distributeur de commande principal
Main control valve

Catalogue id **20044**	Group **912**
Illustr. No **1028371**	Section **400**
Issue **PUB 74D9920044**	Page **409**

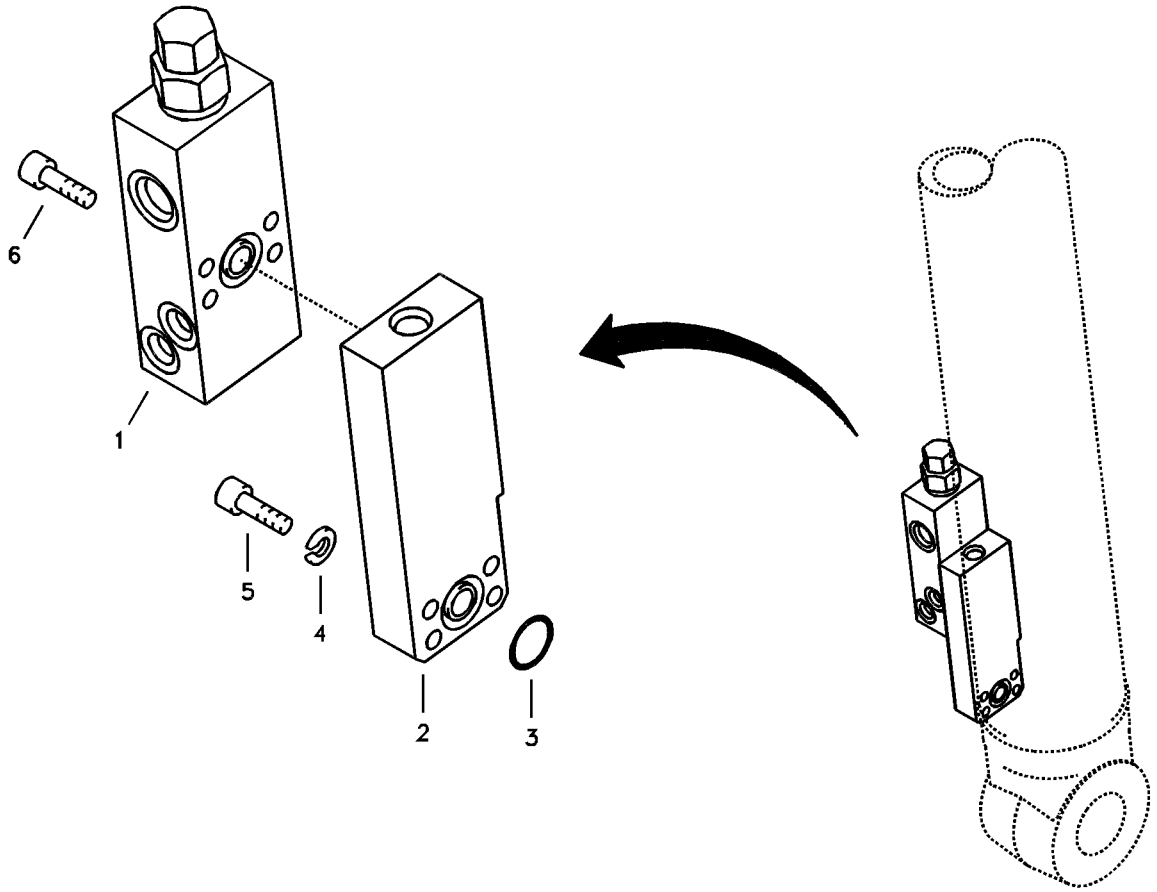
6
1
5
4
2
3

Fig.	Part No.	Quantity 1	2	3	PS	KIT	Description	Dénomination	Bezeichnung	품명	Denominación	Notes
1	**VOE 14526250**	1					Valve	Soupape	Ventil	밸브	Valvula	
	VOE 14527755	1					•Sealing Kit	•Jeu Joints	•Dichtungssatz	• 시일 킷	•Juego Retenes	
2	**VOE 14523032**	1					Block	Bloc	Block	블록	Bloque	
3	**VOE 990741**	1					O-ring	Joint torique	O-Ring	O 링	Anillo tórico	(VOE 948698)
4	**VOE 955921**	4					Spring washer	Rondelle élastique	Federscheibe	스프링 워셔	Arandela elástica	
5	**VOE 984077**	4					Allen Hd Screw	Vis A 6 Pans Cr	Inbusschraube	스크류	Torn Hex Embut	
6	**VOE 984345**	4					Hex. socket screw	Vis à six pans creux	Inbusschraube	육각 소켓 나사	Tornillo de hexágono	

1	**8279024**	**Hidráulica de trabajo, soporte de la válvula de rotura de manguera.** 유압배관 , 붐 낙하방지밸브 장착 **Arbeitshydraulik, Leitungsbruchventil Ausleger und Ventileinbau.** **Comm. hydraulique d'outil, valve de sécurité en cas de rupture de flexible sur la flèche** **Working hydraulic, boom rupture valve mount**	Catalogue id **20044**	Group **912**
2			Illustr. No **1013493**	Section **2000**
3				
4			Issue **PUB 74D9920044**	Page **411**
5				

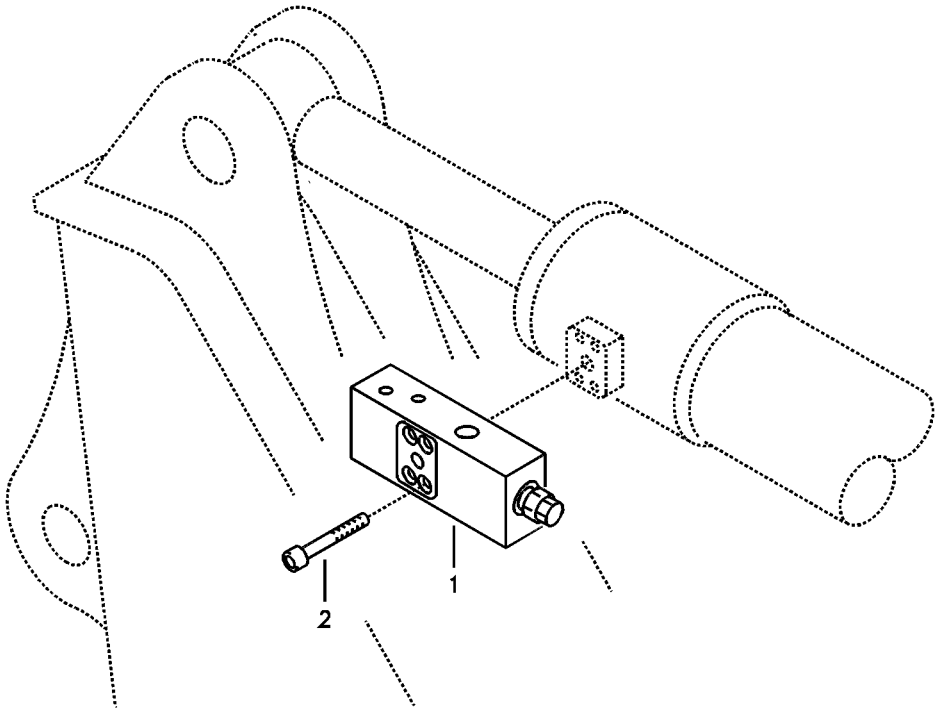
1
2

Fig.	Part No.	Quantity 1	2	3	PS	KIT	Description	Dénomination	Bezeichnung	품명	Denominación	Notes
1	**VOE 14526250**	1					Valve	Soupape	Ventil	밸브	Valvula	
	VOE 14527755	1					•Sealing Kit	•Jeu Joints	•Dichtungssatz	• 시일 킷	•Juego Retenes	
2	**VOE 984077**	4					Allen Hd Screw	Vis A 6 Pans Cr	Inbusschraube	스크류	Torn Hex Embut	

1	**8279028**	**Hidráulica de trabajo, soporte de la válvula de rotura de manguera del brazo.** 유압 배관 , 디퍼 암 낙하방지밸브 장착 **Arbeitshydraulik, Leitungsbruchventil Stiel und Ventileinbau.** **Comm. hydraulique d'outil, valve de sécurité si rupture de flexible sur le balancier** **Working hydraulic, dipper arm rupture valve mount.**	Catalogue id **20044**	Group **912**
2			Illustr. No **1013494**	Section **2100**
3			Issue **PUB 74D9920044**	Page **413**
4				
5				

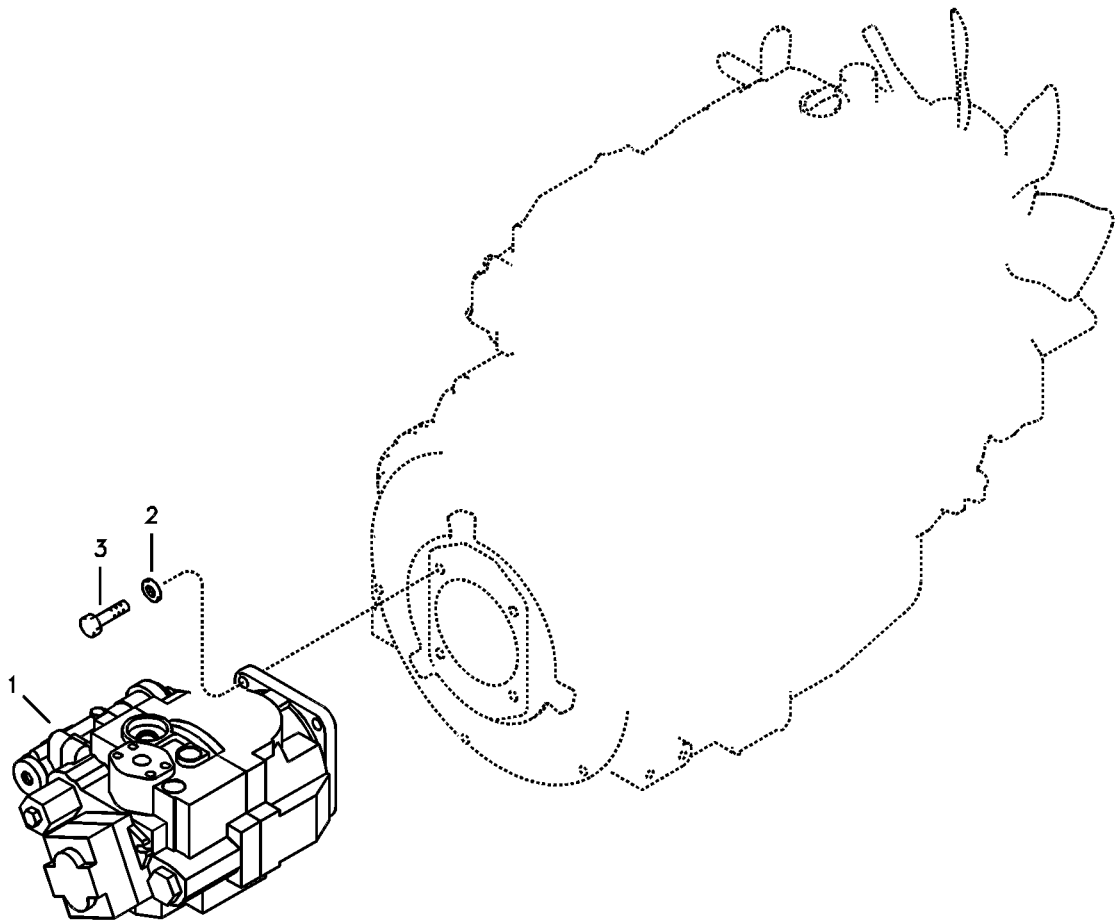
1
2
3

Fig.	Part No.	Quantity 1	2	3	PS	KIT	Description	Dénomination	Bezeichnung	품명	Denominación	Notes
1	**VOE 14520750**	1					Pump	Pompe	Pumpe	펌프	Bomba	See group 913, Page 417
2	**SA 9211-12000**	4					Washer	Rondelle	Scheibe	와셔	Arandela	
3	**SA 9011-11207**	4					Bolt	Boulon	Bolzen	볼트	Perno	

1	**8278985**	**Instalación de bomba** 유압펌프 및 장착부품 **Pumpeninstallation** **Installation de pompe** **Pump installation**	Catalogue id **20044**	Group **913**
2			Illustr. No **1013495**	Section **100**
3			Issue **PUB 74D9920044**	Page **415**
4				
5				

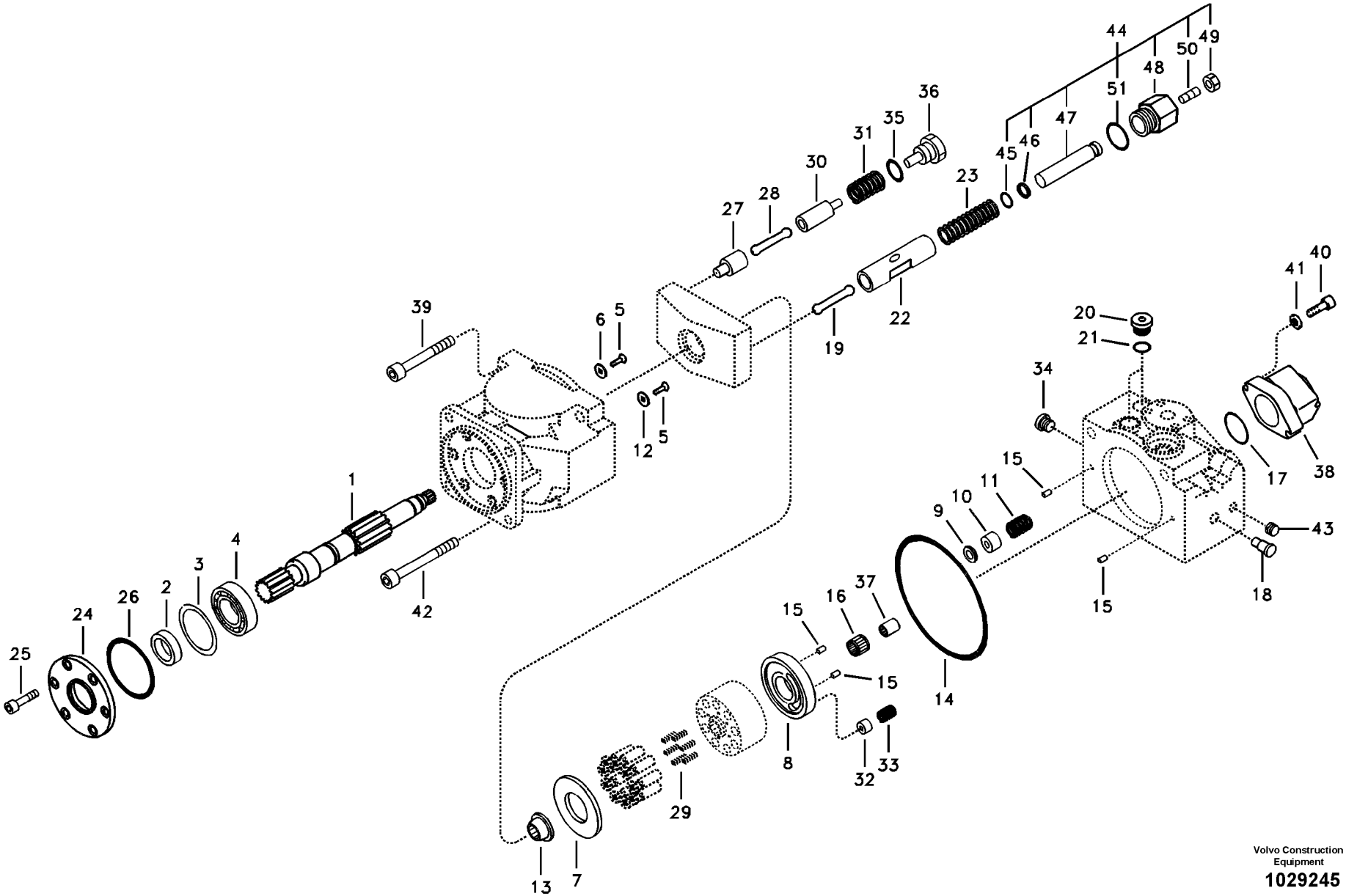

Volvo Construction Equipment

1029245

Fig.	Part No.	Quantity 1	2	3	PS	KIT	Description	Dénomination	Bezeichnung	품명	Denominación	Notes
	VOE 14520750	1					Pump	Pompe	Pumpe	펌프	Bomba	
1	**VOE 14528774**	1					•Shaft	•Arbre	•Welle	• 샤프트	•Arbol	
2	**VOE 14525101**	1				K	•Seal	•Joint	•Dichtring	• 시일	•Junta	
3	**VOE 14528775**	REQ					•Shim	•Cale d'épaisseur	•Passcheibe	• 심	•Arandela Ajuste	
4	**VOE 14528779**	1					•Roller bearing	•Roulement à roulea	•Rollenlager	• 롤러 베어링	•Cojínete rodillo	
5	**VOE 14525105**	2					•Screw	•Vis	•Schraube	• 스크류	•Tornillo	
6	**VOE 14622341**	1					•Plate	•Tôle	•Blech	• 플레이트	•Chapa	(VOE 14528780)
7	**VOE 14528781**	1					•Plate	•Tôle	•Blech	• 플레이트	•Chapa	
8	**VOE 14528782**	1					•Plate	•Plaque	•Platte	• 플레이트	•Placa	
9	**VOE 14528783**	1				K	•Ring	•Bague	•Ring	• 링	•Anillo	
10	**VOE 14528784**	1					•Bushing	•Bague	•Buchse	• 부싱	•Casquillo	
11	**VOE 14528785**	1					•Spring	•Ressort	•Feder	• 스프링	•Muelle	
12	**VOE 14622342**	1					•Plate	•Tôle	•Blech	• 플레이트	•Chapa	(VOE 14528786)
13	**VOE 14528787**	1				K	•Retainer	•Retenue	•Halter	• 리테이너	•Soporte	
14	**SA 8230-00240**	1				K	•O-ring	•Joint torique	•O-Ring	•O 링	•Anillo tórico	
15	**SA 8230-31150**	4					•Pin	•Goupille	•Zapfen	• 핀	•Pasador	
16	**VOE 14528788**	1					•Needle bearing	•Roulement à aiguille	•Nadellager	• 니들 베어링	•Cojinete de agujas	
17	**VOE 990587**	1				K	•O-ring	•Joint torique	•O-Ring	•O 링	•Anillo tórico	(SA 9511-22055)
18	**VOE 14525130**	1					•Pin	•Goupille	•Zapfen	• 핀	•Pasador	
19	**VOE 14622343**	1					•Rod	•Monture	•Fühler	• 로드	•Varilla	(VOE 14528789)
20	**SA 7273-10751**	2					•Cap	•Capot	•Verschlusskappe	• 캡	•Capuchón	
21	**VOE 983502**	2				K	•O-ring	•Joint torique	•O-Ring	•O 링	•Anillo tórico	
22	**VOE 14528790**	1					•Piston	•Piston	•Kolben	• 피스톤	•Pistón	
23		1			NS		•Spring	•Ressort	•Feder	• 스프링	•Resorte	
24	**VOE 14528794**	1				K	•Retainer	•Retenue	•Halter	• 리테이너	•Soporte	
25	**VOE 14528795**	6					•Screw	•Vis	•Schraube	• 스크류	•Tornillo	
26	**VOE 14528796**	1				K	•O-ring	•Joint Torique	•O-Ring	• 오링	•Junta torica	
27	**VOE 14528797**	1					•Guide	•Rail	•Führung	• 가이드	•Guia	
28	**VOE 14528798**	1					•Rod	•Monture	•Fuhler	• 로드	•Varilla	
29	**VOE 14525142**	6					•Spring	•Ressort	•Feder	• 스프링	•Muelle	

1	**8278985**	**Bomba hidráulica** 유압펌프 **Hydraulikpumpe** **Pompe hydraulique** **Hydraulic pump**	Catalogue id **20044**	Group **913**
2			Illustr. No **1029245**	Section **200**
3			Issue **PUB 74D9920044**	Page **417**
4				
5				

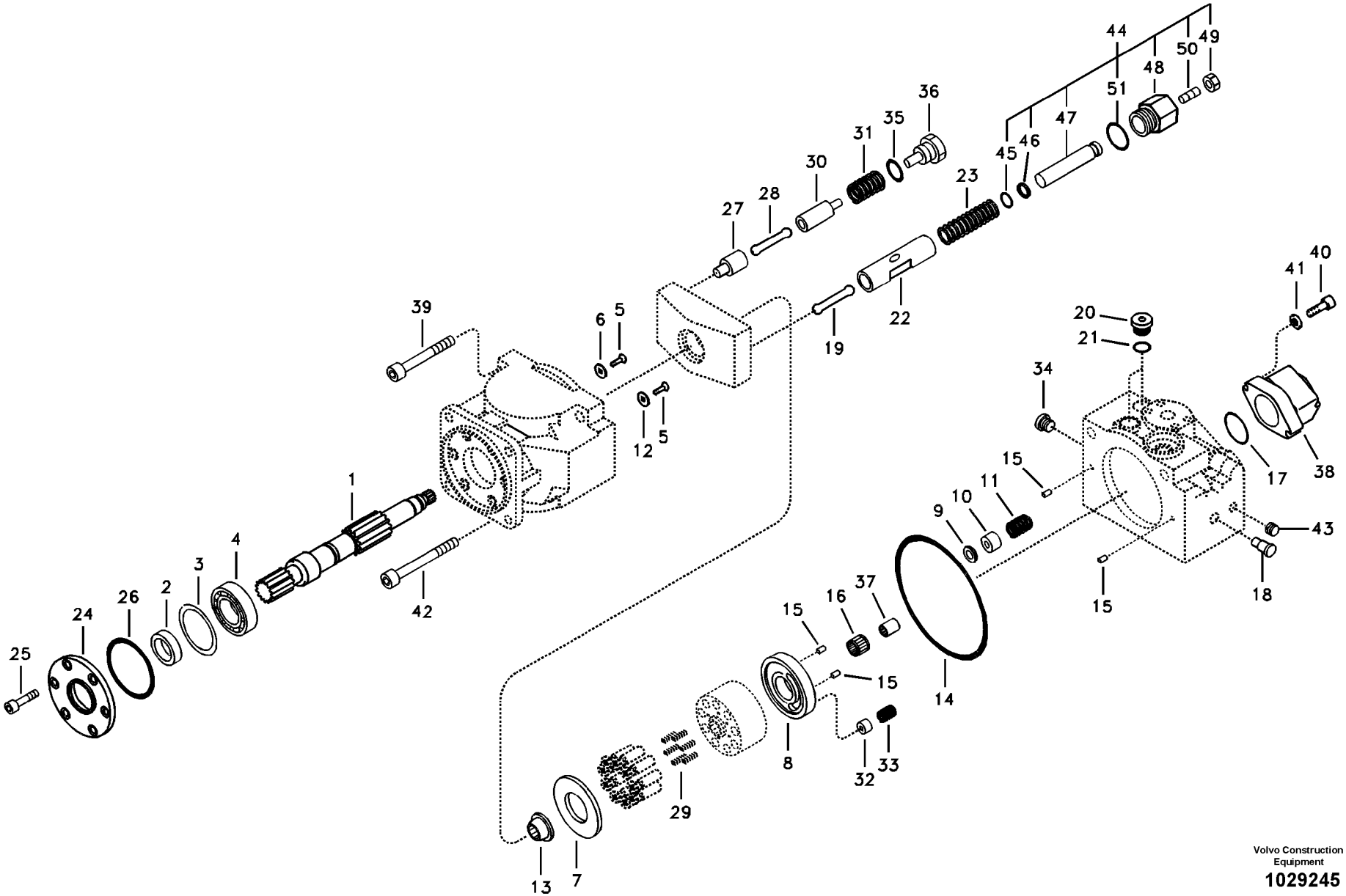

Volvo Construction Equipment

1029245

Fig.	Part No.	Quantity 1	2	3	PS	KIT	Description	Dénomination	Bezeichnung	품명	Denominación	Notes
30	**VOE 14528801**	1					•Piston	•Piston	•Kolben	• 피스톤	•Pistón	
31	**VOE 14525147**	1					•Spring	•Ressort	•Feder	• 스프링	•Muelle	
32	**VOE 14528802**	2					•Bushing	•Bague	•Buchse	• 부싱	•Casquillo	
33	**VOE 14528803**	2					•Spring	•Ressort	•Feder	• 스프링	•Muelle	
34	**VOE 14525118**	2					•Plug	•Bouchon	•Stopfen	• 플러그	•Tapon	
35	**SA 8230-28240**	1				K	•O-ring	•Joint torique	•O-Ring	•O 링	•Anillo tórico	
36	**VOE 14528804**	1					•Cap	•Chapeau	•Kappe	• 캡	•Caperuza	
37	**VOE 14528805**	1					•Coupling	•Accouplement	•Kupplung	• 커플링	•Acoplamiento	
38	**VOE 14528806**	1					•Gear pump	•Pompe engrenages	•Zahnradpumpe	• 기어 펌프	•Bomba de engranaj	
39	**VOE 14513175**	3					•Bolt	•Boulon	•Bolzen	• 볼트	•Perno	
40	**VOE 14528807**	2					•Screw	•Vis	•Schraube	• 스크류	•Tornillo	
41	**VOE 14525159**	2					•Washer	•Rondelle	•Scheibe	• 와셔	•Arandela	
42	**VOE 14528808**	1					•Screw	•Vis	•Schraube	• 스크류	•Tornillo	
43	**SA 8230-33630**	1					•Plug	•Bouchon	•Stopfen	• 플러그	•Tapon	
44	**VOE 14530870**	1					•Relief valve	•Limiteur - pression	•Druckbegrenzer	• 릴리프 밸브	•Limitador presion	
45	**VOE 983497**	1				K	••O-ring	••Joint torique	••O-Ring	••O 링	••Anillo tórico	
46	**VOE 14880814**	1					••Ring	••Anneau	••Ring	•• 링	••Anillo	
47		1			NS		••Stopper	••Bouchon	••Anschlag	•• 스토퍼	••Obturador	
48		1			NS		••Cap	••Chapeau	••Kappe	•• 캡	••Caperuza	
49	**VOE 14525139**	1					••Nut	••Écrou	••Mutter	•• 너트	••Tuerca	
50	**VOE 14525140**	1					••Screw	••Vis	••Schraube	•• 나사	••Tornillo	
51	**VOE 983527**	1				K	••O-ring	••Joint torique	••O-Ring	••O 링	••Anillo tórico	
100	**VOE 14528809**	1					Sealing	Étanchéité	dichtung	시일링	Junta	

1	**8278985**	**Bomba hidráulica** 유압펌프 **Hydraulikpumpe** **Pompe hydraulique** **Hydraulic pump**	Catalogue id **20044**	Group **913**
2				
3			Illustr. No **1029245**	Section **200**
4				
5			Issue **PUB 74D9920044**	Page **419**

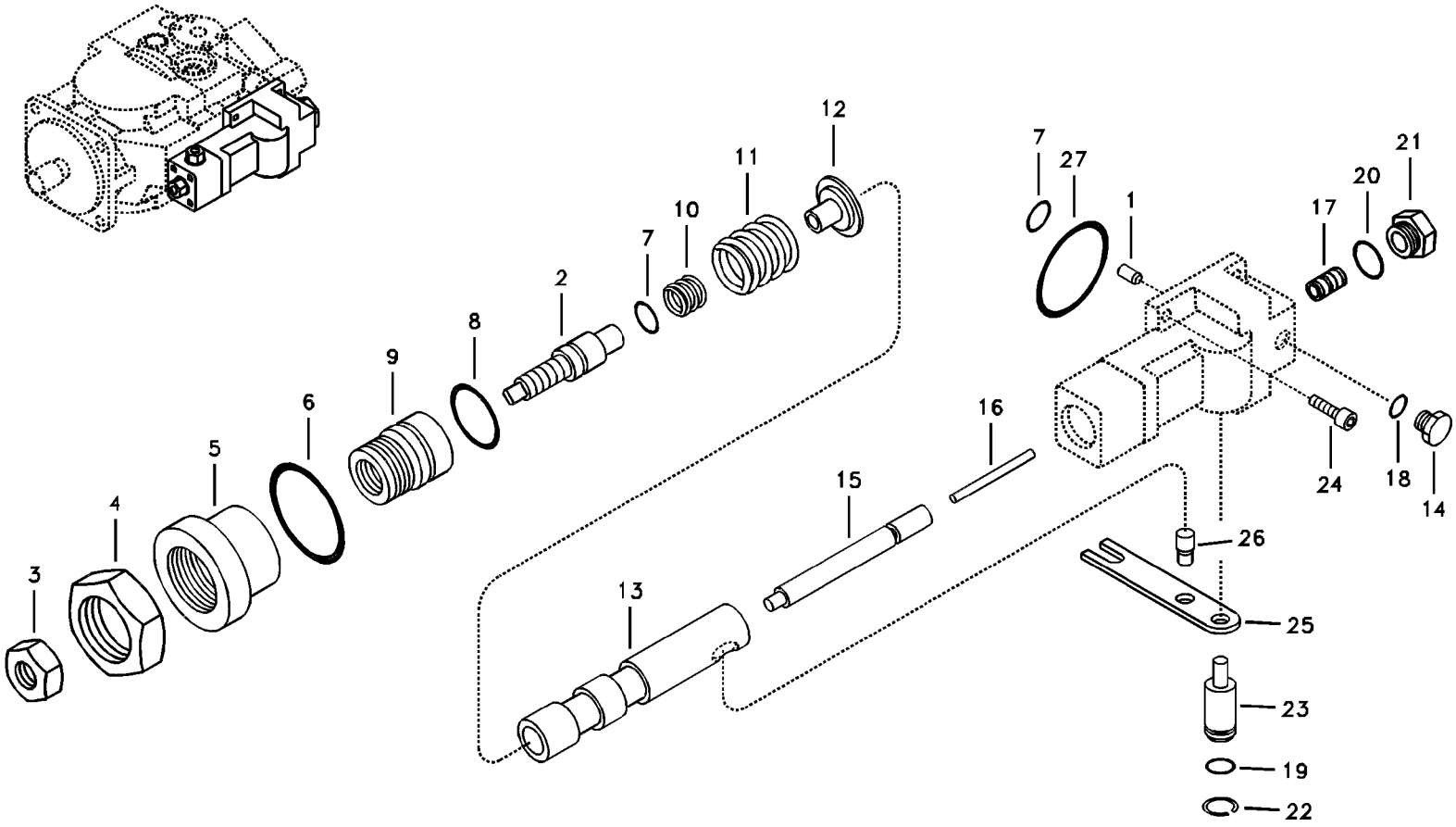

Volvo Construction Equipment

1029246

Fig.	Part No.	Quantity 1	2	3	PS	KIT	Description	Dénomination	Bezeichnung	품명	Denominación	Notes
	VOE 14590169	1			OP		Case	Caisson	Futteral	케이스	Funda	
1	**SA 8230-31150**	2					•Pin	•Goupille	•Zapfen	• 핀	•Pasador	
2	**VOE 14525119**	1					•Screw	•Vis	•Schraube	• 스크류	•Tornillo	
3	**VOE 14525120**	1					•Nut	•Ecrou	•Mutter	• 너트	•Tuerca	
4	**VOE 14525121**	1					•Nut	•Ecrou	•Mutter	• 너트	•Tuerca	
5	**VOE 14525122**	1					•Cap	•Chapeau	•Kappe	• 캡	•Caperuza	
6	**VOE 983527**	1				K	•O-ring	•Joint torique	•O-Ring	•O 링	•Anillo tórico	
7	**VOE 983496**	4				K	•O-ring	•Joint torique	•O-Ring	•O 링	•Anillo tórico	
8	**VOE 983509**	1				K	•O-ring	•Joint torique	•O-Ring	•O 링	•Anillo tórico	
9	**VOE 14525124**	1					•Sleeve	•Manchon	•Muffe	• 슬리브	•Manguito	
10	**VOE 14525125**	1					•Spring	•Ressort	•Feder	• 스프링	•Muelle	
11	**VOE 14570862**	1					•Spring	•Ressort	•Feder	• 스프링	•Resorte	
12	**VOE 14525127**	1					•Guide	•Rail	•Führung	• 가이드	•Guia	
13	**VOE 14525129**	1					•Sleeve	•Manchon	•Muffe	• 슬리브	•Manguito	
14	**VOE 14590279**	6					•Cap	•Capot	•Verschlusskappe	• 캡	•Capuchón	
15	**VOE 14570834**	1					•Rod	•Monture	•Fühler	• 로드	•Varilla	
16	**VOE 14525132**	1					•Piston	•Piston	•Kolben	• 피스톤	•Piston	
17	**VOE 14525133**	1					•Piston	•Piston	•Kolben	• 피스톤	•Piston	
18	**VOE 14590280**	6					•O-ring	•Joint torique	•O-Ring	•O 링	•Anillo tórico	
19	**VOE 983502**	1				K	•O-ring	•Joint torique	•O-Ring	•O 링	•Anillo tórico	
20	**VOE 990557**	1				K	•O-ring	•Joint torique	•O-Ring	•O 링	•Anillo tórico	
21	**VOE 14525135**	1					•Cap	•Chapeau	•Kappe	• 캡	•Caperuza	
22	**VOE 14525150**	1					•Ring	•Anneau	•Ring	• 링	•Anillo	
23	**VOE 14525151**	1					•Plug	•Bouchon	•Stopfen	• 플러그	•Tapon	
24	**SA 8230-23010**	2					•Bolt	•Boulon	•Bolzen	• 볼트	•Perno	
25	**VOE 14525152**	1					•Link	•Articulation	•Gelenk	• 링크	•Articulacion	
26	**VOE 14525153**	1					•Pin	•Goupille	•Zapfen	• 핀	•Pasador	
27	**VOE 14525154**	1				K	•O-ring	•Joint Torique	•O-Ring	• 오링	•Junta torica	
100	**VOE 14528809**	1					Sealing	Étanchéité	dichtung	시일링	Junta	

1	**8278985**	**Regulador, bomba hidráulica** 유압펌프 레귤레이터 **Regler, Hydraulikpumpe** **Régulateur, pompe hydraulique** **Regulator, hydraulic pump**	Catalogue id **20044**	Group **913**
2			Illustr. No **1029246**	Section **300**
3			Issue **PUB 74D9920044**	Page **421**
4				
5				

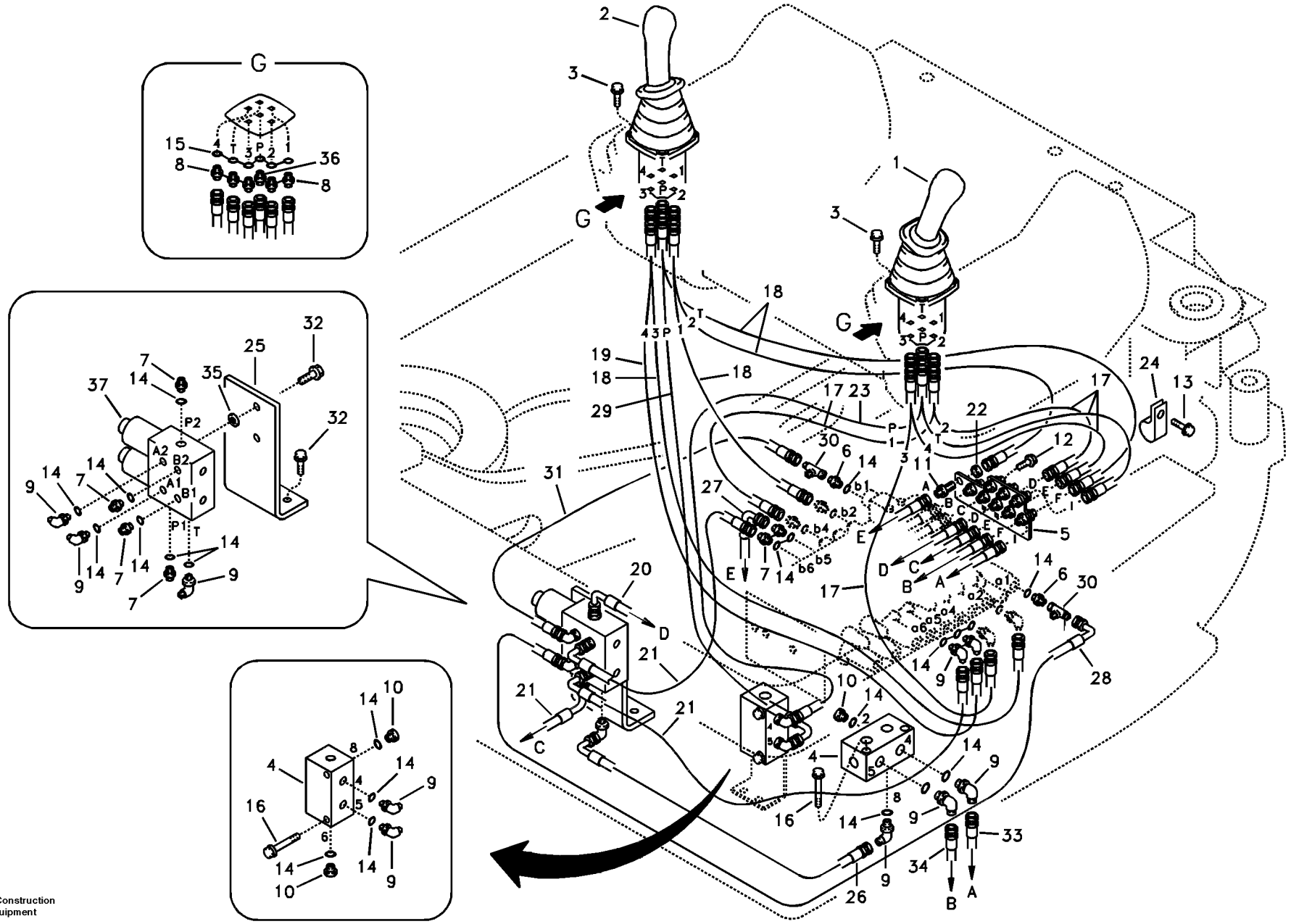

Volvo Construction Equipment

1015063

Fig.	Part No.	Quantity 1	2	3	PS	KIT	Description	Dénomination	Bezeichnung	품명	Denominación	Notes
1	**VOE 14524953**		1				Rmt Cont Valve	Comm.a Distance	Fernbet Vent	원격조종밸브	Valv Contr Dist	
	VOE 14525513			1			Rmt Cont Valve	Comm.a Distance	Fernbet Vent	원격조종밸브	Valv Contr Dist	
2	**VOE 14524954**		1	1			Control lever	Levier de commande	Bedienungshebel	컨트롤 레버	Palanca mando	
3	**VOE 946934**		8	8			Flange screw	Vis à embase	Flanschschraube	플랜지 나사	Tornillo embridado	
4	**VOE 14523972**	2					Block	Bloc	Block	블록	Bloque	
5	**VOE 14526327**	1					Plate	Plaque	Platte	플레이트	Placa	
6	**VOE 14535588**	2					Connector	Raccord	Anschluss	커넥터	Union	
7	**SA 9412-11020**	6					Connector	Raccord	Anschluss	커넥터	Union	
8	**SA 9412-31030**	10					Connector	Raccord	Anschluss	커넥터	Union	
9	**SA 9413-11010**	10					Elbow	Coude	Winkelstueck	엘보	Tubo acodado	
10	**SA 9415-11021**	3					Plug	Bouchon	Stopfen	플러그	Tapon	
11	**SA 9416-11091**	9					Connector	Raccord	Anschluss	커넥터	Union	
12	**VOE 946440**	2					Flange screw	Vis à embase	Flanschschraube	플랜지 나사	Tornillo embridado	
13	**VOE 946471**	1					Flange screw	Vis à embase	Flanschschraube	플랜지 나사	Tornillo embridado	
14	**VOE 983502**	21					O-ring	Joint torique	O-Ring	O 링	Anillo tórico	
15	**VOE 932039**	12					O-ring	Joint torique	O-Ring	O 링	Anillo tórico	
16	**VOE 965187**	4					Flange screw	Vis à embase	Flanschschraube	플랜지 나사	Tornillo embridado	
17	**SA 9451-02222**	5					Hose assembly	Conduit flexible	Schlauchleitung	호스 어셈블리	Conducto	
18	**SA 9452-02237**	4					Hose assembly	Conduit flexible	Schlauchleitung	호스 어셈블리	Conducto	
19	**SA 9452-02241**	1					Hose	Durit	Schlauch	호스	Tubo flexible	
20	**SA 9453-02213**	1					Hose assembly	Conduit flexible	Schlauchleitung	호스 어셈블리	Conducto	
21	**SA 9453-02217**	3					Hose assembly	Conduit flexible	Schlauchleitung	호스 어셈블리	Conducto	
22	**VOE 14528816**	9					Nut	Ecrou	Mutter	너트	Tuerca	
23	**SA 9451-02234**	1					Hose	Durit	Schlauch	호스	Tubo flexible	
24	**VOE 14515523**	1					Clip	Clip	Klemme	클립	Clip	
25	**VOE 14540790**	1					Bracket	Console	Konsole	브라켓	Ménsula	
26	**SA 9453-02209**	1					Hose assembly	Conduit flexible	Schlauchleitung	호스 어셈블리	Conducto	
27	**SA 9453-02222**	1					Hose assembly	Conduit flexible	Schlauchleitung	호스 어셈블리	Conducto	
28	**SA 9453-02224**	1					Hose assembly	Conduit flexible	Schlauchleitung	호스 어셈블리	Conducto	
29	**SA 9452-02247**	1					Hose	Durit	Schlauch	호스	Tubo flexible	

1	**8278985**
2	**8278707**
3	**8278708**
4	
5	

Servosistema, válvula de control a válvula de mando a distan
서보 배관 , 제어밸브에서 원격조종밸브
Servosystem, Steuerventil zu Vorsteuergerät
Système servo, valve commande vers valve commande a distance
Servo system, control valve to remote control valve

Catalogue id **20044**	Group **914**
Illustr. No **1015063**	Section **100**
Issue **PUB 74D9920044**	Page **423**

VOLVO

ECR88

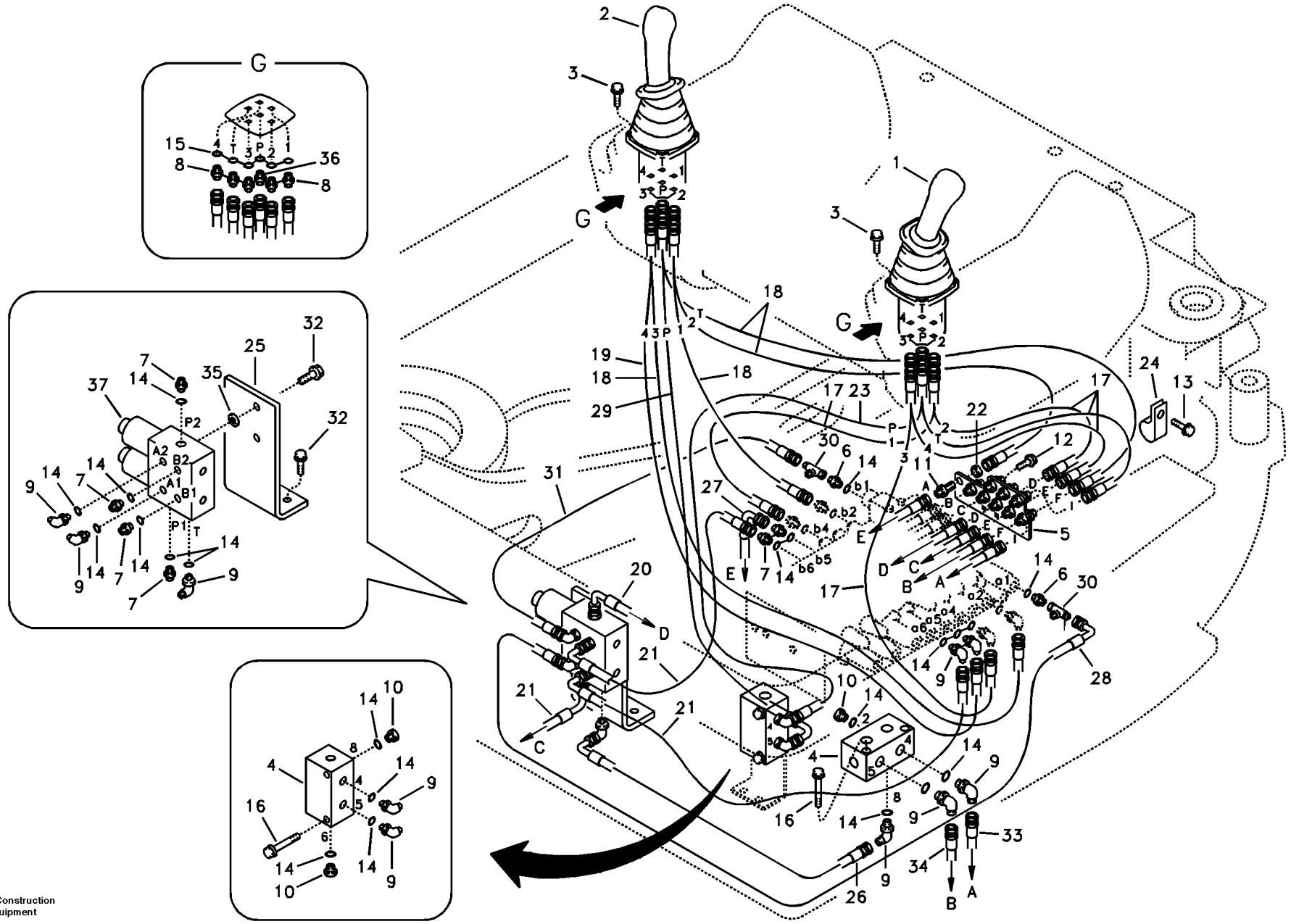

Volvo Construction Equipment

1015063

Fig.	Part No.	Quantity 1	2	3	PS	KIT	Description	Dénomination	Bezeichnung	품명	Denominación	Notes
30	**SA 9411-95440**	2					Tee	Connexion en T	T-stuck	티	Acoplamiento T	
31	**SA 9451-02220**	1					Hose assembly	Conduit flexible	Schlauchleitung	호스 어셈블리	Conducto	
32	**VOE 946441**	4					Flange screw	Vis à embase	Flanschschraube	플랜지 나사	Tornillo embridado	
33	**SA 9451-02210**	1					Hose assembly	Conduit flexible	Schlauchleitung	호스 어셈블리	Conducto	
34	**SA 9451-02212**	1					Hose	Durit	Schlauch	호스	Tubo flexible	
35	**SA 9211-10000**	2					Washer	Rondelle	Scheibe	워셔	Arandela	
36	**VOE 14523778**	2					Connector	Raccord	Anschluss	커넥터	Union	
37	**VOE 14523618**	1					Valve	Soupape	Ventil	밸브	Valvula	

1	**8278985**	**Servosistema, válvula de control a válvula de mando a distan** 서보 배관 , 제어밸브에서 원격조종밸브 **Servosystem, Steuerventil zu Vorsteuergerät** **Système servo, valve commande vers valve commande a distance** **Servo system, control valve to remote control valve**	Catalogue id **20044**	Group **914**
2	**8278707**			
3	**8278708**		Illustr. No **1015063**	Section **100**
4				
5			Issue **PUB 74D9920044**	Page **425**

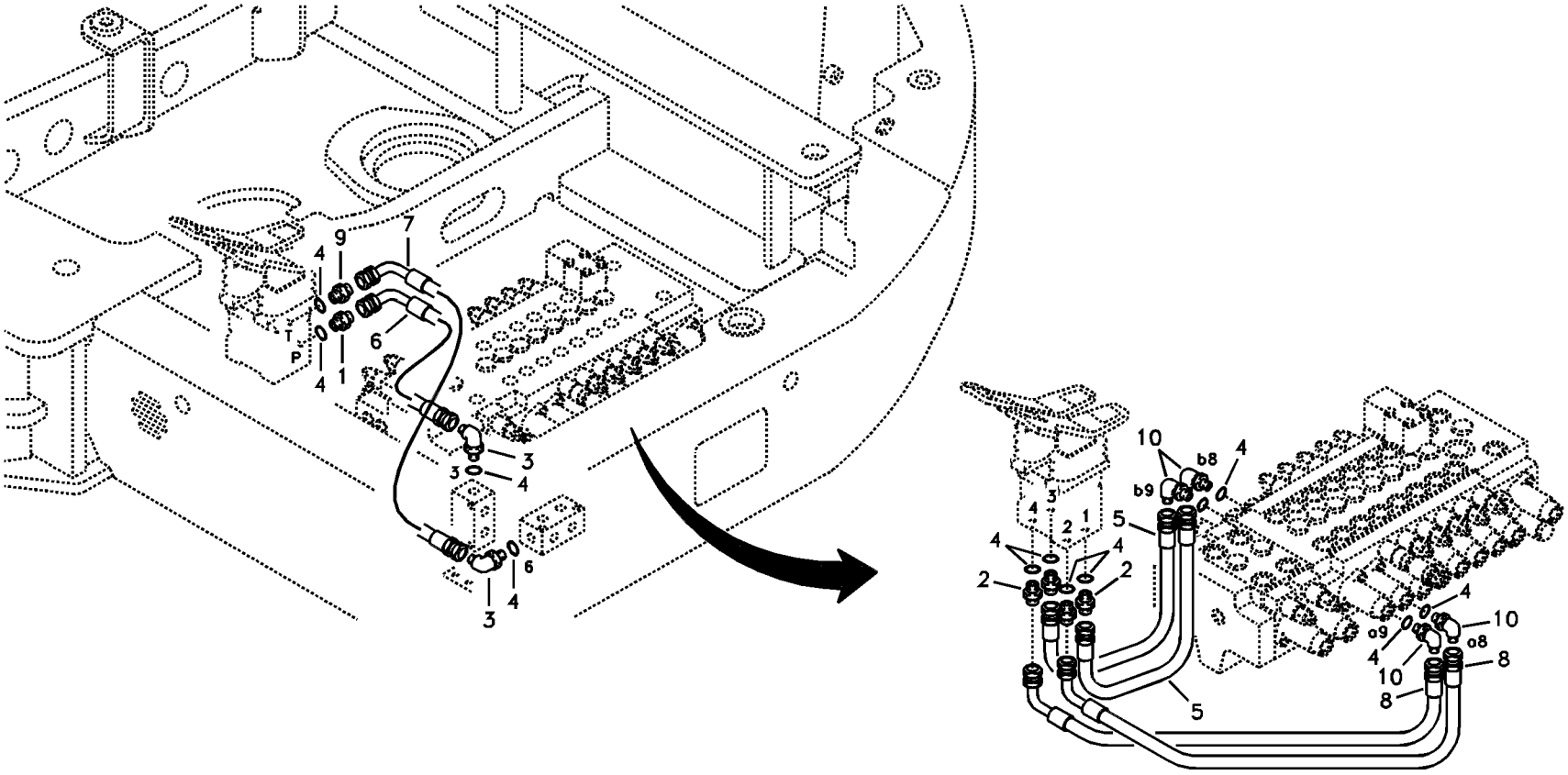
9
7
4
6
T
P
1
3
4
6
10
b8
4
b9
5
2
a9
a8
8

Fig.	Part No.	Quantity 1	2	3	PS	KIT	Description	Dénomination	Bezeichnung	품명	Denominación	Notes
1	**SA 1048-10540**	1					Connector	Raccord	Anschluss	커넥터	Union	
2	**SA 9412-11020**	4					Connector	Raccord	Anschluss	커넥터	Union	
3	**SA 9413-11010**	2					Elbow	Coude	Winkelstueck	엘보	Tubo acodado	
4	**VOE 983502**	12					O-ring	Joint torique	O-Ring	O 링	Anillo tórico	
5	**SA 9451-02209**	1					Hose assembly	Conduit flexible	Schlauchleitung	호스 어셈블리	Conducto	
6	**SA 9453-02207**	1					Hose assembly	Conduit flexible	Schlauchleitung	호스 어셈블리	Conducto	
7	**SA 9453-02210**	1					Hose	Flexible	Schlauch	호스	Manguera	
8	**SA 9453-02212**	2					Hose assembly	Conduit flexible	Schlauchleitung	호스 어셈블리	Conducto	
9	**SA 9412-11090**	1					Connector	Raccord	Anschluss	커넥터	Union	
10	**SA 9413-11010**		4				Elbow	Coude	Winkelstueck	엘보	Tubo acodado	

1	**8278985**	**Servosistema, válvula de control a válvula pedal de mando a distan** 서보 배관 , 제어밸브에서 원격조종밸브 페달 **Servosystem, Steuerventil zu Pedal für Fernbetätigungsventil** **Système servo, valve commande vers valve pedale commande a distance** **Servo system, control valve to remote control valve pedal**
2	**8279228**	
3		
4		
5		

Catalogue id **20044**	Group **914**
Illustr. No **1013499**	Section **200**
Issue **PUB 74D9920044**	Page **427**

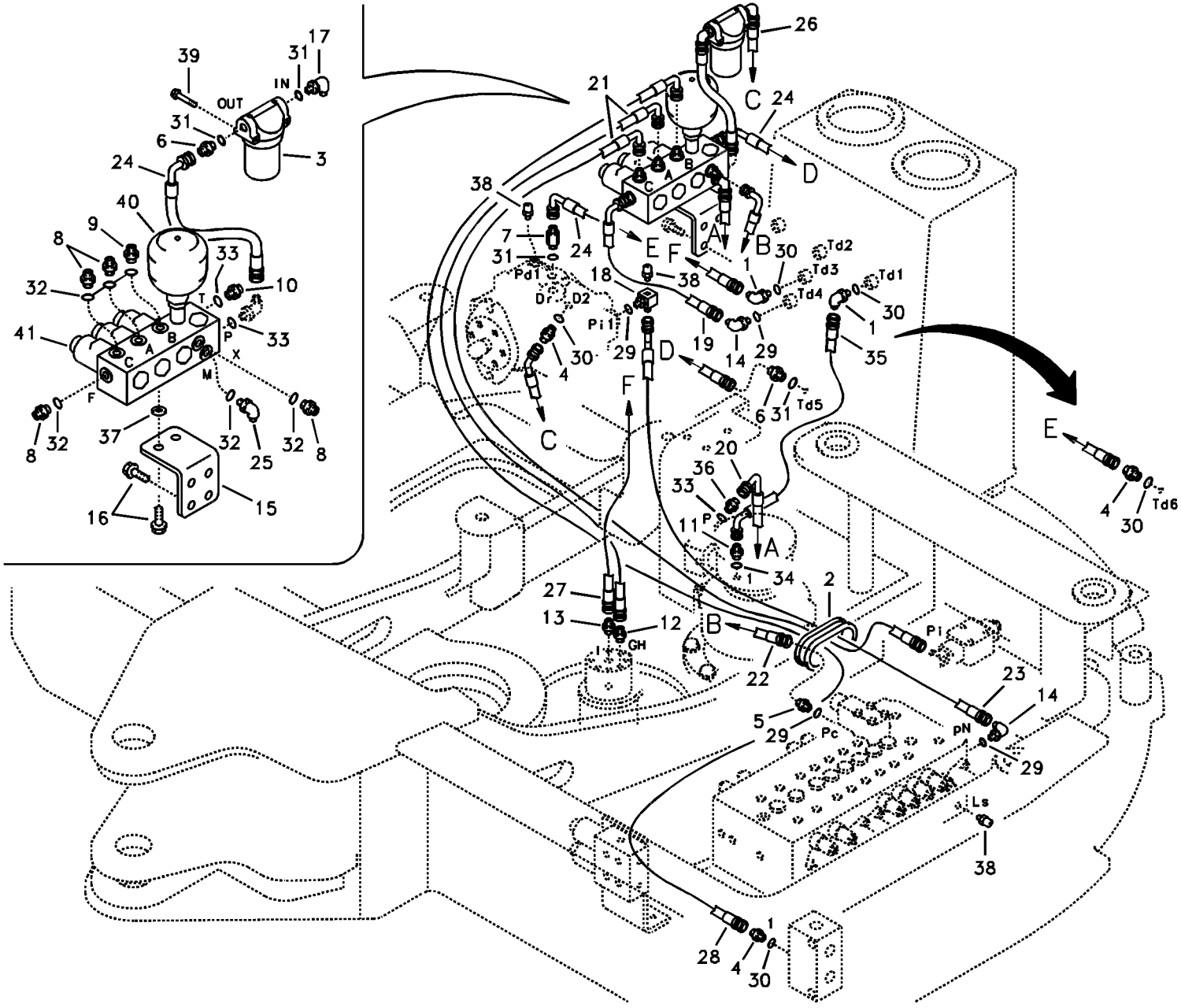
39
31
17
IN
OUT
31
6
24
3
40
9
8
33
32
10
T
41
A
B
C
P
X
33
M
F
8
32
37
32
25
32
8
16
15
26
21
C
24
D
38
7
24
A
B
E
F
31
Pd1
30
Td2
Td3
Td1
18
38
1
30
Dr
D2
Td4
30
Pi1
29
19
14
29
1
35
4
C
D
6
31
Td5
F
E
20
36
33
P
4
30
Td6
11
A
1
34
2
27
13
12
B
GH
22
Pi
23
14
5
29
Pc
pN
29
Ls
38
28
4
1
30

Fig.	Part No.	Quantity 1	2	3	PS	KIT	Description	Dénomination	Bezeichnung	품명	Denominación	Notes
1	**SA 9413-11020**	2					Elbow	Coude	Winkelstueck	엘보	Tubo acodado	
2	**VOE 14520756**	1					Grommet	Passe fil	Durchführung	그로메트	Aislador pasapanel	
3	**VOE 14523264**	1					Filter	Filtre	Filter	필터	Filtro	
	SA 1030-61460	1					•Element	•Elément	•Element	• 엘리멘트	•Elemento	
	VOE 14511215	1					•O-ring	•Joint torique	•O-Ring	•O 링	•Anillo tórico	
4	**SA 9412-11030**	3					Connector	Raccord	Anschluss	커넥터	Union	
5	**SA 9412-11090**	1					Connector	Raccord	Anschluss	커넥터	Union	
6	**SA 9412-11150**	2					Connector	Raccord	Anschluss	커넥터	Union	
7	**SA 9412-11155**	1					Connector	Raccord	Anschluss	커넥터	Union	
8	**SA 9412-31010**	4					Connector	Raccord	Anschluss	커넥터	Union	
9	**SA 9412-31020**	1					Connector	Raccord	Anschluss	커넥터	Union	
10	**SA 9412-31040**	1					Connector	Connexion	Anschluss	커넥터	Unión	
11	**SA 9412-31050**	1					Connector	Raccord	Anschluss	커넥터	Union	
12	**SA 9412-43020**	1					Connector	Raccord	Anschluss	커넥터	Union	
13	**SA 9412-43090**	1					Connector	Raccord	Anschluss	커넥터	Union	
14	**SA 9413-11010**	2					Elbow	Coude	Winkelstueck	엘보	Tubo acodado	
15	**VOE 14523620**	1			OP		Bracket	Console	Konsole	브라켓	Ménsula	
16	**VOE 946329**	6					Flange screw	Vis à embase	Flanschschraube	플랜지 나사	Tornillo embridado	
17	**SA 9413-11190**	1					Elbow	Coude	Winkelstueck	엘보	Tubo acodado	
18	**VOE 14516947**	1					Tee	Connexion en T	T-stuck	티	Acoplamiento T	
19	**SA 9453-02208**	1					Hose assembly	Conduit flexible	Schlauchleitung	호스 어셈블리	Conducto	
20	**SA 9453-02226**	1					Hose assembly	Conduit flexible	Schlauchleitung	호스 어셈블리	Conducto	
21	**SA 9453-02231**	2					Hose assembly	Conduit flexible	Schlauchleitung	호스 어셈블리	Conducto	
22	**SA 9453-02238**	1					Hose assembly	Conduit flexible	Schlauchleitung	호스 어셈블리	Conducto	
23	**SA 9452-02331**	1					Hose assembly	Conduit flexible	Schlauchleitung	호스 어셈블리	Conducto	
24	**SA 9453-03207**	3					Hose assembly	Conduit flexible	Schlauchleitung	호스 어셈블리	Conducto	
25	**SA 9412-31010**	1					Connector	Raccord	Anschluss	커넥터	Union	
26	**SA 9453-03213**	1					Hose assembly	Conduit flexible	Schlauchleitung	호스 어셈블리	Conducto	
27	**SA 9453-03227**	1					Hose assembly	Conduit flexible	Schlauchleitung	호스 어셈블리	Conducto	
28	**SA 9453-03248**	1					Hose assembly	Conduit flexible	Schlauchleitung	호스 어셈블리	Conducto	

1	**8278985**	**Servosistema, válvula de control aelectrovalvula y motor de giro** 서보 배관 , 제어밸브 에서 솔레노이드 밸브 및 선회 모터 **Servosystem, Steuerventil zu Magnetventil und Schwenkmotor** **Système servo, valve commande vers vanne el.magnet. et moteur d'orient.** **Servo system, control valve to solenoid valve and swing motor.**	Catalogue id **20044** / Group **914** Illustr. No **1013500** / Section **300** Issue **PUB 74D9920044** / Page **429**
2			
3			
4			
5			

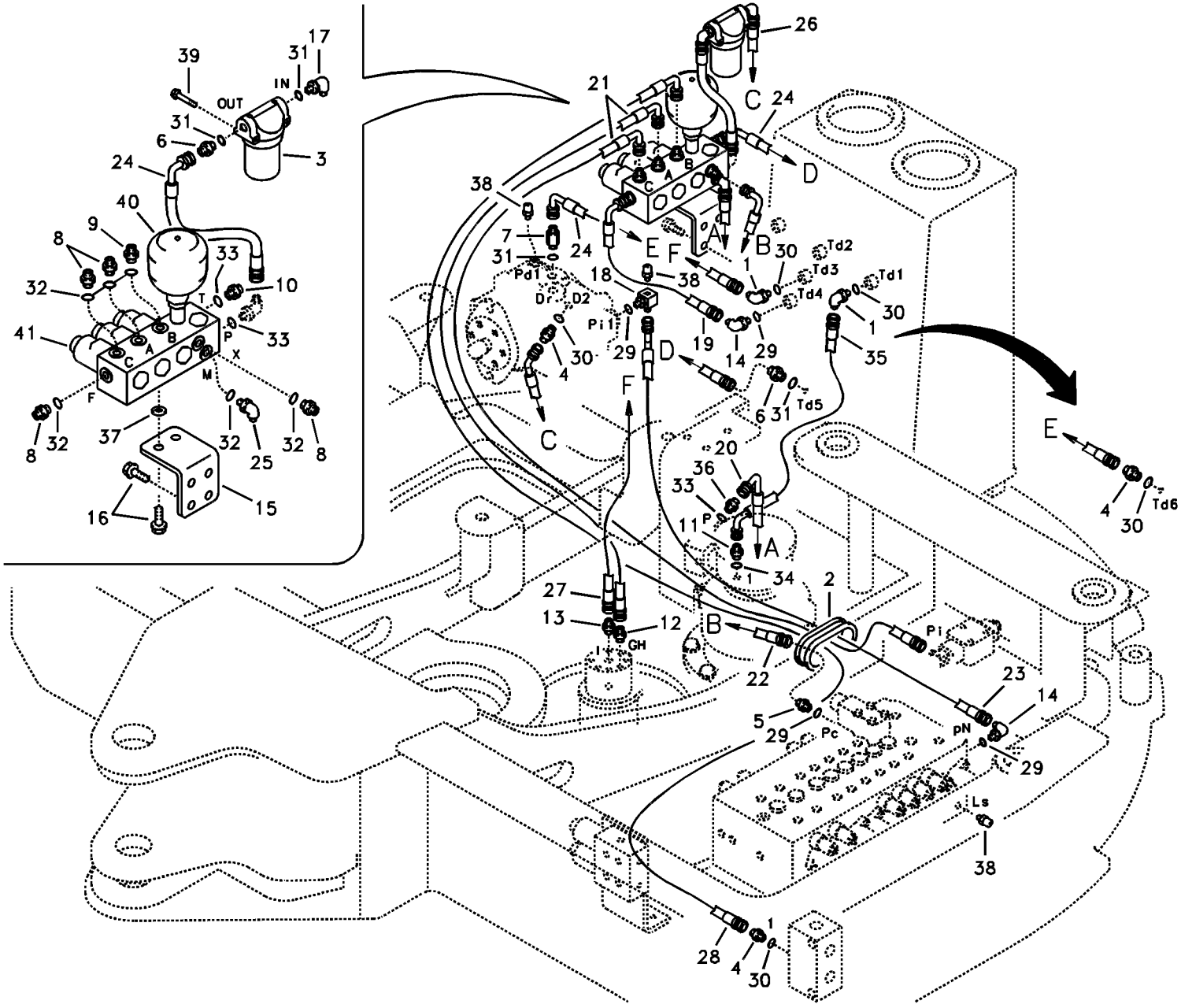
39
31
17
IN
OUT
31
6
24
3
40
9
8
33
32
10
T
41
A
B
C
P
X
33
M
F
8
32
37
32
25
32
8
16
15
26
21
C
24
D
38
7
24
A
B
E
F
31
Pd1
30
Td2
Td3
Td1
18
38
1
30
Dr
D2
Td4
30
Pi1
29
19
14
29
1
35
4
C
D
6
31
Td5
F
E
20
36
33
P
4
30
Td6
11
A
1
34
2
27
13
12
B
GH
22
Pi
23
14
5
29
Pc
pN
29
Ls
38
28
4
1
30

Fig.	Part No.	Quantity 1	2	3	PS	KIT	Description	Dénomination	Bezeichnung	품명	Denominación	Notes
29	**VOE 983502**	4					O-ring	Joint torique	O-Ring	O 링	Anillo tórico	
30	**VOE 983505**	5					O-ring	Joint torique	O-Ring	O 링	Anillo tórico	
31	**VOE 990557**	4					O-ring	Joint torique	O-Ring	O 링	Anillo tórico	
32	**VOE 932037**	6					O-ring	Joint torique	O-Ring	O 링	Anillo tórico	
33	**VOE 932039**	3					O-ring	Joint torique	O-Ring	O 링	Anillo tórico	
34	**VOE 932040**	1					O-ring	Joint torique	O-Ring	O 링	Anillo tórico	
35	**SA 9452-03216**	1					Hose	Durit	Schlauch	호스	Tubo flexible	
36	**SA 9412-31030**	1					Connector	Raccord	Anschluss	커넥터	Union	
37	**SA 9211-10000**	2					Washer	Rondelle	Scheibe	워셔	Arandela	
38	**VOE 936441**	3					Testing nipple	Raccord contrôle	Prüfnippel	테스트 니플	Niple de medición	
	VOE 983502	1					•O-ring	•Joint torique	•O-Ring	•O 링	•Anillo tórico	
39	**VOE 965178**	2					Flange screw	Vis à embase	Flanschschraube	플랜지 나사	Tornillo embridado	
40	**VOE 11802723**	1					Pressure accumulato	Accumulateur de pre	Druckspeicher	축압기	Acumulador	(PJ 4770043)
41	**VOE 14523616**	1			SS		Valve	Soupape	Ventil	밸브	Valvula	

1	**8278985**	**Servosistema, válvula de control aelectrovalvula y motor de giro** 서보 배관 , 제어밸브 에서 솔레노이드 밸브 및 선회 모터 **Servosystem, Steuerventil zu Magnetventil und Schwenkmotor** **Système servo, valve commande vers vanne el.magnet. et moteur d'orient.** **Servo system, control valve to solenoid valve and swing motor.**	Catalogue id **20044**	Group **914**
2			Illustr. No **1013500**	Section **300**
3			Issue **PUB 74D9920044**	Page **431**
4				
5				

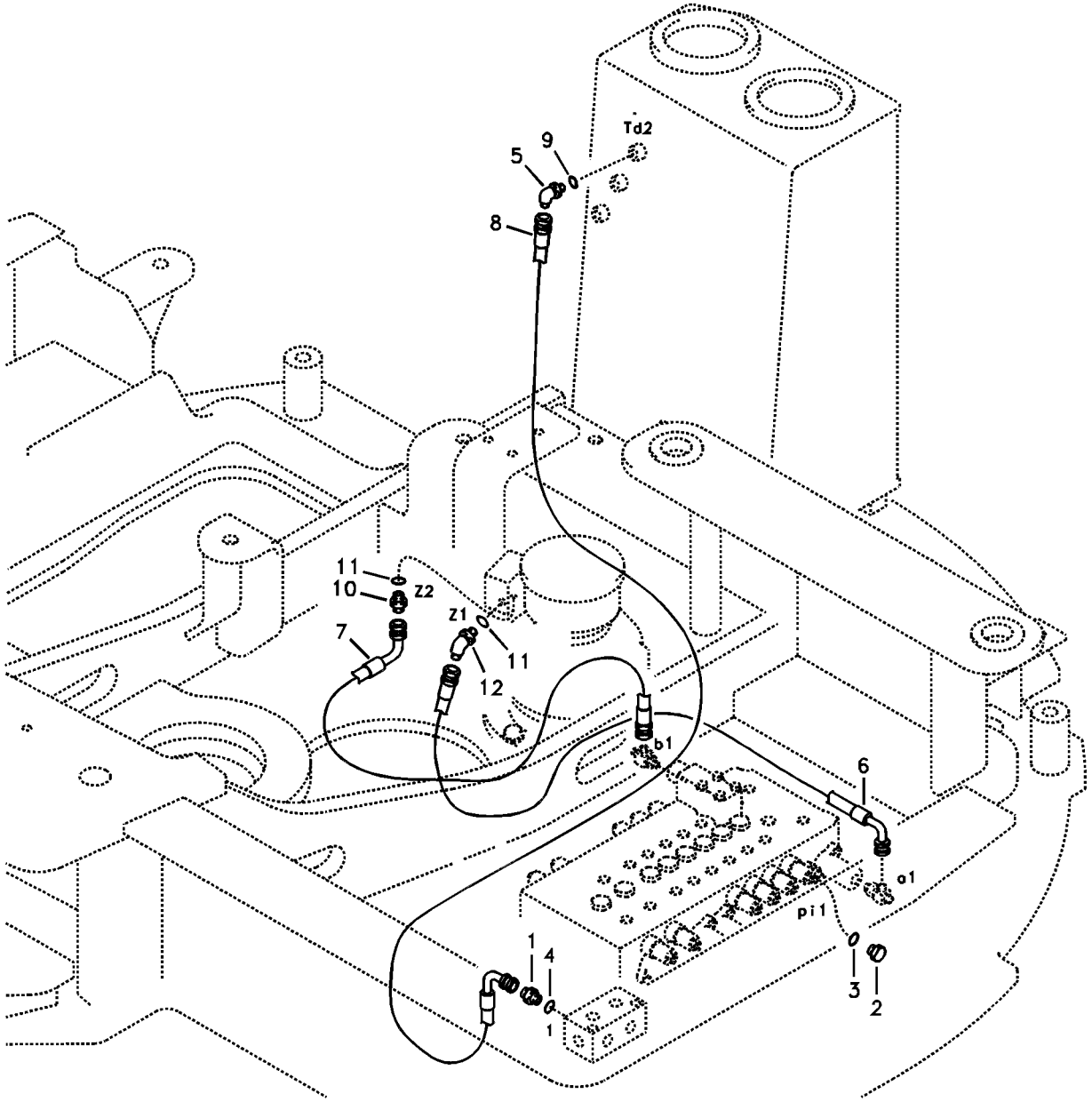
Td2
5
9
8
11
10
Z2
7
Z1
11
12
b1
6
o1
pi1
1
4
1
3
2

Fig.	Part No.	Quantity 1	2	3	PS	KIT	Description	Dénomination	Bezeichnung	품명	Denominación	Notes
1	**SA 9412-11030**	1					Connector	Raccord	Anschluss	커넥터	Union	
2	**SA 9415-11021**	1					Plug	Bouchon	Stopfen	플러그	Tapon	
3	**VOE 983502**	1					O-ring	Joint torique	O-Ring	O 링	Anillo tórico	
4	**VOE 983505**	1					O-ring	Joint torique	O-Ring	O 링	Anillo tórico	
5	**SA 9413-11020**	1					Elbow	Coude	Winkelstueck	엘보	Tubo acodado	
6	**SA 9453-02221**	1					Hose assembly	Conduit flexible	Schlauchleitung	호스 어셈블리	Conducto	
7	**SA 9453-02215**	1					Hose assembly	Conduit flexible	Schlauchleitung	호스 어셈블리	Conducto	
8	**SA 9453-03250**	1					Hose assembly	Conduit flexible	Schlauchleitung	호스 어셈블리	Conducto	
9	**VOE 983505**	1					O-ring	Joint torique	O-Ring	O 링	Anillo tórico	
10	**SA 9412-31030**	1					Connector	Raccord	Anschluss	커넥터	Union	
11	**VOE 932039**	2					O-ring	Joint torique	O-Ring	O 링	Anillo tórico	
12	**SA 9414-31020**	1					Elbow	Coude	Winkelstueck	엘보	Tubo acodado	

1	**8278985**	**Servosistema, tubería de la válvula de control.** 서보 배관 , 제어밸브 배관 **Servosystem, Rohranschluss zu Steuerventil.** **Système servo, conduits vers le distributeur de commande** **Servo system, control valve piping.**	Catalogue id **20044**	Group **914**
2			Illustr. No **1013501**	Section **400**
3				
4			Issue **PUB 74D9920044**	Page **433**
5				

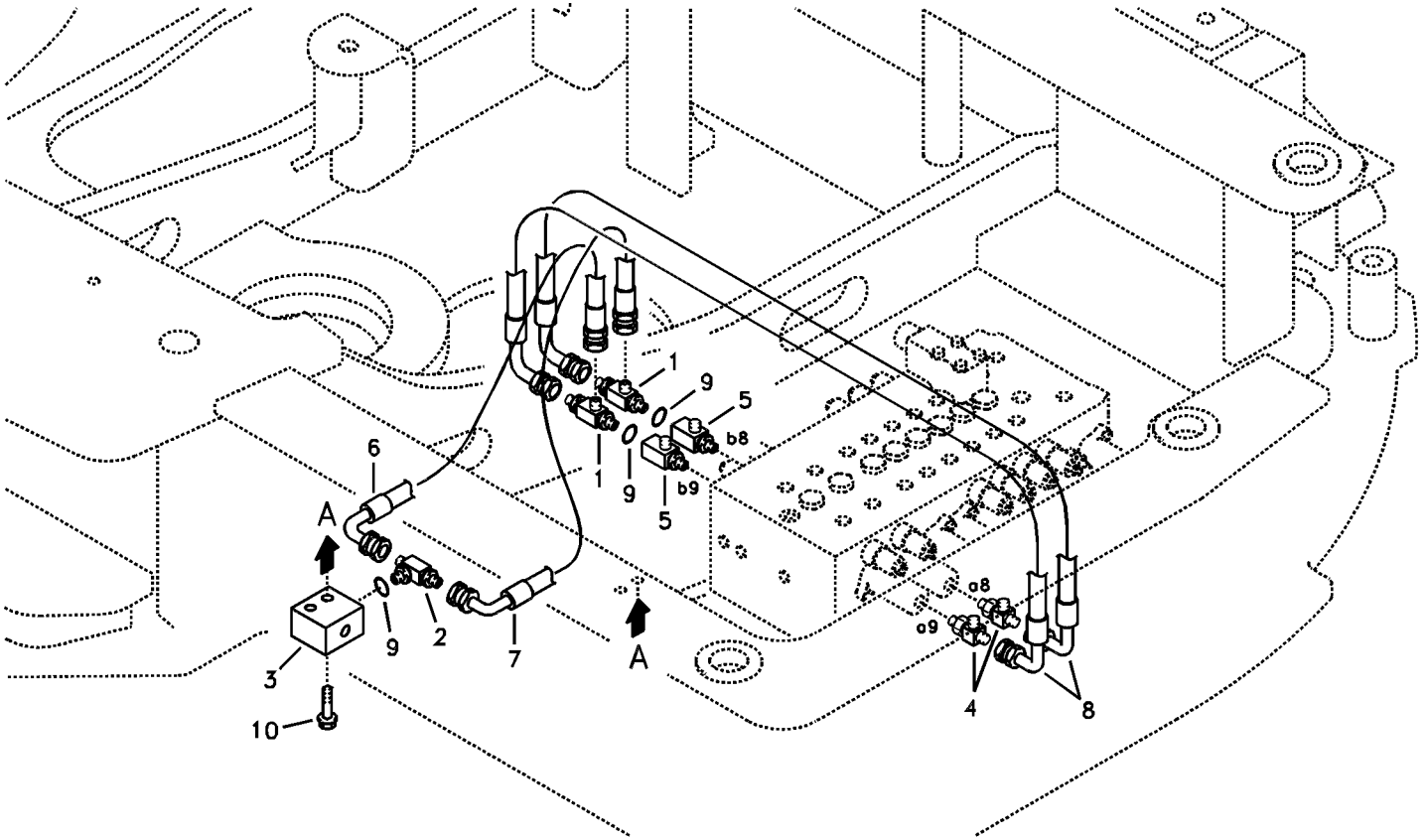
1
9
5
b8
1
9
b9
5
6
A
9
2
7
3
10
A
a8
a9
4
8

Fig.	Part No.	Quantity 1	2	3	PS	KIT	Description	Dénomination	Bezeichnung	품명	Denominación	Notes
1	**VOE 14507108**	2					T-nipple	Raccord-t	T-Nippel	T 니플	Niple t	
2	**VOE 14520630**	1					Tee	Connexion en T	T-stuck	티	Acoplamiento T	
3	**VOE 14526621**	1					Block	Bloc	Block	블록	Bloque	
4	**SA 9411-92350**	2					Tee	Connexion en T	T-stuck	티	Acoplamiento T	
5	**SA 9411-93900**	2					Tee	Connexion en T	T-stuck	티	Acoplamiento T	
6	**SA 9453-02208**	1					Hose assembly	Conduit flexible	Schlauchleitung	호스 어셈블리	Conducto	
7	**SA 9453-02211**	1					Hose assembly	Conduit flexible	Schlauchleitung	호스 어셈블리	Conducto	
8	**SA 9455-02216**	2					Hose	Durit	Schlauch	호스	Tubo flexible	
9	**VOE 983502**	3					O-ring	Joint torique	O-Ring	O 링	Anillo tórico	
10	**VOE 965185**	2					Flange screw	Vis à embase	Flanschschraube	플랜지 나사	Tornillo embridado	

1	**8279496**	**Sistema servoasistido, alarma de transporte** 서보 시스템 , 주행 경보장치 **Servosystem, Fahralarm** **Système servo, alarme translation** **Servo system, travel alarm**	Catalogue id **20044**	Group **914**
2			Illustr. No **1013502**	Section **600**
3			Issue **PUB 74D9920044**	Page **435**
4				
5				

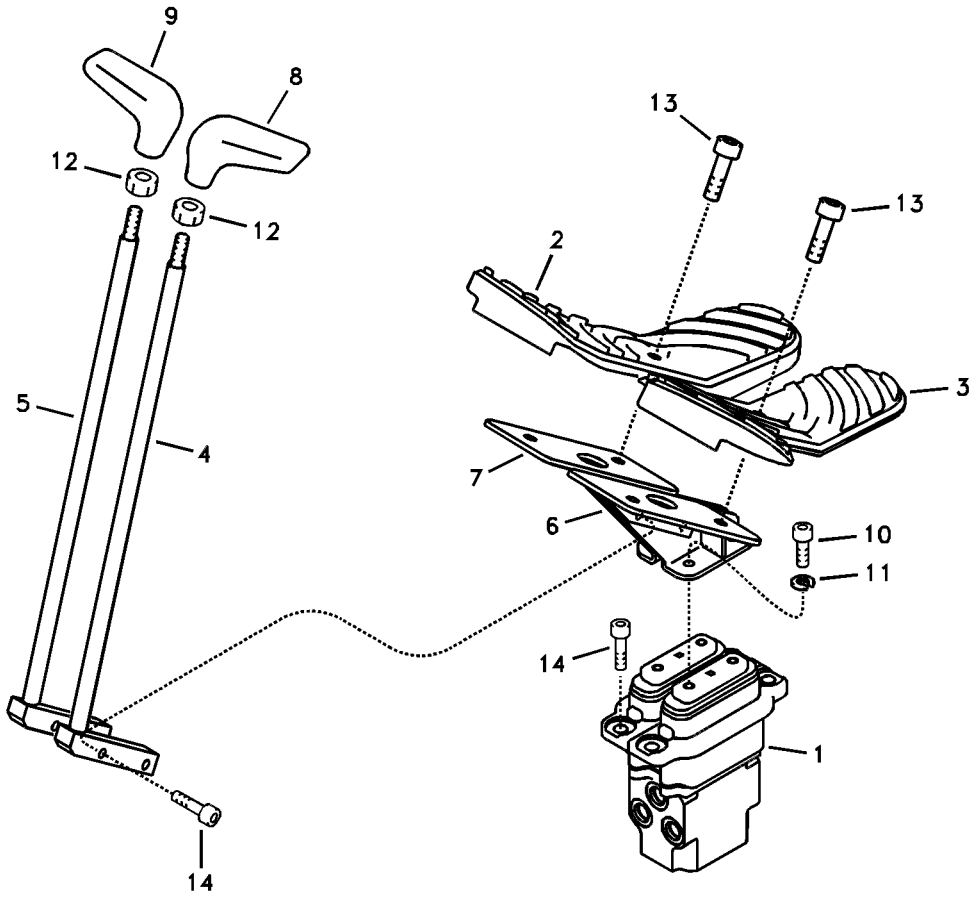
9
8
12
12
13
13
2
3
5
4
7
6
10
11
14
1
14

Fig.	Part No.	Quantity 1	2	3	PS	KIT	Description	Dénomination	Bezeichnung	품명	Denominación	Notes
1	**VOE 14518329**	1					Valve	Soupape	Ventil	밸브	Valvula	See group 914, Page 439
2	**VOE 14519676**	1					Pedal	Pédale	Pedal	페달	Pedal	
3	**VOE 14519677**	1					Pedal	Pédale	Pedal	페달	Pedal	
4	**VOE 14528527**	1					Lever	Levier	Hebel	레버	Palanca	LH
5	**VOE 14528528**	1					Lever	Levier	Hebel	레버	Palanca	RH
6	**VOE 14520241**	1					Bracket	Console	Konsole	브래킷	Consola	
7	**VOE 14520242**	1					Bracket	Console	Konsole	브래킷	Consola	
8	**VOE 14523005**	1					Knob	Bouton	Knauf	손잡이	Boton	
9	**VOE 14523006**	1					Knob	Bouton	Knauf	손잡이	Boton	
10	**SA 9016-10802**	4					Bolt	Boulon	Bolzen	볼트	Perno	
11	**VOE 955921**	4					Spring washer	Rondelle élastique	Federscheibe	스프링 워셔	Arandela elástica	
12	**VOE 983303**	2					Hexagon nut	Écrou hexagonal	Sechskantmutter	육각 너트	Tuerca hexagonal	
13	**VOE 984078**	4					Hex. socket screw	Vis à six pans creux	Inbusschraube	육각 소켓 나사	Tornillo de hexágono	
14	**VOE 984079**	8					Hex. socket screw	Vis à six pans creux	Inbusschraube	육각 소켓 나사	Tornillo de hexágono	

1	**8278985**	**Pedal de válvula de control remoto con accesorios** **원격조종밸브 페달 및 장착부품** **Vorsteuergerät Pedal mit Anbauteilen** **Pédale valve cde télécommandée avec pièces montage** **Remote control valve pedal with fitting parts**	Catalogue id **20044**	Group **914**
2			Illustr. No **1013503**	Section **700**
3			Issue **PUB 74D9920044**	Page **437**
4				
5				

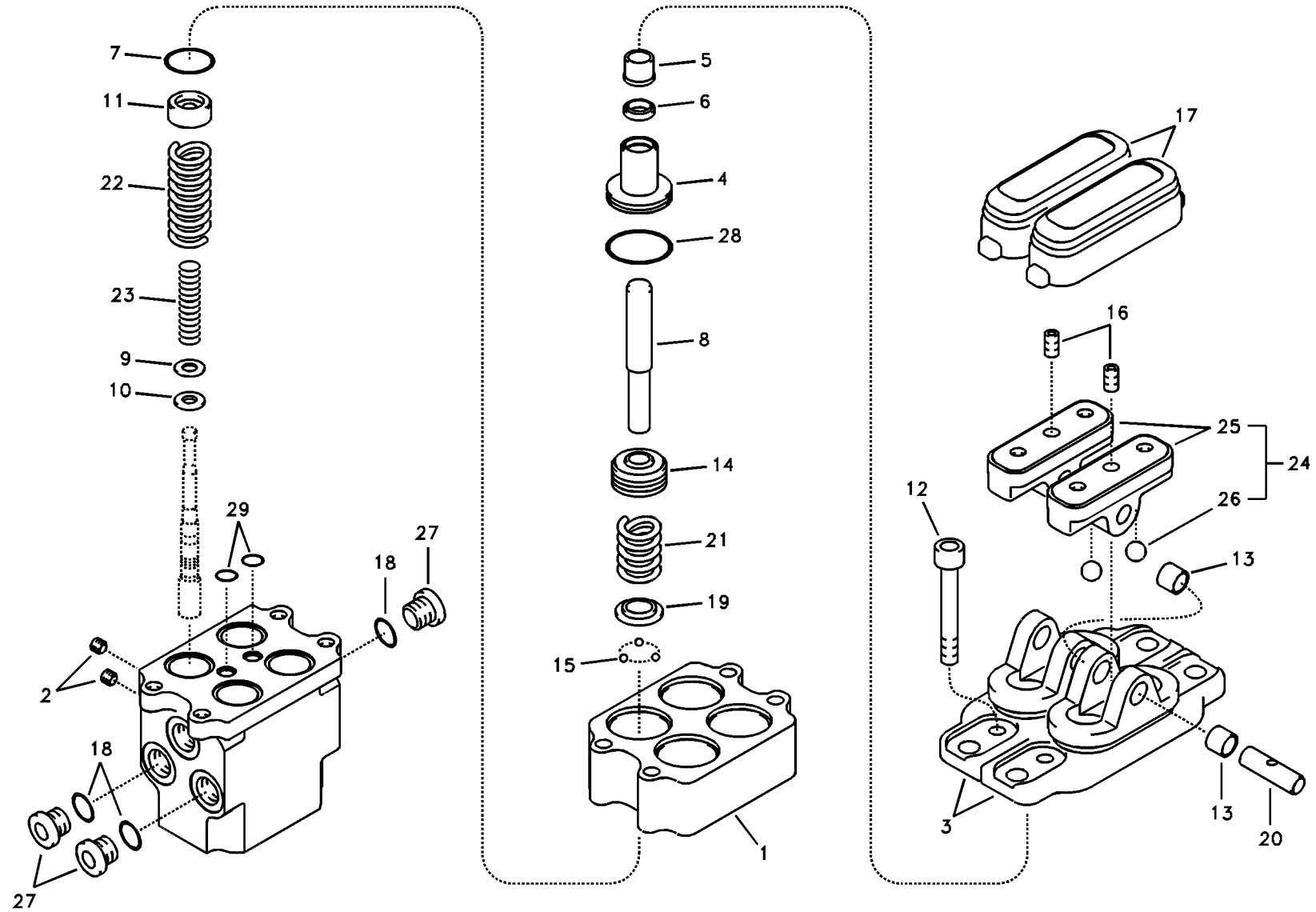

Volvo Construction Equipment

1013504

Fig.	Part No.	Quantity 1	2	3	PS	KIT	Description	Dénomination	Bezeichnung	품명	Denominación	Notes
	VOE 14518329	1					Valve	Soupape	Ventil	밸브	Valvula	
1		1			NS		•Casing	•Boitier	•Gehäuse	• 케이싱	•Cubierta	
2	**SA 7242-11040**	2					•Plug	•Tampon	•Stopfen	• 플러그	•Tapón	
3	**VOE 14524347**	2					•Cover	•Capot	•Haube	• 커버	•Capo	
4	**VOE 14524346**	4					•Plug	•Bouchon	•Stopfen	• 플러그	•Tapon	
5	**VOE 14524344**	4					•Cap	•Chapeau	•Kappe	• 캡	•Caperuza	
6	**VOE 14524342**	4				K	•Packing	•Joint	•Dichtung	• 패킹	•Empaquetadura	
7	**VOE 14524341**	4				K	•O-ring	•Joint Torique	•O-Ring	• 오링	•Junta torica	
8	**VOE 14524339**	4					•Push Rod	•Tige-poussoir	•Druckstange	• 푸시로드	•Varilla Presion	
9	**VOE 14524338**	4					•Shim	•Cale d'épaisseur	•Passcheibe	• 심	•Arandela Ajuste	
10	**VOE 14524331**	4					•Washer	•Rondelle	•Scheibe	• 와셔	•Arandela	
11	**VOE 14524332**	4					•Seat	•Siege	•Sitz	• 시트	•Asiento	
12	**VOE 14524333**	4					•Screw	•Vis	•Schraube	• 스크류	•Tornillo	
13	**VOE 14524325**	4					•Bushing	•Bague	•Buchse	• 부싱	•Casquillo	
14		4			NS		•Piston	•Piston	•Kolben	• 피스톤	•Piston	
15	**VOE 11705988**	12					•Ball	•Bille	•Kugel	• 볼	•Bola	(VOE 14524335)
16	**VOE 14524321**	2					•Set Screw	•Vis Butee	•Anschlagschraub	• 세트 스크류	•Tornillo Tope	
17	**VOE 14524320**	2					•Bellows	•Capot Caoutcho.	•Gummimantel	• 벨로즈	•Cubierta Goma	
18	**VOE 983502**	3				K	•O-ring	•Joint torique	•O-Ring	•O 링	•Anillo tórico	
19	**VOE 14524337**	4					•Seat	•Siege	•Sitz	• 시트	•Asiento	
20	**VOE 14524326**	2					•Shaft	•Arbre	•Welle	• 샤프트	•Eje	
21	**VOE 14524327**	4					•Spring	•Ressort	•Feder	• 스프링	•Muelle	
22	**VOE 14524329**	4					•Spring	•Ressort	•Feder	• 스프링	•Muelle	
23	**VOE 14524330**	4					•Spring	•Ressort	•Feder	• 스프링	•Muelle	
24	**VOE 14524318**	1					•Cam	•Came	•Nocken	• 캠	•Leva	
25	**VOE 14524318**	2					••Cam	••Came	••Nocken	•• 캠	••Leva	
26	**SA 8240-03320**	4					••Ball	••Bille	••Kugel	•• 볼	••Bola	
27	**SA 8230-25640**	3					•Plug	•Bouchon	•Stopfen	• 플러그	•Tapon	
28	**SA 8230-29040**	4				K	•O-ring	•Joint Torique	•O-Ring	• 오링	•Junta torica	
29	**VOE 983495**	2				K	•O-ring	•Joint torique	•O-Ring	•O 링	•Anillo tórico	

1	**8278985**	**Válvula de control a pedal de válvula de mando a distancia, motor trasl** **주행모터 원격조종밸브 페달** **steuerventil zu Vorsteuergerät Pedal, Fahrmotor** **V. commande vers pédale de v. commande télécommandée, moteur condui** **Remote control valve pedal, travel motor**	Catalogue id **20044**	Group **914**
2			Illustr. No **1013504**	Section **800**
3			Issue **PUB 74D9920044**	Page **439**
4				
5				

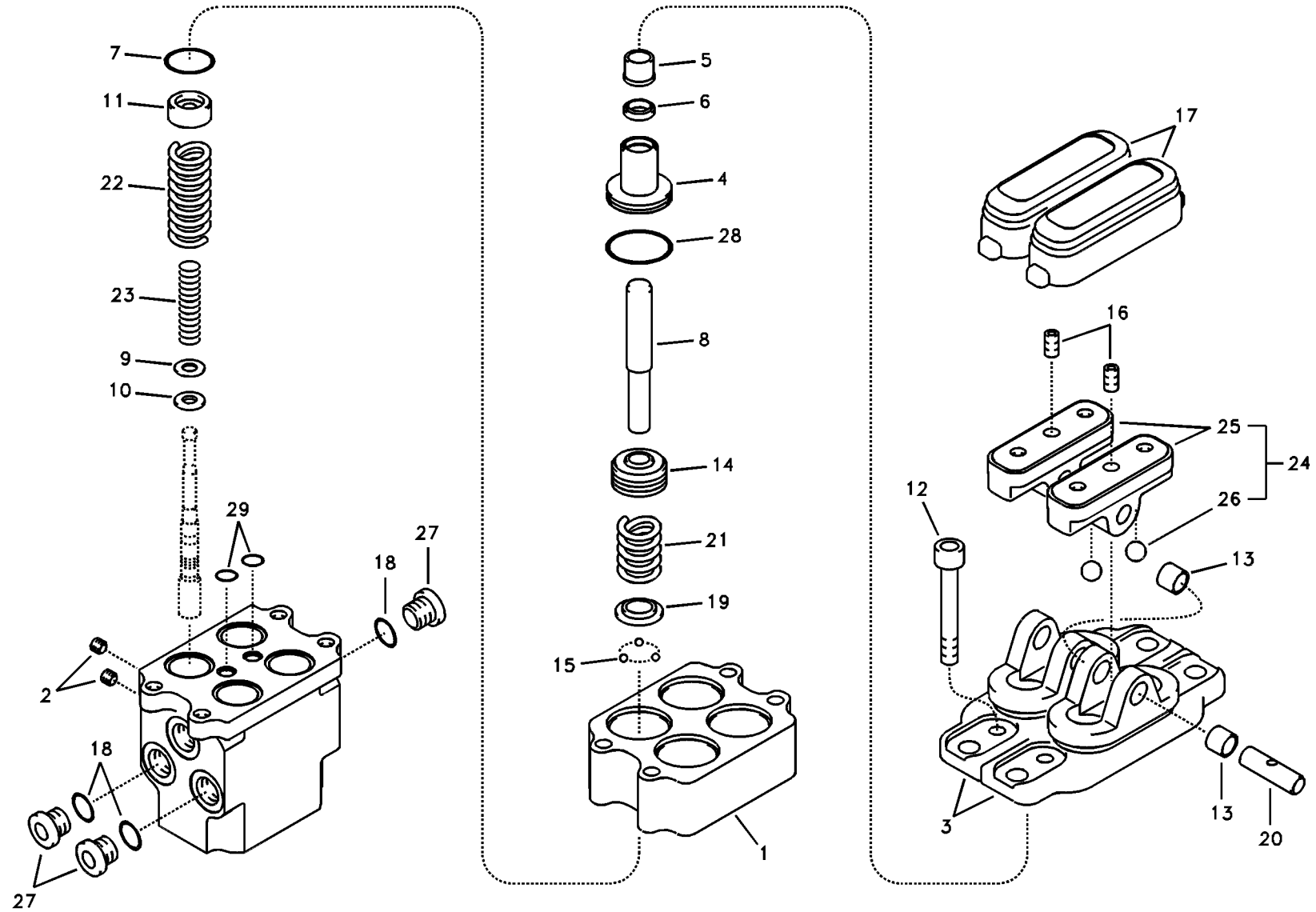

Volvo Construction Equipment

1013504

Fig.	Part No.	Quantity 1	2	3	PS	KIT	Description	Dénomination	Bezeichnung	품명	Denominación	Notes
100	**VOE 14524319**	1					Sealing Kit	Jeu Joints	Dichtungssatz	시일 킷	Juego Retenes	

1	**8278985**	**Válvula de control a pedal de válvula de mando a distancia, motor trasl** 주행모터 원격조종밸브 페달 **steuerventil zu Vorsteuergerät Pedal, Fahrmotor** **V. commande vers pédale de v. commande télécommandée, moteur condui** **Remote control valve pedal, travel motor**	Catalogue id **20044**	Group **914**
2				
3			Illustr. No **1013504**	Section **800**
4				
5			Issue **PUB 74D9920044**	Page **441**

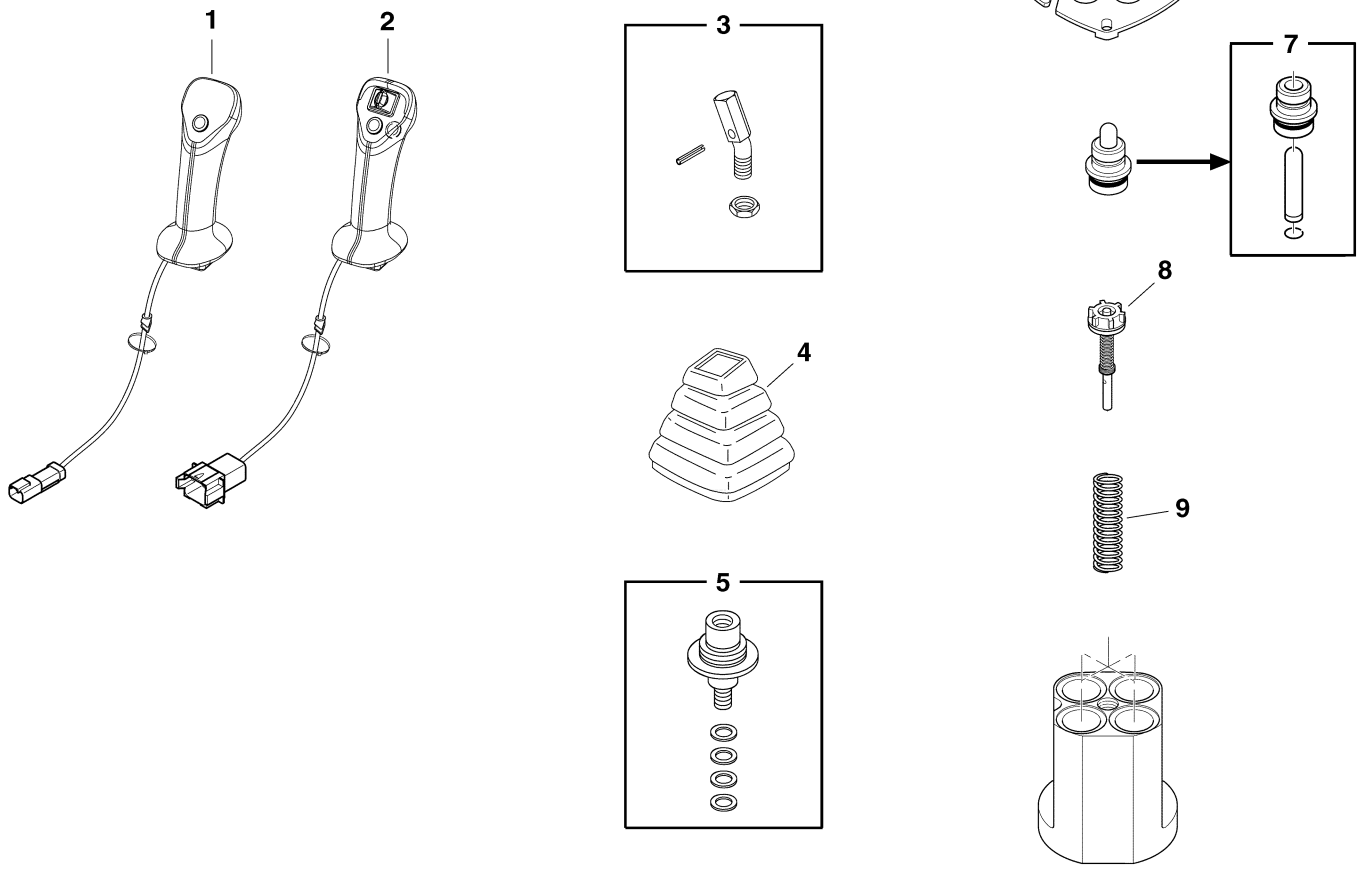
1
2
3
4
5
6
7
8
9

Fig.	Part No.	Quantity 1	2	3	PS	KIT	Description	Dénomination	Bezeichnung	품명	Denominación	Notes
	VOE 14524953	1					Rmt Cont Valve	Comm.a Distance	Fernbet Vent	원격조종밸브	Valv Contr Dist	LH
	VOE 14524954		1				Control lever	Levier de commande	Bedienungshebel	컨트롤 레버	Palanca mando	RH
1	**VOE 11713018**	1					•Handle	•Poignée	•Griff	• 핸들	•Mango	(VOE 14528613) LH
2	**VOE 11713014**		1				•Handle	•Poignée	•Griff	• 핸들	•Mango	(VOE 14528614) RH
3	**VOE 11370672**	1	1				•Adapter	•Adaptateur	•Adapter	• 어댑터	•Adaptador	(VOE 14524915)
4	**VOE 14524916**	1	1				•Bellows	•Soufflet	•Balg	• 벨로우즈	•Fuelle	
5	**VOE 14524917**	1	1				•Joint	•Cardan	•Gelenk	• 조인트	•Junta	
6	**VOE 14524918**	1	1				•Plate	•Plaque	•Platte	• 플레이트	•Placa	
7	**VOE 14524919**	4	4				•Plunger	•Plongeur	•Tauchkolben	• 플런저	•Embolo-buzo	
8	**VOE 14524920**	4	4				•Rod	•Monture	•Fuhler	• 로드	•Varilla	
9	**VOE 14524921**	4	4				•Spring	•Ressort	•Feder	• 스프링	•Resorte	

1	**8278707**	**Servosistema, válvula de mando a distancia** 서보 배관 , 원격조종밸브 **Servosystem, Vorsteuergerät** **Système servo, valve de commande télécommandée** **Servo system, remote control valve**	Catalogue id **20044**	Group **914**
2	**8278707**		Illustr. No **1013505**	Section **1100**
3			Issue **PUB 74D9920044**	Page **443**
4				
5				

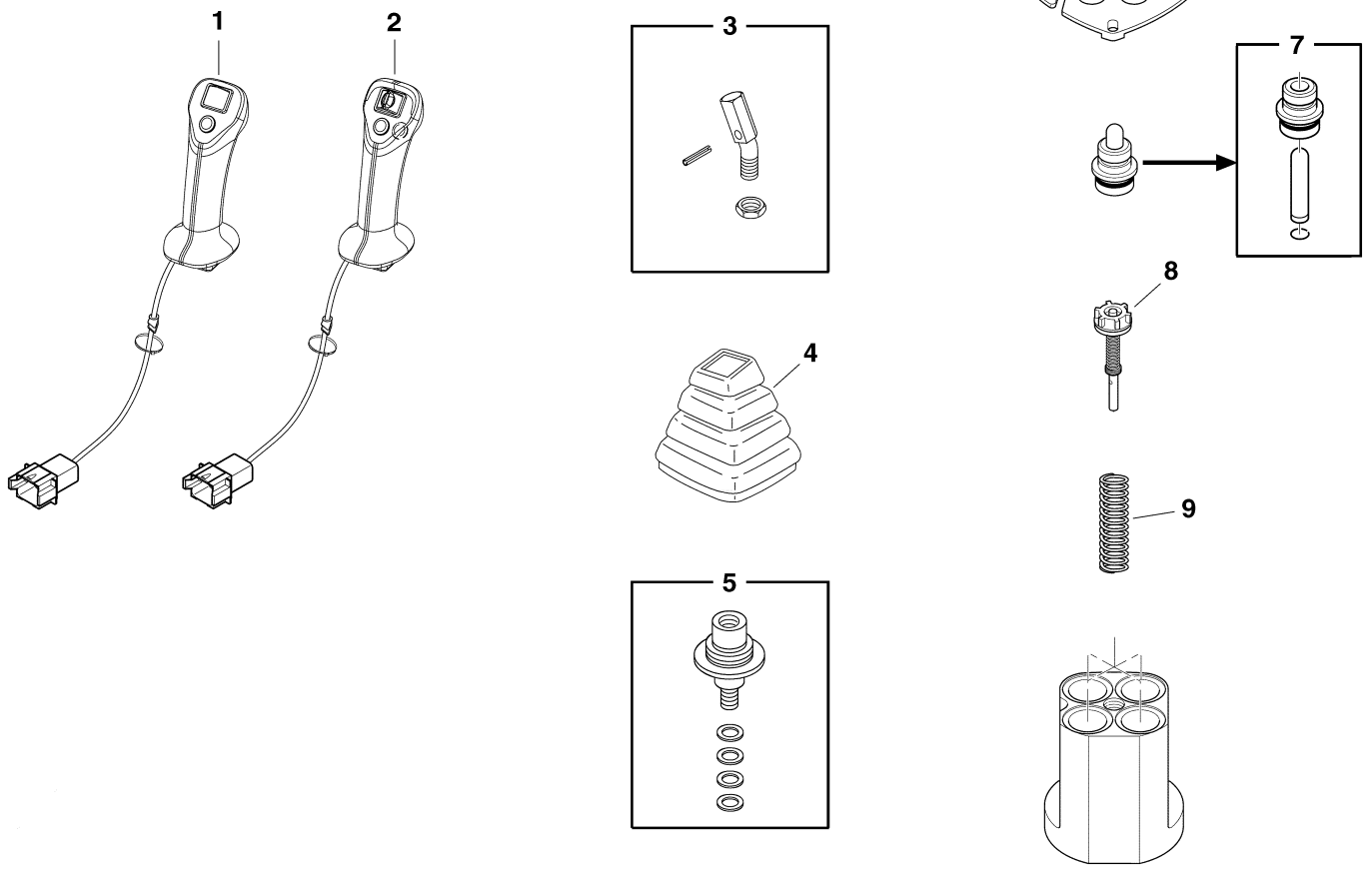
1
2
3
4
5
6
7
8
9

Fig.	Part No.	Quantity 1	2	3	PS	KIT	Description	Dénomination	Bezeichnung	품명	Denominación	Notes
	VOE 14525513	1					Rmt Cont Valve	Comm.a Distance	Fernbet Vent	원격조종밸브	Valv Contr Dist	LH
	VOE 14524954		1				Control lever	Levier de commande	Bedienungshebel	컨트롤 레버	Palanca mando	RH
1	**VOE 14528615**	1					•Handle	•Poignee	•Handgriff	• 핸들	•Manilla	LH
2	**VOE 11713014**		1				•Handle	•Poignée	•Griff	• 핸들	•Mango	(VOE 14528614) RH
3	**VOE 11370672**	1	1				•Adapter	•Adaptateur	•Adapter	• 어댑터	•Adaptador	(VOE 14524915)
4	**VOE 14524916**	1	1				•Bellows	•Soufflet	•Balg	• 벨로우즈	•Fuelle	
5	**VOE 14524917**	1	1				•Joint	•Cardan	•Gelenk	• 조인트	•Junta	
6	**VOE 14524918**	1	1				•Plate	•Plaque	•Platte	• 플레이트	•Placa	
7	**VOE 14524919**	4	4				•Plunger	•Plongeur	•Tauchkolben	• 플런저	•Embolo-buzo	
8	**VOE 14524920**	4	4				•Rod	•Monture	•Fuhler	• 로드	•Varilla	
9	**VOE 14524921**	4	4				•Spring	•Ressort	•Feder	• 스프링	•Resorte	

1	**8278708**	**Servosistema, válvula de mando a distancia** 서보 배관 , 원격조종밸브 **Servosystem, Vorsteuergerät** **Système servo, valve de commande télécommandée** **Servo system, remote control valve**	Catalogue id **20044**	Group **914**
2	**8278708**		Illustr. No **1013506**	Section **1200**
3			Issue **PUB 74D9920044**	Page **445**
4				
5				

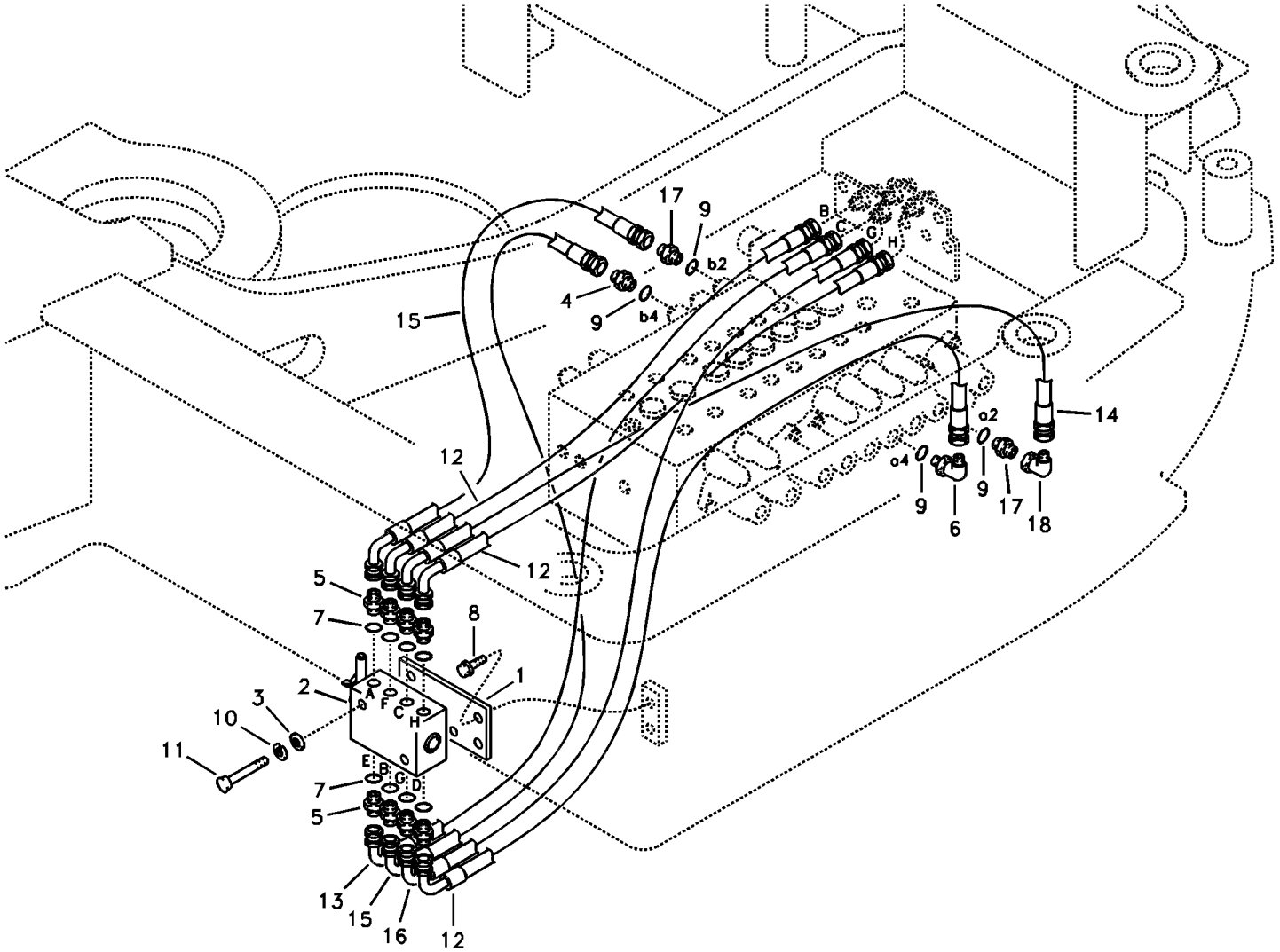
17
9
b2
4
9
b4
15
12
12
5
7
8
1
2
3
10
11
7
5
13
15
16
12
B
C
G
H
14
a2
a4
9
6
9
17
18

Fig.	Part No.	Quantity 1	2	3	PS	KIT	Description	Dénomination	Bezeichnung	품명	Denominación	Notes
1	**VOE 14526618**	1					Bracket	Console	Konsole	브라켓	Ménsula	
2	**VOE 11802737**	1					Gear selector gate	Sélecteur	Schaltkulisse	기어 실렉터 게이트	Colisa selector	
3	**SA 9211-06000**	2					Washer	Rondelle	Scheibe	와셔	Arandela	
4	**SA 9412-11020**	1					Connector	Raccord	Anschluss	커넥터	Union	
5	**SA 9412-12020**	8					Connector	Raccord	Anschluss	커넥터	Union	
6	**SA 9413-11010**	1					Elbow	Coude	Winkelstueck	엘보	Tubo acodado	
7	**SA 9426-10020**	8					Gasket	Joint	Dichtung	가스켓	Junta	
8	**VOE 946441**	4					Flange screw	Vis à embase	Flanschschraube	플랜지 나사	Tornillo embridado	
9	**SA 9511-12011**	2					O-ring	Joint Torique	O-Ring	오링	Junta torica	
10	**VOE 955919**	2					Spring washer	Rondelle élastique	Federscheibe	스프링 워셔	Arandela elástica	
11	**VOE 969591**	3					Six point socket scre	Vis à 6 pans creux	Sechszahn-Hohlschr	6 포인트 소켓 나사	Racor de seis diente	
12	**SA 9453-02213**	3					Hose assembly	Conduit flexible	Schlauchleitung	호스 어셈블리	Conducto	
13	**SA 9453-02216**	1					Hose	Flexible	Schlauch	호스	Manguera	
14	**SA 9453-02218**	1					Hose assembly	Conduit flexible	Schlauchleitung	호스 어셈블리	Conducto	
15	**SA 9453-02220**	2					Hose assembly	Conduit flexible	Schlauchleitung	호스 어셈블리	Conducto	
16	**SA 9453-02214**	1					Hose assembly	Conduit flexible	Schlauchleitung	호스 어셈블리	Conducto	
17	**VOE 14535588**	2					Connector	Raccord	Anschluss	커넥터	Union	
18	**SA 9411-95190**	1					Elbow	Coude	Winkelstueck	엘보	Tubo acodado	

1	**8279013**	**Servosistema, cambio de función de la palanca** 서보 배관 , 레버 작동방향 변경 **Servosystem, Wechsel der Hebelfunktion** **Système servo, sélection fonction levier** **Servo system, changing lever function**	Catalogue id **20044**	Group **914**
2			Illustr. No **1015064**	Section **2100**
3			Issue **PUB 74D9920044**	Page **447**
4				
5				

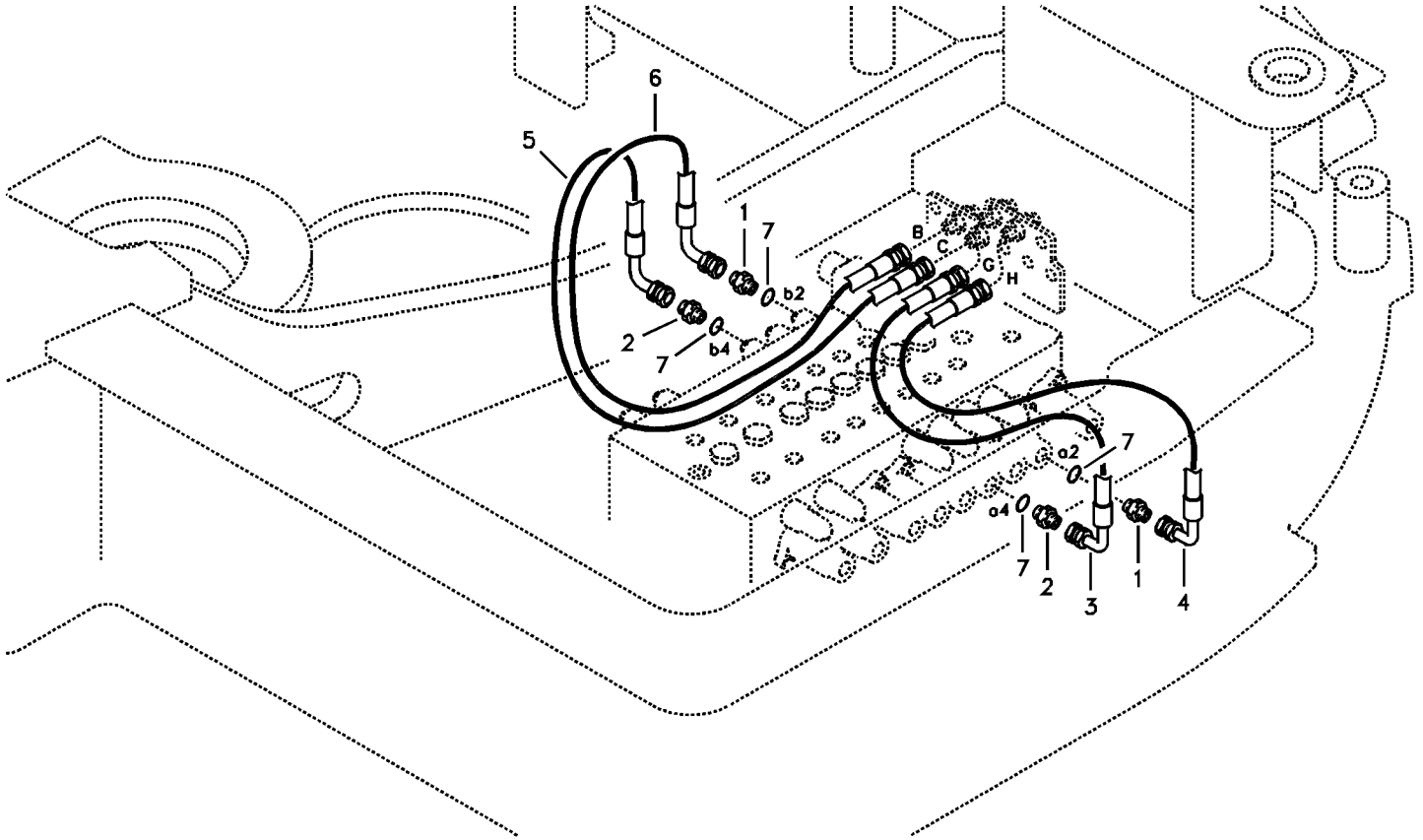
6
5
1
7
B
C
G
H
b2
2
7
b4
a2
7
a4
7
2
3
1
4

Fig.	Part No.	Quantity 1	2	3	PS	KIT	Description	Dénomination	Bezeichnung	품명	Denominación	Notes
1	**VOE 14535588**	2					Connector	Raccord	Anschluss	커넥터	Union	
2	**SA 9412-11020**	2					Connector	Raccord	Anschluss	커넥터	Union	
3	**SA 9453-02213**	1					Hose assembly	Conduit flexible	Schlauchleitung	호스 어셈블리	Conducto	
4	**SA 9453-02217**	1					Hose assembly	Conduit flexible	Schlauchleitung	호스 어셈블리	Conducto	
5	**SA 9453-02219**	1					Hose assembly	Conduit flexible	Schlauchleitung	호스 어셈블리	Conducto	
6	**SA 9453-02221**	1					Hose assembly	Conduit flexible	Schlauchleitung	호스 어셈블리	Conducto	
7	**VOE 983502**	4					O-ring	Joint torique	O-Ring	O 링	Anillo tórico	

1		**Servosistema, cambio de función de la palanca** 서보 배관 , 레버 작동방향 변경 **Servosystem, Wechsel der Hebelfunktion** **Système servo, sélection fonction levier** **Servo system, changing lever function**	Catalogue id **20044**	Group **914**
2				
3			Illustr. No **1015065**	Section **2150**
4				
5		**8281089,8286001**	Issue **PUB 74D9920044**	Page **449**

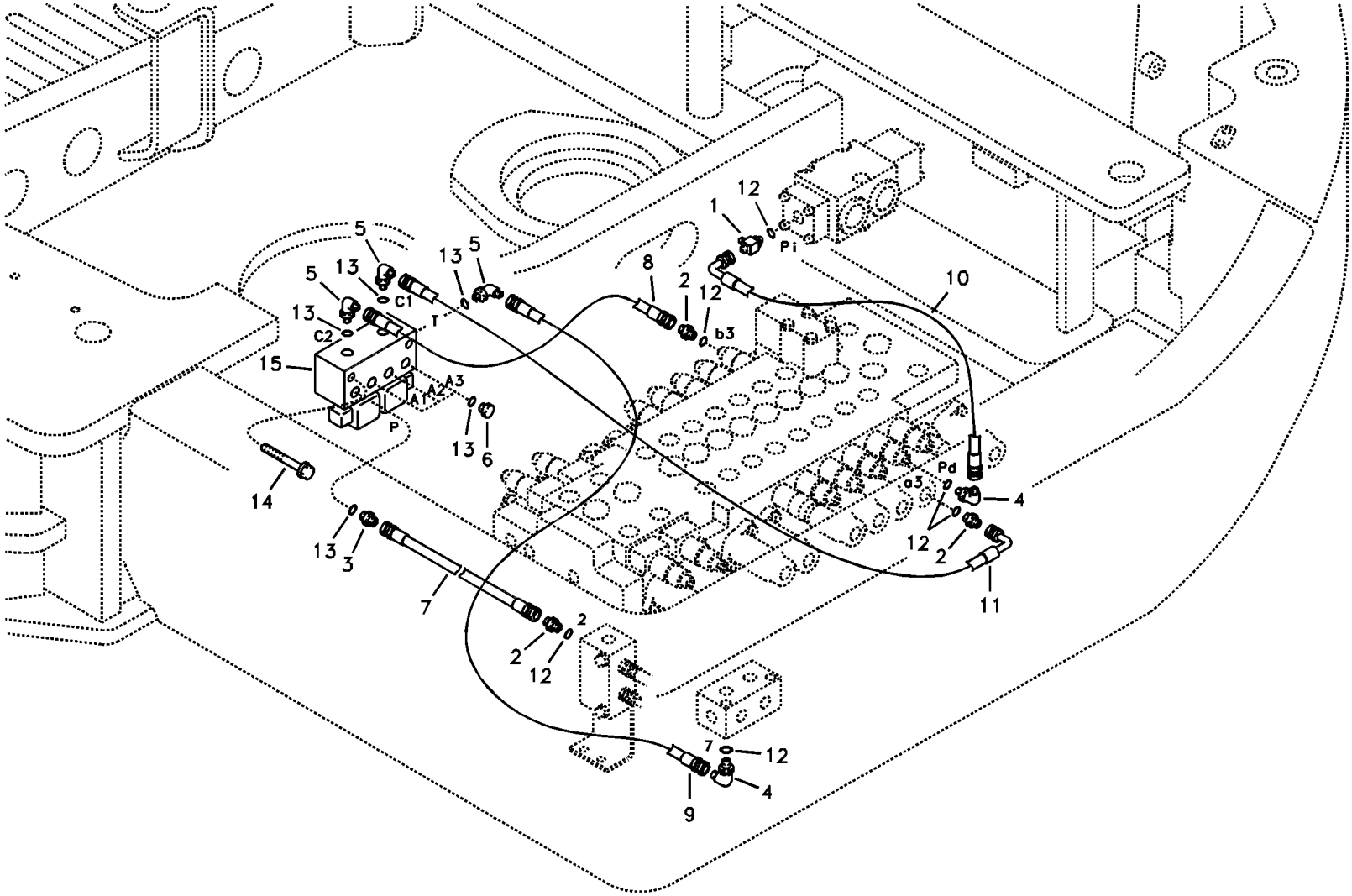
1
12
Pi
5
13
5
13
5
C1
T
8
2
12
b3
10
13
C2
15
A1
A2
A3
P
13
6
14
Pd
a3
4
13
3
12
2
7
11
2
2
12
7
12
4
9

Fig.	Part No.	Quantity 1	2	3	PS	KIT	Description	Dénomination	Bezeichnung	품명	Denominación	Notes
1	**SA 9411-92350**	1					Tee	Connexion en T	T-stuck	티	Acoplamiento T	
2	**SA 9412-11020**	3					Connector	Raccord	Anschluss	커넥터	Union	
3	**SA 9412-31030**	1					Connector	Raccord	Anschluss	커넥터	Union	
4	**SA 9413-11010**	2					Elbow	Coude	Winkelstueck	엘보	Tubo acodado	
5	**SA 9413-31020**	3					Elbow	Coude	Winkelstueck	엘보	Tubo acodado	
6	**SA 9415-31021**	3					Plug	Bouchon	Stopfen	플러그	Tapon	
7	**SA 9451-02212**	1					Hose	Durit	Schlauch	호스	Tubo flexible	
8	**SA 9451-02213**	1					Hose assembly	Conduit flexible	Schlauchleitung	호스 어셈블리	Conducto	
9	**SA 9451-02216**	1			SS		Hose	Durit	Schlauch	호스	Tubo flexible	
10	**SA 9453-02215**	1					Hose assembly	Conduit flexible	Schlauchleitung	호스 어셈블리	Conducto	
11	**SA 9453-02223**	1					Hose assembly	Conduit flexible	Schlauchleitung	호스 어셈블리	Conducto	
12	**VOE 983502**	6					O-ring	Joint torique	O-Ring	O 링	Anillo tórico	
13	**VOE 932039**	7					O-ring	Joint torique	O-Ring	O 링	Anillo tórico	
14	**VOE 965178**	2					Flange screw	Vis à embase	Flanschschraube	플랜지 나사	Tornillo embridado	
15	**VOE 11807523**	1					Valve	Valve	Ventil	밸브	Válvula	

1	**8279384**	**Servosistema, martillo y cizalla** 서보 배관 , 해머 및 시어 **Servosystem, Hammer und Schere** **Système servo, marteau et cisaille** **Servo system, hammer and shear**	Catalogue id **20044**	Group **914**
2			Illustr. No **1013509**	Section **2200**
3			Issue **PUB 74D9920044**	Page **451**
4				
5				

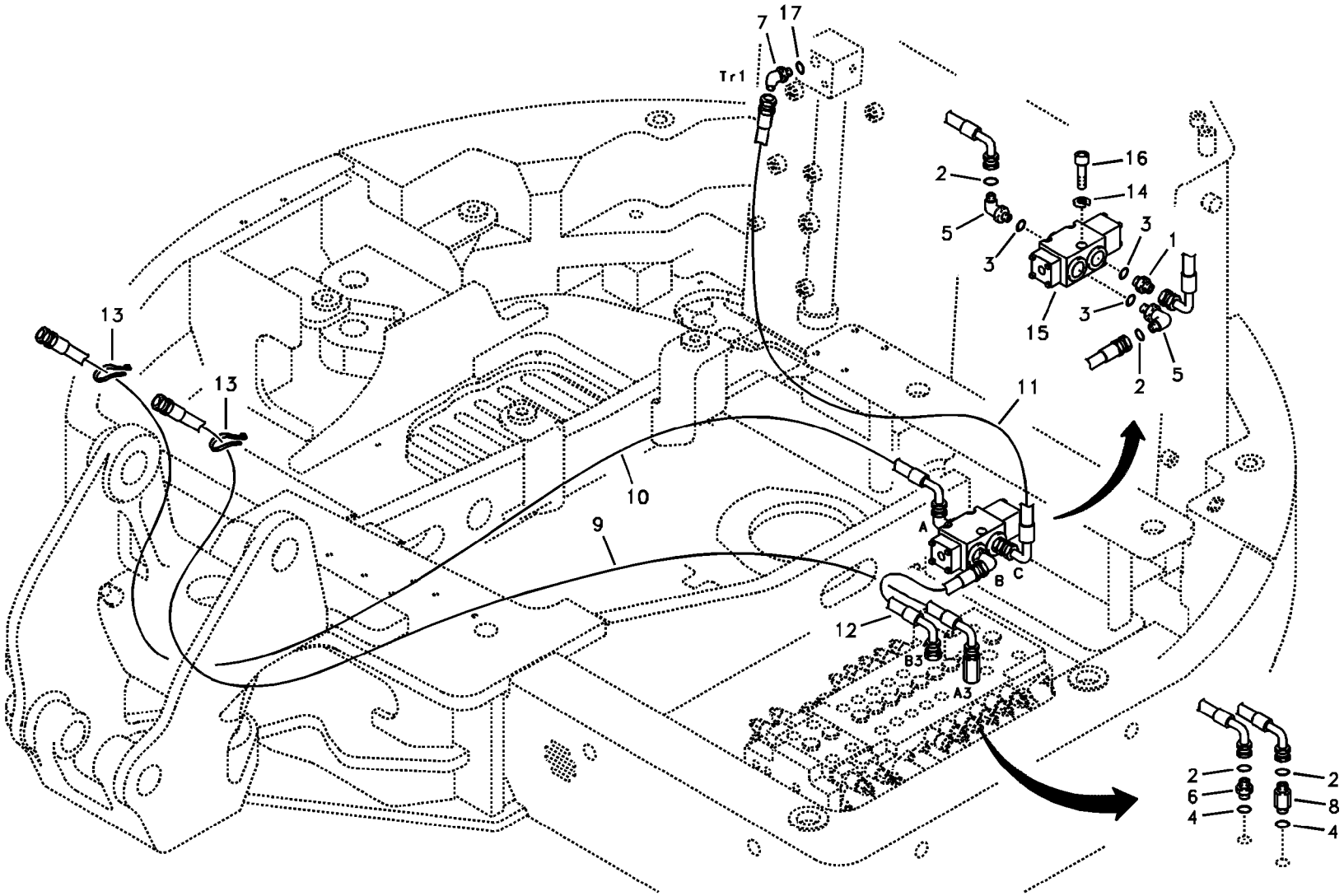

Volvo Construction Equipment

1018683

Fig.	Part No.	Quantity 1	2	3	PS	KIT	Description	Dénomination	Bezeichnung	품명	Denominación	Notes
1	**SA 9412-11170**	1					Connector	Raccord	Anschluss	커넥터	Union	SER NO 10001-10617
	SA 9412-11050	1					Connector	Raccord	Anschluss	커넥터	Union	SER NO 10618-10777
	VOE 14880602	1					Connector	Raccord	Anschluss	커넥터	Union	SER NO 10778-
2	**VOE 4880493**	4					O-ring	Joint torique	O-Ring	O 링	Anillo tórico	
3	**VOE 983524**	3					O-ring	Joint torique	O-Ring	O 링	Anillo tórico	
4	**VOE 990557**	2					O-ring	Joint torique	O-Ring	O 링	Anillo tórico	
5	**SA 9419-21020**	2					Elbow	Coude	Winkelstueck	엘보	Tubo acodado	
6	**SA 9419-11010**	1					Connector	Pièce connexion	Verbindungsstück	커넥터	Pieza de conexión	
7	**SA 9413-11030**	1					Elbow	Coude	Winkelstueck	엘보	Tubo acodado	SER NO 10001-10617
	SA 9413-11040	1					Elbow nipple	Raccord coudé	Winkelnippel	엘보우 니플	Niple angular	SER NO 10618-
8	**VOE 14880468**	1					Connector	Raccord	Anschluss	커넥터	Union	SER NO 10001-10583
	VOE 14880487	1					Connector	Raccord	Anschluss	커넥터	Union	SER NO 10584-
9	**VOE 14881298**	1					Hose	Flexible	Schlauch	호스	Manguera	
10	**VOE 14881299**	1					Hose	Flexible	Schlauch	호스	Manguera	
11	**SA 9453-04229**	1					Hose	Durit	Schlauch	호스	Tubo flexible	SER NO 10001-10617
	SA 9453-05230	1					Hose	Durit	Schlauch	호스	Tubo flexible	SER NO 10618-
12	**VOE 936306**	1					Hose assembly	Conduit flexible	Schlauchleitung	호스 어셈블리	Conducto	
13	**SA 9314-02200**	2					Strip clamp	Serrage de ruban	Bandklammer	스트립 클램프	Abrazadera de cinta	
14	**VOE 955922**	3					Spring washer	Rondelle élastique	Federscheibe	스프링 워셔	Arandela elástica	
15	**VOE 14517322**	1					Selector	Selecteur	Wähler	전환기	Selector	S/N 10001-10947
	VOE 14509915	1					Valve	Soupape	Ventil	밸브	Valvula	S/N 10948-14246
	VOE 14589110	1					Valve	Valve	Ventil	밸브	Válvula	S/N 14247-
16	**VOE 984343**	3					Hex. socket screw	Vis à six pans creux	Inbusschraube	육각 소켓 나사	Tornillo de hexágono	
17	**VOE 990557**	1					O-ring	Joint torique	O-Ring	O 링	Anillo tórico	SER NO 10001-10617
	SA 9511-12024	1					O-ring	Joint Torique	O-Ring	오링	Junta torica	SER NO 10618-10804
	VOE 983524	1					O-ring	Joint torique	O-Ring	O 링	Anillo tórico	SER NO 10805-

1	**8278985**	**Servosistema hidrául. equipo hidrául. para martillo de percus.** 서보 배관 , 해머 및 시어 **Servohydraulik, hammerhydr. an Grundmash.** **Hydraulique d'assistance,circuit hydraul. pour marteau sur machine de ba** **Servo hydraulics, hammer hydr. on base machine**	Catalogue id **20044**	Group **914**
2			Illustr. No **1018683**	Section **2300**
3				
4			Issue **PUB 74D9920044**	Page **453**
5				

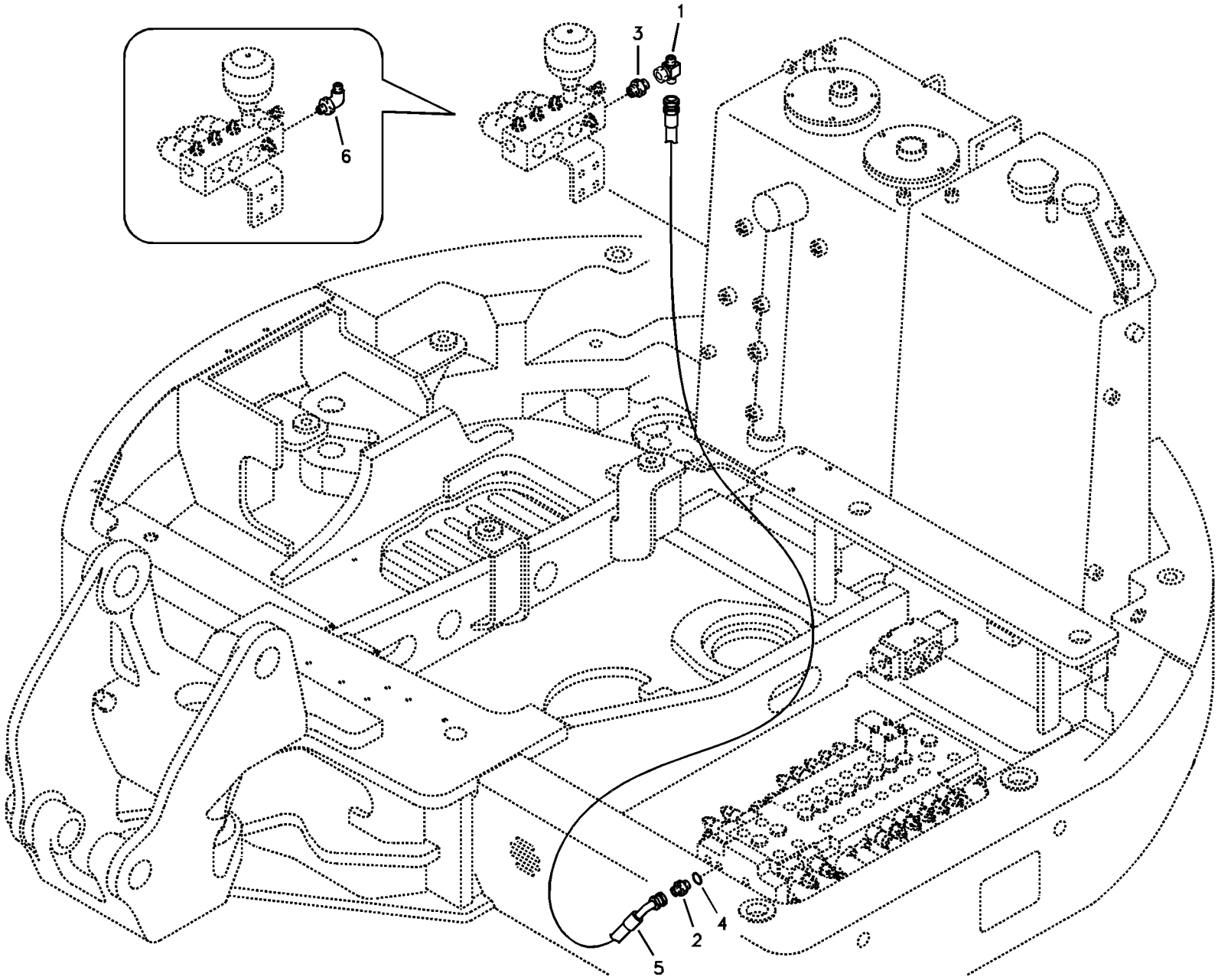

Volvo Construction Equipment

1013511

Fig.	Part No.	Quantity 1	2	3	PS	KIT	Description	Dénomination	Bezeichnung	품명	Denominación	Notes
1	**SA 9411-92190**		1				T-nipple	Raccord-t	T-Nippel	T 니플	Niple t	
2	**SA 9412-11120**		1				Connector	Raccord	Anschluss	커넥터	Union	
3	**SA 9412-31040**		1				Connector	Connexion	Anschluss	커넥터	Unión	
4	**VOE 983502**		1				O-ring	Joint torique	O-Ring	O 링	Anillo tórico	
5	**SA 9453-03247**		1				Hose assembly	Conduit flexible	Schlauchleitung	호스 어셈블리	Conducto	
6	**SA 9413-31030**	1					Elbow	Coude	Winkel	엘보우	Ángulo	

1	**8279494**	**Servosistema, deceleración automática** 서보 배관 , 자동 속도제어 **Servosystem, autom. Verzögerung** **Système servo, ralentisseur automatique** **Servo system, auto deceleration**	Catalogue id **20044**	Group **914**
2	**8279495**		Illustr. No **1013511**	Section **2400**
3			Issue **PUB 74D9920044**	Page **455**
4				
5				

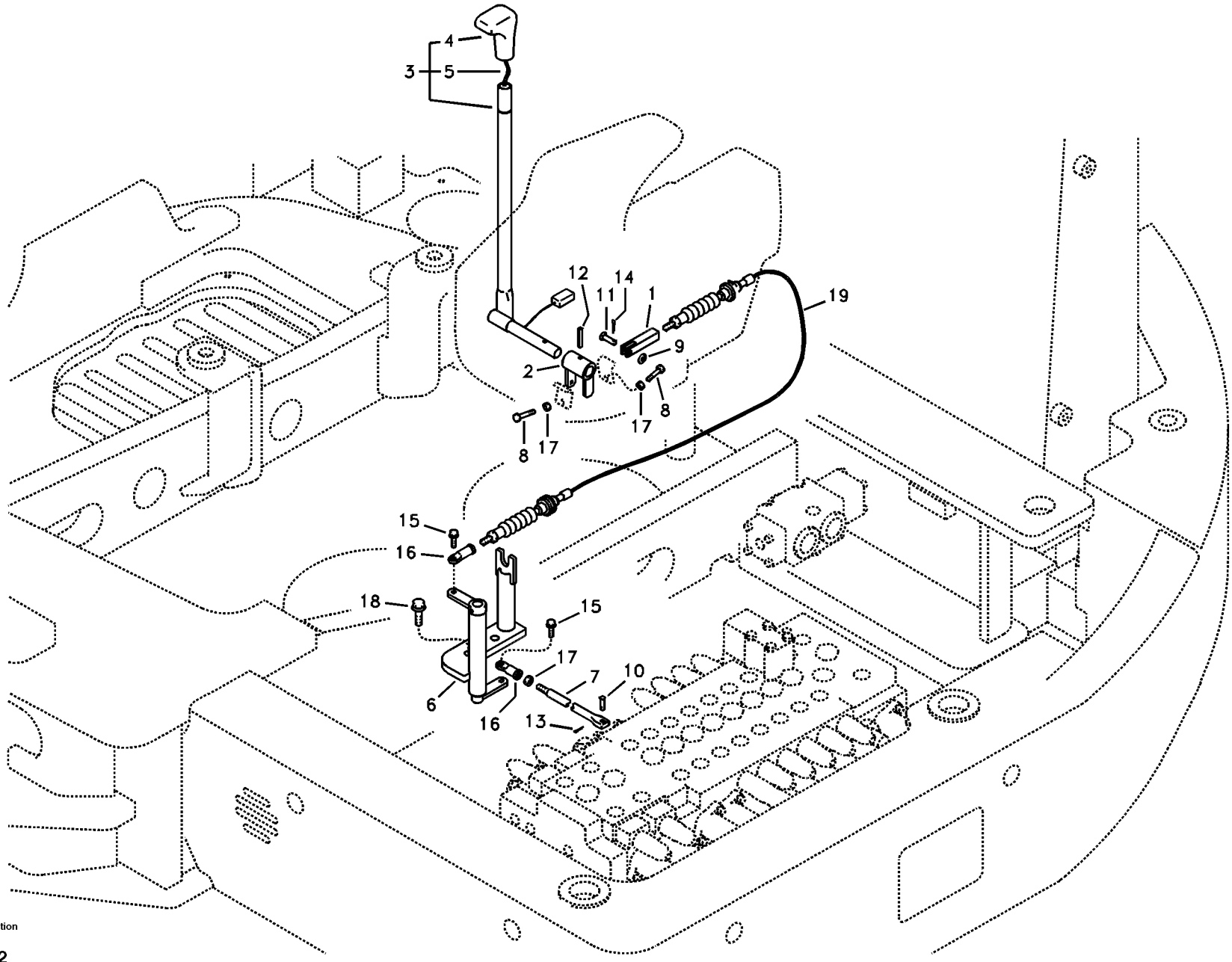

Volvo Construction Equipment

1013512

Fig.	Part No.	Quantity 1	2	3	PS	KIT	Description	Dénomination	Bezeichnung	품명	Denominación	Notes
1	**VOE 14521733**	1					Yoke	Chape	Joch	요크	Horquilla	
2	**VOE 14526622**	1					Link	Articulation	Gelenk	링크	Articulacion	
3	**VOE 14526205**	1					Lever	Levier	Hebel	레버	Palanca	
4	**VOE 11802562**	1					•Handle	•Poignée	•Griff	• 핸들	•Mango	
5	**VOE 11802563**	1					•Cable	•Câble	•Leitung	• 케이블	•Cable	
6	**VOE 14522062**	1					Link	Articulation	Gelenk	링크	Articulacion	
7	**VOE 14530853**	1					Rod	Tringle	Stange	로드	Tirante	
8	**SA 9011-10607**	2					Bolt	Boulon	Bolzen	볼트	Perno	
9	**SA 9211-08000**	1					Washer	Rondelle	Scheibe	워셔	Arandela	
10	**SA 9321-10509**	1					Clevis Pin	Vis A Oeuillet	Zylinderbolzen	클레비스 핀	Espiga	
11	**VOE 13964844**	1					Clevis pin	Boulon à trou goupill	Splintbolzen	클레비스 핀	Perno pasador hendi	(SA 9321-20812)
12	**SA 9325-06017**	1					Spring Pin	Axe de ressort	Federstift	스프링 핀	Pasador Resorte	
13	**SA 9326-05000**	1					Pin	Goupille	Zapfen	핀	Pasador	
14	**SA 9326-10000**	1					Pin	Goupille	Zapfen	핀	Pasador	
15	**VOE 947542**	2			SS		Flange screw	Vis à embase	Flanschschraube	플랜지 나사	Tornillo embridado	
16	**VOE 14880989**	2					Rod End	Rotul.angulaire	Winkelgelenk	로드 엔드	Rotula Angular	
17	**VOE 983302**	3					Hexagon nut	Écrou hexagonal	Sechskantmutter	육각 너트	Tuerca hexagonal	
18	**VOE 965191**	2					Flange screw	Vis à embase	Flanschschraube	플랜지 나사	Tornillo embridado	
19	**VOE 14528850**	1					Cable	Câble	Seil	케이블	Cable	

1	**8278985**	**Mando, hoja dozer** 도자 블레이드 제어링크 **Regler, Frontschar** **Commande, lame bulldozer** **Control links, dozer blade**	Catalogue id **20044**	Group **914**
2				
3			Illustr. No **1013512**	Section **3000**
4				
5			Issue **PUB 74D9920044**	Page **457**

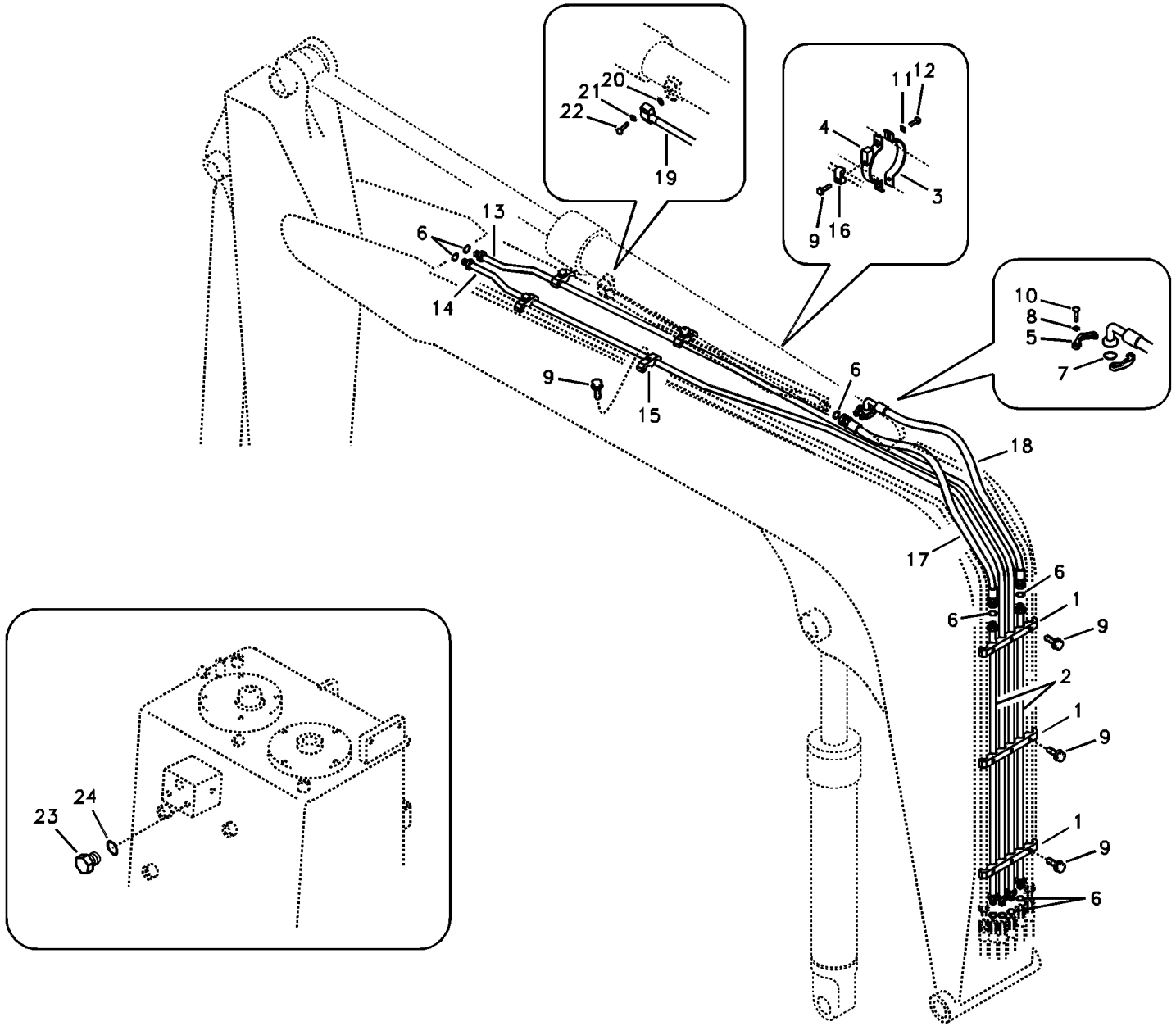
1
2
3
4
5
6
7
8
9
10
11
12
13
14
15
16
17
18
19
20
21
22
23
24

Fig.	Part No.	Quantity 1	2	3	PS	KIT	Description	Dénomination	Bezeichnung	품명	Denominación	Notes
1	**VOE 14519076**	3	3				Band	Etrier Serrage	Schelle	밴드	Cinta	
2	**VOE 14528544**	2	2				Pipe	Canalisation	Rohrleitung	파이프	Canalizacion	
3	**VOE 14521079**	1	1				Clamp	Pince Serrage	Klemme	클램프	Abrazadera	
4	**VOE 14521080**	1	1				Clamp	Pince Serrage	Klemme	클램프	Abrazadera	
5	**VOE 936615**	2	2				Flange half	Demi-bride	Flanschhälfte	플랜지 하프	Mitad brida	(SA 9425-51011)
6	**SA 9512-02014**	9	9				O-ring	Joint Torique	O-Ring	오링	Junta torica	
7	**SA 9512-02210**	1	1				O-ring	Joint Torique	O-Ring	오링	Junta torica	
8	**VOE 955921**	4	4				Spring washer	Rondelle élastique	Federscheibe	스프링 워셔	Arandela elástica	
9	**VOE 965185**	14	14				Flange screw	Vis à embase	Flanschschraube	플랜지 나사	Tornillo embridado	
10	**VOE 983243**	4	4				Hexagon screw	Vis à tête hexagonale	Sechskantschraube	육각 나사	Tornillo hexagonal	
11	**SA 9211-10000**	2	2				Washer	Rondelle	Scheibe	워셔	Arandela	
12	**VOE 983252**	2	2				Hexagon screw	Vis à tête hexagonale	Sechskantschraube	육각 나사	Tornillo hexagonal	
13	**VOE 14528847**	1	1				Pipe	Canalisation	Rohrleitung	파이프	Canalizacion	
14	**VOE 14528846**	1	1				Pipe	Canalisation	Rohrleitung	파이프	Canalizacion	
15	**VOE 14881240**	4	4				Clamp	Pince Serrage	Klemme	클램프	Abrazadera	
16	**VOE 14881233**	1	1				Clamp	Collier serrage	Klemme	클램프	Abrazadera	
17	**VOE 938536**	1	1				Hose assembly	Conduit flexible	Schlauchleitung	호스 어셈블리	Conducto	(SA 9401-04613)
18	**VOE 938535**	1	1				Hose assembly	Conduit flexible	Schlauchleitung	호스 어셈블리	Conducto	(SA 9406-04613)
19	**VOE 14521081**	1					Pipe	Canalisation	Rohrleitung	파이프	Canalizacion	
20	**SA 9512-02210**	1					O-ring	Joint Torique	O-Ring	오링	Junta torica	
21	**VOE 955921**	4					Spring washer	Rondelle élastique	Federscheibe	스프링 워셔	Arandela elástica	
22	**VOE 983245**	4					Hexagon screw	Vis à tête hexagonale	Sechskantschraube	육각 나사	Tornillo hexagonal	
23	**SA 9415-11021**	1					Plug	Bouchon	Stopfen	플러그	Tapon	
24	**SA 9511-12011**	1					O-ring	Joint Torique	O-Ring	오링	Junta torica	

1	**8279027**
2	**8279028**
3	
4	
5	

Hidráulica de trabajo, cilindro del brazo en la pluma.
유압 배관 , 붐측 디퍼 암 실린더
Arbeitshydraulik, Stielzylinder auf Ausleger
Commande hydraulique d'outil, vérin de balancier sur la flèche
Working hydraulic, dipper arm cylinder on boom.

Catalogue id **20044**	Group **916**
Illustr. No **1013513**	Section **100**
Issue **PUB 74D9920044**	Page **459**

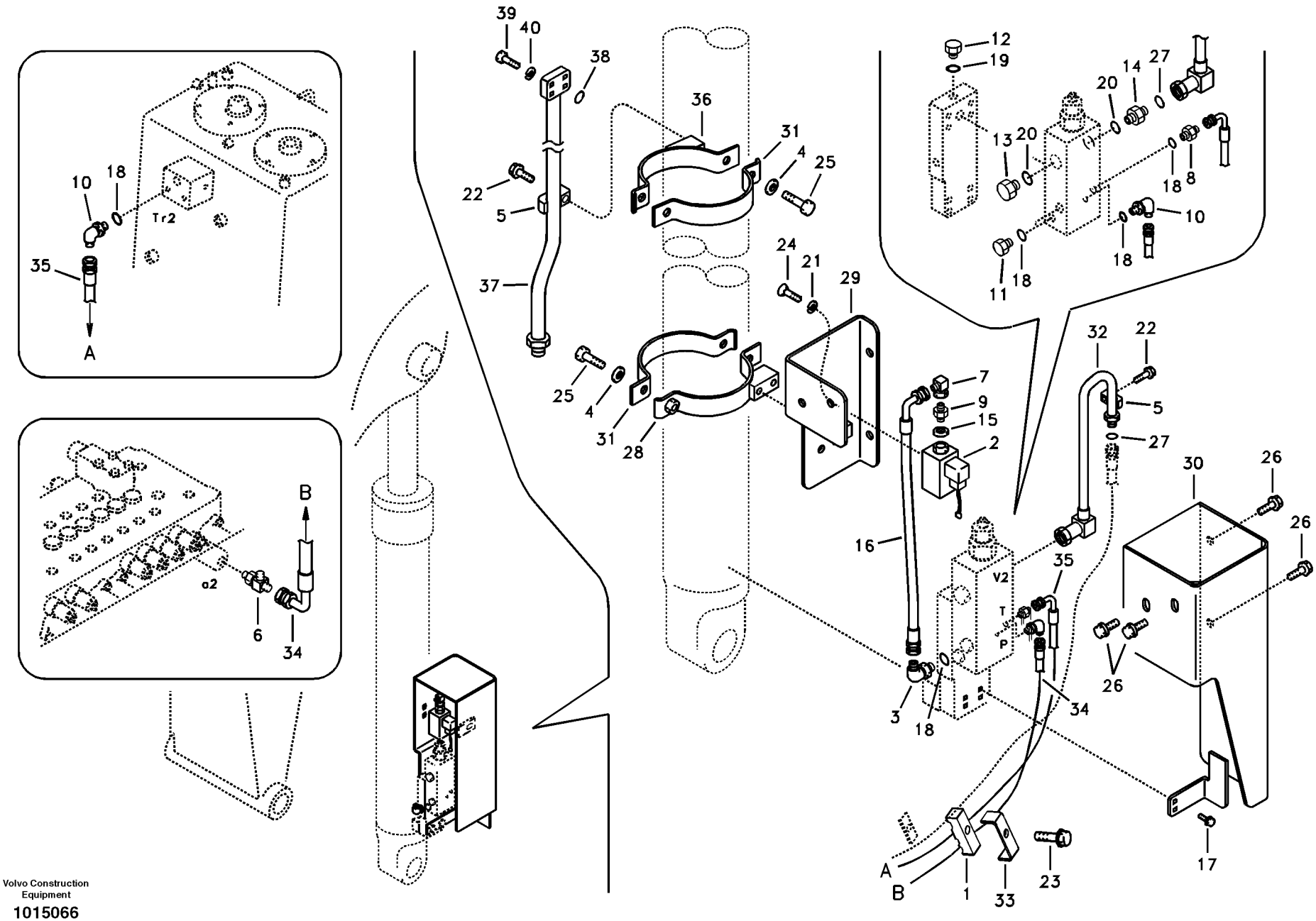

Volvo Construction Equipment

1015066

Fig.	Part No.	Quantity 1	2	3	PS	KIT	Description	Dénomination	Bezeichnung	품명	Denominación	Notes
1	**VOE 14510427**	1					Clamp	Pince Serrage	Klemme	클램프	Abrazadera	
2	**VOE 14515278**	1					Switch	Rupteur	Ausschalter	스위치	Interruptor	
	SA 1022-04921	1					•Cable harness	•Faisceau câbles	•Kabelbaum	• 케이블 설비	•Manojo cables	
3	**VOE 14531149**	1					Elbow	Coude	Winkelstueck	엘보	Tubo acodado	
4	**SA 9211-10000**	4					Washer	Rondelle	Scheibe	워셔	Arandela	
5	**VOE 14881233**	2					Clamp	Collier serrage	Klemme	클램프	Abrazadera	
6	**SA 9411-95440**	1					Tee	Connexion en T	T-stuck	티	Acoplamiento T	
7	**SA 9411-95190**	1					Elbow	Coude	Winkelstueck	엘보	Tubo acodado	
8	**SA 9412-11020**	1					Connector	Raccord	Anschluss	커넥터	Union	
9	**SA 9412-12020**	1					Connector	Raccord	Anschluss	커넥터	Union	
10	**SA 9413-11010**	2					Elbow	Coude	Winkelstueck	엘보	Tubo acodado	
11	**SA 9415-11022**	2					Plug	Bouchon	Stopfen	플러그	Tapon	
12	**SA 9415-11032**	1					Plug	Tampon	Stopfen	플러그	Tapón	
13	**SA 9415-11042**	1					Plug	Bouchon	Stopfen	플러그	Tapon	
14	**SA 9419-11010**	1					Connector	Pièce connexion	Verbindungsstück	커넥터	Pieza de conexión	
15	**SA 9426-10020**	1					Gasket	Joint	Dichtung	가스켓	Junta	
16	**SA 9453-02707**	1					Hose	Durit	Schlauch	호스	Tubo flexible	SER NO 10001-11006
	SA 9453-02708	1					Hose	Durit	Schlauch	호스	Tubo flexible	SER NO 11007-
17	**VOE 946471**	2					Flange screw	Vis à embase	Flanschschraube	플랜지 나사	Tornillo embridado	
18	**SA 9511-12011**	6					O-ring	Joint Torique	O-Ring	오링	Junta torica	SER NO 10001-10804
	VOE 983502	6					O-ring	Joint torique	O-Ring	O 링	Anillo tórico	SER NO 10805-
19	**SA 9511-12014**	1					O-ring	Joint Torique	O-Ring	오링	Junta torica	SER NO 10001-10804
	VOE 983505	1					O-ring	Joint torique	O-Ring	O 링	Anillo tórico	SER NO 10805-
20	**VOE 990557**	2					O-ring	Joint torique	O-Ring	O 링	Anillo tórico	SER NO 10001-10804
	VOE 990557	2					O-ring	Joint torique	O-Ring	O 링	Anillo tórico	SER NO 10805-
21	**VOE 955918**	2					Spring washer	Rondelle élastique	Federscheibe	스프링 워셔	Arandela elástica	
22	**VOE 965185**	2					Flange screw	Vis à embase	Flanschschraube	플랜지 나사	Tornillo embridado	
23	**VOE 965186**	1					Flange screw	Vis à embase	Flanschschraube	플랜지 나사	Tornillo embridado	
24	**VOE 969407**	2					Six point socket scre	Vis à 6 pans creux	Sechszahn-Hohlschr	6 포인트 소켓 나사	Racor de seis diente	
25	**VOE 983252**	4					Hexagon screw	Vis à tête hexagonale	Sechskantschraube	육각 나사	Tornillo hexagonal	

1	**8279024**	**Hidráulica de trabajo, válvula de rotura de manguera en plum** 낙하방지장치 배관 , 붐 **Arbeitshydraulik, Leitungsbruchventil Ausleger** **Hydraulique de travail, coupure flèche** **Working hydraulic, boom rupture**	Catalogue id **20044**	Group **916**
2			Illustr. No **1015066**	Section **300**
3			Issue **PUB 74D9920044**	Page **461**
4				
5				

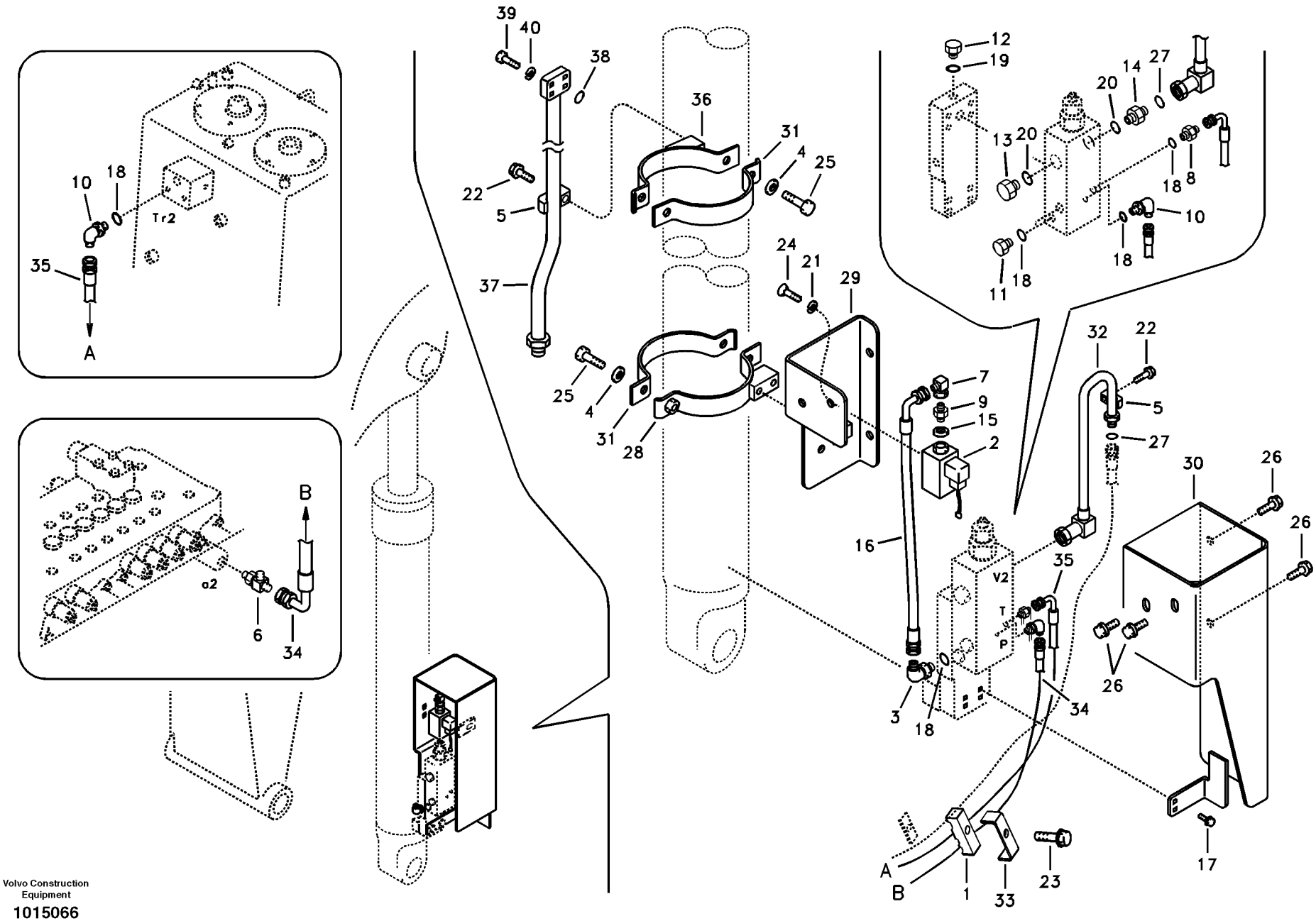

Volvo Construction Equipment

1015066

Fig.	Part No.	Quantity 1	2	3	PS	KIT	Description	Dénomination	Bezeichnung	품명	Denominación	Notes
26	**VOE 946441**	4					Flange screw	Vis à embase	Flanschschraube	플랜지 나사	Tornillo embridado	
27	**SA 9512-02014**	2					O-ring	Joint Torique	O-Ring	오링	Junta torica	SER NO 10001-10804
	VOE 4880493	2					O-ring	Joint torique	O-Ring	O 링	Anillo tórico	SER NO 10805-
28	**VOE 14528853**	1					Clamp	Pince Serrage	Klemme	클램프	Abrazadera	
29	**VOE 14528905**	1					Cover	Capot	Haube	커버	Capo	
30	**VOE 14528815**	1					Plate	Plaque	Platte	플레이트	Placa	
31	**VOE 14521087**	2					Clamp	Pince Serrage	Klemme	클램프	Abrazadera	
32	**VOE 14519318**	1					Pipe	Canalisation	Rohrleitung	파이프	Canalizacion	
33	**VOE 14510428**	1					Plate	Plaque	Platte	플레이트	Placa	
34	**VOE 14880169**	1					Hose	Flexible	Schlauch	호스	Manguera	
35	**VOE 14881396**	1					Hose	Flexible	Schlauch	호스	Manguera	
36	**VOE 14528906**	1					Clamp	Pince Serrage	Klemme	클램프	Abrazadera	
37	**VOE 14528811**	1					Pipe	Canalisation	Rohrleitung	파이프	Canalizacion	
38	**SA 9512-02210**	1					O-ring	Joint Torique	O-Ring	오링	Junta torica	SER NO 10001-10804
	VOE 990741	1					O-ring	Joint torique	O-Ring	O 링	Anillo tórico	(VOE 948698) SER NO 10805-
39	**VOE 983245**	4					Hexagon screw	Vis à tête hexagonale	Sechskantschraube	육각 나사	Tornillo hexagonal	
40	**VOE 955921**	4					Spring washer	Rondelle élastique	Federscheibe	스프링 워셔	Arandela elástica	

1	**8279024**	**Hidráulica de trabajo, válvula de rotura de manguera en plum** 낙하방지장치 배관 , 붐 **Arbeitshydraulik, Leitungsbruchventil Ausleger** **Hydraulique de travail, coupure flèche** **Working hydraulic, boom rupture**	Catalogue id **20044**	Group **916**
2			Illustr. No **1015066**	Section **300**
3			Issue **PUB 74D9920044**	Page **463**
4				
5				

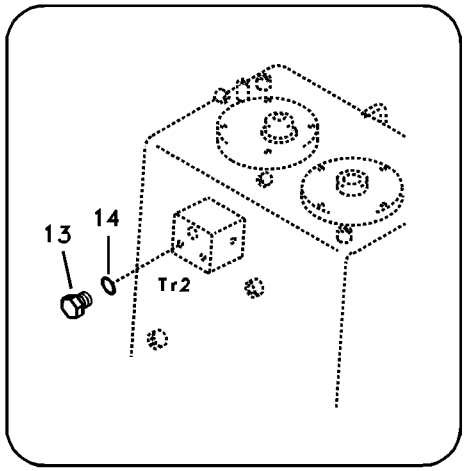
13
14
Tr2

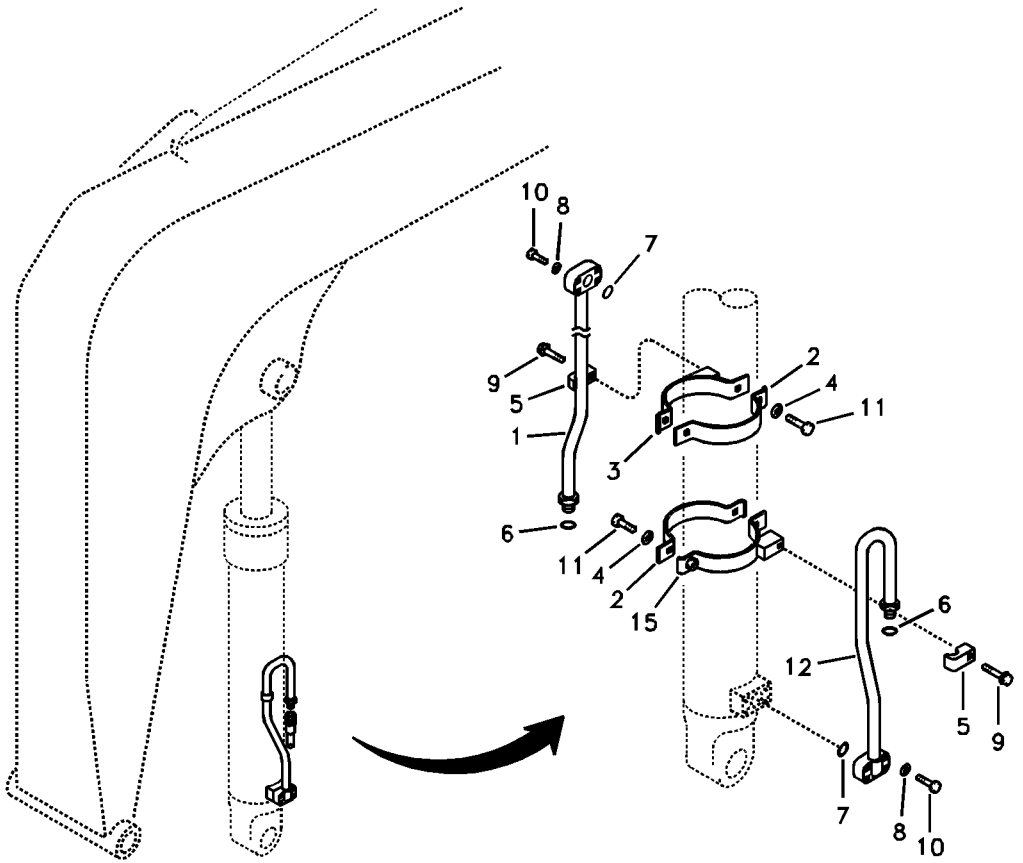
10
8
7
9
5
1
2
4
11
3
6
11
4
2
15
6
12
5
9
7
8
10

Fig.	Part No.	Quantity 1	2	3	PS	KIT	Description	Dénomination	Bezeichnung	품명	Denominación	Notes
1	**VOE 14528811**	1					Pipe	Canalisation	Rohrleitung	파이프	Canalizacion	
2	**VOE 14521087**	2					Clamp	Pince Serrage	Klemme	클램프	Abrazadera	
3	**VOE 14528906**	1					Clamp	Pince Serrage	Klemme	클램프	Abrazadera	
4	**SA 9211-10000**	4					Washer	Rondelle	Scheibe	워셔	Arandela	
5	**VOE 14881233**	2					Clamp	Collier serrage	Klemme	클램프	Abrazadera	
6	**SA 9512-02014**	2					O-ring	Joint Torique	O-Ring	오링	Junta torica	
7	**SA 9512-02210**	2					O-ring	Joint Torique	O-Ring	오링	Junta torica	
8	**VOE 955921**	8					Spring washer	Rondelle élastique	Federscheibe	스프링 워셔	Arandela elástica	
9	**VOE 965185**	2					Flange screw	Vis à embase	Flanschschraube	플랜지 나사	Tornillo embridado	
10	**VOE 983245**	8					Hexagon screw	Vis à tête hexagonale	Sechskantschraube	육각 나사	Tornillo hexagonal	
11	**VOE 983252**	4					Hexagon screw	Vis à tête hexagonale	Sechskantschraube	육각 나사	Tornillo hexagonal	
12	**VOE 14528812**	1					Pipe	Canalisation	Rohrleitung	파이프	Canalizacion	
13	**SA 9415-11021**	1					Plug	Bouchon	Stopfen	플러그	Tapon	
14	**SA 9511-12011**	1					O-ring	Joint Torique	O-Ring	오링	Junta torica	
15	**VOE 14521088**	1					Clamp	Pince Serrage	Klemme	클램프	Abrazadera	

1	**8279023**	**Hidráulica de trabajo, cilindro de la pluma.** 유압 배관 , 붐 실린더 **Arbeitshydraulik, Auslegerzylinder** **Commande hydraulique d'outil, vérin de flèche** **Working hydraulic, boom cylinder**	Catalogue id **20044**	Group **916**
2			Illustr. No **1015067**	Section **900**
3			Issue **PUB 74D9920044**	Page **465**
4				
5				

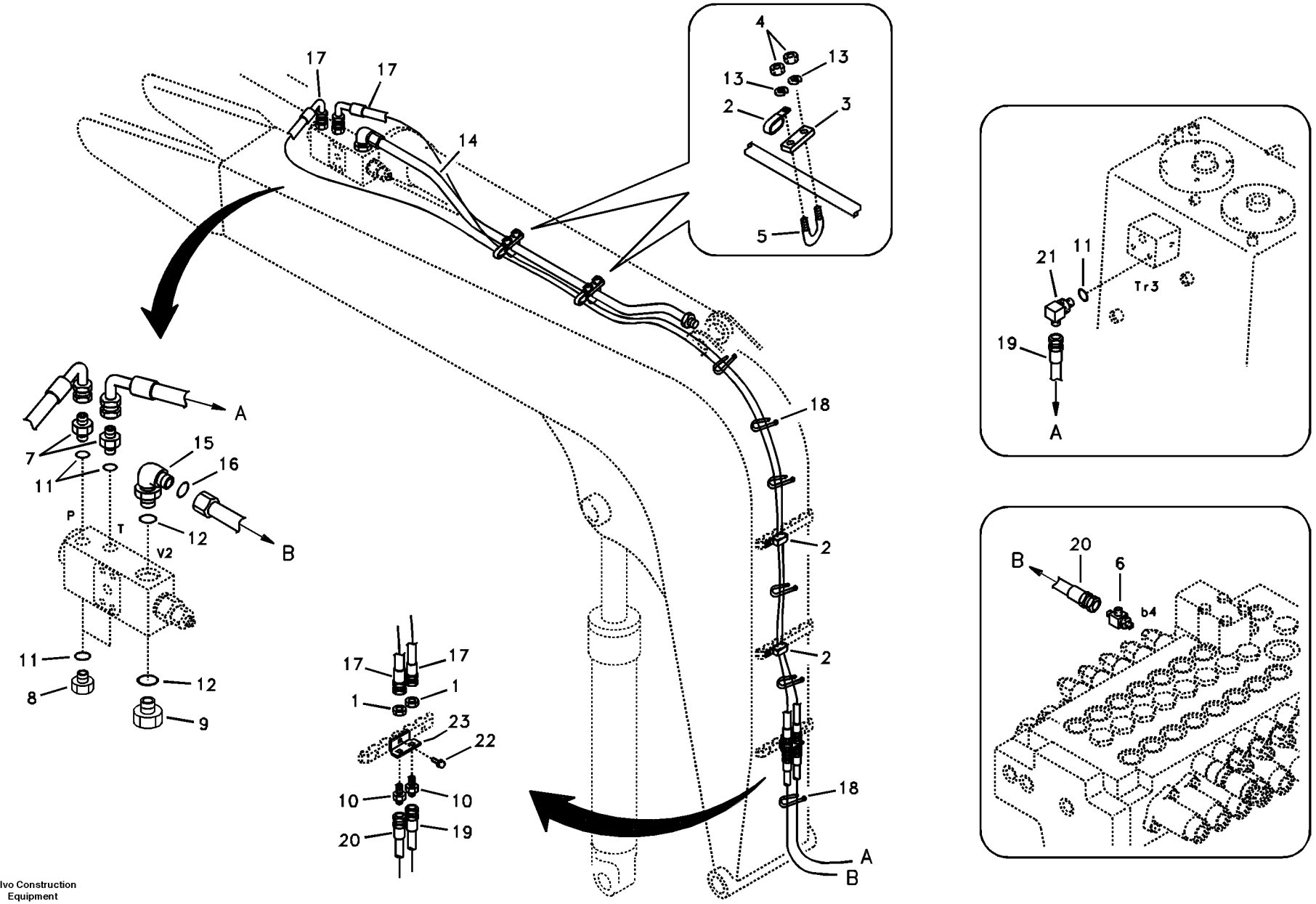

Volvo Construction Equipment

1013516

Fig.	Part No.	Quantity 1	2	3	PS	KIT	Description	Dénomination	Bezeichnung	품명	Denominación	Notes
1	**SA 1040-80490**	2					Nut	Ecrou	Mutter	너트	Tuerca	
2	**VOE 14507450**	4			SS		Clip	Clip	Clip	클립	Clip	
3	**VOE 14519173**	2					Plate	Plaque	Platte	플레이트	Placa	
4	**SA 9111-31000**	4					Nut	Ecrou	Mutter	너트	Tuerca	
5	**VOE 14880628**	2					U-bolt	Etrier Ressort	Federbride	유 볼트	Abrazadera-u	
6	**SA 9411-92350**	1					Tee	Connexion en T	T-stuck	티	Acoplamiento T	
7	**SA 9412-11020**	2					Connector	Raccord	Anschluss	커넥터	Union	
8	**SA 9415-11022**	2					Plug	Bouchon	Stopfen	플러그	Tapon	
9	**SA 9415-11042**	1					Plug	Bouchon	Stopfen	플러그	Tapon	
10	**SA 9416-11091**	2					Connector	Raccord	Anschluss	커넥터	Union	
11	**SA 9511-12011**	5					O-ring	Joint Torique	O-Ring	오링	Junta torica	
12	**VOE 990557**	2					O-ring	Joint torique	O-Ring	O 링	Anillo tórico	
13	**VOE 955922**	4					Spring washer	Rondelle élastique	Federscheibe	스프링 워셔	Arandela elástica	
14	**VOE 14521380**	1					Pipe	Canalisation	Rohrleitung	파이프	Canalizacion	
15	**SA 9419-21010**	1					Elbow	Coude	Winkelstueck	엘보	Tubo acodado	
16	**SA 9512-02014**	1					O-ring	Joint Torique	O-Ring	오링	Junta torica	
17	**SA 9453-02263**	2					Hose assembly	Conduit flexible	Schlauchleitung	호스 어셈블리	Conducto	
18	**SA 9314-02200**	7					Strip clamp	Serrage de ruban	Bandklammer	스트립 클램프	Abrazadera de cinta	
19	**VOE 14881394**	1					Hose	Flexible	Schlauch	호스	Manguera	
20	**VOE 14881395**	1					Hose	Flexible	Schlauch	호스	Manguera	
21	**SA 9413-11010**	1					Elbow	Coude	Winkelstueck	엘보	Tubo acodado	
22	**VOE 965186**	1					Flange screw	Vis à embase	Flanschschraube	플랜지 나사	Tornillo embridado	
23	**VOE 14512609**	1					Bracket	Support	Halter	브래킷	Soporte	

1	**8279028**	**Hidráulica de trabajo, válvula de rotura de manguera en braz** 낙하방지장치 배관 , 디퍼 암 **Arbeitshydraulik, Leitungsbruchventil Stiel** **Hydraulique de travail, coupure bras** **Working hydraulic, dipper arm rupture**	Catalogue id **20044**	Group **916**
2			Illustr. No **1013516**	Section **1300**
3			Issue **PUB 74D9920044**	Page **467**
4				
5				

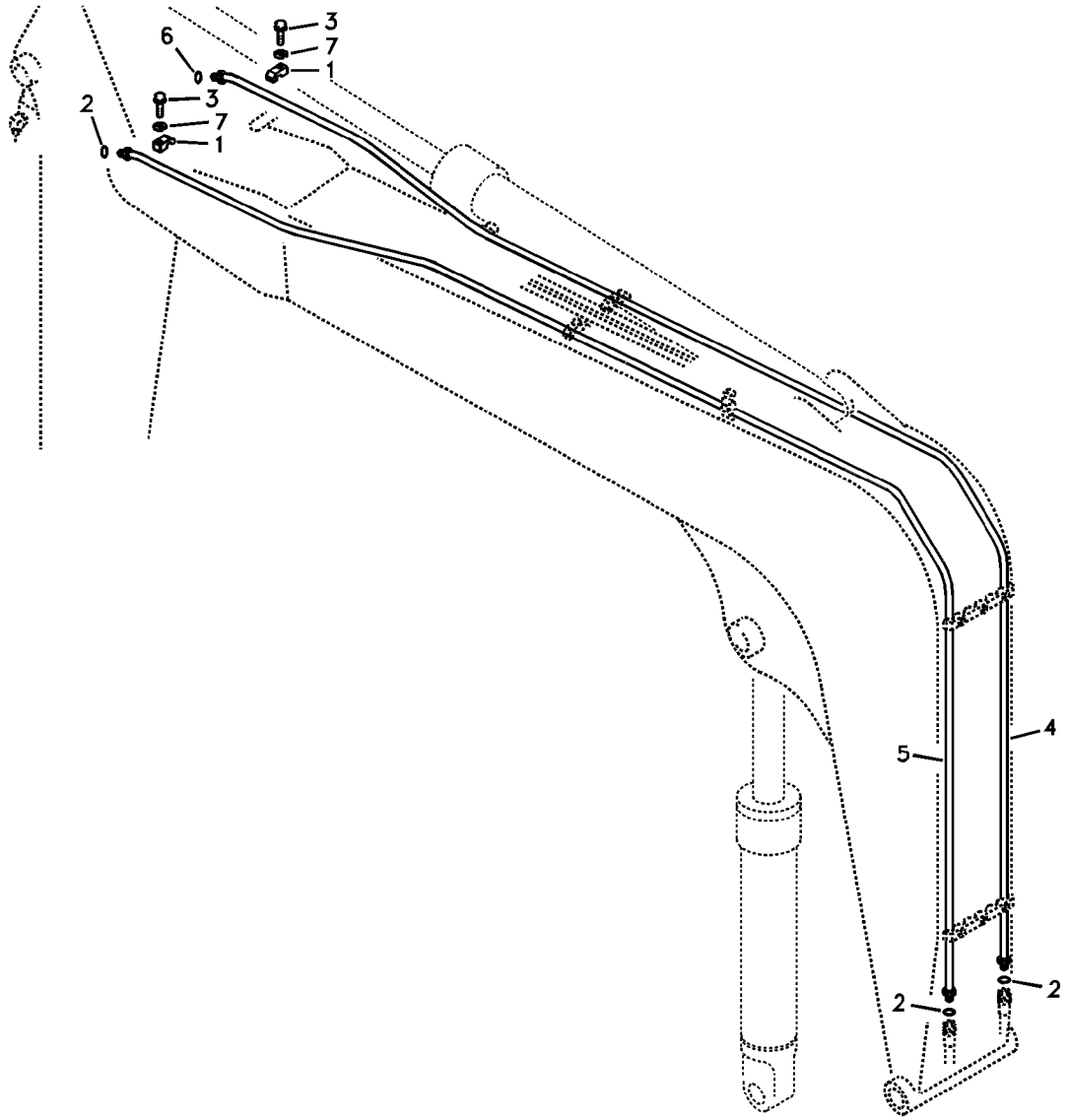
3
7
1
6
3
7
1
2
4
5
2
2

Fig.	Part No.	Quantity 1	2	3	PS	KIT	Description	Dénomination	Bezeichnung	품명	Denominación	Notes
1	**VOE 14881233**	2	2				Clamp	Collier serrage	Klemme	클램프	Abrazadera	
2	**SA 9512-02014**	3	3				O-ring	Joint Torique	O-Ring	오링	Junta torica	SER NO 10001-10804
	VOE 4880493	3	3				O-ring	Joint torique	O-Ring	O 링	Anillo tórico	SER NO 10805-
3	**VOE 965186**	2	2				Flange screw	Vis à embase	Flanschschraube	플랜지 나사	Tornillo embridado	SER NO 10001-10617
	SA 9011-21009	2	2				Hexagon screw	Vis à tête hexagonale	Sechskantschraube	육각 나사	Tornillo hexagonal	SER NO 10618-11006
	VOE 965186	2	2				Flange screw	Vis à embase	Flanschschraube	플랜지 나사	Tornillo embridado	SER NO 11007-
4	**VOE 14521089**	1	1		SS		Pipe	Canalisation	Rohrleitung	파이프	Canalizacion	SER NO 10001-10617
	VOE 14543281	1	1				Pipe	Tuyau	Rohrleitung	파이프	Tubo	(VOE 14525978) SER NO 10618-11006
	VOE 14543281	1	1				Pipe	Tuyau	Rohrleitung	파이프	Tubo	SER NO 11007-
5	**VOE 14521090**	1	1				Pipe	Canalisation	Rohrleitung	파이프	Canalizacion	SER NO 10001-10617
	VOE 14538803	1	1				Pipe	Canalisation	Rohrleitung	파이프	Canalizacion	SER NO 10618-
6	**SA 9512-02014**	1	1				O-ring	Joint Torique	O-Ring	오링	Junta torica	SER NO 10001-10617
	SA 9512-02018	1	1				O-ring	Joint Torique	O-Ring	오링	Junta torica	SER NO 10618-11006
	VOE 981289	1	1				O-ring	Joint torique	O-Ring	O 링	Anillo tórico	SER NO 11007-
7	**VOE 955922**	2	2				Spring washer	Rondelle élastique	Federscheibe	스프링 워셔	Arandela elástica	SER NO 10618-11006

1	**8278992**
2	**8278993**
3	
4	
5	

Hidráulica de trabajo, martillo y cizalla para pluma
해머 및 시어 배관 , 붐
Arbeitshydraulik, Hammer und Schere für Ausl
Hydraulique de travail, marteau et ciseaux pour flèche
Working hydraulic, hammer and shear for boom

Catalogue id **20044**	Group **916**
Illustr. No **1018684**	Section **2000**
Issue **PUB 74D9920044**	Page **469**

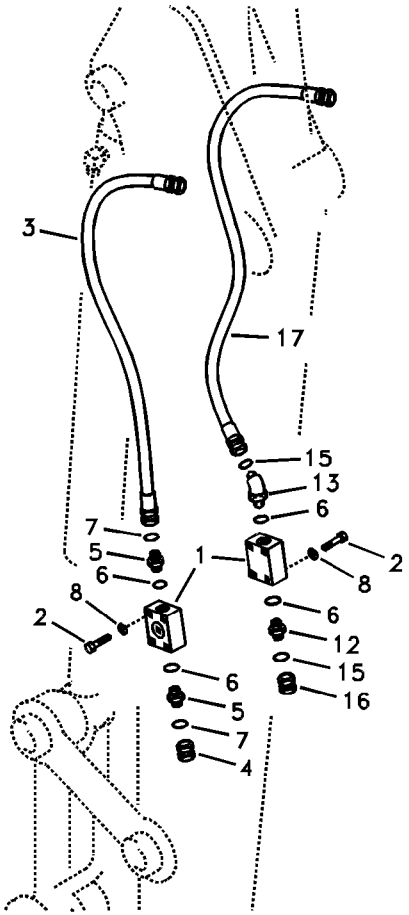
3
17
15
13
6
7
5
6
1
2
8
8
2
6
12
15
16
6
5
7
4

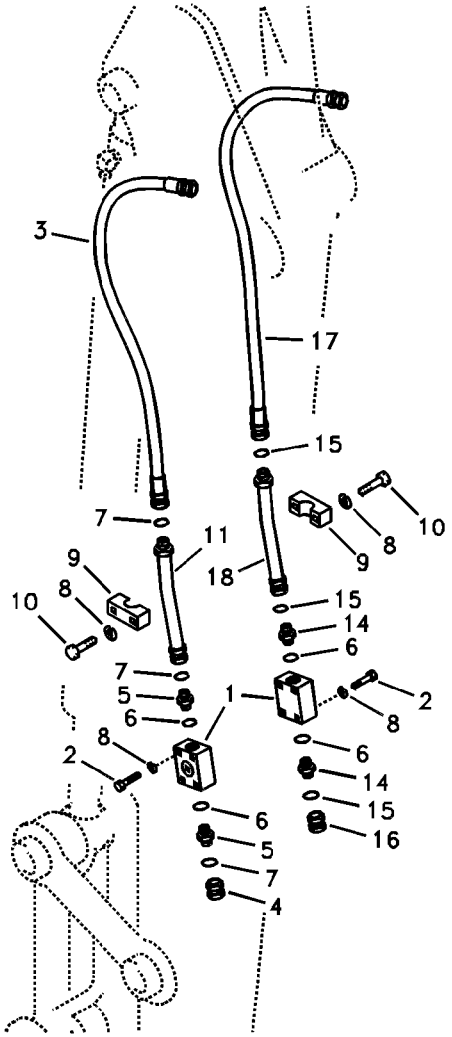
3
17
15
7
11
18
9
8
10
9
8
10
15
14
6
7
5
6
1
2
8
8
2
6
14
15
16
6
5
7
4

Fig.	Part No.	Quantity 1	2	3	4	5	PS	KIT	Description	Dénomination	Bezeichnung	품명	Denominación	Notes
1	**VOE 14501722**	2	2	2	2				Valve	Valve	Ventil	밸브	Válvula	
2	**VOE 992506**	8	8	8	8				Hexagon screw	Vis à tête hexagona	Sechskantschraub	육각 나사	Tornillo hexagonal	(SA 9011-21013)
3	**VOE 938549**	1	1	1	1				Hose assembly	Conduit flexible	Schlauchleitung	호스 어셈블리	Conducto	(SA 9401-14620)
4	**SA 9415-35011**	1	1	1	1				Plug	Bouchon	Stopfen	플러그	Tapon	
5	**SA 9419-11020**	2	2	2	2				Connector	Pièce connexion	Verbindungsstück	커넥터	Pieza de conexión	
6	**SA 9511-12024**	4	4	4	4				O-ring	Joint Torique	O-Ring	오링	Junta torica	
7	**SA 9512-02014**	2	2	3	3				O-ring	Joint Torique	O-Ring	오링	Junta torica	
8	**VOE 955922**	8	8	12	12				Spring washer	Rondelle élastique	Federscheibe	스프링 워셔	Arandela elástica	
9	**SA 9372-32250**			2	2		SS		Clamp	Pince Serrage	Klemme	클램프	Abrazadera	
10	**VOE 983254**			4	4				Hexagon screw	Vis à tête hexagona	Sechskantschraub	육각 나사	Tornillo hexagonal	
11	**VOE 14521668**			2	2				Pipe	Canalisation	Rohrleitung	파이프	Canalizacion	SER NO 10001-10247
	VOE 14525980			1	1				Pipe	Canalisation	Rohrleitung	파이프	Canalizacion	SER NO 10248-
12	**SA 9419-11020**	1	1						Connector	Pièce connexion	Verbindungsstück	커넥터	Pieza de conexión	SER NO 10001-10617
	SA 9419-11040	1	1						Connector	Pièce connexion	Verbindungsstück	커넥터	Pieza de conexión	SER NO 10618-
13	**SA 9419-11020**	1	1						Connector	Pièce connexion	Verbindungsstück	커넥터	Pieza de conexión	SER NO 10001-10617
	VOE 14541246	1	1						Elbow	Coude	Winkelstueck	엘보	Tubo acodado	SER NO 10618-
14	**SA 9419-11020**			2	2				Connector	Pièce connexion	Verbindungsstück	커넥터	Pieza de conexión	SER NO 10001-10617
	SA 9419-11040			2	2				Connector	Pièce connexion	Verbindungsstück	커넥터	Pieza de conexión	SER NO 10618-
15	**SA 9512-02014**	2	2	3	3				O-ring	Joint Torique	O-Ring	오링	Junta torica	SER NO 10001-10617
	SA 9512-02018	2	2	3	3				O-ring	Joint Torique	O-Ring	오링	Junta torica	SER NO 10618-
16	**SA 9415-35011**	1	1	1	1				Plug	Bouchon	Stopfen	플러그	Tapon	SER NO 10001-10617
	SA 9415-35021	1	1	1	1				Plug	Tampon	Stopfen	플러그	Tapón	SER NO 10618-
17	**VOE 938549**	1	1	1	1				Hose assembly	Conduit flexible	Schlauchleitung	호스 어셈블리	Conducto	(SA 9401-14620) SER NO 10001-10617
	VOE 937174	1	1	1	1				Hose assembly	Conduit flexible	Schlauchleitung	호스 어셈블리	Conducto	SER NO 10618-
18	**VOE 14525980**			1	1				Pipe	Canalisation	Rohrleitung	파이프	Canalizacion	SER NO 10248-10617
	VOE 14536788			1	1				Pipe	Canalisation	Rohrleitung	파이프	Canalizacion	SER NO 10618-

1	**8278996**
2	**8278997**
3	**8278998**
4	**8278999**
5	

Hidráulica de trabajo, martillo y cizalla para brazo
해머 및 시어 배관 , 디퍼 암
Arbeitshydraulik, Hammer und Schere für Stie
Hydraulique de travail, marteau et ciseaux pour bras
Working hydraulic, hammer and shear for dipper arm

Catalogue id **20044**	Group **916**
Illustr. No **1018685**	Section **2100**
Issue **PUB 74D9920044**	Page **471**

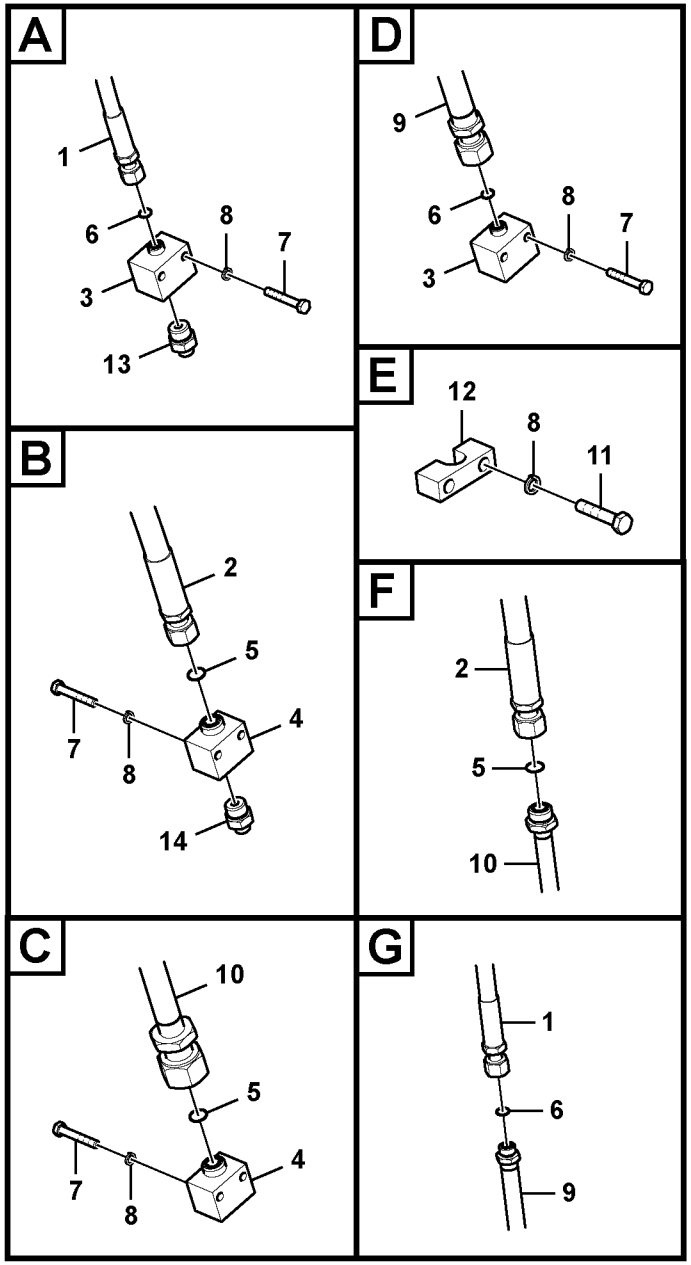

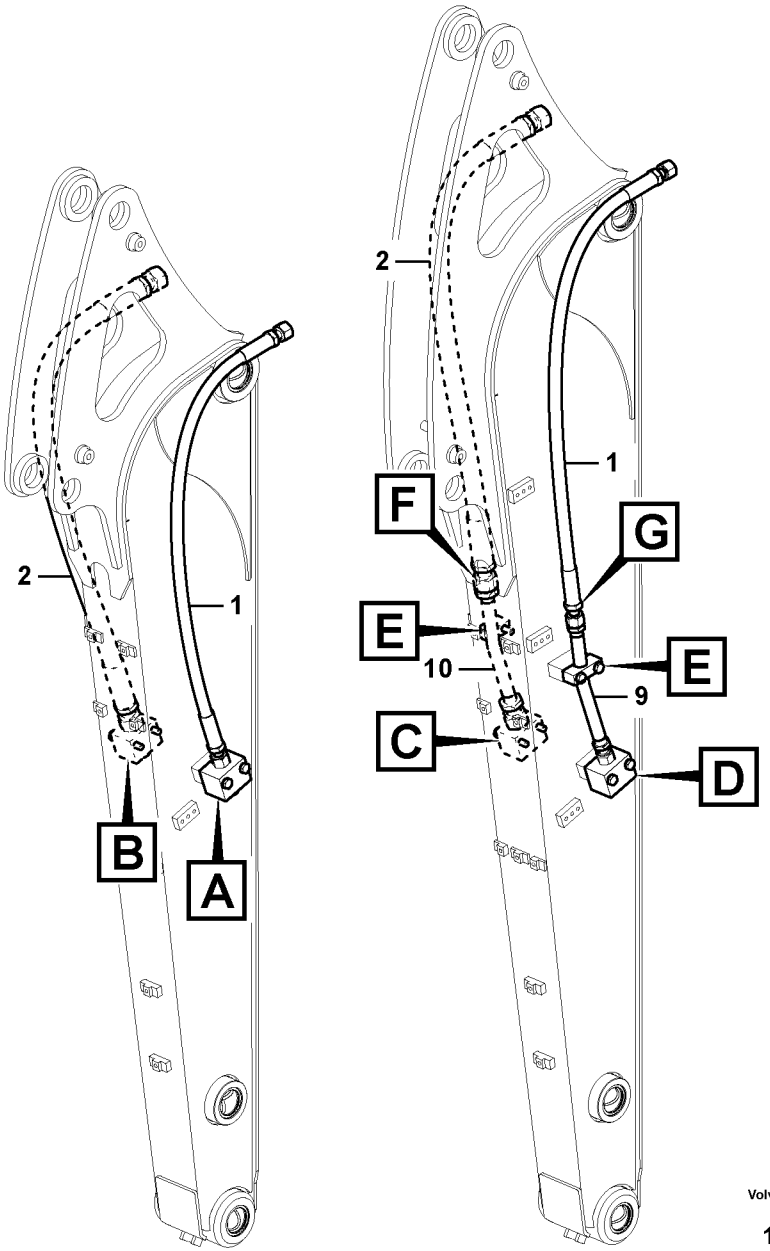

Volvo Construction Equipment

1049222

Fig.	Part No.	Quantity 1	2	3	4	5	PS	KIT	Description	Dénomination	Bezeichnung	품명	Denominación	Notes
1	**VOE 938549**	1	1						Hose assembly	Conduit flexible	Schlauchleitung	호스 어셈블리	Conducto	
2	**VOE 937174**	1	1						Hose assembly	Conduit flexible	Schlauchleitung	호스 어셈블리	Conducto	
3	**VOE 14587007**	1	1						Block	Bloc	Block	블록	Bloque	
4	**VOE 14587008**	1	1						Block	Bloc	Block	블록	Bloque	
5	**VOE 981289**	1	2						O-ring	Joint torique	O-Ring	O 링	Anillo tórico	
6	**VOE 4880493**	1	2						O-ring	Joint torique	O-Ring	O 링	Anillo tórico	
7	**VOE 992506**	4	4						Hexagon screw	Vis à tête hexagona	Sechskantschraub	육각 나사	Tornillo hexagonal	
8	**VOE 955922**	4	8						Spring washer	Rondelle élastique	Federscheibe	스프링 워셔	Arandela elástica	
9	**VOE 14603380**		1						Pipe	Tuyau	Rohrleitung	파이프	Tubo	
10	**VOE 14603382**		1						Pipe	Tuyau	Rohrleitung	파이프	Tubo	
11	**VOE 983254**		4						Hexagon screw	Vis à tête hexagona	Sechskantschraub	육각 나사	Tornillo hexagonal	
12	**VOE 14881223**		2						Clamp	Collier serrage	Klemme	클램프	Abrazadera	
13	**VOE 14603260**			1	1				Nipple	Raccord	Nippel	니플	Niple	
14	**VOE 14588130**			1	1				Nipple	Raccord	Nippel	니플	Niple	

1	**8288453**
2	**8288454**
3	**8288455**
4	**8288456**
5	

Hidráulica de trabajo, martillo y cizalla para brazo
해머 및 시어 배관 , 디퍼 암
Arbeitshydraulik, Hammer und Schere für Stie
Hydraulique de travail, marteau et ciseaux pour bras
Working hydraulic, hammer and shear for dipper arm

Catalogue id **20044**	Group **916**
Illustr. No **1049222**	Section **2110**
Issue **PUB 74D9920044**	Page **473**

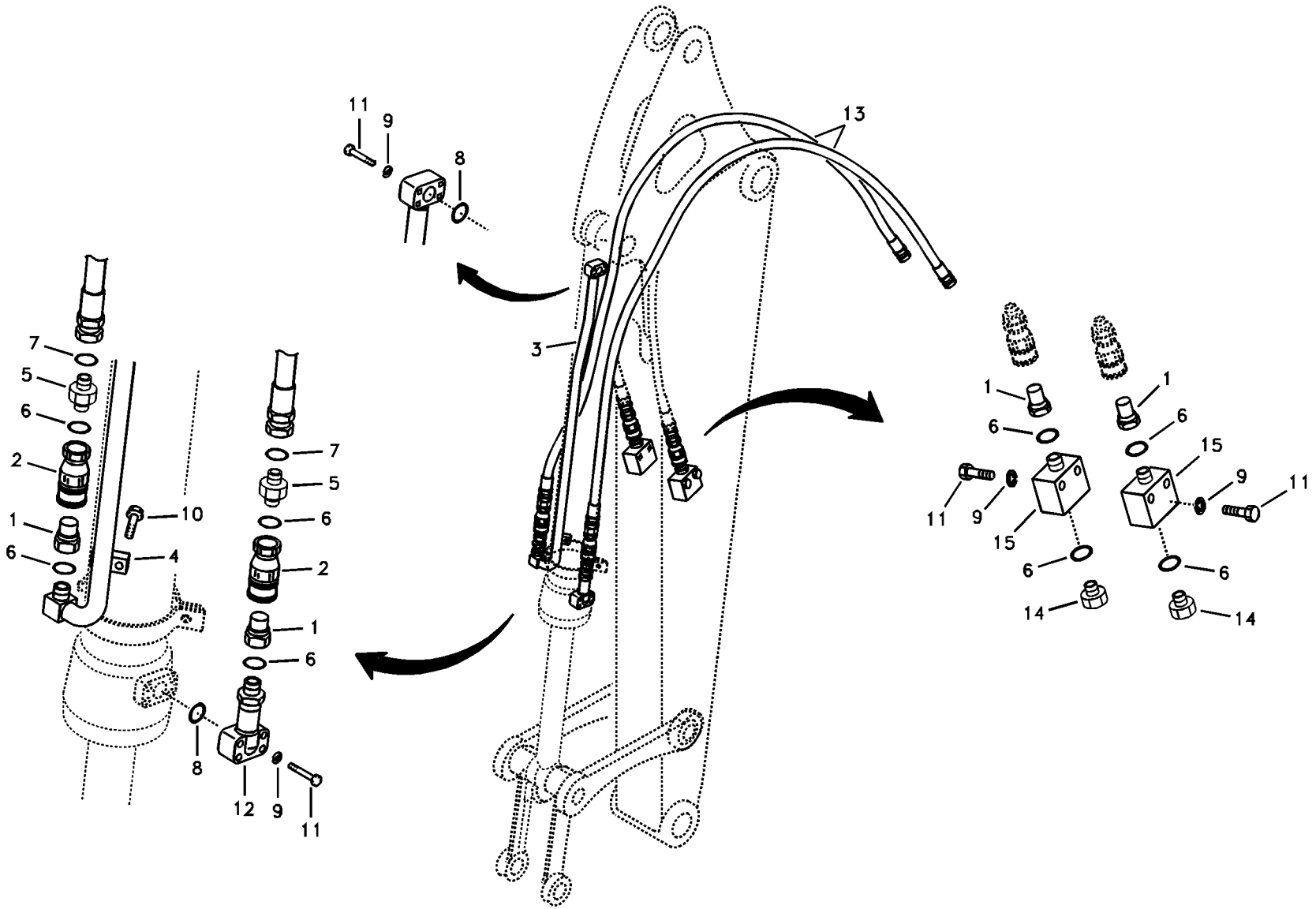

Volvo Construction Equipment

1013519

Fig.	Part No.	Quantity 1	2	3	4	5	PS	KIT	Description	Dénomination	Bezeichnung	품명	Denominación	Notes
1	**VOE 14508586**	4	4	2	2				Nipple	Raccord	Nippel	니플	Niple	
2	**VOE 14508588**	2	2	2	2				Socket	Socle	Steckdose	소켓	Toma de corriente	
3	**VOE 14521082**	1	1	1	1				Pipe	Canalisation	Rohrleitung	파이프	Canalizacion	
4	**VOE 14881233**	1		1					Clamp	Collier serrage	Klemme	클램프	Abrazadera	
	SA 9372-42220		1		1		SS		Clamp	Pince Serrage	Klemme	클램프	Abrazadera	
5	**SA 9419-11010**	2	2	2	2				Connector	Pièce connexion	Verbindungsstück	커넥터	Pieza de conexión	
6	**VOE 990557**	8	8	4	4				O-ring	Joint torique	O-Ring	O 링	Anillo tórico	
7	**SA 9512-02014**	2	2	2	2				O-ring	Joint Torique	O-Ring	오링	Junta torica	
8	**SA 9512-02210**	2	2	2	2				O-ring	Joint Torique	O-Ring	오링	Junta torica	
9	**VOE 955921**	12	12	8	8				Spring washer	Rondelle élastique	Federscheibe	스프링 워셔	Arandela elástica	
10	**VOE 965185**	1	1	1	1				Flange screw	Vis à embase	Flanschschraube	플랜지 나사	Tornillo embridado	
11	**VOE 983245**	12	12	8	8				Hexagon screw	Vis à tête hexagona	Sechskantschraub	육각 나사	Tornillo hexagonal	
12	**VOE 14521152**	1	1	1	1				Pipe	Canalisation	Rohrleitung	파이프	Canalizacion	
13	**VOE 14881398**	2		2					Hose	Flexible	Schlauch	호스	Manguera	
	VOE 14881321		2		2				Hose	Flexible	Schlauch	호스	Manguera	
14	**SA 9415-11041**	2	2						Plug	Tampon	Stopfen	플러그	Tapón	
15	**VOE 14508585**	2	2						Block	Bloc	Block	블록	Bloque	

1	**8279011**
2	**8279012**
3	**8279382**
4	**8279383**
5	

Hidráulica de trabajo, sistema de cuchara de almeja en el equipo de trabajo
유압 배관 , 우드 그랩 ; 작업장치측
Arbeitshydraulik, Greifersystem auf Arbeitsausstattung
Commande hydraulique d'outil, système de préhension sur équipement de travail
Working hydraulics, grab system on work equipment

Catalogue id **20044**	Group **916**
Illustr. No **1013519**	Section **8100**
Issue **PUB 74D9920044**	Page **475**

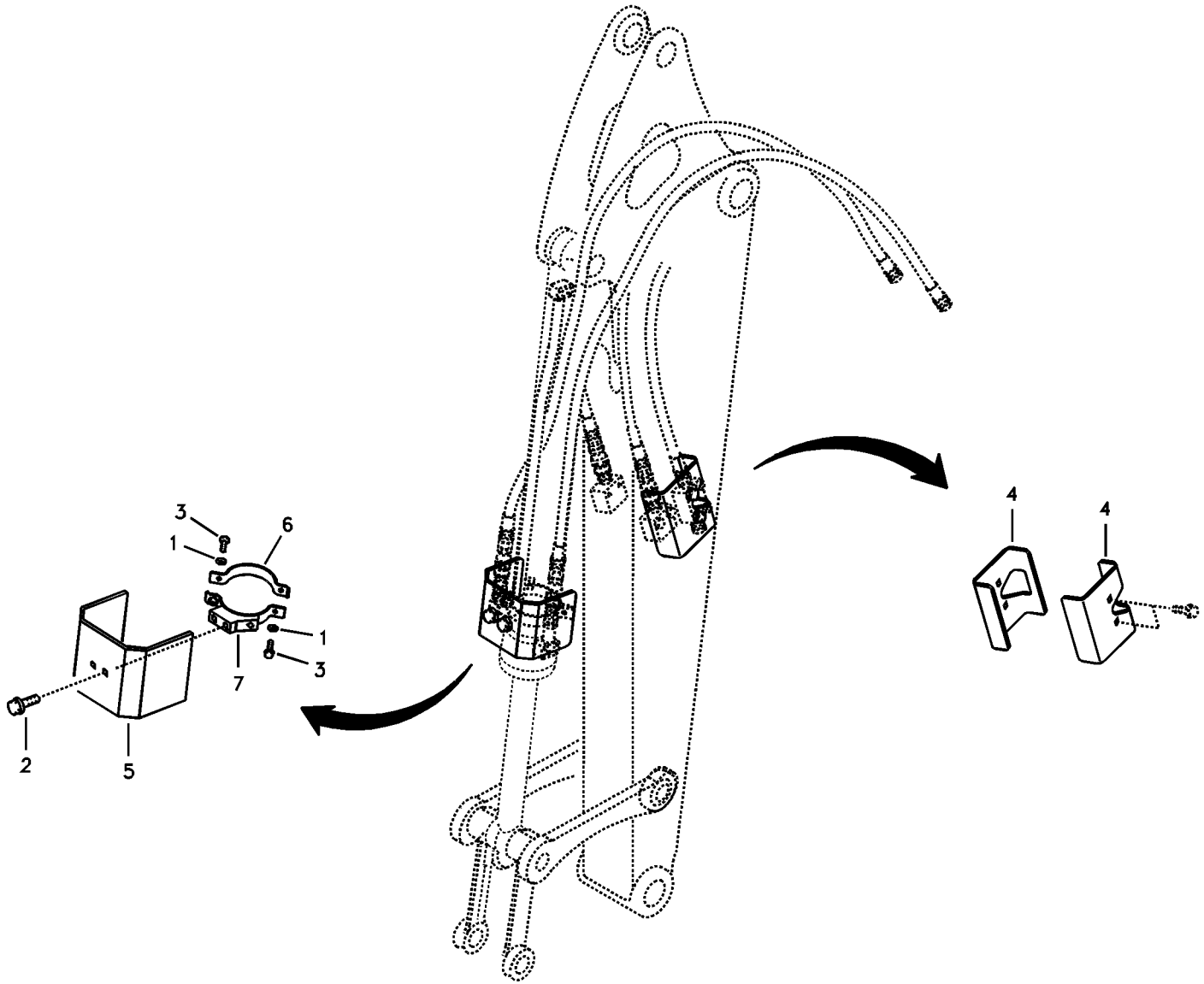
3
1
6
1
3
7
2
5
4
4

Fig.	Part No.	Quantity 1	2	3	PS	KIT	Description	Dénomination	Bezeichnung	품명	Denominación	Notes
1	**SA 9211-10000**	2					Washer	Rondelle	Scheibe	워셔	Arandela	
	VOE 992040		2				Plain washer	Rondelle plane	Flachscheibe		Arandela plana	
2	**VOE 946441**	2	2				Flange screw	Vis à embase	Flanschschraube	플랜지 나사	Tornillo embridado	
3	**VOE 983252**	2	2				Hexagon screw	Vis à tête hexagonale	Sechskantschraube	육각 나사	Tornillo hexagonal	
4	**VOE 14519341**	2					Cover	Capot	Haube	커버	Capo	
5	**VOE 14528814**	1	1				Cover	Capot	Haube	커버	Capo	
6	**VOE 14522134**	1	1				Clamp	Pince Serrage	Klemme	클램프	Abrazadera	
7	**VOE 14528813**	1	1				Clamp	Pince Serrage	Klemme	클램프	Abrazadera	

1	**8279035**	**Hidráulica de trabajo, tapas** 유압배관 , 커버 **Arbeitshydraulik, Haube** **Commande hydraulique d'outil, capot de protection** **Working hydraulic, covers**	Catalogue id **20044**	Group **916**
2	**8288457**		Illustr. No **1013520**	Section **9000**
3			Issue **PUB 74D9920044**	Page **477**
4				
5				

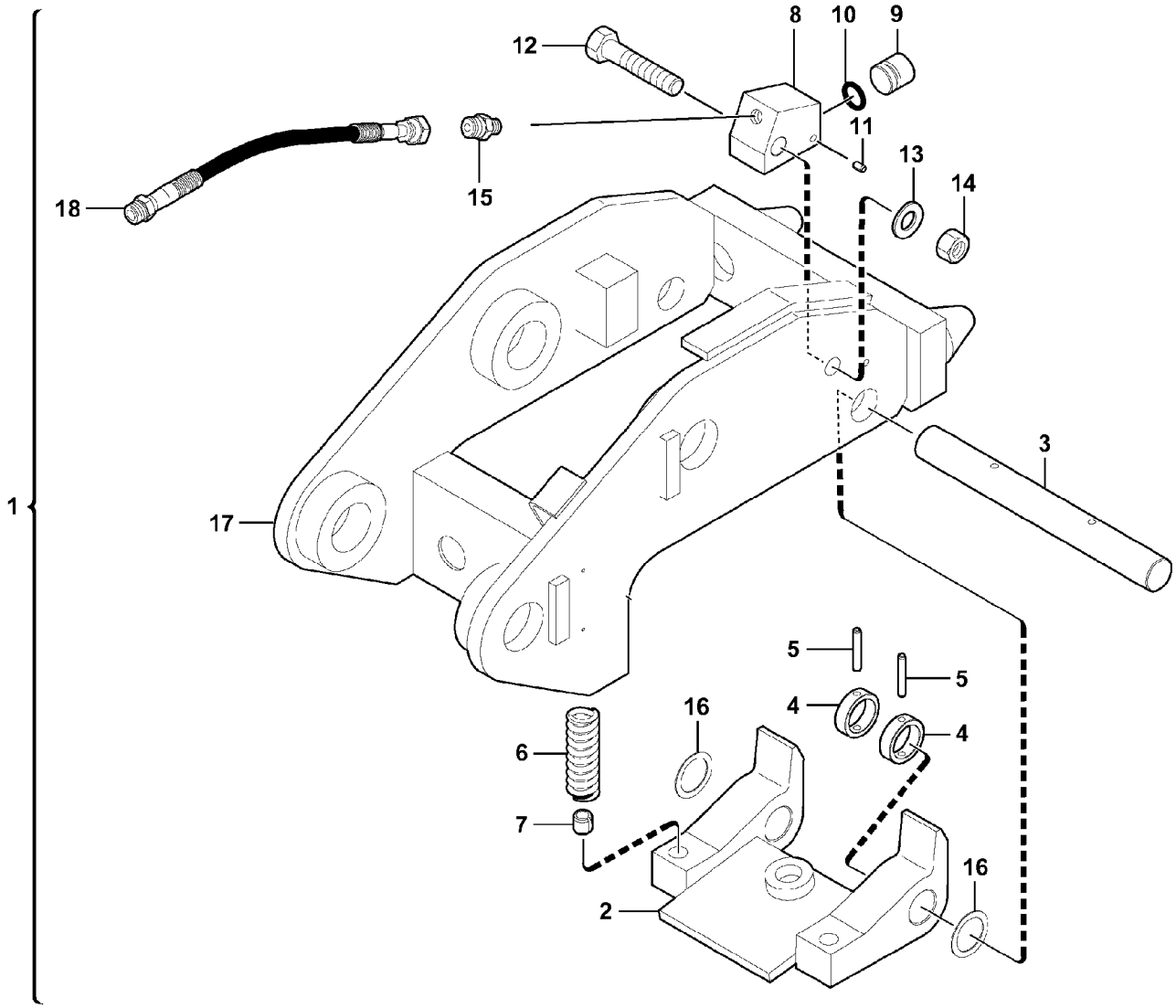
1
2
3
4
4
5
5
6
7
8
9
10
11
12
13
14
15
16
16
17
18

Fig.	Part No.	Quantity 1	2	3	PS	KIT	Description	Dénomination	Bezeichnung	품명	Denominación	Notes
1	**VOE 11807115**	1					quick fit	Porte-outil à accouple	Schnellwechsler	퀵 핏	Enganche rápido	
2	**VOE 11805574**	1					•Latch	•Loquet	•Riegel	• 래치	•Pestillo	
3	**VOE 11805502**	1					•Pin	•Clavette	•Splint	• 핀	•Pasador	
4	**VOE 11805707**	2					•Stop	•Arrêt	•Anschlag	• 스톱	•Parada	
5	**VOE 13951981**	2					•Spring pin	•Goupille tubulaire	•Federstift	• 스프링 핀	•Pasador tubular	
6	**VOE 11806487**	2					•Spring	•Ressort	•Feder	• 스프링	•Resorte	
7	**VOE 11806154**	2					•Pin	•Clavette	•Splint	• 핀	•Pasador	
8	**VOE 11803893**	1					•Cylinder housing	•Carter cylindre	•Zylindergehäuse	• 실린더 하우징	•Cárter cilindro	
9	**VOE 11803891**	1					•Piston	•Piston	•Kolben	• 피스톤	•Pistón	
10	**VOE 11803890**	1					•O-ring	•Joint torique	•O-Ring	•O 링	•Anillo tórico	
11	**VOE 11803897**	1					•Spring pin	•Goupille tubulaire	•Federstift	• 스프링 핀	•Pasador tubular	
12	**VOE 978940**	1					•Hexagon screw	•Vis à tête hexagonal	•Sechskantschraube	• 육각 나사	•Tornillo hexagonal	
13	**VOE 11803888**	1					•Washer	•Rondelle	•Scheibe	• 워셔	•Arandela	
14	**VOE 979021**	1					•Hexagon nut	•Écrou hexagonal	•Sechskantmutter	• 육각 너트	•Tuerca hexagonal	
15	**VOE 13933883**	1					•Nipple	•Raccord	•Nippel	• 니플	•Niple	
	VOE 14211856	1					••Sealing ring	••Bague étanchéité	••Dichtring	•• 씰링 링	••Anillo retén	
16	**VOE 11805801**	2					•Washer	•Rondelle	•Scheibe	• 워셔	•Arandela	
17	**VOE 11801981**	1					•Tool retainer	•Porte-outil	•Werkzeughalter	• 도구 리테이너	•Portaherramientas	
18	**VOE 11806884**	1					•Hose	•Flexible	•Schlauch	• 호스	•Manguera	

1	**8280305**	**Portaimplemento, enganche rápido** 작업장치 브라켓 , 퀵 핏 **Geräteträger, Schnellwechsler** **Fixation, raccord rapide** **Attachment bracket, quickfit**	Catalogue id **20044**	Group **924**
2			Illustr. No **1025768**	Section **100**
3			Issue **PUB 74D9920044**	Page **479**
4				
5				

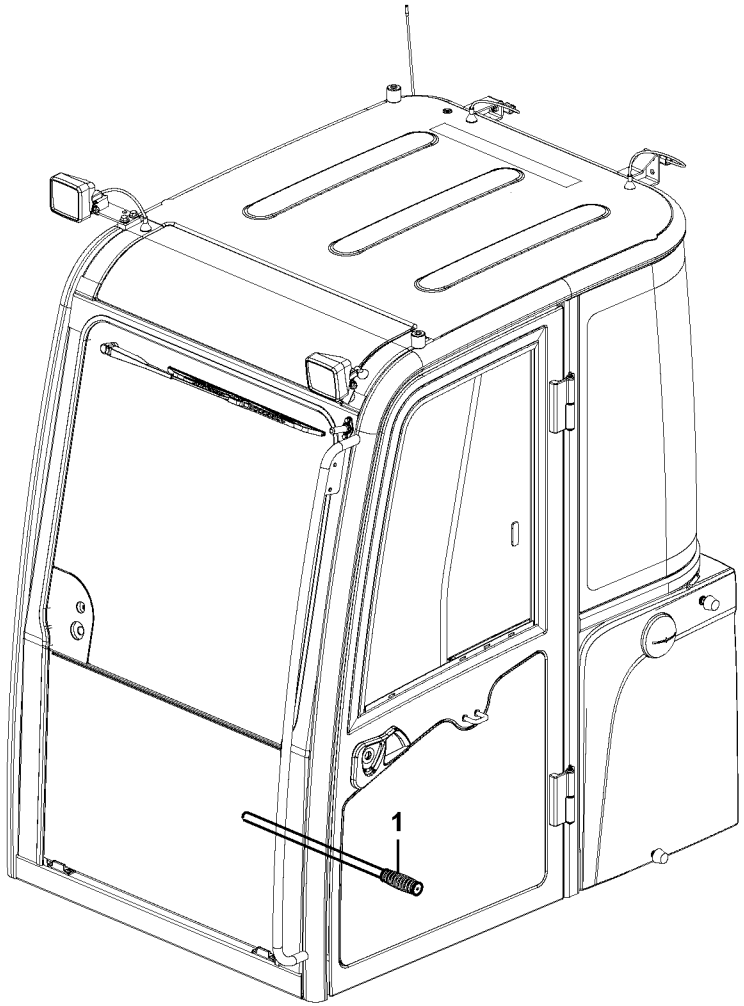

Volvo Construction Equipment

1049356

Fig.	Part No.	Quantity 1	2	3	PS	KIT	Description	Dénomination	Bezeichnung	품명	Denominación	Notes
1	**VOE 15626831**	1					Handle	Poignée	Griff	핸들	Mango	

1	**8289325**	**Portaimplemento, enganche rápido** 작업장치 브라켓 , 퀵 핏 **Geräteträger, Schnellwechsler** **Fixation, raccord rapide** **Attachment bracket, quickfit**	Catalogue id **20044**	Group **924**
2			Illustr. No **1049356**	Section **150**
3			Issue **PUB 74D9920044**	Page **481**
4				
5				

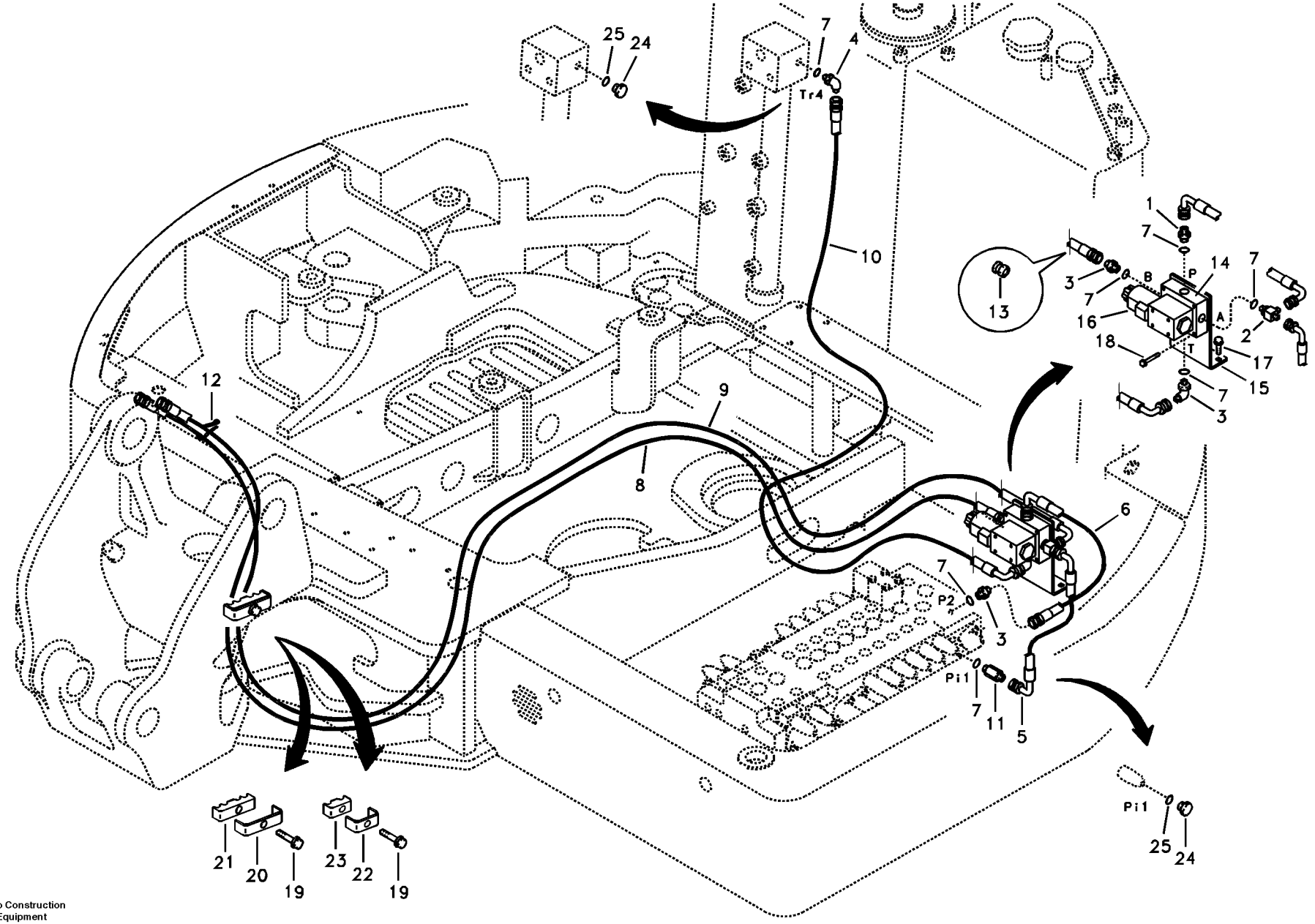
25
24
7
4
Tr4
10
1
7
14
7
3
7
B
P
16
A
2
18
T
17
15
7
3
13
12
9
8
6
7
P2
3
Pi1
7
11
5
Pi1
25
24
21
20
19
23
22
19

Fig.	Part No.	Quantity 1	2	3	4	5	PS	KIT	Description	Dénomination	Bezeichnung	품명	Denominación	Notes
1	**VOE 14880466**		1		1				Connector	Raccord	Anschluss	커넥터	Union	
2	**SA 9411-92350**		1		1				Tee	Connexion en T	T-stuck	티	Acoplamiento T	
3	**SA 9412-11020**		3		3				Connector	Raccord	Anschluss	커넥터	Union	
4	**SA 9413-11010**		1		1				Elbow	Coude	Winkelstueck	엘보	Tubo acodado	
5	**SA 9455-02207**		1		1				Hose assembly	Conduit flexible	Schlauchleitung	호스 어셈블리	Conducto	SER NO 10001-10401
	SA 9455-02607		1		1				Hose assembly	Conduit flexible	Schlauchleitung	호스 어셈블리	Conducto	SER NO 10402-
6	**SA 9453-02605**		1		1				Hose	Durit	Schlauch	호스	Tubo flexible	
7	**SA 9511-12011**		7		7				O-ring	Joint Torique	O-Ring	오링	Junta torica	
8	**VOE 14881303**		1						Hose	Flexible	Schlauch	호스	Manguera	
9	**VOE 14881304**		1		1				Hose	Flexible	Schlauch	호스	Manguera	
10	**SA 9453-02233**		1		1				Hose assembly	Conduit flexible	Schlauchleitung	호스 어셈블리	Conducto	
11	**SA 9412-11090**		1		1				Connector	Raccord	Anschluss	커넥터	Union	
12	**SA 9314-02200**		2		2				Strip clamp	Serrage de ruban	Bandklammer	스트립 클램프	Abrazadera de cint	
13	**SA 9411-93390**				1				Plug	Bouchon	Stopfen	플러그	Tapon	
14	**SA 1040-65471**		1		1				Plate	Plaque	Platte	플레이트	Placa	
15	**VOE 14519225**		1		1				Plate	Plaque	Platte	플레이트	Placa	
16	**VOE 14523617**		1		1				Valve	Soupape	Ventil	밸브	Valvula	
17	**VOE 946441**		2		2				Flange screw	Vis à embase	Flanschschraube	플랜지 나사	Tornillo embridado	
18	**VOE 965176**		4		4				Flange screw	Vis à embase	Flanschschraube	플랜지 나사	Tornillo embridado	
19	**VOE 965185**	1				1			Flange screw	Vis à embase	Flanschschraube	플랜지 나사	Tornillo embridado	
20	**VOE 14528852**	1							Plate	Plaque	Platte	플레이트	Placa	
21	**VOE 14528851**	1							Clamp	Pince Serrage	Klemme	클램프	Abrazadera	
22	**VOE 14528854**					1			Plate	Tôle	Blech	플레이트	Chapa	
23	**VOE 14528903**					1			Clamp	Pince Serrage	Klemme	클램프	Abrazadera	
24	**SA 9415-11021**			2					Plug	Bouchon	Stopfen	플러그	Tapon	
25	**SA 9511-12011**			2					O-ring	Joint Torique	O-Ring	오링	Junta torica	

1	**8278761**
2	**8279018**
3	**8279229**
4	**8279388**
5	**8279483**

Hidráulica de trabajo, acoplamiento rápido en el bastidor superior.
유압 배관 , 상부프레임측 퀵 핏
Arbeitshydraulik, Schnellwechsler auf oberem Rahmen
Commande hydraulique d'outil, porte-outil sur tourelle
Working hydraulic, quick fit on upper frame

Catalogue id **20044**	Group **924**
Illustr. No **1015068**	Section **200**
Issue **PUB 74D9920044**	Page **483**

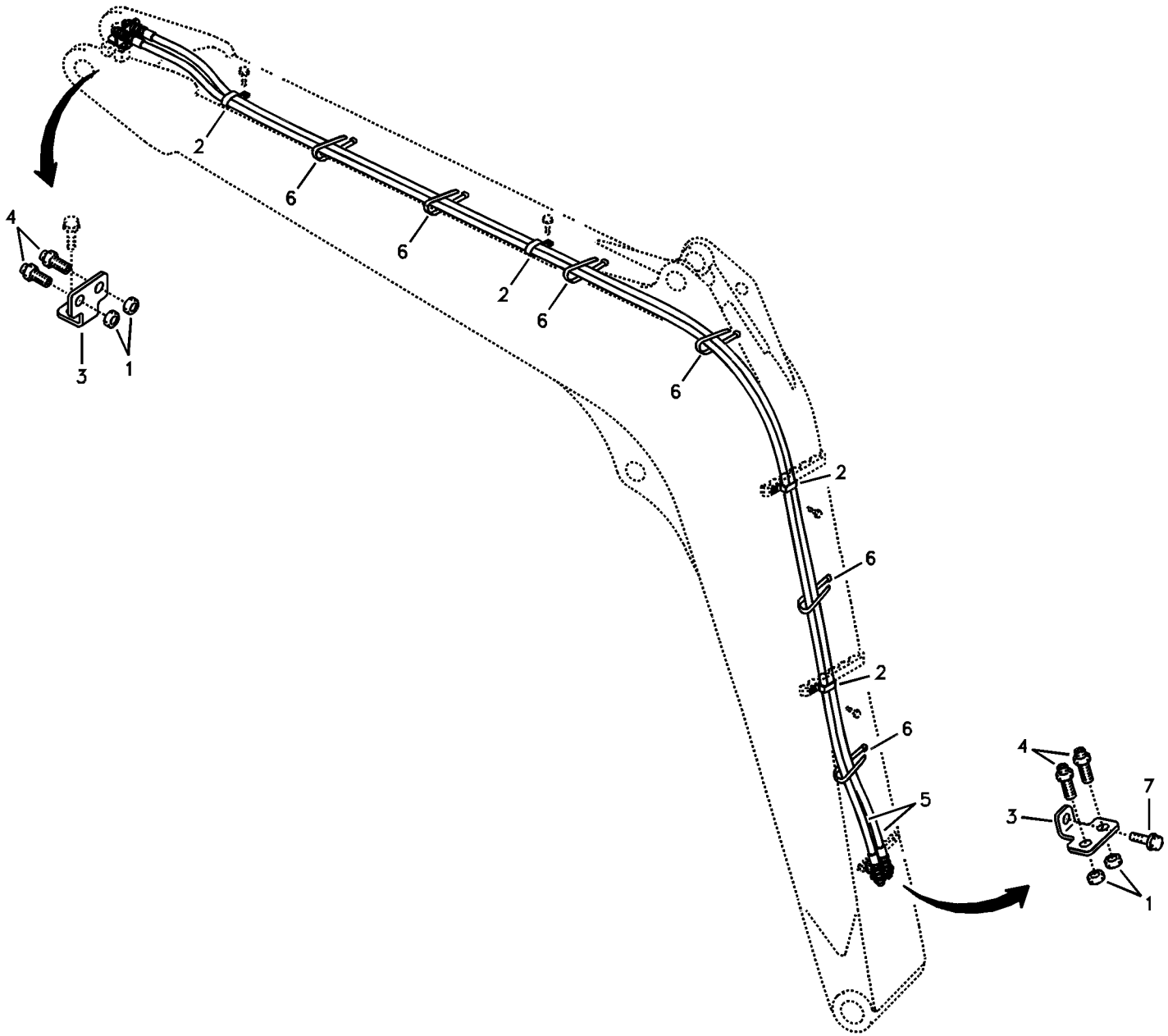
4
2
6
6
2
6
6
2
6
2
6
5
4
7
3
1
3
1

Fig.	Part No.	Quantity 1	2	3	PS	KIT	Description	Dénomination	Bezeichnung	품명	Denominación	Notes
1	**SA 1040-80490**	4	2				Nut	Ecrou	Mutter	너트	Tuerca	
2	**VOE 14507450**	4			SS		Clip	Clip	Clip	클립	Clip	
	VOE 14500295		4				Clip	Clip	Clip	클립	Clip	
3	**VOE 14512609**	2	2				Bracket	Support	Halter	브래킷	Soporte	SER NO 10001-11006
	VOE 14522497	2	2				Bracket	Console	Konsole	브라켓	Ménsula	SER NO 11007-
4	**SA 9416-11091**	4	2				Connector	Raccord	Anschluss	커넥터	Union	
5	**SA 9451-02673**	2	1				Hose	Durit	Schlauch	호스	Tubo flexible	
6	**SA 9314-02200**	10	10				Strip clamp	Serrage de ruban	Bandklammer	스트립 클램프	Abrazadera de cinta	
7	**VOE 965186**	1	1				Flange screw	Vis à embase	Flanschschraube	플랜지 나사	Tornillo embridado	

1	**8279019**
2	**8279389**
3	
4	
5	

Hidráulica de trabajo, acoplamiento rápido en la pluma.
유압 배관 , 붐측 퀵 핏
Arbeitshydraulik, Schnellwechsler auf Ausleger
Commande hydraulique d'outil, porte-outil sur flèche
Working hydraulic, quick fit on boom

Catalogue id **20044**	Group **924**
Illustr. No **1013522**	Section **400**
Issue **PUB 74D9920044**	Page **485**

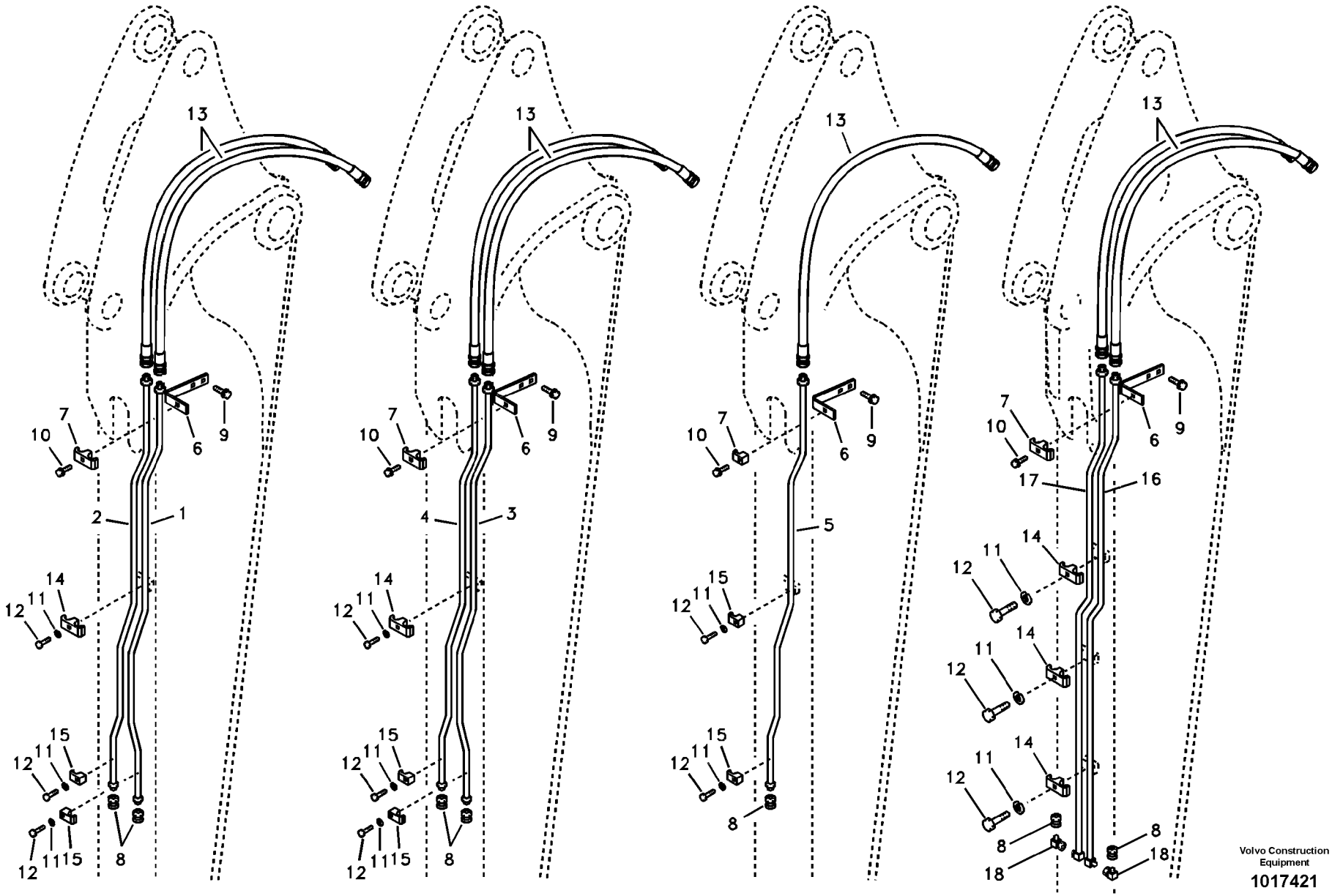

Volvo Construction Equipment

1017421

Fig.	Part No.	Quantity 1	2	3	4	5	PS	KIT	Description	Dénomination	Bezeichnung	품명	Denominación	Notes
1	**VOE 14521136**	1							Pipe	Canalisation	Rohrleitung	파이프	Canalizacion	S/N 10001-14330
	VOE 14609580	1							Pipe	Tuyau	Rohrleitung	파이프	Tubo	S/N 14331-
2	**VOE 14521137**	1							Pipe	Canalisation	Rohrleitung	파이프	Canalizacion	S/N 10001-14330
	VOE 14609570	1							Pipe	Tuyau	Rohrleitung	파이프	Tubo	S/N 14331-
3	**VOE 14521795**		1						Pipe line	Conduite tubulaire	Rohrleitung		Tuberia	S/N 10001-14330
	VOE 14609582		1						Pipe	Tuyau	Rohrleitung	파이프	Tubo	S/N 14331-
4	**VOE 14521796**		1						Pipe	Canalisation	Rohrleitung	파이프	Canalizacion	S/N 10001-14330
	VOE 14609584		1						Pipe	Tuyau	Rohrleitung	파이프	Tubo	S/N 14331-
5	**VOE 14521137**			1					Pipe	Canalisation	Rohrleitung	파이프	Canalizacion	
	VOE 14521796				1				Pipe	Canalisation	Rohrleitung	파이프	Canalizacion	
6	**VOE 14522854**	1	1	1	1	1			Bracket	Console	Konsole	브라켓	Ménsula	
7	**VOE 14881238**	1				1			Clamp	Collier serrage	Klemme	클램프	Abrazadera	
	SA 9372-51026		1				SS		Clamp	Pince Serrage	Klemme	클램프	Abrazadera	
	VOE 14881229			1	1				Clamp	Collier serrage	Klemme	클램프	Abrazadera	
8	**VOE 935756**	2	2	1	1	2			Plug	Tampon	Stopfen	플러그	Tapón	
9	**VOE 946441**	2	2	2	2	2			Flange screw	Vis à embase	Flanschschraube	플랜지 나사	Tornillo embridado	
10	**VOE 946671**	1	1	1	1	1			Flange screw	Vis à embase	Flanschschraube	플랜지 나사	Tornillo embridado	
11	**VOE 955921**	2	2	2	2	3			Spring washer	Rondelle élastique	Federscheibe	스프링 워셔	Arandela elástica	
12	**VOE 983242**	2	2	2	2	3			Hexagon screw	Vis à tête hexagona	Sechskantschraub	육각 나사	Tornillo hexagonal	
13	**VOE 14880410**	2	2	1	1	2			Hose	Durit	Schlauch	호스	Tubo flexible	
14	**VOE 14880475**	2	2			3			Clamp	Pince Serrage	Klemme	클램프	Abrazadera	
15	**VOE 14880477**	2	2						Clamp	Pince Serrage	Klemme	클램프	Abrazadera	S/N 10001-14330
	VOE 14880477			2	2				Clamp	Pince Serrage	Klemme	클램프	Abrazadera	
16	**VOE 14532964**					1	OP		Pipe	Canalisation	Rohrleitung	파이프	Canalizacion	SER NO 10034-10145
	VOE 14533415					1			Pipe	Canalisation	Rohrleitung	파이프	Canalizacion	SER NO 10146-
17	**VOE 14532965**					1	OP		Pipe	Canalisation	Rohrleitung	파이프	Canalizacion	SER NO 10034-10145
	VOE 14533416					1			Pipe	Canalisation	Rohrleitung	파이프	Canalizacion	SER NO 10146-
18	**SA 9411-95190**					2			Elbow	Coude	Winkelstueck	엘보	Tubo acodado	
19	**VOE 4881722**	2	2						O-ring	Joint torique	O-Ring	O 링	Anillo tórico	

1	**8279021**
2	**8279022**
3	**8279391**
4	**8279392**
5	**8279621 S/N 10034-**

Hidráulica de trabajo, acoplamiento rápido en el brazo.
유압 배관 , 디퍼 암측 퀵 핏
Arbeitshydraulik, Schnellwechsler auf Stiel
Commande hydraulique d'outil, porte-outil sur balancier
Working hydraulic, quick fit on dipper arm

Catalogue id **20044**	Group **924**
Illustr. No **1017421**	Section **700**
Issue **PUB 74D9920044**	Page **487**

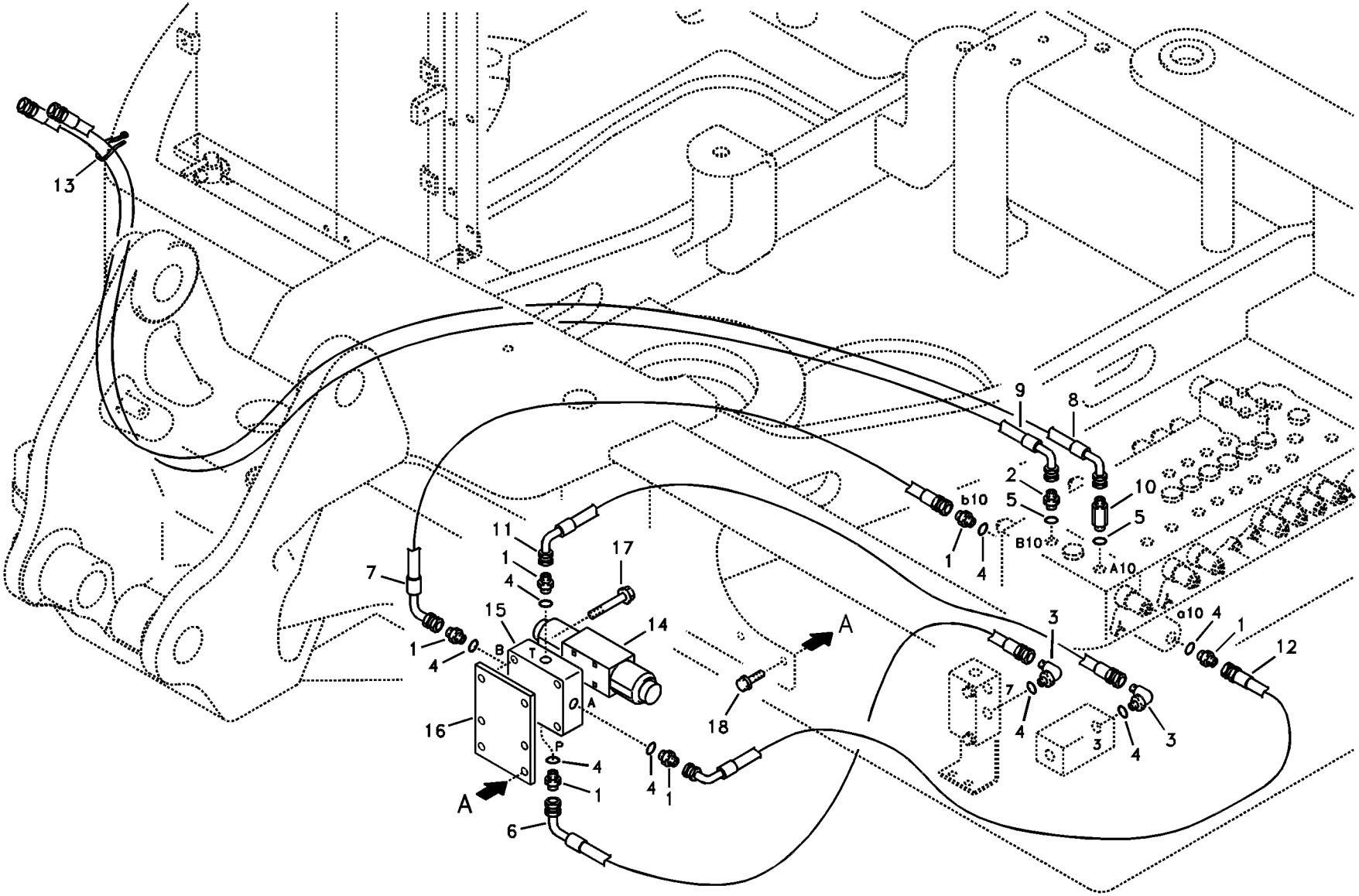

Volvo Construction Equipment

1013524

Fig.	Part No.	Quantity 1	2	3	PS	KIT	Description	Dénomination	Bezeichnung	품명	Denominación	Notes
1	**SA 9412-11020**	6					Connector	Raccord	Anschluss	커넥터	Union	
2	**SA 9412-11150**	1					Connector	Raccord	Anschluss	커넥터	Union	
3	**SA 9413-11010**	2					Elbow	Coude	Winkelstueck	엘보	Tubo acodado	
4	**SA 9511-12011**	8					O-ring	Joint Torique	O-Ring	오링	Junta torica	
5	**VOE 990557**	2					O-ring	Joint torique	O-Ring	O 링	Anillo tórico	
6	**SA 9453-02211**	1					Hose assembly	Conduit flexible	Schlauchleitung	호스 어셈블리	Conducto	
7	**SA 9453-02210**	1					Hose	Flexible	Schlauch	호스	Manguera	
8	**VOE 14881301**	1					Hose	Flexible	Schlauch	호스	Manguera	
9	**VOE 14881302**	1					Hose	Flexible	Schlauch	호스	Manguera	
10	**SA 9412-11155**	1					Connector	Raccord	Anschluss	커넥터	Union	
11	**SA 9453-02215**	1					Hose assembly	Conduit flexible	Schlauchleitung	호스 어셈블리	Conducto	
12	**SA 9453-02213**	1					Hose assembly	Conduit flexible	Schlauchleitung	호스 어셈블리	Conducto	
13	**SA 9314-02200**	2					Strip clamp	Serrage de ruban	Bandklammer	스트립 클램프	Abrazadera de cinta	
14	**VOE 14523619**	1					Valve	Soupape	Ventil	밸브	Valvula	
15	**SA 1040-65471**	1					Plate	Plaque	Platte	플레이트	Placa	
16	**VOE 14523679**	1					Bracket	Console	Konsole	브라켓	Ménsula	
17	**VOE 965176**	4					Flange screw	Vis à embase	Flanschschraube	플랜지 나사	Tornillo embridado	
18	**VOE 946329**	2					Flange screw	Vis à embase	Flanschschraube	플랜지 나사	Tornillo embridado	

1	**8279014**	**Hidráulica de trabajo, inclinación y rotador en el bastidor superior** 유압 배관 , 상부프레임측 슬로프 및 로테이터 **Arbeitshydraulik, Böschung und Rotator auf oberem Rahmen** **Commande hydraulique d'outil, équipement de talutage et rotateur sur tourelle** **Working hydraulic, slope and rotator on upper frame**	Catalogue id **20044**	Group **924**
2			Illustr. No **1013524**	Section **1000**
3				
4			Issue **PUB 74D9920044**	Page **489**
5				

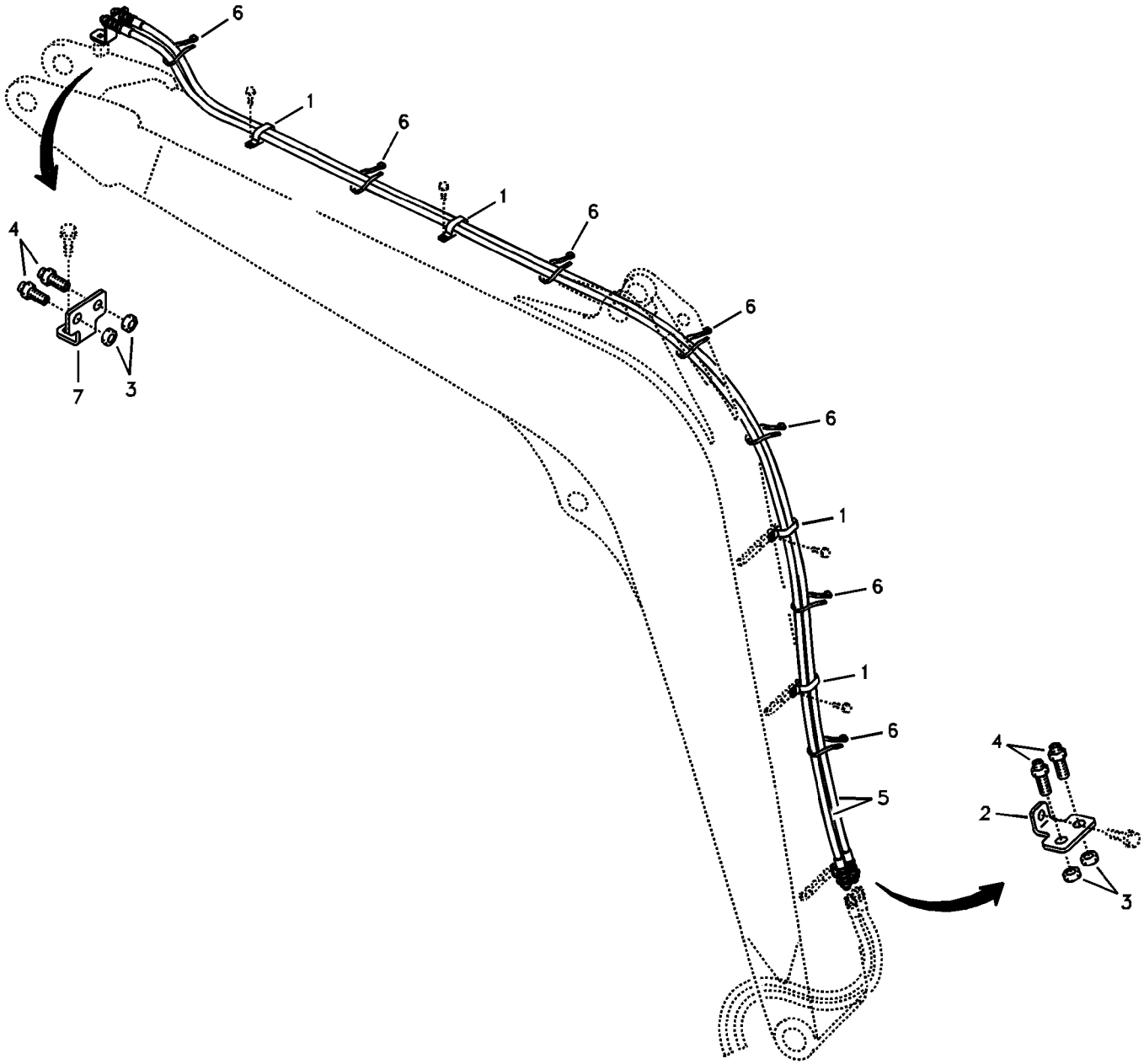
6
1
6
1
6
6
6
1
6
1
6
6
5
4
7
3
4
2
3

Fig.	Part No.	Quantity 1	2	3	PS	KIT	Description	Dénomination	Bezeichnung	품명	Denominación	Notes
1	**VOE 14508061**	4					Clip	Clip	Klemme	클립	Clip	
2	**VOE 14519701**	1					Plate	Plaque	Platte	플레이트	Placa	
3	**SA 2043-00120**	4					Hexagon nut	Écrou hexagonal	Sechskantmutter	육각 너트	Tuerca hexagonal	
4	**SA 9416-11101**	4					Connector	Raccord	Anschluss	커넥터	Union	
5	**SA 9451-03473**	2					Hose	Durit	Schlauch	호스	Tubo flexible	
6	**SA 9314-02200**	10					Strip clamp	Serrage de ruban	Bandklammer	스트립 클램프	Abrazadera de cinta	
7	**VOE 14519701**	1					Plate	Plaque	Platte	플레이트	Placa	SER NO 10001-11006
	VOE 14522593	1					Bracket	Console	Konsole	브라켓	Ménsula	SER NO 11007-

1	**8279014**	**Hidráulica de trabajo, inclinación y rotador en la pluma** 유압 배관 , 붐측 슬로프 및 로테이터 **Arbeitshydraulik, Böschung und Rotator auf Ausleger** **Commande hydraulique d'outil, équipement de talutage et rotateur sur flèche** **Working hydraulic, slope and rotator on boom**	Catalogue id **20044**	Group **924**
2			Illustr. No **1018743**	Section **1100**
3				
4			Issue **PUB 74D9920044**	Page **491**
5				

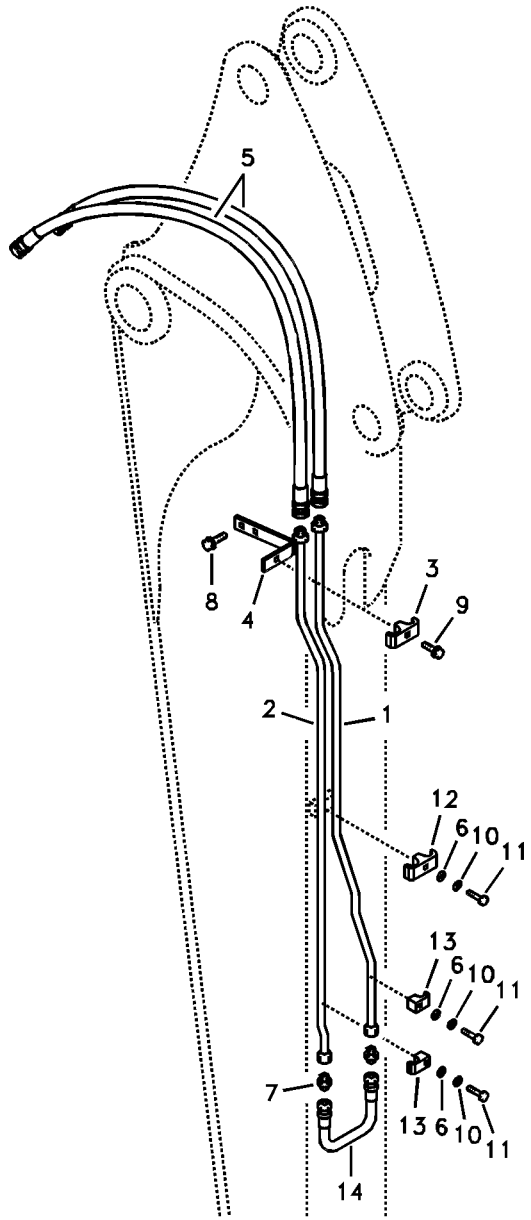
5
8
4
3
9
2
1
12
6
10
11
13
6
10
11
7
13
6
10
11
14

Fig.	Part No.	Quantity 1	2	3	PS	KIT	Description	Dénomination	Bezeichnung	품명	Denominación	Notes
1	**VOE 14528844**	1			SS		Pipe	Canalisation	Rohrleitung	파이프	Canalizacion	
	VOE 14521797		1				Pipe	Canalisation	Rohrleitung	파이프	Canalizacion	
2	**VOE 14528845**	1					Pipe	Canalisation	Rohrleitung	파이프	Canalizacion	
	VOE 14521798		1				Pipe	Canalisation	Rohrleitung	파이프	Canalizacion	
3	**VOE 14519674**	1	1				Clamp	Pince Serrage	Klemme	클램프	Abrazadera	
4	**VOE 14522854**	1	1				Bracket	Console	Konsole	브라켓	Ménsula	
5	**VOE 14880304**	2	2				Hose	Durit	Schlauch	호스	Tubo flexible	
6	**SA 9211-08000**	3	3				Washer	Rondelle	Scheibe	워셔	Arandela	
7	**SA 9412-43030**	2	2				Connector	Raccord	Anschluss	커넥터	Union	
8	**VOE 946441**	2	2				Flange screw	Vis à embase	Flanschschraube	플랜지 나사	Tornillo embridado	
9	**VOE 946671**	1	1				Flange screw	Vis à embase	Flanschschraube	플랜지 나사	Tornillo embridado	
10	**VOE 955921**	3	3				Spring washer	Rondelle élastique	Federscheibe	스프링 워셔	Arandela elástica	
11	**VOE 983243**	3	3				Hexagon screw	Vis à tête hexagonale	Sechskantschraube	육각 나사	Tornillo hexagonal	
12	**VOE 14880476**	1	1				Clamp	Pince Serrage	Klemme	클램프	Abrazadera	
13	**VOE 14880478**	2	2				Clamp	Pince Serrage	Klemme	클램프	Abrazadera	
14	**SA 9451-03210**	1	1				Hose	Durit	Schlauch	호스	Tubo flexible	

1	**8279016**	**Hidráulica de trabajo, inclinación y rotador en el brazo** 유압 배관 , 디퍼 암측 슬로프 및 로테이터 **Arbeitshydraulik, Böschung und Rotator auf Stiel** **Commande hydraulique d'outil, équipement de talutage et rotateur sur balancier** **Working hydraulic, slope and rotator on dipper arm**	Catalogue id **20044**	Group **924**
2	**8279017**		Illustr. No **1013526**	Section **1600**
3			Issue **PUB 74D9920044**	Page **493**
4				
5				

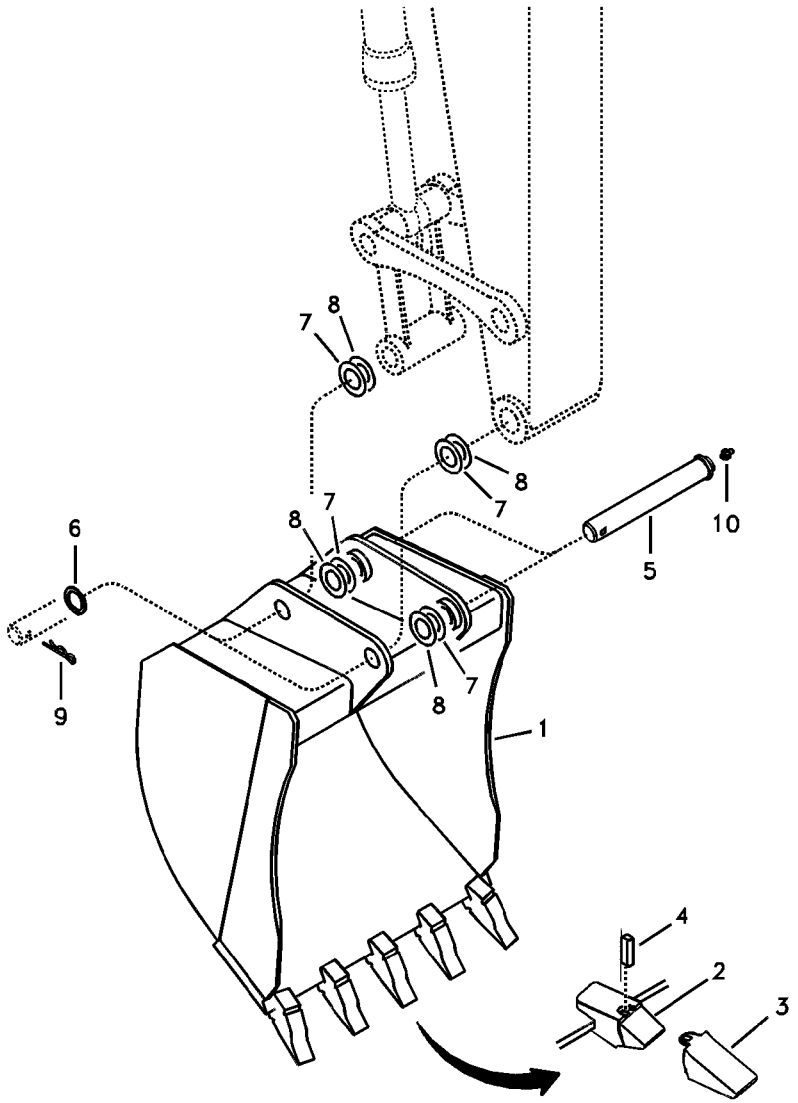
7
8
8
7
8
7
6
10
5
9
8
7
1
4
2
3

Fig.	Part No.	Quantity 1	2	3	PS	KIT	Description	Dénomination	Bezeichnung	품명	Denominación	Notes
1	**VOE 11804050**	1					Bucket	Godet série	Standardschaufel	버킷	Cuchara universal	
2	**VOE 11801591**	5			OP		•Tooth bracket	•Porte-dent	•Egge	• 톱니 브래킷	•Virola	
3	**VOE 11884312**	5					•Bucket Tooth	•Dent de godet	•Löffelzahn	• 버켓 투스	•Diente Cuchara	
4	**VOE 11884314**	5					•Key	•Clé	•Schlüssel	• 키	•Llave	
5	**VOE 14520855**	2					Pin	Goupille	Stift	핀	Pasador	SER NO 10001-11174
	VOE 14546096	2					Pin	Goupille	Stift	핀	Pasador	SER NO 11175-
6	**VOE 14521086**	2					Washer	Rondelle	Scheibe	와셔	Arandela	
7	**VOE 14520901**	4					Shim	Cale d'épaisseur	Passcheibe	심	Arandela Ajuste	0,5 Thick
8	**VOE 14520902**	4					Shim	Cale d'épaisseur	Passcheibe	심	Arandela Ajuste	1,0 Thick
9	**VOE 907903**	2					Cotter Pin	Goupille Fendue	Splint	코터 핀	Pasador Hendido	(SA 9323-07545)
10	**SA 9481-11003**	2					Nipple	Raccord	Nippel	니플	Niple	SER NO 10001-11174
	SA 9481-11003	3					Nipple	Raccord	Nippel	니플	Niple	SER NO 11175-

1	**8279034**	**Cazo** 버켓 **Schaufel** **Godet** **Bucket**	Catalogue id **20044**	Group **925**
2			Illustr. No **1022082**	Section **100**
3			Issue **PUB 74D9920044**	Page **495**
4				
5				

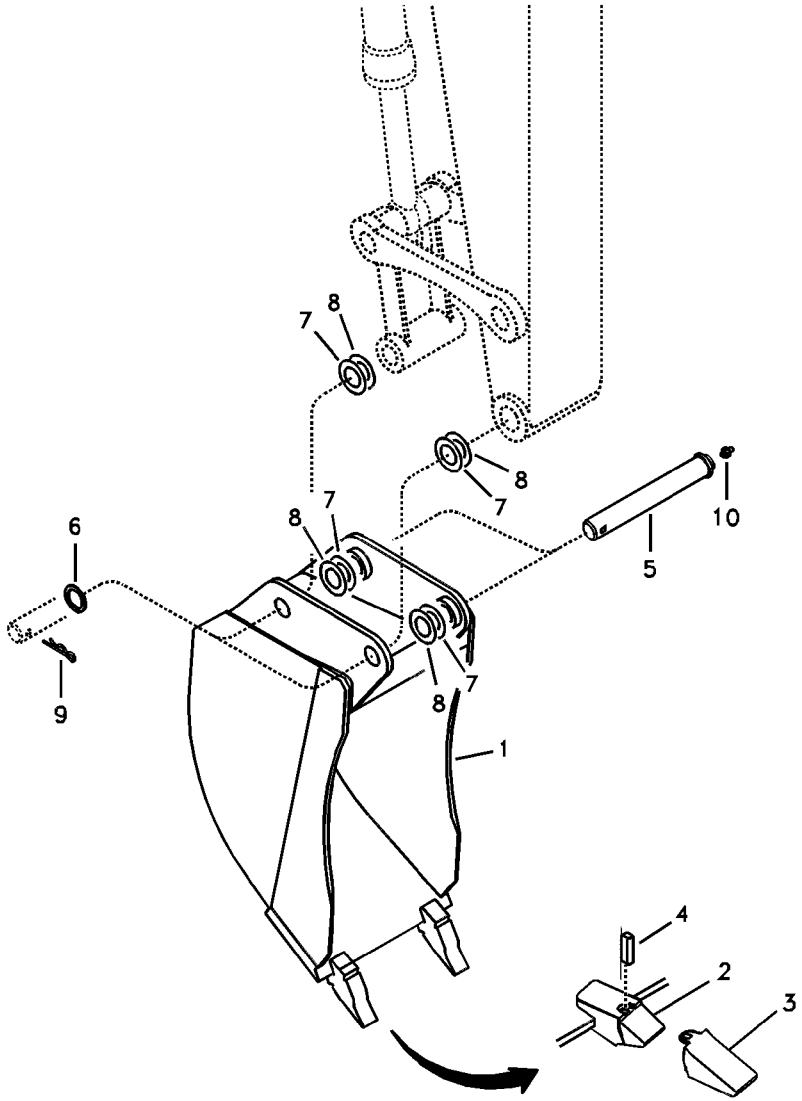
7
8
8
7
6
8
7
10
5
9
8
7
1
4
2
3

Fig.	Part No.	Quantity 1	2	3	PS	KIT	Description	Dénomination	Bezeichnung	품명	Denominación	Notes
1	**VOE 11804037**	1			OP		Bucket	Godet série	Standardschaufel	버킷	Cuchara universal	
2	**VOE 11801591**	2			OP		•Tooth bracket	•Porte-dent	•Egge	• 톱니 브래킷	•Virola	
3	**VOE 11884312**	2					•Bucket Tooth	•Dent de godet	•Löffelzahn	• 버켓 투스	•Diente Cuchara	
4	**VOE 11884314**	2					•Key	•Clé	•Schlüssel	• 키	•Llave	
5	**VOE 14520855**	2					Pin	Goupille	Stift	핀	Pasador	SER NO 10001-11174
	VOE 14546096	2					Pin	Goupille	Stift	핀	Pasador	SER NO 11175-
6	**VOE 14521086**	2					Washer	Rondelle	Scheibe	와셔	Arandela	
7	**VOE 14520901**	4					Shim	Cale d'épaisseur	Passcheibe	심	Arandela Ajuste	0,5 Thick
8	**VOE 14520902**	4					Shim	Cale d'épaisseur	Passcheibe	심	Arandela Ajuste	1,0 Thick
9	**VOE 907903**	2					Cotter Pin	Goupille Fendue	Splint	코터 핀	Pasador Hendido	(SA 9323-07545)
10	**SA 9481-11003**	2					Nipple	Raccord	Nippel	니플	Niple	SER NO 10001-11174
	SA 9481-11003	3					Nipple	Raccord	Nippel	니플	Niple	SER NO 11175-

1	**8279393**	**Cazo** 버켓 **Schaufel** **Godet** **Bucket**	Catalogue id **20044**	Group **925**
2			Illustr. No **1022083**	Section **200**
3				
4			Issue **PUB 74D9920044**	Page **497**
5				

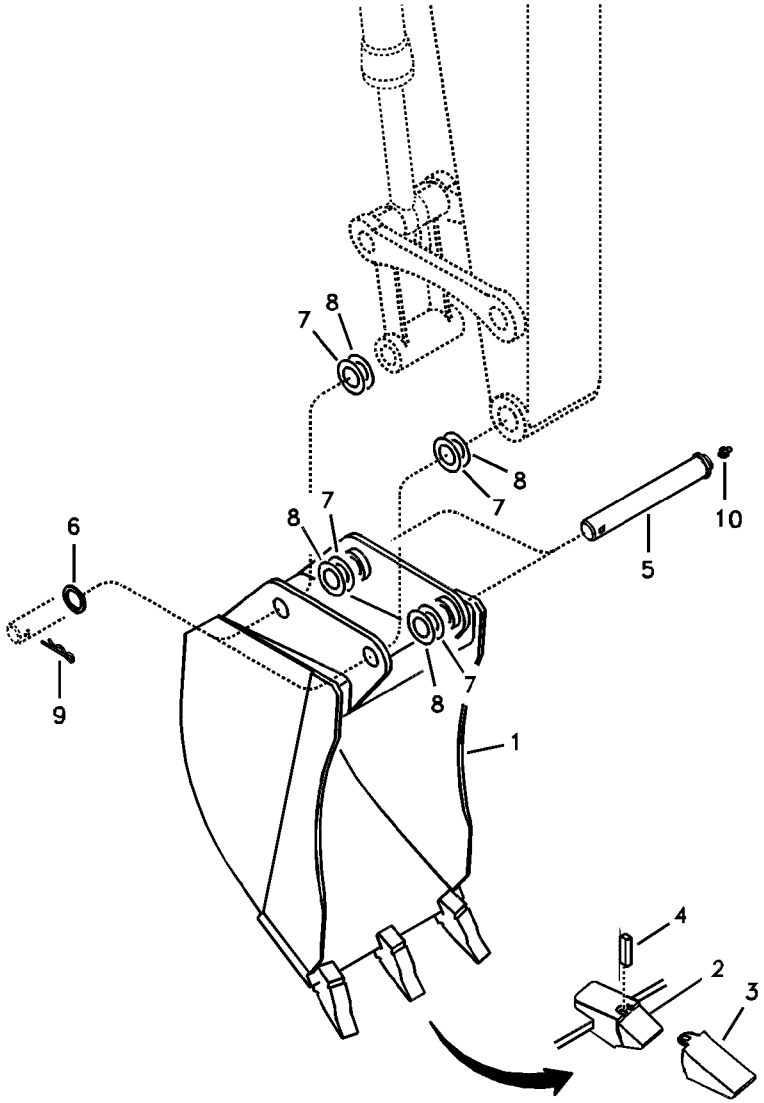
7
8
8
7
6
8
7
10
5
9
8
7
1
4
2
3

Fig.	Part No.	Quantity 1	2	3	PS	KIT	Description	Dénomination	Bezeichnung	품명	Denominación	Notes
1	**VOE 11804046**	1					Bucket	Godet série	Standardschaufel	버킷	Cuchara universal	
2	**VOE 11801591**	3			OP		•Tooth bracket	•Porte-dent	•Egge	• 톱니 브래킷	•Virola	
3	**VOE 11884312**	3					•Bucket Tooth	•Dent de godet	•Löffelzahn	• 버켓 투스	•Diente Cuchara	
4	**VOE 11884314**	3					•Key	•Clé	•Schlüssel	• 키	•Llave	
5	**VOE 14520855**	2					Pin	Goupille	Stift	핀	Pasador	SER NO 10001-11174
	VOE 14546096	2					Pin	Goupille	Stift	핀	Pasador	SER NO 11175-
6	**VOE 14521086**	2					Washer	Rondelle	Scheibe	와셔	Arandela	
7	**VOE 14520901**	4					Shim	Cale d'épaisseur	Passcheibe	심	Arandela Ajuste	0,5 Thick
8	**VOE 14520902**	4					Shim	Cale d'épaisseur	Passcheibe	심	Arandela Ajuste	1,0 Thick
9	**VOE 907903**	2					Cotter Pin	Goupille Fendue	Splint	코터 핀	Pasador Hendido	(SA 9323-07545)
10	**SA 9481-11003**	2					Nipple	Raccord	Nippel	니플	Niple	SER NO 10001-11174
	SA 9481-11003	3					Nipple	Raccord	Nippel	니플	Niple	SER NO 11175-

1	**8279394**	**Cazo** 버켓 **Schaufel** **Godet** **Bucket**	Catalogue id **20044**	Group **925**
2			Illustr. No **1022084**	Section **300**
3				
4			Issue **PUB 74D9920044**	Page **499**
5				

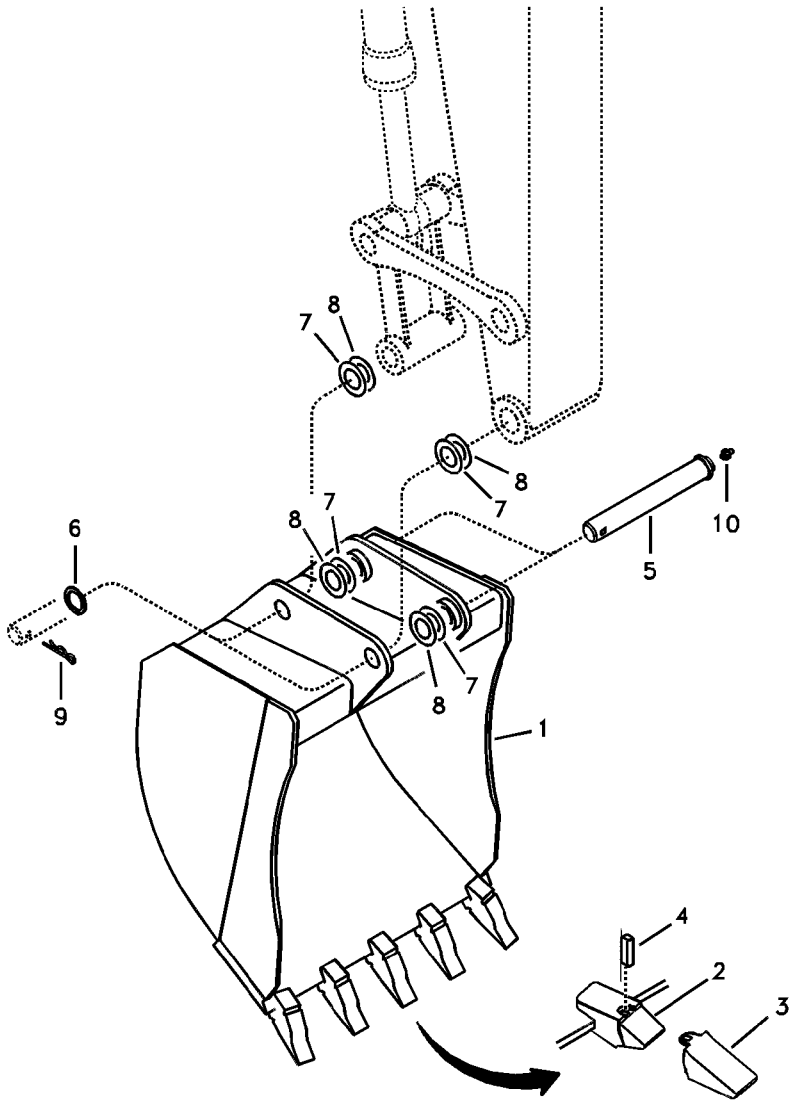
7
8
8
7
8
7
6
10
5
9
8
7
1
4
2
3

Fig.	Part No.	Quantity 1	2	3	PS	KIT	Description	Dénomination	Bezeichnung	품명	Denominación	Notes
1	**VOE 11804048**	1					Bucket	Godet série	Standardschaufel	버킷	Cuchara universal	
2	**VOE 11801591**	5			OP		•Tooth bracket	•Porte-dent	•Egge	• 톱니 브래킷	•Virola	
3	**VOE 11884312**	5					•Bucket Tooth	•Dent de godet	•Löffelzahn	• 버켓 투스	•Diente Cuchara	
4	**VOE 11884314**	5					•Key	•Clé	•Schlüssel	• 키	•Llave	
5	**VOE 14520855**	2					Pin	Goupille	Stift	핀	Pasador	SER NO 10001-11174
	VOE 14546096	2					Pin	Goupille	Stift	핀	Pasador	SER NO 11175-
6	**VOE 14521086**	2					Washer	Rondelle	Scheibe	와셔	Arandela	
7	**VOE 14520901**	4					Shim	Cale d'épaisseur	Passcheibe	심	Arandela Ajuste	0,5 Thick
8	**VOE 14520902**	4					Shim	Cale d'épaisseur	Passcheibe	심	Arandela Ajuste	1,0 Thick
9	**VOE 907903**	2					Cotter Pin	Goupille Fendue	Splint	코터 핀	Pasador Hendido	(SA 9323-07545)
10	**SA 9481-11003**	2					Nipple	Raccord	Nippel	니플	Niple	SER NO 10001-11174
	SA 9481-11003	3					Nipple	Raccord	Nippel	니플	Niple	SER NO 11175-

1	**8279395**	**Cazo** 버켓 **Schaufel** **Godet** **Bucket**	Catalogue id **20044**	Group **925**
2			Illustr. No **1022082**	Section **400**
3			Issue **PUB 74D9920044**	Page **501**
4				
5				

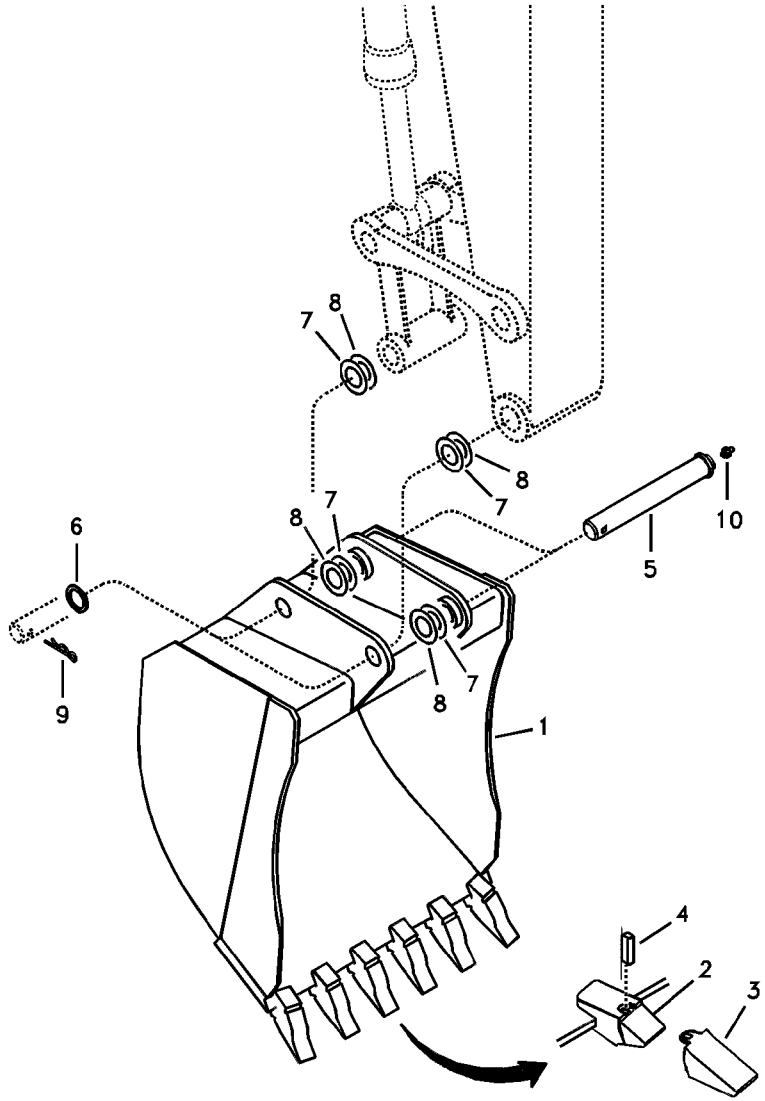
7
8
8
7
8
7
6
10
5
9
8
7
1
4
2
3

Fig.	Part No.	Quantity 1	2	3	PS	KIT	Description	Dénomination	Bezeichnung	품명	Denominación	Notes
1	**VOE 11804052**	1			OP		Bucket	Godet série	Standardschaufel	버킷	Cuchara universal	
2	**VOE 11801591**	6			OP		•Tooth bracket	•Porte-dent	•Egge	• 톱니 브래킷	•Virola	
3	**VOE 11884312**	6					•Bucket Tooth	•Dent de godet	•Löffelzahn	• 버켓 투스	•Diente Cuchara	
4	**VOE 11884314**	6					•Key	•Clé	•Schlüssel	• 키	•Llave	
5	**VOE 14520855**	2					Pin	Goupille	Stift	핀	Pasador	SER NO 10001-11174
	VOE 14546096	2					Pin	Goupille	Stift	핀	Pasador	SER NO 11175-
6	**VOE 14521086**	2					Washer	Rondelle	Scheibe	와셔	Arandela	
7	**VOE 14520901**	4					Shim	Cale d'épaisseur	Passcheibe	심	Arandela Ajuste	0,5 Thick
8	**VOE 14520902**	4					Shim	Cale d'épaisseur	Passcheibe	심	Arandela Ajuste	1,0 Thick
9	**VOE 907903**	2					Cotter Pin	Goupille Fendue	Splint	코터 핀	Pasador Hendido	(SA 9323-07545)
10	**SA 9481-11003**	2					Nipple	Raccord	Nippel	니플	Niple	SER NO 10001-11174
	SA 9481-11003	3					Nipple	Raccord	Nippel	니플	Niple	SER NO 11175-

1	**8279396**	**Cazo** 버켓 **Schaufel** **Godet** **Bucket**	Catalogue id **20044**	Group **925**
2			Illustr. No **1022085**	Section **500**
3			Issue **PUB 74D9920044**	Page **503**
4				
5				

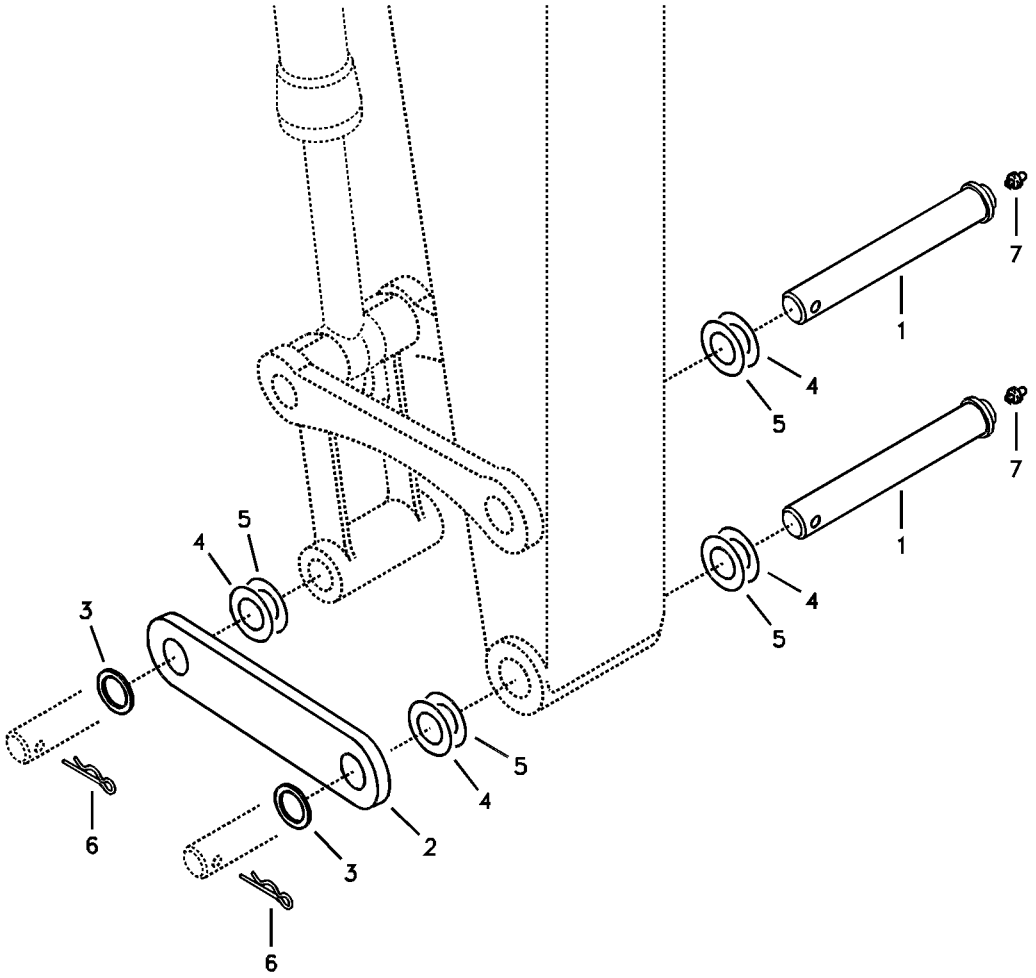
7
1
4
5
7
1
4
5
4
5
3
6
5
4
2
3
6

Fig.	Part No.	Quantity 1	2	3	P S	K I T	Description	Dénomination	Bezeichnung	품명	Denominación	Notes
1	**VOE 14520855**	2					Pin	Goupille	Stift	핀	Pasador	SER NO 10001-11174
	VOE 14546096	2					Pin	Goupille	Stift	핀	Pasador	SER NO 11175-
2	**VOE 14521129**	1			OP		Plate	Tôle	Blech	플레이트	Chapa	SER NO 10001-11174
	VOE 14546525	1					Plate	Plaque	Platte	플레이트	Placa	SER NO 11175-
3	**VOE 14521086**	2					Washer	Rondelle	Scheibe	와셔	Arandela	
4	**VOE 14520901**	4					Shim	Cale d'épaisseur	Passcheibe	심	Arandela Ajuste	0,5 Thick
5	**VOE 14520902**	4					Shim	Cale d'épaisseur	Passcheibe	심	Arandela Ajuste	1,0 Thick
6	**VOE 907903**	2					Cotter Pin	Goupille Fendue	Splint	코터 핀	Pasador Hendido	(SA 9323-07545)
7	**SA 9481-11003**	2					Nipple	Raccord	Nippel	니플	Niple	SER NO 10001-11174
	SA 9481-11003	3					Nipple	Raccord	Nippel	니플	Niple	SER NO 11175-

1	**8279033**	**Varillaje para máquina sin cuchara** 버켓 미장착시 연결 장치 **Gestänge für ohne Löffel** **Articulation en l'absence de godet** **Linkage for no bucket**	Catalogue id **20044**	Group **925**
2			Illustr. No **1013528**	Section **1500**
3			Issue **PUB 74D9920044**	Page **505**
4				
5				

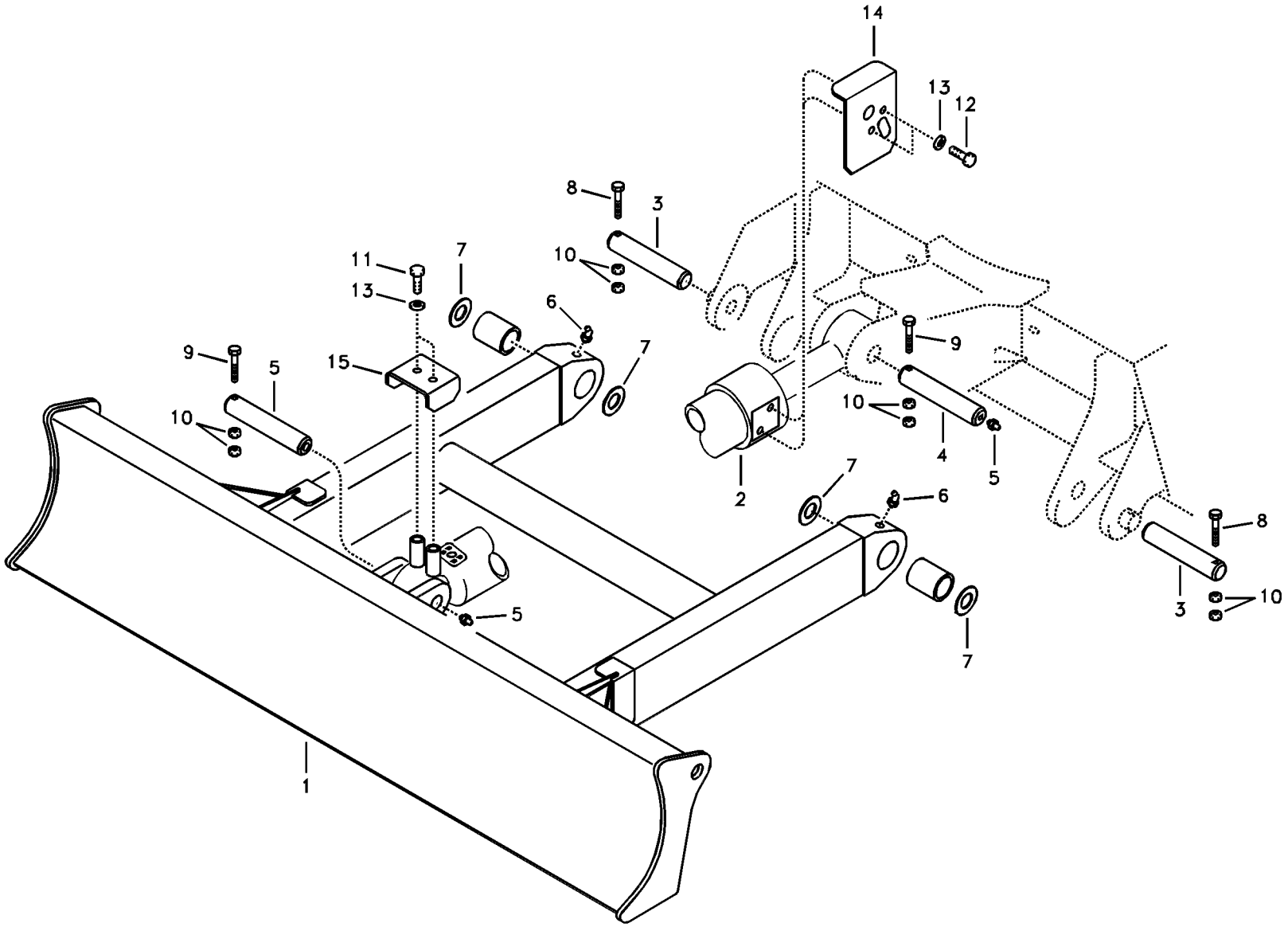

Volvo Construction Equipment

1013529

Fig.	Part No.	Quantity 1	2	3	PS	KIT	Description	Dénomination	Bezeichnung	품명	Denominación	Notes
1	**VOE 14550754**	1					Blade	Lame scie	Klinge	블레이드	Hoja	(VOE 14517281) SER NO 10001-11597
	VOE 14550754	1					Blade	Lame scie	Klinge	블레이드	Hoja	SER NO 11598-
2	**VOE 14520124**	1					Cylinder	Cylindre	Zylinder	실린더	Cilindro	See group 927, Page 509
3	**VOE 14517283**	2					Pin	Goupille	Zapfen	핀	Pasador	
4	**VOE 14517284**	2					Pin	Goupille	Stift	핀	Pasador	S/N 14011-14474
	VOE 14579440	2					Pin	Goupille	Stift	핀	Pasador	S/N 14475-
5	**VOE 914167**	2					Lubricating nipple	Graisseur	Schmiernippel	윤활 니플	Niple lubricador	
6	**VOE 914169**	2					Lubricating nipple	Graisseur	Schmiernippel	윤활 니플	Niple lubricador	
7	**VOE 14517285**	6					Shim	Cale d'épaisseur	Passcheibe	심	Arandela Ajuste	
8	**SA 9011-21219**	2					Hexagon screw	Vis à tête hexagonale	Sechskantschraube	육각 나사	Tornillo hexagonal	
9	**SA 9011-21221**	2					Hexagon screw	Vis à tête hexagonale	Sechskantschraube	육각 나사	Tornillo hexagonal	
10	**VOE 979019**	8					Hexagon nut	Écrou hexagonal	Sechskantmutter	육각 너트	Tuerca hexagonal	
11	**VOE 983251**	2					Hexagon screw	Vis à tête hexagonale	Sechskantschraube	육각 나사	Tornillo hexagonal	
12	**VOE 983256**	2					Hexagon screw	Vis à tête hexagonale	Sechskantschraube	육각 나사	Tornillo hexagonal	S/N 10001-14244
13	**SA 9211-10000**	2					Washer	Rondelle	Scheibe	워셔	Arandela	
14	**VOE 14528509**	1					Cover	Capot	Haube	커버	Capo	S/N 10001-14244
15	**VOE 14528510**	1					Cover	Capot	Haube	커버	Capo	

1	**8279032**	**Hoja diagonal** 도자 블레이드 **Frontschar** **Lame bulldozer** **Dozer blade**	Catalogue id **20044**	Group **927**
2			Illustr. No **1013529**	Section **100**
3			Issue **PUB 74D9920044**	Page **507**
4				
5				

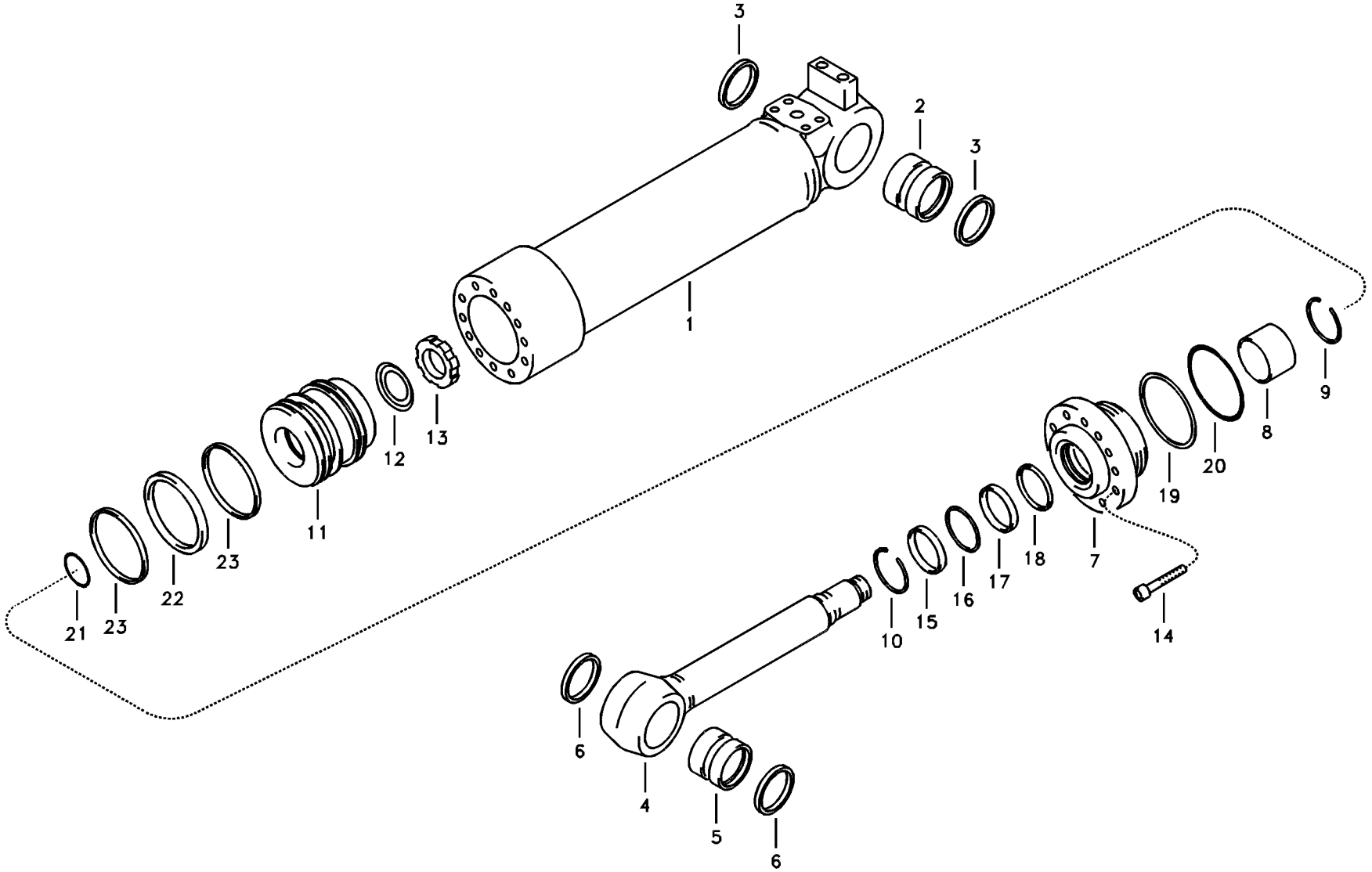

Volvo Construction Equipment

1013530

Fig.	Part No.	Quantity 1	2	3	PS	KIT	Description	Dénomination	Bezeichnung	품명	Denominación	Notes
	VOE 14520124	1					Cylinder	Cylindre	Zylinder	실린더	Cilindro	
1		1					•Tube	•Tube	•Rohr	• 튜브	•Tubo	
2	**VOE 14518587**	1					••Bushing	••Bague	••Buchse	•• 부싱	••Casquillo	
3	**VOE 14503887**	2					••Sealing	••Étanchéité	••dichtung	•• 시일링	••Junta	
4	**VOE 14521302**	1					•Rod	•Monture	•Fühler	• 로드	•Varilla	
5	**VOE 14518587**	1					••Bushing	••Bague	••Buchse	•• 부싱	••Casquillo	
6	**VOE 14503887**	2					••Sealing	••Étanchéité	••dichtung	•• 시일링	••Junta	
7		1					•Head	•Tete	•Kopf	• 헤드	•Capo	
8	**SA 9612-09540**	1					•Bushing	•Bague	•Buchse	• 부싱	•Casquillo	
9	**SA 9557-08500**	1					•Retaining ring	•Bague retenue	•Haltering	• 리테이닝 링	•Anillo retén	
10	**SA 9556-09500**	1					•Retaining ring	•Bague retenue	•Haltering	• 리테이닝 링	•Anillo retén	
11		1					•Piston	•Piston	•Kolben	• 피스톤	•Piston	
12	**SA 9216-07010**	1					•Lock washer	•Rondelle verrouillag	•Sicherungsscheibe	• 잠금장치 워셔	•Arandela seguridad	
13	**SA 9125-65000**	1			SS		•Lock nut	•Contre-ecrou	•Sicherungsmutter	• 록 너트	•Contratuerca	
14	**VOE 949445**	13					•Hex. socket screw	•Vis à six pans creux	•Inbusschraube	• 육각 소켓 나사	•Tornillo de hexágono	
15	**SA 9564-20950**	1				K	•Sealing	•Étanchéité	•dichtung	• 시일링	•Junta	
16	**SA 9567-20950**	1				K	•Ring	•Anneau	•Ring	• 링	•Anillo	
17	**SA 9563-20950**	1				K	•Sealing	•Étanchéité	•dichtung	• 시일링	•Junta	
18	**SA 1146-08110**	1				K	•Seal	•Joint	•Dichtring	• 시일	•Junta	
19	**SA 9566-31200**	1				K	•Ring	•Bague	•Ring	• 링	•Anillo	
20	**SA 9511-12120**	1				K	•O-ring	•Joint Torique	•O-Ring	• 오링	•Junta torica	
21	**SA 9511-12075**	1				K	•O-ring	•Joint Torique	•O-Ring	• 오링	•Junta torica	
22	**VOE 14510828**	1				K	•Sealing	•Étanchéité	•dichtung	• 시일링	•Junta	
23	**SA 9565-11300**	2				K	•Wear ring	•Bague d'usure	•Verschleißring	• 마모 링	•Anillo de desgaste	
100	**VOE 14589165**	1					Sealing kit	Kit plombage	Plombiersatz	씰링 키트	Kit de precinto	

1	**8279032**	**Cilindro hidráulico, hoja diagonal** 도자 블레이드 실린더 **Frontscharzylinder** **Vérin hydraulique, lame bulldozer** **Dozer blade cylinder**	Catalogue id **20044**	Group **927**
2			Illustr. No **1013530**	Section **500**
3			Issue **PUB 74D9920044**	Page **509**
4				
5				

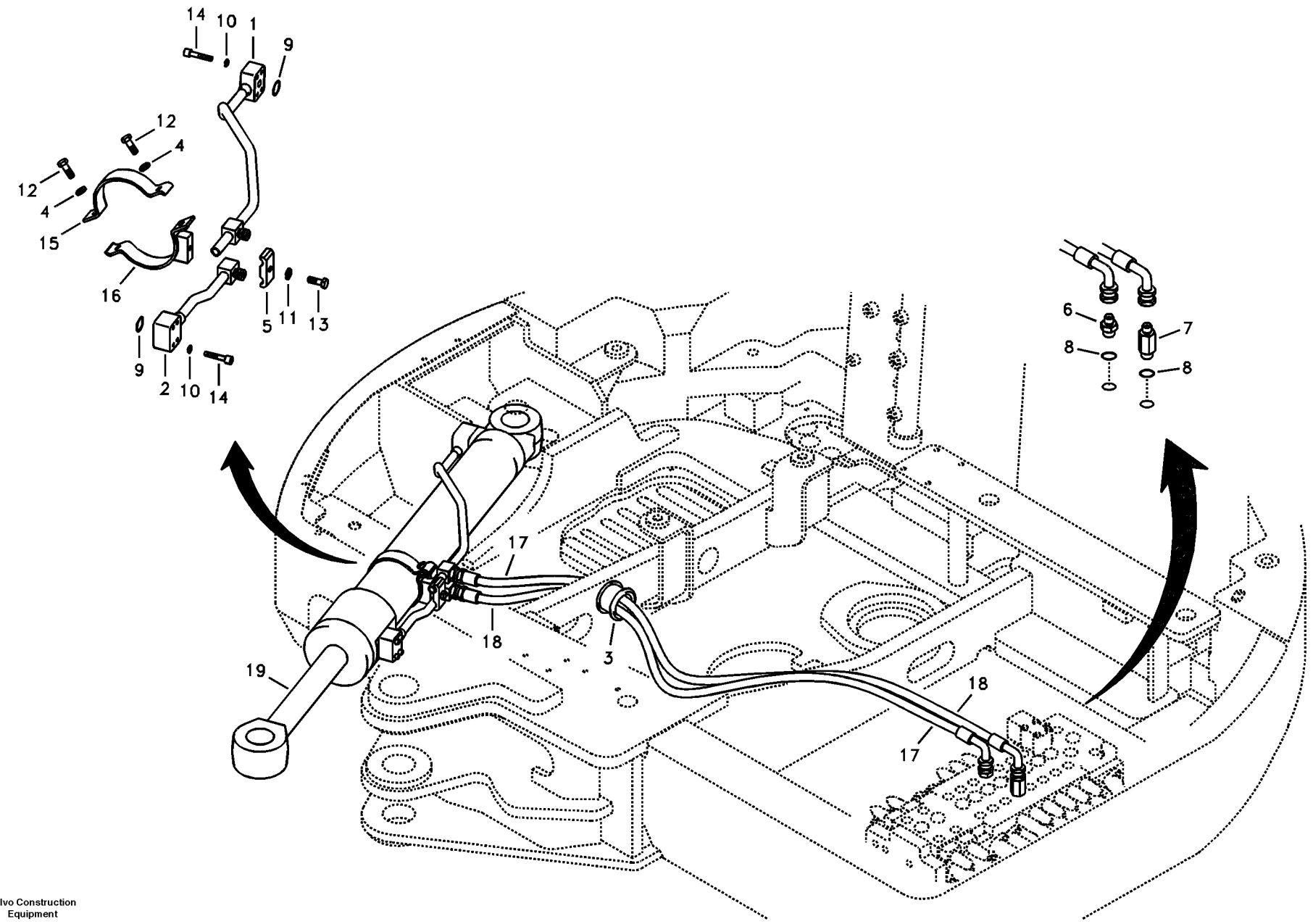

Volvo Construction Equipment

1013531

Fig.	Part No.	Quantity 1	2	3	PS	KIT	Description	Dénomination	Bezeichnung	품명	Denominación	Notes
1	**VOE 14521044**	1					Pipe	Canalisation	Rohrleitung	파이프	Canalizacion	
2	**VOE 14528542**	1					Pipe	Canalisation	Rohrleitung	파이프	Canalizacion	
3	**VOE 14521160**	1					Grommet	Passe fil	Durchführung	그로메트	Aislador pasapanel	
4	**SA 9211-10000**	2					Washer	Rondelle	Scheibe	워셔	Arandela	
5	**VOE 14881202**	1					Clamp	Pince Serrage	Klemme	클램프	Abrazadera	
6	**SA 9412-11150**	1					Connector	Raccord	Anschluss	커넥터	Union	
7	**SA 9412-11155**	1					Connector	Raccord	Anschluss	커넥터	Union	
8	**VOE 990557**	2					O-ring	Joint torique	O-Ring	O 링	Anillo tórico	
9	**SA 9512-02210**	2					O-ring	Joint Torique	O-Ring	오링	Junta torica	
10	**VOE 955921**	8					Spring washer	Rondelle élastique	Federscheibe	스프링 워셔	Arandela elástica	
11	**VOE 955922**	1					Spring washer	Rondelle élastique	Federscheibe	스프링 워셔	Arandela elástica	
12	**VOE 983252**	2					Hexagon screw	Vis à tête hexagonale	Sechskantschraube	육각 나사	Tornillo hexagonal	
13	**VOE 983253**	1					Hexagon screw	Vis à tête hexagonale	Sechskantschraube	육각 나사	Tornillo hexagonal	
14	**VOE 984077**	8					Allen Hd Screw	Vis A 6 Pans Cr	Inbusschraube	스크류	Torn Hex Embut	
15	**VOE 14528540**	1					Clamp	Pince Serrage	Klemme	클램프	Abrazadera	
16	**VOE 14528541**	1					Clamp	Pince Serrage	Klemme	클램프	Abrazadera	
17	**SA 9453-03635**	1					Hose	Flexible	Schlauch	호스	Manguera	
18	**SA 9453-03637**	1					Hose assembly	Conduit flexible	Schlauchleitung	호스 어셈블리	Conducto	
19	**VOE 14520125**		1				Cylinder	Verin	Zylinder	실린더	Cilindro	See group 971, Page 513

1	**8278985**
2	**8279009**
3	
4	
5	

Sistema hidráulico, válvula de control para pluma y oscilaci
유압 배관 , 제어밸브에서 붐 및 선회
Hydraulikanlage, Steuerventil zu Ausleger und Schwenken
Système hydraulique, valve de commande flèche et pivotement
Hydraulic system, control valve to boom and swing

Catalogue id **20044**	Group **971**
Illustr. No **1013531**	Section **100**
Issue **PUB 74D9920044**	Page **511**

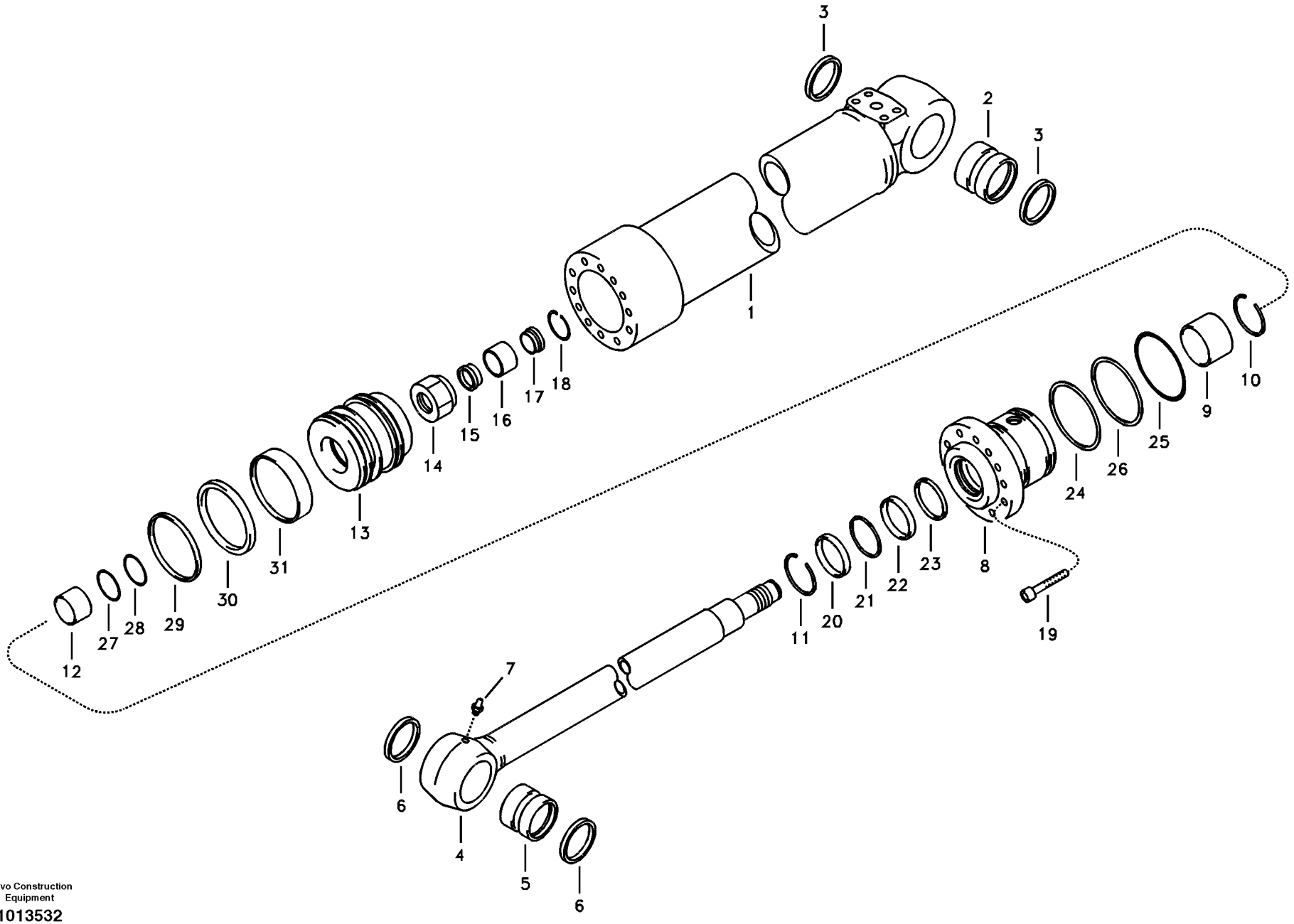

Volvo Construction Equipment

1013532

Fig.	Part No.	Quantity 1	2	3	PS	KIT	Description	Dénomination	Bezeichnung	품명	Denominación	Notes
	VOE 14520125	1					Cylinder	Verin	Zylinder	실린더	Cilindro	
1		1					•Tube	•Tube	•Rohr	• 튜브	•Tubo	
2	**VOE 14518613**	1					••Bushing	••Bague	••Buchse	•• 부싱	••Casquillo	
3	**VOE 14514890**	2					••Seal	••Joint	••Dichtring	•• 시일	••Junta	
4	**VOE 14521303**	1					•Rod	•Monture	•Fuhler	• 로드	•Varilla	
5	**VOE 14521327**	1					••Bushing	••Bague	••Buchse	•• 부싱	••Casquillo	
6	**VOE 14514890**	2					••Seal	••Joint	••Dichtring	•• 시일	••Junta	
7	**SA 9481-10003**	1					••Nipple	••Raccord	••Nippel	•• 니플	••Niple	
8		1					•Head	•Tete	•Kopf	• 헤드	•Capo	
9	**SA 9612-05530**	1					•Bushing	•Bague	•Buchse	• 부싱	•Casquillo	
10	**SA 9557-05000**	1					•Ring	•Anneau	•Ring	• 링	•Anillo	
11	**VOE 14880699**	1					•Ring	•Anneau	•Ring	• 링	•Anillo	
12	**VOE 14521344**	1					•Ring	•Anneau	•Ring	• 링	•Anillo	
13		1					•Piston	•Piston	•Kolben	• 피스톤	•Piston	
14	**SA 9133-13600**	1					•Hexagon nut	•Écrou hexagonal	•Sechskantmutter	• 육각 너트	•Tuerca hexagonal	
15	**VOE 14526671**	1					•Ring	•Anneau	•Ring	• 링	•Anillo	
16	**VOE 14528937**	1					•Cushion	•Coussin	•Sitzkissen	• 쿠션	•Cojin	
17	**SA 1146-06950**	1					•Ring	•Anneau	•Ring	• 링	•Anillo	
18	**SA 1146-06630**	1					•Ring	•Anneau	•Ring	• 링	•Anillo	
19	**VOE 980238**	12					•Hex. socket screw	•Vis à six pans creux	•Inbusschraube	• 육각 소켓 나사	•Tornillo de hexágono	
20	**VOE 14880777**	1				K	•Seal	•Joint	•Dichtring	• 시일	•Junta	
21	**SA 9567-20551**	1				K	•Ring	•Anneau	•Ring	• 링	•Anillo	
22	**SA 9563-20553**	1				K	•Seal	•Joint	•Dichtring	• 시일	•Junta	
23	**VOE 14519686**	1				K	•Seal	•Joint	•Dichtring	• 시일	•Junta	
24	**SA 9566-10900**	1				K	•Ring	•Bague	•Ring	• 링	•Anillo	
25	**SA 9511-12090**	2				K	•O-ring	•Joint Torique	•O-Ring	• 오링	•Junta torica	
26	**SA 9566-30900**	1				K	•Ring	•Bague	•Ring	• 링	•Anillo	
27	**SA 9511-12046**	1			SS	K	•O-ring	•Joint torique	•O-Ring	•O- 링	•Anillo torico	
28	**SA 9566-30460**	1				K	•Ring	•Anneau	•Ring	• 링	•Anillo	
29	**SA 9568-01000**	1				K	•Seal	•Joint	•Dichtring	• 시일	•Junta	

1	**8279009**	**Pluma de giro cilindro** 붐 선회 실린더 **Ausleger-schwenk Zylinder** **Flêche d'orientation - cylindre** **Boom swing cylinder**	Catalogue id **20044**	Group **971**
2				
3			Illustr. No **1013532**	Section **600**
4				
5			Issue **PUB 74D9920044**	Page **513**

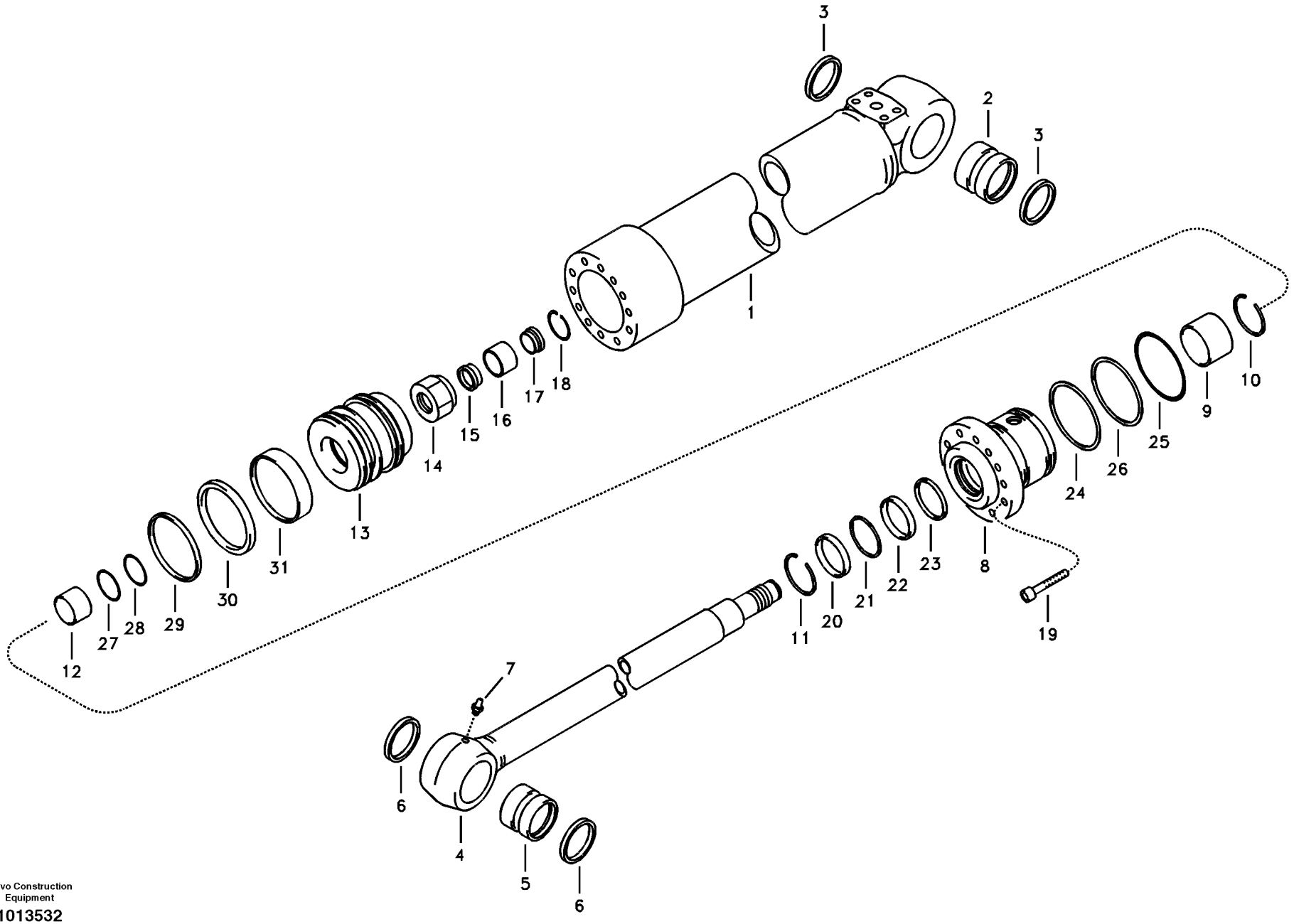

Volvo Construction Equipment

1013532

Fig.	Part No.	Quantity 1	2	3	PS	KIT	Description	Dénomination	Bezeichnung	품명	Denominación	Notes
30	**VOE 14510892**	1				K	•Piston seal	•Étanchéité piston	•Kolbendichtung	• 피스톤 씰	•Retén de pistón	
31	**VOE 14880809**	1				K	•Ring	•Anneau	•Ring	• 링	•Anillo	
100	**VOE 14589166**	1					Sealing kit	Kit plombage	Plombiersatz	씰링 키트	Kit de precinto	

1	**8279009**	**Pluma de giro cilindro** 붐 선회 실린더 **Ausleger-schwenk Zylinder** **Flêche d'orientation - cylindre** **Boom swing cylinder**	Catalogue id **20044**	Group **971**
2			Illustr. No **1013532**	Section **600**
3			Issue **PUB 74D9920044**	Page **515**
4				
5				

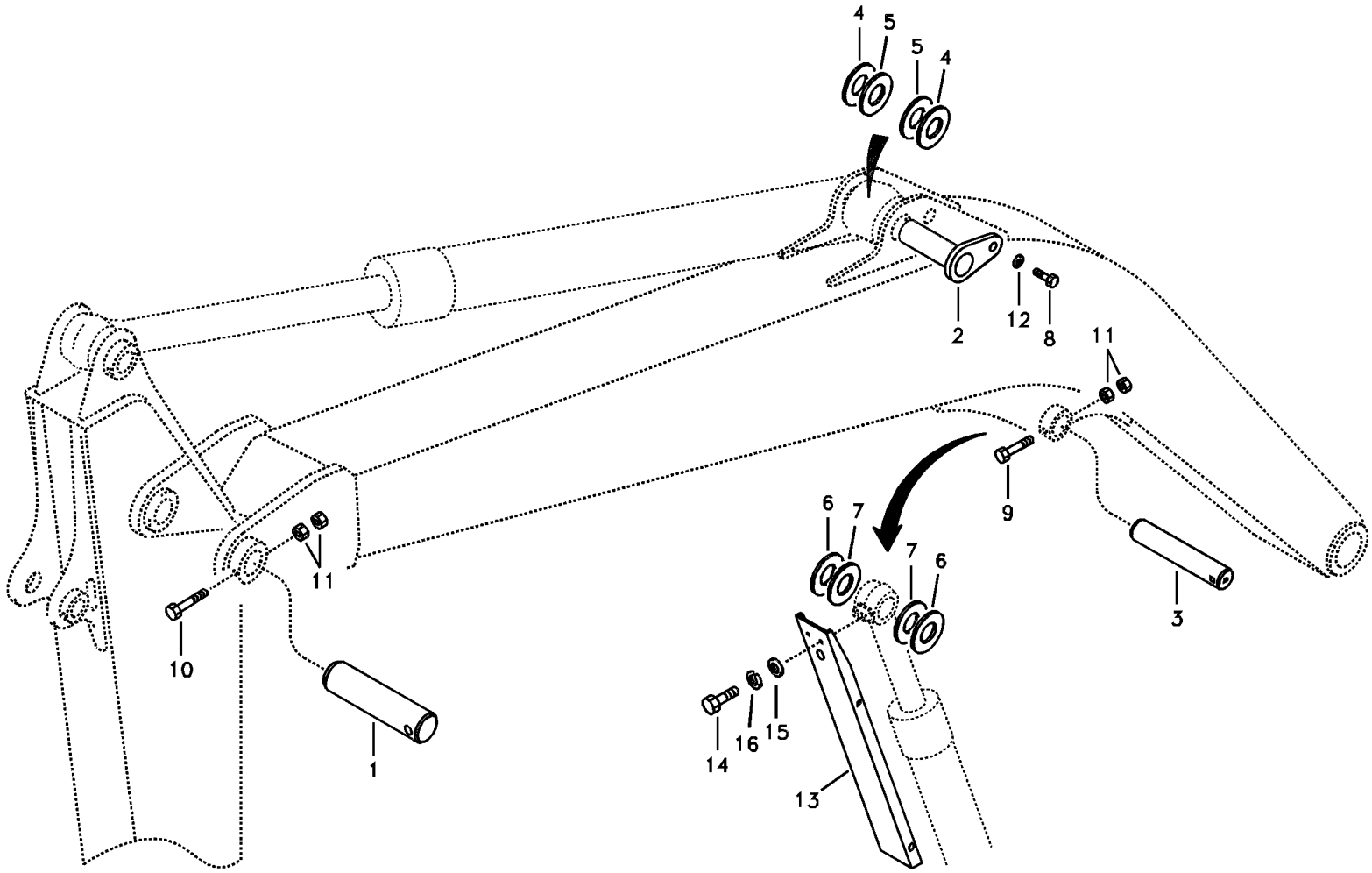
4
5
5
4
2
12
8
11
9
11
10
1
6
7
7
6
3
14
16
15
13

Fig.	Part No.	Quantity 1	2	3	4	5	PS	KIT	Description	Dénomination	Bezeichnung	품명	Denominación	Notes
1	**VOE 14520859**	1	1						Pin	Goupille	Stift	핀	Pasador	
2	**VOE 14520860**	1	1						Pin	Goupille	Stift	핀	Pasador	
3	**VOE 14520861**	1	1						Pin	Goupille	Stift	핀	Pasador	
4	**VOE 14520901**	2	2						Shim	Cale d'épaisseur	Passcheibe	심	Arandela Ajuste	0,5 Thick
5	**VOE 14520902**	2	2						Shim	Cale d'épaisseur	Passcheibe	심	Arandela Ajuste	1,0 Thick
6	**VOE 14520903**	2	2						Shim	Cale d'épaisseur	Passcheibe	심	Arandela Ajuste	0,5 Thick
7	**VOE 14520904**	2	2						Shim	Cale d'épaisseur	Passcheibe	심	Arandela Ajuste	1,0 Thick
8	**SA 9011-11204**	1	1						Bolt	Boulon	Bolzen	볼트	Perno	
9	**SA 9011-21220**	1	1						Hexagon screw	Vis à tête hexagona	Sechskantschraub	육각 나사	Tornillo hexagonal	
10	**SA 9011-21221**	1	1						Hexagon screw	Vis à tête hexagona	Sechskantschraub	육각 나사	Tornillo hexagonal	
11	**VOE 979019**	4	4						Hexagon nut	Écrou hexagonal	Sechskantmutter	육각 너트	Tuerca hexagonal	
12	**SA 14532477**	1	1						Washer	Rondelle	Scheibe	와셔	Arandela	
13	**VOE 14528917**			1	1				Cover	Capot	Haube	커버	Capo	
14	**VOE 983252**			2	2				Hexagon screw	Vis à tête hexagona	Sechskantschraub	육각 나사	Tornillo hexagonal	
15	**VOE 13960144**			2	2				Washer	Rondelle	Scheibe	워셔	Arandela	(SA 9285-17000)
16	**VOE 955922**			2	2				Spring washer	Rondelle élastique	Federscheibe	스프링 워셔	Arandela elástica	

1	**8278992**
2	**8278993**
3	**8279001**
4	**8279002**
5	

Acoplamientos para la pluma
붐 연결장치
Gelenke zu Ausleger
Articulations, flèche
Links to boom

Catalogue id **20044**	Group **974**
Illustr. No **1015073**	Section **100**
Issue **PUB 74D9920044**	Page **517**

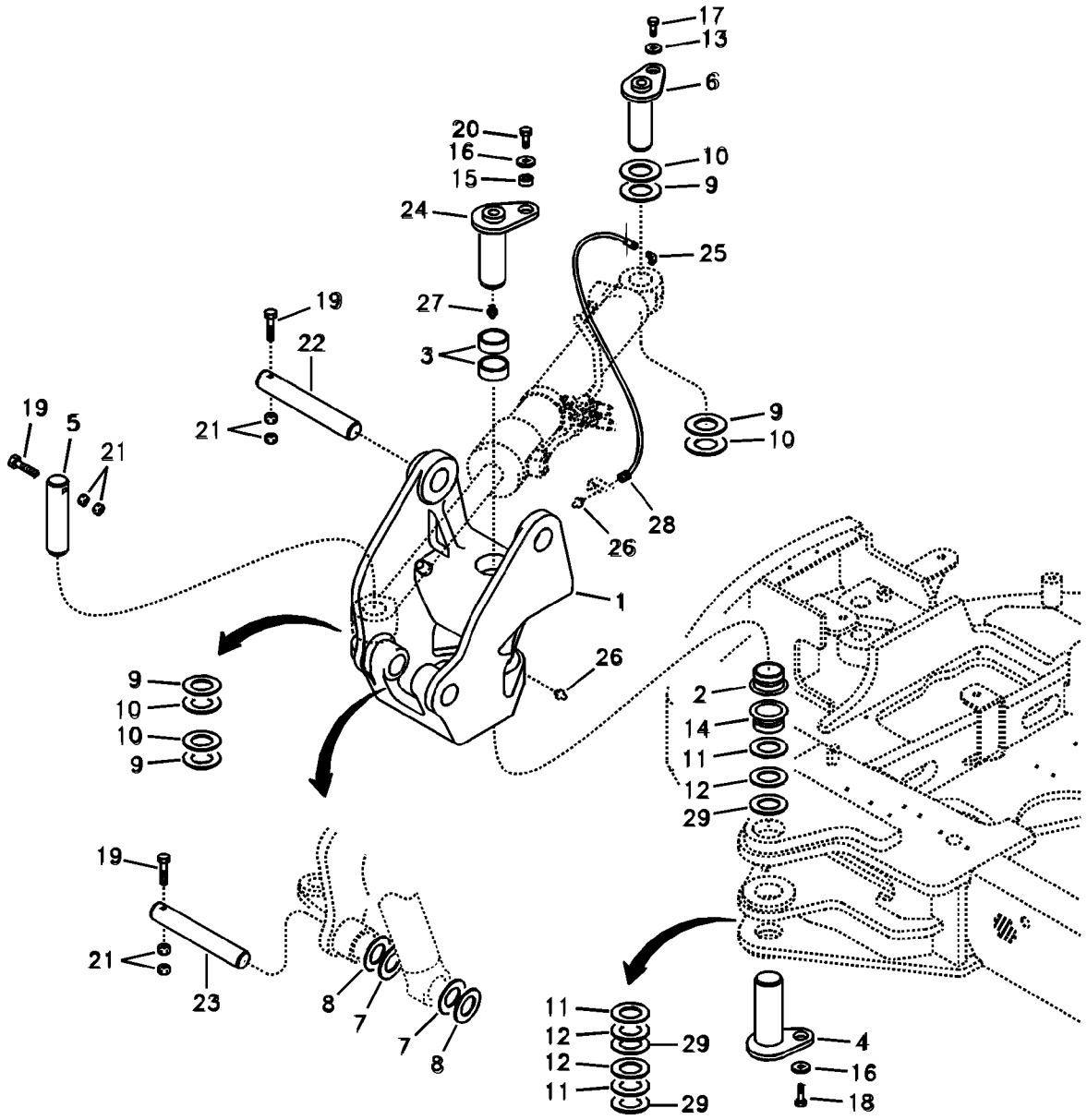
17
13
6
20
16
15
10
9
24
25
27
19
22
3
19
5
21
21
9
10
28
26
1
26
9
10
10
9
2
14
11
12
29
19
21
23
8
7
7
8
11
12
29
12
11
29
4
16
18

Fig.	Part No.	Quantity 1	2	3	PS	KIT	Description	Dénomination	Bezeichnung	품명	Denominación	Notes
1	**VOE 14528633**	1					Support	Support	Stütze	서포트	Apoyo	S/N 10001-10610
	VOE 14541008	1					Support	Support	Stütze	서포트	Apoyo	S/N 10611-11705
	VOE 14553398	1					Support	Bâti	Stativ	지지대	Base	S/N 11706-
2	**VOE 14528635**	1					•Bushing	•Bague	•Buchse	• 부싱	•Casquillo	(VOE 14520945) S/N 10001-10610
	VOE 14528635	1					•Bushing	•Bague	•Buchse	• 부싱	•Casquillo	S/N 10611-11705
	VOE 14553401	1					•Bushing	•Bague	•Buchse	• 부싱	•Casquillo	S/N 11706-
3	**VOE 14528636**	2					•Bushing	•Bague	•Buchse	• 부싱	•Casquillo	(VOE 14520946) S/N 10001-10610
	VOE 14528636	2					•Bushing	•Bague	•Buchse	• 부싱	•Casquillo	S/N 10611-11705
	VOE 14553402	2					•Bushing	•Bague	•Buchse	• 부싱	•Casquillo	S/N 11706-
4	**VOE 14528620**	1					Pin	Goupille	Stift	핀	Pasador	S/N 10001-11705
	VOE 14553394	1					Pin	Goupille	Zapfen	핀	Pasador	S/N 11706-
5	**VOE 14528777**	1					Pin	Goupille	Stift	핀	Pasador	
6	**VOE 14520867**	1					Pin	Goupille	Stift	핀	Pasador	
7	**VOE 14520901**	2					Shim	Cale d'épaisseur	Passcheibe	심	Arandela Ajuste	0,5 Thick
8	**VOE 14520902**	2					Shim	Cale d'épaisseur	Passcheibe	심	Arandela Ajuste	1,0 Thick
9	**VOE 14520903**	4					Shim	Cale d'épaisseur	Passcheibe	심	Arandela Ajuste	0,5 Thick
10	**VOE 14520904**	4					Shim	Cale d'épaisseur	Passcheibe	심	Arandela Ajuste	1,0 Thick
11	**VOE 14553395**	3					Shim	Cale d'épaisseur	Passcheibe	심	Arandela Ajuste	1,0 Thick
12	**VOE 14553396**	4					Shim	Cale d'épaisseur	Passcheibe	심	Arandela Ajuste	2,0 Thick
13	**SA 2051-01950**	1					Washer	Rondelle	Scheibe	와셔	Arandela	
14	**VOE 14528637**	1					Bushing	Bague	Buchse	부싱	Casquillo	S/N 10001-11705
15	**VOE 14521003**	1					Boss	Bossage	Warze	보스	Teton	
16	**SA 2073-00920**	3					Washer	Rondelle	Scheibe	와셔	Arandela	
17	**SA 9011-11204**	1					Bolt	Boulon	Bolzen	볼트	Perno	
18	**SA 9011-11606**	2					Hexagon screw	Vis à tête hexagonale	Sechskantschraube	육각 나사	Tornillo hexagonal	
19	**SA 9011-21221**	3					Hexagon screw	Vis à tête hexagonale	Sechskantschraube	육각 나사	Tornillo hexagonal	
20	**VOE 978938**	1					Hexagon screw	Vis à tête hexagonale	Sechskantschraube	육각 나사	Tornillo hexagonal	
21	**VOE 979019**	6					Hexagon nut	Écrou hexagonal	Sechskantmutter	육각 너트	Tuerca hexagonal	

1	**8278985**	**Sistema hidráulico, giro** 붐 선회 장치 **Hydraulikkreis, Schwenken** **Système hydraulique, orientation** **Boom swing system**	Catalogue id **20044**	Group **974**
2			Illustr. No **1015074**	Section **200**
3			Issue **PUB 74D9920044**	Page **519**
4				
5				

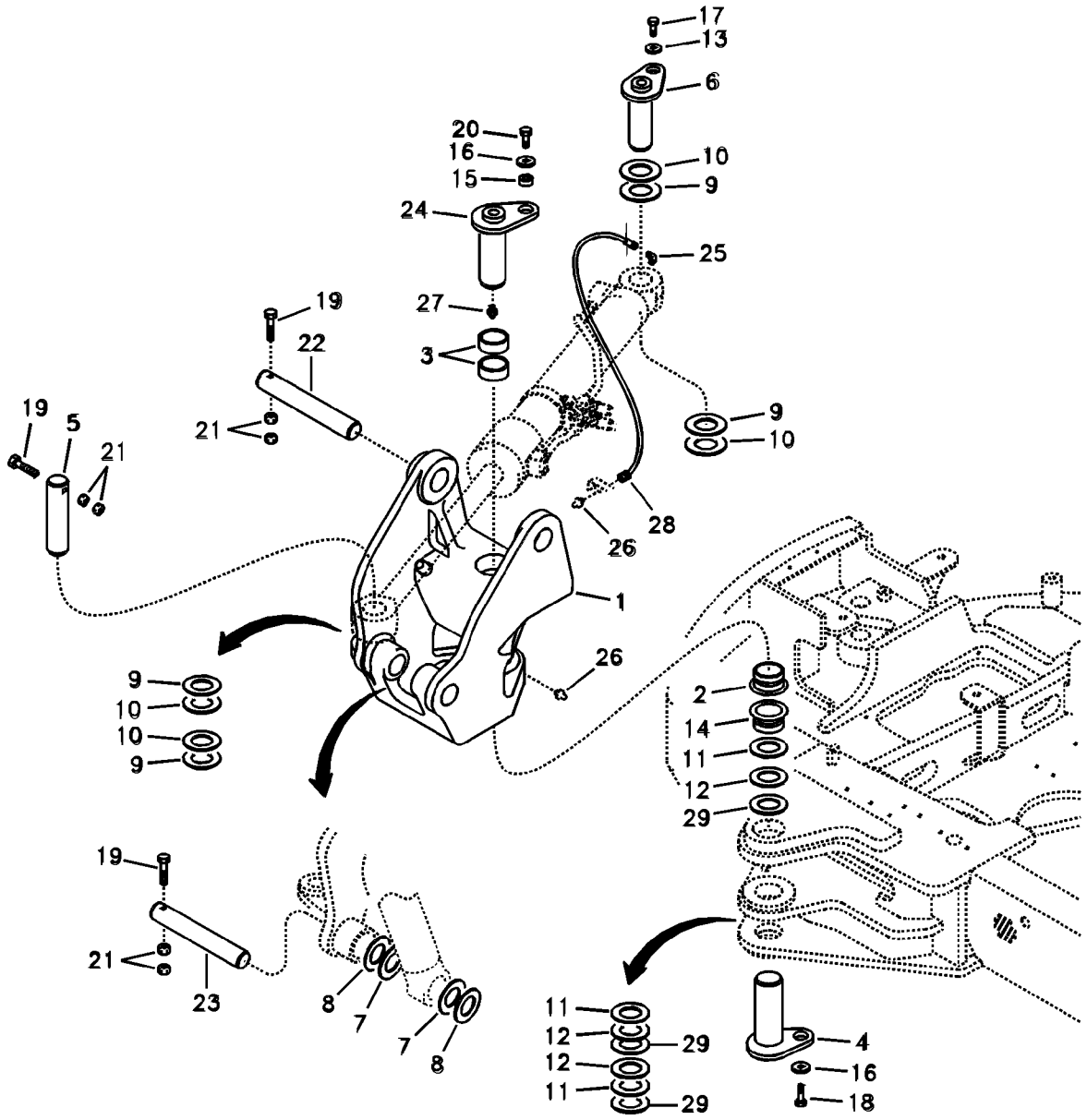
17
13
6
20
16
15
10
9
24
25
27
19
22
3
19
5
21
21
9
10
28
26
1
26
9
10
10
9
2
14
11
12
29
19
21
23
8
7
7
8
11
12
29
12
11
29
4
16
18

Fig.	Part No.	Quantity 1	2	3	PS	KIT	Description	Dénomination	Bezeichnung	품명	Denominación	Notes
22	**VOE 14520862**	1					Pin	Goupille	Stift	핀	Pasador	
23	**VOE 14520863**	1					Pin	Goupille	Stift	핀	Pasador	
24	**VOE 14520864**	1					Pin	Goupille	Stift	핀	Pasador	S/N 10001-11705
	VOE 14579557	1					Pin	Goupille	Stift	핀	Pasador	(VOE 14553393) S/N 11706-
25	**SA 9413-43010**	1					Elbow	Coude	Winkelstueck	엘보	Tubo acodado	
26	**SA 9481-11003**	2					Nipple	Raccord	Nippel	니플	Niple	
27	**SA 9481-21002**	1					Nipple	Raccord	Nippel	니플	Niple	
28	**VOE 14880644**	1					Hose	Flexible	Schlauch	호스	Manguera	
29	**VOE 14567977**	3					Shim	Cale réglage	Ausgleichscheibe	심	Laminilla de ajuste	0.5t S/N 11706-

1	**8278985**	**Sistema hidráulico, giro** 붐 선회 장치 **Hydraulikkreis, Schwenken** **Système hydraulique, orientation** **Boom swing system**	Catalogue id **20044**	Group **974**
2			Illustr. No **1015074**	Section **200**
3			Issue **PUB 74D9920044**	Page **521**
4				
5				

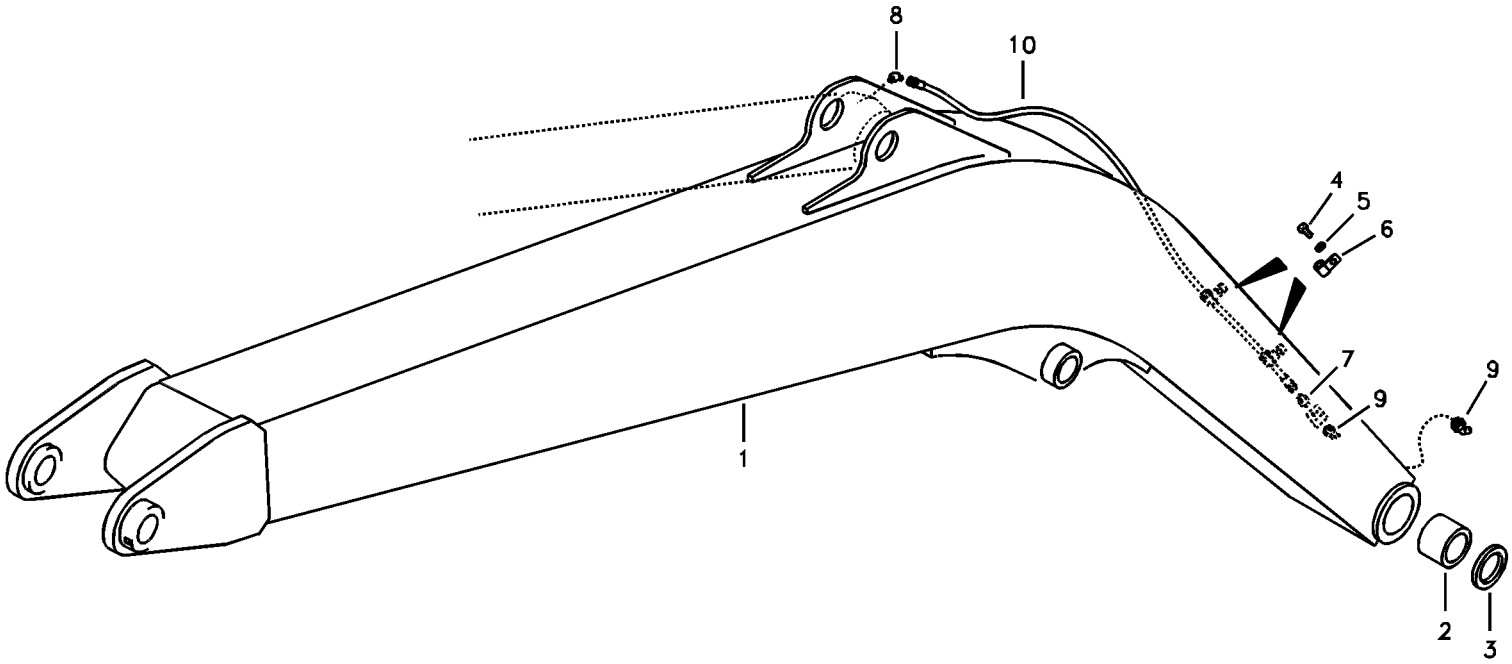
8
10
4
5
6
7
9
9
1
2
3

Fig.	Part No.	Quantity 1	2	3	PS	KIT	Description	Dénomination	Bezeichnung	품명	Denominación	Notes
1	**VOE 14520799**	1					Boom	Fleche	Ausleger	붐	Pluma	SER NO 10001-10617
	VOE 14543594	1					Boom	Fleche	Ausleger	붐	Pluma	(VOE 14541336) SER NO 10618-11006
	VOE 14543594	1					Boom	Fleche	Ausleger	붐	Pluma	SER NO 11007-
	VOE 14520814		1		OP		Boom	Fleche	Ausleger	붐	Pluma	SER NO 10001-10617
	VOE 14543595		1		SS		Boom	Fleche	Ausleger	붐	Pluma	(VOE 14541337) SER NO 10618-11006
	VOE 14543595		1		SS		Boom	Fleche	Ausleger	붐	Pluma	SER NO 11007-
2	**VOE 14520783**	2					•Bushing	•Bague	•Buchse	• 부싱	•Casquillo	
	VOE 14520788		2		OP		•Bushing	•Bague	•Buchse	• 부싱	•Casquillo	
3	**VOE 14880732**	2	2				•Seal	•Joint	•Dichtring	• 시일	•Junta	
4	**SA 9011-10802**	2	2				Hexagon screw	Vis à tête hexagonale	Sechskantschraube	육각 나사	Tornillo hexagonal	
5	**SA 9211-08000**	2	2				Washer	Rondelle	Scheibe	워셔	Arandela	
6	**SA 9315-01002**	2	2				Insulating clip	Circlip isolant	Isolierklemme	인슐레이팅 클립	Clip de aislamiento	
7	**SA 9412-43110**	1	1				Connector	Raccord	Anschluss	커넥터	Union	
8	**SA 9414-43090**	1	1				Elbow	Coude	Winkelstueck	엘보	Tubo acodado	
9	**SA 9481-21002**	2	2				Nipple	Raccord	Nippel	니플	Niple	
10	**SA 9482-02138**	1	1				Hose assembly	Conduit flexible	Schlauchleitung	호스 어셈블리	Conducto	

1	**8278992**
2	**8278993**
3	
4	
5	

Pluma y tubería de lubricación
붐 및 윤활 배관
Ausleger und Schmierleitungen
Flèche et conduits de graissage
Boom and grease piping

Catalogue id **20044**	Group **974**
Illustr. No **1013535**	Section **300**
Issue **PUB 74D9920044**	Page **523**

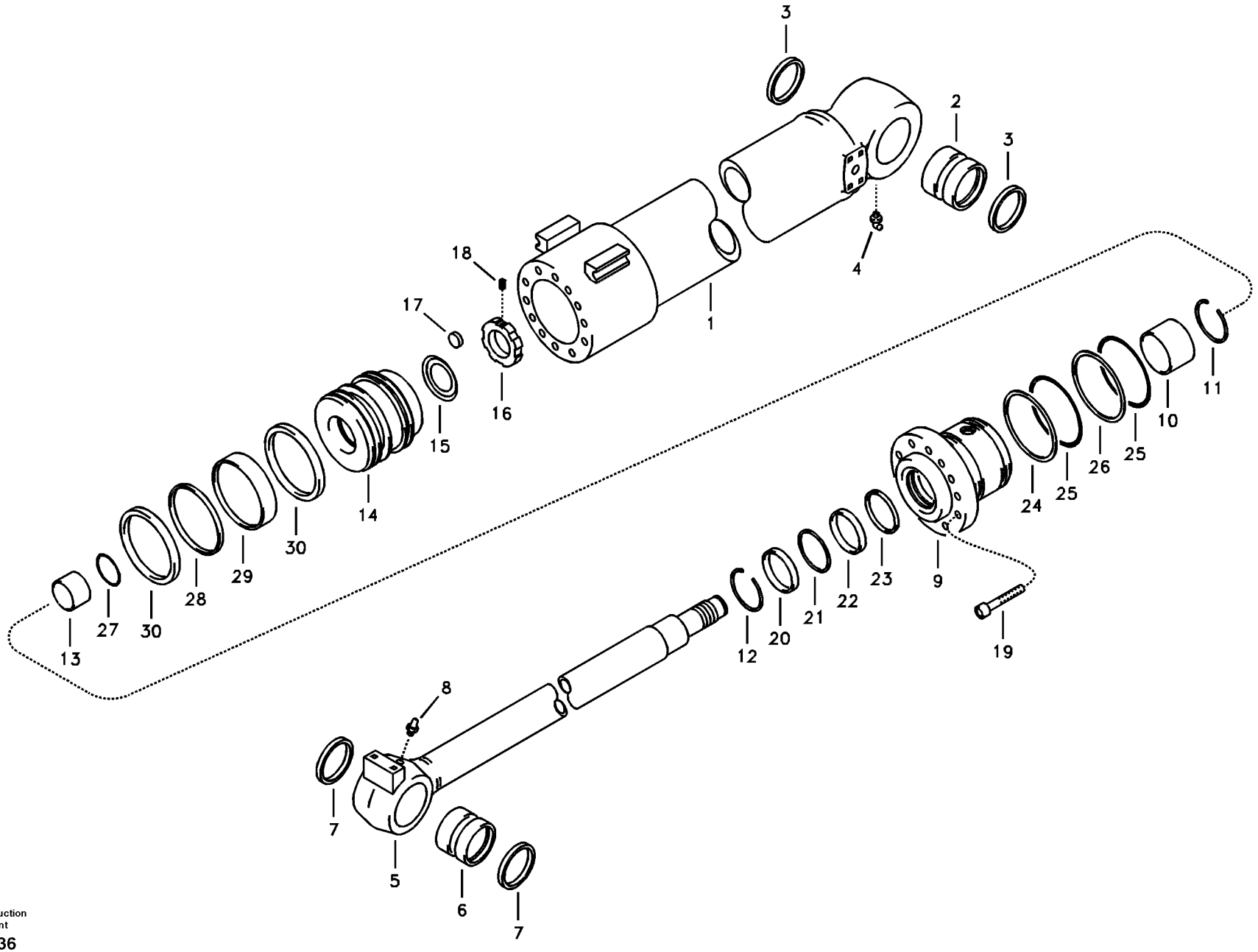

Volvo Construction Equipment

1013536

Fig.	Part No.	Quantity 1	2	3	PS	KIT	Description	Dénomination	Bezeichnung	품명	Denominación	Notes
	VOE 14528551	2					Cylinder	Verin	Zylinder	실린더	Cilindro	
	VOE 14528552		2				Boom cylinder	Verin fleche	Auslegerzylinder		Cilindro pluma	
1		1					•Tube	•Tube	•Rohr	• 튜브	•Tubo	
			1				•Tube	•Tube	•Rohr	• 튜브	•Tubo	
2	**VOE 14520781**	1					••Bushing	••Bague	••Buchse	•• 부싱	••Casquillo	
	VOE 14520786		1		OP		••Bushing	••Bague	••Buchse	•• 부싱	••Casquillo	
3	**VOE 14514890**	2	2				••Seal	••Joint	••Dichtring	•• 시일	••Junta	
4	**SA 9481-20002**	1	1		SS		••Nipple	••Raccord	••Nippel	•• 니플	••Niple	
5	**VOE 14521299**	1					•Rod	•Monture	•Fuhler	• 로드	•Varilla	
	VOE 14521394		1				•Rod	•Monture	•Fuhler	• 로드	•Varilla	
6	**VOE 14520781**	1					••Bushing	••Bague	••Buchse	•• 부싱	••Casquillo	
	VOE 14520786		1		OP		••Bushing	••Bague	••Buchse	•• 부싱	••Casquillo	
7	**VOE 14514890**	2	2				••Seal	••Joint	••Dichtring	•• 시일	••Junta	
8	**SA 9481-10003**	1	1				••Nipple	••Raccord	••Nippel	•• 니플	••Niple	
9		1	1				•Head	•Tete	•Kopf	• 헤드	•Capo	
10	**SA 9612-07040**	1	1				•Bushing	•Bague	•Buchse	• 부싱	•Casquillo	
11	**SA 9557-06000**	1	1				•Retaining ring	•Bague retenue	•Haltering	• 리테이닝 링	•Anillo retén	
12	**SA 9556-07000**	1	1				•Retaining ring	•Bague retenue	•Haltering	• 리테이닝 링	•Anillo retén	
13	**VOE 14525446**	1			SS		•Cushion	•Coussin	•Sitzkissen	• 쿠션	•Cojín	
13	**VOE 14530662**		1				•Cushion	•Coussin	•Sitzkissen	• 쿠션	•Cojín	
14		1	1				•Piston	•Piston	•Kolben	• 피스톤	•Piston	
15	**SA 9216-04510**	1	1				•Washer	•Rondelle	•Scheibe	• 와셔	•Arandela	
16	**VOE 14524623**	1	1				•Lock nut	•Contre-écrou	•Sicherungsmutter	• 잠금장치 너트	•Contratuerca	
17	**SA 1146-06870**	1	1				•Pad	•Support inférieur	•Unterlegring	• 패드	•Suplemento	
18	**VOE 963059**	1	1		SS		•Set screw	•Vis butée	•Anschlagschraube	• 세트 나사	•Tornillo tope	
19	**VOE 980238**	12	12				•Hex. socket screw	•Vis à six pans creux	•Inbusschraube	• 육각 소켓 나사	•Tornillo de hexágono	
20	**SA 9564-20700**	1	1			K	•Sealing	•Étanchéité	•dichtung	• 시일링	•Junta	
21	**SA 9567-20701**	1	1			K	•Ring	•Bague	•Ring	• 링	•Anillo	
22	**SA 9563-20701**	1	1			K	•Seal	•Joint	•Dichtring	• 시일	•Junta	
23	**SA 1146-08170**	1	1			K	•Ring	•Anneau	•Ring	• 링	•Anillo	

1	**8279001**
2	**8279002**
3	
4	
5	

Cilindro de pluma
붐 실린더
Auslegerzylinder
Vérin de flèche
Boom cylinder

Catalogue id	Group
20044	**974**
Illustr. No **1013536**	Section **3000**
Issue **PUB 74D9920044**	Page **525**

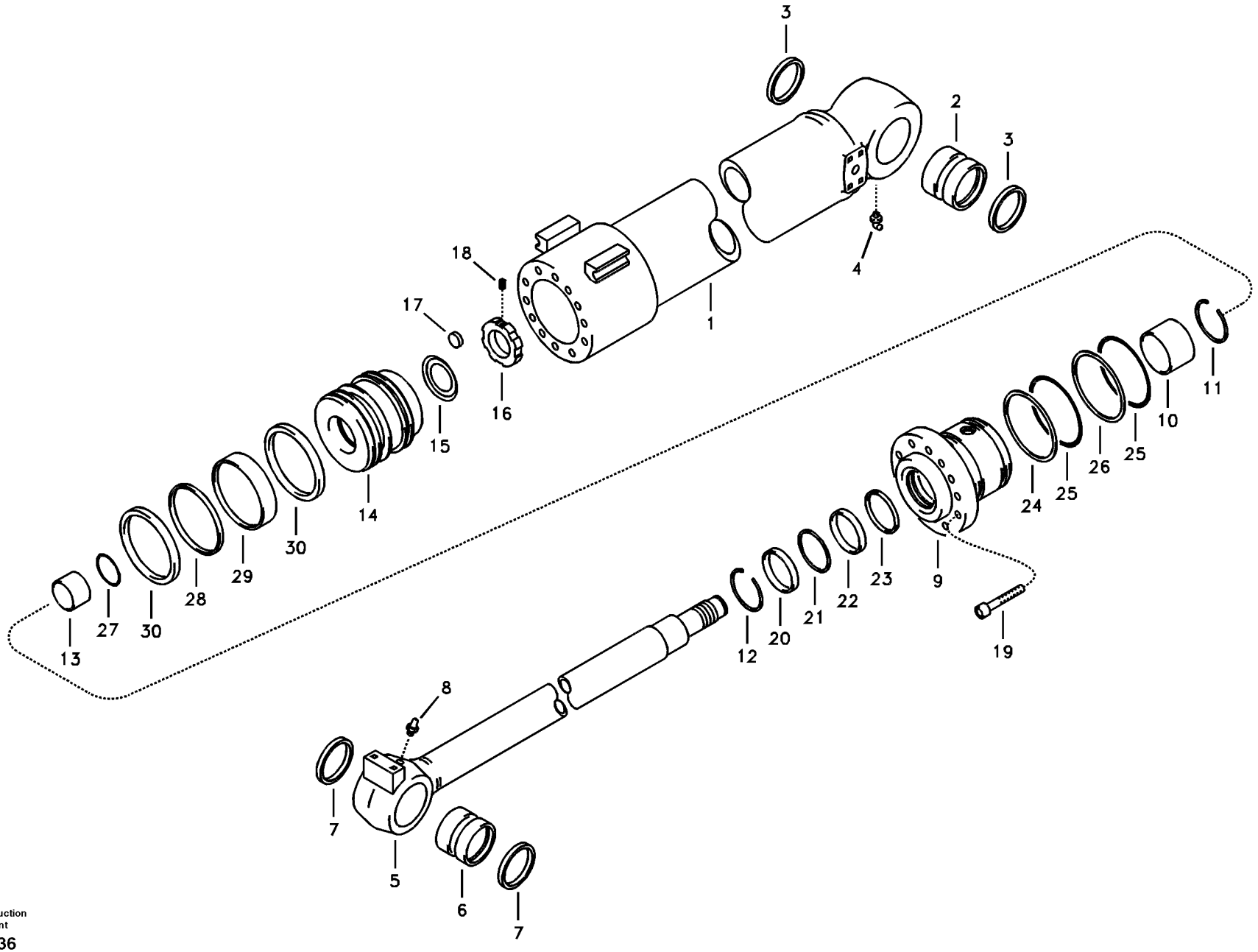

Volvo Construction Equipment

1013536

Fig.	Part No.	Quantity 1	2	3	PS	KIT	Description	Dénomination	Bezeichnung	품명	Denominación	Notes
24	**SA 9566-30950**	1	1			K	•Ring	•Anneau	•Ring	• 링	•Anillo	
25	**SA 9511-12095**	2	2			K	•O-ring	•Joint Torique	•O-Ring	• 오링	•Junta torica	
26	**VOE 14880826**	1	1			K	•Ring	•Bague	•Ring	• 링	•Anillo	(SA 9566-10950)
27	**SA 9511-12055**	1	1			K	•O-ring	•Joint torique	•O-Ring	•O 링	•Anillo tórico	
28	**VOE 14512067**	1	1			K	•Seal	•Joint	•Dichtring	• 시일	•Junta	
29	**SA 9565-21050**	1	1			K	•Ring	•Anneau	•Ring	• 링	•Anillo	
30	**SA 9568-01050**	2	2			K	•Sealing	•Étanchéité	•dichtung	• 시일링	•Junta	
100	**VOE 14589167**	1	1				Sealing kit	Kit plombage	Plombiersatz	씰링 키트	Kit de precinto	

1	**8279001**
2	**8279002**
3	
4	
5	

Cilindro de pluma
붐 실린더
Auslegerzylinder
Vérin de flèche
Boom cylinder

Catalogue id **20044**	Group **974**
Illustr. No **1013536**	Section **3000**
Issue **PUB 74D9920044**	Page **527**

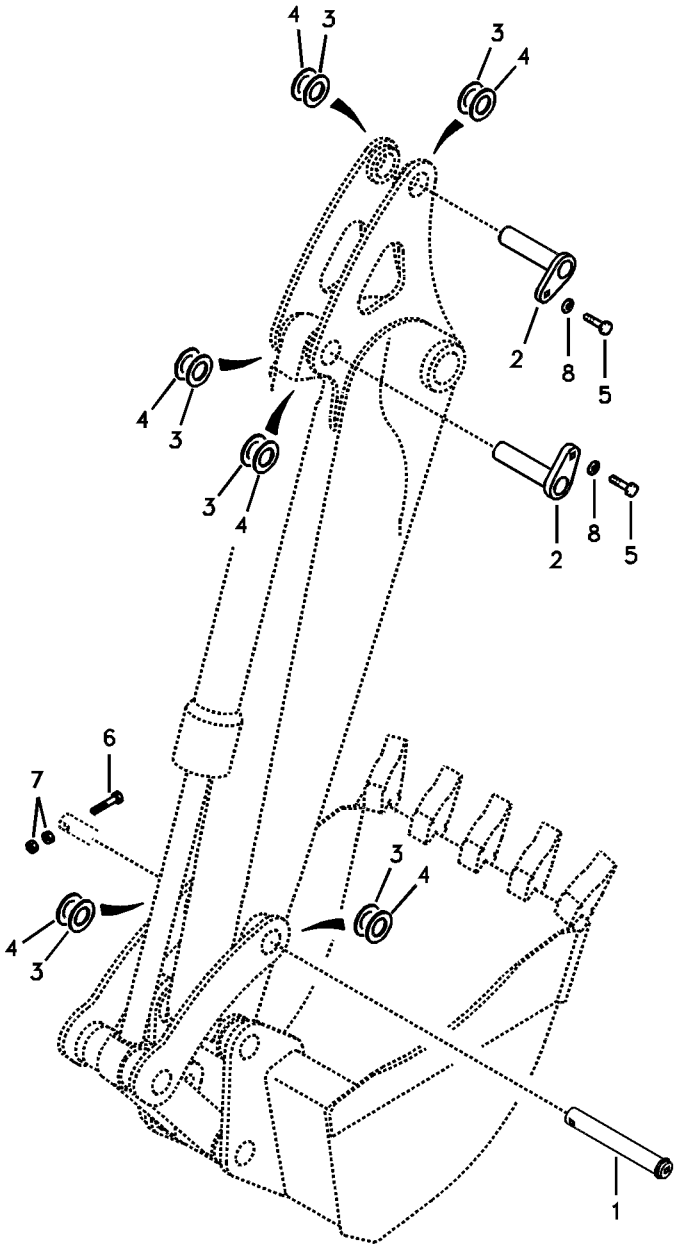
4
3
3
4
2
8
5
4
3
3
4
2
8
5
6
7
3
4
4
3
1

Fig.	Part No.	Quantity 1	2	3	4	5	PS	KIT	Description	Dénomination	Bezeichnung	품명	Denominación	Notes
1	**VOE 14520856**	1	1	1	1				Pin	Goupille	Stift	핀	Pasador	
2	**VOE 14520858**	2	2	2	2				Pin	Goupille	Stift	핀	Pasador	
3	**VOE 14520901**	6	6	6	6				Shim	Cale d'épaisseur	Passcheibe	심	Arandela Ajuste	
4	**VOE 14520902**	6	6	6	6				Shim	Cale d'épaisseur	Passcheibe	심	Arandela Ajuste	
5	**SA 9011-11204**	2	2	2	2				Bolt	Boulon	Bolzen	볼트	Perno	
6	**SA 9011-21220**	1	1	1	1				Hexagon screw	Vis à tête hexagona	Sechskantschraub	육각 나사	Tornillo hexagonal	
7	**VOE 979019**	2	2	2	2				Hexagon nut	Écrou hexagonal	Sechskantmutter	육각 너트	Tuerca hexagonal	
8	**SA 2051-01950**	2	2	2	2				Washer	Rondelle	Scheibe	와셔	Arandela	

1	**8278996**
2	**8278997**
3	**8278998**
4	**8278999**
5	

Enlaces al brazo
디퍼 암 연결장치
Verbindungen zu Stiel
Articulations de balancier
Links to dipper arm

Catalogue id **20044**	Group **975**
Illustr. No **1015075**	Section **100**
Issue **PUB 74D9920044**	Page **529**

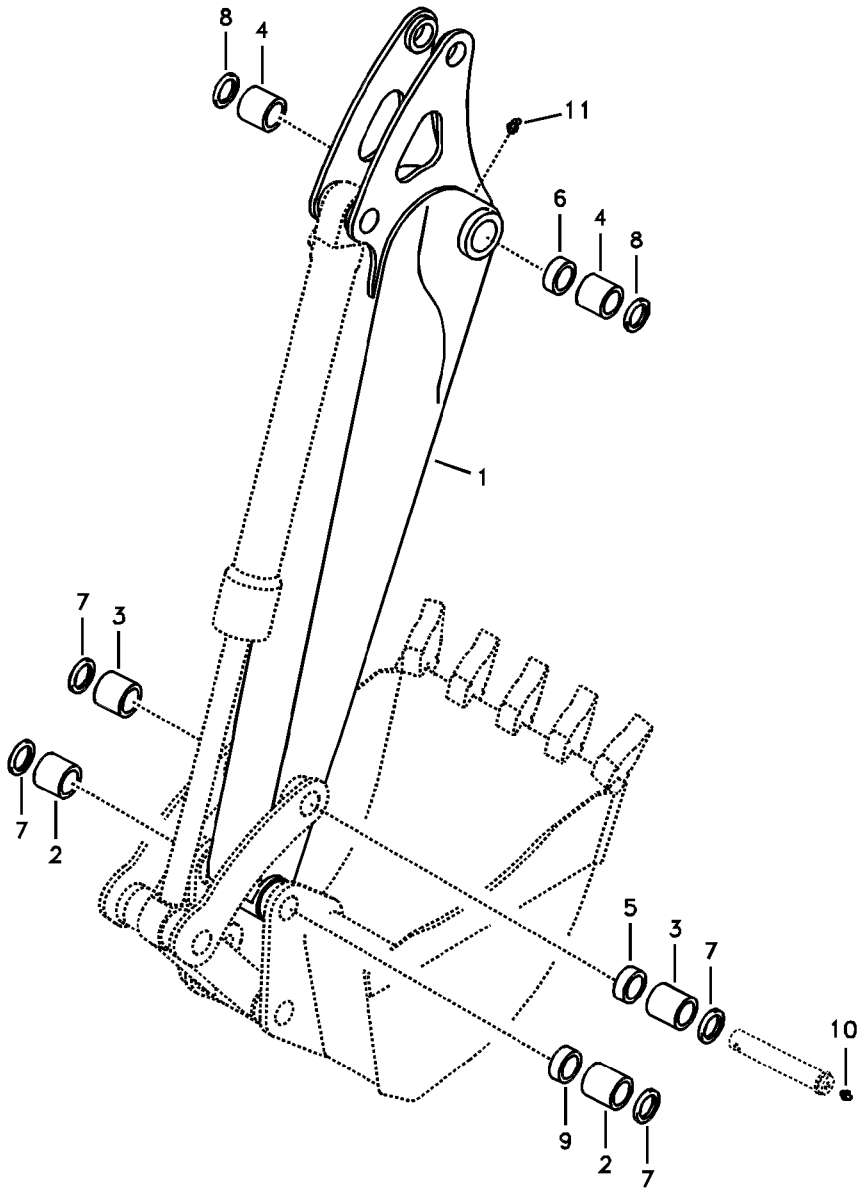

Volvo Construction Equipment

1022074

Fig.	Part No.	Quantity 1	2	3	4	5	PS	KIT	Description	Dénomination	Bezeichnung	품명	Denominación	Notes
1	**VOE 14520801**	1					SS		Arm	Bras	Arm	암	Brazo	SER NO 10001-10033
	VOE 14532999	1							Arm	Bras	Arm	암	Brazo	SER NO 10034-11174
	VOE 14546146	1							Arm	Bras	Arm	암	Brazo	SER NO 11175-
	VOE 14520815		1				OP		Arm	Bras	Arm	암	Brazo	SER NO 10001-10033
	VOE 14533000		1						Arm	Bras	Arm	암	Brazo	SER NO 10034-11174
	VOE 14546147		1				SS		Arm	Bras	Arm	암	Brazo	SER NO 11175-
	VOE 14521770			1			SS		Arm	Bras	Arm	암	Brazo	SER NO 10001-10158
	VOE 14536697			1					Arm	Bras	Arm	암	Brazo	SER NO 10159-11174
	VOE 14546149			1			SS		Arm	Bras	Arm	암	Brazo	SER NO 11175-
	VOE 14521772				1		OP		Arm	Bras	Arm	암	Brazo	SER NO 10001-10158
	VOE 14536698				1		OP		Arm	Bras	Arm	암	Brazo	SER NO 10159-11174
	VOE 14546150				1		OP		Arm	Bras	Arm	암	Brazo	SER NO 11175-
2	**SA 9625-11213**	2	2	2	2				•Bushing	•Bague	•Buchse	• 부싱	•Casquillo	
3	**VOE 14520779**	2	2	2	2				•Bushing	•Bague	•Buchse	• 부싱	•Casquillo	
4	**VOE 14520782**	2		2					•Bushing	•Bague	•Buchse	• 부싱	•Casquillo	
	VOE 14520787		2		2				•Bushing	•Bague	•Buchse	• 부싱	•Casquillo	
5	**VOE 14602168**	2	2	2	2				•Boss	•Bossage	•Warze	• 보스	•Tetón	(VOE 14520876) SER NO 10001-11174
	VOE 14602168	1	1	1	1				•Boss	•Bossage	•Warze	• 보스	•Tetón	(VOE 14520876) SER NO 11175-
6	**VOE 14520877**	1	1	1	1				•Boss	•Bossage	•Warze	• 보스	•Teton	
7	**VOE 14880731**	4	4	4	4				•Seal	•Joint	•Dichtring	• 시일	•Junta	
8	**VOE 14880732**	2	2	2	2				•Seal	•Joint	•Dichtring	• 시일	•Junta	
9	**VOE 14546552**	1	1	1	1				•Boss	•Bossage	•Warze	• 보스	•Teton	SER NO 11175-
10	**SA 9481-11003**	1	1	1	1				Nipple	Raccord	Nippel	니플	Niple	
11	**SA 9481-21002**	1	1	1	1				Nipple	Raccord	Nippel	니플	Niple	

1	**8278996**
2	**8278997**
3	**8278998**
4	**8278999**
5	

Brazos y tuberías de engrase con asiento de tuberías
디퍼 암 및 윤활 배관 , 유압배관 장착브라켓 포함
Stiel und Schmierleitungen mit Sitz
Balancier et tuyauterie de lubr avec siège de tuyau
Dipper arm and grease piping with piping seat

Catalogue id **20044**	Group **975**
Illustr. No **1022074**	Section **500**
Issue **PUB 74D9920044**	Page **531**



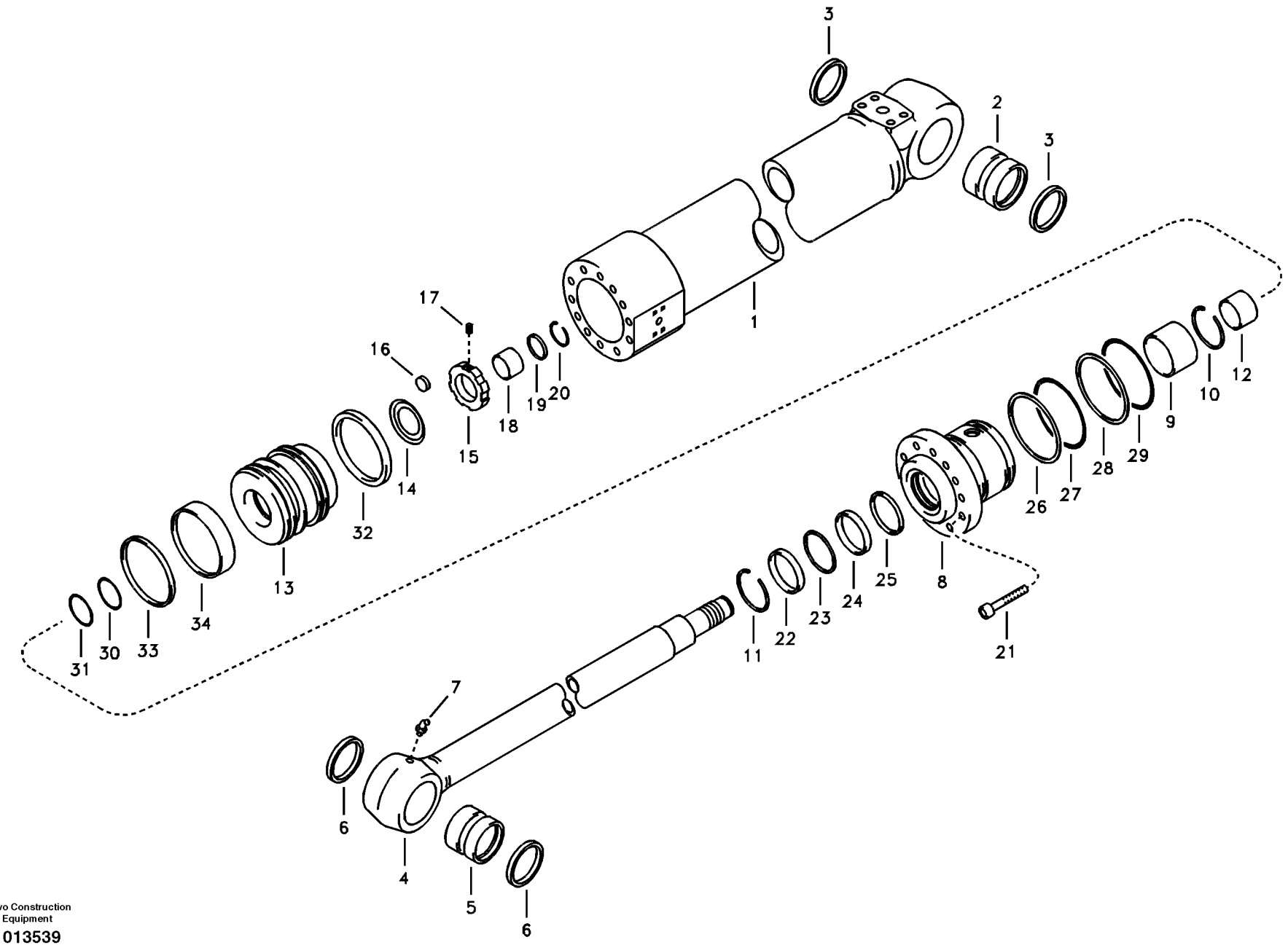

Volvo Construction Equipment

1013539

Fig.	Part No.	Quantity 1	2	3	PS	KIT	Description	Dénomination	Bezeichnung	품명	Denominación	Notes
	VOE 14546791	1					Cylinder_assy	Cylinder_assy	Zylinderbaugruppe	실리더 어셈블리	Conjunto de cilindro	(VOE 14520122) SER NO 10001-11285
	VOE 14546791	1					Cylinder_assy	Cylinder_assy	Zylinderbaugruppe	실리더 어셈블리	Conjunto de cilindro	SER NO 11286-
	VOE 14521325		1				Cylinder	Cylindre	Zylinder	실린더	Cilindro	SER NO 10001-11285
	VOE 14549303		1		SS		Cylinder_assy	Cylinder_assy	Zylinderbaugruppe	실리더 어셈블리	Conjunto de cilindro	SER NO 11286-
1		1	1				•Tube	•Tube	•Rohr	• 튜브	•Tubo	
2	**VOE 14520778**	1					••Bushing	••Bague	••Buchse	•• 부싱	••Casquillo	
	VOE 14520785		1		OP		••Bushing	••Bague	••Buchse	•• 부싱	••Casquillo	
3	**VOE 14514890**	2	2				••Seal	••Joint	••Dichtring	•• 시일	••Junta	SER NO 10001-11285
	VOE 14880731	2	2				••Seal	••Joint	••Dichtring	•• 시일	••Junta	SER NO 11286-
4	**VOE 14521300**	1					•Rod	•Monture	•Fuhler	• 로드	•Varilla	SER NO 10001-11285
	VOE 14546795	1					•Rod	•Monture	•Fuhler	• 로드	•Varilla	SER NO 11286-
	VOE 14521395		1		OP		•Rod	•Monture	•Fuhler	• 로드	•Varilla	SER NO 10001-11285
	VOE 14549987		1				•Rod	•Monture	•Fuhler	• 로드	•Varilla	SER NO 11286-
5	**VOE 14520778**	1					••Bushing	••Bague	••Buchse	•• 부싱	••Casquillo	
	VOE 14520785		1		OP		••Bushing	••Bague	••Buchse	•• 부싱	••Casquillo	
6	**VOE 14514890**	2	2				••Seal	••Joint	••Dichtring	•• 시일	••Junta	SER NO 10001-11285
	VOE 14880731	2	2				••Seal	••Joint	••Dichtring	•• 시일	••Junta	SER NO 11286-
7	**SA 9481-20002**	1	1		SS		••Nipple	••Raccord	••Nippel	•• 니플	••Niple	
8		1	1				•Head	•Tete	•Kopf	• 헤드	•Capo	
9	**SA 9612-06035**	1	1				•Bushing	•Bague	•Buchse	• 부싱	•Casquillo	
10	**SA 9557-05050**	1	1				•Ring	•Anneau	•Ring	• 링	•Anillo	
11	**SA 9556-06000**	1	1				•Ring	•Anneau	•Ring	• 링	•Anillo	
12	**SA 1146-01700**	1	1				•Cushion	•Coussin	•Sitzkissen	• 쿠션	•Cojin	
13		1	1				•Piston	•Piston	•Kolben	• 피스톤	•Piston	
14	**VOE 14529572**	1	1				•Washer	•Rondelle	•Scheibe	• 와셔	•Arandela	SER NO 10001-11285
	VOE 14546800	1	1				•Washer	•Rondelle	•Scheibe	• 와셔	•Arandela	SER NO 11286-
15	**VOE 14525448**	1	1				•Lock nut	•Contre-écrou	•Sicherungsmutter	• 잠금장치 너트	•Contratuerca	SER NO 10001-11285
	VOE 14546798	1	1				•Lock	•Serrure	•Schloß	• 록	•Cierre	SER NO 11286-
16	**SA 1146-06870**	1	1				•Pad	•Support inférieur	•Unterlegring	• 패드	•Suplemento	SER NO 10001-11285

1	**8279003**
2	**8279004**
3	
4	
5	

Cilindro de brazo
디퍼 암 실린더
Stielzylinder
Vérin de bras
Dipper arm cylinder

Catalogue id **20044**	Group **975**
Illustr. No **1013539**	Section **1500**
Issue **PUB 74D9920044**	Page **533**

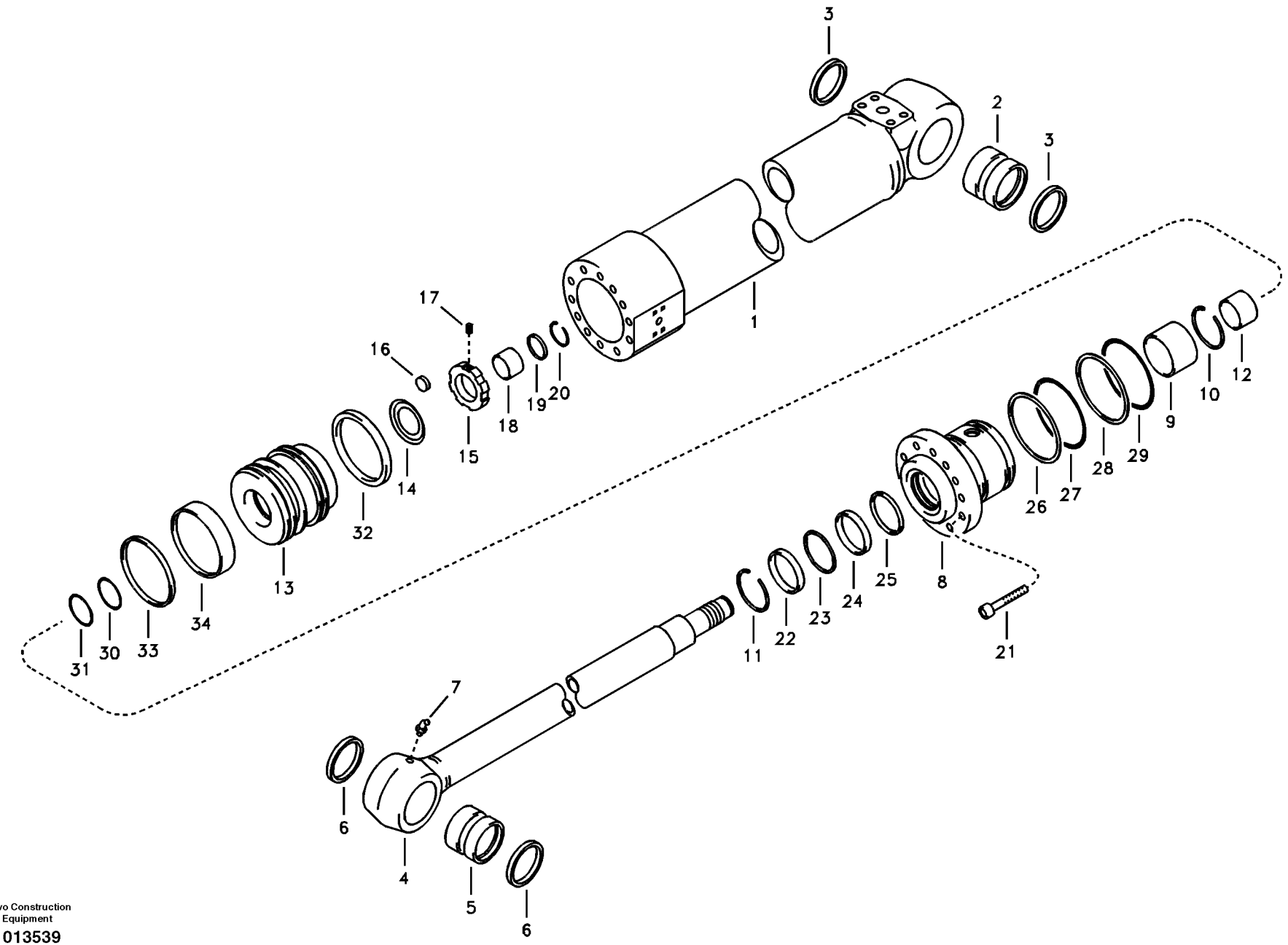

Volvo Construction Equipment

1013539

Fig.	Part No.	Quantity 1	2	3	PS	KIT	Description	Dénomination	Bezeichnung	품명	Denominación	Notes
17	**VOE 963059**	1	1		SS		•Set screw	•Vis butée	•Anschlagschraube	• 세트 나사	•Tornillo tope	SER NO 10001-11285
	VOE 14535763	1	1				•Set Screw	•Vis Butee	•Anschlagschraub	• 세트 스크류	•Tornillo Tope	SER NO 11286-
18	**VOE 14529575**	1	1				•Cushion	•Coussin	•Sitzkissen	• 쿠션	•Cojín	SER NO 10001-11285
	VOE 14549989	1	1				•Cushion	•Coussin	•Sitzkissen	• 쿠션	•Cojin	SER NO 11286-
19	**SA 1146-06640**	1	1				•Guard	•Protection	•Schutz	• 가드	•Protección	SER NO 10001-11285
	VOE 14529576	1	1				•Guard	•Protection	•Schutz	• 가드	•Protección	SER NO 11286-
20	**SA 1146-06630**	1	1				•Ring	•Anneau	•Ring	• 링	•Anillo	SER NO 10001-11285
	VOE 14529574	1	1				•Ring	•Anneau	•Ring	• 링	•Anillo	SER NO 11286-
21	**VOE 980238**	12	12				•Hex. socket screw	•Vis à six pans creux	•Inbusschraube	• 육각 소켓 나사	•Tornillo de hexágono	
22	**SA 9564-20600**	1	1			K	•Seal	•Joint	•Dichtring	• 시일	•Junta	
23	**SA 9567-20601**	1	1			K	•Ring	•Anneau	•Ring	• 링	•Anillo	
24	**SA 9563-20600**	1	1			K	•Seal	•Joint	•Dichtring	• 시일	•Junta	
25	**VOE 14519687**	1	1			K	•Seal	•Joint	•Dichtring	• 시일	•Junta	
26	**SA 9566-10800**	1	1			K	•Ring	•Anneau	•Ring	• 링	•Anillo	
27	**SA 9511-12080**	1	1			K	•O-ring	•Joint Torique	•O-Ring	• 오링	•Junta torica	SER NO 10001-11285
	VOE 990638	1	1			K	•O-ring	•Joint torique	•O-Ring	•O 링	•Anillo tórico	SER NO 11286-
28	**SA 9566-40850**	1	1			K	•Ring	•Anneau	•Ring	• 링	•Anillo	
29	**SA 9511-22085**	1	1			K	•O-ring	•Joint Torique	•O-Ring	• 오링	•Junta torica	SER NO 10001-11285
	VOE 990593	1	1			K	•O-ring	•Joint torique	•O-Ring	•O 링	•Anillo tórico	SER NO 11286-
30	**SA 9566-30530**	1	1			K	•Ring	•Anneau	•Ring	• 링	•Anillo	
31	**VOE 990630**	1	1			K	•O-ring	•Joint torique	•O-Ring	•O 링	•Anillo tórico	(SA 9511-12053)
32	**SA 9568-00900**	2	2			K	•Seal	•Joint	•Dichtring	• 시일	•Junta	
33	**VOE 14512066**	1	1			K	•Seal	•Joint	•Dichtring	• 시일	•Junta	
34	**SA 9565-20900**	1	1			K	•Ring	•Anneau	•Ring	• 링	•Anillo	
100	**VOE 14589168**	1	1				Sealing kit	Kit plombage	Plombiersatz ……	씰링 키트	Kit de precinto	

1	**8279003**
2	**8279004**
3	
4	
5	

Cilindro de brazo
디퍼 암 실린더
Stielzylinder
Vérin de bras
Dipper arm cylinder

Catalogue id **20044**	Group **975**
Illustr. No **1013539**	Section **1500**
Issue **PUB 74D9920044**	Page **535**

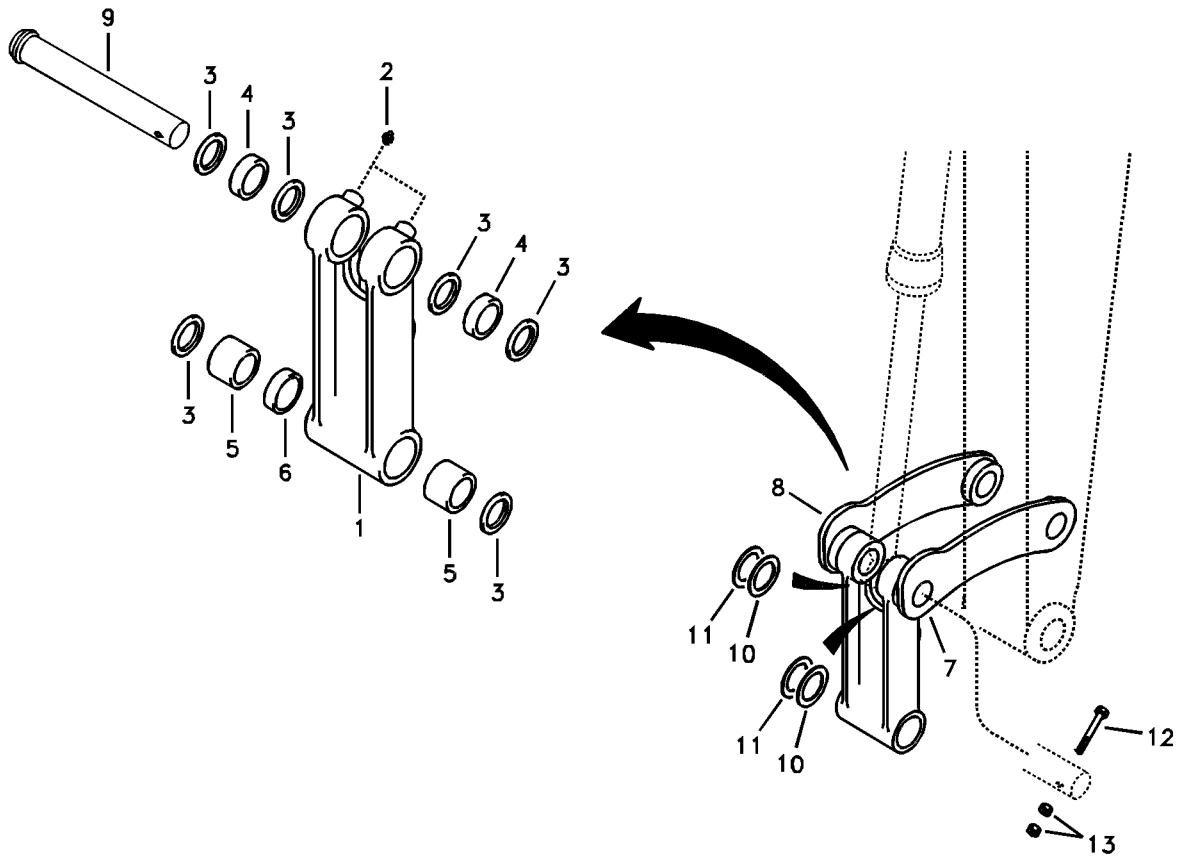
9
3
4
3
2
3
4
3
3
5
6
1
5
3
8
11
10
7
11
10
12
13

Fig.	Part No.	Quantity 1	2	3	PS	KIT	Description	Dénomination	Bezeichnung	품명	Denominación	Notes
1	**VOE 14520805**	1					Connecting rod	Bielle	Pleuel	피스톤 로드	Biela	SER NO 10001-11174
	VOE 14546158	1					Connecting rod	Bielle	Pleuel	피스톤 로드	Biela	SER NO 11175-
2	**SA 9481-11003**	2					•Nipple	•Raccord	•Nippel	• 니플	•Niple	SER NO 10001-11174
	SA 9481-11003	3					•Nipple	•Raccord	•Nippel	• 니플	•Niple	SER NO 11175-
3	**VOE 14880731**	6					•Seal	•Joint	•Dichtring	• 시일	•Junta	
4	**VOE 14520774**	2					•Bushing	•Bague	•Buchse	• 부싱	•Casquillo	
5	**SA 9625-11213**	2					•Bushing	•Bague	•Buchse	• 부싱	•Casquillo	
6	**VOE 14602168**	1					•Boss	•Bossage	•Warze	• 보스	•Tetón	(VOE 14520876) SER NO 10001-11174
	VOE 14546552	1					•Boss	•Bossage	•Warze	• 보스	•Teton	SER NO 11175-
7	**VOE 14520807**	1			SS		Yoke	Chape	Joch	요크	Horquilla	
8	**VOE 14520808**	1			SS		Yoke	Chape	Joch	요크	Horquilla	
9	**VOE 14546092**	1					Pin	Goupille	Zapfen	핀	Pasador	(VOE 14520857) SER NO 10001-11174
	VOE 14546092	1					Pin	Goupille	Zapfen	핀	Pasador	SER NO 11175-
10	**VOE 14520901**	4					Shim	Cale d'épaisseur	Passcheibe	심	Arandela Ajuste	
11	**VOE 14520902**	4					Shim	Cale d'épaisseur	Passcheibe	심	Arandela Ajuste	
12	**SA 9011-21220**	1					Hexagon screw	Vis à tête hexagonale	Sechskantschraube	육각 나사	Tornillo hexagonal	
13	**VOE 979019**	2					Hexagon nut	Écrou hexagonal	Sechskantmutter	육각 너트	Tuerca hexagonal	

1	**8279000**	**Acoplamientos para la varilla de conexión** 커넥팅로드 연결장치 **Löffelgelenk** **Articulations, liaison avec la tige de piston** **Links to connecting rod**	Catalogue id **20044**	Group **975**
2			Illustr. No **1015076**	Section **1900**
3			Issue **PUB 74D9920044**	Page **537**
4				
5				

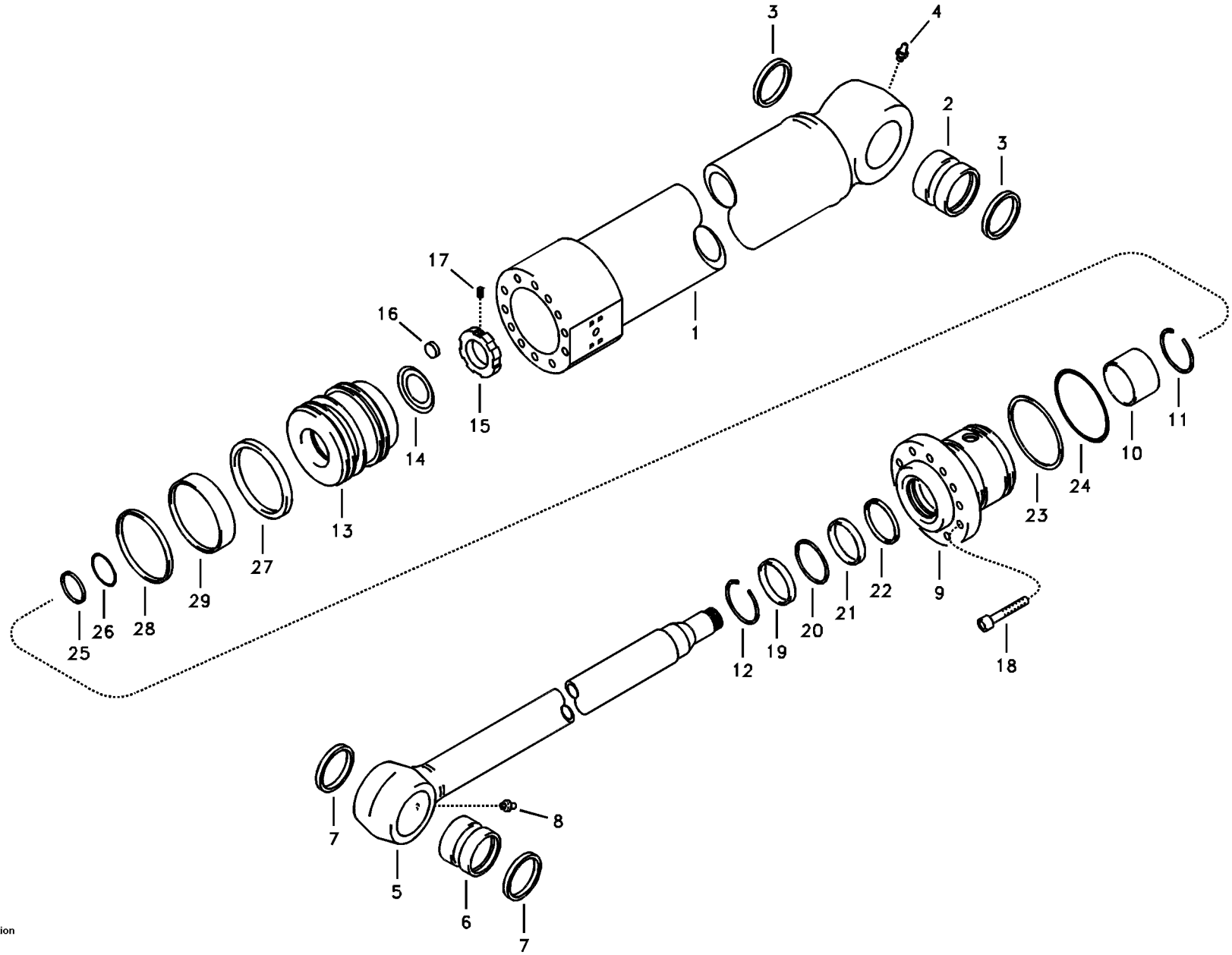

Volvo Construction Equipment

1013541

Fig.	Part No.	Quantity 1	2	3	PS	KIT	Description	Dénomination	Bezeichnung	품명	Denominación	Notes
	VOE 14522092	1			SS		Cylinder	Verin	Zylinder	실린더	Cilindro	
	VOE 14522093		1				Cylinder	Verin	Zylinder	실린더	Cilindro	
1		1	1				•Tube	•Tube	•Rohr	• 튜브	•Tubo	
2	**VOE 14520776**	1					••Bushing	••Bague	••Buchse	•• 부싱	••Casquillo	
	VOE 14520784		1		OP		••Bushing	••Bague	••Buchse	•• 부싱	••Casquillo	
3	**VOE 14514890**	2	2				••Seal	••Joint	••Dichtring	•• 시일	••Junta	
4	**SA 9481-10003**	1	1				••Nipple	••Raccord	••Nippel	•• 니플	••Niple	
5	**VOE 14521301**	1	1		SS		•Rod	•Monture	•Fühler	• 로드	•Varilla	
6	**VOE 14520777**	1	1				••Bushing	••Bague	••Buchse	•• 부싱	••Casquillo	
7	**VOE 14514890**	2	2				••Seal	••Joint	••Dichtring	•• 시일	••Junta	
8	**SA 9481-10003**	1	1				••Nipple	••Raccord	••Nippel	•• 니플	••Niple	
9		1	1				•Head	•Tete	•Kopf	• 헤드	•Capo	
10	**SA 9612-05535**	1	1				•Bushing	•Bague	•Buchse	• 부싱	•Casquillo	
11	**SA 9557-05000**	1	1				•Ring	•Anneau	•Ring	• 링	•Anillo	
12	**VOE 14880699**	1	1				•Ring	•Anneau	•Ring	• 링	•Anillo	
13		1	1				•Piston	•Piston	•Kolben	• 피스톤	•Piston	
14	**VOE 14521347**	1	1				•Washer	•Rondelle	•Scheibe	• 와셔	•Arandela	
15	**VOE 14521348**	1	1				•Nut	•Écrou	•Mutter	• 너트	•Tuerca	
16	**SA 1146-06870**	1	1				•Pad	•Support inférieur	•Unterlegring	• 패드	•Suplemento	
17	**VOE 963059**	1	1		SS		•Set screw	•Vis butée	•Anschlagschraube	• 세트 나사	•Tornillo tope	
18	**VOE 980238**	12	12				•Hex. socket screw	•Vis à six pans creux	•Inbusschraube	• 육각 소켓 나사	•Tornillo de hexágono	
19	**VOE 14880777**	1	1			K	•Seal	•Joint	•Dichtring	• 시일	•Junta	
20	**SA 9567-20551**	1	1			K	•Ring	•Anneau	•Ring	• 링	•Anillo	
21	**SA 9563-20553**	1	1			K	•Seal	•Joint	•Dichtring	• 시일	•Junta	
22	**VOE 14519686**	1	1			K	•Seal	•Joint	•Dichtring	• 시일	•Junta	
23	**VOE 14881263**	1	1			K	•Ring	•Bague	•Ring	• 링	•Anillo	(SA 9566-10700)
24	**SA 9511-12070**	1	1			K	•O-ring	•Joint Torique	•O-Ring	• 오링	•Junta torica	
25	**SA 9566-30450**	1	1			K	•Ring	•Anneau	•Ring	• 링	•Anillo	
26	**SA 9511-12045**	1	1		SS	K	•O-ring	•Joint Torique	•O-Ring	• 오링	•Junta torica	
27	**SA 9568-00800**	2	2			K	•Seal	•Joint	•Dichtring	• 시일	•Junta	

1	**8279005**
2	**8279006**
3	
4	
5	

Cilindro de cazo
버켓 실린더
Schaufelzylinder
Vérin de godet
Bucket cylinder

Catalogue id	Group
20044	**975**
Illustr. No **1013541**	Section **2500**
Issue **PUB 74D9920044**	Page **539**

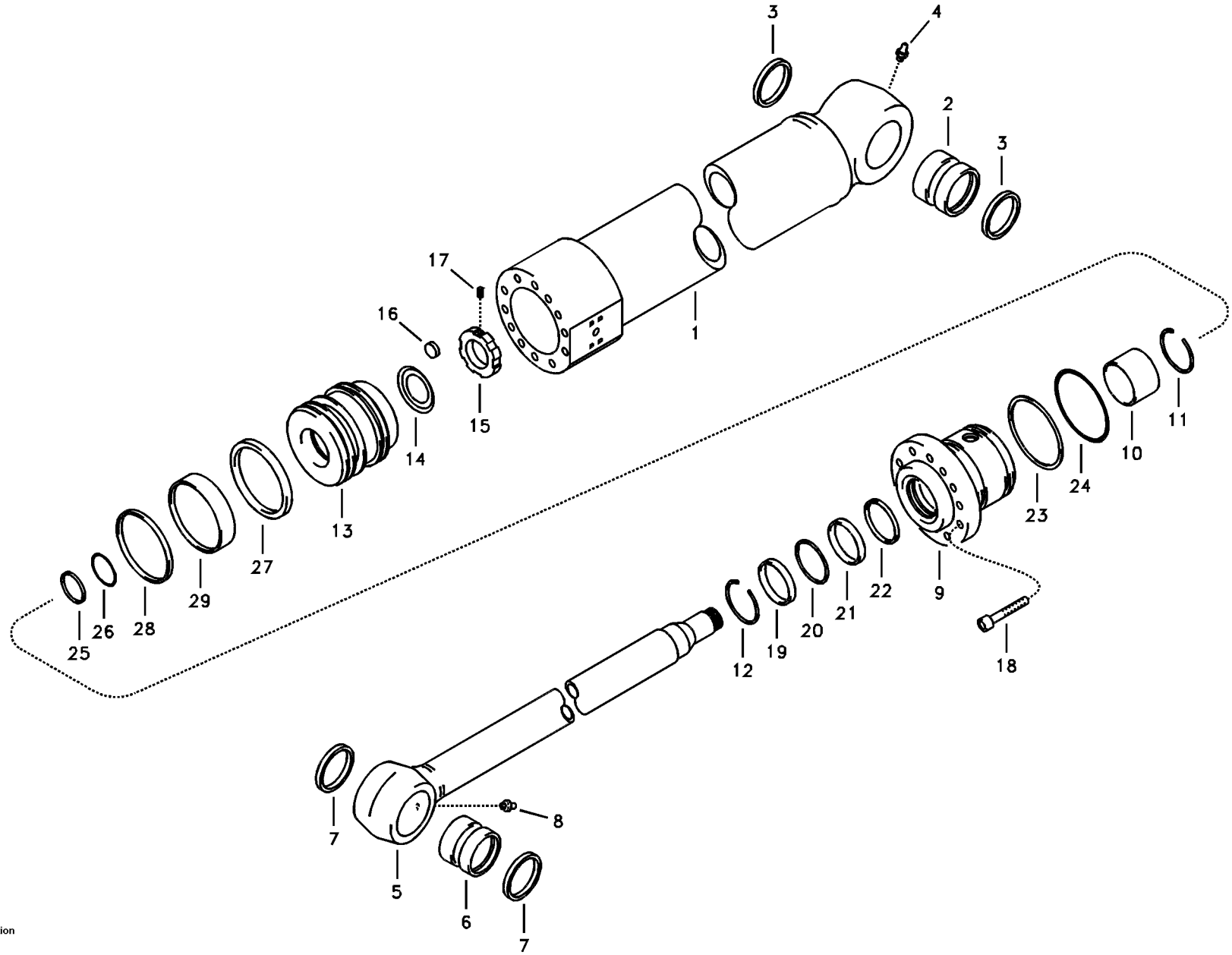

Volvo Construction Equipment

1013541

Fig.	Part No.	Quantity 1	2	3	PS	KIT	Description	Dénomination	Bezeichnung	품명	Denominación	Notes
28	**VOE 14512065**	1	1			K	•Seal	•Joint	•Dichtring	• 시일	•Junta	
29	**SA 9565-20800**	1	1			K	•Ring	•Anneau	•Ring	• 링	•Anillo	
100	**VOE 14589169**	1	1				Sealing kit	Kit plombage	Plombiersatz	씰링 키트	Kit de precinto	

1	**8279005**	**Cilindro de cazo** 버켓 실린더 **Schaufelzylinder** **Vérin de godet** **Bucket cylinder**	Catalogue id **20044**	Group **975**
2	**8279006**		Illustr. No **1013541**	Section **2500**
3			Issue **PUB 74D9920044**	Page **541**
4				
5				

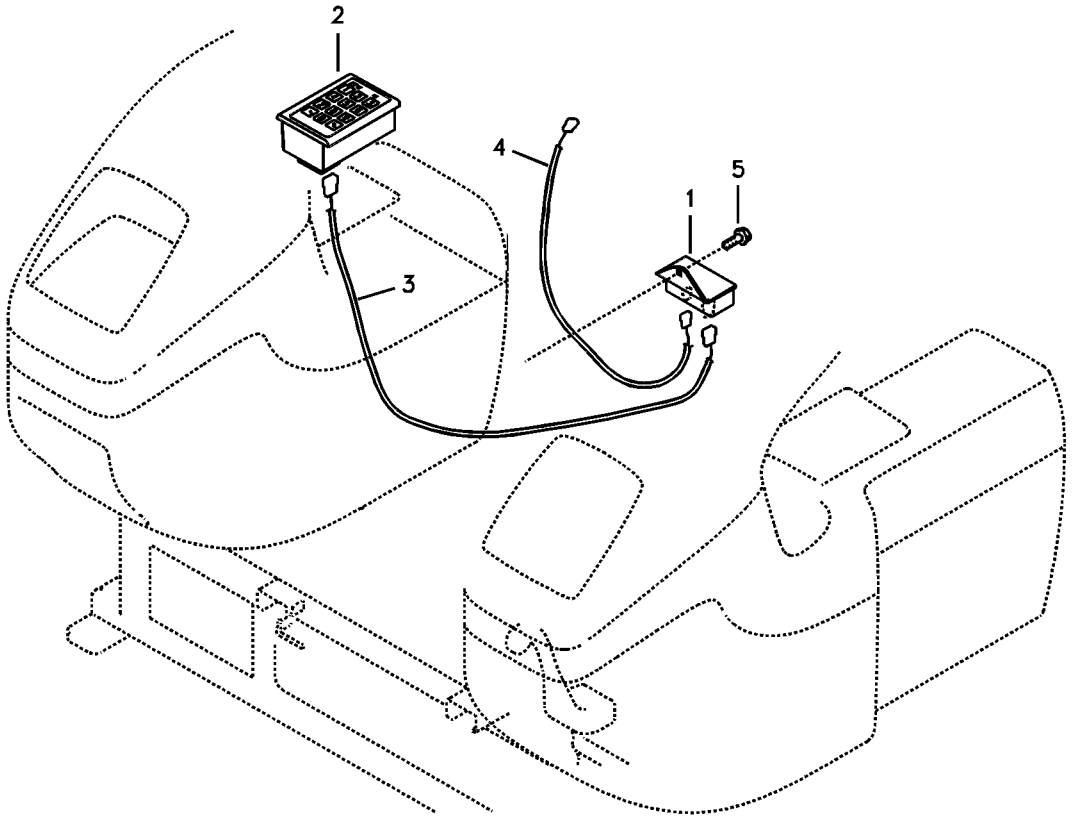
2
4
5
1
3

Fig.	Part No.	Quantity 1	2	3	PS	KIT	Description	Dénomination	Bezeichnung	품명	Denominación	Notes
1	**VOE 14510776**	1					Control Unit	Unité de commande	Steuereinheit	제어장치	Unidad de mando	
2	**VOE 14510777**	1					Control Unit	Unité de commande	Steuereinheit	제어장치	Unidad de mando	
3	**VOE 14519634**	1					Wire harness	Faisceau electrique	Kabelbaum	배선	Manojo cables	
4	**VOE 14526467**	1					Wire harness	Faisceau electrique	Kabelbaum	배선	Manojo cables	
5	**VOE 946471**	1					Flange screw	Vis à embase	Flanschschraube	플랜지 나사	Tornillo embridado	

1	**8278722**	**Sistema antirrobo** 도난방지장치 **Diebstahlschutz** **Système antivol** **Antitheft system**	Catalogue id **20044**	Group **992**
2			Illustr. No **1013542**	Section **100**
3			Issue **PUB 74D9920044**	Page **543**
4				
5				

VOLVO

ECR88

REPLACED PARTS 교체부품

PIÉCES PÉRIMÉES ET REMPLACÉES **PIEZAS SUBSTITUDAS**

ERSETZTE ARTIKEL

Catalogue id **20044** | Group **1000**

Issue **PUB 74D9920044** | Page **1**

Part No	Replaced by	Quantity
SA 1081-01570	* * * USE	
	VOE 14532310	1.00
SA 1123-03600	* * * USE	
	VOE 14529197	1.00
SA 1141-30090	* * * USE	
	VOE 14531069	1.00
VOE 11802571	* * * USE	
	PJ 7418334	1.00
VOE 14502506	* * * USE	
	VOE 14616302	1.00
VOE 14504668	* * * USE	
	VOE 14546444	1.00
VOE 14507450	* * * USE	
	VOE 14515524	1.00
VOE 14519246	* * * USE	
	VOE 14539978	1.00
VOE 14519433	* * * USE	
	VOE 14530943	1.00
VOE 14519629	* * * USE	
	VOE 14524424	1.00
VOE 14519784	* * * USE	
	VOE 14527552	SS
VOE 14520578	* * * USE	
	VOE 14520542	SS
VOE 14520754	* * * USE	
	VOE 14533063	SS
VOE 14520801	* * * USE	
	VOE 14532999	1.00
VOE 14520807	* * * USE	
	VOE 14571836	1.00
	VOE 14571837	1.00
VOE 14520808	* * * USE	
	VOE 14571836	1.00
	VOE 14571837	1.00
VOE 14520837	* * * USE	
	VOE 14619943	1.00
VOE 14520842	* * * USE	
	VOE 14593543	1.00
VOE 14521089	* * * USE	
	VOE 14538803	1.00
VOE 14521301	* * * USE	
	VOE 14585757	1.00
VOE 14521544	* * * USE	
	VOE 14533736	1.00
VOE 14521611	* * * USE	
	SA 9511-22065	1.00
VOE 14521770	* * * USE	
	VOE 14536697	1.00
VOE 14522092	* * * USE	
	VOE 14585079	1.00
VOE 14522182	* * * USE	
	VOE 14527608	1.00
VOE 14523616	* * * USE	
	VOE 14588963	1.00
VOE 14524111	* * * USE	
	VOE 14517748	1.00
VOE 14524543	* * * USE	
	VOE 14537094	1.00
VOE 14524895	* * * USE	
	VOE 11709720	1.00
VOE 14525396	* * * USE	
	VOE 14523962	SS
VOE 14525446	* * * USE	
	VOE 14530662	1.00
VOE 14526555	* * * USE	
	VOE 14536083	1.00
VOE 14528165	* * * USE	
	VOE 11714864	1.00
VOE 14528166	OLD.THAN 3 YEAR	
VOE 14528512	* * * USE	
	VOE 14526920	1.00
VOE 14528764	* * * USE	
	VOE 14577127	1.00
VOE 14528765	* * * USE	
	VOE 14577128	1.00
VOE 14528773	* * * USE	
	VOE 14577130	1.00
VOE 14528844	* * * USE	
	VOE 14532632	1.00
VOE 14528889	* * * USE	
	VOE 14537103	1.00
VOE 14530030	* * * USE	
	VOE 14537097	SS
VOE 14530218	* * * USE	
	VOE 14533408	SS
VOE 14530320	* * * USE	
	VOE 14563338	1.00
VOE 14530700	* * * USE	
	VOE 15057890	1.00
VOE 14530944	* * * USE	
	VOE 14530943	1.00
VOE 14530950	* * * USE	
	VOE 14530965	SS
VOE 14531246	* * * USE	
	VOE 14543607	1.00
VOE 14531637	* * * USE	
	VOE 14536082	1.00
VOE 14531679	* * * USE	
	VOE 14543465	1.00
VOE 14533063	* * * USE	
	VOE 14535282	SS
VOE 14533409	* * * USE	
	VOE 14540753	1.00
VOE 14536761	* * * USE	
	VOE 14542500	1.00
VOE 14543393	* * * USE	
	VOE 14543397	1.00
VOE 14543595	* * * USE	
	VOE 14579559	1.00
VOE 14546147	* * * USE	
	VOE 14579569	1.00
VOE 14546149	* * * USE	
	VOE 14579570	1.00
VOE 14549303	* * * USE	
	VOE 14597578	OP
VOE 14553220	* * * USE	
	VOE 14615761	1.00
VOE 14556261	* * * USE	
	VOE 14614032	1.00
VOE 14577957	* * * USE	
	VOE 14629995	1.00
VOE 14587151	* * * USE	
	VOE 14616021	1.00
VOE 14609505	* * * USE	
	VOE 14629988	1.00
VOE 14611579	* * * USE	
	VOE 14629999	1.00
VOE 14613899	* * * USE	
	VOE 14629989	1.00
VOE 14614026	* * * USE	
	VOE 14615763	SS
VOE 14614030	* * * USE	
	VOE 14615764	SS
SA 8210-05320	* * * USE	
	VOE 11713560	1.00
SA 8210-05340	* * * USE	
	VOE 14521583	1.00
SA 8210-08770	* * * USE	
	SA 8210-01990	1.00
SA 8240-01740	* * * USE	
	VOE 11714494	1.00
SA 9125-65000	* * * USE	
	SA 1146-06900	1.00
SA 9213-05000	* * * USE	
	VOE 955918	1.00
SA 9213-06000	* * * USE	
	VOE 955919	SS
SA 9372-32250	* * * USE	

Part No	Replaced by	Quantity	Part No	Replaced by	Quantity	Part No	Replaced by	Quantity	Part No	Replaced by	Quantity
	VOE 14881223	SS									
SA 9372-42220	* * * USE										
	VOE 14881233	1.00									
SA 9372-51026	* * * USE										
	VOE 14881238	1.00									
VOE 940090	* * * USE										
	FOR VOLVO BM										
	VOE 13940090	SS									
	FOR MICHIGAN										
	VOE 12000082	SS									
SA 9451-02216	* * * USE										
	SA 9453-02218	1.00									
VOE 945408	* * * USE										
	VOE 13945408	1.00									
VOE 947542	* * * USE										
	VOE 13947542	1.00									
SA 9481-20002	* * * USE										
	SA 9481-21002	1.00									
SA 9511-12045	* * * USE										
	VOE 990613	1.00									
SA 9511-12046	* * * USE										
	VOE 990614	1.00									
VOE 955894	OLD.THAN 3 YEAR										
VOE 963059	* * * USE										
	VOE 13963059	1.00									
VOE 965192	* * * USE										
	VOE 13965192	SS									
VOE 965483	OLD.THAN 3 YEAR										

NUMERICAL INDEX 부품번호 색인

RÉPERTOIRE DE NUMÉROS **INDICE DE NÚMERO**

NUMMERNREGISTER

Catalogue id **20044** | Group **1000**

Issue **PUB 74D9920044** | Page **1**

Part No	Group	Sect	Page
14536835	897	150	355
SA 1010-60030	911	100	379
SA 1022-04921	916	300	461
SA 1025-01520	870	100	317
SA 1025-01530	870	100	317
SA 1025-01540	870	100	317
SA 1030-61460	914	300	429
SA 1040-20240	911	100	379
SA 1040-20270	234	100	79
SA 1040-20270	911	100	381
SA 1040-20290	234	100	79
SA 1040-20290	911	100	381
SA 1040-20360	911	100	379
SA 1040-20410	911	100	381
SA 1040-23870	911	100	379
SA 1040-65471	924	200	483
SA 1040-65471	924	1000	489
SA 1040-80490	916	1300	467
SA 1040-80490	924	400	485
SA 1046-01370	443	200	207
SA 1046-01380	443	200	207
SA 1048-10540	914	200	427
SA 1081-00300	775	900	237
SA 1081-00300	775	1000	239
SA 1081-01430	775	900	237
SA 1081-01570	775	1000	239
SA 1112-00830	218	100	73
SA 1122-01230	352	100	135
SA 1122-01230	356	100	137
SA 1122-01230	356	300	139
SA 1123-00480	364	100	151
SA 1123-03600	364	100	151
SA 1141-30090	911	100	379
SA 1146-01700	975	1500	533
SA 1146-02120	443	200	207
SA 1146-02130	443	200	207
SA 1146-02140	443	200	207
SA 1146-06630	971	600	513
SA 1146-06630	975	1500	535
SA 1146-06640	975	1500	535
SA 1146-06870	974	3000	525
SA 1146-06870	975	1500	533
SA 1146-06870	975	2500	539
SA 1146-06950	971	600	513
SA 1146-08110	927	500	509
SA 1146-08170	974	3000	525
SA 1192-02820	897	100	351
SA 1192-02820	897	150	355
SA 1192-02820	897	300	361
SA 1192-02830	897	100	351
SA 1192-02830	897	150	355
SA 1192-02830	897	300	361
SA 1192-02910	897	100	351
SA 1192-02910	897	300	361
SA 1192-03620	897	100	351
SA 1192-03620	897	150	355
SA 1192-03620	897	300	361
SA 1192-03630	897	200	357
SA 1192-03630	897	300	361
SA 1192-03730	897	100	351
SA 1192-03730	897	300	361
SA 1192-03760	897	200	357
SA 1192-03760	897	300	361
SA 1192-03820	897	100	351
SA 1192-03820	897	300	361
SA 1192-04690	897	100	351
SA 1192-04690	897	300	361
SA 1192-05070	897	200	357
SA 1192-05070	897	250	359
SA 1192-05070	897	300	361
SA 1192-05180	897	200	357
SA 1192-05180	897	250	359
SA 1192-30180	897	200	357
SA 1192-30180	897	250	359
SA 1192-30180	897	300	361
SA 1192-30720	897	200	357
SA 14531017	492	100	209
SA 14532362	911	100	379
SA 14532477	974	100	517
SA 2043-00120	924	1100	491
SA 2051-01950	974	200	519
SA 2051-01950	975	100	529
SA 2073-00920	974	200	519
SA 2368943	841	100	293
SA 3081-00560	775	700	233
SA 7114-12700	431	100	187
SA 7117-15230	431	100	187
SA 7118-23430	431	100	187
SA 7118-23440	431	100	187
SA 7118-23460	431	100	187
SA 7147-00150	431	100	187
SA 7242-11040	914	800	439
SA 7273-10480	912	200	401
SA 7273-10480	912	300	403
SA 7273-10751	912	300	403
SA 7273-10751	912	400	407
SA 7273-10751	913	200	417
SA 8210-00380	237	100	91
SA 8210-00390	237	100	91
SA 8210-00400	237	100	91
SA 8210-00410	237	100	91
SA 8210-00420	237	100	91
SA 8210-00430	237	100	91
SA 8210-02780	210	200	45
SA 8210-02780	262	200	109
SA 8210-03640	215	100	61
SA 8210-03660	214	200	59
SA 8210-03700	215	250	65
SA 8210-04580	215	100	61
SA 8210-04720	213	100	57
SA 8210-04820	210	200	45
SA 8210-04820	263	100	111
SA 8210-04840	210	200	45
SA 8210-04840	262	200	109
SA 8210-05000	331	100	133
SA 8210-05010	331	100	133
SA 8210-05290	331	100	133
SA 8210-05300	215	200	63
SA 8210-05320	212	100	51
SA 8210-05340	263	100	111
SA 8210-05460	263	200	113
SA 8210-05520	215	100	61
SA 8210-05520	216	100	67
SA 8210-05600	220	300	75
SA 8210-08770	210	200	45
SA 8210-08800	223	100	77
SA 8210-08800	235	200	85
SA 8210-08800	263	100	111
SA 8210-08850	211	200	49
SA 8210-08860	210	200	45
SA 8210-08860	215	200	63
SA 8210-08890	235	200	85
SA 8230-00240	913	200	417
SA 8230-01150	912	300	403
SA 8230-01170	912	200	401
SA 8230-02690	441	200	193
SA 8230-20520	441	200	197
SA 8230-22960	441	200	197
SA 8230-23010	913	300	421
SA 8230-23400	441	200	195
SA 8230-23430	441	200	193
SA 8230-23440	441	200	193
SA 8230-23450	441	200	193
SA 8230-23460	441	200	193
SA 8230-23470	441	200	193
SA 8230-23520	441	200	195
SA 8230-25640	914	800	439
SA 8230-28240	913	200	419
SA 8230-28930	441	200	195
SA 8230-29040	914	800	439
SA 8230-31150	913	200	417
SA 8230-31150	913	300	421
SA 8230-33630	441	200	195
SA 8230-33630	913	200	419
SA 8230-33680	441	200	195
SA 8230-33730	441	200	197
SA 8230-33740	441	200	197
SA 8230-37030	912	200	401
SA 8230-37030	912	300	403
SA 8230-37030	912	400	407
SA 8240-00500	371	100	159
SA 8240-01070	215	250	65
SA 8240-01070	236	100	89
SA 8240-01740	262	200	109
SA 8240-01960	331	100	133
SA 8240-02060	215	200	63
SA 8240-02080	262	200	109
SA 8240-03320	914	800	439
SA 9011-10607	914	3000	457
SA 9011-10802	974	300	523
SA 9011-11204	974	100	517
SA 9011-11204	974	200	519
SA 9011-11204	975	100	529
SA 9011-11207	775	800	235
SA 9011-11207	911	800	395

Part No	Group	Sect	Page
SA 9011-11207	913	100	415
SA 9011-11407	775	500	231
SA 9011-11408	775	1200	243
SA 9011-11606	974	200	519
SA 9011-11609	441	100	191
SA 9011-21009	911	800	395
SA 9011-21009	916	2000	469
SA 9011-21219	927	100	507
SA 9011-21220	974	100	517
SA 9011-21220	975	100	529
SA 9011-21220	975	1900	537
SA 9011-21221	927	100	507
SA 9011-21221	974	100	517
SA 9011-21221	974	200	519
SA 9011-21414	775	1000	239
SA 9011-21414	775	1100	241
SA 9016-10503	275	100	117
SA 9016-10503	275	200	119
SA 9016-10802	914	700	437
SA 9016-20811	912	200	401
SA 9021-10405	364	100	151
SA 9025-04003	371	800	167
SA 9025-04003	870	150	321
SA 9025-04003	870	200	327
SA 9025-04003	873	150	337
SA 9025-04003	873	200	341
SA 9025-05002	870	150	321
SA 9025-05002	870	150	325
SA 9025-05002	870	500	331
SA 9025-05002	873	150	335
SA 9081-11706	852	100	303
SA 9111-10500	275	100	117
SA 9111-31000	916	1300	467
SA 9125-65000	927	500	509
SA 9131-11200	821	200	277
SA 9133-13600	971	600	513
SA 9211-06000	275	200	119
SA 9211-06000	914	2100	447
SA 9211-08000	235	100	83
SA 9211-08000	252	100	97
SA 9211-08000	256	100	101
SA 9211-08000	261	300	107
SA 9211-08000	821	100	271
SA 9211-08000	821	200	277
SA 9211-08000	914	3000	457
SA 9211-08000	924	1600	493
SA 9211-08000	974	300	523
SA 9211-10000	234	100	79
SA 9211-10000	261	100	103
SA 9211-10000	821	200	275
SA 9211-10000	821	200	277
SA 9211-10000	821	300	279
SA 9211-10000	911	100	379
SA 9211-10000	914	100	425
SA 9211-10000	914	300	431
SA 9211-10000	916	100	459
SA 9211-10000	916	300	461
SA 9211-10000	916	900	465
SA 9211-10000	916	9000	477
SA 9211-10000	927	100	507
SA 9211-10000	971	100	511
SA 9211-12000	261	300	107
SA 9211-12000	715	100	217
SA 9211-12000	715	200	219
SA 9211-12000	775	800	235
SA 9211-12000	821	300	279
SA 9211-12000	913	100	415
SA 9211-14000	775	500	231
SA 9211-14000	775	1000	239
SA 9211-14000	775	1100	241
SA 9211-14000	775	1200	243
SA 9213-04000	364	100	151
SA 9213-05000	275	200	119
SA 9213-06000	870	150	325
SA 9213-12000	911	100	379
SA 9216-04510	974	3000	525
SA 9216-07010	927	500	509
SA 9285-16000	852	100	303
SA 9312-00004	235	100	83
SA 9312-00004	256	100	101
SA 9312-00004	261	100	103
SA 9312-00004	363	200	149
SA 9312-00005	261	100	103
SA 9312-00005	261	300	107
SA 9312-00005	911	100	381
SA 9312-00008	234	300	81
SA 9312-10250	261	100	103
SA 9312-10300	252	100	97
SA 9312-10300	256	100	99
SA 9312-10300	256	100	101
SA 9312-10300	911	800	395
SA 9312-10350	256	100	99
SA 9312-10350	256	100	101
SA 9312-10350	870	150	321
SA 9312-10350	873	150	337
SA 9312-10400	252	100	97
SA 9312-10400	256	100	101
SA 9312-10450	252	100	97
SA 9312-10650	261	100	105
SA 9314-02200	911	700	393
SA 9314-02200	914	2300	453
SA 9314-02200	916	1300	467
SA 9314-02200	924	200	483
SA 9314-02200	924	400	485
SA 9314-02200	924	1000	489
SA 9314-02200	924	1100	491
SA 9315-01002	974	300	523
SA 9315-01401	261	100	105
SA 9315-01401	911	100	381
SA 9321-10509	914	3000	457
SA 9325-06012	431	100	187
SA 9325-06017	914	3000	457
SA 9326-05000	914	3000	457
SA 9326-06000	275	200	119
SA 9326-10000	914	3000	457
SA 9372-32250	916	2100	471
SA 9372-42220	916	8100	475
SA 9372-51026	924	700	487
SA 9403-04620	911	200	383
SA 9403-04622	911	800	395
SA 9411-91970	492	100	209
SA 9411-92190	914	2400	455
SA 9411-92350	914	600	435
SA 9411-92350	914	2200	451
SA 9411-92350	916	1300	467
SA 9411-92350	924	200	483
SA 9411-93390	924	200	483
SA 9411-93900	914	600	435
SA 9411-95190	914	2100	447
SA 9411-95190	916	300	461
SA 9411-95190	924	700	487
SA 9411-95440	914	100	425
SA 9411-95440	916	300	461
SA 9412-11020	911	300	385
SA 9412-11020	914	100	423
SA 9412-11020	914	200	427
SA 9412-11020	914	2100	447
SA 9412-11020	914	2150	449
SA 9412-11020	914	2200	451
SA 9412-11020	916	300	461
SA 9412-11030	911	300	385
SA 9412-11030	911	500	389
SA 9412-11030	914	300	429
SA 9412-11030	914	400	433
SA 9412-11050	914	2300	453
SA 9412-11090	914	200	427
SA 9412-11090	914	300	429
SA 9412-11090	924	200	483
SA 9412-11120	914	2400	455
SA 9412-11150	911	400	387
SA 9412-11150	914	300	429
SA 9412-11150	924	1000	489
SA 9412-11150	971	100	511
SA 9412-11155	911	400	387
SA 9412-11155	914	300	429
SA 9412-11155	924	1000	489
SA 9412-11155	971	100	511
SA 9412-11170	914	2300	453
SA 9412-12020	914	2100	447
SA 9412-12020	916	300	461
SA 9412-31010	914	300	429
SA 9412-31020	914	300	429
SA 9412-31030	914	100	423
SA 9412-31030	914	300	431
SA 9412-31030	914	400	433
SA 9412-31030	914	2200	451
SA 9412-31040	914	300	429
SA 9412-31040	914	2400	455
SA 9412-31050	914	300	429
SA 9412-43010	492	100	209
SA 9412-43020	914	300	429
SA 9412-43030	911	400	387

NUMERICAL INDEX

부품번호 색인

RÉPERTOIRE DE NUMÉROS

INDICE DE NÚMERO

NUMMERNREGISTER

NUMERICAL INDEX 부품번호 색인

RÉPERTOIRE DE NUMÉROS **INDICE DE NÚMERO**

NUMMERNREGISTER

Part No	Group	Sect	Page
SA 9412-43030	924	1600	493
SA 9412-43090	911	400	387
SA 9412-43090	914	300	429
SA 9412-43110	974	300	523
SA 9413-11010	914	100	423
SA 9413-11010	914	200	427
SA 9413-11010	914	300	429
SA 9413-11010	914	2100	447
SA 9413-11010	914	2200	451
SA 9413-11010	916	300	461
SA 9413-11010	916	1300	467
SA 9413-11010	924	200	483
SA 9413-11010	924	1000	489
SA 9413-11020	911	500	389
SA 9413-11020	914	300	429
SA 9413-11020	914	400	433
SA 9413-11030	914	2300	453
SA 9413-11040	911	600	391
SA 9413-11040	914	2300	453
SA 9413-11190	914	300	429
SA 9413-31020	914	2200	451
SA 9413-31030	914	2400	455
SA 9413-43010	974	200	521
SA 9414-11010	911	300	385
SA 9414-31020	914	400	433
SA 9414-43090	974	300	523
SA 9415-11021	911	500	389
SA 9415-11021	914	100	423
SA 9415-11021	914	400	433
SA 9415-11021	916	100	459
SA 9415-11021	916	900	465
SA 9415-11021	924	200	483
SA 9415-11022	916	300	461
SA 9415-11022	916	1300	467
SA 9415-11032	431	100	187
SA 9415-11032	916	300	461
SA 9415-11041	916	8100	475
SA 9415-11042	916	300	461
SA 9415-11042	916	1300	467
SA 9415-31021	914	2200	451
SA 9415-35011	916	2100	471
SA 9415-35021	916	2100	471
SA 9415-43032	443	200	207
SA 9416-11091	914	100	423
SA 9416-11091	916	1300	467
SA 9416-11091	924	400	485
SA 9416-11101	924	1100	491
SA 9419-11010	911	200	383
SA 9419-11010	911	300	385
SA 9419-11010	911	700	393
SA 9419-11010	914	2300	453
SA 9419-11010	916	300	461
SA 9419-11010	916	8100	475
SA 9419-11020	916	2100	471
SA 9419-11040	916	2100	471
SA 9419-11200	911	800	395
SA 9419-21010	911	200	383
SA 9419-21010	916	1300	467
SA 9419-21020	914	2300	453
SA 9419-21030	911	800	395
SA 9419-31010	911	200	383
SA 9426-10020	914	2100	447
SA 9426-10020	916	300	461
SA 9426-20050	386	100	175
SA 9443-30309	235	100	83
SA 9447-02430	716	100	221
SA 9451-02209	914	200	427
SA 9451-02210	914	100	425
SA 9451-02212	914	100	425
SA 9451-02212	914	2200	451
SA 9451-02213	914	2200	451
SA 9451-02216	914	2200	451
SA 9451-02220	914	100	425
SA 9451-02222	914	100	423
SA 9451-02234	914	100	423
SA 9451-02673	924	400	485
SA 9451-03210	924	1600	493
SA 9451-03473	924	1100	491
SA 9451-05227	911	600	391
SA 9451-12229	911	300	385
SA 9452-02237	914	100	423
SA 9452-02241	914	100	423
SA 9452-02247	914	100	423
SA 9452-02331	914	300	429
SA 9452-03216	914	300	431
SA 9452-05223	911	600	391
SA 9452-13128	911	300	385
SA 9452-13626	911	500	389
SA 9453-02207	914	200	427
SA 9453-02208	914	300	429
SA 9453-02208	914	600	435
SA 9453-02209	914	100	423
SA 9453-02210	914	200	427
SA 9453-02210	924	1000	489
SA 9453-02211	914	600	435
SA 9453-02211	924	1000	489
SA 9453-02212	914	200	427
SA 9453-02213	914	100	423
SA 9453-02213	914	2100	447
SA 9453-02213	914	2150	449
SA 9453-02213	924	1000	489
SA 9453-02214	914	2100	447
SA 9453-02215	914	400	433
SA 9453-02215	914	2200	451
SA 9453-02215	924	1000	489
SA 9453-02216	914	2100	447
SA 9453-02217	914	100	423
SA 9453-02217	914	2150	449
SA 9453-02218	914	2100	447
SA 9453-02219	914	2150	449
SA 9453-02220	914	2100	447
SA 9453-02221	914	400	433
SA 9453-02221	914	2150	449
SA 9453-02222	914	100	423
SA 9453-02223	914	2200	451
SA 9453-02224	914	100	423
SA 9453-02226	914	300	429
SA 9453-02231	914	300	429
SA 9453-02233	924	200	483
SA 9453-02238	914	300	429
SA 9453-02263	916	1300	467
SA 9453-02605	924	200	483
SA 9453-02707	916	300	461
SA 9453-02708	916	300	461
SA 9453-03207	914	300	429
SA 9453-03213	914	300	429
SA 9453-03227	914	300	429
SA 9453-03247	914	2400	455
SA 9453-03248	914	300	429
SA 9453-03250	914	400	433
SA 9453-03618	911	400	387
SA 9453-03620	911	400	387
SA 9453-03635	971	100	511
SA 9453-03637	971	100	511
SA 9453-04229	914	2300	453
SA 9453-05210	911	200	383
SA 9453-05230	914	2300	453
SA 9453-13625	911	500	389
SA 9455-02207	924	200	483
SA 9455-02216	914	600	435
SA 9455-02607	924	200	483
SA 9481-10003	775	700	233
SA 9481-10003	971	600	513
SA 9481-10003	974	3000	525
SA 9481-10003	975	2500	539
SA 9481-11003	492	100	209
SA 9481-11003	925	100	495
SA 9481-11003	925	200	497
SA 9481-11003	925	300	499
SA 9481-11003	925	400	501
SA 9481-11003	925	500	503
SA 9481-11003	925	1500	505
SA 9481-11003	974	200	521
SA 9481-11003	975	500	531
SA 9481-11003	975	1900	537
SA 9481-20002	974	3000	525
SA 9481-20002	975	1500	533
SA 9481-21002	974	200	521
SA 9481-21002	974	300	523
SA 9481-21002	975	500	531
SA 9482-01219	492	100	209
SA 9482-02138	974	300	523
SA 9511-12011	362	200	143
SA 9511-12011	364	300	155
SA 9511-12011	911	300	385
SA 9511-12011	911	500	389
SA 9511-12011	914	2100	447
SA 9511-12011	916	100	459
SA 9511-12011	916	300	461
SA 9511-12011	916	900	465
SA 9511-12011	916	1300	467
SA 9511-12011	924	200	483
SA 9511-12011	924	1000	489
SA 9511-12014	431	100	187
SA 9511-12014	911	300	385

Part No	Group	Sect	Page
SA 9511-12014	911	500	389
SA 9511-12014	916	300	461
SA 9511-12024	911	800	395
SA 9511-12024	914	2300	453
SA 9511-12024	916	2100	471
SA 9511-12045	975	2500	539
SA 9511-12046	971	600	513
SA 9511-12055	974	3000	527
SA 9511-12070	975	2500	539
SA 9511-12075	927	500	509
SA 9511-12080	443	200	207
SA 9511-12080	975	1500	535
SA 9511-12090	971	600	513
SA 9511-12095	974	3000	527
SA 9511-12100	443	200	207
SA 9511-12120	927	500	509
SA 9511-12240	431	100	187
SA 9511-22035	775	1000	239
SA 9511-22060	775	900	237
SA 9511-22085	975	1500	535
SA 9511-22095	443	200	207
SA 9511-42908	911	200	383
SA 9512-02014	911	200	383
SA 9512-02014	911	300	385
SA 9512-02014	911	700	393
SA 9512-02014	916	100	459
SA 9512-02014	916	300	463
SA 9512-02014	916	900	465
SA 9512-02014	916	1300	467
SA 9512-02014	916	2000	469
SA 9512-02014	916	2100	471
SA 9512-02014	916	8100	475
SA 9512-02018	911	800	395
SA 9512-02018	916	2000	469
SA 9512-02018	916	2100	471
SA 9512-02210	911	500	389
SA 9512-02210	916	100	459
SA 9512-02210	916	300	463
SA 9512-02210	916	900	465
SA 9512-02210	916	8100	475
SA 9512-02210	971	100	511
SA 9512-02214	911	800	395
SA 9512-02228	911	800	395
SA 9541-01030	431	100	187
SA 9541-01035	431	100	187
SA 9541-02065	775	900	237
SA 9556-05000	775	700	233
SA 9556-06000	975	1500	533
SA 9556-07000	974	3000	525
SA 9556-09500	927	500	509
SA 9557-05000	971	600	513
SA 9557-05000	975	2500	539
SA 9557-05050	975	1500	533
SA 9557-06000	974	3000	525
SA 9557-08500	927	500	509
SA 9563-20553	971	600	513
SA 9563-20553	975	2500	539
SA 9563-20600	975	1500	535
SA 9563-20701	974	3000	525
SA 9563-20950	927	500	509
SA 9564-20600	975	1500	535
SA 9564-20700	974	3000	525
SA 9564-20950	927	500	509
SA 9565-11300	927	500	509
SA 9565-20800	975	2500	541
SA 9565-20900	975	1500	535
SA 9565-21050	974	3000	527
SA 9566-10180	441	200	197
SA 9566-10180	912	200	399
SA 9566-10180	912	200	401
SA 9566-10180	912	400	409
SA 9566-10200	912	200	399
SA 9566-10800	975	1500	535
SA 9566-10900	971	600	513
SA 9566-30450	975	2500	539
SA 9566-30460	971	600	513
SA 9566-30530	975	1500	535
SA 9566-30900	971	600	513
SA 9566-30950	974	3000	527
SA 9566-31200	927	500	509
SA 9566-40850	975	1500	535
SA 9567-20551	971	600	513
SA 9567-20551	975	2500	539
SA 9567-20601	975	1500	535
SA 9567-20701	974	3000	525
SA 9567-20950	927	500	509
SA 9568-00800	975	2500	539
SA 9568-00900	975	1500	535
SA 9568-01000	971	600	513
SA 9568-01050	974	3000	527
SA 9572-11350	261	100	105
SA 9612-05530	971	600	513
SA 9612-05535	975	2500	539
SA 9612-06035	975	1500	533
SA 9612-07040	974	3000	525
SA 9612-09540	927	500	509
SA 9625-11213	975	500	531
SA 9625-11213	975	1900	537
SA 9751-33208	371	200	161
SA 990601	234	100	79
VOE 11039847	352	100	135
VOE 11039847	356	100	137
VOE 11039847	356	300	139
VOE 11078015	810	200	255
VOE 11078015	810	600	261
VOE 11078015	810	610	263
VOE 11104372	371	800	167
VOE 11104372	870	200	327
VOE 11104372	873	200	339
VOE 11305113	362	300	145
VOE 11305263	369	100	157
VOE 11305263	372	100	171
VOE 11305263	870	200	327
VOE 11305263	873	200	339
VOE 11370672	914	1100	443
VOE 11370672	914	1200	445
VOE 11412071	870	150	321
VOE 11412071	873	150	337
VOE 11445056	897	200	357
VOE 11445056	897	300	363
VOE 11705988	914	800	439
VOE 11712804	441	600	201
VOE 11712920	441	600	201
VOE 11712933	441	600	203
VOE 11713014	914	1100	443
VOE 11713014	914	1200	445
VOE 11713018	914	1100	443
VOE 11713139	364	200	153
VOE 11713300	852	200	305
VOE 11713338	852	200	305
VOE 11713456	262	200	109
VOE 11713624	251	200	95
VOE 11714281	251	200	95
VOE 11714369	212	100	51
VOE 11714371	210	200	45
VOE 11714371	211	200	49
VOE 11714371	215	200	63
VOE 11714372	212	500	55
VOE 11714372	215	100	61
VOE 11714372	215	200	63
VOE 11714372	220	300	75
VOE 11714372	236	100	89
VOE 11714372	263	200	113
VOE 11714373	215	250	65
VOE 11714373	251	200	95
VOE 11714373	263	100	111
VOE 11714374	235	300	87
VOE 11714376	212	300	53
VOE 11714376	215	200	63
VOE 11714377	215	200	63
VOE 11714378	212	500	55
VOE 11714379	211	100	47
VOE 11714380	211	100	47
VOE 11714380	214	200	59
VOE 11714381	211	100	47
VOE 11714383	211	200	49
VOE 11714383	215	200	63
VOE 11714385	211	200	49
VOE 11714386	210	200	45
VOE 11714386	211	100	47
VOE 11714386	211	200	49
VOE 11714387	212	100	51
VOE 11714388	215	200	63
VOE 11714476	210	200	45
VOE 11714476	220	300	75
VOE 11714476	235	200	85
VOE 11714477	210	200	45
VOE 11714477	262	200	109
VOE 11714478	210	200	45
VOE 11714478	262	200	109
VOE 11714485	215	100	61
VOE 11714487	214	200	59
VOE 11714487	215	200	63
VOE 11714490	217	100	71
VOE 11714490	220	300	75

NUMERICAL INDEX

부품번호 색인

RÉPERTOIRE DE NUMÉROS

INDICE DE NÚMERO

NUMMERNREGISTER

NUMERICAL INDEX 부품번호 색인

RÉPERTOIRE DE NUMÉROS **INDICE DE NÚMERO**

NUMMERNREGISTER

Part No	Group	Sect	Page
VOE 11714490	262	200	109
VOE 11714491	263	100	111
VOE 11714492	262	200	109
VOE 11714494	214	200	59
VOE 11714505	235	300	87
VOE 11714506	235	300	87
VOE 11714507	235	300	87
VOE 11714632	251	100	93
VOE 11714737	210	200	45
VOE 11714737	251	100	93
VOE 11714738	210	200	45
VOE 11714738	215	200	63
VOE 11714738	220	300	75
VOE 11714739	210	200	45
VOE 11714739	215	200	63
VOE 11714740	210	200	45
VOE 11714740	262	200	109
VOE 11714741	210	200	45
VOE 11714741	251	200	95
VOE 11714746	215	200	63
VOE 11714755	236	100	89
VOE 11714756	212	100	51
VOE 11714757	212	100	51
VOE 11714759	212	100	51
VOE 11714760	212	100	51
VOE 11714761	212	100	51
VOE 11714762	212	300	53
VOE 11714763	212	300	53
VOE 11714764	212	300	53
VOE 11714780	251	100	93
VOE 11714785	215	250	65
VOE 11714789	215	250	65
VOE 11714789	236	100	89
VOE 11714790	216	100	67
VOE 11714791	216	100	67
VOE 11714792	216	100	67
VOE 11714793	216	200	69
VOE 11714795	216	200	69
VOE 11714796	213	100	57
VOE 11714797	213	100	57
VOE 11714798	213	100	57
VOE 11714799	213	100	57
VOE 11714801	213	100	57
VOE 11714802	213	100	57
VOE 11714803	213	100	57
VOE 11714804	213	100	57
VOE 11714885	235	300	87
VOE 11714889	321	100	129
VOE 11714907	220	300	75
VOE 11715318	220	300	75
VOE 11715566	441	600	201
VOE 11800415	852	100	303
VOE 11800416	852	100	303
VOE 11801591	925	100	495
VOE 11801591	925	200	497
VOE 11801591	925	300	499
VOE 11801591	925	400	501
VOE 11801591	925	500	503
VOE 11801946	387	100	177
VOE 11801981	924	100	479
VOE 11802561	275	200	119
VOE 11802562	914	3000	457
VOE 11802563	914	3000	457
VOE 11802571	371	800	167
VOE 11802573	363	100	147
VOE 11802574	363	100	147
VOE 11802575	363	100	147
VOE 11802576	363	100	147
VOE 11802577	363	100	147
VOE 11802618	852	100	303
VOE 11802723	914	300	431
VOE 11802737	914	2100	447
VOE 11802874	364	200	153
VOE 11802936	386	100	175
VOE 11803888	924	100	479
VOE 11803890	924	100	479
VOE 11803891	924	100	479
VOE 11803893	924	100	479
VOE 11803897	924	100	479
VOE 11804037	925	200	497
VOE 11804046	925	300	499
VOE 11804048	925	400	501
VOE 11804050	925	100	495
VOE 11804052	925	500	503
VOE 11805502	924	100	479
VOE 11805574	924	100	479
VOE 11805707	924	100	479
VOE 11805801	924	100	479
VOE 11806154	924	100	479
VOE 11806487	924	100	479
VOE 11806884	924	100	479
VOE 11807115	924	100	479
VOE 11807522	372	100	171
VOE 11807523	914	2200	451
VOE 11882512	371	200	161
VOE 11882514	371	200	161
VOE 11884163	897	500	365
VOE 11884214	897	500	365
VOE 11884312	925	100	495
VOE 11884312	925	200	497
VOE 11884312	925	300	499
VOE 11884312	925	400	501
VOE 11884312	925	500	503
VOE 11884314	925	100	495
VOE 11884314	925	200	497
VOE 11884314	925	300	499
VOE 11884314	925	400	501
VOE 11884314	925	500	503
VOE 11884631	393	100	179
VOE 13933883	924	100	479
VOE 13947790	870	150	321
VOE 13951981	924	100	479
VOE 13960141	881	100	343
VOE 13960144	974	100	517
VOE 13964844	914	3000	457
VOE 13965175	372	100	171
VOE 13978797	431	400	189
VOE 14211856	924	100	479
VOE 14500290	371	400	163
VOE 14500290	386	100	175
VOE 14500291	371	400	163
VOE 14500291	371	800	167
VOE 14500292	275	100	117
VOE 14500292	275	200	119
VOE 14500292	363	200	149
VOE 14500292	371	400	163
VOE 14500292	386	100	175
VOE 14500293	371	200	161
VOE 14500294	363	200	149
VOE 14500294	371	200	161
VOE 14500294	371	400	163
VOE 14500295	371	100	159
VOE 14500295	371	200	161
VOE 14500295	870	100	317
VOE 14500295	870	150	323
VOE 14500295	924	400	485
VOE 14500296	911	800	395
VOE 14500297	234	300	81
VOE 14500297	371	200	161
VOE 14500297	371	500	165
VOE 14500479	216	200	69
VOE 14501363	897	100	351
VOE 14501363	897	150	355
VOE 14501363	897	300	361
VOE 14501714	897	100	351
VOE 14501714	897	150	355
VOE 14501714	897	300	361
VOE 14501722	916	2100	471
VOE 14502170	234	300	81
VOE 14502506	897	100	351
VOE 14502506	897	300	361
VOE 14503342	492	100	209
VOE 14503343	492	100	209
VOE 14503732	843	200	299
VOE 14503732	843	210	301
VOE 14503887	927	500	509
VOE 14504268	356	300	139
VOE 14504269	362	100	141
VOE 14504668	261	100	103
VOE 14505028	441	200	193
VOE 14505030	441	200	195
VOE 14505031	441	200	193
VOE 14505032	441	200	193
VOE 14505033	441	200	197
VOE 14505034	441	200	193
VOE 14505036	441	200	193
VOE 14505037	441	200	193
VOE 14505046	441	200	193
VOE 14505048	441	200	193
VOE 14505050	441	200	193
VOE 14505051	441	200	193
VOE 14505052	441	200	193
VOE 14505054	441	200	193
VOE 14506786	810	700	265
VOE 14506786	810	710	269

Part No	Group	Sect	Page
VOE 14506834	810	500	257
VOE 14506834	810	510	259
VOE 14507108	914	600	435
VOE 14507360	897	100	351
VOE 14507360	897	150	355
VOE 14507360	897	300	361
VOE 14507361	897	100	351
VOE 14507361	897	150	355
VOE 14507361	897	300	361
VOE 14507450	870	100	317
VOE 14507450	870	150	323
VOE 14507450	873	100	333
VOE 14507450	873	150	337
VOE 14507450	916	1300	467
VOE 14507450	924	400	485
VOE 14507451	234	300	81
VOE 14507752	372	100	171
VOE 14507874	897	100	351
VOE 14507874	897	300	361
VOE 14508061	924	1100	491
VOE 14508585	916	8100	475
VOE 14508586	916	8100	475
VOE 14508588	916	8100	475
VOE 14508603	364	100	151
VOE 14508696	369	100	157
VOE 14508697	364	100	151
VOE 14509381	216	100	67
VOE 14509382	210	200	45
VOE 14509382	216	100	67
VOE 14509610	897	100	351
VOE 14509610	897	150	355
VOE 14509712	897	200	357
VOE 14509712	897	300	361
VOE 14509915	914	2300	453
VOE 14510011	371	200	161
VOE 14510011	371	400	163
VOE 14510427	916	300	461
VOE 14510428	916	300	463
VOE 14510697	234	100	79
VOE 14510699	263	100	111
VOE 14510776	992	100	543
VOE 14510777	992	100	543
VOE 14510828	927	500	509
VOE 14510892	971	600	515
VOE 14511215	914	300	429
VOE 14511327	810	200	255
VOE 14511327	810	600	261
VOE 14511327	810	610	263
VOE 14511327	810	700	265
VOE 14511327	810	710	269
VOE 14511328	810	200	255
VOE 14511328	810	700	265
VOE 14511328	810	710	269
VOE 14511415	870	100	317
VOE 14511415	870	150	321
VOE 14511415	873	100	333
VOE 14511415	873	150	337
VOE 14512065	975	2500	541
VOE 14512066	975	1500	535
VOE 14512067	974	3000	527
VOE 14512078	897	100	351
VOE 14512078	897	150	355
VOE 14512078	897	300	361
VOE 14512153	235	100	83
VOE 14512609	916	1300	467
VOE 14512609	924	400	485
VOE 14513175	913	200	419
VOE 14513766	852	200	307
VOE 14514458	212	300	53
VOE 14514576	897	200	357
VOE 14514654	810	500	257
VOE 14514654	810	510	259
VOE 14514720	870	500	331
VOE 14514867	215	200	63
VOE 14514890	971	600	513
VOE 14514890	974	3000	525
VOE 14514890	975	1500	533
VOE 14514890	975	2500	539
VOE 14515040	362	300	145
VOE 14515278	916	300	461
VOE 14515351	262	200	109
VOE 14515454	870	500	331
VOE 14515523	914	100	423
VOE 14516538	441	100	191
VOE 14516540	431	100	187
VOE 14516542	431	100	187
VOE 14516543	431	100	187
VOE 14516544	431	100	187
VOE 14516545	431	100	187
VOE 14516546	431	100	187
VOE 14516547	431	100	187
VOE 14516548	431	100	187
VOE 14516549	431	100	187
VOE 14516550	431	100	187
VOE 14516551	431	100	187
VOE 14516552	431	100	187
VOE 14516553	431	100	187
VOE 14516567	431	100	187
VOE 14516947	914	300	429
VOE 14517023	810	500	257
VOE 14517023	810	510	259
VOE 14517273	718	100	225
VOE 14517283	927	100	507
VOE 14517284	927	100	507
VOE 14517285	927	100	507
VOE 14517286	715	200	219
VOE 14517322	914	2300	453
VOE 14517342	911	800	395
VOE 14517557	234	100	79
VOE 14517557	911	100	379
VOE 14517628	216	100	67
VOE 14517743	841	100	293
VOE 14517753	234	300	81
VOE 14517754	234	300	81
VOE 14517808	234	300	81
VOE 14517821	234	300	81
VOE 14517969	216	100	67
VOE 14518139	252	100	97
VOE 14518329	914	700	437
VOE 14518329	914	800	439
VOE 14518587	927	500	509
VOE 14518613	971	600	513
VOE 14518978	821	200	277
VOE 14518979	821	200	277
VOE 14518981	821	200	277
VOE 14518995	870	200	327
VOE 14519051	218	100	73
VOE 14519076	916	100	459
VOE 14519083	235	100	83
VOE 14519085	261	100	103
VOE 14519088	261	100	103
VOE 14519099	821	200	277
VOE 14519125	715	100	217
VOE 14519173	916	1300	467
VOE 14519196	837	200	291
VOE 14519216	364	100	151
VOE 14519225	924	200	483
VOE 14519239	837	200	291
VOE 14519240	837	200	291
VOE 14519246	234	100	79
VOE 14519252	386	100	175
VOE 14519254	911	100	379
VOE 14519258	431	400	189
VOE 14519259	431	400	189
VOE 14519260	431	400	189
VOE 14519261	256	100	99
VOE 14519262	256	100	99
VOE 14519271	911	100	379
VOE 14519318	916	300	463
VOE 14519327	870	200	327
VOE 14519327	873	200	339
VOE 14519333	870	200	327
VOE 14519333	873	200	339
VOE 14519341	916	9000	477
VOE 14519433	810	500	257
VOE 14519441	810	600	261
VOE 14519441	810	610	263
VOE 14519442	843	100	295
VOE 14519442	843	110	297
VOE 14519443	843	100	295
VOE 14519443	843	110	297
VOE 14519444	843	100	295
VOE 14519444	843	110	297
VOE 14519450	843	100	295
VOE 14519450	843	110	297
VOE 14519465	810	500	257
VOE 14519465	810	510	259
VOE 14519466	810	500	257
VOE 14519466	810	510	259
VOE 14519467	810	600	261
VOE 14519467	810	610	263
VOE 14519468	810	600	261
VOE 14519468	810	610	263
VOE 14519469	843	100	295
VOE 14519469	843	110	297

NUMERICAL INDEX

부품번호 색인

RÉPERTOIRE DE NUMÉROS

INDICE DE NÚMERO

NUMMERNREGISTER



NUMERICAL INDEX 부품번호 색인

RÉPERTOIRE DE NUMÉROS **INDICE DE NÚMERO**

NUMMERNREGISTER

Part No	Group	Sect	Page
VOE 14519485	830	100	283
VOE 14519485	830	110	285
VOE 14519489	830	100	283
VOE 14519489	830	110	285
VOE 14519490	830	100	283
VOE 14519490	830	110	285
VOE 14519491	830	100	283
VOE 14519491	830	110	285
VOE 14519493	843	200	299
VOE 14519493	843	210	301
VOE 14519494	843	200	299
VOE 14519494	843	210	301
VOE 14519495	843	200	299
VOE 14519495	843	210	301
VOE 14519496	843	200	299
VOE 14519496	843	210	301
VOE 14519497	843	200	299
VOE 14519497	843	210	301
VOE 14519521	881	100	343
VOE 14519522	881	100	343
VOE 14519527	837	100	287
VOE 14519527	837	110	289
VOE 14519528	837	100	287
VOE 14519528	837	110	289
VOE 14519529	837	100	287
VOE 14519529	837	110	289
VOE 14519537	881	100	345
VOE 14519539	837	100	287
VOE 14519539	837	110	289
VOE 14519549	852	100	303
VOE 14519549	852	200	305
VOE 14519550	852	100	303
VOE 14519550	852	300	309
VOE 14519577	837	100	287
VOE 14519577	837	110	289
VOE 14519583	837	100	287
VOE 14519583	837	110	289
VOE 14519584	852	100	303
VOE 14519584	852	300	309
VOE 14519592	881	100	343
VOE 14519594	881	100	343
VOE 14519595	881	100	343
VOE 14519596	881	100	343
VOE 14519597	881	100	343
VOE 14519618	881	100	345
VOE 14519626	810	600	261
VOE 14519626	810	610	263
VOE 14519629	371	800	167
VOE 14519633	356	100	137
VOE 14519634	992	100	543
VOE 14519636	837	100	287
VOE 14519636	837	110	289
VOE 14519653	356	100	137
VOE 14519663	810	700	265
VOE 14519663	810	710	269
VOE 14519672	852	100	303
VOE 14519673	852	100	303
VOE 14519674	924	1600	493
VOE 14519676	914	700	437
VOE 14519677	914	700	437
VOE 14519686	971	600	513
VOE 14519686	975	2500	539
VOE 14519687	975	1500	535
VOE 14519688	837	100	287
VOE 14519688	837	110	289
VOE 14519689	837	100	287
VOE 14519689	837	110	289
VOE 14519699	810	700	265
VOE 14519699	810	710	269
VOE 14519701	924	1100	491
VOE 14519783	830	100	283
VOE 14519783	830	110	285
VOE 14519784	830	100	283
VOE 14519784	830	110	285
VOE 14519785	830	100	283
VOE 14519785	830	110	285
VOE 14519880	843	100	295
VOE 14519880	843	110	297
VOE 14519881	843	100	295
VOE 14519881	843	110	297
VOE 14520009	810	600	261
VOE 14520009	810	610	263
VOE 14520083	881	100	343
VOE 14520086	881	100	345
VOE 14520093	810	700	265
VOE 14520115	235	100	83
VOE 14520124	927	100	507
VOE 14520124	927	500	509
VOE 14520125	971	100	511
VOE 14520125	971	600	513
VOE 14520132	881	100	343
VOE 14520133	881	100	343
VOE 14520135	843	100	295
VOE 14520135	843	110	297
VOE 14520163	881	100	345
VOE 14520190	843	200	299
VOE 14520190	843	210	301
VOE 14520194	843	200	299
VOE 14520194	843	210	301
VOE 14520227	881	100	345
VOE 14520228	881	100	345
VOE 14520229	881	100	345
VOE 14520240	881	100	343
VOE 14520241	914	700	437
VOE 14520242	914	700	437
VOE 14520249	830	100	283
VOE 14520249	830	110	285
VOE 14520250	830	100	283
VOE 14520250	830	110	285
VOE 14520251	810	600	261
VOE 14520251	810	610	263
VOE 14520252	810	600	261
VOE 14520252	810	610	263
VOE 14520253	843	100	295
VOE 14520253	843	110	297
VOE 14520262	837	100	287
VOE 14520262	837	110	289
VOE 14520345	810	700	265
VOE 14520576	237	100	91
VOE 14520577	235	200	85
VOE 14520578	235	200	85
VOE 14520582	220	300	75
VOE 14520586	263	100	111
VOE 14520587	262	200	109
VOE 14520588	321	100	129
VOE 14520590	251	200	95
VOE 14520599	210	200	45
VOE 14520599	251	100	93
VOE 14520630	914	600	435
VOE 14520644	821	200	277
VOE 14520648	821	100	271
VOE 14520648	821	200	275
VOE 14520663	363	200	149
VOE 14520722	870	200	329
VOE 14520723	870	200	329
VOE 14520734	364	100	151
VOE 14520738	364	100	151
VOE 14520739	364	100	151
VOE 14520750	913	100	415
VOE 14520750	913	200	417
VOE 14520751	912	100	397
VOE 14520754	371	800	167
VOE 14520756	371	200	161
VOE 14520756	870	100	317
VOE 14520756	870	150	321
VOE 14520756	873	100	333
VOE 14520756	873	150	337
VOE 14520756	914	300	429
VOE 14520757	441	100	191
VOE 14520757	441	200	193
VOE 14520773	364	100	151
VOE 14520774	975	1900	537
VOE 14520776	975	2500	539
VOE 14520777	975	2500	539
VOE 14520778	975	1500	533
VOE 14520779	975	500	531
VOE 14520781	974	3000	525
VOE 14520782	975	500	531
VOE 14520783	974	300	523
VOE 14520784	975	2500	539
VOE 14520785	975	1500	533
VOE 14520786	974	3000	525
VOE 14520787	975	500	531
VOE 14520788	974	300	523
VOE 14520794	364	100	151
VOE 14520797	371	400	163
VOE 14520799	974	300	523
VOE 14520801	975	500	531
VOE 14520805	975	1900	537
VOE 14520807	975	1900	537
VOE 14520808	975	1900	537
VOE 14520814	974	300	523
VOE 14520815	975	500	531
VOE 14520831	775	500	231
VOE 14520832	775	500	231

Part No	Group	Sect	Page
VOE 14520835	775	1200	243
VOE 14520836	775	100	229
VOE 14520837	775	100	229
VOE 14520838	775	100	229
VOE 14520839	775	1100	241
VOE 14520840	775	1000	239
VOE 14520840	775	1100	241
VOE 14520842	775	900	237
VOE 14520855	925	100	495
VOE 14520855	925	200	497
VOE 14520855	925	300	499
VOE 14520855	925	400	501
VOE 14520855	925	500	503
VOE 14520855	925	1500	505
VOE 14520856	975	100	529
VOE 14520858	975	100	529
VOE 14520859	974	100	517
VOE 14520860	974	100	517
VOE 14520861	974	100	517
VOE 14520862	974	200	521
VOE 14520863	974	200	521
VOE 14520864	974	200	521
VOE 14520867	974	200	519
VOE 14520877	975	500	531
VOE 14520883	275	100	117
VOE 14520901	925	100	495
VOE 14520901	925	200	497
VOE 14520901	925	300	499
VOE 14520901	925	400	501
VOE 14520901	925	500	503
VOE 14520901	925	1500	505
VOE 14520901	974	100	517
VOE 14520901	974	200	519
VOE 14520901	975	100	529
VOE 14520901	975	1900	537
VOE 14520902	925	100	495
VOE 14520902	925	200	497
VOE 14520902	925	300	499
VOE 14520902	925	400	501
VOE 14520902	925	500	503
VOE 14520902	925	1500	505
VOE 14520902	974	100	517
VOE 14520902	974	200	519
VOE 14520902	975	100	529
VOE 14520902	975	1900	537
VOE 14520903	974	100	517
VOE 14520903	974	200	519
VOE 14520904	974	100	517
VOE 14520904	974	200	519
VOE 14520912	837	200	291
VOE 14520914	837	200	291
VOE 14520920	263	300	115
VOE 14520926	261	100	103
VOE 14520931	911	500	389
VOE 14520942	775	800	235
VOE 14520944	775	700	233
VOE 14520947	775	100	229
VOE 14520948	775	100	229
VOE 14520960	256	100	99
VOE 14520967	821	200	277
VOE 14520977	821	200	275
VOE 14521003	974	200	519
VOE 14521044	971	100	511
VOE 14521079	916	100	459
VOE 14521080	916	100	459
VOE 14521081	916	100	459
VOE 14521082	916	8100	475
VOE 14521086	925	100	495
VOE 14521086	925	200	497
VOE 14521086	925	300	499
VOE 14521086	925	400	501
VOE 14521086	925	500	503
VOE 14521086	925	1500	505
VOE 14521087	916	300	463
VOE 14521087	916	900	465
VOE 14521088	916	900	465
VOE 14521089	916	2000	469
VOE 14521090	916	2000	469
VOE 14521129	925	1500	505
VOE 14521136	924	700	487
VOE 14521137	924	700	487
VOE 14521152	916	8100	475
VOE 14521160	371	200	161
VOE 14521160	971	100	511
VOE 14521165	775	900	237
VOE 14521168	775	900	237
VOE 14521169	775	900	237
VOE 14521170	775	900	237
VOE 14521171	775	900	237
VOE 14521172	775	900	237
VOE 14521175	235	200	85
VOE 14521177	235	200	85
VOE 14521178	235	200	85
VOE 14521180	263	100	111
VOE 14521184	251	200	95
VOE 14521185	217	100	71
VOE 14521186	235	200	85
VOE 14521189	775	800	235
VOE 14521190	775	800	235
VOE 14521191	775	800	235
VOE 14521192	775	800	235
VOE 14521193	775	800	235
VOE 14521195	775	800	235
VOE 14521196	775	800	235
VOE 14521197	775	800	235
VOE 14521198	492	100	209
VOE 14521202	775	800	235
VOE 14521205	775	1000	239
VOE 14521205	775	1100	241
VOE 14521206	775	1000	239
VOE 14521206	775	1100	241
VOE 14521207	775	1000	239
VOE 14521207	775	1100	241
VOE 14521208	775	1000	239
VOE 14521208	775	1100	241
VOE 14521209	775	800	235
VOE 14521218	775	800	235
VOE 14521244	775	700	233
VOE 14521267	870	200	327
VOE 14521267	873	200	339
VOE 14521287	810	600	261
VOE 14521287	810	610	263
VOE 14521287	870	100	317
VOE 14521287	870	150	323
VOE 14521299	974	3000	525
VOE 14521300	975	1500	533
VOE 14521301	975	2500	539
VOE 14521302	927	500	509
VOE 14521303	971	600	513
VOE 14521325	975	1500	533
VOE 14521327	971	600	513
VOE 14521344	971	600	513
VOE 14521347	975	2500	539
VOE 14521348	975	2500	539
VOE 14521380	916	1300	467
VOE 14521382	870	100	317
VOE 14521382	870	150	321
VOE 14521382	873	100	333
VOE 14521382	873	150	337
VOE 14521383	870	100	317
VOE 14521394	974	3000	525
VOE 14521395	975	1500	533
VOE 14521503	212	100	51
VOE 14521504	211	100	47
VOE 14521504	212	100	51
VOE 14521506	212	100	51
VOE 14521507	215	200	63
VOE 14521510	215	200	63
VOE 14521512	210	200	45
VOE 14521512	215	200	63
VOE 14521513	215	200	63
VOE 14521513	263	200	113
VOE 14521513	321	100	131
VOE 14521515	215	200	63
VOE 14521516	215	200	63
VOE 14521518	211	100	47
VOE 14521519	211	100	47
VOE 14521521	211	100	47
VOE 14521522	211	100	47
VOE 14521523	211	100	47
VOE 14521524	211	100	47
VOE 14521525	211	100	47
VOE 14521526	211	100	47
VOE 14521527	210	200	45
VOE 14521527	211	100	47
VOE 14521528	210	200	45
VOE 14521528	211	100	47
VOE 14521529	211	100	47
VOE 14521530	211	100	47
VOE 14521531	211	100	47
VOE 14521532	210	200	45
VOE 14521532	211	100	47
VOE 14521535	214	200	59
VOE 14521536	214	200	59
VOE 14521537	214	200	59

NUMERICAL INDEX 부품번호 색인

RÉPERTOIRE DE NUMÉROS **INDICE DE NÚMERO**

NUMMERNREGISTER

NUMERICAL INDEX 부품번호 색인

RÉPERTOIRE DE NUMÉROS **INDICE DE NÚMERO**

NUMMERNREGISTER

Part No	Group	Sect	Page
VOE 14521538	214	200	59
VOE 14521539	214	200	59
VOE 14521540	214	200	59
VOE 14521542	214	200	59
VOE 14521543	214	200	59
VOE 14521543	251	100	93
VOE 14521544	211	200	49
VOE 14521545	211	200	49
VOE 14521546	211	200	49
VOE 14521547	211	200	49
VOE 14521548	211	200	49
VOE 14521549	211	200	49
VOE 14521550	211	200	49
VOE 14521551	211	200	49
VOE 14521552	210	200	45
VOE 14521552	211	200	49
VOE 14521553	211	200	49
VOE 14521554	210	200	45
VOE 14521554	251	200	95
VOE 14521556	251	100	93
VOE 14521558	251	100	93
VOE 14521559	215	100	61
VOE 14521560	215	100	61
VOE 14521561	215	250	65
VOE 14521562	215	250	65
VOE 14521563	215	250	65
VOE 14521564	216	100	67
VOE 14521571	220	300	75
VOE 14521574	262	200	109
VOE 14521575	262	200	109
VOE 14521576	262	200	109
VOE 14521578	263	100	111
VOE 14521579	263	100	111
VOE 14521580	235	200	85
VOE 14521580	263	100	111
VOE 14521581	263	100	111
VOE 14521582	263	100	111
VOE 14521584	236	100	89
VOE 14521585	236	100	89
VOE 14521586	236	100	89
VOE 14521587	236	100	89
VOE 14521588	236	100	89
VOE 14521589	236	100	89
VOE 14521590	237	100	91
VOE 14521591	237	100	91
VOE 14521592	235	300	87
VOE 14521593	235	300	87
VOE 14521594	235	300	87
VOE 14521595	235	300	87
VOE 14521596	235	300	87
VOE 14521597	235	300	87
VOE 14521598	235	300	87
VOE 14521600	235	200	85
VOE 14521601	235	200	85
VOE 14521602	235	200	85
VOE 14521603	235	200	85
VOE 14521604	235	200	85
VOE 14521605	235	200	85
VOE 14521606	210	200	45
VOE 14521606	235	200	85
VOE 14521607	235	200	85
VOE 14521608	235	200	85
VOE 14521609	235	200	85
VOE 14521610	235	200	85
VOE 14521611	235	200	85
VOE 14521612	235	200	85
VOE 14521613	321	100	129
VOE 14521614	321	100	129
VOE 14521615	321	100	129
VOE 14521616	321	100	129
VOE 14521617	321	100	129
VOE 14521618	321	100	129
VOE 14521619	321	100	129
VOE 14521620	321	100	129
VOE 14521621	321	100	129
VOE 14521622	321	100	129
VOE 14521623	321	100	129
VOE 14521624	321	100	129
VOE 14521625	321	100	129
VOE 14521626	321	100	129
VOE 14521627	321	100	129
VOE 14521628	321	100	129
VOE 14521629	321	100	129
VOE 14521630	321	100	129
VOE 14521631	321	100	129
VOE 14521632	321	100	129
VOE 14521633	321	100	129
VOE 14521634	321	100	129
VOE 14521635	321	100	129
VOE 14521636	321	100	129
VOE 14521637	321	100	129
VOE 14521638	321	100	129
VOE 14521639	321	100	129
VOE 14521668	916	2100	471
VOE 14521733	914	3000	457
VOE 14521736	810	700	265
VOE 14521736	810	710	269
VOE 14521770	975	500	531
VOE 14521772	975	500	531
VOE 14521789	911	100	379
VOE 14521795	924	700	487
VOE 14521796	924	700	487
VOE 14521797	924	1600	493
VOE 14521798	924	1600	493
VOE 14521915	236	100	89
VOE 14521916	837	100	287
VOE 14521916	837	110	289
VOE 14521949	821	200	275
VOE 14521950	821	200	275
VOE 14521986	810	500	257
VOE 14521986	810	510	259
VOE 14522062	914	3000	457
VOE 14522092	975	2500	539
VOE 14522093	975	2500	539
VOE 14522114	331	100	133
VOE 14522134	916	9000	477
VOE 14522143	331	100	133
VOE 14522144	331	100	133
VOE 14522145	331	100	133
VOE 14522146	331	100	133
VOE 14522147	331	100	133
VOE 14522148	331	100	133
VOE 14522149	331	100	133
VOE 14522150	331	100	133
VOE 14522151	331	100	133
VOE 14522152	331	100	133
VOE 14522153	331	100	133
VOE 14522154	331	100	133
VOE 14522155	331	100	133
VOE 14522156	331	100	133
VOE 14522157	331	100	133
VOE 14522182	810	700	265
VOE 14522182	810	710	269
VOE 14522184	810	100	251
VOE 14522184	810	110	253
VOE 14522186	810	700	265
VOE 14522186	810	710	269
VOE 14522191	843	100	295
VOE 14522191	843	110	297
VOE 14522194	810	600	261
VOE 14522194	810	610	263
VOE 14522195	841	100	293
VOE 14522196	830	100	283
VOE 14522196	830	110	285
VOE 14522213	837	100	287
VOE 14522213	837	110	289
VOE 14522497	924	400	485
VOE 14522512	364	100	151
VOE 14522567	870	200	327
VOE 14522567	873	200	339
VOE 14522575	371	200	161
VOE 14522575	371	400	163
VOE 14522575	371	800	167
VOE 14522575	386	100	175
VOE 14522593	924	1100	491
VOE 14522854	924	700	487
VOE 14522854	924	1600	493
VOE 14522858	821	100	271
VOE 14522859	821	100	271
VOE 14522861	821	300	279
VOE 14522862	234	100	79
VOE 14522862	821	100	271
VOE 14522862	821	200	275
VOE 14522862	821	200	277
VOE 14522862	821	300	279
VOE 14522862	860	300	313
VOE 14522862	911	100	379
VOE 14522863	821	200	277
VOE 14522870	821	100	271
VOE 14522870	821	100	273
VOE 14522870	821	200	275
VOE 14522871	821	300	279
VOE 14522876	821	300	279
VOE 14522877	821	200	277
VOE 14522877	821	300	279

Part No	Group	Sect	Page
VOE 14522879	821	200	275
VOE 14522881	821	200	275
VOE 14522925	310	100	127
VOE 14522952	362	100	141
VOE 14522999	830	100	283
VOE 14522999	830	110	285
VOE 14523000	371	800	167
VOE 14523000	810	600	261
VOE 14523000	810	610	263
VOE 14523002	810	500	257
VOE 14523002	810	510	259
VOE 14523005	914	700	437
VOE 14523006	914	700	437
VOE 14523008	870	200	327
VOE 14523008	873	200	339
VOE 14523010	870	200	327
VOE 14523010	873	200	339
VOE 14523011	870	200	327
VOE 14523011	873	200	339
VOE 14523013	870	200	327
VOE 14523013	873	200	339
VOE 14523014	870	200	327
VOE 14523014	873	200	339
VOE 14523017	870	200	327
VOE 14523017	873	200	339
VOE 14523030	870	200	327
VOE 14523030	873	200	339
VOE 14523031	870	200	327
VOE 14523031	873	200	339
VOE 14523032	912	2000	411
VOE 14523033	870	200	327
VOE 14523033	873	200	339
VOE 14523034	870	200	327
VOE 14523034	873	200	339
VOE 14523095	881	100	345
VOE 14523097	881	100	343
VOE 14523099	881	100	343
VOE 14523121	837	100	287
VOE 14523121	837	110	289
VOE 14523134	911	100	381
VOE 14523200	775	100	229
VOE 14523201	775	100	229
VOE 14523202	775	100	229
VOE 14523203	775	100	229
VOE 14523204	775	100	229
VOE 14523205	775	100	229
VOE 14523206	775	100	229
VOE 14523207	775	100	229
VOE 14523236	870	100	317
VOE 14523236	870	150	321
VOE 14523237	310	100	127
VOE 14523238	870	100	317
VOE 14523238	870	150	323
VOE 14523256	911	800	395
VOE 14523257	911	800	395
VOE 14523264	914	300	429
VOE 14523550	870	100	317
VOE 14523550	870	150	321
VOE 14523550	873	100	333
VOE 14523550	873	150	337
VOE 14523580	870	100	317
VOE 14523580	870	150	321
VOE 14523580	873	100	333
VOE 14523580	873	150	337
VOE 14523601	830	100	283
VOE 14523601	830	110	285
VOE 14523612	870	100	317
VOE 14523612	870	150	323
VOE 14523612	873	100	333
VOE 14523612	873	150	337
VOE 14523613	870	100	317
VOE 14523613	870	150	323
VOE 14523616	914	300	431
VOE 14523617	924	200	483
VOE 14523618	914	100	425
VOE 14523619	924	1000	489
VOE 14523620	914	300	429
VOE 14523621	870	200	327
VOE 14523621	873	200	339
VOE 14523641	837	200	291
VOE 14523642	837	200	291
VOE 14523648	896	100	347
VOE 14523657	371	100	159
VOE 14523679	924	1000	489
VOE 14523750	911	100	379
VOE 14523757	870	200	327
VOE 14523757	873	200	339
VOE 14523762	870	200	327
VOE 14523762	873	200	339
VOE 14523763	870	150	323
VOE 14523763	870	200	327
VOE 14523763	873	150	337
VOE 14523763	873	200	341
VOE 14523778	914	100	425
VOE 14523913	837	200	291
VOE 14523922	897	100	351
VOE 14523922	897	150	355
VOE 14523922	897	300	361
VOE 14523944	234	100	79
VOE 14523956	275	100	117
VOE 14523963	896	100	349
VOE 14523971	897	200	357
VOE 14523971	897	300	361
VOE 14523972	914	100	423
VOE 14524044	860	300	313
VOE 14524110	234	300	81
VOE 14524111	234	300	81
VOE 14524112	234	300	81
VOE 14524242	321	100	131
VOE 14524243	321	100	131
VOE 14524318	914	800	439
VOE 14524319	914	800	441
VOE 14524320	914	800	439
VOE 14524321	914	800	439
VOE 14524325	914	800	439
VOE 14524326	914	800	439
VOE 14524327	914	800	439
VOE 14524329	914	800	439
VOE 14524330	914	800	439
VOE 14524331	914	800	439
VOE 14524332	914	800	439
VOE 14524333	914	800	439
VOE 14524337	914	800	439
VOE 14524338	914	800	439
VOE 14524339	914	800	439
VOE 14524341	914	800	439
VOE 14524342	914	800	439
VOE 14524344	914	800	439
VOE 14524346	914	800	439
VOE 14524347	914	800	439
VOE 14524359	220	300	75
VOE 14524403	443	100	205
VOE 14524403	443	200	207
VOE 14524424	371	800	167
VOE 14524469	217	100	71
VOE 14524474	263	200	113
VOE 14524542	821	300	279
VOE 14524543	821	300	279
VOE 14524555	821	100	271
VOE 14524559	821	300	279
VOE 14524622	215	200	63
VOE 14524623	974	3000	525
VOE 14524721	810	200	255
VOE 14524752	362	100	141
VOE 14524753	362	100	141
VOE 14524755	362	100	141
VOE 14524756	362	100	141
VOE 14524895	261	300	107
VOE 14524896	261	300	107
VOE 14524903	837	200	291
VOE 14524916	914	1100	443
VOE 14524916	914	1200	445
VOE 14524917	914	1100	443
VOE 14524917	914	1200	445
VOE 14524918	914	1100	443
VOE 14524918	914	1200	445
VOE 14524919	914	1100	443
VOE 14524919	914	1200	445
VOE 14524920	914	1100	443
VOE 14524920	914	1200	445
VOE 14524921	914	1100	443
VOE 14524921	914	1200	445
VOE 14524953	914	100	423
VOE 14524953	914	1100	443
VOE 14524954	914	100	423
VOE 14524954	914	1100	443
VOE 14524954	914	1200	445
VOE 14525054	911	500	389
VOE 14525089	897	100	351
VOE 14525089	897	300	361
VOE 14525101	913	200	417
VOE 14525105	913	200	417
VOE 14525112	912	400	409
VOE 14525118	913	200	419
VOE 14525119	913	300	421

NUMERICAL INDEX

부품번호 색인

RÉPERTOIRE DE NUMÉROS

INDICE DE NÚMERO

NUMMERNREGISTER

Catalogue id	Group
20044	**1000**
Issue	Page
PUB 74D9920044	**10**

NUMERICAL INDEX 부품번호 색인

RÉPERTOIRE DE NUMÉROS **INDICE DE NÚMERO**

NUMMERNREGISTER

Part No	Group	Sect	Page
VOE 14525120	913	300	421
VOE 14525121	913	300	421
VOE 14525122	913	300	421
VOE 14525124	913	300	421
VOE 14525125	913	300	421
VOE 14525127	913	300	421
VOE 14525129	913	300	421
VOE 14525130	913	200	417
VOE 14525132	913	300	421
VOE 14525133	913	300	421
VOE 14525135	913	300	421
VOE 14525139	913	200	419
VOE 14525140	913	200	419
VOE 14525142	913	200	417
VOE 14525147	913	200	419
VOE 14525150	913	300	421
VOE 14525151	913	300	421
VOE 14525152	913	300	421
VOE 14525153	913	300	421
VOE 14525154	913	300	421
VOE 14525159	913	200	419
VOE 14525168	843	100	295
VOE 14525168	843	110	297
VOE 14525172	830	100	283
VOE 14525172	830	110	285
VOE 14525216	716	100	221
VOE 14525331	897	100	351
VOE 14525331	897	150	355
VOE 14525331	897	300	361
VOE 14525333	897	100	351
VOE 14525333	897	150	355
VOE 14525336	897	100	351
VOE 14525336	897	150	355
VOE 14525336	897	300	361
VOE 14525338	897	100	351
VOE 14525338	897	150	355
VOE 14525338	897	300	361
VOE 14525339	897	100	351
VOE 14525339	897	150	355
VOE 14525339	897	300	361
VOE 14525387	215	200	63
VOE 14525388	211	100	47
VOE 14525389	214	200	59
VOE 14525390	214	200	59
VOE 14525391	214	200	59
VOE 14525392	214	200	59
VOE 14525393	214	200	59
VOE 14525395	215	250	65
VOE 14525396	220	300	75
VOE 14525397	220	300	75
VOE 14525399	262	200	109
VOE 14525400	262	200	109
VOE 14525401	262	200	109
VOE 14525404	263	200	113
VOE 14525405	263	200	113
VOE 14525406	263	200	113
VOE 14525407	263	200	113
VOE 14525408	263	200	113
VOE 14525409	263	200	113
VOE 14525410	263	200	113
VOE 14525412	210	200	45
VOE 14525445	443	200	207
VOE 14525446	974	3000	525
VOE 14525448	975	1500	533
VOE 14525455	897	500	365
VOE 14525456	897	500	365
VOE 14525475	873	200	339
VOE 14525476	870	200	327
VOE 14525476	873	200	341
VOE 14525477	870	100	317
VOE 14525478	870	100	317
VOE 14525479	870	100	317
VOE 14525479	870	150	323
VOE 14525480	870	100	317
VOE 14525481	870	100	317
VOE 14525481	870	150	323
VOE 14525502	870	100	317
VOE 14525502	870	150	325
VOE 14525513	914	100	423
VOE 14525513	914	1200	445
VOE 14525516	371	200	161
VOE 14525561	371	100	159
VOE 14525568	371	100	159
VOE 14525569	371	100	159
VOE 14525581	431	400	189
VOE 14525583	431	400	189
VOE 14525597	252	100	97
VOE 14525980	916	2100	471
VOE 14526101	256	100	99
VOE 14526104	256	100	99
VOE 14526105	218	100	73
VOE 14526205	914	3000	457
VOE 14526250	912	2000	411
VOE 14526250	912	2100	413
VOE 14526261	852	200	307
VOE 14526261	852	300	309
VOE 14526262	852	200	305
VOE 14526262	852	300	309
VOE 14526263	852	200	307
VOE 14526264	852	300	309
VOE 14526272	852	200	305
VOE 14526274	852	200	305
VOE 14526275	852	200	305
VOE 14526280	852	200	307
VOE 14526282	852	200	307
VOE 14526295	852	200	307
VOE 14526295	852	300	309
VOE 14526297	852	300	309
VOE 14526298	852	300	309
VOE 14526300	852	300	309
VOE 14526303	852	300	309
VOE 14526304	852	300	309
VOE 14526305	852	300	309
VOE 14526306	852	300	309
VOE 14526307	852	300	309
VOE 14526309	852	300	309
VOE 14526321	234	300	81
VOE 14526327	914	100	423
VOE 14526410	821	200	275
VOE 14526411	821	200	275
VOE 14526412	821	200	275
VOE 14526418	821	200	275
VOE 14526419	821	200	275
VOE 14526465	364	300	155
VOE 14526466	364	100	151
VOE 14526467	992	100	543
VOE 14526468	371	500	165
VOE 14526555	881	100	345
VOE 14526556	441	200	197
VOE 14526561	441	200	193
VOE 14526564	441	200	193
VOE 14526567	441	200	193
VOE 14526571	441	200	195
VOE 14526571	441	200	197
VOE 14526574	441	200	195
VOE 14526575	441	200	195
VOE 14526576	441	200	195
VOE 14526577	441	200	195
VOE 14526578	441	200	195
VOE 14526579	441	200	195
VOE 14526580	441	200	195
VOE 14526581	441	200	195
VOE 14526582	441	200	195
VOE 14526583	441	200	195
VOE 14526584	441	200	195
VOE 14526587	441	200	195
VOE 14526589	441	200	195
VOE 14526590	441	200	195
VOE 14526618	914	2100	447
VOE 14526621	914	600	435
VOE 14526622	914	3000	457
VOE 14526653	371	800	167
VOE 14526670	371	200	161
VOE 14526671	971	600	513
VOE 14526764	256	100	101
VOE 14526765	256	100	99
VOE 14526767	218	100	73
VOE 14526768	218	100	73
VOE 14526769	256	100	101
VOE 14526770	275	100	117
VOE 14526780	881	100	345
VOE 14526781	810	700	265
VOE 14526782	843	200	299
VOE 14526782	843	210	301
VOE 14526784	810	700	265
VOE 14526784	810	710	269
VOE 14526799	881	100	345
VOE 14526863	362	100	141
VOE 14526870	364	100	151
VOE 14526881	371	500	165
VOE 14526882	852	200	305
VOE 14526883	852	200	305
VOE 14526884	852	200	305
VOE 14526885	852	200	305
VOE 14526886	852	200	305

Part No	Group	Sect	Page
VOE 14526887	852	200	305
VOE 14526888	852	200	305
VOE 14526889	852	200	305
VOE 14526890	852	200	305
VOE 14526891	852	200	305
VOE 14526892	852	200	305
VOE 14526893	852	200	305
VOE 14526894	852	200	305
VOE 14526896	852	200	307
VOE 14526897	852	300	309
VOE 14526898	852	300	309
VOE 14526899	852	300	309
VOE 14526900	852	300	309
VOE 14526901	852	300	309
VOE 14526902	852	300	309
VOE 14526903	852	300	309
VOE 14526904	852	300	309
VOE 14526905	852	300	309
VOE 14526906	852	300	309
VOE 14526907	852	300	309
VOE 14526908	852	300	309
VOE 14526909	852	300	309
VOE 14526910	852	200	307
VOE 14526910	852	300	309
VOE 14526911	852	300	309
VOE 14526912	852	300	311
VOE 14526913	852	200	307
VOE 14526913	852	300	311
VOE 14526914	852	300	311
VOE 14526915	371	800	167
VOE 14526928	821	200	277
VOE 14526952	912	300	403
VOE 14526954	912	200	401
VOE 14526954	912	300	403
VOE 14526955	912	300	403
VOE 14526956	912	200	399
VOE 14526956	912	300	403
VOE 14526956	912	400	407
VOE 14526959	912	400	407
VOE 14526960	912	400	407
VOE 14526961	912	400	407
VOE 14526962	912	400	407
VOE 14526963	912	400	407
VOE 14526964	912	400	407
VOE 14526965	912	400	407
VOE 14526966	912	400	407
VOE 14526967	912	400	407
VOE 14526968	912	200	399
VOE 14526970	912	200	399
VOE 14526971	912	200	401
VOE 14526972	912	200	399
VOE 14526975	912	300	403
VOE 14526976	912	300	403
VOE 14526976	912	400	407
VOE 14526977	912	300	403
VOE 14526977	912	400	407
VOE 14526979	912	400	407
VOE 14526981	912	200	399
VOE 14526981	912	300	405
VOE 14526981	912	400	409
VOE 14526982	912	200	399
VOE 14526982	912	300	405
VOE 14526982	912	400	409
VOE 14526983	912	200	399
VOE 14526983	912	300	405
VOE 14526984	912	200	399
VOE 14526984	912	400	409
VOE 14526985	912	200	399
VOE 14526985	912	400	409
VOE 14526986	912	200	399
VOE 14526986	912	400	409
VOE 14526987	912	200	401
VOE 14526988	912	200	401
VOE 14526989	912	200	401
VOE 14526990	912	200	401
VOE 14526991	912	200	401
VOE 14526992	912	200	401
VOE 14526992	912	300	403
VOE 14526993	912	200	401
VOE 14526993	912	300	403
VOE 14526994	912	200	401
VOE 14526994	912	300	403
VOE 14526995	912	200	401
VOE 14526995	912	300	403
VOE 14526996	912	200	401
VOE 14526996	912	300	403
VOE 14526997	912	200	401
VOE 14526998	912	200	401
VOE 14526999	912	200	401
VOE 14527000	912	200	401
VOE 14527002	912	400	409
VOE 14527003	912	400	409
VOE 14527004	912	400	409
VOE 14527006	912	400	407
VOE 14527020	912	200	401
VOE 14527020	912	300	405
VOE 14527020	912	400	409
VOE 14527042	821	300	279
VOE 14527048	821	300	279
VOE 14527070	441	600	201
VOE 14527071	441	600	201
VOE 14527073	441	600	201
VOE 14527081	441	600	201
VOE 14527082	441	600	201
VOE 14527083	441	600	201
VOE 14527084	441	600	201
VOE 14527085	441	600	201
VOE 14527086	441	600	201
VOE 14527087	441	600	201
VOE 14527088	441	600	201
VOE 14527089	441	600	201
VOE 14527090	441	600	201
VOE 14527091	441	600	201
VOE 14527094	441	600	201
VOE 14527097	441	600	203
VOE 14527135	275	200	119
VOE 14527183	443	200	207
VOE 14527369	275	200	119
VOE 14527407	843	100	295
VOE 14527407	843	110	297
VOE 14527408	843	100	295
VOE 14527408	843	110	297
VOE 14527680	441	600	201
VOE 14527681	441	600	201
VOE 14527683	896	100	347
VOE 14527686	821	300	279
VOE 14527687	234	100	79
VOE 14527688	821	300	279
VOE 14527728	897	200	357
VOE 14527728	897	250	359
VOE 14527728	897	300	361
VOE 14527729	897	100	351
VOE 14527729	897	150	355
VOE 14527729	897	300	363
VOE 14527733	897	200	357
VOE 14527733	897	250	359
VOE 14527733	897	300	363
VOE 14527737	897	200	357
VOE 14527737	897	250	359
VOE 14527737	897	300	361
VOE 14527755	912	2000	411
VOE 14527755	912	2100	413
VOE 14527881	371	400	163
VOE 14527882	386	100	175
VOE 14527884	372	100	171
VOE 14528159	212	100	51
VOE 14528161	210	200	45
VOE 14528161	212	100	51
VOE 14528162	213	100	57
VOE 14528163	213	100	57
VOE 14528165	220	300	75
VOE 14528166	220	300	75
VOE 14528167	263	100	111
VOE 14528169	321	100	129
VOE 14528170	210	200	45
VOE 14528407	261	300	107
VOE 14528408	261	300	107
VOE 14528409	261	300	107
VOE 14528410	261	100	103
VOE 14528411	261	100	103
VOE 14528413	261	100	103
VOE 14528414	261	100	103
VOE 14528415	261	100	105
VOE 14528417	261	100	105
VOE 14528429	830	100	283
VOE 14528429	830	110	285
VOE 14528430	830	100	283
VOE 14528430	830	110	285
VOE 14528509	927	100	507
VOE 14528510	927	100	507
VOE 14528511	256	100	99
VOE 14528512	256	100	99
VOE 14528513	256	100	99
VOE 14528514	218	100	73
VOE 14528518	275	200	119

NUMERICAL INDEX

RÉPERTOIRE DE NUMÉROS

NUMMERNREGISTER

부품번호 색인

INDICE DE NÚMERO

Catalogue id	Group
20044	**1000**
Issue	Page
PUB 74D9920044	**12**

VOLVO

ECR88

Part No	Group	Sect	Page
VOE 14528519	275	200	119
VOE 14528525	387	100	177
VOE 14528527	914	700	437
VOE 14528528	914	700	437
VOE 14528540	971	100	511
VOE 14528541	971	100	511
VOE 14528542	971	100	511
VOE 14528543	911	600	391
VOE 14528544	916	100	459
VOE 14528551	974	3000	525
VOE 14528552	974	3000	525
VOE 14528565	371	800	167
VOE 14528566	356	100	137
VOE 14528599	821	300	279
VOE 14528615	914	1200	445
VOE 14528620	974	200	519
VOE 14528626	810	700	265
VOE 14528626	810	710	269
VOE 14528628	810	700	265
VOE 14528630	843	100	295
VOE 14528630	843	110	297
VOE 14528633	974	200	519
VOE 14528635	974	200	519
VOE 14528636	974	200	519
VOE 14528637	974	200	519
VOE 14528758	441	200	193
VOE 14528759	441	200	193
VOE 14528760	441	200	193
VOE 14528761	441	200	193
VOE 14528762	441	200	193
VOE 14528763	441	600	201
VOE 14528764	441	600	201
VOE 14528765	441	600	201
VOE 14528767	441	200	195
VOE 14528771	441	600	201
VOE 14528772	441	600	201
VOE 14528773	441	600	201
VOE 14528774	913	200	417
VOE 14528775	913	200	417
VOE 14528777	974	200	519
VOE 14528779	913	200	417
VOE 14528781	913	200	417
VOE 14528782	913	200	417
VOE 14528783	913	200	417
VOE 14528784	913	200	417
VOE 14528785	913	200	417
VOE 14528787	913	200	417
VOE 14528788	913	200	417
VOE 14528790	913	200	417
VOE 14528794	913	200	417
VOE 14528795	913	200	417
VOE 14528796	913	200	417
VOE 14528797	913	200	417
VOE 14528798	913	200	417
VOE 14528801	913	200	419
VOE 14528802	913	200	419
VOE 14528803	913	200	419
VOE 14528804	913	200	419
VOE 14528805	913	200	419
VOE 14528806	913	200	419
VOE 14528807	913	200	419
VOE 14528808	913	200	419
VOE 14528809	913	200	419
VOE 14528809	913	300	421
VOE 14528811	916	300	463
VOE 14528811	916	900	465
VOE 14528812	916	900	465
VOE 14528813	916	9000	477
VOE 14528814	916	9000	477
VOE 14528815	916	300	463
VOE 14528816	914	100	423
VOE 14528844	924	1600	493
VOE 14528845	924	1600	493
VOE 14528846	916	100	459
VOE 14528847	916	100	459
VOE 14528848	911	700	393
VOE 14528850	914	3000	457
VOE 14528851	924	200	483
VOE 14528852	924	200	483
VOE 14528853	916	300	463
VOE 14528854	924	200	483
VOE 14528888	821	100	271
VOE 14528889	821	100	271
VOE 14528903	924	200	483
VOE 14528904	911	600	391
VOE 14528905	916	300	463
VOE 14528906	916	300	463
VOE 14528906	916	900	465
VOE 14528907	275	200	119
VOE 14528909	218	100	73
VOE 14528917	974	100	517
VOE 14528918	718	500	227
VOE 14528920	234	100	79
VOE 14528937	971	600	513
VOE 14528951	275	100	117
VOE 14528952	431	400	189
VOE 14528954	431	400	189
VOE 14528959	261	100	105
VOE 14528973	912	200	401
VOE 14528973	912	300	403
VOE 14528975	371	200	161
VOE 14528979	870	100	317
VOE 14528979	870	150	321
VOE 14528979	873	100	333
VOE 14528979	873	150	337
VOE 14528982	912	200	401
VOE 14528985	912	400	409
VOE 14528986	912	400	407
VOE 14528988	912	400	409
VOE 14529015	870	100	317
VOE 14529015	870	150	323
VOE 14529015	873	100	333
VOE 14529015	873	150	337
VOE 14529026	371	100	159
VOE 14529031	372	200	173
VOE 14529089	371	800	167
VOE 14529098	371	200	161
VOE 14529132	371	200	161
VOE 14529132	371	400	163
VOE 14529226	369	100	157
VOE 14529230	371	800	167
VOE 14529295	362	200	143
VOE 14529315	234	300	81
VOE 14529324	911	100	381
VOE 14529332	386	100	175
VOE 14529350	363	200	149
VOE 14529357	364	100	151
VOE 14529399	387	100	177
VOE 14529572	975	1500	533
VOE 14529574	975	1500	535
VOE 14529575	975	1500	535
VOE 14529576	975	1500	535
VOE 14529753	775	100	229
VOE 14529928	371	100	159
VOE 14530014	821	100	271
VOE 14530019	821	100	271
VOE 14530023	821	100	271
VOE 14530024	821	100	271
VOE 14530026	821	100	271
VOE 14530027	821	100	271
VOE 14530029	821	200	275
VOE 14530030	821	200	275
VOE 14530031	821	100	273
VOE 14530129	371	500	165
VOE 14530218	210	100	43
VOE 14530219	210	100	43
VOE 14530320	492	100	209
VOE 14530637	837	200	291
VOE 14530662	974	3000	525
VOE 14530694	223	100	77
VOE 14530695	223	100	77
VOE 14530696	223	100	77
VOE 14530697	223	100	77
VOE 14530698	223	100	77
VOE 14530699	223	100	77
VOE 14530700	223	100	77
VOE 14530702	223	100	77
VOE 14530703	223	100	77
VOE 14530704	223	100	77
VOE 14530705	223	100	77
VOE 14530832	775	700	233
VOE 14530845	911	600	391
VOE 14530849	911	700	393
VOE 14530853	914	3000	457
VOE 14530870	913	200	419
VOE 14530887	821	300	281
VOE 14530922	911	100	379
VOE 14530925	837	200	291
VOE 14530927	234	100	79
VOE 14530928	911	100	381
VOE 14530938	810	600	261
VOE 14530938	810	610	263
VOE 14530939	810	700	265
VOE 14530943	810	510	259
VOE 14530943	830	100	283

Part No	Group	Sect	Page
VOE 14530943	830	110	285
VOE 14530944	830	100	283
VOE 14530944	830	110	285
VOE 14530945	810	700	265
VOE 14530948	843	100	295
VOE 14530948	843	110	297
VOE 14530949	810	510	259
VOE 14530949	843	200	299
VOE 14530949	843	210	301
VOE 14530950	810	200	255
VOE 14530958	810	200	255
VOE 14530959	843	200	299
VOE 14530959	843	210	301
VOE 14530960	810	600	261
VOE 14530960	810	610	263
VOE 14530961	860	400	315
VOE 14530962	810	700	265
VOE 14530962	810	710	269
VOE 14530965	810	200	255
VOE 14531149	916	300	461
VOE 14531208	821	100	271
VOE 14531209	261	100	103
VOE 14531210	261	100	105
VOE 14531246	897	100	351
VOE 14531246	897	200	357
VOE 14531320	256	100	101
VOE 14531336	821	200	277
VOE 14531337	821	200	275
VOE 14531338	821	200	275
VOE 14531339	821	200	275
VOE 14531339	821	200	277
VOE 14531341	821	100	271
VOE 14531365	852	200	305
VOE 14531366	852	200	305
VOE 14531367	852	200	305
VOE 14531368	852	200	307
VOE 14531369	852	200	307
VOE 14531370	852	200	307
VOE 14531371	852	200	307
VOE 14531372	852	200	307
VOE 14531373	852	200	307
VOE 14531374	852	200	307
VOE 14531375	852	200	307
VOE 14531376	852	200	307
VOE 14531377	852	200	307
VOE 14531378	852	200	307
VOE 14531379	852	200	307
VOE 14531380	852	200	307
VOE 14531381	852	200	307
VOE 14531423	371	800	167
VOE 14531499	256	100	99
VOE 14531598	870	200	327
VOE 14531599	870	100	317
VOE 14531599	870	150	323
VOE 14531599	873	100	333
VOE 14531599	873	150	337
VOE 14531637	837	100	287
VOE 14531678	252	100	97
VOE 14531679	252	100	97
VOE 14531692	252	100	97
VOE 14531899	897	250	359
VOE 14531904	897	150	355
VOE 14531906	897	250	359
VOE 14532072	912	300	403
VOE 14532074	912	400	407
VOE 14532075	912	200	399
VOE 14532075	912	300	403
VOE 14532075	912	400	407
VOE 14532076	912	300	405
VOE 14532076	912	400	409
VOE 14532108	912	400	409
VOE 14532112	897	150	355
VOE 14532117	897	250	359
VOE 14532276	775	800	235
VOE 14532276	775	1100	241
VOE 14532310	775	1100	241
VOE 14532636	911	700	393
VOE 14532841	911	600	391
VOE 14532964	924	700	487
VOE 14532965	924	700	487
VOE 14532999	975	500	531
VOE 14533000	975	500	531
VOE 14533063	371	800	167
VOE 14533409	210	100	43
VOE 14533412	256	100	101
VOE 14533415	924	700	487
VOE 14533416	924	700	487
VOE 14534244	371	800	167
VOE 14534244	870	200	327
VOE 14534359	897	300	363
VOE 14535282	371	800	167
VOE 14535347	371	800	167
VOE 14535555	275	100	117
VOE 14535555	275	200	119
VOE 14535559	897	150	355
VOE 14535560	897	150	355
VOE 14535588	914	100	423
VOE 14535588	914	2100	447
VOE 14535588	914	2150	449
VOE 14535670	263	300	115
VOE 14535674	263	300	115
VOE 14535676	261	100	103
VOE 14535763	975	1500	535
VOE 14535873	393	100	179
VOE 14535883	372	100	171
VOE 14535884	371	500	165
VOE 14536082	837	100	287
VOE 14536697	975	500	531
VOE 14536698	975	500	531
VOE 14536761	897	150	355
VOE 14536761	897	250	359
VOE 14536788	916	2100	471
VOE 14536834	897	250	359
VOE 14537094	821	300	279
VOE 14537098	821	100	273
VOE 14537099	821	200	277
VOE 14538733	387	100	177
VOE 14538803	916	2000	469
VOE 14538805	911	200	383
VOE 14539978	234	100	79
VOE 14540304	364	100	151
VOE 14540752	210	100	43
VOE 14540753	210	100	43
VOE 14540790	914	100	423
VOE 14541008	974	200	519
VOE 14541246	916	2100	471
VOE 14541387	837	200	291
VOE 14541394	911	100	379
VOE 14542044	873	200	339
VOE 14542154	256	100	99
VOE 14542155	256	100	99
VOE 14542156	256	100	99
VOE 14542157	256	100	99
VOE 14542158	256	100	99
VOE 14542159	256	100	101
VOE 14542160	256	100	99
VOE 14542161	256	100	99
VOE 14542162	256	100	99
VOE 14542409	881	100	343
VOE 14542473	256	100	99
VOE 14542481	256	100	99
VOE 14542482	261	100	103
VOE 14542483	261	100	103
VOE 14542484	821	100	271
VOE 14542485	261	100	103
VOE 14542486	261	100	105
VOE 14542487	263	300	115
VOE 14542489	261	300	107
VOE 14542490	261	300	107
VOE 14542492	897	200	357
VOE 14542492	897	250	359
VOE 14542492	897	300	363
VOE 14542500	897	150	355
VOE 14542500	897	250	359
VOE 14543281	916	2000	469
VOE 14543375	821	100	271
VOE 14543393	810	100	251
VOE 14543396	810	200	255
VOE 14543397	810	100	251
VOE 14543465	252	100	97
VOE 14543594	974	300	523
VOE 14543595	974	300	523
VOE 14543607	897	100	351
VOE 14543607	897	200	357
VOE 14543857	210	200	45
VOE 14543857	211	200	49
VOE 14543857	212	300	53
VOE 14543857	215	200	63
VOE 14543857	217	100	71
VOE 14543971	234	300	81
VOE 14543974	371	100	159
VOE 14543975	371	100	159
VOE 14545031	256	100	101
VOE 14545032	256	100	101
VOE 14545446	371	800	167

NUMERICAL INDEX 부품번호 색인

RÉPERTOIRE DE NUMÉROS **INDICE DE NÚMERO**

NUMMERNREGISTER

Part No	Group	Sect	Page
VOE 14545447	371	800	167
VOE 14545955	263	300	115
VOE 14546092	975	1900	537
VOE 14546096	925	100	495
VOE 14546096	925	200	497
VOE 14546096	925	300	499
VOE 14546096	925	400	501
VOE 14546096	925	500	503
VOE 14546096	925	1500	505
VOE 14546146	975	500	531
VOE 14546147	975	500	531
VOE 14546149	975	500	531
VOE 14546150	975	500	531
VOE 14546158	975	1900	537
VOE 14546402	371	500	165
VOE 14546406	371	800	167
VOE 14546421	387	100	177
VOE 14546444	261	100	103
VOE 14546517	386	100	175
VOE 14546525	925	1500	505
VOE 14546526	261	100	103
VOE 14546552	975	500	531
VOE 14546552	975	1900	537
VOE 14546791	975	1500	533
VOE 14546795	975	1500	533
VOE 14546798	975	1500	533
VOE 14546800	975	1500	533
VOE 14546861	821	200	275
VOE 14546862	821	200	275
VOE 14546866	821	200	277
VOE 14546869	821	300	279
VOE 14546926	873	200	339
VOE 14546927	873	200	339
VOE 14546928	873	200	339
VOE 14546929	873	200	339
VOE 14547311	364	100	151
VOE 14547312	364	100	151
VOE 14547406	841	100	293
VOE 14547524	775	800	235
VOE 14547766	234	300	81
VOE 14548178	236	100	89
VOE 14548310	911	100	379
VOE 14548312	234	100	79
VOE 14548685	897	150	355
VOE 14548685	897	250	359
VOE 14549303	975	1500	533
VOE 14549822	371	800	167
VOE 14549987	975	1500	533
VOE 14549989	975	1500	535
VOE 14550076	912	200	399
VOE 14550754	927	100	507
VOE 14551169	911	800	395
VOE 14551685	261	100	105
VOE 14551686	261	100	103
VOE 14551687	261	100	103
VOE 14551688	261	100	103
VOE 14551689	261	100	103
VOE 14551690	261	100	103
VOE 14551773	261	300	107
VOE 14551774	261	300	107
VOE 14551775	261	300	107
VOE 14551794	261	100	103
VOE 14552125	371	800	167
VOE 14552249	716	200	223
VOE 14552250	716	200	223
VOE 14552480	912	200	399
VOE 14553160	881	100	343
VOE 14553161	881	100	345
VOE 14553162	881	100	343
VOE 14553220	810	100	251
VOE 14553394	974	200	519
VOE 14553395	974	200	519
VOE 14553396	974	200	519
VOE 14553398	974	200	519
VOE 14553401	974	200	519
VOE 14553402	974	200	519
VOE 14553664	911	100	379
VOE 14553666	234	100	79
VOE 14553739	718	500	227
VOE 14553740	718	500	227
VOE 14553742	718	500	227
VOE 14553752	897	100	351
VOE 14553752	897	300	361
VOE 14553754	897	300	363
VOE 14554065	371	500	165
VOE 14554067	371	200	161
VOE 14554085	716	200	223
VOE 14554087	716	200	223
VOE 14554088	716	100	221
VOE 14554089	716	200	223
VOE 14554936	386	100	175
VOE 14554995	821	100	271
VOE 14554996	821	100	271
VOE 14554999	821	100	273
VOE 14555141	912	400	407
VOE 14555145	912	400	409
VOE 14555146	912	400	409
VOE 14555147	912	300	403
VOE 14555147	912	400	409
VOE 14556261	881	100	345
VOE 14557217	870	150	321
VOE 14557227	870	150	321
VOE 14557227	870	150	325
VOE 14557227	870	500	331
VOE 14557227	873	150	335
VOE 14557934	870	150	321
VOE 14557934	870	150	325
VOE 14557934	873	150	335
VOE 14557935	870	150	321
VOE 14557935	870	150	325
VOE 14557935	873	150	335
VOE 14558793	371	200	161
VOE 14559175	912	100	397
VOE 14559175	912	200	399
VOE 14559175	912	300	403
VOE 14559175	912	400	407
VOE 14559176	912	100	397
VOE 14559176	912	200	399
VOE 14559176	912	300	403
VOE 14559176	912	400	407
VOE 14559368	841	100	293
VOE 14560766	841	100	293
VOE 14560841	870	500	331
VOE 14562193	364	300	155
VOE 14563338	492	100	209
VOE 14564772	841	100	293
VOE 14565611	492	100	209
VOE 14567280	775	800	235
VOE 14567281	775	800	235
VOE 14567282	775	800	235
VOE 14567283	775	800	235
VOE 14567363	810	710	269
VOE 14567909	870	500	331
VOE 14567977	974	200	521
VOE 14568154	897	300	361
VOE 14568278	897	300	363
VOE 14568493	810	710	269
VOE 14568499	881	100	345
VOE 14568500	881	100	345
VOE 14568513	843	100	295
VOE 14568513	843	110	297
VOE 14568514	843	100	295
VOE 14569191	870	150	325
VOE 14569191	873	150	335
VOE 14569957	870	150	321
VOE 14570020	873	200	339
VOE 14570834	913	300	421
VOE 14570862	913	300	421
VOE 14572647	870	150	325
VOE 14572717	441	500	199
VOE 14572717	441	600	201
VOE 14572745	810	700	267
VOE 14572745	810	710	269
VOE 14572746	810	700	265
VOE 14572746	810	710	269
VOE 14574771	870	100	317
VOE 14574771	870	150	323
VOE 14575308	210	100	43
VOE 14575309	210	100	43
VOE 14576216	256	100	99
VOE 14577957	870	500	331
VOE 14578039	263	300	115
VOE 14578451	897	150	355
VOE 14578495	363	200	149
VOE 14579440	927	100	507
VOE 14579557	974	200	521
VOE 14585357	870	500	331
VOE 14587007	916	2110	473
VOE 14587008	916	2110	473
VOE 14587151	897	250	359
VOE 14587185	897	150	355
VOE 14587696	362	200	143
VOE 14587953	441	600	201
VOE 14587961	441	600	201
VOE 14588130	916	2110	473

Part No	Group	Sect	Page
VOE 14588962	371	100	159
VOE 14589110	914	2300	453
VOE 14589165	927	500	509
VOE 14589166	971	600	515
VOE 14589167	974	3000	527
VOE 14589168	975	1500	535
VOE 14589169	975	2500	541
VOE 14590169	913	300	421
VOE 14590279	913	300	421
VOE 14590280	913	300	421
VOE 14591545	870	100	317
VOE 14592715	252	100	97
VOE 14592730	218	100	73
VOE 14592731	218	100	73
VOE 14598687	881	100	343
VOE 14600913	775	800	235
VOE 14600914	775	800	235
VOE 14600915	775	800	235
VOE 14600916	775	1100	241
VOE 14602168	975	500	531
VOE 14602168	975	1900	537
VOE 14603260	916	2110	473
VOE 14603380	916	2110	473
VOE 14603382	916	2110	473
VOE 14607722	441	200	197
VOE 14607723	441	200	197
VOE 14608678	870	150	325
VOE 14608678	873	150	337
VOE 14609503	870	150	323
VOE 14609503	873	150	335
VOE 14609504	870	150	321
VOE 14609504	873	150	335
VOE 14609505	870	500	331
VOE 14609506	870	150	321
VOE 14609506	873	150	335
VOE 14609570	924	700	487
VOE 14609580	924	700	487
VOE 14609582	924	700	487
VOE 14609584	924	700	487
VOE 14610143	837	110	289
VOE 14610149	810	710	269
VOE 14610153	810	710	269
VOE 14610293	364	300	155
VOE 14610293	372	100	171
VOE 14610619	870	150	323
VOE 14610620	870	150	323
VOE 14611578	870	500	331
VOE 14611579	873	150	337
VOE 14611673	363	200	149
VOE 14613894	870	150	323
VOE 14613894	873	150	335
VOE 14613895	870	500	331
VOE 14613898	870	150	323
VOE 14613898	873	150	335
VOE 14613899	870	500	331
VOE 14613899	873	150	335
VOE 14614026	810	110	253
VOE 14614030	810	110	253
VOE 14614296	870	150	321
VOE 14614296	873	150	335
VOE 14614298	870	150	321
VOE 14614298	870	150	325
VOE 14614298	873	150	335
VOE 14614303	870	150	325
VOE 14614304	870	150	325
VOE 14617982	252	100	97
VOE 14618432	362	100	141
VOE 14622341	913	200	417
VOE 14622342	913	200	417
VOE 14622343	913	200	417
VOE 14624661	881	100	343
VOE 14629988	870	150	321
VOE 14629999	870	150	321
VOE 14880169	916	300	463
VOE 14880288	897	100	351
VOE 14880291	897	100	351
VOE 14880304	924	1600	493
VOE 14880349	896	100	347
VOE 14880353	261	100	105
VOE 14880371	911	800	395
VOE 14880410	924	700	487
VOE 14880423	810	700	265
VOE 14880423	810	710	269
VOE 14880426	810	100	251
VOE 14880426	810	110	253
VOE 14880427	810	500	257
VOE 14880427	810	510	259
VOE 14880428	810	600	261
VOE 14880428	810	610	263
VOE 14880431	810	700	265
VOE 14880431	810	710	269
VOE 14880445	810	600	261
VOE 14880445	810	610	263
VOE 14880446	371	800	169
VOE 14880446	810	200	255
VOE 14880446	810	600	261
VOE 14880446	810	610	263
VOE 14880449	810	600	261
VOE 14880449	810	610	263
VOE 14880450	810	600	261
VOE 14880450	810	610	263
VOE 14880450	821	200	277
VOE 14880450	881	100	343
VOE 14880450	881	100	345
VOE 14880451	810	700	265
VOE 14880451	810	710	269
VOE 14880452	881	100	343
VOE 14880454	843	200	299
VOE 14880454	843	210	301
VOE 14880456	843	100	295
VOE 14880456	843	110	297
VOE 14880464	310	100	127
VOE 14880465	881	100	343
VOE 14880466	924	200	483
VOE 14880468	911	200	383
VOE 14880468	911	700	393
VOE 14880468	914	2300	453
VOE 14880474	441	100	191
VOE 14880474	441	500	199
VOE 14880474	775	900	237
VOE 14880475	924	700	487
VOE 14880476	924	1600	493
VOE 14880477	924	700	487
VOE 14880478	924	1600	493
VOE 14880484	310	100	127
VOE 14880485	911	200	383
VOE 14880487	911	200	383
VOE 14880487	911	700	393
VOE 14880487	914	2300	453
VOE 14880488	911	200	383
VOE 14880564	870	500	331
VOE 14880580	911	600	391
VOE 14880583	261	100	105
VOE 14880595	261	100	103
VOE 14880598	810	200	255
VOE 14880602	914	2300	453
VOE 14880627	870	150	321
VOE 14880628	916	1300	467
VOE 14880642	492	100	209
VOE 14880644	974	200	521
VOE 14880699	971	600	513
VOE 14880699	975	2500	539
VOE 14880731	975	500	531
VOE 14880731	975	1500	533
VOE 14880731	975	1900	537
VOE 14880732	974	300	523
VOE 14880732	975	500	531
VOE 14880777	971	600	513
VOE 14880777	975	2500	539
VOE 14880809	971	600	515
VOE 14880814	913	200	419
VOE 14880816	912	200	399
VOE 14880816	912	200	401
VOE 14880816	912	400	409
VOE 14880826	974	3000	527
VOE 14880830	911	200	383
VOE 14880832	256	100	101
VOE 14880919	821	100	271
VOE 14880920	821	100	271
VOE 14880920	821	100	273
VOE 14880921	821	100	271
VOE 14880921	821	100	273
VOE 14880921	821	300	279
VOE 14880921	911	100	381
VOE 14880937	821	100	273
VOE 14880989	914	3000	457
VOE 14880997	441	200	195
VOE 14881006	896	100	347
VOE 14881010	896	100	349
VOE 14881043	896	100	347
VOE 14881062	821	300	279
VOE 14881065	716	100	221
VOE 14881082	256	100	99
VOE 14881085	235	100	83
VOE 14881088	235	100	83

NUMERICAL INDEX 부품번호 색인

RÉPERTOIRE DE NUMÉROS **INDICE DE NÚMERO**

NUMMERNREGISTER

Catalogue id	Group
20044	**1000**
Issue	Page
PUB 74D9920044	**16**

Part No	Group	Sect	Page
VOE 14881089	235	100	83
VOE 14881122	235	100	83
VOE 14881130	870	100	319
VOE 14881130	870	150	323
VOE 14881130	873	100	333
VOE 14881130	873	150	337
VOE 14881132	870	100	319
VOE 14881147	363	100	147
VOE 14881147	363	200	149
VOE 14881161	261	300	107
VOE 14881162	261	100	105
VOE 14881186	235	100	83
VOE 14881189	870	100	319
VOE 14881189	870	150	323
VOE 14881189	873	100	333
VOE 14881189	873	150	337
VOE 14881202	971	100	511
VOE 14881223	916	2110	473
VOE 14881229	924	700	487
VOE 14881233	916	100	459
VOE 14881233	916	300	461
VOE 14881233	916	900	465
VOE 14881233	916	2000	469
VOE 14881233	916	8100	475
VOE 14881238	924	700	487
VOE 14881240	916	100	459
VOE 14881252	356	100	137
VOE 14881252	371	200	161
VOE 14881252	371	400	163
VOE 14881263	975	2500	539
VOE 14881283	870	150	323
VOE 14881283	873	100	333
VOE 14881283	873	150	337
VOE 14881287	870	100	319
VOE 14881287	870	150	323
VOE 14881293	911	700	393
VOE 14881298	914	2300	453
VOE 14881299	914	2300	453
VOE 14881300	911	800	395
VOE 14881301	924	1000	489
VOE 14881302	924	1000	489
VOE 14881303	924	200	483
VOE 14881304	924	200	483
VOE 14881314	881	100	343
VOE 14881321	916	8100	475
VOE 14881369	852	100	303
VOE 14881394	916	1300	467
VOE 14881395	916	1300	467
VOE 14881396	916	300	463
VOE 14881398	916	8100	475
VOE 14881400	261	100	103
VOE 14881435	911	700	393
VOE 14881436	911	700	393
VOE 14881437	911	700	393
VOE 14881516	911	700	393
VOE 14881964	235	100	83
VOE 15013074	235	200	85
VOE 15041562	363	200	149
VOE 15057699	212	100	51
VOE 15057722	212	100	51
VOE 15066037	223	100	77
VOE 15075486	364	100	151
VOE 15626831	924	150	481
VOE 4880493	911	800	395
VOE 4880493	914	2300	453
VOE 4880493	916	300	463
VOE 4880493	916	2000	469
VOE 4880493	916	2110	473
VOE 4881722	924	700	487
VOE 8278699	356	100	137
VOE 8278700	356	300	139
VOE 8278702	362	100	141
VOE 8278704	352	100	135
VOE 8278704	364	100	151
VOE 8278704	371	800	167
VOE 8278704	810	200	255
VOE 8278704	837	100	287
VOE 8278704	841	100	293
VOE 8278704	881	100	343
VOE 8278705	852	100	303
VOE 8278705	852	200	305
VOE 8278705	852	300	309
VOE 8278706	852	100	303
VOE 8278706	852	200	305
VOE 8278706	852	300	309
VOE 8278707	914	100	423
VOE 8278707	914	1100	443
VOE 8278708	914	100	423
VOE 8278708	914	1200	445
VOE 8278709	870	200	327
VOE 8278713	364	200	153
VOE 8278714	393	100	179
VOE 8278715	393	100	179
VOE 8278718	860	300	313
VOE 8278719	852	100	303
VOE 8278720	852	100	303
VOE 8278721	852	100	303
VOE 8278722	992	100	543
VOE 8278743	897	200	357
VOE 8278761	924	200	483
VOE 8278985	218	100	73
VOE 8278985	234	100	79
VOE 8278985	252	100	97
VOE 8278985	261	100	103
VOE 8278985	310	100	127
VOE 8278985	362	300	145
VOE 8278985	363	200	149
VOE 8278985	364	100	151
VOE 8278985	371	100	159
VOE 8278985	371	200	161
VOE 8278985	371	400	163
VOE 8278985	371	500	165
VOE 8278985	372	100	171
VOE 8278985	372	200	173
VOE 8278985	386	100	175
VOE 8278985	387	100	177
VOE 8278985	431	100	187
VOE 8278985	431	400	189
VOE 8278985	441	100	191
VOE 8278985	441	200	193
VOE 8278985	441	500	199
VOE 8278985	441	600	201
VOE 8278985	443	100	205
VOE 8278985	443	200	207
VOE 8278985	492	100	209
VOE 8278985	715	100	217
VOE 8278985	715	200	219
VOE 8278985	718	100	225
VOE 8278985	718	500	227
VOE 8278985	775	700	233
VOE 8278985	775	900	237
VOE 8278985	775	1200	243
VOE 8278985	821	100	271
VOE 8278985	821	200	275
VOE 8278985	821	300	279
VOE 8278985	837	100	287
VOE 8278985	837	200	291
VOE 8278985	897	500	365
VOE 8278985	911	100	379
VOE 8278985	911	200	383
VOE 8278985	911	300	385
VOE 8278985	911	400	387
VOE 8278985	911	500	389
VOE 8278985	911	600	391
VOE 8278985	911	700	393
VOE 8278985	911	800	395
VOE 8278985	913	100	415
VOE 8278985	913	200	417
VOE 8278985	913	300	421
VOE 8278985	914	100	423
VOE 8278985	914	200	427
VOE 8278985	914	300	429
VOE 8278985	914	400	433
VOE 8278985	914	700	437
VOE 8278985	914	800	439
VOE 8278985	914	2300	453
VOE 8278985	914	3000	457
VOE 8278985	971	100	511
VOE 8278985	974	200	519
VOE 8278986	261	300	107
VOE 8278986	263	300	115
VOE 8278989	775	100	229
VOE 8278989	775	800	235
VOE 8278989	775	1100	241
VOE 8278990	775	100	229
VOE 8278990	775	500	231
VOE 8278990	775	800	235
VOE 8278990	775	1000	239
VOE 8278991	775	100	229
VOE 8278991	775	500	231
VOE 8278991	775	800	235
VOE 8278991	775	1000	239
VOE 8278992	916	2000	469
VOE 8278992	974	100	517
VOE 8278992	974	300	523

Part No	Group	Sect	Page
VOE 8278993	916	2000	469
VOE 8278993	974	100	517
VOE 8278993	974	300	523
VOE 8278996	916	2100	471
VOE 8278996	975	100	529
VOE 8278996	975	500	531
VOE 8278997	916	2100	471
VOE 8278997	975	100	529
VOE 8278997	975	500	531
VOE 8278998	916	2100	471
VOE 8278998	975	100	529
VOE 8278998	975	500	531
VOE 8278999	916	2100	471
VOE 8278999	975	100	529
VOE 8278999	975	500	531
VOE 8279000	975	1900	537
VOE 8279001	974	100	517
VOE 8279001	974	3000	525
VOE 8279002	974	100	517
VOE 8279002	974	3000	525
VOE 8279003	975	1500	533
VOE 8279004	975	1500	533
VOE 8279005	975	2500	539
VOE 8279006	975	2500	539
VOE 8279009	971	100	511
VOE 8279009	971	600	513
VOE 8279011	916	8100	475
VOE 8279012	916	8100	475
VOE 8279013	837	200	291
VOE 8279013	914	2100	447
VOE 8279014	372	100	171
VOE 8279014	924	1000	489
VOE 8279014	924	1100	491
VOE 8279016	924	1600	493
VOE 8279017	924	1600	493
VOE 8279018	369	100	157
VOE 8279018	924	200	483
VOE 8279019	924	400	485
VOE 8279021	924	700	487
VOE 8279022	924	700	487
VOE 8279023	916	900	465
VOE 8279024	364	100	151
VOE 8279024	912	2000	411
VOE 8279024	916	300	461
VOE 8279027	916	100	459
VOE 8279028	912	2100	413
VOE 8279028	916	100	459
VOE 8279028	916	1300	467
VOE 8279031	716	100	221
VOE 8279031	716	200	223
VOE 8279032	927	100	507
VOE 8279032	927	500	509
VOE 8279033	925	1500	505
VOE 8279034	925	100	495
VOE 8279035	916	9000	477
VOE 8279036	912	100	397
VOE 8279036	912	200	399
VOE 8279036	912	300	403
VOE 8279036	912	400	407
VOE 8279039	912	100	397
VOE 8279039	912	200	399
VOE 8279039	912	300	403
VOE 8279039	912	400	407
VOE 8279041	210	100	43
VOE 8279041	210	200	45
VOE 8279041	211	100	47
VOE 8279041	211	200	49
VOE 8279041	212	100	51
VOE 8279041	212	300	53
VOE 8279041	212	500	55
VOE 8279041	213	100	57
VOE 8279041	214	200	59
VOE 8279041	215	100	61
VOE 8279041	215	200	63
VOE 8279041	215	250	65
VOE 8279041	216	100	67
VOE 8279041	216	200	69
VOE 8279041	217	100	71
VOE 8279041	220	300	75
VOE 8279041	223	100	77
VOE 8279041	235	100	83
VOE 8279041	235	200	85
VOE 8279041	235	300	87
VOE 8279041	236	100	89
VOE 8279041	237	100	91
VOE 8279041	251	100	93
VOE 8279041	251	200	95
VOE 8279041	256	100	99
VOE 8279041	262	200	109
VOE 8279041	263	100	111
VOE 8279041	263	200	113
VOE 8279041	321	100	129
VOE 8279041	331	100	133
VOE 8279042	210	100	43
VOE 8279042	210	200	45
VOE 8279042	211	100	47
VOE 8279042	211	200	49
VOE 8279042	212	100	51
VOE 8279042	212	300	53
VOE 8279042	212	500	55
VOE 8279042	213	100	57
VOE 8279042	214	200	59
VOE 8279042	215	100	61
VOE 8279042	215	200	63
VOE 8279042	215	250	65
VOE 8279042	216	100	67
VOE 8279042	216	200	69
VOE 8279042	217	100	71
VOE 8279042	220	300	75
VOE 8279042	223	100	77
VOE 8279042	235	100	83
VOE 8279042	235	200	85
VOE 8279042	235	300	87
VOE 8279042	236	100	89
VOE 8279042	237	100	91
VOE 8279042	251	100	93
VOE 8279042	251	200	95
VOE 8279042	256	100	99
VOE 8279042	262	200	109
VOE 8279042	263	100	111
VOE 8279042	263	200	113
VOE 8279042	321	100	129
VOE 8279042	331	100	133
VOE 8279043	873	100	333
VOE 8279043	873	200	339
VOE 8279044	870	100	317
VOE 8279044	870	200	327
VOE 8279152	234	300	81
VOE 8279166	837	200	291
VOE 8279171	896	100	347
VOE 8279172	896	100	347
VOE 8279228	914	200	427
VOE 8279229	924	200	483
VOE 8279370	234	300	81
VOE 8279382	916	8100	475
VOE 8279383	916	8100	475
VOE 8279384	364	100	151
VOE 8279384	914	2200	451
VOE 8279388	369	100	157
VOE 8279388	924	200	483
VOE 8279389	924	400	485
VOE 8279391	924	700	487
VOE 8279392	924	700	487
VOE 8279393	925	200	497
VOE 8279394	925	300	499
VOE 8279395	925	400	501
VOE 8279396	925	500	503
VOE 8279401	897	100	351
VOE 8279401	897	200	357
VOE 8279402	897	100	351
VOE 8279402	897	200	357
VOE 8279403	897	100	351
VOE 8279403	897	200	357
VOE 8279483	924	200	483
VOE 8279494	275	100	117
VOE 8279494	914	2400	455
VOE 8279495	275	200	119
VOE 8279495	364	300	155
VOE 8279495	914	2400	455
VOE 8279496	362	200	143
VOE 8279496	914	600	435
VOE 8279525	860	400	315
VOE 8279526	352	100	135
VOE 8279526	363	100	147
VOE 8279526	371	800	167
VOE 8279526	810	100	251
VOE 8279526	810	500	257
VOE 8279526	810	600	261
VOE 8279526	810	700	265
VOE 8279526	830	100	283
VOE 8279526	841	100	293
VOE 8279526	843	100	295
VOE 8279526	843	200	299
VOE 8279620	369	100	157
VOE 8279621	924	700	487

NUMERICAL INDEX

부품번호 색인

RÉPERTOIRE DE NUMÉROS

INDICE DE NÚMERO

NUMMERNREGISTER

NUMERICAL INDEX 부품번호 색인

RÉPERTOIRE DE NUMÉROS **INDICE DE NÚMERO**

NUMMERNREGISTER

Part No	Group	Sect	Page
VOE 8279935	897	300	361
VOE 8279936	897	300	361
VOE 8279953	897	150	355
VOE 8279953	897	250	359
VOE 8280024	775	100	229
VOE 8280024	775	800	235
VOE 8280024	775	1100	241
VOE 8280305	924	100	479
VOE 8281089	914	2150	449
VOE 8281459	841	100	293
VOE 8282492	716	200	223
VOE 8284771	837	100	287
VOE 8284772	837	100	287
VOE 8286001	914	2150	449
VOE 8288453	916	2110	473
VOE 8288454	916	2110	473
VOE 8288455	916	2110	473
VOE 8288456	916	2110	473
VOE 8288457	916	9000	477
VOE 8289325	924	150	481
VOE 8289615	810	110	253
VOE 8289615	810	510	259
VOE 8289615	810	610	263
VOE 8289615	810	710	269
VOE 8289615	830	110	285
VOE 8289615	837	110	289
VOE 8289615	843	110	297
VOE 8289615	843	210	301
VOE 8289616	810	110	253
VOE 8289616	810	510	259
VOE 8289616	810	610	263
VOE 8289616	810	710	269
VOE 8289616	830	110	285
VOE 8289616	837	110	289
VOE 8289616	843	110	297
VOE 8289616	843	210	301
VOE 8289617	870	500	331
VOE 8289617	873	150	335
VOE 8289618	870	150	321
VOE 8289618	870	500	331
VOE 907903	925	100	495
VOE 907903	925	200	497
VOE 907903	925	300	499
VOE 907903	925	400	501
VOE 907903	925	500	503
VOE 907903	925	1500	505
VOE 914167	927	100	507
VOE 914169	927	100	507
VOE 914480	443	200	207
VOE 932037	914	300	431
VOE 932039	914	100	423
VOE 932039	914	300	431
VOE 932039	914	400	433
VOE 932039	914	2200	451
VOE 932040	914	300	431
VOE 932041	912	200	401
VOE 932041	912	300	403
VOE 932041	912	400	407
VOE 935756	924	700	487
VOE 936306	914	2300	453
VOE 936311	911	200	383
VOE 936313	911	200	383
VOE 936314	911	200	383
VOE 936441	911	800	395
VOE 936441	914	300	431
VOE 936615	916	100	459
VOE 937174	916	2100	471
VOE 937174	916	2110	473
VOE 938535	916	100	459
VOE 938536	916	100	459
VOE 938549	916	2100	471
VOE 938549	916	2110	473
VOE 938565	911	300	385
VOE 940090	363	200	149
VOE 940090	371	200	161
VOE 940090	372	100	171
VOE 940090	810	700	265
VOE 940090	810	710	269
VOE 942767	830	100	283
VOE 942767	830	110	285
VOE 945407	870	100	317
VOE 945407	870	150	323
VOE 945407	881	100	345
VOE 945408	310	100	127
VOE 945444	810	700	265
VOE 945444	810	710	269
VOE 945444	830	100	283
VOE 945444	830	110	285
VOE 945780	897	500	365
VOE 946173	235	100	83
VOE 946173	256	100	99
VOE 946173	256	100	101
VOE 946173	261	100	105
VOE 946173	275	200	119
VOE 946173	363	200	149
VOE 946173	843	200	299
VOE 946173	843	210	301
VOE 946329	371	200	161
VOE 946329	870	100	319
VOE 946329	870	150	321
VOE 946329	870	200	329
VOE 946329	873	100	333
VOE 946329	873	150	337
VOE 946329	873	200	341
VOE 946329	914	300	429
VOE 946329	924	1000	489
VOE 946440	252	100	97
VOE 946440	261	100	103
VOE 946440	371	400	163
VOE 946440	810	600	261
VOE 946440	810	610	263
VOE 946440	837	100	287
VOE 946440	837	110	289
VOE 946440	841	100	293
VOE 946440	852	100	303
VOE 946440	870	150	321
VOE 946440	873	150	337
VOE 946440	881	100	345
VOE 946440	914	100	423
VOE 946441	275	100	117
VOE 946441	275	200	119
VOE 946441	356	300	139
VOE 946441	371	800	169
VOE 946441	492	100	209
VOE 946441	821	100	271
VOE 946441	821	200	277
VOE 946441	821	300	279
VOE 946441	837	200	291
VOE 946441	870	100	317
VOE 946441	870	150	321
VOE 946441	881	100	345
VOE 946441	911	700	393
VOE 946441	914	100	425
VOE 946441	914	2100	447
VOE 946441	916	300	463
VOE 946441	916	9000	477
VOE 946441	924	200	483
VOE 946441	924	700	487
VOE 946441	924	1600	493
VOE 946471	234	300	81
VOE 946471	235	100	83
VOE 946471	252	100	97
VOE 946471	256	100	101
VOE 946471	275	100	117
VOE 946471	275	200	119
VOE 946471	352	100	135
VOE 946471	356	100	137
VOE 946471	363	200	149
VOE 946471	371	100	159
VOE 946471	371	200	161
VOE 946471	371	400	163
VOE 946471	371	500	165
VOE 946471	371	800	169
VOE 946471	386	100	175
VOE 946471	821	300	279
VOE 946471	837	100	287
VOE 946471	837	110	289
VOE 946471	841	100	293
VOE 946471	870	100	319
VOE 946471	870	150	321
VOE 946471	873	100	333
VOE 946471	873	150	337
VOE 946471	911	100	381
VOE 946471	911	800	395
VOE 946471	914	100	423
VOE 946471	916	300	461
VOE 946471	992	100	543
VOE 946472	837	100	287
VOE 946472	837	110	289
VOE 946472	837	200	291
VOE 946544	234	300	81
VOE 946544	235	100	83
VOE 946544	870	100	319
VOE 946544	870	150	321
VOE 946544	870	500	331

Part No	Group	Sect	Page
VOE 946544	873	100	333
VOE 946544	873	150	337
VOE 946544	881	100	345
VOE 946671	852	100	303
VOE 946671	924	700	487
VOE 946671	924	1600	493
VOE 946934	372	200	173
VOE 946934	870	200	329
VOE 946934	873	200	339
VOE 946934	914	100	423
VOE 947107	261	100	105
VOE 947107	362	300	145
VOE 947107	386	100	175
VOE 947107	870	200	327
VOE 947107	873	200	339
VOE 947542	914	3000	457
VOE 947760	256	100	101
VOE 948217	263	300	115
VOE 949445	927	500	509
VOE 955892	371	400	163
VOE 955892	810	200	255
VOE 955892	810	500	257
VOE 955892	810	510	259
VOE 955892	810	600	261
VOE 955892	810	610	263
VOE 955892	810	700	265
VOE 955892	810	710	269
VOE 955892	830	100	283
VOE 955892	830	110	285
VOE 955892	843	100	295
VOE 955892	843	110	297
VOE 955894	310	100	127
VOE 955894	810	600	261
VOE 955894	810	610	263
VOE 955894	810	700	265
VOE 955894	810	710	269
VOE 955894	830	100	283
VOE 955894	830	110	285
VOE 955894	843	200	299
VOE 955894	843	210	301
VOE 955894	852	100	303
VOE 955894	860	400	315
VOE 955894	870	100	319
VOE 955894	870	150	323
VOE 955894	881	100	343
VOE 955894	881	100	345
VOE 955900	810	100	251
VOE 955900	810	110	253
VOE 955900	810	200	255
VOE 955918	275	100	117
VOE 955918	386	100	175
VOE 955918	810	700	265
VOE 955918	810	710	269
VOE 955918	916	300	461
VOE 955919	371	400	163
VOE 955919	810	200	255
VOE 955919	810	700	265
VOE 955919	810	710	269
VOE 955919	830	100	283
VOE 955919	830	110	285
VOE 955919	881	100	345
VOE 955919	914	2100	447
VOE 955921	235	100	83
VOE 955921	252	100	97
VOE 955921	256	100	99
VOE 955921	256	100	101
VOE 955921	261	300	107
VOE 955921	275	100	117
VOE 955921	275	200	119
VOE 955921	310	100	127
VOE 955921	371	100	159
VOE 955921	810	500	257
VOE 955921	810	510	259
VOE 955921	830	100	283
VOE 955921	830	110	285
VOE 955921	852	100	303
VOE 955921	911	500	389
VOE 955921	912	2000	411
VOE 955921	914	700	437
VOE 955921	916	100	459
VOE 955921	916	300	463
VOE 955921	916	900	465
VOE 955921	916	8100	475
VOE 955921	924	700	487
VOE 955921	924	1600	493
VOE 955921	971	100	511
VOE 955922	218	100	73
VOE 955922	261	100	105
VOE 955922	356	300	139
VOE 955922	431	400	189
VOE 955922	443	200	207
VOE 955922	911	500	389
VOE 955922	911	800	395
VOE 955922	914	2300	453
VOE 955922	916	1300	467
VOE 955922	916	2000	469
VOE 955922	916	2100	471
VOE 955922	916	2110	473
VOE 955922	971	100	511
VOE 955922	974	100	517
VOE 955923	234	100	79
VOE 955923	261	300	107
VOE 955923	443	100	205
VOE 955923	852	100	303
VOE 955923	860	300	313
VOE 955923	911	100	379
VOE 955923	911	800	395
VOE 955923	912	100	397
VOE 960148	371	200	161
VOE 960148	837	100	287
VOE 960148	837	110	289
VOE 960148	870	100	319
VOE 960148	870	150	323
VOE 963059	974	3000	525
VOE 963059	975	1500	535
VOE 963059	975	2500	539
VOE 965175	362	200	143
VOE 965175	372	200	173
VOE 965175	810	600	261
VOE 965175	810	610	263
VOE 965175	870	150	325
VOE 965175	870	200	327
VOE 965175	873	200	341
VOE 965176	924	200	483
VOE 965176	924	1000	489
VOE 965178	914	300	431
VOE 965178	914	2200	451
VOE 965181	263	300	115
VOE 965185	870	150	321
VOE 965185	873	150	337
VOE 965185	914	600	435
VOE 965185	916	100	459
VOE 965185	916	300	461
VOE 965185	916	900	465
VOE 965185	916	8100	475
VOE 965185	924	200	483
VOE 965186	916	300	461
VOE 965186	916	1300	467
VOE 965186	916	2000	469
VOE 965186	924	400	485
VOE 965187	914	100	423
VOE 965191	821	100	273
VOE 965191	881	100	345
VOE 965191	914	3000	457
VOE 965192	821	100	273
VOE 965483	897	500	365
VOE 969147	810	500	257
VOE 969147	810	510	259
VOE 969373	881	100	345
VOE 969405	364	300	155
VOE 969405	372	100	171
VOE 969405	386	100	175
VOE 969407	363	200	149
VOE 969407	371	200	161
VOE 969407	371	800	169
VOE 969407	372	100	171
VOE 969407	386	100	175
VOE 969407	916	300	461
VOE 969408	372	100	171
VOE 969420	830	100	283
VOE 969420	830	110	285
VOE 969422	810	200	255
VOE 969422	810	700	265
VOE 969422	810	710	269
VOE 969422	843	100	295
VOE 969422	843	110	297
VOE 969513	810	100	251
VOE 969513	810	110	253
VOE 969513	843	200	299
VOE 969513	843	210	301
VOE 969513	870	100	319
VOE 969513	870	150	323
VOE 969513	873	100	333
VOE 969513	873	150	337
VOE 969515	387	100	177

NUMERICAL INDEX

부품번호 색인

RÉPERTOIRE DE NUMÉROS

INDICE DE NÚMERO

NUMMERNREGISTER

Part No	Group	Sect	Page
VOE 969515	843	200	299
VOE 969515	843	210	301
VOE 969587	830	100	283
VOE 969587	830	110	285
VOE 969591	914	2100	447
VOE 969736	364	100	151
VOE 969737	810	600	261
VOE 969737	810	610	263
VOE 969738	364	100	151
VOE 969738	387	100	177
VOE 969747	810	200	255
VOE 969747	810	600	261
VOE 969747	810	610	263
VOE 969818	810	500	257
VOE 969818	810	510	259
VOE 969846	830	100	283
VOE 969846	830	110	285
VOE 969846	881	100	345
VOE 978932	715	100	217
VOE 978932	715	200	219
VOE 978932	821	100	271
VOE 978932	821	200	277
VOE 978932	821	300	279
VOE 978932	912	100	397
VOE 978933	234	100	79
VOE 978933	261	300	107
VOE 978933	821	300	279
VOE 978933	860	300	313
VOE 978933	911	100	379
VOE 978934	443	100	205
VOE 978934	821	200	275
VOE 978934	821	200	277
VOE 978938	441	500	199
VOE 978938	974	200	519
VOE 978940	924	100	479
VOE 978941	218	100	73
VOE 978941	492	100	209
VOE 978942	775	900	237
VOE 978956	716	100	221
VOE 979019	927	100	507
VOE 979019	974	100	517
VOE 979019	974	200	519
VOE 979019	975	100	529
VOE 979019	975	1900	537
VOE 979021	775	900	237
VOE 979021	810	100	251
VOE 979021	810	110	253
VOE 979021	810	200	255
VOE 979021	924	100	479
VOE 980238	971	600	513
VOE 980238	974	3000	525
VOE 980238	975	1500	535
VOE 980238	975	2500	539
VOE 980519	716	200	223
VOE 980755	821	200	277
VOE 981289	916	2000	469
VOE 981289	916	2110	473
VOE 983241	261	300	107
VOE 983242	256	100	99
VOE 983242	275	100	117
VOE 983242	275	200	119
VOE 983242	775	900	237
VOE 983242	821	100	271
VOE 983242	870	100	319
VOE 983242	870	150	323
VOE 983242	924	700	487
VOE 983243	261	300	107
VOE 983243	916	100	459
VOE 983243	924	1600	493
VOE 983244	870	100	319
VOE 983244	870	150	323
VOE 983245	911	500	389
VOE 983245	916	100	459
VOE 983245	916	300	463
VOE 983245	916	900	465
VOE 983245	916	8100	475
VOE 983249	235	100	83
VOE 983250	821	200	275
VOE 983250	821	200	277
VOE 983250	911	100	379
VOE 983251	234	100	79
VOE 983251	261	100	103
VOE 983251	821	200	275
VOE 983251	911	100	379
VOE 983251	927	100	507
VOE 983252	218	100	73
VOE 983252	431	400	189
VOE 983252	870	100	319
VOE 983252	870	150	323
VOE 983252	916	100	459
VOE 983252	916	300	461
VOE 983252	916	900	465
VOE 983252	916	9000	477
VOE 983252	971	100	511
VOE 983252	974	100	517
VOE 983253	443	200	207
VOE 983253	870	100	319
VOE 983253	870	150	323
VOE 983253	971	100	511
VOE 983254	916	2100	471
VOE 983254	916	2110	473
VOE 983256	911	500	389
VOE 983256	927	100	507
VOE 983302	371	400	163
VOE 983302	810	700	265
VOE 983302	810	710	269
VOE 983302	914	3000	457
VOE 983303	252	100	97
VOE 983303	256	100	101
VOE 983303	261	300	107
VOE 983303	275	100	117
VOE 983303	275	200	119
VOE 983303	371	100	159
VOE 983303	810	500	257
VOE 983303	810	510	259
VOE 983303	821	200	277
VOE 983303	821	300	279
VOE 983303	830	100	283
VOE 983303	830	110	285
VOE 983303	881	100	345
VOE 983303	914	700	437
VOE 983304	356	300	139
VOE 983304	371	800	167
VOE 983304	870	100	319
VOE 983304	870	150	323
VOE 983304	873	100	333
VOE 983304	873	150	337
VOE 983317	431	400	189
VOE 983494	441	200	195
VOE 983494	912	400	407
VOE 983495	441	200	195
VOE 983495	912	200	399
VOE 983495	912	300	403
VOE 983495	914	800	439
VOE 983496	234	100	79
VOE 983496	441	200	193
VOE 983496	913	300	421
VOE 983497	911	100	379
VOE 983497	912	200	399
VOE 983497	912	300	403
VOE 983497	913	200	419
VOE 983502	441	200	195
VOE 983502	911	800	395
VOE 983502	912	200	399
VOE 983502	912	300	403
VOE 983502	912	400	407
VOE 983502	913	200	417
VOE 983502	913	300	421
VOE 983502	914	100	423
VOE 983502	914	200	427
VOE 983502	914	300	431
VOE 983502	914	400	433
VOE 983502	914	600	435
VOE 983502	914	800	439
VOE 983502	914	2150	449
VOE 983502	914	2200	451
VOE 983502	914	2400	455
VOE 983502	916	300	461
VOE 983505	441	200	195
VOE 983505	911	800	395
VOE 983505	912	200	401
VOE 983505	914	300	431
VOE 983505	914	400	433
VOE 983505	916	300	461
VOE 983507	441	200	193
VOE 983507	912	200	399
VOE 983507	912	200	401
VOE 983507	912	400	409
VOE 983509	912	200	399
VOE 983509	912	400	409
VOE 983509	913	300	421
VOE 983510	912	400	407
VOE 983523	912	200	399
VOE 983523	912	200	401
VOE 983523	912	400	409

Part No	Group	Sect	Page
VOE 983524	911	600	391
VOE 983524	914	2300	453
VOE 983525	441	200	195
VOE 983526	911	100	379
VOE 983527	911	600	391
VOE 983527	912	300	403
VOE 983527	913	200	419
VOE 983527	913	300	421
VOE 984064	252	100	97
VOE 984064	852	100	303
VOE 984064	881	100	345
VOE 984077	912	2000	411
VOE 984077	912	2100	413
VOE 984077	971	100	511
VOE 984078	914	700	437
VOE 984079	914	700	437
VOE 984343	914	2300	453
VOE 984345	912	2000	411
VOE 990557	234	100	79
VOE 990557	441	200	195
VOE 990557	441	200	197
VOE 990557	911	100	379
VOE 990557	911	200	383
VOE 990557	911	300	385
VOE 990557	911	400	387
VOE 990557	911	700	393
VOE 990557	912	200	399
VOE 990557	912	200	401
VOE 990557	912	300	403
VOE 990557	912	400	407
VOE 990557	913	300	421
VOE 990557	914	300	431
VOE 990557	914	2300	453
VOE 990557	916	300	461
VOE 990557	916	1300	467
VOE 990557	916	8100	475
VOE 990557	924	1000	489
VOE 990557	971	100	511
VOE 990583	775	1100	241
VOE 990585	775	800	235
VOE 990587	913	200	417
VOE 990593	975	1500	535
VOE 990601	911	100	379
VOE 990603	911	100	379
VOE 990604	441	200	195
VOE 990610	911	100	381
VOE 990624	441	200	193
VOE 990630	975	1500	535
VOE 990638	975	1500	535
VOE 990670	912	400	407
VOE 990741	912	2000	411
VOE 990741	916	300	463
VOE 992040	916	9000	477
VOE 992506	916	2100	471
VOE 992506	916	2110	473
ZM 2114010	852	200	305
ZM 2289742	852	200	305
ZM 2289746	852	200	307
ZM 2289748	852	200	307
ZM 2289749	852	200	307
ZM 2289753	852	200	305
ZM 2289762	852	200	305
ZM 2289763	852	200	305
ZM 2289764	852	200	305
ZM 2906154	852	200	307
ZM 2906158	852	200	305

NUMERICAL INDEX

부품번호 색인

RÉPERTOIRE DE NUMÉROS

INDICE DE NÚMERO

NUMMERNREGISTER